RUTHZIL TRATOR COMERCIAL DE PEÇAS LTDA 11 97083-6812 ROLANDO

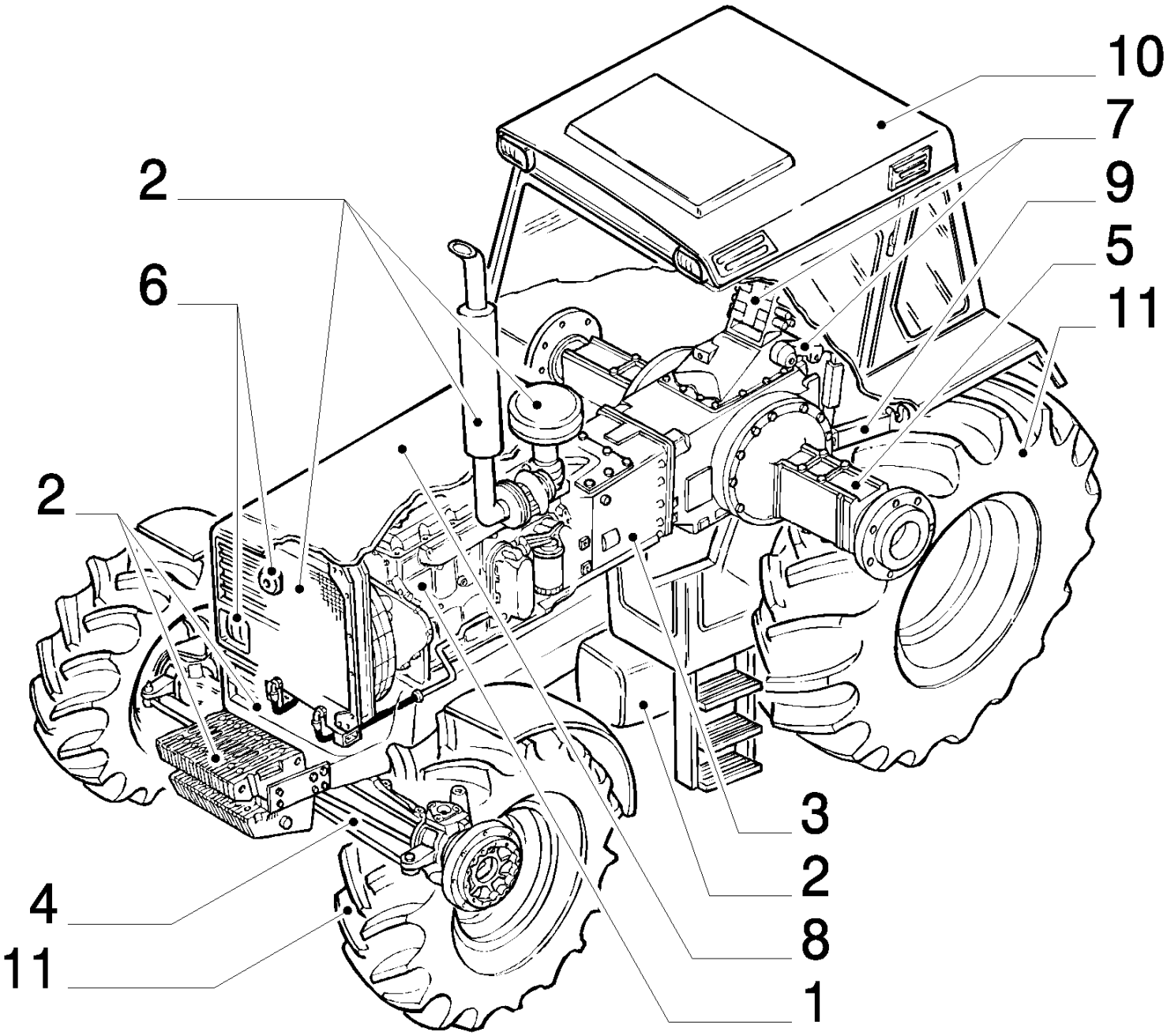

12 VARIATION

8830 TRATOR FORD (AMÉRICA LATINA) (1/96-)

MAIN SEÇÕES PRINCIPAIS

Ref	Numero de Peça	Qtd	Descrição

FILTRES	FILTRI	FILTRES	FILTRES
FILTROS	FILTROS	FILTERS	FILTRE

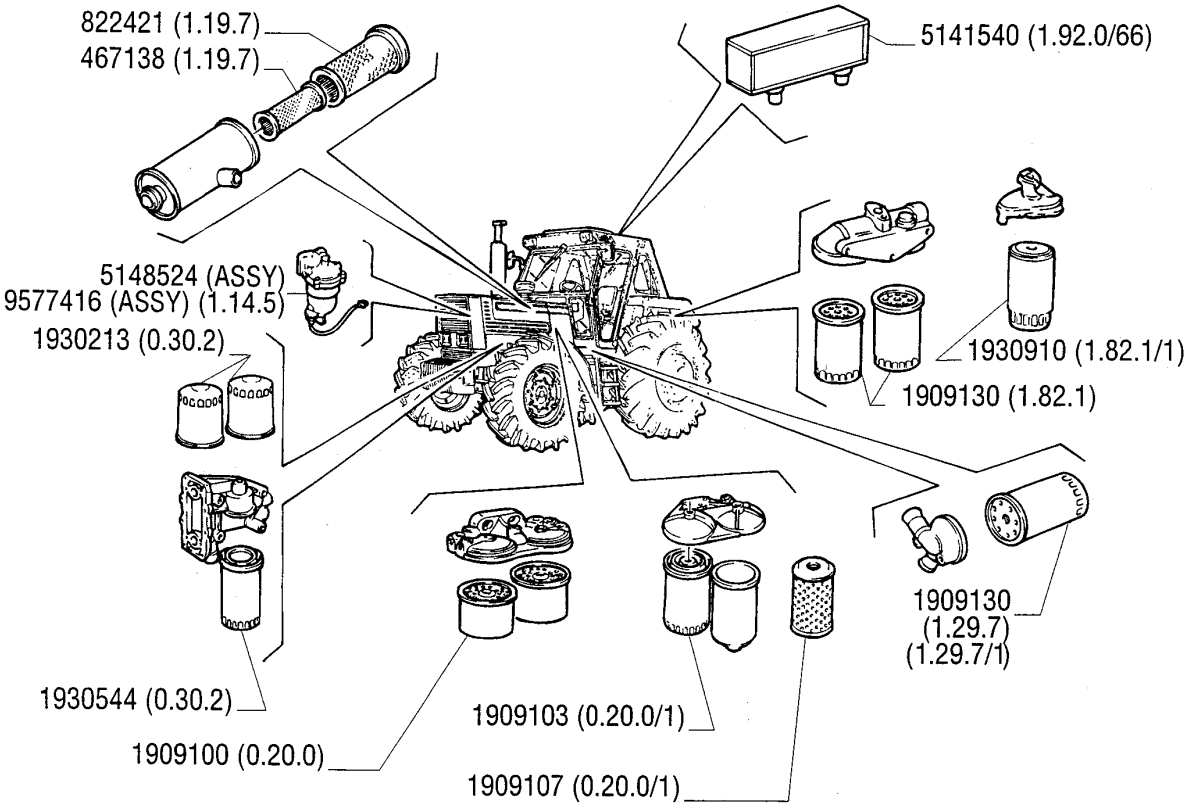

8830 TRATOR FORD (AMÉRICA LATINA) (1/96-)

MPARTS(01) PECAS PARA A MANUTENCAO

Ref	Numero de Peça	Qtd	Descrição

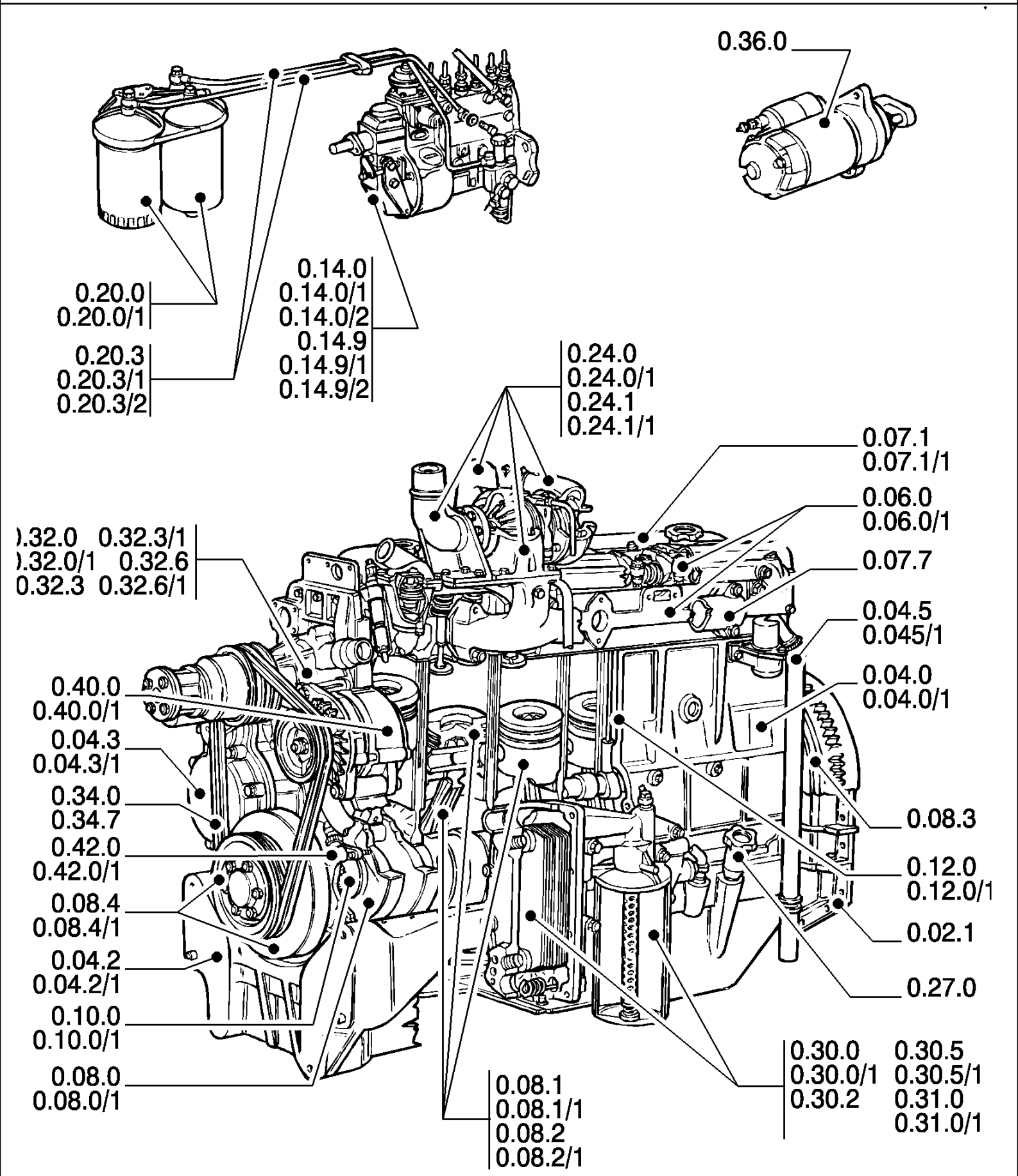
0.36.0
0.20.0
0.20.0/1
0.20.3
0.20.3/1
0.20.3/2
0.14.0
0.14.0/1
0.14.0/2
0.14.9
0.14.9/1
0.14.9/2
0.24.0
0.24.0/1
0.24.1
0.24.1/1
0.07.1
0.07.1/1
0.06.0
0.06.0/1
0.07.7
0.04.5
0.045/1
0.04.0
0.04.0/1
0.08.3
0.12.0
0.12.0/1
0.02.1
0.27.0
0.30.0
0.30.0/1
0.30.2
0.30.5
0.30.5/1
0.31.0
0.31.0/1
0.08.1
0.08.1/1
0.08.2
0.08.2/1
0.08.0
0.08.0/1
0.10.0
0.10.0/1
0.04.2
0.04.2/1
0.08.4
0.08.4/1
0.42.0
0.42.0/1
0.34.0
0.34.7
0.04.3
0.04.3/1
0.40.0
0.40.0/1
.32.0 0.32.3/1
.32.0/1 0.32.6
0.32.3 0.32.6/1

8830 TRATOR FORD (AMÉRICA LATINA) (1/96-)

SEC. 01 MOTOR

Ref	Numero de Peça	Qtd	Descrição

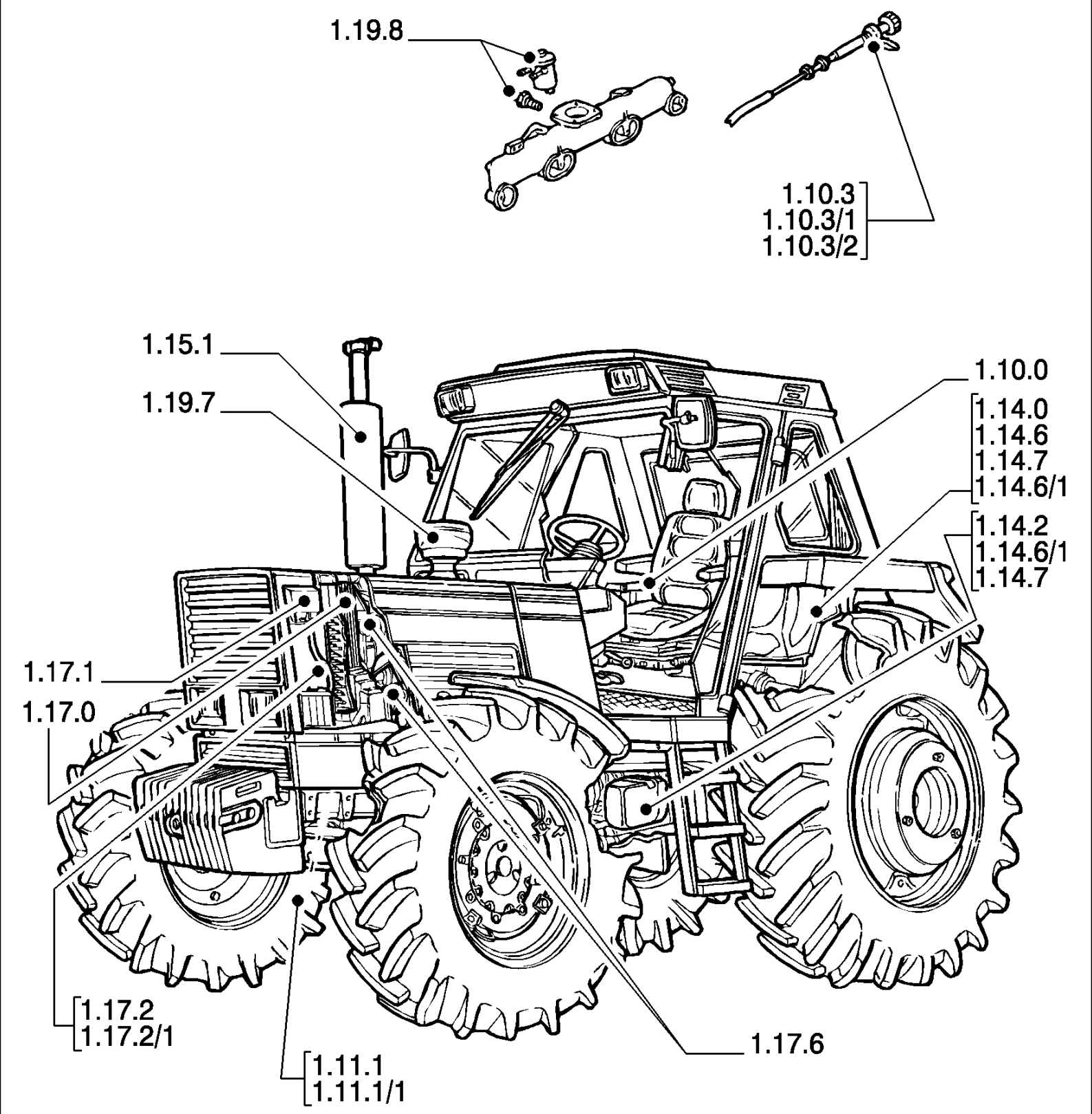
1.19.8
1.10.3
1.10.3/1
1.10.3/2
1.15.1
1.19.7
1.10.0
1.14.0
1.14.6
1.14.7
1.14.6/1
1.14.2
1.14.6/1
1.14.7
1.17.1
1.17.0
1.17.2
1.17.2/1
1.11.1
1.11.1/1
1.17.6

8830 TRATOR FORD (AMÉRICA LATINA) (1/96-)

SEC. 02 EQUIPAMENTOS DO MOTOR

Ref	Numero de Peça	Qtd	Descrição

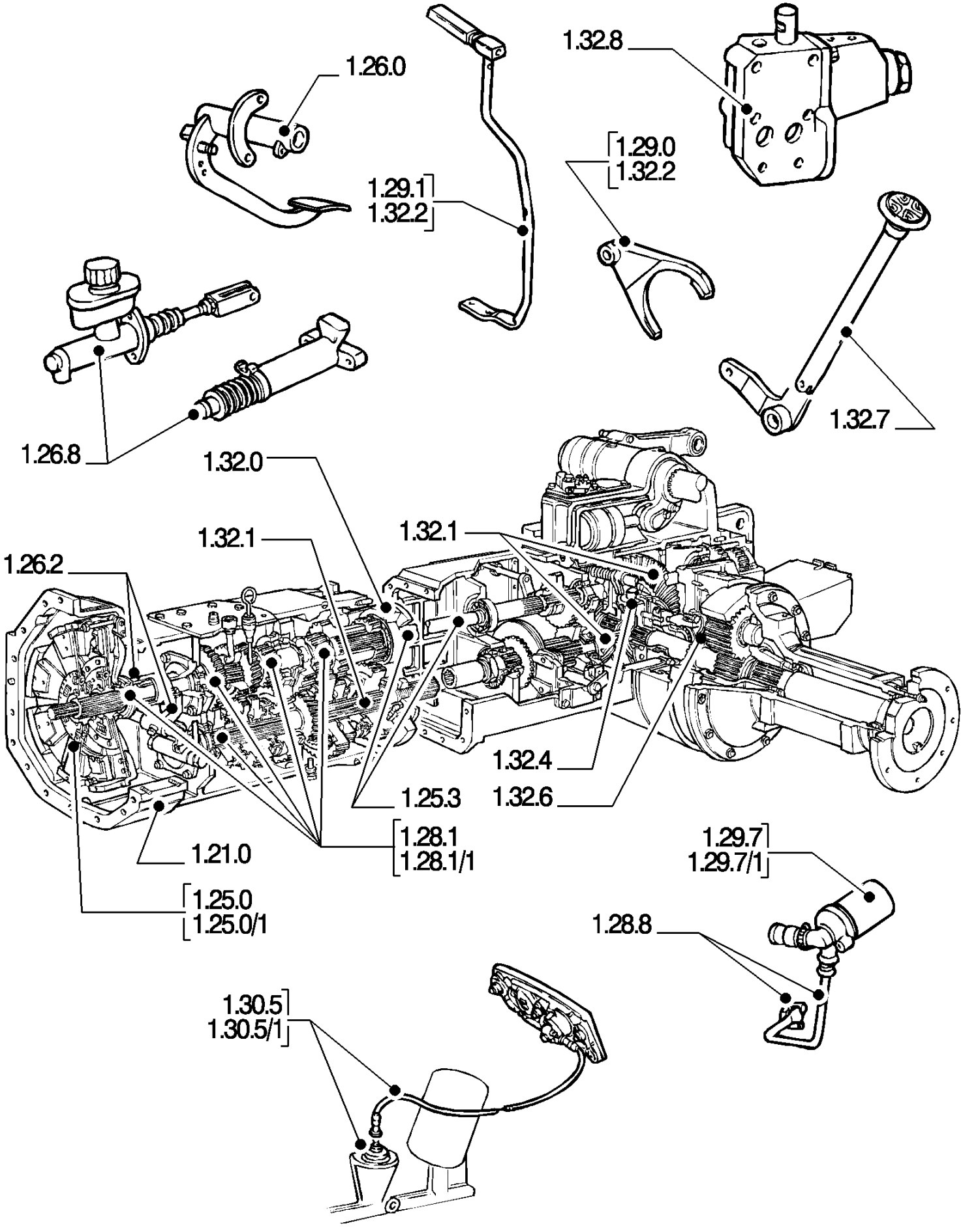
1.26.0
1.29.1
1.32.2
1.32.8
1.29.0
1.32.2
1.32.7
1.26.8
1.32.0
1.32.1
1.32.1
1.26.2
1.32.4
1.32.6
1.25.3
1.28.1
1.28.1/1
1.21.0
1.25.0
1.25.0/1
1.29.7
1.29.7/1
1.28.8
1.30.5
1.30.5/1

Ref	Numero de Peça	Qtd	Descrição

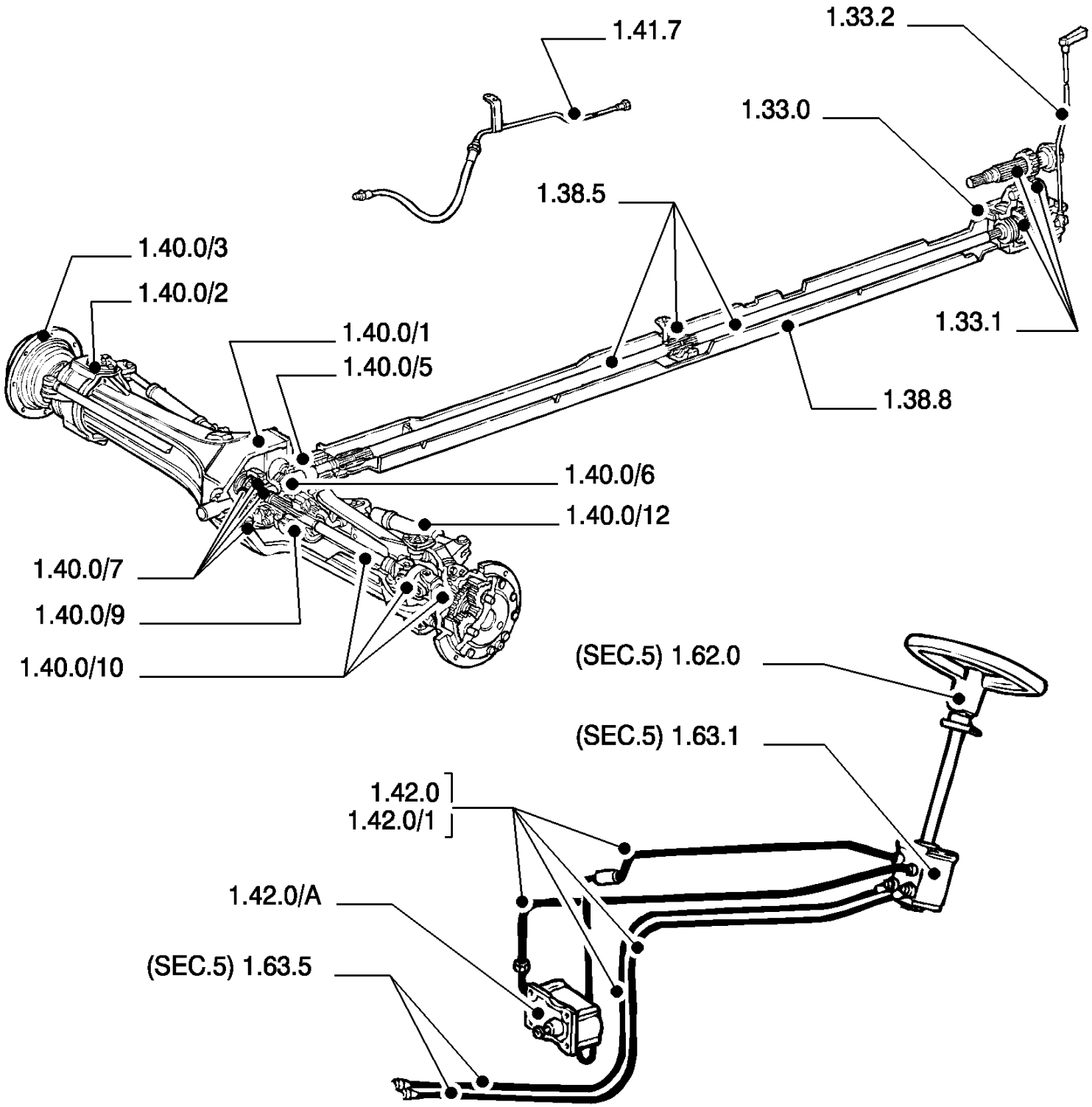
1.41.7
1.33.2
1.33.0
1.38.5
1.40.0/3
1.40.0/2
1.40.0/1
1.40.0/5
1.33.1
1.38.8
1.40.0/6
1.40.0/12
1.40.0/7
1.40.0/9
1.40.0/10
(SEC.5) 1.62.0
(SEC.5) 1.63.1
1.42.0
1.42.0/1
1.42.0/A
(SEC.5) 1.63.5

8830 TRATOR FORD (AMÉRICA LATINA) (1/96-)

SEC. 04 EIXO DIANTEIRO

Ref	Numero de Peça	Qtd	Descrição

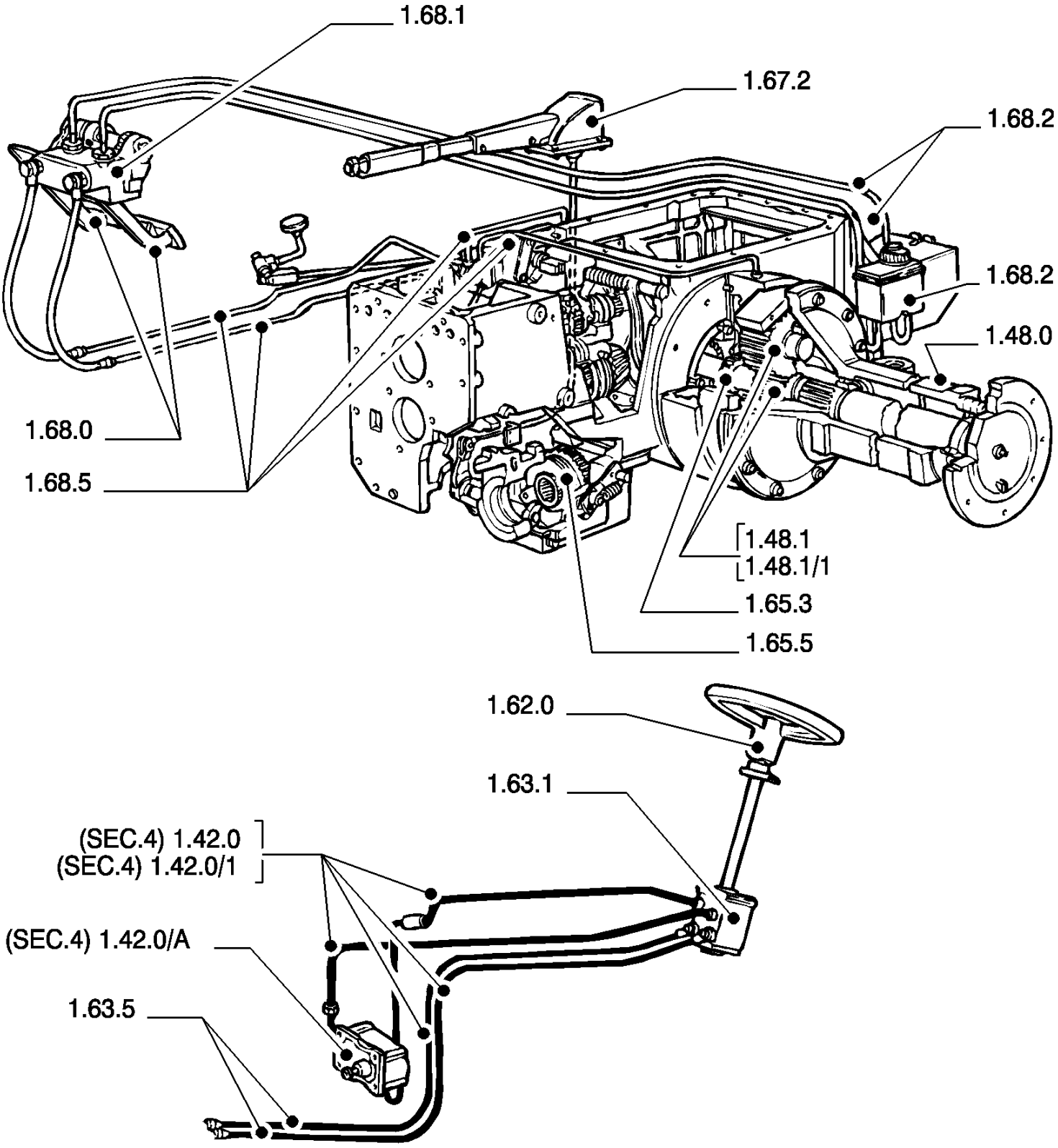
1.68.1
1.67.2
1.68.2
1.68.2
1.48.0
1.68.0
1.68.5
1.48.1
1.48.1/1
1.65.3
1.65.5
1.62.0
1.63.1
(SEC.4) 1.42.0
(SEC.4) 1.42.0/1
(SEC.4) 1.42.0/A
1.63.5

8830 TRATOR FORD (AMÉRICA LATINA) (1/96-)

SEC. 05 EIXO TRASEIRO

Ref	Numero de Peça	Qtd	Descrição

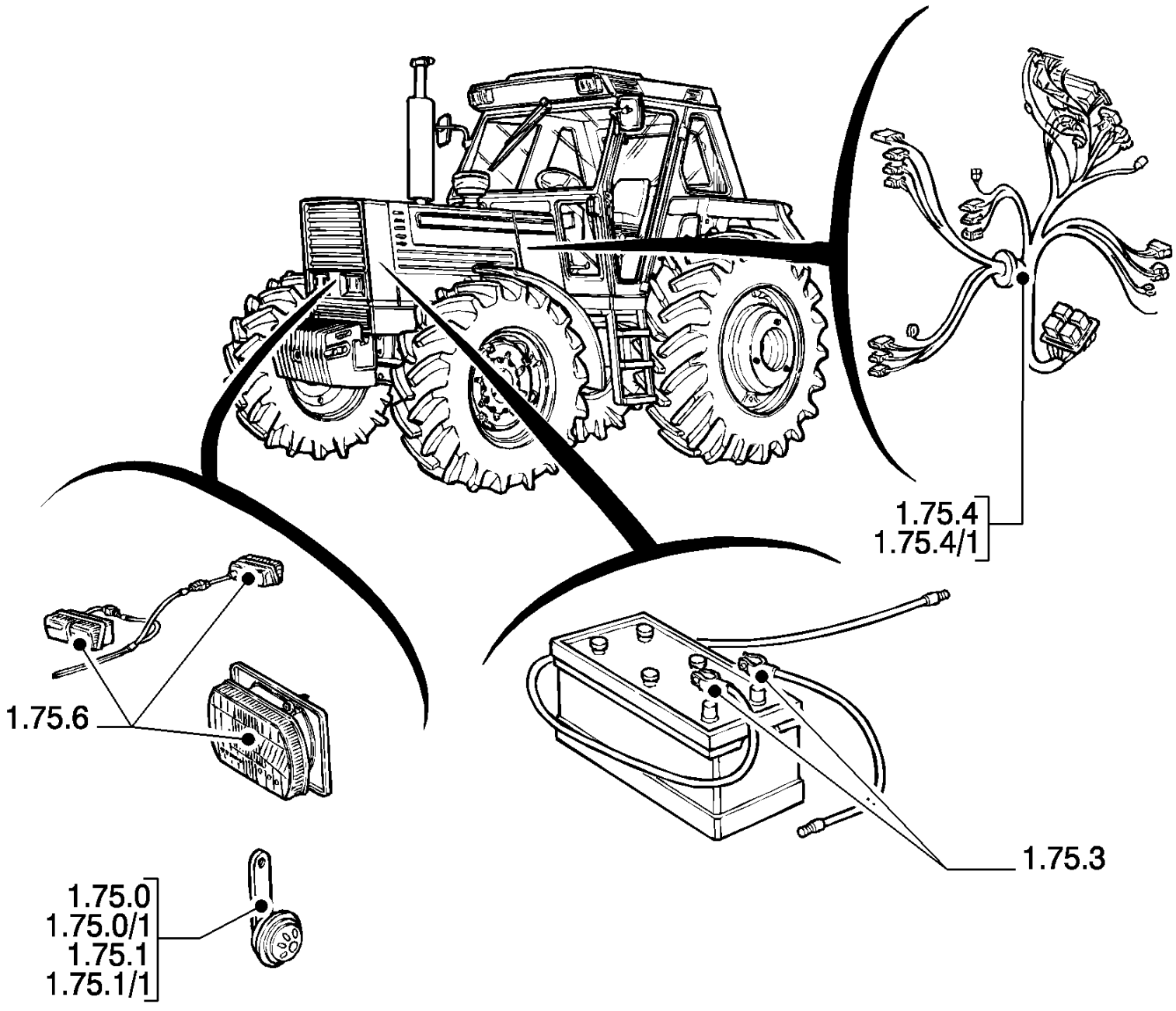
1.75.4
1.75.4/1
1.75.6
1.75.3
1.75.0
1.75.0/1
1.75.1
1.75.1/1

Ref	Numero de Peça	Qtd	Descrição

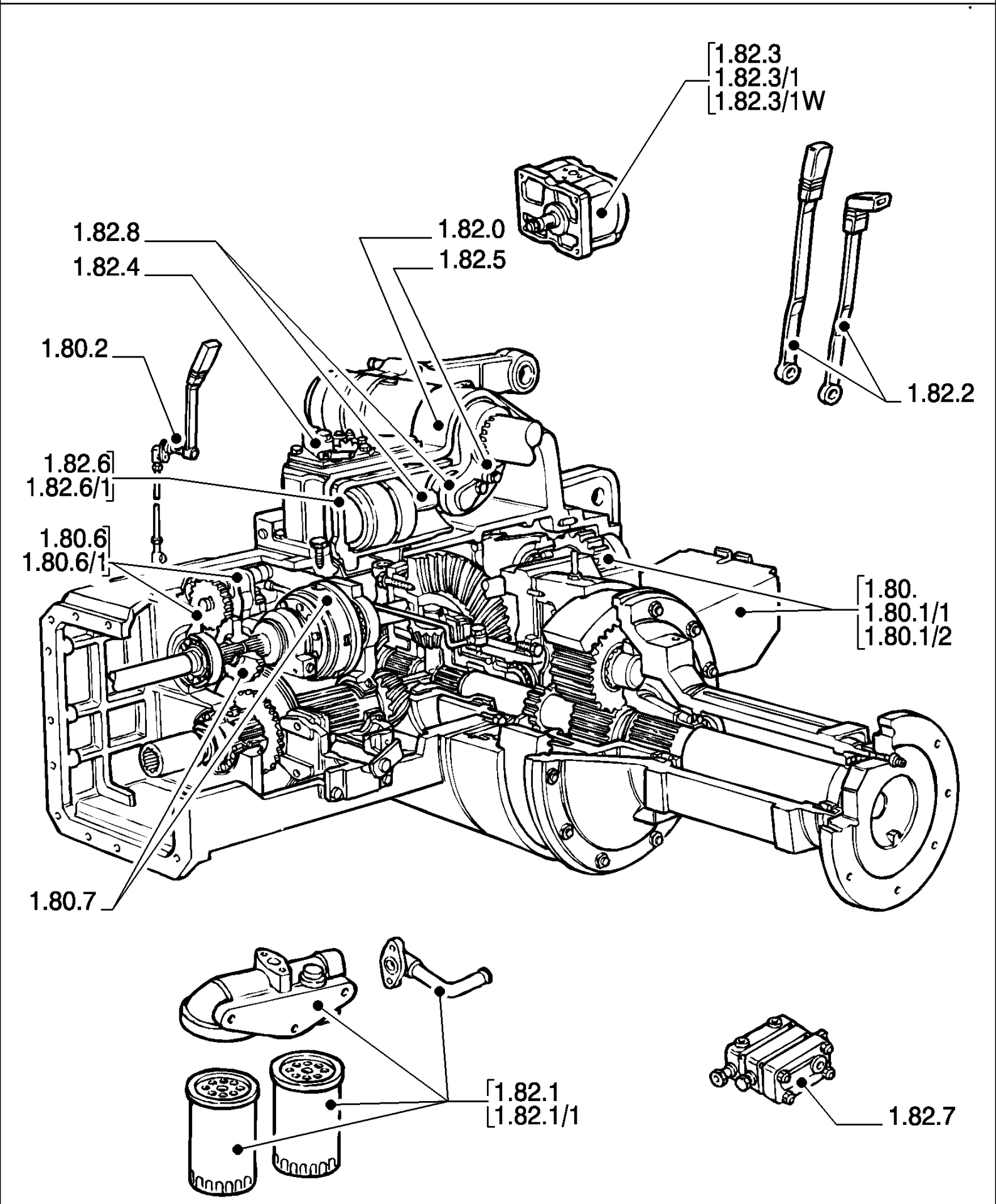
1.82.3
1.82.3/1
1.82.3/1W
1.82.8
1.82.4
1.82.0
1.82.5
1.80.2
1.82.2
1.82.6
1.82.6/1
1.80.6
1.80.6/1
1.80.
1.80.1/1
1.80.1/2
1.80.7
1.82.1
1.82.1/1
1.82.7

Ref	Numero de Peça	Qtd	Descrição

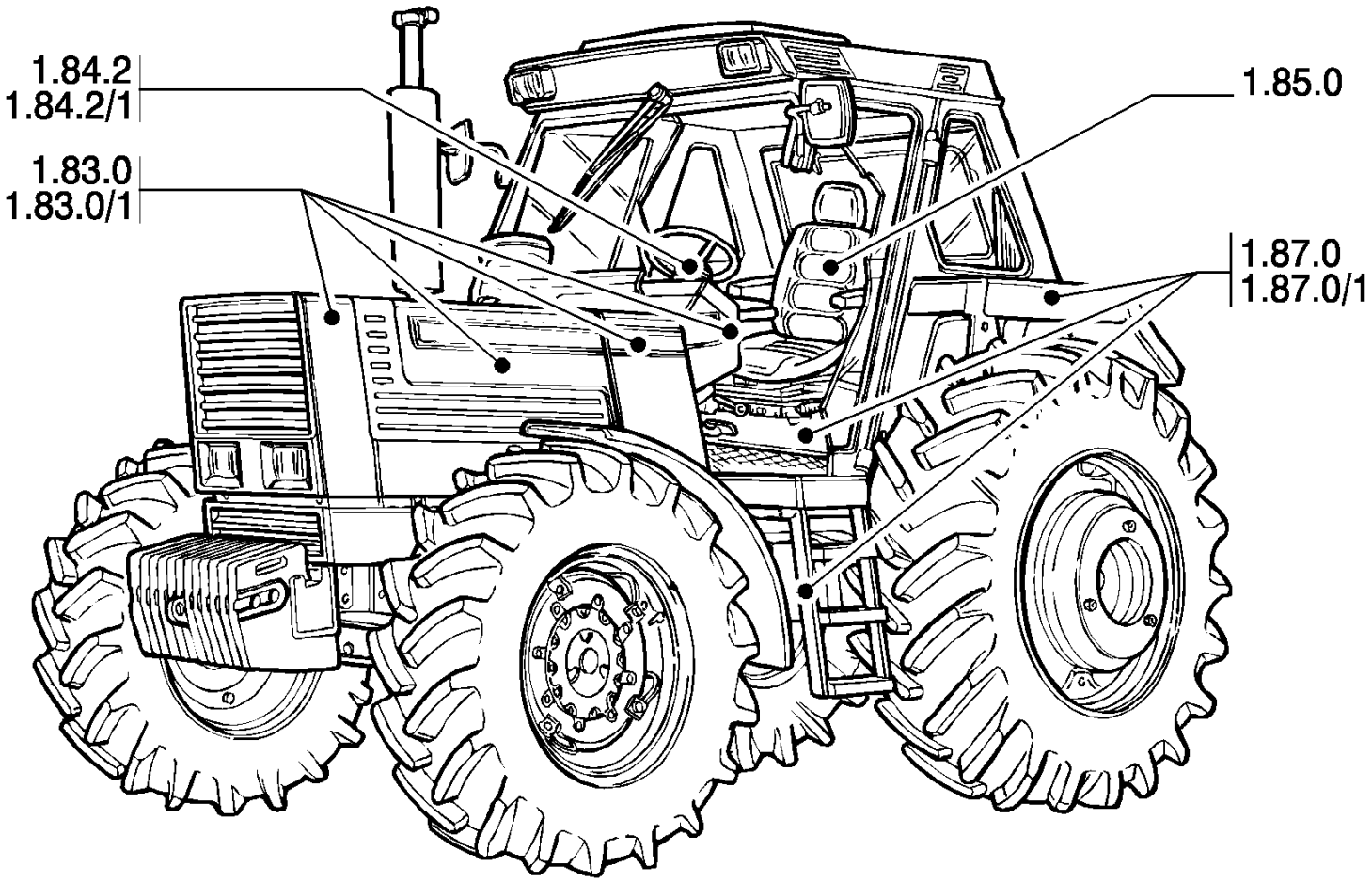
1.84.2
1.84.2/1
1.83.0
1.83.0/1
1.85.0
1.87.0
1.87.0/1

Ref	Numero de Peça	Qtd	Descrição

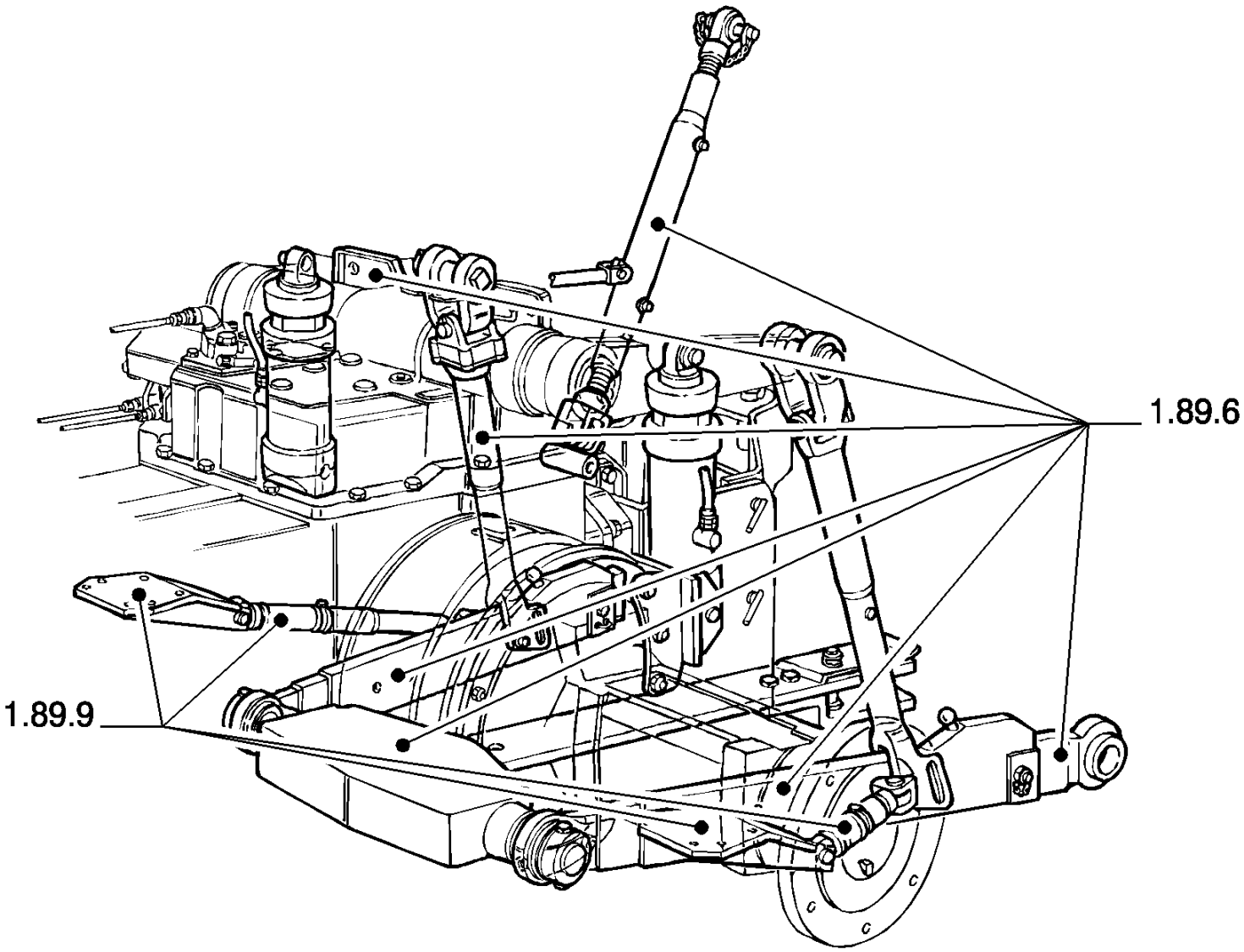
1.89.6
1.89.9

8830 TRATOR FORD (AMÉRICA LATINA) (1/96-)

SEC. 09 ENGATE PARA IMPLEMENTOS

Ref	Numero de Peça	Qtd	Descrição

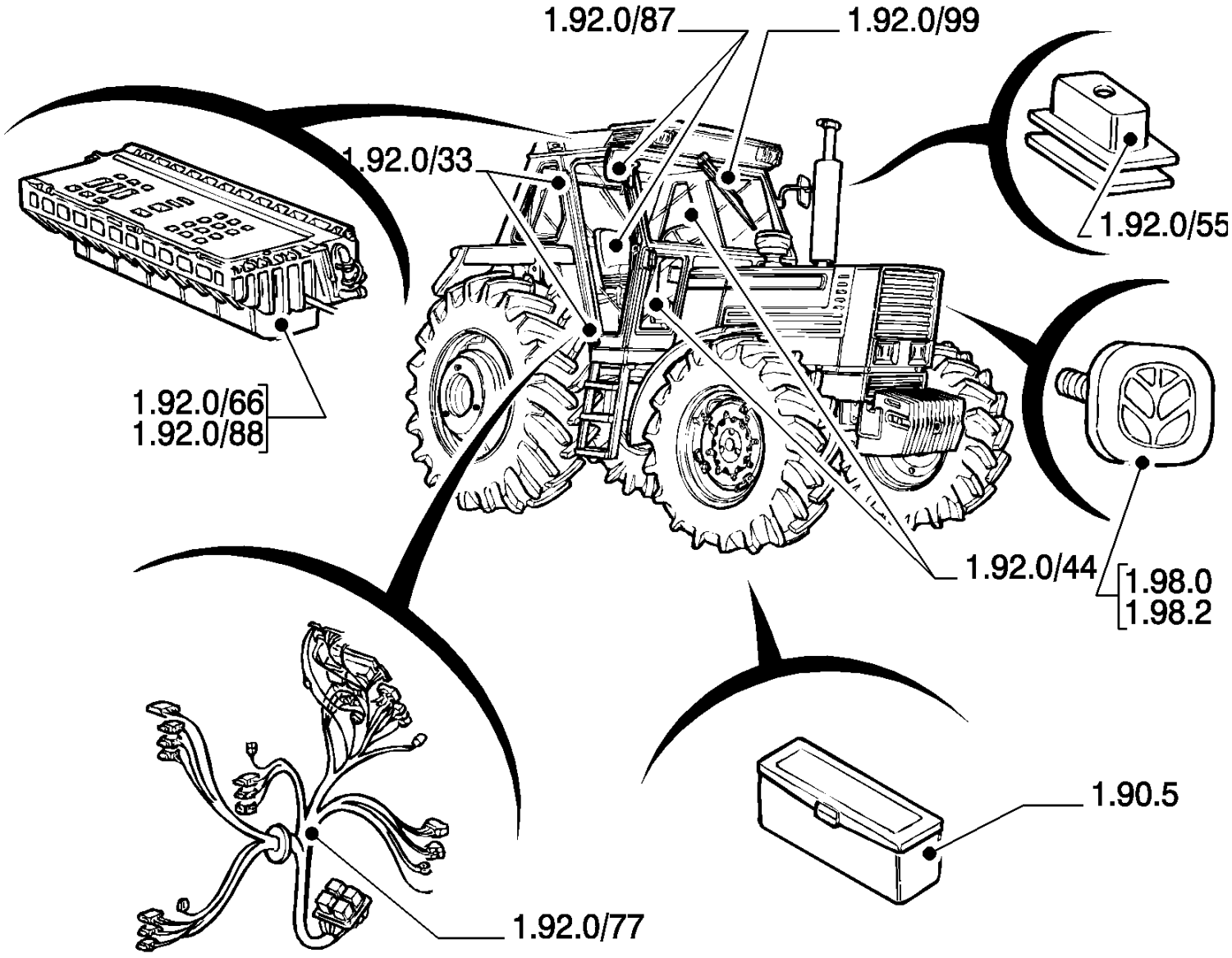
1.92.0/87
1.92.0/99
1.92.0/33
1.92.0/55
1.92.0/66
1.92.0/88
1.92.0/44
1.98.0
1.98.2
1.90.5
1.92.0/77

SEC. 10 PLATAFORMA DO OPERADOR

Ref	Numero de Peça	Qtd	Descrição

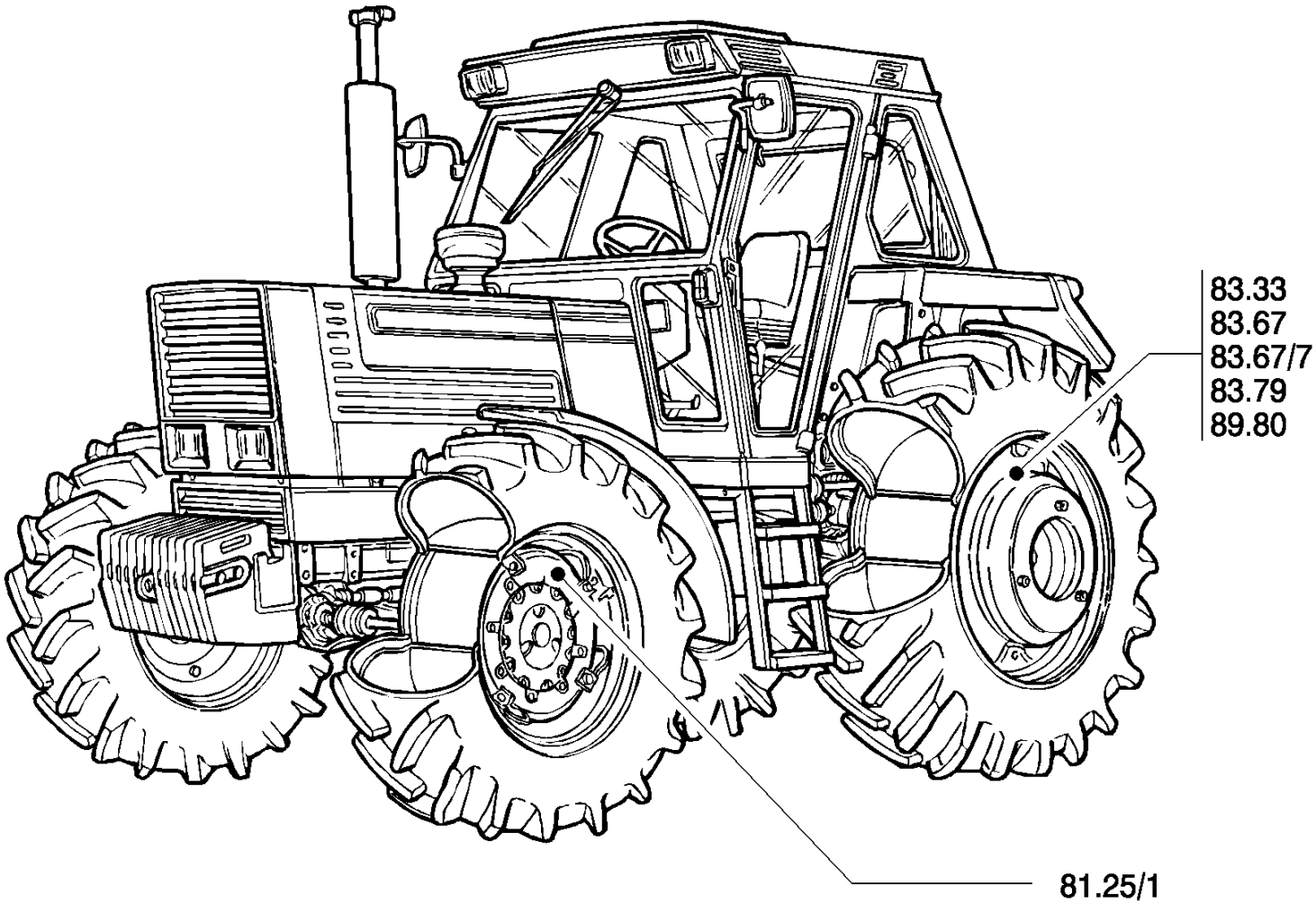
83.33
83.67
83.67/7
83.79
89.80
81.25/1

Ref	Numero de Peça	Qtd	Descrição

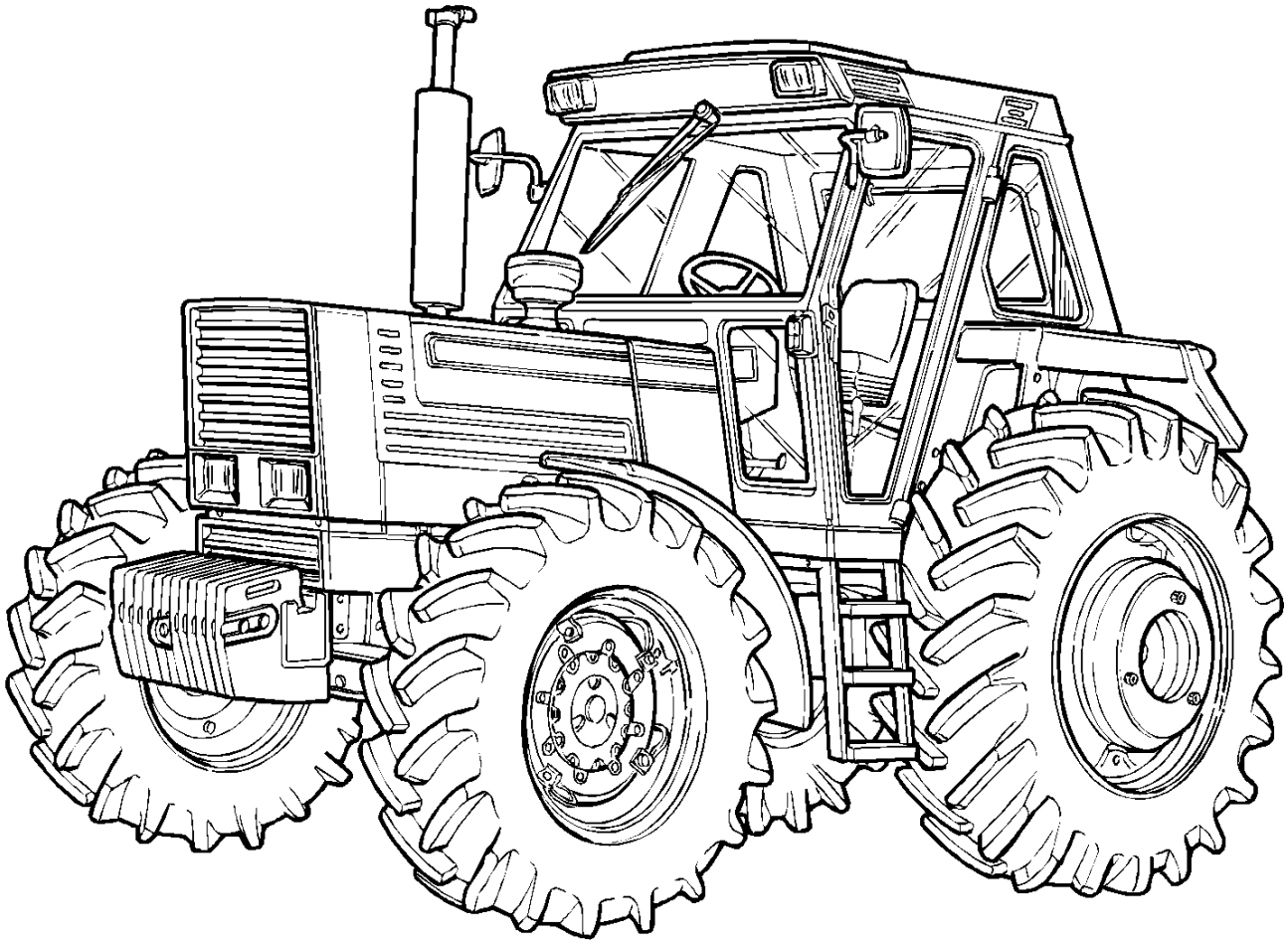

VARIATION

SEC. 12 VARIANTES

Ref	Numero de Peça	Qtd	Descrição

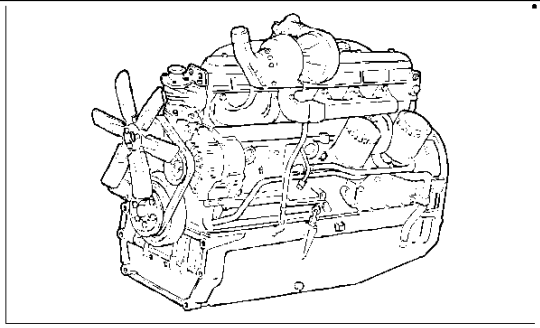

3
4

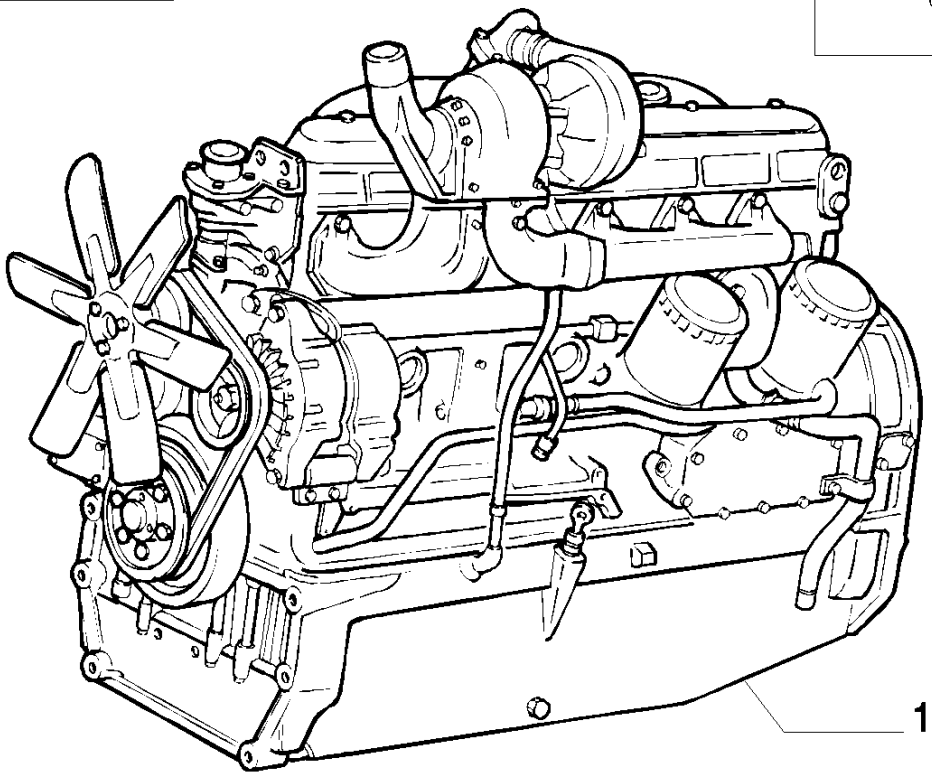

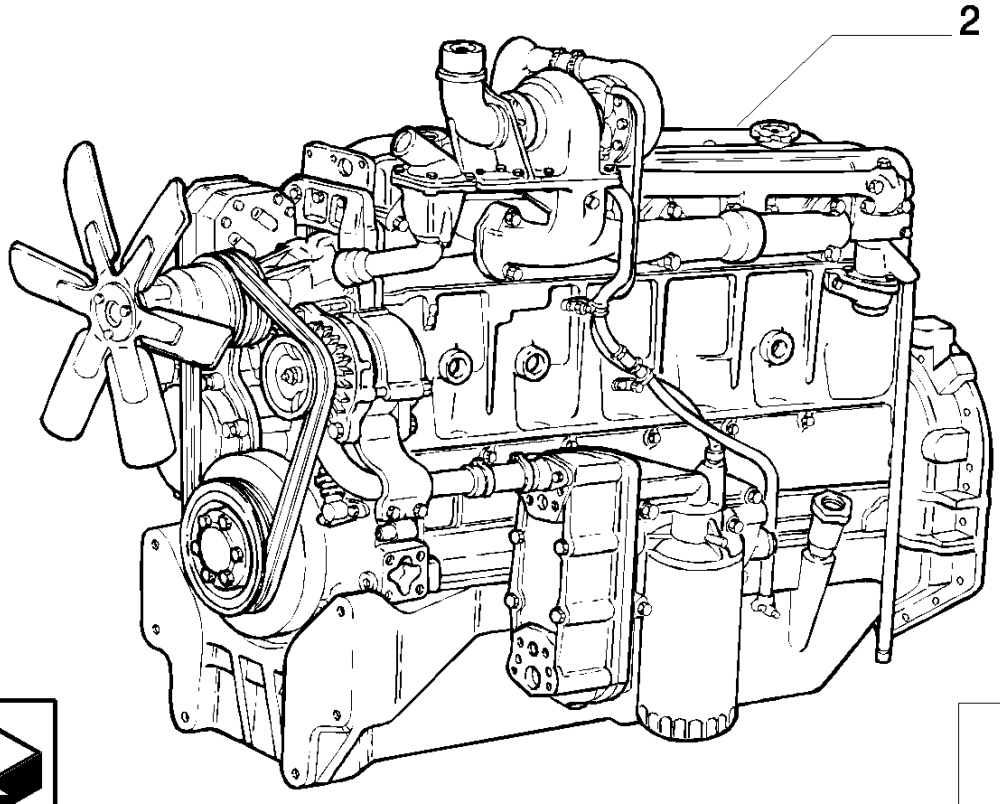

5
6

8830 TRATOR FORD (AMÉRICA LATINA) (1/96-)

0.02.1(01) MOTOR

Ref	Numero de Peça	Qtd	Descrição
1	4768751	1	MOTOR, ASSY VALID ONLY FOR MODEL : 8430BRA
2	98411272	1	MOTOR, ASSY VALID ONLY FOR MODEL : 8830BRA
2	98411273	1	MOTOR, ASSY VALID ONLY FOR MODEL : 8630BRA
3	1940059	1	JOGO DE JUNTAS, VALID ONLY FOR MODEL : 8430BRA
4	1940058	1	JOGO RETIFICAR VÁLVULAS, VALID ONLY FOR MODEL : 8430BRA
5	1940016	1	JOGO DE JUNTAS DO MOTOR, VALID ONLY FOR MODEL : 8630BRA 8830BRA
6	1940003	1	JOGO RETIFICAR VÁLVULAS, VALID ONLY FOR MODEL : 8630BRA 8830BRA

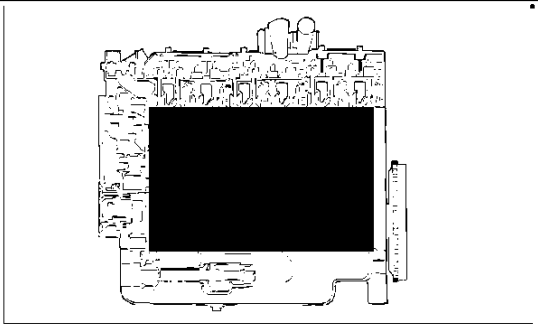

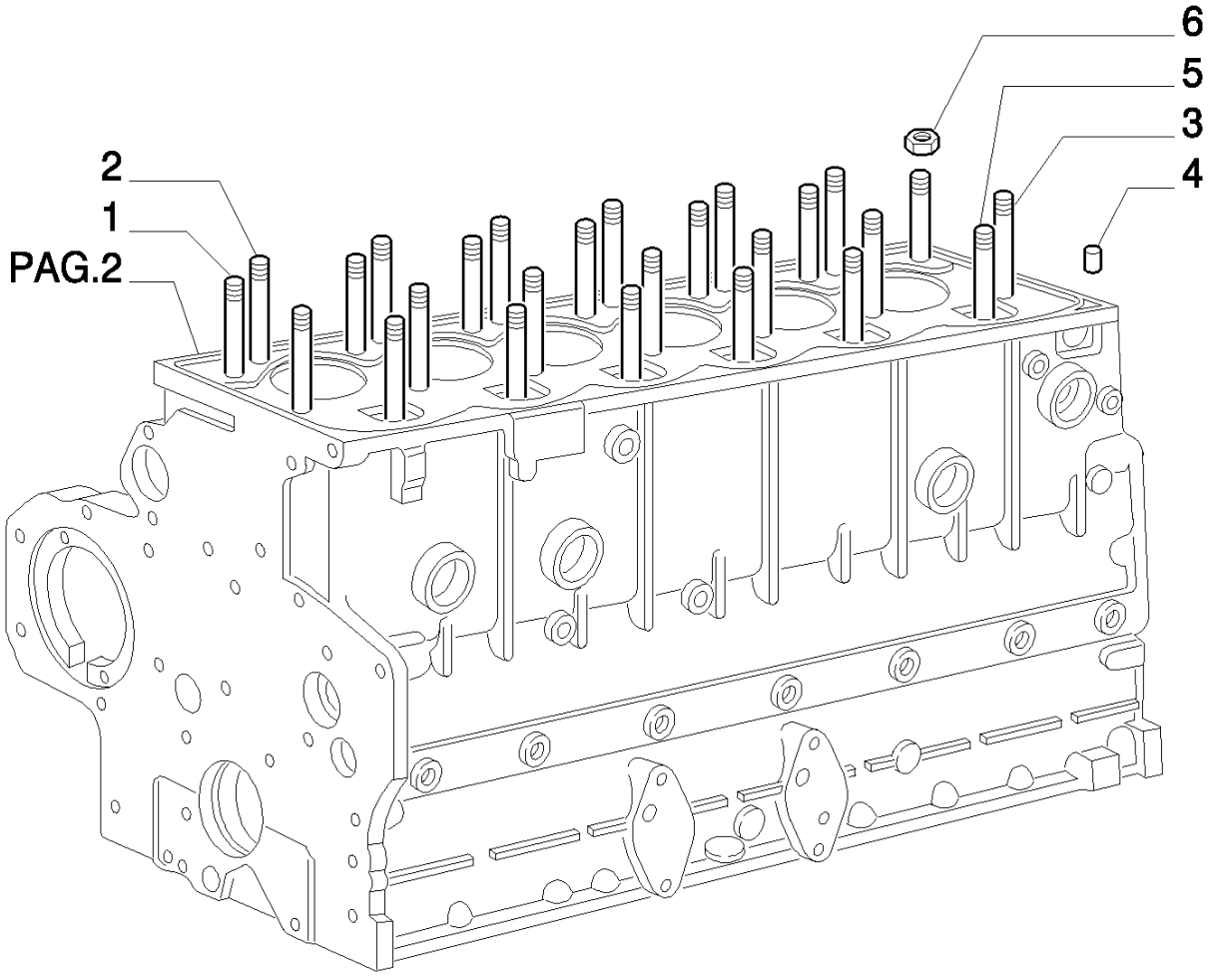
6
5
3
4
2
1
PAG.2

8830 TRATOR FORD (AMÉRICA LATINA) (1/96-)

0.04.0/ 1(01) BLOCO E CILINDRO

Ref	Numero de Peça	Qtd	Descrição
1	4718319	10	PRISIONEIRO,
1	4718320	10	PRISIONEIRO,
1	4718321	10	PRISIONEIRO,
2	98444902	6	PRISIONEIRO,
2	98444903	6	PRISIONEIRO,
2	98444904	6	PRISIONEIRO,
3	4718316	4	PRISIONEIRO,
3	4718317	4	PRISIONEIRO,
3	4718318	4	PRISIONEIRO,
4	14167570	2	PINO DE FIXAÇÃO, M6 x 12, Slotted,
5	98444870	6	PRISIONEIRO,
5	98444871	6	PRISIONEIRO,
5	98444872	6	PRISIONEIRO,

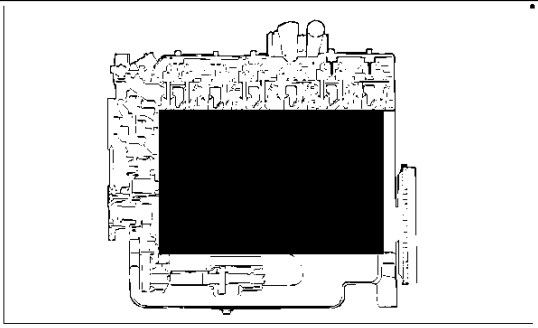

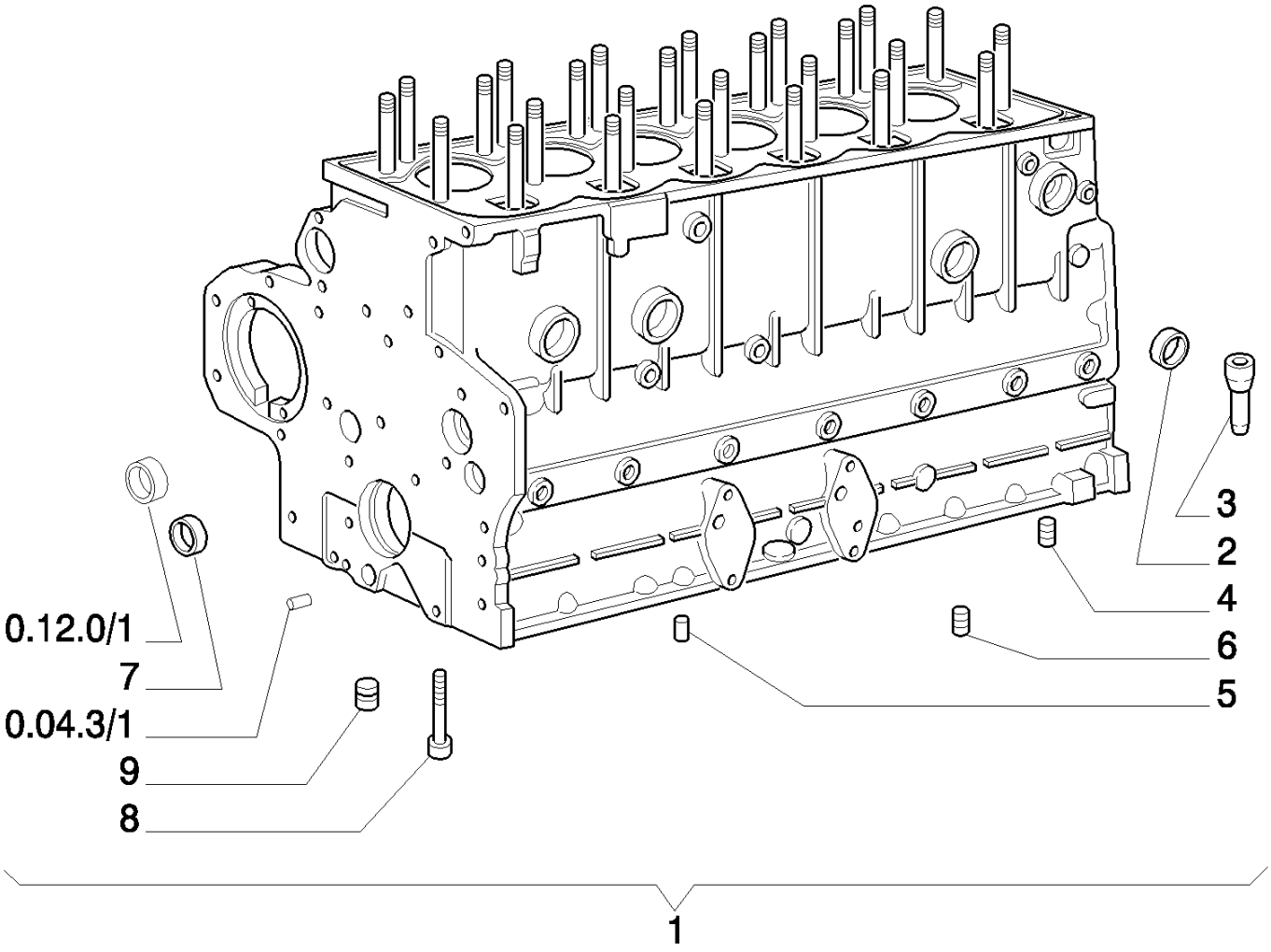
0.12.0/1
7
0.04.3/1
9
8
3
2
4
6
5
1

8830 TRATOR FORD (AMÉRICA LATINA) (1/96-)

0.04.0/ 1(02) BLOCO E CILINDRO

Ref	Numero de Peça	Qtd	Descrição
1	4846323	1	BLOCO DE CILINDROS, ASSY
2	14282770	6	BUJÃO, M36, Tapered, Stainless,
3	4726808	6	TUBO, DIAM=MM7
3	4856012	6	TUBO, DIAM=MM8
4	99434231	4	BUJÃO,
5	4731414	1	BUJÃO,
6	99434233	1	BUJÃO,
7	14328801	2	BUJÃO, M22, Tapered,
8	8829588	14	PARAFUSO,
9	14324901	1	BUJÃO,

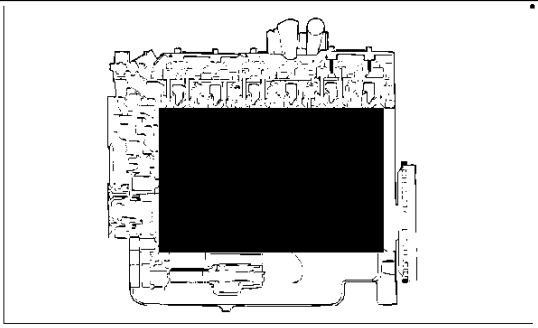

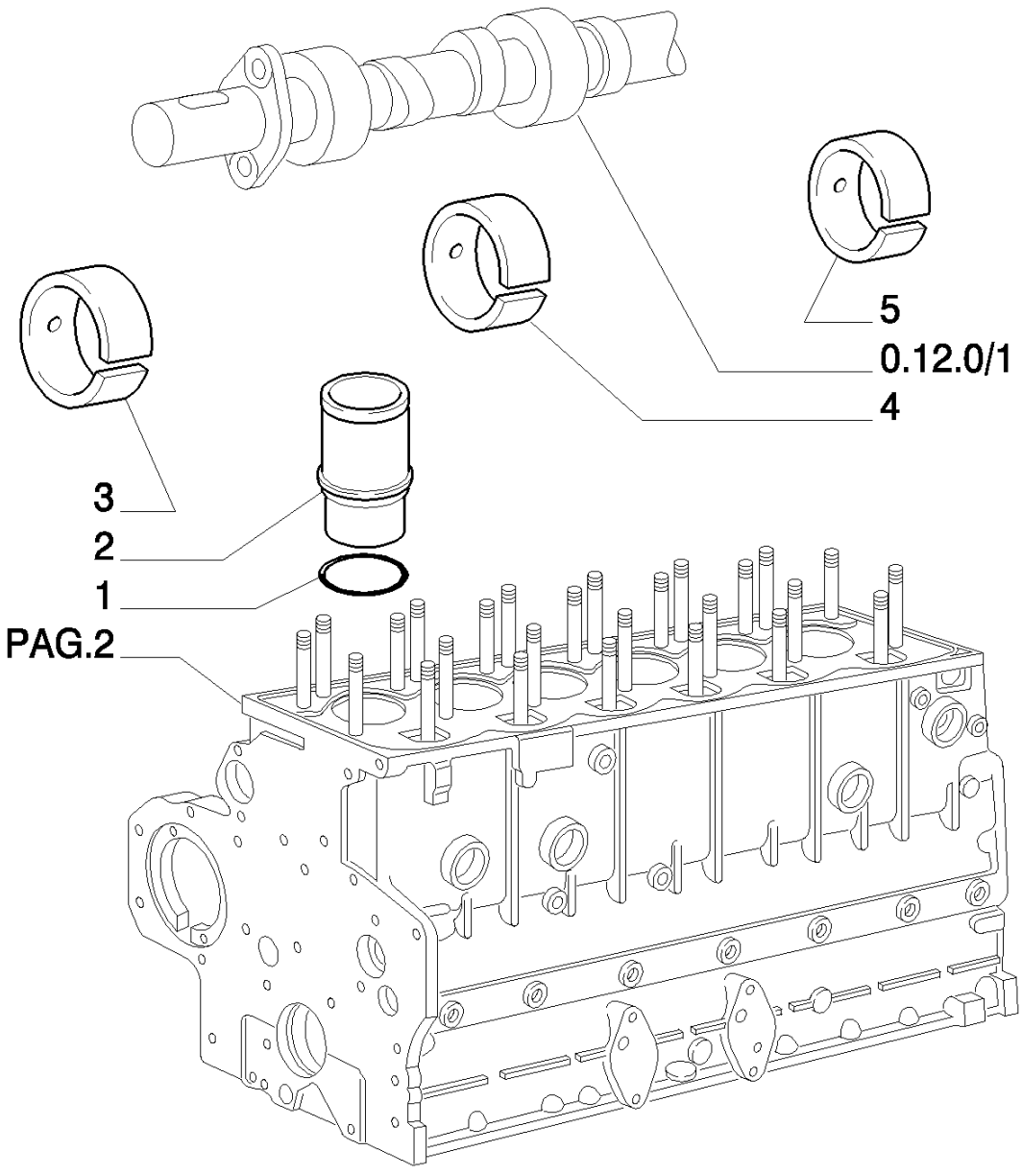
5
0.12.0/1
4
3
2
1
PAG.2

8830 TRATOR FORD (AMÉRICA LATINA) (1/96-)

0.04.0/ 1(03) BLOCO E CILINDRO

Ref	Numero de Peça	Qtd	Descrição
1	4750807	1	CALCO DE AFINACAO, MM.3.09
1	4750808	1	CALCO DE AFINACAO, MM.3.11
1	4750809	1	CALCO DE AFINACAO, MM.3.13
1	4750810	1	CALCO DE AFINACAO, MM.3.15
1	4750811	1	CALCO DE AFINACAO, MM.3.17
1	4750812	1	CALCO DE AFINACAO, MM.3.19
1	4750813	1	CALCO DE AFINACAO, MM.3.21
1	4750814	1	CALCO DE AFINACAO, MM.3.23
1	4750815	1	CALCO DE AFINACAO, MM.3.25
1	4750816	1	CALCO DE AFINACAO, MM.3.27
1	4750817	1	CALCO DE AFINACAO, MM.3.29
2	4850230	6	CAMISA,
3	8829580	1	BUCHA, FRONT
4	8829581	5	BUCHA, CENTER
5	8829582	1	BUCHA, REAR

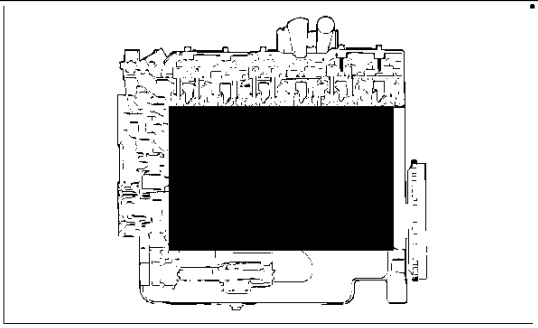

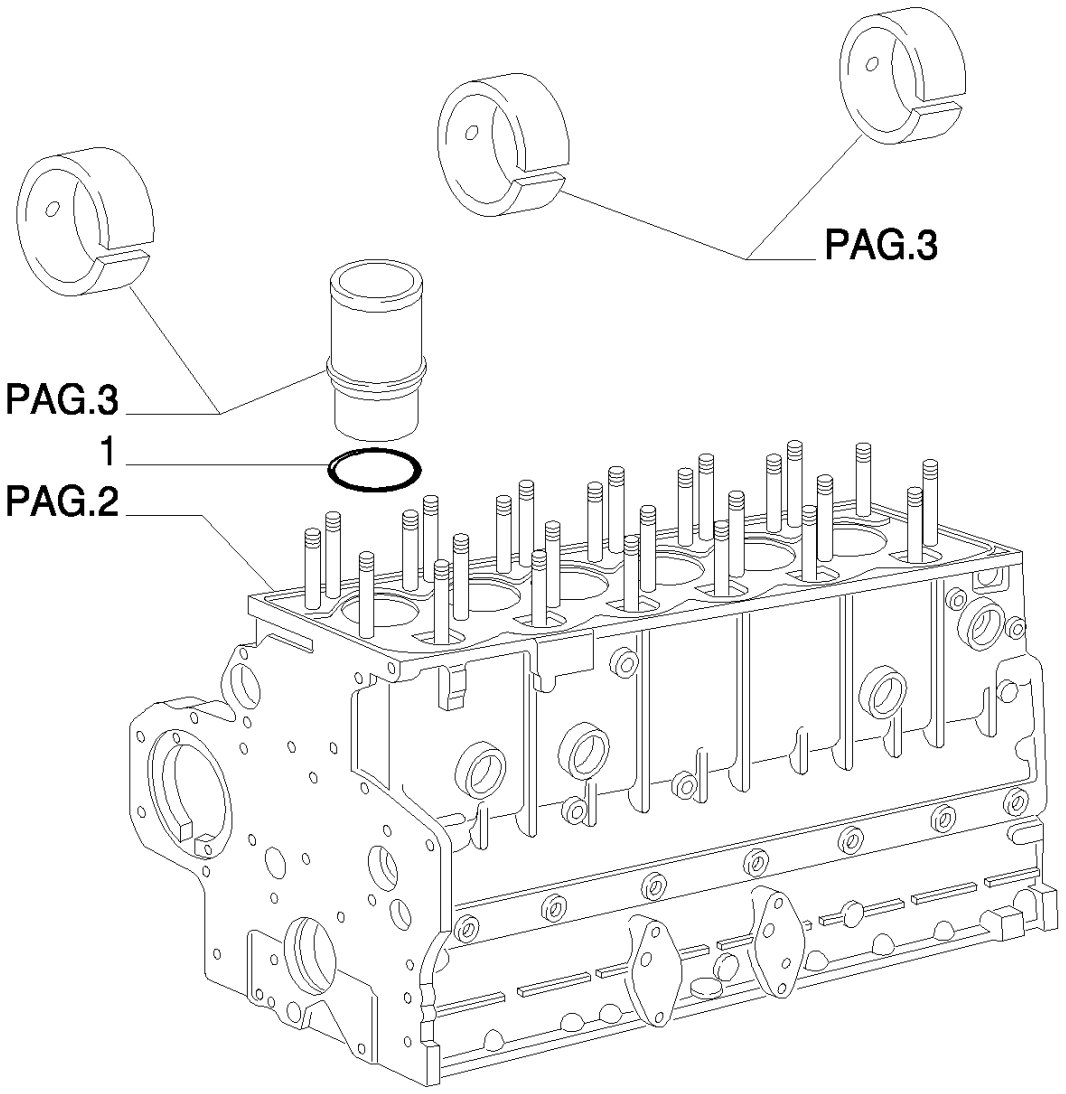
PAG.3
PAG.3
1
PAG.2

8830 TRATOR FORD (AMÉRICA LATINA) (1/96-)

0.04.0/ 1(04) BLOCO E CILINDRO

Ref	Numero de Peça	Qtd	Descrição
1	4750818	1	CALCO DE AFINACAO, MM.3.31
1	4750819	1	CALCO DE AFINACAO, MM.3.33
1	4750820	1	CALCO DE AFINACAO, MM.3.35
1	4750821	1	CALCO DE AFINACAO, MM.3.37
1	4750822	1	CALCO DE AFINACAO, MM.3.39
1	4764705	1	CALCO DE AFINACAO, MM.3.41
1	4764706	1	CALCO DE AFINACAO, MM.3.43
1	4764707	1	CALCO DE AFINACAO, MM.3.45
1	4764708	1	CALCO DE AFINACAO, MM.3.47
1	4764709	1	CALCO DE AFINACAO, MM.3.49

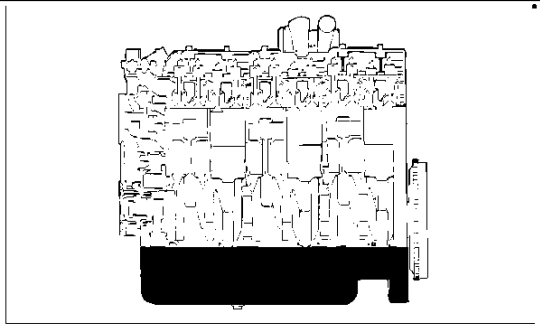

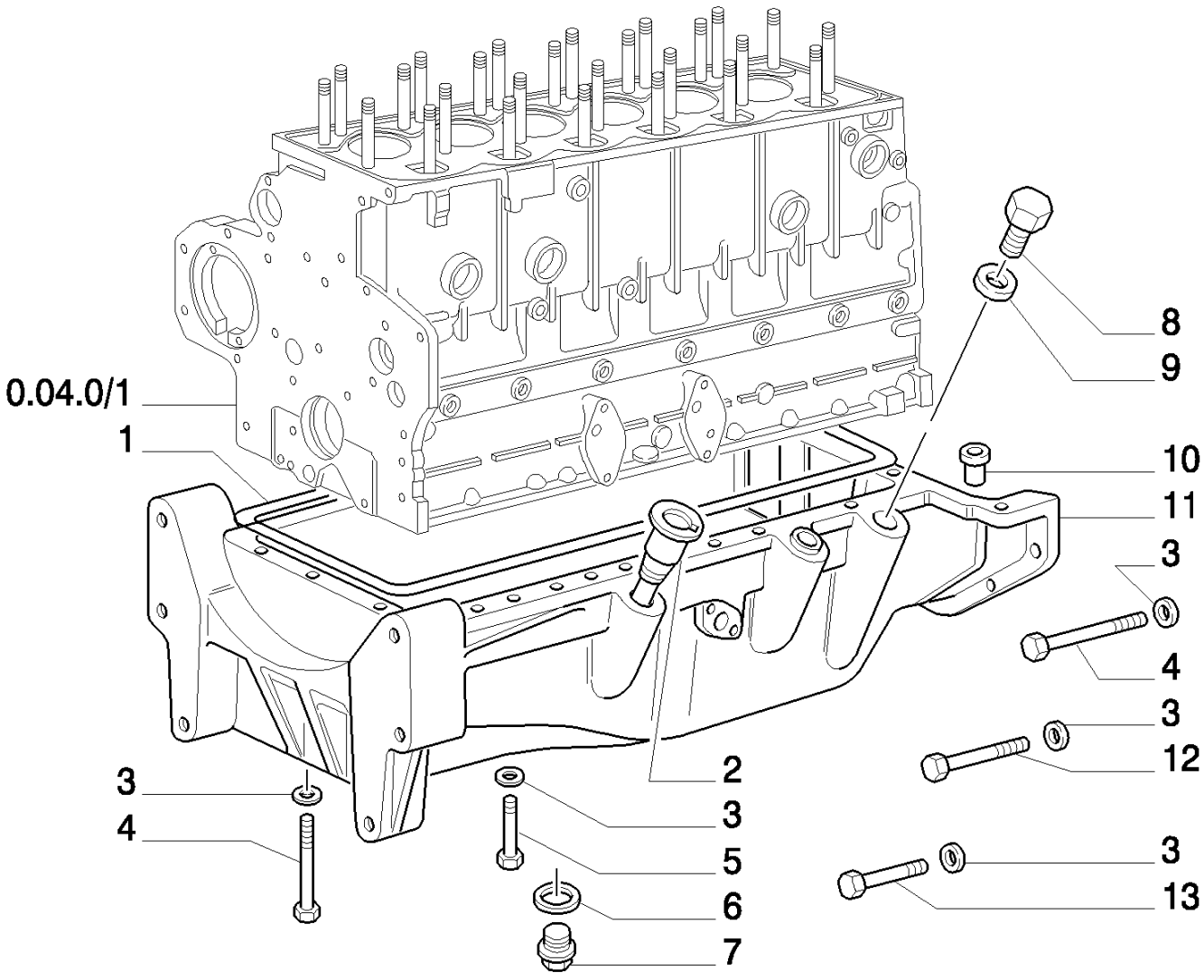
0.04.0/1
1
8
9
10
11
3
4
3
12
3
4
2
3
5
6
7
3
13

8830 TRATOR FORD (AMÉRICA LATINA) (1/96-)

0.04.2/ 1(01) CÁRTER DE ÓLEO

Ref	Numero de Peça	Qtd	Descrição
1	4841301	1	JUNTA,
2	4694949	6	TUBO DE INTRODUÇÃO,
3	10516874	32	ARRUELA-TRAVA,
4	15972931	5	PARAFUSO, Hex, M10 x 1.25 x 160, 10.9,
5	15971424	23	PARAFUSO, Hex, M10 x 1.25 x 80, 8.8,
6	14457681	1	ANEL "O", -118, Cl 7, .862" ID x .103" Thk,
7	38822532	1	BUJÃO, M22X1,5
8	10276111	1	BUJÃO, M32 x 1.5 x 15,
9	10265060	1	ARRUELA DE COBRE, M32.4 x 38 x 1.5,
10	4749132	1	TUBO,
11	4841296	1	CÁRTER DE ÓLEO, ASSY
12	15973021	2	PARAFUSO, Hex, M10 x 170, 8.8, M10X1,25X170
13	11306924	2	PARAFUSO, Hex, M10 x 1.25 x 30, 8.8, Full Thd,

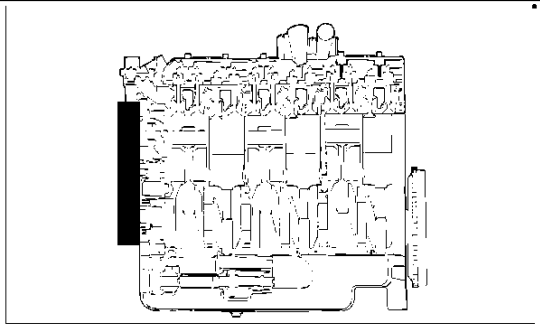

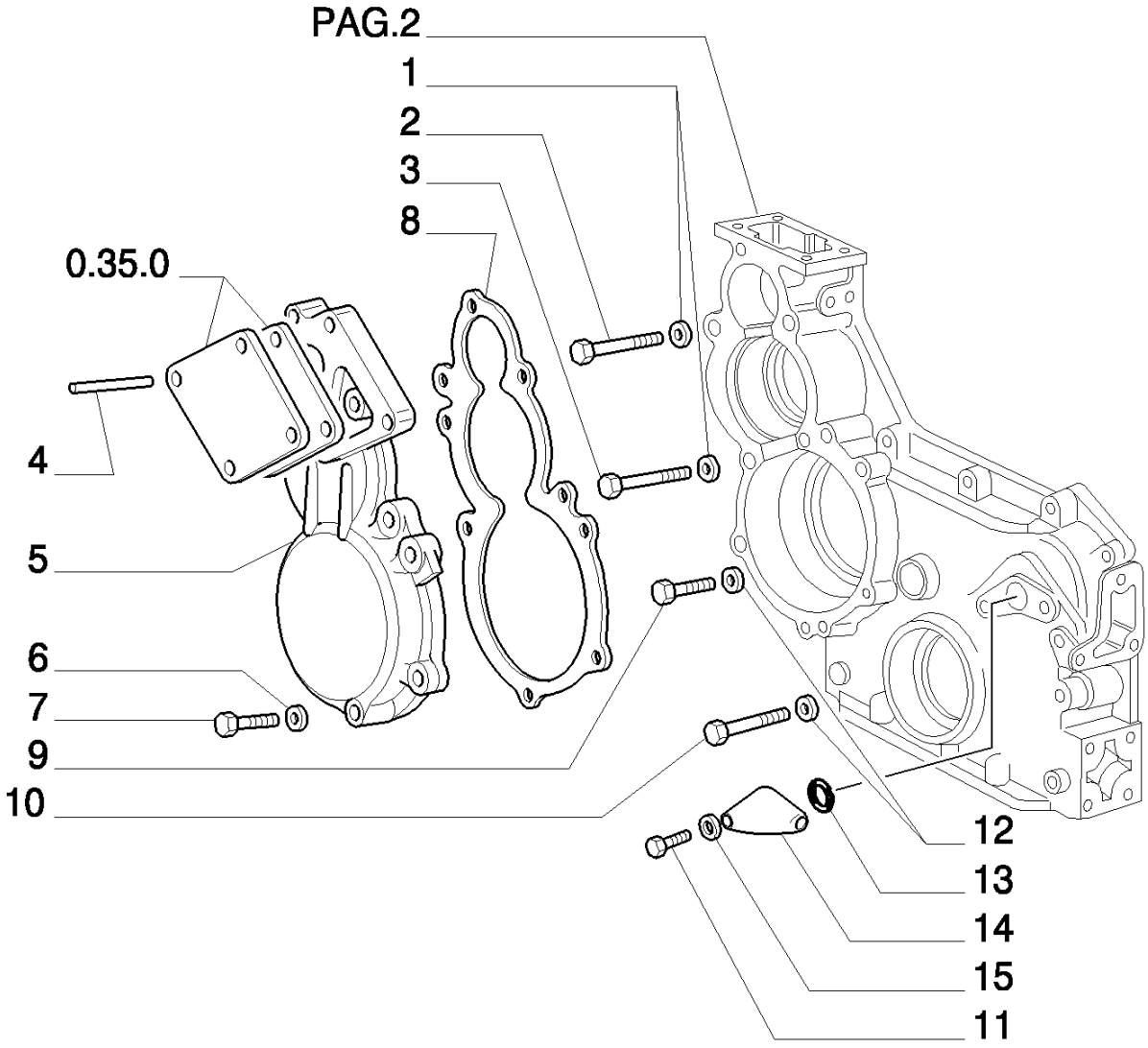
PAG.2
1
2
3
8
0.35.0
4
5
6
7
9
10
12
13
14
15
11

8830 TRATOR FORD (AMÉRICA LATINA) (1/96-)

0.04.3/ 1(01) TAMPAS E CARCAÇAS

Ref	Numero de Peça	Qtd	Descrição
1	11198374	4	ARRUELA MOLA, Belleville, M10.5,
2	15971721	2	PARAFUSO, Hex, M10 x 1.25 x 95, 8.8,
3	15971521	2	PARAFUSO, Hex, M10 x 1.25 x 85, 8.8,
4	4615276	4	PRISIONEIRO,
5	4718711	1	TAMPA,
6	11193874	13	ARRUELA MOLA, Belleville, M8.4,
7	16044124	9	PARAFUSO, Hex, M8 x 45, 8.8,
8	98411986	1	JUNTA,
9	16044031	4	PARAFUSO, Hex, M8 x 40, 10.9,
10	16045024	1	PARAFUSO, Hex, M8 x 90, 8.8,
11	10902124	2	PARAFUSO, Hex, M6 x 14, 8.8, Full Thd,
12	11198071	9	ARRUELA MOLA, Belleville, M8.4,
13	14457581	1	ANEL "O", -117, Cl 7, .799" ID x .103" Thk,
14	4711552	1	TAMPA,
15	11197774	3	ARRUELA MOLA, Belleville, M6.4,

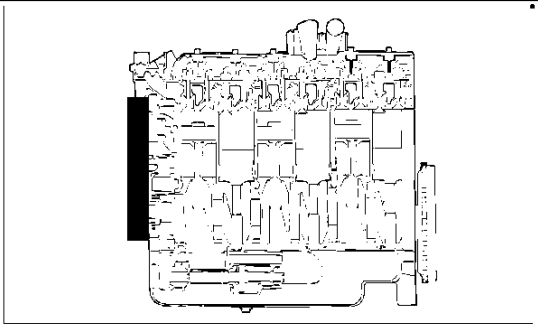

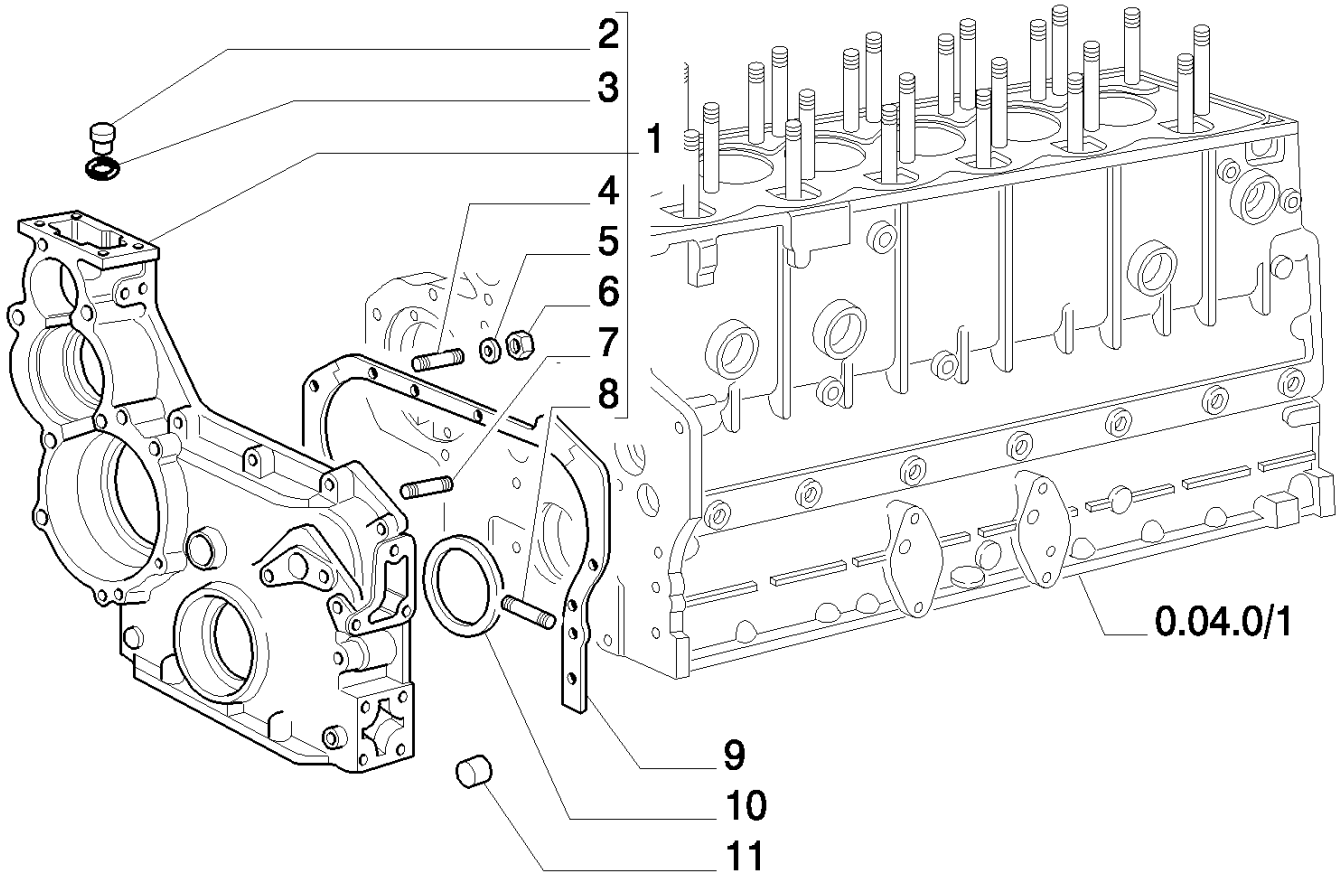
2
3
1
4
5
6
7
8
0.04.0/1
9
10
11

8830 TRATOR FORD (AMÉRICA LATINA) (1/96-)

0.04.3/ 1(02) TAMPAS E CARCAÇAS

Ref	Numero de Peça	Qtd	Descrição
1	4770463	1	TAMPA, ASSY
2	10275040	1	BUJÃO, M22X1,5
3	10279560	1	ARRUELA DE COBRE, M22.3 x 28 x 1,
4	12429821	3	PRISIONEIRO, M8X20X30
5	11198071	9	ARRUELA MOLA, Belleville, M8.4,
6	16100821	4	PORCA, M8, Cl 10,
7	12430121	1	PRISIONEIRO, M8X20X45
8	13546424	3	PRISIONEIRO,
9	4841298	1	JUNTA,
10	40101393	1	JUNTA,
11	10839810	3	GRÃO, DIAM=12

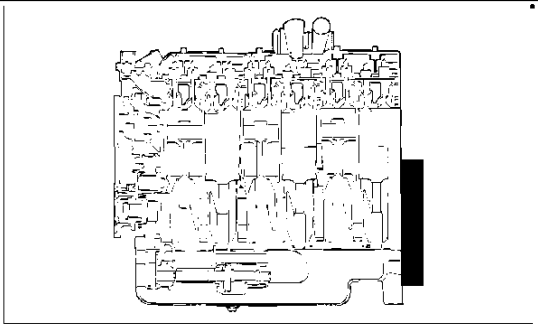

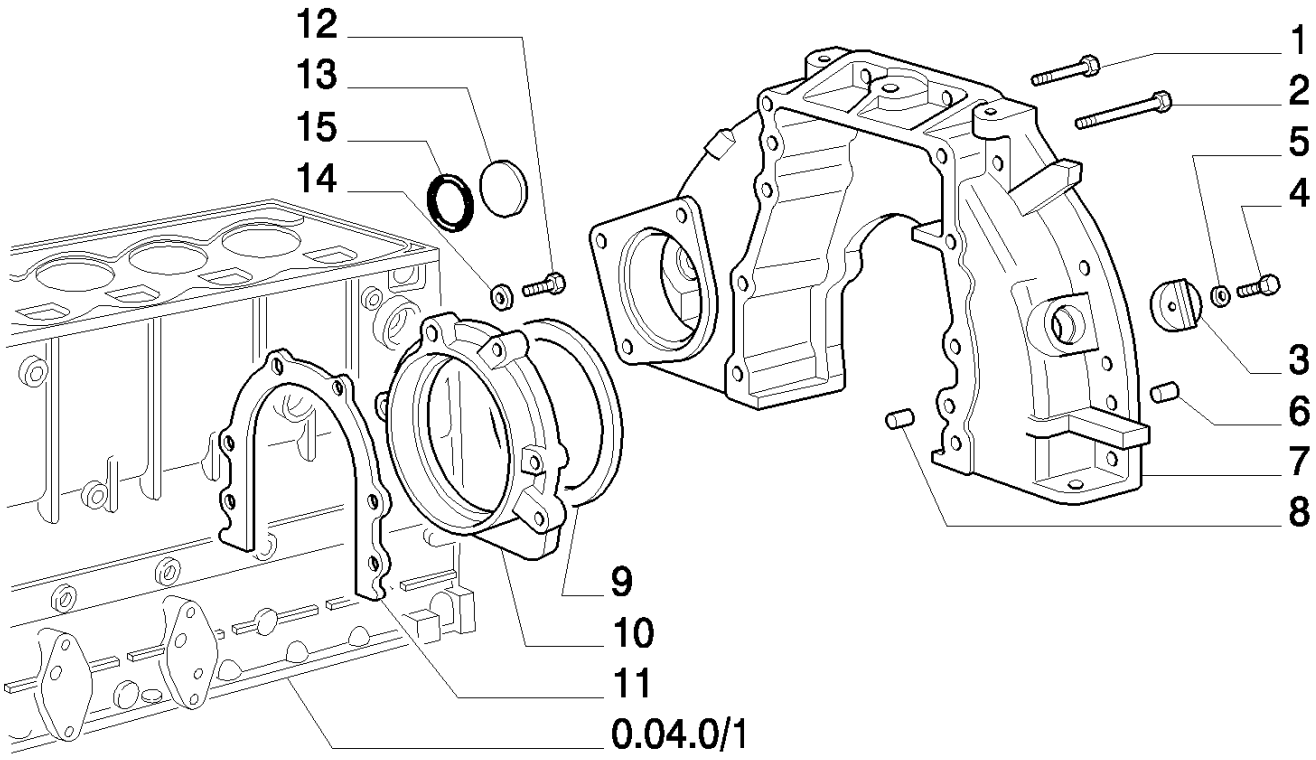
12
13
15
14
1
2
5
4
3
6
7
8
9
10
11
0.04.0/1

8830 TRATOR FORD (AMÉRICA LATINA) (1/96-)

0.04.3/ 1(03) TAMPAS E CARCAÇAS

Ref	Numero de Peça	Qtd	Descrição
1	98494720	4	PARAFUSO, M12X40
2	16290834	2	PARAFUSO, M12X95
3	4724732	1	TAMPA,
4	10902624	1	PARAFUSO, Hex, M6 x 25, 8.8, Full Thd,
5	11197774	3	ARRUELA MOLA, Belleville, M6.4,
6	10839810	3	GRÃO, DIAM.12
7	4723940	1	SUPORTE, REAR
8	4708557	3	GRÃO,
9	98499174	1	JUNTA, DIAM=125X150X15
10	4841297	1	TAMPA,
12	16043924	4	PARAFUSO, Hex, M8 x 35, 8.8, Full Thd,
11	4851387	1	JUNTA,
12	16044124	9	PARAFUSO, Hex, M8 x 45, 8.8,
13	4699521	1	BUJÃO,
14	11193874	13	ARRUELA MOLA, Belleville, M8.4,
15	14459381	1	ANEL "O", -135, Cl 7, 1.925" ID x .103" Thk,

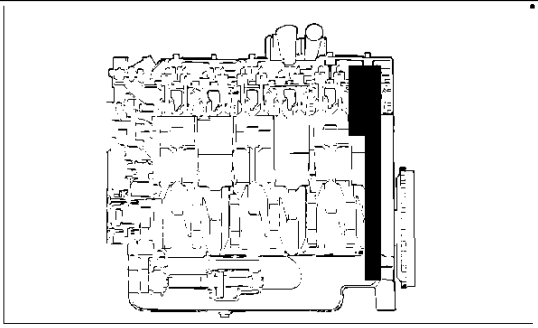

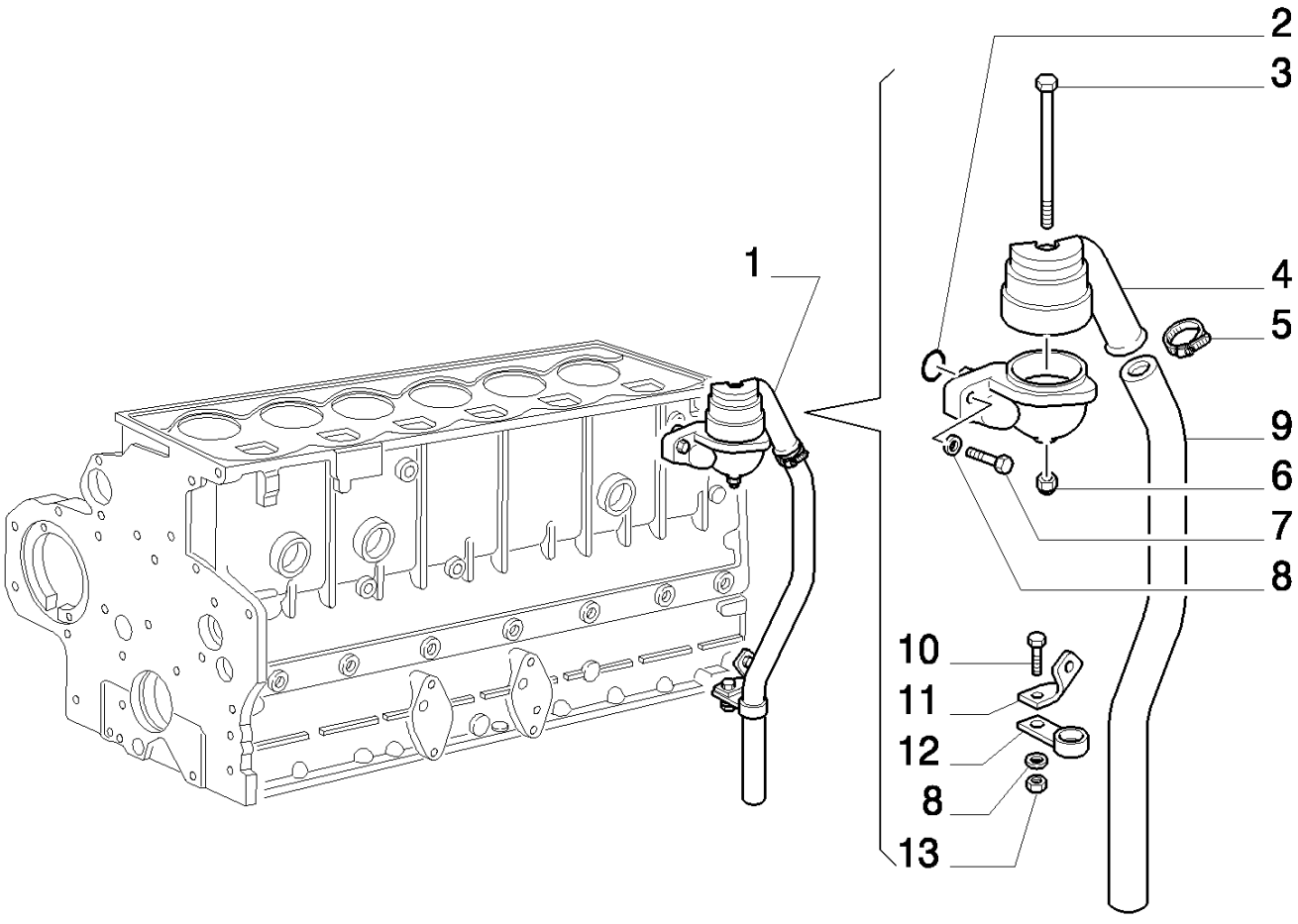
1
2
3
4
5
9
6
7
8
10
11
12
8
13

8830 TRATOR FORD (AMÉRICA LATINA) (1/96-)

0.04.5/ 1(01) RESPIRO E VENTILAÇÃO

Ref	Numero de Peça	Qtd	Descrição
1	4795302	1	RESPIRO,
2	14463981	1	ANEL "O", -221, Cl 7, 1.421" ID x .139" Thk,
3	14304921	1	PARAFUSO, Hex Soc Hd, M6 x 130, 8.8,
4	4795304	1	CORPO,
5	13000590	1	COLAR,
6	14054511	1	PORCA,
7	16043924	2	PARAFUSO, Hex, M8 x 35, 8.8, Full Thd,
8	11193874	3	ARRUELA MOLA, Belleville, M8.4,
9	98432574	1	MANGUEIRA,
10	16043224	1	PARAFUSO, Hex, M8 x 16, 8.8, Full Thd,
11	4795309	1	SUPORTE,
12	4628548	1	COLAR,
13	16100821	1	PORCA, M8, Cl 10,

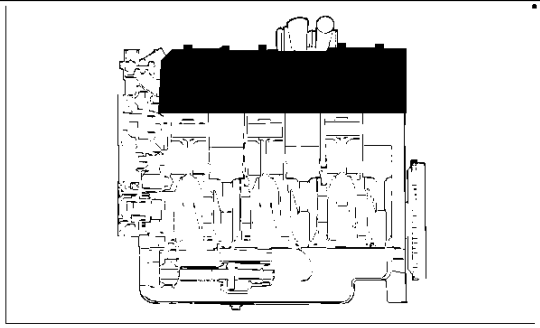

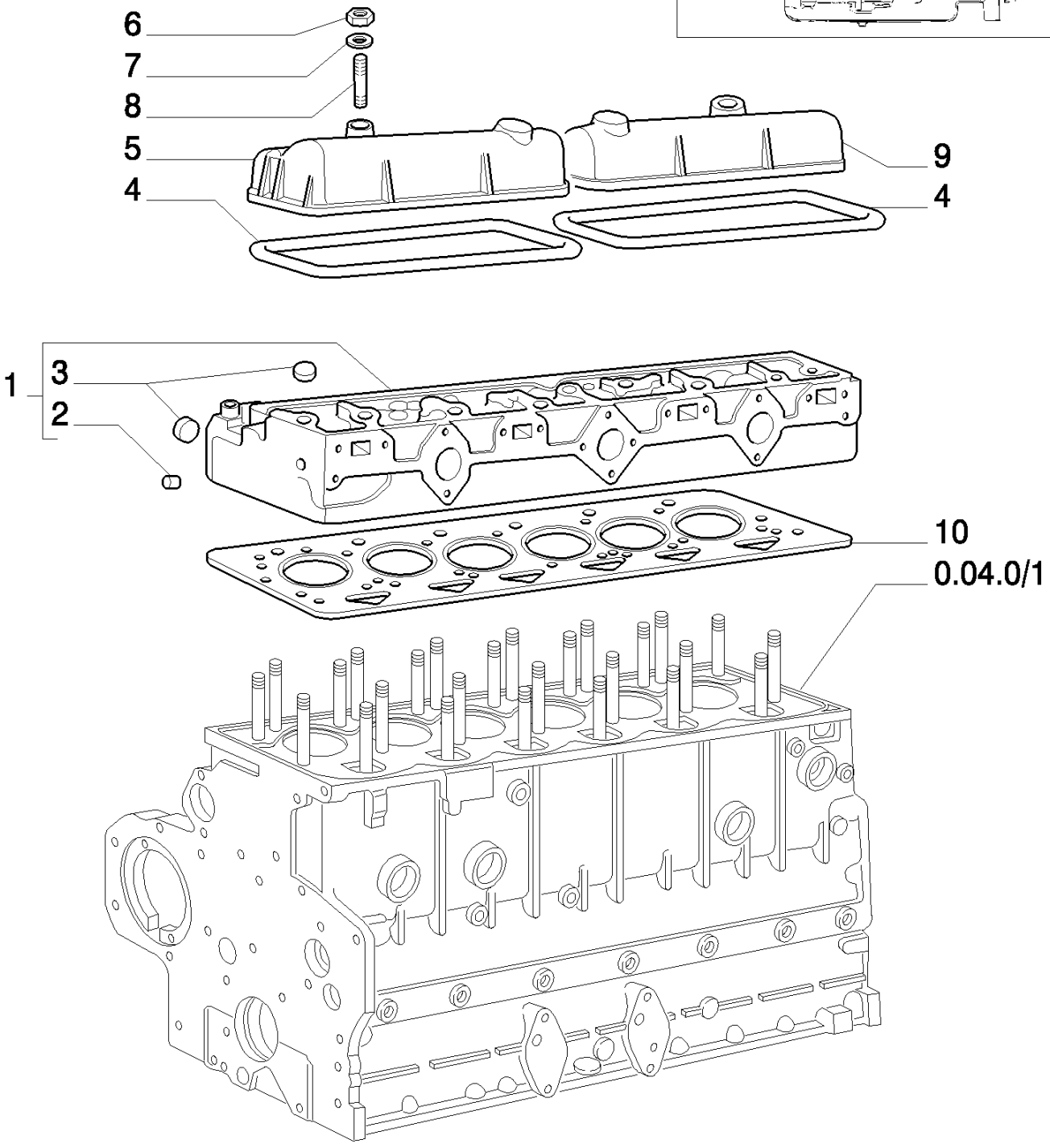
6
7
8
5
4
9
4
1
3
2
10
0.04.0/1

8830 TRATOR FORD (AMÉRICA LATINA) (1/96-)

0.06.0/ 1(01) CABEÇOTE DO MOTOR

Ref	Numero de Peça	Qtd	Descrição
1	4798421	1	CABEÇOTE, ASSY.
2	14326050	1	BUJÃO,
3	14282470	19	BUJÃO, M28, Tapered, Stainless,
4	8829321	2	ANEL "O",
5	98418729	1	TAMPA, FRONT
6	98418750	4	PORCA, M10X1,25
7	98418749	4	ARRUELA DE VEDAÇÃO,
8	98418748	4	PRISIONEIRO, M10X1,25
9	98418730	1	TAMPA, REAR
10	4845364	1	JUNTA DO CABEÇOTE,

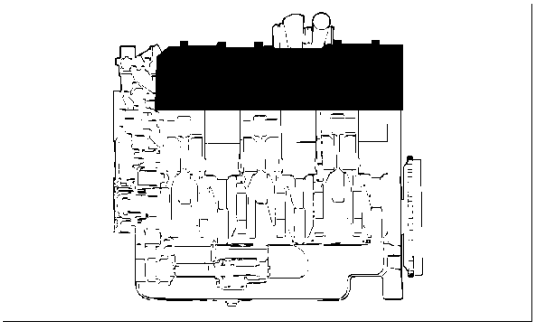

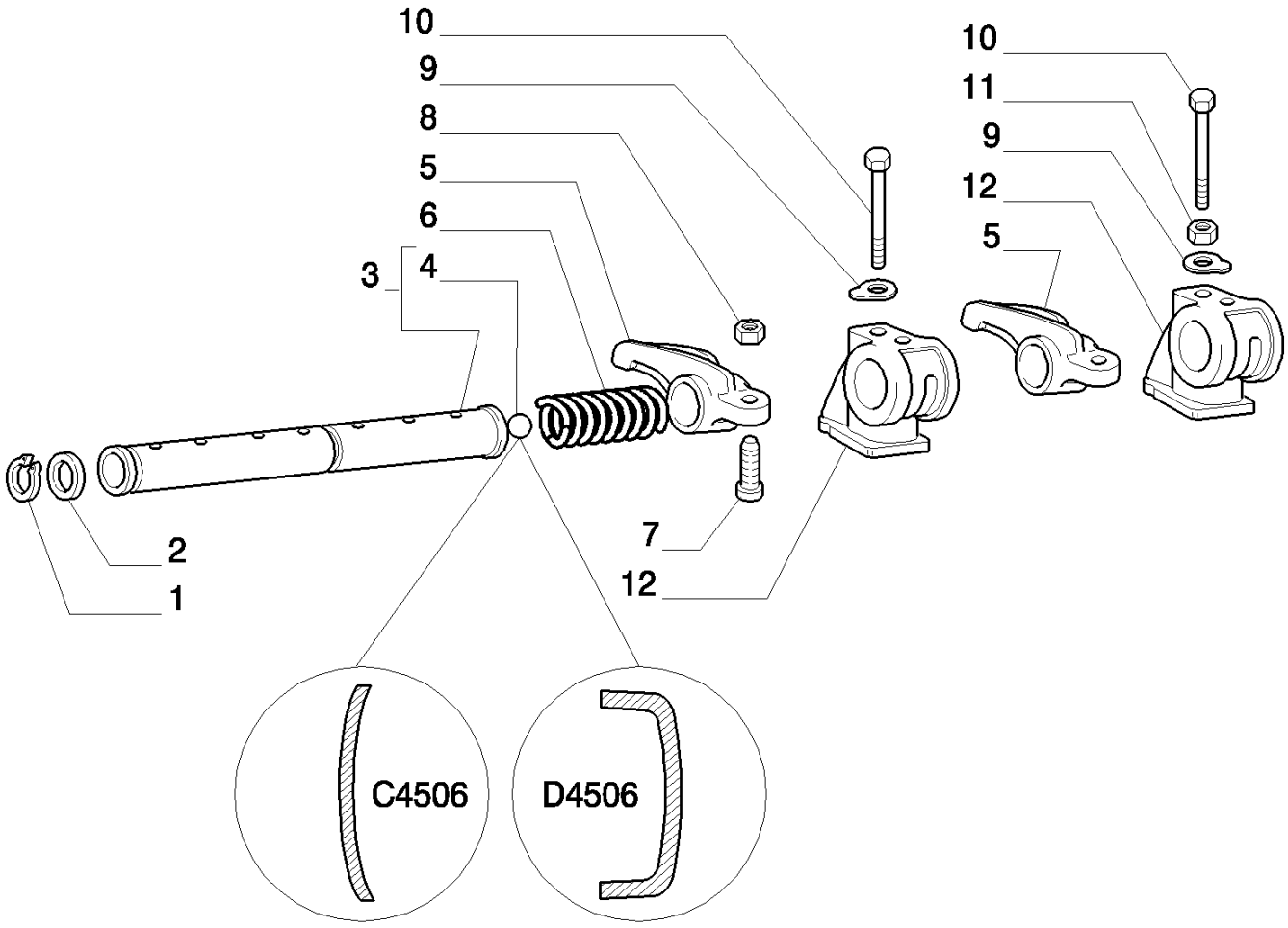

D4506 engine N.

8830 TRATOR FORD (AMÉRICA LATINA) (1/96-)

0.06.0/ 1(02) CABEÇOTE DO MOTOR

Ref	Numero de Peça	Qtd	Descrição
1	11066976	4	ANEL, M21, Ext,
2	38814907	4	ARRUELA PLANA,
3	4752190	2	EIXO, ASSY.
4	10158401	2	BUJÃO, , -C4506
4	16987801	2	BUJÃO, , D4506-
5	8823993	12	BALANCIM,
6	38812780	4	MOLA,
7	4786841	12	PARAFUSO,
8	61584377	12	PORCA,
9	12646824	6	ARRUELA PLANA, M10 x 25 x 2,
10	11343724	2	PARAFUSO, Hex, M10 x 1.25 x 65, 8.8,
11	12164721	4	PORCA, M10 x 1.25, Cl 10,
12	98418727	6	SUPORTE,

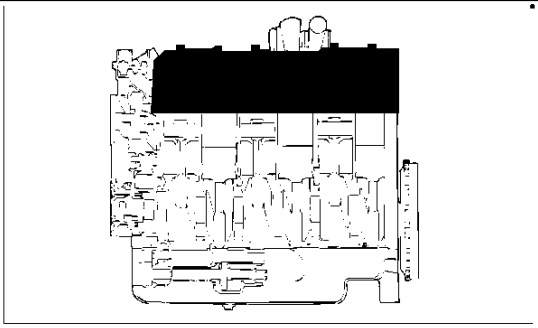

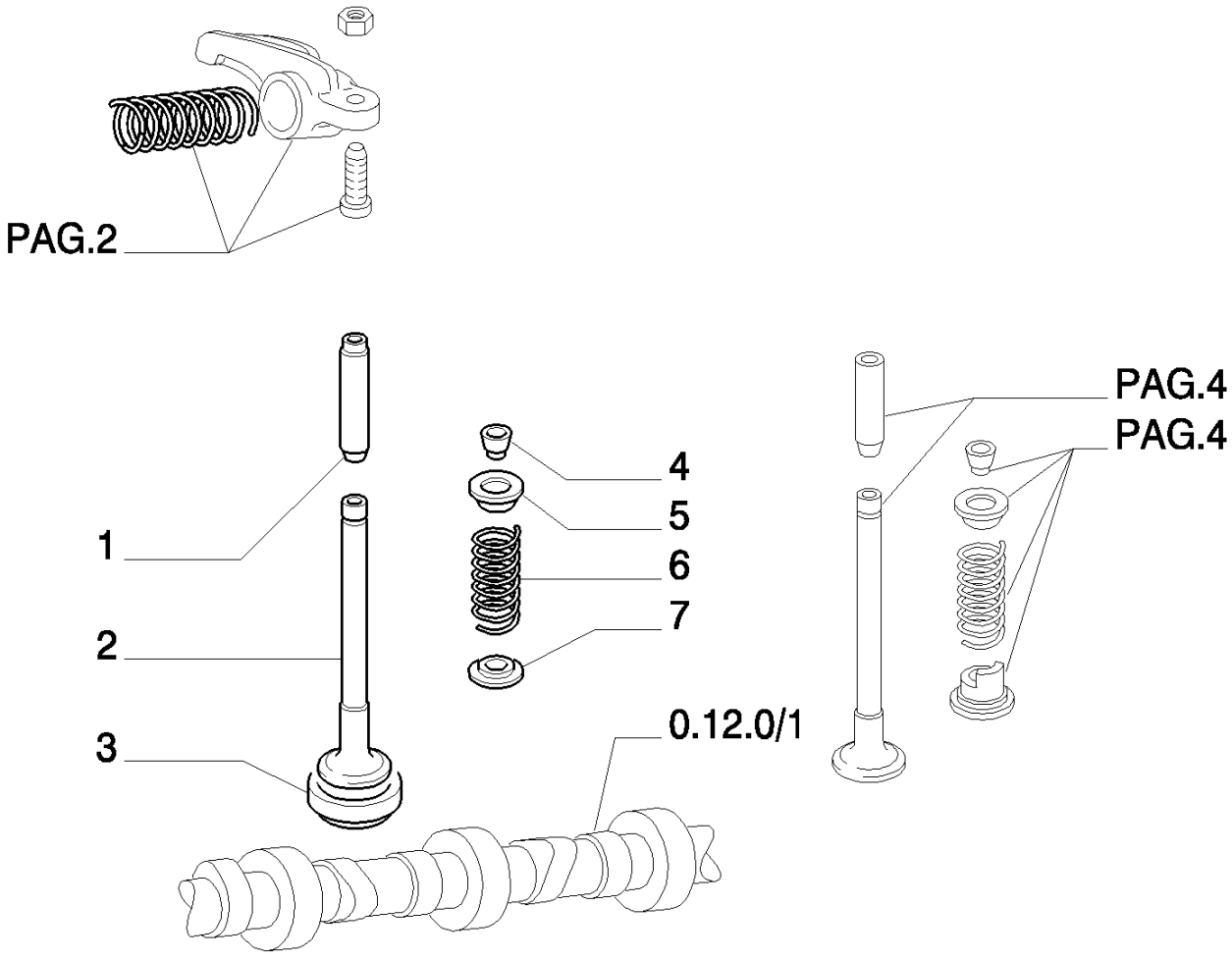
PAG.2
1
2
3
4
5
6
7
0.12.0/1
PAG.4
PAG.4

8830 TRATOR FORD (AMÉRICA LATINA) (1/96-)

0.06.0/ 1(03) CABEÇOTE DO MOTOR

Ref	Numero de Peça	Qtd	Descrição
1	4758798	6	GUIA DE VÁLVULA ESCAPE,
1	4758799	6	GUIA VÁLV ESC SOBRE-MED, +0.04
1	4758800	6	GUIA VÁLV ESC SOBRE-MED, +0,2
1	4758801	6	GUIA VÁLV ESC SOBRE-MED, +0,4
2	8830045	6	VÁLVULA DE ESCAPE,
3	8829263	6	SEDE DE VÁLVULA, +0,5
3	98496593	6	SEDE DE VÁLVULA, +0,0
3	98496595	6	SEDE DE VÁLVULA, +0,2
4	14196670	24	TRAVA CÔNICA,
5	4734133	12	PRATO,
6	4798427	12	MOLA,
7	8822963	6	PRATO DE RETENÇÃO,

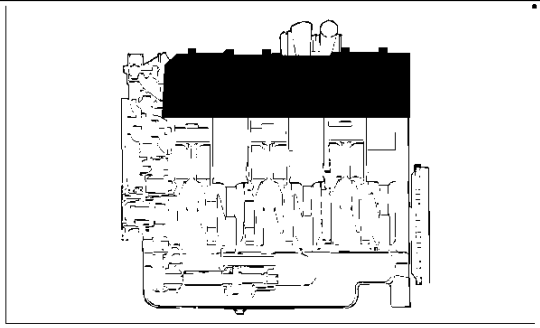

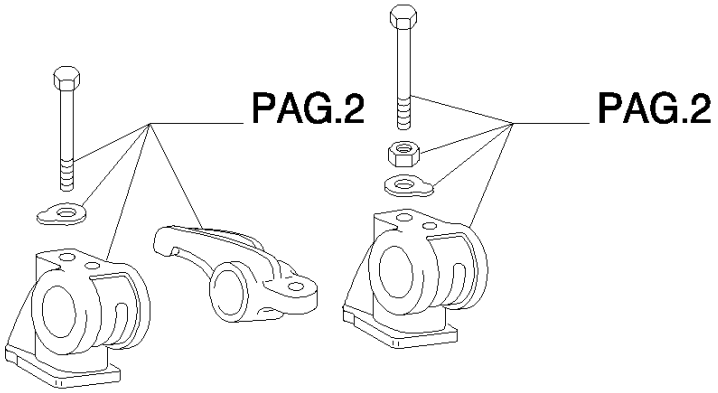
PAG.2
PAG.2

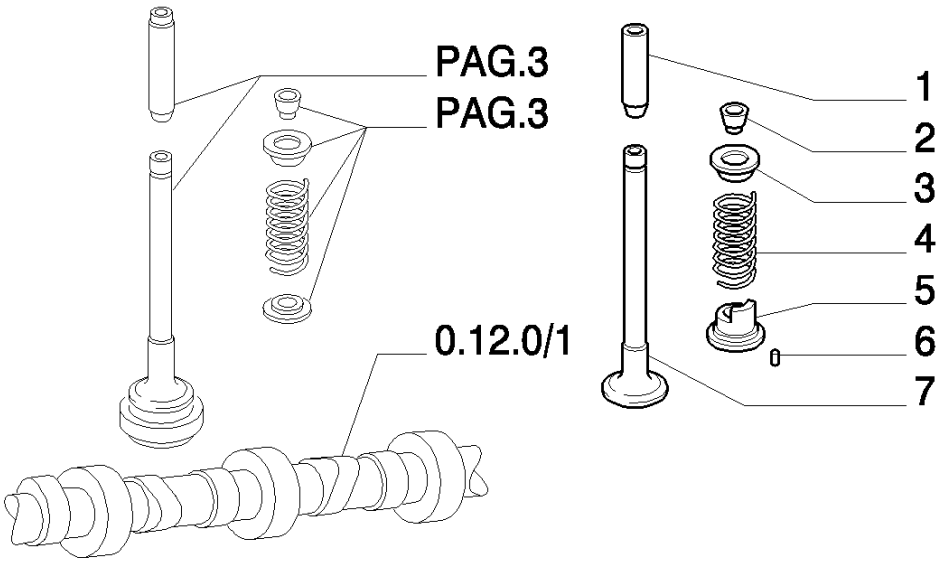
PAG.3
PAG.3
0.12.0/1
1
2
3
4
5
6
7

8830 TRATOR FORD (AMÉRICA LATINA) (1/96-)

0.06.0/ 1(04) CABEÇOTE DO MOTOR

Ref	Numero de Peça	Qtd	Descrição
1	4758794	6	GUIA DE VÁLVULA ADMISSÃO,
1	4758795	6	GUIA VÁLV ADM SOBRE-MED, +0,04
1	4758796	6	GUIA VÁLV ADM SOBRE-MED, +0,2
1	4758797	6	GUIA VÁLV ADM SOBRE-MED, +0,4
2	14196670	24	TRAVA CÔNICA,
3	4734133	12	PRATO,
4	4798427	12	MOLA,
5	8822385	6	PRATO DE RETENÇÃO,
6	38819032	6	GRÃO,
7	4821710	6	VÁLVULA DE ADMISSÃO,

0.07.1(01) COLETOR DE ADMISSÃO

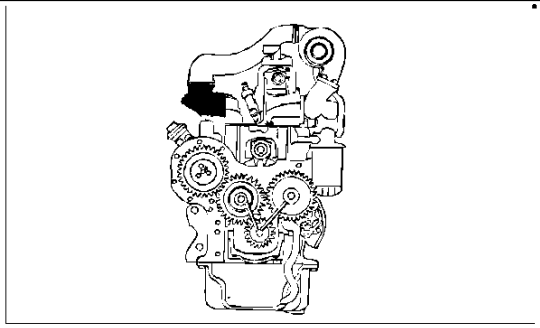

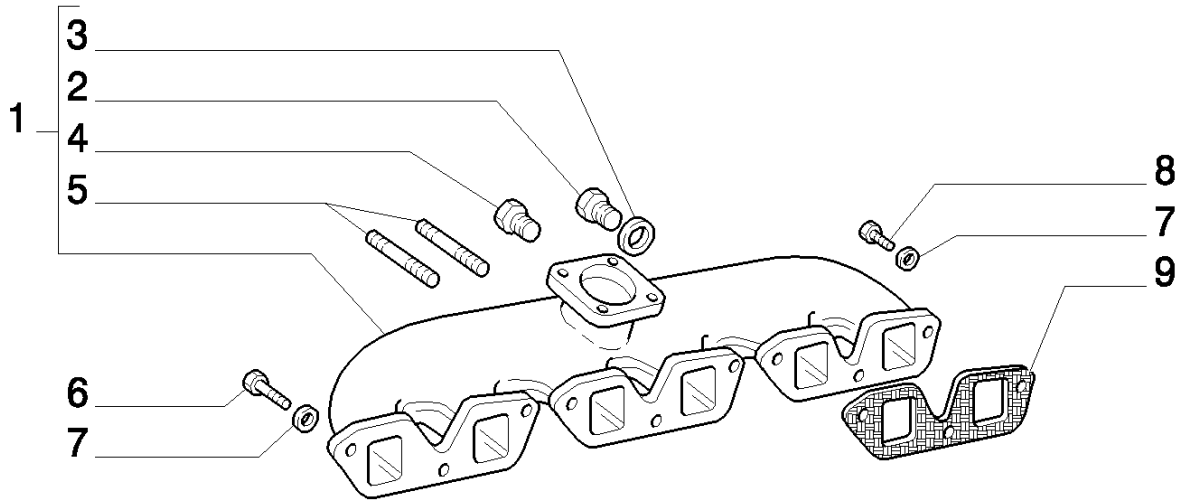

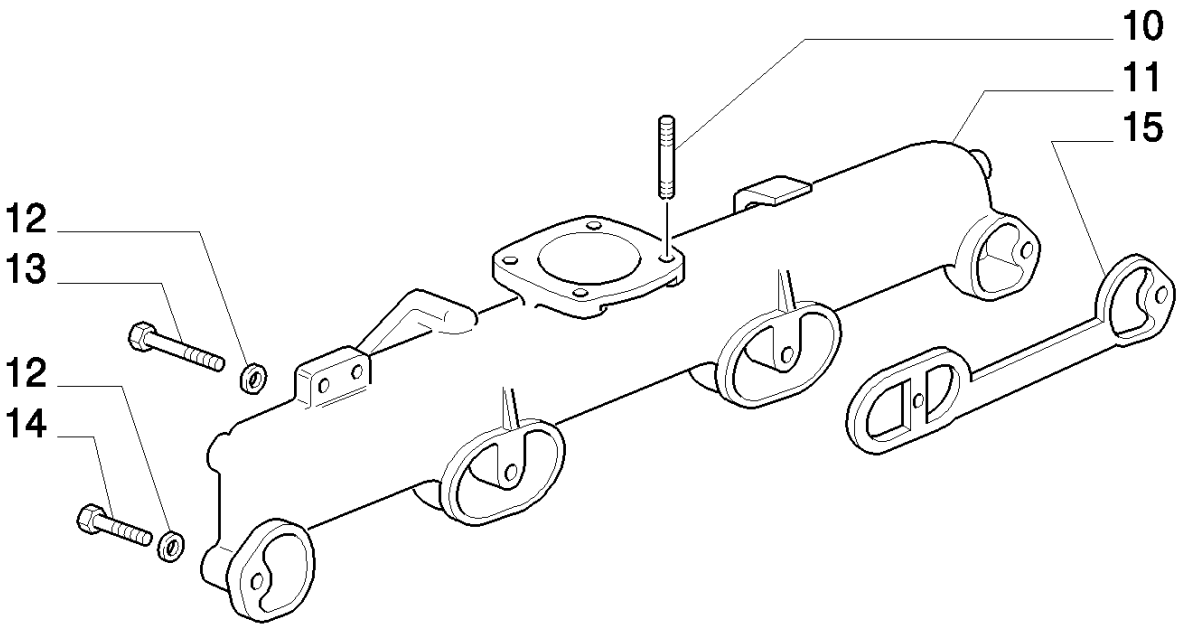

8830 TRATOR FORD (AMÉRICA LATINA) (1/96-)

0.07.1(01) COLETOR DE ADMISSÃO

Ref	Numero de Peça	Qtd	Descrição
1	4786900	1	COLETOR DE ADMISSÃO, VALID ONLY FOR MODEL : 8430BRA
2	4753563	1	BUJÃO, M10X1,5 VALID ONLY FOR MODEL : 8430BRA
3	4858606	1	JUNTA, VALID ONLY FOR MODEL : 8430BRA
4	44903406	1	BUJÃO, 1/2 GAS VALID ONLY FOR MODEL : 8430BRA
5	13516624	2	PRISIONEIRO, VALID ONLY FOR MODEL : 8430BRA
6	16043924	5	PARAFUSO, Hex, M8 x 35, 8.8, Full Thd, Valid only for model: 8430BRA
7	10519624	8	ARRUELA PLANA, M8 x 17 x 2, VALID ONLY FOR MODEL : 8430BRA
8	16043624	3	PARAFUSO, Hex, M8 x 25, 8.8, Full Thd, Valid only for model: 8430BRA
9	4851921	3	JUNTA, VALID ONLY FOR MODEL : 8430BRA
10	13543424	4	PRISIONEIRO, VALID ONLY FOR MODEL : 8630BRA 8830BRA
11	4723526	1	COLETOR DE ADMISSÃO, VALID ONLY FOR MODEL : 8630BRA 8830BRA
12	12638624	4	ARRUELA PLANA, M10 x 18 x 2, VALID ONLY FOR MODEL : 8630BRA 8830BRA
13	15541624	2	PARAFUSO, Hex, M12 x 1.25 x 100, 8.8, Valid only for models: 8630BRA, 8830BRA
14	15541024	2	PARAFUSO, Hex, M12 x 1.25 x 60, 8.8, Valid only for models: 8630BRA, 8830BRA
15	500300885	2	JUNTA, VALID ONLY FOR MODEL : 8630BRA 8830BRA

0.07.7(01) COLETOR DE ESCAPE

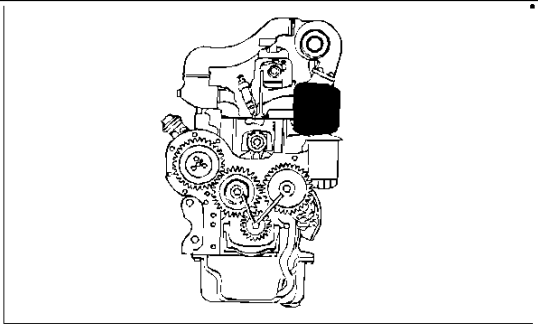

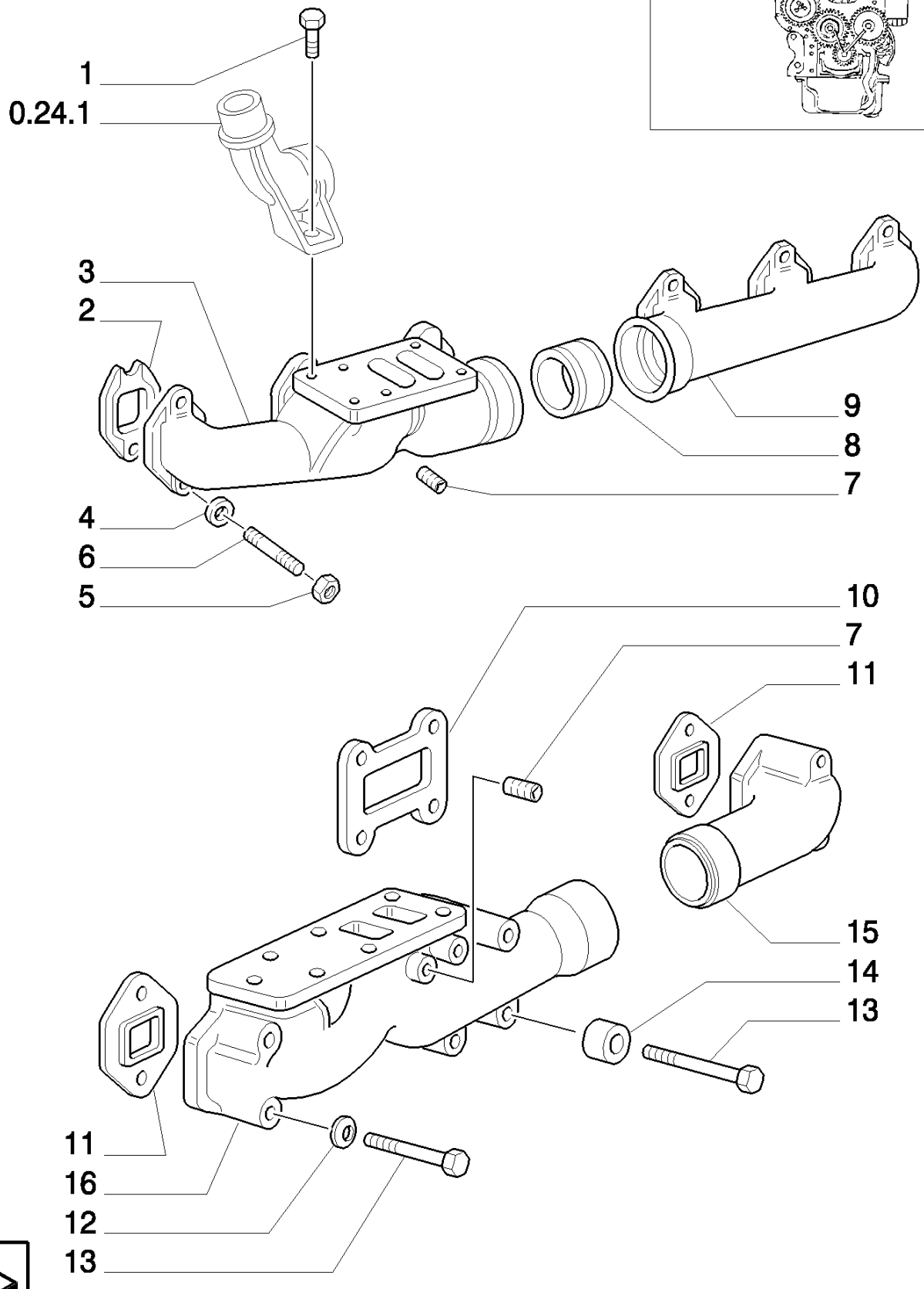

8830 TRATOR FORD (AMÉRICA LATINA) (1/96-)

0.07.7(01) COLETOR DE ESCAPE

Ref	Numero de Peça	Qtd	Descrição
1	98491312	2	PARAFUSO, M10X1,25X23 VALID ONLY FOR MODEL : 8430BRA
2	98489690	6	JUNTA, VALID ONLY FOR MODEL : 8430BRA
3	4754672	1	COLETOR DE ESCAPE, FRONT VALID ONLY FOR MODEL : 8430BRA
4	10519624	12	ARRUELA PLANA, M8 x 17 x 2, VALID ONLY FOR MODEL : 8430BRA
5	14048221	12	CONTRA PORCA, M8 x 1.25, Cl 10, Valid only for model 8430BRA
6	4833662	12	PRISIONEIRO, VALID ONLY FOR MODEL : 8430BRA
7	4817522	1	BUJÃO,
8	4813001	1	ANEL, VALID ONLY FOR MODEL : 8430BRA
9	4817495	1	COLETOR DE ESCAPE, REAR VALID ONLY FOR MODEL : 8430BRA
10	98434846	1	JUNTA, CENTER MM.=1,2 VALID ONLY FOR MODEL : 8630BRA 8830BRA
11	98434847	4	JUNTA, SIDE MM.=1,2 VALID ONLY FOR MODEL : 8630BRA 8830BRA
12	12638624	4	ARRUELA PLANA, M10 x 18 x 2, VALID ONLY FOR MODEL : 8630BRA 8830BRA
13	98492238	8	PARAFUSO, M10X1,25X71 VALID ONLY FOR MODEL : 8630BRA 8830BRA
14	4742408	4	ESPAÇADOR, VALID ONLY FOR MODEL : 8630BRA 8830BRA
15	4798423	1	COLETOR DE ESCAPE, REAR VALID ONLY FOR MODEL : 8630BRA 8830BRA
16	98439245	1	COLETOR DE ESCAPE, FRONT VALID ONLY FOR MODEL : 8630BRA 8830BRA

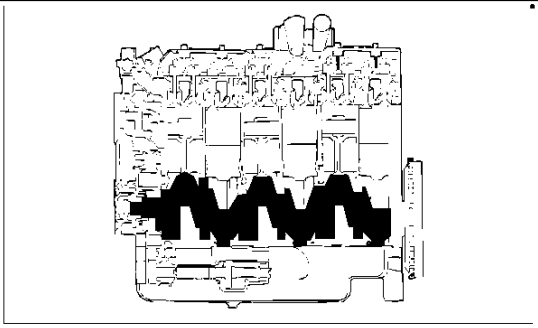

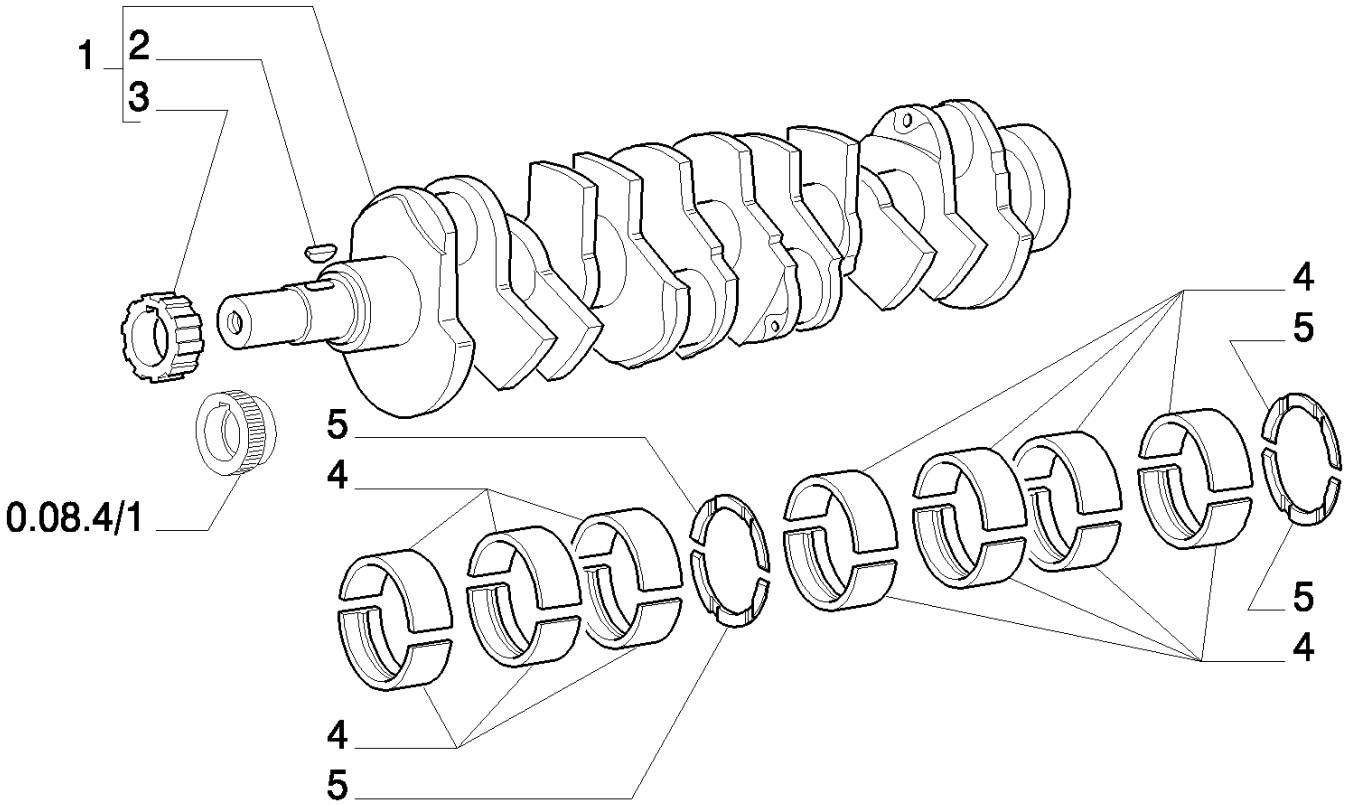
1
2
3
0.08.4/1
5
4
4
5
4
5
5
4

8830 TRATOR FORD (AMÉRICA LATINA) (1/96-)

0.08.0/ 1(01) ÁRVORE DE MANIVELAS

Ref	Numero de Peça	Qtd	Descrição
1	4832171	1	VIRABREQUIM, ASSY.
2	8817913	1	CHAVETA,
3	4861875	1	ENGRENAGEM CONDUTORA,
4	1901832	1	JOGO SEMI-BRONZINAS, 0.000
4	1901833	1	JOGO SEMI-BRONZ -0,254, 0.254
4	1901834	1	JOGO SEMI-BRONZ -0,508mm, 0.508
5	1901385	1	JOGO DE SEMI-ANÉIS, +0.000
5	1901386	1	JOGO DE SEMI-ANÉIS +0,10, +0.127
5	1901387	1	JOGO DE SEMI-ANÉIS +0,25, +0.254
5	1901388	1	JOGO DE SEMI-ANÉIS +0,50, +0.508

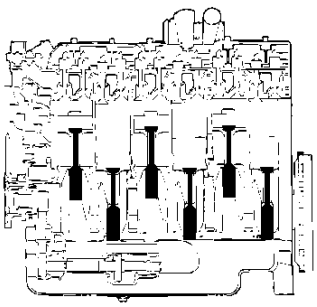

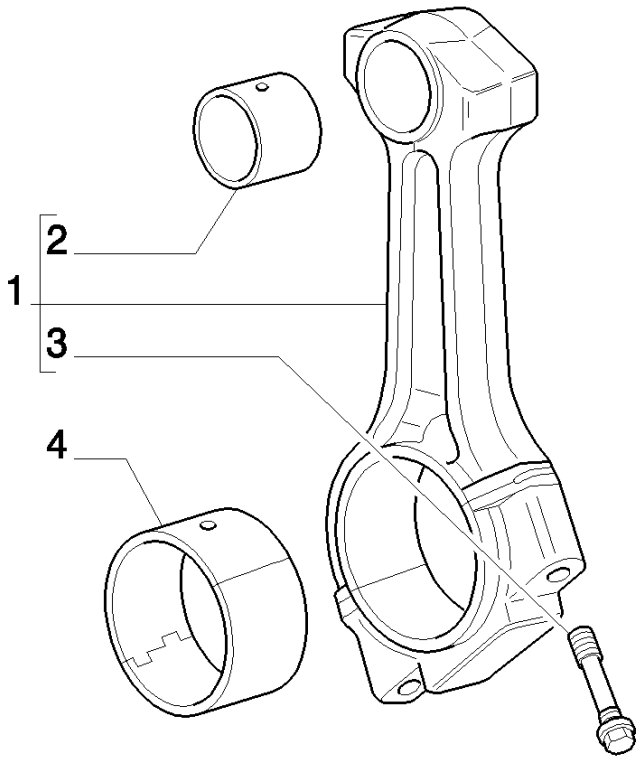
2
1
3
4

8830 TRATOR FORD (AMÉRICA LATINA) (1/96-)

0.08.1/ 1(01) BIELA

Ref	Numero de Peça	Qtd	Descrição
1	4821454	6	BIELA DE PISTÃO, ASSY.
2	4771030	6	BUCHA,
3	4722162	12	PARAFUSO,
4	1907772	6	JOGO SEMI-BRONZINAS,
4	1907773	6	JOGO SEMI-BRONZ -0,254, 0.254
4	1907774	6	JOGO SEMI-BRONZ -0,508mm, 0.508

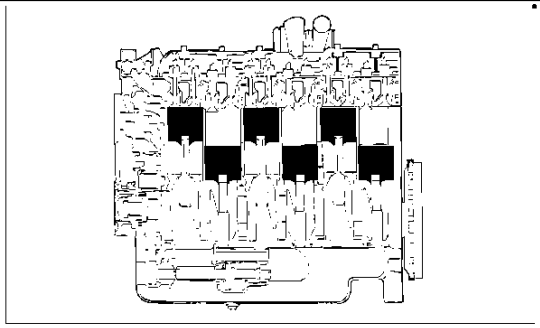

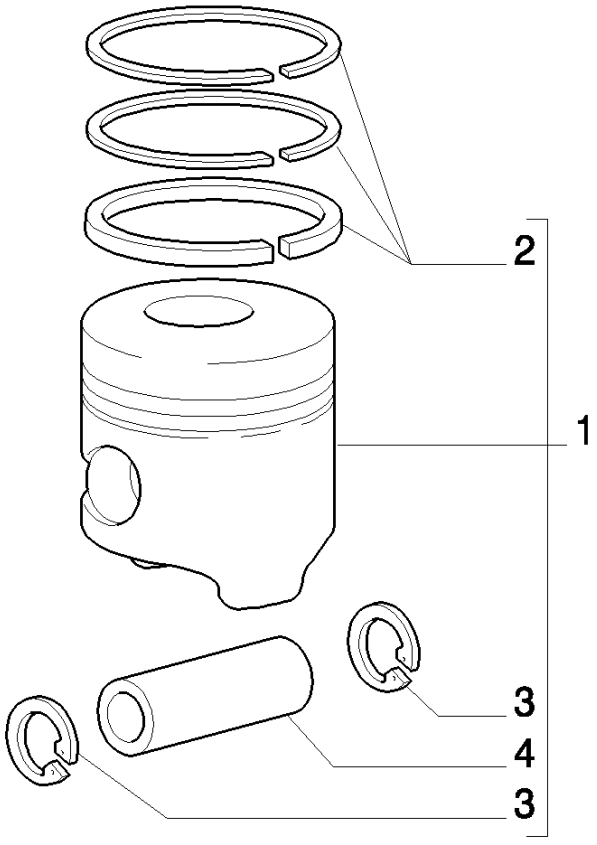
2
1
3
4
3

8830 TRATOR FORD (AMÉRICA LATINA) (1/96-)

0.08.2/ 1(01) ÊMBOLOS

Ref	Numero de Peça	Qtd	Descrição
1	1930742	6	PISTAO COMPLETO, ASSY.
2	1930753	6	JOGO DE ANÉIS,
3	11060076	12	ANEL, M42, Int,
4	4800402	6	PINO DE PISTÃO, +0.0
4	4800403	6	PINO DE PISTÃO +0,2, +0.2

0.08.3(01) VOLANTE

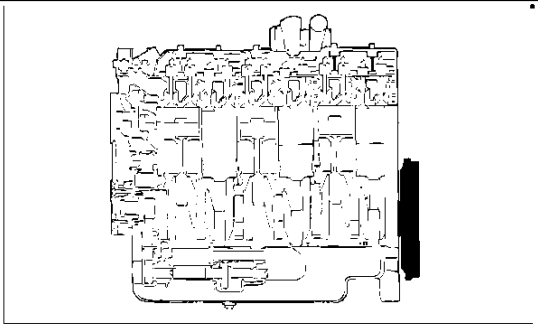

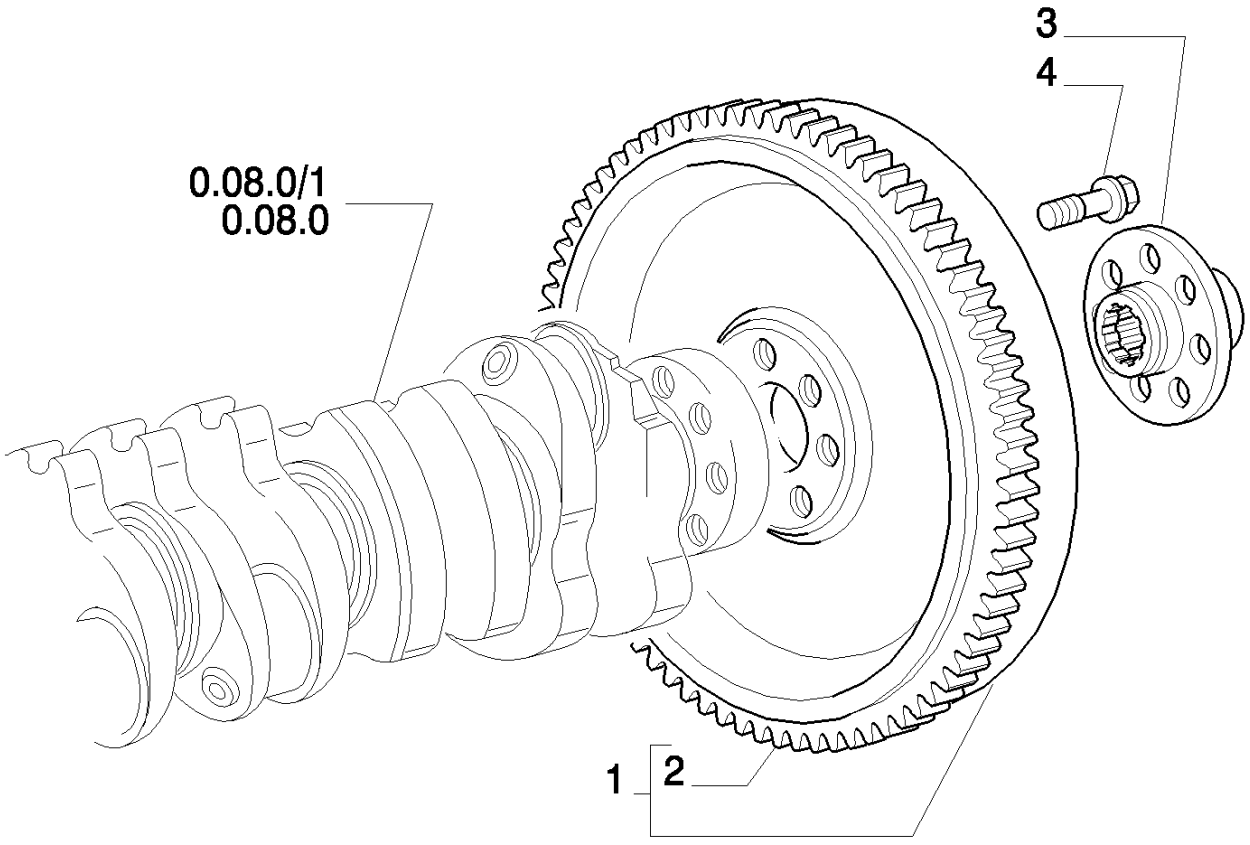

8830 TRATOR FORD (AMÉRICA LATINA) (1/96-)

0.08.3(01) VOLANTE

Ref	Numero de Peça	Qtd	Descrição
1	4787718	1	VOLANTE DO MOTOR, ASSY. VALID ONLY FOR MODEL : 8430BRA
1	4794827	1	VOLANTE DO MOTOR, ASSY. VALID ONLY FOR MODEL : 8630BRA
1	4794826	1	VOLANTE DO MOTOR, ASSY. VALID ONLY FOR MODEL : 8830BRA
1	73400321	1	VOLANTE, ASSY. VALID ONLY FOR MODEL : 8630BRA 8830BRA
2	4602203	1	COROA DENTADA, VALID ONLY FOR MODEL : 8430BRA
2	4704106	1	COROA DENTADA, VALID ONLY FOR MODEL : 8630BRA 8830BRA
2	73400320	1	COROA DENTADA, VALID ONLY FOR MODEL : 8630BRA 8830BRA
3	4726233	1	CUBO, VALID ONLY FOR MODEL : 8430BRA
3	4794950	1	CUBO, VALID ONLY FOR MODEL : 8630BRA 8830BRA
4	4765554	7	PARAFUSO, VALID ONLY FOR MODEL : 8630BRA 8830BRA
4	4779122	7	PARAFUSO, VALID ONLY FOR MODEL : 8430BRA

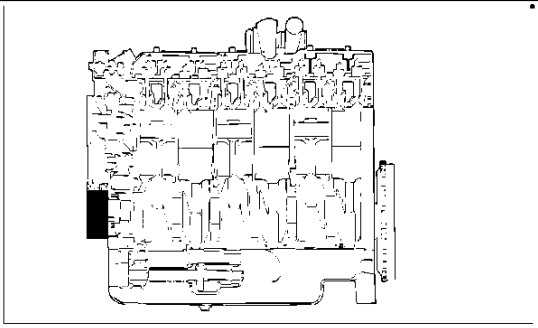

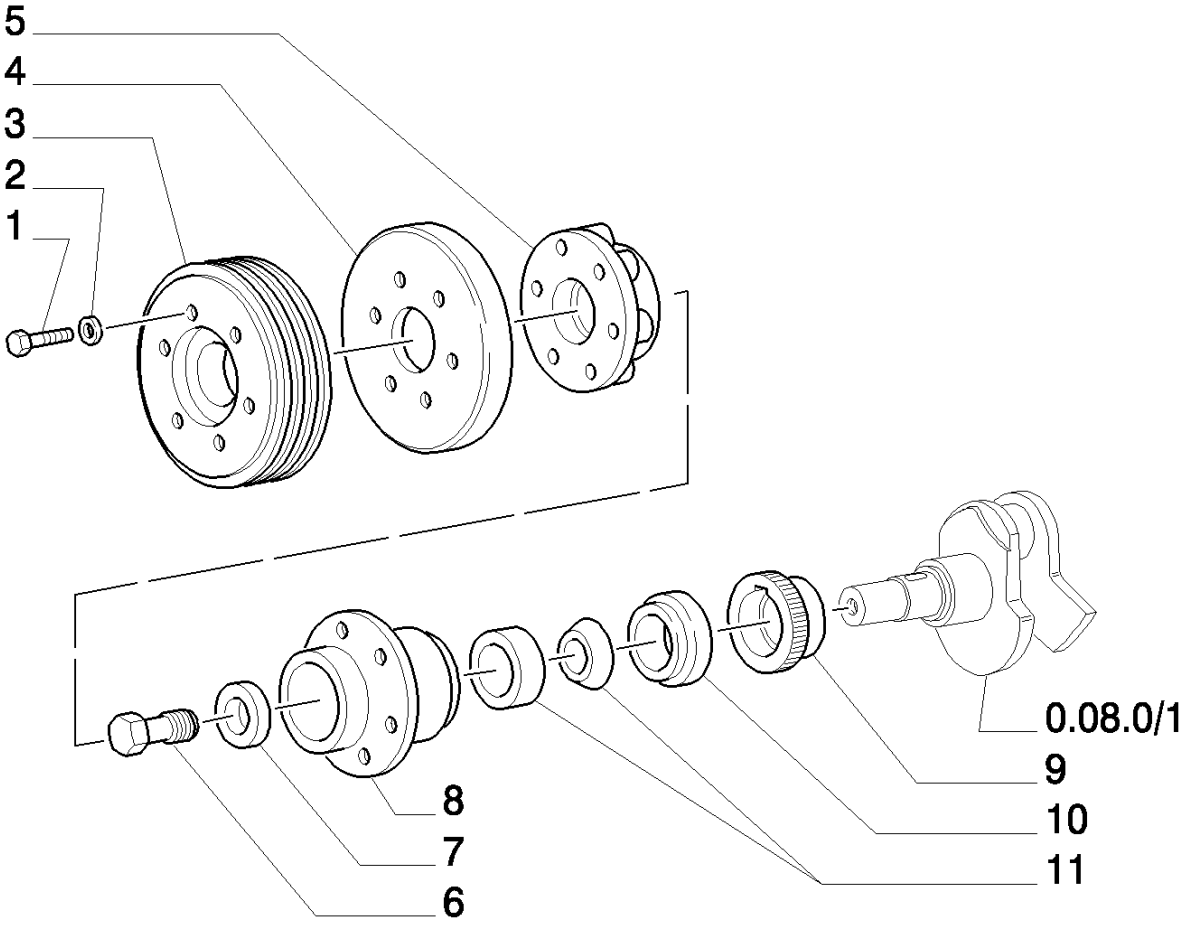
5
4
3
2
1
0.08.0/1
9
10
11
8
7
6

8830 TRATOR FORD (AMÉRICA LATINA) (1/96-)

0.08.4/ 1(01) AMORTECEDOR DE VIBRAÇÃO

Ref	Numero de Peça	Qtd	Descrição
1	15971334	6	PARAFUSO, Hex, M10 x 1.25 x 75, 10.9,
2	11198374	6	ARRUELA MOLA, Belleville, M10.5,
3	98409537	1	POLIA, THREE GROOVES
4	8831256	1	AMORTECEDOR DE VIBAÇÃO,
5	98409538	1	CUBO,
6	8823774	1	PARAFUSO, M22X1,5
7	8823773	1	ARRUELA PLANA,
8	4820917	1	CUBO,
9	4710645	1	ENGRENAGEM, COM. OIL PUMP
10	4711787	1	ESPAÇADOR,
11	4811426	2	ESPAÇADOR,

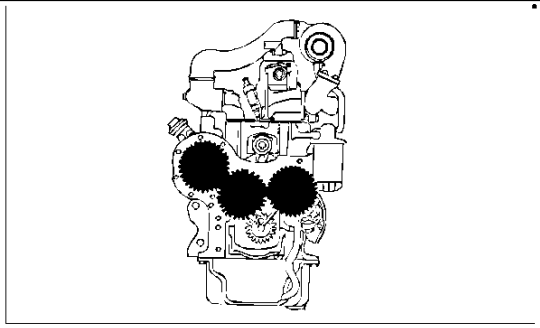

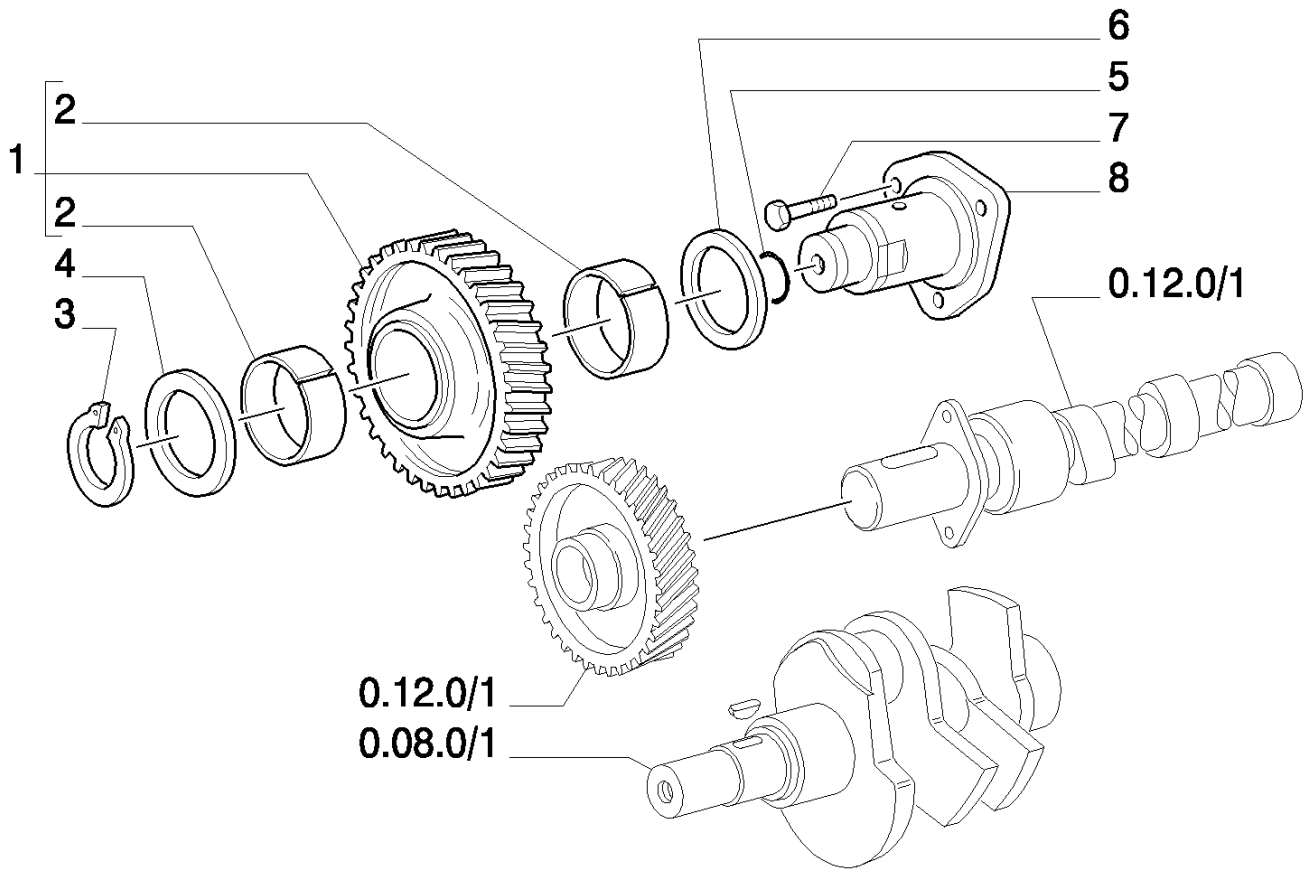
6
5
7
8
2
1
2
4
3
0.12.0/1
0.12.0/1
0.08.0/1

8830 TRATOR FORD (AMÉRICA LATINA) (1/96-)

0.10.0/ 1(01) ENGRENAGENS DE COMANDO

Ref	Numero de Peça	Qtd	Descrição
1	98407508	1	ENGRENAGEM CONDUZIDA,
2	4601834	2	BUCHA,
3	4708213	1	ANEL-TRAVA,
4	4667498	1	ARRUELA PLANA,
5	14463181	1	ANEL "O", -213, Cl 7, .921" ID x .139" Thk,
6	4809425	1	ARRUELA PLANA,
7	14238024	3	PARAFUSO, Hex Lock, M8 x 20,
8	4708424	1	PINO,

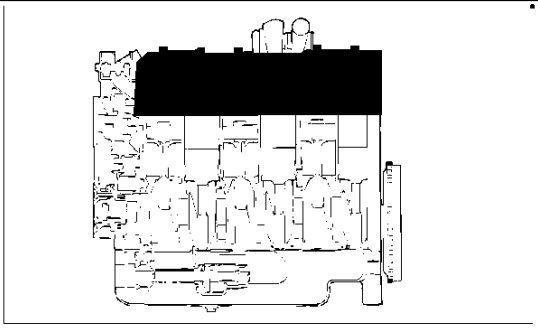

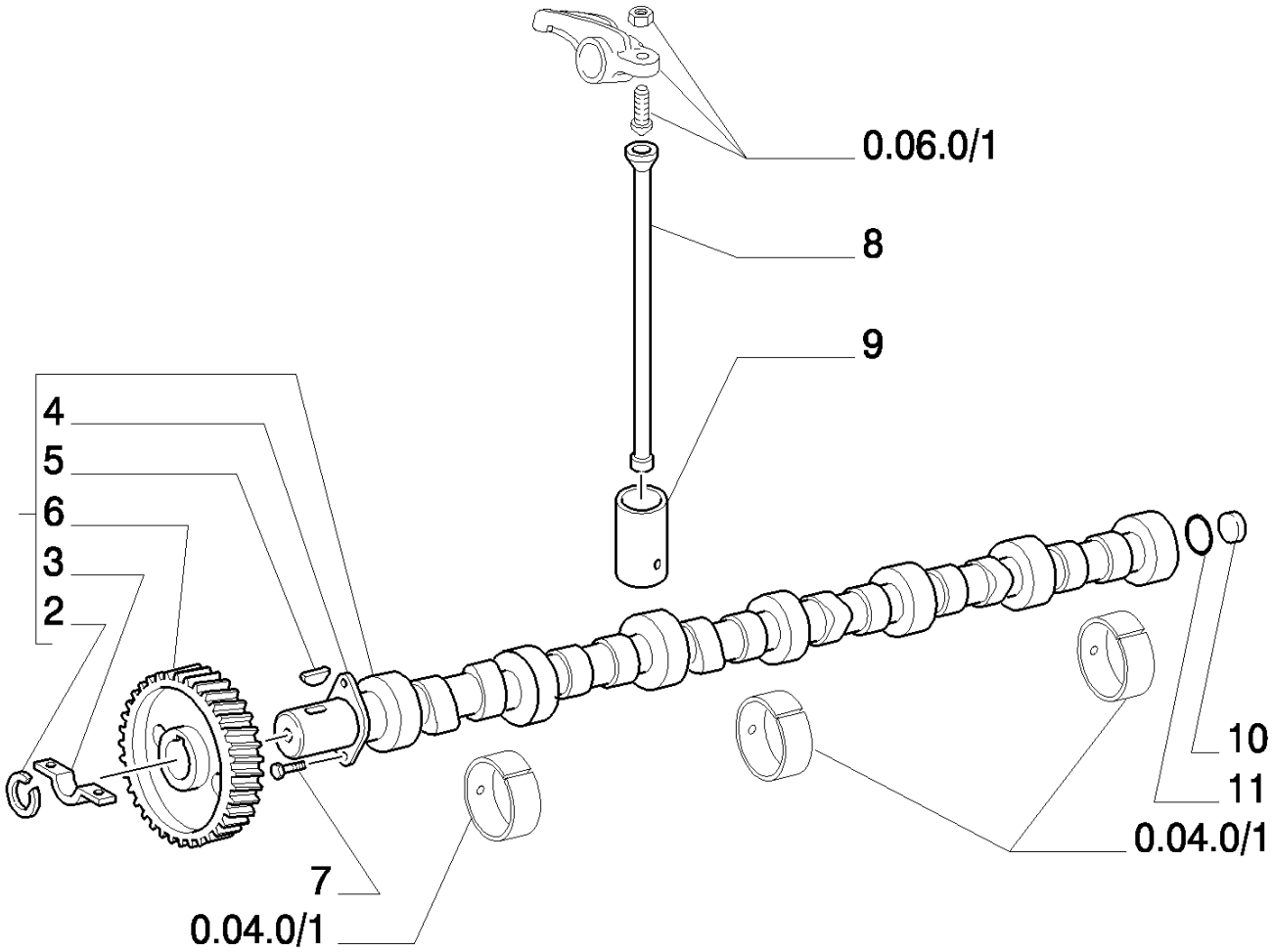
0.06.0/1
8
9
4
5
6
3
2
10
11
0.04.0/1
7
0.04.0/1

8830 TRATOR FORD (AMÉRICA LATINA) (1/96-)

0.12.0/ 1(01) ENGRENAGENS DE COMANDO

Ref	Numero de Peça	Qtd	Descrição
1	4798425	1	EIXO EXCÊNTRICO, ASSY.
2	11058876	1	ANEL, M30, Int,
3	4711597	1	PEÇA DE ACOPLAMENTO,
4	8828576	1	FLANGE,
5	10206020	1	CHAVETA MEIA LUA, M6 x 11 x 27.35,
6	4708079	1	ENGRENAGEM CONDUZIDA,
7	14233021	2	PARAFUSO,
8	8828869	12	HASTE,
9	4753580	12	PRATO DE TUCHO, +0,0
9	4754088	12	TUCHO, +0,4
9	4756500	12	TUCHO, +0,3
9	4756501	12	TUCHO, +0,5
10	4699521	1	BUJÃO,
11	14459280	1	ANEL "O", -134, 70 Duro, 1.862" ID x .103" Thk,

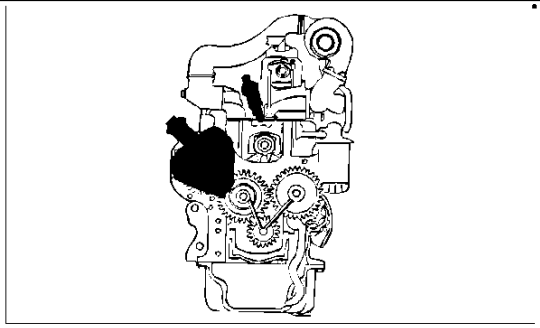

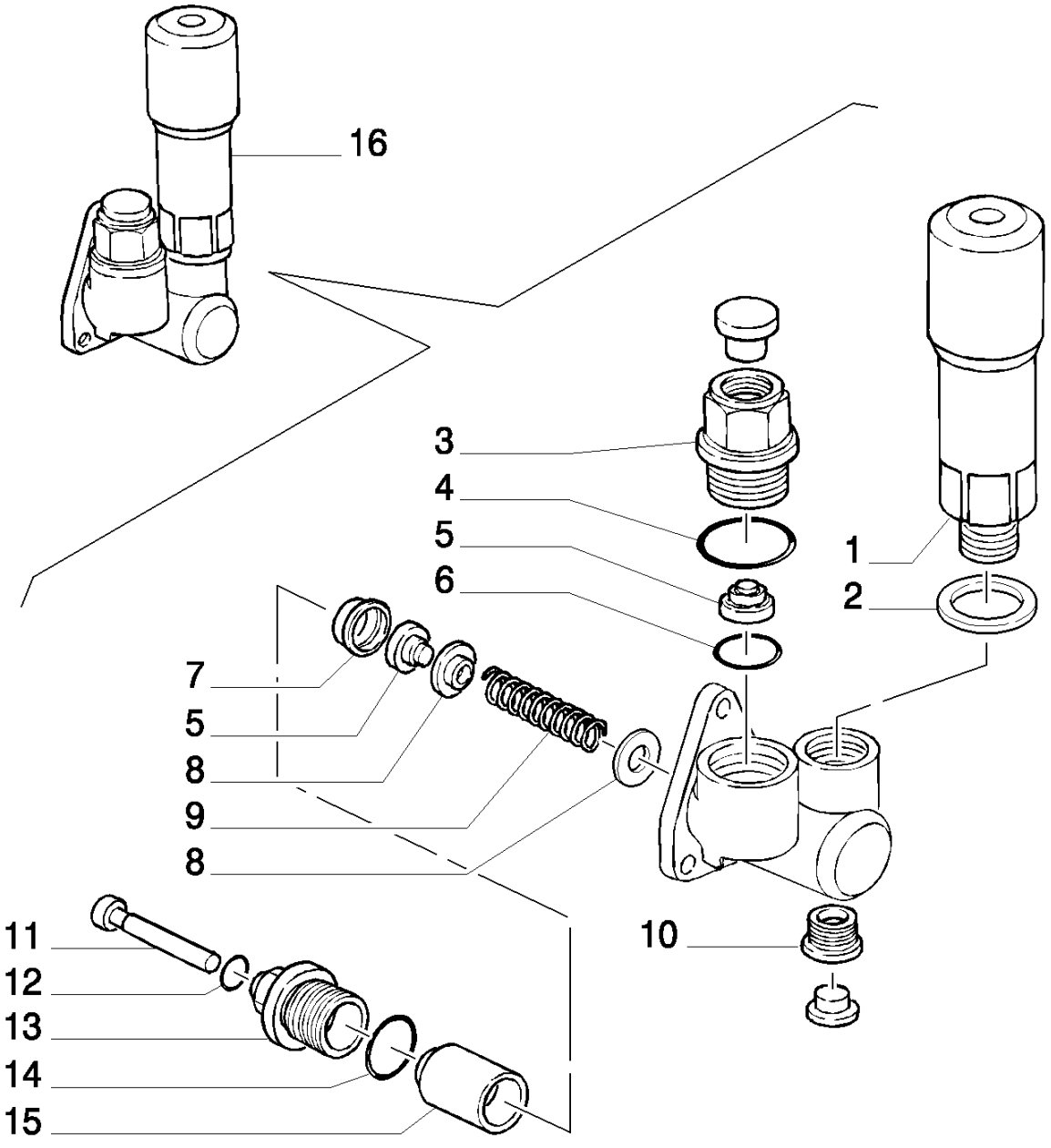
16
3
4
5
6
1
2
7
5
8
9
8
10
11
12
13
14
15

8830 TRATOR FORD (AMÉRICA LATINA) (1/96-)

0.14.0/ D(16) BOMBA INJETORA

Ref	Numero de Peça	Qtd	Descrição
1	9968879	1	CARTUCHO,
2	9922406	1	ARRUELA DE VEDAÇÃO,
3	79102558	1	CONEXÃO, DIA=22
3	9967629	1	CONEXÃO, DIA=24
4	79102559	1	JUNTA, DIA=24
4	9967628	1	ELEMENTO DE VEDAÇÃO, DIA=22
5	79102551	2	VÁLVULA HIDRAULICA,
6	79102557	1	JUNTA,
7	79102552	1	ESPAÇADOR,
8	79102544	2	PRATO,
9	79102545	1	MOLA,
10	79102546	1	BUCHA ROSCADA,
11	79102556	1	TUCHO,
12	79076369	1	CABO ELÉTRICO, MM=7X1,5
13	76034164	1	CONEXÃO,
14	79102554	1	JUNTA, MM=22X2,50
15	79102553	1	PISTÃO,
16	9972264	1	BOMBA DE ALIMENTAÇÃO, ASSY

0.14.0/ 1A(01) SISTEMA DE ALIMENTAÇÃO DA BOMBA INJETORA - SEPARADOR COMBUSTÍVEL/ÁGUA - WEBER

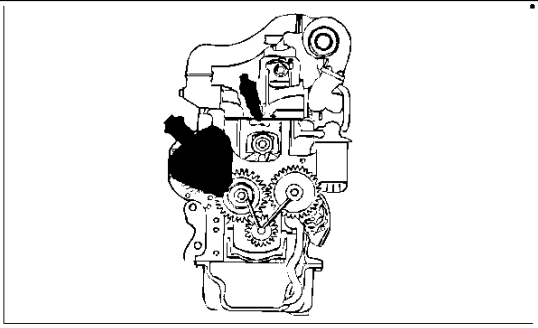

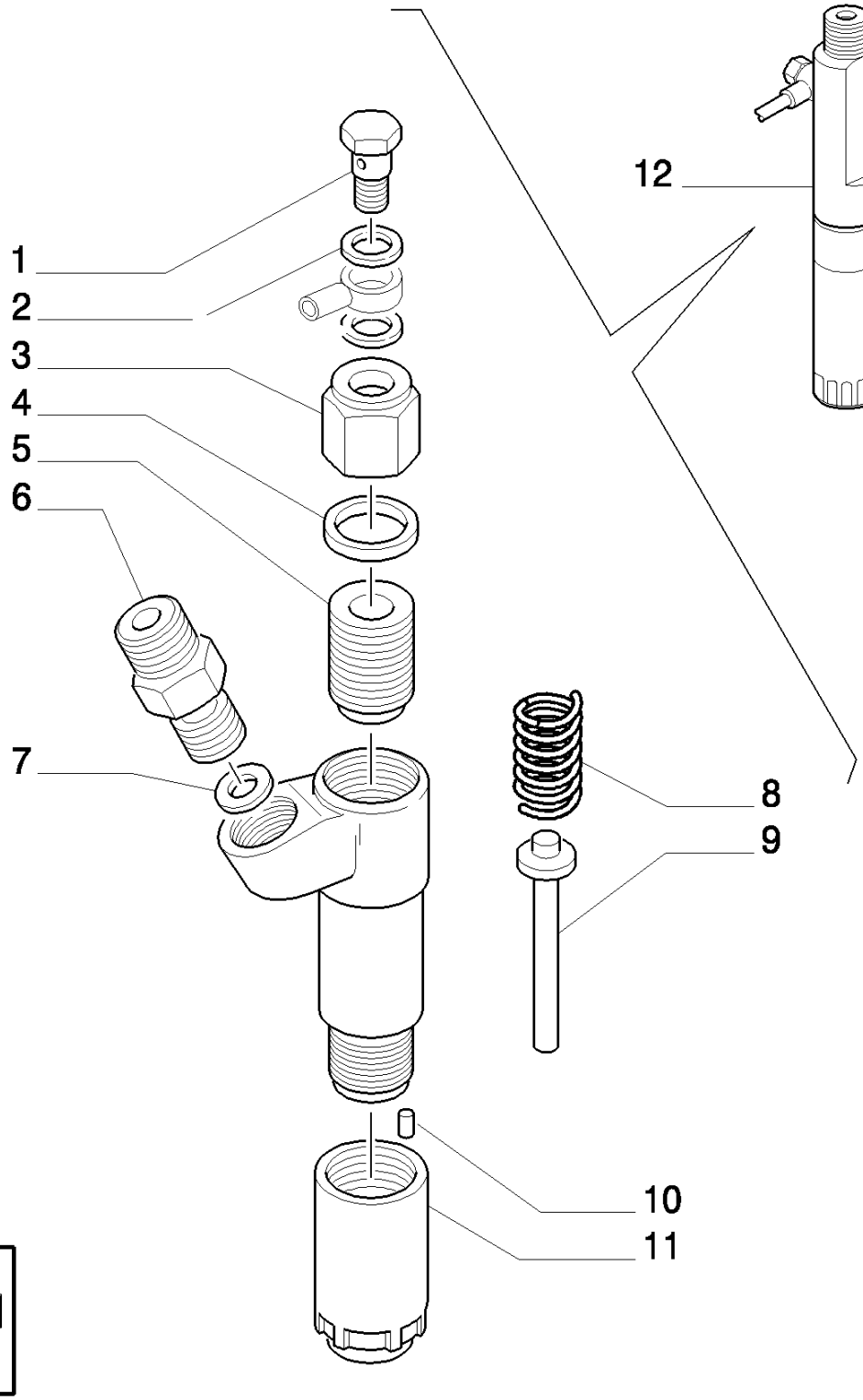

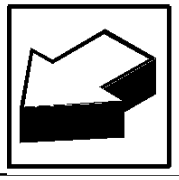

WEBER

8830 TRATOR FORD (AMÉRICA LATINA) (1/96-)

0.14.0/ 1A(01) SISTEMA DE ALIMENTAÇÃO DA BOMBA INJETORA - SEPARADOR COMBUSTÍVEL/ÁGUA - WEBER

Ref	Numero de Peça	Qtd	Descrição
1	772044	1	PARAFUSO,
2	2852057	2	JUNTA,
3	9967260	1	BUJÃO,
4	772040	1	JUNTA,
5	772039	1	PARAFUSO DE REGULAGEM,
6	772084	1	CONEXÃO,
7	772047	1	ARRUELA PLANA,
8	772038	1	MOLA,
9	772065	1	HASTE,
10	772036	2	GRÃO,
11	80773813	1	
12	9967259	1	PORTA-INJETOR, ASSY.STANADYNE

WEBER

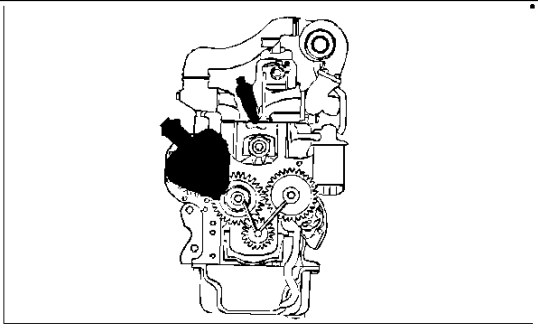

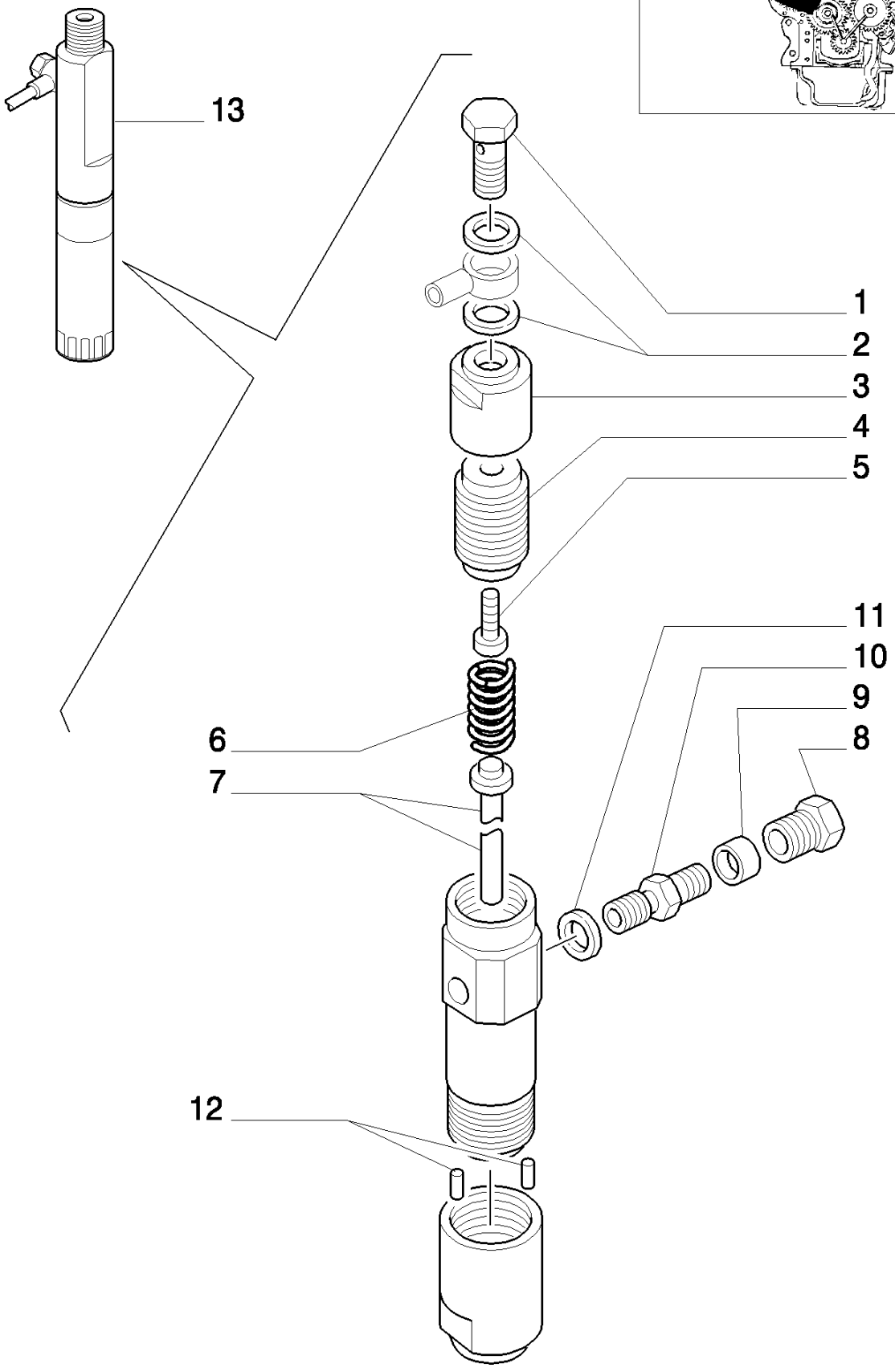
13
1
2
3
4
5
11
10
9
8
6
7
12

8830 TRATOR FORD (AMÉRICA LATINA) (1/96-)

0.14.0/ 1B(01) BOMBA INJETORA - PORTA INJETOR - BOSCH

Ref	Numero de Peça	Qtd	Descrição
2	2852057	2	JUNTA,
3	9930868	1	CONEXÃO,
4	9930870	1	PORCA DE VEDAÇÃO,
5	9930871	1	PARAFUSO,
6	772038	1	MOLA,
1	9009403	1	BANJO,
7	9984029	1	HASTE,
8	9982962	1	CONEXÃO,
9	9007822	1	ARRUELA PLANA,
10	9984030	1	CONEXÃO,
11	772047	1	ARRUELA PLANA,
12	9984028	2	GRÃO,
13	771404	1	PORTA-INJETOR, ASSY.BOSCH

BOSCH

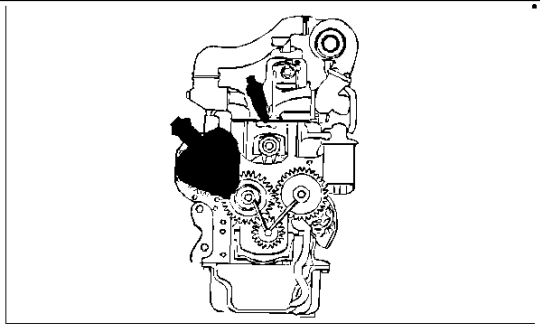

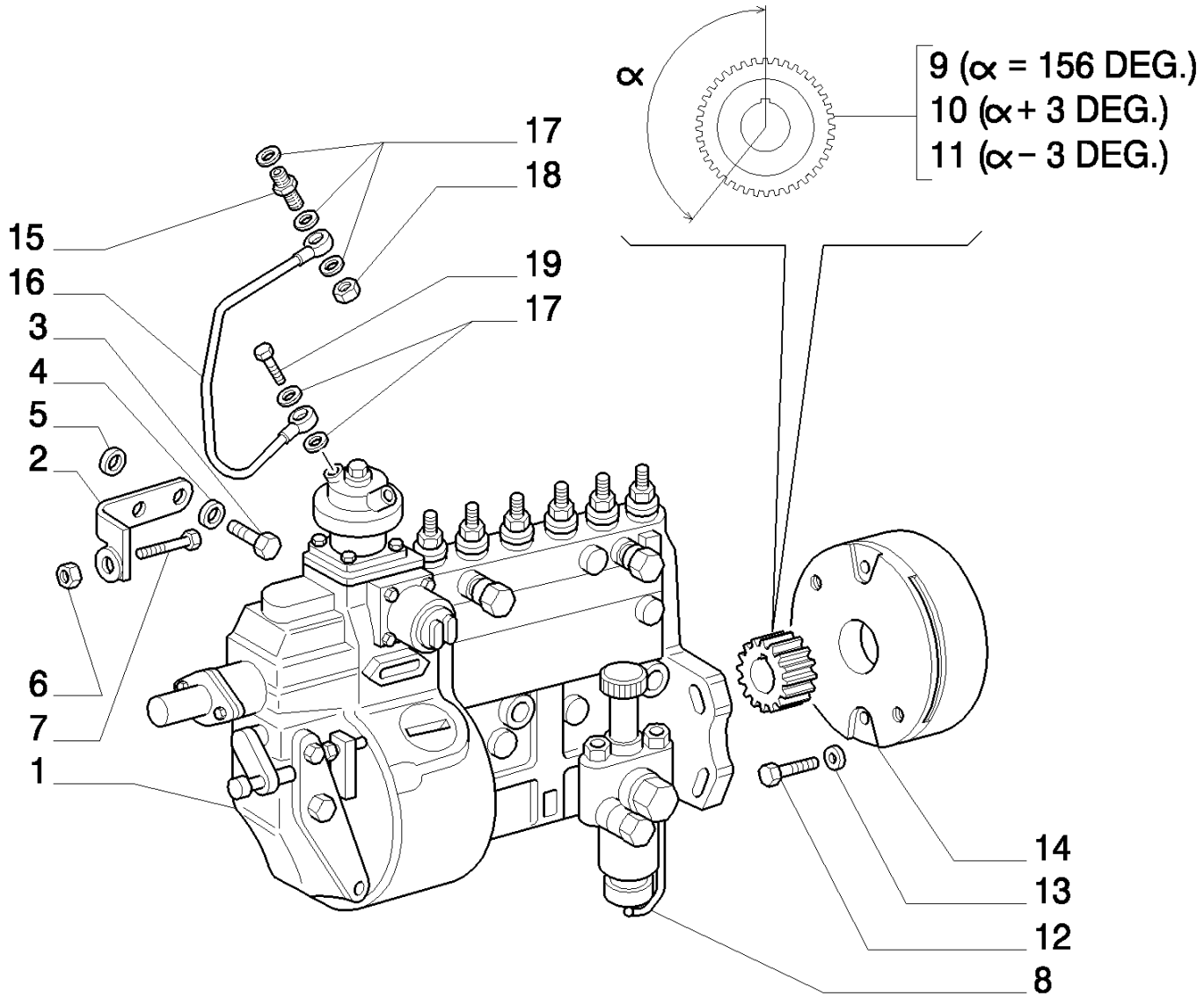
α
9 (α = 156 DEG.)
10 (α + 3 DEG.)
11 (α − 3 DEG.)
17
18
15
16
19
17
3
4
5
2
6
7
1
14
13
12
8

8830 TRATOR FORD (AMÉRICA LATINA) (1/96-)

0.14.0/ 2(01) BOMBA INJETORA

Ref	Numero de Peça	Qtd	Descrição
1	4843739	1	BOMBA INJETORA, ASSY.
2	4756612	1	GRUPO REGULADOR, INCL.REF.3,4,5,6,7
3	10902224	2	PARAFUSO, Hex, M6 x 16, 8.8, Full Thd,
4	10516474	2	ARRUELA-TRAVA,
5	4756616	1	PORCA,
6	4799685	2	ARRUELA PLANA,
7	4756615	1	PARAFUSO,
8	9966735	1	BOMBA DE ALIMENTAÇÃO, ASSY.
9	4744146	1	BUCHA DENTADA,
10	4733802	1	BUCHA DENTADA,
11	4744148	1	BUCHA DENTADA,
12	16044124	2	PARAFUSO, Hex, M8 x 45, 8.8,
13	11194079	2	ARRUELA MOLA, Belleville, M8.4,
14	4764728	1	VARIADOR DE AVANÇO, ASSY.
15	10180211	1	BANJO,
16	98427374	1	TUBO RÍGIDO,
17	2854292	5	JUNTA,
18	10183217	1	PORCA, Banjo, M12 x 1.5, 2-Way,
19	4864082	1	BANJO,

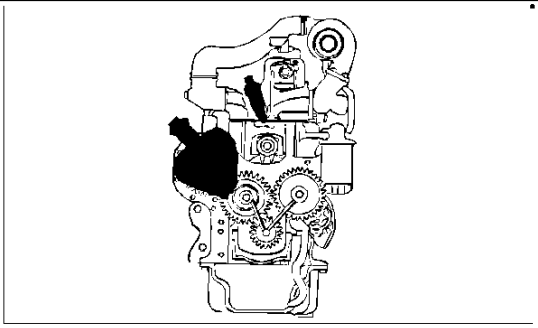

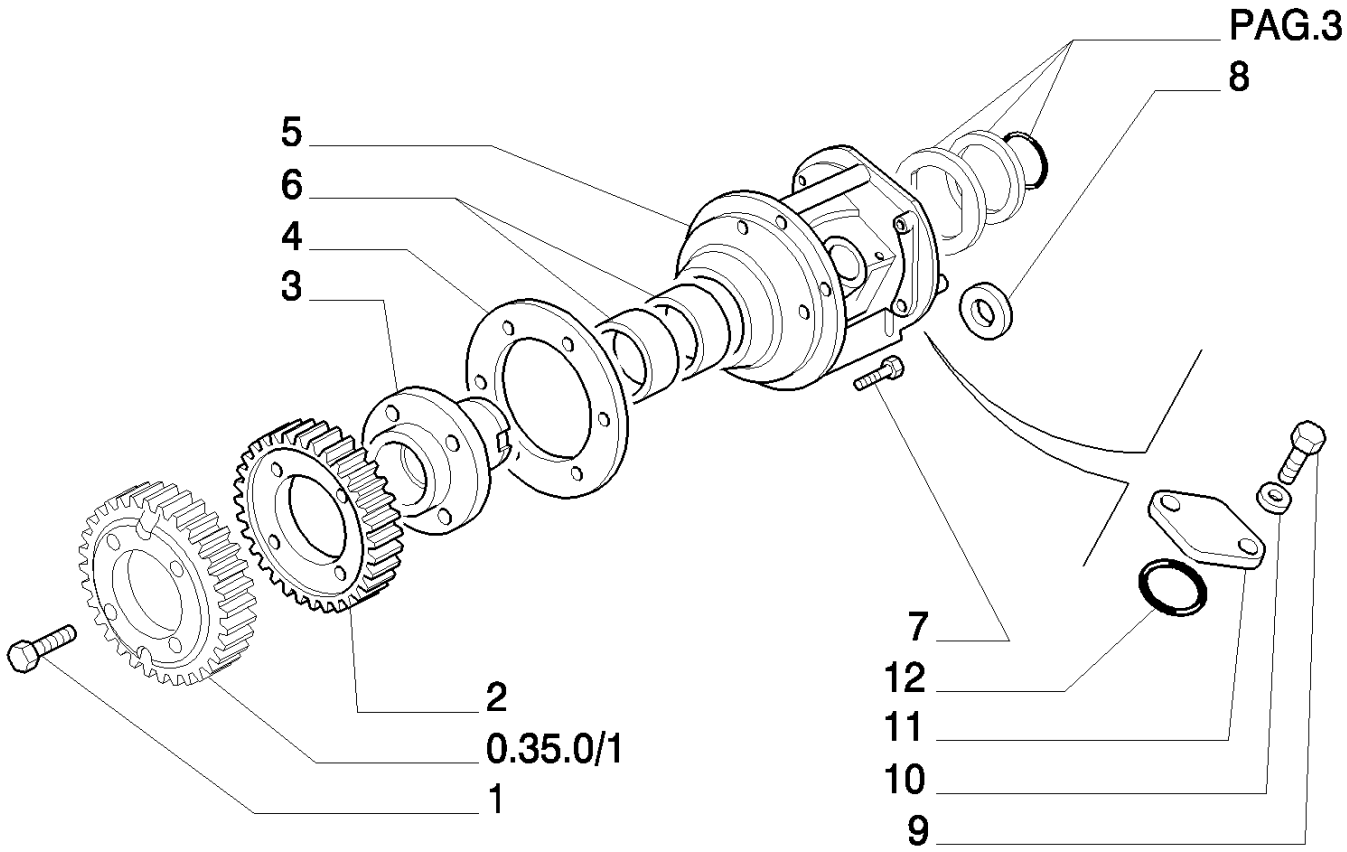
PAG.3
8
5
6
4
3
7
12
11
10
9
2
0.35.0/1
1

8830 TRATOR FORD (AMÉRICA LATINA) (1/96-)

0.14.0/ 2(02) BOMBA INJETORA

Ref	Numero de Peça	Qtd	Descrição
1	14233624	4	PARAFUSO, Hex, M10 x 1.25 x 30,
2	4722819	1	ENGRENAGEM,
3	4766706	1	EIXO,
4	98488133	1	JUNTA,
5	99435078	1	SUPORTE, ASSY.
6	4766813	2	BUCHA,
7	14238721	6	PARAFUSO,
9	10902124	2	PARAFUSO, Hex, M6 x 14, 8.8, Full Thd,
10	11197774	4	ARRUELA MOLA, Belleville, M6.4,
11	4711552	1	TAMPA,
12	14457581	1	ANEL "O", -117, Cl 7, .799" ID x .103" Thk,

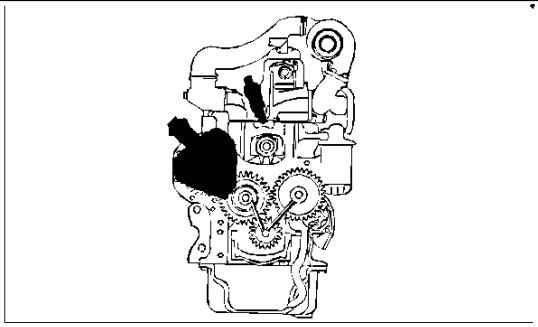

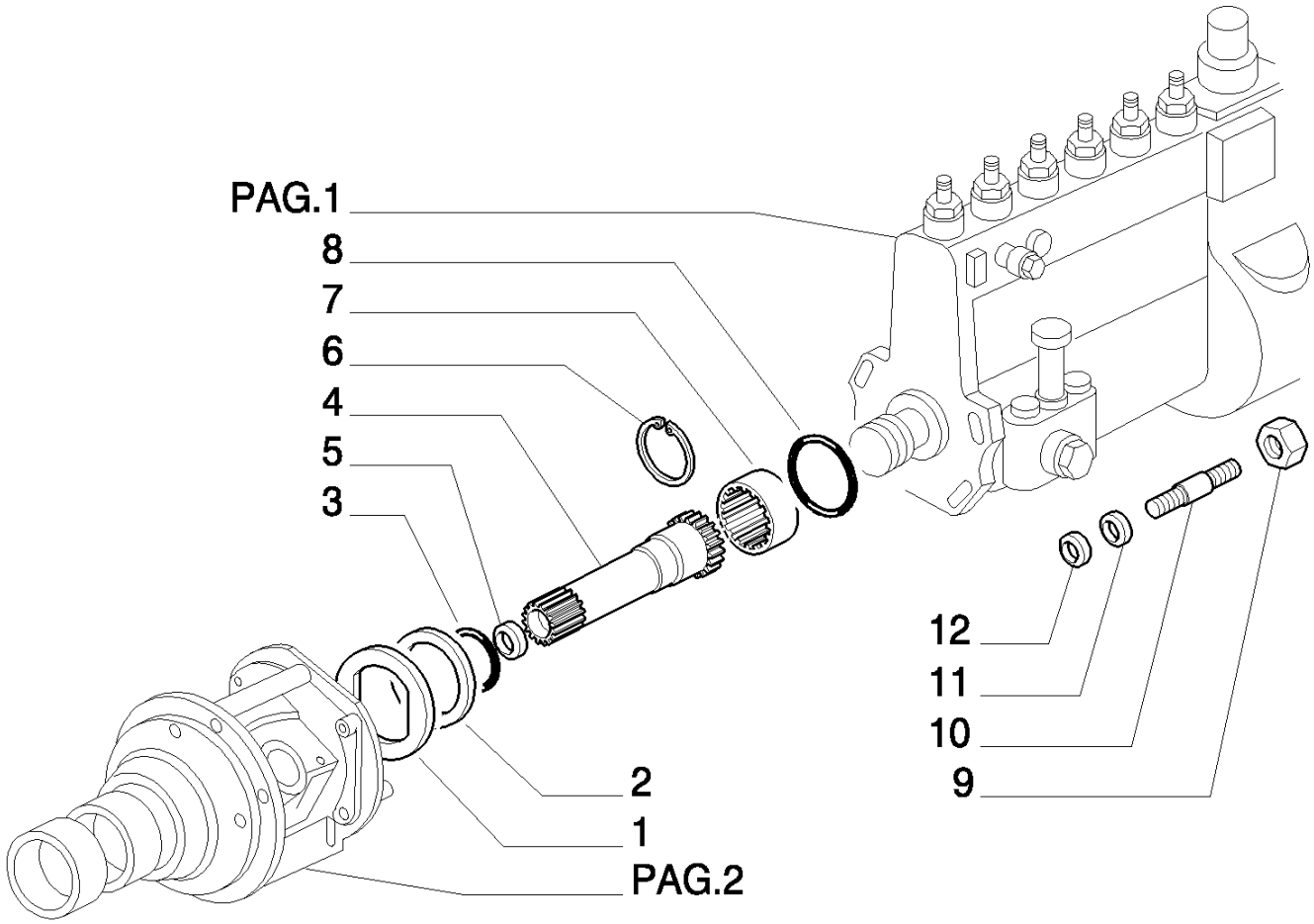

D3802 chassis N_i	

8830 TRATOR FORD (AMÉRICA LATINA) (1/96-)

0.14.0/ 2(03) BOMBA INJETORA

Ref	Numero de Peça	Qtd	Descrição
1	4667498	1	ARRUELA PLANA,
2	4708213	1	ANEL-TRAVA,
3	14463881	1	ANEL "O", -220, Cl 7, 1.359" ID x .139" Thk, , -C3802
3	14460581	1	ANEL "O", -147, Cl 7, 2.675" ID x .103" Thk, , D3802-
4	4708209	1	EIXO, ASSY.
5	14328701	1	BUJÃO, M20, Tapered,
6	11059576	1	ANEL, M36, Int,
7	4708210	1	ANEL,
8	8838914	1	JUNTA,
9	12164721	4	PORCA, M10 x 1.25, Cl 10,
10	13449824	4	PRISIONEIRO,
11	11198374	4	ARRUELA MOLA, Belleville, M10.5,
12	759850	4	ARRUELA PLANA,

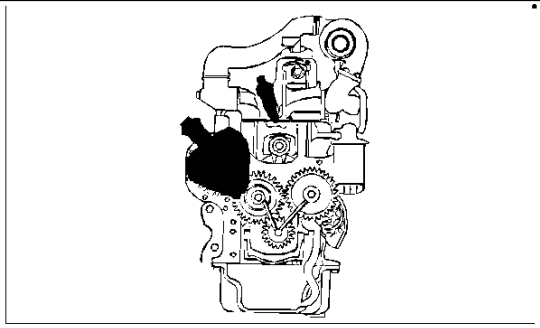

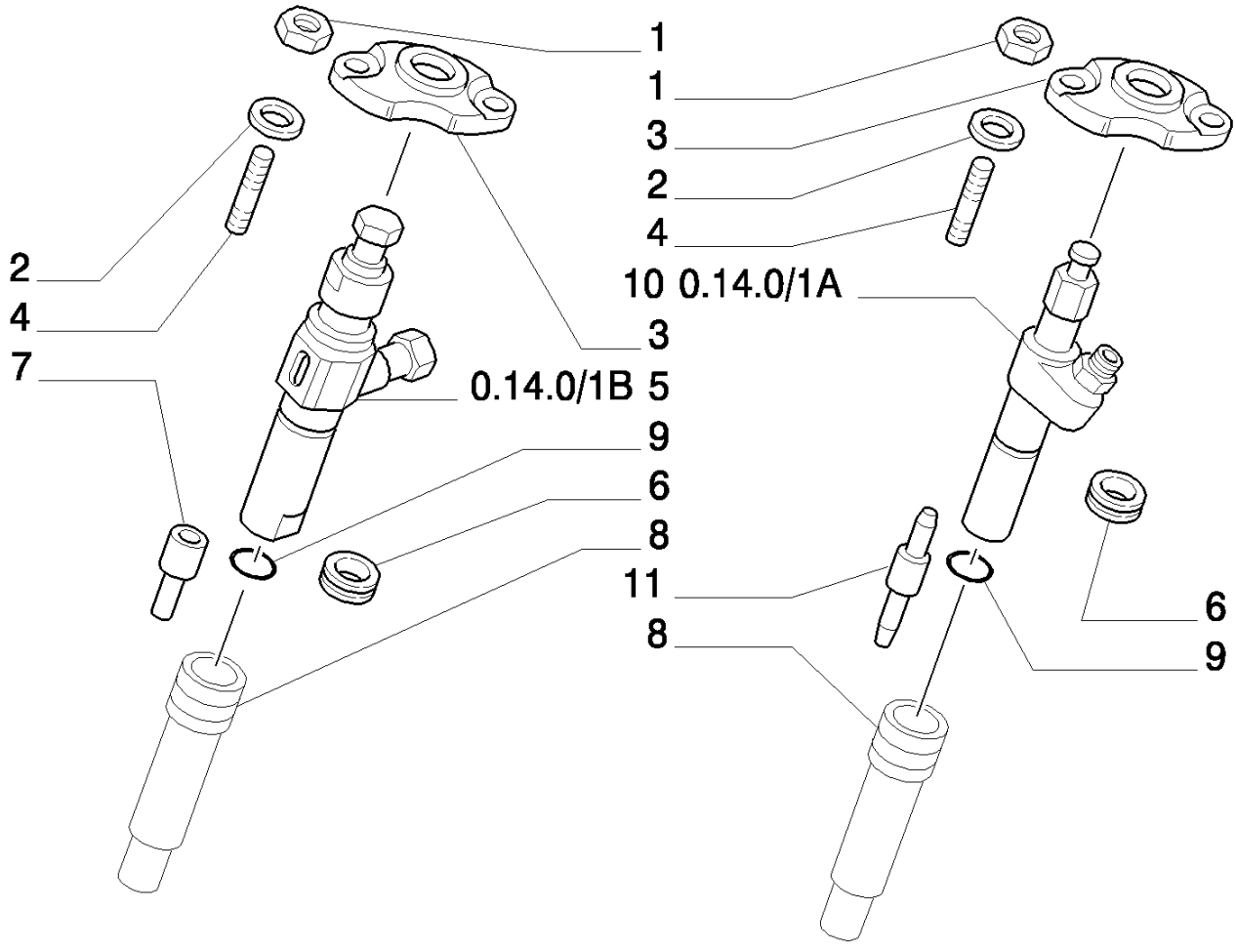
1
1
3
2
4
10 0.14.0/1A
3
0.14.0/1B 5
9
6
8
11
8
2
4
7
6
9

8830 TRATOR FORD (AMÉRICA LATINA) (1/96-)

0.14.0/ 2(04) BOMBA INJETORA

Ref	Numero de Peça	Qtd	Descrição
1	16100821	12	PORCA, M8, Cl 10,
2	771326	12	ARRUELA PLANA,
3	4795296	6	SUPORTE,
4	13517630	12	PRISIONEIRO,
5	771404	6	PORTA-INJETOR, ASSY.BOSCH
6	767111	6	JUNTA,
7	4750505	6	PULVERIZADOR,
8	4707319	6	BUCHA,
9	14453981	12	ANEL "O", -022, Cl 7, .989 " ID x .070" Thk,
10	9967259	6	PORTA-INJETOR, ASSY.STANADYNE
11	4750416	6	PULVERIZADOR,

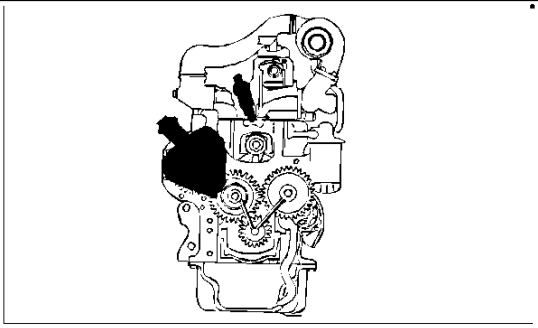

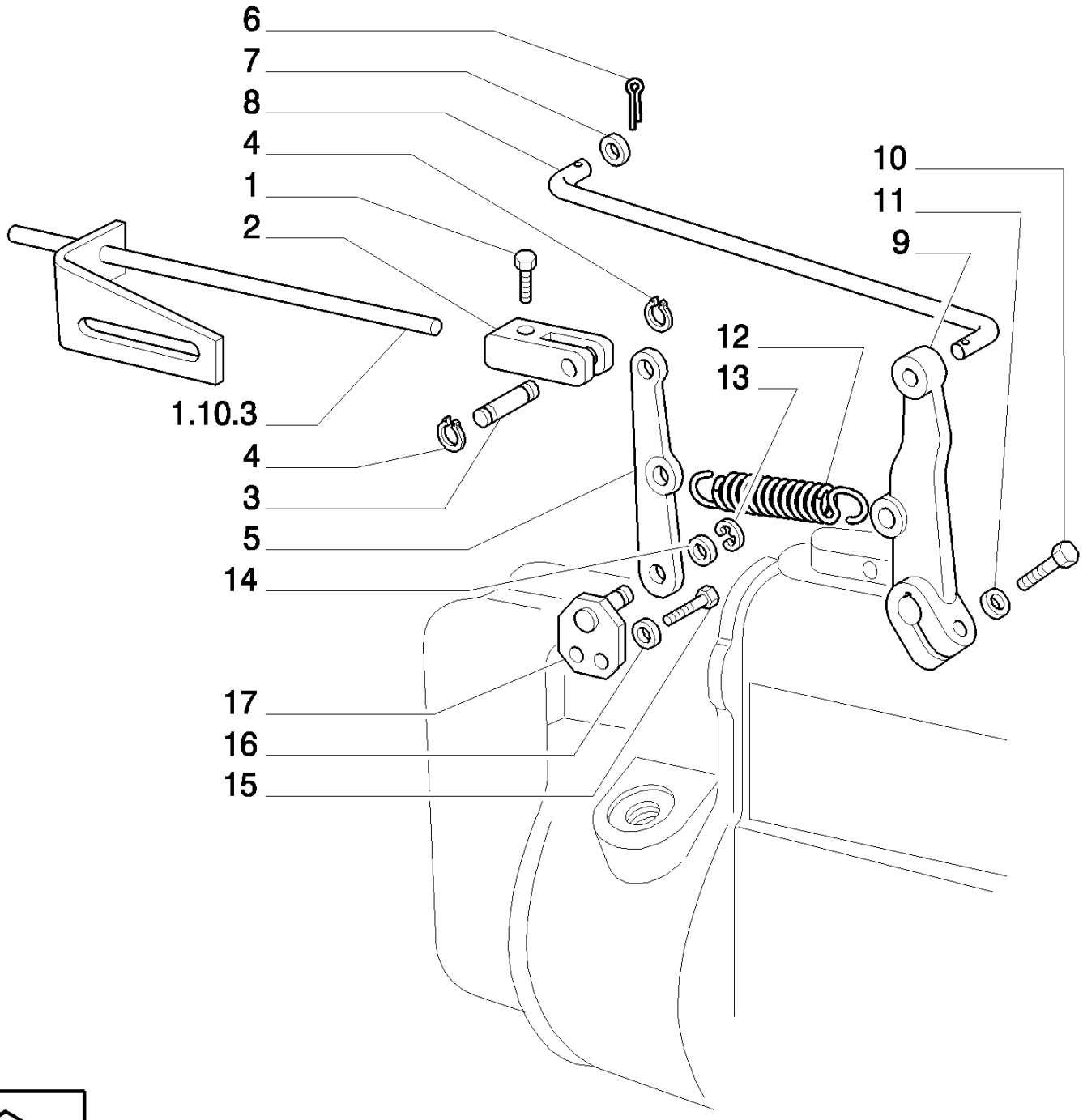
6
7
8
4
1
2
10
11
9
12
13
1.10.3
4
3
5
14
17
16
15

8830 TRATOR FORD (AMÉRICA LATINA) (1/96-)

0.14.0/ 2(05) BOMBA INJETORA

Ref	Numero de Peça	Qtd	Descrição
1	10977524	1	PARAFUSO, Hex, M5 x 10, 8.8, Full Thd,
2	4749526	1	GARFO,
3	4753833	1	PINO,
4	11087776	2	ANEL-ELÁSTICO, M6,
5	4753832	1	ALAVANCA,
6	10795001	2	GRAMPO, M1.6 x 8,
7	12639701	2	ARRUELA PLANA, M6 x 11 x 1,
8	4753834	1	TIRANTE,
9	4753831	1	ALAVANCA,
10	10977924	1	PARAFUSO, Hex, M5 x 18, 8.8, Full Thd,
11	10571474	1	ARRUELA-TRAVA,
12	4753835	1	MOLA,
13	9990741	1	ANEL, M8, Ext,
14	10519601	1	ARRUELA PLANA, M8 x 17 x 2,
15	10902024	2	PARAFUSO, Hex, M6 x 12, 8.8, Full Thd,
16	11197774	4	ARRUELA MOLA, Belleville, M6.4,
17	4753836	1	SUPORTE,

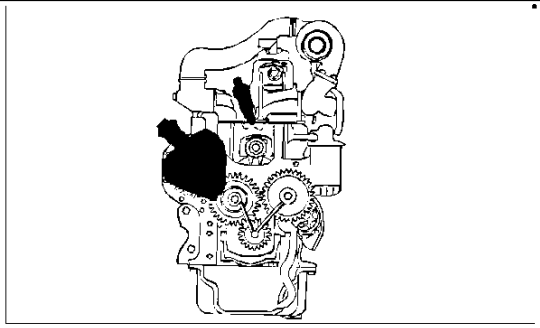

● = 14

SEE ALSO PAGES
2–4, 6, 7

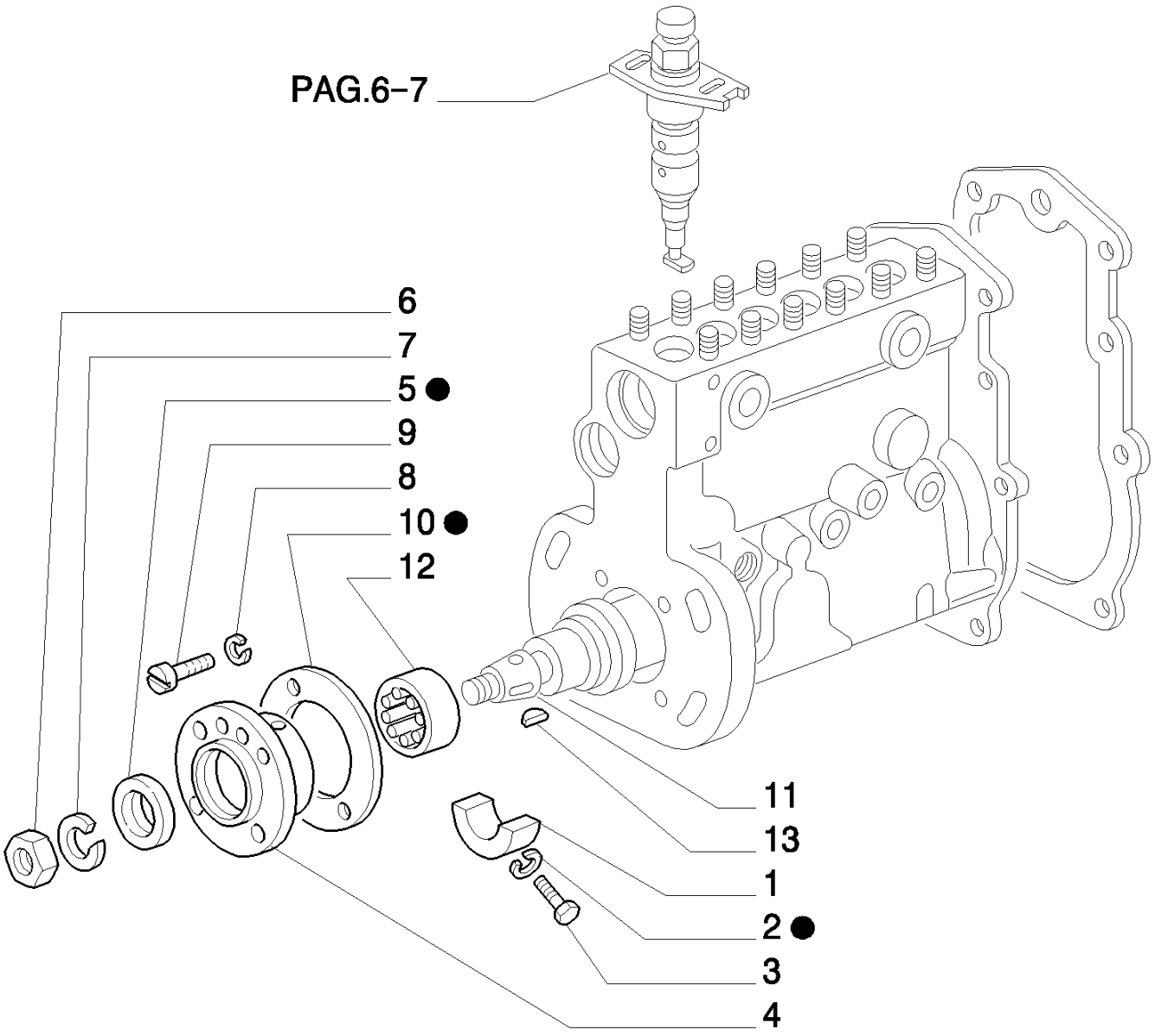

8830 TRATOR FORD (AMÉRICA LATINA) (1/96-)

0.14.0/ 2A(01) BOMBA INJETORA

Ref	Numero de Peça	Qtd	Descrição
1	79045960	1	SEMI-BRONZINA,
2	1309032	2	ARRUELA DE VEDAÇÃO,
3	79102494	4	PARAFUSO,
4	79102502	1	FLANGE,
5	79045965	1	ESPAÇADOR,
6	12164021	1	PORCA, M14 x 1.5, Cl 10,
7	10517174	1	ARRUELA PLANA,
8	12035670	4	ARRUELA-TRAVA,
9	79102498	4	PARAFUSO,
10	7982461	1	JUNTA,
11	79102499	1	EIXO EXCÊNTRICO,
12	79102501	1	ROLAMENTO,
13	10205810	1	CHAVETA MEIA LUA, M4 x 6.5 x 15.72,
14	79102505	1	KIT,

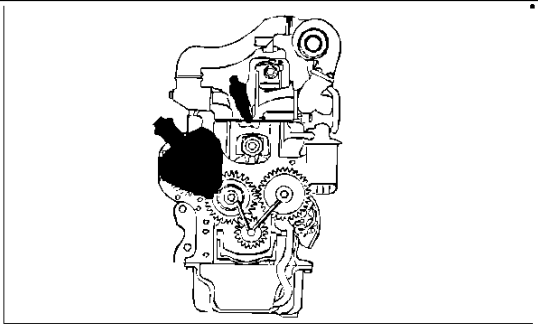

● = 14
SEE ALSO PAGES
1, 3, 4, 6, 7

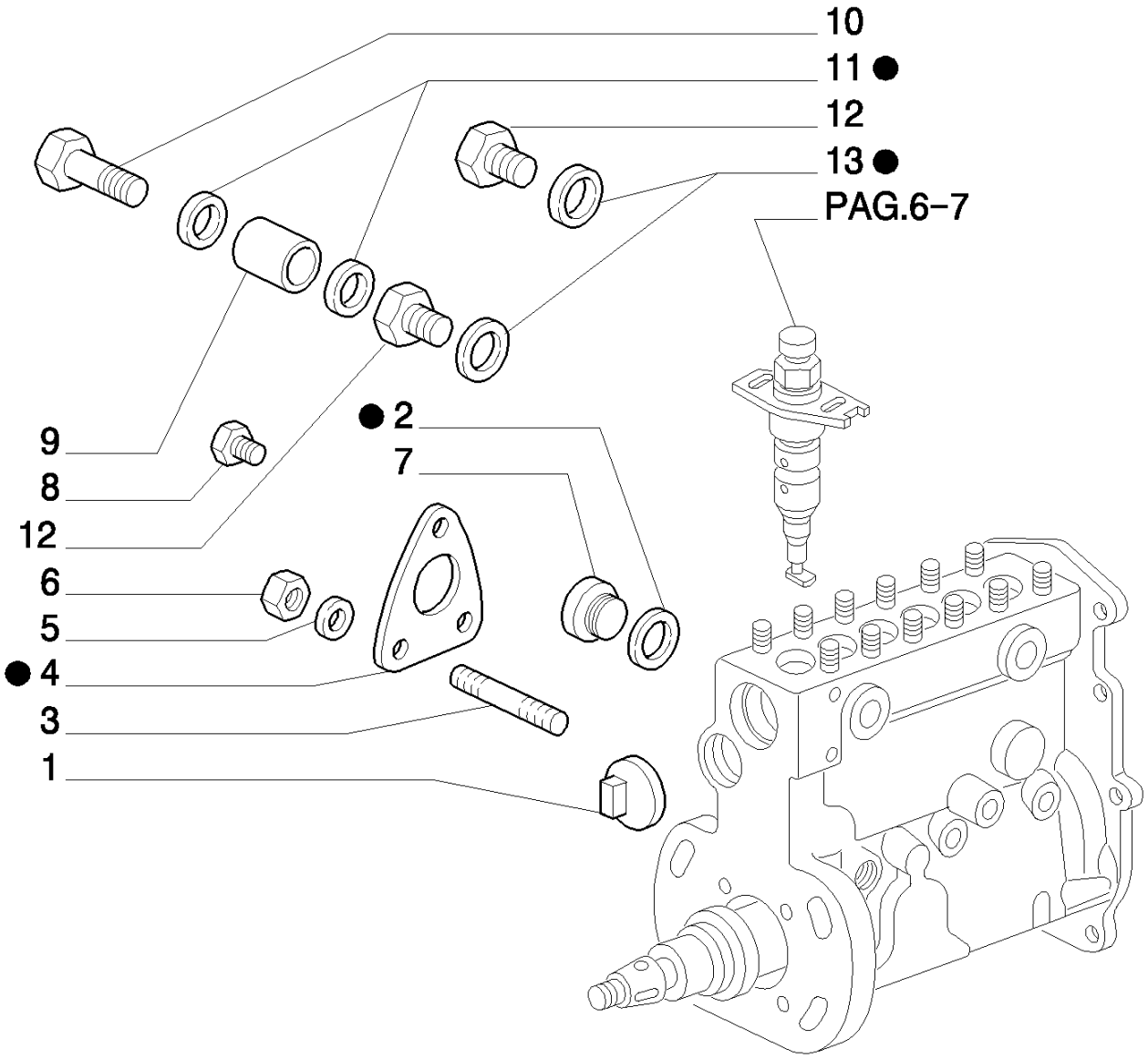

8830 TRATOR FORD (AMÉRICA LATINA) (1/96-)

0.14.0/ 2A(02) BOMBA INJETORA

Ref	Numero de Peça	Qtd	Descrição
1	79046039	1	BUJÃO,
2	11270560	1	ARRUELA DE VEDAÇÃO, M18.2 x 21.9 x 1.5, Copper,
3	79097349	3	PRISIONEIRO,
4	79102504	1	JUNTA,
5	10516474	17	ARRUELA-TRAVA,
6	15896221	6	PORCA, M6, Cl 10,
7	79102500	1	BUJÃO,
8	9963687	1	BUJÃO,
9	1308187	1	BUCHA,
10	79072618	1	VÁLVULA DE SOBRE-PRESSÃO,
11	11270260	2	ARRUELA DE COBRE, M14.2 x 17.9 x 1.5, Copper,
12	79045968	2	CONEXÃO,
13	11270360	2	JUNTA,
14	79102505	1	KIT,

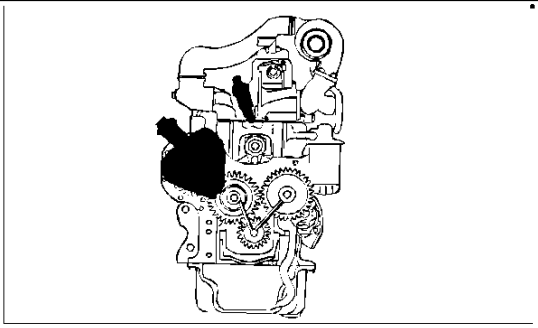

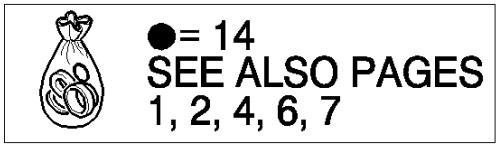
●= 14
SEE ALSO PAGES
1, 2, 4, 6, 7

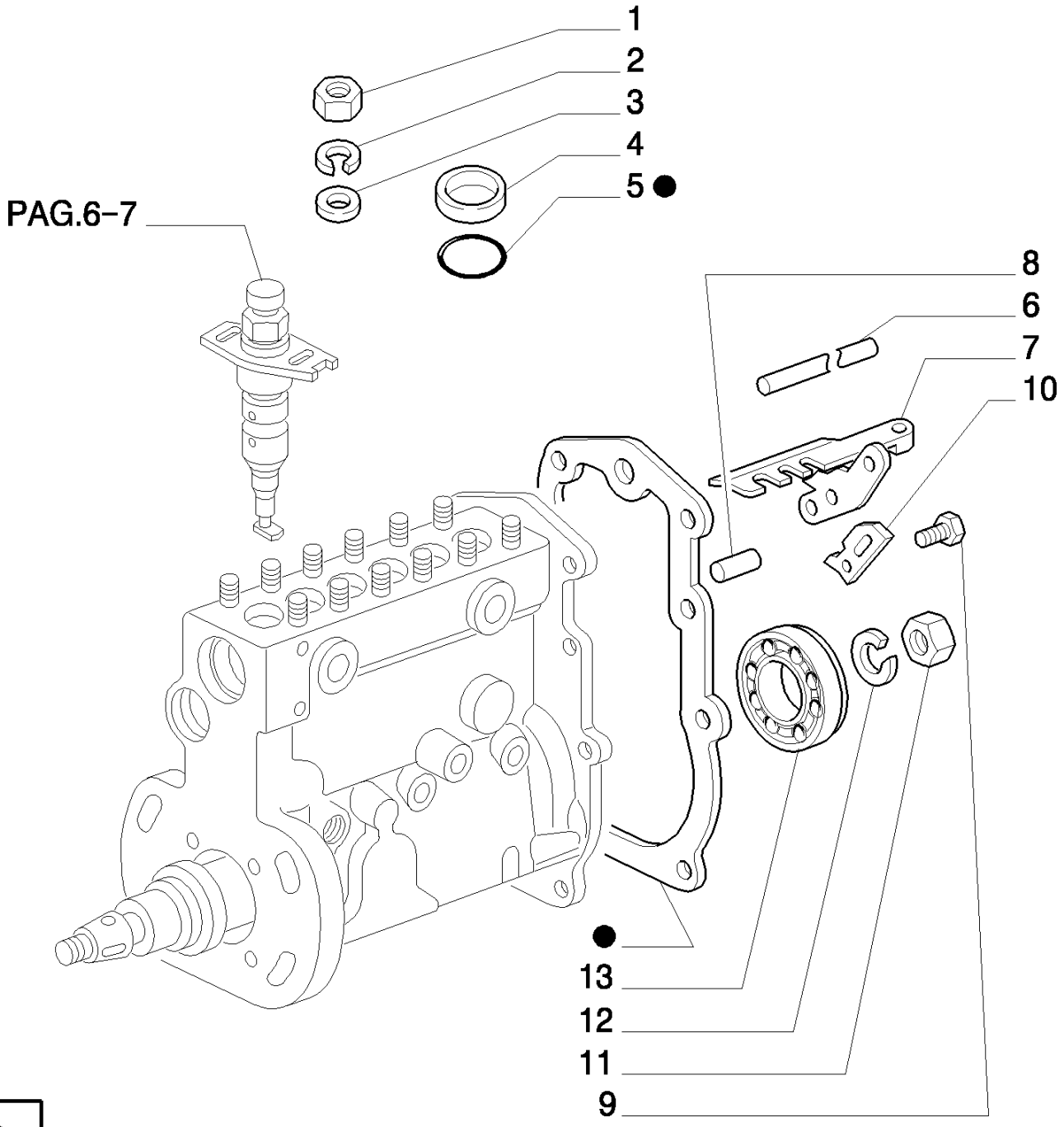
1
2
3
4
5 ●
PAG.6-7
8
6
7
10
●
13
12
11
9

8830 TRATOR FORD (AMÉRICA LATINA) (1/96-)

0.14.0/ 2A(03) BOMBA INJETORA

Ref	Numero de Peça	Qtd	Descrição
1	79102480	18	PORCA,
2	79102478	18	ARRUELA PLANA,
3	79102479	18	CALCO DE AFINACAO,
4	79046041	6	ANEL,
5	9967792	6	JUNTA,
6	79102482	1	PINO,
7	79045972	1	SUPORTE,
8	1105084	1	PINO,
9	79102494	4	PARAFUSO,
10	1308163	1	PLAQUETA,
11	79045974	1	PORCA,
12	79102495	1	ARRUELA PLANA,
13	9970184	1	ROLAMENTO,
14	79102505	1	KIT,

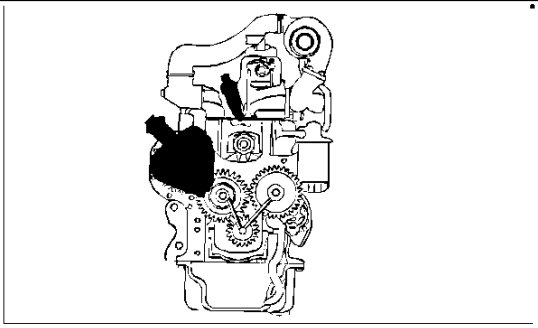

● = 5
SEE ALSO PAGES
1–3, 6, 7

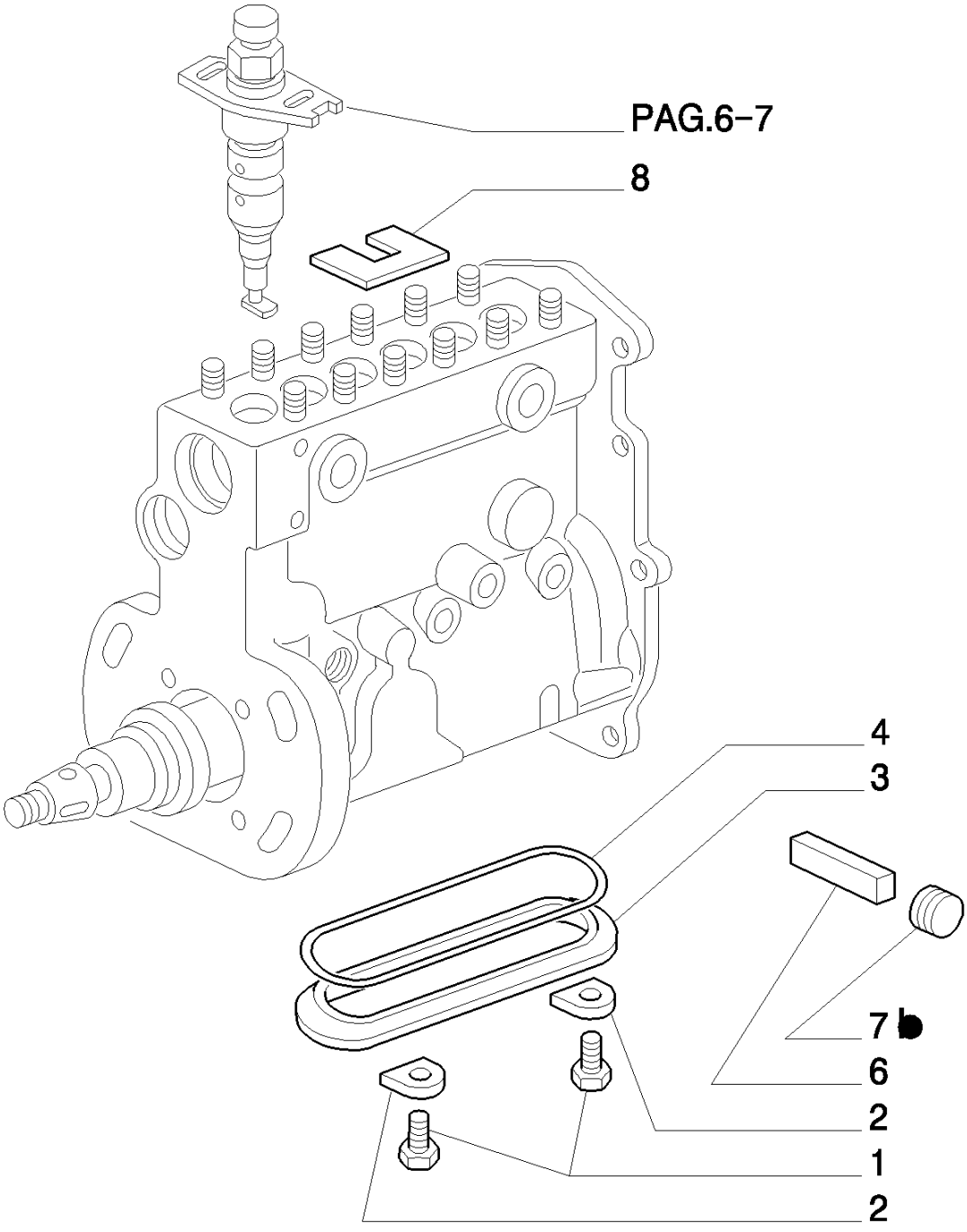

8830 TRATOR FORD (AMÉRICA LATINA) (1/96-)

0.14.0/ 2A(04) BOMBA INJETORA

Ref	Numero de Peça	Qtd	Descrição
1	79102497	6	PARAFUSO,
2	79046032	6	PLAQUETA,
3	79076155	1	TAMPA,
4	42492884	1	JUNTA,
5	79102505	1	KIT,
6	79102496	3	PINO,
7	79046030	3	BUCHA,
8	79045982	1	CALCO DE AFINACAO, MM.1,00
8	79045983	1	CALCO DE AFINACAO, MM.1,05
8	79045984	1	CALCO DE AFINACAO, MM.1,10
8	79045985	1	CALCO DE AFINACAO, MM.1,15
8	79045986	1	CALCO DE AFINACAO, MM.1,20
8	79045987	1	CALCO DE AFINACAO, MM.1,25
8	79045988	1	CALCO DE AFINACAO, MM.1,30
8	79045989	1	CALCO DE AFINACAO, MM.1,35

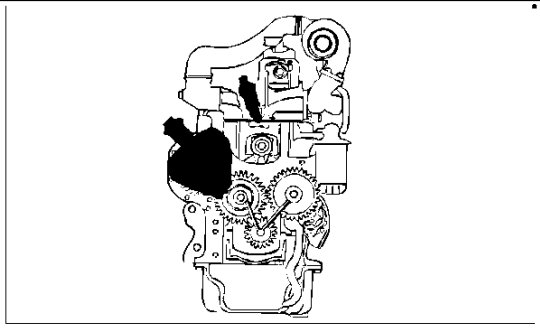

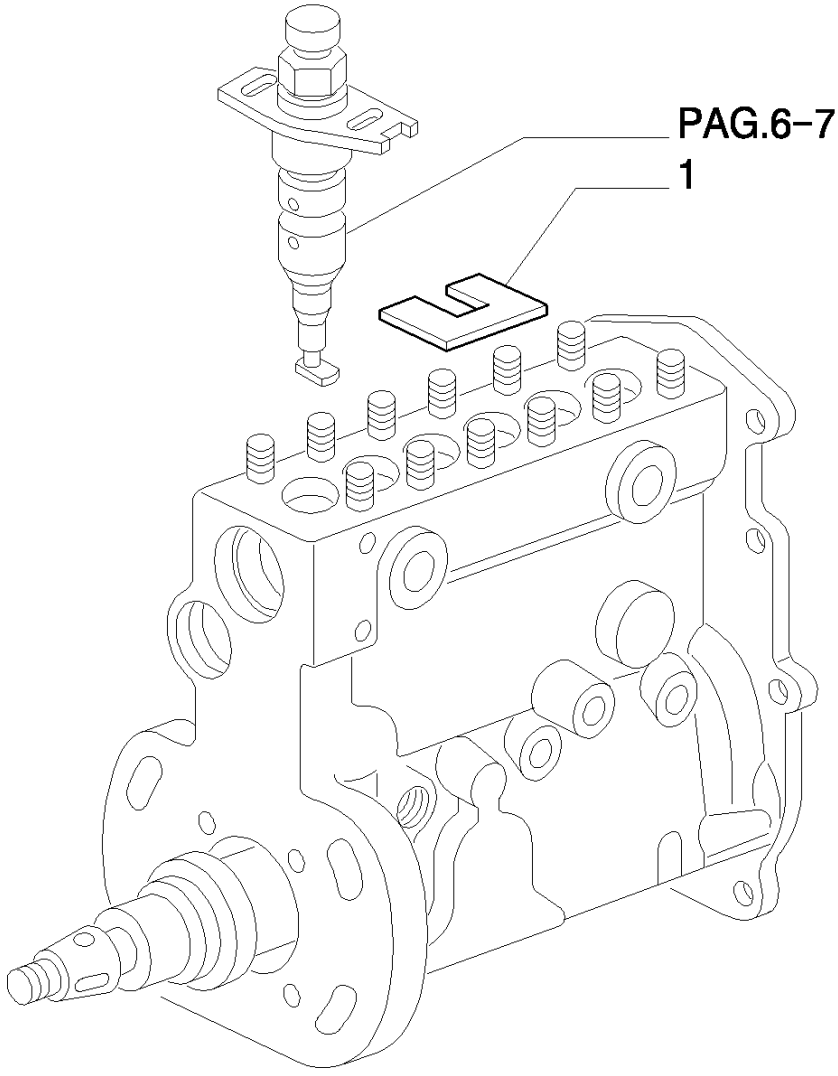
PAG.6-7
1

8830 TRATOR FORD (AMÉRICA LATINA) (1/96-)

0.14.0/ 2A(05) BOMBA INJETORA

Ref	Numero de Peça	Qtd	Descrição
1	79045990	1	CALCO DE AFINACAO, MM.1,40
1	79045991	1	CALCO DE AFINACAO, MM.1,45
1	79045992	1	CALCO DE AFINACAO, MM.1,50
1	79045993	1	CALCO DE AFINACAO, MM.1,55
1	79045994	1	CALCO DE AFINACAO, MM.1,60
1	79045995	1	CALCO DE AFINACAO, MM.1,65
1	79045996	1	CALCO DE AFINACAO, MM.1,70
1	79045997	1	CALCO DE AFINACAO, MM.1,75
1	79045998	1	CALCO DE AFINACAO, MM.1,80
1	79045999	1	CALCO DE AFINACAO, MM.1,85
1	79046000	1	CALCO DE AFINACAO, MM.1,90
1	79046001	1	CALCO DE AFINACAO, MM.1,95

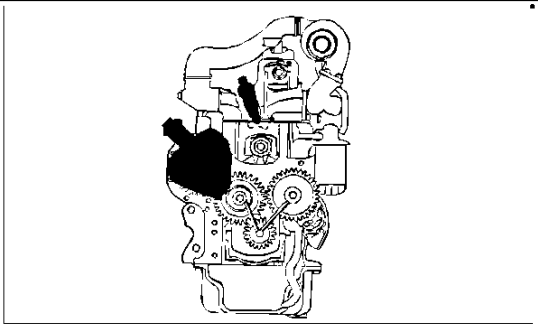

● = 12

SEE ALSO PAGES 1–4, 7

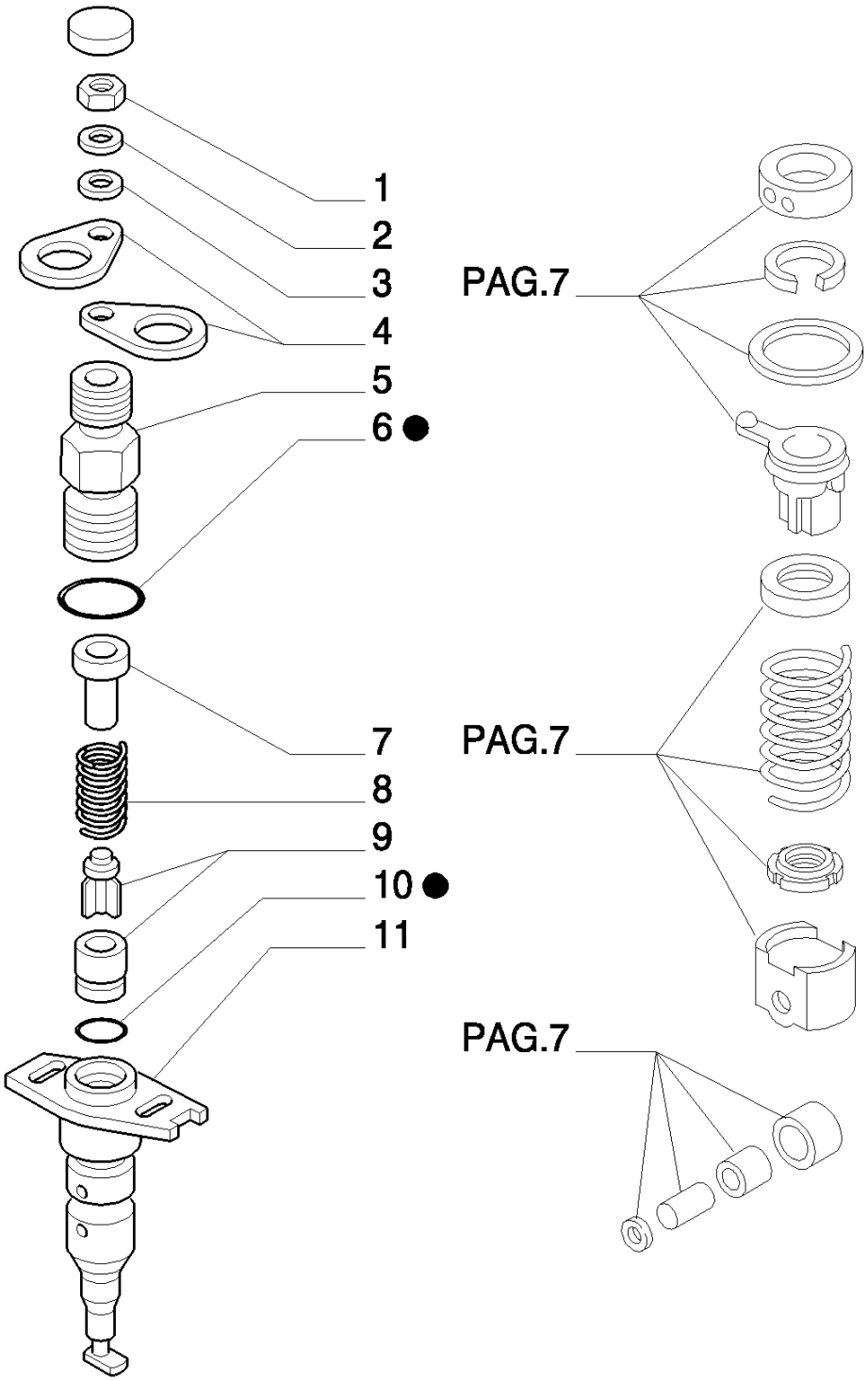

8830 TRATOR FORD (AMÉRICA LATINA) (1/96-)

0.14.0/ 2A(06) BOMBA INJETORA

Ref	Numero de Peça	Qtd	Descrição
1	79102480	18	PORCA,
2	79102478	18	ARRUELA PLANA,
3	79102479	18	CALCO DE AFINACAO,
4	79102481	6	ARRUELA PLANA,
5	79102484	6	CONEXÃO,
6	79102491	6	JUNTA,
7	79045978	6	PINO,
8	1307992	6	MOLA,
9	79102483	6	VÁLVULA HIDRAULICA,
10	79102485	6	ANEL "O",
11	79102486	6	CILINDRO,
12	79102505	1	KIT,

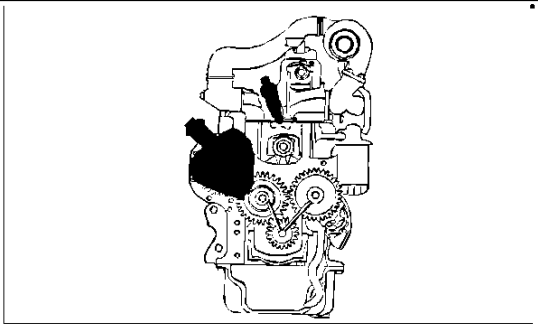

● = 13
SEE ALSO PAGES
1–4, 6

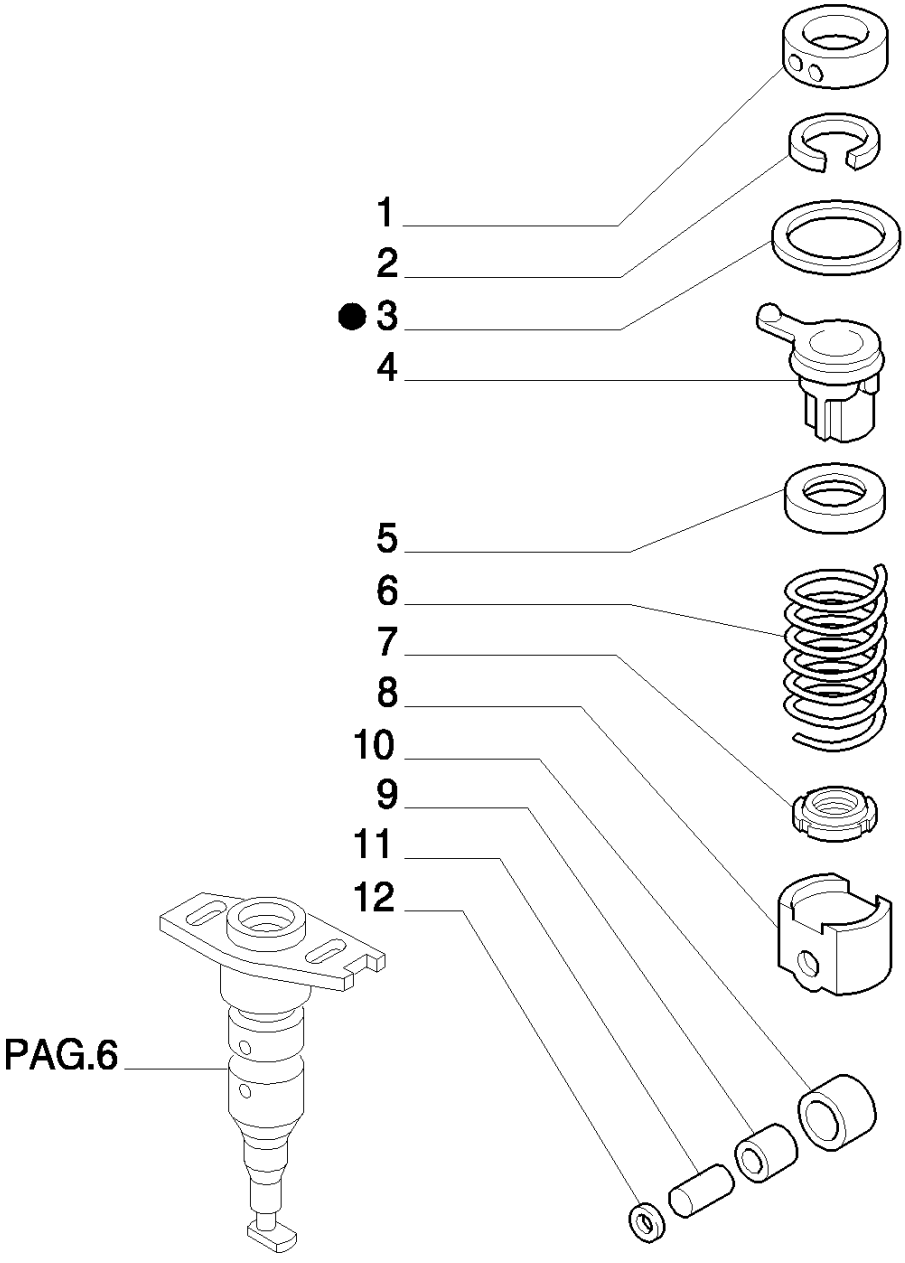

8830 TRATOR FORD (AMÉRICA LATINA) (1/96-)

0.14.0/ 2A(07) BOMBA INJETORA

Ref	Numero de Peça	Qtd	Descrição
1	79102489	6	BUJÃO,
2	79102490	6	ANEL,
3	79102492	6	JUNTA,
4	79102493	6	PRATO,
5	79046027	6	ANEL "O",
6	79076141	6	MOLA,
7	1308168	6	PLAQUETA,
8	79046038	6	BUCHA,
9	9959397	1	BUCHA,
10	9959396	1	BUCHA,
11	9959454	1	PINO,
12	9959463	1	ANEL,
13	79102505	1	KIT,

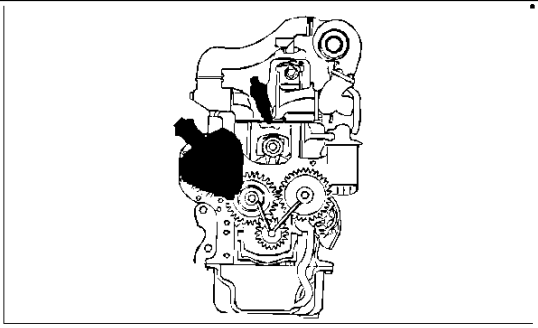

● = 9
SEE ALSO PAGE 9

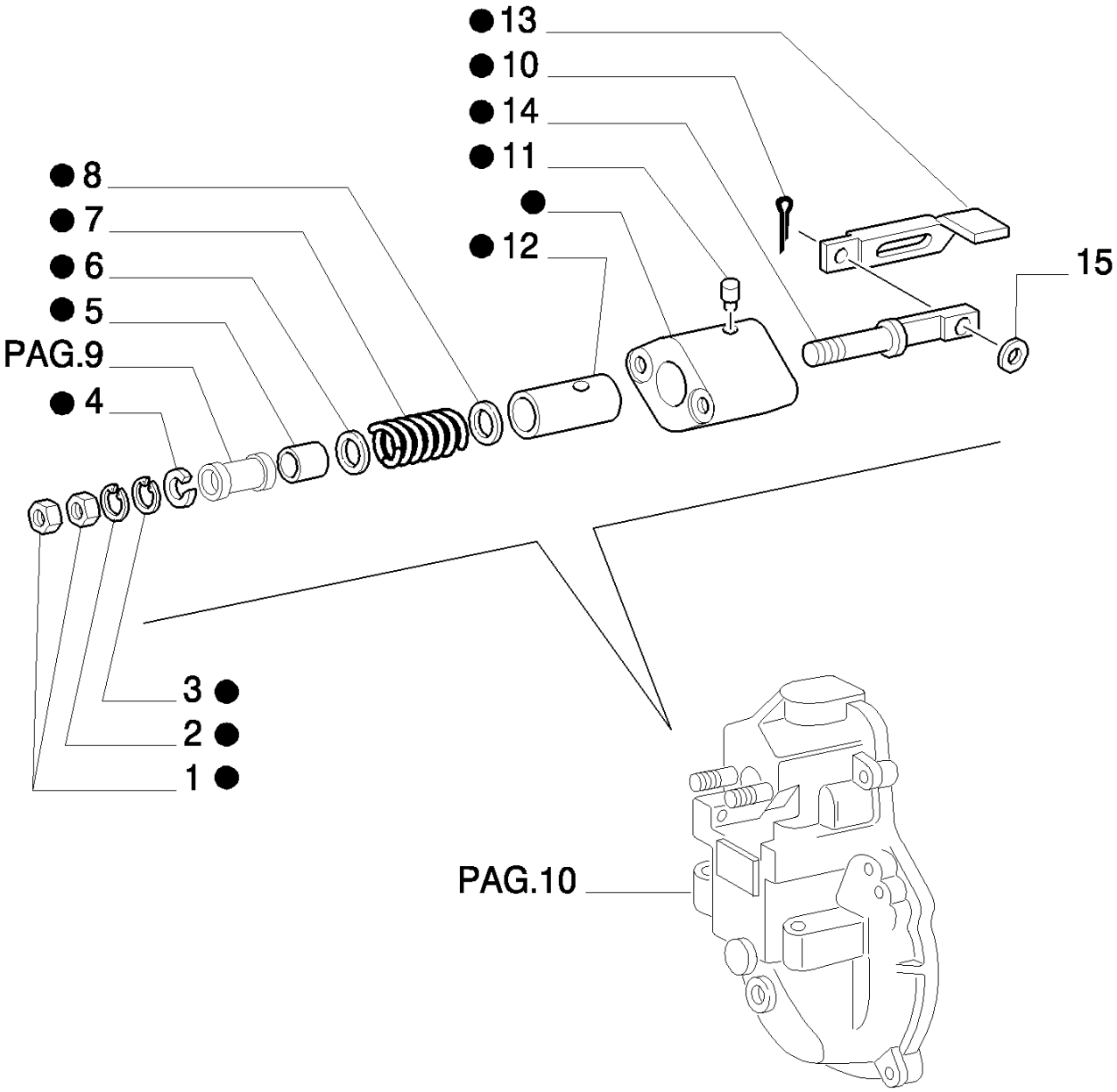

8830 TRATOR FORD (AMÉRICA LATINA) (1/96-)

0.14.0/ 2A(08) BOMBA INJETORA

Ref	Numero de Peça	Qtd	Descrição
1	15896421	2	PORCA, M5, Cl 10,
2	9009652	1	ANEL-TRAVA,
3	79032208	1	ANEL,
4	79046290	1	ARRUELA PLANA,
5	79046281	1	BUCHA,
6	9959476	1	ESPAÇADOR,
7	79047260	1	MOLA,
8	1308490	1	PRATO,
9	79047259	1	KIT,
10	9930435	1	GRAMPO,
11	13737310	1	GRÃO,
12	79046275	1	CILINDRO,
13	9930419	1	ALAVANCA,
14	79046276	1	PINO,
15	12604071	1	ARRUELA-TRAVA,

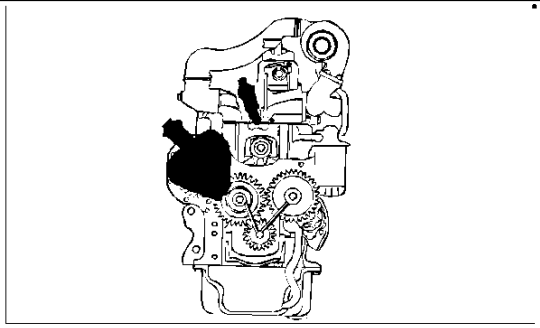

● = 2 SEE ALSO PAGE 8
▲ = 3 SEE ALSO PAGES 10, 11, 14, 15

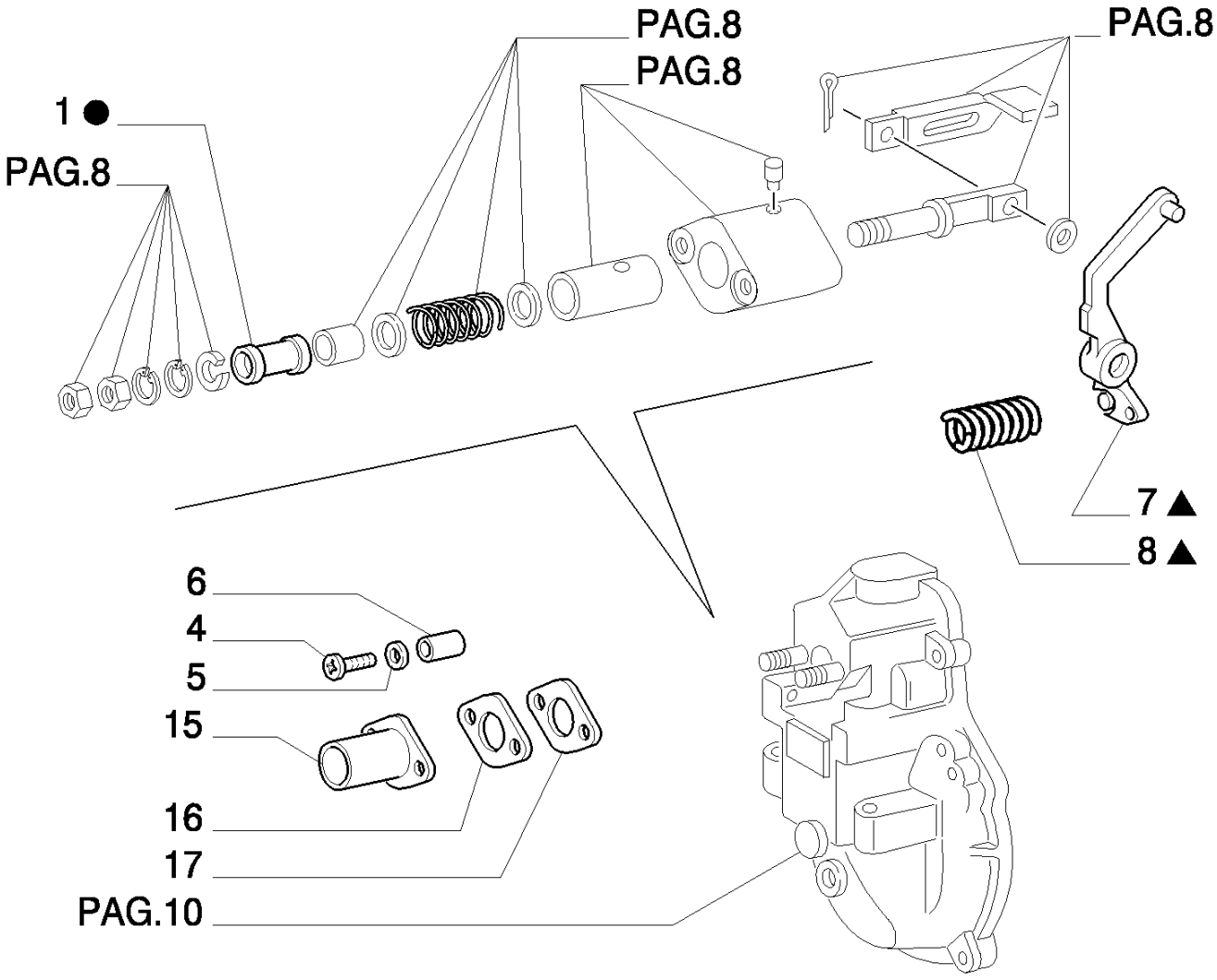

8830 TRATOR FORD (AMÉRICA LATINA) (1/96-)

0.14.0/ 2A(09) BOMBA INJETORA

Ref	Numero de Peça	Qtd	Descrição
1	79046282	1	BUCHA, MM.1,80
1	79046283	1	BUCHA, MM.1,85
1	79046284	1	BUCHA, MM.1,90
1	79046285	1	BUCHA, MM.1,95
1	79046286	1	BUCHA, MM.2,00
1	79046287	1	BUCHA, MM.2,05
1	79046288	1	BUCHA, MM.2,10
1	79046289	1	BUCHA, MM.2,15
2	79047259	1	KIT,
3	79046245	1	KIT,
4	9959459	2	PARAFUSO,
5	10516474	17	ARRUELA-TRAVA,
6	772652	2	BUCHA,
7	9930421	1	ALAVANCA,
8	9930429	1	MOLA,
15	9930417	1	TAMPÃO,
16	76026126	1	JUNTA,
17	9967281	1	JUNTA,

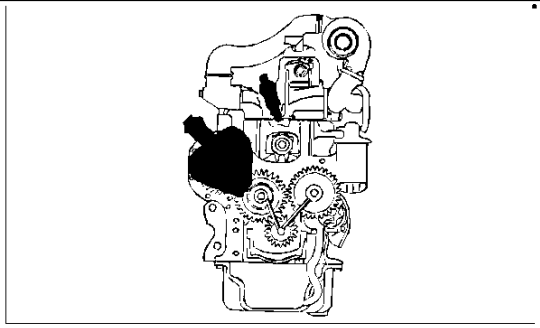

▲ = 1
SEE ALSO PAGES
9, 11, 14, 15

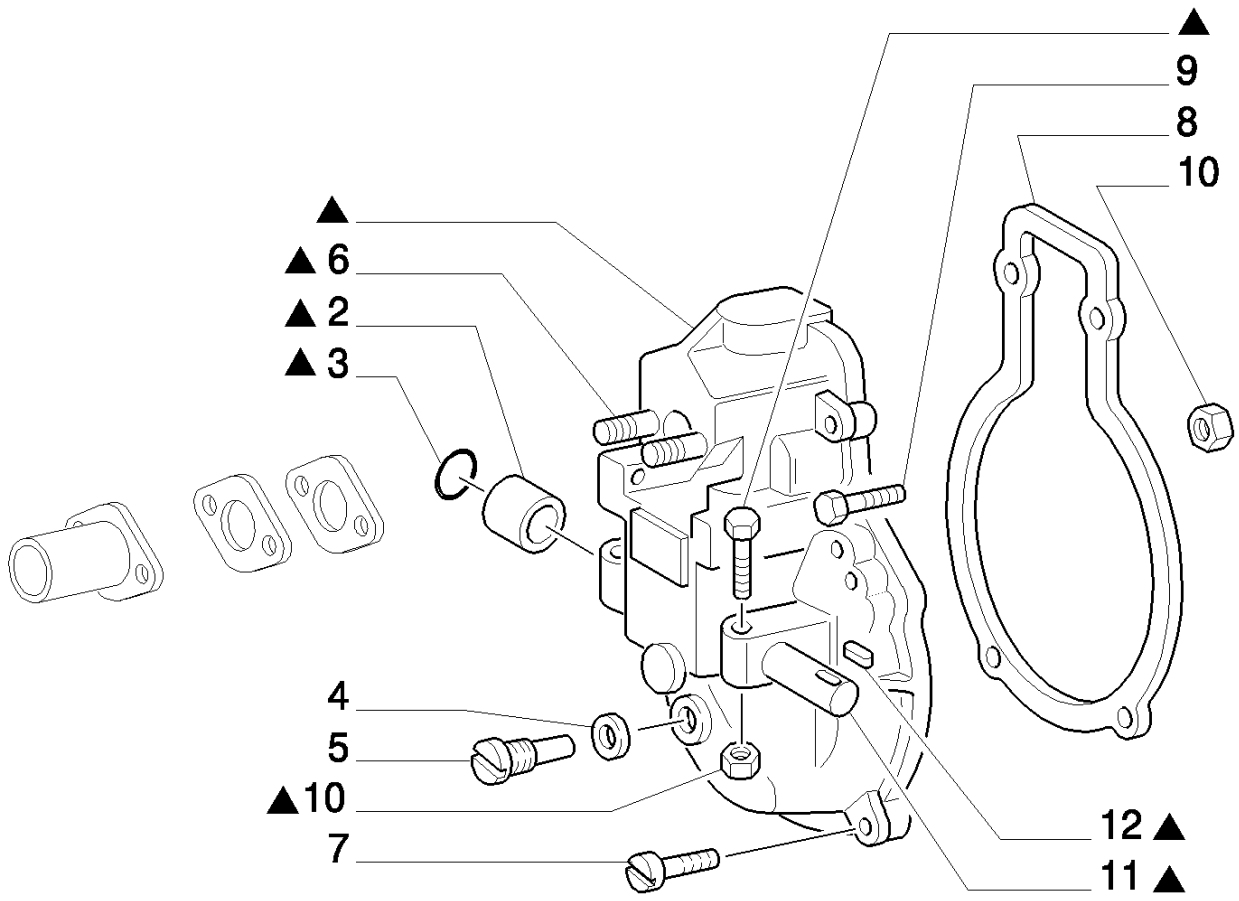

8830 TRATOR FORD (AMÉRICA LATINA) (1/96-)

0.14.0/ 2A(10) BOMBA INJETORA

Ref	Numero de Peça	Qtd	Descrição
1	79046245	1	KIT,
2	79023653	2	BUCHA,
3	79046268	1	ARRUELA-TRAVA,
4	79038381	1	JUNTA,
5	772652	1	BUCHA,
6	9959518	2	PINO,
7	79050949	1	PARAFUSO,
7	9930888	5	PARAFUSO,
8	9956532	1	JUNTA,
9	9956534	1	PARAFUSO,
10	15896221	6	PORCA, M6, Cl 10,
11	79046267	1	EIXO,
12	10205710	1	CHAVETA MEIA LUA, M3 x 5 12.65,

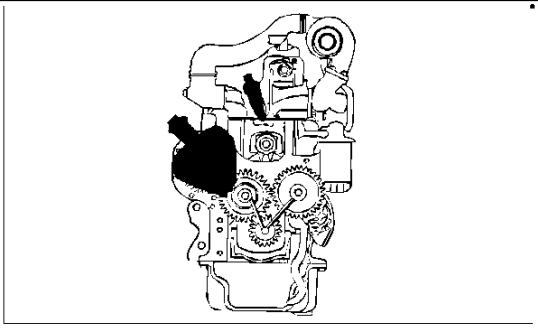

▲ = 1
SEE ALSO PAGES
9, 10, 14, 15

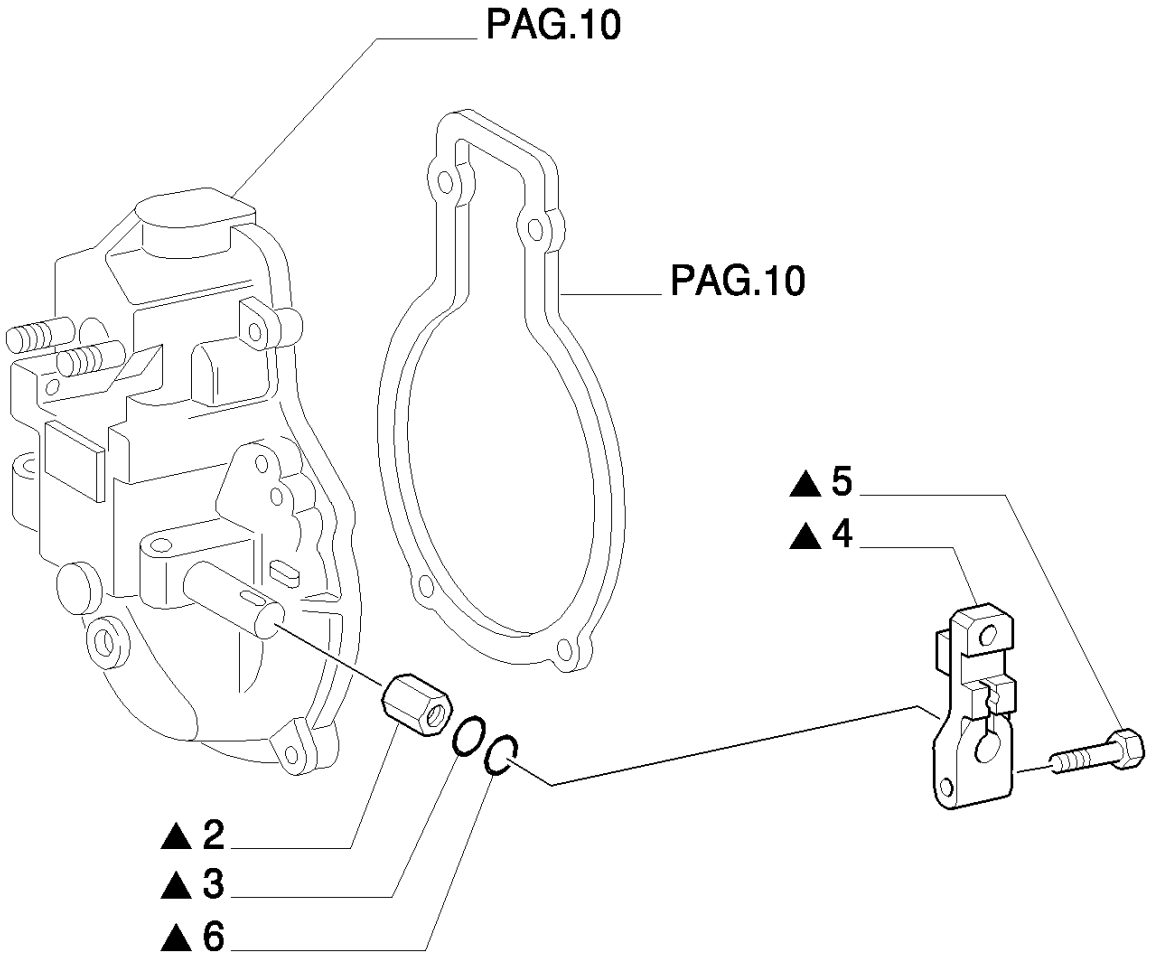

8830 TRATOR FORD (AMÉRICA LATINA) (1/96-)

0.14.0/ 2A(11) BOMBA INJETORA

Ref	Numero de Peça	Qtd	Descrição
1	79046245	1	KIT,
2	79023653	2	BUCHA,
3	79046274	1	JUNTA,
4	9930880	1	ALAVANCA,
5	10902424	1	PARAFUSO, Hex, M6 x 20, 8.8, Full Thd,
6	79046273	1	ESPAÇADOR, MM.2,5
6	9001947	1	ARRUELA PLANA, MM.1,0

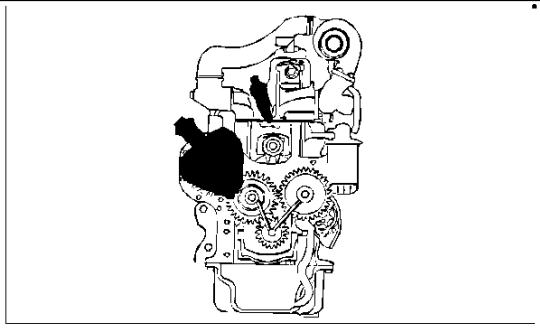

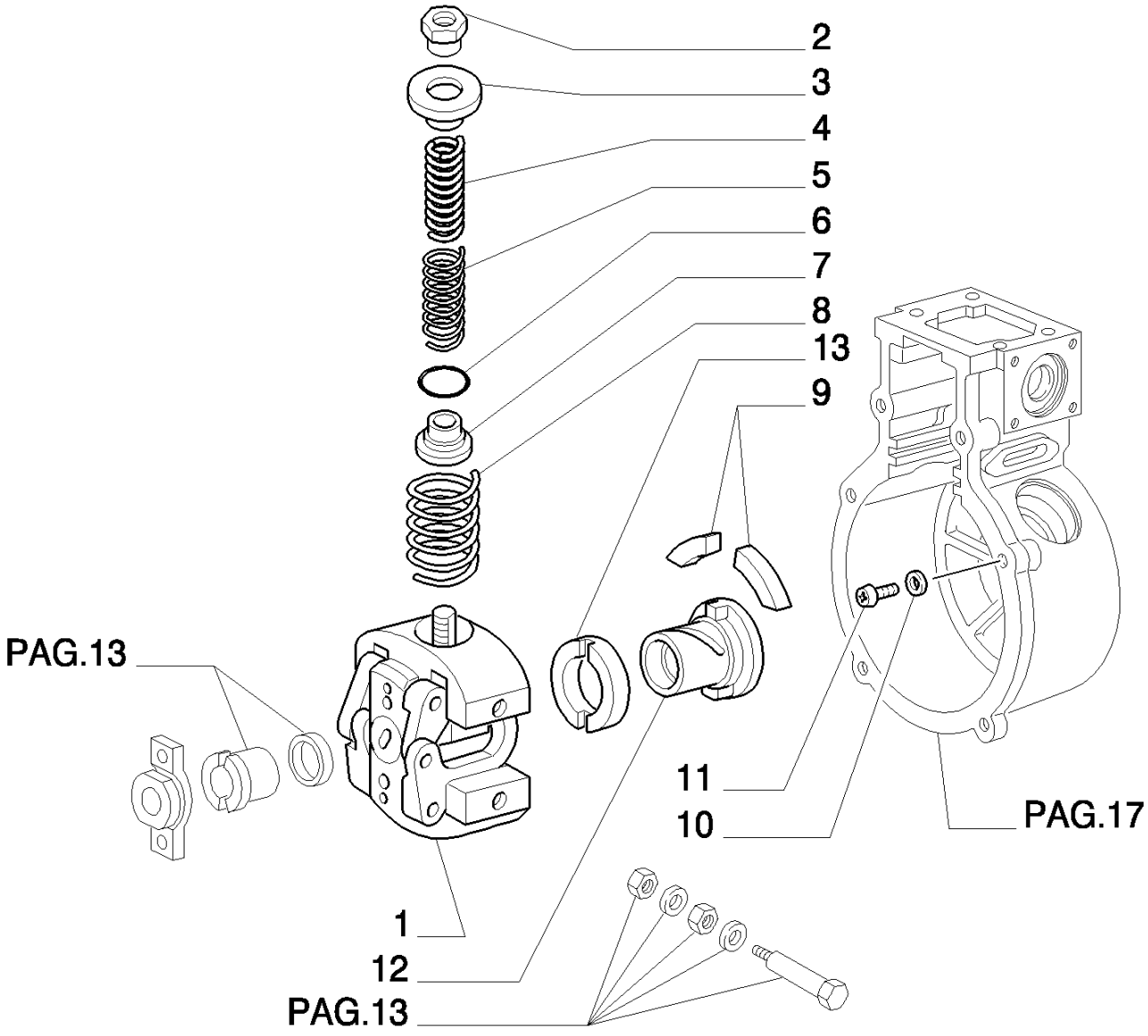
2
3
4
5
6
7
8
13
9
PAG.13
11
10
PAG.17
1
12
PAG.13

8830 TRATOR FORD (AMÉRICA LATINA) (1/96-)

0.14.0/ 2A(12) BOMBA INJETORA

Ref	Numero de Peça	Qtd	Descrição
1	CENTRIFUGAL	1	MASSA DISPOSIT. AVANÇO,
2	79035483	2	PORCA,
3	9959492	2	PRATO,
4	79046257	2	MOLA,
5	9967252	2	MOLA,
6	79023644	1	ARRUELA-TRAVA,
7	79046544	2	PRATO, 16,95
7	79046545	2	PRATO, 17,10
7	9929692	2	PRATO, 17,25
8	9959513	2	MOLA,
9	768901	4	CUNHA,
10	79046265	4	PLAQUETA,
11	79046264	6	PARAFUSO,
12	79076368	1	LUVA DE ARRASTE,
13	9007833	1	PRATO,

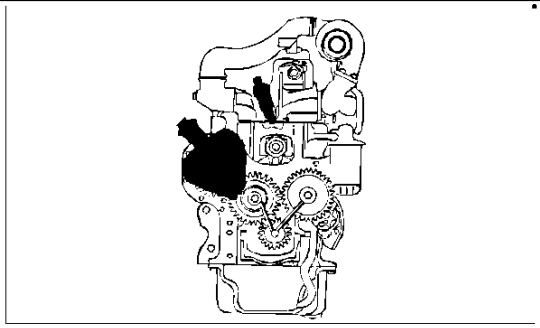

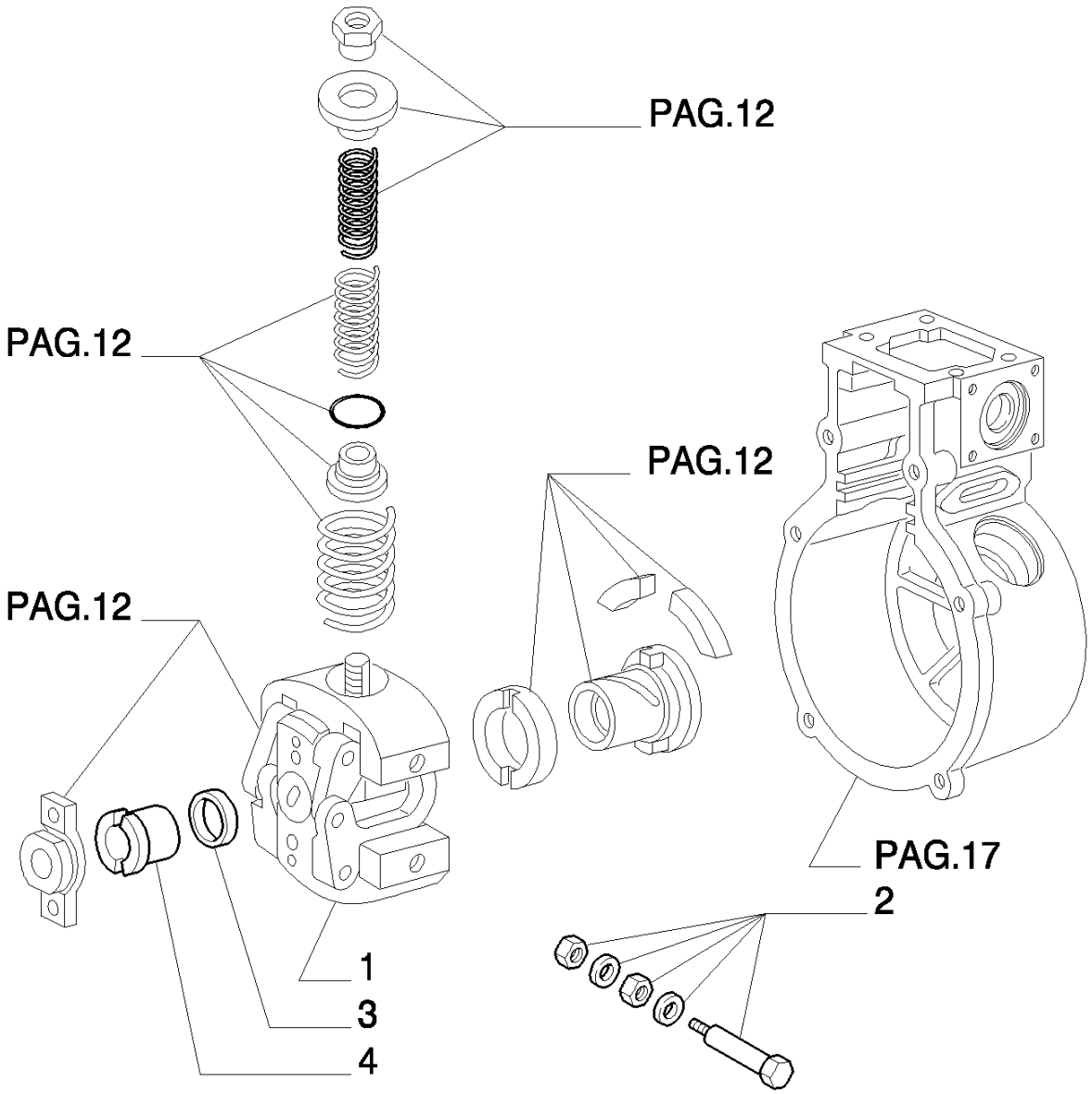
PAG.12
PAG.12
PAG.12
PAG.12
PAG.17
2
1
3
4

8830 TRATOR FORD (AMÉRICA LATINA) (1/96-)

0.14.0/ 2A(13) BOMBA INJETORA

Ref	Numero de Peça	Qtd	Descrição
1	CENTRIFUGAL	1	MASSA DISPOSIT. AVANÇO,
2	9007831	1	KIT,
3	772532	1	ARRUELA PLANA, MM.1,60
3	79023699	1	ARRUELA PLANA, MM.2,10
3	79062772	1	ARRUELA PLANA, MM.1,65
3	79062773	1	ARRUELA PLANA, MM.1,70
3	79062775	1	ARRUELA PLANA, MM.1,75
3	79062777	1	ARRUELA PLANA, MM.1,80
3	79062778	1	ARRUELA PLANA, MM.1,85
3	79062780	1	ARRUELA PLANA, MM.1,90
3	79062782	1	ARRUELA PLANA, MM.1,95
3	79062783	1	ARRUELA PLANA, MM.2,00
3	79062785	1	ARRUELA PLANA, MM.2,05
4	76026137	1	CABEÇA DE SINO,

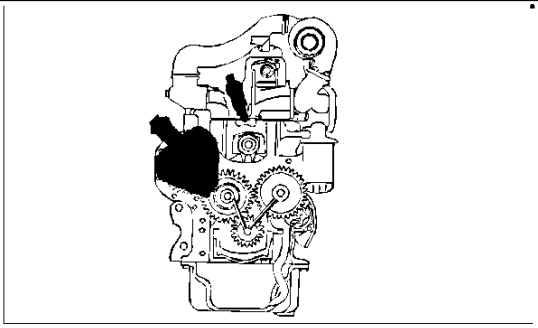

● = 12
SEE ALSO PAGES
9-11, 15

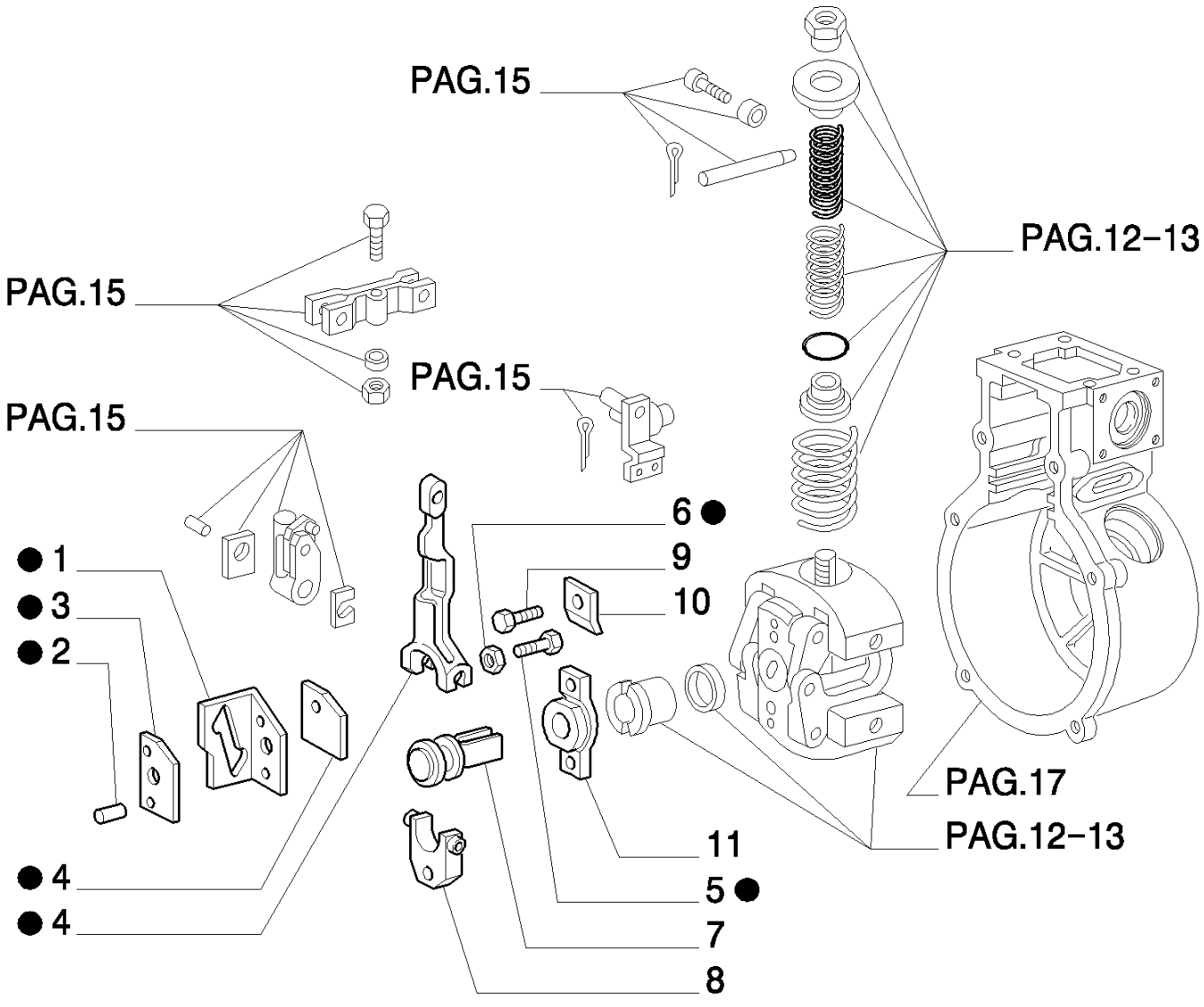

8830 TRATOR FORD (AMÉRICA LATINA) (1/96-)

0.14.0/ 2A(14) BOMBA INJETORA

Ref	Numero de Peça	Qtd	Descrição
1	79046271	1	PLAQUETA,
2	9017850	2	PINO-ELÁSTICO,
3	1288638	1	PLAQUETA, MM.0,2
3	1288639	1	PLAQUETA, MM.0,3
3	1288640	1	CALCO DE AFINACAO, MM.0,8
3	9009626	1	PLAQUETA, MM.0,5
4	79033441	1	MOLA,
5	10902524	1	PARAFUSO, Hex, M6 x 22, 8.8, Full Thd,
6	10516474	17	ARRUELA-TRAVA,
7	9009113	1	PINO,
8	1288706	1	ARTICULAÇÃO,
9	10902224	2	PARAFUSO, Hex, M6 x 16, 8.8, Full Thd,
10	79023646	2	ARRUELA PLANA,
11	79106753	1	BUCHA,
12	79046245	1	KIT,

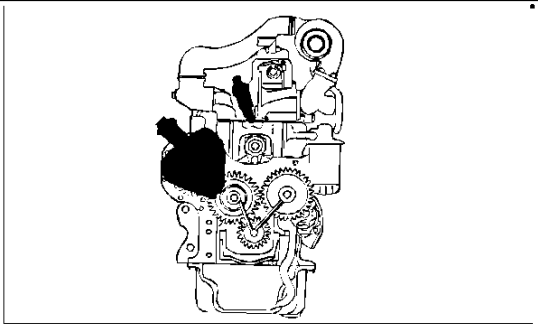

● = 13
SEE ALSO PAGES
9–11, 14

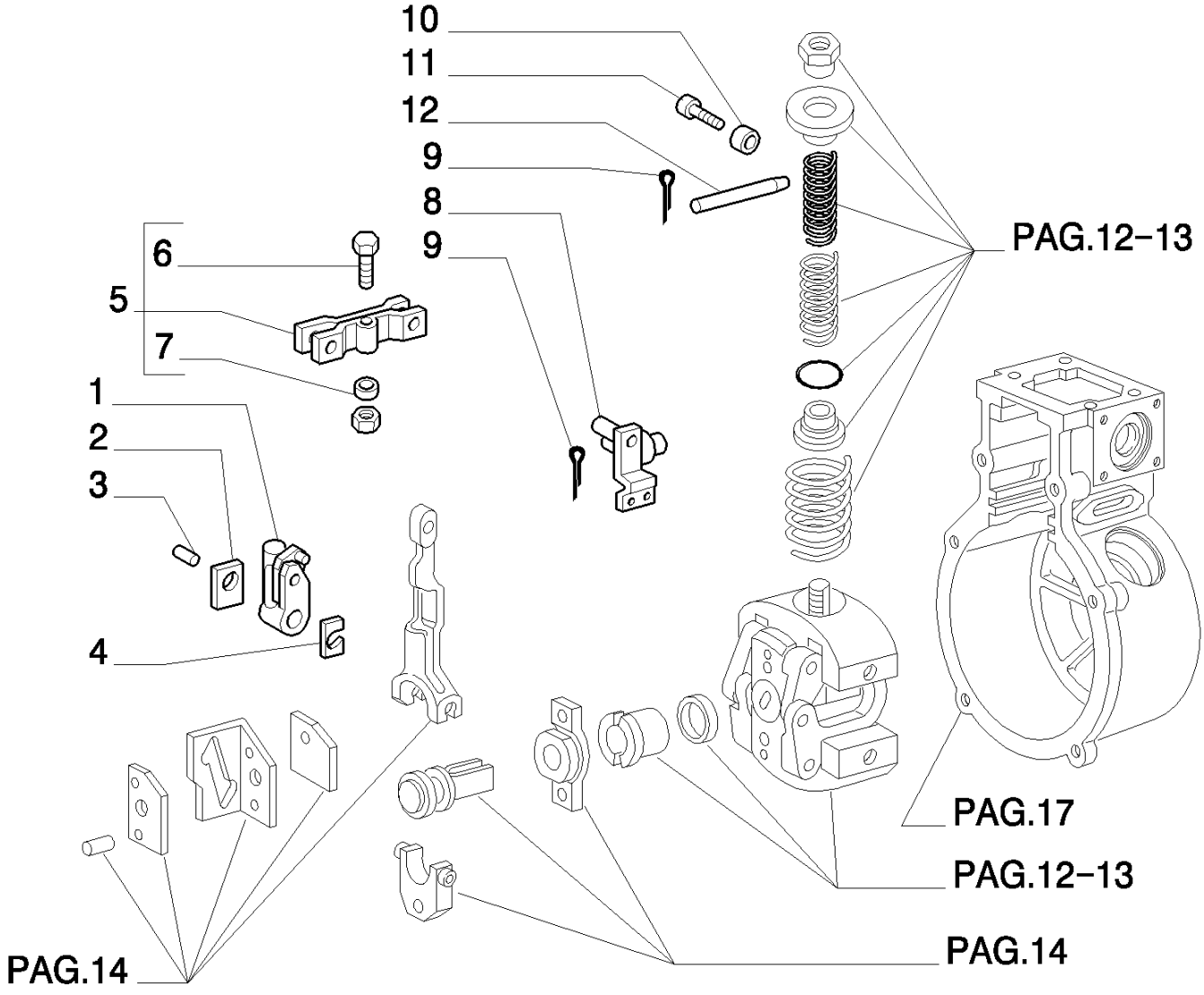

8830 TRATOR FORD (AMÉRICA LATINA) (1/96-)

0.14.0/ 2A(15) BOMBA INJETORA

Ref	Numero de Peça	Qtd	Descrição
1	79046269	1	ALAVANCA,
2	9967279	1	PLAQUETA,
3	9016783	2	PINO-ELÁSTICO,
4	79046270	1	PLAQUETA,
5	79046247	1	GARFO, ASSY.
6	79106759	1	PARAFUSO,
7	10516474	17	ARRUELA-TRAVA,
8	79046253	1	PLAQUETA,
9	9010960	1	GRAMPO,
10	1308913	1	BUCHA,
11	42484947	1	PARAFUSO,
12	42484939	1	MOLA,
13	79046245	1	KIT,

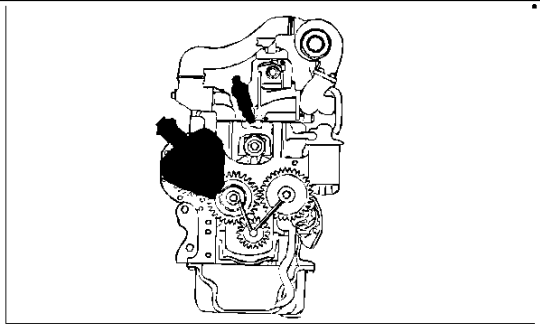

● = 1
SEE ALSO PAGE 17

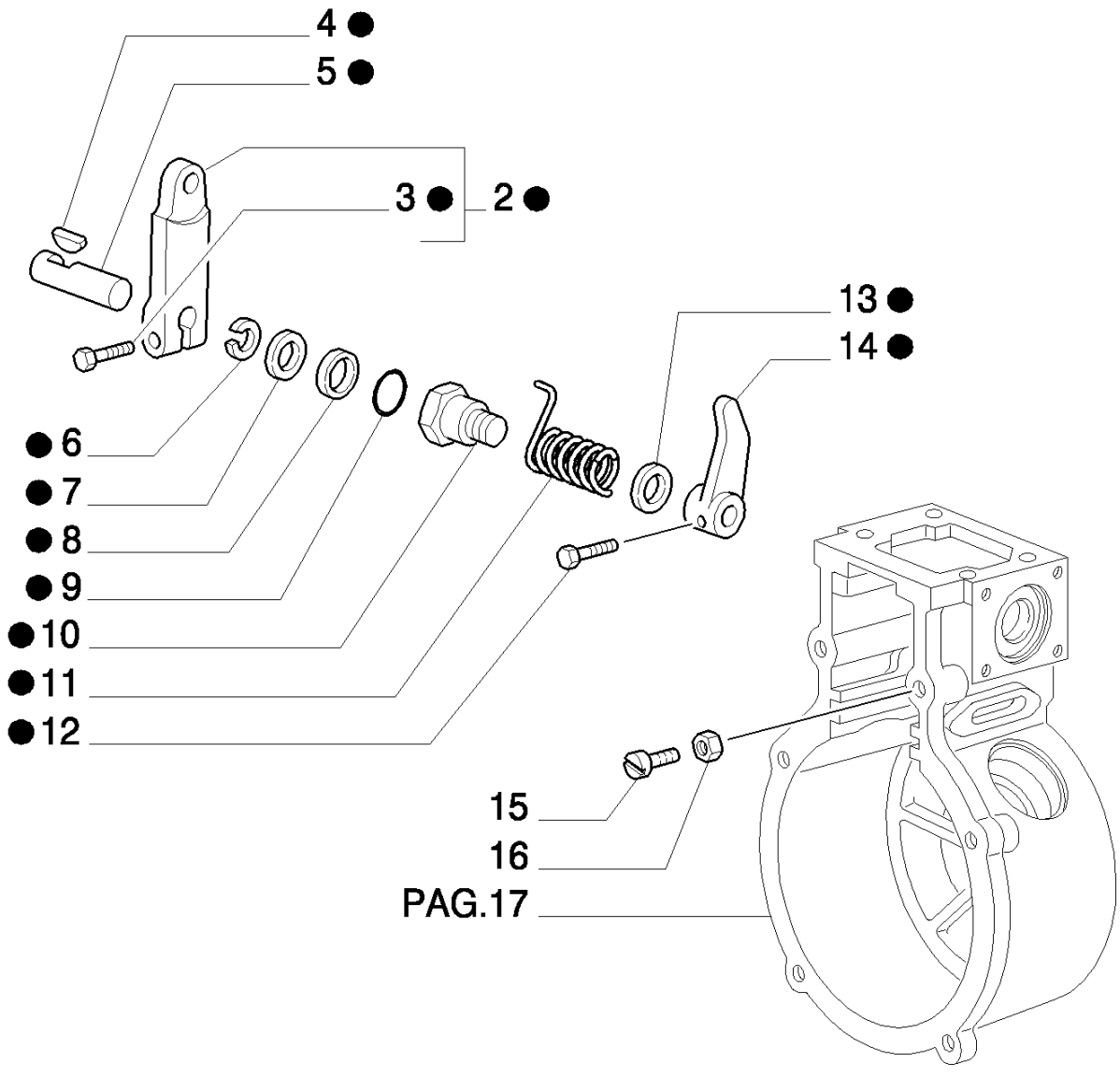

8830 TRATOR FORD (AMÉRICA LATINA) (1/96-)

0.14.0/ 2A(16) BOMBA INJETORA

Ref	Numero de Peça	Qtd	Descrição
1	79046249	1	KIT,
2	9982762	1	ALAVANCA,
3	9009620	1	PARAFUSO,
4	1136607	1	CHAVETA,
5	79046297	1	PINO,
6	11057876	3	ANEL, M20, Int,
7	1288461	1	CALCO DE AFINACAO,
8	12638501	1	ARRUELA PLANA, M8 x 15 x 1.5,
9	79039757	1	JUNTA,
10	79046296	1	BUCHA,
11	79046295	1	MOLA,
12	79039754	1	PARAFUSO,
13	79046294	1	ESPAÇADOR,
14	79046293	1	ALAVANCA,
15	79046263	2	PARAFUSO,
16	14496404	2	ARRUELA-TRAVA,

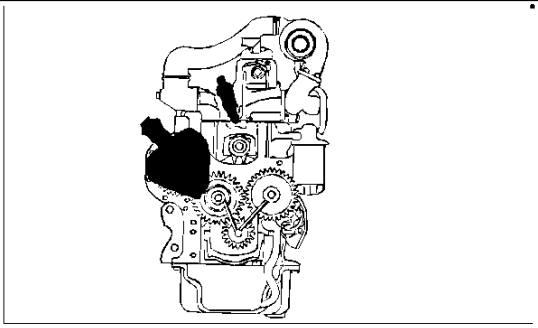

● = 1

SEE ALSO PAGE 16

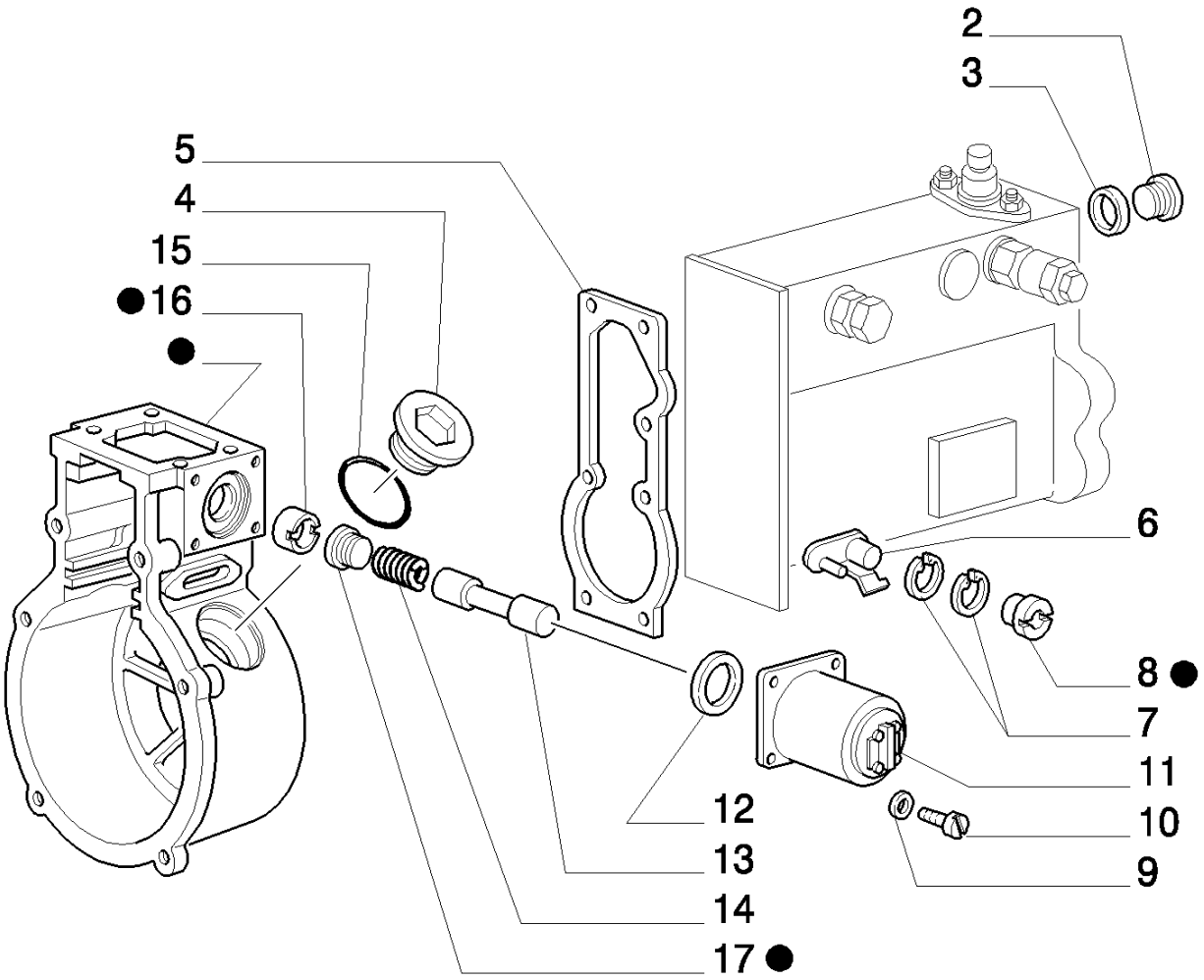

8830 TRATOR FORD (AMÉRICA LATINA) (1/96-)

0.14.0/ 2A(17) BOMBA INJETORA

Ref	Numero de Peça	Qtd	Descrição
1	79046249	1	KIT,
2	79062899	1	BUJÃO,
3	11270960	1	ARRUELA PLANA,
4	9967280	2	BUJÃO,
5	79106762	2	JUNTA,
6	79033444	1	PINO,
7	11087871	3	ANEL-ELÁSTICO, M7,
8	79033445	1	BUCHA,
9	10571474	4	ARRUELA-TRAVA,
10	10389421	4	PARAFUSO,
11	9959383	1	ELETRO-ÍMÃ,
12	79062710	1	ANEL,
13	79033442	1	PINO,
14	79033441	1	MOLA,
15	9001938	2	JUNTA,
16	79033440	1	PORCA DE VEDAÇÃO,
17	79033439	1	BUJÃO,

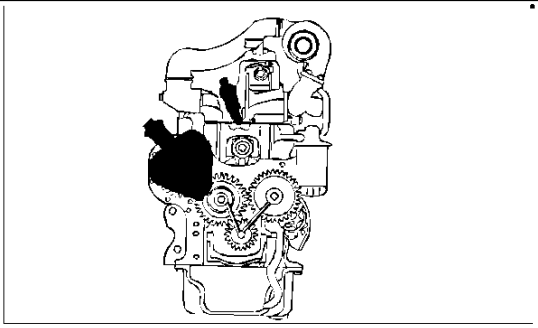

● = 8
SEE ALSO PAGE 19

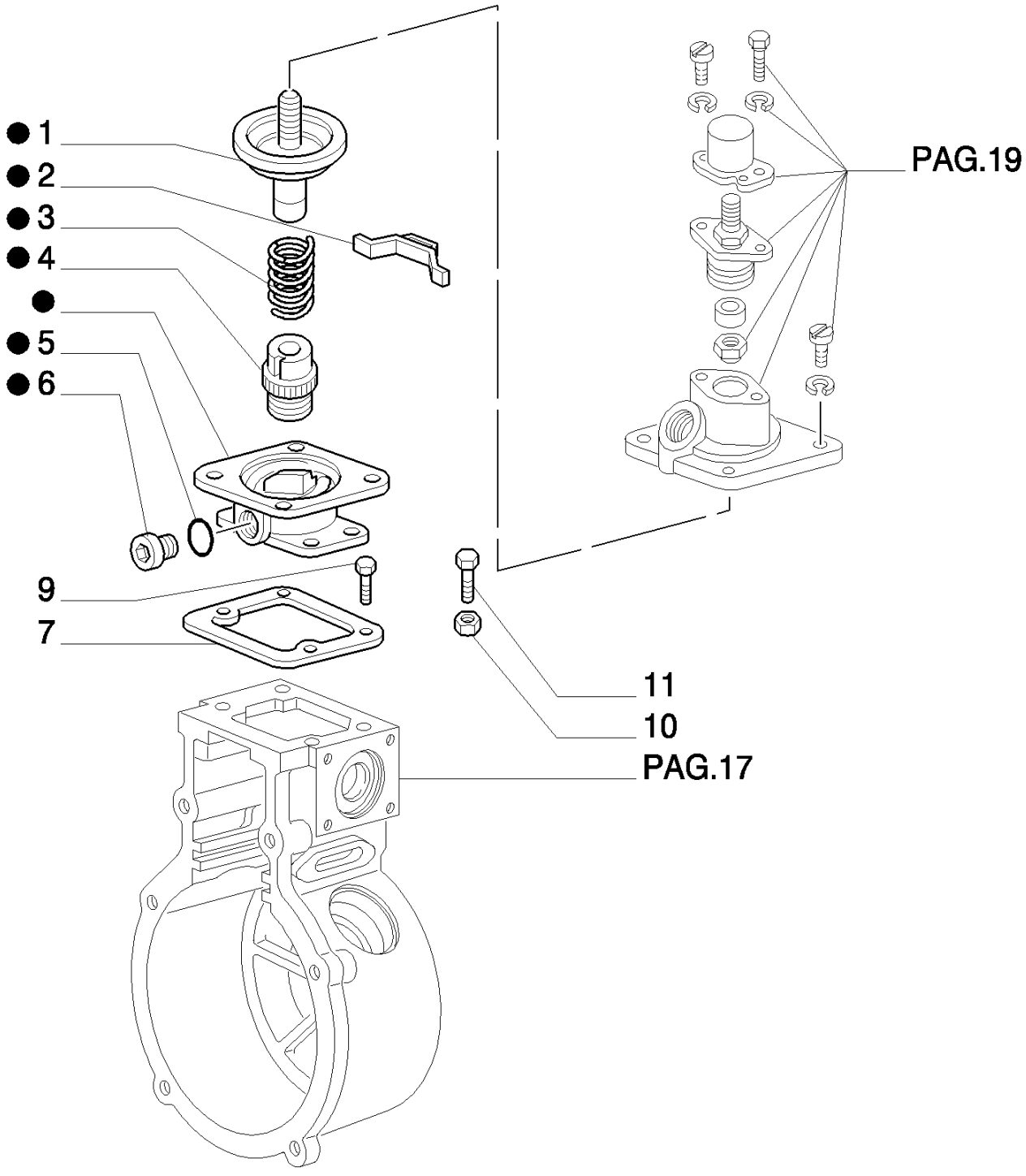

8830 TRATOR FORD (AMÉRICA LATINA) (1/96-)

0.14.0/ 2A(18) BOMBA INJETORA

Ref	Numero de Peça	Qtd	Descrição
1	76030847	1	HASTE,
2	9033457	1	MOLA,
3	79106762	2	JUNTA,
4	79033458	1	BUCHA,
5	722441	1	JUNTA,
6	1307838	1	BUJÃO,
7	79106760	1	JUNTA,
8	79046248	1	KIT,
9	9959356	3	PARAFUSO,
10	10516474	17	ARRUELA-TRAVA,
11	9959509	1	PARAFUSO,

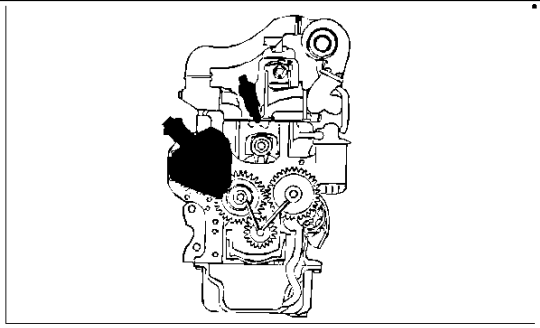

● = 12
SEE ALSO PAGE 18

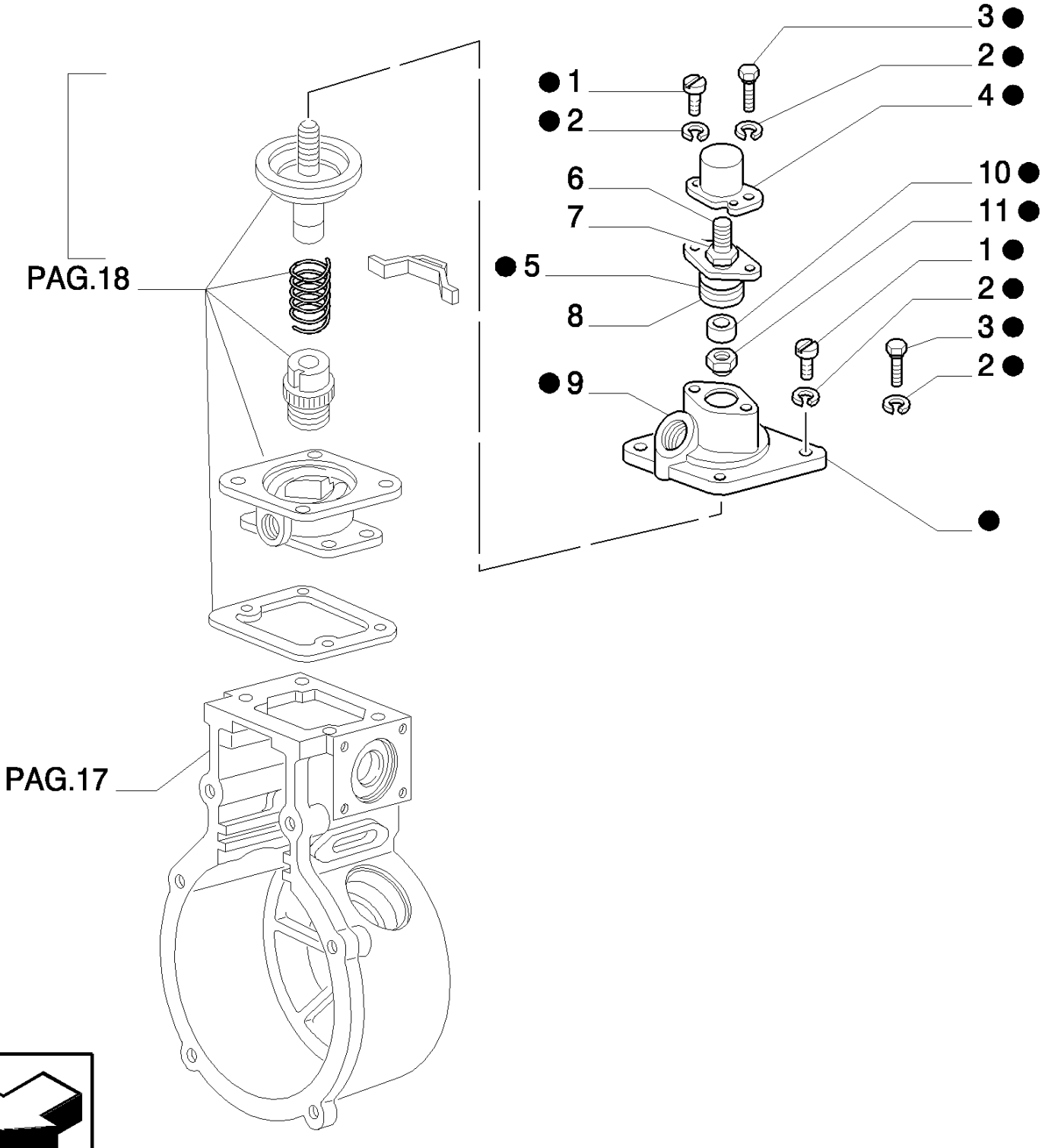

8830 TRATOR FORD (AMÉRICA LATINA) (1/96-)

0.14.0/ 2A(19) BOMBA INJETORA

Ref	Numero de Peça	Qtd	Descrição
1	10376711	4	PARAFUSO,
2	10516474	17	ARRUELA-TRAVA,
3	42488292	2	PARAFUSO,
4	79033449	1	TAMPA,
5	79046250	1	BATENTE, ASSY.
6	42488346	1	PINO,
7	42488393	1	PORCA,
8	79038451	1	ANEL "O",
9	7981580	1	BUCHA,
10	15896221	6	PORCA, M6, Cl 10,
11	79033452	1	PORCA,
12	79046248	1	KIT,

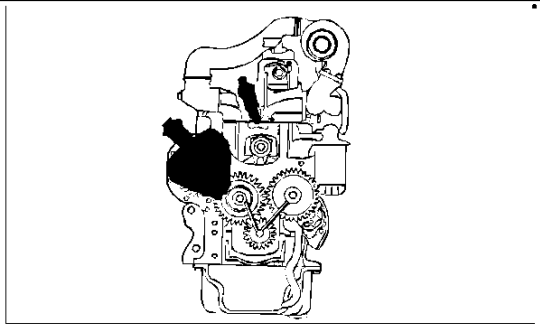

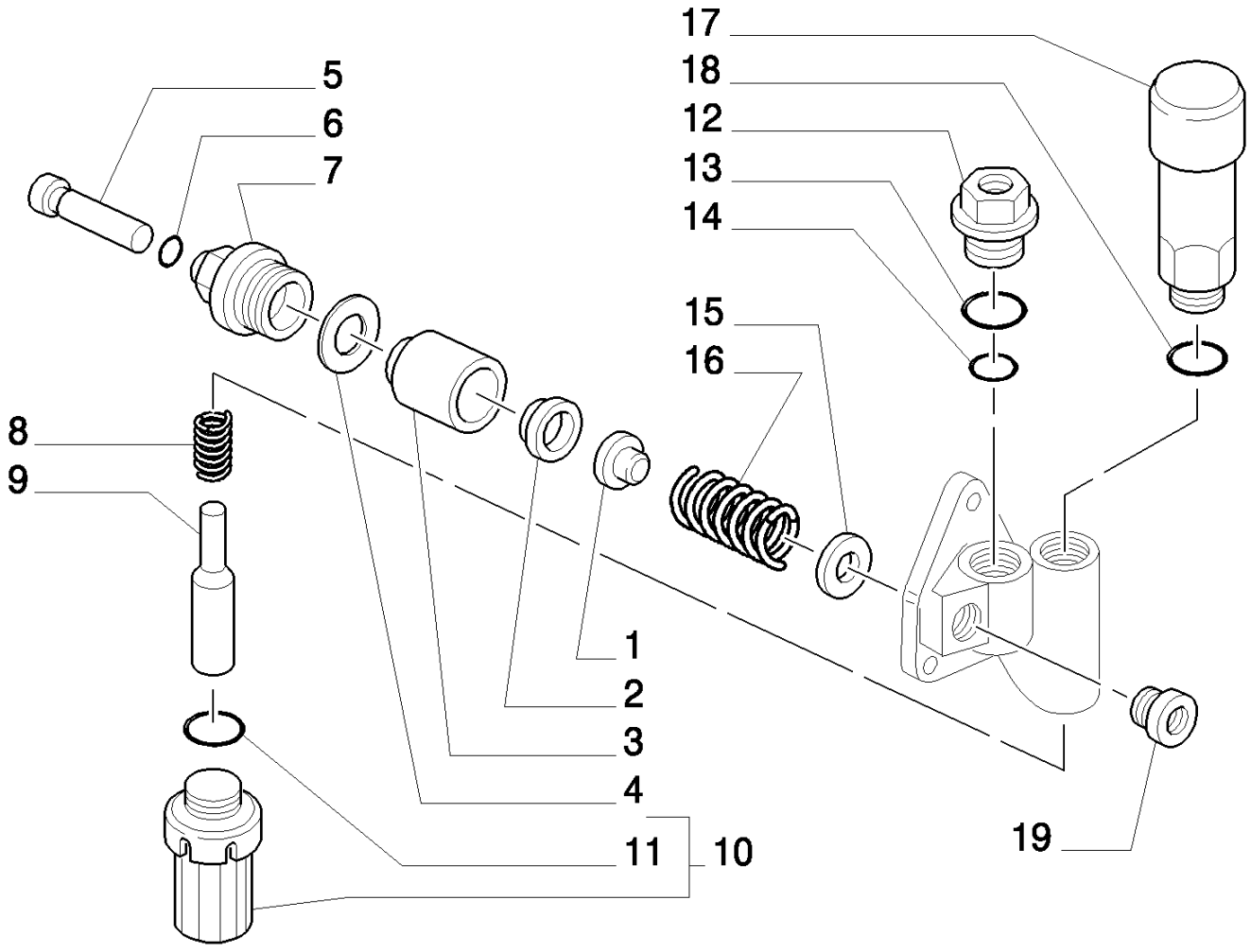
17
18
12
13
14
5
6
7
15
16
8
9
1
2
3
4
11
10
19

8830 TRATOR FORD (AMÉRICA LATINA) (1/96-)

0.14.0/ 2A(20) BOMBA INJETORA

Ref	Numero de Peça	Qtd	Descrição
1	79102551	1	VÁLVULA HIDRAULICA,
2	79102552	1	ESPAÇADOR,
3	79102553	1	PISTÃO,
4	79102554	1	JUNTA,
5	79102556	1	TUCHO,
6	79070369	1	JUNTA,
7	79102555	1	TUCHO,
8	79102549	1	MOLA,
9	79102548	1	FILTRO,
10	79102550	1	CORPO, ASSY.
11	9963686	1	JUNTA,
12	79102558	1	CONEXÃO,
13	79102559	1	JUNTA,
14	79102557	1	JUNTA,
15	79102544	2	PRATO,
16	79102545	1	MOLA,
17	9968879	1	CARTUCHO,
18	9922406	1	ARRUELA DE VEDAÇÃO,
19	79102546	1	BUCHA ROSCADA,

0.14.9/ 2(01) TUBULAÇÕES DO SISTEMA DE INJEÇÃO

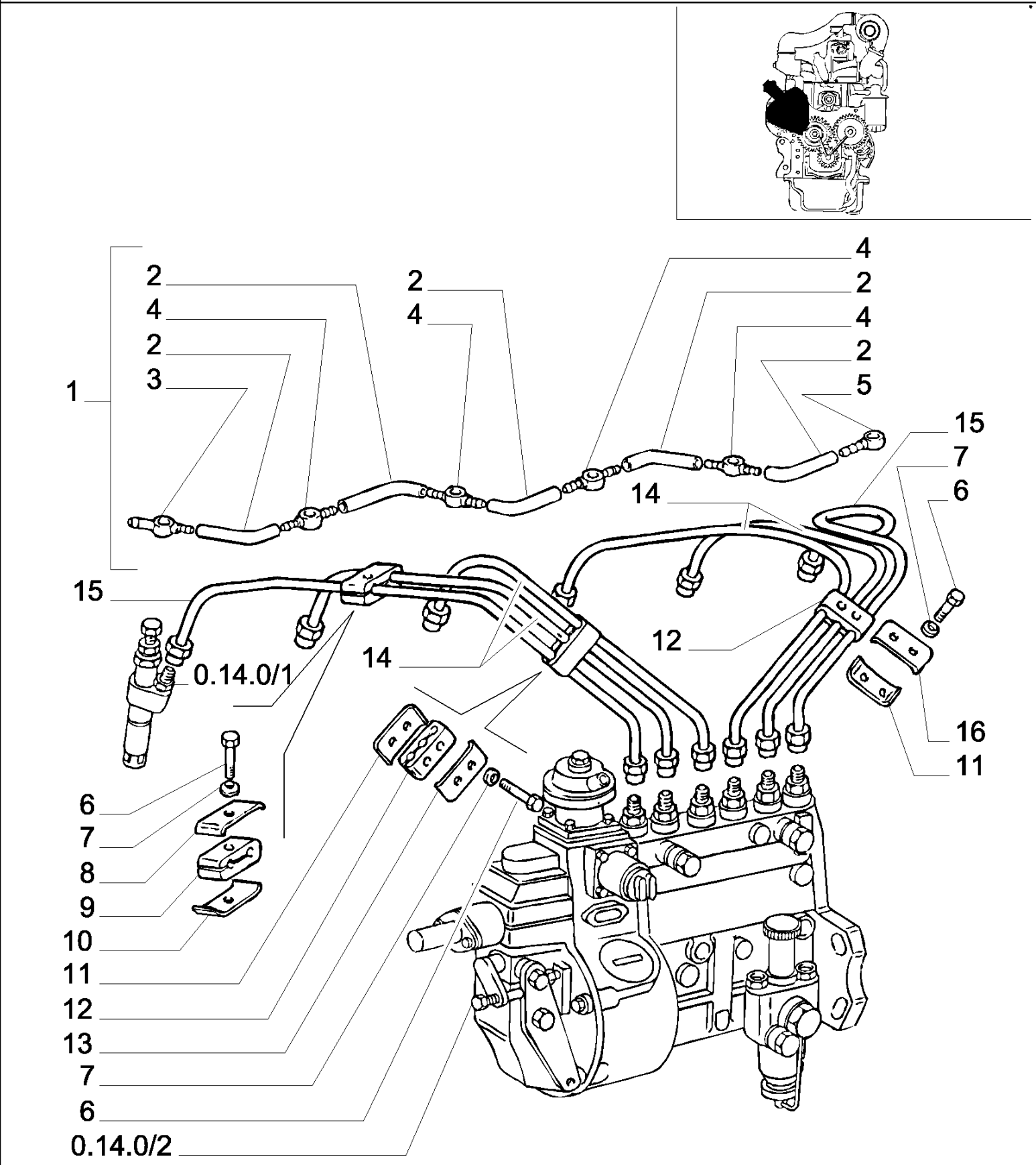

8830 TRATOR FORD (AMÉRICA LATINA) (1/96-)

0.14.9/ 2(01) TUBULAÇÕES DO SISTEMA DE INJEÇÃO

Ref	Numero de Peça	Qtd	Descrição
1	4732094	1	TUBO FLEXÍVEL, ASSY.
2	19052982	5	TUBO FLEXÍVEL, MT.
3	4647660	1	CONEXÃO,
4	4647659	4	CONEXÃO,
5	4647661	1	CONEXÃO,
6	10978024	6	PARAFUSO, Hex, M5 x 20, 8.8, Full Thd,
7	10571474	6	ARRUELA-TRAVA,
8	4641873	3	PRENDEDOR,
9	4592280	3	COLAR,
10	4641874	3	PRENDEDOR,
11	4641875	2	PRENDEDOR,
12	4543282	2	CONECTOR DE FECHAMENTO,
13	4641876	2	PRENDEDOR,
14	4750418	4	TUBO RÍGIDO,
15	4750419	2	TUBO RÍGIDO,
16	4729458	2	PRENDEDOR,

0.20.0/ 1(01) FILTRO DE COMBUSTÍVEL

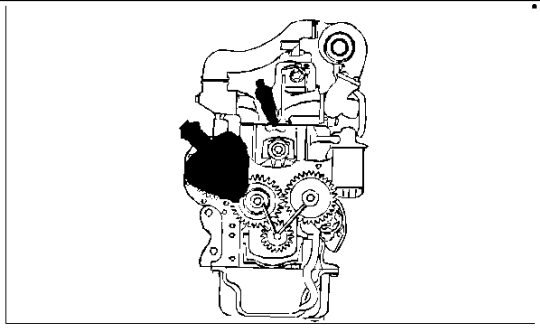

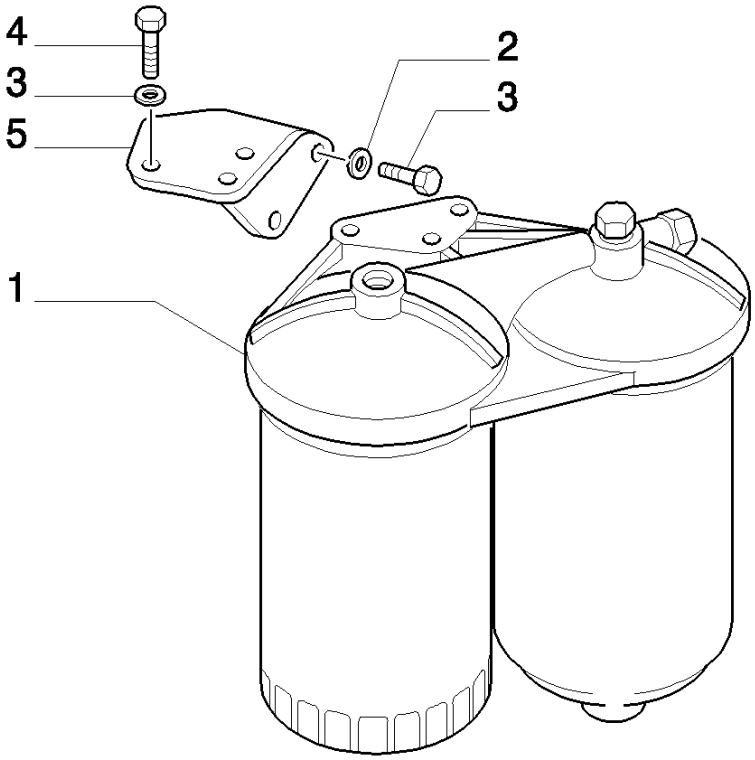

8830 TRATOR FORD (AMÉRICA LATINA) (1/96-)

0.20.0/ 1(01) FILTRO DE COMBUSTÍVEL

Ref	Numero de Peça	Qtd	Descrição
1	98438186	1	FILTRO DE COMBUSTÍVEL, ASSY.
2	11198374	6	ARRUELA MOLA, Belleville, M10.5,
3	15970524	3	PARAFUSO, Hex, M10 x 1.25 x 20, 8.8, Full Thd,
4	11307024	3	PARAFUSO, Hex, M10 x 1.25 x 40, 8.8, Full Thd,
5	4728081	1	PRATELEIRA,

0.20.0/ 1(02) FILTRO DE COMBUSTÍVEL

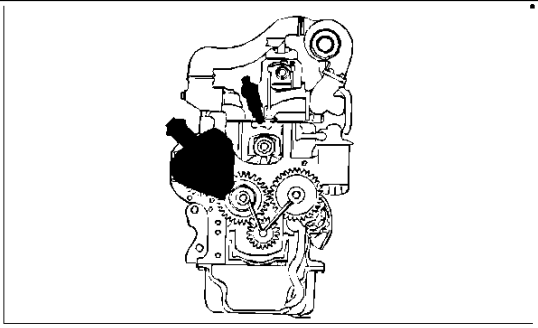

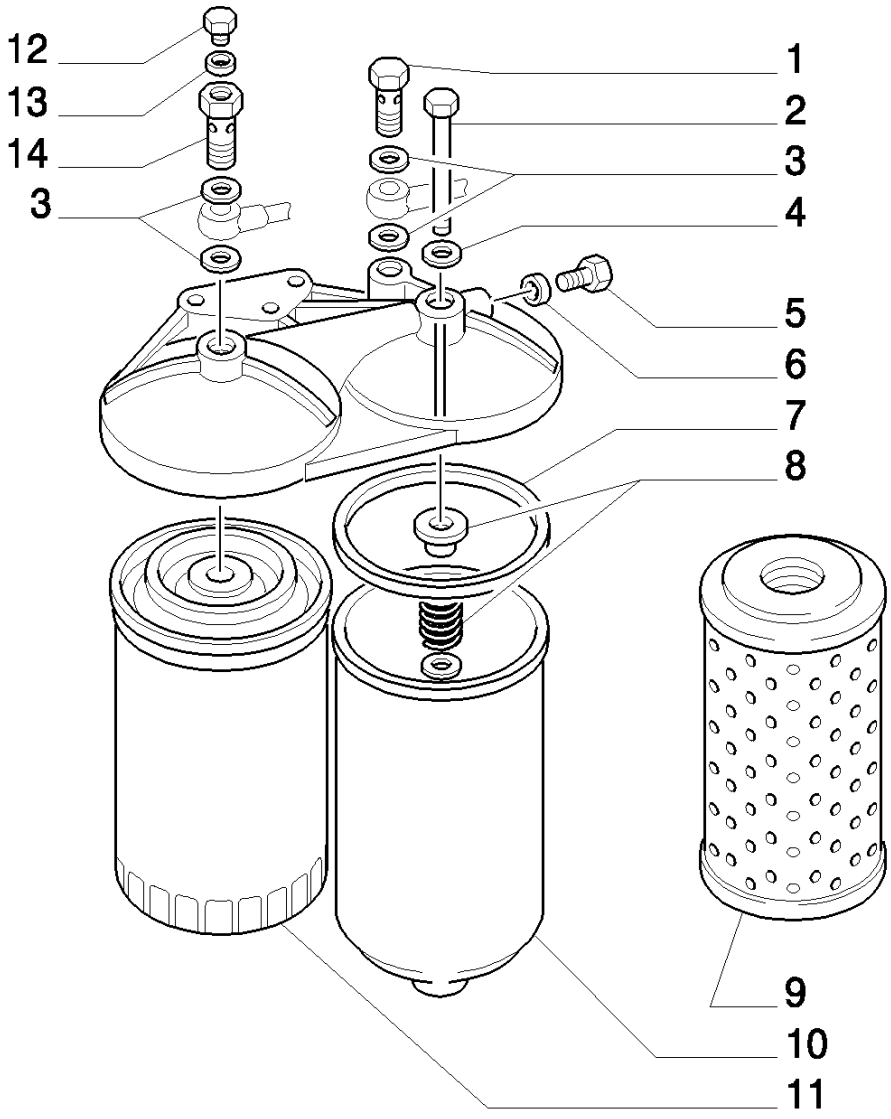

8830 TRATOR FORD (AMÉRICA LATINA) (1/96-)

0.20.0/ 1(02) FILTRO DE COMBUSTÍVEL

Ref	Numero de Peça	Qtd	Descrição
1	10181817	1	BANJO,
2	4964320	1	PARAFUSO,
3	4858609	4	ANEL "O",
4	10260060	1	ARRUELA DE COBRE, M8.2 x 14 x 1,
5	79000019	1	BUJÃO,
6	2852356	1	JUNTA,
7	4727257	1	ANEL "O",
8	4965120	1	MOLA,
9	1909107	1	ELEMENTO FILTRANTE,
10	4964487	1	RECIPIENTE,
11	1909103	1	FILTRO DE COMBUSTÍVEL, Single pkg qty. For multi pkg [qty.12] order 1909103MP,
12	4964319	1	BUJÃO,
13	10256885	1	JUNTA,
14	4964321	1	BANJO,
15	79020891	1	JUNTA,
16	79020892	1	JUNTA,

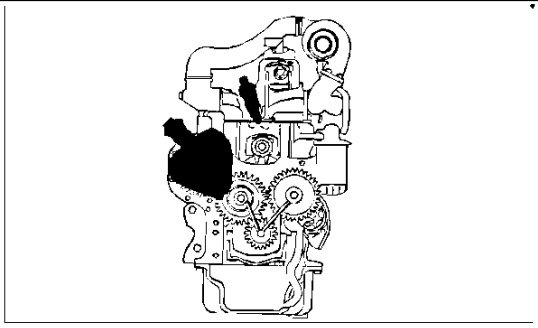

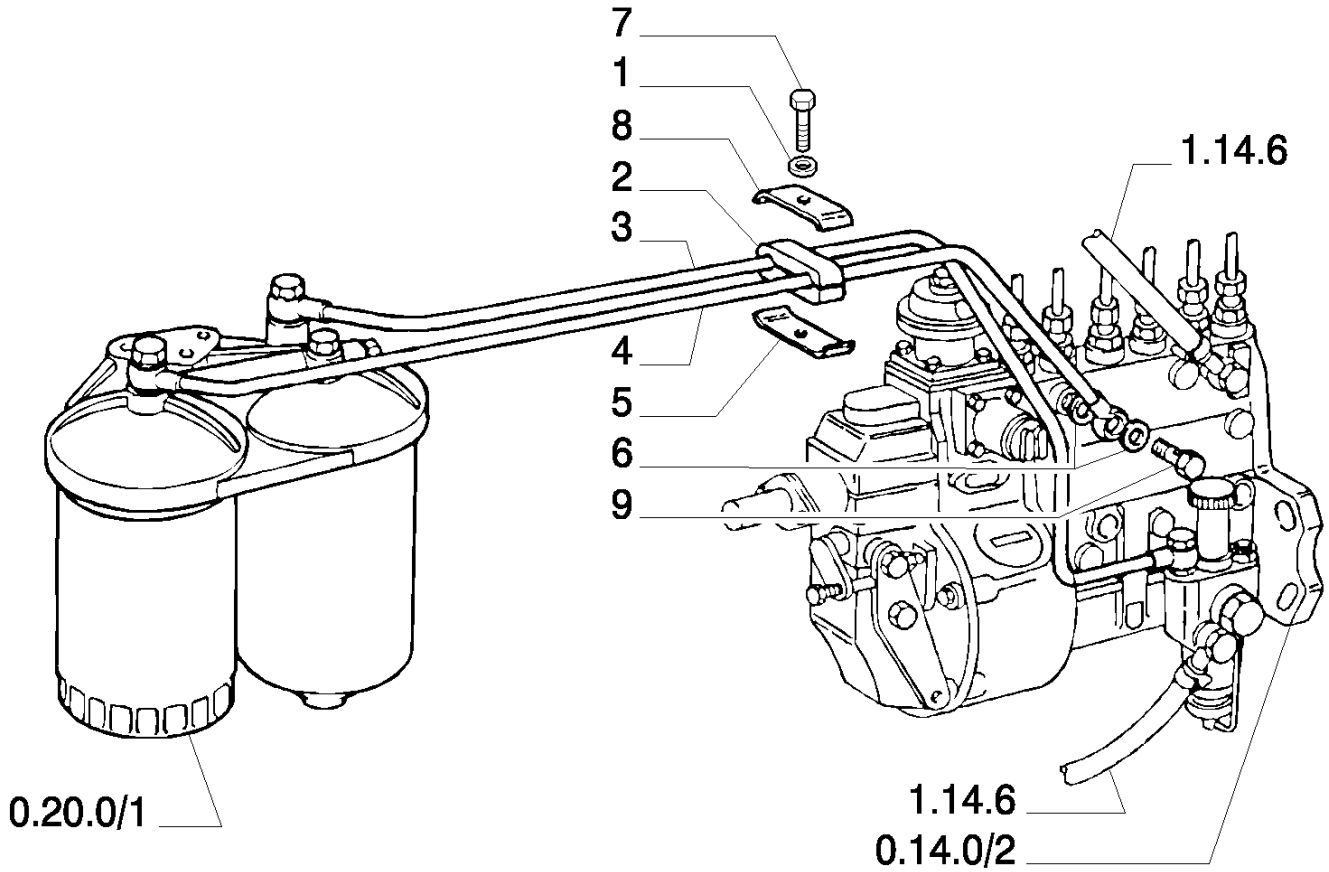
7
1
8
2
3
4
5
6
9
1.14.6
0.20.0/1
1.14.6
0.14.0/2

8830 TRATOR FORD (AMÉRICA LATINA) (1/96-)

0.20.3/ 2(01) TUBULAÇÃO DE COMBUSTÍVEL

Ref	Numero de Peça	Qtd	Descrição
1	11197774	1	ARRUELA MOLA, Belleville, M6.4,
2	4871771	1	COLAR,
3	4751322	1	TUBO RÍGIDO,
4	4751324	1	TUBO RÍGIDO,
5	4871773	1	PRENDEDOR, UNDER
6	2852356	2	JUNTA,
7	10902624	1	PARAFUSO, Hex, M6 x 25, 8.8, Full Thd,
8	4871774	1	PRENDEDOR, OVER
9	10184314	1	BANJO, M14 x 1.5 x 27,

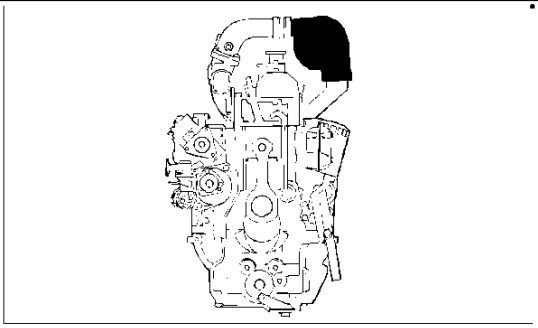

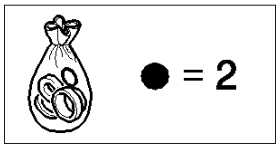
● = 2

1

8830 TRATOR FORD (AMÉRICA LATINA) (1/96-)

0.24.0/ A(01) TURBOALIMENTAÇÃO

Ref	Numero de Peça	Qtd		Descrição
1	4762527	1	TURBOCOMPRESSOR, ASSY	VALID ONLY FOR MODEL : 8430BRA
1	4845243	1	TURBOCOMPRESSOR, ASSY	VALID ONLY FOR MODEL : 8630BRA 8830BRA
2	79025721	1	KIT,	

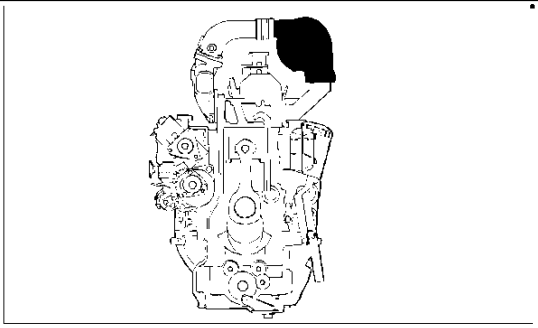

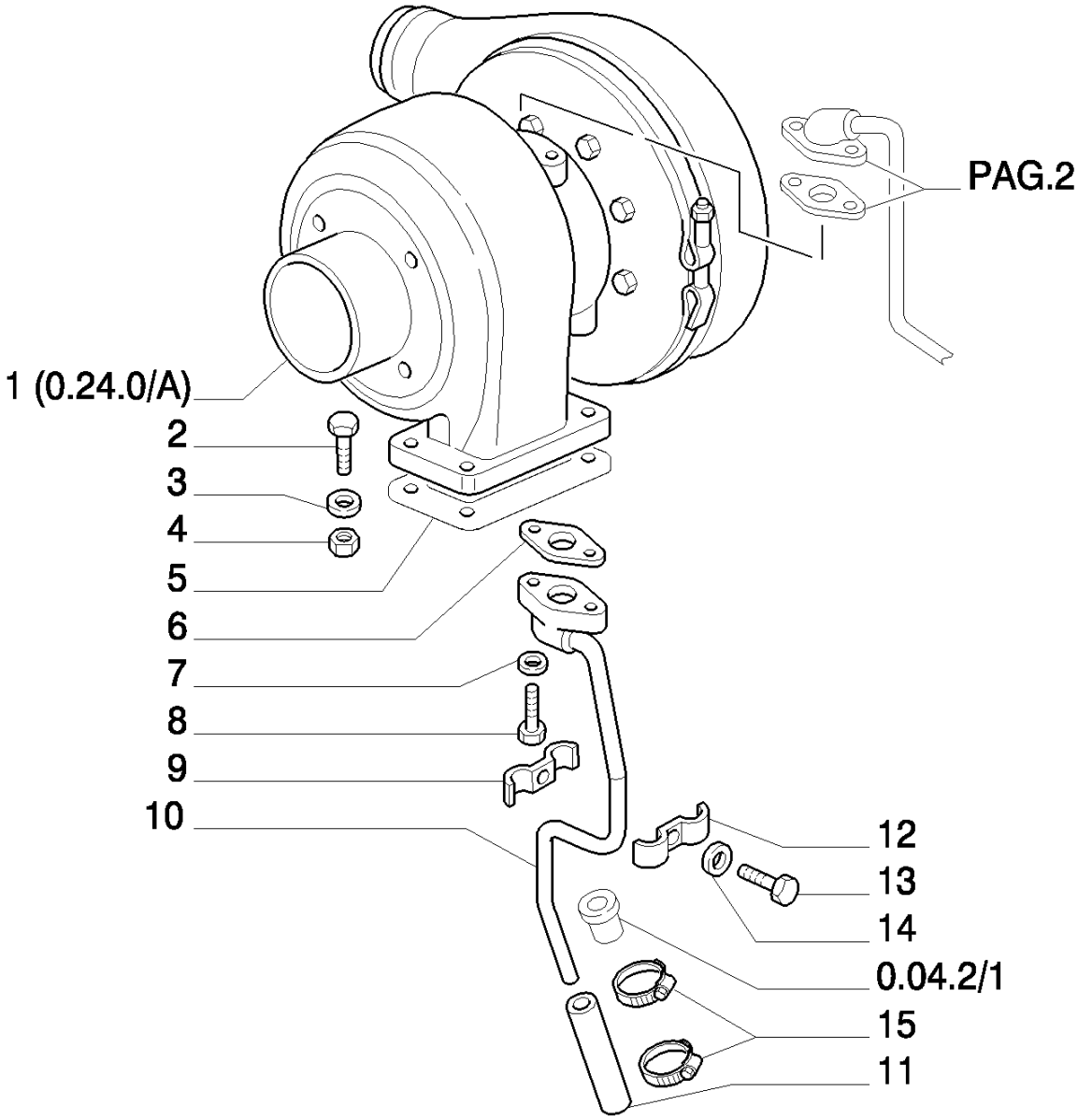
PAG.2
1 (0.24.0/A)
2
3
4
5
6
7
8
9
10
12
13
14
0.04.2/1
15
11

8830 TRATOR FORD (AMÉRICA LATINA) (1/96-)

0.24.0/ 1(01) TURBOALIMENTAÇÃO

Ref	Numero de Peça	Qtd	Descrição
1	4845243	1	TURBOCOMPRESSOR, ASSY.
2	15970931	4	PARAFUSO, Hex, M10 x 1.25 x 35, 10.9, Full Thd,
3	12638601	4	ARRUELA PLANA, M10 x 18 x 2,
4	12164721	4	PORCA, M10 x 1.25, Cl 10,
5	98428396	1	JUNTA,
6	98415923	1	JUNTA,
7	11193874	5	ARRUELA MOLA, Belleville, M8.4,
8	16043624	2	PARAFUSO, Hex, M8 x 25, 8.8, Full Thd,
9	4754649	1	SUPORTE,
10	98426502	1	TUBO RÍGIDO, OIL OUTPUT
11	98420478	1	MANGUEIRA,
12	4754651	1	SUPORTE,
13	10902324	1	PARAFUSO, Hex, M6 x 18, 8.8, Full Thd,
14	11197774	1	ARRUELA MOLA, Belleville, M6.4,
15	13000590	2	COLAR,

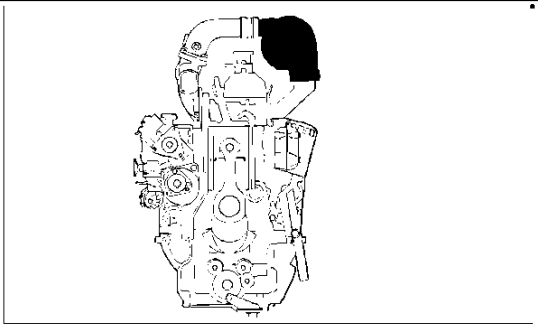

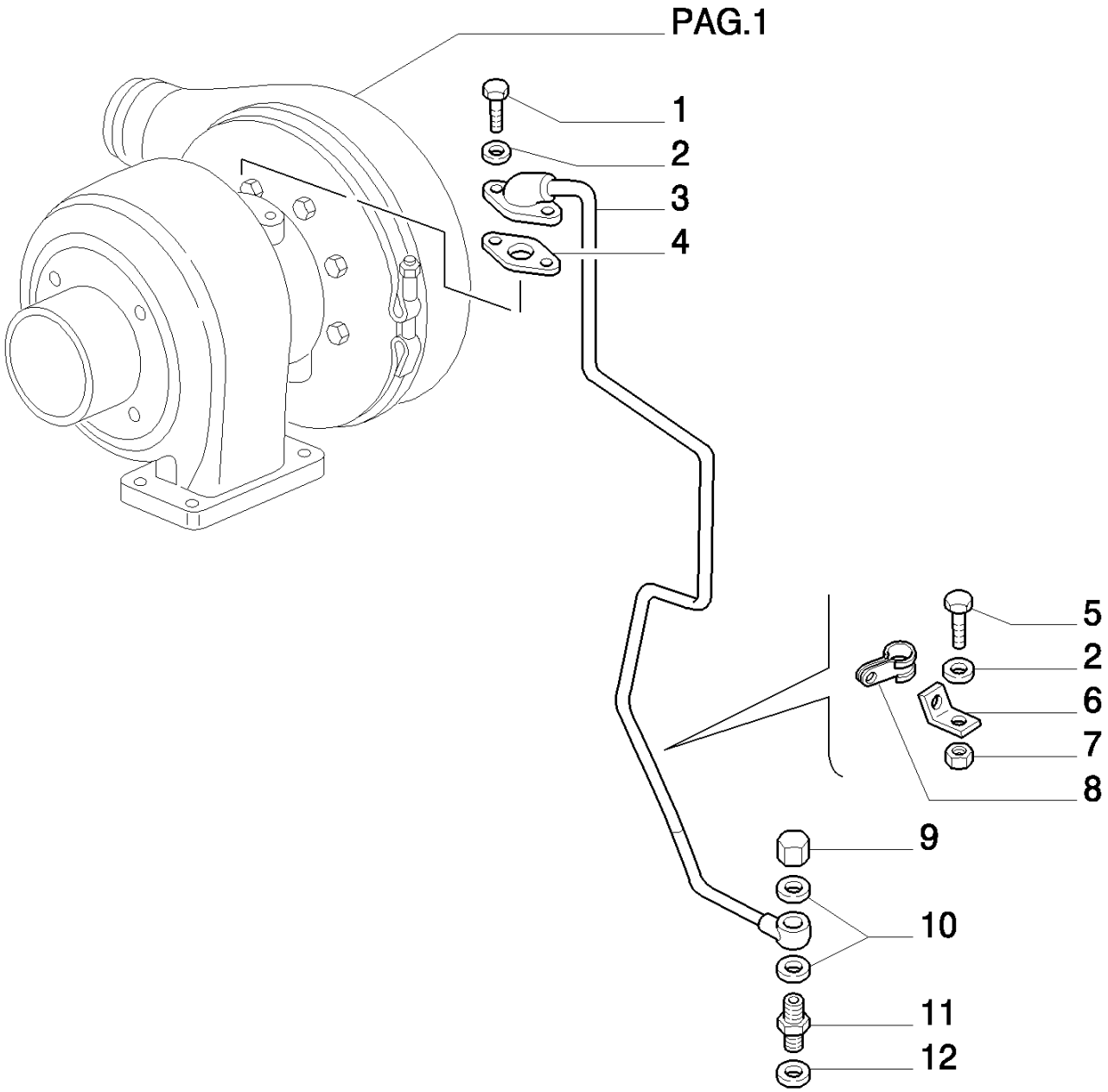
PAG.1
1
2
3
4
5
2
6
7
8
9
10
11
12

8830 TRATOR FORD (AMÉRICA LATINA) (1/96-)

0.24.0/ 1(02) TURBOALIMENTAÇÃO

Ref	Numero de Peça	Qtd	Descrição
1	16043924	2	PARAFUSO, Hex, M8 x 35, 8.8, Full Thd,
2	11193874	5	ARRUELA MOLA, Belleville, M8.4,
3	98428341	1	TUBO RÍGIDO, OIL INPUT
4	98415922	1	JUNTA,
5	16043324	1	PARAFUSO, Hex, M8 x 18, 8.8, Full Thd,
6	4796562	1	SUPORTE,
7	16100821	1	PORCA, M8, Cl 10,
8	10450690	1	PRENDEDOR,
9	10183317	1	BUJÃO,
10	4858609	2	ANEL "O",
11	10181317	1	BANJO,
12	79028953	1	JUNTA, DIAM. MM.16

0.24.1/ 1(01) TUBULAÇÃO DO TURBOALIMENTADOR

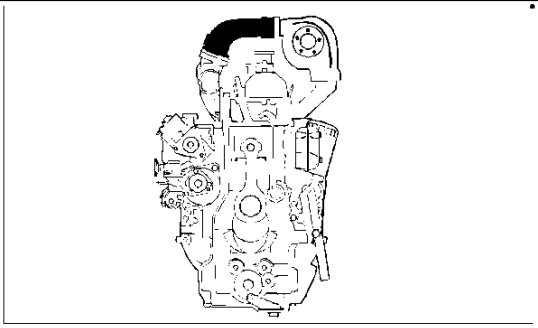

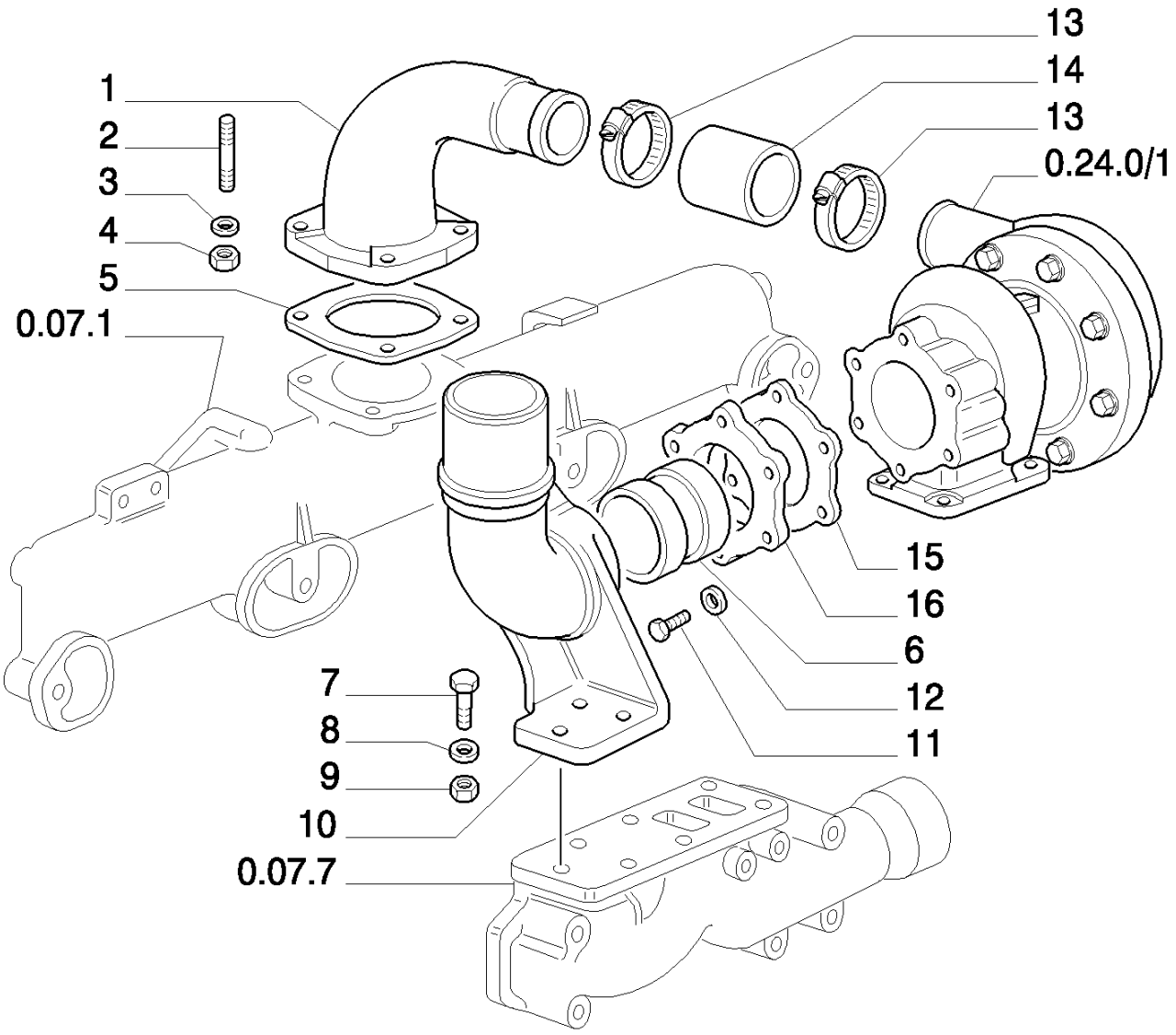

8830 TRATOR FORD (AMÉRICA LATINA) (1/96-)

0.24.1/ 1(01) TUBULAÇÃO DO TURBOALIMENTADOR

Ref	Numero de Peça	Qtd	Descrição
1	4808121	1	COTOVELO,
2	13543424	4	PRISIONEIRO,
3	11198071	4	ARRUELA MOLA, Belleville, M8.4,
4	16100821	4	PORCA, M8, Cl 10,
5	98412100	1	JUNTA,
6	4724729	1	ANEL,
7	15970931	3	PARAFUSO, Hex, M10 x 1.25 x 35, 10.9, Full Thd,
8	12638601	3	ARRUELA PLANA, M10 x 18 x 2,
9	12164721	3	PORCA, M10 x 1.25, Cl 10,
10	4725095	1	COTOVELO,
11	16043824	4	PARAFUSO, Hex, M8 x 30, 8.8, Full Thd,
12	10519604	4	ARRUELA PLANA, M8 x 17 x 2,
13	13000990	2	BRACADEIRA MANGUEIRA,
14	98421377	1	MANGUEIRA,
15	4729026	1	JUNTA, HOLES-4
16	4754647	1	ESPAÇADOR, HOLES-4

0.27.0(01) INDICADOR DE NÍVEL DO ÓLEO

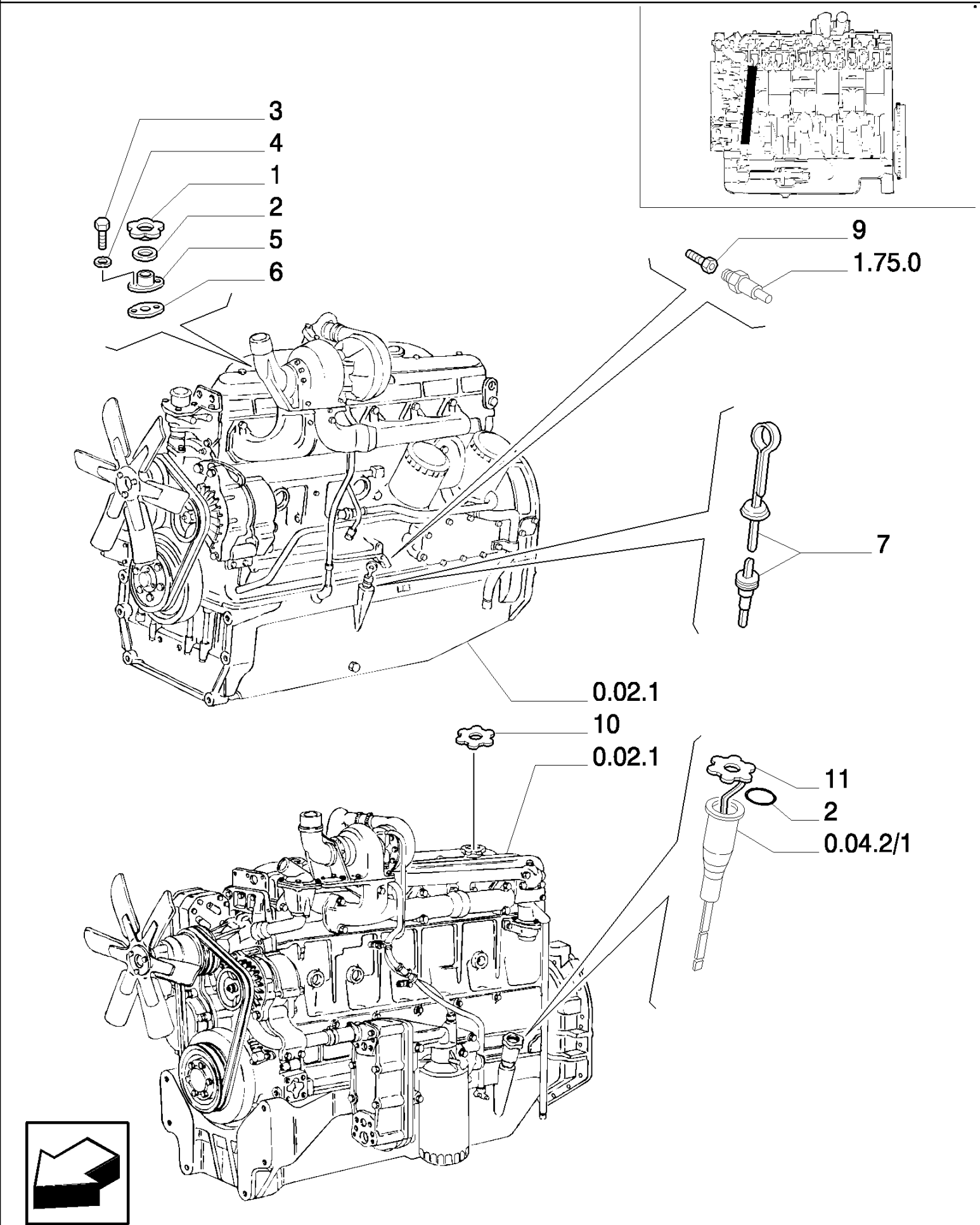

8830 TRATOR FORD (AMÉRICA LATINA) (1/96-)

0.27.0(01) INDICADOR DE NÍVEL DO ÓLEO

Ref	Numero de Peça	Qtd	Descrição
1	4232606	1	BUJÃO, VALID ONLY FOR MODEL : 8430BRA
2	4161222	1	JUNTA,
3	16100821	2	PORCA, M8, Cl 10, Valid only for model: 8430BRA
4	11193874	2	ARRUELA MOLA, Belleville, M8.4, Valid only for model: 8430BRA
5	4759656	1	TUBO RÍGIDO, VALID ONLY FOR MODEL : 8430BRA
6	98400944	1	JUNTA, VALID ONLY FOR MODEL : 8430BRA
7	4741154	1	HASTE DE NÍVEL, VALID ONLY FOR MODEL : 8430BRA
8	4624702	1	JUNTA, VALID ONLY FOR MODEL : 8430BRA
9	4755899	1	CONEXÃO, VALID ONLY FOR MODEL : 8430BRA
10	98418980	1	BUJÃO, ASSY. VALID ONLY FOR MODEL : 8630BRA 8830BRA
11	4728954	1	HASTE DE NÍVEL, VALID ONLY FOR MODEL : 8630BRA 8830BRA

0.30.0(01) BOMBA DE ÓLEO

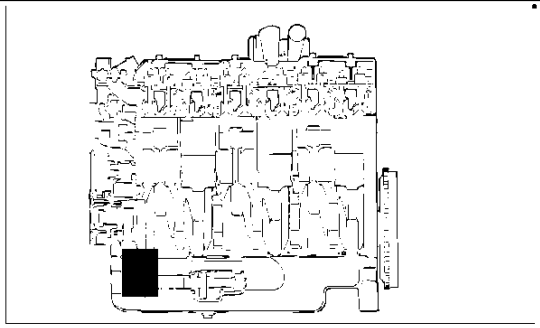

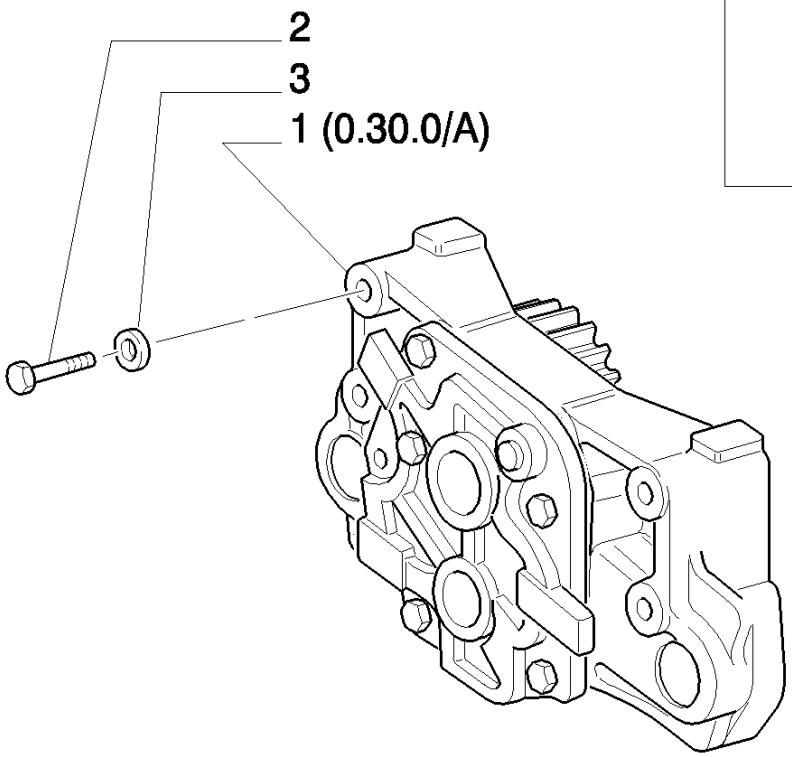

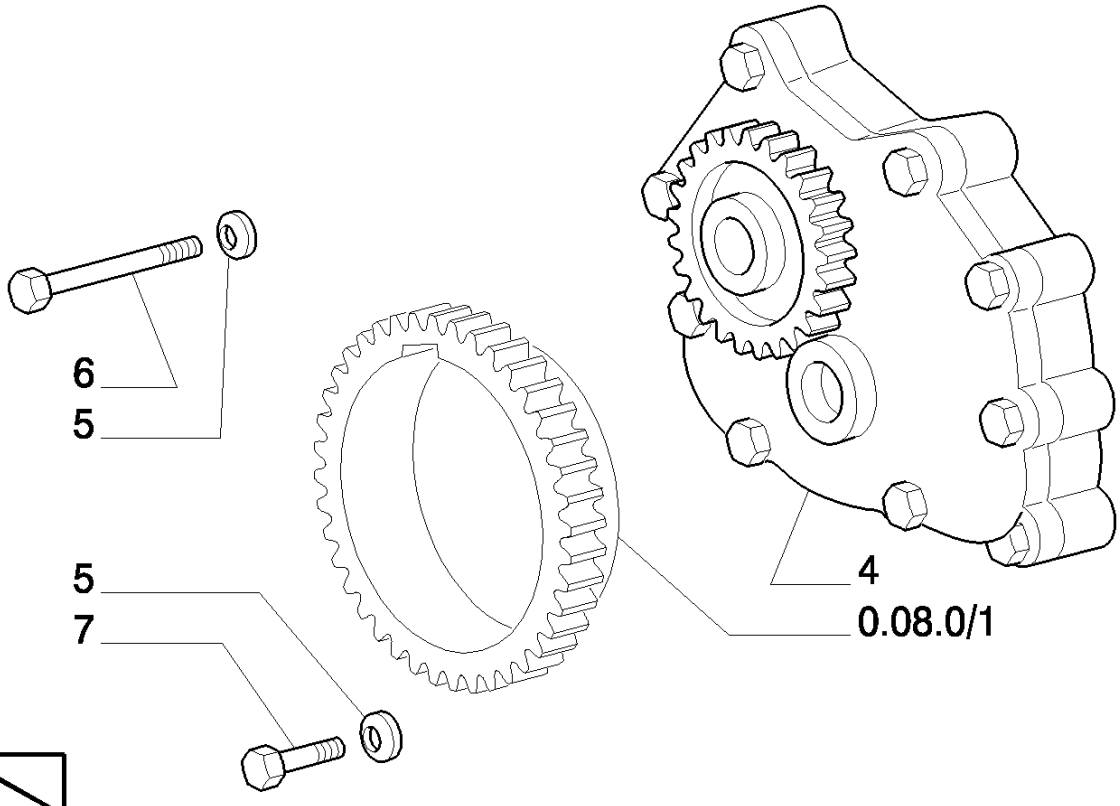

8830 TRATOR FORD (AMÉRICA LATINA) (1/96-)

0.30.0(01) BOMBA DE ÓLEO

Ref	Numero de Peça	Qtd	Descrição
1	4790863	1	BOMBA DE ÓLEO, ASSY. VALID ONLY FOR MODEL : 8430BRA
2	16044321	4	PARAFUSO, Hex, M8 x 55, 8.8, Valid only for model: 8430BRA
3	11193874	4	ARRUELA MOLA, Belleville, M8.4, Valid only for model: 8430BRA
4	4710408	1	BOMBA DE ÓLEO, ASSY. VALID ONLY FOR MODEL : 8630BRA 8830BRA
5	11198071	8	ARRUELA MOLA, Belleville, M8.4, Valid only for models: 8630BRA, 8830BRA
6	16044224	4	PARAFUSO, Hex, M8 x 50, 8.8, Valid only for models: 8630BRA, 8830BRA
7	16043424	4	PARAFUSO, Hex, M8 x 20, 8.8, Full Thd, Valid only for models: 8630BRA, 8830BRA

0.30.2(01) FILTRO DE ÓLEO - INDICADOR DO NÍVEL DO ÓLEO

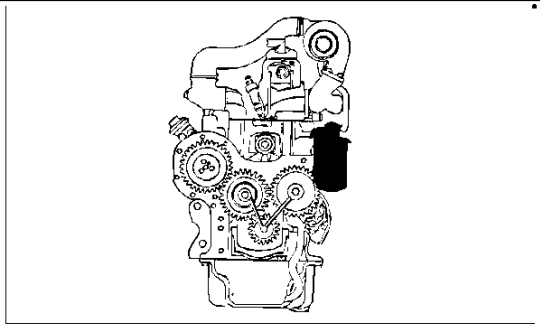

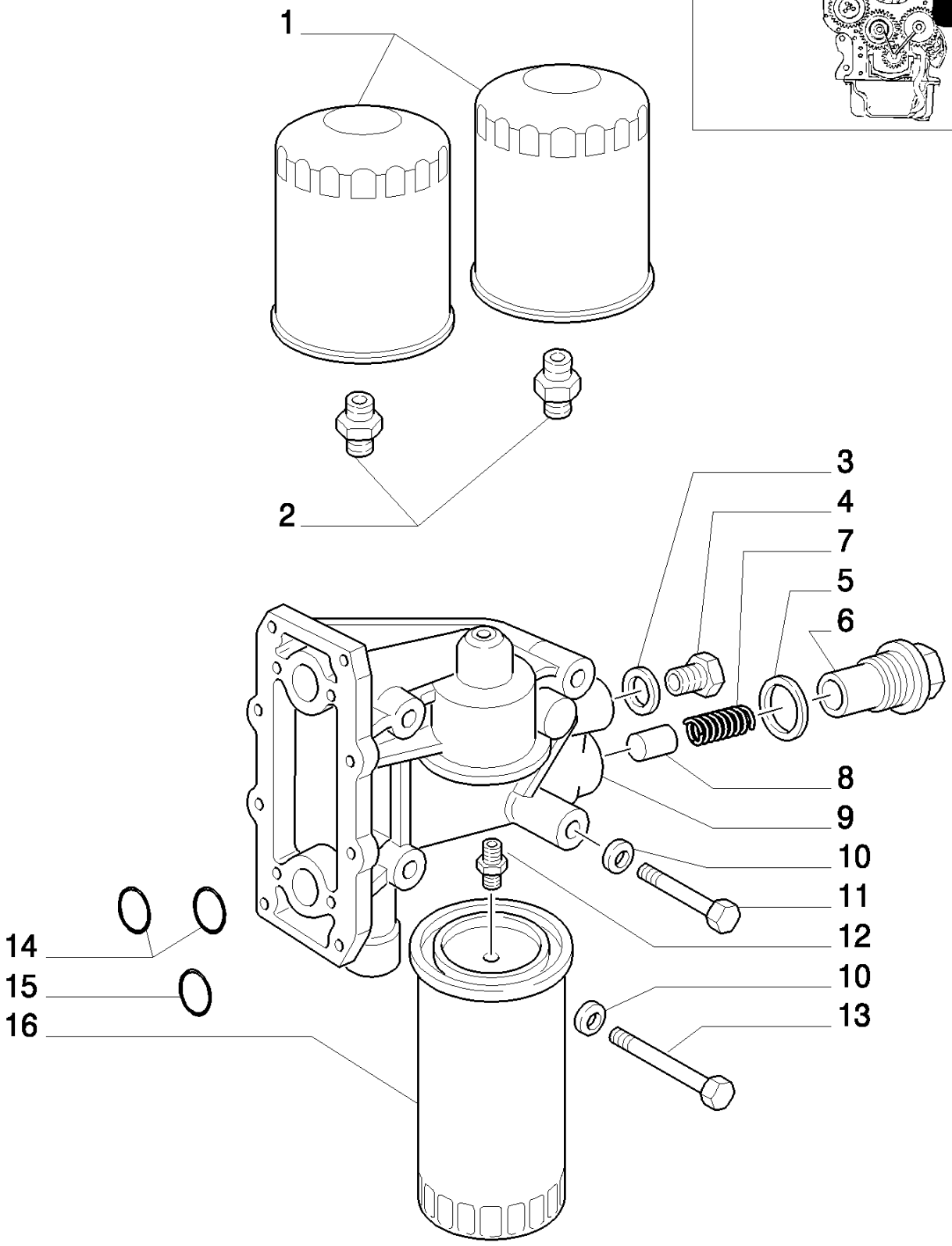

8830 TRATOR FORD (AMÉRICA LATINA) (1/96-)

0.30.2(01) FILTRO DE ÓLEO - INDICADOR DO NÍVEL DO ÓLEO

Ref	Numero de Peça	Qtd	Descrição
1	1931047	2	FILTRO DE ÓLEO, Single pkg qty. For multiple pkg (qty 6) order 1931047MP, VALID ONLY FOR MODEL : 8430BRA
2	4782453	2	CONEXÃO, VALID ONLY FOR MODEL : 8430BRA
3	10263460	3	ARRUELA DE VEDAÇÃO, M22.3 x 28 x 1.5, Valid only for models: 8630BRA, 8830BRA
4	10275040	3	BUJÃO, VALID ONLY FOR MODEL : 8630BRA 8830BRA
5	10265160	1	ARRUELA DE COBRE, M35.4 x 41 x 1.5, Copper, VALID ONLY FOR MODEL : 8630BRA 8830BRA
6	4703645	1	CORPO, VALID ONLY FOR MODEL : 8630BRA 8830BRA
7	8815069	1	MOLA, VALID ONLY FOR MODEL : 8630BRA 8830BRA
8	702537	1	VÁLVULA HIDRAULICA, VALID ONLY FOR MODEL : 8630BRA 8830BRA
9	4789030	1	SUPORTE, VALID ONLY FOR MODEL : 8630BRA 8830BRA
10	11198771	4	ARRUELA MOLA, Belleville, M13, VALID ONLY FOR MODEL : 8630BRA 8830BRA
11	15541131	1	PARAFUSO, Hex, M12 x 1.25 x 65, 10.9, VALID ONLY FOR MODEL : 8630BRA 8830BRA
12	4657869	1	CONEXÃO, VALID ONLY FOR MODEL : 8630BRA 8830BRA
13	15543121	3	PARAFUSO, VALID ONLY FOR MODEL : 8630BRA 8830BRA
14	14458081	2	ANEL "O", -122, Cl 7, 1.112" ID x .103" Thk, VALID ONLY FOR MODEL : 8630BRA 8830BRA
15	14457681	1	ANEL "O", -118, Cl 7, .862" ID x .103" Thk, VALID ONLY FOR MODEL : 8630BRA 8830BRA
16	1930544	1	ELEMENTO FILTRANTE, VALID ONLY FOR MODEL : 8630BRA 8830BRA

0.30.5/ 1(01) TUBULAÇÃO DE ÓLEO

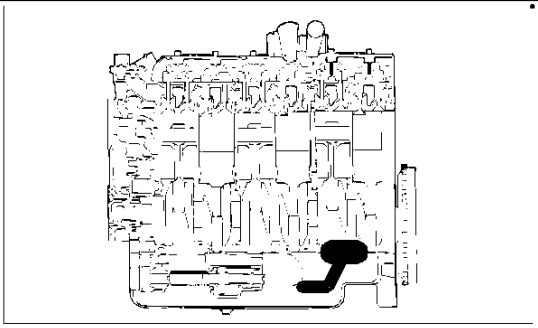

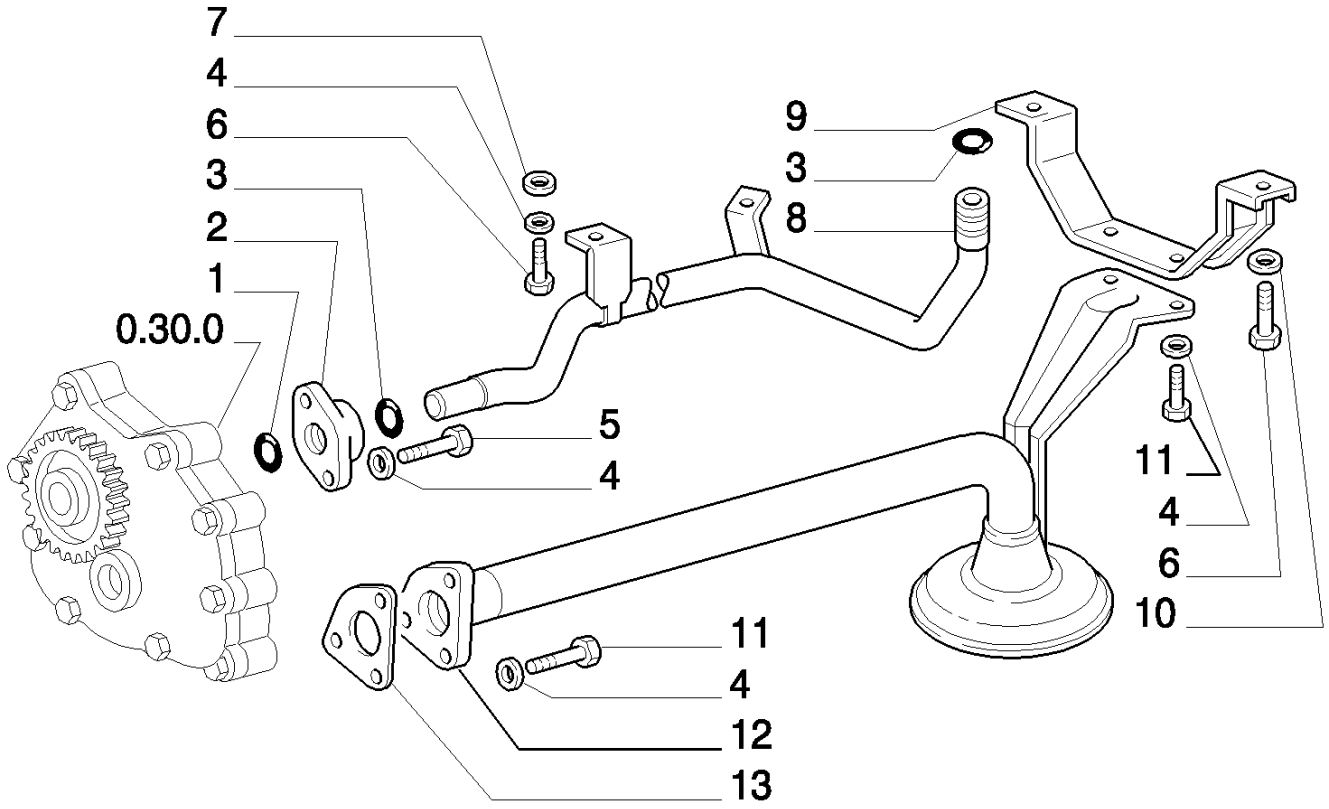

8830 TRATOR FORD (AMÉRICA LATINA) (1/96-)

0.30.5/ 1(01) TUBULAÇÃO DE ÓLEO

Ref	Numero de Peça	Qtd	Descrição
1	38815193	1	CONEXÃO,
2	4692711	1	CONEXÃO,
3	14457581	2	ANEL "O", -117, Cl 7, .799" ID x .103" Thk,
4	11193874	15	ARRUELA MOLA, Belleville, M8.4,
5	16044031	2	PARAFUSO, Hex, M8 x 40, 10.9,
6	16043324	7	PARAFUSO, Hex, M8 x 18, 8.8, Full Thd,
7	12646724	2	ARRUELA PLANA, M8 x 20 x 2,
8	4692707	1	TUBO RÍGIDO,
9	4732724	1	SUPORTE,
10	11193974	2	ARRUELA MOLA, Belleville, M8.4,
11	16043624	7	PARAFUSO, Hex, M8 x 25, 8.8, Full Thd,
12	4742412	1	TUBO RÍGIDO,
13	500300290	1	JUNTA,

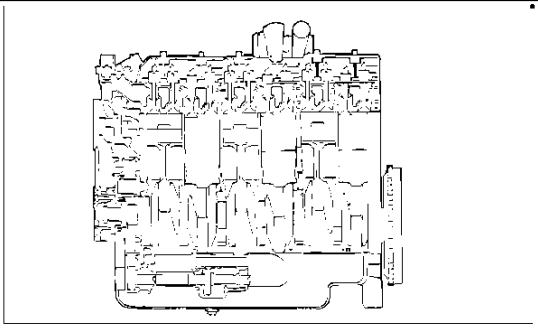

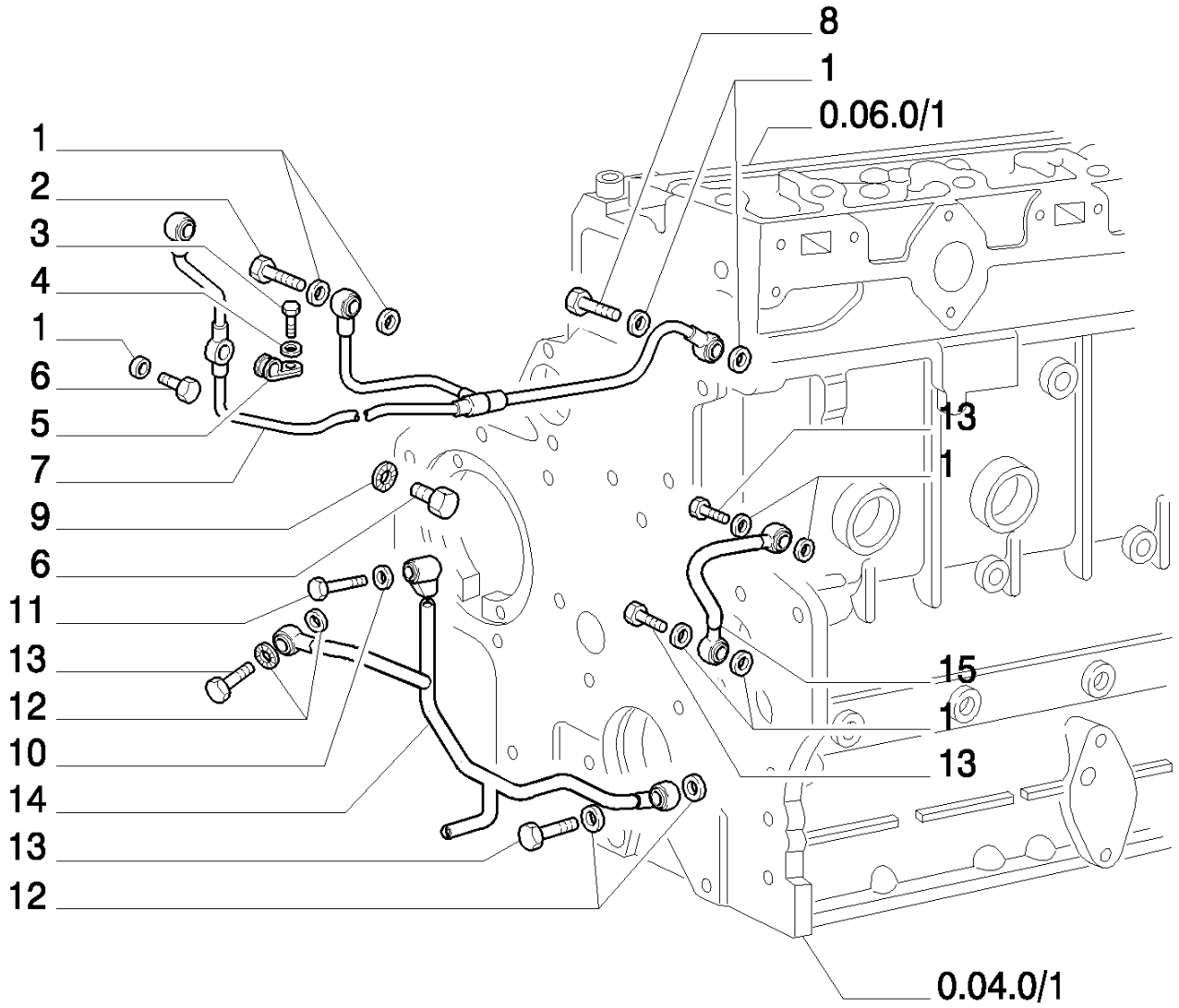
8
1
0.06.0/1
1
2
3
4
1
6
5
7
9
6
11
13
12
10
14
13
12
13
1
15
1
13
0.04.0/1

8830 TRATOR FORD (AMÉRICA LATINA) (1/96-)

0.30.5/ 1(02) TUBULAÇÃO DE ÓLEO

Ref	Numero de Peça	Qtd	Descrição
1	4858606	17	JUNTA,
2	4864079	1	BANJO,
3	16043224	1	PARAFUSO, Hex, M8 x 16, 8.8, Full Thd,
4	11198374	1	ARRUELA MOLA, Belleville, M10.5,
5	10450090	1	PRENDEDOR,
6	4864082	2	BANJO,
7	98431818	1	TUBO RÍGIDO,
8	11901717	1	BANJO,
9	2854292	8	JUNTA, DIAM. 12X18X1,5
10	11197774	5	ARRUELA MOLA, Belleville, M6.4,
11	10902624	1	PARAFUSO, Hex, M6 x 25, 8.8, Full Thd,
12	10279460	4	JUNTA, DIAM. 10X16X0.5
13	11903817	3	BANJO,
14	4713668	1	TUBO RÍGIDO,
15	98431115	1	TUBO RÍGIDO,

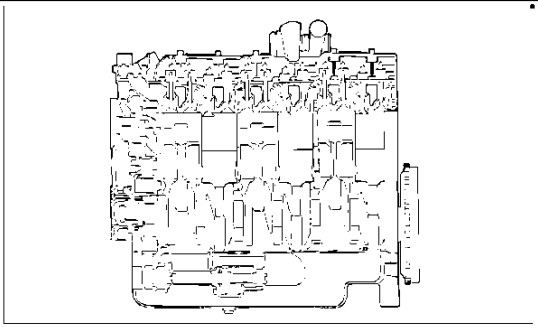

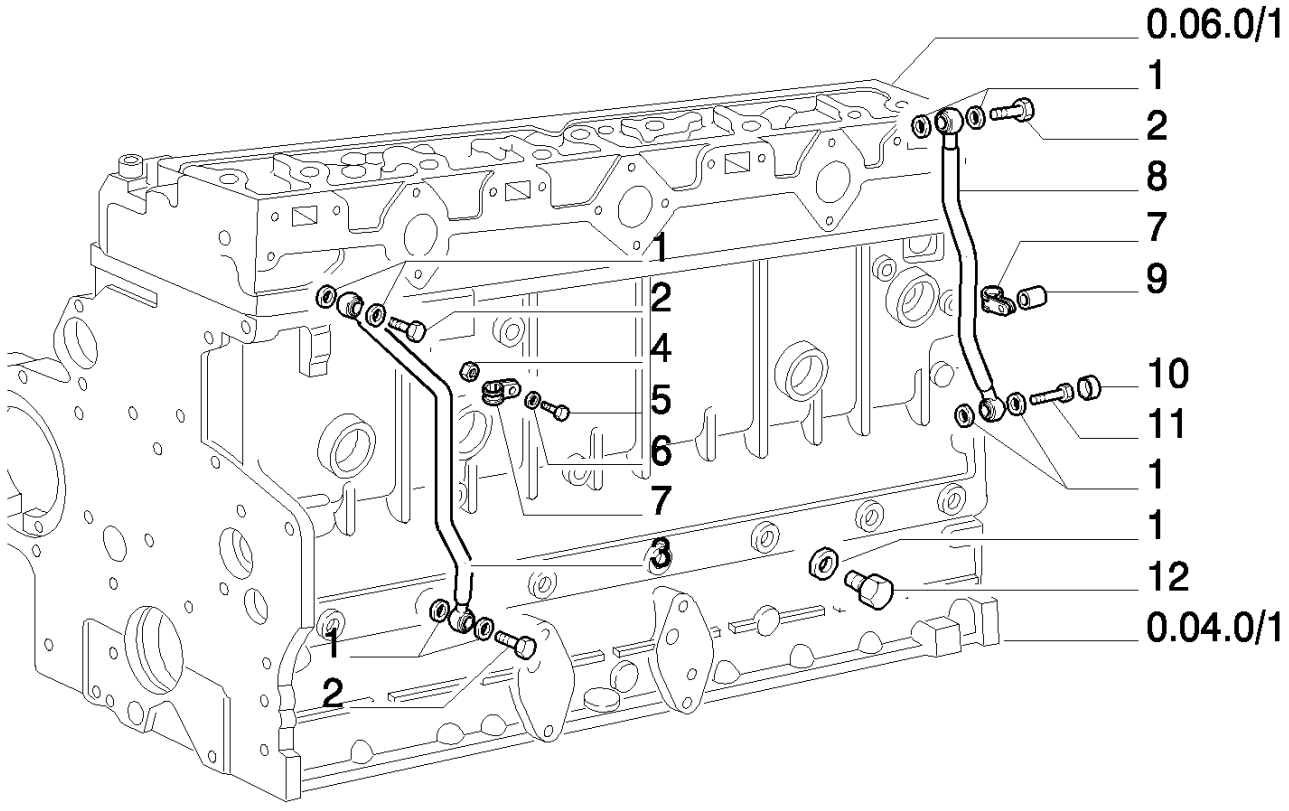
0.06.0/1
1
2
8
7
9
10
11
1
1
12
0.04.0/1
1
2
4
5
6
7
3
1
2

8830 TRATOR FORD (AMÉRICA LATINA) (1/96-)

0.30.5/ 1(03) TUBULAÇÃO DE ÓLEO

Ref	Numero de Peça	Qtd	Descrição
1	4858606	17	JUNTA,
2	4864080	3	BANJO,
3	98427899	1	TUBO RÍGIDO,
4	12646704	1	ARRUELA PLANA, M8 x 20 x 2,
5	16043324	7	PARAFUSO, Hex, M8 x 18, 8.8, Full Thd,
6	11193874	15	ARRUELA MOLA, Belleville, M8.4,
7	10449890	2	PRENDEDOR,
8	98427907	1	TUBO RÍGIDO,
9	13606011	1	ESPAÇADOR,
10	2854292	8	JUNTA, DIAM.12X18X1,5
11	38815193	1	CONEXÃO,
12	11903171	1	BUJÃO,

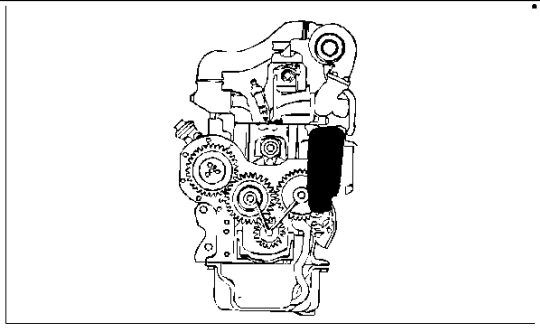

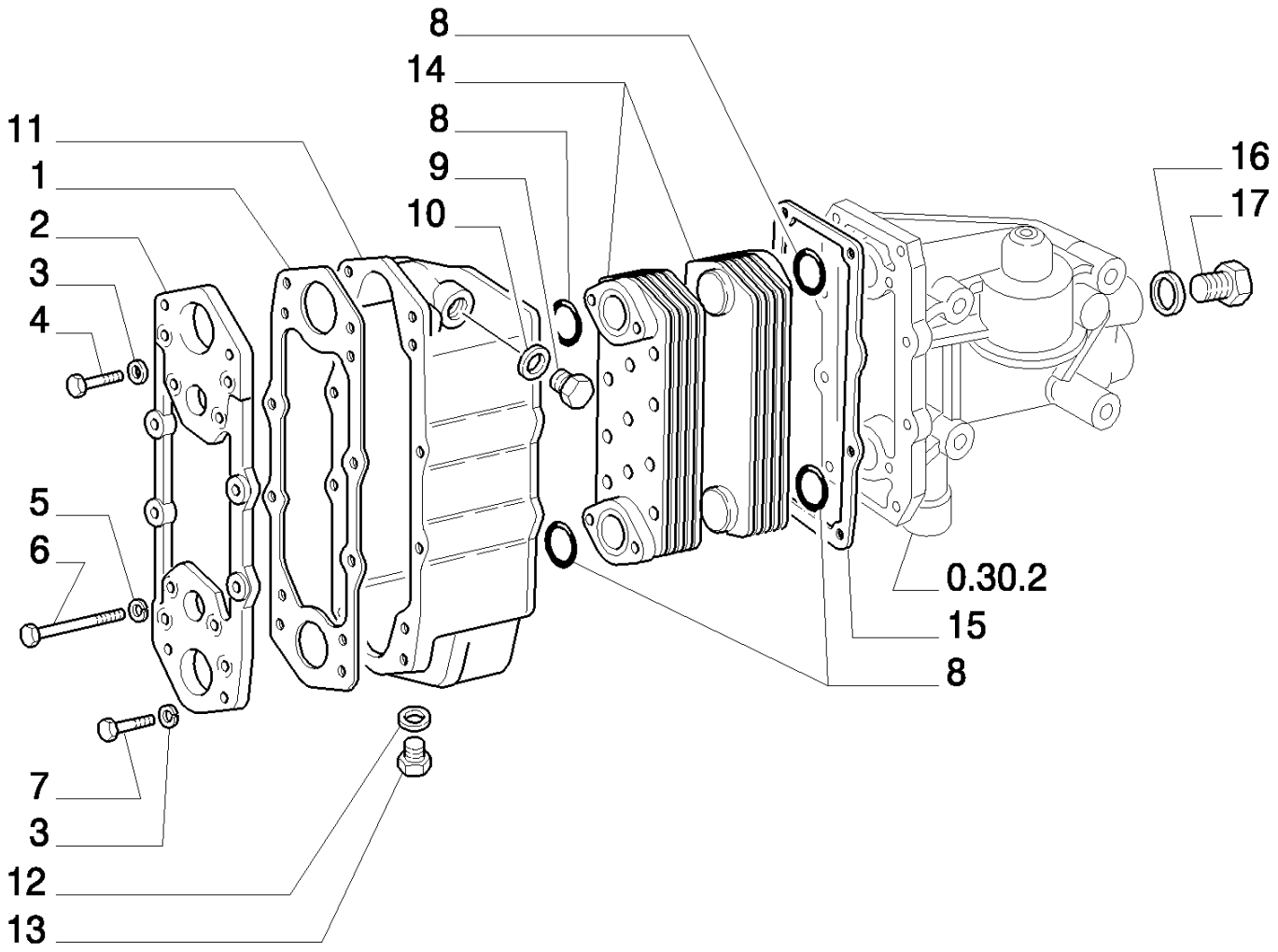
8
14
8
9
10
11
1
2
3
4
5
6
7
3
12
13
16
17
0.30.2
15
8

8830 TRATOR FORD (AMÉRICA LATINA) (1/96-)

0.31.0/ 1(01) TROCADOR DE CALOR

Ref	Numero de Peça	Qtd	Descrição
1	4777875	1	JUNTA,
2	4799803	1	TAMPA,
3	4716734	8	ARRUELA DE VEDAÇÃO, M8 x 14
4	14306221	4	PARAFUSO, Hex Soc Hd, M8 x 16, 8.8,
5	10516674	4	ARRUELA-TRAVA,
6	14301721	4	PARAFUSO, Hex Soc Hd, M8 x 140, 8.8,
7	16046230	4	PARAFUSO, Hex, M8 x 150, 10.9,
8	14459081	4	ANEL "O", -132, Cl 7, 1.737" ID x .103" Thk,
9	10304911	1	PARAFUSO,
10	98429280	1	JUNTA,
11	4777873	1	CAIXA/CARCAÇA,
12	4858609	1	ANEL "O",
13	10300714	1	BUJÃO, M16 x 1.5 x 14,
14	98415255	2	TROCADOR DE CALOR,
15	98412166	1	JUNTA,
16	10265460	1	JUNTA,
17	4665029	1	BUJÃO,

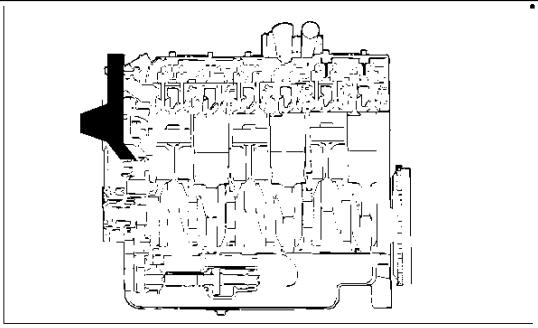

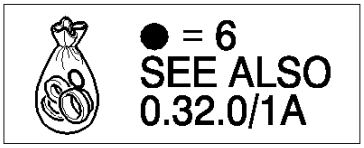
● = 6
SEE ALSO
0.32.0/1A

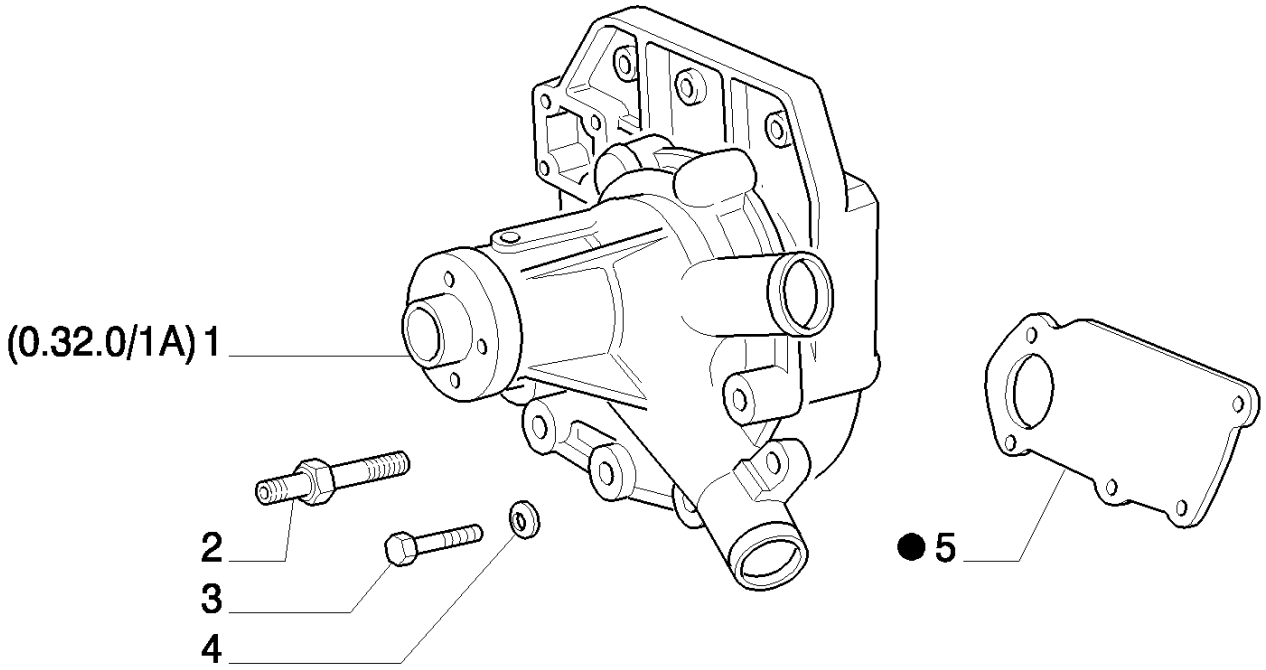
(0.32.0/1A) 1
2
3
4
● 5

8830 TRATOR FORD (AMÉRICA LATINA) (1/96-)

0.32.0/ 1(01) BOMBA D'ÁGUA

Ref	Numero de Peça	Qtd	Descrição
1	4796534	1	BOMBA DE ÁGUA, ASSY.
2	98409539	2	PARAFUSO,
3	15972021	3	PARAFUSO, Hex, M10 x 1.25 x 110, 8.8,
4	11198374	5	ARRUELA MOLA, Belleville, M10.5,
5	4851437	1	JUNTA,
6	1940119	1	KIT REP.BOMBA AGUA,

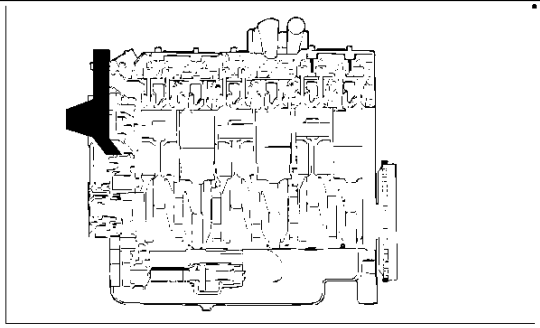

● = 1
SEE ALSO
0.32.0/1

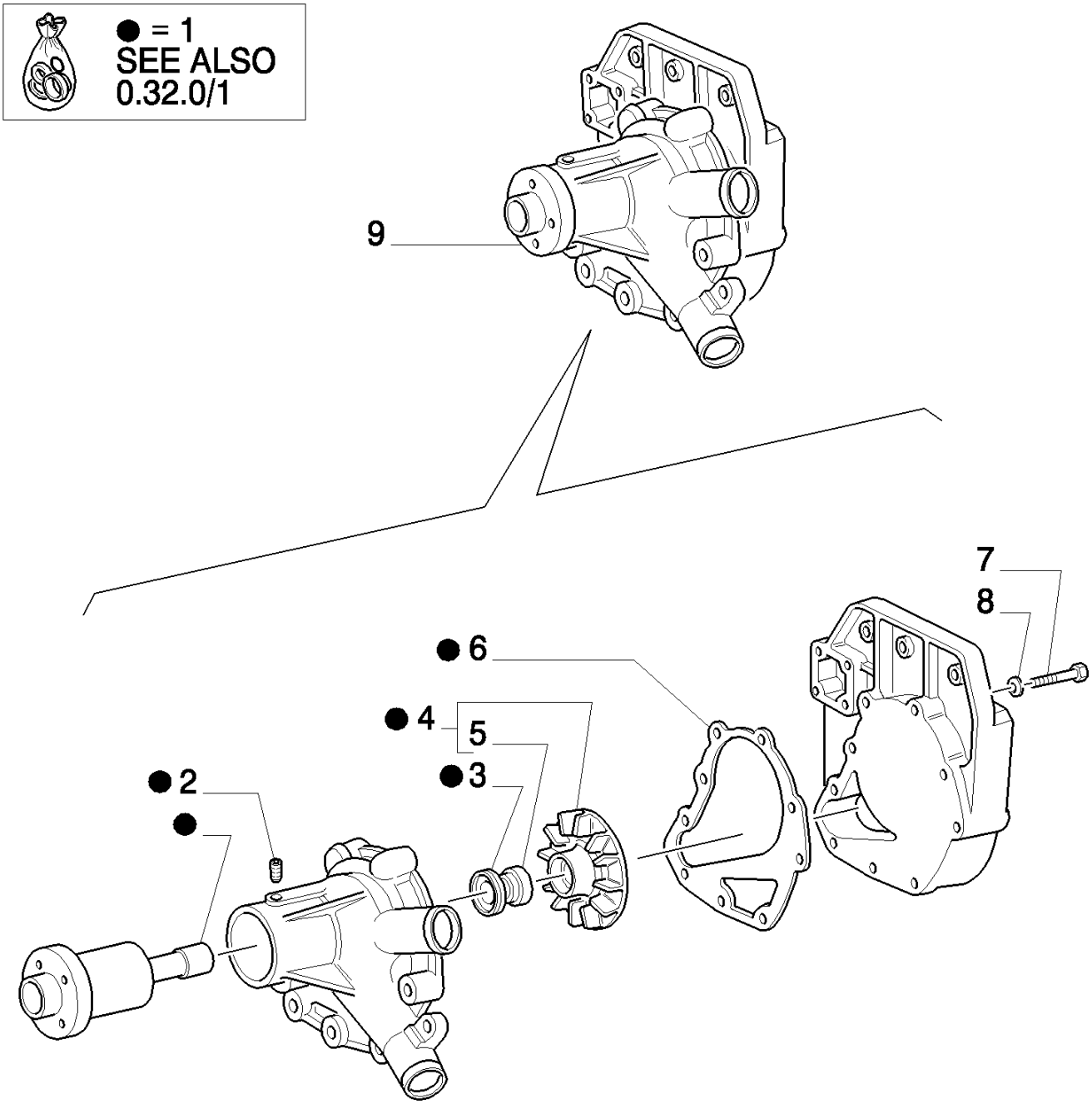

8830 TRATOR FORD (AMÉRICA LATINA) (1/96-)

0.32.0/ 1A(01) BOMBA D'ÁGUA

Ref	Numero de Peça	Qtd	Descrição
1	1940119	1	KIT REP.BOMBA AGUA,
2	38823992	1	GRÃO,
3	4706880	1	JUNTA,
4	4796529	1	IMPULSOR, ASSY.
5	4706879	1	BUCHA,
6	4851442	1	JUNTA,
7	16044321	4	PARAFUSO, Hex, M8 x 55, 8.8,
8	11194079	4	ARRUELA MOLA, Belleville, M8.4,
9	4796534	1	BOMBA DE ÁGUA, ASSY.

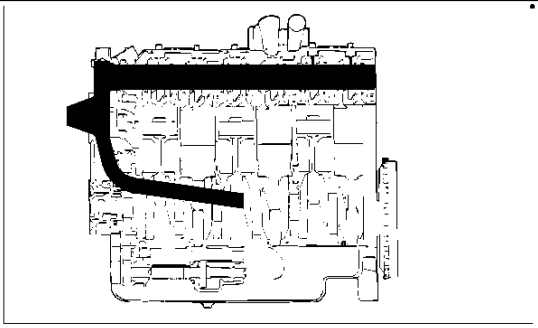

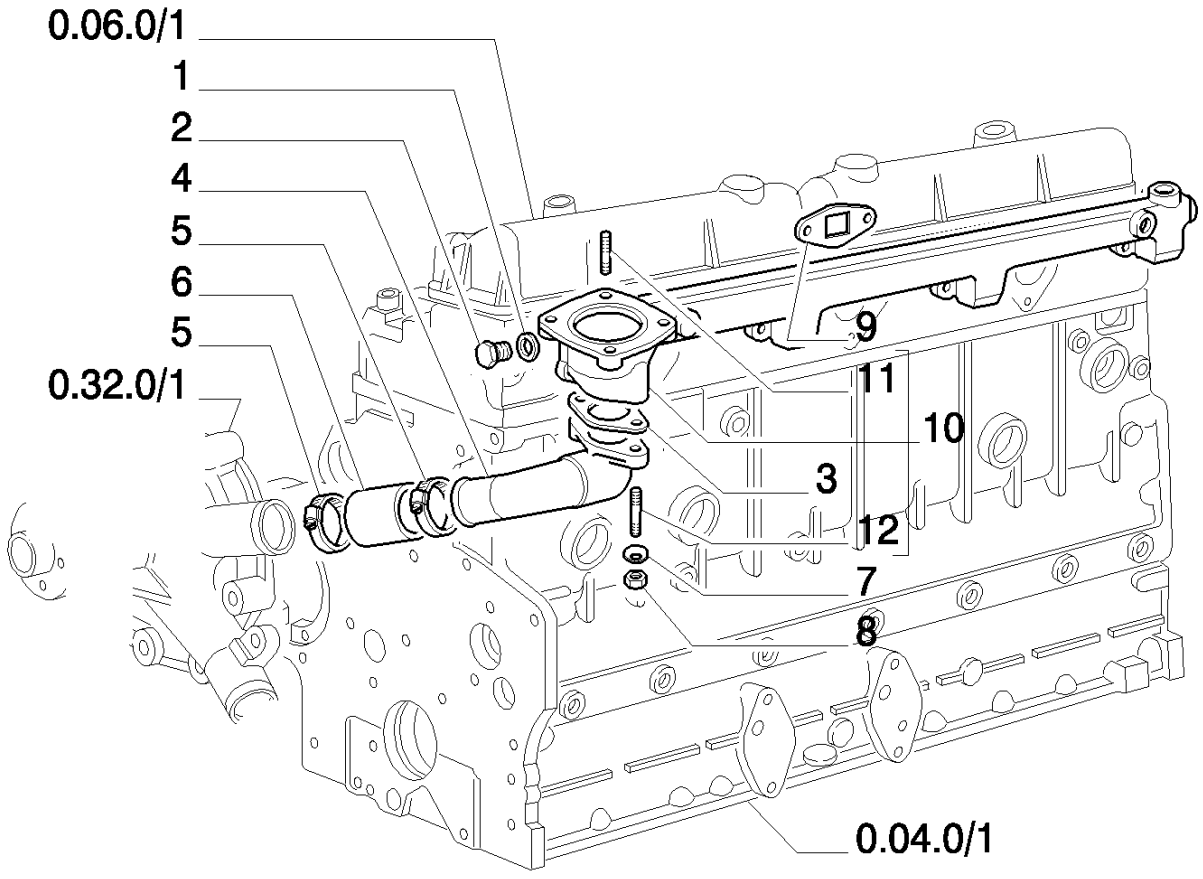
0.06.0/1
1
2
4
5
6
5
0.32.0/1
9
11
10
3
12
7
8
0.04.0/1

8830 TRATOR FORD (AMÉRICA LATINA) (1/96-)

0.32.3/ 1(01) TUBULAÇÃO DE ARREFECIMENTO

Ref	Numero de Peça	Qtd	Descrição
1	4858609	1	ANEL "O", 16X22X1,5
2	10300714	1	BUJÃO, M16 x 1.5 x 14,
3	98412227	1	JUNTA,
4	4742421	1	COTOVELO,
5	17764892	3	COLAR,
6	98433326	1	MANGUEIRA,
7	11193874	2	ARRUELA MOLA, Belleville, M8.4,
8	16100821	2	PORCA, M8, Cl 10,
9	98412317	4	JUNTA,
10	4726340	1	CONDUTO, ASSY.
11	13516821	4	PRISIONEIRO,
12	13517020	2	PRISIONEIRO,

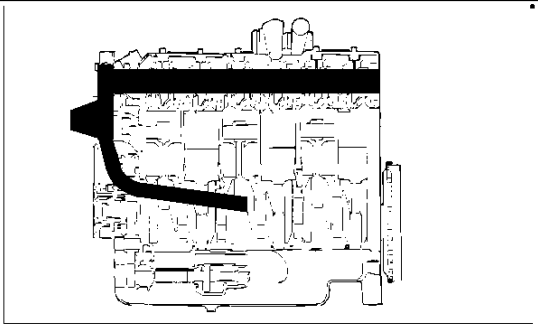

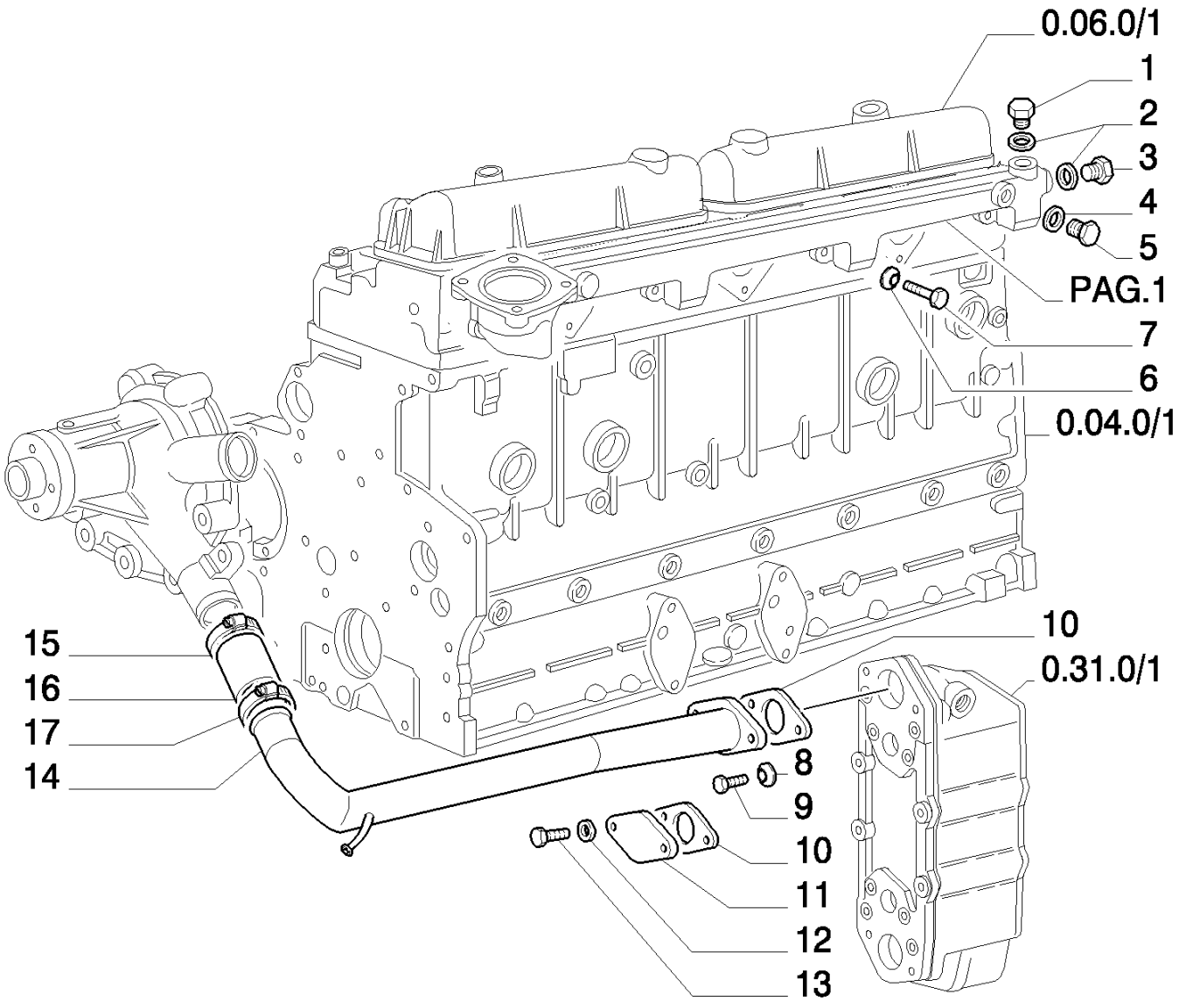
0.06.0/1
1
2
3
4
5
PAG.1
7
6
0.04.0/1
15
16
17
14
10
0.31.0/1
8
9
10
11
12
13

8830 TRATOR FORD (AMÉRICA LATINA) (1/96-)

0.32.3/ 1(02) TUBULAÇÃO DE ARREFECIMENTO

Ref	Numero de Peça	Qtd	Descrição
1	5108205	1	TRANSMISSOR,
2	10263460	2	ARRUELA DE VEDAÇÃO, M22.3 x 28 x 1.5,
3	4727589	1	BUJÃO,
4	98429280	1	JUNTA, 20X26X1,5
5	10304911	1	PARAFUSO, M20X1,5
6	11190574	8	ARRUELA MOLA, Belleville, M10.5,
7	15970724	8	PARAFUSO, Hex, M10 x 1.25 x 25, 8.8, Full Thd,
8	11198179	2	ARRUELA MOLA, Belleville, M8.4,
9	16046131	2	PARAFUSO, Hex, M8 x 100, 10.9,
10	98412396	6	JUNTA,
11	4778479	1	FLANGE,
12	10516674	4	ARRUELA-TRAVA,
13	16044224	4	PARAFUSO, Hex, M8 x 50, 8.8,
14	98425726	1	TUBO RÍGIDO,
15	17764892	3	COLAR,
16	98432897	1	MANGUEIRA,
17	13000890	5	BRACADEIRA MANGUEIRA, D=50-70

0.32.6/1(01) REGULADOR DE TEMPERATURA

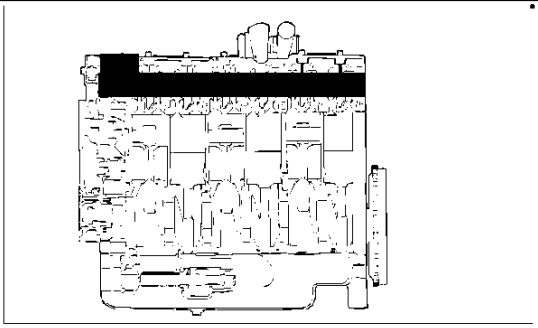

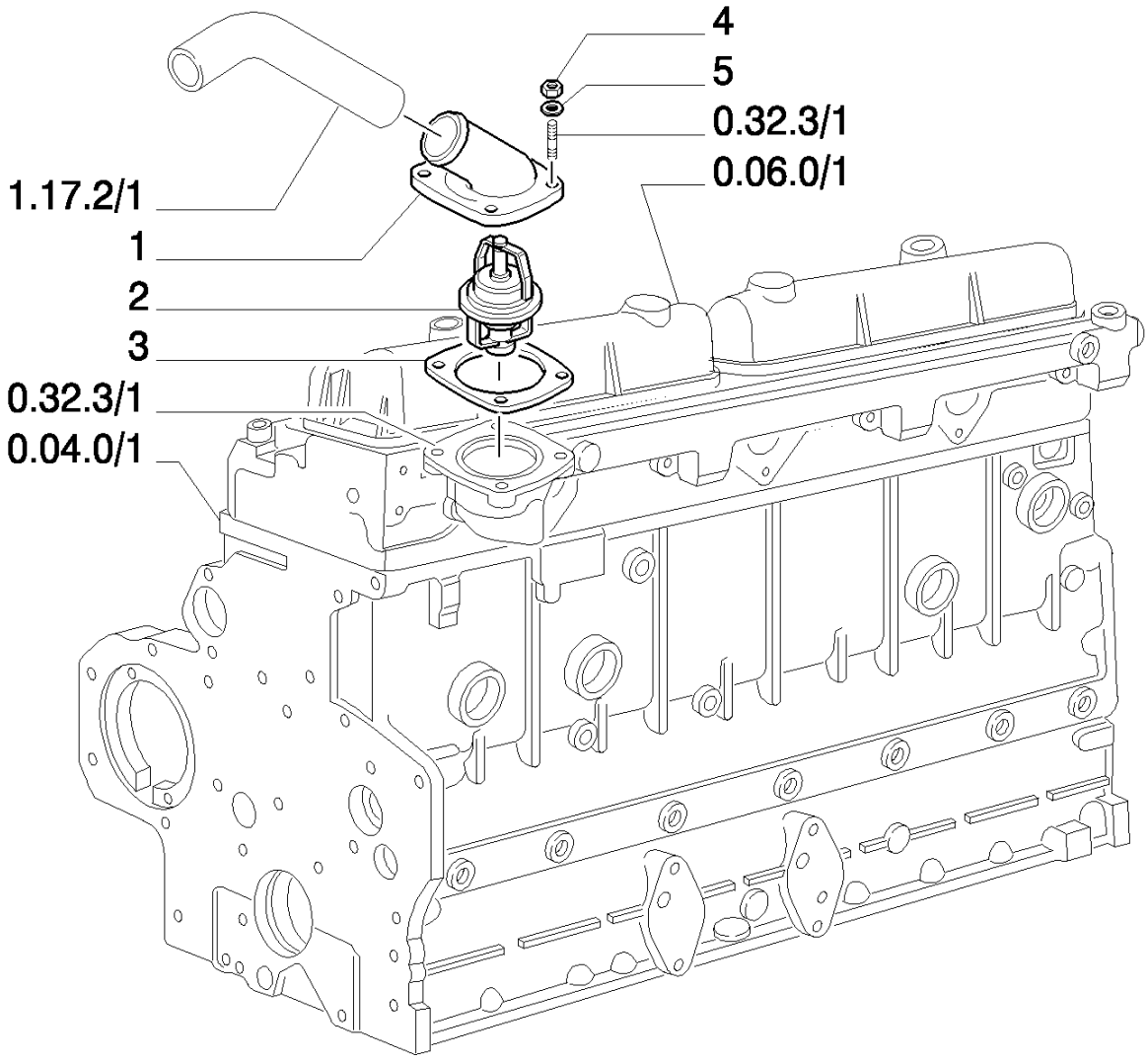

8830 TRATOR FORD (AMÉRICA LATINA) (1/96-)

0.32.6/1(01) REGULADOR DE TEMPERATURA

Ref	Numero de Peça	Qtd	Descrição
1	4726856	1	COTOVELO,
2	4808727	1	TERMOSTATO,
3	98443664	1	JUNTA,
4	16100821	4	PORCA, M8, Cl 10,
5	11194079	4	ARRUELA MOLA, Belleville, M8.4,

0.34.0(01) VENTILADOR

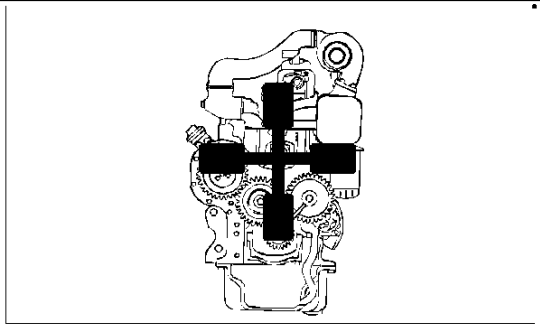

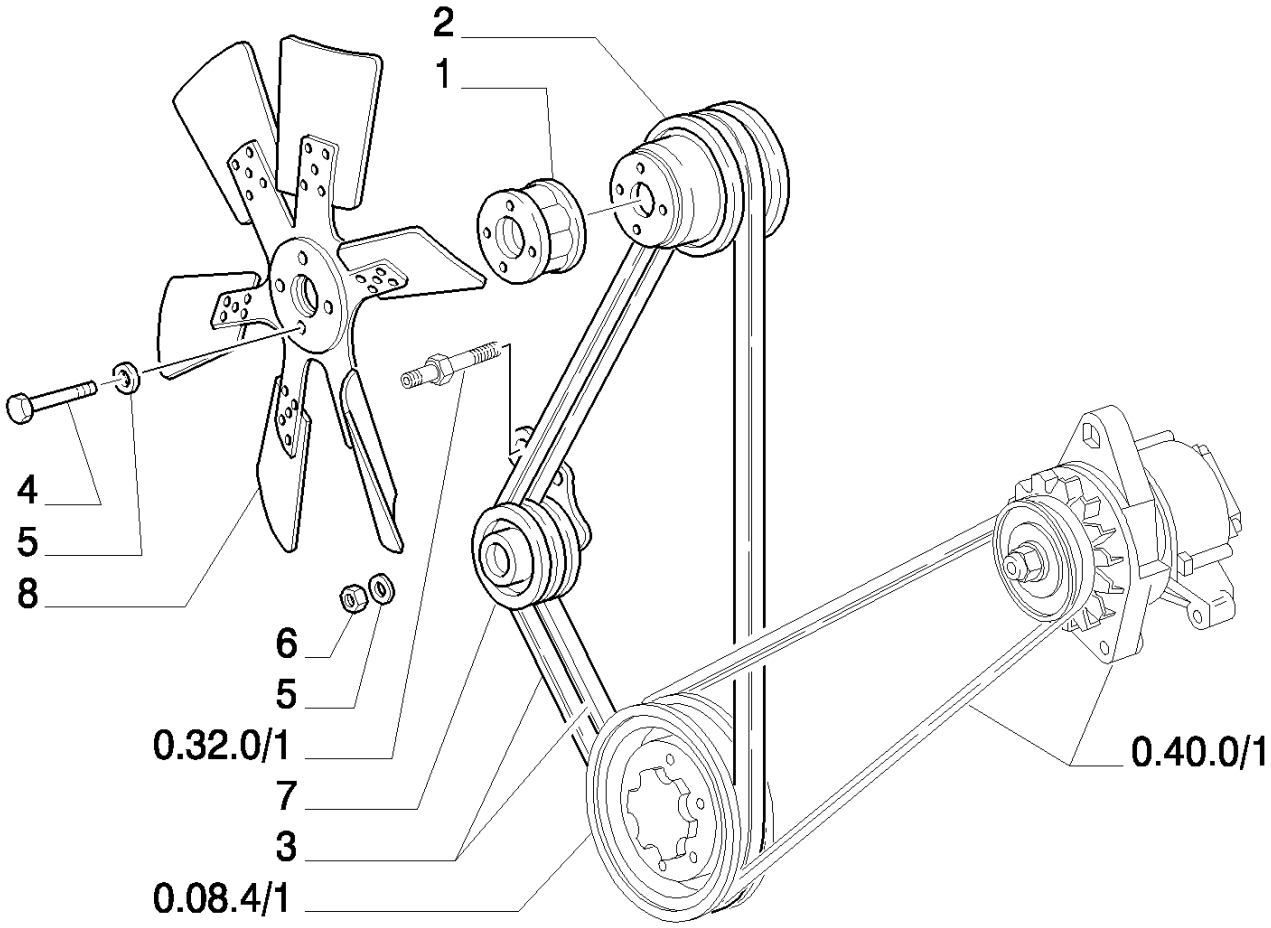

8830 TRATOR FORD (AMÉRICA LATINA) (1/96-)

0.34.0(01) VENTILADOR

Ref	Numero de Peça	Qtd	Descrição
1	4726858	1	CUBO,
2	98409617	1	POLIA ACIONADA,
3	98424142	1	JOGOS DE CORREIAS,
4	15971634	4	PARAFUSO, Hex, M10 x 1.25 x 90, 10.9,
5	11198374	4	ARRUELA MOLA, Belleville, M10.5,
6	12164721	2	PORCA, M10 x 1.25, Cl 10,
7	98411382	1	TENSOR DE CORREIA,
8	5120414	1	VENTILADOR, VALID ONLY FOR MODEL : 8830BRA
8	5130774	1	VENTILADOR, VALID ONLY FOR MODEL : 8630BRA

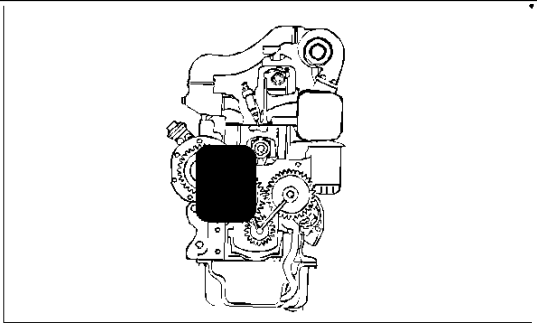

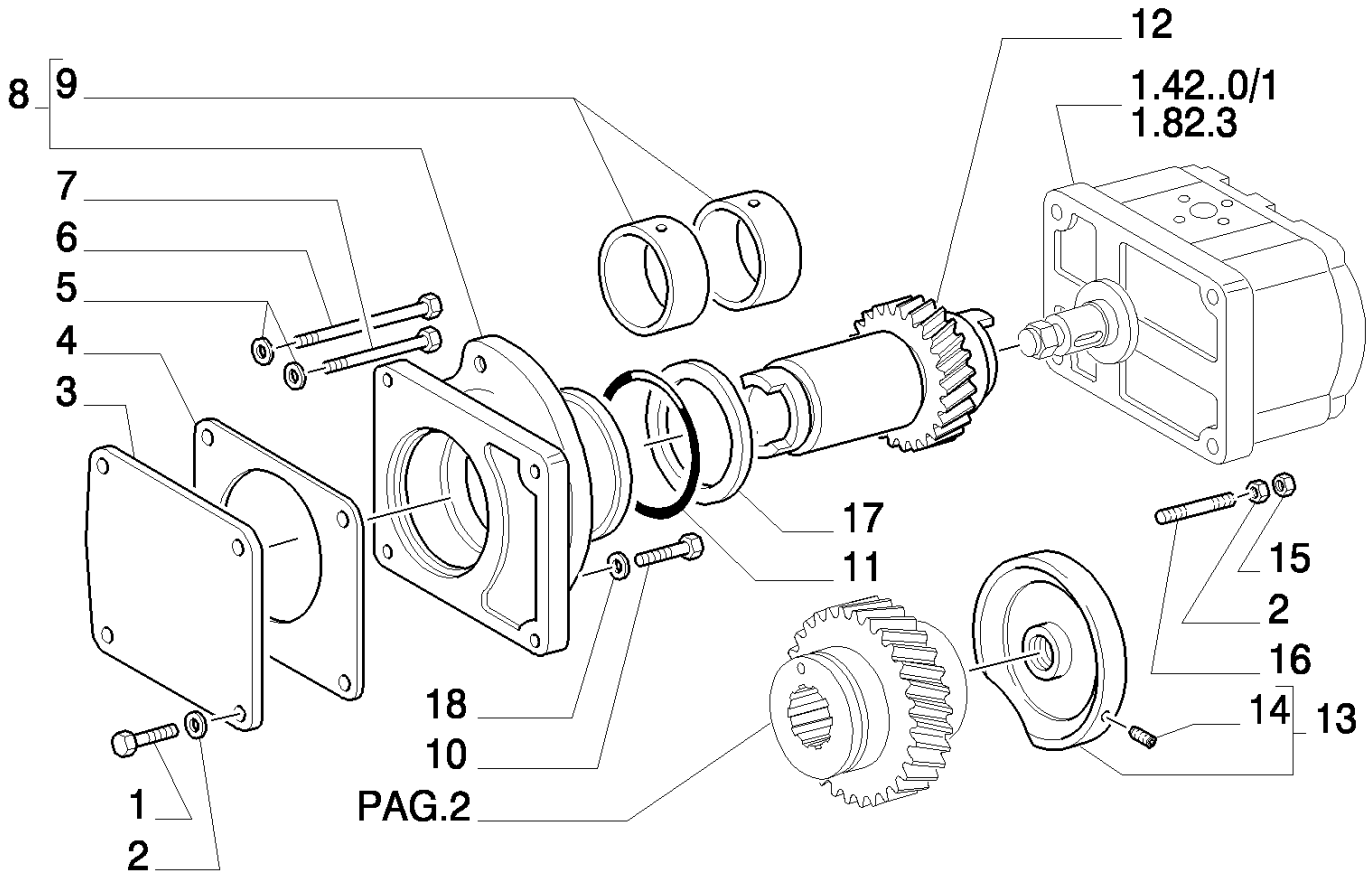
12
8
9
1.42..0/1
1.82.3
7
6
5
4
3
17
11
15
2
16
18
14
13
10
1
PAG.2
2

8830 TRATOR FORD (AMÉRICA LATINA) (1/96-)

0.35.0/ 1(01) CARCAÇAS E TAMPAS TOMADA DE ROTAÇÃO

Ref	Numero de Peça	Qtd	Descrição
1	10902221	4	PARAFUSO, Hex, M6 x 16, 8.8,
2	11197774	8	ARRUELA MOLA, Belleville, M6.4,
3	564530	2	TAMPA,
4	4851385	2	JUNTA,
5	11198374	2	ARRUELA MOLA, Belleville, M10.5,
6	15972021	1	PARAFUSO, Hex, M10 x 1.25 x 110, 8.8,
7	15971824	1	PARAFUSO, Hex, M10 x 1.25 x 100, 8.8,
8	4767038	1	SUPORTE, Shaft
9	4788087	2	BUCHA,
10	16043824	1	PARAFUSO, Hex, M8 x 30, 8.8, Full Thd,
11	14460181	1	ANEL "O", -143, Cl 7, 2.425" ID x .103" Thk,
12	4724168	1	EIXO,
13	4766827	1	SUPORTE, Pump
14	10837610	1	GRÃO,
15	15896221	4	PORCA, M6, Cl 10,
16	13540921	4	PRISIONEIRO,
17	4667452	1	ARRUELA PLANA,
18	11193874	1	ARRUELA MOLA, Belleville, M8.4,

0.35.0/ 1(02) CARCAÇAS E TAMPAS TOMADA DE ROTAÇÃO

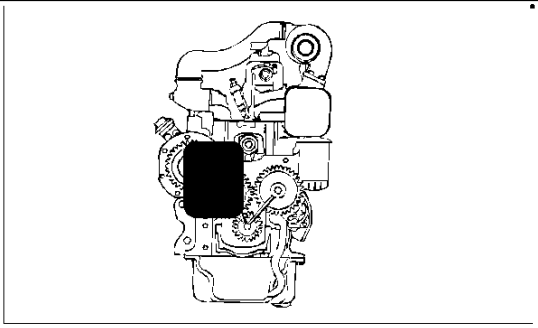

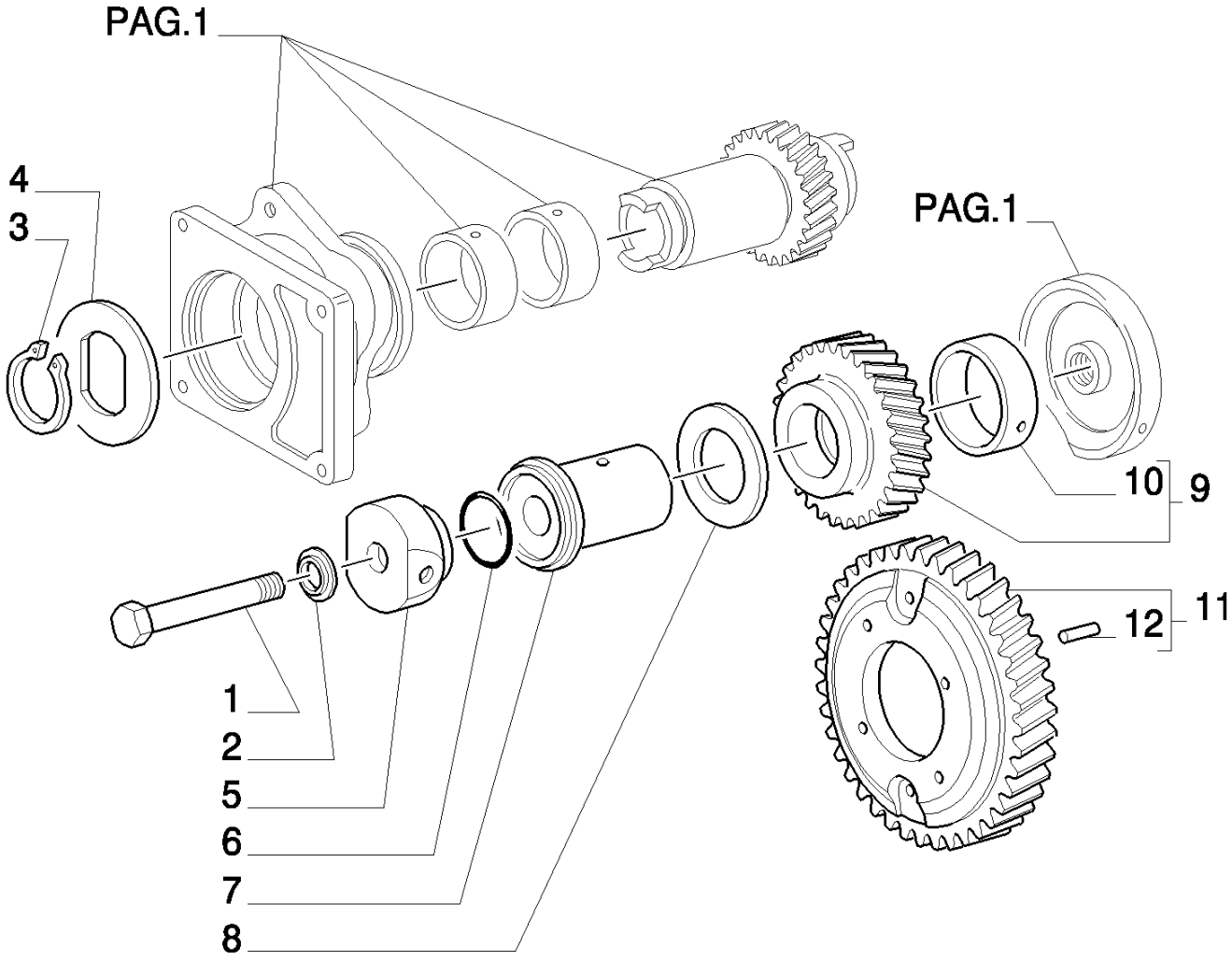

8830 TRATOR FORD (AMÉRICA LATINA) (1/96-)

0.35.0/ 1(02) CARCAÇAS E TAMPAS TOMADA DE ROTAÇÃO

Ref	Numero de Peça	Qtd	Descrição
1	11114121	1	PARAFUSO, Hex, M12 x 95, 8.8,
2	4712007	1	ARRUELA-TRAVA,
3	4725414	1	ANEL-TRAVA,
4	4755621	1	ARO,
5	4766738	1	ESPAÇADOR,
6	14458281	1	ANEL "O", -124, Cl 7, 1.237" ID x .103" Thk,
7	4766736	1	PINO,
8	4667452	3	ARRUELA PLANA,
9	4766826	1	ENGRENAGEM, ASSY.
10	4788087	4	BUCHA,
11	4722821	1	ENGRENAGEM, ASSY.
12	14165470	1	PINO DE FIXAÇÃO, M5 x 10, Slotted,

0.36.0(01) MOTOR DE PARTIDA

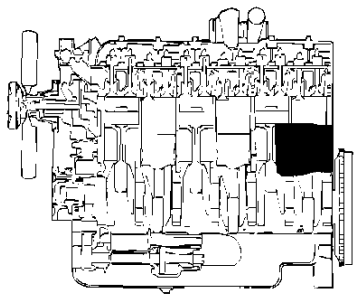

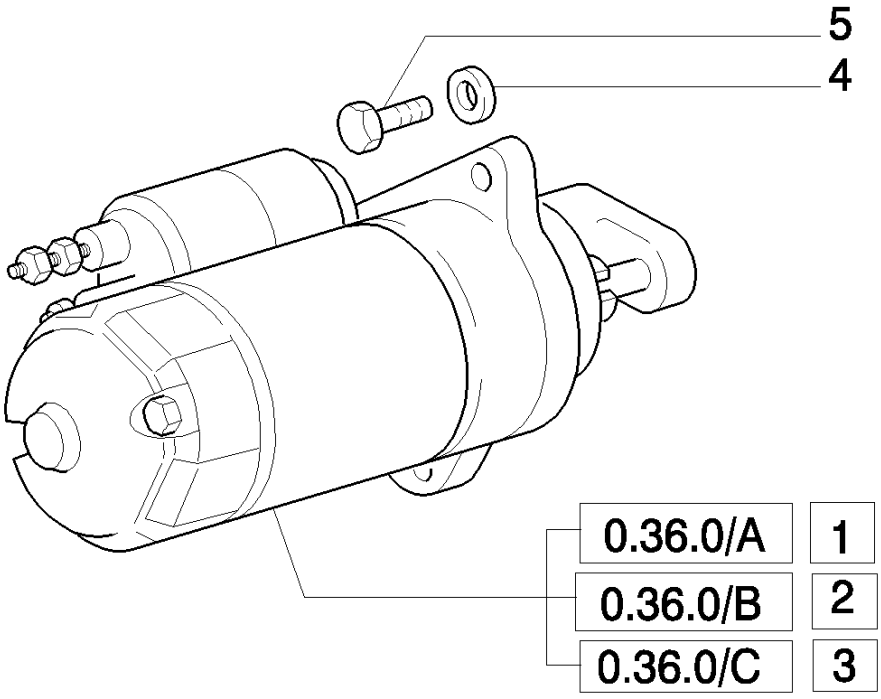

8830 TRATOR FORD (AMÉRICA LATINA) (1/96-)

0.36.0(01) MOTOR DE PARTIDA

Ref	Numero de Peça	Qtd	Descrição
1	4807376	1	MOTOR DE PARTIDA, ASSY(MARELLI)3,5KW
2	4755110	1	MOTOR DE PARTIDA, ASSY(BOSCH)3KW
3	500325146	1	MOTOR DE PARTIDA, ASSY(BOSCH)3KW
4	11198471	3	ARRUELA MOLA, Belleville, M10.5,
5	11306937	3	PARAFUSO, Hex, M10 x 1.25 x 30, 10.9, Full Thd,

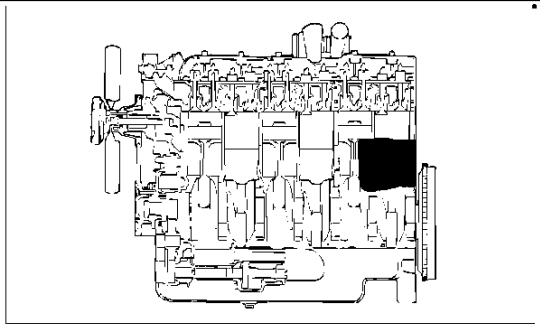

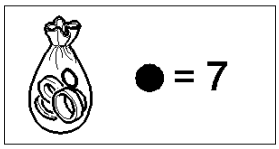
● = 7

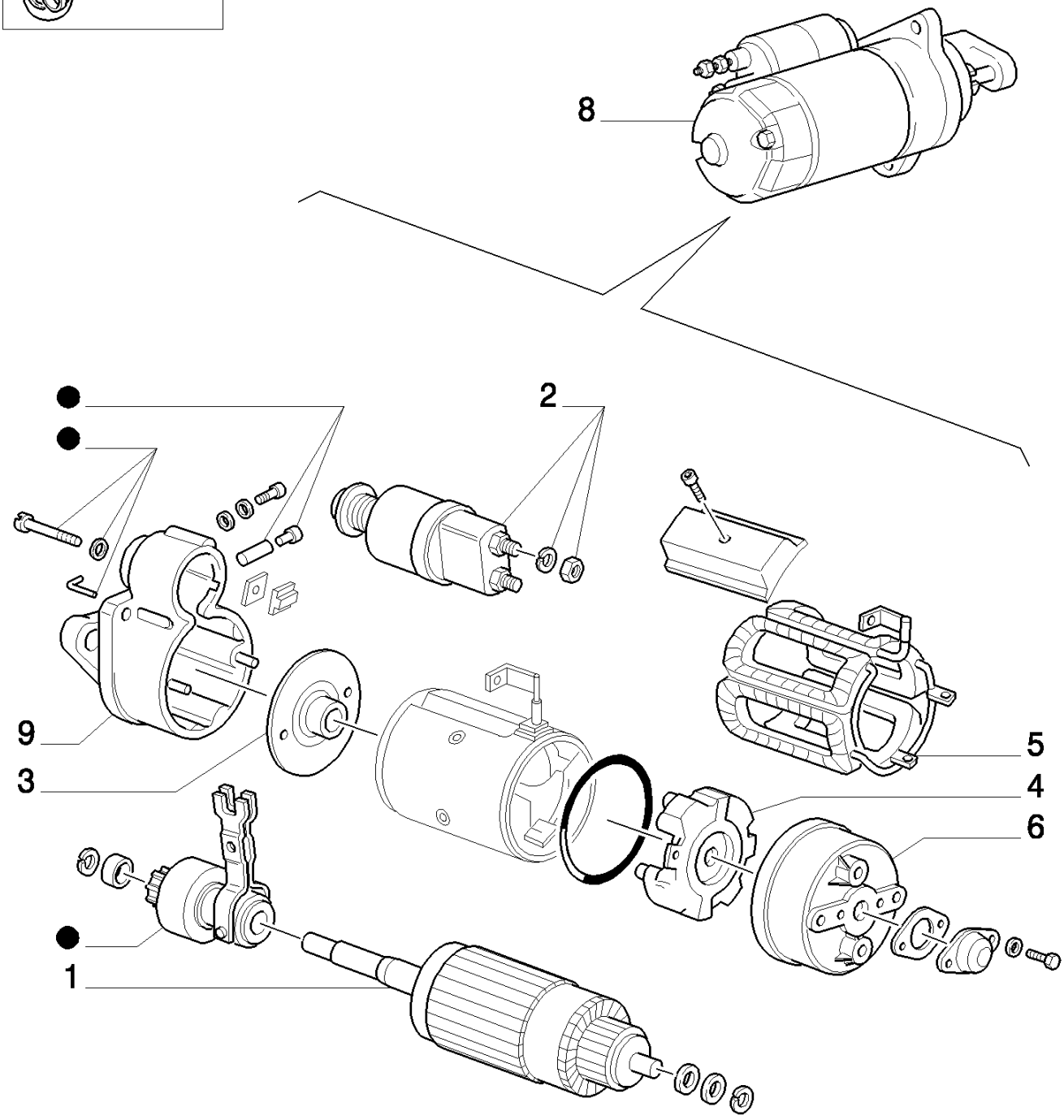
8
●
●
2
9
3
5
4
6
●
1

8830 TRATOR FORD (AMÉRICA LATINA) (1/96-)

0.36.0/ A(01) MOTOR DE PARTIDA

Ref	Numero de Peça	Qtd	Descrição
1	9961780	1	INDUZIDO,
2	9940366	1	ELETRO-ÍMÃ, ASSY.
3	9927795	1	SUPORTE,
4	9961779	1	PORTA-ESCOVA, ASSY.
5	9961783	1	BOBINADO, ASSY.
6	79081047	1	TAMPA,
7	79081045	1	KIT,
8	4807376	1	MOTOR DE PARTIDA, ASSY.

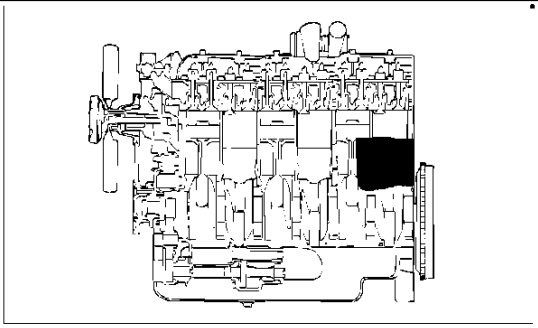

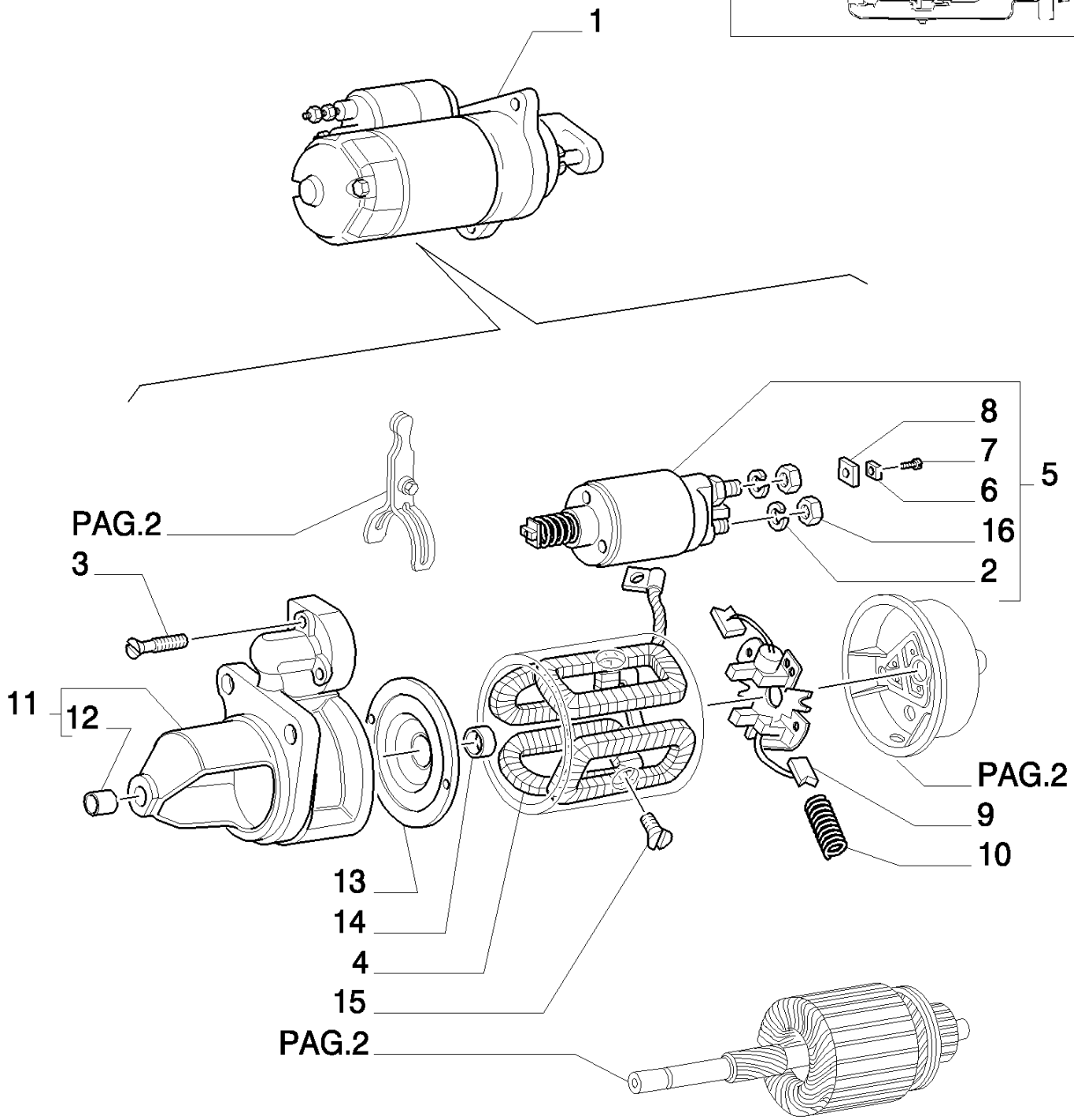
1
PAG.2
3
11
12
8
7
6
16
2
5
PAG.2
9
10
13
14
4
15
PAG.2

8830 TRATOR FORD (AMÉRICA LATINA) (1/96-)

0.36.0/ B(01) MOTOR DE PARTIDA

Ref	Numero de Peça	Qtd	Descrição
1	4755110	1	MOTOR DE PARTIDA, ASSY
2	9918360	1	ARRUELA-TRAVA,
3	9970365	1	PARAFUSO,
4	79033958	1	BOBINADO,
5	79033956	1	ELETRO-ÍMÃ,
6	79075884	1	PLAQUETA,
7	10374611	1	PARAFUSO,
8	9927935	1	PLAQUETA,
9	79033953	1	KIT,
10	9959566	1	PORTA-ESCOVA,
11	79075906	1	SUPORTE,
12	8190143	1	BUCHA,
13	9959568	1	SUPORTE,
14	9926101	1	BUCHA,
15	9920324	1	PARAFUSO,
16	12164721	1	PORCA, M10 x 1.25, Cl 10,

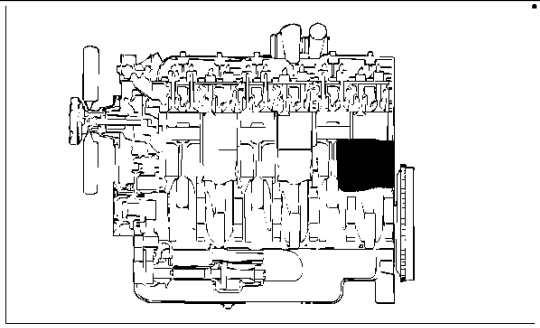

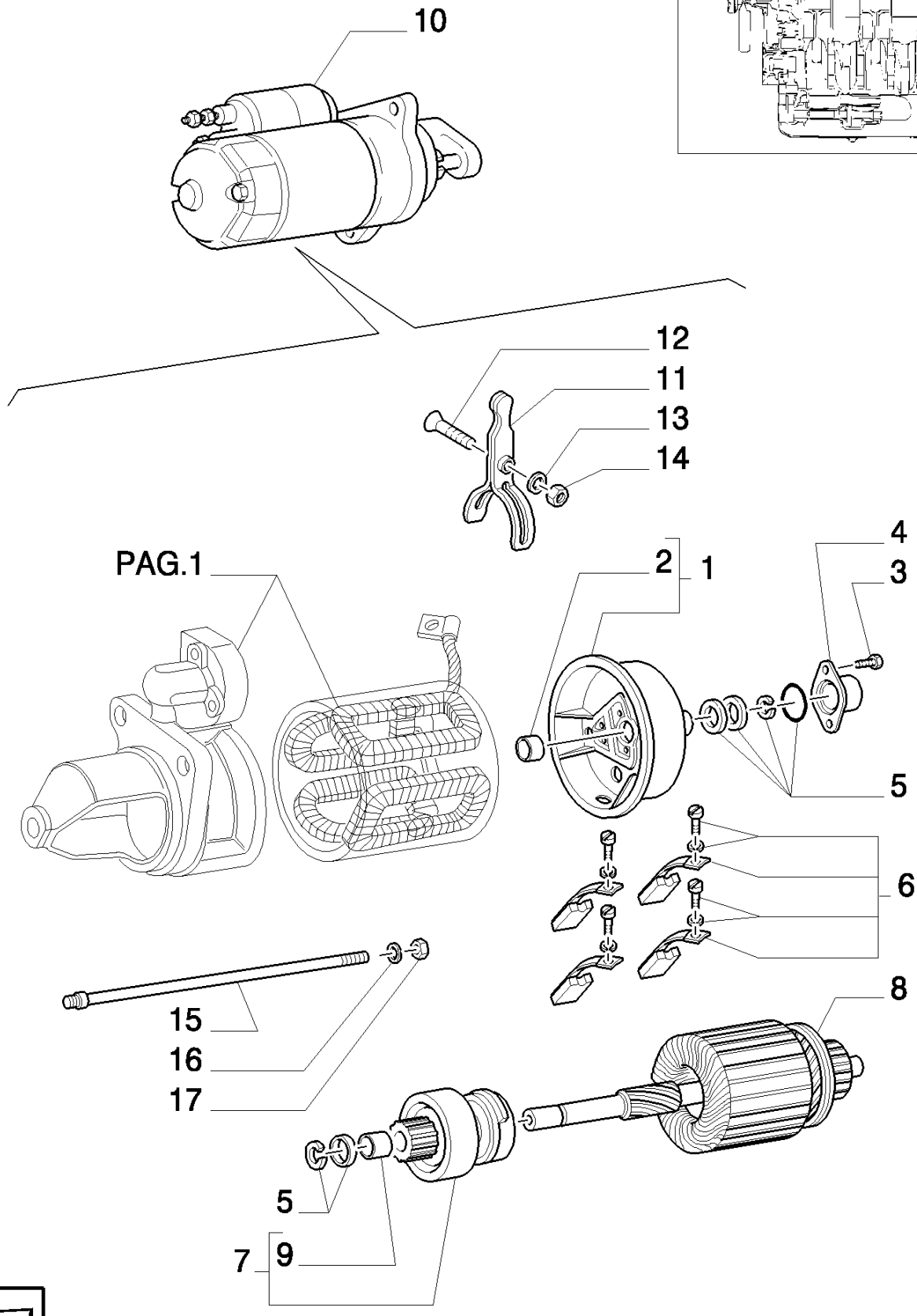
10
12
11
13
14
PAG.1
2
1
4
3
5
6
15
16
17
8
5
7
9

8830 TRATOR FORD (AMÉRICA LATINA) (1/96-)

0.36.0/ B(02) MOTOR DE PARTIDA

Ref	Numero de Peça	Qtd	Descrição
1	79075905	1	TAMPA,
2	79026097	1	BUCHA,
3	13274214	1	PARAFUSO, Cross Pan Hd, M5 x 16,
4	79026098	1	TAMPÃO,
5	79045355	1	KIT,
6	79033953	1	KIT,
7	79033659	1	EQUIPAMENTO DE PARTIDA,
8	79033954	1	INDUZIDO,
9	79033670	1	BUCHA,
10	4755110	1	MOTOR DE PARTIDA, ASSY
11	9926104	1	ALAVANCA,
12	79033669	1	PARAFUSO,
13	79075885	1	ARRUELA-TRAVA,
14	9916100	1	PORCA,
15	9959563	1	HASTE ROSCADA,
16	8997793	1	ARRUELA PLANA,
17	15896221	1	PORCA, M6, Cl 10,

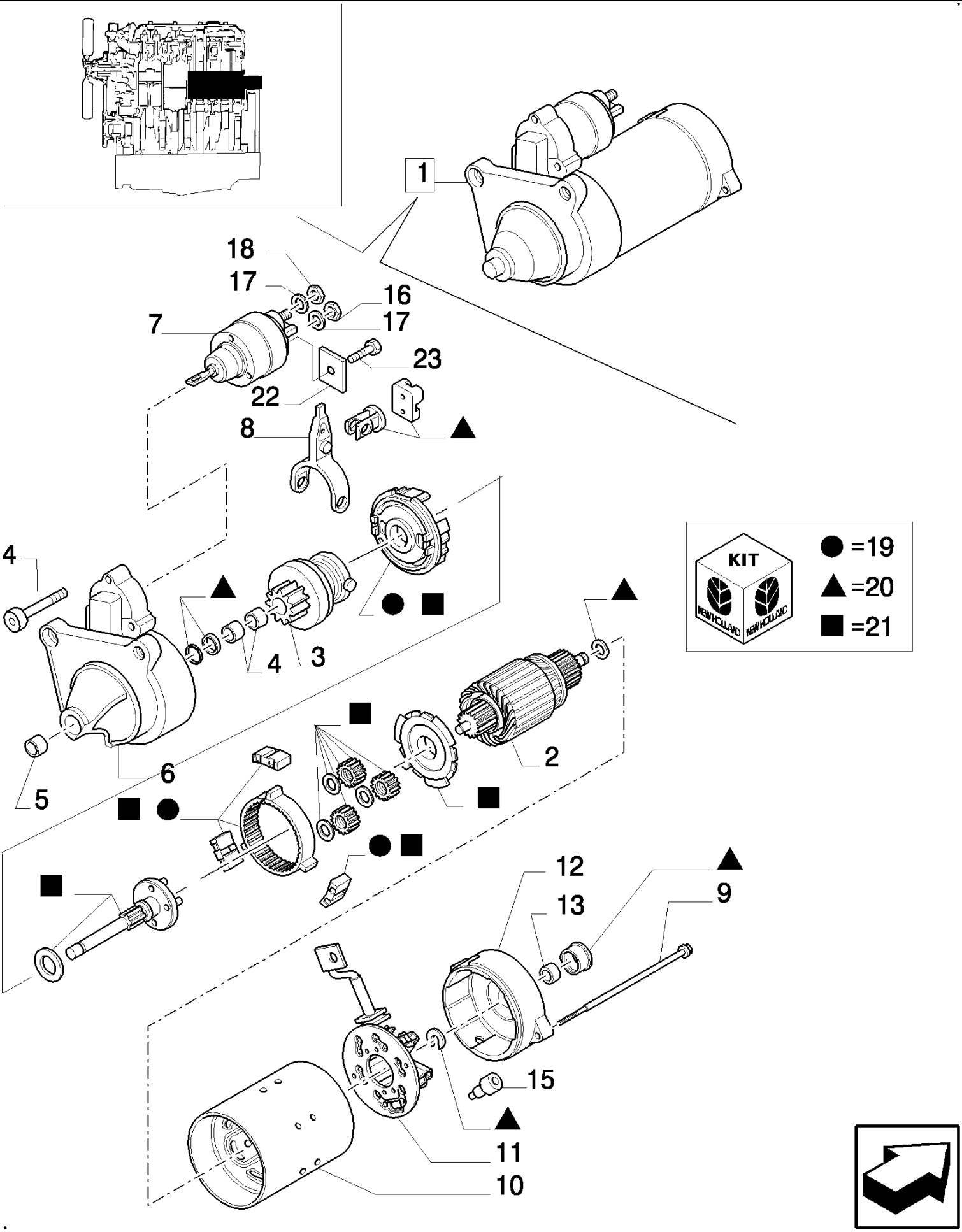
1
18
17
16
17
7
23
22
8
14
4
3
2
6
5
12
13
9
15
11
10
KIT
● =19
▲ =20
■ =21

8830 TRATOR FORD (AMÉRICA LATINA) (1/96-)

0.36.0/ C(01) MOTOR DE PARTIDA

Ref	Numero de Peça	Qtd	Descrição
1	500325146	1	MOTOR DE PARTIDA,
2	9971881	1	ROTOR,
3	9971882	1	EQUIPAMENTO DE PARTIDA,
4	9971883	2	BUCHA,
5	F0NN11K175AA	1	ARRUELA PLANA,
6	9972096	1	SUPORTE,
7	9972106	1	SOLEMOID,
8	9971886	1	GARFO,
9	9971887	2	PARAFUSO,
10	9971888	1	ROTOR,
11	9971889	1	PORTA-ESCOVA,
12	9972107	1	TAMPA,
13	9971891	1	BUCHA,
14	9971892	3	PARAFUSO,
15	9971893	2	PINO,
16	12164721	1	PORCA, M10 x 1.25, Cl 10,
17	9971894	2	ARRUELA PLANA,
18	9971895	1	PORCA,
19	9971896	1	ENGRENAGEM,
20	9971897	1	BUCHA,
21	9971898	1	ENGRENAGEM,
22	79075884	1	PLAQUETA,
23	10374611	1	PARAFUSO,

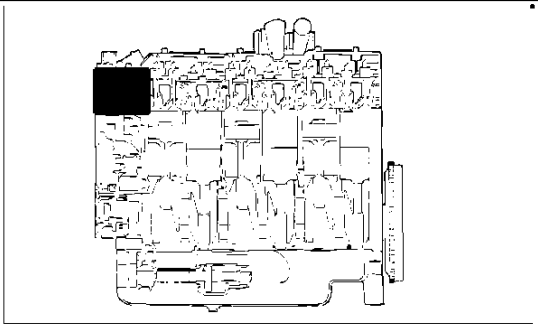

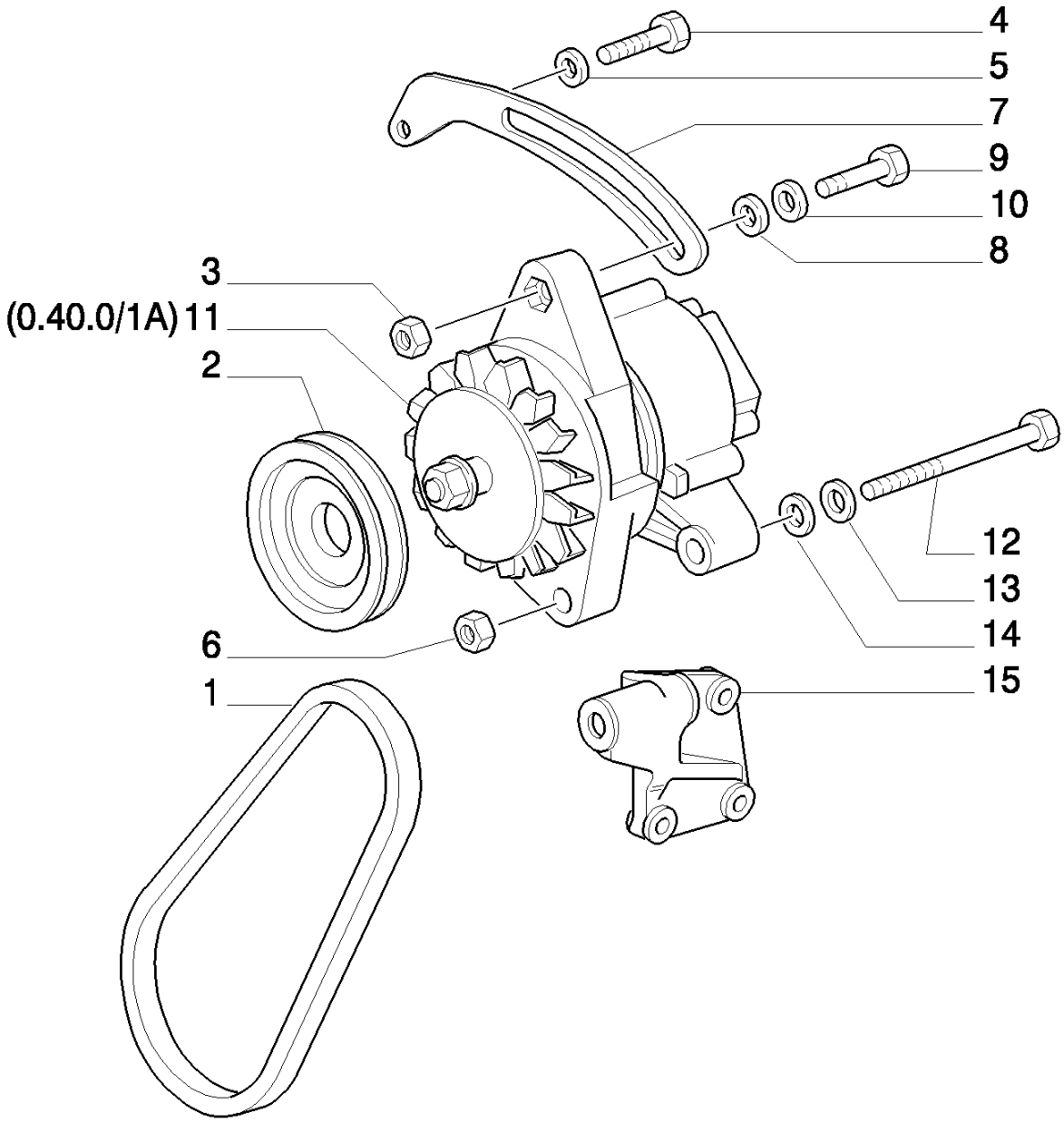
4
5
7
9
10
8
3
(0.40.0/1A) 11
2
12
13
14
6
15
1

8830 TRATOR FORD (AMÉRICA LATINA) (1/96-)

0.40.0/ 1(01) ALTERNADOR

Ref	Numero de Peça	Qtd	Descrição
1	98411643	1	CORREIA DE TRANSMISSÃO,
2	98411942	1	POLIA ACIONADA,
3	14048717	1	CONTRA PORCA, M10 x 1.25, Cl 8,
4	16204524	1	PARAFUSO, Hex, M10 x 35,
5	98411586	1	ESPAÇADOR, 10,5X22X8,5
6	16101521	1	PORCA, M12 x 1.25, Cl 10,
7	98409571	1	TENSOR DE CORREIA,
8	4513436	1	ARRUELA-TRAVA,
9	11306924	1	PARAFUSO, Hex, M10 x 1.25 x 30, 8.8, Full Thd,
10	11198374	1	ARRUELA MOLA, Belleville, M10.5,
11	4808511	1	ALTERNADOR, ASSY.
12	15541921	1	PARAFUSO, Hex, M12 x 1.25 x 130, 8.8,
13	12646921	1	ARRUELA PLANA, M12 x 28 x 3,
14	11198673	1	ARRUELA-TRAVA, M12
15	98409570	1	SUPORTE,

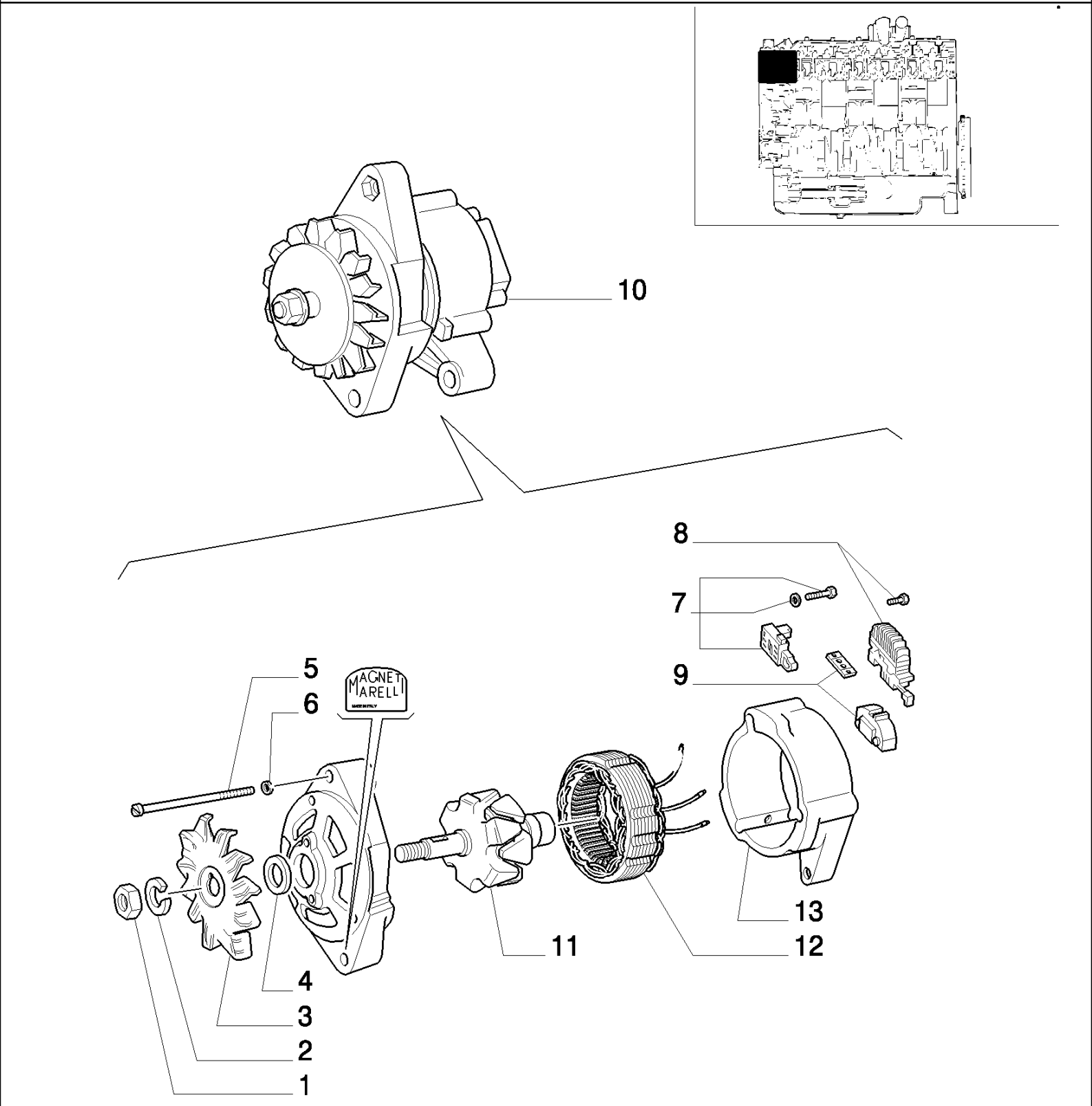
10
8
7
9
5
6
MAGNET MARELLI
4
3
2
1
11
12
13

8830 TRATOR FORD (AMÉRICA LATINA) (1/96-)

0.40.0/ 1A(01) ALTERNADOR

Ref	Numero de Peça	Qtd	Descrição
1	12164021	1	PORCA, M14 x 1.5, Cl 10,
2	11200174	1	ARRUELA-TRAVA,
3	4717026	1	VENTILADOR,
4	4479391	1	ESPAÇADOR,
5	11030321	3	PARAFUSO, Hex, M6 x 80, 8.8,
6	12574221	3	CONTRA PORCA, M6 x 1, Cl 10,
7	9967420	1	REGULADOR,
8	9940293	1	EIXO TRASEIRO,
9	79083594	1	KIT,
10	4808511	1	ALTERNADOR, ASSY.
11	9969275	1	ROTOR, S.A.
12	9940729	1	ESTATOR, S.A.
13	9940300	1	SUPORTE, S.A.

0.42.0/ 1(01) ACIONADOR DO TACÔMETRO

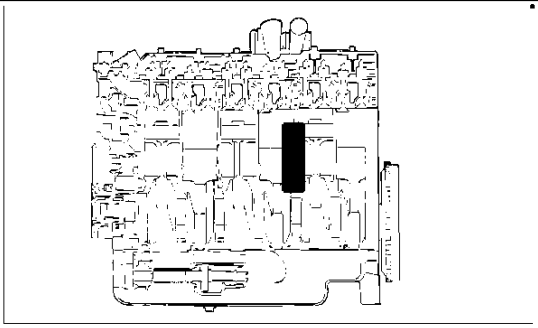

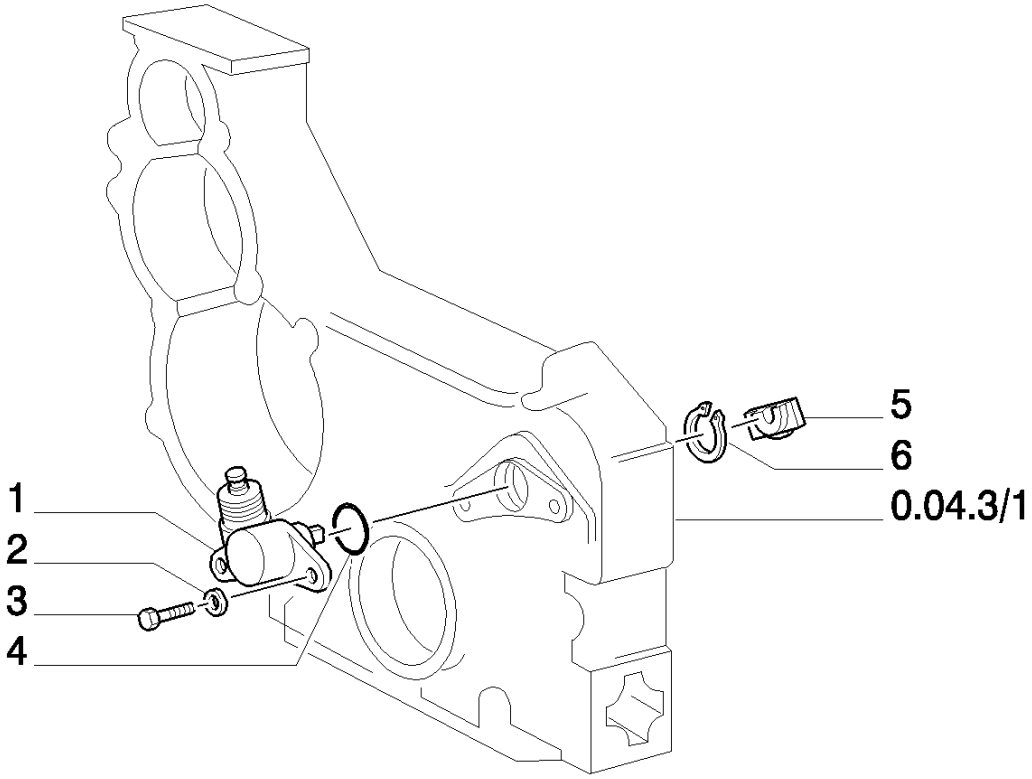

8830 TRATOR FORD (AMÉRICA LATINA) (1/96-)

0.42.0/ 1(01) ACIONADOR DO TACÔMETRO

Ref	Numero de Peça	Qtd	Descrição
1	4711596	1	REENVIO ANGULAR,
2	11198071	2	ARRUELA MOLA, Belleville, M8.4,
3	16043424	2	PARAFUSO, Hex, M8 x 20, 8.8, Full Thd,
4	14453581	1	ANEL "O", 18.77MM ID x 1.78 Thk,
5	4711597	1	PEÇA DE ACOPLAMENTO,
6	11058876	1	ANEL, M30, Int,

042(01) ADDITIONAL TUEL TANK

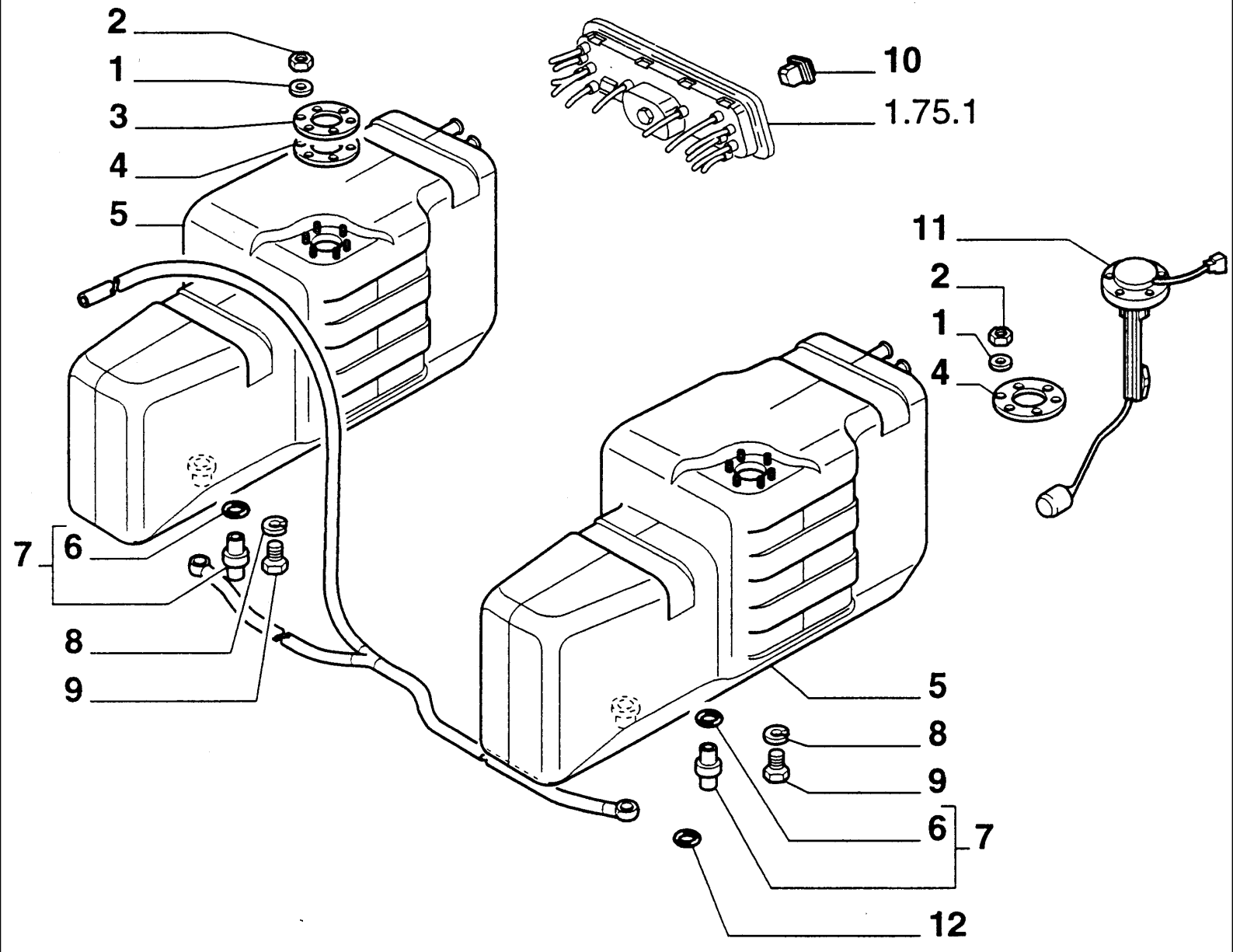

8830 TRATOR FORD (AMÉRICA LATINA) (1/96-)

042(01) ADDITIONAL TUEL TANK

Ref	Numero de Peça	Qtd	Descrição
1	10571374	12	ARRUELA-TRAVA,
2	10794014	6	PORCA, M4, Cl 8,
3	5110591	1	FLANGE,
4	5118488	4	JUNTA, , -C3080
5	5140910	2	RESERVATÓRIO,
6	5139913	4	JUNTA,
7	5145792	4	CONEXÃO,
8	10569174	12	ARRUELA PLANA,
9	5128323	12	PARAFUSO, , D3080-
10	5127887	1	INTERRUPTOR INTERMITENTE,
11	5136773	2	COMANDO INDICADOR NÍVEL,
12	14457281	1	ANEL "O", -114, Cl 7, .612" ID x .103" Thk,

042(02) ADDITIONAL FUEL TANK

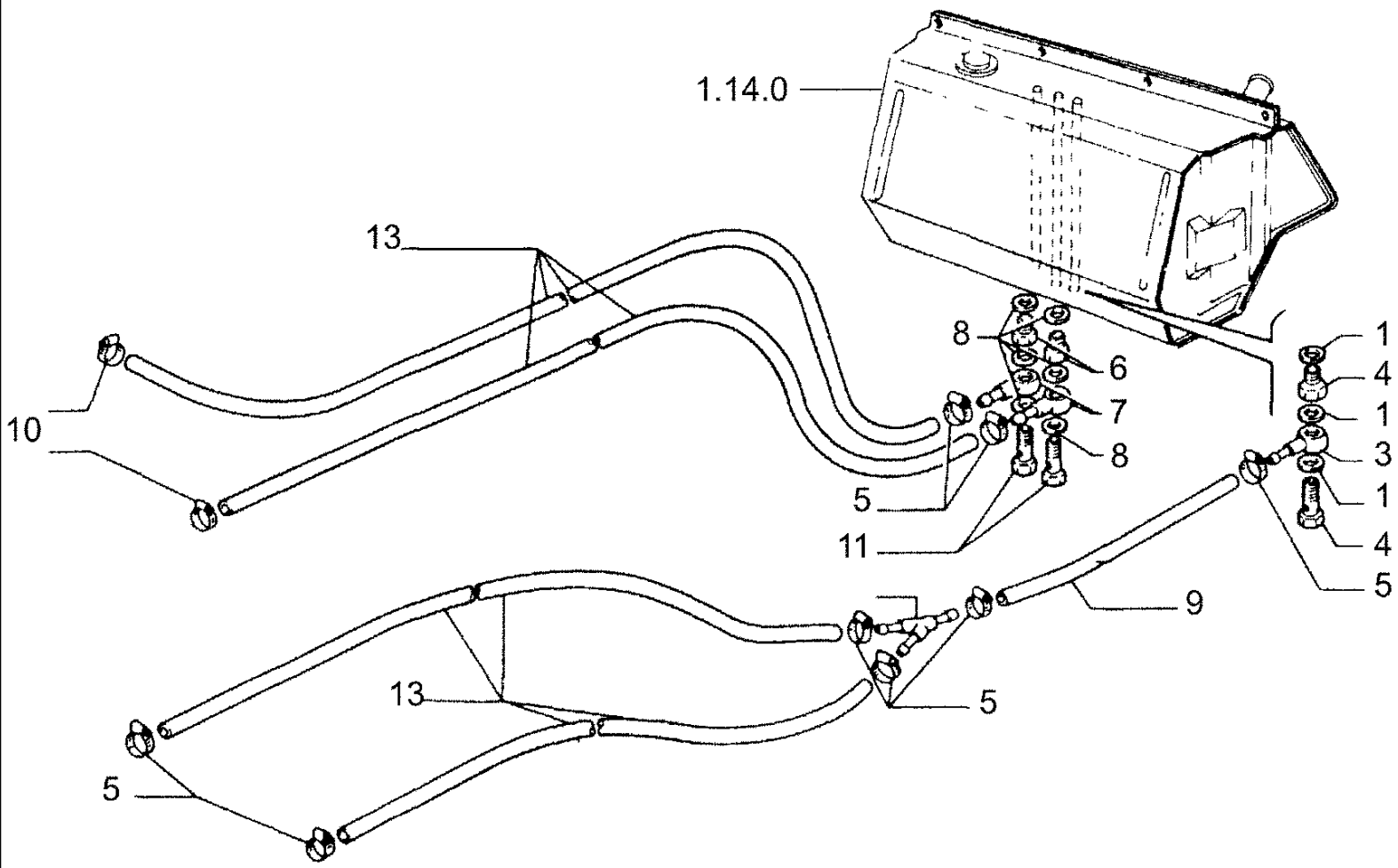

8830 TRATOR FORD (AMÉRICA LATINA) (1/96-)

042(02) ADDITIONAL FUEL TANK

Ref	Numero de Peça	Qtd	Descrição
1	2852356	3	JUNTA,
2	5112824	1	ESPAÇADOR,
3	5126402	1	CONEXÃO,
4	4864083	1	BANJO,
5	13000290	20	BRACADEIRA MANGUEIRA,
6	5112825	2	ESPAÇADOR,
7	4722869	8	CONEXÃO ORIENTÁVEL,
8	2854292	6	JUNTA,
9	19053387	1	TUBO FLEXÍVEL,
10	79084752	2	COLAR,
11	4864082	8	BANJO,
12	5110608	1	CONEXÃO, , D3023-
13	19053182	MT	TUBO FLEXÍVEL, R.O.W.
13	827148	MT	MANGUEIRA, S.A.

8830 TRATOR FORD (AMÉRICA LATINA) (1/96-)

042(03) ADDITIONAL FUEL TANK

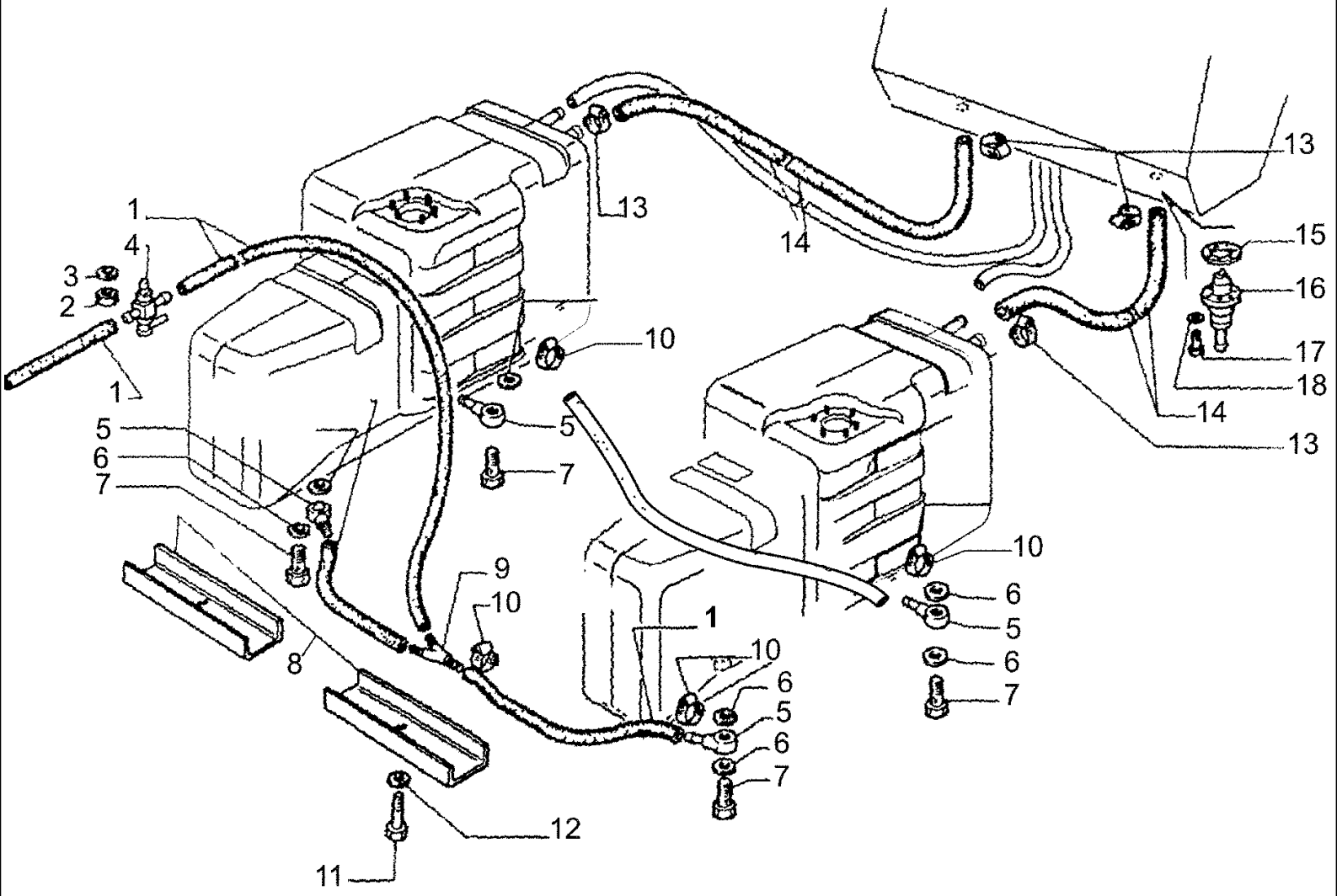

8830 TRATOR FORD (AMÉRICA LATINA) (1/96-)

042(03) ADDITIONAL FUEL TANK

Ref	Numero de Peça	Qtd	Descrição
1	19053182	MT	TUBO FLEXÍVEL,
2	12164721	1	PORCA, M10 x 1.25, Cl 10,
3	12605671	1	ARRUELA-TRAVA, Int Tooth, M10, , -C3023
4	5176344	1	TORNEIRA,
5	4722869	8	CONEXÃO ORIENTÁVEL, , -C3080
6	2854292	6	JUNTA,
7	4864082	8	BANJO, , -C3080
8	5140918	4	PROTEÇÃO,
9	5110573	1	CONEXAO,
10	13000290	12	BRACADEIRA MANGUEIRA,
11	16044224	4	PARAFUSO, Hex, M8 x 50, 8.8,
12	10516674	8	ARRUELA-TRAVA,
13	13000590	4	COLAR,
14	5110594	2	TUBO FLEXÍVEL, , D3080-
15	14464080	2	ANEL "O", -222, 70 Duro, 1.484" ID x .139" Thk, , -C3080
16	5151989	2	TORNEIRA,
17	14303424	8	PARAFUSO, Hex Soc Hd, M4 x 25, 8.8, Full Thd,
18	14497701	8	ARRUELA PLANA, , -C3080

8830 TRATOR FORD (AMÉRICA LATINA) (1/96-)

042(04) ADDITIONAL FUEL TANK

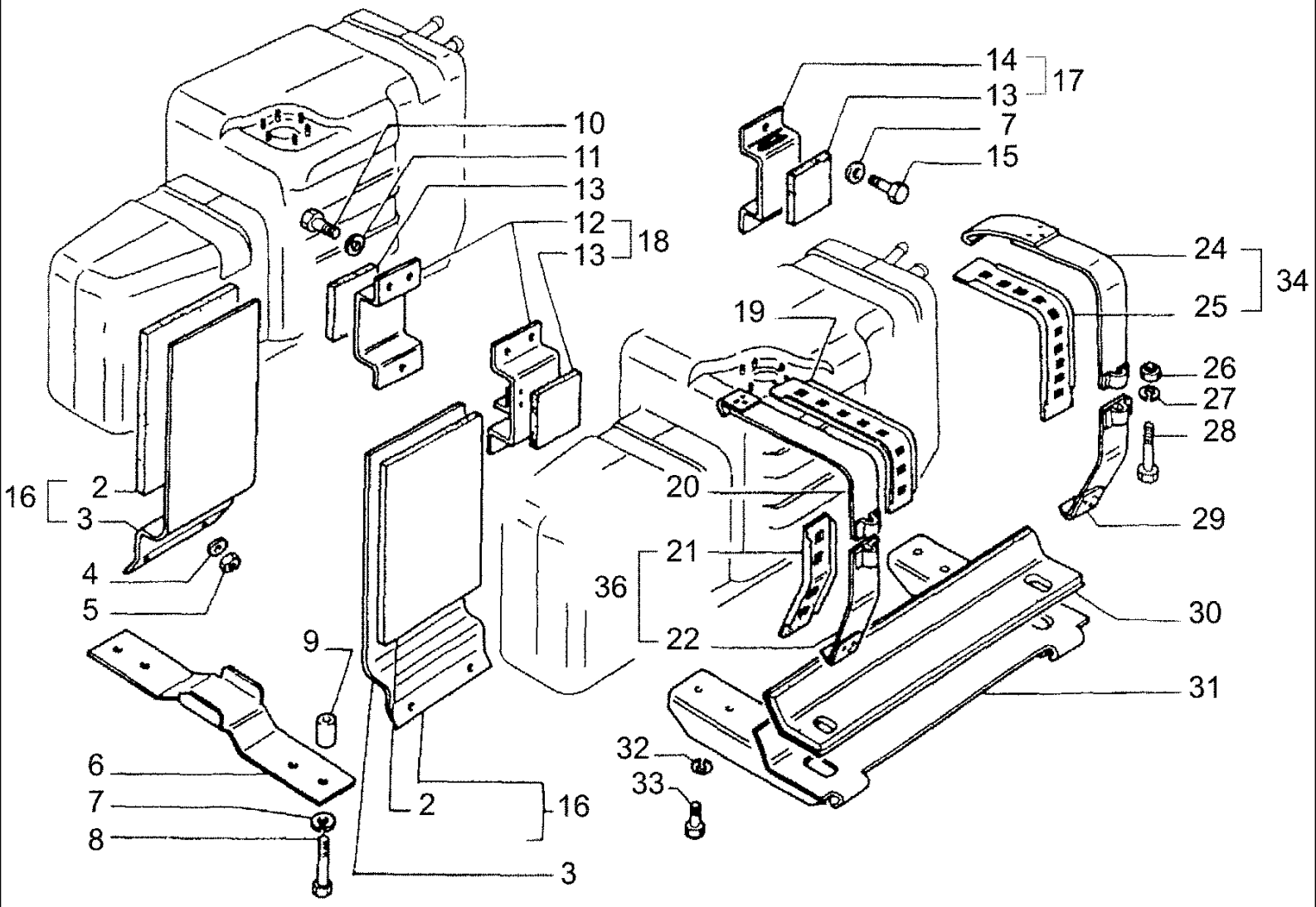

8830 TRATOR FORD (AMÉRICA LATINA) (1/96-)

042(04) ADDITIONAL FUEL TANK

Ref	Numero de Peça	Qtd	Descrição
1	84997278	1	SUPORTE, , -C3080
2	5119440	2	GUARNIÇÃO DE SUPORTE,
3	5140923	2	SUPORTE, , -C3080
4	140027	4	CORRENTE, , -C3080
5	16100821	4	PORCA, M8, Cl 10, , -C3080
6	5140939	2	SUPORTE, , -C3080
7	80465633	8	ARRUELA-TRAVA,
8	15541324	8	PARAFUSO, Hex, M12 x 1.25 x 75, 8.8,
9	5140936	8	ESPAÇADOR,
10	14254431	6	PARAFUSO, Hex, M14 x 1.5 x 30,
11	10517174	6	ARRUELA PLANA, , -C3080
12	5121695	2	SUPORTE,
13	5110619	4	JUNTA,
14	5121699	2	SUPORTE, , D3080-
15	9576227	2	PARAFUSO, , D3080-
16	5140925	2	S.A., D3080-
17	5121700	1	SUPORTE, S.A., D3080-
18	5121696	1	S.A., D3080-
19	5140937	2	GUARNIÇÃO DE SUPORTE, , D3080-
20	5140932	2	TIRANTE, , D3080-
21	5140953	2	GUARNIÇÃO DE SUPORTE, , D3080-
22	5140926	2	TIRANTE, , D3080-
23	84997278	1	SUPORTE, , D3080-
24	5140929	2	TIRANTE, , D3080-
25	5140938	2	GUARNIÇÃO DE SUPORTE,
26	12574521	4	CONTRA PORCA, M10 x 1.25, Cl 10,
27	80378244	20	ARRUELA-TRAVA,
28	15971424	4	PARAFUSO, Hex, M10 x 1.25 x 80, 8.8,
29	84997280	1	SUPORTE,
30	5143111	2	GUARNIÇÃO DE SUPORTE,
31	5140922	2	SUPORTE, , -C3080
32	80378243	4	ARRUELA PLANA, , D3080-
33	80821593	8	PARAFUSO,
34	5140931	2	TIRANTE, S.A.
35	5140934	2	TIRANTE, S.A., D3023-
36	5140928	2	TIRANTE, S.A.

1.10.0(01) COMANDO DO ACELERADOR

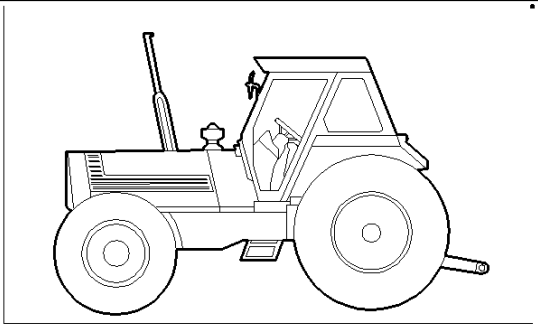

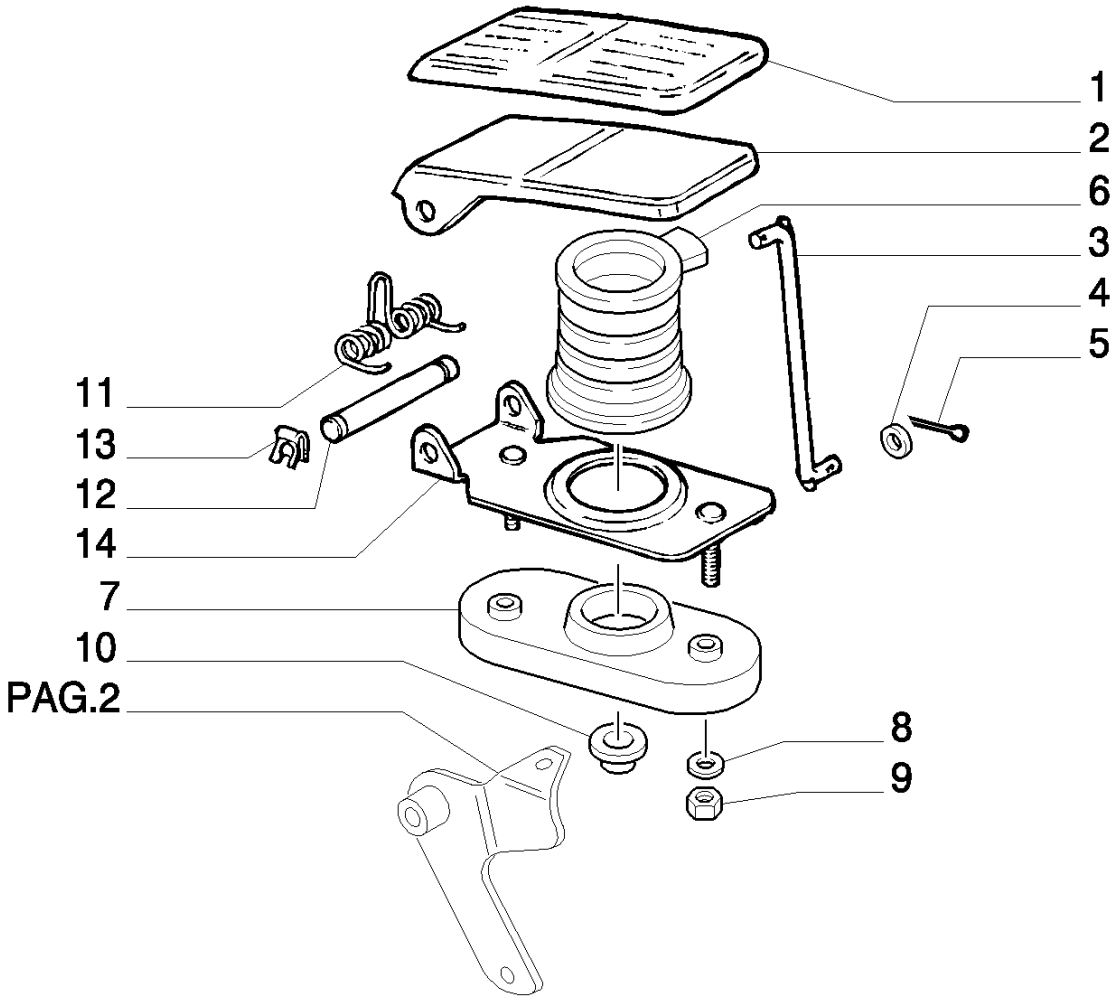

8830 TRATOR FORD (AMÉRICA LATINA) (1/96-)

1.10.0(01) COMANDO DO ACELERADOR

Ref	Numero de Peça	Qtd	Descrição
1	5116445	1	PROTEÇÃO,
2	5116440	1	PEDAL,
3	5116447		TIRANTE, W/CAB
3	5116446	1	TIRANTE, L/CAB
4	12639701	2	ARRUELA PLANA, M6 x 11 x 1,
5	10795701	2	GRAMPO, M2 x 8,
6	5112228	1	CAPA,
7	5113161	1	ESPAÇADOR,
8	11193874	2	ARRUELA MOLA, Belleville, M8.4,
9	16100821	2	PORCA, M8, Cl 10,
10	5113159	1	BUCHA,
11	5114860	1	MOLA,
12	5113145	1	EIXO,
14	5113160	1	SUPORTE, R.O.W., (S.A. P/N =84995328 Q=1)

1.10.0(02) COMANDO DO ACELERADOR

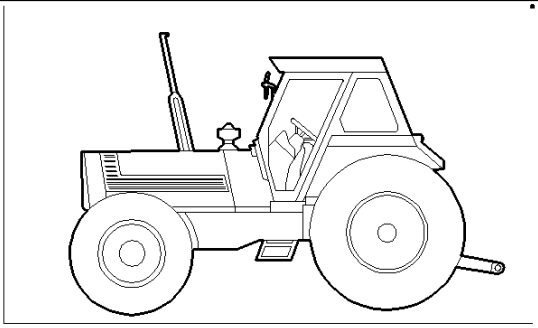

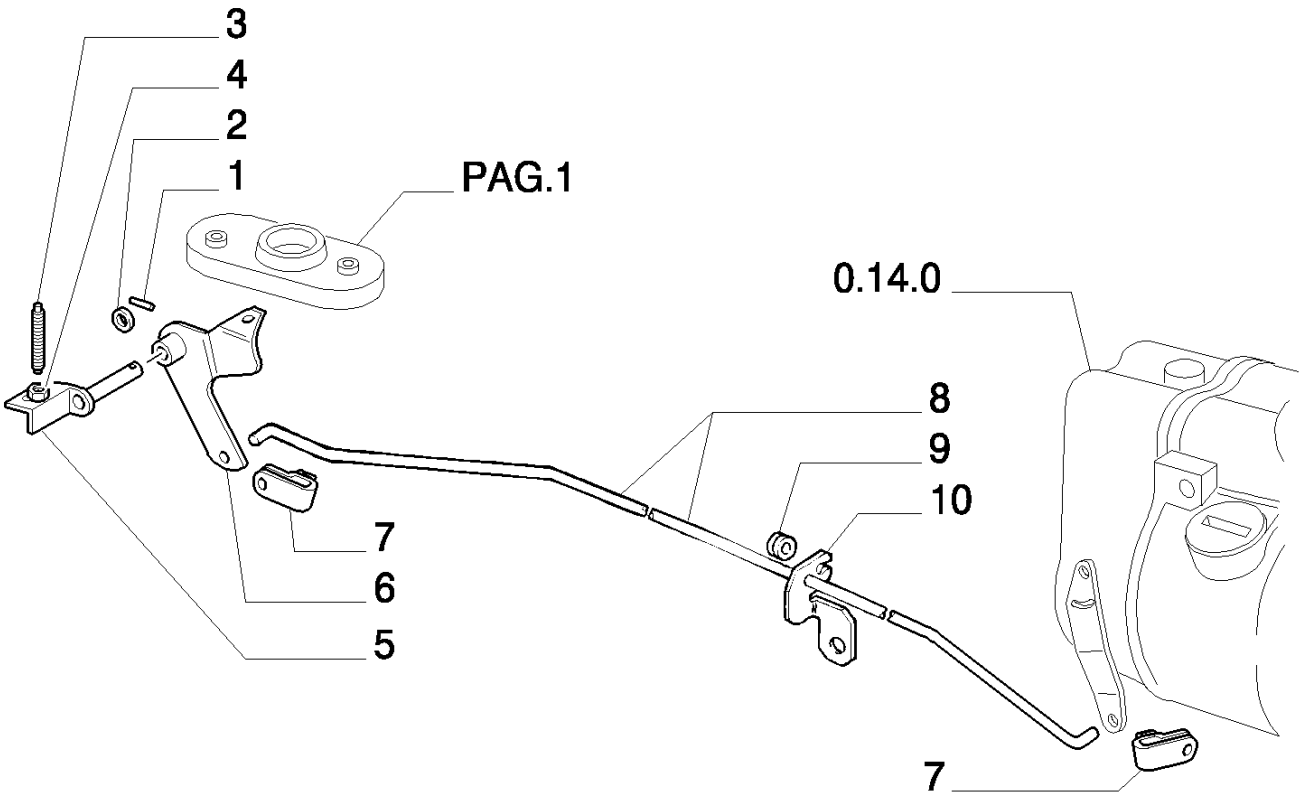

8830 TRATOR FORD (AMÉRICA LATINA) (1/96-)

1.10.0(02) COMANDO DO ACELERADOR

Ref	Numero de Peça	Qtd	Descrição
1	13940270	1	PINO-ELÁSTICO, M5 x 24, Coiled,
2	14496821	2	ARRUELA PLANA, M14 x 28 x 2.5,
3	5120262	1	PARAFUSO,
4	16102321	1	PORCA, Thin, M8 x 1.25, Cl 05,
5	5120732	1	SUPORTE,
6	5120661	1	ALAVANCA,
7	5138353	2	ESTRIBO DE FIXAÇÃO,
8	5113705	1	TIRANTE,
9	5110087	1	BUCHA,
10	5113157	1	ESTRIBO DE FIXAÇÃO,

D3806 chassis N¡	

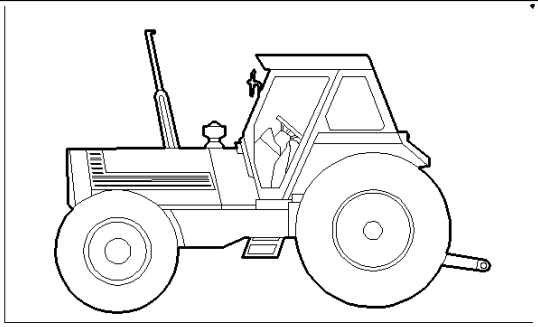

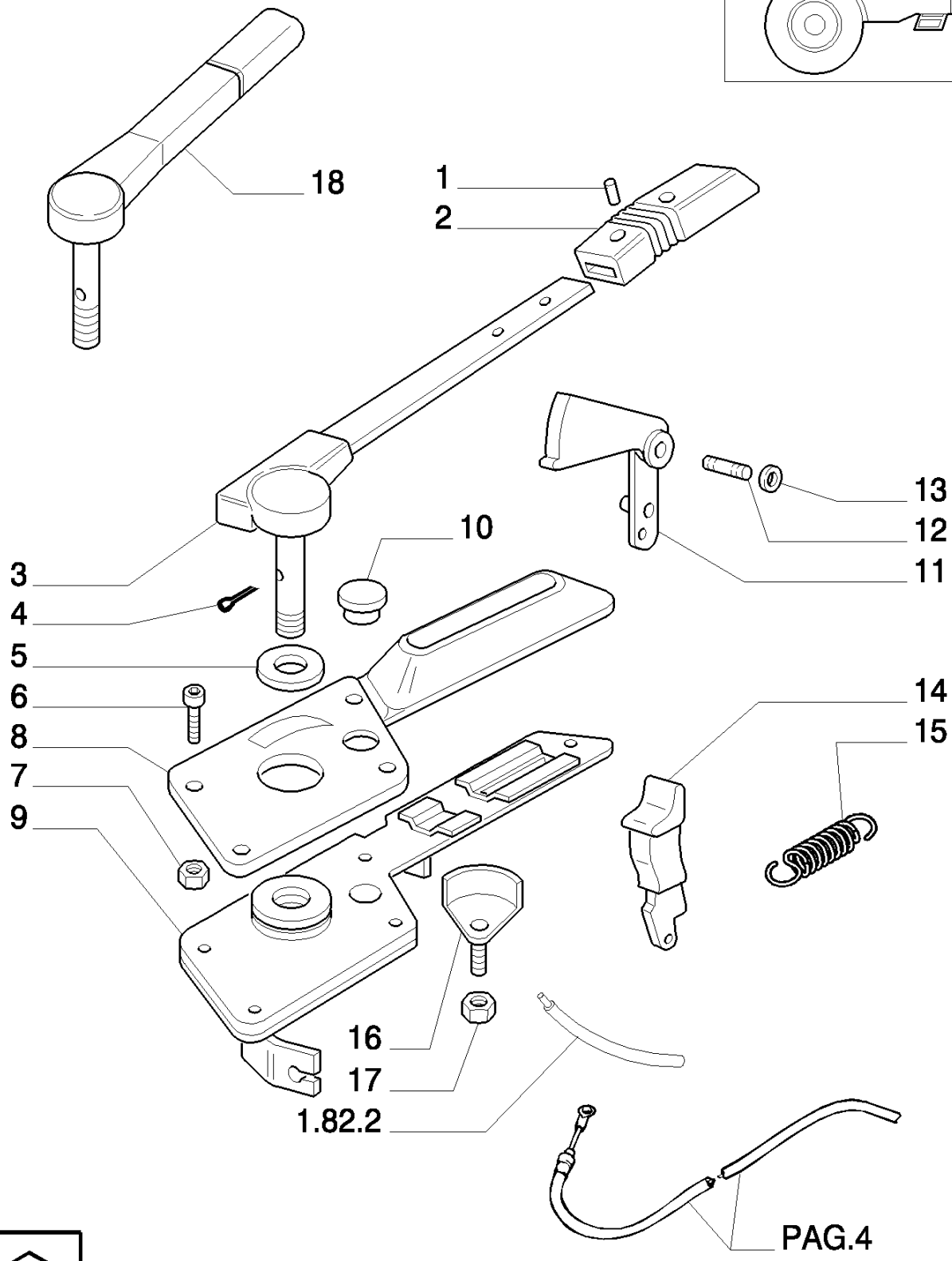

8830 TRATOR FORD (AMÉRICA LATINA) (1/96-)

1.10.0(03) COMANDO DO ACELERADOR

Ref	Numero de Peça	Qtd	Descrição
1	5113531	2	PARAFUSO, , -C3806
1	14302931	2	PARAFUSO, Cheese Hd, M4 x 10, , D3806-
2	5114834	1	MANÍPULO, , -C3806
3	5115443	1	ALAVANCA, R.O.W., -C3806
4	10334910	1	GRÃO, M5 x 20,
5	5153009	2	ARRUELA PLANA,
6	5128323	5	PARAFUSO,
7	14197891	4	PORCA, M5 x .8, Cage,
8	5140157	1	TAMPA,
9	5140156	1	SUPORTE,
10	5140164	1	BUJÃO,
11	5128639	1	ALAVANCA,
12	5128637	2	PINO,
13	86507012	4	ANEL, M6, Ext,
14	5128641	1	ALAVANCA,
15	5128638	1	MOLA,
16	5140160	1	ALAVANCA,
17	5116857	1	PORCA,
18	5169712	1	ALAVANCA, S.A., D3806-

1.10.0(04) COMANDO DO ACELERADOR

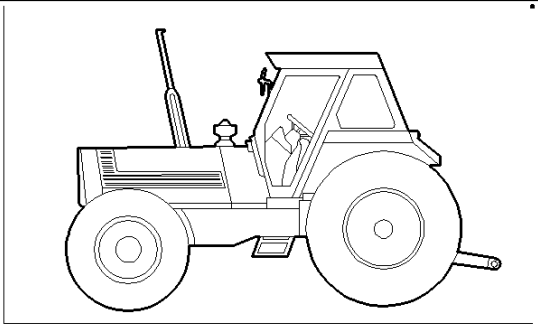

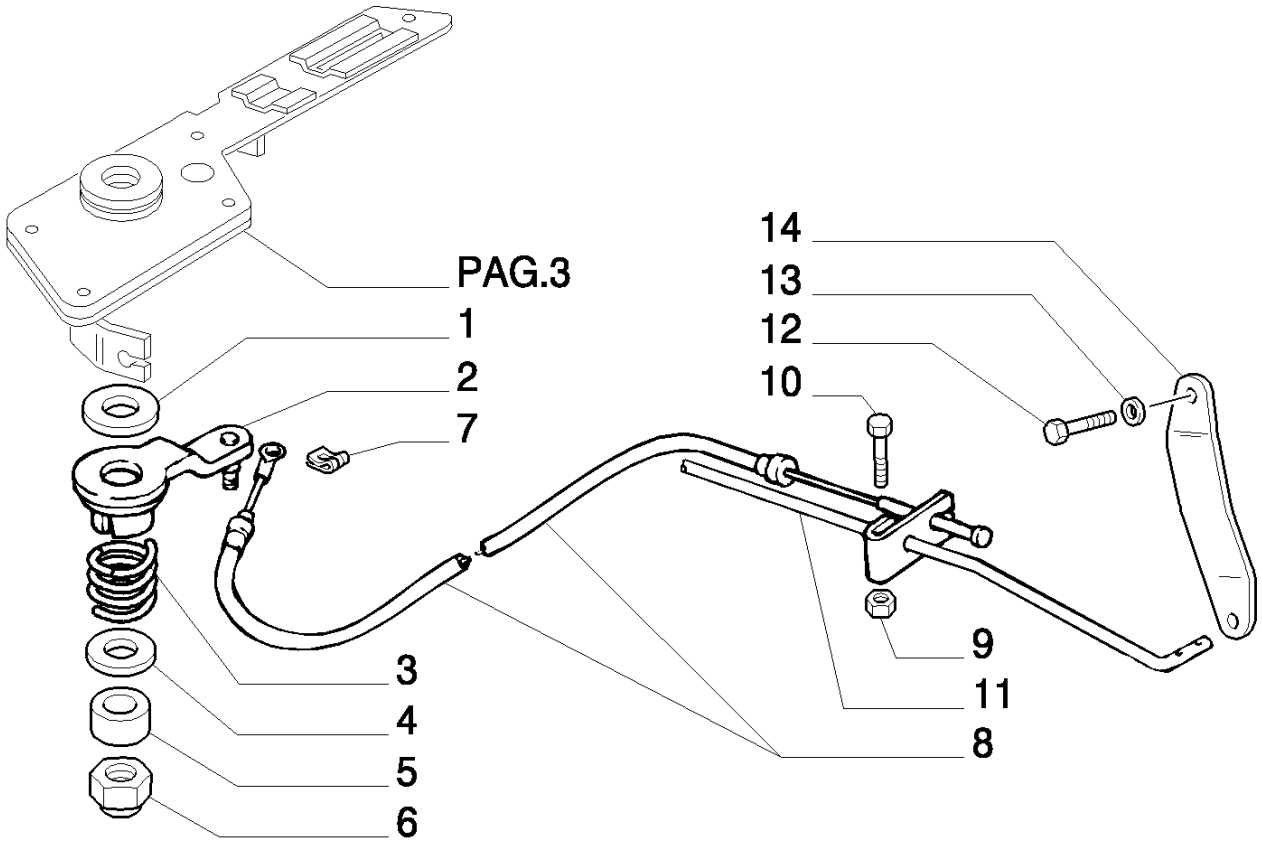

8830 TRATOR FORD (AMÉRICA LATINA) (1/96-)

1.10.0(04) COMANDO DO ACELERADOR

Ref	Numero de Peça	Qtd	Descrição
1	5153009	2	ARRUELA PLANA,
2	5129632	1	ALAVANCA,
3	5105248	1	MOLA,
4	5133910	1	ARRUELA PLANA,
5	5133911	1	BUCHA,
6	12574811	1	CONTRA PORCA, M14 x 1.5, Cl 8,
7	11063876	1	FIXADOR,
8	5149956	1	COMANDO FLEXÍVEL,
9	15896221	1	PORCA, M6, Cl 10,
10	10902624	1	PARAFUSO, Hex, M6 x 25, 8.8, Full Thd,
11	5110214	1	SUPORTE,
12	10902124	2	PARAFUSO, Hex, M6 x 14, 8.8, Full Thd,
13	11197774	2	ARRUELA MOLA, Belleville, M6.4,
14	5143042	1	ALAVANCA,

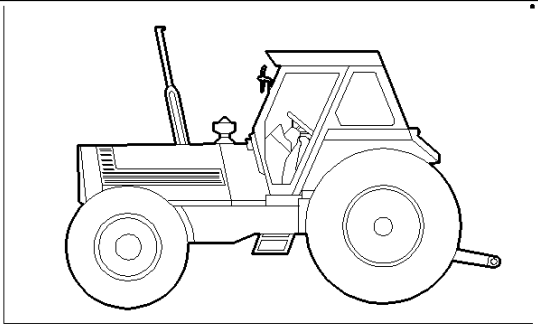

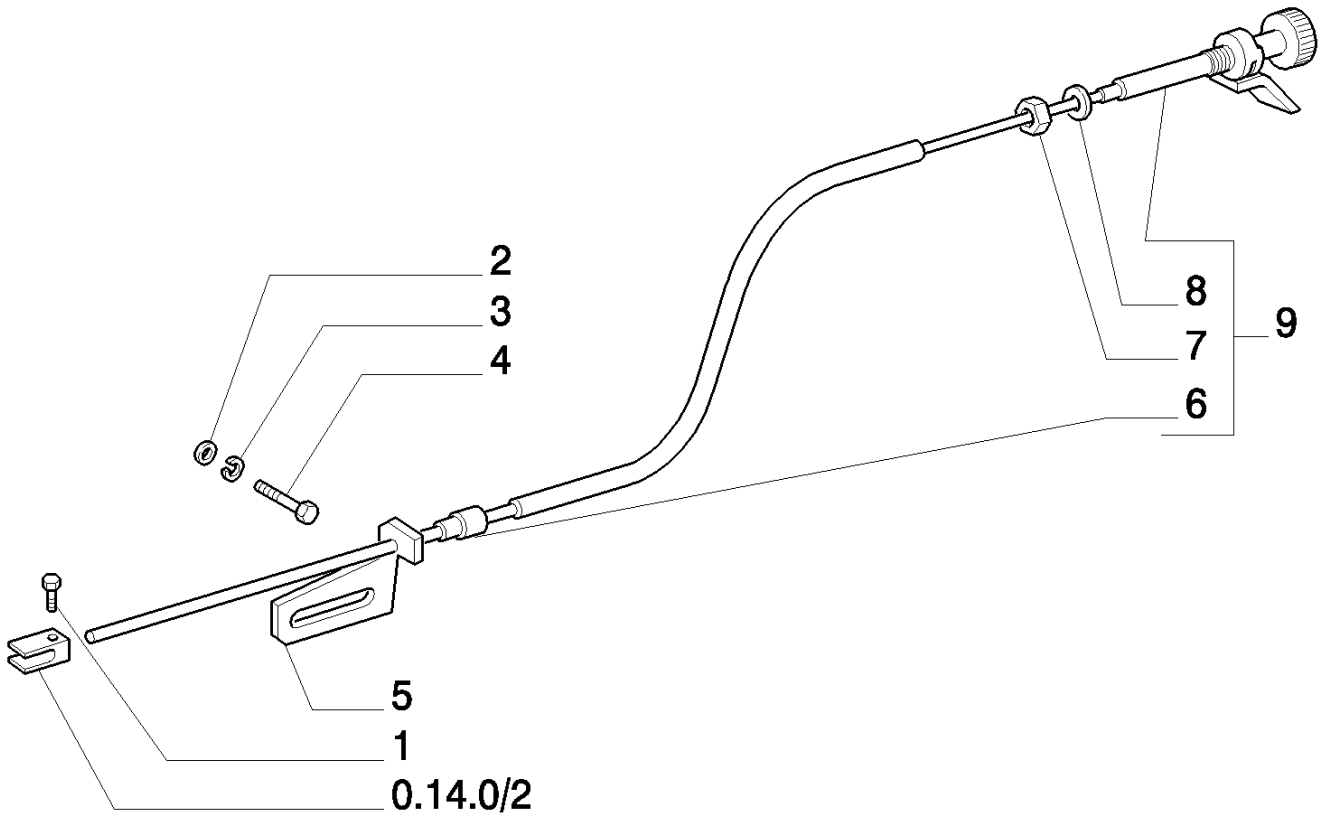
2
3
4
8
9
7
6
5
1
0.14.0/2

8830 TRATOR FORD (AMÉRICA LATINA) (1/96-)

1.10.3/ 2(01) COMANDO DE PARADA

Ref	Numero de Peça	Qtd	Descrição
1	10977524	1	PARAFUSO, Hex, M5 x 10, 8.8, Full Thd,
2	12638601	2	ARRUELA PLANA, M10 x 18 x 2,
3	10516874	2	ARRUELA-TRAVA,
4	15970524	2	PARAFUSO, Hex, M10 x 1.25 x 20, 8.8, Full Thd,
5	5115215	1	SUPORTE,
6	10396180	1	ANEL ISOLADOR,
7	12164124	1	PORCA, M16 x 1.5, Cl 8,
8	5153363	1	PRATO,
9	5153382	1	COMANDO FLEXÍVEL, ASSY.

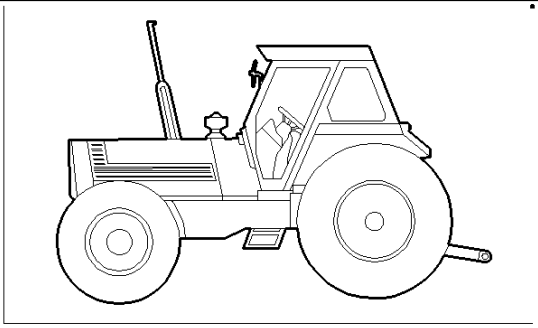

SEE EQUIP 219 – 225

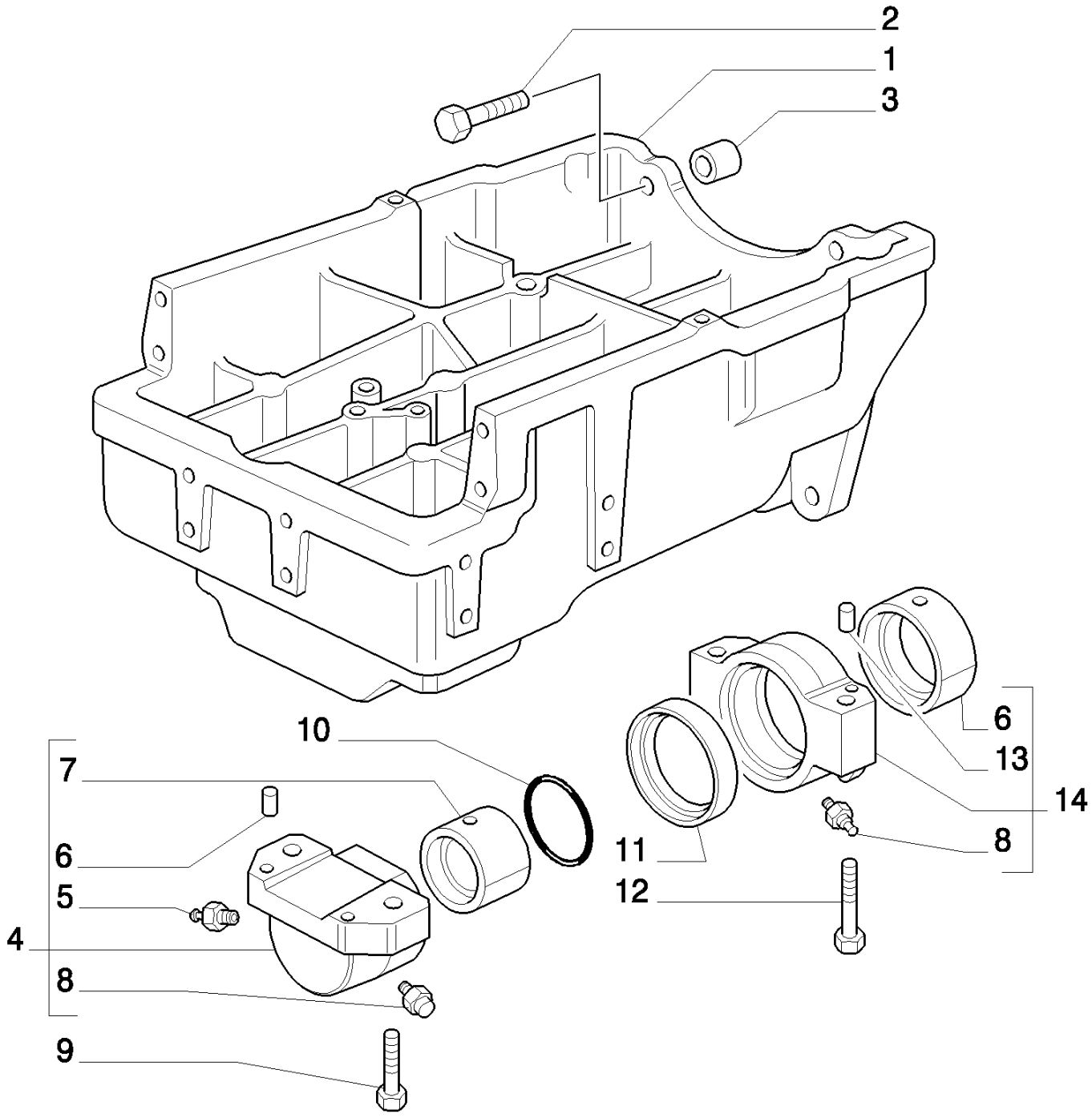

8830 TRATOR FORD (AMÉRICA LATINA) (1/96-)

1.11.1/ 1(01) SUPORTE EIXO DIANTEIRO - 4WD

Ref	Numero de Peça	Qtd	Descrição
1	5130068	1	SUPORTE,
2	15985021	6	PARAFUSO, Hex, M18 x 1.5 x 90, 10.9,
3	5130081	2	BUCHA,
4	5140890	1	SUPORTE,
5	13411117	1	VÁLVULA DE SOBRE-PRESSÃO,
6	10837710	4	GRÃO, M10 x 25,
7	5140889	1	BUCHA,
8	13407211	2	GRAXEIRA, M10 x 1,
9	14272031	2	PARAFUSO, M18 x 1.5 x 65
10	14471680	2	ANEL "O", -333, 70 Duro, 2.475" ID x .210" Thk,
11	5188607	2	JUNTA,
12	14272534	2	PARAFUSO, Hex, M18 x 1.5 x 100,
13	5140589	1	BUCHA,
14	5148528	1	SUPORTE,

1.14.0(01) TANQUE DE COMBUSTÍVEL

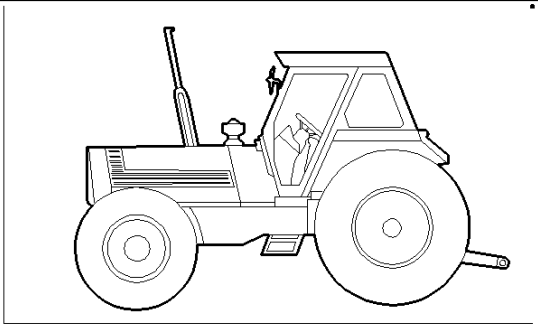

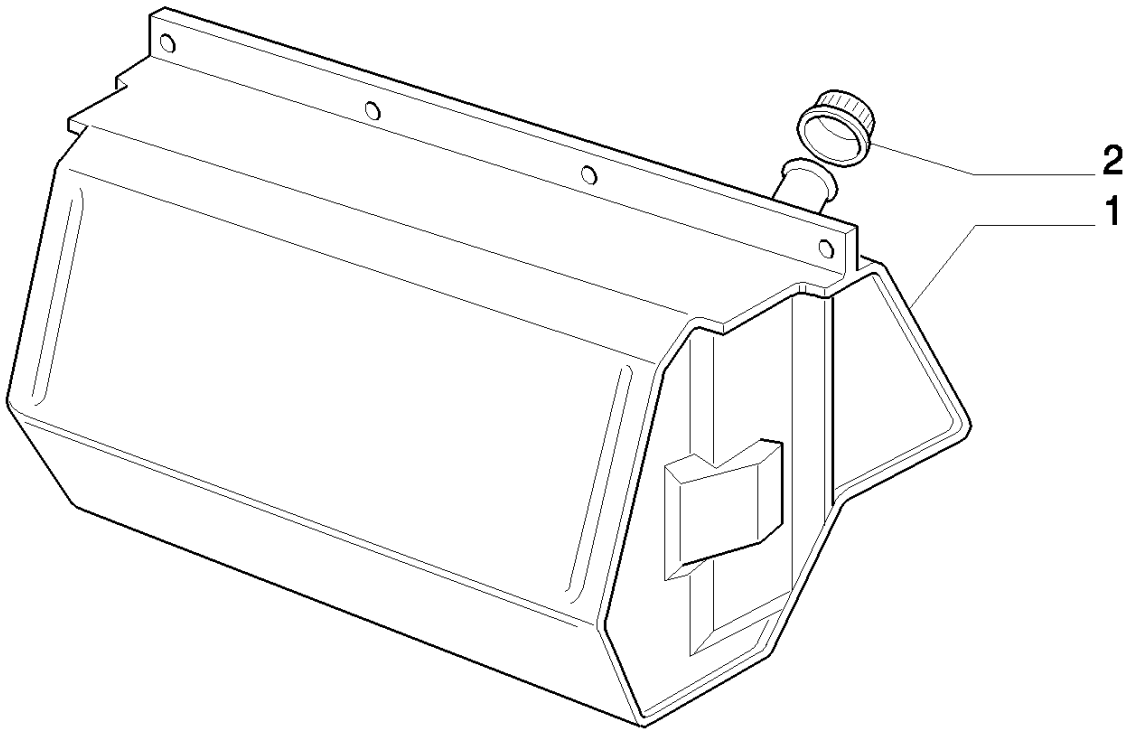

8830 TRATOR FORD (AMÉRICA LATINA) (1/96-)

1.14.0(01) TANQUE DE COMBUSTÍVEL

Ref	Numero de Peça	Qtd	Descrição
1	5151991	1	RESERVATÓRIO,
1	73400016	1	AZUL - S.A.
1	73400015	1	TERRACOTA - S.A.
2	83961128	1	TAMPA RESERVATORIO, R.O.W., (S.A. P/N =83904042 Q=1)

1.14.2(01) TANQUE DE COMBUSTÍVEL AUXILIAR

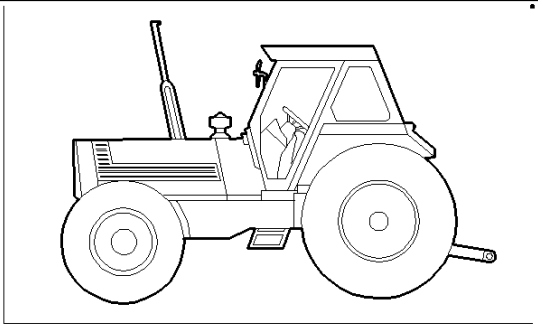

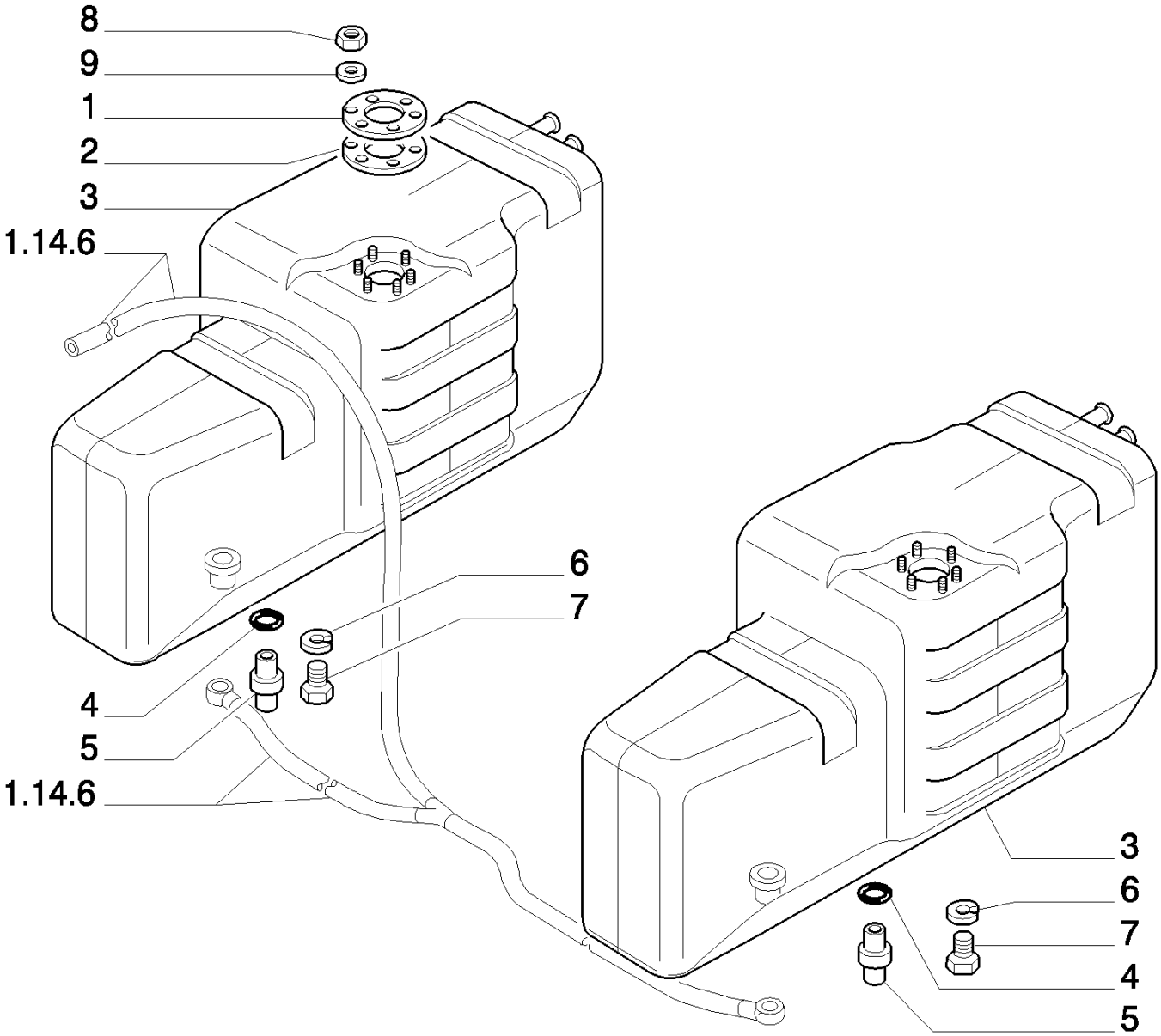

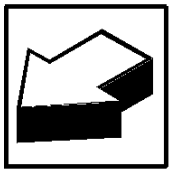

8830 TRATOR FORD (AMÉRICA LATINA) (1/96-)

1.14.2(01) TANQUE DE COMBUSTÍVEL AUXILIAR

Ref	Numero de Peça	Qtd	Descrição
1	5110591	1	FLANGE,
2	5118488	2	JUNTA,
3	82992769	2	RESERVATÓRIO COMBUSTÍVEL,
4	5139913	4	JUNTA,
5	5145792	4	CONEXÃO,
6	10569174	12	ARRUELA PLANA,
7	5128323	12	PARAFUSO,
8	10794014	6	PORCA, M4, Cl 8,
9	10571374	6	ARRUELA-TRAVA,

1.14.5(01) FILTRO DE COMBUSTÍVEL

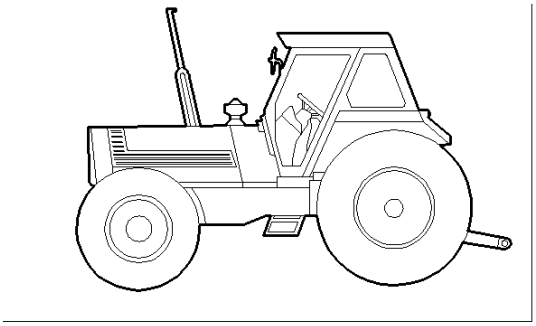

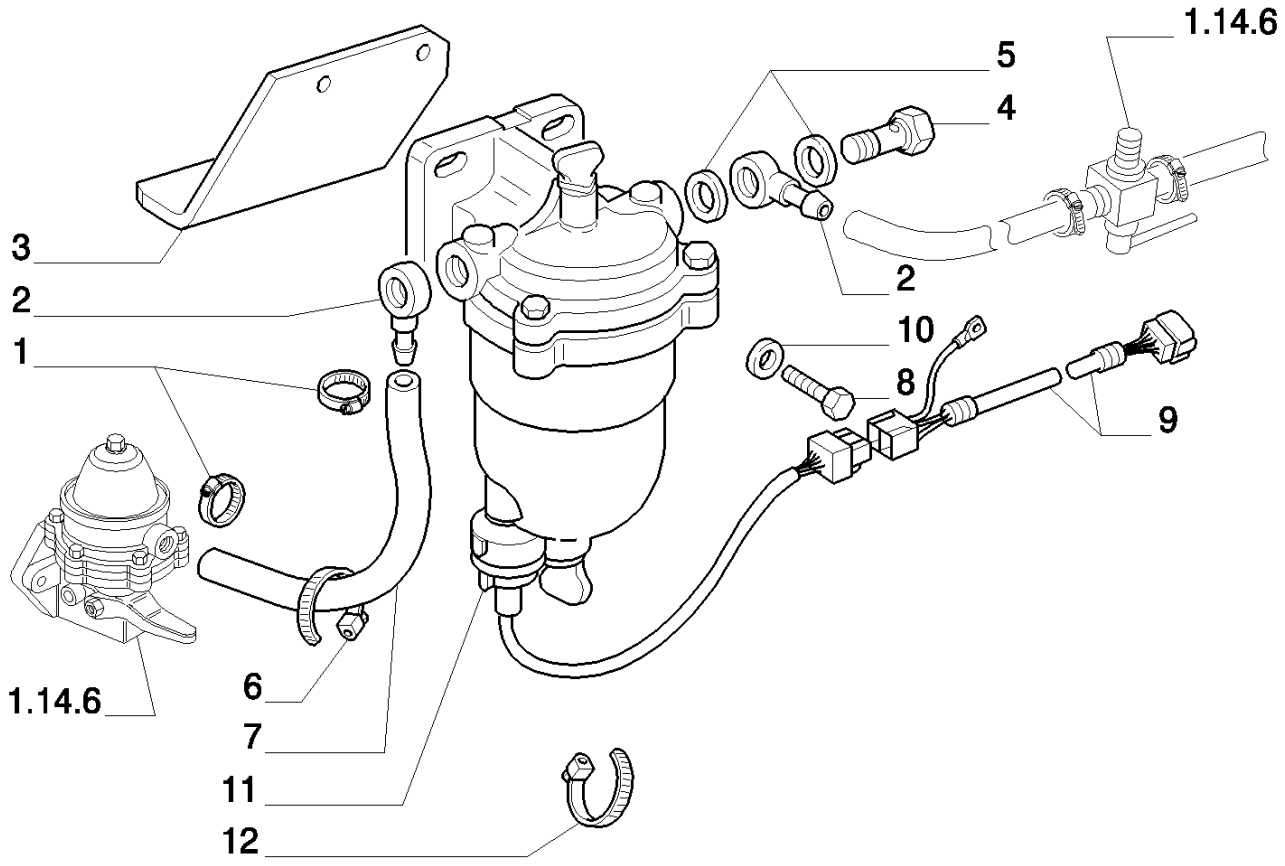

8830 TRATOR FORD (AMÉRICA LATINA) (1/96-)

1.14.5(01) FILTRO DE COMBUSTÍVEL

Ref	Numero de Peça	Qtd	Descrição
1	12178990	4	COLAR,
2	5150924	2	CONEXÃO,
3	5129553	1	SUPORTE,
4	4864083	2	BANJO,
5	2852356	4	JUNTA,
6	5143428	2	TIRA DE CABO,
7	19053182	MT	TUBO FLEXÍVEL, R.O.W.
7	827148	MT	MANGUEIRA, Hose, Fexible, S. A.
8	16043624	2	PARAFUSO, Hex, M8 x 25, 8.8, Full Thd,
9	5160247	1	CABO ELÉTRICO,
10	11193874	2	ARRUELA MOLA, Belleville, M8.4,
11	5148524	1	FILTRO DE COMBUSTÍVEL, ASSY. R.O.W.
11	9577416	1	FILTRO, ASSY. S.A.
12	5112712	2	BRAÇADEIRA,

1.14.5(02) FILTRO DE COMBUSTÍVEL

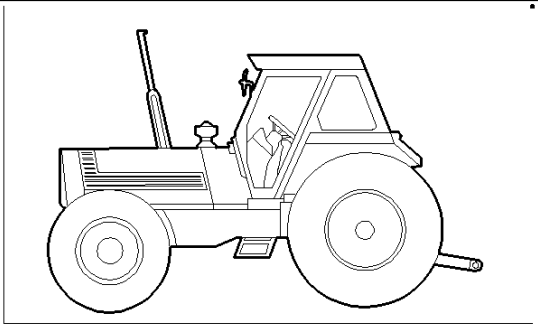

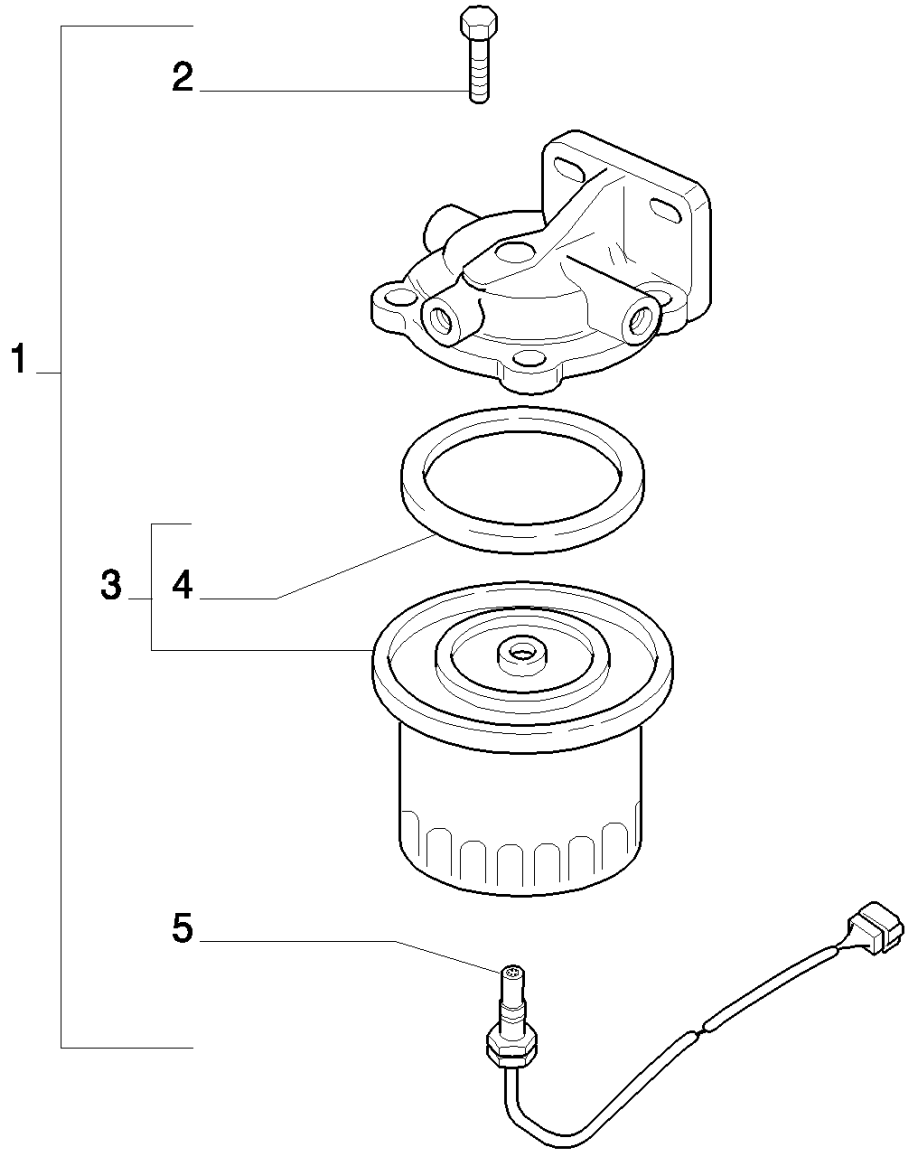

8830 TRATOR FORD (AMÉRICA LATINA) (1/96-)

1.14.5(02) FILTRO DE COMBUSTÍVEL

Ref	Numero de Peça	Qtd	Descrição
1	5148524	1	FILTRO DE COMBUSTÍVEL, ASSY.
2	9962853	1	PARAFUSO,
3	1930581	1	FILTRO DE COMBUSTÍVEL, Single pkg qty. For multi pkg [qty.6] order 1930581MP,
4	9962851	1	JUNTA,
5	9962852	1	SINALIZADOR,

1.14.6(01) TUBULAÇÃO DE COMBUSTÍVEL

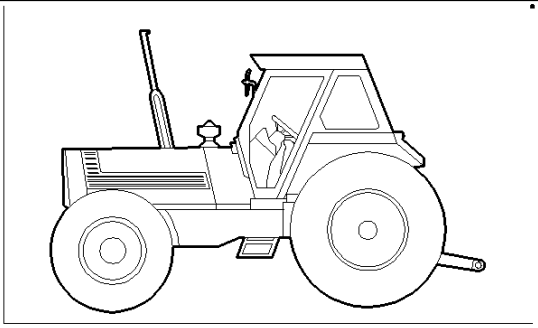

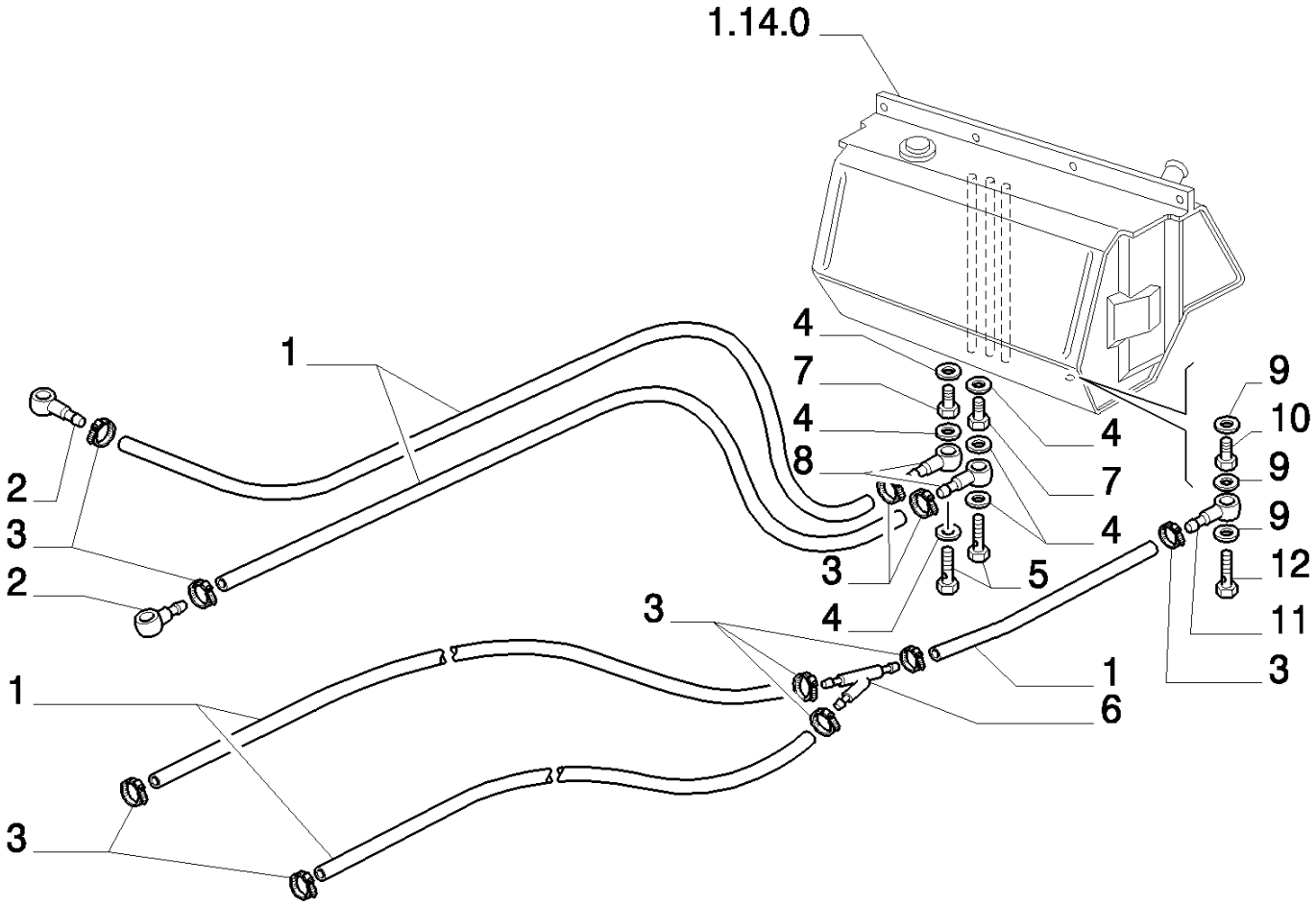

8830 TRATOR FORD (AMÉRICA LATINA) (1/96-)

1.14.6(01) TUBULAÇÃO DE COMBUSTÍVEL

Ref	Numero de Peça	Qtd	Descrição
1	19053182	MT	TUBO FLEXÍVEL, R.O.W.
1	827148	MT	MANGUEIRA, Hose, Flexible, S. A.
2	5150924	2	CONEXÃO,
3	12178990	14	COLAR,
4	2854292	12	JUNTA,
5	4864082	6	BANJO,
6	5110608	1	CONEXÃO,
7	5112825	2	ESPAÇADOR,
8	4722869	6	CONEXÃO ORIENTÁVEL,
9	2852356	2	JUNTA,
10	5112824	1	ESPAÇADOR,
11	5126402	1	CONEXÃO,
12	10184314	1	BANJO, M14 x 1.5 x 27,

1.14.6(02) TUBULAÇÃO DE COMBUSTÍVEL

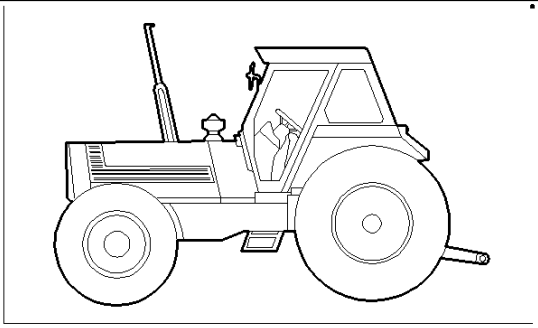

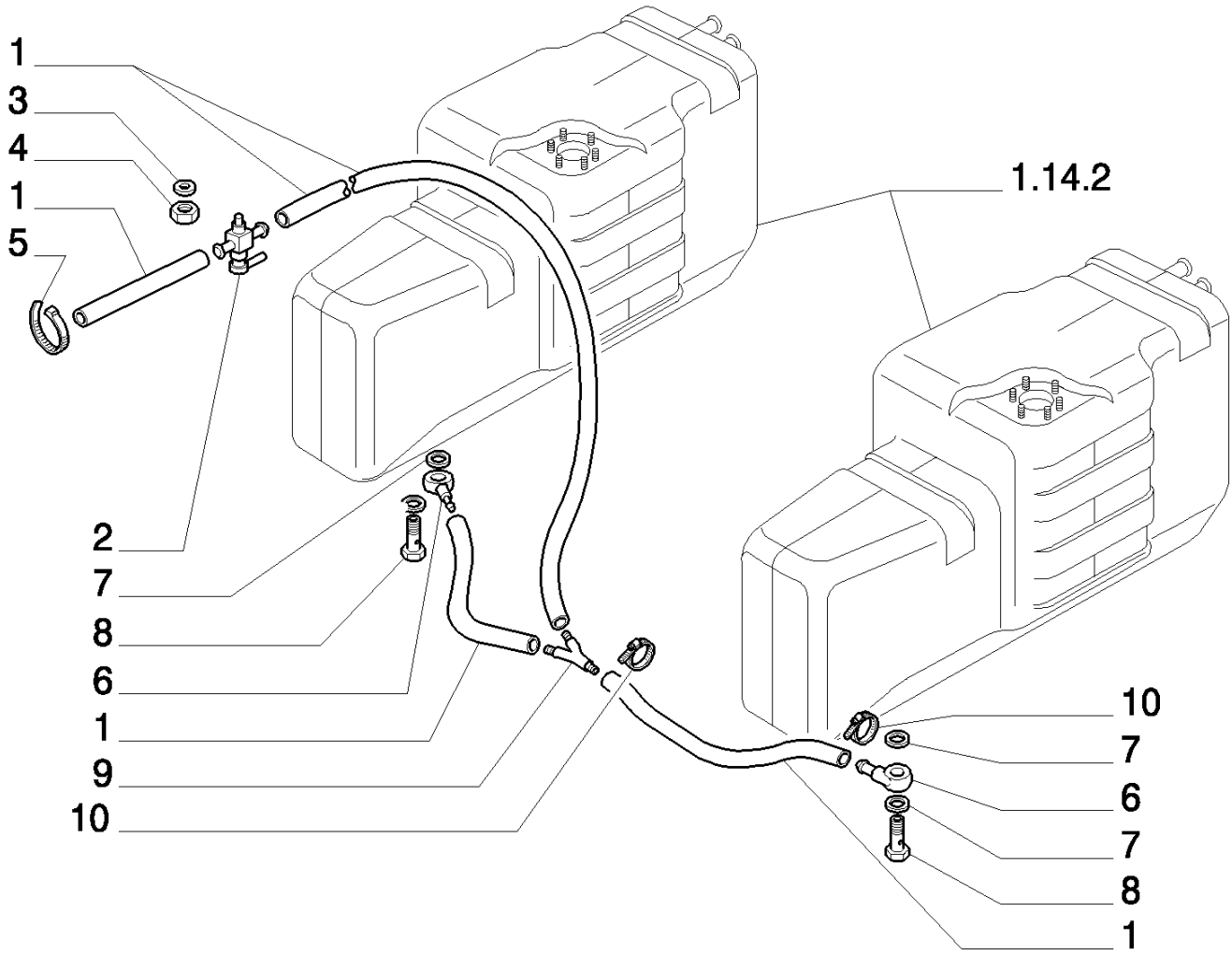

8830 TRATOR FORD (AMÉRICA LATINA) (1/96-)

1.14.6(02) TUBULAÇÃO DE COMBUSTÍVEL

Ref	Numero de Peça	Qtd	Descrição
1	19053182	MT	TUBO FLEXÍVEL, R.O.W.
1	827148	MT	MANGUEIRA, Hose, Flexible, S.A.
2	5176344	1	TORNEIRA,
3	12605671	1	ARRUELA-TRAVA, Int Tooth, M10,
4	12164721	1	PORCA, M10 x 1.25, Cl 10,
5	5112712	1	BRAÇADEIRA,
6	4722869	6	CONEXÃO ORIENTÁVEL,
7	2854292	5	JUNTA,
8	4864082	6	BANJO,
9	5110573	1	CONEXAO,
10	12178990	14	COLAR,

1.14.6(03) TUBULAÇÃO DE COMBUSTÍVEL

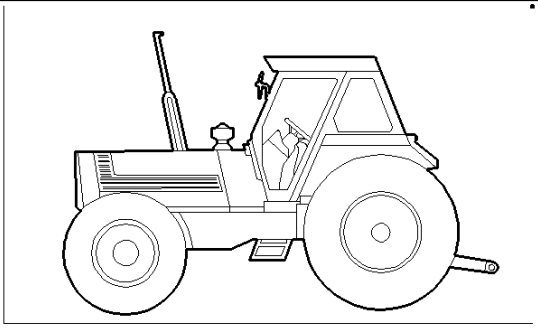

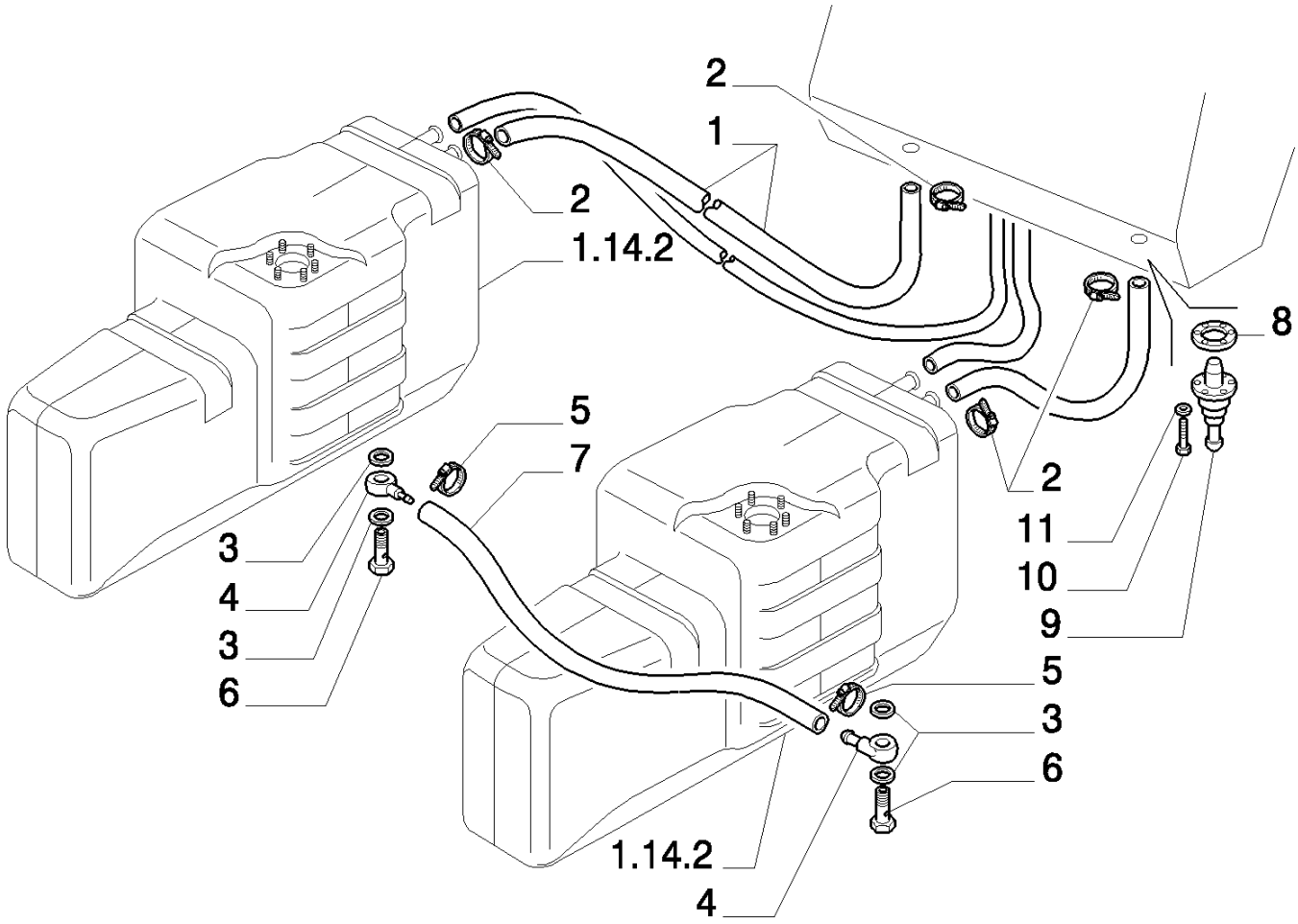

8830 TRATOR FORD (AMÉRICA LATINA) (1/96-)

1.14.6(03) TUBULAÇÃO DE COMBUSTÍVEL

Ref	Numero de Peça	Qtd	Descrição
1	5110594	2	TUBO FLEXÍVEL,
2	13000590	4	COLAR, DIAM.31,5X34,6
3	2854292	3	JUNTA,
4	4722869	6	CONEXÃO ORIENTÁVEL,
5	12178990	14	COLAR,
6	10184314	1	BANJO, M14 x 1.5 x 27,
7	19053182	MT	TUBO FLEXÍVEL, R.O.W.
7	827148	MT	MANGUEIRA, Hose, Flexible, S. A.
8	14464080	2	ANEL "O", -222, 70 Duro, 1.484" ID x .139" Thk,
9	5151989	2	TORNEIRA,
10	14303424	8	PARAFUSO, Hex Soc Hd, M4 x 25, 8.8, Full Thd,
11	14497701	8	ARRUELA PLANA,

1.14.7(01) SUPORTE DO TANQUE DE COMBUSTÍVEL

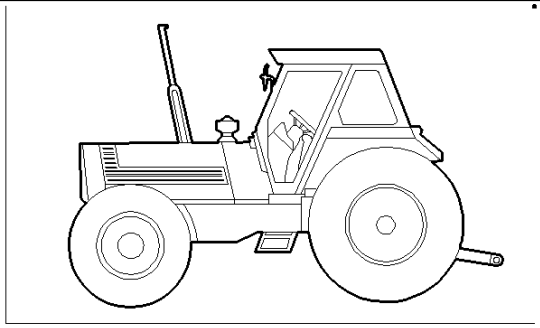

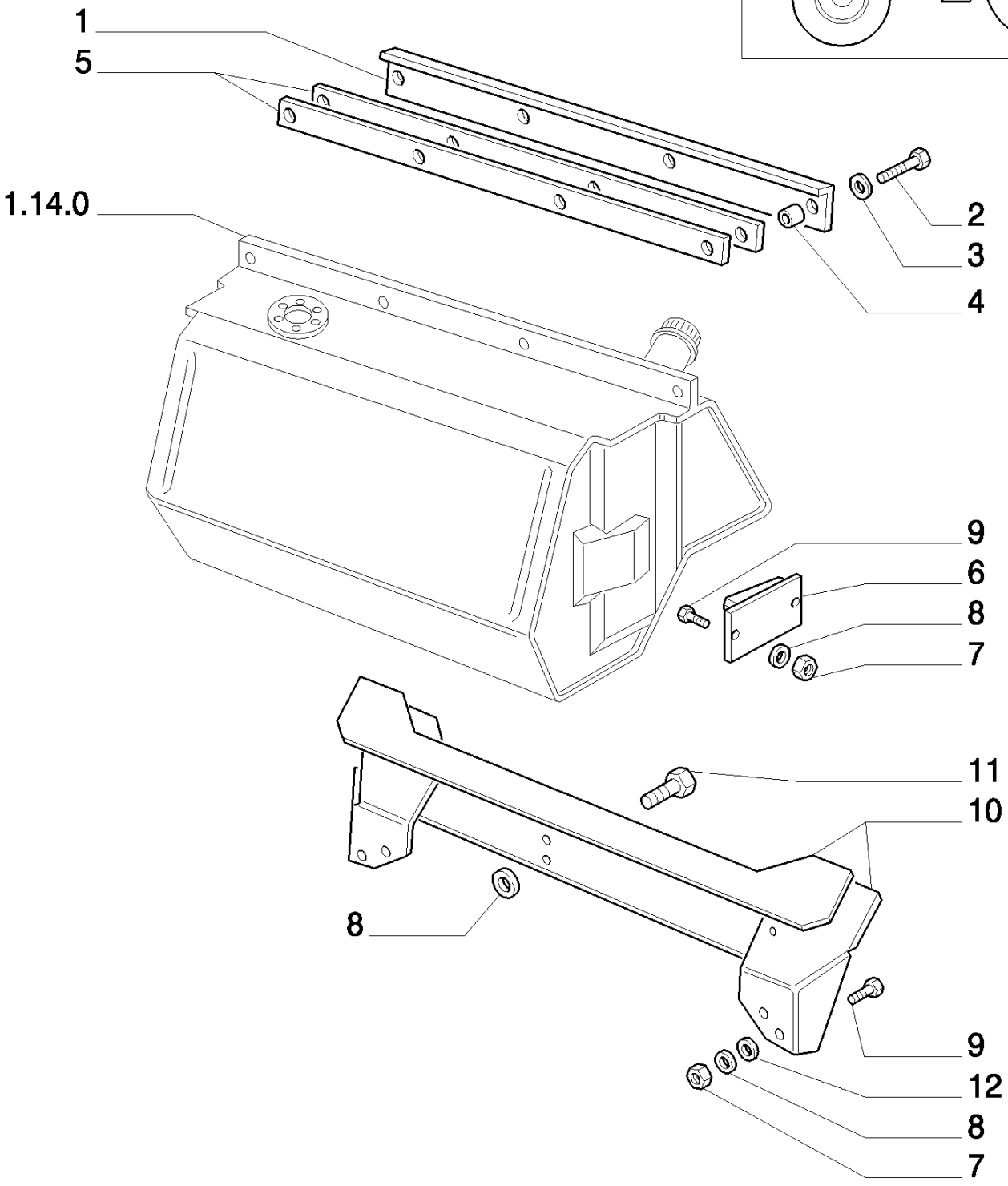

8830 TRATOR FORD (AMÉRICA LATINA) (1/96-)

1.14.7(01) SUPORTE DO TANQUE DE COMBUSTÍVEL

Ref	Numero de Peça	Qtd	Descrição
1	5110585	1	PREFILADO,
2	43128	4	PARAFUSO, Hex, M8 x 30, 8.8, R.O.W., (S.A. P/N =120058 Q=4)
3	322358	4	ARRUELA MOLA, Belleville, M8,
4	5110587	4	ESPAÇADOR,
5	5110586	2	GUARNIÇÃO DE SUPORTE,
6	5113169	2	CUNHA,
7	12164721	8	PORCA, M10 x 1.25, Cl 10,
8	322356	4	ARRUELA-TRAVA, R.O.W., (S.A. P/N =140045 Q=4)
9	80822021	8	PARAFUSO,
10	5112100	1	SUPORTE,
10	82992887	1	SUPORTE, AZUL - S.A.
10	82992886	1	SUPORTE, TERRACOTA - S.A.
11	11307024	2	PARAFUSO, Hex, M10 x 1.25 x 40, 8.8, Full Thd,
12	378244	8	ARRUELA PLANA, M10,

1.14.7(02) SUPORTE DO TANQUE DE COMBUSTÍVEL

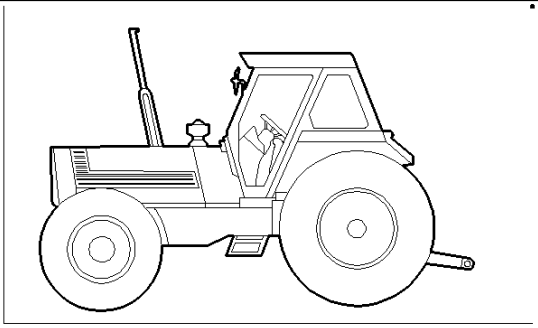

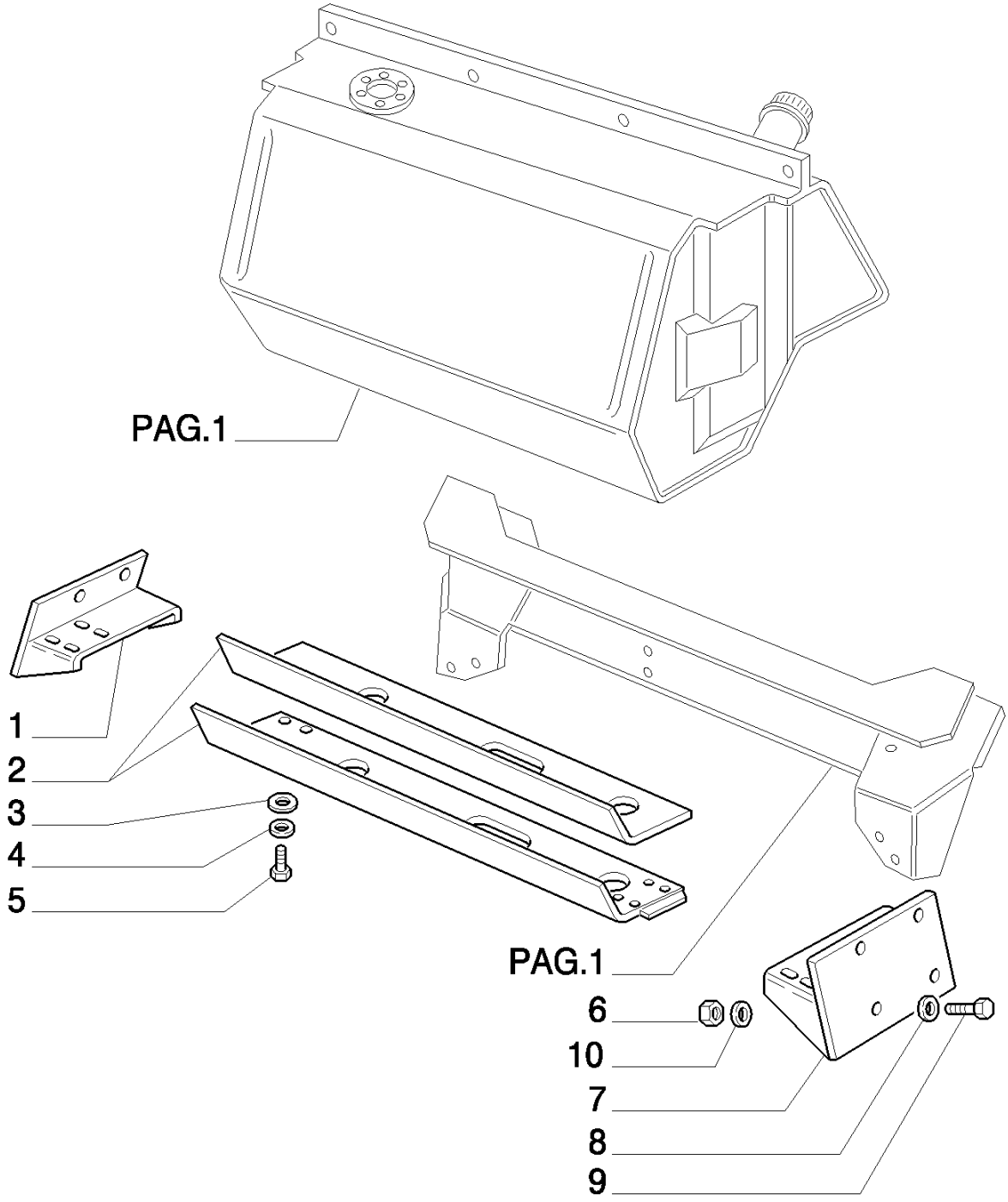

8830 TRATOR FORD (AMÉRICA LATINA) (1/96-)

1.14.7(02) SUPORTE DO TANQUE DE COMBUSTÍVEL

Ref	Numero de Peça	Qtd	Descrição
1	5112085	1	PRATELEIRA, RH
2	5135041	1	SUPORTE, ASSY
3	378244	8	ARRUELA PLANA, M10,
4	322356	8	ARRUELA-TRAVA, R.O.W., (S.A. P/N =140045 Q=8)
5	15970724	8	PARAFUSO, Hex, M10 x 1.25 x 25, 8.8, Full Thd,
6	379752	8	PORCA, M12 x 1.25, Cl 10,
7	12164721	8	PORCA, M10 x 1.25, Cl 10,
7	5112089	1	PRATELEIRA, RH
8	80465633	8	ARRUELA-TRAVA,
9	15540624	8	PARAFUSO, Hex, M12 x 1.25 x 40, 8.8, Full Thd,
10	362298	16	ARRUELA PLANA,

1.14.7(03) SUPORTE DO TANQUE DE COMBUSTÍVEL

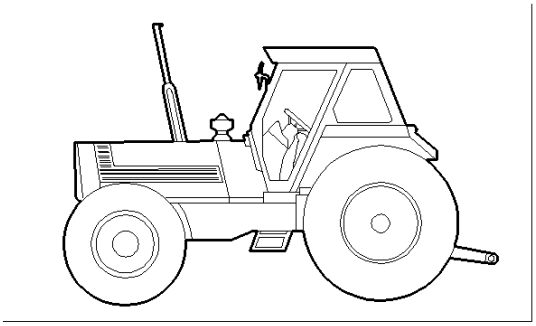

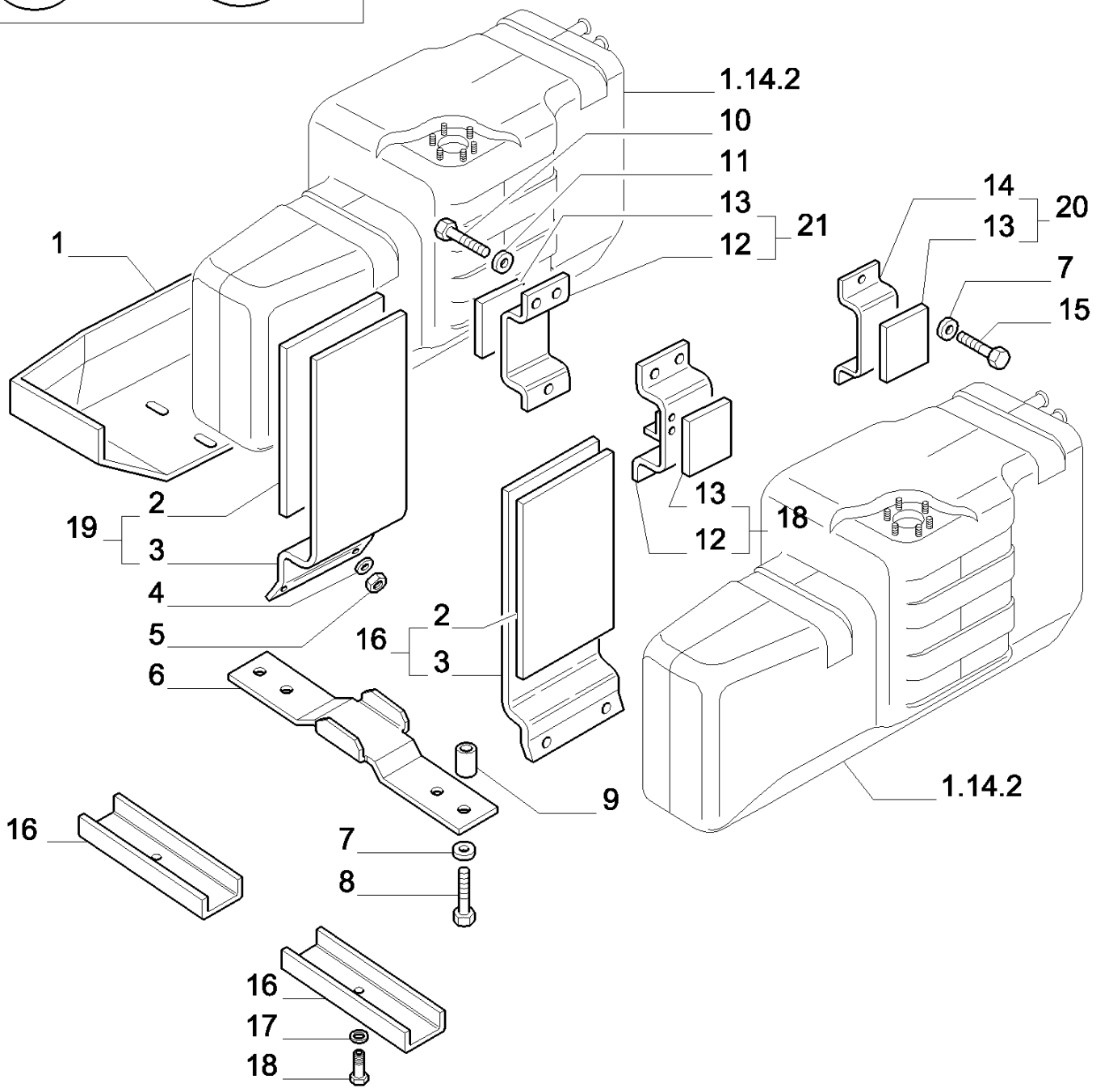

8830 TRATOR FORD (AMÉRICA LATINA) (1/96-)

1.14.7(03) SUPORTE DO TANQUE DE COMBUSTÍVEL

Ref	Numero de Peça	Qtd	Descrição
1	84997279	1	SUPORTE,
2	5119440	2	GUARNIÇÃO DE SUPORTE, R.O.W.
3	5140923	2	SUPORTE, R.O.W.
4	322358	4	ARRUELA MOLA, Belleville, M8, , (S.A. P/N =140047 Q=4)
5	16100821	4	PORCA, M8, Cl 10,
6	5140939	2	SUPORTE,
7	80465633	8	ARRUELA-TRAVA,
8	15541324	8	PARAFUSO, Hex, M12 x 1.25 x 75, 8.8,
9	5140936	8	ESPAÇADOR,
10	14254431	6	PARAFUSO, Hex, M14 x 1.5 x 30,
11	10517171	6	ARRUELA-TRAVA,
12	5121695	2	SUPORTE, R.O.W.
13	5110619	4	JUNTA, R.O.W.
14	5121699	2	SUPORTE, R.O.W.
15	9576227	2	PARAFUSO,
16	5140918	2	PROTEÇÃO,
17	10516674	8	ARRUELA-TRAVA,
18	16044224	4	PARAFUSO, Hex, M8 x 50, 8.8,
19	5140925	2	
20	5121700	1	SUPORTE,
21	5121696	1	

1.14.7(04) SUPORTE DO TANQUE DE COMBUSTÍVEL

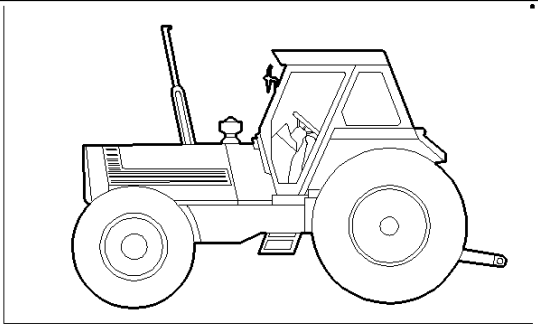

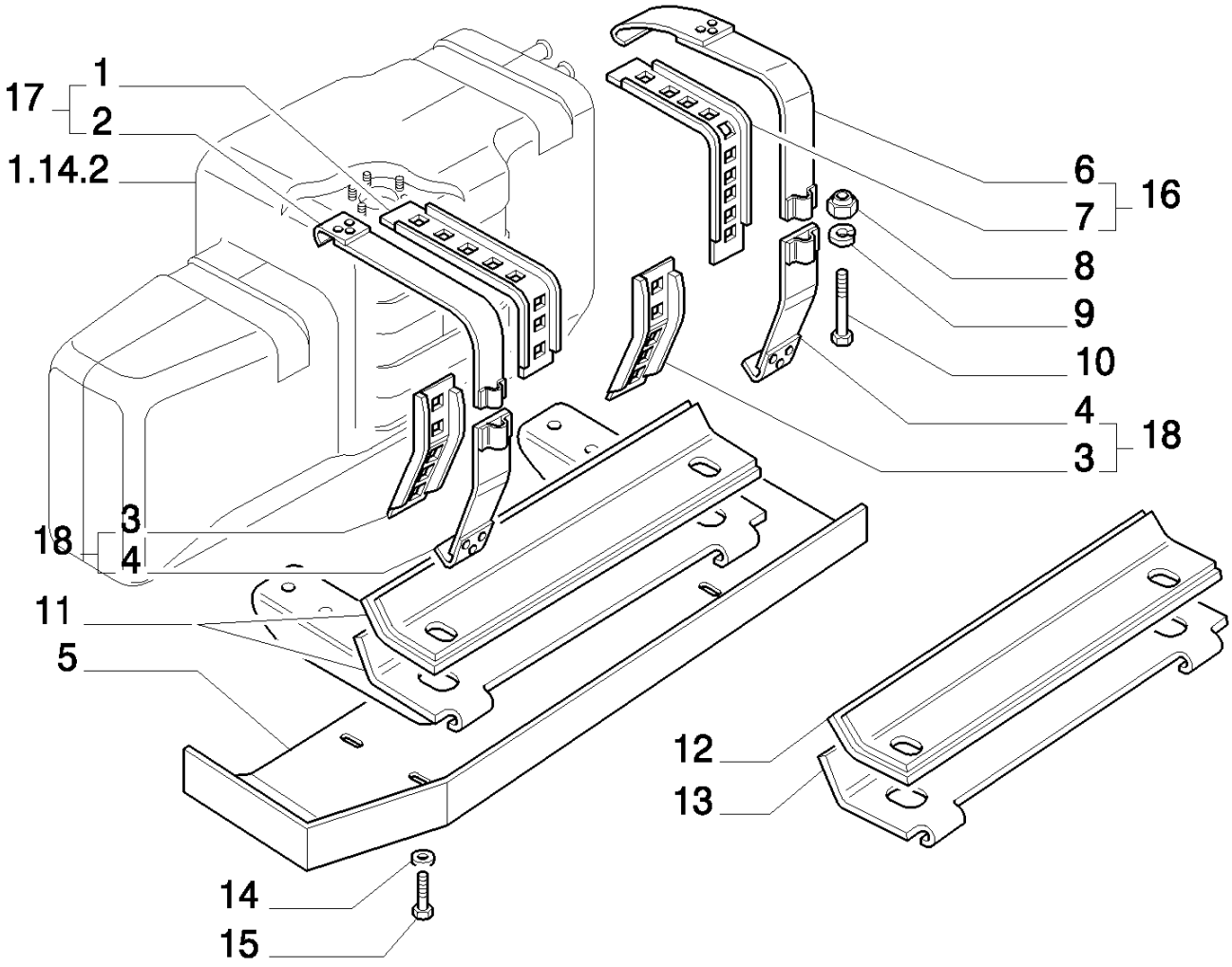

8830 TRATOR FORD (AMÉRICA LATINA) (1/96-)

1.14.7(04) SUPORTE DO TANQUE DE COMBUSTÍVEL

Ref	Numero de Peça	Qtd	Descrição
1	5140937	2	GUARNIÇÃO DE SUPORTE, R.O.W.
2	5140932	2	TIRANTE, R.O.W.
3	5140953	2	GUARNIÇÃO DE SUPORTE, R.O.W.
4	5140926	2	TIRANTE, R.O.W.
5	84997278	1	SUPORTE,
6	5140929	2	TIRANTE, R.O.W.
7	5140938	2	GUARNIÇÃO DE SUPORTE, R.O.W.
8	12574521	4	CONTRA PORCA, M10 x 1.25, Cl 10,
9	378244	20	ARRUELA PLANA, M10,
10	15971421	4	PARAFUSO, Hex, M10 x 80, 8.8,
11	84997280	1	SUPORTE, S.A.
12	5143111	2	GUARNIÇÃO DE SUPORTE, R.O.W.
13	5140922	2	SUPORTE, R.O.W.
14	378243	4	ARRUELA PLANA, M8,
15	80821593	8	PARAFUSO,

1.15.1(01) SILENCIOSO

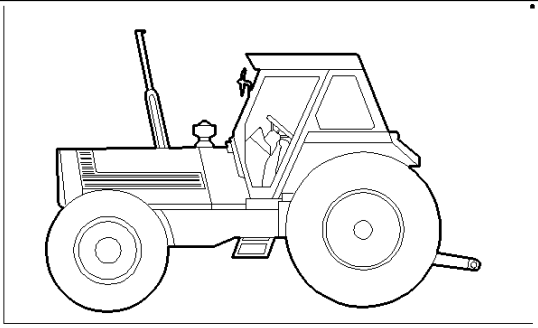

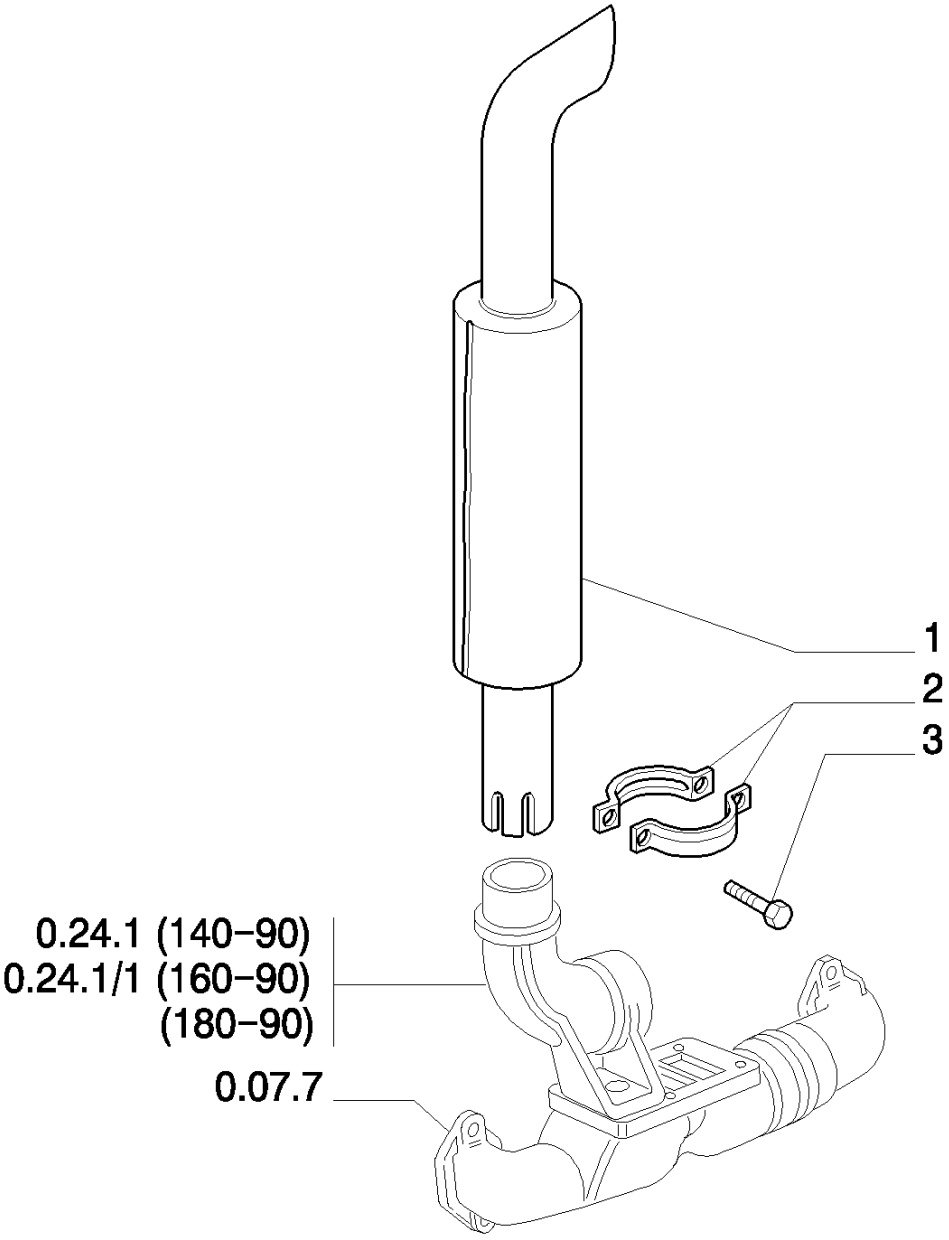

8830 TRATOR FORD (AMÉRICA LATINA) (1/96-)

1.15.1(01) SILENCIOSO

Ref	Numero de Peça	Qtd	Descrição
1	5146412	1	SILENCIOSO, R.O.W. VALID ONLY FOR MODEL : 8630BRA 8830BRA, (S.A. P/N = 84990441 Q=1)
1	5146629	1	SILENCIOSO, R.O.W. VALID ONLY FOR MODEL : 8430BRA, (S.A. P/N = 84990442 Q=1)
2	5109263	1	COLAR, VALID ONLY FOR MODEL : 8630BRA 8830BRA
2	5116800	1	BRAÇADEIRA, VALID ONLY FOR MODEL : 8430BRA
3	43128	2	PARAFUSO, Hex, M8 x 30, 8.8, R.O.W, (S.A. P/N =120058 Q=2)

1.17.0(01) RADIADOR

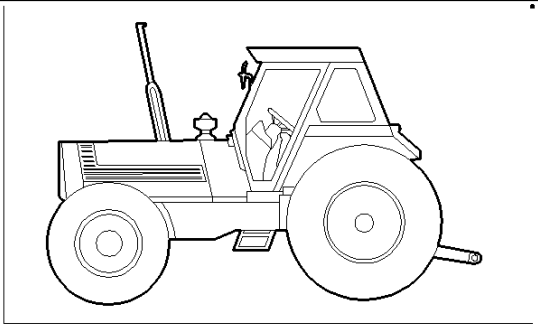

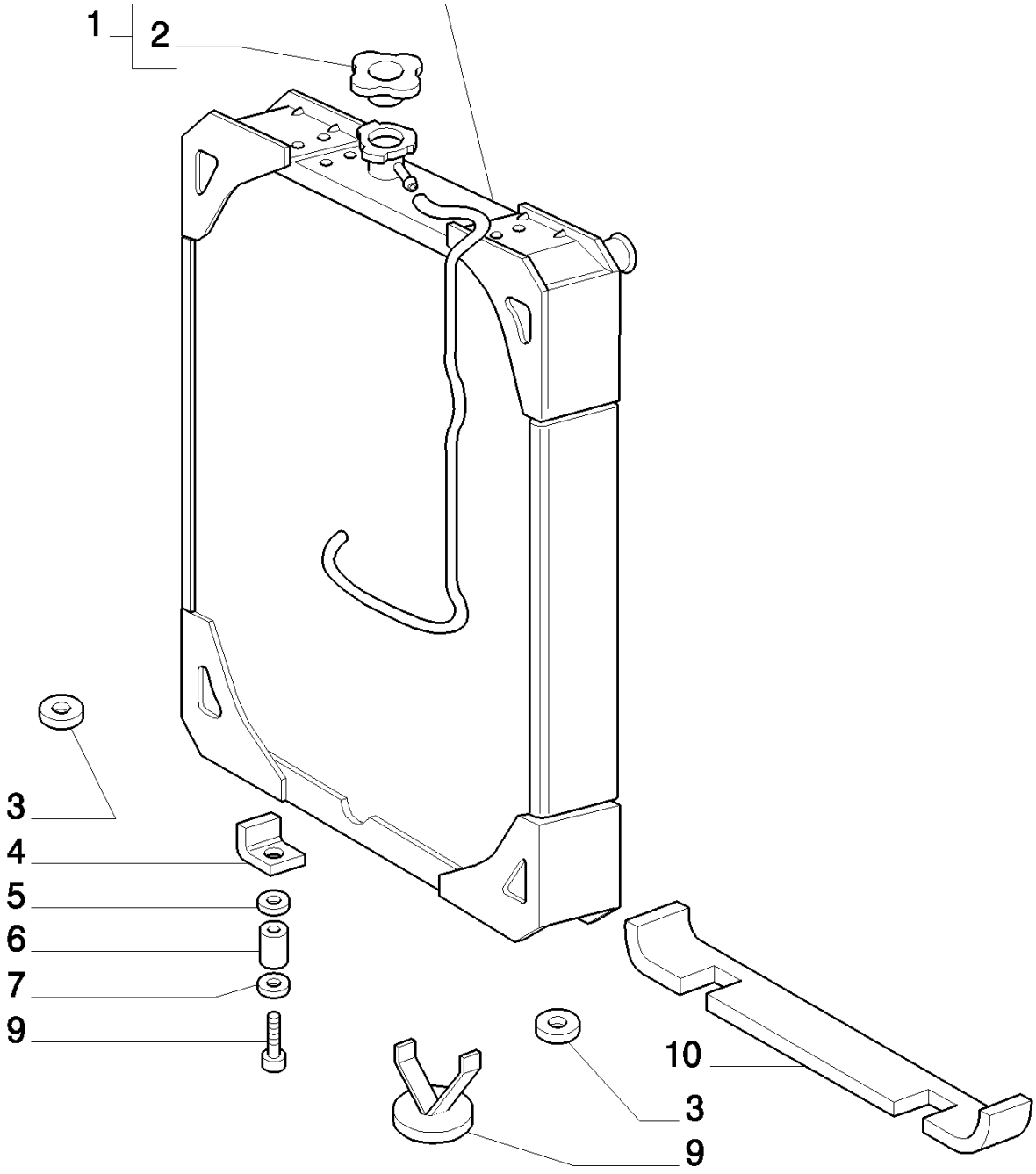

8830 TRATOR FORD (AMÉRICA LATINA) (1/96-)

1.17.0(01) RADIADOR

Ref	Numero de Peça	Qtd	Descrição
1	5129229	1	RADIADOR ARREFECIMENTO, R.O.W.
1	9578546	1	RADIADOR ARREFECIMENTO, S.A.
2	5129231	1	BUJÃO,
3	5120217	2	JUNTA,
4	5108225	4	MONTAGEM DE BORRACHA,
5	5102702	4	ARRUELA PLANA,
6	5102703	2	ESPAÇADOR,
7	11198374	2	ARRUELA MOLA, Belleville, M10.5,
8	15971624	2	PARAFUSO, Hex, M10 x 1.25 x 90, 8.8,
9	5120218	2	GRELHA DO RADIADOR,
10	5120216	1	JUNTA,

1.17.1(01) TANQUE DE REFRIGERAÇÃO

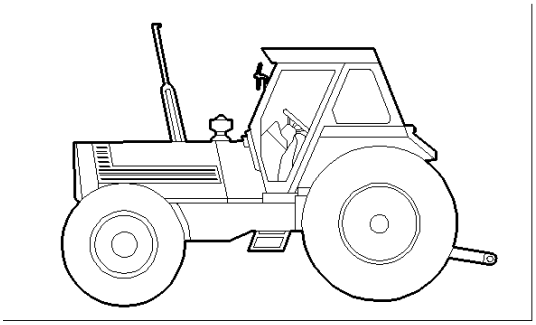

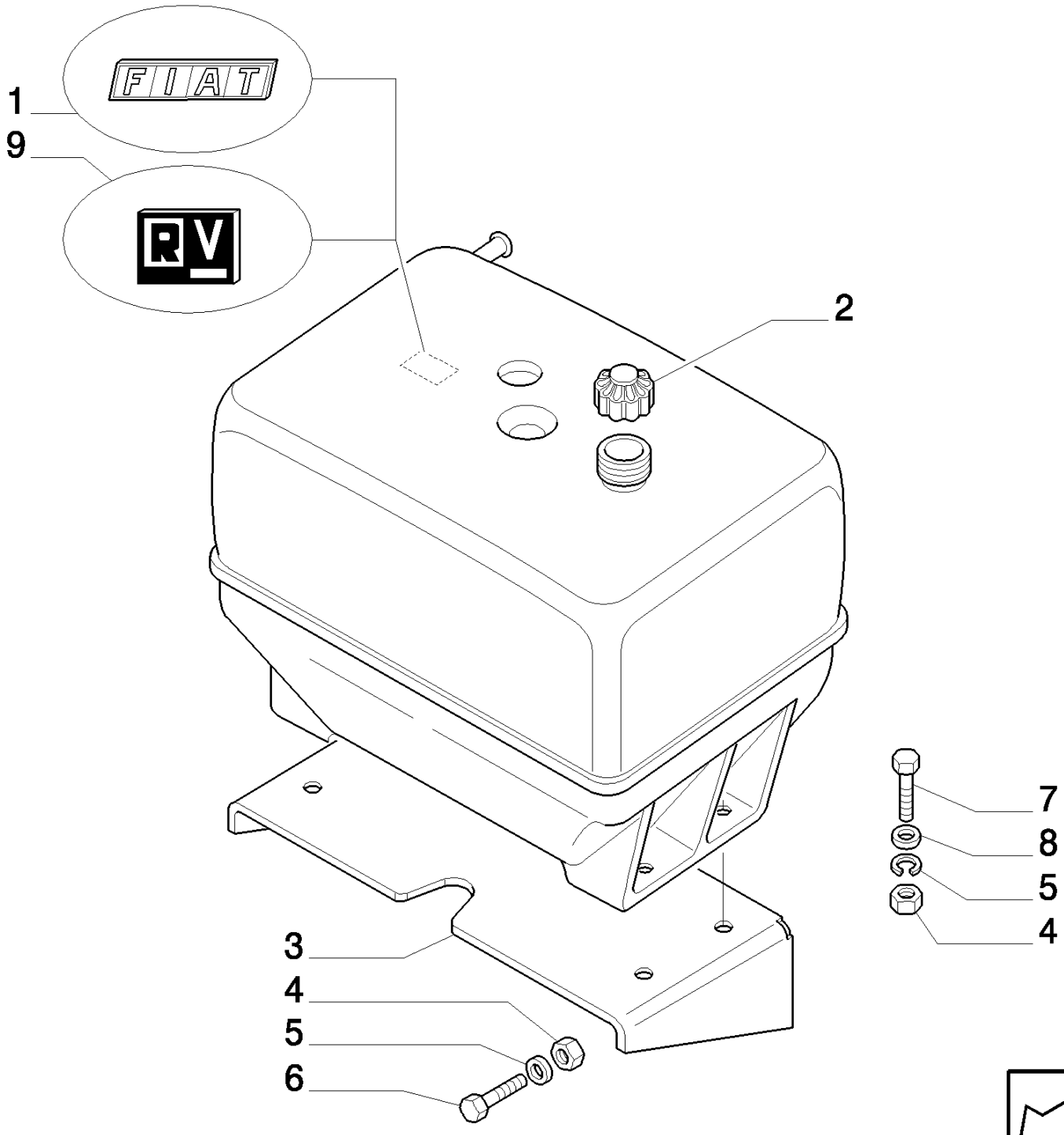

8830 TRATOR FORD (AMÉRICA LATINA) (1/96-)

1.17.1(01) TANQUE DE REFRIGERAÇÃO

Ref	Numero de Peça	Qtd	Descrição
1	5128791	1	RESERVATÓRIO DE VÁCUO, R.O.W.
2	5128898	1	BUJÃO,
3	5128790	1	SUPORTE,
4	16100821	7	PORCA, M8, Cl 10,
5	10516674	7	ARRUELA-TRAVA,
6	16043224	3	PARAFUSO, Hex, M8 x 16, 8.8, Full Thd,
7	16043424	4	PARAFUSO, Hex, M8 x 20, 8.8, Full Thd,
8	12646704	4	ARRUELA PLANA, M8 x 20 x 2,
9	9578557	1	RESERVATÓRIO DE VÁCUO, S.A.

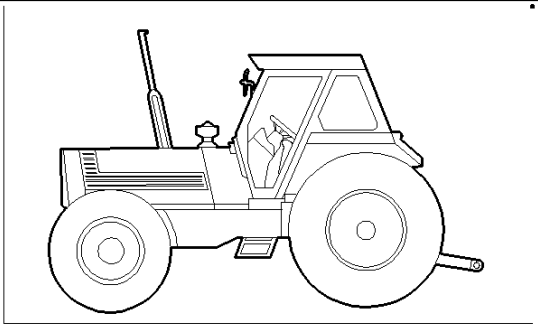

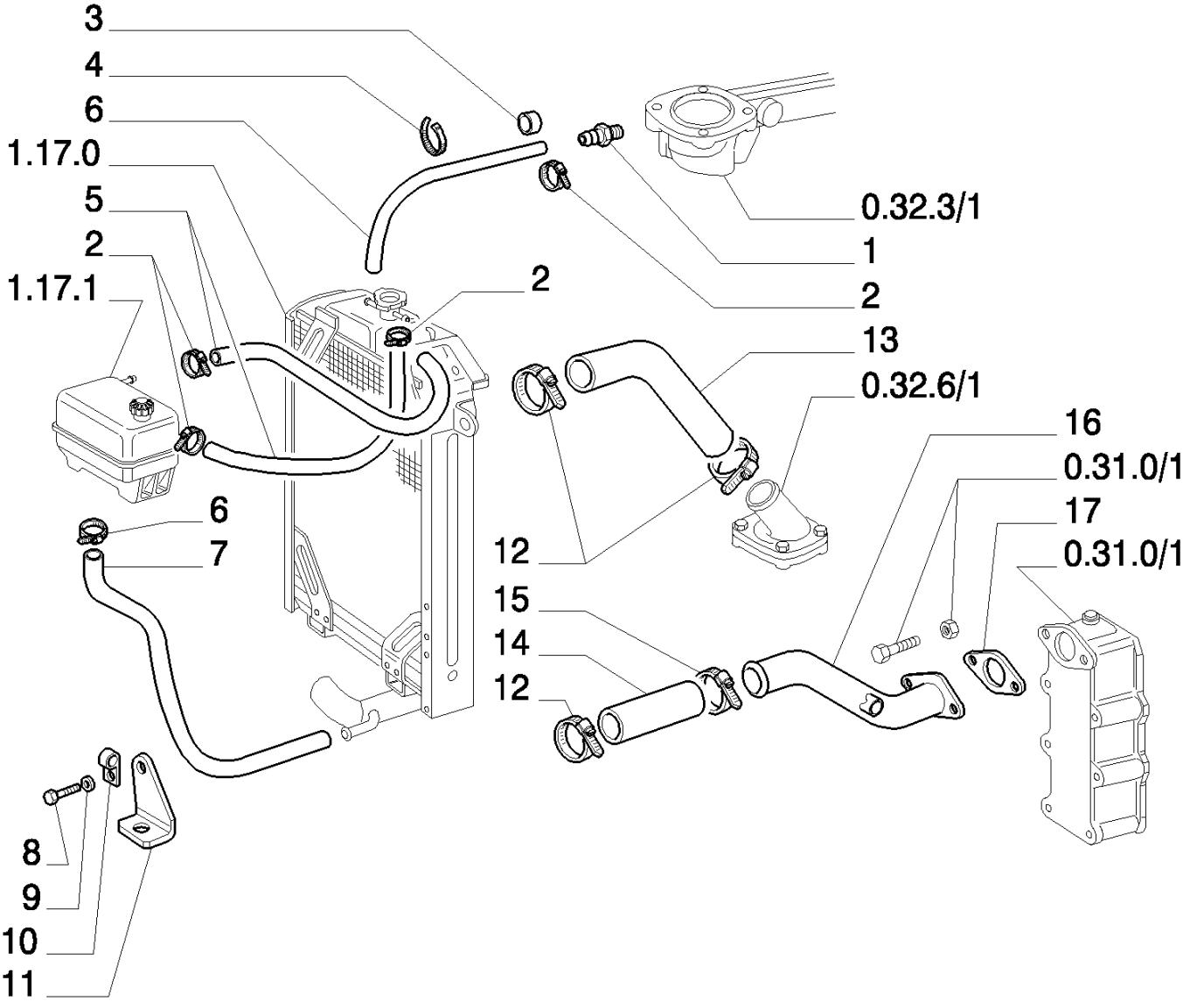
3
4
6
1.17.0
5
2
1.17.1
2
0.32.3/1
1
2
13
0.32.6/1
16
0.31.0/1
17
0.31.0/1
6
7
12
15
14
12
8
9
10
11

8830 TRATOR FORD (AMÉRICA LATINA) (1/96-)

1.17.2/ 1(01) TUBULAÇÃO DE ARREFECIMENTO

Ref	Numero de Peça	Qtd	Descrição
1	5149625	1	CONEXÃO,
2	13000390	6	BRACADEIRA MANGUEIRA,
3	10396580	1	ANEL ISOLADOR,
4	5112712	1	BRAÇADEIRA,
5	5143839	1	TUBO FLEXÍVEL, MT
6	13000490	2	BRACADEIRA MANGUEIRA,
7	5132384	1	TUBO FLEXÍVEL,
8	16043224	1	PARAFUSO, Hex, M8 x 16, 8.8, Full Thd,
9	10516674	2	ARRUELA-TRAVA,
10	5132413	1	BRAÇADEIRA,
11	5132410	1	SUPORTE,
12	13000890	3	BRACADEIRA MANGUEIRA, D=50-70, (S.A. P/N = 83901238 Q=3)
13	5106829	1	MANGUEIRA,
14	4964895	1	MANGUEIRA,
15	13000690	1	BRACADEIRA MANGUEIRA,
16	5129295	1	TUBO RÍGIDO,
17	98412396	1	JUNTA,

1.17.6 CONDUTOR

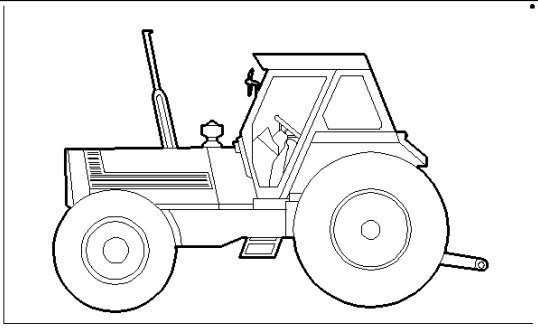

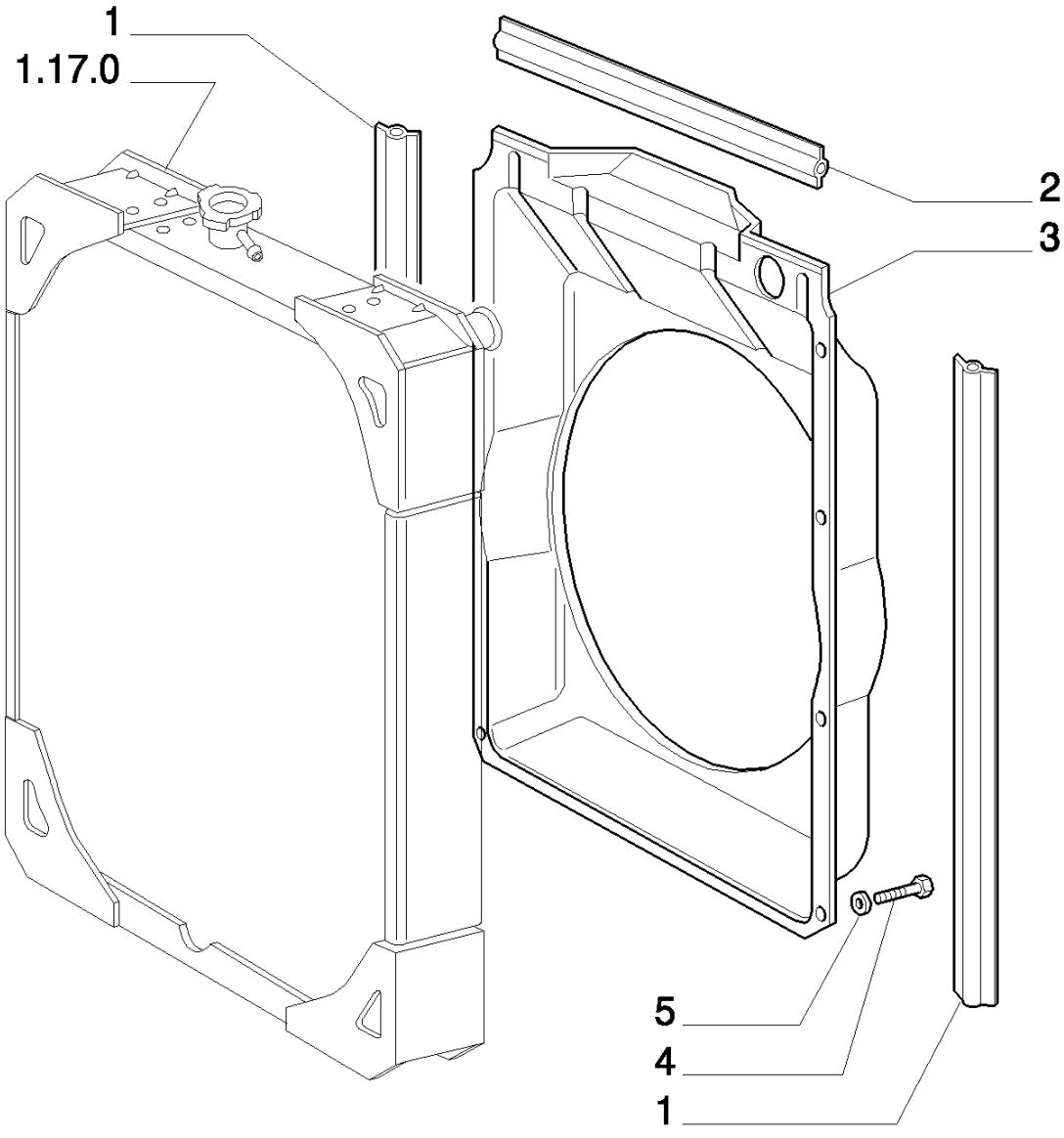

8830 TRATOR FORD (AMÉRICA LATINA) (1/96-)

1.17.6 CONDUTOR

Ref	Numero de Peça	Qtd	Descrição
1	5109280	2	JUNTA,
2	5109279	1	JUNTA,
3	5121677	1	CONDUTOR, VALID ONLY FOR MODEL : 8430BRA EU
3	5161867	1	CONDUTOR, VALID ONLY FOR MODEL : 8630BRA EU8830BRA EU
4	10902024	8	PARAFUSO, Hex, M6 x 12, 8.8, Full Thd,
5	11197774	8	ARRUELA MOLA, Belleville, M6.4,

1.19.7(01) TUBULAÇÃO DE FILTRO DE AR

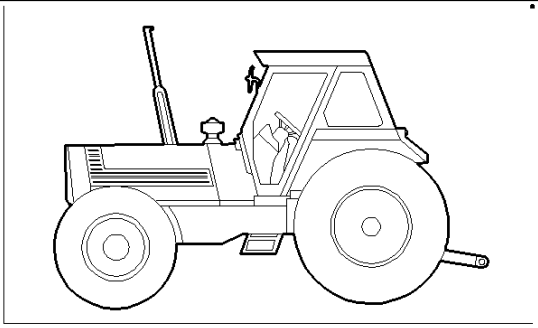

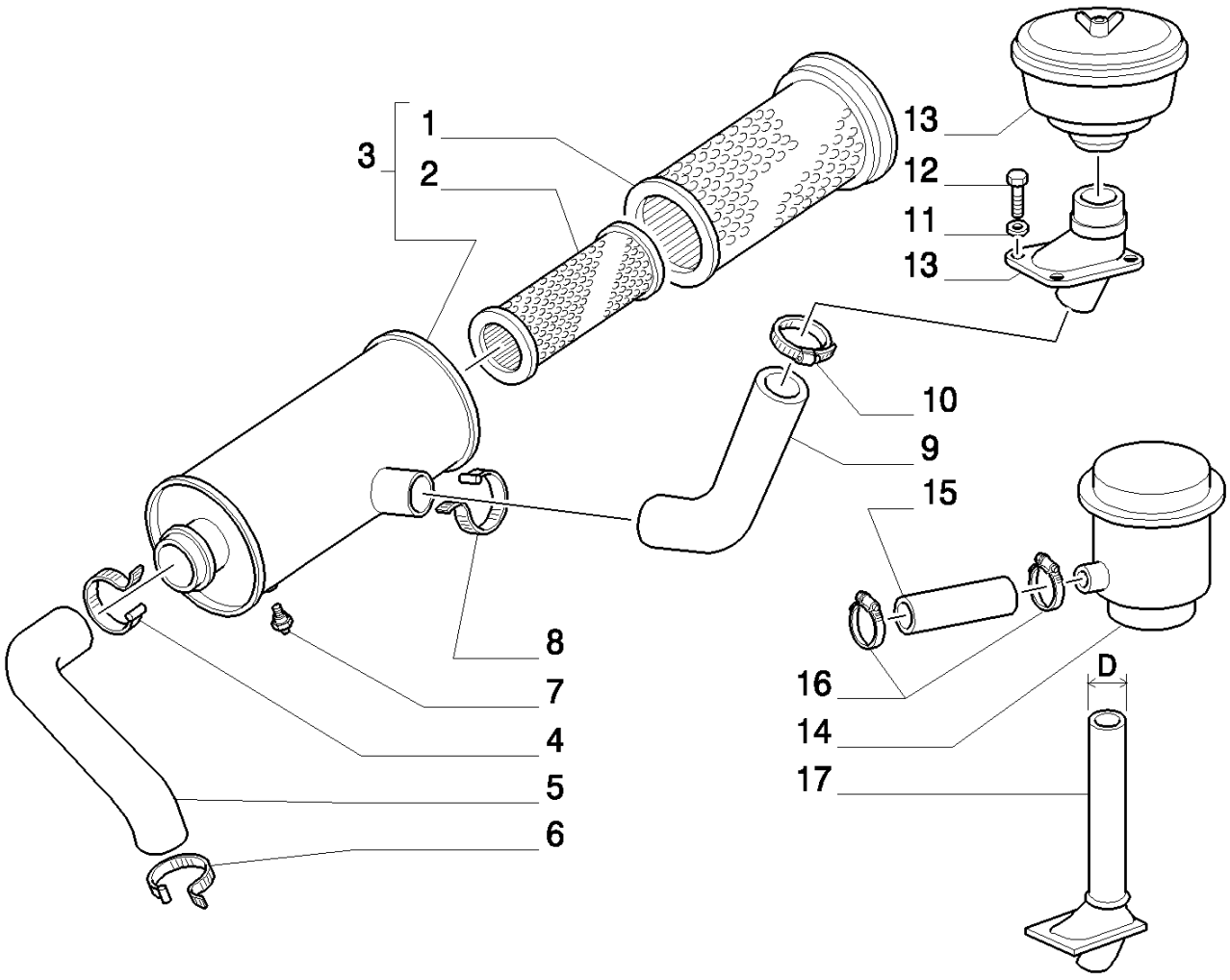

C4666 Till Serial N. 267762 D4666 From Serial N. 267763

8830 TRATOR FORD (AMÉRICA LATINA) (1/96-)

1.19.7(01) TUBULAÇÃO DE FILTRO DE AR

Ref	Numero de Peça	Qtd	Descrição
1	822421	1	ELEMENTO FILTRANTE, , -C4666
1	1930349	1	ELEMENTO FILTRANTE, , D4666-
2	467138	1	ELEMENTO FILTRANTE, , -C4666
2	1930175	1	ELEMENTO FILTRANTE, , D4666-
3	758328	1	DEPURADOR, ASSY, BSN 267762
3	5128427	1	DEPURADOR, ASSY(DONALDSON), ASN 267763
4	64706	1	PRENDEDOR, R.O.W.
4	709304252	1	BRACADEIRA, S.A.
5	5127952	1	MANGUEIRA, 8430
5	5147347	1	MANGUEIRA, 8630 8830
6	373138S100	1	PRENDEDOR,
7	5138819	1	SINALIZADOR,
8	825589	1	BRACADEIRA,
9	5127950	1	MANGUEIRA,
10	825588	1	BRACADEIRA,
11	322358	4	ARRUELA MOLA, Belleville, M8,
12	16043224	4	PARAFUSO, Hex, M8 x 16, 8.8, Full Thd,
13	758330	1	PRÉ-FILTRO,
14	9579888	1	PRÉ-FILTRO, D=110, BSN 267762
14	5128507	1	PRÉ-FILTRO, D=115, ASN 267763
15	5128508	1	TUBO FLEXÍVEL, 8630 8830
15	9579899	1	MANGUEIRA, 8430
16	382528	2	PRENDEDOR,
17	9579890	1	SUPORTE, D=110, BSN 267762
17	5115426	1	SUPORTE, D=115, ASN 267763

C4666 Till Serial N. 267762 D4666 From Serial N. 267763

1.19.8(01) DISPOSITIVO AUXILIAR PARA PARTIDA

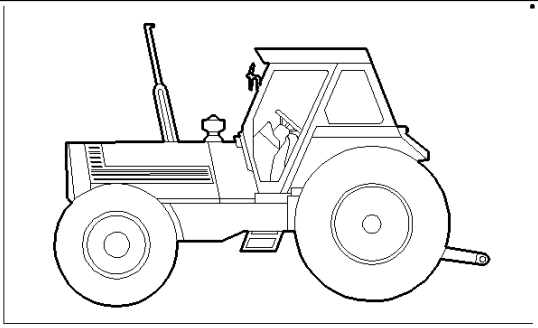

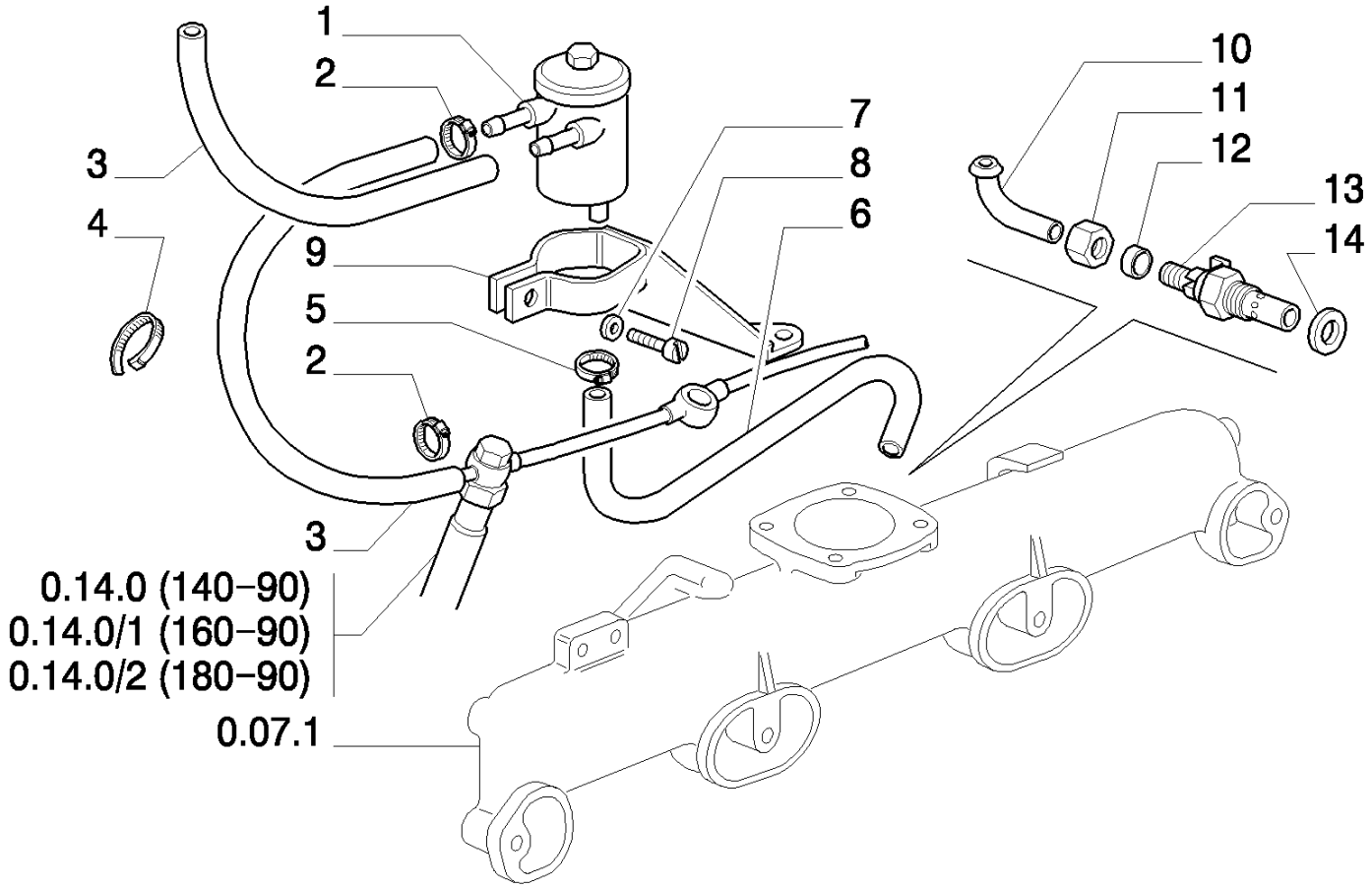

8830 TRATOR FORD (AMÉRICA LATINA) (1/96-)

1.19.8(01) DISPOSITIVO AUXILIAR PARA PARTIDA

Ref	Numero de Peça	Qtd	Descrição
1	5135039	1	TERMO-STARTER,
2	12178990	2	COLAR,
3	19053182	MT	TUBO FLEXÍVEL, R.O.W.
3	827148	MT	MANGUEIRA, Hose, Flexible, S.A.
4	5112712	1	BRAÇADEIRA,
5	12178990	2	COLAR,
6	5122018	1	TUBO FLEXÍVEL, R.O.W.
6	84998453	1	MANGUEIRA RÍGIDA, S.A.
7	10571474	1	ARRUELA-TRAVA,
8	10389911	1	PARAFUSO, Slotted, Pan Hd, M5 x 25, 5.8,
9	4750237	1	SUPORTE, VALID ONLY FOR MODEL : 8630BRA 8830BRA
9	4784463	1	PRATELEIRA, VALID ONLY FOR MODEL : 8430BRA
10	5122010	1	TUBO RÍGIDO,
11	5122009	1	TUERCA DE TUBERÍA,
12	5122008	1	CASQUILHO ISOLADOR,
13	5161845	1	TERMO-STARTER,
14	10257260	1	ARRUELA DE COBRE, M20.3 x 26 x 5, Copper,

1.21.0(01) CORPO DO TRATOR

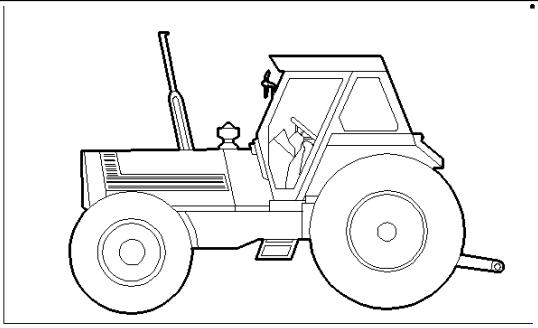

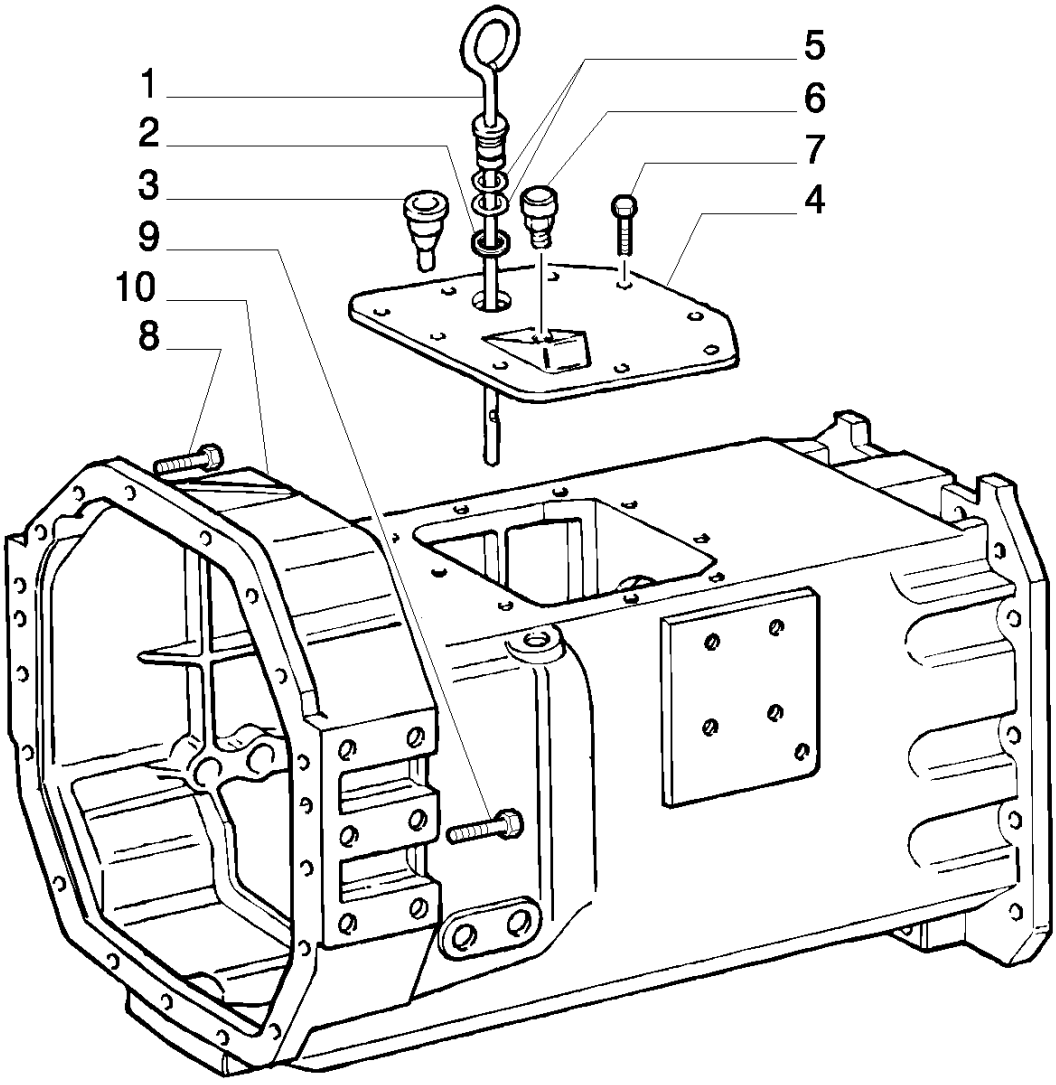

8830 TRATOR FORD (AMÉRICA LATINA) (1/96-)

1.21.0(01) CORPO DO TRATOR

Ref	Numero de Peça	Qtd	Descrição
1	5111309	1	HASTE DE NÍVEL,
2	10296260	1	ARRUELA DE VEDAÇÃO, M28.4 x 36 x 1.5,
3	5107840	1	BUJÃO,
4	5123157	1	TAMPA,
5	5135731	2	ANEL "O", -012, Cl 9, .364" ID x .070" Thk,
6	13413290	1	RESPIRO,
7	15970724	9	PARAFUSO, Hex, M10 x 1.25 x 25, 8.8, Full Thd,
8	15540521	2	PARAFUSO, Hex, M12 x 1.25 x 35, 8.8, Full Thd,
9	15540924	8	PARAFUSO, Hex, M12 x 1.25 x 55, 8.8,
10	5168949	1	CAIXA/CARCAÇA,

1.21.0(02) CORPO DO TRATOR

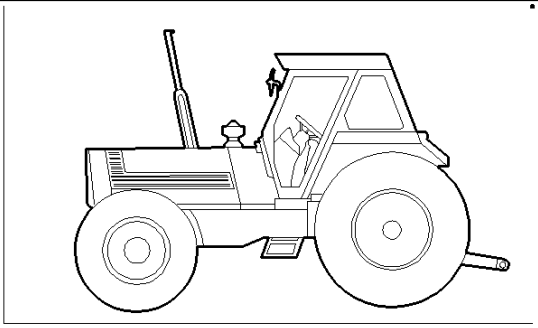

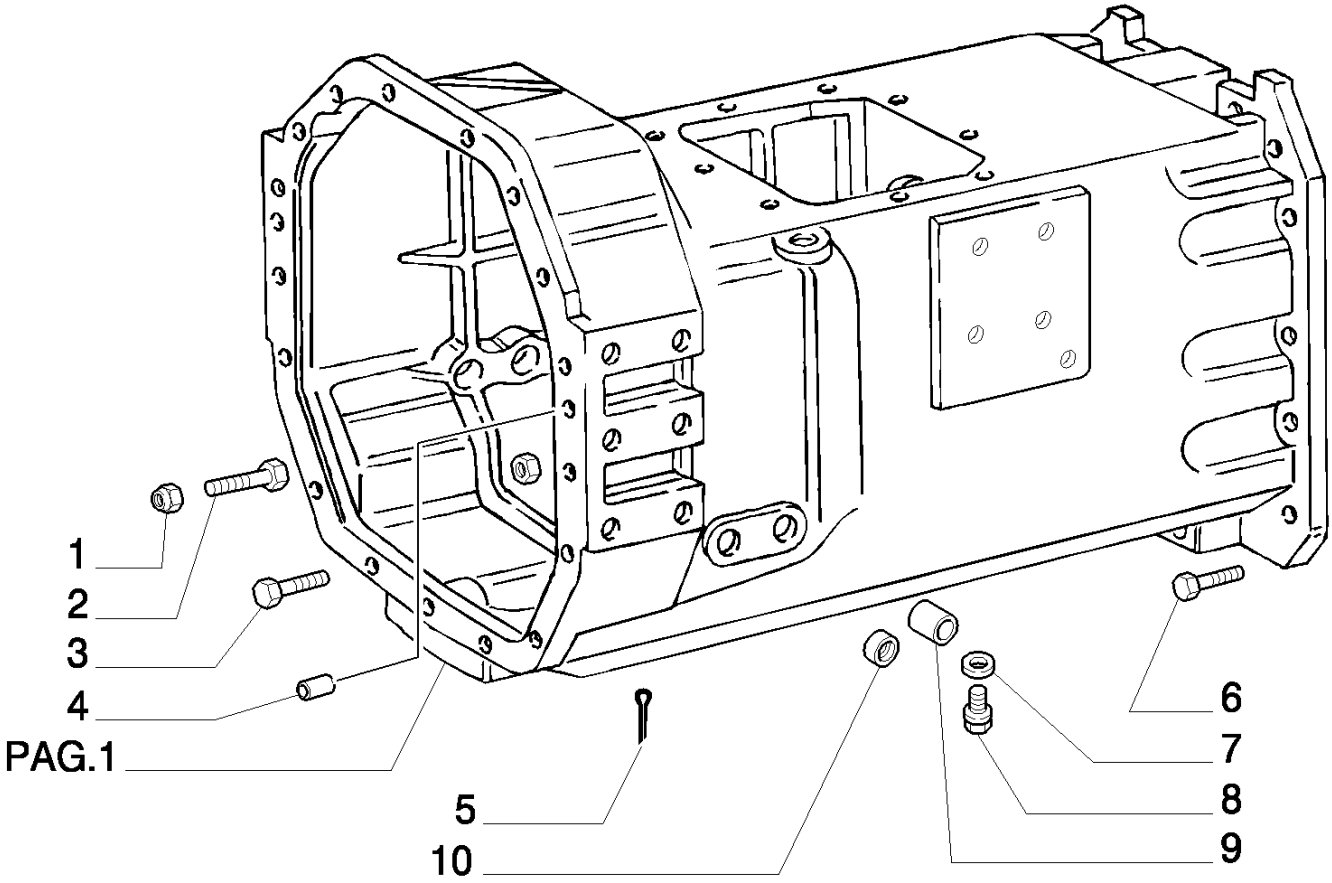

8830 TRATOR FORD (AMÉRICA LATINA) (1/96-)

1.21.0(02) CORPO DO TRATOR

Ref	Numero de Peça	Qtd	Descrição
1	16101521	8	PORCA, M12 x 1.25, Cl 10,
2	15540924	8	PARAFUSO, Hex, M12 x 1.25 x 55, 8.8,
3	15540624	7	PARAFUSO, Hex, M12 x 1.25 x 40, 8.8, Full Thd,
4	44015509	2	GRÃO,
5	10798101	1	GRAMPO, M6.3 x 25,
6	15860124	14	PARAFUSO, Hex, M14 x 1.5 x 50, 8.8,
7	10263460	2	ARRUELA DE VEDAÇÃO, M22.3 x 28 x 1.5,
8	5118991	2	BUJÃO,
9	5108835	2	BUCHA,
10	5108836	2	BUJÃO,

1.21.0(03) CORPO DO TRATOR

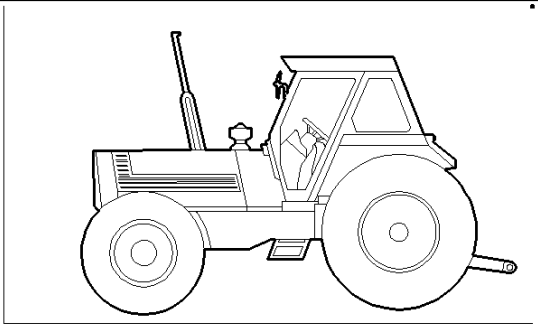

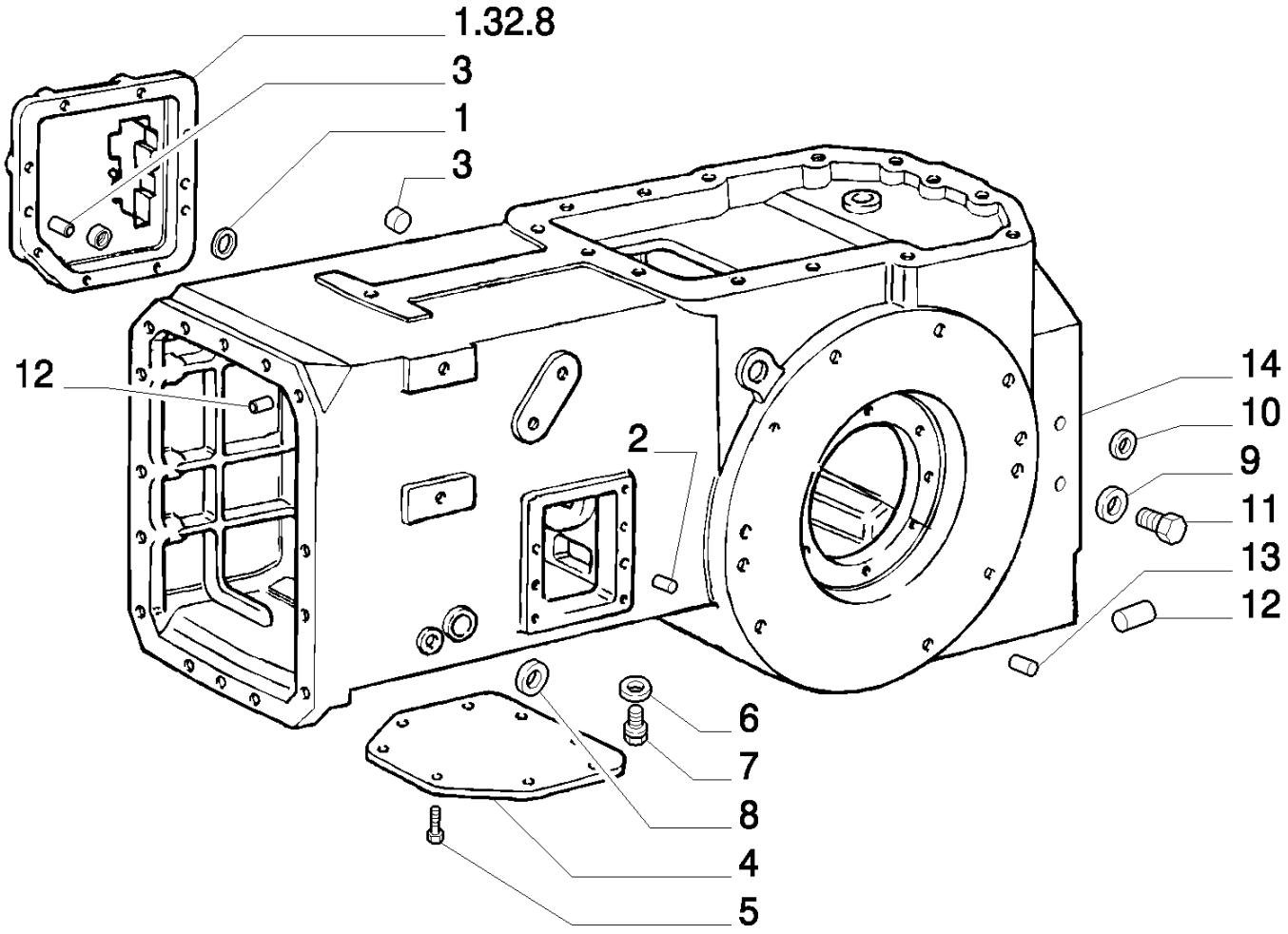

8830 TRATOR FORD (AMÉRICA LATINA) (1/96-)

1.21.0(03) CORPO DO TRATOR

Ref	Numero de Peça	Qtd	Descrição
1	5103230	1	JUNTA,
2	10839710	4	GRÃO,
3	10159200	1	BUJÃO,
4	5102779	1	TAMPA,
5	15540321	8	PARAFUSO, Hex, M12 x 1.25 x 25, 8.8, Full Thd,
6	10263460	2	ARRUELA DE VEDAÇÃO, M22.3 x 28 x 1.5,
7	5118991	2	BUJÃO,
8	10158004	2	BUJÃO, M24, Tapered,
9	2852356	1	JUNTA, R.O.W.
9	10280060	1	ARRUELA DE VEDAÇÃO, M14.2 x 20 x 1.5, South America
10	14328601	1	BUJÃO, M18, Tapered, R.O.W.
10	9575101	1	CAPA, Plug, South America
11	10300611	1	BUJÃO, M14 x 1.5 x 14, Cl5.8, R.O.W.
11	395889	1	BUJÃO, Plug, South America
12	4985062	4	GRÃO,
13	5109478	4	GRÃO,
14	5143751	1	CAIXA/CARCAÇA,

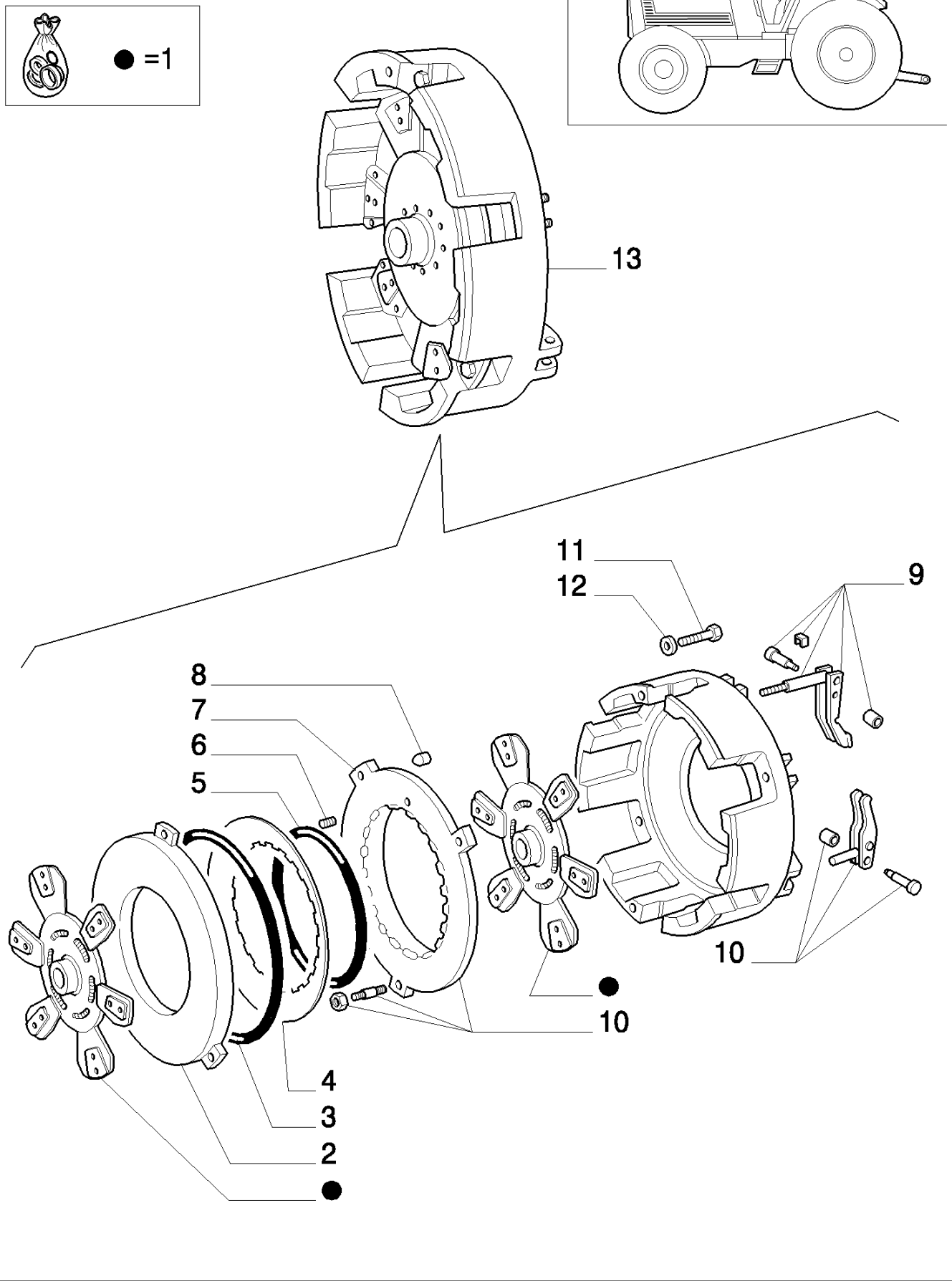
● =1
13
11
12
9
8
7
6
5
10
●
10
4
3
2
●

8830 TRATOR FORD (AMÉRICA LATINA) (1/96-)

1.25.0/ 1(01) EMBREAGEM

Ref	Numero de Peça	Qtd	Descrição
1	5161254	1	KIT, NO.2 DISCS, UNTIL CHASSIS NO.
1	73400207	2	DISCO CONDUZ. EMBREAGEM, , FROM CHASSIS NO.
2	9961817	1	DISCO CONDUZ. EMBREAGEM,
3	9960576	1	ANEL DE ENCOSTO,
4	9959997	1	MOLA,
5	9961816	1	ANEL DE ENCOSTO,
6	9919443	1	PINO-ELÁSTICO,
7	9961815	1	DISCO CONDUZ. EMBREAGEM,
8	9957570	3	PORCA,
9	9960573	1	KIT,
10	9961814	1	KIT,
11	15971821	6	PARAFUSO, Hex, M10 x 100, 8.8, , UNTIL CHASSIS NO.
11	14233931	6	PARAFUSO, , FROM CHASSIS NO.
12	10516874	6	ARRUELA-TRAVA, , UNTIL CHASSIS NO.
12	10516871	6	ARRUELA PLANA, , FROM CHASSIS NO.
13	5140361	1	EMBREAGEM, ASSY., UNTIL CHASSIS NO.
13	73400206	1	DISCO CONJUNTO, , FROM CHASSIS NO.
13	73400548	1	DISCO CONJUNTO, , FROM CHASSIS NO.

1.25.3(01) EMBREAGEM DE TRANSMISSÃO DA TOMADA DE FORÇA

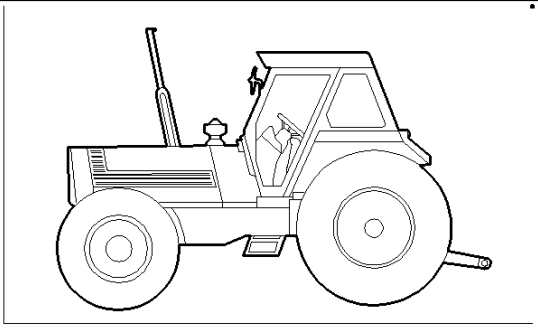

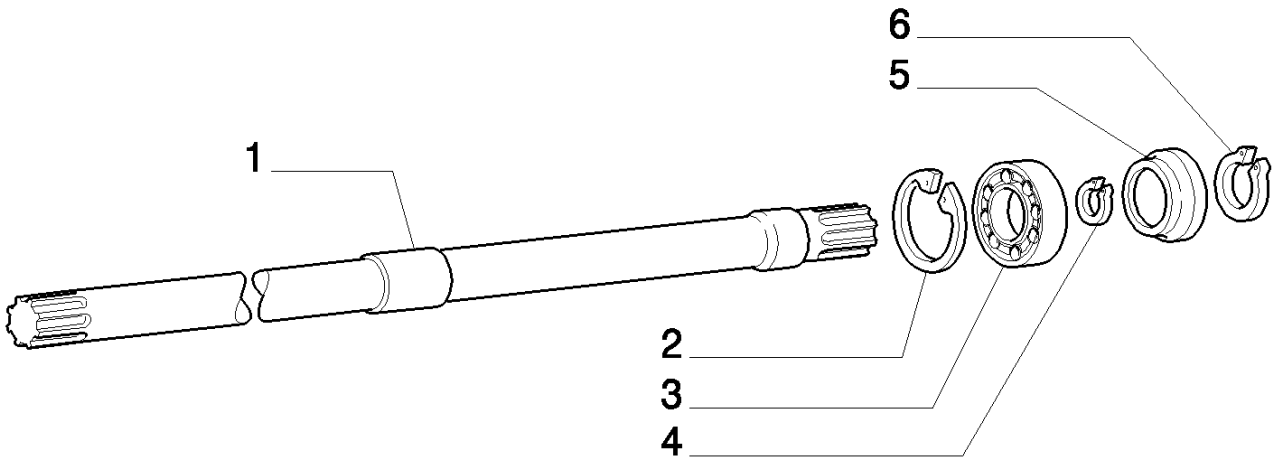

8830 TRATOR FORD (AMÉRICA LATINA) (1/96-)

1.25.3(01) EMBREAGEM DE TRANSMISSÃO DA TOMADA DE FORÇA

Ref	Numero de Peça	Qtd	Descrição
1	5107683	1	EIXO, VALID ONLY FOR MODEL : 8430BRA EU
1	5125815	1	EIXO, VALID ONLY FOR MODEL : 8630BRA EU8830BRA EU
2	11061976	1	ANEL, M80, Int,
3	28996690	1	ROLAMENTO,
4	11068076	1	ANEL, M32, Ext,
5	5119080	1	DISCO,
6	11068376	2	ANEL, M35, Ext,

1.26.0(01) COMANDO DE EMBREAGEM

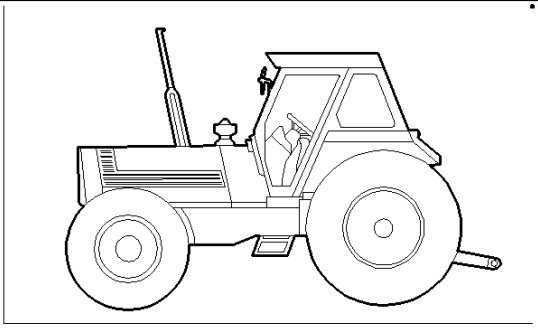

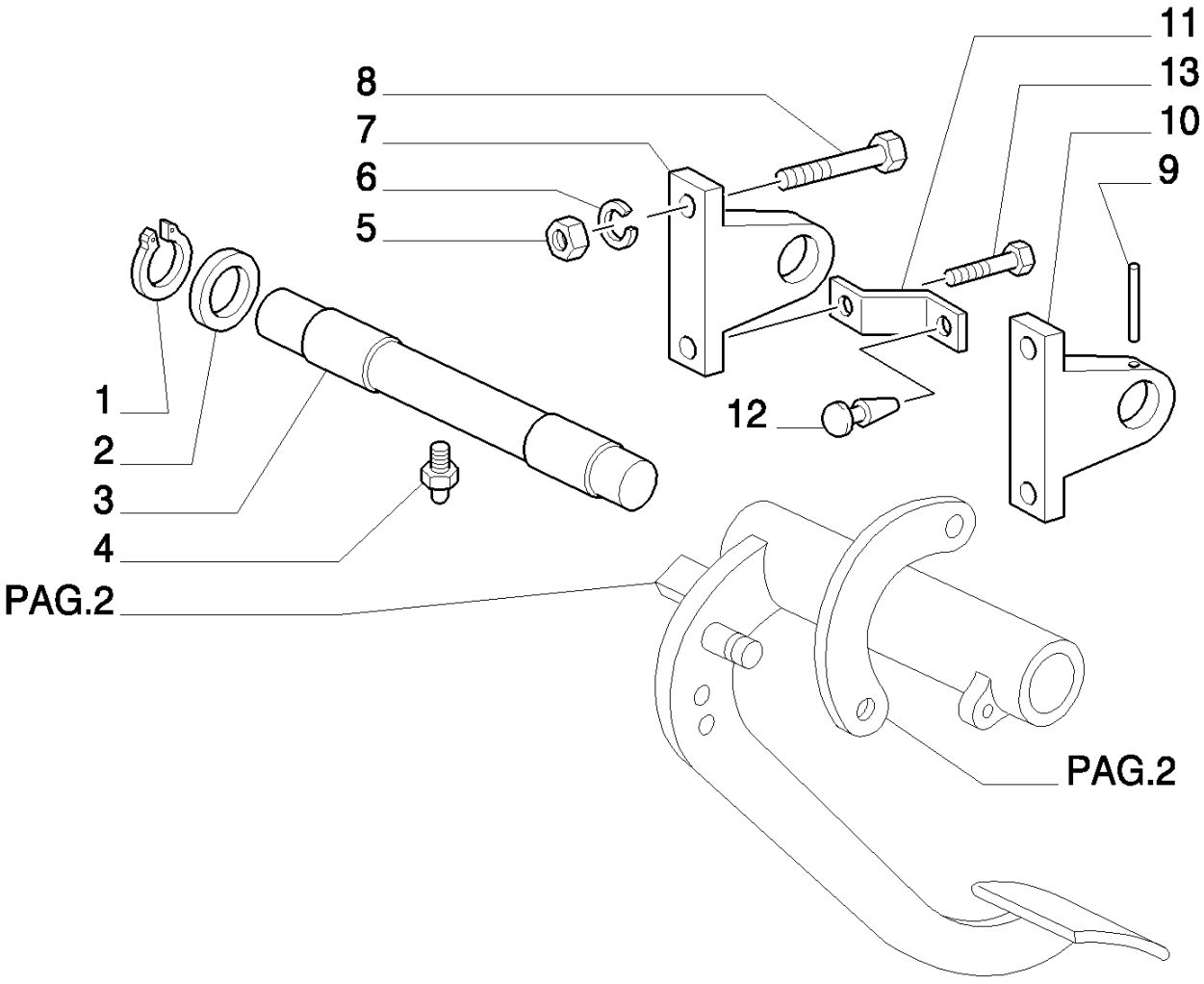

8830 TRATOR FORD (AMÉRICA LATINA) (1/96-)

1.26.0(01) COMANDO DE EMBREAGEM

Ref	Numero de Peça	Qtd	Descrição
1	11066876	2	ANEL, M20, Ext,
2	5140229	2	CALCO DE AFINACAO,
3	5110662	1	PINO,
4	13407211	1	GRAXEIRA, M10 x 1,
6	10516674	2	ARRUELA-TRAVA, , (S.A. P/N =140027 Q=2)
7	5121037	1	SUPORTE,
8	16044521	2	PARAFUSO, Hex, M8 x 65, 8.8,
9	14164770	1	PINO DE FIXAÇÃO, M4 x 40, Slotted,
10	5110660	1	SUPORTE,
11	84997114	1	SUPORTE,
12	84996606	1	SUPORTE,
13	120062	1	PARAFUSO, Hex, M8 x 70, 8.8,

1.26.0(02) COMANDO DE EMBREAGEM

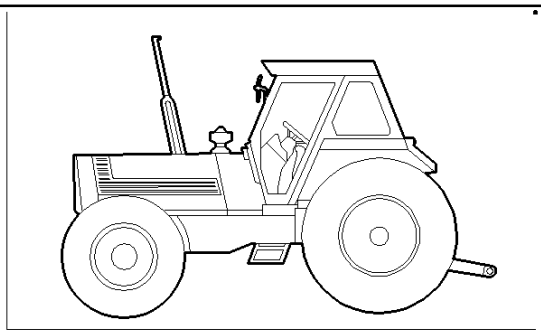

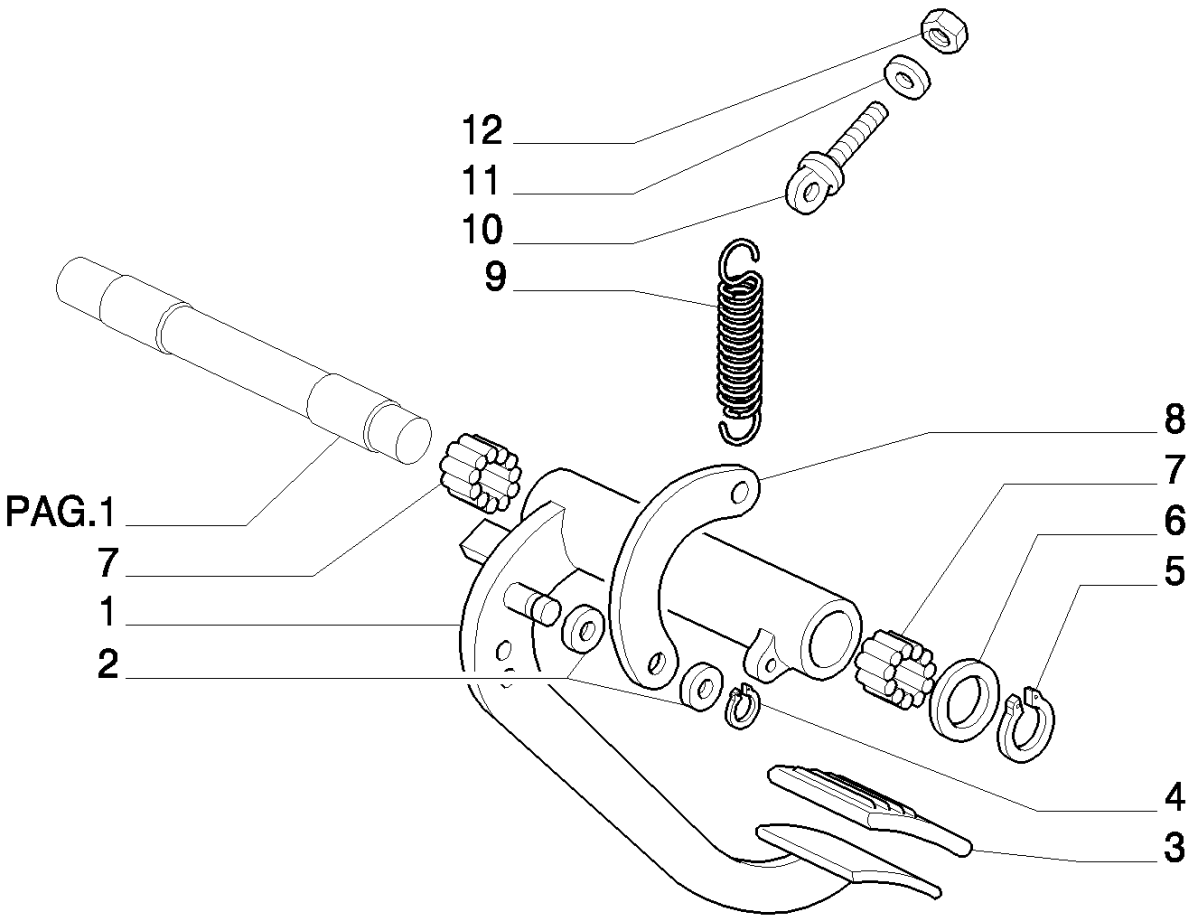

8830 TRATOR FORD (AMÉRICA LATINA) (1/96-)

1.26.0(02) COMANDO DE EMBREAGEM

Ref	Numero de Peça	Qtd	Descrição
1	5119743	1	PEDAL,
2	5118452	2	ANEL DE ENCOSTO,
3	5110685	1	REVESTIMENTO,
4	11066076	1	ANEL, M12, Ext,
5	11066876	2	ANEL, M20, Ext,
6	5140229	2	CALCO DE AFINACAO,
7	5110658	2	ESTOJO,
8	5110661	1	MOLA-TRAVA,
9	5113967	1	MOLA,
10	5121612	1	GANCHO,
11	12608671	1	ARRUELA-TRAVA,
12	12164721	2	PORCA, M10 x 1.25, Cl 10,

1.26.2(01) ALAVANCAS E TIRANTES

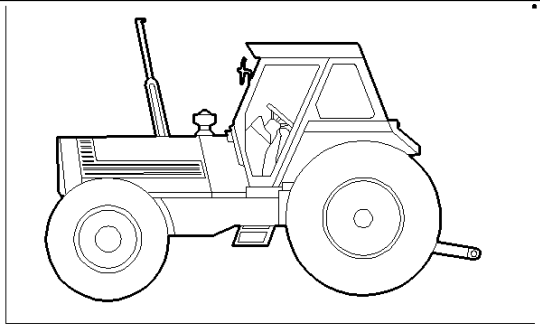

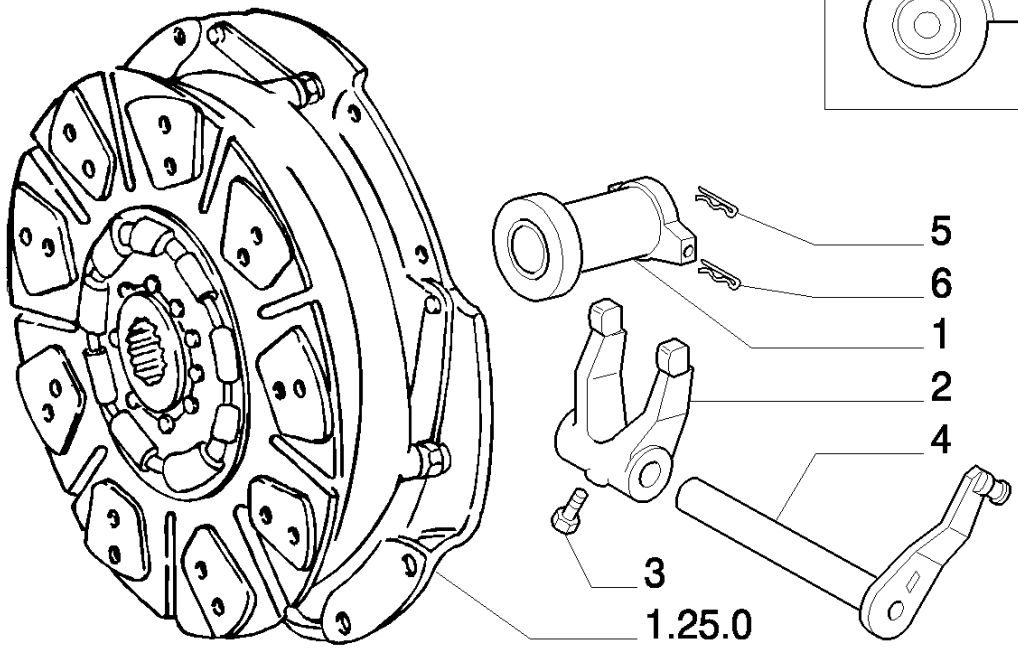

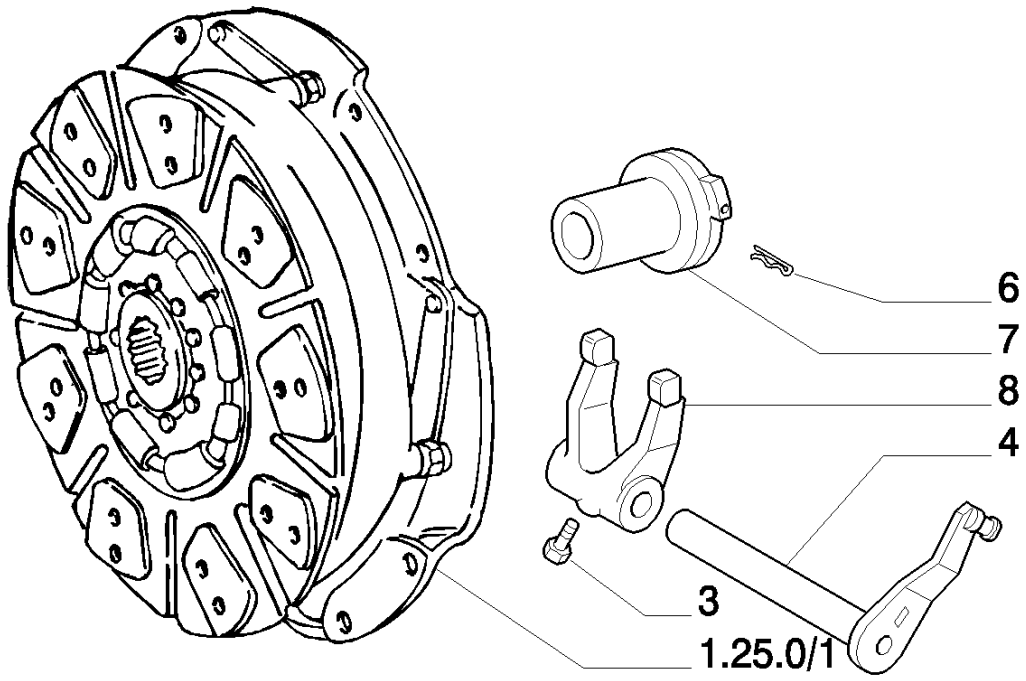

8830 TRATOR FORD (AMÉRICA LATINA) (1/96-)

1.26.2(01) ALAVANCAS E TIRANTES

Ref	Numero de Peça	Qtd	Descrição
1	5121414	1	MANGUEIRA RÍGIDA, VALID ONLY FOR MODEL : 8430BRA EU
2	5102812	1	ALAVANCA, VALID ONLY FOR MODEL : 8430BRA EU
3	4968813	1	PARAFUSO,
4	5119853	1	EIXO,
5	44011615	2	MOLA, MM.12
6	5117289	2	MOLA, MM.15
7	5143858	1	MANGUEIRA RÍGIDA, ASSY. VALID ONLY FOR MODEL : 8630BRA EU8830BRA EU
8	5102954	1	GARFO, VALID ONLY FOR MODEL : 8630BRA EU8830BRA EU

1.26.8(01) SISTEMA HIDRÁULICO DE EMBREAGEM

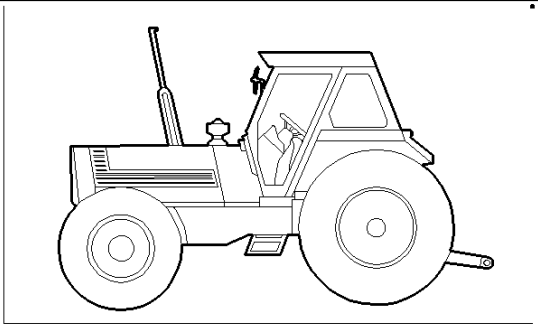

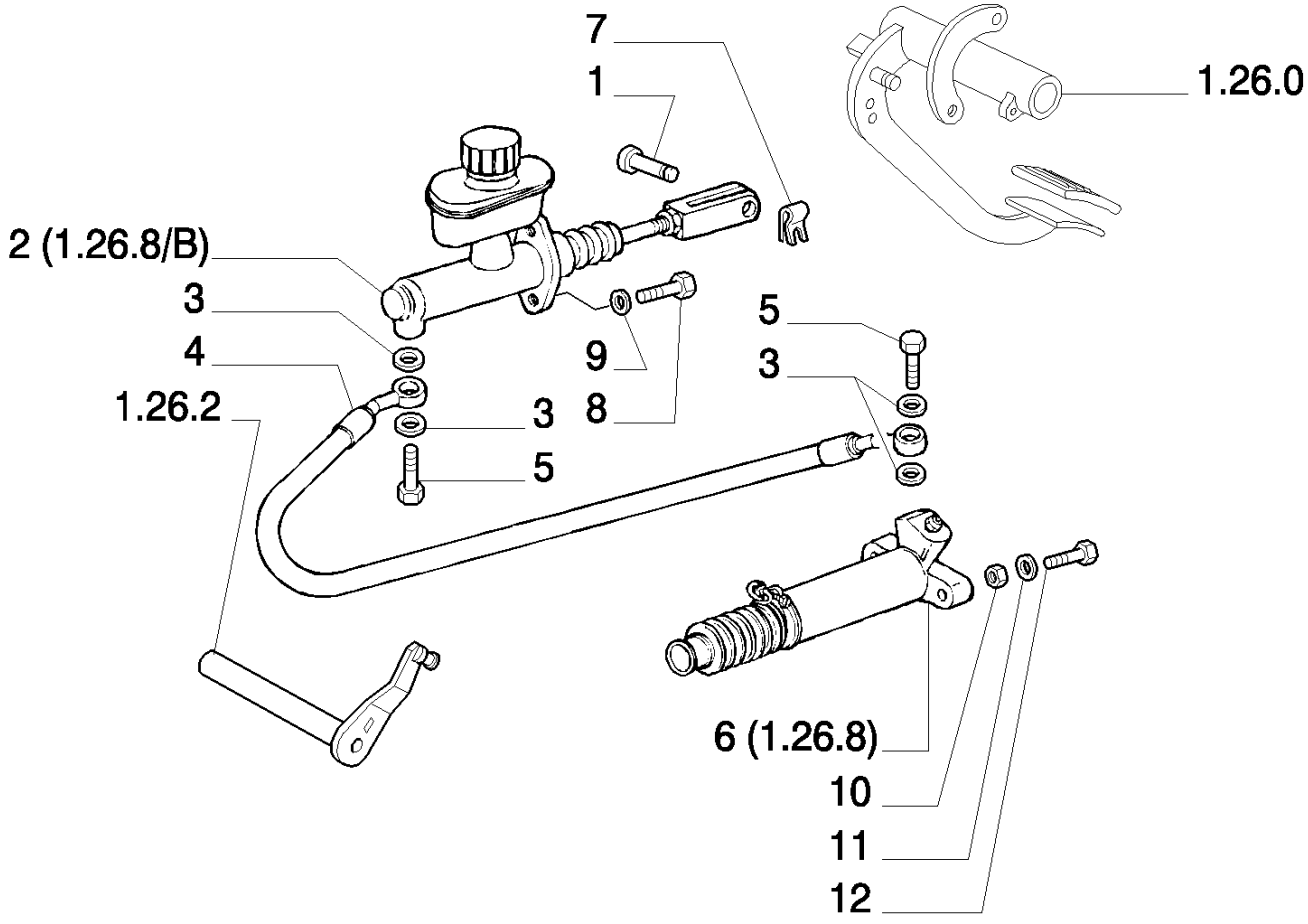

8830 TRATOR FORD (AMÉRICA LATINA) (1/96-)

1.26.8(01) SISTEMA HIDRÁULICO DE EMBREAGEM

Ref	Numero de Peça	Qtd	Descrição
1	5110834	1	PINO,
2	5119606	1	BOMBA DE ÓLEO, ASSY.
3	2854292	4	JUNTA,
4	5121686	1	TUBO FLEXÍVEL,
5	5121685	2	BANJO,
6	5119605	1	CILINDRO, ASSY.
7	11064076	1	FIXADOR,
8	14306424	2	PARAFUSO, Hex Soc Hd, M8 x 25, 8.8,
9	10569370	2	ARRUELA-TRAVA,
10	16100821	2	PORCA, M8, Cl 10,
11	10516674	2	ARRUELA-TRAVA,
12	16043924	2	PARAFUSO, Hex, M8 x 35, 8.8, Full Thd,

1.26.8/ A(01) SISTEMA HIDRÁULICO DE EMBREAGEM

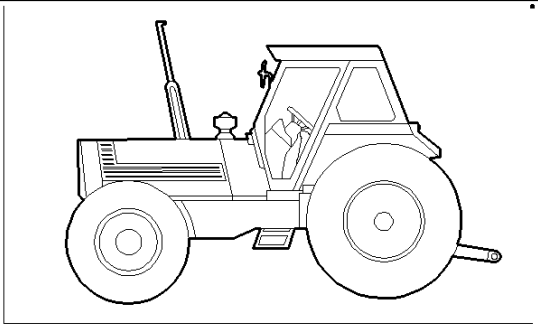

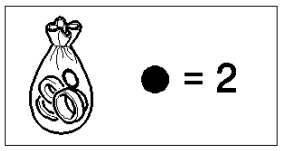

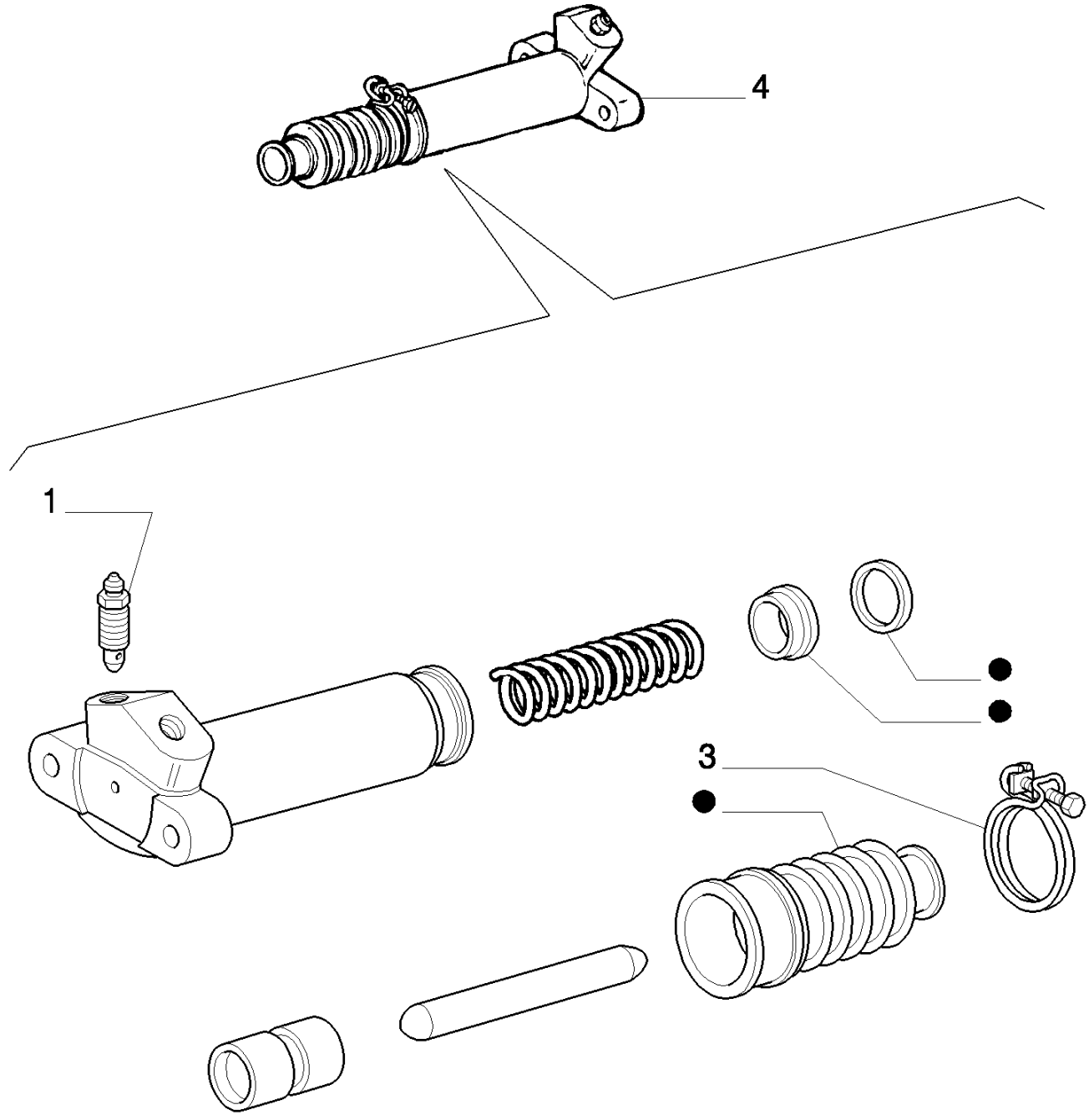

8830 TRATOR FORD (AMÉRICA LATINA) (1/96-)

1.26.8/ A(01) SISTEMA HIDRÁULICO DE EMBREAGEM

Ref	Numero de Peça	Qtd	Descrição
1	5119607	1	PARAFUSO,
2	9960040	1	KIT,
3	13000490	1	BRACADEIRA MANGUEIRA,
4	5119605	1	CILINDRO, ASSY.

1.26.8/ B(01) SISTEMA HIDRÁULICO DE EMBREAGEM

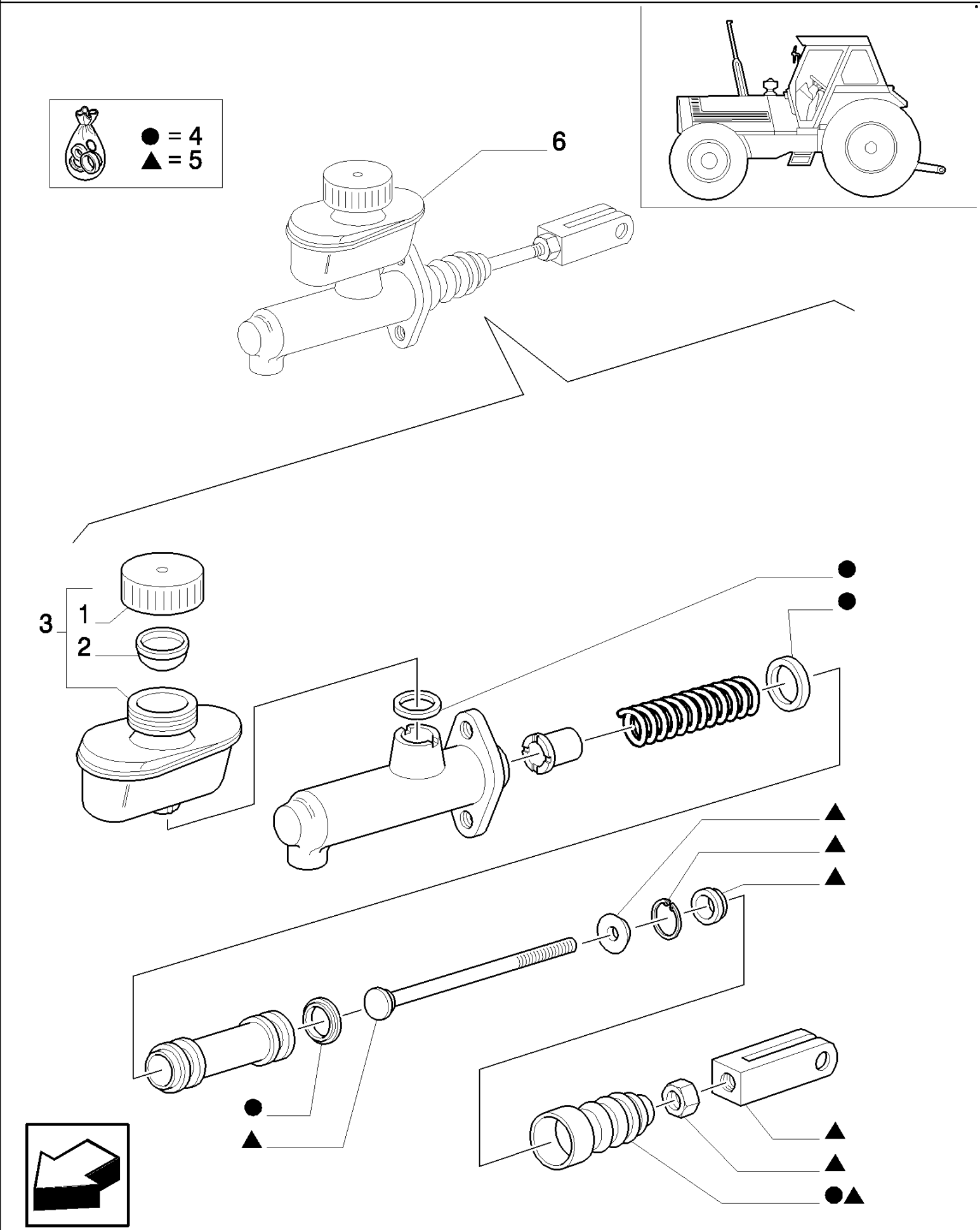

8830 TRATOR FORD (AMÉRICA LATINA) (1/96-)

1.26.8/ B(01) SISTEMA HIDRÁULICO DE EMBREAGEM

Ref	Numero de Peça	Qtd	Descrição
1	9960048	1	BUJÃO,
2	9936524	1	FILTRO,
3	9960047	1	RESERVATÓRIO, ASSY.
4	9960045	1	KIT, MADE OF 1
5	9960046	1	KIT, MADE OF 2
6	5119606	1	BOMBA DE ÓLEO, ASSY.

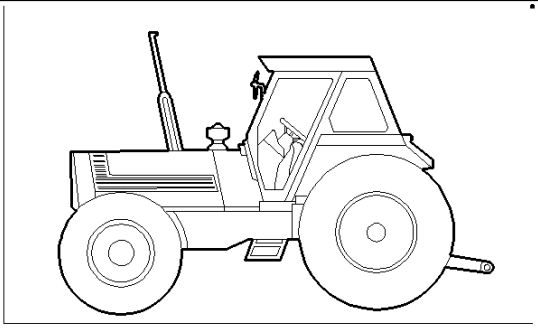

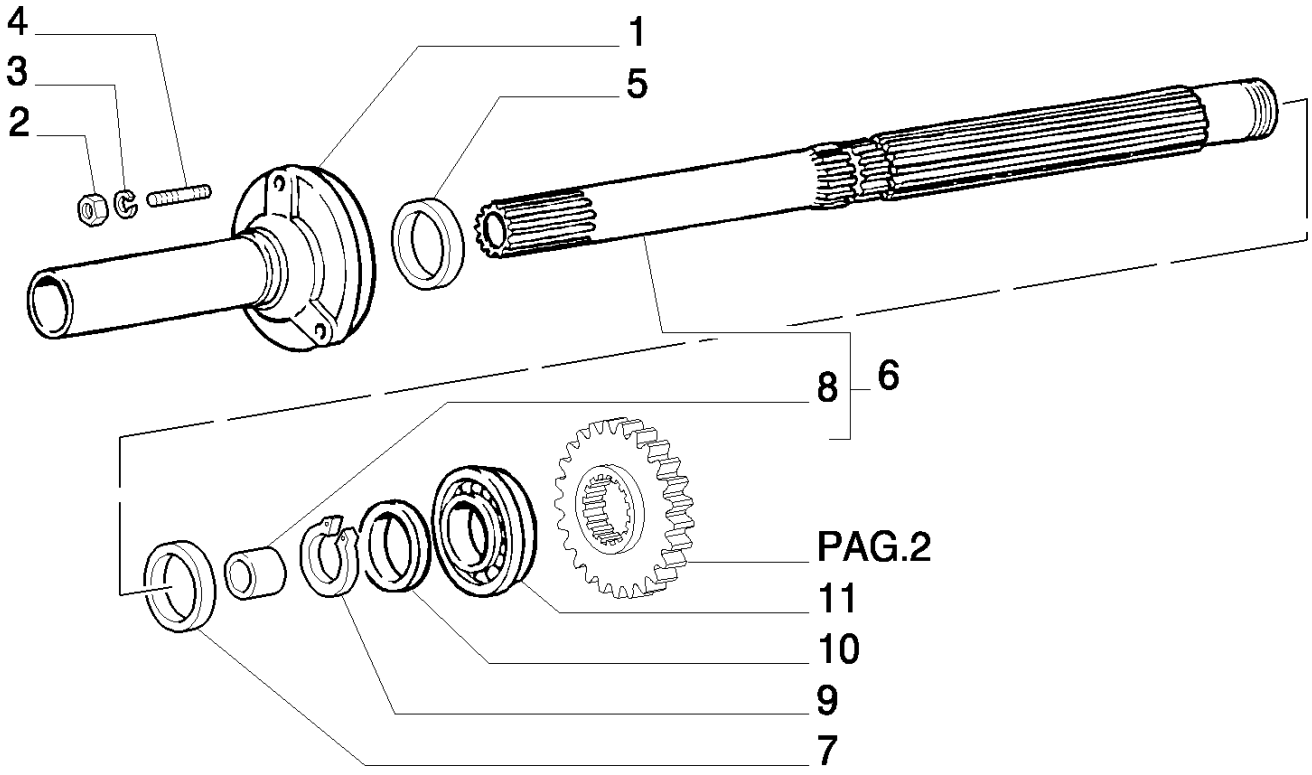
4
3
2
1
5
8
6
PAG.2
11
10
9
7

8830 TRATOR FORD (AMÉRICA LATINA) (1/96-)

1.28.1/ 1(01) ENGRENAGENS DA TRANSMISSÃO

Ref	Numero de Peça	Qtd	Descrição
1	5127954	1	TAMPA,
2	12164721	8	PORCA, M10 x 1.25, Cl 10,
3	10516874	8	ARRUELA-TRAVA,
4	13449724	8	PRISIONEIRO,
5	5112307	1	JUNTA,
6	5134835	1	EIXO ACIONADOR,
7	5112294	1	ANEL DE VEDACAO,
8	5107725	1	BUCHA,
9	5134792	2	ANEL-TRAVA, ASSY.
10	5112869	1	CALCO DE AFINACAO, MM.1,75
10	5112870	1	CALCO DE AFINACAO, MM.1,80
10	5112871	1	CALCO DE AFINACAO, MM.1,85
10	5112872	1	CALCO DE AFINACAO, MM.1,90
10	5112873	1	CALCO DE AFINACAO, MM.2,00
10	5112874	1	CALCO DE AFINACAO, MM.2,05
10	5112875	1	CALCO DE AFINACAO, MM.2,10
10	5112876	1	CALCO DE AFINACAO, MM.2,15
10	5112877	1	CALCO DE AFINACAO, MM.2,20
11	5120890	1	ROLAMENTO,

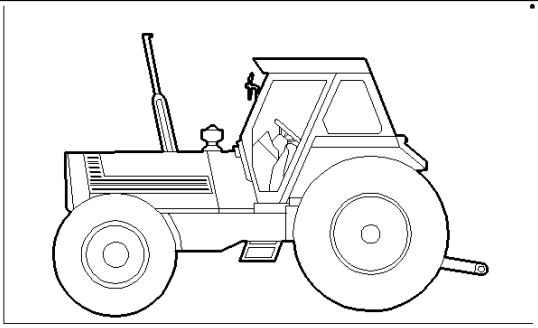

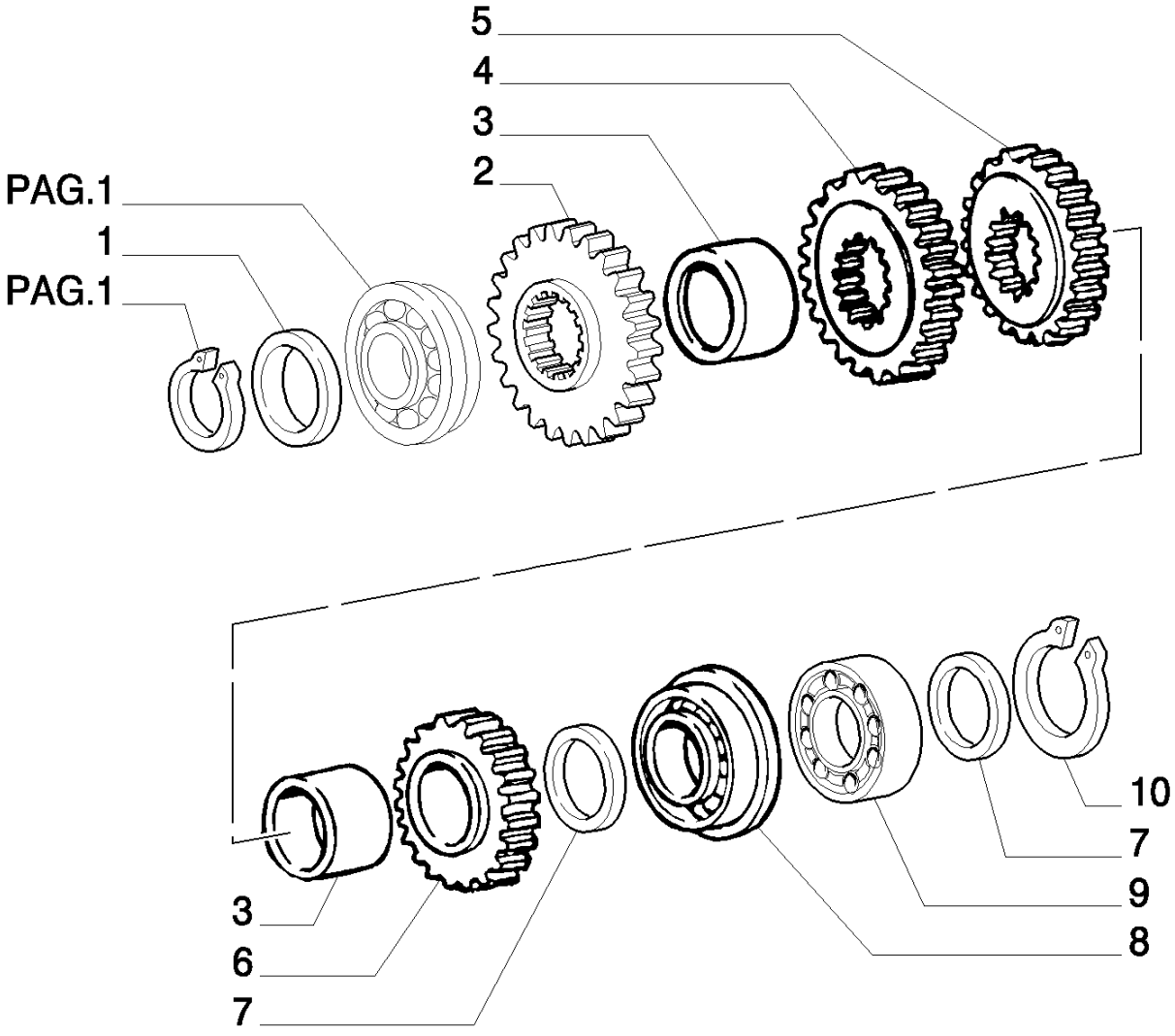
5
4
3
2
PAG.1
1
PAG.1
10
7
9
8
3
6
7

8830 TRATOR FORD (AMÉRICA LATINA) (1/96-)

1.28.1/ 1(02) ENGRENAGENS DA TRANSMISSÃO

Ref	Numero de Peça	Qtd	Descrição
1	5112878	1	CALCO DE AFINACAO, MM.2,50
1	5112879	1	CALCO DE AFINACAO, MM.2,30
1	5118079	1	CALCO DE AFINACAO, MM.3,15
1	5118080	1	CALCO DE AFINACAO, MM.3,20
1	5118081	1	CALCO DE AFINACAO, MM.3,25
1	5118082	1	CALCO DE AFINACAO, MM.3,30
1	5118083	1	CALCO DE AFINACAO, MM.3,35
1	5118084	1	CALCO DE AFINACAO, MM.3,40
1	5118085	1	CALCO DE AFINACAO, MM.3,45
2	5128893	1	ENGRENAGEM CONDUTORA, 4TH GEAR
3	5128892	2	ESPAÇADOR,
4	5128895	1	ENGRENAGEM CONDUTORA, 3RD GEAR
5	5128896	1	ENGRENAGEM CONDUTORA, 2ND GEAR
6	5128897	1	ENGRENAGEM CONDUTORA, 1ST GEAR
7	5120967	2	ESPAÇADOR, REAR
8	5120887	2	ROLAMENTO,
9	5120918	1	ROLAMENTO,
10	5134792	2	ANEL-TRAVA, ASSY.

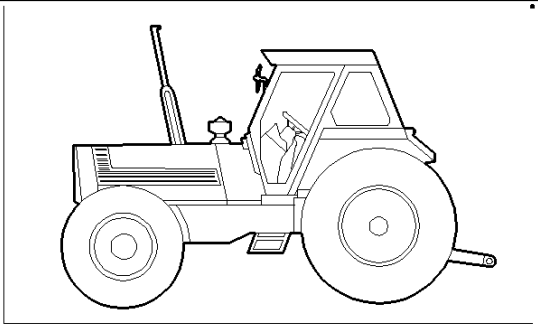

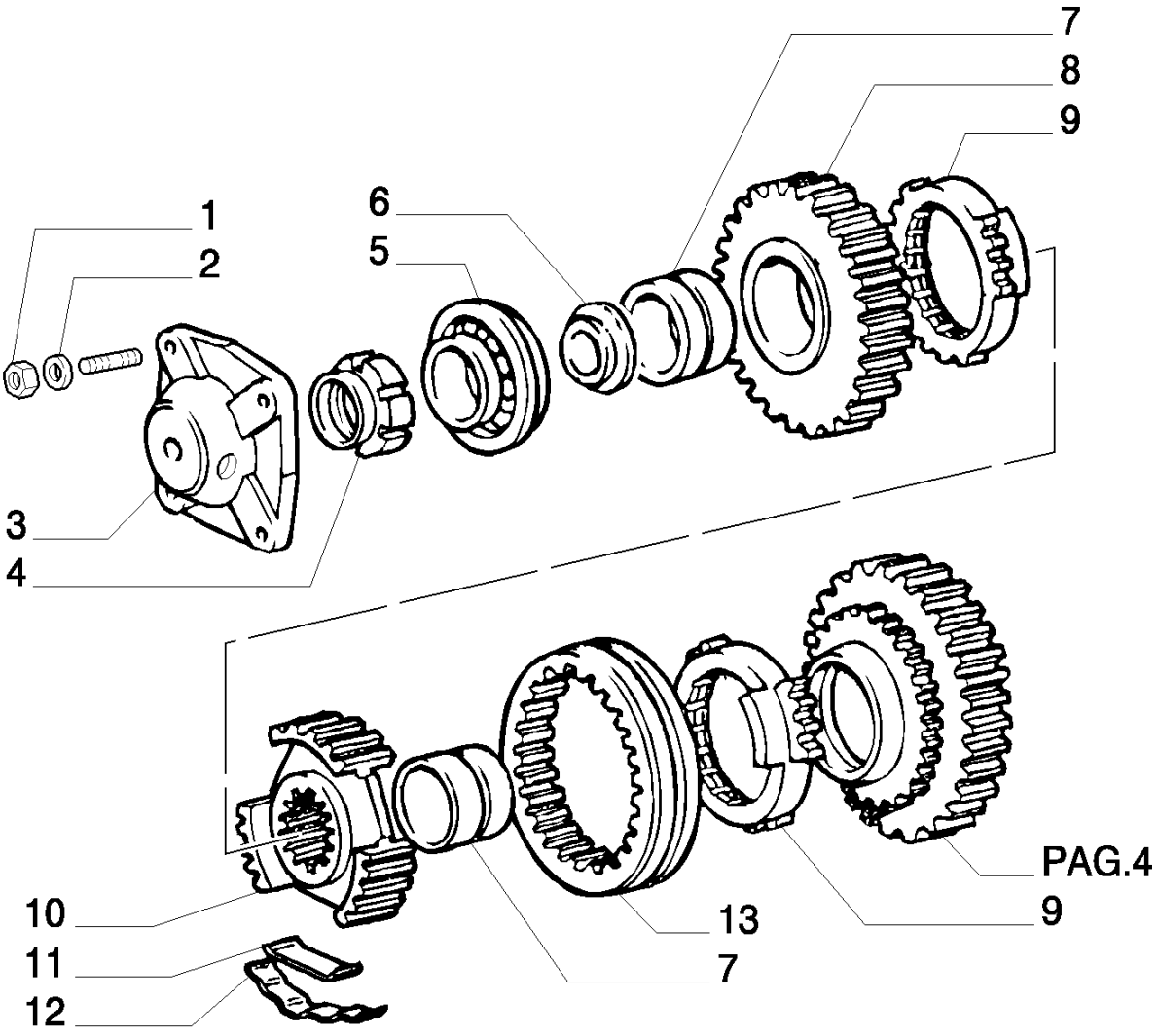
7
8
9
1
2
6
5
3
4
PAG.4
10
11
12
13
9
7

8830 TRATOR FORD (AMÉRICA LATINA) (1/96-)

1.28.1/ 1(03) ENGRENAGENS DA TRANSMISSÃO

Ref	Numero de Peça	Qtd	Descrição
1	12164721	8	PORCA, M10 x 1.25, Cl 10,
2	10516874	8	ARRUELA-TRAVA,
3	5127482	1	TAMPA,
4	5111377	1	PORCA,
5	5120884	1	ROLAMENTO,
6	5120886	1	ARO,
7	5120885	4	ANEL, INT.
8	5125808	1	ENGRENAGEM CONDUZIDA, 4TH GEAR
9	5138210	4	SINCRONIZADOR,
10	5138223	2	LUVA DE ARRASTE,
11	5111457	6	MOLA,
12	5153938	6	PRATO,
13	5127481	2	LUVA DE ARRASTE,

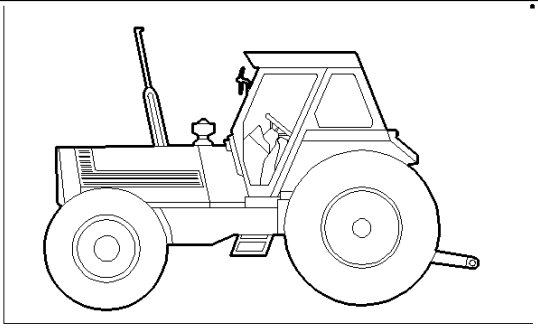

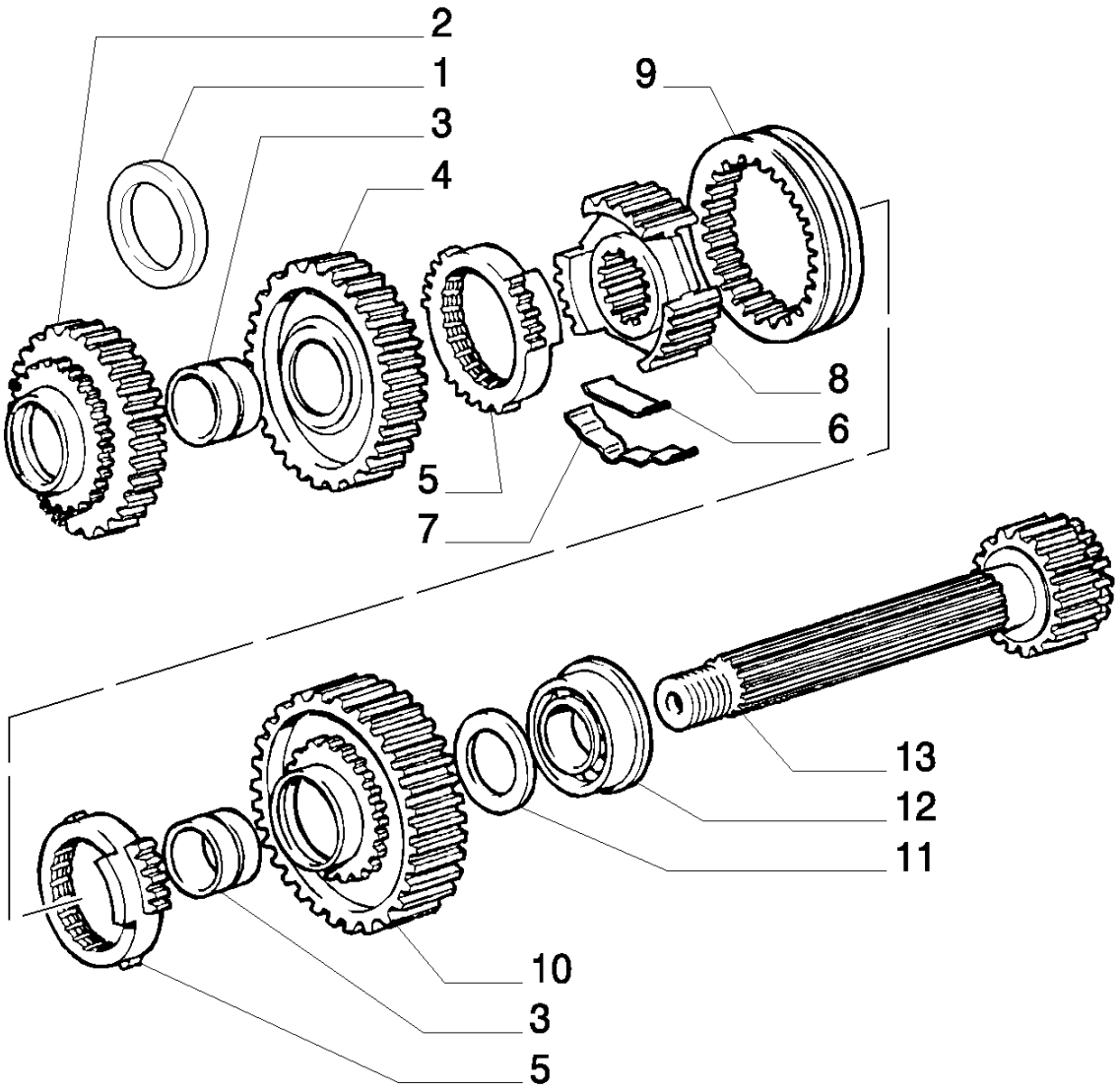
2
1
3
4
9
8
6
5
7
13
12
11
10
3
5

8830 TRATOR FORD (AMÉRICA LATINA) (1/96-)

1.28.1/ 1(04) ENGRENAGENS DA TRANSMISSÃO

Ref	Numero de Peça	Qtd	Descrição
1	5120892	1	ARO,
2	5125807	1	ENGRENAGEM CONDUZIDA, 3RD GEAR
3	5120885	4	ANEL, INT.
4	5127480	1	ENGRENAGEM CONDUZIDA, 2ND GEAR
5	5138210	4	SINCRONIZADOR,
6	5111457	6	MOLA,
7	5153938	6	PRATO,
8	5138223	2	LUVA DE ARRASTE,
9	5127481	2	LUVA DE ARRASTE,
10	5125805	1	ENGRENAGEM CONDUZIDA, 1ST GEAR
11	5120889	1	ARO,
12	5120887	2	ROLAMENTO,
13	5125522	1	EIXO ACIONADO,

1.28.8(01) SISTEMA DE LUBRIFICAÇÃO DAS ENGRENAGENS

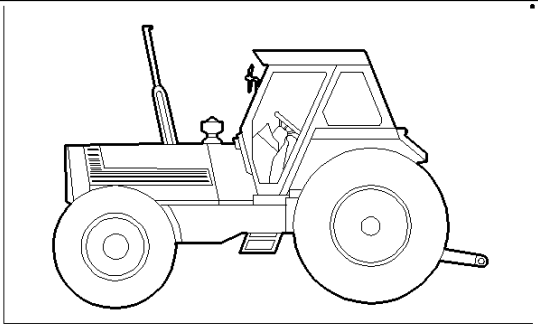

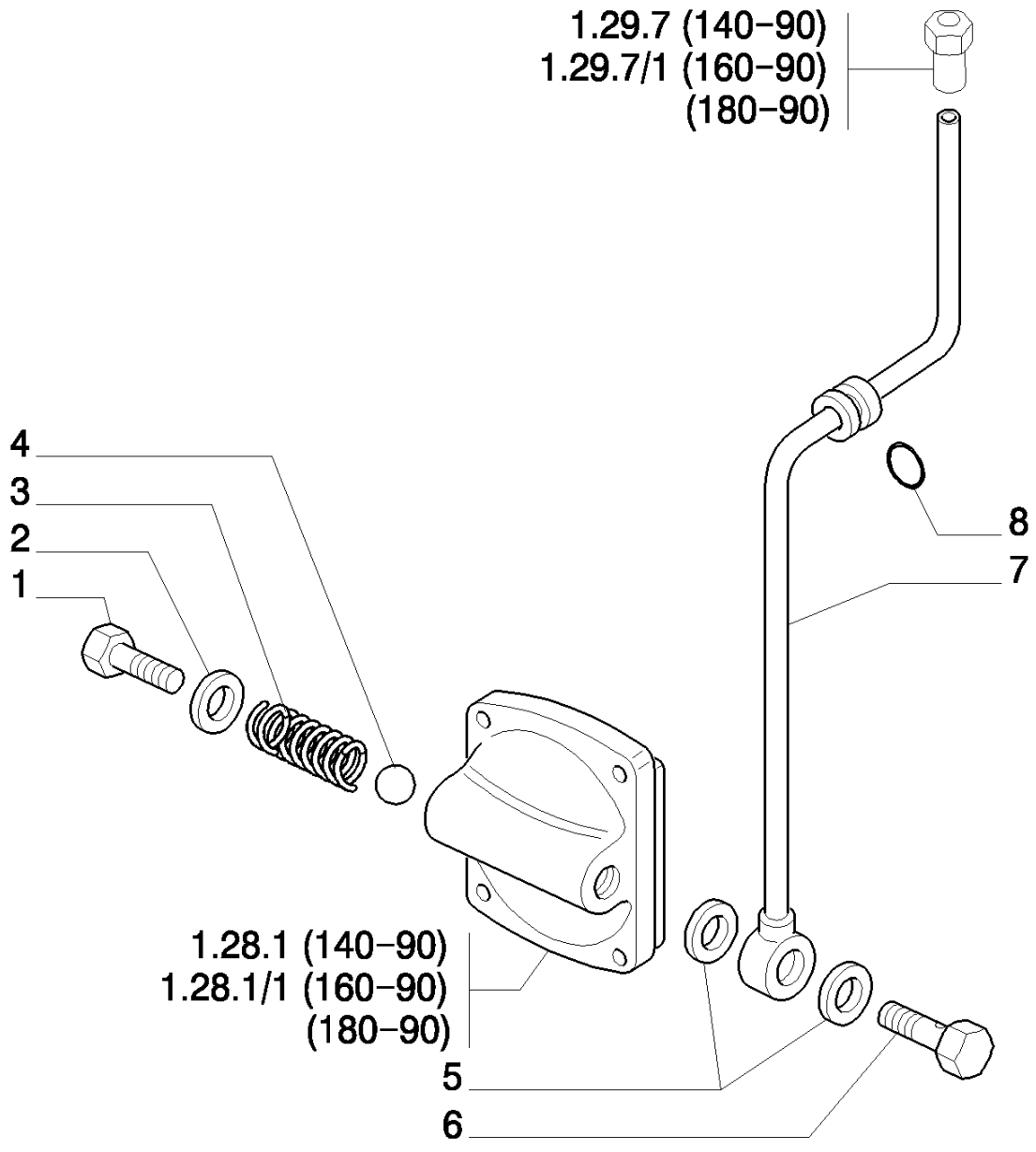

8830 TRATOR FORD (AMÉRICA LATINA) (1/96-)

1.28.8(01) SISTEMA DE LUBRIFICAÇÃO DAS ENGRENAGENS

Ref	Numero de Peça	Qtd	Descrição
1	10300714	1	BUJÃO, M16 x 1.5 x 14,
2	4858609	1	ANEL "O",
3	5114402	1	MOLA,
4	20063570	1	ESFERA,
5	98429280	2	JUNTA,
6	10182617	1	BANJO, M20 x 1.5 x 36,
7	5127527	1	TUBO RÍGIDO,
8	5115996	1	ANEL "O",

1.29.0(01) COMANDO INTERNO DA TRANSMISSÃO

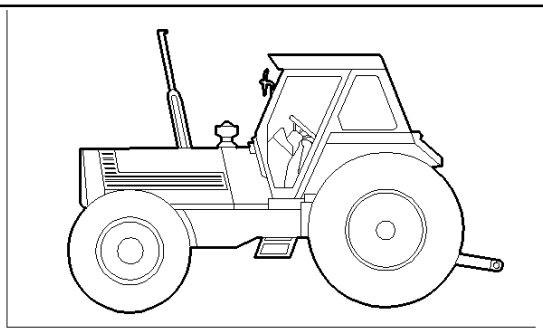

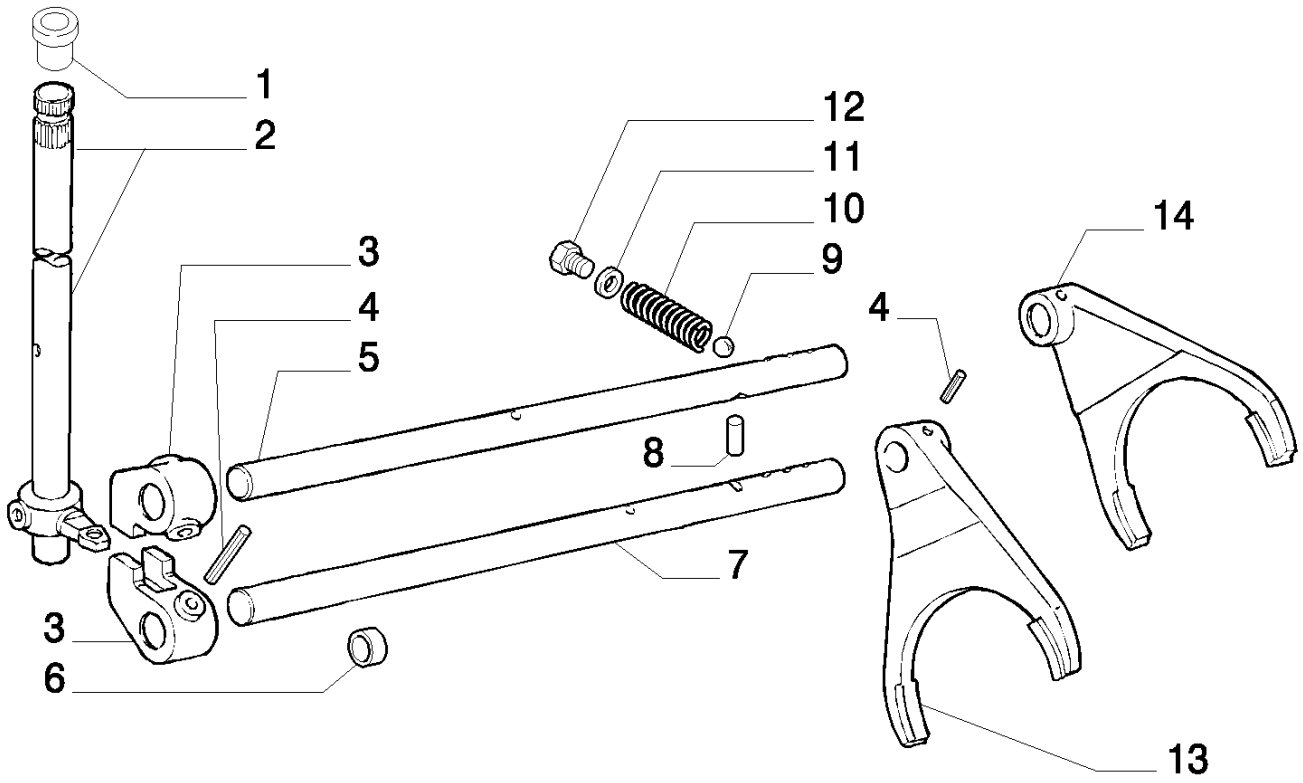

13 MONTA EM 7□□14 MONTA EM 5

8830 TRATOR FORD (AMÉRICA LATINA) (1/96-)

1.29.0(01) COMANDO INTERNO DA TRANSMISSÃO

Ref	Numero de Peça	Qtd	Descrição
1	5134520	1	BUCHA,
2	5127487	1	ALAVANCA,
3	5127505	2	GARFO,
4	13942770	4	PINO-ELÁSTICO,
5	5127494	1	HASTE, 3RD-4TH GEAR
6	5127495	2	JUNTA,
7	5127493	1	HASTE, 1ST-2ND GEAR
8	5102869	1	TRINCO,
9	20063390	2	ESFERA,
10	588733	2	MOLA,
11	4858606	2	JUNTA,
12	11903171	2	BUJÃO,
13	5127492	1	GARFO, 3RD-4TH GEAR
14	5127491	1	GARFO, 1ST-2ND GEAR

13 MONTA EM 7□14 MONTA EM 5

1.29.1(01) COMANDOS EXTERNOS

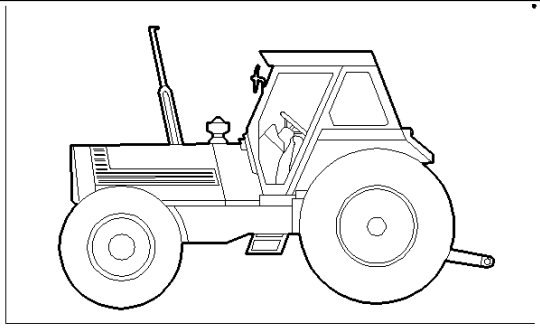

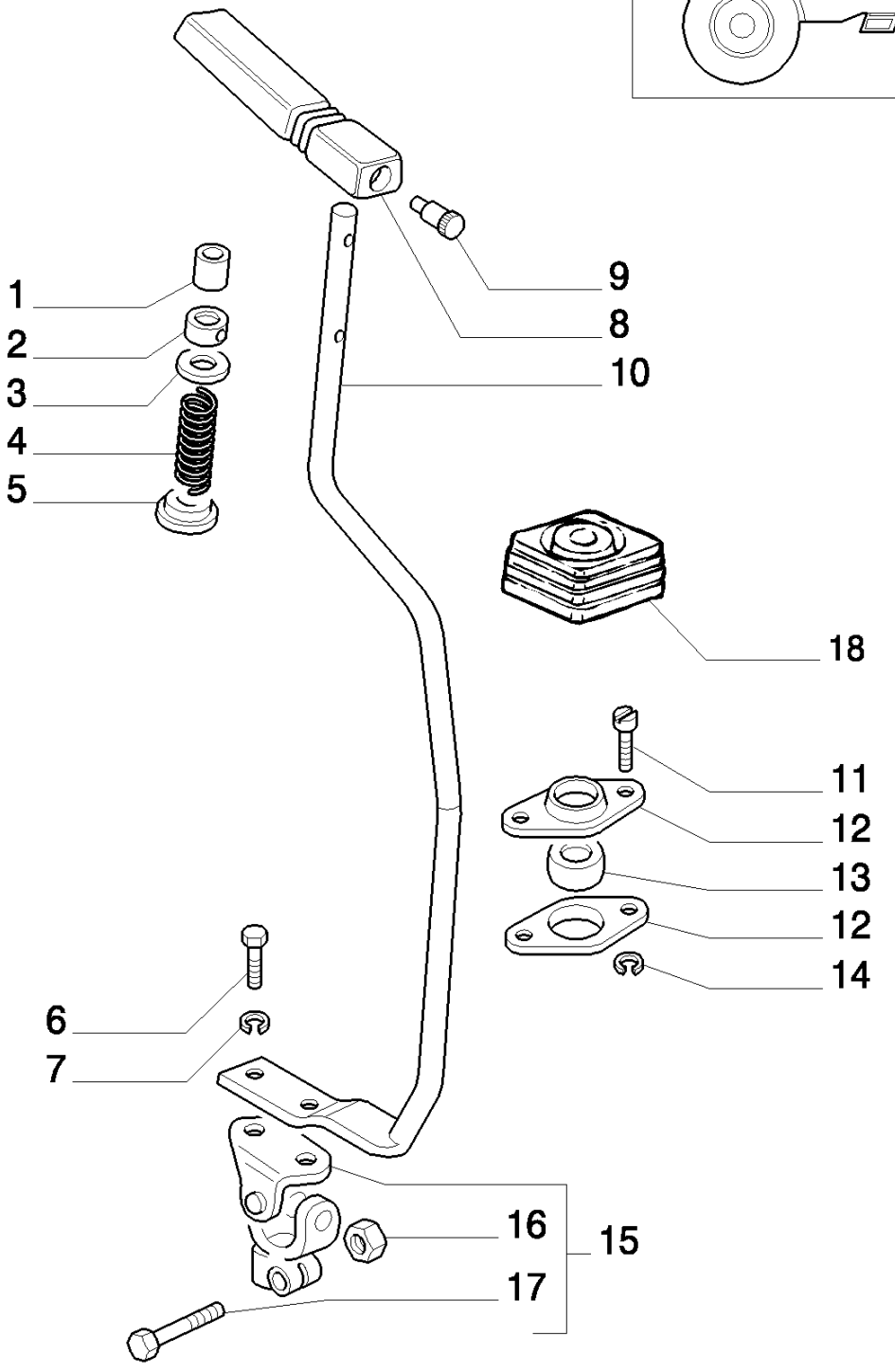

8830 TRATOR FORD (AMÉRICA LATINA) (1/96-)

1.29.1(01) COMANDOS EXTERNOS

Ref	Numero de Peça	Qtd	Descrição
1	5112174	1	PROTEÇÃO,
2	5127535	1	BUCHA,
3	10731121	1	ARRUELA PLANA, M20 x 35 OD x 4 Thk, R.O.W.
3	456510	1	ARRUELA PLANA, Lock Washer, South America
4	5129325	1	MOLA,
5	5127537	1	PRATO,
6	16043624	2	PARAFUSO, Hex, M8 x 25, 8.8, Full Thd,
7	10516674	2	ARRUELA-TRAVA,
8	5110730	1	EMPUNHADURA,
9	5122803	1	PARAFUSO, R.O.W.
9	5111217	1	PARAFUSO, South America
10	5144914	1	ALAVANCA,
11	10902224	2	PARAFUSO, Hex, M6 x 16, 8.8, Full Thd,
12	5110722	2	PRATO,
13	5127536	1	BUCHA,
14	10516474	2	ARRUELA-TRAVA,
15	5154732	1	ACOPLAMENTO,
16	5125975	1	PORCA,
17	5125974	1	PARAFUSO,
18	5110728	1	CAPA,

1.29.7/ 1(01) TUBULAÇÃO DE LUBRIFICAÇÃO DO CÂMBIO HI-LO (23X12)

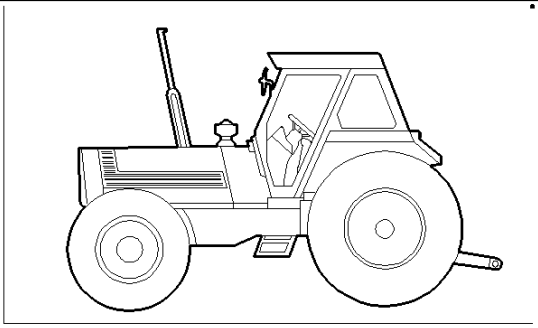

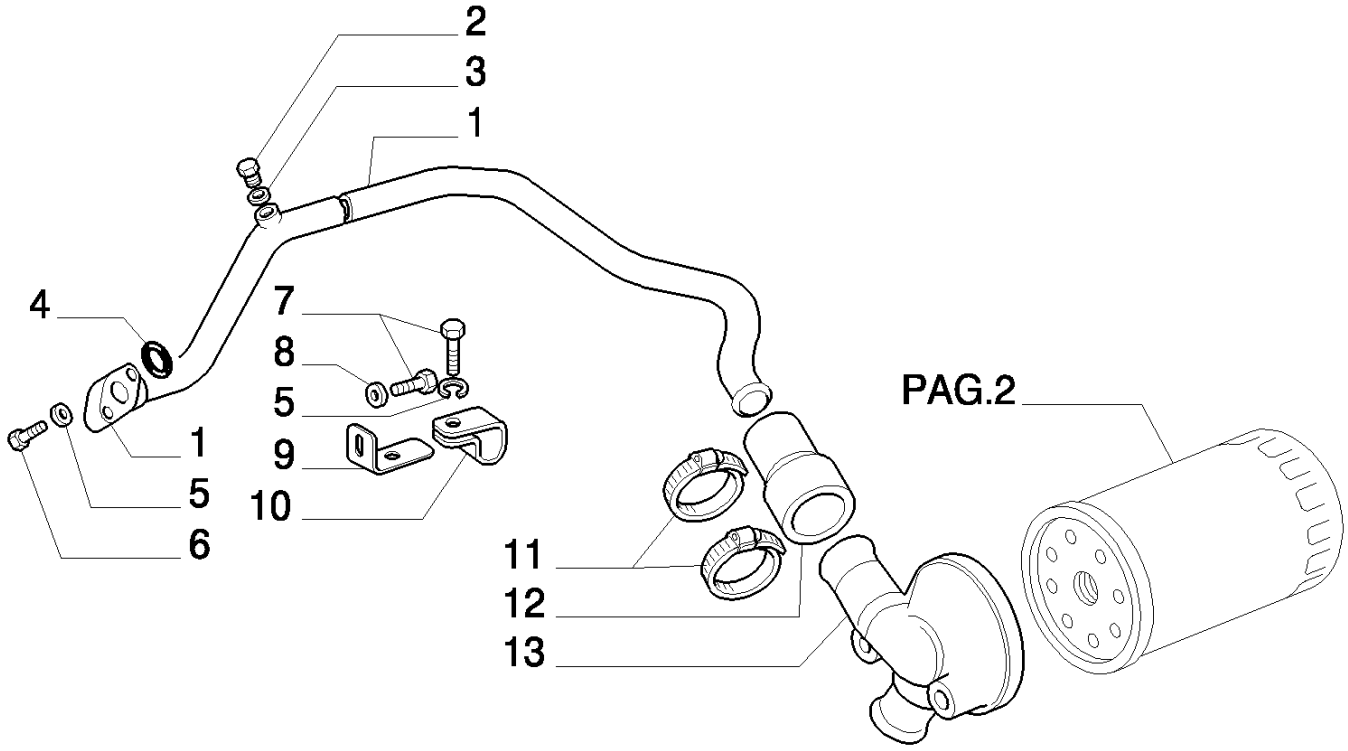

8830 TRATOR FORD (AMÉRICA LATINA) (1/96-)

1.29.7/ 1(01) TUBULAÇÃO DE LUBRIFICAÇÃO DO CÂMBIO HI-LO (23X12)

Ref	Numero de Peça	Qtd	Descrição
1	5141842	1	TUBO RÍGIDO,
2	11903171	1	BUJÃO,
3	4858606	1	JUNTA,
4	14457681	1	ANEL "O", -118, Cl 7, .862" ID x .103" Thk,
5	10516674	3	ARRUELA-TRAVA,
6	16044224	4	PARAFUSO, Hex, M8 x 50, 8.8,
7	16043324	1	PARAFUSO, Hex, M8 x 18, 8.8, Full Thd,
8	11193974	1	ARRUELA MOLA, Belleville, M8.4,
9	5123081	1	SUPORTE,
10	5123082	1	COLAR,
11	13000690	4	BRACADEIRA MANGUEIRA, , (S.A. P/N = 83901238 Q=4)
12	5123074	2	MANGUEIRA,
13	5150107	1	SUPORTE,

1.29.7/ 1(02) TUBULAÇÃO DE LUBRIFICAÇÃO DO CÂMBIO HI-LO (23X12)

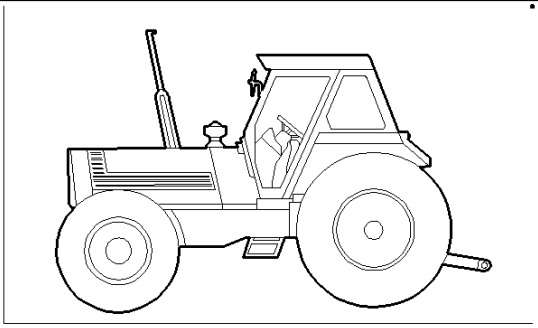

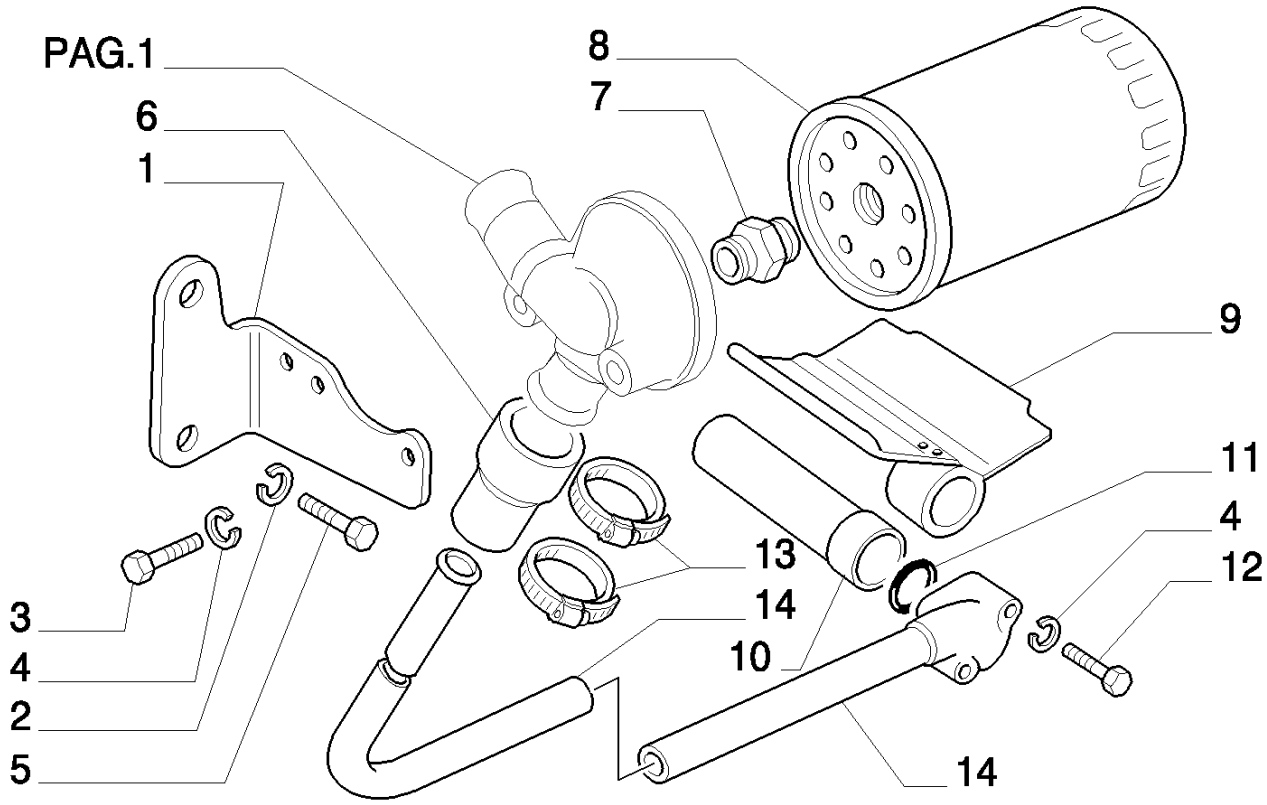

8830 TRATOR FORD (AMÉRICA LATINA) (1/96-)

1.29.7/ 1(02) TUBULAÇÃO DE LUBRIFICAÇÃO DO CÂMBIO HI-LO (23X12)

Ref	Numero de Peça	Qtd	Descrição
1	5129431	1	SUPORTE,
2	10517374	2	ARRUELA-TRAVA,
3	16043824	2	PARAFUSO, Hex, M8 x 30, 8.8, Full Thd,
4	10516674	3	ARRUELA-TRAVA,
5	15221621	2	PARAFUSO, Hex, M18 x 35, 8.8, Full Thd,
6	5123074	2	MANGUEIRA,
7	5109874	1	CONEXÃO,
8	1909130	1	FILTRO, OLEO HIDRAULICO, Single pkg qty. For multi pkg [qty.5] order 1909130MP,
9	5117699	1	PROTEÇÃO,
10	5114900	1	TUBO RÍGIDO,
11	14458680	1	ANEL "O", -128, 70 Duro, 1.487" ID x .103" Thk,
12	16044224	4	PARAFUSO, Hex, M8 x 50, 8.8,
13	13000690	4	BRACADEIRA MANGUEIRA, , (S.A. P/N = 83901238 Q=4)
14	5129429	1	TUBO RÍGIDO, REAR IND.

1.29.7/ 1(03) TUBULAÇÃO DE LUBRIFICAÇÃO DO CÂMBIO HI-LO (23X12)

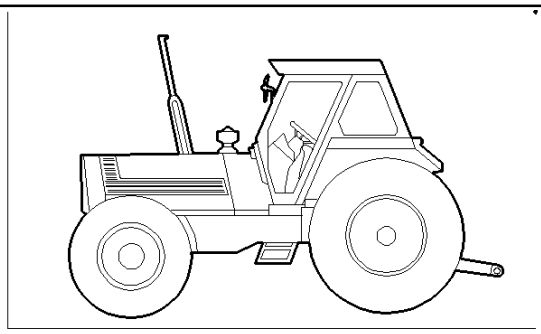

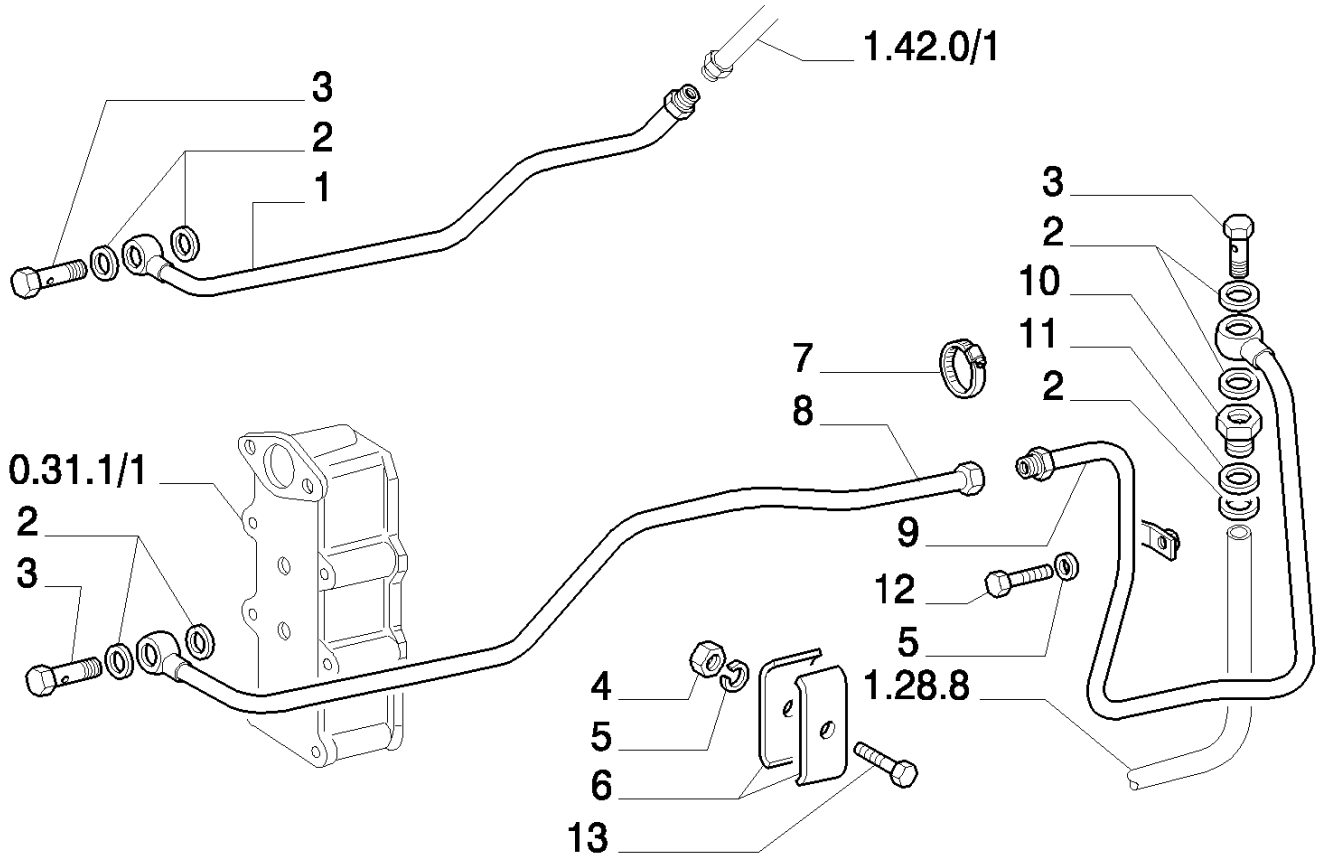

8830 TRATOR FORD (AMÉRICA LATINA) (1/96-)

1.29.7/ 1(03) TUBULAÇÃO DE LUBRIFICAÇÃO DO CÂMBIO HI-LO (23X12)

Ref	Numero de Peça	Qtd	Descrição
1	5130587	1	TUBO RÍGIDO, OIL FEED
2	10264560	7	ARRUELA DE VEDAÇÃO, M24.4 x 32 x 1.5,
3	10184514	3	BANJO, M24 x 1.5 x 42,
5	10516674	3	ARRUELA-TRAVA,
6	5123093	2	ESTRIBO DE FIXAÇÃO,
7	13000590	1	COLAR,
8	5130590	1	TUBO RÍGIDO, REAR OIL RETURN
9	5130592	1	TUBO RÍGIDO, REAR
10	5127531	1	CONEXÃO,
11	5146468	1	ANEL "O", -113, Cl 9, .549" ID x .103" Thk,
12	16043424	1	PARAFUSO, Hex, M8 x 20, 8.8, Full Thd,
13	16043924	1	PARAFUSO, Hex, M8 x 35, 8.8, Full Thd,

1.30.5/ 1(01) ACIONAMENTO DO TACÔMETRO

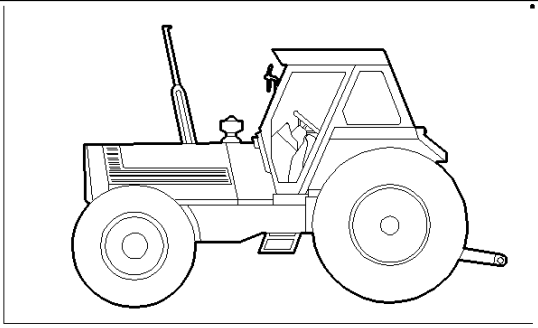

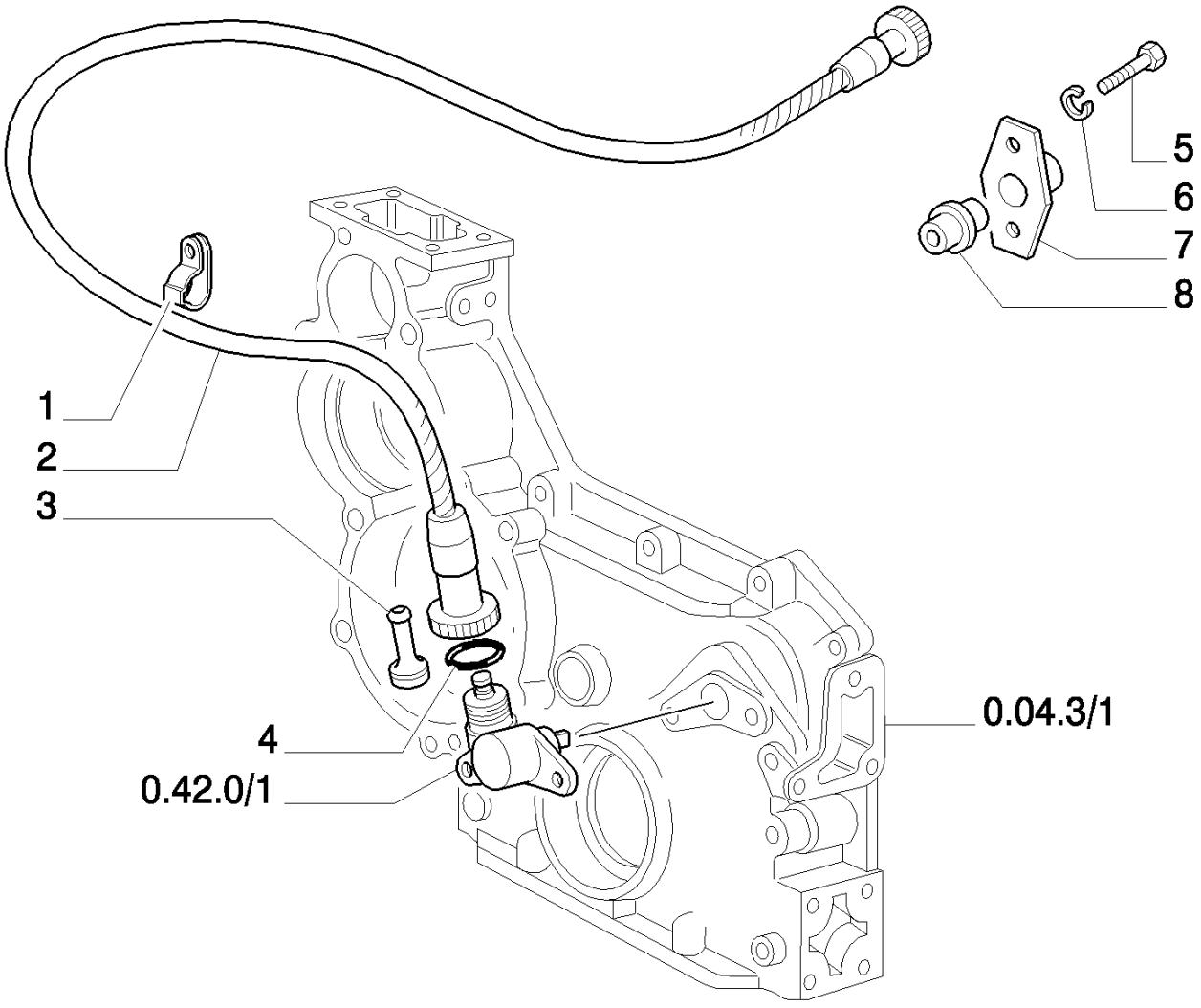

8830 TRATOR FORD (AMÉRICA LATINA) (1/96-)

1.30.5/ 1(01) ACIONAMENTO DO TACÔMETRO

Ref	Numero de Peça	Qtd	Descrição
1	10450190	1	PRENDEDOR,
2	5112653	1	FLEXÍVEL, ASSY.
3	MOD4615079	1	CONEXÃO,
4	4998870	1	JUNTA,
5	13274214	2	PARAFUSO, Cross Pan Hd, M5 x 16,
6	10571474	2	ARRUELA-TRAVA,
7	5156494	1	FLANGE,
8	5121026	1	JUNTA,

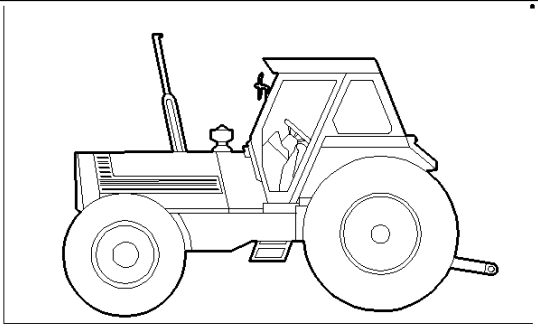

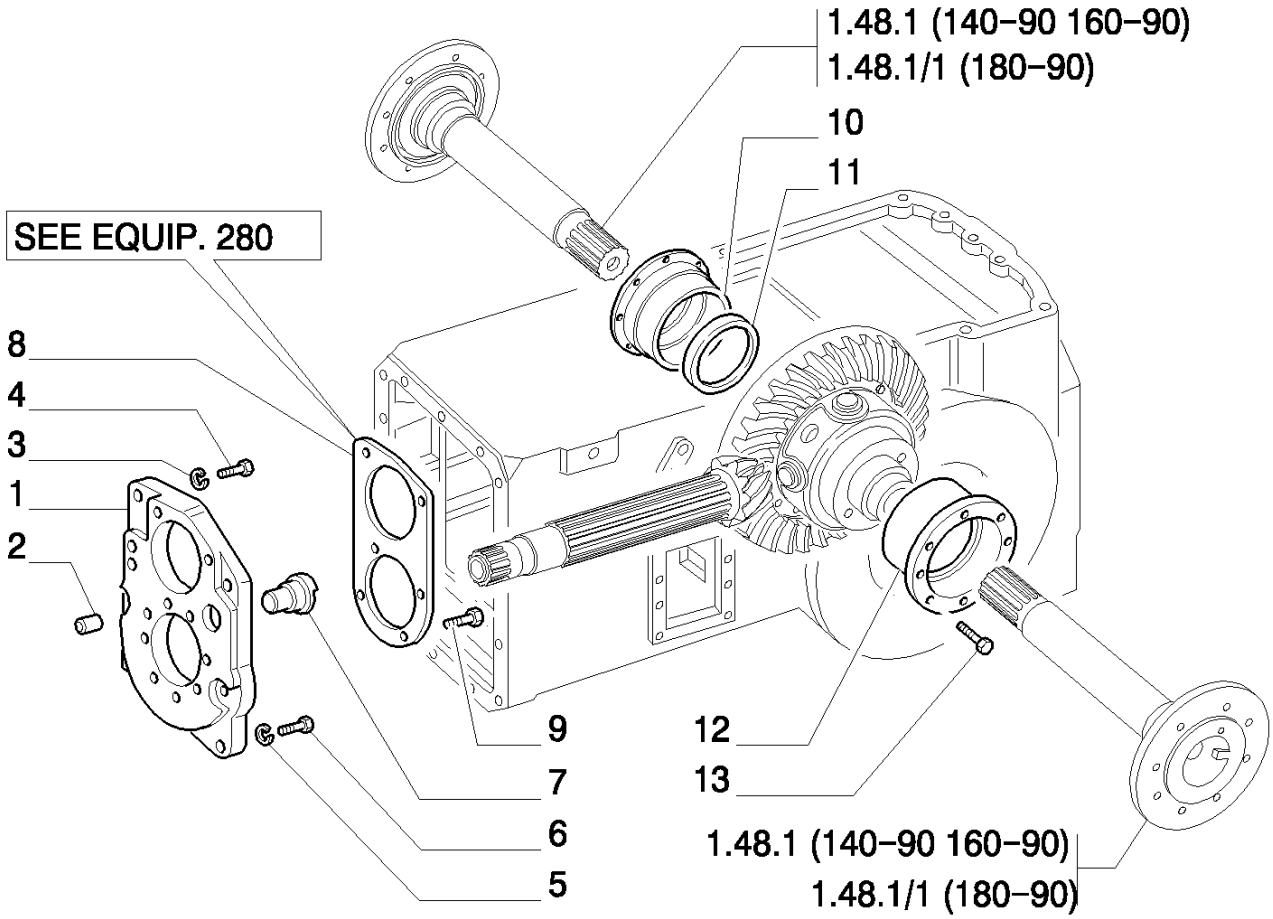
1.48.1 (140-90 160-90)
1.48.1/1 (180-90)
10
11
SEE EQUIP. 280
8
4
3
1
2
9
7
6
5
12
13
1.48.1 (140-90 160-90)
1.48.1/1 (180-90)

8830 TRATOR FORD (AMÉRICA LATINA) (1/96-)

1.32.0(01) CAIXAS, TAMPAS E SUPORTES

Ref	Numero de Peça	Qtd	Descrição
1	5128939	1	TAMPA, REAR
2	44011391	2	BUCHA,
3	10517074	6	ARRUELA-TRAVA,
4	15540931	6	PARAFUSO, Hex, M12 x 1.25 x 55, 10.9,
5	10516874	4	ARRUELA-TRAVA,
6	11306924	4	PARAFUSO, Hex, M10 x 1.25 x 30, 8.8, Full Thd,
7	5128937	1	EIXO,
8	5120896	1	PLACA,
9	15540424	2	PARAFUSO, Hex, M12 x 1.25 x 30, 8.8, Full Thd,
10	5150347	1	SUPORTE, RH.
11	5102457	1	ANEL, MM.0,5
11	5102458	1	ANEL, MM.0,2
11	5102459	1	ANEL, MM.0,15
12	5105956	1	SUPORTE, LH.
13	14233624	16	PARAFUSO, Hex, M10 x 1.25 x 30,

1.32.1(01) ENGRENAGENS DO REDUTOR CENTRAL

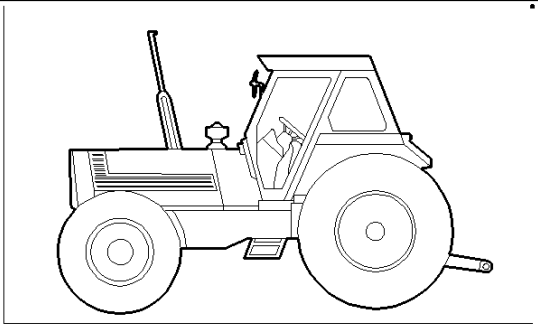

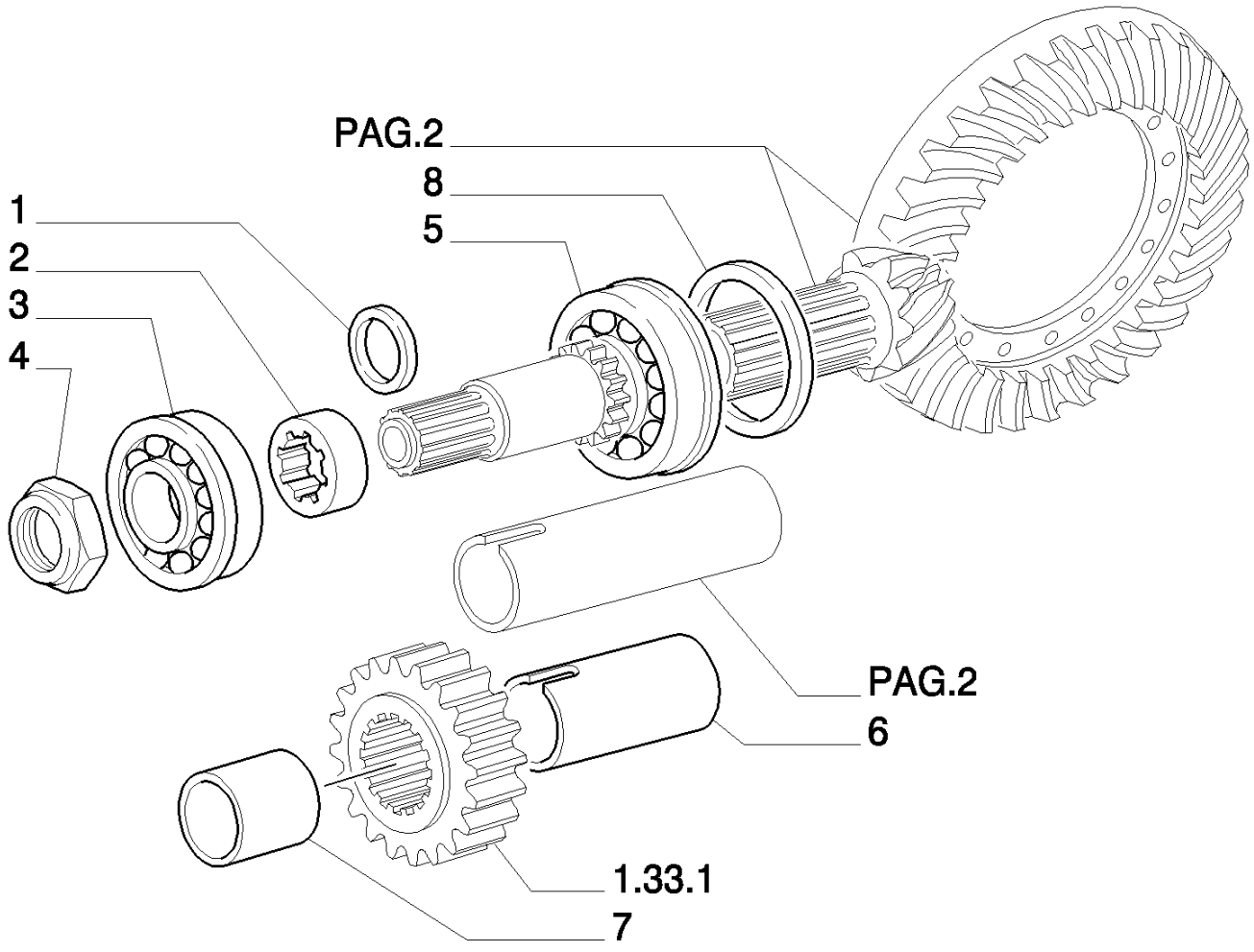

8830 TRATOR FORD (AMÉRICA LATINA) (1/96-)

1.32.1(01) ENGRENAGENS DO REDUTOR CENTRAL

Ref	Numero de Peça	Qtd	Descrição
1	5112869	2	CALCO DE AFINACAO, MM.1,75
1	5112870	1	CALCO DE AFINACAO, MM.1,80
1	5112871	1	CALCO DE AFINACAO, MM.1,85
1	5112872	1	CALCO DE AFINACAO, MM.1,90
1	5112873	1	CALCO DE AFINACAO, MM.2,00
1	5112874	1	CALCO DE AFINACAO, MM.2,05
1	5112875	1	CALCO DE AFINACAO, MM.2,10
1	5112876	1	CALCO DE AFINACAO, MM.2,15
1	5112877	1	CALCO DE AFINACAO, MM.2,20
2	5106988	1	ESPAÇADOR, REAR
3	5111272	1	ROLAMENTO,
4	5111377	1	PORCA,
5	5111271	1	ROLAMENTO,
6	5109008	1	ESPAÇADOR, 4WD
7	5128321	1	ESPAÇADOR, 4WD
8	5102442	1	CALCO DE AFINACAO, MM.3
8	5102443	1	CALCO DE AFINACAO, MM.3,1
8	5102444	1	CALCO DE AFINACAO, MM.3,2
8	5102445	1	CALCO DE AFINACAO, MM.3,3
8	5102446	1	CALCO DE AFINACAO, MM.3,4

1.32.1(02) ENGRENAGENS DO REDUTOR CENTRAL

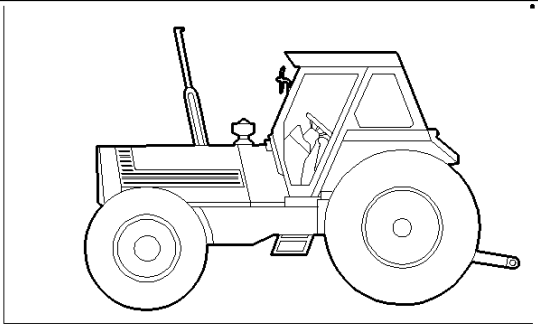

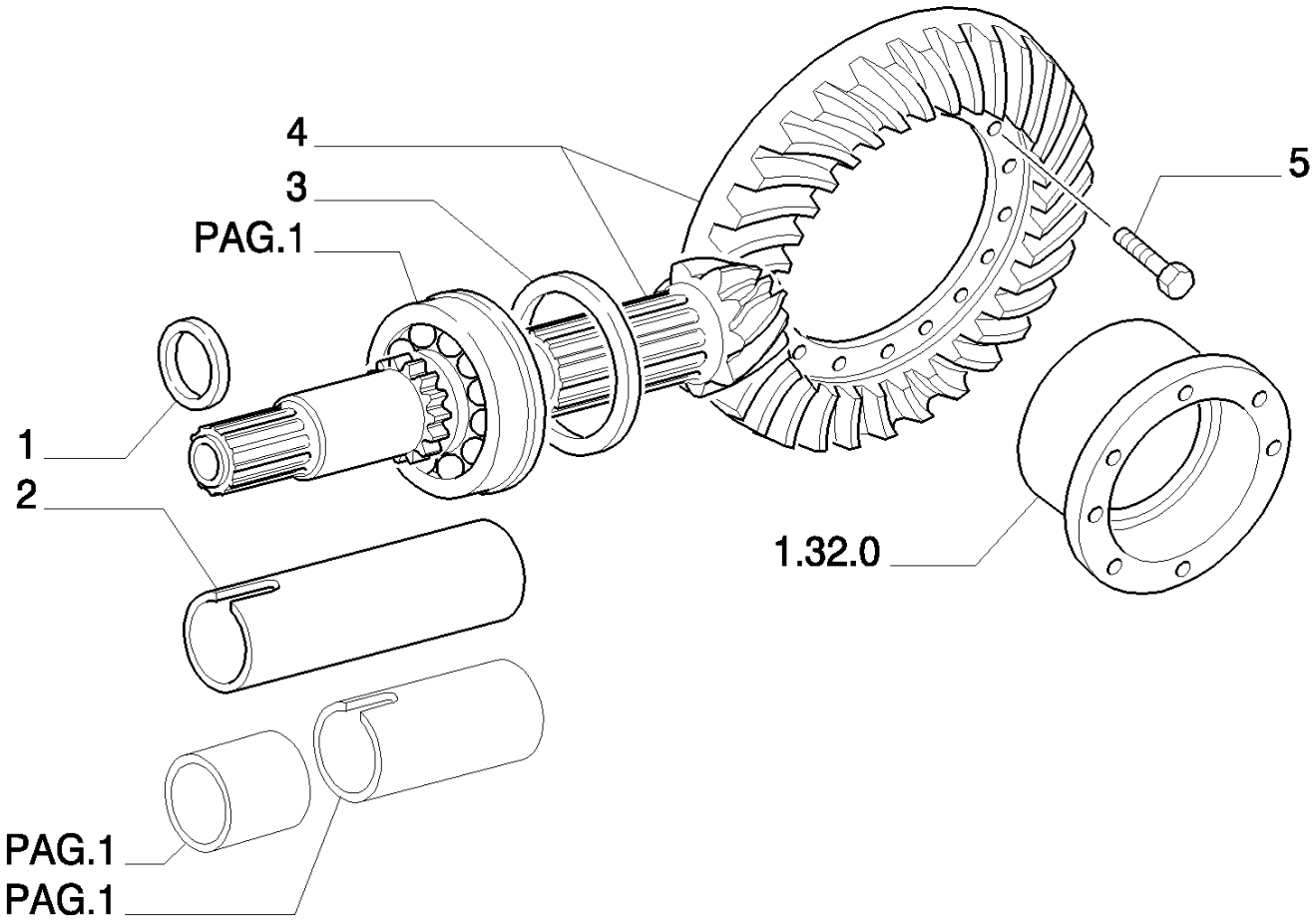

8830 TRATOR FORD (AMÉRICA LATINA) (1/96-)

1.32.1(02) ENGRENAGENS DO REDUTOR CENTRAL

Ref	Numero de Peça	Qtd	Descrição
1	5112878	1	CALCO DE AFINACAO, MM.2,50
1	5112879	1	CALCO DE AFINACAO, MM.2,70
1	5118079	1	CALCO DE AFINACAO, MM.3,15
1	5118080	1	CALCO DE AFINACAO, MM.3,20
1	5118081	1	CALCO DE AFINACAO, MM.3,25
1	5118082	1	CALCO DE AFINACAO, MM.3,30
1	5118083	1	CALCO DE AFINACAO, MM.3,35
1	5118084	1	CALCO DE AFINACAO, MM.3,40
1	5118085	1	CALCO DE AFINACAO, MM.3,45
2	5106987	1	ESPAÇADOR, 2WD
3	5102447	1	CALCO DE AFINACAO, MM.3,5
3	5102448	1	CALCO DE AFINACAO, MM.3,6
3	5102449	1	CALCO DE AFINACAO, MM.3,7
3	5102450	1	CALCO DE AFINACAO, MM.3,8
3	5102451	1	CALCO DE AFINACAO, MM.3,9
3	5102452	1	CALCO DE AFINACAO, MM.4
4	5128099	1	PAR CÔNICO, VALID ONLY FOR MODEL : 8630BRA EU8830BRA EU
4	5128439	1	PAR CÔNICO, VALID ONLY FOR MODEL : 8430BRA EU
5	16214934	12	PARAFUSO, Hex, M14 x 65,

1.32.1(03) ENGRENAGENS DO REDUTOR CENTRAL

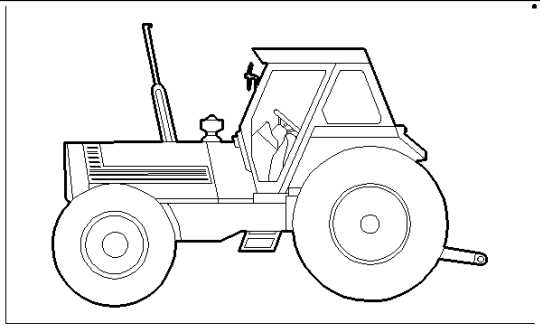

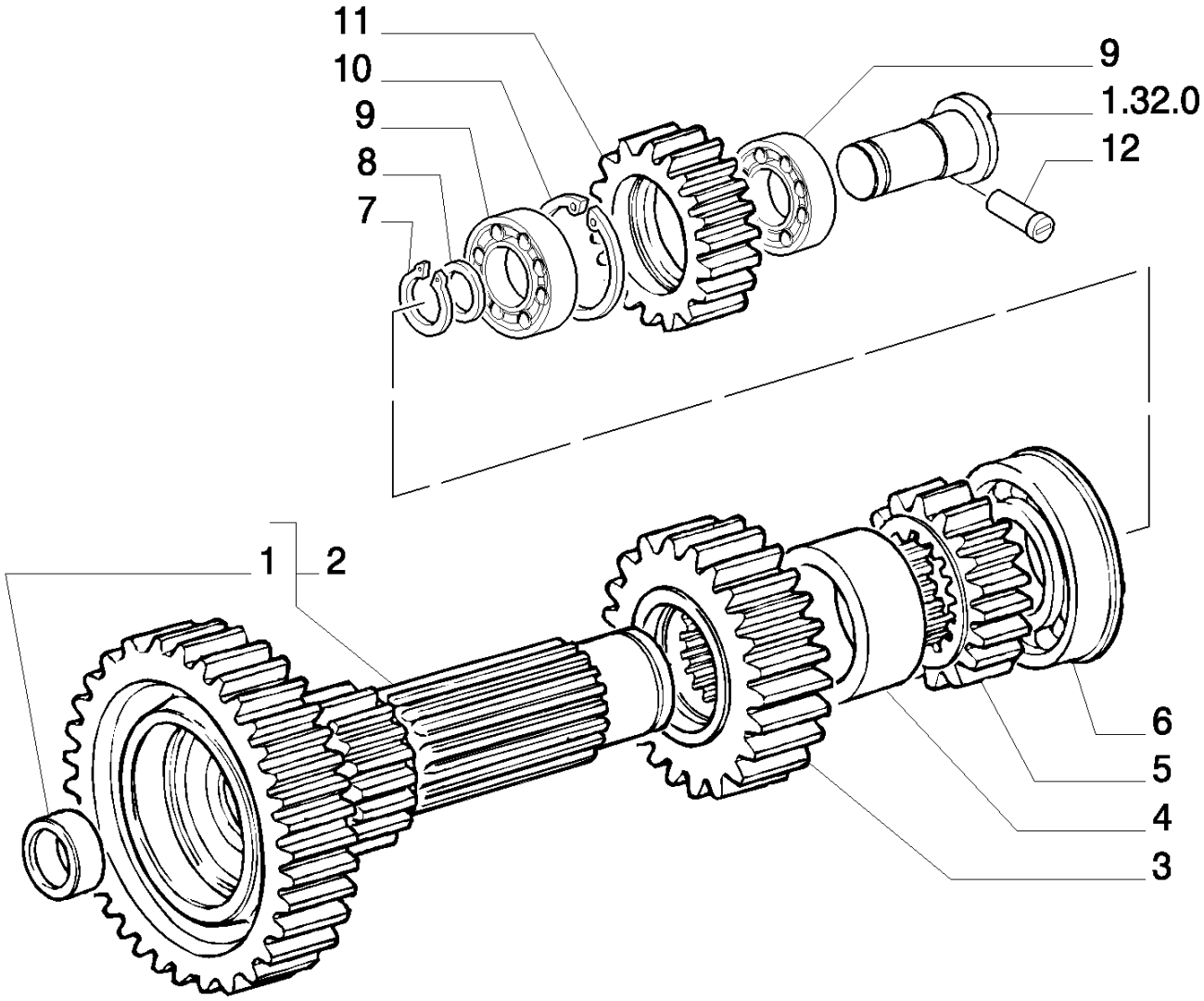

PAG.4

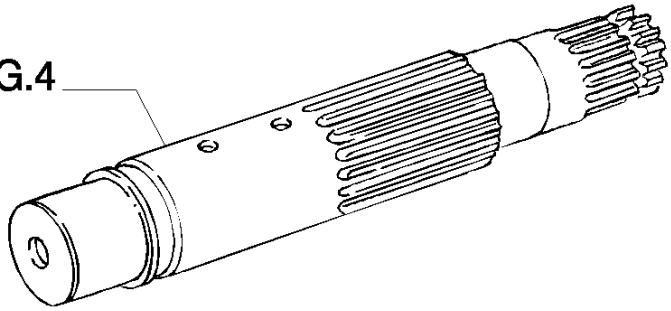

8830 TRATOR FORD (AMÉRICA LATINA) (1/96-)

1.32.1(03) ENGRENAGENS DO REDUTOR CENTRAL

Ref	Numero de Peça	Qtd	Descrição
1	5112076	1	BUCHA,
2	5171597	1	EIXO ACIONADOR, ASSY.
3	5171595	1	ENGRENAGEM, MEDIUM GEARS
4	5171598	1	ESPAÇADOR,
5	5131074	1	ENGRENAGEM, CONDUCTOR
6	5120918	1	ROLAMENTO,
7	370003	1	ANEL, M30, Ext,
8	5120901	1	ANEL,
9	5128935	2	ROLAMENTO,
10	11061076	1	ANEL, M62, Int,
11	5128933	1	ENGRENAGEM,
12	5109695	1	PINO,

1.32.1(04) ENGRENAGENS DO REDUTOR CENTRAL

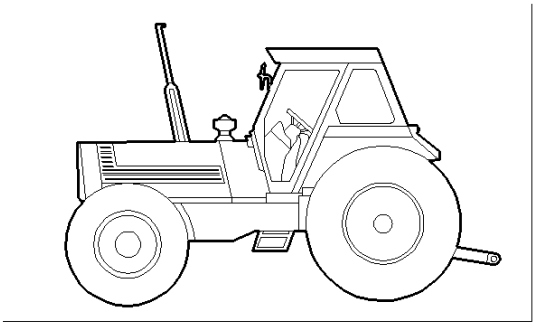

SEE EQUIP. 280

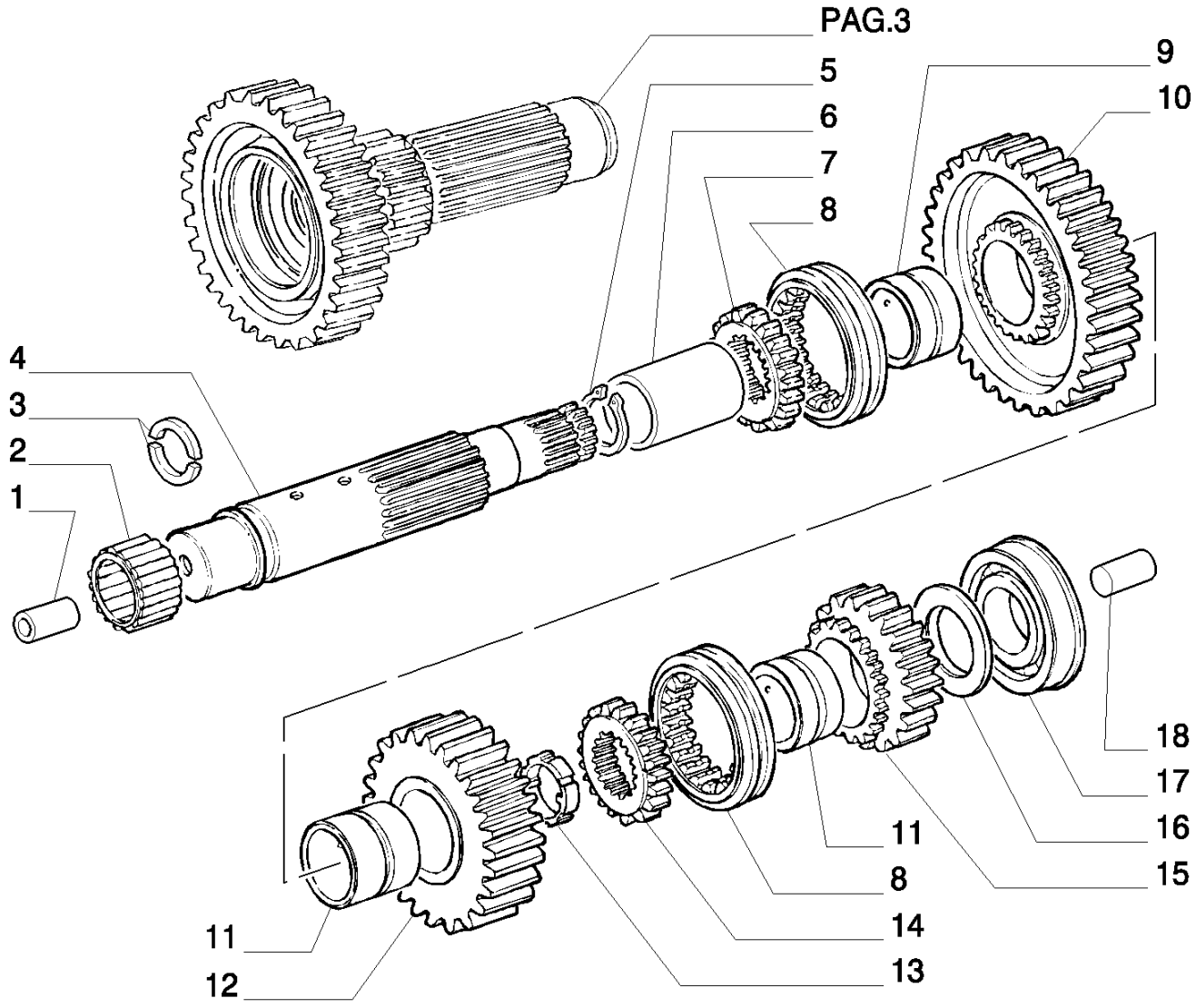

8830 TRATOR FORD (AMÉRICA LATINA) (1/96-)

1.32.1(04) ENGRENAGENS DO REDUTOR CENTRAL

Ref	Numero de Peça	Qtd	Descrição
1	5125565	1	TUBO RÍGIDO,
2	5125590	1	ROLAMENTO,
3	4977442	2	SEMI-ANEL,
4	5129505	1	EIXO ACIONADO,
5	11059976	1	ANEL, M40, Int,
6	5102321	1	LUVA DE ARRASTE,
7	5131714	1	LUVA DE ARRASTE,
8	5131712	2	LUVA DE ARRASTE,
9	5125560	1	ANEL, INT.
10	5136295	1	ENGRENAGEM CONDUZIDA,
11	5125561	2	ANEL, INT.
12	5136294	1	ENGRENAGEM CONDUZIDA,
13	5129501	1	PORCA, L
14	5131713	1	LUVA DE ARRASTE,
15	5128934	1	ENGRENAGEM CONDUZIDA, REV.
16	5120892	2	ARO,
17	5120919	1	ROLAMENTO,
18	5125566	1	GRÃO,

1.32.1(05) ENGRENAGENS DO REDUTOR CENTRAL

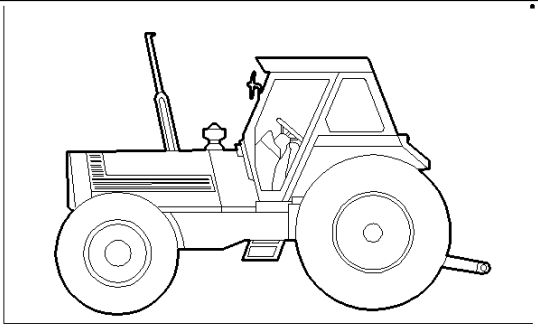

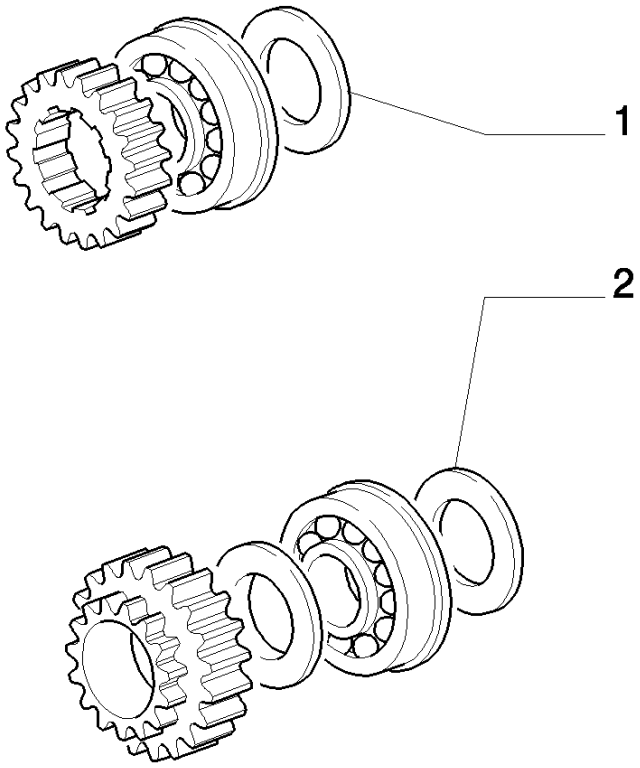

8830 TRATOR FORD (AMÉRICA LATINA) (1/96-)

1.32.1(05) ENGRENAGENS DO REDUTOR CENTRAL

Ref	Numero de Peça	Qtd	Descrição
1	5125826	1	CALCO DE AFINACAO, MM.1,2
1	5125827	1	CALCO DE AFINACAO, MM.1,30
1	5125828	1	CALCO DE AFINACAO, MM.1,40
1	5125829	1	CALCO DE AFINACAO, MM.1,50
1	5127993	1	CALCO DE AFINACAO, MM.1,55
1	5127994	1	CALCO DE AFINACAO, MM.1,45
1	5127995	1	CALCO DE AFINACAO, MM.1,35
1	5128006	1	CALCO DE AFINACAO, MM.1,25
2	5121137	1	CALCO DE AFINACAO, MM.2,0
2	5121138	1	CALCO DE AFINACAO, MM.2,10
2	5121139	1	CALCO DE AFINACAO, MM.2,20
2	5128003	1	CALCO DE AFINACAO, MM.2,25
2	5128004	1	CALCO DE AFINACAO, MM.2,15
2	5128005	1	CALCO DE AFINACAO, MM.2,05
2	5131835	1	CALCO DE AFINACAO, MM.1,80
2	5131836	1	CALCO DE AFINACAO, MM.1,85
2	5131837	1	CALCO DE AFINACAO, MM.1,90
2	5131838	1	CALCO DE AFINACAO, MM.1,95

1.32.1(06) ENGRENAGENS DO REDUTOR CENTRAL

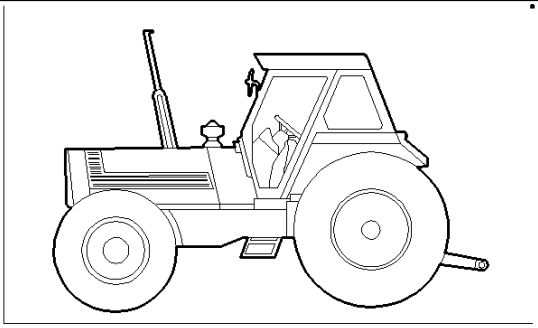

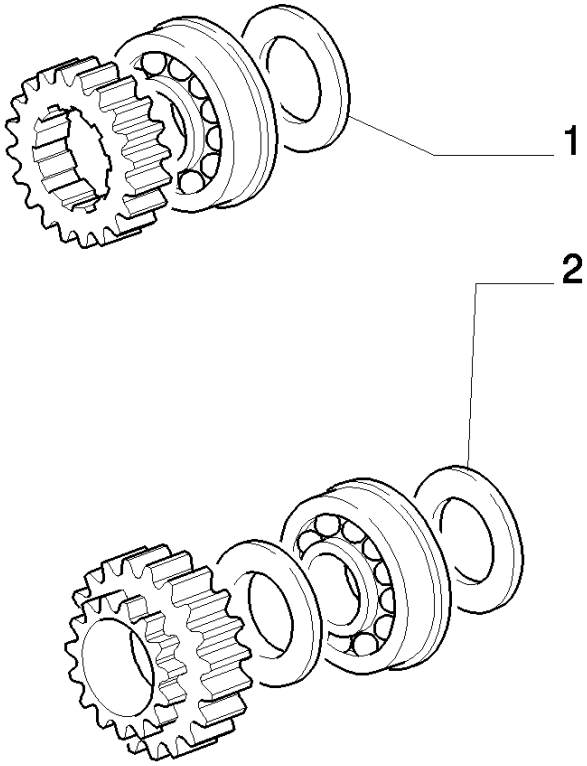

8830 TRATOR FORD (AMÉRICA LATINA) (1/96-)

1.32.1(06) ENGRENAGENS DO REDUTOR CENTRAL

Ref	Numero de Peça	Qtd	Descrição
1	5125830	1	CALCO DE AFINACAO, MM.1,60
1	5125831	1	CALCO DE AFINACAO, MM.1,70
1	5125832	1	CALCO DE AFINACAO, MM.1,80
1	5125833	1	CALCO DE AFINACAO, MM.1,90
1	5127989	1	CALCO DE AFINACAO, MM.1,95
1	5127990	1	CALCO DE AFINACAO, MM.1,85
1	5127991	1	CALCO DE AFINACAO, MM.1,75
1	5127992	1	CALCO DE AFINACAO, MM.1,65
1	5128002	1	CALCO DE AFINACAO, MM.2,35
2	5121140	1	CALCO DE AFINACAO, MM.2,30
2	5121141	1	CALCO DE AFINACAO, MM.2,40
2	5121142	1	CALCO DE AFINACAO, MM.2,50
2	5121143	1	CALCO DE AFINACAO, MM.2,60
2	5121144	1	CALCO DE AFINACAO, MM.2,70
2	5127998	1	CALCO DE AFINACAO, MM.2,75
2	5127999	1	CALCO DE AFINACAO, MM.2,65
2	5128000	1	CALCO DE AFINACAO, MM.2,55
2	5128001	1	CALCO DE AFINACAO, MM.2,45

1.32.1(07) ENGRENAGENS DO REDUTOR CENTRAL

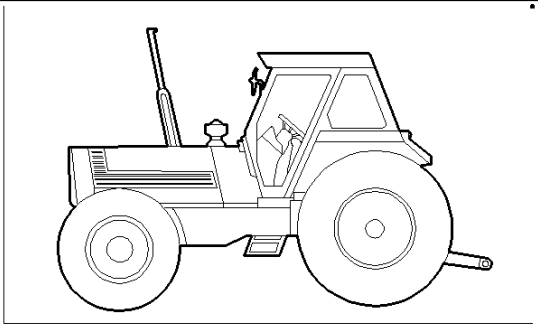

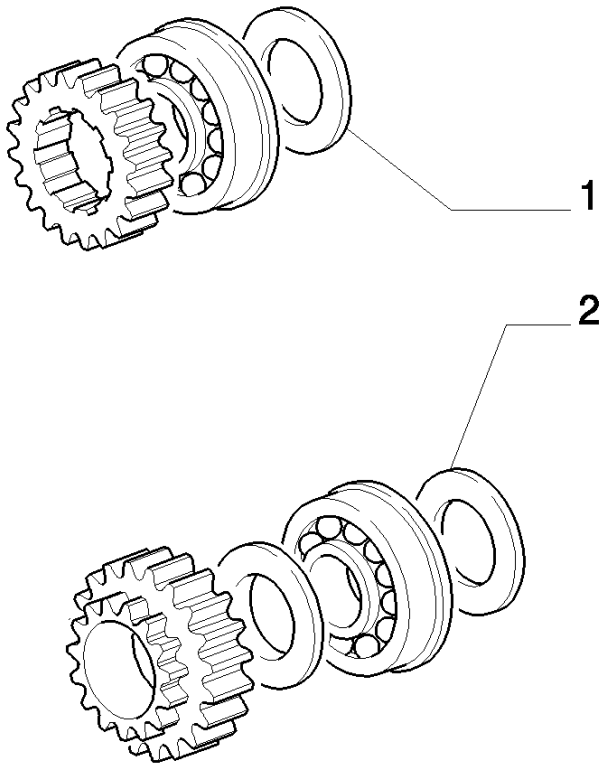

8830 TRATOR FORD (AMÉRICA LATINA) (1/96-)

1.32.1(07) ENGRENAGENS DO REDUTOR CENTRAL

Ref	Numero de Peça	Qtd	Descrição
1	5125834	1	CALCO DE AFINACAO, MM.2,00
1	5125835	1	CALCO DE AFINACAO, MM.2,10
1	5125836	1	CALCO DE AFINACAO, MM.2,20
1	5125837	1	CALCO DE AFINACAO, MM.2,30
1	5125838	1	CALCO DE AFINACAO, MM.2,35
1	5127986	1	CALCO DE AFINACAO, MM.2,25
1	5127987	1	CALCO DE AFINACAO, MM.2,15
1	5127988	1	CALCO DE AFINACAO, MM.2,05
2	5121145	1	CALCO DE AFINACAO, MM.2,80
2	5121146	1	CALCO DE AFINACAO, MM.2,90
2	5121147	1	CALCO DE AFINACAO, MM.3,00
2	5127996	1	CALCO DE AFINACAO, MM.2,95
2	5127997	1	CALCO DE AFINACAO, MM.2,85
2	5131839	1	CALCO DE AFINACAO, MM.3,05
2	5131840	1	CALCO DE AFINACAO, MM.3,10
2	5131841	1	CALCO DE AFINACAO, MM.3,15
2	5131842	1	CALCO DE AFINACAO, MM.3,20
2	5131843	1	CALCO DE AFINACAO, MM.3,25

1.32.2(01) COMANDOS DO REDUTOR CENTRAL

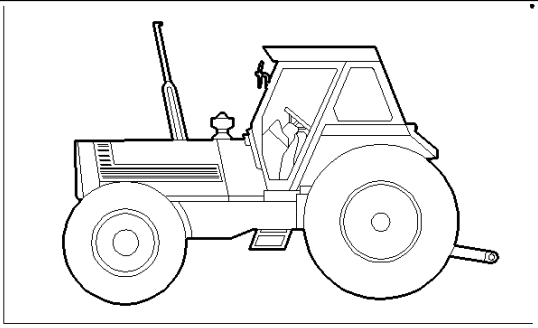

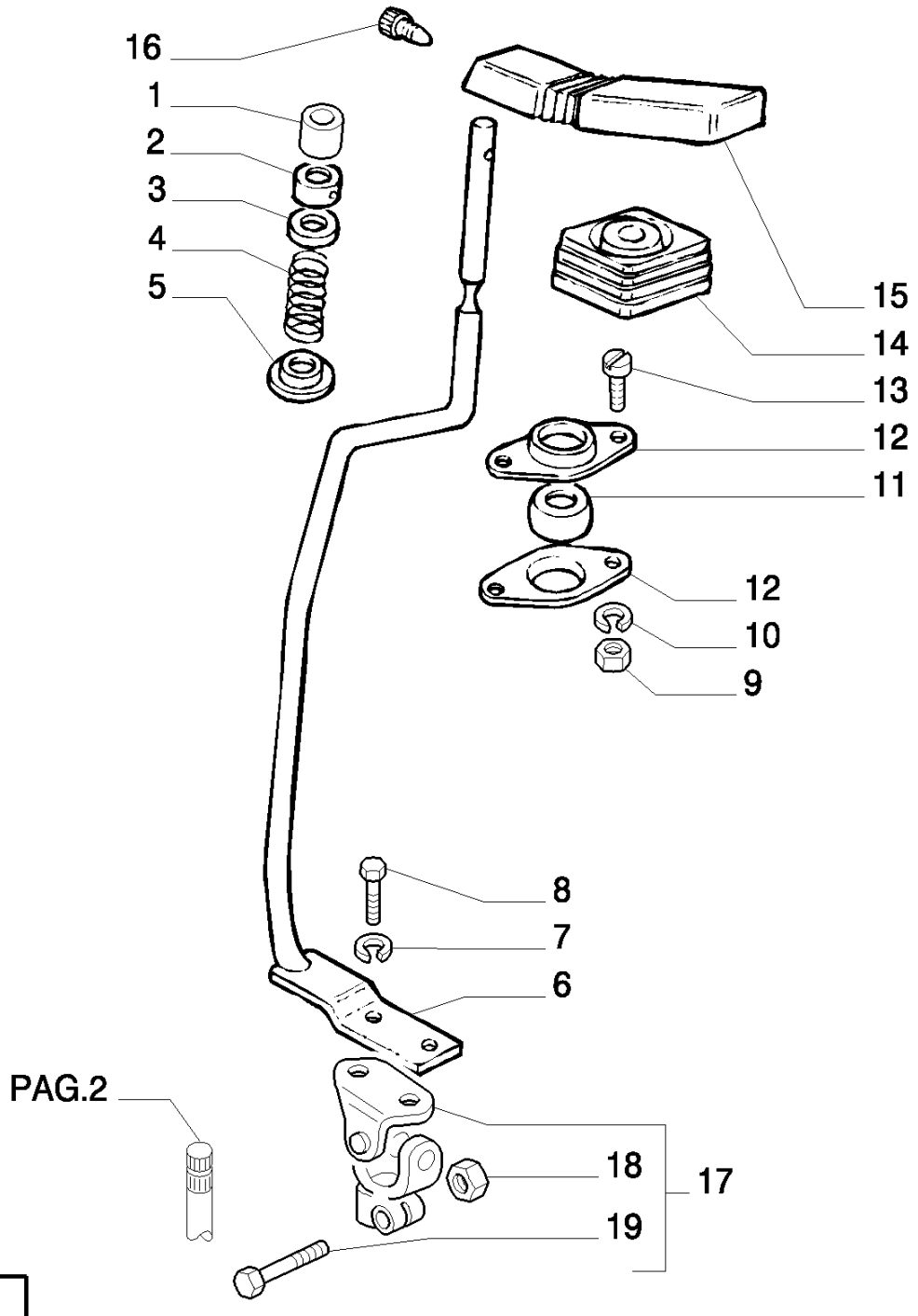

8830 TRATOR FORD (AMÉRICA LATINA) (1/96-)

1.32.2(01) COMANDOS DO REDUTOR CENTRAL

Ref	Numero de Peça	Qtd	Descrição
1	5112174	1	PROTEÇÃO,
2	5127535	1	BUCHA,
3	10731121	1	ARRUELA PLANA, M20 x 35 OD x 4 Thk, R.O.W.
3	456510	1	ARRUELA PLANA, Washer, Lock, South America
4	5129325	1	MOLA,
5	5127537	1	PRATO,
6	5144937	1	ALAVANCA,
7	10516674	2	ARRUELA-TRAVA,
8	16043624	2	PARAFUSO, Hex, M8 x 25, 8.8, Full Thd,
9	15896221	2	PORCA, M6, Cl 10,
10	10516474	2	ARRUELA-TRAVA,
11	5127536	1	BUCHA,
12	5110722	2	PRATO,
13	10902224	2	PARAFUSO, Hex, M6 x 16, 8.8, Full Thd,
14	5110728	1	CAPA,
15	5110730	1	EMPUNHADURA,
16	5122803	1	PARAFUSO, R.O.W.
16	5111217	1	PARAFUSO, South America
17	5154732	1	ACOPLAMENTO,
18	5125975	1	PORCA,
19	5125974	1	PARAFUSO,

1.32.2(02) COMANDOS DO REDUTOR CENTRAL

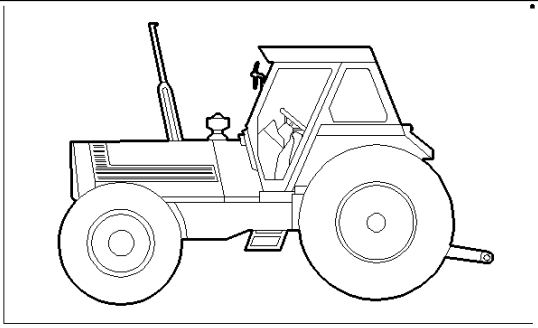

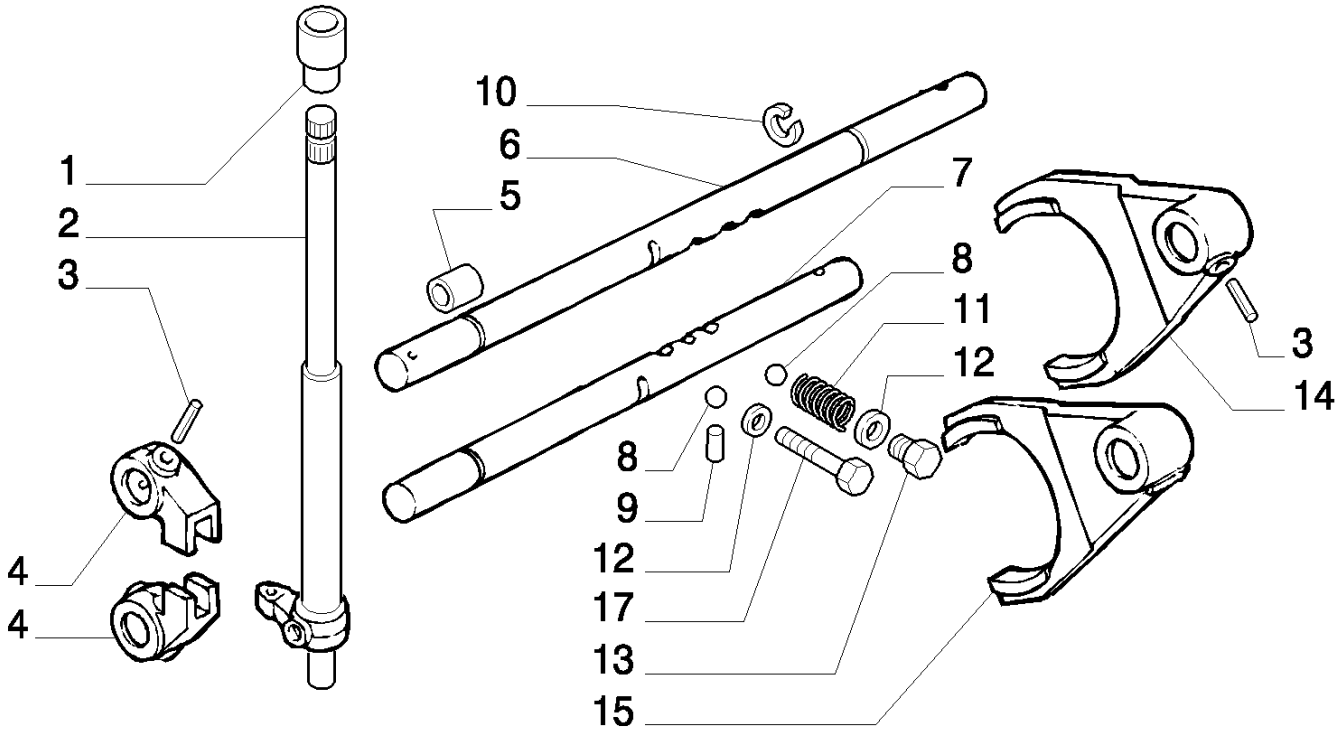

8830 TRATOR FORD (AMÉRICA LATINA) (1/96-)

1.32.2(02) COMANDOS DO REDUTOR CENTRAL

Ref	Numero de Peça	Qtd	Descrição
1	5134520	1	BUCHA,
2	5127503	1	HASTE,
3	13942770	4	PINO-ELÁSTICO,
4	5127505	2	GARFO,
5	5127495	2	JUNTA,
6	5129439	1	HASTE, MID-REV GEARS
7	5129440	1	HASTE, LO-HI GEARS
8	20063390	3	ESFERA,
9	5108740	1	TRINCO,
10	11066876	2	ANEL, M20, Ext,
11	588733	2	MOLA,
12	4858606	3	JUNTA,
13	11903171	2	BUJÃO,
14	5171817	1	GARFO, MID-REV GEARS
15	5109387	1	GARFO, LO-HI GEARS

1.32.4(01) ENGRENAGENS DIFERENCIAL

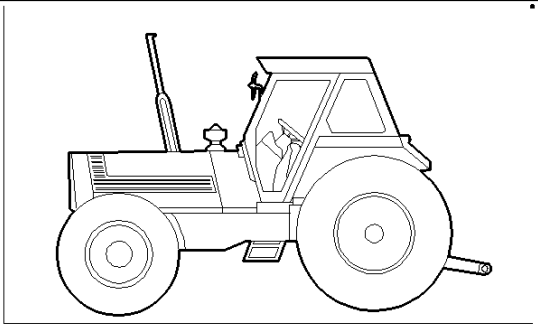

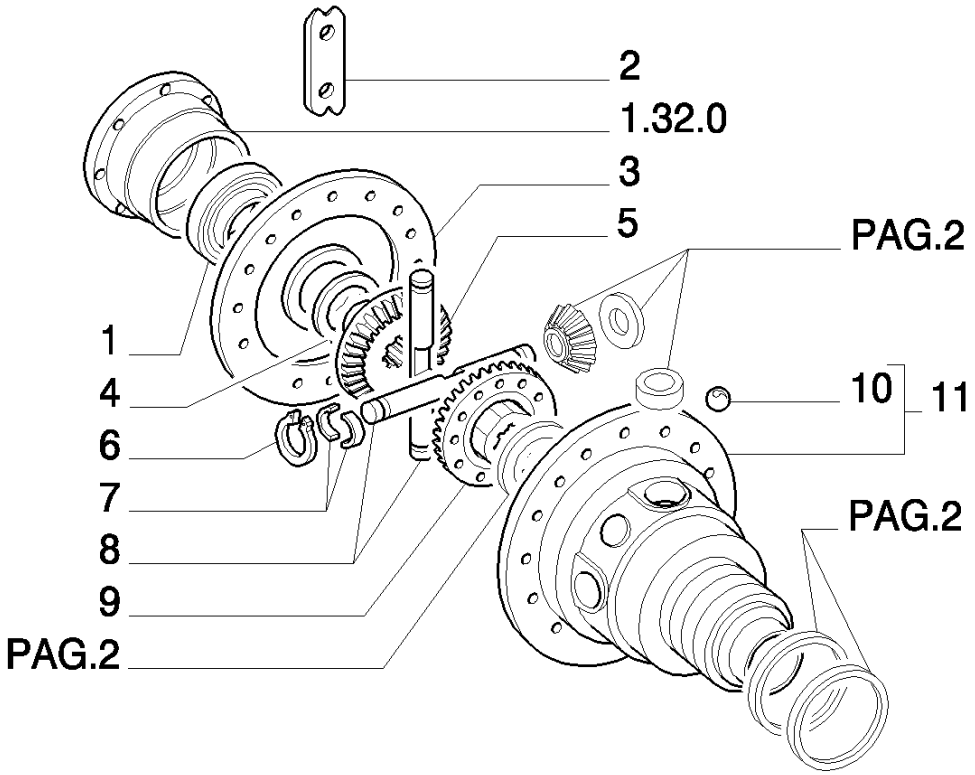

8830 TRATOR FORD (AMÉRICA LATINA) (1/96-)

1.32.4(01) ENGRENAGENS DIFERENCIAL

Ref	Numero de Peça	Qtd	Descrição
1	26800040	2	ROLAMENTO,
2	5150500	6	PLAQUETA,
3	5150348	1	TAMPA,
4	44011235	2	ANEL, MM.3,00
4	5135398	1	ANEL, MM.2,95
4	5135400	1	ANEL, MM.3,05
4	5135401	1	ANEL, MM.3,10
4	5135402	1	ANEL, MM.3,15
4	5135403	1	ANEL, MM.3,20
4	5135404	1	ANEL, MM.3,25
4	5138803	1	ANEL, MM.2,80
4	5138804	1	ANEL, MM.2,85
4	5138805	1	ANEL, MM.2,90
5	5125750	1	PLANETÁRIO, RH
6	11068076	4	ANEL, M32, Ext,
7	44016326	8	SEMI-ANEL,
8	5152962	2	PINO,
9	5125751	1	PLANETÁRIO, LH
10	20063460	2	ESFERA,
11	5106043	1	CAIXA/CARCAÇA,

1.32.4(02) ENGRENAGENS DIFERENCIAL

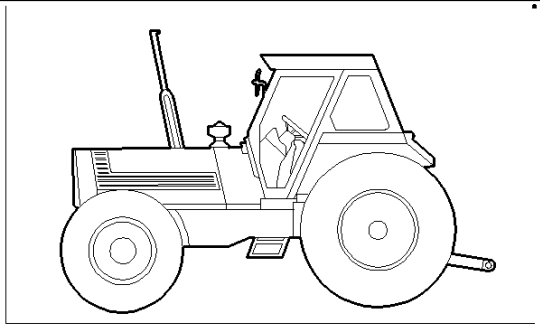

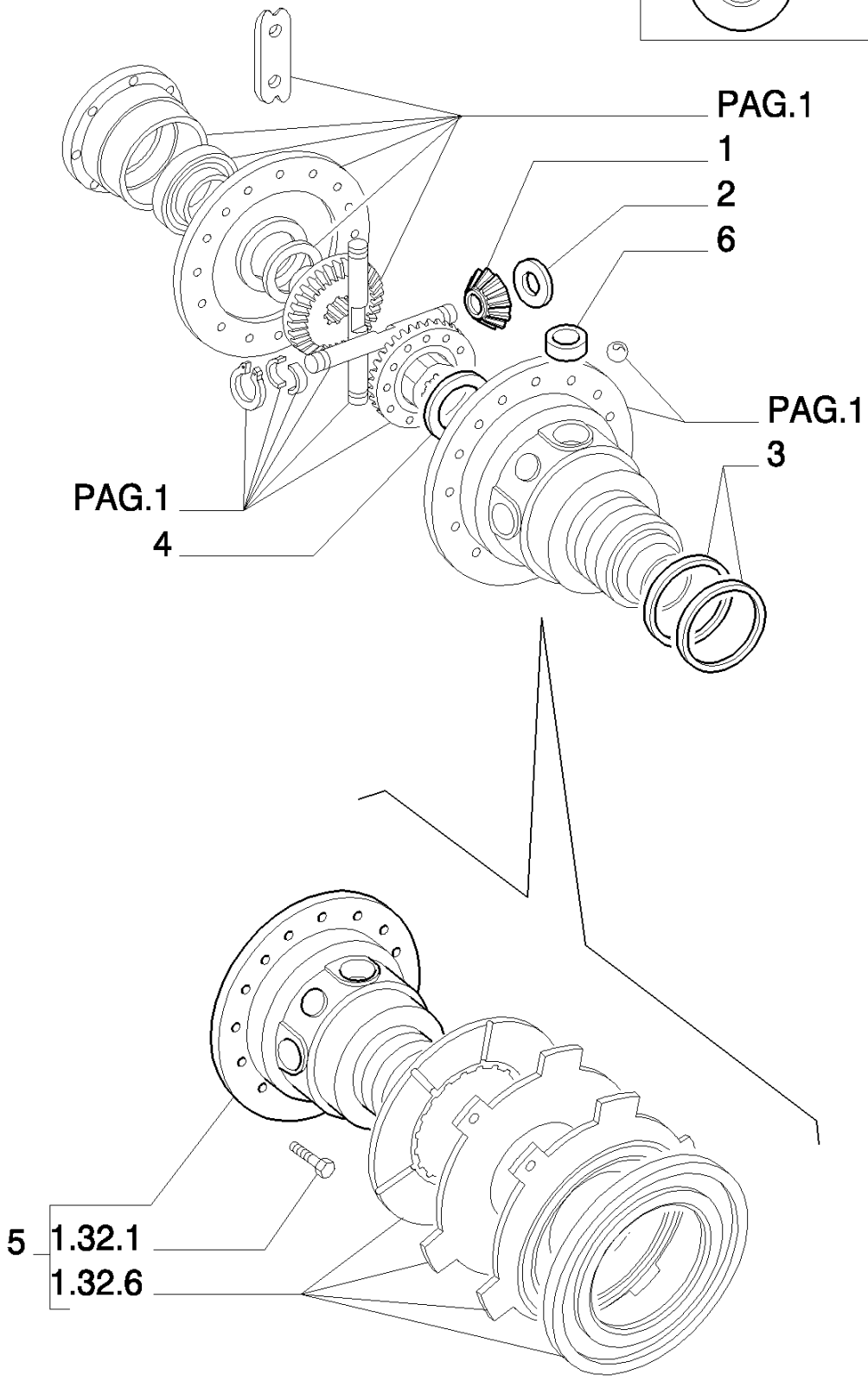

8830 TRATOR FORD (AMÉRICA LATINA) (1/96-)

1.32.4(02) ENGRENAGENS DIFERENCIAL

Ref	Numero de Peça	Qtd	Descrição
1	5113175	4	SATÉLITE,
2	5125753	4	ANEL, MM.2,00
2	5135406	1	ANEL, MM.1,80
2	5135407	1	ANEL, MM.1,90
2	5135409	1	ANEL, MM.2,10
2	5135410	1	ANEL, MM.2,20
2	5135411	1	ANEL, MM.2,30
3	5105960	2	ANEL-TRAVA,
4	44011235	2	ANEL, MM.3,00
4	5135398	1	ANEL, MM.2,95
4	5135400	1	ANEL, MM.3,05
4	5135401	1	ANEL, MM.3,10
4	5135402	1	ANEL, MM.3,15
4	5135403	1	ANEL, MM.3,20
4	5135404	1	ANEL, MM.3,25
4	5138803	1	ANEL, MM.2,80
4	5138804	1	ANEL, MM.2,85
4	5138805	1	ANEL, MM.2,90
5	5151501	1	CONJUNTO DO DIFERENCIAL, ASSY.
6	44016325	4	ARRUELA PLANA, ASSY.

1.32.6(01) TRAVA DO DIFERENCIAL

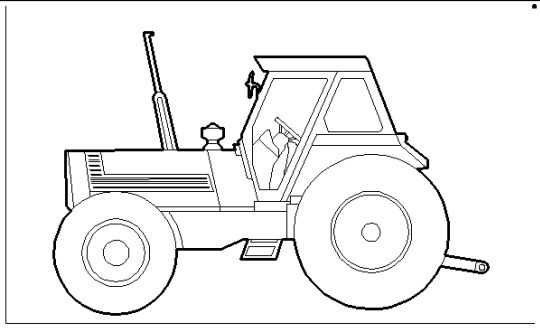

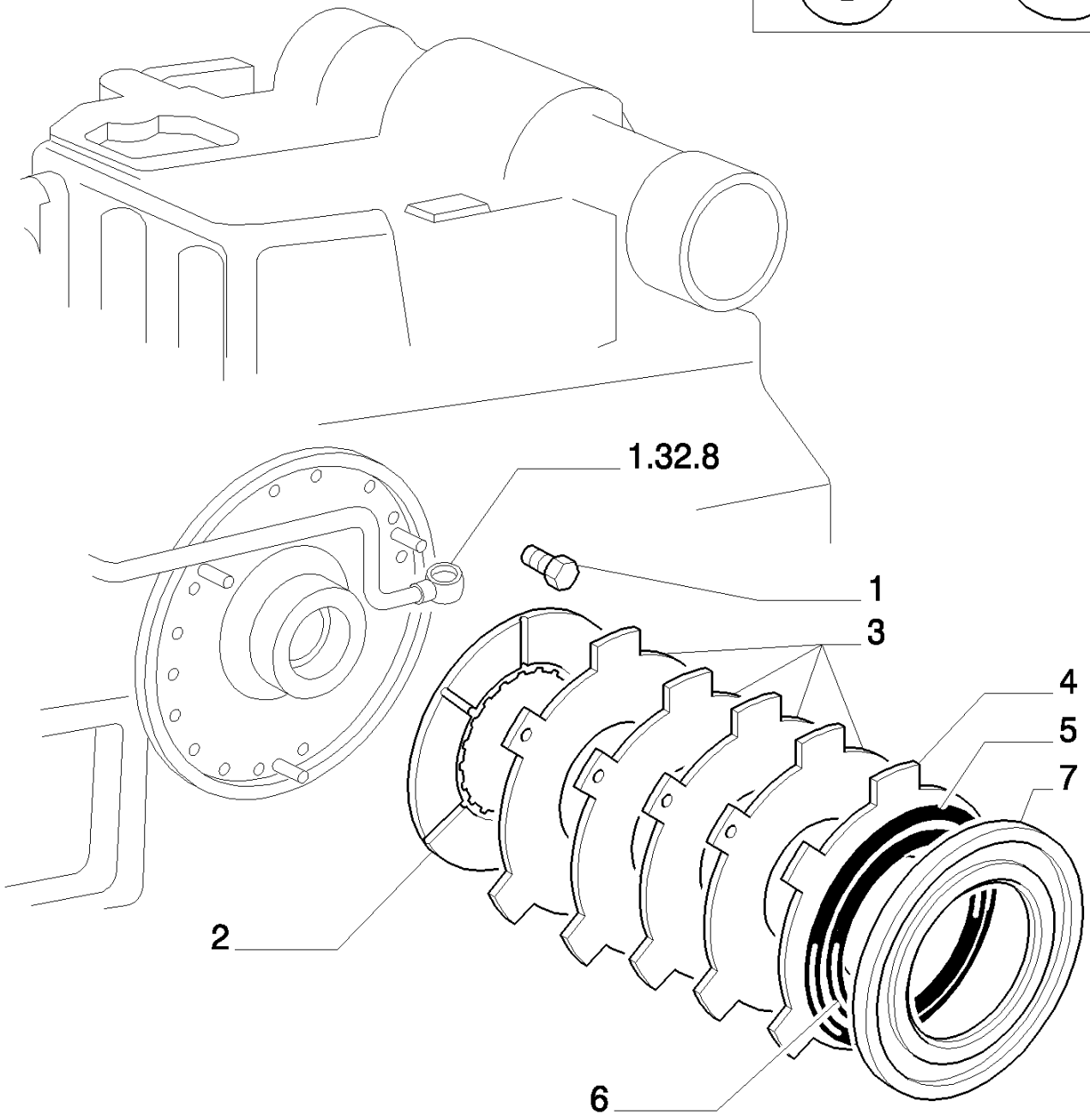

8830 TRATOR FORD (AMÉRICA LATINA) (1/96-)

1.32.6(01) TRAVA DO DIFERENCIAL

Ref	Numero de Peça	Qtd	Descrição
1	14328801	1	BUJÃO, M22, Tapered,
2	5105966	4	DISCO,
3	5105965	4	DISCO,
4	5105964	1	DISCO,
5	14487581	1	ANEL "O", -174, Cl 7, 8.737" ID x .103" Thk,
6	14462281	1	ANEL "O", -164, Cl 7, 6.237" ID x .103" Thk,
7	5105963	1	ÊMBOLO,

1.32.7(01) COMANDO DA TRAVA DO DIFERENCIAL

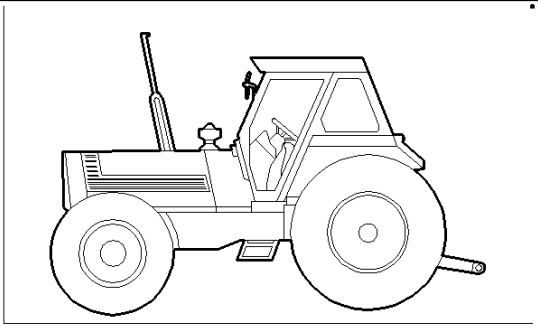

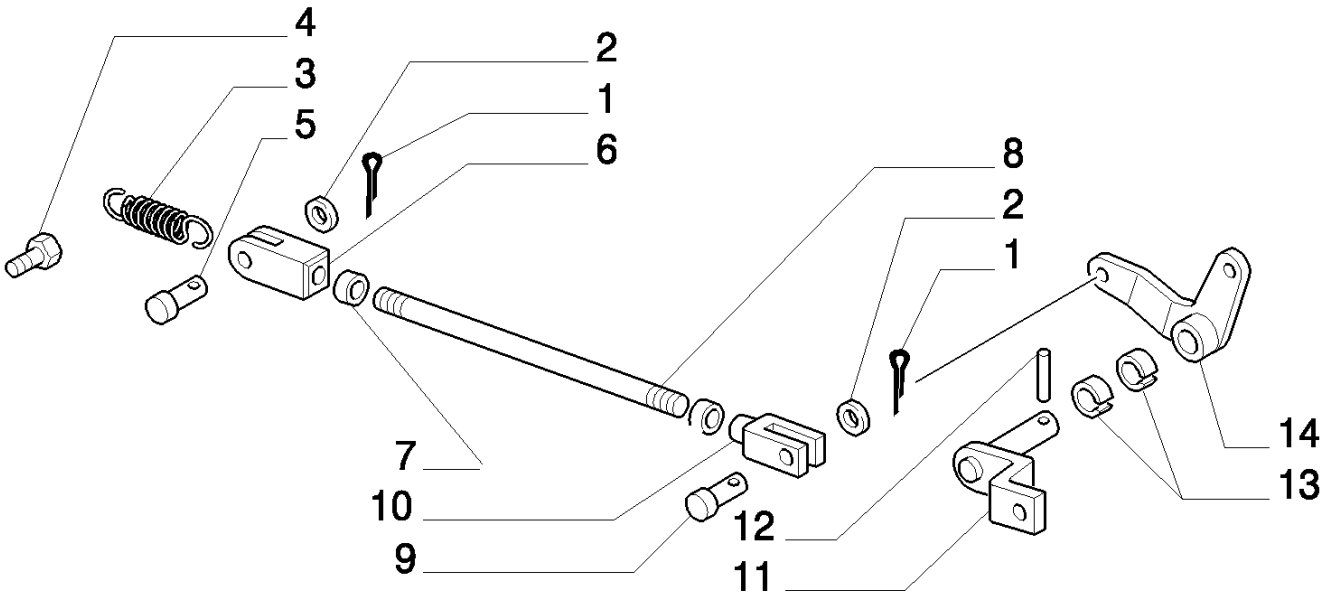

8830 TRATOR FORD (AMÉRICA LATINA) (1/96-)

1.32.7(01) COMANDO DA TRAVA DO DIFERENCIAL

Ref	Numero de Peça	Qtd	Descrição
1	10733601	2	GRAMPO, M3.2 x 22,
2	13550476	2	ARRUELA PLANA,
3	5136777	1	MOLA,
4	5129227	1	PRISIONEIRO,
5	5113791	1	PINO,
6	5112921	1	GARFO,
7	10791024	2	PORCA, Thin, M10 x 1.25, Cl 05,
8	5113305	1	TIRANTE FILETADO,
9	10033414	1	PINO,
10	10248771	1	GARFO,
11	5120712	1	PINO COM ALAVANCA,
12	13907470	1	PINO-ELÁSTICO, M5 x 26, Coiled,
13	5111809	2	BUCHA,
14	5115216	1	ALAVANCA,

1.32.7(02) COMANDO DA TRAVA DO DIFERENCIAL

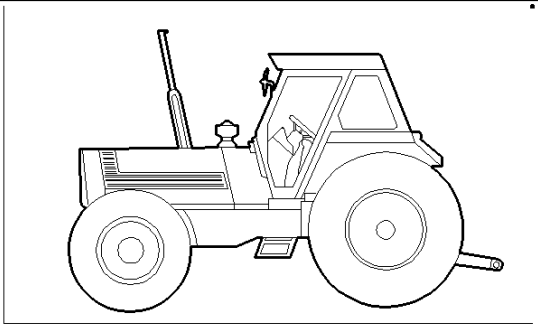

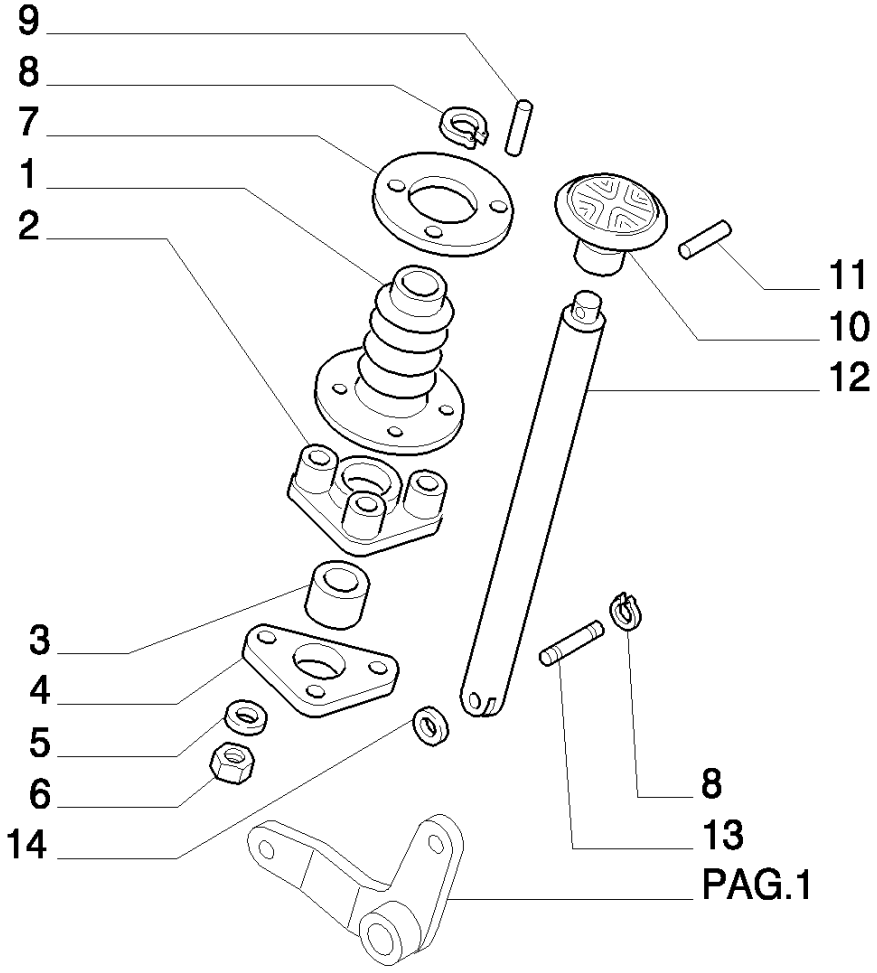

8830 TRATOR FORD (AMÉRICA LATINA) (1/96-)

1.32.7(02) COMANDO DA TRAVA DO DIFERENCIAL

Ref	Numero de Peça	Qtd	Descrição
1	5110538	1	CAPA,
2	5112492	1	SEDE/ALOJAMENTO,
3	5112798	1	BUCHA,
4	5111807	1	SEDE/ALOJAMENTO,
5	10571474	3	ARRUELA-TRAVA,
6	15896421	3	PORCA, M5, Cl 10,
7	5111796	1	ANEL,
8	9990741	2	ANEL, M8, Ext,
9	13300214	3	PARAFUSO, Phil Flat Hd, M5 x 35, 5.8,
10	5111800	1	PEDAL,
11	13938070	1	PINO-ELÁSTICO, M4 x 24, Coiled,
12	5115220	1	HASTE,
13	5113794	1	PINO,
14	10519604	2	ARRUELA PLANA, M8 x 17 x 2,

1.32.8(01) VÁVULA DE BLOQUEIO HIDRÁULICO (2WD)

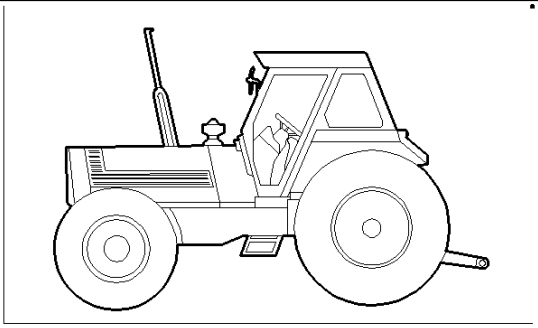

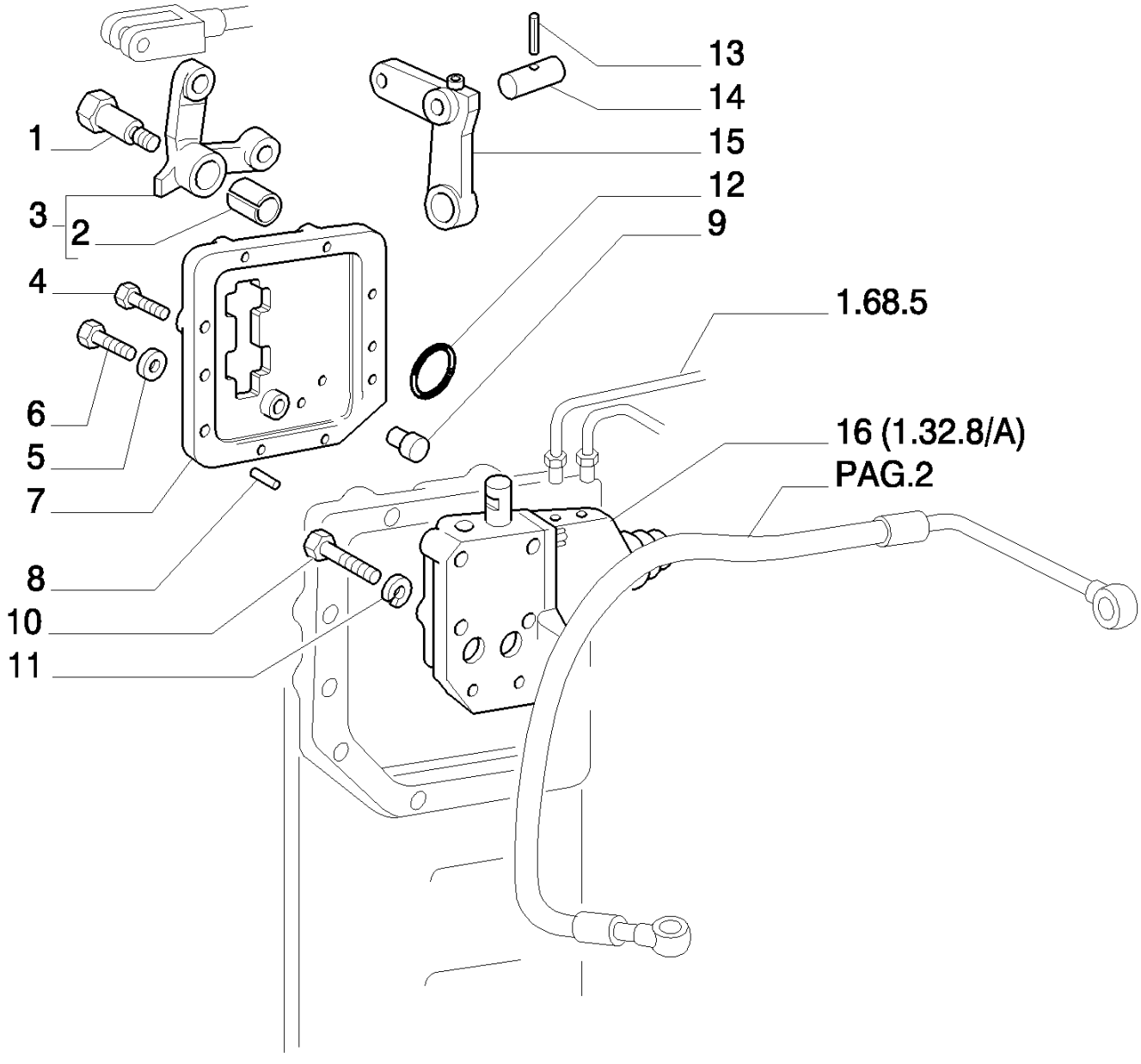

8830 TRATOR FORD (AMÉRICA LATINA) (1/96-)

1.32.8(01) VÁVULA DE BLOQUEIO HIDRÁULICO (2WD)

Ref	Numero de Peça	Qtd	Descrição
1	5106588	1	PINO,
2	5106586	1	BUCHA,
3	5111298	1	ALAVANCA, ASSY.
4	11307024	8	PARAFUSO, Hex, M10 x 1.25 x 40, 8.8, Full Thd,
5	10569471	1	ARRUELA-TRAVA,
6	14308124	1	PARAFUSO, Hex Soc Hd, M10 x 1.25 x 60, 8.8,
7	5128075	1	TAMPA, ASSY.
8	5106554	2	BUCHA,
9	5103218	1	SAPATA,
10	14306521	6	PARAFUSO, Hex Soc Hd, M8 x 30, 8.8,
11	10516674	6	ARRUELA-TRAVA,
12	5135732	3	ANEL "O", -013, Cl 9, .426" ID x .070" Thk,
13	14164370	1	PINO DE FIXAÇÃO, M4 x 30, Slotted,
14	5106591	1	PINO,
15	5128077	1	ALAVANCA, P.T.O.
16	5128096	1	DISTRIBUIDOR, ASSY.

1.32.8(02) VÁVULA DE BLOQUEIO HIDRÁULICO (2WD)

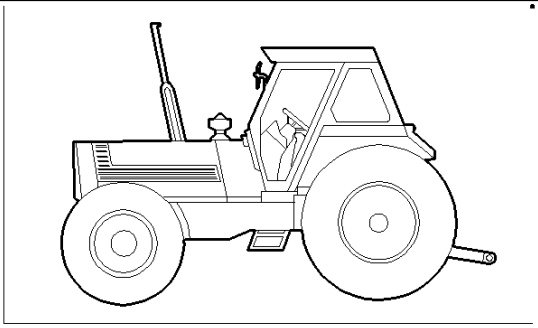

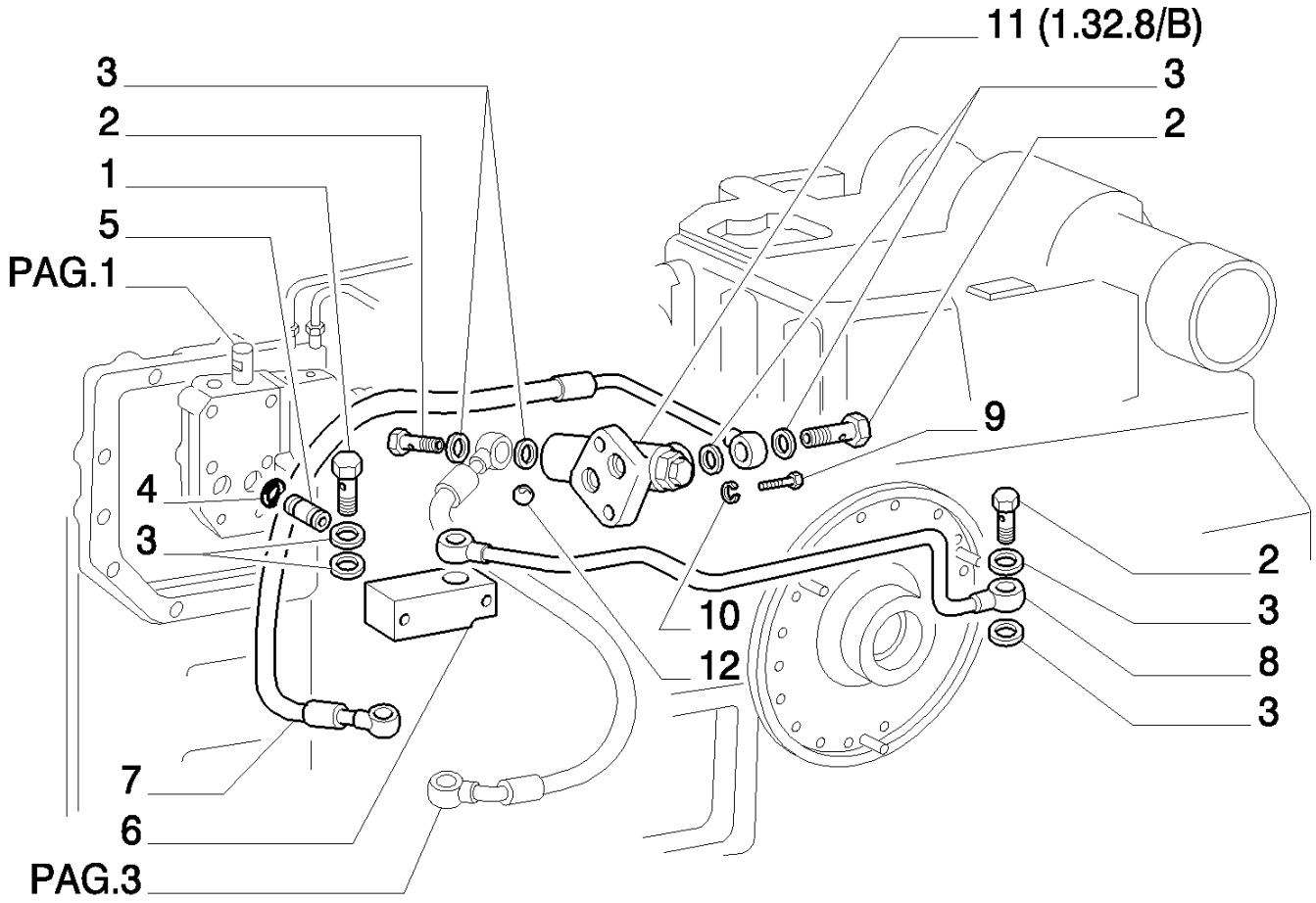

8830 TRATOR FORD (AMÉRICA LATINA) (1/96-)

1.32.8(02) VÁVULA DE BLOQUEIO HIDRÁULICO (2WD)

Ref	Numero de Peça	Qtd	Descrição
1	5117791	1	BANJO,
2	4864083	4	BANJO,
3	2852356	12	JUNTA,
4	14457081	6	ANEL "O", -112, Cl 7, .487" ID x .103" Thk,
5	5106583	2	BUCHA,
6	5114214	1	SUPORTE,
7	5114216	1	TUBO FLEXÍVEL,
8	5140422	1	TUBO RÍGIDO,
9	14306424	2	PARAFUSO, Hex Soc Hd, M8 x 25, 8.8,
10	10569370	2	ARRUELA-TRAVA,
11	5114207	1	VÁLVULA HIDRAULICA, ASSY.
12	14453181	2	ANEL "O", -014, Cl 7, .489" ID x .070" Thk,

1.32.8(03) VÁVULA DE BLOQUEIO HIDRÁULICO (2WD)

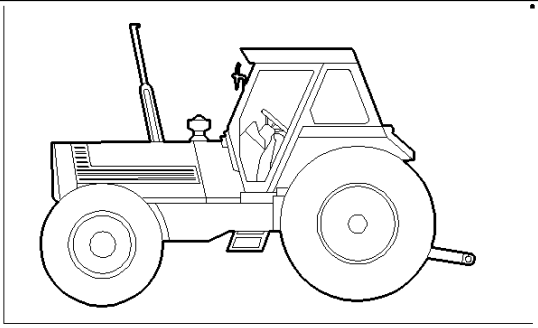

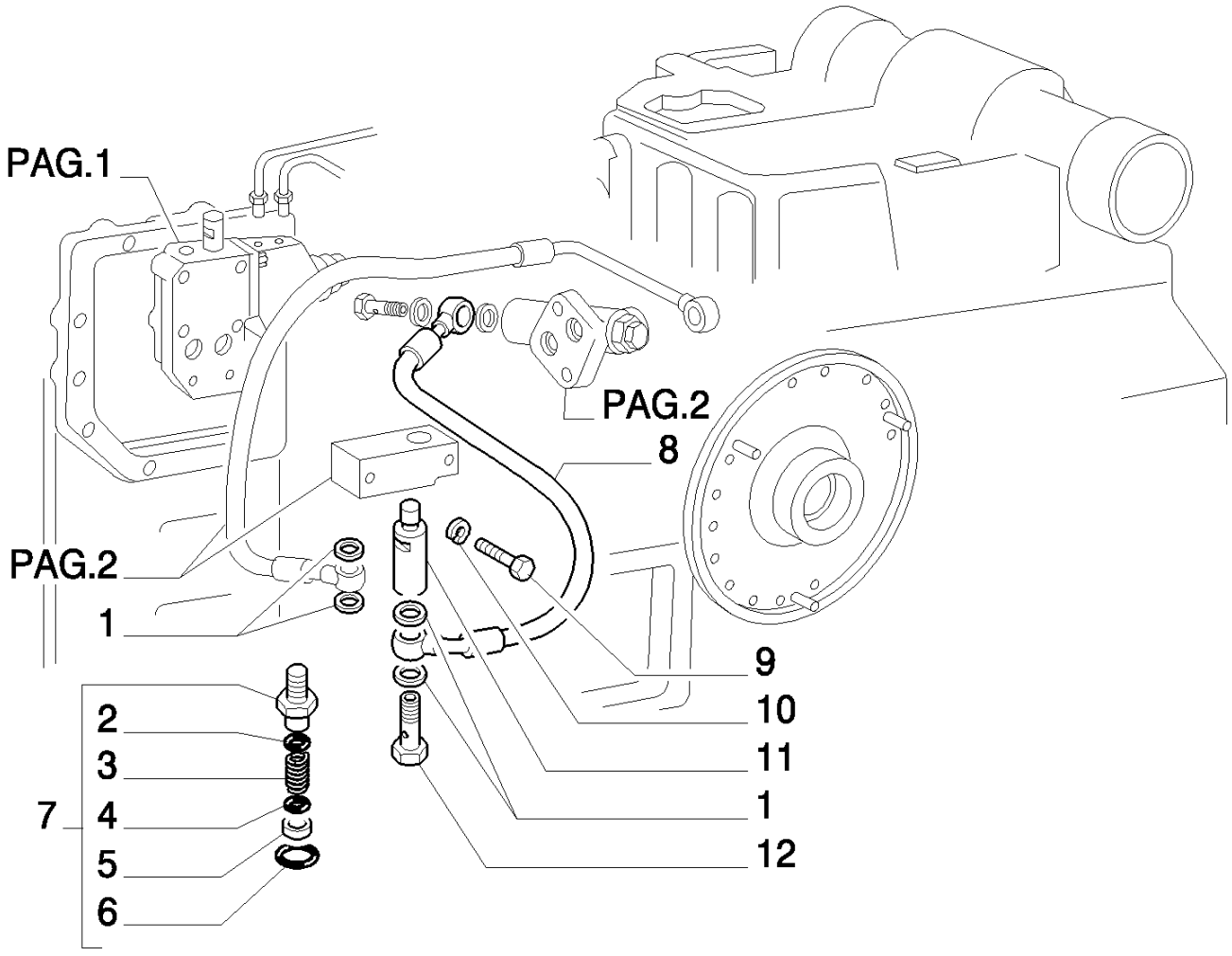

8830 TRATOR FORD (AMÉRICA LATINA) (1/96-)

1.32.8(03) VÁVULA DE BLOQUEIO HIDRÁULICO (2WD)

Ref	Numero de Peça	Qtd	Descrição
1	2852356	12	JUNTA,
2	5127994	1	CALCO DE AFINACAO, MM.0,3
2	5137995	1	CALCO DE AFINACAO, MM.0,5
3	44018852	1	MOLA,
4	13397776	1	ANEL, M16, Int,
5	12643704	1	ARRUELA PLANA, M6 x 18 x 1.5,
6	11057776	1	ANEL, M19, Int,
7	5146867	1	VÁLVULA HIDRAULICA, ASSY.
8	5128089	1	TUBO FLEXÍVEL,
9	14305624	2	PARAFUSO, Hex Soc Hd, M6 x 35, 8.8,
10	10516474	2	ARRUELA-TRAVA,
11	5114215	1	CONEXÃO,
12	4864083	4	BANJO,

1.32.8/ A(01) BOMBAS PARA SISTEMA HIDRÁULICO E LEVANTADOR

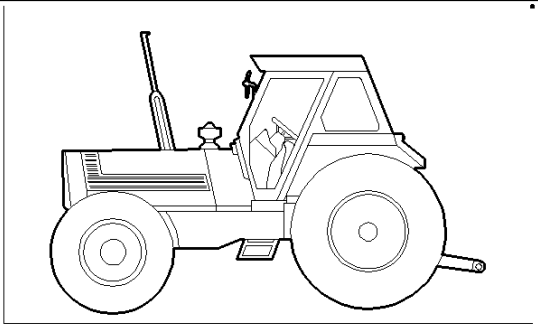

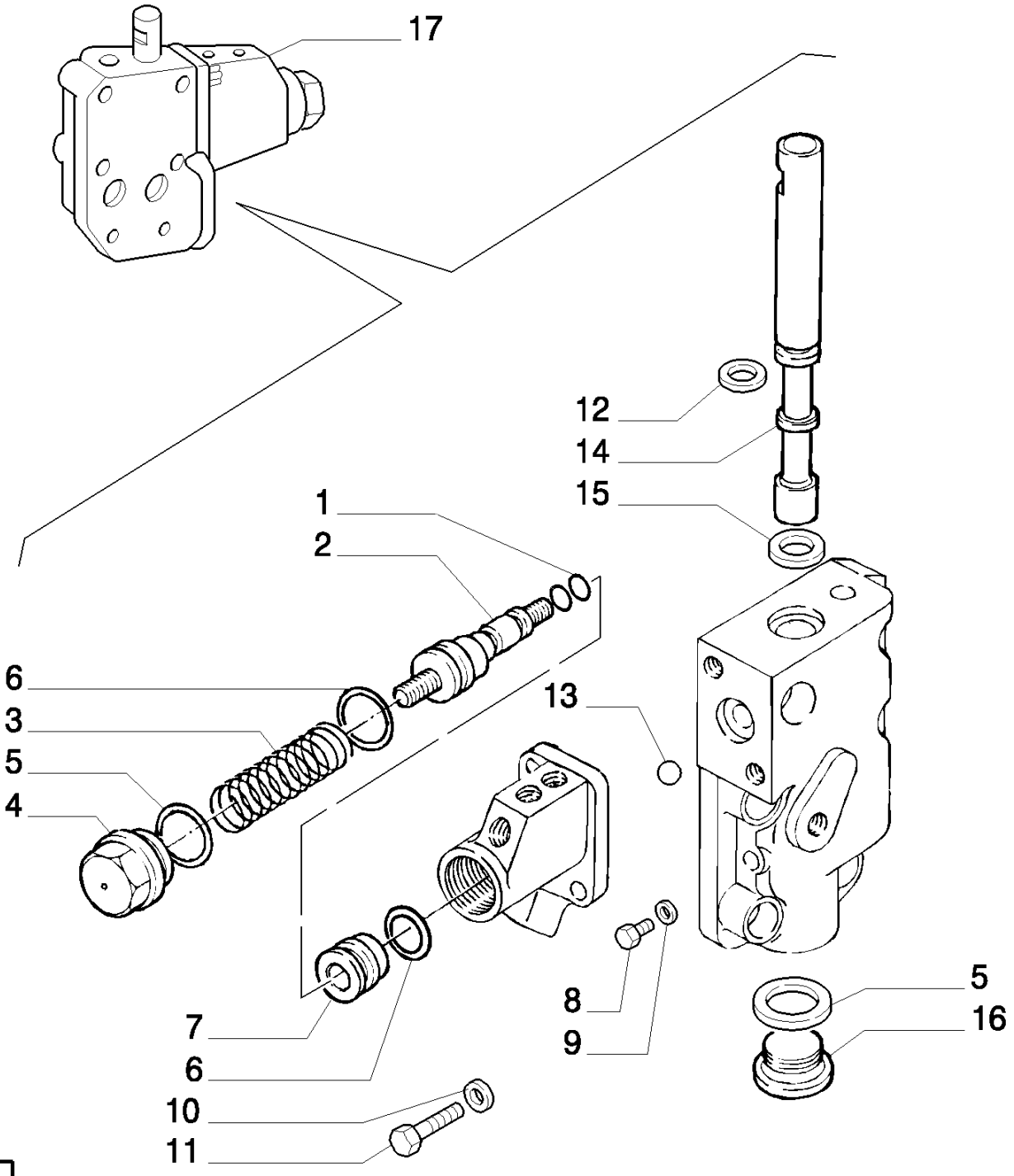

8830 TRATOR FORD (AMÉRICA LATINA) (1/96-)

1.32.8/ A(01) BOMBAS PARA SISTEMA HIDRÁULICO E LEVANTADOR

Ref	Numero de Peça	Qtd	Descrição
1	14452581	2	ANEL "O", -008, Cl 7, .208" ID x .070" Thk,
2	5115125	1	ÊMBOLO,
3	5115126	1	MOLA,
4	5115127	1	BUJÃO,
5	10263460	3	ARRUELA DE VEDAÇÃO, M22.3 x 28 x 1.5,
6	14457081	6	ANEL "O", -112, Cl 7, .487" ID x .103" Thk,
7	5115124	1	ÊMBOLO,
8	11903171	1	BUJÃO,
9	4858606	1	JUNTA,
10	10569370	2	ARRUELA-TRAVA,
11	14306424	2	PARAFUSO, Hex Soc Hd, M8 x 25, 8.8,
12	5106570	1	JUNTA,
13	20063470	1	ESFERA,
14	5106569	1	HASTE,
15	14456981	1	ANEL "O", -111, Cl 7, .424" ID x .103" Thk,
16	10275001	1	BUJÃO, M22 x 1.5 x 13,
17	5128096	1	DISTRIBUIDOR, ASSY.

1.32.8/ B(01) BOMBAS PARA SISTEMA HIDRÁULICO E LEVANTADOR

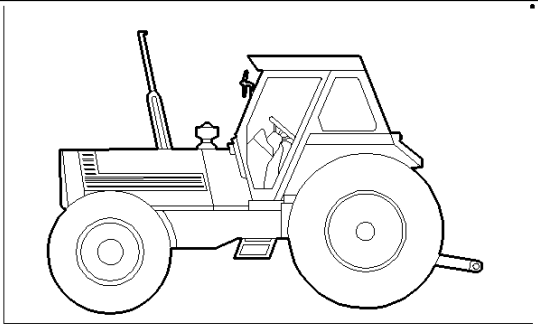

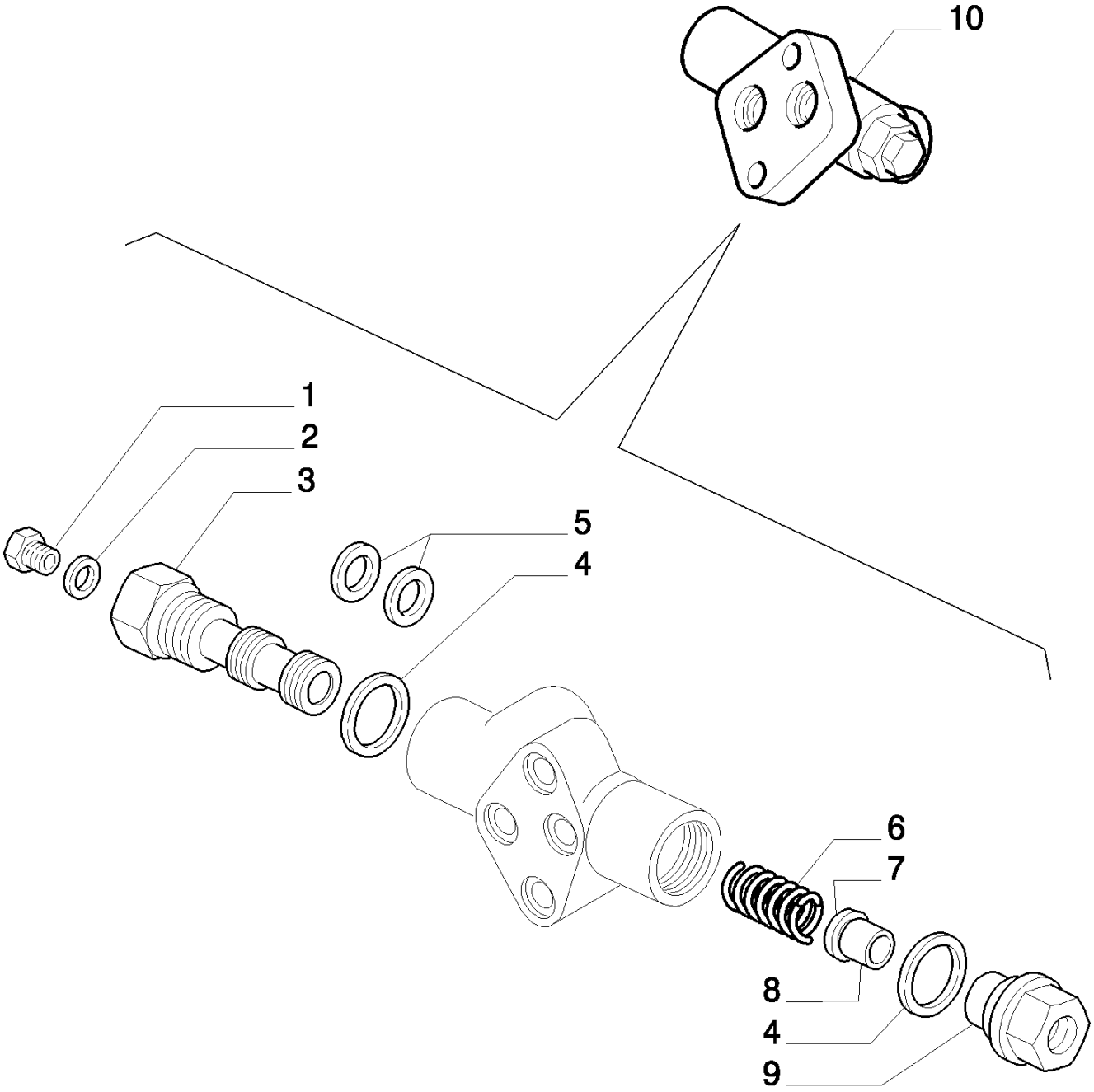

8830 TRATOR FORD (AMÉRICA LATINA) (1/96-)

1.32.8/ B(01) BOMBAS PARA SISTEMA HIDRÁULICO E LEVANTADOR

Ref	Numero de Peça	Qtd	Descrição
1	11903274	1	BUJÃO,
2	2854292	1	JUNTA,
3	5136292	1	VÁLVULA HIDRAULICA,
4	10263460	2	ARRUELA DE VEDAÇÃO, M22.3 x 28 x 1.5,
5	5135734	1	ANEL "O", -016, Cl 9, .614" ID x .070" Thk,
6	5114211	1	MOLA,
7	5137994	1	CALCO DE AFINACAO, MM.0,3
7	5137995	1	CALCO DE AFINACAO, MM.0,5
8	5114212	1	ÊMBOLO,
9	5114213	1	SEDE/ALOJAMENTO,
10	5114207	1	VÁLVULA HIDRAULICA, ASSY.

1.33.0(01) CAIXA DE TRANSFERÊNCIA E TAMPAS - 4WD

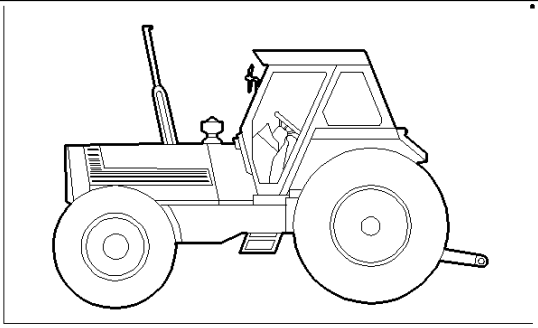

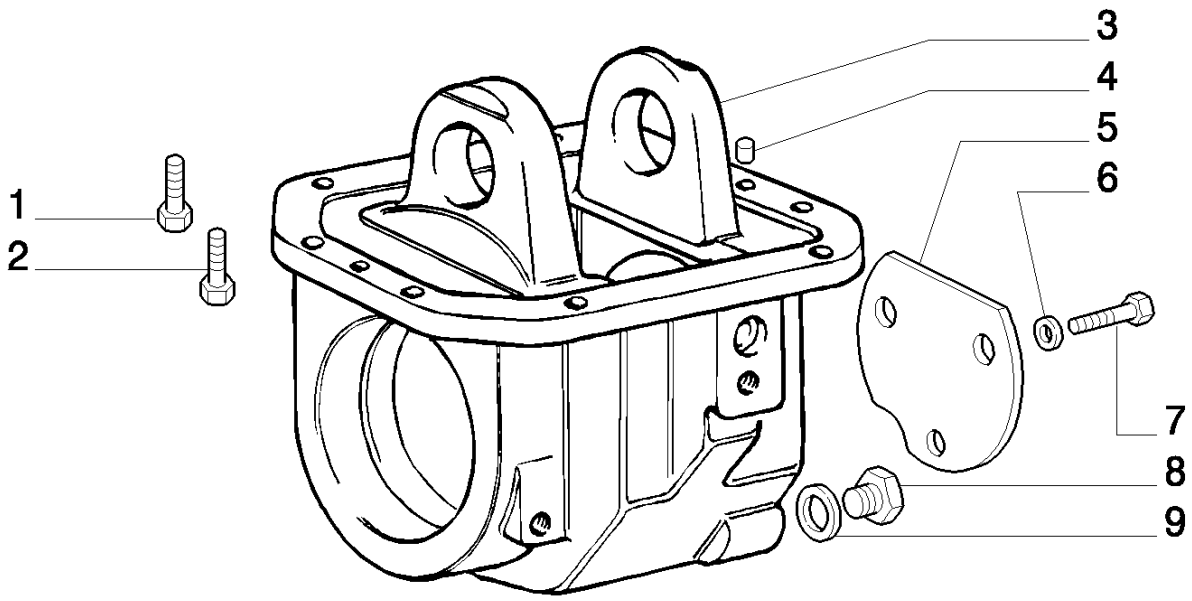

8830 TRATOR FORD (AMÉRICA LATINA) (1/96-)

1.33.0(01) CAIXA DE TRANSFERÊNCIA E TAMPAS - 4WD

Ref	Numero de Peça	Qtd	Descrição
1	15540624	8	PARAFUSO, Hex, M12 x 1.25 x 40, 8.8, Full Thd,
2	15541721	1	PARAFUSO, Hex, M12 x 1.25 x 110, 8.8,
3	5134459	1	CAIXA/CARCAÇA,
4	10839810	2	GRÃO,
5	5125888	1	TAMPA,
6	10516874	3	ARRUELA-TRAVA,
7	11227931	3	PARAFUSO, Hex, M10 x 1.25 x 28, 10.9, Full Thd,
8	5118991	1	BUJÃO,
9	10263460	1	ARRUELA DE VEDAÇÃO, M22.3 x 28 x 1.5,

1.33.1(01) ENGRENAGENS DE TRANSFERÊNCIA - 4WD

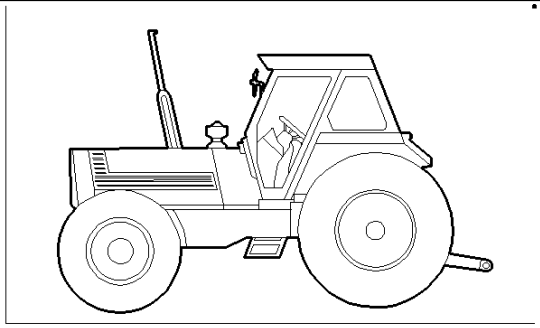

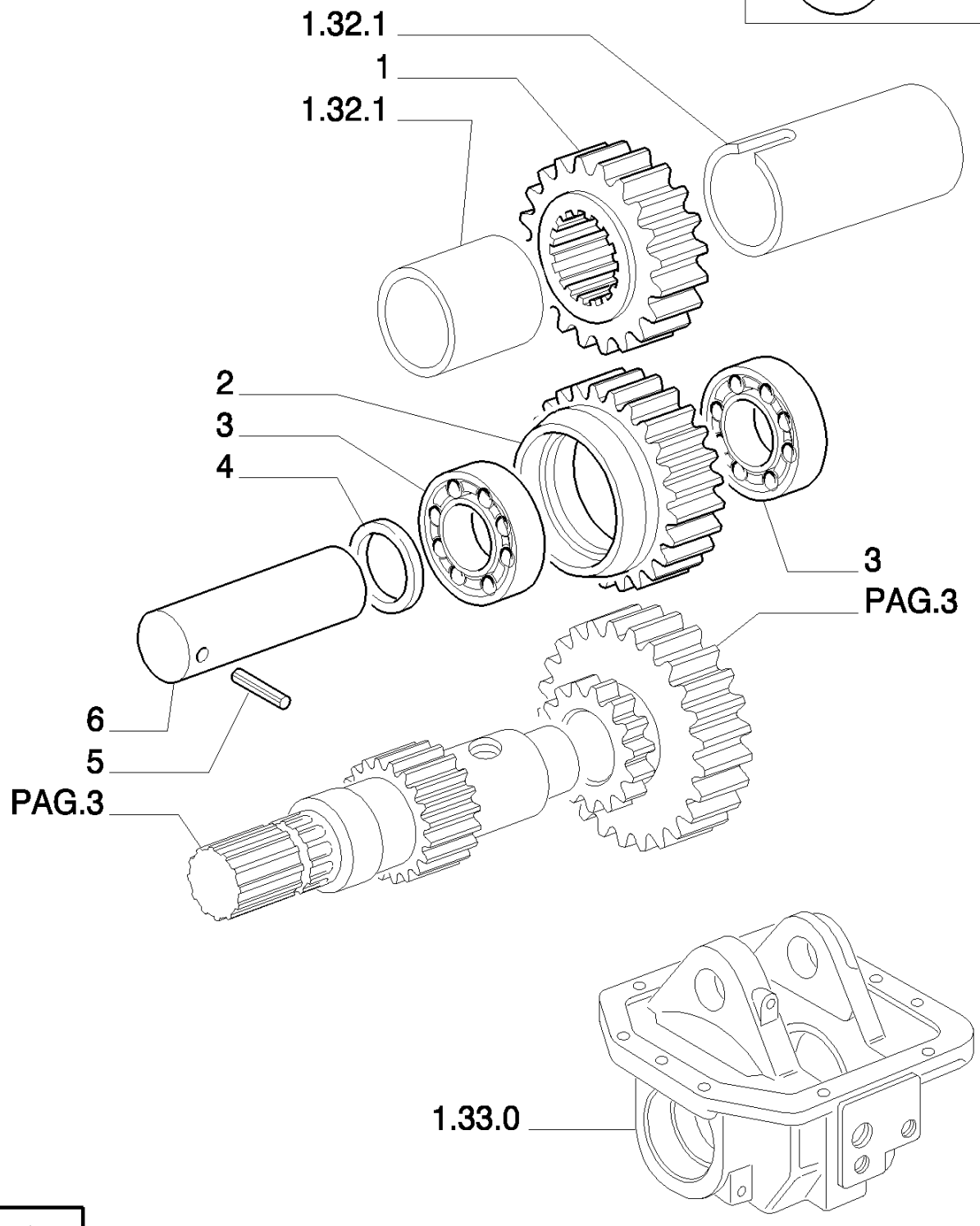

8830 TRATOR FORD (AMÉRICA LATINA) (1/96-)

1.33.1(01) ENGRENAGENS DE TRANSFERÊNCIA - 4WD

Ref	Numero de Peça	Qtd	Descrição
1	5129564	1	ENGRENAGEM CONDUTORA,
2	5129571	1	ENGRENAGEM INTERMEDIÁRIA,
3	26800350	2	ROLAMENTO,
4	5129734	1	CALCO DE AFINACAO, MM.2,00
4	5129735	1	CALCO DE AFINACAO, MM.2,05
4	5129736	1	CALCO DE AFINACAO, MM.2,10
4	5129737	1	CALCO DE AFINACAO, MM.2,15
4	5129738	1	CALCO DE AFINACAO, MM.2,20
4	5129739	1	CALCO DE AFINACAO, MM.2,25
4	5129740	1	CALCO DE AFINACAO, MM.2,30
4	5129741	1	CALCO DE AFINACAO, MM.2,35
4	5129742	1	CALCO DE AFINACAO, MM.3,40
4	5129743	1	CALCO DE AFINACAO, MM.3,45
4	5129744	1	CALCO DE AFINACAO, MM.3,50
4	5129745	1	CALCO DE AFINACAO, MM.3,55
5	13911270	1	PINO-ELÁSTICO, M6 x 70 Coiled,
6	5134462	1	EIXO,

1.33.1(02) ENGRENAGENS DE TRANSFERÊNCIA - 4WD

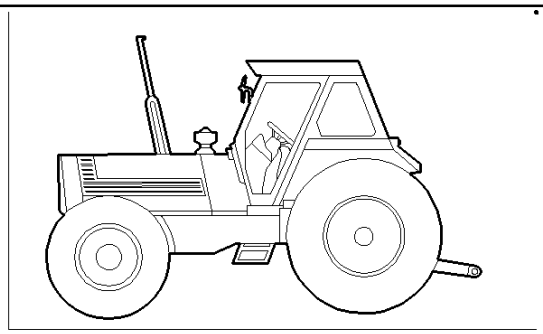

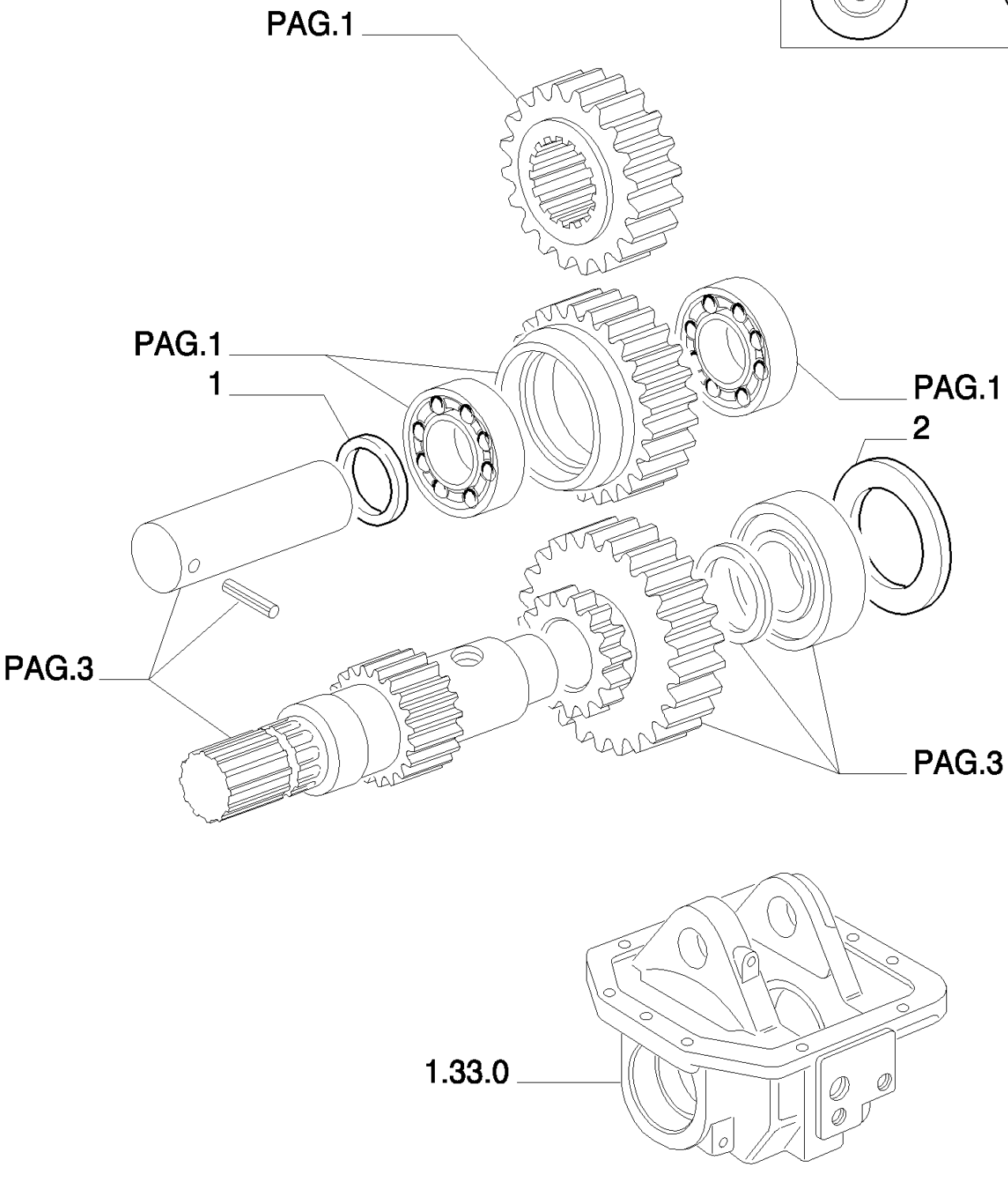

8830 TRATOR FORD (AMÉRICA LATINA) (1/96-)

1.33.1(02) ENGRENAGENS DE TRANSFERÊNCIA - 4WD

Ref	Numero de Peça	Qtd	Descrição
1	5129746	1	CALCO DE AFINACAO, MM.2,60
1	5129747	1	CALCO DE AFINACAO, MM.2,65
1	5129748	1	CALCO DE AFINACAO, MM.2,70
1	5129749	1	CALCO DE AFINACAO, MM.2,75
1	5129750	1	CALCO DE AFINACAO, MM.2,80
2	5124475	1	CALCO DE AFINACAO, MM.1,00
2	5124476	1	CALCO DE AFINACAO, MM.1,05
2	5124477	1	CALCO DE AFINACAO, MM.1,10
2	5124478	1	CALCO DE AFINACAO, MM.1,15
2	5124479	1	CALCO DE AFINACAO, MM.1,20
2	5124480	1	CALCO DE AFINACAO, MM.1,25
2	5124481	1	CALCO DE AFINACAO, MM.1,30
2	5124482	1	CALCO DE AFINACAO, MM.1,35
2	5124483	1	CALCO DE AFINACAO, MM.1,40
2	5124484	1	CALCO DE AFINACAO, MM.1,45
2	5124485	1	CALCO DE AFINACAO, MM.1,50
2	5124486	1	CALCO DE AFINACAO, MM.1,55
2	5124487	1	CALCO DE AFINACAO, MM.1,60

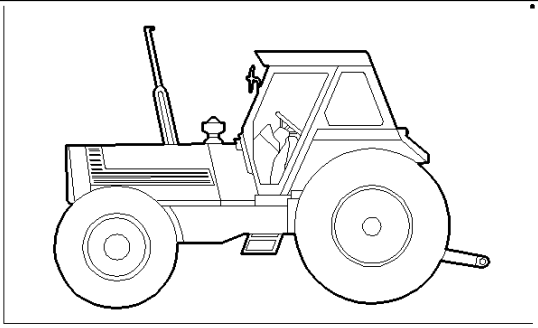

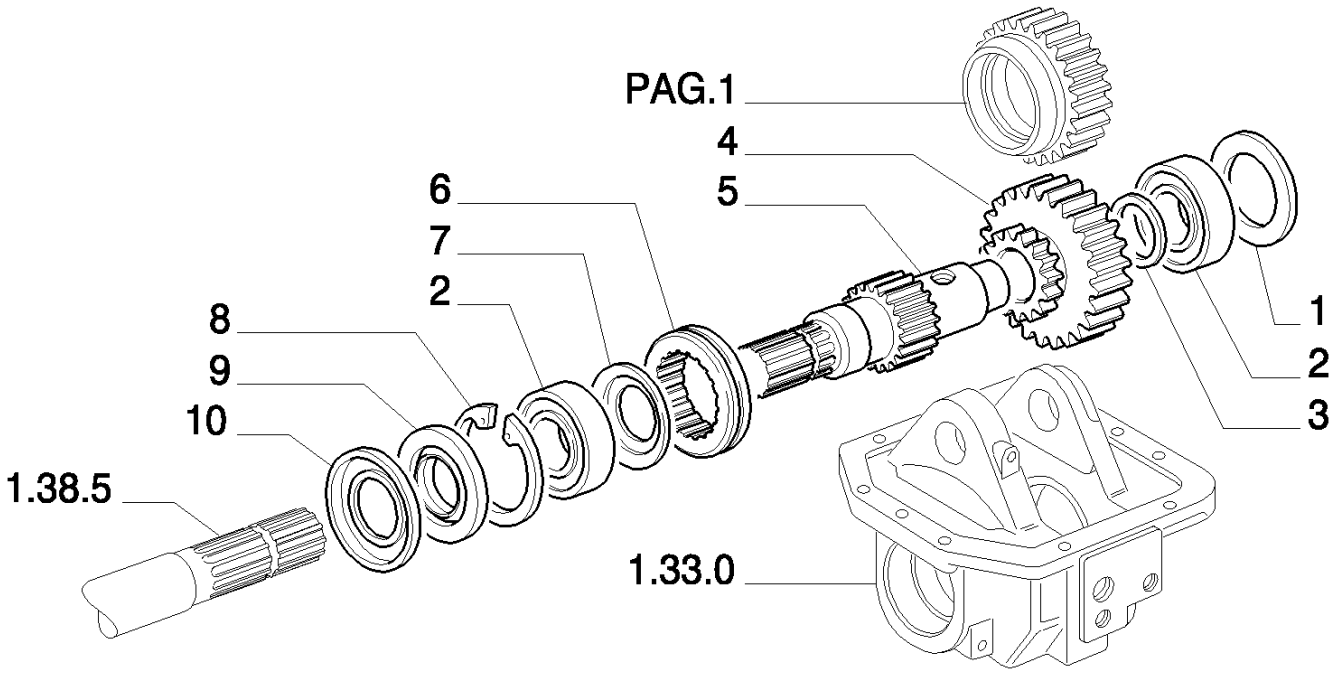
PAG.1
4
5
6
7
2
8
9
10
1.38.5
1
2
3
1.33.0

8830 TRATOR FORD (AMÉRICA LATINA) (1/96-)

1.33.1(03) ENGRENAGENS DE TRANSFERÊNCIA - 4WD

Ref	Numero de Peça	Qtd	Descrição
1	5124488	1	CALCO DE AFINACAO, MM.1,65
1	5124489	1	CALCO DE AFINACAO, MM.1,70
1	5124490	1	CALCO DE AFINACAO, MM.1,75
1	5124491	1	CALCO DE AFINACAO, MM.1,80
1	5124492	1	CALCO DE AFINACAO, MM.1,85
1	5124493	1	CALCO DE AFINACAO, MM.1,90
1	5124494	1	CALCO DE AFINACAO, MM.1,95
2	26800140	2	ROLAMENTO,
3	4996869	1	ARO,
4	5129566	1	ENGRENAGEM INTERMEDIÁRIA,
5	5125894	1	EIXO DE COMANDO,
6	5125895	1	MANGUEIRA RÍGIDA,
7	5125896	1	ANEL,
8	11061976	1	ANEL, M80, Int,
9	5125897	1	JUNTA,
10	5125898	1	DISCO,

1.33.2(01) COMANDOS DA TRANSFERÊNCIA - 4WD

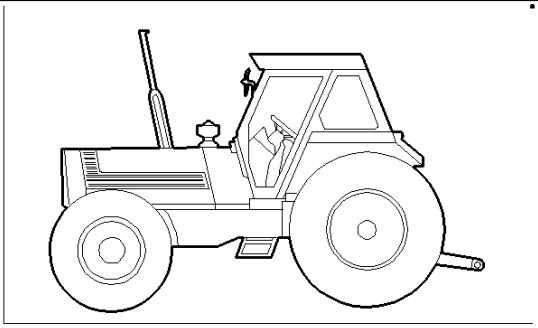

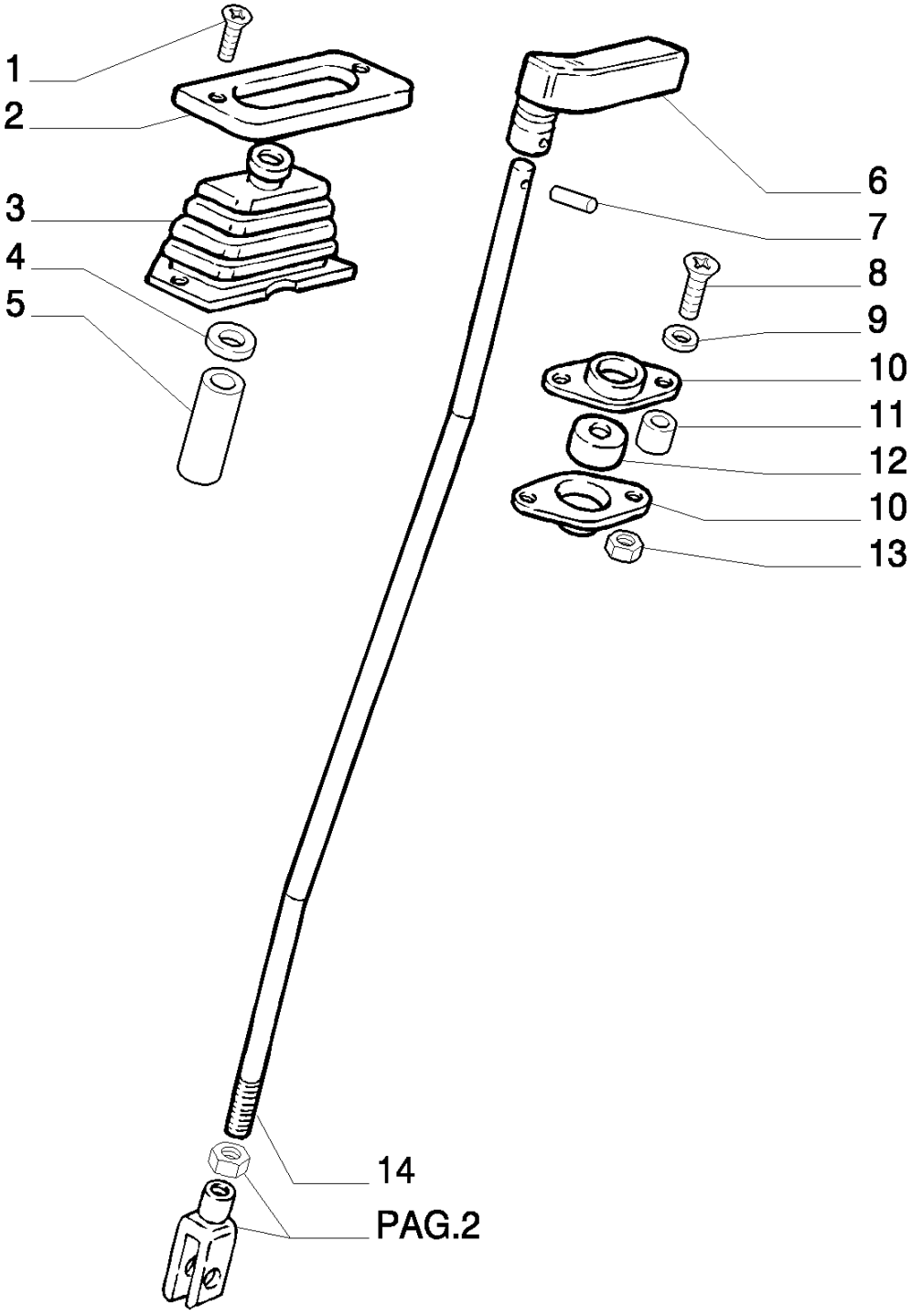

PAG.2

8830 TRATOR FORD (AMÉRICA LATINA) (1/96-)

1.33.2(01) COMANDOS DA TRANSFERÊNCIA - 4WD

Ref	Numero de Peça	Qtd	Descrição
1	14441521	2	PARAFUSO, Hex Soc Flat Hd, M6 x 25, 8.8,
2	5111901	1	PLACA,
3	4999790	1	CAPA,
4	17094714	1	ARRUELA-TRAVA,
5	5113191	1	TUBO RÍGIDO,
6	5111936	1	MANÍPULO,
7	13938070	1	PINO-ELÁSTICO, M4 x 24, Coiled,
8	13276414	2	PARAFUSO, Cross Pan Hd, M6 x 20,
9	10516474	2	ARRUELA-TRAVA,
10	5156494	2	FLANGE,
11	13604011	2	ESPAÇADOR,
12	5109058	1	BUCHA,
13	15896221	2	PORCA, M6, Cl 10,
14	5129454	1	TIRANTE,

1.33.2(02) COMANDOS DA TRANSFERÊNCIA - 4WD

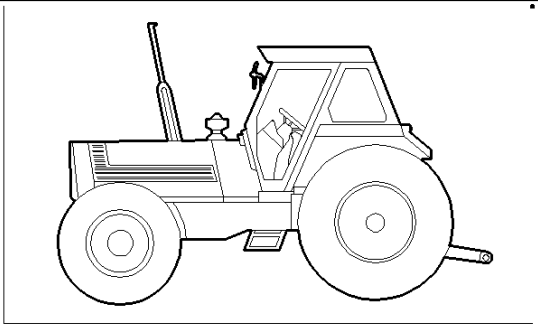

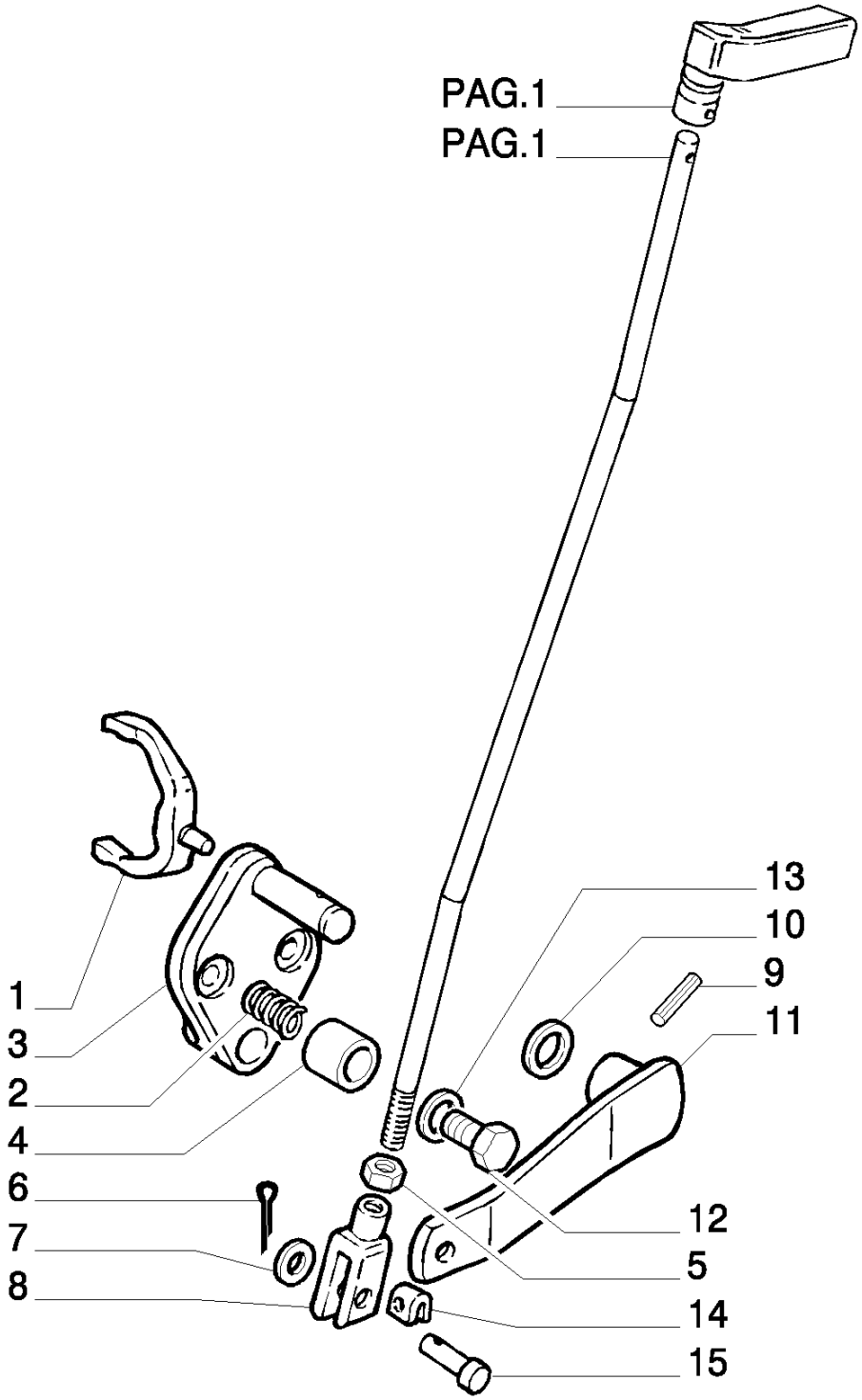

8830 TRATOR FORD (AMÉRICA LATINA) (1/96-)

1.33.2(02) COMANDOS DA TRANSFERÊNCIA - 4WD

Ref	Numero de Peça	Qtd	Descrição
1	5162081	1	GARFO,
2	5108330	1	MOLA,
3	5120976	1	ALAVANCA,
4	5112851	1	TRINCO,
5	10791021	1	PORCA, Thin, M10 x 1.25, Cl 05,
6	10796401	1	GRAMPO, M3.2 x 18,
7	12638601	1	ARRUELA PLANA, M10 x 18 x 2,
8	10248771	1	GARFO,
9	13907570	1	PINO-ELÁSTICO, M5 x 28, Coiled,
10	14457281	1	ANEL "O", -114, Cl 7, .612" ID x .103" Thk,
11	5111895	1	ALAVANCA,
12	4997638	1	BUJÃO,
13	2852356	1	JUNTA,
14	5117853	1	MOLA,
15	10033414	1	PINO,

1.38.5(01) EIXO DE TRANSMISSÃO - 4WD

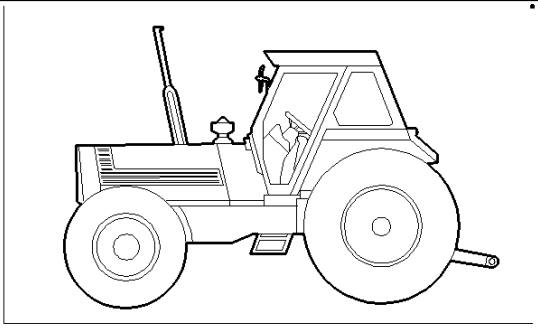

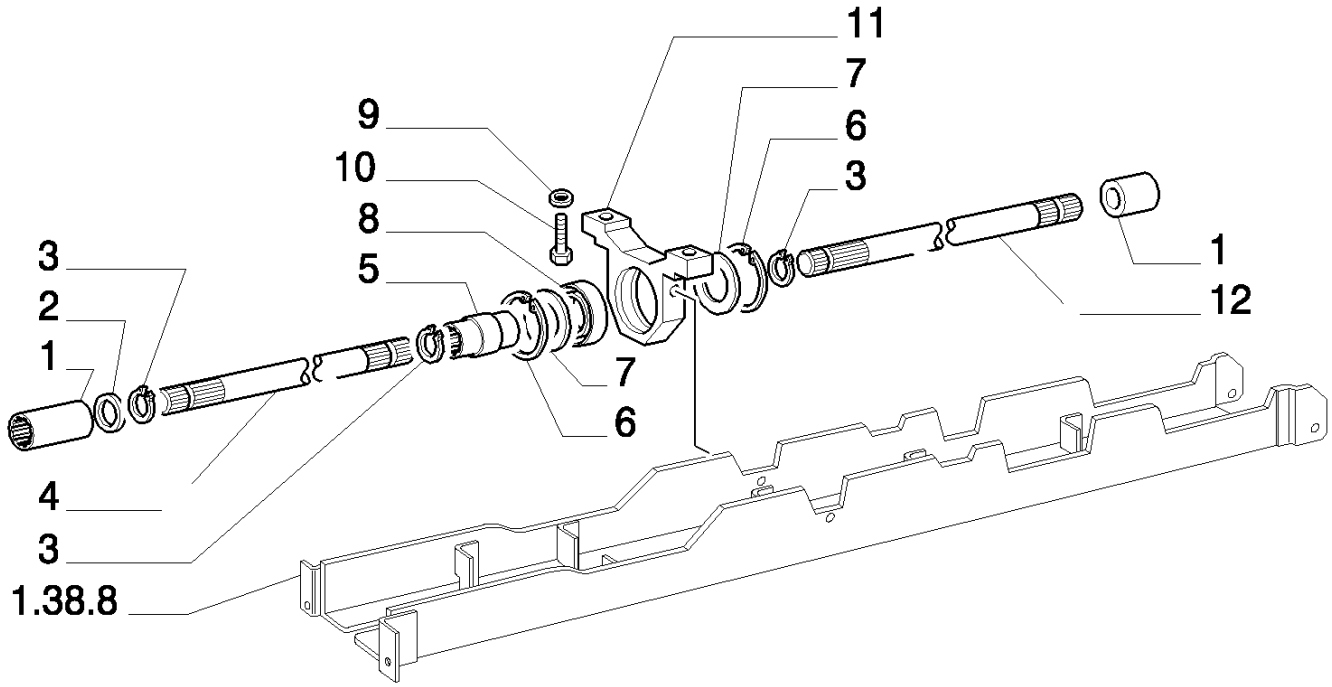

8830 TRATOR FORD (AMÉRICA LATINA) (1/96-)

1.38.5(01) EIXO DE TRANSMISSÃO - 4WD

Ref	Numero de Peça	Qtd	Descrição		
1	4994076	2	LUVA DE ARRASTE,		
2	5118722	1	CALCO DE AFINACAO, MM.1,0		
2	5118723	1	CALCO DE AFINACAO, MM.1,2		
2	5118724	1	CALCO DE AFINACAO, MM.1,5		
2	5118725	1	CALCO DE AFINACAO, MM.1,8		
3	5109282	4	ANEL,		
4	5108332	1	ÁRVORE DE TRANSMISSÃO, FRONT	VALID ONLY FOR MODEL :	8430BRA EU
4	5108336	1	ÁRVORE DE TRANSMISSÃO, FRONT EU8830BRA EU	VALID ONLY FOR MODEL :	8630BRA
5	4994075	1	LUVA DE ARRASTE, CENTER		
6	11061676	2	ANEL, M75, Int,		
7	4994077	2	ANEL,		
8	9829934	1	ROLAMENTO,		
9	10517074	2	ARRUELA-TRAVA,		
10	15540624	2	PARAFUSO, Hex, M12 x 1.25 x 40, 8.8, Full Thd,		
11	4994065	1	SUPORTE,		
12	5121036	1	ÁRVORE DE TRANSMISSÃO, REAR		

1.38.8(01) PROTEÇÃO DA ÁRVORE DE TRANSMISSÃO - 4WD

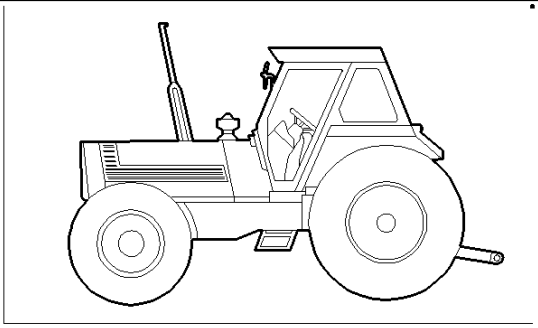

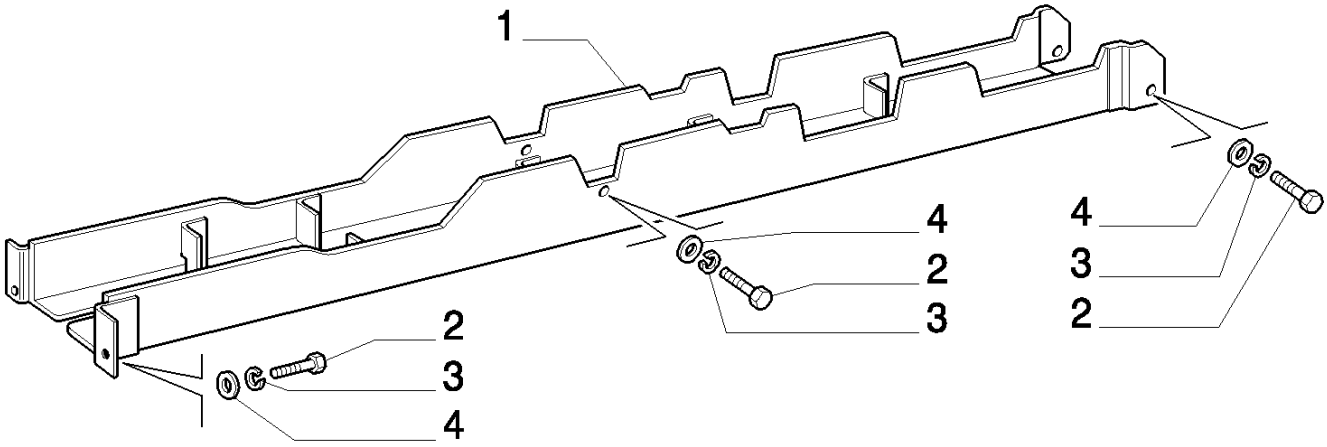

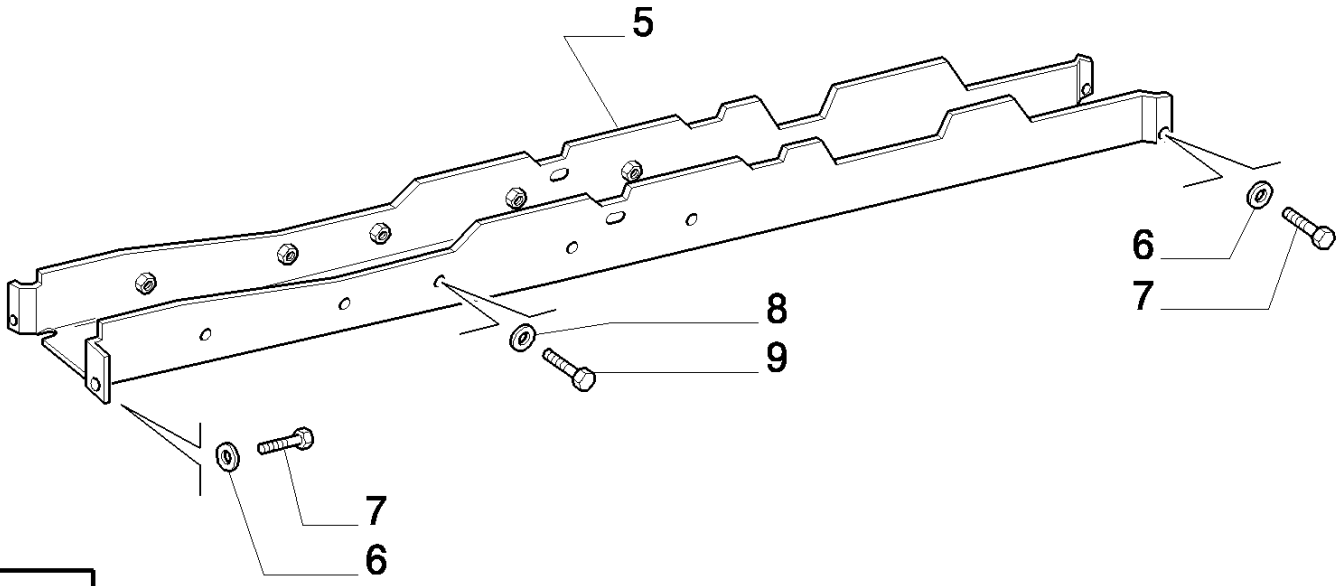

8830 TRATOR FORD (AMÉRICA LATINA) (1/96-)

1.38.8(01) PROTEÇÃO DA ÁRVORE DE TRANSMISSÃO - 4WD

Ref	Numero de Peça	Qtd	Descrição
1	5140489	1	PROTEÇÃO, R.O.W. VALID ONLY FOR MODEL : 8430BRA EU
1	5140490	1	PROTEÇÃO, R.O.W. VALID ONLY FOR MODEL : 8630BRA EU8830BRA EU
2	16043224	6	PARAFUSO, Hex, M8 x 16, 8.8, Full Thd, R.O.W.
3	10516674	6	ARRUELA-TRAVA, R.O.W.
4	10519624	6	ARRUELA PLANA, M8 x 17 x 2, R.O.W.
5	84995279	1	PROTEÇÃO, S.A. VALID ONLY FOR MODEL : 8430BRA EU
5	84995280	1	PROTEÇÃO, S.A. VALID ONLY FOR MODEL : 8630BRA EU8830BRA EU
6	322358	4	ARRUELA MOLA, Belleville, M8, S.A.
7	16043224	4	PARAFUSO, Hex, M8 x 16, 8.8, Full Thd, S.A.
8	322357	10	ARRUELA MOLA, Belleville, M6, S.A.
9	80120099	10	PARAFUSO, Hex, M6 x 16, 8.8, S.A.

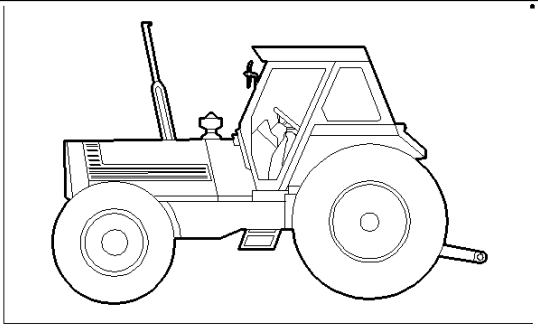

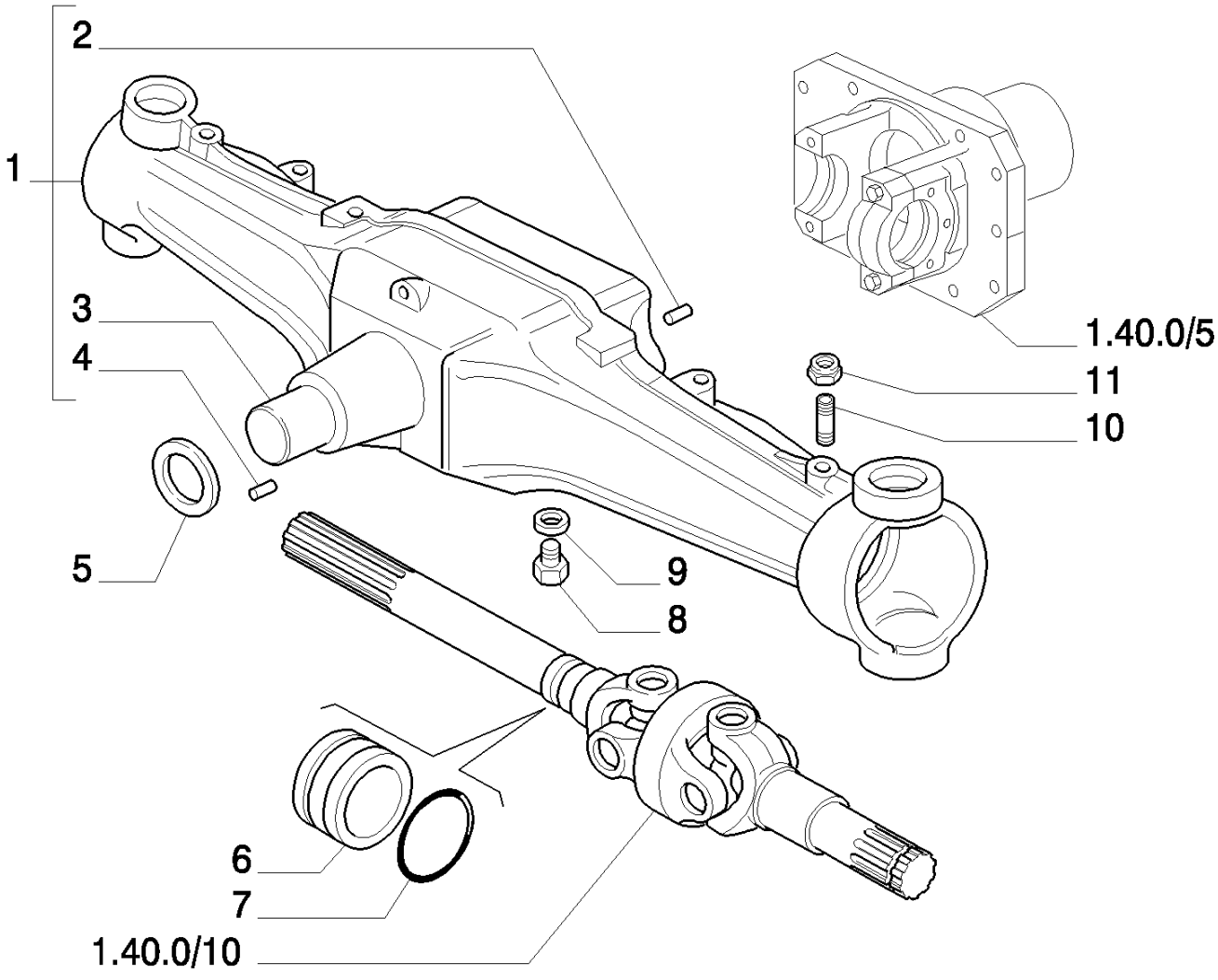
2
1
3
4
5
6
7
1.40.0/10
9
8
1.40.0/5
11
10

8830 TRATOR FORD (AMÉRICA LATINA) (1/96-)

1.40.0/ 1(01) CARCAÇA DO EIXO DIANTEIRO - 4WD

Ref	Numero de Peça	Qtd	Descrição
1	5140171	1	CAIXA/CARCAÇA,
2	4988170	2	GRÃO,
3	5140170	1	PINO,
4	4966244	1	GRÃO,
5	5140888	1	ANEL,
6	5134277	2	BUCHA,
7	14461180	2	ANEL "O", -153, 70 Duro, 3.487" ID x .103" Thk,
8	10300511	2	BUJÃO, M12 x 1.25 x 12, Cl5.8,
9	10263460	2	ARRUELA DE VEDAÇÃO, M22.3 x 28 x 1.5,
10	5100194	2	PARAFUSO,
11	14048821	2	CONTRA PORCA, M12 x 1.25, Cl 10,

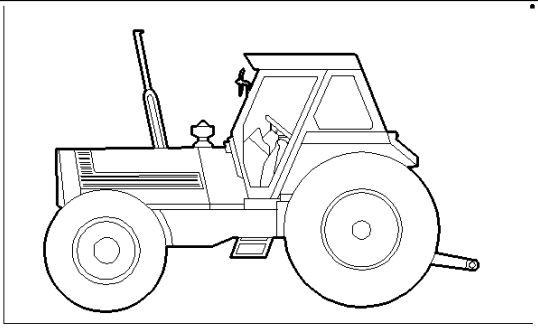

_FOR SERVICE SOLUTION
_PER SOLUZIONE ASSISTENZIALE
_SOLUTION D' ASSISTENCE
_F† RSORGE L.SUNG
_SOLUCION DE ASSISTENCIA

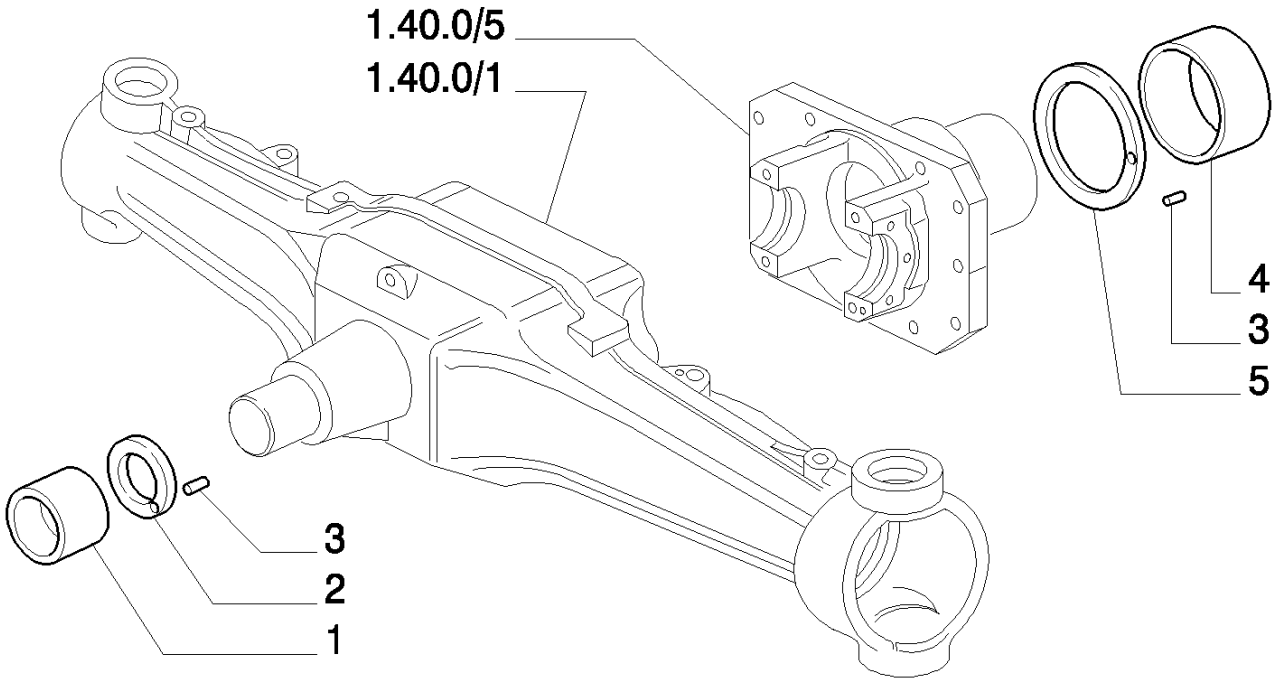

8830 TRATOR FORD (AMÉRICA LATINA) (1/96-)

1.40.0/ 1(02) CARCAÇA DO EIXO DIANTEIRO - 4WD

Ref	Numero de Peça	Qtd	Descrição
1	5141454	1	BUCHA, SERVICE SOLUTION
2	5141453	1	ANEL, SERVICE SOLUTION
3	4966244	1	GRÃO,
4	5141458	1	BUCHA, SERVICE SOLUTION
5	5141457	1	ANEL, SERVICE SOLUTION

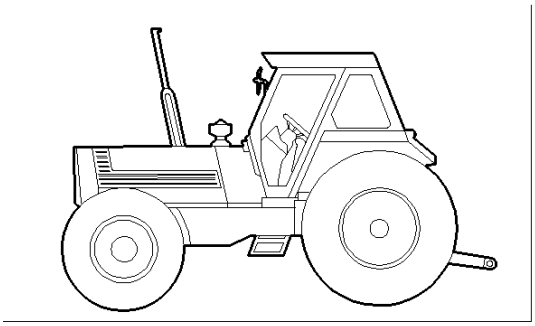

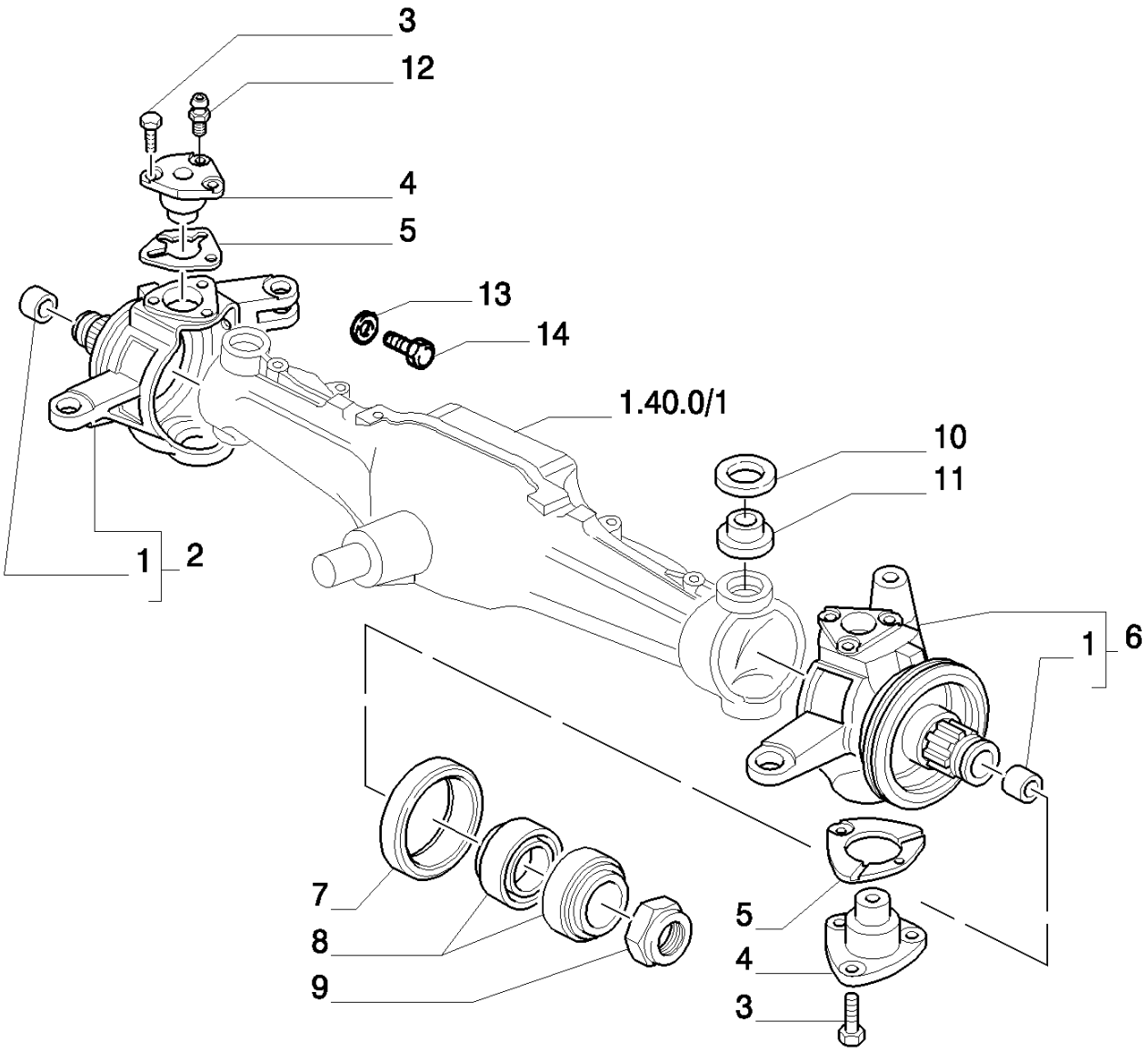

C4501 chassis Nº 278655

D4501 chassis Nº 278656

D3807 chassis N

8830 TRATOR FORD (AMÉRICA LATINA) (1/96-)

1.40.0/ 2(01) EIXO DIANTEIRO-MANGA DE DIREÇÃO-CUBOS - 4WD

Ref	Numero de Peça	Qtd	Descrição
1	5105321	2	BUCHA,
2	5141711	1	MANGA DE EIXO, RH, -C4501
2	5185779	1	MANGA DE EIXO, RH, D4501-
3	14254431	12	PARAFUSO, Hex, M14 x 1.5 x 30,
4	5137138	4	PINO COM RÓTULA,
5	5137114	1	CALCO DE AFINACAO, MM.0,1
5	5137115	1	CALCO DE AFINACAO, MM.0,15
6	5141709	1	MANGA DE EIXO, LH, -C4501
6	5185780	1	MANGA DE EIXO, LH, D4501-
7	5133736	2	ANEL DE VEDACAO, 220X190X21-22, -C3807
7	5178141	2	JUNTA, 220X190X14,5-18, D3807-
8	5133737	4	TUCHO COM ROLETE,
9	5141692	2	PORCA DE VEDAÇÃO,
10	5121907	4	JUNTA, , D4501-
11	5119660	4	JUNTA ESFÉRICA, , D4501-
12	5120532	4	GRAXEIRA, M14 x 1.5, , D4501-
13	5148495	2	ESPAÇADOR,
14	5126628	2	PARAFUSO,

1.40.0/ 3(01) EIXO DIANTEIRO-SUPORTE-BARRA TRANSVERSAL - 4WD

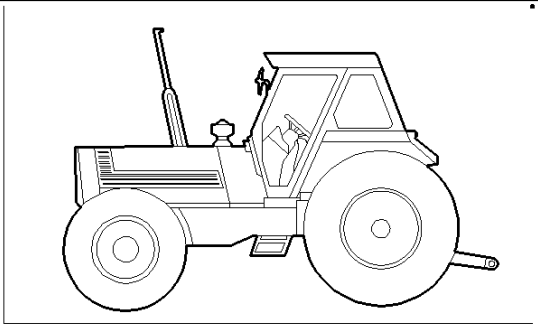

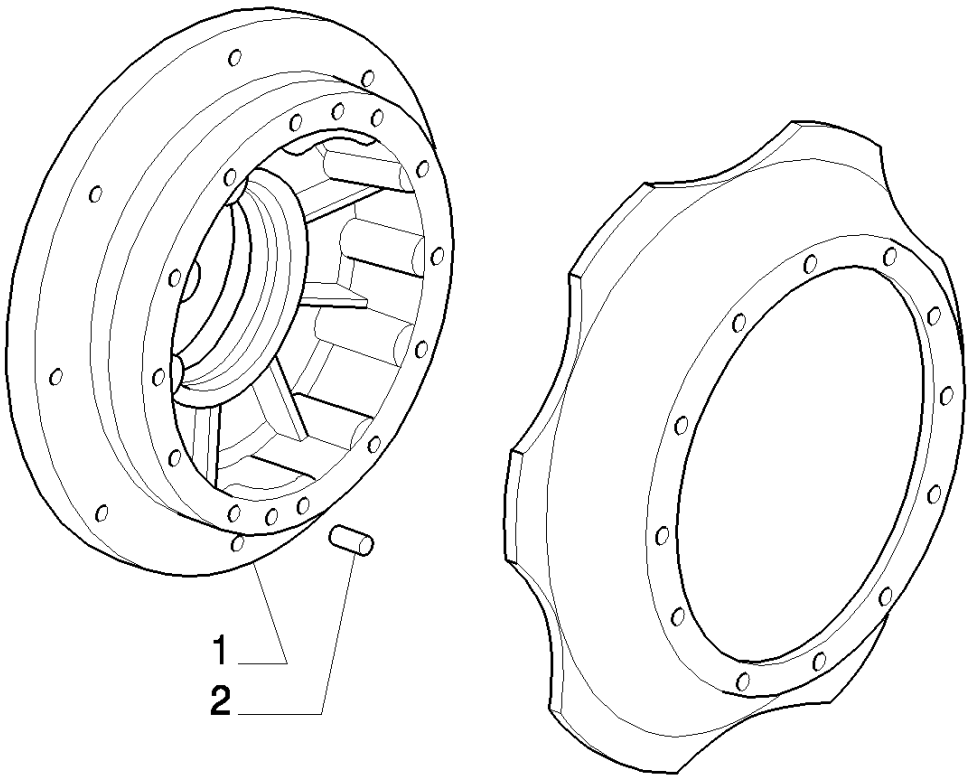

8830 TRATOR FORD (AMÉRICA LATINA) (1/96-)

1.40.0/ 3(01) EIXO DIANTEIRO-SUPORTE-BARRA TRANSVERSAL - 4WD

Ref	Numero de Peça	Qtd	Descrição
1	5156065	2	CUBO,
2	4985063	2	GRÃO,

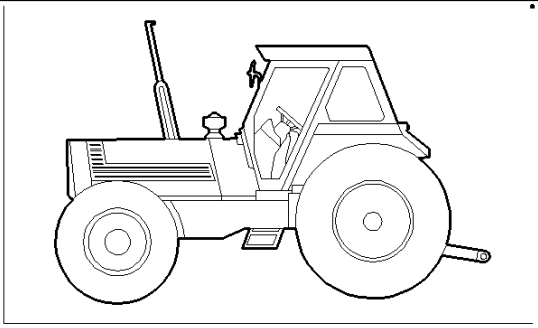

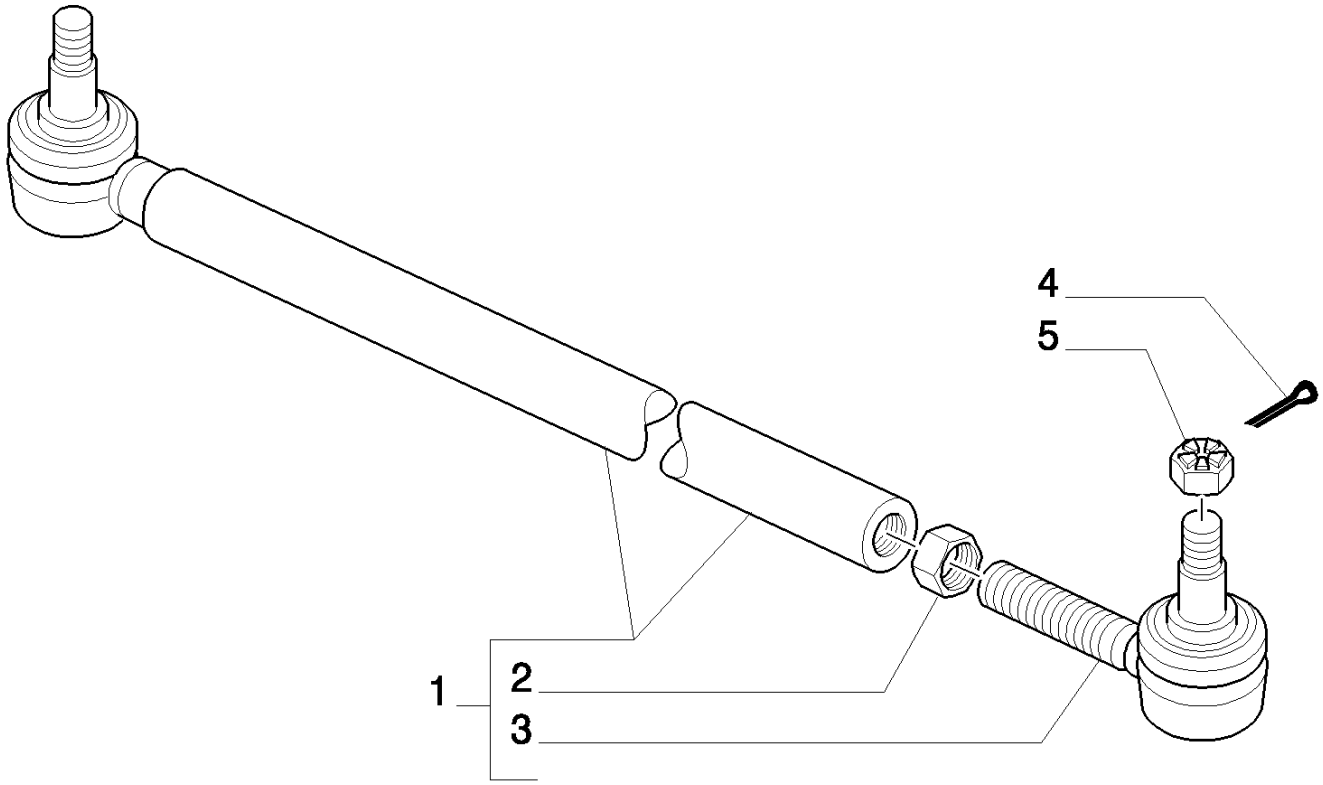
4
5
1
2
3

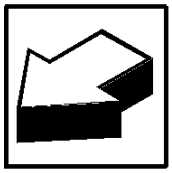

8830 TRATOR FORD (AMÉRICA LATINA) (1/96-)

1.40.0/ 4(01) EIXO DIANTEIRO-PAR COROA/PINHÃO - 4WD

Ref	Numero de Peça	Qtd	Descrição
1	5137164	1	BARRA DE DIREÇÃO TRANSV., ASSY
2	10726921	2	PORCA, Thin, M24 x 1.5, Cl 05,
3	5117314	1	CABEÇA ARTICULADA,
4	10733801	2	GRAMPO, M4 x 36,
5	10724611	2	PORCA,

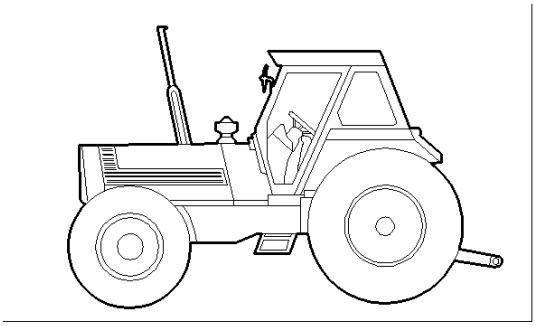

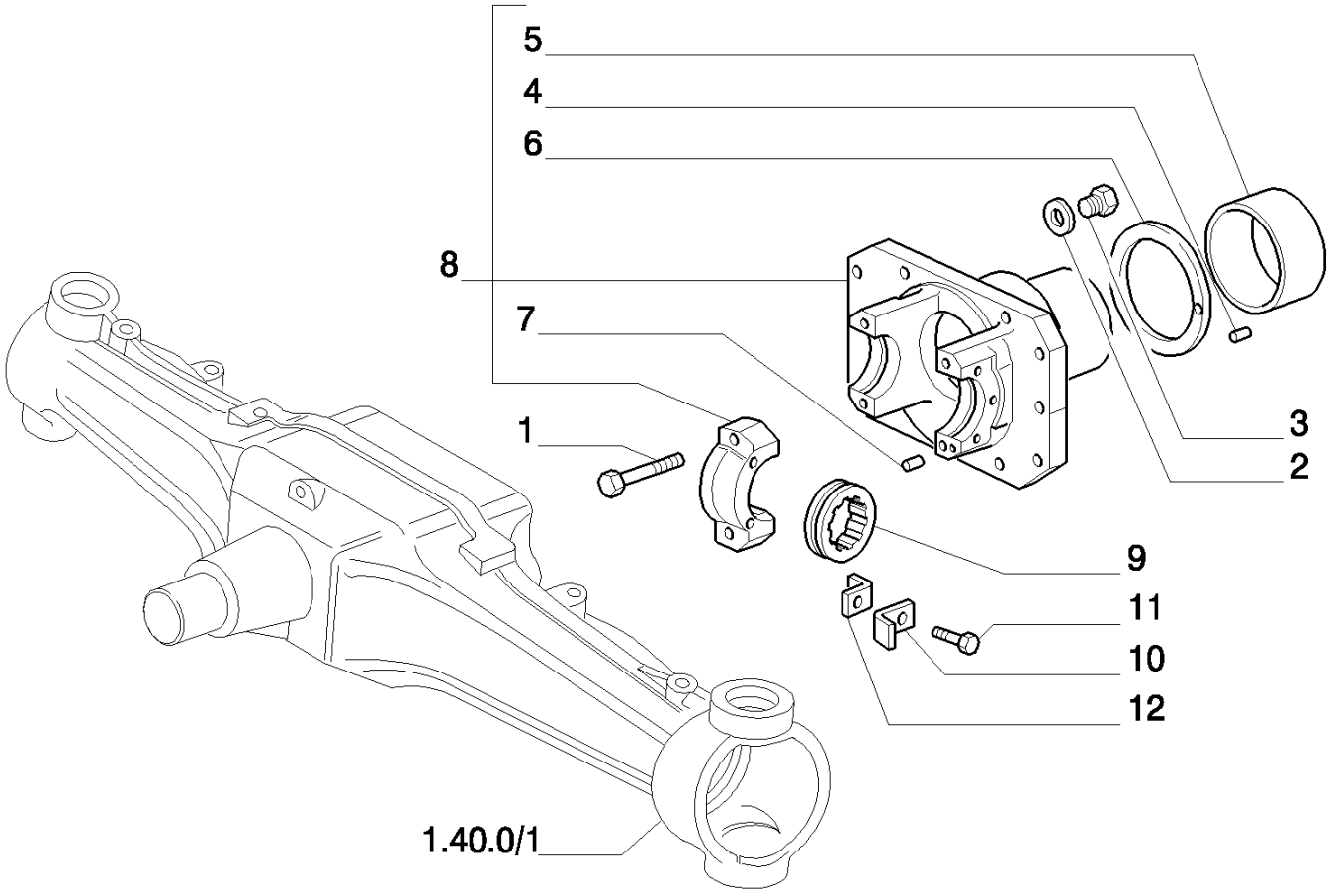

D4501 chassis N.

8830 TRATOR FORD (AMÉRICA LATINA) (1/96-)

1.40.0/ 5(01) EIXO DIANTEIRO-DIFERENCIAL - 4WD

Ref	Numero de Peça	Qtd	Descrição
1	14255330	2	PARAFUSO, M14X1,5X70
1	14255731	2	PARAFUSO, Hex, M14 x 1.5 x 90,
2	10263460	1	ARRUELA DE VEDAÇÃO, M22.3 x 28 x 1.5, , -C4501
3	10305171	1	BUJÃO, M22 x 1.5 x 21, , -C4501
4	4966244	4	GRÃO,
5	5136116	1	BUCHA,
6	5136115	1	ANEL,
7	4966530	2	GRÃO,
8	5153804	1	SUPORTE, , -C4501
8	5182885	1	SUPORTE, , D4501-
9	5110423	2	PORCA DE VEDAÇÃO,
10	562659	2	PLACA,
11	15970524	2	PARAFUSO, Hex, M10 x 1.25 x 20, 8.8, Full Thd,
12	4966243	2	PLACA DE FIXAÇÃO,

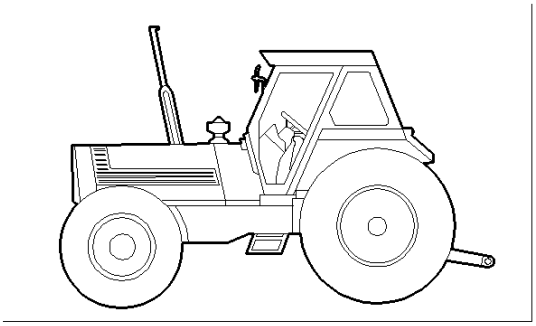

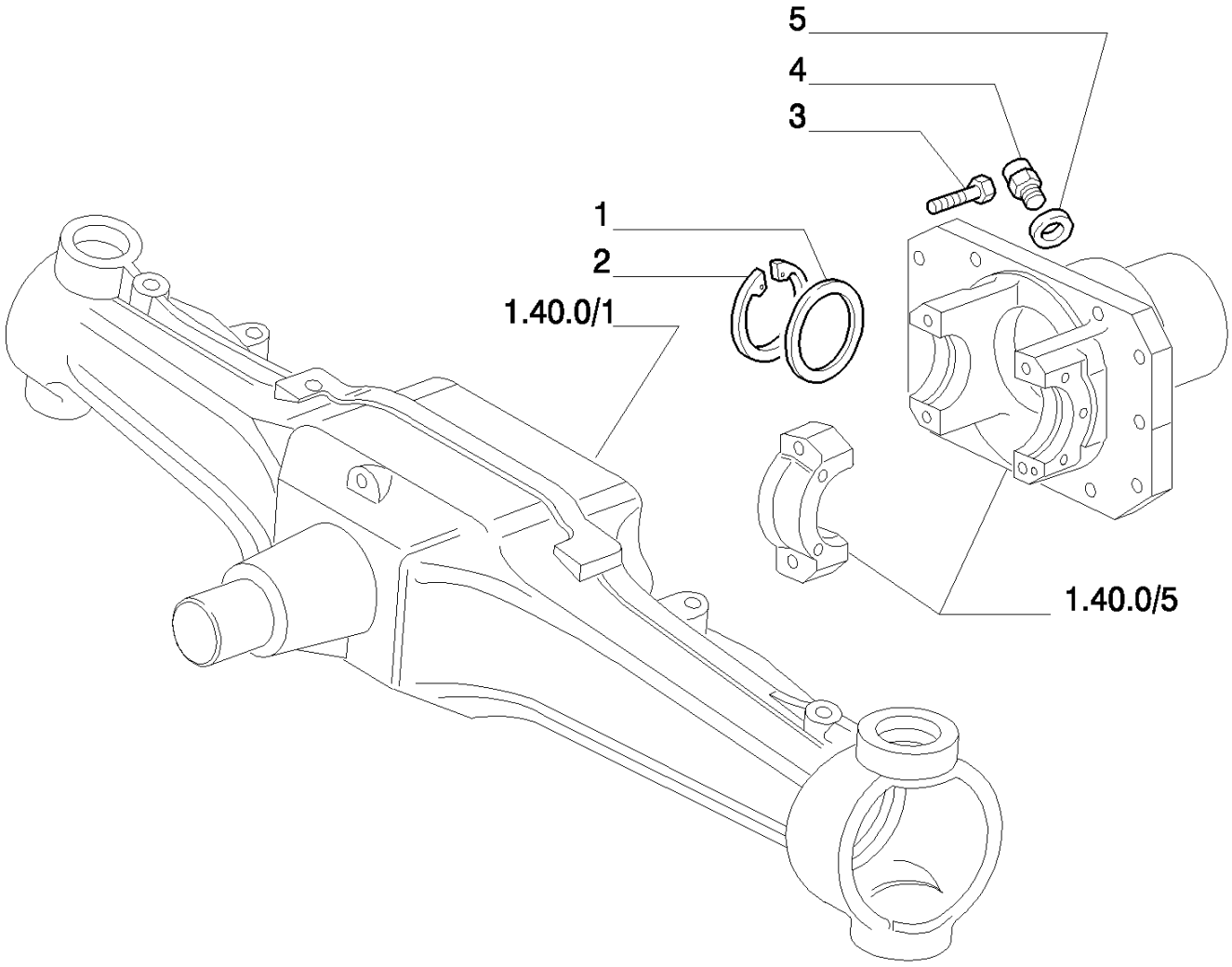

D4501 chassis N.

8830 TRATOR FORD (AMÉRICA LATINA) (1/96-)

1.40.0/ 5(02) EIXO DIANTEIRO-DIFERENCIAL - 4WD

Ref	Numero de Peça	Qtd	Descrição
1	5135019	1	CALCO DE AFINACAO, MM.1,00
1	5135020	1	CALCO DE AFINACAO, MM.1,10
1	5135021	1	CALCO DE AFINACAO, MM.1,20
1	5135022	1	CALCO DE AFINACAO, MM.1,30
1	5135023	1	CALCO DE AFINACAO, MM.1,40
1	5135024	1	CALCO DE AFINACAO, MM.1,50
1	5135025	1	CALCO DE AFINACAO, MM.1,60
1	5135026	1	CALCO DE AFINACAO, MM.1,70
1	5135027	1	CALCO DE AFINACAO, MM.1,80
1	5135028	1	CALCO DE AFINACAO, MM.1,90
2	11075476	1	ANEL, M110, Int,
3	14274731	12	PARAFUSO, Hex, M12 x 1.25 x 40, , -C4501
3	14274631	14	PARAFUSO, Hex, M12 x 1.25 x 35, , -C4501
3	14274631	12	PARAFUSO, Hex, M12 x 1.25 x 35, , D4501-
4	11903274	1	BUJÃO, , -C4501
5	10284460	1	ARRUELA DE COBRE, M10.2 x 16 x 1.5, Copper, , -C4501

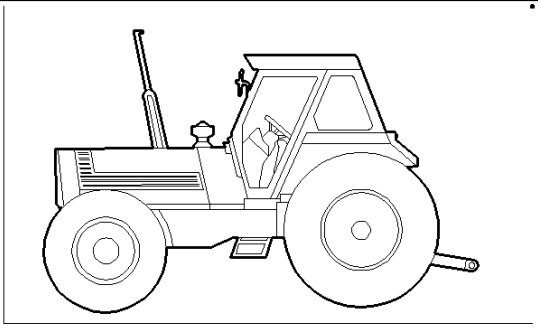

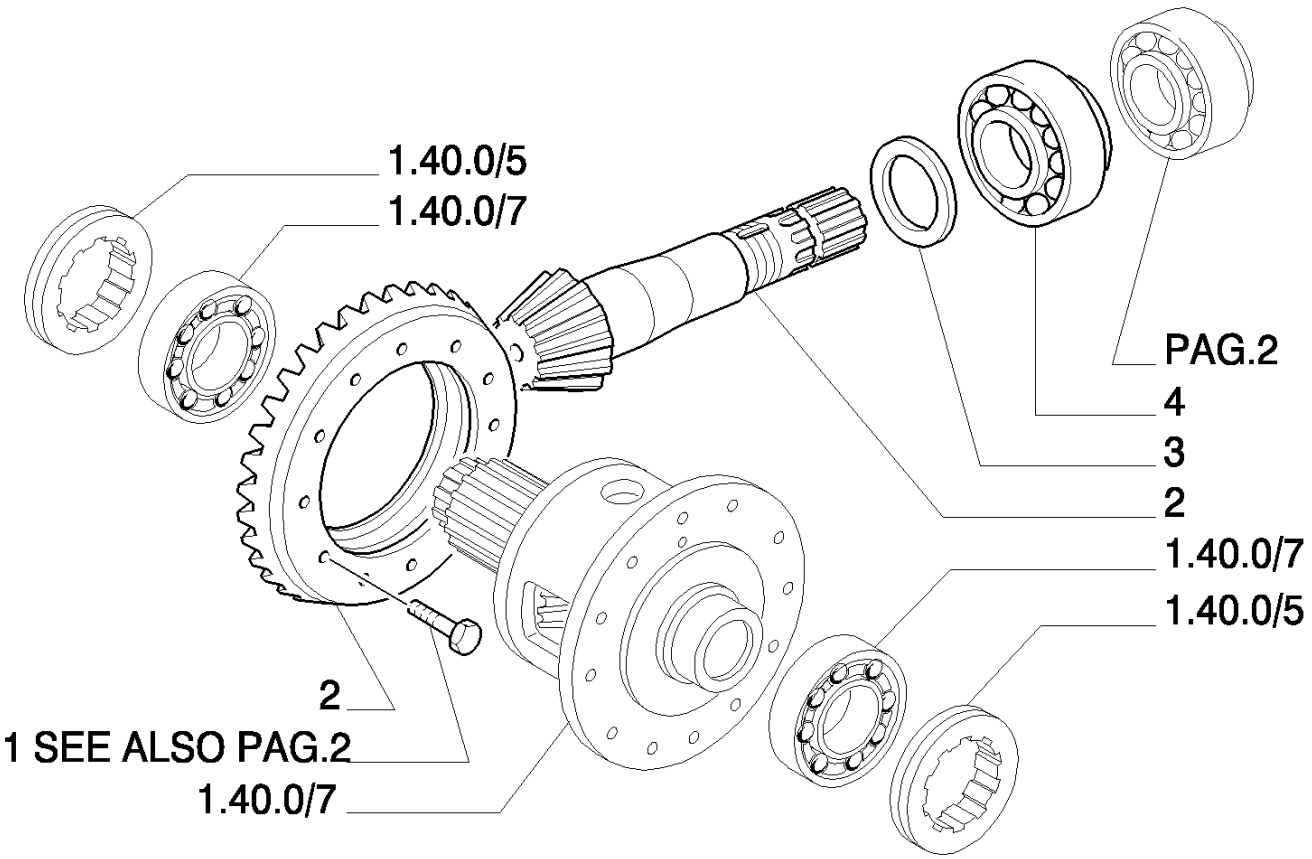
1.40.0/5
1.40.0/7
PAG.2
4
3
2
1.40.0/7
1.40.0/5
2
1 SEE ALSO PAG.2
1.40.0/7

8830 TRATOR FORD (AMÉRICA LATINA) (1/96-)

1.40.0/ 6(01) EIXO DIANTEIRO-ENGRENAGENS E EIXO DIFERENCIAL - 4WD

Ref	Numero de Peça	Qtd	Descrição
1	14274631	12	PARAFUSO, Hex, M12 x 1.25 x 35,
2	5141666	1	PAR CÔNICO, VALID ONLY FOR MODEL : 8430BRA EU
2	5141667	1	PAR CÔNICO, VALID ONLY FOR MODEL : 8630BRA EU8830BRA EU
3	4999063	1	ANEL, MM.2,5
3	5121690	1	ANEL, MM.2,3
3	5121691	1	ANEL, MM.2,4
3	7888012	1	ANEL, MM.0,5
4	5141714	1	ROLAMENTO,

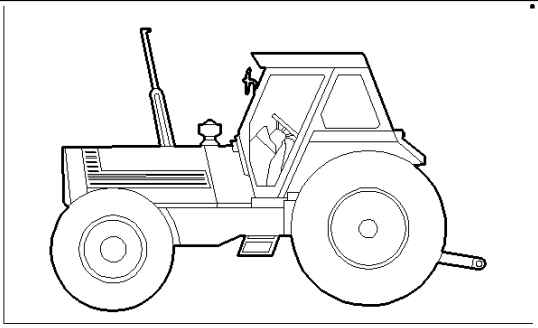

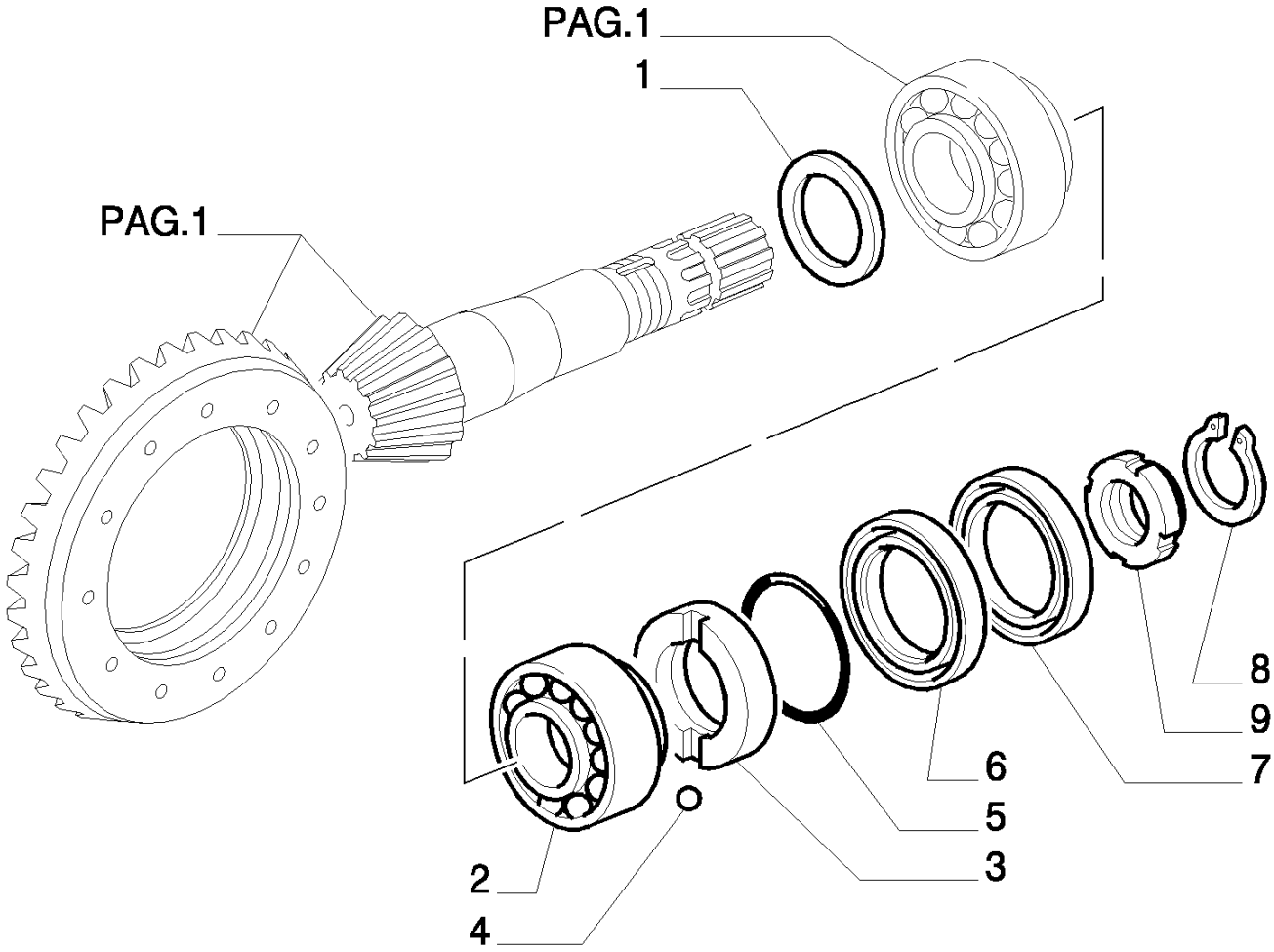
PAG.1
1
PAG.1
8
9
7
6
5
3
2
4

8830 TRATOR FORD (AMÉRICA LATINA) (1/96-)

1.40.0/ 6(02) EIXO DIANTEIRO-ENGRENAGENS E EIXO DIFERENCIAL - 4WD

Ref	Numero de Peça	Qtd	Descrição
1	4999064	1	ANEL, MM.2,6
1	4999065	1	ANEL, MM.2,7
1	4999066	1	ANEL, MM.2,8
1	4999067	1	ANEL, MM.2,9
2	5143109	1	TUCHO COM ROLETE,
3	5143112	1	ANEL,
4	20419320	1	ESFERA,
5	14454580	1	ANEL "O", -028, 70 Duro, 1.364" ID x .070" Thk,
6	5111415	1	ANEL DE VEDACAO,
7	5109309	1	DISCO,
8	5109282	1	ANEL,
9	5119147	1	PORCA,

1.40.0/ 7(01) EIXO DIANTEIRO-CILINDRO DA DIREÇÃO HIDRÁULICA - 4WD

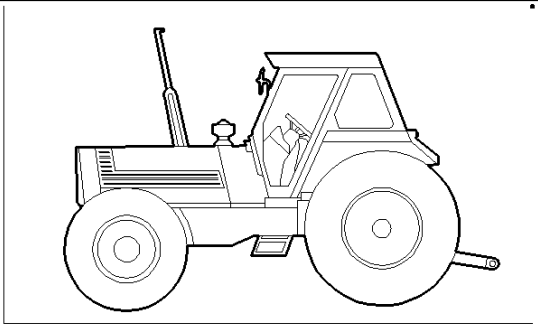

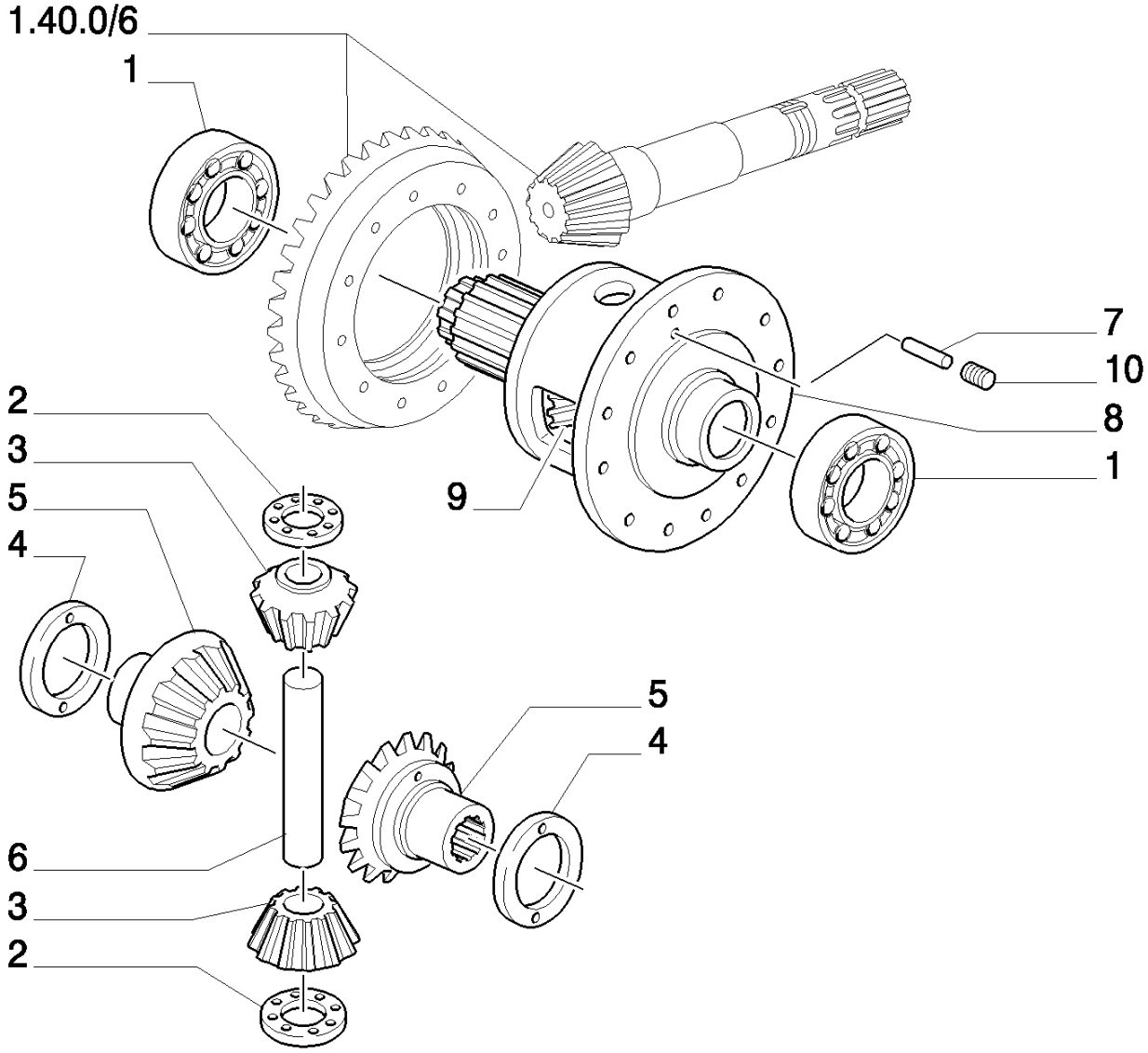

8830 TRATOR FORD (AMÉRICA LATINA) (1/96-)

1.40.0/ 7(01) EIXO DIANTEIRO-CILINDRO DA DIREÇÃO HIDRÁULICA - 4WD

Ref	Numero de Peça	Qtd	Descrição
1	24903470	2	TUCHO COM ROLETE,
2	4991658	2	ARO,
3	4991695	2	SATÉLITE,
4	4997235	1	ARO, 1.5mm Thk,
4	4997236	1	ARO, 1.6mm Thk,
5	5149551	1	PLANETÁRIO,
6	5168624	1	PINO,
7	5173242	1	PINO-ELÁSTICO,
8	5174845	1	CAIXA/CARCAÇA,
9	5134978	1	CONJUNTO DO DIFERENCIAL,
10	13807870	1	JOGO PARAFUSO, Hex Soc, M8 x 14, Flat Pt,

1.40.0/ 9(01) EIXO DIANTEIRO-CILINDRO DA DIREÇÃO HIDRÁULICA - 4WD

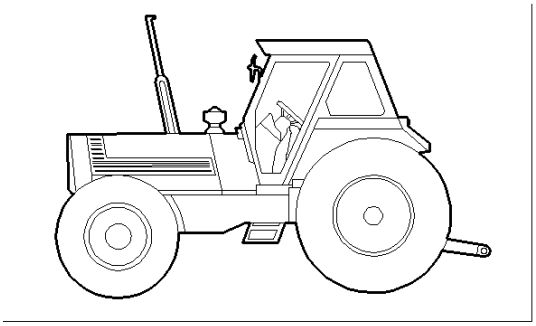

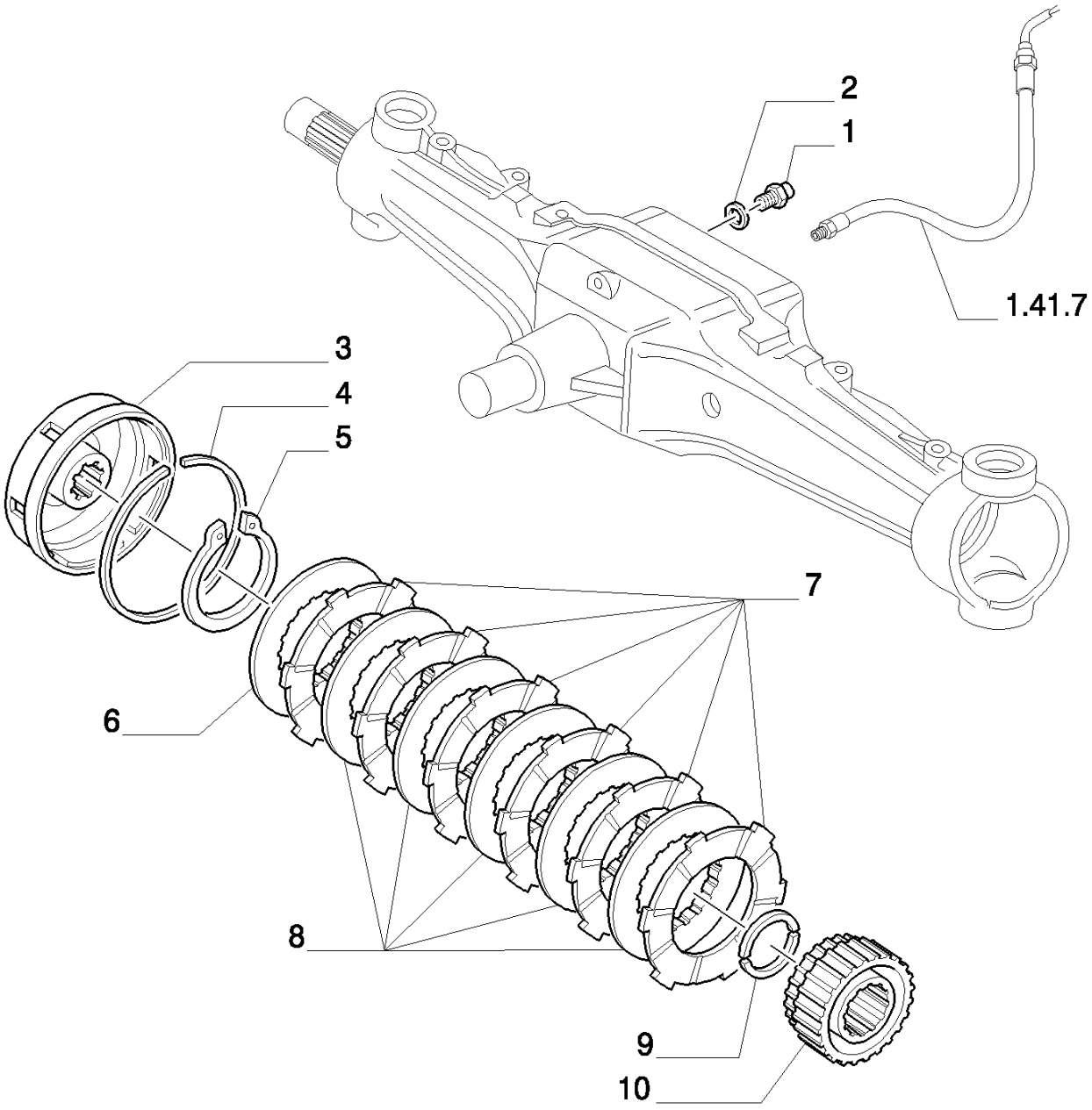

D4501 chassis N.

8830 TRATOR FORD (AMÉRICA LATINA) (1/96-)

1.40.0/ 9(01) EIXO DIANTEIRO-CILINDRO DA DIREÇÃO HIDRÁULICA - 4WD

Ref	Numero de Peça	Qtd	Descrição
1	10192811	1	BANJO, M14-M10, -C4501
1	5154713	1	CONEXÃO, 3/4-16 INCL.REF.2, D4501-
2	10284460	1	ARRUELA DE COBRE, M10.2 x 16 x 1.5, Copper, , -C4501
2	14437885	1	ANEL "O", 13.3MM ID x 2.4 Thk, , D4501-
3	5134083	1	TAMBOR, INCL.REF.4
4	5134095	1	ANEL-TRAVA,
5	11083176	1	ANEL, M125, Ext,
6	5141750	1	ANEL,
7	5134101	6	DISCO,
8	5134100	5	DISCO,
9	5135032	2	SEMI-ANEL,
10	5134099	1	CUBO, INCL.REF.5

1.40.0/ 9(02) EIXO DIANTEIRO-CILINDRO DA DIREÇÃO HIDRÁULICA - 4WD

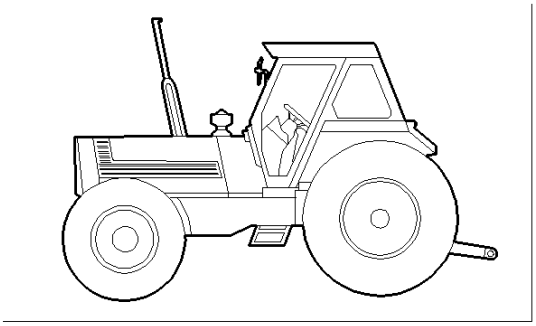

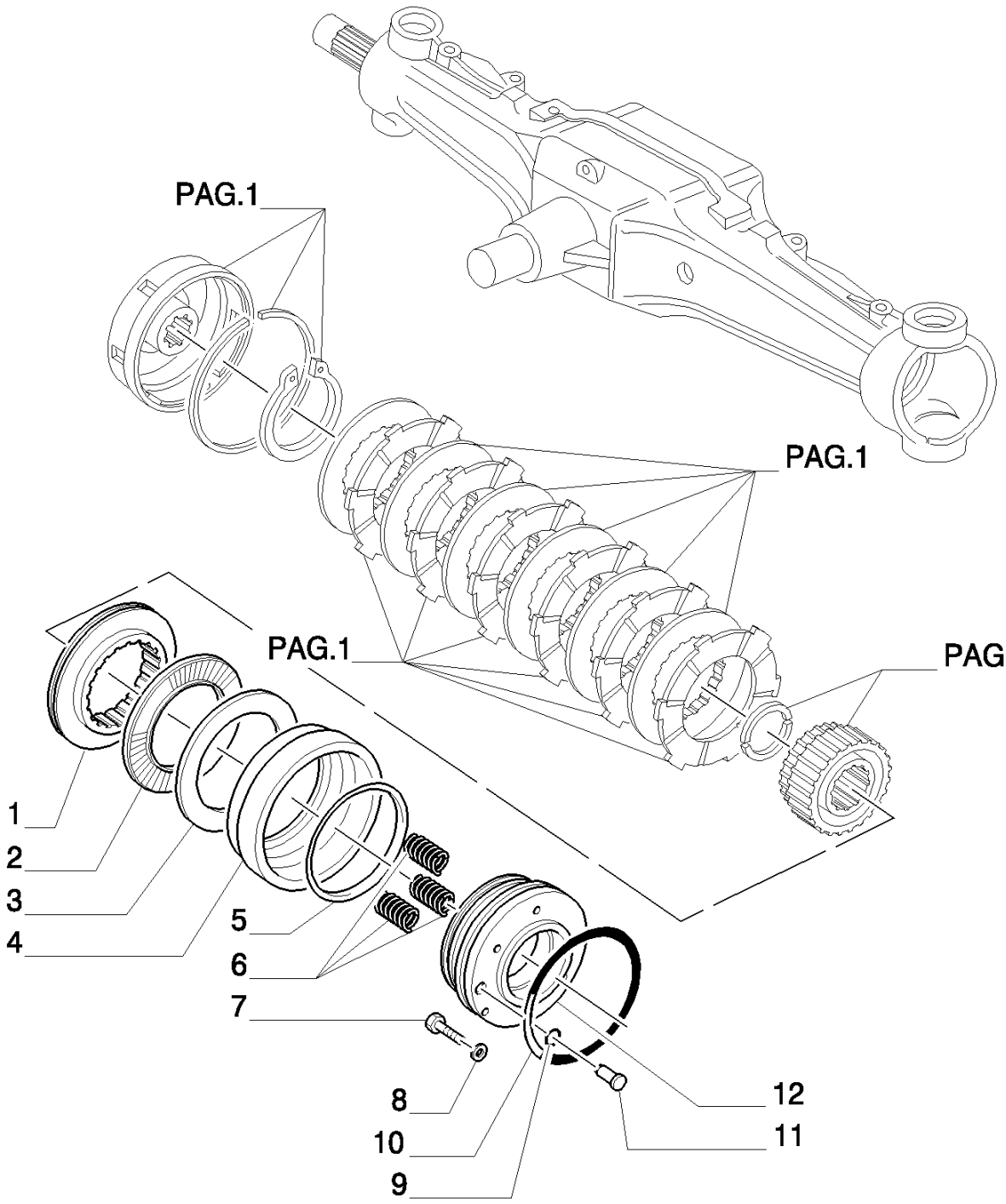

8830 TRATOR FORD (AMÉRICA LATINA) (1/96-)

1.40.0/ 9(02) EIXO DIANTEIRO-CILINDRO DA DIREÇÃO HIDRÁULICA - 4WD

Ref	Numero de Peça	Qtd	Descrição
1	5144582	1	DISCO,
2	5134174	1	ROLAMENTO,
3	5134175	1	ARO,
4	5134093	1	ÊMBOLO, INCL.REF.2,3
5	5140120	1	ANEL "O", DIAM.MM.171
6	5120761	3	MOLA,
7	14306521	5	PARAFUSO, Hex Soc Hd, M8 x 30, 8.8,
8	10569370	5	ARRUELA-TRAVA,
9	9672548	1	ANEL "O", -011, 70 Duro, .301" ID x .070" Thk,
10	5140121	1	ANEL "O",
11	5148467	1	PINO,
12	5148468	1	FLANGE, INCL.REF.5-8,10,11

1.40.0/10(01) EIXO DIANTEIRO-BLOQUEIO DO DIFERENCIAL - 4WD

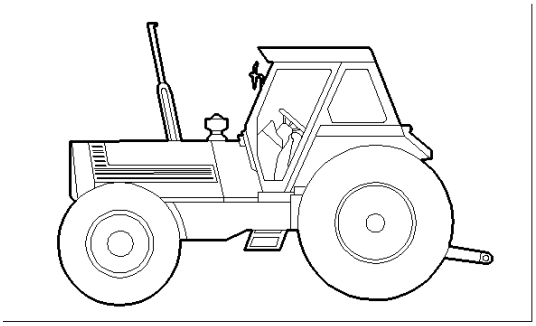

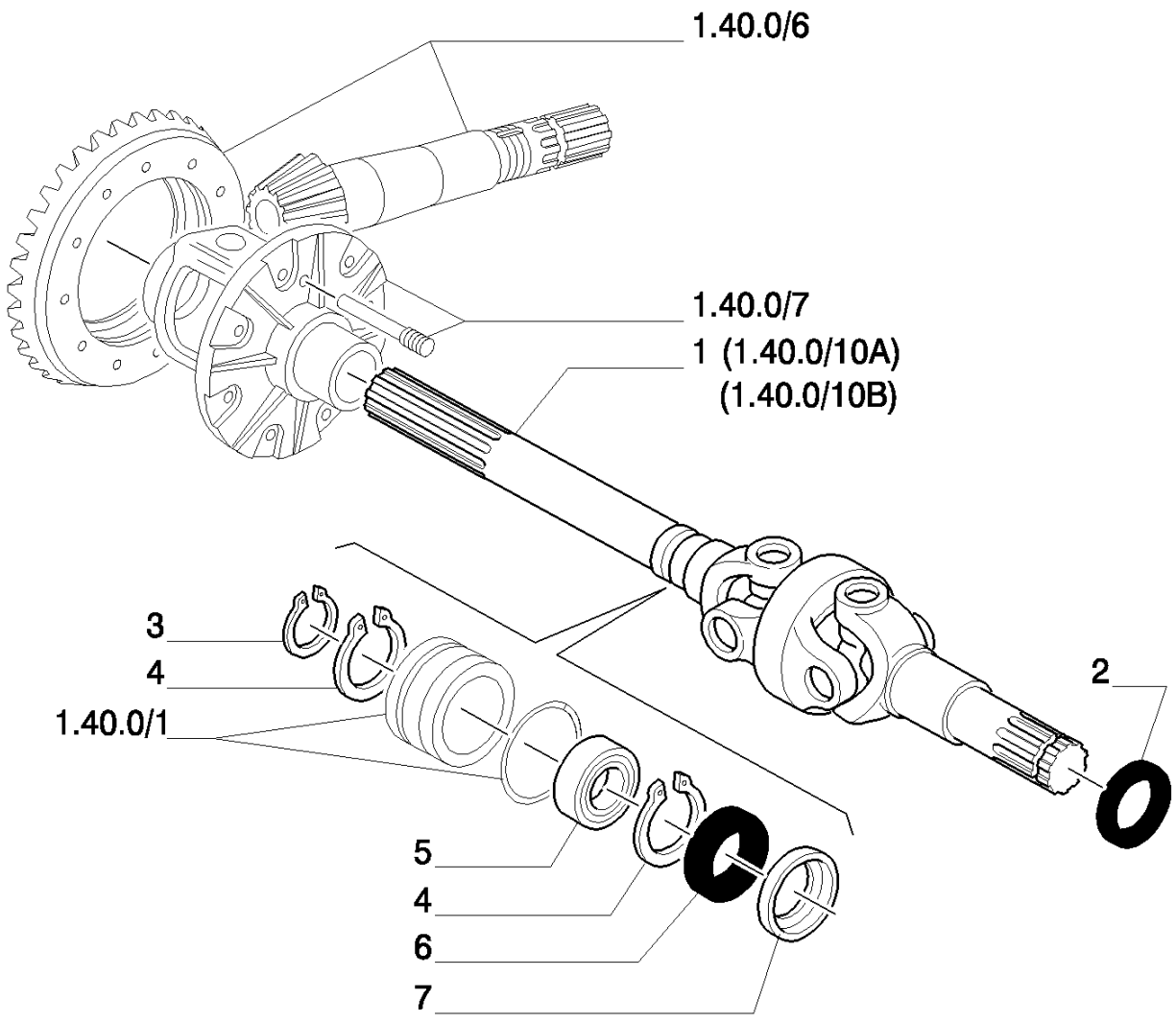

D4501 chassis N.

8830 TRATOR FORD (AMÉRICA LATINA) (1/96-)

1.40.0/10(01) EIXO DIANTEIRO-BLOQUEIO DO DIFERENCIAL - 4WD

Ref	Numero de Peça	Qtd	Descrição
1	5136906	1	SEMI-EIXO ARTICULADO, RH, -C4501
1	5136907	1	SEMI-EIXO ARTICULADO, LH, -C4501
1	5136908	1	SEMI-EIXO ARTICULADO, RH, -C4501
1	5136909	1	SEMI-EIXO ARTICULADO, LH, -C4501
1	5185693	1	SEMI-EIXO ARTICULADO, RH GKN, D4501-
1	5185694	1	SEMI-EIXO ARTICULADO, LH GKN, D4501-
2	5169122	2	JUNTA, 45X65X18,5, -C4501
2	5183845	2	JUNTA, 45X65X16,5, D4501-
3	5123651	2	ANEL,
4	11061376	4	ANEL, M68, Int,
5	28042480	2	ROLAMENTO,
6	5105948	2	JUNTA, 45X68X12
7	5109311	2	DISCO,

1.40.0/10(02) EIXO DIANTEIRO-BLOQUEIO DO DIFERENCIAL - 4WD

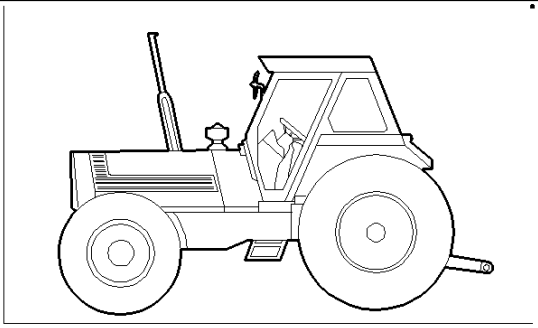

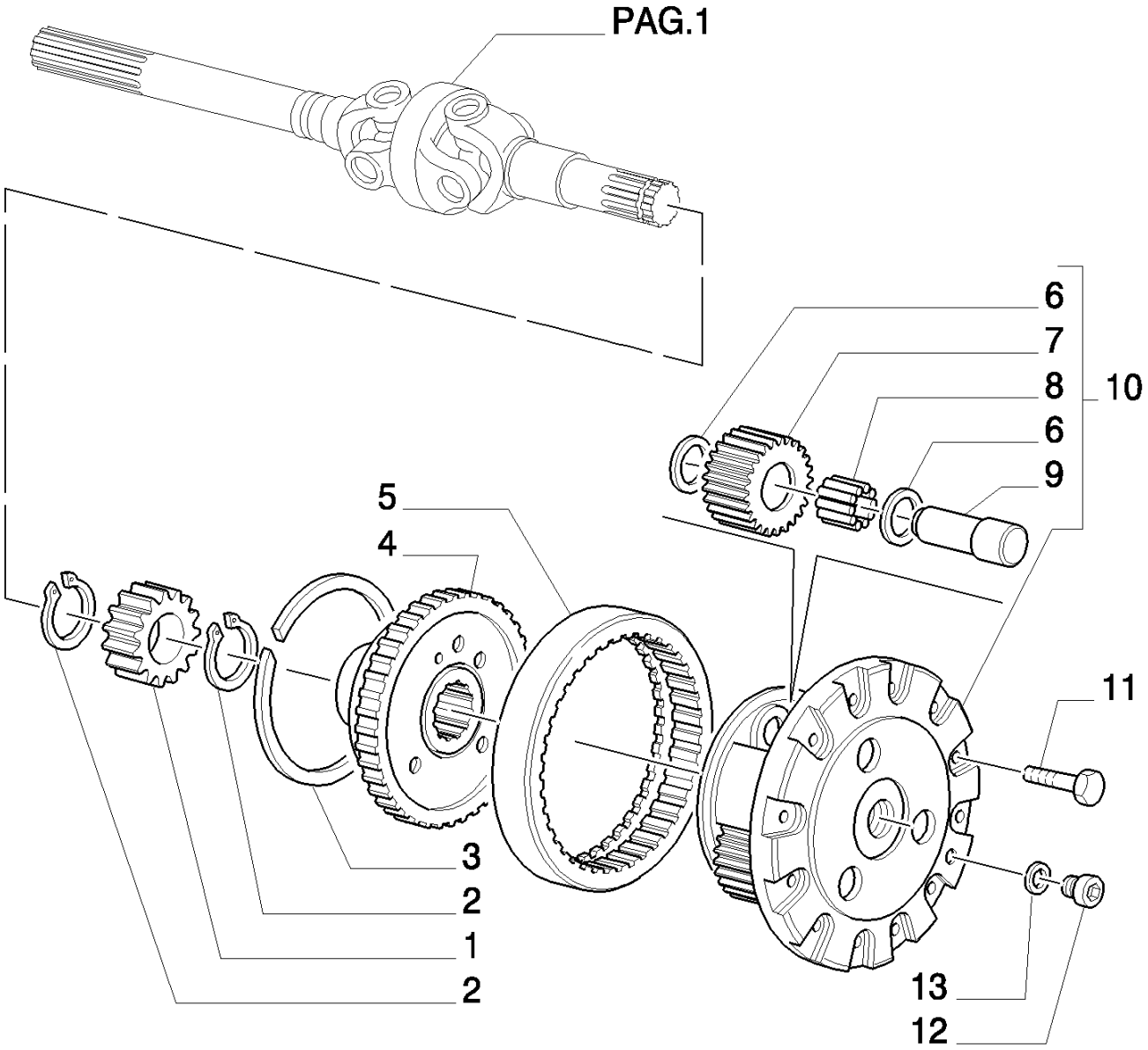

8830 TRATOR FORD (AMÉRICA LATINA) (1/96-)

1.40.0/10(02) EIXO DIANTEIRO-BLOQUEIO DO DIFERENCIAL - 4WD

Ref	Numero de Peça	Qtd	Descrição
1	5136819	2	PLANETÁRIO,
2	5123651	4	ANEL,
3	4986355	2	ANEL,
4	5141691	2	DISCO,
5	5102130	2	COROA DENTADA, Z=68
6	4998022	12	ARO,
7	5102132	6	SATÉLITE,
8	5101692	6	ROLAMENTO,
9	4998021	6	PINO,
10	5137049	2	PORTA-SATÉLITE, ASSY.
11	14274631	24	PARAFUSO, Hex, M12 x 1.25 x 35,
12	10305171	2	BUJÃO, M22 x 1.5 x 21,
13	10263460	2	ARRUELA DE VEDAÇÃO, M22.3 x 28 x 1.5,

1.40.0/10A(01) EIXO DIANTEIRO-BLOQUEIO DO DIFERENCIAL - 4WD

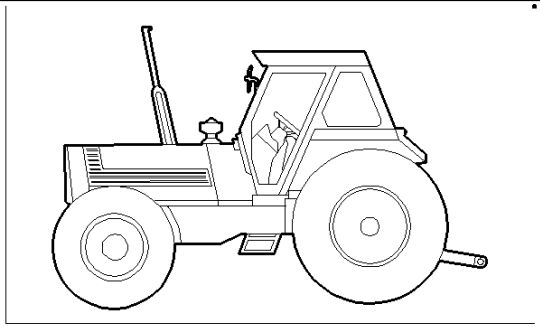

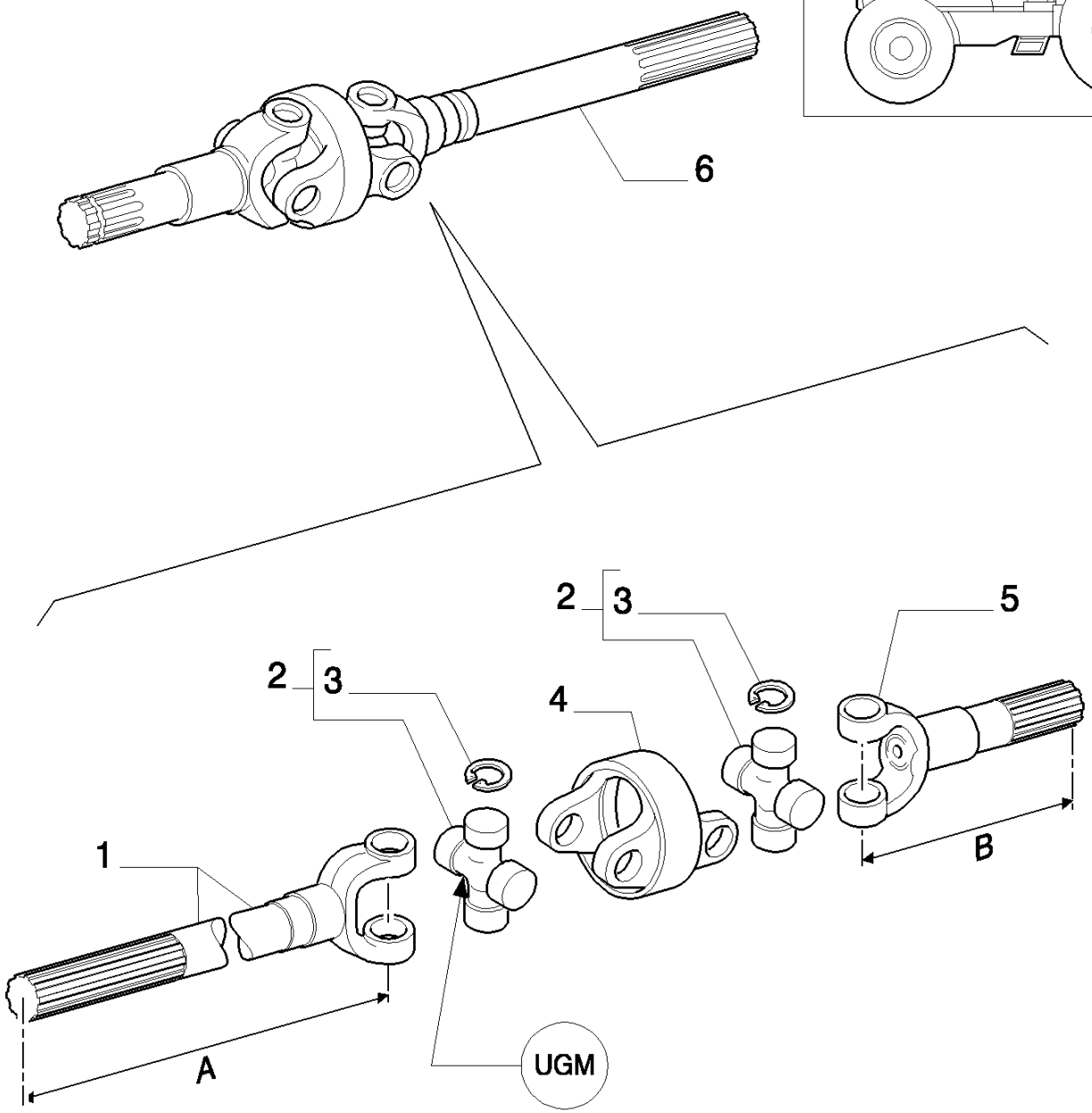

A = RH. 784,5 MM
LH. 729,5 MM

B = 212,5 MM

8830 TRATOR FORD (AMÉRICA LATINA) (1/96-)

1.40.0/10A(01) EIXO DIANTEIRO-BLOQUEIO DO DIFERENCIAL - 4WD

Ref	Numero de Peça	Qtd	Descrição
1	9968785	1	SEMI-EIXO ARTICULADO, LH
1	9968786	1	SEMI-EIXO ARTICULADO, RH
2	9966600	2	CRUZETA, ASSY
3	9966599	8	ANEL-TRAVA,
4	9966598	1	GARFO,
5	9968787	2	SEMI-EIXO ARTICULADO,
6	5136908	1	SEMI-EIXO ARTICULADO, RH
6	5136909	1	SEMI-EIXO ARTICULADO, LH

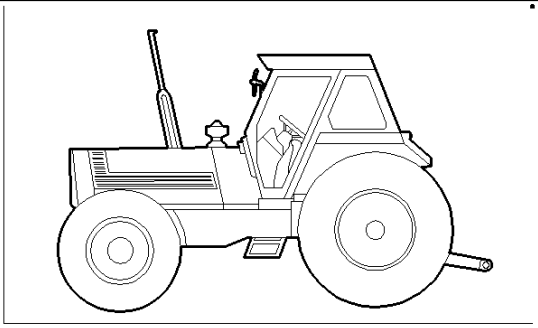

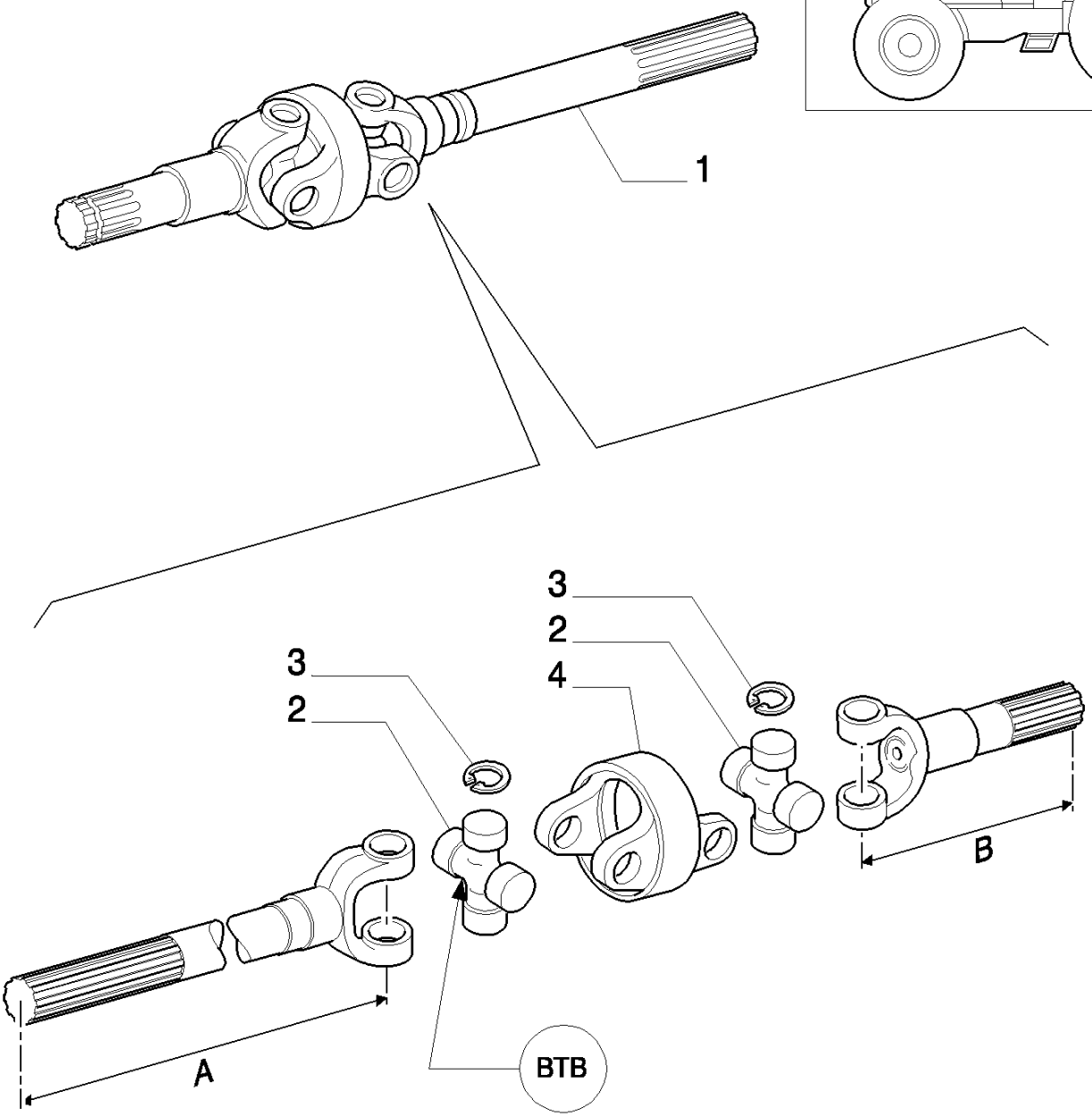

A = RH. 784,5 MM
LH. 729,5 MM

B = 212,5 MM

8830 TRATOR FORD (AMÉRICA LATINA) (1/96-)

1.40.0/10B(01) EIXO DIANTEIRO-BLOQUEIO DO DIFERENCIAL - 4WD

Ref	Numero de Peça	Qtd	Descrição
1	5136906	1	SEMI-EIXO ARTICULADO, RH, BSN 278655
1	5185693	1	SEMI-EIXO ARTICULADO, , ASN 278656
1	5136907	1	SEMI-EIXO ARTICULADO, LH, BSN 278655
1	5185694	1	SEMI-EIXO ARTICULADO, , ASN 278656
2	9959701	2	CRUZETA,
3	79061905	8	ANEL-TRAVA,
4	9962254	1	GARFO,

1.40.0/12(01) EIXO DIANTEIRO - CILINDRO DE DIREÇÃO HIDRÁULICA

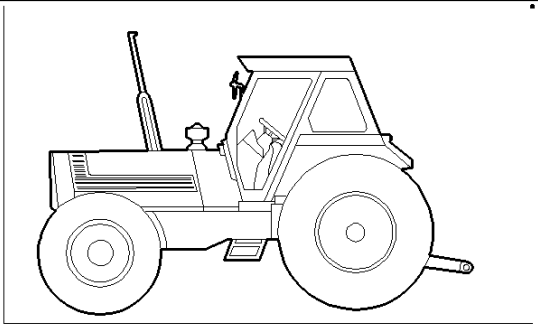

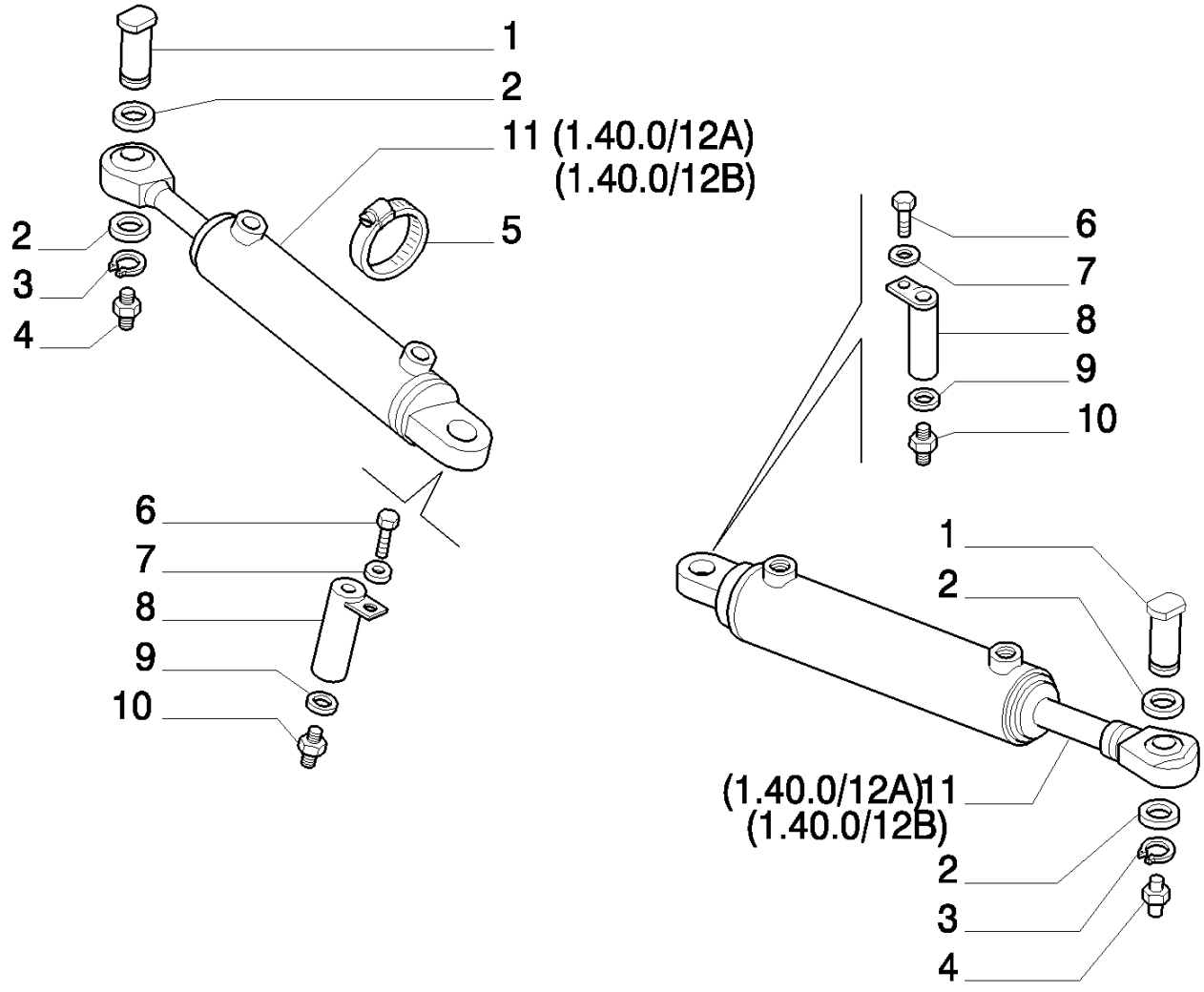

8830 TRATOR FORD (AMÉRICA LATINA) (1/96-)

1.40.0/12(01) EIXO DIANTEIRO - CILINDRO DE DIREÇÃO HIDRÁULICA

Ref	Numero de Peça	Qtd	Descrição
1	5111572	2	PINO,
2	5111573	4	ARRUELA-TRAVA,
3	11067376	2	ANEL, M25, Ext,
4	13406911	2	GRAXEIRA, 1/4"-28,
5	13000990	2	BRACADEIRA MANGUEIRA,
6	16043224	2	PARAFUSO, Hex, M8 x 16, 8.8, Full Thd,
7	10516674	2	ARRUELA-TRAVA,
8	5135870	2	PINO,
9	5111576	2	ESPAÇADOR,
10	5120532	2	GRAXEIRA, M14 x 1.5,
11	5144126	2	CILINDRO SERVO-DIREÇÃO, OGNIBENE
11	5156718	2	CILINDRO SERVO-DIREÇÃO, SIMA

1.40.0/12(02) EIXO DIANTEIRO - CILINDRO DE DIREÇÃO HIDRÁULICA

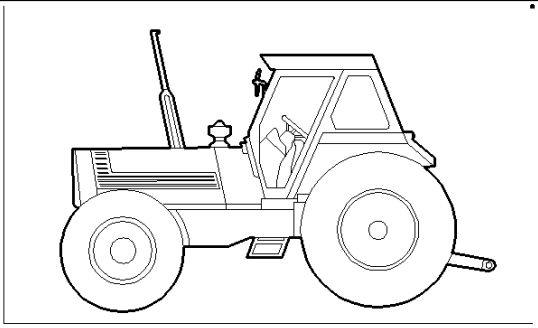

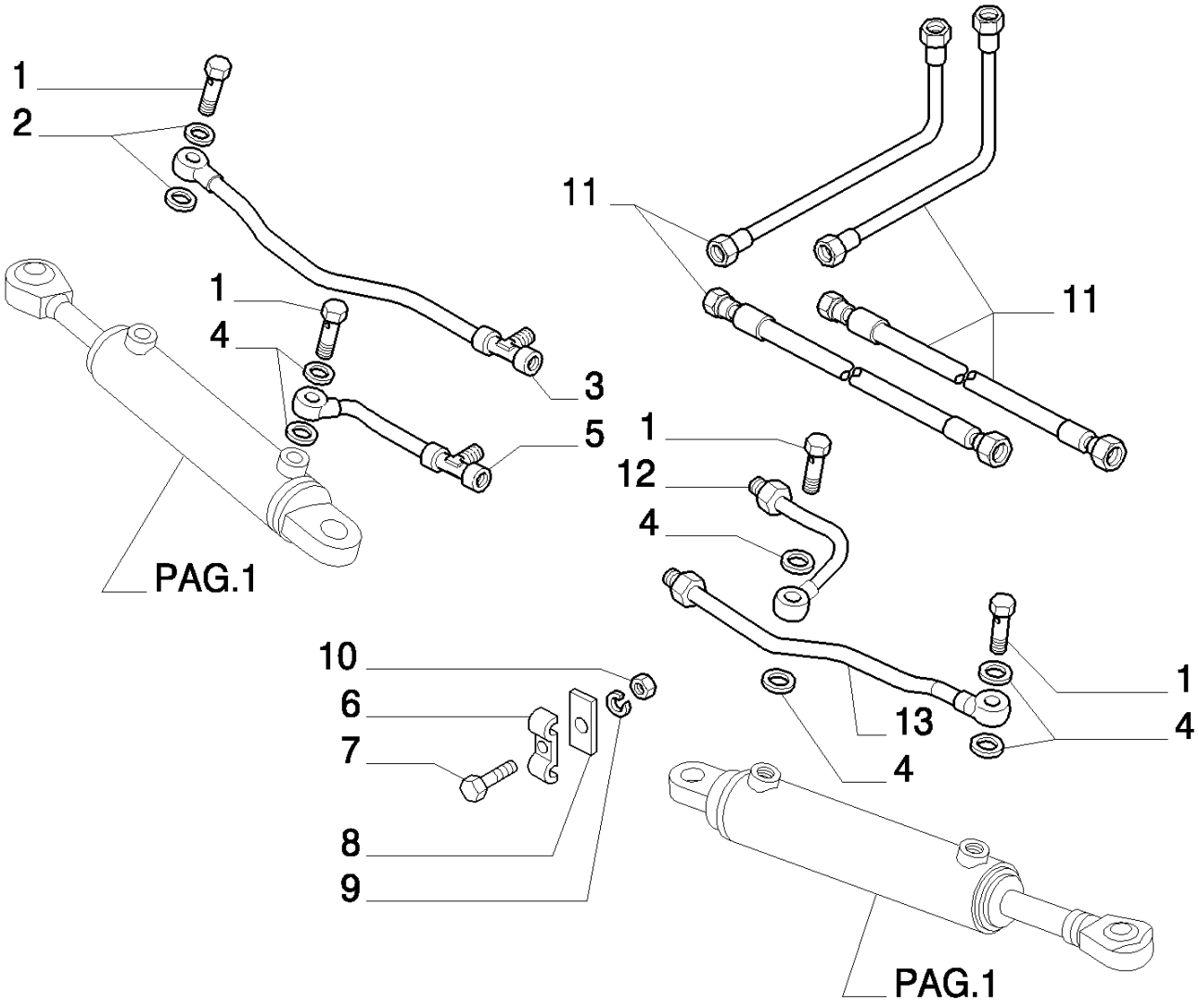

8830 TRATOR FORD (AMÉRICA LATINA) (1/96-)

1.40.0/12(02) EIXO DIANTEIRO - CILINDRO DE DIREÇÃO HIDRÁULICA

Ref	Numero de Peça	Qtd	Descrição
1	4864083	4	BANJO,
2	10260060	2	ARRUELA DE COBRE, M8.2 x 14 x 1,
3	5140506	1	TUBO RÍGIDO,
4	2852356	8	JUNTA,
5	5140508	1	TUBO RÍGIDO,
6	4999554	2	PRENDEDOR,
7	10902224	2	PARAFUSO, Hex, M6 x 16, 8.8, Full Thd,
8	5138294	1	SUPORTE,
9	10516474	2	ARRUELA-TRAVA,
10	15896221	2	PORCA, M6, Cl 10,
11	5126507	4	TUBO FLEXÍVEL,
12	5140512	1	TUBO RÍGIDO,
13	5140510	1	TUBO RÍGIDO,

1.40.0/12A(01) EIXO DIANTEIRO - CILINDRO DE DIREÇÃO HIDRÁULICA

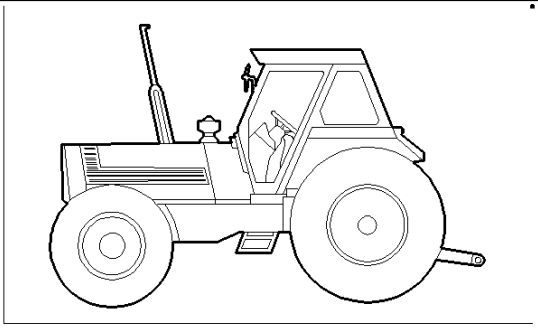

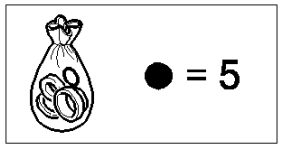

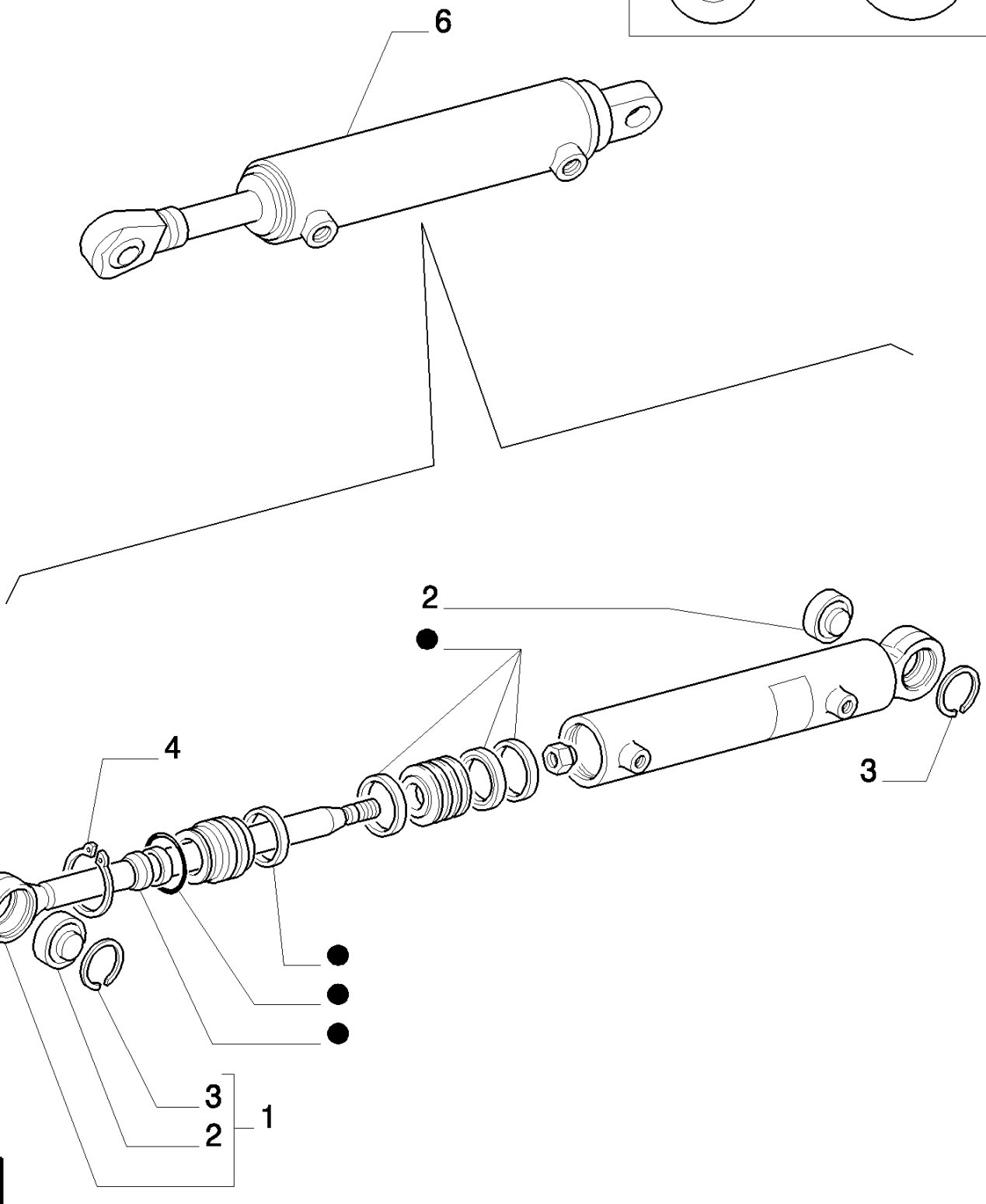

8830 TRATOR FORD (AMÉRICA LATINA) (1/96-)

1.40.0/12A(01) EIXO DIANTEIRO - CILINDRO DE DIREÇÃO HIDRÁULICA

Ref	Numero de Peça	Qtd	Descrição
1	9966099	1	HASTE ROSCADA, ASSY.
2	5192823	2	ROLAMENTO,
3	9958576	2	ANEL-TRAVA,
4	11069376	1	ANEL, M50, Ext,
5	9966097	1	KIT, SEALS
6	5144126	1	CILINDRO SERVO-DIREÇÃO, ASSY. OGNIBENE

1.40.0/12B(01) EIXO DIANTEIRO - CILINDRO DE DIREÇÃO HIDRÁULICA

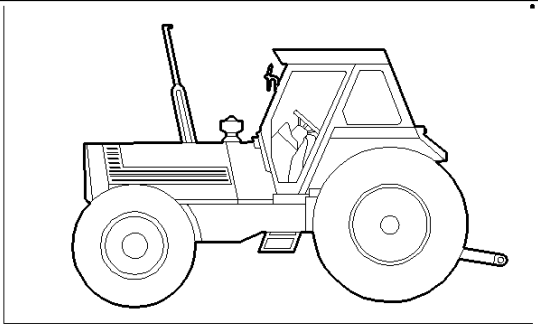

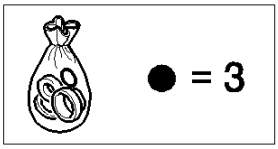

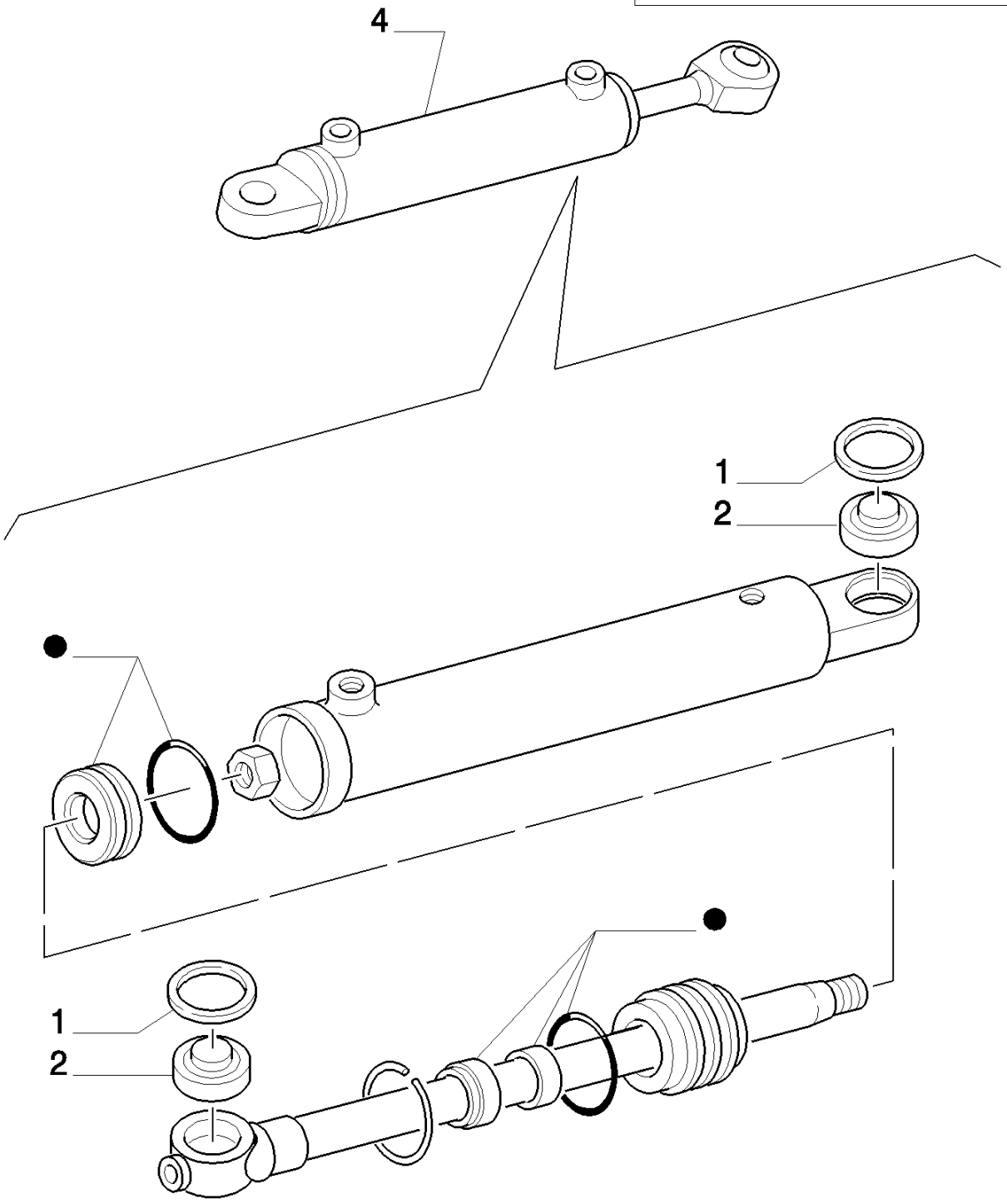

8830 TRATOR FORD (AMÉRICA LATINA) (1/96-)

1.40.0/12B(01) EIXO DIANTEIRO - CILINDRO DE DIREÇÃO HIDRÁULICA

Ref	Numero de Peça	Qtd	Descrição
1	9966249	4	ANEL-TRAVA,
2	5192823	2	ROLAMENTO,
3	9966248	1	KIT, SEALS
4	5156718	1	CILINDRO SERVO-DIREÇÃO, ASSY. SIMA

1.41.7(01) TUBULAÇÃO DO BLOQUEIO DO DIFERENCIAL DIANTEIRO

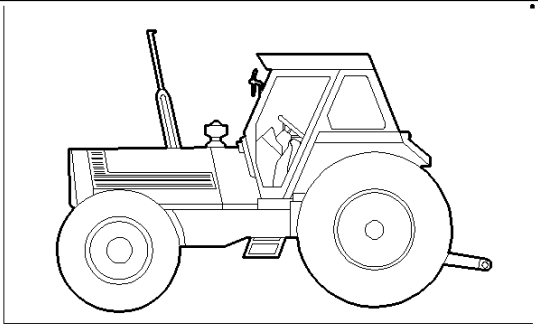

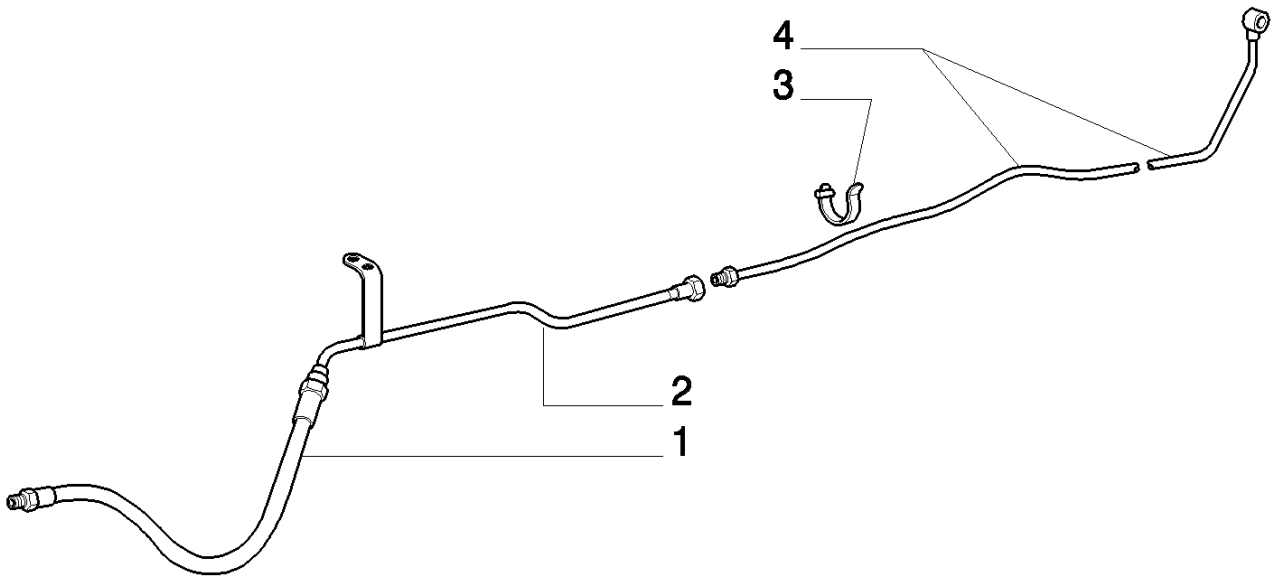

8830 TRATOR FORD (AMÉRICA LATINA) (1/96-)

1.41.7(01) TUBULAÇÃO DO BLOQUEIO DO DIFERENCIAL DIANTEIRO

Ref	Numero de Peça	Qtd	Descrição
1	5112835	1	TUBO FLEXÍVEL,
2	5112832	1	TUBO RÍGIDO,
3	13000690	1	BRACADEIRA MANGUEIRA,
3	83901238	1	PRENDEDOR, S.A.
4	5112826	1	TUBO RÍGIDO,

1.42.0/ A(01) BOMBA, TANQUE E TUBULAÇÃO DA DIREÇÃO HIDRÁULICA

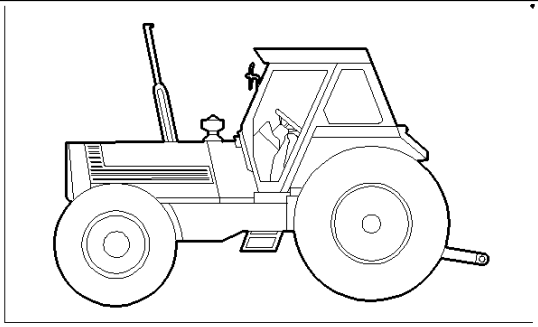

KIT ● = 13

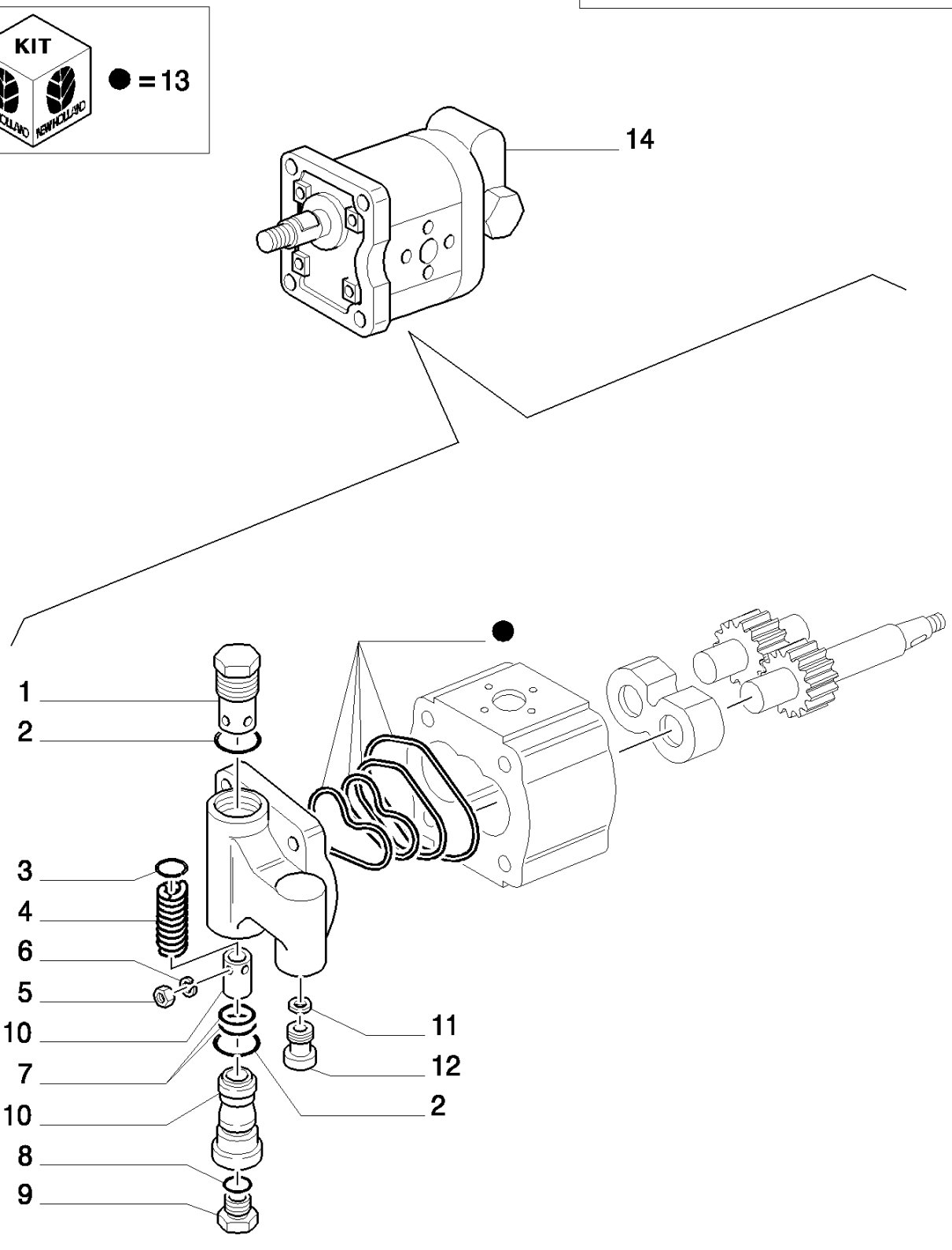

8830 TRATOR FORD (AMÉRICA LATINA) (1/96-)

1.42.0/ A(01) BOMBA, TANQUE E TUBULAÇÃO DA DIREÇÃO HIDRÁULICA

Ref	Numero de Peça	Qtd	Descrição
1	5111621	1	BUJÃO,
2	14457581	2	ANEL "O", -117, Cl 7, .799" ID x .103" Thk,
3	11057276	1	ANEL, M14, Int,
4	5111622	1	MOLA,
5	12164721	4	PORCA, M10 x 1.25, Cl 10,
6	10569471	4	ARRUELA-TRAVA,
7	5135735	2	ANEL "O", -017, Cl 9, .676" ID x .070" Thk,
8	14457081	1	ANEL "O", -112, Cl 7, .487" ID x .103" Thk,
9	5153213	1	BUJÃO,
10	5130153	1	SEDE/ALOJAMENTO,
11	5127078	1	ANEL,
12	5116722	1	BUJÃO,
13	5145656	1	KIT, MADE OF 1
14	5167401	1	BOMBA DE ÓLEO, ASSY. C31XRP

1.42.0/ A(02) BOMBA, TANQUE E TUBULAÇÃO DA DIREÇÃO HIDRÁULICA

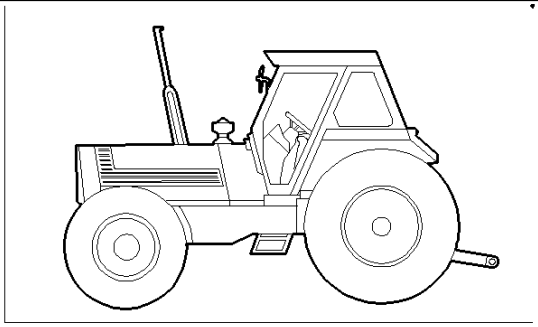

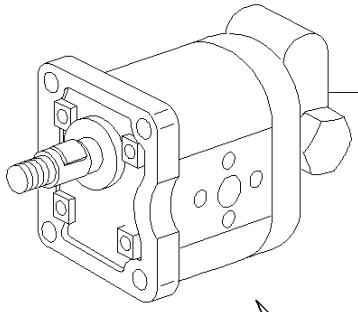

PAG.1

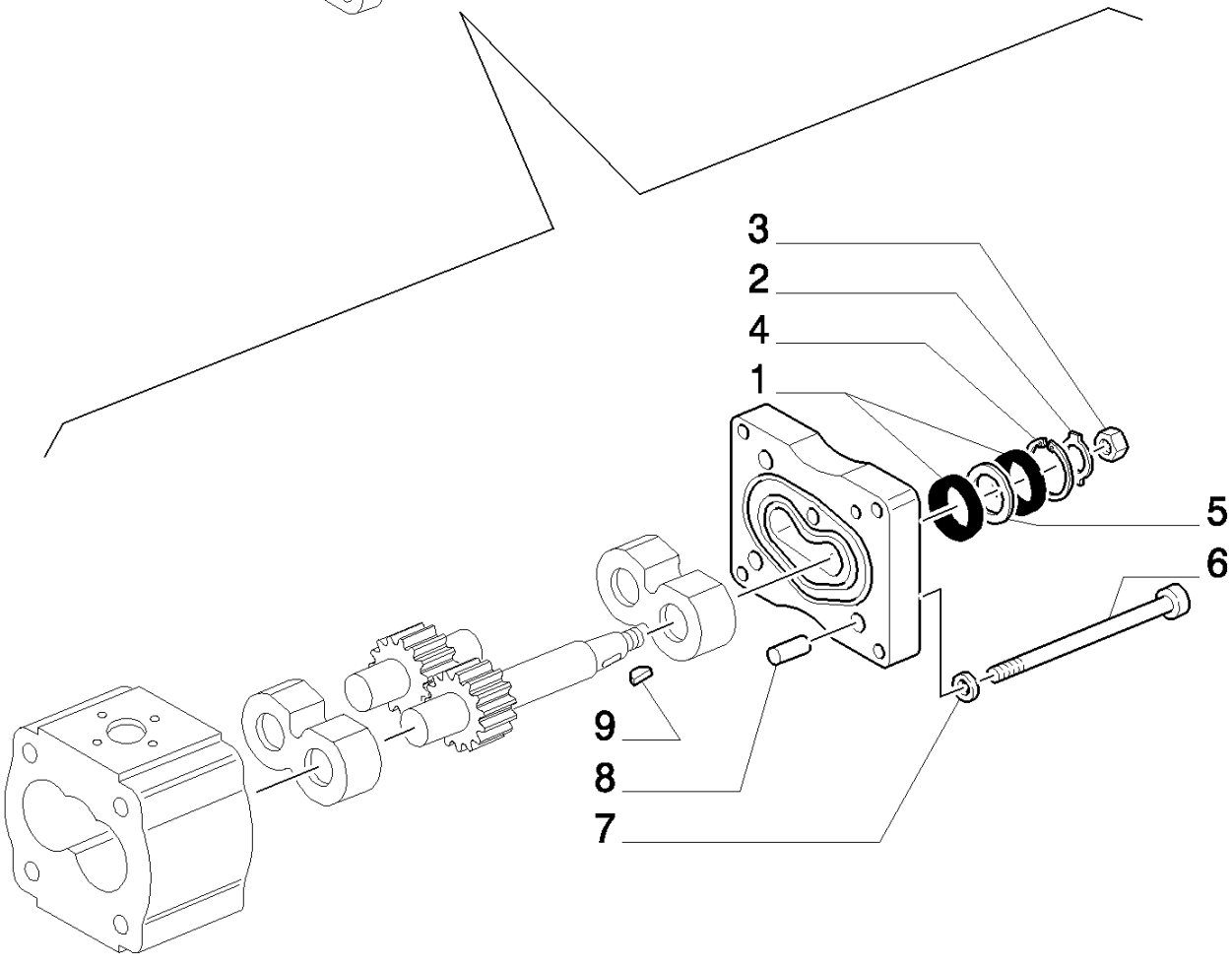

8830 TRATOR FORD (AMÉRICA LATINA) (1/96-)

1.42.0/ A(02) BOMBA, TANQUE E TUBULAÇÃO DA DIREÇÃO HIDRÁULICA

Ref	Numero de Peça	Qtd	Descrição
1	5153836	2	JUNTA,
2	8273920	1	ARRUELA-TRAVA,
3	8273919	1	PORCA,
4	8273911	1	ANEL,
5	8280168	1	ESPAÇADOR,
6	5127237	4	PARAFUSO,
7	10284460	4	ARRUELA DE COBRE, M10.2 x 16 x 1.5, Copper,
8	5120207	4	BUCHA,
9	8273918	1	CHAVETA,

1.42.0/ B(01) BOMBA, TANQUE E TUBULAÇÃO DA DIREÇÃO HIDRÁULICA

KIT ● = 2

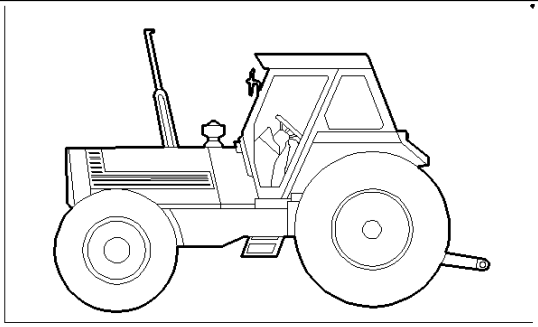

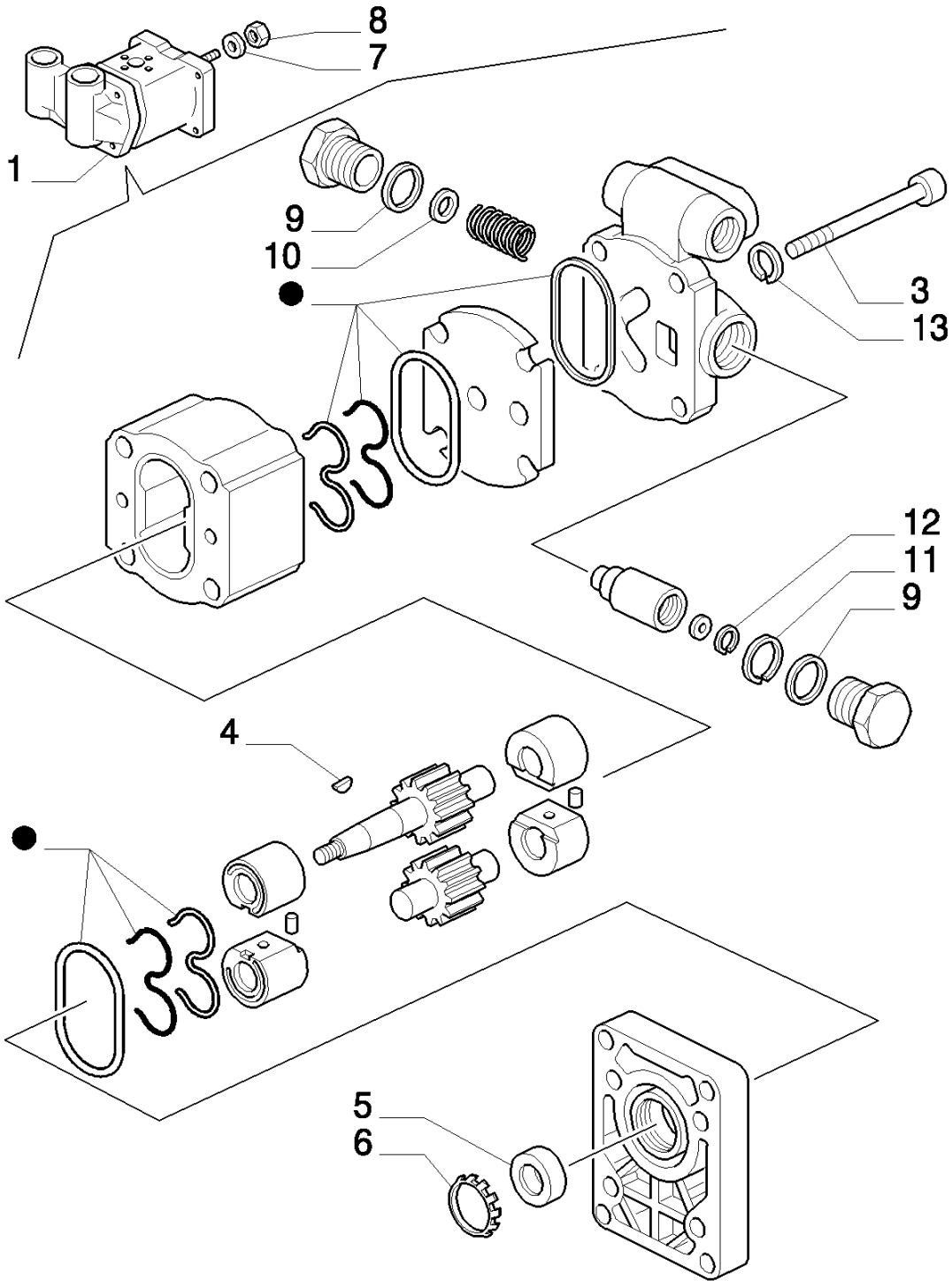

8830 TRATOR FORD (AMÉRICA LATINA) (1/96-)

1.42.0/ B(01) BOMBA, TANQUE E TUBULAÇÃO DA DIREÇÃO HIDRÁULICA

Ref	Numero de Peça	Qtd	Descrição
1	5180273	1	BOMBA DE ÓLEO, ASSY
2	42481597	1	JOGO DE JUNTAS,
3	9970282	4	PARAFUSO,
4	1136607	1	CHAVETA,
5	7984178	1	KIT,
6	9967847	1	ARRUELA-TRAVA,
7	8273920	1	ARRUELA-TRAVA,
8	8273919	1	PORCA, 7/16"
9	84019077	2	ANEL "O", 21X2,5
10	9970274	1	ANEL,
11	9970276	1	ANEL-TRAVA, 22X1
12	9970275	1	ANEL-TRAVA, 12X1
13	9970277	4	ARRUELA PLANA,

1.42.0/ 1(01) BOMBA, TANQUE E TUBULAÇÃO DA DIREÇÃO HIDRÁULICA

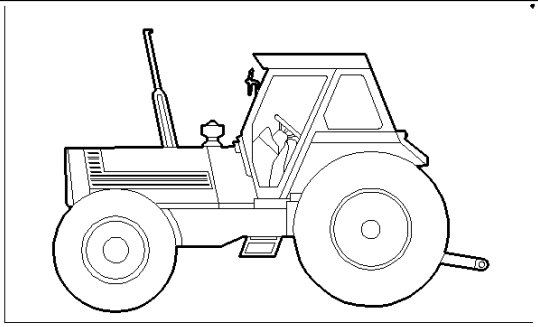

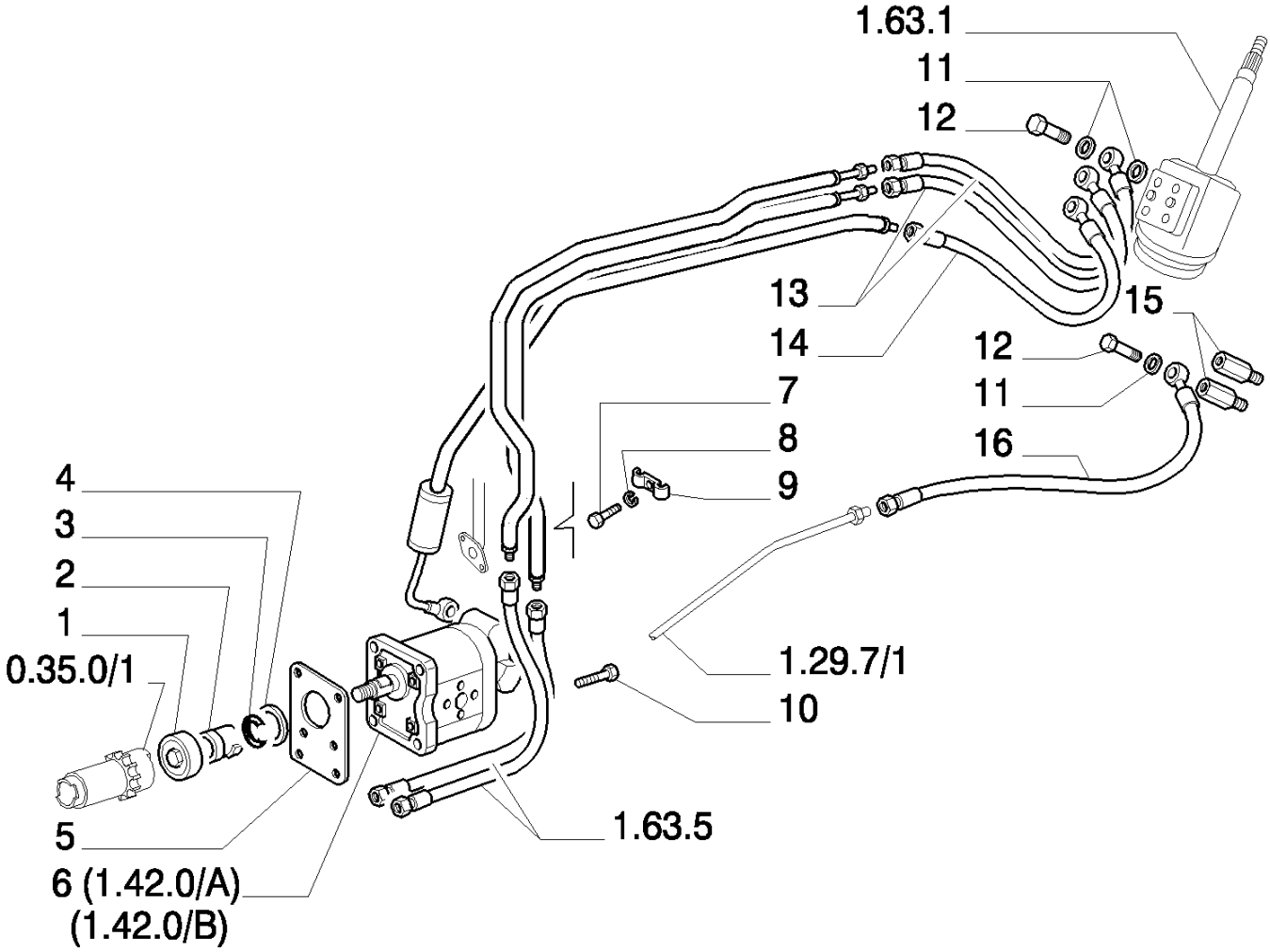

8830 TRATOR FORD (AMÉRICA LATINA) (1/96-)

1.42.0/ 1(01) BOMBA, TANQUE E TUBULAÇÃO DA DIREÇÃO HIDRÁULICA

Ref	Numero de Peça	Qtd	Descrição
1	5118569	1	CABEÇA DE SINO,
2	5118570	1	CUBO,
3	13398376	1	ANEL, M40, Int,
4	4543246	1	ANEL,
5	5167989	1	JUNTA,
6	5167401	1	BOMBA DE ÓLEO, ASSY. C31XRP
7	10902224	1	PARAFUSO, Hex, M6 x 16, 8.8, Full Thd,
8	10516474	1	ARRUELA-TRAVA,
9	4999554	1	PRENDEDOR,
10	10902824	4	PARAFUSO, Hex, M6 x 30, 8.8,
11	44019496	10	JUNTA,
12	5112983	4	BANJO,
13	5112982	2	CONEXÃO,
13	5141786	2	TUBO FLEXÍVEL,
14	5126671	1	TUBO FLEXÍVEL, INPUT
16	5128243	1	TUBO FLEXÍVEL,

1.42.0/ 1(02) BOMBA, TANQUE E TUBULAÇÃO DA DIREÇÃO HIDRÁULICA

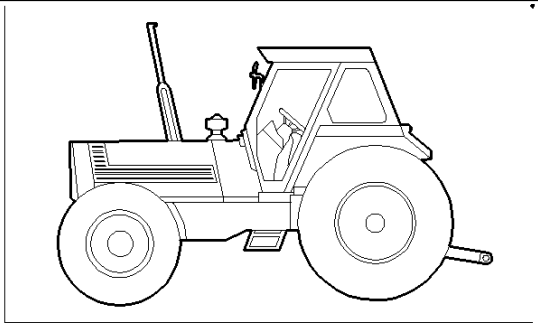

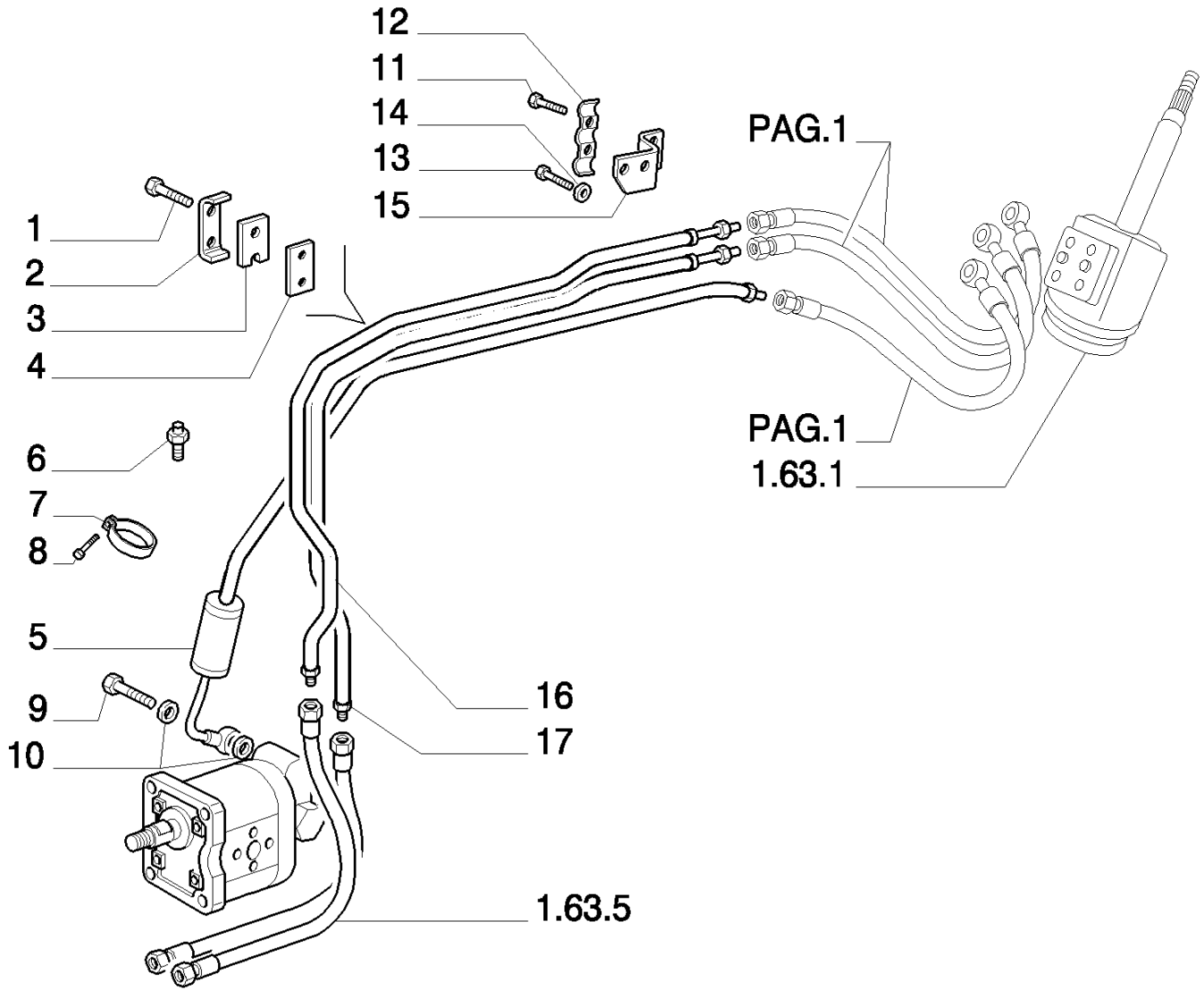

8830 TRATOR FORD (AMÉRICA LATINA) (1/96-)

1.42.0/ 1(02) BOMBA, TANQUE E TUBULAÇÃO DA DIREÇÃO HIDRÁULICA

Ref	Numero de Peça	Qtd	Descrição
1	10902724	2	PARAFUSO, Hex, M6 x 28, 8.8, Full Thd,
2	5126589	1	ESTRIBO DE FIXAÇÃO,
3	5126590	1	CUNHA,
4	5135036	1	SUPORTE,
5	5153312	1	TUBO RÍGIDO,
6	5115128	1	BUJÃO,
7	5126591	1	COLAR,
8	16044031	1	PARAFUSO, Hex, M8 x 40, 10.9,
9	5105699	1	BANJO,
10	5167640	2	ARRUELA DE VEDAÇÃO,
11	10902024	2	PARAFUSO, Hex, M6 x 12, 8.8, Full Thd,
12	5141785	1	ESTRIBO DE FIXAÇÃO,
13	16043224	2	PARAFUSO, Hex, M8 x 16, 8.8, Full Thd,
14	10516674	2	ARRUELA-TRAVA,
15	5141847	1	SUPORTE, R.O.W.
15	9577868	1	SUPORTE, S.A.
16	5141724	1	TUBO RÍGIDO,
17	5141848	1	TUBO RÍGIDO,

1.48.0(01) CAIXAS E TAMPAS CONEXOES COM EMBREAGEM

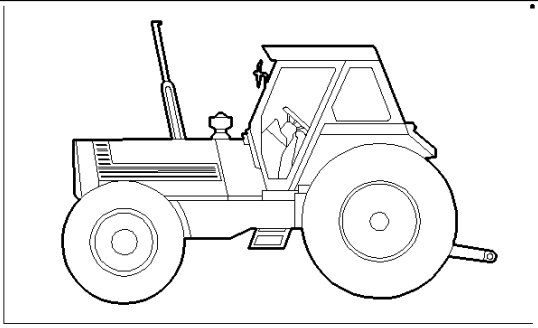

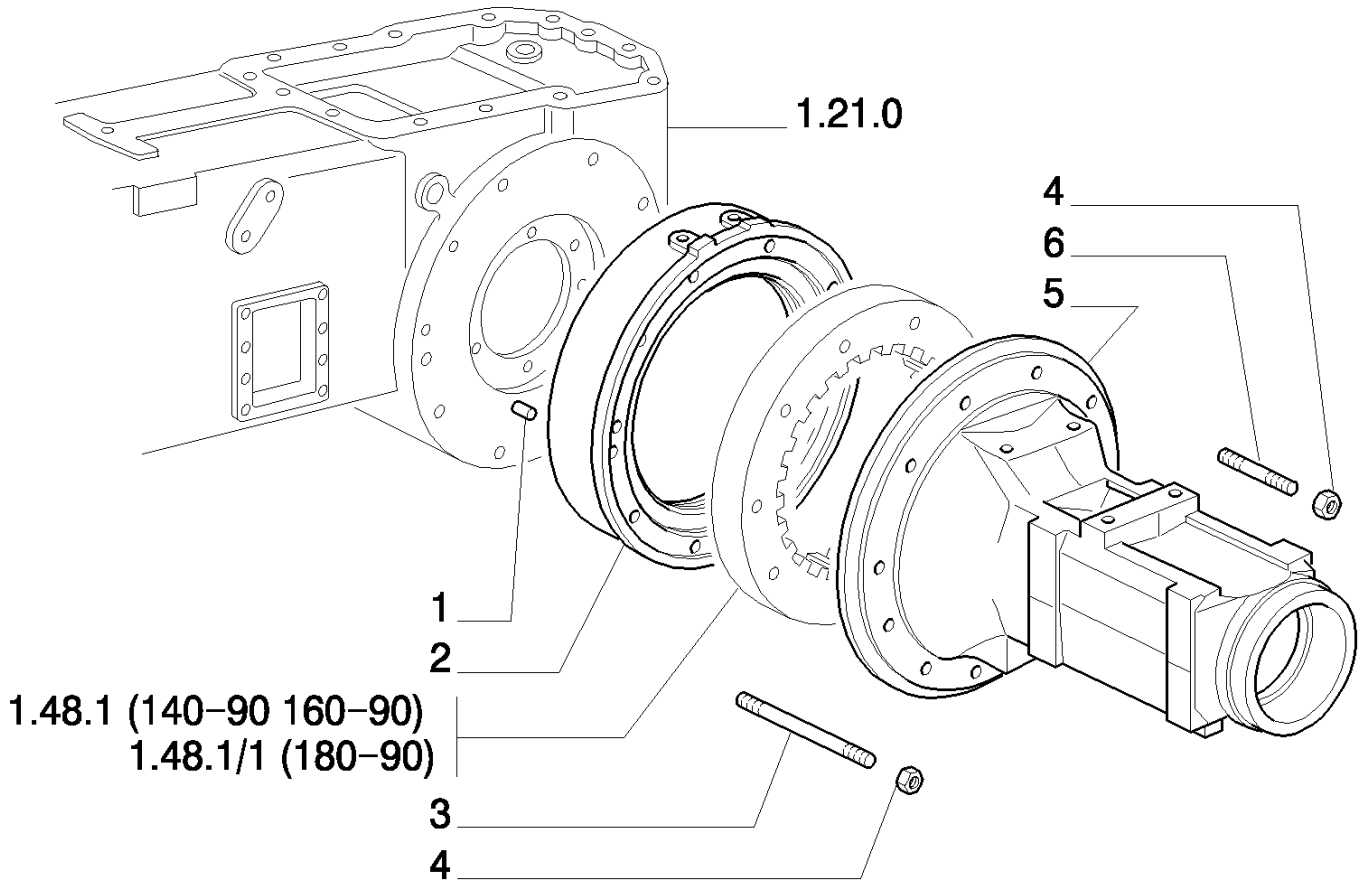

8830 TRATOR FORD (AMÉRICA LATINA) (1/96-)

1.48.0(01) CAIXAS E TAMPAS CONEXOES COM EMBREAGEM

Ref	Numero de Peça	Qtd	Descrição
1	5102676	6	GRÃO,
2	5117648	2	ESPAÇADOR, VALID ONLY FOR MODEL : 8430BRA EU
2	5136122	2	ESPAÇADOR, VALID ONLY FOR MODEL : 8630BRA EU8830BRA EU
3	13563330	6	PRISIONEIRO, M16X32X130 VALID ONLY FOR MODEL : 8630BRA EU8830BRA EU
3	13973330	18	PRISIONEIRO, M16X32X105 VALID ONLY FOR MODEL : 8630BRA EU8830BRA EU
3	5115513	24	PARAFUSO, M16X1,5X196 VALID ONLY FOR MODEL : 8430BRA EU
4	12164124	24	PORCA, M16 x 1.5, Cl 8,
5	5102364	2	CAIXA/CARCAÇA, VALID ONLY FOR MODEL : 8430BRA EU
5	5136121	1	CAIXA/CARCAÇA, VALID ONLY FOR MODEL : 8630BRA EU8830BRA EU
6	13973030	24	PRISIONEIRO, M16X32X90 VALID ONLY FOR MODEL : 8830BRA EU
6	5109612	24	PRISIONEIRO, VALID ONLY FOR MODEL : 8430BRA EU8630BRA EU

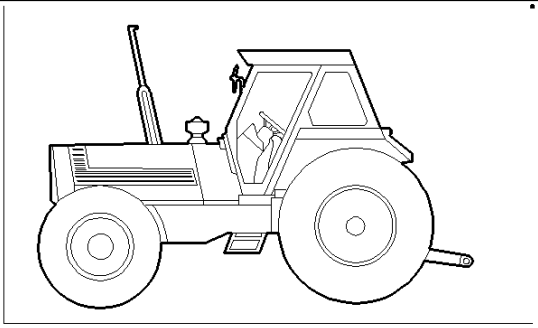

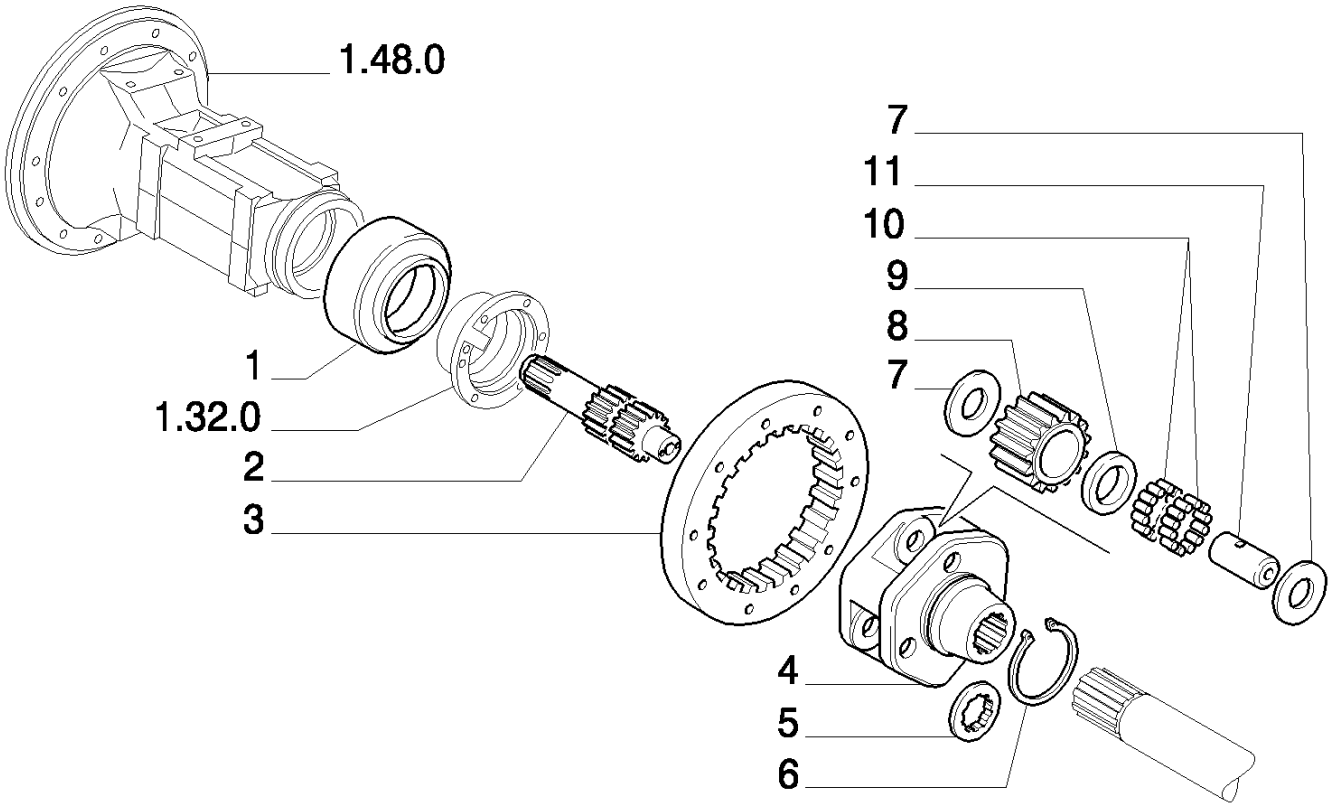
1.48.0
7
11
10
9
8
7
1
1.32.0
2
3
4
5
6

8830 TRATOR FORD (AMÉRICA LATINA) (1/96-)

1.48.1/ 1(01) ENGRENAGENS CONEXÃO COM EMBREAGEM

Ref	Numero de Peça	Qtd	Descrição
1	5118931	2	TAMPA,
2	5136124	1	EIXO DE COMANDO, RH
2	5136125	1	EIXO DE COMANDO, LH
3	5136126	1	COROA DENTADA, 2
4	5136129	2	PORTA-SATÉLITE,
5	5121644	1	ARO,
6	5136132	2	ANEL-TRAVA,
7	5136128	12	ARO,
8	5136127	6	SATÉLITE,
9	5136133	6	ESPAÇADOR,
10	5136131	6	ROLAMENTO,
11	5136130	6	PINO,

1.48.1/ 1(02) ENGRENAGENS CONEXÃO COM EMBREAGEM

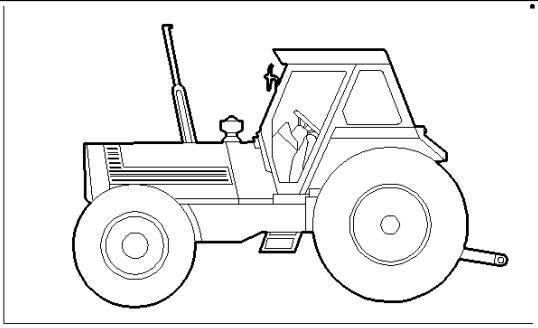

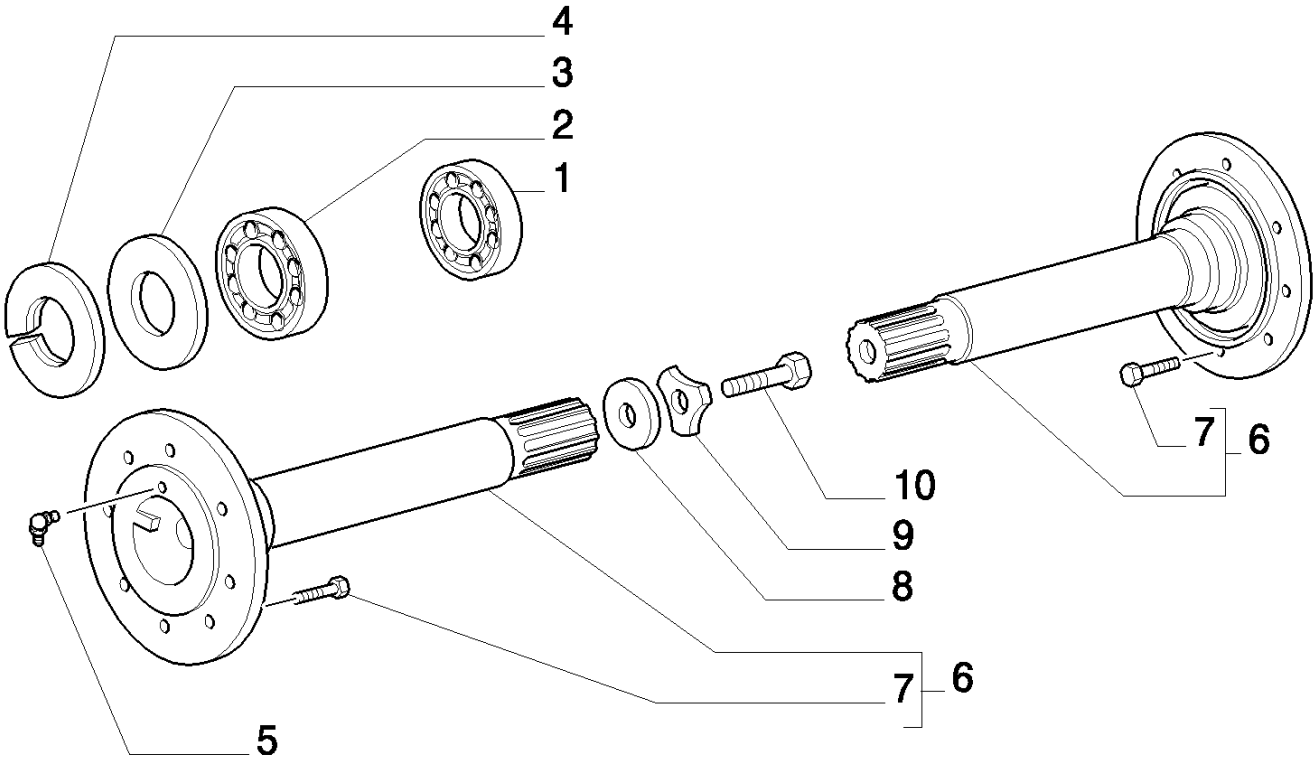

8830 TRATOR FORD (AMÉRICA LATINA) (1/96-)

1.48.1/ 1(02) ENGRENAGENS CONEXÃO COM EMBREAGEM

Ref	Numero de Peça	Qtd	Descrição
1	26800050	2	ROLAMENTO,
2	26800070	2	ROLAMENTO,
3	5126464	2	JUNTA,
4	5126461	2	ESPAÇADOR,
5	13407211	2	GRAXEIRA, M10 x 1,
6	5135348	2	EIXO DE COMANDO, ASSY.
7	9576504	16	PRISIONEIRO,
8	5124797	2	DISCO,
9	5124397	2	PLAQUETA,
10	15992431	2	PARAFUSO, Hex, M22 x 1.5 x 50, 10.9,

1.62.0(01) VOLANTE DE DIREÇÃO

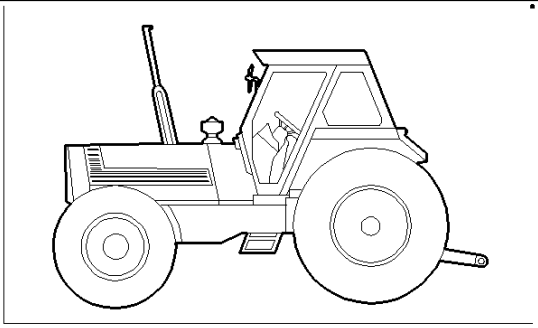

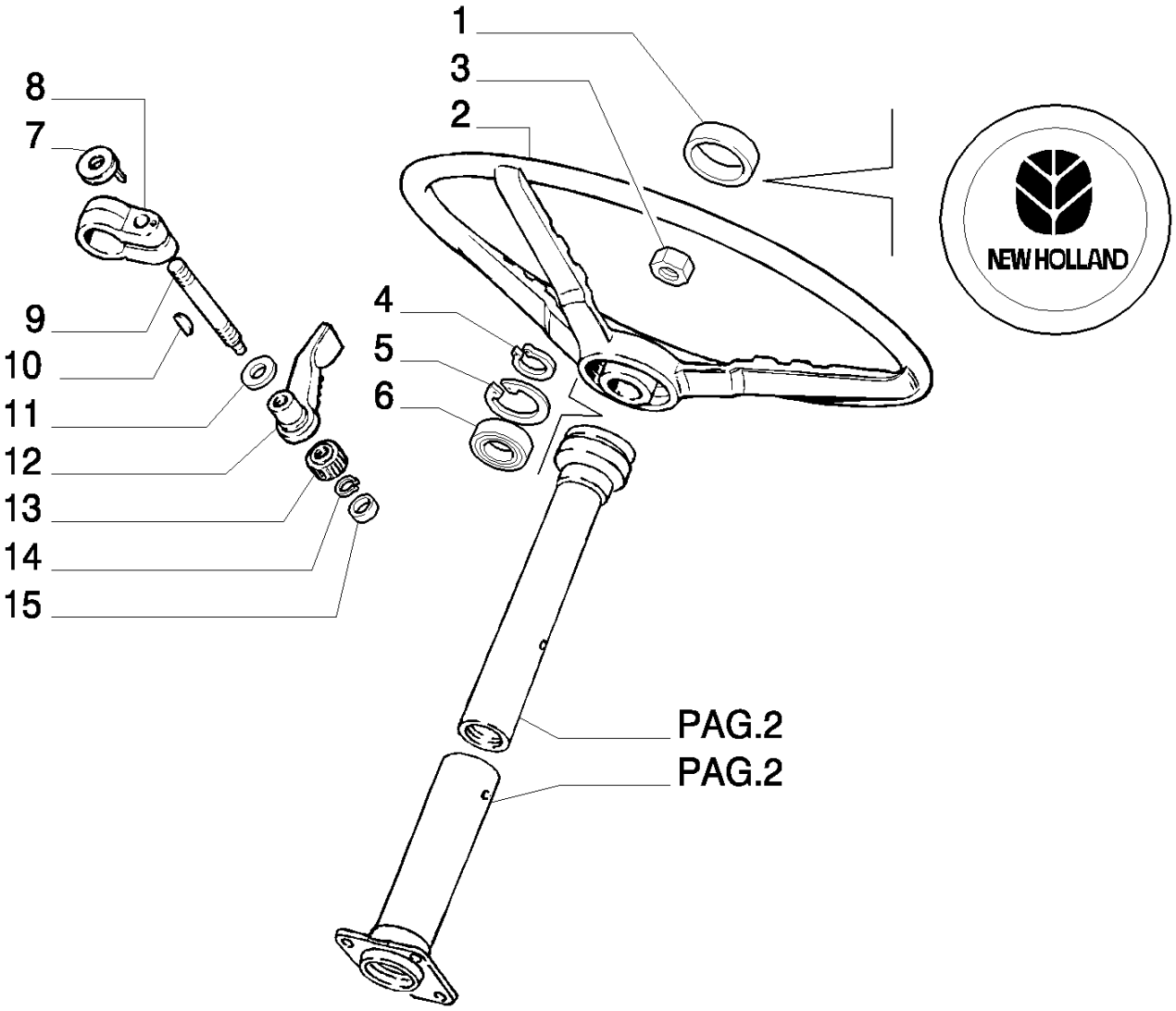

8830 TRATOR FORD (AMÉRICA LATINA) (1/96-)

1.62.0(01) VOLANTE DE DIREÇÃO

Ref	Numero de Peça	Qtd	Descrição
1	5167653	1	TAMPA DO RESERVATÓRIO,
2	5129944	1	VOLANTE DE DIREÇÃO,
3	10726621	1	PORCA, Thin, M18 x 1.5, Cl 05,
4	11067376	1	ANEL, M25, Ext,
5	11060276	1	ANEL, M47, Int,
6	24905270	1	ROLAMENTO,
7	5110937	1	PEÇA DE ACOPLAMENTO,
8	5143025	1	MANGUEIRA RÍGIDA,
9	5110935	1	TIRANTE,
10	10205710	1	CHAVETA MEIA LUA, M3 x 5 12.65,
11	5110938	1	ARRUELA-TRAVA,
12	5111195	1	ALAVANCA,
13	5111192	1	MANÍPULO,
14	11065976	1	ANEL, M10, Ext,
15	5111200	1	BUJÃO,

1.62.0(02) VOLANTE DE DIREÇÃO

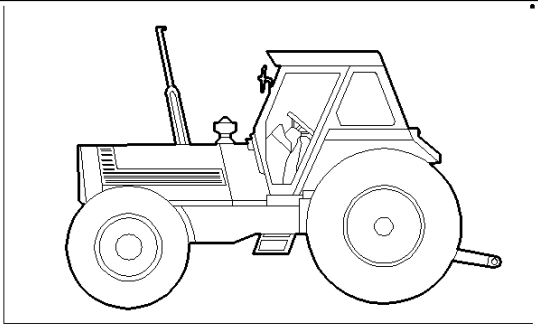

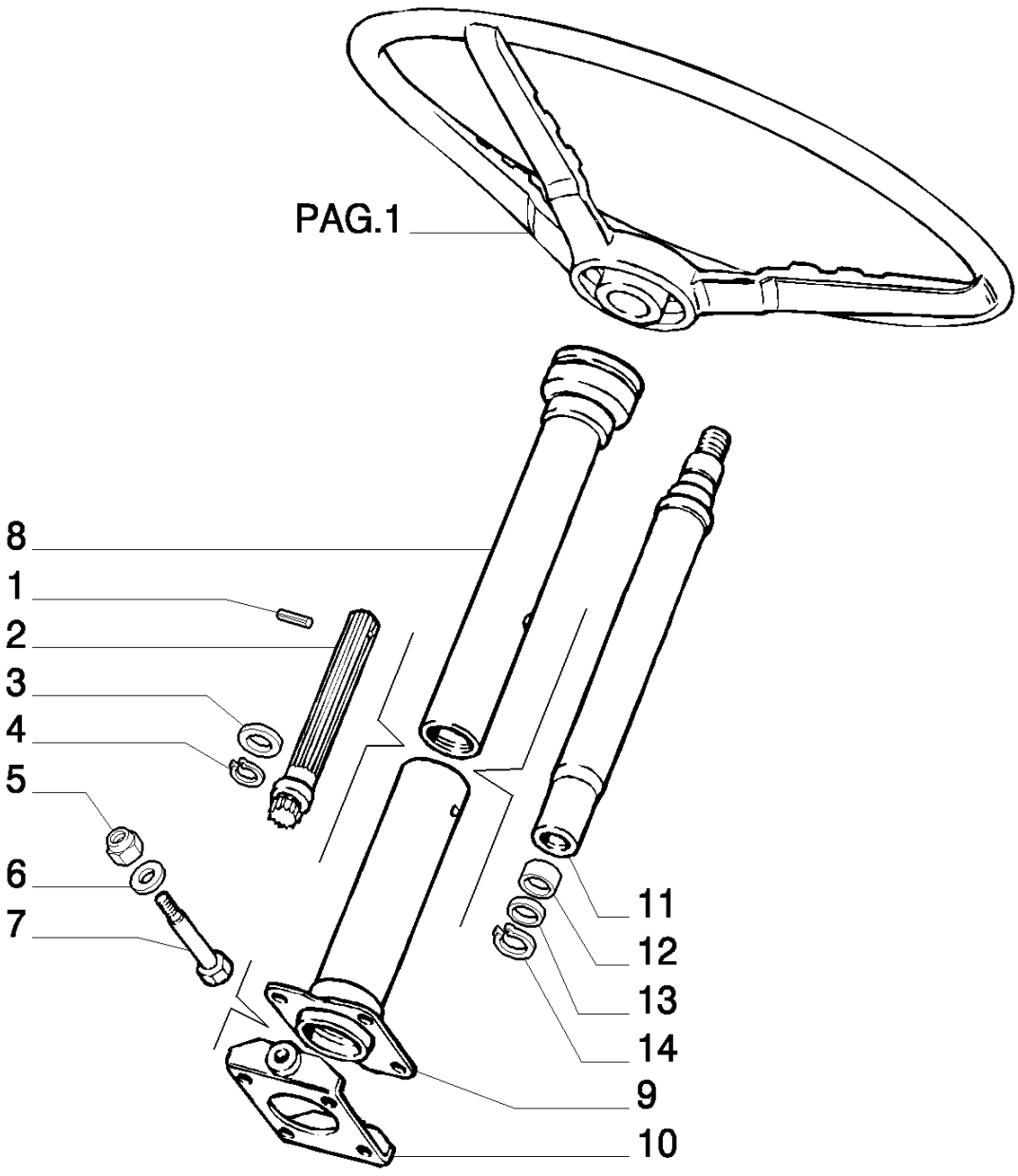

8830 TRATOR FORD (AMÉRICA LATINA) (1/96-)

1.62.0(02) VOLANTE DE DIREÇÃO

Ref	Numero de Peça	Qtd	Descrição
1	13942070	1	PINO-ELÁSTICO,
2	5104942	1	EIXO C/ PARAFUSO SEM FIM,
3	5104945	1	ESPAÇADOR,
4	11066776	1	ANEL, M19, Ext,
5	15503611	2	CONTRA PORCA, M8 x 1.25,
6	5111199	2	ARRUELA-TRAVA,
7	5110738	2	PINO,
8	5104939	1	COLUNA DE DIREÇÃO,
9	5110742	1	COLUNA DE DIREÇÃO,
10	5110739	1	SUPORTE,
11	5104943	1	PAREDE,
12	5104956	1	ESTOJO,
13	5104944	1	ESPAÇADOR,
14	11059376	1	ANEL, M34, Int,

1.63.1(01) DIREÇÃO HIDRÁULICA

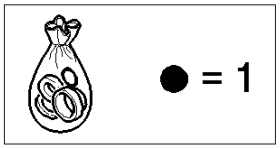

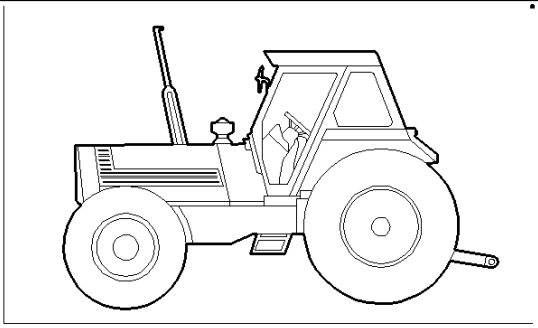

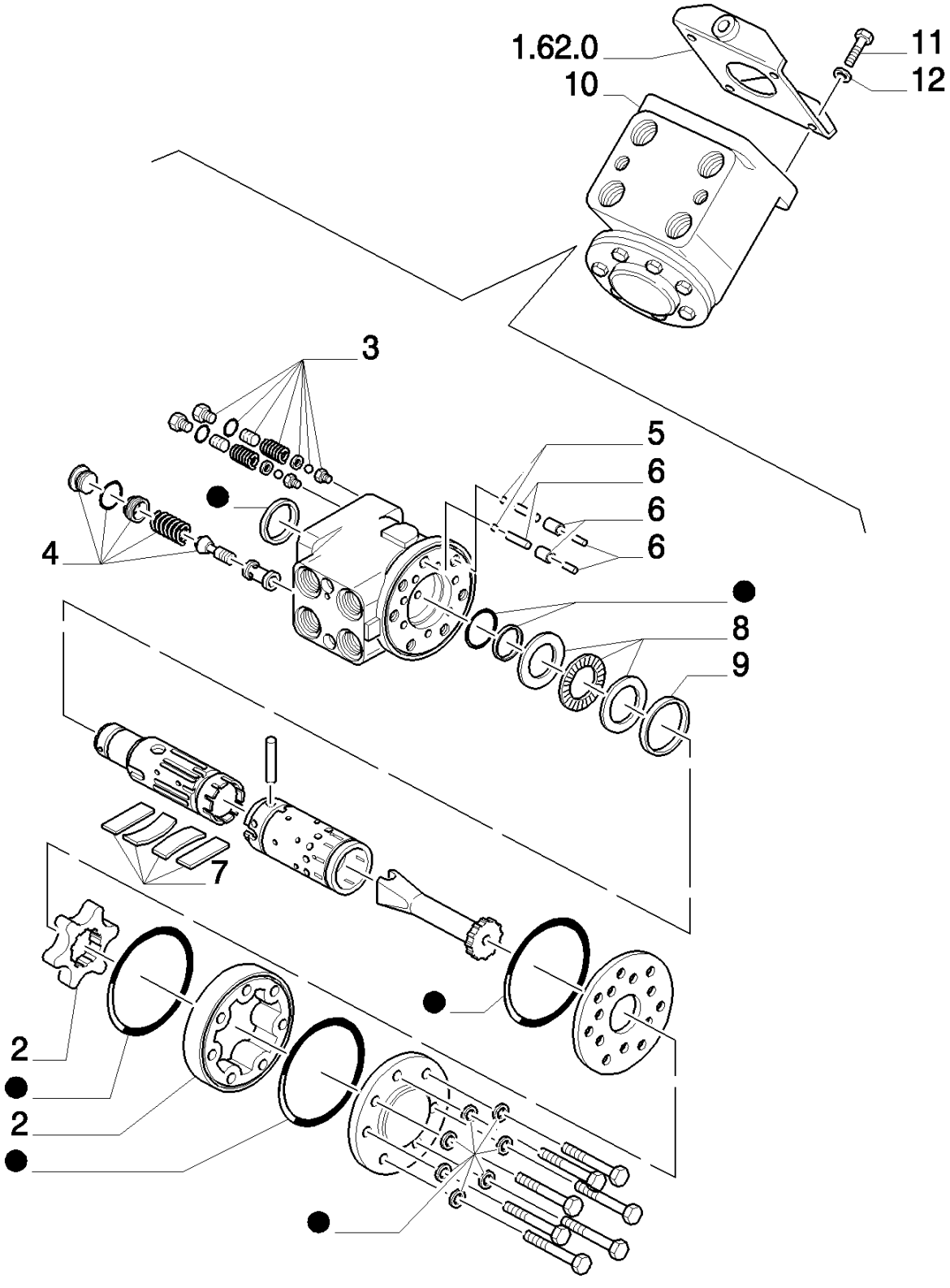

8830 TRATOR FORD (AMÉRICA LATINA) (1/96-)

1.63.1(01) DIREÇÃO HIDRÁULICA

Ref	Numero de Peça	Qtd	Descrição
1	45483416	1	KIT,
2	9960233	1	ENGRENAGEM,
3	9960183	1	VÁLVULA HIDRAULICA,
4	9960182	1	VÁLVULA HIDRAULICA,
5	9960184	2	ESFERA,
6	9961829	2	PINO,
7	9960181	1	KIT,
8	71314915	1	KIT,
9	9288137	1	ANEL,
10	5165251	1	DIREÇÃO HIDRÁULICA, ASSY., (S.A. P/N = 9577897 Q=1)
12	11198371	4	ARRUELA MOLA, Belleville, M10.5,
11	11106221	4	PARAFUSO, Hex, M10 x 25, 8.8, Full Thd,

1.65.3(01) SISTEMA DO FREIO DE ESTACIONAMENTO

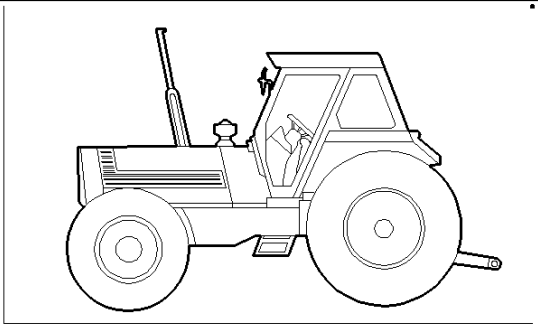

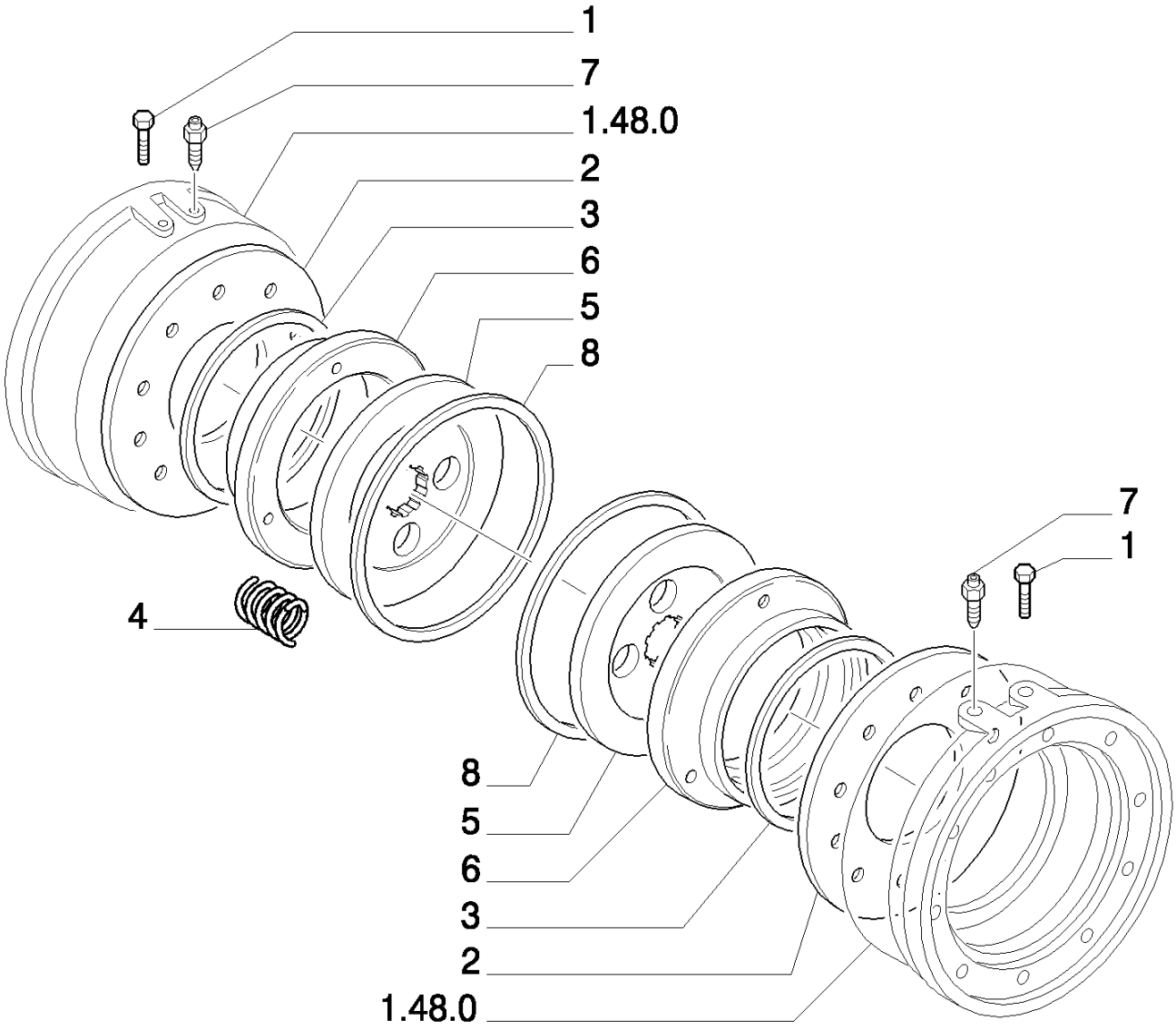

8830 TRATOR FORD (AMÉRICA LATINA) (1/96-)

1.65.3(01) SISTEMA DO FREIO DE ESTACIONAMENTO

Ref	Numero de Peça	Qtd	Descrição
1	5106843	2	PARAFUSO DE SANGRIA,
2	5111281	2	DISCO DE FREIO,
3	5109460	2	JUNTA, EXT.
4	5111248	6	MOLA,
5	5102783	2	DISCO DE FREIO,
6	5111280	2	PLACA DE PRESSÃO,
7	5117615	2	BUJÃO,
8	5109408	2	JUNTA, INT.

1.65.5(01) FREIO DE ESTACIONAMENTO - 2WD

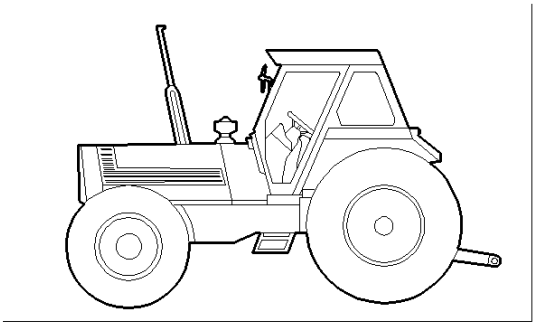

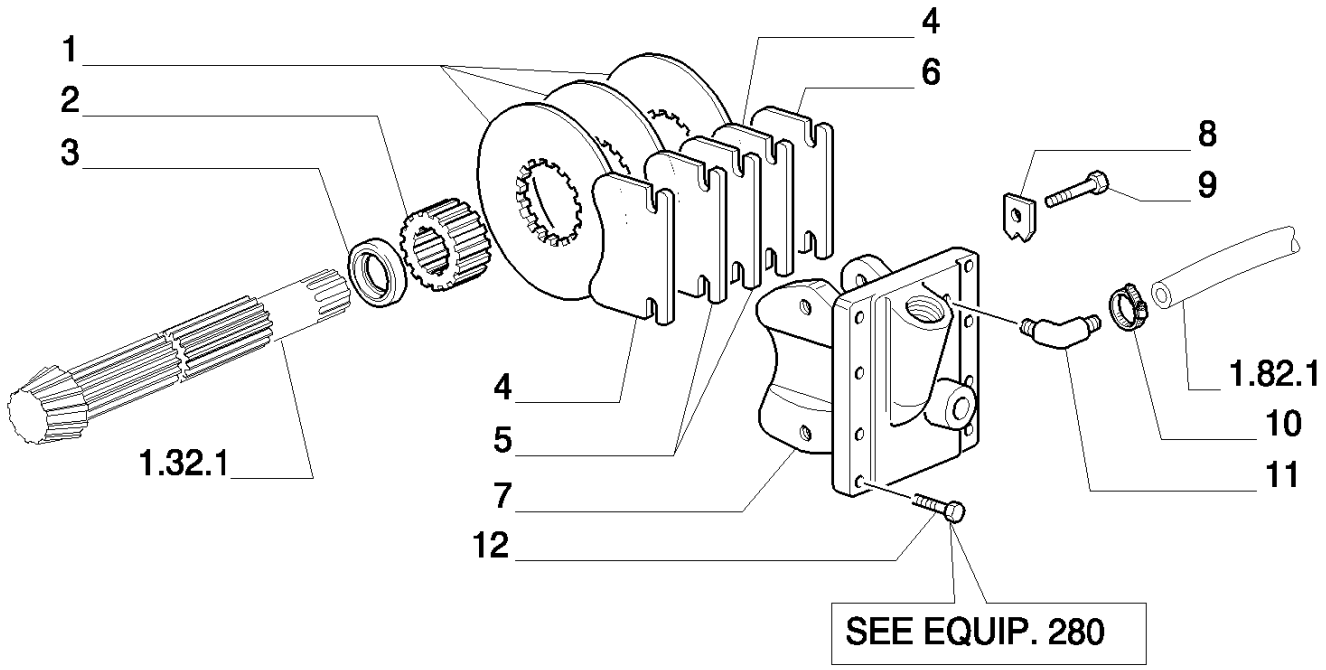

8830 TRATOR FORD (AMÉRICA LATINA) (1/96-)

1.65.5(01) FREIO DE ESTACIONAMENTO - 2WD

Ref	Numero de Peça	Qtd	Descrição
1	5146315	3	DISCO DE FREIO,
2	5106724	1	CUBO,
3	5124437	1	JUNTA,
4	5158120	2	PASTILHA,
5	5158123	2	PASTILHA,
6	5144692	1	SETOR,
7	5146314	1	SUPORTE,
8	14199011	2	PLAQUETA DE TRAVA,
9	5146316	2	PARAFUSO,
10	10175990	1	COLAR,
11	563219	1	CONEXÃO,
12	11306924	6	PARAFUSO, Hex, M10 x 1.25 x 30, 8.8, Full Thd,

1.67.2(01) FREIO DE MÃO

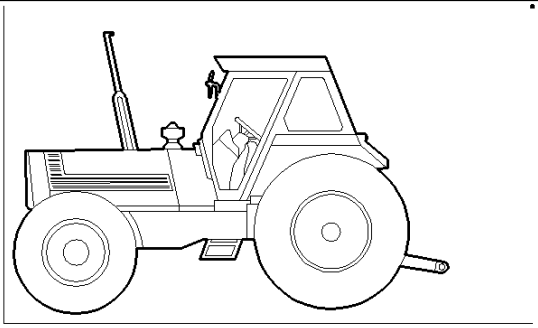

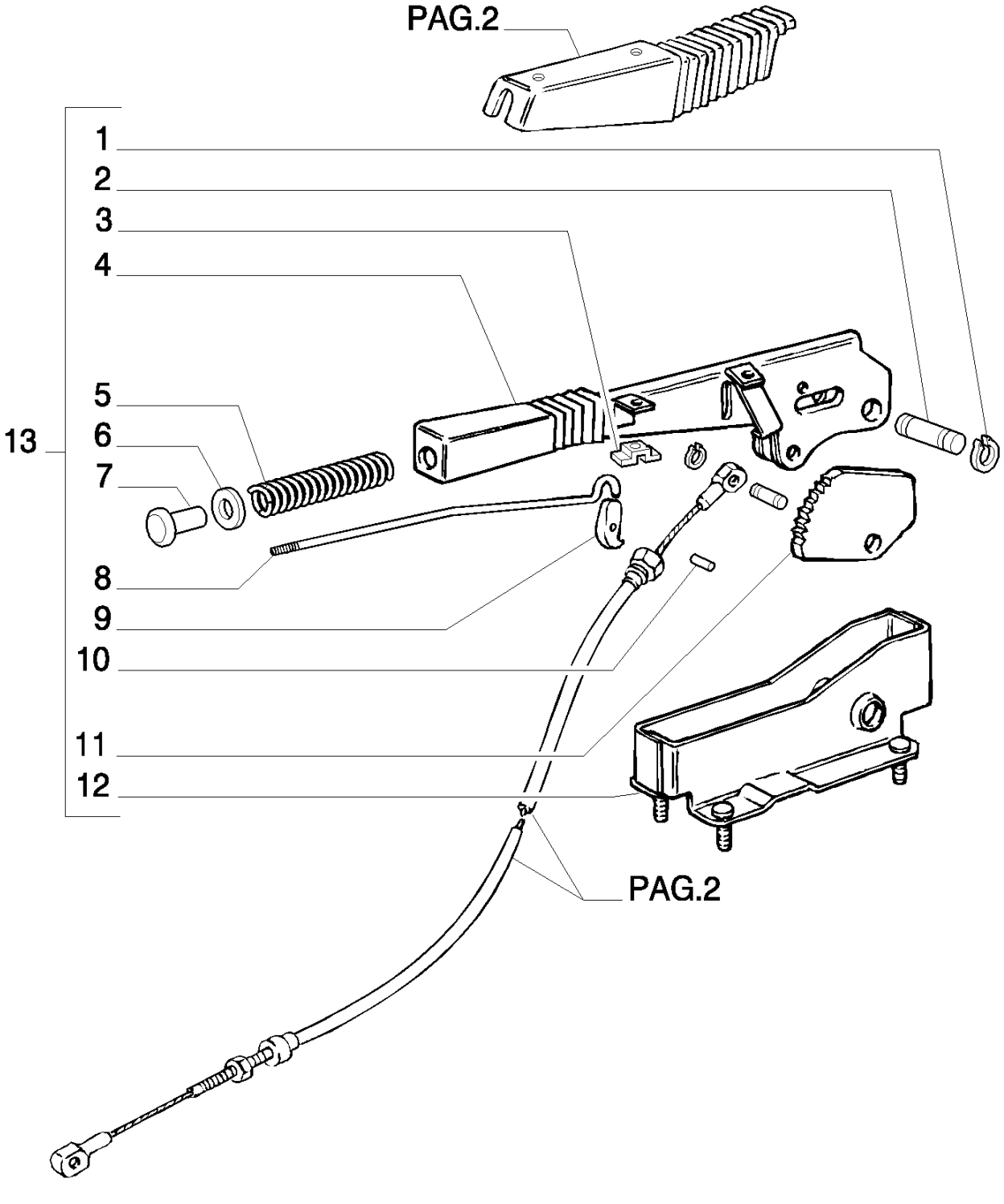

8830 TRATOR FORD (AMÉRICA LATINA) (1/96-)

1.67.2(01) FREIO DE MÃO

Ref	Numero de Peça	Qtd	Descrição
1	13400773	2	ANEL-TRAVA,
2	4988275	1	PINO,
3	5111413	2	PORCA,
4	5112236	1	EMPUNHADURA,
5	5105729	1	MOLA,
6	5110154	1	ARRUELA PLANA,
7	4985122	1	BOTÃO,
8	5110156	1	TIRANTE,
9	5110155	1	TRINCO,
10	5110157	1	PINO,
11	5110153	1	SETOR DENTADO,
12	5129879	1	SUPORTE,
13	5112232	1	ALAVANCA, ASSY.

1.67.2(02) FREIO DE MÃO

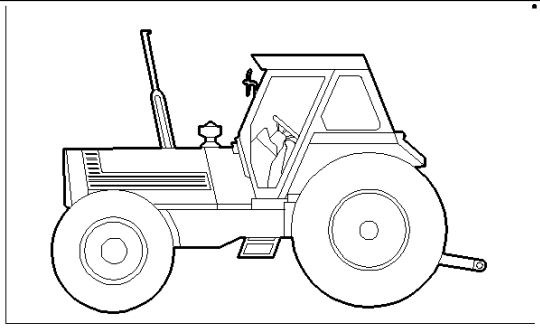

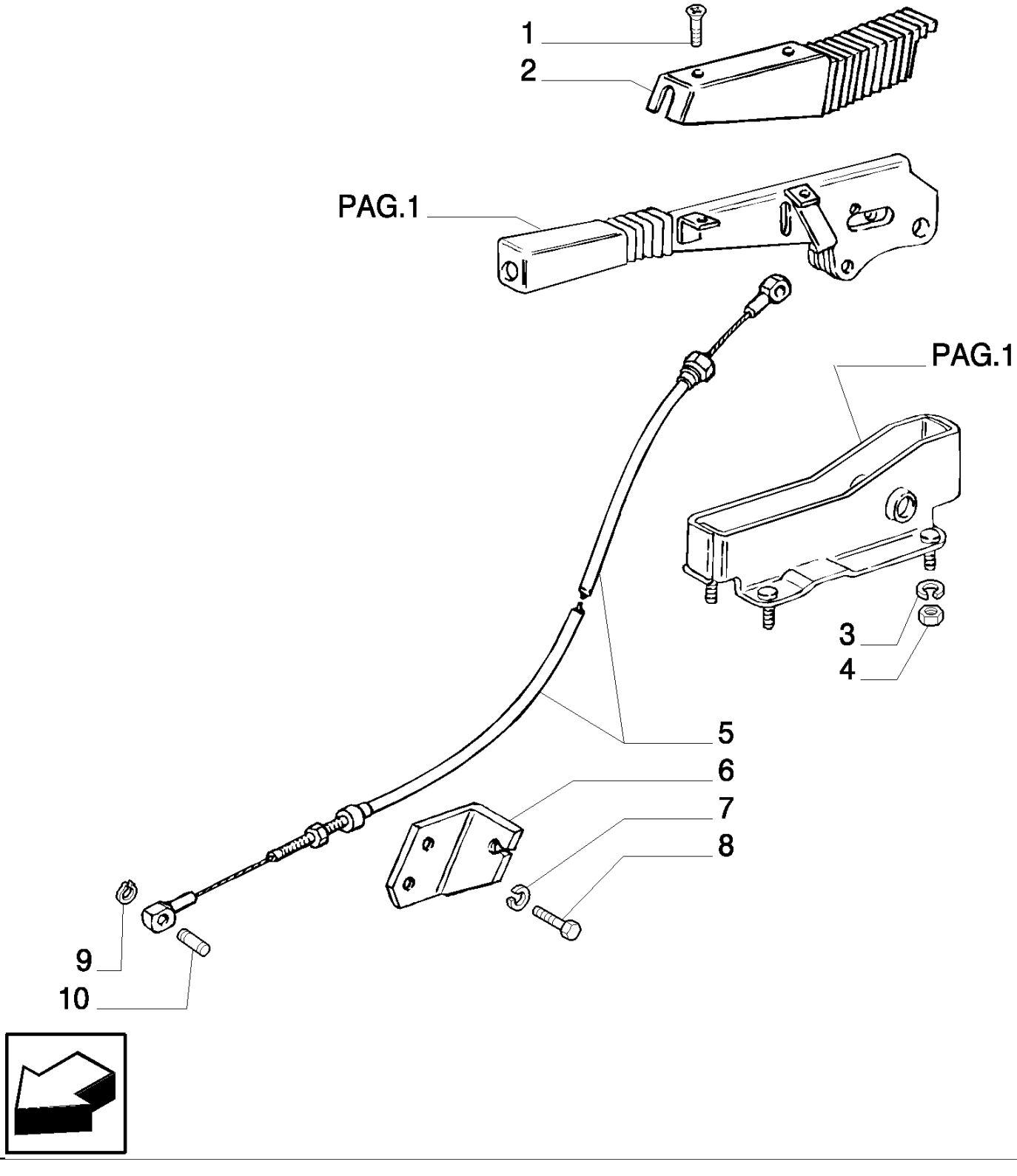

8830 TRATOR FORD (AMÉRICA LATINA) (1/96-)

1.67.2(02) FREIO DE MÃO

Ref	Numero de Peça	Qtd	Descrição
1	14440327	2	PARAFUSO, Hex Soc Flat Hd, M4 x 20, 8.8,
2	5111902	1	COBERTURA,
3	10516674	5	ARRUELA-TRAVA,
4	16100821	7	PORCA, M8, Cl 10,
5	5111687	1	FLEXÍVEL,
6	5136147	1	PLACA,
7	10516874	2	ARRUELA-TRAVA,
8	15970724	2	PARAFUSO, Hex, M10 x 1.25 x 25, 8.8, Full Thd,
9	9990741	4	ANEL, M8, Ext,
10	5111831	1	PINO,

1.67.2(03) FREIO DE MÃO

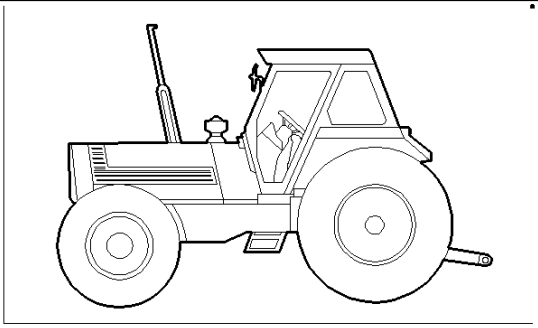

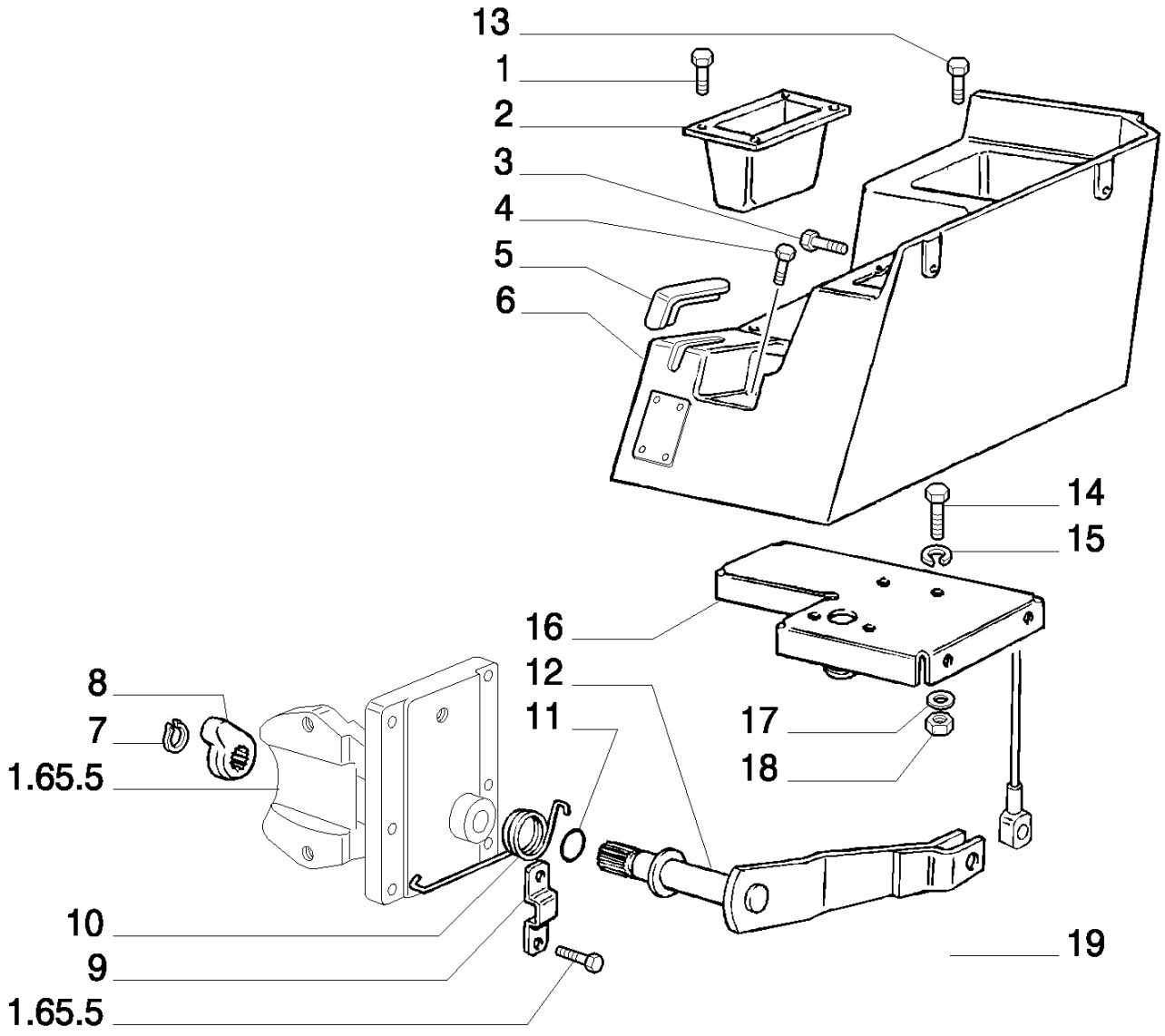

8830 TRATOR FORD (AMÉRICA LATINA) (1/96-)

1.67.2(03) FREIO DE MÃO

Ref	Numero de Peça	Qtd	Descrição
1	5122806	4	PARAFUSO,
2	5114894	1	CAIXA/CARCAÇA,
3	5122809	2	PARAFUSO,
4	14358920	1	PARAFUSO, Hex Soc Hd, M5 x 45, 8.8,
5	5129871	2	BUJÃO,
6	5122972	1	TAMPA,
7	11066776	1	ANEL, M19, Ext,
8	5112629	1	ALAVANCA, INT.
9	5111893	1	PLACA,
10	5113165	1	MOLA,
11	5135739	1	ANEL "O", -116, Cl 9, .737" ID x .103" Thk,
12	5101337	1	ARRUELA PLANA,
13	5122805	1	PARAFUSO,
14	16043424	3	PARAFUSO, Hex, M8 x 20, 8.8, Full Thd,
15	10516674	5	ARRUELA-TRAVA,
16	5123849	1	TRAVESSA,
17	12647004	2	ARRUELA PLANA, M8 x 25 x 2.5,
18	16100821	7	PORCA, M8, Cl 10,
19	5146317	1	ALAVANCA,

1.68.0(01) PEDAL DE FREIO

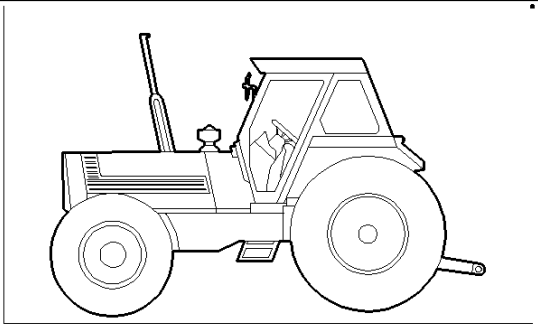

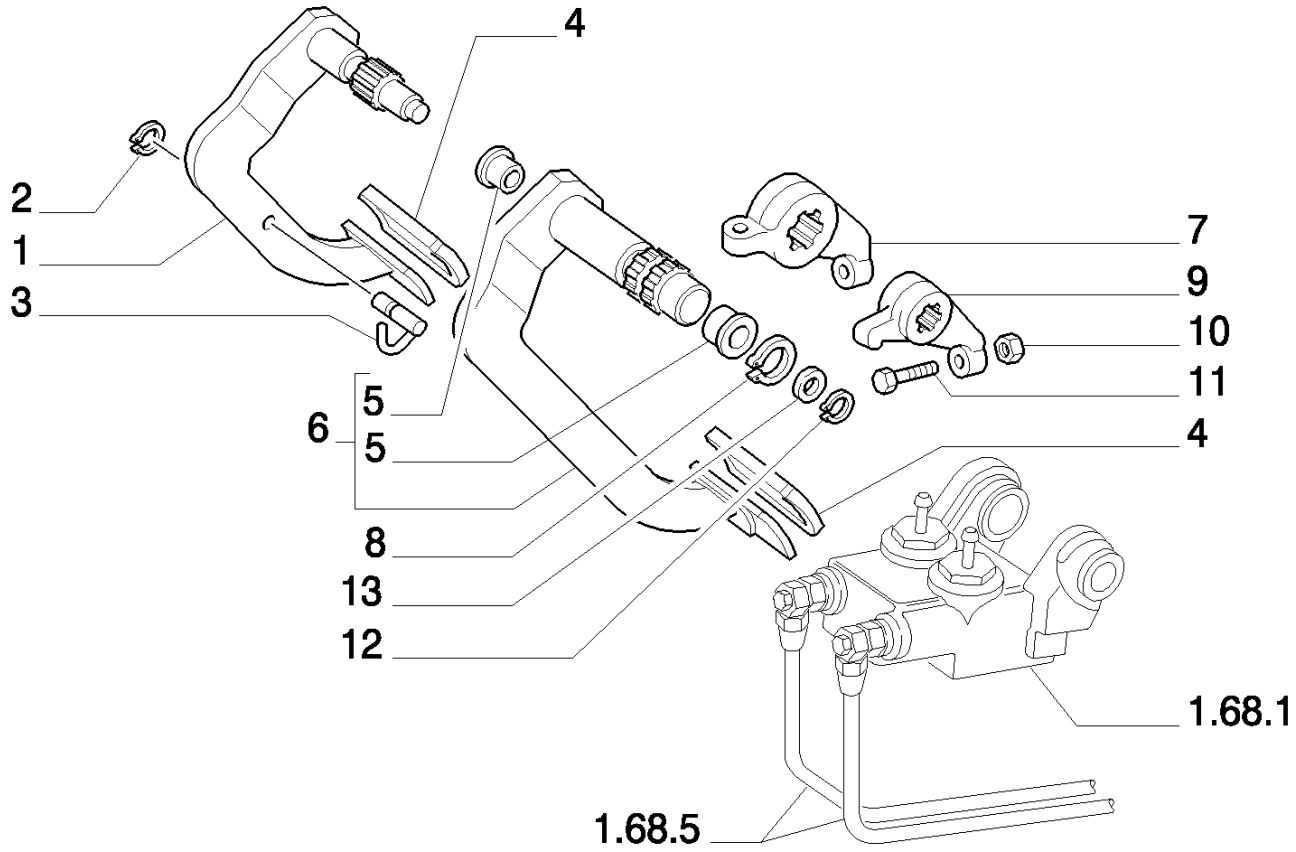

8830 TRATOR FORD (AMÉRICA LATINA) (1/96-)

1.68.0(01) PEDAL DE FREIO

Ref	Numero de Peça	Qtd	Descrição
1	5110643	1	PEDAL, RH
2	11088076	1	ANEL-ELÁSTICO, M10,
3	5110663	1	PINO,
4	5110685	2	REVESTIMENTO,
5	5110827	2	BUCHA,
6	5110653	1	PEDAL, LH ASSY.
7	4998722	1	ALAVANCA, RH
8	11066576	1	ANEL, M17, Ext,
9	4998721	1	ALAVANCA, LH
10	10791024	3	PORCA, Thin, M10 x 1.25, Cl 05,
11	4998727	3	PARAFUSO,
12	11068876	1	ANEL, M40, Ext,
13	4998760	1	ARRUELA PLANA,

1.68.1(01) BOMBA DE FREIO

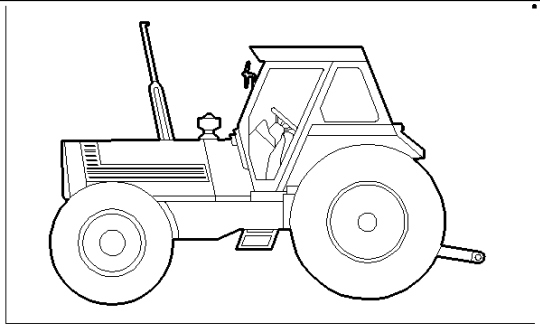

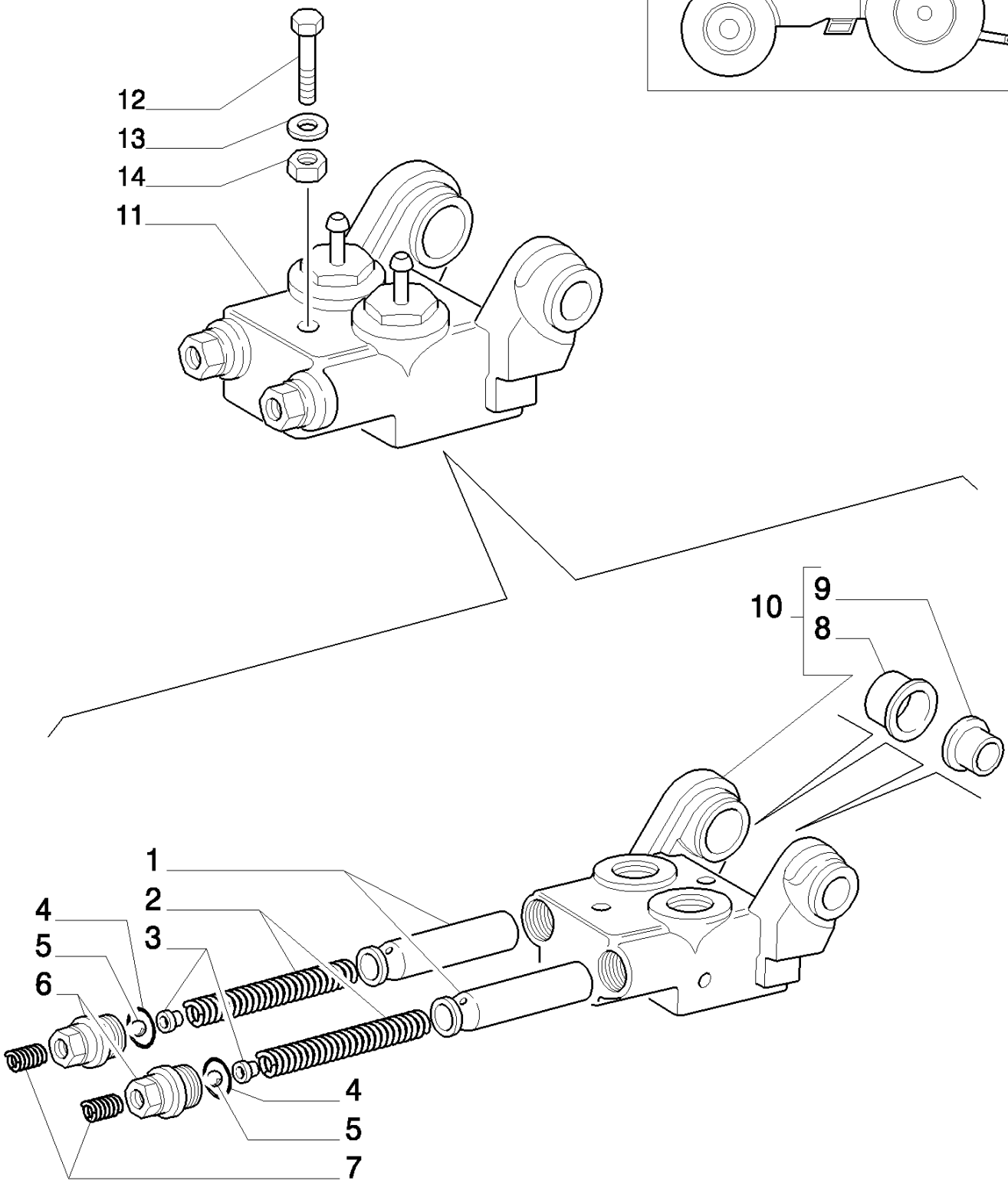

8830 TRATOR FORD (AMÉRICA LATINA) (1/96-)

1.68.1(01) BOMBA DE FREIO

Ref	Numero de Peça	Qtd	Descrição
1	4999443	2	PISTÃO,
2	5101715	2	MOLA,
3	4997676	2	SEDE/ALOJAMENTO,
4	14457980	2	ANEL "O", -121, 70 Duro, 1.049" ID x .103" Thk,
5	20419320	2	ESFERA,
6	5103904	2	BUJÃO,
7	4999311	2	MOLA,
8	5110825	1	BUCHA, RH
9	5110826	1	BUCHA, LH
10	5103927	1	BOMBA HIDRÁULICA,
11	5144783	1	BOMBA HIDRÁULICA, ASSY.
12	15981531	2	PARAFUSO, Hex, M16 x 1.5 x 90, 10.9,
13	10520221	2	ARRUELA PLANA, M16 x 28 x 3,
14	12164124	2	PORCA, M16 x 1.5, Cl 8,

1.68.1(02) BOMBA DE FREIO

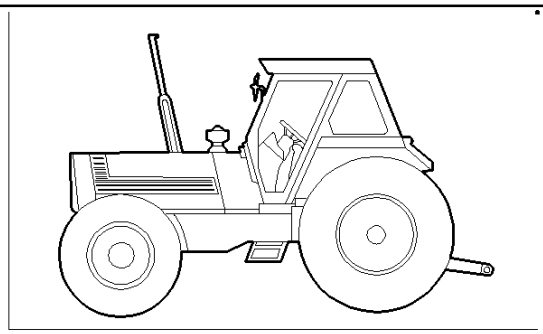

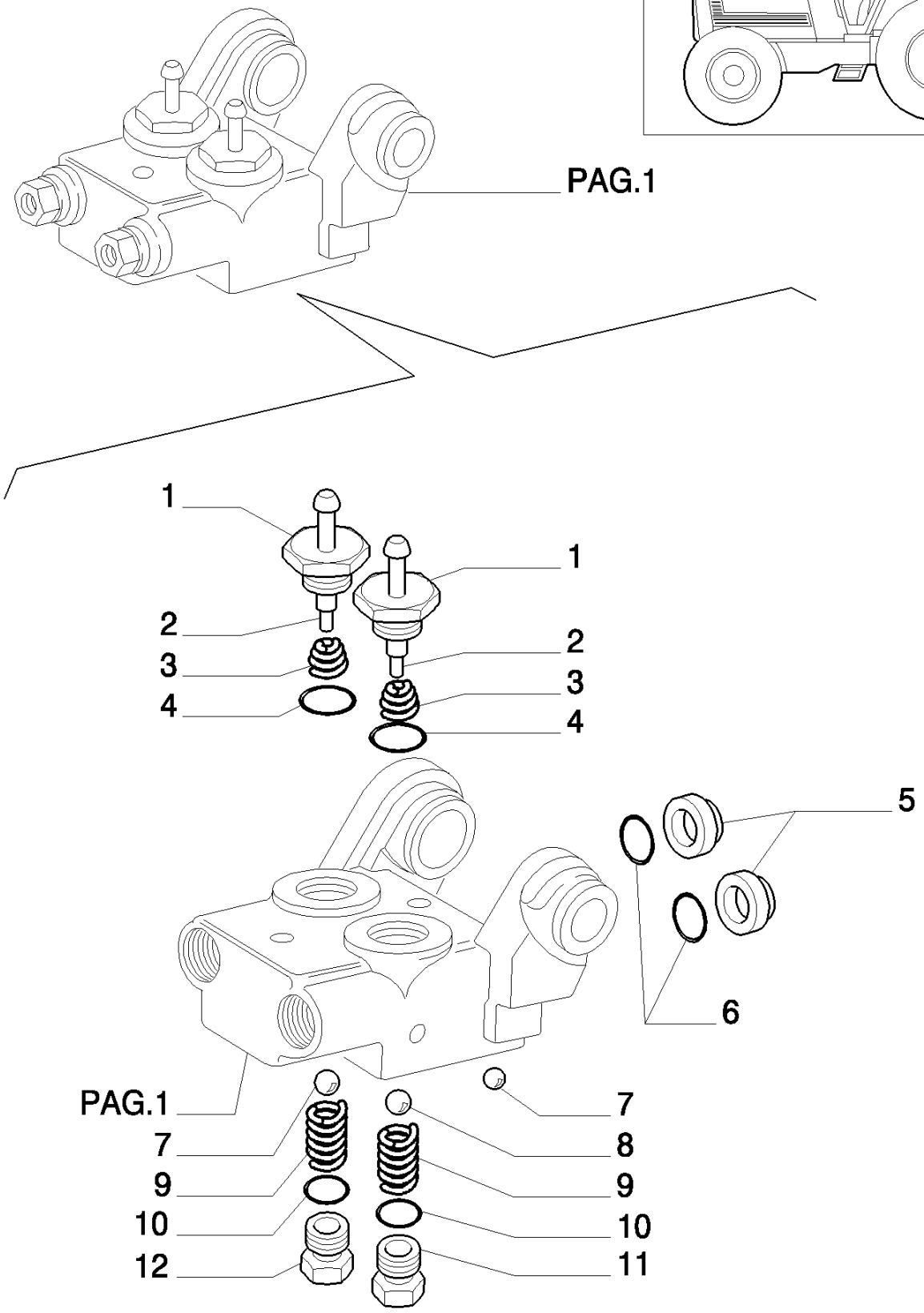

8830 TRATOR FORD (AMÉRICA LATINA) (1/96-)

1.68.1(02) BOMBA DE FREIO

Ref	Numero de Peça	Qtd	Descrição
1	5129893	2	BUJÃO,
2	4997674	2	VÁLVULA HIDRAULICA,
3	4999488	2	MOLA,
4	5135739	2	ANEL "O", -116, Cl 9, .737" ID x .103" Thk,
5	4997684	2	ANEL,
6	14463281	2	ANEL "O", -214, Cl 7, .984" ID x .139" Thk,
7	20063470	1	ESFERA,
8	20063500	2	ESFERA,
9	4997678	2	MOLA,
10	5135738	2	ANEL "O", -115, Cl 9, .674" ID x .103" Thk,
11	4997680	1	BUJÃO,
12	5144591	1	BUJÃO,

1.68.2(01) RESERVATÓRIO DO SISTEMA DE FREIO

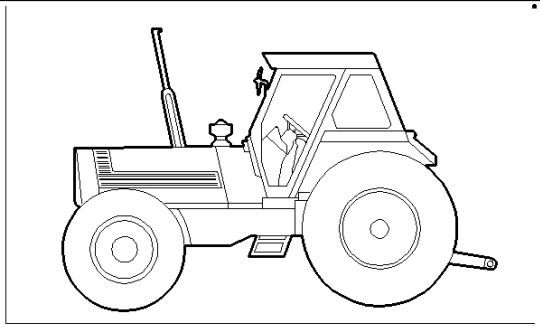

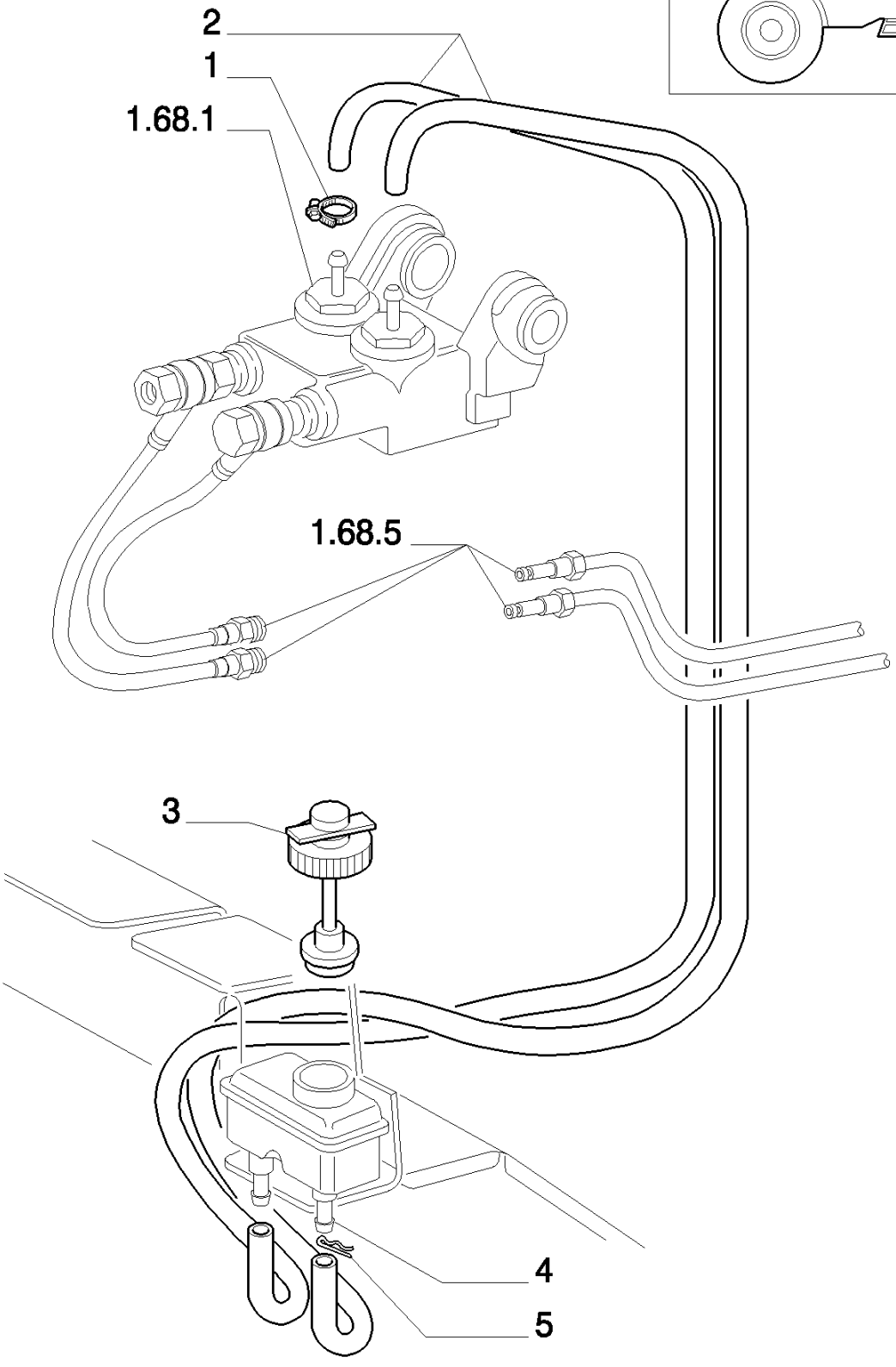

8830 TRATOR FORD (AMÉRICA LATINA) (1/96-)

1.68.2(01) RESERVATÓRIO DO SISTEMA DE FREIO

Ref	Numero de Peça	Qtd	Descrição
1	10175990	4	COLAR,
2	19053082	1	TUBO FLEXÍVEL, MT
3	5105873	1	HASTE DE NÍVEL,
4	5141671	1	RESERVATÓRIO,
5	5141690	2	MOLA,

1.68.5(01) TUBULAÇÃO DO FREIO

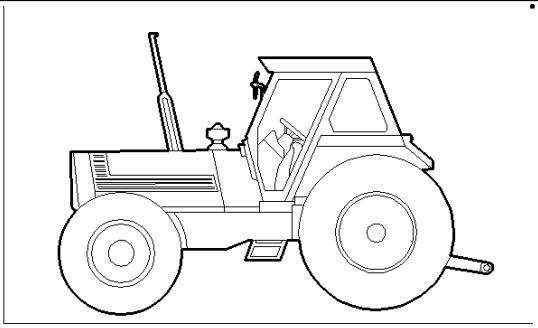

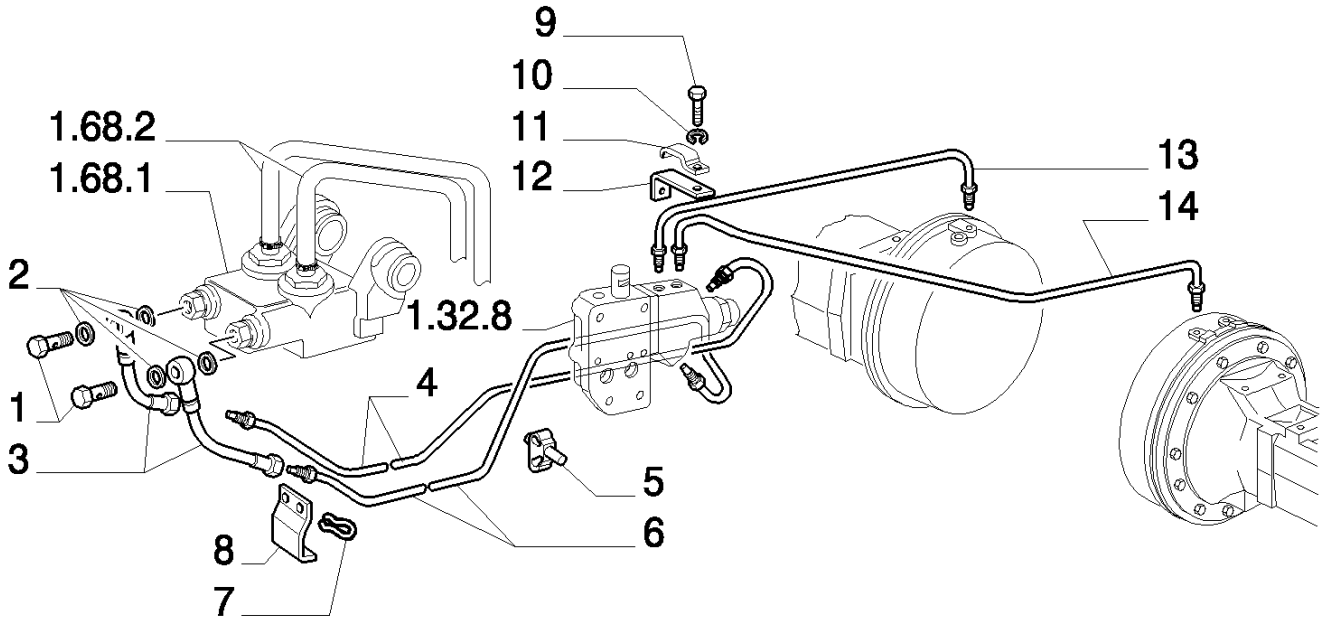

8830 TRATOR FORD (AMÉRICA LATINA) (1/96-)

1.68.5(01) TUBULAÇÃO DO FREIO

Ref	Numero de Peça	Qtd	Descrição
1	5103908	2	PARAFUSO,
2	4858606	4	JUNTA,
3	5119381	2	TUBO FLEXÍVEL,
4	5139498	1	TUBO RÍGIDO, FRONT RH
5	14575380	2	PRENDEDOR,
6	5139500	1	TUBO RÍGIDO, FRONT LH
7	13397776	2	ANEL, M16, Int,
8	5129112	1	SUPORTE, R.O.W.
8	9577867	1	SUPORTE, S.A.
9	15540321	1	PARAFUSO, Hex, M12 x 1.25 x 25, 8.8, Full Thd,
10	10517074	1	ARRUELA-TRAVA,
11	5113296	1	ESTRIBO DE FIXAÇÃO, FRONT
12	5113307	1	ESTRIBO DE FIXAÇÃO, REAR
13	5136144	1	TUBO RÍGIDO, REAR RH
14	5129119	1	TUBO RÍGIDO, REAR LH

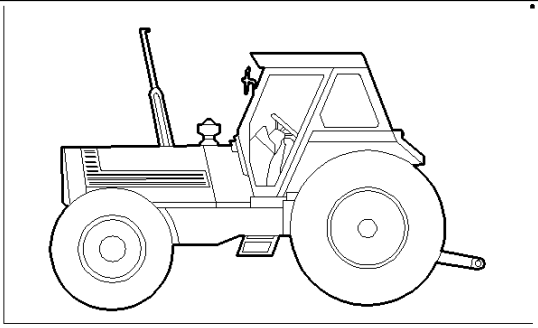

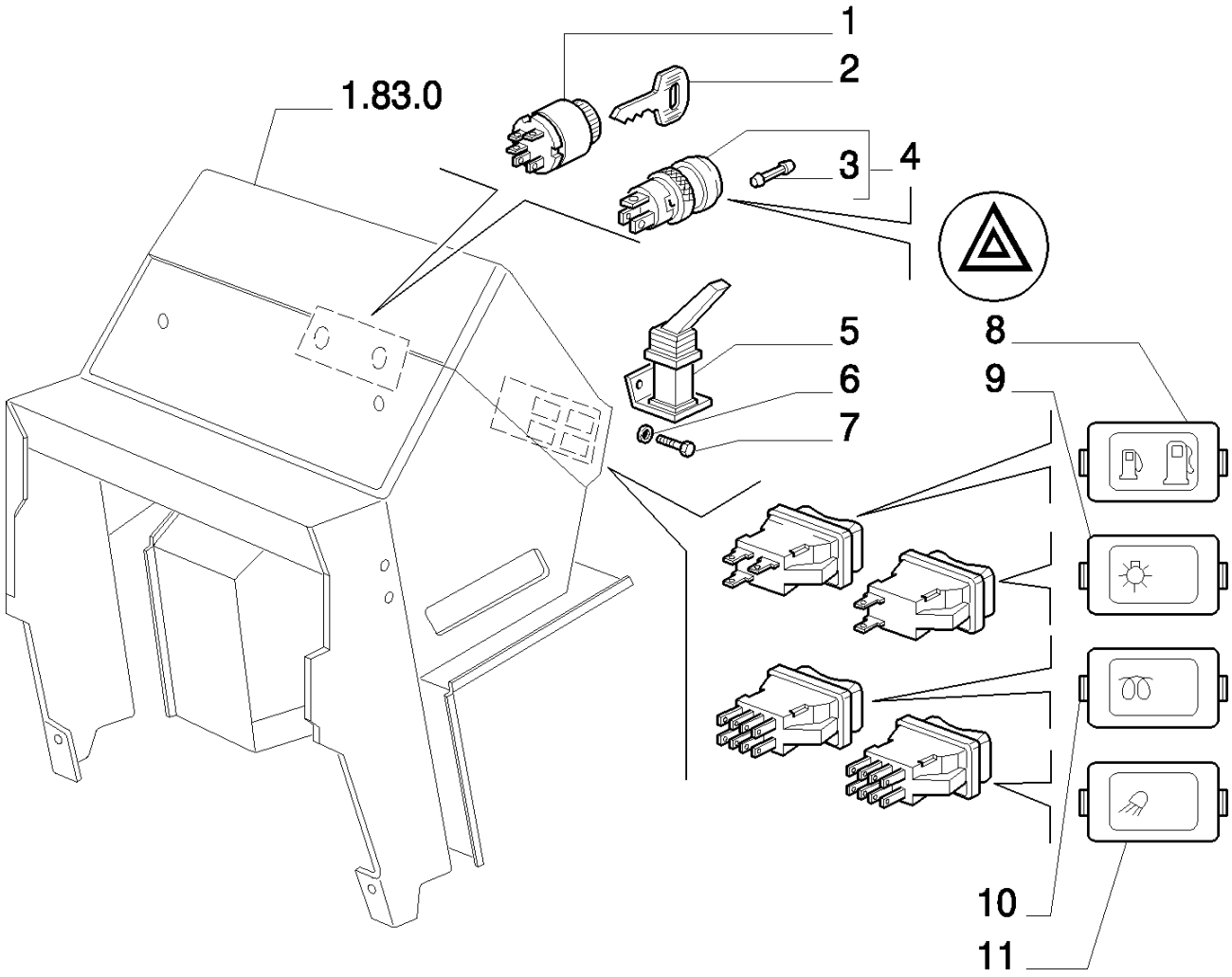
1
2
1.83.0
3
4
5
8
6
9
7
10
11

8830 TRATOR FORD (AMÉRICA LATINA) (1/96-)

1.75.0/ 1(01) CONTROLES ELÉTRICOS

Ref	Numero de Peça	Qtd	Descrição
1	5146155	1	COMUTADOR, MASTER SWITCH
2	5170782	2	CHAVE DE PARTIDA, Black
3	5011895	1	LÂMPADA,
4	5122659	1	INTERRUPTOR,
5	5143663	1	DESVIADOR,
6	10516474	2	ARRUELA-TRAVA,
7	10902024	4	PARAFUSO, Hex, M6 x 12, 8.8, Full Thd,
8	5127887	1	INTERRUPTOR INTERMITENTE,
9	5176284	1	INTERRUPTOR INTERMITENTE,
10	5176282	1	INTERRUPTOR INTERMITENTE, COLD STARTER
11	5176283	1	INTERRUPTOR INTERMITENTE,

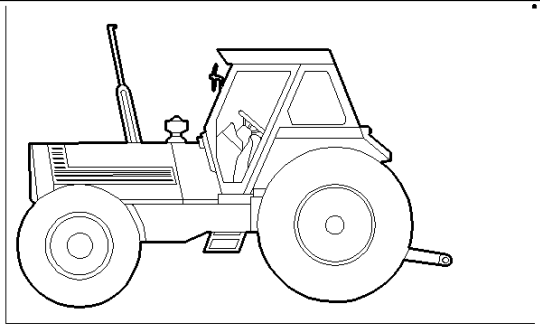

1.80.1/1
1
2
3
4
5
6
1.17.1
1.67.2
12
7
0.32.3
0.06.0/1
13
14
17
16
15
10
11
1.68.1
18
8
9

8830 TRATOR FORD (AMÉRICA LATINA) (1/96-)

1.75.0/ 1(02) CONTROLES ELÉTRICOS

Ref	Numero de Peça	Qtd	Descrição
1	13272214	2	PARAFUSO, Cross Pan Hd, M4 x 16,
2	10517374	2	ARRUELA-TRAVA,
3	5130217	1	SUPORTE,
4	5126128	1	INTERRUPTOR, P.T.O. ON
5	5128492	1	PLAQUETA,
6	5146828	1	TRANSMISSOR, R.O.W.
6	9579882	1	FLUTUADOR, S.A.
7	5108206	1	TAMPÃO,
8	10265060	3	ARRUELA DE COBRE, M32.4 x 38 x 1.5,
9	5146830	3	COMANDO INDICADOR NÍVEL, ENGINE OIL LEVEL
10	2854292	2	JUNTA,
11	5160694	1	TRANSMISSOR,
12	5131017	1	INTERRUPTOR INTERMITENTE,
13	5101414	1	INTERRUPTOR,
14	10791324	1	PORCA, Thin, M14 x 1.5, Cl 05,
15	5121124	1	PLAQUETA,
16	10516474	4	ARRUELA-TRAVA,
17	10902024	4	PARAFUSO, Hex, M6 x 12, 8.8, Full Thd,
18	80758550	2	INTERRUPTOR INTERMITENTE,

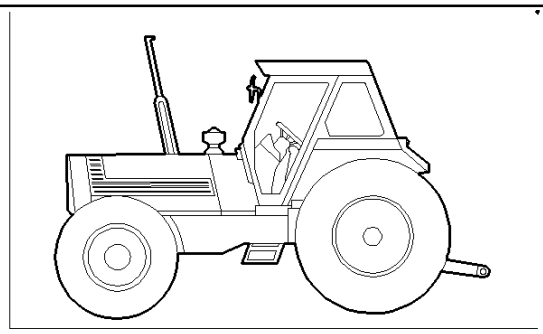

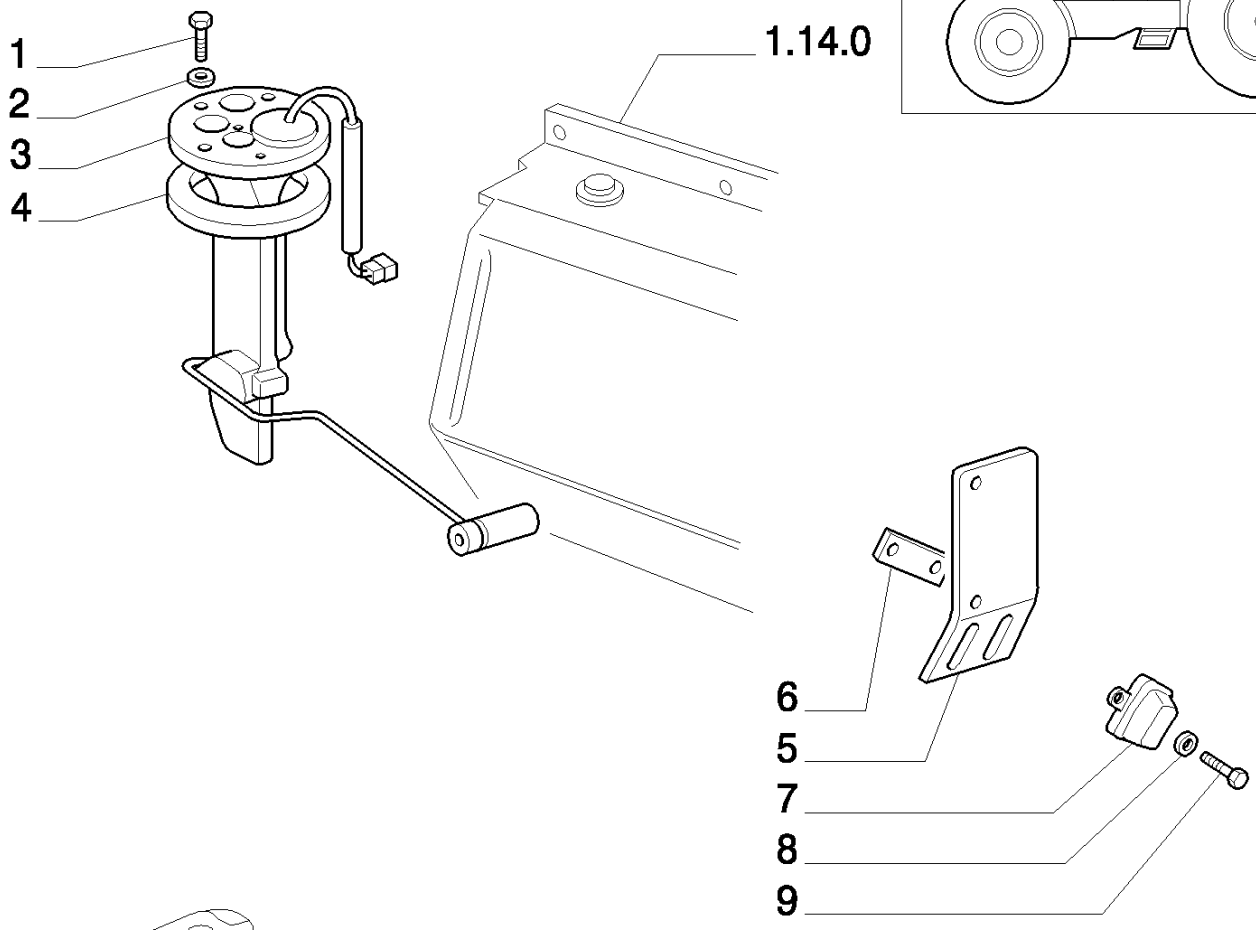
1
2
3
4
1.14.0

6
5
7
8
9

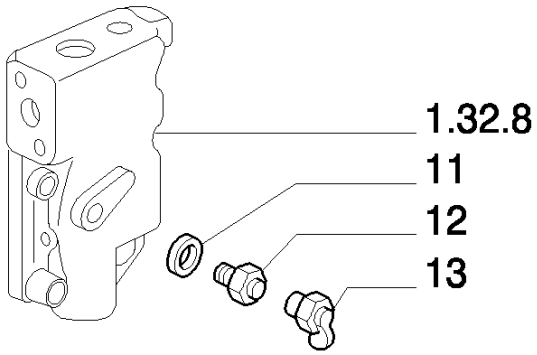
1.32.8
11
12
13

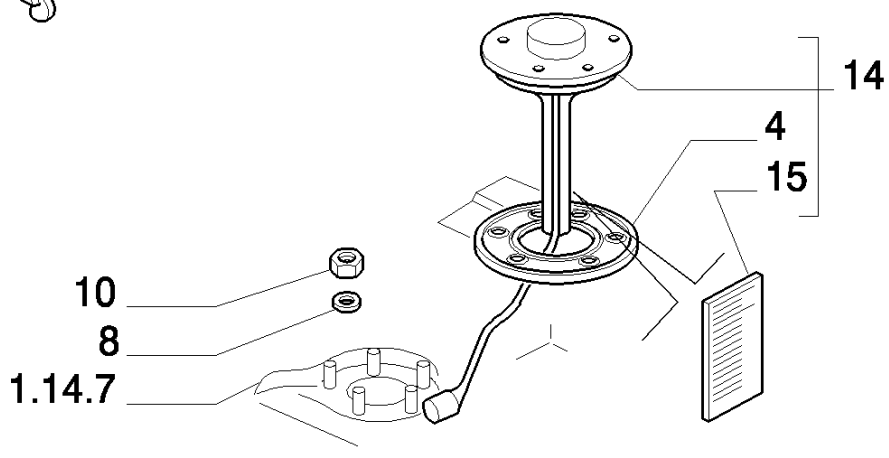
14
4
15
10
8
1.14.7

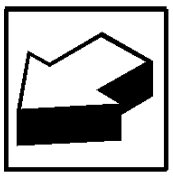

8830 TRATOR FORD (AMÉRICA LATINA) (1/96-)

1.75.0/ 1(03) CONTROLES ELÉTRICOS

Ref	Numero de Peça	Qtd	Descrição
1	13272114	6	PARAFUSO, Cross Pan Hd, M4 x 14,
2	10519260	6	ARRUELA PLANA,
3	5136772	1	COMANDO INDICADOR NÍVEL,
4	5118488	2	JUNTA,
5	5139030	1	SUPORTE,
6	5128492	1	PLAQUETA,
7	5121786	1	INTERRUPTOR, FRONT W/D
8	10571374	2	ARRUELA-TRAVA,
9	13272214	4	PARAFUSO, Cross Pan Hd, M4 x 16,
10	10794014	6	PORCA, M4, Cl 8,
11	2854292	2	JUNTA,
12	5120815	1	BANJO,
12	5120816	1	BANJO,
13	80758550	2	INTERRUPTOR INTERMITENTE,
14	5136773	2	COMANDO INDICADOR NÍVEL,
15	5165708	1	PLAQUETA,

1.75.1/1(01) INSTRUMENTOS DE CONTROLE

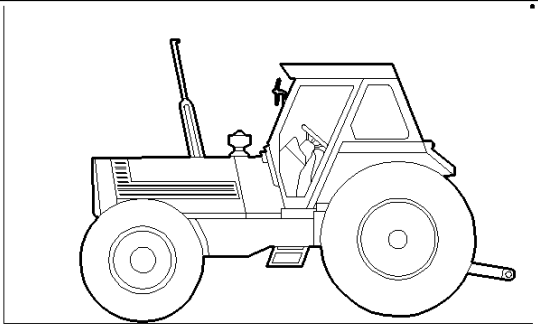

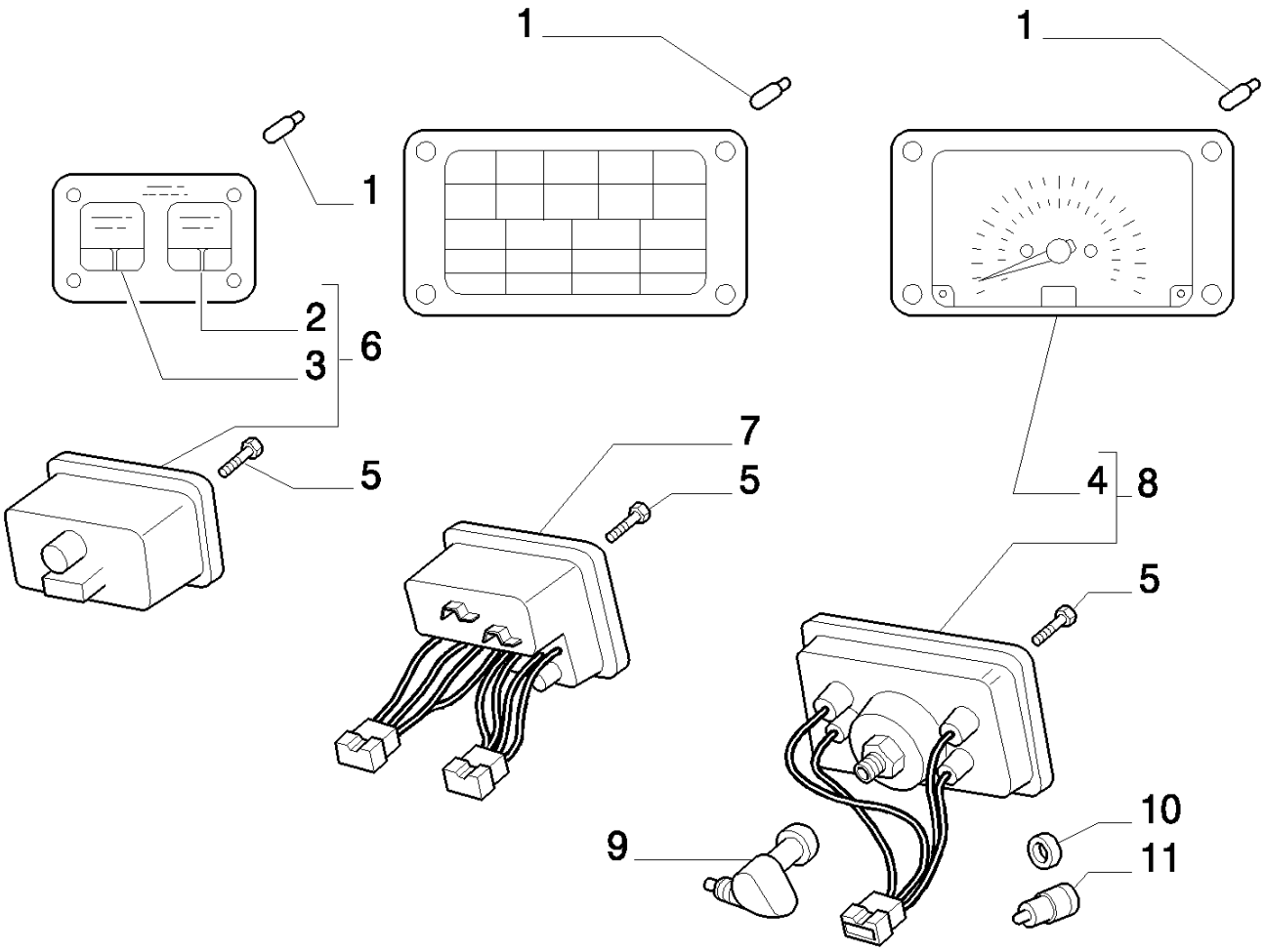

8830 TRATOR FORD (AMÉRICA LATINA) (1/96-)

1.75.1/1(01) INSTRUMENTOS DE CONTROLE

Ref	Numero de Peça	Qtd	Descrição
1	10858390	17	LÂMPADA,
2	5128731	1	INDICADOR DE NÍVEL,
3	5128730	1	TERMÔMETRO,
4	5128722	1	HORÍMETRO,
5	14304321	12	PARAFUSO, Hex Soc Hd, M5 x 20, 8.8,
6	5127876	1	INSTRUM. INDIC. MULTIPLA,
7	5127874	1	INSTRUM. INDIC. MULTIPLA, R.O.W.
8	5127875	1	INSTRUM. INDIC. MULTIPLA,
9	5114920	1	REENVIO ANGULAR,
10	5109637	1	BUJÃO,
11	5160258	1	TOMADA ELÉTRICA,

1.75.1/1(02) INSTRUMENTOS DE CONTROLE

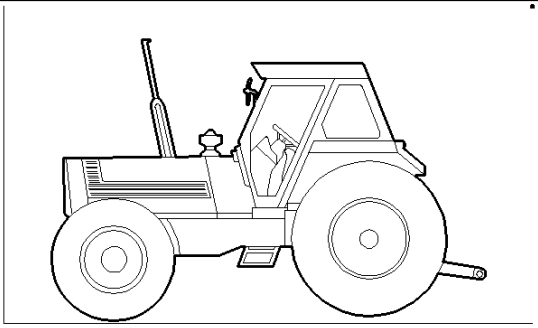

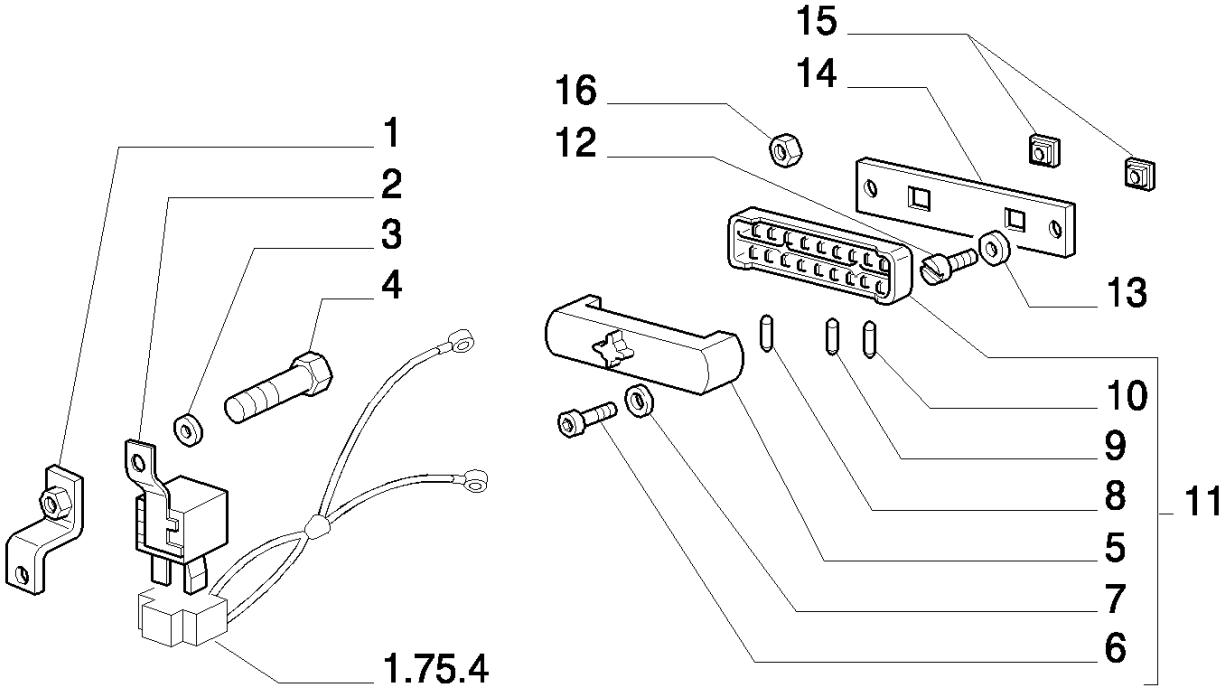

8830 TRATOR FORD (AMÉRICA LATINA) (1/96-)

1.75.1/1(02) INSTRUMENTOS DE CONTROLE

Ref	Numero de Peça	Qtd	Descrição
1	5137971	1	SUPORTE,
2	5146278	1	REGULADOR,
3	10516674	1	ARRUELA-TRAVA,
4	16043324	1	PARAFUSO, Hex, M8 x 18, 8.8, Full Thd,
5	1930321	1	TAMPA,
6	13274811	2	PARAFUSO, Cross Pan Hd, M5 x 30,
7	10519304	2	ARRUELA PLANA, M5 x 9.55 x 1, , (S.A. P/N = 84996601 Q=1)
8	10858090	8	FUSÍVEL, 8A
9	11048990	2	FUSÍVEL,
10	11051690	2	FUSÍVEL, 25A
11	5112013	1	PORTA-FUSÍVEIS, ASSY.
12	13274214	2	PARAFUSO, Cross Pan Hd, M5 x 16,
13	12605279	1	ARRUELA PLANA,
14	5112128	1	SUPORTE,
15	14647693	2	PORCA, M5 x .8, Cage,
16	15896421	5	PORCA, M5, Cl 10,

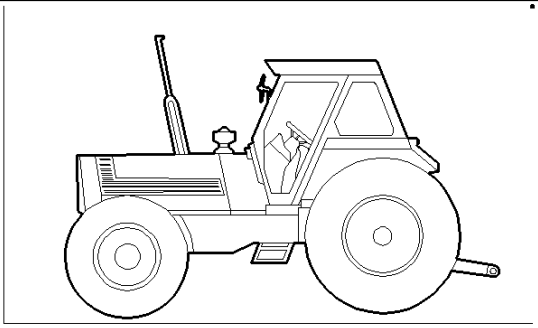

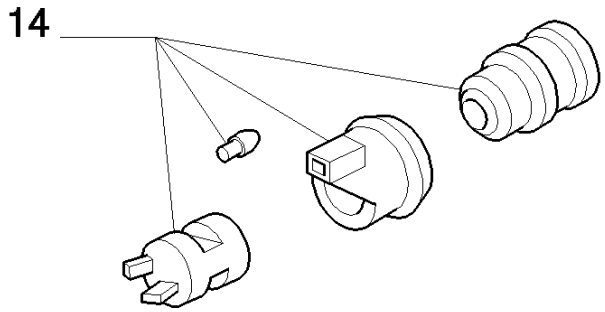
14

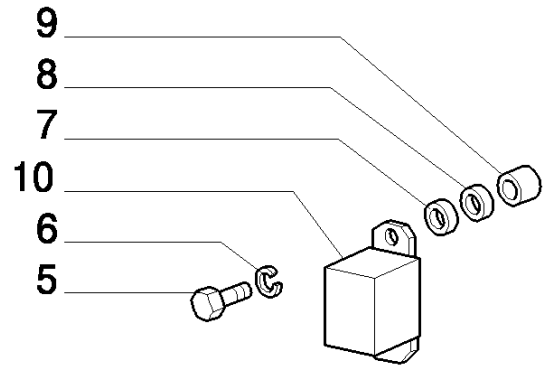
9
8
7
10
6
5

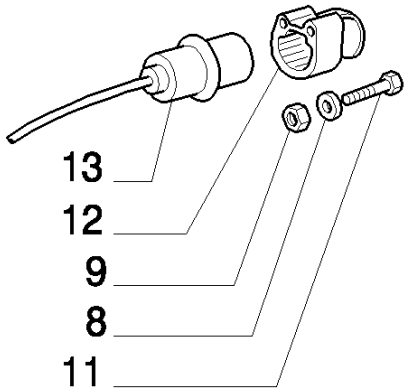
13
12
9
8
11

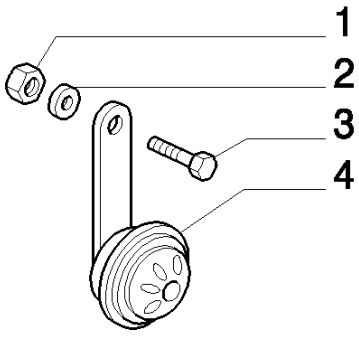
1
2
3
4

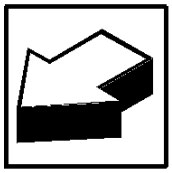

8830 TRATOR FORD (AMÉRICA LATINA) (1/96-)

1.75.1/1(03) INSTRUMENTOS DE CONTROLE

Ref	Numero de Peça	Qtd	Descrição
1	16100821	1	PORCA, M8, Cl 10,
2	12598374	1	ARRUELA-TRAVA,
3	16043424	1	PARAFUSO, Hex, M8 x 20, 8.8, Full Thd,
4	5107692	1	BUZINA, R.O.W.
4	354374	1	BUZINA, Horn, South America
5	13276011	1	PARAFUSO, Cross Pan Hd, M6 x 12,
6	10516474	1	ARRUELA-TRAVA,
7	12605279	1	ARRUELA PLANA,
8	10615379	4	ARRUELA-TRAVA, Ext Tooth, M10,
9	15896421	5	PORCA, M5, Cl 10,
10	5154278	1	LAMPEJADOR,
11	10390211	3	PARAFUSO, Slotted, Pan Hd, M5 x 35, 5.8,
12	5102156	1	CONECTOR MULTIPOLAR,
13	5102234	1	TAMPA DO RESERVATÓRIO,
14	9578038	1	ACENDEDOR DE CIGARROS,

1.75.3(01) CABOS DA BATERIA

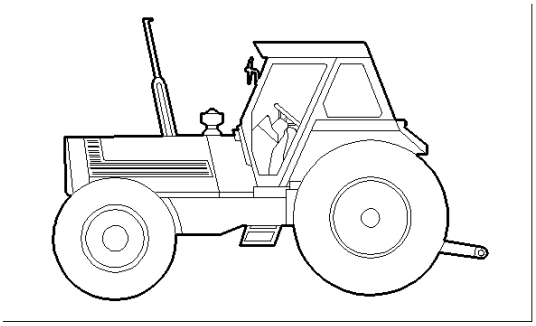

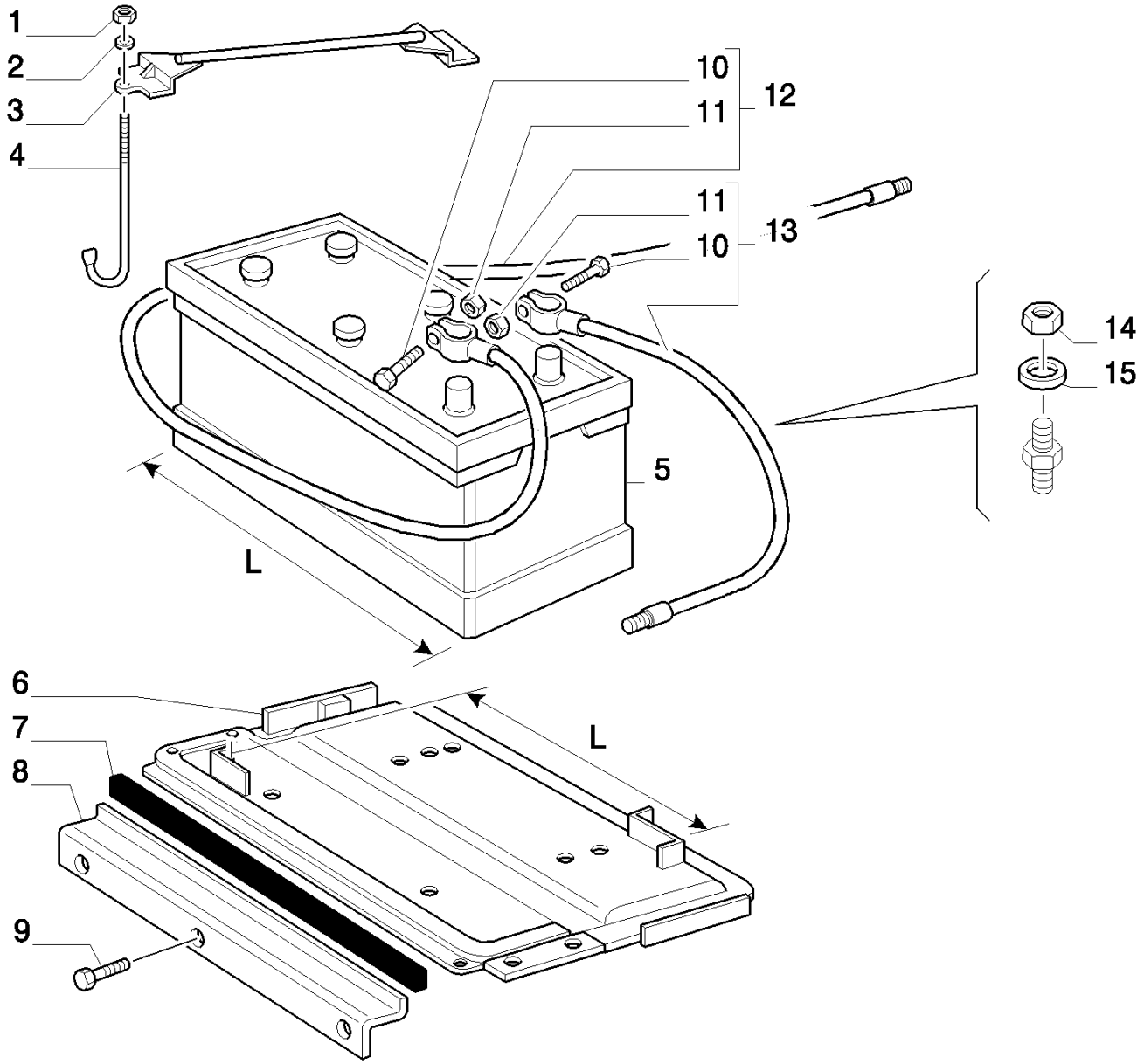

D4508 chassis N.

8830 TRATOR FORD (AMÉRICA LATINA) (1/96-)

1.75.3(01) CABOS DA BATERIA

Ref	Numero de Peça	Qtd	Descrição
1	383705S36	2	PORCA,
2	87362	2	ARRUELA PLANA, 5/16" SAE, R.O.W., (S.A. P/N =83918746 Q=2)
3	9576803	1	SUPORTE,
4	86531712	2	TIRANTE, R.O.W., (S.A. P/N =81814443 Q=2)
5	5163377	1	BATERIA T. SECA, R.O.W., S.A. 8630 8830 C4508 P/N=9576781 165AH L=473, S.A. 8630 8830 D4508 P/N=82992926 170AH L=479, S.A. 8430 C4508 P/N=9576780 135AH L=473 , S.A. 8430 D4508 P/N=82992923 135AH L=479
6	9576779	1	BANDEJA, L=476, -C4508
6	84990864	1	SUPORTE, L=482, D4508-
7	5142746	1	JUNTA,
8	5144511	1	SUPORTE,
9	120093	3	PARAFUSO, Hex, M16 x 80, 8.8,
10	43128	2	PARAFUSO, Hex, M8 x 30, 8.8,
11	336256	2	PORCA, M8, Cl 8,
12	9576782	1	CABO,
13	9576783	1	CABO,
14	100016	1	PORCA, M10, Cl 8,
15	140046	1	ARRUELA MOLA, Belleville, M12,

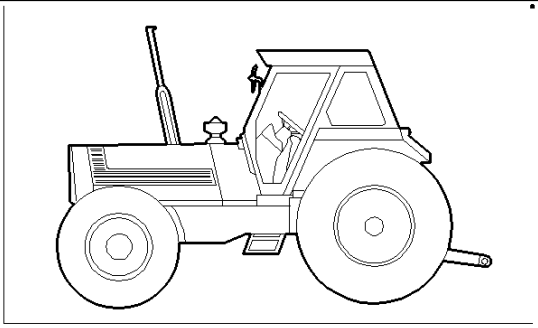

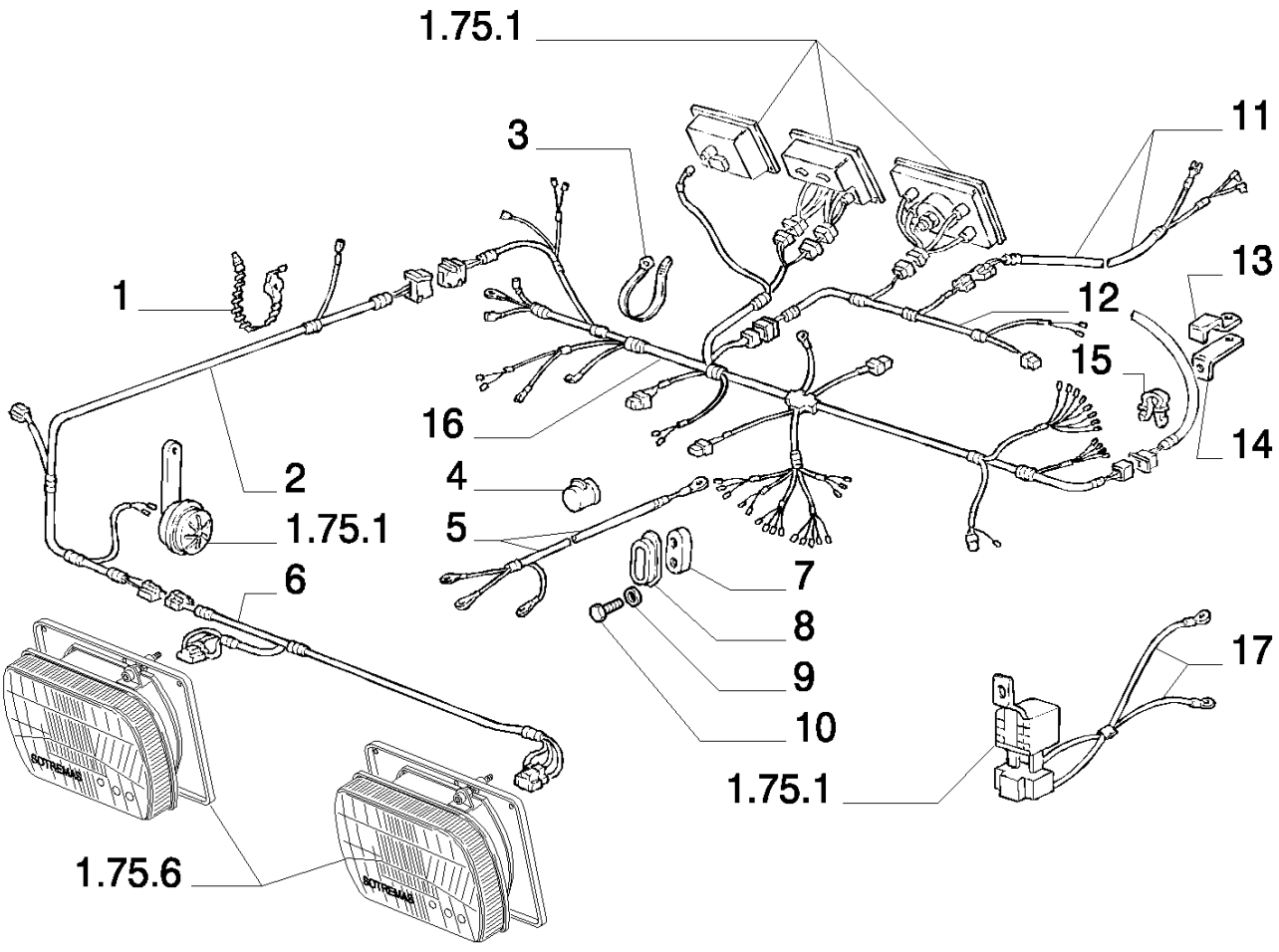
1.75.1
3
11
1
13
12
15
16
14
2
4
1.75.1
5
6
7
8
9
10
17
1.75.1
1.75.6

8830 TRATOR FORD (AMÉRICA LATINA) (1/96-)

1.75.4/ 1(01) CABOS AUXILIARES

Ref	Numero de Peça	Qtd	Descrição
1	5143429	4	BRAÇADEIRA,
2	5160279	1	CABO ELÉTRICO,
3	14560087	6	FIXADOR,
4	5109222	1	TAMPÃO,
5	5113874	1	CABO ELÉTRICO,
6	5133524	1	CABO ELÉTRICO,
7	4998892	1	JUNTA,
8	4998891	1	PROTEÇÃO,
9	12605279	2	ARRUELA PLANA,
10	13274214	2	PARAFUSO, Cross Pan Hd, M5 x 16,
11	5160177	1	CABO ELÉTRICO,
12	5160314	1	CABO ELÉTRICO,
13	5113296	1	ESTRIBO DE FIXAÇÃO, FRONT
14	5113307	1	ESTRIBO DE FIXAÇÃO, REAR
15	14569880	2	MOLA DE FIXAÇÃO,
16	5159445	1	CABO ELÉTRICO,
17	5137972	1	CABO ELÉTRICO,

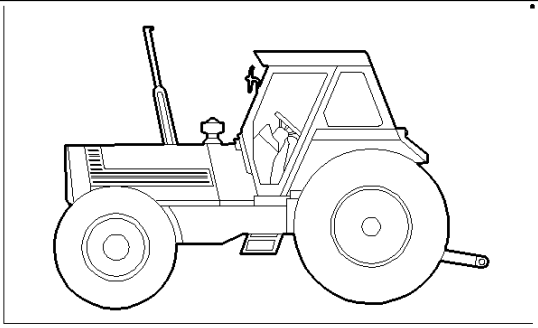

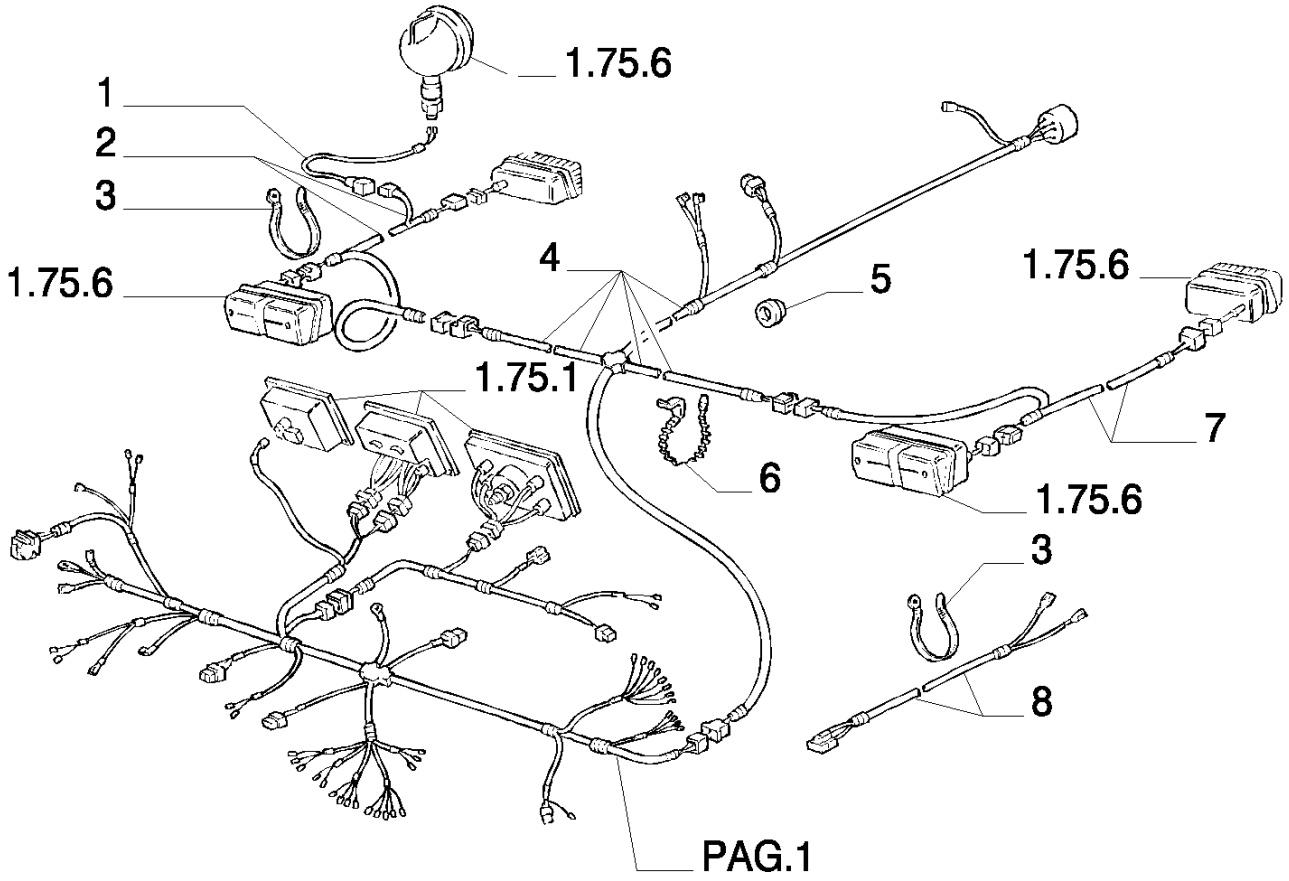
1.75.6
1
2
3
1.75.6
4
5
1.75.6
1.75.1
7
6
1.75.6
3
8
PAG.1

8830 TRATOR FORD (AMÉRICA LATINA) (1/96-)

1.75.4/ 1(02) CABOS AUXILIARES

Ref	Numero de Peça	Qtd	Descrição
1	5156456	1	CABO ELÉTRICO, REAR SPOT R.O.W.
1	9578044	1	CABO ELÉTRICO, REAR SPOT S.A.
2	5160292	1	CABO ELÉTRICO, REAR RH
4	5160318	1	CABO ELÉTRICO,
5	10399580	1	CASQUILHO ISOLADOR,
6	5143428	17	TIRA DE CABO,
7	5160246	1	CABO ELÉTRICO, REAR LH
8	5160252	1	CABO ELÉTRICO,

1.75.6(01) COMPONENTES DE ILUMINAÇÃO

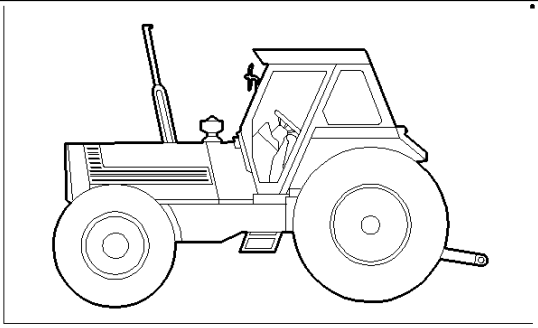

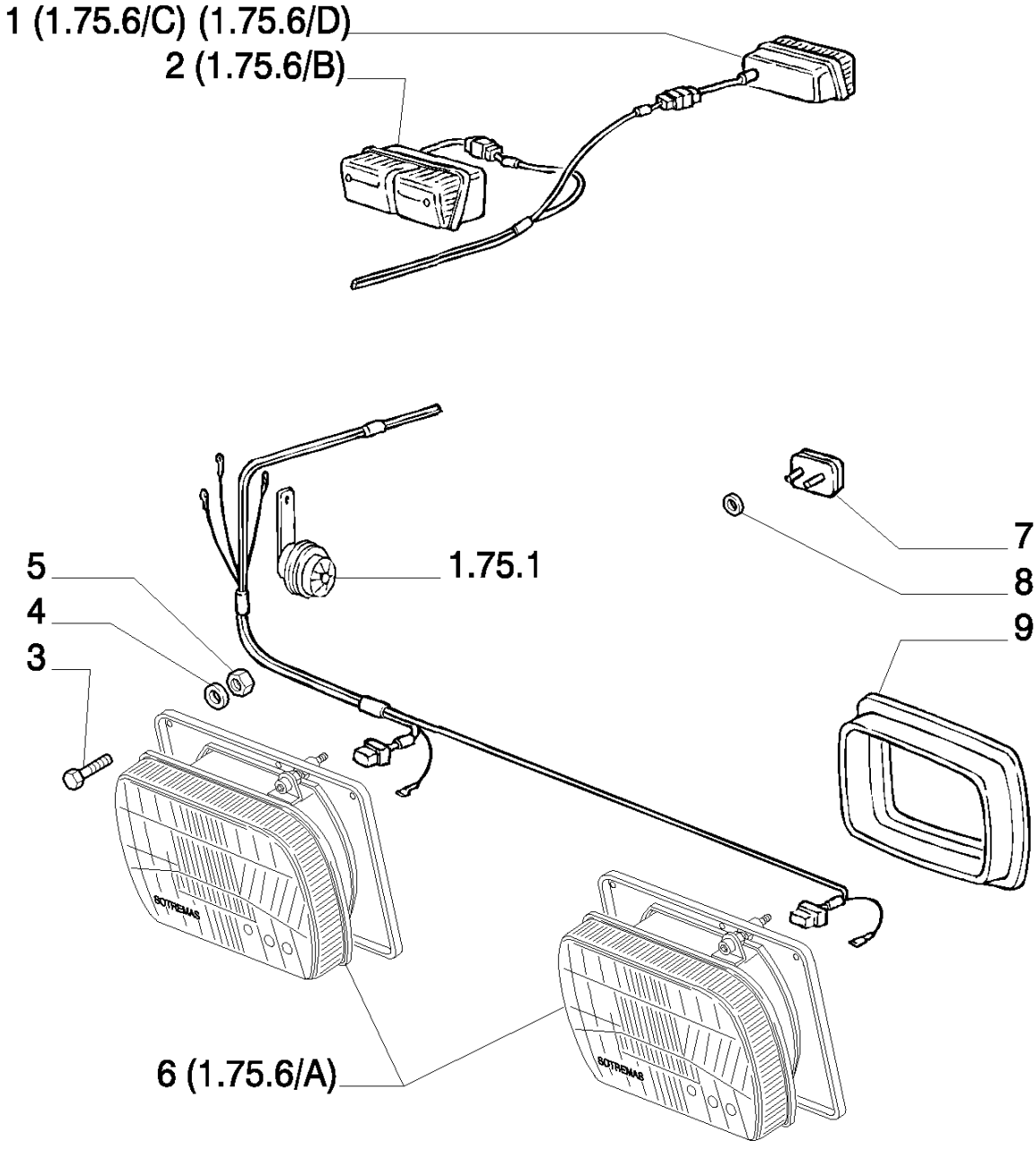

8830 TRATOR FORD (AMÉRICA LATINA) (1/96-)

1.75.6(01) COMPONENTES DE ILUMINAÇÃO

Ref	Numero de Peça	Qtd	Descrição
1	4997267	1	FAROL TRASEIRO, RH ASSY.
1	5124117	1	FAROL TRASEIRO, RH ASSY.
2	5112261	1	FAROL DIANTEIRO, RH ASSY.
3	13276114	8	PARAFUSO, Cross Pan Hd, M6 x 14,
4	10516474	8	ARRUELA-TRAVA,
5	15896221	8	PORCA, M6, Cl 10,
6	5138349	2	PROJETOR,
7	5109513	4	REFLETOR,
8	5135069	2	FIXADOR,
9	5120280	2	JUNTA,

1.75.6(02) COMPONENTES DE ILUMINAÇÃO

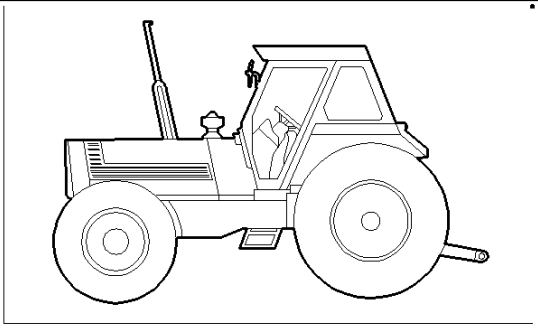

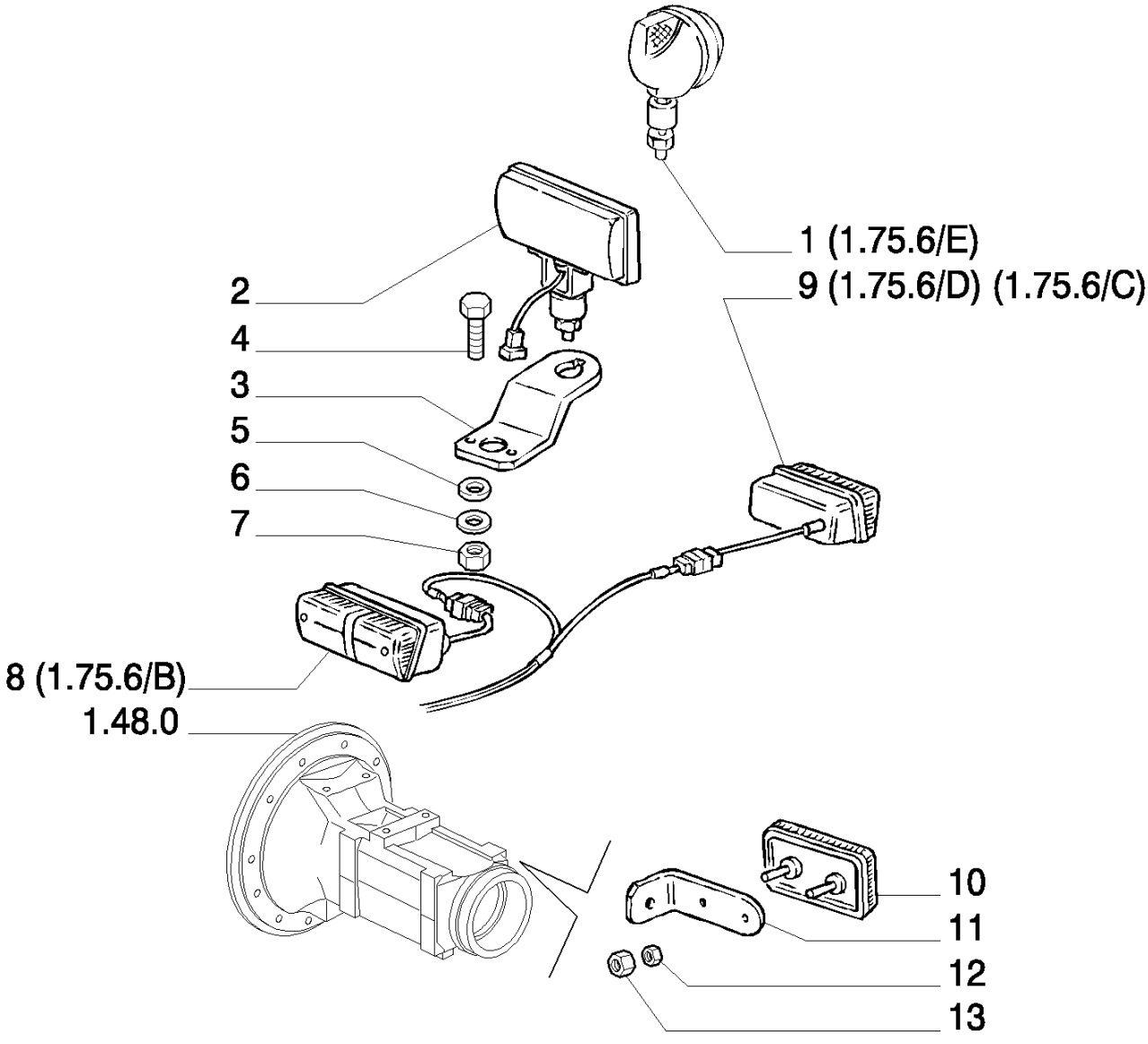

8830 TRATOR FORD (AMÉRICA LATINA) (1/96-)

1.75.6(02) COMPONENTES DE ILUMINAÇÃO

Ref	Numero de Peça	Qtd	Descrição
1	5144896	1	FAROL TRASEIRO, R.O.W.
2	9578046	2	S.A.
3	5144920	1	SUPORTE, R.O.W.
3	9578043	1	SUPORTE, S.A.
4	16043424	2	PARAFUSO, Hex, M8 x 20, 8.8, Full Thd,
5	10516674	2	ARRUELA-TRAVA,
6	12646704	4	ARRUELA PLANA, M8 x 20 x 2,
7	16100821	2	PORCA, M8, Cl 10,
8	5112259	1	FAROL DIANTEIRO, LH ASSY.
9	4997266	1	ILUMINAÇÃO DA PLACA, ASSY.
9	5124115	1	FAROL TRASEIRO, LH ASSY.
10	5109513	4	REFLETOR,
11	9578050	1	SUPORTE,
12	10571474	4	ARRUELA-TRAVA,
13	15896421	4	PORCA, M5, Cl 10,

1.75.6(03) COMPONENTES DE ILUMINAÇÃO

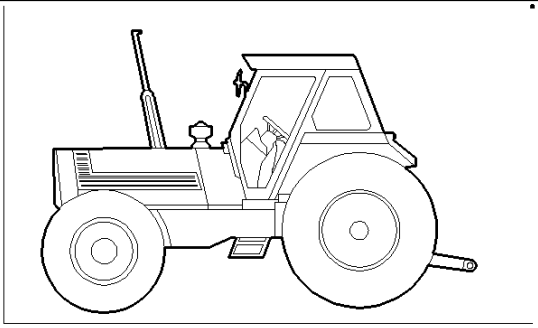

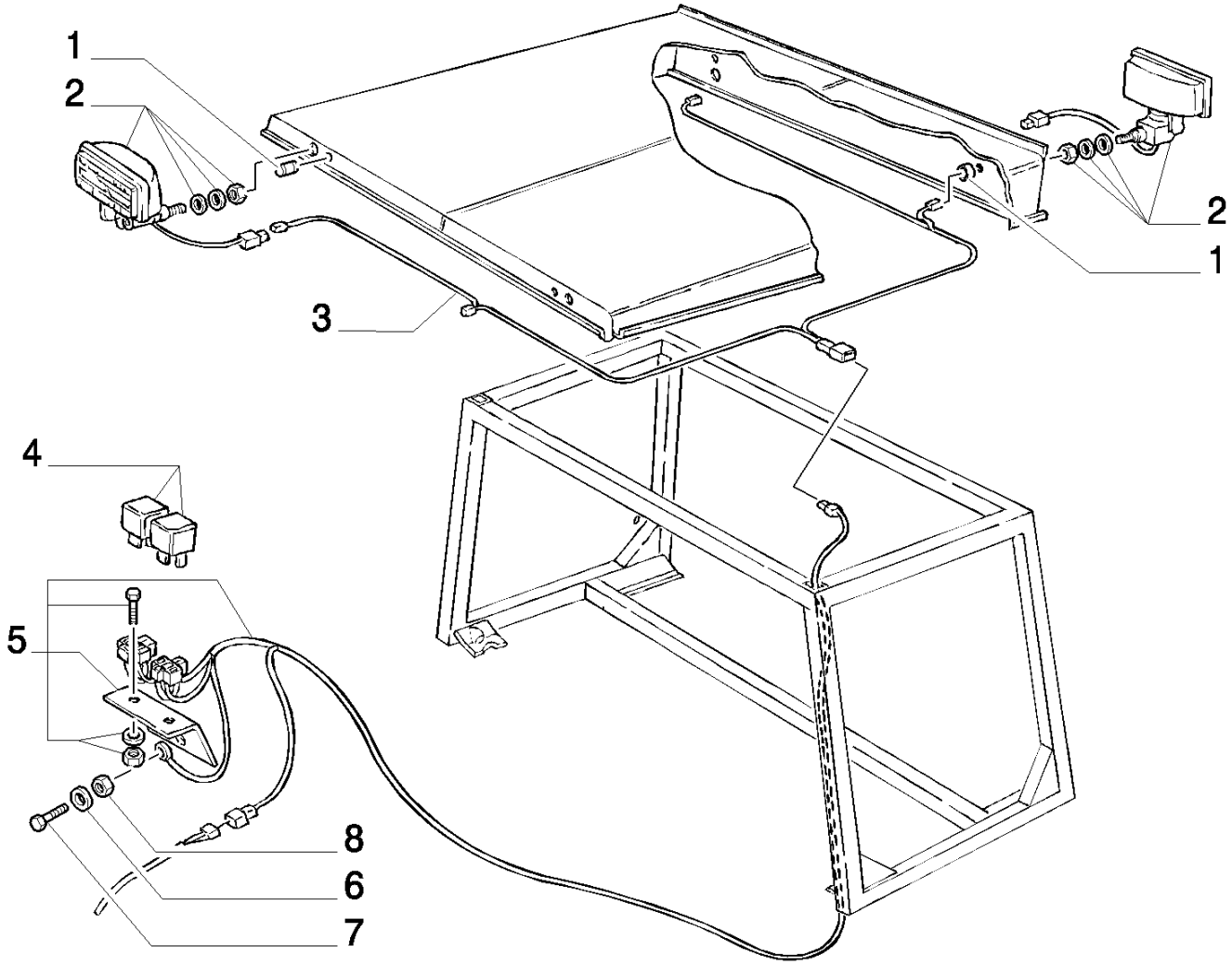

8830 TRATOR FORD (AMÉRICA LATINA) (1/96-)

1.75.6(03) COMPONENTES DE ILUMINAÇÃO

Ref	Numero de Peça	Qtd	Descrição
1	10396280	2	CASQUILHO ISOLADOR,
2	9578046	4	S.A.
3	84997631	1	
4	84997024	1	CONECTADOR,
5	84997625	1	SUPORTE,
6	322357	2	ARRUELA MOLA, Belleville, M6,
7	86508568	2	PARAFUSO, Hex, M6 x 16, 8.8, R.O.W., (S.A. P/N =120099 Q=2)
8	15896221	2	PORCA, M6, Cl 10, R.O.W., (S.A. P/N =100014 Q=2)

1.75.6/A(01) FAROL

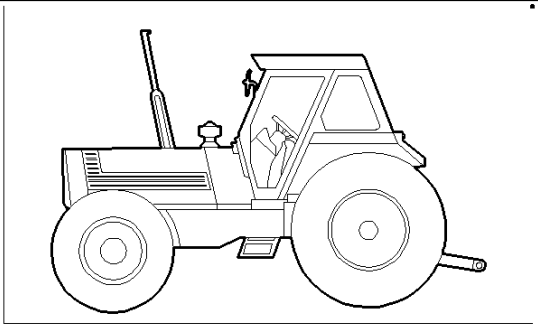

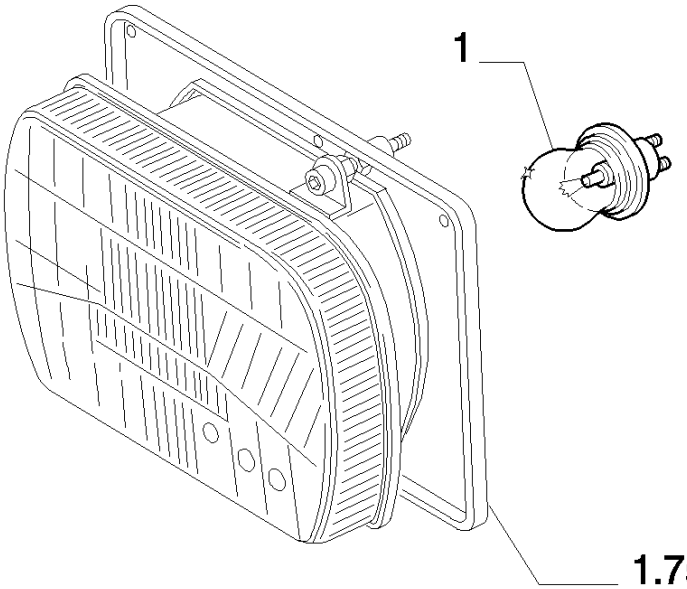

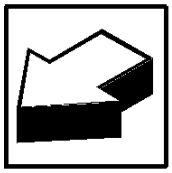

8830 TRATOR FORD (AMÉRICA LATINA) (1/96-)

1.75.6/A(01) FAROL

Ref	Numero de Peça	Qtd	Descrição
1	14147590	1	LÂMPADA,

1.75.6/B(01) COMPONENTES DE ILUMINAÇÃO

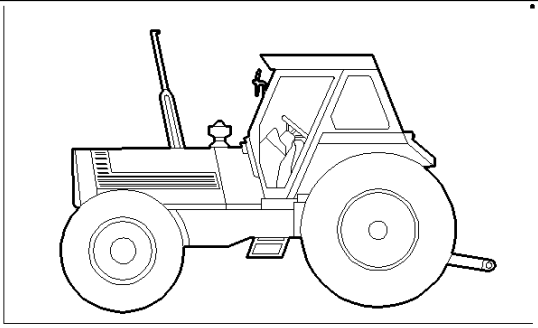

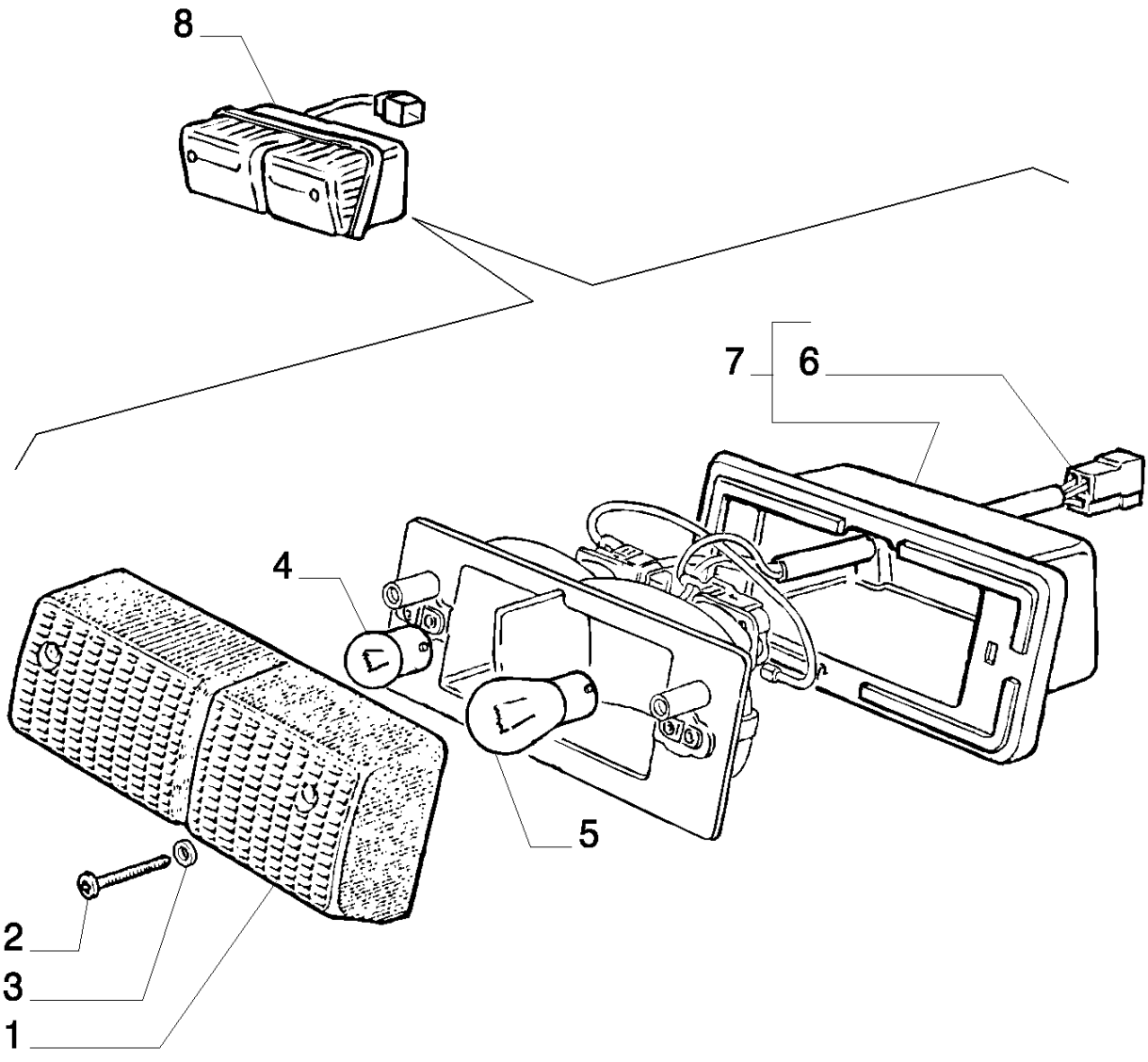

8830 TRATOR FORD (AMÉRICA LATINA) (1/96-)

1.75.6/B(01) COMPONENTES DE ILUMINAÇÃO

Ref	Numero de Peça	Qtd	Descrição
1	9958500	1	TRANSPARENTE, LH
1	9958501	1	TRANSPARENTE, RH
2	9929847	1	PARAFUSO,
3	9958502	2	ARRUELA PLANA,
4	10857790	2	LÂMPADA,
5	14148190	2	LÂMPADA,
6	12066880	1	ACOPLAMENTO,
7	9958503	1	CAPA, LH
7	9958504	1	CAPA, RH
8	5112259	1	FAROL DIANTEIRO, LH ASSY.
8	5112261	1	FAROL DIANTEIRO, RH ASSY.

1.75.6/C(01) COMPONENTES DE ILUMINAÇÃO

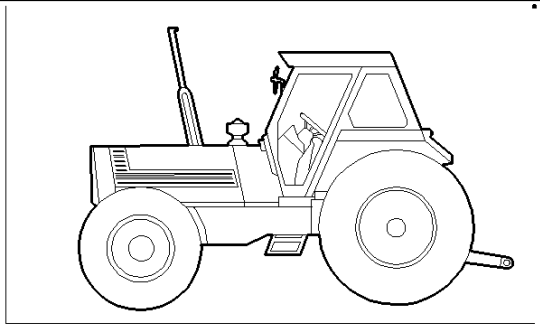

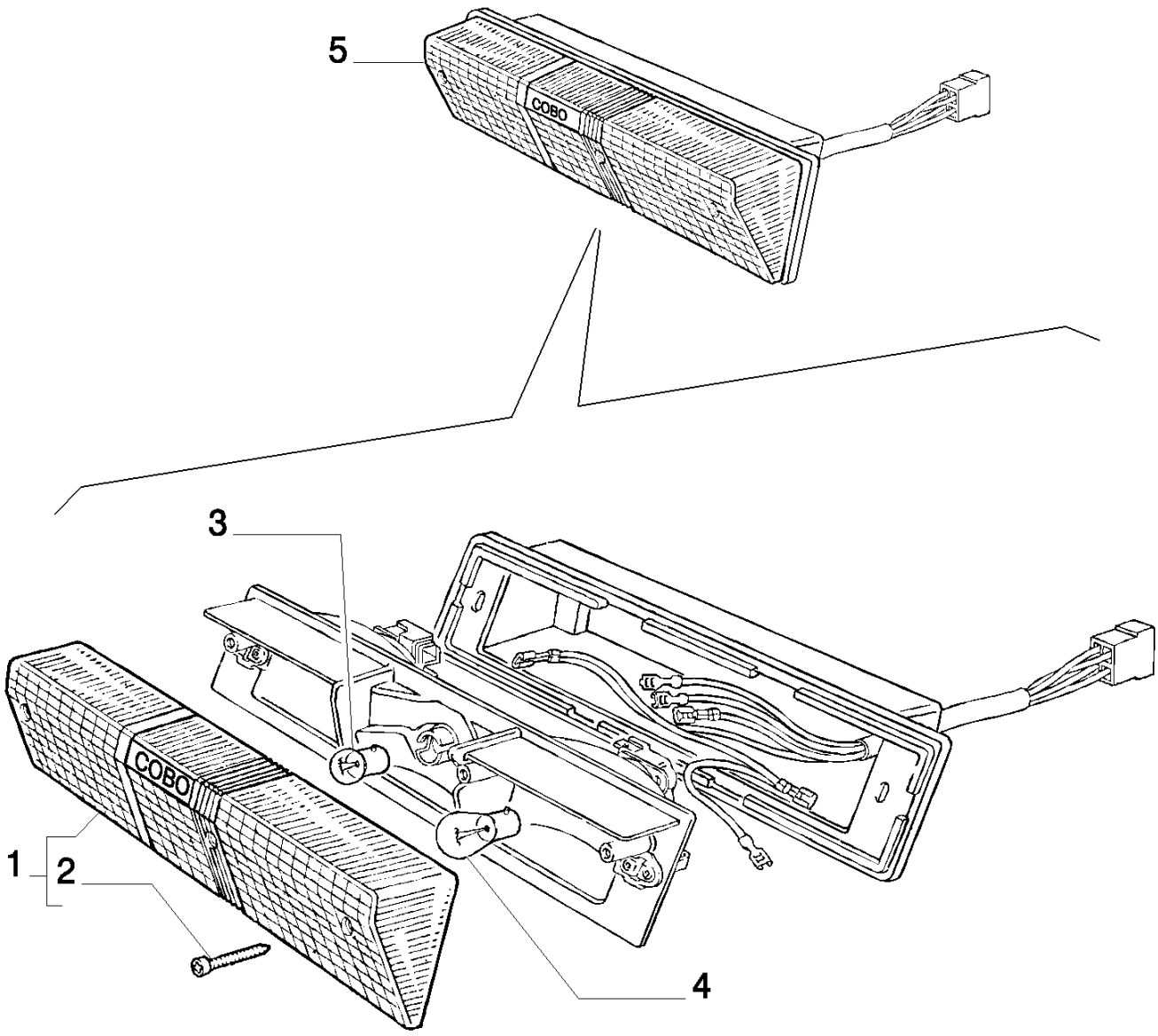

8830 TRATOR FORD (AMÉRICA LATINA) (1/96-)

1.75.6/C(01) COMPONENTES DE ILUMINAÇÃO

Ref	Numero de Peça	Qtd	Descrição
1	9960169	1	TRANSPARENTE, LH ASSY.
1	9960170	1	TRANSPARENTE, RH ASSY.
2	9960171	3	PARAFUSO,
3	10857790	2	LÂMPADA,
4	14148190	2	LÂMPADA,
5	5124115	1	FAROL TRASEIRO, LH ASSY.
5	5124117	1	FAROL TRASEIRO, RH ASSY.

1.75.6/D(01) COMPONENTES DE ILUMINAÇÃO

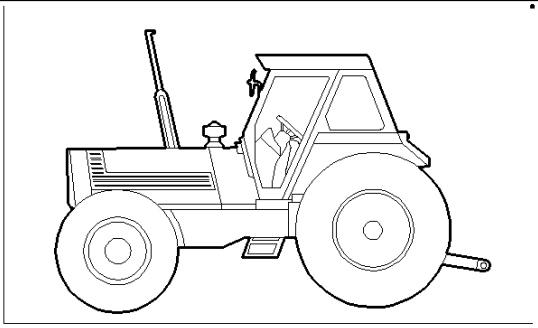

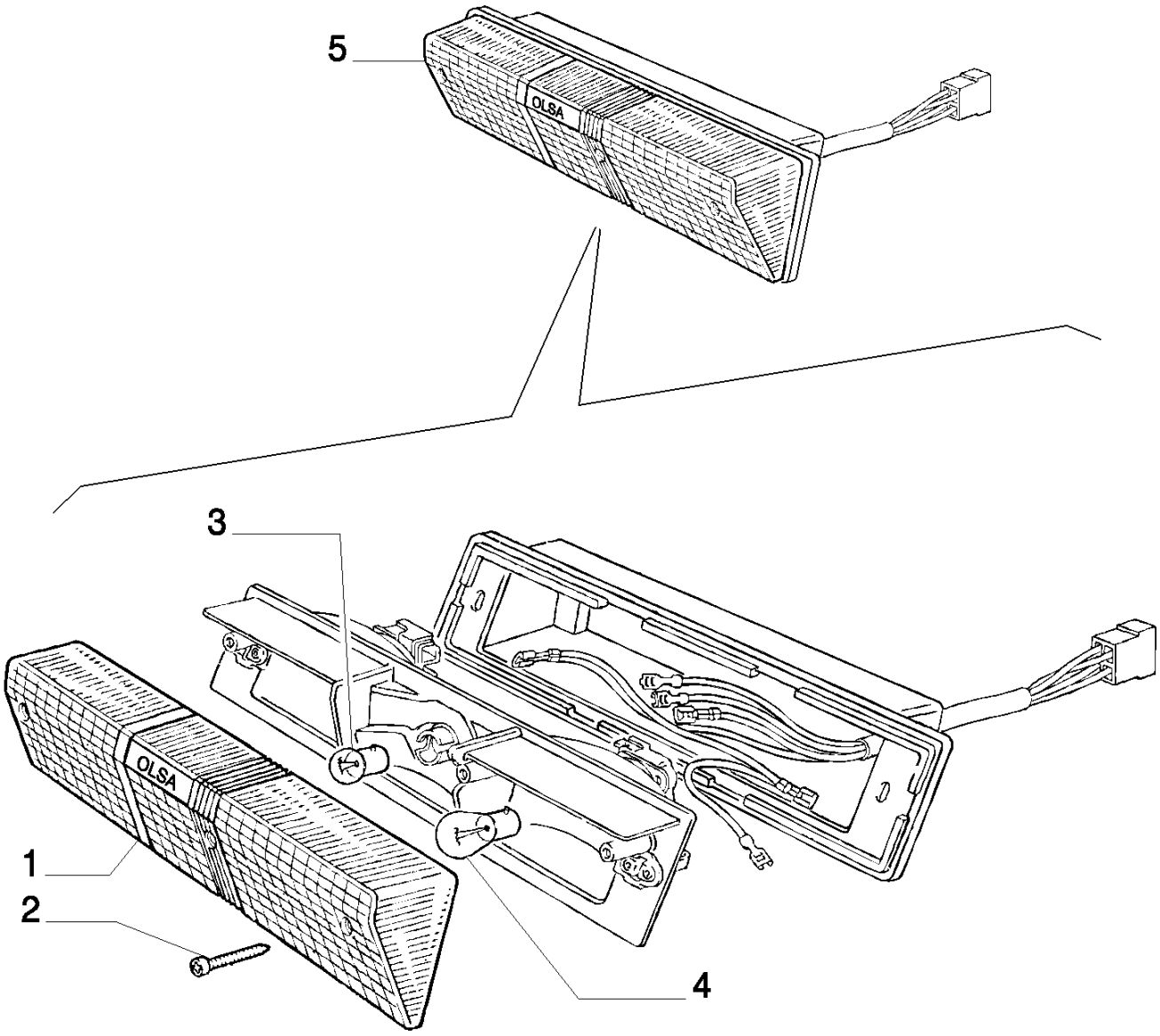

8830 TRATOR FORD (AMÉRICA LATINA) (1/96-)

1.75.6/D(01) COMPONENTES DE ILUMINAÇÃO

Ref	Numero de Peça	Qtd	Descrição
1	9929847	6	PARAFUSO,
2	9929834	1	TRANSPARENTE, LH
2	9929835	1	TRANSPARENTE, RH
3	10857790	2	LÂMPADA,
4	14148190	2	LÂMPADA,
5	4997266	1	ILUMINAÇÃO DA PLACA, LH ASSY.
5	4997267	1	FAROL TRASEIRO, RH ASSY.

1.75.6/E(01) COMPONENTES DE ILUMINAÇÃO

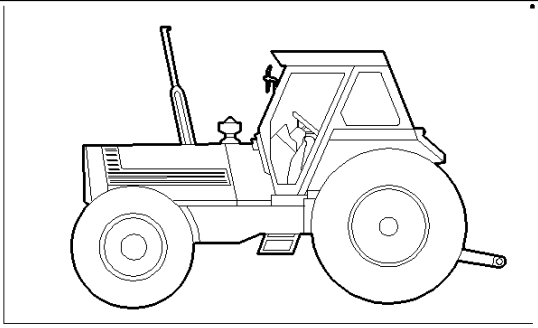

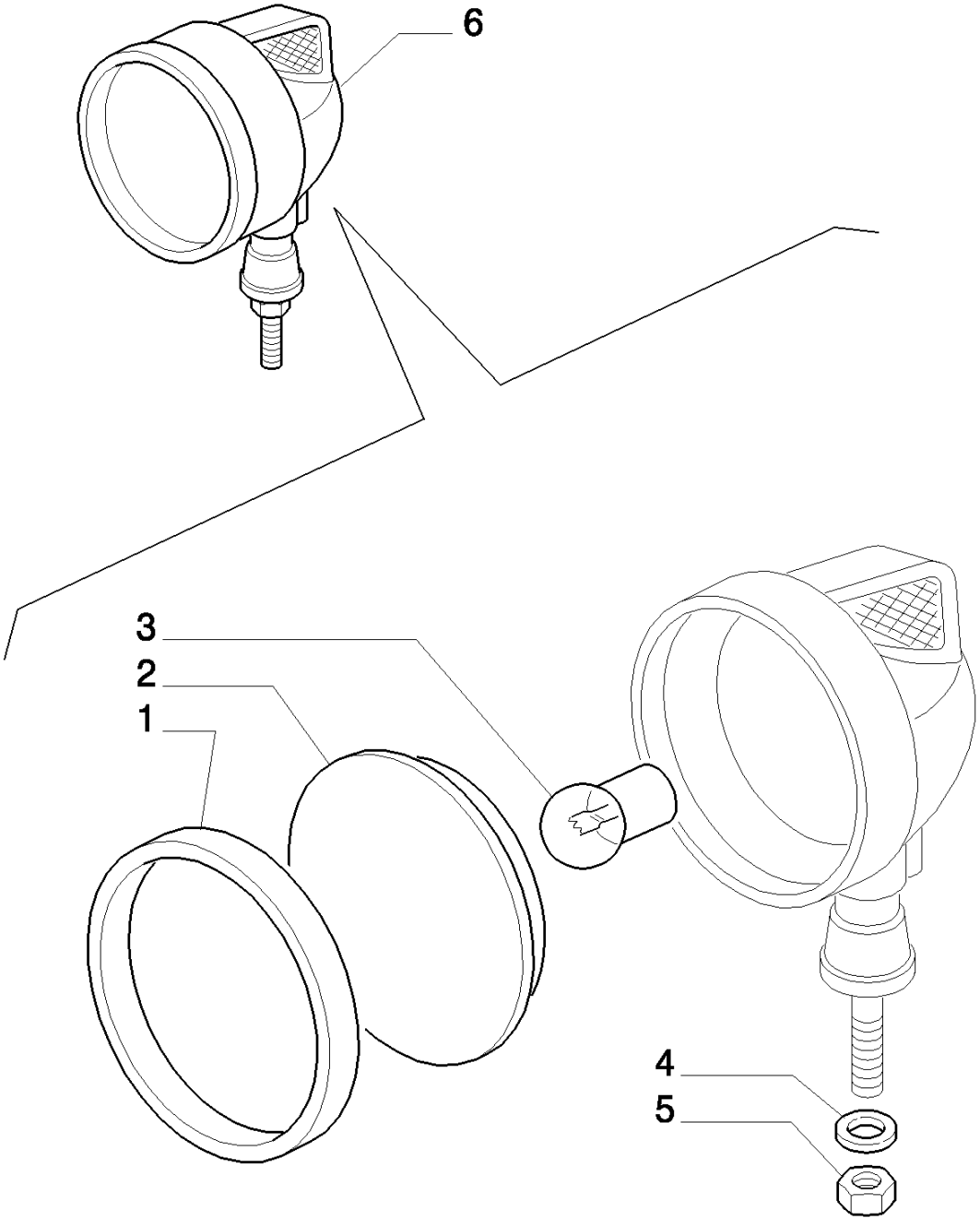

8830 TRATOR FORD (AMÉRICA LATINA) (1/96-)

1.75.6/E(01) COMPONENTES DE ILUMINAÇÃO

Ref	Numero de Peça	Qtd	Descrição
1	9989025	1	JUNTA,
2	9957848	1	TRANSPARENTE,
3	10861290	1	LÂMPADA,
4	10569471	1	ARRUELA-TRAVA,
5	10788721	1	PORCA, Thin, M10 x 1.5, Cl 05,
6	5144896	1	FAROL TRASEIRO, ASSY

1.80.1(01) TOMADA DE FORÇA

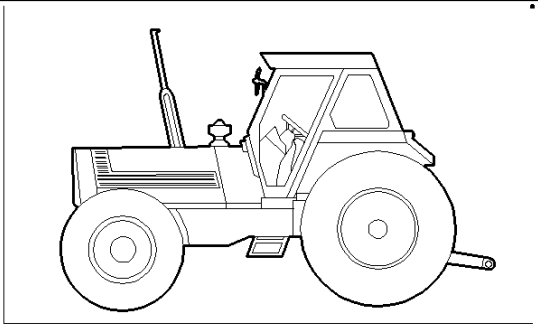

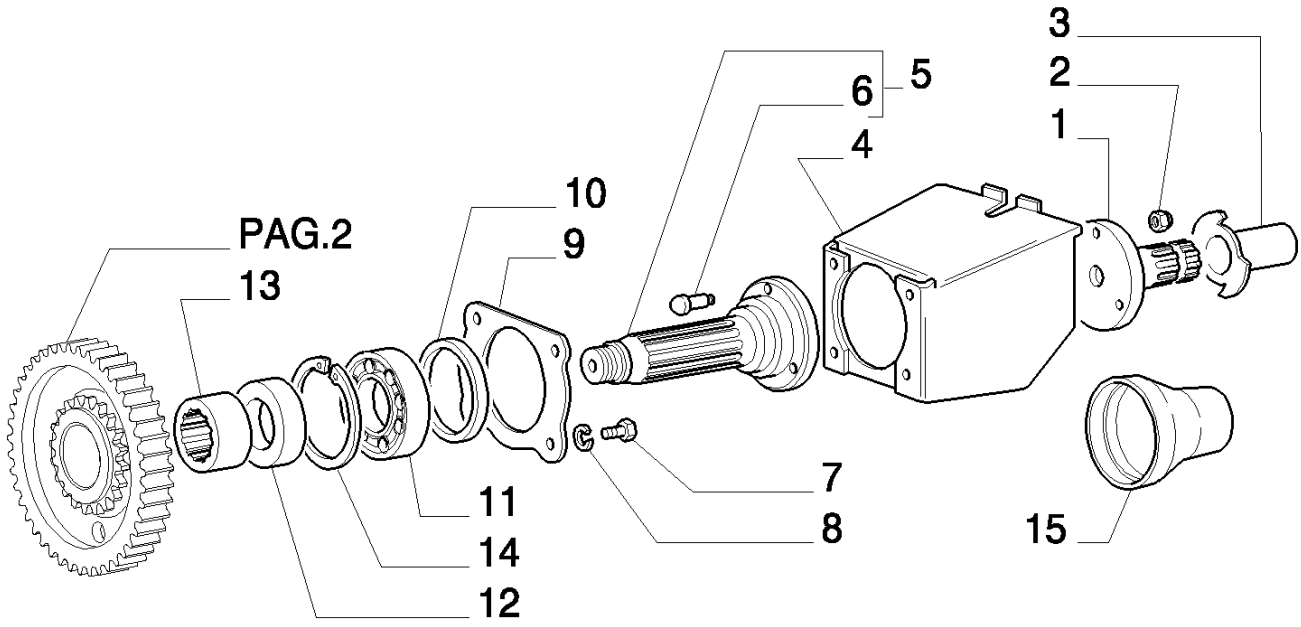

8830 TRATOR FORD (AMÉRICA LATINA) (1/96-)

1.80.1(01) TOMADA DE FORÇA

Ref	Numero de Peça	Qtd	Descrição
1	5185601	1	EIXO, 1000 RPM
1	5185602	1	EIXO, 540 RPM
2	16105021	3	CONTRA PORCA, M12 x 1.25, Cl 10,
3	5102349	1	TAMPA DO RESERVATÓRIO, R.O.W.
4	5104469	1	PROTEÇÃO,
5	5143754	1	EIXO, ASSY
6	44012300	3	PARAFUSO,
7	14359224	4	PARAFUSO, Hex Soc Hd, M8 x 22, 8.8,
8	10569374	4	ARRUELA-TRAVA, M8
9	82992427	1	TAMPA DO RESERVATÓRIO,
10	5112290	1	JUNTA,
11	20229990	1	ROLAMENTO,
12	5107494	1	ARO, 540RPM
13	5101549	1	ANEL,
14	11075476	1	ANEL, M110, Int,
15	82992426	1	TAMPA DO RESERVATÓRIO, R.O.W.
15	5155333	1	PROTEÇÃO, South America

1.80.1(02) TOMADA DE FORÇA

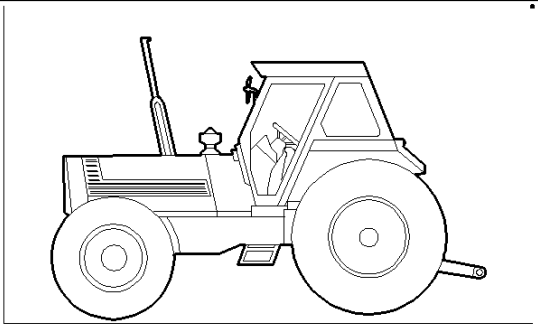

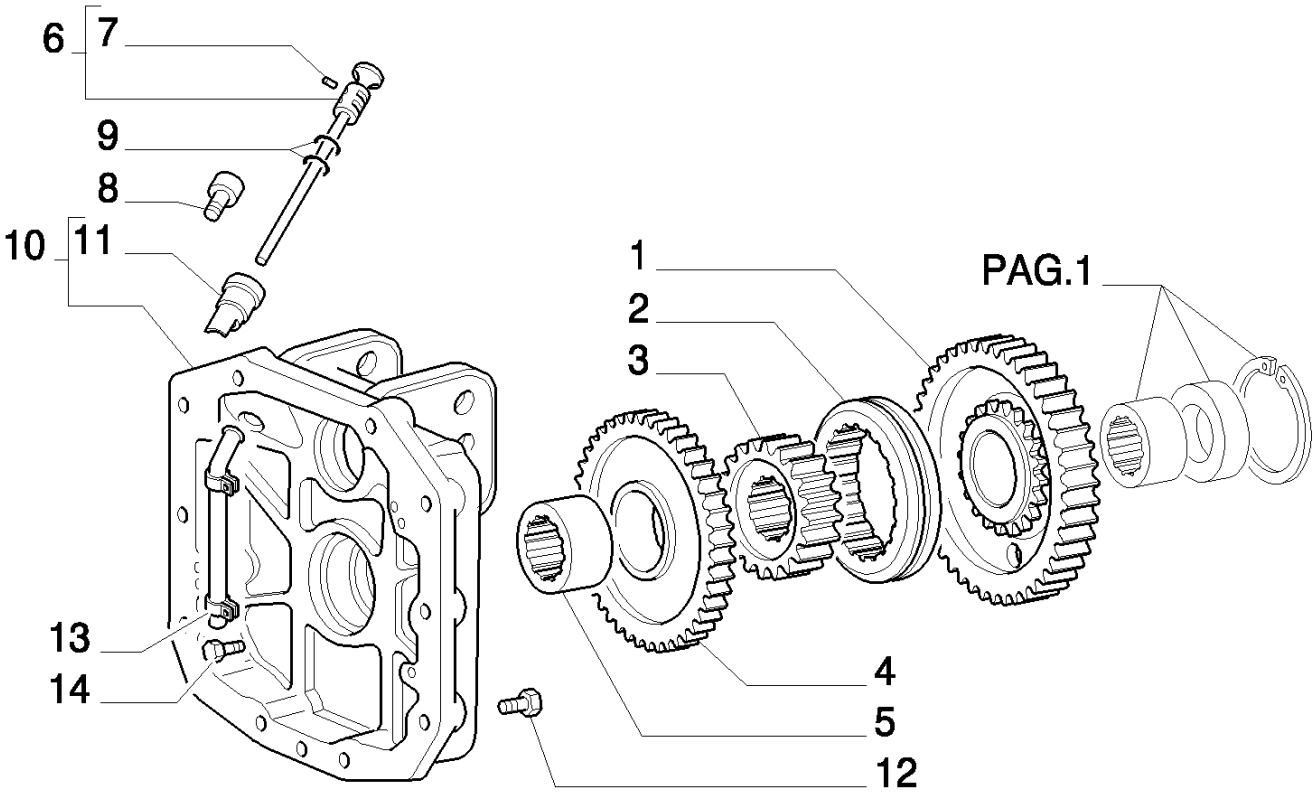

8830 TRATOR FORD (AMÉRICA LATINA) (1/96-)

1.80.1(02) TOMADA DE FORÇA

Ref	Numero de Peça	Qtd	Descrição
1	5112569	1	ENGRENAGEM CONDUZIDA, VALID ONLY FOR MODEL : 8630BRA EU8830BRA EU
1	5112616	1	ENGRENAGEM CONDUZIDA, 540 RPM VALID ONLY FOR MODEL : 8430BRA EU
2	4994474	1	MANGUEIRA RÍGIDA,
3	4998475	1	MANGUEIRA RÍGIDA,
4	5112570	1	ENGRENAGEM CONDUZIDA, VALID ONLY FOR MODEL : 8630BRA EU8830BRA EU
4	5112618	1	ENGRENAGEM CONDUZIDA, 1000 RPM VALID ONLY FOR MODEL : 8430BRA EU
5	5101549	1	ANEL,
6	5133407	1	HASTE DE NÍVEL,
7	13897970	1	PINO-ELÁSTICO, M2.5 x 24, Coiled,
8	13413290	1	RESPIRO,
9	14457681	2	ANEL "O", -118, Cl 7, .862" ID x .103" Thk,
10	5133405	1	CAIXA/CARCAÇA,
11	5133406	1	TUBO RÍGIDO,
12	15981031	10	PARAFUSO, Hex, M16 x 1.5 x 55, 10.9,
13	5134387	1	TUBO RÍGIDO,
14	14237524	2	PARAFUSO,

1.80.1(03) TOMADA DE FORÇA

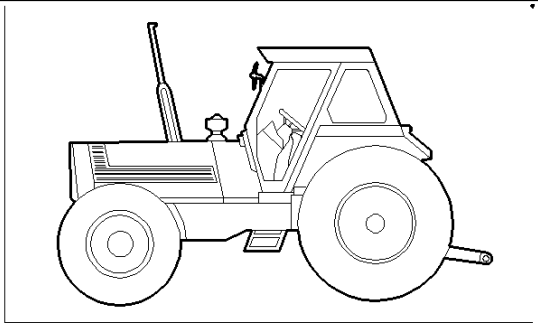

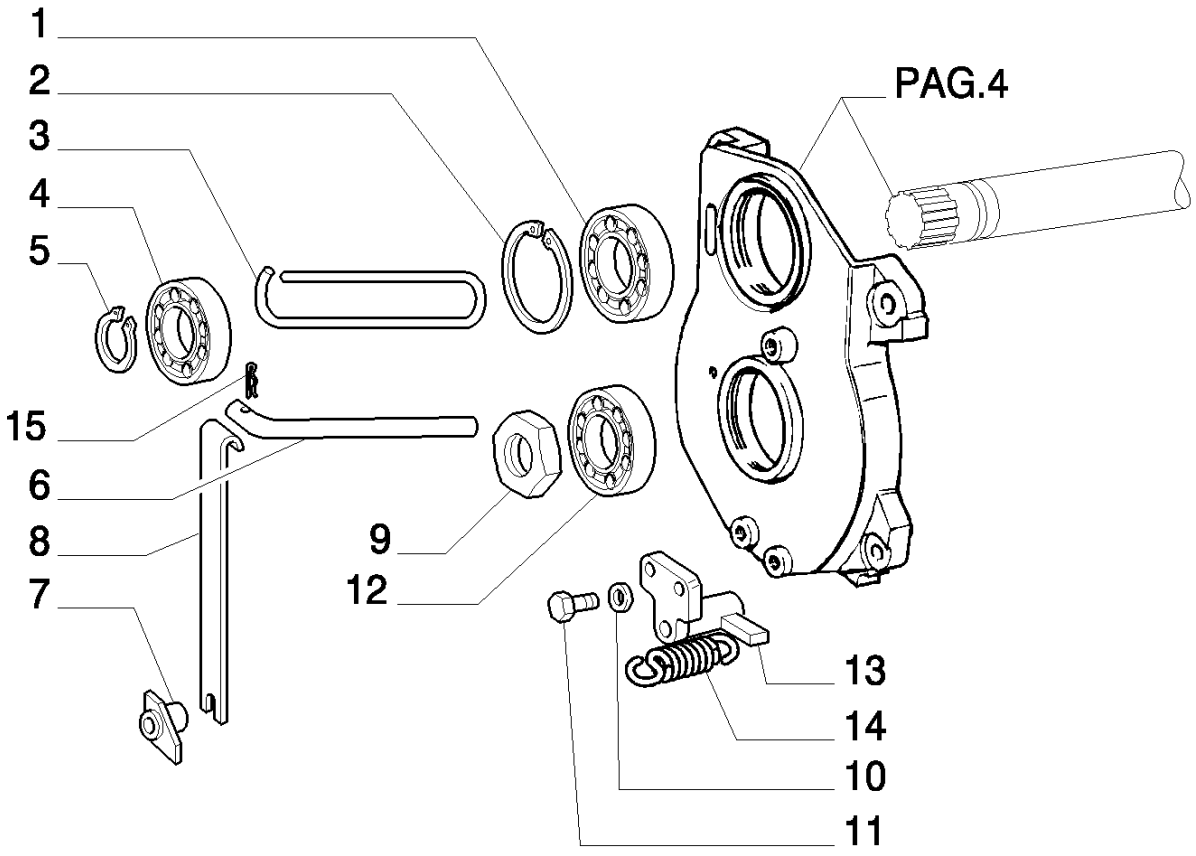

8830 TRATOR FORD (AMÉRICA LATINA) (1/96-)

1.80.1(03) TOMADA DE FORÇA

Ref	Numero de Peça	Qtd	Descrição
1	26797990	1	ROLAMENTO,
2	11062476	1	ANEL, M90, Int,
3	11068076	1	ANEL, M32, Ext,
4	20045200	1	ROLAMENTO,
5	11068376	2	ANEL, M35, Ext,
6	4995141	1	SUPORTE,
7	4994472	1	SUPORTE,
8	5102769	1	MOLA,
9	5123114	1	PORCA DE VEDAÇÃO,
10	10516674	2	ARRUELA-TRAVA,
11	16043424	2	PARAFUSO, Hex, M8 x 20, 8.8, Full Thd,
12	20943310	1	ROLAMENTO,
13	4994476	1	GUIA DESLIZANTE,
14	4983677	1	MOLA,
15	10796401	1	GRAMPO, M3.2 x 18,

1.80.1(04) TOMADA DE FORÇA

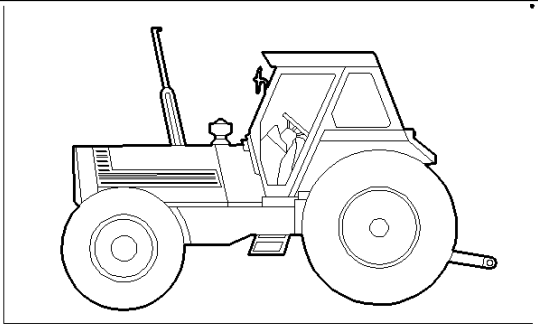

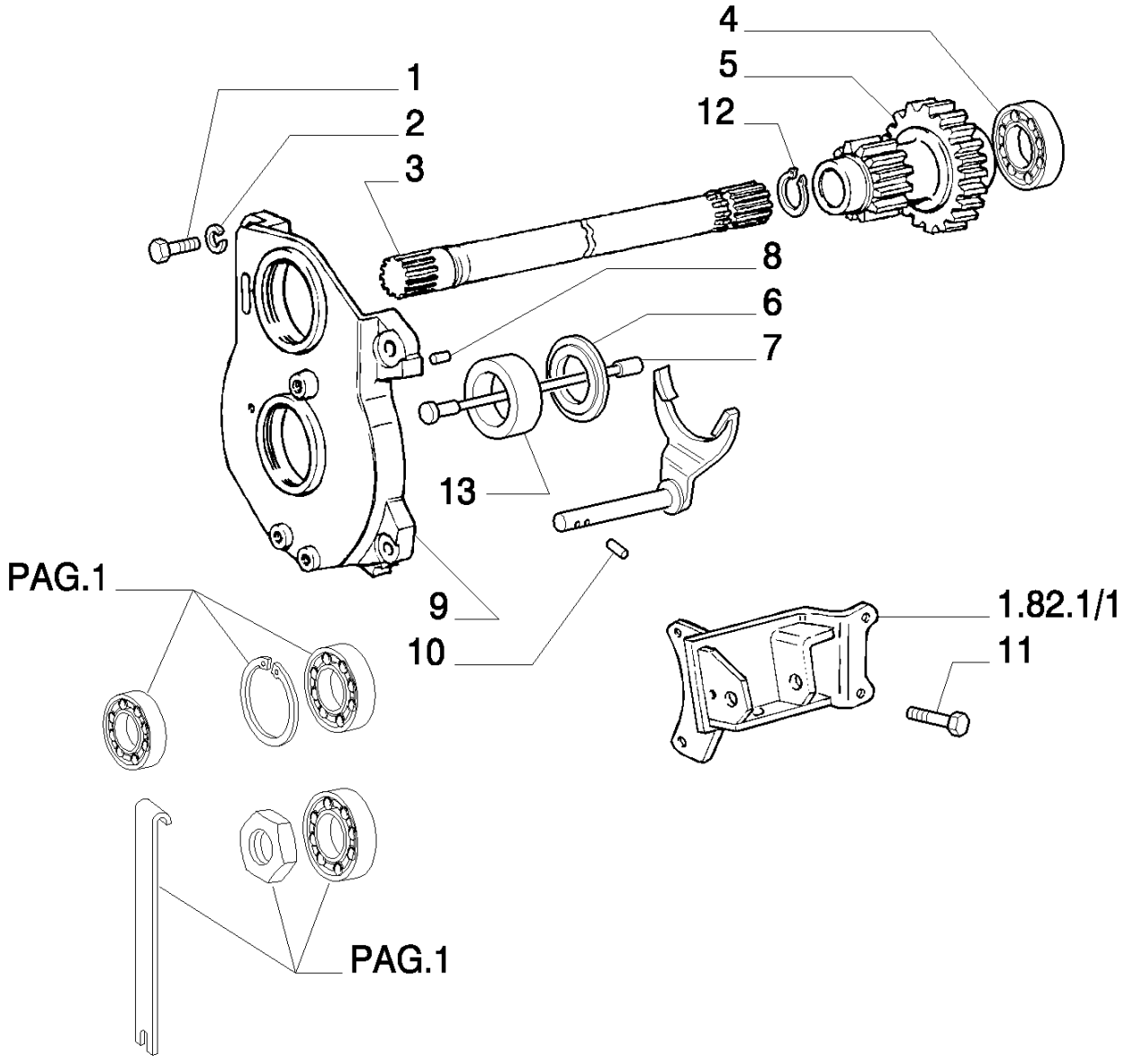

8830 TRATOR FORD (AMÉRICA LATINA) (1/96-)

1.80.1(04) TOMADA DE FORÇA

Ref	Numero de Peça	Qtd	Descrição
1	15540724	4	PARAFUSO, Hex, M12 x 1.25 x 45, 8.8,
2	10517074	4	ARRUELA-TRAVA,
3	5130334	1	EIXO,
4	26797990	2	ROLAMENTO, R.O.W.
4	374792	2	ROLAMENTO, S.A.
5	5112568	1	ENGRENAGEM CONDUTORA, VALID ONLY FOR MODEL : 8630BRA EU8830BRA EU
5	5112617	1	ENGRENAGEM CONDUTORA, VALID ONLY FOR MODEL : 8430BRA EU
6	5102768	1	ARO, 1000 RPM
7	4998563	1	PINO,
8	10839710	2	GRÃO,
9	5143749	1	SUPORTE,
10	13940170	2	PINO-ELÁSTICO, M5 x 22, Coiled,
11	15981224	4	PARAFUSO, Hex, M16 x 1.5 x 65, 8.8,
12	11068076	1	ANEL, M32, Ext,
13	5105895	1	JUNTA,

1.80.2(01) COMANDO DA TOMADA DE FORÇA

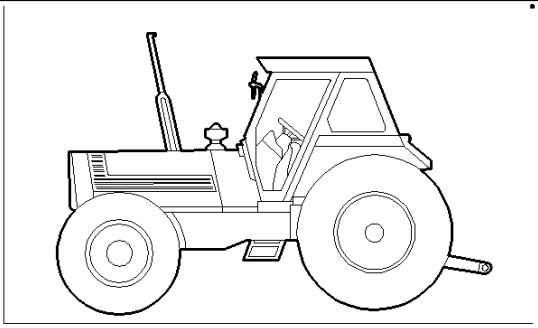

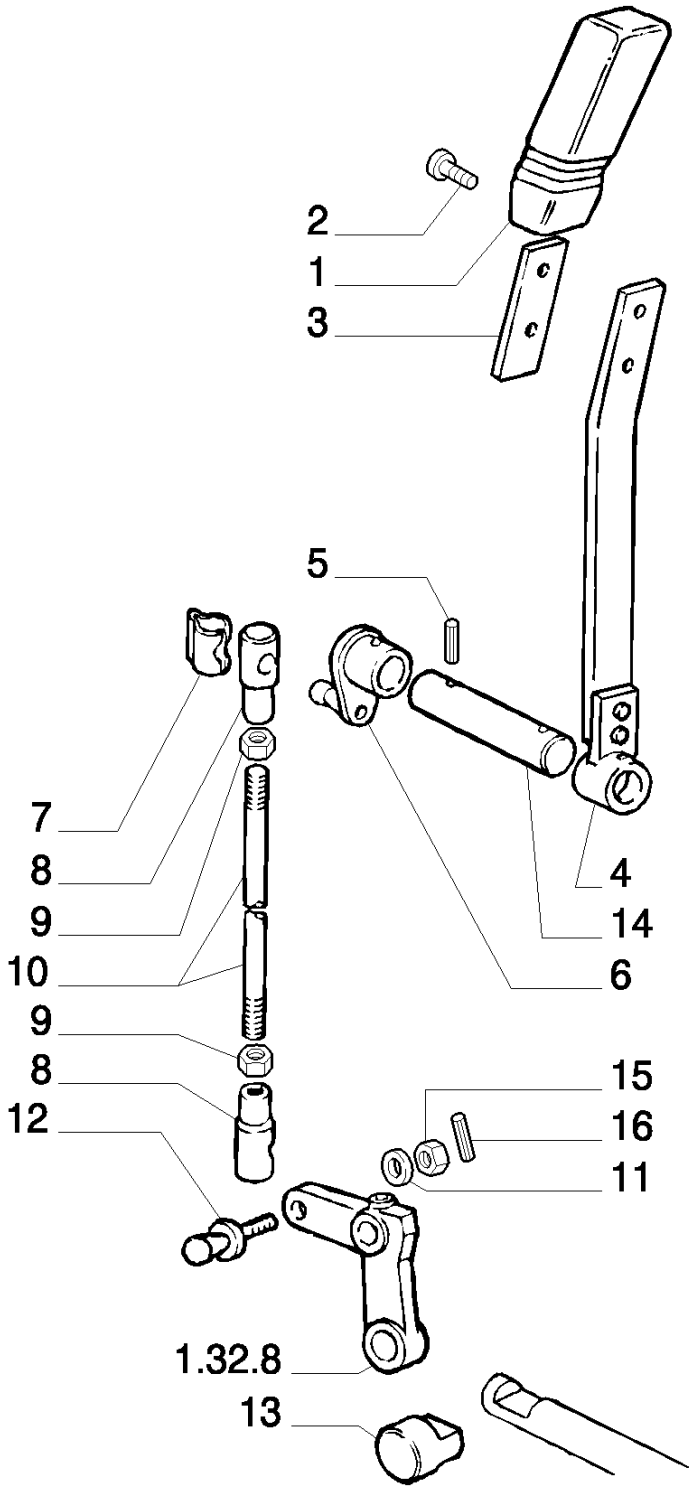

8830 TRATOR FORD (AMÉRICA LATINA) (1/96-)

1.80.2(01) COMANDO DA TOMADA DE FORÇA

Ref	Numero de Peça	Qtd	Descrição
1	5114834	1	MANÍPULO,
2	14302931	2	PARAFUSO, Cheese Hd, M4 x 10,
3	5156041	1	PLAQUETA,
4	5156044	1	ALAVANCA,
5	13904870	2	PINO-ELÁSTICO, M4 x 24, Coiled,
6	5133470	1	ALAVANCA,
7	10125674	2	FIXADOR,
8	10124611	2	ARTICULAÇÃO ESFÉRICA,
9	10791021	3	PORCA, Thin, M10 x 1.25, Cl 05,
10	5112991	1	TIRANTE, R.O.W., (S.A. P/N = 84998531 Q=1)
11	10516874	1	ARRUELA-TRAVA,
12	15152211	1	JUNTA ESFÉRICA,
13	5103218	1	SAPATA,
14	5112839	1	PINO,
15	10791011	1	PORCA, Thin, M10 x 1.25, Cl 04,
16	13899770	1	PINO-ELÁSTICO, M3 x 20, Coiled,

1.80.2(02) COMANDO DA TOMADA DE FORÇA

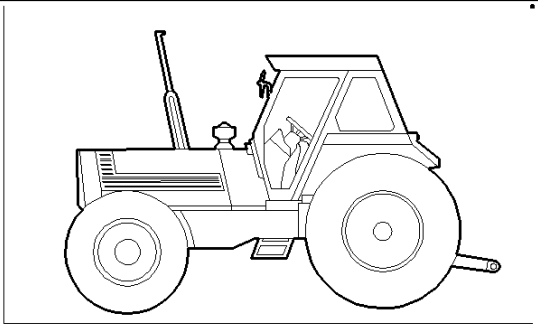

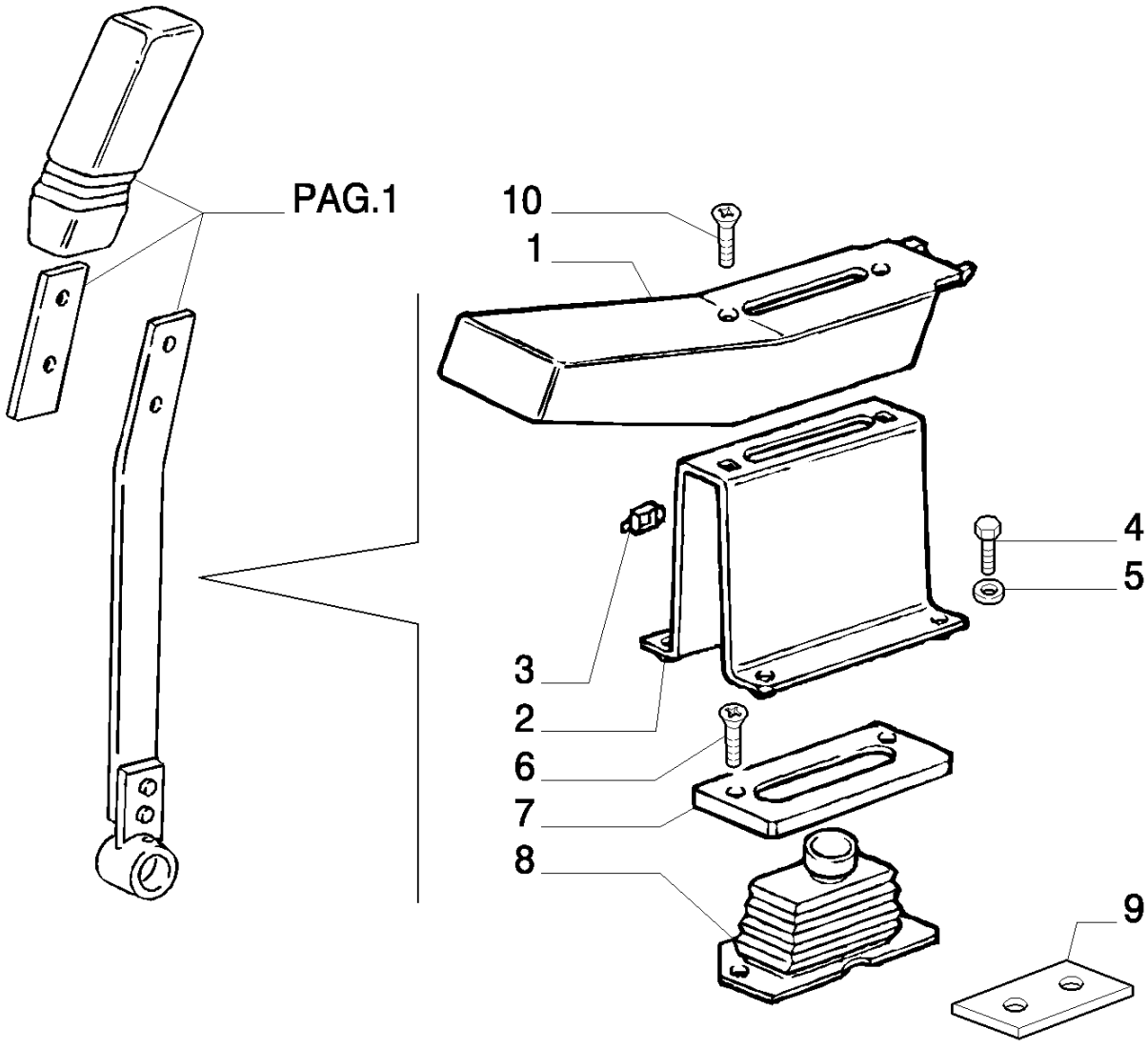

8830 TRATOR FORD (AMÉRICA LATINA) (1/96-)

1.80.2(02) COMANDO DA TOMADA DE FORÇA

Ref	Numero de Peça	Qtd	Descrição
1	5143381	1	PROTEÇÃO,
2	5156045	1	SUPORTE,
3	5113105	2	PORCA,
4	14307421	4	PARAFUSO, Hex Soc Hd, M10 x 1.25 x 25, 8.8,
5	10569370	4	ARRUELA-TRAVA,
6	14441521	2	PARAFUSO, Hex Soc Flat Hd, M6 x 25, 8.8,
7	5111901	1	PLACA,
8	4999789	1	CAPA,
9	5113203	1	PLACA,
10	14440327	2	PARAFUSO, Hex Soc Flat Hd, M4 x 20, 8.8,

1.80.6(01) TOMADA DE FORÇA - TUBULAÇÃO

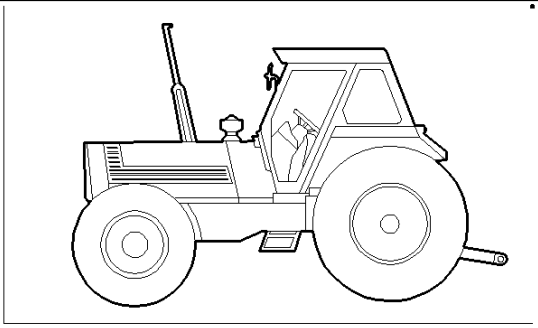

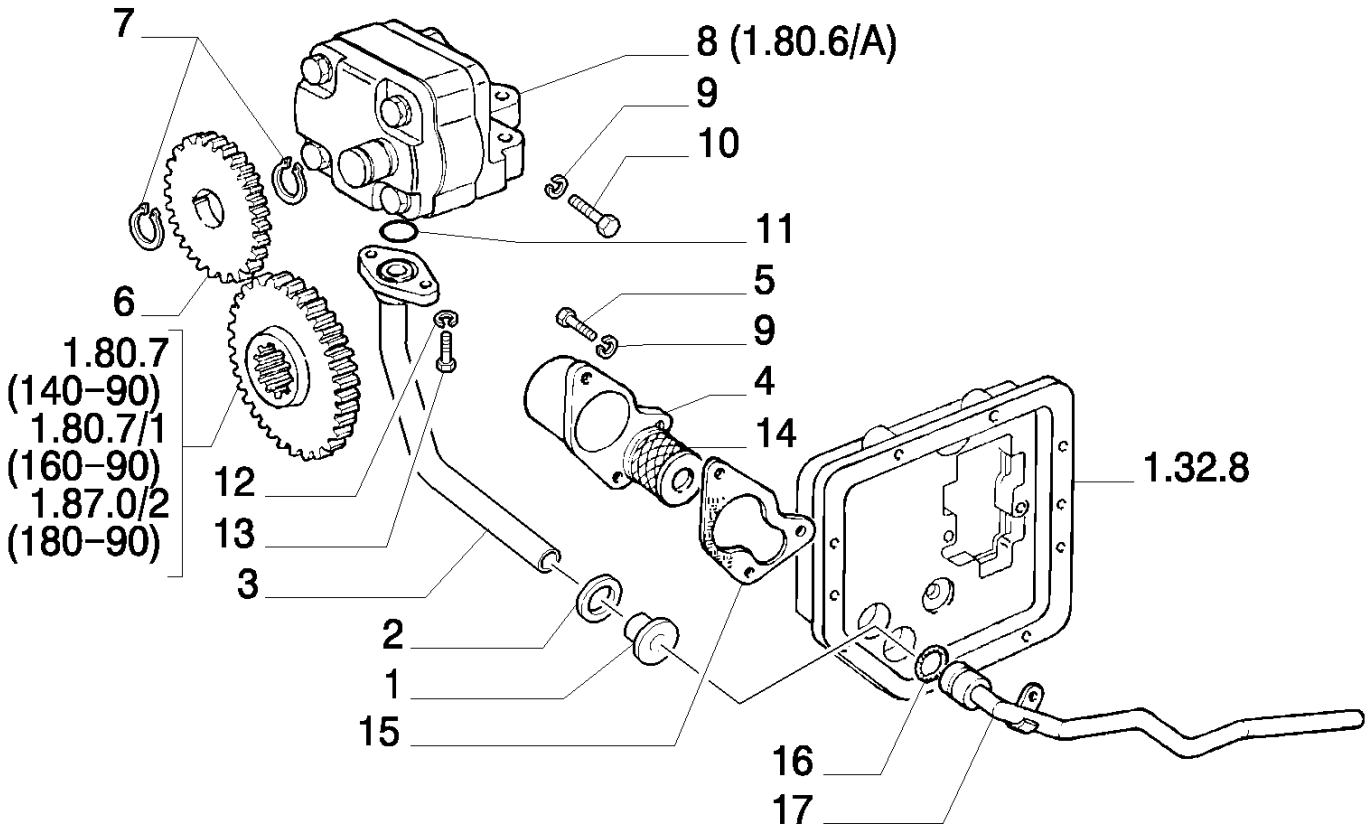

8830 TRATOR FORD (AMÉRICA LATINA) (1/96-)

1.80.6(01) TOMADA DE FORÇA - TUBULAÇÃO

Ref	Numero de Peça	Qtd	Descrição
1	5154870	1	JUNTA,
2	5154871	1	ANEL,
3	5147352	1	TUBO RÍGIDO,
4	5154868	1	TANQUE PEQUENO,
5	14306424	3	PARAFUSO, Hex Soc Hd, M8 x 25, 8.8,
6	5109223	1	ENGRENAGEM CONDUZIDA, EXT.
7	11066576	2	ANEL, M17, Ext,
8	5161711	1	BOMBA DE ÓLEO, ASSY.
9	10569370	8	ARRUELA-TRAVA,
10	14306621	2	PARAFUSO, Hex Soc Hd, M8 x 35, 8.8,
10	14306524	1	PARAFUSO, Hex Soc Hd, M8 x 30, 8.8,
11	5135739	1	ANEL "O", -116, Cl 9, .737" ID x .103" Thk,
12	10516474	2	ARRUELA-TRAVA,
13	14305324	2	PARAFUSO, Hex Soc Hd, M6 x 20, 8.8,
14	1930908	1	ELEMENTO FILTRANTE,
15	5154869	1	JUNTA,
16	14457581	1	ANEL "O", -117, Cl 7, .799" ID x .103" Thk,
17	5128085	1	TUBO RÍGIDO, SUCTION

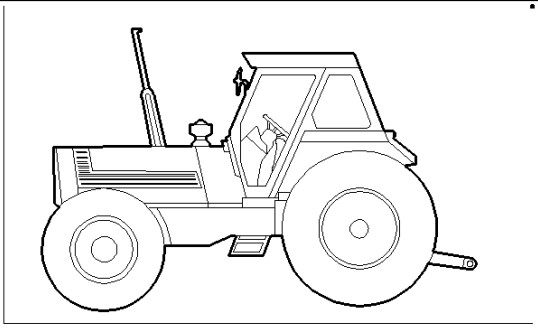

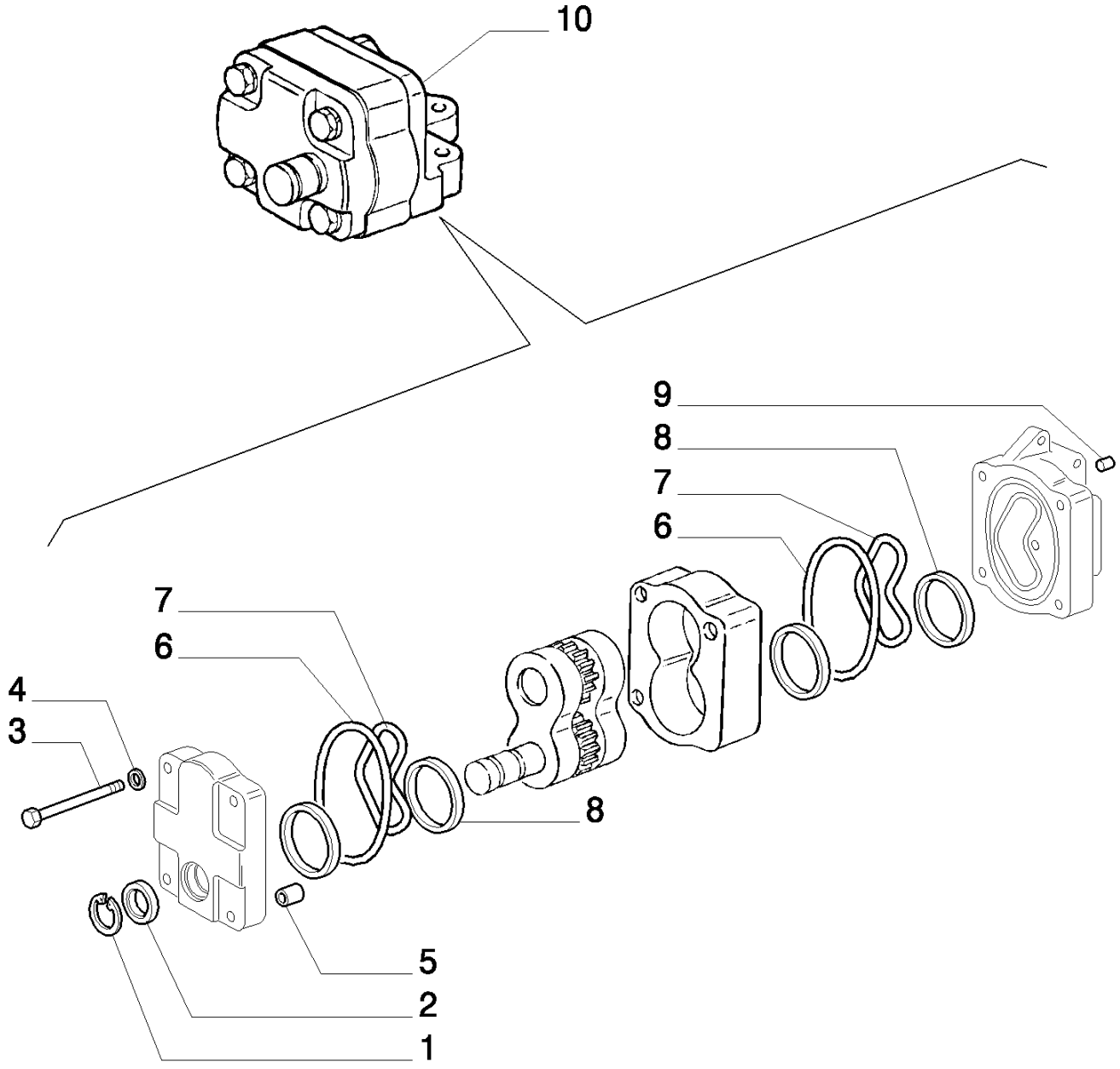
10
9
8
7
6
7
6
4
3
8
5
2
1

8830 TRATOR FORD (AMÉRICA LATINA) (1/96-)

1.80.6/ A(01) TOMADA DE FORÇA - TUBULAÇÃO

Ref	Numero de Peça	Qtd	Descrição
1	8273911	1	ANEL,
2	5147372	1	JUNTA, 17,45X28,58X8
3	11343724	4	PARAFUSO, Hex, M10 x 1.25 x 65, 8.8,
4	10516874	4	ARRUELA-TRAVA,
5	5106553	4	GRÃO,
6	14460281	2	ANEL "O", -144, Cl 7, 2.487" ID x .103" Thk,
7	14459781	2	ANEL "O", -139, Cl 7, 2.175" ID x .103" Thk,
8	5143933	2	ANEL, 68X2,3
9	5106554	2	BUCHA,
10	5161711	1	BOMBA DE ÓLEO, ASSY.

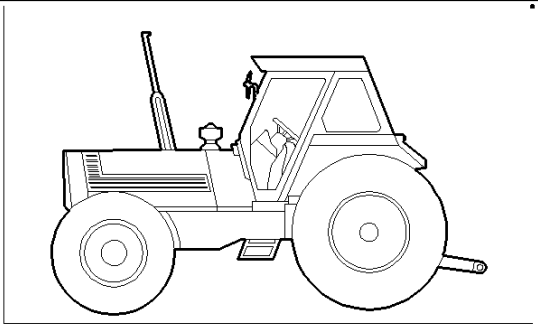

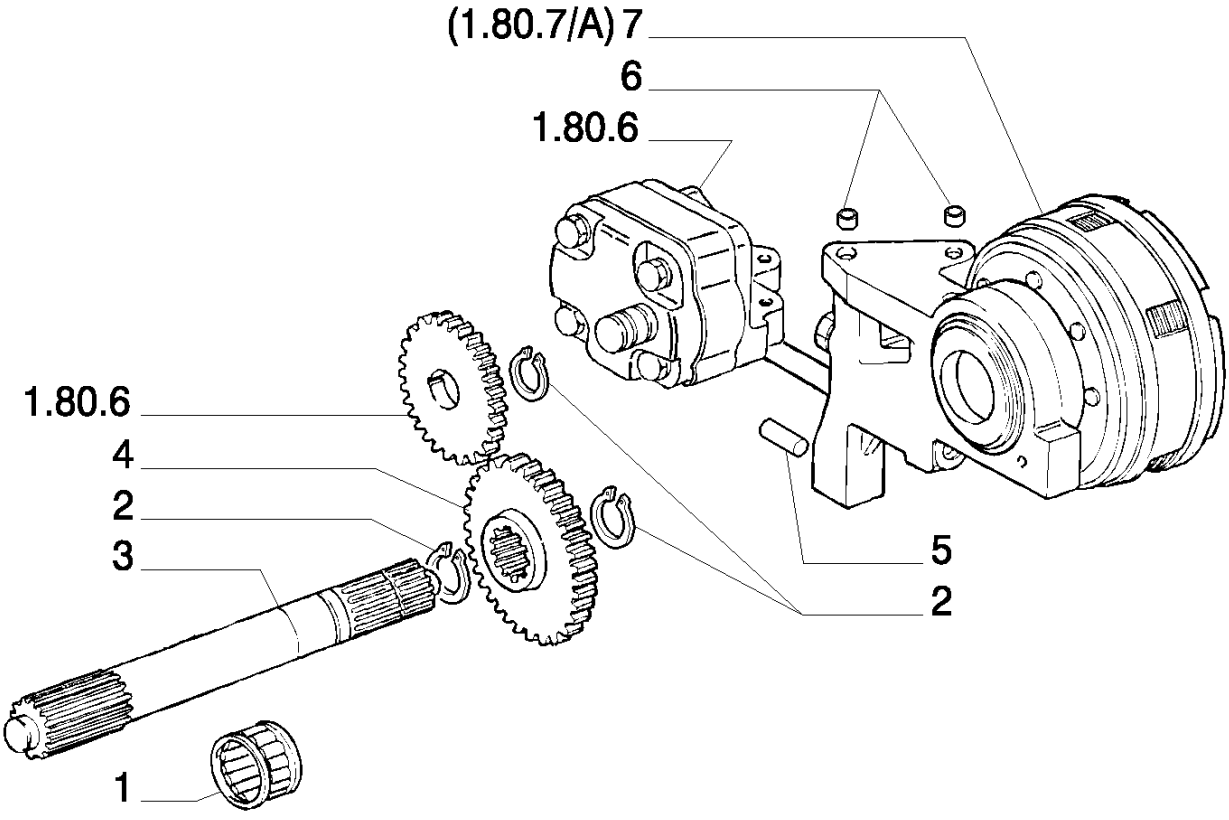
(1.80.7/A) 7
6
1.80.6
1.80.6
4
2
3
1
5
2

8830 TRATOR FORD (AMÉRICA LATINA) (1/96-)

1.80.7(01) EMBREAGEM DA TOMADA DE FORÇA

Ref	Numero de Peça	Qtd	Descrição
1	5103238	1	GAIOLA,
2	11068076	2	ANEL, M32, Ext,
3	5130335	1	EIXO,
4	5161710	1	ENGRENAGEM CONDUTORA,
5	5107682	1	PINO,
6	5103239	2	GRÃO,
7	5141934	1	EMBREAGEM, ASSY.

1.80.7/ A(01) EMBREAGEM DA TOMADA DE FORÇA

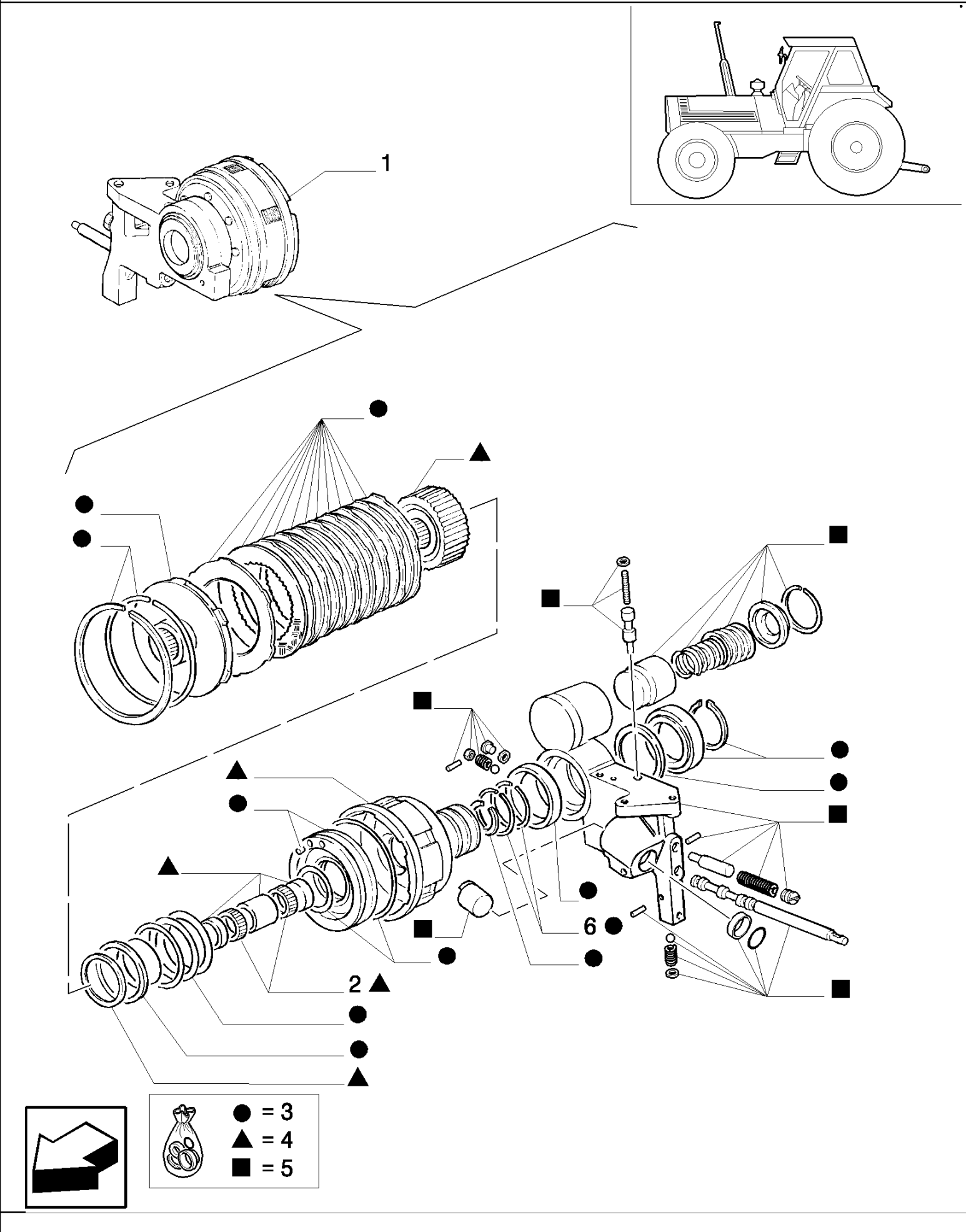

8830 TRATOR FORD (AMÉRICA LATINA) (1/96-)

1.80.7/ A(01) EMBREAGEM DA TOMADA DE FORÇA

Ref	Numero de Peça	Qtd	Descrição
1	5141934	1	EMBREAGEM, ASSY
2	9959241	2	GAIOLA,
3	9968954	1	KIT,
4	9968955	1	KIT,
5	9968956	1	KIT,
6	9961922	1	ANEL "O",

1.82.0(01) CAIXA E TAMPAS DO ELEVADOR

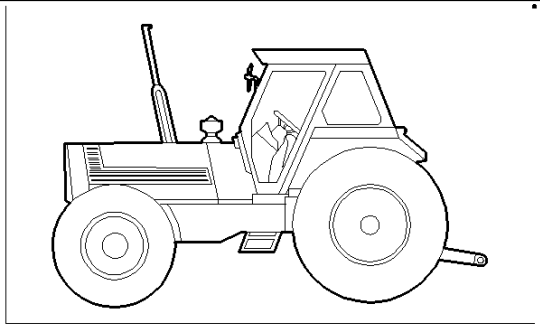

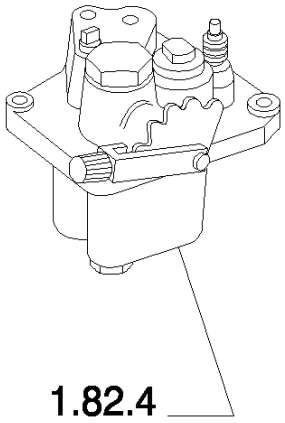

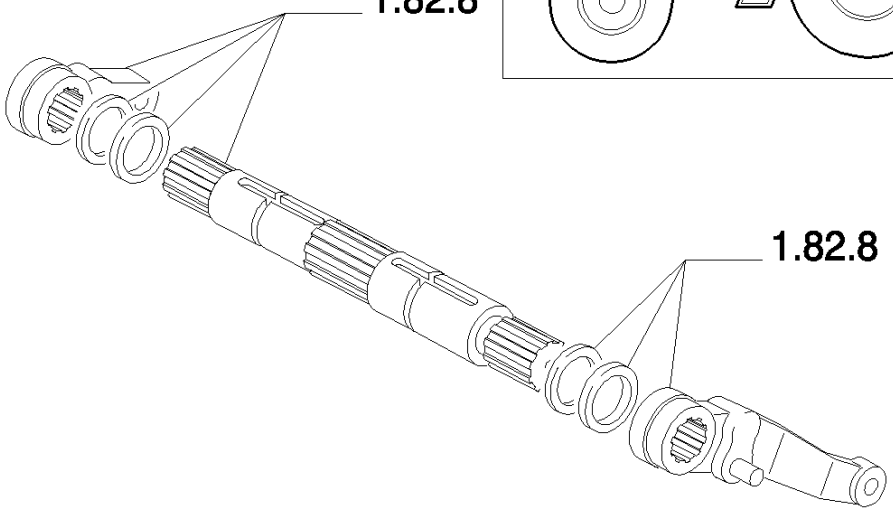

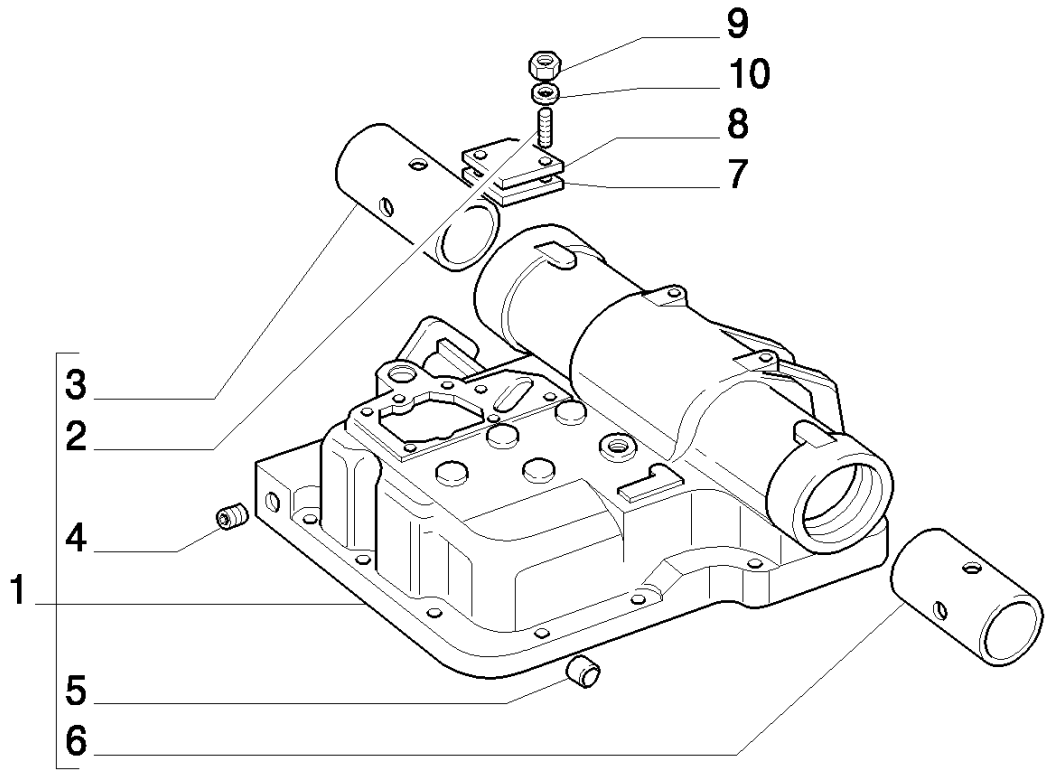



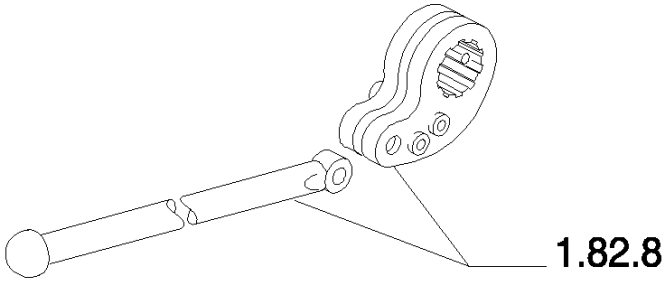

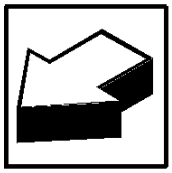

8830 TRATOR FORD (AMÉRICA LATINA) (1/96-)

1.82.0(01) CAIXA E TAMPAS DO ELEVADOR

Ref	Numero de Peça	Qtd	Descrição
1	5137990	1	CORPO, ASSY.
2	13516624	3	PRISIONEIRO,
3	5137992	1	BUCHA, RH
4	14324901	1	BUJÃO,
5	5130371	1	BUCHA,
6	5137993	1	BUCHA, LH
7	4951387	1	JUNTA,
8	5119950	1	TAMPA,
9	16100821	2	PORCA, M8, Cl 10,
10	10516674	2	ARRUELA-TRAVA,
11	15540824	8	PARAFUSO, Hex, M12 x 1.25 x 50, 8.8,
11	15541131	4	PARAFUSO, Hex, M12 x 1.25 x 65, 10.9,
11	15541524	1	PARAFUSO, Hex, M12 x 1.25 x 90, 8.8,

1.82.1/ 1(01) TUBULAÇÃO DO ELEVADOR HIDRÁULICO

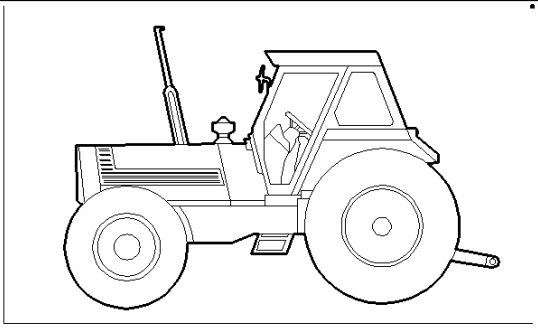

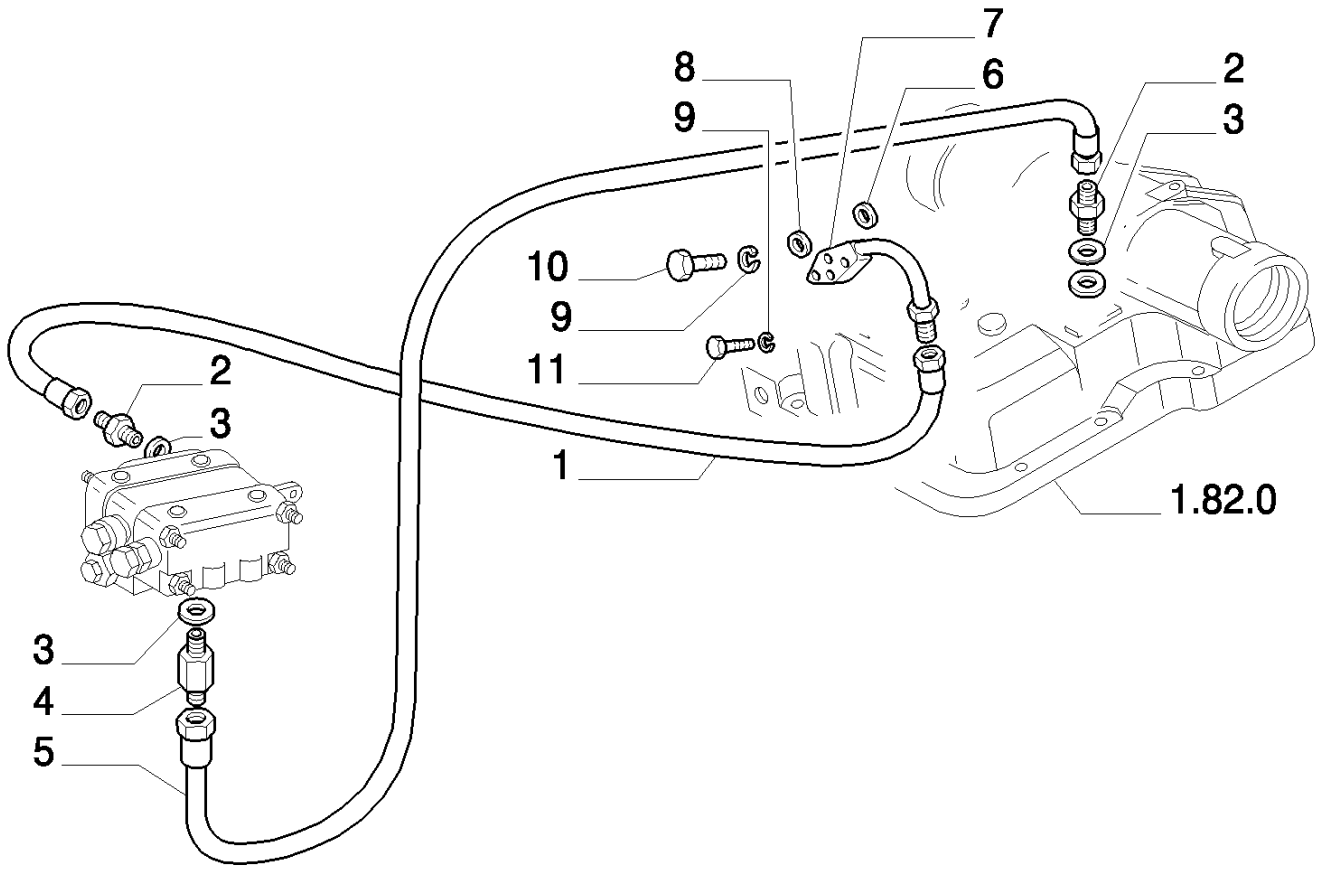

8830 TRATOR FORD (AMÉRICA LATINA) (1/96-)

1.82.1/ 1(01) TUBULAÇÃO DO ELEVADOR HIDRÁULICO

Ref	Numero de Peça	Qtd	Descrição
1	5113920	1	TUBO FLEXÍVEL,
2	5113453	2	CONEXÃO,
3	10263460	6	ARRUELA DE VEDAÇÃO, M22.3 x 28 x 1.5,
4	5113931	1	CONEXÃO,
5	5113924	1	TUBO FLEXÍVEL,
6	44015841	1	VEDADOR ESPECIAL,
7	5130302	1	TUBO RÍGIDO,
8	5146468	2	ANEL "O", -113, Cl 9, .549" ID x .103" Thk,
9	10569471	2	ARRUELA-TRAVA,
10	14307421	1	PARAFUSO, Hex Soc Hd, M10 x 1.25 x 25, 8.8,
11	14308221	1	PARAFUSO, Hex Soc Hd, M10 x 1.25 x 65, 8.8,

1.82.1/ 1(02) TUBULAÇÃO DO ELEVADOR HIDRÁULICO

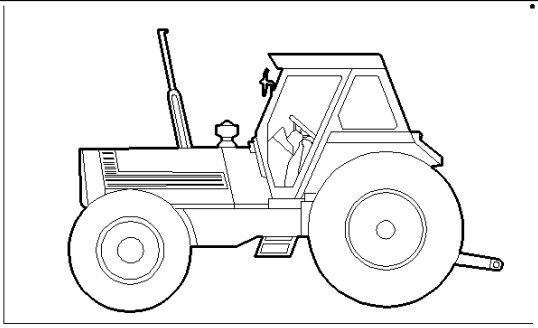

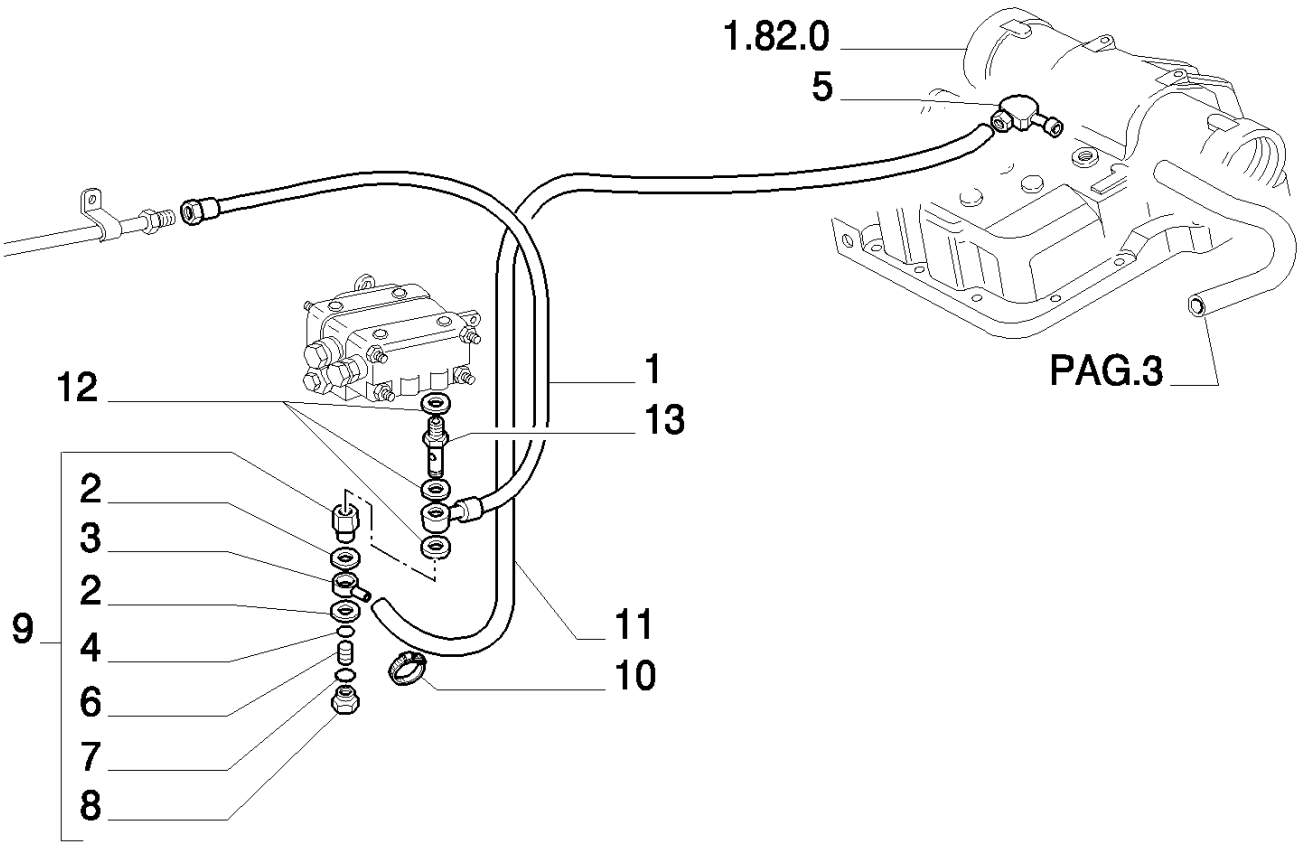

8830 TRATOR FORD (AMÉRICA LATINA) (1/96-)

1.82.1/ 1(02) TUBULAÇÃO DO ELEVADOR HIDRÁULICO

Ref	Numero de Peça	Qtd	Descrição
1	5141860	1	TUBO FLEXÍVEL,
2	10264560	2	ARRUELA DE VEDAÇÃO, M24.4 x 32 x 1.5,
3	5146877	1	CONEXÃO,
4	5137994	1	CALCO DE AFINACAO, MM.0,3
4	5137995	1	CALCO DE AFINACAO, MM.0,5
5	5146880	1	BANJO,
6	44018852	1	MOLA,
7	13397776	1	ANEL, M16, Int,
8	5146879	1	BUJÃO,
9	5146873	1	VÁLVULA DE SOBRE-PRESSÃO, ASSY.
10	10174990	2	COLAR,
11	19053182	MT	TUBO FLEXÍVEL, R.O.W.
11	827148	MT	MANGUEIRA, Hose, Flexible, S.A.
12	10263460	6	ARRUELA DE VEDAÇÃO, M22.3 x 28 x 1.5,
13	5113930	1	CONEXÃO,

1.82.1/ 1(03) TUBULAÇÃO DO ELEVADOR HIDRÁULICO

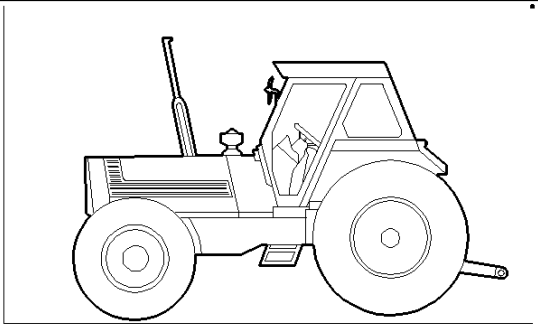

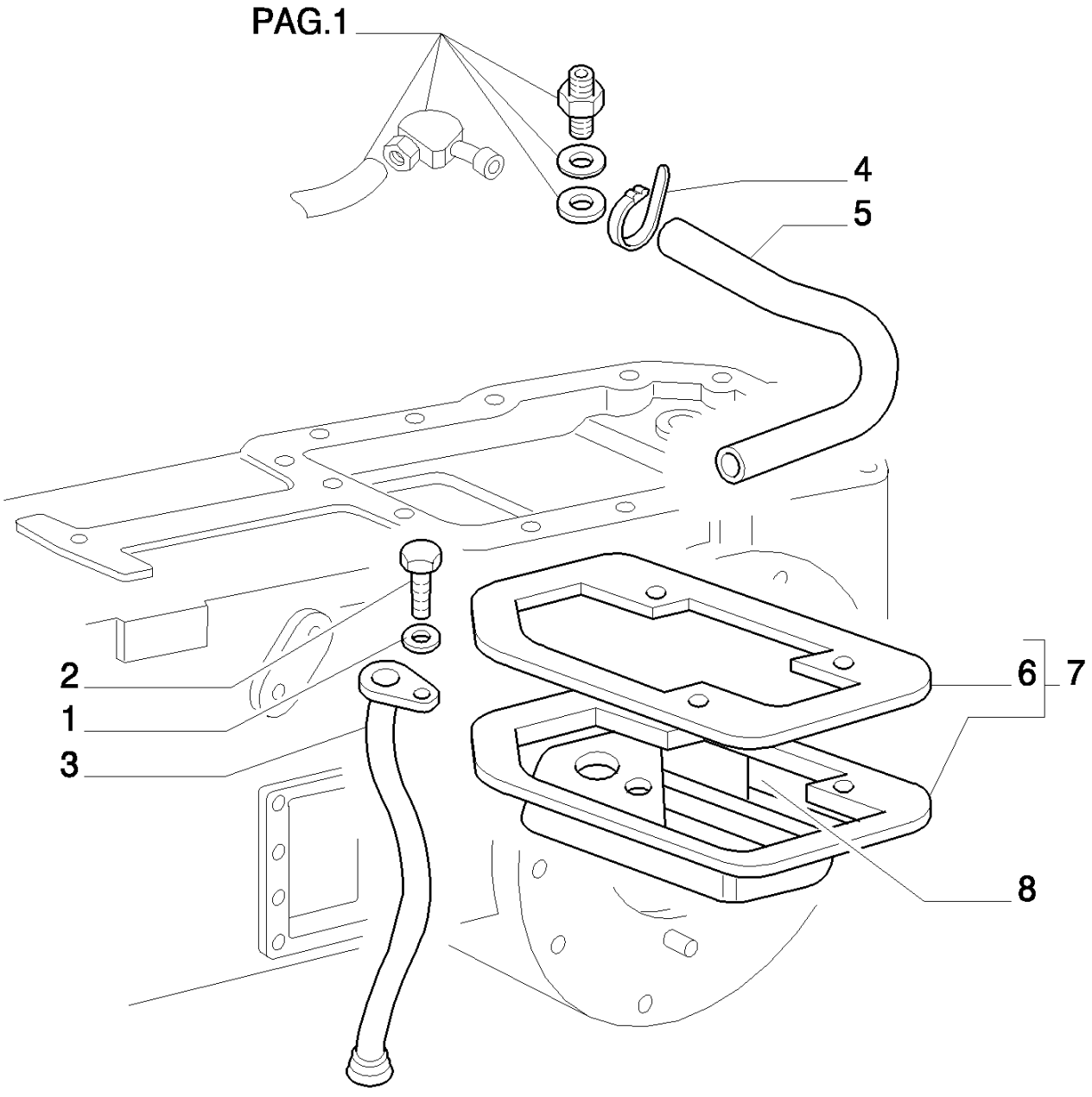

8830 TRATOR FORD (AMÉRICA LATINA) (1/96-)

1.82.1/ 1(03) TUBULAÇÃO DO ELEVADOR HIDRÁULICO

Ref	Numero de Peça	Qtd	Descrição
1	10516474	2	ARRUELA-TRAVA,
2	10902024	1	PARAFUSO, Hex, M6 x 12, 8.8, Full Thd,
3	5117895	1	TUBO RÍGIDO,
4	10175990	1	COLAR,
5	19053082	MT.	TUBO FLEXÍVEL,
6	5123302	1	JUNTA,
7	5123303	1	TANQUE PEQUENO,
8	10734301	4	GRAMPO, M2 x 18,

1.82.1/ 1(04) TUBULAÇÃO DO ELEVADOR HIDRÁULICO

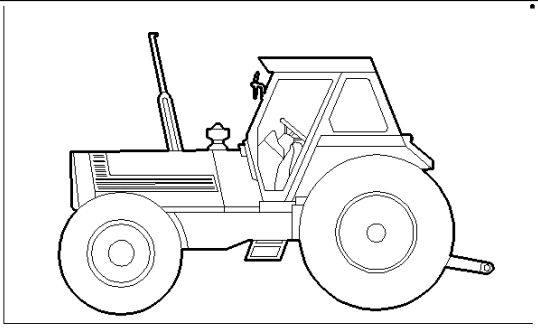

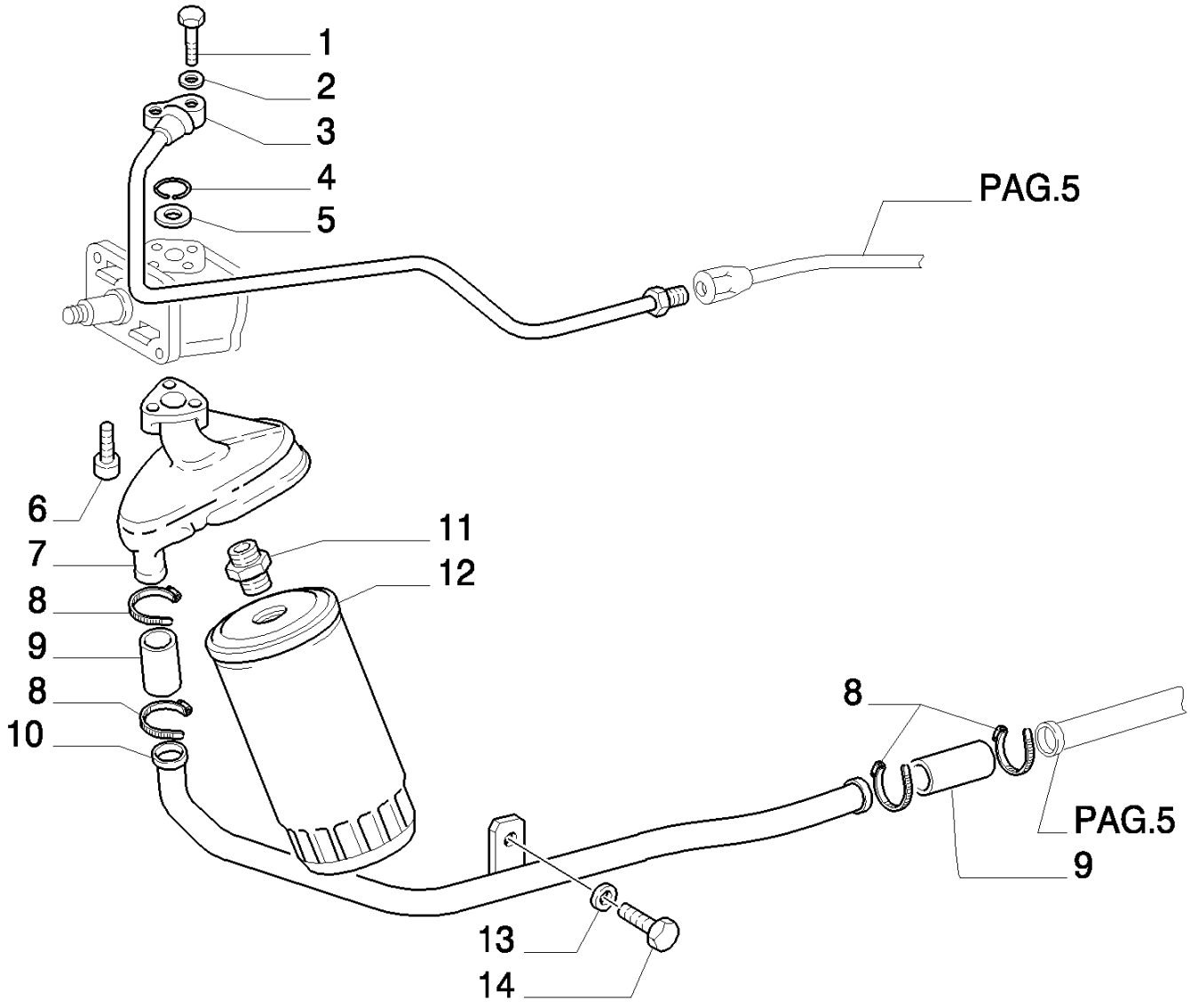

8830 TRATOR FORD (AMÉRICA LATINA) (1/96-)

1.82.1/ 1(04) TUBULAÇÃO DO ELEVADOR HIDRÁULICO

Ref	Numero de Peça	Qtd	Descrição
1	10903024	2	PARAFUSO, Hex, M6 x 35, 8.8,
2	10516474	2	ARRUELA-TRAVA,
3	5161868	1	TUBO RÍGIDO,
4	5146468	2	ANEL "O", -113, Cl 9, .549" ID x .103" Thk,
5	44015841	1	VEDADOR ESPECIAL,
6	16044224	3	PARAFUSO, Hex, M8 x 50, 8.8,
7	5161873	1	SUPORTE,
8	13000690	4	BRACADEIRA MANGUEIRA, , (S.A. P/N = 83901238 Q=4)
9	5109879	2	MANGUEIRA,
10	5161870	1	TUBO RÍGIDO,
11	5157071	1	CONEXÃO,
12	1930910	1	FILTRO, OLEO HIDRAULICO,
13	10516674	2	ARRUELA-TRAVA,
14	16043424	3	PARAFUSO, Hex, M8 x 20, 8.8, Full Thd,

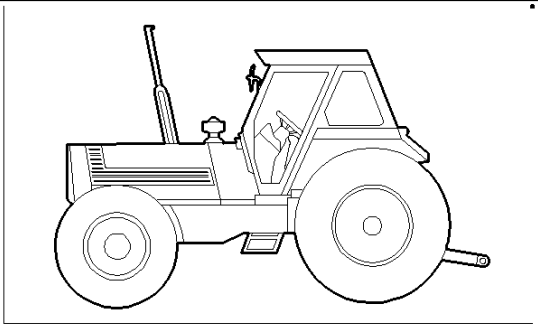

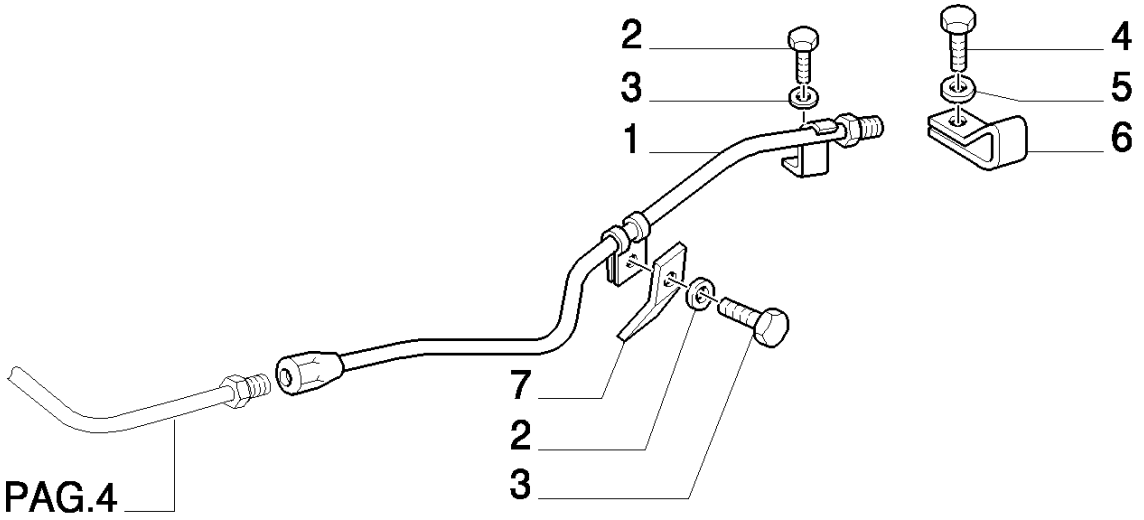
2
3
1
4
5
6
7
2
3
PAG.4

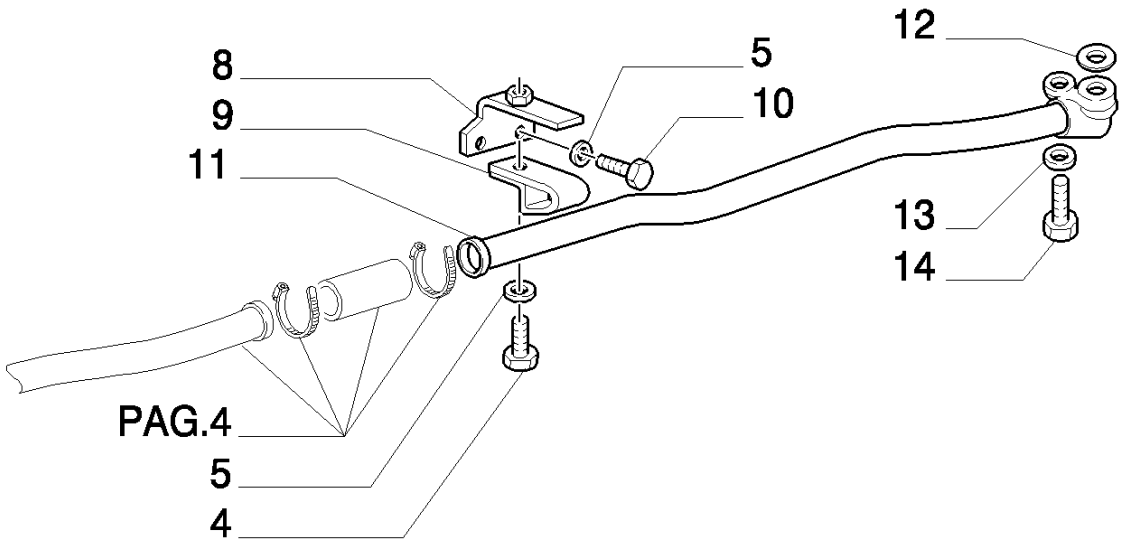
8
9
11
5
10
12
13
14
PAG.4
5
4

8830 TRATOR FORD (AMÉRICA LATINA) (1/96-)

1.82.1/ 1(05) TUBULAÇÃO DO ELEVADOR HIDRÁULICO

Ref	Numero de Peça	Qtd	Descrição
1	5141722	1	TUBO RÍGIDO,
2	16043224	1	PARAFUSO, Hex, M8 x 16, 8.8, Full Thd,
3	11198179	1	ARRUELA MOLA, Belleville, M8.4,
4	16043324	1	PARAFUSO, Hex, M8 x 18, 8.8, Full Thd,
5	10516674	2	ARRUELA-TRAVA,
6	5113546	1	COLAR,
7	5141861	1	SUPORTE,
8	5114508	1	SUPORTE,
9	5114509	1	COLAR,
10	16043424	3	PARAFUSO, Hex, M8 x 20, 8.8, Full Thd,
11	5113454	1	TUBO RÍGIDO,
12	14464080	1	ANEL "O", -222, 70 Duro, 1.484" ID x .139" Thk,
13	10517074	1	ARRUELA-TRAVA,
14	15540824	1	PARAFUSO, Hex, M12 x 1.25 x 50, 8.8,

1.82.1/ 1(06) TUBULAÇÃO DO ELEVADOR HIDRÁULICO

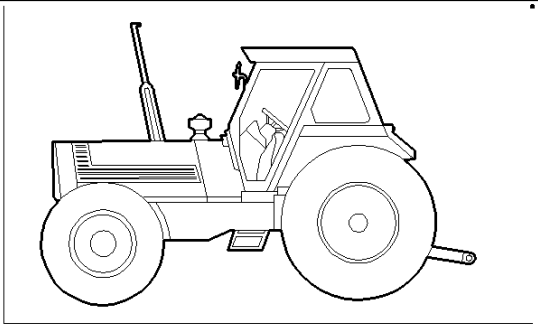

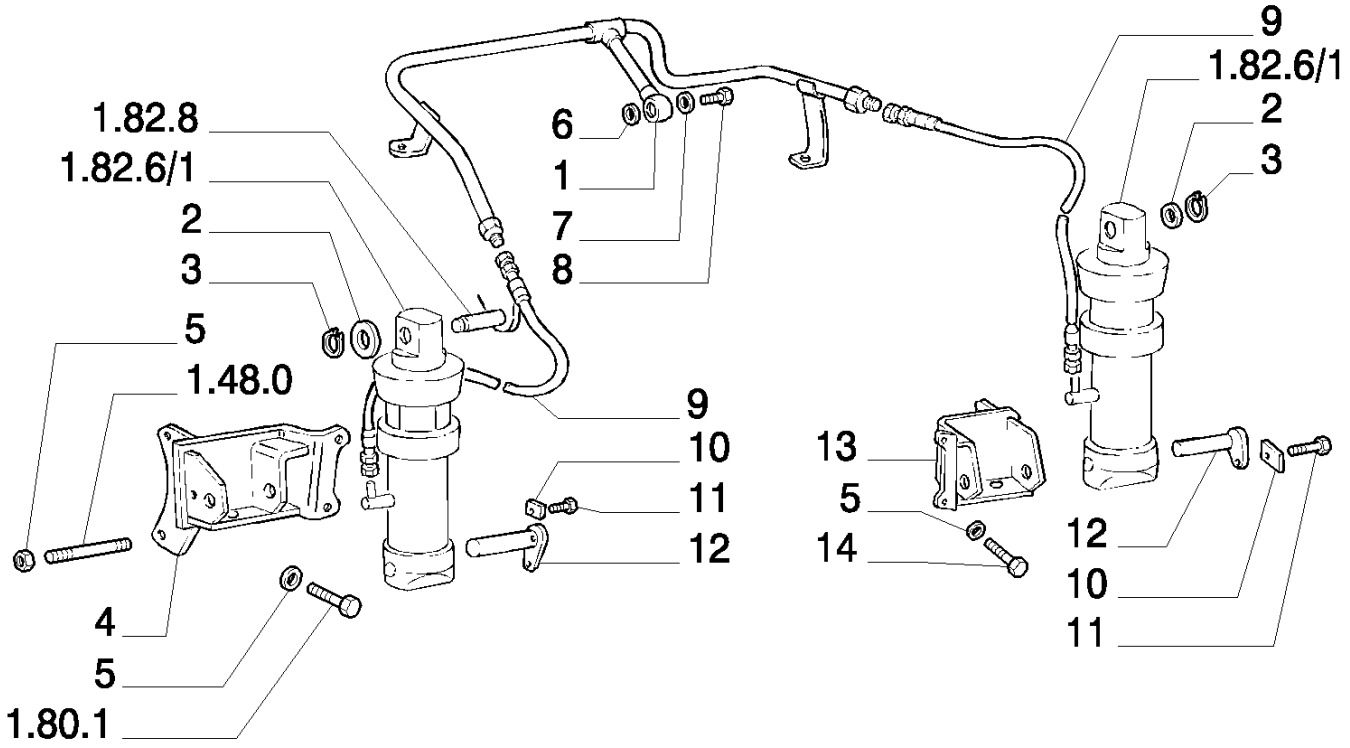

8830 TRATOR FORD (AMÉRICA LATINA) (1/96-)

1.82.1/ 1(06) TUBULAÇÃO DO ELEVADOR HIDRÁULICO

Ref	Numero de Peça	Qtd	Descrição
1	5136149	1	TUBO RÍGIDO,
2	44018747	2	ARRUELA PLANA,
3	11067676	2	ANEL, M28, Ext,
4	5136134	1	SUPORTE,
5	10520221	1	ARRUELA PLANA, M16 x 28 x 3,
6	44019090	1	ESPAÇADOR,
7	98429280	2	JUNTA,
8	10182617	1	BANJO, M20 x 1.5 x 36,
9	5145419	2	TUBO FLEXÍVEL,
10	14198810	2	PLAQUETA DE TRAVA,
11	15970524	2	PARAFUSO, Hex, M10 x 1.25 x 20, 8.8, Full Thd,
12	5106027	2	PINO DE FIXAÇÃO,
13	5136140	1	SUPORTE,
14	15981224	1	PARAFUSO, Hex, M16 x 1.5 x 65, 8.8,

1.82.2(01) CONTROLES EXTERNOS DO ELEVADOR (SEM CABINE)

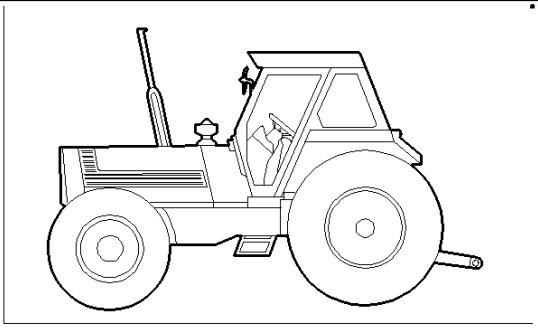

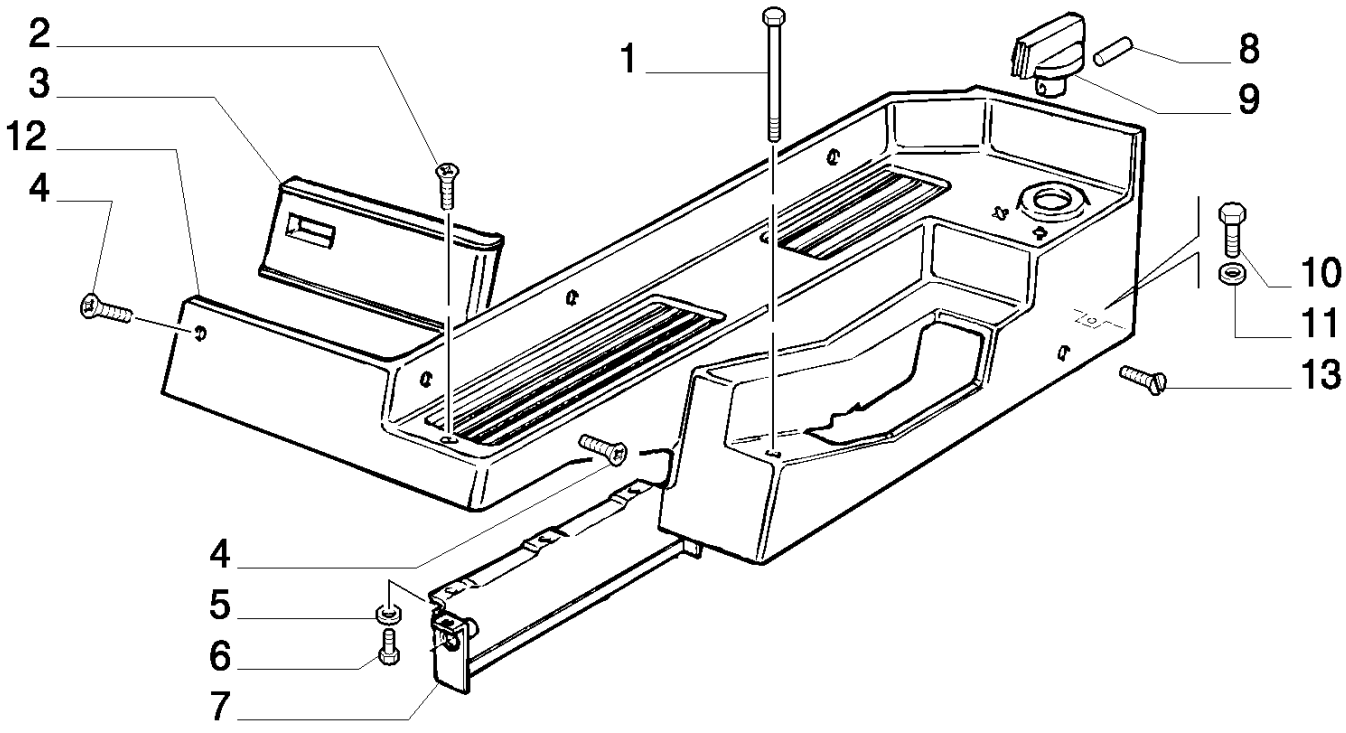

8830 TRATOR FORD (AMÉRICA LATINA) (1/96-)

1.82.2(01) CONTROLES EXTERNOS DO ELEVADOR (SEM CABINE)

Ref	Numero de Peça	Qtd	Descrição
1	5113102	1	PARAFUSO,
2	5122810	1	PARAFUSO,
3	5121639	1	JUNTA,
4	5122811	4	PARAFUSO,
5	10569074	5	ARRUELA-TRAVA,
6	13271614	5	PARAFUSO, Cross Pan Hd, M4 x 6,
7	5112170	1	GUIA DESLIZANTE,
8	13904670	1	PINO-ELÁSTICO, M4 x 20, Coiled,
9	5111912	1	MANÍPULO,
10	10902224	3	PARAFUSO, Hex, M6 x 16, 8.8, Full Thd,
11	10516674	3	ARRUELA-TRAVA,
12	5120331	1	COBERTURA,
13	14440327	1	PARAFUSO, Hex Soc Flat Hd, M4 x 20, 8.8,

1.82.2(02) CONTROLES EXTERNOS DO ELEVADOR (SEM CABINE)

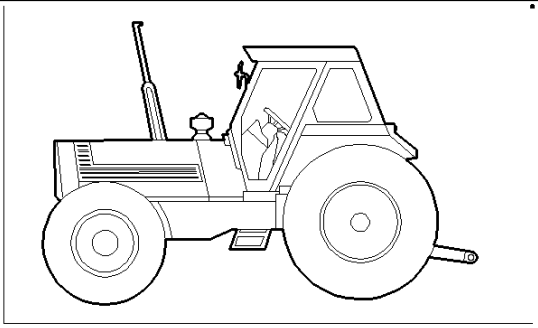

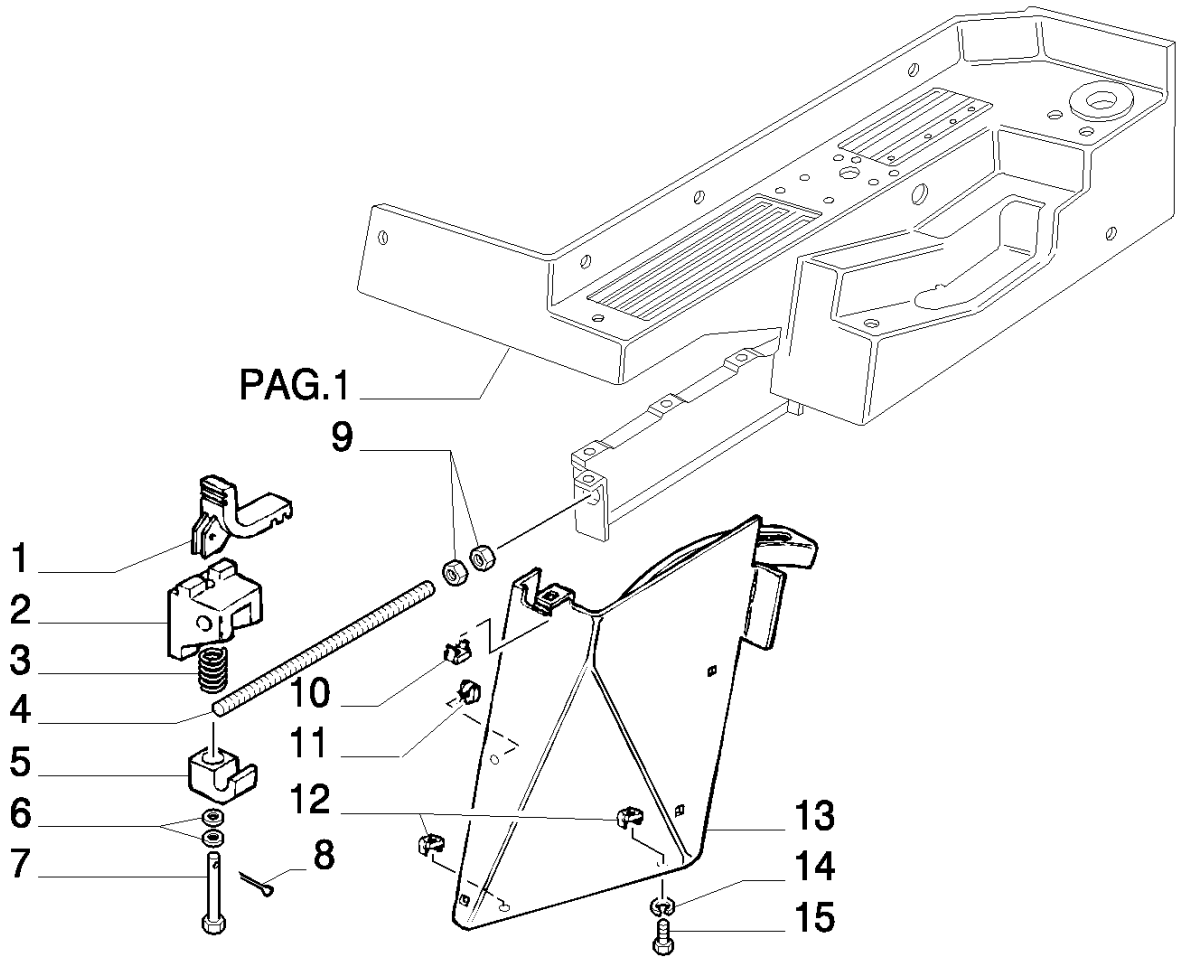

8830 TRATOR FORD (AMÉRICA LATINA) (1/96-)

1.82.2(02) CONTROLES EXTERNOS DO ELEVADOR (SEM CABINE)

Ref	Numero de Peça	Qtd	Descrição
1	5127303	1	EXCÊNTRICO,
2	5112860	1	BATENTE,
3	566550	1	MOLA,
4	5112859	1	HASTE,
5	5112866	1	CUNHA,
6	12642701	2	ARRUELA PLANA, M8 x 12 x 1,
7	5112865	1	PINO,
8	14159670	1	PINO DE FIXAÇÃO, M2.5 x 14, Slotted,
9	11701721	2	PORCA, M10, Cl 10,
10	5111413	1	PORCA,
11	5113616	4	BUJÃO,
12	5108906	2	PORCA,
13	5111408	1	COBERTURA,
14	10571474	3	ARRUELA-TRAVA,
15	10977524	3	PARAFUSO, Hex, M5 x 10, 8.8, Full Thd,

1.82.2(03) CONTROLES EXTERNOS DO ELEVADOR (SEM CABINE)

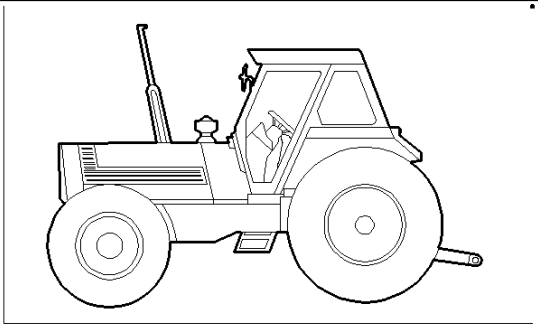

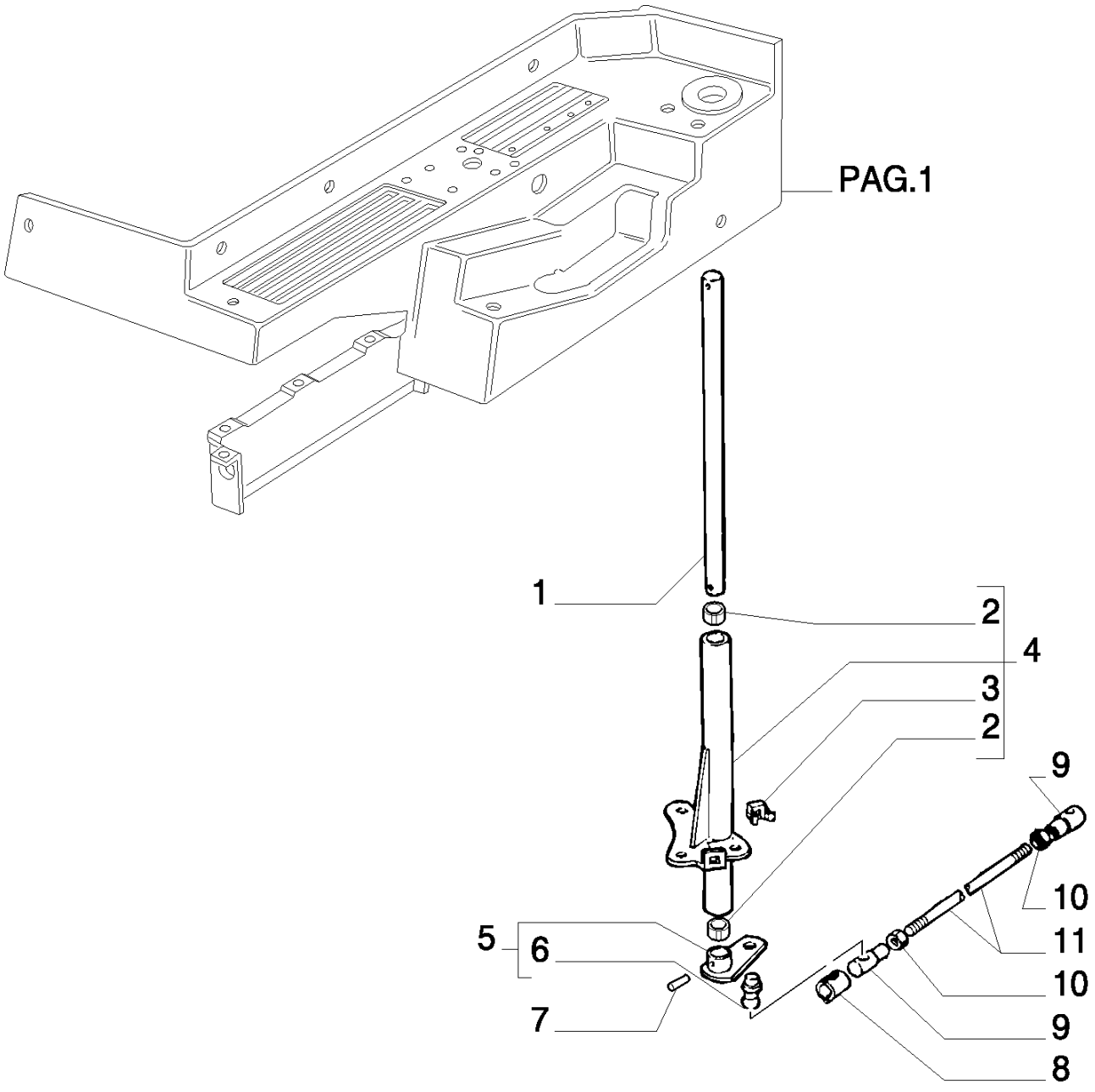

8830 TRATOR FORD (AMÉRICA LATINA) (1/96-)

1.82.2(03) CONTROLES EXTERNOS DO ELEVADOR (SEM CABINE)

Ref	Numero de Peça	Qtd	Descrição
1	5111908	1	PINO,
2	5112513	4	BUCHA,
3	5113105	1	PORCA,
4	5111907	1	HASTE,
5	5111909	1	ALAVANCA,
6	10051711	1	PINO COM RÓTULA,
7	13938070	2	PINO-ELÁSTICO, M4 x 24, Coiled,
8	10125574	5	FIXADOR,
9	10124511	5	ARTICULAÇÃO ESFÉRICA,
10	16102321	2	PORCA, Thin, M8 x 1.25, Cl 05,
11	5130233	1	TIRANTE,

1.82.2(04) CONTROLES EXTERNOS DO ELEVADOR (SEM CABINE)

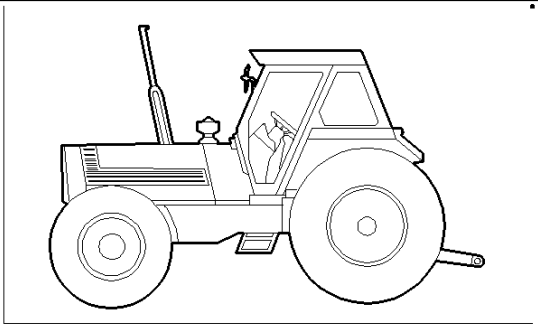

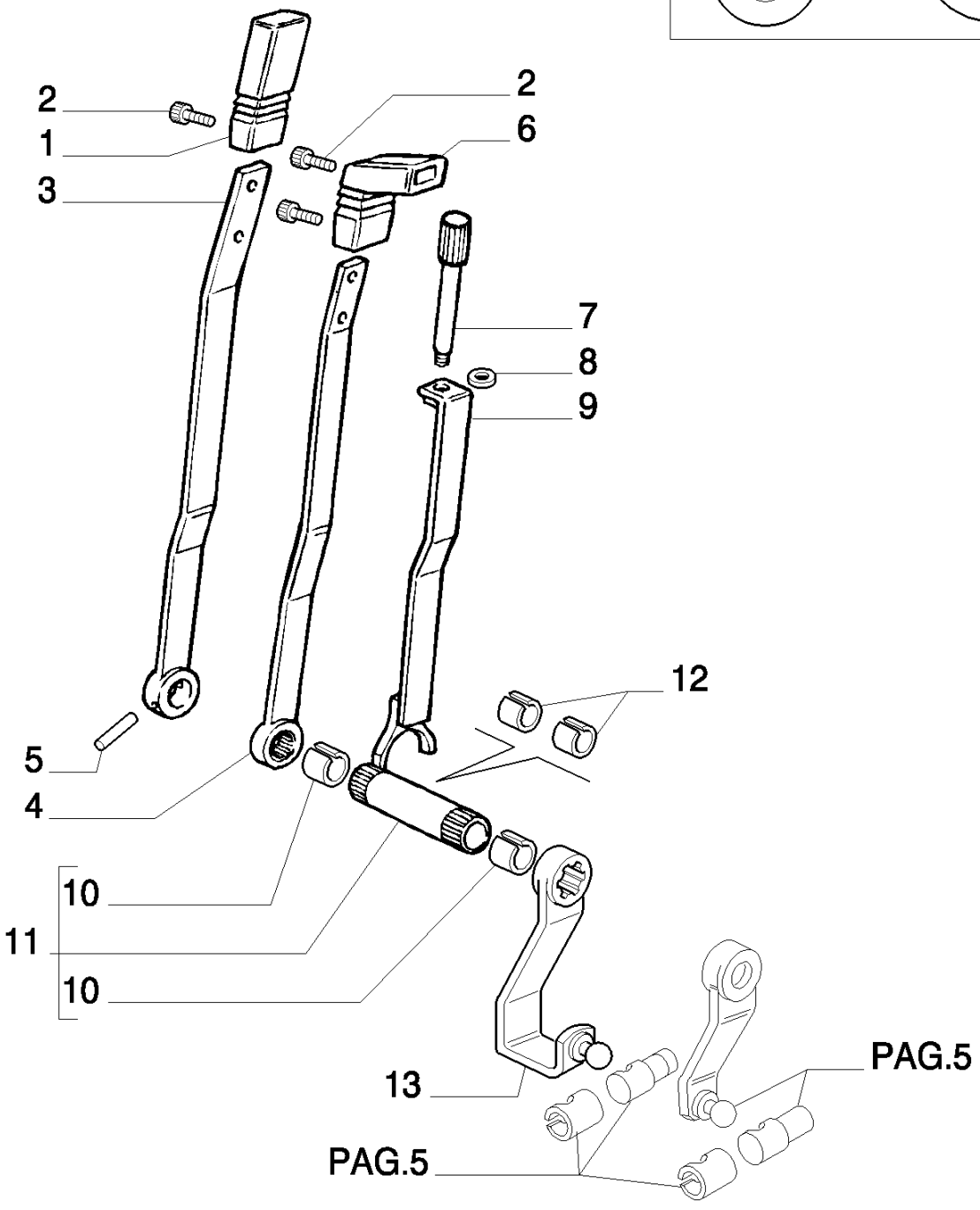

8830 TRATOR FORD (AMÉRICA LATINA) (1/96-)

1.82.2(04) CONTROLES EXTERNOS DO ELEVADOR (SEM CABINE)

Ref	Numero de Peça	Qtd	Descrição
1	5114834	2	MANÍPULO,
2	5113531	6	PARAFUSO,
3	5112207	1	ALAVANCA,
4	5112213	1	ALAVANCA,
5	13943070	1	PINO-ELÁSTICO, M6 x 50, Coiled,
6	5111931	1	MANÍPULO,
7	5111938	1	HASTE,
8	10519604	1	ARRUELA PLANA, M8 x 17 x 2,
9	5112625	1	HASTE,
10	5105467	6	BUCHA,
11	5112238	1	EIXO,
12	5114531	2	BUCHA,
13	5130101	1	ALAVANCA,

1.82.2(05) CONTROLES EXTERNOS DO ELEVADOR (SEM CABINE)

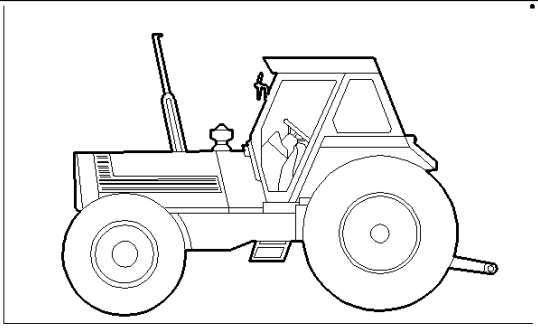

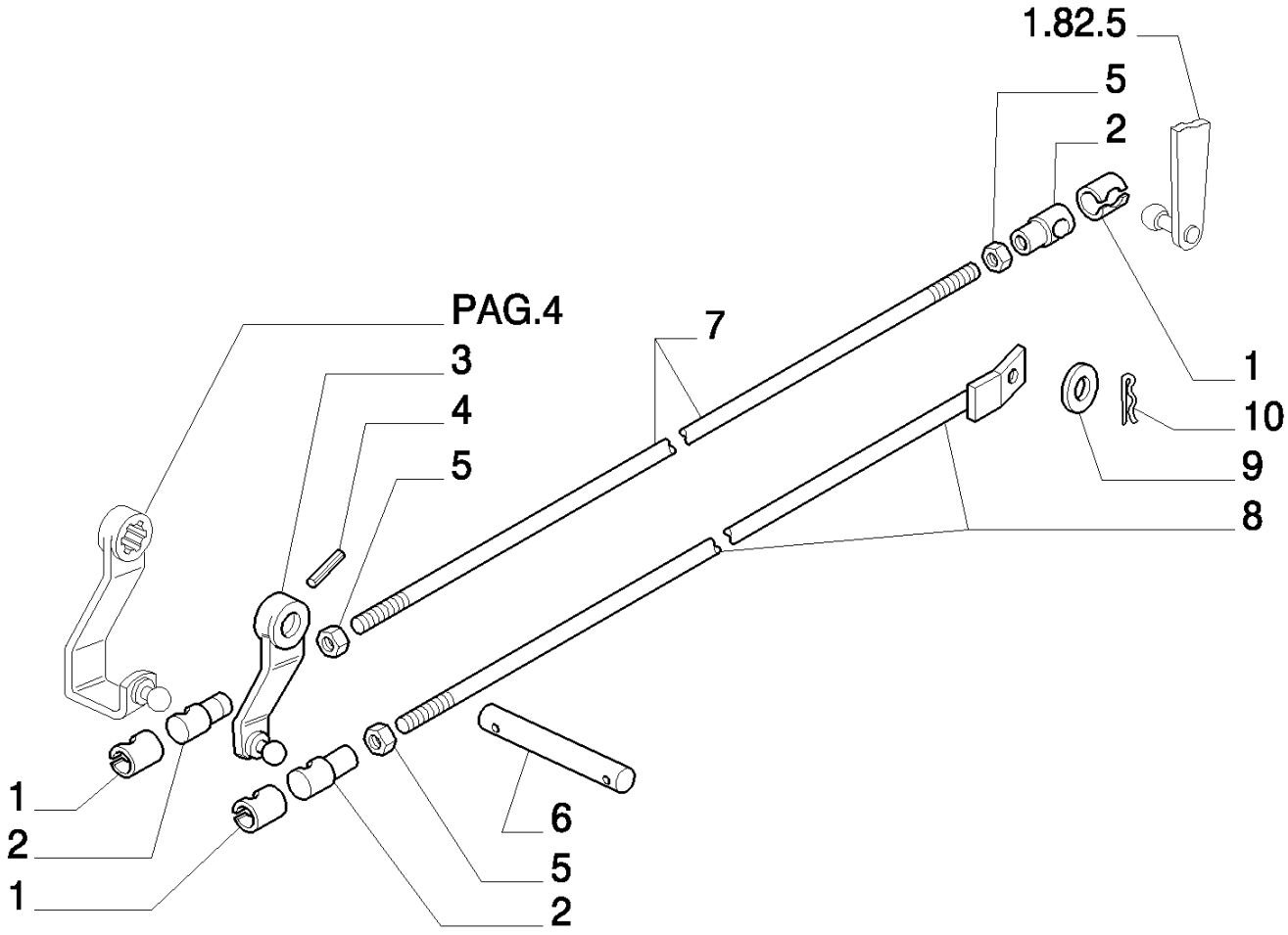

8830 TRATOR FORD (AMÉRICA LATINA) (1/96-)

1.82.2(05) CONTROLES EXTERNOS DO ELEVADOR (SEM CABINE)

Ref	Numero de Peça	Qtd	Descrição
1	10125574	5	FIXADOR,
2	10124511	5	ARTICULAÇÃO ESFÉRICA,
3	5130213	1	ALAVANCA,
4	13942870	1	PINO-ELÁSTICO,
5	10791021	4	PORCA, Thin, M10 x 1.25, Cl 05,
6	5112210	1	PINO,
7	5130108	1	TIRANTE,
8	5131677	1	TIRANTE,
9	14496821	2	ARRUELA PLANA, M14 x 28 x 2.5,
10	10734401	1	GRAMPO, M2 x 22,

1.82.2(06) CONTROLES EXTERNOS DO ELEVADOR (SEM CABINE)

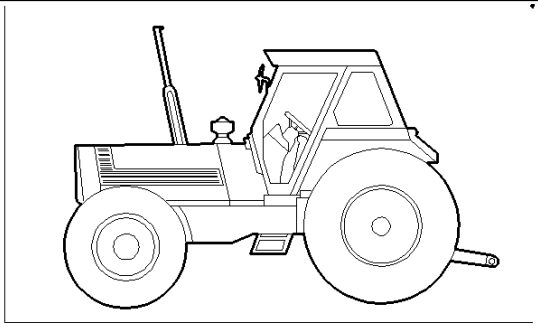

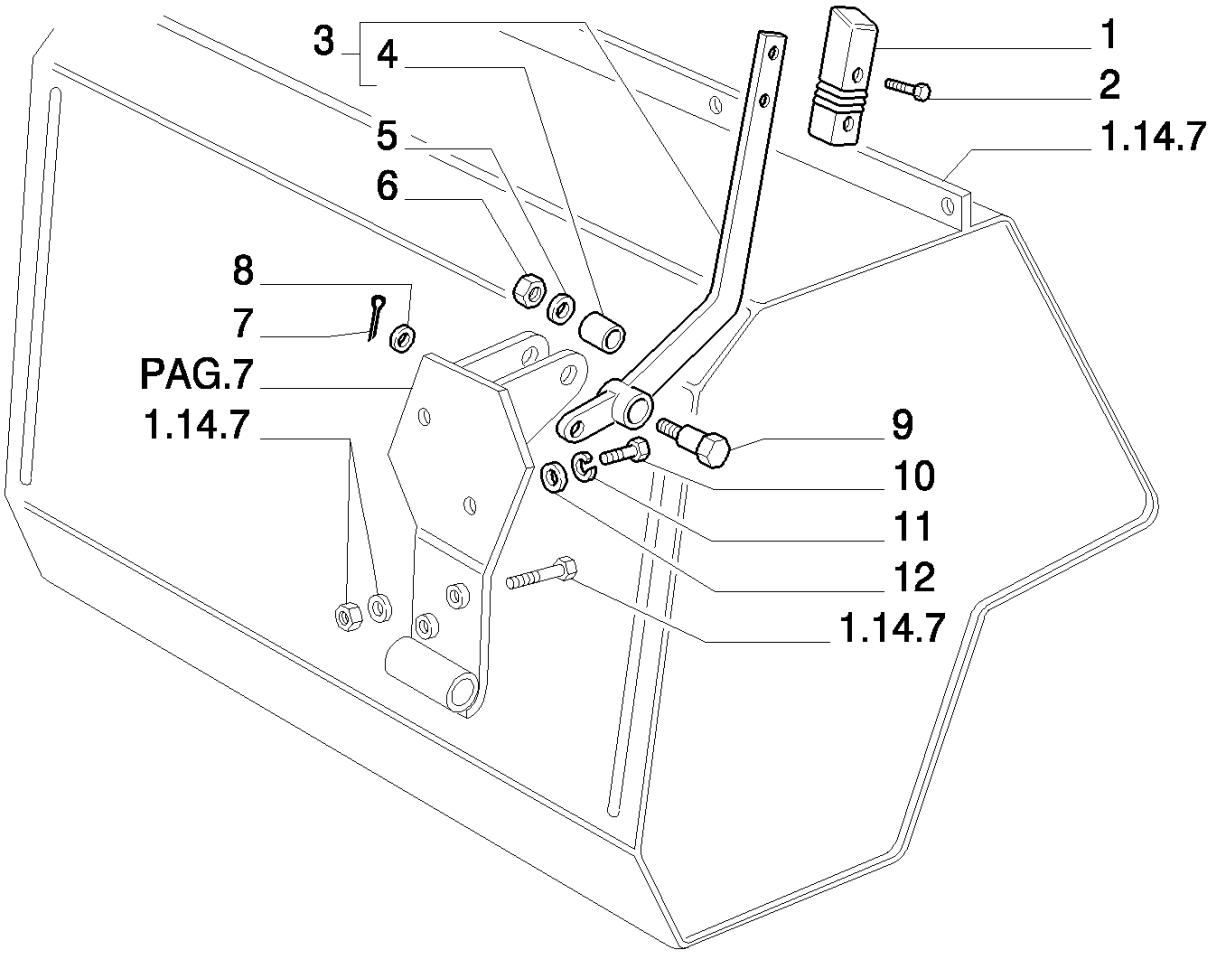

8830 TRATOR FORD (AMÉRICA LATINA) (1/96-)

1.82.2(06) CONTROLES EXTERNOS DO ELEVADOR (SEM CABINE)

Ref	Numero de Peça	Qtd	Descrição
1	5114834	2	MANÍPULO,
2	14302931	6	PARAFUSO, Cheese Hd, M4 x 10,
3	5130493	1	ALAVANCA, ASSY.
4	5105467	6	BUCHA,
5	14496821	2	ARRUELA PLANA, M14 x 28 x 2.5,
6	12574811	1	CONTRA PORCA, M14 x 1.5, Cl 8,
7	10796401	2	GRAMPO, M3.2 x 18,
8	14496504	2	ARRUELA PLANA, M8 x 17 x 1.6,
9	5130496	1	PINO,
10	15970624	2	PARAFUSO, Hex, M10 x 1.25 x 22, 8.8, Full Thd,
11	10516874	2	ARRUELA-TRAVA,
12	12646824	2	ARRUELA PLANA, M10 x 25 x 2,

1.82.2(07) CONTROLES EXTERNOS DO ELEVADOR (SEM CABINE)

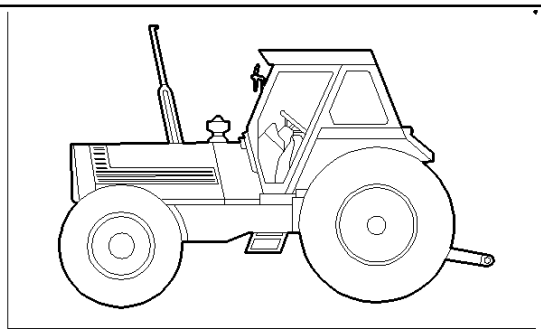

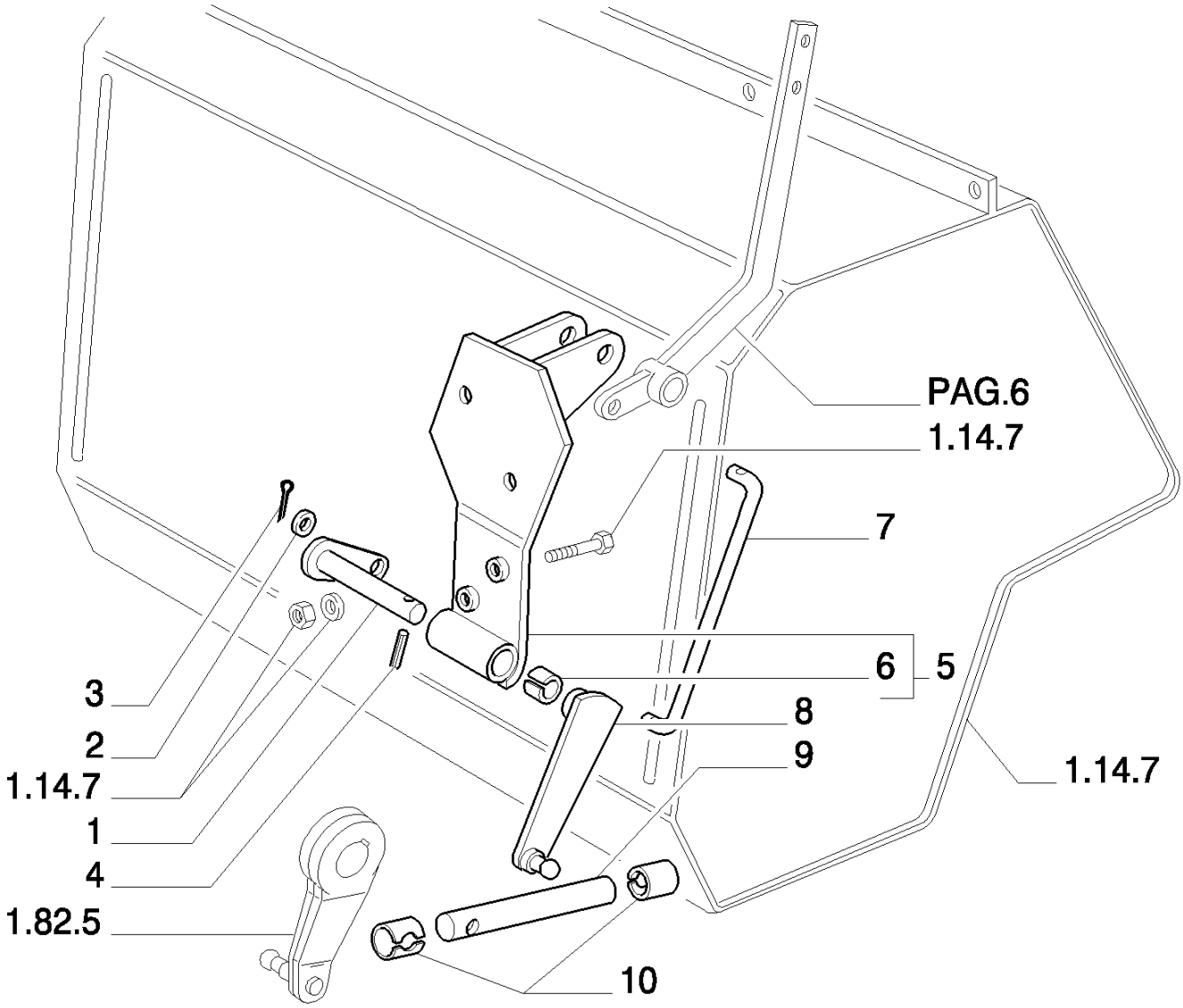

8830 TRATOR FORD (AMÉRICA LATINA) (1/96-)

1.82.2(07) CONTROLES EXTERNOS DO ELEVADOR (SEM CABINE)

Ref	Numero de Peça	Qtd	Descrição
1	5131666	1	ALAVANCA,
2	14496504	2	ARRUELA PLANA, M8 x 17 x 1.6,
3	10796401	2	GRAMPO, M3.2 x 18,
4	13910370	1	PINO-ELÁSTICO, M6 x 30, Coiled,
5	5131658	1	SUPORTE,
6	5105467	6	BUCHA,
7	5130494	1	TIRANTE,
8	5131669	1	ALAVANCA,
9	5131662	1	TIRANTE,
10	10125574	5	FIXADOR,

1.82.2(08) CONTROLES EXTERNOS DO ELEVADOR (SEM CABINE)

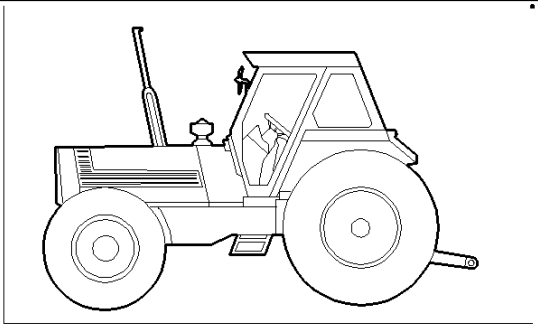

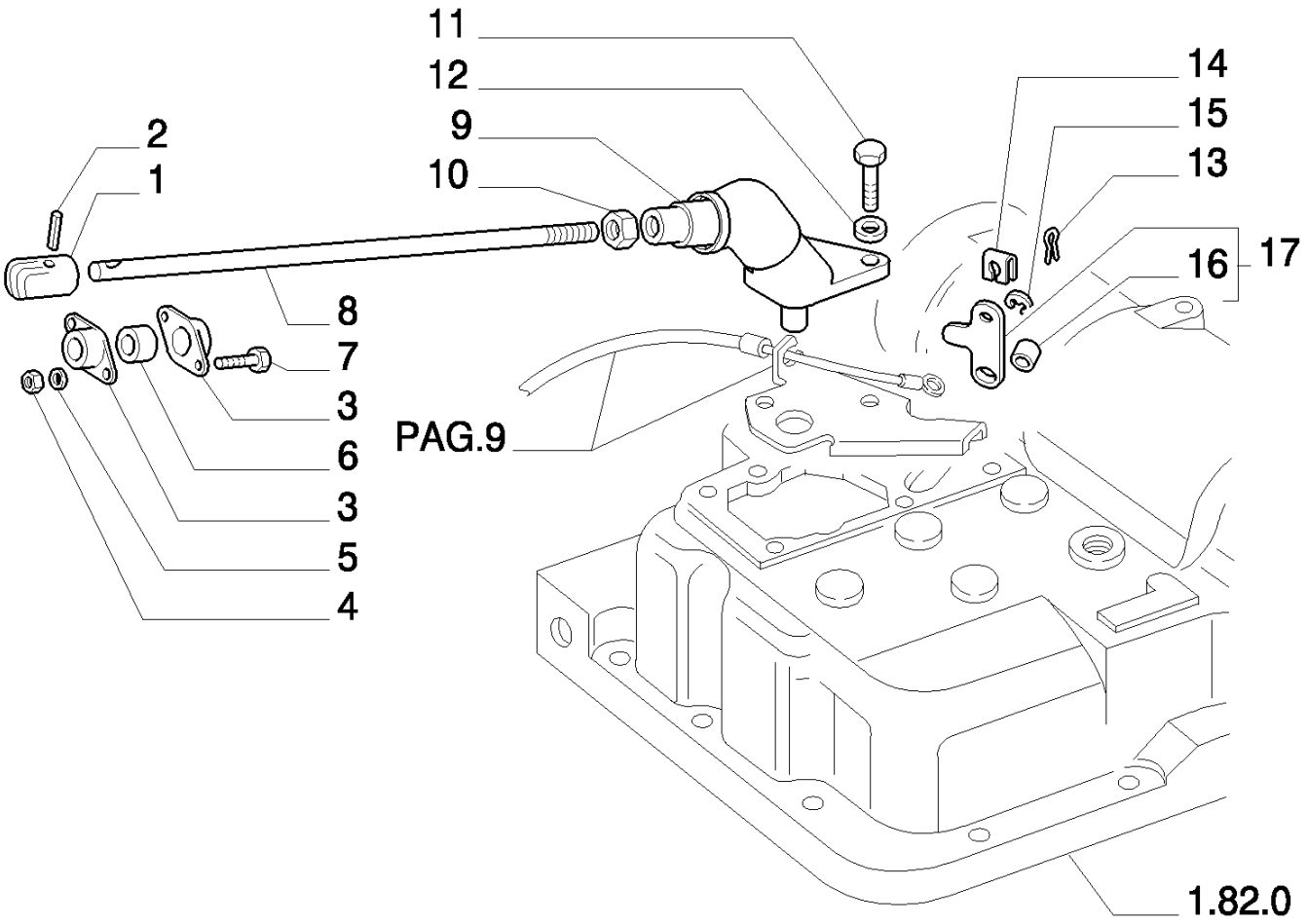

8830 TRATOR FORD (AMÉRICA LATINA) (1/96-)

1.82.2(08) CONTROLES EXTERNOS DO ELEVADOR (SEM CABINE)

Ref	Numero de Peça	Qtd	Descrição
1	5144119	1	MANÍPULO,
2	14164470	1	PINO DE FIXAÇÃO, M4 x 32, Slotted,
3	5156494	2	FLANGE,
4	15896221	2	PORCA, M6, Cl 10,
5	10516674	3	ARRUELA-TRAVA,
6	5109058	1	BUCHA,
7	13276114	2	PARAFUSO, Cross Pan Hd, M6 x 14,
8	5130235	1	TIRANTE,
9	5130234	1	ACOPLAMENTO,
10	10791021	4	PORCA, Thin, M10 x 1.25, Cl 05,
11	10902424	2	PARAFUSO, Hex, M6 x 20, 8.8, Full Thd,
12	11197774	2	ARRUELA MOLA, Belleville, M6.4,
13	10734201	1	GRAMPO, M2 x 12,
14	11064076	1	FIXADOR,
15	11063876	1	FIXADOR,
16	5130215	1	BUCHA,
17	5131466	1	ALAVANCA,

1.82.2(09) CONTROLES EXTERNOS DO ELEVADOR (SEM CABINE)

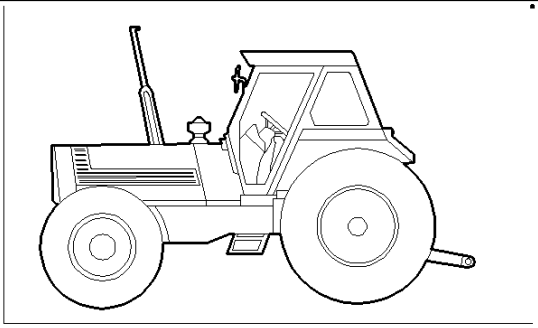

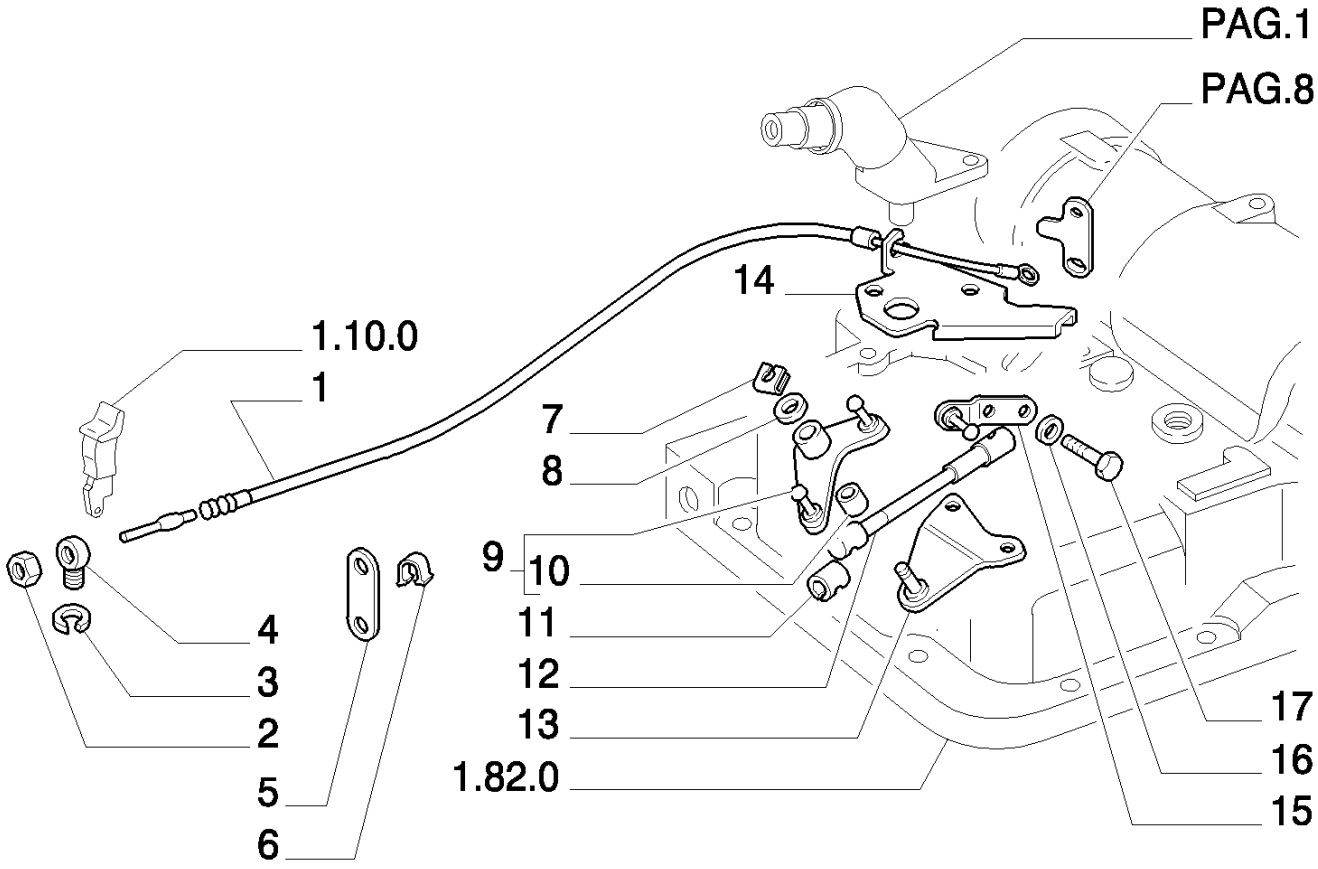

8830 TRATOR FORD (AMÉRICA LATINA) (1/96-)

1.82.2(09) CONTROLES EXTERNOS DO ELEVADOR (SEM CABINE)

Ref	Numero de Peça	Qtd	Descrição
1	5139171	1	COMANDO FLEXÍVEL,
2	12574221	1	CONTRA PORCA, M6 x 1, Cl 10,
3	11063876	1	FIXADOR,
4	5138330	1	PINO,
5	5131591	1	SUPORTE,
6	14569880	1	MOLA DE FIXAÇÃO,
7	11064276	1	FIXADOR,
8	13550501	1	ARRUELA PLANA,
9	5130225	1	ALAVANCA, ASSY.
10	5112513	4	BUCHA,
11	10124874	2	FIXADOR,
12	5130229	1	TIRANTE,
13	5130222	1	SUPORTE,
14	5130207	1	SUPORTE,
15	5130231	1	ALAVANCA,
16	10516474	3	ARRUELA-TRAVA,
17	10902024	1	PARAFUSO, Hex, M6 x 12, 8.8, Full Thd,

1.82.3(01) BOMBA HIDRÁULICA

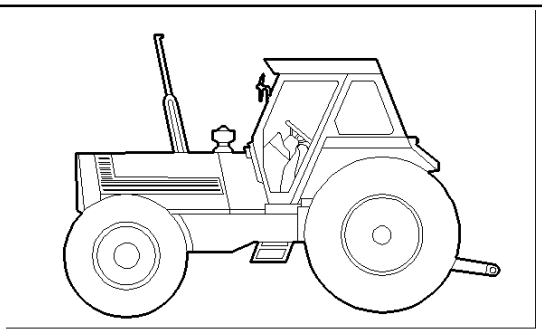

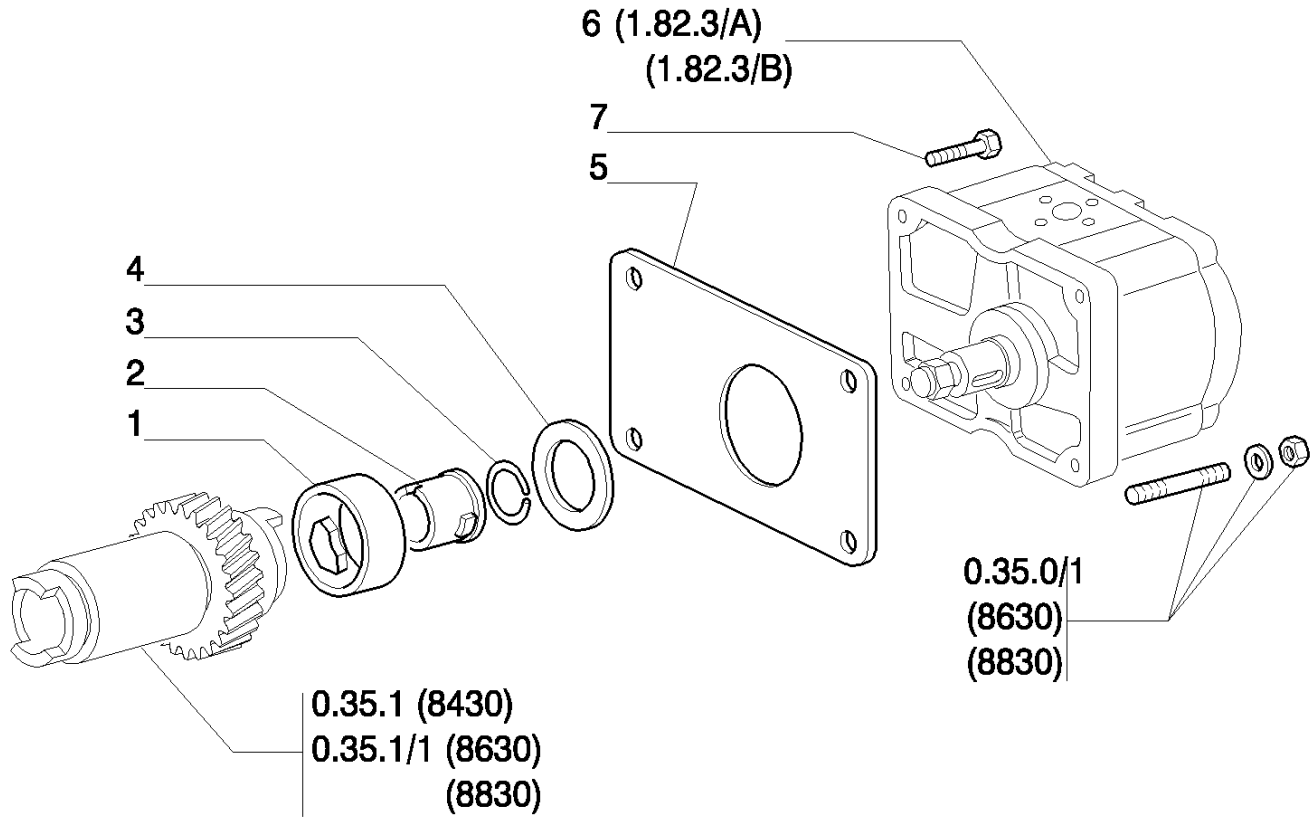

8830 TRATOR FORD (AMÉRICA LATINA) (1/96-)

1.82.3(01) BOMBA HIDRÁULICA

Ref	Numero de Peça	Qtd	Descrição
1	5118569	1	CABEÇA DE SINO,
2	5118570	1	CUBO,
3	13398376	1	ANEL, M40, Int,
4	5118568	1	ANEL,
5	5167989	1	JUNTA,
6	5169770	1	BOMBA DE ÓLEO, ASSY
6	5179714	1	BOMBA HIDRÁULICA, ASSY
7	10902824	1	PARAFUSO, Hex, M6 x 30, 8.8, VALID ONLY FOR MODEL: 8430BRA EU

1.82.3/ A(01) BOMBA HIDRÁULICA

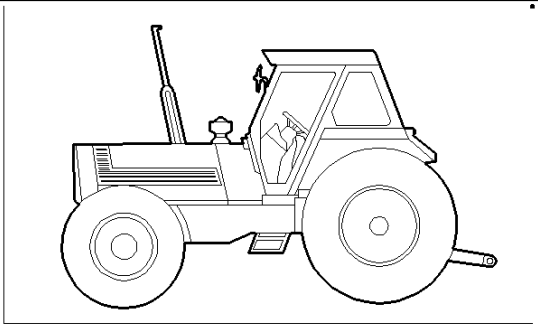

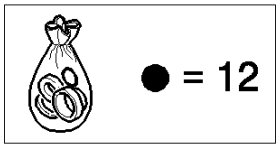

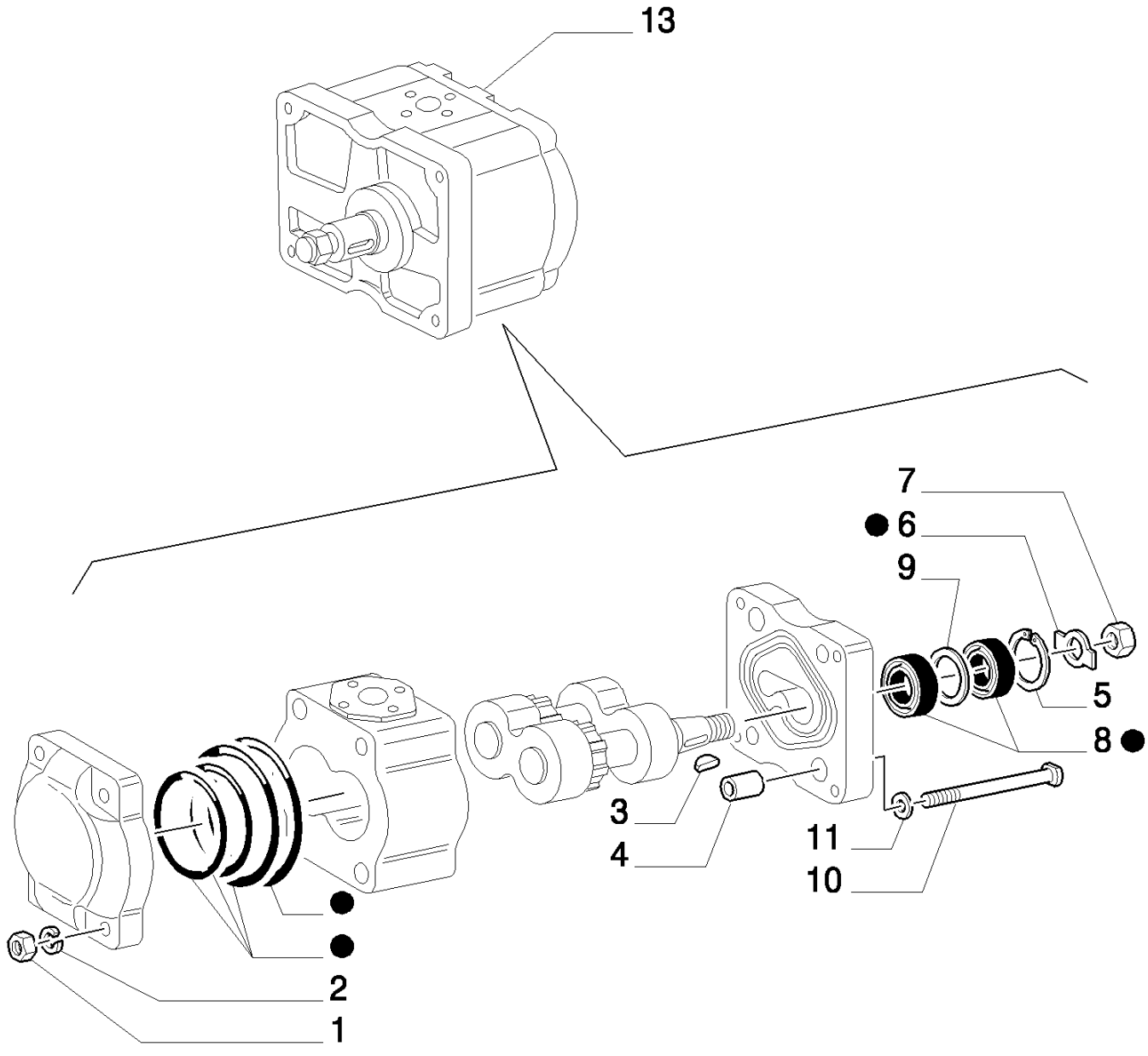

8830 TRATOR FORD (AMÉRICA LATINA) (1/96-)

1.82.3/ A(01) BOMBA HIDRÁULICA

Ref	Numero de Peça	Qtd	Descrição
1	12164721	4	PORCA, M10 x 1.25, Cl 10,
2	10569471	4	ARRUELA-TRAVA,
3	8273918	1	CHAVETA,
4	5120207	4	BUCHA,
5	8273911	1	ANEL,
6	8273920	1	ARRUELA-TRAVA,
7	8273919	1	PORCA,
8	5153836	2	JUNTA,
9	8280168	1	ESPAÇADOR,
10	5120497	4	PARAFUSO,
11	10284460	4	ARRUELA DE COBRE, M10.2 x 16 x 1.5, Copper,
12	5145656	1	KIT, MADE OF 2
13	5169770	1	BOMBA DE ÓLEO, ASSY.

1.82.3/ B(01) BOMBA HIDRÁULICA

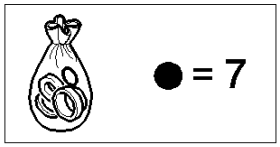

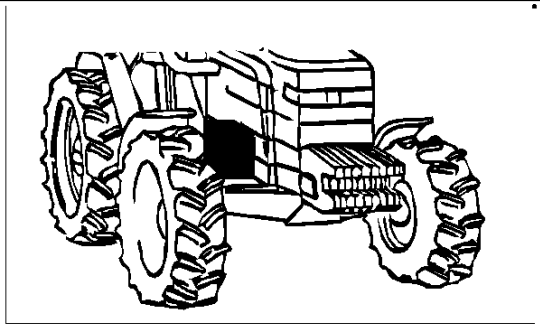

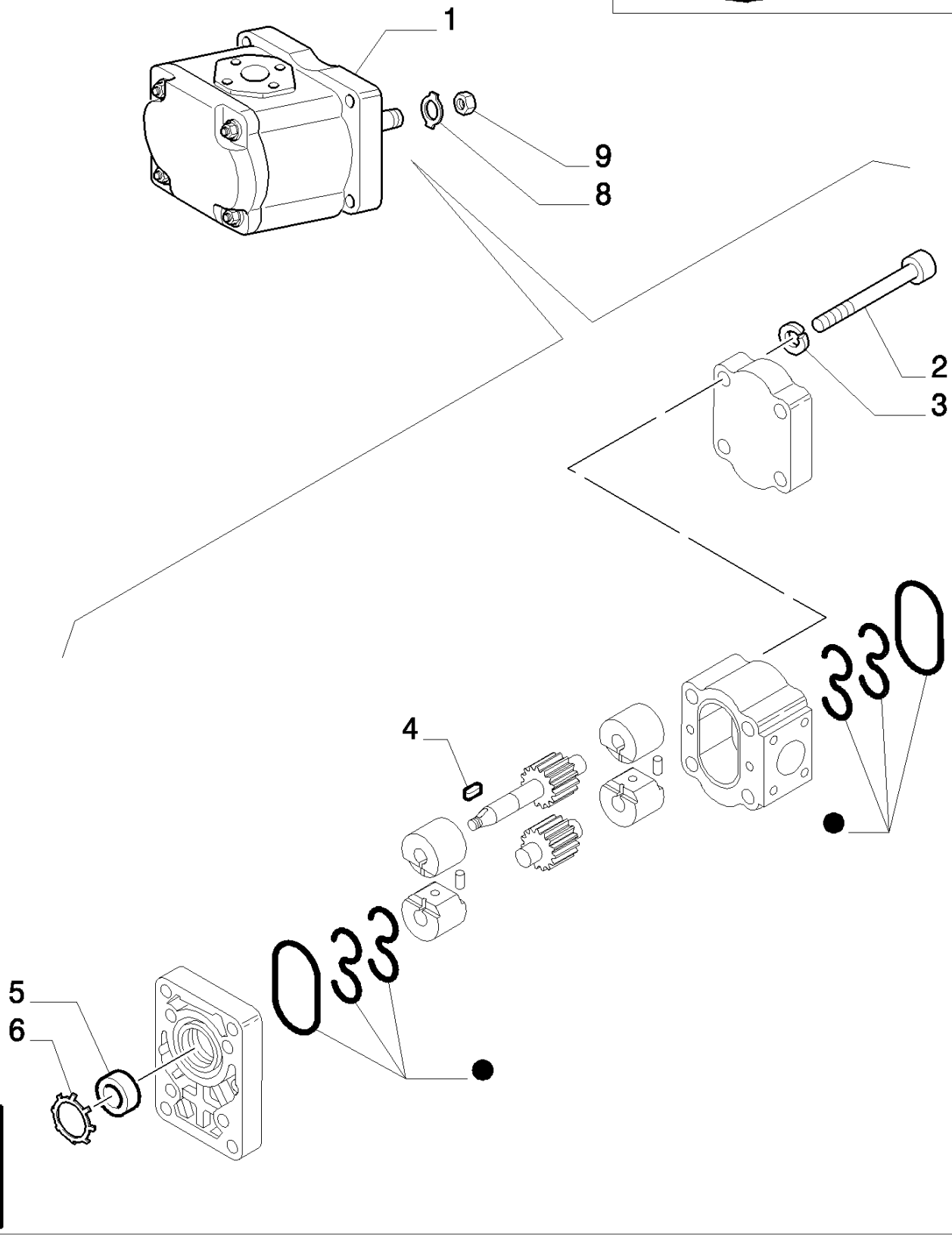

8830 TRATOR FORD (AMÉRICA LATINA) (1/96-)

1.82.3/ B(01) BOMBA HIDRÁULICA

Ref	Numero de Peça	Qtd	Descrição
1	5179714	1	BOMBA HIDRÁULICA, ASSY
2	5120497	4	PARAFUSO,
3	76026107	4	ARRUELA PLANA,
4	8273918	1	CHAVETA,
5	7984178	1	KIT,
6	9967847	1	ARRUELA-TRAVA,
7	9967849	1	KIT,
8	8273920	1	ARRUELA-TRAVA,
9	8273919	1	PORCA, 7/16"

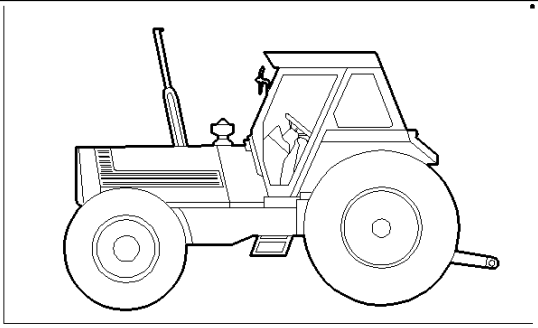

_FOR SERVICE SOLUTION
_PER SOLUZIONE ASSISTENZIALE
_SOLUTION D' ASSISTENCE
_FURSOGE LOSUNG
_SOLUCION DE ASSISTENCE

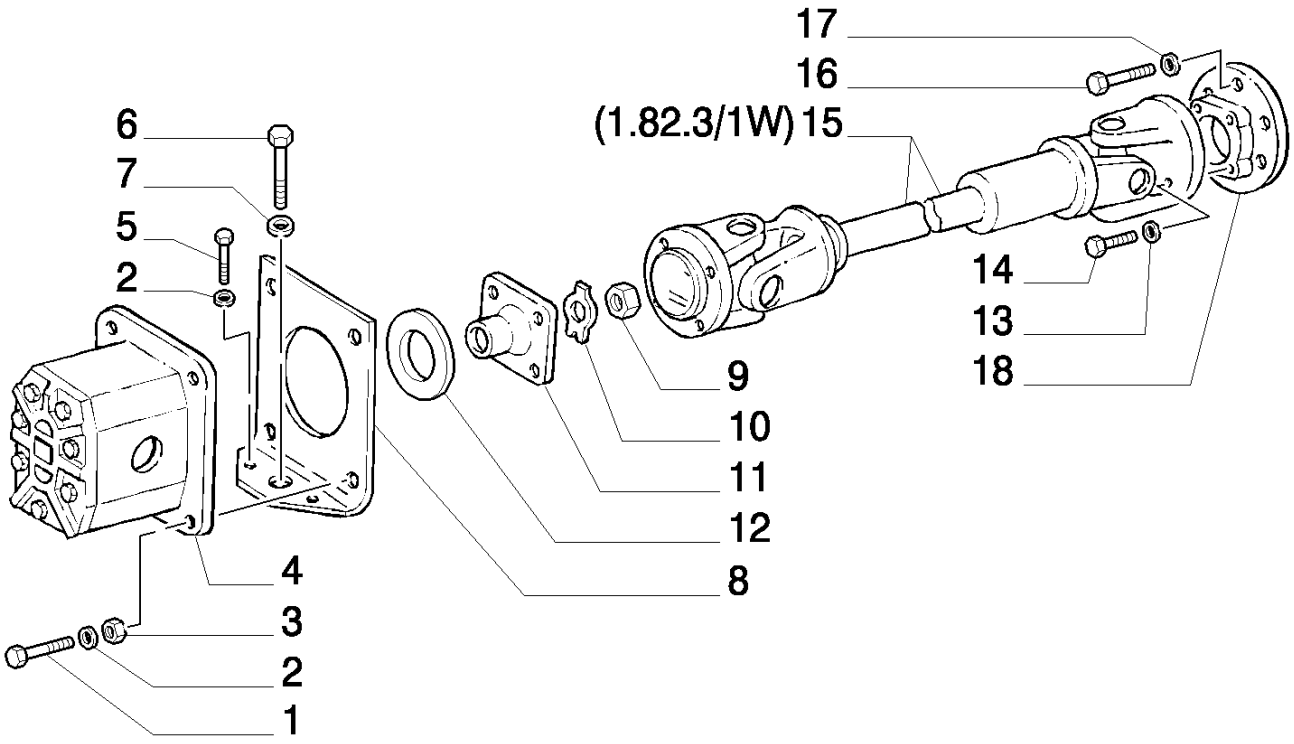

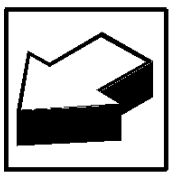

8830 TRATOR FORD (AMÉRICA LATINA) (1/96-)

1.82.3/ 1(01) BOMBA HIDRÁULICA

Ref	Numero de Peça	Qtd	Descrição
1	16044031	6	PARAFUSO, Hex, M8 x 40, 10.9,
2	10516674	10	ARRUELA-TRAVA,
3	16100821	4	PORCA, M8, Cl 10,
4	5154075	1	BOMBA DE ÓLEO, ASSY.
5	16043624	2	PARAFUSO, Hex, M8 x 25, 8.8, Full Thd,
6	11390524	1	PARAFUSO, Hex, M16 x 1.5 x 40, 8.8, Full Thd,
7	10517274	1	ARRUELA-TRAVA,
8	5154076	1	SUPORTE,
9	10791324	1	PORCA, Thin, M14 x 1.5, Cl 05,
10	8272792	1	PLAQUETA,
11	5154074	1	MANGUEIRA RÍGIDA,
12	5154077	1	ANEL,
13	11194371	8	ARRUELA MOLA, Belleville, M6.4,
14	10902231	8	PARAFUSO, Hex, M6 x 16, 10.9,
15	79109079	1	JUNTA UNIVERSAL, ASSY.
16	15971634	6	PARAFUSO, Hex, M10 x 1.25 x 90, 10.9,
17	11198374	6	ARRUELA MOLA, Belleville, M10.5,
18	5154073	1	FLANGE, WITH AIR CON.
18	79030738	1	FLANGE, NO AIR CON.

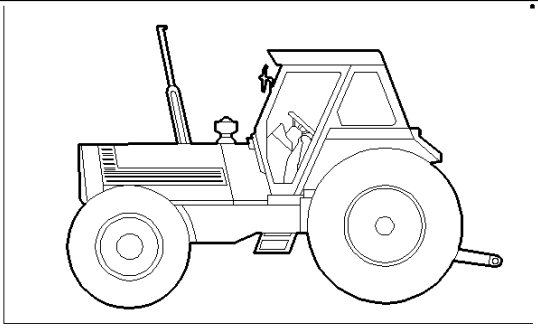

_FOR SERVICE SOLUTION
_PER SOLUZIONE ASSISTENZIALE
_SOLUTION D' ASSISTENCE
_FURSOGE LOSUNG
_SOLUCION DE ASSISTENCE

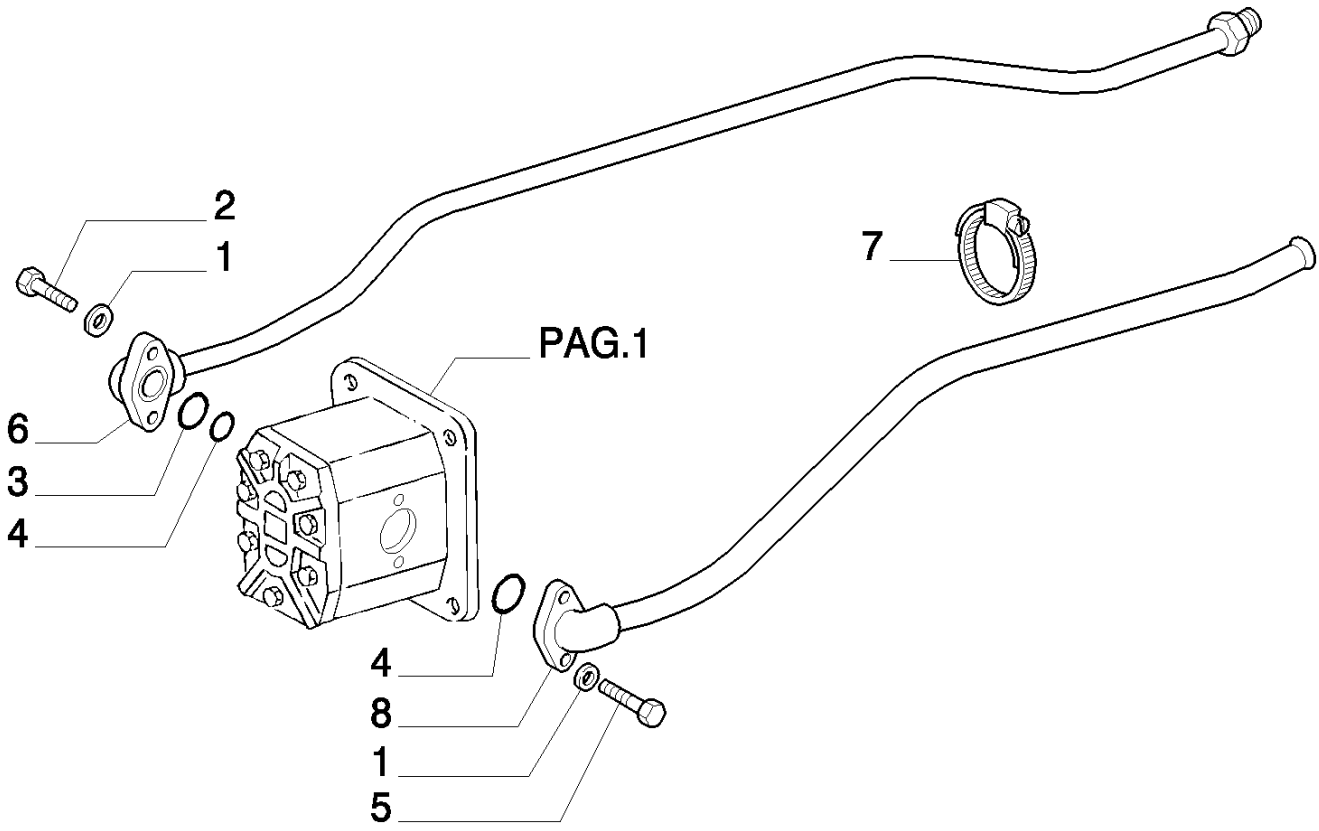

8830 TRATOR FORD (AMÉRICA LATINA) (1/96-)

1.82.3/ 1(02) BOMBA HIDRÁULICA

Ref	Numero de Peça	Qtd	Descrição
1	10516674	10	ARRUELA-TRAVA,
2	16044031	6	PARAFUSO, Hex, M8 x 40, 10.9,
3	44015840	1	ANEL DE ENCOSTO,
4	14457681	2	ANEL "O", -118, Cl 7, .862" ID x .103" Thk,
5	16044224	2	PARAFUSO, Hex, M8 x 50, 8.8,
6	5154081	1	TUBO RÍGIDO,
7	13000790	1	BRACADEIRA MANGUEIRA,
8	5154078	1	TUBO RÍGIDO,

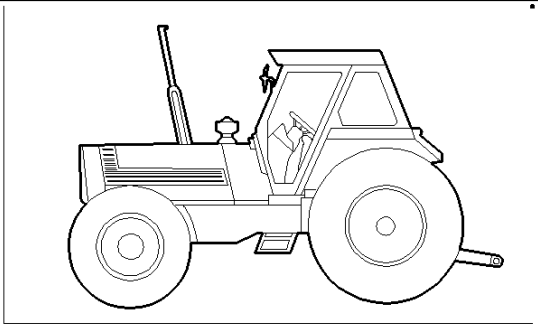

_FOR SERVICE SOLUTION
_PER SOLUZIONE ASSISTENZIALE
_SOLUTION D' ASSISTENCE
_FURSOGE LOSUNG
_SOLUCION DE ASSISTENCE

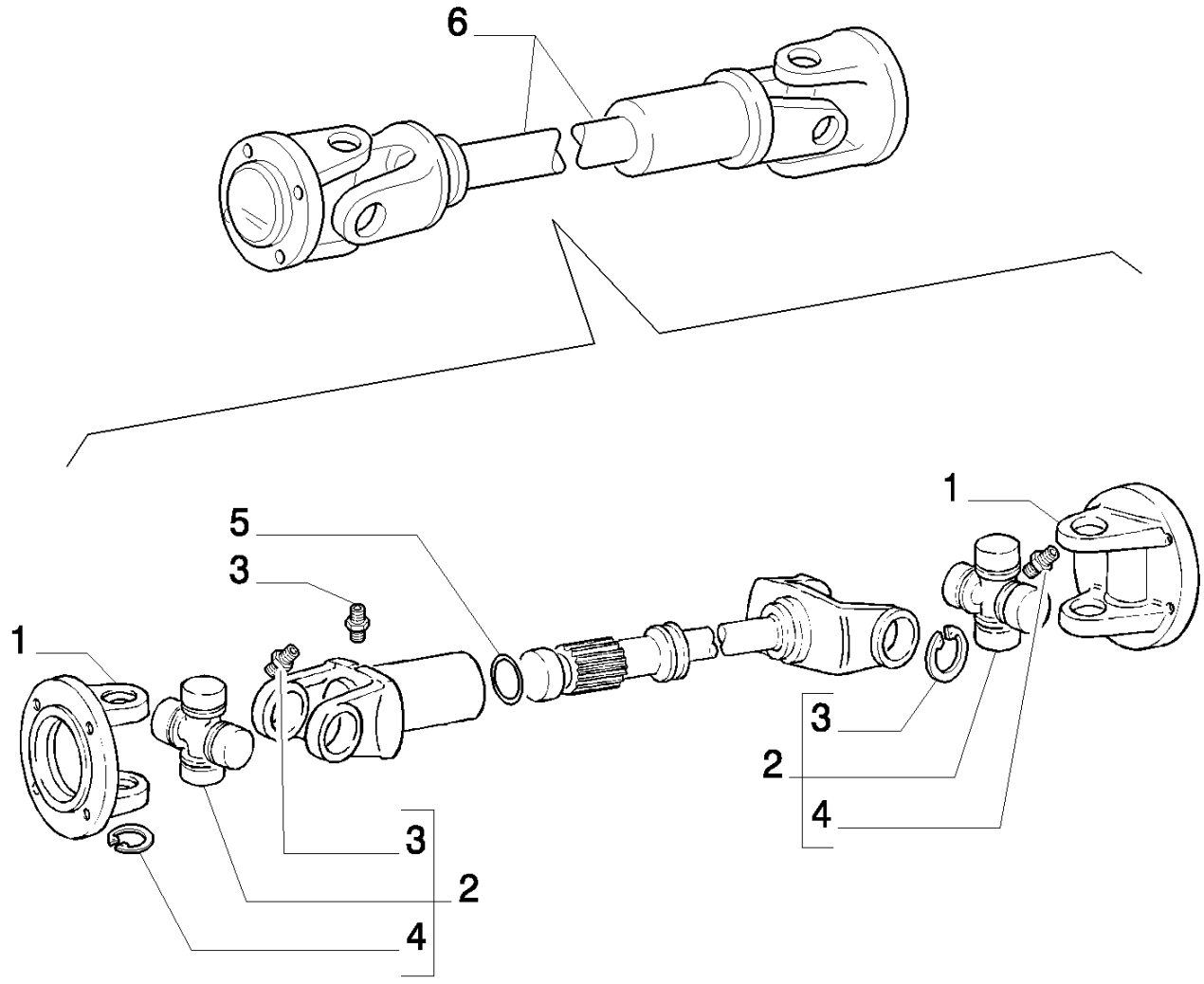

8830 TRATOR FORD (AMÉRICA LATINA) (1/96-)

1.82.3/ 1W(01) BOMBA HIDRÁULICA

Ref	Numero de Peça	Qtd	Descrição
1	9962889	3	GARFO,
2	9962886	2	CRUZETA,
3	13407011	3	GRAXEIRA,
4	8121639	8	ANEL-TRAVA,
5	14463081	1	ANEL "O", -212, Cl 7, .859" ID x .139" Thk,
6	79109079	1	JUNTA UNIVERSAL, ASSY.

1.82.4(01) DISTRIBUIDOR E VÁLVULAS DO ELEVADOR

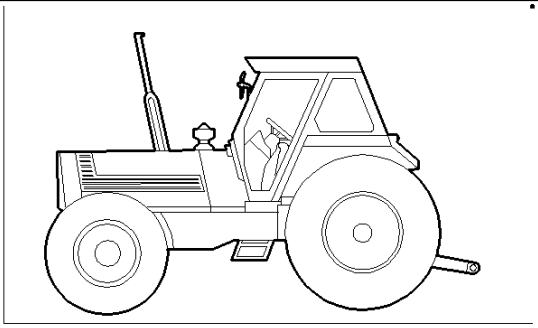

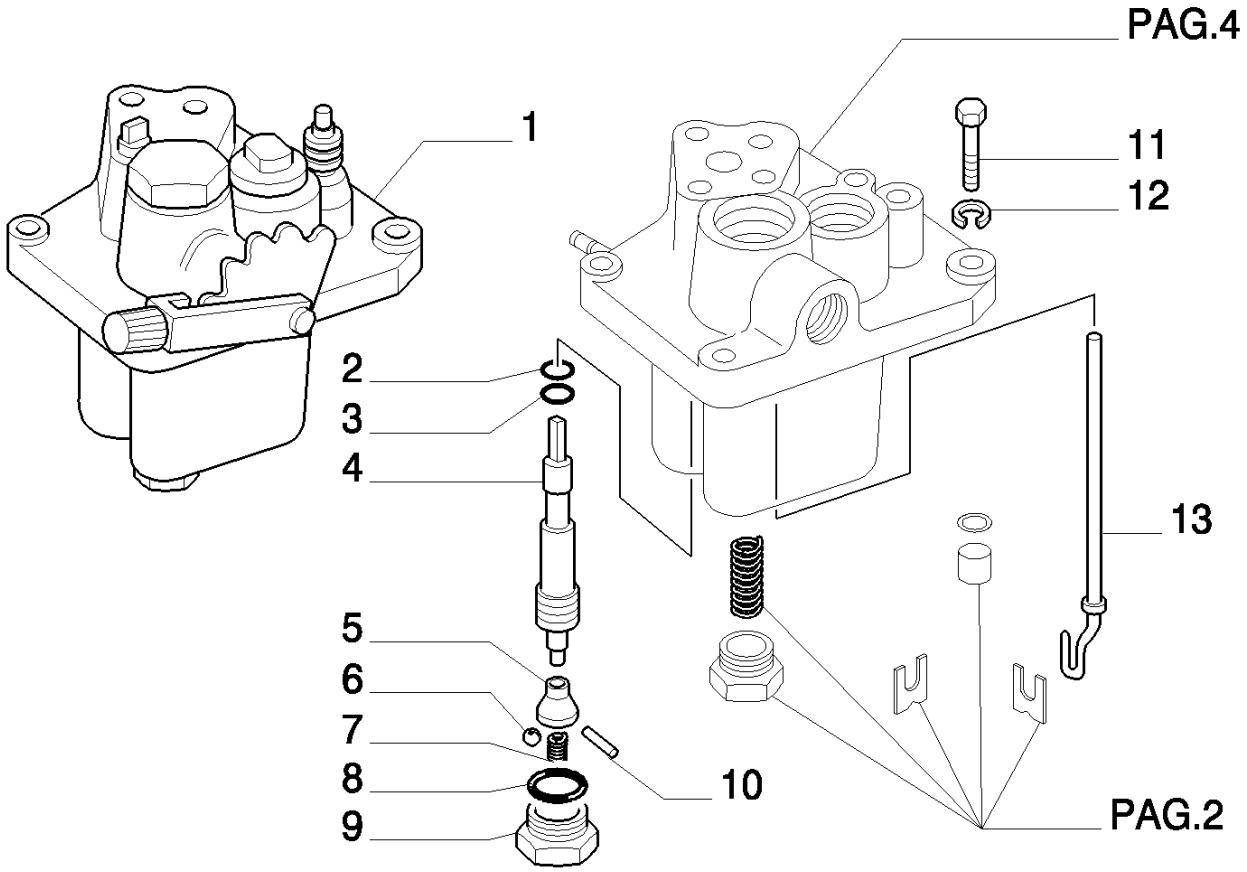

8830 TRATOR FORD (AMÉRICA LATINA) (1/96-)

1.82.4(01) DISTRIBUIDOR E VÁLVULAS DO ELEVADOR

Ref	Numero de Peça	Qtd	Descrição
1	5190453	1	DISTRIBUIDOR, ASSY.
2	5120772	1	ANEL "O",
3	5120771	1	VEDADOR ESPECIAL,
4	5130969	1	FLUTUANTE,
5	5120770	1	VÁLVULA DE SOBRE-PRESSÃO,
6	20063430	1	ESFERA,
7	596854	1	MOLA,
8	5135738	1	ANEL "O", -115, Cl 9, .674" ID x .103" Thk,
9	5130199	1	BUJÃO,
10	14163670	1	PINO DE FIXAÇÃO, M4 x 14, Slotted,
11	16043924	4	PARAFUSO, Hex, M8 x 35, 8.8, Full Thd,
12	10516674	4	ARRUELA-TRAVA,
13	5149744	1	HASTE,

1.82.4(02) DISTRIBUIDOR E VÁLVULAS DO ELEVADOR

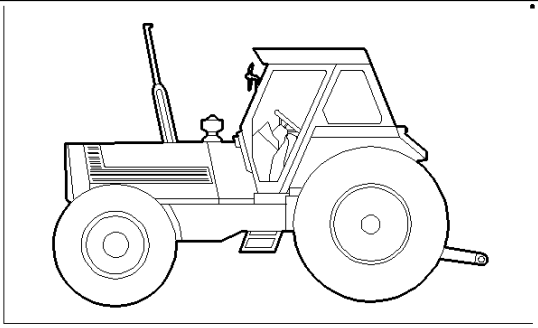

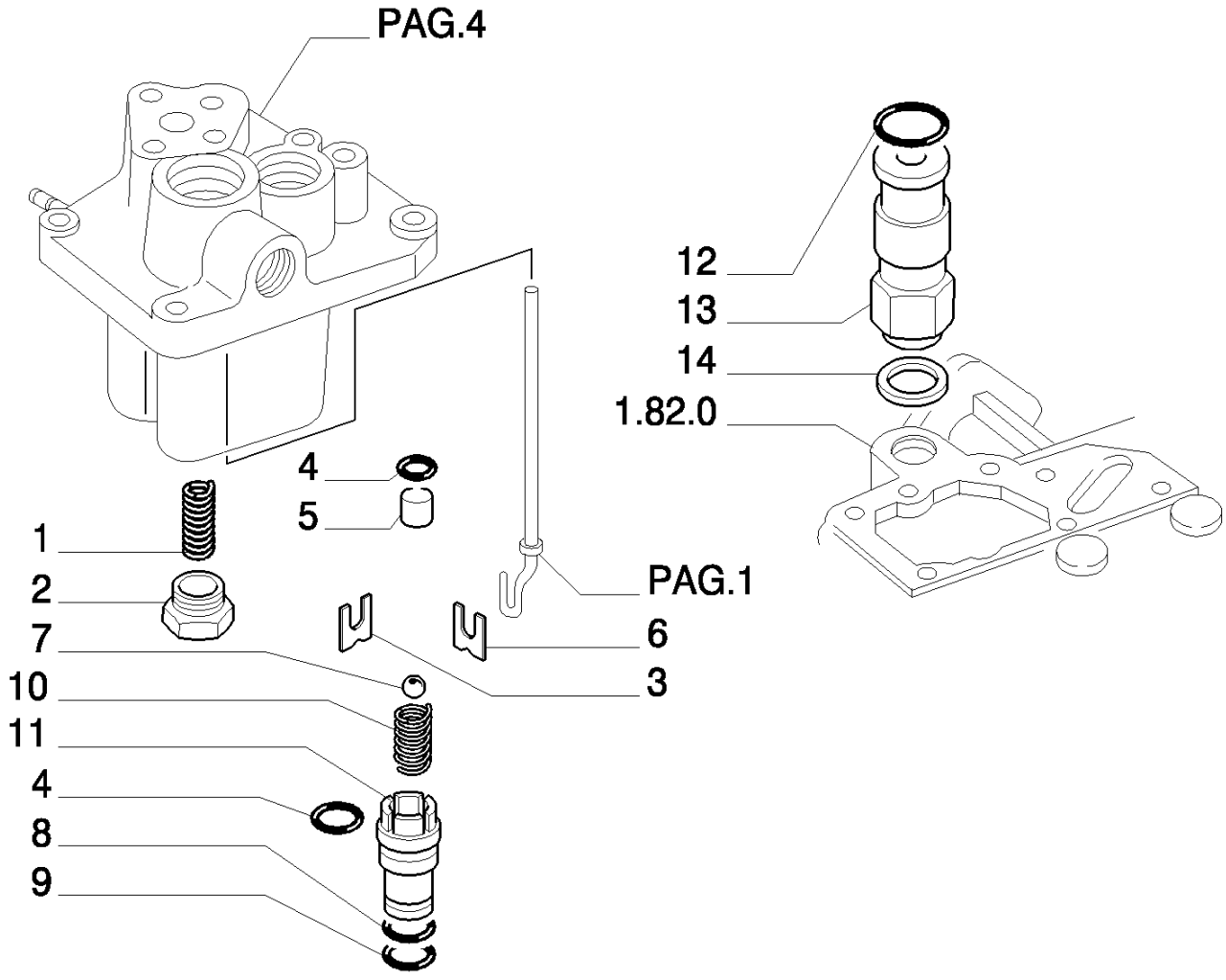

8830 TRATOR FORD (AMÉRICA LATINA) (1/96-)

1.82.4(02) DISTRIBUIDOR E VÁLVULAS DO ELEVADOR

Ref	Numero de Peça	Qtd	Descrição
1	5117729	1	MOLA,
2	5117734	1	BUJÃO,
3	5148907	1	ESPAÇADOR, SUP.
4	14457281	2	ANEL "O", -114, Cl 7, .612" ID x .103" Thk,
5	5156290	1	SEDE DE VÁLVULA,
6	5148905	1	ESPAÇADOR, INF.
7	20063580	1	ESFERA,
8	4958830	1	VEDADOR ESPECIAL,
9	14457581	1	ANEL "O", -117, Cl 7, .799" ID x .103" Thk,
10	5156289	1	MOLA, L=25,5
11	5156291	1	CONEXÃO, L=44
12	14453981	2	ANEL "O", -022, Cl 7, .989 " ID x .070" Thk,
13	5130381	1	VÁLVULA DE SOBRE-PRESSÃO,
14	10263360	1	ARRUELA DE VEDAÇÃO, M20.3 x 26 x 1,

1.82.4(03) DISTRIBUIDOR E VÁLVULAS DO ELEVADOR

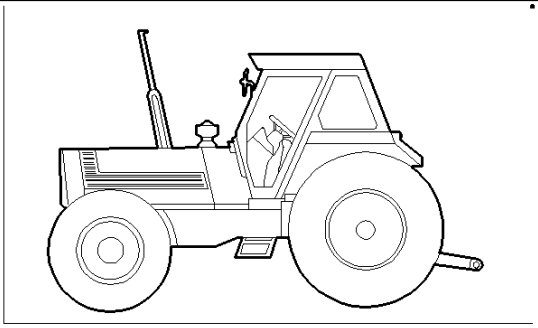

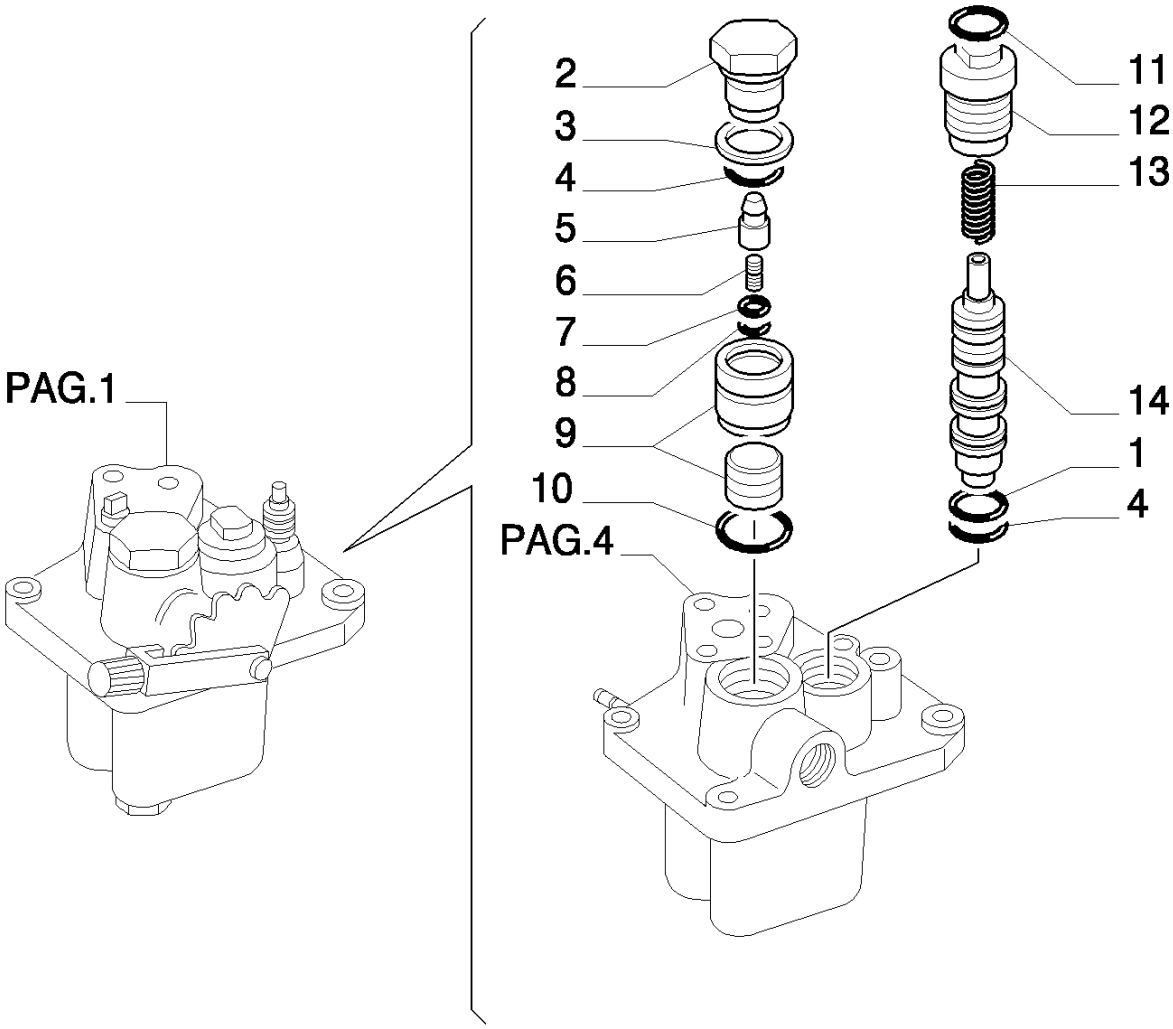

8830 TRATOR FORD (AMÉRICA LATINA) (1/96-)

1.82.4(03) DISTRIBUIDOR E VÁLVULAS DO ELEVADOR

Ref	Numero de Peça	Qtd	Descrição
1	5117726	2	VEDADOR ESPECIAL,
2	5122029	1	BUJÃO,
3	14458081	1	ANEL "O", -122, Cl 7, 1.112" ID x .103" Thk,
4	5135738	1	ANEL "O", -115, Cl 9, .674" ID x .103" Thk,
5	5117732	1	CARRETO,
6	5115469	1	MOLA,
7	5122030	1	ARRUELA PLANA,
8	13420376	1	ANEL, M12, Int,
9	5117731	1	SEDE DE VÁLVULA,
10	14454081	1	ANEL "O", -023, Cl 7, 1.051" ID x .070" Thk,
11	14453981	2	ANEL "O", -022, Cl 7, .989 " ID x .070" Thk,
12	5117725	1	BUJÃO,
13	4973361	1	MOLA,
14	5169834	1	VALVULA PILOTO,

1.82.4(04) DISTRIBUIDOR E VÁLVULAS DO ELEVADOR

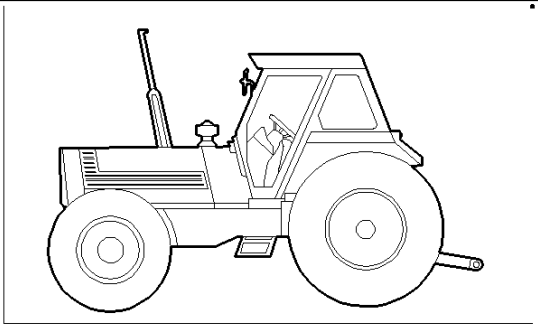

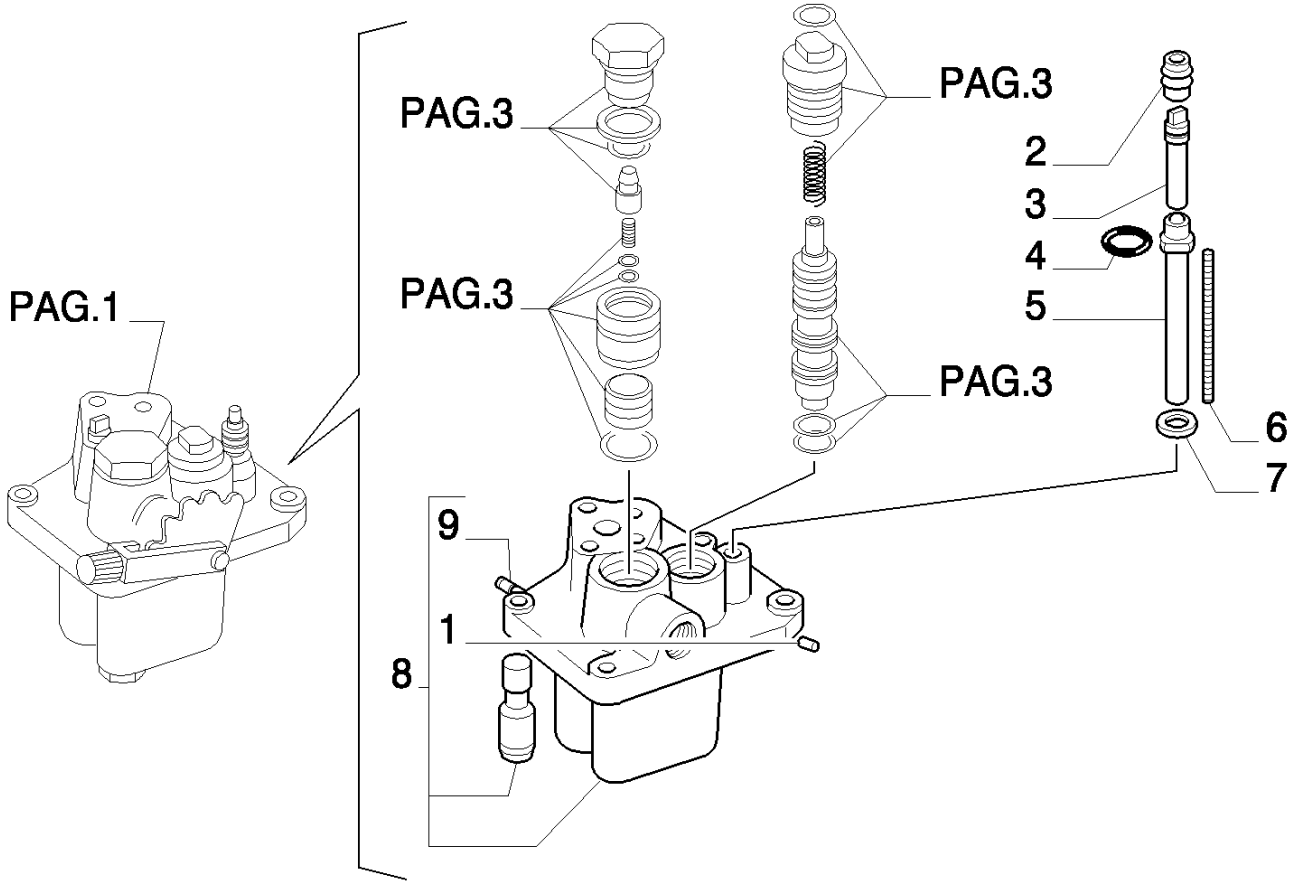

8830 TRATOR FORD (AMÉRICA LATINA) (1/96-)

1.82.4(04) DISTRIBUIDOR E VÁLVULAS DO ELEVADOR

Ref	Numero de Peça	Qtd	Descrição
1	10269150	3	BUJÃO,
2	5130200	1	PROTEÇÃO,
3	5149743	1	PINO,
4	9672548	1	ANEL "O", -011, 70 Duro, .301" ID x .070" Thk,
5	5149745	1	BUCHA,
6	5130205	1	MOLA,
7	2854292	1	JUNTA,
8	5117743	1	CORPO,
9	5162458	2	BUJÃO, M10X1,25

1.82.4(05) DISTRIBUIDOR E VÁLVULAS DO ELEVADOR

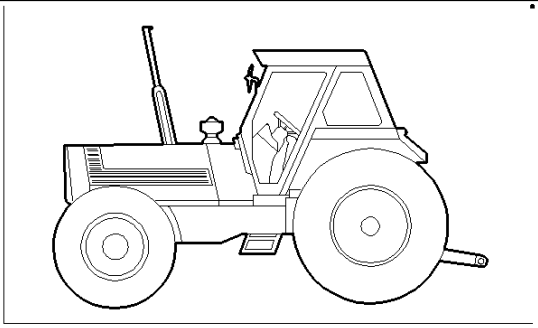

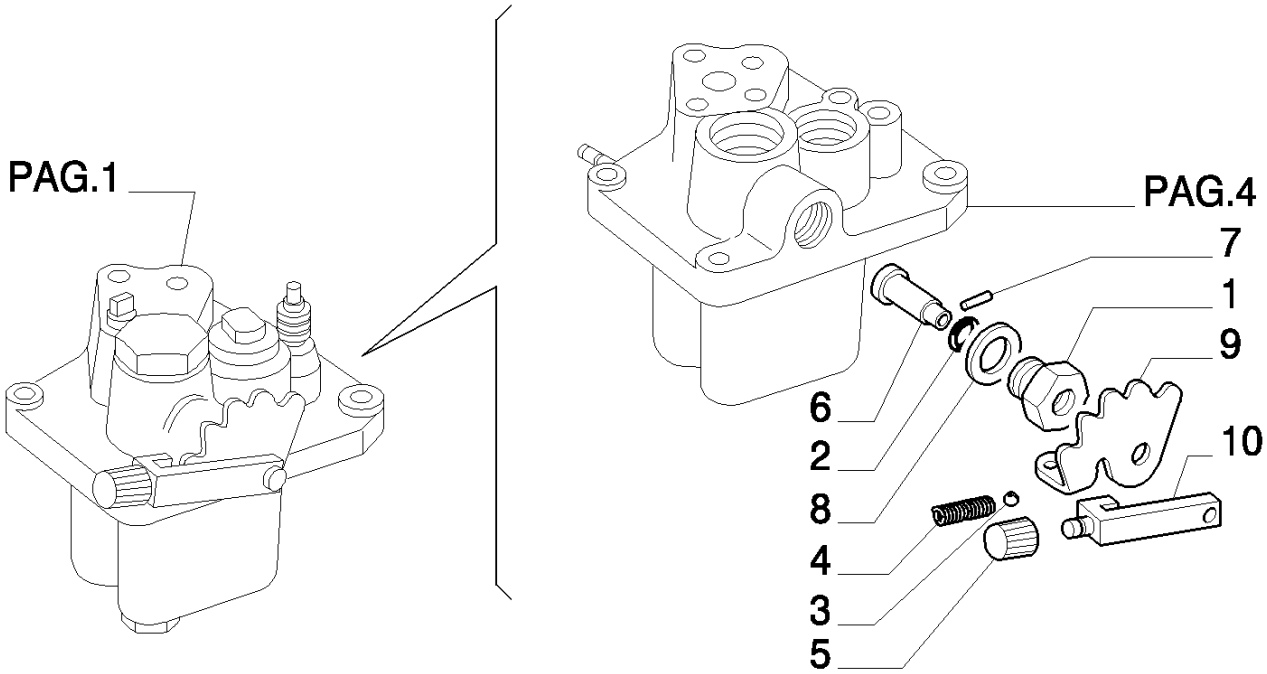

8830 TRATOR FORD (AMÉRICA LATINA) (1/96-)

1.82.4(05) DISTRIBUIDOR E VÁLVULAS DO ELEVADOR

Ref	Numero de Peça	Qtd	Descrição
1	5120760	1	BUJÃO,
2	575094	1	ANEL "O", 1,78X8,73
3	20063470	1	ESFERA,
4	5120761	1	MOLA,
5	5163958	1	MANÍPULO,
6	5117735	1	PINO,
7	14161770	1	PINO DE FIXAÇÃO, M3 x 16, Slotted,
8	10279560	1	ARRUELA DE COBRE, M22.3 x 28 x 1,
9	5120763	1	SETOR,
10	5117736	1	ALAVANCA,

1.82.5(01) COMANDOS DO ELEVADOR

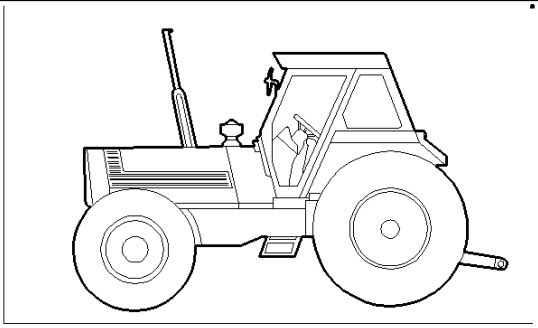

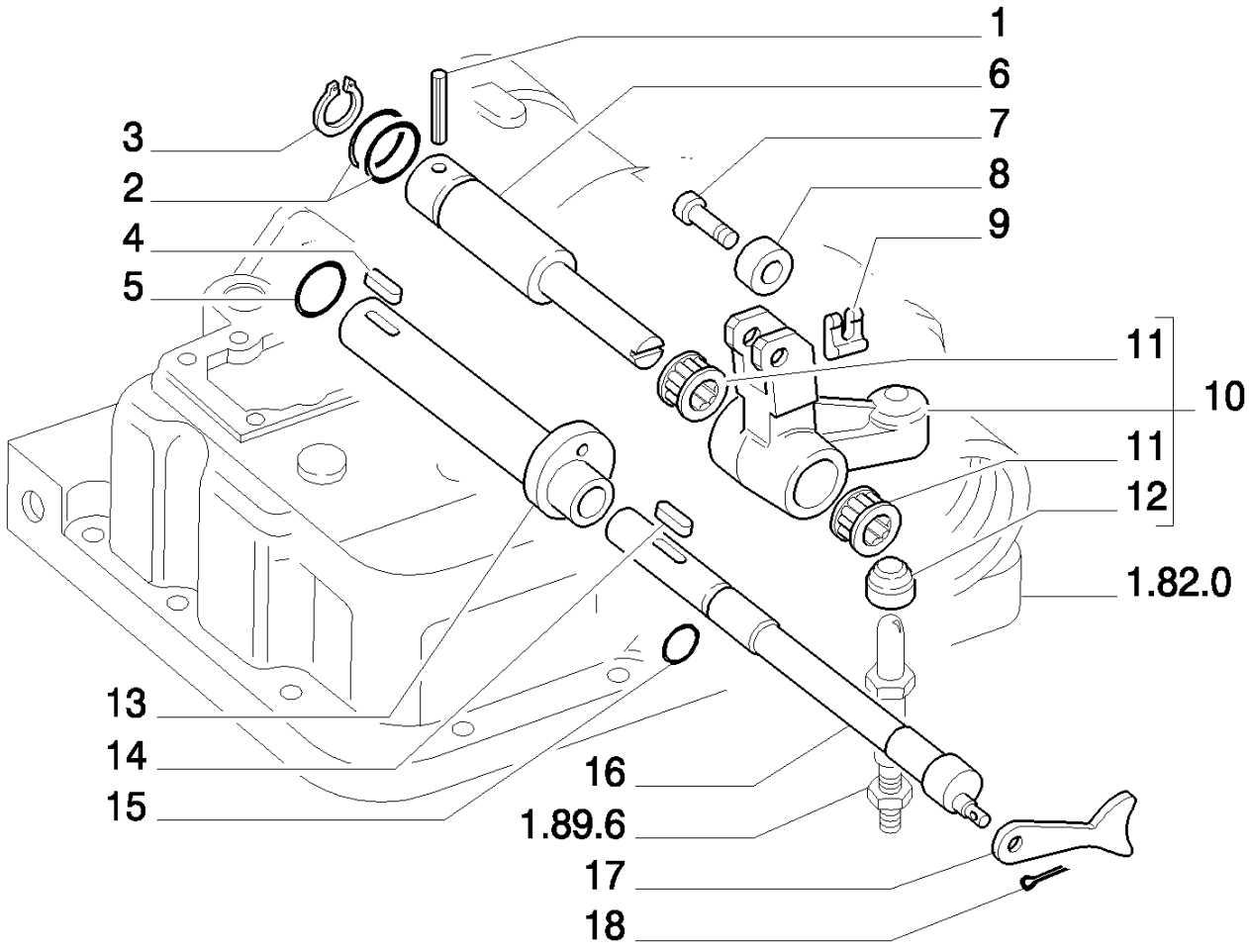

8830 TRATOR FORD (AMÉRICA LATINA) (1/96-)

1.82.5(01) COMANDOS DO ELEVADOR

Ref	Numero de Peça	Qtd	Descrição
1	14601470	1	PINO DE FIXAÇÃO, M5 x 32, Slotted,
2	5146468	1	ANEL "O", -113, Cl 9, .549" ID x .103" Thk,
3	11066076	1	ANEL, M12, Ext,
4	14721010	1	CHAVETA, Sq, M4 x 14,
5	14457681	1	ANEL "O", -118, Cl 7, .862" ID x .103" Thk,
6	5111230	1	PINO,
7	5011777	1	PINO,
8	597022	4	ROLO,
9	11063976	4	FIXADOR,
10	5109153	1	ALAVANCA,
11	5109160	2	ROLAMENTO ROLETES,
12	5109154	1	SEDE/ALOJAMENTO,
13	5130315	1	EIXO,
14	14722110	1	CHAVETA, Sq, M5 x 16,
15	5135733	1	ANEL "O", -014, Cl 9, .489" ID x .070" Thk,
16	5130314	1	PINO,
17	5130305	1	ESPAÇADOR,
18	10734201	1	GRAMPO, M2 x 12,

1.82.5(02) COMANDOS DO ELEVADOR

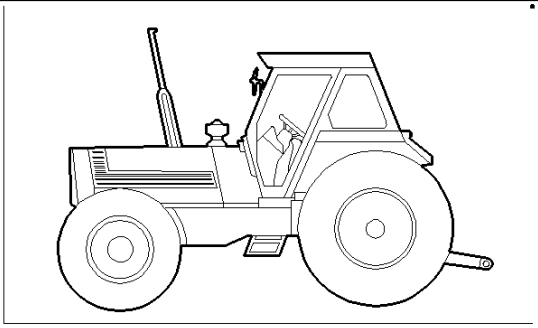

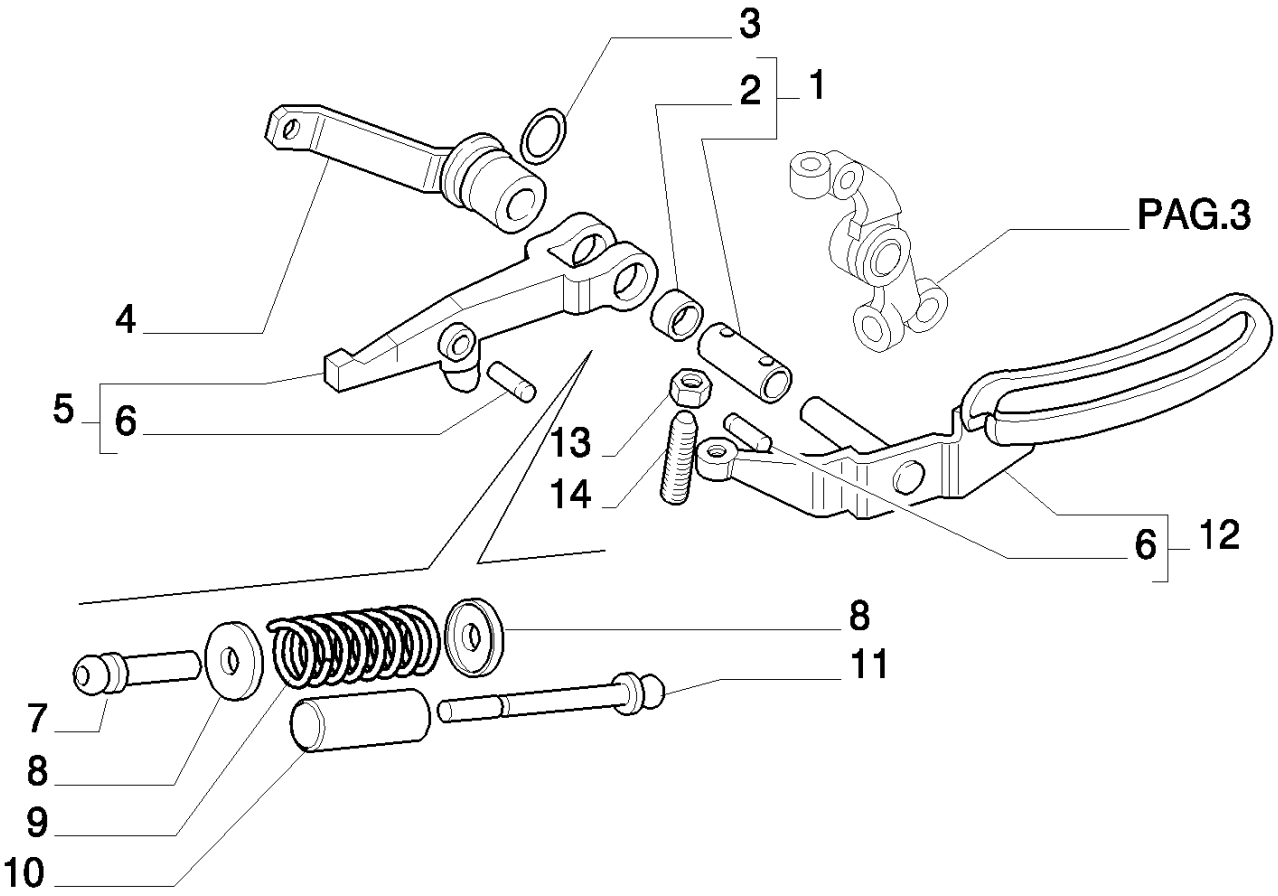

8830 TRATOR FORD (AMÉRICA LATINA) (1/96-)

1.82.5(02) COMANDOS DO ELEVADOR

Ref	Numero de Peça	Qtd	Descrição
1	5130313	1	BUCHA, ASSY.
2	5117138	2	ROLAMENTO ROLETES,
3	14462981	1	ANEL "O", -211, Cl 7, .796" ID x .139" Thk,
4	5130368	1	ESTOJO, ASSY.
5	5137947	1	ALAVANCA,
6	5011776	1	PINO,
7	599964	1	HASTE,
8	4973387	2	PRATO,
9	4973354	1	MOLA,
10	5130312	1	ESPAÇADOR,
11	599965	1	HASTE,
12	5130308	1	ALAVANCA,
13	16102321	2	PORCA, Thin, M8 x 1.25, Cl 05,
14	599950	2	PARAFUSO,

1.82.5(03) COMANDOS DO ELEVADOR

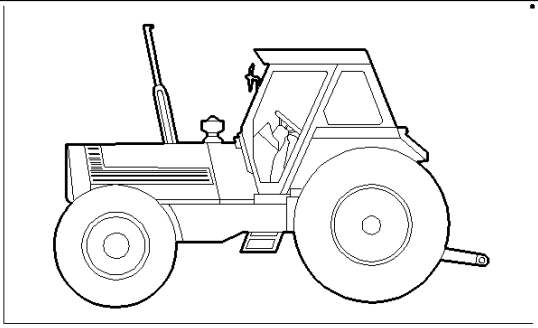

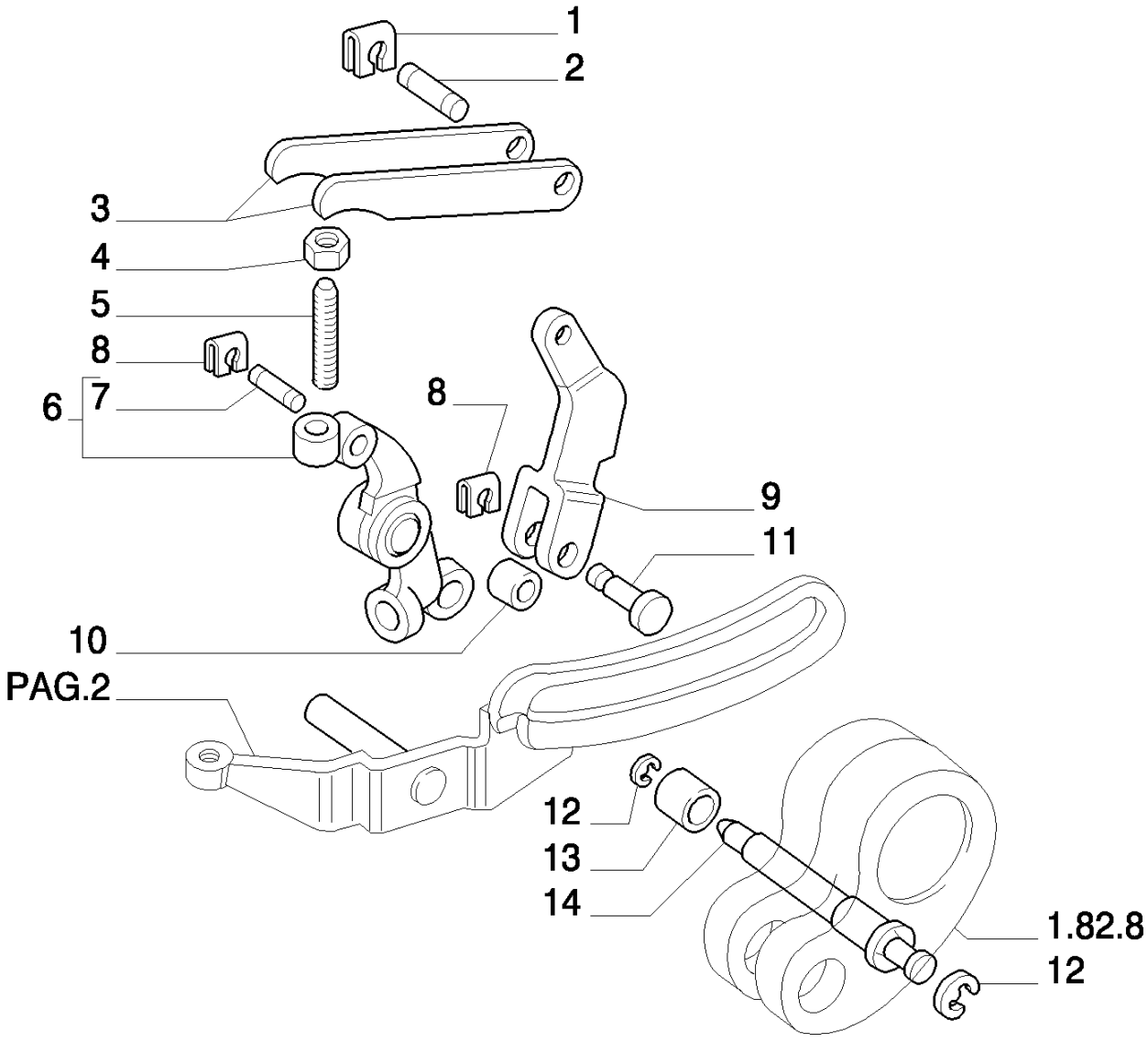

8830 TRATOR FORD (AMÉRICA LATINA) (1/96-)

1.82.5(03) COMANDOS DO ELEVADOR

Ref	Numero de Peça	Qtd	Descrição
1	11063976	4	FIXADOR,
2	5011774	2	PINO,
3	599953	2	BIELA,
4	16102321	2	PORCA, Thin, M8 x 1.25, Cl 05,
5	599950	2	PARAFUSO,
6	5130357	1	BRAÇO, ASSY.
7	5011776	1	PINO,
8	11064076	5	FIXADOR,
9	599947	1	ALAVANCA,
10	597022	4	ROLO,
11	5011775	1	PINO,
12	11064276	2	FIXADOR,
13	5130310	1	ROLO,
14	5011778	1	PINO,

1.82.5(04) COMANDOS DO ELEVADOR

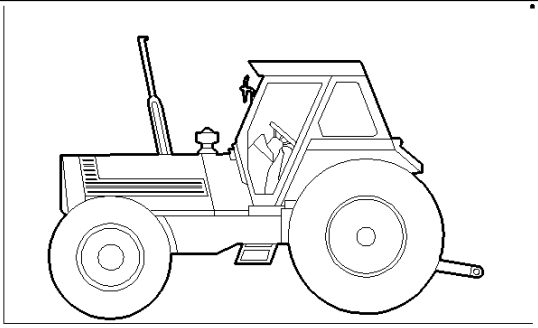

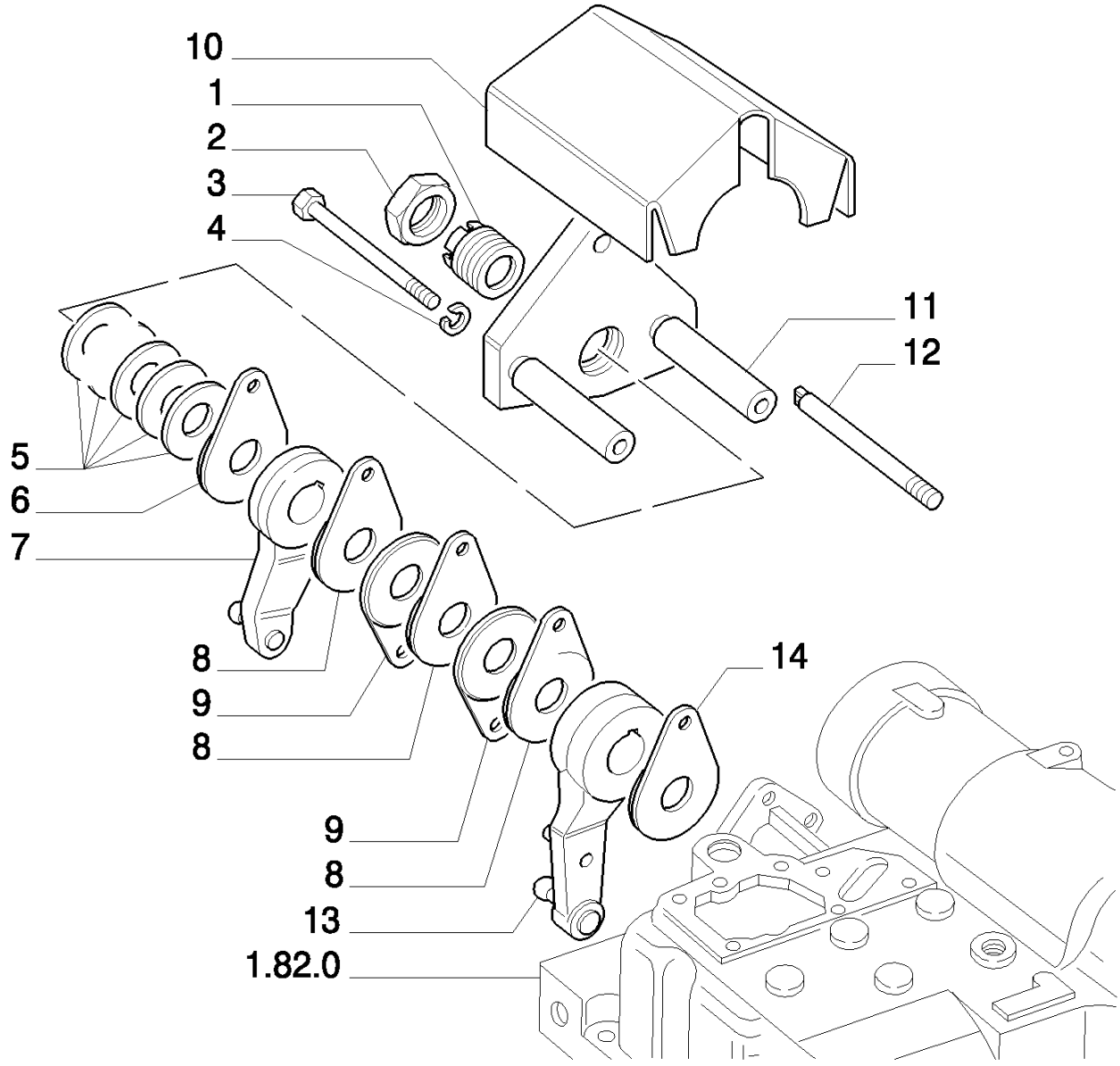

8830 TRATOR FORD (AMÉRICA LATINA) (1/96-)

1.82.5(04) COMANDOS DO ELEVADOR

Ref	Numero de Peça	Qtd	Descrição
1	5112559	1	PARAFUSO,
2	10726911	1	PORCA, Thin, M24 x 1.5, Cl 04,
3	16046124	2	PARAFUSO, Hex, M8 x 100, 8.8,
4	10516674	2	ARRUELA-TRAVA,
5	5110529	5	MOLA,
6	5153005	1	DISCO,
7	5130318	1	ALAVANCA,
8	5153006	3	DISCO,
9	5112558	2	ARRUELA PLANA,
10	5112565	1	PROTEÇÃO,
11	5130345	1	FLANGE,
12	5130344	1	PARAFUSO,
13	5130319	1	ALAVANCA,
14	5153001	1	JUNTA,

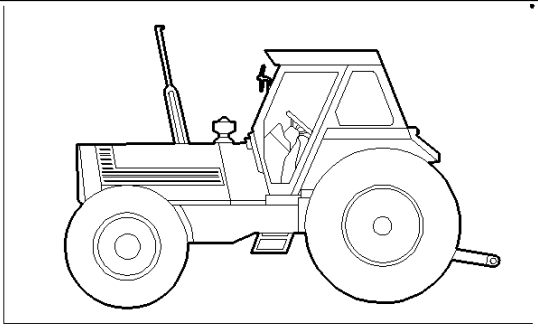

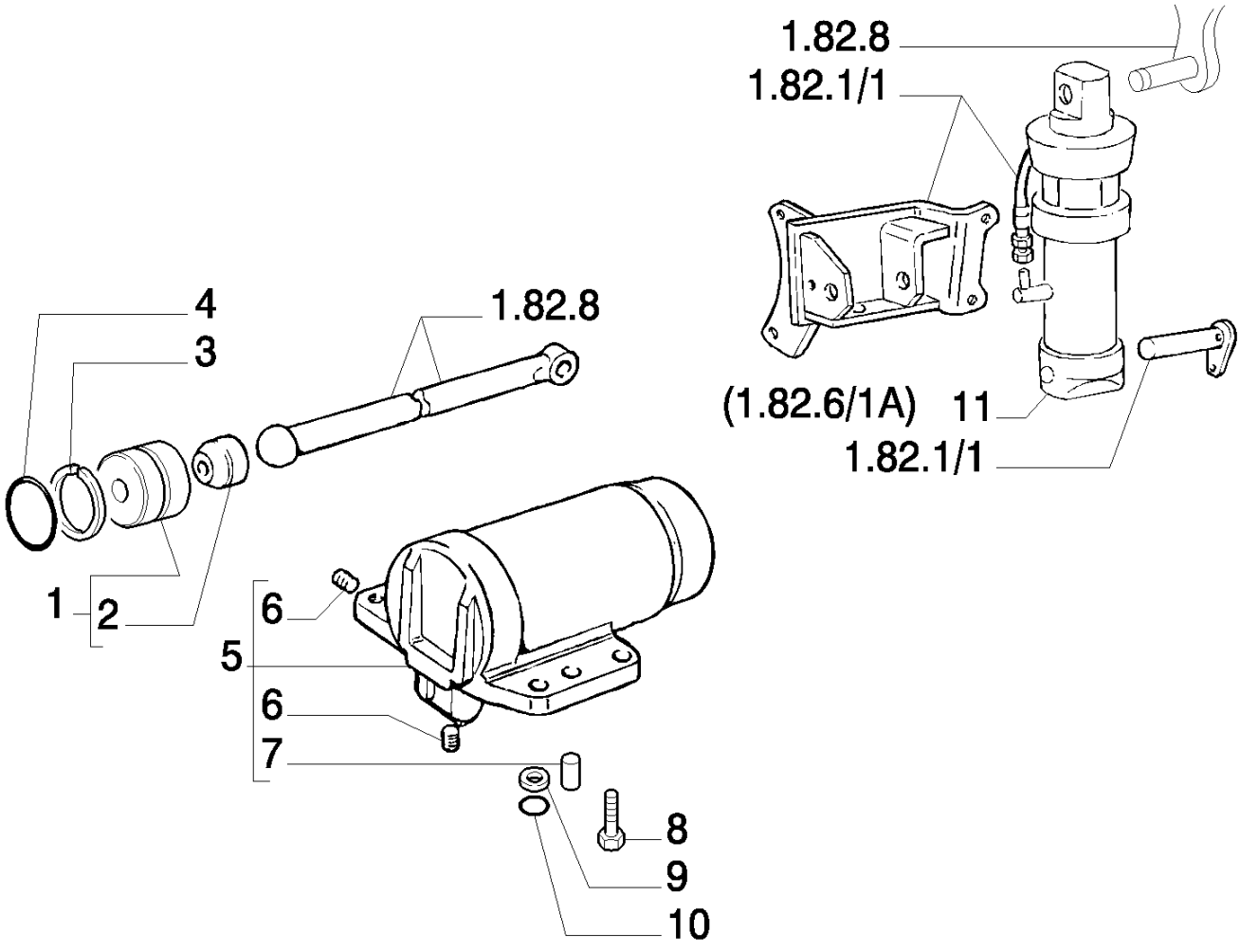
1.82.8
1.82.1/1
(1.82.6/1A)
11
1.82.1/1
4
3
1.82.8
1
2
6
5
6
7
8
9
10

8830 TRATOR FORD (AMÉRICA LATINA) (1/96-)

1.82.6/ 1(01) CILINDROS E PISTÕES

Ref	Numero de Peça	Qtd	Descrição
1	5136569	1	PISTÃO,
2	597411	1	SEDE/ALOJAMENTO,
3	5136567	1	ANEL,
4	14472881	1	ANEL "O", 100.96MM ID x 5.33 Thk,
5	5130642	1	CILINDRO,
6	14324801	1	BUJÃO,
7	596820	1	GRÃO,
8	4954342	1	PARAFUSO,
9	4958834	1	ANEL "O",
10	14453181	1	ANEL "O", -014, Cl 7, .489" ID x .070" Thk,
11	5150853	1	MACACO, OGNIBENE
11	9577900	1	MACACO, ASH

1.82.6/ 1A(01) CILINDROS E PISTÕES

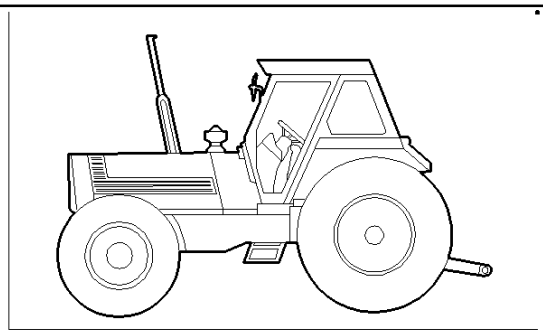

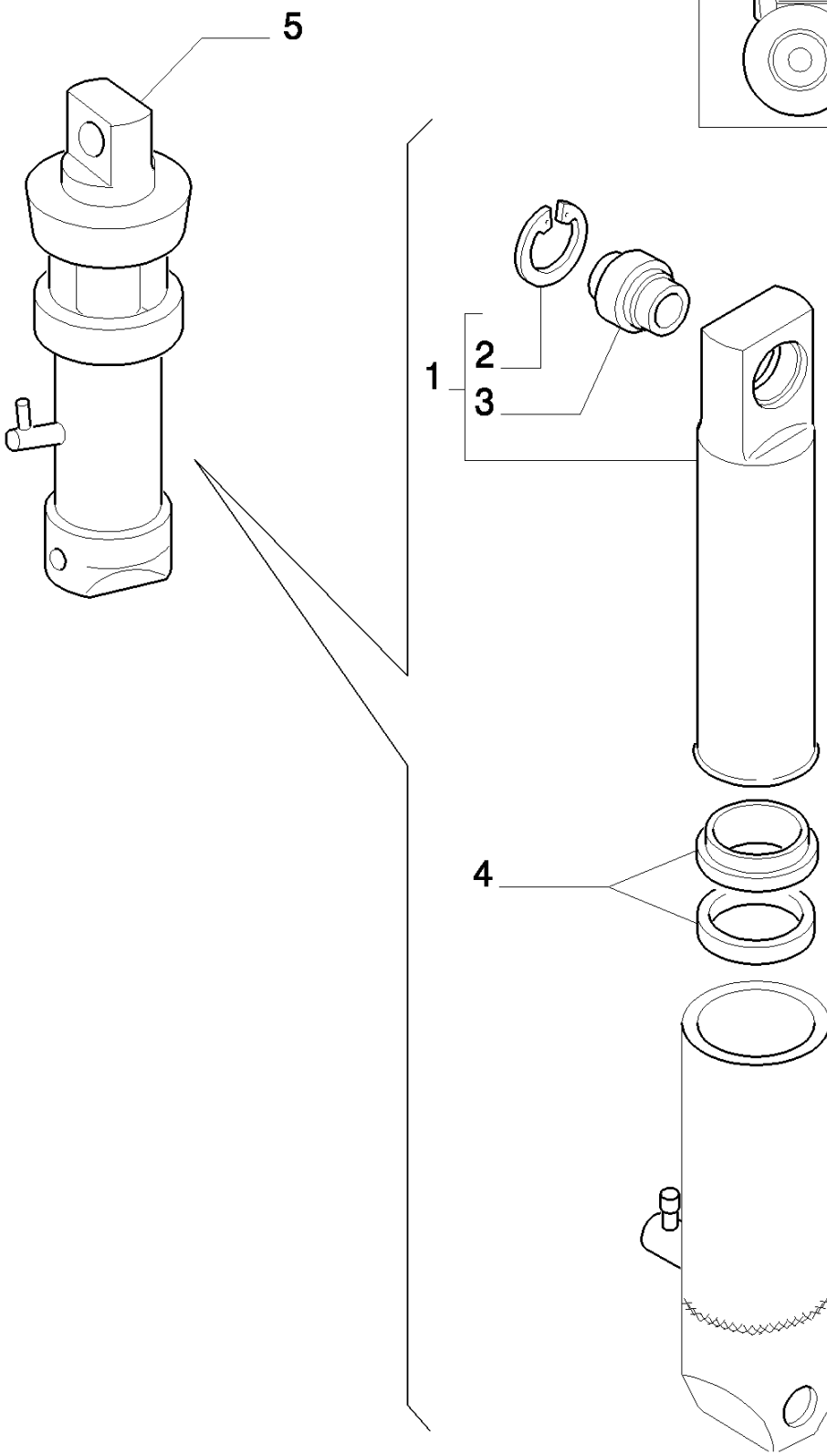

8830 TRATOR FORD (AMÉRICA LATINA) (1/96-)

1.82.6/ 1A(01) CILINDROS E PISTÕES

Ref	Numero de Peça	Qtd	Descrição
1	9966095	1	PISTÃO, OGNIBENE - R.O.W.
1	5108939	1	PISTÃO, S.A.
2	9966094	1	ANEL-TRAVA, OGNIBENE - R.O.W.
2	44015788	1	ANEL-TRAVA, S.A.
3	5108944	1	BUCHA, OGNIBENE
4	9577901	1	JOGOS, ASH
4	9966093	1	KIT, OGNIBENE
5	5150853	1	MACACO, OGNIBENE
5	9577900	1	MACACO, ASH

1.82.7(01) DISTRIBUIDORES SUPLEMENTARES E TUBULAÇÃO

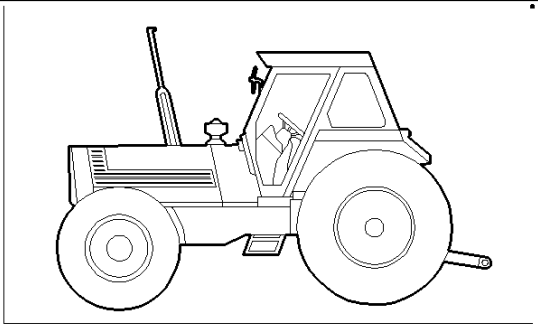

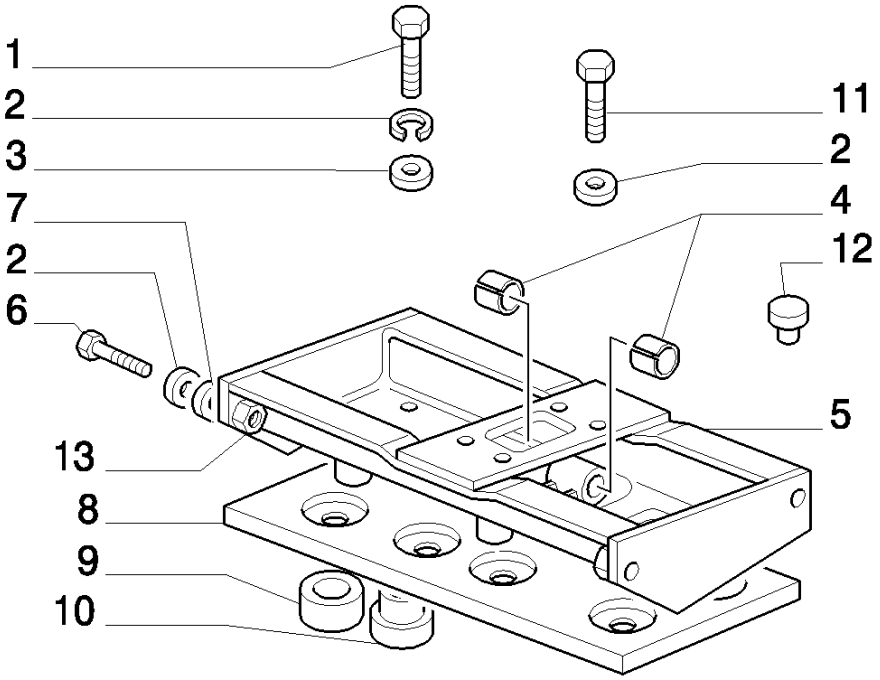

PAG.2

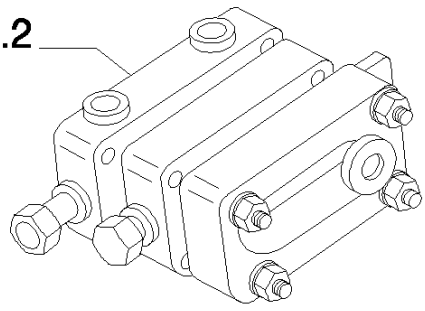

8830 TRATOR FORD (AMÉRICA LATINA) (1/96-)

1.82.7(01) DISTRIBUIDORES SUPLEMENTARES E TUBULAÇÃO

Ref	Numero de Peça	Qtd	Descrição
1	16043824	4	PARAFUSO, Hex, M8 x 30, 8.8, Full Thd,
2	10516674	14	ARRUELA-TRAVA,
3	12642001	8	ARRUELA PLANA, M8 x 25 x 1.5,
4	5111259	2	BUCHA,
5	5111240	1	TRAVESSA,
6	16043424	1	PARAFUSO, Hex, M8 x 20, 8.8, Full Thd,
7	14496504	4	ARRUELA PLANA, M8 x 17 x 1.6,
8	5130917	1	PLACA,
9	5130919	4	ESPAÇADOR,
10	5130918	8	CUNHA,
11	16043624	6	PARAFUSO, Hex, M8 x 25, 8.8, Full Thd,
12	5112608	4	BUJÃO,
13	16100821	4	PORCA, M8, Cl 10,

1.82.7(02) DISTRIBUIDORES SUPLEMENTARES E TUBULAÇÃO

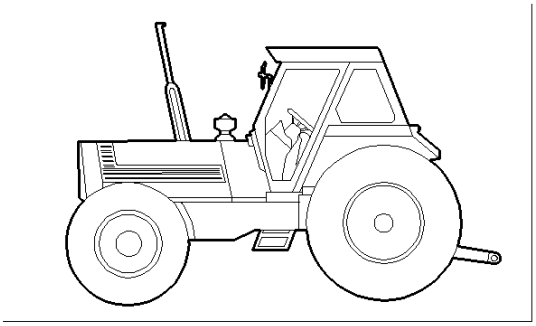

● = 13

PAG.1

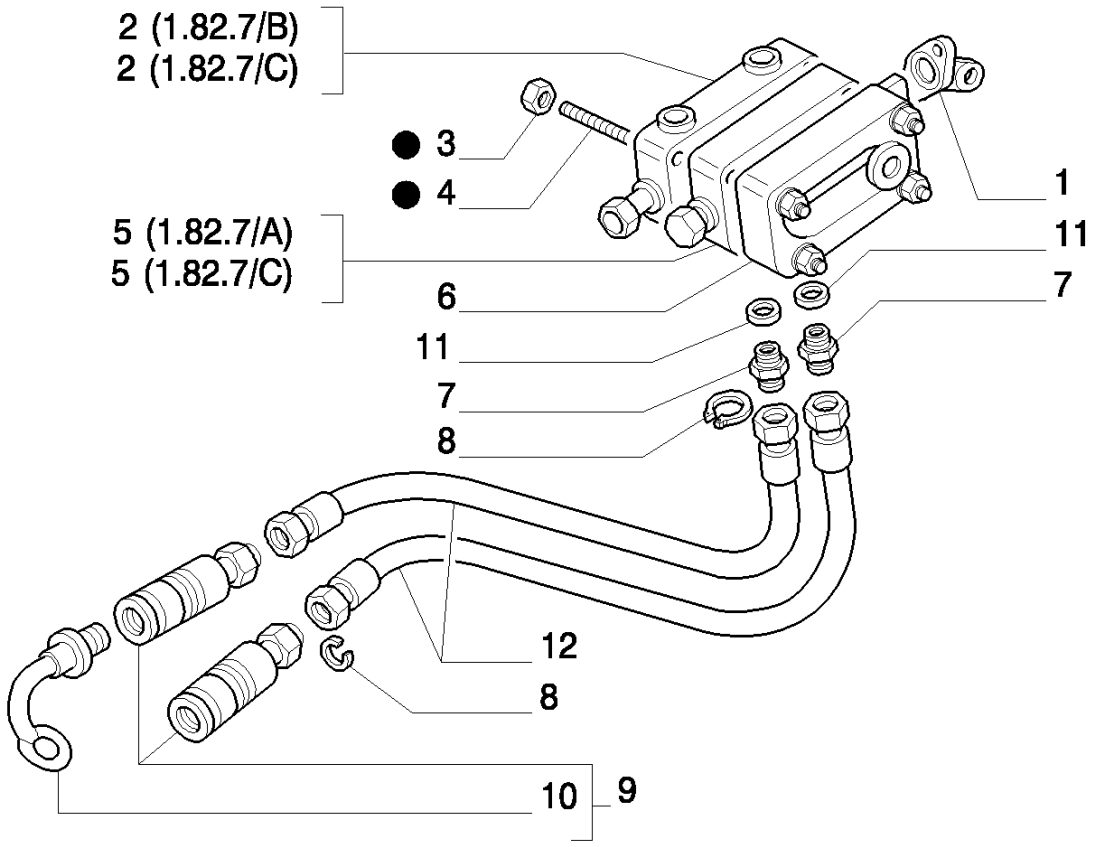

8830 TRATOR FORD (AMÉRICA LATINA) (1/96-)

1.82.7(02) DISTRIBUIDORES SUPLEMENTARES E TUBULAÇÃO

Ref	Numero de Peça	Qtd	Descrição
1	5116524	1	SUPORTE, BOSCH
2	84990265	1	CORPO, RACINE
2	9958953	1	PLACA, ASSY.BOSCH
3	9958956	8	PORCA, BOSCH
4	13970520	4	PRISIONEIRO, BOSCH
5	5117112	1	DISTRIBUIDOR, ASSY.BOSCH
5	84990267	1	DISTRIBUIDOR, RACINE
6	84990266	1	PLACA, RACINE
6	9958954	1	PLACA, BOSCH
7	5108830	2	CONEXÃO,
8	370006	4	ANEL,
9	5163925	2	ENGATE RÁPIDO,
10	9962533	2	BUJÃO,
11	5167640	2	ARRUELA DE VEDAÇÃO,
12	5113926	2	TUBO FLEXÍVEL,
13	84990270	1	KIT, RACINE

1.82.7(03) DISTRIBUIDORES SUPLEMENTARES E TUBULAÇÃO

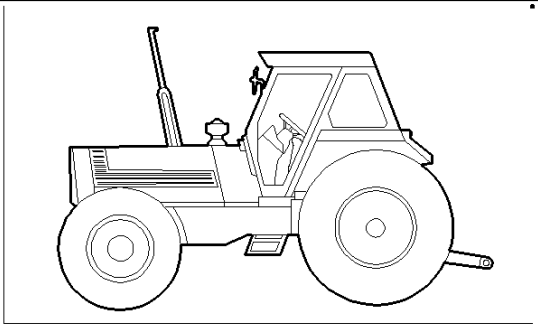

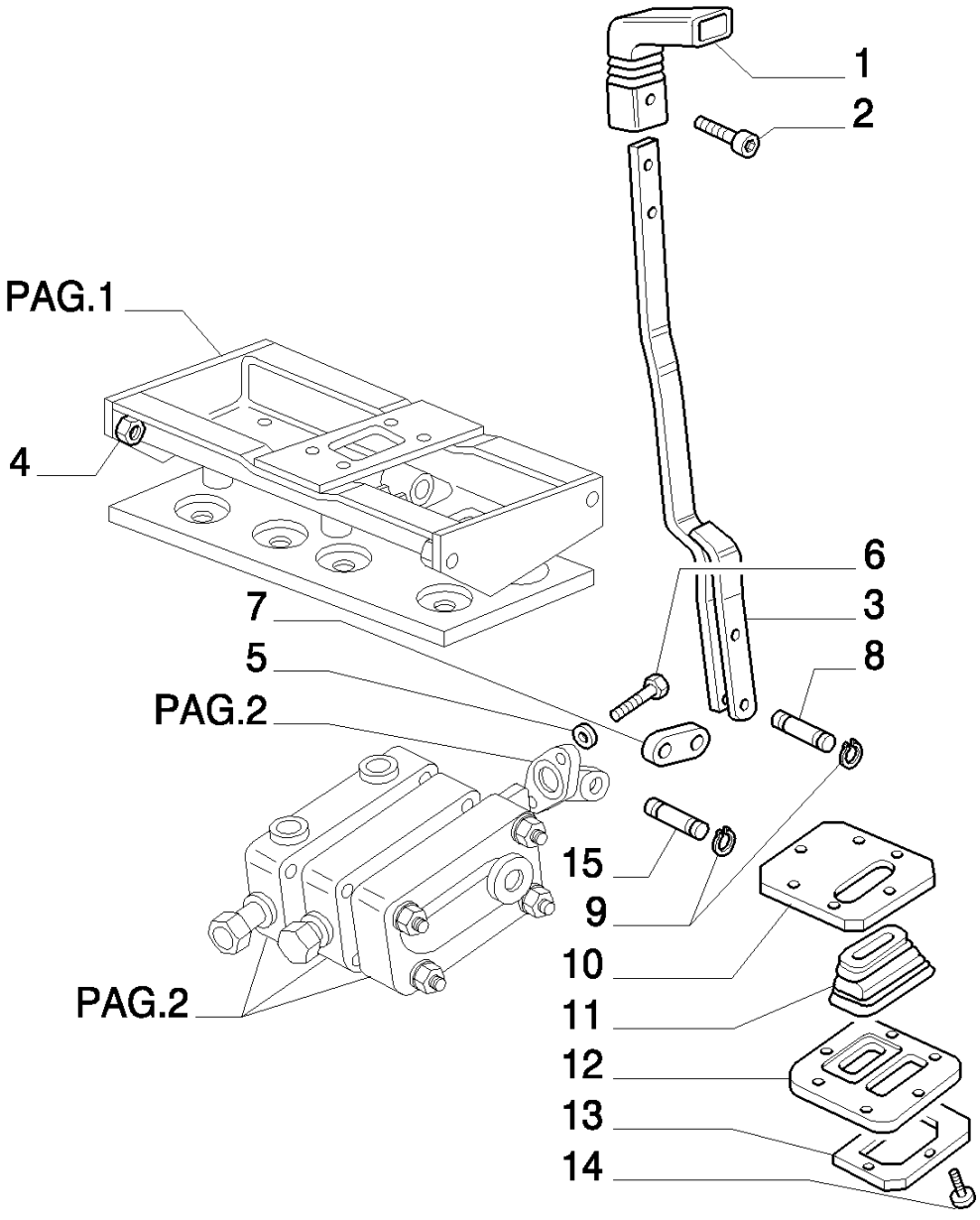

8830 TRATOR FORD (AMÉRICA LATINA) (1/96-)

1.82.7(03) DISTRIBUIDORES SUPLEMENTARES E TUBULAÇÃO

Ref	Numero de Peça	Qtd	Descrição
1	5114835	1	MANÍPULO,
2	14302931	2	PARAFUSO, Cheese Hd, M4 x 10,
3	5116482	1	ALAVANCA, BOSCH
3	84990544	1	ALAVANCA, RACINE
4	16100821	4	PORCA, M8, Cl 10,
5	10569274	2	ARRUELA-TRAVA,
6	14305724	2	PARAFUSO, Hex Soc Hd, M6 x 14, 8.8,
7	5112814	1	CONECTOR,
8	5113008	2	PINO,
9	9990741	4	ANEL, M8, Ext,
10	5115205	1	PLACA, UPPER
11	4999789	1	CAPA,
12	5115208	1	PLACA, LOWER
13	4999795	1	QUADRO,
14	15905407	7	PARAFUSO, Cross Pan Hd, M6.3 x 19,
15	5113794	1	PINO,

1.82.7/ A(01) DISTRIBUIDOR DUPLO EFEITO COM FLOAT E DESENGATE AUTOMÁTICO

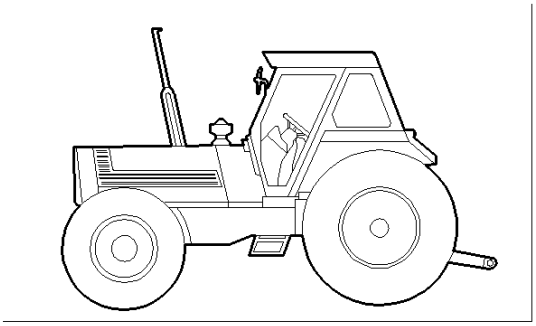

BOSCH

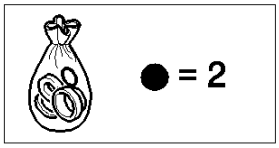

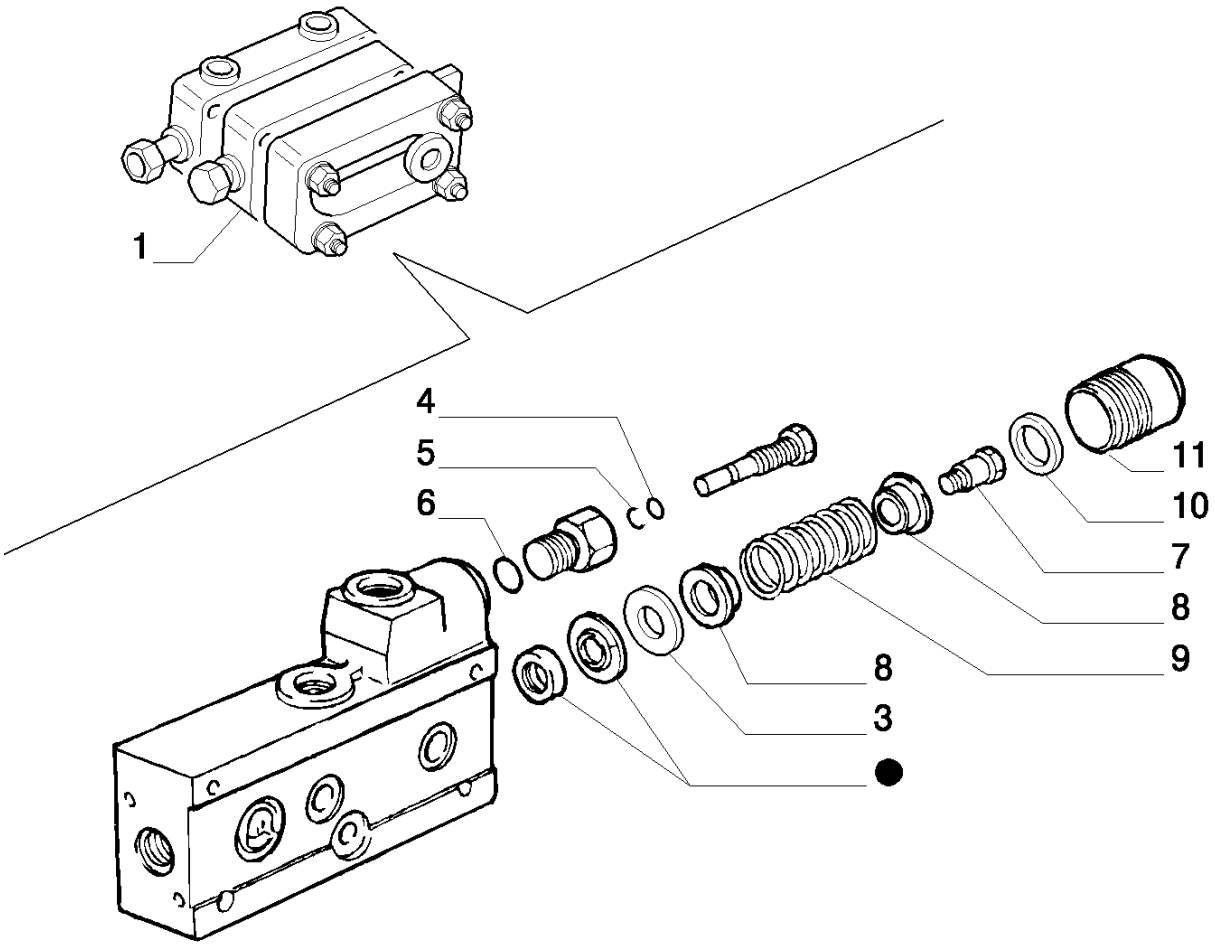

8830 TRATOR FORD (AMÉRICA LATINA) (1/96-)

1.82.7/ A(01) DISTRIBUIDOR DUPLO EFEITO COM FLOAT E DESENGATE AUTOMÁTICO

Ref	Numero de Peça	Qtd	Descrição
1	5117112	1	DISTRIBUIDOR, ASSY. BOSCH - R.O.W.
1	84990267	1	DISTRIBUIDOR, S.A.
2	9959034	1	KIT,
3	9959211	1	ARRUELA PLANA,
4	9959037	1	JUNTA,
5	79097306	1	ANEL,
6	9959038	1	JUNTA,
7	9959022	1	PARAFUSO,
8	9959016	2	BUJÃO,
9	9959028	1	MOLA,
10	9959023	1	BUJÃO,

1.82.7/ A(02) DISTRIBUIDOR DUPLO EFEITO COM FLOAT E DESENGATE AUTOMÁTICO

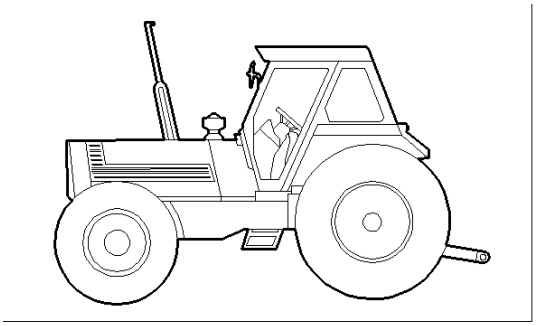

BOSCH

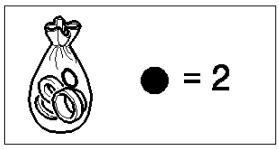

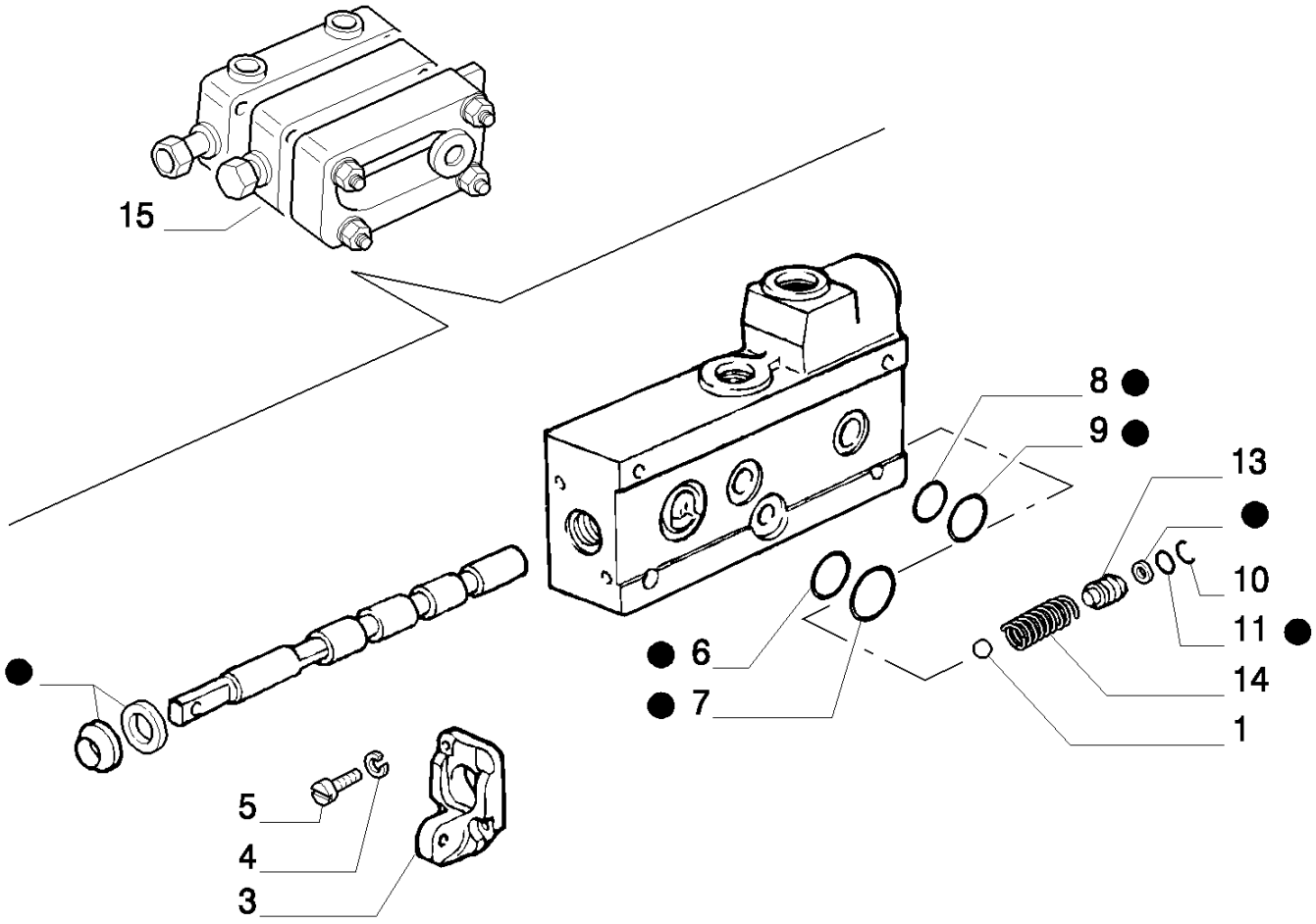

8830 TRATOR FORD (AMÉRICA LATINA) (1/96-)

1.82.7/ A(02) DISTRIBUIDOR DUPLO EFEITO COM FLOAT E DESENGATE AUTOMÁTICO

Ref	Numero de Peça	Qtd	Descrição
1	9959041	1	ESFERA,
2	9959034	1	KIT, R.O.W.
2	84990273	1	KIT DE REVISÃO, S.A.
3	9959018	1	SUPORTE,
4	10516474	2	ARRUELA-TRAVA,
5	9923751	2	PARAFUSO,
6	5117113	1	JUNTA,
7	5117115	1	ANEL,
8	5117114	3	JUNTA,
9	5117116	3	ANEL,
10	9959045	1	ARRUELA-TRAVA,
11	9959046	1	ANEL,
13	9959020	1	BUJÃO,
14	9959026	1	MOLA,
15	5117112	1	DISTRIBUIDOR, ASSY.BOSCH
15	5117112	1	DISTRIBUIDOR, ASSY.BOSCH

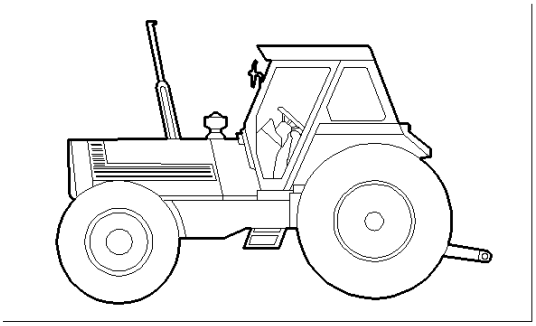

BOSCH

● = 5
▲ = 4

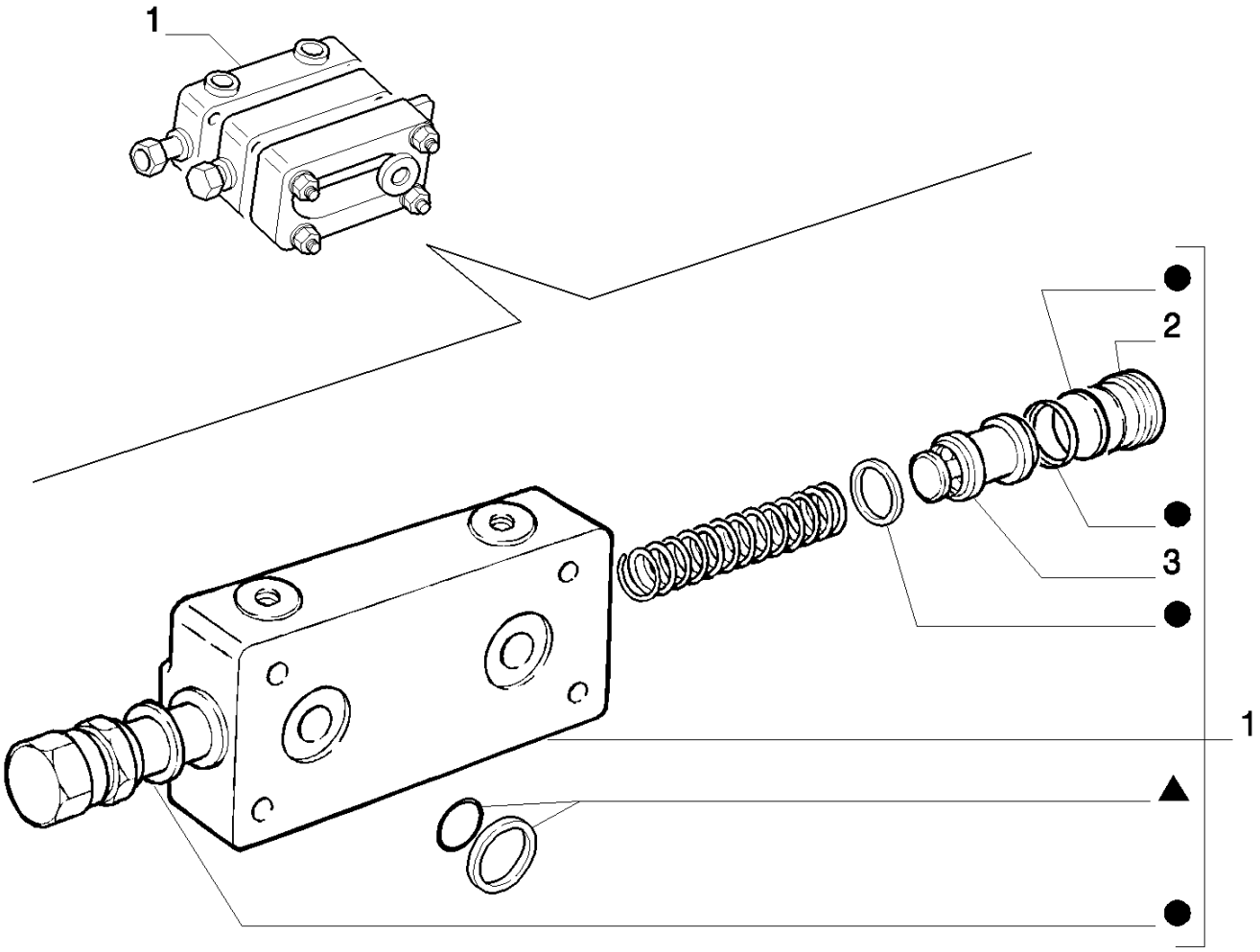

8830 TRATOR FORD (AMÉRICA LATINA) (1/96-)

1.82.7/ B(01) DISTRIBUIDOR SIMPLES / DUPLO EFEITO

Ref	Numero de Peça	Qtd	Descrição
1	9958953	1	PLACA, ASSY. BOSCH - R.O.W.
1	84990265	1	CORPO, S.A.
2	9958987	1	BUJÃO,
3	9958988	1	VÁLVULA HIDRAULICA,
4	9958990	1	KIT,
5	9958986	1	KIT,

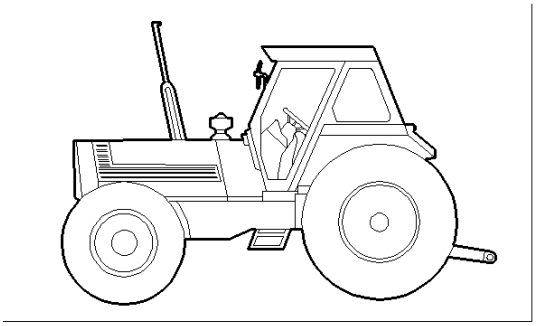

RACINE

= 1

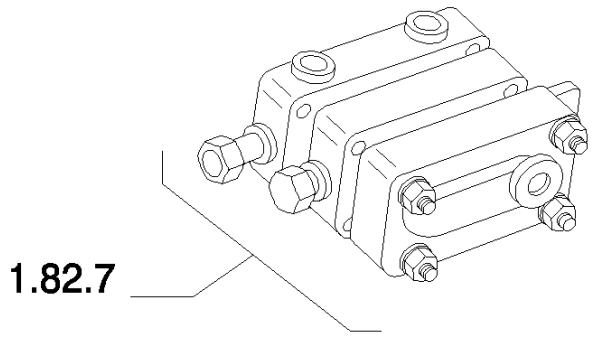

RACINE

= 2

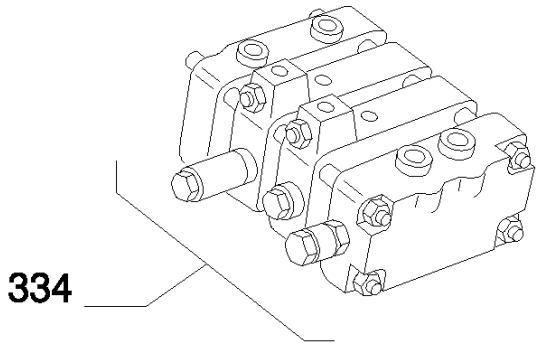

8830 TRATOR FORD (AMÉRICA LATINA) (1/96-)

1.82.7/ C(01) DISTRIBUIDOR DE SIMPLES/DUPLO EFEITO COM FLOAT

Ref	Numero de Peça	Qtd	Descrição
1	84990273	1	KIT DE REVISÃO, (1.82.7)
2	84990273	2	KIT DE REVISÃO, (EQUIP.334)

1.82.8(01) ÁRVORES E TRANSFERÊNCIA

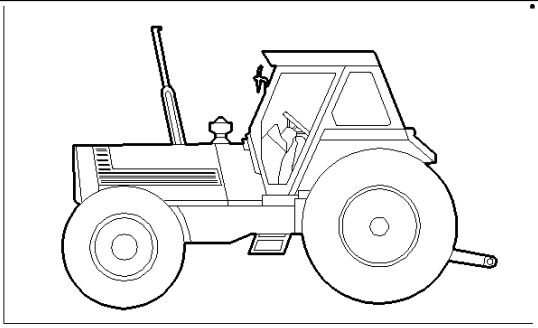

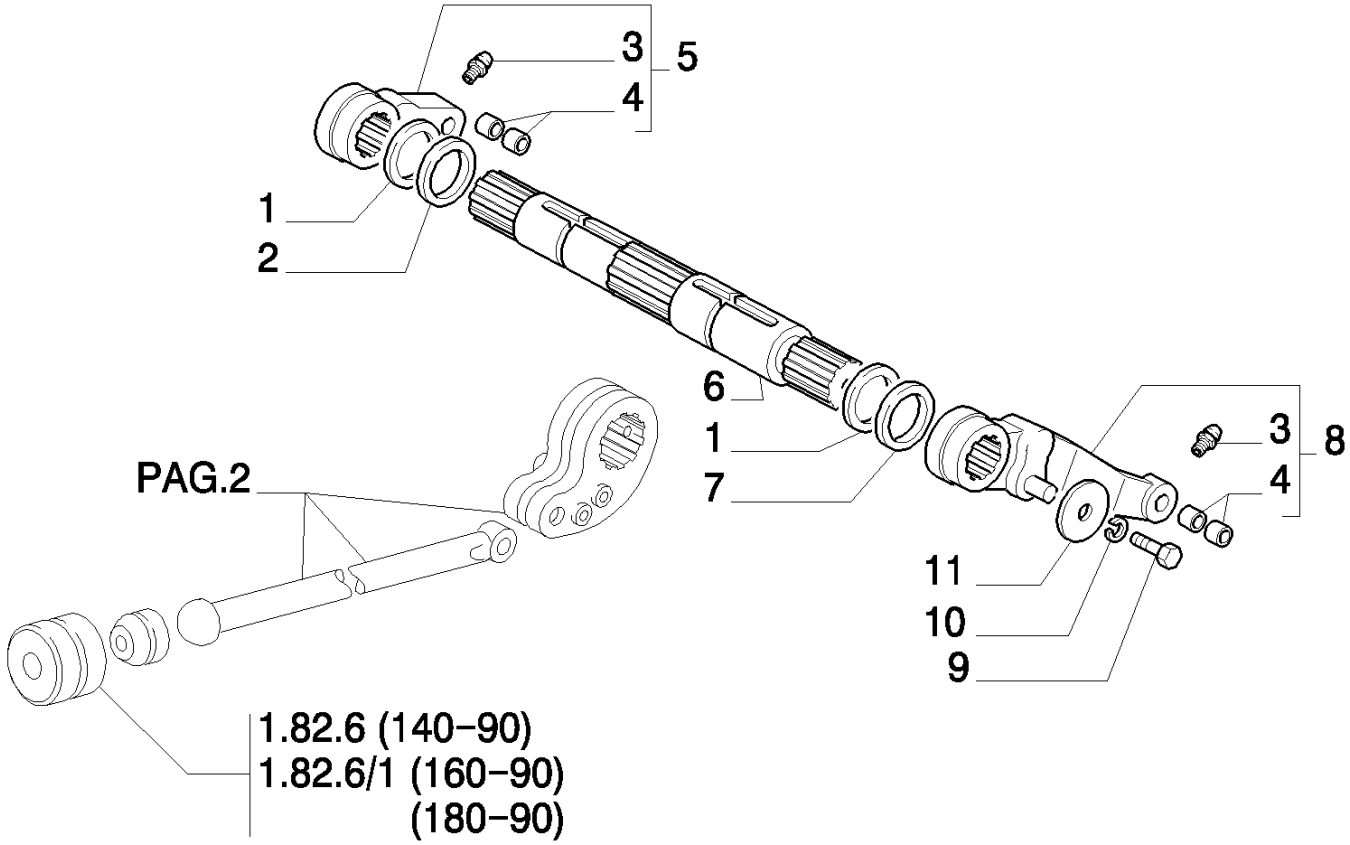

8830 TRATOR FORD (AMÉRICA LATINA) (1/96-)

1.82.8(01) ÁRVORES E TRANSFERÊNCIA

Ref	Numero de Peça	Qtd	Descrição
1	5120026	2	ARRUELA PLANA,
2	5131495	1	JUNTA, RH
3	13406911	2	GRAXEIRA, 1/4"-28,
4	4979696	4	BUCHA,
5	5162023	1	BRAÇO DE LEVANTAMENTO, RH ASSY.
6	5100019	1	EIXO DE COMANDO,
7	5131496	1	JUNTA, LH
8	5162019	1	BRAÇO DE LEVANTAMENTO, LH ASSY.
9	11376234	2	PARAFUSO, Hex, M16 x 1.5 x 35, 10.9, Full Thd,
10	10517274	2	ARRUELA-TRAVA,
11	4977267	2	ARRUELA PLANA,

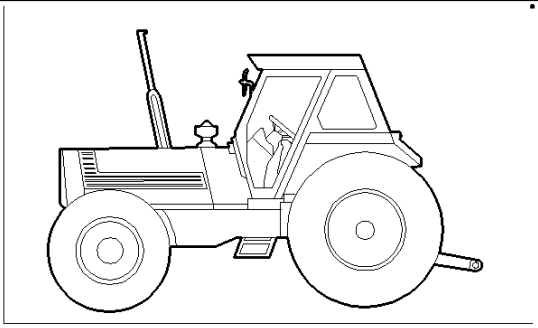

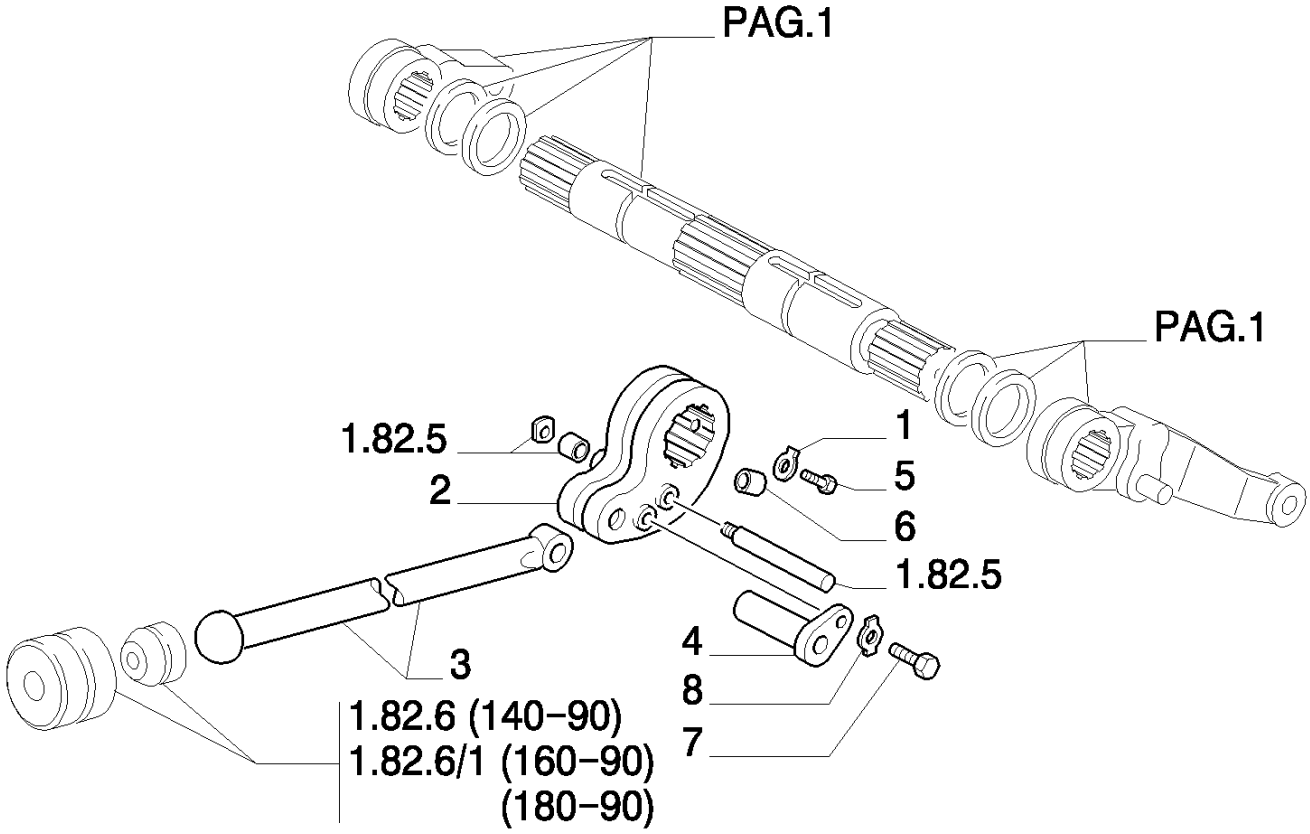
PAG.1
PAG.1
1.82.5
2
1
5
6
1.82.5
4
8
7
3
1.82.6 (140-90)
1.82.6/1 (160-90)
(180-90)

8830 TRATOR FORD (AMÉRICA LATINA) (1/96-)

1.82.8(02) ÁRVORES E TRANSFERÊNCIA

Ref	Numero de Peça	Qtd	Descrição
1	14199110	1	PLAQUETA DE TRAVA,
2	5100029	1	BRAÇO,
3	4973419	1	VIGA,
4	596631	1	PINO,
5	587862	1	BUJÃO,
6	4977268	1	GRÃO,
7	15970524	1	PARAFUSO, Hex, M10 x 1.25 x 20, 8.8, Full Thd,
8	14198810	1	PLAQUETA DE TRAVA,

1.83.0/ 1(01) CAPÔ

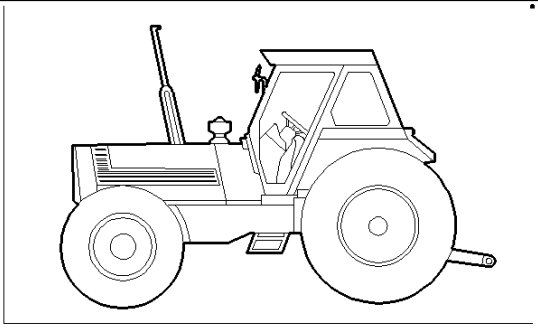

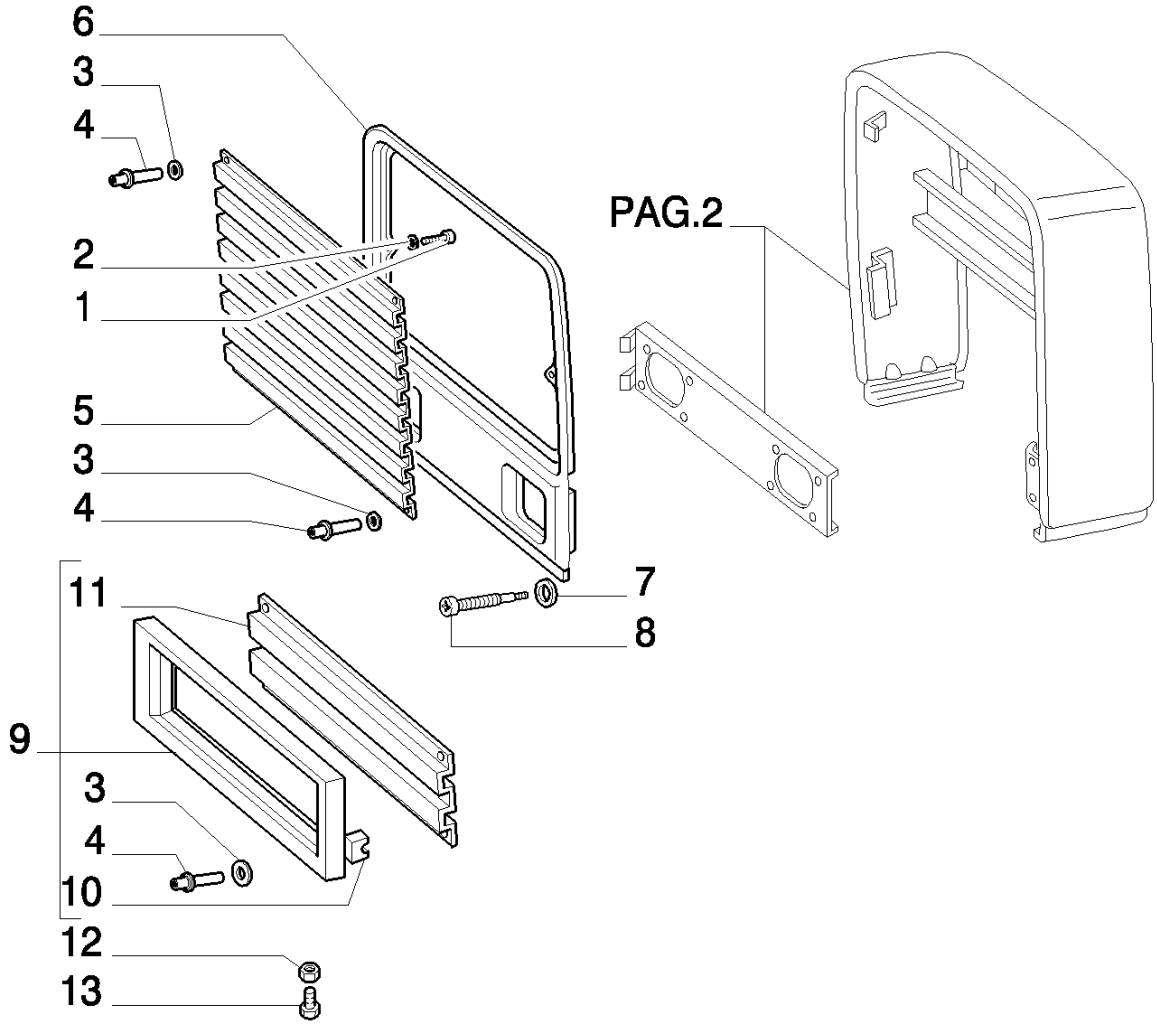

8830 TRATOR FORD (AMÉRICA LATINA) (1/96-)

1.83.0/ 1(01) CAPÔ

Ref	Numero de Peça	Qtd	Descrição
1	15903804	4	PARAFUSO, Cross Pan Hd, M4.8 x 13,
2	12638104	4	ARRUELA PLANA, M5 x 14 x 1,
3	14496101	8	ARRUELA PLANA,
4	5114569	18	REBITE,
5	5171767	1	GRELHA DO RADIADOR,
6	5119664	1	PAINEL DO RADIADOR,
7	5107140	10	ARRUELA-TRAVA,
8	15688507	4	PARAFUSO, Cross Pan Hd, M4.8 x 22,
9	5119669	1	PAINEL DO RADIADOR, LOWER
10	5121876	5	PORCA,
11	5119667	1	GRELHA, LOWER
12	10571474	2	ARRUELA-TRAVA,
13	10978024	2	PARAFUSO, Hex, M5 x 20, 8.8, Full Thd,

1.83.0/ 1(02) CAPÔ

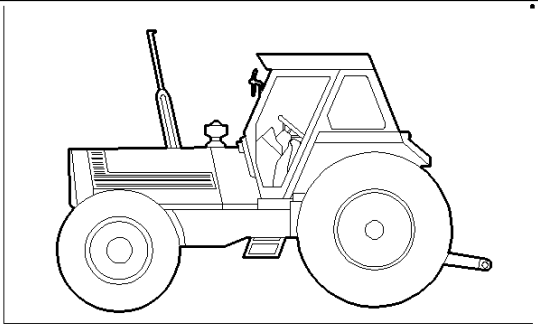

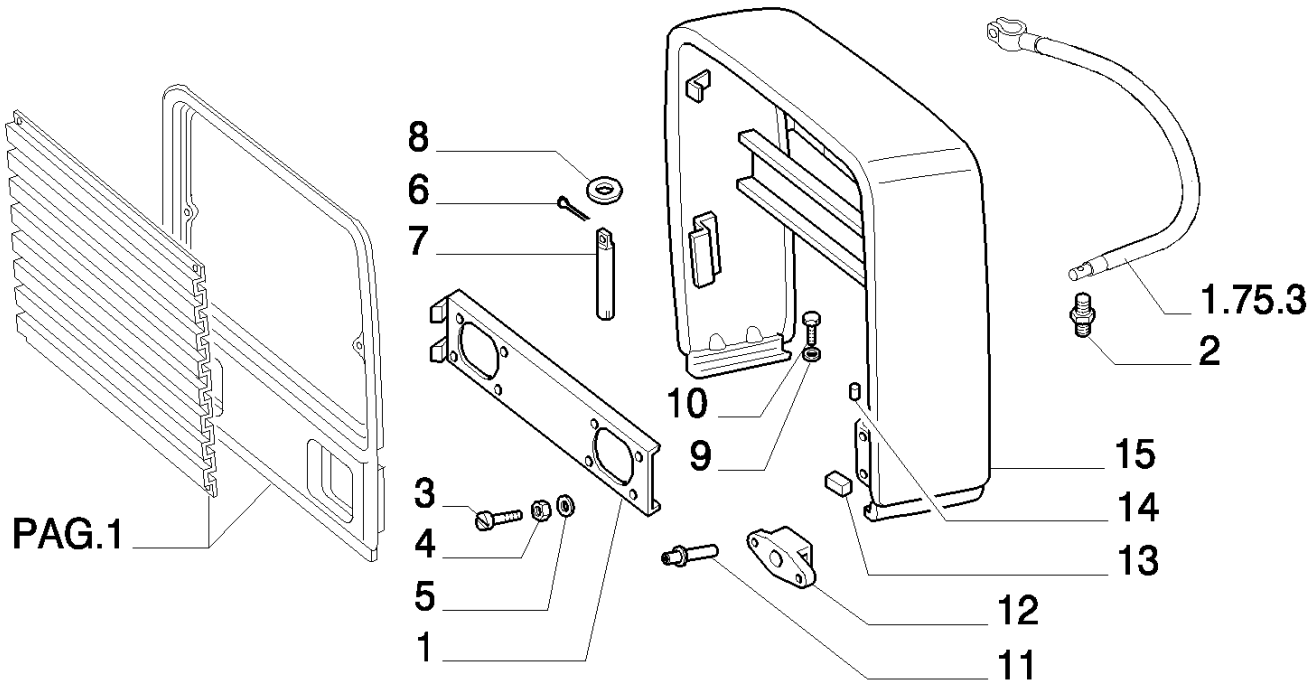

8830 TRATOR FORD (AMÉRICA LATINA) (1/96-)

1.83.0/ 1(02) CAPÔ

Ref	Numero de Peça	Qtd	Descrição
1	5119677	1	SUPORTE,
2	5144542	1	PARAFUSO,
3	10379111	2	PARAFUSO,
4	12605574	2	ARRUELA-TRAVA,
5	10519624	2	ARRUELA PLANA, M8 x 17 x 2,
6	10734301	2	GRAMPO, M2 x 18,
7	5119681	1	PINO,
8	10519404	2	ARRUELA PLANA, M6 x 11.95 x 1.6,
9	10517074	8	ARRUELA-TRAVA,
10	11363021	3	PARAFUSO, Hex, M12 x 1.5 x 35, 8.8, Full Thd,
11	5104960	2	REBITE,
12	5105093	1	MOLA,
13	14189276	4	PORCA, J, #10,
14	5118180	10	CUNHA,
15	5128785	1	CAPÔ FIXO, FRONT

1.83.0/ 1(03) CAPÔ

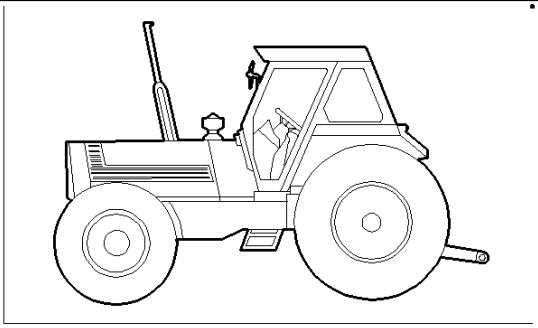

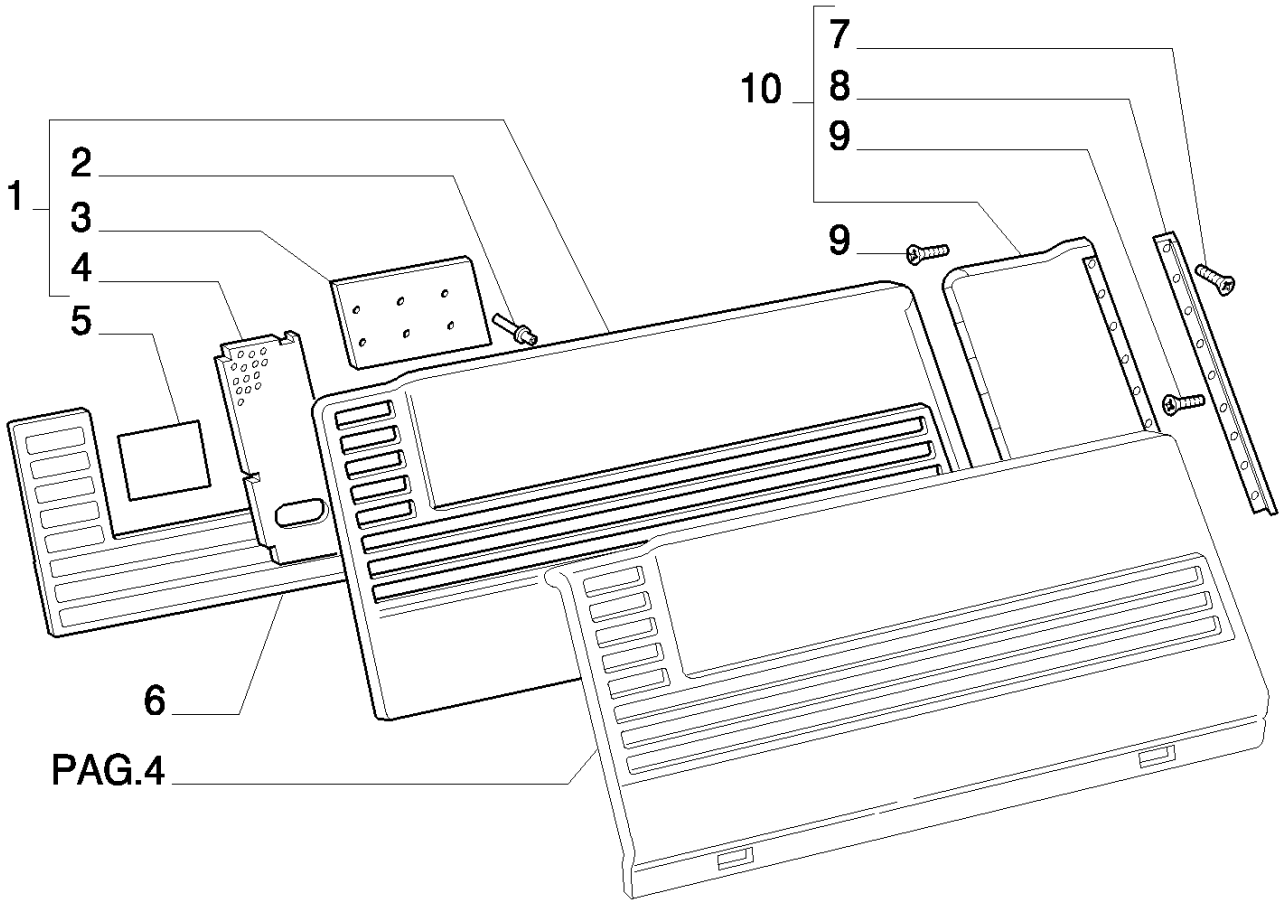

8830 TRATOR FORD (AMÉRICA LATINA) (1/96-)

1.83.0/ 1(03) CAPÔ

Ref	Numero de Peça	Qtd	Descrição
1	5142821	1	PAINEL LATERAL, RH ASSY.
2	5104958	26	REBITE,
3	5107427	1	COBERTURA,
4	5108137	1	GRELHA, CENTER RH
5	5132420	1	PROTEÇÃO,
6	5107600	1	DECALCOMANIA,
7	5114569	18	REBITE,
8	5119604	2	JUNTA,
9	5111459	18	CUNHA,
10	82992864	1	TAMPA, RH ASSY.

1.83.0/ 1(04) CAPÔ

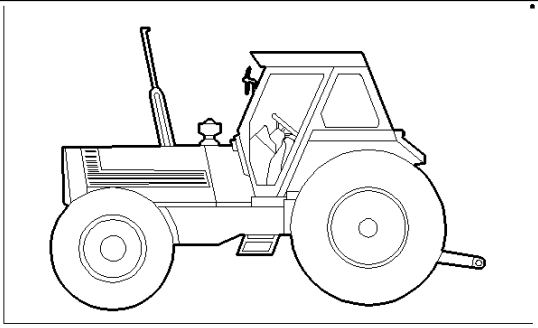

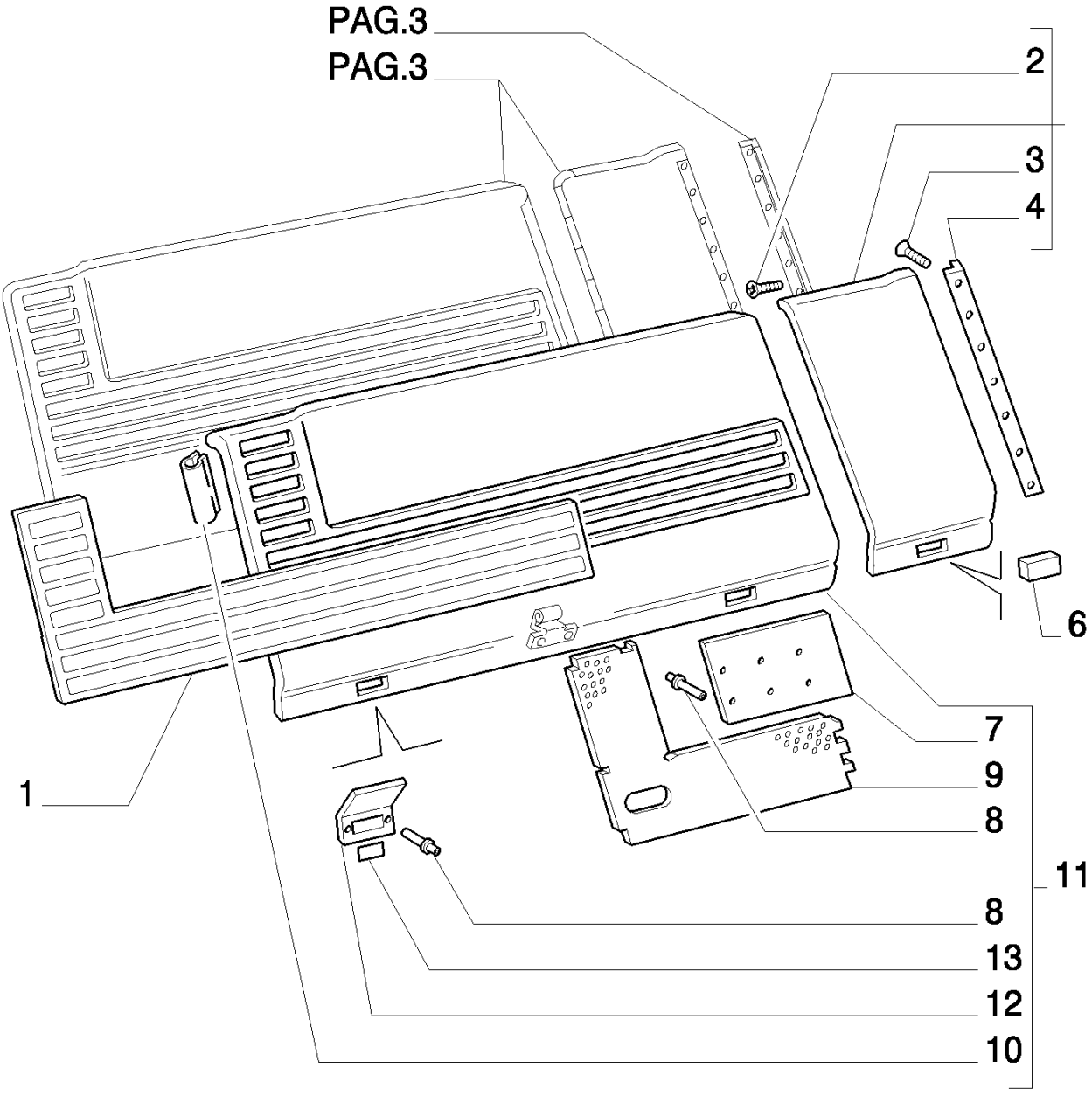

8830 TRATOR FORD (AMÉRICA LATINA) (1/96-)

1.83.0/ 1(04) CAPÔ

Ref	Numero de Peça	Qtd	Descrição
1	5107601	1	DECALCOMANIA,
2	5111459	18	CUNHA,
3	5114569	18	REBITE,
4	5119604	2	JUNTA,
5	82992868	1	TAMPA, LH ASSY.
6	5147127	2	CUNHA,
7	5107428	1	COBERTURA,
8	5104958	32	REBITE,
9	5108140	1	GRELHA, CENTER LH
10	5149296	2	JUNTA, L=MM. 50
11	5142785	1	PAINEL LATERAL, LH ASSY.
12	5145774	6	PLAQUETA,
13	5145804	12	DECALCOMANIA,

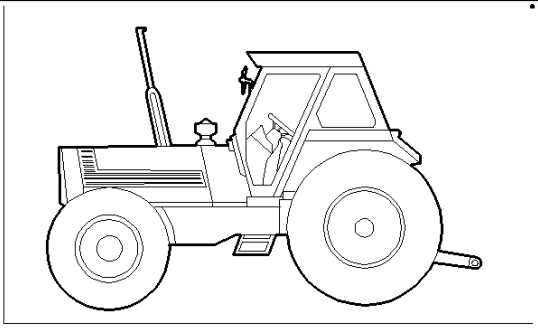

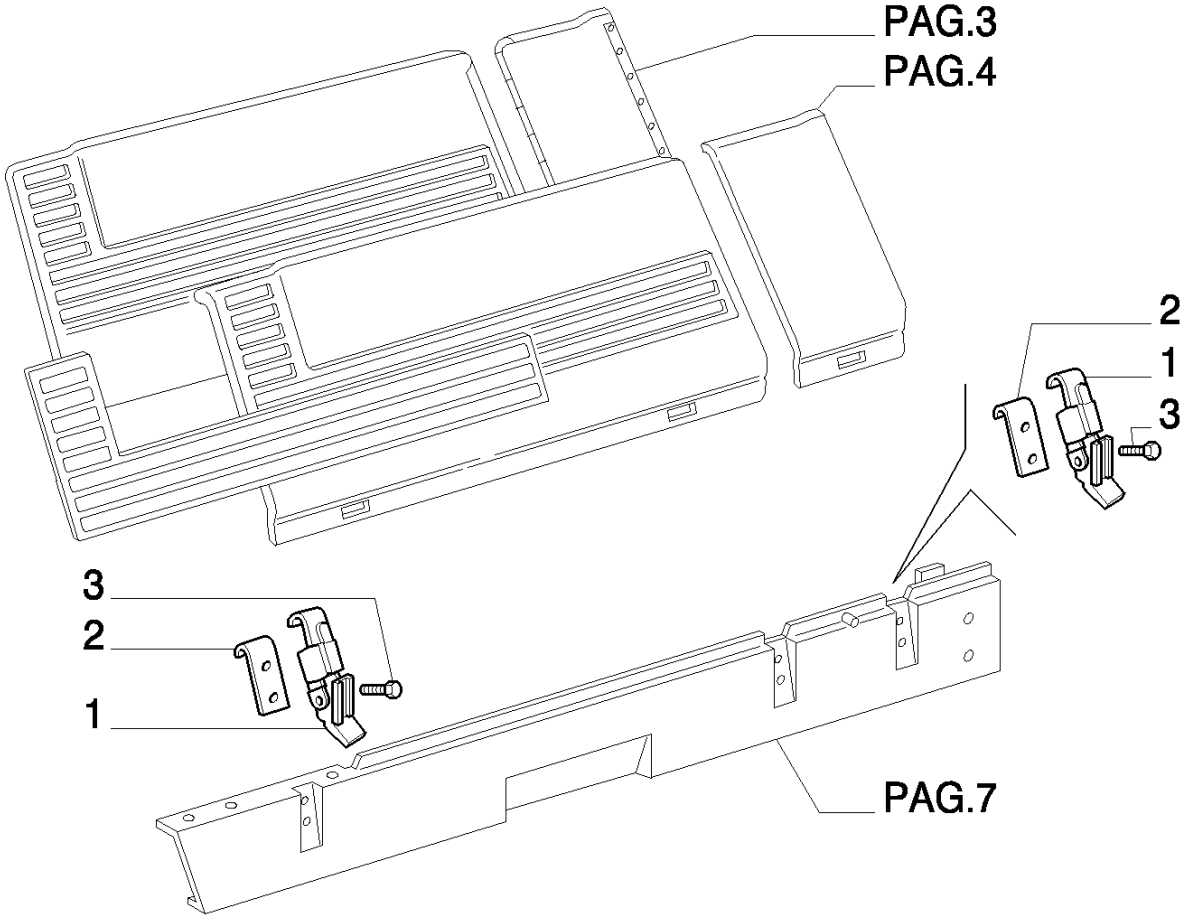
PAG.3
PAG.4
2
1
3
3
2
1
PAG.7

8830 TRATOR FORD (AMÉRICA LATINA) (1/96-)

1.83.0/ 1(05) CAPÔ

Ref	Numero de Peça	Qtd	Descrição
1	5148821	4	GANCHO,
2	5151399	4	PLACA,
3	10977821	8	PARAFUSO, Hex, M5 x 16, 8.8, Full Thd,

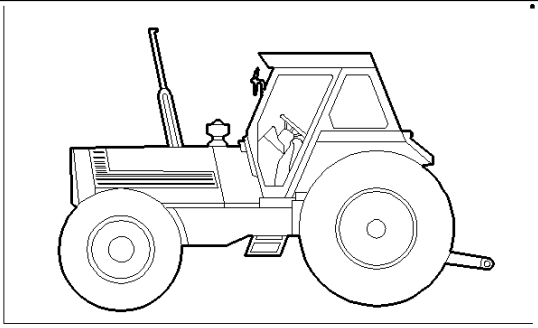

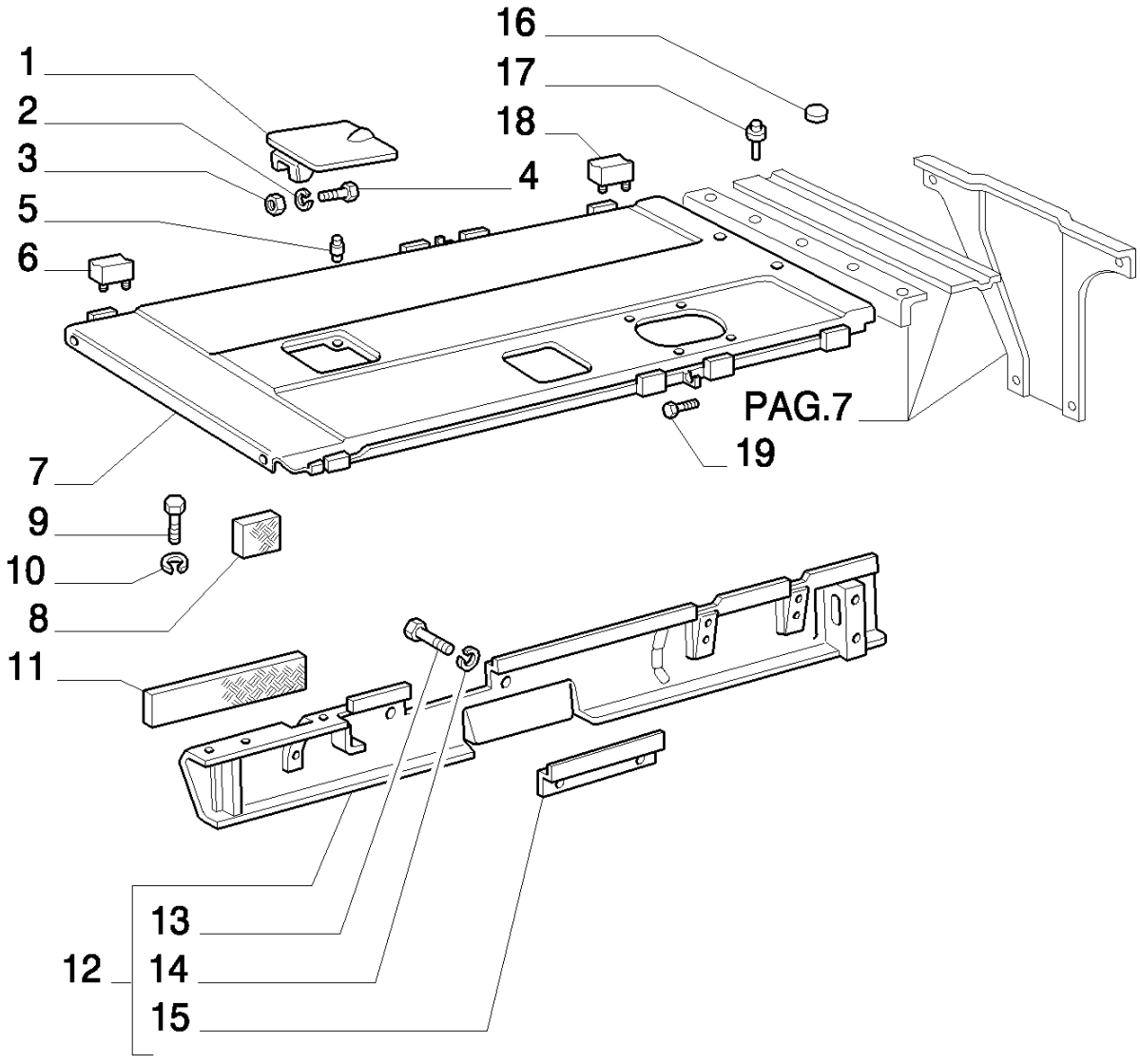
16
17
18
1
2
3
4
5
6
PAG.7
19
7
9
10
8
11
13
12
14
15

8830 TRATOR FORD (AMÉRICA LATINA) (1/96-)

1.83.0/ 1(06) CAPÔ

Ref	Numero de Peça	Qtd	Descrição
1	596567	1	JANELA (TAMPA),
2	10516474	8	ARRUELA-TRAVA,
3	15896221	8	PORCA, M6, Cl 10,
4	13275911	2	PARAFUSO, Cross Pan Hd, M6 x 10,
5	5118180	10	CUNHA,
6	5106927	2	JUNTA, FRONT
7	5129828	1	CAPÔ FIXO, UPPER ASSY.
8	5119688	2	JUNTA,
9	15540321	8	PARAFUSO, Hex, M12 x 1.25 x 25, 8.8, Full Thd,
10	10517374	14	ARRUELA-TRAVA,
11	5120194	2	JUNTA,
12	5163913	1	LONGARINA, RH
13	10902124	2	PARAFUSO, Hex, M6 x 14, 8.8, Full Thd,
14	11194779	2	ARRUELA MOLA, Belleville, M6.4,
15	5163846	1	PROTEÇÃO,
16	5109638	2	BUJÃO,
17	5114569	18	REBITE,
18	4998352	6	JUNTA,

1.83.0/ 1(07) CAPÔ

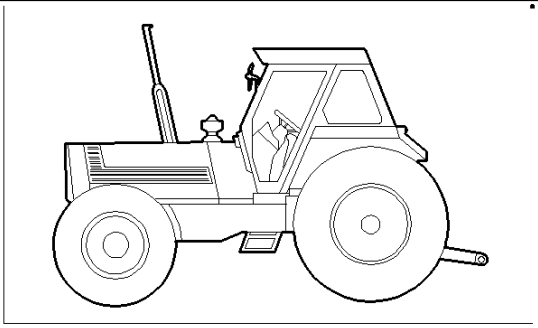

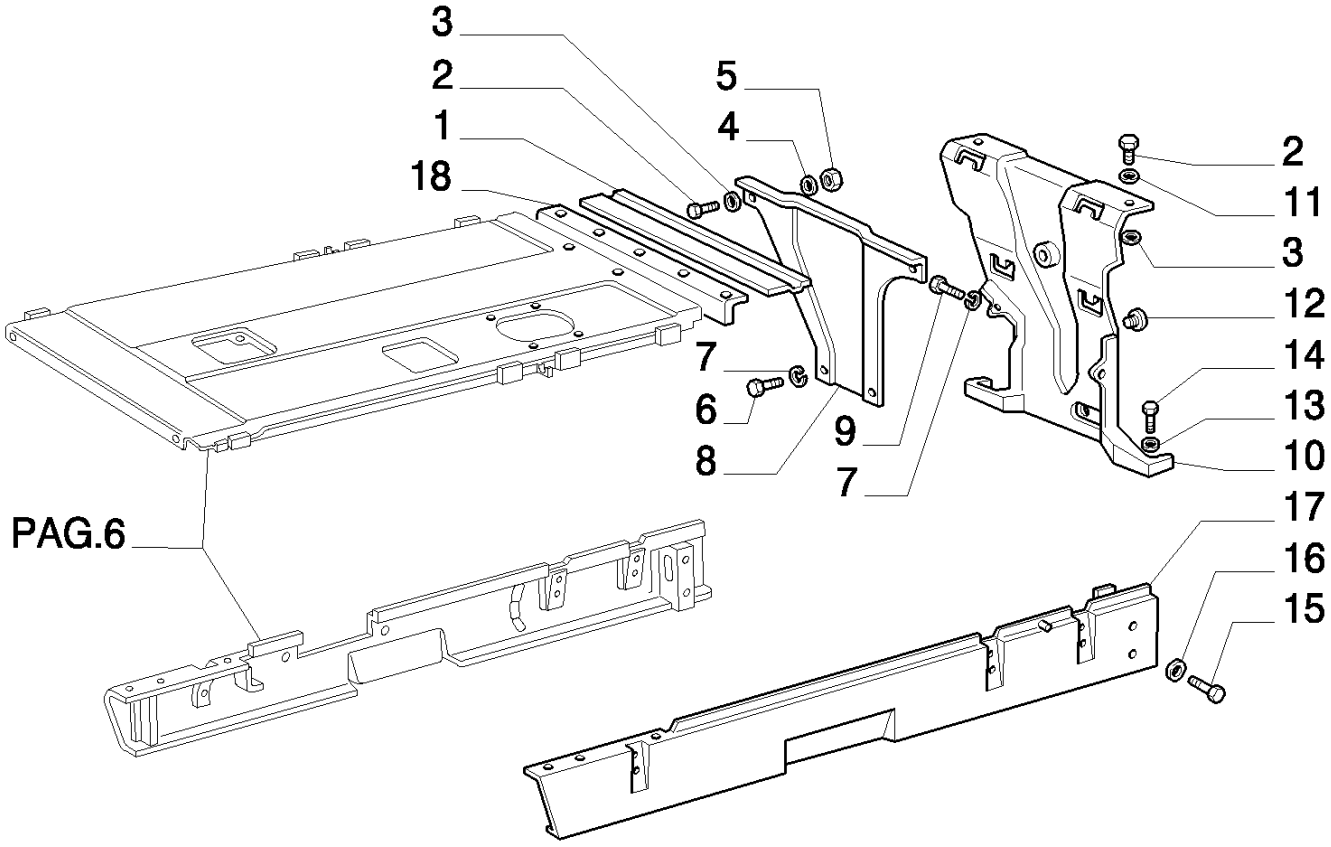

8830 TRATOR FORD (AMÉRICA LATINA) (1/96-)

1.83.0/ 1(07) CAPÔ

Ref	Numero de Peça	Qtd	Descrição
1	5119217	1	SUPORTE,
2	16043224	8	PARAFUSO, Hex, M8 x 16, 8.8, Full Thd,
3	12646704	6	ARRUELA PLANA, M8 x 20 x 2,
4	12598374	4	ARRUELA-TRAVA,
5	16100821	15	PORCA, M8, Cl 10,
6	15853221	3	PARAFUSO, Hex, M10 x 12, 8.8, Full Thd,
7	10516874	5	ARRUELA-TRAVA, R.O.W.
7	467803	5	ARRUELA PLANA, S.A.
8	5129757	1	SUPORTE,
9	14307421	2	PARAFUSO, Hex Soc Hd, M10 x 1.25 x 25, 8.8, R.O.W.
9	120104	2	PARAFUSO, Hex, M8 x 20, 8.8, S.A.
10	5120401	1	SUPORTE, REAR CENTER
11	10516674	14	ARRUELA-TRAVA,
12	5109638	2	BUJÃO,
13	10517074	8	ARRUELA-TRAVA, R.O.W.
13	465633	8	PORCA, S.A.
14	15540321	8	PARAFUSO, Hex, M12 x 1.25 x 25, 8.8, Full Thd, R.O.W.
14	9576227		PARAFUSO, S.A.
15	15221621	4	PARAFUSO, Hex, M18 x 35, 8.8, Full Thd,
16	10517374	14	ARRUELA-TRAVA,
17	5140743	1	LONGARINA, LH
18	5119218	1	JUNTA,

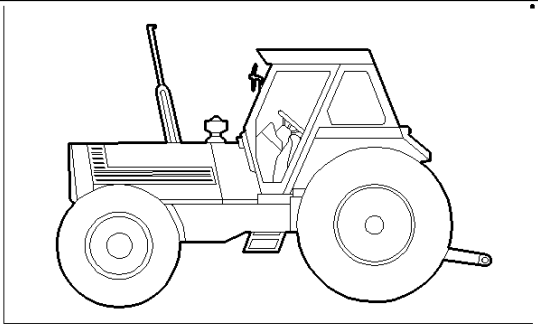

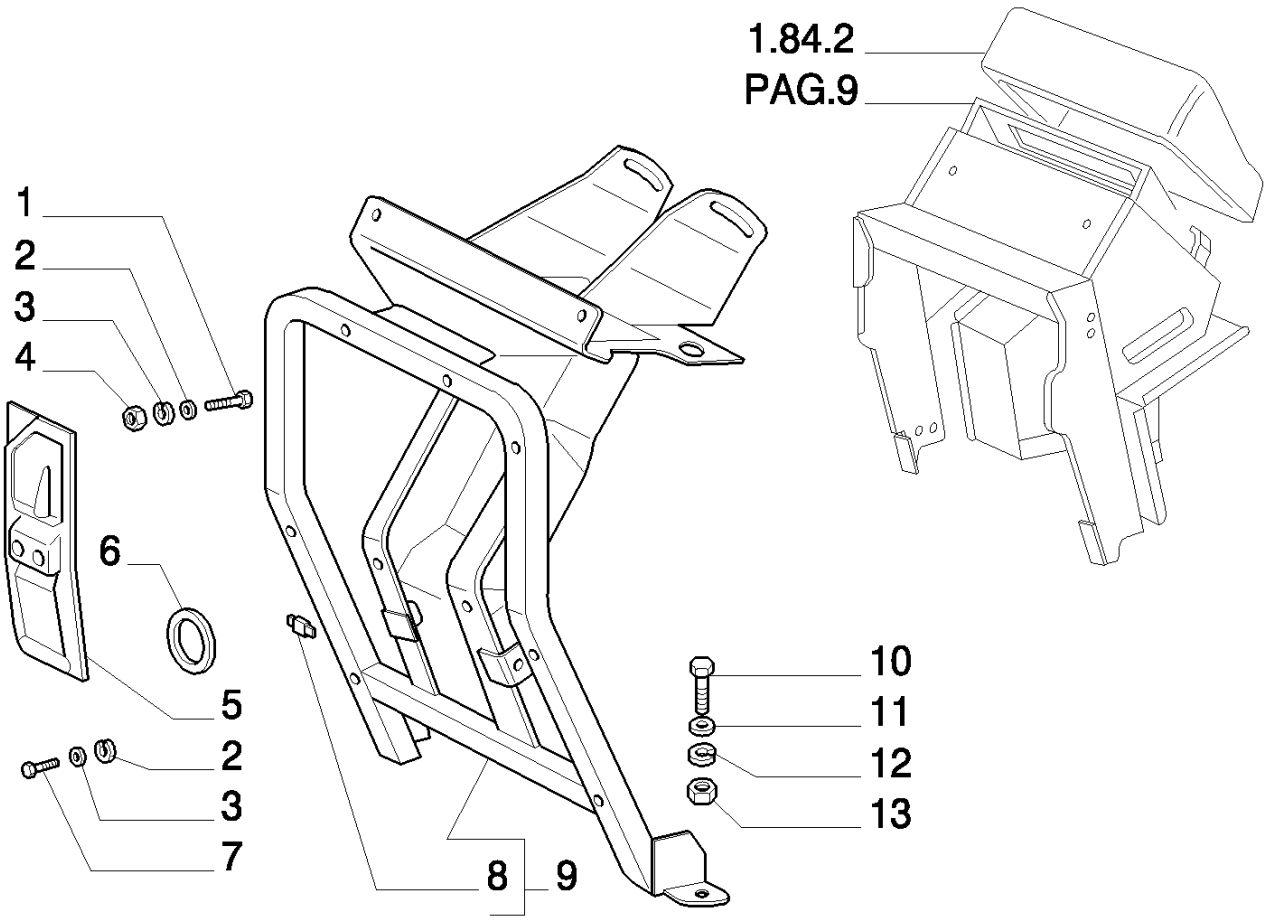
1.84.2
PAG.9
1
2
3
4
6
5
2
3
7
8
9
10
11
12
13

8830 TRATOR FORD (AMÉRICA LATINA) (1/96-)

1.83.0/ 1(08) CAPÔ

Ref	Numero de Peça	Qtd	Descrição
1	16044321	5	PARAFUSO, Hex, M8 x 55, 8.8,
2	14496504	6	ARRUELA PLANA, M8 x 17 x 1.6,
3	10516674	14	ARRUELA-TRAVA,
4	16100821	15	PORCA, M8, Cl 10,
5	82992857	1	RH
6	5105302	1	JUNTA,
7	16043224	8	PARAFUSO, Hex, M8 x 16, 8.8, Full Thd,
8	14647990	13	PORCA,
9	5128199	1	ESTRUTURA, ASSY.
10	10903624	2	PARAFUSO, Hex, M6 x 50, 8.8,
11	12643704	4	ARRUELA PLANA, M6 x 18 x 1.5,
12	10516474	8	ARRUELA-TRAVA,
13	15896221	8	PORCA, M6, Cl 10,

1.83.0/ 1(09) CAPÔ

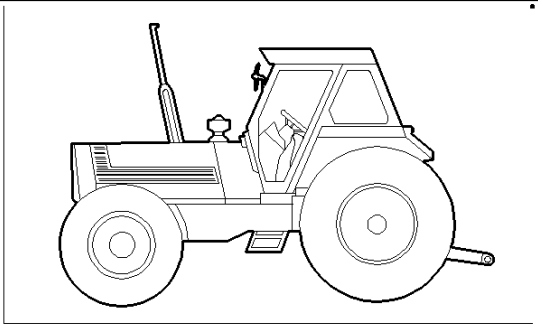

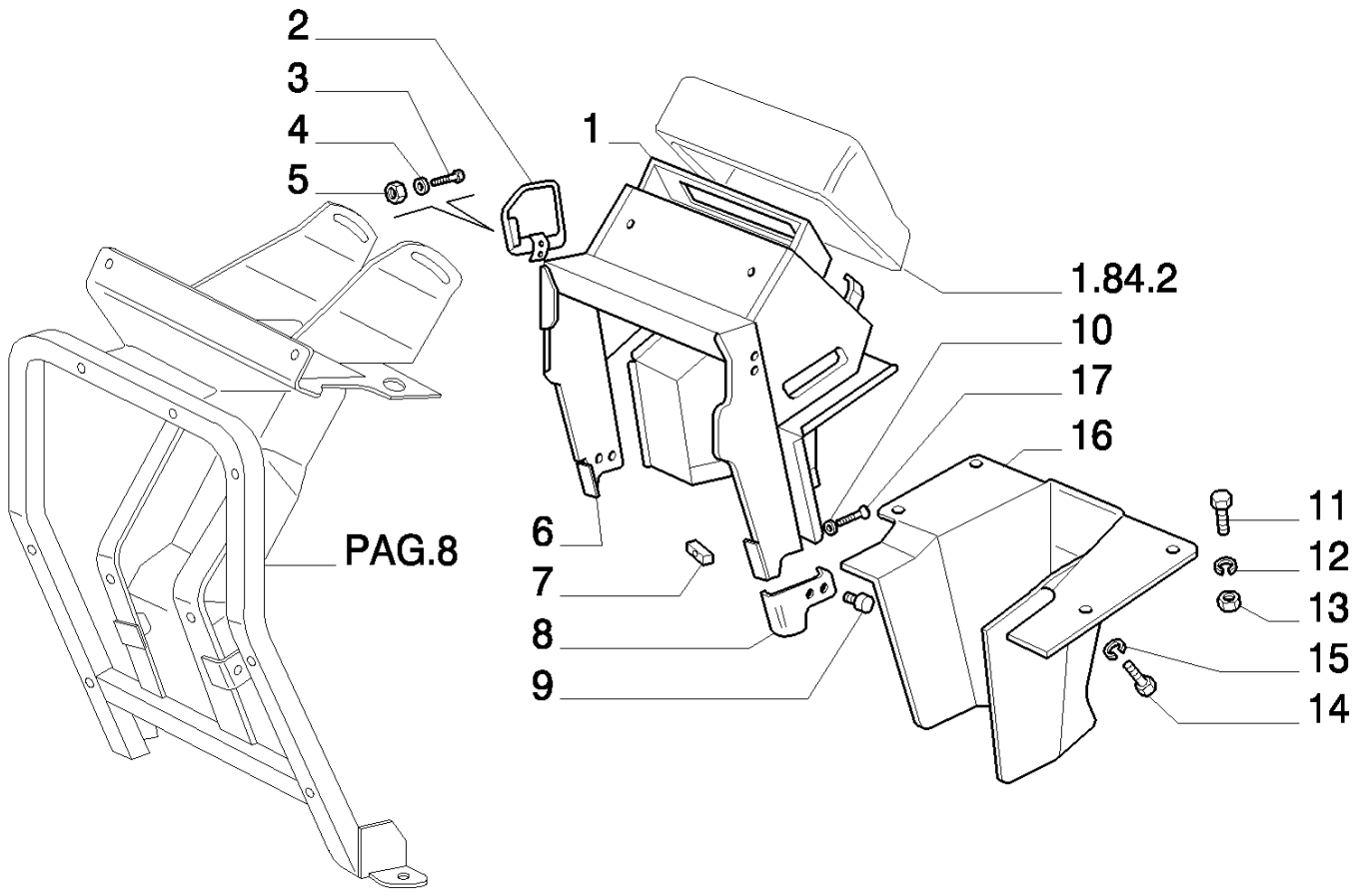

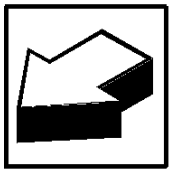

8830 TRATOR FORD (AMÉRICA LATINA) (1/96-)

1.83.0/ 1(09) CAPÔ

Ref	Numero de Peça	Qtd	Descrição
1	5113513	2	BUJÃO,
2	5111473	1	JANELA (TAMPA),
3	13275911	2	PARAFUSO, Cross Pan Hd, M6 x 10,
4	10516474	8	ARRUELA-TRAVA,
5	15896221	8	PORCA, M6, Cl 10,
6	5153405	1	CAPÔ FIXO, REAR ASSY.
7	14647990	13	PORCA,
8	5115859	1	COBERTURA, LOWER FRONT LH
8	5115860	1	COBERTURA, LOWER FRONT RH
9	5115861	4	BUJÃO,
10	5120606	6	ARRUELA-TRAVA,
11	16043624	6	PARAFUSO, Hex, M8 x 25, 8.8, Full Thd,
12	10516674	14	ARRUELA-TRAVA,
13	16100821	15	PORCA, M8, Cl 10,
14	13274411	6	PARAFUSO, Cross Pan Hd, M5 x 20,
15	5107140	10	ARRUELA-TRAVA,
16	5143309	1	COBERTURA, REAR
17	13299614	6	PARAFUSO, Pan Hd, M5 x 20, 5.8,

1.83.1(01) CAPÔ

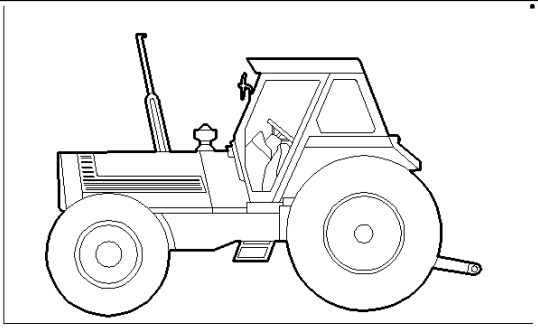

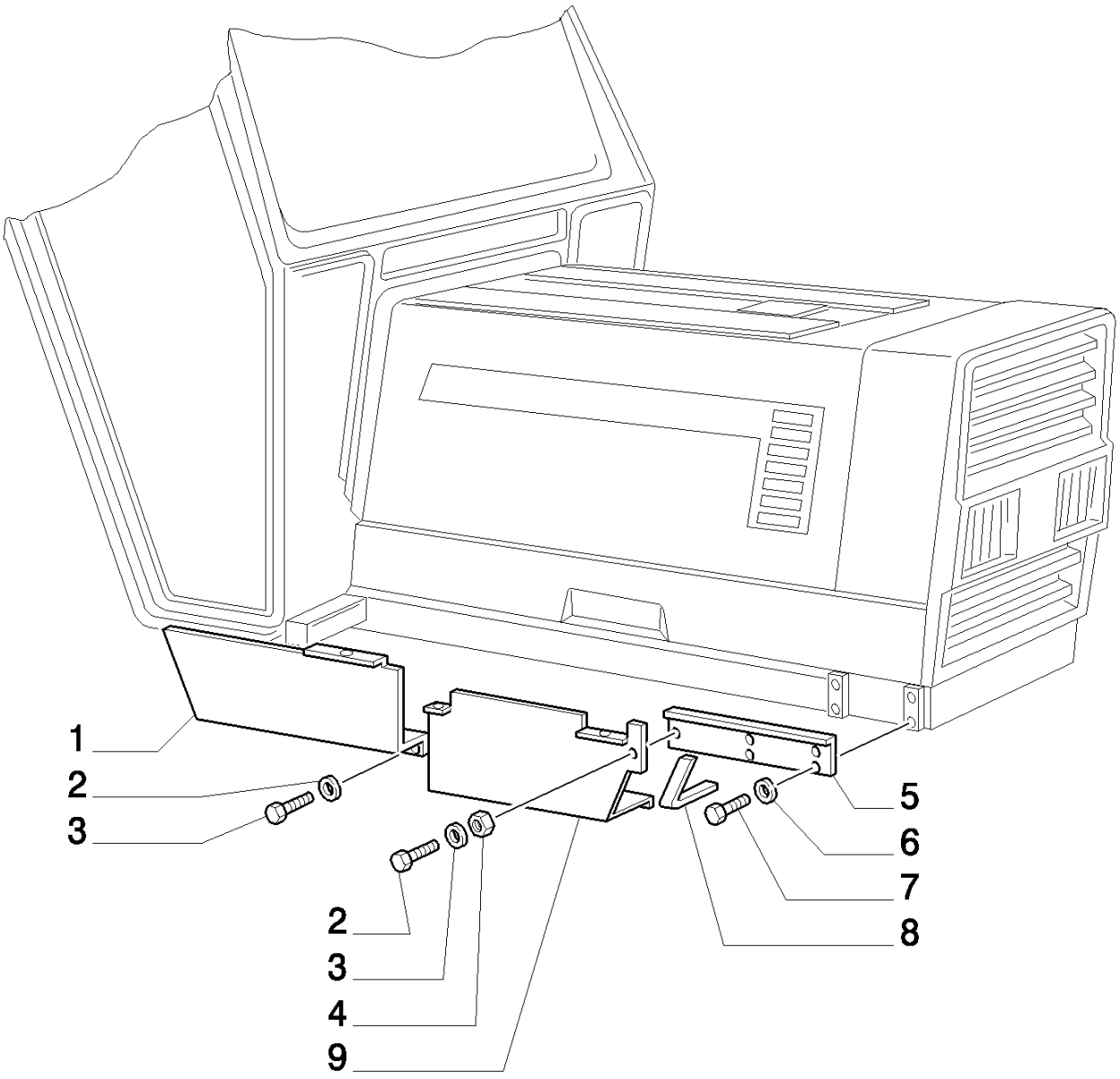

8830 TRATOR FORD (AMÉRICA LATINA) (1/96-)

1.83.1(01) CAPÔ

Ref	Numero de Peça	Qtd	Descrição
1	80000169	1	COBERTURA, RH VALID ONLY FOR MODEL : 8630BRA 8830BRA
1	84995270	1	DEFLETOR, LH VALID ONLY FOR MODEL : 8430BRA
1	84995272	1	DEFLETOR, LH VALID ONLY FOR MODEL : 8630BRA 8830BRA
2	80120099	4	PARAFUSO, Hex, M6 x 16, 8.8,
3	322357	4	ARRUELA MOLA, Belleville, M6,
4	15896221	2	PORCA, M6, Cl 10, R.O.W., (S.A. P/N =100014 Q=2)
5	84995265	1	DEFLETOR, RH
5	84995266	1	DEFLETOR, LH
6	140020	2	ARRUELA PLANA, M16 x 30 x 3, R.O.W., (S.A. P/N =140020 Q=2)
7	15221621	2	PARAFUSO, Hex, M18 x 35, 8.8, Full Thd,
8	9575817	1	SUPORTE,
9	80000170	1	DEFLETOR, RH VALID ONLY FOR MODEL : 8630BRA 8830BRA
9	84995268	1	SUPORTE, LH VALID ONLY FOR MODEL : 8430BRA
9	84995269	1	ANGULAR, RH VALID ONLY FOR MODEL : 8430BRA

1.84.2/ 1(01) CABINE - PAINEL DE INSTRUMENTOS

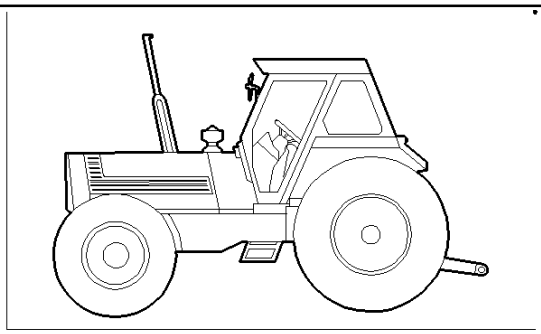

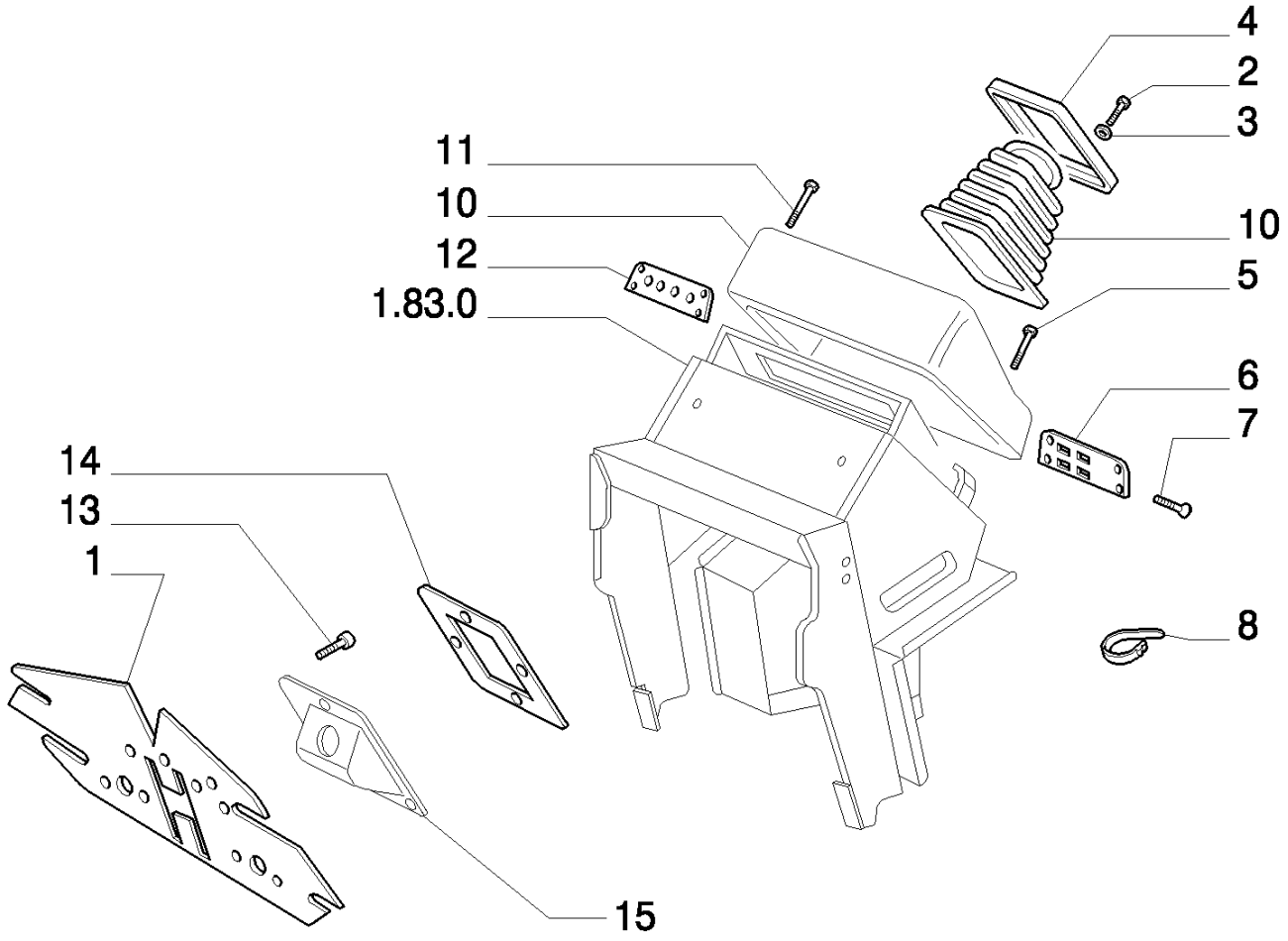

8830 TRATOR FORD (AMÉRICA LATINA) (1/96-)

1.84.2/ 1(01) CABINE - PAINEL DE INSTRUMENTOS

Ref	Numero de Peça	Qtd	Descrição
1	84996602	1	PLACA,
2	5122812	4	PARAFUSO,
3	10569174	4	ARRUELA PLANA,
4	5110747	1	QUADRO,
5	13299814	4	PARAFUSO,
6	5128111	1	AMOSTRA (PLACA), LH
7	5122813	8	PARAFUSO,
8	5112712	1	BRAÇADEIRA,
9	5110537	1	CAPA,
10	5127842	1	PAINEL DE INSTRUMENTOS,
11	5128164	2	PARAFUSO,
12	5128112	1	AMOSTRA (PLACA), RH
13	15688304	4	PARAFUSO, Cross Pan Hd, M4.8 x 16,
14	5111923	1	QUADRO,
15	5110746	1	CAPA,

1.85.0(01) ASSENTO - SEM CABINE

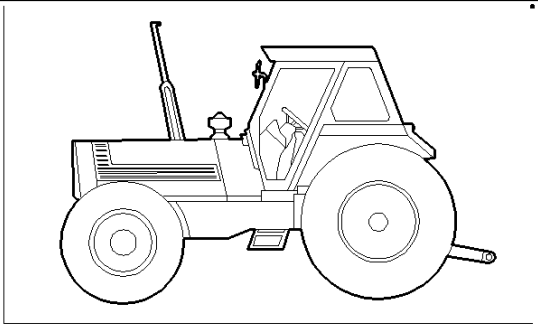

l = 1 m = 4
s = 2 n = 5
q = 3 u = 6

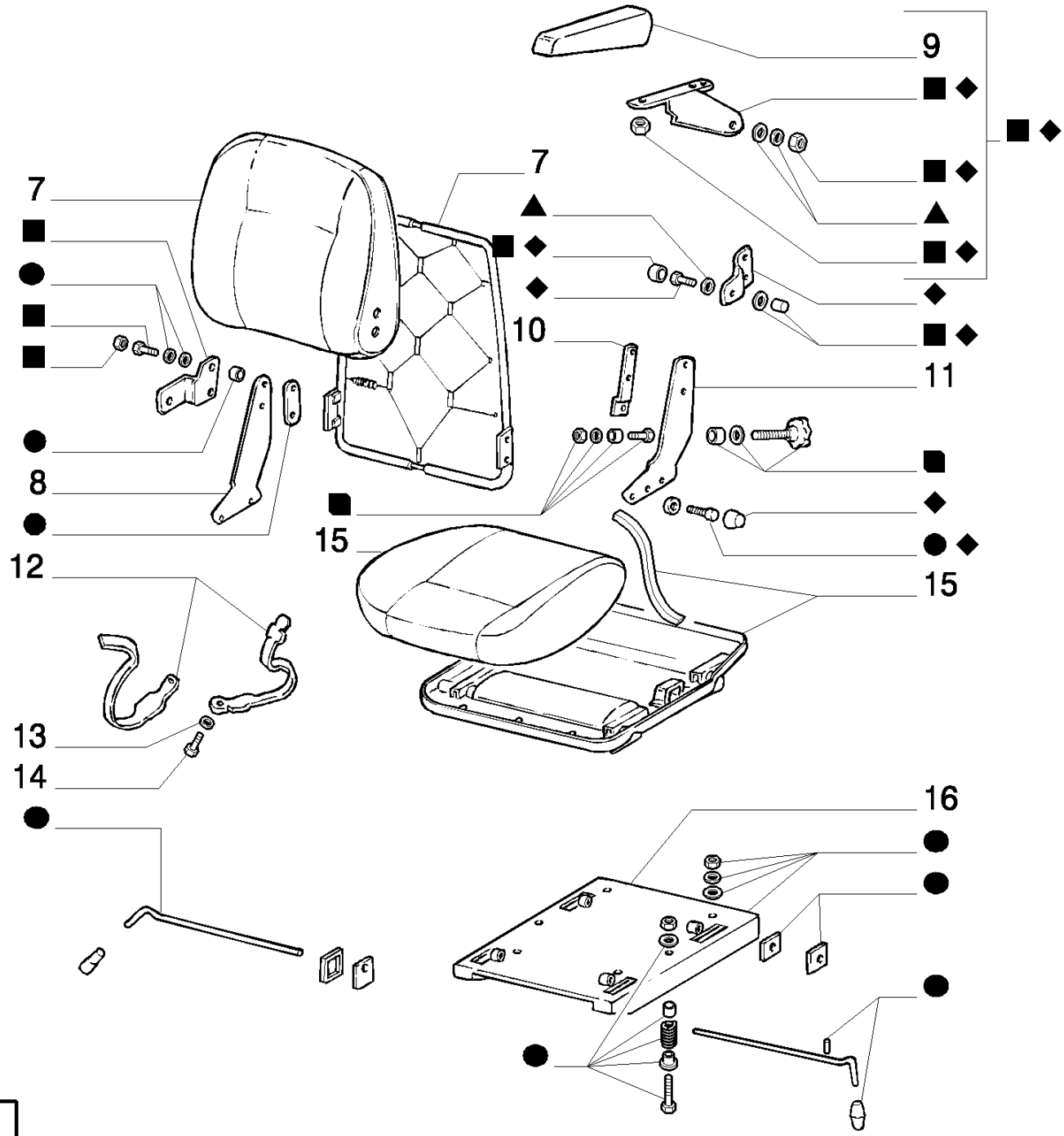

8830 TRATOR FORD (AMÉRICA LATINA) (1/96-)

1.85.0(01) ASSENTO - SEM CABINE

Ref	Numero de Peça	Qtd	Descrição
	84990540	1	ASSENTO, ASSY, W/SEATBELT
	84990541	1	ASSENTO/POLTRONA, ASSY, W/O SEATBELT
1	9578288	1	FIXADOR,
2	9578281	1	FIXADOR,
3	9578277	1	DISPOS. REGUL. ENCOSTO,
4	9578283	1	DISPOSITIVO DE REGULAGEM,
5	9578286	1	FIXADOR,
6	9578275	1	KIT,
7	9578278	1	COXIM,
8	9578287	1	REGULADOR,
9	9578289	1	APOIA-BRAÇO,
10	9578273	1	PLAQUETA,
11	9578276	1	PLACA,
12	825934	1	CINTO DE SEGURANÇA,
13	140046	1	ARRUELA MOLA, Belleville, M12,
14	85700095	1	PARAFUSO,
15	9578279	1	COXIM,
16	7578284	1	PLACA,

1.85.0(02) ASSENTO - SEM CABINE

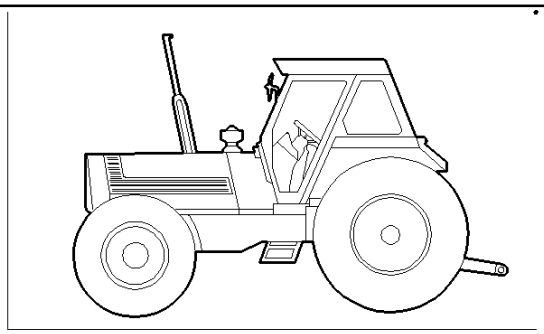

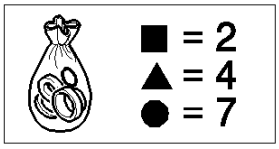

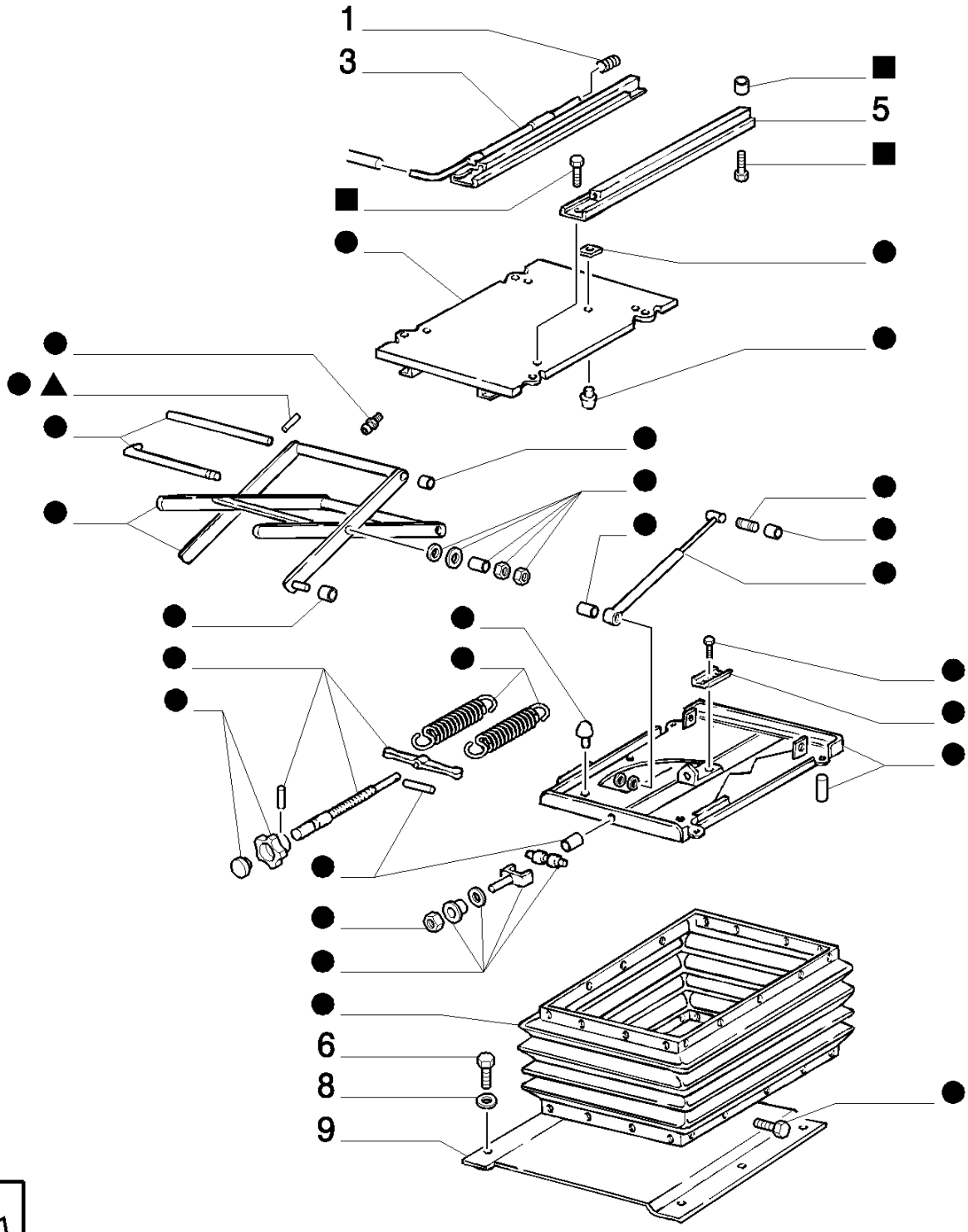
1
3
■
5
■
■
●
●
●

8830 TRATOR FORD (AMÉRICA LATINA) (1/96-)

1.85.0(02) ASSENTO - SEM CABINE

Ref	Numero de Peça	Qtd	Descrição
1	9578239	1	MOLA,
2	9578281	1	FIXADOR,
3	9578282	1	CUNHA,
4	9578283	1	DISPOSITIVO DE REGULAGEM,
5	9578280	1	CUNHA,
6	120104	6	PARAFUSO, Hex, M8 x 20, 8.8,
7	9578274	1	KIT,
8	322358	6	ARRUELA MOLA, Belleville, M8,
9	5112894	1	SUPORTE,

1.87.0(01) PARALAMAS E ESTRIBOS - SEM CABINE

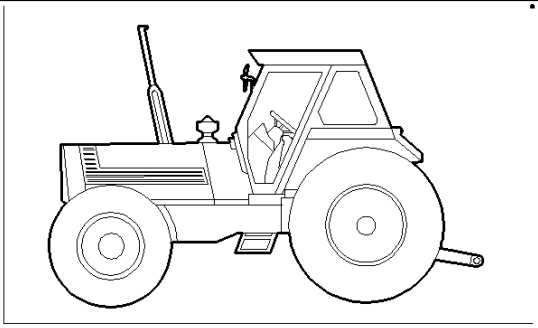

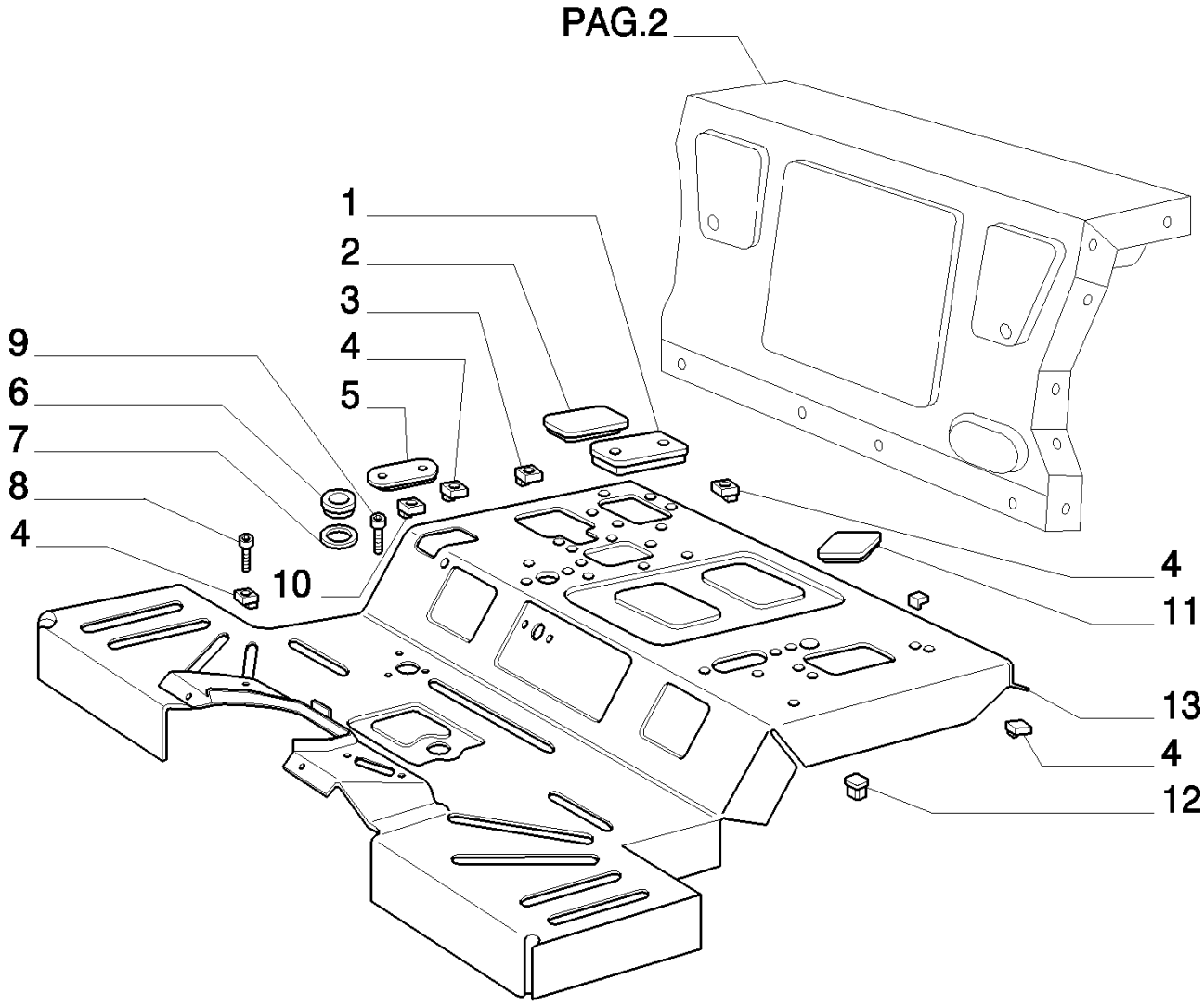

8830 TRATOR FORD (AMÉRICA LATINA) (1/96-)

1.87.0(01) PARALAMAS E ESTRIBOS - SEM CABINE

Ref	Numero de Peça	Qtd	Descrição
1	5115869	1	BUJÃO,
2	5116659	1	BUJÃO,
3	5115020	4	PORCA,
4	5108906	5	PORCA,
5	5143040	2	BUJÃO,
6	5115798	1	BUJÃO,
7	5115821	1	PORCA DE VEDAÇÃO,
8	13299614	4	PARAFUSO, Pan Hd, M5 x 20, 5.8,
9	15917701	3	PARAFUSO, Cross Flat Hd, M4.8 x 13,
10	5116031	1	PORCA,
11	5101000	4	BUJÃO,
12	5113616	10	BUJÃO,
13	5146470	1	ESTRIBO,

1.87.0(02) PARALAMAS E ESTRIBOS - SEM CABINE

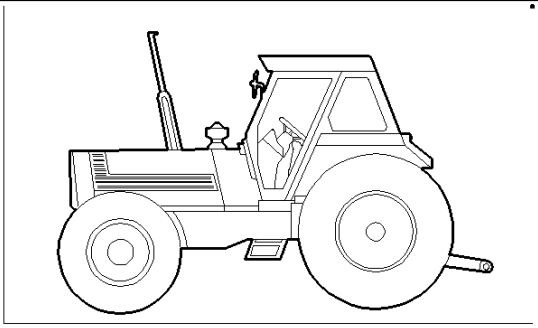

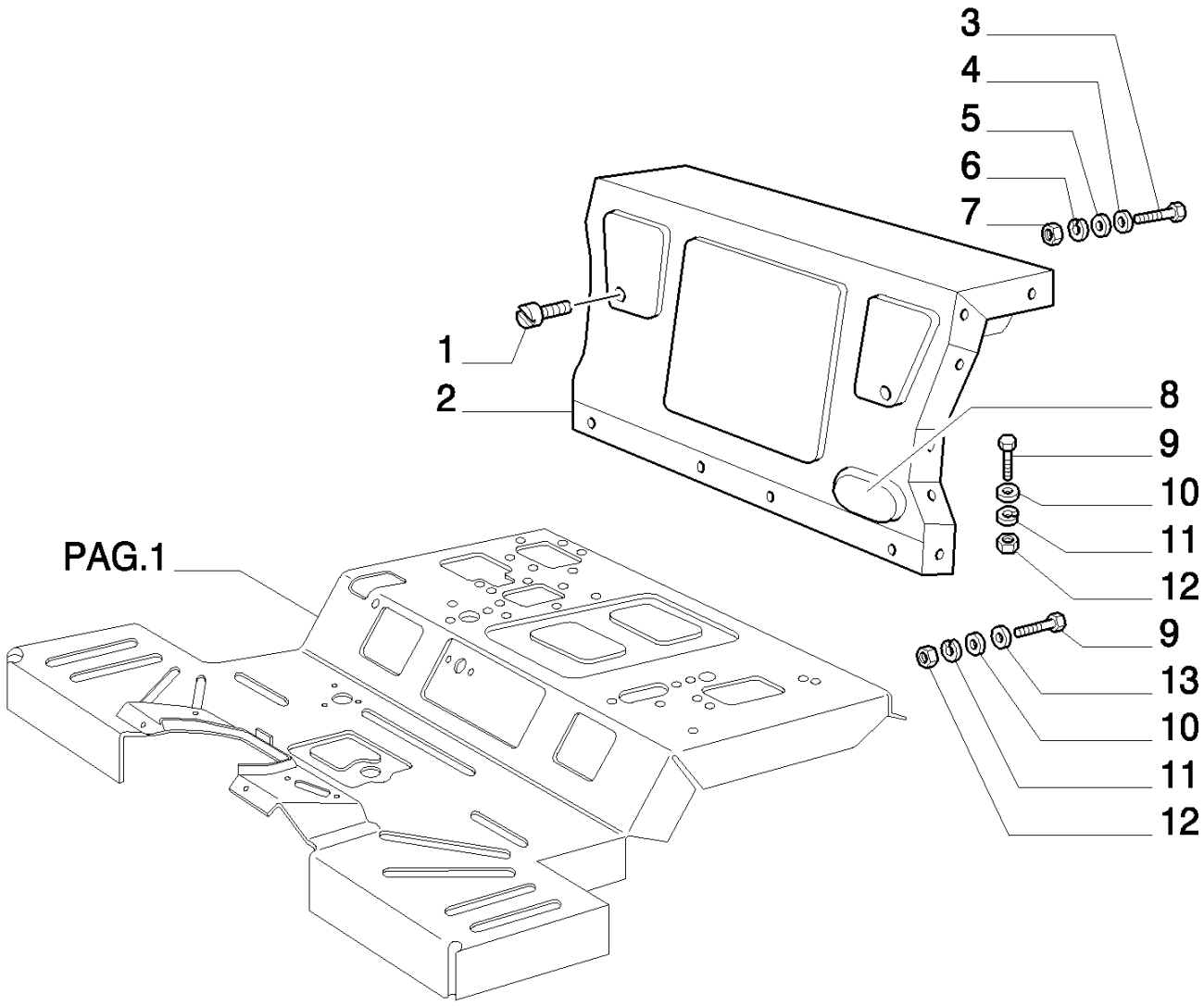

8830 TRATOR FORD (AMÉRICA LATINA) (1/96-)

1.87.0(02) PARALAMAS E ESTRIBOS - SEM CABINE

Ref	Numero de Peça	Qtd	Descrição
1	14591987	2	BOTÃO,
2	5140940	1	PAREDE,
3	11306924	14	PARAFUSO, Hex, M10 x 1.25 x 30, 8.8, Full Thd,
4	12644307	4	ARRUELA PLANA, M10 x 35 x 3,
5	10516874	28	ARRUELA-TRAVA,
6	10730501	24	ARRUELA PLANA, M10 x 20 OD x 2.5 Thk,
7	12164721	20	PORCA, M10 x 1.25, Cl 10,
8	5130078	1	BUJÃO,
9	16043824	32	PARAFUSO, Hex, M8 x 30, 8.8, Full Thd,
10	12646204	60	ARRUELA PLANA, M8 x 35 x 3,
11	10516674	40	ARRUELA-TRAVA,
12	16100821	39	PORCA, M8, Cl 10,
13	12646704	16	ARRUELA PLANA, M8 x 20 x 2,

1.87.0(03) PARALAMAS E ESTRIBOS - SEM CABINE

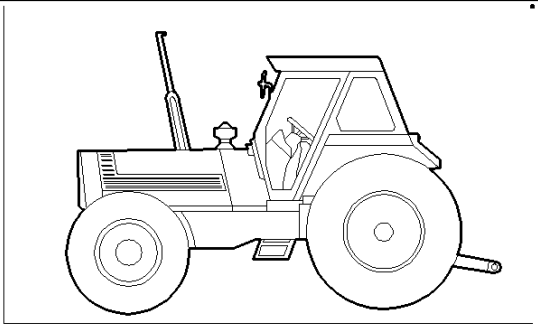

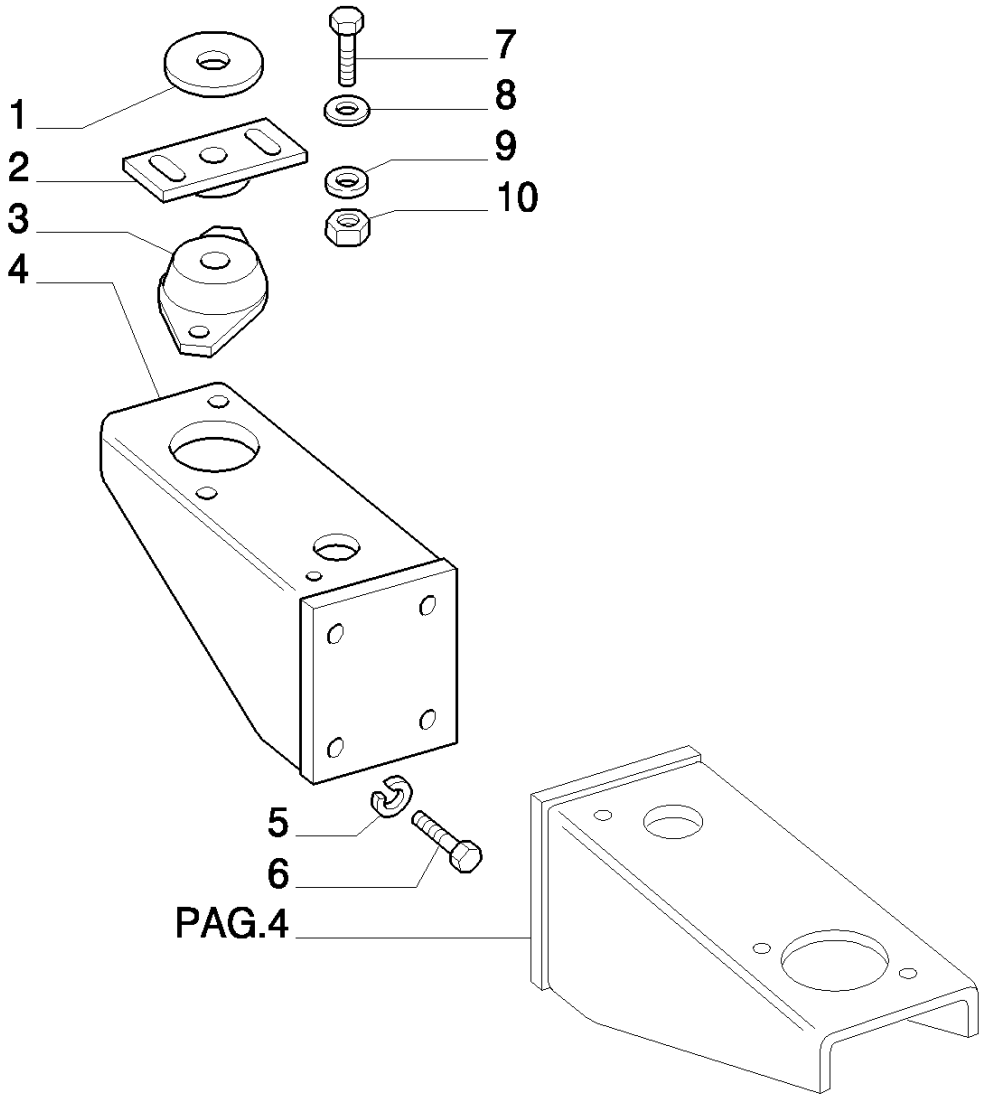

8830 TRATOR FORD (AMÉRICA LATINA) (1/96-)

1.87.0(03) PARALAMAS E ESTRIBOS - SEM CABINE

Ref	Numero de Peça	Qtd	Descrição
1	5140379	6	ANEL,
2	5140418	1	PLACA, RH
3	5132016	6	ISOLADOR,
4	5120752	2	SUPORTE,
5	10517174	8	ARRUELA PLANA,
6	11422324	8	PARAFUSO, Hex, M14 x 1.5 x 30, 8.8, Full Thd,
7	15540521	20	PARAFUSO, Hex, M12 x 1.25 x 35, 8.8, Full Thd,
8	5116400	16	ARRUELA-TRAVA,
9	10517074	28	ARRUELA-TRAVA,
10	16101521	20	PORCA, M12 x 1.25, Cl 10,

1.87.0(04) PARALAMAS E ESTRIBOS - SEM CABINE

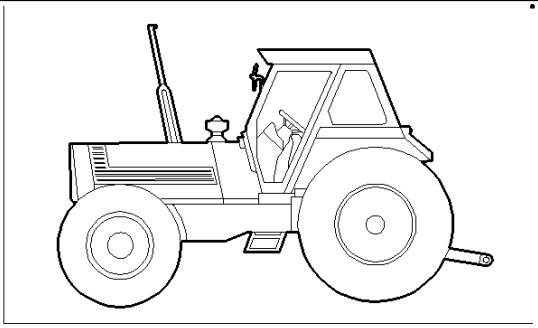

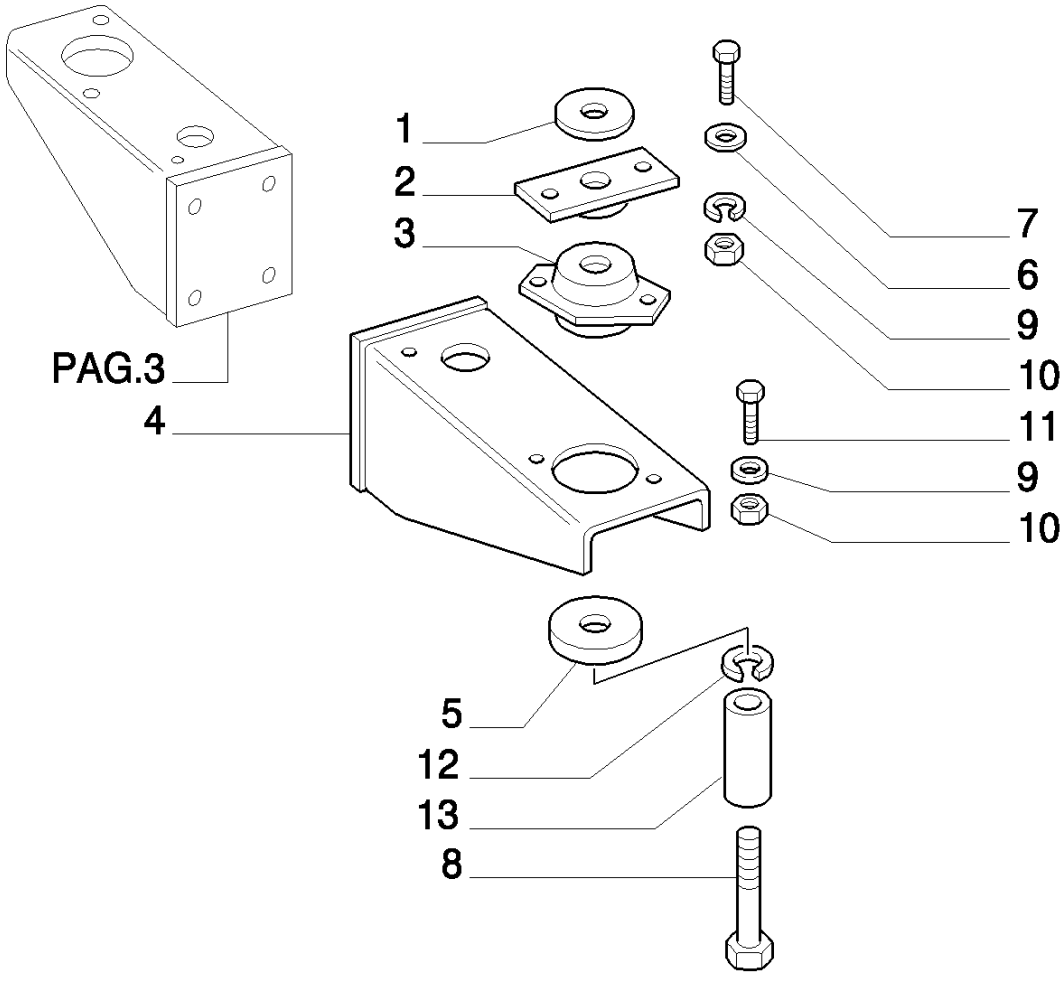

8830 TRATOR FORD (AMÉRICA LATINA) (1/96-)

1.87.0(04) PARALAMAS E ESTRIBOS - SEM CABINE

Ref	Numero de Peça	Qtd	Descrição
1	5140379	6	ANEL,
2	5140639	1	PLACA, LH
3	5132016	6	ISOLADOR,
4	5120752	2	SUPORTE,
5	5132012	6	ANEL,
6	5116400	16	ARRUELA-TRAVA,
7	15540624	4	PARAFUSO, Hex, M12 x 1.25 x 40, 8.8, Full Thd,
8	5114953	6	PARAFUSO,
9	10517074	28	ARRUELA-TRAVA,
10	16101521	20	PORCA, M12 x 1.25, Cl 10,
11	15540521	20	PARAFUSO, Hex, M12 x 1.25 x 35, 8.8, Full Thd,
12	10517274	6	ARRUELA-TRAVA,
13	5132015	6	ESPAÇADOR,

1.87.0(05) PARALAMAS E ESTRIBOS - SEM CABINE

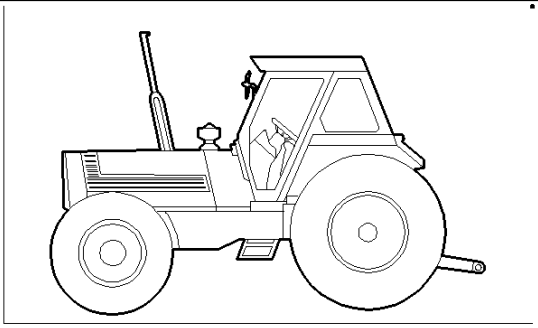

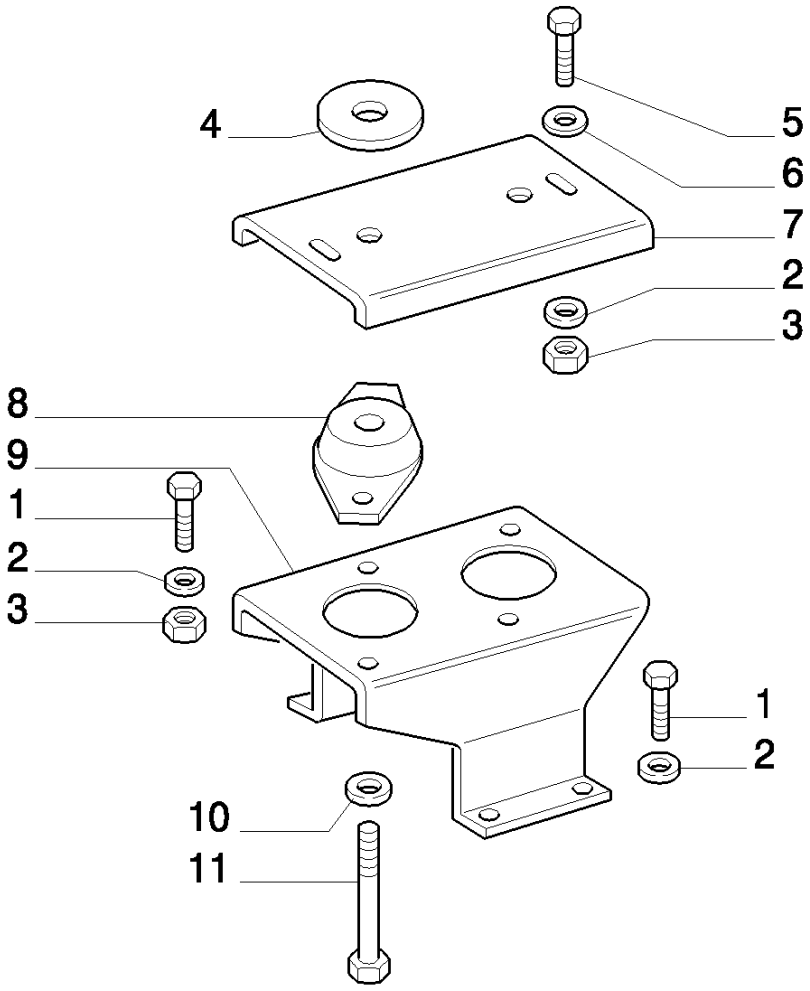

8830 TRATOR FORD (AMÉRICA LATINA) (1/96-)

1.87.0(05) PARALAMAS E ESTRIBOS - SEM CABINE

Ref	Numero de Peça	Qtd	Descrição
1	15540521	20	PARAFUSO, Hex, M12 x 1.25 x 35, 8.8, Full Thd,
2	10517074	28	ARRUELA-TRAVA,
3	16101521	20	PORCA, M12 x 1.25, Cl 10,
4	5140379	6	ANEL,
5	15540724	4	PARAFUSO, Hex, M12 x 1.25 x 45, 8.8,
6	5116400	16	ARRUELA-TRAVA,
7	5140276	2	PLACA,
8	5132016	2	ISOLADOR,
9	5136148	2	SUPORTE,
10	10517274	6	ARRUELA-TRAVA,
11	5114953	6	PARAFUSO,

1.87.0(06) PARALAMAS E ESTRIBOS - SEM CABINE

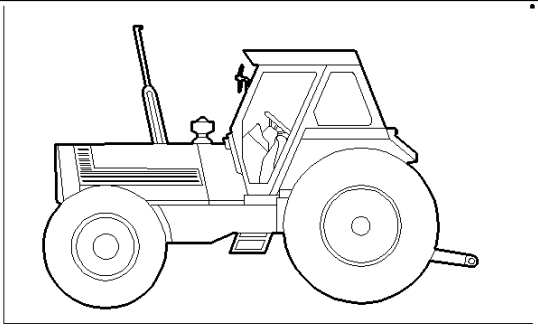

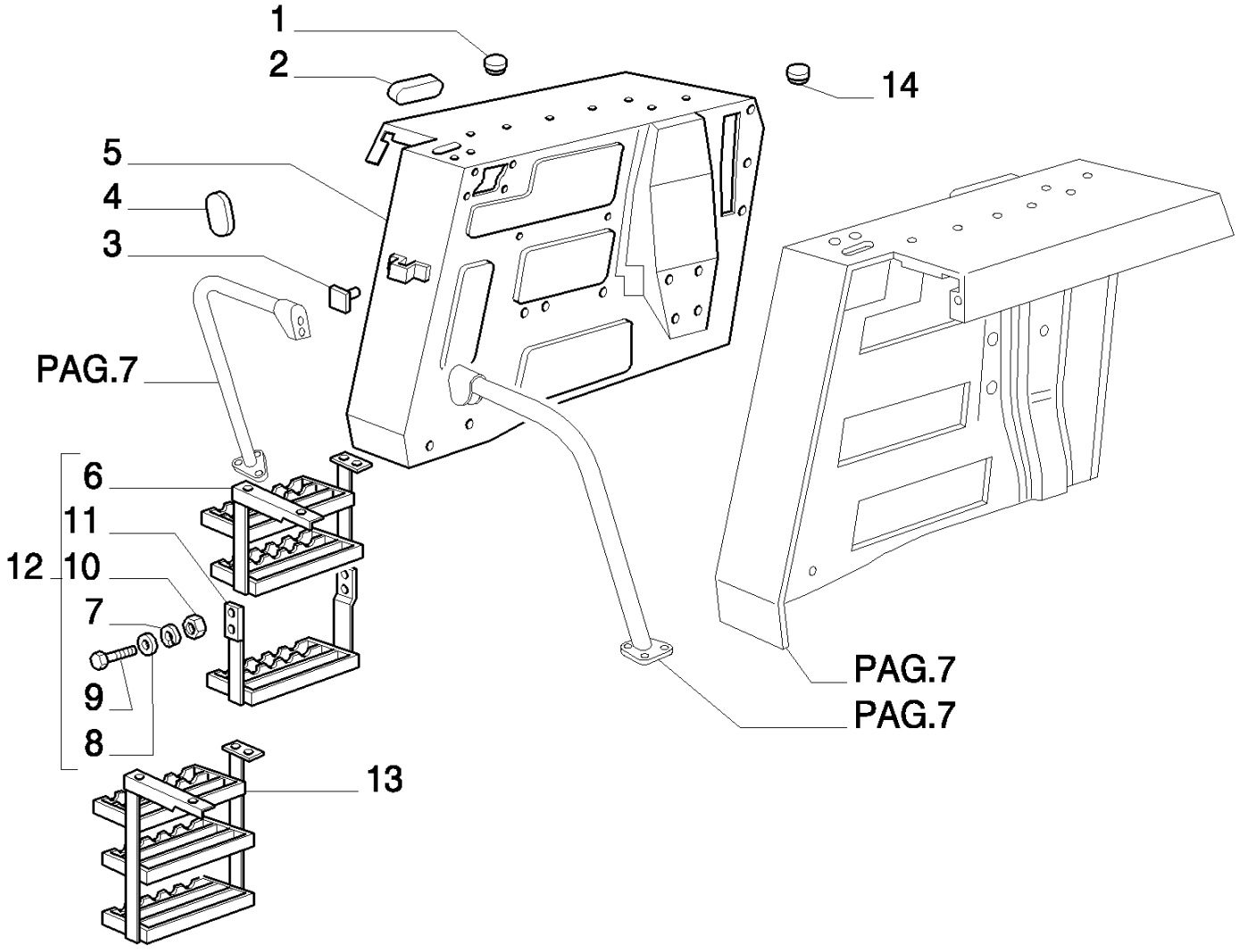

8830 TRATOR FORD (AMÉRICA LATINA) (1/96-)

1.87.0(06) PARALAMAS E ESTRIBOS - SEM CABINE

Ref	Numero de Peça	Qtd	Descrição
1	5123229	6	BUJÃO,
2	5107617	2	BUJÃO,
3	14197894	5	PORCA, M5 x .8, Cage,
4	5131590	1	BUJÃO,
5	84995293	1	CORRIMÃO, RH
6	5150360	1	APOIA-PÉ, RH
7	10516874	28	ARRUELA-TRAVA,
8	12638601	8	ARRUELA PLANA, M10 x 18 x 2,
9	11306924	14	PARAFUSO, Hex, M10 x 1.25 x 30, 8.8, Full Thd,
10	12164721	20	PORCA, M10 x 1.25, Cl 10,
11	5150361	1	APOIA-PÉ, LOWER RH
12	5150357	1	APOIA-PÉ, RH ASSY R.O.W.
13	9577056	1	ESCADA, S.A.
14	5112607	2	BUJÃO,

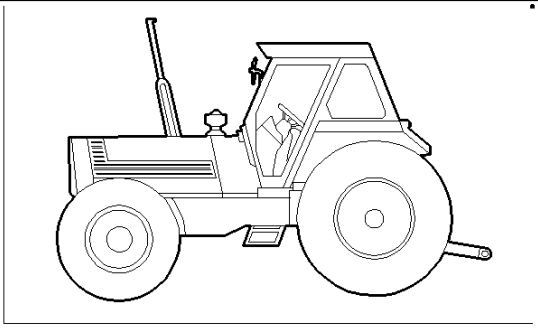

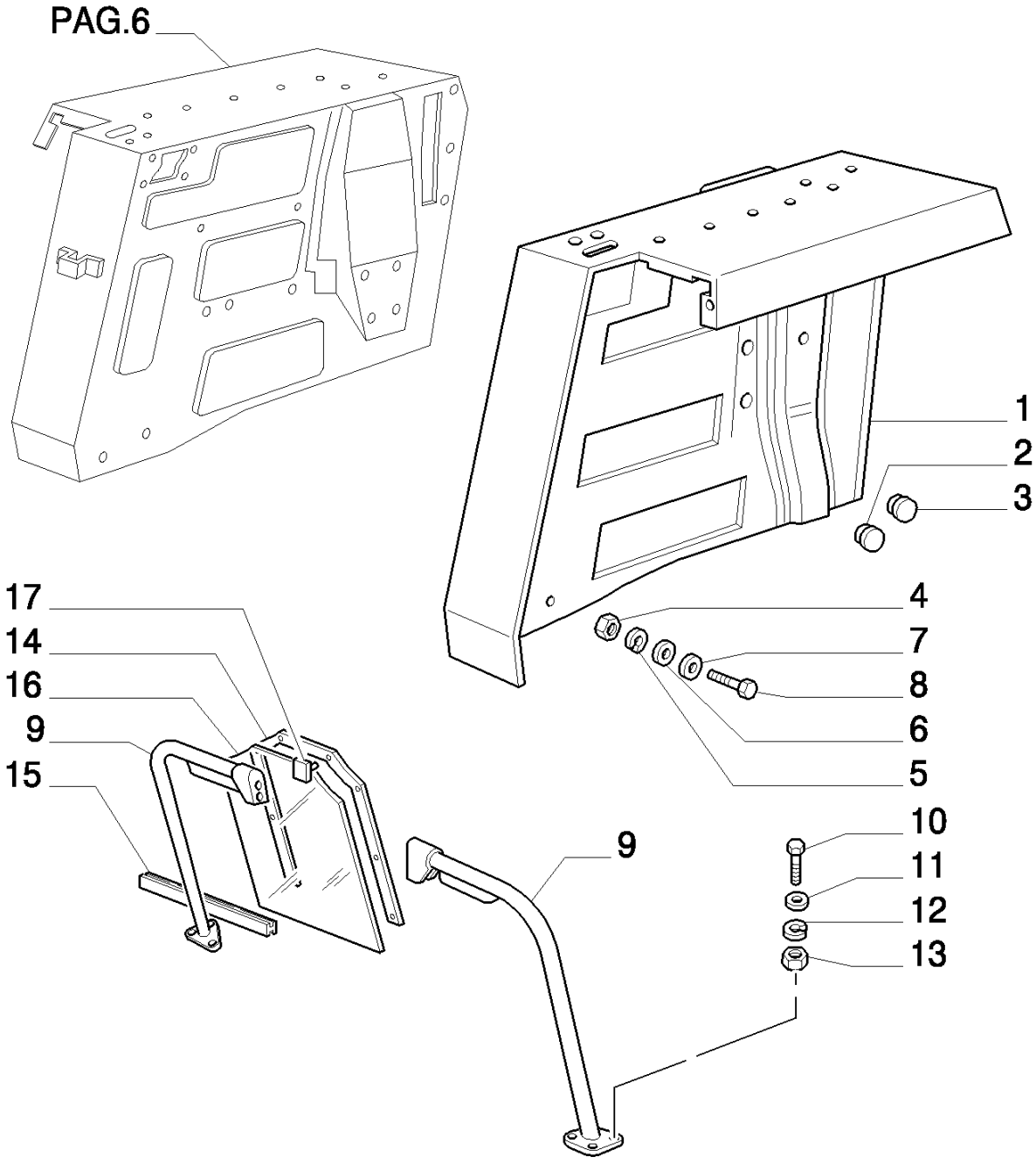
PAG.6
1
2
3
4
7
8
6
5
17
14
16
9
15
9
10
11
12
13

8830 TRATOR FORD (AMÉRICA LATINA) (1/96-)

1.87.0(07) PARALAMAS E ESTRIBOS - SEM CABINE

Ref	Numero de Peça	Qtd	Descrição
1	5143300	1	PÁRA-LAMA, LH
2	5113349	10	BUJÃO,
3	5113350	4	BUJÃO,
4	16100821	39	PORCA, M8, Cl 10,
5	12646704	16	ARRUELA PLANA, M8 x 20 x 2,
6	12646204	60	ARRUELA PLANA, M8 x 35 x 3,
7	10516674	40	ARRUELA-TRAVA,
8	16043924	6	PARAFUSO, Hex, M8 x 35, 8.8, Full Thd,
9	84995293	1	CORRIMÃO, RH
9	84995294	1	CORRIMÃO, LH
10	15970724	12	PARAFUSO, Hex, M10 x 1.25 x 25, 8.8, Full Thd,
11	10730501	24	ARRUELA PLANA, M10 x 20 OD x 2.5 Thk,
12	10516874	28	ARRUELA-TRAVA,
13	12164721	20	PORCA, M10 x 1.25, Cl 10,
14	84995290	2	REVESTIMENTO EMBREAGEM,
15	84995286	2	REVESTIMENTO EMBREAGEM,
16	84995285	2	VIDRO,
17	14197981	2	PLAQUETA,

1.87.0(08) PARALAMAS E ESTRIBOS - SEM CABINE

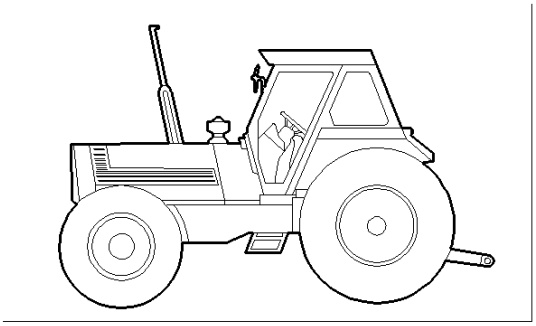

SEE EQUIP. 869

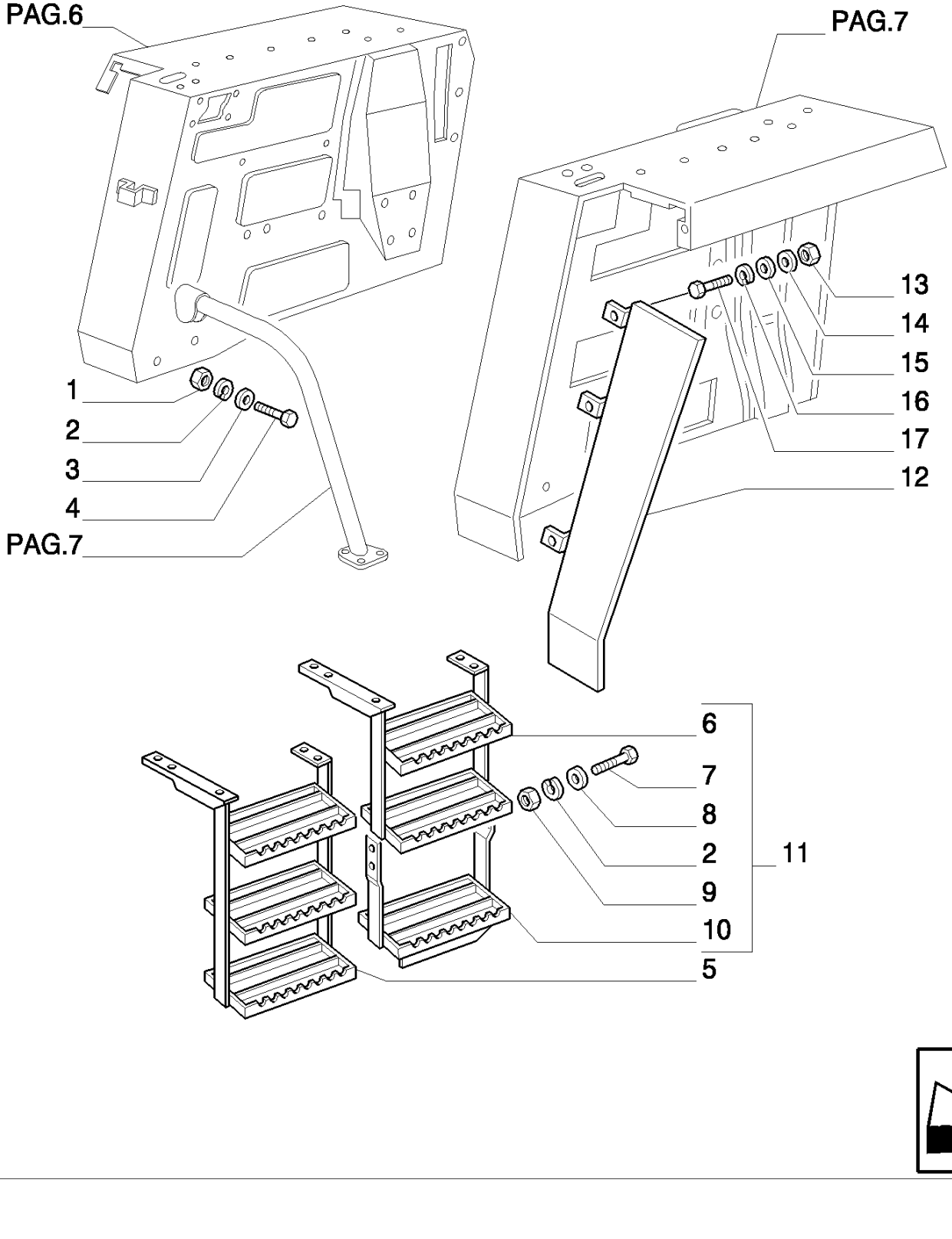

8830 TRATOR FORD (AMÉRICA LATINA) (1/96-)

1.87.0(08) PARALAMAS E ESTRIBOS - SEM CABINE

Ref	Numero de Peça	Qtd	Descrição
1	12646824	4	ARRUELA PLANA, M10 x 25 x 2,
2	10516874	28	ARRUELA-TRAVA,
3	10730501	24	ARRUELA PLANA, M10 x 20 OD x 2.5 Thk,
4	16140721	8	PARAFUSO, Hex Flg, M10 x 140, 8.8,
5	9577057	1	ESCADA, S.A.
6	5150358	1	APOIA-PÉ, LH
7	11306924	14	PARAFUSO, Hex, M10 x 1.25 x 30, 8.8, Full Thd,
8	12638601	8	ARRUELA PLANA, M10 x 18 x 2,
9	12164721	20	PORCA, M10 x 1.25, Cl 10,
10	5150359	1	APOIA-PÉ, LOWER LH
11	5150356	1	APOIA-PÉ, LH ASSY R.O.W.
12	84995317	1	EXTENSÃO DO PÁRA-LAMA, RH S.A.
12	84995319	1	EXTENSÃO DO PÁRA-LAMA, LH S.A.
14	10569471	3	ARRUELA-TRAVA, S.A.
15	378244	3	ARRUELA PLANA, M10, S.A.
16	140042	3	ARRUELA PLANA, M10 x 34 x 3, S.A.
17	8220021	3	PARAFUSO, S.A.
13	12164714	3	PORCA, M10 x 1.25, Cl 8, S.A.

1.87.0(09) PARALAMAS E ESTRIBOS - SEM CABINE

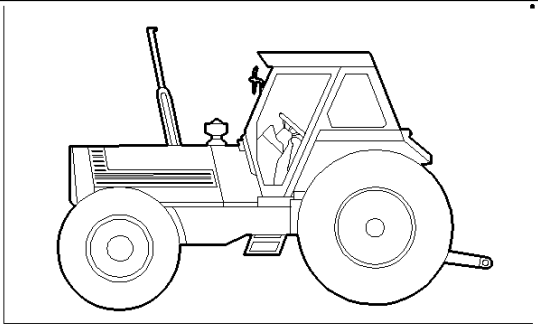

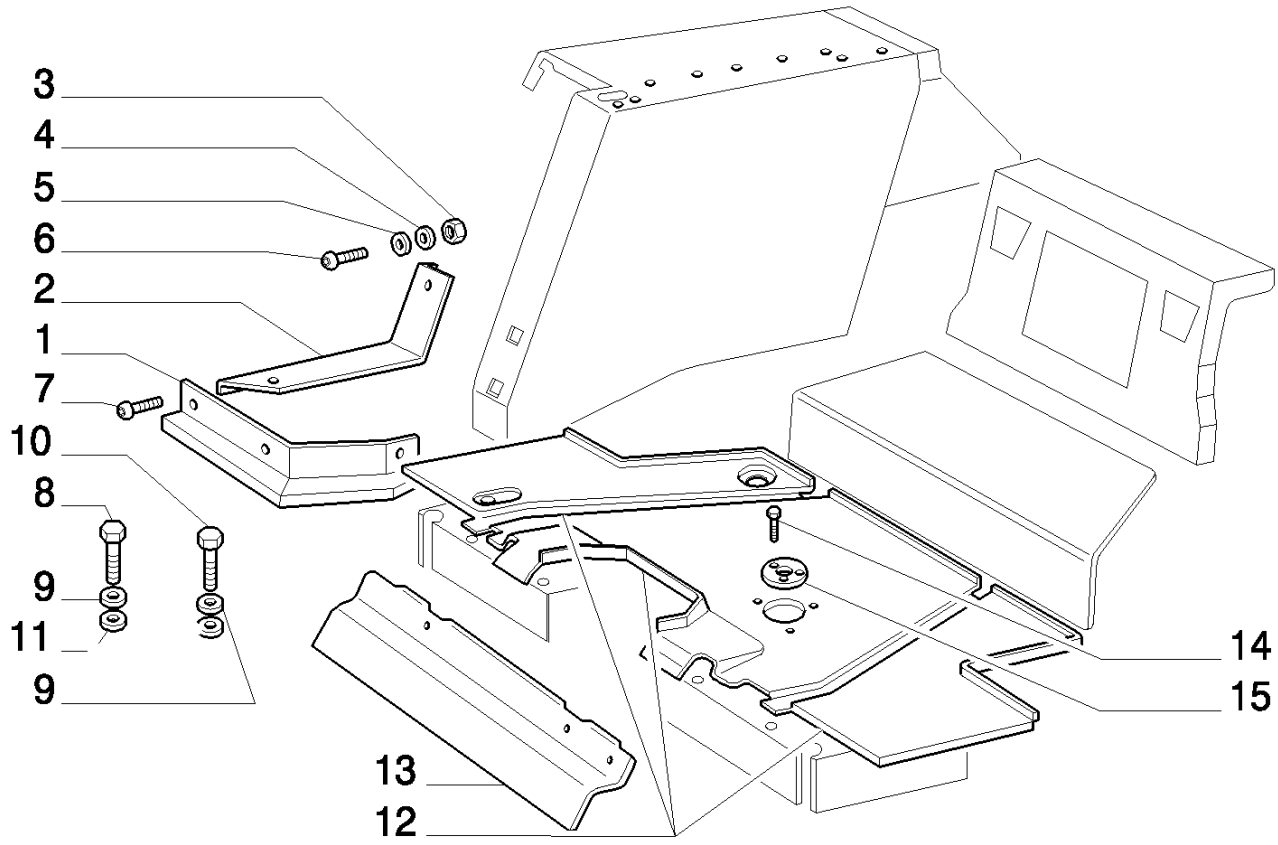

8830 TRATOR FORD (AMÉRICA LATINA) (1/96-)

1.87.0(09) PARALAMAS E ESTRIBOS - SEM CABINE

Ref	Numero de Peça	Qtd	Descrição
1	5121489	1	QUADRO, RH
2	5121495	1	ANGULAR, SIDE RH
3	16100821	39	PORCA, M8, Cl 10,
4	10516674	40	ARRUELA-TRAVA,
5	12647004	2	ARRUELA PLANA, M8 x 25 x 2.5,
6	13303514	2	PARAFUSO, Phil Flat Hd, M8 x 20, 5.8,
7	15916901	10	PARAFUSO, Cross Flat Hd, M4.2 x 16,
8	16140721	8	PARAFUSO, Hex Flg, M10 x 140, 8.8,
9	10730501	24	ARRUELA PLANA, M10 x 20 OD x 2.5 Thk,
10	15970724	12	PARAFUSO, Hex, M10 x 1.25 x 25, 8.8, Full Thd,
11	10516874	28	ARRUELA-TRAVA,
12	5133621	1	REVESTIMENTO, FRONT R.O.W., (S.A. P/N = 9576652 Q=1)
13	5122458	1	QUADRO, CENTER
14	15917701	3	PARAFUSO, Cross Flat Hd, M4.8 x 13,
15	5115821	1	PORCA DE VEDAÇÃO,

1.87.0(10) PARALAMAS E ESTRIBOS - SEM CABINE

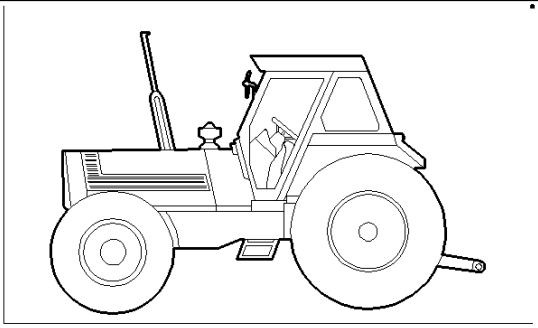

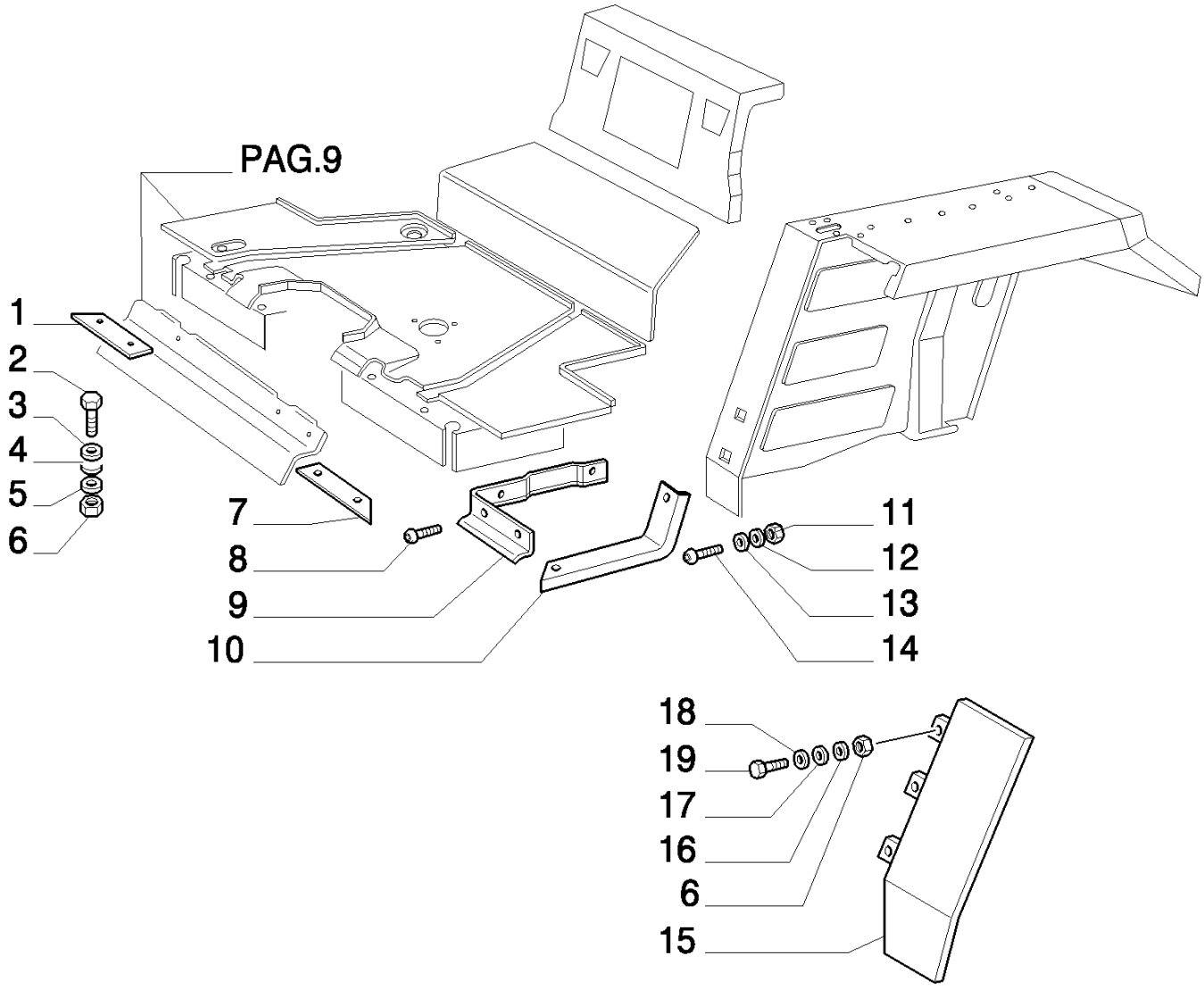

8830 TRATOR FORD (AMÉRICA LATINA) (1/96-)

1.87.0(10) PARALAMAS E ESTRIBOS - SEM CABINE

Ref	Numero de Peça	Qtd	Descrição
1	5121497	1	ANGULAR, FRONT RH
2	15970724	12	PARAFUSO, Hex, M10 x 1.25 x 25, 8.8, Full Thd,
3	10730501	24	ARRUELA PLANA, M10 x 20 OD x 2.5 Thk,
4	10516874	28	ARRUELA-TRAVA,
5	12646921	10	ARRUELA PLANA, M12 x 28 x 3,
6	12164711	20	PORCA, M10 x 1.25, Cl 8,
7	5121498	1	ANGULAR, FRONT LH
8	15916901	10	PARAFUSO, Cross Flat Hd, M4.2 x 16,
9	5121490	1	QUADRO, LH
10	5121496	1	ANGULAR, SIDE LH
11	16100821	39	PORCA, M8, Cl 10,
12	10516674	40	ARRUELA-TRAVA,
13	12647004	2	ARRUELA PLANA, M8 x 25 x 2.5,
14	13303514	2	PARAFUSO, Phil Flat Hd, M8 x 20, 5.8,
15	84995317	1	EXTENSÃO DO PÁRA-LAMA, RH
15	84995319	1	EXTENSÃO DO PÁRA-LAMA, LH
16	10569470	6	ARRUELA-TRAVA,
17	378244	6	ARRUELA PLANA, M10,
18	140042	6	ARRUELA PLANA, M10 x 34 x 3,
19	822021	6	PARAFUSO,

1.87.1(01) PROTEÇÕES - ESTRIBO - SEM CABINE

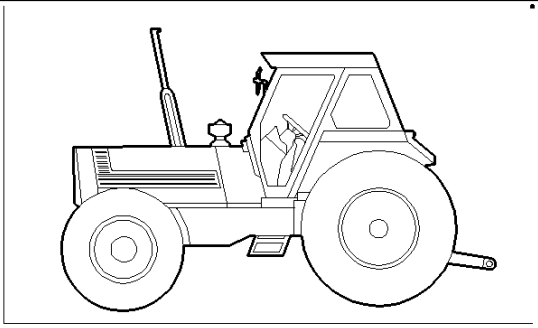

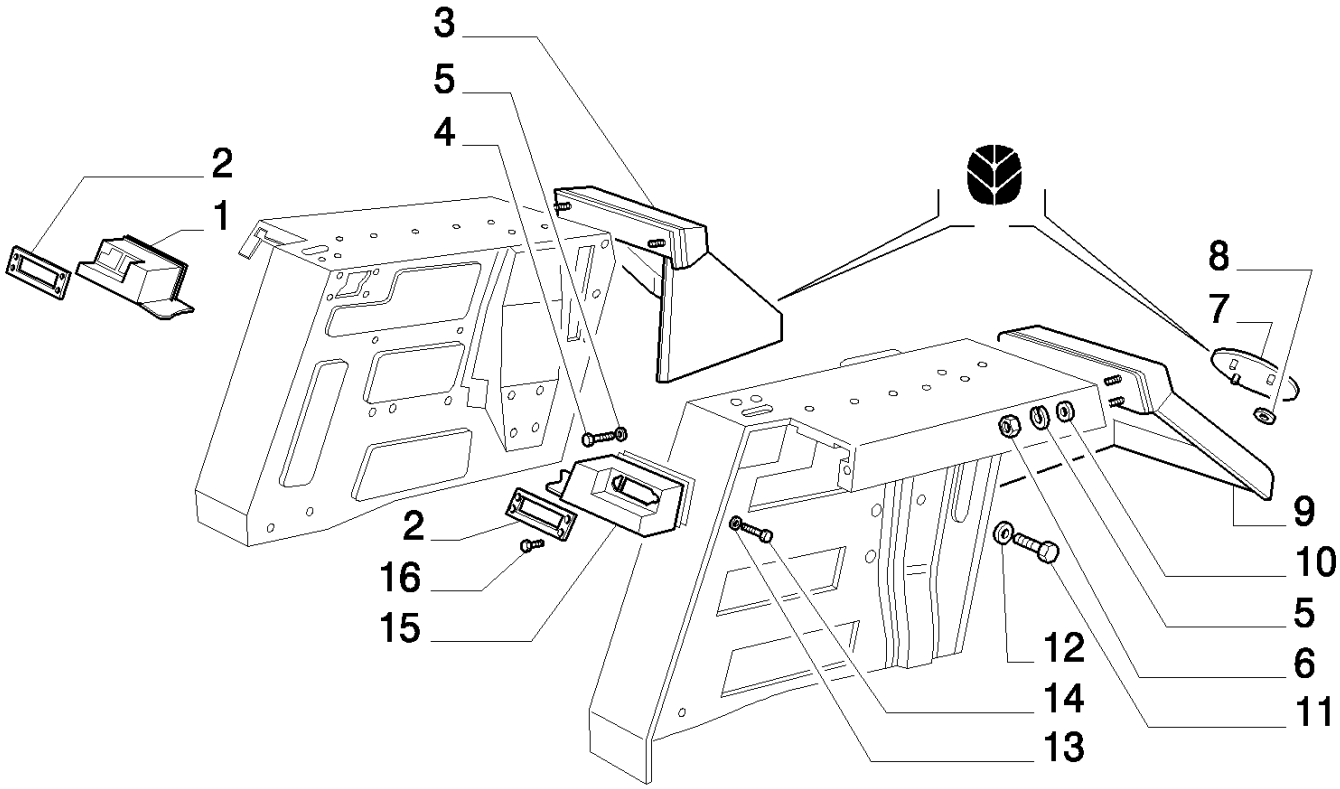

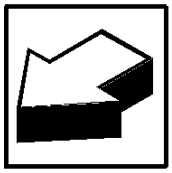

8830 TRATOR FORD (AMÉRICA LATINA) (1/96-)

1.87.1(01) PROTEÇÕES - ESTRIBO - SEM CABINE

Ref	Numero de Peça	Qtd	Descrição
1	5115275	1	RECIPIENTE, RH
2	5112898	2	PLACA,
3	5147910	1	PROTEÇÃO, REAR RH
4	10902124	6	PARAFUSO, Hex, M6 x 14, 8.8, Full Thd,
5	10516474	20	ARRUELA-TRAVA,
6	15896421	1	PORCA, M5, Cl 10,
7	5135883	1	EMBLEMA,
8	44901313	8	MOLA DE FIXAÇÃO,
9	5147909	1	PROTEÇÃO, REAR LH
10	12644404	1	ARRUELA PLANA, M6 x 15 x 1,
11	13297414	6	PARAFUSO,
12	13336404	6	ARRUELA-TRAVA,
13	12640604	6	ARRUELA PLANA, M6 x 25 x 2,
14	14302124	2	PARAFUSO, Hex Soc Hd, M8 x 100, 8.8,
15	5115276	1	RECIPIENTE, LH
16	5122813	8	PARAFUSO,

1.89.6(01) ENGATE PARA IMPLEMENTOS

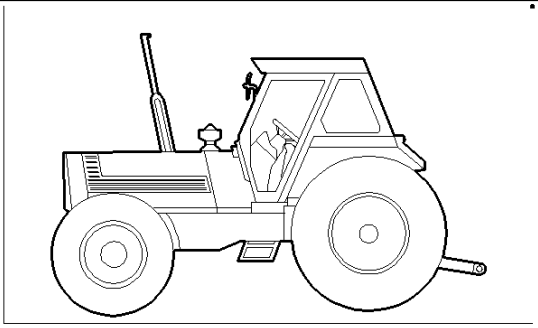

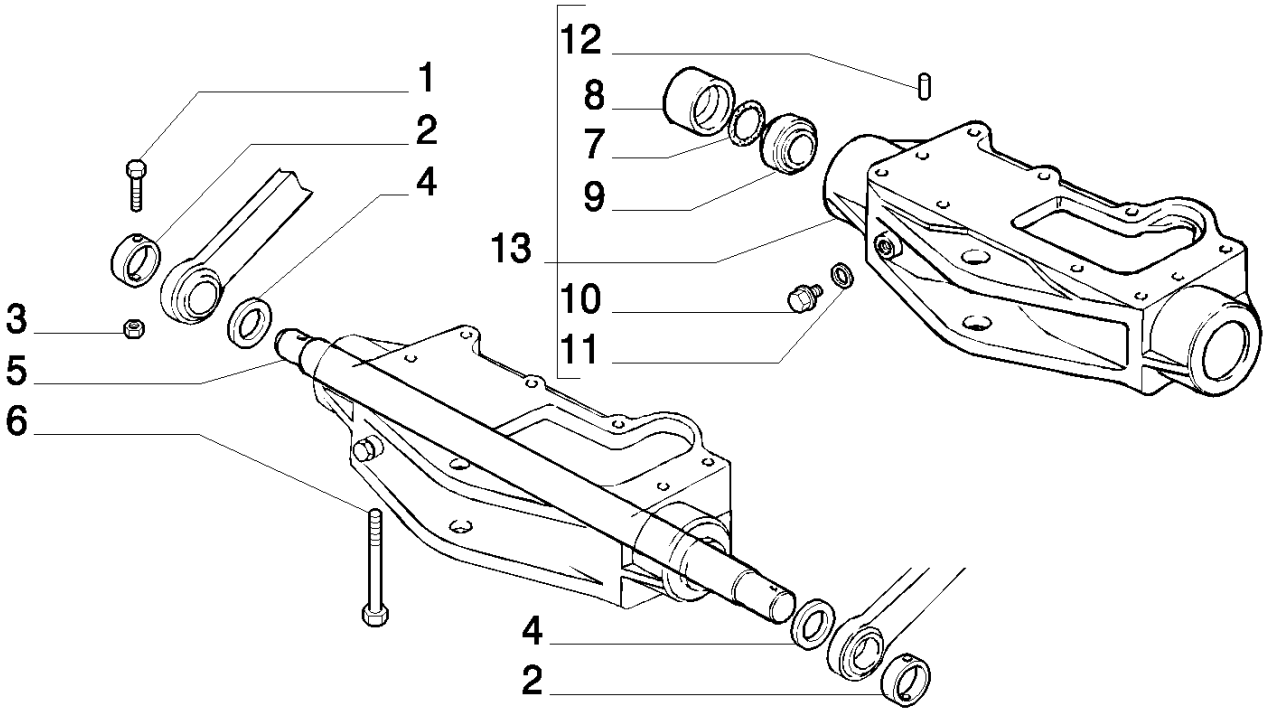

8830 TRATOR FORD (AMÉRICA LATINA) (1/96-)

1.89.6(01) ENGATE PARA IMPLEMENTOS

Ref	Numero de Peça	Qtd	Descrição
1	15541131	2	PARAFUSO, Hex, M12 x 1.25 x 65, 10.9,
2	5109169	2	BUCHA,
3	16105021	2	CONTRA PORCA, M12 x 1.25, Cl 10,
4	5109174	2	ESPAÇADOR, EXT.
5	5109168	1	BARRA ESTABILIZADORA,
6	15985824	8	PARAFUSO, Hex, M18 x 1.5 x 130, 8.8,
7	5131746	2	JUNTA,
8	5161051	2	ESPAÇADOR,
9	5141232	2	BUCHA,
10	10305171	1	BUJÃO, M22 x 1.5 x 21,
11	10279560	1	ARRUELA DE COBRE, M22.3 x 28 x 1,
12	5102637	2	GRÃO,
13	5161050	1	SUPORTE, ASSY.

1.89.6(02) ENGATE PARA IMPLEMENTOS

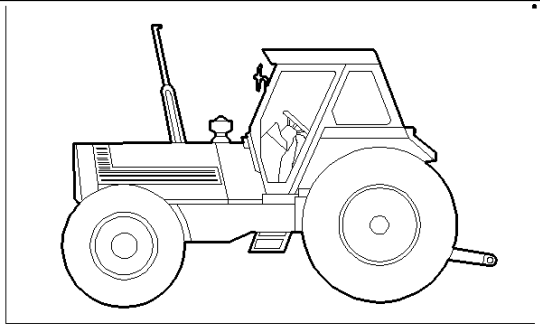

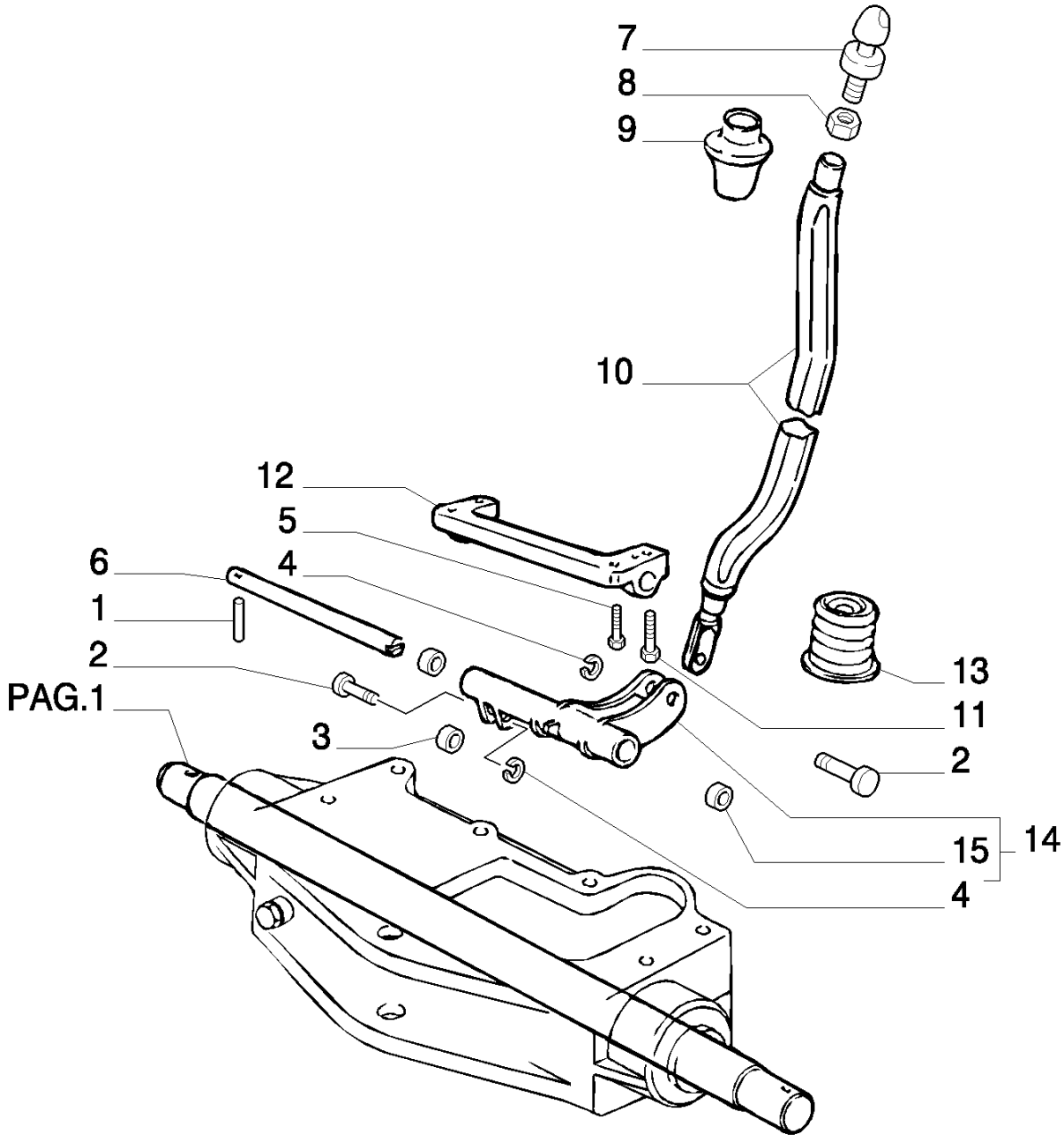

8830 TRATOR FORD (AMÉRICA LATINA) (1/96-)

1.89.6(02) ENGATE PARA IMPLEMENTOS

Ref	Numero de Peça	Qtd	Descrição
1	14601470	1	PINO DE FIXAÇÃO, M5 x 32, Slotted,
2	5109172	2	PINO,
3	5109156	1	ROLO,
4	11065976	2	ANEL, M10, Ext,
5	16043824	2	PARAFUSO, Hex, M8 x 30, 8.8, Full Thd,
6	5109155	1	PINO,
7	5131285	1	EXTREMIDADE, UPPER
8	16103621	1	PORCA, Thin, M12 x 1.25, Cl 05,
9	5117898	1	CAPA,
10	5131284	1	HASTE,
11	16044031	2	PARAFUSO, Hex, M8 x 40, 10.9,
12	5109187	1	SUPORTE,
13	5128133	1	JUNTA,
14	5109176	1	ALAVANCA, ASSY.
15	5109160	2	ROLAMENTO ROLETES,

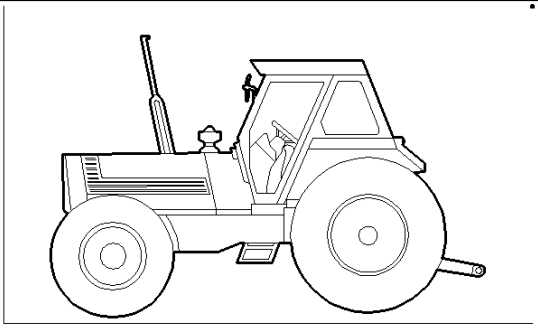

SEE ALSO EQUIP. 829

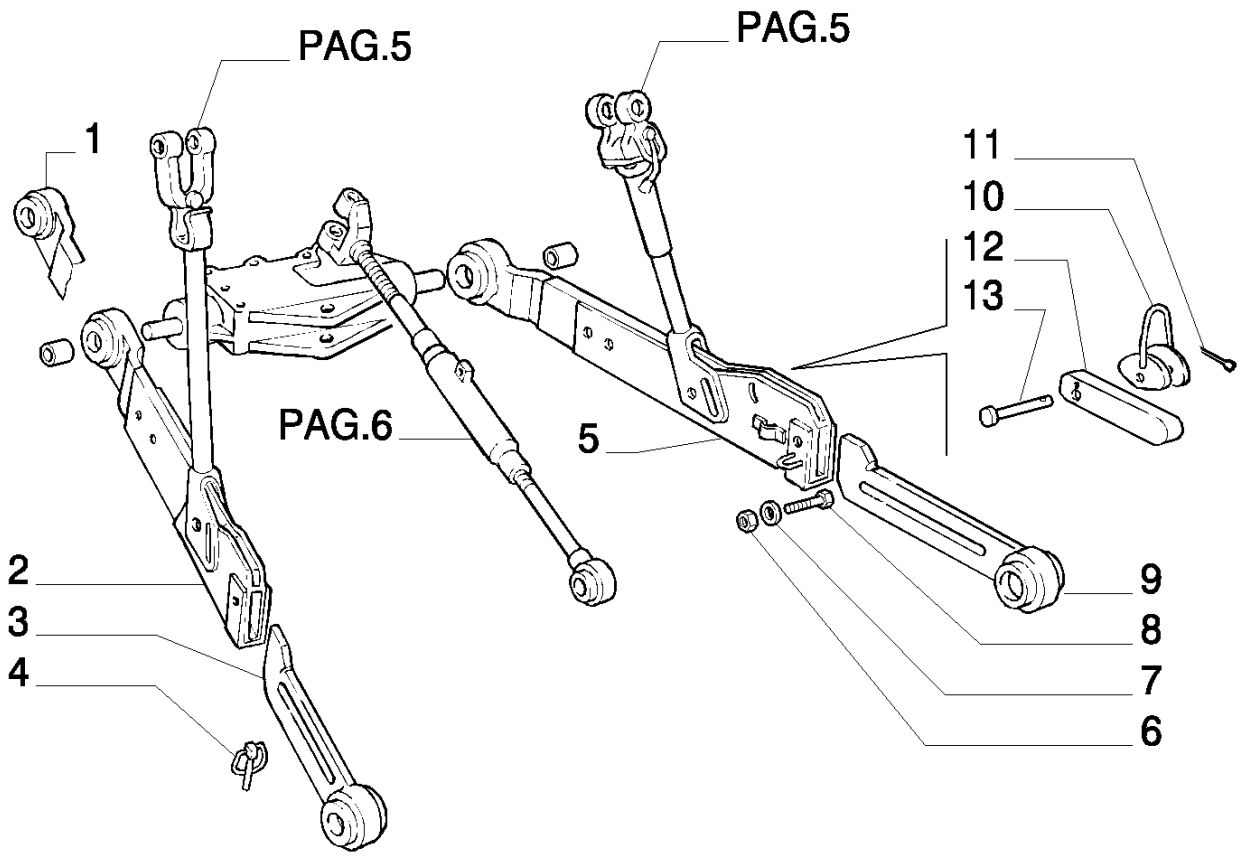

8830 TRATOR FORD (AMÉRICA LATINA) (1/96-)

1.89.6(03) ENGATE PARA IMPLEMENTOS

Ref	Numero de Peça	Qtd	Descrição
1	5133857	2	EXTREMIDADE,
2	5140554	1	BRAÇO DE LEVANTAMENTO, LH
3	5131626	1	EXTREMIDADE, LH
4	5132146	3	GRAMPO,
5	5140550	1	BRAÇO DE LEVANTAMENTO, RH
6	12575021	2	CONTRA PORCA, M18 x 1.5, Cl 10,
7	5132853	1	BUCHA,
8	15984834	1	PARAFUSO, Hex, M18 x 1.5 x 80, 10.9,
9	5131625	1	EXTREMIDADE, RH
10	5140542	1	EMPUNHADURA,
11	10796401	1	GRAMPO, M3.2 x 18,
12	5138997	1	HASTE,
13	5140541	1	PINO,

1.89.6(04) ENGATE PARA IMPLEMENTOS

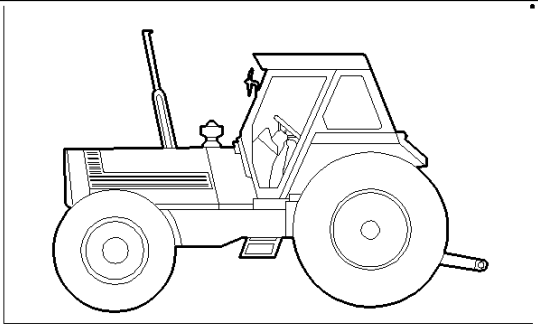

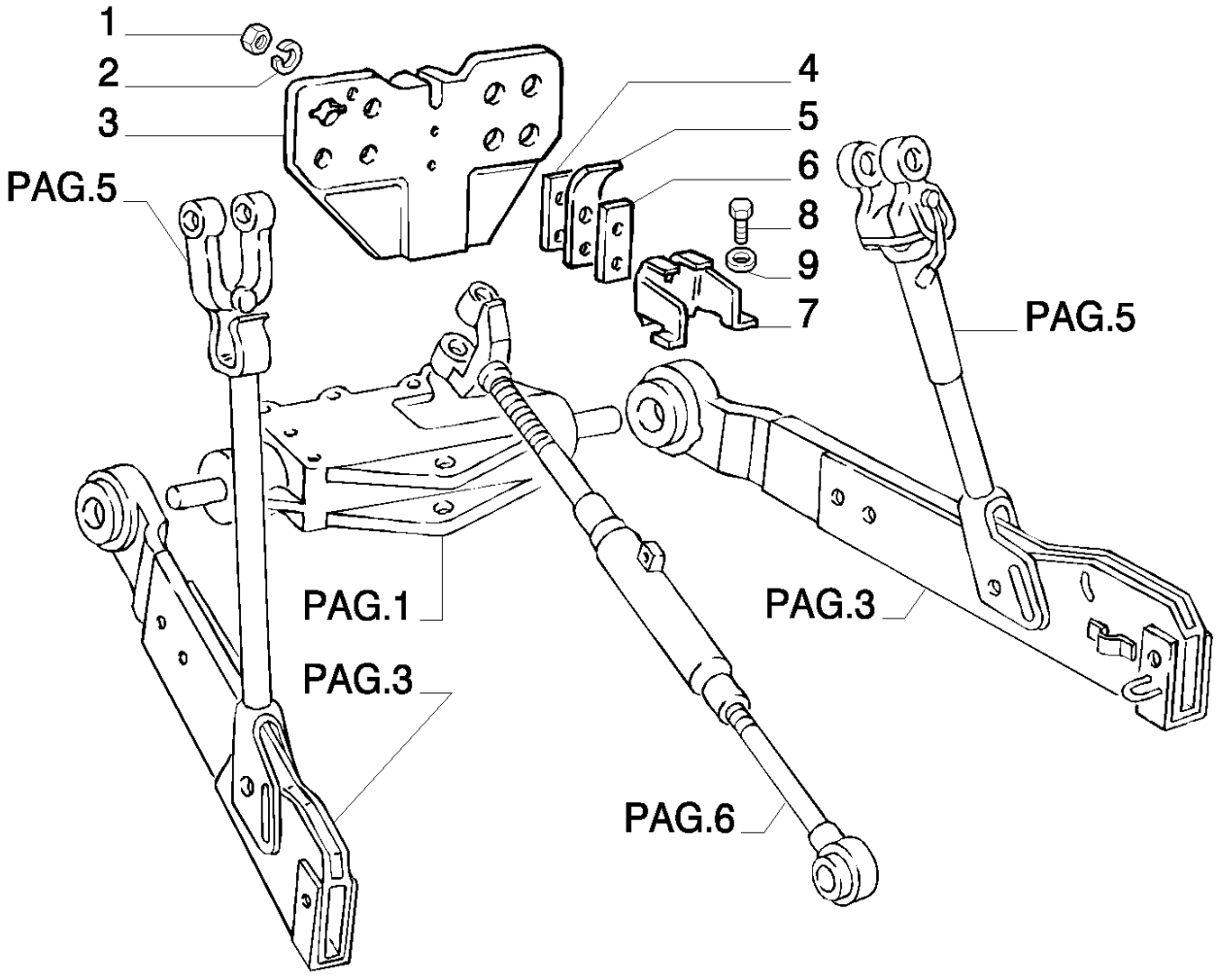

8830 TRATOR FORD (AMÉRICA LATINA) (1/96-)

1.89.6(04) ENGATE PARA IMPLEMENTOS

Ref	Numero de Peça	Qtd	Descrição
1	15896221	2	PORCA, M6, Cl 10,
2	10516474	2	ARRUELA-TRAVA,
3	5108990	1	SUPORTE,
4	44019090	2	ESPAÇADOR,
5	44019067	1	MOLA,
6	44018510	1	PLAQUETA,
7	5108992	1	SUPORTE,
8	16043424	2	PARAFUSO, Hex, M8 x 20, 8.8, Full Thd,
9	10516674	2	ARRUELA-TRAVA,

1.89.6(05) ENGATE PARA IMPLEMENTOS

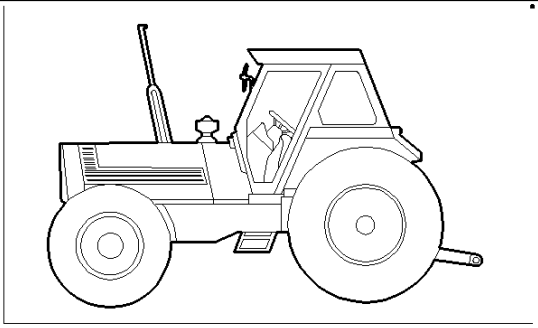

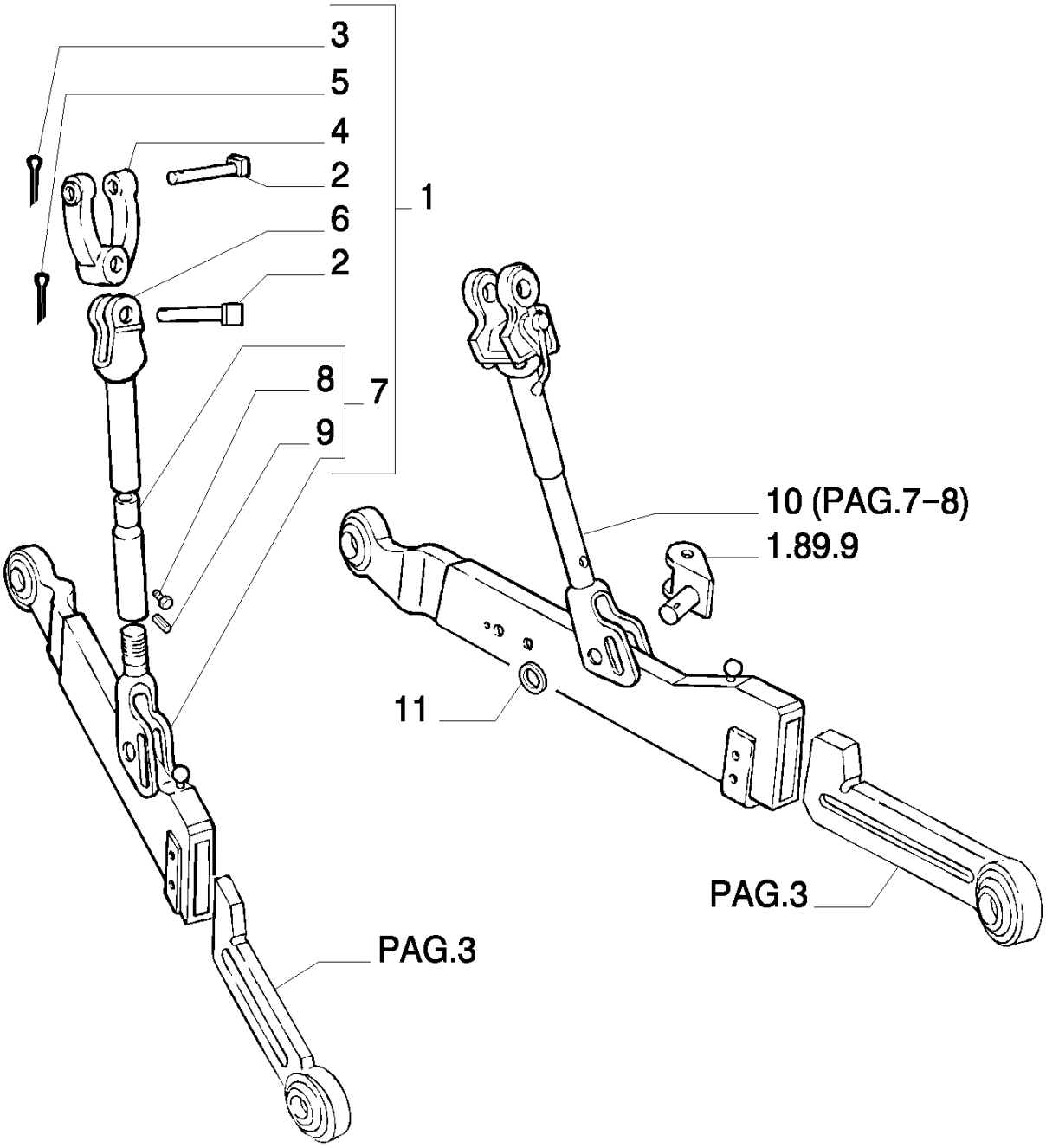

8830 TRATOR FORD (AMÉRICA LATINA) (1/96-)

1.89.6(05) ENGATE PARA IMPLEMENTOS

Ref	Numero de Peça	Qtd	Descrição
1	5109213	1	TIRANTE, LH ASSY.
2	44017370	5	PINO,
3	5112606	3	GRAMPO,
4	5100224	2	GARFO,
5	10797801	3	GRAMPO, M6.3 x 50,
6	5103236	1	GARFO, UPPER
7	5109214	2	EXTREMIDADE, ASSY.
8	13407211	5	GRAXEIRA, M10 x 1,
9	14604670	2	PINO DE FIXAÇÃO, M6 x 50, Slotted,
10	5109212	1	TIRANTE, RH ASSY.
11	562106	2	ARRUELA PLANA,

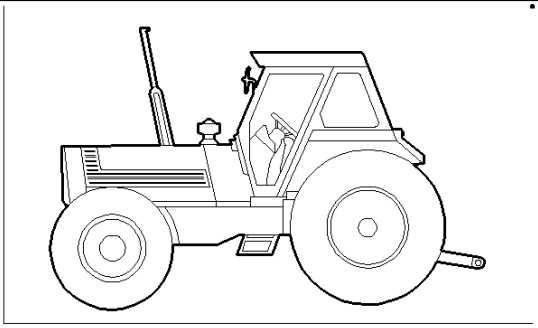

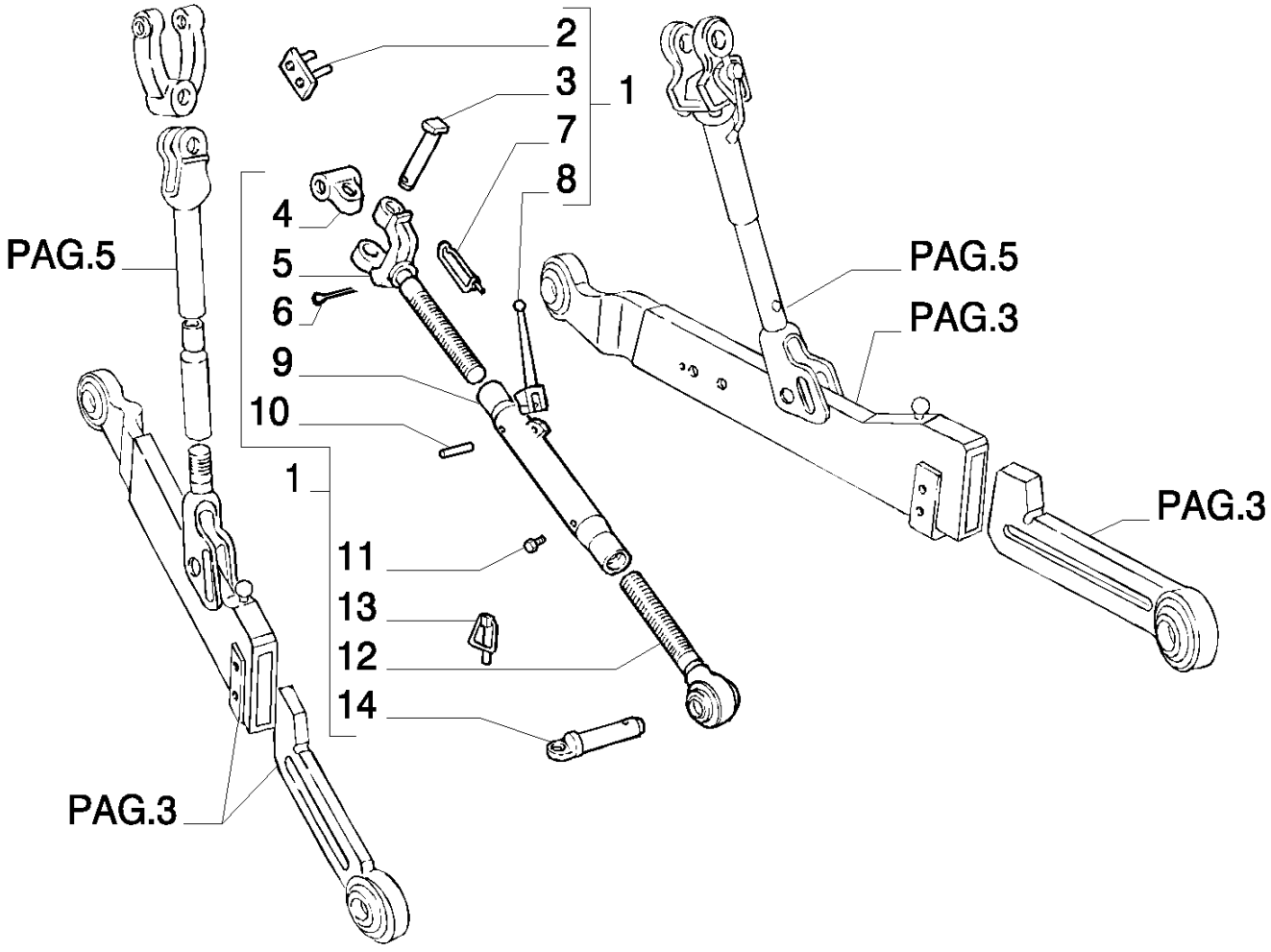
2
3
7
8
1
4
5
6
9
10
1
11
13
12
14
PAG.5
PAG.5
PAG.3
PAG.3
PAG.3

8830 TRATOR FORD (AMÉRICA LATINA) (1/96-)

1.89.6(06) ENGATE PARA IMPLEMENTOS

Ref	Numero de Peça	Qtd	Descrição
1	5143958	1	VIGA, ASSY.
2	5163233	1	PINO,
3	44017370	5	PINO,
4	5103269	1	SUPORTE,
5	44018501	1	VIGA, LH ASSY.
6	10797801	3	GRAMPO, M6.3 x 50,
7	44018508	1	PINO-ELÁSTICO,
8	44018507	1	ALAVANCA,
9	5103270	1	BUCHA DE AJUSTE, ASSY.
10	14176770	1	PINO DE FIXAÇÃO, M14 x 40, Slotted,
11	13407211	5	GRAXEIRA, M10 x 1,
12	5143018	1	VIGA,
13	5132146	3	GRAMPO,
14	822483	1	PINO,

1.89.6(07) ENGATE PARA IMPLEMENTOS

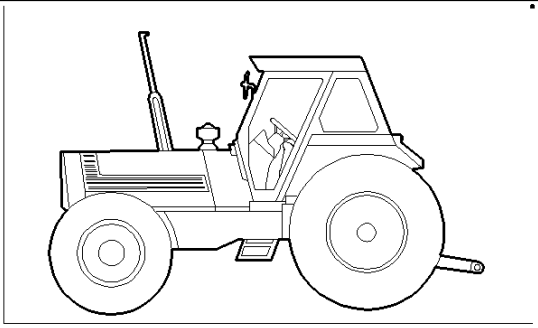

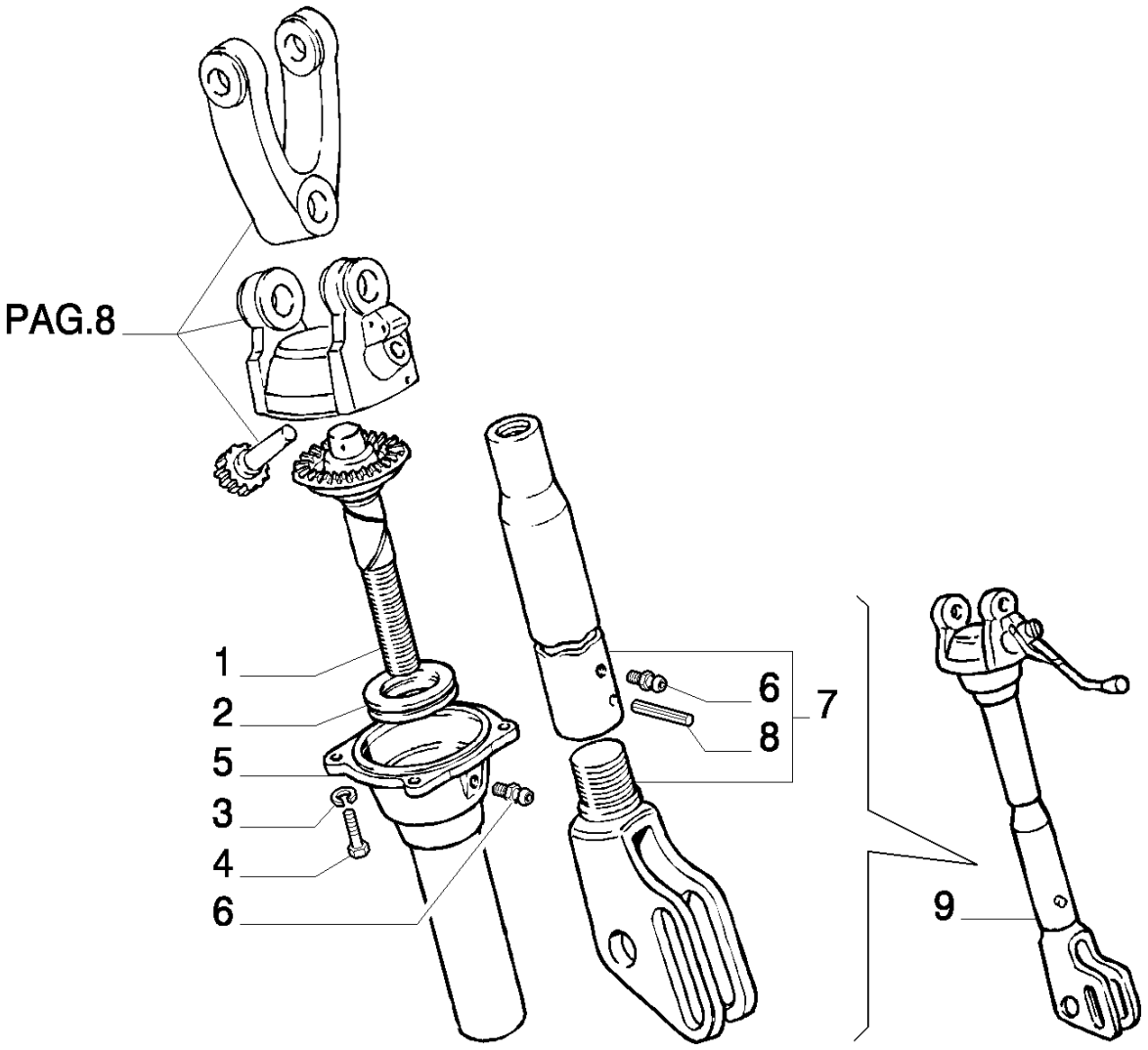

8830 TRATOR FORD (AMÉRICA LATINA) (1/96-)

1.89.6(07) ENGATE PARA IMPLEMENTOS

Ref	Numero de Peça	Qtd	Descrição
1	5103234	1	ENGRENAGEM CONDUZIDA,
2	26800920	1	ROLAMENTO,
3	10517074	4	ARRUELA-TRAVA,
4	15540624	4	PARAFUSO, Hex, M12 x 1.25 x 40, 8.8, Full Thd,
5	44018570	1	TAMPA,
6	13407211	5	GRAXEIRA, M10 x 1,
7	5109214	2	EXTREMIDADE, ASSY.
8	14604670	2	PINO DE FIXAÇÃO, M6 x 50, Slotted,
9	5109212	1	TIRANTE, RH ASSY.

1.89.6(08) ENGATE PARA IMPLEMENTOS

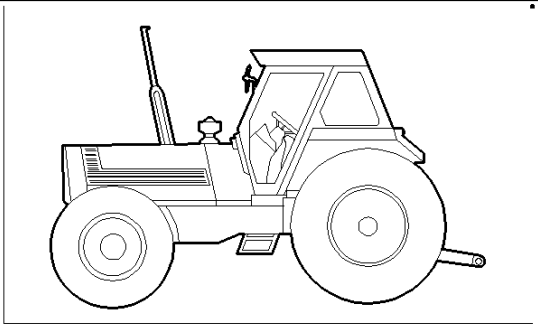

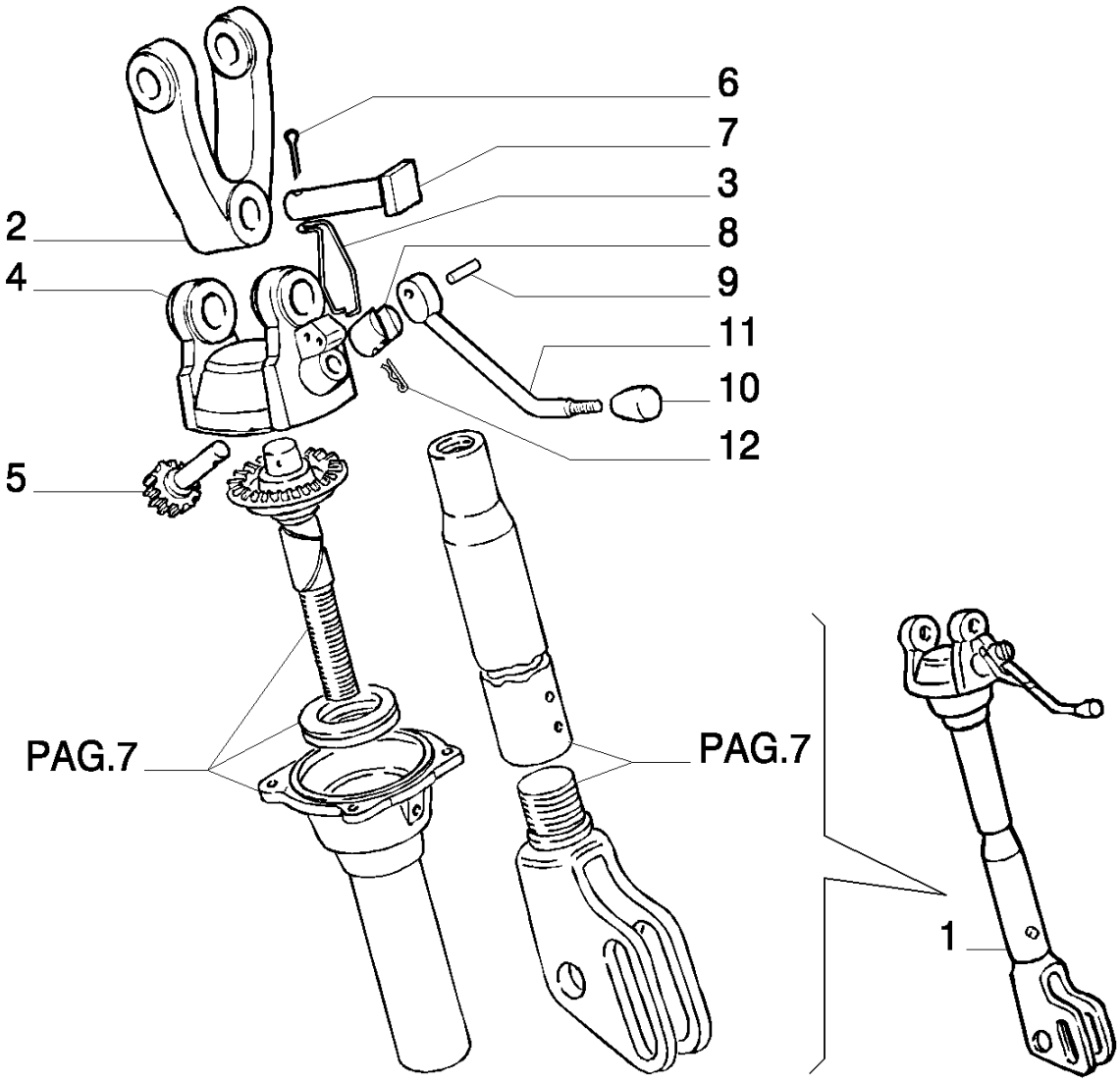

8830 TRATOR FORD (AMÉRICA LATINA) (1/96-)

1.89.6(08) ENGATE PARA IMPLEMENTOS

Ref	Numero de Peça	Qtd	Descrição
1	5109212	1	TIRANTE, RH ASSY.
2	5100224	2	GARFO,
3	44019284	1	GANCHO,
4	5100222	1	CAIXA/CARCAÇA,
5	44017899	1	ENGRENAGEM CONDUTORA, 11 TEETH
6	10797801	3	GRAMPO, M6.3 x 50,
7	44017370	5	PINO,
8	44017900	1	GARFO,
9	14600870	1	PINO DE FIXAÇÃO, M5 x 20, Slotted,
10	44014604	1	EMPUNHADURA,
11	44017901	1	ALAVANCA,
12	14601070	1	PINO DE FIXAÇÃO, M5 x 24, Slotted,

1.89.9(01) PONTEIRA LIMITADORA

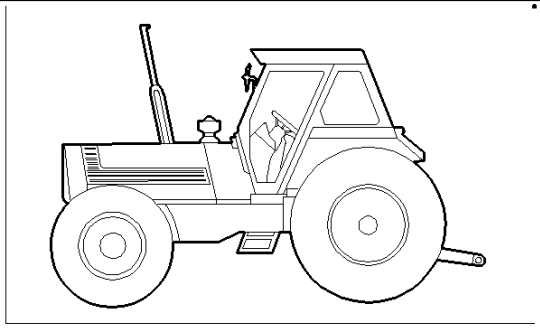

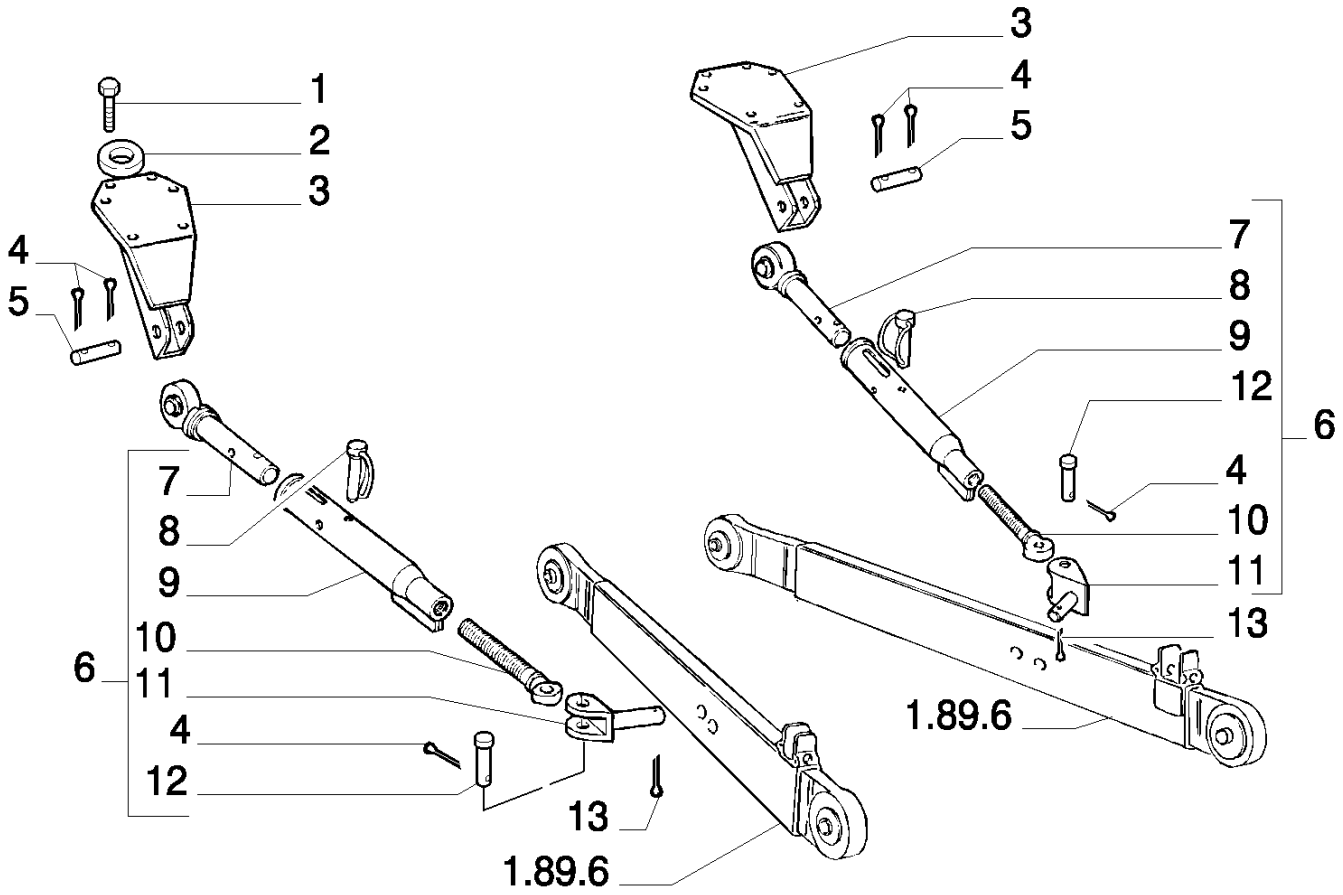

8830 TRATOR FORD (AMÉRICA LATINA) (1/96-)

1.89.9(01) PONTEIRA LIMITADORA

Ref	Numero de Peça	Qtd	Descrição
1	15984324	8	PARAFUSO, Hex, M18 x 1.5 x 50, 8.8, Full Thd,
2	10517374	8	ARRUELA-TRAVA,
3	5136100	2	SUPORTE,
4	10798401	6	GRAMPO, M6.3 x 40,
5	5104570	2	PINO,
6	5109518	2	VIGA, ASSY.
7	5109486	1	EXTREMIDADE, FRONT
8	5105520	2	PINO-ELÁSTICO,
9	5109519	2	BUCHA DE AJUSTE,
10	5109487	2	EXTREMIDADE, REAR
11	5109502	2	PINO,
12	5104572	2	PINO, REAR
13	5112606	2	GRAMPO,

1.90.5(01) CAIXA DE FERRAMENTAS

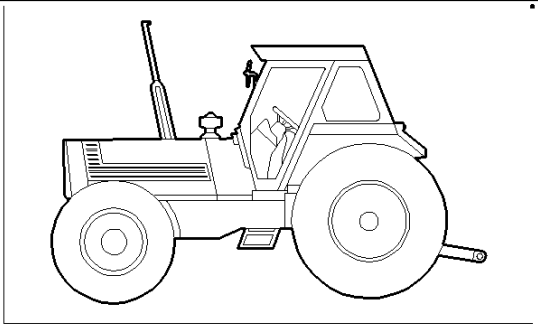

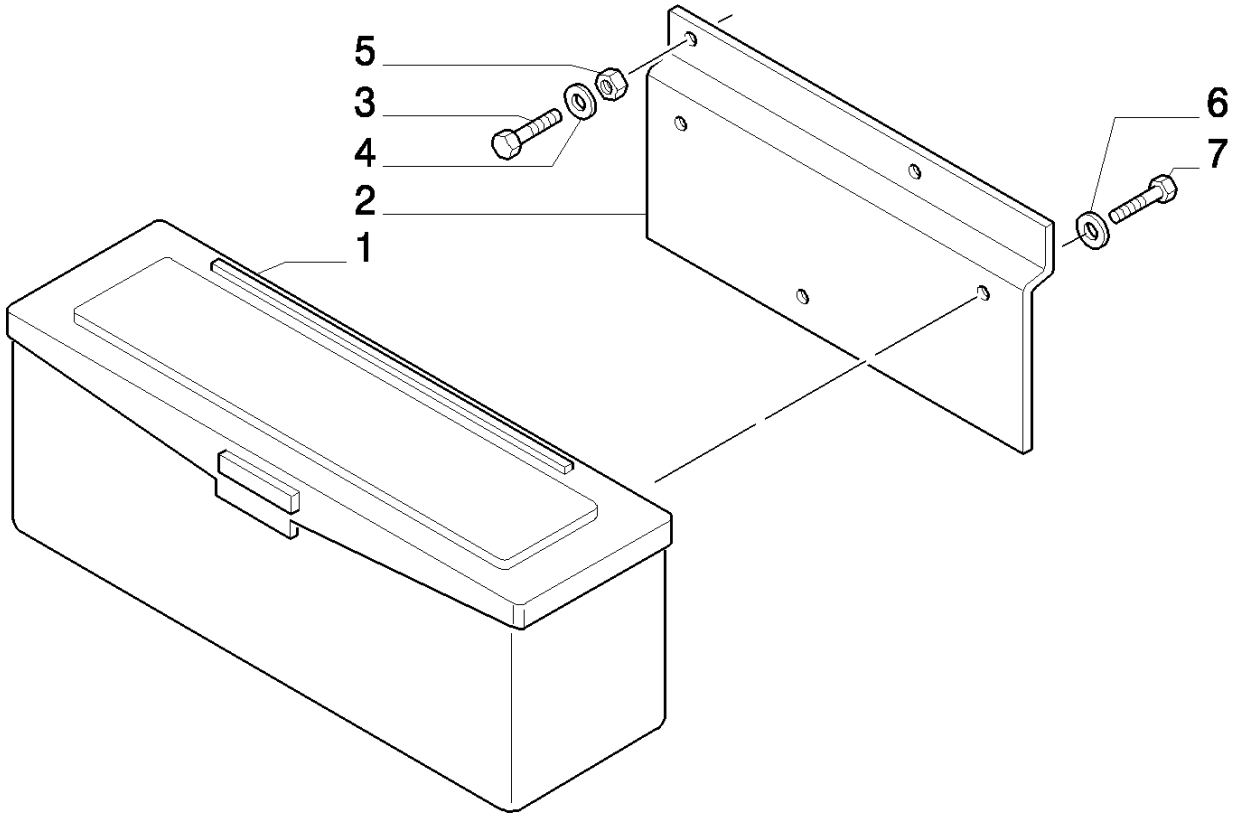

8830 TRATOR FORD (AMÉRICA LATINA) (1/96-)

1.90.5(01) CAIXA DE FERRAMENTAS

Ref	Numero de Peça	Qtd	Descrição
1	84996519	1	CAIXA PARA FERRAMENTAS,
2	84997626	1	SUPORTE,
3	120104	2	PARAFUSO, Hex, M8 x 20, 8.8,
4	322358	2	ARRUELA MOLA, Belleville, M8,
5	9706690	2	PORCA, M8, Cl 8, South America
6	280278	3	ARRUELA-TRAVA, Ext Tooth, 5/16", R.O.W.
6	34941S36	3	ARRUELA-TRAVA, Ext Tooth, 5/16", South America
7	304634S36	3	PARAFUSO, Hex, 5/16"-18 x 5/8", G5, Full Thd,

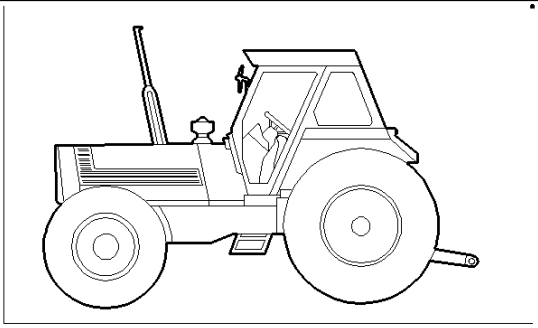

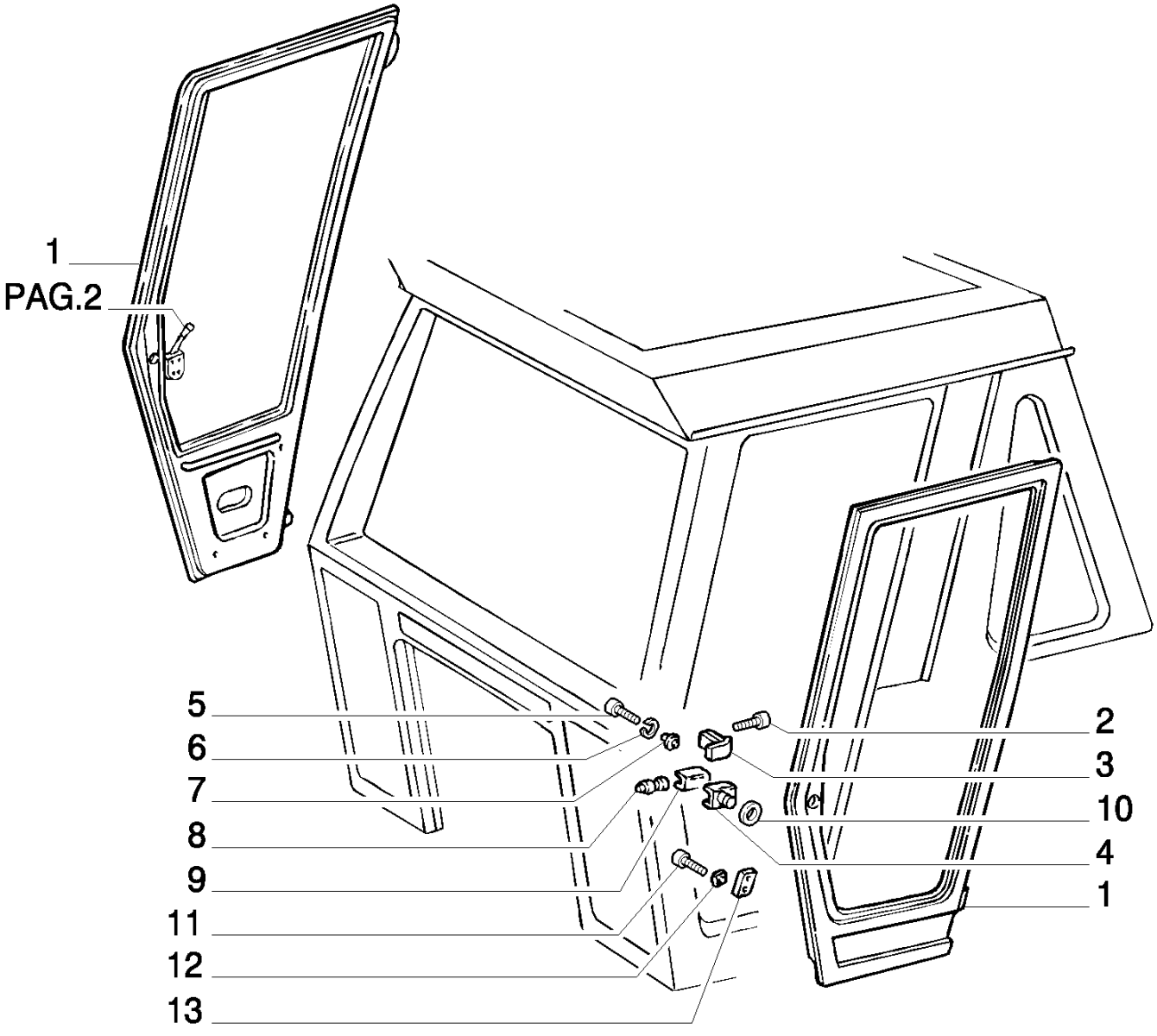
1
PAG.2
5
6
7
8
9
11
12
13
2
3
10
4
1

8830 TRATOR FORD (AMÉRICA LATINA) (1/96-)

1.92.0/33(01) CABINE - PORTAS

Ref	Numero de Peça	Qtd	Descrição
1	5130864	1	PORTA, LH ASSY.
1	5130873	1	PORTA, RH ASSY.
2	5138929	4	PARAFUSO, M6X16
3	5108398	1	TALÃO, LH
3	5108399	1	TALÃO, RH
4	5108414	1	SUPORTE, LH
4	5108418	1	SUPORTE, RH
5	13276217	2	PARAFUSO, Cross Pan Hd, M6 x 16,
5	13276617	2	PARAFUSO, Cross Pan Hd, M6 x 25,
6	10519404	4	ARRUELA PLANA, M6 x 11.95 x 1.6,
7	10615474	4	ARRUELA-TRAVA, Ext Tooth, M6,
8	5108400	2	TALÃO,
9	5108413	2	BATENTE,
10	10519604	8	ARRUELA PLANA, M8 x 17 x 2,
11	16136524	4	PARAFUSO, Hex Flg, M8 x 60, 8.8,
12	12598374	2	ARRUELA-TRAVA, 8
13	5108404	2	PLAQUETA,

1.92.0/33(02) CABINE - PORTAS

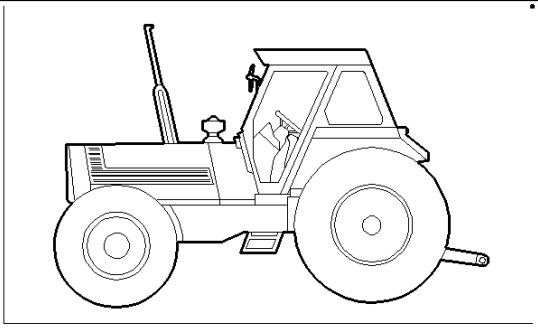

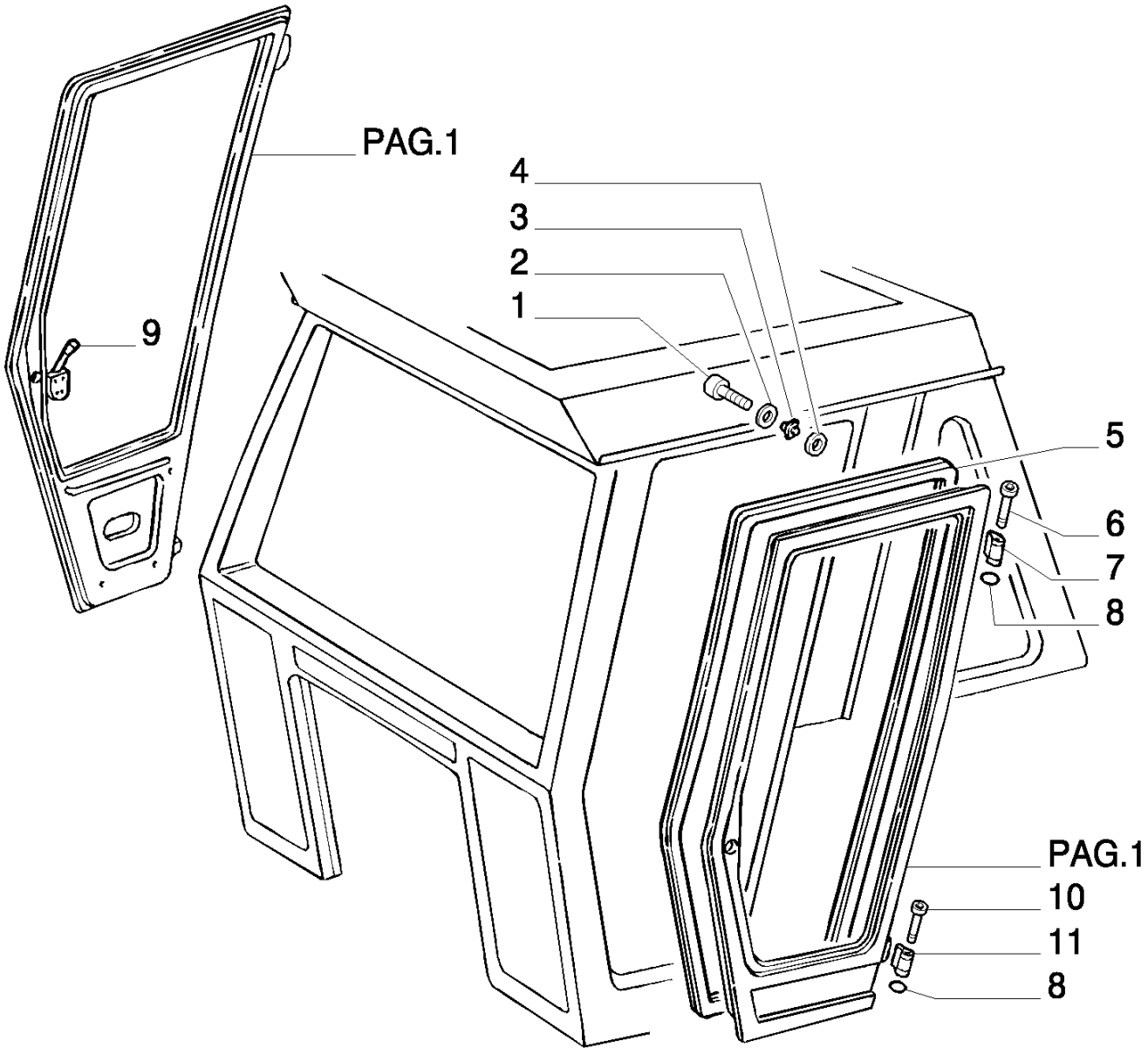

8830 TRATOR FORD (AMÉRICA LATINA) (1/96-)

1.92.0/33(02) CABINE - PORTAS

Ref	Numero de Peça	Qtd	Descrição
1	16136724	8	PARAFUSO, Hex Flg, M8 x 70, 8.8,
2	10519604	8	ARRUELA PLANA, M8 x 17 x 2,
3	12598374	8	ARRUELA-TRAVA, 8
4	5120839	2	ARRUELA-TRAVA, D=9X35X5
5	5108415	1	PERFILADO DE BORRACHA, RH
5	5108419	1	PERFILADO DE BORRACHA, LH
6	5115752	2	PINO DE FIXAÇÃO, D=8X129
7	5108376	1	DOBRADIÇA, LH
7	5108377	1	DOBRADIÇA, RH
8	16160976	4	ANEL-ELÁSTICO, M9, D=8
9	5108380	1	FECHADURA, LH
9	5108381	1	FECHADURA, RH
10	5115753	2	PINO DE FIXAÇÃO, D=8X79
11	5108378	1	DOBRADIÇA, LH
11	5108379	1	DOBRADIÇA, RH

1.92.0/33(03) CABINE - PORTAS

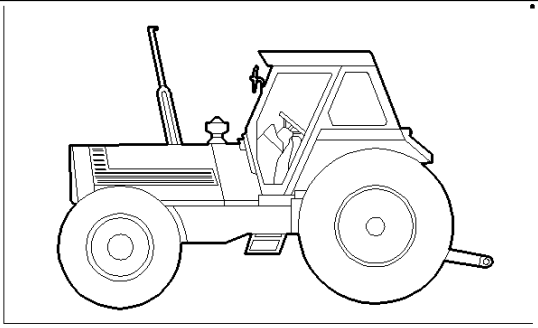

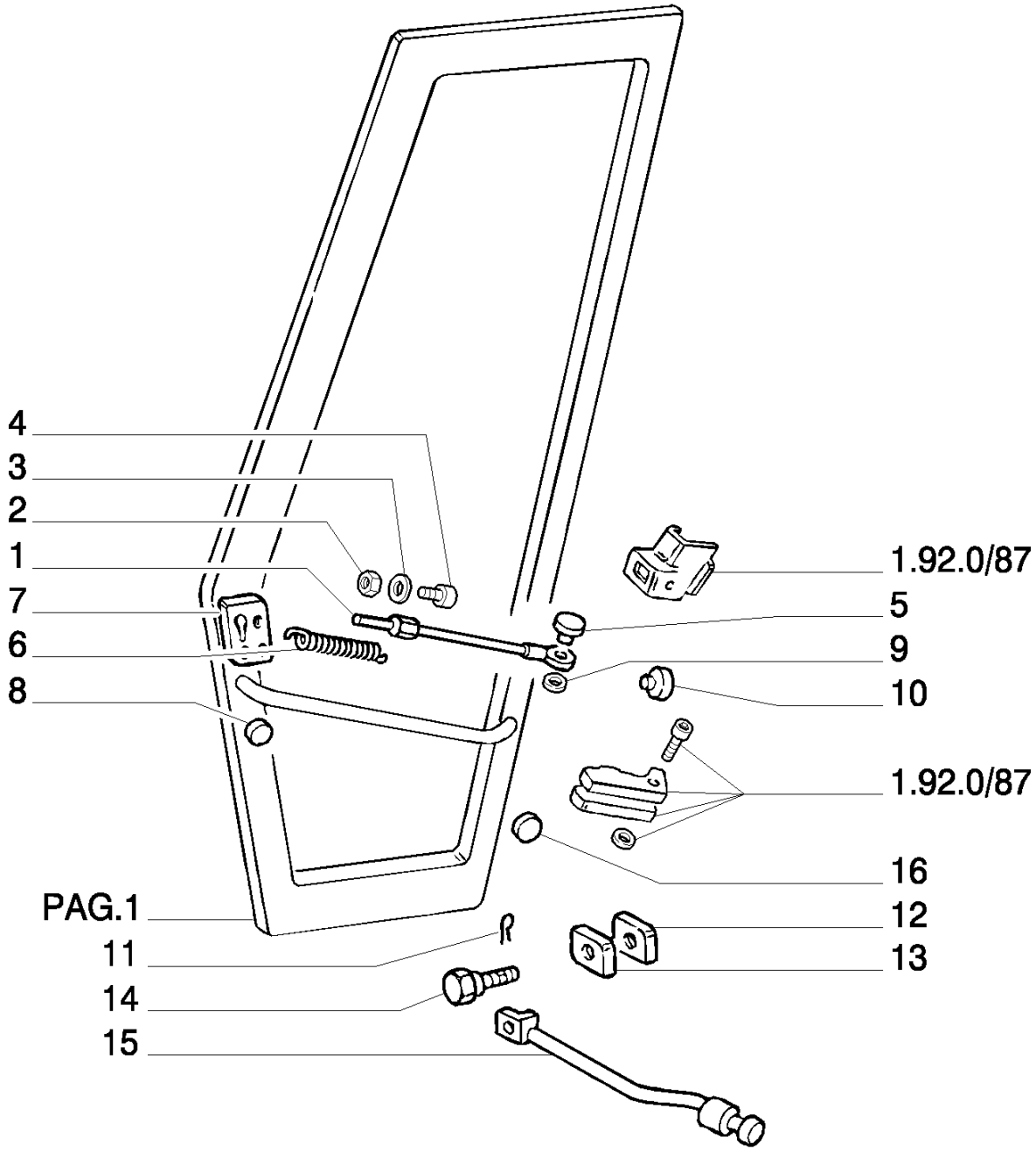

8830 TRATOR FORD (AMÉRICA LATINA) (1/96-)

1.92.0/33(03) CABINE - PORTAS

Ref	Numero de Peça	Qtd	Descrição
1	5120144	2	CABO,
2	15896221	2	PORCA, M6, Cl 10,
3	10519604	2	ARRUELA PLANA, M8 x 17 x 2,
4	5104884	2	PORCA,
5	5108541	4	PINO DE FIXAÇÃO, D=6X19,5
6	5120172	2	MOLA, L=210
7	5143732	1	PLACA, LH
7	5143742	1	PLACA, RH
8	5144455	2	BUJÃO, D=23
9	11087776	2	ANEL-ELÁSTICO, M6,
10	5120145	2	BUCHA, D=10X20X1,5X25
11	10796401	2	GRAMPO, M3.2 x 18,
12	5151463	2	PLAQUETA,
13	5151466	2	PLAQUETA,
14	5150711	2	MANÍPULO,
15	5150487	2	ESCORA, ASSY
16	5108455	8	BUJÃO, D=15

1.92.0/33(04) CABINE - PORTAS

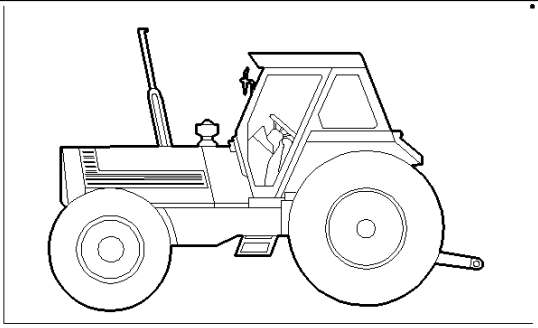

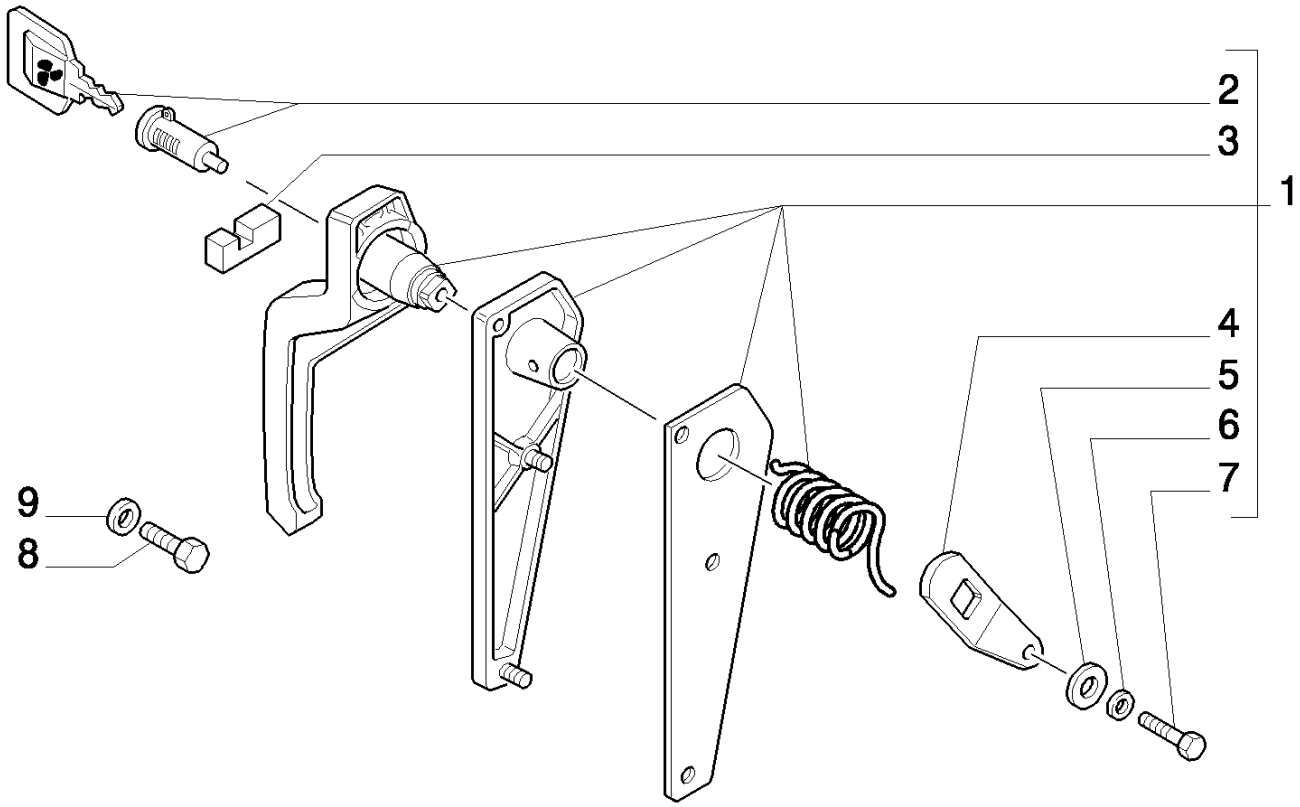

8830 TRATOR FORD (AMÉRICA LATINA) (1/96-)

1.92.0/33(04) CABINE - PORTAS

Ref	Numero de Peça	Qtd	Descrição
1	5108382	1	MANILHA, LH ASSY
1	5108392	1	MANILHA, RH ASSY
2	1930980	1	CANHAO DE FECHADURA, ASSY
3	5108391	1	BLOCO DE FIXAÇÃO,
4	5108388	1	ALAVANCA,
5	10516474	1	ARRUELA-TRAVA, 6
6	12643704	1	ARRUELA PLANA, M6 x 18 x 1.5,
7	10979424	1	PARAFUSO, Hex, M6 x 10, 8.8, Full Thd,
8	5130907	2	PARAFUSO, M6X20
9	12574221	4	CONTRA PORCA, M6 x 1, Cl 10,

1.92.0/44(01) CABINE - VIDROS

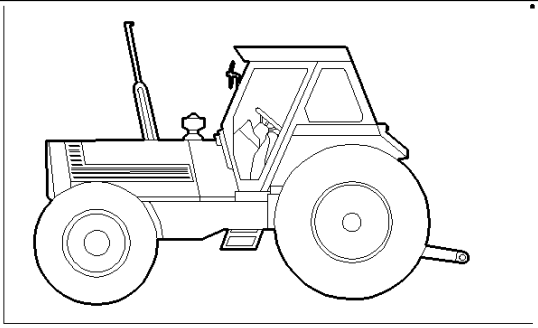

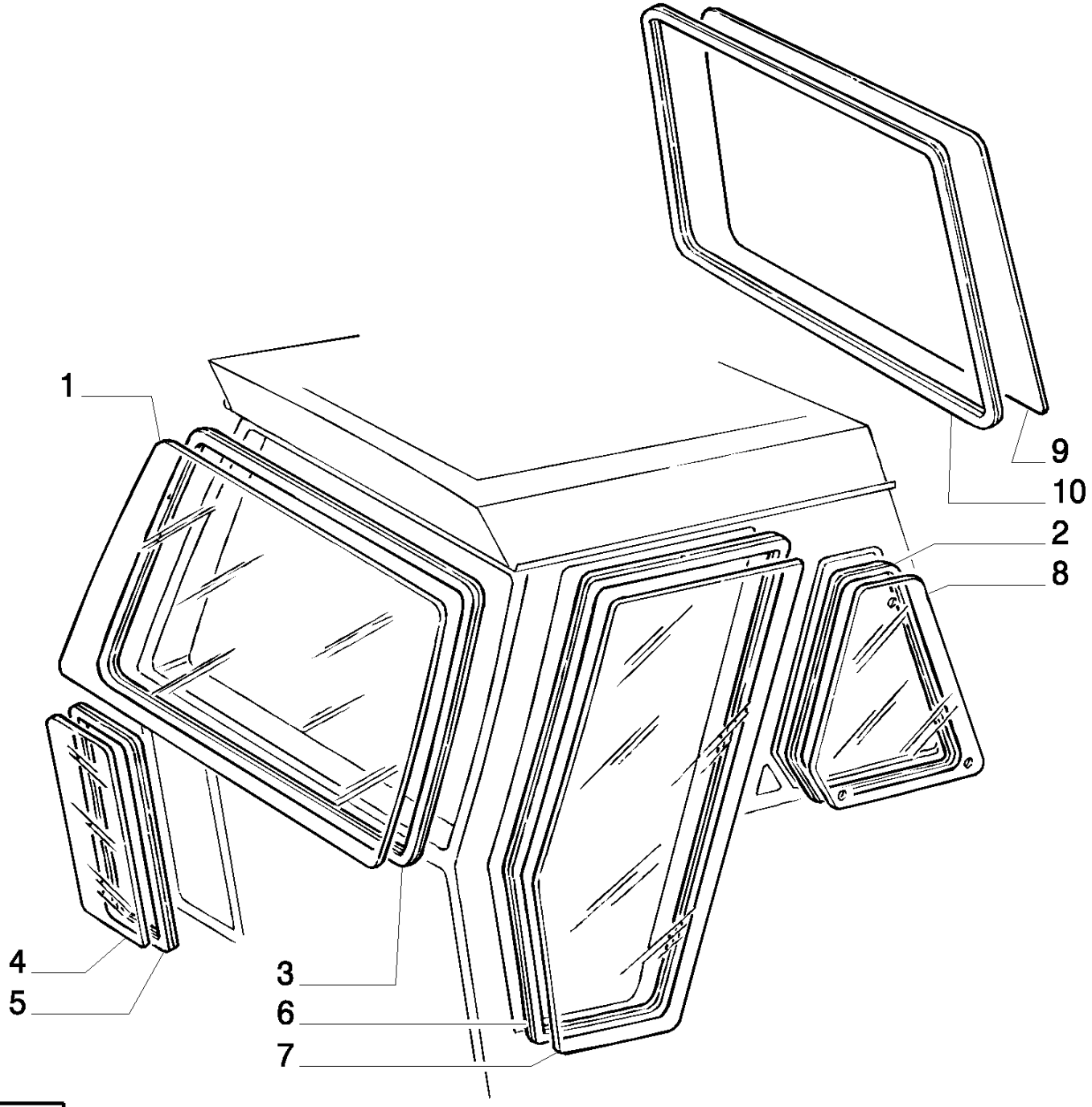

8830 TRATOR FORD (AMÉRICA LATINA) (1/96-)

1.92.0/44(01) CABINE - VIDROS

Ref	Numero de Peça	Qtd	Descrição
1	5113401	1	PÁRA-BRISA,
2	5153116	2	PERFILADO DE BORRACHA,
3	5132706	1	PERFILADO DE BORRACHA,
4	5113402	2	VIDRO,
5	5132709	2	PERFILADO DE BORRACHA,
6	5130881	1	PERFILADO DE BORRACHA, LH
6	5130882	1	PERFILADO DE BORRACHA, RH
7	5130883	1	VIDRO, LH
7	5130884	1	VIDRO, RH
8	5165571	2	VIDRO,
9	5130388	1	JANELA,
10	5122512	1	PERFILADO DE BORRACHA,

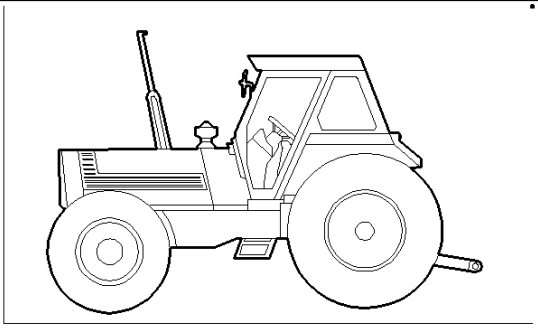

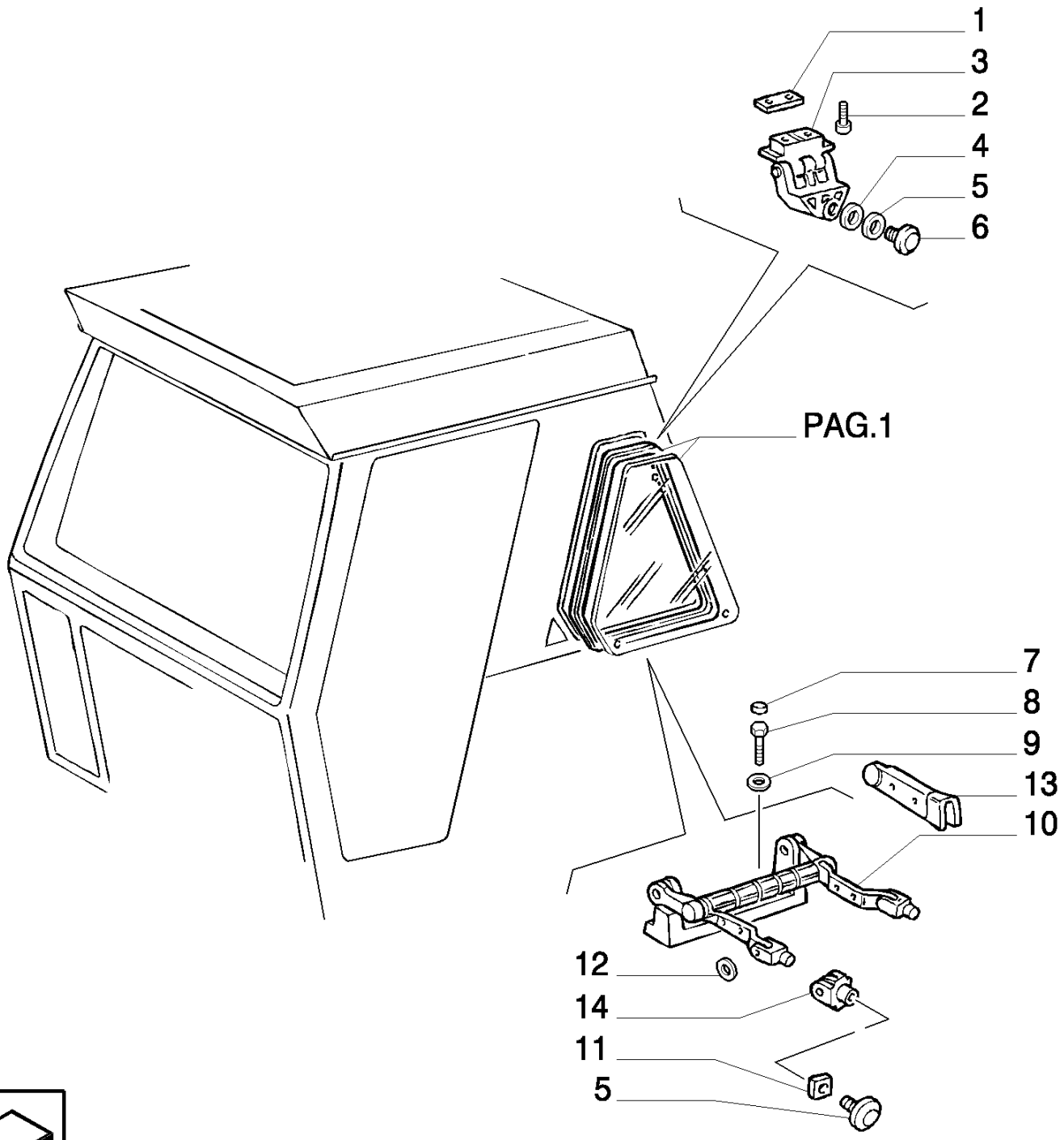
1
3
2
4
5
6
PAG.1
7
8
9
13
10
12
14
11
5

8830 TRATOR FORD (AMÉRICA LATINA) (1/96-)

1.92.0/44(02) CABINE - VIDROS

Ref	Numero de Peça	Qtd	Descrição
1	5132398	2	ESPAÇADOR,
2	5131920	4	PARAFUSO, M6X20
3	5131153	2	DOBRADIÇA, ASSY
4	5130890	2	JUNTA,
5	5131923	8	PORCA DE VEDAÇÃO, M8
6	5124800	4	JUNTA,
7	5130845	4	BUJÃO,
8	16043624	2	PARAFUSO, Hex, M8 x 25, 8.8, Full Thd,
9	12646704	2	ARRUELA PLANA, M8 x 20 x 2,
10	5130868	2	MANILHA, ASSY
11	5108658	4	JUNTA,
12	10519604	2	ARRUELA PLANA, M8 x 17 x 2,
13	5130892	2	COBERTURA, LH
13	5130893	2	COBERTURA, RH
14	5130831	4	SUPORTE,

1.92.0/44(03) CABINE - VIDROS

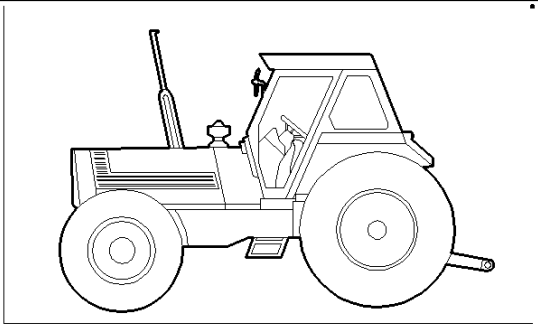

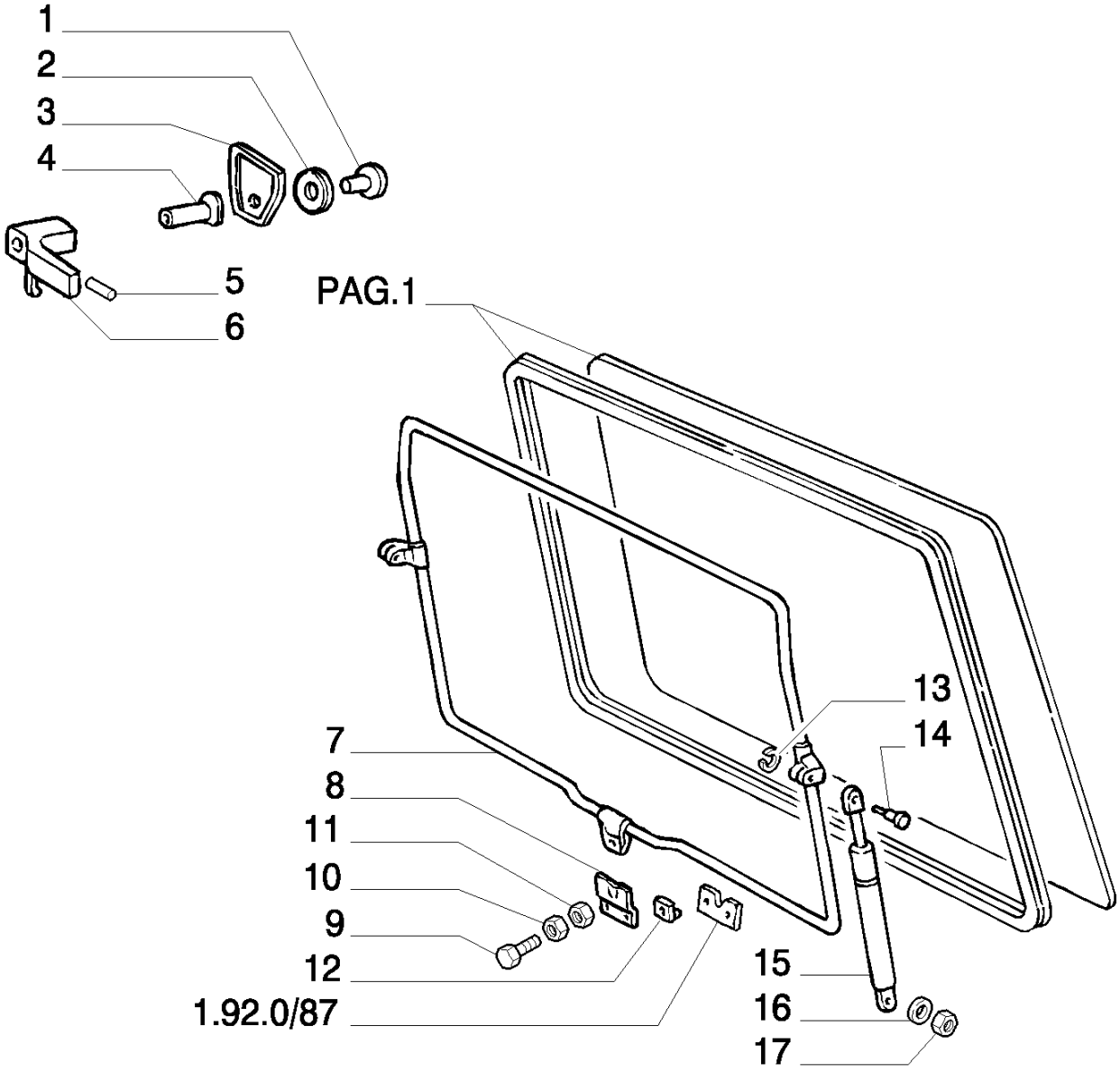

8830 TRATOR FORD (AMÉRICA LATINA) (1/96-)

1.92.0/44(03) CABINE - VIDROS

Ref	Numero de Peça	Qtd	Descrição
1	5120540	1	MANÍPULO, M8
2	5124800	1	JUNTA,
3	5113654	1	JUNTA,
4	5139230	1	PINO,
5	14159970	1	PINO DE FIXAÇÃO, M2.5 x 20, Slotted,
6	5113656	1	MANILHA,
7	5130386	1	ESTRUTURA, ASSY
8	5113655	1	TALÃO,
9	13276617	1	PARAFUSO, Cross Pan Hd, M6 x 25,
10	10615474	2	ARRUELA-TRAVA, Ext Tooth, M6,
11	12643704	2	ARRUELA PLANA, M6 x 18 x 1.5,
12	5112195	2	PORCA, M6
13	11087871	1	ANEL-ELÁSTICO, M7,
14	5113646	2	PINO,
15	5113767	2	AMORTECEDOR, ASSY
16	12639721	2	ARRUELA PLANA, 6X11
17	14048121	2	CONTRA PORCA, M6 x 1, Cl 8,

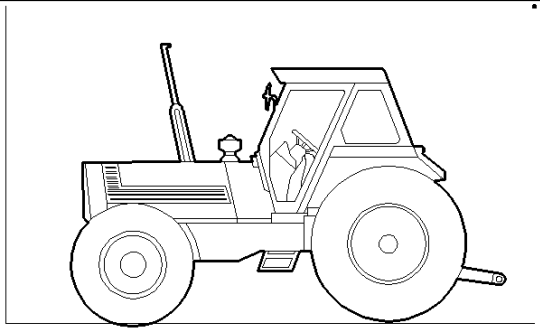

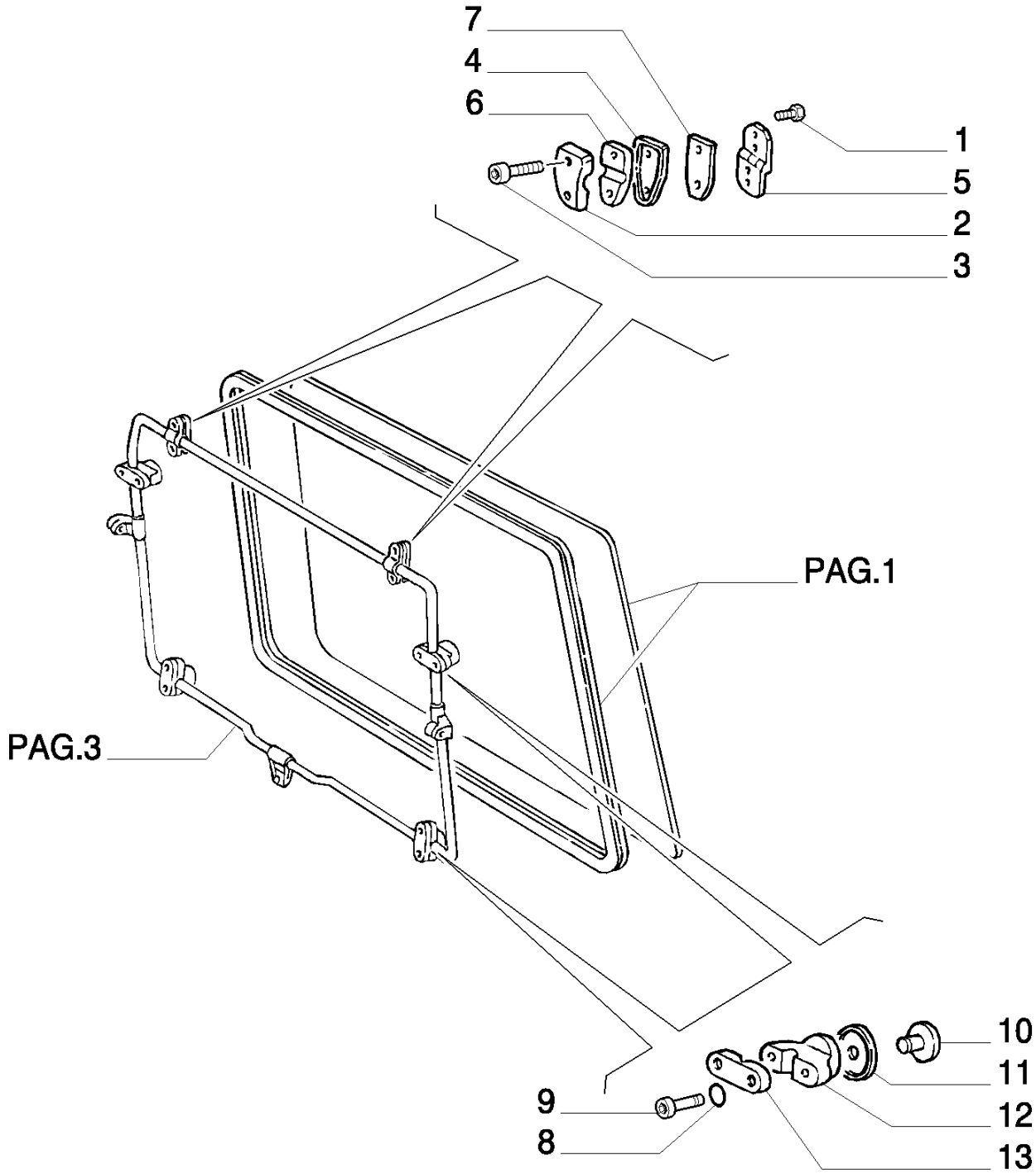
7
4
6
1
5
2
3
PAG.1
PAG.3
10
11
12
13
9
8

8830 TRATOR FORD (AMÉRICA LATINA) (1/96-)

1.92.0/44(04) CABINE - VIDROS

Ref	Numero de Peça	Qtd	Descrição
1	5121732	6	PARAFUSO, M8X20
2	5120545	2	SUPORTE,
3	5131921	4	PARAFUSO, M6X30
4	5121386	2	JUNTA,
5	5122998	2	DOBRADIÇA,
6	5120544	2	SUPORTE,
7	5108639	2	JUNTA,
8	10569274	8	ARRUELA-TRAVA, 6
9	5131920	8	PARAFUSO, M6X20
10	5131923	4	PORCA DE VEDAÇÃO, M8
11	5124800	4	JUNTA,
12	5120542	4	SUPORTE,
13	5120543	4	SUPORTE,

1.92.0/55(01) CABINE - REVESTIMENTO INTERNO

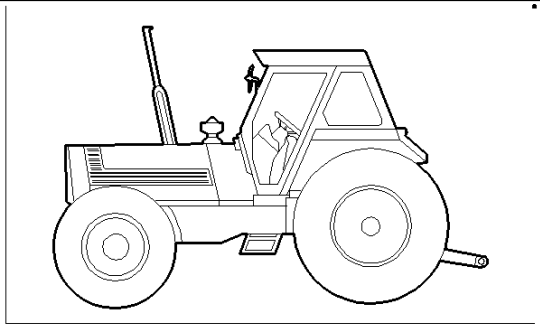

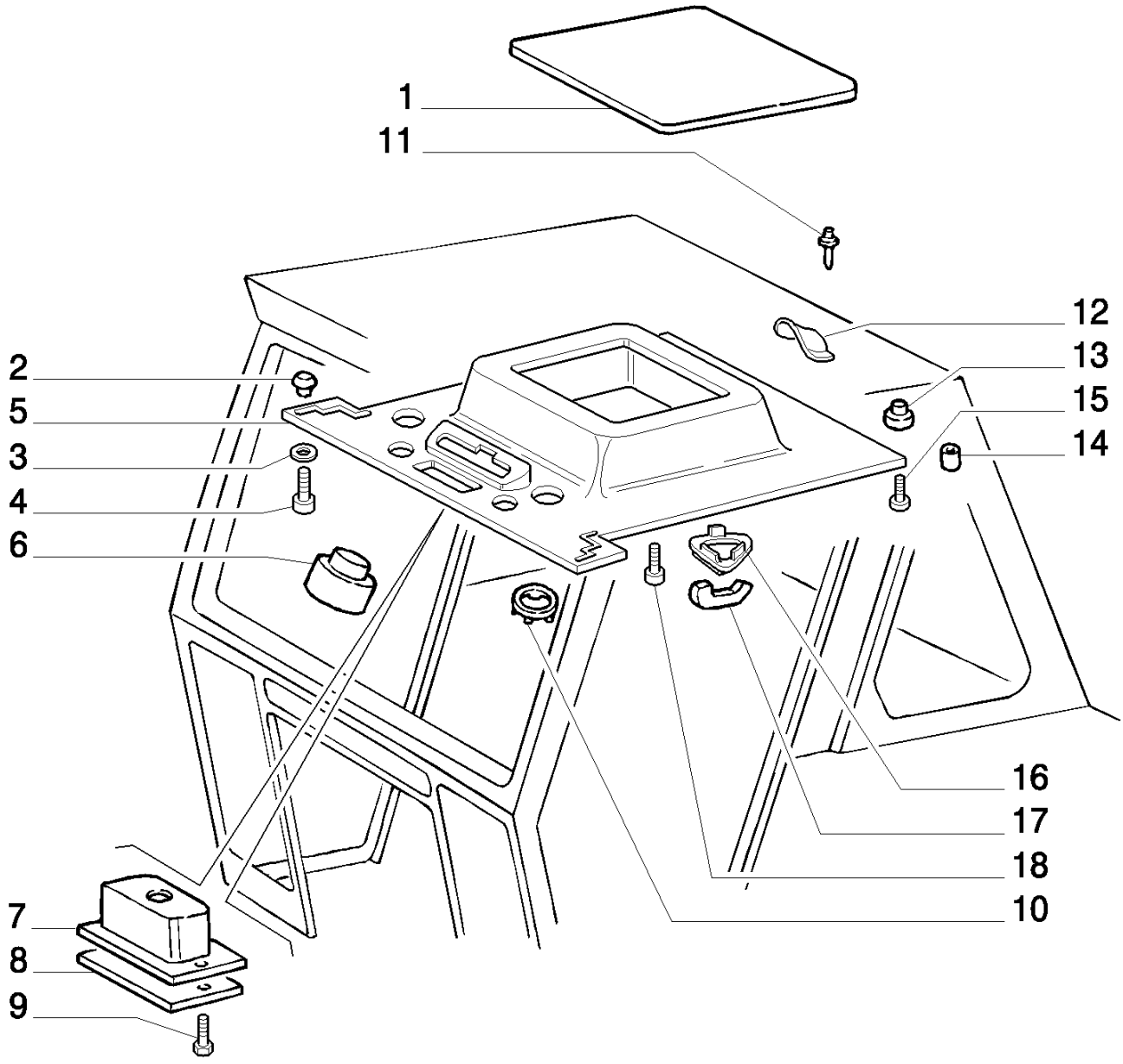

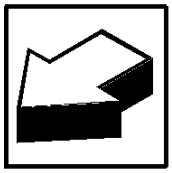

8830 TRATOR FORD (AMÉRICA LATINA) (1/96-)

1.92.0/55(01) CABINE - REVESTIMENTO INTERNO

Ref	Numero de Peça	Qtd	Descrição
1	5108612	1	REVESTIMENTO,
2	14199786	11	PORCA, N.8
3	12611107	13	ARRUELA-TRAVA, 5
4	15691607	13	PARAFUSO, Cross Oval Hd, M4.2 x 22,
5	5163034	1	REVESTIMENTO,
6	5128665	1	COBERTURA,
7	5141352	1	QUADRO,
8	5142985	1	TAMPA,
9	15641307	2	PARAFUSO, Cross Oval Hd, M2.9 x 16,
10	5108700	8	ANEL,
11	5130813	3	REBITE, 4X20 D=8,15
12	5129910	1	REVESTIMENTO,
13	14202383	1	CUNHA, N.10
14	4984100	1	ESPAÇADOR, D=8,5X15X16,3
15	15693607	1	PARAFUSO, Cross Oval Hd, M4.8 x 32,
16	5128666	1	BUJÃO,
17	5138189	1	JUNTA,
18	15645501	2	PARAFUSO, Cross Pan Hd, M4.8 x 16,

1.92.0/55(02) CABINE - REVESTIMENTO INTERNO

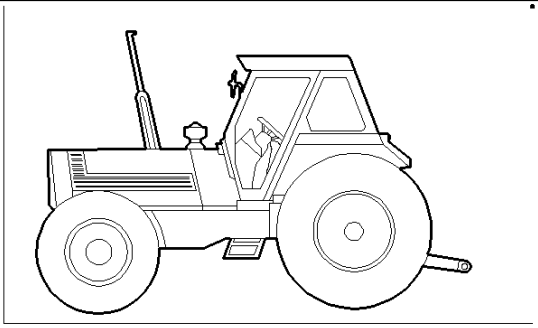

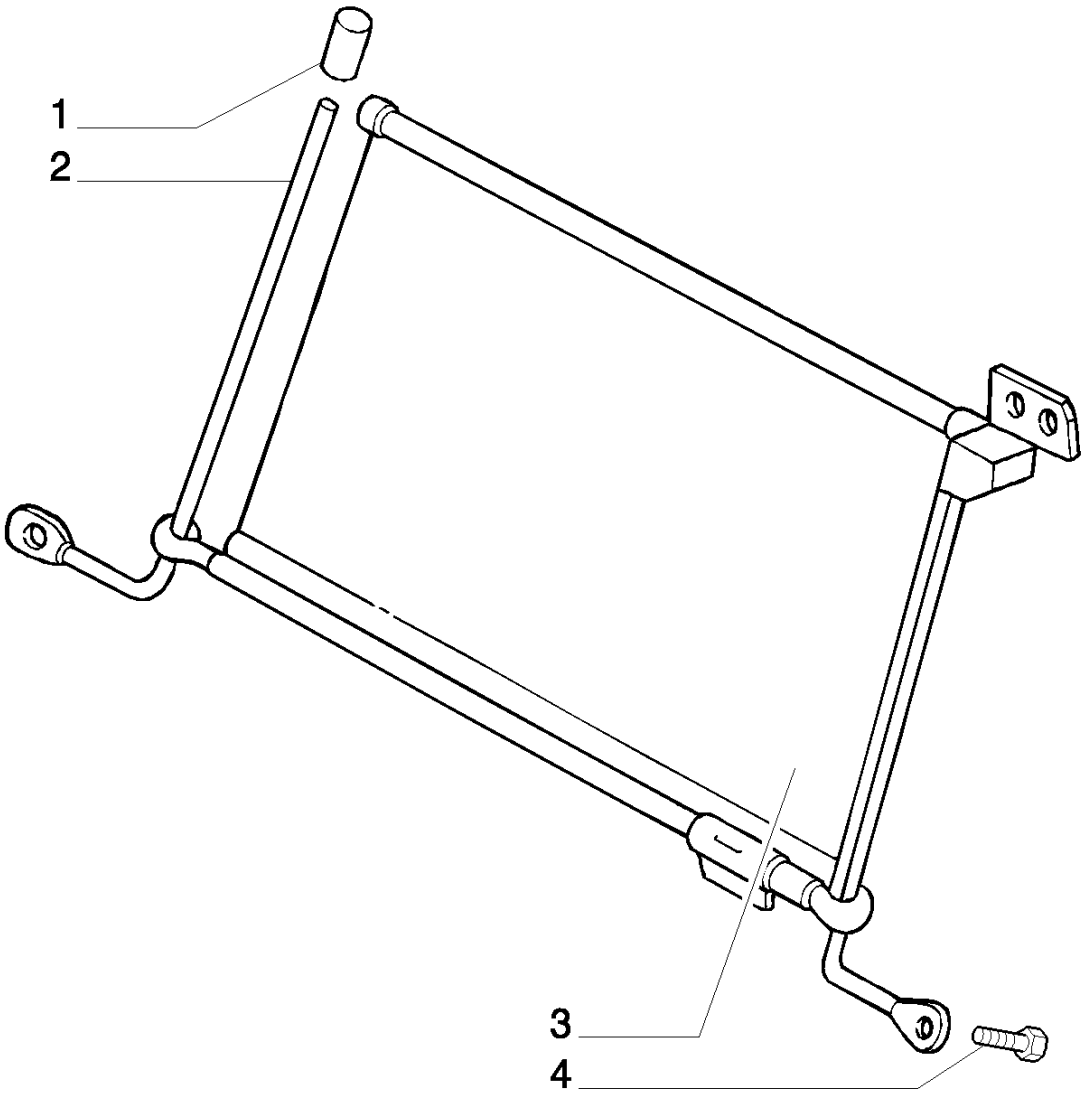

8830 TRATOR FORD (AMÉRICA LATINA) (1/96-)

1.92.0/55(02) CABINE - REVESTIMENTO INTERNO

Ref	Numero de Peça	Qtd	Descrição
1	5139758	2	TAMPÃO,
2	5139638	1	HASTE, RH
2	5139639	1	HASTE, LH
3	5139753	1	PÁRA-SOL,
4	15687904	2	PARAFUSO, Cross Pan Hd, M4.2 x 9.5,

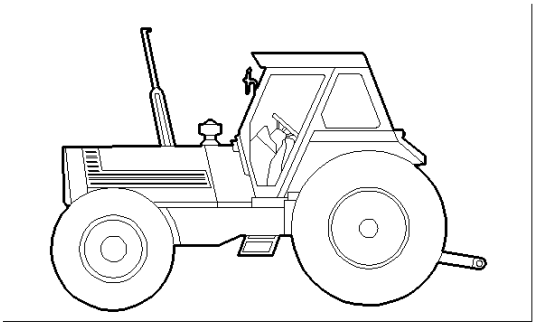

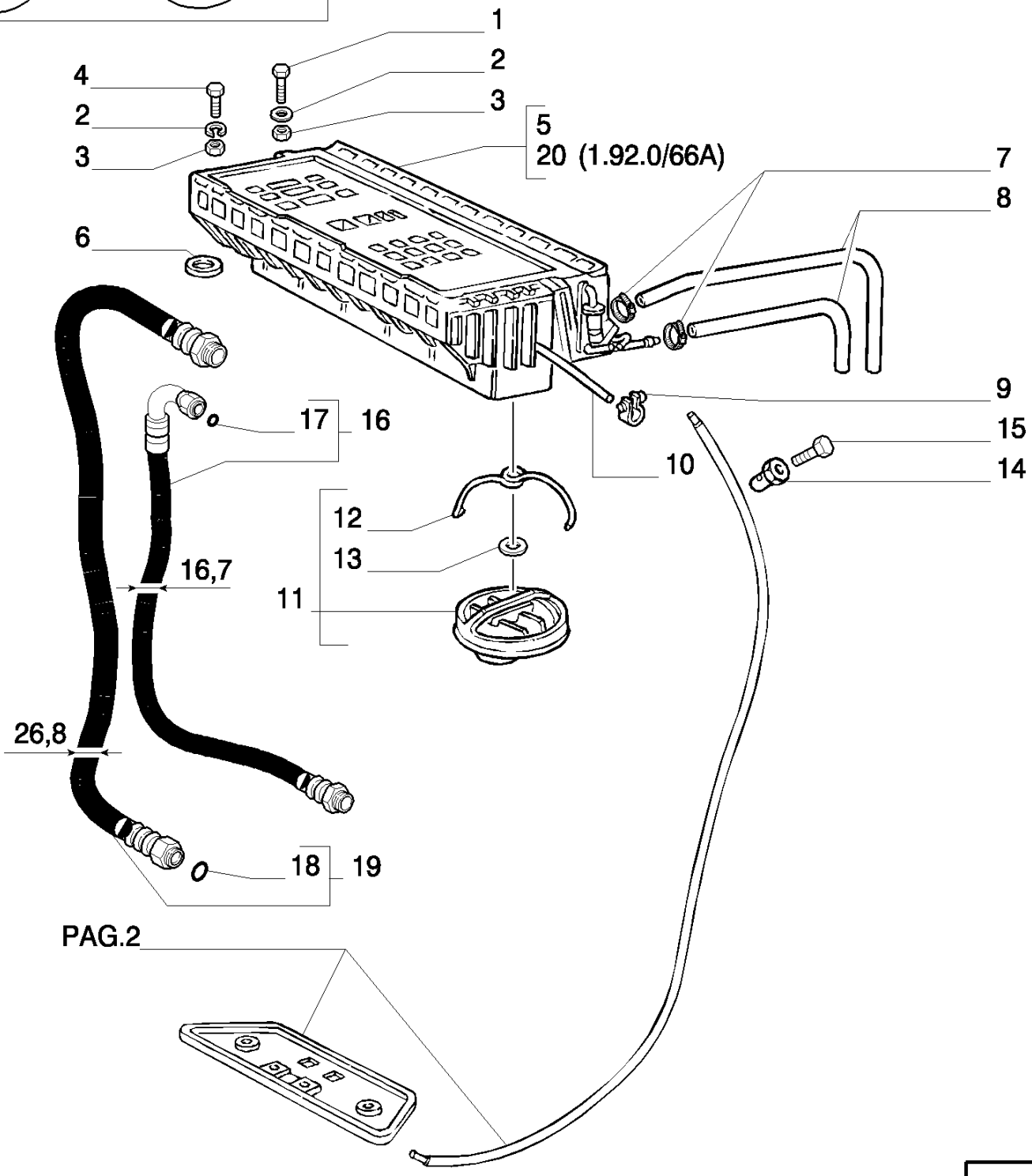
1
2
3
4
2
3
5
20 (1.92.0/66A)
7
8
6
9
17
16
15
10
14
12
13
16,7
11
26,8
18
19
PAG.2

8830 TRATOR FORD (AMÉRICA LATINA) (1/96-)

1.92.0/66(01) CABINE - CALEFAÇÃO

Ref	Numero de Peça	Qtd	Descrição
1	16044031	2	PARAFUSO, Hex, M8 x 40, 10.9,
2	12598374	6	ARRUELA-TRAVA, 8X16
3	12642001	6	ARRUELA PLANA, M8 x 25 x 1.5,
4	16043924	4	PARAFUSO, Hex, M8 x 35, 8.8, Full Thd, Heated
4	16044124	2	PARAFUSO, Hex, M8 x 45, 8.8, Air Cond.
5	5113774	1	AQUECEDOR,
5	5165715	1	AR CONDICIONADO, ASSY
6	5112527	2	ESPAÇADOR, D=8,5X30X5
7	13000390	2	BRACADEIRA MANGUEIRA, D=16-25
8	5143838	MT	TUBO FLEXÍVEL, D=14X21-22
9	10186590	1	COLAR, M11-13, Worm,
10	19053580	2	TUBO FLEXÍVEL, HEATED
11	9958999	2	DIFUSOR,
12	5108699	4	MOLA,
13	5108698	4	ARRUELA PLANA, D=8X12X0,5
14	79107306	1	BLOCO,
15	10374701	1	PARAFUSO, M4X0,7X8
16	5172060	1	TUBO FLEXÍVEL, AIR COND.
17	9960015	1	JUNTA, AIR COND.
18	9960024	1	JUNTA, AIR COND.
19	5172059	1	TUBO FLEXÍVEL, AIR COND.
19	5172069	1	AIR COND.

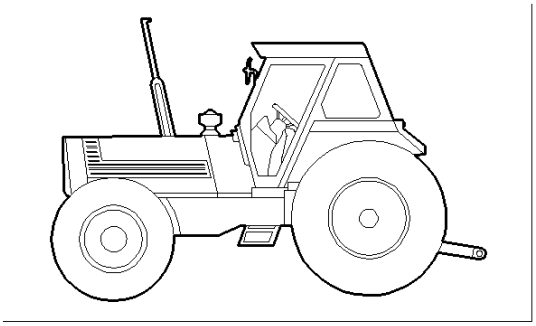

HEATED CAB ONLY

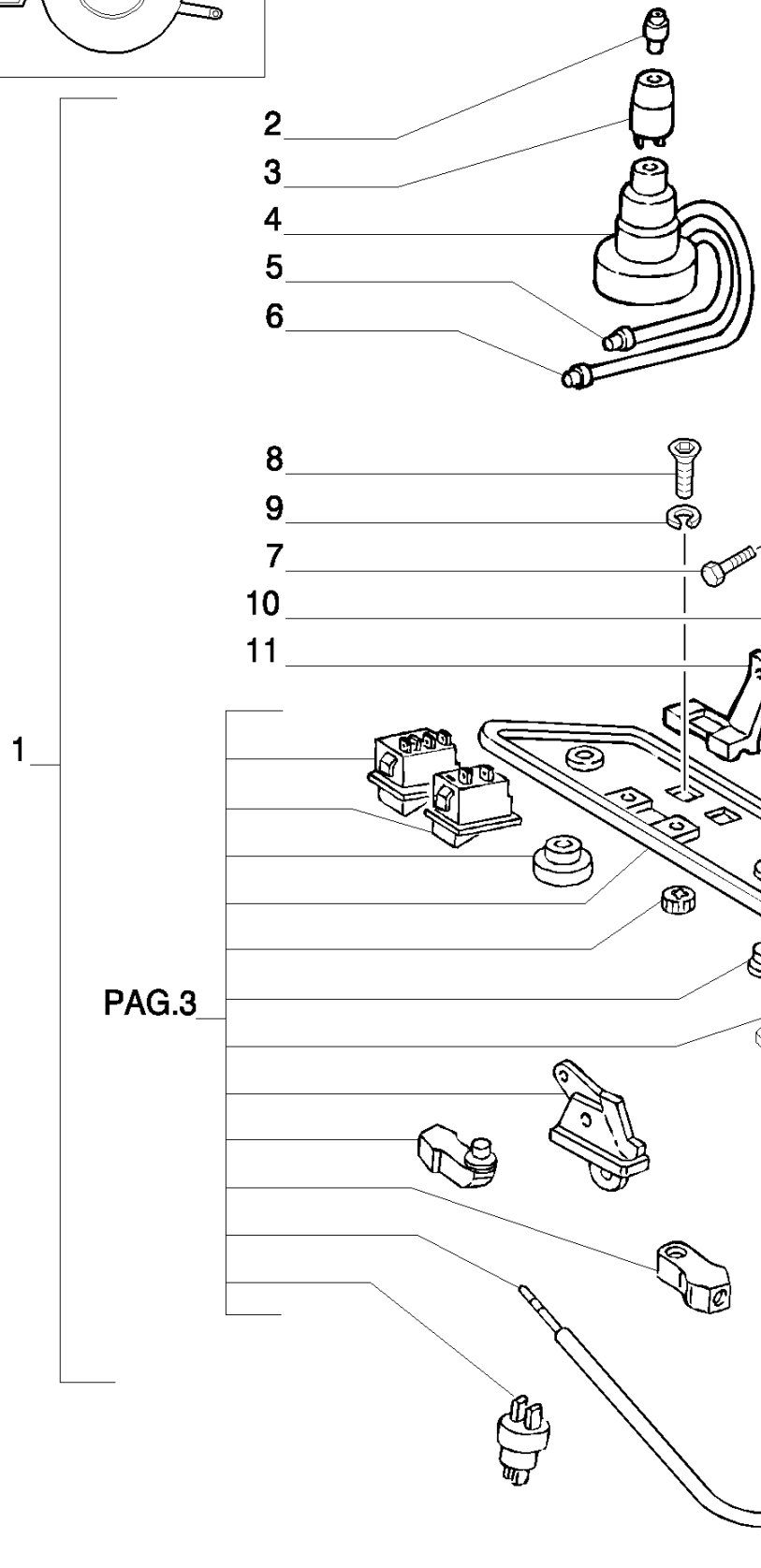

8830 TRATOR FORD (AMÉRICA LATINA) (1/96-)

1.92.0/66(02) CABINE - CALEFAÇÃO

Ref	Numero de Peça	Qtd	Descrição
1	5113410	1	AMOSTRA (PLACA), ASSY
2	14150190	1	LÂMPADA, 12V-10W
3	5114296	1	PORTA-LÂMPADA,
4	5114295	1	PORTA-LÂMPADA,
5	5114298	1	CAPA FLEXÍVEL, L=80
6	5114297	1	CAPA FLEXÍVEL, L=150
7	15644004	1	PARAFUSO, Cross Pan Hd, M4.2 x 13,
8	15688304	2	PARAFUSO, Cross Pan Hd, M4.8 x 16,
9	12638104	2	ARRUELA PLANA, M5 x 14 x 1,
10	5113903	1	ESTRIBO DE FIXAÇÃO,
11	5113902	1	ESTRIBO DE FIXAÇÃO,

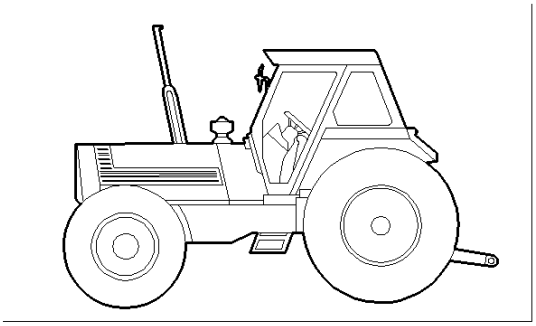

HEATED CAB ONLY

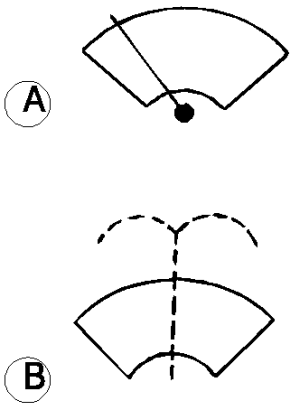

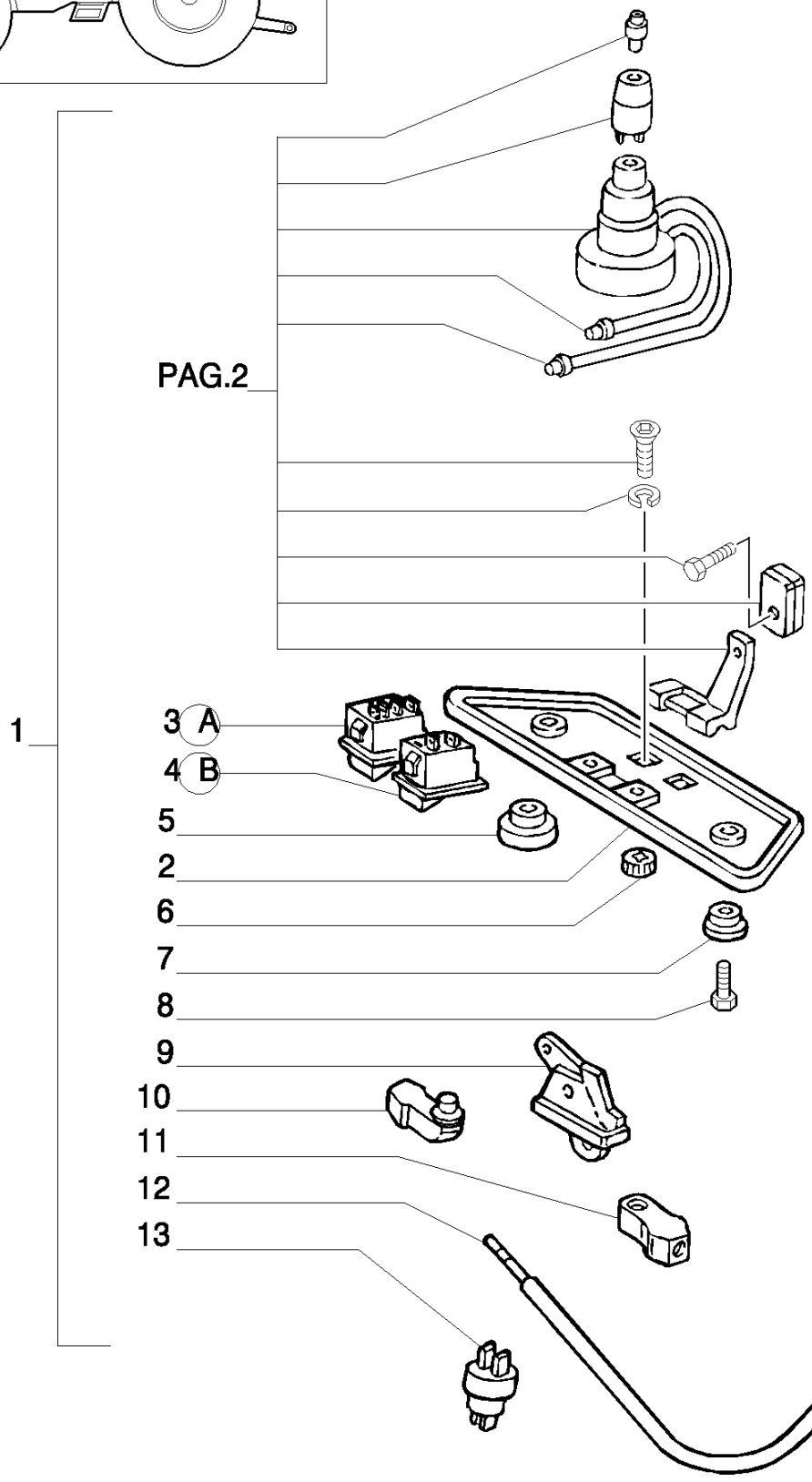

8830 TRATOR FORD (AMÉRICA LATINA) (1/96-)

1.92.0/66(03) CABINE - CALEFAÇÃO

Ref	Numero de Peça	Qtd	Descrição
1	5113410	1	AMOSTRA (PLACA), ASSY
2	5110284	1	AMOSTRA (PLACA),
3	5109751	1	INTERRUPTOR INTERMITENTE,
4	5109752	1	INTERRUPTOR,
5	5110283	1	TRANSPARENTE,
6	5108715	1	MANÍPULO,
7	5110281	1	DISCO,
8	13301211	2	PARAFUSO, Phil Flat Hd, M6 x 14, 8.8,
9	5113901	1	COMANDO FLEXÍVEL,
10	5110279	1	TRANSPARENTE,
11	5110278	1	TRANSPARENTE,
12	5113905	1	COMANDO,
13	5113900	1	INTERRUPTOR INTERMITENTE,

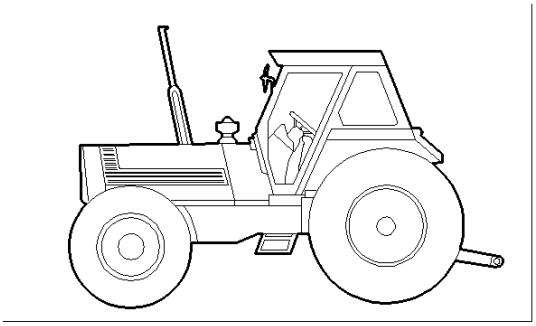

AIR COND. CAB ONLY

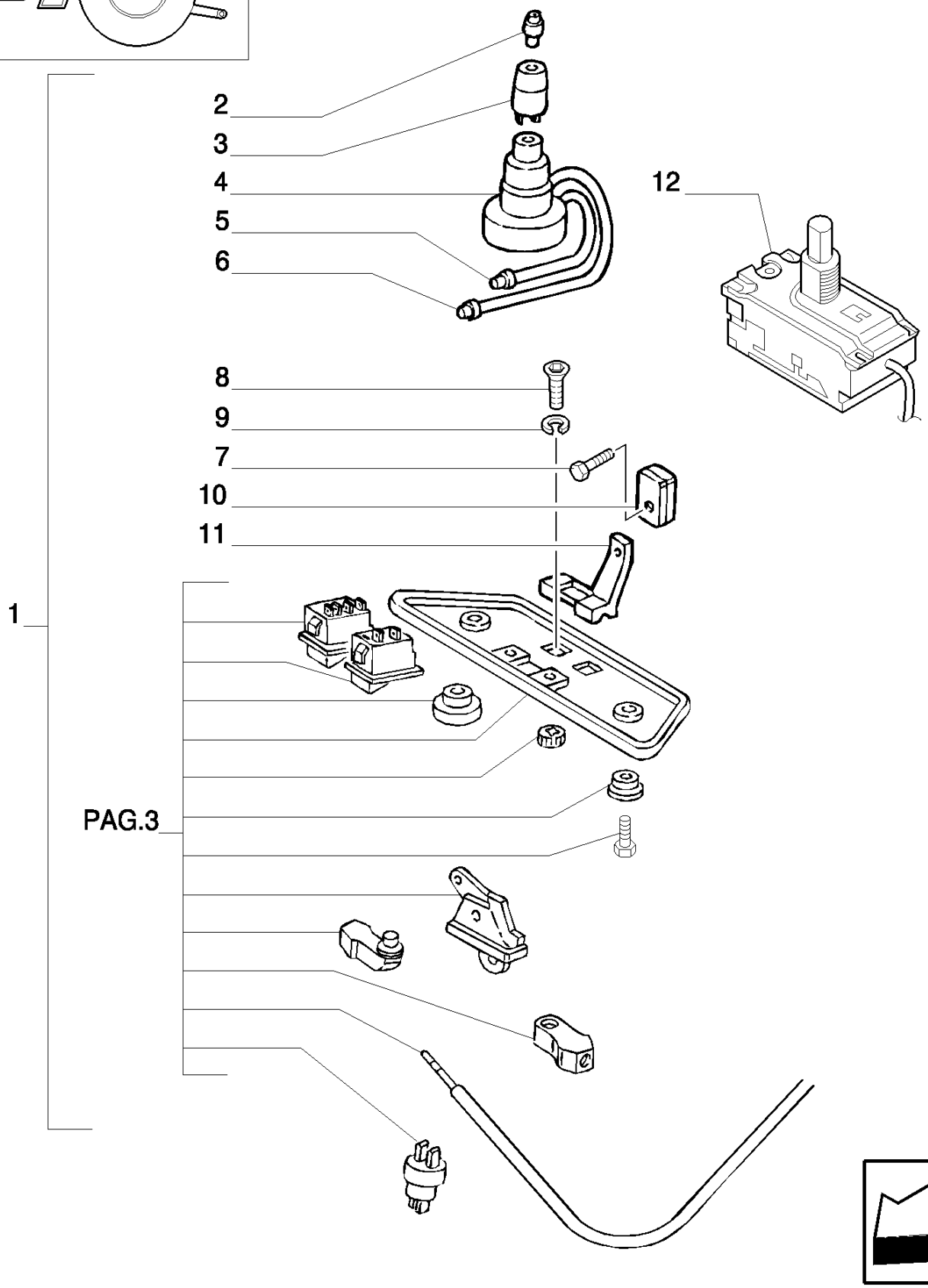

8830 TRATOR FORD (AMÉRICA LATINA) (1/96-)

1.92.0/66(04) CABINE - CALEFAÇÃO

Ref	Numero de Peça	Qtd	Descrição
1	5114574	1	AMOSTRA (PLACA), ASSY
2	14150190	1	LÂMPADA, 12V-10W
2	14143790	1	LÂMPADA, 12V-1,2W
3	5114296	2	PORTA-LÂMPADA,
4	5114295	2	PORTA-LÂMPADA,
5	5114298	1	CAPA FLEXÍVEL, L=80
6	5114297	1	CAPA FLEXÍVEL, L=150
7	15644004	1	PARAFUSO, Cross Pan Hd, M4.2 x 13,
8	15688304	2	PARAFUSO, Cross Pan Hd, M4.8 x 16,
9	12638104	2	ARRUELA PLANA, M5 x 14 x 1,
10	5113903	1	ESTRIBO DE FIXAÇÃO,
11	5113902	1	ESTRIBO DE FIXAÇÃO,
12	5114575	1	TERMOSTATO,

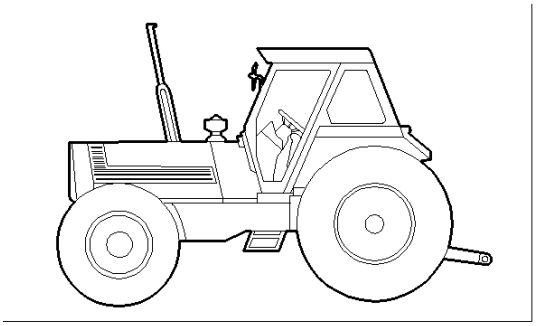

AIR COND. CAB ONLY

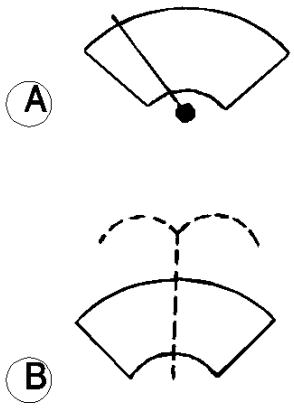

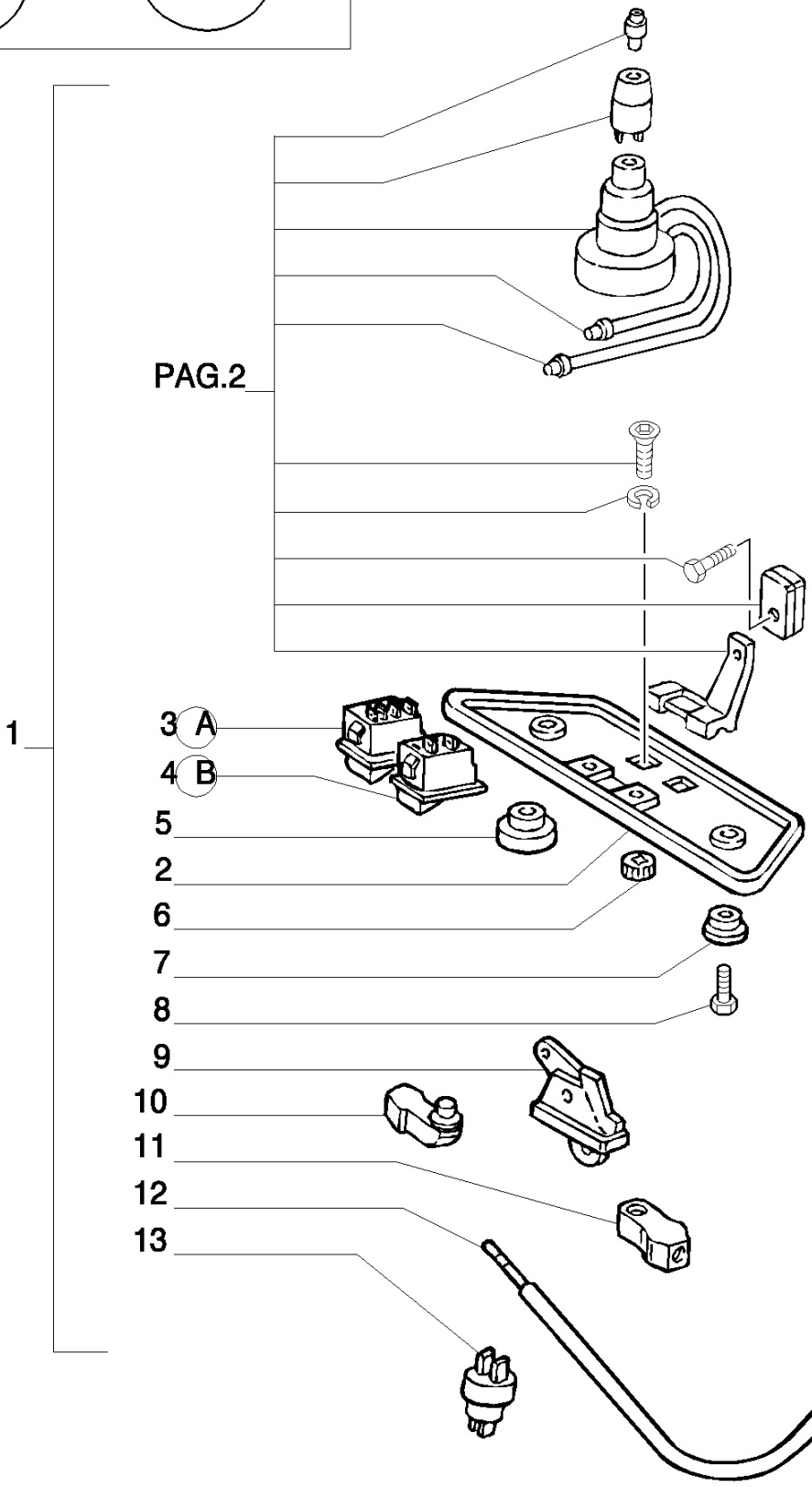

8830 TRATOR FORD (AMÉRICA LATINA) (1/96-)

1.92.0/66(05) CABINE - CALEFAÇÃO

Ref	Numero de Peça	Qtd	Descrição
1	5114574	1	AMOSTRA (PLACA), ASSY
2	5110284	1	AMOSTRA (PLACA),
3	5109751	1	INTERRUPTOR INTERMITENTE,
4	5109752	1	INTERRUPTOR,
5	5110283	1	TRANSPARENTE,
6	5108715	1	MANÍPULO, FAN
6	5112533	1	MANÍPULO, THERMOSTAT
7	5112528	1	TRANSPARENTE,
8	13301211	2	PARAFUSO, Phil Flat Hd, M6 x 14, 8.8,
9	5113901	1	COMANDO FLEXÍVEL,
10	5110279	1	TRANSPARENTE,
11	5110278	1	TRANSPARENTE,
12	5113905	1	COMANDO,
13	5113900	1	INTERRUPTOR INTERMITENTE,

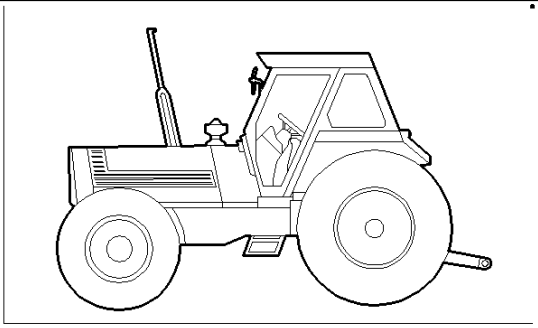

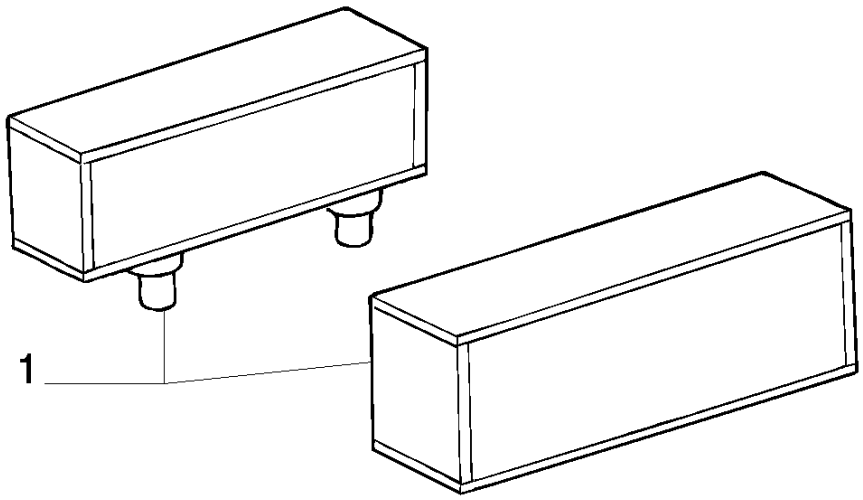
1

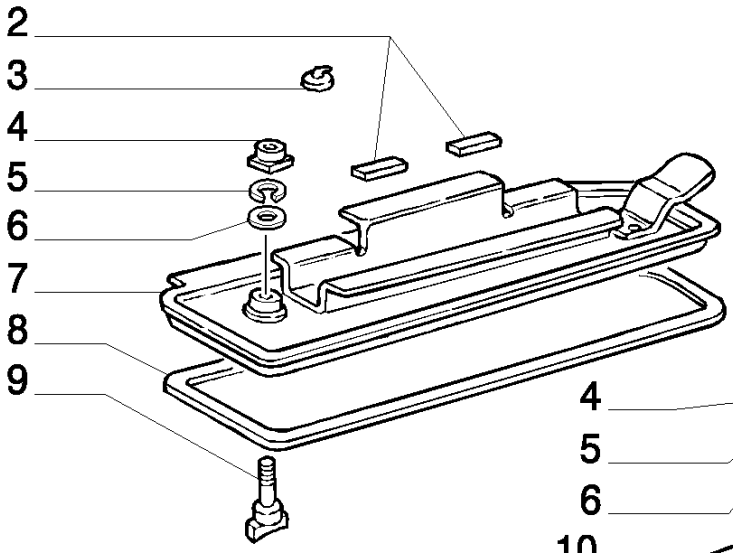
2
3
4
5
6
7
8
9

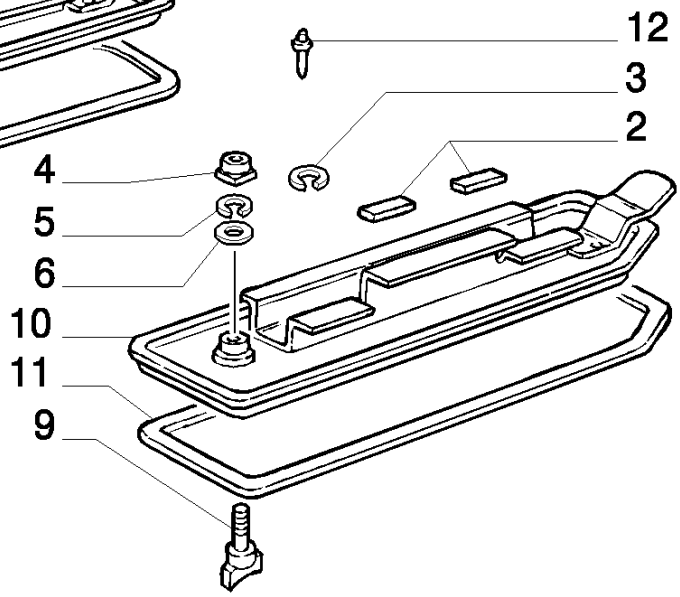
12
3
2
4
5
6
10
11
9

8830 TRATOR FORD (AMÉRICA LATINA) (1/96-)

1.92.0/66(06) CABINE - CALEFAÇÃO

Ref	Numero de Peça	Qtd	Descrição
1	5141540	2	FILTRO, CABINA,
2	5141547	2	JUNTA,
3	11087776	2	ANEL-ELÁSTICO, M6,
4	5108711	2	PORCA, M8
5	11087871	4	ANEL-ELÁSTICO, M7,
6	10519604	2	ARRUELA PLANA, M8 x 17 x 2,
7	5153306	1	AMOSTRA (PLACA), RH
8	5153465	1	JUNTA, RH
9	5141548	2	MANÍPULO,
10	5153308	1	AMOSTRA (PLACA), LH
11	5153466	1	JUNTA, LH
12	14641794	6	REBITE, 3,9X6,8

1.92.0/66A(01) UNIDADE DE AR-CONDICIONADO

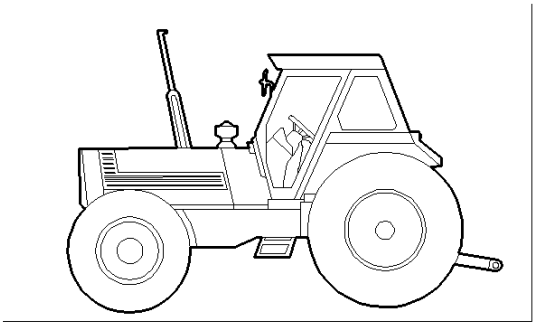

8830 TRATOR FORD (AMÉRICA LATINA) (1/96-)

1.92.0/66A(01) UNIDADE DE AR-CONDICIONADO

Ref	Numero de Peça	Qtd	Descrição
1	5165715	1	AR CONDICIONADO, ASSY
2	9959156	1	CAIXA/CARCAÇA,
3	9959166	5	PLAQUETA,
4	9960978	1	MOTOR ELÉTRICO,
5	9966207	1	RESISTÊNCIA,
6	9956793	4	ESPAÇADOR,
7	9959152	1	CAIXA/CARCAÇA,
8	9956790	4	MOLA,
9	9959178	1	CONDUTOR, LH
10	9959176	2	CONDUTOR,
11	9958998	8	PARAFUSO,
12	9959000	1	CABO ELÉTRICO,
13	9959177	1	CONDUTOR, RH
14	9958999	2	DIFUSOR,
15	9959179	1	PROTEÇÃO,
16	9959180	2	PARAFUSO,
17	9959161	2	ARRUELA-TRAVA,
18	9959162	2	PORCA,

1.92.0/66A(02) UNIDADE DE AR-CONDICIONADO

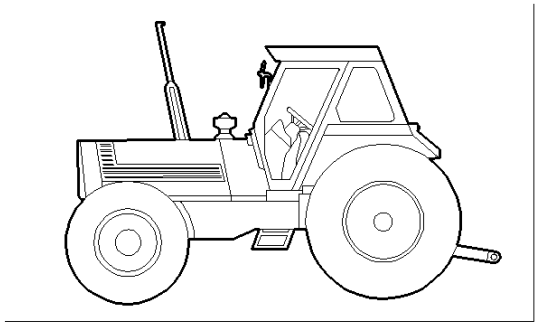

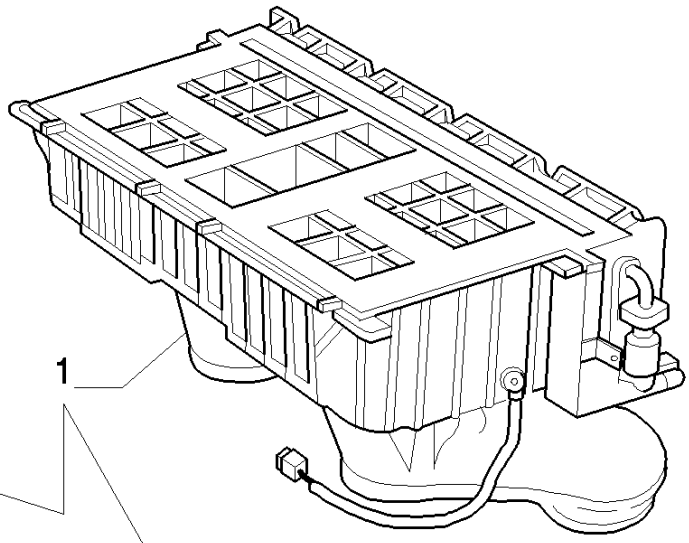

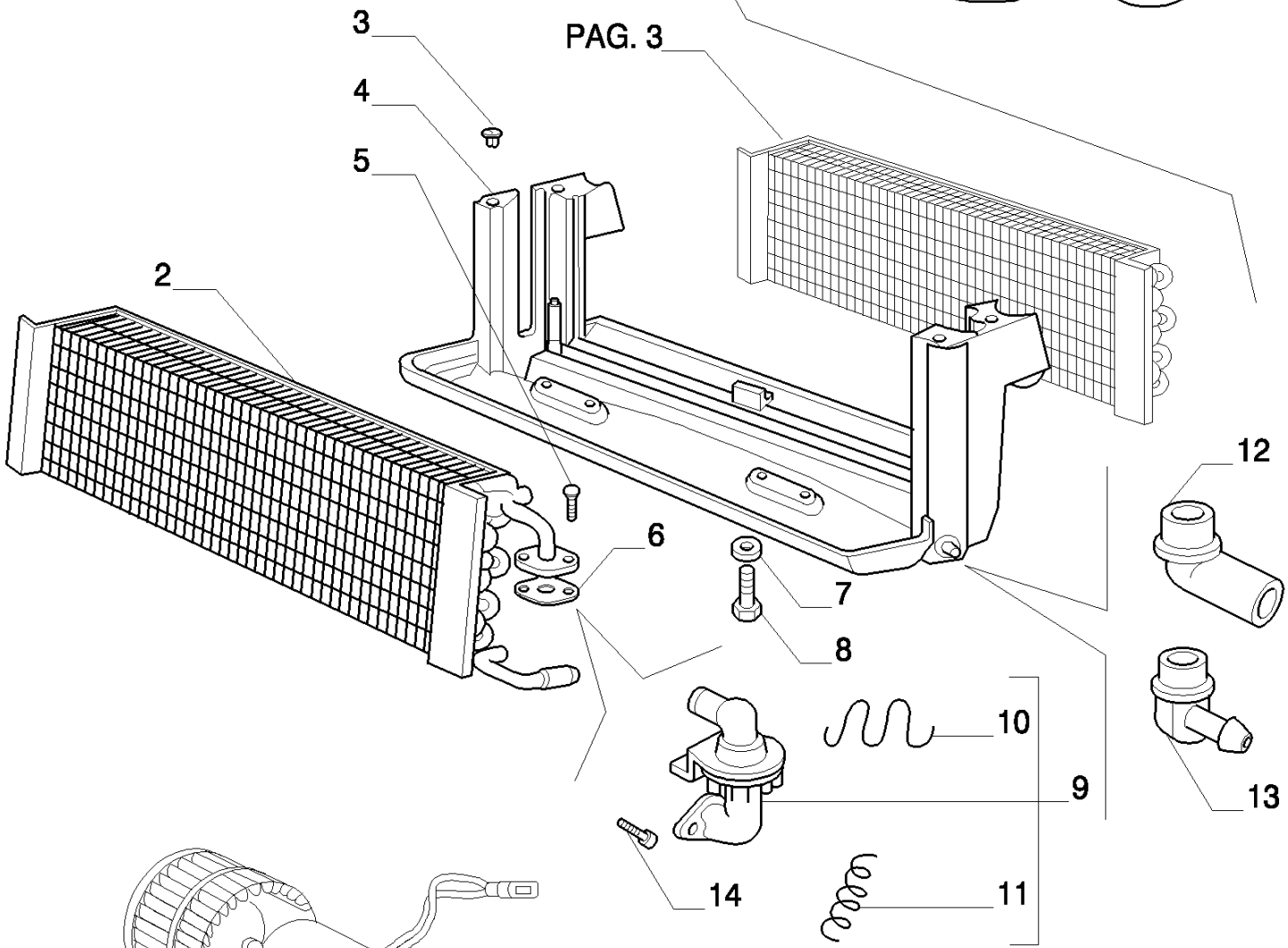

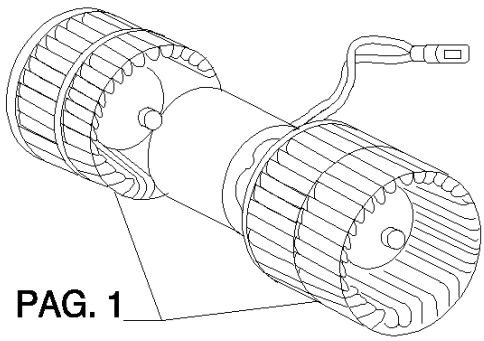

8830 TRATOR FORD (AMÉRICA LATINA) (1/96-)

1.92.0/66A(02) UNIDADE DE AR-CONDICIONADO

Ref	Numero de Peça	Qtd	Descrição
1	5165715	1	AR CONDICIONADO, ASSY
2	9961579	1	RADIADOR AQUECIMENTO,
3	9959163	5	BUJÃO,
4	9960464	1	PAINEL,
5	9959157	2	PARAFUSO,
6	9966192	1	JUNTA,
7	9959168	4	PARAFUSO,
8	9956785	10	ARRUELA-TRAVA,
9	9961515	1	TORNEIRA,
10	9971567	1	MOLA,
11	9961971	1	ESTRIBO DE FIXAÇÃO,
12	9966607	1	CONEXÃO,
13	9966608	1	CONEXÃO,
14	9959289	1	PARAFUSO,

1.92.0/66A(03) UNIDADE DE AR-CONDICIONADO

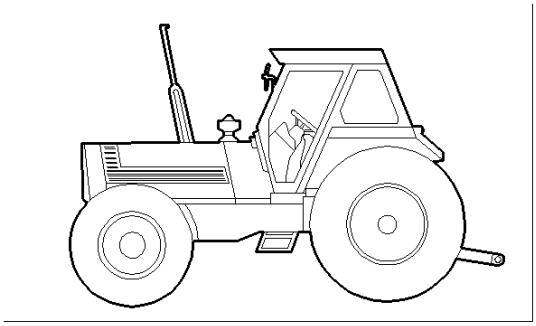

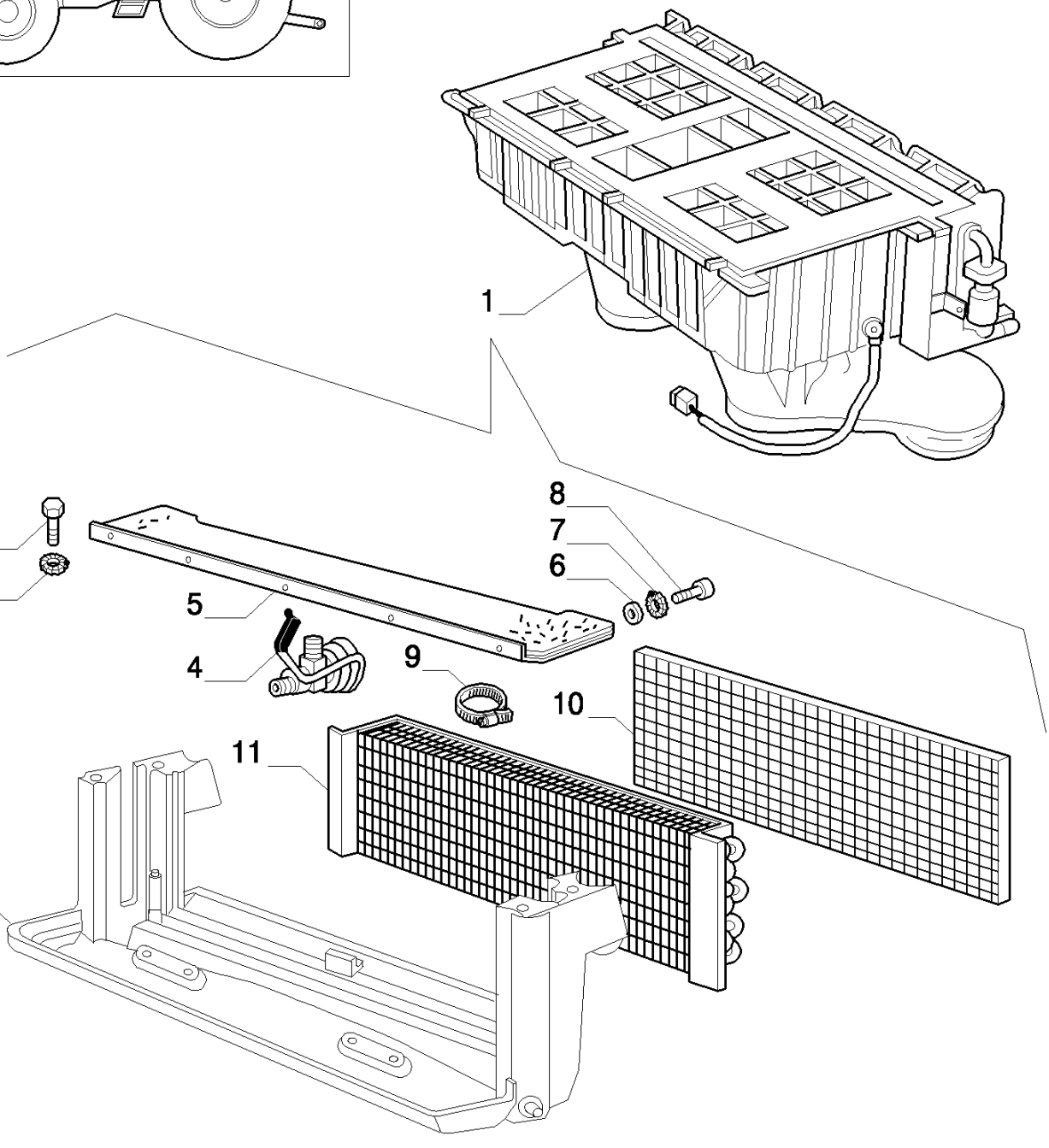

8830 TRATOR FORD (AMÉRICA LATINA) (1/96-)

1.92.0/66A(03) UNIDADE DE AR-CONDICIONADO

Ref	Numero de Peça	Qtd	Descrição
1	5165715	1	AR CONDICIONADO, ASSY
2	9956786	6	PARAFUSO,
3	9956785	10	ARRUELA-TRAVA,
4	9966611	1	VÁLVULA HIDRAULICA,
5	9959988	1	PLACA,
6	9956807	5	ARRUELA PLANA,
7	9959174	5	ARRUELA-TRAVA,
8	9959173	5	PARAFUSO,
9	9959172	1	BRAÇADEIRA,
10	9959171	1	FILTRO DE AR,
11	9959170	1	EVAPORADOR,

1.92.0/77(01) CABINE - SISTEMA ELÉTRICO

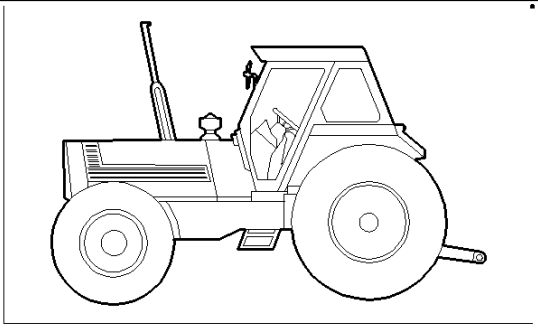

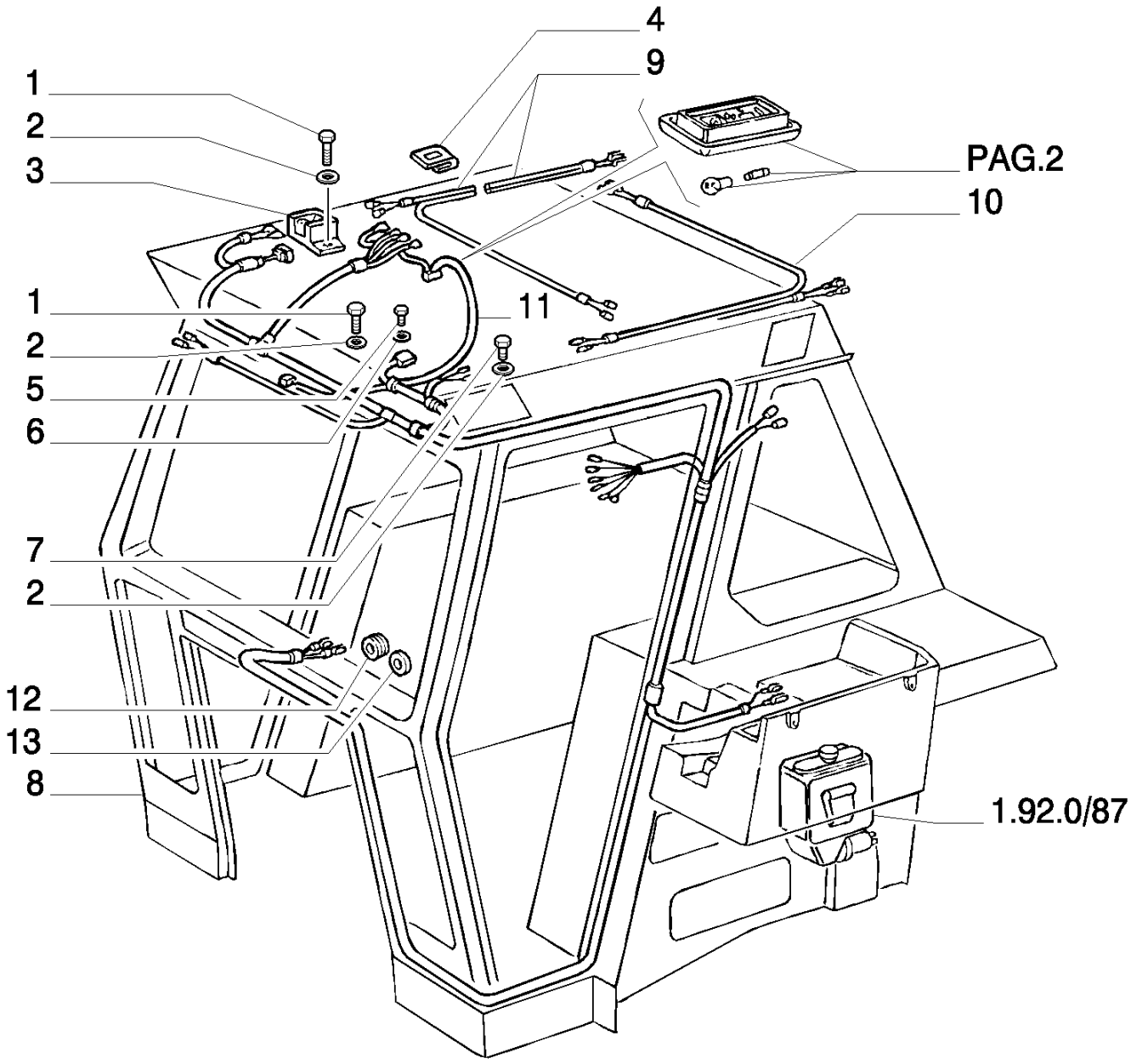

8830 TRATOR FORD (AMÉRICA LATINA) (1/96-)

1.92.0/77(01) CABINE - SISTEMA ELÉTRICO

Ref	Numero de Peça	Qtd	Descrição
1	10979424	2	PARAFUSO, Hex, M6 x 10, 8.8, Full Thd,
2	10516474	13	ARRUELA-TRAVA,
3	5154298	1	SUPORTE,
4	5128774	2	MOLA DE FIXAÇÃO,
5	13273911	2	PARAFUSO, Cross Pan Hd, M5 x 10,
6	12637804	2	ARRUELA PLANA, M5 x 11 x 1,
7	10902024	1	PARAFUSO, Hex, M6 x 12, 8.8, Full Thd,
8	5160176	1	CABO ELÉTRICO, ASSY
9	5160180	1	CABO ELÉTRICO, ASSY
10	5160179	1	CABO ELÉTRICO, ASSY
11	5113408	1	CABO ELÉTRICO,
12	10397580	1	ANEL ISOLADOR, 16X2,5
13	10396580	2	ANEL ISOLADOR, 16X1,5

1.92.0/77(02) CABINE - SISTEMA ELÉTRICO

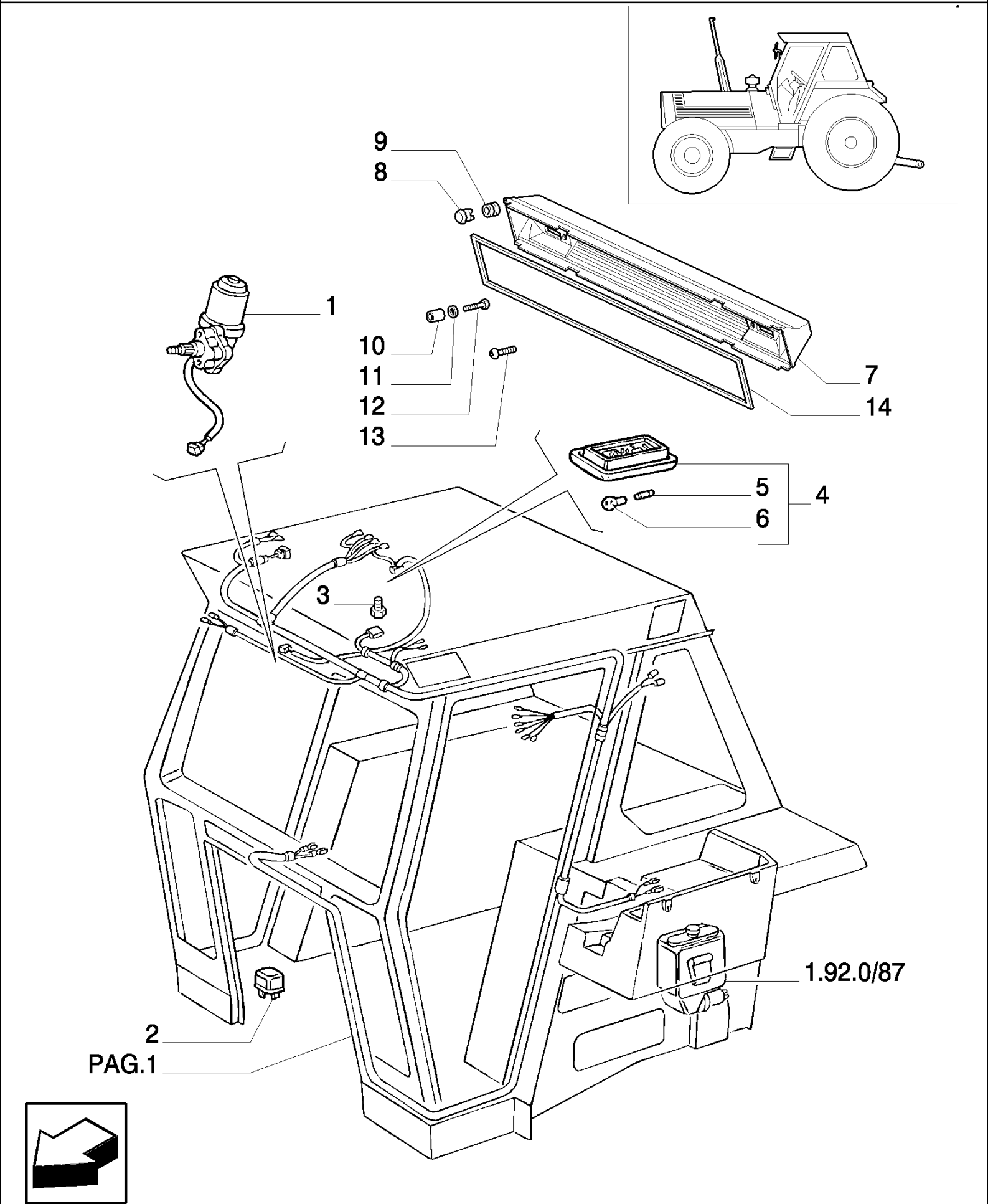

8830 TRATOR FORD (AMÉRICA LATINA) (1/96-)

1.92.0/77(02) CABINE - SISTEMA ELÉTRICO

Ref	Numero de Peça	Qtd	Descrição
1	5107914	1	MOTOR ELÉTRICO,
2	5155317	1	CONECTADOR,
3	15902604	2	PARAFUSO, Cross Pan Hd, M3.5 x 9.5,
4	5141635	1	FORRO,
5	10863090	1	LÂMPADA, 12V - 5W
6	14144190	1	LÂMPADA, 12V - 5W - CAT.W1
7	5164247	1	COBERTURA, INCL.REF.8-14
8	5131100	2	BUJÃO, D=14
9	5162809	2	CUNHA,
10	5162804	2	ESPAÇADOR,
11	12640604	2	ARRUELA PLANA, M6 x 25 x 2,
11	12646604	2	ARRUELA PLANA, M6 x 15 x 1.5,
12	10902424	2	PARAFUSO, Hex, M6 x 20, 8.8, Full Thd,
13	5138929	1	PARAFUSO, M6X16
14	5164233	1	GUARNIÇÃO DE SUPORTE,

1.92.0/87(01) CABINE - PEÇAS DIVERSAS

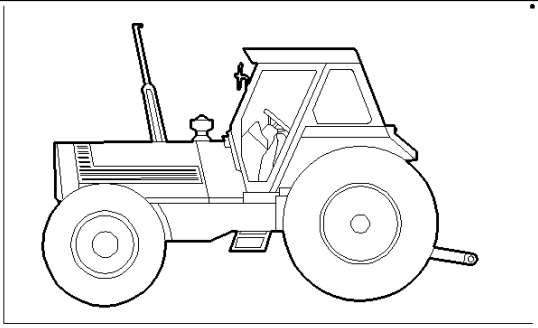

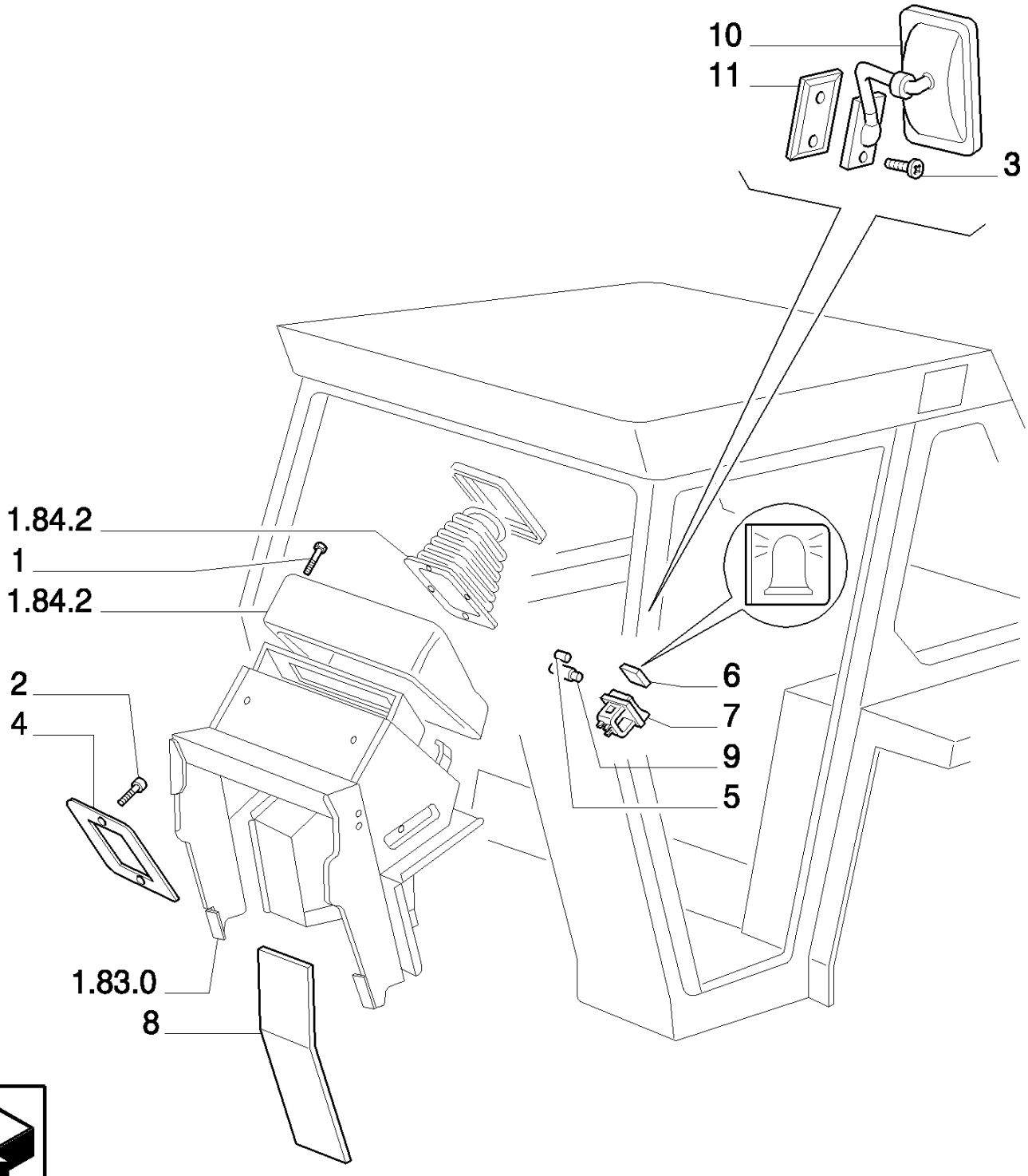

8830 TRATOR FORD (AMÉRICA LATINA) (1/96-)

1.92.0/87(01) CABINE - PEÇAS DIVERSAS

Ref	Numero de Peça	Qtd	Descrição
1	5128164	2	PARAFUSO, M5X70
2	15688304	4	PARAFUSO, Cross Pan Hd, M4.8 x 16,
3	14441327	4	PARAFUSO, Hex Soc Flat Hd, M6 x 16, 8.8,
4	5111923	1	QUADRO,
5	10858090	1	FUSÍVEL, 8A.
6	5156370	1	PLAQUETA,
7	5156369	1	INTERRUPTOR INTERMITENTE,
8	5131527	1	REVESTIMENTO, RH
8	5131528	1	REVESTIMENTO, LH
9	4998835	1	ESTOJO,
10	5108721	1	ESPELHO RETROVISOR, RH
10	5108722	1	ESPELHO RETROVISOR, LH
11	5108723	2	CUNHA ELÁSTICA,

1.92.0/87(02) CABINE - PEÇAS DIVERSAS

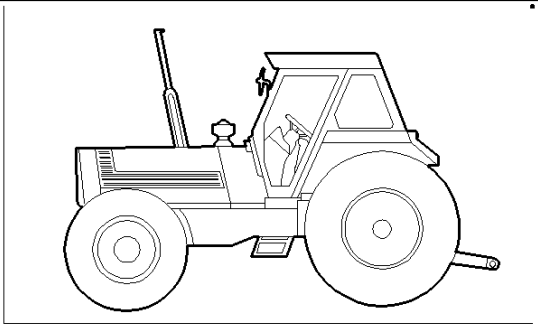

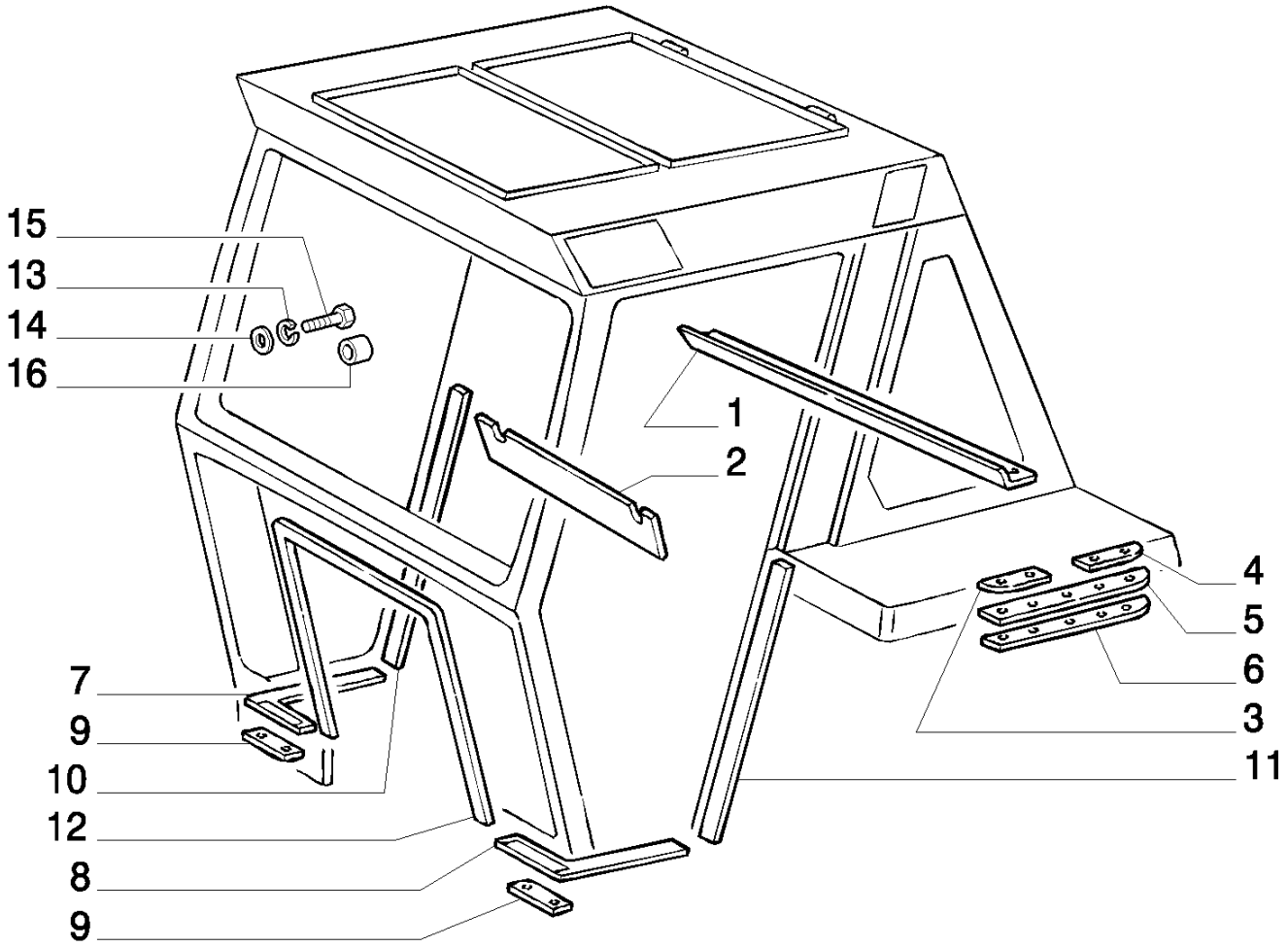

8830 TRATOR FORD (AMÉRICA LATINA) (1/96-)

1.92.0/87(02) CABINE - PEÇAS DIVERSAS

Ref	Numero de Peça	Qtd	Descrição
1	5131815	1	JUNTA,
2	5108583	2	CUNHA ELÁSTICA,
3	5109288	2	ESPAÇADOR,
4	5108599	2	ESPAÇADOR,
5	5131819	1	JUNTA, LH
5	5131821	1	JUNTA, RH
6	5108600	2	ESPAÇADOR,
7	5131823	1	JUNTA, RH ASSY
8	5131816	1	JUNTA, LH ASSY
9	5114059	2	ESPAÇADOR,
10	5131813	1	JUNTA,
11	5131814	1	JUNTA,
12	5108601	1	JUNTA,
13	10516874	4	ARRUELA-TRAVA, 10
14	12644304	1	ARRUELA PLANA, M10 x 35 x 3,
15	11306924	4	PARAFUSO, Hex, M10 x 1.25 x 30, 8.8, Full Thd,
16	5108584	4	BUJÃO, D=18,7

1.92.0/87(03) CABINE - PEÇAS DIVERSAS

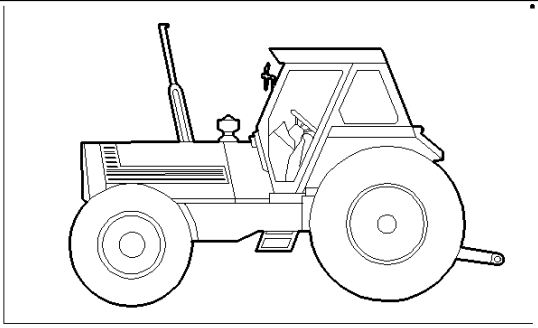

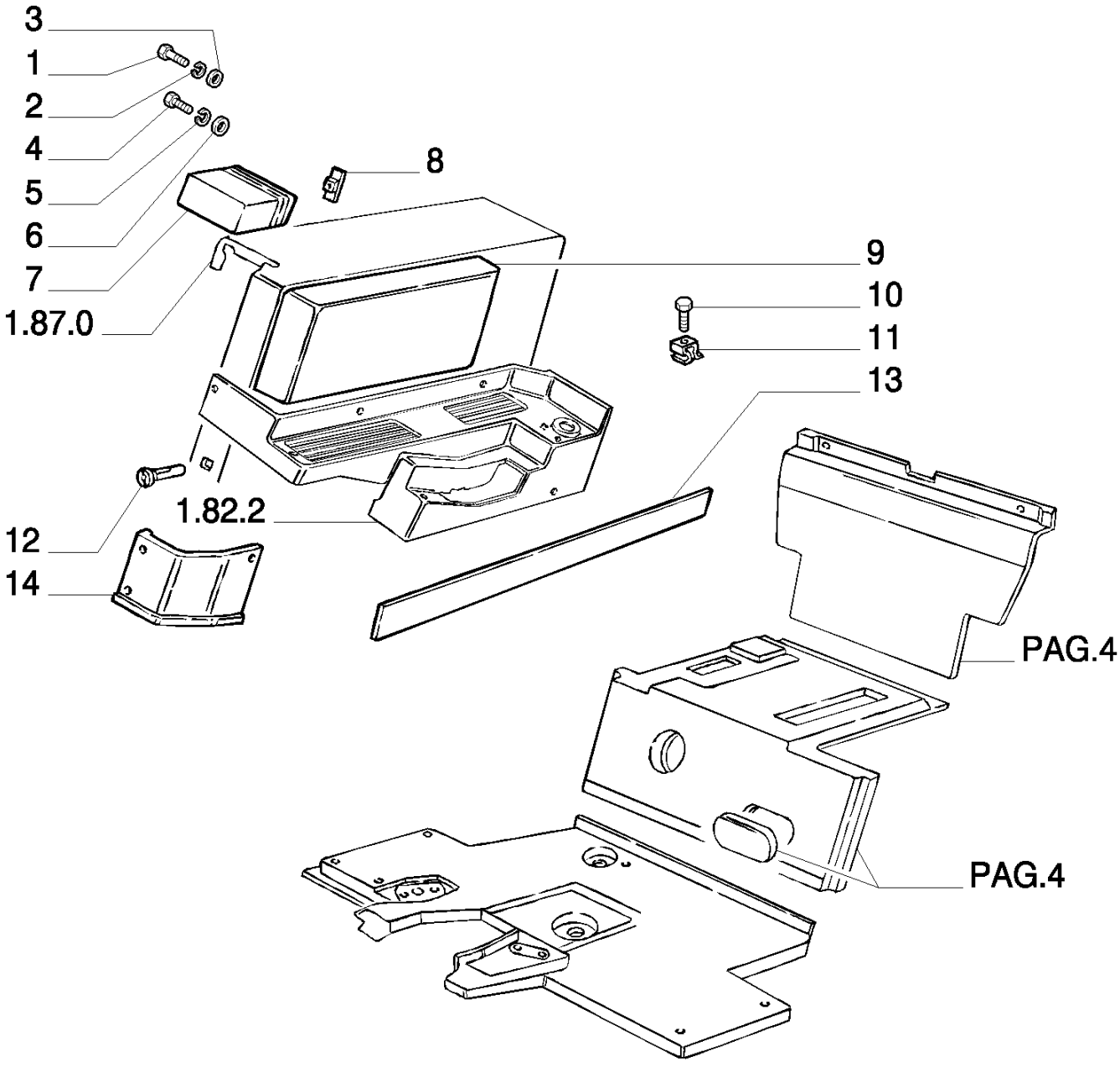

8830 TRATOR FORD (AMÉRICA LATINA) (1/96-)

1.92.0/87(03) CABINE - PEÇAS DIVERSAS

Ref	Numero de Peça	Qtd	Descrição
1	10902124	6	PARAFUSO, Hex, M6 x 14, 8.8, Full Thd,
2	12640604	6	ARRUELA PLANA, M6 x 25 x 2,
3	10516474	6	ARRUELA-TRAVA, 6
4	16043524	2	PARAFUSO, Hex, M8 x 22, 8.8, Full Thd,
5	10519604	2	ARRUELA PLANA, M8 x 17 x 2,
6	10516674	2	ARRUELA-TRAVA, 8
7	5130390	1	TAMPA, RH
7	5130392	1	TAMPA, LH
8	5130394	6	PORCA, M6
9	5135448	1	REVESTIMENTO, RH
10	13299614	4	PARAFUSO, Pan Hd, M5 x 20, 5.8,
10	13300214	2	PARAFUSO, Phil Flat Hd, M5 x 35, 5.8,
11	5108906	6	PORCA, M5
12	5154676	6	CUNHA, 14
13	5156469	MT	TIRA,
14	5120360	1	PROTEÇÃO, RH

1.92.0/87(04) CABINE - PEÇAS DIVERSAS

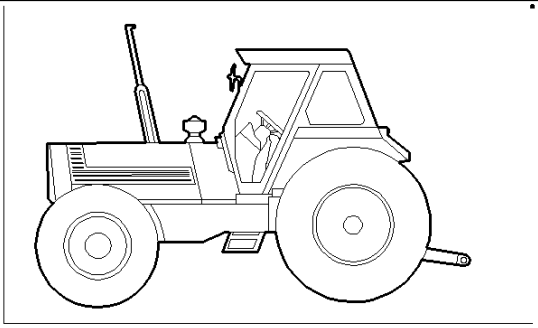

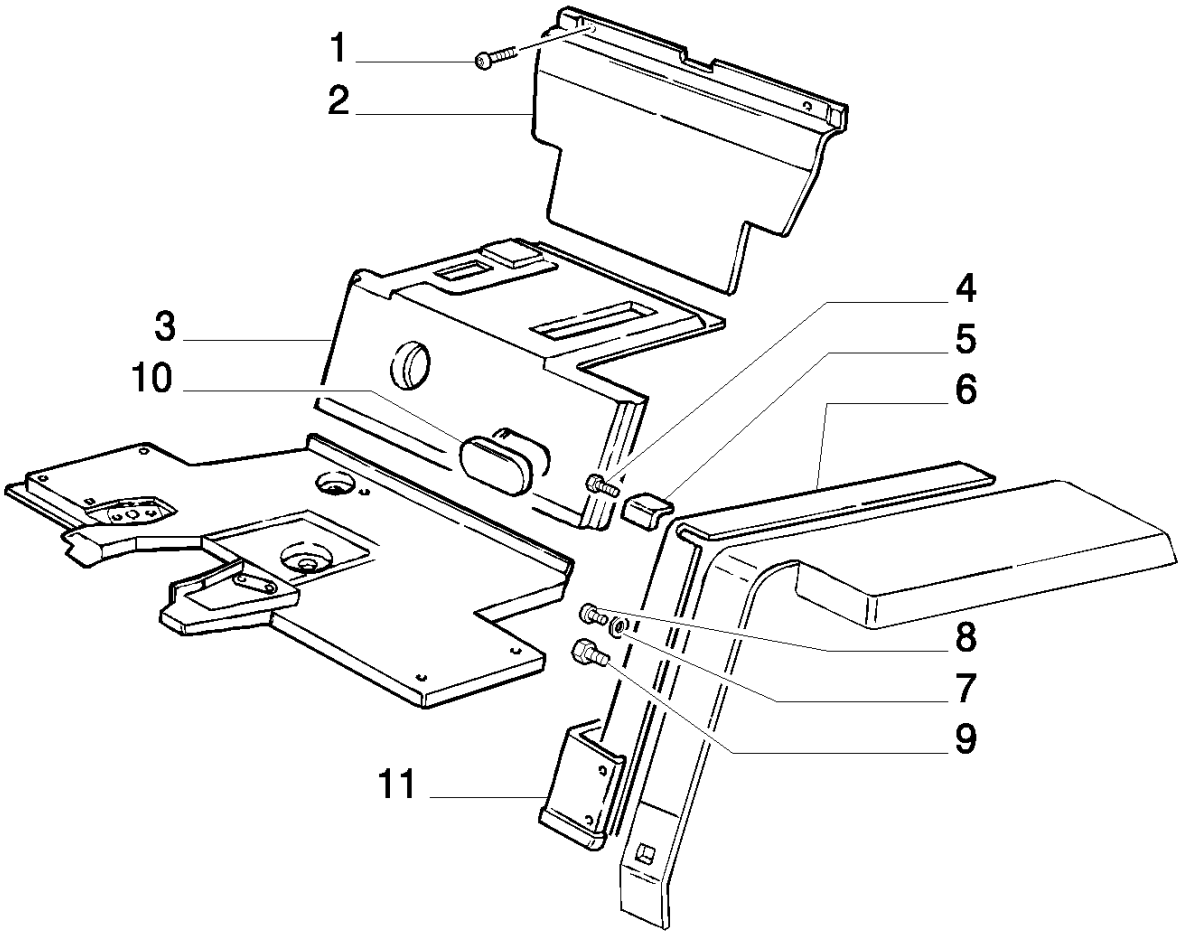

8830 TRATOR FORD (AMÉRICA LATINA) (1/96-)

1.92.0/87(04) CABINE - PEÇAS DIVERSAS

Ref	Numero de Peça	Qtd	Descrição
1	14591987	2	BOTÃO, 6,5X12
2	5120358	1	REVESTIMENTO,
3	5146447	1	TAPETE,
4	15903401	2	PARAFUSO, Cross Pan Hd, M4.2 x 25,
5	5132401	1	PROTEÇÃO, RH
5	5132402	1	PROTEÇÃO, LH
6	5135449	1	REVESTIMENTO, LH
7	5120605	15	ARRUELA-TRAVA, D=5X20X8
8	15693507	19	PARAFUSO, Cross Oval Hd, M4.8 x 22,
9	15677207	10	PARAFUSO, Cross Flat Hd, M6.3 x 32,
10	5146886	1	BUJÃO,
11	5120361	1	PROTEÇÃO, LH

1.92.0/87(05) CABINE - PEÇAS DIVERSAS

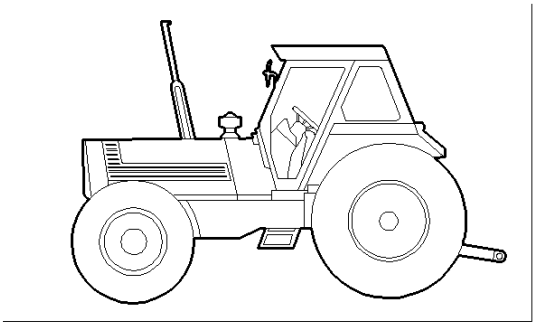

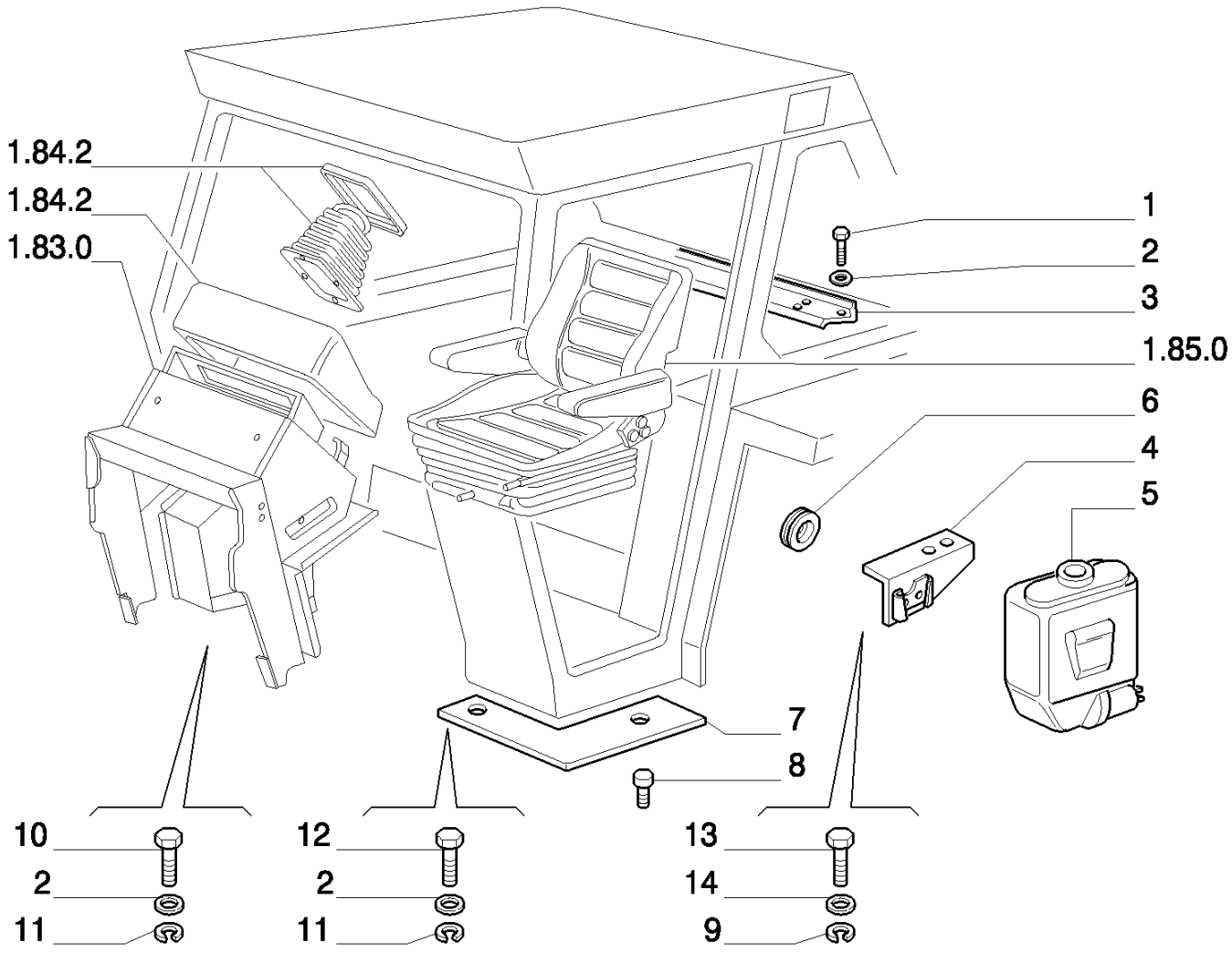

8830 TRATOR FORD (AMÉRICA LATINA) (1/96-)

1.92.0/87(05) CABINE - PEÇAS DIVERSAS

Ref	Numero de Peça	Qtd	Descrição
1	15540424	7	PARAFUSO, Hex, M12 x 1.25 x 30, 8.8, Full Thd,
2	10517074	11	ARRUELA-TRAVA, 12
3	5140961	1	TRAVESSA,
4	84990665	1	SUPORTE,
5	84990666	1	RESERVATÓRIO,
6	10397280	2	ANEL ISOLADOR, 10X3
7	5131031	1	SOLEIRA, LH
7	5131032	1	SOLEIRA, RH
8	15903307	6	PARAFUSO, Cross Pan Hd, M4.2 x 22,
9	12644304	16	ARRUELA PLANA, M10 x 35 x 3,
10	15540724	4	PARAFUSO, Hex, M12 x 1.25 x 45, 8.8,
11	12646921	8	ARRUELA PLANA, M12 x 28 x 3,
12	15540824	4	PARAFUSO, Hex, M12 x 1.25 x 50, 8.8,
13	16204524	16	PARAFUSO, Hex, M10 x 35,
14	10516874	16	ARRUELA-TRAVA, 10

1.92.0/87(06) CABINE - PEÇAS DIVERSAS

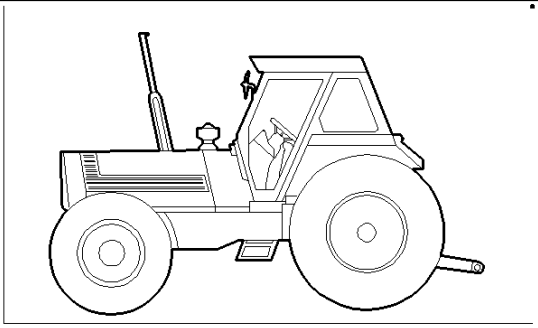

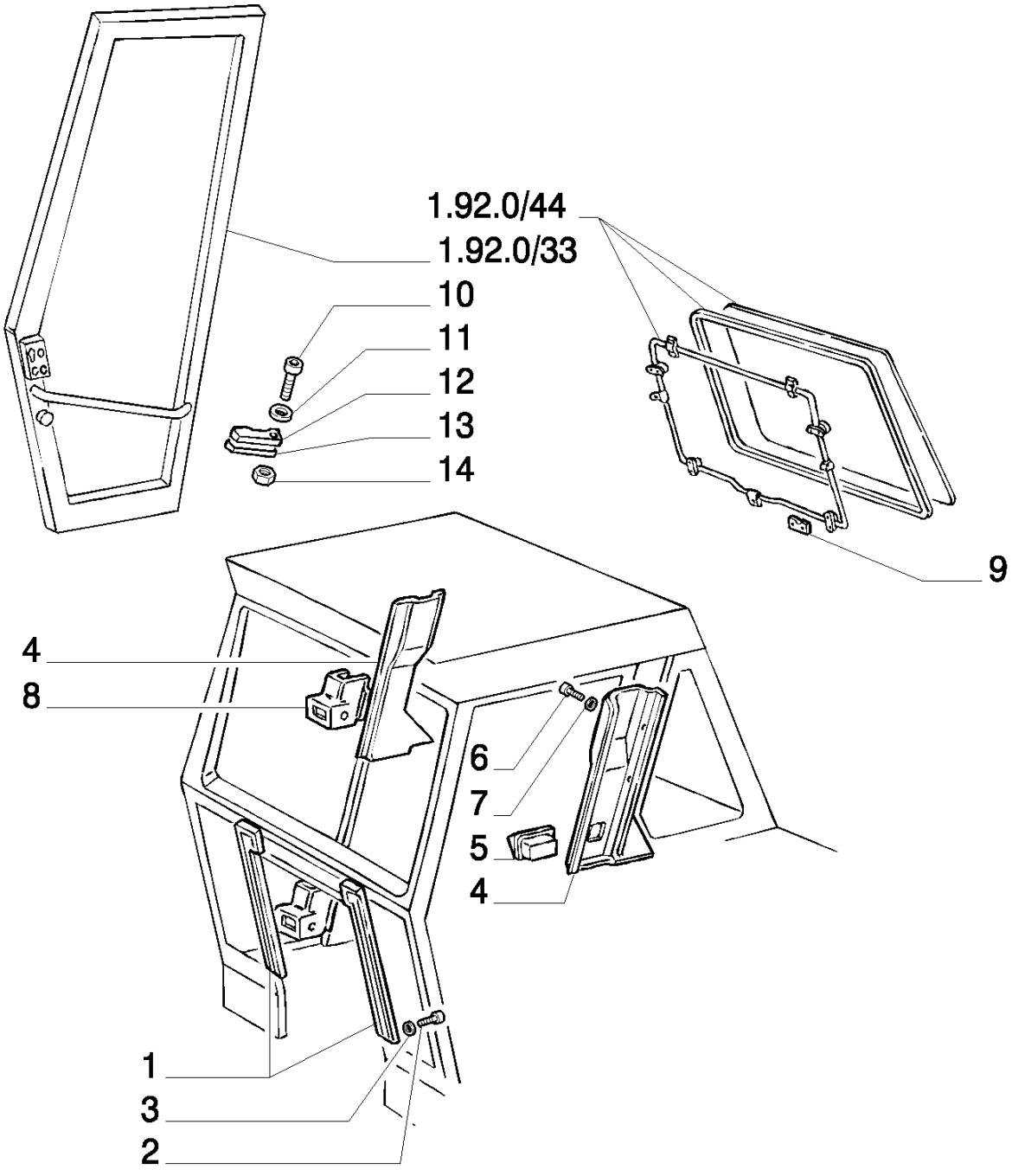

8830 TRATOR FORD (AMÉRICA LATINA) (1/96-)

1.92.0/87(06) CABINE - PEÇAS DIVERSAS

Ref	Numero de Peça	Qtd	Descrição
1	5113878	1	REVESTIMENTO, RH
1	5113879	1	REVESTIMENTO, LH
2	5122809	4	PARAFUSO, 8X16
3	12611107	4	ARRUELA-TRAVA, 5
4	5132374	1	REVESTIMENTO, RH
4	5132375	1	REVESTIMENTO, LH
5	5134282	1	CINZEIRO,
6	15693507	14	PARAFUSO, Cross Oval Hd, M4.8 x 22,
7	5120606	10	ARRUELA-TRAVA, D=6X15X3
8	5131059	1	AMOSTRA (PLACA), LH
8	5131096	1	AMOSTRA (PLACA), RH
9	5120766	1	COBERTURA,
10	13336404	1	ARRUELA-TRAVA,
11	13311617	1	PARAFUSO, Cross Oval Hd, M5 x 30,
12	5120169	2	MANILHA, LOWER
13	5120168	2	MANILHA, UPPER
14	15896421	1	PORCA, M5, Cl 10,

1.92.0/87(07) CABINE - PEÇAS DIVERSAS

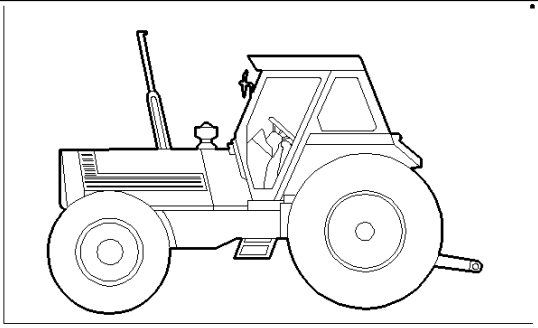

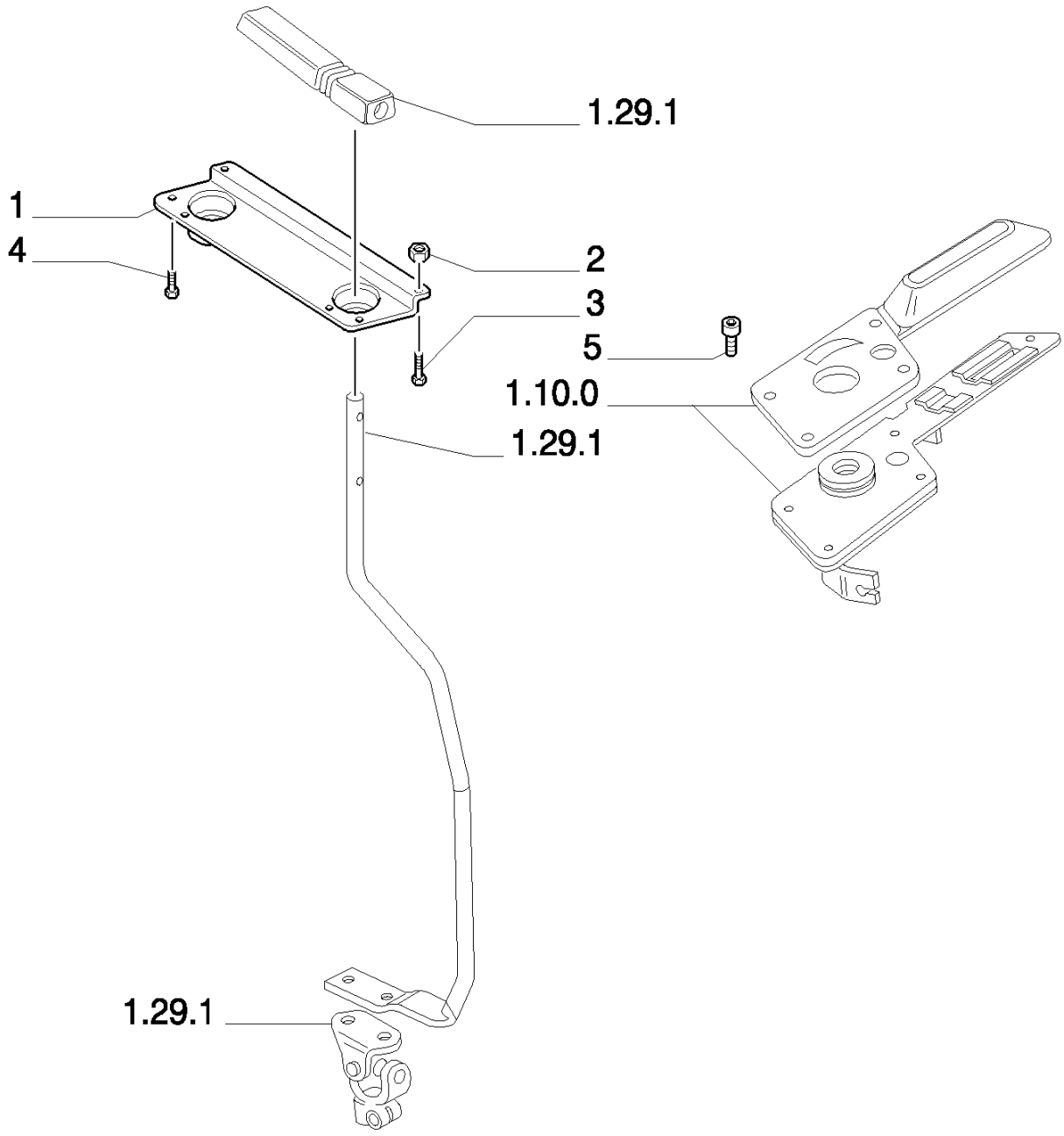

8830 TRATOR FORD (AMÉRICA LATINA) (1/96-)

1.92.0/87(07) CABINE - PEÇAS DIVERSAS

Ref	Numero de Peça	Qtd	Descrição
1	5110536	1	CAPA,
2	15896221	3	PORCA, M6, Cl 10,
3	13301314	3	PARAFUSO, Phil Flat Hd, M6 x 16, 5.8,
4	15645404	7	PARAFUSO, Cross Pan Hd, M4.8 x 13,
5	14304631	5	PARAFUSO, Hex Soc Hd, M5 x 14, 8.8,

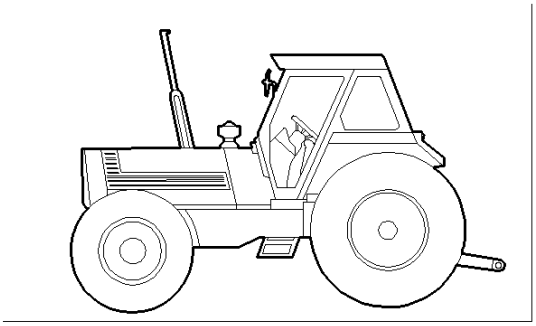

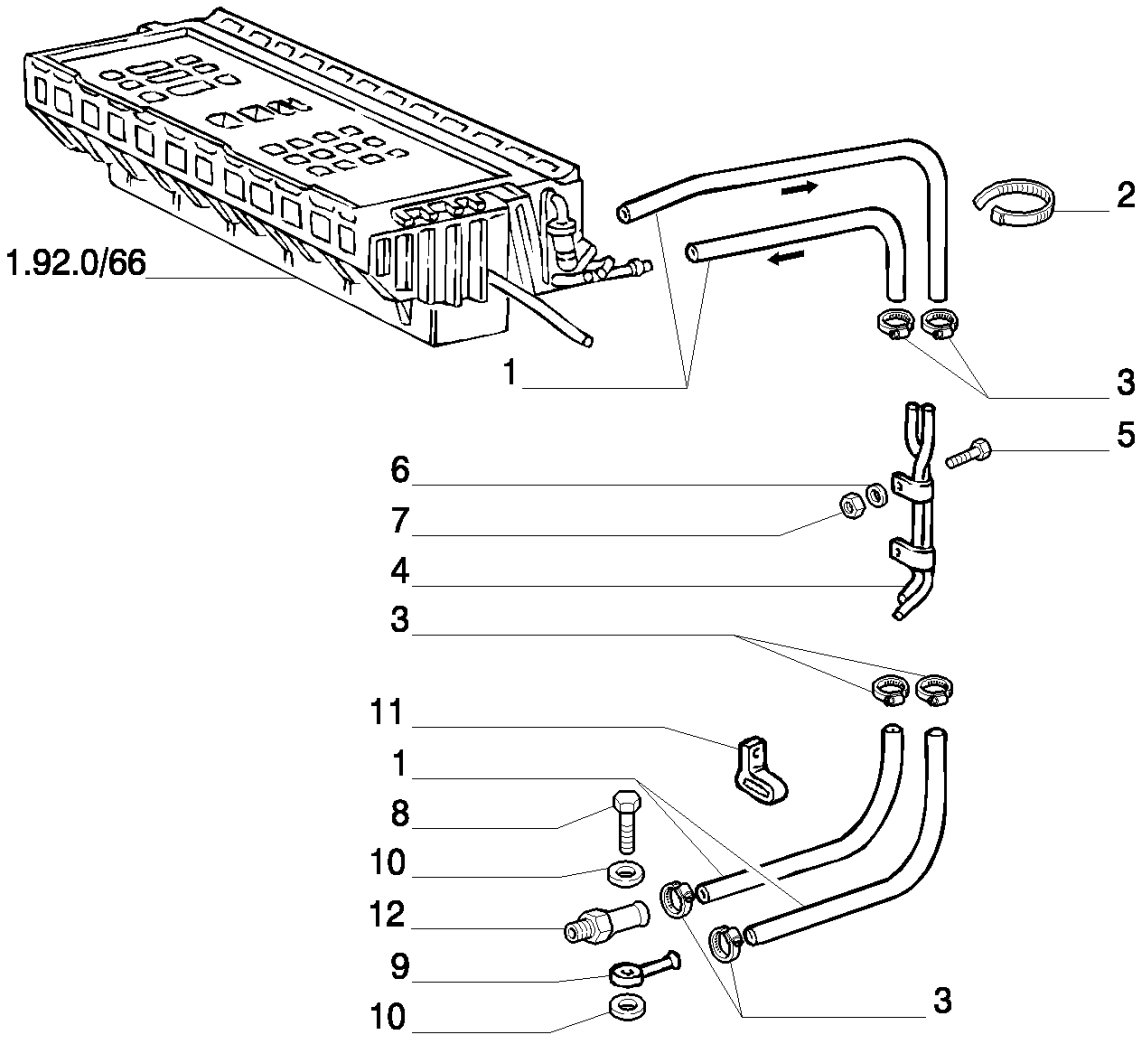
1.92.0/66
1
2
3
5
6
7
4
3
11
1
8
10
12
9
10
3

8830 TRATOR FORD (AMÉRICA LATINA) (1/96-)

1.92.0/87(08) CABINE - PEÇAS DIVERSAS

Ref	Numero de Peça	Qtd	Descrição
1	5143838	MT	TUBO FLEXÍVEL,
2	5112712	AR	BRAÇADEIRA,
3	13000390	6	BRACADEIRA MANGUEIRA, D=16-25
4	5129254	1	TUBO RÍGIDO, ASSY
5	16043424	2	PARAFUSO, Hex, M8 x 20, 8.8, Full Thd,
6	10516674	2	ARRUELA-TRAVA, 8
7	16100811	2	PORCA, M8, Cl 8,
8	10182614	1	BANJO, M20 x 1.5 x 36,
9	5119714	2	CONEXÃO, 160-90 180-90
9	5119714	1	CONEXÃO, 140-90
10	98429280	2	JUNTA, 20X26X1,5
11	5129272	1	ESTRIBO DE FIXAÇÃO, ASSY
12	5112499	1	CONEXÃO, 140-90

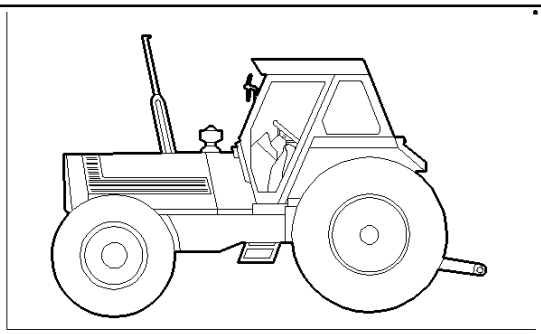

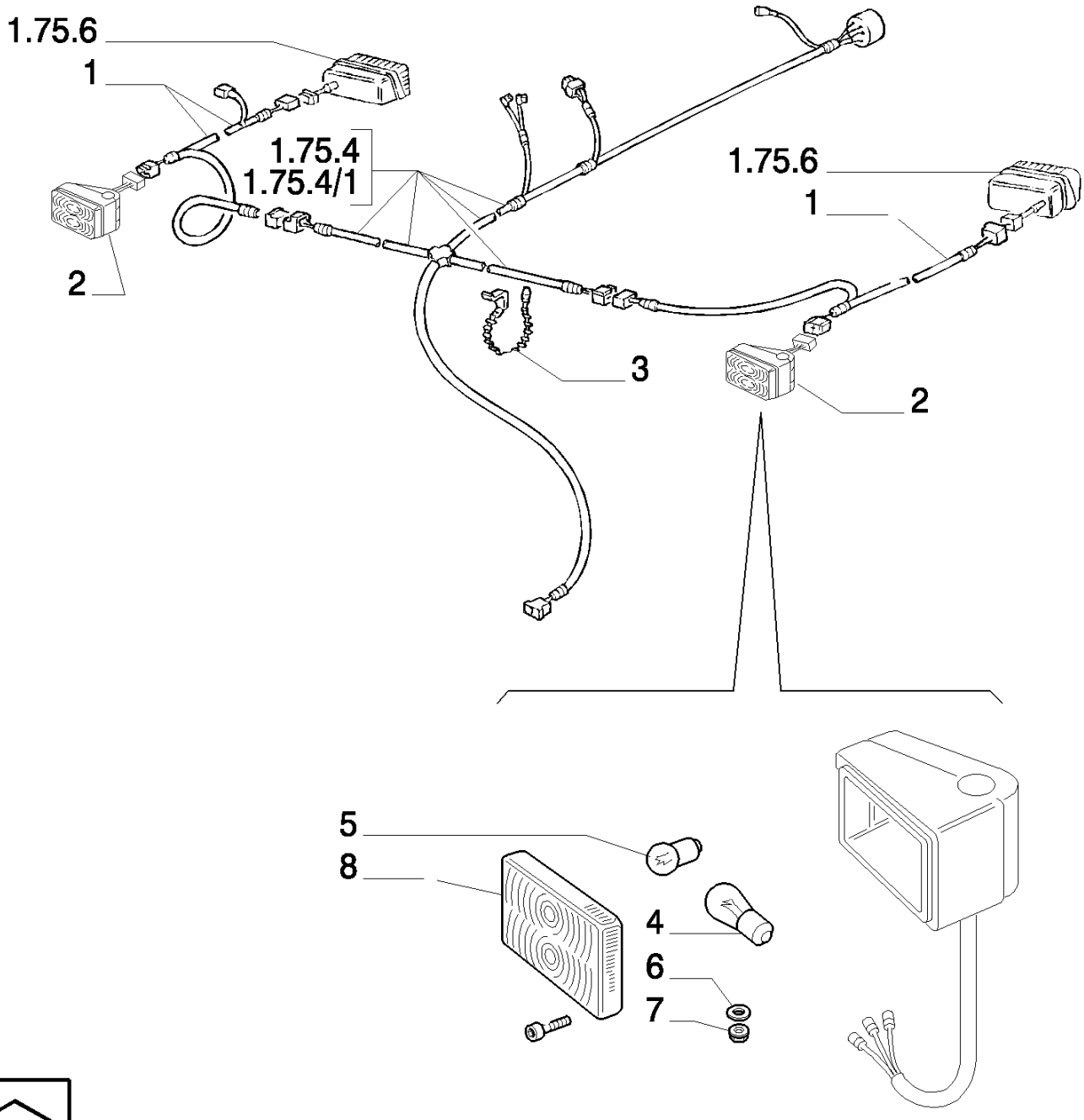
1.75.6
1
1.75.4
1.75.4/1
2
3
1.75.6
1
2
5
8
4
6
7

8830 TRATOR FORD (AMÉRICA LATINA) (1/96-)

1.92.0/87(09) CABINE - PEÇAS DIVERSAS

Ref	Numero de Peça	Qtd	Descrição
1	5165887	1	CABO ELÉTRICO, RH ASSY
1	5165888	1	CABO ELÉTRICO, LH ASSY
2	5146291	1	FAROL, DIR., OLD - RH
2	5116238	1	FAROL DIANTEIRO, NEW - RH
2	5146292	1	FAROL, ESQ., OLD - LH
2	5116239	1	FAROL DIANTEIRO, NEW - LH
3	5143428	4	TIRA DE CABO,
4	14148190	2	LÂMPADA, 12V-21W
5	10857790	2	LÂMPADA, 12V-5W
6	5155698	4	JUNTA,
7	14084114	4	PORCA, M5 x .8, Flg,
8	71316700	1	TRANSPARENTE,

1.92.0/88(01) CABINE - UNIDADE DE AR-CONDICIONADO

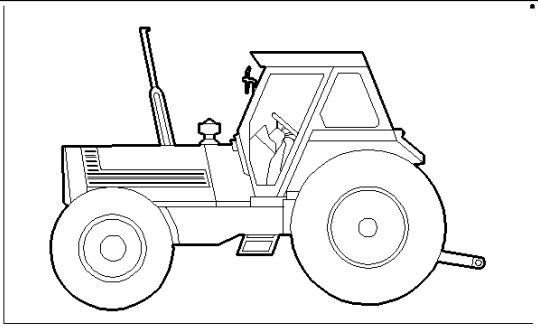

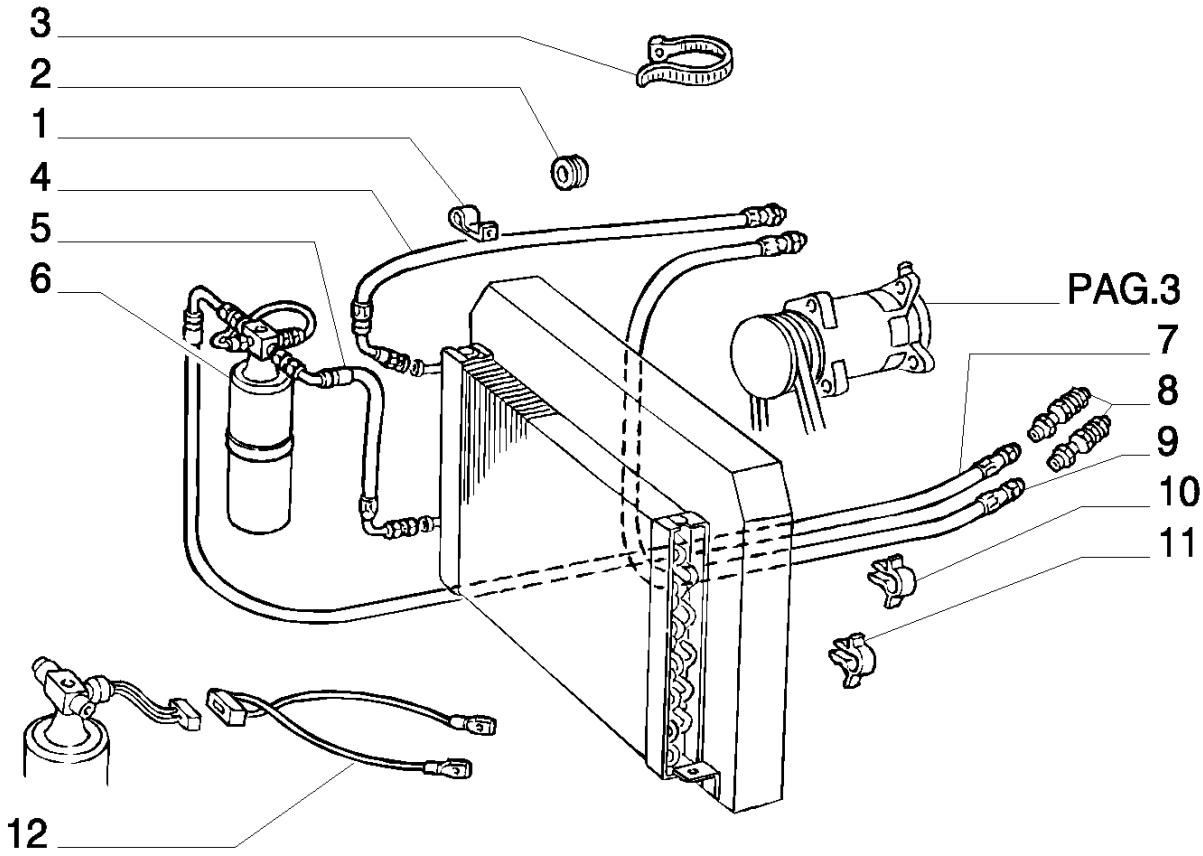

8830 TRATOR FORD (AMÉRICA LATINA) (1/96-)

1.92.0/88(01) CABINE - UNIDADE DE AR-CONDICIONADO

Ref	Numero de Peça	Qtd	Descrição
1	5114540	1	COLAR,
2	10396280	4	CASQUILHO ISOLADOR, 10X1,5
3	5112712	3	BRAÇADEIRA, R.O.W.
3	38352051	3	S.A.
4	5171932	1	TUBO FLEXÍVEL, L=1550 VALID ONLY FOR MODEL : 8630BRA EU8830BRA EU
4	5172066	1	TUBO FLEXÍVEL, VALID ONLY FOR MODEL : 8430BRA EU
5	5171977	1	TUBO FLEXÍVEL, D=7,9
6	5166852	1	FILTRO,
7	5171933	1	TUBO FLEXÍVEL, L=1560 VALID ONLY FOR MODEL : 8630BRA EU8830BRA EU
7	5172065	1	TUBO FLEXÍVEL, VALID ONLY FOR MODEL : 8430BRA EU
8	5132435	1	CONEXÃO, INPUT
8	5132437	1	CONEXÃO, RETURN
9	5171934	1	TUBO FLEXÍVEL, D=15,75X2 VALID ONLY FOR MODEL : 8630BRA EU8830BRA EU
9	5172067	1	TUBO FLEXÍVEL, VALID ONLY FOR MODEL : 8430BRA EU
10	14570280	1	MOLA DE FIXAÇÃO, 24X3
11	14569880	1	MOLA DE FIXAÇÃO, 14,5X3
12	5135818	1	CABO ELÉTRICO,

1.92.0/88(02) CABINE - UNIDADE DE AR-CONDICIONADO

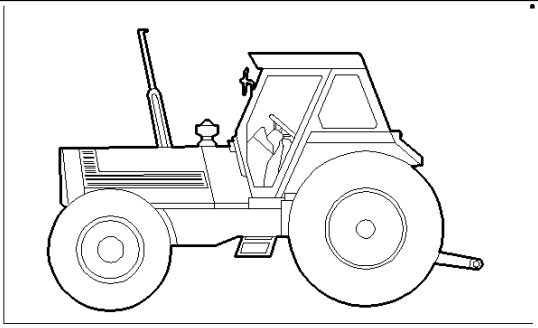

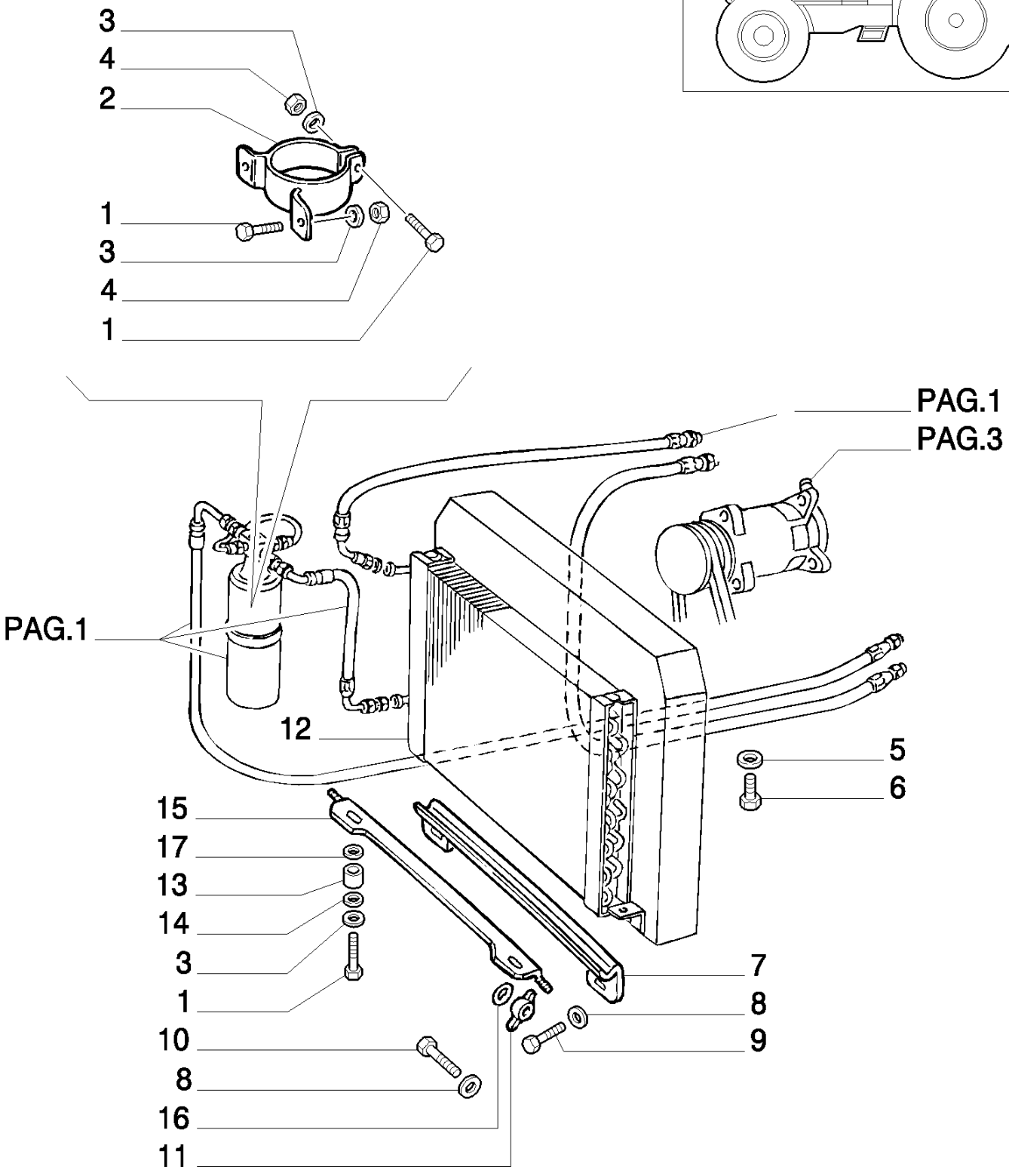

8830 TRATOR FORD (AMÉRICA LATINA) (1/96-)

1.92.0/88(02) CABINE - UNIDADE DE AR-CONDICIONADO

Ref	Numero de Peça	Qtd	Descrição
1	10902424	3	PARAFUSO, Hex, M6 x 20, 8.8, Full Thd,
1	80300380	4	PARAFUSO, M8X10
2	5112275	1	SUPORTE,
3	10516474	7	ARRUELA-TRAVA, 6
4	15896221	7	PORCA, M6, Cl 10,
5	10517374	1	ARRUELA-TRAVA, 18
6	15983824	1	PARAFUSO, Hex, M18 x 1.5 x 35, 8.8, Full Thd,
7	5120052	2	SUPORTE,
8	10516674	5	ARRUELA-TRAVA, 8
9	16043424	4	PARAFUSO, Hex, M8 x 20, 8.8, Full Thd,
9	300380	4	PARAFUSO, M8X10
10	16043224	1	PARAFUSO, Hex, M8 x 16, 8.8, Full Thd,
11	10102004	8	PORCA, M8
12	5120548	1	CONDENSADOR,
13	5106186	4	ESPAÇADOR, D=7X9X7
14	12643704	8	ARRUELA PLANA, M6 x 18 x 1.5,
15	82991912	2	SUPORTE,
16	10519604	12	ARRUELA PLANA, M8 x 17 x 2,
17	11193974	4	ARRUELA MOLA, Belleville, M8.4,

1.92.0/88(04) CABINE - UNIDADE DE AR-CONDICIONADO

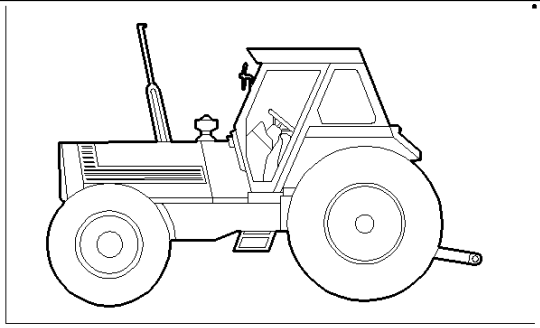

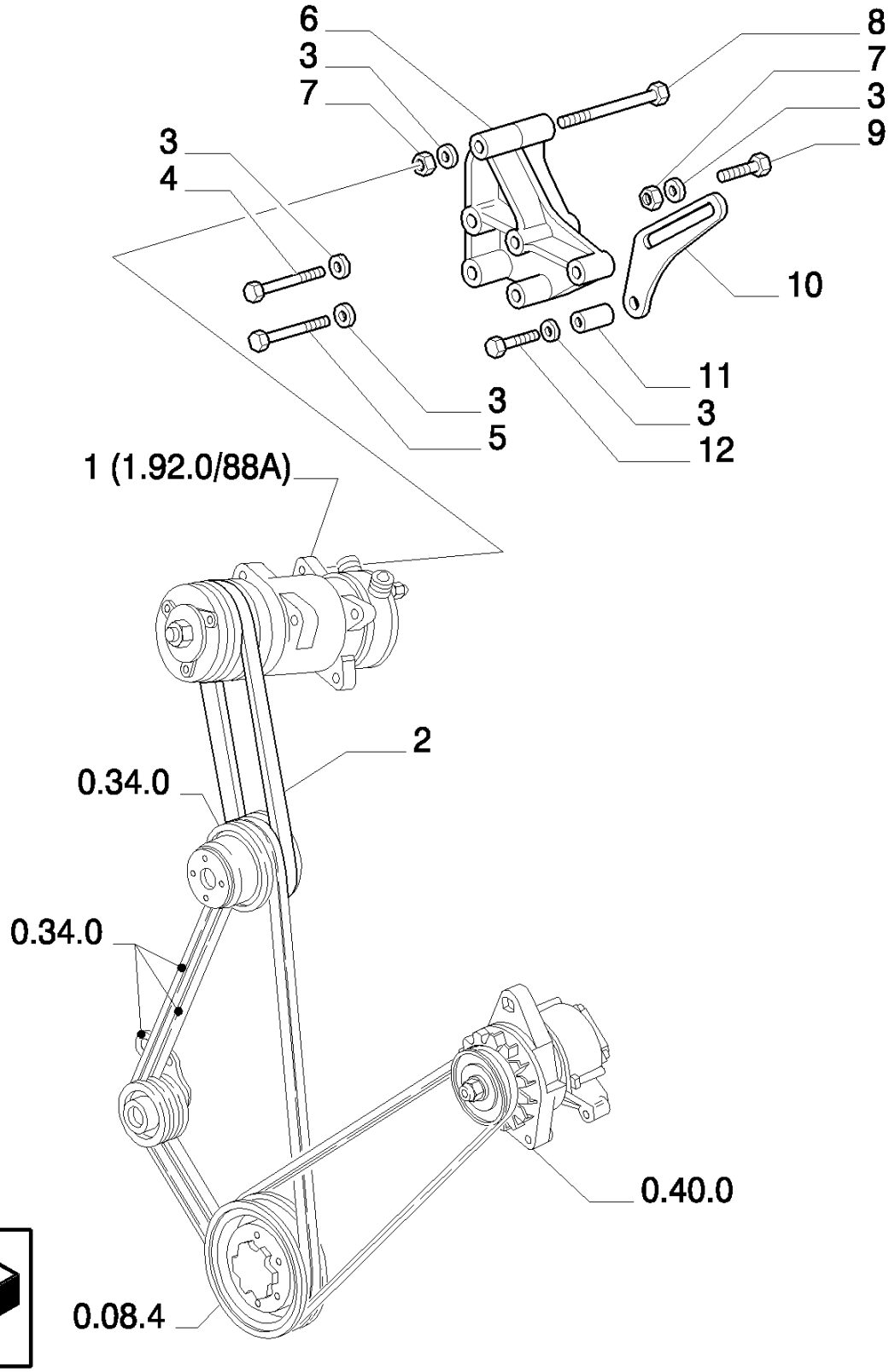

8830 TRATOR FORD (AMÉRICA LATINA) (1/96-)

1.92.0/88(04) CABINE - UNIDADE DE AR-CONDICIONADO

Ref	Numero de Peça	Qtd	Descrição
1	5165548	1	COMPRESSOR DE AR, ASSY
1	5144781	1	COMPRESSOR DE AR, FREON
2	5154152	1	CORREIAS,
3	11198374	6	ARRUELA MOLA, Belleville, M10.5,
4	15971421	6	PARAFUSO, Hex, M10 x 80, 8.8,
5	11288024	2	PARAFUSO, Hex, M10 x 1.25 x 60, 8.8,
6	5129758	1	SUPORTE,
7	12164721	5	PORCA, M10 x 1.25, Cl 10,
8	15972421	1	PARAFUSO, Hex, M10 x 1.25 x 130, 8.8,
9	16204524	2	PARAFUSO, Hex, M10 x 35,
10	5129761	1	SUPORTE,
11	5129762	1	ESPAÇADOR,
12	15888824	1	PARAFUSO, Hex, M10 x 1.25 x 70, 8.8,

1.92.0/88A(01) CABINE - UNIDADE DE AR-CONDICIONADO

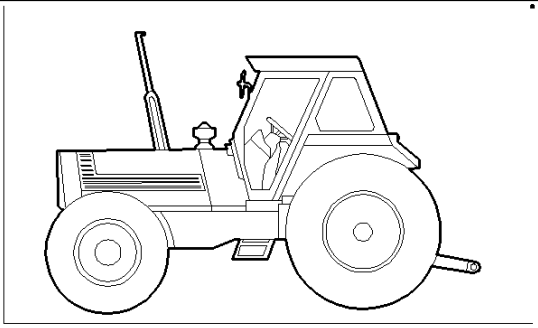

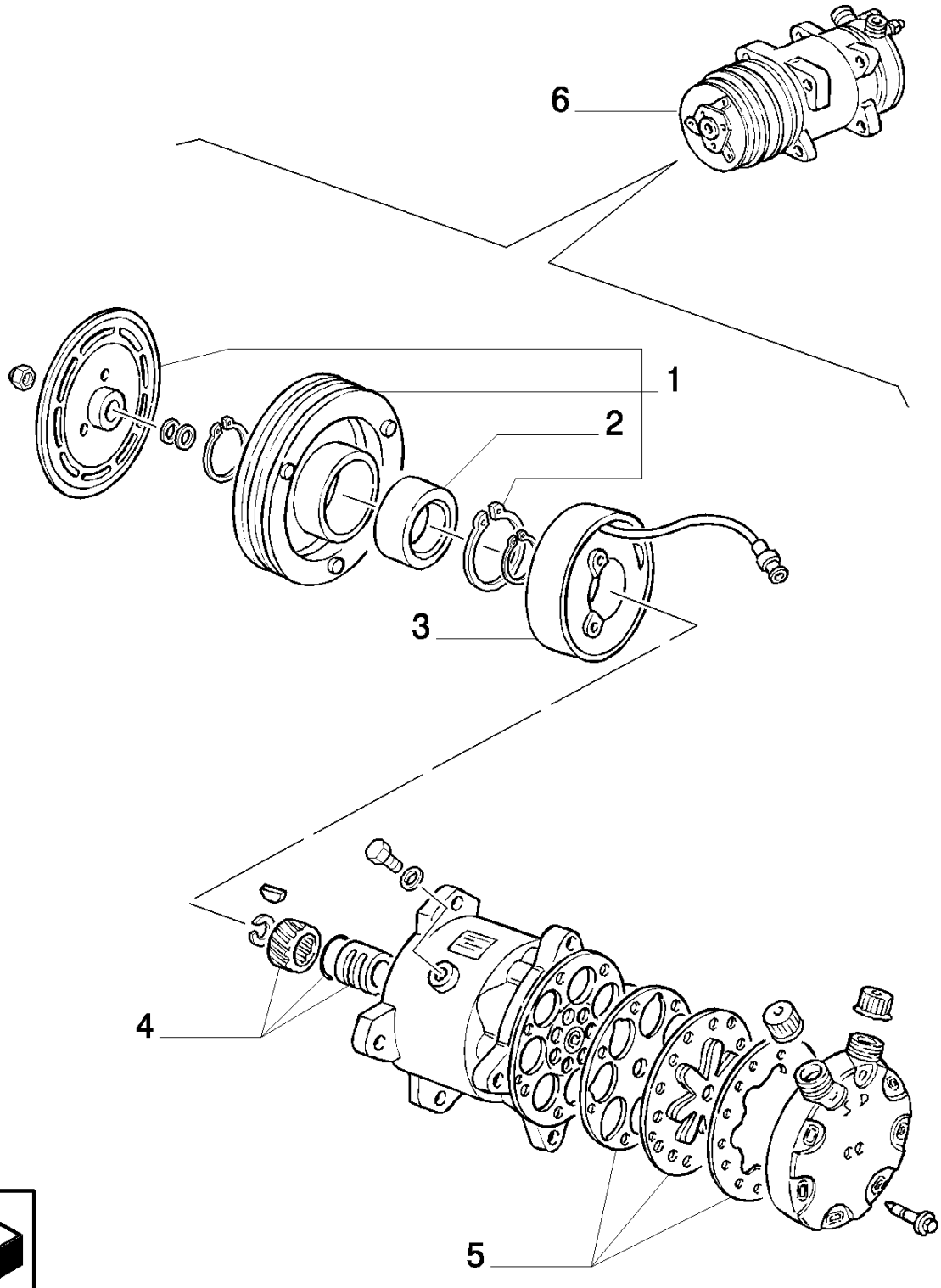

8830 TRATOR FORD (AMÉRICA LATINA) (1/96-)

1.92.0/88A(01) CABINE - UNIDADE DE AR-CONDICIONADO

Ref	Numero de Peça	Qtd	Descrição
1	9967655	1	KIT,
2	9967657	1	ROLAMENTO,
3	9967656	1	BOBINA,
4	9967654	1	KIT,
5	9967653	1	KIT,
6	5165548	1	COMPRESSOR DE AR, ASSY

1.92.0/99(01) CABINE - LIMPADOR DE PÁRA-BRISA DIANTEIRO

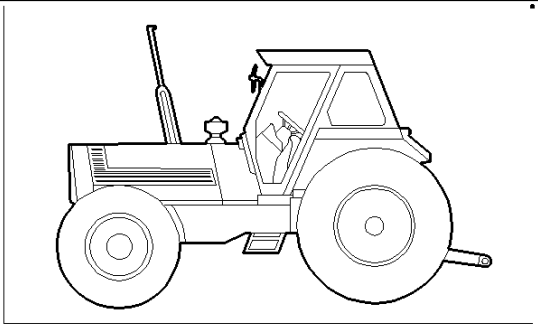

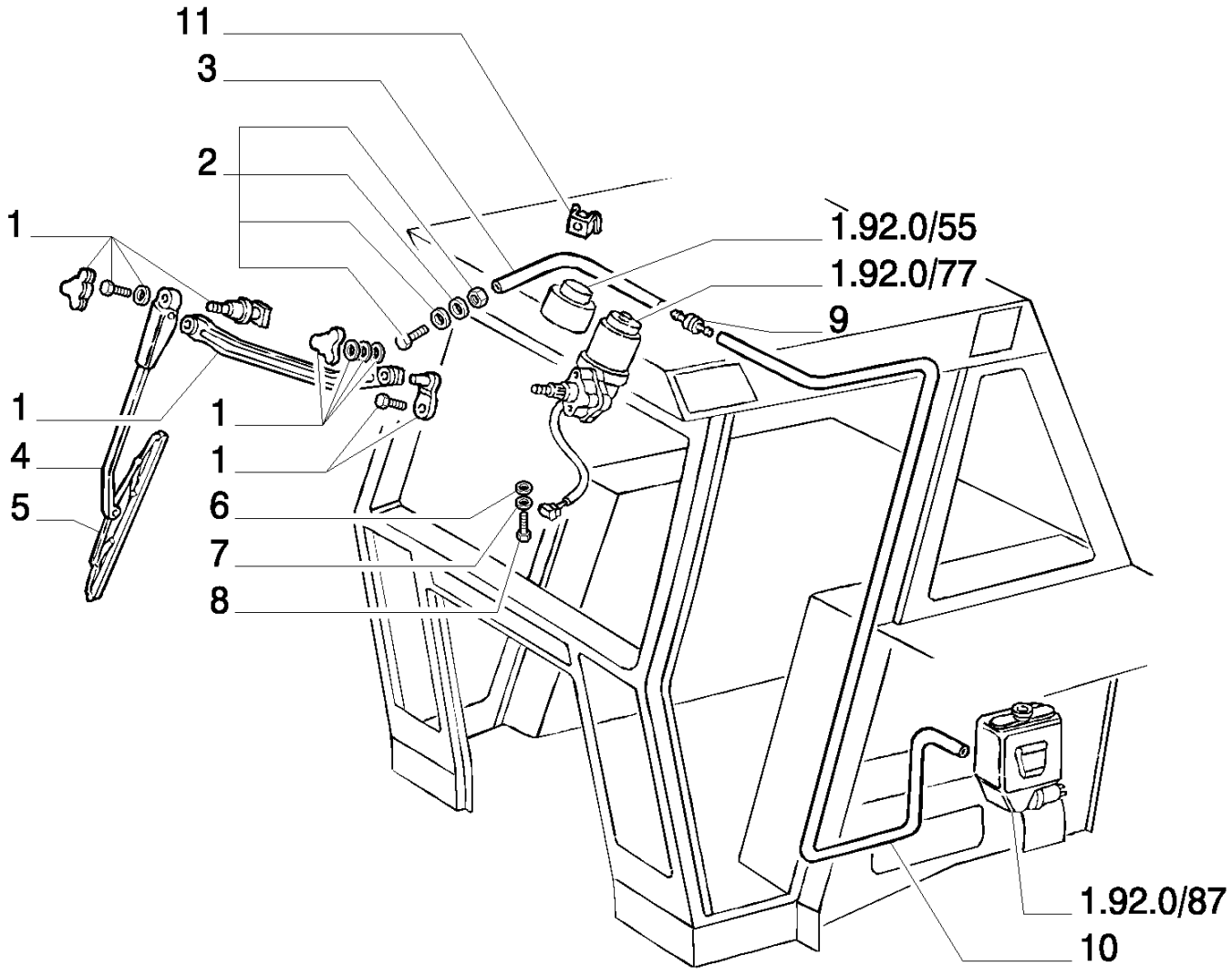

8830 TRATOR FORD (AMÉRICA LATINA) (1/96-)

1.92.0/99(01) CABINE - LIMPADOR DE PÁRA-BRISA DIANTEIRO

Ref	Numero de Peça	Qtd	Descrição
1	9962577	1	KIT,
2	5169049	1	FERRAMENTA ESPECIAL, ASSY
3	19052983	1	TUBO FLEXÍVEL, L=200
4	5139805	1	BRAÇO,
5	5139806	1	PALHETA LIMP. PÁRA-BRISA,
6	12643704	4	ARRUELA PLANA, M6 x 18 x 1.5,
7	10516474	4	ARRUELA-TRAVA, 6
8	10902424	4	PARAFUSO, Hex, M6 x 20, 8.8, Full Thd,
9	5136113	1	VALVULA,
10	5159434	1	TUBO FLEXÍVEL, L=4700
11	5011647	4	PORCA, M6X1

1.98.0(01) PLACAS

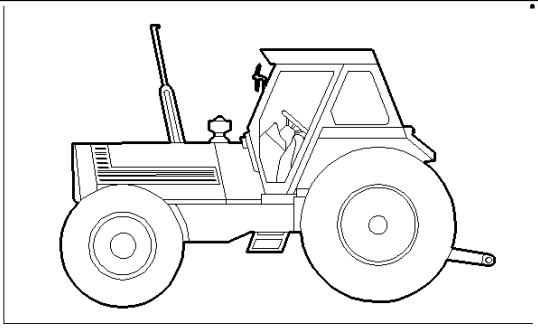

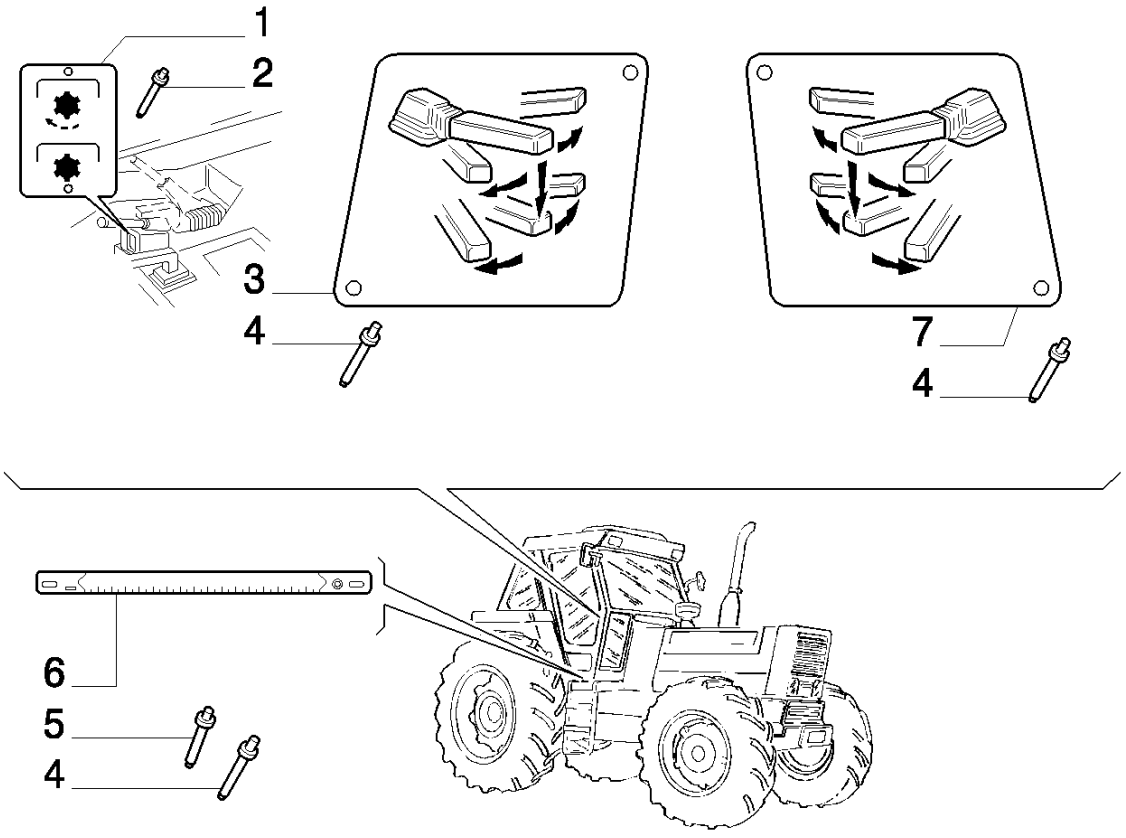

8830 TRATOR FORD (AMÉRICA LATINA) (1/96-)

1.98.0(01) PLACAS

Ref	Numero de Peça	Qtd	Descrição
1	5117704	1	PLAQUETA, P.T.O.
2	14641491	2	REBITE, Tr Hd, M3.2 x 10, Aluminum, 3,2X11
3	5128188	1	PLAQUETA, GEAR SHIFT
4	5117710	6	REBITE, 3,2X9
5	14641191	1	REBITE, Tr Hd, M3.2 x 6, Aluminum, 3,2X6
6	5114218	1	PLAQUETA,
7	5128189	1	PLAQUETA,

1.98.2(01) EMBLEMA MODELO

C3649 chassis N¡	int. groups 1.98.2

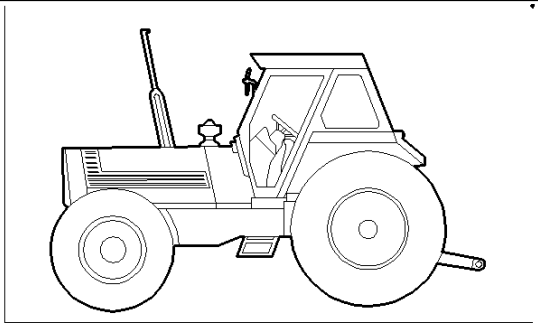

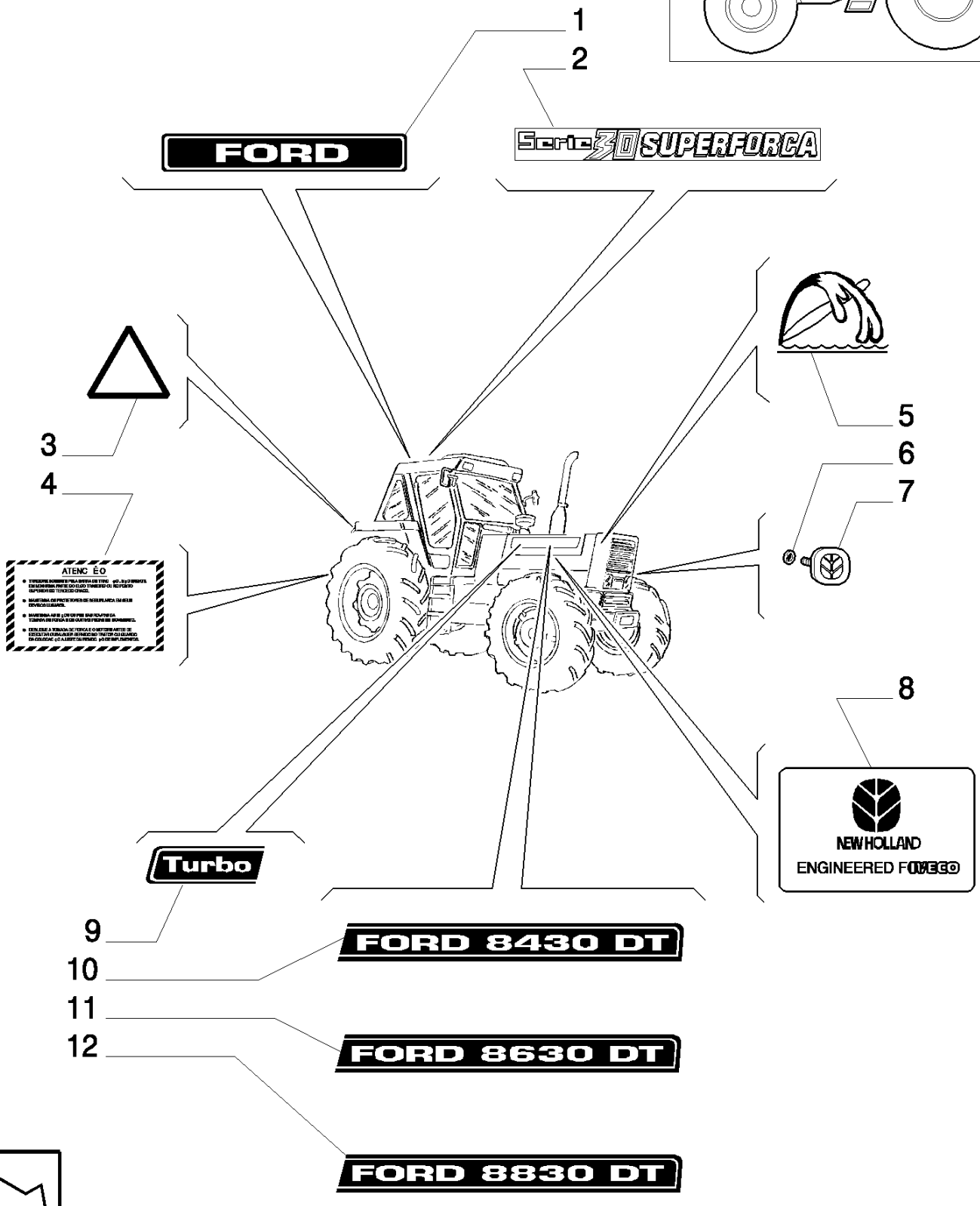

8830 TRATOR FORD (AMÉRICA LATINA) (1/96-)

1.98.2(01) EMBLEMA MODELO

Ref	Numero de Peça	Qtd	Descrição
1	9575814	1	DECALCOMANIA,
2	9575418	2	
3	9575347	2	DECALCOMANIA,
4	83904905	1	DECALCOMANIA,
5	9575350	2	DECALCOMANIA,
6	5135069	2	FIXADOR, ROW, (S.A. P/N =83933926 Q=2)
7	82005352	1	SÍMBOLO,
8	82005369	1	DECALCOMANIA,
9	9575348	1	DECALCOMANIA, VALID ONLY FOR MODEL : 8430BRA
9	9575349	1	DECALCOMANIA, VALID ONLY FOR MODEL : 8430BRA
9	9575932	1	DECALCOMANIA, VALID ONLY FOR MODEL : 8630BRA 8830BRA
9	9575933	1	DECALCOMANIA, VALID ONLY FOR MODEL : 8630BRA 8830BRA
10	9575926	1	LH VALID ONLY FOR MODEL : 8430BRA
10	9575929	1	RH VALID ONLY FOR MODEL : 8430BRA
11	9575927	1	DECALCOMANIA, LH VALID ONLY FOR MODEL : 8630BRA
11	9575930	1	DECALCOMANIA, RH VALID ONLY FOR MODEL : 8630BRA
12	9575928	1	DECALCOMANIA, LH VALID ONLY FOR MODEL : 8830BRA
12	9575931	1	DECALCOMANIA, RH VALID ONLY FOR MODEL : 8830BRA

1.98.2(02) EMBLEMA MODELO

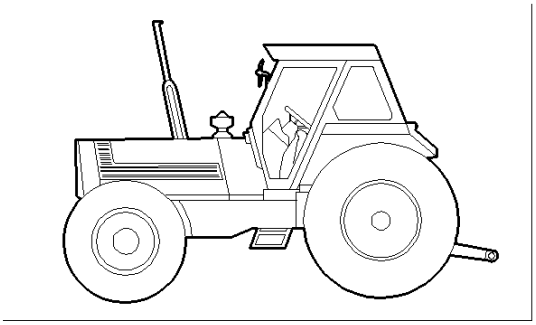

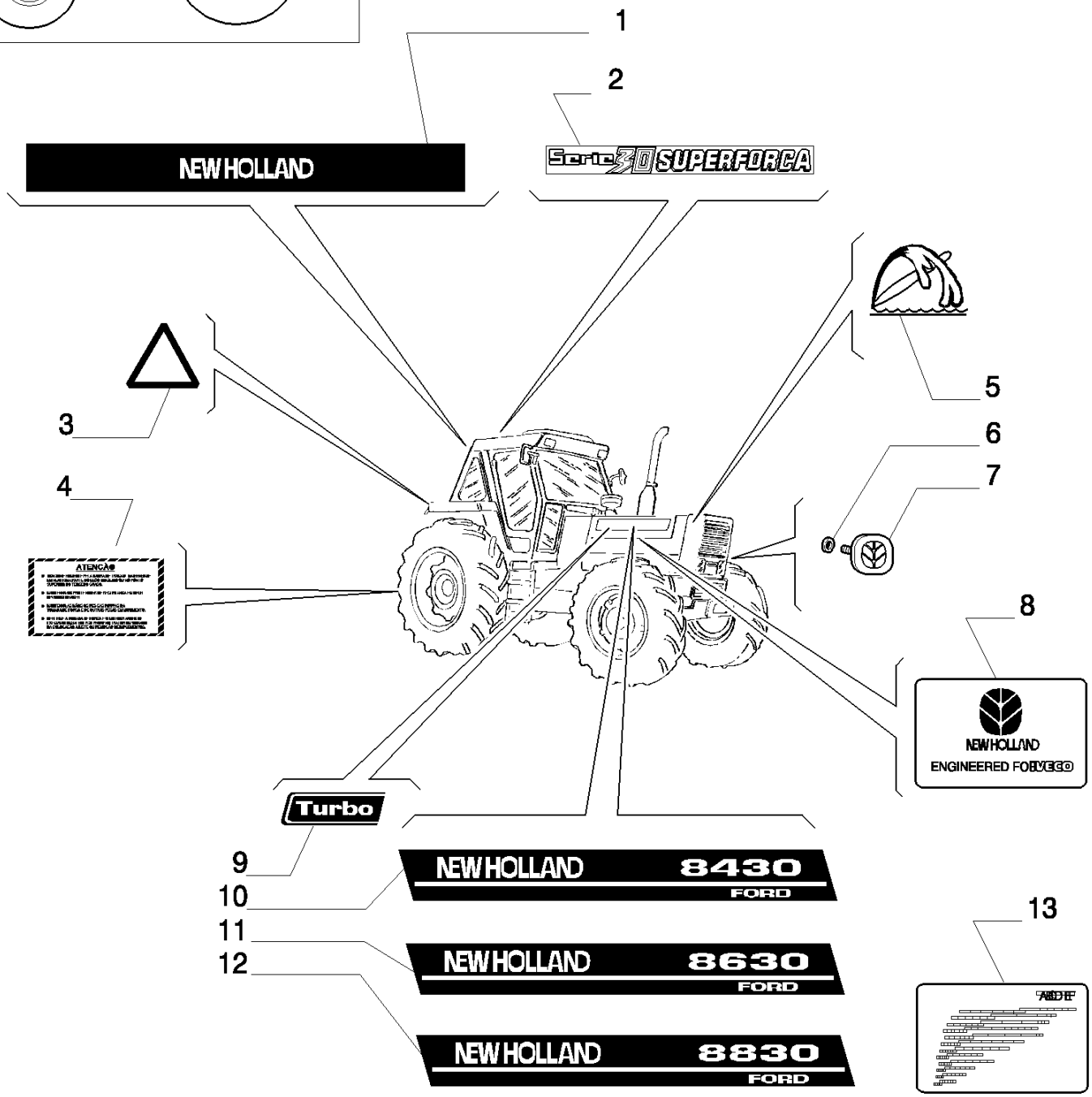

D3649 chassi N ¡	int. groups 1.98.2

8830 TRATOR FORD (AMÉRICA LATINA) (1/96-)

1.98.2(02) EMBLEMA MODELO

Ref	Numero de Peça	Qtd	Descrição
1	84998448	1	DECALCOMANIA,
2	9575418	2	
3	9575347	2	DECALCOMANIA,
4	83904905	1	DECALCOMANIA, PORTUGUESE
4	83905968	1	DECALCOMANIA, ENGLISH
4	84996124	1	DECALCOMANIA, FRENCH
4	C9NN16A901D	1	DECALCOMANIA, SPANISH
5	9575350	2	DECALCOMANIA,
6	5135069	2	FIXADOR, R.O.W., (S.A. P/N =83933926 Q=2)
7	82005352	1	SÍMBOLO,
8	82005369	1	DECALCOMANIA,
9	84998496	1	DECALCOMANIA, RH 8630BRA 8830BRA
9	84998497	1	DECALCOMANIA, RH 8430BRA
9	84998498	1	DECALCOMANIA, LH 8630BRA 8830BRA
9	84998499	1	DECALCOMANIA, LH 8430BRA
10	84998447	1	DECALCOMANIA, RH 8430BRA
10	84998452	1	DECALCOMANIA, LH 8430BRA
11	84998446	1	DECALCOMANIA, RH 8630BRA
11	84998451	1	DECALCOMANIA, LH 8630BRA
12	84998445	1	DECALCOMANIA, RH 8830BRA
12	84998450	1	DECALCOMANIA, LH 8830BRA
13	82992645	1	SPEED 140-90
13	82992646	1	DECALCOMANIA, SPEED 160-90 180-90

81.25/ 1(01) RODAS DIANTEIRAS - ARO W12 -28 /DW16 -26 (4WD)

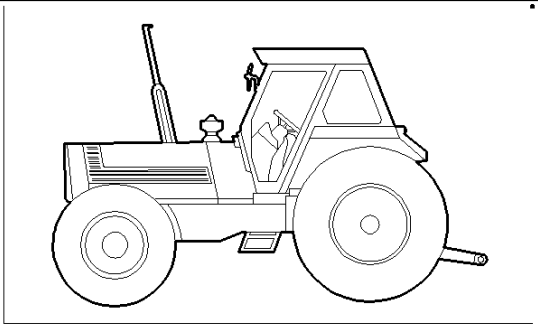

WHEEL	PNEUS
W12 X 28	14,9 X 28 R1
DW16 X 26	18,9 X 26 R1

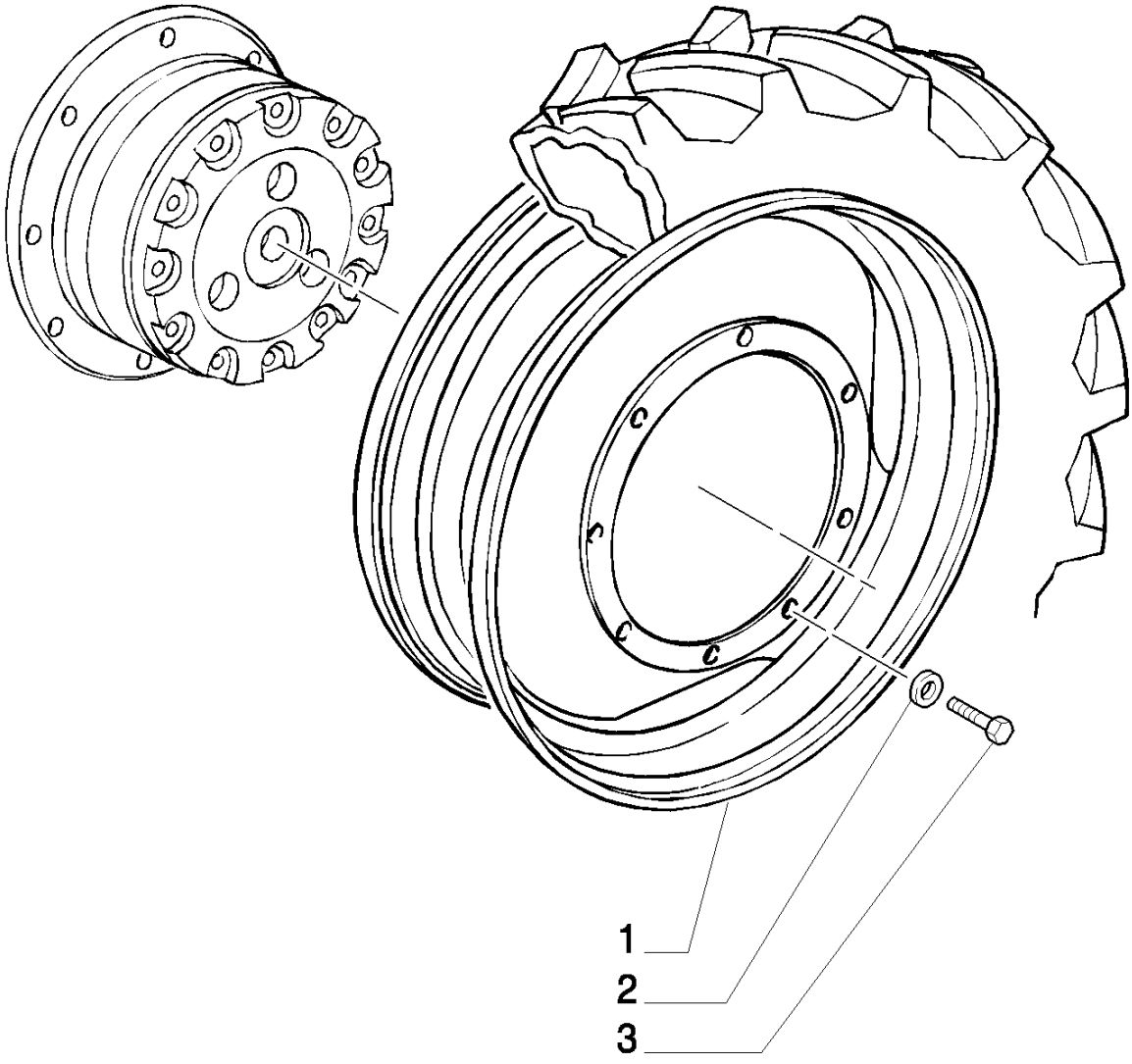

8830 TRATOR FORD (AMÉRICA LATINA) (1/96-)

81.25/ 1(01) RODAS DIANTEIRAS - ARO W12 -28 /DW16 -26 (4WD)

Ref	Numero de Peça	Qtd	Descrição
1	9576265	2	RODA VEICULAR, W12X28
1	9576468	2	RODA VEICULAR, DW16X26
2	70927275	16	ARRUELA PLANA,
3	14258131	16	PARAFUSO,

82.52(01) RODAS DIANTEIRAS - ARO W14L - 28 - BORLEM

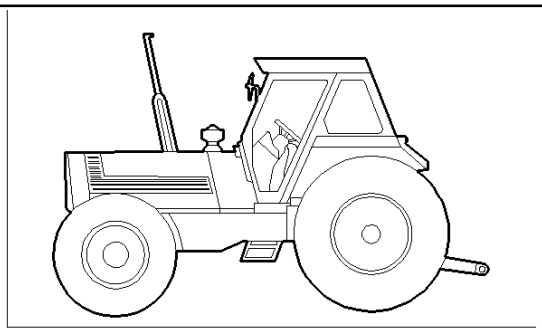

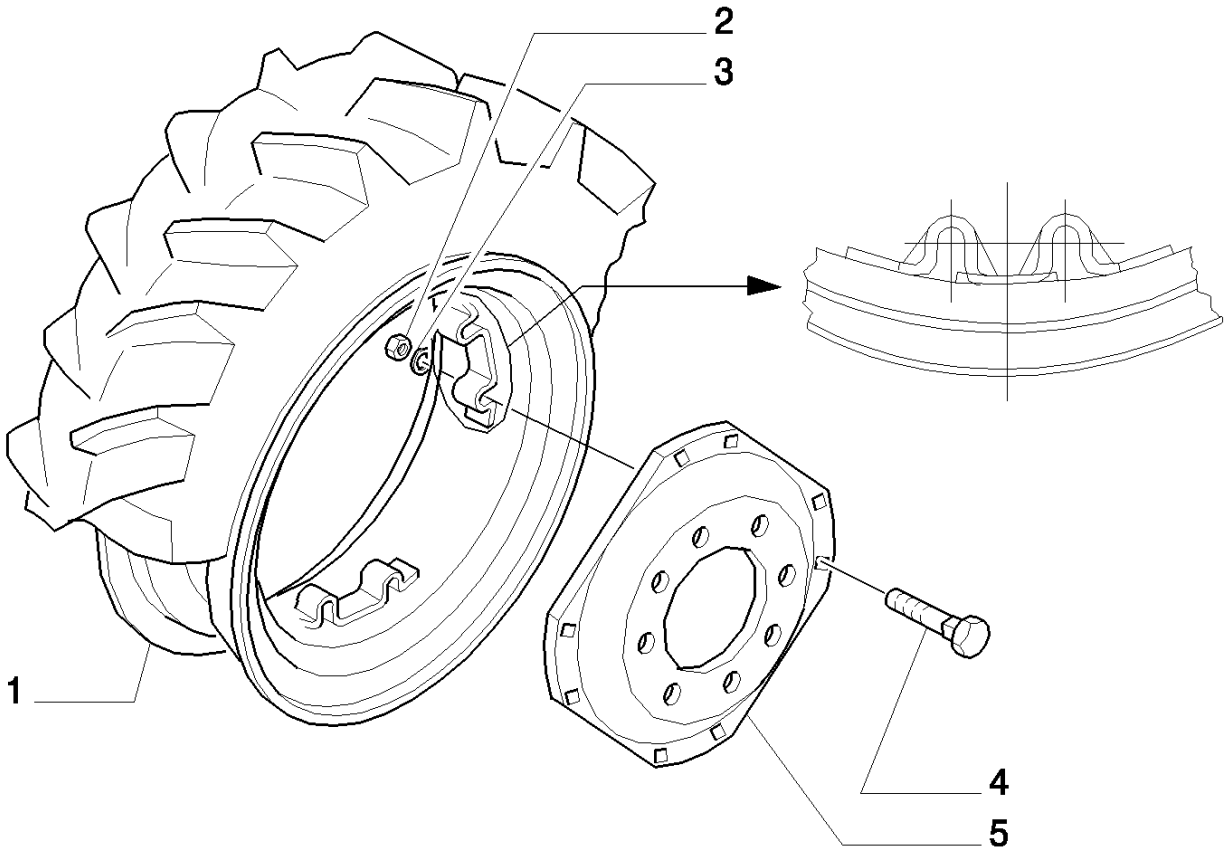

8830 TRATOR FORD (AMÉRICA LATINA) (1/96-)

82.52(01) RODAS DIANTEIRAS - ARO W14L - 28 - BORLEM

Ref	Numero de Peça	Qtd	Descrição
1	73401727	2	ARO, W14LX28
2	82992572	16	PORCA,
3	82992573	16	ARRUELA PLANA,
4	84990519	16	PARAFUSO,
5	82992544	2	DISCO, 28"
5	82992545	2	DISCO, 30"

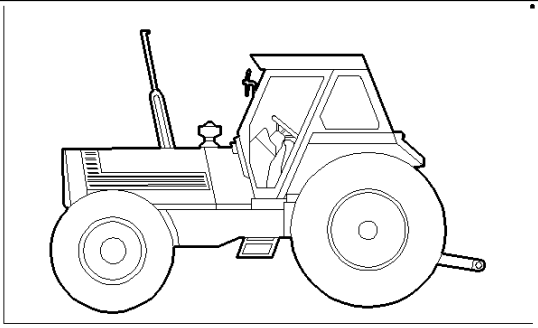

VAR.	PNEUS
83.33	20.8/38
89.84	580/70 R38

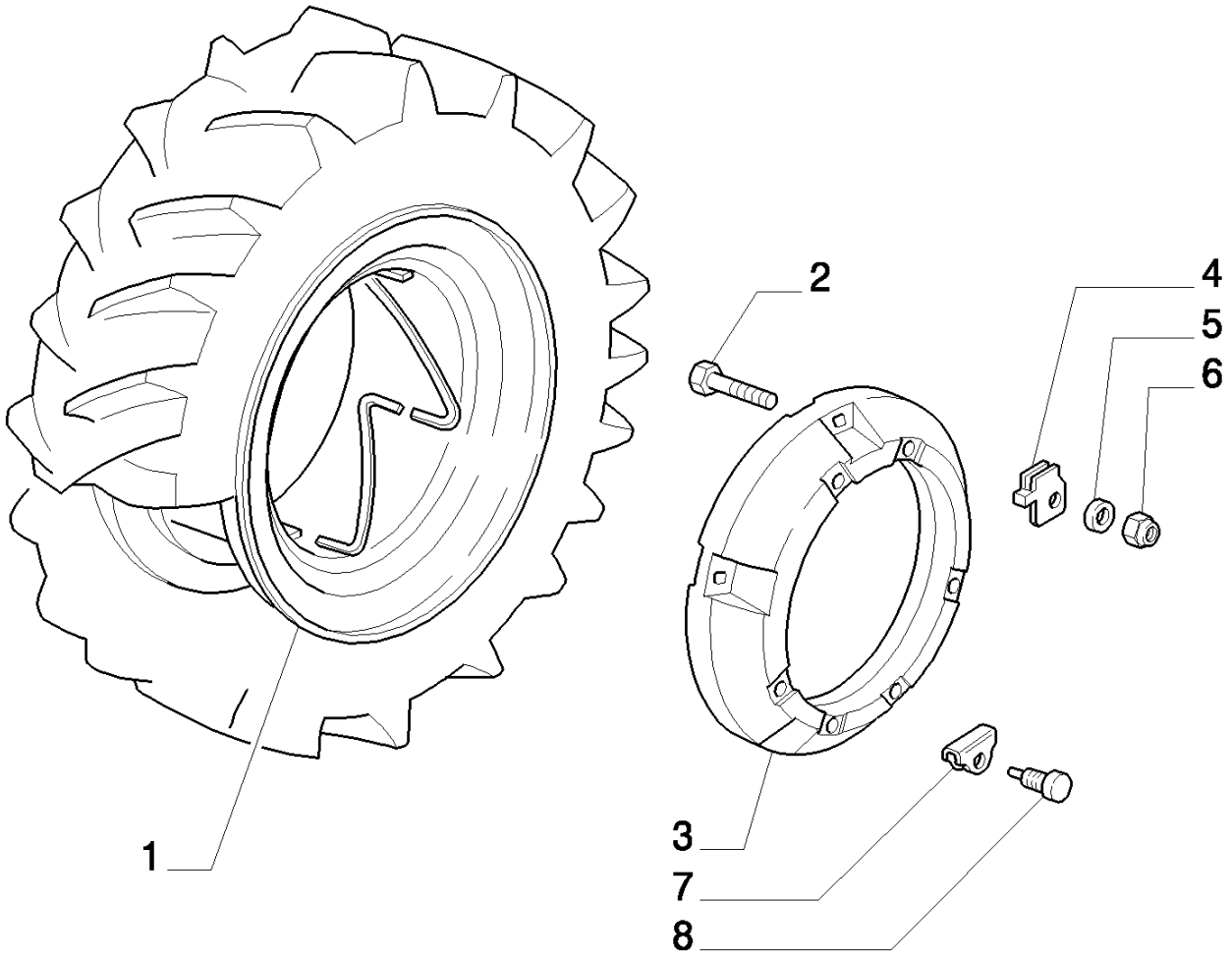

8830 TRATOR FORD (AMÉRICA LATINA) (1/96-)

83.33(01) RODAS TRASEIRAS - ARO PAVT W18L - 38

Ref	Numero de Peça	Qtd	Descrição
1	5160432	2	ARO, W18L-38
2	5108973	16	PARAFUSO, M20X2,5X95
3	5156030	2	DISCO DE RODA,
4	5106352	16	CUNHA,
5	11191874	16	ARRUELA PLANA,
6	5108974	16	PORCA, M20X2,5
7	5104059	8	CUNHA,
8	5106354	8	PARAFUSO, M14X2X55

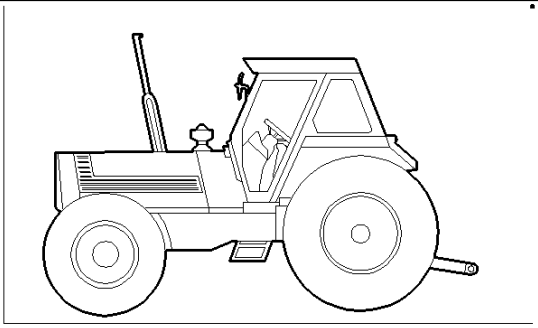

VAR.	PNEUS
83.61/7	24,5 X 32

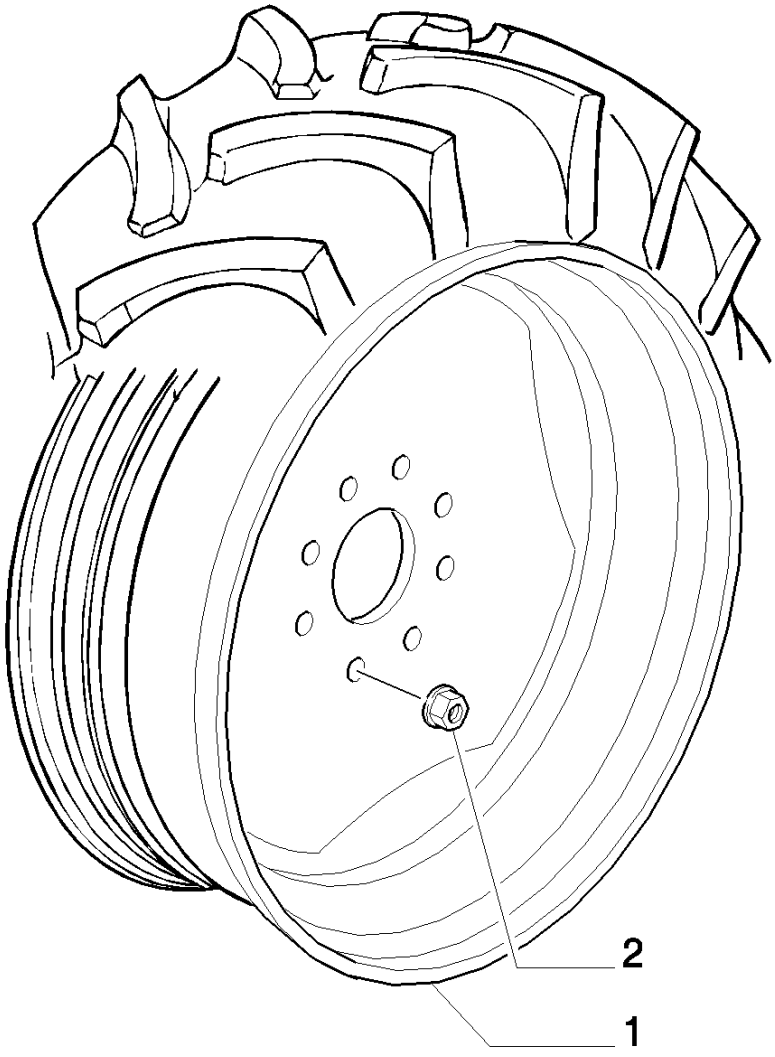

8830 TRATOR FORD (AMÉRICA LATINA) (1/96-)

83.61/ 7(01) RODAS DIANTEIRAS - ARO DW 21 - 32

Ref	Numero de Peça	Qtd	Descrição
1	9577732	2	ARO, DW-21X32 - MUSIAN GANCIANI
1	73400167	2	BORLEM
2	465684	16	PORCA,

83.79(01) RODAS TRASEIRAS - ARO W 16L-38/W 18L-38

VAR.	PNEUS
83.80	20.8/38 R1
83.79	18.4/38 R1

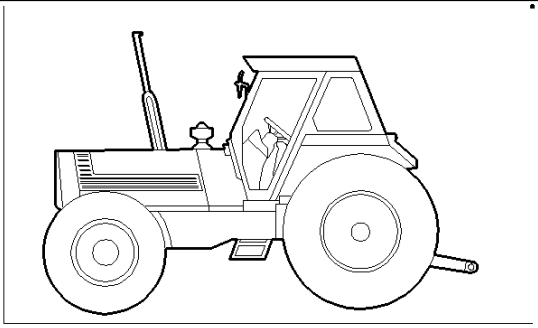

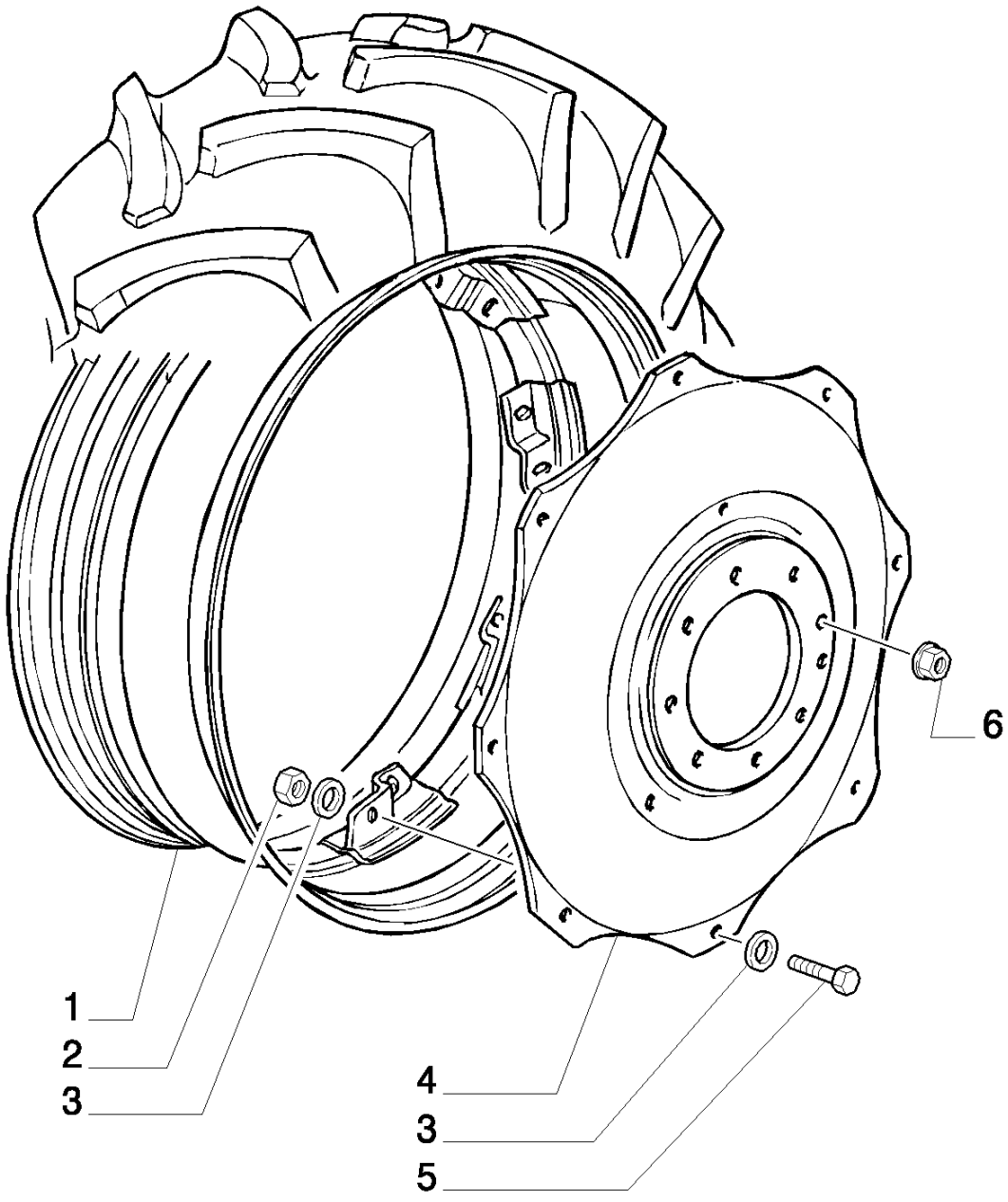

8830 TRATOR FORD (AMÉRICA LATINA) (1/96-)

83.79(01) RODAS TRASEIRAS - ARO W 16L-38/W 18L-38

Ref	Numero de Peça	Qtd	Descrição
1	9576269	2	ARO, W16L-38
1	9576278	2	ARO, W18L-38
2	9576273	16	PORCA,
3	9576272	16	ARRUELA PLANA,
4	9576270	2	DISCO,
5	9576271	16	PARAFUSO,
6	465684	16	PORCA,

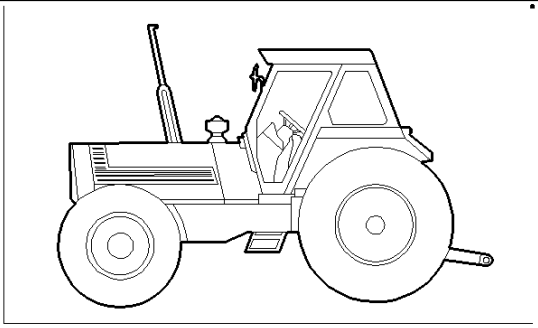

VAR.	PNEUS
85.67	23,1 X 34

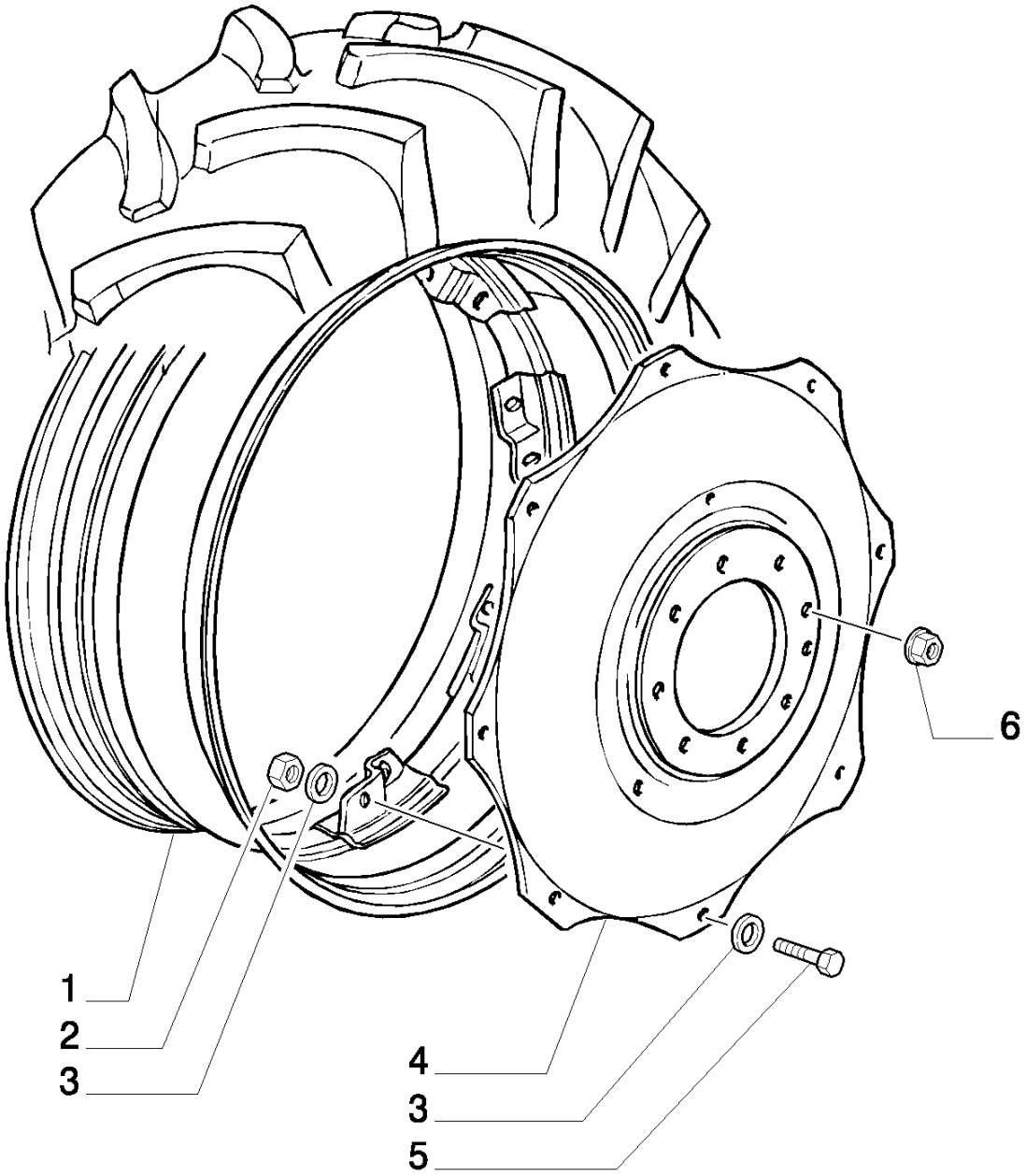

8830 TRATOR FORD (AMÉRICA LATINA) (1/96-)

85.67(01) RODAS ARO DW 20 - 34

Ref	Numero de Peça	Qtd	Descrição
1	9577738	2	ARO, DW20-34
2	9576273	16	PORCA, 5/8"
3	9576272	16	ARRUELA PLANA,
4	9576270	2	DISCO,
5	9576271	16	PARAFUSO, 5/8"
6	465684	16	PORCA,

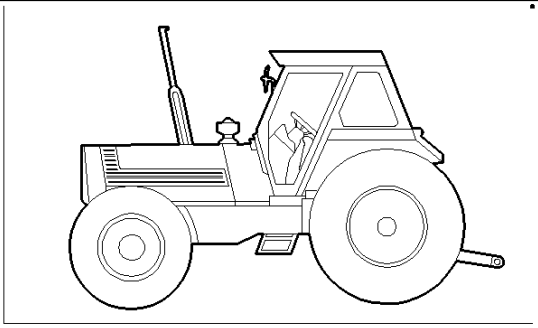

PNEUS
520/70 R38

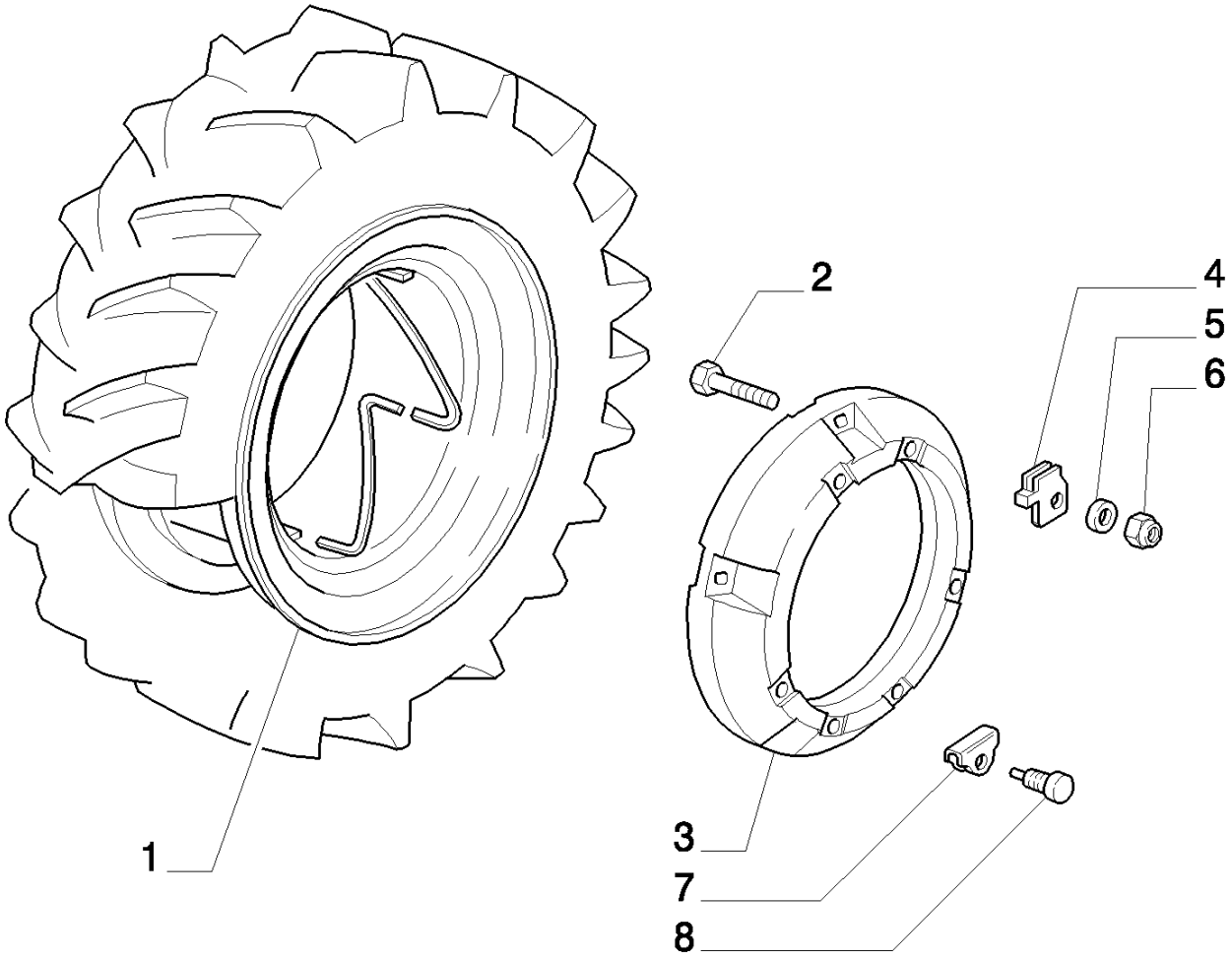

8830 TRATOR FORD (AMÉRICA LATINA) (1/96-)

89.80(01) RODAS ARO W 16L - 38

Ref	Numero de Peça	Qtd	Descrição
1	5103969	2	ARO, (W16L-38)
2	5108973	16	PARAFUSO, M20X2.5X95
3	5156030	2	DISCO DE RODA,
4	5106352	16	CUNHA,
5	11191874	16	ARRUELA PLANA,
6	5108974	16	PORCA, M20X2,5
7	5104059	8	CUNHA,
8	5106354	8	PARAFUSO, M14X2X55

VAR110(01) REVERSOR MECÂNICO SINCRONIZADO

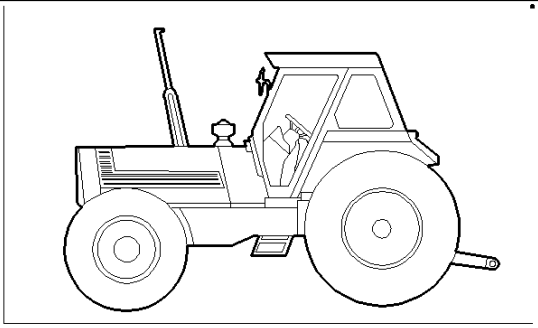

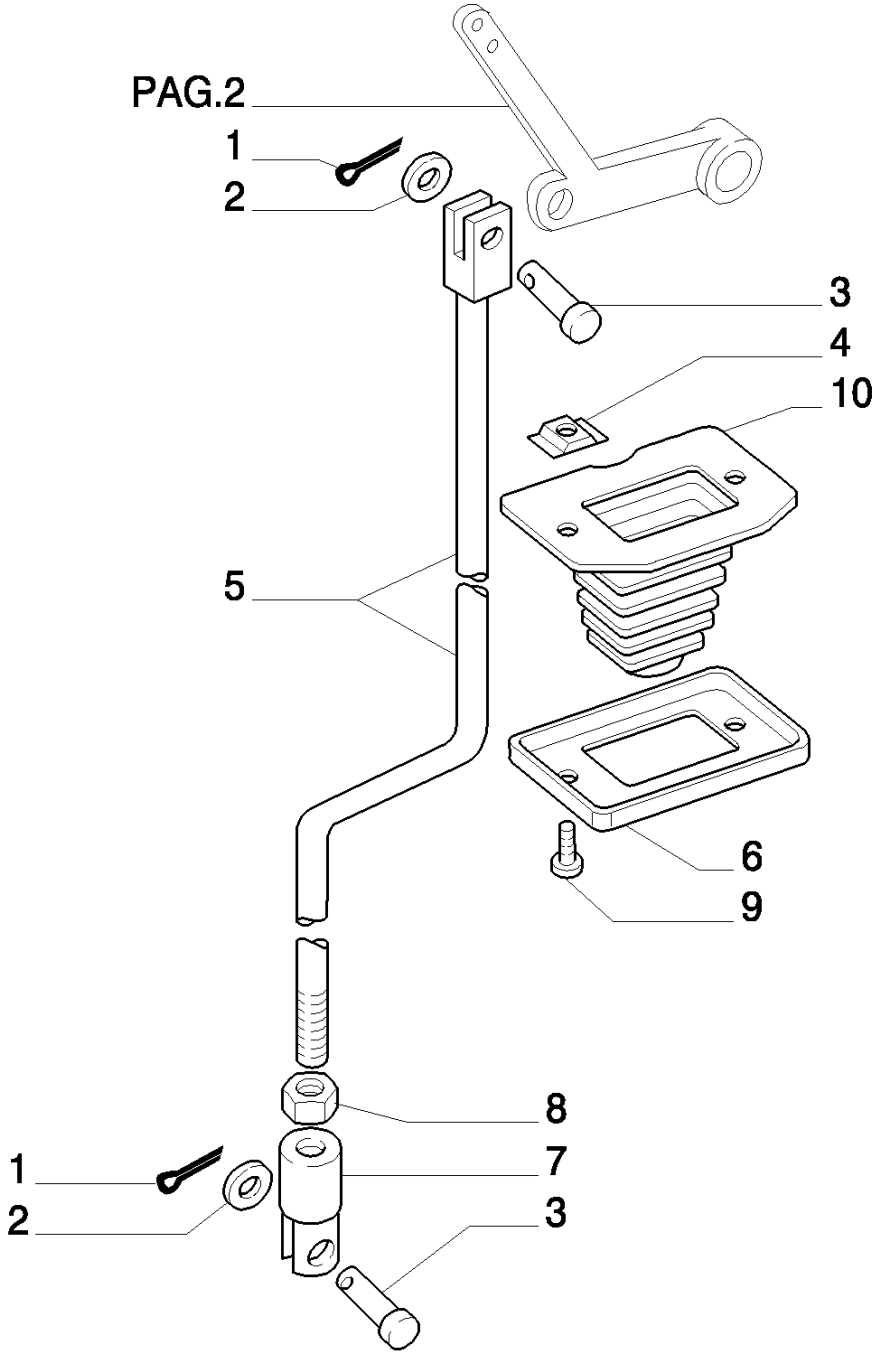

8830 TRATOR FORD (AMÉRICA LATINA) (1/96-)

VAR110(01) REVERSOR MECÂNICO SINCRONIZADO

Ref	Numero de Peça	Qtd	Descrição
1	10796401	2	GRAMPO, M3.2 x 18,
2	12638601	2	ARRUELA PLANA, M10 x 18 x 2,
3	5128760	2	PINO,
4	5115020	2	PORCA,
5	5143396	1	ALAVANCA,
6	5111901	1	PLACA,
7	4991226	1	GARFO,
8	10791324	1	PORCA, Thin, M14 x 1.5, Cl 05,
9	14441521	2	PARAFUSO, Hex Soc Flat Hd, M6 x 25, 8.8,
10	4999789	1	CAPA,

VAR110(02) REVERSOR MECÂNICO SINCRONIZADO

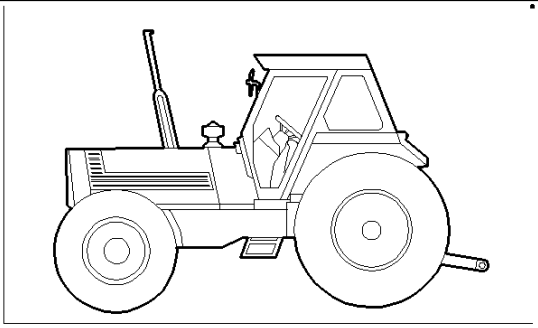

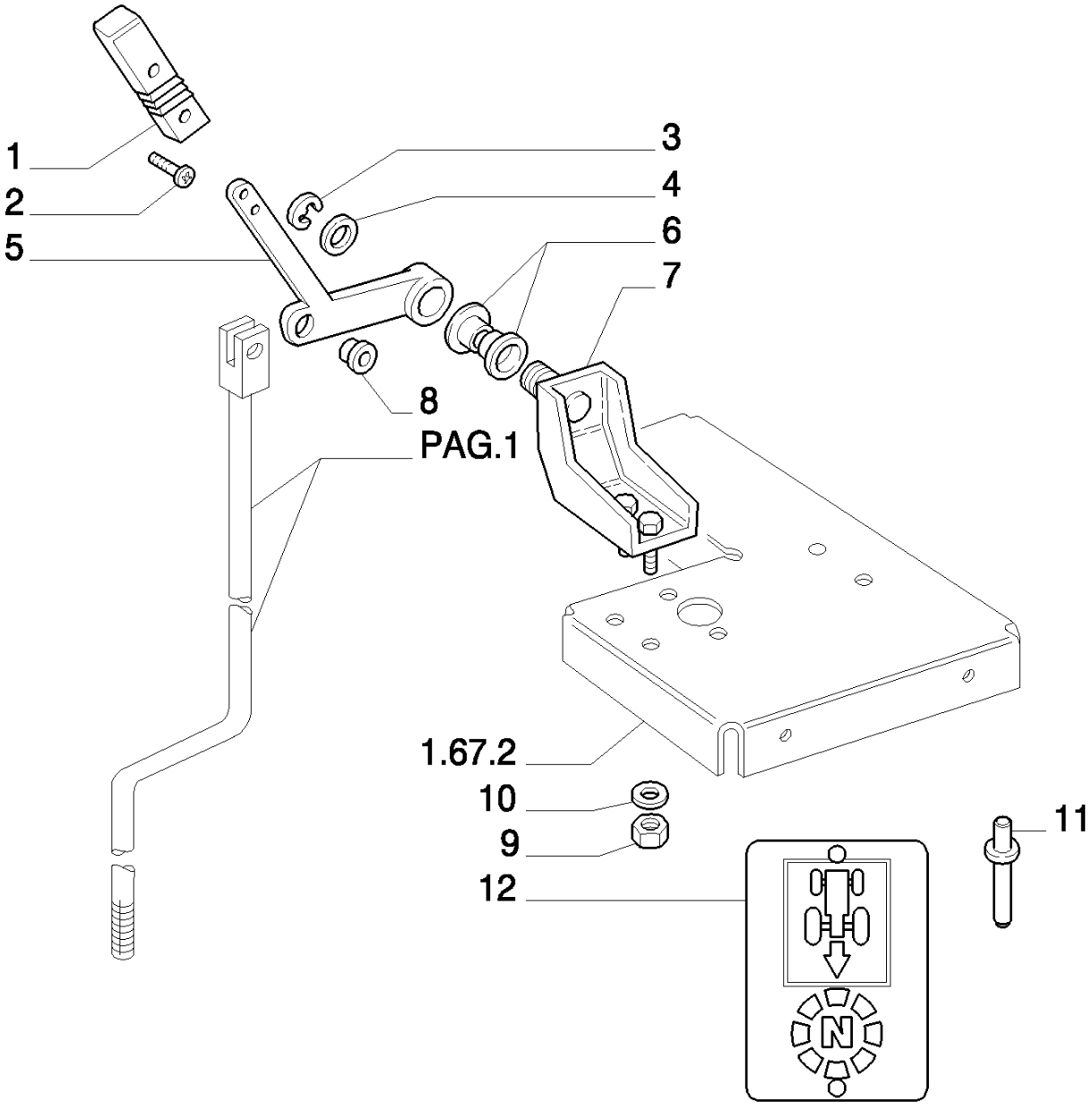

8830 TRATOR FORD (AMÉRICA LATINA) (1/96-)

VAR110(02) REVERSOR MECÂNICO SINCRONIZADO

Ref	Numero de Peça	Qtd	Descrição
1	5114834	1	MANÍPULO,
2	14303027	2	PARAFUSO,
3	11066276	1	ANEL, M14, Ext,
4	14496804	1	ARRUELA PLANA, M14 x 28 x 2.5,
5	5131274	1	ALAVANCA,
6	5131282	1	BUCHA,
7	5122974	1	SUPORTE,
8	5131283	2	BUCHA,
9	16100821	2	PORCA, M8, Cl 10,
10	10516674	2	ARRUELA-TRAVA,
11	14641491	4	REBITE, Tr Hd, M3.2 x 10, Aluminum,
12	5131715	1	PLAQUETA,

VAR110(03) REVERSOR MECÂNICO SINCRONIZADO

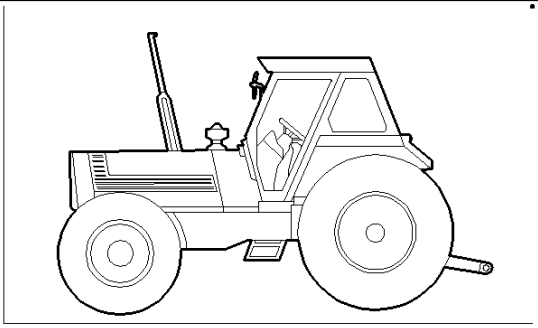

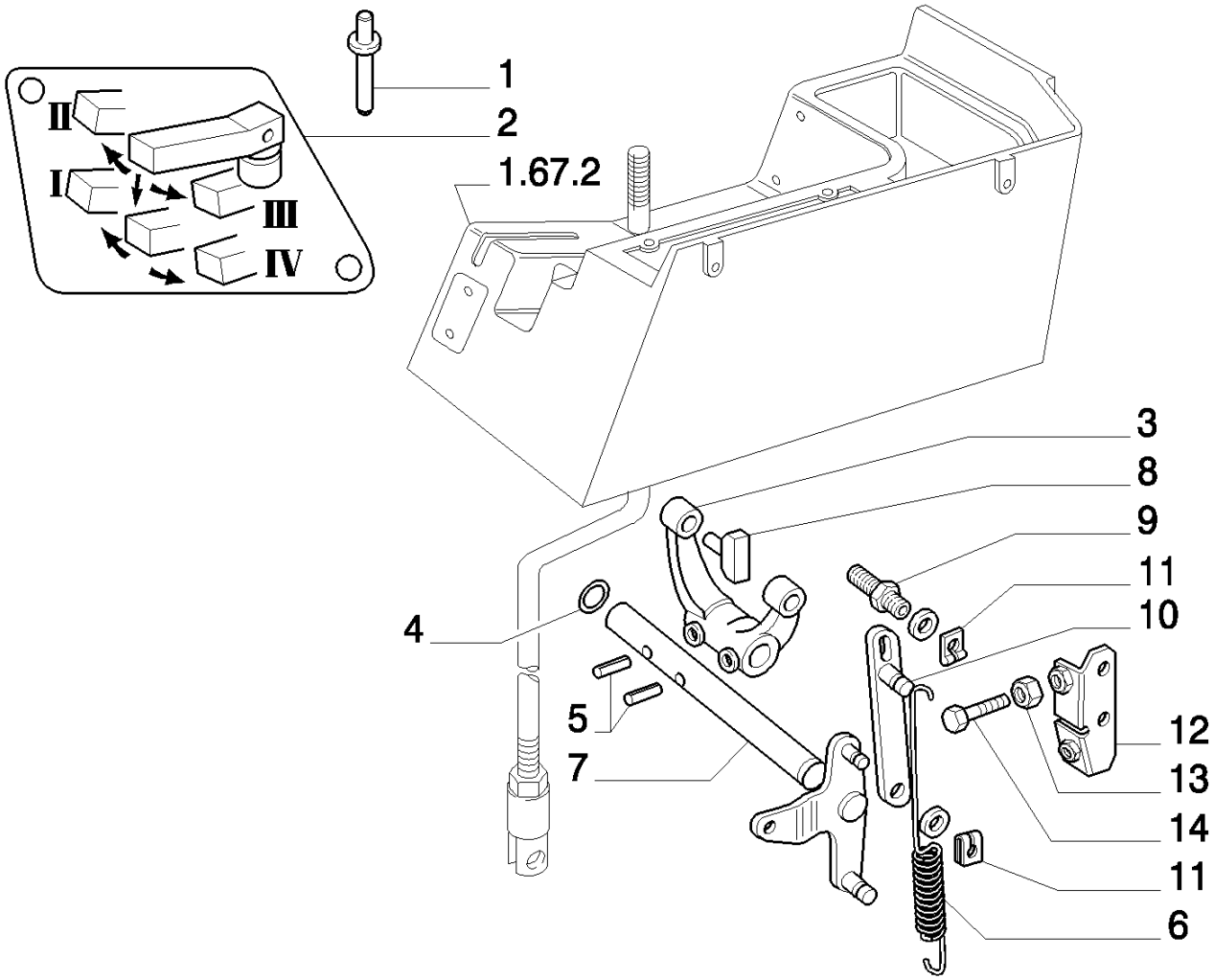

8830 TRATOR FORD (AMÉRICA LATINA) (1/96-)

VAR110(03) REVERSOR MECÂNICO SINCRONIZADO

Ref	Numero de Peça	Qtd	Descrição
1	14641491	4	REBITE, Tr Hd, M3.2 x 10, Aluminum,
2	5128190	1	PLAQUETA,
3	5131925	1	ALAVANCA,
4	5115996	1	ANEL "O",
5	13913470	2	PINO-ELÁSTICO, M8 x 32, Coiled,
6	5176852	1	MOLA,
7	5131926	1	ALAVANCA,
8	5110229	2	SAPATA,
9	5129244	1	PARAFUSO,
10	5129246	1	ALAVANCA,
11	11064176	2	FIXADOR,
12	5129251	1	SUPORTE,
13	16100821	2	PORCA, M8, Cl 10,
14	16043824	2	PARAFUSO, Hex, M8 x 30, 8.8, Full Thd,

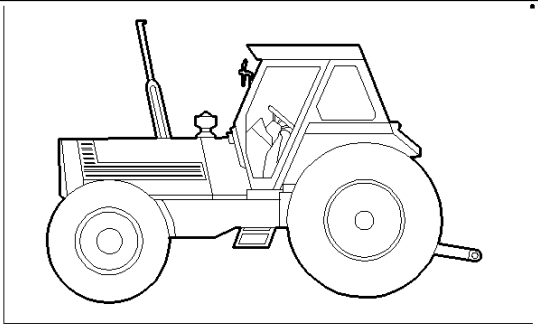

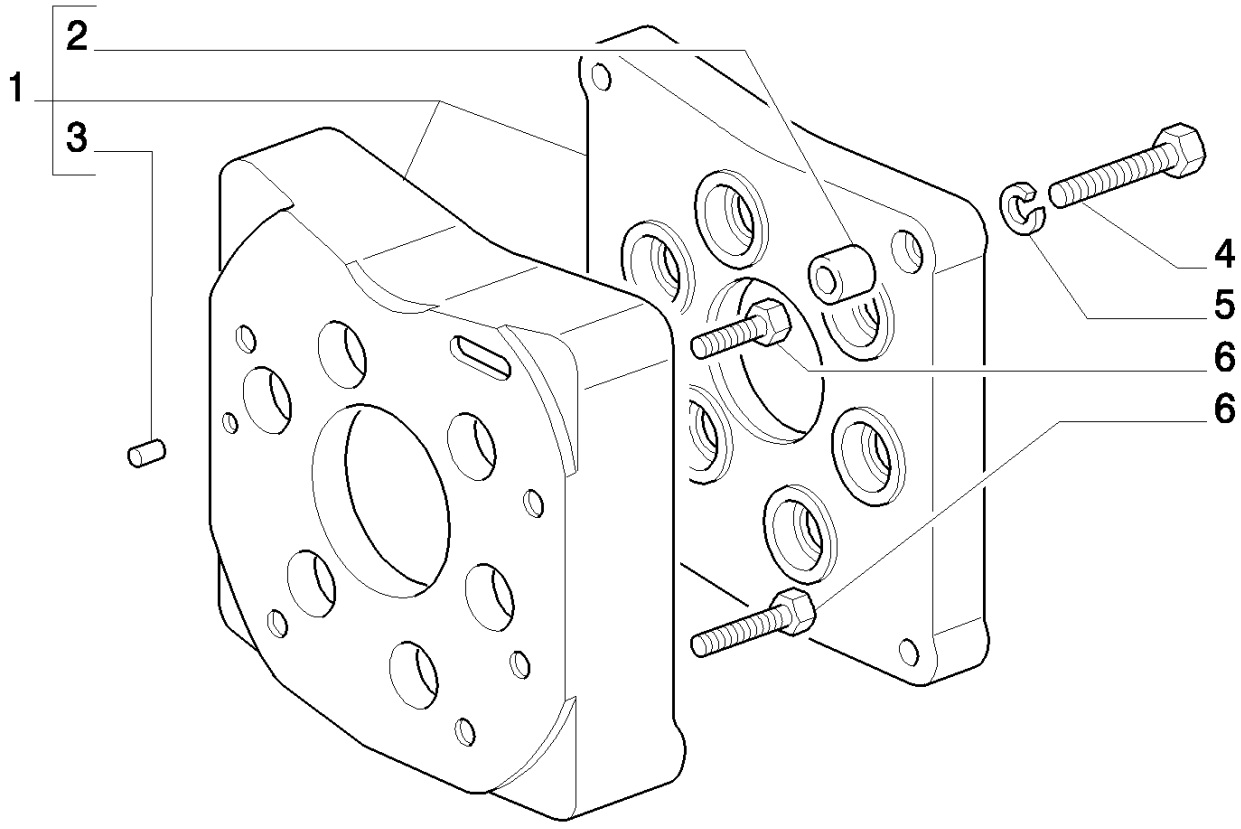
2
1
3
4
5
6
6

8830 TRATOR FORD (AMÉRICA LATINA) (1/96-)

VAR110(04) REVERSOR MECÂNICO SINCRONIZADO

Ref	Numero de Peça	Qtd	Descrição
1	5125567	1	CAIXA/CARCAÇA,
2	44011391	2	BUCHA,
3	10839710	2	GRÃO,
4	15540924	4	PARAFUSO, Hex, M12 x 1.25 x 55, 8.8,
5	10517074	4	ARRUELA-TRAVA,
6	14274631	4	PARAFUSO, Hex, M12 x 1.25 x 35,

VAR110(05) REVERSOR MECÂNICO SINCRONIZADO

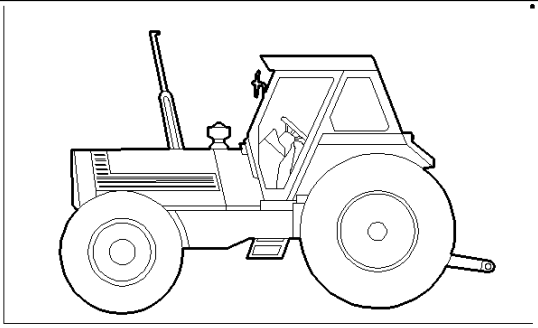

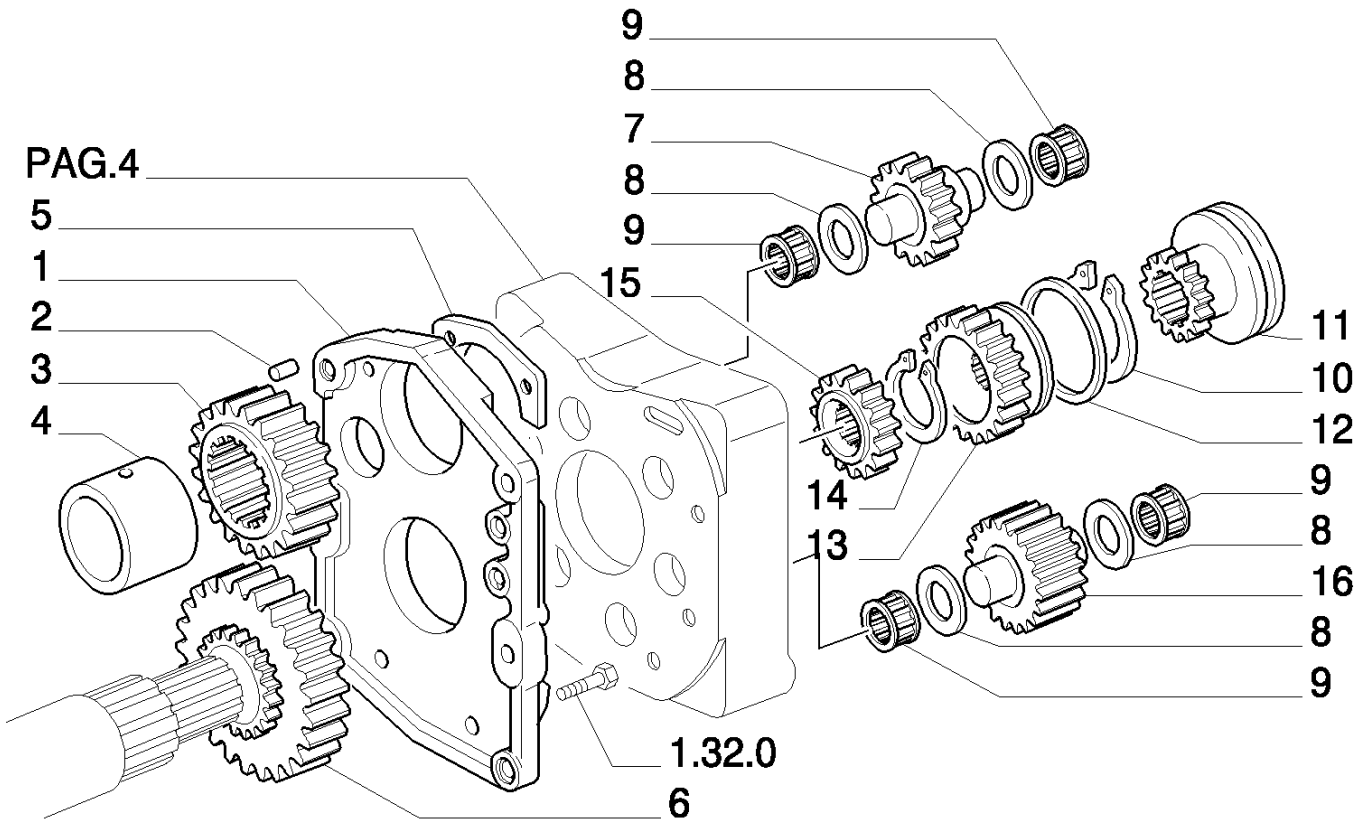

8830 TRATOR FORD (AMÉRICA LATINA) (1/96-)

VAR110(05) REVERSOR MECÂNICO SINCRONIZADO

Ref	Numero de Peça	Qtd	Descrição
1	5128941	1	TAMPA, ASSY.
2	44011391	2	BUCHA,
3	5136296	1	ENGRENAGEM,
4	5131076	1	ESPAÇADOR,
5	5120898	1	PLAQUETA,
6	5136297	1	ENGRENAGEM CONDUZIDA,
7	5112779	3	ENGRENAGEM CONDUZIDA,
8	5105067	12	ARO,
9	5105068	12	ROLAMENTO,
10	11071076	1	ANEL, M85, Ext,
11	5125603	1	LUVA DE ARRASTE,
12	5105066	3	ANEL,
13	5112777	1	ENGRENAGEM CONDUZIDA,
14	11069076	1	ANEL, M45, Ext,
15	5120928	1	ENGRENAGEM,
16	5112776	3	ENGRENAGEM CONDUZIDA,

VAR130(01) FILTRO DE COMBUSTÍVEL

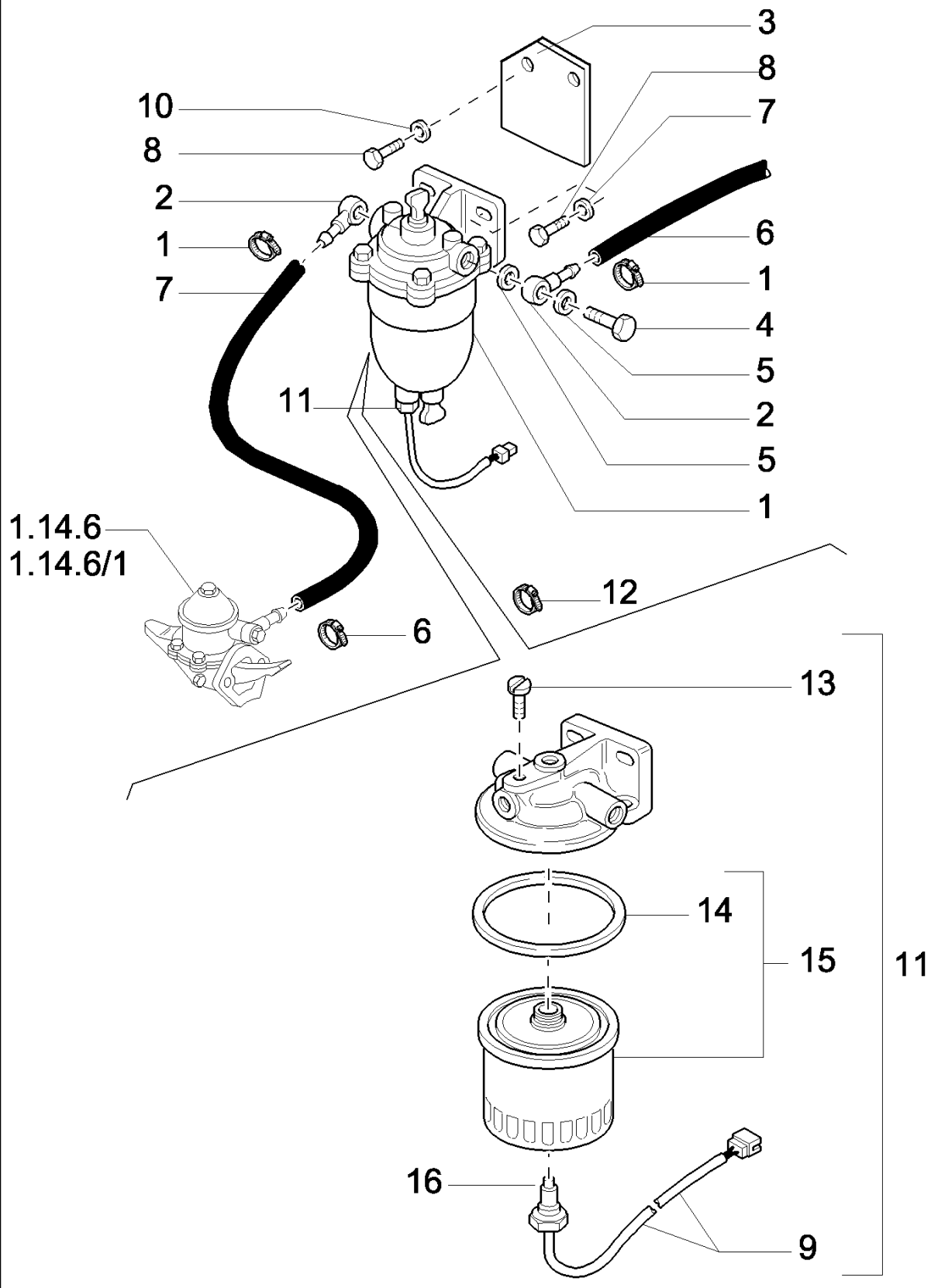

8830 TRATOR FORD (AMÉRICA LATINA) (1/96-)

VAR130(01) FILTRO DE COMBUSTÍVEL

Ref	Numero de Peça	Qtd	Descrição
1	13000290	4	BRACADEIRA MANGUEIRA,
2	5150924	2	CONEXÃO,
3	5129553	1	SUPORTE,
4	4864083	2	BANJO,
5	2852356	4	JUNTA,
6	5143428	2	TIRA DE CABO,
7	19053182	MT	TUBO FLEXÍVEL,
8	16043624	2	PARAFUSO, Hex, M8 x 25, 8.8, Full Thd,
9	5160247	1	CABO ELÉTRICO,
10	11193874	2	ARRUELA MOLA, Belleville, M8.4,
11	5148524	1	FILTRO DE COMBUSTÍVEL,
11	9577416	1	FILTRO,
12	5112712	2	BRAÇADEIRA,
13	9962853	1	PARAFUSO,
14	9962851	1	JUNTA,
15	1930581	1	FILTRO DE COMBUSTÍVEL, Single pkg qty. For multi pkg [qty.6] order 1930581MP,
16	9962852	1	SINALIZADOR,

8830 TRATOR FORD (AMÉRICA LATINA) (1/96-)

VAR219(01) CONTRAPESO DIANTEIRO (2 FILA)

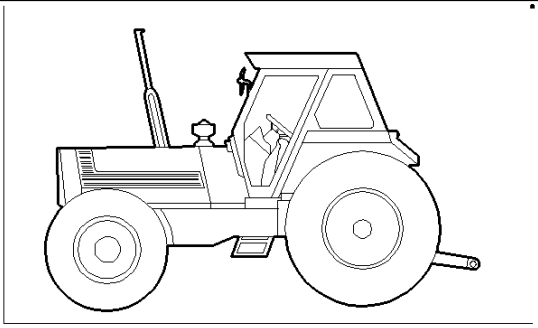

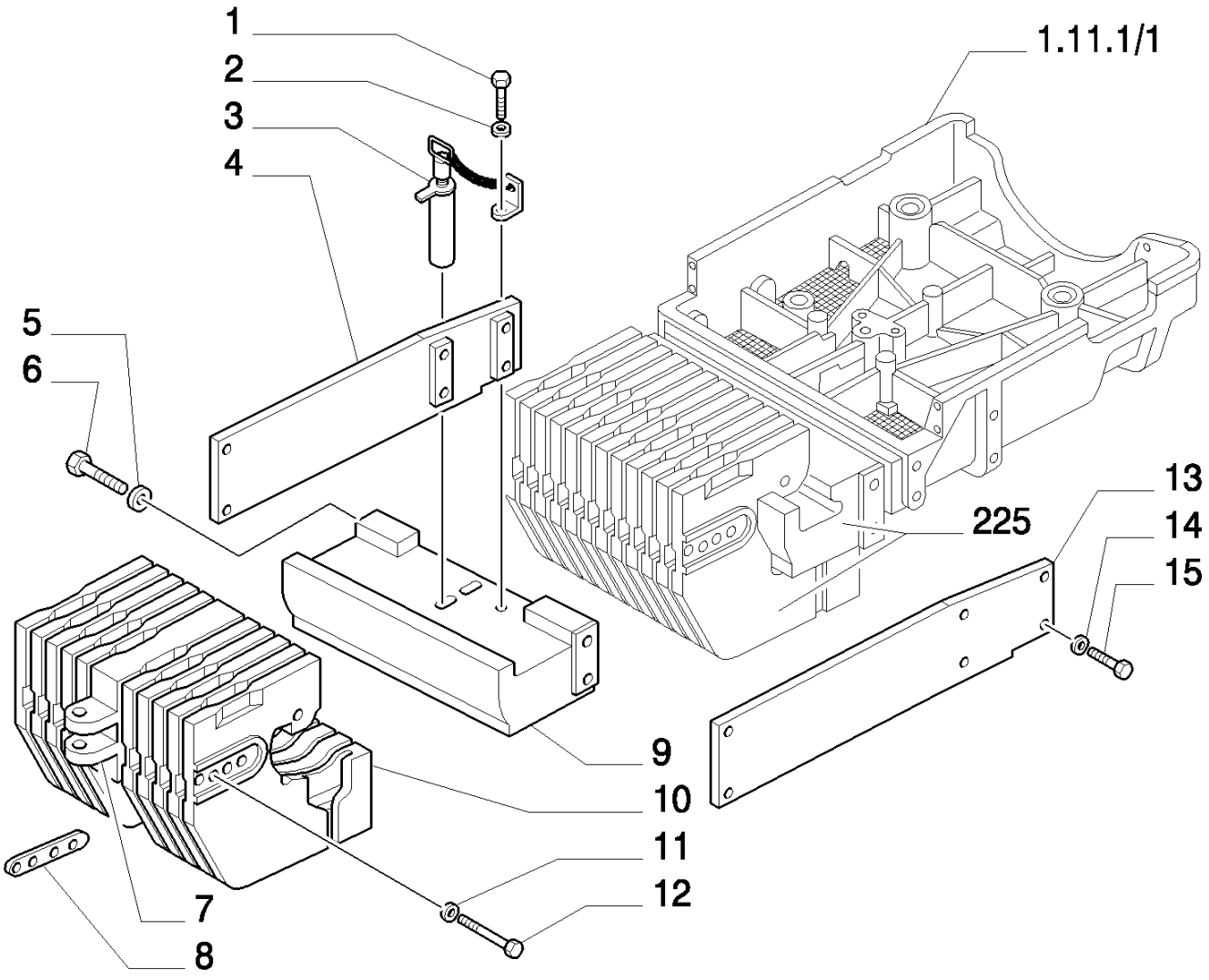

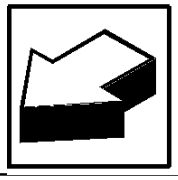

8830 TRATOR FORD (AMÉRICA LATINA) (1/96-)

VAR219(01) CONTRAPESO DIANTEIRO (2 FILA)

Ref	Numero de Peça	Qtd	Descrição
1	15980524	1	PARAFUSO, Hex, M16 x 1.5 x 30, 8.8, Full Thd,
2	10517274	1	ARRUELA-TRAVA,
3	E0NN3N236AA	1	PINO,
4	5106837	1	TRAVESSA,
5	15981031	4	PARAFUSO, Hex, M16 x 1.5 x 55, 10.9,
6	10571279	4	ARRUELA-TRAVA, M3,
7	9575561	1	BALASTRO,
8	82937934	8	SUPORTE,
9	9578800	1	SUPORTE,
10	82939846	10	LASTRO, R.O.W.
10	82939783	10	LASTRO, S.A.
11	E630038S71	8	ARRUELA PLANA,
12	N801777S36	8	PARAFUSO,
13	5106834	1	TRAVESSA,
14	10517374	8	ARRUELA-TRAVA,
15	11122434	8	PARAFUSO, Hex, M18 x 75, 10.9,

VAR225(01) SUPORTE CONTRAPESO DIANTEIRO

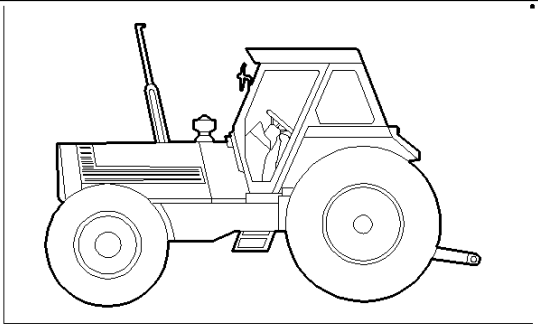

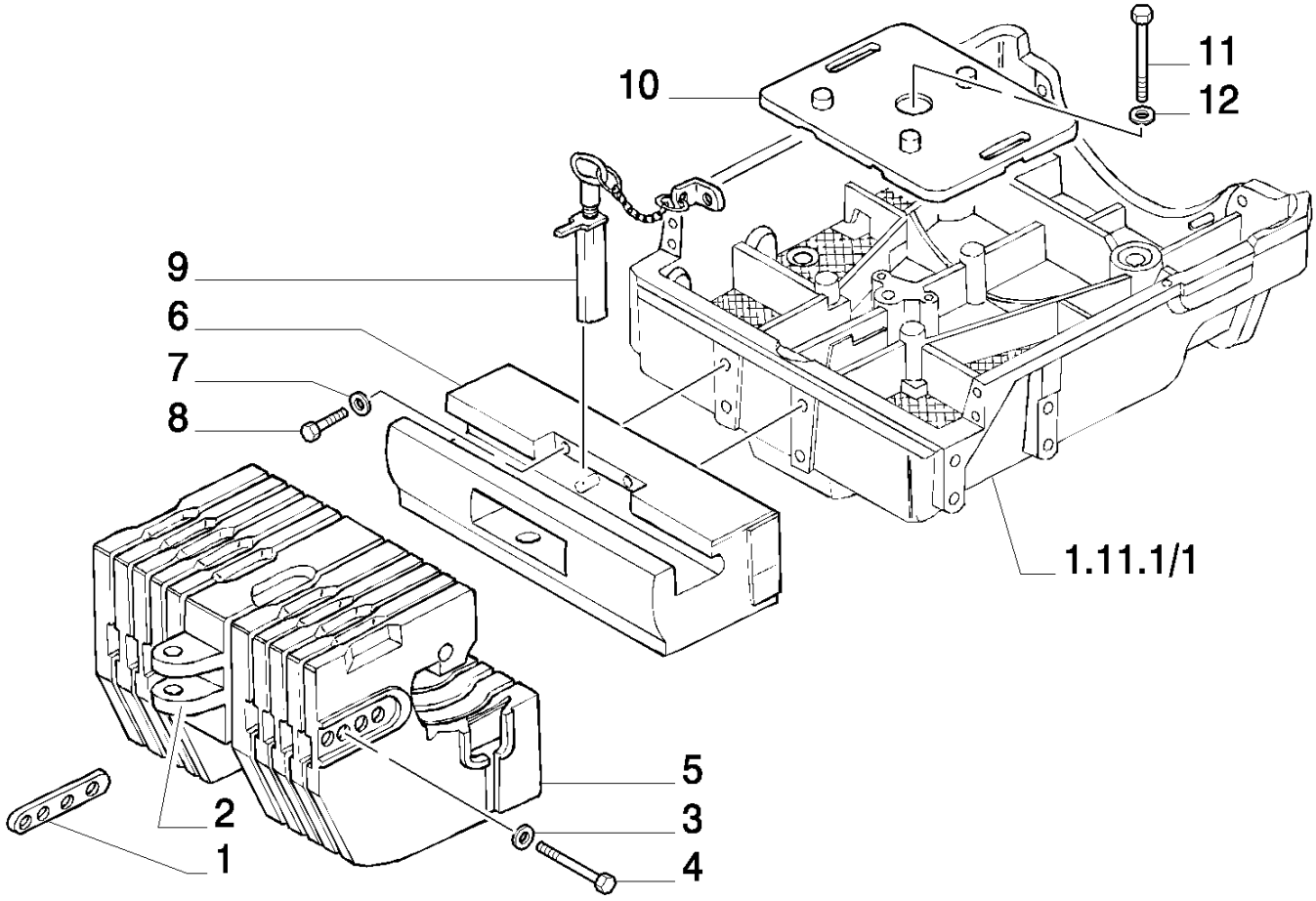

8830 TRATOR FORD (AMÉRICA LATINA) (1/96-)

VAR225(01) SUPORTE CONTRAPESO DIANTEIRO

Ref	Numero de Peça	Qtd	Descrição
1	82937934	8	SUPORTE,
2	9575561	1	BALASTRO, R.O.W.
2	9578799	1	Weight, S.A.
3	E630038S71	8	ARRUELA PLANA,
4	N801777S36	8	PARAFUSO,
5	82939846	10	LASTRO, R.O.W.
5	82939783	10	LASTRO, S.A.
6	9576200	1	SUPORTE,
7	10517374	4	ARRUELA-TRAVA,
8	16040324	4	PARAFUSO, Hex, M18 x 100, 8.8,
9	E0NN3N236AA	1	PINO,
10	5106838	1	LASTRO,
11	16161824	1	PARAFUSO, Hex, M16 x 1.5 x 230, 8.8,
12	9576203	1	ARRUELA PLANA,

VAR280(01) REDUTOR DA TRANSMISSÃO 24+8

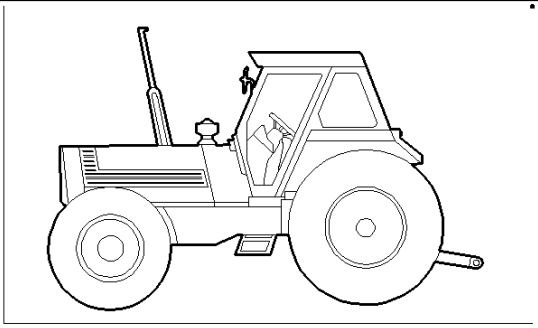

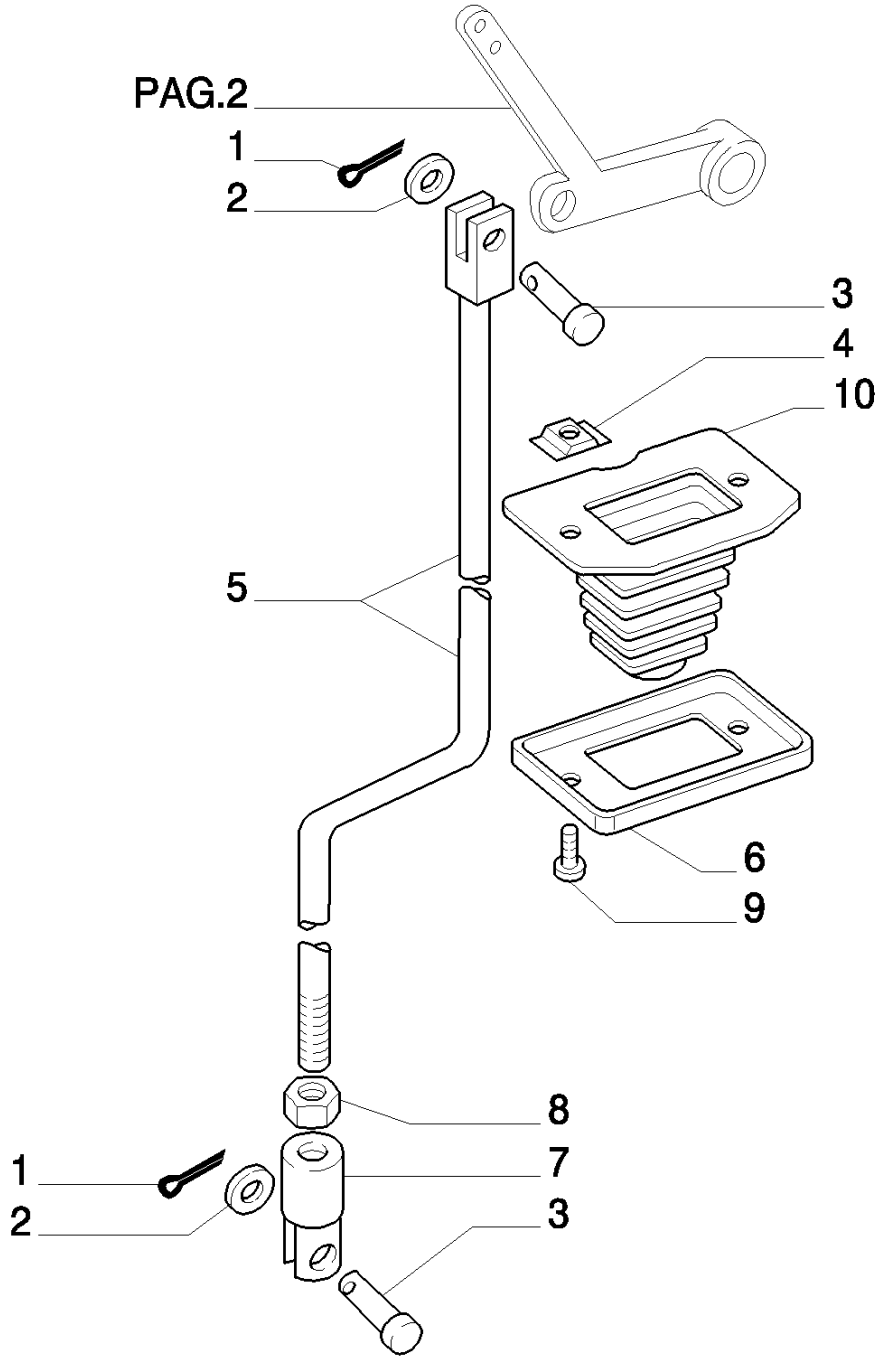

8830 TRATOR FORD (AMÉRICA LATINA) (1/96-)

VAR280(01) REDUTOR DA TRANSMISSÃO 24+8

Ref	Numero de Peça	Qtd	Descrição
1	10796401	2	GRAMPO, M3.2 x 18,
2	14499521	2	ARRUELA PLANA,
3	5128760	2	PINO,
4	5115020	2	PORCA,
5	5143396	1	ALAVANCA,
6	5111901	1	PLACA,
7	4991226	1	GARFO,
8	10791324	1	PORCA, Thin, M14 x 1.5, Cl 05,
9	14441521	2	PARAFUSO, Hex Soc Flat Hd, M6 x 25, 8.8,
10	4999789	1	CAPA,

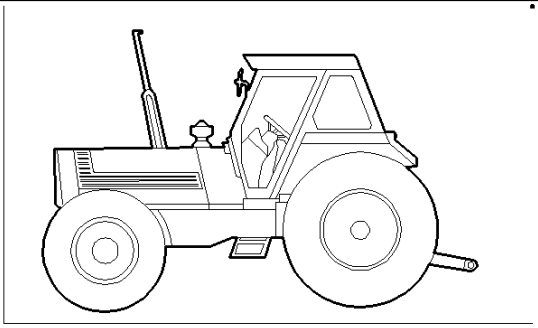

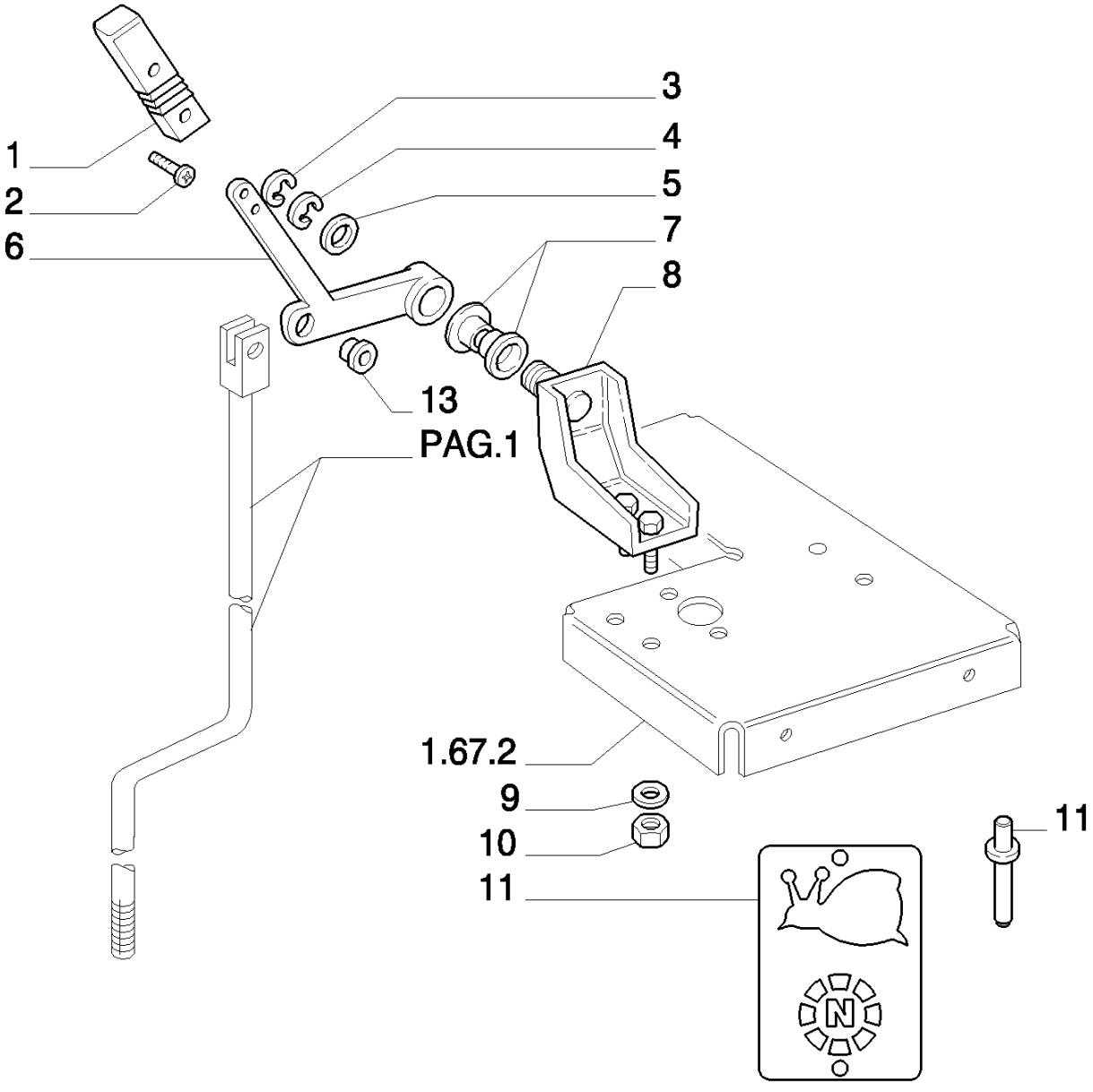
1
2
6
3
4
5
7
8
13
PAG.1
1.67.2
9
10
11
11
N

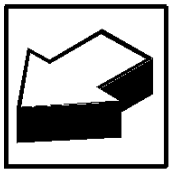

8830 TRATOR FORD (AMÉRICA LATINA) (1/96-)

VAR280(02) REDUTOR DA TRANSMISSÃO 24+8

Ref	Numero de Peça	Qtd	Descrição
1	5114834	1	MANÍPULO,
2	14303027	2	PARAFUSO, M4X12
3	14499421	1	ARRUELA PLANA,
4	11066276	1	ANEL, M14, Ext,
5	14496804	1	ARRUELA PLANA, M14 x 28 x 2.5,
6	5131274	1	ALAVANCA,
7	5131282	2	BUCHA,
8	5122974	1	SUPORTE,
9	11193874	2	ARRUELA MOLA, Belleville, M8.4,
10	16100821	4	PORCA, M8, Cl 10,
11	5117702	1	PLAQUETA,
12	14641491	4	REBITE, Tr Hd, M3.2 x 10, Aluminum,
13	5131283	2	BUCHA,

VAR280(03) REDUTOR DA TRANSMISSÃO 24+8

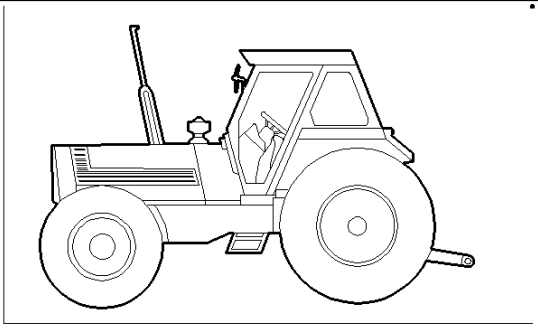

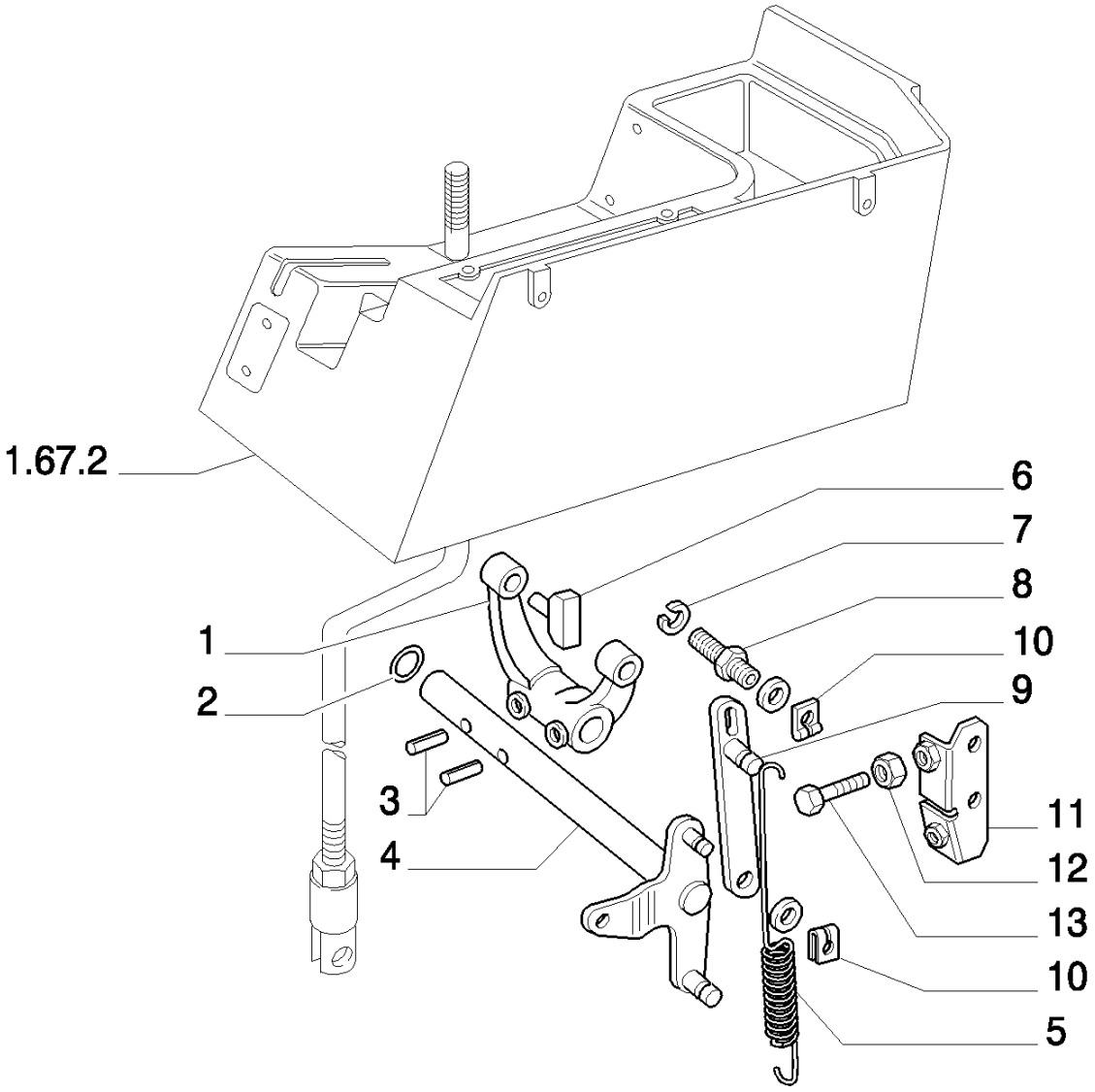

8830 TRATOR FORD (AMÉRICA LATINA) (1/96-)

VAR280(03) REDUTOR DA TRANSMISSÃO 24+8

Ref	Numero de Peça	Qtd	Descrição
1	5131925	1	ALAVANCA,
2	5115996	1	ANEL "O",
3	13913470	2	PINO-ELÁSTICO, M8 x 32, Coiled,
4	5131926	1	ALAVANCA,
5	14499504	2	ARRUELA PLANA,
5	5176852	1	MOLA,
6	5110229	2	SAPATA,
7	14499521	1	ARRUELA PLANA,
8	5129244	1	PARAFUSO,
9	5129246	1	ALAVANCA,
10	11064176	2	FIXADOR,
11	5129251	1	SUPORTE,
12	16100821	4	PORCA, M8, Cl 10,
13	16043824	2	PARAFUSO, Hex, M8 x 30, 8.8, Full Thd,

VAR280(04) REDUTOR DA TRANSMISSÃO 24+8

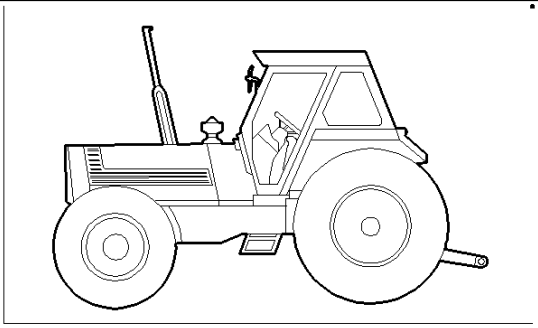

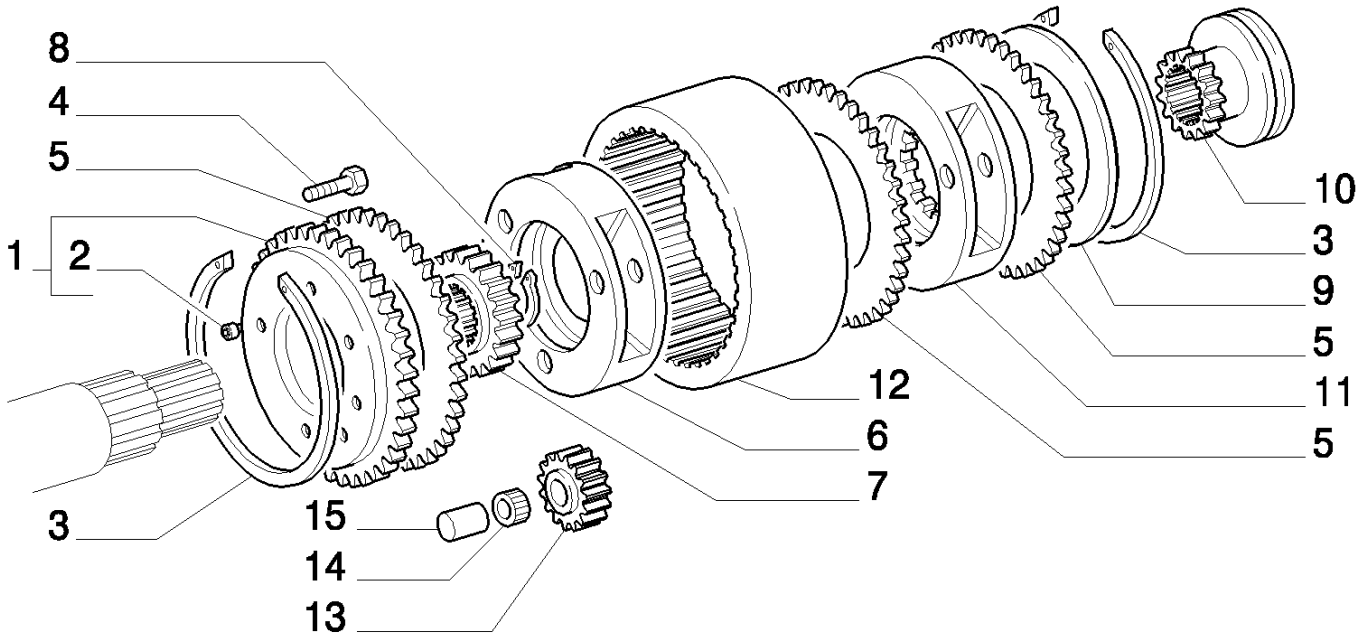

8830 TRATOR FORD (AMÉRICA LATINA) (1/96-)

VAR280(04) REDUTOR DA TRANSMISSÃO 24+8

Ref	Numero de Peça	Qtd	Descrição
1	5121779	1	ENGRENAGEM, ASSY.
2	10799310	2	GRÃO,
3	5121104	3	ANEL,
4	14233434	6	PARAFUSO,
5	5121103	3	ANEL DE ENCOSTO,
6	5121100	1	SUPORTE, FRONT
7	5121107	1	ENGRENAGEM CONDUZIDA,
8	11069076	1	ANEL, M45, Ext,
9	5121105	1	ANEL DE ENCOSTO,
10	5125603	1	LUVA DE ARRASTE,
11	5121101	1	SUPORTE,
12	5121099	1	ENGRENAGEM,
13	5121106	6	ENGRENAGEM CONDUZIDA, CONDUCT
14	5102298	6	ROLAMENTO,
15	5102288	6	PINO,

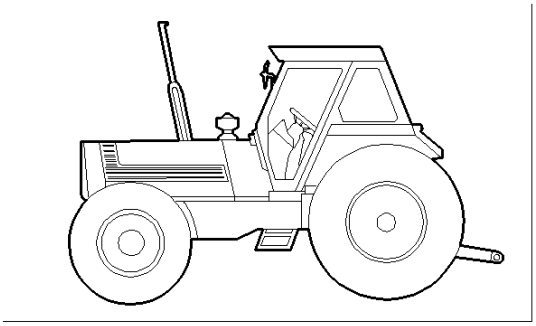

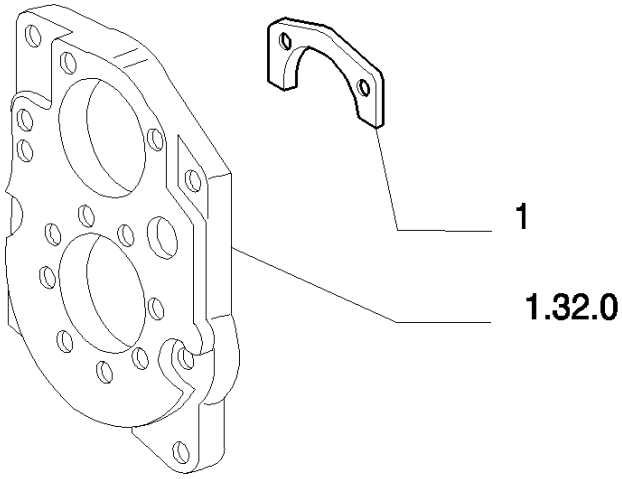
1
1.32.0

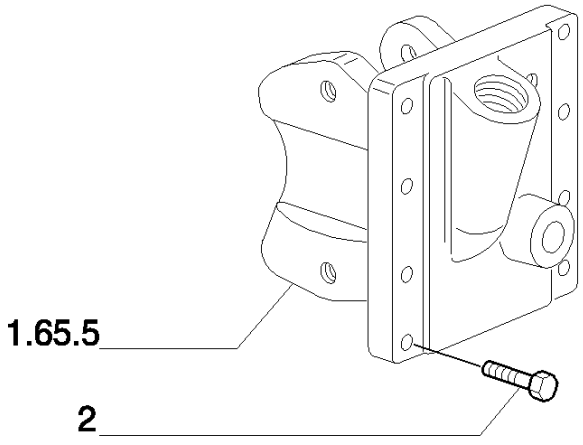
1.65.5
2

8830 TRATOR FORD (AMÉRICA LATINA) (1/96-)

VAR280(05) REDUTOR DA TRANSMISSÃO 24+8

Ref	Numero de Peça	Qtd	Descrição
1	5120898	1	PLAQUETA,
2	11306924	4	PARAFUSO, Hex, M10 x 1.25 x 30, 8.8, Full Thd,
3	16204524	2	PARAFUSO, Hex, M10 x 35,

VAR290(01) REDUTOR DE GAMAS SINCRONIZADAS

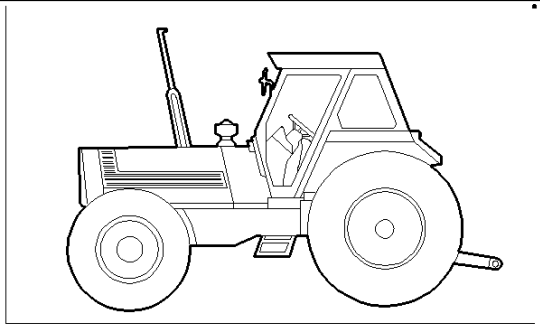

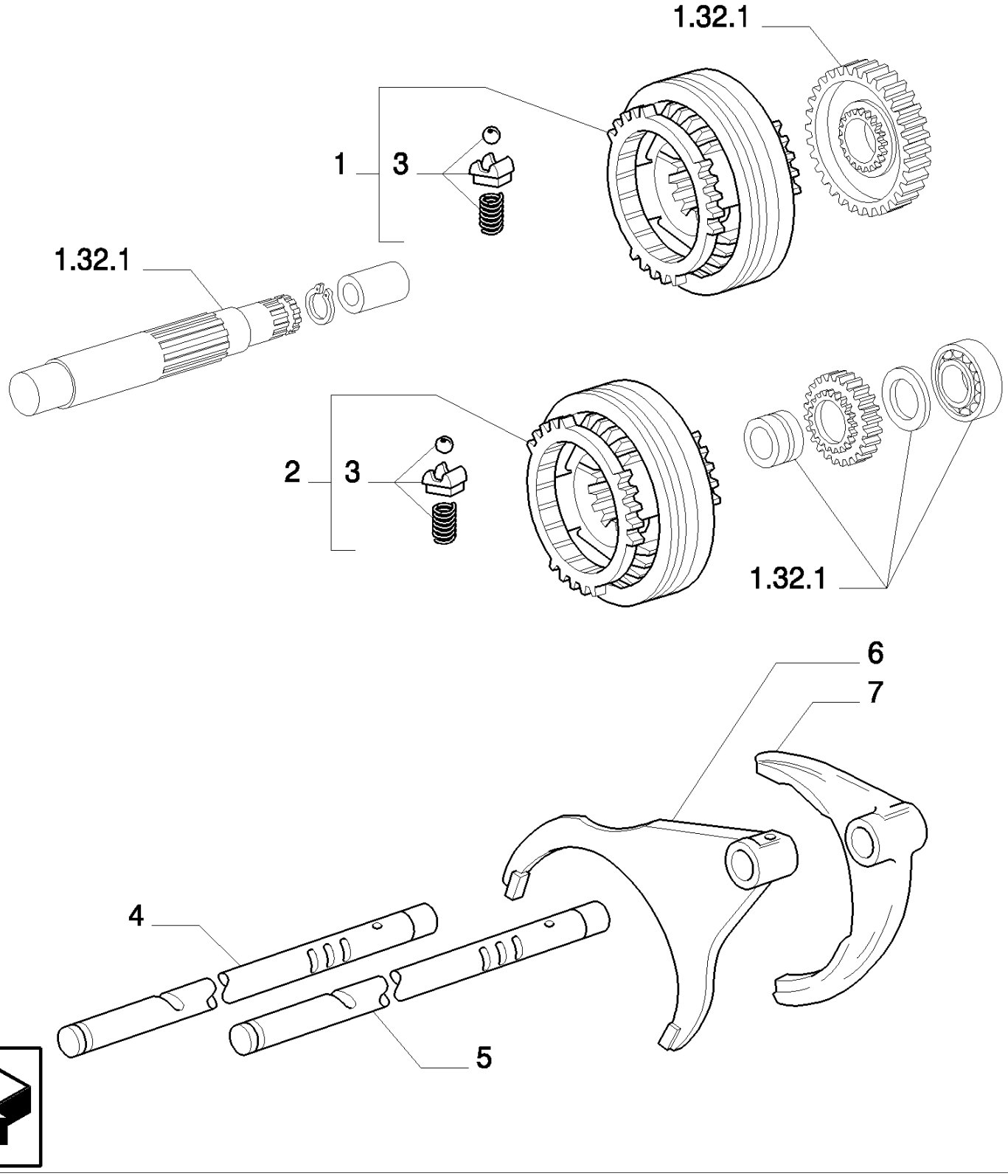

8830 TRATOR FORD (AMÉRICA LATINA) (1/96-)

VAR290(01) REDUTOR DE GAMAS SINCRONIZADAS

Ref	Numero de Peça	Qtd	Descrição
1	5137798	1	SINCRONIZADOR, ASSY HIGH/LOW
1	5156229	1	SINCRONIZADOR, ASSY HIGH/LOW, South America
2	5137799	1	SINCRONIZADOR, ASSY MED/REV
2	5156230	1	SINCRONIZADOR, ASSY MED/REV, South America
3	5166546	2	KIT,
4	5127300	1	HASTE, HIGH
5	5127301	1	HASTE, MED
6	5171817	1	GARFO, MED/REV
6	5127299	1	GARFO, MED/REV, South America
7	5127298	1	GARFO, HIGH/LOW

VAR300(01) TOMADA DE FORÇA COM COMANDO ELETRO-HIDRÁULICO 4WD - 40 KM/H

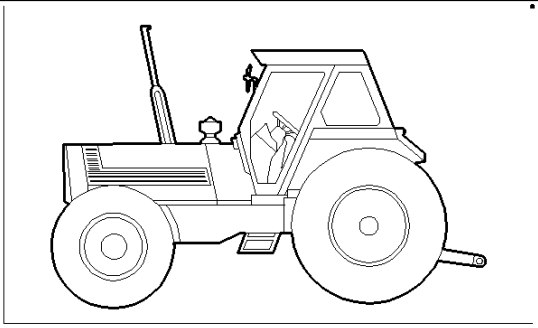

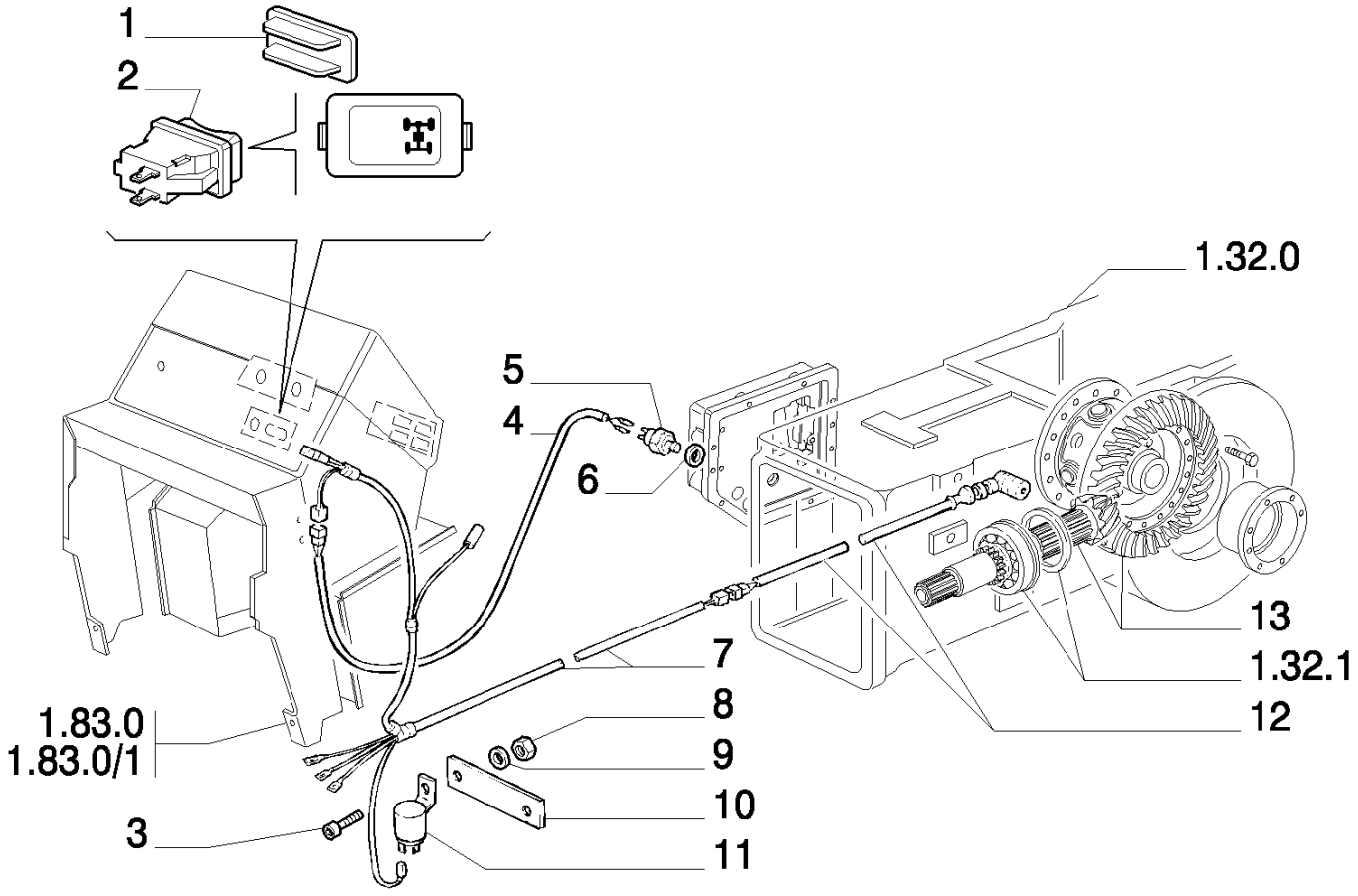

8830 TRATOR FORD (AMÉRICA LATINA) (1/96-)

VAR300(01) TOMADA DE FORÇA COM COMANDO ELETRO-HIDRÁULICO 4WD - 40 KM/H

Ref	Numero de Peça	Qtd	Descrição
1	5128754	1	CALCO DE AFINACAO,
2	5144106	1	INTERRUPTOR INTERMITENTE, DOUBLE TRACTION
3	13275911	2	PARAFUSO, Cross Pan Hd, M6 x 10,
4	5160310	1	CABO ELÉTRICO,
5	5115055	1	INTERRUPTOR DE PRESSÃO, Trans. Oil
6	2854292	2	JUNTA,
7	5144103	1	CABO ELÉTRICO,
8	15896221	2	PORCA, M6, Cl 10,
9	10516474	10	ARRUELA-TRAVA,
10	5144100	1	PLAQUETA,
11	5168572	1	CONECTADOR,
12	5144102	1	CABO ELÉTRICO,
13	5128099	1	PAR CÔNICO, RAT.9/41

8830 TRATOR FORD (AMÉRICA LATINA) (1/96-)

VAR300(02) TOMADA DE FORÇA COM COMANDO ELETRO-HIDRÁULICO 4WD - 40 KM/H

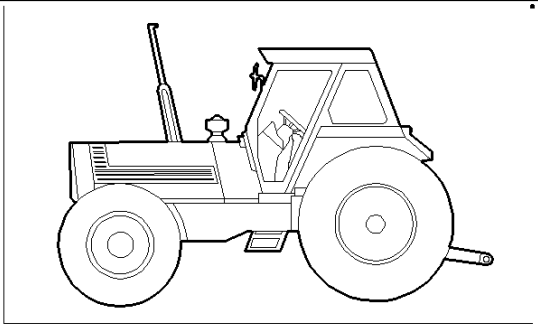

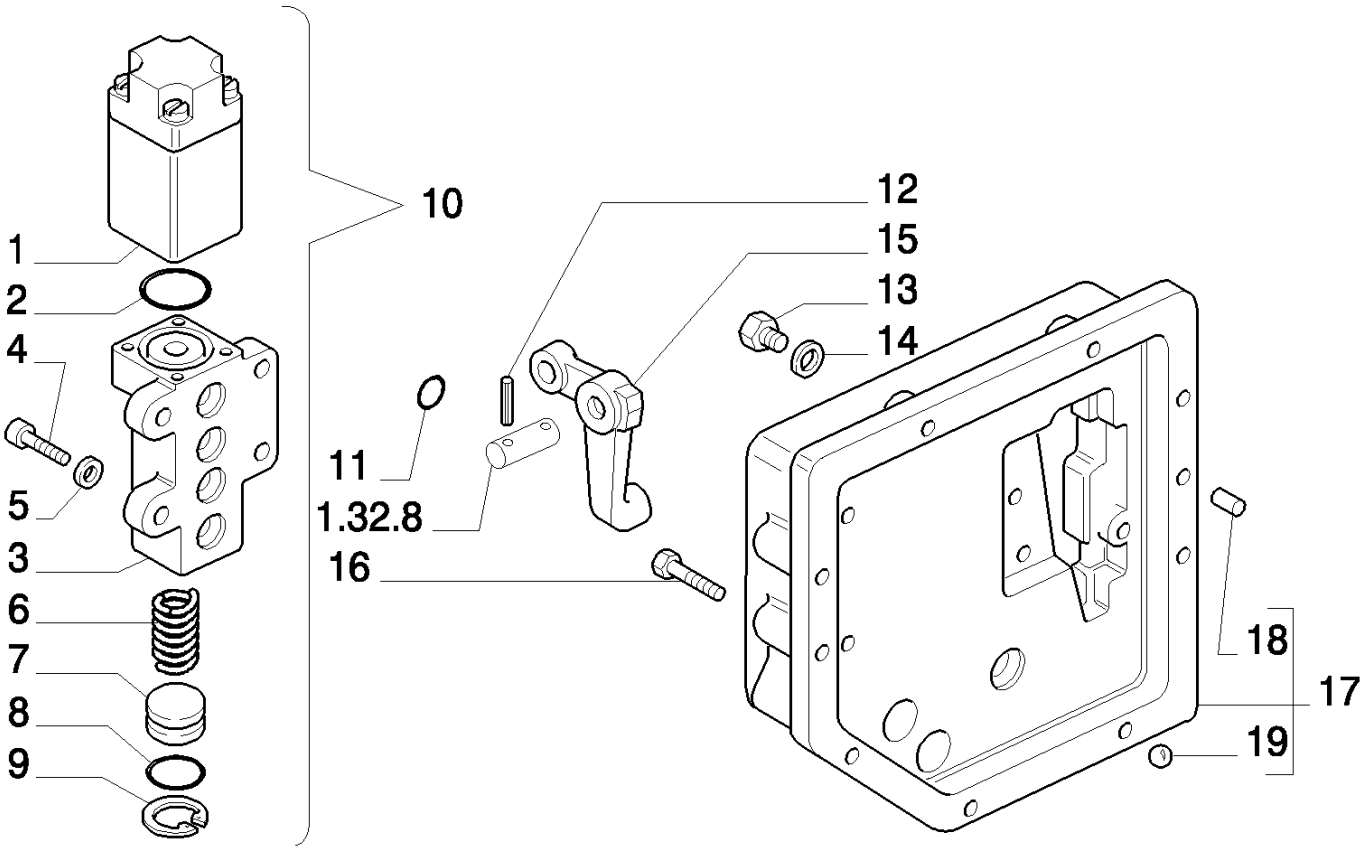

8830 TRATOR FORD (AMÉRICA LATINA) (1/96-)

VAR300(02) TOMADA DE FORÇA COM COMANDO ELETRO-HIDRÁULICO 4WD - 40 KM/H

Ref	Numero de Peça	Qtd	Descrição
1	5137085	1	ELETRO-ÍMÃ,
2	14457281	1	ANEL "O", -114, Cl 7, .612" ID x .103" Thk,
3	5144098	1	CORPO,
4	14306424	6	PARAFUSO, Hex Soc Hd, M8 x 25, 8.8,
5	10569370	6	ARRUELA-TRAVA,
6	5140273	1	MOLA,
7	5143882	1	BUJÃO,
8	14453280	1	ANEL "O", -015, 70 Duro, .551" ID x .070" Thk,
9	11057576	1	ANEL, M17, Int,
10	5143881	1	VÁLVULA HIDRAULICA, 4WD INSERT.
11	5135732	6	ANEL "O", -013, Cl 9, .426" ID x .070" Thk,
12	14164370	1	PINO DE FIXAÇÃO, M4 x 30, Slotted,
13	14308124	1	PARAFUSO, Hex Soc Hd, M10 x 1.25 x 60, 8.8,
14	10569471	1	ARRUELA-TRAVA,
15	5140269	1	ALAVANCA,
16	11307024	7	PARAFUSO, Hex, M10 x 1.25 x 40, 8.8, Full Thd,
17	5143878	1	TAMPA,
18	5106554	6	BUCHA,
19	20063390	4	ESFERA,

VAR300(03) TOMADA DE FORÇA COM COMANDO ELETRO-HIDRÁULICO 4WD - 40 KM/H

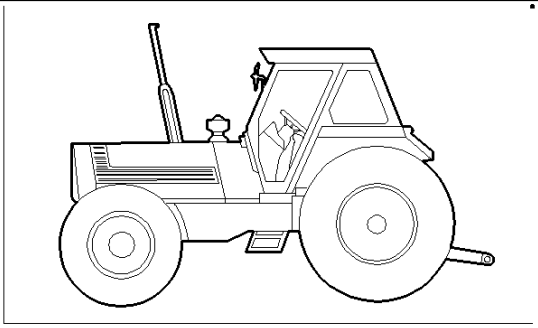

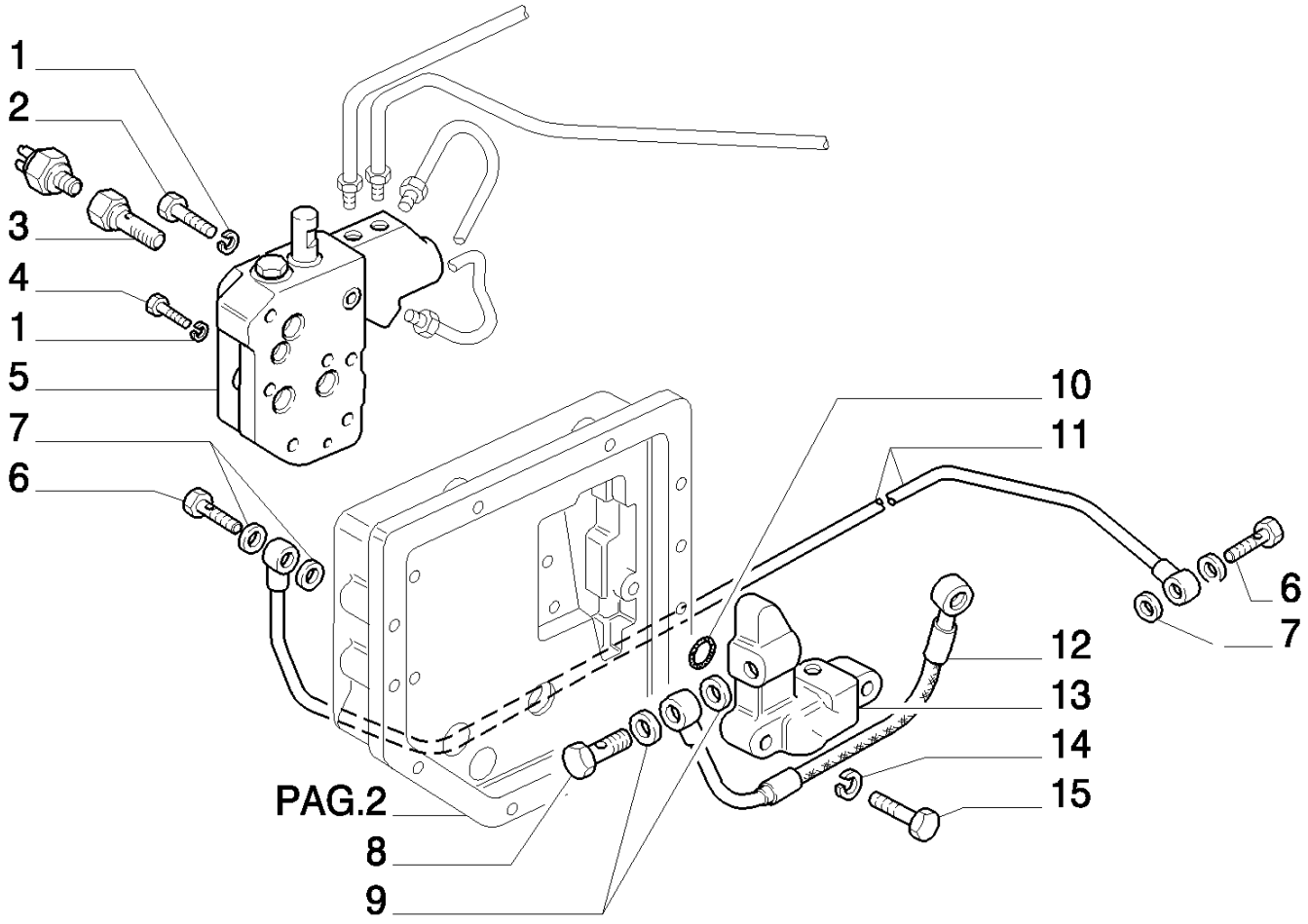

8830 TRATOR FORD (AMÉRICA LATINA) (1/96-)

VAR300(03) TOMADA DE FORÇA COM COMANDO ELETRO-HIDRÁULICO 4WD - 40 KM/H

Ref	Numero de Peça	Qtd	Descrição
1	10516674	6	ARRUELA-TRAVA,
2	14302224	1	PARAFUSO, Hex Soc Hd, M8 x 55, 8.8,
3	5140493	1	BANJO,
4	14306524	6	PARAFUSO, Hex Soc Hd, M8 x 30, 8.8,
5	5140262	1	DISTRIBUIDOR,
6	4864082	1	BANJO,
7	2852356	4	JUNTA,
8	4864083	2	BANJO,
9	2854292	2	JUNTA,
10	5135732	6	ANEL "O", -013, Cl 9, .426" ID x .070" Thk,
11	82991925	1	TUBO RÍGIDO,
12	5144008	1	TUBO FLEXÍVEL,
13	5140267	1	SUPORTE,
14	10516474	10	ARRUELA-TRAVA,
15	14305624	2	PARAFUSO, Hex Soc Hd, M6 x 35, 8.8,

VAR300(04) TOMADA DE FORÇA COM COMANDO ELETRO-HIDRÁULICO 4WD - 40 KM/H

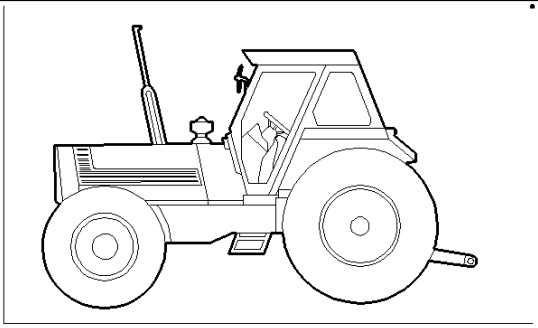

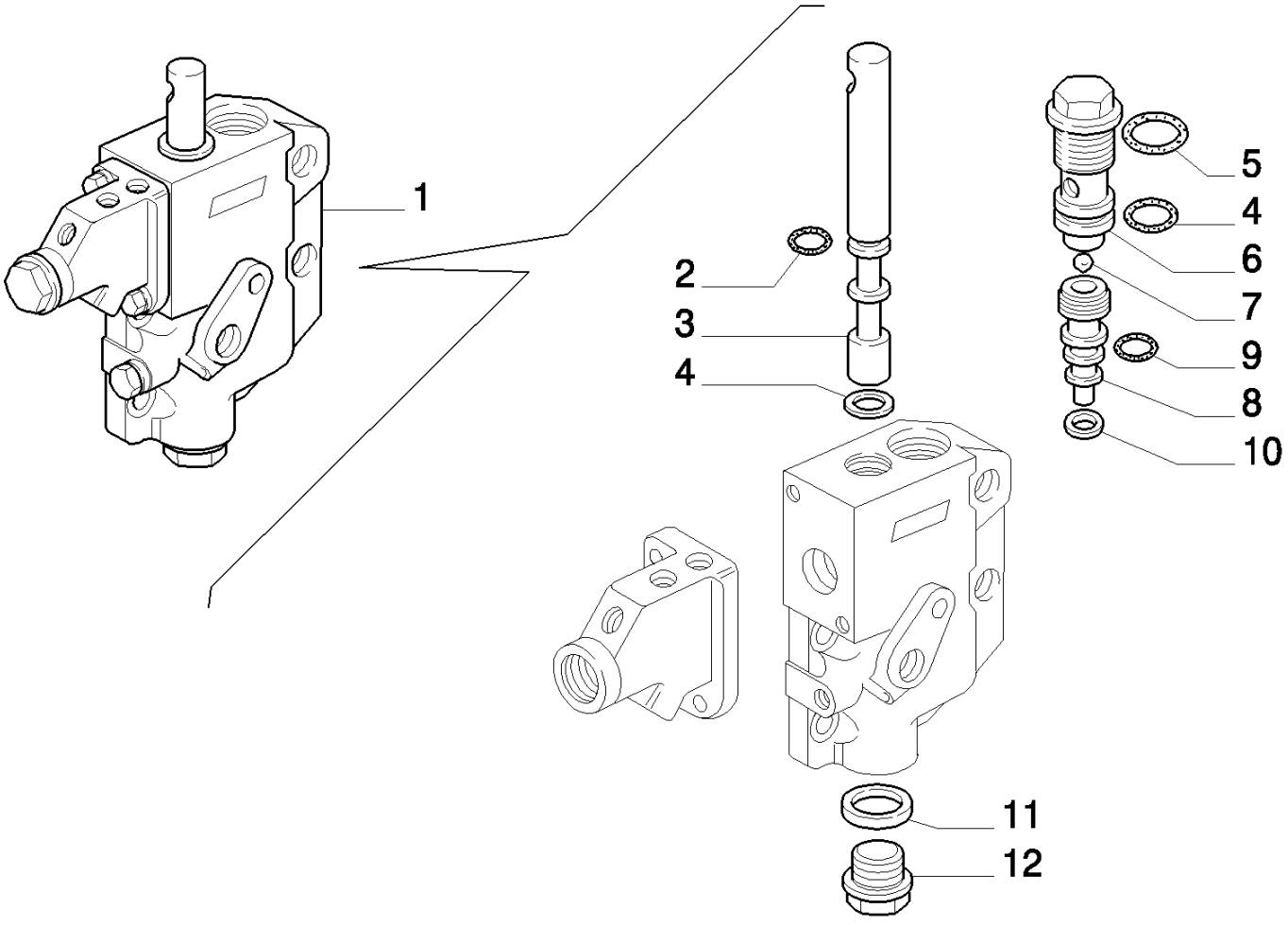

8830 TRATOR FORD (AMÉRICA LATINA) (1/96-)

VAR300(04) TOMADA DE FORÇA COM COMANDO ELETRO-HIDRÁULICO 4WD - 40 KM/H

Ref	Numero de Peça	Qtd	Descrição
1	5140262	1	DISTRIBUIDOR,
2	14456981	3	ANEL "O", -111, Cl 7, .424" ID x .103" Thk,
3	5106569	1	HASTE,
4	5106570	1	JUNTA,
5	5135738	1	ANEL "O", -115, Cl 9, .674" ID x .103" Thk,
6	5140226	1	CALCO DE AFINACAO,
7	20063470	2	ESFERA,
8	5140265	1	FLUTUANTE,
9	14452981	1	ANEL "O", -012, Cl 7, .364" ID x .070" Thk,
10	2852057	1	JUNTA,
11	10263460	3	ARRUELA DE VEDAÇÃO, M22.3 x 28 x 1.5,
12	10275001	1	BUJÃO, M22 x 1.5 x 13,

VAR300(05) TOMADA DE FORÇA COM COMANDO ELETRO-HIDRÁULICO 4WD - 40 KM/H

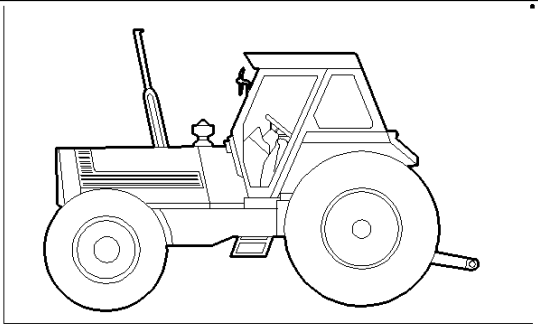

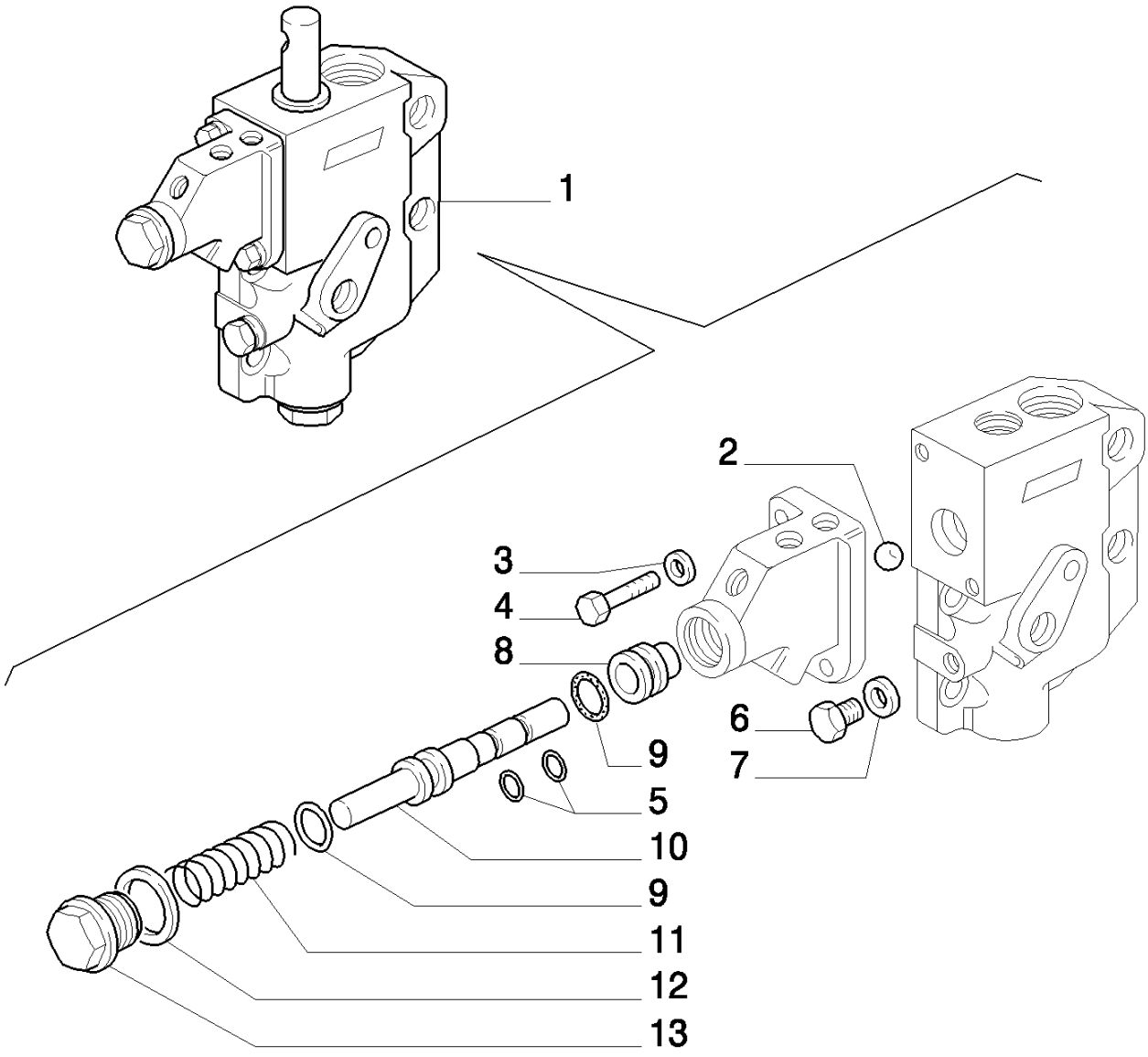

8830 TRATOR FORD (AMÉRICA LATINA) (1/96-)

VAR300(05) TOMADA DE FORÇA COM COMANDO ELETRO-HIDRÁULICO 4WD - 40 KM/H

Ref	Numero de Peça	Qtd	Descrição
1	5140262	1	DISTRIBUIDOR,
2	20063470	2	ESFERA,
3	10569370	6	ARRUELA-TRAVA,
4	14306424	6	PARAFUSO, Hex Soc Hd, M8 x 25, 8.8,
5	14452581	2	ANEL "O", -008, Cl 7, .208" ID x .070" Thk,
6	11903171	1	BUJÃO,
7	4858606	1	JUNTA,
8	5115124	1	ÊMBOLO,
9	14457081	2	ANEL "O", -112, Cl 7, .487" ID x .103" Thk,
10	5115125	1	ÊMBOLO,
11	5115126	1	MOLA,
12	10263460	3	ARRUELA DE VEDAÇÃO, M22.3 x 28 x 1.5,
13	5115127	1	BUJÃO,

VAR300(06) TOMADA DE FORÇA COM COMANDO ELETRO-HIDRÁULICO 4WD - 40 KM/H

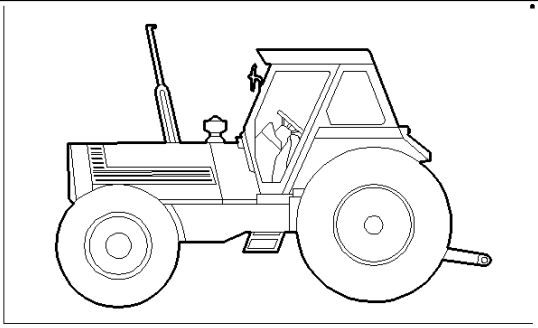

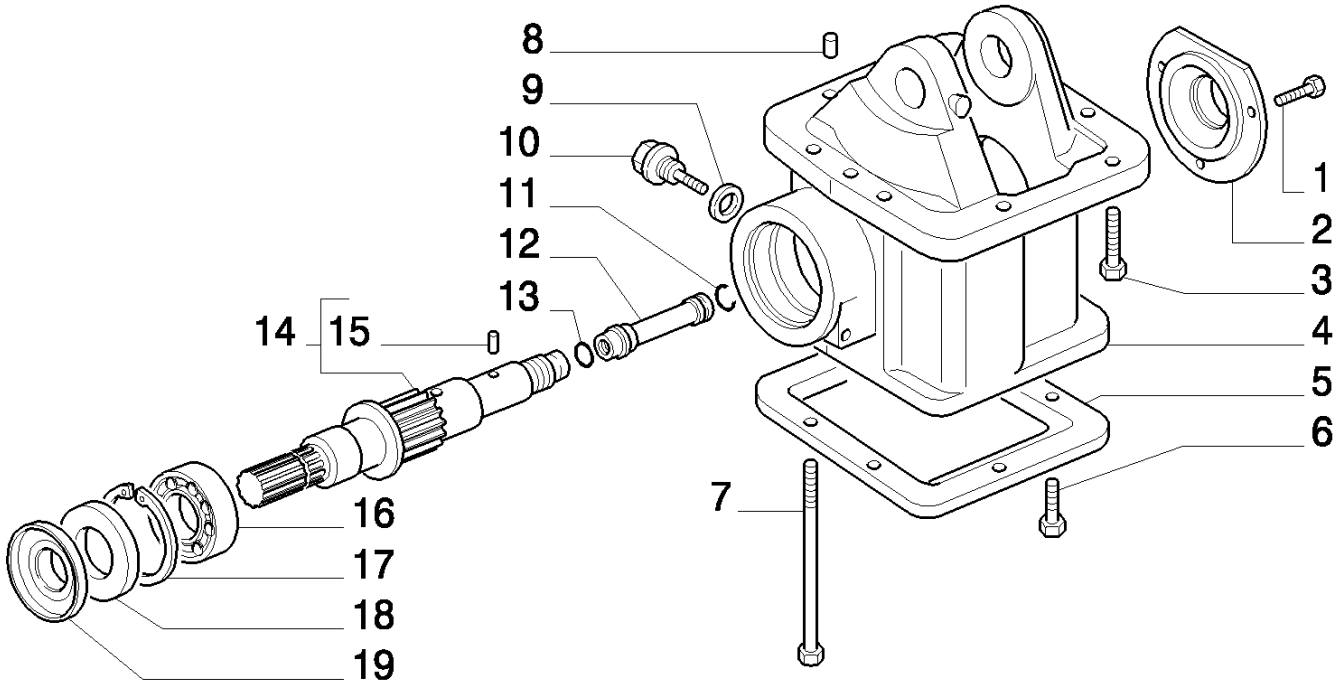

8830 TRATOR FORD (AMÉRICA LATINA) (1/96-)

VAR300(06) TOMADA DE FORÇA COM COMANDO ELETRO-HIDRÁULICO 4WD - 40 KM/H

Ref	Numero de Peça	Qtd	Descrição
1	15970624	3	PARAFUSO, Hex, M10 x 1.25 x 22, 8.8, Full Thd,
2	5140256	1	TAMPA,
3	15540624	4	PARAFUSO, Hex, M12 x 1.25 x 40, 8.8, Full Thd,
4	5140217	1	CAIXA/CARCAÇA,
5	5140257	1	TAMPA,
6	11305124	4	PARAFUSO, Hex, M12 x 1.5 x 30, 8.8, Full Thd,
7	15542324	4	PARAFUSO, Hex, M12 x 1.25 x 170, 8.8,
8	10839810	2	GRÃO,
9	10263460	3	ARRUELA DE VEDAÇÃO, M22.3 x 28 x 1.5,
10	5118991	1	BUJÃO,
11	79086720	1	ANEL,
12	5159949	1	TUBO RÍGIDO,
13	14456981	3	ANEL "O", -111, Cl 7, .424" ID x .103" Thk,
14	5159948	1	EIXO DE COMANDO, ASSY.
15	10333410	1	GRÃO, M4 x 14,
16	26800140	1	ROLAMENTO,
17	11061976	1	ANEL, M80, Int,
18	5125897	1	JUNTA,
19	5125898	1	DISCO,

VAR300(07) TOMADA DE FORÇA COM COMANDO ELETRO-HIDRÁULICO 4WD - 40 KM/H

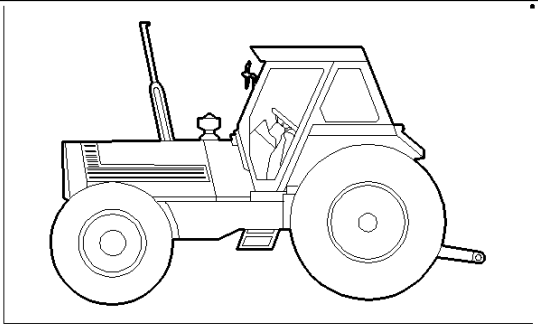

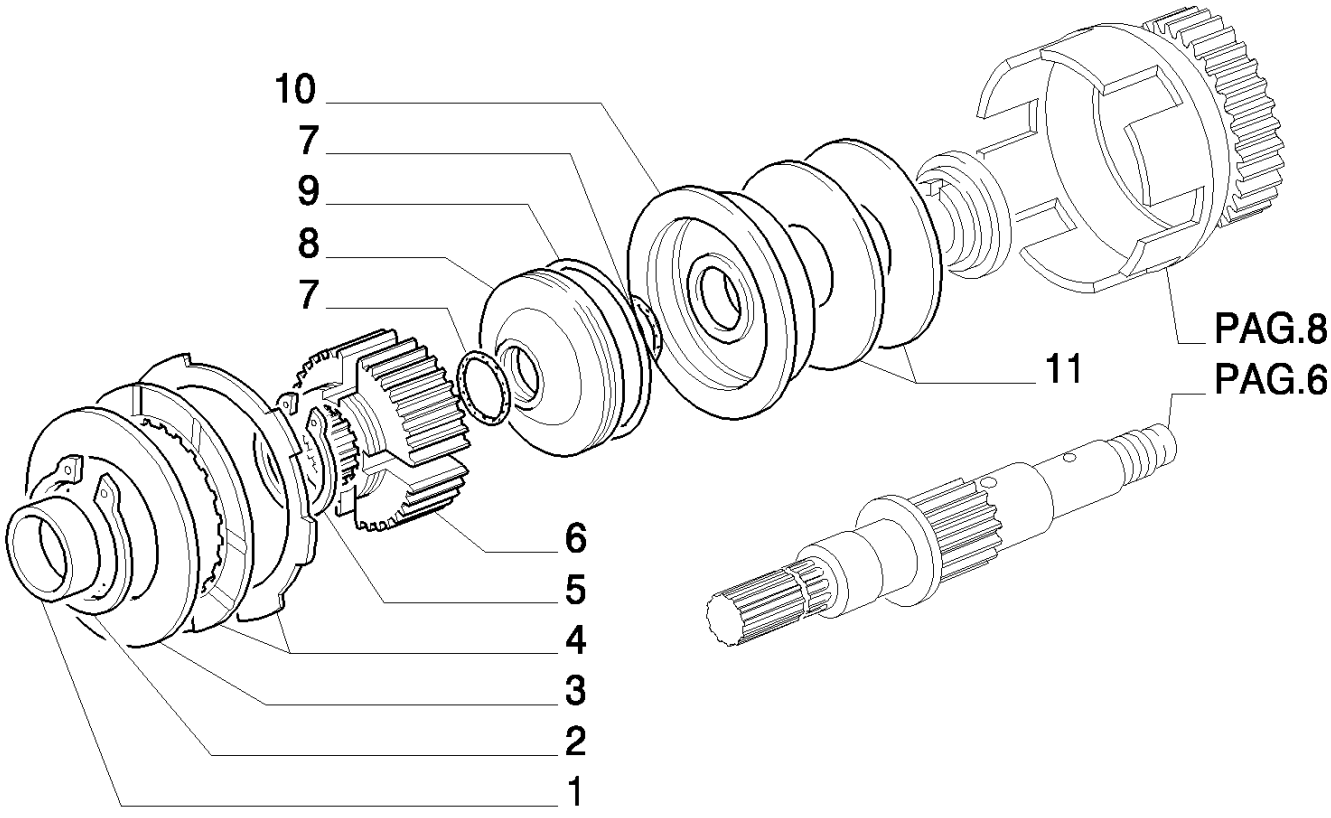

8830 TRATOR FORD (AMÉRICA LATINA) (1/96-)

VAR300(07) TOMADA DE FORÇA COM COMANDO ELETRO-HIDRÁULICO 4WD - 40 KM/H

Ref	Numero de Peça	Qtd	Descrição
1	5140237	1	ESPAÇADOR,
2	11061976	1	ANEL, M80, Int,
3	5140239	1	DISCO,
4	5163903	1	JOGO DE PEÇAS,
5	11070876	1	ANEL, M80, Ext,
6	5140238	1	MANGUEIRA RÍGIDA,
7	14458780	2	JUNTA, -129, 70 Duro, 1.549" ID x .103" Thk,
8	5140246	1	PISTÃO,
9	14461280	1	ANEL "O", -154, 70 Duro, 3.737" ID x .103" Thk,
10	5140247	1	PISTÃO,
11	5140248	2	MOLA,

VAR300(08) TOMADA DE FORÇA COM COMANDO ELETRO-HIDRÁULICO 4WD - 40 KM/H

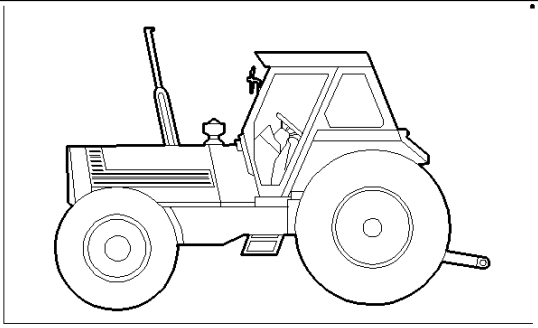

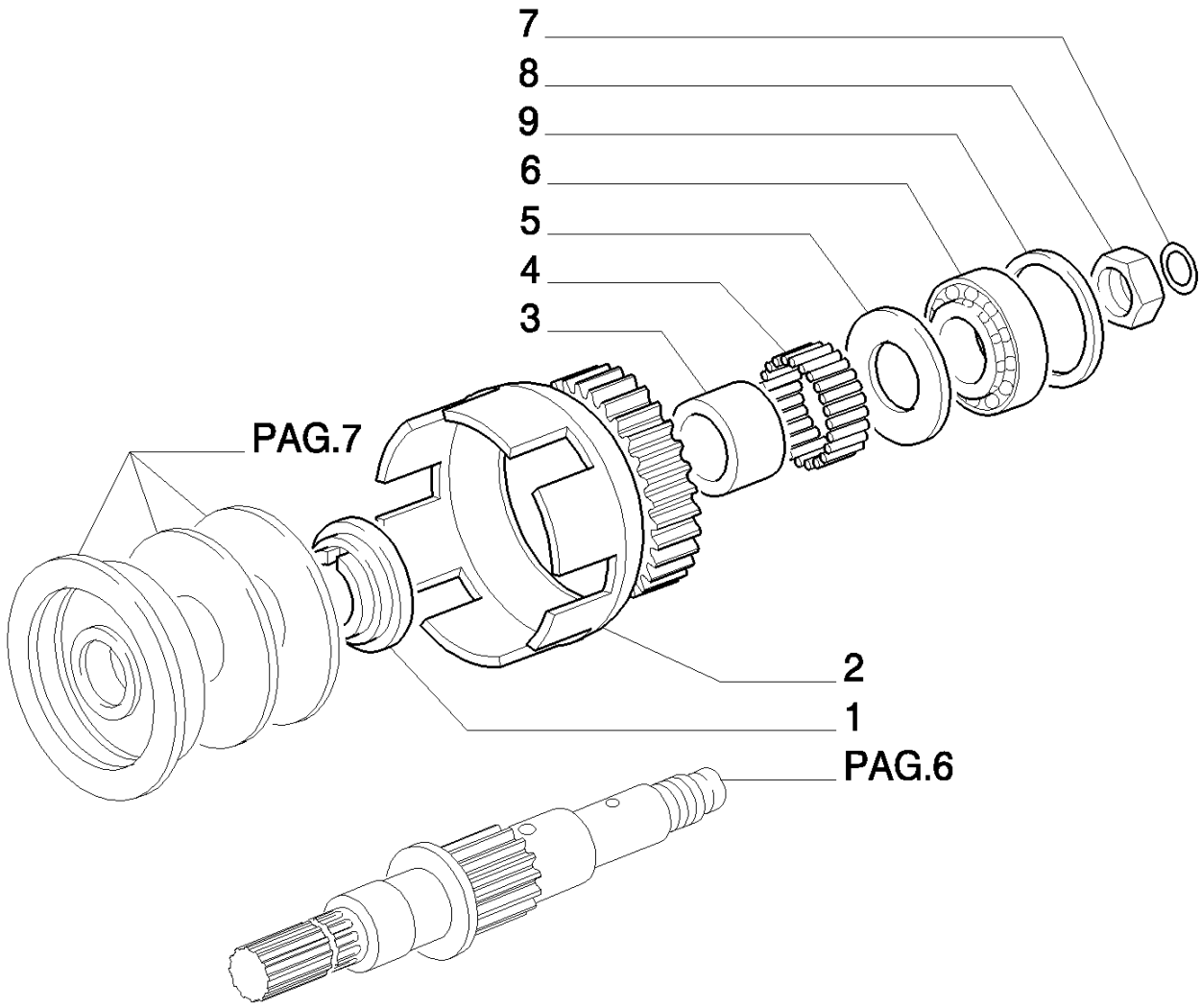

8830 TRATOR FORD (AMÉRICA LATINA) (1/96-)

VAR300(08) TOMADA DE FORÇA COM COMANDO ELETRO-HIDRÁULICO 4WD - 40 KM/H

Ref	Numero de Peça	Qtd	Descrição
1	5140235	1	ANEL,
2	5140249	1	TAMPA, ASSY.
3	5140254	1	BUCHA-GUIA,
4	5129134	1	ROLAMENTO,
5	5140255	1	ANEL,
6	26800350	1	ROLAMENTO,
7	79086720	1	ANEL,
8	5122985	1	PORCA,
9	5124475	1	CALCO DE AFINACAO, MM.1,00
9	5124476	1	CALCO DE AFINACAO, MM.1,05
9	5124477	1	CALCO DE AFINACAO, MM.1,10
9	5124478	1	CALCO DE AFINACAO, MM.1,15
9	5124479	1	CALCO DE AFINACAO, MM.1,20
9	5124480	1	CALCO DE AFINACAO, MM.1,25
9	5124481	1	CALCO DE AFINACAO, MM.1,30
9	5124482	1	CALCO DE AFINACAO, MM.1,35

VAR300(09) TOMADA DE FORÇA COM COMANDO ELETRO-HIDRÁULICO 4WD - 40 KM/H

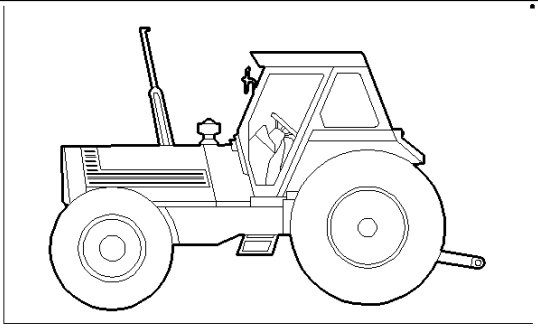

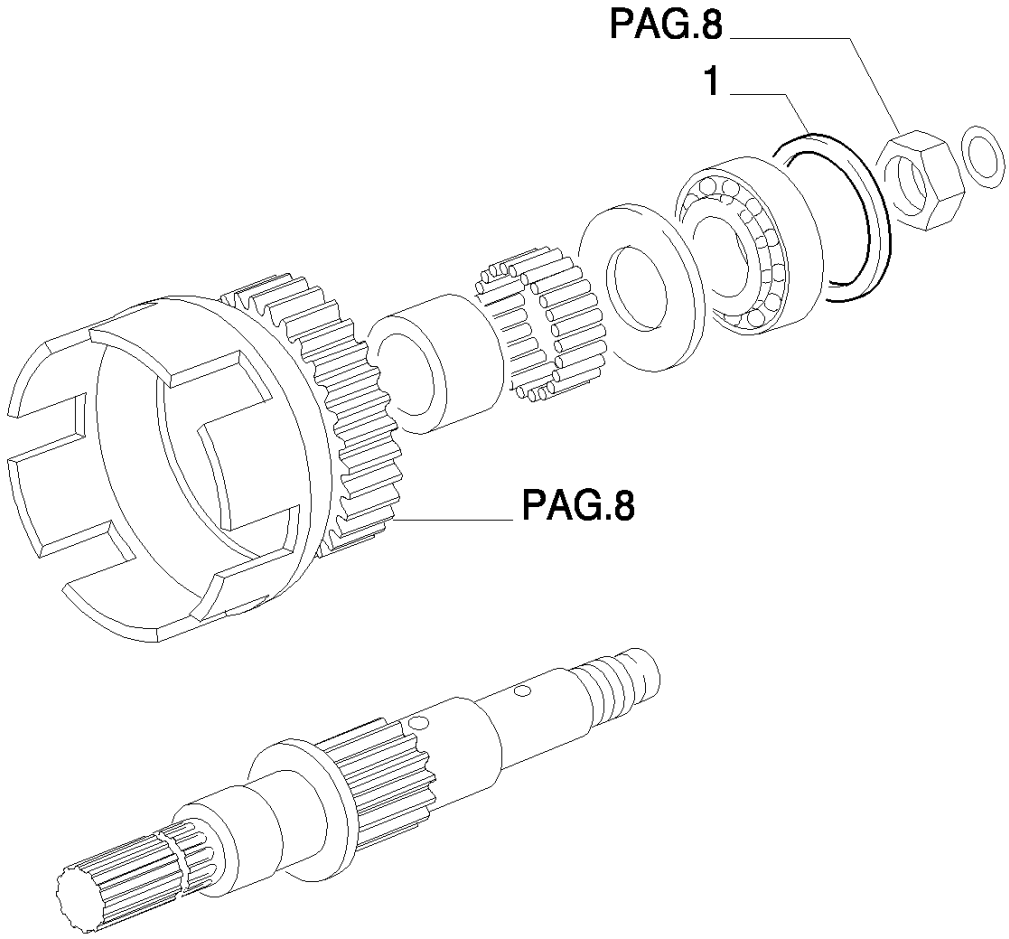

8830 TRATOR FORD (AMÉRICA LATINA) (1/96-)

VAR300(09) TOMADA DE FORÇA COM COMANDO ELETRO-HIDRÁULICO 4WD - 40 KM/H

Ref	Numero de Peça	Qtd	Descrição
1	5124483	1	CALCO DE AFINACAO, MM.1,40
1	5124484	1	CALCO DE AFINACAO, MM.1,45
1	5124485	1	CALCO DE AFINACAO, MM.1,50
1	5124486	1	CALCO DE AFINACAO, MM.1,55
1	5124487	1	CALCO DE AFINACAO, MM.1,60
1	5124488	1	CALCO DE AFINACAO, MM.1,65
1	5124489	1	CALCO DE AFINACAO, MM.1,70
1	5124490	1	CALCO DE AFINACAO, MM.1,75
1	5124491	1	CALCO DE AFINACAO, MM.1,80
1	5124492	1	CALCO DE AFINACAO, MM.1,85
1	5124493	1	CALCO DE AFINACAO, MM.1,90
1	5124494	1	CALCO DE AFINACAO, MM.1,95

VAR300(10) TOMADA DE FORÇA COM COMANDO ELETRO-HIDRÁULICO 4WD - 40 KM/H

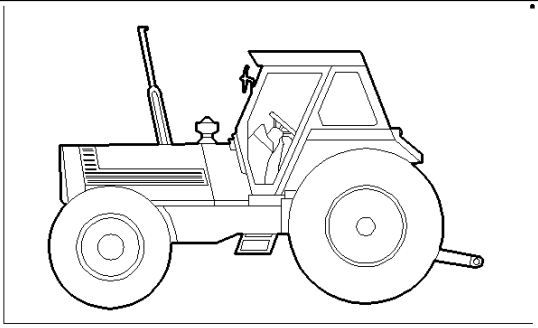

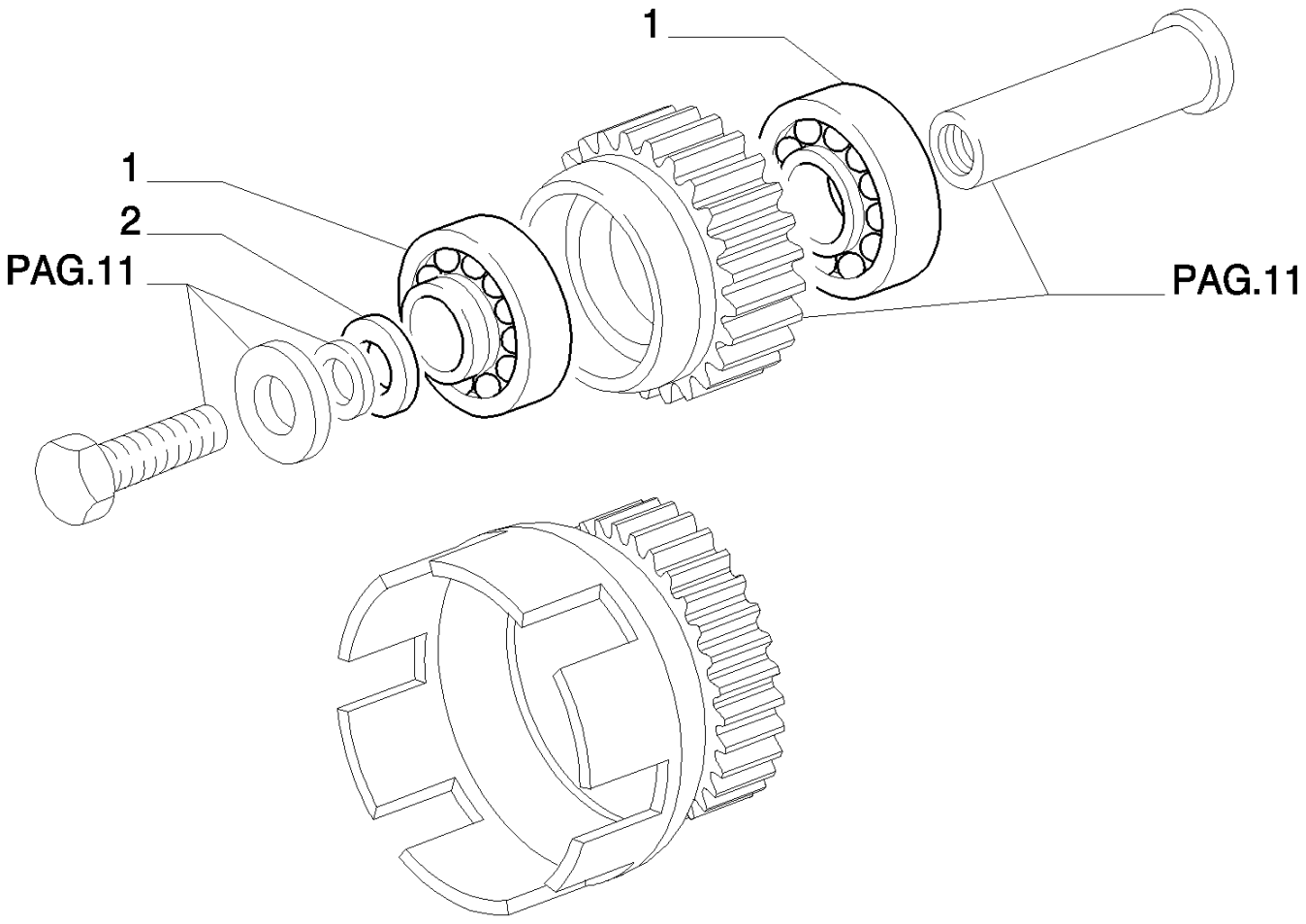

8830 TRATOR FORD (AMÉRICA LATINA) (1/96-)

VAR300(10) TOMADA DE FORÇA COM COMANDO ELETRO-HIDRÁULICO 4WD - 40 KM/H

Ref	Numero de Peça	Qtd	Descrição
1	26800350	1	ROLAMENTO,
2	5129734	1	CALCO DE AFINACAO, MM.2,00
2	5129735	1	CALCO DE AFINACAO, MM.2,05
2	5129736	1	CALCO DE AFINACAO, MM.2,10
2	5129737	1	CALCO DE AFINACAO, MM.2,15
2	5129738	1	CALCO DE AFINACAO, MM.2,20
2	5129739	1	CALCO DE AFINACAO, MM.2,25
2	5129740	1	CALCO DE AFINACAO, MM.2,30
2	5129741	1	CALCO DE AFINACAO, MM.2,35
2	5129742	1	CALCO DE AFINACAO, MM.2,40
2	5129743	1	CALCO DE AFINACAO, MM.2,45
2	5129744	1	CALCO DE AFINACAO, MM.2,50
2	5129745	1	CALCO DE AFINACAO, MM.2,55
2	5129746	1	CALCO DE AFINACAO, MM.2,60
2	5129747	1	CALCO DE AFINACAO, MM.2,65
2	5129748	1	CALCO DE AFINACAO, MM.2,70
2	5129749	1	CALCO DE AFINACAO, MM.2,75
2	5129750	1	CALCO DE AFINACAO, MM.2,80

VAR300(11) TOMADA DE FORÇA COM COMANDO ELETRO-HIDRÁULICO 4WD - 40 KM/H

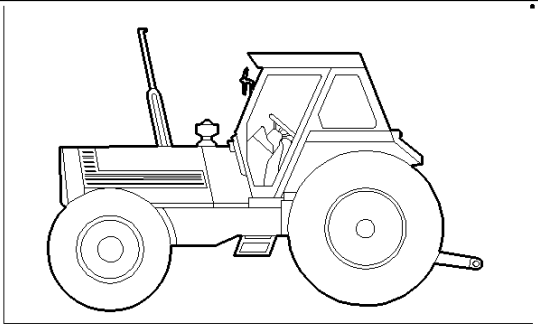

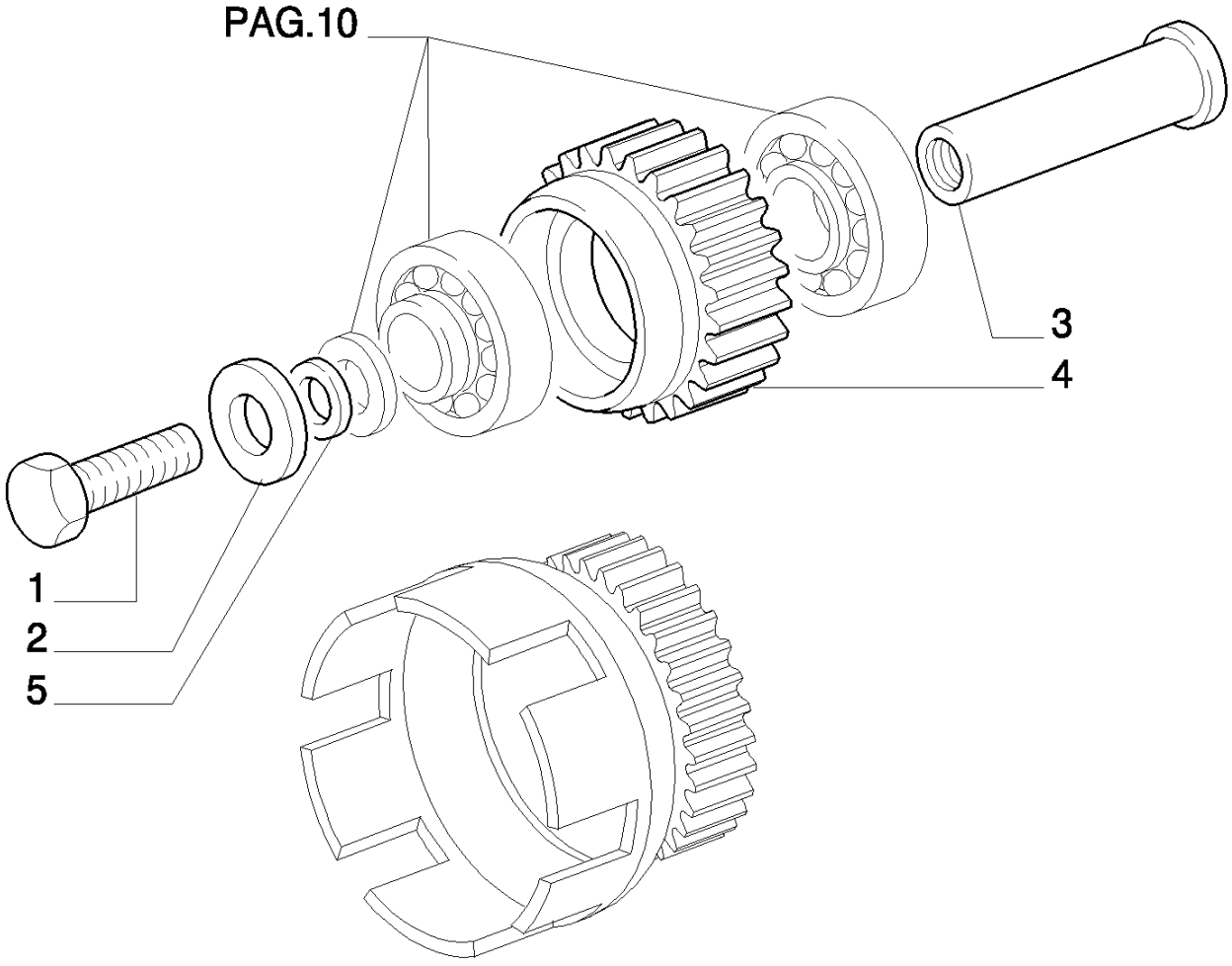

8830 TRATOR FORD (AMÉRICA LATINA) (1/96-)

VAR300(11) TOMADA DE FORÇA COM COMANDO ELETRO-HIDRÁULICO 4WD - 40 KM/H

Ref	Numero de Peça	Qtd	Descrição
1	5140219	1	PARAFUSO,
2	5140234	1	ARRUELA PLANA,
3	5140233	1	EIXO,
4	5129571	1	ENGRENAGEM INTERMEDIÁRIA,
5	5140220	1	CALCO DE AFINACAO, MM.1,70
5	5140221	1	CALCO DE AFINACAO, MM.1,75
5	5140222	1	CALCO DE AFINACAO, MM.1,80
5	5140223	1	CALCO DE AFINACAO, MM.1,85
5	5140224	1	CALCO DE AFINACAO, MM.1,90
5	5140225	1	CALCO DE AFINACAO, MM.1,95
5	5140226	1	CALCO DE AFINACAO, MM.2,00
5	5140227	1	CALCO DE AFINACAO, MM.2,05
5	5140228	1	CALCO DE AFINACAO, MM.2,10
5	5140229	1	CALCO DE AFINACAO, MM.2,15
5	5140230	1	CALCO DE AFINACAO, MM.2,20
5	5140231	1	CALCO DE AFINACAO, MM.2,25
5	5140232	1	CALCO DE AFINACAO, MM.2,30

VAR300(12) TOMADA DE FORÇA COM COMANDO ELETRO-HIDRÁULICO 4WD - 40 KM/H

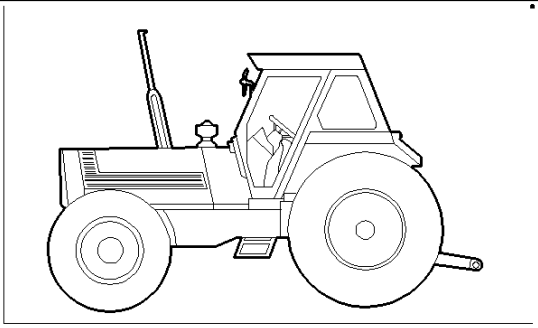

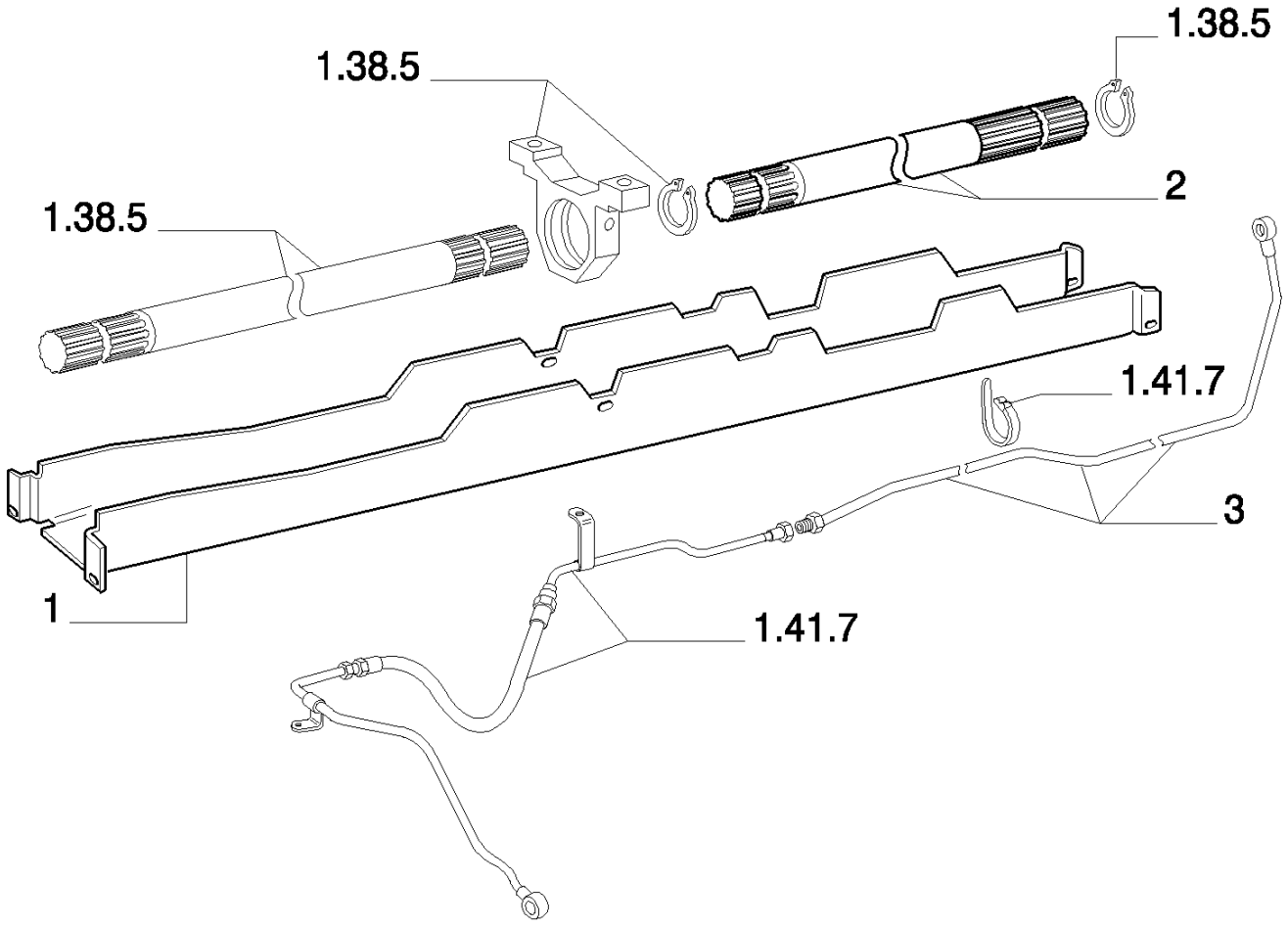

8830 TRATOR FORD (AMÉRICA LATINA) (1/96-)

VAR300(12) TOMADA DE FORÇA COM COMANDO ELETRO-HIDRÁULICO 4WD - 40 KM/H

Ref	Numero de Peça	Qtd	Descrição
1	5143615	1	PROTEÇÃO, VALID ONLY FOR MODEL : 8430BRA EU
1	84995280	1	PROTEÇÃO, VALID ONLY FOR MODEL : 8630BRA EU8830BRA EU
2	5127404	1	ÁRVORE DE TRANSMISSÃO,
3	5139749	1	TUBO RÍGIDO,

VAR334(01) DOIS DISTRIBUIDORES DE SIMPLES E DUPLO EFEITO

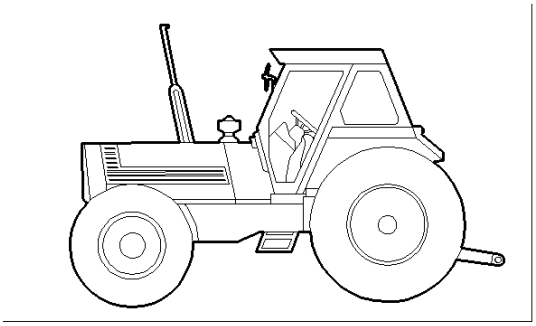

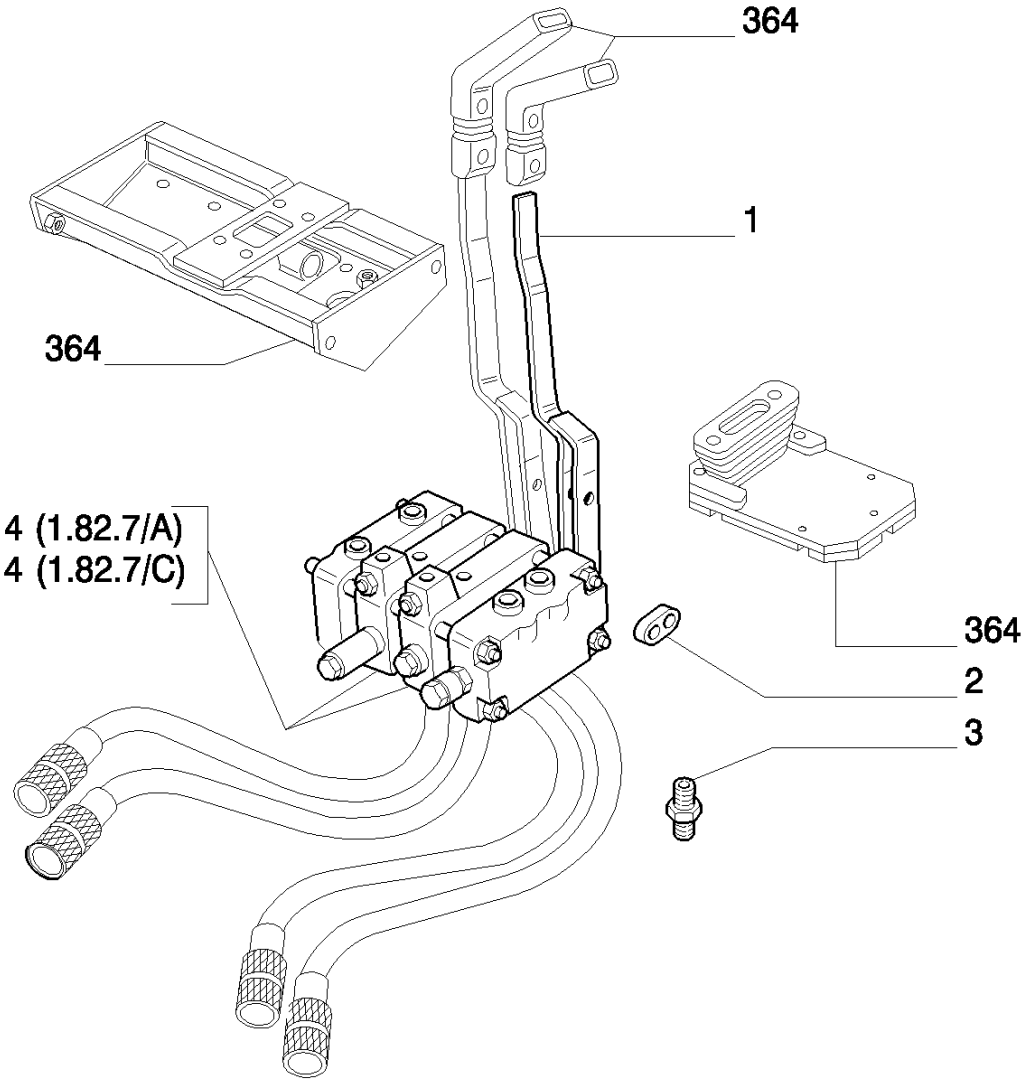

DIFFERS FROM VARIATION 364 AS SHOWN
DIFFERISCE DALLA VARIANTE 364 PER QUANTO INDICATO
DIFFÉRANT DE LA VARIANTE 364 POUR CE QUI EST INDIQUÉ
WEICHT VON VARIANTEN 364 WIE ANGEGEBEN AB
DIFIERE DE LA VARIANTE 364 EN LO INDICADO

8830 TRATOR FORD (AMÉRICA LATINA) (1/96-)

VAR334(01) DOIS DISTRIBUIDORES DE SIMPLES E DUPLO EFEITO

Ref	Numero de Peça	Qtd	Descrição
1	5116482	1	ALAVANCA, BOSCH
1	84990544	1	ALAVANCA, RACINE
2	5112814	2	CONECTOR,
3	5108830	4	CONEXÃO,
4	5117112	2	DISTRIBUIDOR, BOSCH
4	84990267	2	DISTRIBUIDOR, RACINE

VAR336(01) DISTRIB. S/D EFEITO E UM DISTRIB. COM DESENGATE AUTOMÁTICO

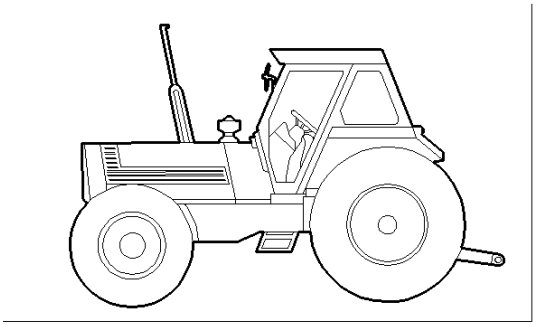

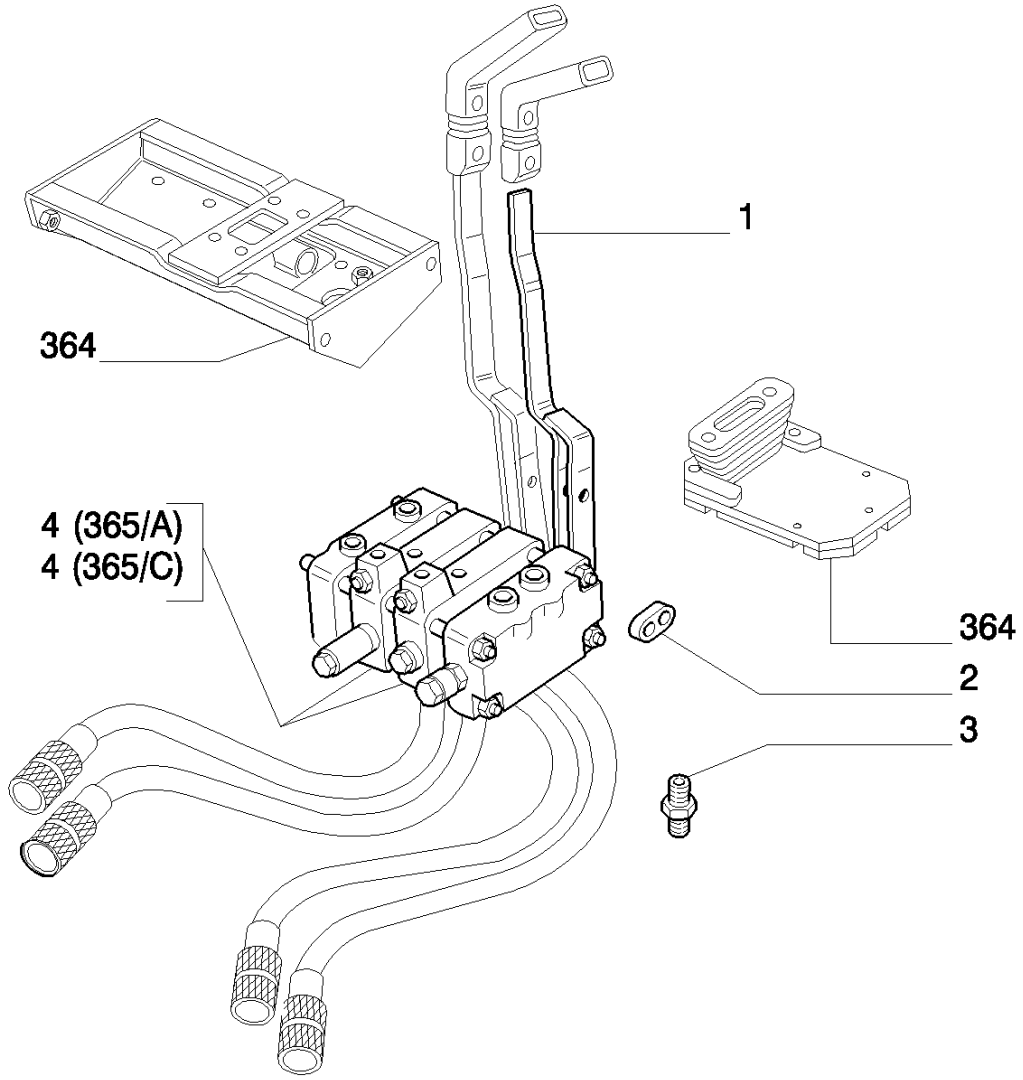

DIFFERS FROM VARIATION 364 AS SHOWN
DIFFERISCE DALLA VARIANTE 364 PER QUANTO INDICATO
DIFFÉRANT DE LA VARIANTE 364 POUR CE QUI EST INDIQUÉ
WEICHT VON VARIANTEN 364 WIE ANGEGEBEN AB
DIFIERE DE LA VARIANTE 364 EN LO INDICADO

8830 TRATOR FORD (AMÉRICA LATINA) (1/96-)

VAR336(01) DISTRIB. S/D EFEITO E UM DISTRIB. COM DESENGATE AUTOMÁTICO

Ref	Numero de Peça	Qtd	Descrição
1	5116482	1	ALAVANCA, BOSCH
1	84990544	1	ALAVANCA, RACINE
2	5112814	2	CONECTOR,
3	5108830	4	CONEXÃO,
4	5135894	1	DISTRIBUIDOR, BOSCH
4	84990268	1	DISTRIBUIDOR, RACINE

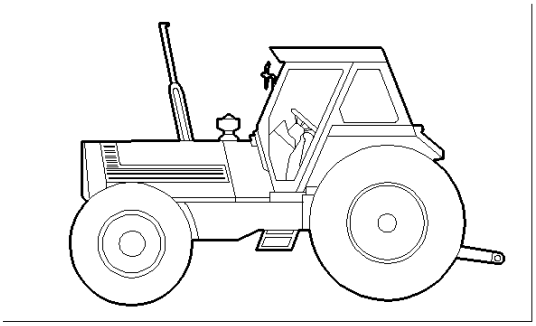

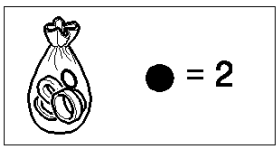

DIFFERS FROM VARIATION 365 AS SHOWN
DIFFERISCE DALLA VARIANTE 365 PER QUANTO INDICATO
DIFFÉRANT DE LA VARIANTE 365 POUR CE QUI EST INDIQUÉ
WEICHT VON VARIANTEN 365 WIE ANGEGEBEN AB
DIFIERE DE LA VARIANTE 365 EN LO INDICADO

8830 TRATOR FORD (AMÉRICA LATINA) (1/96-)

VAR339(01) DOIS DISTRIB. S/D EFEITO + DISTRIB. D/EFEITO COM DESENGATE AUT. E FLOAT

Ref	Numero de Peça	Qtd	Descrição
1	5117112	2	DISTRIBUIDOR, BOSCH ASSY.
1	84990267	2	DISTRIBUIDOR, RACINE ASSY.
2	84990274	1	KIT, RACINE
3	84998558	1	DISTRIBUIDOR, RACINE INCL.REF.2

VAR364(01) DISTRIB. S/D EFEITO + COM DESENGATE AUT. FLOAT

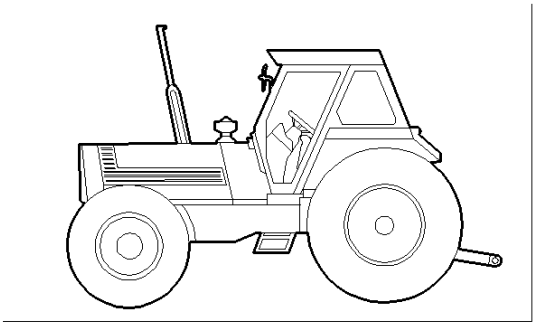

● = 4

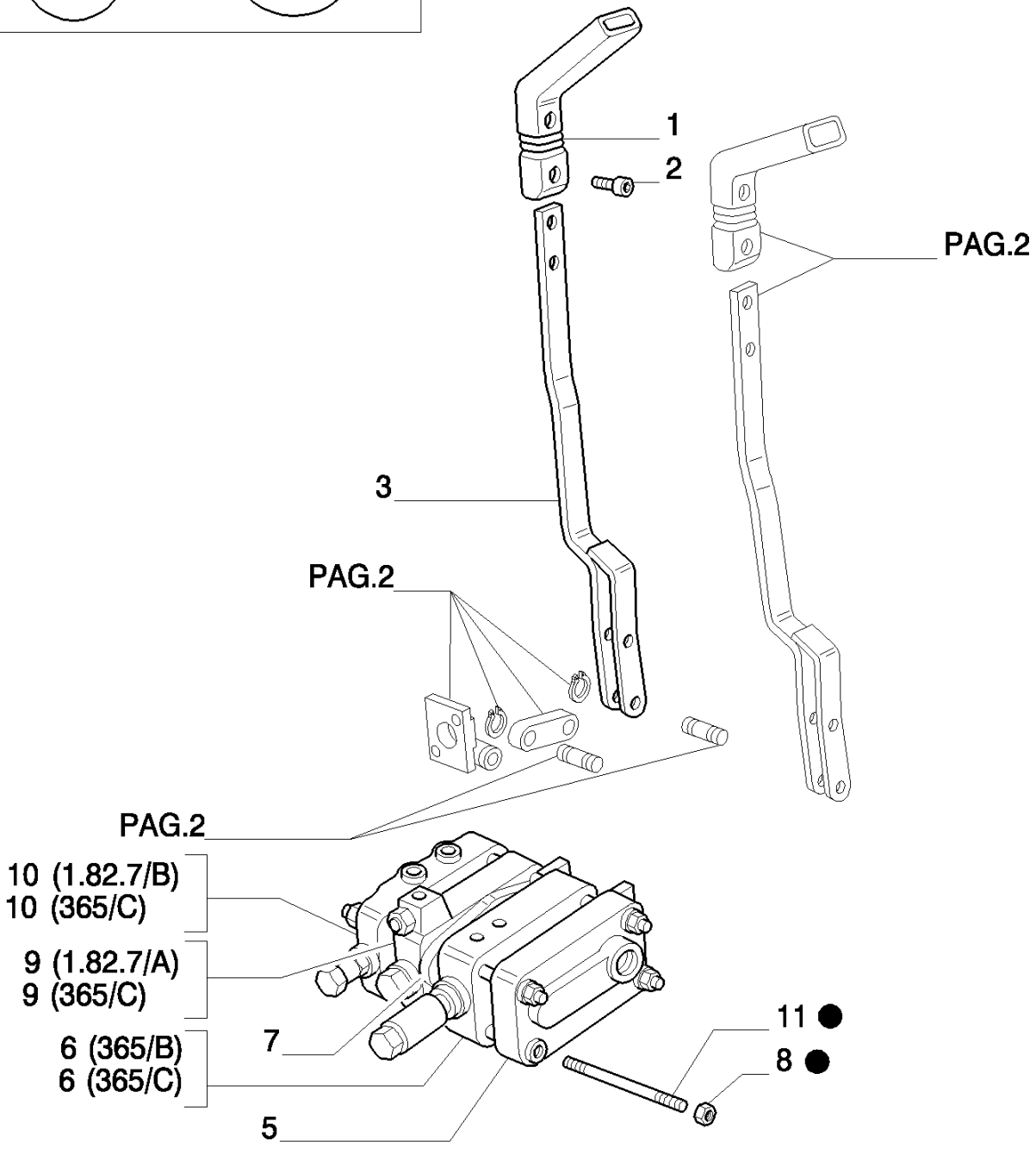

8830 TRATOR FORD (AMÉRICA LATINA) (1/96-)

VAR364(01) DISTRIB. S/D EFEITO + COM DESENGATE AUT. FLOAT

Ref	Numero de Peça	Qtd	Descrição
1	5114836	1	MANÍPULO,
2	5113531	4	PARAFUSO, , (S.A. P/N=14302931 Q=4)
3	5116499	1	ALAVANCA, BOSCH
3	84990544	1	ALAVANCA, RACINE
4	84990271	1	KIT, RACINE
5	84990266	1	PLACA, RACINE
5	9958954	1	PLACA, BOSCH
6	5135895	1	DISTRIBUIDOR, BOSCH ASSY.
6	84990269	1	DISTRIBUIDOR, RACINE ASSY.
7	5135382	1	ESPAÇADOR, BOSCH
8	9958956	4	PORCA, BOSCH
9	5117112	1	DISTRIBUIDOR, BOSCH ASSY.
9	84990267	1	DISTRIBUIDOR, RACINE ASSY.
10	84990265	1	CORPO, RACINE ASSY.
10	9958953	1	PLACA, BOSCH ASSY.
11	5117117	4	TIRANTE, BOSCH

8830 TRATOR FORD (AMÉRICA LATINA) (1/96-)

VAR364(02) DISTRIB. S/D EFEITO + COM DESENGATE AUT. FLOAT

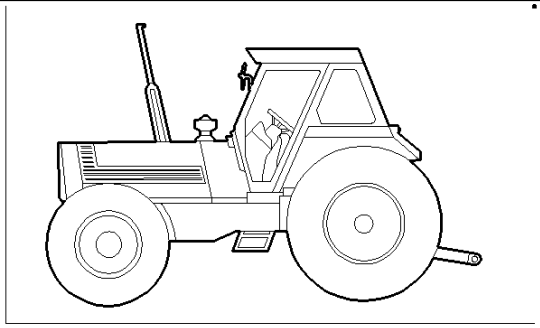

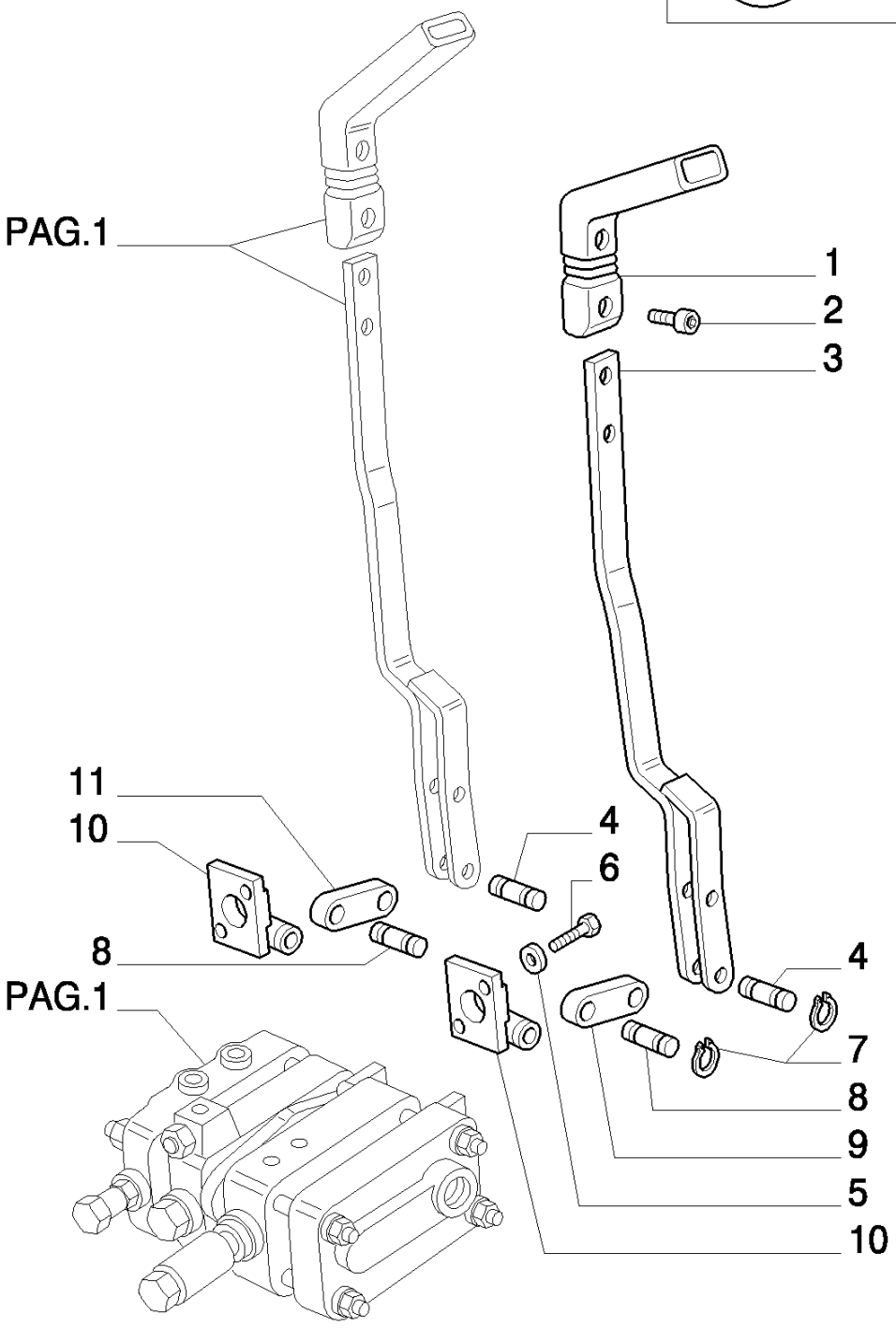

8830 TRATOR FORD (AMÉRICA LATINA) (1/96-)

VAR364(02) DISTRIB. S/D EFEITO + COM DESENGATE AUT. FLOAT

Ref	Numero de Peça	Qtd	Descrição
1	5114835	1	MANÍPULO,
2	5113531	4	PARAFUSO, , (S.A. P/N=14302931 Q=4)
3	5116512	1	ALAVANCA, BOSCH
3	84990544	1	ALAVANCA, RACINE
4	5113008	4	PINO,
5	10569274	4	ARRUELA-TRAVA,
6	14305724	4	PARAFUSO, Hex Soc Hd, M6 x 14, 8.8,
7	9990741	8	ANEL, M8, Ext,
8	5113794	2	PINO,
9	5116523	1	CONECTOR,
10	5116524	2	SUPORTE,
11	5112814	1	CONECTOR,

VAR364(03) DISTRIB. S/D EFEITO + COM DESENGATE AUT. FLOAT

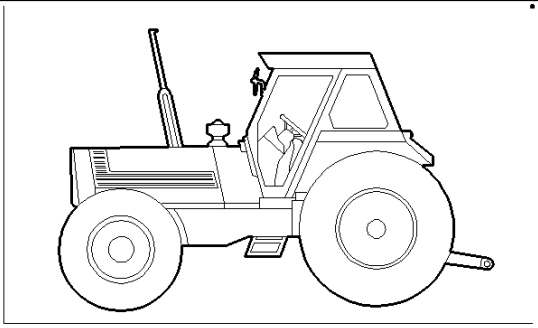

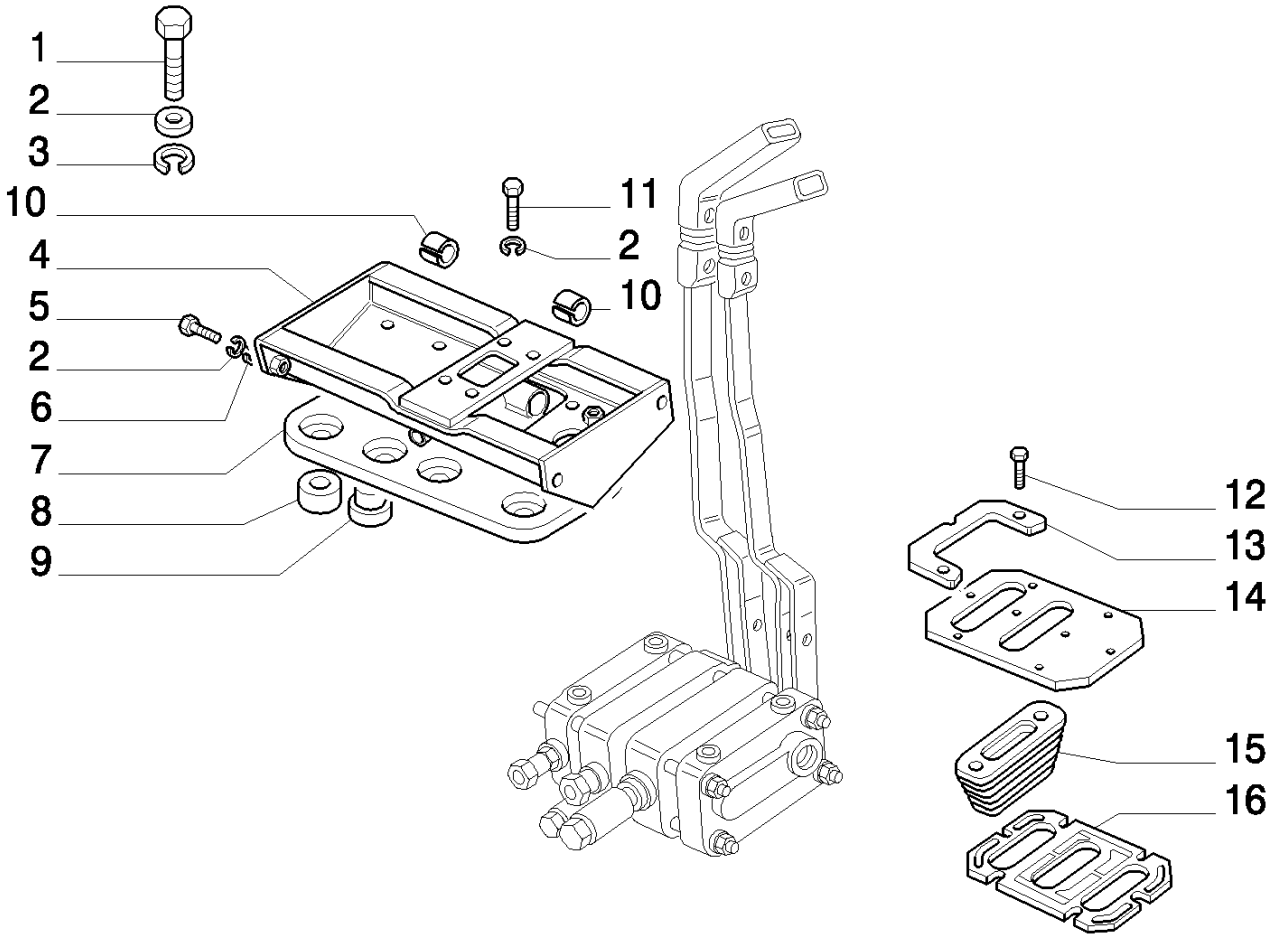

8830 TRATOR FORD (AMÉRICA LATINA) (1/96-)

VAR364(03) DISTRIB. S/D EFEITO + COM DESENGATE AUT. FLOAT

Ref	Numero de Peça	Qtd	Descrição
1	16043824	4	PARAFUSO, Hex, M8 x 30, 8.8, Full Thd,
2	10516674	14	ARRUELA-TRAVA,
3	12642001	8	ARRUELA PLANA, M8 x 25 x 1.5,
4	5111240	1	TRAVESSA,
5	16043424	4	PARAFUSO, Hex, M8 x 20, 8.8, Full Thd,
6	12647004	4	ARRUELA PLANA, M8 x 25 x 2.5,
7	5130917	1	PLACA,
8	5130919	4	ESPAÇADOR,
9	5130918	8	CUNHA,
10	5111259	2	BUCHA,
11	16043624	6	PARAFUSO, Hex, M8 x 25, 8.8, Full Thd,
12	15905407	7	PARAFUSO, Cross Pan Hd, M6.3 x 19,
13	4999796	1	QUADRO,
14	5115206	1	PLACA,
15	4999789	2	CAPA,
16	5115208	1	PLACA,

8830 TRATOR FORD (AMÉRICA LATINA) (1/96-)

VAR364(04) DISTRIB. S/D EFEITO + COM DESENGATE AUT. FLOAT

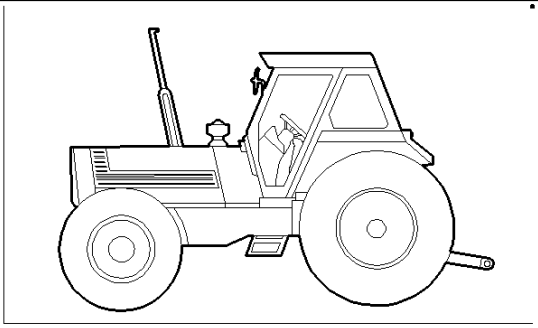

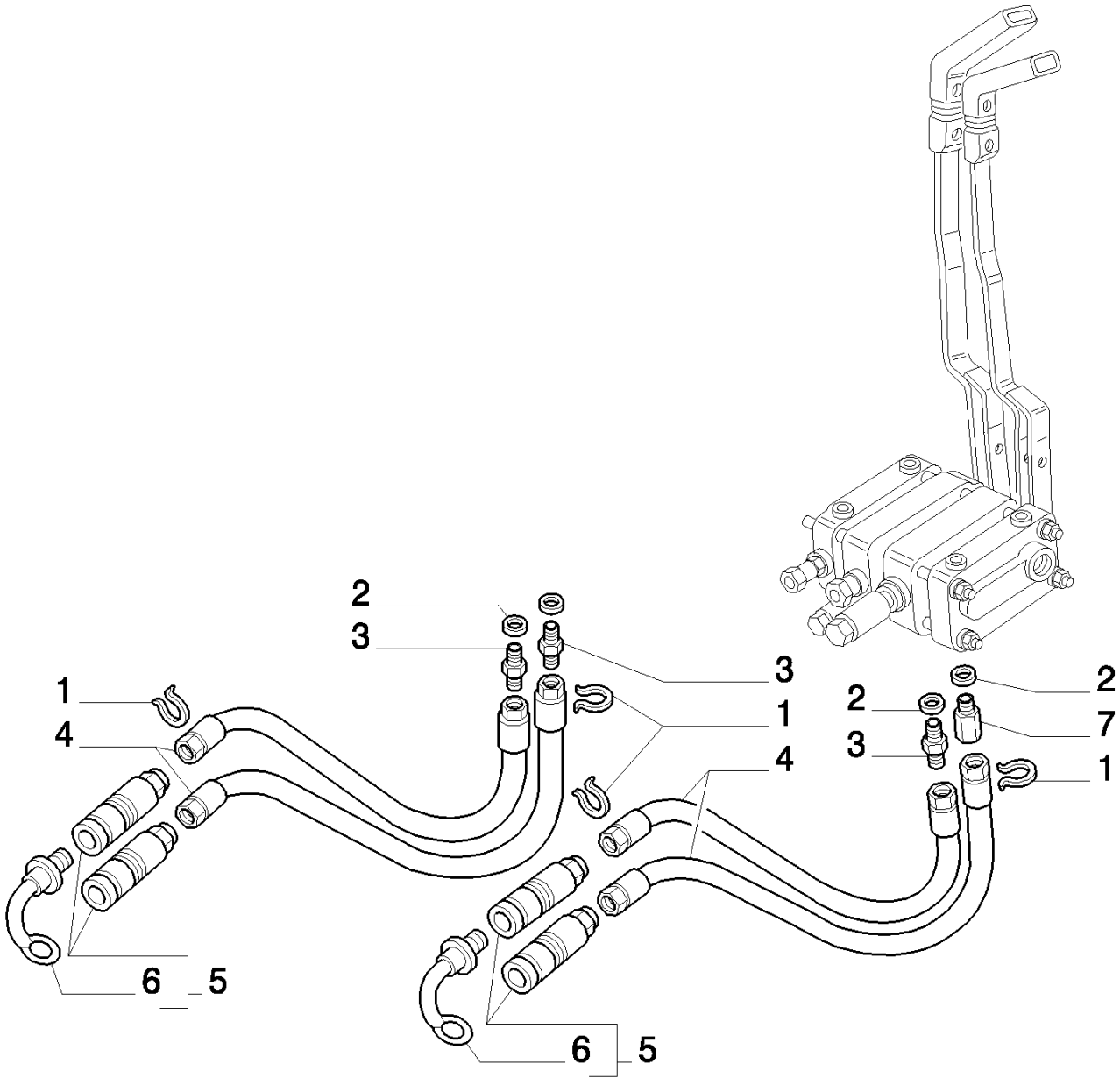

8830 TRATOR FORD (AMÉRICA LATINA) (1/96-)

VAR364(04) DISTRIB. S/D EFEITO + COM DESENGATE AUT. FLOAT

Ref	Numero de Peça	Qtd	Descrição
1	370006	8	ANEL,
2	5167640	4	ARRUELA DE VEDAÇÃO,
3	5108830	3	CONEXÃO,
4	5113926	4	TUBO FLEXÍVEL,
5	5163925	4	ENGATE RÁPIDO, (FASTER)
6	9962533	4	BUJÃO, FOR FASTER
7	5113460	1	CONEXÃO,

VAR365(01) DISTRIB. S/D EFEITO + COM DESENGATE AUT. FLOAT

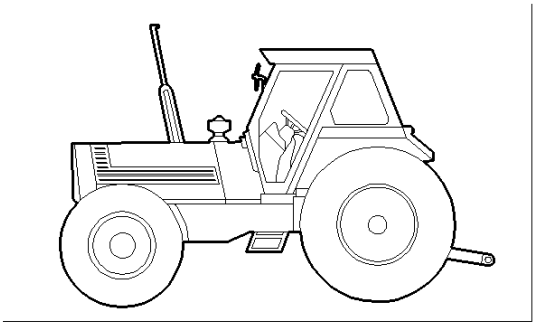

▲ = 8
● = 9

PAG.2
PAG.2
PAG.3
PAG.2
PAG.2
● 1 (365/A)
● 1 (365/C)
● 2 (1.82.7/B)
● 1 (365/C)
PAG.2
PAG.3
5 (1.82.7/A)
5 (365/C)
3 ●▲
4 ●▲
6 (365/B)
6 (365/C)
7

8830 TRATOR FORD (AMÉRICA LATINA) (1/96-)

VAR365(01) DISTRIB. S/D EFEITO + COM DESENGATE AUT. FLOAT

Ref	Numero de Peça	Qtd	Descrição
1	5135894	1	DISTRIBUIDOR, BOSCH
1	84990268	1	DISTRIBUIDOR, RACINE
2	84990265	1	CORPO, RACINE ASSY.
2	9958953	1	PLACA, BOSCH ASSY.
3	5117119	4	TIRANTE, BOSCH
4	9958956	4	PORCA, BOSCH
5	5117112	1	DISTRIBUIDOR, BOSCH ASSY.
5	84990267	1	DISTRIBUIDOR, RACINE ASSY.
6	5135895	1	DISTRIBUIDOR, BOSCH ASSY.
6	84990269	1	DISTRIBUIDOR, RACINE ASSY.
7	84990266	1	PLACA, RACINE
7	9958954	1	PLACA, BOSCH
8	84990272	1	KIT, RACINE
9	84998560	1	DISTRIBUIDOR, RACINE ASSY

8830 TRATOR FORD (AMÉRICA LATINA) (1/96-)

VAR365(02) DISTRIB. S/D EFEITO + COM DESENGATE AUT. FLOAT

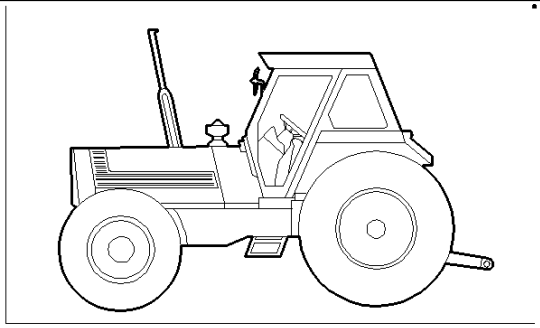

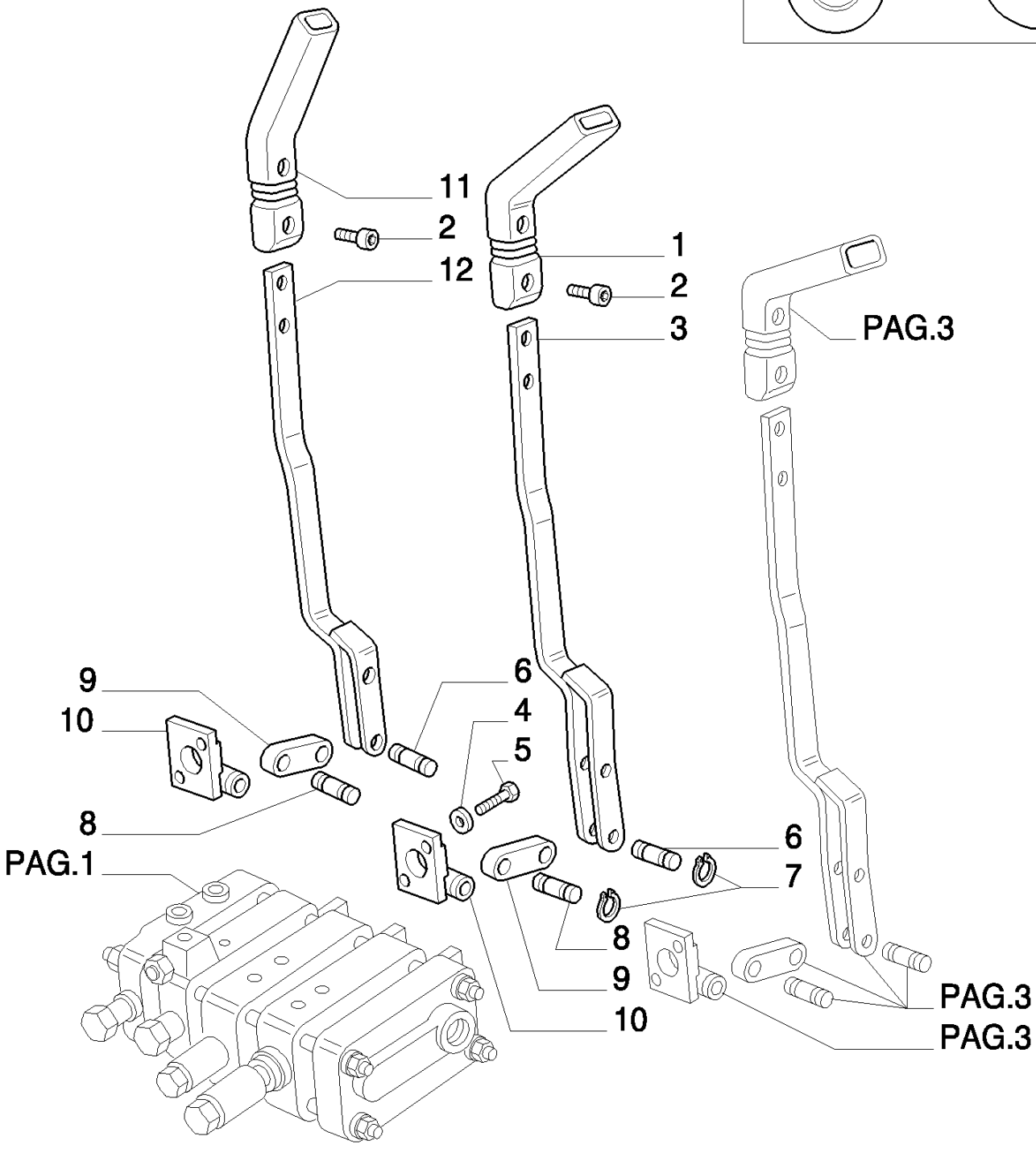

8830 TRATOR FORD (AMÉRICA LATINA) (1/96-)

VAR365(02) DISTRIB. S/D EFEITO + COM DESENGATE AUT. FLOAT

Ref	Numero de Peça	Qtd	Descrição
1	5114836	1	MANÍPULO,
2	5113531	6	PARAFUSO,
2	14302931	6	PARAFUSO, Cheese Hd, M4 x 10, Screw, South America
3	5116499	1	ALAVANCA, BOSCH
3	84990545	1	ALAVANCA, RACINE
4	10569274	6	ARRUELA-TRAVA,
5	14305724	6	PARAFUSO, Hex Soc Hd, M6 x 14, 8.8,
6	5113008	6	PINO,
7	9990741	12	ANEL, M8, Ext,
8	5113794	3	PINO,
9	5112814	2	CONECTOR,
10	5116524	3	SUPORTE,
11	5114837	1	MANÍPULO,
12	5116497	1	ALAVANCA, BOSCH
12	84990546	1	ALAVANCA, RACINE

8830 TRATOR FORD (AMÉRICA LATINA) (1/96-)

VAR365(03) DISTRIB. S/D EFEITO + COM DESENGATE AUT. FLOAT

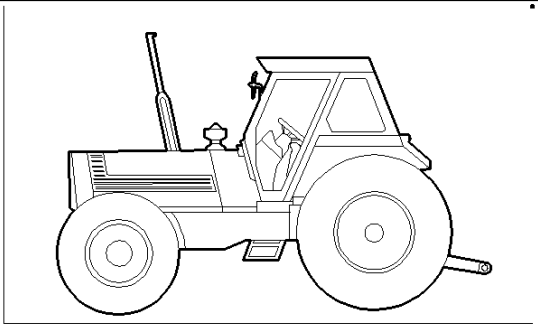

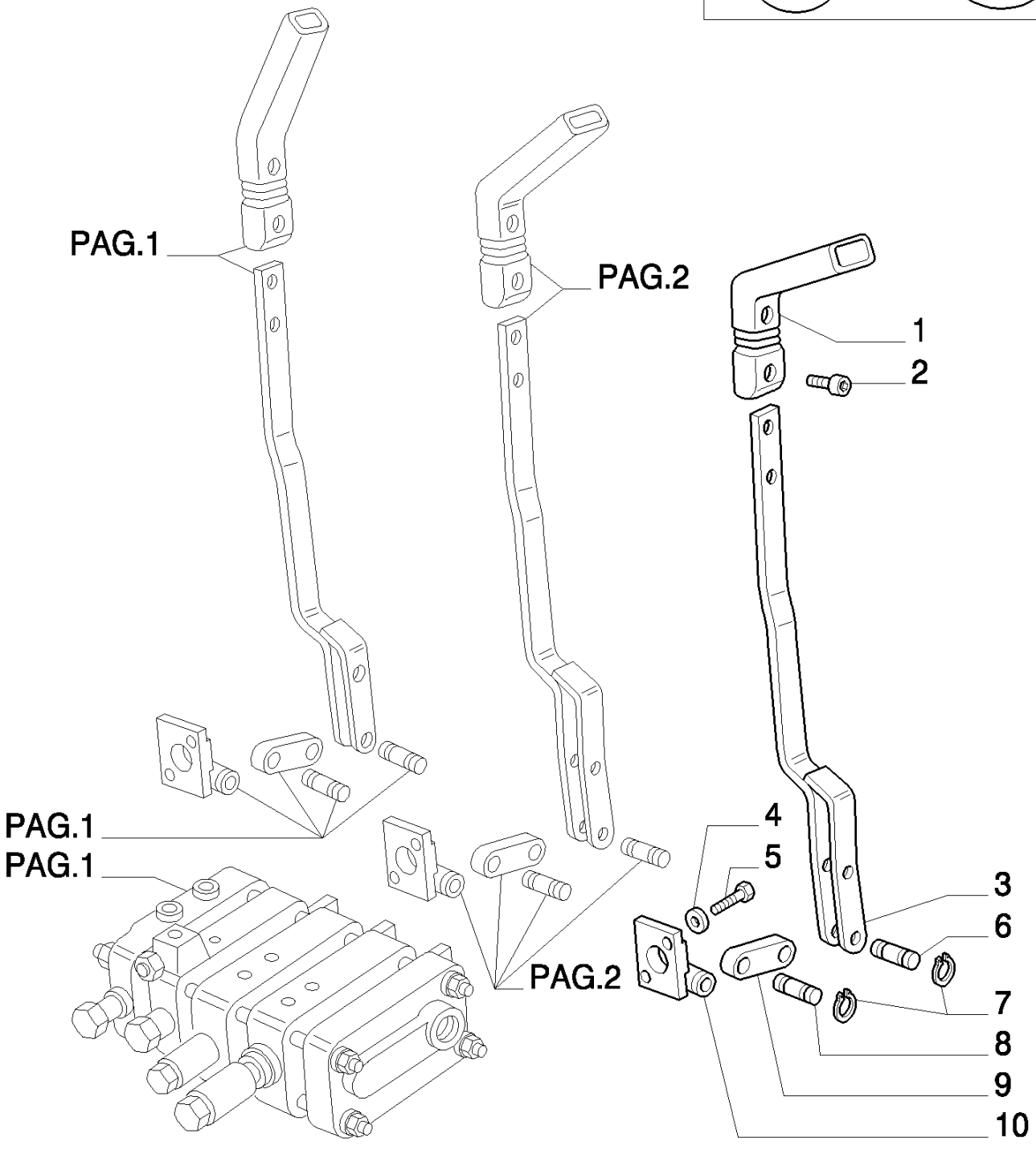

8830 TRATOR FORD (AMÉRICA LATINA) (1/96-)

VAR365(03) DISTRIB. S/D EFEITO + COM DESENGATE AUT. FLOAT

Ref	Numero de Peça	Qtd	Descrição
1	5114835	1	MANÍPULO,
2	5113531	6	PARAFUSO,
2	14302931	6	PARAFUSO, Cheese Hd, M4 x 10, Screw, South America
3	5116512	1	ALAVANCA, INT.
4	10569274	6	ARRUELA-TRAVA,
5	14305724	6	PARAFUSO, Hex Soc Hd, M6 x 14, 8.8,
6	5113008	6	PINO,
7	9990741	12	ANEL, M8, Ext,
8	5113794	3	PINO,
9	5116523	1	CONECTOR,
10	5116524	3	SUPORTE,

8830 TRATOR FORD (AMÉRICA LATINA) (1/96-)

VAR365(04) DISTRIB. S/D EFEITO + COM DESENGATE AUT. FLOAT

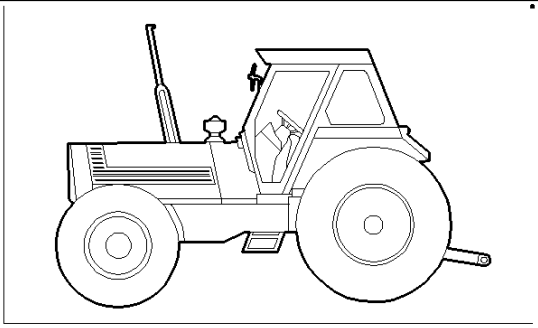

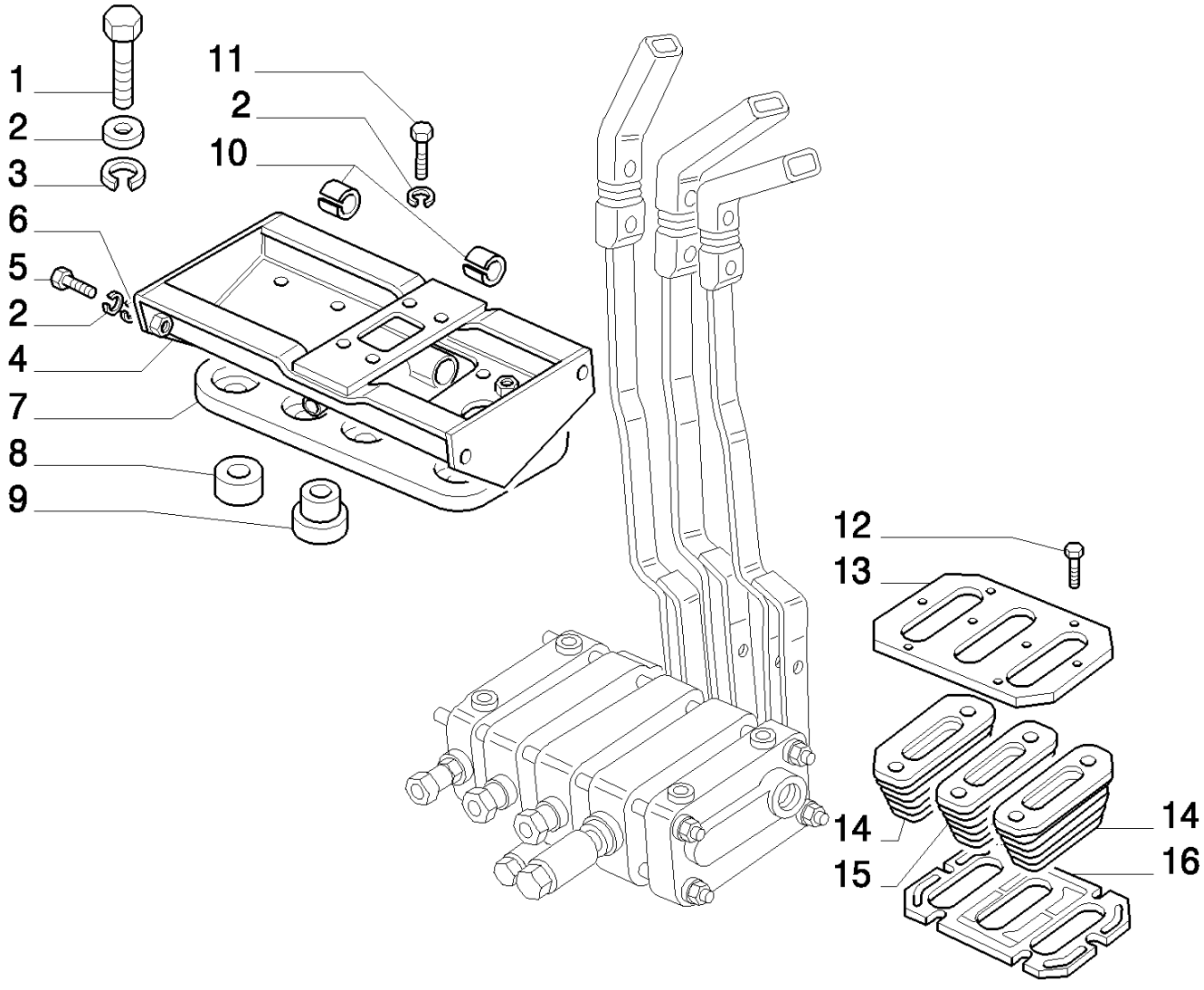

8830 TRATOR FORD (AMÉRICA LATINA) (1/96-)

VAR365(04) DISTRIB. S/D EFEITO + COM DESENGATE AUT. FLOAT

Ref	Numero de Peça	Qtd	Descrição
1	16043824	4	PARAFUSO, Hex, M8 x 30, 8.8, Full Thd,
2	10516674	14	ARRUELA-TRAVA,
3	12642001	8	ARRUELA PLANA, M8 x 25 x 1.5,
4	5111240	1	TRAVESSA,
5	16043424	4	PARAFUSO, Hex, M8 x 20, 8.8, Full Thd,
7	5130917	1	PLACA,
8	5130919	4	ESPAÇADOR,
9	5130918	8	CUNHA,
10	5111259	2	BUCHA,
11	16043624	6	PARAFUSO, Hex, M8 x 25, 8.8, Full Thd,
12	15905407	7	PARAFUSO, Cross Pan Hd, M6.3 x 19,
13	5115207	1	PLACA,
14	4999789	2	CAPA, SIDE
15	4999790	1	CAPA, CENTER
16	5115208	1	PLACA,

8830 TRATOR FORD (AMÉRICA LATINA) (1/96-)

VAR365(05) DISTRIB. S/D EFEITO + COM DESENGATE AUT. FLOAT

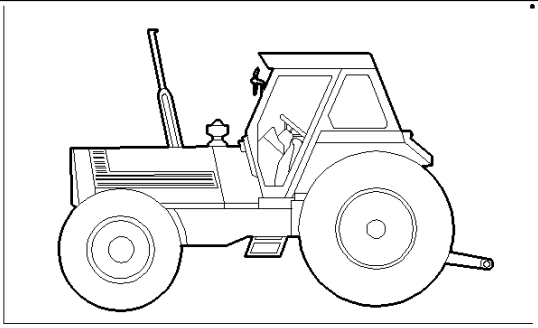

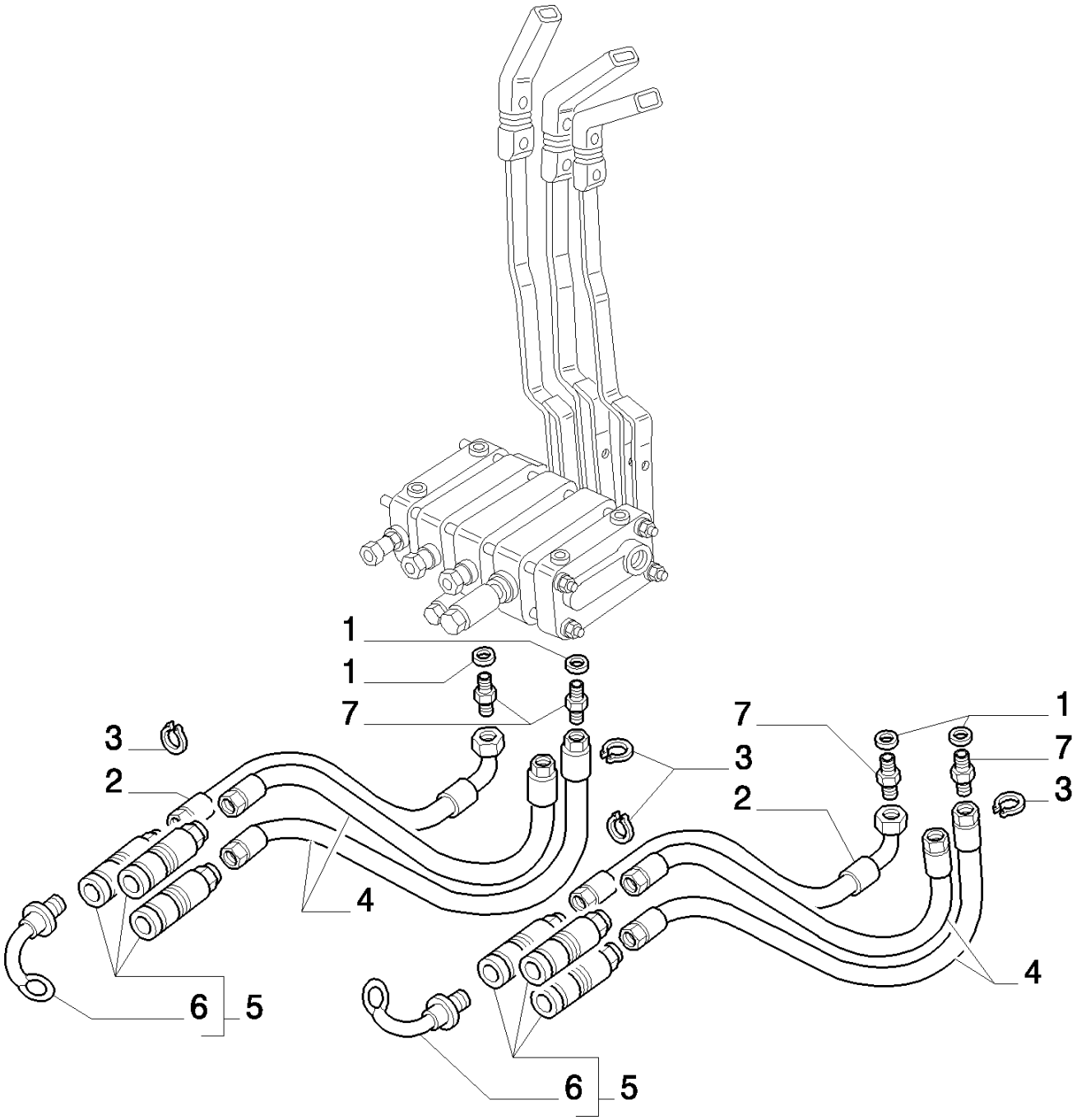

8830 TRATOR FORD (AMÉRICA LATINA) (1/96-)

VAR365(05) DISTRIB. S/D EFEITO + COM DESENGATE AUT. FLOAT

Ref	Numero de Peça	Qtd	Descrição
1	5167640	6	ARRUELA DE VEDAÇÃO,
2	5114307	3	TUBO FLEXÍVEL,
3	11068476	12	ANEL, M36, Ext, , (S.A. P/N = 975375 Q=12)
4	5113926	3	TUBO FLEXÍVEL,
5	5163925	6	ENGATE RÁPIDO, (FASTER)
6	9962533	6	BUJÃO, FOR FASTER
7	5108830	6	CONEXÃO,

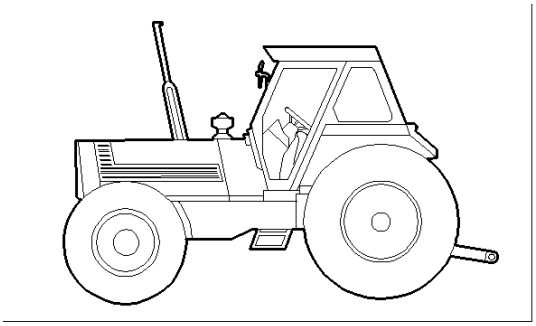

BOSCH

● = 1

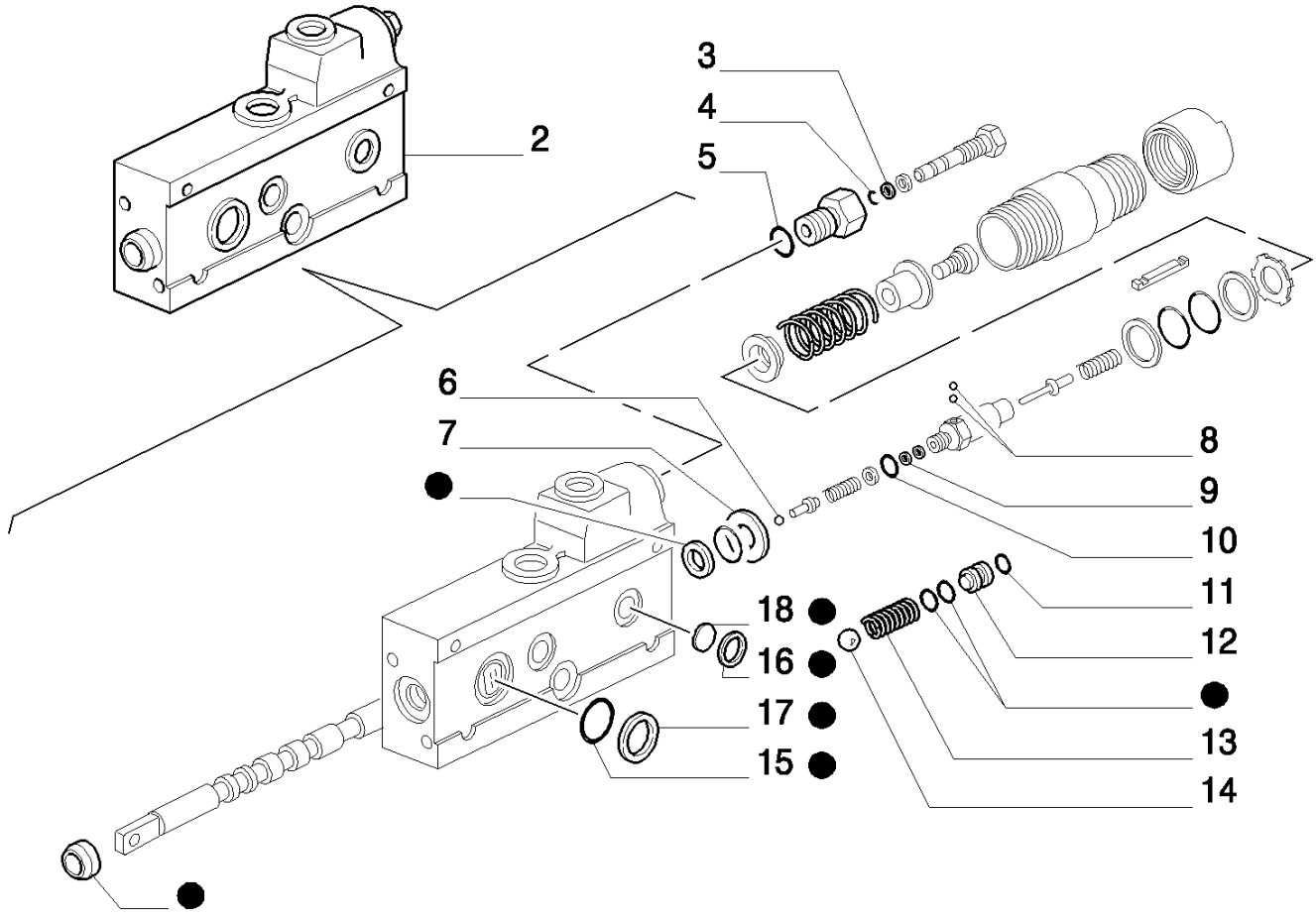

8830 TRATOR FORD (AMÉRICA LATINA) (1/96-)

VAR365/ A(01) TOMADA DE PRESSÃO ADICIONAL

Ref	Numero de Peça	Qtd	Descrição
1	9959034	2	KIT,
2	5135894	1	DISTRIBUIDOR, BOSCH ASSY
3	9959307	1	MOLA,
4	79097306	1	ANEL,
5	9959038	1	JUNTA,
6	9961664	1	ESFERA,
7	9959211	1	ARRUELA PLANA,
8	9961665	6	ESFERA,
9	9961662	1	ANEL,
10	9961666	1	ANEL,
11	9959045	1	ARRUELA-TRAVA,
12	9959020	2	BUJÃO,
13	9959026	2	MOLA,
14	9959041	2	ESFERA,
15	5117113	2	JUNTA,
16	5117114	6	JUNTA,
17	5117115	2	ANEL,
18	5117116	6	ANEL,

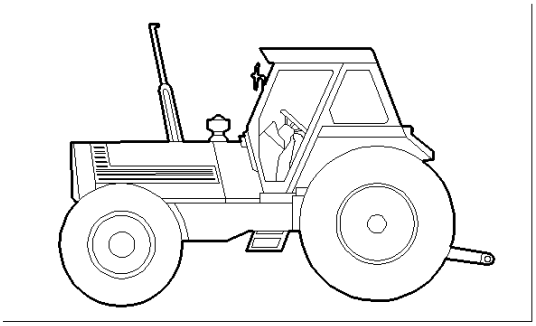

BOSCH

I = 1

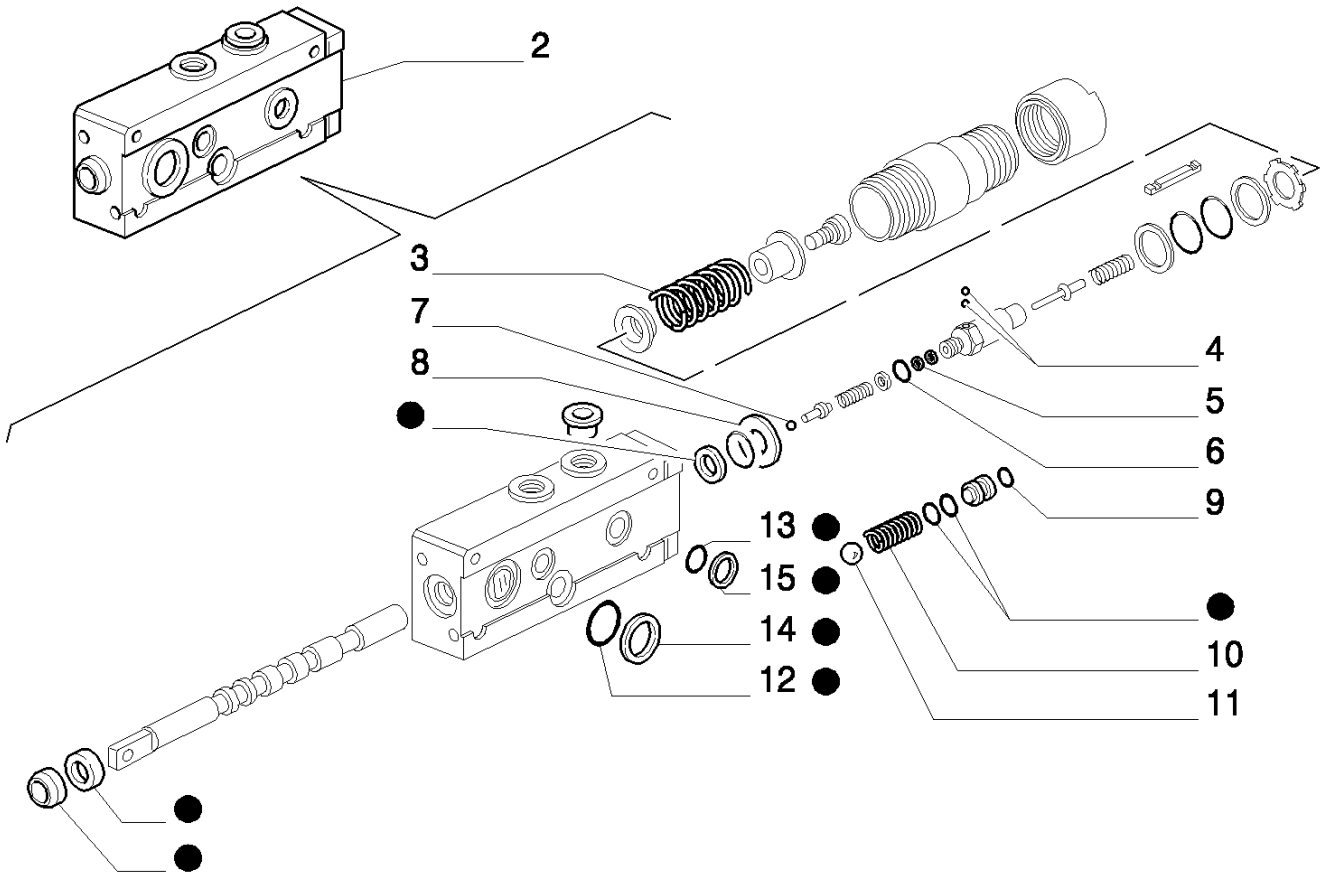

8830 TRATOR FORD (AMÉRICA LATINA) (1/96-)

VAR365/ B(01) TOMADA DE PRESSÃO ADICIONAL

Ref	Numero de Peça	Qtd	Descrição
1	9959034	1	KIT,
2	5135895	1	DISTRIBUIDOR, BOSCH ASSY
3	9961660	1	MOLA,
4	9961665	6	ESFERA,
5	9961662	1	ANEL,
6	9961666	1	ANEL,
7	9961664	1	ESFERA,
8	9959211	1	ARRUELA PLANA,
9	9959045	2	ARRUELA-TRAVA,
10	9959026	2	MOLA,
11	9959041	2	ESFERA,
12	5117113	2	JUNTA,
13	5117114	6	JUNTA,
14	5117115	2	ANEL,
15	5117116	6	ANEL,

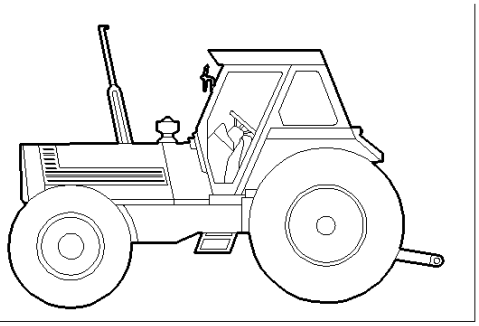

RACINE

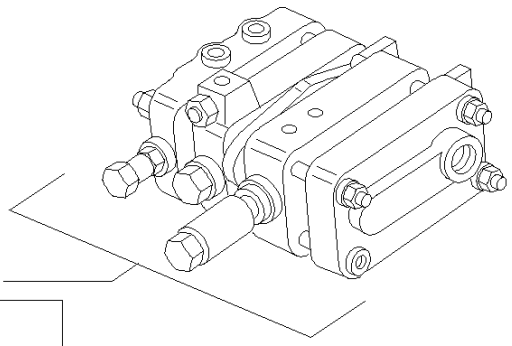

336

= 1

= 2

EQUIP. 336

RACINE

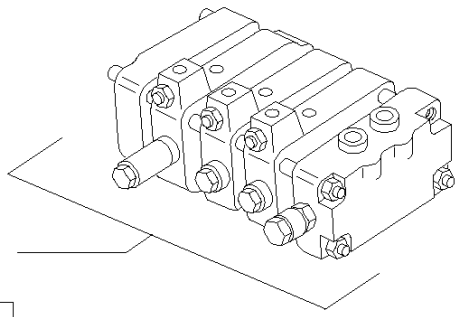

339

= 3

= 4

EQUIP. 339

RACINE

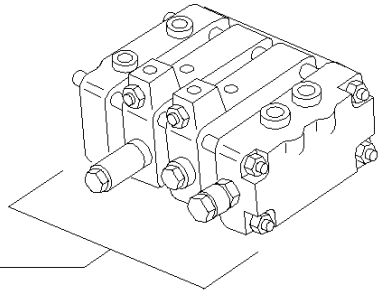

364

= 5

= 6

EQUIP. 364

RACINE

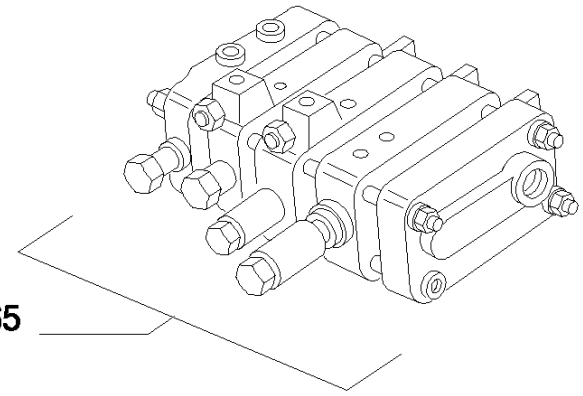

365

= 7

= 8

EQUIP. 365

8830 TRATOR FORD (AMÉRICA LATINA) (1/96-)

VAR365/ C(01) TOMADA DE PRESSÃO ADICIONAL

Ref	Numero de Peça	Qtd	Descrição
1	84990273	1	KIT DE REVISÃO, (EQUIP.336)
2	84990275	1	KIT DE REVISÃO, (EQUIP.336)
3	84990273	2	KIT DE REVISÃO, (EQUIP.339)
4	84990275	1	KIT DE REVISÃO, (EQUIP.339)
5	84990273	1	KIT DE REVISÃO, (EQUIP.364)
6	84990275	1	KIT DE REVISÃO, (EQUIP.364)
7	84990273	1	KIT DE REVISÃO, (EQUIP.365)
8	84990275	2	KIT DE REVISÃO, (EQUIP.365)

VAR476(01) CONTRA-PESO TRASEIRO PARA DISCOS DE CHAPA

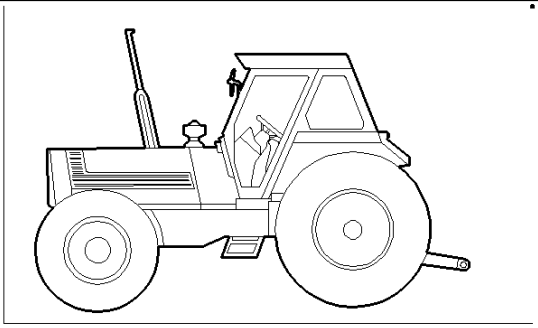

● = 12

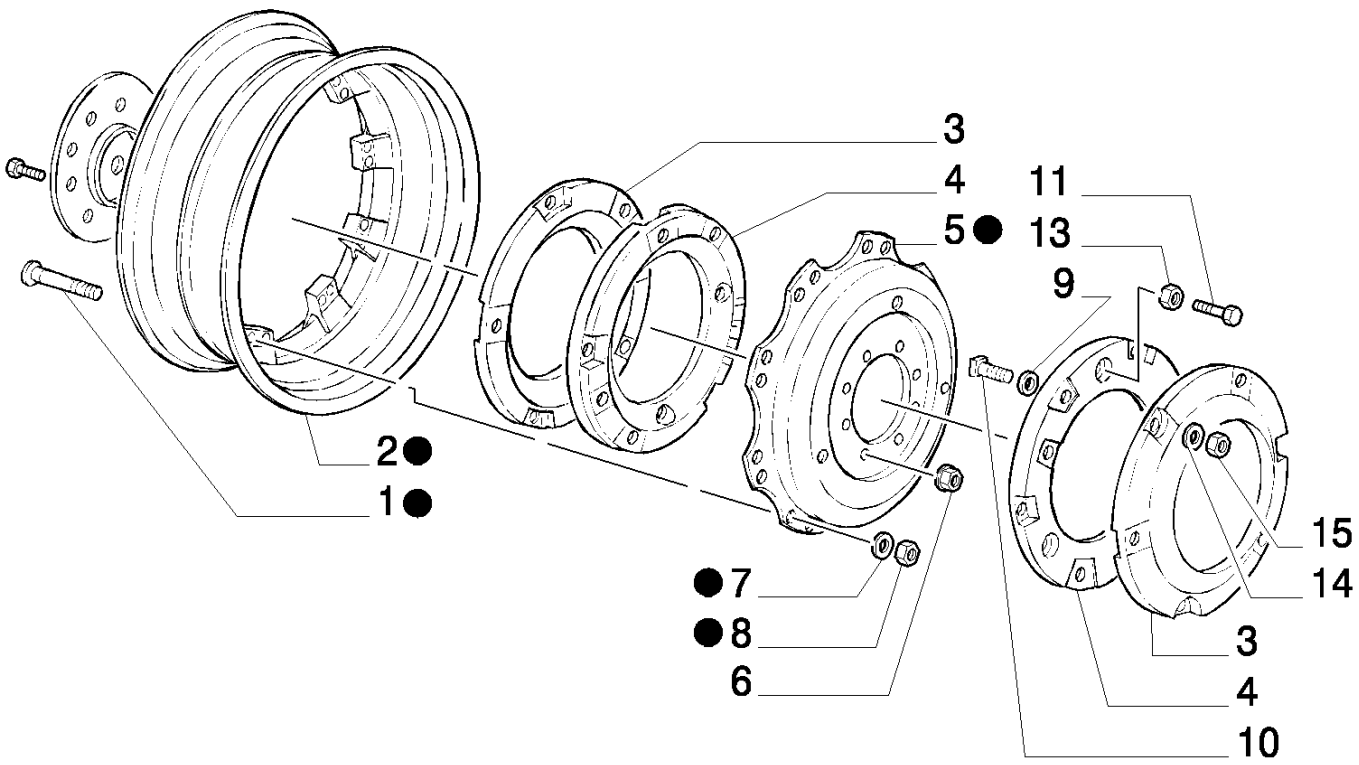

8830 TRATOR FORD (AMÉRICA LATINA) (1/96-)

VAR476(01) CONTRA-PESO TRASEIRO PARA DISCOS DE CHAPA

Ref	Numero de Peça	Qtd	Descrição
1	9576271	18	PARAFUSO,
2	9576278	1	ARO, W18LX38
3	9576477	2	BALASTRO,
4	9576474	2	ADAPTADOR,
5	9576270	1	DISCO,
6	465684	8	PORCA,
7	9576272	18	ARRUELA PLANA,
8	9576273	18	PORCA,
9	230888	3	ARRUELA PLANA,
10	82895028	3	PARAFUSO,
11	412641	3	PARAFUSO, Hex, M20 x 70, 10.9, R.O.W.
11	394877	3	PARAFUSO, Hex, M20 x 70, 8.8, South America
12	9576279	1	RODA VEICULAR, ASSY W18LX38 R.O.W., (S.A. P/N = 84990001 Q=1), (S.A. P/N = 84990000 Q=1), (S.A. P/N = 9577732 Q=1)
13	9706694	3	PORCA, M20, Cl 8, R.O.W.
13	380424	1	CONTRA PORCA, M20 x 2.5, Cl 8, South America
14	379224S36	3	ARRUELA PLANA,
15	280374	3	PORCA, 5/8"-11, G5,

8830 TRATOR FORD (AMÉRICA LATINA) (1/96-)

VAR731-732-733(01) (TOMADA DE PRESSÃO ADICIONAL) ENGATE RÁPIDO Q=1-2-4

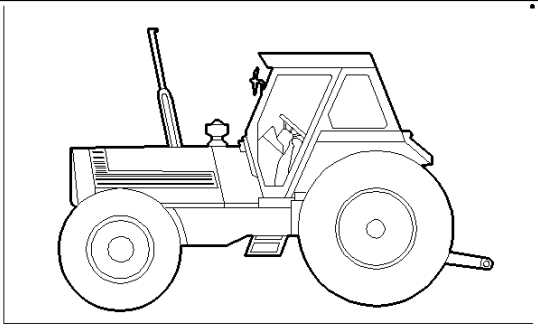

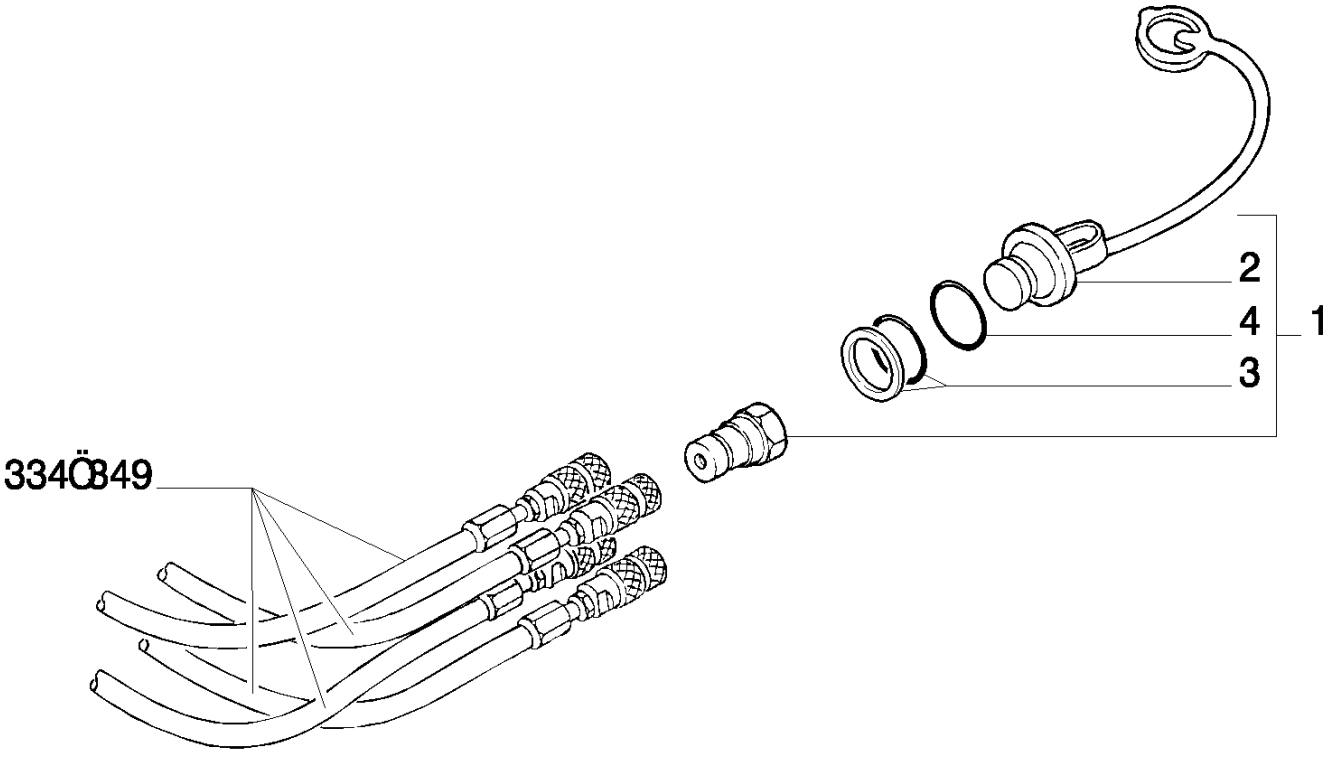

8830 TRATOR FORD (AMÉRICA LATINA) (1/96-)

VAR731-732-733(01) (TOMADA DE PRESSÃO ADICIONAL) ENGATE RÁPIDO Q=1-2-4

Ref	Numero de Peça	Qtd	Descrição
1	5113311	AR	ENGATE RÁPIDO, ASSY.
2	9962532	AR	BUJÃO, PARKER
2	9962533	AR	BUJÃO, FASTER
3	9961686	AR	JOGO DE JUNTAS, FASTER
4	9961685	AR	JUNTA, PARKER

VAR805(01) TOMADA DE FORÇA 540/1000 G.

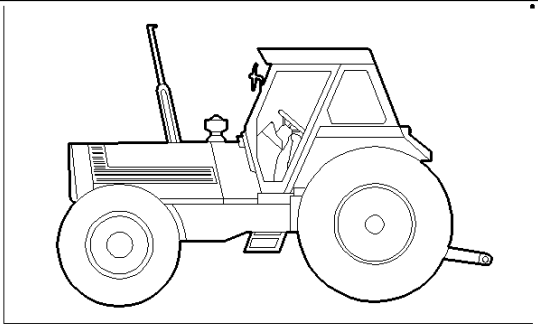

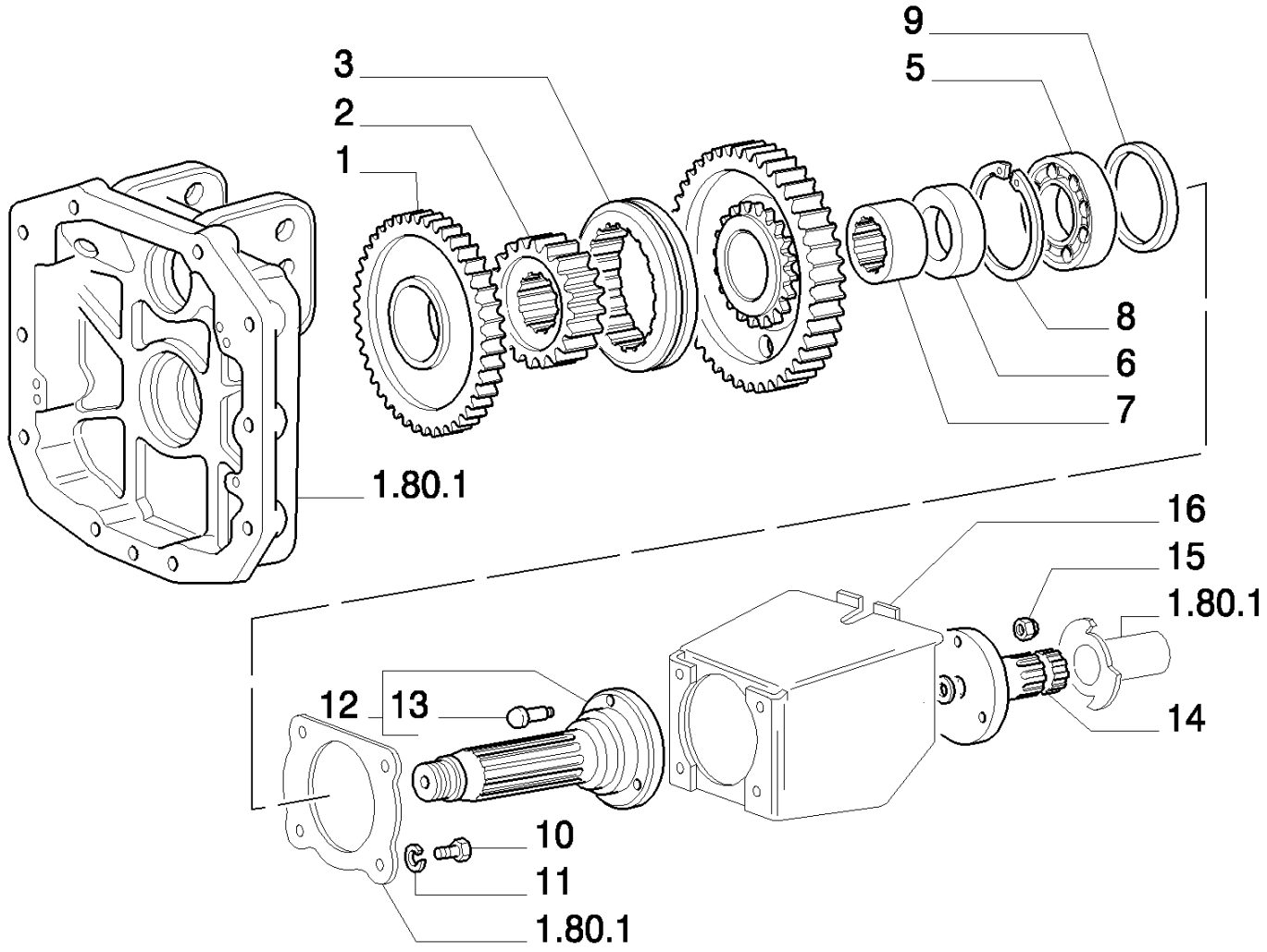

8830 TRATOR FORD (AMÉRICA LATINA) (1/96-)

VAR805(01) TOMADA DE FORÇA 540/1000 G.

Ref	Numero de Peça	Qtd	Descrição
1	5112570	1	ENGRENAGEM CONDUZIDA,
2	4998475	1	MANGUEIRA RÍGIDA,
3	4994474	1	MANGUEIRA RÍGIDA,
4	5112569	1	ENGRENAGEM CONDUZIDA,
5	20229990	1	ROLAMENTO,
6	5107494	1	ARO,
7	5101549	2	ANEL,
8	11075476	1	ANEL, M110, Int,
9	5112290	1	JUNTA,
10	16043424	6	PARAFUSO, Hex, M8 x 20, 8.8, Full Thd,
11	10516674	2	ARRUELA-TRAVA,
12	5107547	1	EIXO,
13	44012300	3	PARAFUSO,
14	5185602	1	EIXO, P.T.O. 540 RPM
15	16105021	3	CONTRA PORCA, M12 x 1.25, Cl 10,
16	5105895	1	JUNTA,

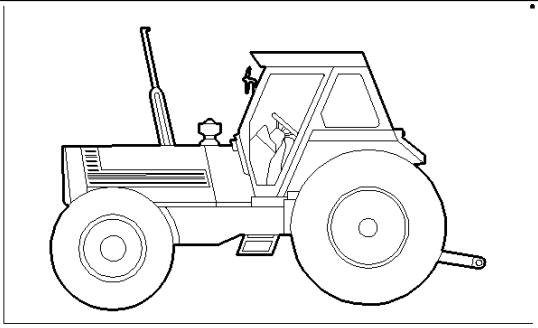

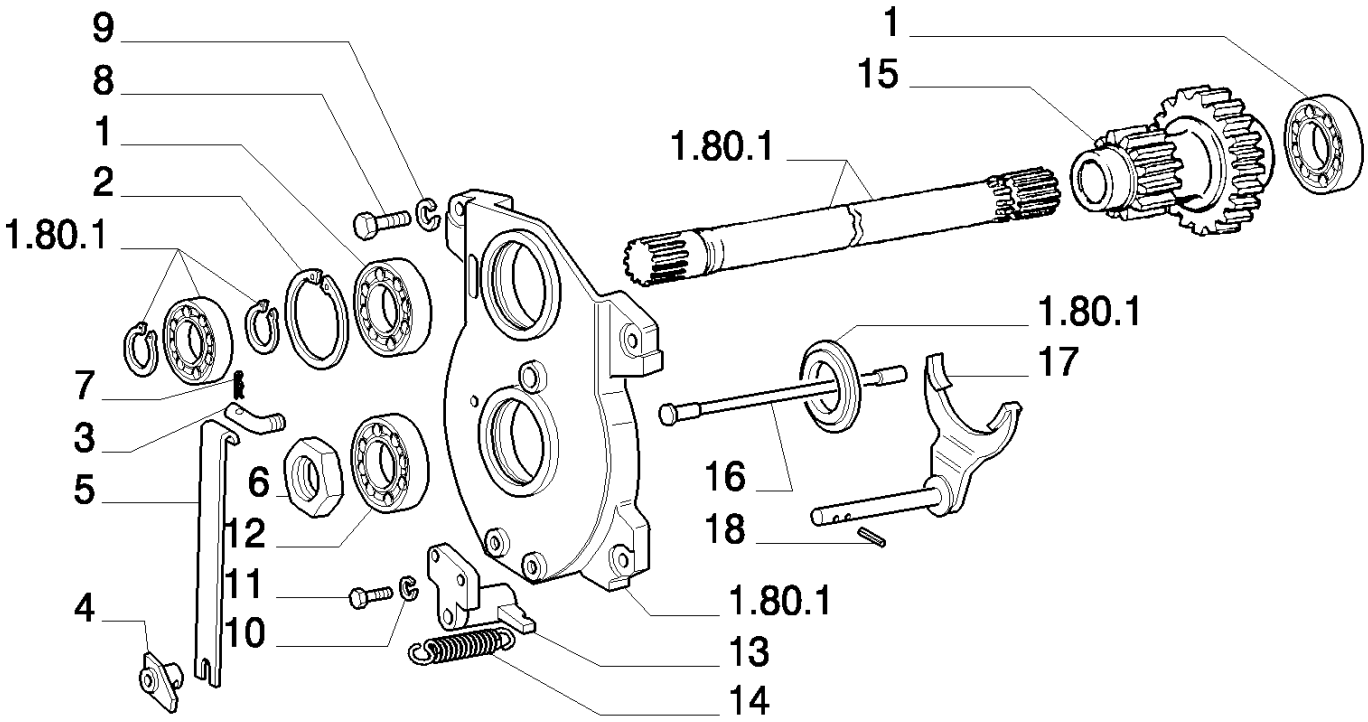
9
8
1
2
1.80.1
7
3
5
6
12
11
10
4
1
15
1.80.1
1.80.1
17
16
18
1.80.1
13
14

8830 TRATOR FORD (AMÉRICA LATINA) (1/96-)

VAR805(02) TOMADA DE FORÇA 540/1000 G.

Ref	Numero de Peça	Qtd	Descrição
1	26797990	2	ROLAMENTO,
2	11062476	1	ANEL, M90, Int,
3	4995141	1	SUPORTE,
4	4994472	1	SUPORTE,
5	5102769	1	MOLA,
6	5123114	1	PORCA DE VEDAÇÃO,
7	10796401	1	GRAMPO, M3.2 x 18,
8	15540724	4	PARAFUSO, Hex, M12 x 1.25 x 45, 8.8,
9	10517074	4	ARRUELA-TRAVA,
10	10516674	2	ARRUELA-TRAVA,
11	16043424	6	PARAFUSO, Hex, M8 x 20, 8.8, Full Thd,
12	20943310	1	ROLAMENTO,
13	4994476	1	GUIA DESLIZANTE,
14	4983677	1	MOLA,
15	5112568	1	ENGRENAGEM CONDUTORA,
16	4998563	1	PINO,
17	5102770	1	GARFO,
18	13940170	2	PINO-ELÁSTICO, M5 x 22, Coiled,

8830 TRATOR FORD (AMÉRICA LATINA) (1/96-)

VAR819(01) SEM LEVANTADOR HIDRÁULICO

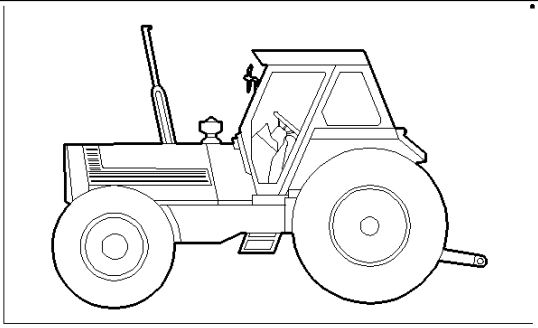

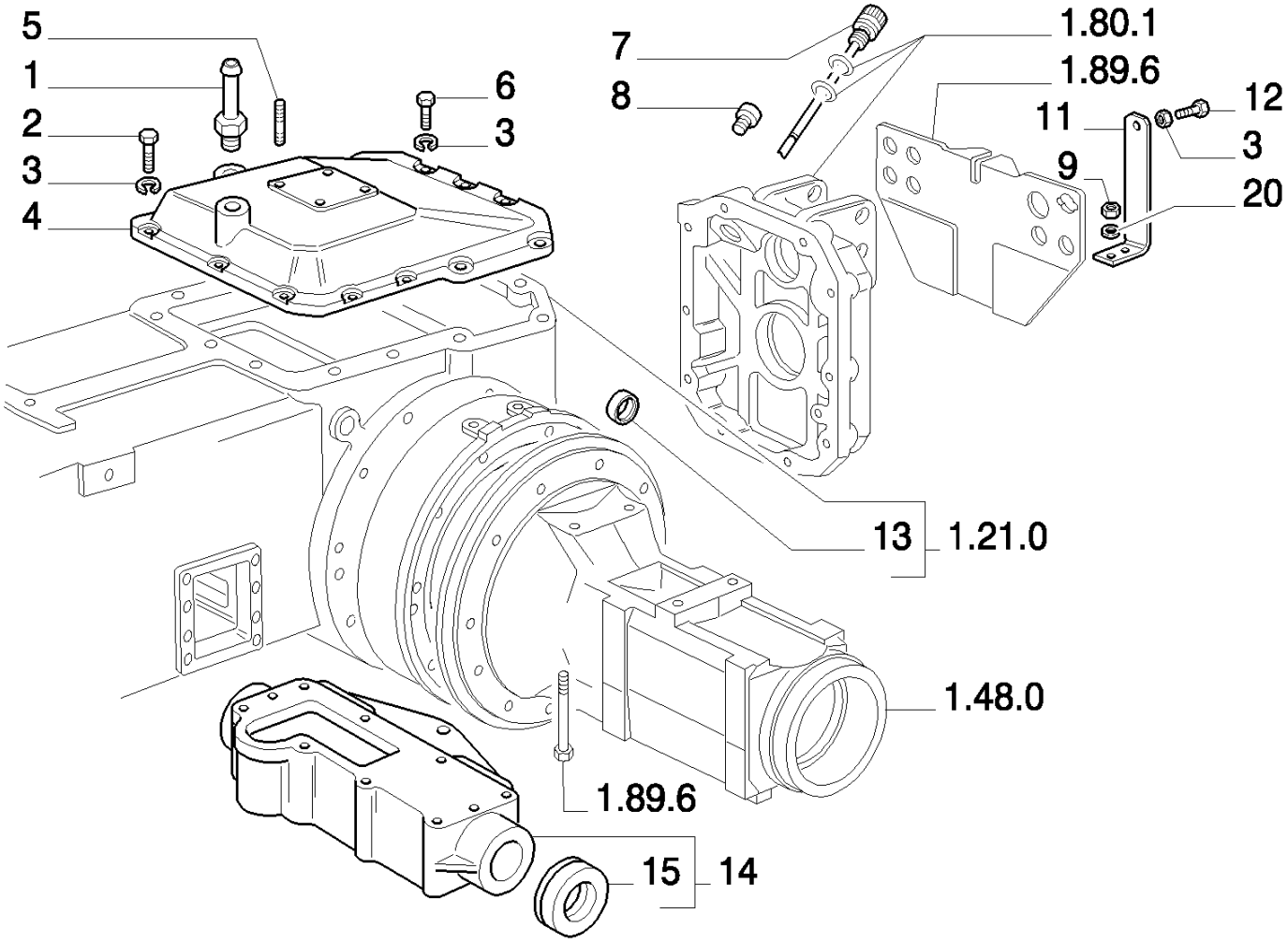

8830 TRATOR FORD (AMÉRICA LATINA) (1/96-)

VAR819(01) SEM LEVANTADOR HIDRÁULICO

Ref	Numero de Peça	Qtd	Descrição
1	5147592	1	RESPIRO,
2	15541024	2	PARAFUSO, Hex, M12 x 1.25 x 60, 8.8,
3	10517074	14	ARRUELA-TRAVA,
4	5115134	1	TAMPA,
5	13516624	1	PRISIONEIRO,
6	15540624	11	PARAFUSO, Hex, M12 x 1.25 x 40, 8.8, Full Thd,
7	5133407	1	HASTE DE NÍVEL,
8	10304714	1	BUJÃO,
9	15896221	2	PORCA, M6, Cl 10,
10	10516474	2	ARRUELA-TRAVA,
11	5115709	1	SUPORTE,
12	15540221	1	PARAFUSO, Hex, M12 x 1.25 x 20, 8.8, Full Thd,
13	14329501	1	BUJÃO, M50, Tapered,
14	5161050	1	SUPORTE, ASSY.
15	5161053	2	BUJÃO,

8830 TRATOR FORD (AMÉRICA LATINA) (1/96-)

VAR819(02) SEM LEVANTADOR HIDRÁULICO

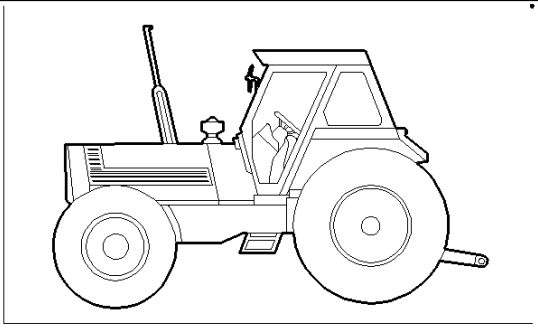

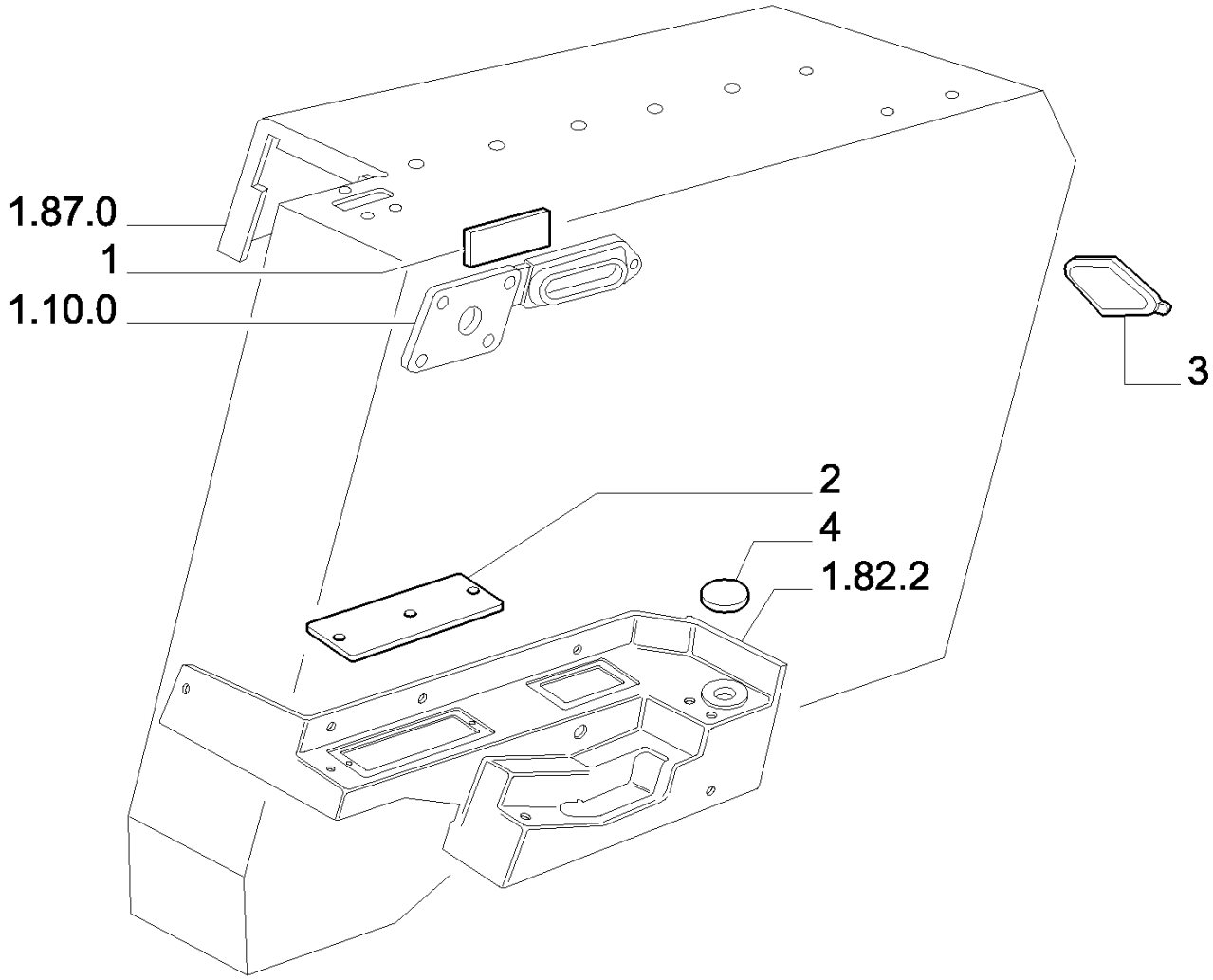

8830 TRATOR FORD (AMÉRICA LATINA) (1/96-)

VAR819(02) SEM LEVANTADOR HIDRÁULICO

Ref	Numero de Peça	Qtd	Descrição
1	5134304	1	TAMPA,
2	5134291	1	PLACA,
3	5101000	1	BUJÃO,
4	5134305	1	BUJÃO,

8830 TRATOR FORD (AMÉRICA LATINA) (1/96-)

VAR829(01) ENGATE PARA IMPLEMENTOS

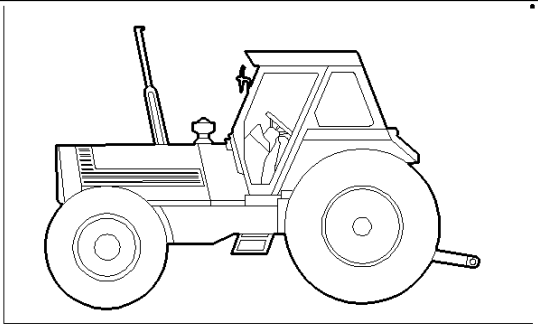

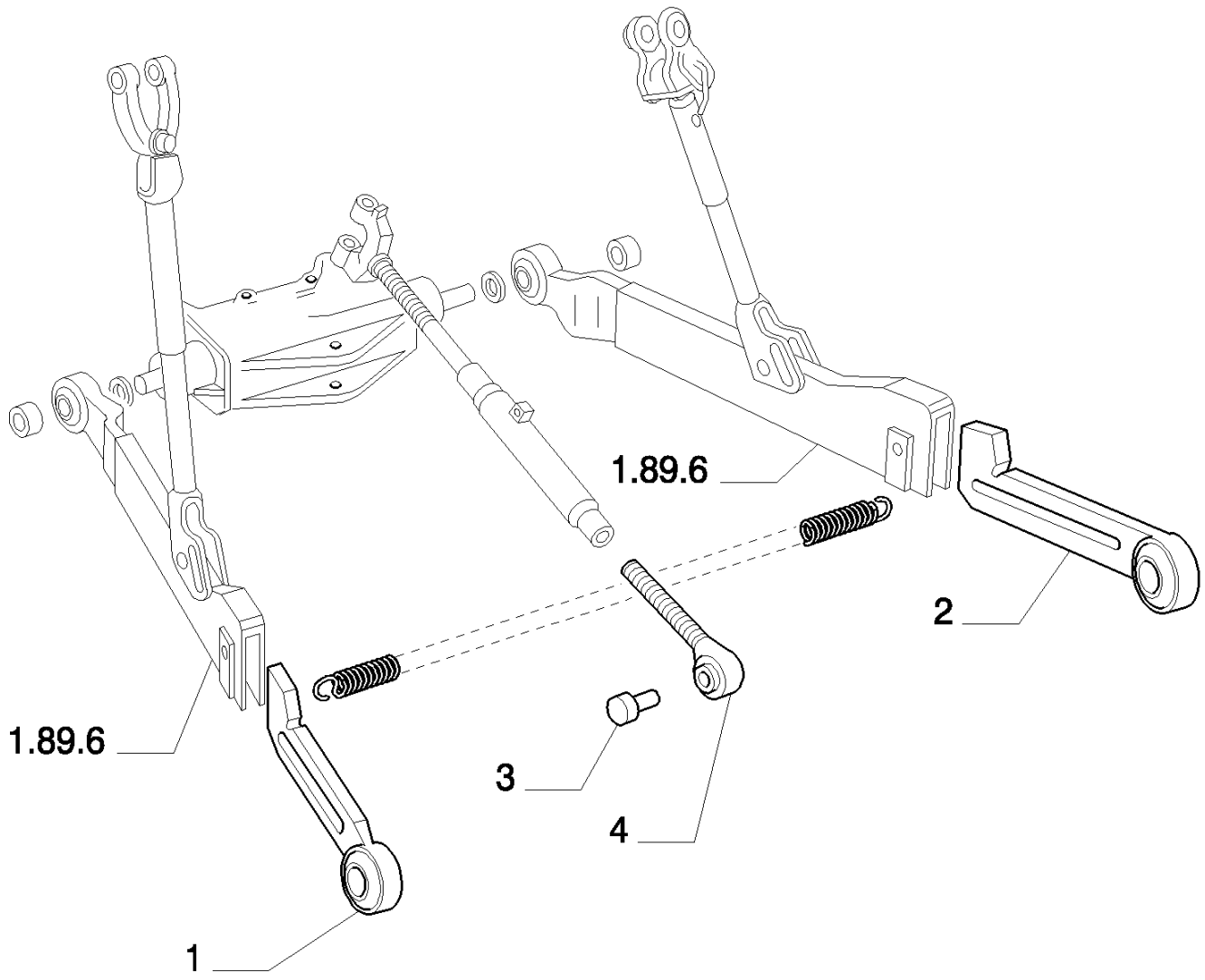

8830 TRATOR FORD (AMÉRICA LATINA) (1/96-)

VAR829(01) ENGATE PARA IMPLEMENTOS

Ref	Numero de Peça	Qtd	Descrição
1	5131628	1	EXTREMIDADE, LH R.O.W.
1	5134183	1	End Assy., Track Rod, LH, South America
2	5131627	1	EXTREMIDADE, RH R.O.W.
2	5134185	1	End Assy, Track Rod, RH, South America
3	44015196	1	PINO,
4	5143017	1	VIGA,

VAR860(01) PARA-LAMA DIANTEIRO

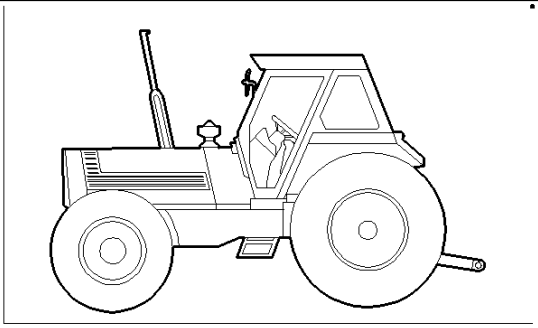

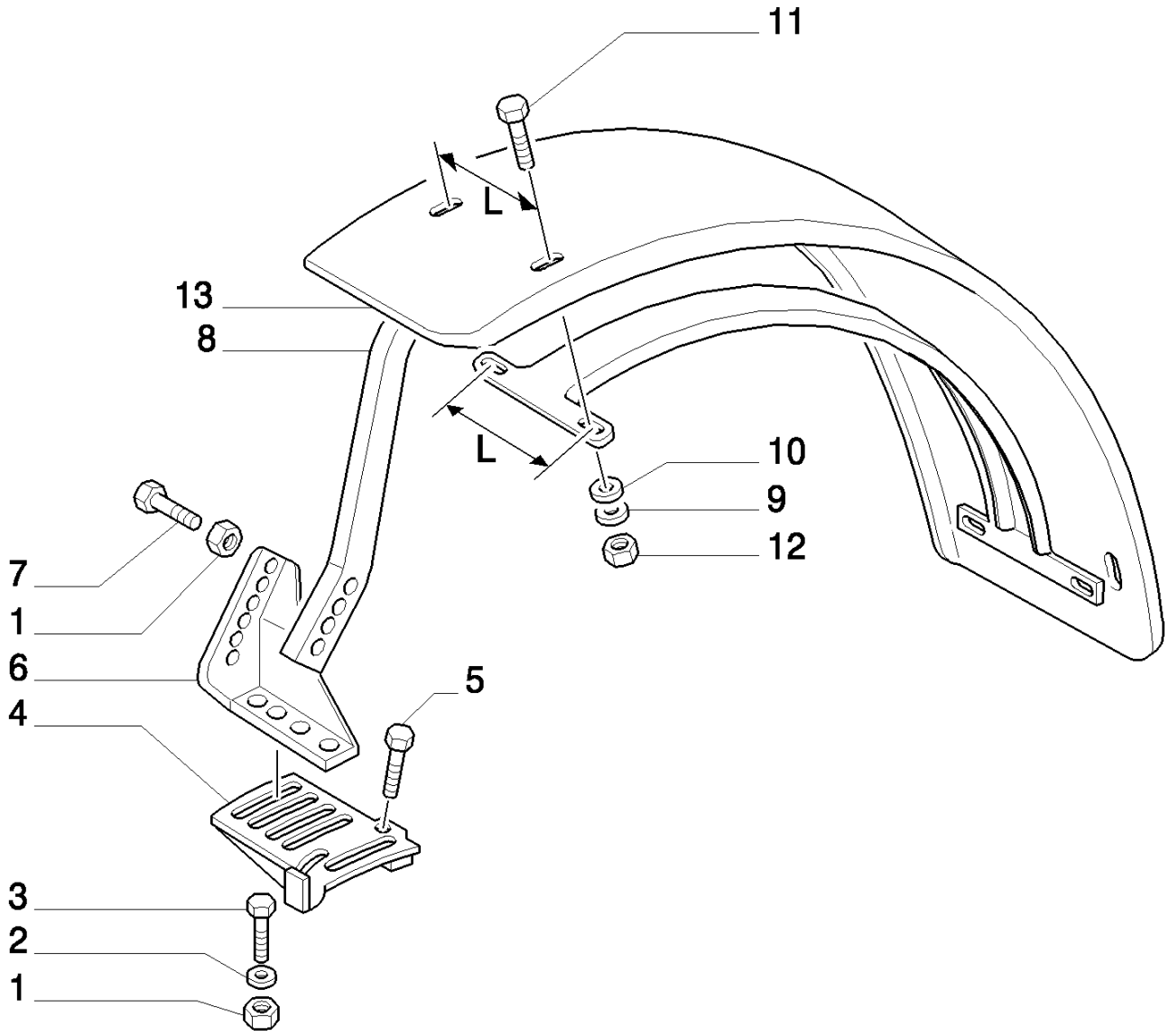

8830 TRATOR FORD (AMÉRICA LATINA) (1/96-)

VAR860(01) PARA-LAMA DIANTEIRO

Ref	Numero de Peça	Qtd	Descrição
1	100020	8	PORCA, M16, Cl 8,
2	140020	8	ARRUELA PLANA, M16 x 30 x 3,
3	120091	4	PARAFUSO, Hex, M16 x 60, 8.8,
4	9576264	2	SUPORTE,
5	15862121	4	PARAFUSO, Hex, M14 x 1.5 x 80, 8.8,
6	9577716	2	SUPORTE, RH
6	9577717	2	SUPORTE, LH
7	120092	4	PARAFUSO, Hex, M16 x 70, 8.8,
8	82855968	1	SUPORTE, RH L=250
8	82855969	1	SUPORTE, LH L=250
8	82917329	1	SUPORTE, LH L=150
8	82917344	1	SUPORTE, RH L=150
9	80394628	8	ARRUELA-TRAVA,
10	81541	8	ARRUELA PLANA, 7/16", R.O.W.
10	44732S36	8	ARRUELA PLANA, 7/16", South America
11	83990985	8	PARAFUSO, Carriage, G4.6, M8 x 1.25 x 25
12	89706690	8	PORCA, M8, Cl 8,
13	9577050	2	PÁRA-LAMA, L=150
13	9577051	2	GUARDA LAMAS, L=250

VAR860/1(01) PARA-LAMA DIANTEIRO

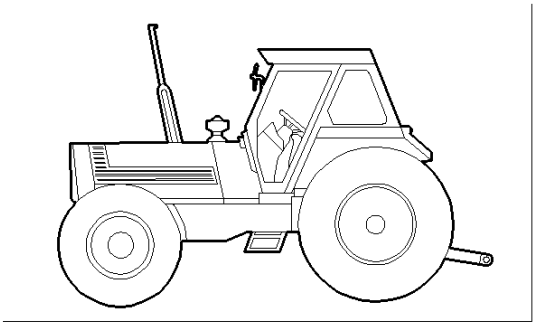

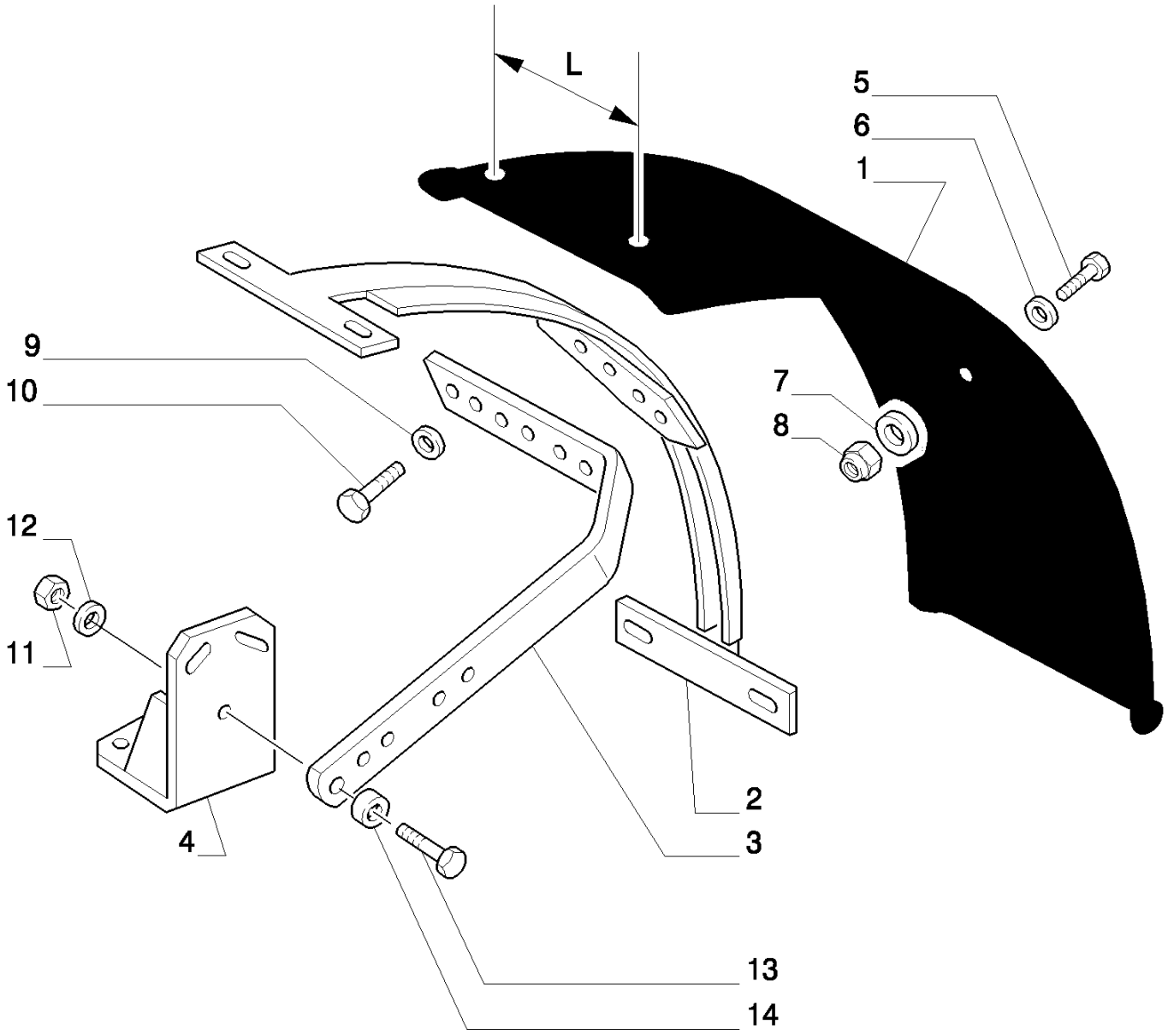

8830 TRATOR FORD (AMÉRICA LATINA) (1/96-)

VAR860/1(01) PARA-LAMA DIANTEIRO

Ref	Numero de Peça	Qtd	Descrição
1	82991335	2	GUARDA LAMAS, L=480
2	82991104	2	ARCO,
3	82005967	1	BRAÇO, RH
3	82005965	1	BRAÇO, LH
4	82991101	2	SUPORTE,
5	83990985	8	PARAFUSO, Carriage, G4.6, M8 x 1.25 x 25
6	81541	8	ARRUELA PLANA, 7/16", , (S.A. P/N = 827148 Q=MT)
7	12647121	8	ARRUELA PLANA, M8 x 20 x 3,
8	16100811	8	PORCA, M8, Cl 8,
9	10517074	4	ARRUELA-TRAVA, D=12
10	15215721	4	PARAFUSO, Hex, M12 x 50, 8.8, Full Thd,
11	12574811	4	CONTRA PORCA, M14 x 1.5, Cl 8,
12	10517174	10	ARRUELA PLANA, D=14
13	16215024	4	PARAFUSO, Hex, M14 x 70,
13	16214621	6	PARAFUSO, Hex, M14 x 50,
14	82002936	6	ESPAÇADOR, 14,5X40X5

VAR869(01) PROTEÇAO LATERAL PARA PARALAMAS (COM CABINE)

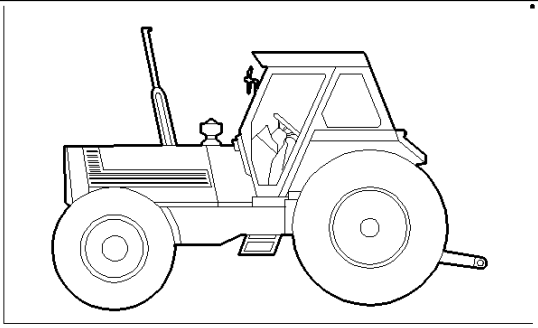

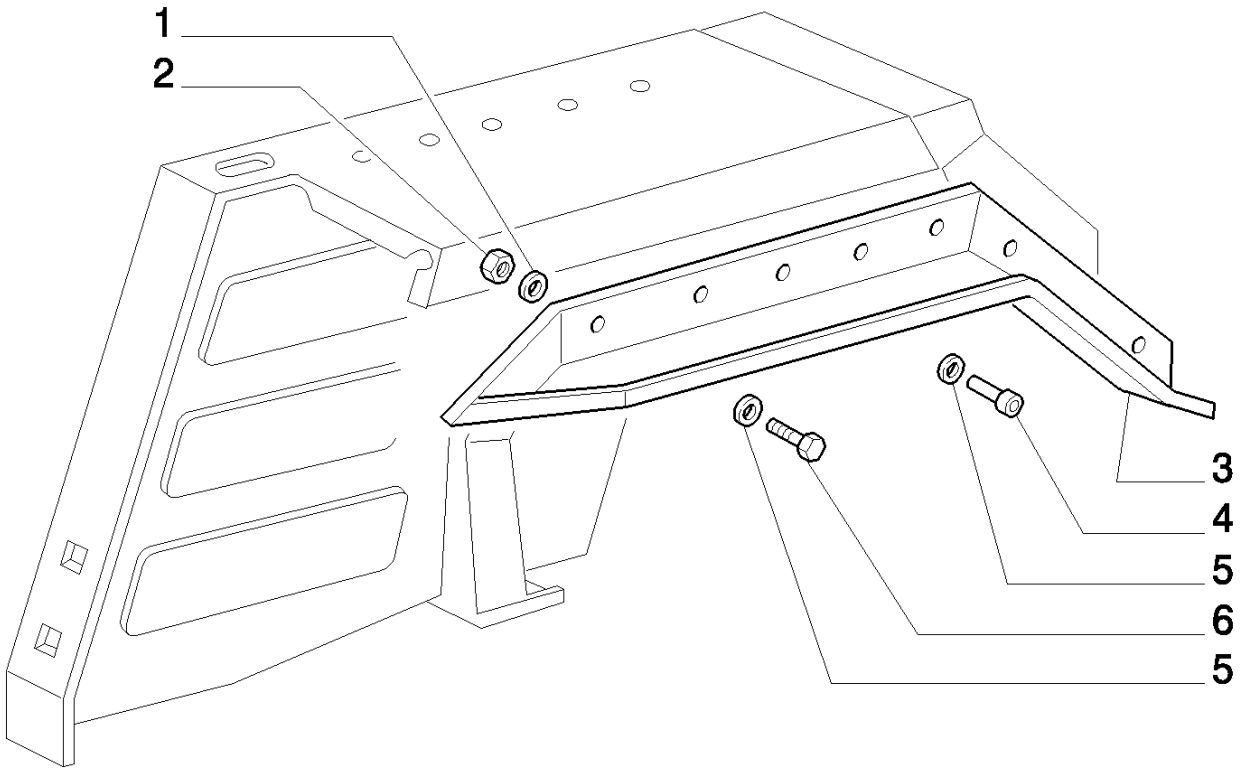

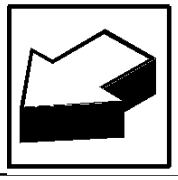

8830 TRATOR FORD (AMÉRICA LATINA) (1/96-)

VAR869(01) PROTEÇAO LATERAL PARA PARALAMAS (COM CABINE)

Ref	Numero de Peça	Qtd	Descrição
1	10571474	6	ARRUELA-TRAVA,
2	15896421	6	PORCA, M5, Cl 10,
3	5135593	1	PROTEÇÃO,
3	5135594	1	PROTEÇÃO,
4	14642991	10	REBITE, Tr Hd, M4.8 x 16, Aluminum,
5	12624104	22	ARRUELA PLANA, M5 x 22 x 2,
6	10978024	6	PARAFUSO, Hex, M5 x 20, 8.8, Full Thd,

8830 TRATOR FORD (AMÉRICA LATINA) (1/96-)

VAR876(01) CHASSI DE SEGURANÇA

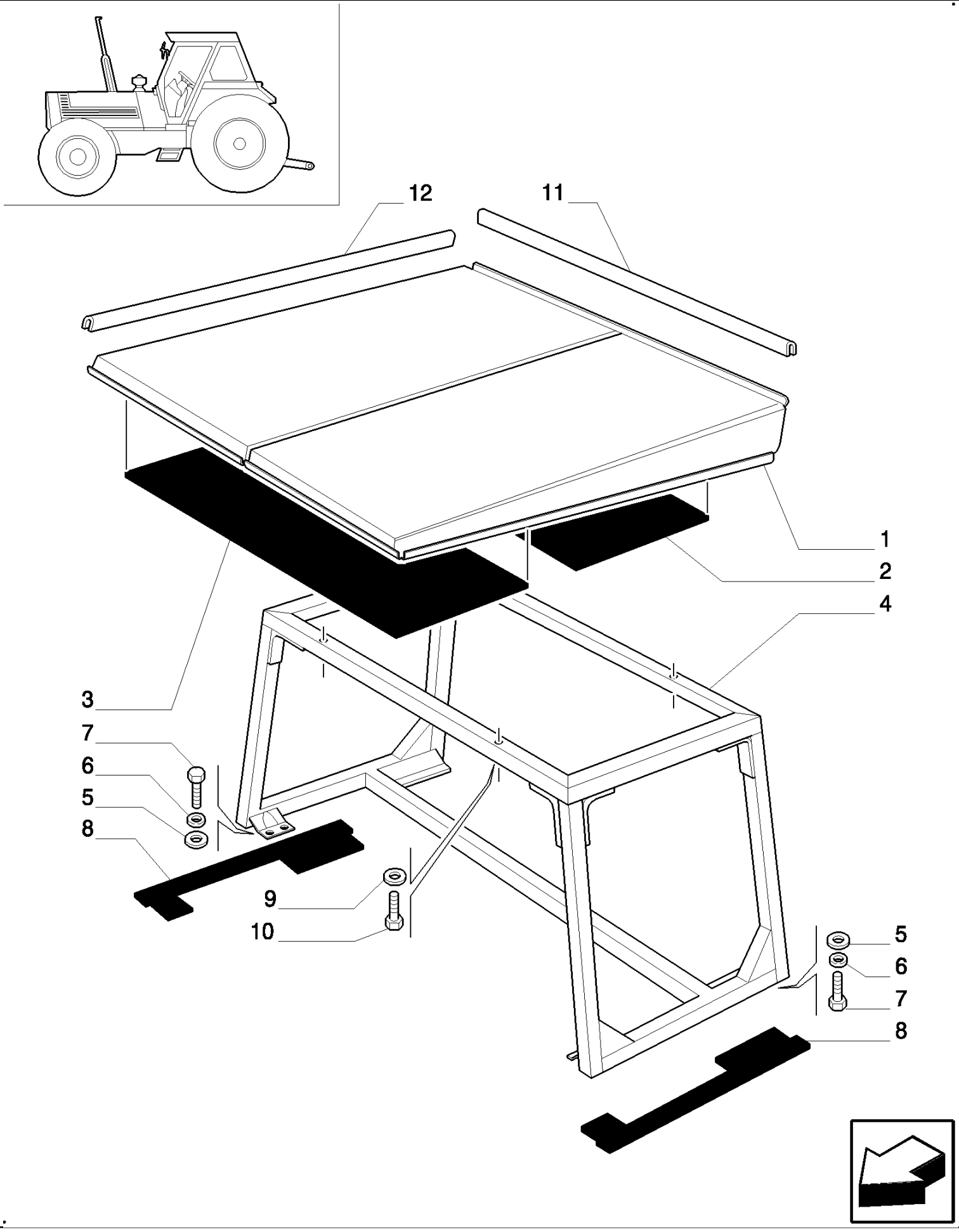

8830 TRATOR FORD (AMÉRICA LATINA) (1/96-)

VAR876(01) CHASSI DE SEGURANÇA

Ref	Numero de Peça	Qtd	Descrição
1	9576247	1	CAPO,
2	9576290	1	REVESTIMENTO,
3	9576466	1	REVESTIMENTO ISOLANTE,
4	9576248	1	SUPORTE,
5	378245	4	ARRUELA PLANA, M12,
6	140046	4	ARRUELA MOLA, Belleville, M12, R.O.W.
6	412123	4	ARRUELA-TRAVA, M12, South America
7	9576227	4	PARAFUSO,
8	9576244	2	ANEL DE VEDACAO,
9	378243	4	ARRUELA PLANA, M8,
10	120061	4	PARAFUSO, Hex, M8 x 60, 8.8,
11	82991909	1	REVESTIMENTO EMBREAGEM, L=1335
12	82991911	2	AMOSTRA (PLACA), L=1465

8830 TRATOR FORD (AMÉRICA LATINA) (1/96-)

VAR890(01) LANÇA DE REBOQUE E SUPORTE, COM POSSIBILIDADE DE MONTAR GANCHO CAT. C

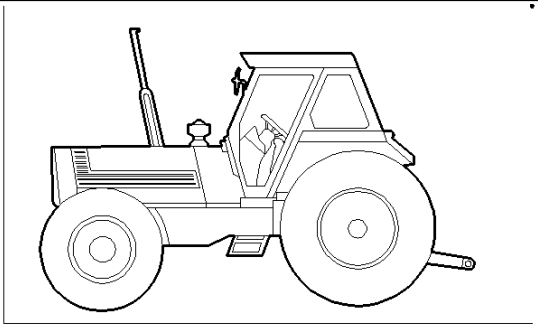

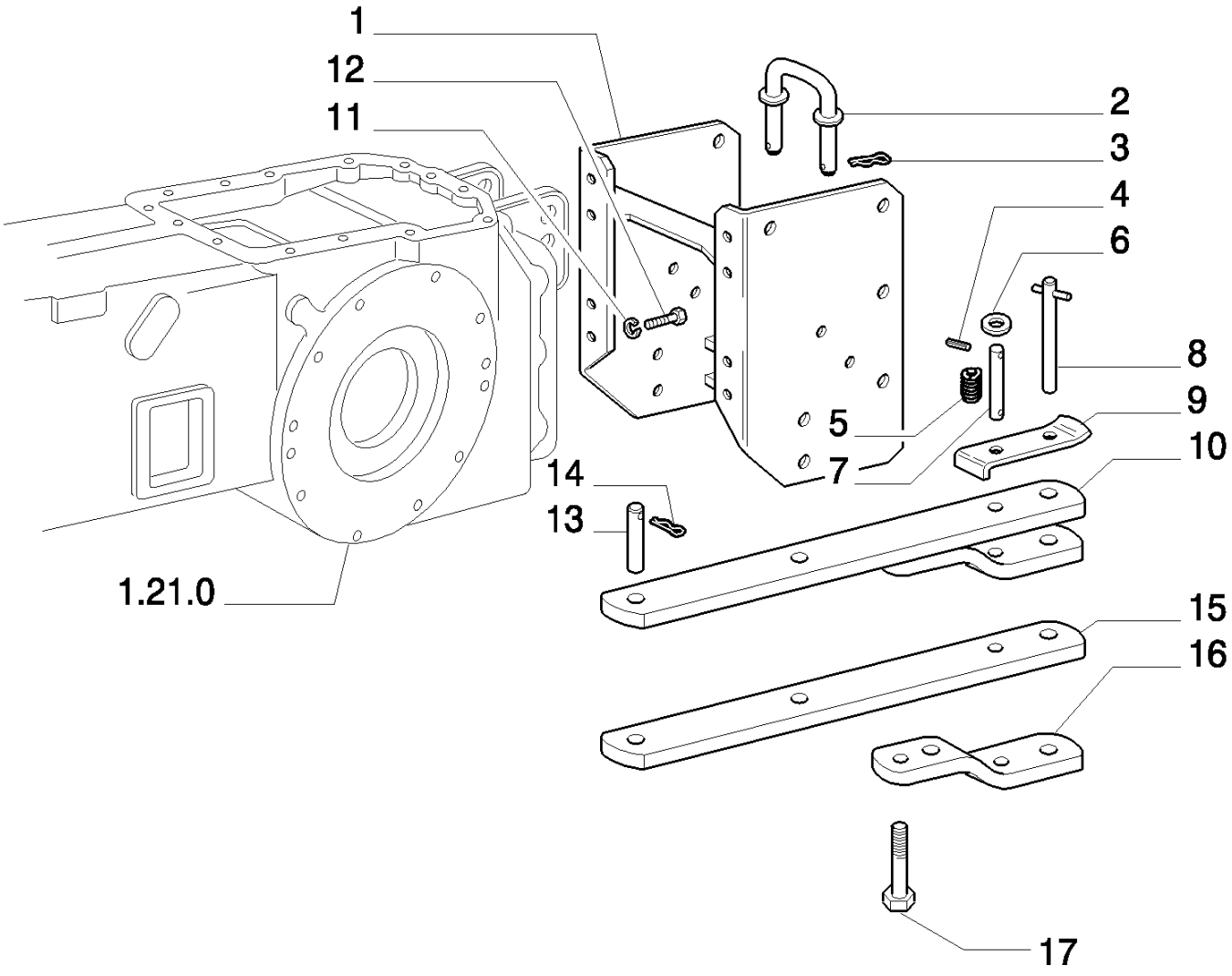

8830 TRATOR FORD (AMÉRICA LATINA) (1/96-)

VAR890(01) LANÇA DE REBOQUE E SUPORTE, COM POSSIBILIDADE DE MONTAR GANCHO CAT. C

Ref	Numero de Peça	Qtd	Descrição
1	5140003	1	SUPORTE,
2	5108776	1	PINO,
3	5112606	2	GRAMPO, R.O.W., (S.A. P/N =567406 Q=2)
4	14601470	2	PINO DE FIXAÇÃO, M5 x 32, Slotted,
5	5114087	1	MOLA,
6	592934	1	PRATO,
7	5108831	1	PINO,
8	5108767	1	PINO,
9	4997141	1	SUPORTE,
10	5108764	1	BARRA DE TRAÇÃO, R.O.W.
11	10517374	8	ARRUELA-TRAVA,
12	15984134	8	PARAFUSO, Hex, M18 x 1.5 x 45, 10.9, Full Thd,
13	5108775	1	PINO, R.O.W.
13	84996567	1	PINO-ELÁSTICO, S.A.
14	311920	1	MOLA, S.A.
14	5111238	1	GRAMPO, R.O.W.
15	9577788	1	BARRA DE TRAÇÃO, S.A.
16	9578496	1	EXTREMIDADE, S.A.
17	15988531	2	PARAFUSO, Hex, M20 x 1.5 x 70, 10.9, Full Thd,

8830 TRATOR FORD (AMÉRICA LATINA) (1/96-)

VAR890/ 1(01) LANÇA DE REBOQUE E SUPORTE, COM POSSIBILIDADE DE MONTAR GANCHO CAT. C

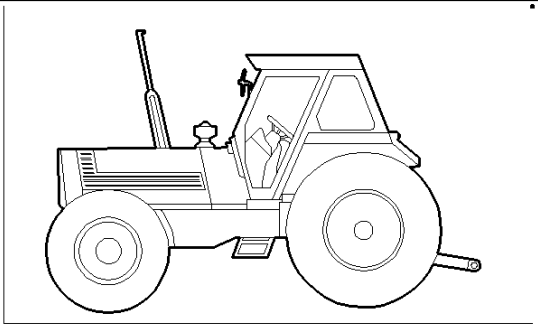

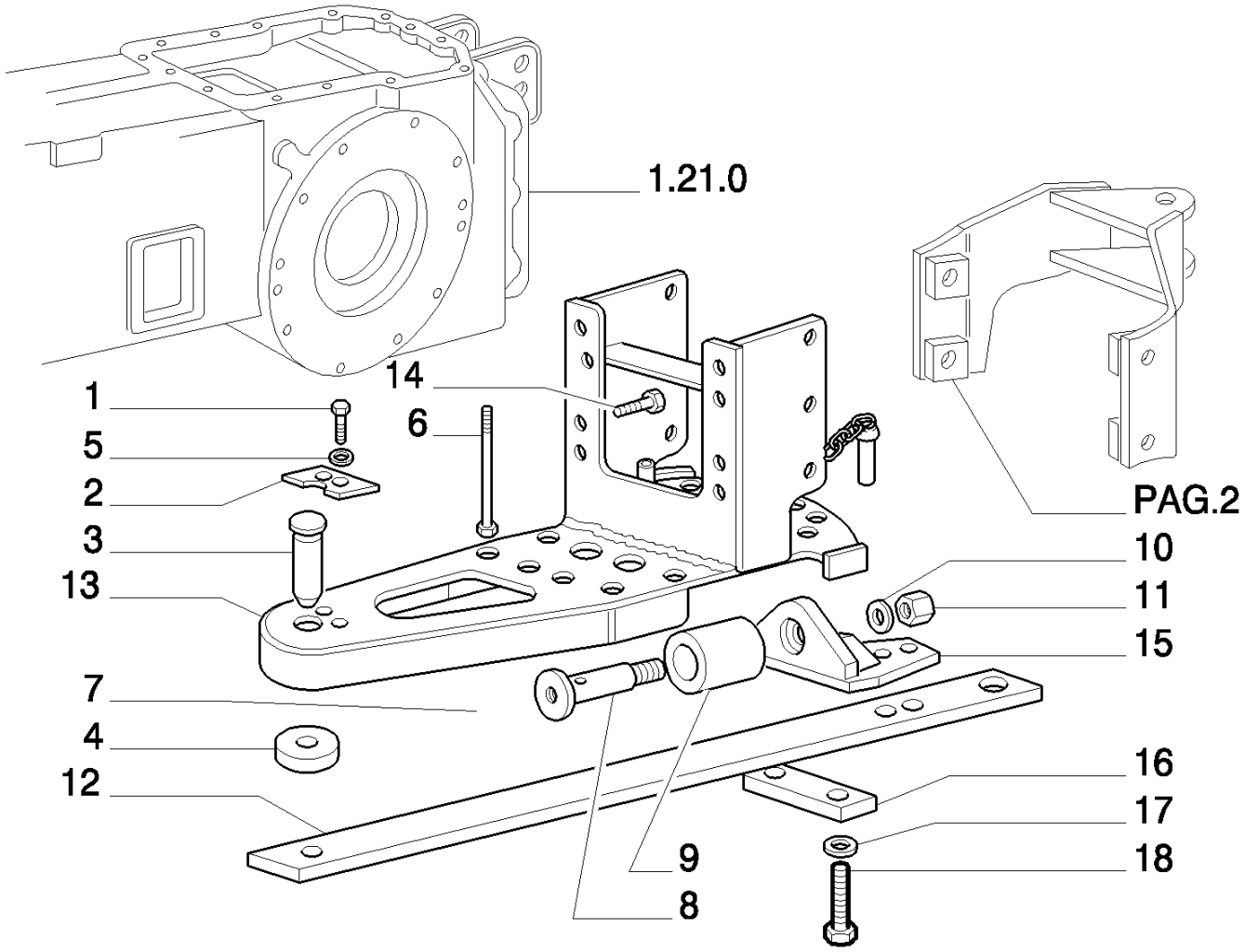

8830 TRATOR FORD (AMÉRICA LATINA) (1/96-)

VAR890/ 1(01) LANÇA DE REBOQUE E SUPORTE, COM POSSIBILIDADE DE MONTAR GANCHO CAT. C

Ref	Numero de Peça	Qtd	Descrição
1	11106231	2	PARAFUSO, Hex, M10 x 25, 10.9, Full Thd,
2	84996627	1	PLACA,
3	84996626	1	PINO,
4	84997257	1	ESPAÇADOR,
5	80467803	2	ARRUELA PLANA,
6	15986221	6	PARAFUSO, Hex, M18 x 1.5 x 150, 8.8,
7	332040	1	GRAXEIRA, 90º, 1/8" NPT x .84" lg,
8	84996629	1	PINO,
9	84996630	1	BUCHA,
10	84996632	1	ARRUELA PLANA,
11	12166721	1	PORCA, M30 x 1.5, Cl 10,
12	84990309	1	BARRA DE TRAÇÃO,
13	84996616	1	SUPORTE,
14	15984331	8	PARAFUSO, Hex, M18 x 1.5 x 50, 10.9, Full Thd,
15	84990191	1	SUPORTE,
16	84990190	1	SUPORTE,
17	758177	2	ARRUELA-TRAVA,
18	15871431	2	PARAFUSO, Hex, M24 x 2 x 160, 10.9, R.O.W., (S.A. P/N =15871421 Q=2)

8830 TRATOR FORD (AMÉRICA LATINA) (1/96-)

VAR890/ 1(02) LANÇA DE REBOQUE E SUPORTE, COM POSSIBILIDADE DE MONTAR GANCHO CAT. C

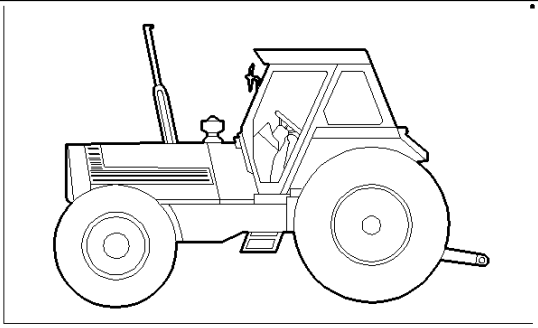

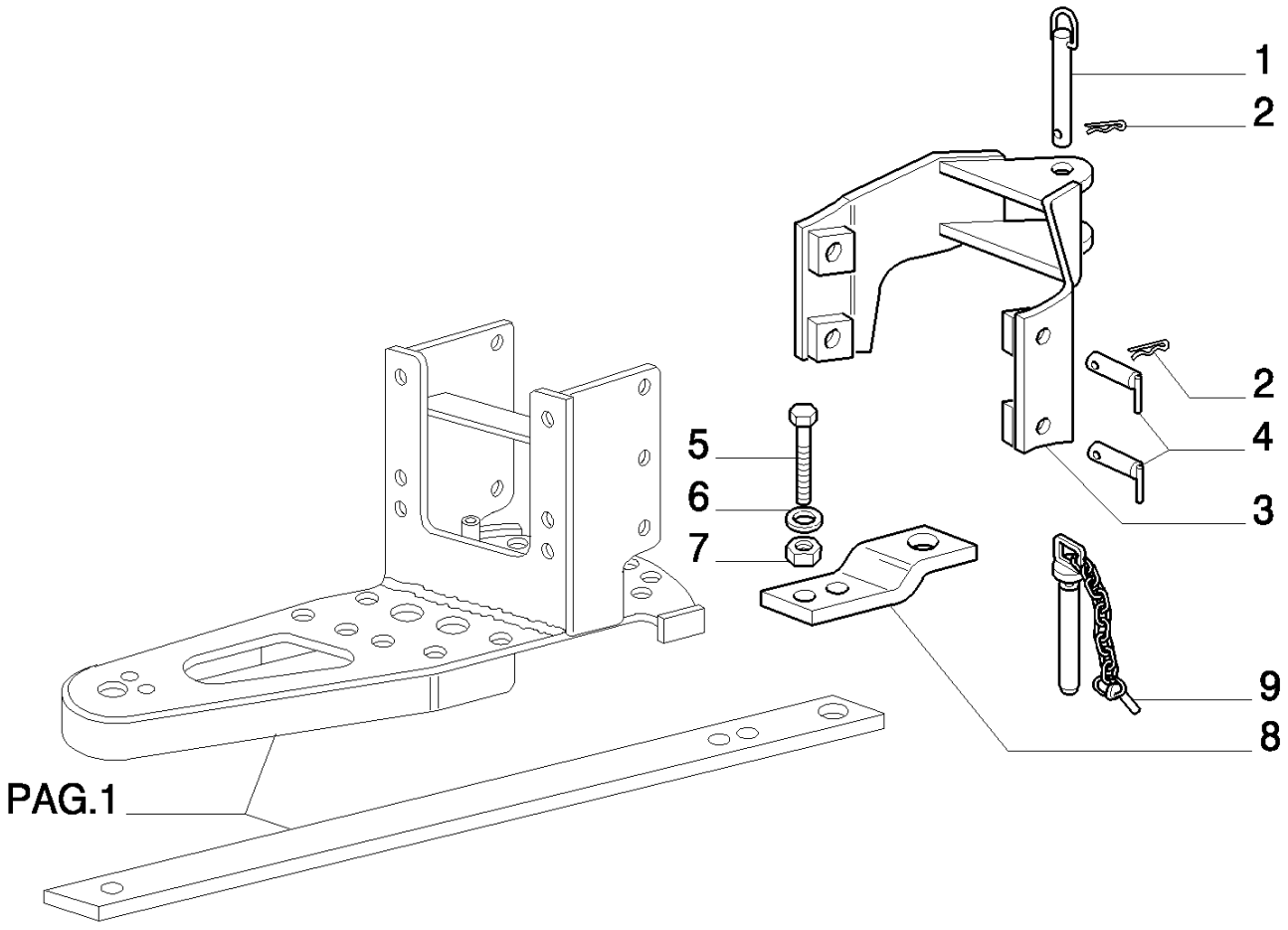

8830 TRATOR FORD (AMÉRICA LATINA) (1/96-)

VAR890/ 1(02) LANÇA DE REBOQUE E SUPORTE, COM POSSIBILIDADE DE MONTAR GANCHO CAT. C

Ref	Numero de Peça	Qtd	Descrição
1	80573185	1	PINO,
2	5112606	2	GRAMPO, , (S.A. P/N =567406 Q=2)
3	82992859	1	
4	5130767	4	PINO DE FIXAÇÃO,
5	15871431	1	PARAFUSO, Hex, M24 x 2 x 160, 10.9, R.O.W.
5	15871421	1	PARAFUSO, S.A.
6	758177	1	ARRUELA-TRAVA,
7	12164527	1	PORCA, M24 x 1.5, Cl 10,
8	84996618	1	SUPORTE,
9	84997275	1	PINO,

8830 TRATOR FORD (AMÉRICA LATINA) (1/96-)

VAR906(01) SUPORTE E BARRA DE ARRASTO, GANCHO DE REBOQUE CATEGORIA C

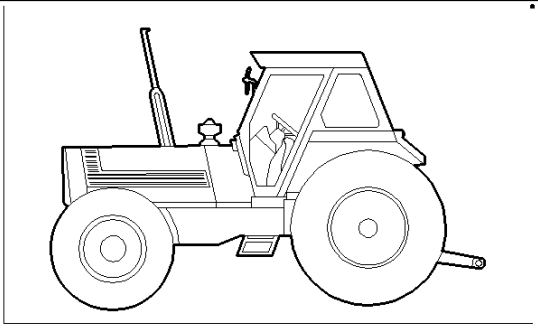

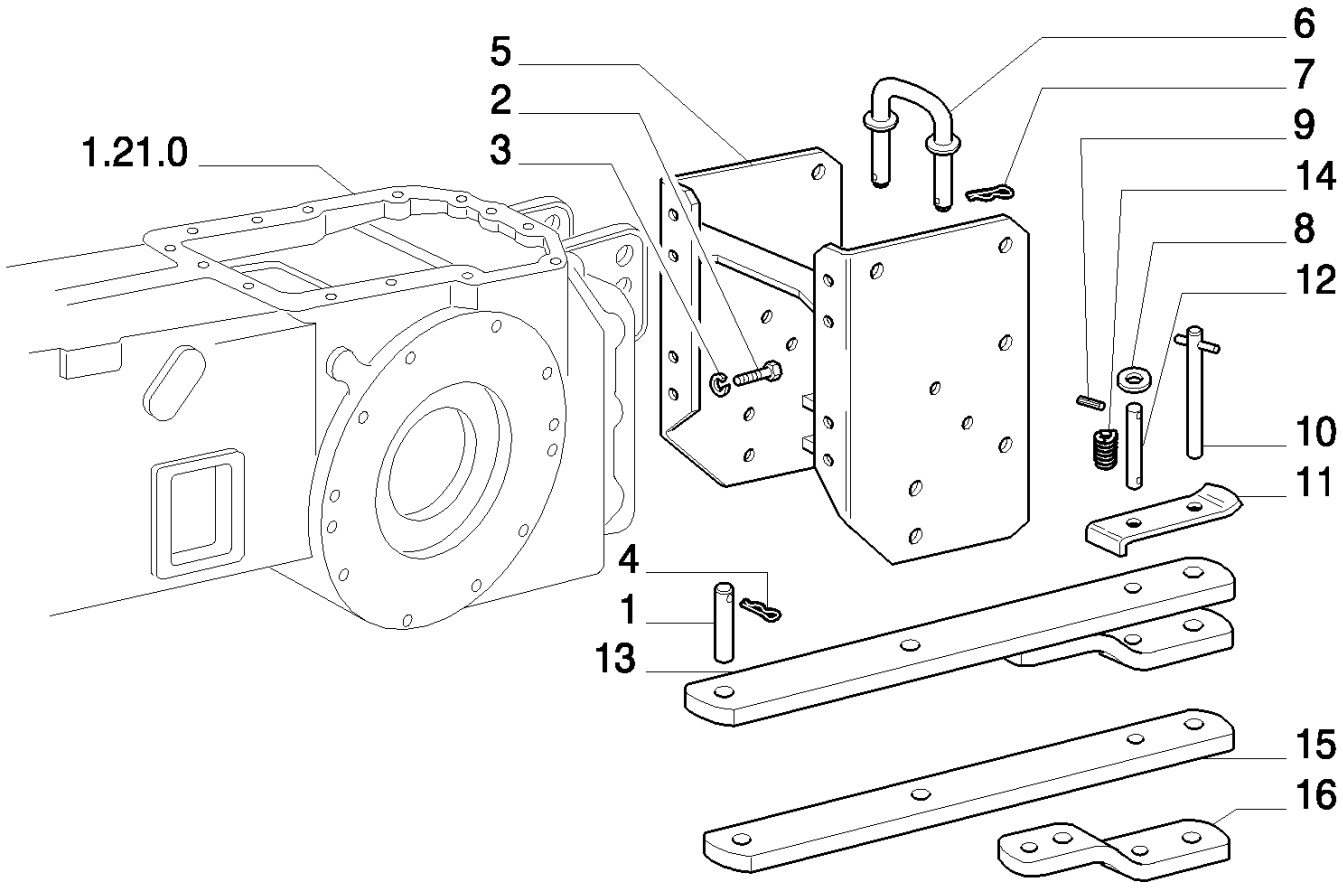

8830 TRATOR FORD (AMÉRICA LATINA) (1/96-)

VAR906(01) SUPORTE E BARRA DE ARRASTO, GANCHO DE REBOQUE CATEGORIA C

Ref	Numero de Peça	Qtd	Descrição
1	5108775	1	PINO, R.O.W.
1	84996567	1	PINO-ELÁSTICO, S.A.
2	15984134	8	PARAFUSO, Hex, M18 x 1.5 x 45, 10.9, Full Thd,
3	10517374	8	ARRUELA-TRAVA,
4	311920	1	MOLA, S.A.
4	5111238	1	GRAMPO, R.O.W.
5	5140003	1	SUPORTE,
6	5108776	1	PINO,
7	5112606	2	GRAMPO, R.O.W., (S.A. P/N =567406 Q=2)
8	592934	1	PRATO,
9	14601470	2	PINO DE FIXAÇÃO, M5 x 32, Slotted,
10	5108767	1	PINO,
11	4997141	1	SUPORTE,
12	5108831	1	PINO,
13	5108764	1	BARRA DE TRAÇÃO, R.O.W.
14	5114087	1	MOLA,
15	9577788	1	BARRA DE TRAÇÃO, S.A.
16	9578496	1	EXTREMIDADE, S.A.

VAR906(02) SUPORTE E BARRA DE ARRASTO, GANCHO DE REBOQUE CATEGORIA C

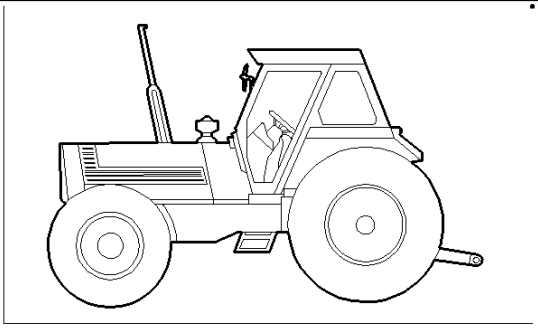

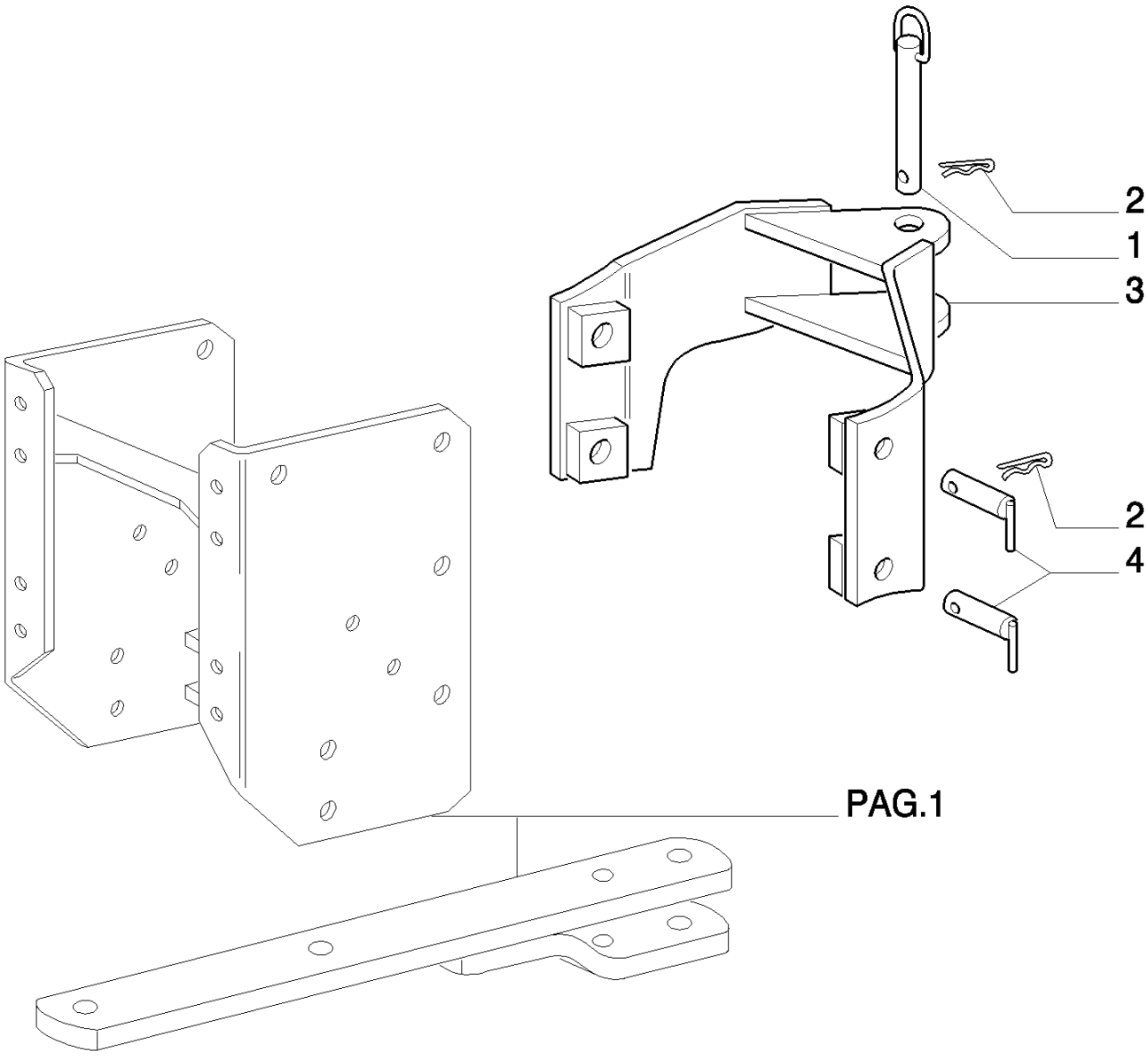

PAG.1

8830 TRATOR FORD (AMÉRICA LATINA) (1/96-)

VAR906(02) SUPORTE E BARRA DE ARRASTO, GANCHO DE REBOQUE CATEGORIA C

Ref	Numero de Peça	Qtd	Descrição
1	80573185	1	PINO,
2	5112606	5	GRAMPO, R.O.W., (S.A. P/N =567406 Q=5)
3	82992859	1	
4	5130767	4	PINO DE FIXAÇÃO,

VAR996(01) FERRAMENTAS

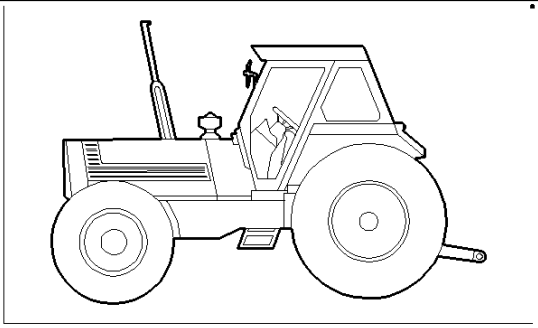

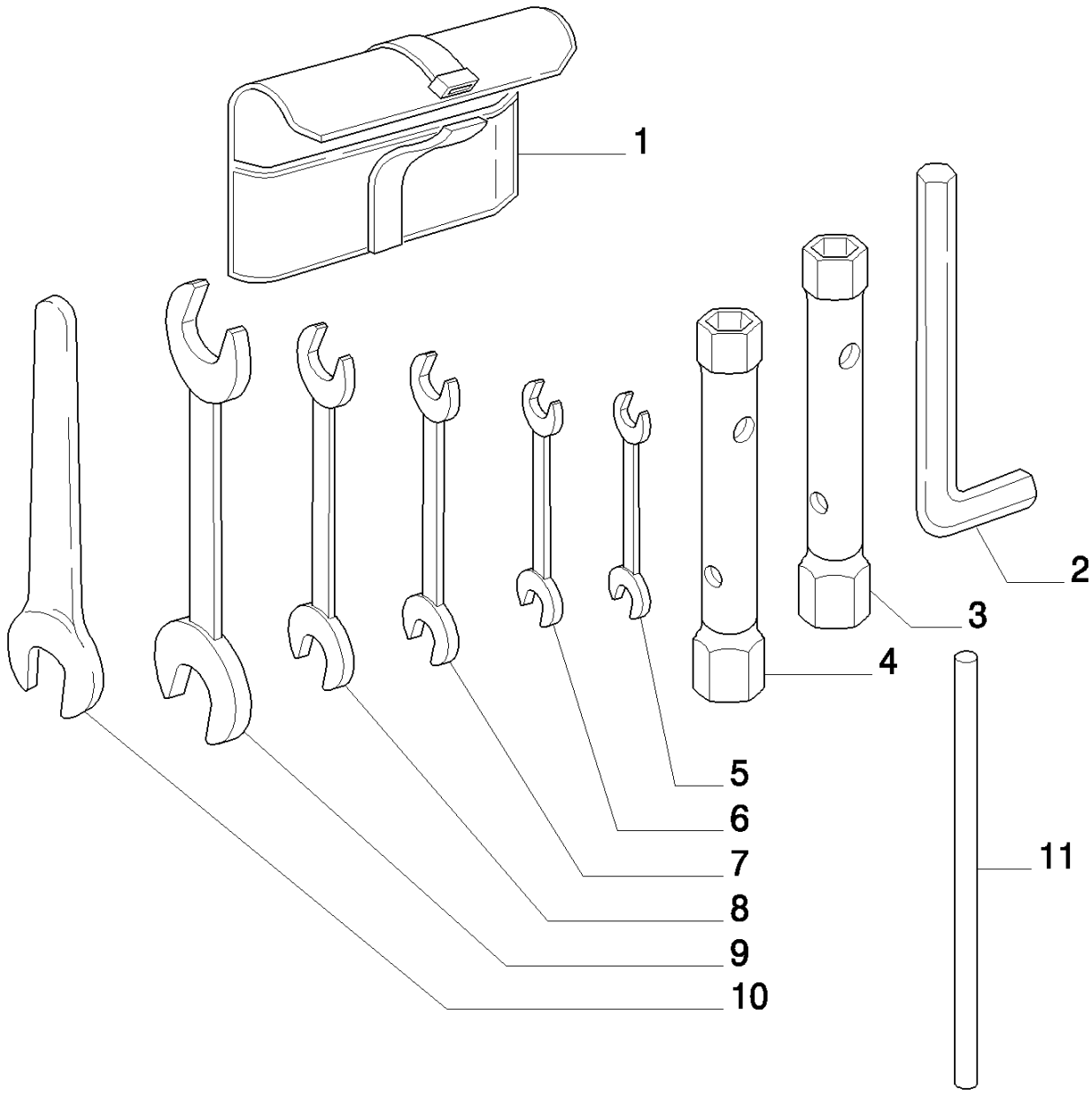

8830 TRATOR FORD (AMÉRICA LATINA) (1/96-)

VAR996(01) FERRAMENTAS

Ref	Numero de Peça	Qtd	Descrição
1	4960158	1	BOLSA PARA FERRAMENTAS,
1	5121428	1	BOLSA COM FERRAMENTAS, Includes: Ref. 2-11, South America
2	5121429	1	CHAVE ESPECIAL, MM.12
3	5121423	1	PORTA CHAVES, MM.24X27
4	5121422	1	PORTA CHAVES, MM.22X24
5	5121417	1	CHAVE PLANA, MM.6X7
6	5121418	1	CHAVE PLANA, MM.10X13
7	5121419	1	CHAVE PLANA, MM.11X14
8	5121420	1	CHAVE PLANA, MM.17X19
9	5121421	1	CHAVE PLANA, MM.22X24
10	5121426	1	CHAVE PLANA, MM.27
11	5121440	1	PINO,