RUTHZIL TRATOR COMERCIAL DE PEÇAS LTDA 11 97083-6812 ROLANDO CITRANGULO

SISU Valmet

885S 885TS 985S 1180S

Manual de Peças do Proprietário

JULHO 1995

Manual de Repuestos del Proprietário

Onwer's Spare Parts Manual

885 S
885 TS
985 S
1180 S

SISU Valmet

Conteúdo Contenido Contents	A
Motor Motor Engine	B
Embreagem Embrague Clutch	C
Caixa de Câmbio/TDP Caja de Marchas/TDF Gearbox/PTO	D
Sistema Hidráulico Sistema Hidráulico Hydraulic System	E
Eixo Dianteiro Eje Delantero Front Axle	F
Transmissão Final e Freios Transmision Final y Frenos Final Drive and Brakes	G
Lataria e Tanque de Combustível Lataria y Depósito de Combustible Shields and Fuel Tank	H
Instrumentos e Sistema Elétrico Instrumentos y Sistema Eléctrico Instruments and Eletric System	I
Rodagem Rodaje Wheels	J
Acessórios Accesórios Accessories	K
Kits de Reparo Kits de Reparación Spare Kits	L

AO PROPRIETÁRIO DO TRATOR VALMET

Este MANUAL DE PEÇAS DO PROPRIETÁRIO tem por objetivo facilitar e agilizar a identificação e o pedido de peças de reposição para manutenção e reparo do seu trator Valmet.

O MANUAL DE PEÇAS DO PROPRIETÁRIO é formado por figuras explodidas dos conjuntos de peças de tratores.

Para localizar a peça desejada:

- Verificar no índice o grupo a que pertence a peça.
- Em seguida localizar a página e o nº da peça na figura.

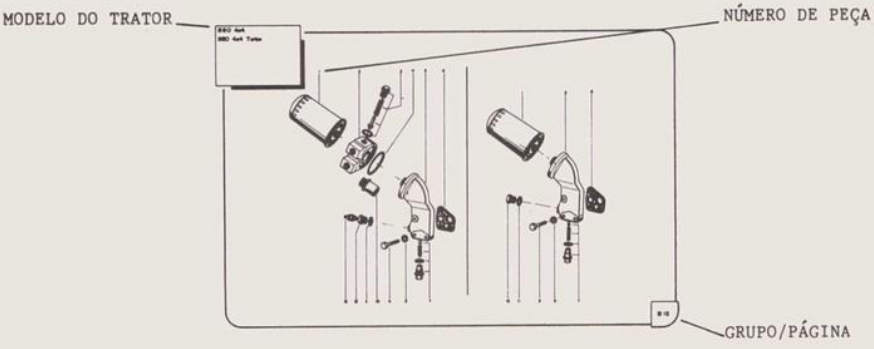

Exemplo: grupo B, página 12, nº peça 1

As figuras não representam obrigatoriamente a versão mais recente das respectivas peças. Assim sendo, é indispensável o fornecimento dos seguintes dados ao seu Concessionário Valmet à quem compete a exclusividade do atendimento dos pedidos de peças de reposição:

MODELO DE PEDIDO

CLIENTE: JOÃO DE PAULO NETO

ENDEREÇO: RUA BENJAMIN CONSTANT . 409

CIDADE: CAMPINAS | ESTADO: SP | TELEFONE: (192)472-4558

VIA TRANSPORTE: CAMINHÃO | TRANSPORTADORA: ROSENBERG LTDA | LOCAL DE ENTREGA: MESMO ENDERECO

MANUAL DE PEÇAS		Nº DO TRATOR (*)	IDENTIFICAÇÃO DA PEÇA			QUANT.
CÓDIGO	EDIÇÃO		GRUPO	PÁGINA	Nº DA PEÇA	
259810	1/87	980.407 02055	B	12	1	05
259810	1/87	980.407.02055	E	3	87	04

(*) Nº DO TRATOR É O MARCADO NA PLACA DE IDENTIFICAÇÃO DO TRATOR.

AL PROPIETARIO DEL TRACTOR VALMET

Este MANUAL DE REPUESTOS DEL PROPIETARIO tiene por objetivo facilitar Y agilizar la identificación y el pedido de repuestos para mantenimiento y reparación de su tractor Valmet.

El MANUAL DE REPUESTOS DEL PROPIETARIO es formado por figuras explodidas de los conjuntos de piezas de tractores.

Para localizar el repuesto deseado:

- Verificar en el índice el grupo a que pertenece el repuesto.
- En seguida localizar la página y el nº del repuesto en la figura.

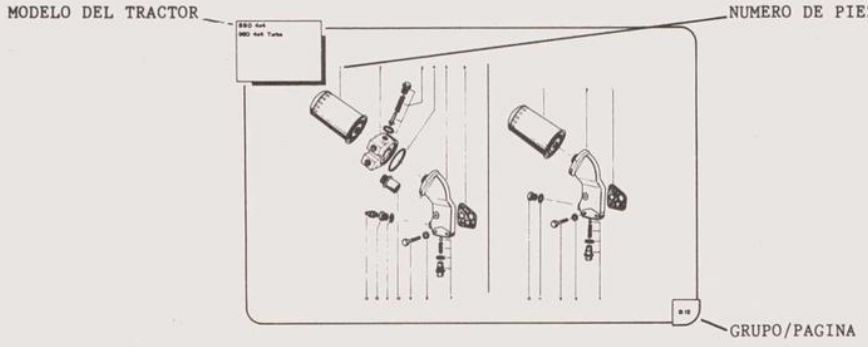

Ejemplo: grupo B, página 12, nº repuesto 1

Las figuras no representan obligatoriamente la versión más reciente de los respectivos repuestos. Así, es indispensable el suministro de los siguientes datos a su Concesionario Valmet a quien compete la exclusividad del atendimiento de los pedidos de repuestos:

MODELO DE PEDIDO

CLIENTE: JUAN MANUEL CISNEROS

DIRECCIÓN: 19 CALLE PONIENTE Nº 101

CIUDAD: SAN MIGUEL | PAÍS: CHILE | TELÉFONO: 460-2040

VIA TRANSPORTE: CAMIÓN | TRANSPORTADORA: SANTA LUCIA | LOCAL DE ENTREGA: MISMA DIRECCIÓN

MANUAL DE REPUESTOS		Nº DEL TRACTOR (*)	IDENTIFICACIÓN DEL REPUESTO			CANT.
CÓDIGO	EDICIÓN		GRUPO	PÁGINA	Nº REPUESTO	
259810	1/87	980.407.02055	B	12	1	05
259810	1/87	980.407.02055	E	3	87	04

(*) Nº DEL TRACTOR ES EL MARCADO EN LA PLACA DE IDENTIFICACIÓN DEL TRACTOR.

TO THE VALMET TRACTOR OWNER

This OWNER'S PARTS MANUAL has been compiled to help you finding and ordering the spare parts required for the maintenance and repair of your Valmet tractor.

The OWNER'S PARTS MANUAL is formed by illustrations of tractors parts. To finding out the parts proceed as follows:

- See on the index the letter of part group.
- Then finding out the page number and the part number on the illustration.

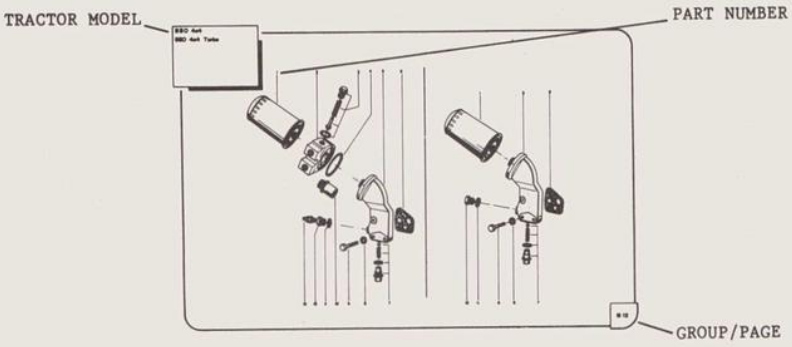

Example: Group B, page 12, part no. 1

The parts illustrated are not obrigatory conform the latest version. Though please specify the following points to your Valmet Dealer, only he is capable to delivery your spare parts order:

SPARE PARTS ORDER PATTERN

ORDERED BY:
PAUL SMITH

ADDRESS:
SOUTH AV. 25 No 175

CITY / STATE:
LUSAKA

COUNTRY:
ZAMBIA

TELEPHONE:
21-8477

MEANS OF TRANSPORTATION:
TRUCK

TRANSPORTER:
CASTLE

DELIVERY PLACE:
THE SAME ADDRESS ABOVE

PARTS MANUAL		TRACTOR SERIAL No (*)	PART IDENTIFICATION			QTY
CODE No	EDITION		GROUP	PAGE	PART No	
259810	1/87	980.407.02055	B	12	1	05
259810	1/87	980.407.02055	E	3	87	04

(*) TRACTOR SERIAL No IS FOUND ON THE TRACTOR IDENTIFICATION PLATE.

885 S
885 TS
985 S

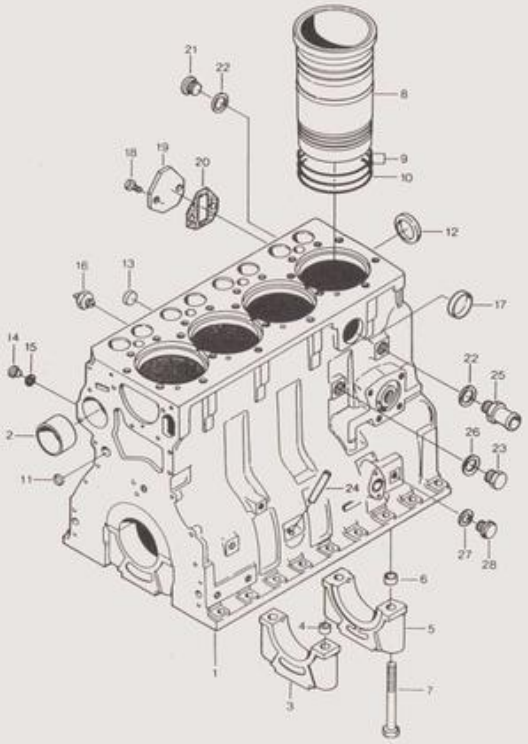

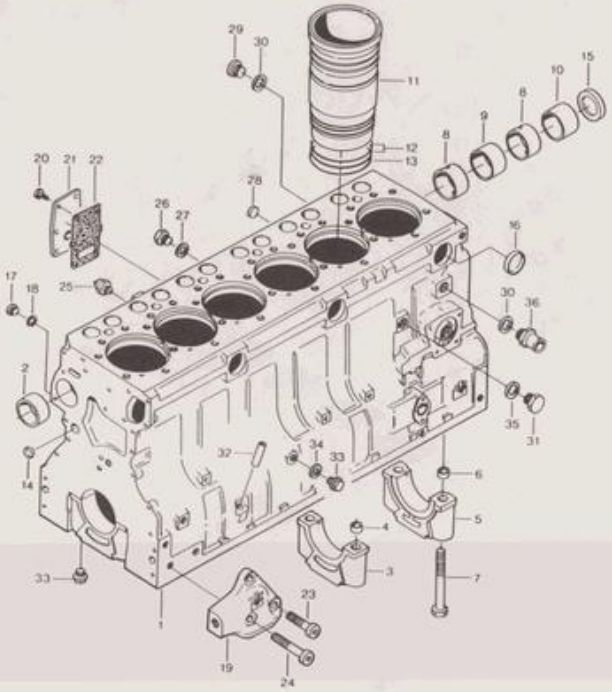
29
30
11
15
10
8
9
8
12
13
20
21
22
28
26
27
16
17
18
25
30
36
2
35
31
32
34
33
6
14
5
4
3
7
33
1
23
19
24

885 S
885 TS
985 S
1180 S

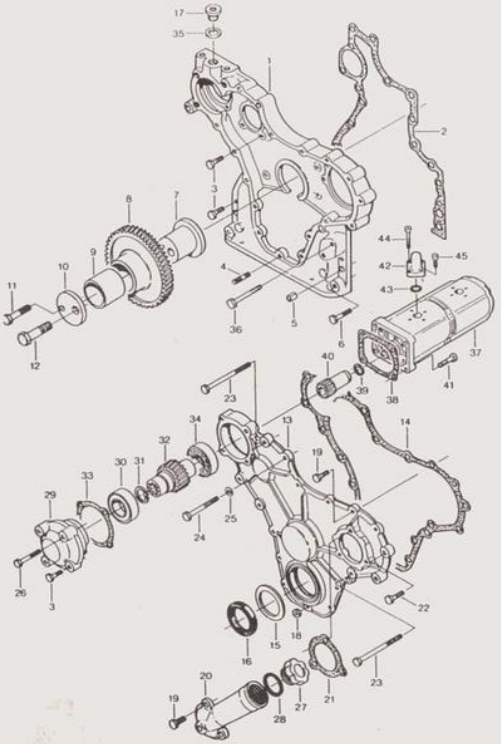

885 S
885 TS
985 S
1180 S

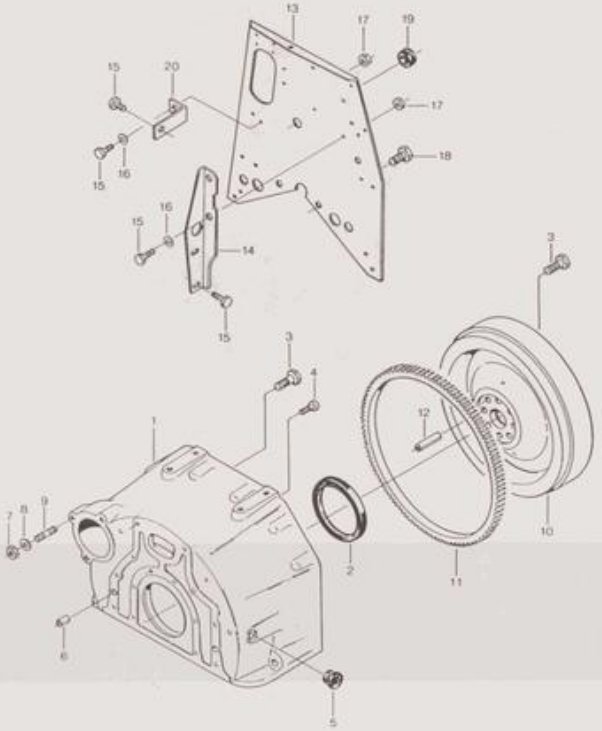

885 S
885 TS
985 S

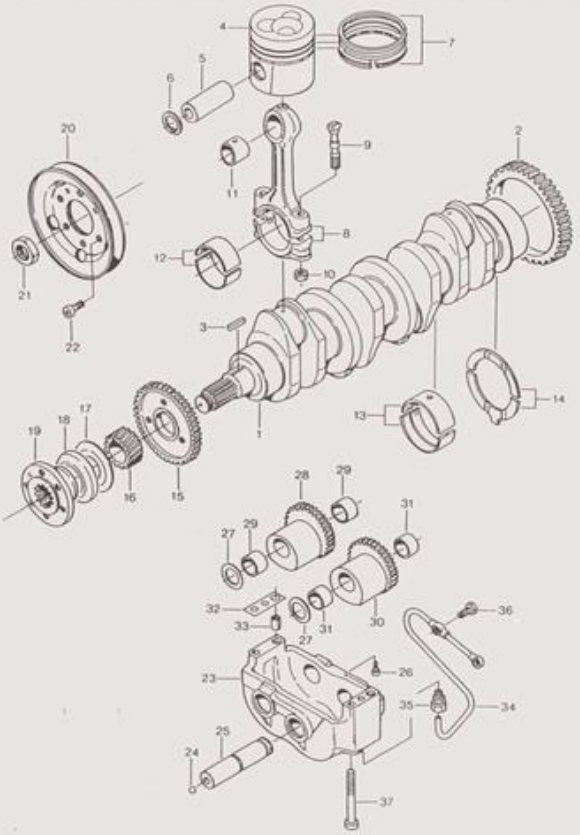

1180 S

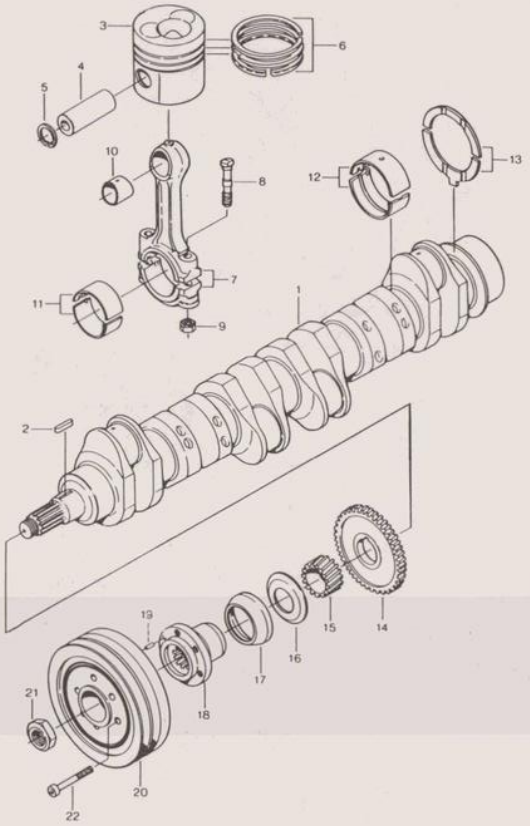

B6

885 S
885 TS
985 S
1180 S

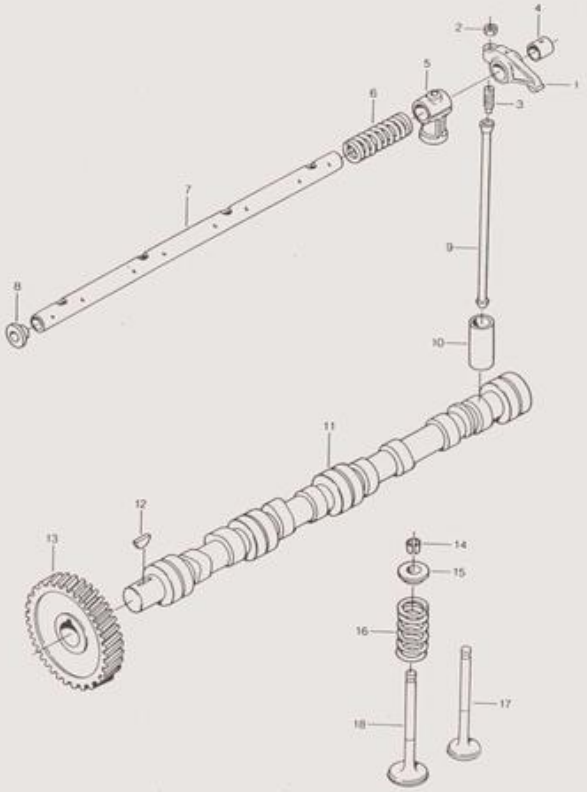

885 S
885 TS
985 S

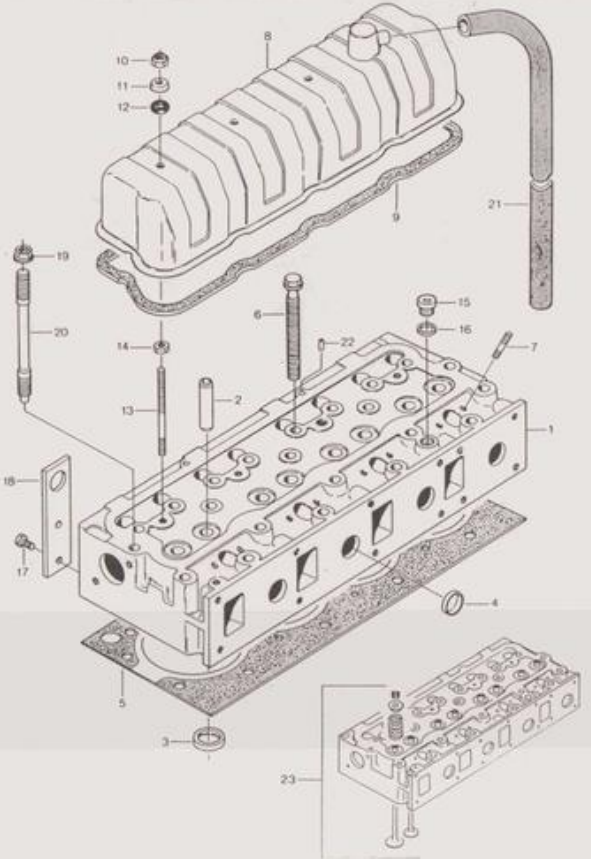

1180 S

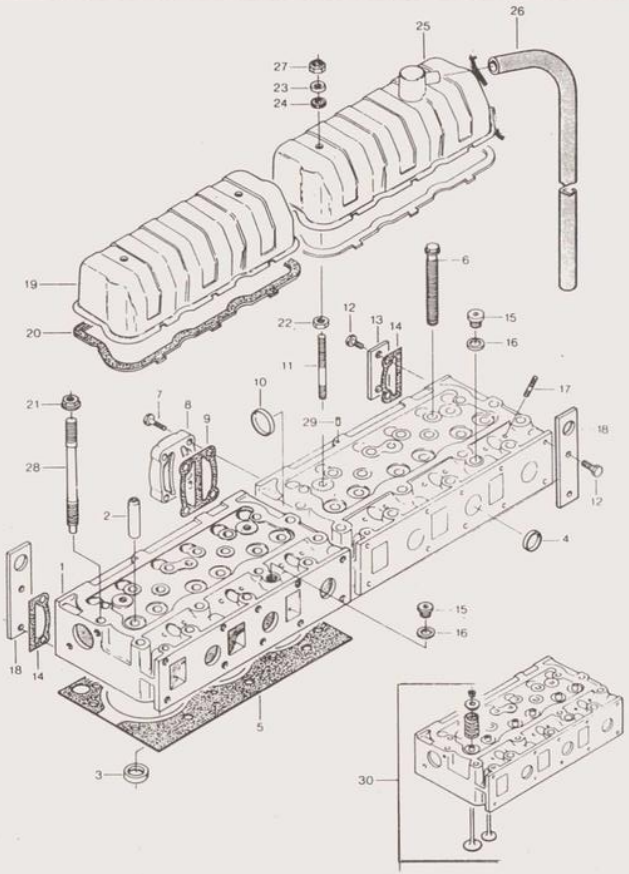
25
26
27
23
24
19
6
22
12
13
14
15
16
20
11
21
7
8
9
10
29
17
18
28
2
4
1
15
16
18
14
5
3
30

B9

885 S
885 TS
985 S

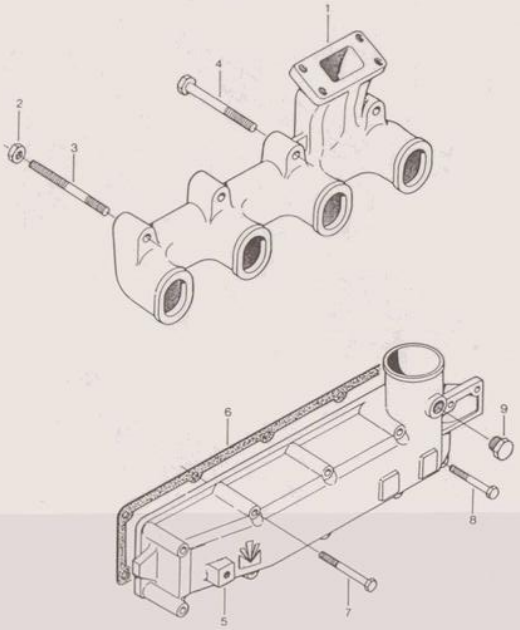

1180 S

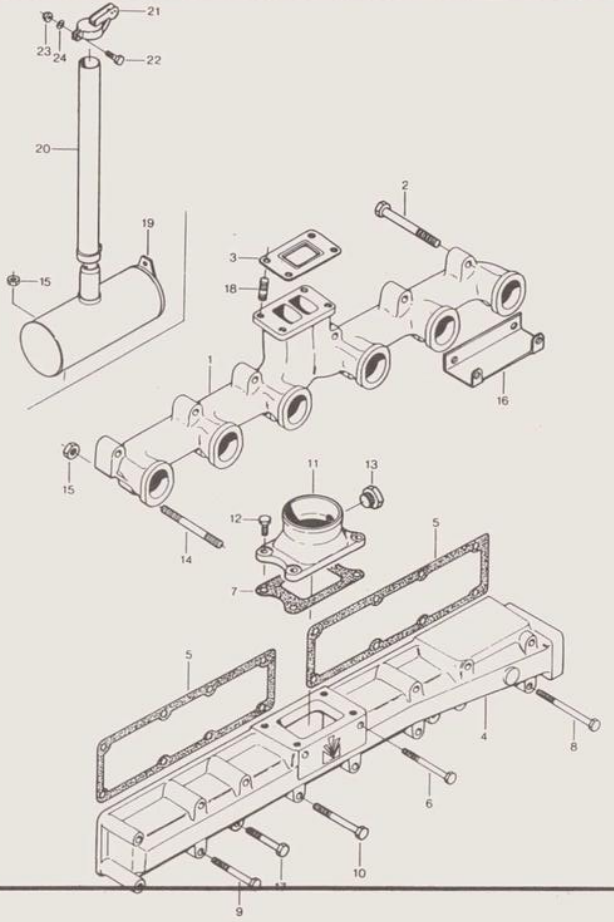

1180 S

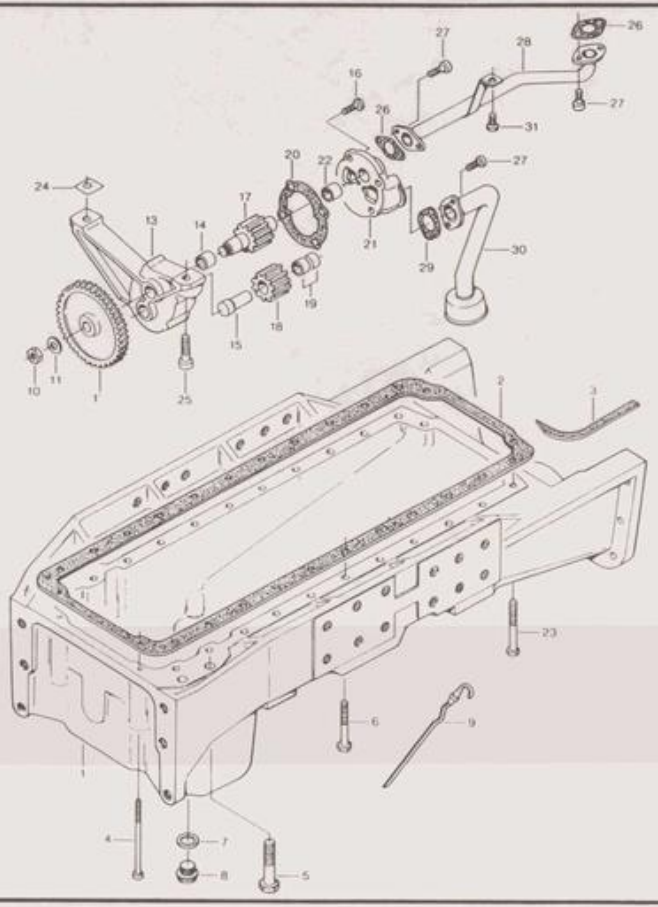
27
26
28
16
26
27
31
20
22
27
24
17
13
14
21
29
30
19
18
15
10
11
1
25
2
3
23
6
9
4
7
8
5

B12

885 S
885 TS

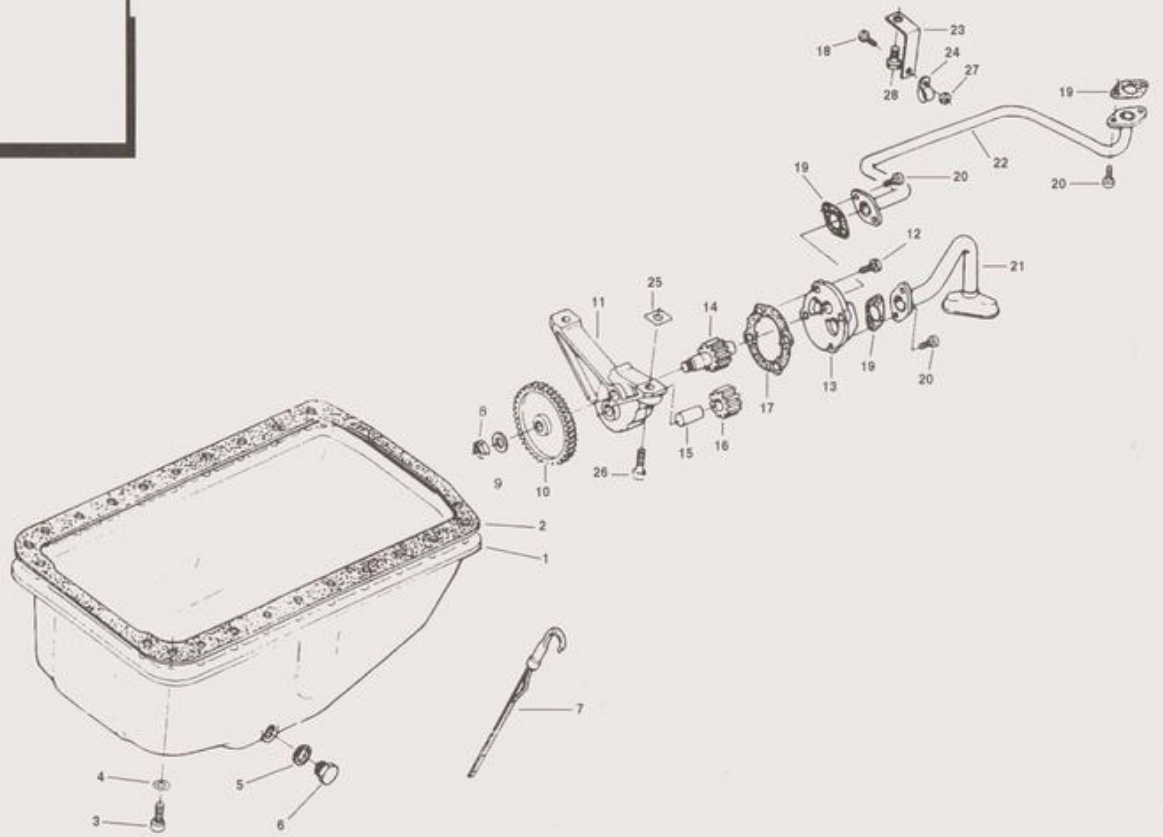

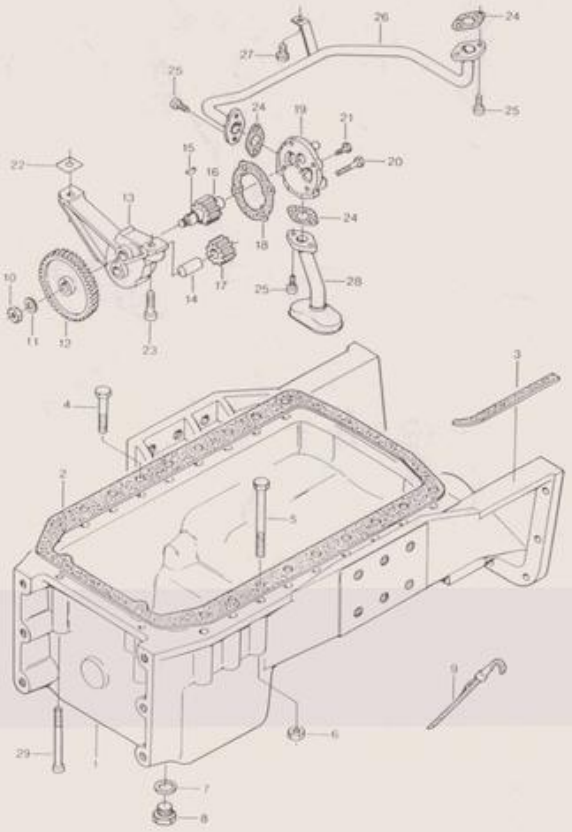
26
24
27
25
25
24
19
21
20
22
15
16
13
24
18
10
17
14
25
28
11
12
23
3
4
2
5
9
6
29
1
7
8

985 S

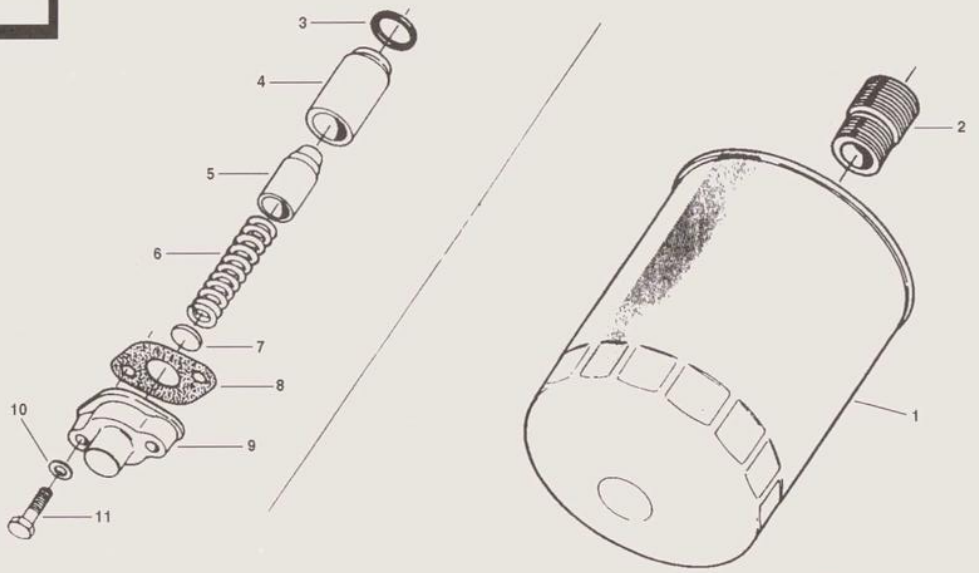

1180 S
885 TS
985 S

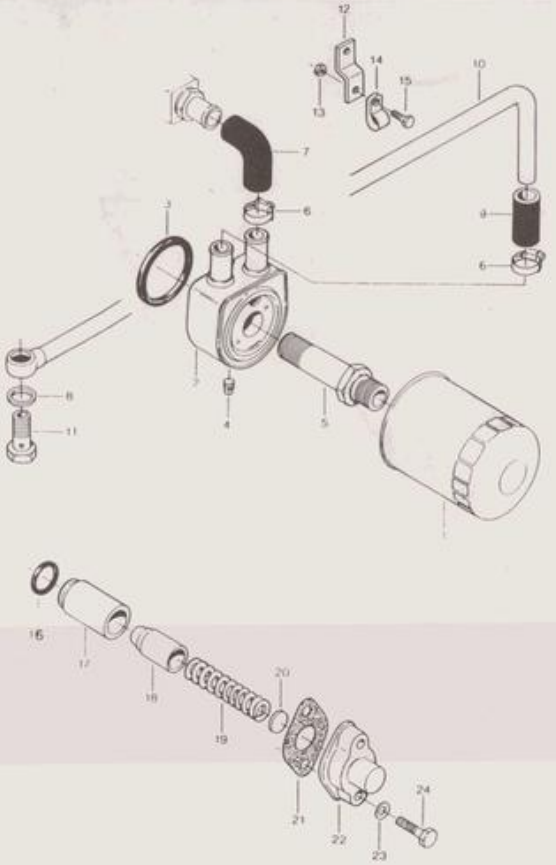

885 S
885 TS
985 S

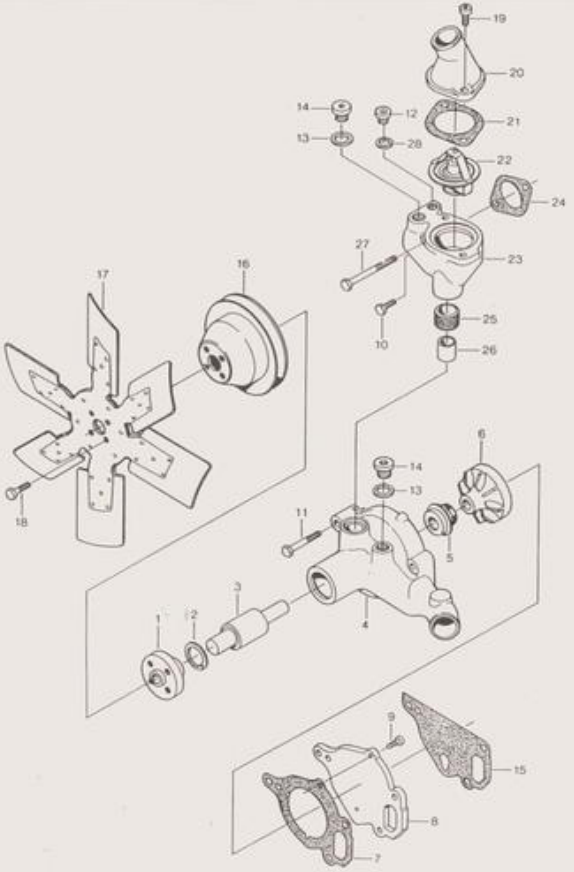

1180 S

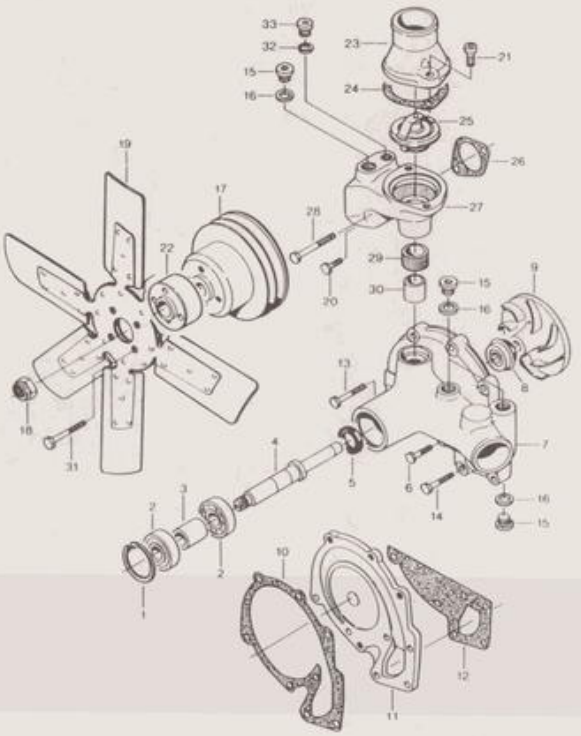
33
32
15
16
23
21
24
25
26
27
19
17
28
22
29
30
20
15
16
9
13
8
18
31
4
5
7
6
14
16
15
3
2
2
1
10
12
11

885 S
885 TS

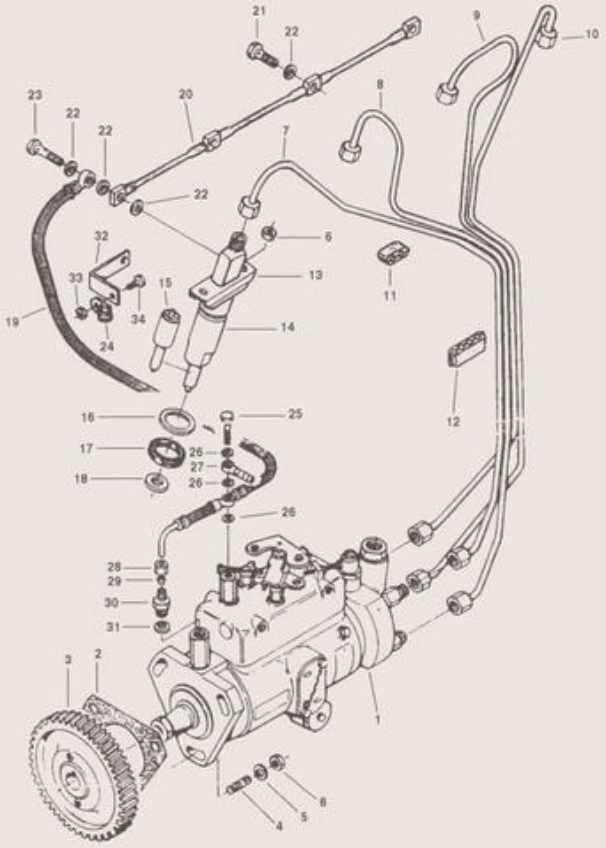
21
22
9
10
23
22
22
20
8
7
22
6
32
33
15
13
11
19
34
14
24
16
25
12
17
26
27
18
26
26
28
29
30
31
3
2
1
8
5
4

1180 S

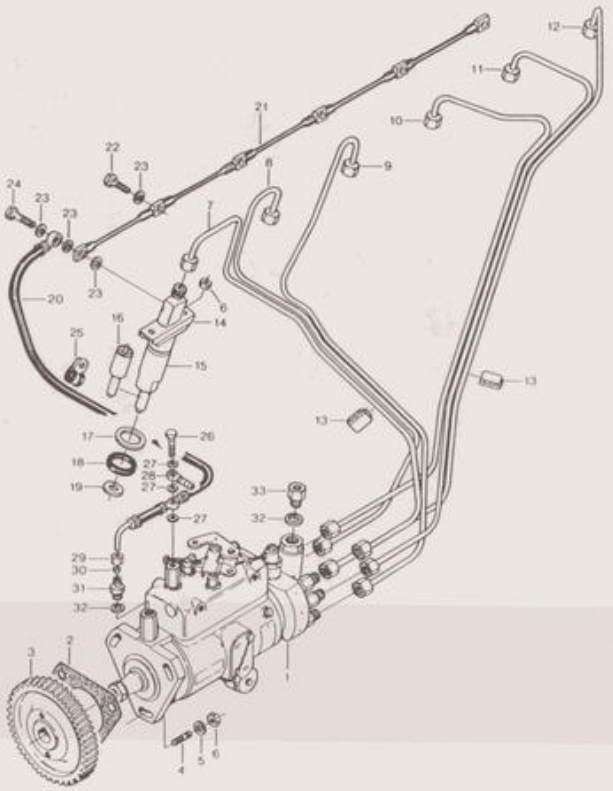

12
11
10
21
22
23
9
8
24
23
23
7
23
20
6
14
16
25
15
13
13
17
26
18
27
28
27
19
33
32
27
29
30
31
32
3
2
1
4
5
6

B20

985 S

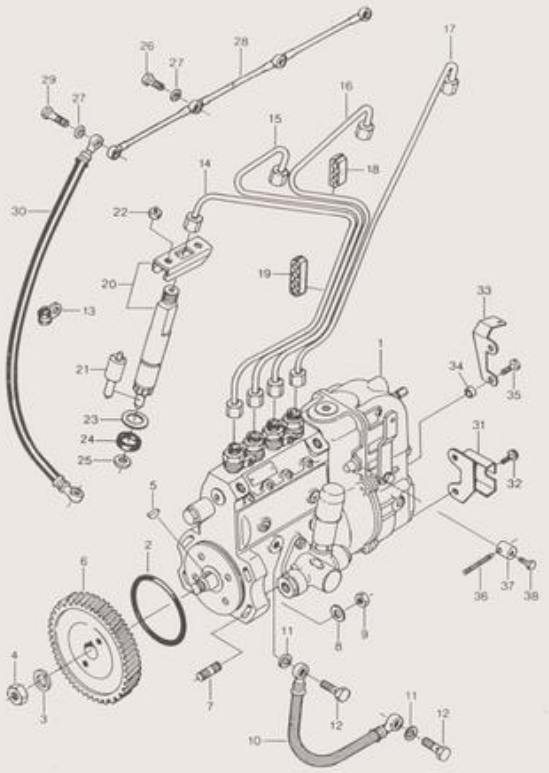
1
2
3
4
5
6
7
8
9
10
11
12
13
14
15
16
17
18
19
20
21
22
23
24
25
26
27
28
29
30
31
32
33
34
35
36
37
38

B21

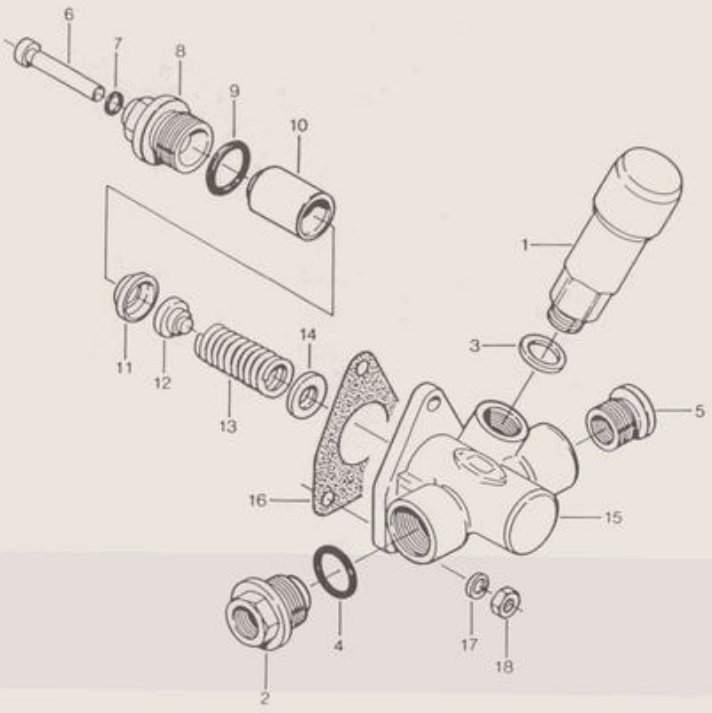
6
7
8
9
10
1
3
14
11
12
13
5
16
15
4
17
18
2

885 S
885 TS

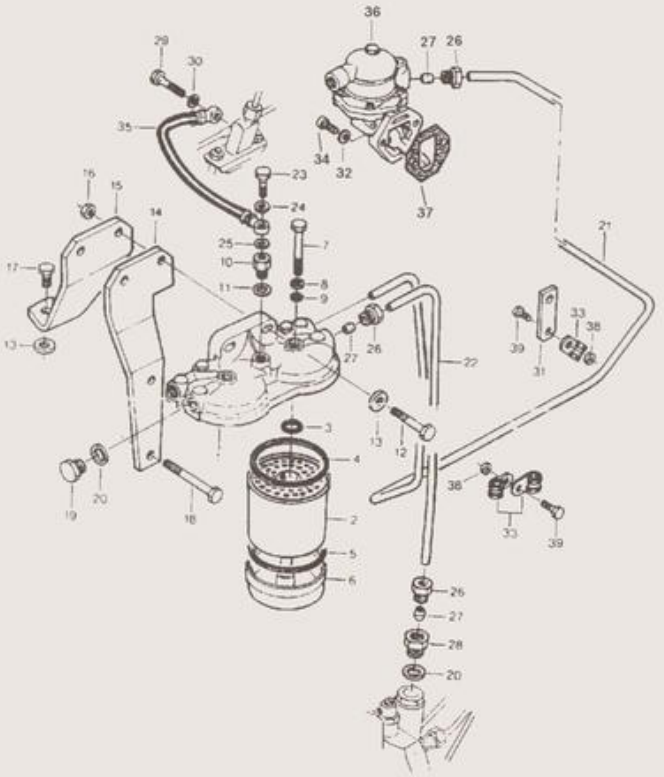
36
27
26
29
30
35
34
32
37
23
24
16
15
14
25
10
11
7
8
9
17
13
21
33
38
39
31
27
26
22
3
13
12
4
38
19
20
18
2
33
39
5
6
26
27
28
20

1180 S

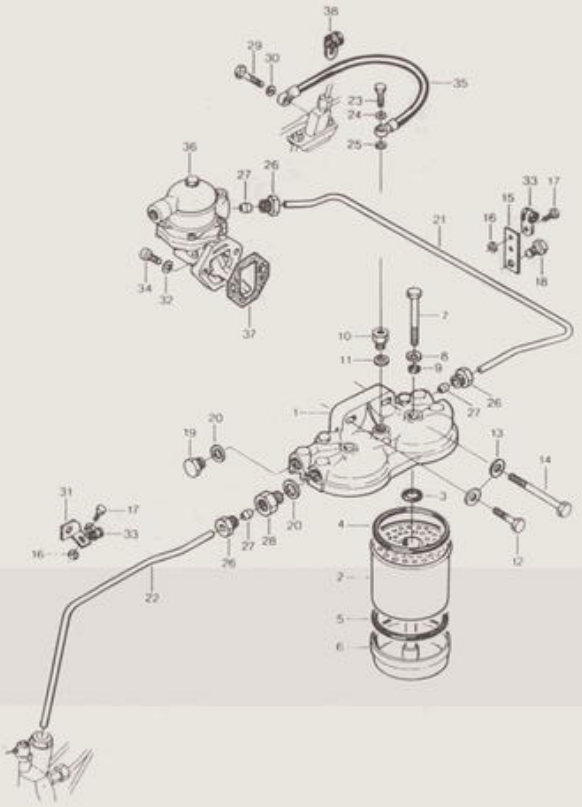
38
29
30
35
23
24
25
36
27
26
21
33
17
15
16
18
34
32
37
7
10
11
8
9
26
27
1
19
20
13
14
31
17
33
16
27
28
20
3
4
12
26
22
2
5
6

B24

985 S

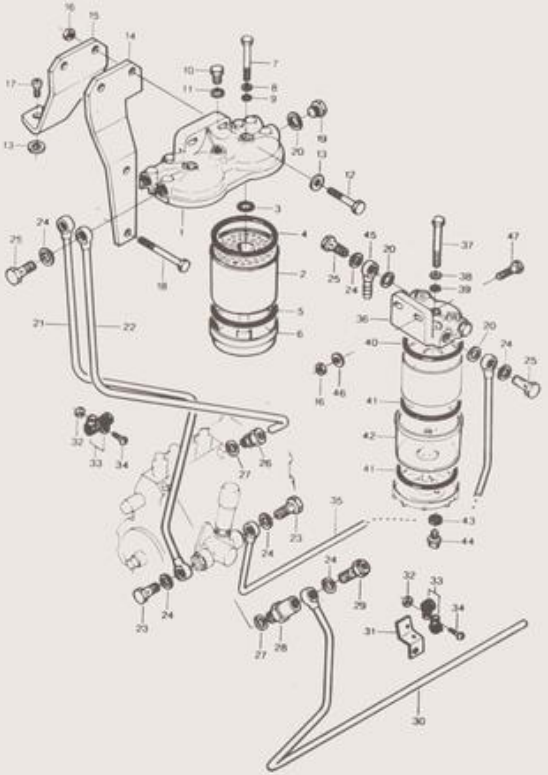

B25

885 S
885 TS
985 S

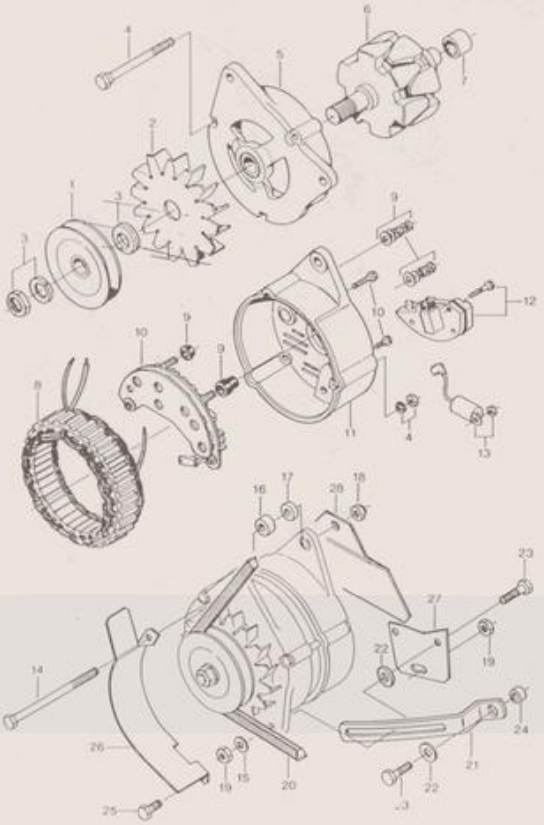

1180 S

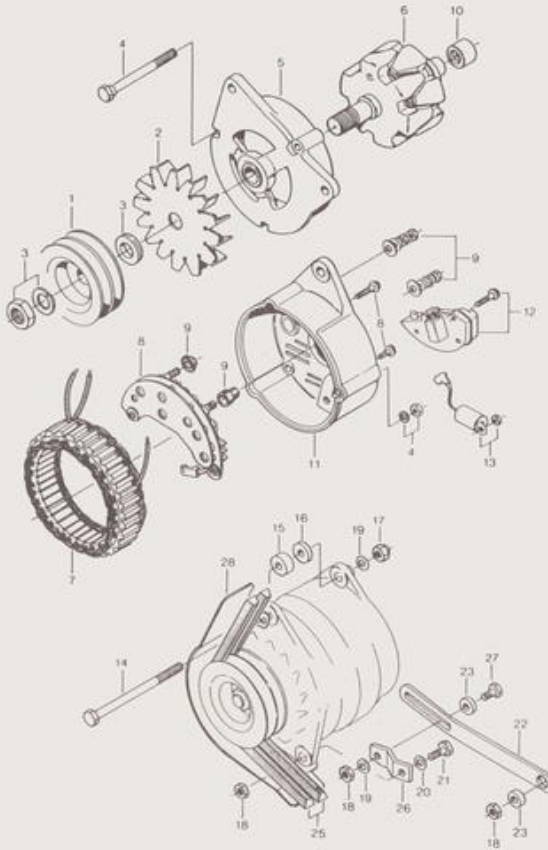

885 S
885 TS
985 S
1180 S

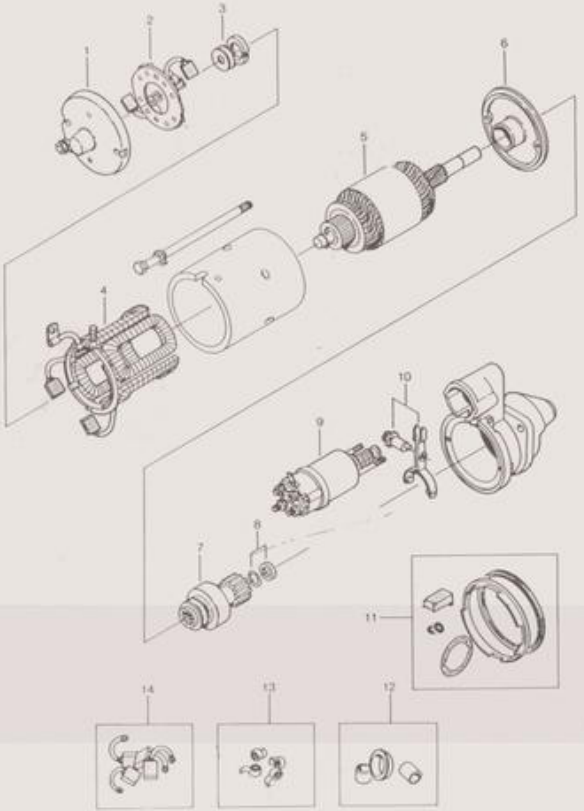

885 S
885 TS

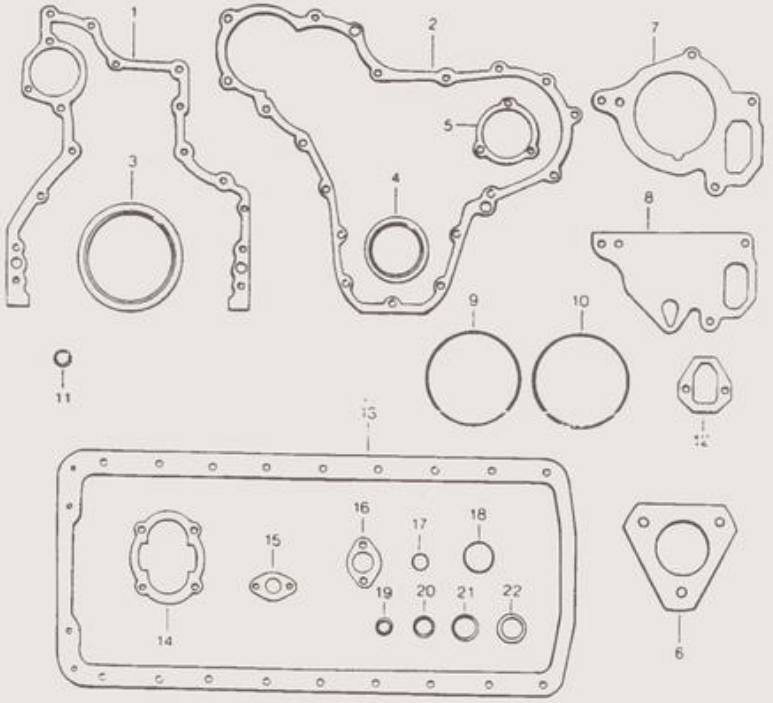

885 S
885 TS
985 S
1180 S

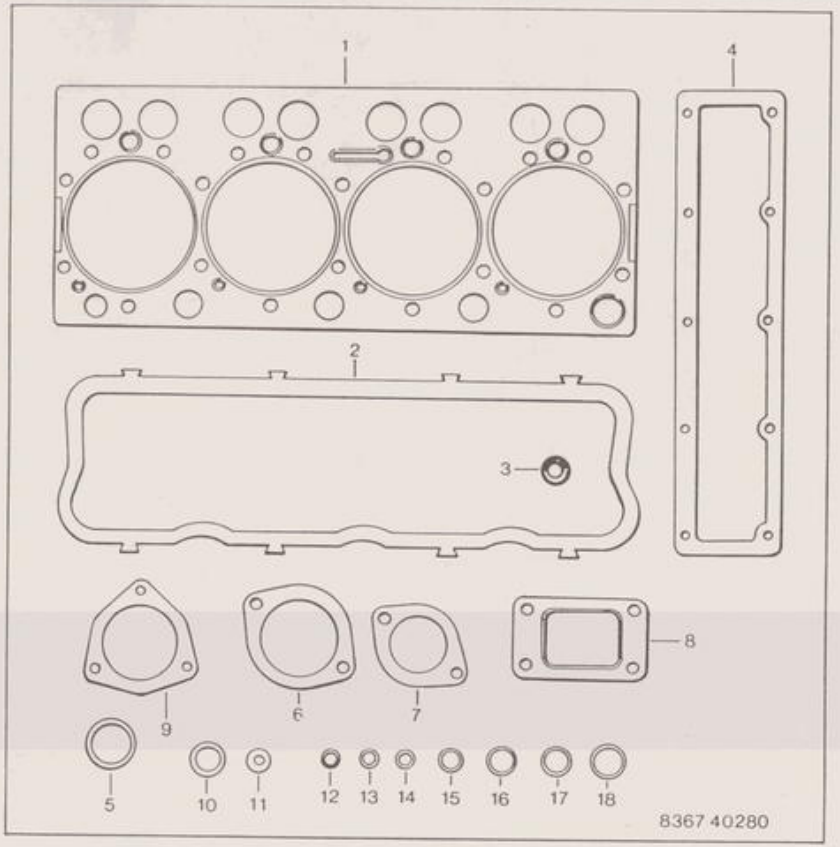

1180 S

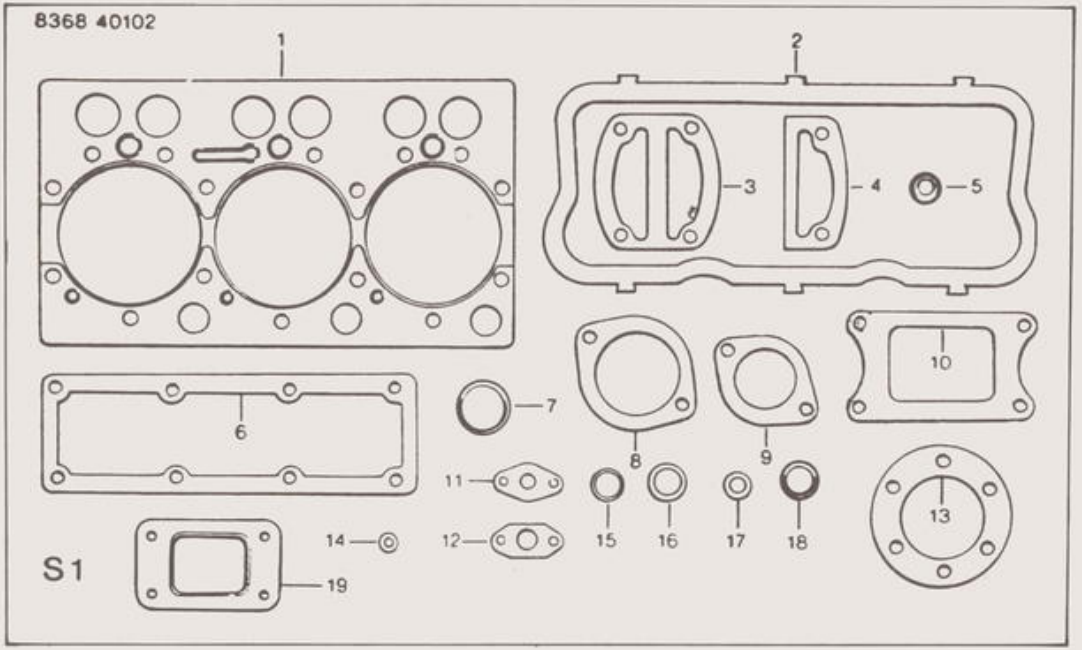

B31

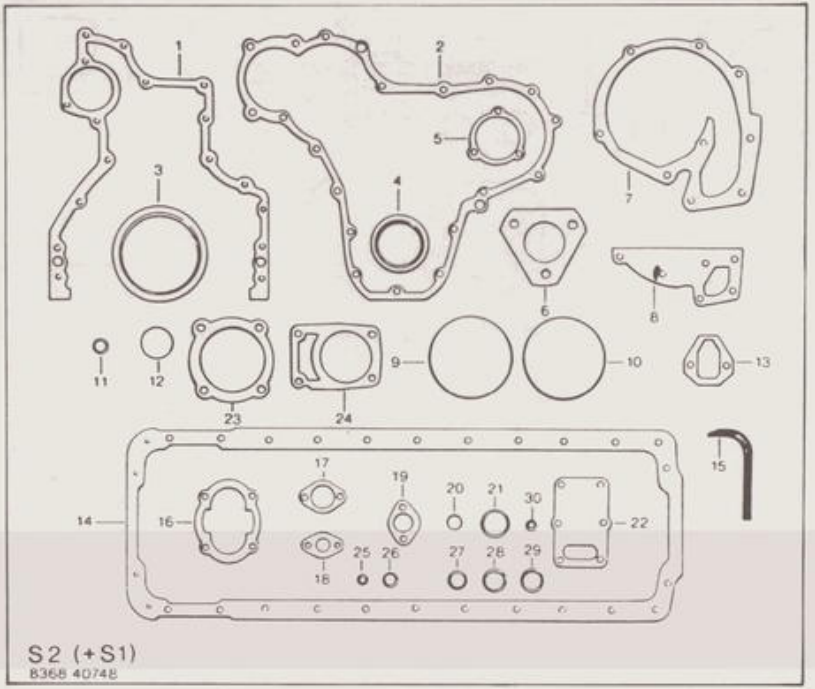

S2 (+S1)
8368 40748

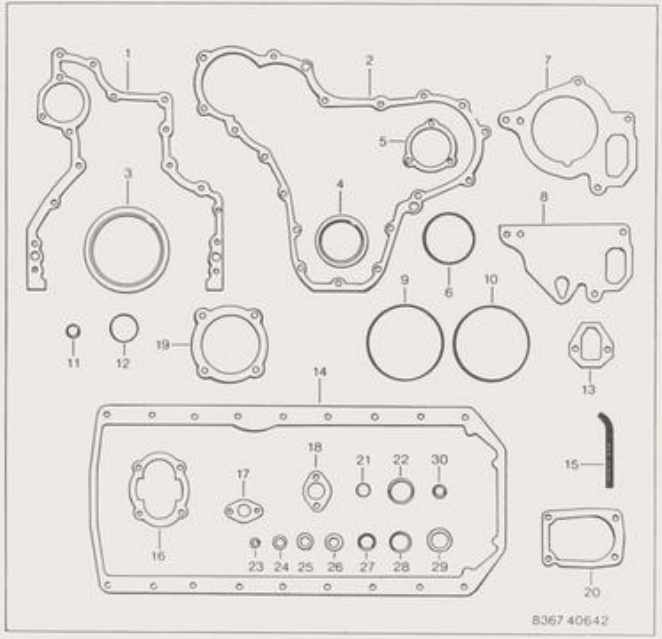
1
2
7
5
3
4
8
6
9
10
11
12
19
13
14
18
21
22
30
15
17
16
23
24
25
26
27
28
29
20
8367 40642

885 S
885 TS
985 S
1180 S

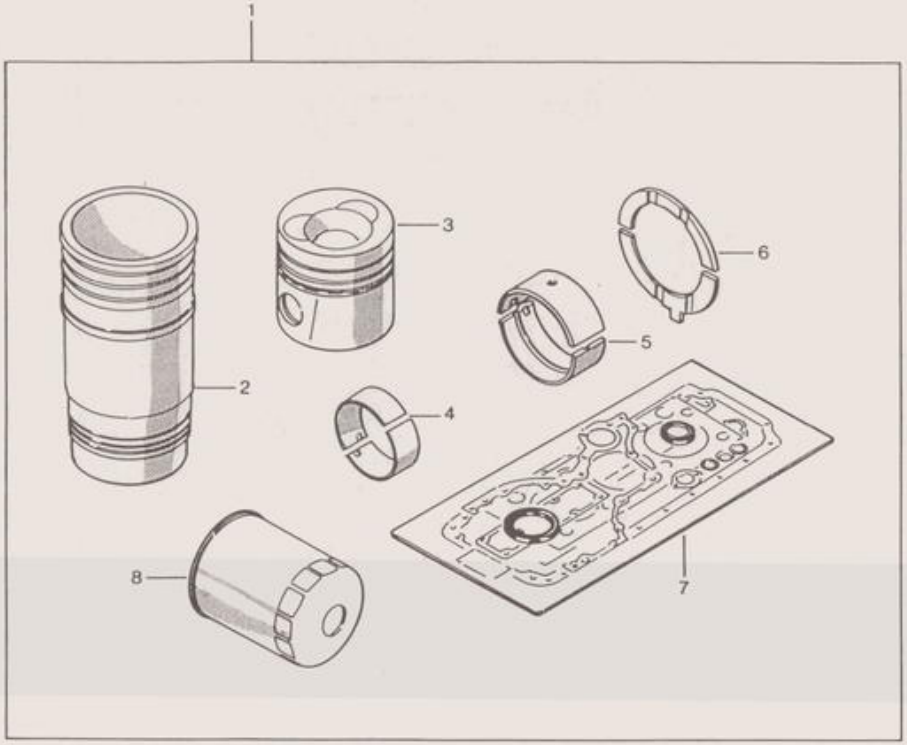

885 S
885 TS

N° 0424/8

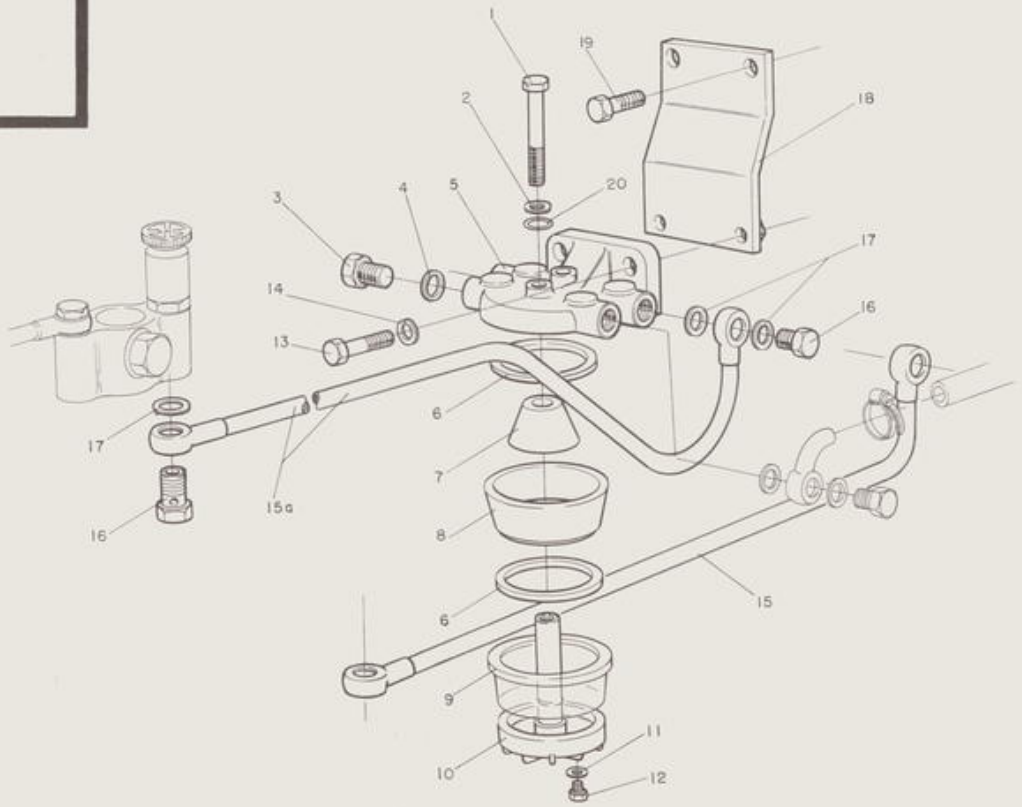

985 S
1180 S

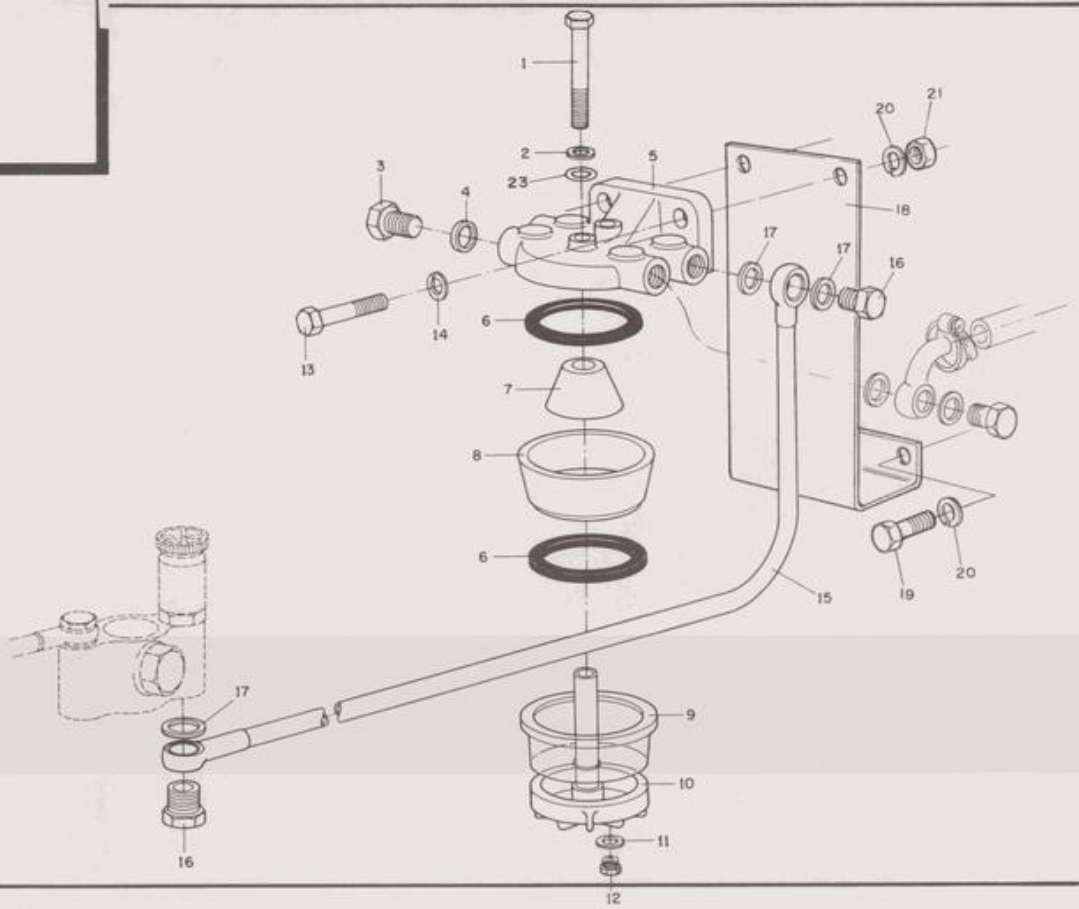

B36

885 S
885 TS

Nº 0021/8

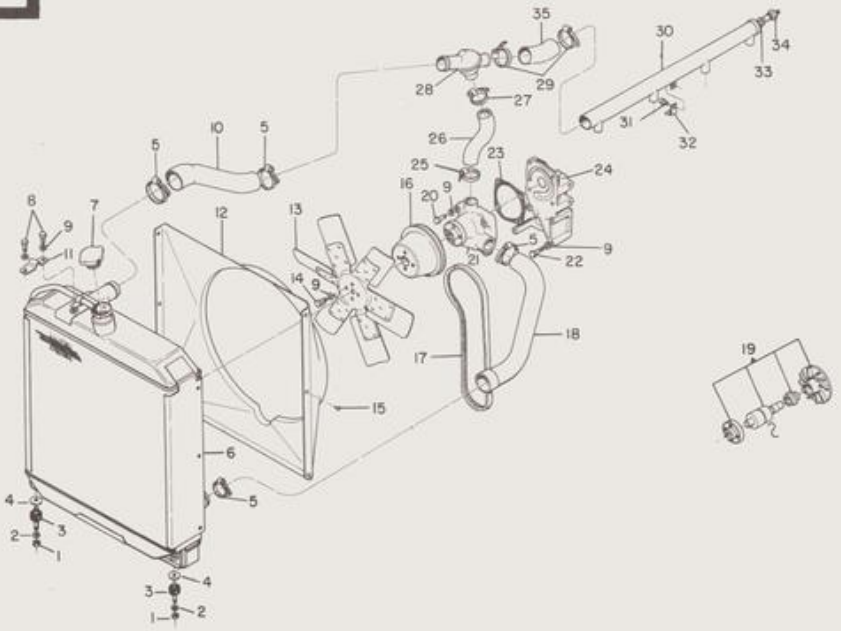

985 S
1180 S

N° 0020/8

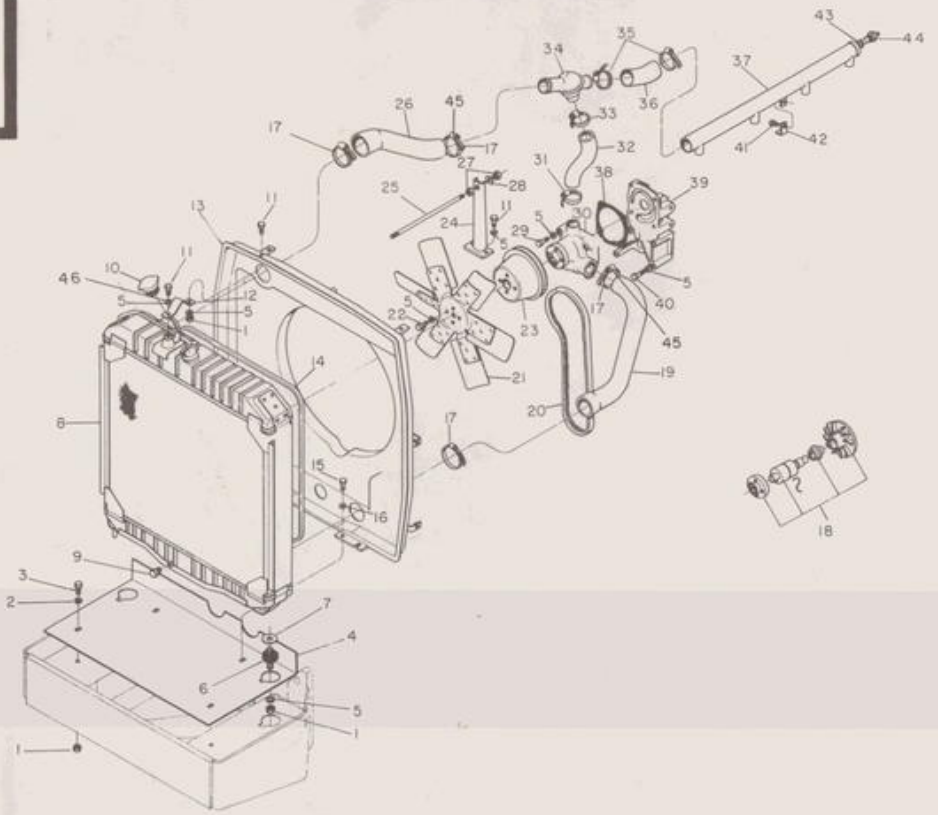

885 S
885 TS
985 S
1180 S

N° 0025/B

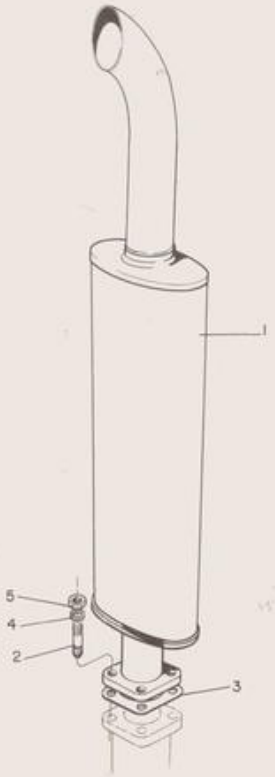

885 S
885 TS
985 S
1180 S

Nº 0449/8

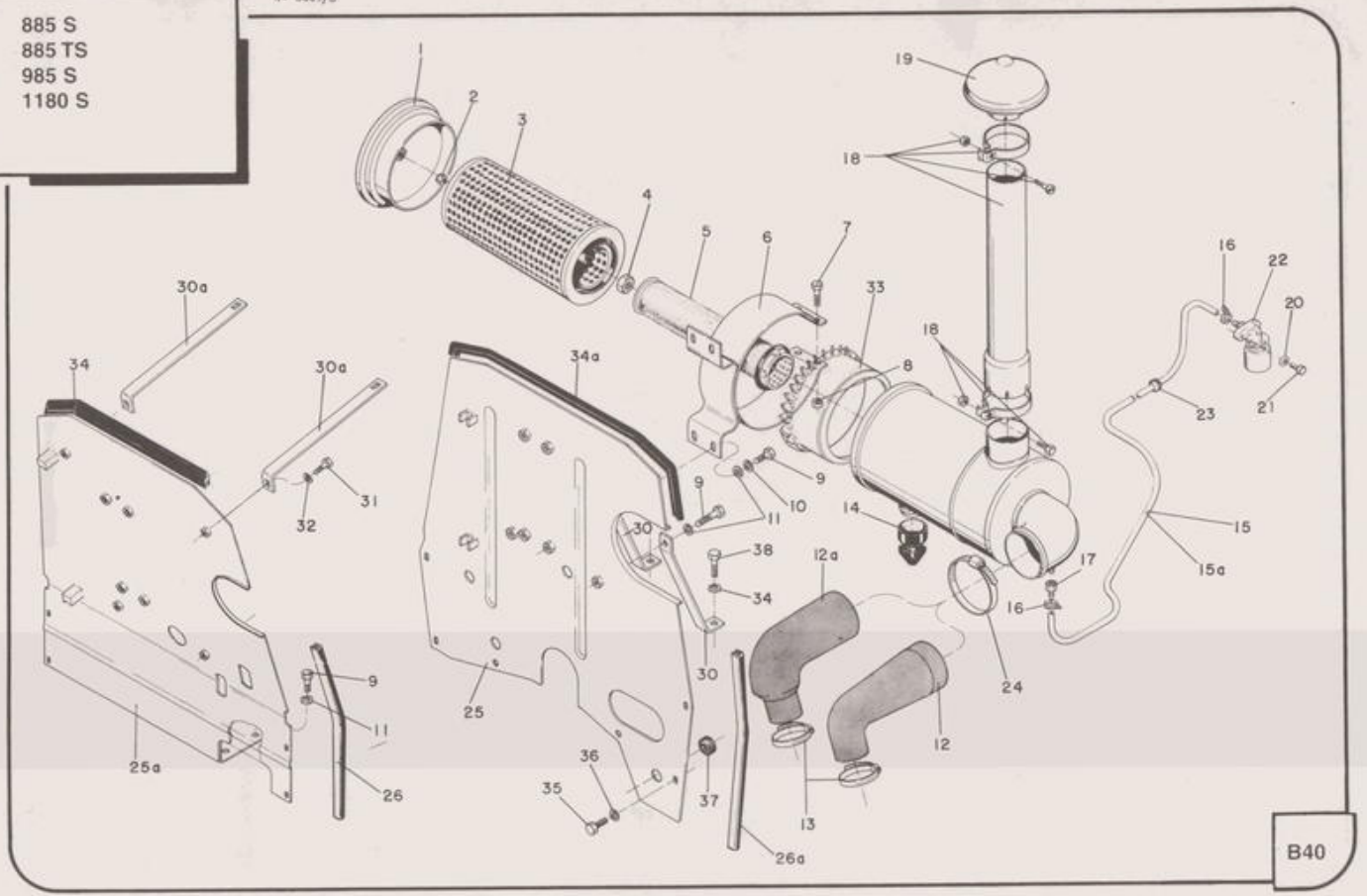

B40

885 S
885 TS
985 S
1180 S

Nº 0421/B

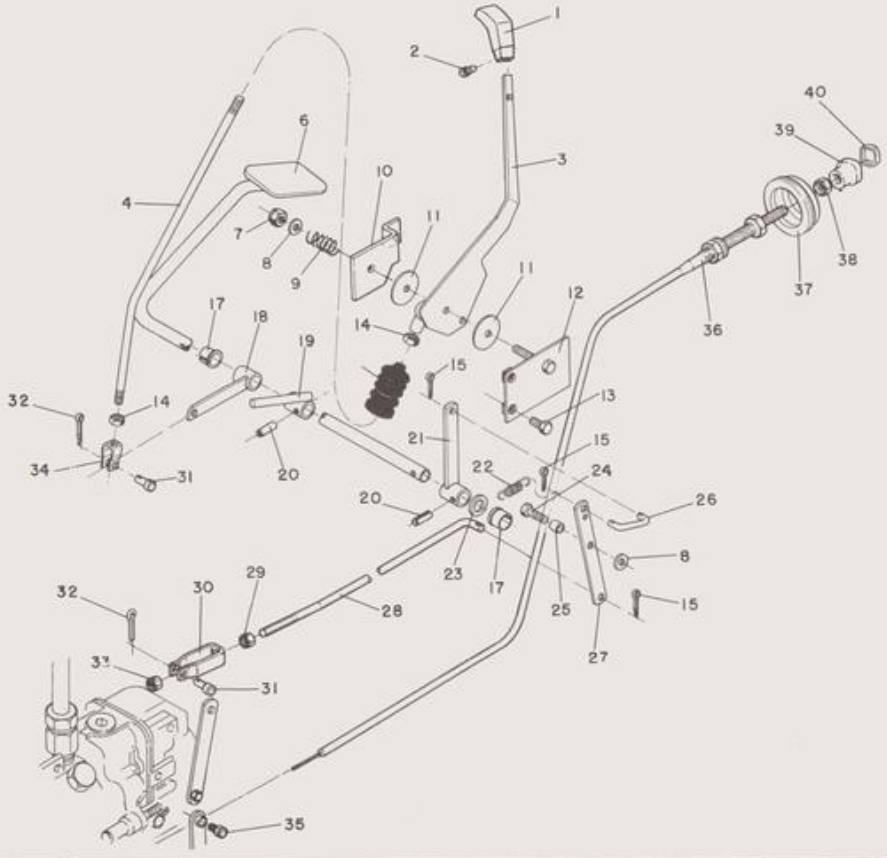

885 S
885 TS

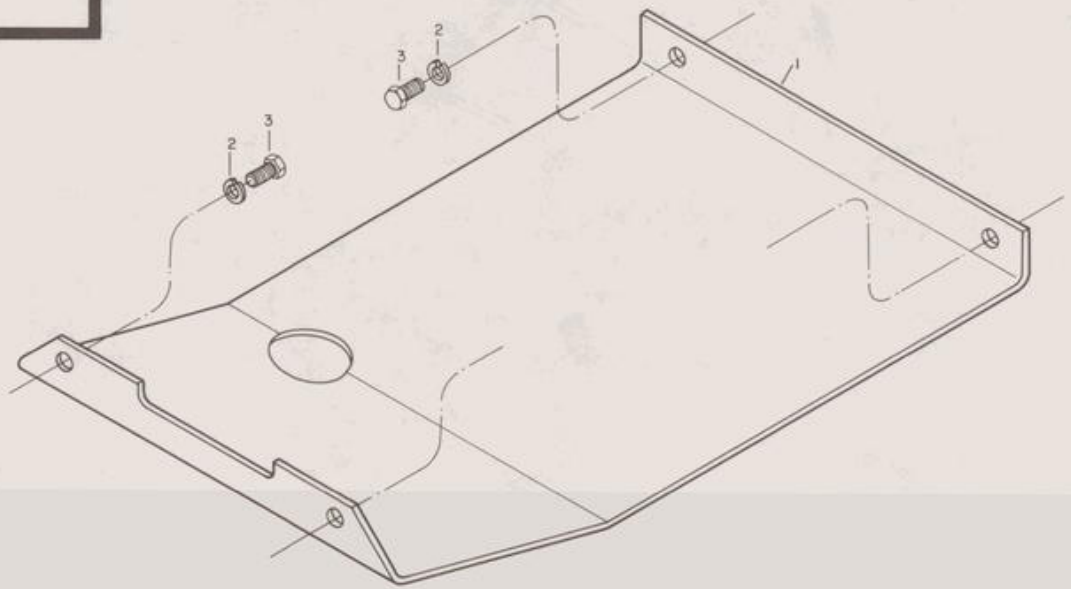

885 S
885 TS

Nº 0536/C

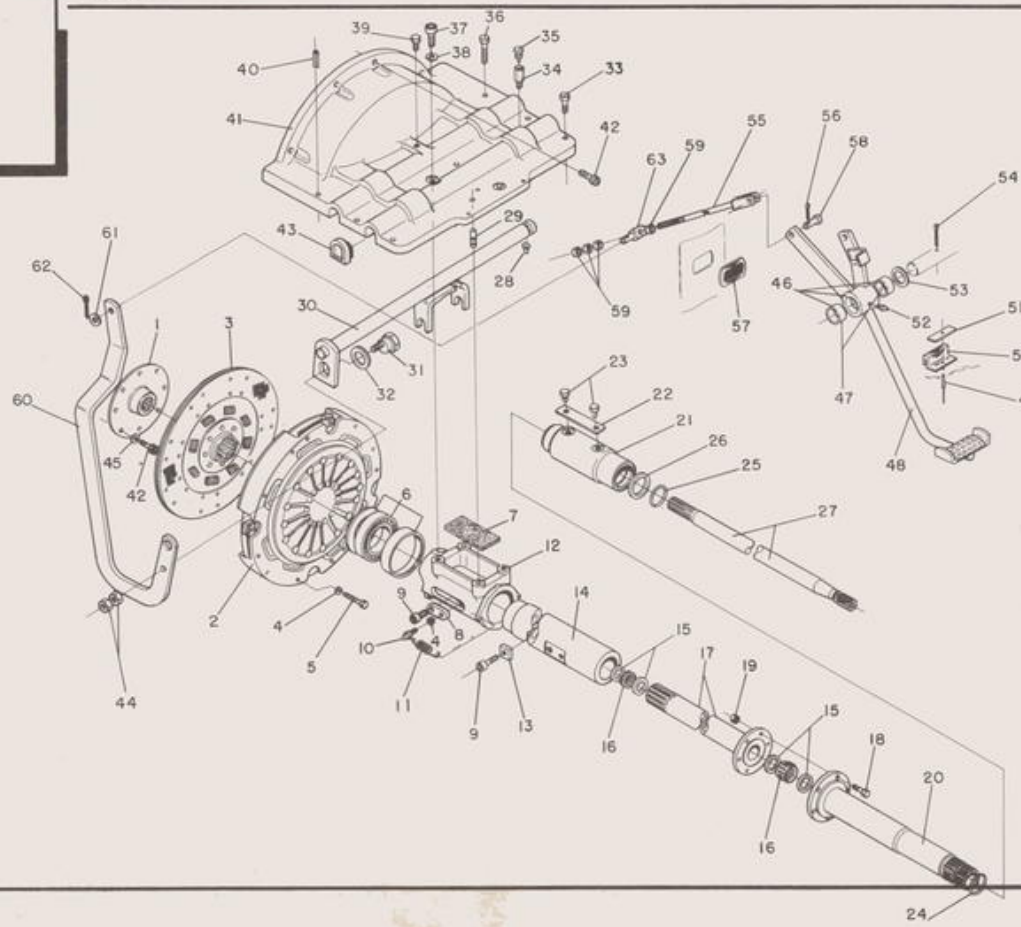

C1

885 S
885 TS

Nº 0537/C

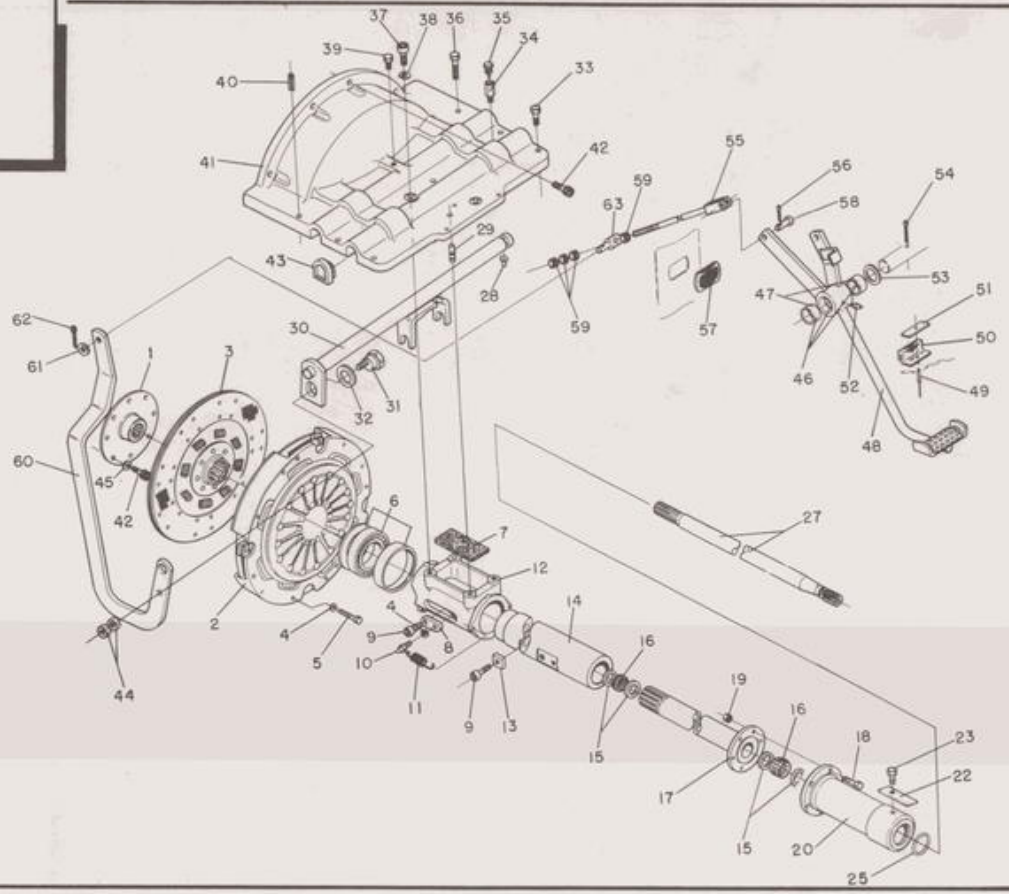

C2

885 S
885 TS

Nº 0029/C

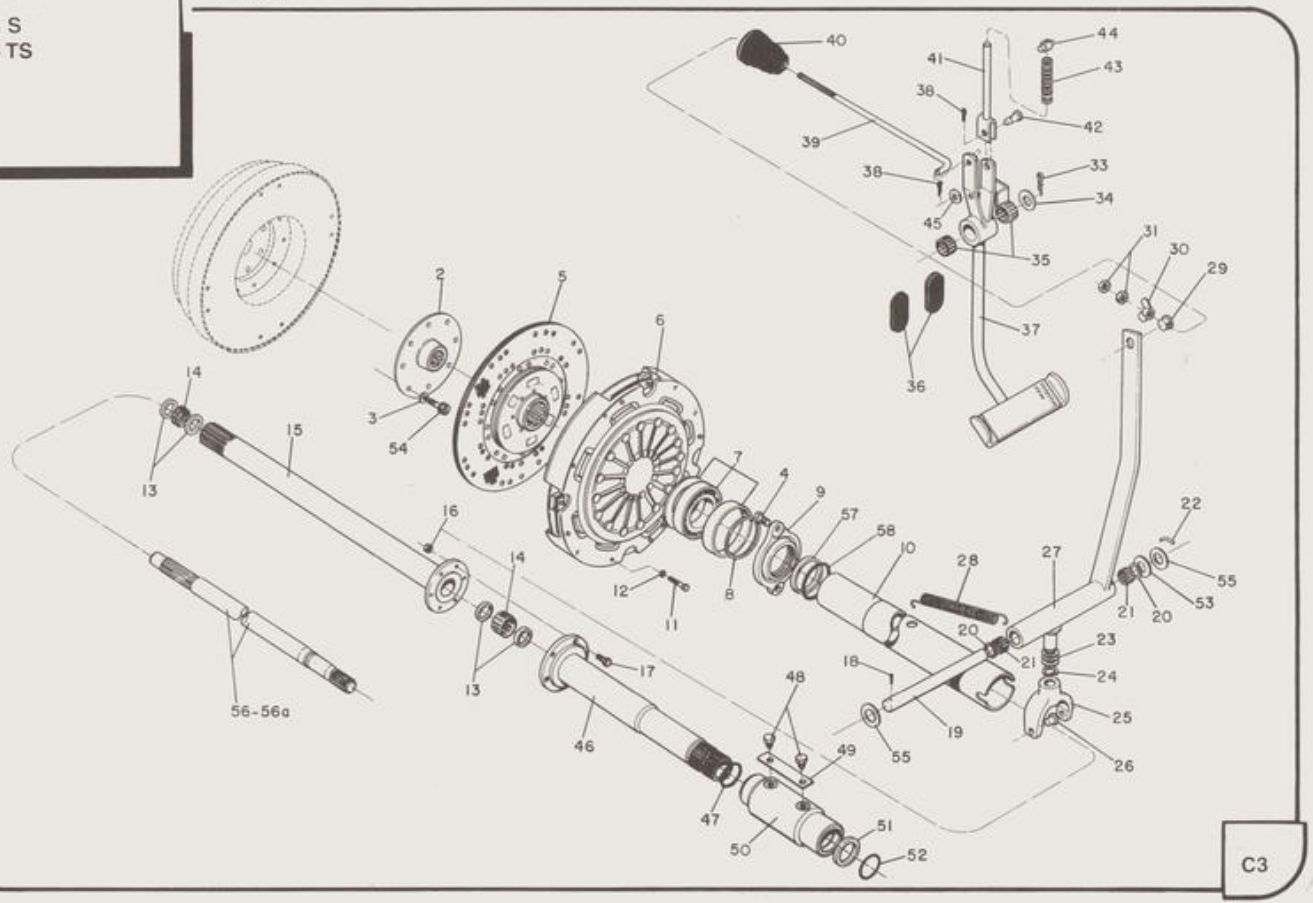

C3

885 S
885 TS

Nº 0538/C

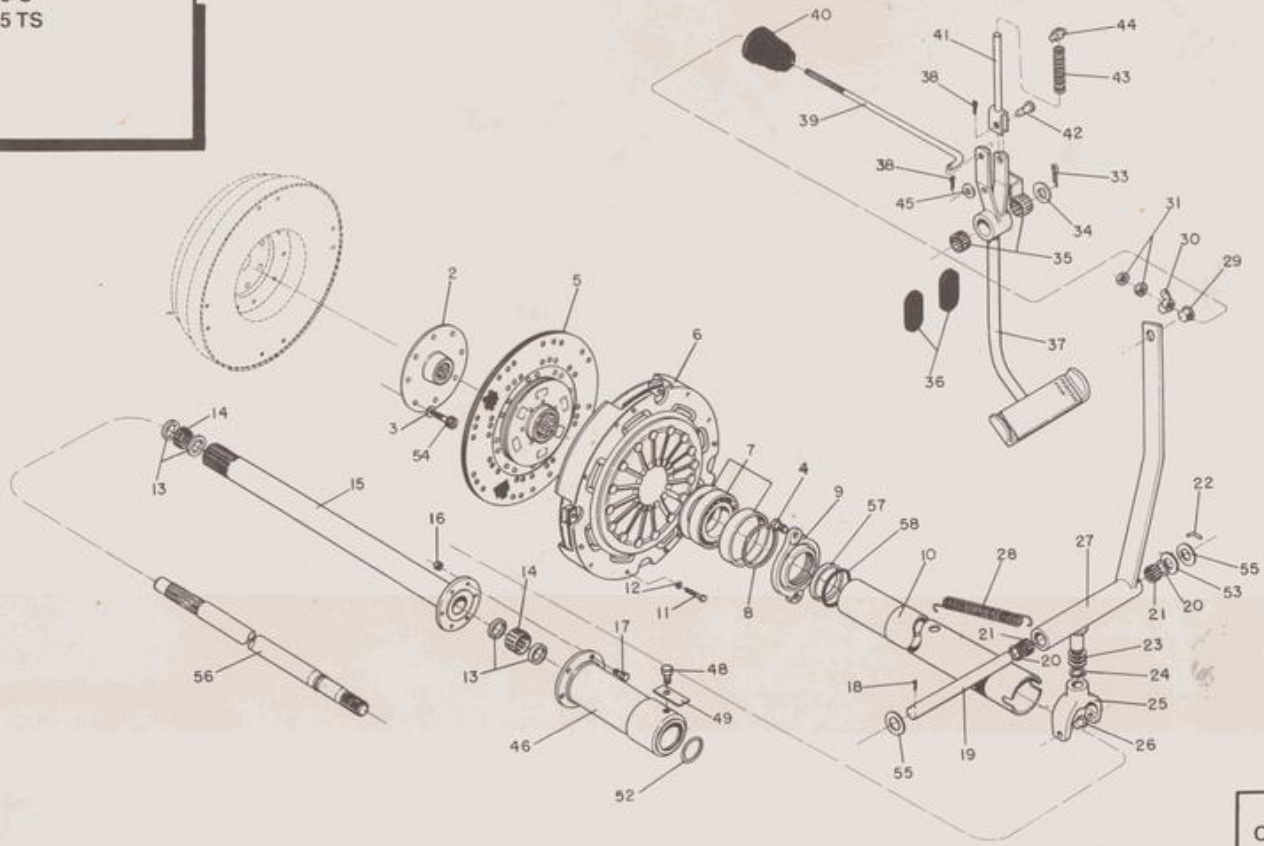

C4

985 S
1180 S

N° 0529/C

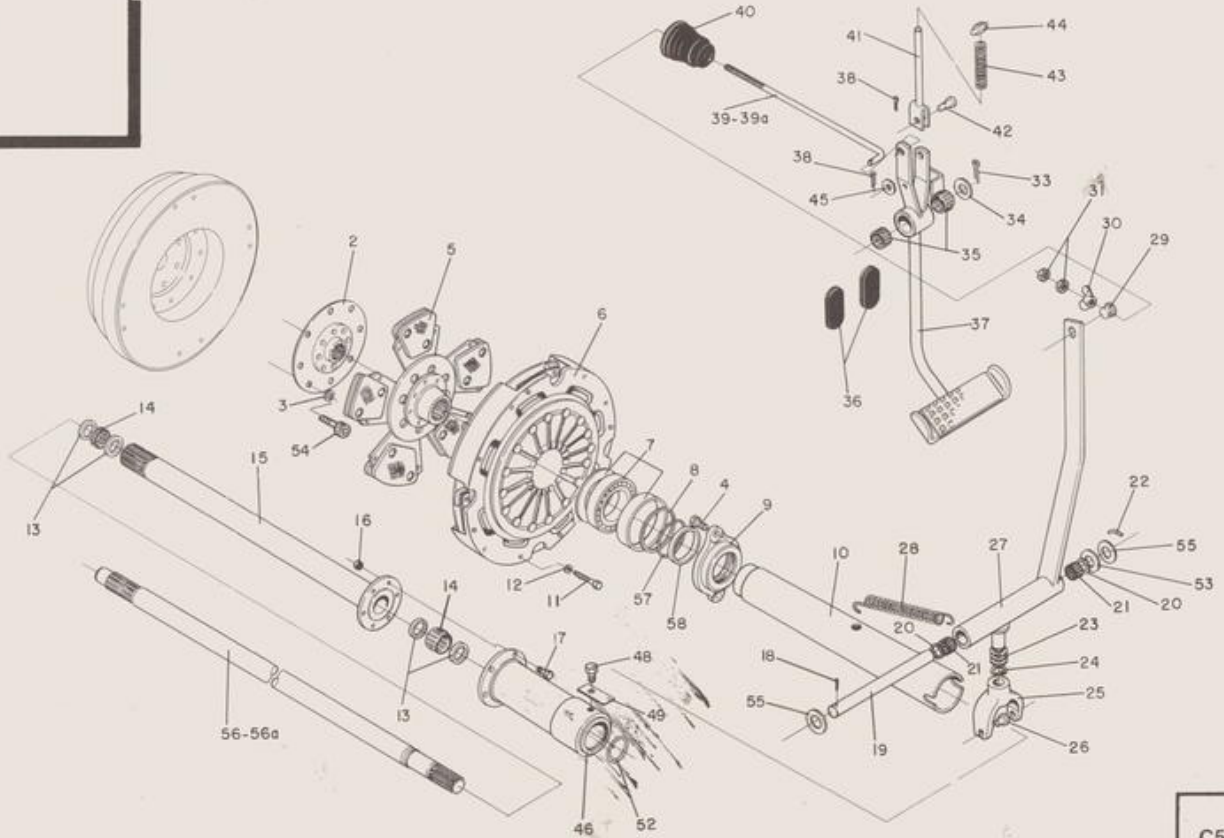

C5

985 S
1180 S

N° 0539/C

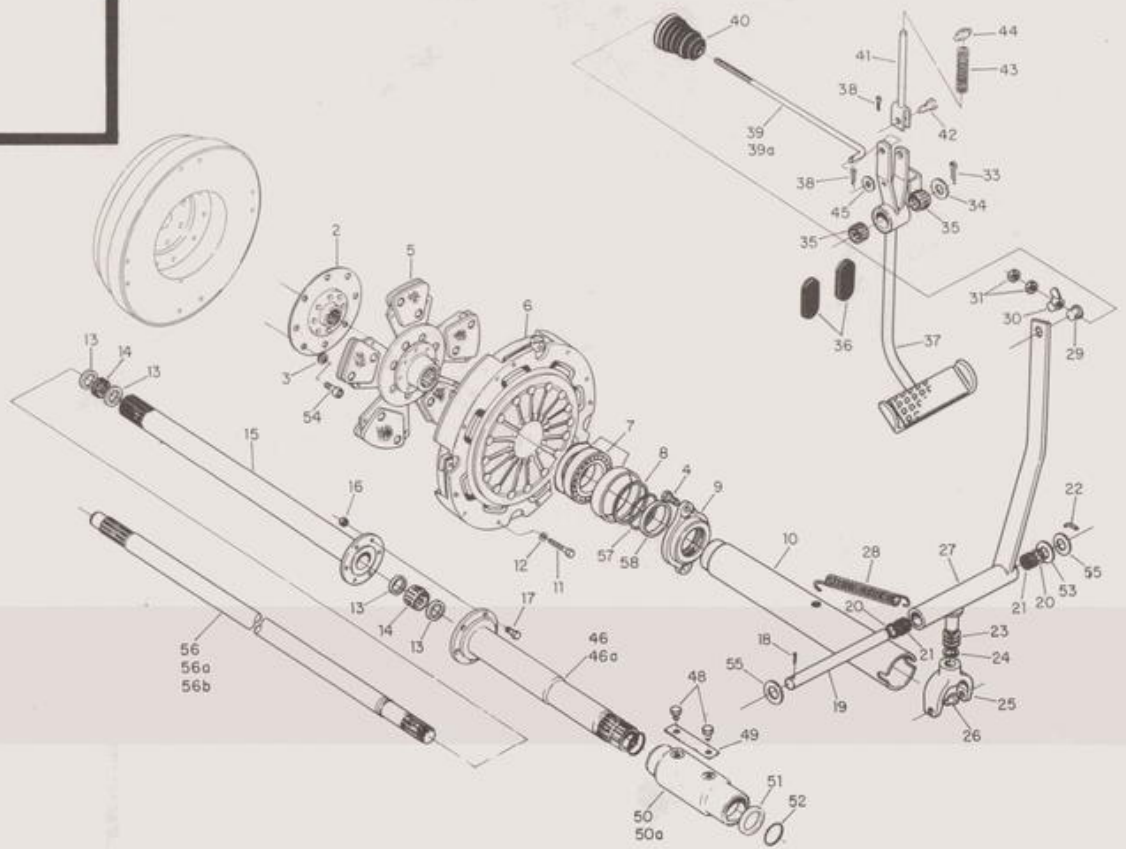

C6

885 S
885 TS
985 S
1180 S

N° 0037/D

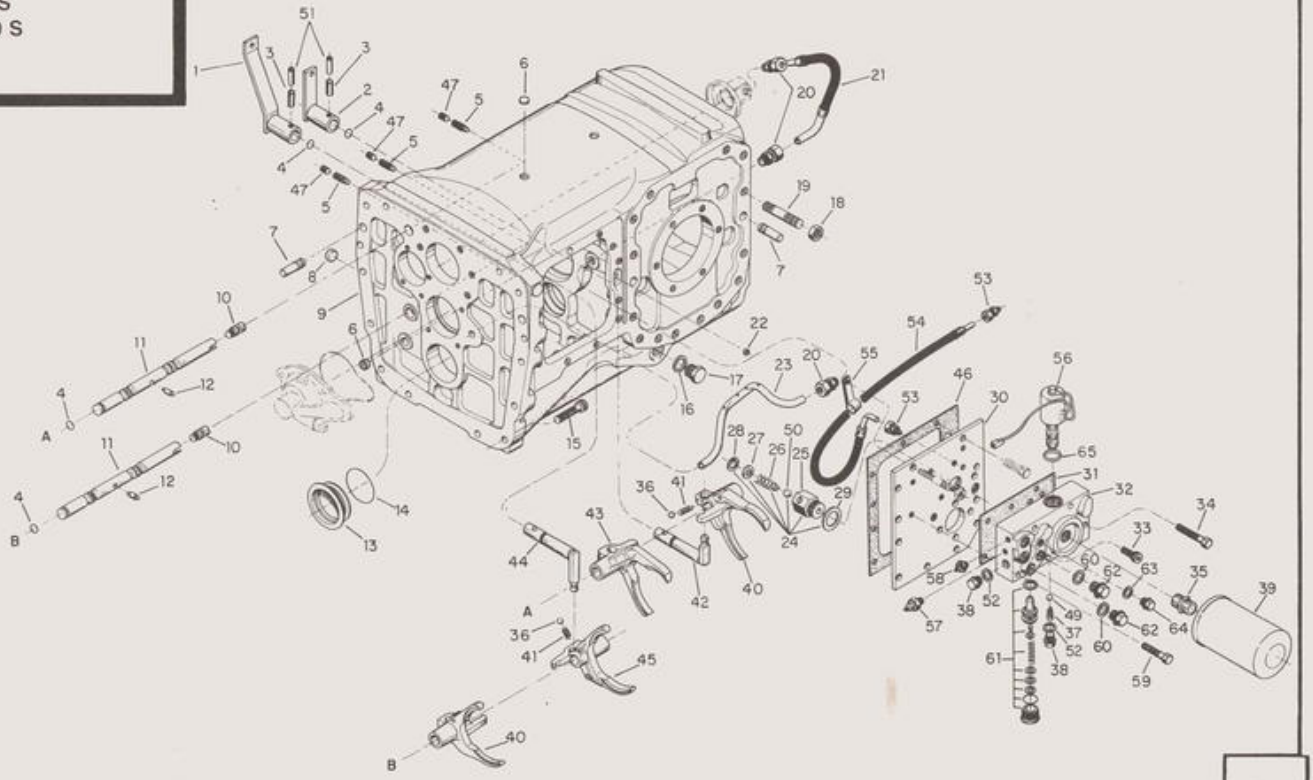

D1

885 S
885 TS
985 S
1180 S

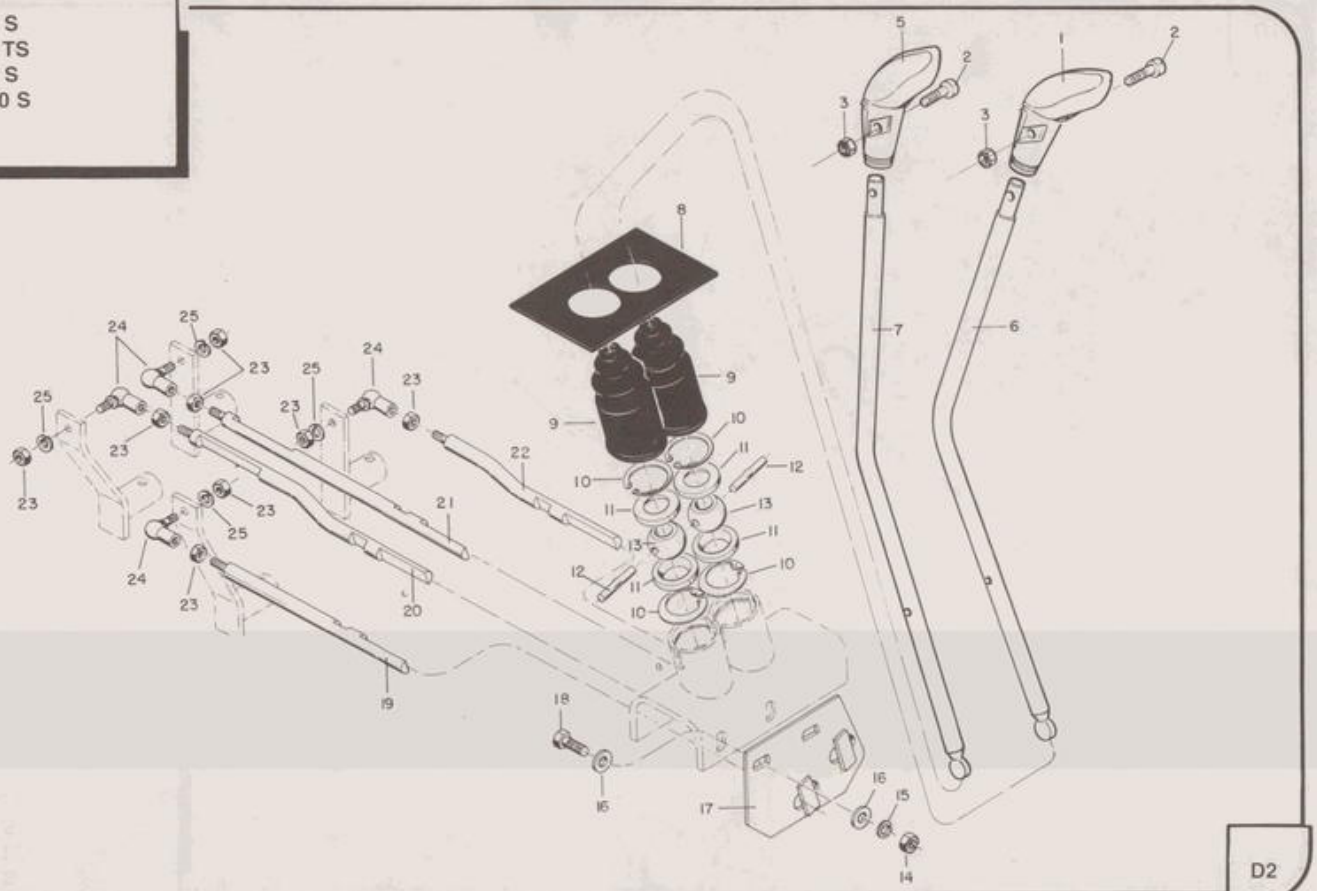

D2

885 S
885 TS
985 S
1180 S

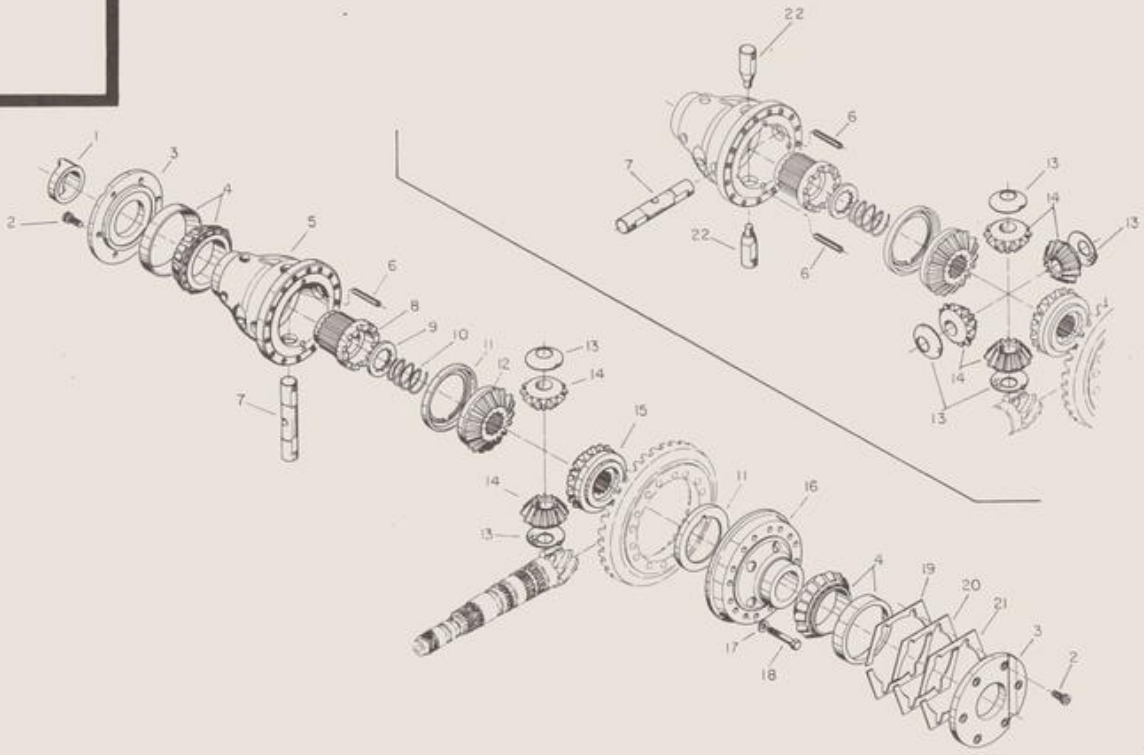

885 S
985 S

N° 0039/D

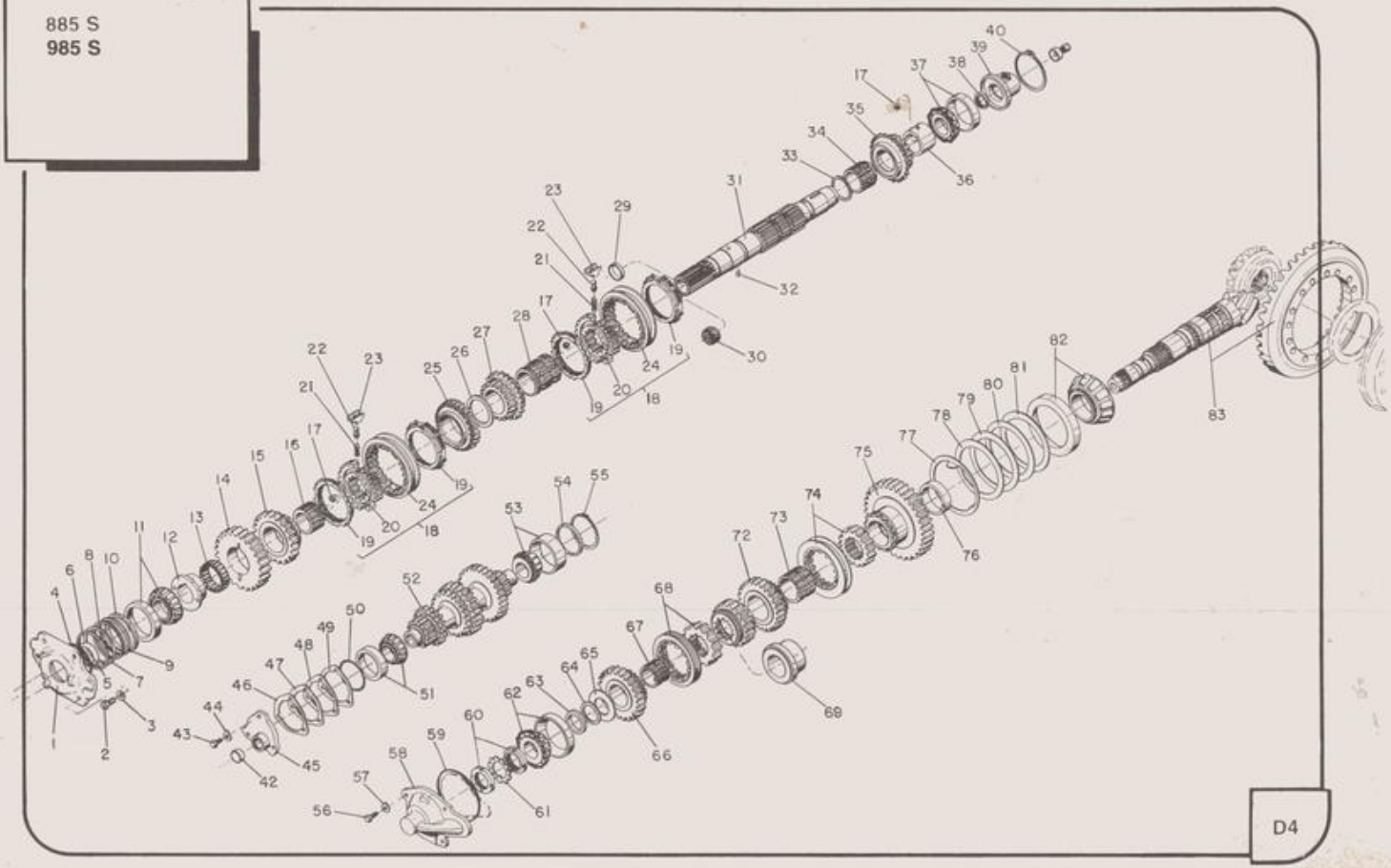

D4

885 S
885 TS
985 S
1180 S

Nº 0540/D

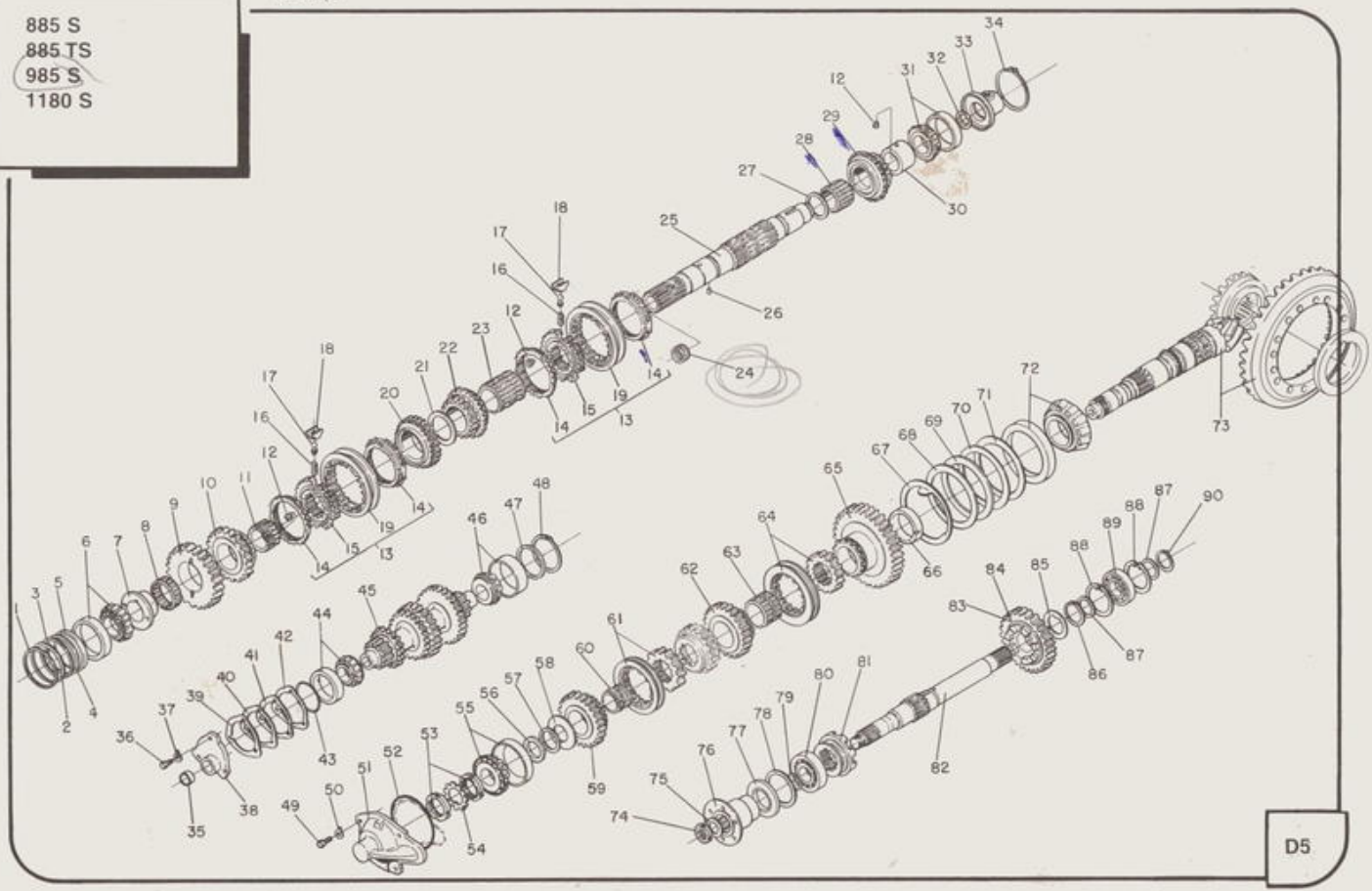

D5

885 S
885 TS

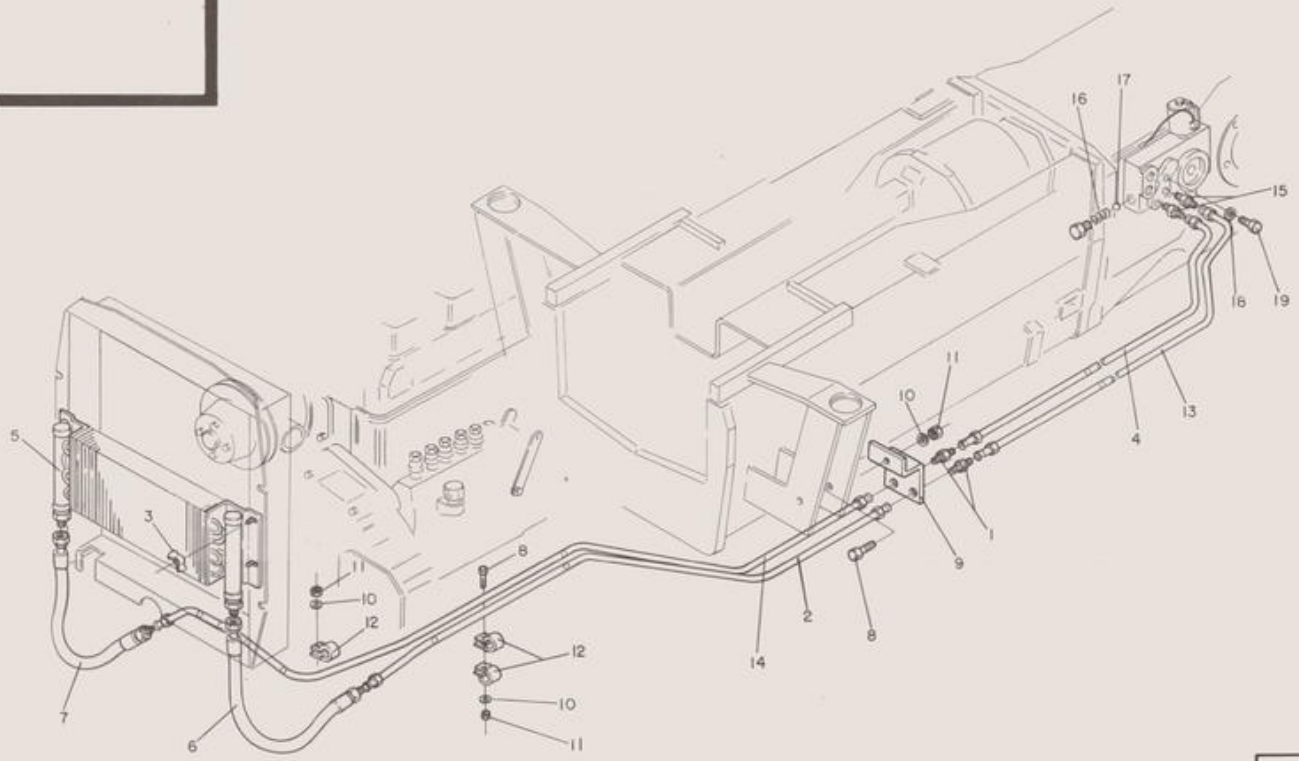

D6

885 S
885 TS
985 S
1180 S

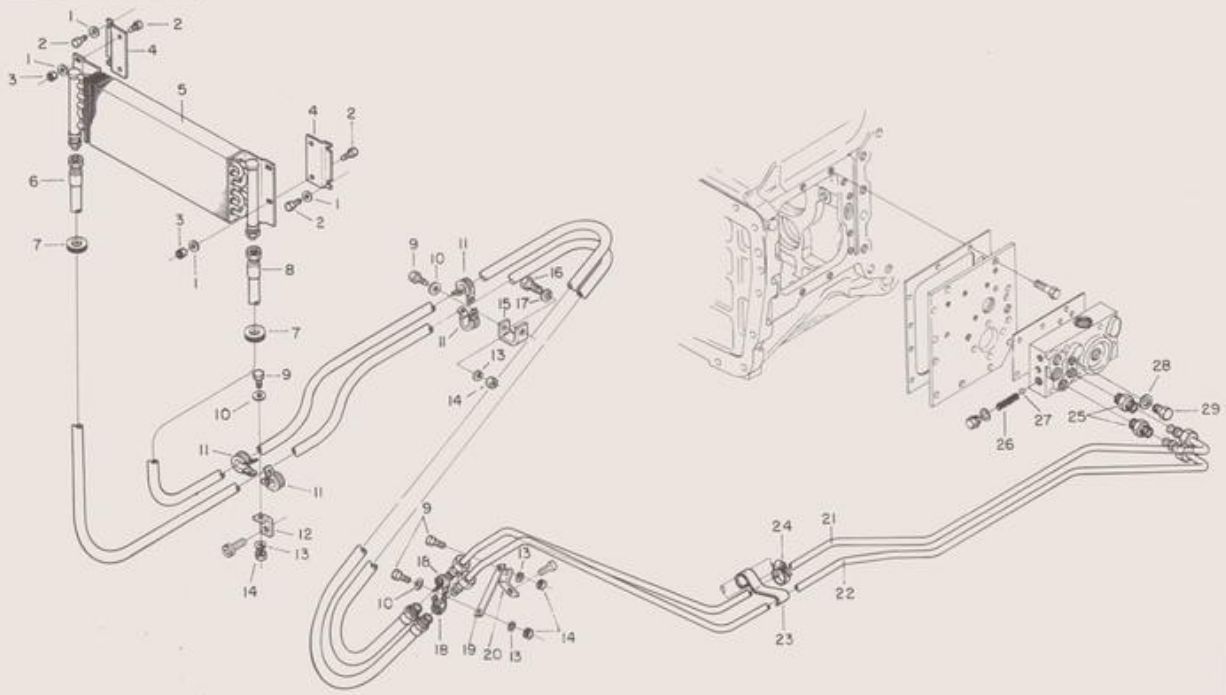

885 S
885 TS
985 S
1180 S

Nº 0547/D

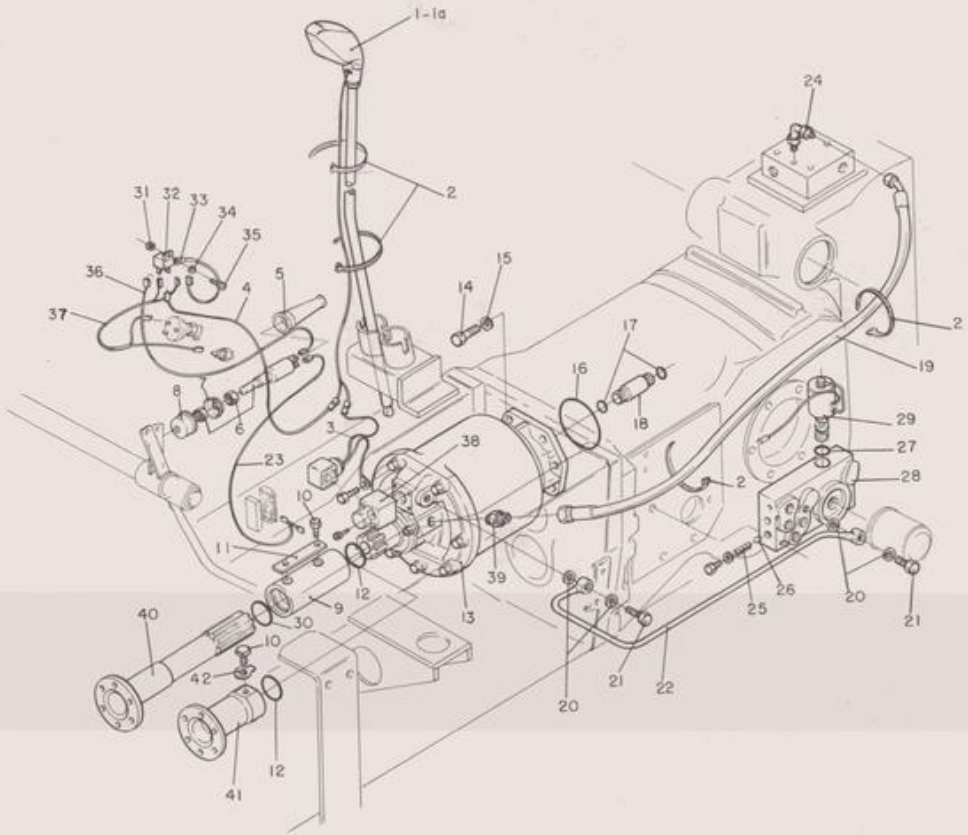

D8

885 S
885 TS
985 S
1180 S

Nº 0491/b

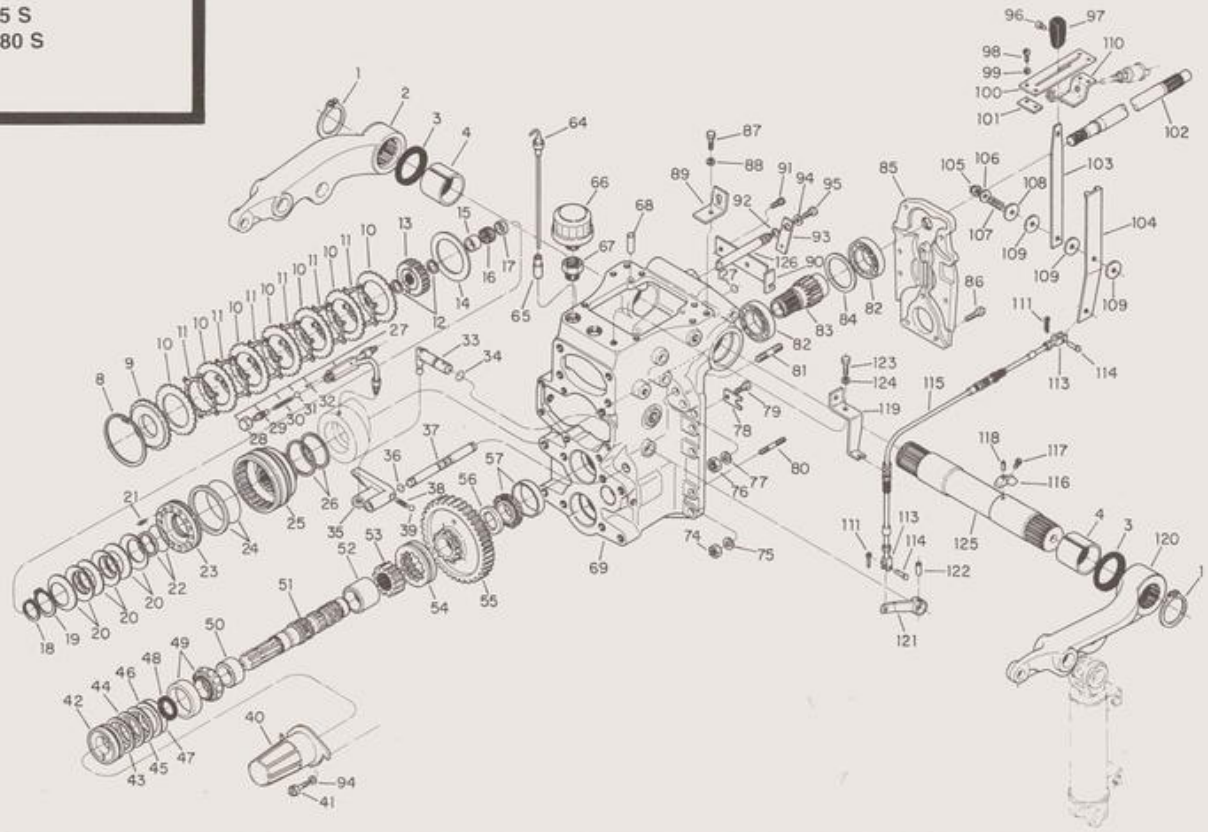

885 S
885 TS
985 S
1180 S

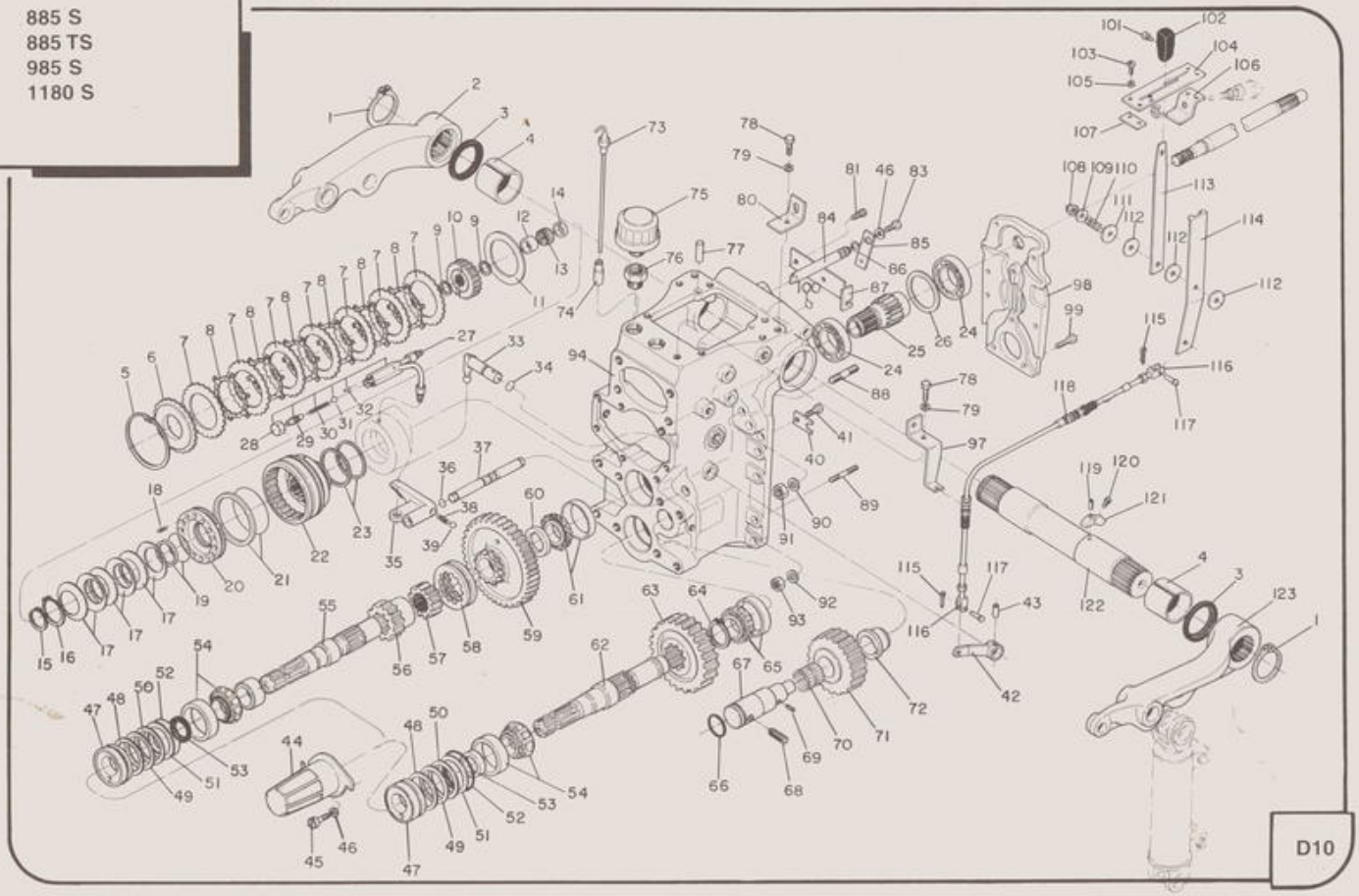

885 S
885 TS
985 S
1180 S

Nº 0044/E

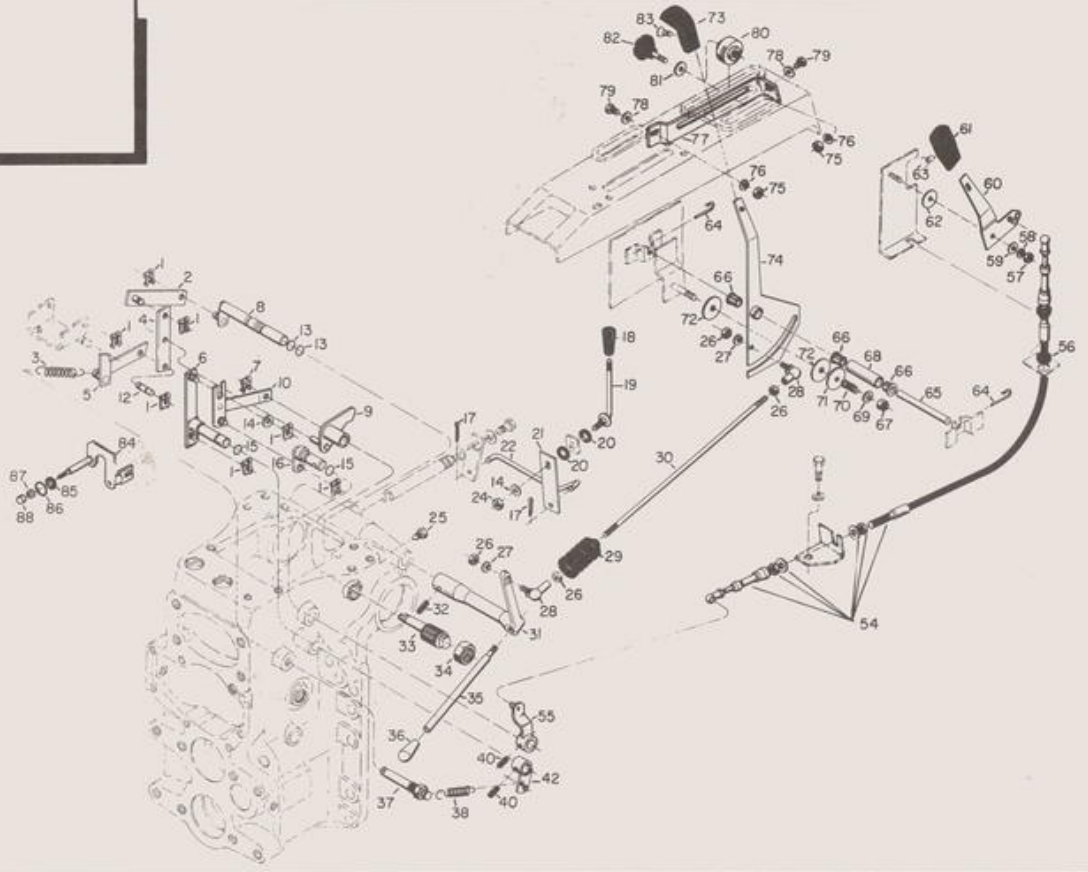

E1

885 S
885 TS
985 S
1180 S

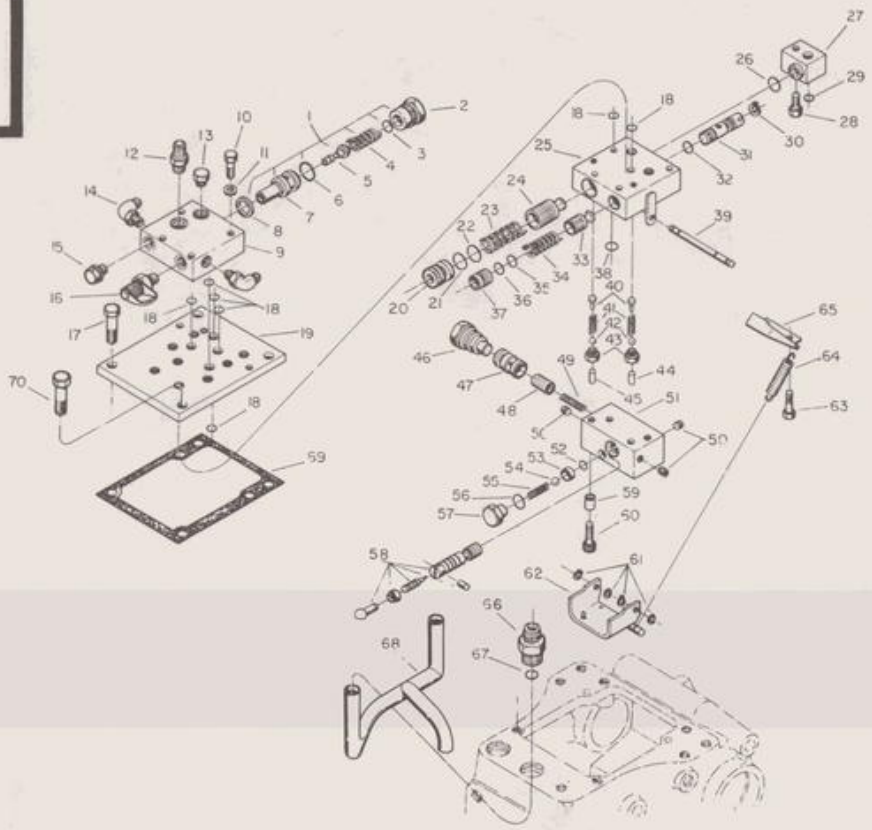

885 S
885 TS
985 S
1180 S



885 S
885 TS

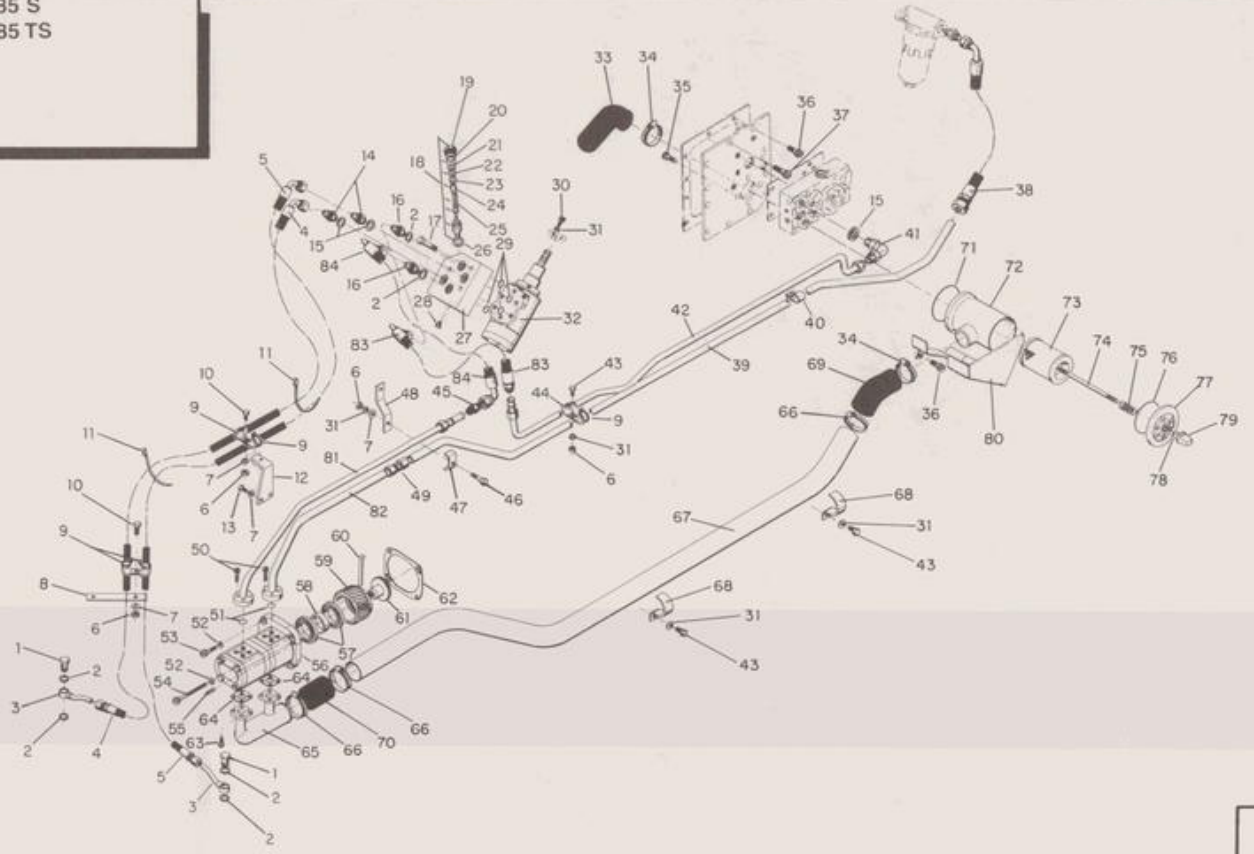

E4

885 S
885 TS
985 S
1180 S

Nº 0047/E

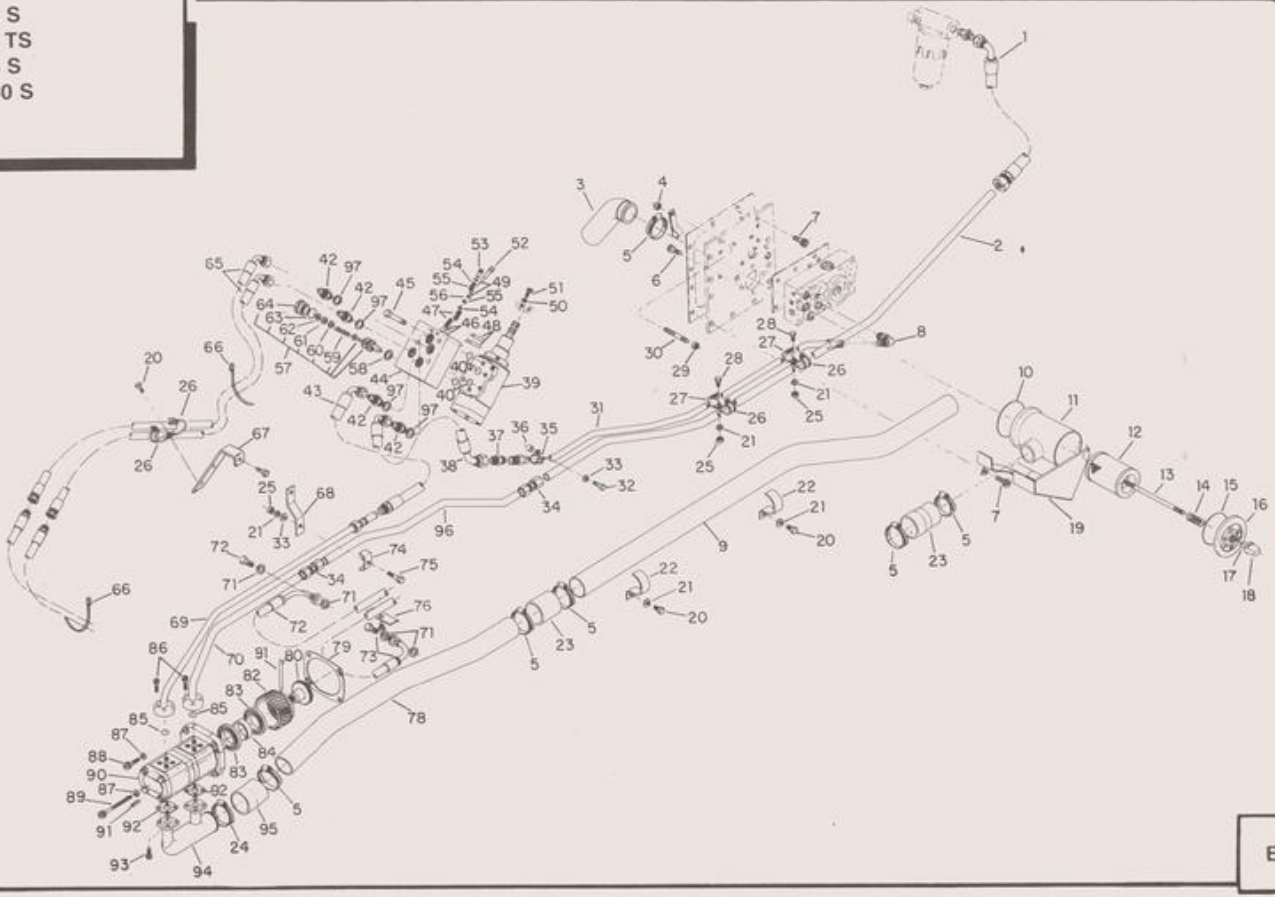

E5

885 S
885 TS
985 S
1180 S

Nº 0049/E

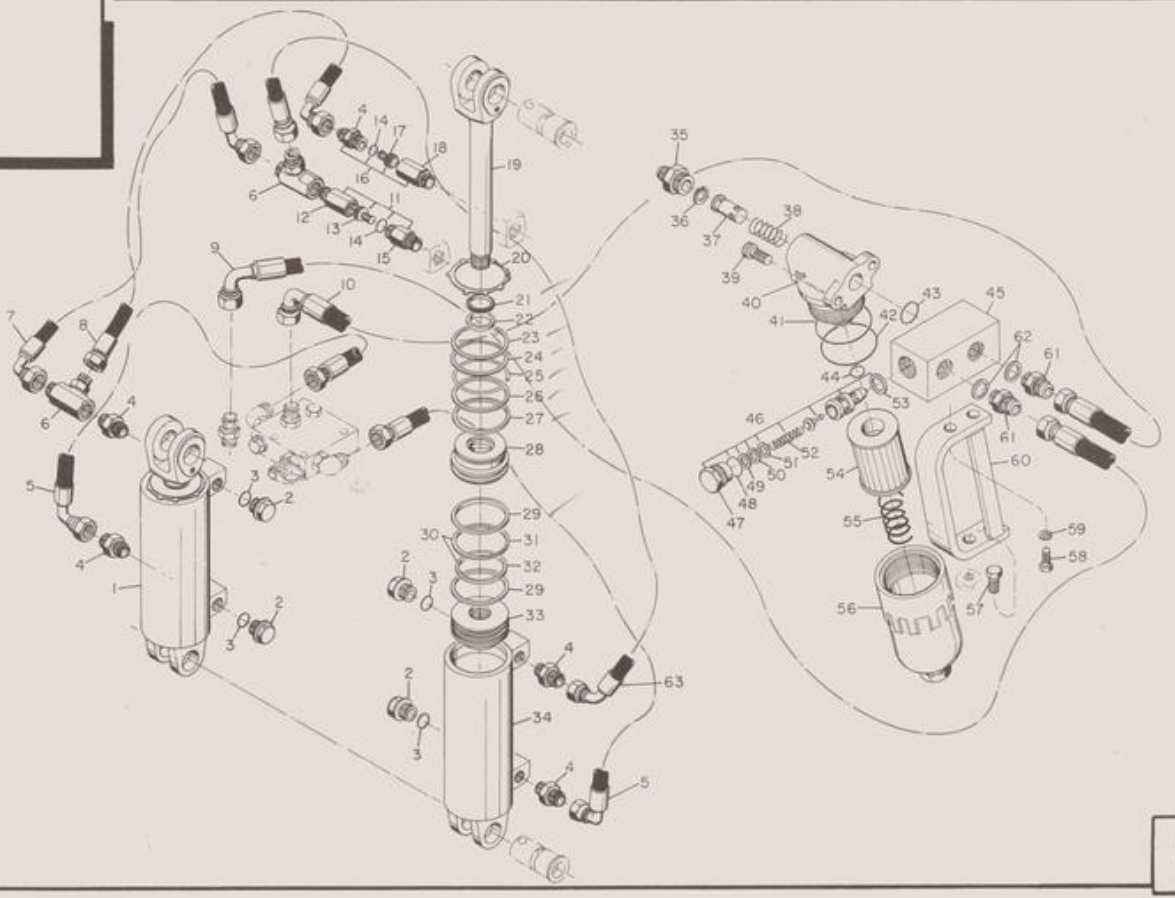

E6

885 S
885 TS
985 S
1180 S

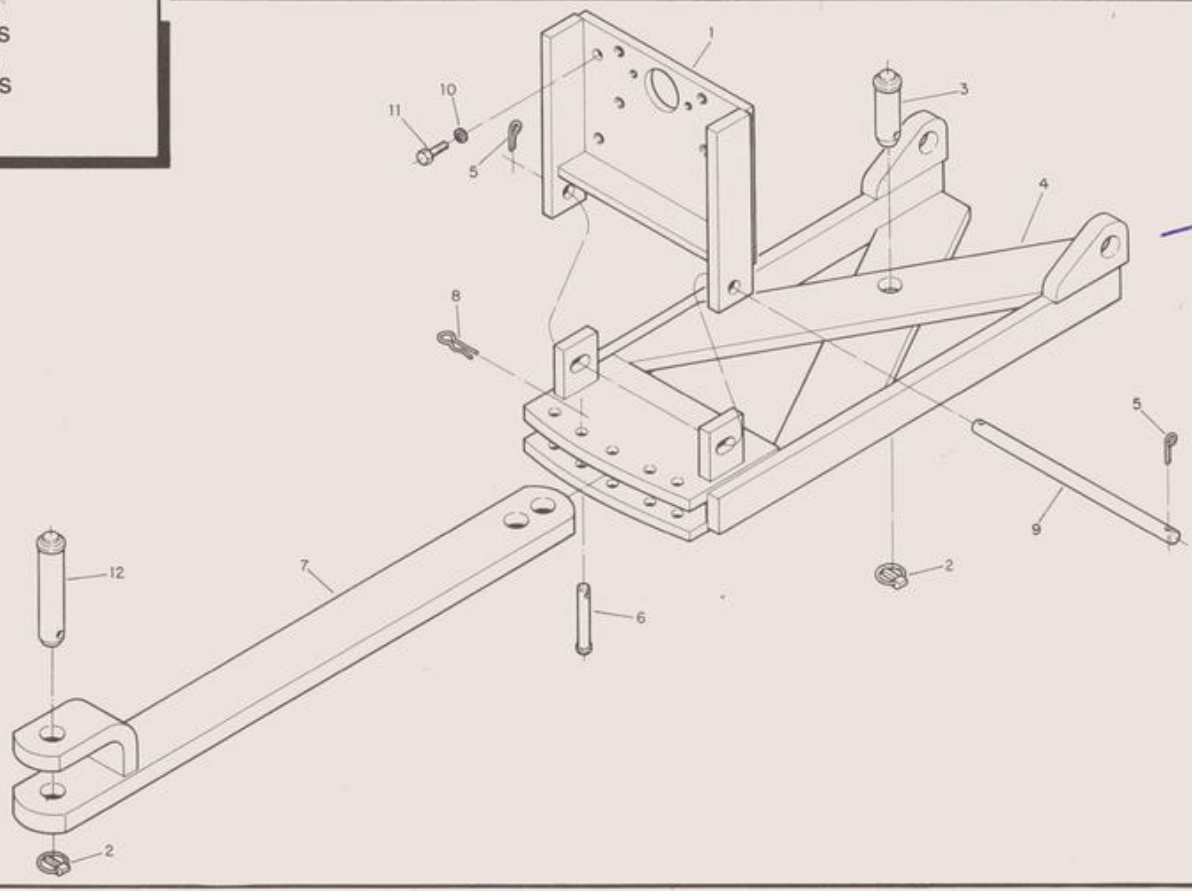

PINO
PAG E3
Nº 76

885 S
885 TS
985 S
1180 S

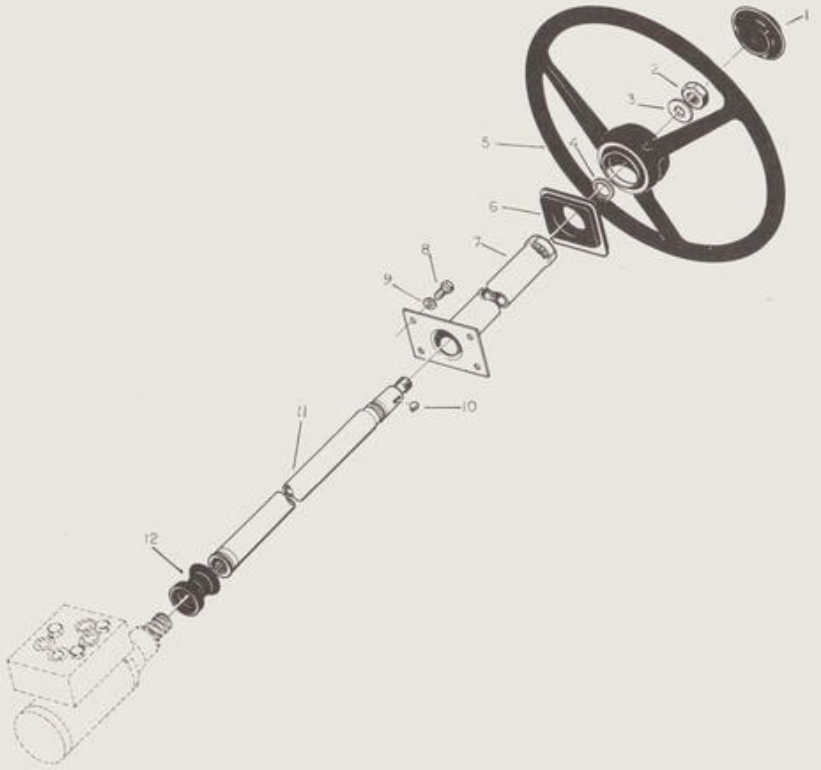

885 S
885 TS

N° 0056/F

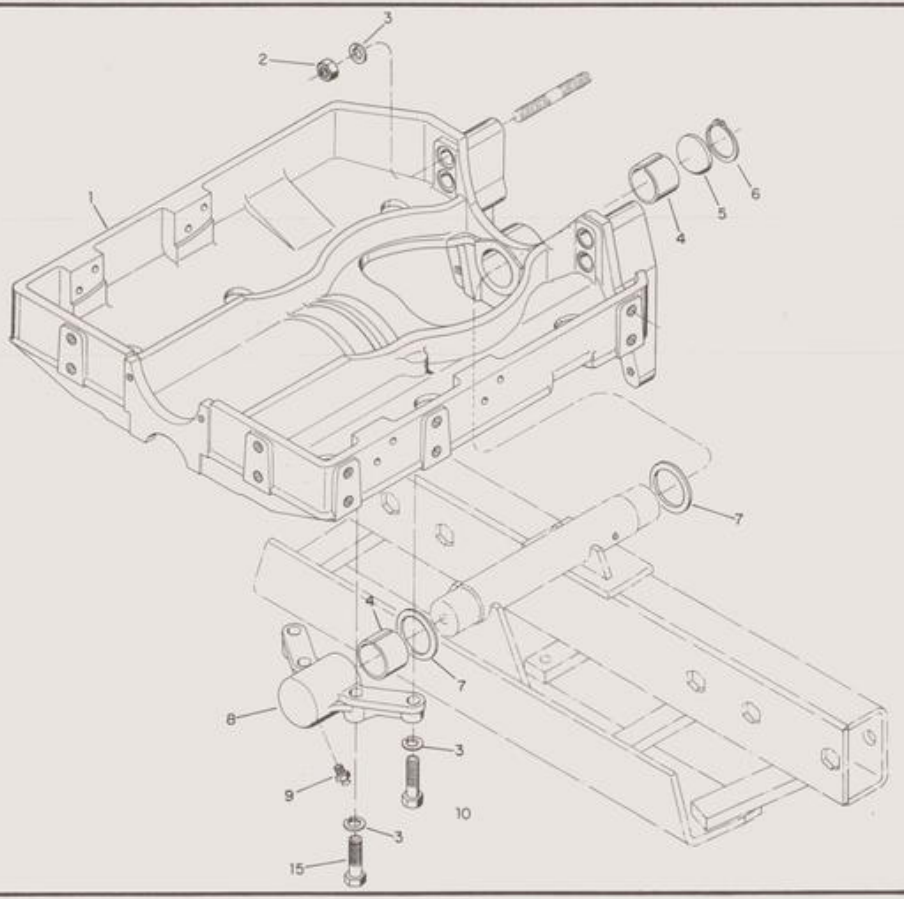

F2

885 S
885 TS

N° 0406/F

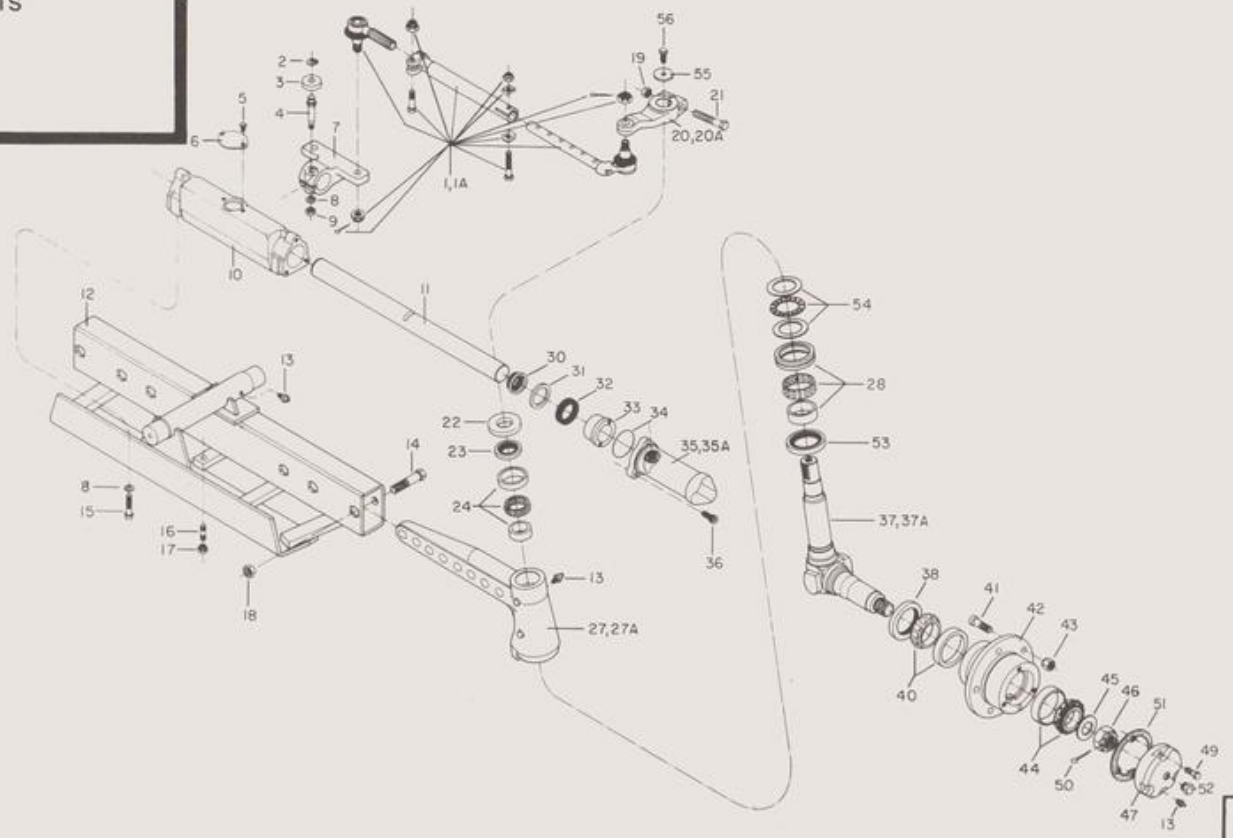

885 S
885 TS
985 S
1180 S

N° 0055/r

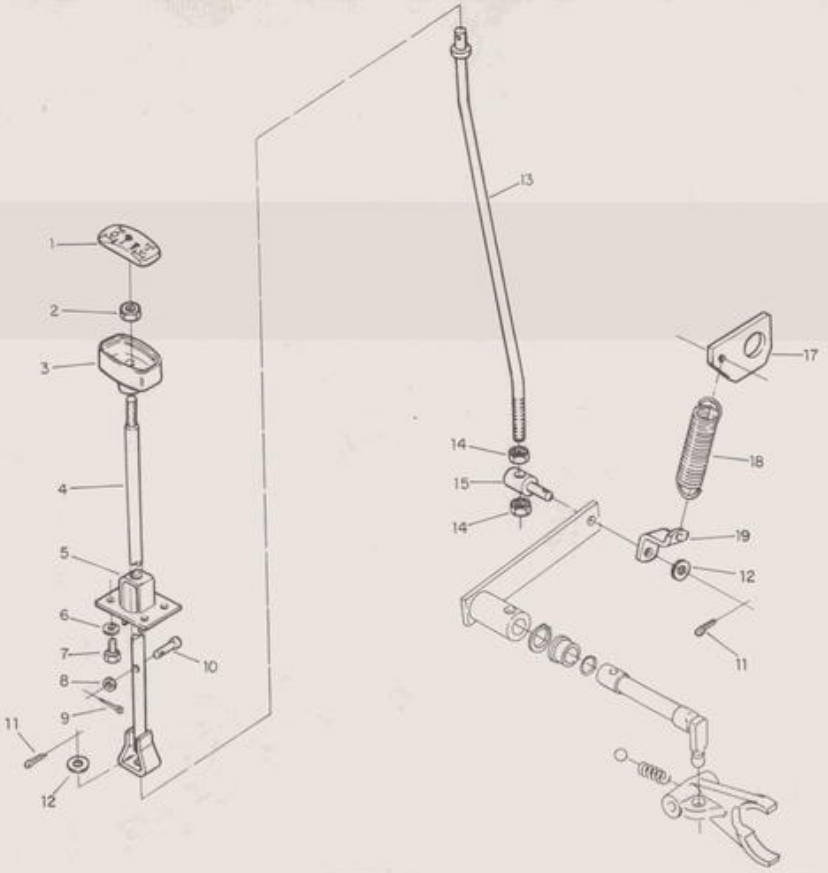

F4

885 S
885 TS
985 S
1180 S

Nº 0096/F

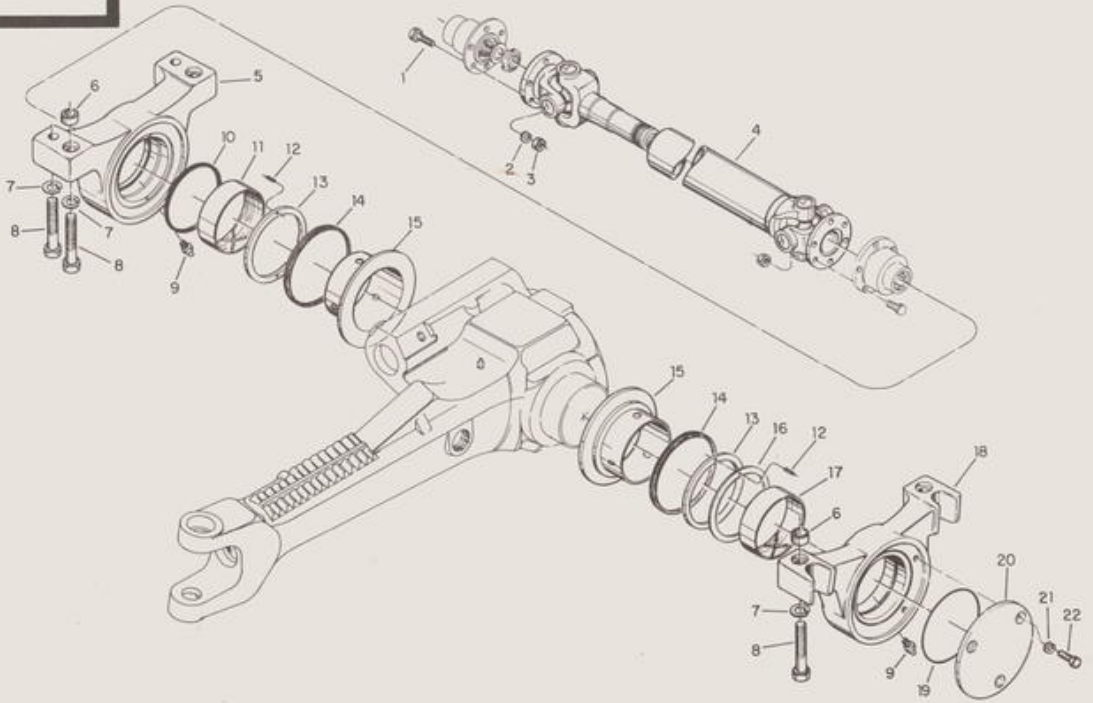

885 S
885 TS
985 S
1180 S

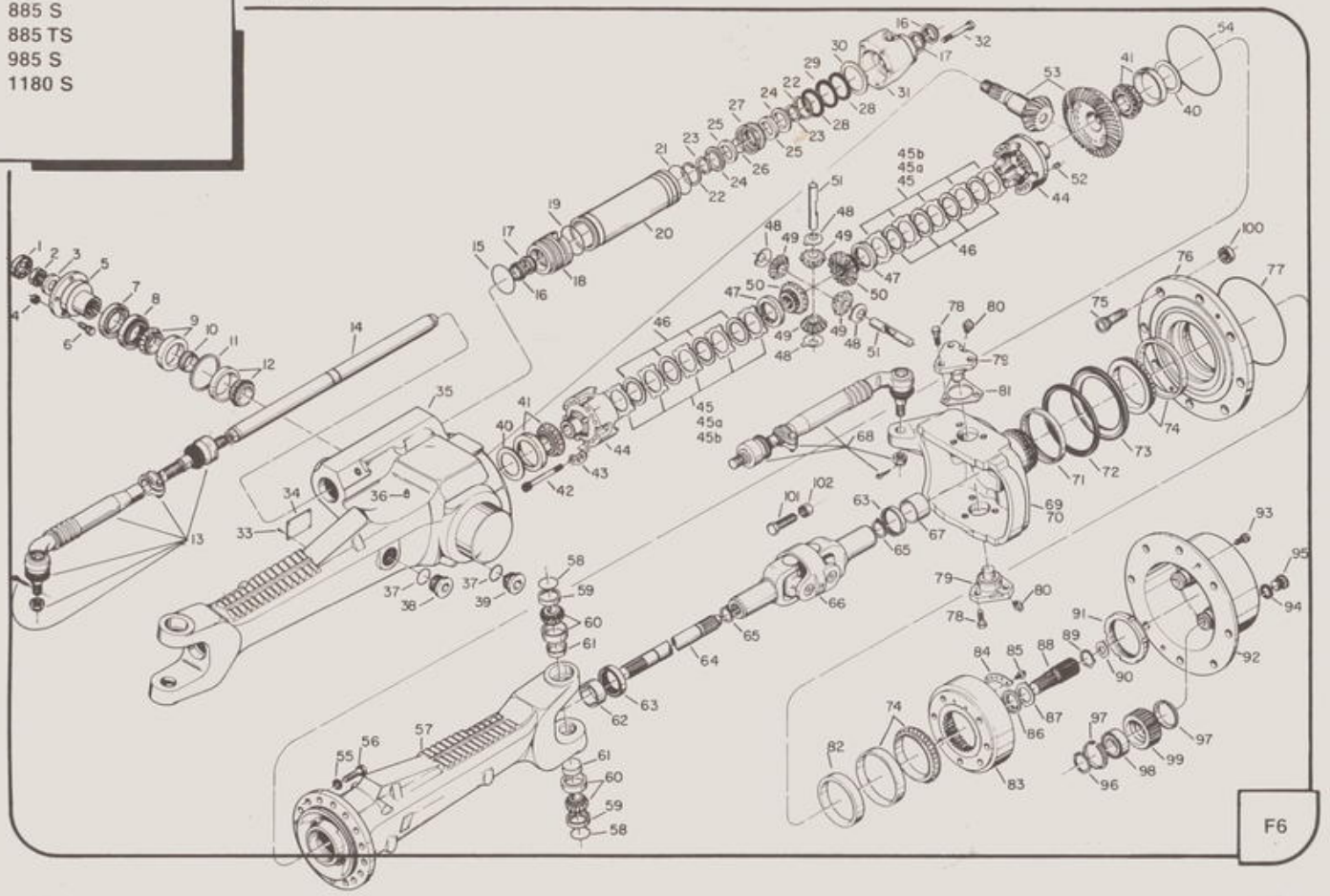

F6

885 S
885 TS
985 S
1180 S

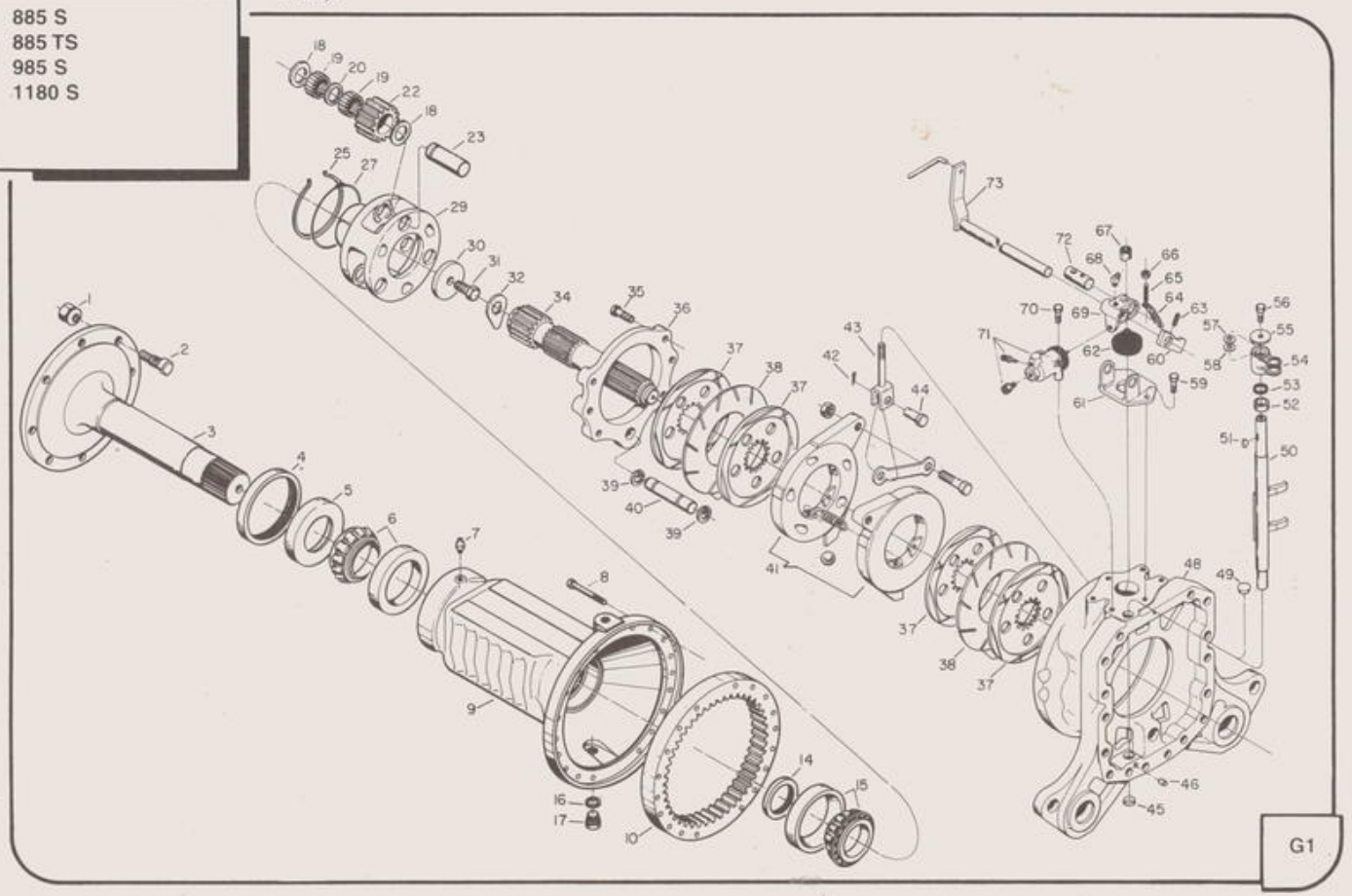

G1

885 S
885 TS
985 S
1180 S

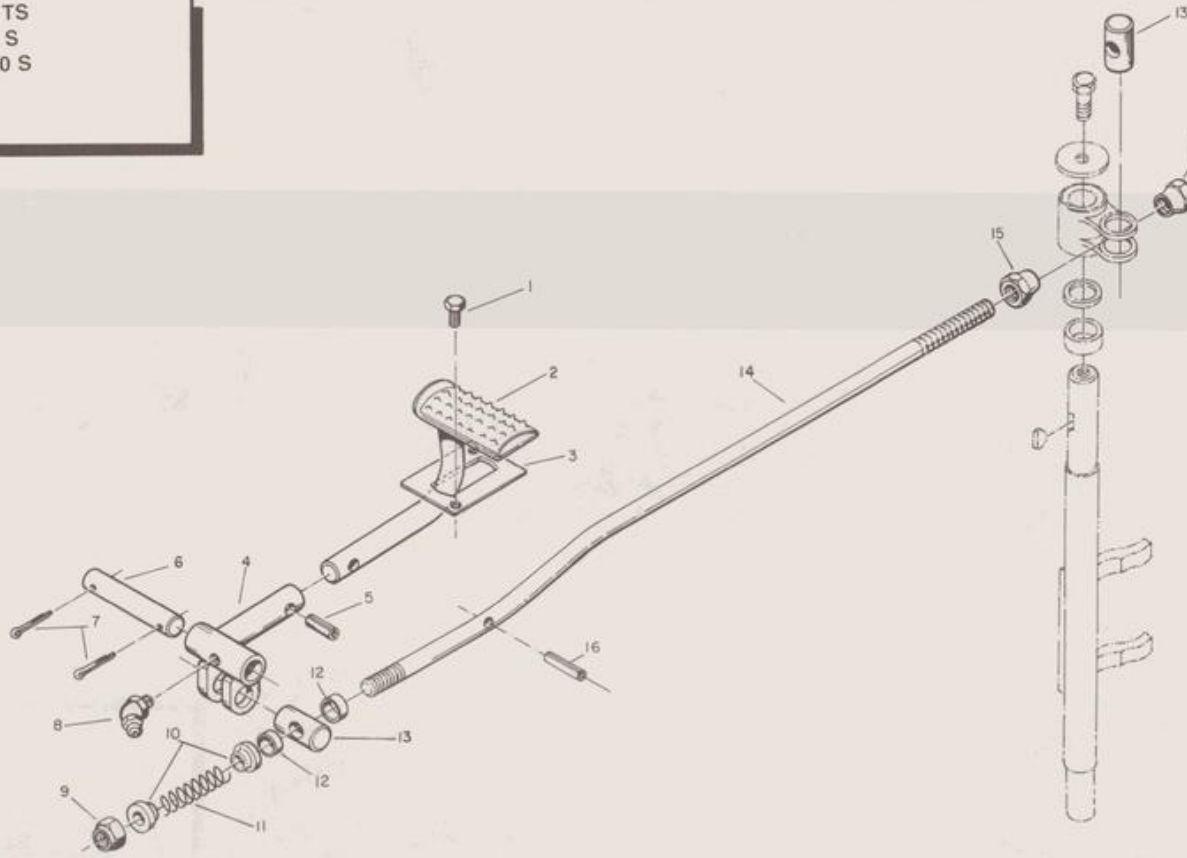

G2

885 S
885 TS

N° 0429/H

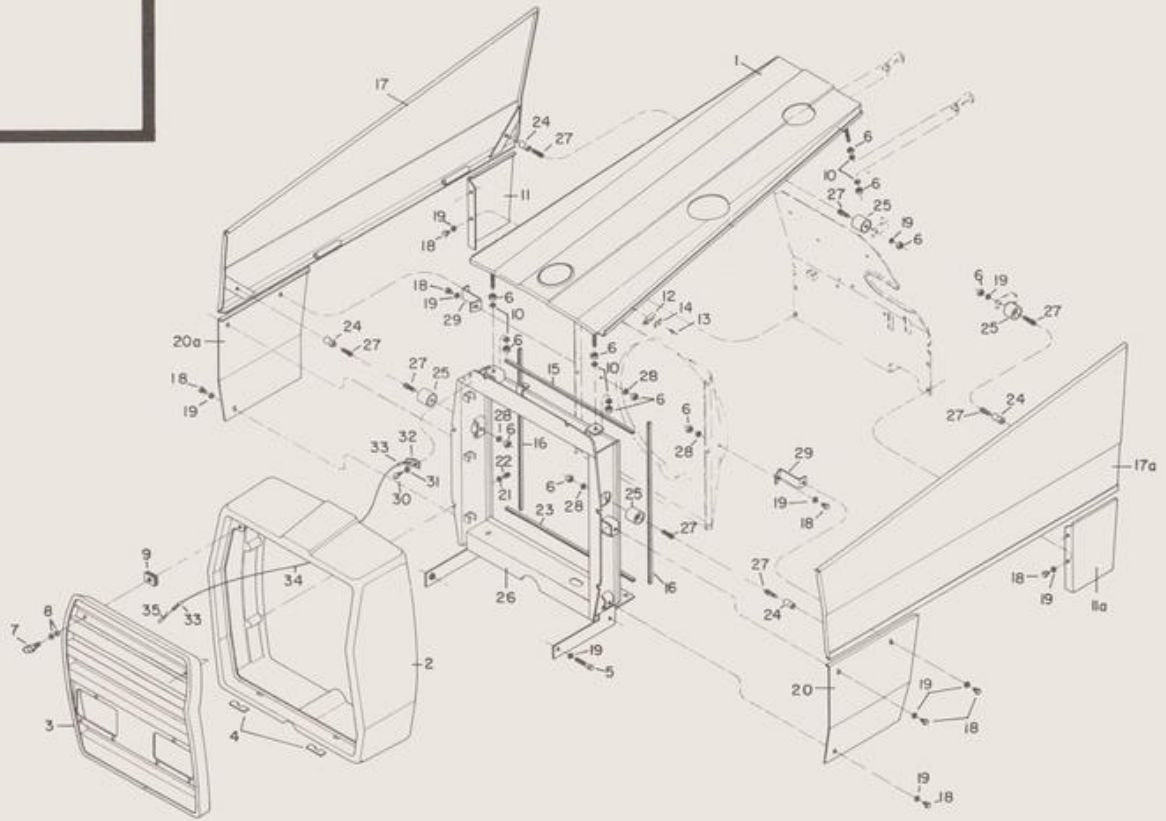

H1

885 S
885 TS
985 S
1180 S

N° 0446/H

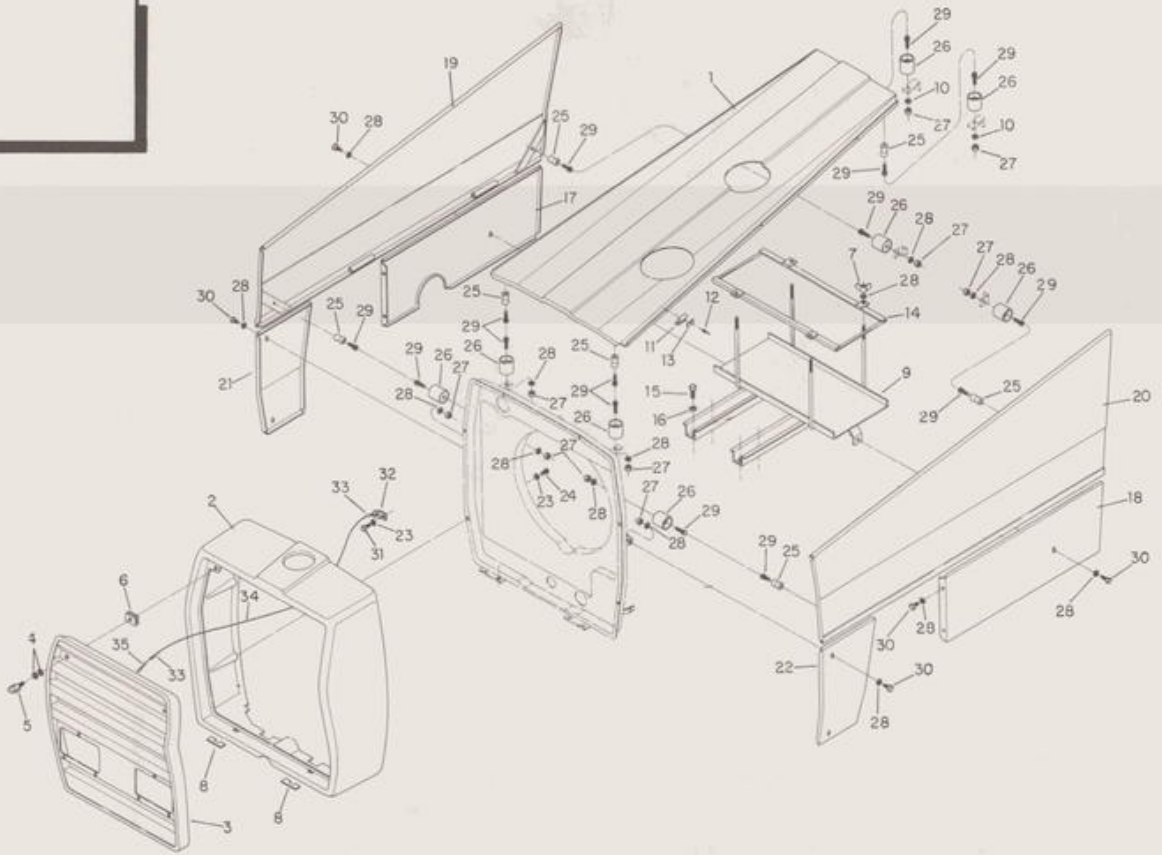

H2

885 S
885 TS

Nº 0436/H

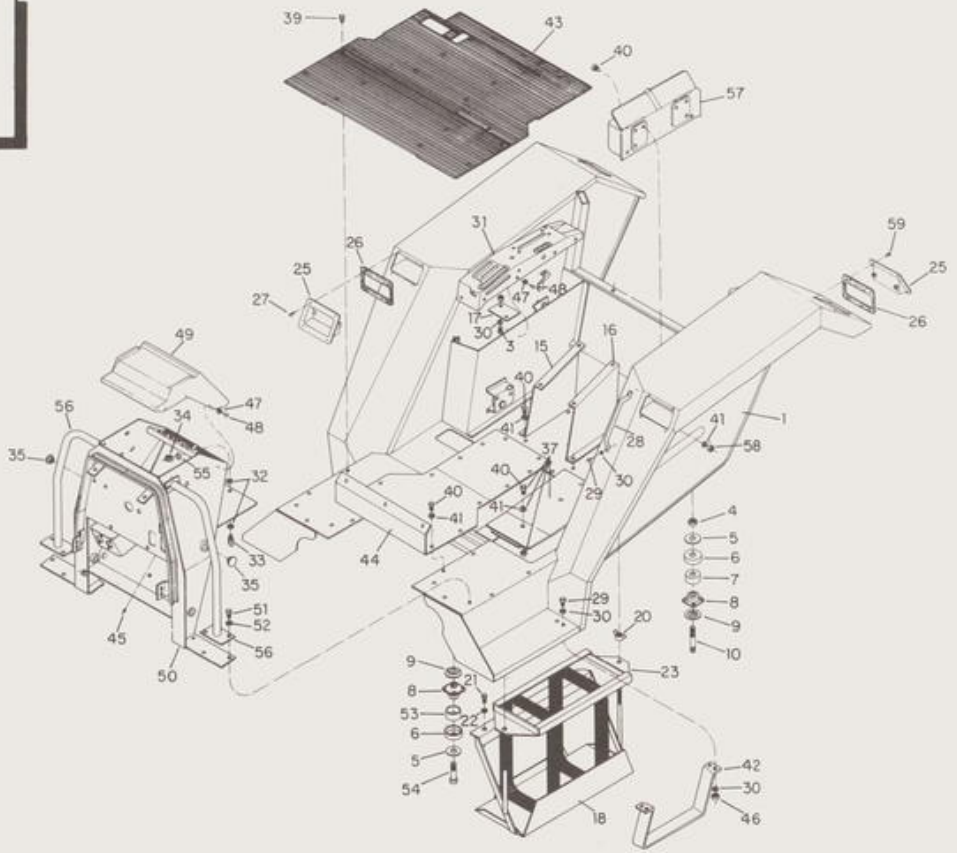

885 S
885 TS
985 S
1180 S

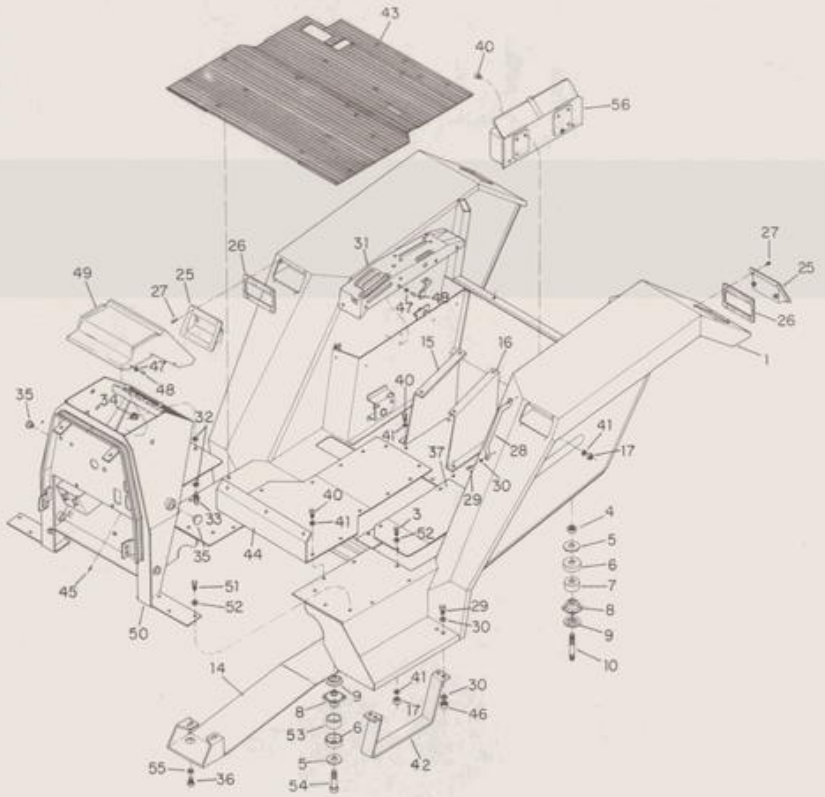

885 S
885 TS
985 S
1180 S

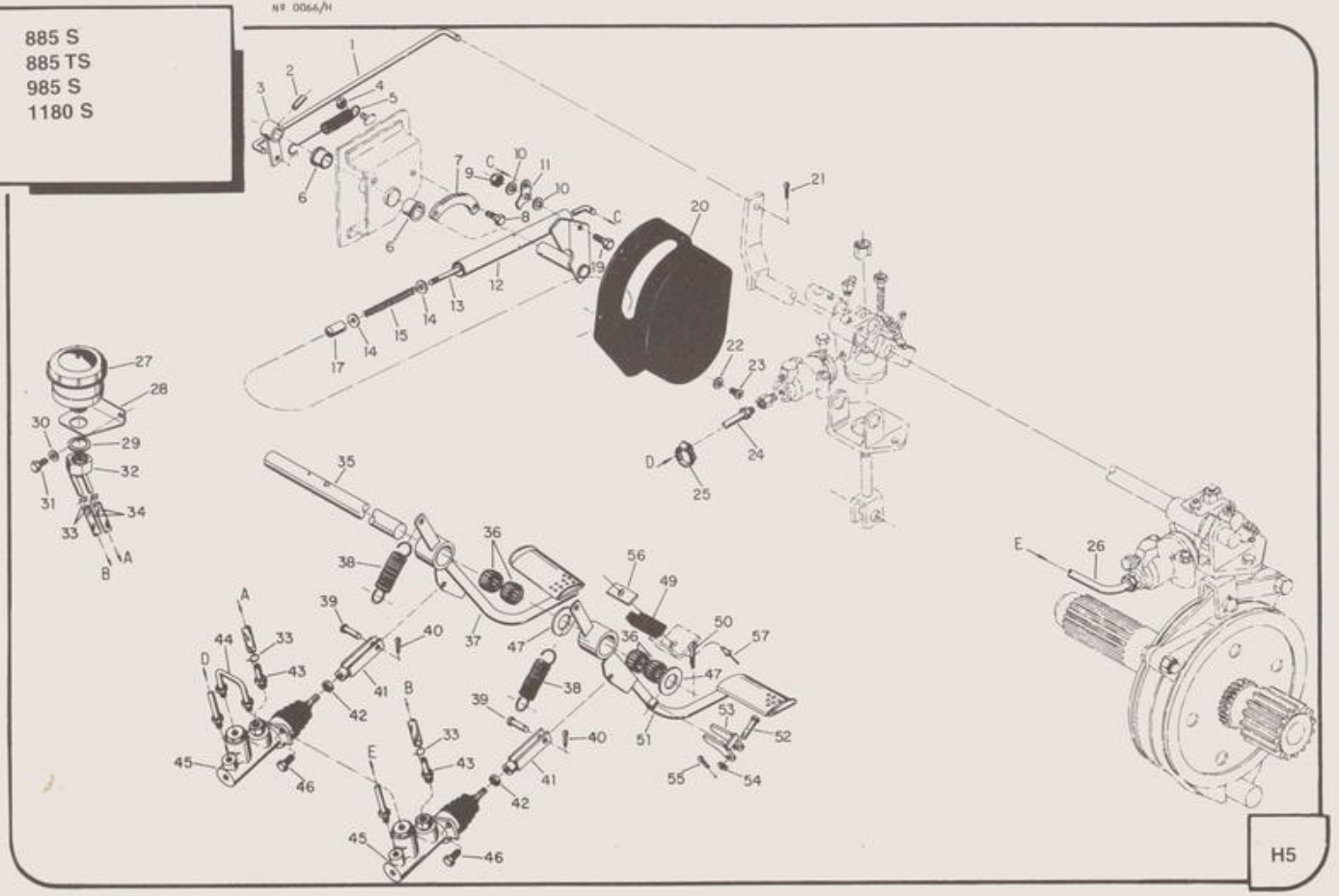

H5

N° 0066/H

885 S
885 TS
985 S
1180 S

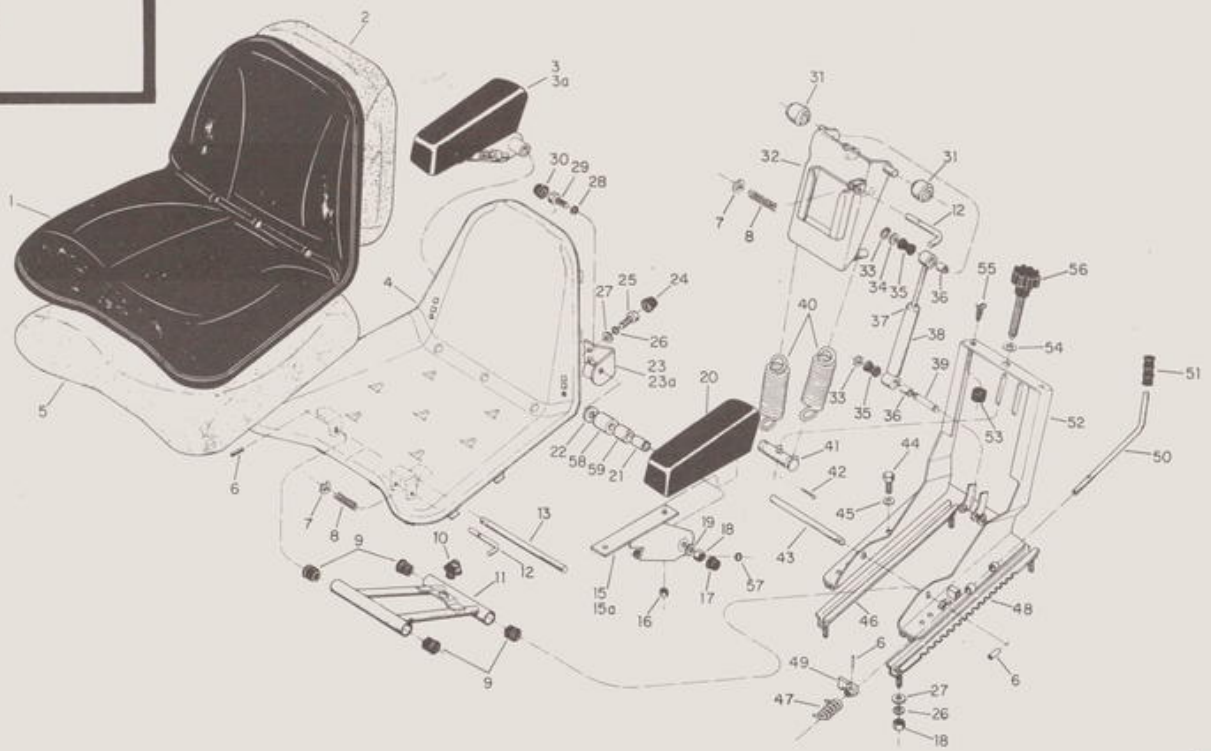

885 S
885 TS
985 S
1180 S

Nº 0546/H

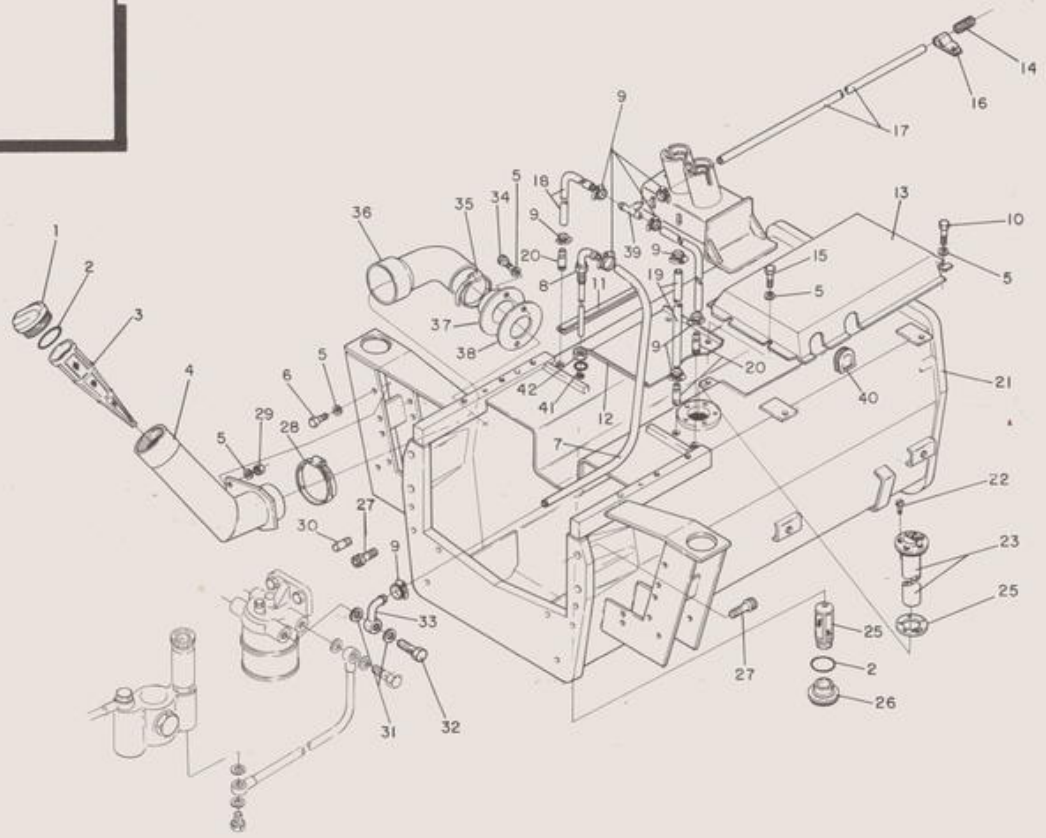

985 S

Nº 0069/H

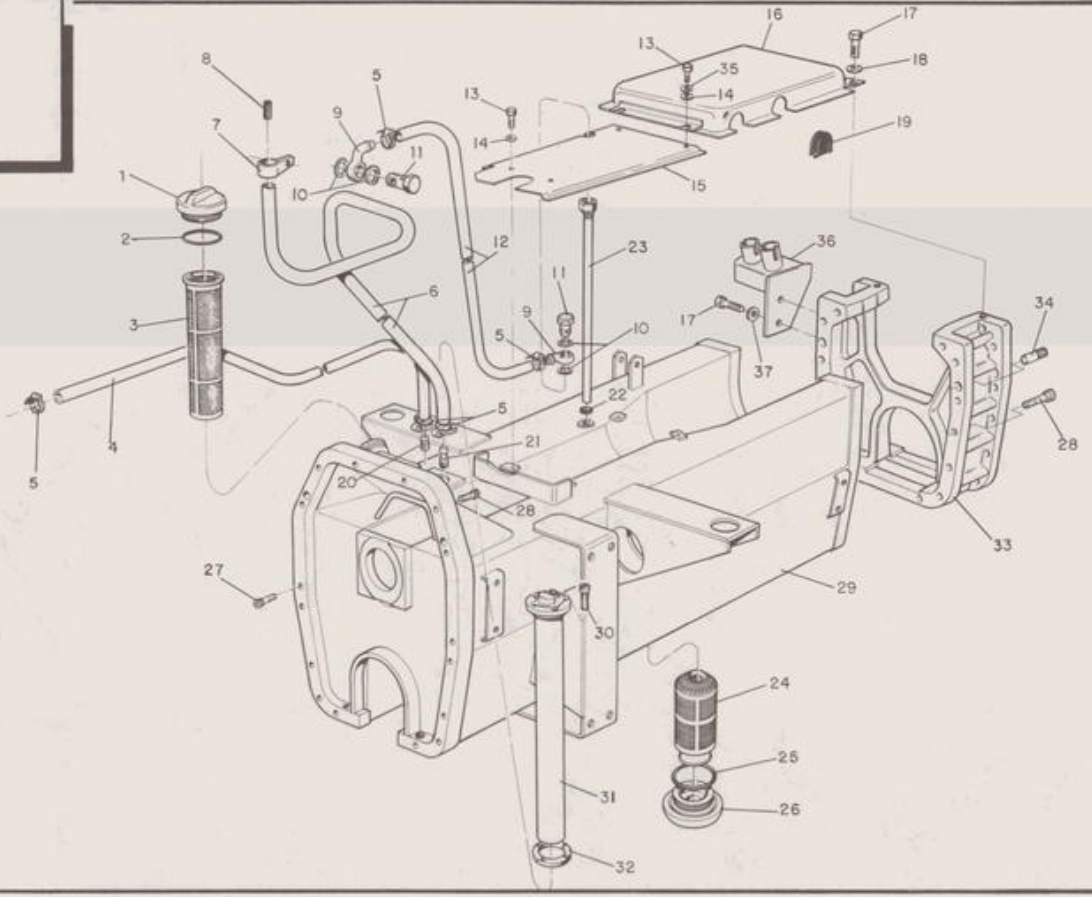

H8

885 S
885 TS
985 S
1180 S

N° 0071/1

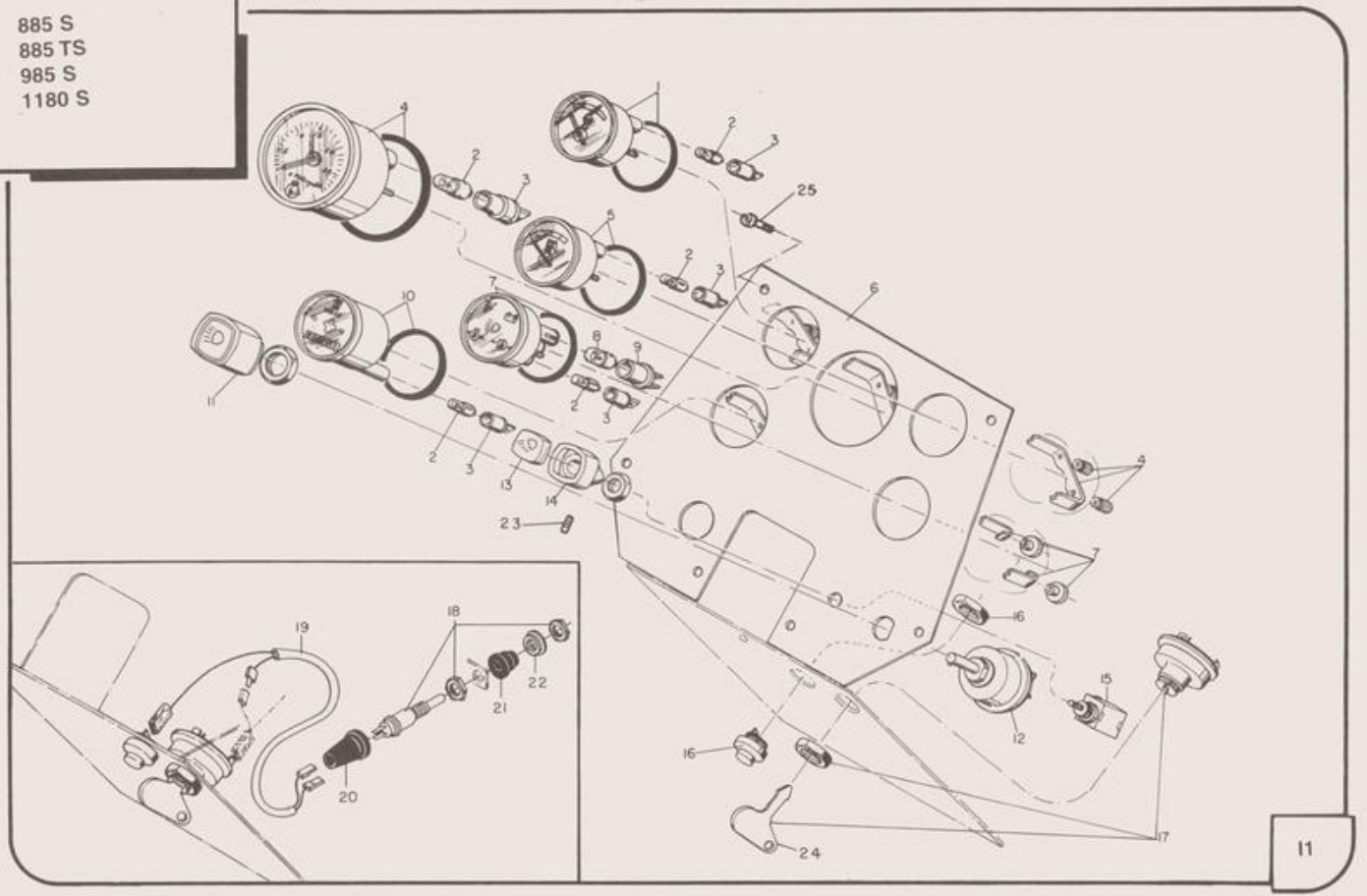

985 S

Nº 0072/1

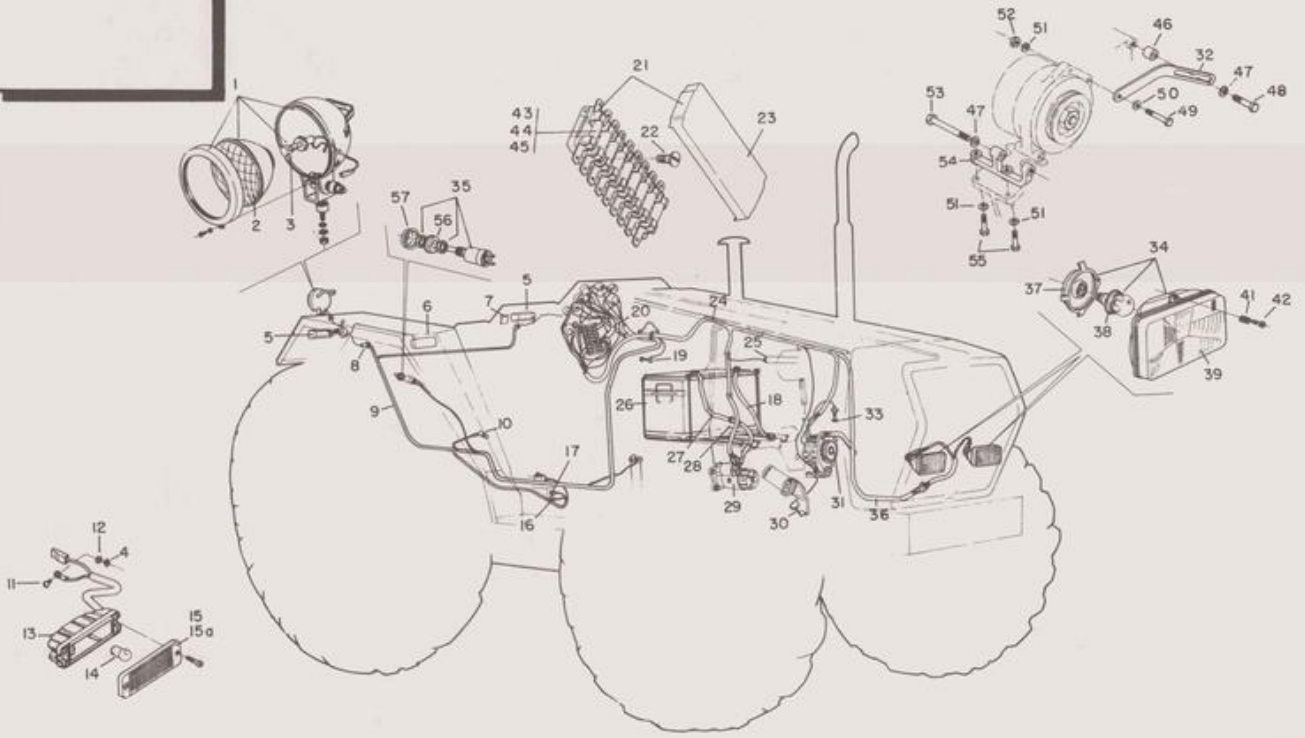

12

885 S
885 TS
985 S
1180 S

N° 0073/1

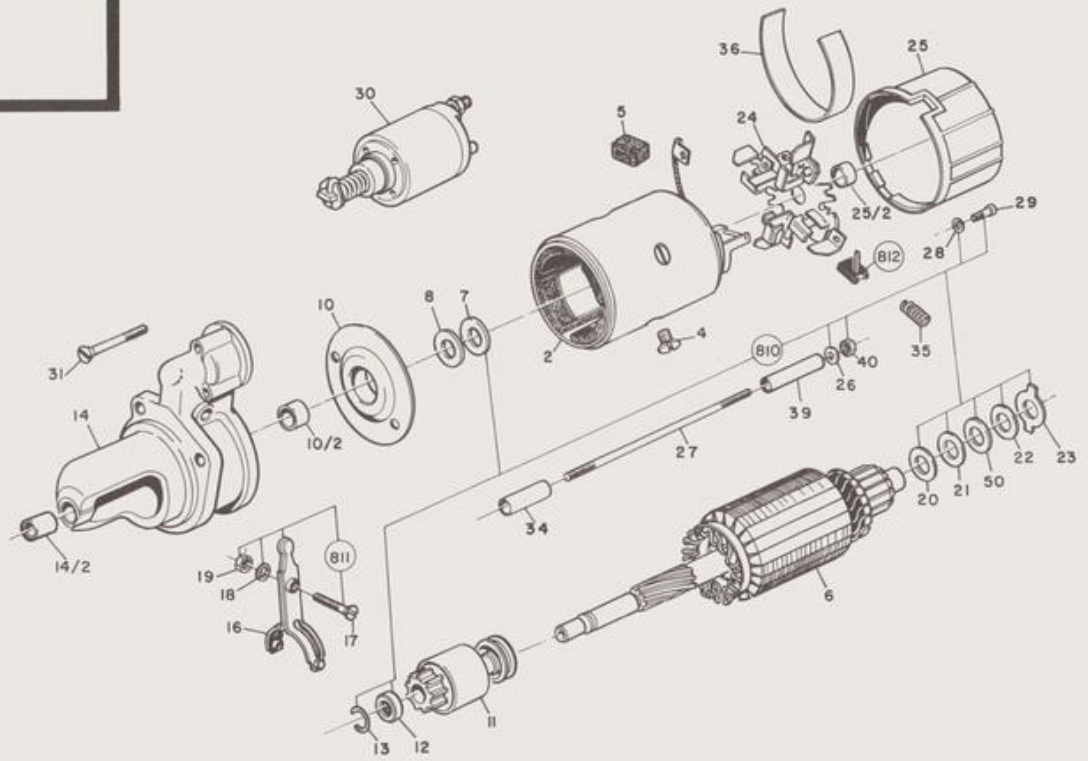

885 S
885 TS
985 S
1180 S

Nº 0074/I

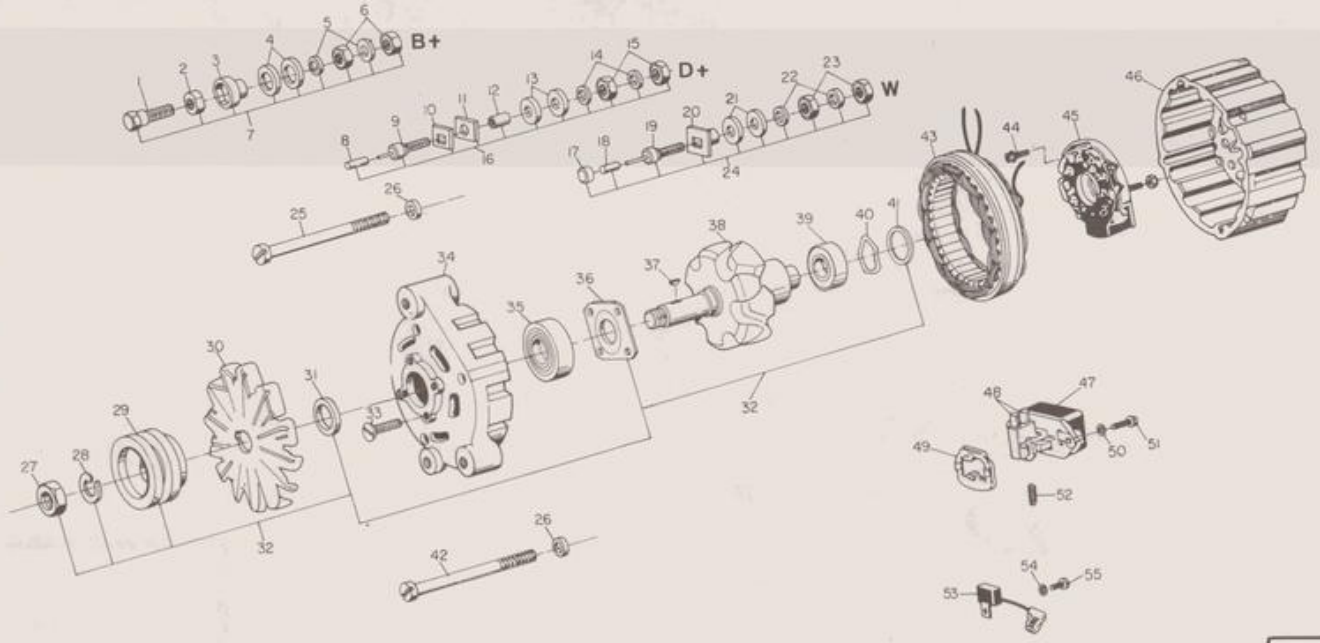

Rodagem Dianteira
Front Wheels
Rodaje Delantera

SISU Valmet J1

Rodagem Wheels Rodaje	Especificação Specification Especificación	Roda montada Wheel assembly Rueda montada	Aro Rim Llanta	Especificação Specification Especificación	Disco Disc Disco	Parafuso Bolt Tornillo	Arruela Washer Arandela	Porca Nut Tuerca	Pneu+Câmara Tyre+Tube Neumático+Cámara	Pneu Tyre Neumático	Câmara Tube Cámara	Aplicação Application Aplicación
R09	9.00 16F2-10PR	609101	-	5.50F-16	-	-	-	-	80553000	214450	169121	885 PCR
R17	7.50 16TR-10PR	158111	-	6.00G-16SDC	-	-	-	-	80553200	169119	169121	885 PCR
R39	14.9 24R1-6PR	80080600	80080900	W12-24	80080300	119050-6pçs	JD0416-6pçs	JB3716-6pçs	80553900	80174600	80081100	885 4x4 STD, 985 4x4 STD/S, 1180 STD/S/VII
R40	14.9 24R1-6PR	80080600	80080900	W12-24	80080300	119050-6pçs	JD0416-6pçs	JB3716-6pçs	80553900	80174600	80081100	885 4x4 STD, 985 4x4 STD/S, 1180 STD/S/VII
R41	14.9 24R1-8PR	80080600	80080900	W12-24	80080300	119050-6pçs	JD0416-6pçs	JB3716-6pçs	80554000	80081000	80081100	885 4x4 STD, 985 4x4 STD/S, 1180 STD/S/VII
R42	14.9 24R1-8PR	80080600	80080900	W12-24	80080300	119050-6pçs	JD0416-6pçs	JB3716-6pçs	80554000	80081000	80081100	885 4x4 STD, 985 4x4 STD/S, 1180 STD/S/VII
R43	14.9 24R2- 6PR	80080600	80080900	W12-24	80080300	119050-6pçs	JD0416-6pçs	JB3716-6pçs	81182400	81182500	81182600	885 4x4 STD, 985 4x4 STD/S, 1180 STD/S/VII
R44	14.9 24R2- 6PR	80080600	80080900	W12-24	80080300	119050-6pçs	JD0416-6pçs	JB3716-6pçs	81182400	81182500	81182600	885 4x4 STD/VII, 985 4x4 STD/S/II, 1180 STD/S/VII
R55	14.9 24R1-6PR	80080600	80080900	W12-24	80080300	119050-6pçs	JD0416-6pçs	JB3716-6pçs	80553900	80174600	80081100	885 4x4 STD/VII, 985 4x4 STD/S/II, 1180 STD/S/VII
RB1	14.9 26R1-12PR	192870	222180	DW12-26	222190	119050-8pçs	JD0416-8pçs	JB3716-8pçs	80554200	260620	222170	885 4x4 II, 985 4x4 II
RB4	14.9 24R1-6PR	80080600	80080900	W12-24	80080300	119050-6pçs	JD0416-6pçs	JB3716-6pçs	80553900	80174600	80081100	885 4x4 STD, 985 4x4 STD, 1180 STD/S/VII
RC3	7.50 18F2- 8PR	80559600	-	5.50F-18	-	-	-	-	80553400	228680	189120	885 4x2 STD/S/I
RC8	7.50 18F2- 8PR	80559600	-	5.50F-18	-	-	-	-	80553400	228680	189120	885 4x2 STD/S/I
RC9	7.50 18F2- 8PR	80559600	-	5.50F-18	-	-	-	-	80553400	228680	189120	885 4x2 STD/S/I, 985 4x2 STD/I
RD1	7.50 18F2- 8PR	80559600	-	5.50F-18	-	-	-	-	80553400	228680	189120	885 4x2 STD/S/I, 985 4x2 STD/I
RD2	7.50 18F2- 8PR	80559600	-	5.50F-18	-	-	-	-	80629000	80628900	189120	885 4x2 STD/S/I
RD6	7.50 20F2-6PR	80689000	-	5.50F-20	-	-	-	-	80553500	209110	209120	885 4x2 STD/S/I, 985 4x2 STD/I
RD7	14.9 24R1-6PR	80080600	80080900	W12-24	80080300	119050-6pçs	JD0416-6pçs	JB3716-6pçs	80553900	80174600	80081100	885 4x4 STD/VII, 985 4x4 STD/S/VII, 1180 STD/S/VII
RD8	12.4 24R1-6PR	80079900	80080200	W10-24	80080300	119050-6pçs	JD0416-6pçs	JB3716-6pçs	80553700	80322200	80080500	885 4x4 STD
RD9	12.4 24R1-6PR	80079900	80080200	W10-24	80080300	119050-6pçs	JD0416-6pçs	JB3716-6pçs	80553700	80322200	80080500	885 4x4 STD
RE1	14.9 24R1-6PR	80080600	80080900	W12-24	80080300	119050-6pçs	JD0416-6pçs	JB3716-6pçs	80553900	80174600	80081100	885 4x4 STD
RG7	7.50 18F2- 8PR	80559600	-	5.50F-18	-	-	-	-	80629000	80628900	189120	985 4x2 STD/I
RH1	7.50 18F2- 8PR	80559600	-	5.50F-18	-	-	-	-	80553400	228680	189120	885 4x2 STD/S/I, 985 4x2 STD/I
RH2	14.9 26R1-12PR	192870	222180	DW12-26	222190	119050-8pçs	JD0416-8pçs	JB3716-8pçs	80554200	260620	222170	885 4x4 II, 985 4x4 II
RH3	14.9 26R1-12PR	192870	222180	DW12-26	222190	119050-8pçs	JD0416-8pçs	JB3716-8pçs	80554200	260620	222170	885 4x4 II, 985 4x4 II
RP3	9.00 16F2-10PR	81264800	-	5.50F-16	-	-	-	-	80553600	200580	200590	885 4x2 STD/S/TS/I, 985 4x2 STD/I
RP4	9.00 16F2-10PR	81264800	--	5.50F-16	-	-	-	-	80553600	200580	200590	885 4x2 STD/S/TS/I, 985 4x2 STD/I
RP5	9.00 16F2-10PR	81264800	-	5.50F-16	-	-	-	-	80553600	200580	200590	885 4x2 STD/S/TS/I, 985 4x2 STD/I
RP6	9.00 16F2-10PR	81264800	-	5.50F-16	-	-	-	-	80553600	200580	200590	885 4x2 STD/S/TS/I, 985 4x2 STD/I
RQ4	9.00 16F2-10PR	81264800	-	5.50F-16	-	-	-	-	80553600	200580	200590	985 PCR
RQ5	9.00 16F2-10PR	81264800	-	5.50F-16	-	-	-	-	80553600	200580	200590	985 PCR
RQ6	9.00 16F2-10PR	81264800	-	5.50F-16	-	-	-	-	80553600	200580	200590	885 4x2 STD/S/TS/I, 985 4x2 STD/I
RR1	9.00 16F2-10PR	81264800	-	5.50F-16	-	-	-	-	80553600	200580	200590	885 4x2 STD/S/I
RR2	9.00 16F2-10PR	81264800	-	5.50F-16	-	-	-	-	80553600	200580	200590	885 4x2 TS, 985 4x2 STD/I
RS2	9.00 16F2-10PR	81264800	-	5.50F-16	-	-	-	-	80553600	200580	200590	885 PCR, 985 PCR
RU1	14.9 24R1-6PR	81181500	80080900	W12-24	81181400	119050-6pçs	JD0416-6pçs	JB3716-6pçs	80553900	80174600	80081100	885 4x4 S/TS
RU2	12.4 24R1-6PR	82034500	80080200	W10-24	81181400	119050-6pçs	JD0416-6pçs	JB3716-6pçs	80553700	80322200	80080500	885 4x4 S
RU3	12.4 24R1-6PR	82034500	80080200	W10-24	81181400	119050-6pçs	JD0416-6pçs	JB3716-6pçs	80553700	80322200	80080500	885 4x4 S
RU4	14.9 24R1-6PR	81181500	80080900	W12-24	81181400	119050-6pçs	JD0416-6pçs	JB3716-6pçs	80553900	80174600	80081100	885 4x4 S
RU5	14.9 24R1-6PR	81181500	80080900	W12-24	81181400	119050-6pçs	JD0416-6pçs	JB3716-6pçs	80553900	80174600	80081100	885 4x4 S
RU6	14.9 24R1-6PR	81181500	80080900	W12-24	81181400	119050-6pçs	JD0416-6pçs	JB3716-6pçs	80553900	80174600	80081100	885 4x4 S/TS
RU7	14.9 24R1	81181500	80080900	W12-24	81181400	119050-6pçs	JD0416-6pçs	JB3716-6pçs	80554000	80081000	80081100	885 4x4 S/TS
RU8	14.9 24R1-8PR	81181500	80080900	W12-24	81181400	119050-6pçs	JD0416-6pçs	JB3716-6pçs	80554000	80081000	80081100	885 4x4 S/TS
RU9	14.9 24R2-6PR	81181500	80080900	W12-24	81181400	119050-6pçs	JD0416-6pçs	JB3716-6pçs	81182400	81182500	81182600	885 4x4 S/TS
RV1	14.9 24R2-6PR	81181500	80080900	W12-24	81181400	119050-6pçs	JD0416-6pçs	JB3716-6pçs	81182400	81182500	81182600	885 4x4 S/TS
RV2	14.9 24R1-6PR	81181500	80080900	W12-24	81181400	119050-6pçs	JD0416-6pçs	JB3716-6pçs	80553900	80174600	80081100	885 4x4 S/TS
RV3	14.9 24R1-6PR	81181500	80080900	W12-24	81181400	119050-6pçs	JD0416-6pçs	JB3716-6pçs	80553900	80174600	80081100	885 4x4 S/TS

Rodagem Wheels Rodaje	Especificação Specification Especificación	Roda montada Wheel assembly Rueda montada	Aro Rim Llanta	Especificação Specification Especificación	Disco Disc Disco	Parafuso Bolt Tornillo	Arruela Washer Arandela	Porca Nut Tuerca	Pneu+Câmara Tyre+Tube Neumático+Cámara	Pneu Tyre Neumático	Câmara Tube Cámara	Aplicação Application Aplicación
R09	14.9-28R2	156580	119000	W12-28	119030	119050-6pçs	JD0416-6pçs	JB3716-6pçs	80555200	289012	289021	885 PCR
R17	14.9 28R1-8PR	80104500	244400	W12-28	80078300	119050-8pçs	JD0416-8pçs	JB3716-8pçs	80554500	80219100	289021	885 PCR
R39	23.1 26R2-10PR	80161610	-	DW20-26	-	-	-	-	80556200	206411	206420	885 4x4 STD, 985 4x4 STD/S, 1180 STD/S/I/II
R40	18.4 34R1- 8 PR	80078800	80079100	W16L-34	80078300	119050-8pçs	JD0416-8pçs	JB3716-8pçs	80555900	206110	200630	885 4x4 STD, 985 4x4 STD/S, 1180 STD/S/I/II
R41	18.4 34R1-8PR	80078800	80079100	W16L-34	80078300	119050-8pçs	JD0416-8pçs	JB3716-8pçs	80555900	206110	200630	885 4x4 STD, 985 4x4 STD/S, 1180 STD/S/I/II
R42	18.4 34R1-10PR	80078800	80079100	W16L-34	80078300	119050-8pçs	JD0416-8pçs	JB3716-8pçs	80555700	228050	200630	885 4x4 STD, 985 4x4 STD/S, 1180 STD/S/I/II
R43	23.1 26R2- 8PR	80161610	-	DW20-26	-	-	-	-	80556300	206410	206420	885 4x4 STD, 985 4x4 STD/S, 1180 STD/S/I/II
R44	23.1 26R2-10PR	80161610	-	DW20-26	-	-	-	-	80556200	206411	206420	885 4x4 STD/I/II, 985 4x4 STD/S/I/II, 1180 STD/S/I/II
R55	18.4 34R1-10PR	80078800	80079100	W16L-34	80078300	119050-8pçs	JD0416-8pçs	JB3716-8pçs	80555700	228050	200630	885 4x4 STD/I/II, 985 4x4 STD/S/I/II, 1180 STD/S/I/II
RB1	18.4 34R1-12PR	80078800	80079100	W16L-34	80078300	119050-8pçs	JD0416-8pçs	JB3716-8pçs	80555800	209020	200630	885 4x4 II, 985 4x4 II
RB4	18.4 34R1-6PR	80078800	80079100	W16L-34	80078300	119050-8pçs	JD0416-8pçs	JB3716-8pçs	80629200	80629100	200630	885 4x4 STD, 985 4x4 STD, 1180 STD/S/I/II
RC3	18.4 30R1-10PR	80077900	80078200	DW16-30	80078300	119050-8pçs	JD0416-8pçs	JB3716-8pçs	80555400	214460	172970	885 4x2 STD/S/I
RC8	18.4 30R1-8PR	80077900	80078200	DW16-30	80078300	119050-8pçs	JD0416-8pçs	JB3716-8pçs	80555500	270460	172970	885 4x2 STD/S/I
RC9	18.4 34R41-10PR	80078800	80079100	W16L-34	80078300	119050-8pçs	JD0416-8pçs	JB3716-8pçs	80555700	228050	200630	885 4x2 STD/S/I, 985 4x2 STD/I
RD1	13.6 38R1-6PR	80079500	80079800	DW12-38	80078300	119050-8pçs	JD0416-8pçs	JB3716-8pçs	80554900	172991	173000	885 4x2 STD/S/I, 985 4x2 STD/I
RD2	18.4 30R1-6PR	80077900	80078200	DW16-30	80078300	119050-8pçs	JD0416-8pçs	JB3716-8pçs	80628500	80628400	172970	885 4x2 STD/S/I
RD6	13.6 38R1-6PR	80079500	80079800	DW12-38	80078300	119050-8pçs	JD0416-8pçs	JB3716-8pçs	80554900	172991	173000	885 4x2 STD/S/I, 985 4x2 STD/I
RD7	23.1 26R-14PR	80161610	-	DW20-26	-	-	-	-	80732300	80732400	206420	885 4x4 STD/I/II, 985 4x4 STD/S/I/II, 1180 STD/S/I/II
RD8	18.4 30R1- 8PR	80077900	80078200	DW16-30	80078300	119050-8pçs	JD0416-8pçs	JB3716-8pçs	80555500	270460	172970	885 4x4 STD
RD9	18.4 30R1-10PR	80077900	80078200	DW16-30	80078300	119050-8pçs	JD0416-8pçs	JB3716-8pçs	80555400	214460	172970	885 4x4 STD
RE1	23.1 26R2- 8PR	80161610	-	DW20-26	-	-	-	-	80556300	206410	206420	885 4x4 STD
RG7	18.4 34R1- 6PR	80078800	80079100	W16L-34	80078300	119050-8pçs	JD0416-8pçs	JB3716-8pçs	80629200	80629100	200630	985 4x2 STD/I
RH1	18.4 34R1-8PR	80078800	80079100	W16L-34	80078300	119050-8pçs	JD0416-8pçs	JB3716-8pçs	80555900	206110	200630	885 4x2 STD/S/I, 985 4x2 STD/I
RH2	23.1 26R2-12PR	80161610	-	DW20-26	-	-	-	-	80556200	206411	206420	885 4x4 II, 985 4x4 II
RH3	23.1 26R1-14PR	80161610	-	DW20-26	-	-	-	-	80732300	80732400	206420	885 4x4 II, 985 4x4 II
RP3	18.4 34R1-8PR	80078800	80079100	W16L-34	80078300	119050-8pçs	JD0416-8pçs	JB3716-8pçs	80555900	206110	200630	885 4x2 STD/S/TS/I, 985 4x2 STD/I
RP4	18.4 34R1-10PR	80078800	80079100	W16L-34	80078300	119050-8pçs	JD0416-8pçs	JB3716-8pçs	80555700	228050	200630	885 4x2 STD/S/TS/I, 985 4x2 STD/I
RP5	23.1 26R2- 8PR	80161610	-	DW20-26	-	-	-	-	80556300	206410	206420	885 4x2 STD/S/TS/I, 985 4x2 STD/I
RP6	23.1 26R2-10PR	80161610	-	DW20-26	-	-	-	-	80556200	206411	206420	885 4x2 STD/S/TS/I, 985 4x2 STD/I
RQ4	18.4 34R1-10PR	80078800	80079100	W16L-34	80078300	119050-8pçs	JD0416-8pçs	JB3716-8pçs	80555700	228050	200630	985 PCR
RQ5	18.4 34R1-10PRD	80078800	80079100	W16L-34	80078300	119050-8pçs	JD0416-8pçs	JB3716-8pçs	80555700	228050	200630	985 PCR
RQ6	18.4 34R1-6PR	80078800	80079100	W16L-34	80078300	119050-8pçs	JD0416-8pçs	JB3716-8pçs	80629200	80629100	200630	885 4x2 STD/S/TS/I, 985 4x2 STD/I
RR1	18.4 30R2-6PR	80077900	80078200	DW16-30	80078300	119050-8pçs	JD0416-8pçs	JB3716-8pçs	80555600	172961	172970	885 4x2 STD/S/I
RR2	23.1 26R1-14PR	80161610	-	DW20-26	-	-	-	-	80732300	80732400	206420	885 4x2 TS, 985 4x2 STD/I
RS2	18.4 30R1-10PR	80077900	80078200	DW16-30	80078300	119050-8pçs	JD0416-8pçs	JB3716-8pçs	80555400	214460	172970	885 PCR, 985 PCR
RU1	18.4 34R1-6PR	80078800	80079100	W16L-34	80078300	119050-8pçs	JD0416-8pçs	JB3716-8pçs	80629200	80629100	200630	885 4x4 S/TS
RU2	18.4 30R1-8PR	80077900	80078200	DW16-30	80078300	119050-8pçs	JD0416-8pçs	JB3716-8pçs	80555500	270460	172970	885 4x4 S
RU3	18.4 30R1-10PR	80077900	80078200	DW16-30	80078300	119050-8pçs	JD0416-8pçs	JB3716-8pçs	80555400	214460	172970	885 4x4 S
RU4	23.1 26R2- 8PR	80161610	-	DW20-26	-	-	-	-	80556300	206410	206420	885 4x4 S
RU5	23.1 26R2-10PR	80161610	-	DW20-26	-	-	-	-	80556200	206411	206420	885 4x4 S
RU6	18.4 34R1- 8PR	80078800	80079100	W16L-34	80078300	119050-8pçs	JD0416-8pçs	JB3716-8pçs	80555900	206110	200630	885 4x4 S/TS
RU7	18.4 34R1- 8PR	80078800	80079100	W16L-34	80078300	119050-8pçs	JD0416-8pçs	JB3716-8pçs	80555900	206110	200630	885 4x4 S/TS
RU8	18.4 34R1-10PR	80078800	80079100	W16L-34	80078300	119050-8pçs	JD0416-8pçs	JB3716-8pçs	80555700	228050	200630	885 4x4 S/TS
RU9	23.1 26R2- 8PR	80161610	-	DW20-26	-	-	-	-	80556300	206410	206420	885 4x4 S/TS
RV1	23.1 26R2-10PR	80161610	-	DW20-26	-	-	-	-	80556200	206411	206420	885 4x4 S/TS
RV2	18.4 34R1-10PR	80078800	80079100	W16L-34	80078300	119050-8pçs	JD0416-8pçs	JB3716-8pçs	80555700	228050	200630	885 4x4 S/TS
RV3	23.1 26R1-14PR	80161610	-	DW20-26	-	-	-	-	80732300	80732400	206420	885 4x4 S/TS

985 S
1180 S

Nº 0458/K

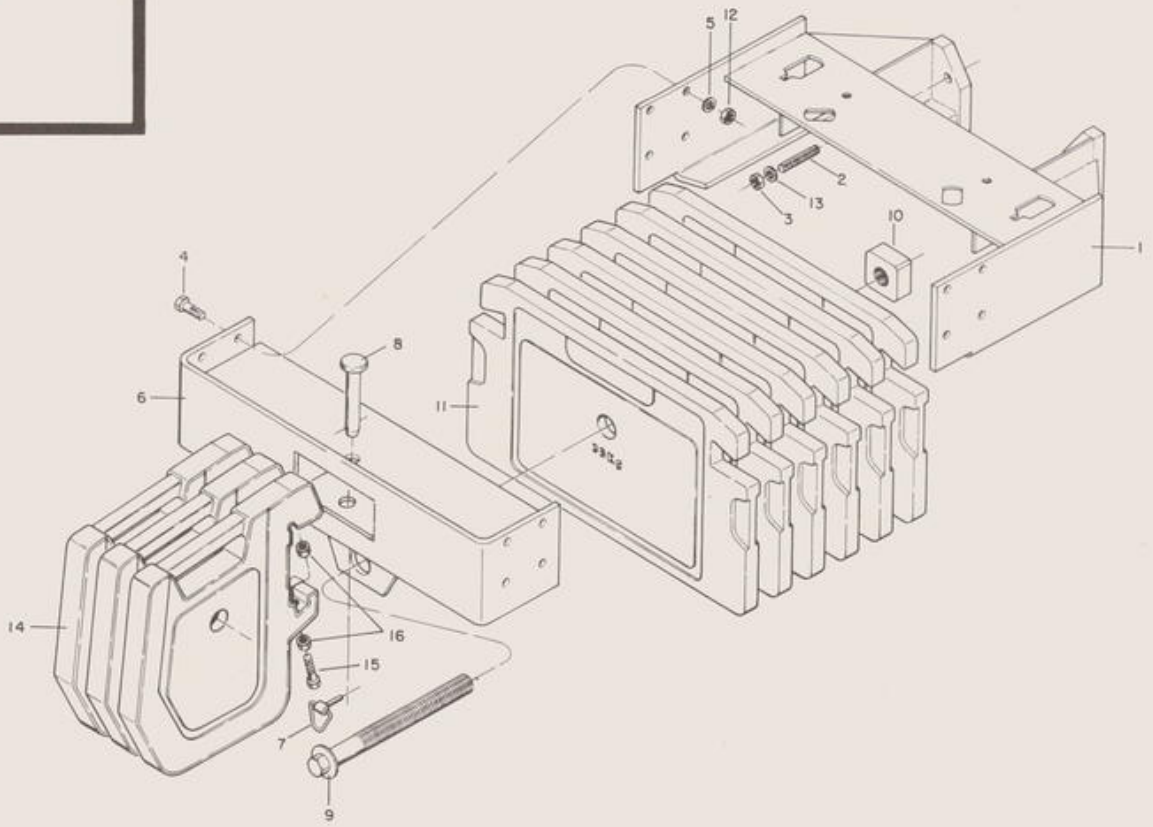

K1

885 S
885 TS
985 S
1180 S

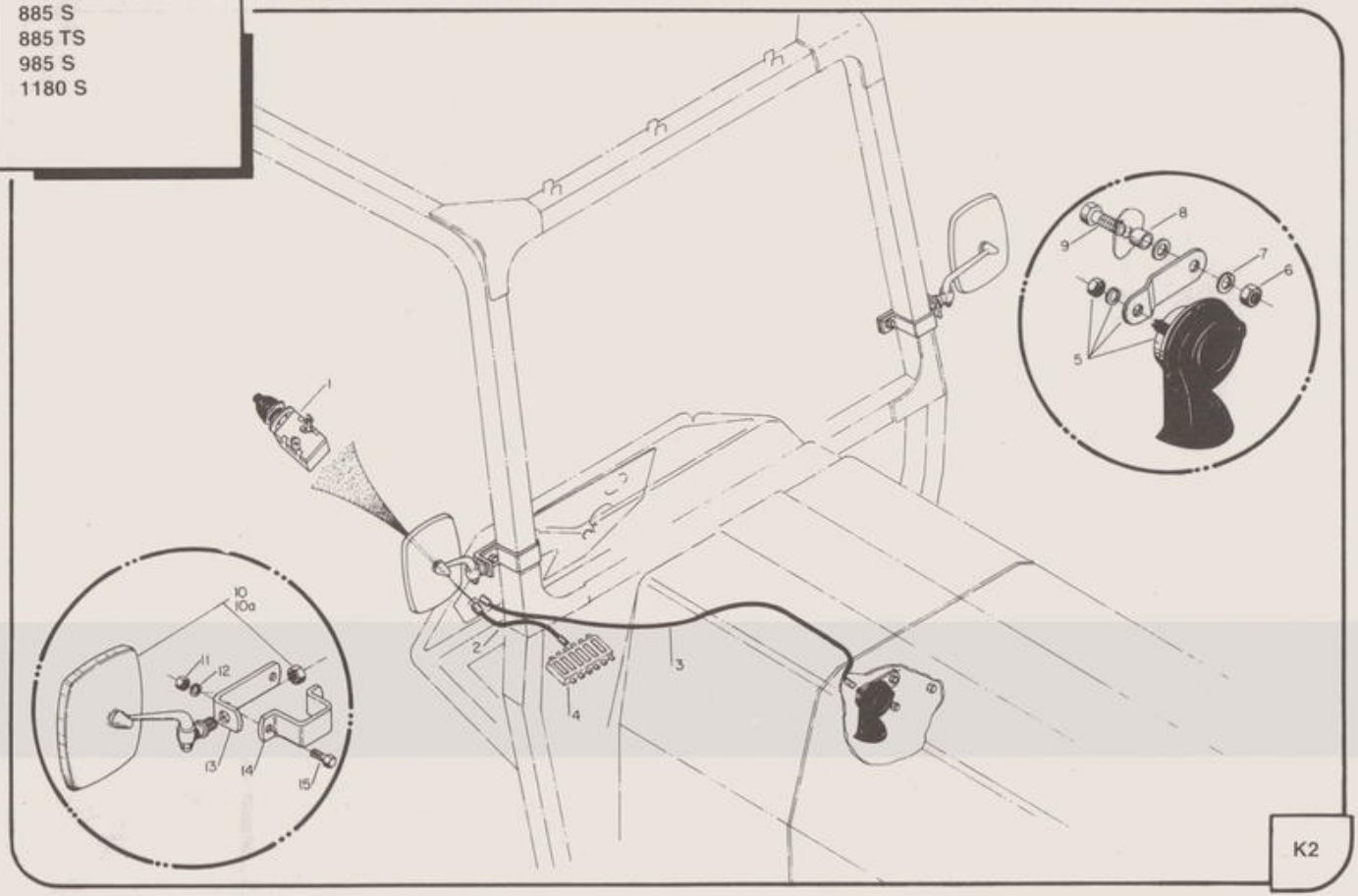

885 S
885 TS
985 S
1180 S

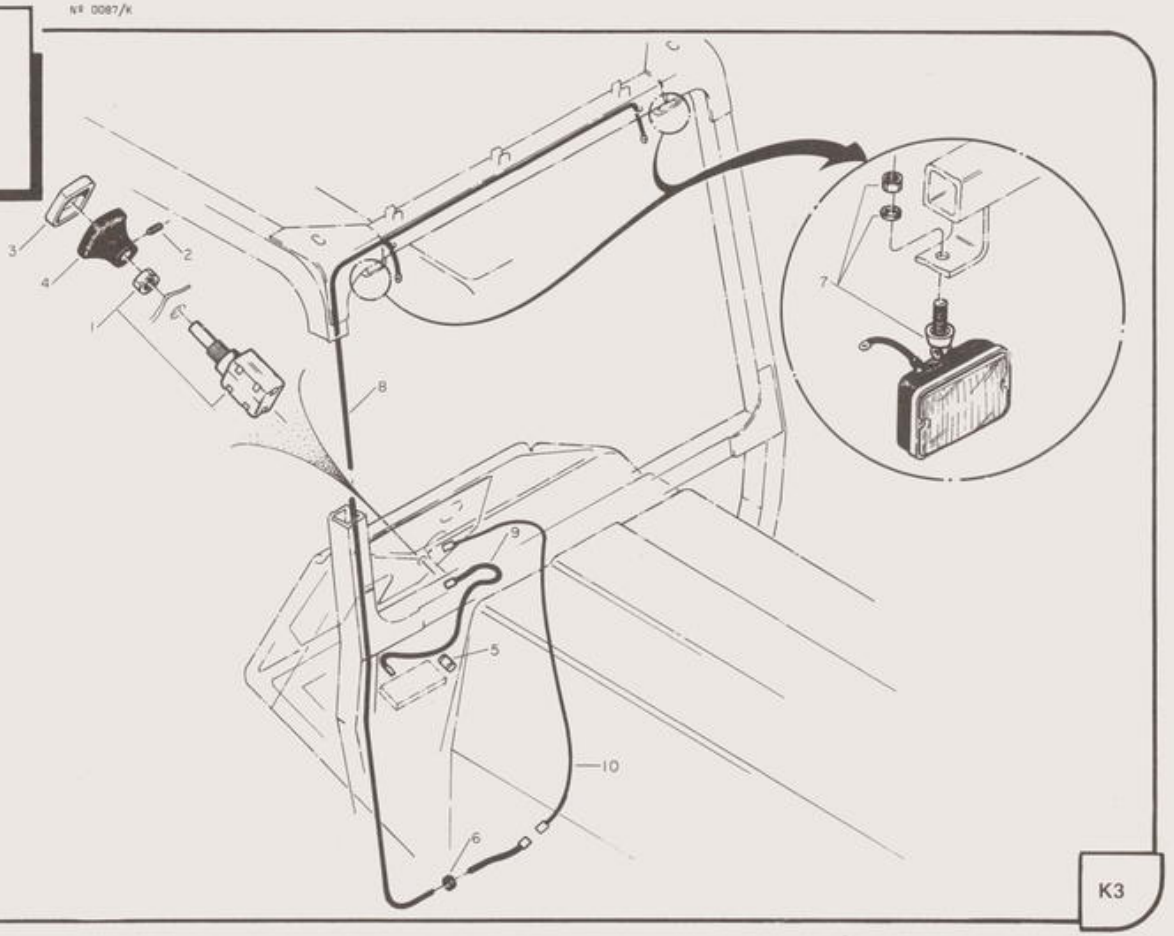

K3

885 S
885 TS
985 S
1180 S

N° 0552/K

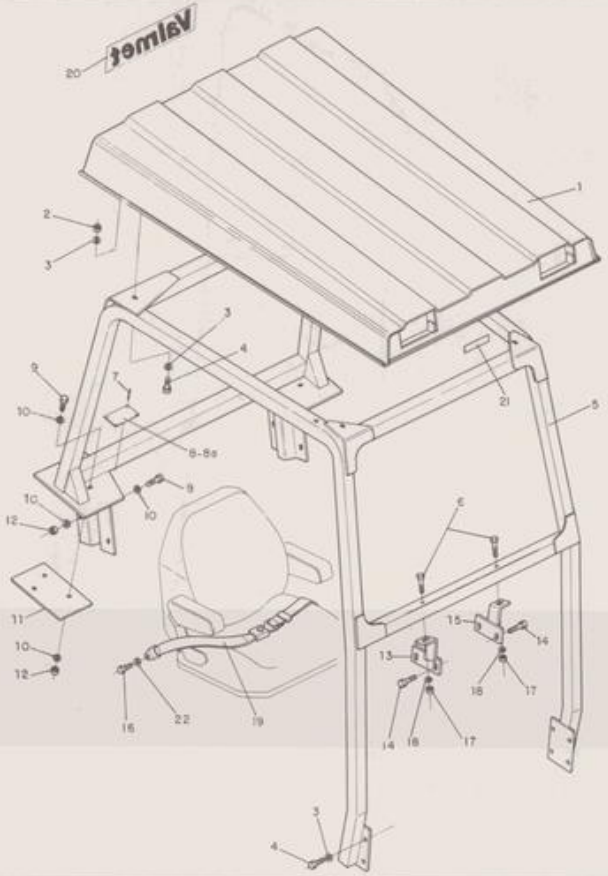

885 S
885 TS
985 S
1180 S

N° 0426/I

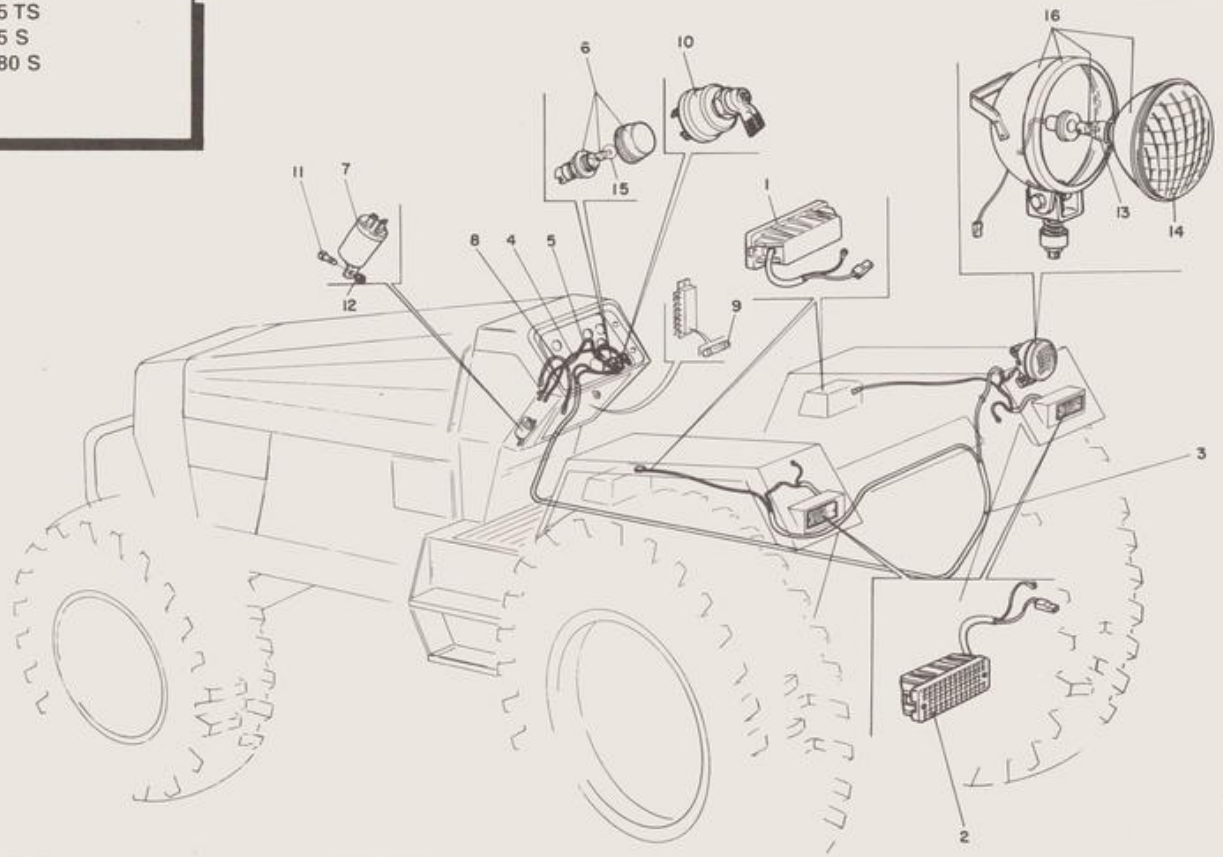

885 S
885 TS
985 S
1180 S

Nº 0218/K

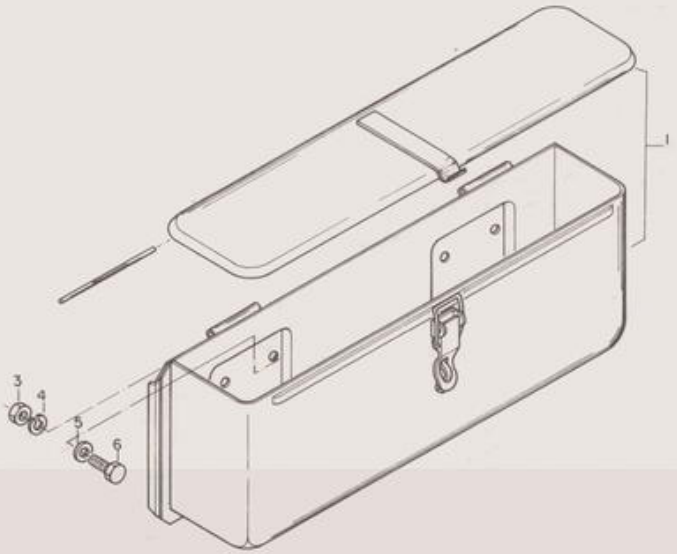

885 S
885 TS
985 S
1180 S

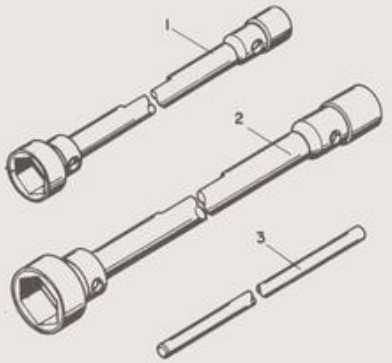

885 S
885 TS
985 S
1180 S

Nº 0079/K

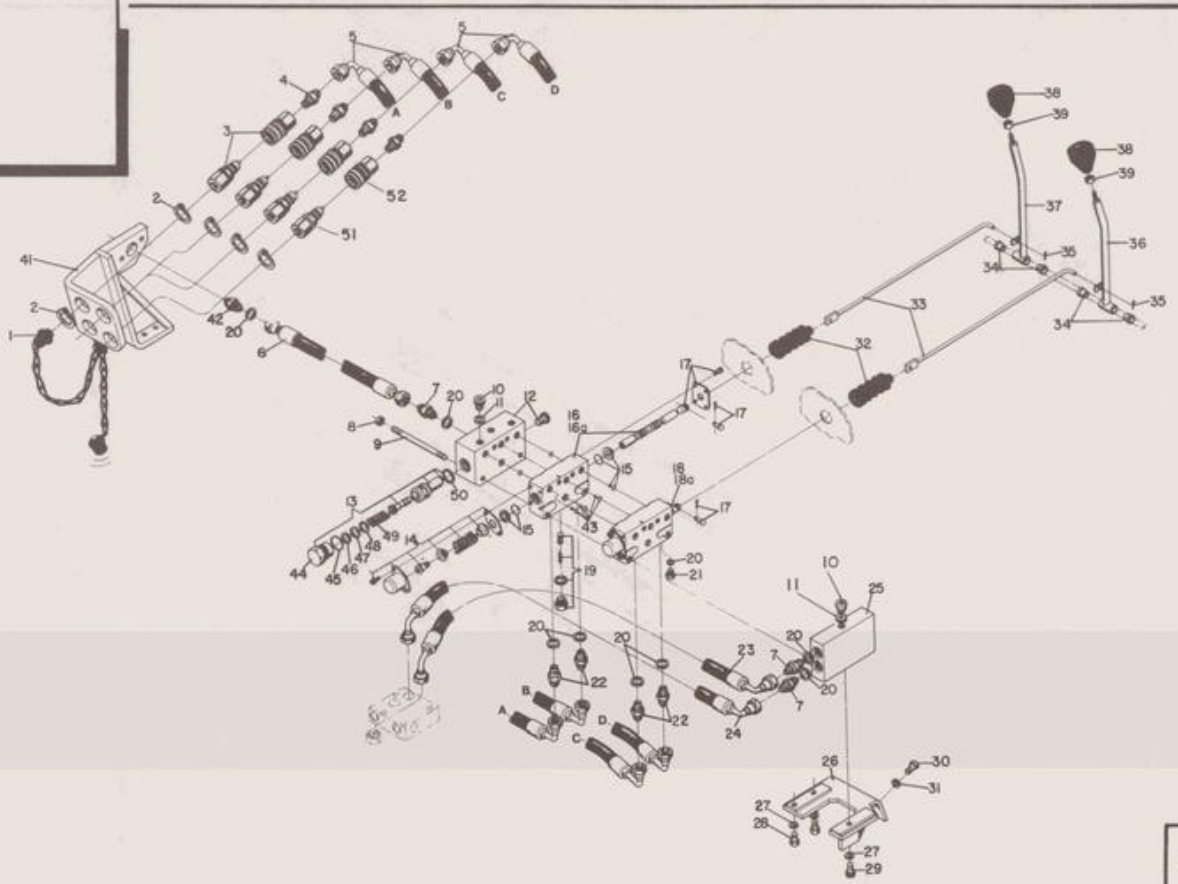

K8

885 S
885 TS
985 S
1180 S

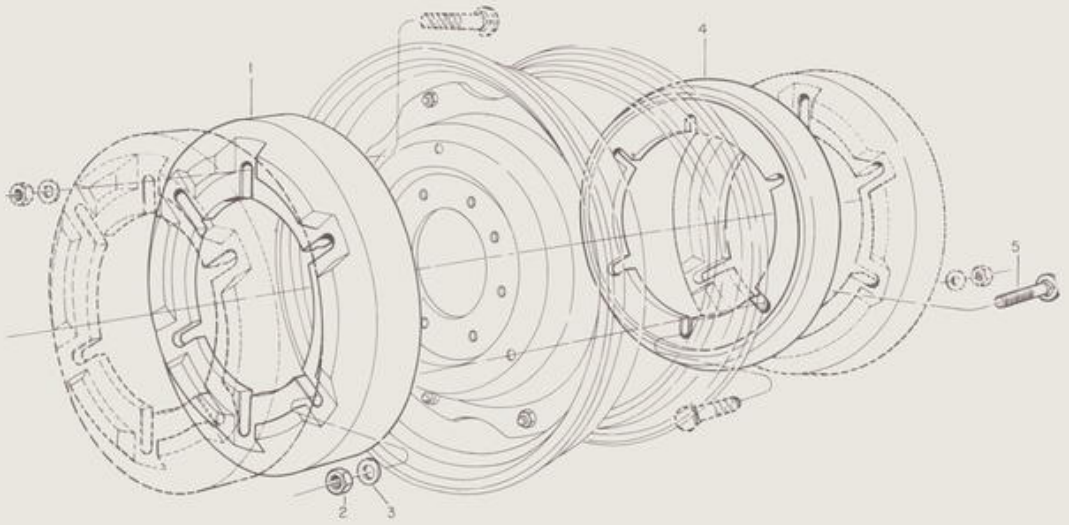

885 S
885 TS
985 S
1180 S

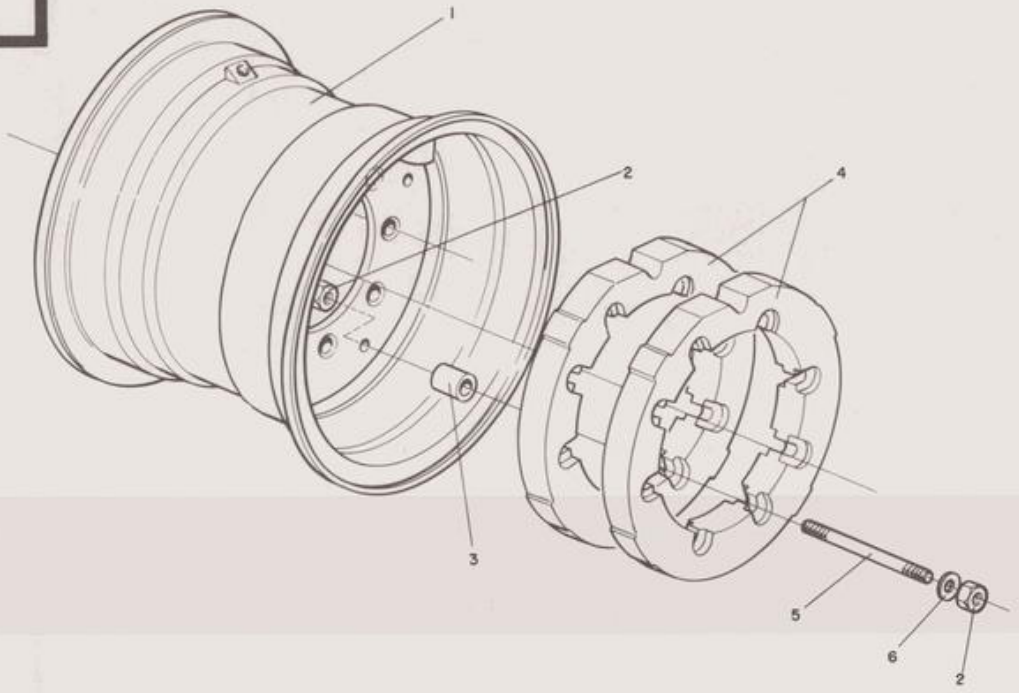

885 S
885 TS
985 S
1180 S

Localização dos Adesivos

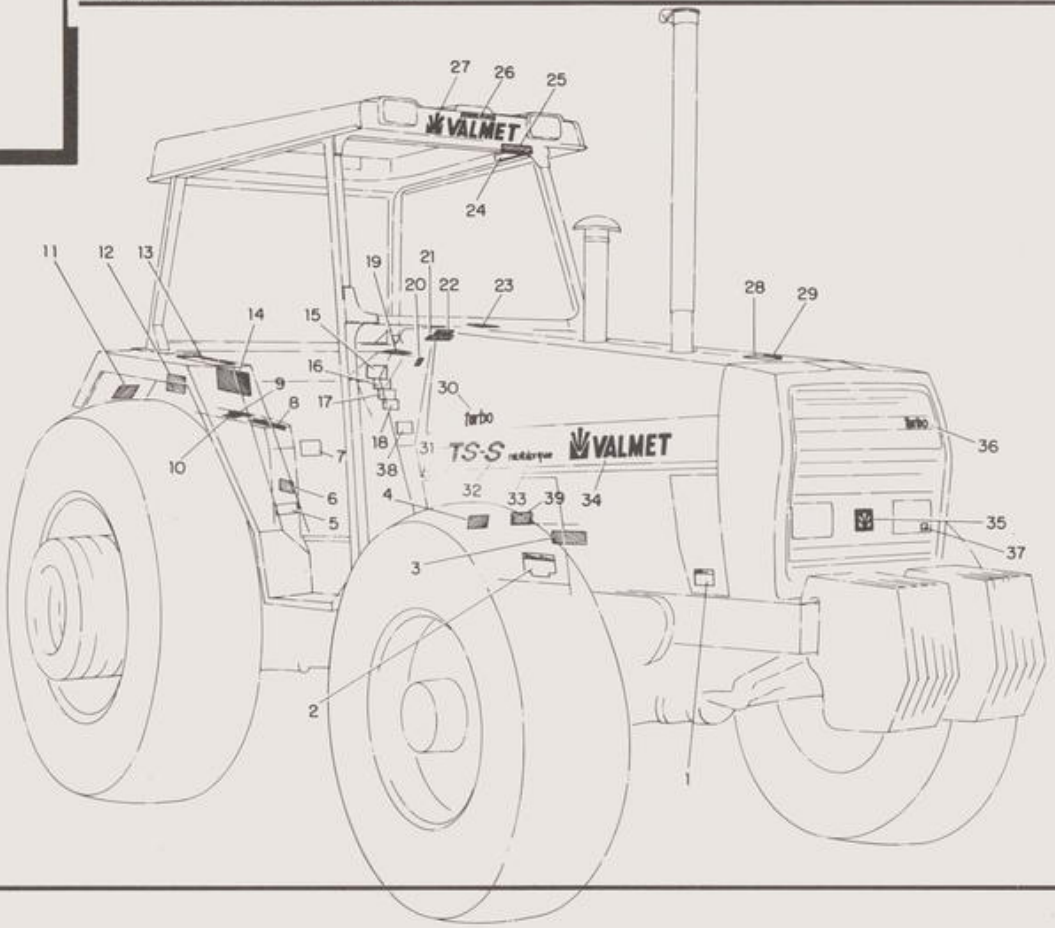


19
ADVERTÊNCIA
A estrutura de proteção (ROPS) utilizada com o cinto de segurança poderá reduzir ferimentos na eventualidade de capotagem acidental.
Se a estrutura for retirada, reinstalá-la.
Se o trator foi adquirido sem a estrutura de proteção e o cinto de segurança, eles podem ser adquiridos e instalados pela sua concessionária.
4
ADVERTÊNCIA
Durante serviços de transporte ou em alta velocidade, utilize a trava dos pedais do freio.
29
VENENO/PERIGO
O liquido de refrigeração contem componentes quimicos.
Não ingeri-lo ou deixa-lo entrar em contato com a pele, olhos, roupas, etc.
5
ADVERTÊNCIA
Durante o deslocamento em alta velocidade, trafegue com o bloqueio do diferencial desbloqueado. Utilize o bloqueio do diferencial somente quando for necessário, e desconecte-o a seguir.
23
ADVERTÊNCIA
Antes de dar partida no motor leia e siga as mensagens de segurança fixadas no paralama direito.
28
ADVERTÊNCIA
A água do radiador poderá transbordar sob alta pressão se a tampa for removida de uma só vez. Para retirar a tampa do radiador, gire-a até a primeira posição. Espere até aliviar a pressão, e em seguida remova a tampa. Poderão ocorrer graves queimaduras se a tampa for removida rapidamente.
2
ADVERTÊNCIA
Se for desconectada a chave de segurança, o motor poderá ser acionado mesmo com a transmissão engatada, portanto:
1. Não conecte terminais extras no motor de partida.
2. Não faça ligações de carregador de bateria ou bateria auxiliar de partida sem obedecer as instruções contidas no manual do operador. A seguir, proceda conforme recomendado para dar partida, depois de devidamente acomodado no assento do operador. Qualquer outro método poderá resultar em movimento descontrolado da máquina, causando acidente ou morte ao operador e às pessoas que se encontram na área.
IMPORTANTE: Polo negativo na massa usando carregador de bateria ou bateria auxiliar, ligar positivo com positivo e negativo com negativo.
1
ATENÇÃO
Ventilador e correias em movimento.
O contato pode machucar.
Mantenha-se afastado.
26
ADVERTÊNCIA
PARA PREVENIR DANOS PESSOAIS
Siga estas instruções
1. Quando possivel, evitar operar o trator próximo à valetas, barrancos e buracos.
2. Reduza a velocidade quando for manobrar, descer ladeiras e superficies escorregadias, irregulares ou lamacentas.
3. Não operar em superficies inclinadas, que não ofereçam segurança para operação.
4. Atenção para onde você está indo, especialmente com as laterais das estradas e das árvores ao redor.
5. Operar o trator suavemente - não manobrar, sair ou parar bruscamente.

12

25

PRECAUÇÃO

Não faça serviços de manutenção, ajustes ou acoplamentos hidráulicos, quando o sistema estiver sob pressão.

Atenção

Para sua segurança use o cinto. No caso do trator tombar, segure firme no volante e não tente sair antes do trator parar.

11

PRECAUÇÃO

Ao acionar a alavanca de levantamento do hidráulico traseira, verifique que o implemento não atinja a terceiros ou a si próprio.

22

Para dar partida no motor, acionar completamente o pedal da embreagem

16

ADVERTÊNCIA

Componentes da máquina em movimento - mantenha-se afastado. Mantenha sempre os protetores no lugar, evitando assim, que a roupa enrosque, causando possível acidente.

17

ADVERTÊNCIA

O tracionamento quando não executado pela barra de tração poderá ocasionar a capotagem traseira.
Reboque somente com a barra de tração.
Use o sistema de 3 pontos somente para os implementos projetados para o seu uso e não como barra de tração

15

ADVERTÊNCIA

PARA PREVENIR DANOS PESSOAIS
Siga estas instruções:

1. Conserve todas proteções de segurança da T.D.P. no lugar.
2. Centralize e trave a barra de tração com pino localizado em uma destas posições.

EIXO DA T.D.P.	DISTÂNCIA DA T.D.P. AO CENTRO DO PINO DA BARRA DE ENGATE
540 rpm - 6 estrias 1000 rpm - 21 estrias	355 mm (~ 14 in) 400 mm (~ 16 in)

3. Esteja certo de que os implementos estão operando na velocidade adequada da T.D.P..
4. Use 1000 rpm na T.D.P. para as cargas acima de 60 kW.
5. Verifique cuidadosamente a operação.
6. Cuidado com os eixos em rotação e as partes em movimento.

14

INSTRUÇÕES DE OPERAÇÃO

1. É de sua responsabilidade ler, entender e seguir as instruções e práticas seguras de operação contidas no Manual do Operador. Em caso de perda ou danificação do Manual do Operador, outro exemplar pode ser adquirido junto ao seu Concessionário autorizado.
2. Somente dar partida no motor, se estiver adequadamente acomodado no assento do operador.
3. Não opere o trator em recintos fechados.
4. Colocar o cinto de segurança se o trator estiver equipado com estrutura de proteção contra capotagem (R.O.P.S.).
5. Esteja seguro que a área está livre de pessoas, animais ou objetos, antes de dar partida ao motor, engatar a caixa de câmbio ou operar com a máquina.
6. Não dar "carona" no trator.
7. Mantenha todos os protetores no seu lugar quando a máquina estiver em operação.
8. Quando acoplar qualquer implemento ou máquina neste trator, verifique cuidadosamente se existem trincas nos pontos de articulações e outros deleitos.
9. Quando o trator estiver parado, acione o freio de estacionamento. Colocar todos os comandos e controles em neutro, abaixar os implementos até o chão e desligar o motor antes de sair do assento do operador.
10. Não modifique o trator ou equipamentos, use somente as peças genuinas para reparos.
11. Nunca reboque o trator com a caixa de câmbio engatada.
12. Nunca abasteça o tanque de combustível com o motor ligado, não derrame combustível em superfícies quentes, perto de chamas ou quando estiver fumando.
13. Desligue o motor e espere a parada total de todos os componentes em movimento. Antes de executar serviços de manutenção, ajustes ou acoplamento de implementos, ao menos que existam instruções específicas no Manual do Operador.

Localização dos Adesivos

7



18

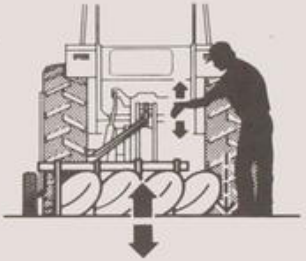

6

Bloqueio do Diferencial



20

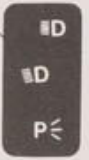

10



35



38

VALMET

Serie Nº

C.G.C. 61.076.055/0001-70
Fábrica em Mogi das Cruzes SP
Indústria Brasileira / Made in Brazil

39

VALMET

Tipo / Type

Nº

C.G.C. 61.076.055/0001-70
Fábrica em Mogi das Cruzes SP
Indústria Brasileira / Made in Brazil

9



21

Ao mudar de marcha,
diminua a rotação do motor

885 S 885 TS

37

OK

24

O radiador de água deste trator, contem aditivo anticongelante (NALCOOL 4000).

21

Aguardar 1/2 minuto em marcha lenta
- Depois da partida.
- Antes da parada.

Ao mudar de marcha,
diminua a rotação do motor

985 S/1180 S

3

VENENO/PERIGO

Proteja os Olhos
Gás Explosivo
Evitar Fagulhas e Chamas
Acido Sulfúrico

PERIGO — O LÍQUIDO CONTIDO NO INTERIOR DAS BATERIAS É ÁCIDO SULFÚRICO. Tome cuidado para não derramá-lo na pele, nos olhos ou nas roupas, pois sofrerá GRAVES queimaduras.
AS BATERIAS PRODUZEM GASES EXPLOSIVOS — Faíscas, isoladores e cigarros acesos e chamas expostas devem ser mantidos longe das baterias. Ao carregar a bateria ou quando a estiver utilizando em recinto fechado, assegure-se de que dispõe de boa ventilação. Use sempre óculos de segurança ao trabalhar perto de baterias. MANTENHA AS BATERIAS LONGE DO ALCANCE DE CRIANÇAS.

8



885

885

985

1180

31

34

VALMET

32

TS

27

VALMET

33

multitorque

30

turbo

13

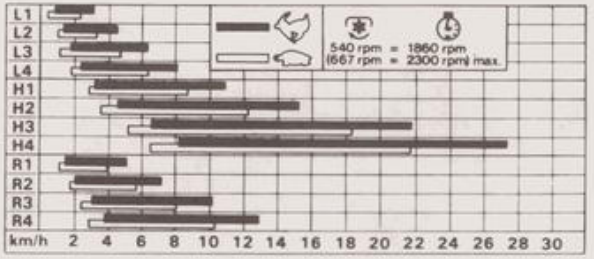

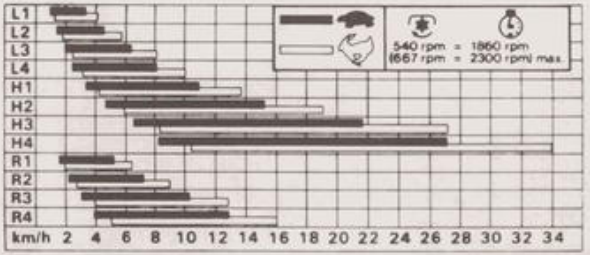

Código 81362900
Setembro/95

Fábrica:
Rua Cap. Francisco de Almeida, 695
08740-300 - Mogi das Cruzes - SP
Caixa Postal 2552
08701-970 - Mogi das Cruzes - SP
Telefone (PABX) (011) 470-2000
Telefax (011) 461-3914 - Manufatura
Telefax (011) 461-3525 - Vendas
Telex 1133386 VMET BR
End. Telegraf. VALMETBRÁS

Peças e Serviços:
Rua do Agricultor, 51
08740-170 - Mogi das Cruzes - SP
Caixa Postal - 2552
08701-970 - Mogi das Cruzes - SP
Telefone (PABX) (011) 470-2000
Telefax (011) 461-4643 - Peças
Telefax (011) 461-2049 - Serviços
Telex 1139261 VMET BR
End. Telegraf. VALMETBRÁS

NOVA PAGINA Fone 277-5020