TOYOTA

INDUSTRIAL EQUIPMENT

PARTS CATALOG

OUTUBRO 2003

MODEL	8 F G _ _ _	_ _ _ _ _ _ _ _ _ _ _
FRAME NO.	8 F G _ _ _	_ _ _ _ _ _ _ _ _ _ _
ENGINE NO.	4 Y _ _ _ _	_ _ _ _ _ _ _ _ _ _ _
LIFTING HEIGHT	_ . _ _ _ m m	_ _ _ _ _ _ _ _ _ _ _

RUTHZIL TRATOR COMERCIAL DE PEÇAS LTDA 11 97083-6812 ROLANDO CITRANGULO

30-8FG10.15.20.25.30.J35

No.G125-1

4Y-MTM 10/03

D E S C R I P T I O N

TOYOTA Material Handling Company

A Division of TOYOTA INDUSTRIES CORPORATION

GENERAL INFORMATION (English)

This parts catalog has been prepared for the customers of Toyota Industrial Vehicles and this shows only the part name codes instead of parts numbers.

When ordering parts from your local Toyota dealer, please specify the complete model number of the truck, the engine number or frame number. Also it is essential that you specify the part name codes described in the pages of illustrations and text.

The complete model number and frame number are shown in the front page of this catalog. All the columns in this quick reference index are supposed to be filled out by both the factory and your local dealer.

For the industrial vehicle with optional eiquipment, which is described in the lower part of the DESCRIPTION, it is imperative for you to specify optional equipment when ordering parts.

Your Toyota dealer has always been furnished with enough information to decode the correct part numbers based on your information of model number, engine number or frame number as well as part name code.

INFORMATIONS D'ORDRE GENERAL (French)

Ce catalogue de pièces a été préparé pour les propriétaires de Véhicules Industriels Toyota. On n'y trouvera que les codes de désignation de pièces au lieu des numéros de pièces.

Pour la commande de pièces auprès de votre concessionnaire Toyota, prière de spécifier le numéro de modèle complet de l'engin, le numéro du moteur ou le numéro du châssis. Il est aussi nécessaire de spécifier les codes de désignation de pièces comme ils sont décrits dans les pages d'illustrations et dans le texte.

Le numéro de modèle complet et le numéro de châssis sont indiqués en première page de ce catalogue. Toutes les colonnes de l'index de référence rapide devraient être remplies par l'usine et par votre concessionnaire.

Pour le véhicule industriel avec équipment optionnel, décrit en bas de page sous la rubrique "DESCRIPTION", il convient de bien spécifier qu'il s'agit de cet équipment lors de commande de pièces.

Votre concessionnaire Toyota est toujours suffisamment informé pour décoder les numéros de pièces sur la base de votre information du numéro de modèle, du numéro de moteur ou de châssis, et des codes de désignation de pièces.

ALLGEMEINE INFORMATION (German)

Dieser Teilekatalog wurde für die Benutzer von Toyota Industriefahrzeugen zusammengestellt und zeigt anstelle von Teilenummern nur die Teilenamen-Kodes.

Geben Sie bei Teilebestellungen von Ihrem Toyota-Händler am Platz bitte die vollständige Modellnummer des Fahrzeugs, die Motornummer oder Fahrgestellnummer an. Es ist auch erforderlich, daβ Sie die in den Illustrationen und im Text beschriebenen Teilenamen-Kodes angeben.

Die vollständige Modellnummer und Fahrgestellnummer finden Sie auf der Vorderseite dieses Katalogs. Alle Spalten in dieser Bezugstabelle sollen sowohl vom Werk als von Ihrem Händler am Platz ausgefüllt werden.

Für Industriefahrzeuge mit Sonderausrüstung, welche im unteren Teil der BESCHREIBUNG erläutert ist, müssen Sie bei der Bestellung von Teilen unbedingt diesbezügliche Angaben machen.

Ihr Toyota-Händler verfügt stets über genügend Information, um die richtigen Teilenummern zu entschlüsseln, basiert auf Ihren Angaben zu Modellnummer, Motornummer oder Fahrgestellnummer und den Teilenamen-Kodes.

INFORMACION GENERAL (Spanish)

Este catálogo de piezas ha sido preparado para los clientes de vehículos industriales de TOYOTA, e incluye tan sólo los códigos de nombre de pleza en lugar de los números de pieza.

Cuando solicite piezas a su distribuidor local de TOYOTA especifique por favor el número de modelo completo del vehículo, el número de motor o el número de bastidor. Asimismo, es esencial que Vd. especifique los códogos de nombre de pieza descritos en las páginas de ilustraciones y de texto.

El número completo de modelo y el número de bastidor se indican en la portada de este catálogo. Se supone que todas las columnas de este índice de referencia se han rellenado, tanto por parte de la fábrica como por parte de su distribuidor local.

En lo que concierne a los vehículos industriales con equipos opcionales, que se describen en la parte baja de la DESCRIPCION, es absolutamente necesario que especifique equipos opcionales cuando solicite piezas de repuesto.

Su distribuidor local de TOYOTA posee la información necesaria para descifrar los números correctos de cada pieza a base de su información de número de modelo, número de motor o número de bastidor, así como el código de nombre de la pieza.

ILLUSTRATION AND PART NAME CODE TEXT PAGE COMPOSITION (English)

Essentially, one (1) page will present both the illustration and part name code. However, when the space for text page is not enough the next page will be used in succession.

❶ Figure number
This parts catalog has been prepared according to the figure numbers.

❷ Figure title
A representative part name which is the major assembly part name is shown as the figure title of the illustration.

❸ Sub title
The optional name or special specification of each illustration are indicated.

❹ Part name code
This is a combination of figure number and codes of illustrations pertaining to each part. This is a key for your Toyota dealer to find the correct part numbers.

❺ Part name
As a rule, the part name is indicated for each of the part name codes.

❻ QTY (Quantity)
The quantity column indicates the utilized pieces of part name code unit.
When the utilized quantity changes according to each of the vehicles, maximum is indicated.
When the utilized quantity of the parts differs or is more than 100 pieces, quantity 99 is indicated.

❼ Standard parts numbers
The standard parts such as the bolts, nuts, washer, etc. are described with parts numbers. When ordering these parts, specify parts numbers.

ILLUSTRATION ET COMPOSITION DU DE TEXTE DE CODE DE DESIGNATION DE PIECE (French)

Une (1) page contiendra essentiellement une illustration et ses codes de désignation de pièce. Toutefois, lorsque l'espace réservé au texte est insuffisant, la continuation se trouvera sur la page suivante.

❶ Numéro de figure
Ce cataloque de pièces a été préparé en fonction des numéros de figures.

❷ Titre de figure
Une désignation de pièce représentative, celle d'une pièce d'un ensemble important, est indiquée comme titre de figure de l'illustraction.

❸ Sous-titre
La désignation optionnelle ou les spécifications spéciales de chaque illustration sont indiquées.

❹ Code de désignation de pièce
Obtenu en combinant le numéro de figure et les codes des illustrations inhérents à chaque pièce. Ce code permettra à votre concessionnaire Toyota de trouver les numéros de pièces corrects.

❺ Désignation de pièce
La désignation de la pièce est indiqueé pour chacun des codes de désignation de pièce.

❻ Q'ty (quantité)
La colonne quantité indique les pièces utilisées de l'unité de code de désignation de pièce. La quantité maximum est indiquée quand la quantité utilisée diffère pour chacun des véhicules. Quand la quantité de pièces utilisées différe ou lorsqu'elle dépasse 100 pièces, la quantité 99 est indiquée.

❼ Numéros de pièces standard
Les pièces standard comme les boulons, les écrous, les rondelles, etc. sont décrits dans les numéros de pièces. Pour commander ces pièces, prière de spécifier les numéros de pièces.

❶—4501 STEERING WHEEL ——— ❷ LENKRAD
VOLANT DE DIRECTION VOLANTE DE DIRECCION

( )

❸

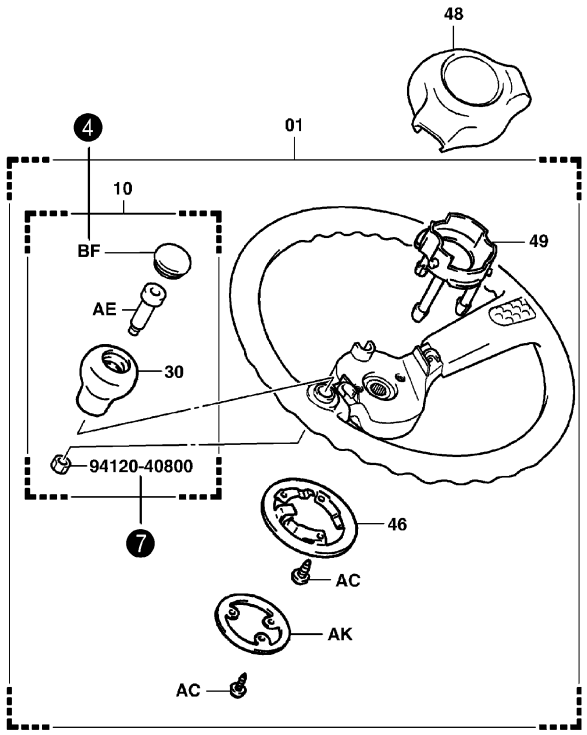

4501-050A

4501-050A

❹ 4501 STEERING WHEEL LENKRAD
VOLANT DE DIRECTION ❻ VOLANTE DE DIRECCION

PART NAME CODE	❺ PART NAME	QTY
4501-01	**WHEEL ASSY, STEERING** ENS. DE ROUE RAD, VOLLST. CONJUNTO DE LA RUEDA	1
4501-10	**KNOB ASSY, STEERING WHEEL** ENS. DE BOULE KNOPF, VOLLST. CONJUNTO DEL MANDO	1
4501-30	**KNOB SUB-ASSY, STEERING WHEEL** SOUS-ENS. DE BOULE KNOPF-TEILGRUPPE SUBCONJUNTO DEL MANDO	1
4501-46	**SPRING, HORN CONTACT** RESSORT FEDER RESORTE	1
4501-48	**PAD, STEERING WHEEL** TAMPON KLOTZ ALMOHADILLA	1
4501-49	**CUP, HORN CONTACT** COUPELLE DICHTMANSCHETTE TAZA	1
4501-AC	**SCREW** VIS SCHRAUBE TORNILLO	6
4501-AE	**BOLT, STEERING WHEEL KNOB SET** BOULON SCHRAUBE PERNO	1
4501-AK	**RING, HORN CONTACT NO.1** ANNEAU RING ANILLO	1
4501-BF	**CAP** CAPUCHON KAPPE TAPA	1

PART NAME CODE	PART NAME	QTY
4501-BK	**COLLAR, STEERING KNOB** COLLIER BUCHSE COLLAR	1

ABBILDUNG UND TEXTSEITENAUFBAU FÜR TEILENAMEN-KODE (German)

Grundsätzlich finden Sie auf einer (1) Seite sowohl die Abbildung als auch den Teilenamen-Kode.
Wenn für den Text jedoch nicht genügend Platz vorhanden ist, wird er auf der nächsten Seite Fortgesetzt.

❶ Abbildungsnummer
Dieser Teilekatalog wurde nach Abbildungsnummern zusammengestellt.

❷ Abbildungstitel
Ein stellvertretender Teilename, welcher zugleich die Bezeichnung für die Hauptbaugruppe ist, wird als Abbildungstitel der Illustration angegeben.

❸ Untertitel
Ein zusätzlicher Name oder eine besondere Kennzeichnung werden für jede Illustration angegeben.

❹ Teilenamen-Kode
Dies ist eine Kombination von ziffern und Abbildungskodes, die jedes Teil betreffen. Es ist ein Schlüssel für Ihren Toyota-Händler, um die richtigen Teilenummern zu finden.

❺ Teilename
Grundsätzlich wird der Teilename für alle Teilenamen-Kodes angegeben.

❻ QTY (Menge)
Die Mengenspalte gibt die benutzte Stückzahl von Teilenamen-Kode-Einheiten an.
Wenn die benutzte Stückzahl je nach Fahrzeug Verschieden ist, wird die Höchstmenge angegeben.
Wenn die benutzte Menge 100 Stück überschreiten kann, wird als Menge 99 angegeben.

❼ Standardteile-Nummern
Die Standardteile, wie Schrauben, Muttern, Unterlegscheiben usw., sind in den Teilenummern beschrieben. Geben Sie bei Bestellung dieser Teile die Teilenummern an.

COMPOSICION DE LAS PAGINAS DE ILUSTRACIONES Y DE TEXTO DE CODIGOS DE NOMBRE DE PIEZAS (Spanish)

Básicamente, una (1) página incluirá tanto la ilustración como el código de nombre de la pieza.
No obstante, si el espacio no fuese suficiente, se utilizará la página siguiente.

❶ Número de figura
Este catálogo de piezas se ha preparado de acuerdo con los números de las figuras.

❷ Título de las figuras
Como título de las figuras de la página de ilustraciones, se incluye un nombre que sea representativo del nombre del mayor conjunto.

❸ Subtítulo
Se indican el nombre opcional o las especificaciones especiales de cada ilustración.

❹ Código de nombre de pieza
Se trata de una combinación de número de figura y de código de las ilustraciones correspondientes a cada pieza. Esta es la clave para que su distribuidor local de TOYOTA pueda encontrar el número de pieza correcto.

❺ Nombre de la pieza
Como norma, se indica el nombre de cada uno de los códigos de nombre de pieza.

❻ QTY (Cantidad)
La columna de cantidad indica el número de piezas utilizadas de cada unidad de código de nombre de pieza.
Cuando la cantidad utilizada es intercambiable entre cada uno de los vehículos, se indica el máximo.
Cuando la cantidad de piezas utilizadas pueda diferir o ser superior a 100, se indica como cantidad 99.

❼ Números de piezas normalizadas
Las piezas corrientes, tales como pernos, tuercas, arandelas etc., se describen con número de pieza. Cuando solicite tales piezas, indique su número de pieza.

❶—4501	STEERING WHEEL ——— ❷ VOLANT DE DIRECTION	LENKRAD VOLANTE DE DIRECCION

( )

❸

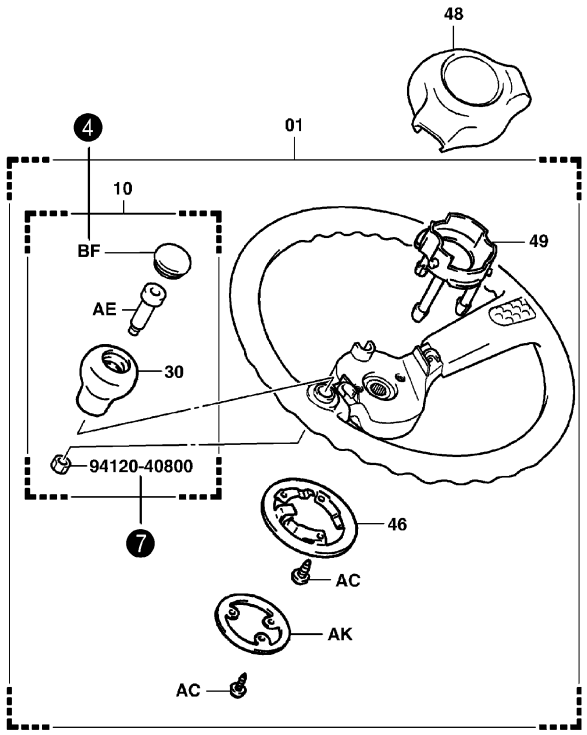

4501-050A

4501-050A

❹ 4501	STEERING WHEEL VOLANT DE DIRECTION	❻	LENKRAD VOLANTE DE DIRECCION

PART NAME CODE	❺ PART NAME	QTY	PART NAME CODE	PART NAME	QTY
4501-01	**WHEEL ASSY, STEERING** ENS. DE ROUE RAD, VOLLST. CONJUNTO DE LA RUEDA	1	4501-BK	**COLLAR, STEERING KNOB** COLLIER BUCHSE COLLAR	1
4501-10	**KNOB ASSY, STEERING WHEEL** ENS. DE BOULE KNOPF, VOLLST. CONJUNTO DEL MANDO	1			
4501-30	**KNOB SUB-ASSY, STEERING WHEEL** SOUS-ENS. DE BOULE KNOPF-TEILGRUPPE SUBCONJUNTO DEL MANDO	1			
4501-46	**SPRING, HORN CONTACT** RESSORT FEDER RESORTE	1			
4501-48	**PAD, STEERING WHEEL** TAMPON KLOTZ ALMOHADILLA	1			
4501-49	**CUP, HORN CONTACT** COUPELLE DICHTMANSCHETTE TAZA	1			
4501-AC	**SCREW** VIS SCHRAUBE TORNILLO	6			
4501-AE	**BOLT, STEERING WHEEL KNOB SET** BOULON SCHRAUBE PERNO	1			
4501-AK	**RING, HORN CONTACT NO.1** ANNEAU RING ANILLO	1			
4501-BF	**CAP** CAPUCHON KAPPE TAPA	1			

DATA PLATE & SERIAL NUMBERS (English)

For retrieving correct part numbers, it's indispensable to know the truck model, as well as frame number (or engine number).
Customers can obtain said information in the data plate on the truck or in this user parts catalog.

PLAQUE DE DONNEES TECHNIQUES & NUMEROS DE SERIE (French)

Pour relever correctement le numéro des pièces, il est indispensable de connaître le modèle de l'engin, ainsi que le numéro de châssis (ou du moteur).
Les propriétaires peuvent trouver ladite information sur la plaque de données techniques de l'engin ou dans le présent ouvrage.

DATENPLATTE & SERIENNUMMERN (German)

Um die richtige Teilenummer zu ermitteln, müssen unbedingt das Fahrzeugmodell sowie die Fahrgestellnummer (oder die Motornummer) bekannt sein.
Kunden Können diese Angaben von der Datenplatte am Fahrzeug oder in diesem Teilekatalog für Benutzer entnehmen.

PLACA DE DATOS Y NUMEROS DE SERIE (Spanish)

Para obtener los números de pieza correctos, es indispensable conocer el modelo del vehículo, así como el número del bastidor (o del motor).
Los clientes pueden obtener dicha información por la placa de datos del vehículo o este catálogo de piezas para el usuario.

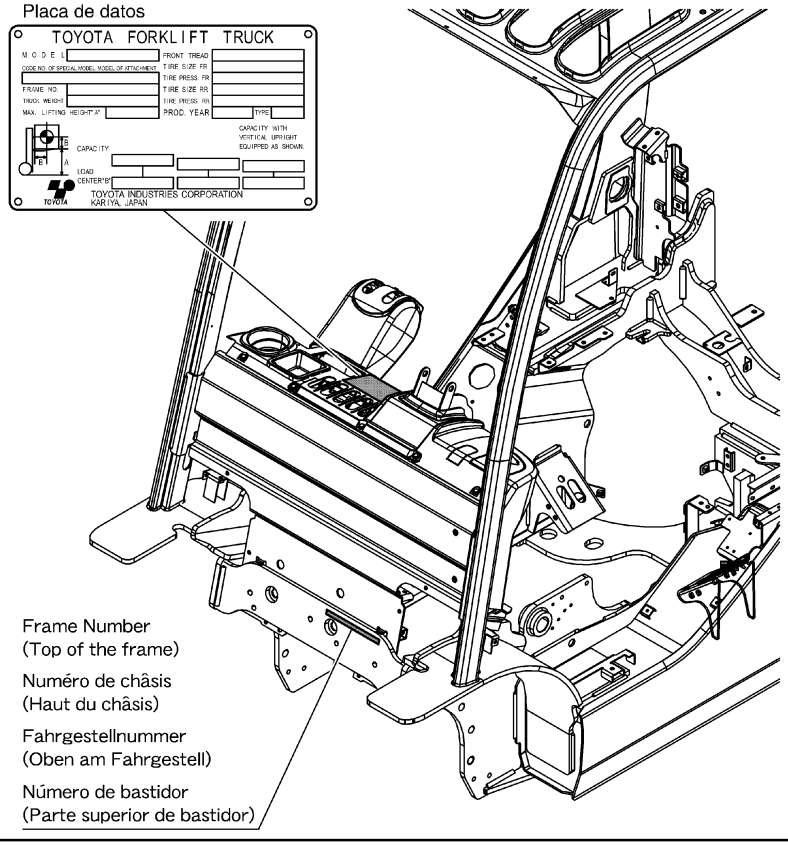

FIG.INDEX

ILLUSTRATED INDEX
INDEX ILLUSTRE

INDIOE ILLUSTRADO
ILLUSTRIRTES INHALTSVERZEICHNIS

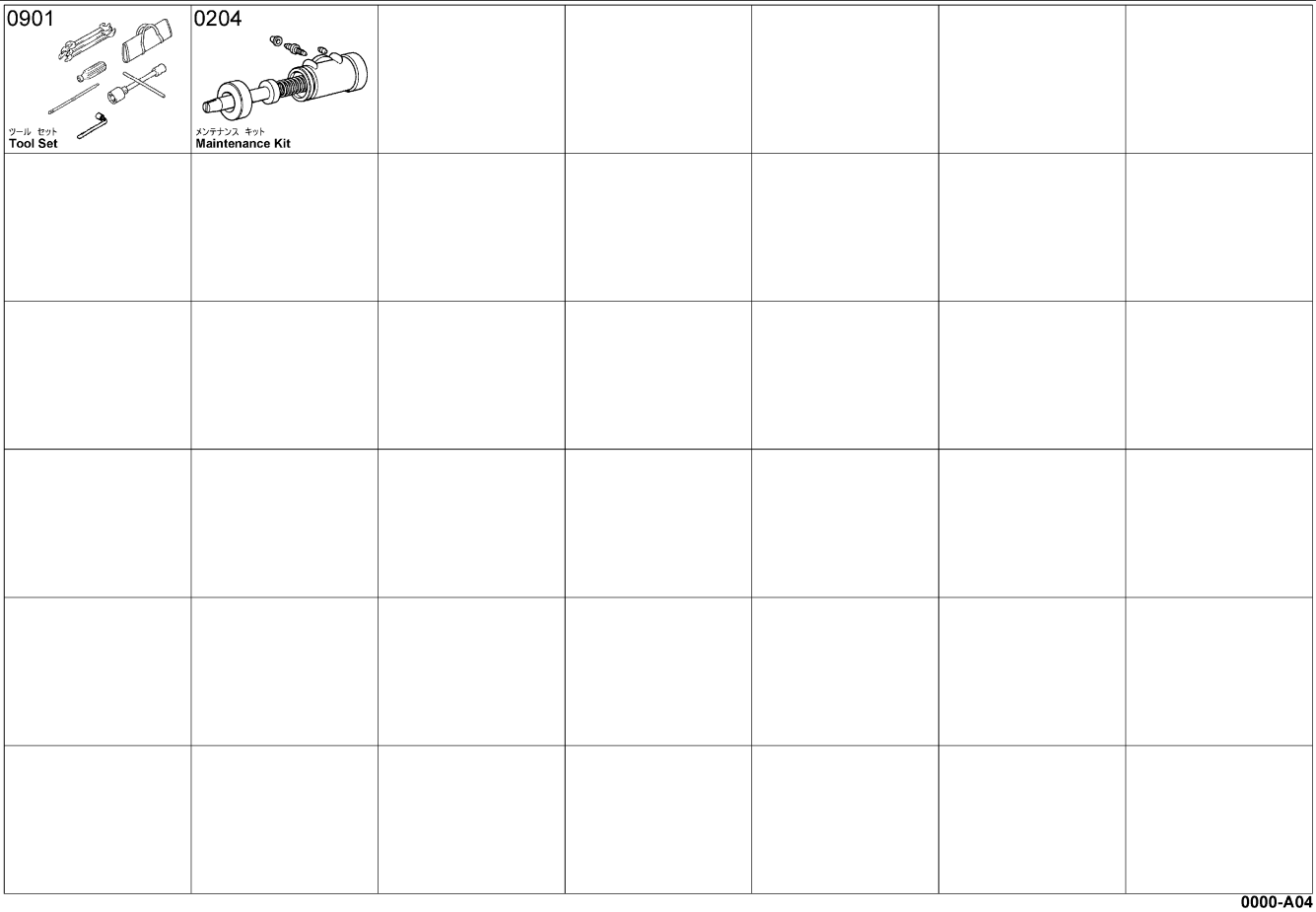

0000-A04
0000-A04_

FIG.INDEX

ILLUSTRATED INDEX
INDEX ILLUSTRE

INDIOE ILLUSTRADO
ILLUSTRIRTES INHALTSVERZEICHNIS

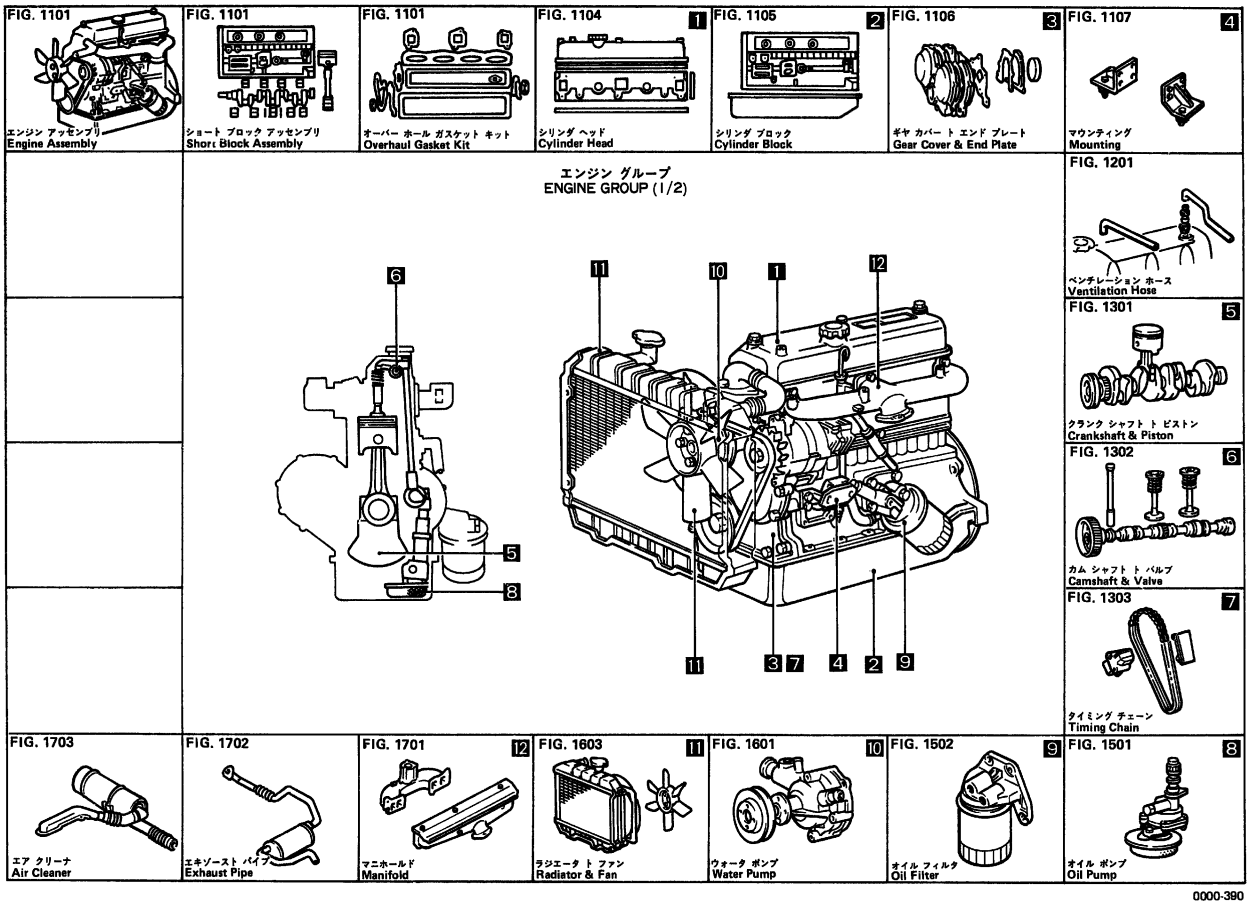

0000-390
0000-390_

FIG.INDEX

ILLUSTRATED INDEX
INDEX ILLUSTRE
INDIOE ILLUSTRADO
ILLUSTRIRTES INHALTSVERZEICHNIS

1901 1 イグニッション コイル トコード Ignition Coil & Cord

1902 2 ディストリビュータ Distributor

1903 3 オルタネータ Alternator

1904 4 スタータ Starter

1910 コントローラ Controller

2101 5 フューエル パイプ Fuel Pipe

2103 6 キャブレタ Carburator

エンジン、フューエル グループ (2/2)
ENGINE, FUEL GROUP (2/2)

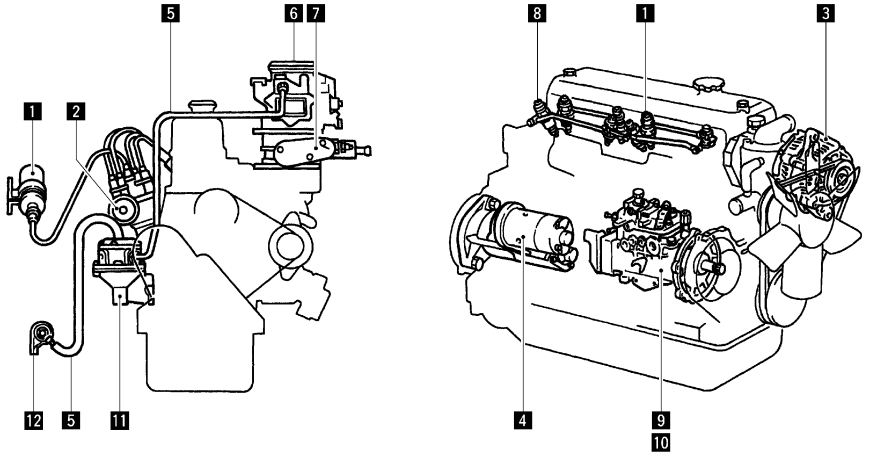

2105 7 エア ガバナ Air Governor

2201 8 インジェクション ノズル Injection Nozzle

2202 9 インジェクション ポンプ アッセンブリ Injection Pump Assembly

2203 10 インジェクション ポンプ ボデー Injection Pump Body

2607 アクセルレータ アクチュエータ Accelerator Actuator

2601 アクセルレータ リンク Accelerator Link

2303 フューエル タンク Fuel Tank

2302 12 フューエル フィルタ Fuel Filter

2301 11 フューエル ポンプ Fuel Pump

0000-989
0000-989_

FIG.INDEX

ILLUSTRATED INDEX
INDEX ILLUSTRE
INDIOE ILLUSTRADO
ILLUSTRIRTES INHALTSVERZEICHNIS

2311 LPG フューエル パイプ LPG Fuel Pipe

2312 LPG キャブレタ LPG Carburetor

2314 LPG レギュレータ LPG Regulator

2315 LPG フィルタ LPG Filter

2316 LPG コンテナ LPG Container

LPG グループ
LPG GROUP

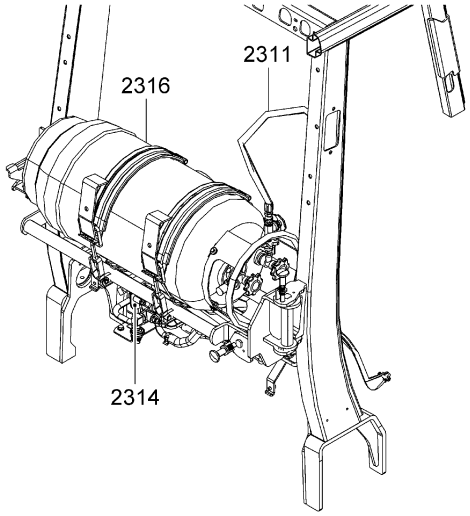

0000-990A
0000-990A

FIG.INDEX

ILLUSTRATED INDEX
INDEX ILLUSTRE

INDIOE ILLUSTRADO
ILLUSTRIRTES INHALTSVERZEICHNIS

3101 クラッチ **Clutch**

3102 クラッチ ペダル **Clutch Pedal**

3103 クラッチ マスタ シリンダ **Clutch Master Cylinder**

3104 クラッチ レリーズ シリンダ **Clutch Release Cylinder**

3105 クラッチ ブースタ **Clutch Booster**

3201 トルクコンバータ ハウジング **Torqeconverter Housing**

3202 トルクコンバータ **Torqueconverter**

シャシ グループ (1/3)
CHASSIS GROUP (1/3)

[MTM]

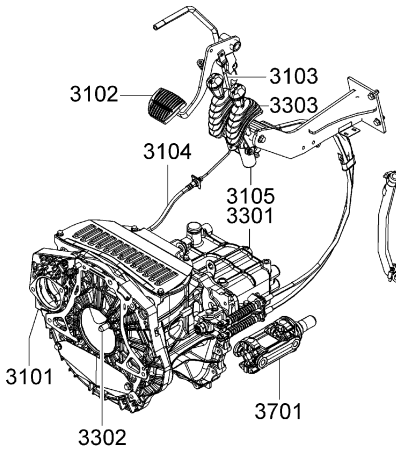

[ATM]

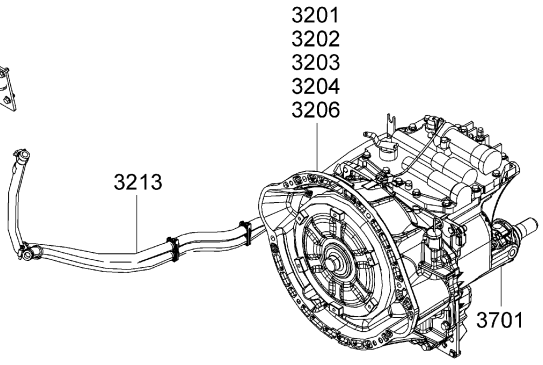

3203 トルクコンバータ クラッチ **Torqueconverter Clutch**

3204 トルクコンバータ ギア **Torqueconverter Gear**

3206 コントロール バルブ **Control Valve**

3213 トルクコンバータ パイピング **Torqueconverter Piping**

3701 プロペラ シャフト **Propeller Shaft**

3303 ギア シフト フォーク **Gear Shift Fork**

3302 トランスミッション ギア **Transmission Gear**

3301 トランスミッション ケース **Transmission Case**

0000-991
0000-991_

FIG.INDEX

ILLUSTRATED INDEX
INDEX ILLUSTRE

INDIOE ILLUSTRADO
ILLUSTRIRTES INHALTSVERZEICHNIS

4101 ディファレンシャル **Differential**

4201 フロント アクスル シャフト **Front Axle Shaft**

4301 リヤ アクスル ト タイロッド **Rear Axle & Tie-Rod**

4302 リヤ アクスル シリンダ **Rear Axle Cylinder**

4401 フロント ホイール ト タイヤ(シングル) **Front Wheel & Tire (Single)**

4402 フロント ホイール ト タイヤ(ダブル) **Front Wheel & Tire (Double)**

4403 リヤ ホイール ト タイヤ **Rear Wheel & Tire**

シャシ グループ (2/3)
CHASSIS GROUP (2/3)

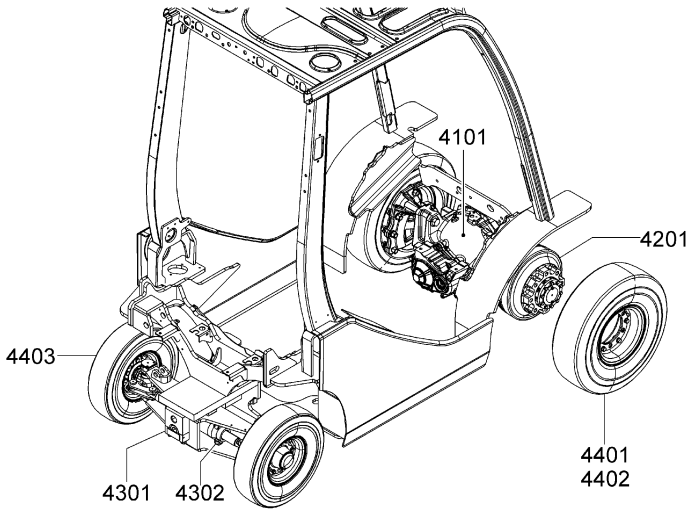

0000-992
0000-992_

FIG.INDEX

ILLUSTRATED INDEX
INDEX ILLUSTRE

INDIOE ILLUSTRADO
ILLUSTRIRTES INHALTSVERZEICHNIS

4501 ステアリング ホイール **Steering Wheel**

4502 ステアリング ポスト **Steering Post**

4503 ハイドロスタティック ステアリング バルブ **Hydrostatic Steering Valve**

4507 ドラッグ リンク ト ステアリング パイピング **Drag Link & Steering Piping**

4601 パーキング ブレーキ **Parking Brake**

4701 ブレーキ ペダル **Brake Pedal**

4702 ブレーキ マスタ シリンダ **Brake Master Cylinder**

シャシ グループ (3/3)
CHASSIS GROUP (3/3)

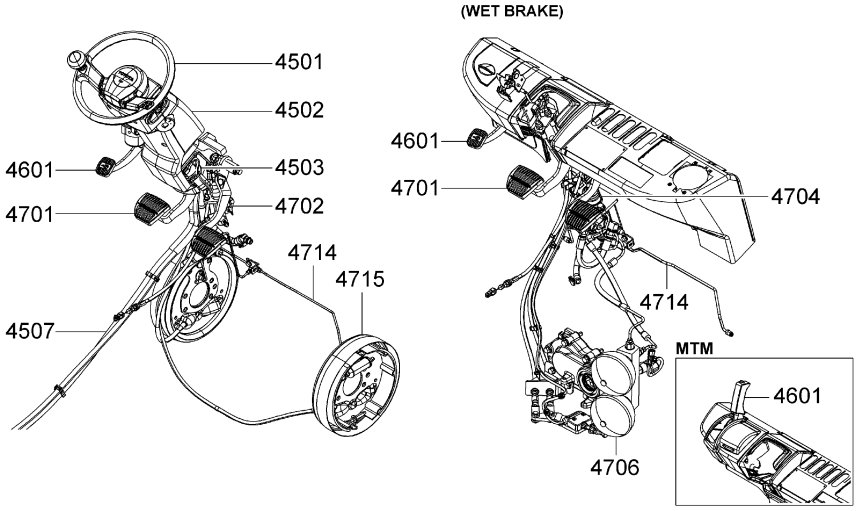

4704 ブレーキ バルブ **Brake Valve**

4706 ブレーキ アキュームレータ **Brake Accumulator**

4714 ブレーキ パイピング **Brake Piping**

4715 ドラム ブレーキ **Drum Brake**

0000-993
0000-993_

FIG.INDEX

ILLUSTRATED INDEX
INDEX ILLUSTRE

INDIOE ILLUSTRADO
ILLUSTRIRTES INHALTSVERZEICHNIS

5101 フレーム ト ウエイト **Frame & Weight**

5201 フード ト ヒンジ **Hood & Hinge**

5301 インストルメント パネル ト フロア **Instrument Panel & Floor**

5308 ドライバ シート **Driver Seat**

5401 ヘッド ガード ト アクセサリ **Head Guard & Accessory**

5405 インジケータ プレート **Indicator Plate**

5501 スチール キャビン **Steel Cabin**

ボディー , エレクトリカル グループ
BODY , ELECTRICAL GROUP

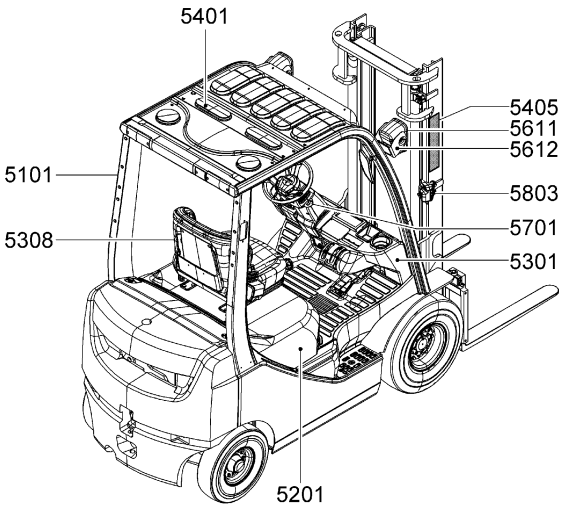

5504 ドア ロック **Door Lock**

5601 ワイヤリング ト クランプ **Wiring & Clamp**

5611 ランプ **Lamp**

5612 ランプ ブラケット **Lamp Bracket**

5804 エア コンディショナ **Air Conditioner**

5803 センサ **Sensor**

5802 ヒータ **Heater**

5801 ワイパ モータ ト ブレード **Wiper Motor & Blade**

5706 スピードメーター **Speedmeter**

5701 メータ ト スイッチ **Meter & Switch**

0000-994
0000-994_

FIG.INDEX

ILLUSTRATED INDEX
INDEX ILLUSTRE

INDIOE ILLUSTRADO
ILLUSTRIRTES INHALTSVERZEICHNIS

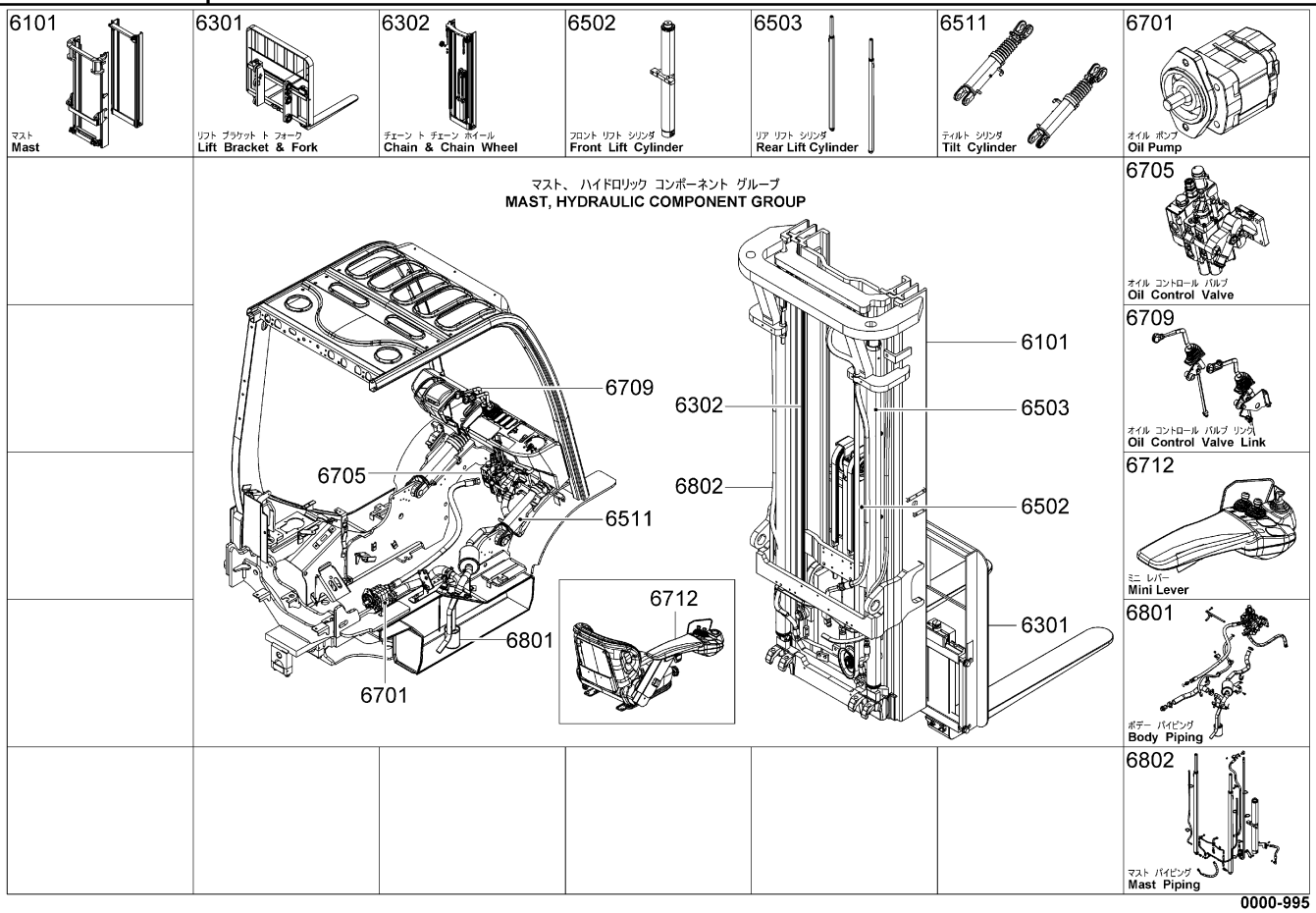

0000-995
0000-995_

FIG.INDEX

ILLUSTRATED INDEX
INDEX ILLUSTRE

INDIOE ILLUSTRADO
ILLUSTRIRTES INHALTSVERZEICHNIS

1101	ENGINE ASSY ENS. DE MOTEUR	MOTOR-VOLLST. CONJUNTO DEL MOTOR

4Y [ENGINE ASSY]

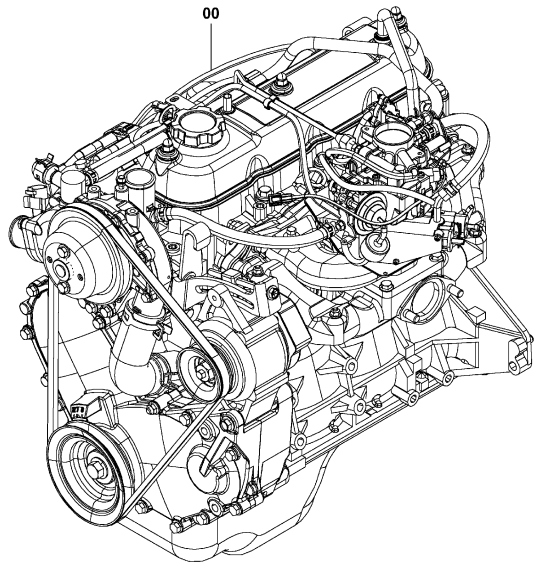

1101-147

1101-147_

4Y [PARTIAL ENGINE ASSY]

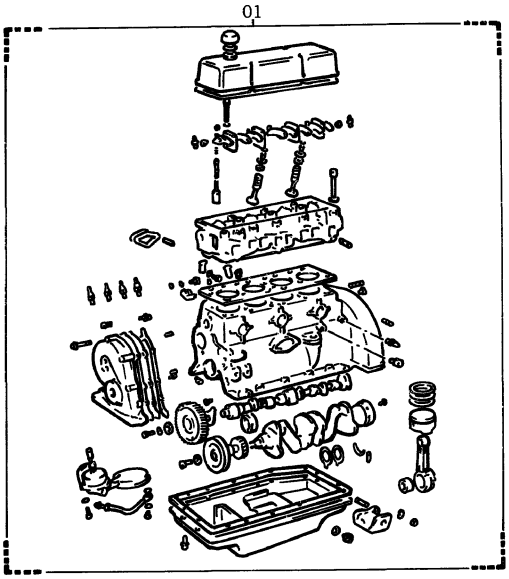

1101-064

1101-064_

1101	ENGINE ASSY ENS. DE MOTEUR	MOTOR-VOLLST. CONJUNTO DEL MOTOR

4Y [SHORT BLOCK ASSY]

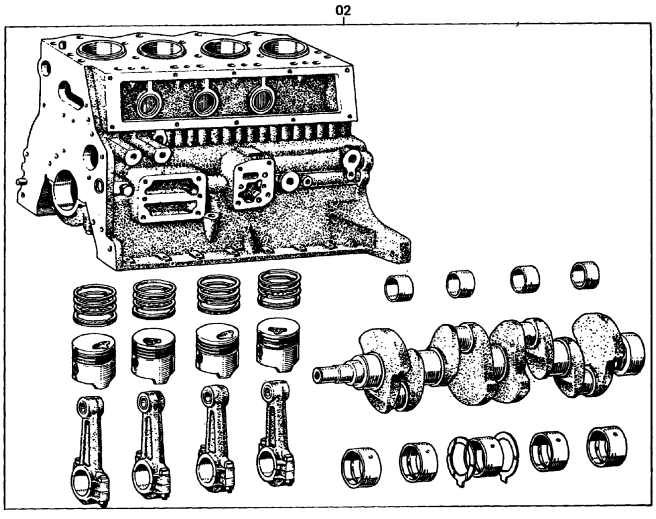

1101-006

1101-006_

4Y (3-WAY CATALYTIC) [KIT]

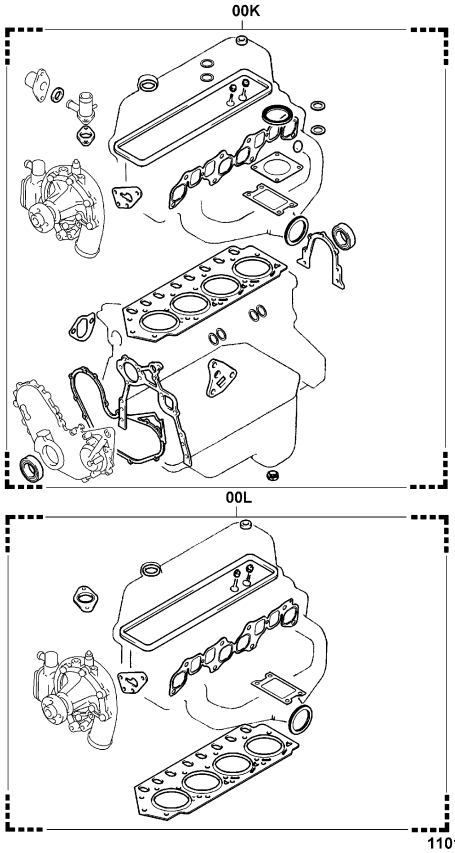

1101-159

1101-159_

4Y (EXCLUSIVE(Z4)) [KIT]

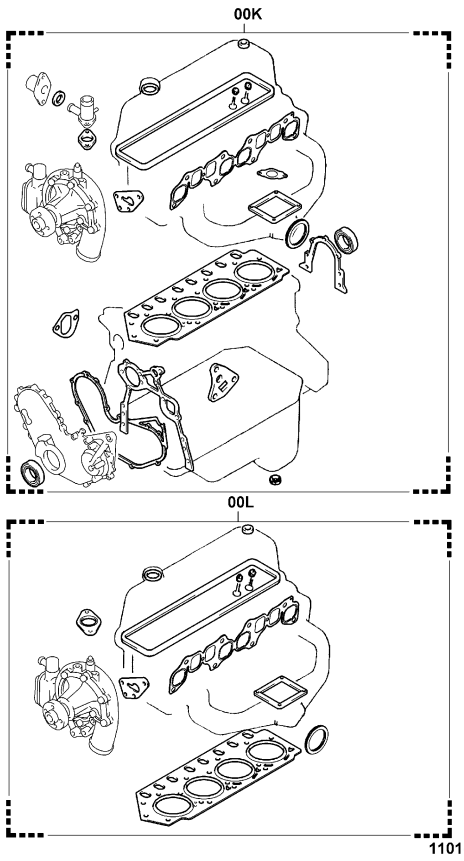

1101-162_

4Y (EXCLUSIVE(Z4)..3-WAY CATALYTIC) [KIT]

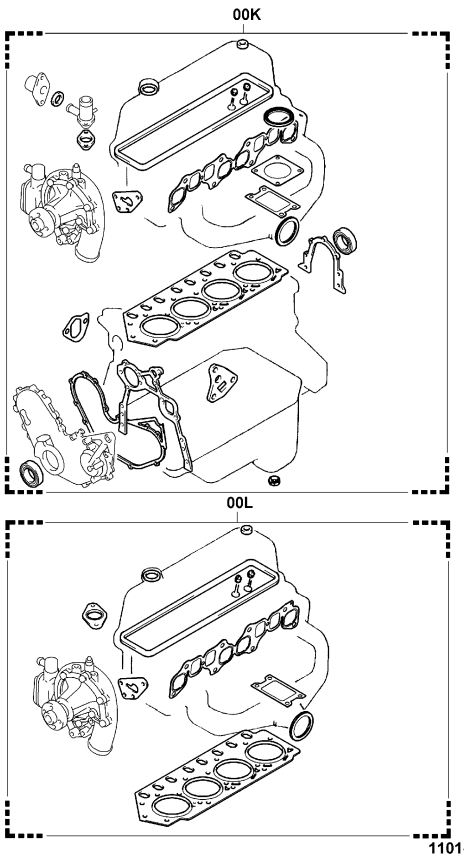

1101-161_

1101	ENGINE ASSY ENS. DE MOTEUR	MOTOR-VOLLST. CONJUNTO DEL MOTOR

4Y [KIT]

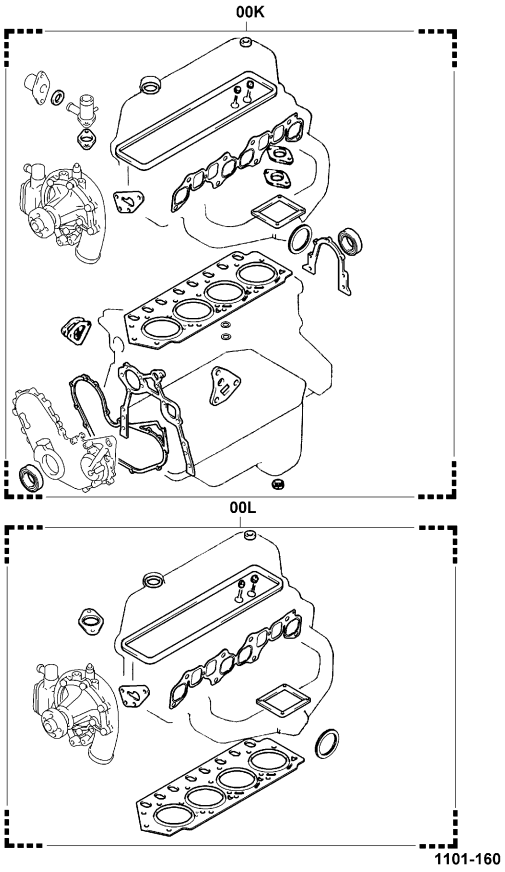

1101-160_

1101	ENGINE ASSY ENS. DE MOTEUR	MOTOR-VOLLST. CONJUNTO DEL MOTOR

PART NAME CODE	PART NAME	QTY	PART NAME CODE	PART NAME	QTY
1101-00	**ENGINE ASSY** ENS. DE MOTEUR MOTOR, VOLLST. CONJUNTO DEL MOTOR	1			
1101-00K	**GASKET KIT, ENGINE O/H** POXHETTE DE JOINTS DICHTUNGSAUSRUSTUNG JUEGO DE EMPAQUETADURA	1			
1101-00L	**GASKET KIT, ENGINE VALVE GRIND** POXHETTE DE JOINTS DICHTUNGSAUSRUSTUNG JUEGO DE EMPAQUETADURA	1			
1101-02	**BLOCK ASSY, SHORT** ENS. DE BLOC FLASCHENZUG, VOLLST. CONJUNTO DE BLOQUE	1			

1101	ENGINE ASSY ENS. DE MOTEUR	MOTOR-VOLLST. CONJUNTO DEL MOTOR

PART NAME CODE	PART NAME	QTY	PART NAME CODE	PART NAME	QTY

1104	CYLINDER HEAD TETE DE CYLINDRE	ZYLINDERKOPF CULATA DE CILINDROS

4Y

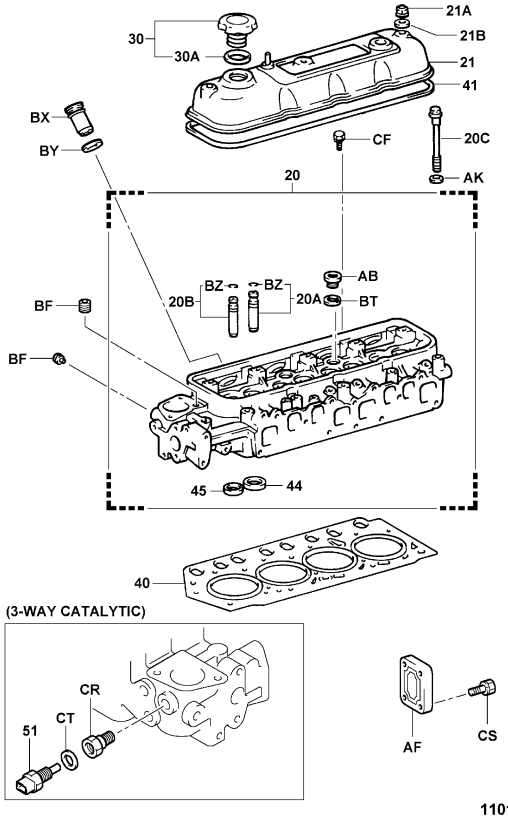

1101-148

1104-148_

4Y (3-WAY CATALYTIC)

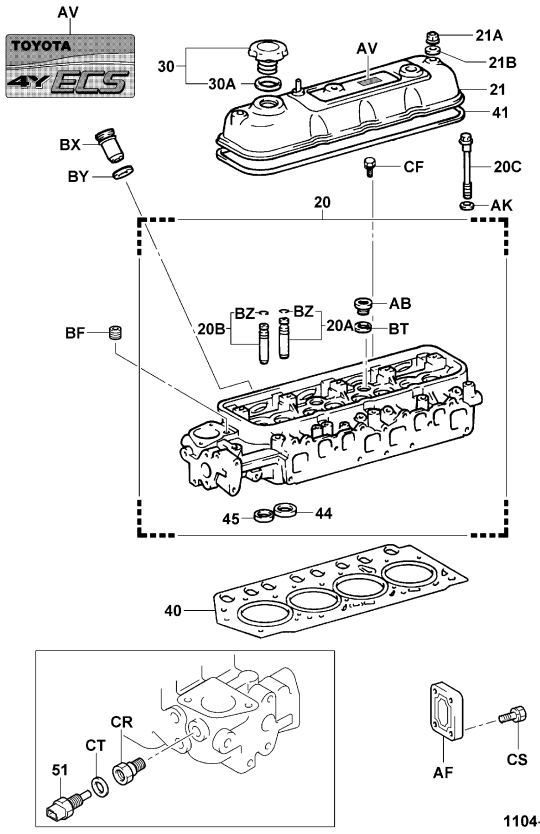

1104-147A

1104-147A

1104	CYLINDER HEAD TETE DE CYLINDRE	ZYLINDERKOPF CULATA DE CILINDROS

PART NAME CODE	PART NAME	QTY
1104-20	**HEAD SUB-ASSY, CYLINDER** SOUS-ENS. DE TETE KOPF-TEILGRUPPE SUBCONJUNTO DE DE CABEZAL	1
1104-20A	**BUSHING, VALVE GUIDE INTAKE** BAGE BUCHSE MANGUITO	4
1104-20B	**BUSHING, VALVE GUIDE EXHAUST** BAGE BUCHSE MANGUITO	4
1104-20C	**BOLT, CYLINDER HEAD SET** BOULON SCHRÄUBE PERNO	10
1104-21	**COVER SUB-ASSY, CYLINDER HEAD** SOUS-ENS. DE COUVERCLE DECKEL-TEILGRUPPE SUBCONJUNTO DE CUBIERTA	1
1104-21A	**NUT, CAP, CYLINDER HEAD COVER** ECROU MUTTER TUERCA	3
1104-21B	**WASHER, SEAL (FOR CYLINDER HEAD COVER)** RODELLE UNTERLEGSCHEIBE ARANDELA	3
1104-30	**CAP SUB-ASSY, OIL FILLER** SOUS-ENS. DE CAPUCHON KAPPEN-TEILGRUPPE SUBCONJUNTO DE LA TAPA	1
1104-30A	**GASKET, OIL FILLER CAP** JOINT DICHTUNG EMPAQUETADURA	1
1104-40	**GASKET, CYLINDER HEAD** JOINT DICHTUNG EMPAQUETADURA	1
1104-41	**GASKET, CYLINDER HEAD COVER** JOINT DICHTUNG EMPAQUETADURA	1
1104-44	**SEAT, VALVE INTAKE** SIEGE SITZ ASIENTO	4
1104-45	**SEAT, VALVE EXHAUST** SIEGE SITZ ASIENTO	4
1104-51	**SENSOR, WATER TEMPERATURE** DETECTEUR SENSOR SENSOR	1
1104-AB	**PLUG, W/HEAD TAPER SCREW** BOUCHON STOPFEN TAPON	1
1104-AF	**PLATE, HEAD REAR** PLAQUE PLATTE PLACA	1
1104-AK	**WASHER, PLATE** RODELLE UNTERLEGSCHEIBE ARANDELA	10
1104-AV	**PLATE, NAME** PLAQUE PLATTE PLACA	1
1104-BF	**PLUG** BOUCHON STOPFEN TAPON	1- 2
1104-BT	**GASKET** JOINT DICHTUNG EMPAQUETADURA	1

1104	CYLINDER HEAD TETE DE CYLINDRE	ZYLINDERKOPF CULATA DE CILINDROS

PART NAME CODE	PART NAME	QTY	PART NAME CODE	PART NAME	QTY
1104-BX	**TUBE, SPARK PLUG** TUBE ROHR TUBO	4			
1104-BY	**GASKET** JOINT DICHTUNG EMPAQUETADURA	4			
1104-BZ	**RING, SHAFT SNAP** ANNEAU RING ANILLO	8			
1104-CF	**BOLT** BOULON SCHRAUBE PERNO	3			
1104-CR	**UNION** RACCORD ROHRVERSCHRAUBUNG UNION	1			
1104-CS	**BOLT** BOULON SCHRAUBE PERNO	4			
1104-CT	**GASKET** JOINT DICHTUNG EMPAQUETADURA	1			

1104	CYLINDER HEAD TETE DE CYLINDRE	ZYLINDERKOPF CULATA DE CILINDROS

PART NAME CODE	PART NAME	QTY	PART NAME CODE	PART NAME	QTY

4Y

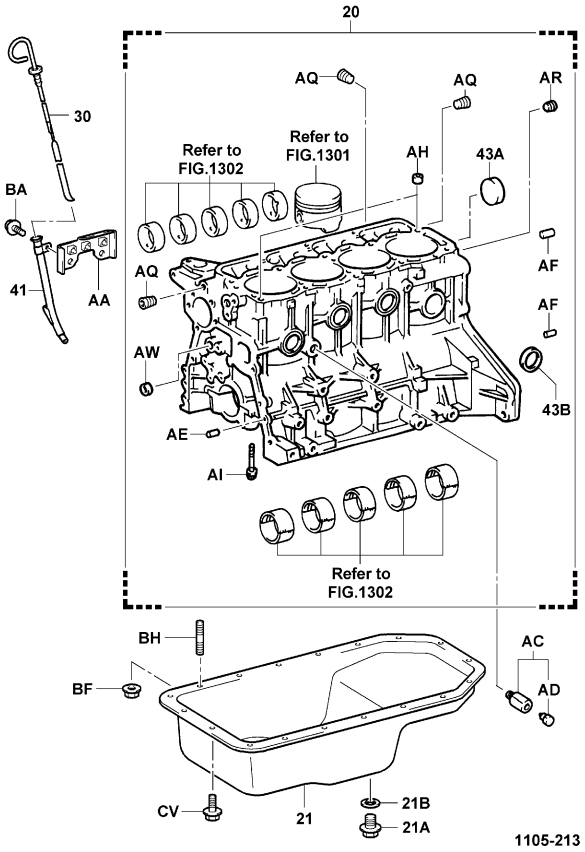

1105-213_

1105	CYLINDER BLOCK BLOC DE CYLINDRE	ZYLINDERBLOCK BLOQUE DE CILINDROS

PART NAME CODE	PART NAME	QTY
1105-20	**BLOCK SUB-ASSY, CYLINDER** SOUS-ENS. DE BLOC FLASCHENZUG-TEILGRUPPE SUBCONJUNTO DEL BLOQUE	1
1105-21	**PAN SUB-ASSY, OIL** SOUS-ENS. DE CARTER WANNEN-TEILGRUPPE SUBCONJUNTO DEL DEPOSITO	1
1105-21A	**PLUG (FOR OIL PAN DRAIN)** BOUCHON STOPFEN TAPON	1
1105-21B	**GASKET, OIL PAN DRAIN PLUG** JOINT DICHTUNG EMPAQUETADURA	1
1105-30	**GAGE SUB-ASSY, OIL LEVEL** SOUS-ENS. DE JAUGE MESSGERATE-TEILGRUPPE SUBCONJUNTO DE MEDIDOR	1
1105-41	**GUIDE, OIL LEVEL GAGE** GUIDE FUHRUNG GUIA	1
1105-43A	**PLUG, TIGHT, NO.1** BOUCHON STOPFEN TAPON	1
1105-43B	**PLUG, TIGHT, NO.2** BOUCHON STOPFEN TAPON	5
1105-AA	**SUPPORT, OIL LEVEL GAGE GUIDE** SUPPORT STUTZE SOPORTE	1
1105-AC	**COCK SUB-ASSY, DRAIN** SOUS-ENS. DE ROBINET HAHN-TEILGRUPPE SUBCONJUNTO DE GRIFO	1
1105-AD	**PLUG, DRAIN COCK** BOUCHON STOPFEN TAPON	1
1105-AE	**PIN, STRAIGHT** GOUPILLE STIFT PASADOR	4
1105-AF	**PIN, STRAIGHT** GOUPILLE STIFT PASADOR	2
1105-AH	**PIN, RING** GOUPILLE STIFT PASADOR	2
1105-AI	**BOLT** BOULON SCHRAUBE PERNO	10
1105-AQ	**PLUG** BOUCHON STOPFEN TAPON	3
1105-AR	**PLUG** BOUCHON STOPFEN TAPON	1
1105-AW	**PLUG** BOUCHON STOPFEN TAPON	1
1105-BA	**BOLT** BOULON SCHRAUBE PERNO	2
1105-BF	**NUT** ECROU MUTTER TUERCA	2

1105	CYLINDER BLOCK BLOC DE CYLINDRE	ZYLINDERBLOCK BLOQUE DE CILINDROS

PART NAME CODE	PART NAME	QTY	PART NAME CODE	PART NAME	QTY
1105-BH	**BOLT, STUD** BOULON SCHRAUBE PERNO	2			
1105-CV	**BOLT** BOULON SCHRAUBE PERNO	16			

1105	CYLINDER BLOCK BLOC DE CYLINDRE	ZYLINDERBLOCK BLOQUE DE CILINDROS

PART NAME CODE	PART NAME	QTY	PART NAME CODE	PART NAME	QTY

1106

TIMING GEAR COVER & END PLATE
PLAQUE D'EXTR. & CACHE D'ENGR DE DISTR
STEUERDECKEL & ABDECKPLATTE
PLACA Y CUBIERTA DE ENGRANAJE DE DISTRIB.

4Y

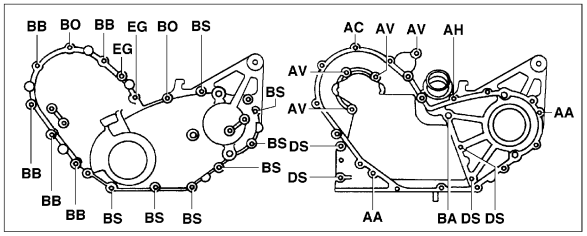

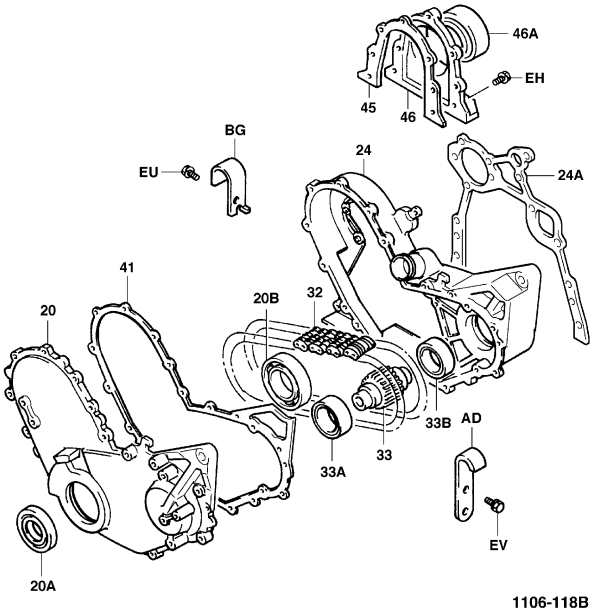

1106-118B

1106-118B

4Y (3-WAY CATALYTIC)

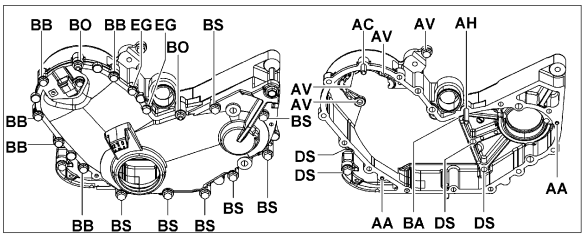

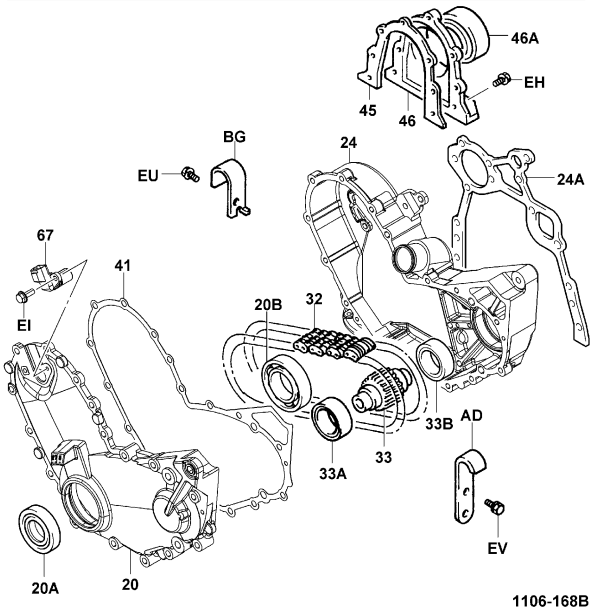

1106-168B

1106-168B

1106

TIMING GEAR COVER & END PLATE
PLAQUE D'EXTR. & CACHE D'ENGR DE DISTR
STEUERDECKEL & ABDECKPLATTE
PLACA Y CUBIERTA DE ENGRANAJE DE DISTRIB.

PART NAME CODE	PART NAME	QTY
1106-20	**COVER SUB-ASSY, TIMING GEAR, CHAIN** SOUS-ENS. DE COUVERCLE DECKEL-TEILGRUPPE SUBCONJUNTO DE CUBIERTA	1
1106-20A	**SEAL, OIL (FOR TIMING GEAR COVER)** JOINT ABDICHTUNG SELLO	1
1106-20B	**BEARING, TIMING GEAR COVER** ROULEMENT LAGER COJINETE	1
1106-24	**CASE, TIMING CHAIN** CARTER GEHAUSE CAJA	1
1106-24A	**GASKET, TIMING CHAIN CASE** JOINT DICHTUNG EMPAQUETADURA	1
1106-32	**CHAIN SUB-ASSY** SOUS-ENS. DE CHAINE KETTEN-TEILGRUPPE SUBCONJUNTO DE LA CADENA	1
1106-33	**SPROCKET, HYDRAULIC PUMP DRIVE** PIGNON DE CHAINE KETTENRAD RUEDA DENTADA	1
1106-33A	**BEARING, DRIVE SPROCKET** ROULEMENT LAGER COJINETE	1
1106-33B	**BEARING, DRIVE SPROCKET** ROULEMENT LAGER COJINETE	1
1106-41	**GASKET, TIMING GEAR (OR CHAIN) COVER** JOINT DICHTUNG EMPAQUETADURA	1
1106-45	**GASKET, REAR OIL SEAL RETAINER** JOINT DICHTUNG EMPAQUETADURA	1
1106-46	**RETAINER, REAR OIL SEAL** ARRETOIR SEEGERRING RETENEDOR	1
1106-46A	**SEAL, ENGINE REAR OIL** JOINT ABDICHTUNG SELLO	1
1106-67	**SENSOR, CRANK POSITION** DETECTEUR SENSOR SENSOR	1
1106-AA	**PIN, STRAIGHT** GOUPILLE STIFT PASADOR	2
1106-AC	**BOLT, STUD** BOULON SCHRAUBE PERNO	1
1106-AD	**HANGER, ENGINE** BRIDE DE SUPPORT AUFHANGUNG COLGADOR	1
1106-AH	**BOLT, STUD** BOULON SCHRAUBE PERNO	1
1106-AV	**BOLT** BOULON SCHRAUBE PERNO	4
1106-BA	**BOLT** BOULON SCHRAUBE PERNO	1

1106	TIMING GEAR COVER & END PLATE PLAQUE D'EXTR. & CACHE D'ENGR DE DISTR	STEUERDECKEL & ABDECKPLATTE PLACA Y CUBIERTA DE ENGRANAJE DE DISTRIB.

PART NAME CODE	PART NAME	QTY	PART NAME CODE	PART NAME	QTY
1106-BB	**BOLT** BOULON SCHRAUBE PERNO	5			
1106-BG	**HANGER, ENGINE, NO.2** BRIDE DE SUPPORT AUFHANGUNG COLGADOR	1			
1106-BO	**NUT** ECROU MUTTER TUERCA	2			
1106-BS	**BOLT** BOULON SCHRAUBE PERNO	7			
1106-DS	**BOLT** BOULON SCHRAUBE PERNO	4			
1106-EG	**BOLT** BOULON SCHRAUBE PERNO	2			
1106-EH	**BOLT** BOULON SCHRAUBE PERNO	5			
1106-EI	**BOLT** BOULON SCHRAUBE PERNO	1			
1106-EU	**BOLT** BOULON SCHRAUBE PERNO	1			
1106-EV	**BOLT** BOULON SCHRAUBE PERNO	2			

1106	TIMING GEAR COVER & END PLATE PLAQUE D'EXTR. & CACHE D'ENGR DE DISTR	STEUERDECKEL & ABDECKPLATTE PLACA Y CUBIERTA DE ENGRANAJE DE DISTRIB.

PART NAME CODE	PART NAME	QTY	PART NAME CODE	PART NAME	QTY

1107	MOUNTING MONTAGE	AUFHÄNGUNG MONTAJE

4Y

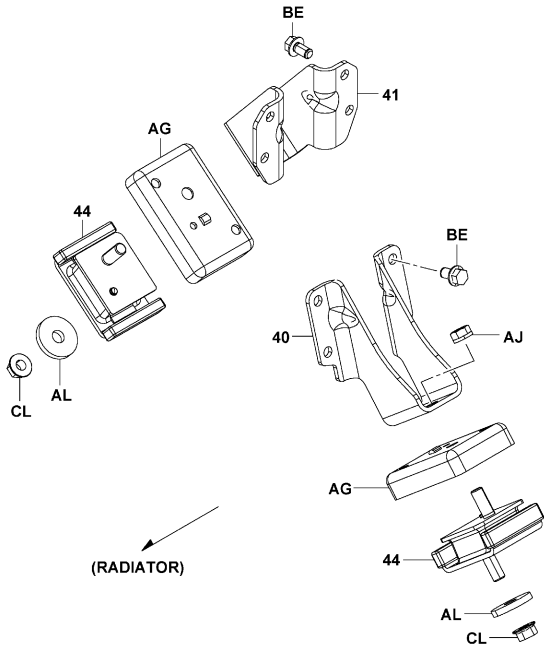

1107-222

1107-222_

1107	MOUNTING MONTAGE	AUFHÄNGUNG MONTAJE

PART NAME CODE	PART NAME	QTY	PART NAME CODE	PART NAME	QTY
1107-40	**BRACKET, ENGINE MOUNTING, FR, RH** SUPPORT TRAGER SOPORTE	1			
1107-41	**BRACKET, ENGINE MOUNTING, FR, LH** SUPPORT TRAGER SOPORTE	1			
1107-44	**INSULATOR, ENGINE MOUNTING, RR** ISOLATEUR ISOLATOR AISLADOR	2			
1107-AG	**STABILIZER, ENGINE MOUNTING** STABILISATEUR STABILISATOR ESTABILIZADOR	2			
1107-AJ	**NUT** ECROU MUTTER TUERCA	2			
1107-AL	**WASHER, PLATE** RODELLE UNTERLEGSCHEIBE ARANDELA	2			
1107-BE	**BOLT** BOULON SCHRAUBE PERNO	8			
1107-CL	**NUT** ECROU MUTTER TUERCA	2			

1201	VENTILATION HOSE FLEXIBLE DE VENTILATION	ENTLÜFTUNGSSCHLAUCH MANGUERA DE VENTILACION

4Y

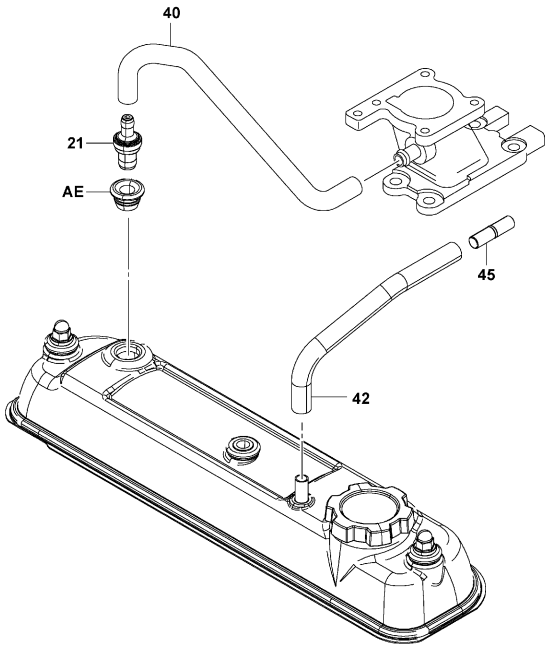

1201-097

1201-097_

1201	VENTILATION HOSE FLEXIBLE DE VENTILATION	ENTLÜFTUNGSSCHLAUCH MANGUERA DE VENTILACION

PART NAME CODE	PART NAME	QTY	PART NAME CODE	PART NAME	QTY
1201-21	**VALVE SUB-ASSY, VENTILATION** SOUS-ENS. DE SOUPAPE VENTIL-TEILGRUPPE SUBCONJUNTO DE VALVULA	1			
1201-40	**HOSE, VENTILATION, NO.1** FLEXIBLE SCHLAUCH MANGUERA	1			
1201-42	**HOSE, VENTILATION, NO.3** FLEXIBLE SCHLAUCH MANGUERA	1			
1201-45	**PIPE, NO.1** TUYAU ROHR TUBO	1			
1201-AE	**GROMMET** RONDELLE ISOLANTE DURCHFUHRUNG ANILLO PROTECTOR	1			

1301	CRANKSHAFT & PISTON VILEBREQUIN & PISTON	KURBELWELLE & KOLBEN CIGÜEÑAL Y PISTON

4Y

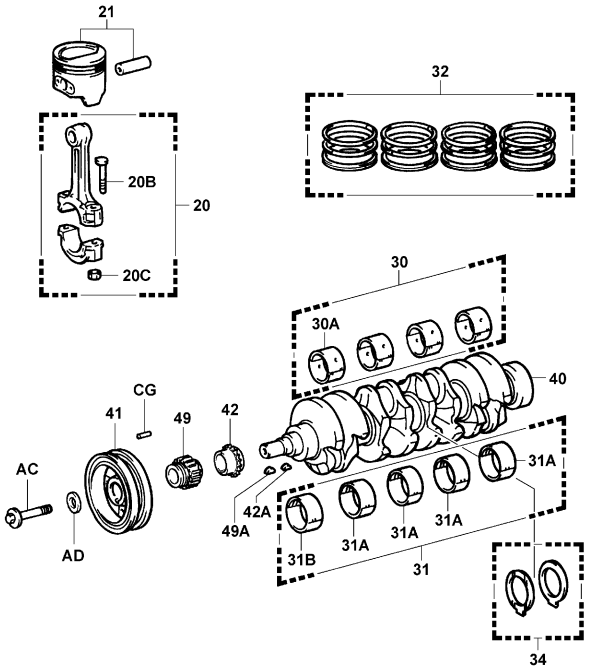

1301-159

1301-159_

1301	CRANKSHAFT & PISTON VILEBREQUIN & PISTON	KURBELWELLE & KOLBEN CIGÜEÑAL Y PISTON

PART NAME CODE	PART NAME	QTY
1301-20	**ROD SUB-ASSY, CONNECTING** SOUS-ENS. DE BIELLE STANGEN-TEILGRUPPE SUBCONJUNTO DE LA VARILLA	4
1301-20B	**BOLT, CONNECTING ROD** BOULON SCHRAUBE PERNO	8
1301-20C	**NUT, HEXAGON (FOR CONNECTING ROD)** ECROU MUTTER TUERCA	8
1301-21	**PISTON SUB-ASSY, W/PIN** SOUS-ENS. DE PISTON KOLBEN-TEILGRUPPE SUBCONJUNTO DEL PISTON	4
1301-30	**BEARING SET, CONNECTING ROD** JEU DE ROULEMENT LAGERSATZ JUEGO DE COJINETE	1
1301-30A	**BEARING, CONNECTING ROD** ROULEMENT LAGER COJINETE	4
1301-31	**BEARING SET, CRANKSHAFT** JEU DE ROULEMENT LAGERSATZ JUEGO DE COJINETE	1
1301-31A	**BEARING, CRANKSHAFT** ROULEMENT LAGER COJINETE	4
1301-31B	**BEARING, CRANKSHAFT** ROULEMENT LAGER COJINETE	1
1301-32	**RING SET, PISTON** JEU DE ANNEAU RINGSATZ JUEGO DE ANILLO	1
1301-34	**WASHER SET, CRANKSHAFT THRUST** JEU DE RONDELLE UNTERLEGSCHEIBENSATZ JUEGO DE ARANDELAS	1
1301-40	**CRANKSHAFT** VILEBREQUIN KURBELWELLE CIGÜEÑAL	1
1301-41	**PULLEY, CRANKSHAFT** POULIE RIEMENSCHEIBE POLEA	1
1301-42	**GEAR OR SPROCKET, CRANKSHAFT TIMING** ENGRENAGE OU COURONNE ZAHNRAD ODER KETTENRAD ENGRANAJE O RUEDA DENTADA	1
1301-42A	**KEY, CRANKSHAFT (FOR TIMING GEAR SET)** CLAVETTE SCHLUSSEL LLAVE	1
1301-49	**SPROCKET, CRANKSHAFT TIMING** PIGNON DE CHAINE KETTENRAD RUEDA DENTADA	1
1301-49A	**KEY, CRANKSHAFT (FOR SPROCKET SET)** CLAVETTE SCHLUSSEL LLAVE	1
1301-AC	**BOLT** BOULON SCHRAUBE PERNO	1
1301-AD	**WASHER, PLATE** RODELLE UNTERLEGSCHEIBE ARANDELA	1
1301-CG	**PIN, STRAIGHT** GOUPILLE STIFT PASADOR	1

1302	CAMSHAFT & VALVE ARBRE A CAMES & SOUPAPE	NOCKENWELLE & VENTIL ARBOL DE LEVAS Y VALVULA

4Y

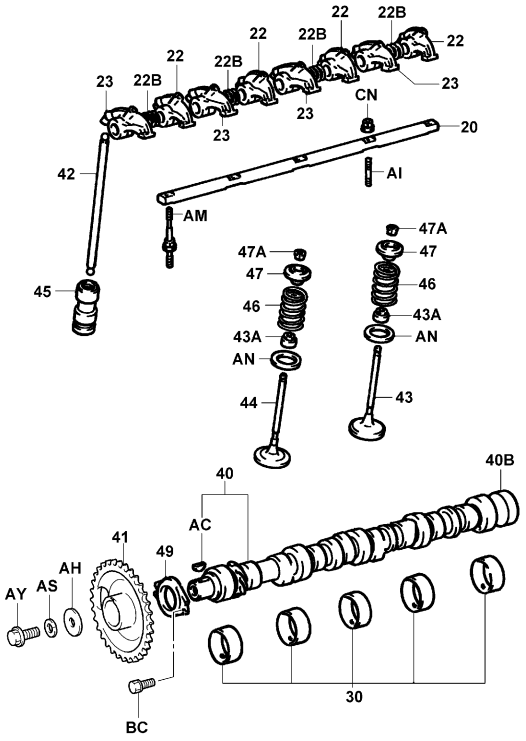

1302-130A

1302-130A

1302	CAMSHAFT & VALVE ARBRE A CAMES & SOUPAPE	NOCKENWELLE & VENTIL ARBOL DE LEVAS Y VALVULA

PART NAME CODE	PART NAME	QTY
1302-20	**SHAFT SUB-ASSY, VALVE ROCKER, NO.1** SOUS-ENS. D'ARBRE WELLEN-TEILGRUPPE SUBCONJUNTO DEL EJE	1
1302-22	**ARM SUB-ASSY, VALVE ROCKER, NO.1** SOUS-ENS. DE BRAS ARM-TEILGRUPPE SUBCONJUNTO DEL BRAZO	4
1302-22B	**SPRING, COMPRESSION (FOR ROCKER ARM)** RESSORT FEDER RESORTE	4
1302-23	**ARM SUB-ASSY, VALVE ROCKER, NO.2** SOUS-ENS. DE BRAS ARM-TEILGRUPPE SUBCONJUNTO DEL BRAZO	4
1302-30	**BEARING SET, CAMSHAFT** JEU DE ROULEMENT LAGERSATZ JUEGO DE COJINETE	1
1302-40	**CAMSHAFT** ARBRE A CAMES NOCKENWELLE ARBOL DE LEVAS	1
1302-40B	**PLUG, EXPANSION (FOR CAMSHAFT)** BOUCHON STOPFEN TAPON	1
1302-41	**GEAR OR SPROCKET, CAMSHAFT TIMING** ENGRENAGE OU COURONNE ZAHNRAD ODER KETTENRAD ENGRANAJE O RUEDA DENTADA	1
1302-42	**ROD, VALVE PUSH** BIELLE STANGE VARILLA	8
1302-43	**VALVE, INTAKE** SOUPAPE VENTIL VALVULA	4
1302-43A	**SEAL OR RING, O (FOR VALVE STEM OIL)** BAGUE OU JOINT ABDICHTUNG ODER RING SELLO O ANILLO	8
1302-44	**VALVE, EXHAUST** SOUPAPE VENTIL VALVULA	4
1302-45	**LIFTER, VALVE** CAME STÖSSEL ELEVADOR	8
1302-46	**SPRING, VALVE COMPRESSION** RESSORT FEDER RESORTE	8
1302-47	**RETAINER, VALVE SPRING** ARRETOIR SEEGERRING RETENEDOR	8
1302-47A	**LOCK, VALVE SPRING RETAINER** VERROU SCHLOSS CIERRE	16
1302-49	**PLATE, CAMSHAFT THRUST** PLAQUE PLATTE PLACA	1
1302-AC	**KEY** CLAVETTE SCHLUSSEL LLAVE	1
1302-AH	**WASHER** RODELLE UNTERLEGSCHEIBE ARANDELA	1
1302-AI	**BOLT, STUD** BOULON SCHRAUBE PERNO	2

1302	CAMSHAFT & VALVE ARBRE A CAMES & SOUPAPE	NOCKENWELLE & VENTIL ARBOL DE LEVAS Y VALVULA

PART NAME CODE	PART NAME	QTY	PART NAME CODE	PART NAME	QTY
1302-AM	**BOLT, STUD** BOULON SCHRAUBE PERNO	3			
1302-AN	**WASHER** RODELLE UNTERLEGSCHEIBE ARANDELA	8			
1302-AS	**WASHER** RODELLE UNTERLEGSCHEIBE ARANDELA	1			
1302-AY	**BOLT** BOULON SCHRAUBE PERNO	1			
1302-BC	**BOLT** BOULON SCHRAUBE PERNO	2			
1302-CN	**NUT** ECROU MUTTER TUERCA	2			

1302	CAMSHAFT & VALVE ARBRE A CAMES & SOUPAPE	NOCKENWELLE & VENTIL ARBOL DE LEVAS Y VALVULA

PART NAME CODE	PART NAME	QTY	PART NAME CODE	PART NAME	QTY

1303	TIMING CHAIN CHAINE DE DISTRIBUTION	STEUERKETTE CADENA DE DISTRIBUCION

4Y

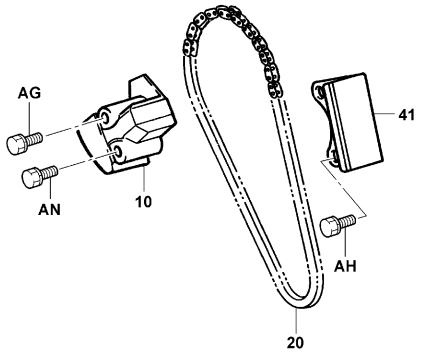

1303-012A

1303-012A

1303	TIMING CHAIN CHAINE DE DISTRIBUTION	STEUERKETTE CADENA DE DISTRIBUCION

PART NAME CODE	PART NAME	QTY	PART NAME CODE	PART NAME	QTY
1303-10	**TENSIONER ASSY, CHAIN** ENS. DE TENDEUR SPANNVORRICHTUNG, VOLLST. CONJUNTO DEL TENSOR	1			
1303-20	**CHAIN SUB-ASSY** SOUS-ENS. DE CHAINE KETTEN-TEILGRUPPE SUBCONJUNTO DE LA CADENA	1			
1303-41	**DUMPER, CHAIN VIBRATION, NO.1** PARE-CHOCS KIPPVORRICHTUNG VOLTEADOR	1			
1303-AG	**BOLT** BOULON SCHRAUBE PERNO	1- 2			
1303-AH	**BOLT** BOULON SCHRAUBE PERNO	2			
1303-AN	**BOLT** BOULON SCHRAUBE PERNO	1			

1501	OIL PUMP POMPE A HUILE	ÖLPUMPE BOMBA DE ACEITE

4Y

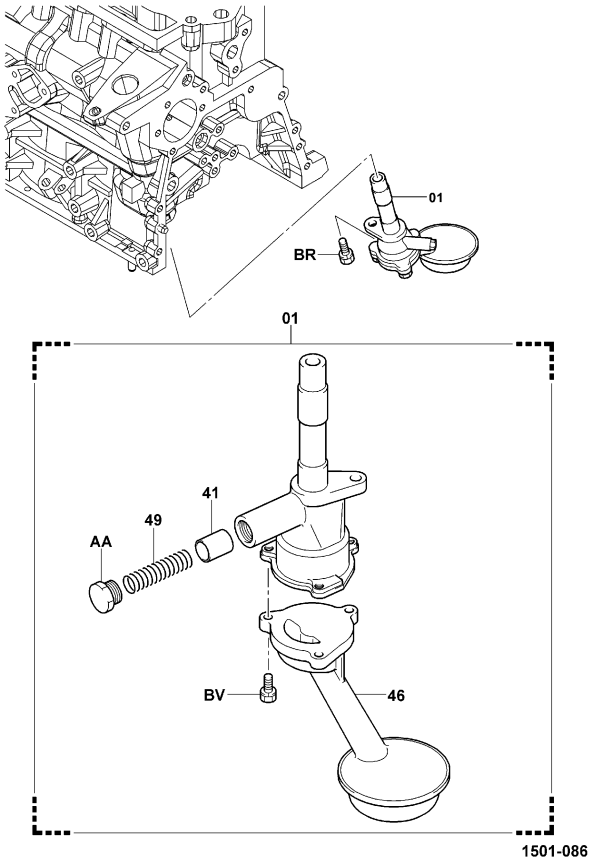

1501-086_

1501	OIL PUMP POMPE A HUILE	ÖLPUMPE BOMBA DE ACEITE

PART NAME CODE	PART NAME	QTY	PART NAME CODE	PART NAME	QTY
1501-01	**PUMP ASSY, OIL** ENS. DE POMPE PUMPENAGGREGAT CONJUNTO DE LA BOMBA	1			
1501-41	**VALVE, OIL PUMP RELIEF** SOUPAPE VENTIL VALVULA	1			
1501-46	**COVER, OIL PUMP** COUVERCLE DECKEL CUBIERTA	1			
1501-49	**SPRING, OIL PUMP RELIEF VALVE** RESSORT FEDER RESORTE	1			
1501-AA	**PLUG, OIL PUMP RELIEF VALVE** BOUCHON STOPFEN TAPON	1			
1501-BR	**BOLT** BOULON SCHRAUBE PERNO	1			
1501-BV	**BOLT** BOULON SCHRAUBE PERNO	3			

1502	OIL FILTER FILTRE A HUILE	ÖLFILTER FILTRO DE ACEITE

4Y

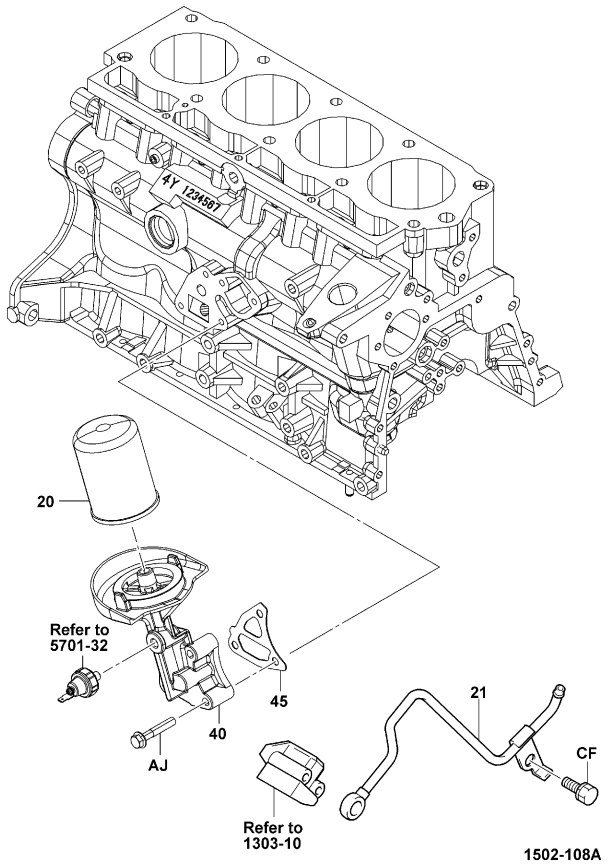

1502-108A

1502	OIL FILTER FILTRE A HUILE	ÖLFILTER FILTRO DE ACEITE

PART NAME CODE	PART NAME	QTY	PART NAME CODE	PART NAME	QTY
1502-20	**ELEMENT SUB-ASSY, OIL FILTER** SOUS-ENS. DE D'ELEMENT ELEMENT-TEILGRUPPE SUBCONJUNTO DEL ELEMENTO	1			
1502-40	**BRACKET, OIL FILTER** SUPPORT TRAGER SOPORTE	1			
1502-45	**GASKET, OIL FILTER** JOINT DICHTUNG EMPAQUETADURA	1			
1502-AJ	**BOLT** BOULON SCHRAUBE PERNO	3			

1601	WATER PUMP POMPE A EAU	WASSERPUMPE BOMBA DE AGUA

4Y

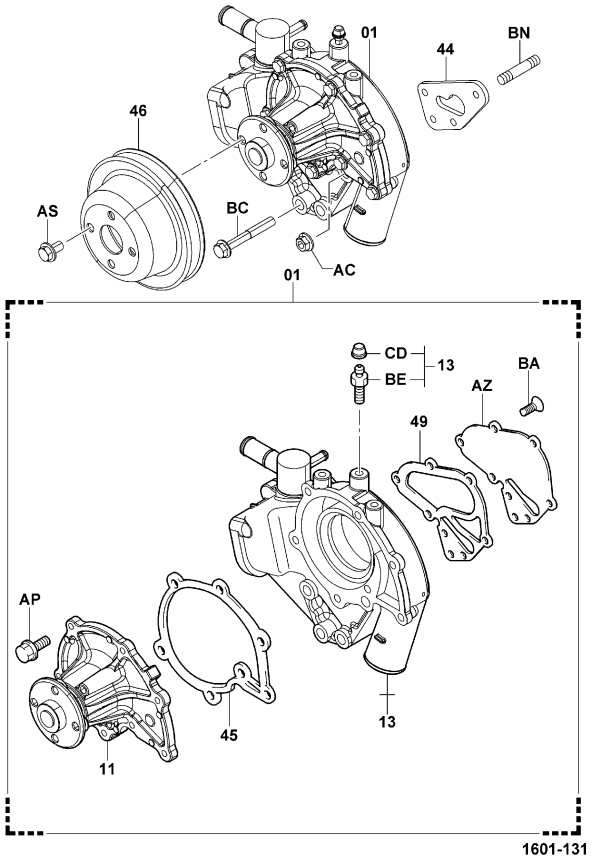

1601-131_

1601	WATER PUMP POMPE A EAU	WASSERPUMPE BOMBA DE AGUA

PART NAME CODE	PART NAME	QTY
1601-01	**PUMP ASSY, WATER** ENS. DE POMPE PUMPENAGGREGAT CONJUNTO DE LA BOMBA	1
1601-11	**PUMP ASSY, WATER, L/BODY** ENS. DE POMPE PUMPENAGGREGAT CONJUNTO DE LA BOMBA	1
1601-13	**BODY ASSY, WATER PUMP** ENS. DE CARROSSERIE KAROSSERIE, VOLLST. CONJUNTO DE LA CARROCERIA	1
1601-41A	**BEARING, WATER PUMP, NO.1** ROULEMENT LAGER COJINETE	1
1601-44	**GASKET, WATER PUMP** JOINT DICHTUNG EMPAQUETADURA	1
1601-45	**GASKET, WATER PUMP COVER** JOINT DICHTUNG EMPAQUETADURA	1
1601-46	**PULLEY, FAN** POULIE RIEMENSCHEIBE POLEA	1
1601-49	**GASKET, WATER PUMP, NO.2** JOINT DICHTUNG EMPAQUETADURA	1
1601-AC	**NUT** ECROU MUTTER TUERCA	2
1601-AP	**BOLT** BOULON SCHRAUBE PERNO	7

PART NAME CODE	PART NAME	QTY
1601-AS	**BOLT** BOULON SCHRAUBE PERNO	2
1601-AZ	**PLATE, WATER PUMP** PLAQUE PLATTE PLACA	1
1601-BA	**SCREW** VIS SCHRAUBE TORNILLO	4
1601-BC	**BOLT** BOULON SCHRAUBE PERNO	2
1601-BE	**PLUG** BOUCHON STOPFEN TAPON	1
1601-BN	**BOLT, STUD** BOULON SCHRAUBE PERNO	2
1601-CD	**CAP** CAPUCHON KAPPE TAPA	1

4Y..ATM

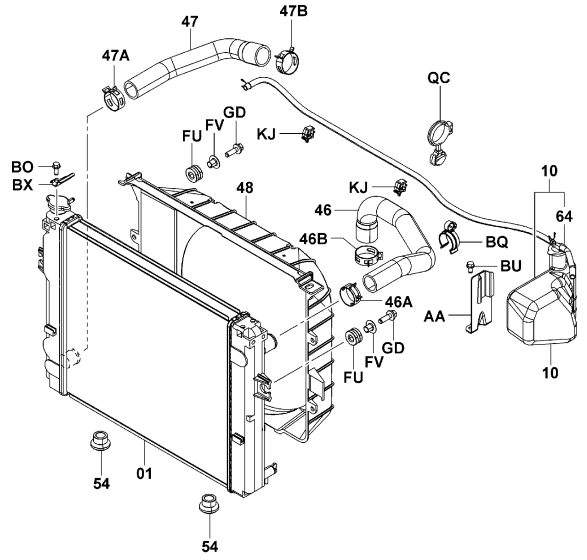

1603-484C

4Y..MTM

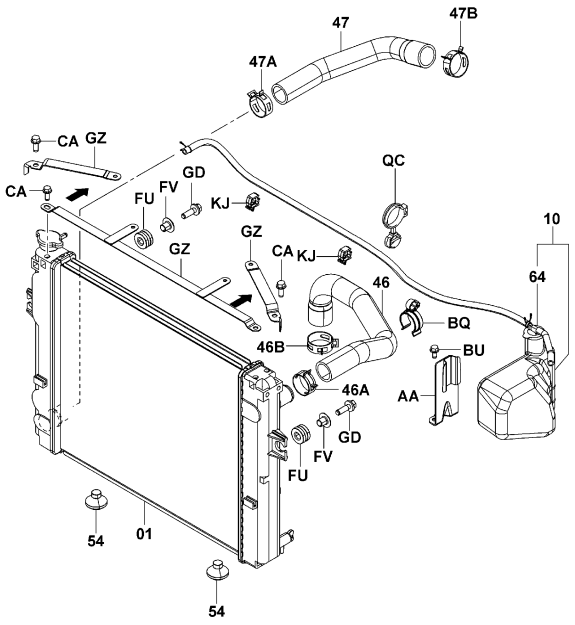

1603-485C

1603-484C
1603-485C

1603	RADIATOR & WATER OUTLET RADIATEUR & ORIFICE D'EAU	KÜHLER & WASSERAUSLASS RADIADOR Y SALIDA DE AGUA

4Y [FAN & V-BELT]

1DZ

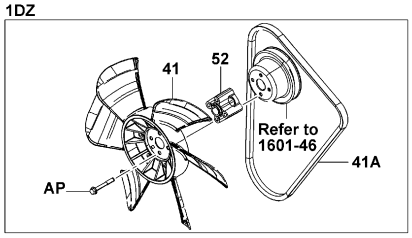

1DZ (COOLING PACKAGE)
(PAPER SPEC BAL)
(LOW NOISE)
(WET BRAKE)

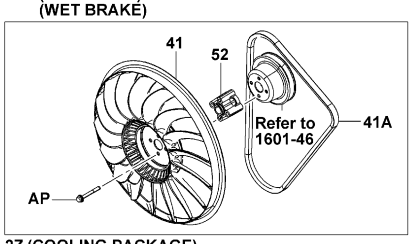

1DZ (COOLER)

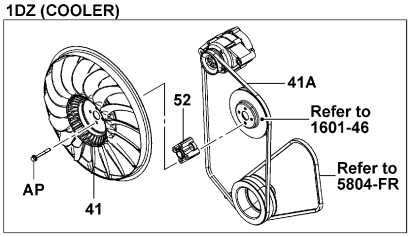

2Z,4Y

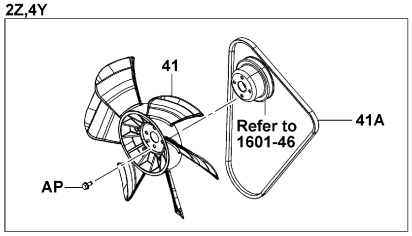

2Z (COOLING PACKAGE)
(PAPER SPEC BAL)
(LOW NOISE)
(WET BRAKE)

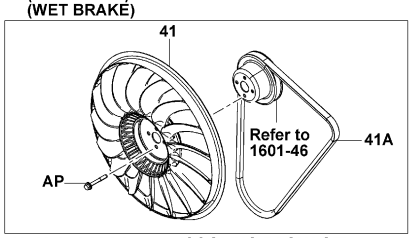

2Z (COOLER)

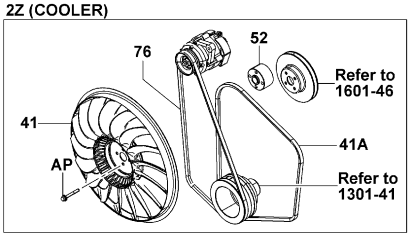

4Y..10,14,15,18,L10,L14,L15,L18 (COOLING PACKAG
10N,15N,18N,K20N,K25N,K30N (PAPER SPEC BAL)
K20,K25,LK20,LK25,K30 (LOW NOISE)

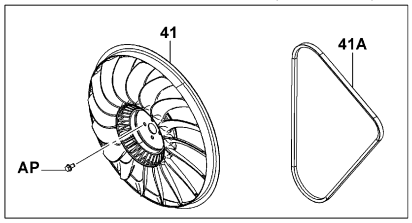

4Y..20,25,L20,L25 (COOLING PACKAGE)
20N,25N,30N,J35N (PAPER SPEC BAL)
28,30,J35,L30 (LOW NOISE)
(WET BRAKE)

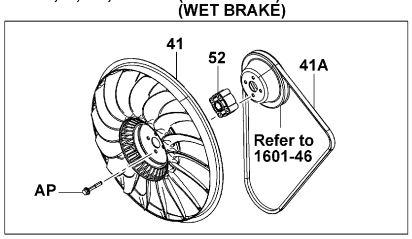

4Y (COOLER)

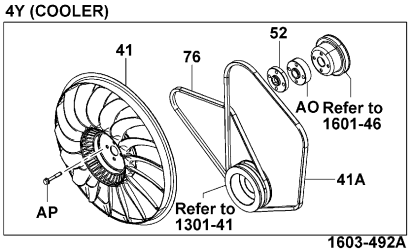

1603-492A

1603-492A

1603	RADIATOR & WATER OUTLET RADIATEUR & ORIFICE D'EAU	KÜHLER & WASSERAUSLASS RADIADOR Y SALIDA DE AGUA

4Y (EEC SPEC ISRAEL, AUSTRALIA) [FAN GUARD]

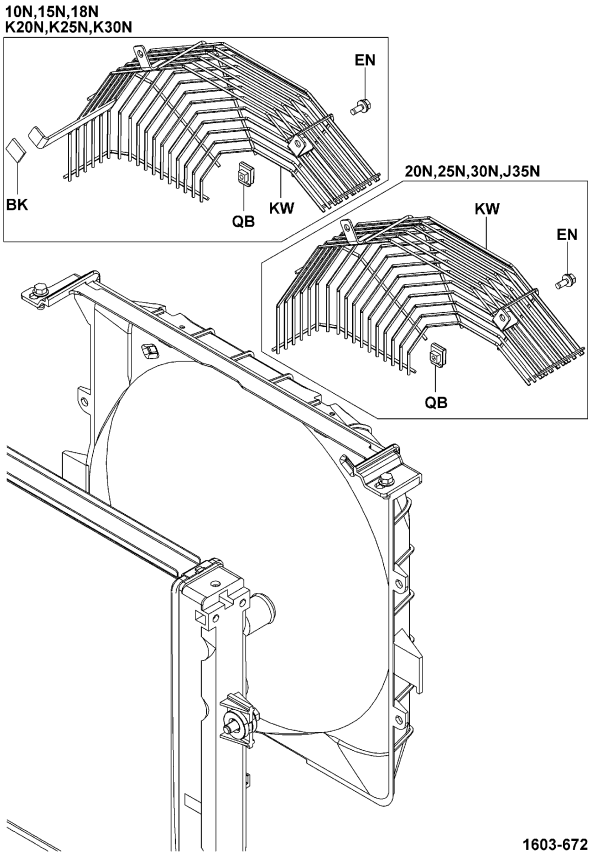

4Y (RUSSIA, LOW PRO RUSSIA) [FAN GUARD]

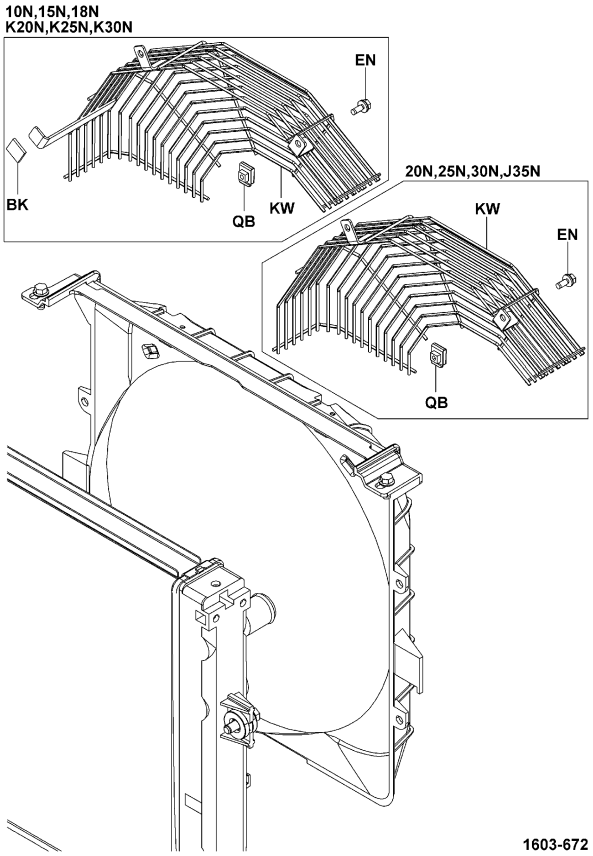

1603	RADIATOR & WATER OUTLET RADIATEUR & ORIFICE D'EAU	KÜHLER & WASSERAUSLASS RADIADOR Y SALIDA DE AGUA

4Y (RADIATOR SCREEN, COOLING PACKAGE, PAPER SPEC BALE)

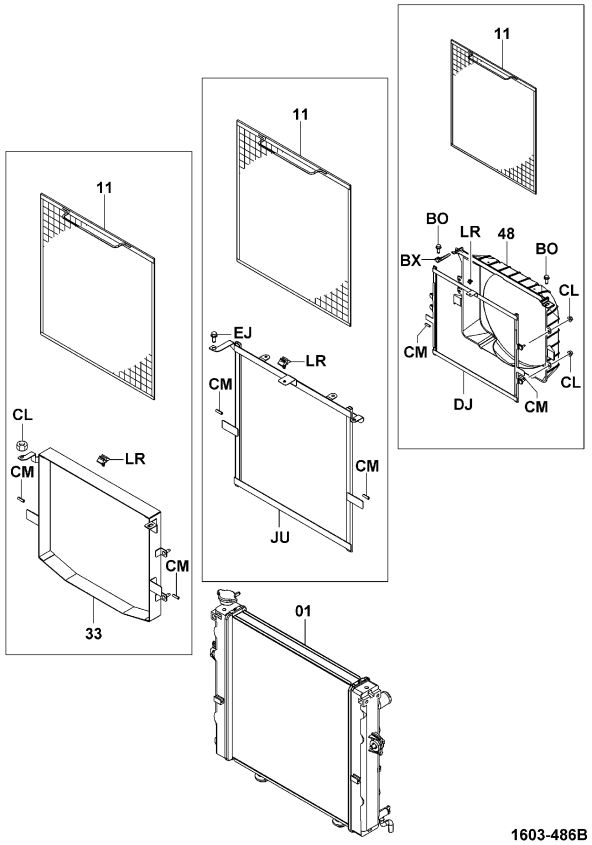

4Y (COOLING PACKAGE, PAPER SPEC BALE) [OIL COOLER]

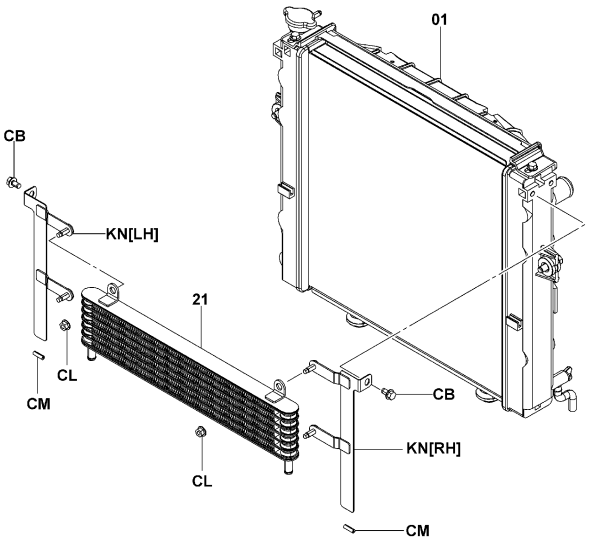

4Y [ENGINE PARTS]

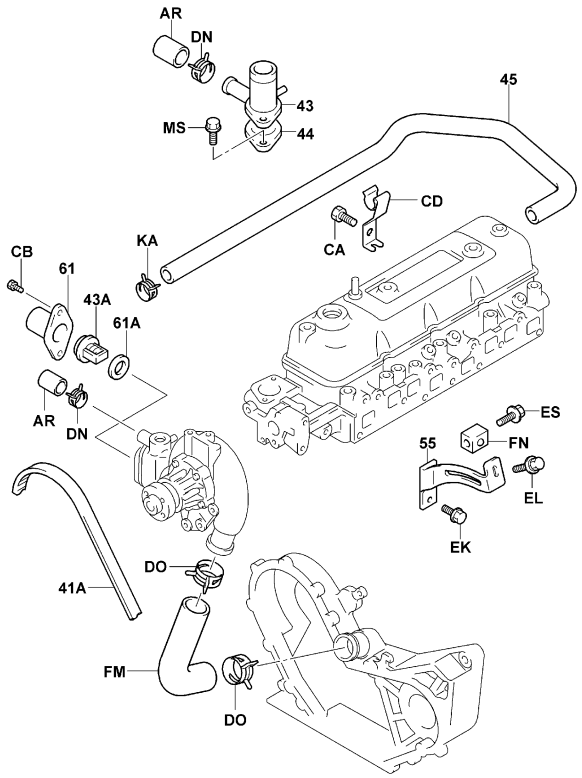

1603-491A

1603-491A

4Y (3-WAY CATALYTIC) [ENGINE PARTS]

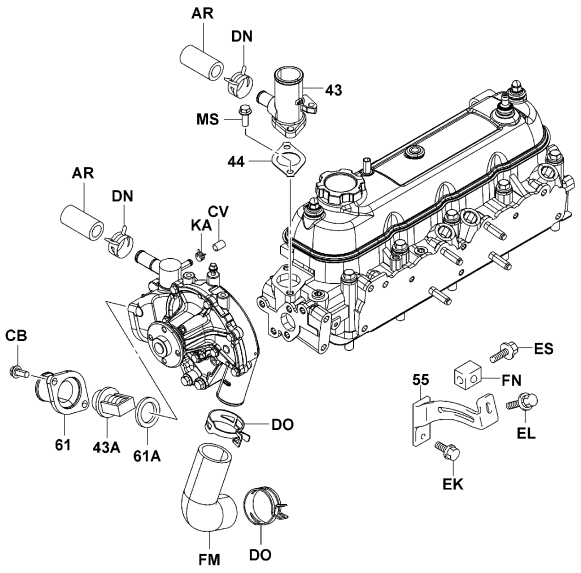

1603-490B

1603-490B

1603	RADIATOR & WATER OUTLET RADIATEUR & ORIFICE D'EAU	KÜHLER & WASSERAUSLASS RADIADOR Y SALIDA DE AGUA

4Y [RADIATOR INNER PARTS]

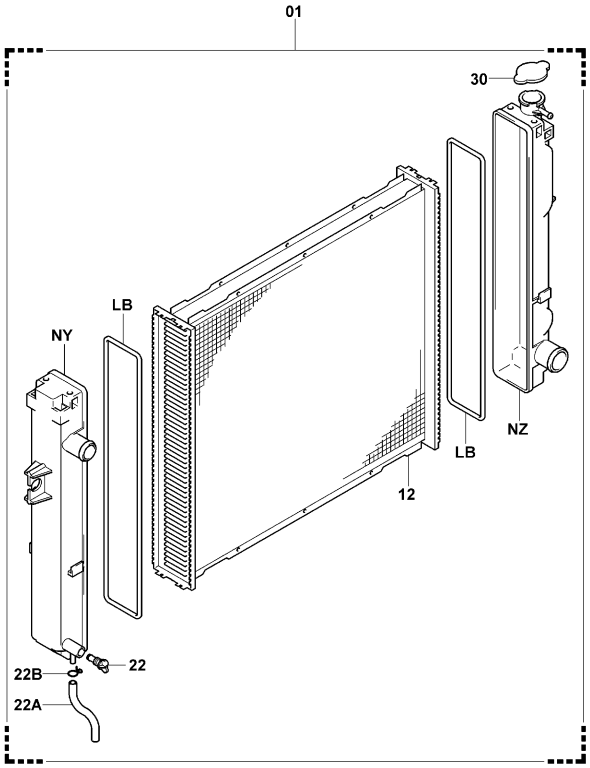

1603-497

1603-497_

1603 RADIATOR & WATER OUTLET / RADIATEUR & ORIFICE D'EAU / KÜHLER & WASSERAUSLASS / RADIADOR Y SALIDA DE AGUA

PART NAME CODE	PART NAME	QTY
1603-01	**RADIATOR ASSY** ENS. DE RADIATEUR KUHLER, VOLLST. CONJUNTO DEL RADIADOR	1
1603-10	**TANK ASSY, RADIATOR RESERVE** ENS. DE RESERVOIR TANK, VOLLST. CONJUNTO DEL DEPOSITO	1
1603-11	**SCREEN SUB-ASSY, RADIATOR** SOUS-ENS. TAMIS SCHIRMBLENDEN-TEILGRUPPE SUBCONJUNTO DE PANTALLA	1
1603-12	**CORE SET** JEU DE NOYAU KERN-SATZ JUEGO DE NUCLEO	1
1603-21	**COOLER ASSY, OIL** ENS. DE REFRIGERANT KUHLER, VOLLST. CONJUNTO DEL ENFRIADOR	1
1603-22	**COCK ASSY, DRAIN** ENS. DE ROBINET HAHN, VOLLST. CONJUNTO DEL GRIFO	1
1603-22A	**HOSE, DRAIN COCK** FLEXIBLE SCHLAUCH MANGUERA	1
1603-22B	**CLIP** AGRAFE CLIP FIJADOR	1
1603-30	**CAP SUB-ASSY, RADIATOR** SOUS-ENS. DE CAPUCHON KAPPEN-TEILGRUPPE SUBCONJUNTO DE LA TAPA	1
1603-41	**FAN** VENTILATEUR LUFTER VENTILADOR	1
1603-41A	**BELT, V** COURROIE RIEMEN CORREA	1
1603-43	**OUTLET, WATER** SORTIE AUSLASS SALIDA	1
1603-43A	**THERMOSTAT** THERMOSTAT THERMOSTAT TERMOSTATO	1
1603-44	**GASKET, WATER OUTLET** JOINT DICHTUNG EMPAQUETADURA	1
1603-45	**HOSE, WATER BYPASS** FLEXIBLE SCHLAUCH MANGUERA	1
1603-46	**HOSE, RADIATOR, INLET** FLEXIBLE SCHLAUCH MANGUERA	1
1603-46A	**CLAMP, HOSE, RADIATOR INLET** PINSE KLEMME ABRAZADERA	1
1603-46B	**CLAMP, HOSE, RADIATOR INLET** PINSE KLEMME ABRAZADERA	1
1603-47	**HOSE, RADIATOR, OUTLET** FLEXIBLE SCHLAUCH MANGUERA	1
1603-47A	**CLAMP, HOSE, RADIATOR OUTLET** PINSE KLEMME ABRAZADERA	1

1603 RADIATOR & WATER OUTLET / RADIATEUR & ORIFICE D'EAU / KÜHLER & WASSERAUSLASS / RADIADOR Y SALIDA DE AGUA

PART NAME CODE	PART NAME	QTY
1603-47B	**CLAMP, HOSE, RADIATOR OUTLET** PINSE KLEMME ABRAZADERA	1
1603-48	**SHROUD, FAN, NO.1** TABLIER VERKLEIDUNG CUBIERTA	1
1603-52	**SPACER, FAN PULLEY** ENTRETOISE DISTANZSTUCK SEPARADOR	1
1603-54	**RUBBER, MOUNTING (FOR RADIATOR)** CAOUTCHOUC GUMMI GOMA	2
1603-55	**BAR, FAN BELT ADJUSTING** BAR STAB BARRA	1
1603-61	**INLET, WATER** ADMISSION EINLASS ENTRADA	1
1603-61A	**GASKET, WATER INLET** JOINT DICHTUNG EMPAQUETADURA	1
1603-64	**CAP & HOSE SET** ENS. BOUCHON DE CONDUITE KAPPEN-UND SCHLAUCHSATZ JUEGO DE TAPA Y MANGUERA	1
1603-AA	**BRACKET, RESERVE TANK** SUPPORT TRAGER SOPORTE	1
1603-AP	**BOLT, FAN** BOULON SCHRAUBE PERNO	2- 4
1603-AR	**PLUG** BOUCHON STOPFEN TAPON	2
1603-BK	**RUBBER** CAOUTCHOUC GUMMI GOMA	1
1603-BO	**BOLT** BOULON SCHRAUBE PERNO	2
1603-BQ	**CLAMP** PINSE KLEMME ABRAZADERA	1
1603-BU	**BOLT** BOULON SCHRAUBE PERNO	1
1603-BX	**PLATE** PLAQUE PLATTE PLACA	1
1603-CA	**BOLT** BOULON SCHRAUBE PERNO	2
1603-CB	**BOLT** BOULON SCHRAUBE PERNO	2
1603-CL	**NUT** ECROU MUTTER TUERCA	4
1603-CM	**INSULATOR, EDGE** ISOLATEUR ISOLATOR AISLADOR	2

1603

RADIATOR & WATER OUTLET
RADIATEUR & ORIFICE D'EAU
KÜHLER & WASSERAUSLASS
RADIADOR Y SALIDA DE AGUA

PART NAME CODE	PART NAME	QTY
1603-CV	**PLUG** BOUCHON STOPFEN TAPON	1
1603-DJ	**BRACKET SUB-ASSY** SOUS-ENS. DE SUPPORT TRAGER-TEILGRUPPE SUBCONJUNTO DE LA SOPORTE	1
1603-DN	**CLIP** AGRAFE CLIP FIJADOR	2
1603-DO	**CLIP** AGRAFE CLIP FIJADOR	2
1603-EJ	**BOLT** BOULON SCHRAUBE PERNO	2
1603-EK	**BOLT** BOULON SCHRAUBE PERNO	2
1603-EL	**BOLT** BOULON SCHRAUBE PERNO	1
1603-EN	**BOLT** BOULON SCHRAUBE PERNO	2
1603-ES	**BOLT** BOULON SCHRAUBE PERNO	1
1603-FM	**HOSE, WATER INLET** FLEXIBLE SCHLAUCH MANGUERA	1
1603-FN	**SLIDER** CURSEUR GLEITTEIL DESLIZADOR	1
1603-FU	**INSULATOR** ISOLATEUR ISOLATOR AISLADOR	2
1603-FV	**SPACER** ENTRETOISE DISTANZSTUCK SEPARADOR	2
1603-GD	**BOLT** BOULON SCHRAUBE PERNO	2
1603-GZ	**BRACKET SUB-ASSY** SOUS-ENS. DE SUPPORT TRAGER-TEILGRUPPE SUBCONJUNTO DE LA SOPORTE	2
1603-JU	**BRACKET SUB-ASSY, FILTER** SOUS-ENS. DE SUPPORT TRAGER-TEILGRUPPE SUBCONJUNTO DE LA SOPORTE	1
1603-KA	**CLIP** AGRAFE CLIP FIJADOR	1
1603-KJ	**CLIP** AGRAFE CLIP FIJADOR	2
1603-KN	**BRACKET** SUPPORT TRAGER SOPORTE	1
1603-KW	**GUARD, FAN** PROTECTEUR SCHUTZBLECH PROTECTOR	1

1603

RADIATOR & WATER OUTLET
RADIATEUR & ORIFICE D'EAU
KÜHLER & WASSERAUSLASS
RADIADOR Y SALIDA DE AGUA

PART NAME CODE	PART NAME	QTY
1603-LB	**PACKING** CALE DICHTUNG EMPAQUETADURA	1- 2
1603-LR	**CLIP** AGRAFE CLIP FIJADOR	1
1603-MS	**BOLT** BOULON SCHRAUBE PERNO	2
1603-NY	**TANK** RESERVOIR TANK DEPOSITO	1
1603-NZ	**TANK** RESERVOIR TANK DEPOSITO	1
1603-QB	**NUT SUB-ASSY** ENS. DE ECROU MUTTER-TEILGRUPPE SUBCONJUNTO DE TUERCA	2
1603-QC	**CLAMP** PINSE KLEMME ABRAZADERA	1

1701	MANIFOLD COLLECTEUR	SAMMELROHR MULTIPLE

4Y

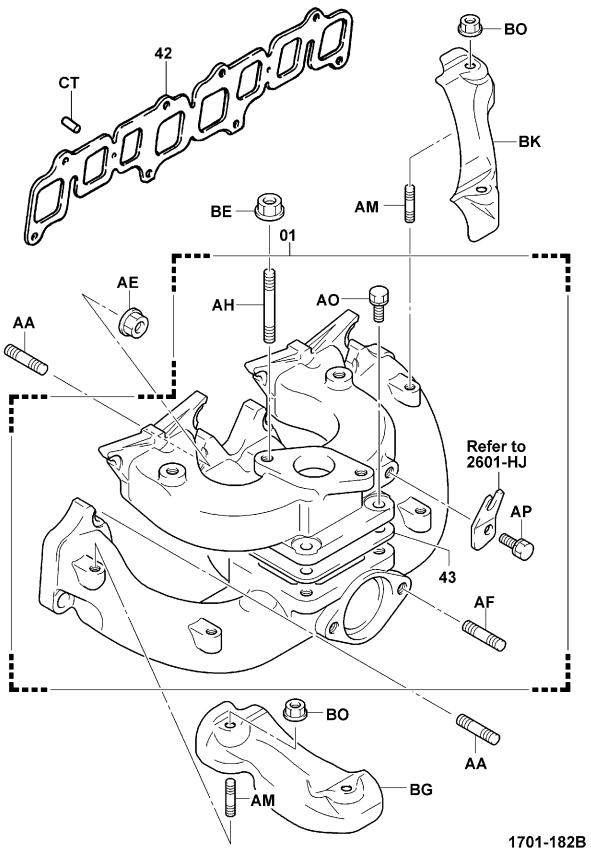

1701-182B

1701	MANIFOLD COLLECTEUR	SAMMELROHR MULTIPLE

4Y (3-WAY CATALYTIC)

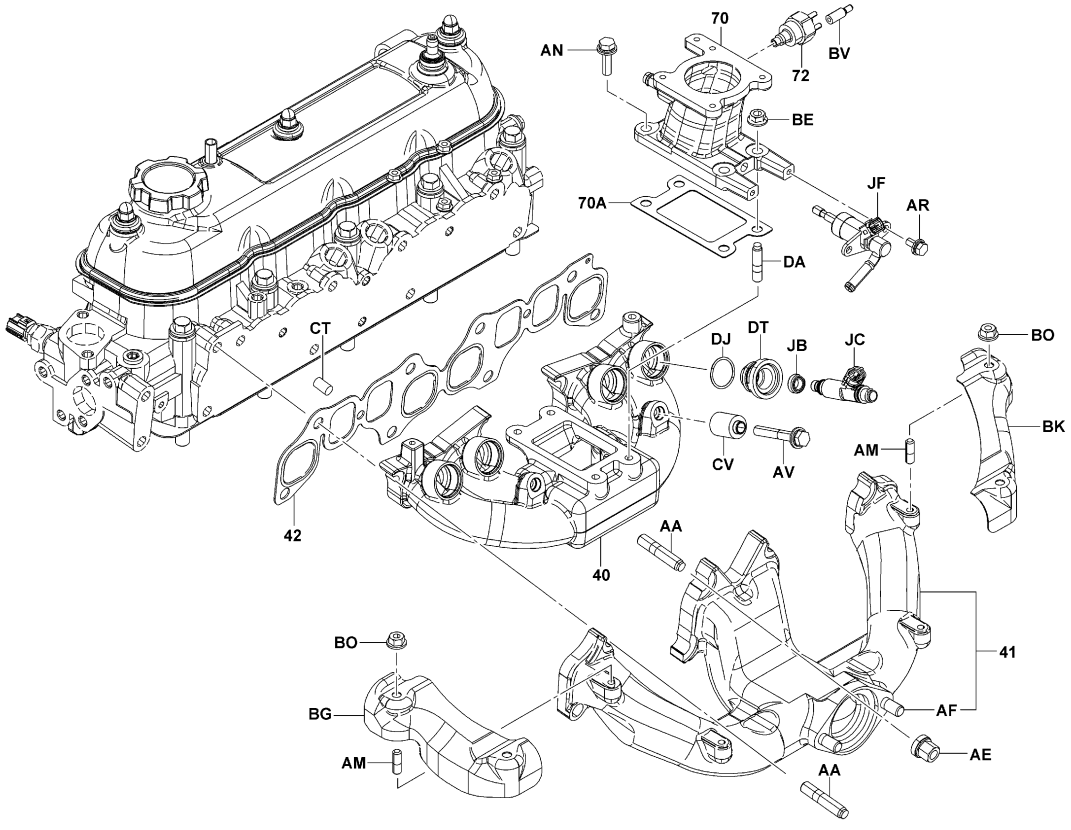

1701-181B

1701 MANIFOLD / COLLECTEUR / SAMMELROHR / MULTIPLE

PART NAME CODE	PART NAME	QTY
1701-01	**MANIFOLD ASSY** ENS. DE COLLECTEUR SÄMMELROHR, VOLLST. CONJUNTO DEL MULTIPLE	1
1701-40	**MANIFOLD, INTAKE** COLLECTEUR SÄMMELROHR MULTIPLE	1
1701-41	**MANIFOLD, EXHAUST** COLLECTEUR SÄMMELROHR MULTIPLE	1
1701-42	**GASKET, MANIFOLD TO CYLINDER HEAD** JOINT DICHTÜNG EMPAQUETADURA	1
1701-43	**GASKET, MANIFOLD** JOINT DICHTÜNG EMPAQUETADURA	1
1701-70	**PIPE, INTAKE** TUYAU ROHR TUBO	1
1701-70A	**GASKET, INTAKE PIPE** JOINT DICHTÜNG EMPAQUETADURA	1
1701-72	**FILTER, GAS** FILTRE FILTER FILTRO	1
1701-AA	**BOLT, STUD** BOULON SCHRÄÜBE PERNO	8
1701-AE	**NUT** ECROU MÜTTER TUERCA	8
1701-AF	**BOLT, STUD** BOULON SCHRÄÜBE PERNO	2
1701-AH	**BOLT, STUD** BOULON SCHRÄÜBE PERNO	2
1701-AM	**BOLT, STUD** BOULON SCHRÄÜBE PERNO	4
1701-AN	**BOLT** BOULON SCHRÄÜBE PERNO	2
1701-AO	**BOLT** BOULON SCHRÄÜBE PERNO	4
1701-AP	**BOLT** BOULON SCHRÄÜBE PERNO	1
1701-AR	**BOLT** BOULON SCHRÄÜBE PERNO	2
1701-AV	**BOLT** BOULON SCHRÄÜBE PERNO	2
1701-BE	**NUT** ECROU MÜTTER TUERCA	2
1701-BG	**INSULATOR, HEAT, NO.2** ISOLATEUR ISOLÄTOR AISLADOR	1

1701 MANIFOLD / COLLECTEUR / SAMMELROHR / MULTIPLE

PART NAME CODE	PART NAME	QTY
1701-BK	**INSULATOR, HEAT, NO.1** ISOLATEUR ISOLÄTOR AISLADOR	1
1701-BO	**NUT** ECROU MÜTTER TUERCA	4
1701-BQ	**PLUG** BOUCHON STOPFEN TAPON	1
1701-BV	**PLUG** BOUCHON STOPFEN TAPON	1- 2
1701-CT	**PIN, STRAIGHT** GOUPILLE STIFT PASADOR	2
1701-CV	**SPACER** ENTRETOISE DISTÄNZSTÜCK SEPARADOR	2
1701-DA	**BOLT, STUD** BOULON SCHRÄÜBE PERNO	4
1701-DJ	**RING, O** ANNEAU RING ANILLO	4
1701-DT	**SPACER** ENTRETOISE DISTÄNZSTÜCK SEPARADOR	4
1701-JB	**INSULATOR** ISOLATEUR ISOLÄTOR AISLADOR	4
1701-JC	**INJECTOR SET** ISOLATEUR ISOLÄTOR AISLADOR	4
1701-JF	**INJECTOR** INJECTEUR EINSPRITZVENTIL INYECTOR	1

1702	EXHAUST PIPE & MUFFLER SILENCIEUX & TUYAU D'ECHAPPEMENT	AUSPUFFLEITUNG & AUSPUFFTOPF TUBO DE ESCAPE Y SIENCIADOR

4Y (CATALYTIC, 3-WAY CATALYTIC)

[1ton]

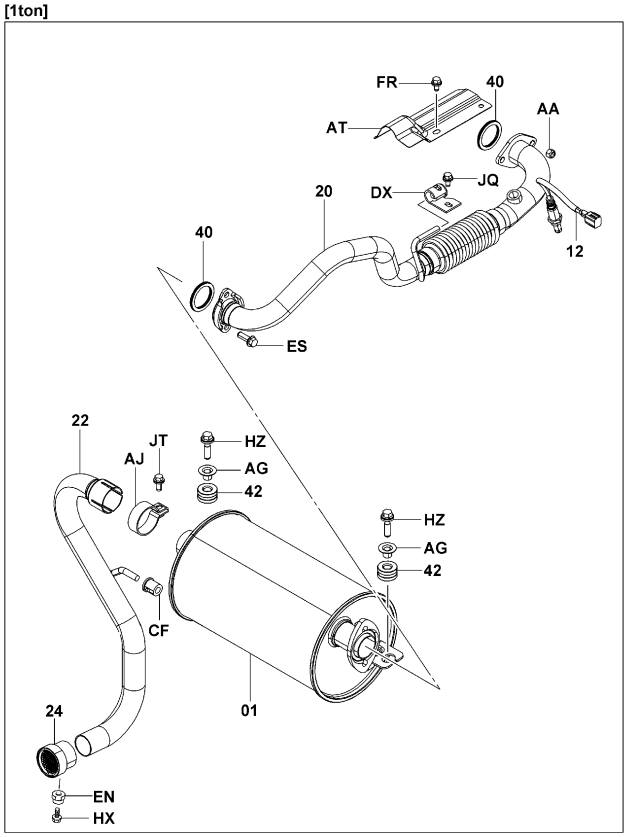

[2,3ton]

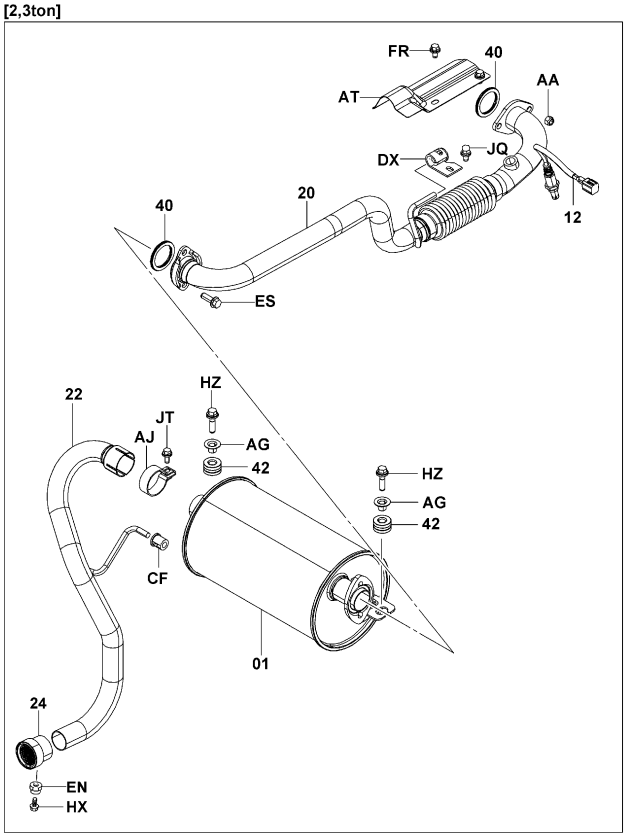

1702-533

1702-533_

1702	EXHAUST PIPE & MUFFLER SILENCIEUX & TUYAU D'ECHAPPEMENT	AUSPUFFLEITUNG & AUSPUFFTOPF TUBO DE ESCAPE Y SIENCIADOR

4Y..10N,15N,18N (UPSWEPT..3-WAY CATALYTIC)

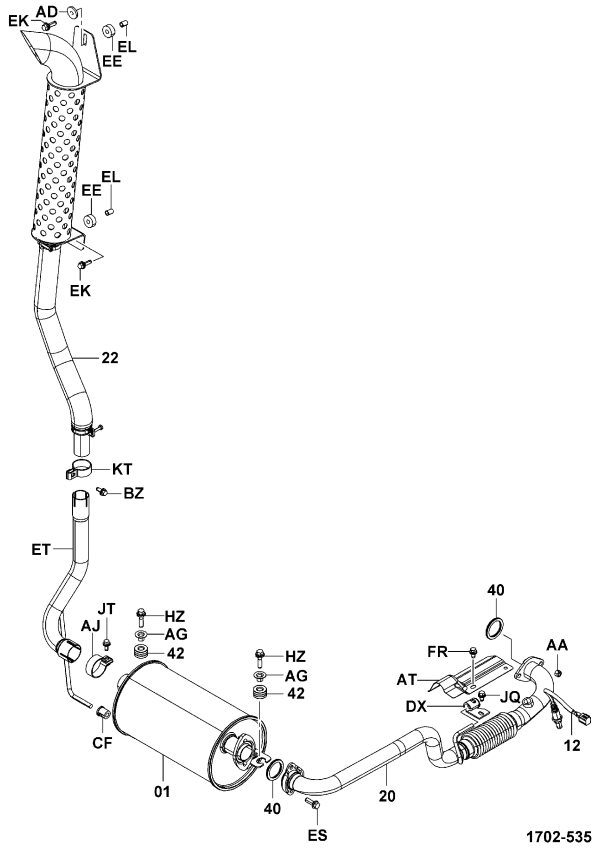

1702-535

1702-535_

4Y..10N,15N,18N (UPSWEPT)

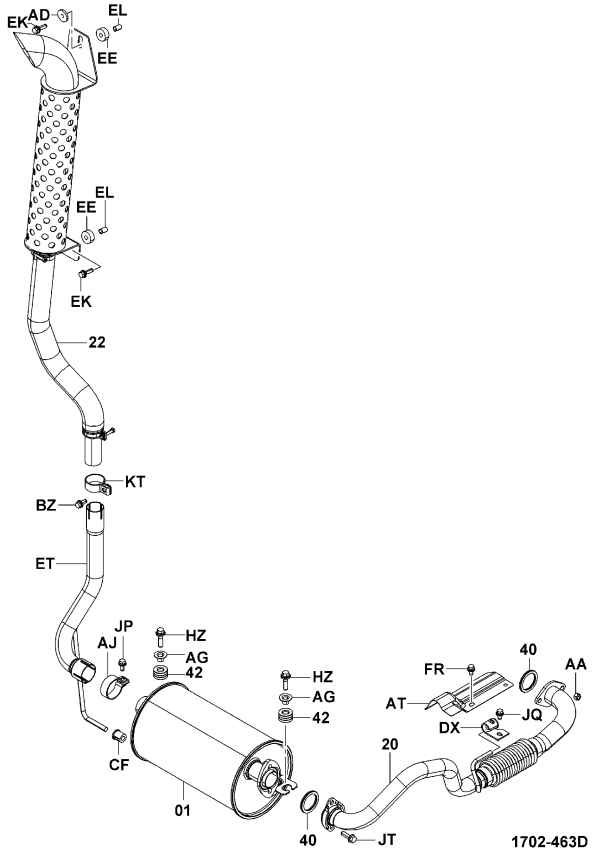

1702-463D

1702-463D

1702	EXHAUST PIPE & MUFFLER SILENCIEUX & TUYAU D'ECHAPPEMENT	AUSPUFFLEITUNG & AUSPUFFTOPF TUBO DE ESCAPE Y SIENCIADOR

4Y..10N,15N,18N,20N,25N,30N,J35N

[1ton]

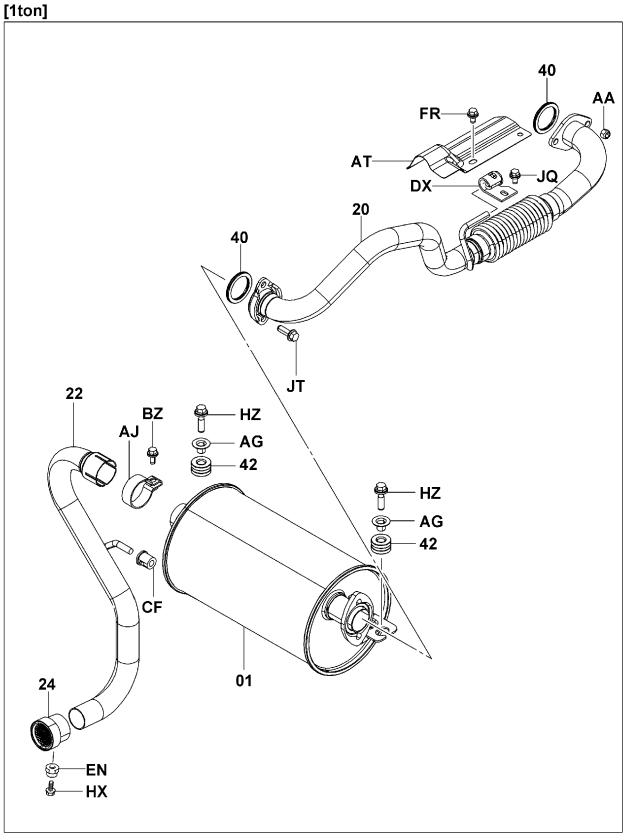

[2,3ton]

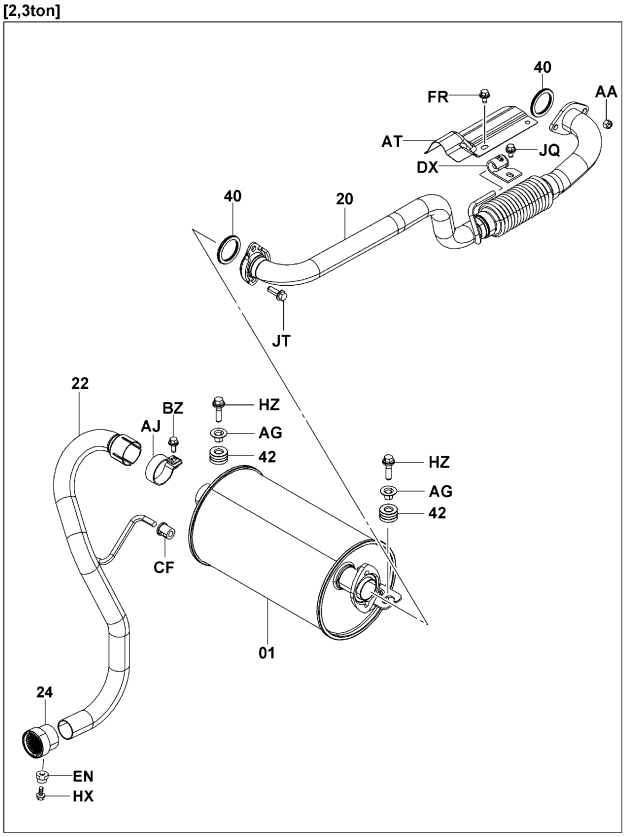

1702-461C

1702-461C

1702	EXHAUST PIPE & MUFFLER SILENCIEUX & TUYAU D'ECHAPPEMENT	AUSPUFFLEITUNG & AUSPUFFTOPF TUBO DE ESCAPE Y SIENCIADOR

4Y..10N,15N,18N,K20N,K25N,K30N (LOW NOISE)

[1ton]

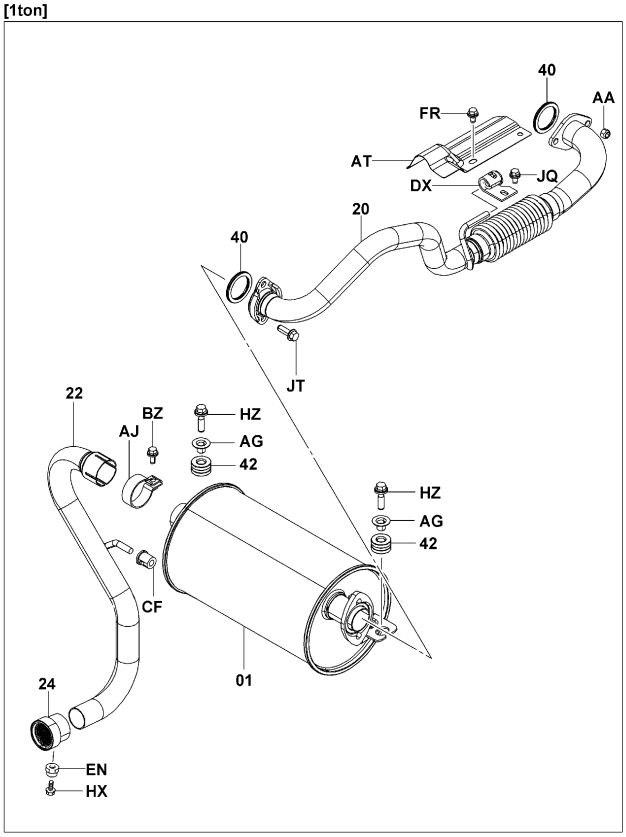

[2,3ton]

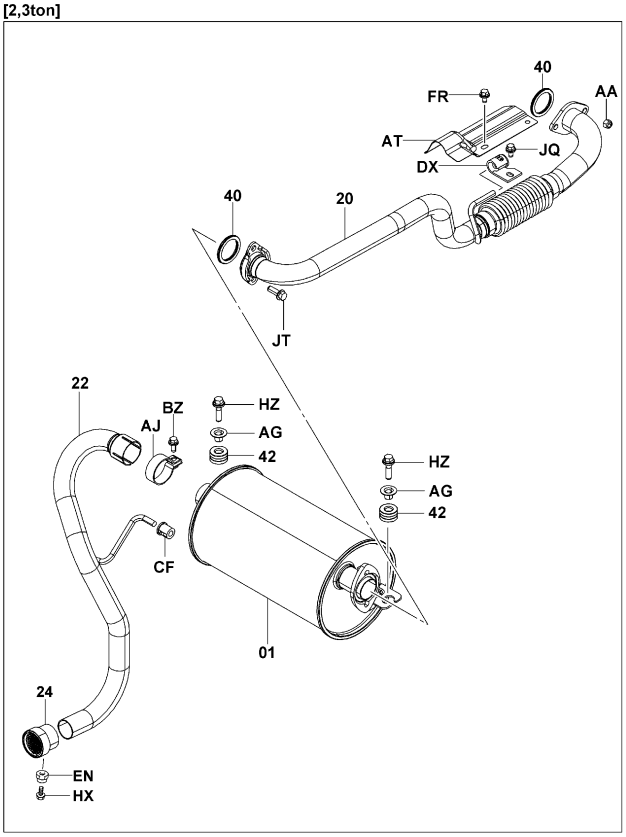

1702-461C

1702-461C

1702	EXHAUST PIPE & MUFFLER SILENCIEUX & TUYAU D'ECHAPPEMENT	AUSPUFFLEITUNG & AUSPUFFTOPF TUBO DE ESCAPE Y SIENCIADOR

4Y..20N,25N,30N,J35N (UPSWEPT..3-WAY CATALYTIC)

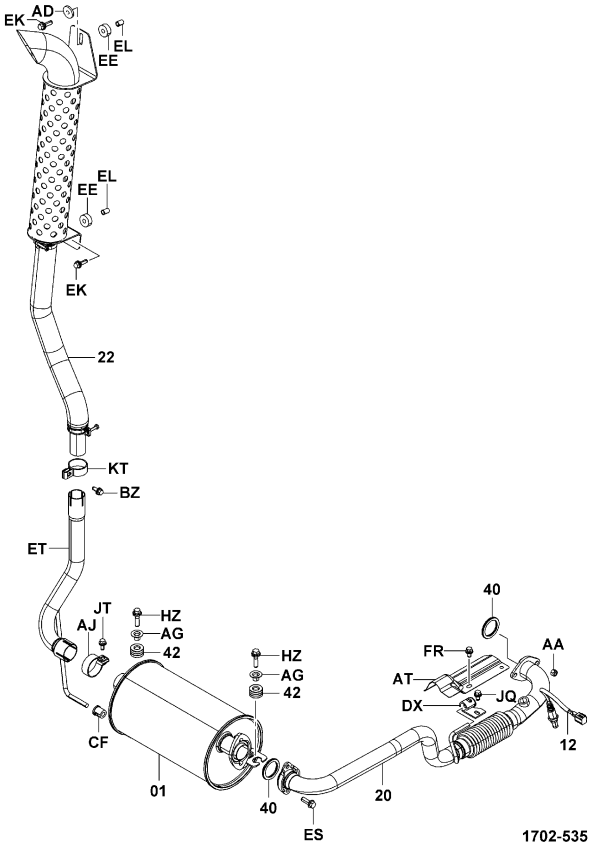

1702-535

1702-535_

4Y..20N,25N,30N,J35N (UPSWEPT)

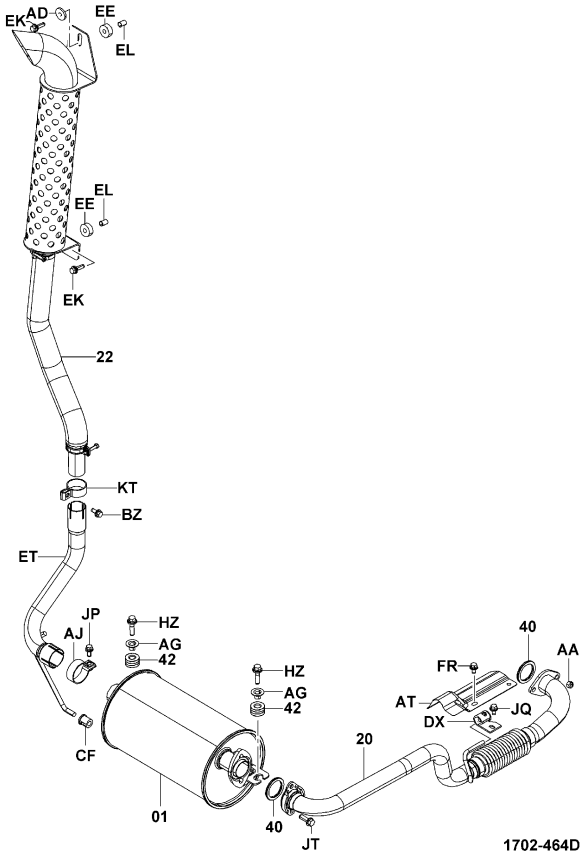

1702-464D

1702-464D

1702	EXHAUST PIPE & MUFFLER SILENCIEUX & TUYAU D'ECHAPPEMENT	AUSPUFFLEITUNG & AUSPUFFTOPF TUBO DE ESCAPE Y SIENCIADOR

4Y..K20N,K25N,K30N,J35N

[1ton]

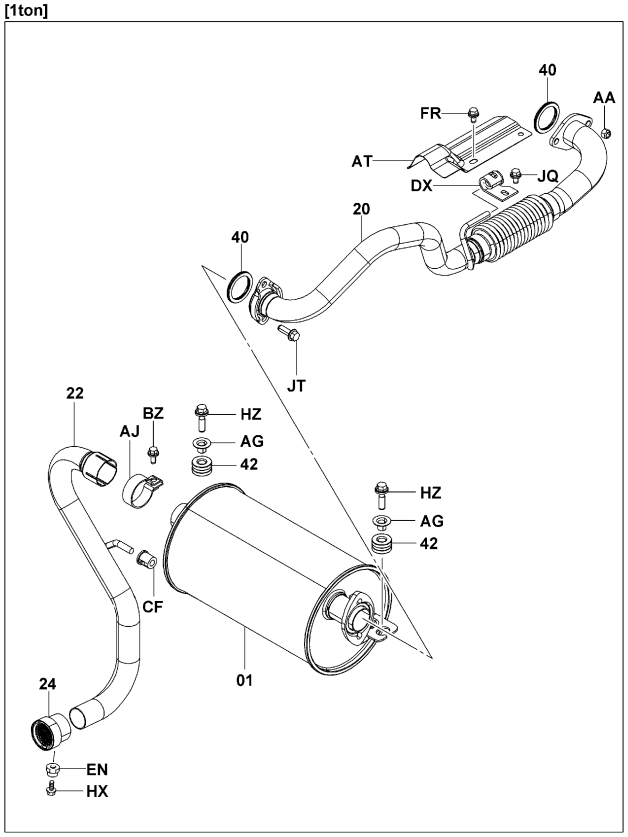

[2,3ton]

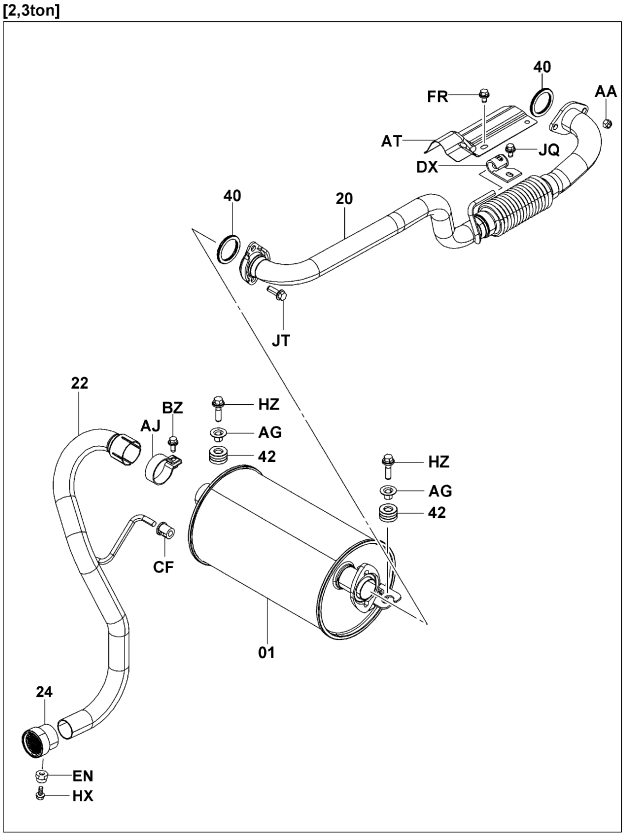

1702-461C

1702-461C

1702	EXHAUST PIPE & MUFFLER SILENCIEUX & TUYAU D'ECHAPPEMENT	AUSPUFFLEITUNG & AUSPUFFTOPF TUBO DE ESCAPE Y SIENCIADOR

PART NAME CODE	PART NAME	QTY
1702-01	**MUFFLER ASSY** ENS. DE SILENCIEUX D'ECHAPPEMENT SCHÄLLDÄMPFER, VOLLST. CONJUNTO DEL SILENCIADOR	1
1702-12	**SENSOR ASSY, OXYGEN** ENS. DE DETECTEUR SENSOR, VOLLST. CONJUNTO DEL SENSOR	1
1702-20	**PIPE SUB-ASSY, EXHAUST, NO.1** SOUS-ENS. DE TUYAU ROHR-TEILGRÜPPE SUBCONJUNTO DE TUBO	1
1702-22	**PIPE SUB-ASSY, TAIL** SOUS-ENS. DE TUYAU ROHR-TEILGRÜPPE SUBCONJUNTO DE TUBO	1
1702-24	**ARRESTER SUB-ASSY, FRAME** SOUS-ENS. DE PARE-ETINCELLES FÜNKENLÖSCHER-TEILGRÜPPE SUBCONJUNTO DEL PARACHISPAS	1
1702-40	**GASKET, EXHAUST PIPE** JOINT DICHTÜNG EMPAQUETADURA	1
1702-42	**INSULATOR, MUFFLER MOUNTING** ISOLATEUR ISOLÄTOR AISLADOR	2
1702-AA	**NUT, HEXAGON** ECROU MÜTTER TUERCA	2
1702-AD	**WASHER, PLATE** RODELLE ÜNTERLEGSCHEIBE ARANDELA	2
1702-AG	**SPACER** ENTRETOISE DISTÄNZSTÜCK SEPARADOR	2
1702-AJ	**CLAMP, PIPE** PINSE KLEMME ABRAZADERA	1
1702-AK	**CLAMP, PIPE** PINSE KLEMME ABRAZADERA	1
1702-AT	**COVER, EXHAUST PIPE** COUVERCLE DECKEL CUBIERTA	1
1702-BZ	**BOLT** BOULON SCHRÄÜBE PERNO	1
1702-CF	**INSULATOR** ISOLATEUR ISOLÄTOR AISLADOR	1
1702-DX	**CLAMP** PINSE KLEMME ABRAZADERA	1
1702-EE	**INSULATOR** ISOLATEUR ISOLÂTOR AISLADOR	2
1702-EK	**BOLT** BOULON SCHRÄÜBE PERNO	2
1702-EL	**NUT** ECROU MÜTTER TUERCA	2
1702-EN	**NUT** ECROU MÜTTER TUERCA	1

1702	EXHAUST PIPE & MUFFLER SILENCIEUX & TUYAU D'ECHAPPEMENT	AUSPUFFLEITUNG & AUSPUFFTOPF TUBO DE ESCAPE Y SIENCIADOR

PART NAME CODE	PART NAME	QTY
1702-ES	**BOLT** BOULON SCHRÄÜBE PERNO	2
1702-ET	**PIPE SUB-ASSY** SOUS-ENS. DE TUYAU ROHR-TEILGRÜPPE SUBCONJUNTO DE TUBO	1
1702-FR	**BOLT** BOULON SCHRÄÜBE PERNO	2
1702-HX	**BOLT** BOULON SCHRÄÜBE PERNO	1
1702-HZ	**BOLT** BOULON SCHRÄÜBE PERNO	2
1702-JP	**BOLT** BOULON SCHRÄÜBE PERNO	1
1702-JQ	**BOLT** BOULON SCHRÄÜBE PERNO	1
1702-JT	**BOLT** BOULON SCHRÄÜBE PERNO	1
1702-KT	**CLAMP, PIPE** PINSE KLEMME ABRAZADERA	1

PART NAME CODE	PART NAME	QTY

1703	AIR CLEANER FILTRE A AIR	LUFTFILTER FILTRO DE AIRE

4Y

4Y (3-WAY CATALYTIC)

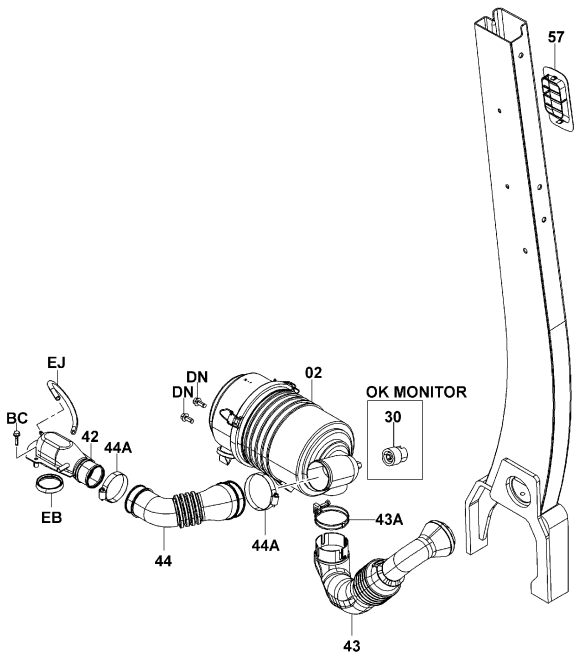

1703-496

1703-496_

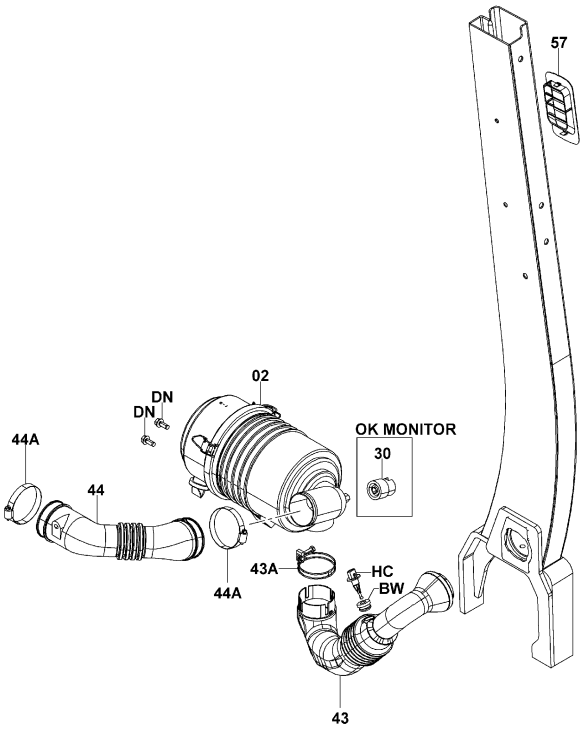

1703-495

1703-495_

1703	AIR CLEANER FILTRE A AIR	LUFTFILTER FILTRO DE AIRE

4Y (HOT AIR INTAKE)

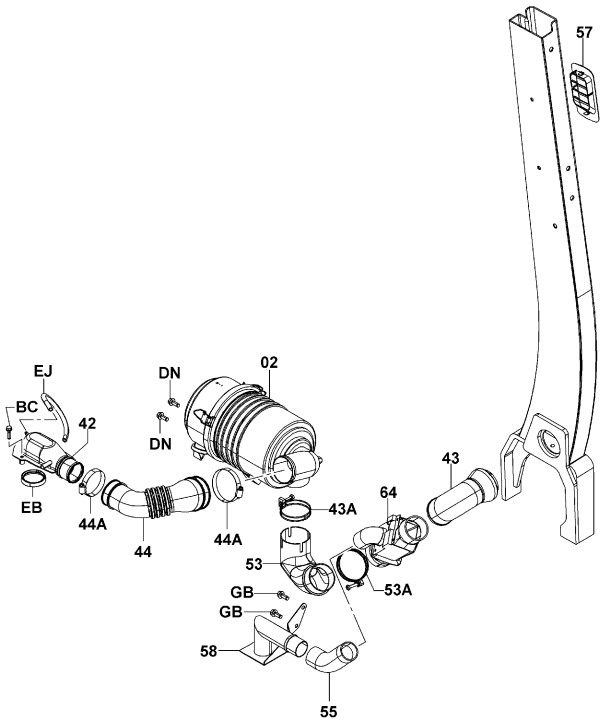

1703-499

1703-499_

1703	AIR CLEANER FILTRE A AIR	LUFTFILTER FILTRO DE AIRE

4Y (PRE-CLEANER)

PRE-CLEANER

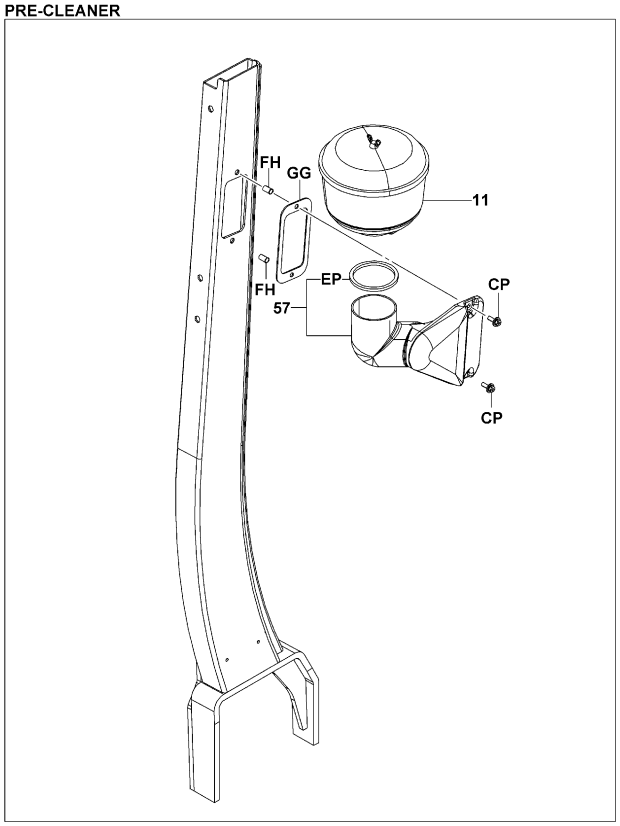

PRE-CLEANER..RR GLASS

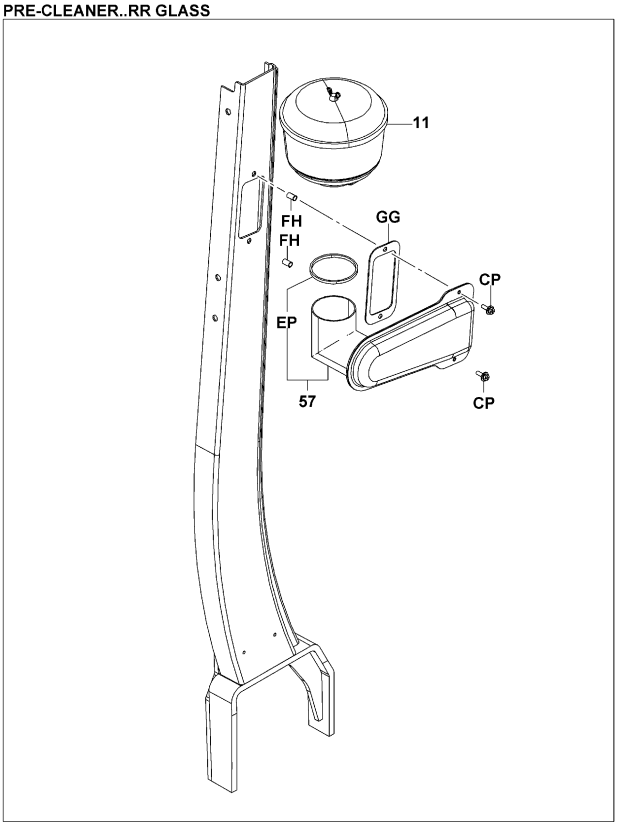

1703-500

1703-500_

1703	AIR CLEANER FILTRE A AIR	LUFTFILTER FILTRO DE AIRE

4Y [AIR CLEANER PARTS]

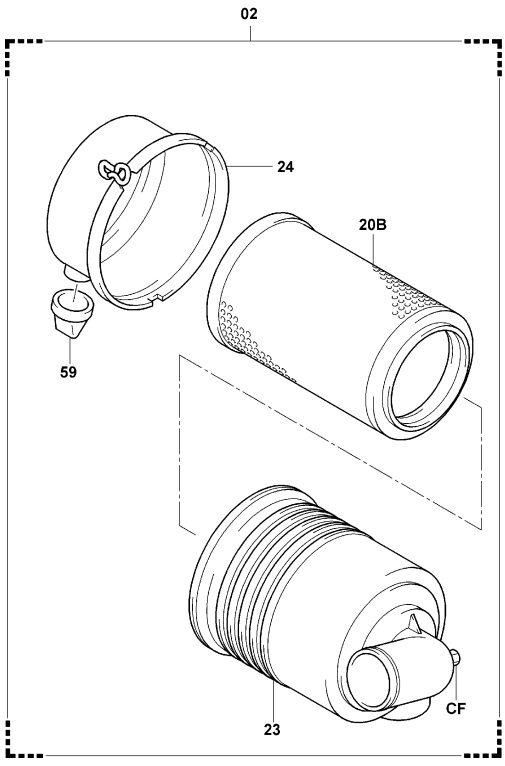

1703-501

1703-501_

4Y (CYCLONE DOUBLE) [AIR CLEANER PARTS]

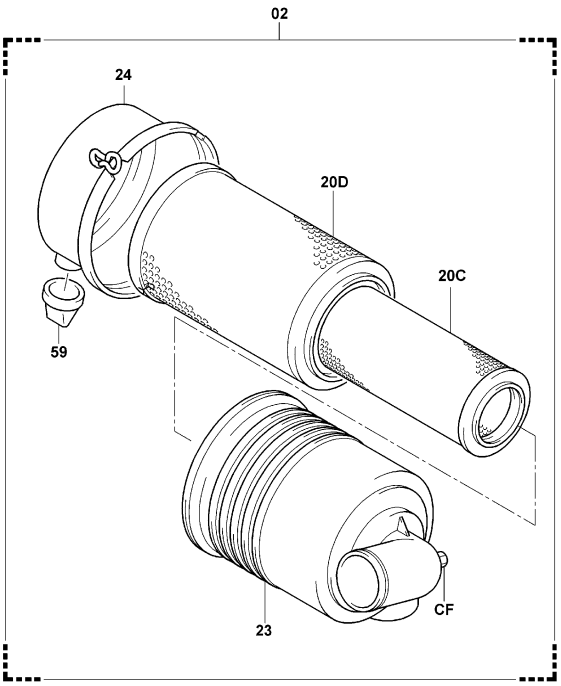

1703-502

1703-502_

4Y (EXCLUSIVE(Z4), CONVERTIBLE(Z3)) [INNER PARTS]

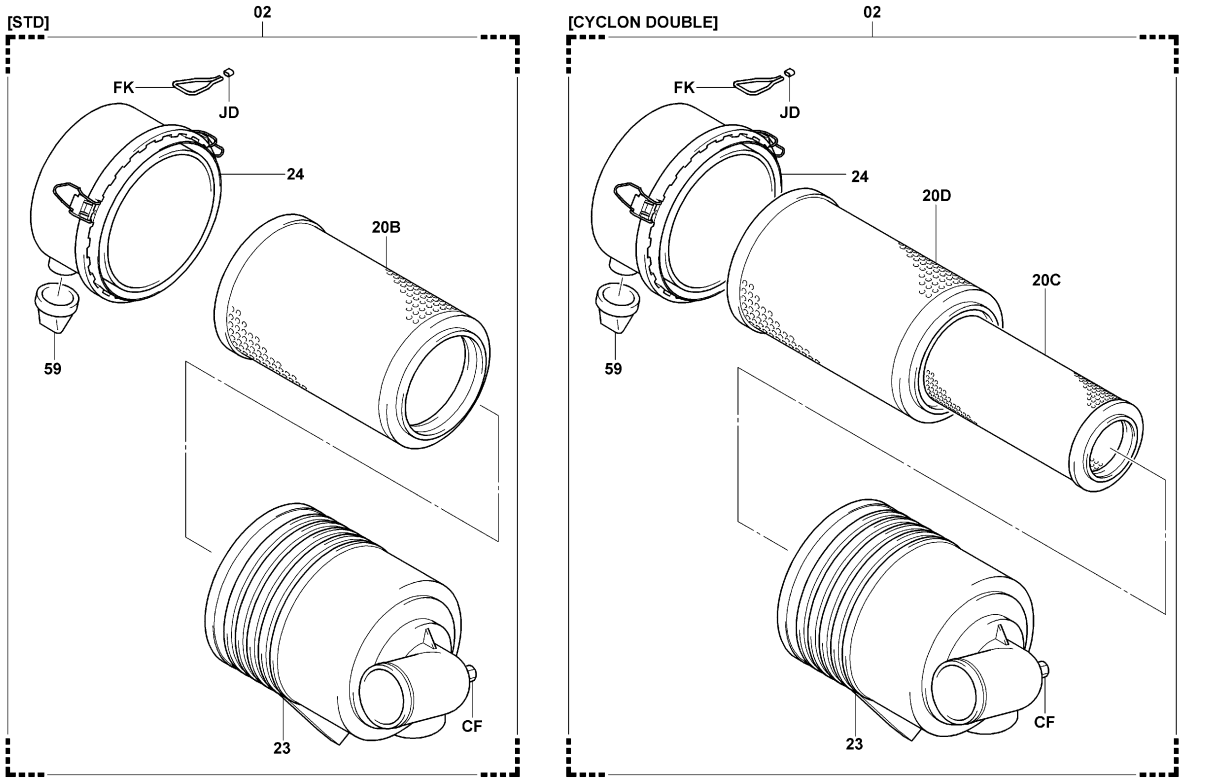

1703-523

1703-523_

1703	AIR CLEANER FILTRE A AIR	LUFTFILTER FILTRO DE AIRE

PART NAME CODE	PART NAME	QTY
1703-02	**CLEANER ASSY, CYCLONE AIR** ENS. DE EPURATEUR REINIGER, VOLLST. CONJUNTO DEL FILTRO	1
1703-11	**PRECLEANER ASSY** ENS. DE PRE-EPURATEURE VORREINIGER, VOLLST. CONJUNTO DEL FILTRO PREVIO	1
1703-20B	**ELEMENT SUB-ASSY, CYCLONE AIR CLEANER** SOUS-ENS. DE D'ELEMENT ELEMENT-TEILGRÜPPE SUBCONJUNTO DEL ELEMENTO	1
1703-20C	**ELEMENT SUB-ASSY, CYCLONE AIR CLEANER, INNER** SOUS-ENS. DE D'ELEMENT ELEMENT-TEILGRÜPPE SUBCONJUNTO DEL ELEMENTO	1
1703-20D	**ELEMENT SUB-ASSY, CYCLONE AIR CLEANER, OUTER** SOUS-ENS. DE D'ELEMENT ELEMENT-TEILGRÜPPE SUBCONJUNTO DEL ELEMENTO	1
1703-23	**CASE SUB-ASSY, AIR CLEANER** SOUS-ENS. DE CARTER GEHÄÜSE-TEILGRÜPPE SUBCONJUNTO DE LA CAJA	1
1703-24	**CAP SUB-ASSY, AIR CLEANER** SOUS-ENS. DE CAPUCHON KÄPPEN-TEILGRÜPPE SUBCONJUNTO DE LA TAPA	1
1703-30	**SWITCH ASSY, VACUUM** ENS. DE INTERRUPTEUR SCHÄLTER, VOLLST. CONJUNTO DEL INTERRUPUPTOR	1
1703-42	**CONNECTOR, AIR CLEANER** CONNECTEUR STECKVERBINDER CONECTOR	1
1703-43	**HOSE, AIR CLEANER, INLET** FLEXIBLE SCHLÄÜCH MANGUERA	1
1703-43A	**CLAMP, AIR CLEANER INLET HOSE** PINSE KLEMME ABRAZADERA	1
1703-44	**HOSE, AIR CLEANER, OUTLET NO.1** FLEXIBLE SCHLÄÜCH MANGUERA	1
1703-44A	**CLAMP, AIR CLEANER OUTLET NO.1 HOSE** PINSE KLEMME ABRAZADERA	1- 2
1703-57	**LOUVER, AIR INLET** DISPOSITIF D'AERATION LEITBLECH LUMBRERA	1
1703-59	**VALVE SUB-ASSY** SOUS-ENS. DE SOUPAPE VENTIL-TEILGRÜPPE SUBCONJUNTO DE VALVULA	1
1703-BC	**BOLT** BOULON SCHRÄÜBE PERNO	2
1703-BW	**GASKET** JOINT DICHTÜNG EMPAQUETADURA	1
1703-CF	**NIPPLE** GRAISSEUR NIPPEL NIPLE	1
1703-CP	**BOLT** BOULON SCHRÄÜBE PERNO	2
1703-DN	**BOLT** BOULON SCHRÄÜBE PERNO	2

1703	AIR CLEANER FILTRE A AIR	LUFTFILTER FILTRO DE AIRE

PART NAME CODE	PART NAME	QTY	PART NAME CODE	PART NAME	QTY
1703-EB	**SEAL** JOINT ÄBDICHTÜNG SELLO	1			
1703-EJ	**HOSE** FLEXIBLE SCHLÄÜCH MANGUERA	1			
1703-EP	**SPONGE** EPONGE SCHWÄMM ESPONJA	1			
1703-FH	**NUT** ECROU MÜTTER TUERCA	2			
1703-FK	**WIRE** FIL DRÄHT ALAMBRE	1			
1703-GG	**SEAL** JOINT ÄBDICHTÜNG SELLO	1			
1703-HC	**SENSOR, THERMO** DETECTEUR SENSOR SENSOR	1			
1703-JD	**TERMINAL** BORNE ANSCHLUSS TERMINAL	1			

1703	AIR CLEANER FILTRE A AIR	LUFTFILTER FILTRO DE AIRE

PART NAME CODE	PART NAME	QTY	PART NAME CODE	PART NAME	QTY

1901	IGNITION COIL & SPARK PLUG BOBINE D'ALLUMAGE & BOUGIE	ZÜNDSPULE & -KERZE BOBINA DE ENCENDIDO Y BUJIA

4Y

4Y (HI-CAPA BATT)

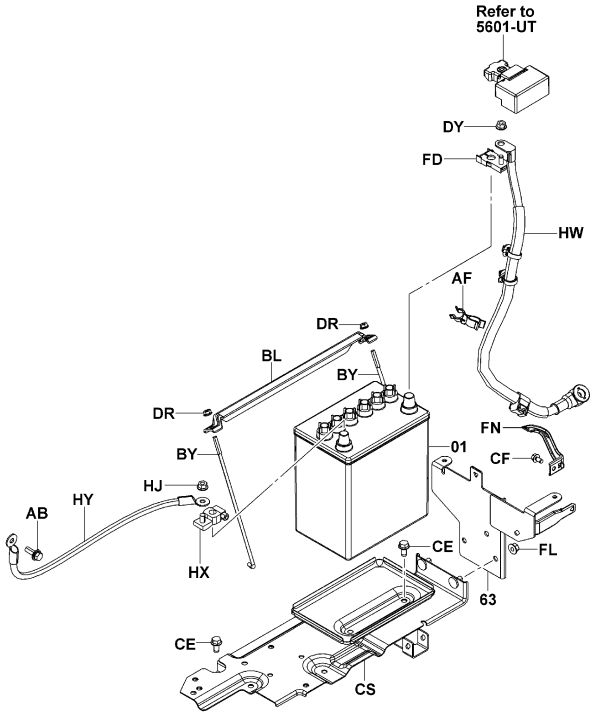

1901-307B

1901-307B

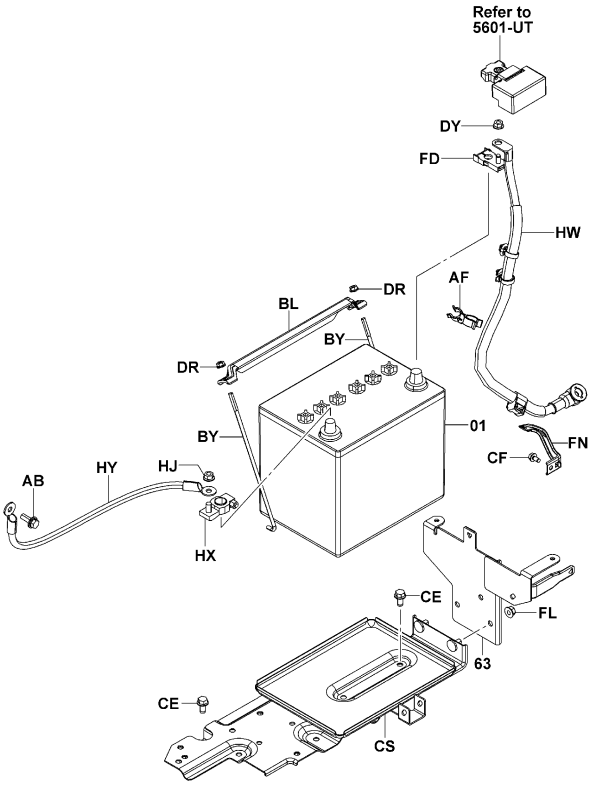

1901-308B

1901-308B

1901	IGNITION COIL & SPARK PLUG BOBINE D'ALLUMAGE & BOUGIE	ZÜNDSPULE & -KERZE BOBINA DE ENCENDIDO Y BUJIA

4Y [ENGINE PARTS]

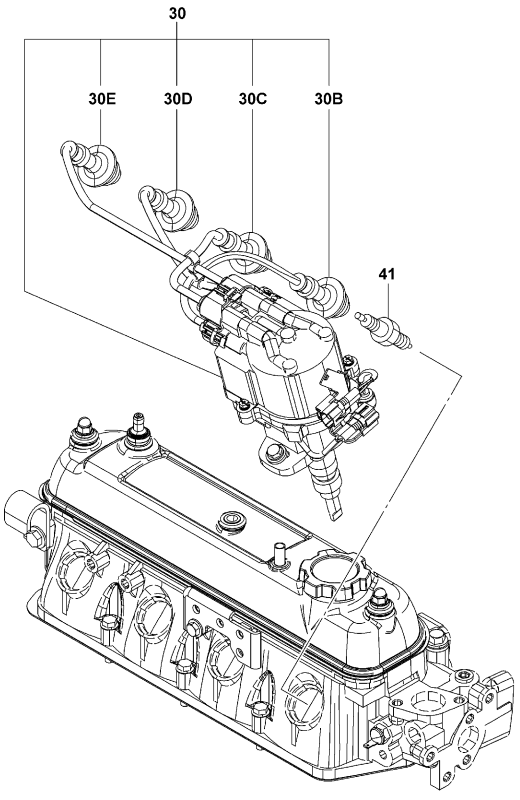

1901-309A

1901-309A

1901

IGNITION COIL & SPARK PLUG
BOBINE D'ALLUMAGE & BOUGIE
ZÜNDSPULE & -KERZE
BOBINA DE ENCENDIDO Y BUJIA

PART NAME CODE	PART NAME	QTY
1901-01	**BATTERY ASSY** ENS. DE BATTERIE BATTERIE-VOLLST. CONJUNTO DE LA BATERIA	1
1901-30	**CORD SET, COIL & PLUG, W/RESISTIVE** JEU DE CORDE ZUNDKABEL-SATZ JUEGO DE CABLES	1
1901-30B	**CORD, SPARK PLUG RESISTIVE, NO.1** CORDE ZUNDKABEL CABLE	1
1901-30C	**CORD, SPARK PLUG RESISTIVE, NO.2** CORDE ZUNDKABEL CABLE	1
1901-30D	**CORD, SPARK PLUG RESISTIVE, NO.3** CORDE ZUNDKABEL CABLE	1
1901-30E	**CORD, SPARK PLUG RESISTIVE, NO.4** CORDE ZUNDKABEL CABLE	1
1901-41	**PLUG, SPARK** BOUCHON STOPFEN TAPON	4
1901-63	**BRACKET SUB-ASSY** SOUS-ENS. DE SUPPORT TRAGER-TEILGRUPPE SUBCONJUNTO DE LA SOPORTE	1
1901-AB	**BOLT** BOULON SCHRAUBE PERNO	1
1901-AF	**CLAMP** PINSE KLEMME ABRAZADERA	1
1901-BL	**STOPPER, BATTERY** BUTEE ANSCHLAG TOPE	1
1901-BY	**BOLT** BOULON SCHRAUBE PERNO	2
1901-CE	**BOLT** BOULON SCHRAUBE PERNO	3
1901-CF	**BOLT** BOULON SCHRAUBE PERNO	1
1901-CS	**PLATE SUB-ASSY, BATTERY SET** SOUS-ENS. DE PLAQUE PLATTEN-TEILGRUPPE SUBCONJUNTO DE PLACA	1
1901-DR	**NUT** ECROU MUTTER TUERCA	2
1901-DY	**NUT** ECROU MUTTER TUERCA	1
1901-FD	**TERMINAL ASSY** ENS. DE BORNE KLEMME, VOLLST. CONJUNTO DE TERMINALES	1
1901-FL	**NUT** ECROU MUTTER TUERCA	2
1901-FN	**BRACKET** SUPPORT TRAGER SOPORTE	1

1901

IGNITION COIL & SPARK PLUG
BOBINE D'ALLUMAGE & BOUGIE
ZÜNDSPULE & -KERZE
BOBINA DE ENCENDIDO Y BUJIA

PART NAME CODE	PART NAME	QTY
1901-GF	**COVER, BATTERY** COUVERCLE DECKEL CUBIERTA	1
1901-HJ	**NUT** ECROU MUTTER TUERCA	1
1901-HW	**WIRE, BATTERY STARTER** FIL DRAHT ALAMBRE	1
1901-HX	**TERMINAL ASSY** ENS. DE BORNE KLEMME, VOLLST. CONJUNTO DE TERMINALES	1
1901-HY	**WIRE, BATTERY EARTH** FIL DRAHT ALAMBRE	1

1902	DISTRIBUTOR DISTRIBUTEUR	VERTEILER DISTRIBUIDOR

4Y

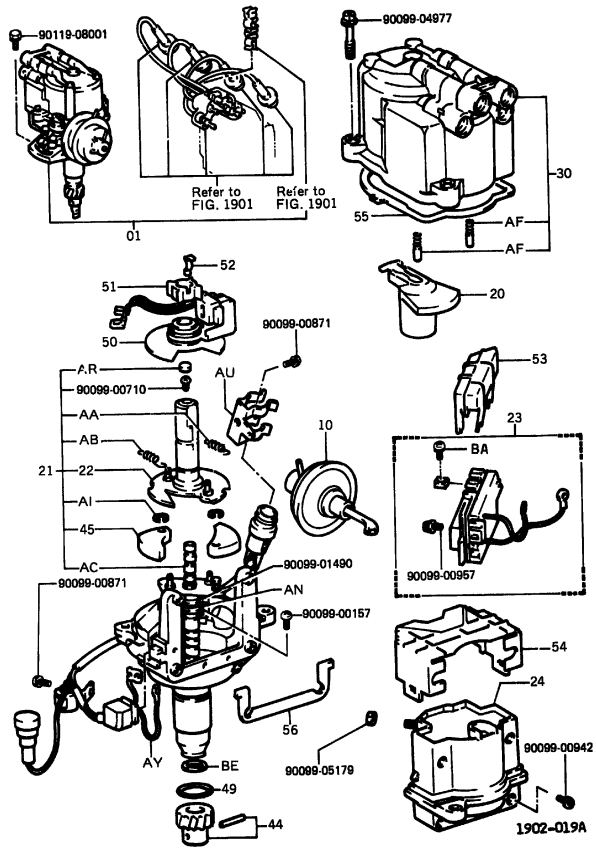

1902-019A

4Y (3-WAY CATALYTIC)

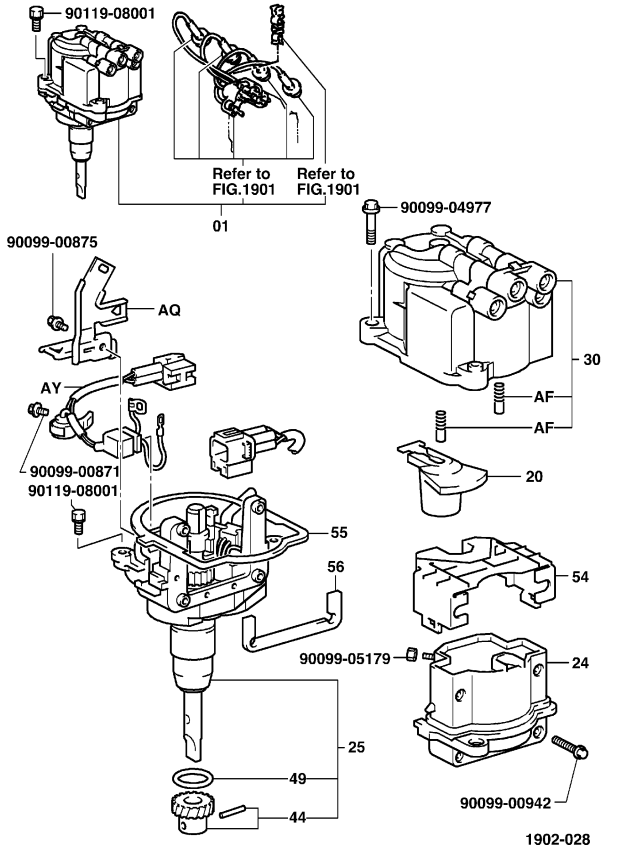

1902-028_

1902	DISTRIBUTOR DISTRIBUTEUR	VERTEILER DISTRIBUIDOR

PART NAME CODE	PART NAME	QTY
1902-01	**DISTRIBUTOR ASSY** ENS. DE ALLUMEUR VERTEILER, VOLLST. CONJUNTO DEL DISTRIBUIDOR	1
1902-10	**ADVANCER ASSY, VACUUM** ENS. D'AVANCEUR UNTERDRUCKREGLER, VOLLST. CONJUNTO DEL AVANZADOR	1
1902-20	**ROTOR SUB-ASSY, DISTRIBUTOR** SOUS-ENS. DE ROTOR ROTOR-TEILGRUPPE SUBCONJUNTO DEL ROTOR	1
1902-21	**SHAFT AND GOVERNOR SUB-ASSY** SOUS-ENS. DE REGULATEUR ET ARBRE WELLE UND DREHZAHLREGLER, TEILGRUPPE SUBCONJUNTO DE EJE Y REGULADOR	1
1902-22	**ROTOR SUB-ASSY, SIGNAL** SOUS-ENS. DE ROTOR ROTOR-TEILGRUPPE SUBCONJUNTO DEL ROTOR	1
1902-23	**IGNITER ASSY** ENS. D'ALLUMEUR ZUNDER, VOLLST. CONJUNTO DEL ENCENDEDOR	1
1902-24	**COIL, IGNITION** BOBINE SPULE BOBINA	1
1902-25	**HOUSING ASSY** ENS. DE BOITIER GEHAUSE, VOLLST. CONJUNTO DE FUNDA	1
1902-30	**CAP SUB-ASSY, DISTRIBUTOR** SOUS-ENS. DE CAPUCHON KAPPEN-TEILGRUPPE SUBCONJUNTO DE LA TAPA	1
1902-44	**GEAR, SPIRAL** PIGNON ZAHNRAD ENGRANAJE	1
1902-45	**WEIGHT, GOVERNOR** POIDS GEWICHT CONTRAPESO	2
1902-49	**RING, DISTRIBUTOR HOUSING O** ANNEAU RING ANILLO	1
1902-50	**GENERATOR, SIGNAL** GENERATRICE GENERATOR GENERADOR	1
1902-51	**ROTOR, SIGNAL** ROTOR ROTOR ROTOR	1
1902-52	**SPRING, ROTOR SET** RESSORT FEDER RESORTE	1
1902-53	**COVER, DUST PROOF, NO.1** COUVERCLE DECKEL CUBIERTA	1
1902-54	**COVER, DUST PROOF, NO.2** COUVERCLE DECKEL CUBIERTA	1
1902-55	**PACKING, DUST PROOF, NO.1** CALE DICHTUNG EMPAQUETADURA	1
1902-56	**PACKING, DUST PROOF, NO.2** CALE DICHTUNG EMPAQUETADURA	1
1902-AA	**SPRING, GOVERNOR, A** RESSORT FEDER RESORTE	1

1902	DISTRIBUTOR DISTRIBUTEUR		VERTEILER DISTRIBUIDOR	

PART NAME CODE	PART NAME	QTY	PART NAME CODE	PART NAME	QTY
1902-AB	**SPRING, GOVERNOR, B** RESSORT FEDER RESORTE	1	1902-BE	**WASHER** RODELLE UNTERLEGSCHEIBE ARANDELA	1
1902-AC	**SHAFT & PLATE, GOVERNOR** PLAQUE & ARBRE WELLE & PLATTE EJE Y PLACA	1			
1902-AF	**PIECE, CAP CENTER** PIECE STUCK PIEZA	2			
1902-AI	**RING, SNAP** ANNEAU RING ANILLO	2			
1902-AN	**WASHER** RODELLE UNTERLEGSCHEIBE ARANDELA	2			
1902-AQ	**CLAMP, CORD** PINSE KLEMME ABRAZADERA	1			
1902-AR	**CAP** CAPUCHON KAPPE TAPA	1			
1902-AU	**CLAMP, CORD** PINSE KLEMME ABRAZADERA	1			
1902-AY	**LEAD, BREAKER** FIL ZULEITUNG CONDUCTOR	1			
1902-BA	**SCREW** VIS SCHRAUBE TORNILLO	3			

1902	DISTRIBUTOR DISTRIBUTEUR		VERTEILER DISTRIBUIDOR	

PART NAME CODE	PART NAME	QTY	PART NAME CODE	PART NAME	QTY

1903

ALTERNATOR
ALTERNATEUR

DREHSTROMGENERATOR
ALTERNADOR

4Y

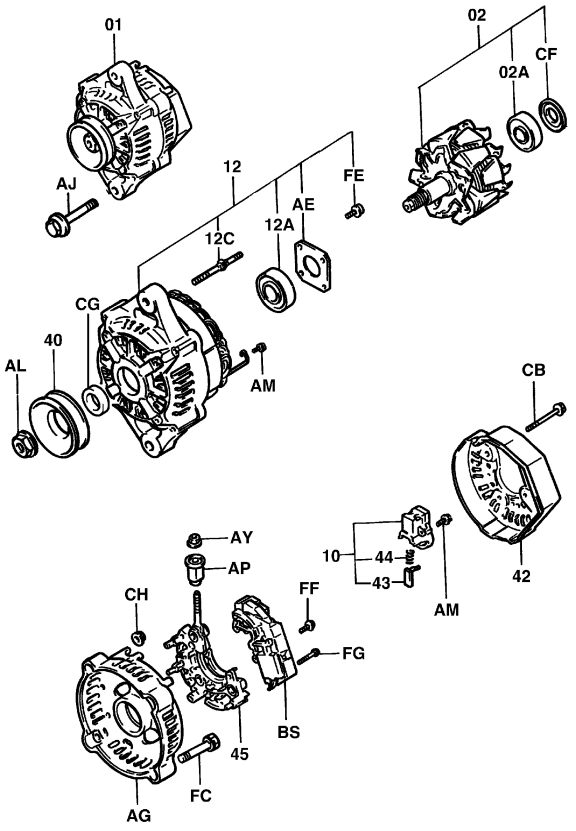

1903-113
1903-113_

4Y (HI-CAPACITY)

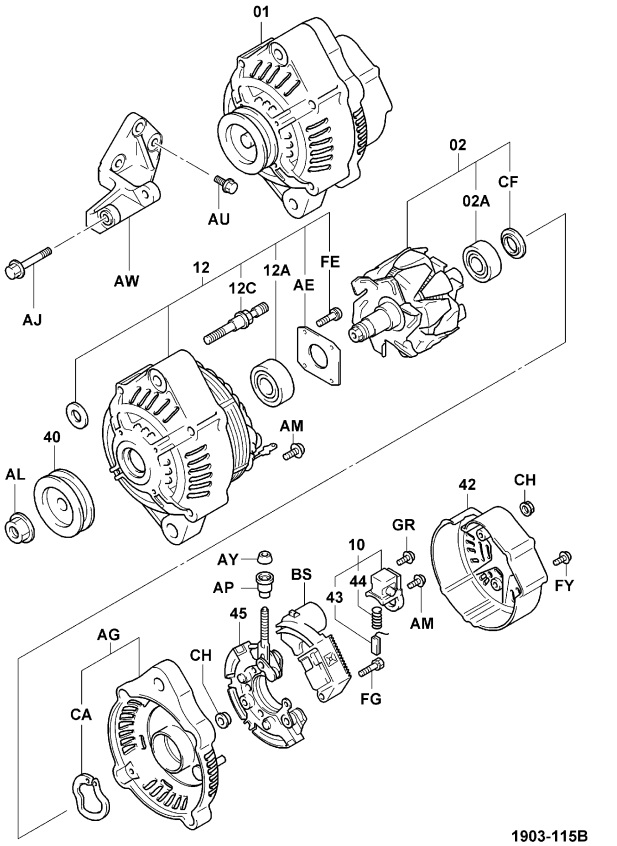

1903-115B
1903-115B

1903

ALTERNATOR
ALTERNATEUR

DREHSTROMGENERATOR
ALTERNADOR

PART NAME CODE	PART NAME	QTY
1903-01	**ALTERNATOR ASSY** ENS. D'ALTERNATEUR DREHSTROMGENERATOR, VOLLST. CONJUNTO DEL ALTERNADOR	1
1903-02	**ROTOR ASSY, ALTERNATOR** ENS. DE ROTOR ROTOR, VOLLST. CONJUNTO DEL ROTOR	1
1903-02A	**BEARING, ALTERNATOR ROTOR** ROULEMENT LAGER COJINETE	1
1903-10	**HOLDER ASSY, ALTERNATOR BRUSH** ENS. DE SUPPORT DUSENSTOCR, VOLLST. CONJUNTO DE PORTABOQUILLAS	1
1903-12	**FRAME ASSY, DRIVE END** ENS. DE CADRE RAHMEN, VOLLST. CONJUNTO DEL BASTIDOR	1
1903-12A	**BEARING, ALTERNATOR DRIVE END FRAME** ROULEMENT LAGER COJINETE	1
1903-12C	**BOLT, STUD, ALTERNATOR DRIVE END FRAME** BOULON SCHRAUBE PERNO	2- 4
1903-40	**PULLEY, ALTERNATOR** POULIE RIEMENSCHEIBE POLEA	1
1903-42	**COVER, REAR END** COUVERCLE DECKEL CUBIERTA	1
1903-43	**BRUSH, ALTERNATOR** BALAI BURSTE ESCOBILLA	2
1903-44	**SPRING, BRUSH** RESSORT FEDER RESORTE	2
1903-45	**HOLDER, W/RECTIFIER** SUPPORT DUSENSTOCR SOPORTE PORTADOR	1
1903-AE	**PLATE, BEARING RETAINER** PLAQUE PLATTE PLACA	1
1903-AF	**BUSHING** BAGE BUCHSE MANGUITO	1
1903-AG	**FRAME, RECTIFIER END** CADRE RAHMEN BASTIDOR	1
1903-AJ	**BOLT, HEXAGON** BOULON SCHRAUBE PERNO	1
1903-AL	**NUT, PULLEY LOCK** ECROU MUTTER TUERCA	1
1903-AM	**SCREW** VIS SCHRAUBE TORNILLO	3- 6
1903-AP	**INSULATOR** ISOLATEUR ISOLATOR AISLADOR	1
1903-AY	**NUT** ECROU MUTTER TUERCA	1

1903	ALTERNATOR ALTERNATEUR	DREHSTROMGENERATOR ALTERNADOR

PART NAME CODE	PART NAME	QTY
1903-BS	**REGULATOR ASSY** ENS. DE REGULATEUR REGLER, VOLLST. CONJUNTO DEL REGULADOR	1
1903-BU	**SCREW, W/WASHER** VIS SCHRAUBE TORNILLO	4
1903-CA	**WASHER** RODELLE UNTERLEGSCHEIBE ARANDELA	1
1903-CB	**BOLT** BOULON SCHRAUBE PERNO	3
1903-CF	**COVER, BEARING** COUVERCLE DECKEL CUBIERTA	1
1903-CG	**COLLAR, SPACE** COLLIER BUCHSE COLLAR	1
1903-CH	**NUT** ECROU MUTTER TUERCA	2- 7
1903-FC	**BOLT** BOULON SCHRAUBE PERNO	2
1903-FE	**SCREW** VIS SCHRAUBE TORNILLO	4
1903-FF	**SCREW** VIS SCHRAUBE TORNILLO	1
1903-FG	**SCREW** VIS SCHRAUBE TORNILLO	2
1903-FY	**BOLT** BOULON SCHRAUBE PERNO	1
1903-FZ	**BOLT** BOULON SCHRAUBE PERNO	1
1903-GR	**SCREW** VIS SCHRAUBE TORNILLO	1
1903-GV	**SEAL, RING** JOINT ABDICHTUNG SELLO	1
1903-GW	**SEAL, RING** JOINT ABDICHTUNG SELLO	1
1903-GX	**PLATE, RECTIFIER** PLAQUE PLATTE PLACA	1

1903	ALTERNATOR ALTERNATEUR	DREHSTROMGENERATOR ALTERNADOR

PART NAME CODE	PART NAME	QTY
PART NAME CODE	PART NAME	QTY

1904	STARTER DEMARREUR	STARTER ARRANCADOR

4Y

4Y..MTM (OIL CLUTCH)

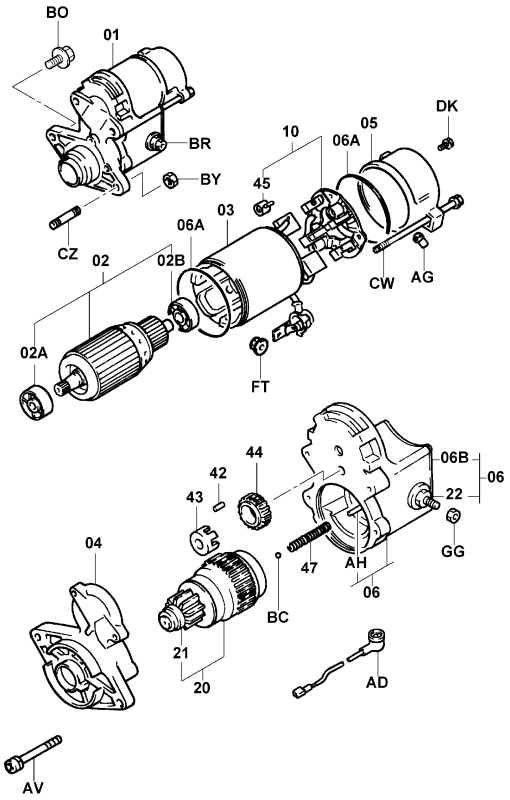

1904-177A

1904-177A

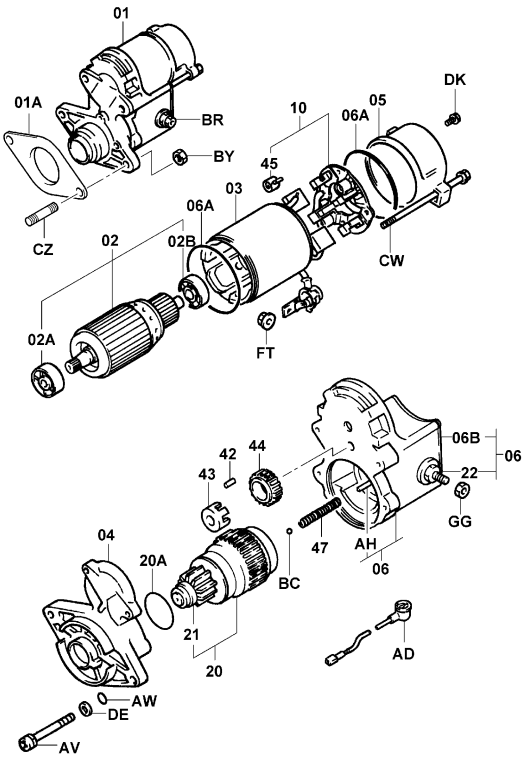

1904-178B

1904-178B

1904	STARTER DEMARREUR	STARTER ARRANCADOR

PART NAME CODE	PART NAME	QTY
1904-01	**STARTER ASSY** ENS. DE DEMARREUR STARTER, VOLLST. CONJUNTO DEL ARRANCADOR	1
1904-01A	**GASKET, STARTER HOUSING** JOINT DICHTUNG EMPAQUETADURA	1
1904-02	**ARMATURE ASSY, STARTER** ENS. D'ARMATURE ANKER, VOLLST. CONJUNTO DEL INDUCIDO	1
1904-02A	**BEARING, ARMATURE, NO.1** ROULEMENT LAGER COJINETE	1
1904-02B	**BEARING, ARMATURE, NO.2** ROULEMENT LAGER COJINETE	1
1904-03	**YOKE ASSY, STARTER** ENS. D'ETRIER JOCH, VOLLST. CONJUNTO DE HORQUILLA	1
1904-04	**HOUSING ASSY, STARTER DRIVE** ENS. DE BOITIER GEHAUSE, VOLLST. CONJUNTO DE FUNDA	1
1904-05	**FRAME ASSY, COMMUTATOR END** ENS. DE CADRE RAHMEN, VOLLST. CONJUNTO DEL BASTIDOR	1
1904-06	**SWITCH ASSY, MAGNET** ENS. DE INTERRUPTEUR SCHALTER, VOLLST. CONJUNTO DEL INTERRUPUPTOR	1
1904-06A	**PACKING, RUBBER (FOR STARTER YOKE)** CALE DICHTUNG EMPAQUETADURA	2
1904-06B	**PACKING (FOR MAGNET SWITCH END COVER)** CALE DICHTUNG EMPAQUETADURA	1
1904-10	**HOLDER ASSY, STARTER BRUSH** ENS. DE SUPPORT DUSENSTOCR, VOLLST. CONJUNTO DE PORTABOQUILLAS	1
1904-20	**CLUTCH SUB-ASSY, STARTER** SOUS-ENS. D'EMBRAYAGE KUPPLUNGS-TEILGRUPPE SUBCONJUNTO DEL EMBRAGUE	1
1904-20A	**RING, O (FOR STARTER CLUTCH)** ANNEAU RING ANILLO	1
1904-21	**PINION SUB-ASSY, STARTER** SOUS-ENS. DE PIGNON RITZEL-TEILGRUPPE SUBCONJUNTO DEL PIÑON	1
1904-22	**CHIP SUB-ASSY, CONTACT** SOUS-ENS. DE D'ETELLE CHIP-TEILGRUPPE SUBCONJUNTO DE PASTILLA	1
1904-42	**ROLLER, STARTER IDLE GEAR CLUTCH** GALET ROLLE RODILLO	5
1904-43	**RETAINER, STARTER IDLE GEAR** ARRETOIR SEEGERRING RETENEDOR	1
1904-44	**GEAR, STARTER IDLE** PIGNON ZAHNRAD ENGRANAJE	1
1904-45	**SPRING, STARTER BRUSH** RESSORT FEDER RESORTE	4

1904	STARTER DEMARREUR		STARTER ARRANCADOR	

PART NAME CODE	PART NAME	QTY	PART NAME CODE	PART NAME	QTY
1904-47	**SPRING, STARTER MAGNET SWITCH RETURN** RESSORT FEDER RESORTE	1	1904-CW	**BOLT** BOULON SCHRAUBE PERNO	2
1904-AD	**WIRE, LEAD** FIL DRAHT ALAMBRE	1	1904-CZ	**BOLT, STUD** BOULON SCHRAUBE PERNO	2
1904-AG	**COVER, END FRAME** COUVERCLE DECKEL CUBIERTA	1	1904-DE	**WASHER** RODELLE UNTERLEGSCHEIBE ARANDELA	2
1904-AH	**PLUNGER SUB-ASSY, CONTACTOR** SOUS-ENS. DE PLONGEUR PLUNGER-TEILGRUPPE SUBCONJUNTO DEL EMBOLO	1	1904-DK	**SCREW** VIS SCHRAUBE TORNILLO	2
1904-AV	**SCREW, W/WASHER** VIS SCHRAUBE TORNILLO	2	1904-FT	**NUT** ECROU MUTTER TUERCA	1
1904-AW	**RING, O** ANNEAU RING ANILLO	2	1904-GG	**NUT** ECROU MUTTER TUERCA	1
1904-BC	**BALL, STEEL** BILLE KUGEL BOLA	1			
1904-BO	**BOLT** BOULON SCHRAUBE PERNO	2			
1904-BR	**NUT** ECROU MUTTER TUERCA	1			
1904-BY	**NUT** ECROU MUTTER TUERCA	2			

1904	STARTER DEMARREUR		STARTER ARRANCADOR	

PART NAME CODE	PART NAME	QTY	PART NAME CODE	PART NAME	QTY

1910	CONTROLLER CONTROLEUR	STEUERTEIL CONTROLADOR

4Y

10N,15N,18N,20N,25N,30N,J35N (SAS)

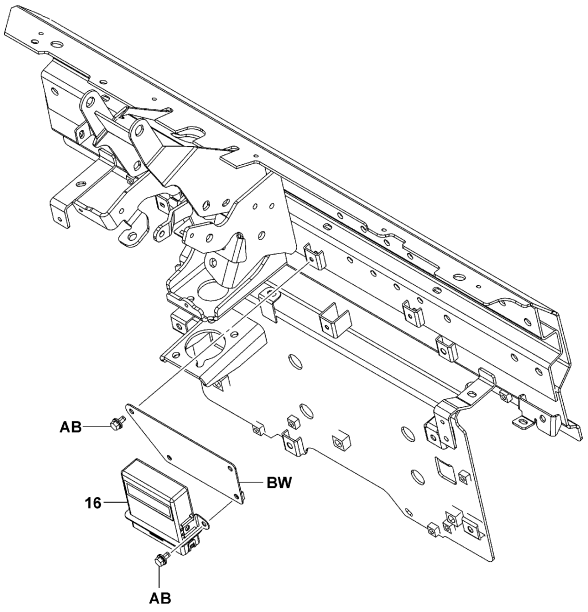

1910-024

1910-024_

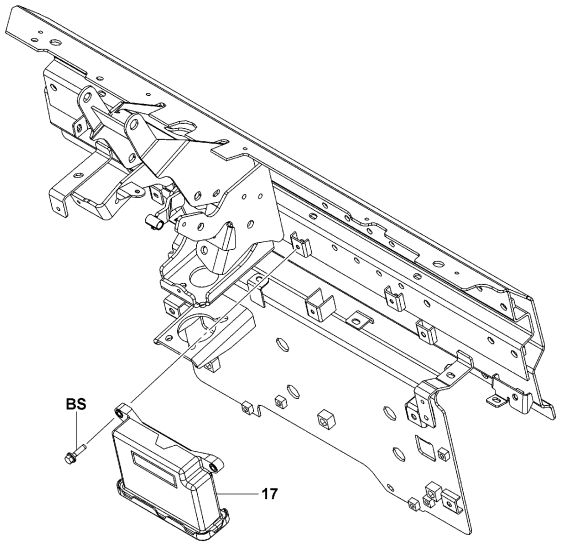

1910-050

1910-050_

1910	CONTROLLER CONTROLEUR	STEUERTEIL CONTROLADOR

K20N,K25N,K30N

ATM (MINI LEVER, JOY STICK)

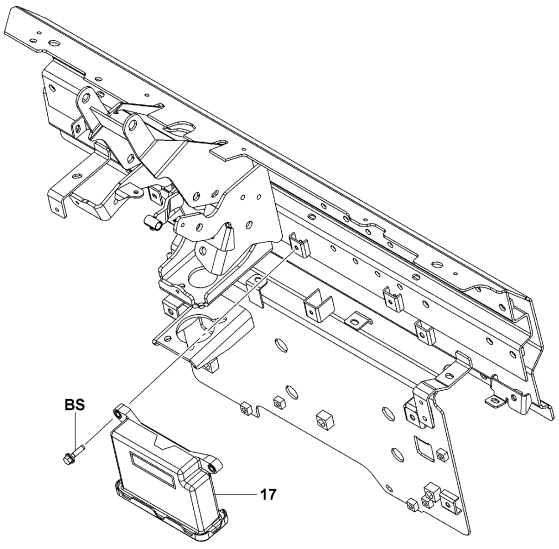

1910-050

1910-050_

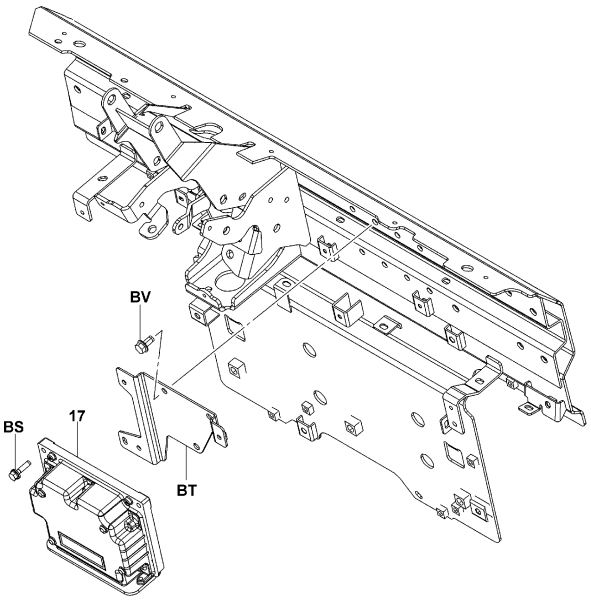

1910-028

1910-028_

1910	CONTROLLER CONTROLEUR	STEUERTEIL CONTROLADOR

4Y [ECS]

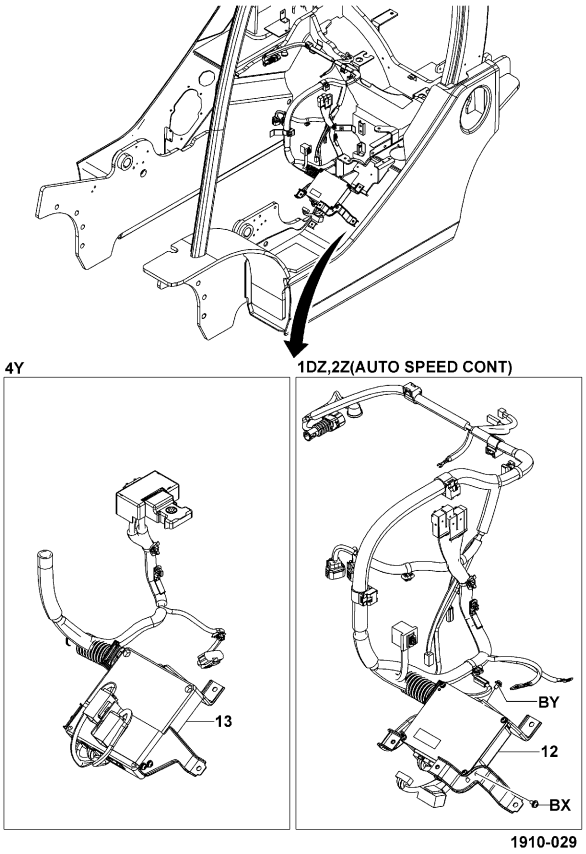

1910-029_

1910	CONTROLLER CONTROLEUR	STEUERTEIL CONTROLADOR

PART NAME CODE	PART NAME	QTY	PART NAME CODE	PART NAME	QTY
1910-13	**CONTROLLER ASSY, ECS** ENS. DE CONTROLEUR STEUERTEIL, VOLLST. CONJUNTO DEL CONTROLADOR	1			
1910-16	**CONTROLLER ASSY, OPS** ENS. DE CONTROLEUR STEUERTEIL, VOLLST. CONJUNTO DEL CONTROLADOR	1			
1910-17	**CONTROLLER ASSY, SAS/OPS** ENS. DE CONTROLEUR STEUERTEIL, VOLLST. CONJUNTO DEL CONTROLADOR	1			
1910-AB	**BOLT** BOULON SCHRAUBE PERNO	4			
1910-BS	**BOLT** BOULON SCHRAUBE PERNO	3			
1910-BT	**BRACKET SUB-ASSY** SOUS-ENS. DE SUPPORT TRÄGER-TEILGRUPPE SUBCONJUNTO DE LA SOPORTE	1			
1910-BV	**BOLT** BOULON SCHRAUBE PERNO	3			
1910-BW	**BRACKET SUB-ASSY** SOUS-ENS. DE SUPPORT TRÄGER-TEILGRUPPE SUBCONJUNTO DE LA SOPORTE	1			

4Y

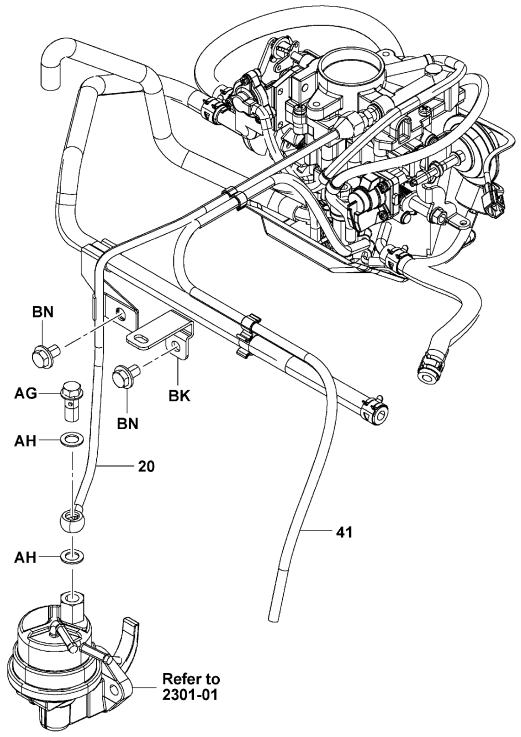

2101-046

2101-046_

4Y (3-WAY CATALYTIC)

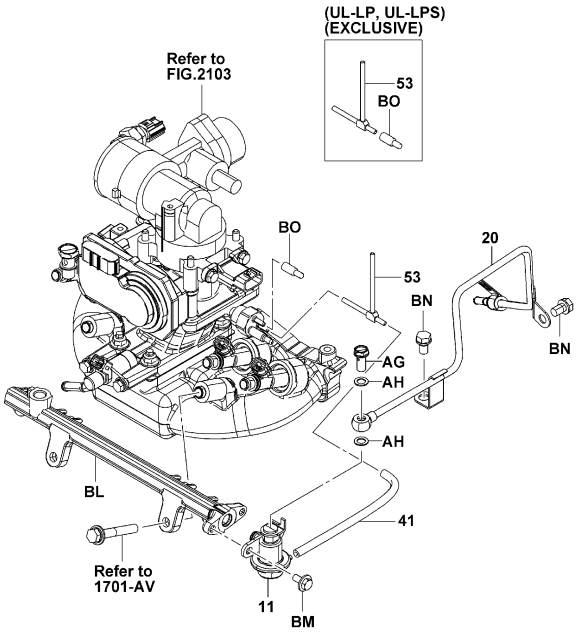

2101-047

2101-047_

2101	FUEL PIPE CONDUITE D'ALIMENTATION	KRAFTSTOFFLEITUNG TUBO DE COMBUSTIBLE

4Y (CONVERTIBLE(Z3))

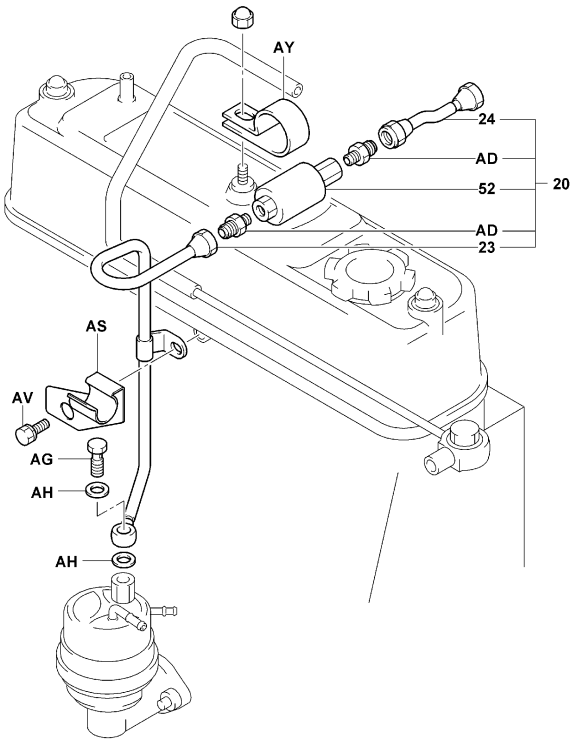

2101-034E

2101-034E

4Y (LPG AUSTRALIA, LPG NZ SPEC(Z3), LPG RUSSIA)

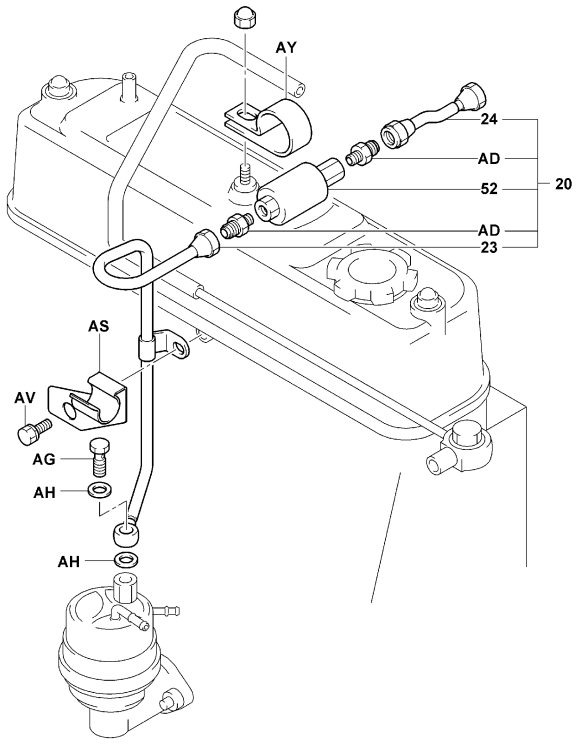

2101-034E

2101-034E

2101	FUEL PIPE CONDUITE D'ALIMENTATION	KRAFTSTOFFLEITUNG TUBO DE COMBUSTIBLE

PART NAME CODE	PART NAME	QTY
2101-11	**REGULATOR ASSY, FUEL PRESSURE** ENS. DE REGULATEUR REGLER, VOLLST. CONJUNTO DEL REGULADOR	1
2101-20	**PIPE SUB-ASSY, CARBURETOR FUEL** SOUS-ENS. DE TUYAU ROHR-TEILGRUPPE SUBCONJUNTO DE TUBO	1
2101-23	**PIPE SUB-ASSY, FUEL** SOUS-ENS. DE TUYAU ROHR-TEILGRUPPE SUBCONJUNTO DE TUBO	1
2101-24	**PIPE SUB-ASSY, FUEL** SOUS-ENS. DE TUYAU ROHR-TEILGRUPPE SUBCONJUNTO DE TUBO	1
2101-41	**HOSE, DISTRIBUTOR VACUUM** FLEXIBLE SCHLAUCH MANGUERA	1
2101-52	**VALVE ASSY, SOLENOID** ENS. DE SOUPAPE VENTIL, VOLLST. CONJUNTO DE VALVULA	1
2101-53	**HOSE SUB-ASSY, VACUUM** SOUS-ENS. DE FLEXIBLE SCHLAUCH-TEILGRUPPE SUBCONJUNTO DE LA MANGUERA	1
2101-AD	**UNION** RACCORD ROHRVERSCHRAUBUNG UNION	1
2101-AG	**BOLT, UNION** BOULON SCHRAUBE PERNO	1
2101-AH	**GASKET** JOINT DICHTUNG EMPAQUETADURA	2
2101-AS	**CLAMP** PINSE KLEMME ABRAZADERA	1
2101-AV	**BOLT** BOULON SCHRAUBE PERNO	1- 2
2101-AY	**CLAMP** PINSE KLEMME ABRAZADERA	1
2101-BK	**BRACKET** SUPPORT TRÄGER SOPORTE	1
2101-BL	**PIPE, FUEL DELIVERY** TUYAU ROHR TUBO	1
2101-BM	**BOLT** BOULON SCHRAUBE PERNO	2
2101-BN	**BOLT** BOULON SCHRAUBE PERNO	2
2101-BO	**PLUG** BOUCHON STOPFEN TAPON	1
2101-BS	**UNION** RACCORD ROHRVERSCHRAUBUNG UNION	1

2101	FUEL PIPE CONDUITE D'ALIMENTATION	KRAFTSTOFFLEITUNG TUBO DE COMBUSTIBLE

PART NAME CODE	PART NAME	QTY

PART NAME CODE	PART NAME	QTY

2103	CARBURETOR CARBURATEUR	VERGASER CARBURADOR

4Y [1/2]

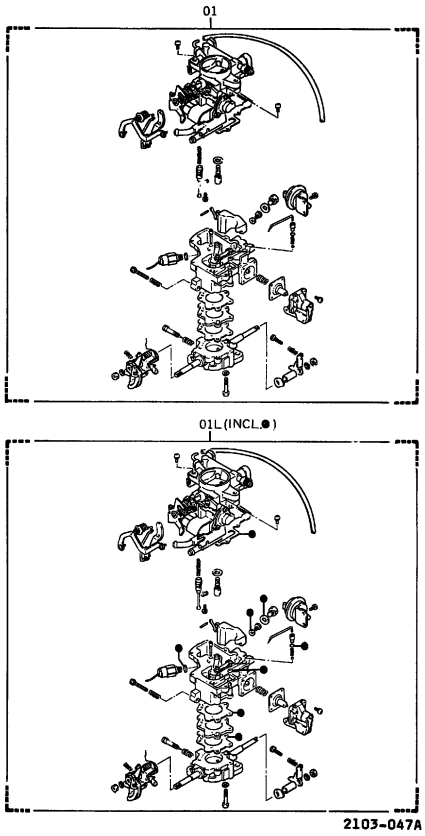

2103-047A

4Y [2/2]

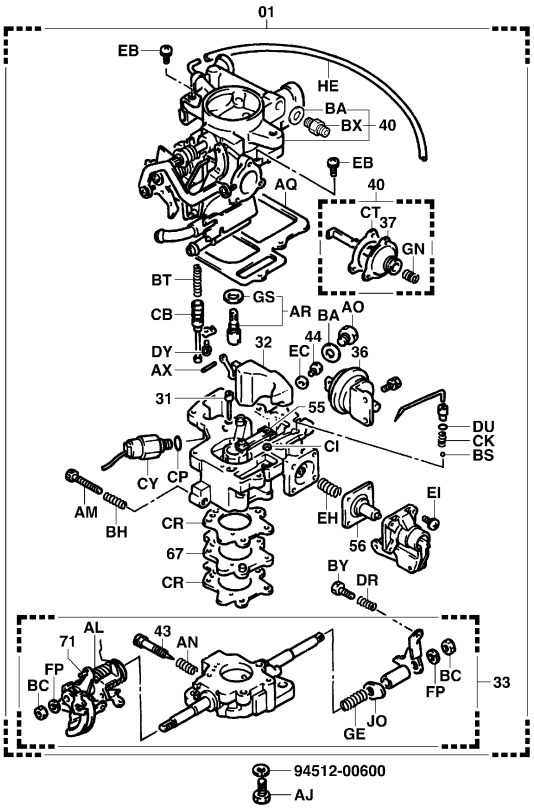

2103-064A

2103	CARBURETOR CARBURATEUR	VERGASER CARBURADOR

4Y (3-WAY CATALYTIC)

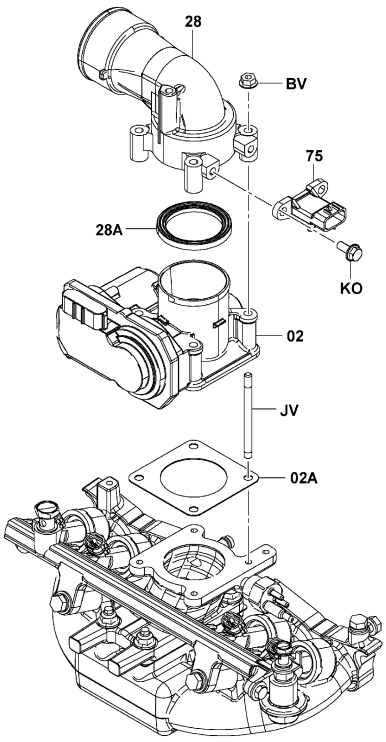

2103-074_

4Y (3-WAY CATALYTIC..EXCLUSIVE(Z4))

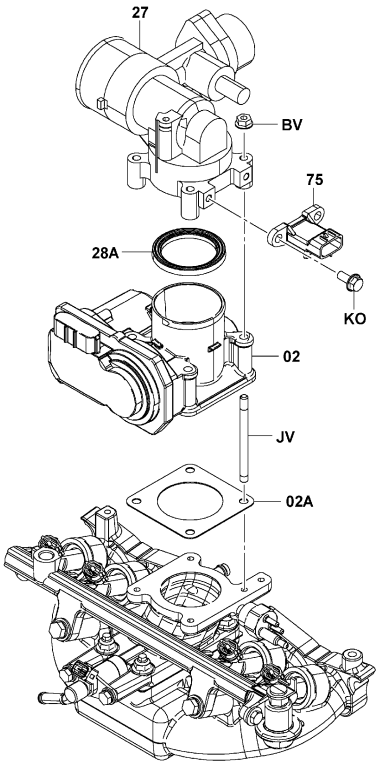

2103-075_

2103

CARBURETOR
CARBURATEUR
VERGASER
CARBURADOR

PART NAME CODE	PART NAME	QTY
2103-01	**CARBURETOR ASSY** ENS. DE CARBURATEUR VERGASER, VOLLST. CONJUNTO DEL CARBURADOR	1
2103-01L	**GASKET KIT, CARBURETOR** POXHETTE DE JOINTS DICHTUNGSAUSRUSTUNG JUEGO DE EMPAQUETADURA	1
2103-02	**BODY ASSY, THROTTLE W/MOTOR** ENS. DE CARROSSERIE KAROSSERIE, VOLLST. CONJUNTO DE LA CARROCERIA	1
2103-02A	**GASKET, THROTTLE BODY** JOINT DICHTUNG EMPAQUETADURA	1
2103-27	**ADAPTOR ASSY** ENS. D'ADAPTATEUR ADAPTER-VOLLST. CONJUNTO DEL ADAPTADOR	1
2103-28	**CONNECTOR, INTAKE AIR** CONNECTEUR STECKVERBINDER CONECTOR	1
2103-28A	**GASKET, ADAPTOR** JOINT DICHTUNG EMPAQUETADURA	1
2103-31	**JET SUB-ASSY, SLOW** SOUS-ENS. DE GICLEUR DUSEN-TEILGRUPPE SUBCONJUNTO DEL SURTIDOR	1
2103-32	**FLOAT SUB-ASSY** SOUS-ENS. DE FLOTTEUR SCHWIMMER-TEILGRUPPE SUBCONJUNTO DEL FLOTADOR	1
2103-33	**FLANGE SUB-ASSY** SOUS-ENS. DE BRIDE FLANSCH-TEILGRUPPE SUBCONJUNTO DE LA BRIDA	1
2103-36	**DIAPHRAGM SUB-ASSY** SOUS-ENS. DE DIAPHRAGME MEMBRANE-TEILGRUPPE SUBCONJUNTO DEL DIAFRAGMA	1
2103-37	**DIAPHRAGM SUB-ASSY** SOUS-ENS. DE DIAPHRAGME MEMBRANE-TEILGRUPPE SUBCONJUNTO DEL DIAFRAGMA	1
2103-40	**HORN, AIR** AVERTISSEUR SONORE HORN, VOLLST. BOCINA	1
2103-43	**SCREW, IDLE ADJUSTING** VIS SCHRAUBE TORNILLO	1
2103-44	**JET, 1ST MAIN** GICLEUR DUSE SURTIDOR	1
2103-55	**VALVE, THERMOSTATIC** SOUPAPE VENTIL VALVULA	1
2103-56	**DIAPHRAGM** DIAPHRAGME MEMBRANE DIAFRAGMA	1
2103-75	**SENSOR, VACUUM** DETECTEUR SENSOR SENSOR	1
2103-AJ	**SCREW, SET** VIS SCHRAUBE TORNILLO	2
2103-AL	**SPRING, THROTTLE BACK** RESSORT FEDER RESORTE	1

2103

CARBURETOR
CARBURATEUR
VERGASER
CARBURADOR

PART NAME CODE	PART NAME	QTY
2103-AM	**SCREW, THROTTLE ADJUSTING** VIS SCHRAUBE TORNILLO	1
2103-AN	**SPRING, IDLE ADJUSTING SCREW** RESSORT FEDER RESORTE	1
2103-AO	**PLUG, MAIN PASSAGE** BOUCHON STOPFEN TAPON	1
2103-AQ	**GASKET, AIR HORN** JOINT DICHTUNG EMPAQUETADURA	1
2103-AR	**VALVE SUB-ASSY, NEEDLE** SOUS-ENS. DE SOUPAPE VENTIL-TEILGRUPPE SUBCONJUNTO DE VALVULA	1
2103-AX	**PIN, FLOAT LEVER** GOUPILLE STIFT PASADOR	1
2103-BA	**GASKET, PASSAGE PLUG** JOINT DICHTUNG EMPAQUETADURA	1
2103-BC	**NUT, THROTTLE LEVER SET** ECROU MUTTER TUERCA	2
2103-BH	**SPRING, IDLE ADJUSTING** RESSORT FEDER RESORTE	1
2103-BS	**BALL, STEEL** BILLE KUGEL BOLA	1
2103-BT	**SPRING** RESSORT FEDER RESORTE	1
2103-BV	**NUT** ECROU MUTTER TUERCA	4
2103-BX	**UNION** RACCORD ROHRVERSCHRAUBUNG UNION	1
2103-BY	**SCREW** VIS SCHRAUBE TORNILLO	1
2103-CB	**PISTON, POWER** PISTON KOLBEN PISTON	1
2103-CI	**GASKET** JOINT DICHTUNG EMPAQUETADURA	1
2103-CK	**SPRING, PUMP** RESSORT FEDER RESORTE	1
2103-CP	**GASKET** JOINT DICHTUNG EMPAQUETADURA	1
2103-CR	**GASKET** JOINT DICHTUNG EMPAQUETADURA	2
2103-CT	**GASKET** JOINT DICHTUNG EMPAQUETADURA	1

2103	CARBURETOR CARBURATEUR VERGASER CARBURADOR				
PART NAME CODE	PART NAME	QTY	PART NAME CODE	PART NAME	QTY
2103-CY	**VALVE SUB-ASSY, SOLENOID** SOUS-ENS. DE SOUPAPE VENTIL-TEILGRUPPE SUBCONJUNTO DE VALVULA	1	2103-GN	**SPRING** RESSORT FEDER RESORTE	1
2103-DR	**SPRING** RESSORT FEDER RESORTE	1	2103-GS	**GASKET, NEEDLE VALVE SEAT** JOINT DICHTUNG EMPAQUETADURA	1
2103-DU	**RING, O** ANNEAU RING ANILLO	1	2103-HE	**HOSE** FLEXIBLE SCHLAUCH MANGUERA	1
2103-DY	**SCREW** VIS SCHRAUBE TORNILLO	1	2103-JO	**CAM** CAME NOCKEN LEVA	1
2103-EB	**SCREW** VIS SCHRAUBE TORNILLO	4	2103-JV	**BOLT, STUD** BOULON SCHRAUBE PERNO	4
2103-EC	**GASKET, MAIN JET** JOINT DICHTUNG EMPAQUETADURA	1	2103-KO	**BOLT** BOULON SCHRAUBE PERNO	2
2103-EH	**SPRING** RESSORT FEDER RESORTE	1			
2103-EI	**SCREW** VIS SCHRAUBE TORNILLO	4			
2103-FP	**WASHER, LOCK** RODELLE UNTERLEGSCHEIBE ARANDELA	2			
2103-GE	**SPRING** RESSORT FEDER RESORTE	1			

2103	CARBURETOR CARBURATEUR VERGASER CARBURADOR				
PART NAME CODE	PART NAME	QTY	PART NAME CODE	PART NAME	QTY

2105	AIR GOVERNOR REGULATEUR D'AIR	LUFTREGLER REGULADOR DE AIRE

4Y

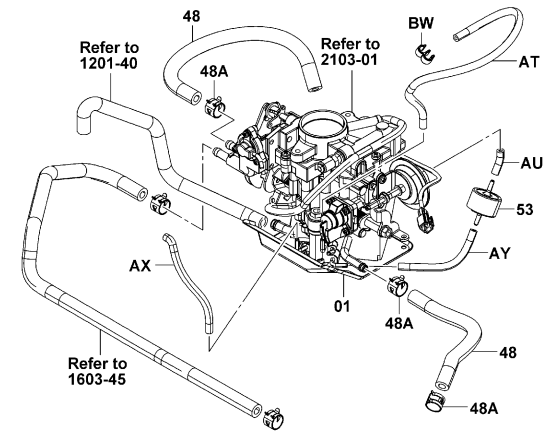

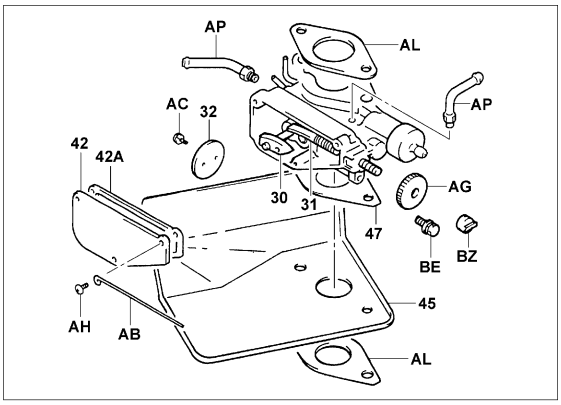

2105-091A

2105-091A

2105	AIR GOVERNOR REGULATEUR D'AIR	LUFTREGLER REGULADOR DE AIRE

4Y (CONVERTIBLE(Z3), EXCLUSIVE(Z4))

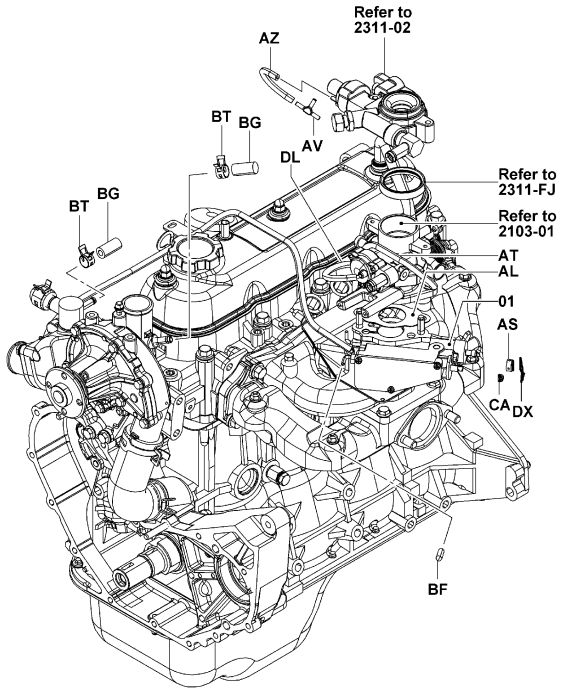

2105-092A

2105-092A

4Y (CONVERTIBLE(Z3), EXCLUSIVE(Z4)) [REGISTOR]

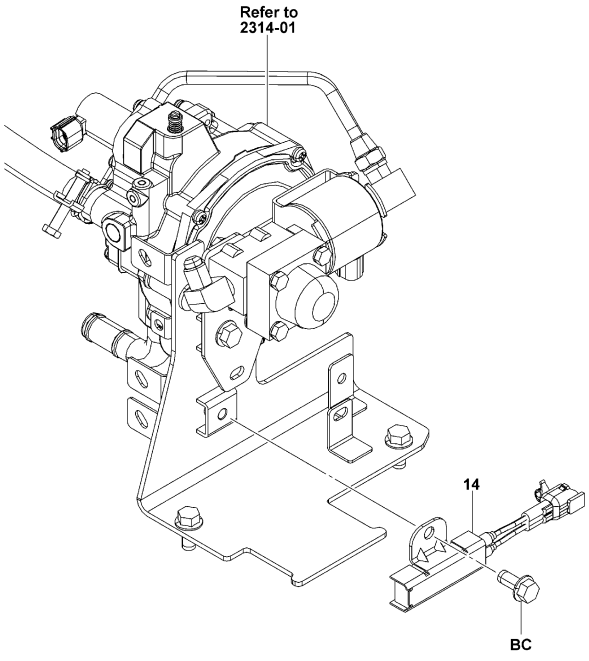

2105-093

2105-093_

2105

AIR GOVERNOR
REGULATEUR D'AIR
LUFTREGLER
REGULADOR DE AIRE

PART NAME CODE	PART NAME	QTY
2105-01	**GOVERNOR ASSY, AIR** ENS. DE REGULATEUR DREHAZHLREGLER, VOLLST. CONJUNTO DEL REGULADOR	1
2105-14	**RESISTOR ASSY** ENS. DE RESISTANCE WIDERSTAND, VOLLST. CONJUNTO DEL RESISTOR	1
2105-30	**SHAFT SUB-ASSY, THROTTLE VALVE** SOUS-ENS. D'ARBRE WELLEN-TEILGRUPPE SUBCONJUNTO DEL EJE	1
2105-31	**SPRING SUB-ASSY** SOUS-ENS. DE RESSORT FEDER-TEILGRUPPE SUBCONJUNTO DEL RESORTE	1
2105-32	**VALVE SUB-ASSY, AIR GOVERNOR THROTTLE** SOUS-ENS. DE SOUPAPE VENTIL-TEILGRUPPE SUBCONJUNTO DE VALVULA	1
2105-42	**COVER** COUVERCLE DECKEL CUBIERTA	1
2105-42A	**GASKET, COVER** JOINT DICHTUNG EMPAQUETADURA	1
2105-45	**PLATE, FUEL INSULATOR** PLAQUE PLATTE PLACA	1
2105-47	**INSULATOR, HEAT, NO.2** ISOLATEUR ISOLATOR AISLADOR	1
2105-48	**HOSE, WATER** FLEXIBLE SCHLAUCH MANGUERA	2
2105-48A	**CLAMP, HOSE** PINSE KLEMME ABRAZADERA	4
2105-53	**VALVE, VACUUM TRANSMITTING** SOUPAPE VENTIL VALVULA	1
2105-AB	**WIRE** FIL DRAHT ALAMBRE	1
2105-AC	**SCREW** VIS SCHRAUBE TORNILLO	2
2105-AG	**BUSHING** BAGE BUCHSE MANGUITO	1
2105-AH	**SCREW** VIS SCHRAUBE TORNILLO	3
2105-AL	**GASKET, CARBURETOR** JOINT DICHTUNG EMPAQUETADURA	1- 2
2105-AP	**UNION** RACCORD ROHRVERSCHRAUBUNG UNION	2
2105-AS	**CAP** CAPUCHON KAPPE TAPA	1
2105-AT	**HOSE, VACUUM** FLEXIBLE SCHLAUCH MANGUERA	1

2105

AIR GOVERNOR
REGULATEUR D'AIR
LUFTREGLER
REGULADOR DE AIRE

PART NAME CODE	PART NAME	QTY
2105-AU	**HOSE, VACUUM** FLEXIBLE SCHLAUCH MANGUERA	1
2105-AV	**3-WAY** 3 SENS DREIWEG-VERTEILER 3 VIAS	1
2105-AX	**HOSE, VACUUM** FLEXIBLE SCHLAUCH MANGUERA	1
2105-AY	**HOSE, VACUUM** FLEXIBLE SCHLAUCH MANGUERA	1
2105-AZ	**HOSE** FLEXIBLE SCHLAUCH MANGUERA	1
2105-BC	**BOLT** BOULON SCHRAUBE PERNO	1
2105-BE	**BOLT** BOULON SCHRAUBE PERNO	1
2105-BF	**PLUG** BOUCHON STOPFEN TAPON	1
2105-BG	**PLUG** BOUCHON STOPFEN TAPON	2
2105-BK	**CLAMP, HOSE** PINSE KLEMME ABRAZADERA	1
2105-BT	**CLIP** AGRAFE CLIP FIJADOR	2
2105-BW	**CLAMP** PINSE KLEMME ABRAZADERA	2
2105-BZ	**CAP** CAPUCHON KAPPE TAPA	1
2105-CA	**SEAL, LEAD** JOINT ABDICHTUNG SELLO	1
2105-DL	**HOSE, VACUUM** FLEXIBLE SCHLAUCH MANGUERA	1
2105-DX	**WIRE** FIL DRAHT ALAMBRE	1

2301	FUEL PUMP POMPE D'ALIMENTATION	KRAFTSTOFFPUMPE BOMBA DE COMBUSTIBLE

4Y

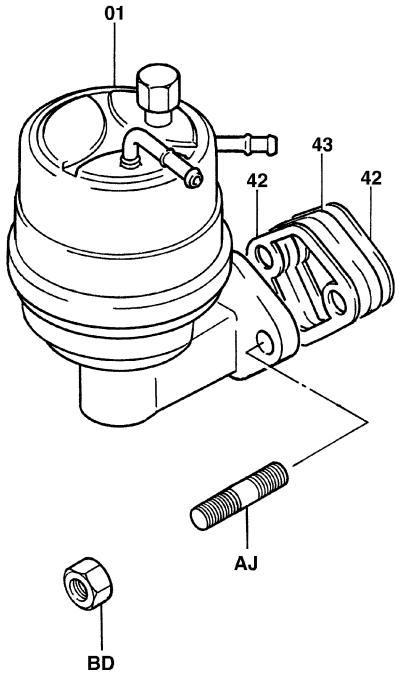

2301-017C

2301-017C

2301	FUEL PUMP POMPE D'ALIMENTATION	KRAFTSTOFFPUMPE BOMBA DE COMBUSTIBLE

PART NAME CODE	PART NAME	QTY	PART NAME CODE	PART NAME	QTY
2301-01	**PUMP ASSY, FUEL** ENS. DE POMPE PUMPENAGGREGAT CONJUNTO DE LA BOMBA	1			
2301-42	**GASKET, FUEL PUMP** JOINT DICHTUNG EMPAQUETADURA	2			
2301-43	**INSULATOR, FUEL PUMP** ISOLATEUR ISOLATOR AISLADOR	1			
2301-AJ	**BOLT, STUD** BOULON SCHRAUBE PERNO	2			
2301-BD	**NUT** ECROU MUTTER TUERCA	2			

2302

FUEL FILTER
FILTRE A CARBURANT
KRAFTSTOFF-FILTER
FILTRO DE COMBUSTIBLE

4Y

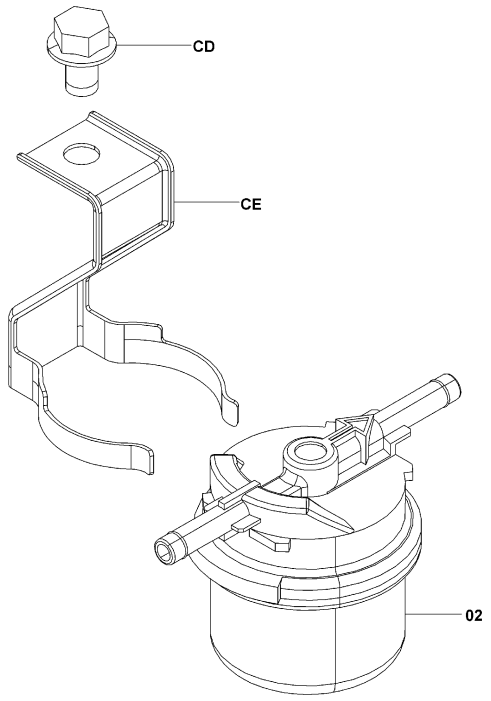

2302-134

2302-134_

4Y (3-WAY CATALYTIC)

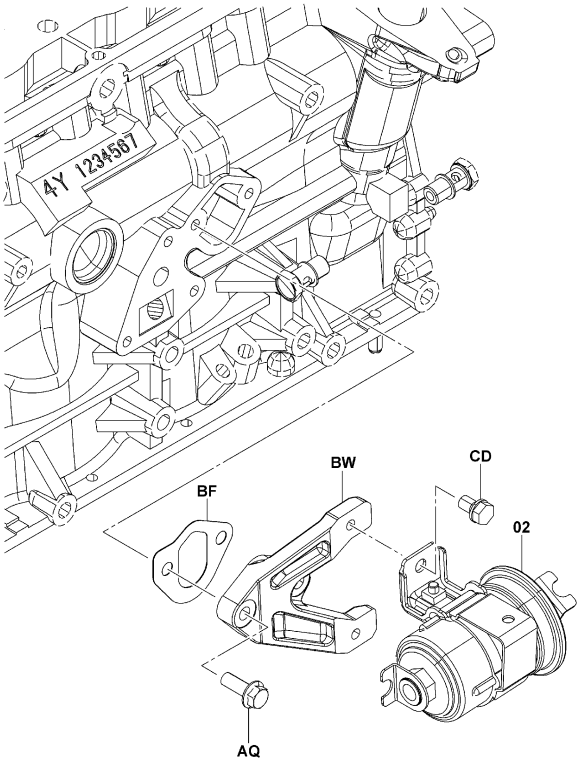

2302-135A

2302-135A

2302

FUEL FILTER
FILTRE A CARBURANT
KRAFTSTOFF-FILTER
FILTRO DE COMBUSTIBLE

PART NAME CODE	PART NAME	QTY
2302-02	**FILTER ASSY, FUEL, ELEMENT NO SERVICE TYPE** ENS. DE FILTRE FILTER, VOLLST. CONJUNTO DEL FILTRO	1
2302-AQ	**BOLT** BOULON SCHRAUBE PERNO	2
2302-BF	**GASKET** JOINT DICHTUNG EMPAQUETADURA	1
2302-BW	**BRACKET** SUPPORT TRAGER SOPORTE	1
2302-CD	**BOLT** BOULON SCHRAUBE PERNO	1- 2
2302-CE	**CLAMP, FUEL FILTER** PINSE KLEMME ABRAZADERA	1

PART NAME CODE	PART NAME	QTY

4Y (3-WAY CATALYTIC) [ENGINE PARTS]

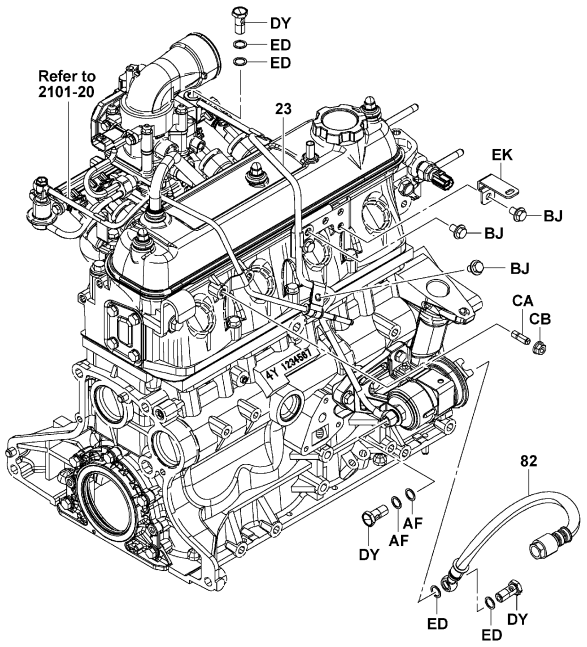

2303-324

2303-324_

4Y (CONVERTIBLE(Z3)) [ENGINE PARTS]

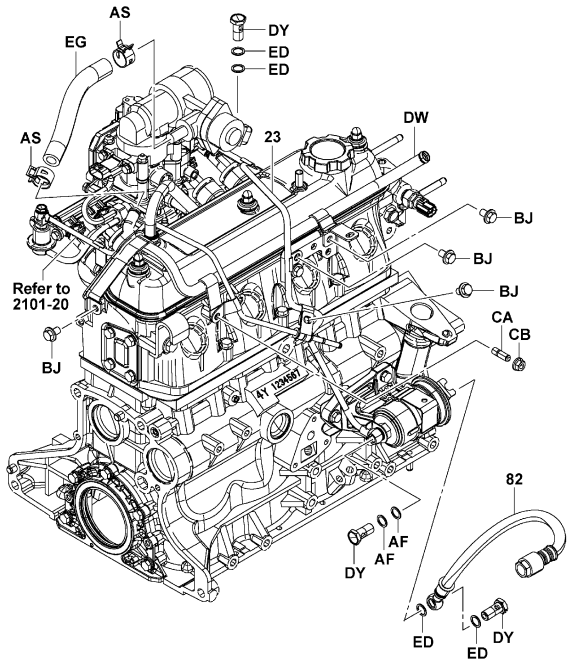

2303-325

2303-325_

4Y (EXCLUSIVE(Z4)) [ENGINE PARTS]

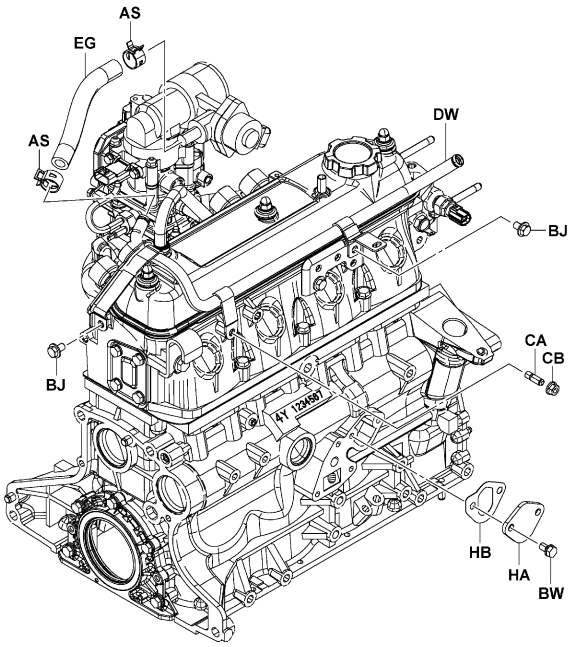

2303-326

2303-326_

2303	FUEL TANK & FUEL PIPE RESERVOIR DE CARBURANT & CONDUITE D'ALIM	KRAFTSTOFFTANK & -LEITUNG DEPOSITO Y TUBO DE COMBUSTIBLE

4Y

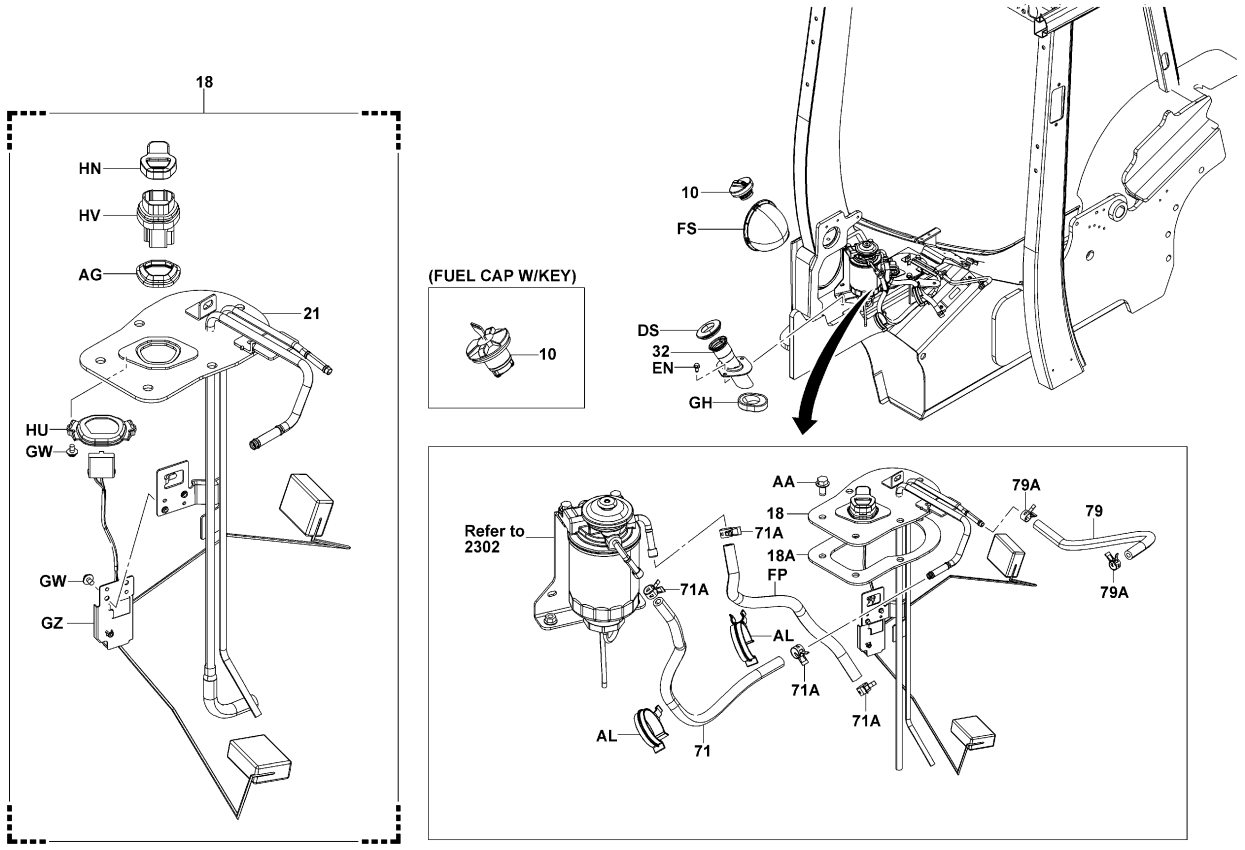

2303-322C

2303	FUEL TANK & FUEL PIPE RESERVOIR DE CARBURANT & CONDUITE D'ALIM	KRAFTSTOFFTANK & -LEITUNG DEPOSITO Y TUBO DE COMBUSTIBLE

4Y (3-WAY CATALYTIC)

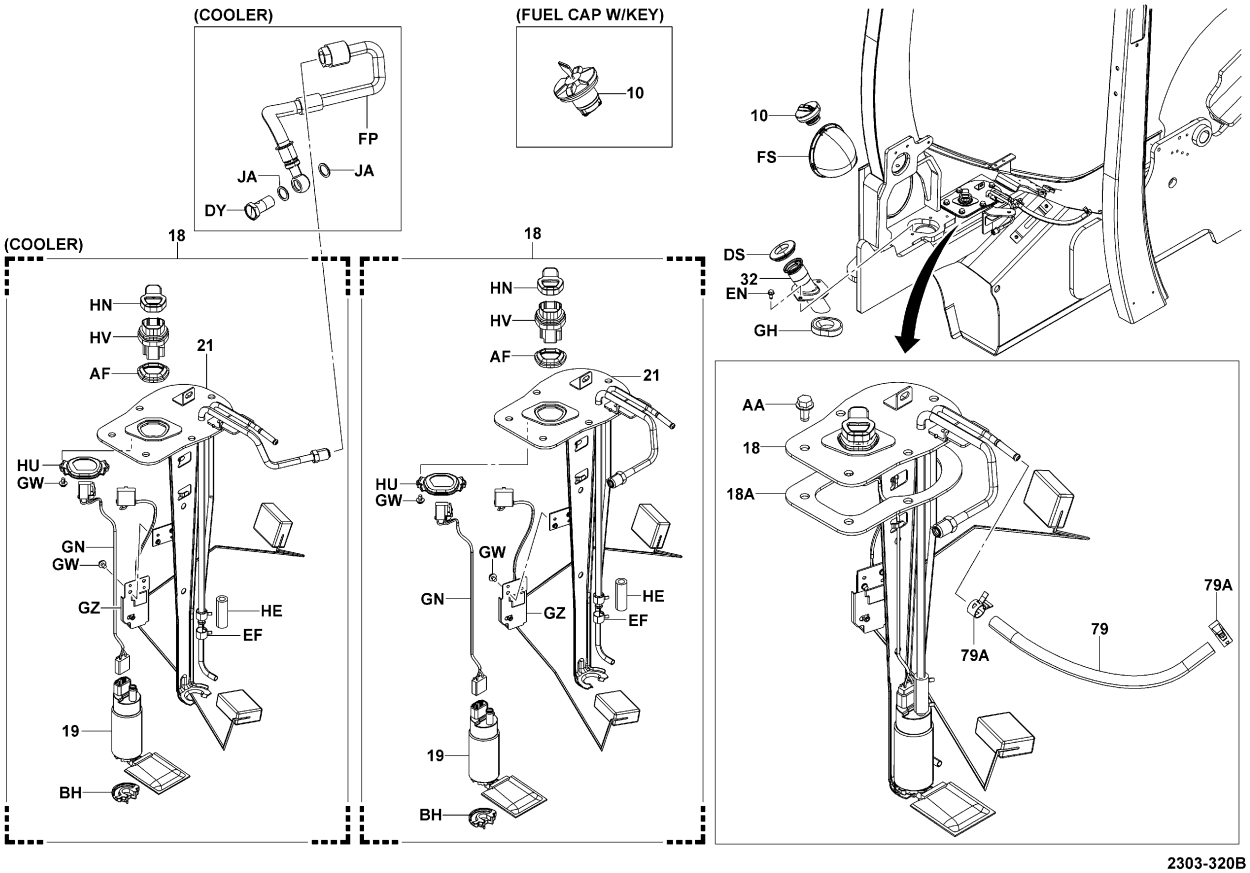

2303-320B

2303-320B

4Y (EXCLUSIVE(Z4)) [2/2]

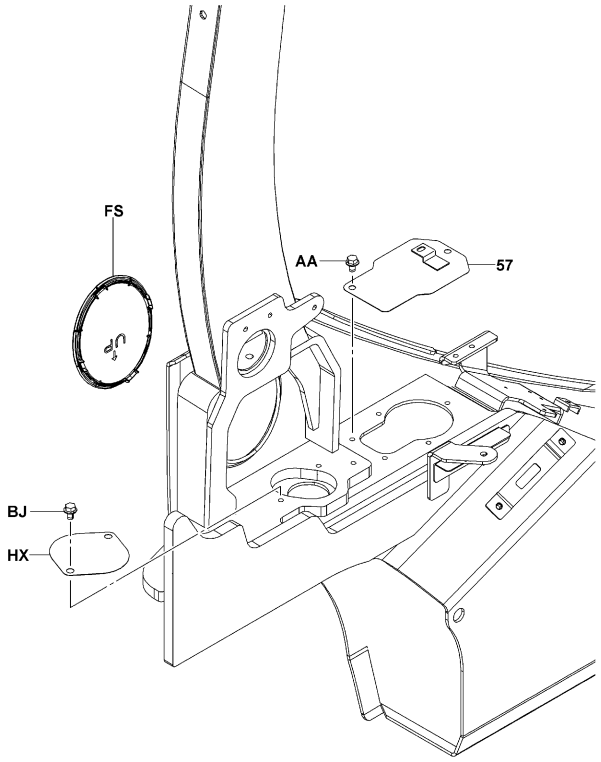

2303-321A

2303-321A

2303	FUEL TANK & FUEL PIPE RESERVOIR DE CARBURANT & CONDUITE D'ALIM	KRAFTSTOFFTANK & -LEITUNG DEPOSITO Y TUBO DE COMBUSTIBLE

PART NAME CODE	PART NAME	QTY
2303-10	**CAP ASSY, FUEL TANK** ENS. DE CAPUCHON KAPPE, VOLLST. CONJUNTO DE LA TAPA	1
2303-18	**COVER ASSY** ENS. DE COUVERCLE DECKEL, VOLLST. CONJUNTO DE CUBIERTA	1
2303-18A	**PACKING, FUEL TANK COVER** CALE DICHTUNG EMPAQUETADURA	1
2303-19	**PUMP ASSY, FUEL** ENS. DE POMPE PUMPENAGGREGAT CONJUNTO DE LA BOMBA	1
2303-21	**COVER SUB-ASSY, FUEL TANK** SOUS-ENS. DE COUVERCLE DECKEL-TEILGRUPPE SUBCONJUNTO DE CUBIERTA	1
2303-23	**PIPE SUB-ASSY, FUEL, NO.1** SOUS-ENS. DE TUYAU ROHR-TEILGRUPPE SUBCONJUNTO DE TUBO	1
2303-32	**PIPE SUB-ASSY, FUEL** SOUS-ENS. DE TUYAU ROHR-TEILGRUPPE SUBCONJUNTO DE TUBO	1
2303-57	**COVER, FUEL TANK** COUVERCLE DECKEL CUBIERTA	1
2303-71	**HOSE, FUEL (TANK TO FILTER)** FLEXIBLE SCHLAUCH MANGUERA	1
2303-71A	**CLAMP, HOSE** PINSE KLEMME ABRAZADERA	4
2303-79	**HOSE, FUEL (RETURN)** FLEXIBLE SCHLAUCH MANGUERA	1
2303-79A	**CLAMP, HOSE** PINSE KLEMME ABRAZADERA	2
2303-82	**HOSE, FUEL** FLEXIBLE SCHLAUCH MANGUERA	1
2303-AA	**BOLT** BOULON SCHRAUBE PERNO	2- 5
2303-AF	**GASKET** JOINT DICHTUNG EMPAQUETADURA	2
2303-AG	**GASKET** JOINT DICHTUNG EMPAQUETADURA	1
2303-AL	**CLAMP** PINSE KLEMME ABRAZADERA	1
2303-BH	**RUBBER** CAOUTCHOUC GUMMI GOMA	1
2303-BJ	**BOLT** BOULON SCHRAUBE PERNO	2- 6
2303-BW	**BOLT** BOULON SCHRAUBE PERNO	2

2303	FUEL TANK & FUEL PIPE RESERVOIR DE CARBURANT & CONDUITE D'ALIM	KRAFTSTOFFTANK & -LEITUNG DEPOSITO Y TUBO DE COMBUSTIBLE

PART NAME CODE	PART NAME	QTY	PART NAME CODE	PART NAME	QTY
2303-CA	**BOLT, STUD** BOULON SCHRAUBE PERNO	1	2303-GN	**WIRE** FIL DRAHT ALAMBRE	1
2303-CB	**NUT** ECROU MUTTER TUERCA	1	2303-GW	**SCREW** VIS SCHRAUBE TORNILLO	4
2303-DS	**PACKING** CALE DICHTUNG EMPAQUETADURA	1	2303-GZ	**UNIT ASSY, FUEL** ENS. D'UNITE EINHEIT, VOLLST. CONJUNTO UNITARIO	1
2303-DY	**BOLT, UNION** BOULON SCHRAUBE PERNO	3	2303-HA	**PLUG, PLATE** BOUCHON STOPFEN TAPON	1
2303-ED	**GASKET** JOINT DICHTUNG EMPAQUETADURA	4	2303-HB	**GASKET** JOINT DICHTUNG EMPAQUETADURA	1
2303-EF	**CLIP** AGRAFE CLIP FIJADOR	2	2303-HE	**HOSE** FLEXIBLE SCHLAUCH MANGUERA	1
2303-EN	**BOLT** BOULON SCHRAUBE PERNO	2	2303-HN	**CAP** CAPUCHON KAPPE TAPA	1
2303-FP	**HOSE, FUEL** FLEXIBLE SCHLAUCH MANGUERA	1	2303-HU	**SUPPORT** SUPPORT STÜTZE SOPORTE	1
2303-FS	**COVER** COUVERCLE DECKEL CUBIERTA	1	2303-HV	**HOUSING** BOITIER GEHÄUSE FUNDA	1
2303-GH	**PACKING** CALE DICHTUNG EMPAQUETADURA	1	2303-HX	**COVER, FUEL TANK** COUVERCLE DECKEL CUBIERTA	1

2303	FUEL TANK & FUEL PIPE RESERVOIR DE CARBURANT & CONDUITE D'ALIM	KRAFTSTOFFTANK & -LEITUNG DEPOSITO Y TUBO DE COMBUSTIBLE

PART NAME CODE	PART NAME	QTY	PART NAME CODE	PART NAME	QTY

2311	LPG FUEL PIPE CONDUITE DE COMBUSTIBLE GPL	LPG-LEITUNG TUBO DE COMBUSTIBLE LPG

4Y (EXCLUSIVE(Z4), CONVERTIBLE(Z3))

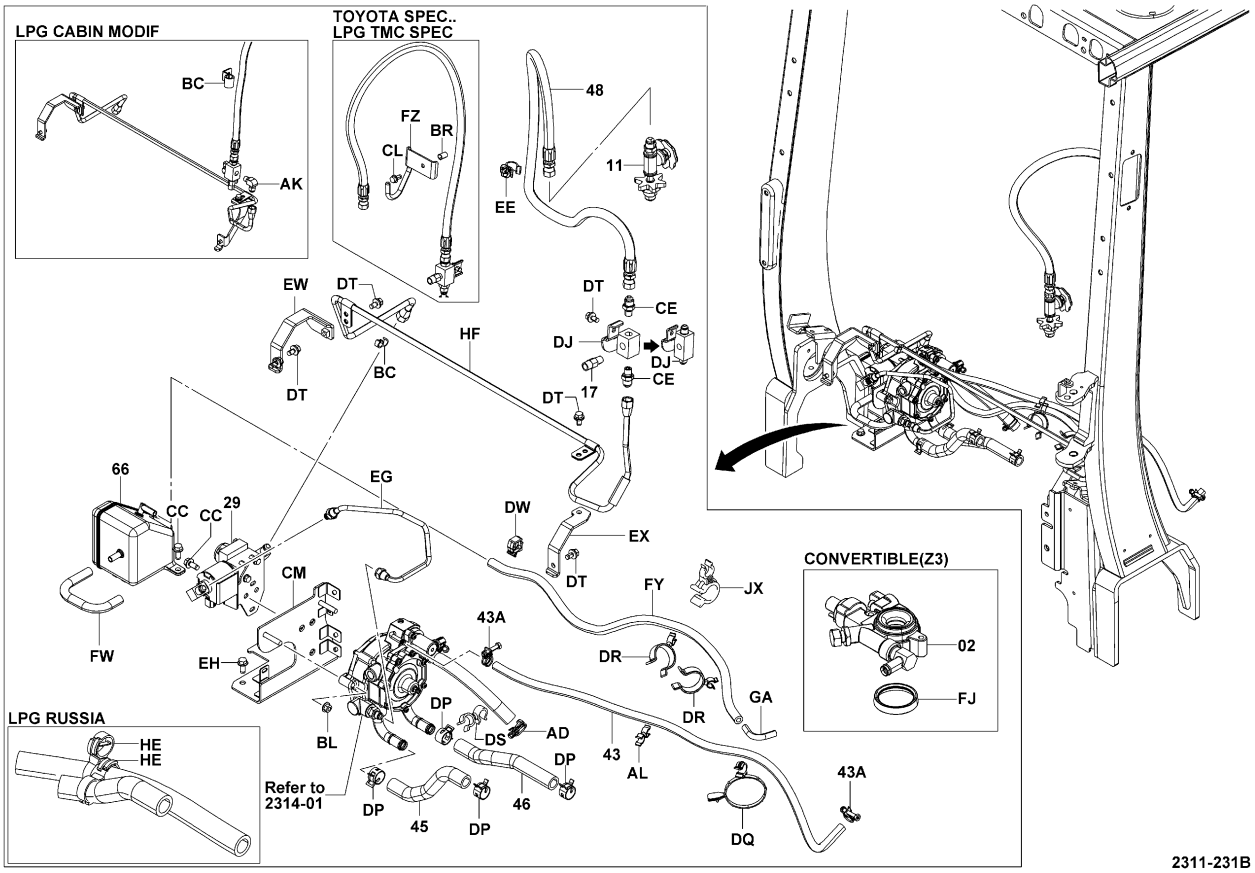

2311-231B

2311	LPG FUEL PIPE CONDUITE DE COMBUSTIBLE GPL	LPG-LEITUNG TUBO DE COMBUSTIBLE LPG

4Y (LPG RUSSIA)

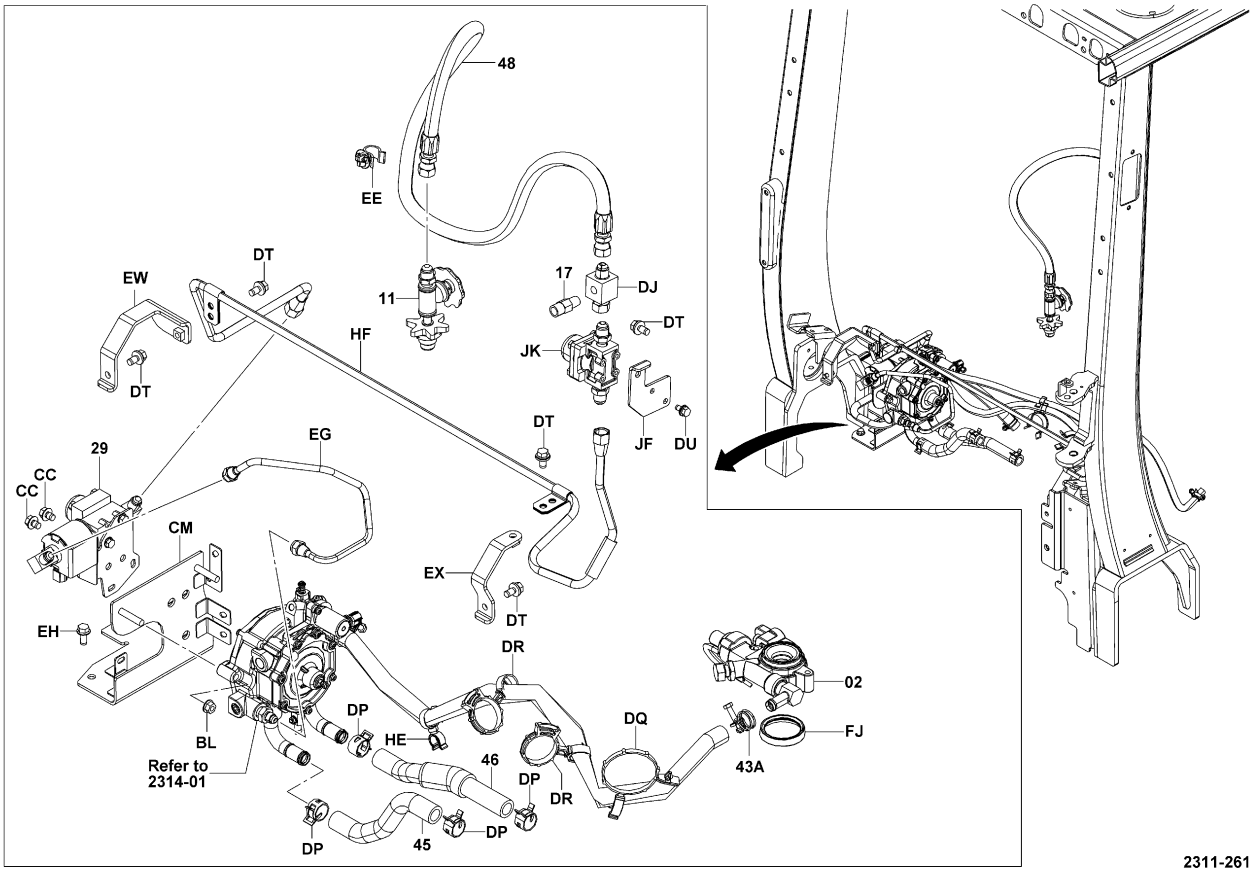

2311-261

2311-261_

2311	LPG FUEL PIPE CONDUITE DE COMBUSTIBLE GPL	LPG-LEITUNG TUBO DE COMBUSTIBLE LPG

4Y (FUEL WARNING)

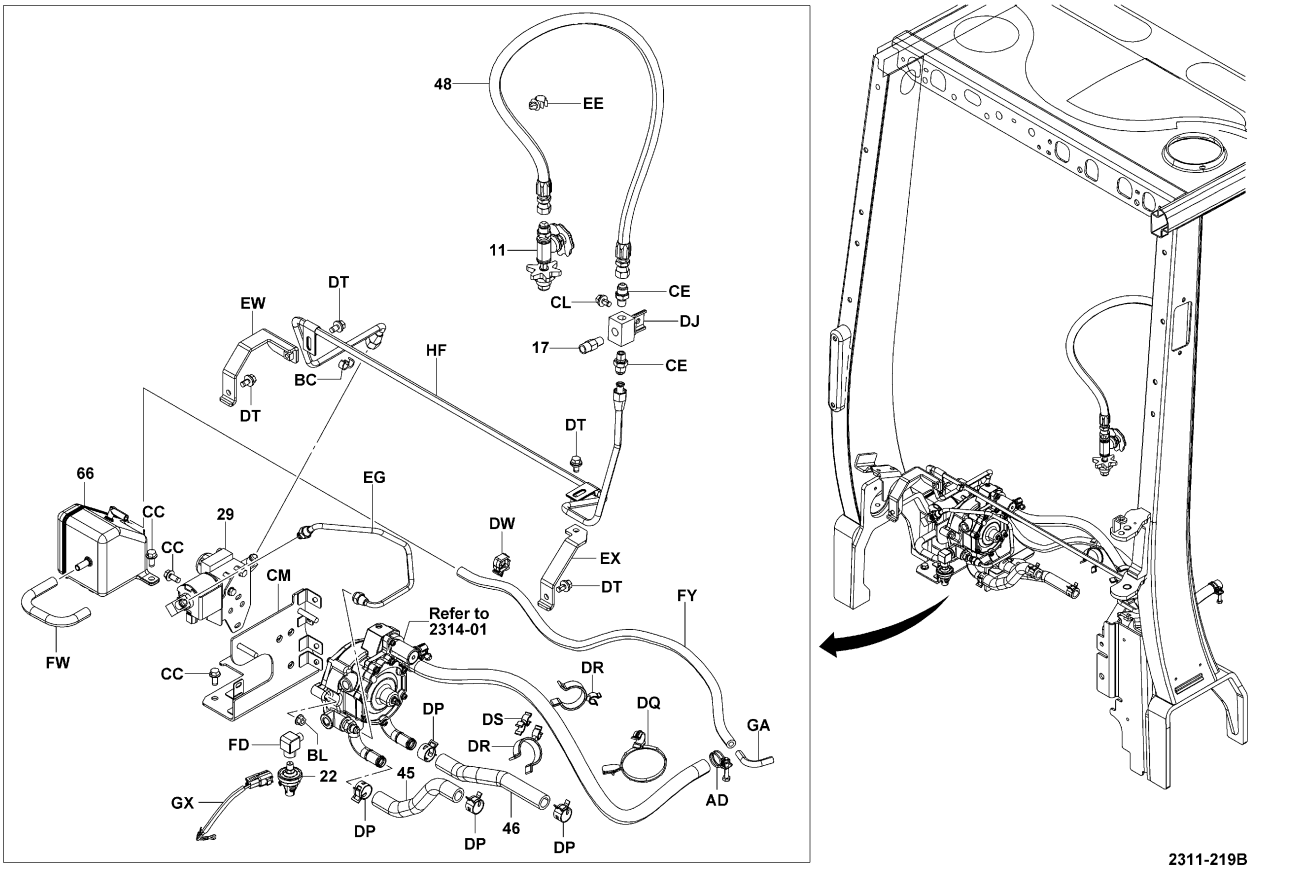

2311-219B

2311-219B

2311	LPG FUEL PIPE CONDUITE DE COMBUSTIBLE GPL	LPG-LEITUNG TUBO DE COMBUSTIBLE LPG

4Y (EXCLUSIVE(Z4), CONVERTIBLE(Z3)) [QUICK COUP]

COUPLING W/MALE

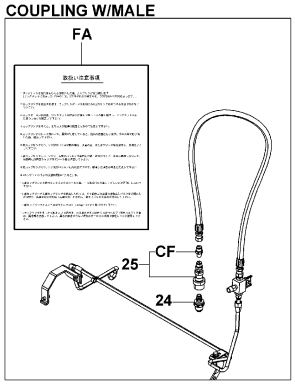

COUPLING L/MALE

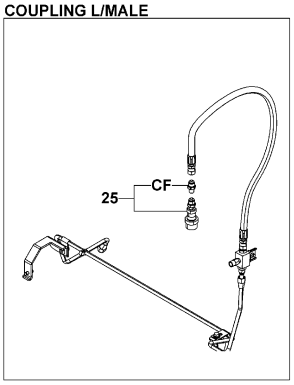

LPG NZ SPEC(Z3)
LPG AUSTRALIA

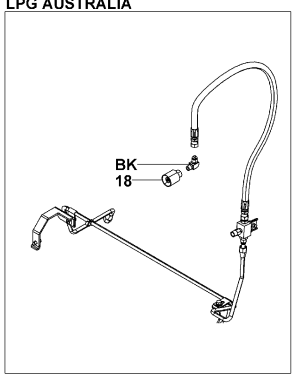

2311-220

2311-220_

4Y (EXCLUSIVE(Z4), CONVERTIBLE(Z3)) [SOLENOID VAL]

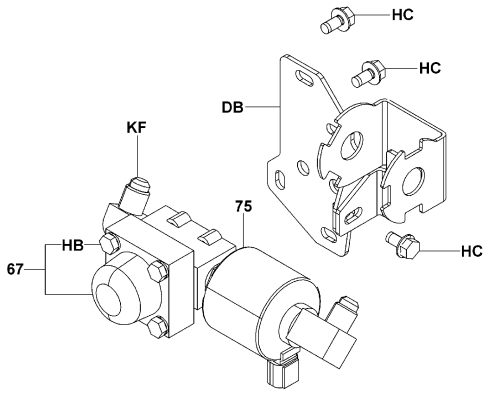

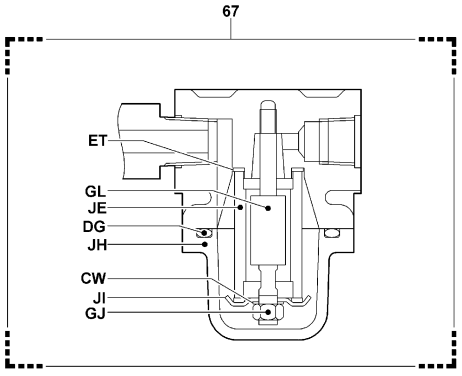

2311-243

2311-243_

2311	LPG FUEL PIPE CONDUITE DE COMBUSTIBLE GPL	LPG-LEITUNG TUBO DE COMBUSTIBLE LPG

4Y (LPG AUSTRALIA, LPG NZ SPEC(Z3)) [SOLENOID VAL]

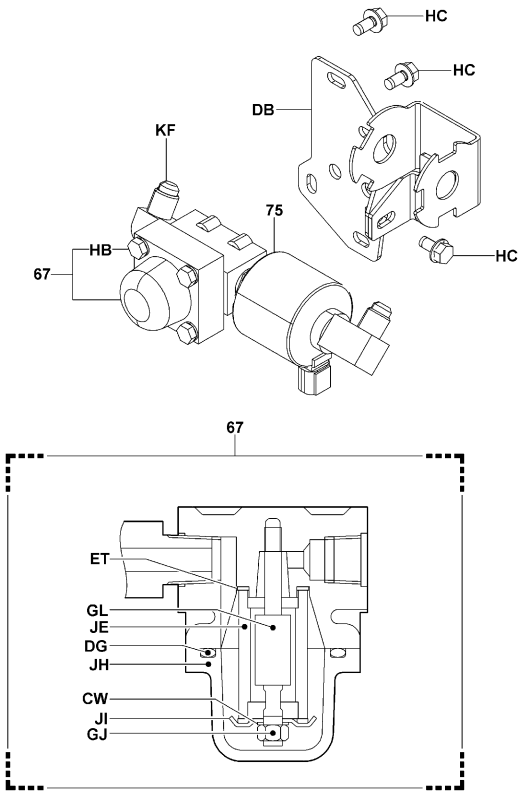

2311-243

2311-243_

2311	LPG FUEL PIPE CONDUITE DE COMBUSTIBLE GPL	LPG-LEITUNG TUBO DE COMBUSTIBLE LPG

PART NAME CODE	PART NAME	QTY
2311-02	**ADAPTOR ASSY** ENS. D'ADAPTATEUR ADAPTER-VOLLST. CONJUNTO DEL ADAPTADOR	1
2311-11	**CONNECTION ASSY, HIGH PRESSURE, LPG** ENS. DE CONNEXION ANSCHLUSS, VOLLST. CONJUNTO DE CONEXION	1
2311-17	**VALVE ASSY, RELIEF, LPG** ENS. DE SOUPAPE VENTIL, VOLLST. CONJUNTO DE VALVULA	1
2311-18	**COUPLING ASSY, LPG** ENS. D'ACCOUPLEMENT KUPPLUNGS, VOLLST. CONJUNTO DE ACOPLAMIENTO	1
2311-22	**SWITCH ASSY, LPG** ENS. DE INTERRUPTEUR SCHALTER, VOLLST. CONJUNTO DEL INTERRUPUPTOR	1
2311-29	**VALVE ASSY, SOLENOID** ENS. DE SOUPAPE VENTIL, VOLLST. CONJUNTO DE VALVULA	1
2311-43	**HOSE, FUEL SLOW (REGULATOR TO CARBURETOR)** FLEXIBLE SCHLAUCH MANGUERA	1
2311-43A	**CLAMP, HOSE** PINSE KLEMME ABRAZADERA	2
2311-45	**HOSE, WATER, NO.1** FLEXIBLE SCHLAUCH MANGUERA	1
2311-46	**HOSE, WATER, NO.2** FLEXIBLE SCHLAUCH MANGUERA	1
2311-48	**HOSE, HIGH PRESSURE** FLEXIBLE SCHLAUCH MANGUERA	1
2311-66	**CASE** CARTER GEHAUSE CAJA	1
2311-67	**FILTER ASSY, LPG** ENS. DE FILTRE FILTER, VOLLST. CONJUNTO DEL FILTRO	1
2311-75	**VALVE ASSY, SOLENOID** ENS. DE SOUPAPE VENTIL, VOLLST. CONJUNTO DE VALVULA	1
2311-AD	**CLAMP** PINSE KLEMME ABRAZADERA	1
2311-AL	**CLAMP** PINSE KLEMME ABRAZADERA	2
2311-BC	**CLAMP** PINSE KLEMME ABRAZADERA	1
2311-BK	**ELBOW** COUDE KRUMMER ACODADO	1
2311-BL	**NUT** ECROU MUTTER TUERCA	2- 4
2311-CC	**BOLT** BOULON SCHRAUBE PERNO	2

2311

LPG FUEL PIPE
CONDUITE DE COMBUSTIBLE GPL
LPG-LEITUNG
TUBO DE COMBUSTIBLE LPG

PART NAME CODE	PART NAME	QTY
2311-CM	**BRACKET SUB-ASSY, REGULATOR SET** SOUS-ENS. DE SUPPORT TRAGER-TEILGRUPPE SUBCONJUNTO DE LA SOPORTE	1
2311-CW	**GASKET** JOINT DICHTUNG EMPAQUETADURA	1
2311-DB	**BRACKET** SUPPORT TRAGER SOPORTE	1
2311-DG	**RING, O** ANNEAU RING ANILLO	1
2311-DJ	**FITTING SUB-ASSY** SOUS-ENS. DE RACCORD ANSCHLUSSTUCK-TEILGRUPPE SUBCONJUNTO DE ACOPLADOR	1
2311-DP	**CLAMP** PINSE KLEMME ABRAZADERA	4
2311-DQ	**CLAMP** PINSE KLEMME ABRAZADERA	1
2311-DR	**CLAMP** PINSE KLEMME ABRAZADERA	2
2311-DS	**CLAMP** PINSE KLEMME ABRAZADERA	1- 2
2311-DT	**BOLT** BOULON SCHRAUBE PERNO	4- 5
2311-DU	**BOLT** BOULON SCHRAUBE PERNO	2
2311-DW	**CLAMP** PINSE KLEMME ABRAZADERA	1
2311-EE	**CLAMP** PINSE KLEMME ABRAZADERA	1
2311-EG	**PIPE** TUYAU ROHR TUBO	1
2311-EH	**BOLT** BOULON SCHRAUBE PERNO	2
2311-EK	**BOLT** BOULON SCHRAUBE PERNO	1
2311-ET	**GASKET** JOINT DICHTUNG EMPAQUETADURA	2
2311-EW	**BRACKET SUB-ASSY** SOUS-ENS. DE SUPPORT TRAGER-TEILGRUPPE SUBCONJUNTO DE LA SOPORTE	1
2311-EX	**BRACKET SUB-ASSY** SOUS-ENS. DE SUPPORT TRAGER-TEILGRUPPE SUBCONJUNTO DE LA SOPORTE	1
2311-FD	**ELBOW** COUDE KRUMMER ACODADO	1

2311

LPG FUEL PIPE
CONDUITE DE COMBUSTIBLE GPL
LPG-LEITUNG
TUBO DE COMBUSTIBLE LPG

PART NAME CODE	PART NAME	QTY
2311-FJ	**SEAL** JOINT ABDICHTUNG SELLO	1
2311-FW	**HOSE** FLEXIBLE SCHLAUCH MANGUERA	1
2311-FY	**HOSE** FLEXIBLE SCHLAUCH MANGUERA	1
2311-GA	**PIPE** TUYAU ROHR TUBO	1
2311-GJ	**NUT** ECROU MUTTER TUERCA	1
2311-GL	**BOLT** BOULON SCHRAUBE PERNO	1
2311-GX	**WIRE** FIL DRAHT ALAMBRE	1
2311-HB	**BOLT** BOULON SCHRAUBE PERNO	4
2311-HC	**BOLT** BOULON SCHRAUBE PERNO	3
2311-HF	**PIPE SUB-ASSY** SOUS-ENS. DE TUYAU ROHR-TEILGRUPPE SUBCONJUNTO DE TUBO	1
2311-JE	**ELEMENT, FILTER** ELEMENT ELEMENT ELEMENTO	1
2311-JF	**PLATE** PLAQUE PLATTE PLACA	1
2311-JH	**FILTER** FILTRE FILTER FILTRO	1
2311-JI	**PLATE** PLAQUE PLATTE PLACA	1
2311-JK	**FILTER ASSY, LPG** ENS. DE FILTRE FILTER, VOLLST. CONJUNTO DEL FILTRO	1
2311-JX	**CLAMP** PINSE KLEMME ABRAZADERA	1
2311-KF	**ELBOW** COUDE KRÜMMER ACODADO	1

2312	LPG CARBURETOR CARBURATEUR GPL	LPG-MISCHER CARBURADOR DE LPG

4Y (EXCLUSIVE(Z4))

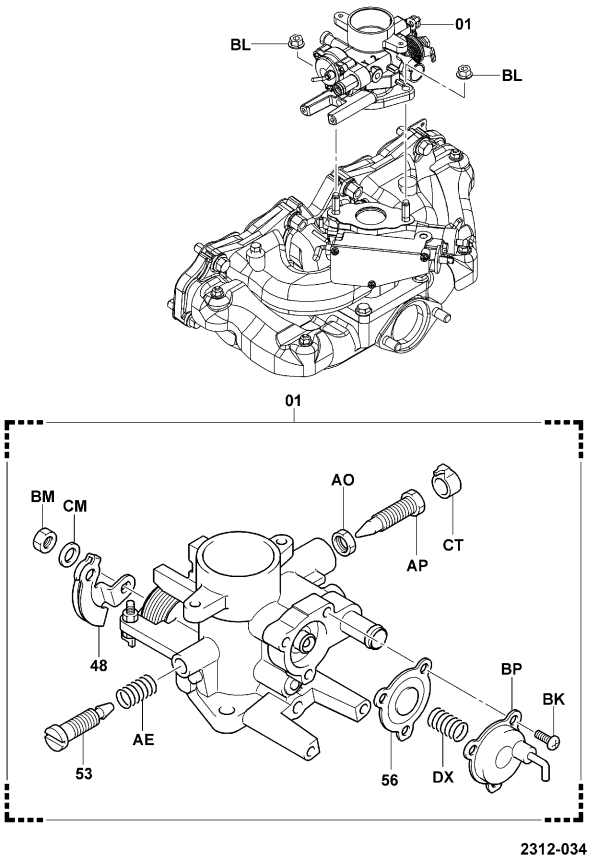

2312-034

2312-034_

2312	LPG CARBURETOR CARBURATEUR GPL	LPG-MISCHER CARBURADOR DE LPG

PART NAME CODE	PART NAME	QTY
2312-01	**CARBURETOR ASSY, LPG** ENS. DE CARBURATEUR VERGASER, VOLLST. CONJUNTO DEL CARBURADOR	1
2312-48	**LEVER, THROTTLE** LEVIER HEBEL PALANCA	1
2312-53	**SCREW, IDLE ADJUST** VIS SCHRAUBE TORNILLO	1
2312-56	**DIAPHRAGM** DIAPHRAGME MEMBRANE DIAFRAGMA	1
2312-AE	**SPRING, IDLE ADJUST SCREW** RESSORT FEDER RESORTE	1
2312-AO	**NUT, POWER JET** ECROU MUTTER TUERCA	1
2312-AP	**SCREW, POWER JET** VIS SCHRAUBE TORNILLO	1
2312-BK	**SCREW** VIS SCHRAUBE TORNILLO	3
2312-BL	**NUT** ECROU MUTTER TUERCA	2
2312-BM	**NUT** ECROU MUTTER TUERCA	1
2312-BP	**COVER** COUVERCLE DECKEL CUBIERTA	1
2312-CM	**WASHER, SPRING** RODELLE UNTERLEGSCHEIBE ARANDELA	1
2312-CT	**LIMITER, POWER SCREW** LIMITEUR BEGRENZER LIMITADOR	1
2312-DX	**SPRING** RESSORT FEDER RESORTE	1

2314	LPG REGULATOR REGULATEUR GPL	LPG-REGLER REGULADOR DE LPG

4Y (CONVERTIBLE(Z3), EXCLUSIVE(Z4))

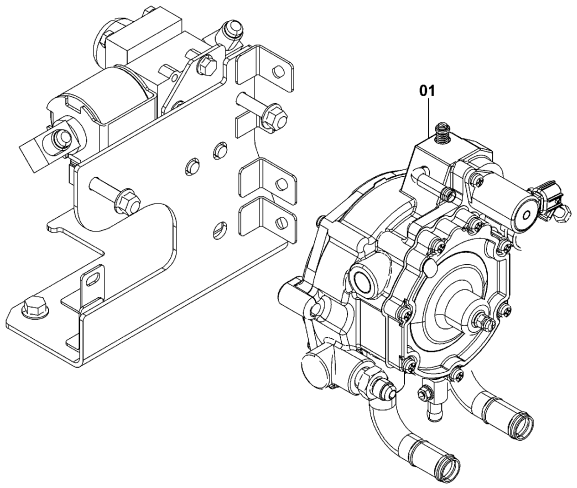

2314-047

2314-047_

4Y (LPG AUSTRALIA, LPG NZ SPEC(Z3))

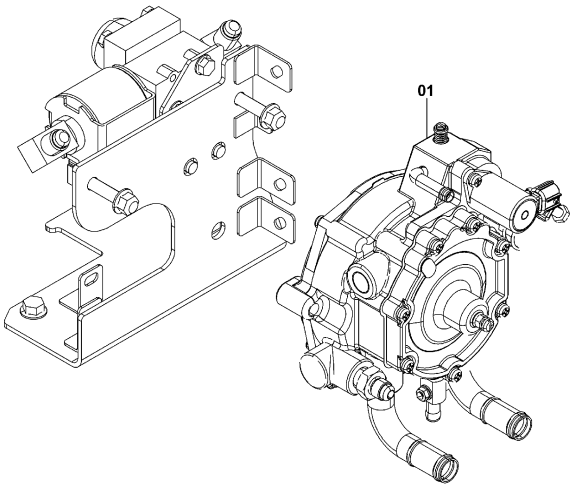

2314-047

2314-047_

2314	LPG REGULATOR REGULATEUR GPL	LPG-REGLER REGULADOR DE LPG

4Y (CONVERTIBLE(Z3), EXCLUSIVE(Z4)) [REGULATOR]

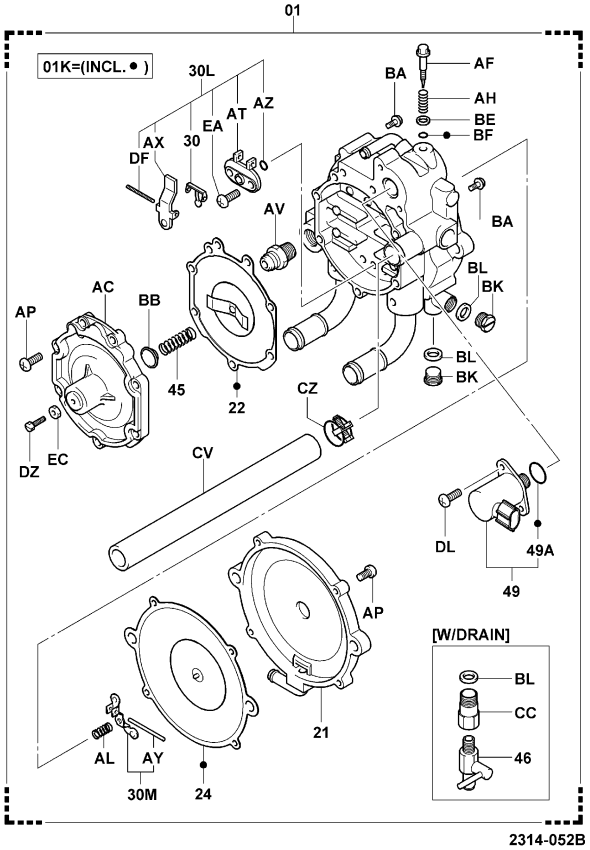

2314-052B

2314-052B

4Y (LPG AUSTRALIA, LPG NZ SPEC(Z3)) [REGULATOR]

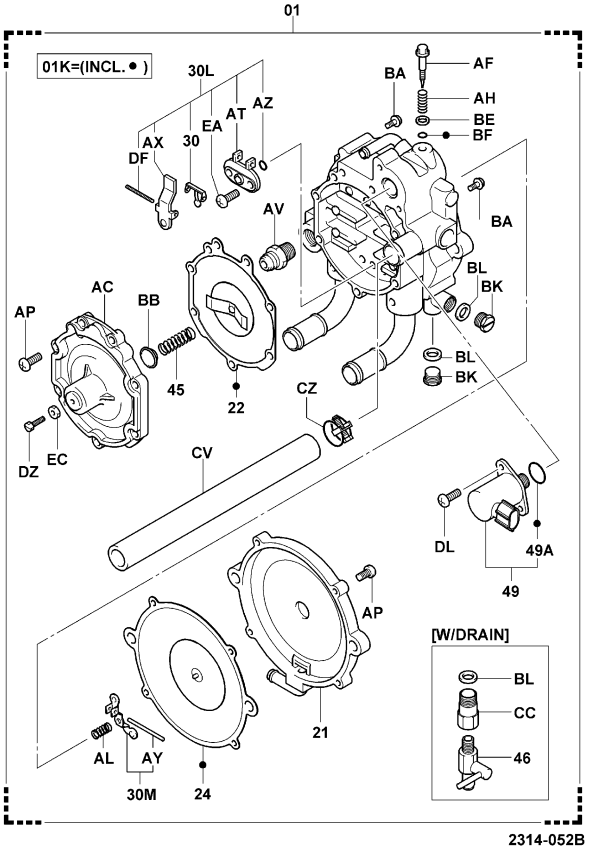

2314-052B

2314-052B

2314	LPG REGULATOR REGULATEUR GPL	LPG-REGLER REGULADOR DE LPG

4Y..ATM (LPG RUSSIA) [ASSY]

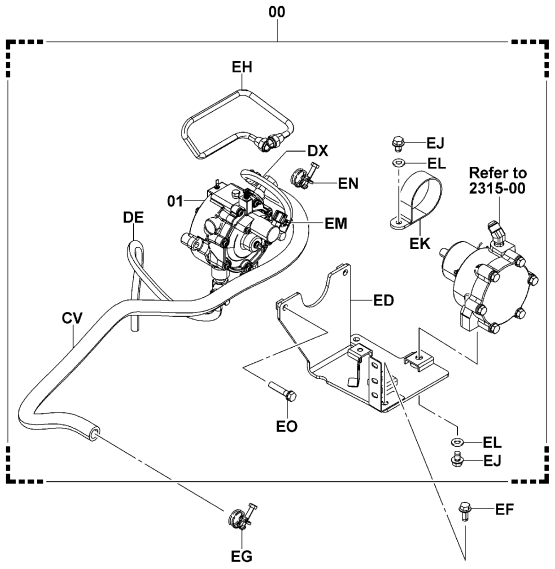

2314-053

2314-053_

4Y..ATM (LPG RUSSIA) [REGULATOR]

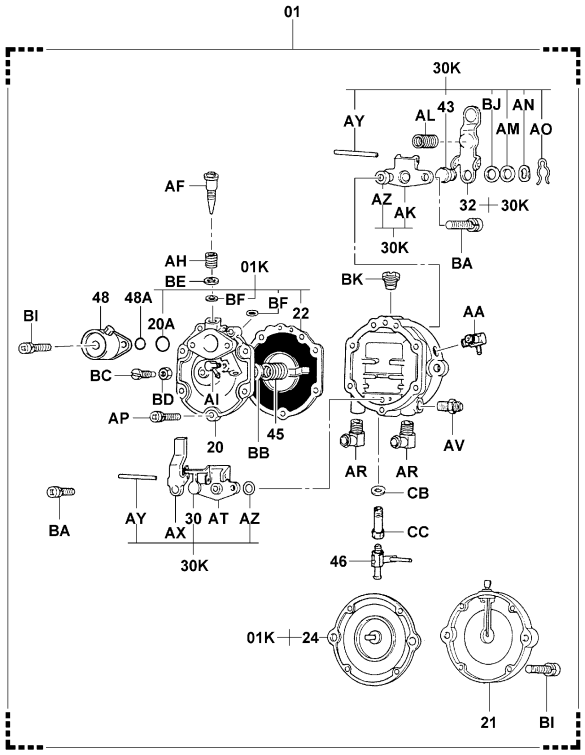

2314-054

2314-054_

2314	LPG REGULATOR REGULATEUR GPL	LPG-REGLER REGULADOR DE LPG

PART NAME CODE	PART NAME	QTY
2314-01	**REGULATOR ASSY, LPG** ENS. DE REGULATEUR REGLER, VOLLST. CONJUNTO DEL REGULADOR	1
2314-01K	**DIAPHRAGM O/H KIT** JEU O/H DE DIAPHRAGME MEMBRANE-UBERHOLSATZ JUEGO O/H DEL DIAFRAGMA	1
2314-20	**COVER SUB-ASSY, 1ST REGULATOR** SOUS-ENS. DE COUVERCLE DECKEL-TEILGRUPPE SUBCONJUNTO DE CUBIERTA	1
2314-20A	**RING, O (FOR 1ST REGULATOR COVER)** ANNEAU RING ANILLO	1
2314-21	**COVER SUB-ASSY, 2ND REGULATOR** SOUS-ENS. DE COUVERCLE DECKEL-TEILGRUPPE SUBCONJUNTO DE CUBIERTA	1
2314-22	**DIAPHRAGM SUB-ASSY, 1ST** SOUS-ENS. DE DIAPHRAGME MEMBRANE-TEILGRUPPE SUBCONJUNTO DEL DIAFRAGMA	1
2314-24	**DIAPHRAGM SUB-ASSY, 2ND REGULATOR** SOUS-ENS. DE DIAPHRAGME MEMBRANE-TEILGRUPPE SUBCONJUNTO DEL DIAFRAGMA	1
2314-30	**VALVE SUB-ASSY, 1ST** SOUS-ENS. DE SOUPAPE VENTIL-TEILGRUPPE SUBCONJUNTO DE VALVULA	1
2314-30K	**VALVE O/H KIT** JEU O/H DE SOUPAPE VENTIL-UBERHOLSATZ JUEGO O/H DE VALVULA	1
2314-30L	**VALVE O/H KIT, 1ST** JEU O/H DE SOUPAPE VENTIL-ÜBERHOLSATZ JUEGO O/H DE VALVULA	1
2314-30M	**VALVE O/H KIT, 2ND** JEU O/H DE SOUPAPE VENTIL-ÜBERHOLSATZ JUEGO O/H DE VALVULA	1
2314-32	**LEVER SUB-ASSY, 2ND VALVE** SOUS-ENS. DE LEVIER HEBEL-TEILGRUPPE SUBCONJUNTO DE LA PALANCA	1
2314-43	**VALVE, ELASTIC FACE** SOUPAPE VENTIL VALVULA	1
2314-45	**SPRING, 1ST REGULATOR** RESSORT FEDER RESORTE	1
2314-46	**COCK, DRAIN** ROBINET HAHN GRIFO	1
2314-48	**VALVE SUB-ASSY, SOLENOID** SOUS-ENS. DE SOUPAPE VENTIL-TEILGRUPPE SUBCONJUNTO DE VALVULA	1
2314-48A	**RING, O (FOR SOLENOID VALVE)** ANNEAU RING ANILLO	1
2314-49	**VALVE SUB-ASSY, SOLENOID** SOUS-ENS. DE SOUPAPE VENTIL-TEILGRUPPE SUBCONJUNTO DE VALVULA	1
2314-49A	**RING, O (FOR SOLENOID VALVE)** ANNEAU RING ANILLO	1
2314-AA	**UNION** RACCORD ROHRVERSCHRAUBUNG UNION	1

2314

LPG REGULATOR
REGULATEUR GPL
LPG-REGLER
REGULADOR DE LPG

PART NAME CODE	PART NAME	QTY
2314-AC	**COVER, 1ST REGULATOR** COUVERCLE DECKEL CUBIERTA	1
2314-AF	**SCREW, IDLE ADJUST** VIS SCHRAUBE TORNILLO	1
2314-AH	**SPRING, IDLE ADJUST SCREW** RESSORT FEDER RESORTE	1
2314-AI	**UNION** RACCORD ROHRVERSCHRAUBUNG UNION	1
2314-AK	**SEAT, 2ND VALVE** SIEGE SITZ ASIENTO	1
2314-AL	**SPRING, 2ND REGULATOR** RESSORT FEDER RESORTE	1
2314-AM	**RETAINER, WIRE SUPPORT** ARRETOIR SEEGERRING RETENEDOR	1
2314-AN	**WASHER, WAVE** RODELLE UNTERLEGSCHEIBE ARANDELA	1
2314-AO	**RING, SNAP** ANNEAU RING ANILLO	1
2314-AP	**SCREW** VIS SCHRAUBE TORNILLO	7-11
2314-AR	**UNION** RACCORD ROHRVERSCHRAUBUNG UNION	2
2314-AT	**SEAT, 1ST VALVE** SIEGE SITZ ASIENTO	1
2314-AV	**UNION** RACCORD ROHRVERSCHRAUBUNG UNION	1
2314-AX	**LEVER, 1ST VALVE** LEVIER HEBEL PALANCA	1
2314-AY	**PIN** GOUPILLE STIFT PASADOR	1- 2
2314-AZ	**RING, O** ANNEAU RING ANILLO	1- 2
2314-BA	**SCREW** VIS SCHRAUBE TORNILLO	2- 4
2314-BB	**GUIDE, SPRING** GUIDE FUHRUNG GUIA	1
2314-BC	**SCREW** VIS SCHRAUBE TORNILLO	1
2314-BD	**NUT** ECROU MUTTER TUERCA	1

2314

LPG REGULATOR
REGULATEUR GPL
LPG-REGLER
REGULADOR DE LPG

PART NAME CODE	PART NAME	QTY
2314-BE	**WASHER** RODELLE UNTERLEGSCHEIBE ARANDELA	1- 2
2314-BF	**RING, O** ANNEAU RING ANILLO	1- 2
2314-BI	**SCREW** VIS SCHRAUBE TORNILLO	4
2314-BJ	**WASHER** RODELLE UNTERLEGSCHEIBE ARANDELA	1
2314-BK	**PLUG** BOUCHON STOPFEN TAPON	1- 2
2314-BL	**GASKET** JOINT DICHTUNG EMPAQUETADURA	1- 2
2314-CC	**PIPE** TUYAU ROHR TUBO	1
2314-CM	**SCREW** VIS SCHRAUBE TORNILLO	2
2314-CV	**HOSE, FUEL** FLEXIBLE SCHLAUCH MANGUERA	1
2314-CZ	**CLAMP, HOSE** PINSE KLEMME ABRAZADERA	1
2314-DE	**HOSE, DRAIN** FLEXIBLE SCHLAUCH MANGUERA	1
2314-DF	**PIN** GOUPILLE STIFT PASADOR	1
2314-DL	**SCREW** VIS SCHRAUBE TORNILLO	2
2314-DX	**HOSE** FLEXIBLE SCHLAUCH MANGUERA	1
2314-DZ	**SCREW** VIS SCHRAUBE TORNILLO	1
2314-EA	**SCREW** VIS SCHRAUBE TORNILLO	2
2314-EB	**RING, O** ANNEAU RING ANILLO	1
2314-EC	**NUT** ECROU MUTTER TUERCA	1
2314-EH	**PIPE SUB-ASSY** SOUS-ENS. DE TUYAU ROHR-TEILGRUPPE SUBCONJUNTO DE TUBO	1
2314-EI	**BOLT** BOULON SCHRAUBE PERNO	2

2314

LPG REGULATOR
REGULATEUR GPL
LPG-REGLER
REGULADOR DE LPG

PART NAME CODE	PART NAME	QTY	PART NAME CODE	PART NAME	QTY
2314-EJ	**BOLT** BOULON SCHRAUBE PERNO	3			
2314-EK	**CLAMP** PINSE KLEMME ABRAZADERA	1			
2314-EL	**WASHER, PLATE** RODELLE UNTERLEGSCHEIBE ARANDELA	3			
2314-EM	**CLAMP, HOSE** PINSE KLEMME ABRAZADERA	2			
2314-EN	**CLAMP, HOSE** PINSE KLEMME ABRAZADERA	1			

2314

LPG REGULATOR
REGULATEUR GPL
LPG-REGLER
REGULADOR DE LPG

PART NAME CODE	PART NAME	QTY	PART NAME CODE	PART NAME	QTY

2315	LPG FILTER FILTRE GPL	LPG-FILTER FILTRO DE LPG

4Y..ATM (LPG RUSSIA)

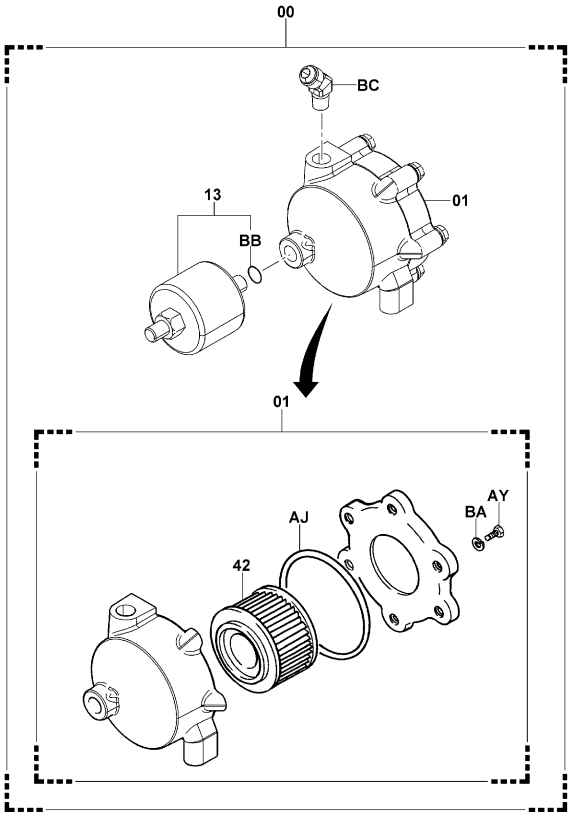

2315-013

2315-013_

2315	LPG FILTER FILTRE GPL	LPG-FILTER FILTRO DE LPG

PART NAME CODE	PART NAME	QTY	PART NAME CODE	PART NAME	QTY
2315-00	**FILTER SET** ANNEAU RING ANILLO	1			
2315-01	**FILTER ASSY, LPG** ENS. DE FILTRE FILTER, VOLLST. CONJUNTO DEL FILTRO	1			
2315-13	**VALVE ASSY, SOLENOID** ENS. DE SOUPAPE VENTIL, VOLLST. CONJUNTO DE VALVULA	1			
2315-42	**ELEMENT, FILTER** ELEMENT ELEMENT ELEMENTO	1			
2315-AJ	**RING, O** ANNEAU RING ANILLO	1			
2315-AY	**BOLT** BOULON SCHRAUBE PERNO	6			
2315-BA	**WASHER, SPRING** RODELLE UNTERLEGSCHEIBE ARANDELA	6			
2315-BB	**RING, O** ANNEAU RING ANILLO	1			
2315-BC	**ELBOW** COUDE KRÜMMER ACODADO	1			

2316	LPG CONTAINER & BRACKET RESEROIR GPL & SUPPORT	LPG-BEHÄLTER & HALTER CONTENEDOR DE LPG Y MENSULA

4Y (CYL 15KG GAGE, LESS LPG CYL 15)

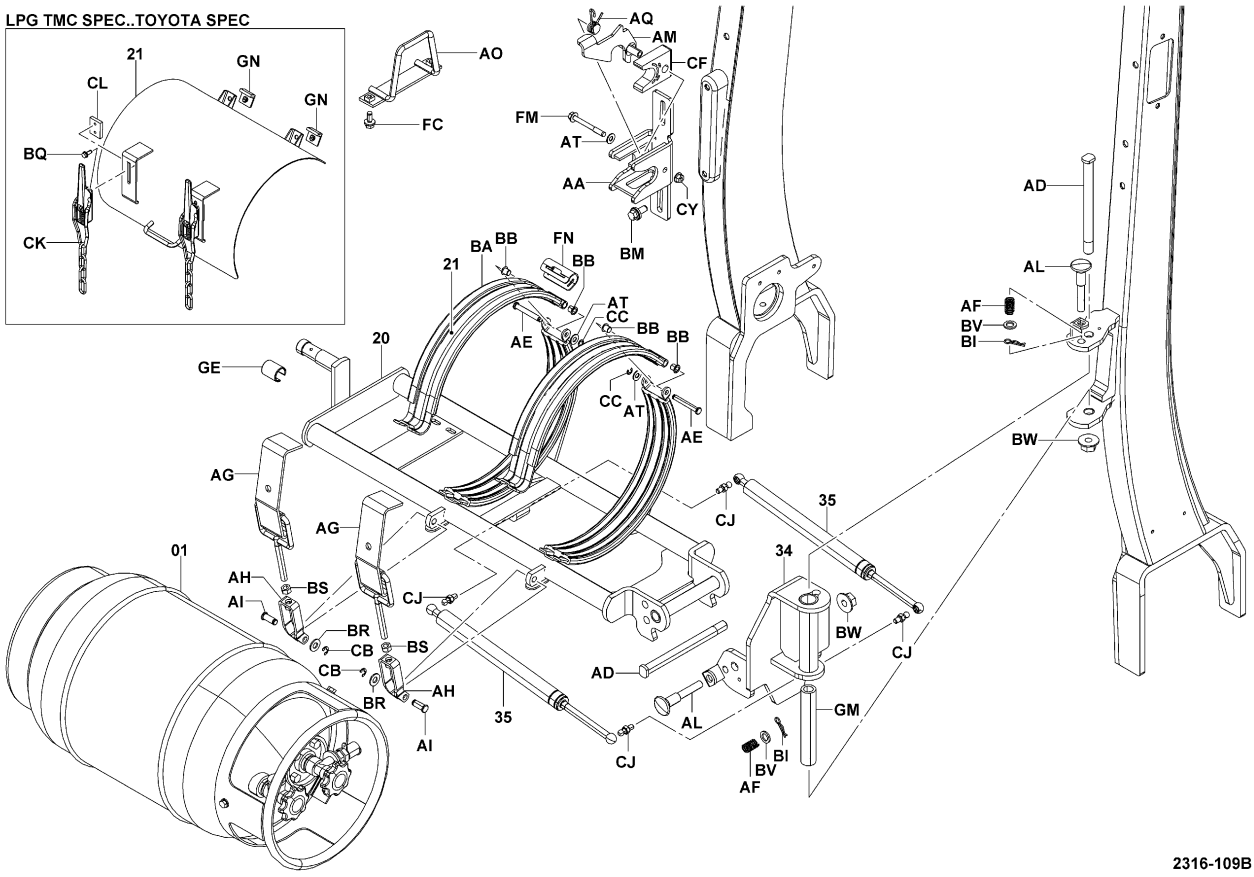

2316-109B

2316-109B

2316	LPG CONTAINER & BRACKET RESEROIR GPL & SUPPORT	LPG-BEHÄLTER & HALTER CONTENEDOR DE LPG Y MENSULA

4Y (CYL 20KG GAGE, LESS LPG CYL 20)

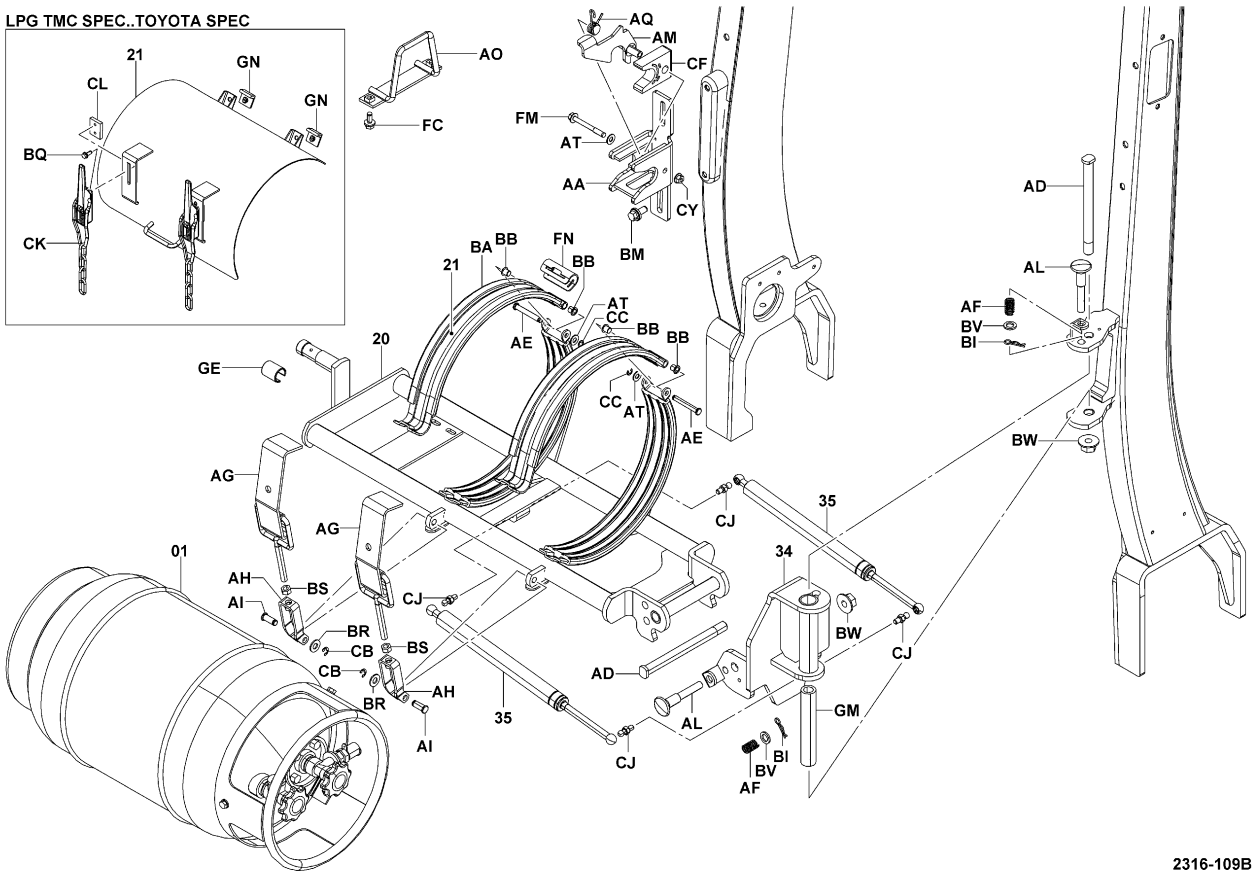

2316-109B

2316-109B

2316	LPG CONTAINER & BRACKET RESEROIR GPL & SUPPORT	LPG-BEHÄLTER & HALTER CONTENEDOR DE LPG Y MENSULA

4Y (LPG AUSTRALIA, LPG NZ SPEC(Z3))

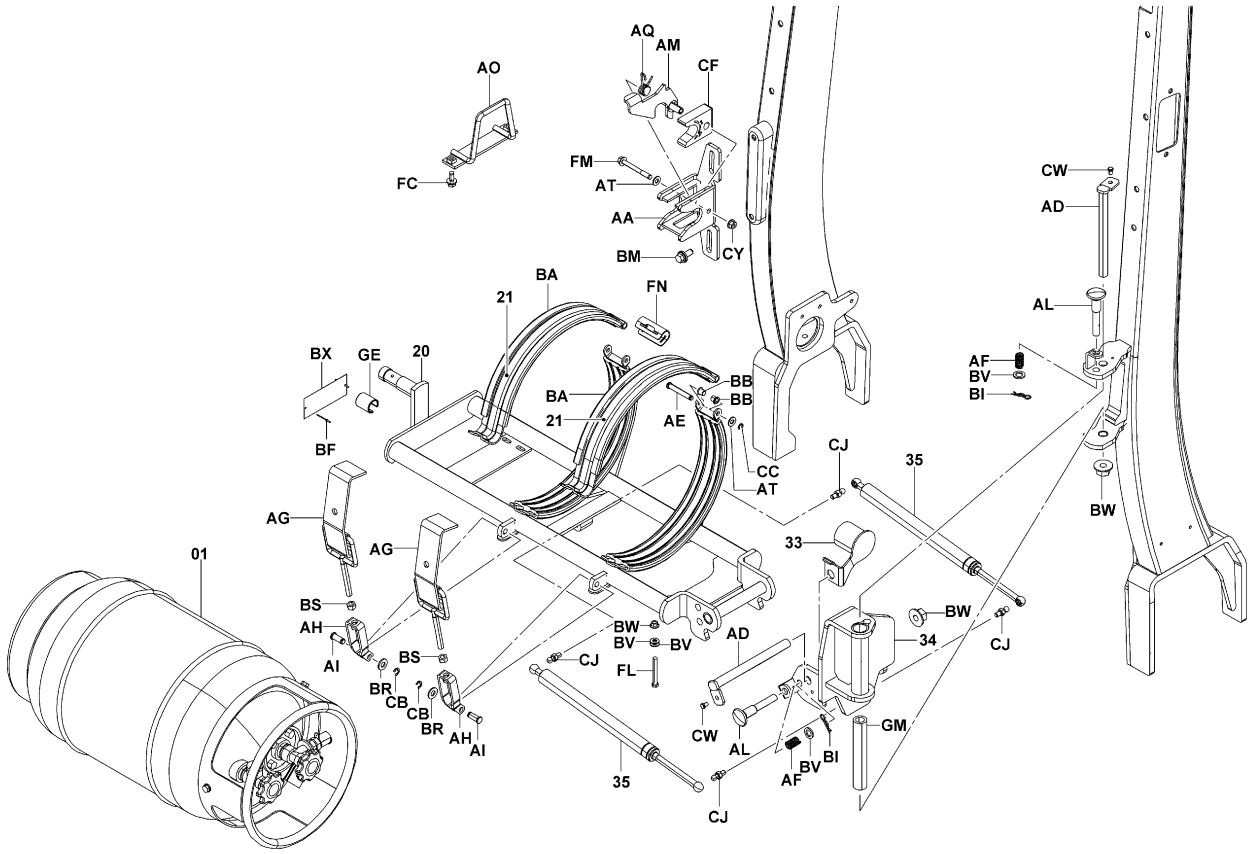

2316-112B

2316-112B

2316	LPG CONTAINER & BRACKET RESEROIR GPL & SUPPORT	LPG-BEHÄLTER & HALTER CONTENEDOR DE LPG Y MENSULA

4Y..25N,30N,J35N (UPSWEPT)

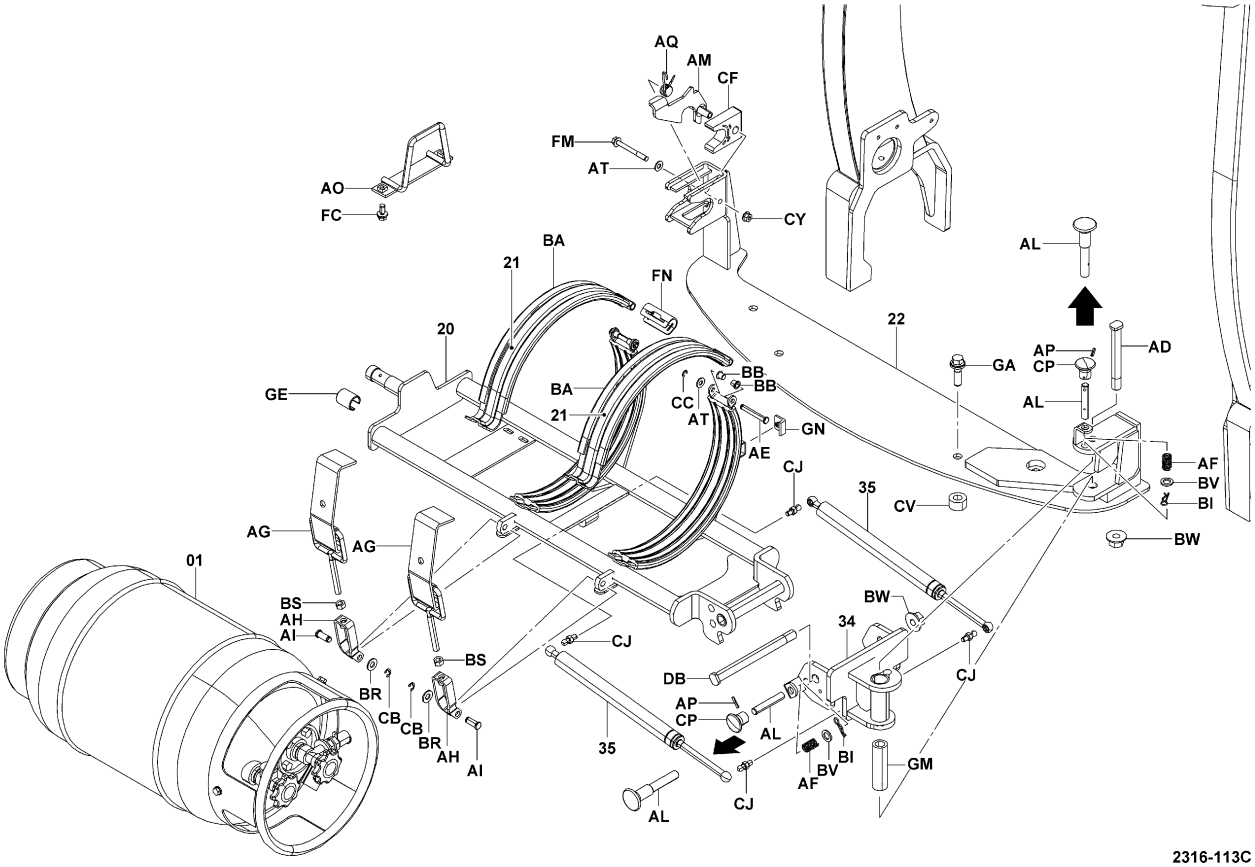

2316-113C

2316-113C

2316

LPG CONTAINER & BRACKET
RESEROIR GPL & SUPPORT
LPG-BEHÄLTER & HALTER
CONTENEDOR DE LPG Y MENSULA

4Y..ATM (LPG RUSSIA)

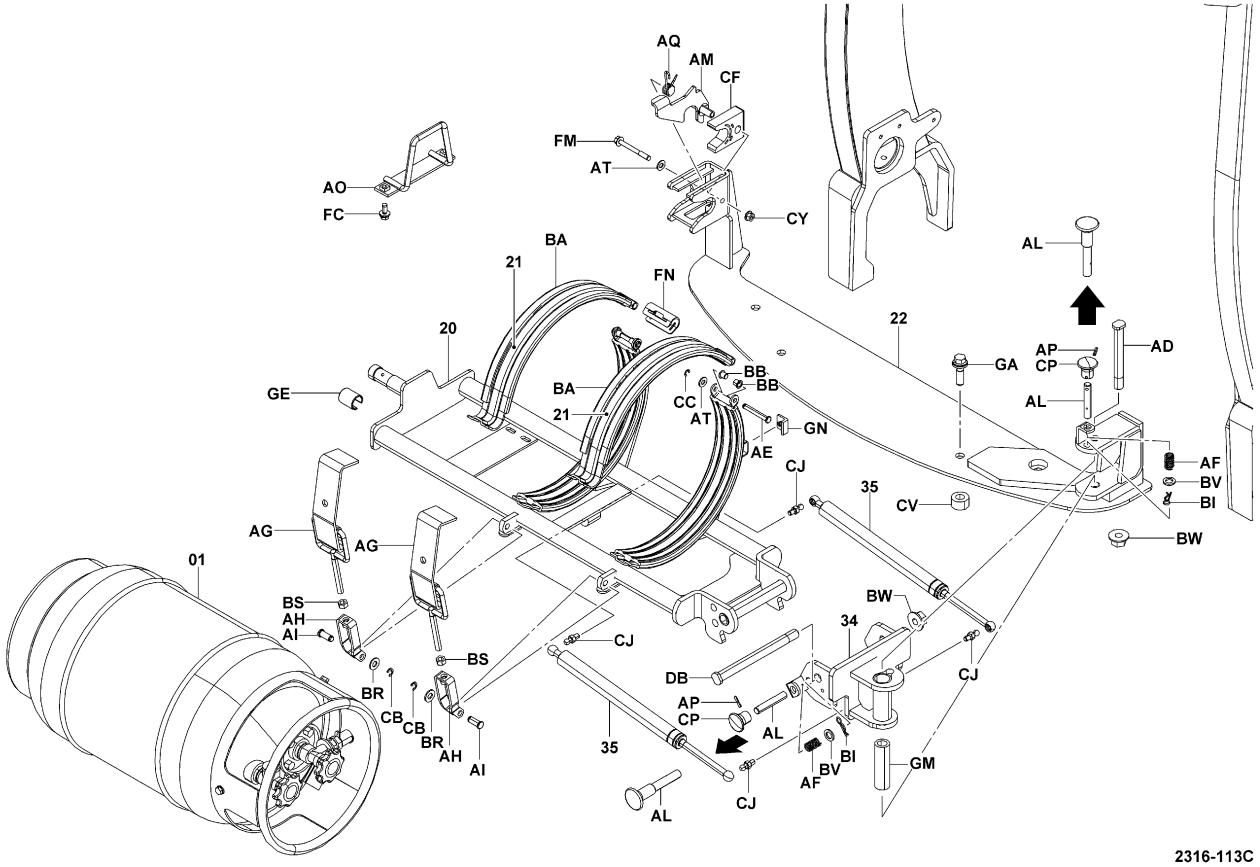

2316-113C

PART NAME CODE	PART NAME	QTY
2316-01	**CONTAINER ASSY, LPG** ENS. DE CONTAINEUR BEHALTER, VOLLST. CONJUNTO DE CONTENEDOR	1
2316-20	**BRACKET SUB-ASSY, LPG CONTAINER** SOUS-ENS. DE SUPPORT TRAGER-TEILGRUPPE SUBCONJUNTO DE LA SOPORTE	1
2316-21	**BAND SUB-ASSY** SOUS-ENS. DE BANDE BAND-TEILGRUPPE SUBCONJUNTO DE LA BANDA	2
2316-22	**BRACKET SUB-ASSY, LPG CONTAINER** SOUS-ENS. DE SUPPORT TRAGER-TEILGRUPPE SUBCONJUNTO DE LA SOPORTE	1
2316-33	**HOLDER SUB-ASSY, COUPLING** SOUS-ENS. DE SUPPORT DUSENSTOCR-TEILGRUPPE SUBCONJUNTO DE PORTABOQUILLAS	1
2316-34	**BRACKET SUB-ASSY, HINGE** SOUS-ENS. DE SUPPORT TRAGER-TEILGRUPPE SUBCONJUNTO DE LA SOPORTE	1
2316-35	**DAMPER ASSY** ENS. D'AMORTISSEUR DAMPFER, VOLLST. CONJUNTO DEL AMORTIGUADOR	2
2316-AA	**STOPPER, L.P.G CONTAINER** BUTEE ANSCHLAG TOPE	1
2316-AD	**SHAFT** ARBRE WELLE EJE	1- 2
2316-AE	**PIN** GOUPILLE STIFT PASADOR	2
2316-AF	**SPRING** RESSORT FEDER RESORTE	2
2316-AG	**CLAMP SUB-ASSY** SOUS-ENS. DE PINCE KLEMMEN-TEILGRUPPE SUBCONJUNTO DE ABRAZADERA	2
2316-AH	**CLEVIS** CHAPE GABELKOPF GRILLETE	2
2316-AI	**PIN** GOUPILLE STIFT PASADOR	2
2316-AL	**PIN, STOPPER** GOUPILLE STIFT PASADOR	1- 2
2316-AM	**STOPPER SUB-ASSY** SOUS-ENS. DE BUTEE ANSCHLAG-TEILGRUPPE SUBCONJUNTO DEL TOPE	1
2316-AO	**STOPPER, LOWER** BUTEE ANSCHLAG TOPE	1
2316-AQ	**SPRING** RESSORT FEDER RESORTE	1
2316-AT	**WASHER, PLATE** RODELLE UNTERLEGSCHEIBE ARANDELA	1- 2
2316-BA	**RUBBER** CAOUTCHOUC GUMMI GOMA	4

2316

LPG CONTAINER & BRACKET
RESEROIR GPL & SUPPORT
LPG-BEHÄLTER & HALTER
CONTENEDOR DE LPG Y MENSULA

PART NAME CODE	PART NAME	QTY
2316-BB	**BUSHING** BAGE BUCHSE MANGUITO	4
2316-BI	**PIN, SNAP** GOUPILLE STIFT PASADOR	2
2316-BM	**BOLT** BOULON SCHRAUBE PERNO	2
2316-BR	**WASHER, PLATE** RODELLE UNTERLEGSCHEIBE ARANDELA	2
2316-BS	**NUT** ECROU MUTTER TUERCA	2
2316-BV	**WASHER, PLATE** RODELLE UNTERLEGSCHEIBE ARANDELA	1- 2
2316-BW	**NUT** ECROU MUTTER TUERCA	1- 2
2316-CB	**RING, E** ANNEAU RING ANILLO	2
2316-CC	**RING, E** ANNEAU RING ANILLO	2
2316-CF	**RUBBER** CAOUTCHOUC GUMMI GOMA	1
2316-CJ	**BOLT** BOULON SCHRAUBE PERNO	4
2316-CV	**SPACER** ENTRETOISE DISTANZSTUCK SEPARADOR	4
2316-CY	**NUT** ECROU MUTTER TUERCA	1
2316-DB	**SHAFT** ARBRE WELLE EJE	1
2316-FC	**BOLT** BOULON SCHRAUBE PERNO	2
2316-FL	**BOLT** BOULON SCHRAUBE PERNO	1
2316-FM	**BOLT** BOULON SCHRAUBE PERNO	1
2316-GA	**BOLT** BOULON SCHRAUBE PERNO	4
2316-GE	**COVER** COUVERCLE DECKEL CUBIERTA	1
2316-GM	**SPACER** ENTRETOISE DISTANZSTÜCK SEPARADOR	1- 2

2316

LPG CONTAINER & BRACKET
RESEROIR GPL & SUPPORT
LPG-BEHÄLTER & HALTER
CONTENEDOR DE LPG Y MENSULA

PART NAME CODE	PART NAME	QTY
2316-GN	**CUSHION** COUSSIN POLSTER ALMOHADILLA	1

2601	ACCELERATOR LINK TRINGLE D'ACCELERATEUR	UMLENKHEBEL ARTICULACION DEL ACELERADOR

4Y

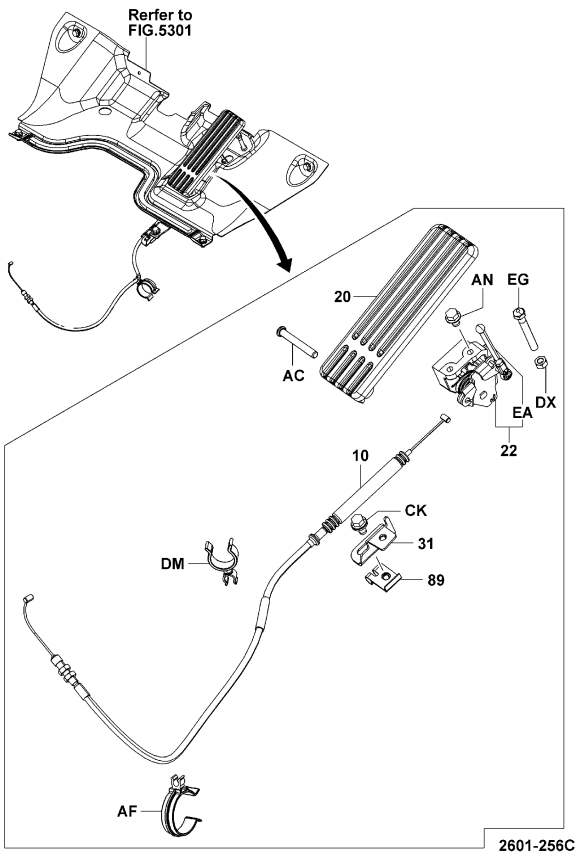

2601-256C

2601-256C

4Y (3-WAY CATALYTIC)

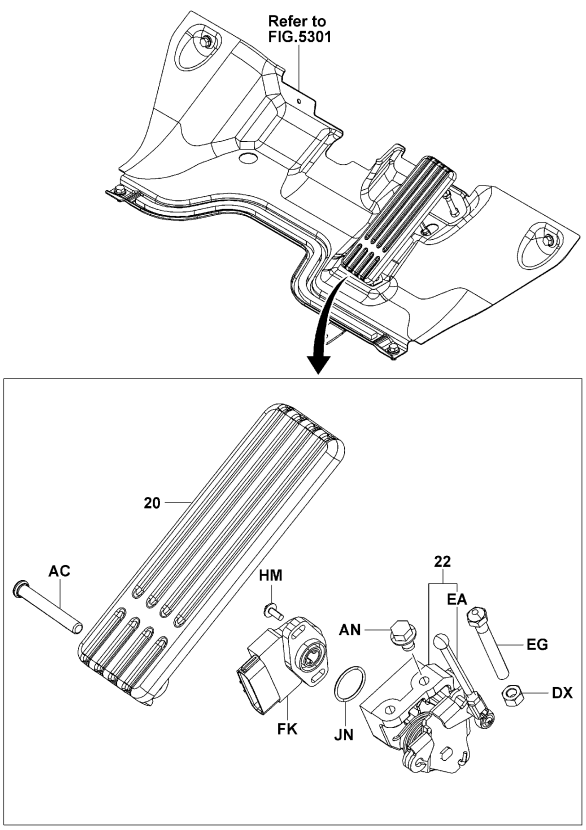

2601-255A

2601-255A

2601	ACCELERATOR LINK TRINGLE D'ACCELERATEUR	UMLENKHEBEL ARTICULACION DEL ACELERADOR

4Y (AUTO SPEED CONT)

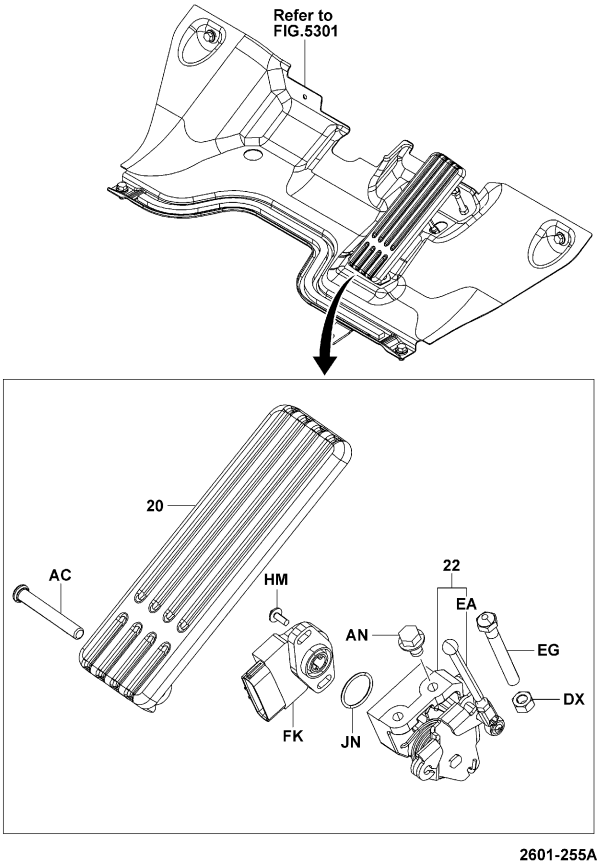

2601-255A

2601-255A

2601

ACCELERATOR LINK
TRINGLE D'ACCELERATEUR
UMLENKHEBEL
ARTICULACION DEL ACELERADOR

PART NAME CODE	PART NAME	QTY
2601-10	**WIRE ASSY, ACCELERATOR FLEXIBLE** ENS. DE FIL DRAHT, VOLLST. CONJUNTO DE ALAMBRE	1
2601-20	**PEDAL SUB-ASSY, ACCELERATOR** SOUS-ENS. DE PEDALE PEDAL-TEILGRUPPE SUBCONJUNTO DEL PEDAL	1
2601-22	**LINK SUB-ASSY, ACCELERATOR** SOUS-ENS. DE TRINGLE GELENKTEIL-TEILGRUPPE SUBCONJUNTO DE LA ARTICULACION	1
2601-31	**BRACKET SUB-ASSY, ACCELERATOR WIRE, NO.1** SOUS-ENS. DE SUPPORT TRAGER-TEILGRUPPE SUBCONJUNTO DE LA SOPORTE	1
2601-89	**PLATE SUB-ASSY, WIRE CLAMP** SOUS-ENS. DE PLAQUE PLATTEN-TEILGRUPPE SUBCONJUNTO DE PLACA	1
2601-AC	**PIN** GOUPILLE STIFT PASADOR	1
2601-AF	**CLAMP** PINSE KLEMME ABRAZADERA	1
2601-AN	**BOLT** BOULON SCHRAUBE PERNO	2
2601-CK	**BOLT** BOULON SCHRAUBE PERNO	2
2601-DM	**CLAMP** PINSE KLEMME ABRAZADERA	1
2601-DX	**NUT** ECROU MUTTER TUERCA	1
2601-EA	**ROD, ACCELERATOR LINK** BIELLE STANGE VARILLA	1
2601-EG	**BOLT** BOULON SCHRAUBE PERNO	1
2601-FK	**SENSOR** DETECTEUR SENSOR SENSOR	1
2601-HM	**SCREW** VIS SCHRAUBE TORNILLO	2
2601-JN	**RING, O** ANNEAU RING ANILLO	1

2601

ACCELERATOR LINK
TRINGLE D'ACCELERATEUR
UMLENKHEBEL
ARTICULACION DEL ACELERADOR

PART NAME CODE	PART NAME	QTY

PART NAME CODE	PART NAME	QTY

3101	CLUTCH HOUSING & CLUTCH COVER CARTER D'EMBRAYAGE & COUVERCLE D'EMBRAYAGE	KUPPLUNGSGEHÄUSE & KUPPLUNG ENVOLTURA Y CUBIERTA DEL EMBRAGUE

1DZ..MTM

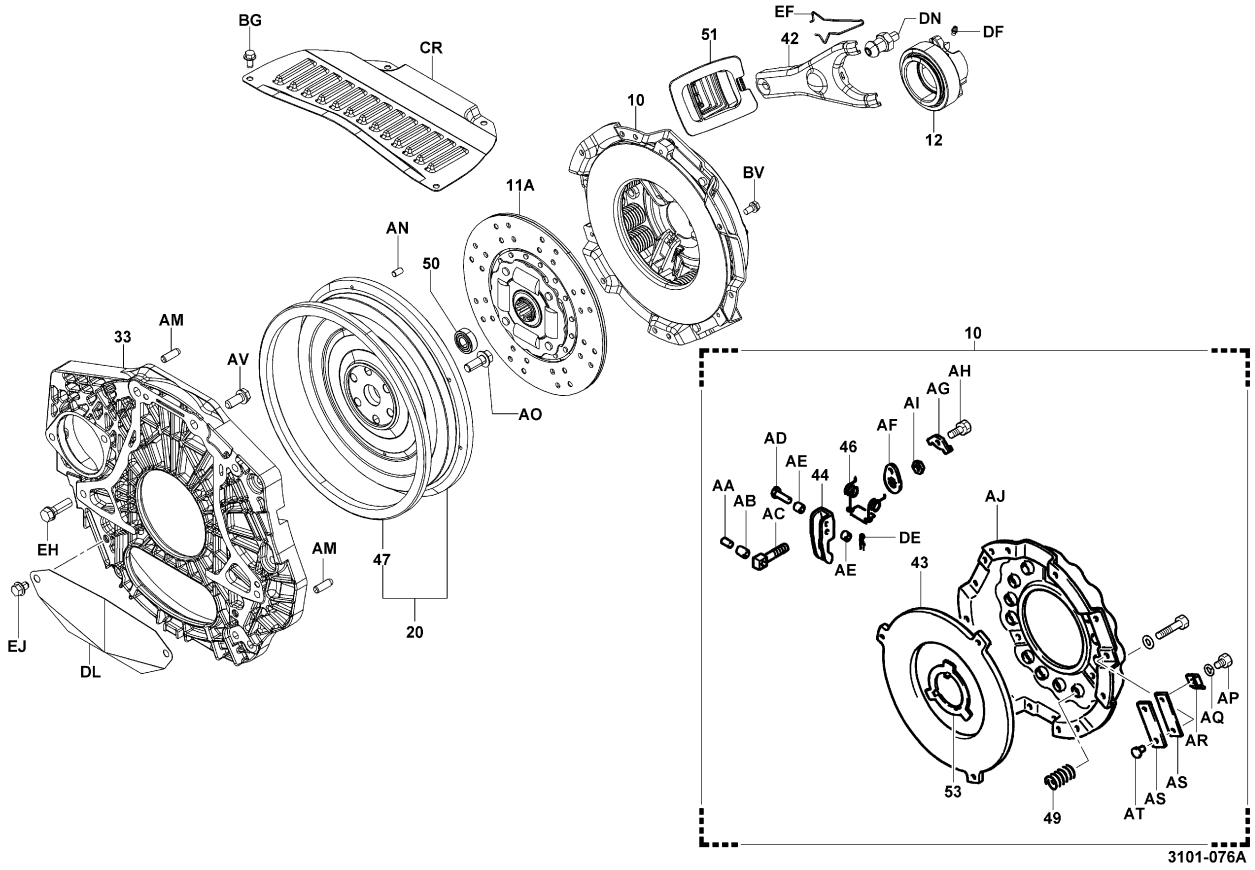

3101-076A

3101	CLUTCH HOUSING & CLUTCH COVER CARTER D'EMBRAYAGE & COUVERCLE D'EMBRAYAGE	KUPPLUNGSGEHÄUSE & KUPPLUNG ENVOLTURA Y CUBIERTA DEL EMBRAGUE

2Z..MTM

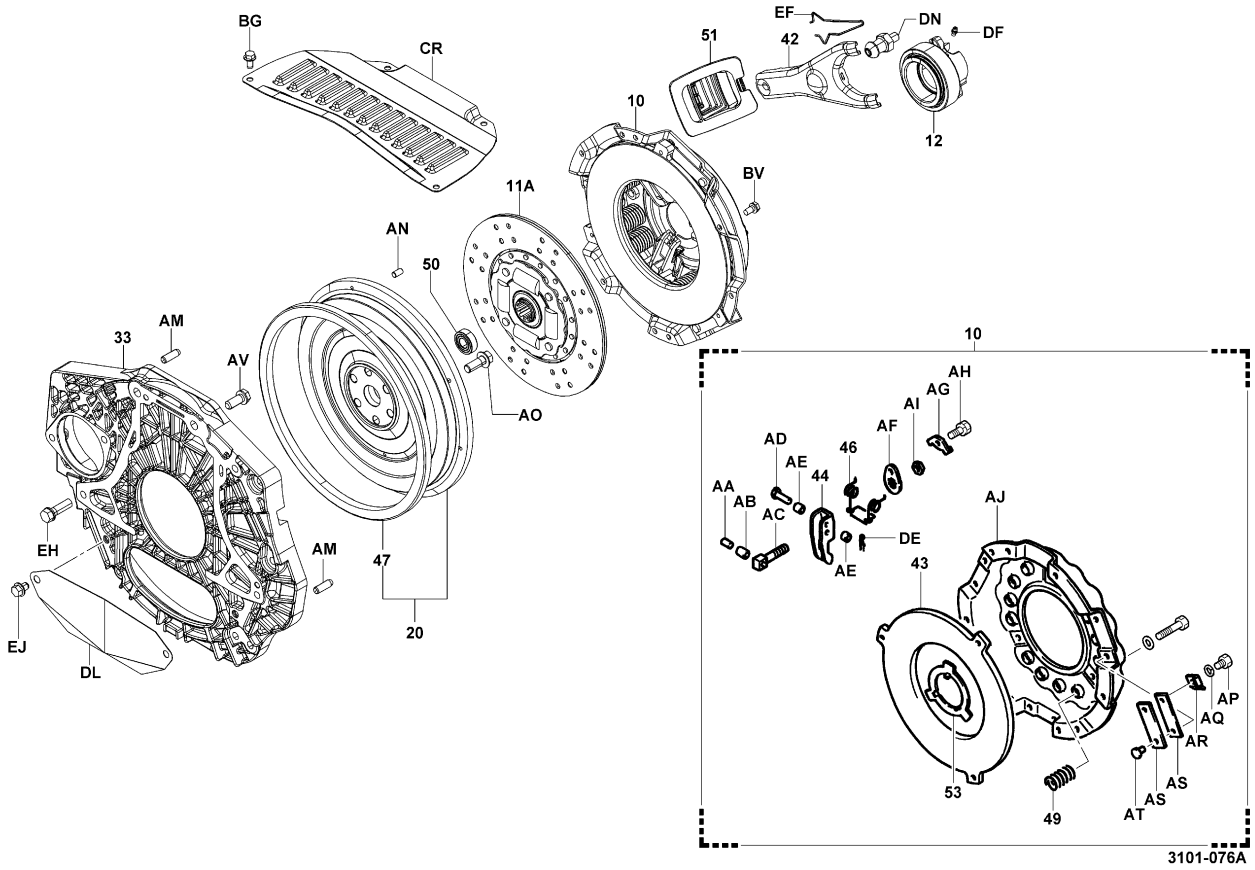

3101-076A

3101	CLUTCH HOUSING & CLUTCH COVER CARTER D'EMBRAYAGE & COUVERCLE D'EMBRAYAGE	KUPPLUNGSGEHÄUSE & KUPPLUNG ENVOLTURA Y CUBIERTA DEL EMBRAGUE

3Z..MTM

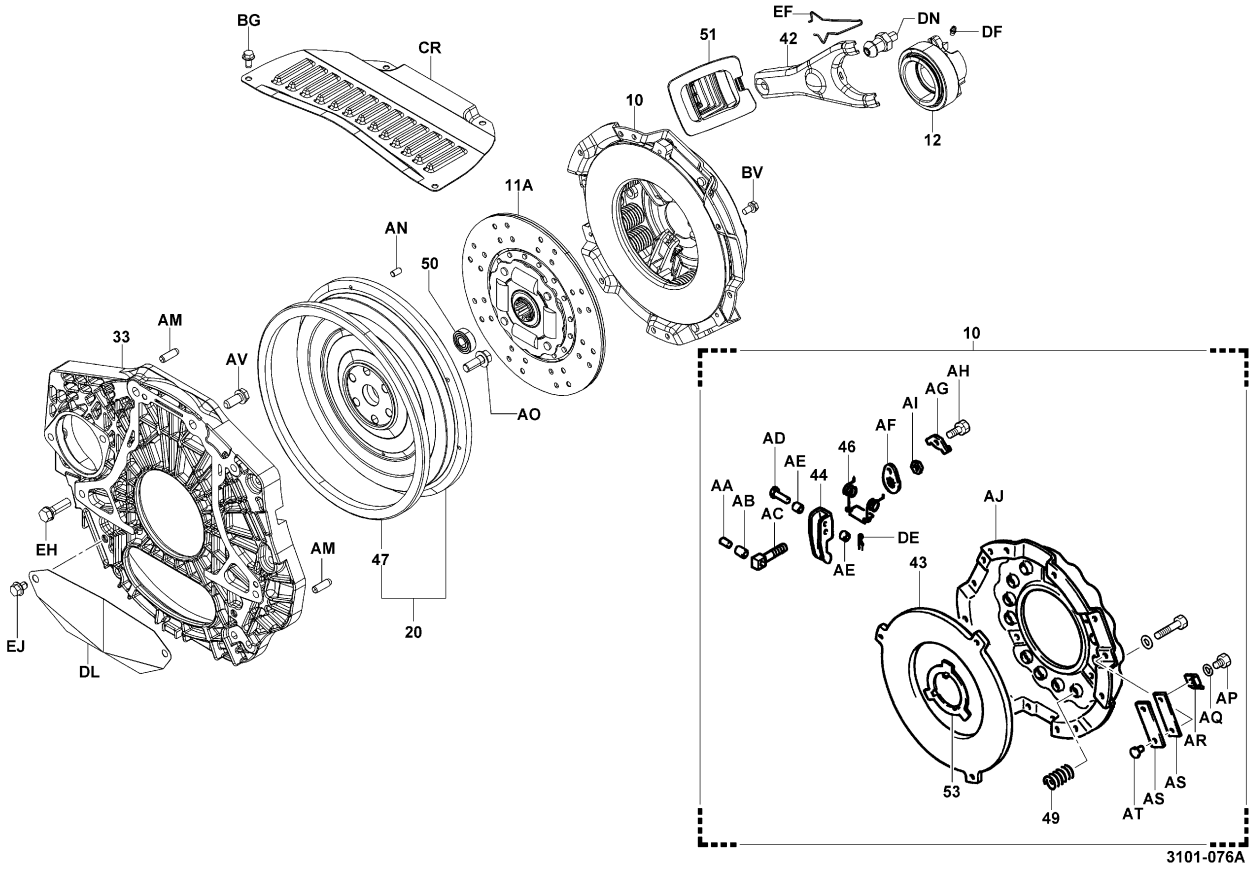

3101-076A

3101	CLUTCH HOUSING & CLUTCH COVER CARTER D'EMBRAYAGE & COUVERCLE D'EMBRAYAGE	KUPPLUNGSGEHÄUSE & KUPPLUNG ENVOLTURA Y CUBIERTA DEL EMBRAGUE

1DZ..MTM (OIL CLUTCH)

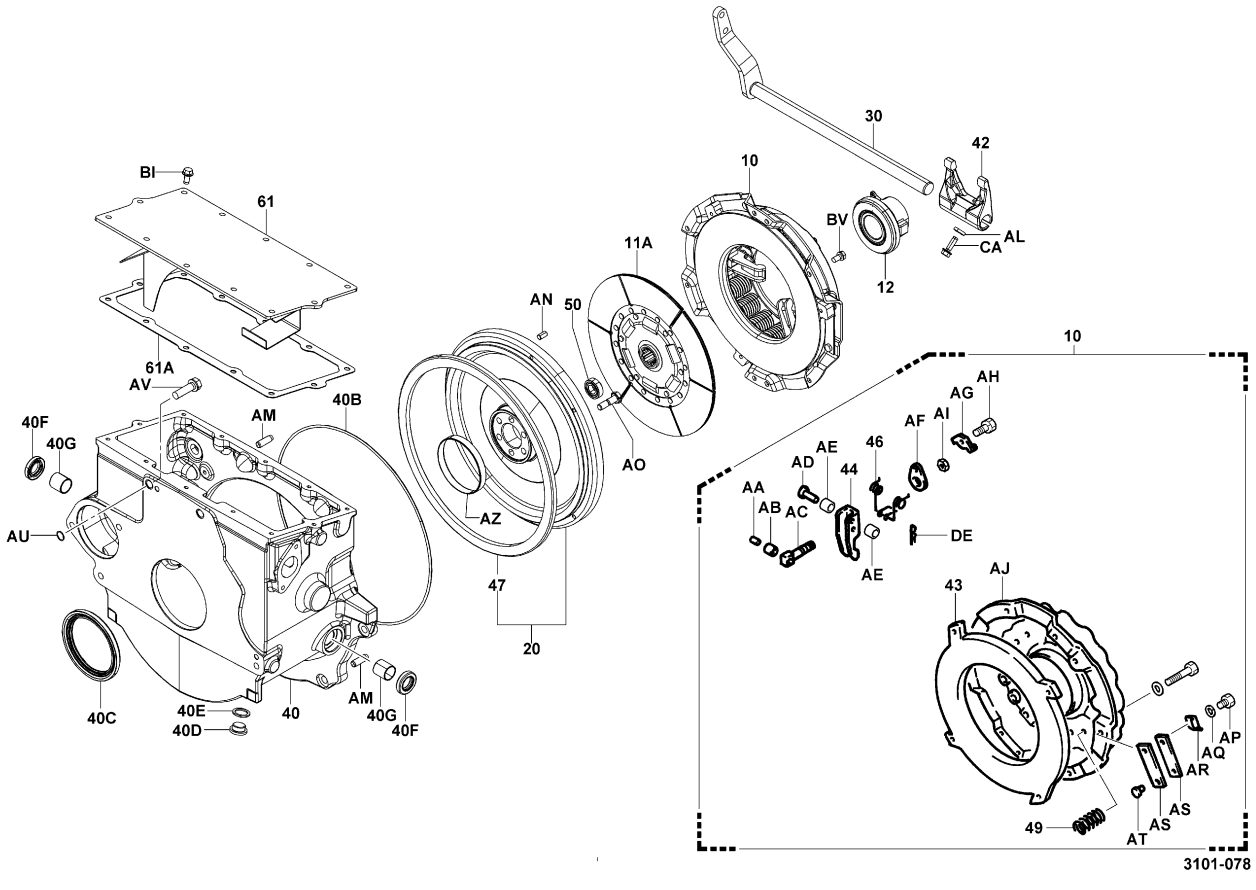

3101-078_

3101	CLUTCH HOUSING & CLUTCH COVER CARTER D'EMBRAYAGE & COUVERCLE D'EMBRAYAGE	KUPPLUNGSGEHÄUSE & KUPPLUNG ENVOLTURA Y CUBIERTA DEL EMBRAGUE

2Z..MTM (OIL CLUTCH)

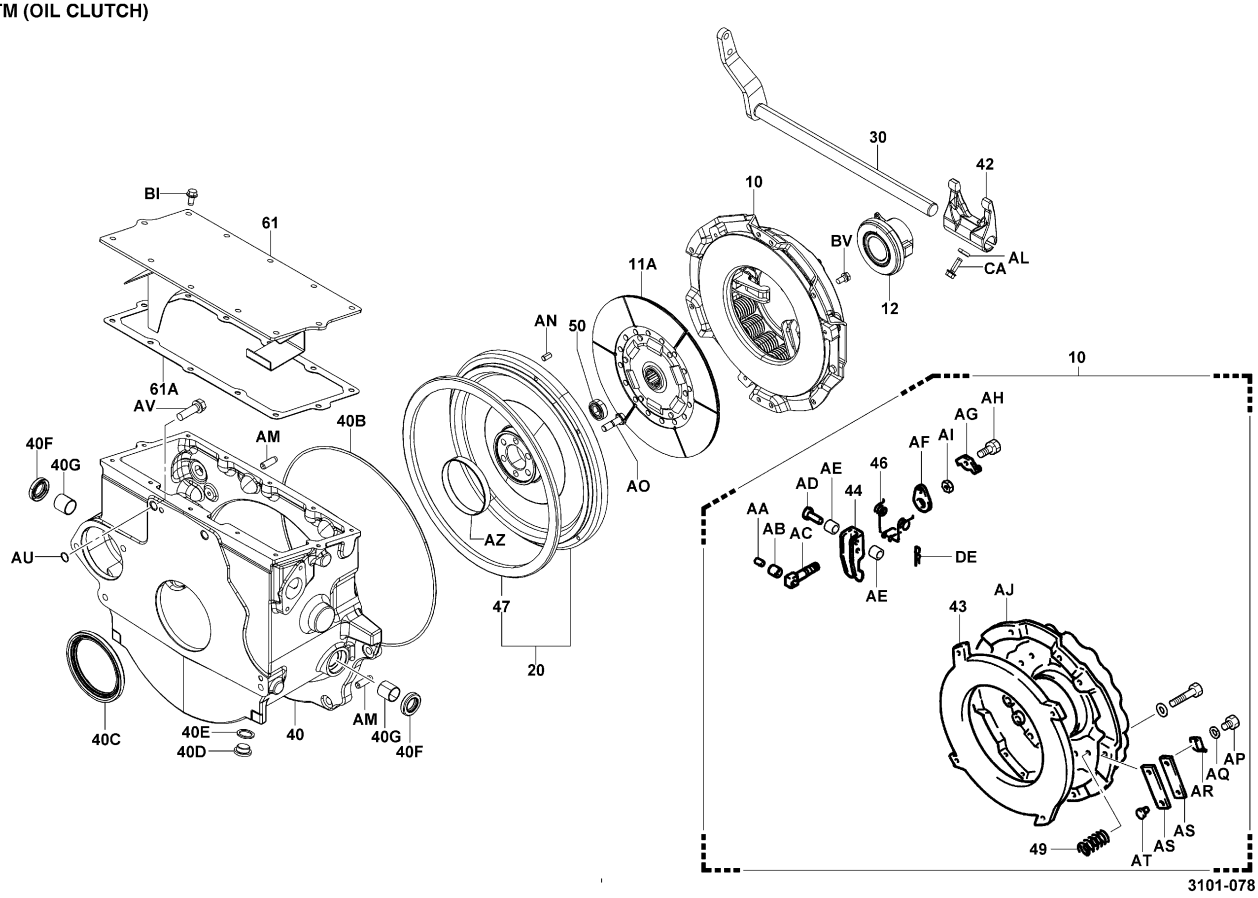

3101-078_

3101	CLUTCH HOUSING & CLUTCH COVER CARTER D'EMBRAYAGE & COUVERCLE D'EMBRAYAGE	KUPPLUNGSGEHÄUSE & KUPPLUNG ENVOLTURA Y CUBIERTA DEL EMBRAGUE

3Z..MTM (OIL CLUTCH)

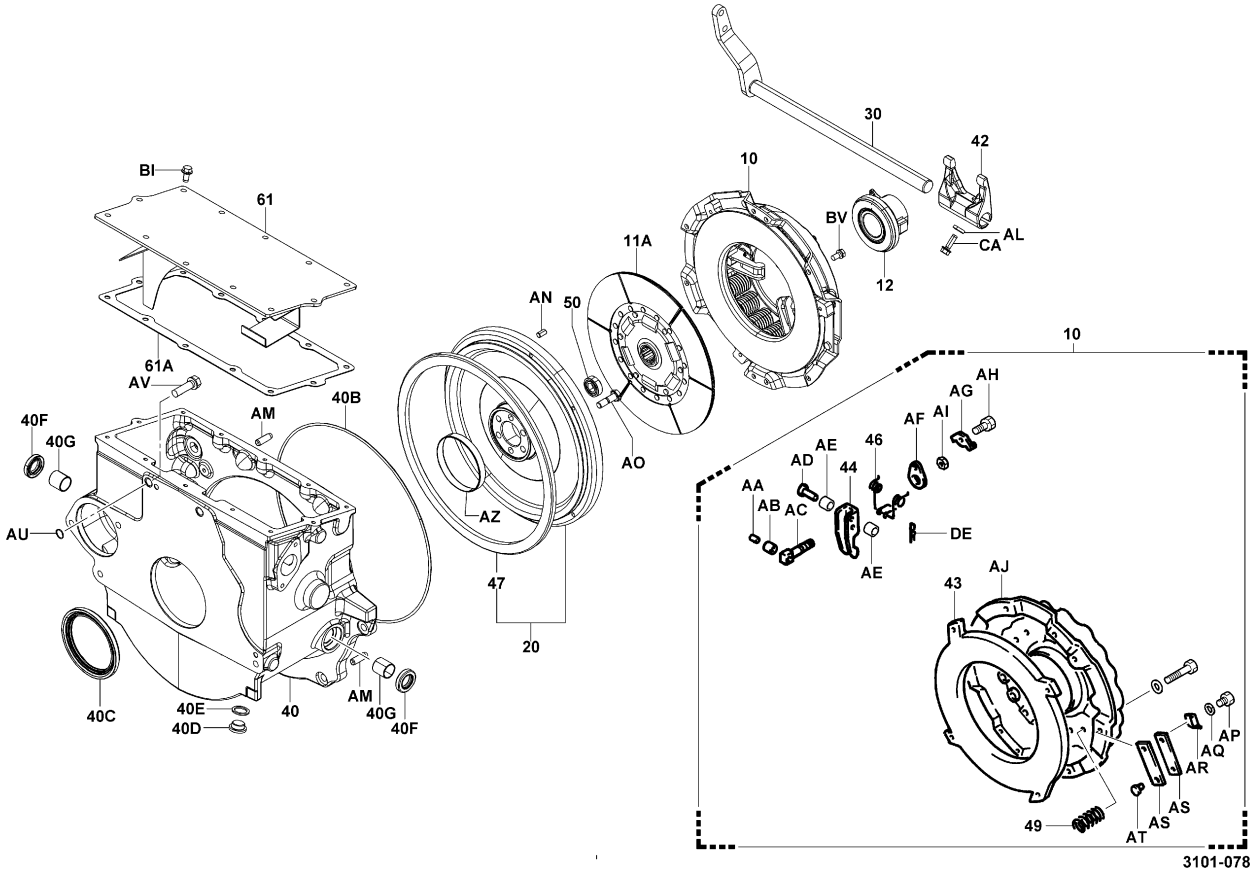

3101-078_

3101	CLUTCH HOUSING & CLUTCH COVER CARTER D'EMBRAYAGE & COUVERCLE D'EMBRAYAGE	KUPPLUNGSGEHÄUSE & KUPPLUNG ENVOLTURA Y CUBIERTA DEL EMBRAGUE

4Y..MTM

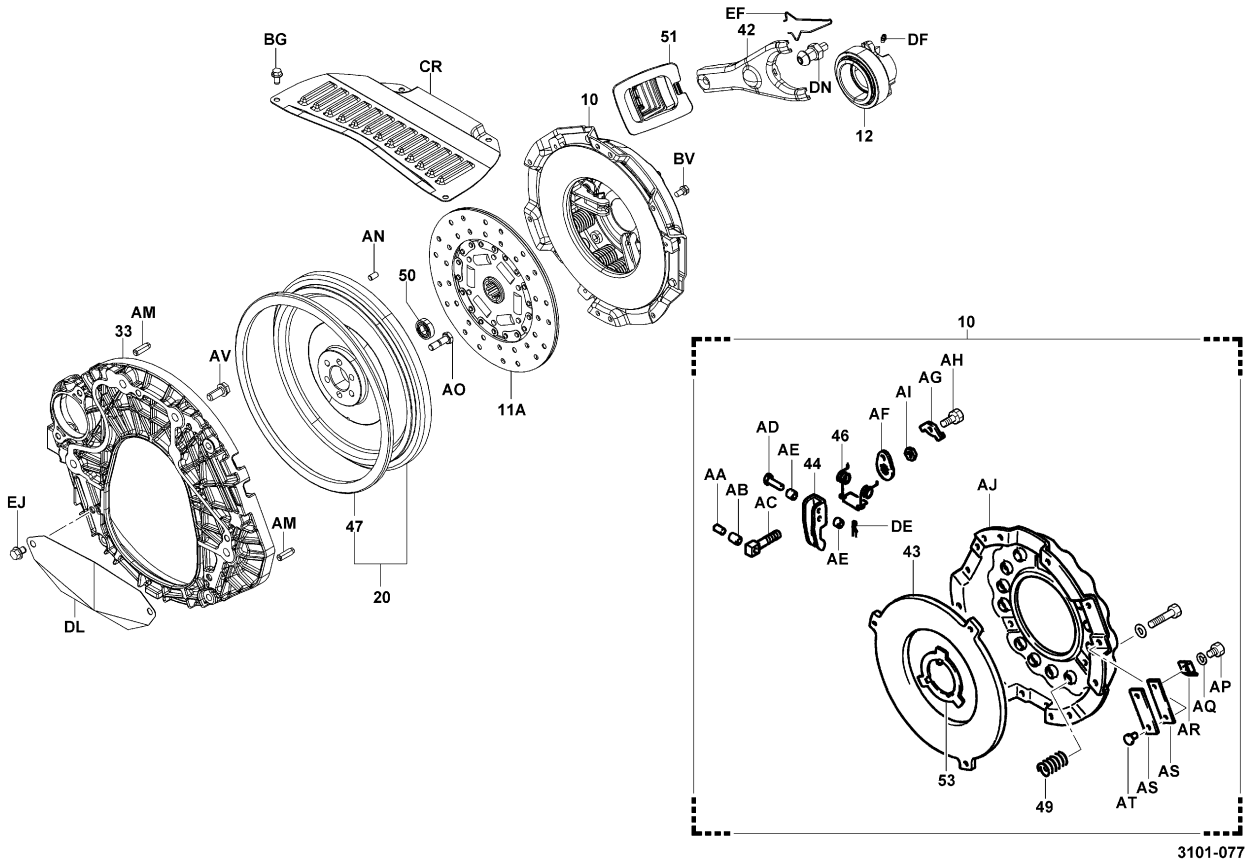

3101-077_

3101	CLUTCH HOUSING & CLUTCH COVER CARTER D'EMBRAYAGE & COUVERCLE D'EMBRAYAGE	KUPPLUNGSGEHÄUSE & KUPPLUNG ENVOLTURA Y CUBIERTA DEL EMBRAGUE

4Y..MTM (OIL CLUTCH)

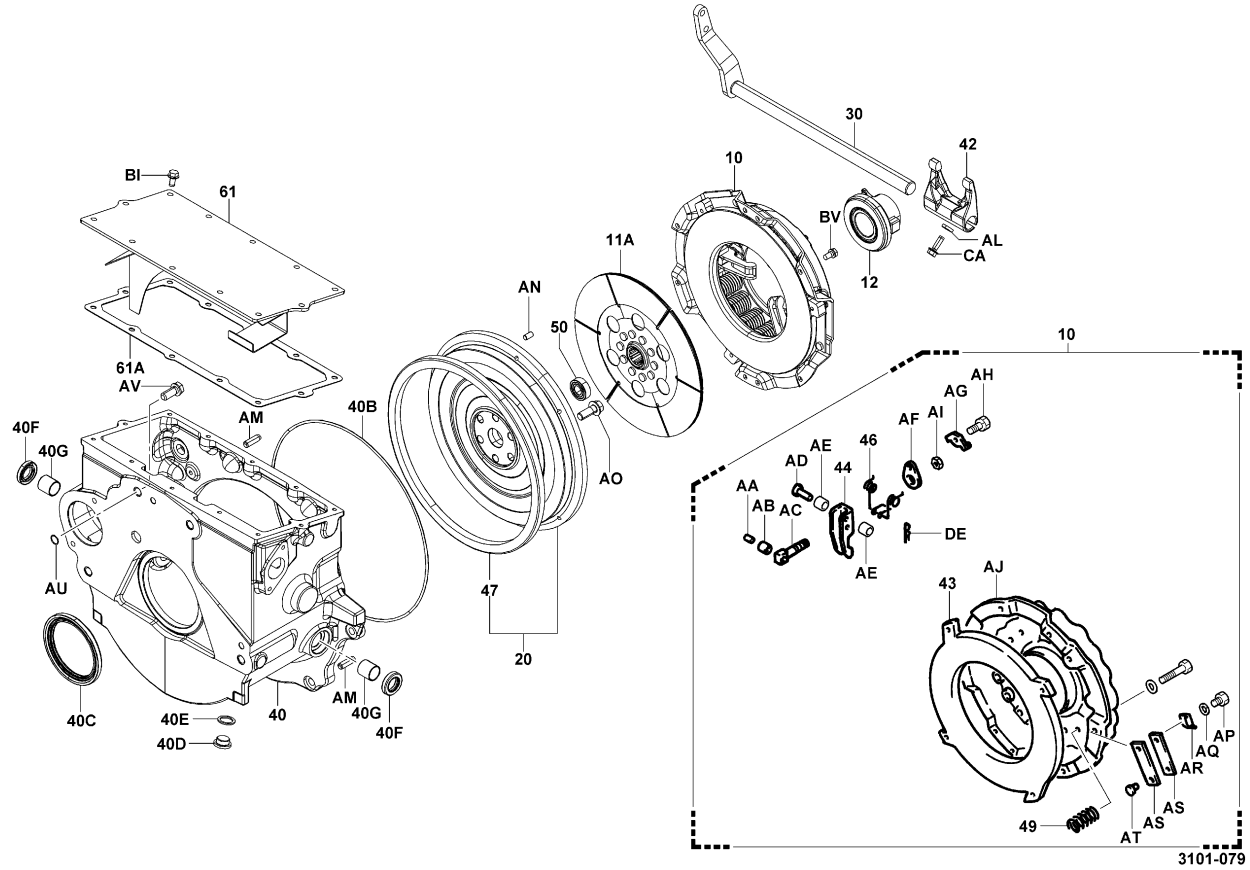

3101-079_

3101 CLUTCH HOUSING & CLUTCH COVER / CARTER D'EMBRAYAGE & COUVERCLE D'EMBRAYAGE / KUPPLUNGSGEHÄUSE & KUPPLUNG / ENVOLTURA Y CUBIERTA DEL EMBRAGUE

PART NAME CODE	PART NAME	QTY
3101-10	**COVER ASSY, CLUTCH** ENS. DE COUVERCLE DECKEL, VOLLST. CONJUNTO DE CUBIERTA	1
3101-11A	**DISC ASSY, CLUTCH** ENS. DE DISQUE KUPPLUNGSSCHEIBEN, VOLLST. CONJUNTO DE DISCO	1
3101-12	**HUB ASSY, CLUTCH RELEASE BEARING** ENS. DE MOYEU NABE, VOLLST. CONJUNTO DEL CUBO	1
3101-20	**FLYWHEEL SUB-ASSY** SOUS-ENS. DE VOLANT SCHWUNGSCHEIBE-TEILGRUPPE SUBCONJUNTO DEL VOLANTE DE MOTOR	1
3101-30	**SHAFT SUB-ASSY, CLUTCH RELEASE FORK** SOUS-ENS. D'ARBRE WELLEN-TEILGRUPPE SUBCONJUNTO DEL EJE	1
3101-33	**PLATE, END** PLAQUE PLATTE PLACA	1
3101-40	**HOUSING, CLUTCH** BOITIER GEHAUSE FUNDA	1
3101-40B	**RING, O (FOR CLUTCH HOUSING)** ANNEAU RING ANILLO	1
3101-40C	**SEAL, OIL (FOR CLUTCH HOUSING)** JOINT ABDICHTUNG SELLO	1
3101-40D	**PLUG (FOR CLUTCH HOUSING DRAIN)** BOUCHON STOPFEN TAPON	1
3101-40E	**GASKET, CLUTCH HOUSING DRAIN PLUG** JOINT DICHTUNG EMPAQUETADURA	1
3101-40F	**SEAL, OIL (FOR CLUTCH RELEASE FORK SHAFT)** JOINT ABDICHTUNG SELLO	2
3101-40G	**BUSHING, CLUTCH RELEASE FOR SHAFT** BAGE BUCHSE MANGUITO	2
3101-42	**FORK, CLUTCH RELEASE** FOURCHE GABEL HORQUILLA	1
3101-43	**PLATE, CLUTCH PRESSURE** PLAQUE PLATTE PLACA	1
3101-44	**LEVER, CLUTCH RELEASE** LEVIER HEBEL PALANCA	3
3101-46	**SPRING, TORSION (FOR CLUTCH PRESSURE LEVER)** RESSORT FEDER RESORTE	3
3101-47	**GEAR, RING** PIGNON ZAHNRAD ENGRANAJE	1
3101-49	**SPRING, COMPRESSION (FOR CLUTCH)** RESSORT FEDER RESORTE	9-12
3101-50	**BEARING, INPUT SHAFT** ROULEMENT LAGER COJINETE	1

3101 CLUTCH HOUSING & CLUTCH COVER / CARTER D'EMBRAYAGE & COUVERCLE D'EMBRAYAGE / KUPPLUNGSGEHÄUSE & KUPPLUNG / ENVOLTURA Y CUBIERTA DEL EMBRAGUE

PART NAME CODE	PART NAME	QTY
3101-51	**BOOT, CLUTCH RELEASE FORK** COFFRE MANSCHETTE FORRO	1
3101-53	**PLATE, CLUTCH RELEASE BEARING** PLAQUE PLATTE PLACA	1
3101-61	**COVER, CLUTCH HOUSING** COUVERCLE DECKEL CUBIERTA	1
3101-61A	**PACKING** CALE DICHTUNG EMPAQUETADURA	1
3101-AA	**PIN, CLUTCH RELEASE LEVER** GOUPILLE STIFT PASADOR	3
3101-AB	**BUSHING** BAGUE BUCHSE BUJE	3
3101-AC	**BOLT, EYE** BOULON SCHRAUBE PERNO	3
3101-AD	**PIN, CLUTCH PRESSURE PLATE** GOUPILLE STIFT PASADOR	3
3101-AE	**BUSHING** BAGUE BUCHSE BUJE	6
3101-AF	**PLATE, ADJUSTING NUT LOCK** PLAQUE PLATTE PLACA	3
3101-AG	**SPRING, ADJUSTING NUT LOCK** RESSORT FEDER RESORTE	3
3101-AH	**SCREW** VIS SCHRAUBE TORNILLO	3
3101-AI	**NUT** ECROU MUTTER TUERCA	3
3101-AJ	**COVER, CLUTCH** COUVERCLE DECKEL CUBIERTA	1
3101-AL	**KEY** CLAVETTE SCHLUSSEL LLAVE	1
3101-AM	**PIN, STRAIGHT** GOUPILLE STIFT PASADOR	2
3101-AN	**PIN, STRAIGHT** GOUPILLE STIFT PASADOR	2
3101-AO	**BOLT, FLYWHEEL** BOULON SCHRAUBE PERNO	6
3101-AQ	**WASHER, SPRING** RODELLE UNTERLEGSCHEIBE ARANDELA	3
3101-AR	**SEAT, STRAP** SIEGE SITZ ASIENTO	3

3101

CLUTCH HOUSING & CLUTCH COVER
CARTER D'EMBRAYAGE & COUVERCLE D'EMBRAYAGE
KUPPLUNGSGEHÄUSE & KUPPLUNG
ENVOLTURA Y CUBIERTA DEL EMBRAGUE

PART NAME CODE	PART NAME	QTY
3101-AS	**STRAP** SANGLE GURT COLLAR	6
3101-AT	**RIVET** RIVET NIET REMACHE	1- 3
3101-AU	**RING, O** ANNEAU RING ANILLO	2- 4
3101-AV	**BOLT** BOULON SCHRAUBE PERNO	2- 4
3101-AZ	**BUSHING, CRANKSHAFT** BAGE BUCHSE MANGUITO	1
3101-BG	**BOLT** BOULON SCHRAUBE PERNO	4
3101-BI	**BOLT** BOULON SCHRAUBE PERNO	12
3101-BV	**BOLT** BOULON SCHRAUBE PERNO	6
3101-CA	**BOLT** BOULON SCHRAUBE PERNO	1
3101-CR	**COVER** COUVERCLE DECKEL CUBIERTA	1
3101-DE	**PIN, COTTER** GOUPILLE STIFT PASADOR	3
3101-DF	**FITTING, GREASE** RACCORD ANSCHLUSSTUCK ACOPLADOR	1
3101-DL	**PLATE, COVER** PLAQUE PLATTE PLACA	1
3101-DN	**SUPPORT, RELEASE FORK** SUPPORT STUTZE SOPORTE	1
3101-EF	**HOOK** CROCHET HAKEN GANCHO	1
3101-EH	**BOLT** BOULON SCHRAUBE PERNO	2
3101-EJ	**BOLT** BOULON SCHRAUBE PERNO	2

3101

CLUTCH HOUSING & CLUTCH COVER
CARTER D'EMBRAYAGE & COUVERCLE D'EMBRAYAGE
KUPPLUNGSGEHÄUSE & KUPPLUNG
ENVOLTURA Y CUBIERTA DEL EMBRAGUE

PART NAME CODE	PART NAME	QTY

3102

CLUTCH PEDAL
PEDALE D'EMBRAYAGE
KUPPLUNGSPEDAL
PEDAL DEL EMBRAGUE

MTM

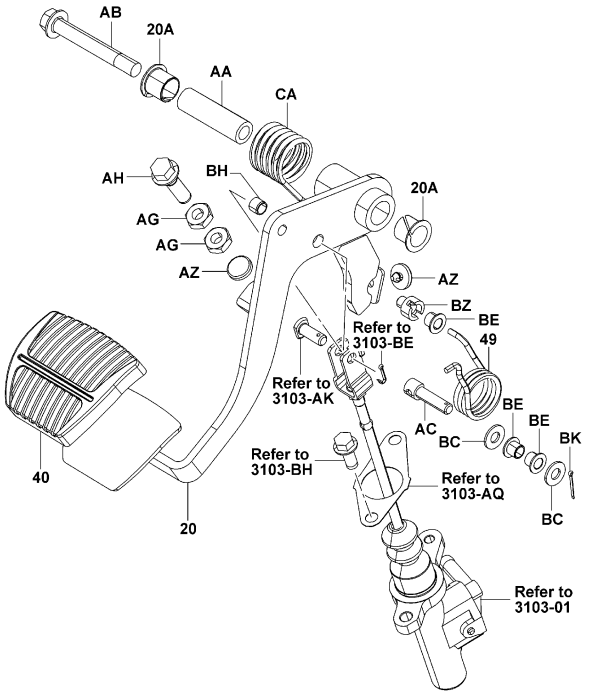

3102-036B

3102-036B

MTM (OIL CLUTCH)

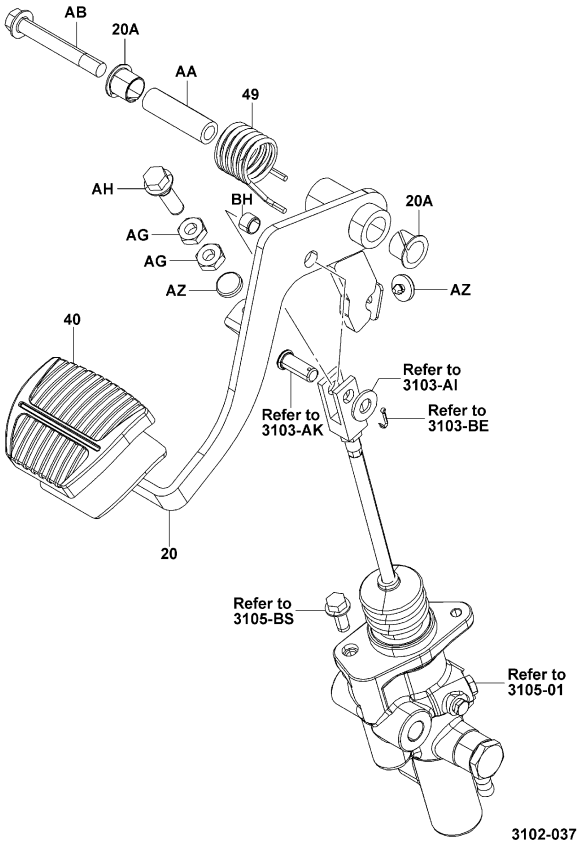

3102-037

3102-037_

3102

CLUTCH PEDAL
PEDALE D'EMBRAYAGE
KUPPLUNGSPEDAL
PEDAL DEL EMBRAGUE

PART NAME CODE	PART NAME	QTY
3102-20	**PEDAL SUB-ASSY, CLUTCH** SOUS-ENS. DE PEDALE PEDAL-TEILGRUPPE SUBCONJUNTO DEL PEDAL	1
3102-20A	**BUSHING, CLUTCH PEDAL** BAGE BUCHSE MANGUITO	2
3102-40	**PAD, PEDAL** TAMPON KLOTZ ALMOHADILLA	1
3102-49	**SPRING, TORSION** RESSORT FEDER RESORTE	1
3102-AA	**SPACER** ENTRETOISE DISTANZSTUCK SEPARADOR	1
3102-AB	**BOLT** BOULON SCHRAUBE PERNO	1
3102-AC	**PIN** GOUPILLE STIFT PASADOR	1
3102-AG	**NUT** ECROU MUTTER TUERCA	2
3102-AH	**BOLT** BOULON SCHRAUBE PERNO	1
3102-AZ	**CUSHION, PEDAL** COUSSIN POLSTER ALMOHADILLA	2
3102-BC	**WASHER, SPRING** RODELLE UNTERLEGSCHEIBE ARANDELA	2
3102-BE	**BUSHING** BAGE BUCHSE MANGUITO	3
3102-BH	**BUSHING** BAGE BUCHSE MANGUITO	1
3102-BK	**PIN, COTTER** GOUPILLE STIFT PASADOR	1
3102-BZ	**PIN** GOUPILLE STIFT PASADOR	1
3102-CA	**SPRING, TORSION** RESSORT FEDER RESORTE	1

3103	CLUTCH MASTER CYLINDER MAITRE-CYLINDRE D'EMBRAYAGE	KUPPLUNGSGEBERZYLINDER CILINDRO PRINCIPAL DEL EMBRAGUE

MTM

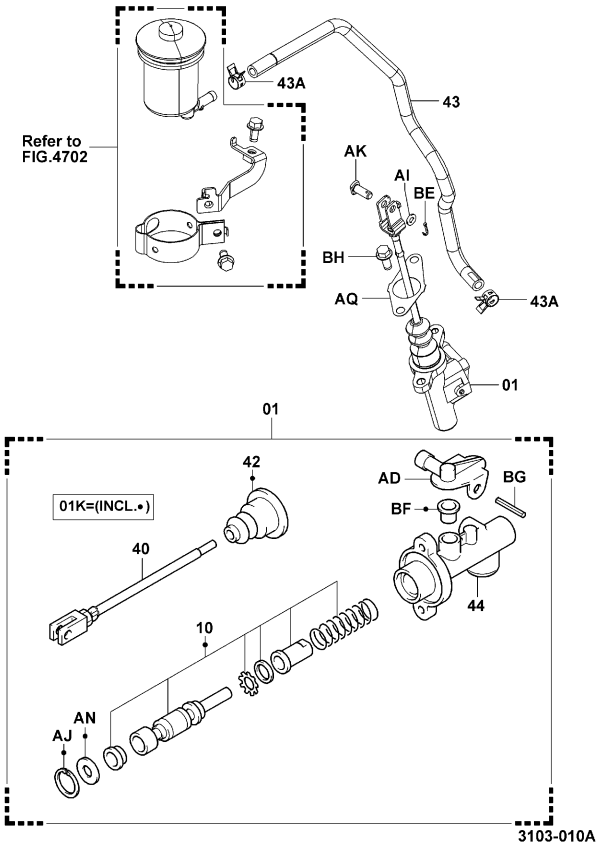

3103-010A

3103	CLUTCH MASTER CYLINDER MAITRE-CYLINDRE D'EMBRAYAGE	KUPPLUNGSGEBERZYLINDER CILINDRO PRINCIPAL DEL EMBRAGUE

PART NAME CODE	PART NAME	QTY
3103-01	**CYLINDER ASSY, MASTER** ENS. DE CYLINDRE ZYLINDER, VOLLST. CONJUNTO DEL CILINDRO	1
3103-01K	**CYLINDER O/H KIT, MASTER** JEU O/H DE CYLINDRE ZYLINDER-UBERHOLSATZ JUEGO O/H DEL CILINDRO	1
3103-10	**PISTON SUB-ASSY, MASTER CYLINDER** SOUS-ENS. DE PISTON KOLBEN-TEILGRUPPE SUBCONJUNTO DEL PISTON	1
3103-40	**ROD, MASTER CYLINDER PUSH** BIELLE STANGE VARILLA	1
3103-42	**BOOT, MASTER CYLINDER** COFFRE MANSCHETTE FORRO	1
3103-43	**HOSE, RESERVOIR** FLEXIBLE SCHLAUCH MANGUERA	1
3103-43A	**CLIP, HOSE, RESERVOIR HOSE** AGRAFE CLIP FIJADOR	2
3103-44	**BODY, MASTER CYLINDER** CARROSSERIE KAROSSERIE CARROCERIA	1
3103-AD	**UNION** RACCORD ROHRVERSCHRAUBUNG UNION	1
3103-AI	**WASHER, PLATE** RODELLE UNTERLEGSCHEIBE ARANDELA	1
3103-AJ	**RING, SNAP** ANNEAU RING ANILLO	1
3103-AK	**PIN, W/HOLE** GOUPILLE STIFT PASADOR	1
3103-AN	**PLATE** PLAQUE PLATTE PLACA	1
3103-AQ	**SPACER** ENTRETOISE DISTANZSTUCK SEPARADOR	1
3103-BE	**PIN, COTTER** GOUPILLE STIFT PASADOR	1
3103-BF	**GROMMET** RONDELLE ISOLANTE DURCHFUHRUNG ANILLO PROTECTOR	1
3103-BG	**PIN** GOUPILLE STIFT PASADOR	1
3103-BH	**BOLT** BOULON SCHRAUBE PERNO	2

3104

CLUTCH RELEASE CYLINDER
CYLINDRE DE DEBRAYAGE
KUPPLUNGSNEHMERZYLINDER
CILINDRO DE DESEMBRAGUE

MTM

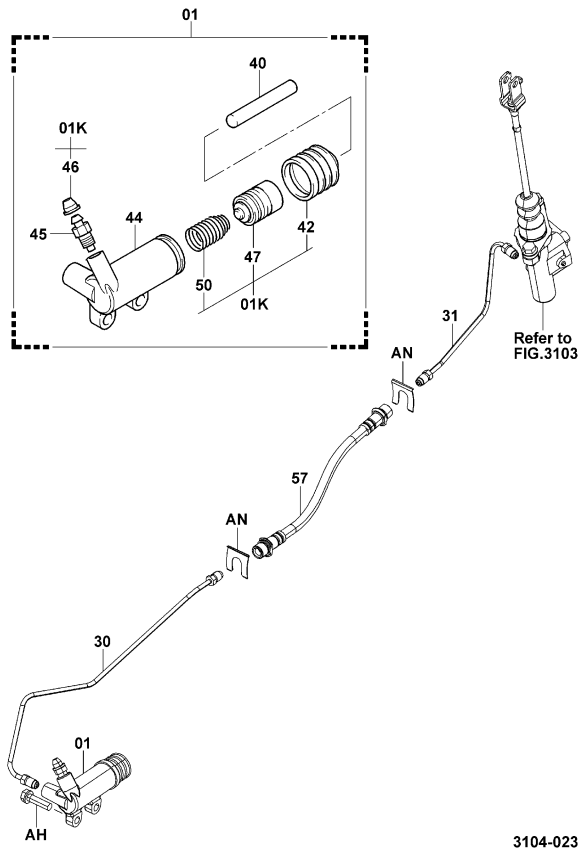

MTM (OIL CLUTCH)

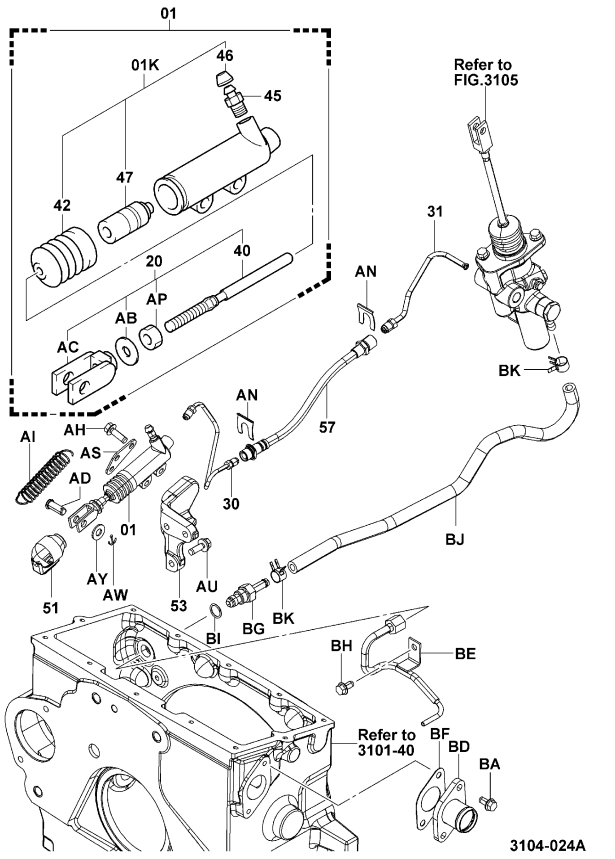

3104

CLUTCH RELEASE CYLINDER
CYLINDRE DE DEBRAYAGE
KUPPLUNGSNEHMERZYLINDER
CILINDRO DE DESEMBRAGUE

PART NAME CODE	PART NAME	QTY
3104-01	**CYLINDER ASSY, CLUTCH RELEASE** ENS. DE CYLINDRE ZYLINDER, VOLLST. CONJUNTO DEL CILINDRO	1
3104-01K	**CYLINDER O/H KIT, RELEASE** JEU O/H DE CYLINDRE ZYLINDER-UBERHOLSATZ JUEGO O/H DEL CILINDRO	1
3104-20	**ROD SUB-ASSY, CLUTCH RELEASE** SOUS-ENS. DE BIELLE STANGEN-TEILGRUPPE SUBCONJUNTO DE LA VARILLA	1
3104-30	**PIPE SUB-ASSY, CLUTCH** SOUS-ENS. DE TUYAU ROHR-TEILGRUPPE SUBCONJUNTO DE TUBO	1
3104-31	**PIPE SUB-ASSY, CLUTCH** SOUS-ENS. DE TUYAU ROHR-TEILGRUPPE SUBCONJUNTO DE TUBO	1
3104-40	**ROD, RELEASE CYLINDER PUSH, NO.1** BIELLE STANGE VARILLA	1
3104-42	**BOOT, RELEASE CYLINDER** COFFRE MANSCHETTE FORRO	1
3104-44	**BODY, CLUTCH RELEASE** CARROSSERIE KAROSSERIE CARROCERIA	1
3104-45	**PLUG, BLEEDER** BOUCHON STOPFEN TAPON	1
3104-46	**CAP, BLEEDER** CAPUCHON KAPPE TAPA	1
3104-47	**PISTON, RELEASE CYLINDER** PISTON KOLBEN PISTON	1
3104-50	**SPRING, CONICAL** RESSORT FEDER RESORTE	1
3104-51	**BOOT, CLEVIS PIN** COFFRE MANSCHETTE FORRO	1
3104-53	**BRACKET, CLUTCH RELEASE CYLINDER** SUPPORT TRAGER SOPORTE	1
3104-57	**HOSE, CLUTCH** FLEXIBLE SCHLAUCH MANGUERA	1
3104-AB	**WASHER, PLATE** RODELLE UNTERLEGSCHEIBE ARANDELA	1
3104-AC	**CLEVIS** CHAPE GABELKOPF GRILLETE	1
3104-AD	**PIN, W/HOLE** GOUPILLE STIFT PASADOR	1
3104-AH	**BOLT** BOULON SCHRAUBE PERNO	2
3104-AI	**SPRING, TENSION** RESSORT FEDER RESORTE	1

3104	CLUTCH RELEASE CYLINDER CYLINDRE DE DEBRAYAGE	KUPPLUNGSNEHMERZYLINDER CILINDRO DE DESEMBRAGUE

PART NAME CODE	PART NAME	QTY
3104-AN	**CLIP** AGRAFE CLIP FIJADOR	2
3104-AP	**NUT, RELEASE CYLINDER PUSH ROD** ECROU MUTTER TUERCA	1
3104-AS	**HOOK, SPRING** CROCHET HAKEN GANCHO	1
3104-AU	**BOLT** BOULON SCHRAUBE PERNO	3
3104-AW	**PIN, COTTER** GOUPILLE STIFT PASADOR	1
3104-AY	**WASHER, PLATE** RODELLE UNTERLEGSCHEIBE ARANDELA	1
3104-BA	**BOLT** BOULON SCHRAUBE PERNO	2
3104-BD	**PIPE SUB-ASSY, OIL CLUTCH** SOUS-ENS. DE TUYAU ROHR-TEILGRUPPE SUBCONJUNTO DE TUBO	1
3104-BE	**PIPE SUB-ASSY, OIL CLUTCH** SOUS-ENS. DE TUYAU ROHR-TEILGRUPPE SUBCONJUNTO DE TUBO	1
3104-BF	**PACKING** CALE DICHTUNG EMPAQUETADURA	1
3104-BG	**NIPPLE** GRAISSEUR NIPPEL NIPLE	1
3104-BH	**BOLT** BOULON SCHRAUBE PERNO	1
3104-BI	**RING, O** ANNEAU RING ANILLO	1
3104-BJ	**HOSE, LOW PRESSURE** FLEXIBLE SCHLAUCH MANGUERA	1
3104-BK	**CLIP** AGRAFE CLIP FIJADOR	2

3104	CLUTCH RELEASE CYLINDER CYLINDRE DE DEBRAYAGE	KUPPLUNGSNEHMERZYLINDER CILINDRO DE DESEMBRAGUE

PART NAME CODE	PART NAME	QTY	PART NAME CODE	PART NAME	QTY

3105	CLUTCH BOOSTER SURPRESSEUR D'EMBRAYAGE	KUPPLUNGSVERSTÄRKER REFORZADOR DEL EMBRAGUE

MTM (OIL CLUTCH)

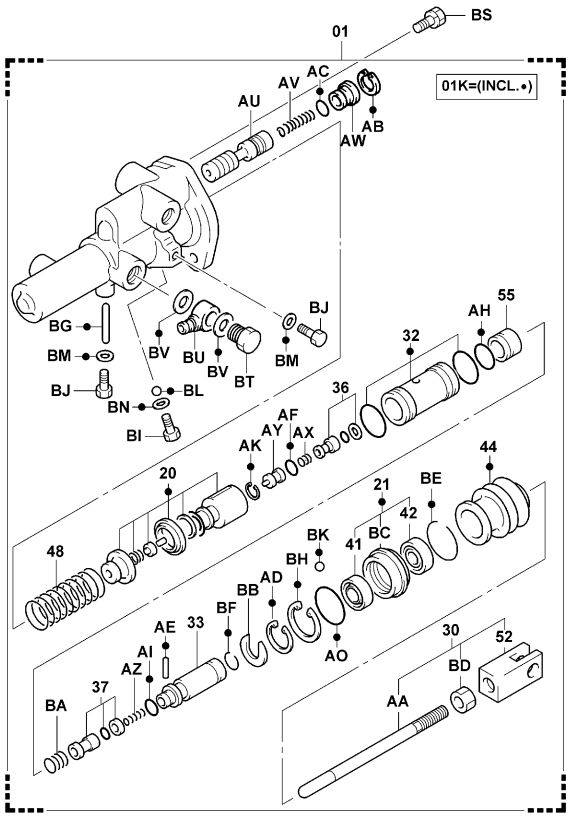

3105-011

3105-011_

3105	CLUTCH BOOSTER SURPRESSEUR D'EMBRAYAGE	KUPPLUNGSVERSTÄRKER REFORZADOR DEL EMBRAGUE

PART NAME CODE	PART NAME	QTY
3105-01	**BOOSTER ASSY, CLUTCH** ENS. DE SURALIMENTATION VERSTARKER, VOLLST. CONJUNTO DEL AUMENTADOR DE PRESION	1
3105-01K	**BOOSTER O/H KIT, CLUTCH** JEU O/H DE SURALIMENTATION VERSTARKER-REP-STAZ JUEGO O/H DEL AUMENTADOR DE PRESION	1
3105-20	**PISTON SUB-ASSY, MASTER CYLINDER** SOUS-ENS. DE PISTON KOLBEN-TEILGRUPPE SUBCONJUNTO DEL PISTON	1
3105-21	**GUIDE SUB-ASSY, REACTION PISTON** SOUS-ENS. DE GUIDE FUHRUNGS-TEILGRUPPE SUBCONJUNTO DE GUIA	1
3105-30	**ROD SUB-ASSY, PUSH, NO.1** SOUS-ENS. DE BIELLE STANGEN-TEILGRUPPE SUBCONJUNTO DE LA VARILLA	1
3105-32	**PISTON SUB-ASSY, POWER** SOUS-ENS. DE PISTON KOLBEN-TEILGRUPPE SUBCONJUNTO DEL PISTON	1
3105-33	**PISTON SUB-ASSY, REACTION** SOUS-ENS. DE PISTON KOLBEN-TEILGRUPPE SUBCONJUNTO DEL PISTON	1
3105-36	**VALVE SUB-ASSY, CONTROL** SOUS-ENS. DE SOUPAPE VENTIL-TEILGRUPPE SUBCONJUNTO DE VALVULA	1
3105-37	**SEAT SUB-ASSY, CONTROL VALVE** SOUS-ENS. DE SIEGE SITZ-TEILGRUPPE SUBCONJUNTO DEL ASIENTO	1
3105-41	**CUP, CYLINDER, NO.1** COUPELLE DICHTMANSCHETTE TAZA	1
3105-42	**CUP, CYLINDER, NO.2** COUPELLE DICHTMANSCHETTE TAZA	1
3105-44	**BOOT, NO.1** COFFRE MANSCHETTE FORRO	1
3105-48	**SPRING, PISTON RETURN** RESSORT FEDER RESORTE	1
3105-52	**CLEVIS, NO.1** CHAPE GABELKOPF GRILLETE	1
3105-55	**PISTON, REACTION** PISTON KOLBEN PISTON	1
3105-AA	**ROD, PUSH** BIELLE STANGE VARILLA	1
3105-AB	**RING, SNAP** ANNEAU RING ANILLO	1
3105-AC	**RING, O** ANNEAU RING ANILLO	1
3105-AD	**RING, SNAP** ANNEAU RING ANILLO	1
3105-AE	**PIN** GOUPILLE STIFT PASADOR	1

3105	CLUTCH BOOSTER SURPRESSEUR D'EMBRAYAGE		KUPPLUNGSVERSTÄRKER REFORZADOR DEL EMBRAGUE		
PART NAME CODE	PART NAME	QTY	PART NAME CODE	PART NAME	QTY
3105-AF	**RING, O** ANNEAU RING ANILLO	1	3105-AZ	**SPRING, RELIEF VALVE** RESSORT FEDER RESORTE	1
3105-AH	**RING, O** ANNEAU RING ANILLO	1	3105-BA	**SPRING, VALVE RETURN** RESSORT FEDER RESORTE	1
3105-AI	**RING, O** ANNEAU RING ANILLO	1	3105-BB	**WASHER** RODELLE UNTERLEGSCHEIBE ARANDELA	1
3105-AK	**RING, SNAP** ANNEAU RING ANILLO	1	3105-BC	**GUIDE, REACTION PISTON** GUIDE FUHRUNG GUIA	1
3105-AO	**RING, O** ANNEAU RING ANILLO	1	3105-BD	**NUT** ECROU MUTTER TUERCA	1
3105-AU	**SPOOL, FLOW DIVIDER** TIROIR SPULE BOBINA	1	3105-BE	**RING, SNAP** ANNEAU RING ANILLO	1
3105-AV	**SPRING, FLOW DIVIDER** RESSORT FEDER RESORTE	1	3105-BF	**RING, SNAP** ANNEAU RING ANILLO	1
3105-AW	**PLUG, HOLE** BOUCHON STOPFEN TAPON	1	3105-BG	**PIN** GOUPILLE STIFT PASADOR	1
3105-AX	**SPRING, CONTROL VALVE** RESSORT FEDER RESORTE	1	3105-BH	**RING, SNAP** ANNEAU RING ANILLO	1
3105-AY	**PLUG, PISTON** BOUCHON STOPFEN TAPON	1	3105-BI	**PLUG** BOUCHON STOPFEN TAPON	1

3105	CLUTCH BOOSTER SURPRESSEUR D'EMBRAYAGE		KUPPLUNGSVERSTÄRKER REFORZADOR DEL EMBRAGUE		
PART NAME CODE	PART NAME	QTY	PART NAME CODE	PART NAME	QTY
3105-BJ	**BOLT** BOULON SCHRAUBE PERNO	2			
3105-BK	**BALL** BILLE KUGEL BOLA	1			
3105-BL	**BALL** BILLE KUGEL BOLA	1			
3105-BM	**GASKET** JOINT DICHTUNG EMPAQUETADURA	2			
3105-BN	**GASKET** JOINT DICHTUNG EMPAQUETADURA	1			
3105-BS	**BOLT** BOULON SCHRAUBE PERNO	2			
3105-BT	**BOLT, UNION** BOULON SCHRAUBE PERNO	1			
3105-BU	**UNION** RACCORD ROHRVERSCHRAUBUNG UNION	1			
3105-BV	**GASKET** JOINT DICHTUNG EMPAQUETADURA	2			

3301	TRANSMISSION CASE CARTER DE TRANSMISSION	GETRIEBEGEHÄUSE CAJA DE TRANSMISION

MTM

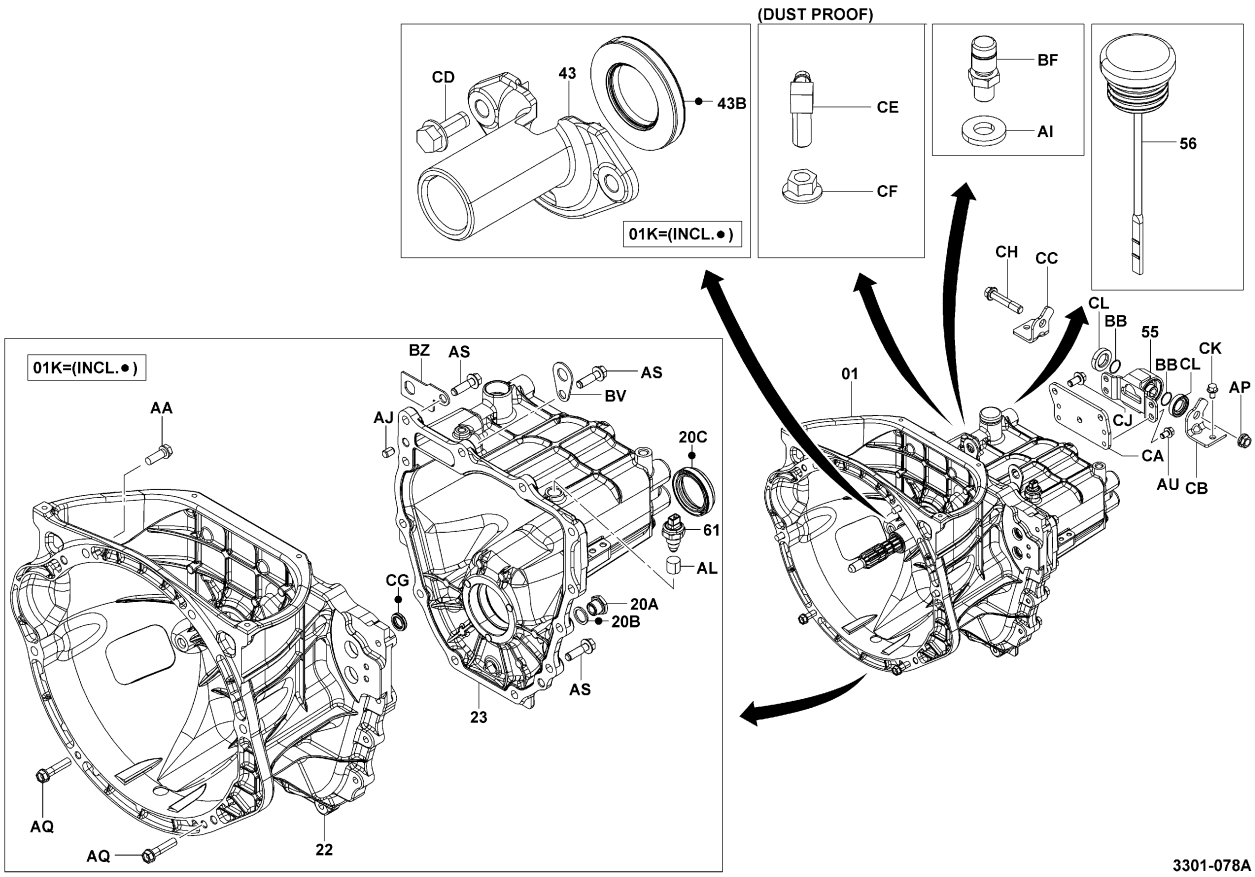

3301-078A

3301-078A

3301	TRANSMISSION CASE CARTER DE TRANSMISSION	GETRIEBEGEHÄUSE CAJA DE TRANSMISION

MTM (OIL CLUTCH)

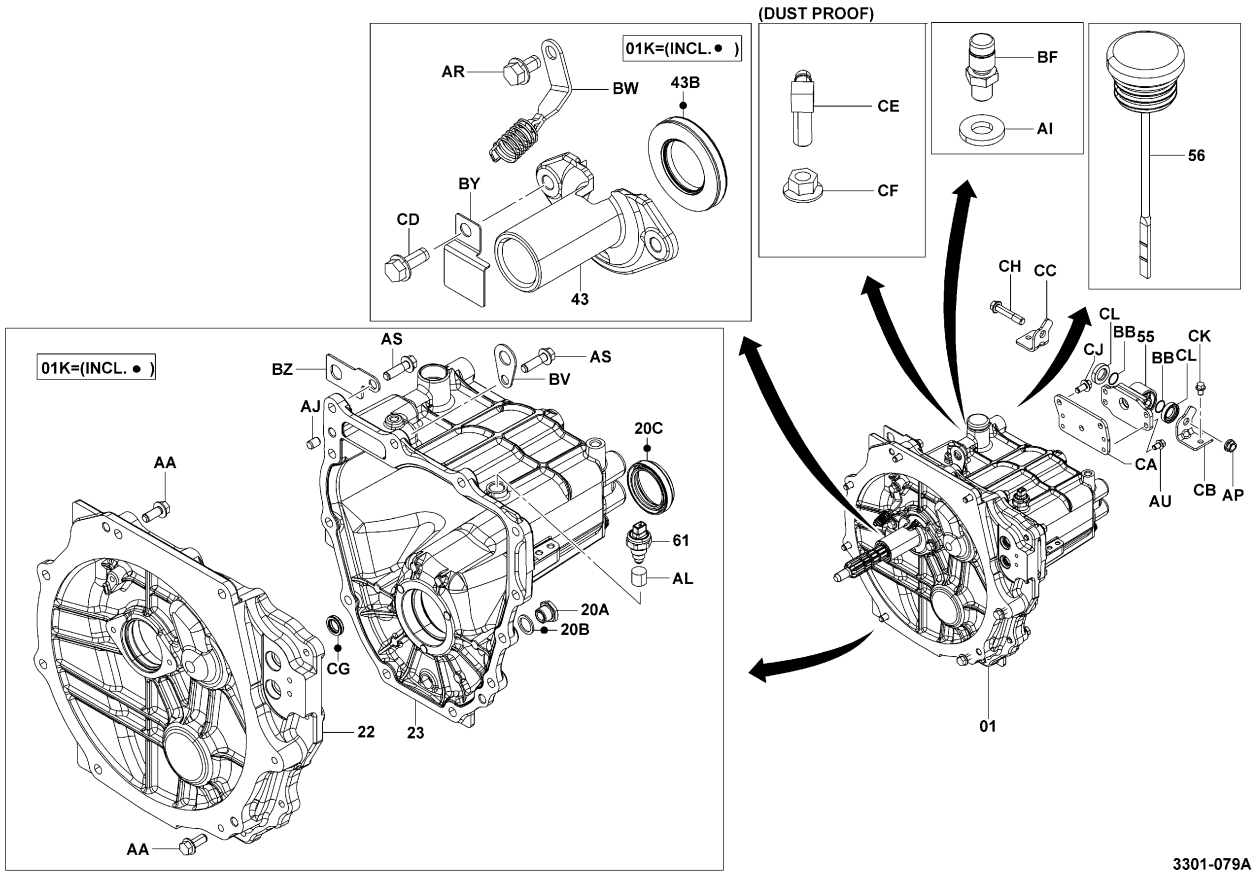

3301-079A

3301-079A

3301	TRANSMISSION CASE CARTER DE TRANSMISSION GETRIEBEGEHÄUSE CAJA DE TRANSMISION				
PART NAME CODE	PART NAME	QTY	PART NAME CODE	PART NAME	QTY
3301-01	**TRANSMISSION ASSY, MANUAL, L/DIFFERENTIAL** ENS. DE TRANSMISSION GETRIEBE, VOLLST. CONJUNTO DE LA TRANSMISION	1	3301-56	**GAGE, OIL LEVEL** JAUGE MESSGERAT MEDIDOR	1
3301-01K	**TRANSMISSION O/H KIT, MANUAL** JEU O/H DE TRANSMISSION GETRIEBE-UBERHOLSATZ JUEGO O/H DE LA TRANSMISION	1	3301-61	**SWITCH ASSY, NEUTRAL START** ENS. DE INTERRUPTEUR SCHALTER, VOLLST. CONJUNTO DEL INTERRUPUPTOR	1
3301-20A	**PLUG (FOR DRAIN)** BOUCHON STOPFEN TAPON	1	3301-AA	**BOLT** BOULON SCHRAUBE PERNO	4- 7
3301-20B	**GASKET, DRAIN PLUG** JOINT DICHTUNG EMPAQUETADURA	1	3301-AI	**WASHER, PLATE** RODELLE UNTERLEGSCHEIBE ARANDELA	1
3301-20C	**SEAL, OIL (FOR TRANSMISSION CASE)** JOINT ABDICHTUNG SELLO	1	3301-AJ	**PIN, STRAIGHT** GOUPILLE STIFT PASADOR	2
3301-22	**CASE, REAR TRANSMISSION** CARTER GEHAUSE CAJA	1	3301-AL	**CAP** CAPUCHON KAPPE TAPA	1
3301-23	**CASE, FRONT TRANSMISSION** CARTER GEHÄUSE CAJA	1	3301-AP	**NUT** ECROU MUTTER TUERCA	1
3301-43	**RETAINER, TRANSMISSION BEARING, RR** ARRETOIR SEEGERRING RETENEDOR	1	3301-AQ	**BOLT** BOULON SCHRAUBE PERNO	2
3301-43B	**SEAL, OIL** JOINT ABDICHTUNG SELLO	1	3301-AR	**BOLT** BOULON SCHRAUBE PERNO	1
3301-55	**INSULATOR** ISOLATEUR ISOLATOR AISLADOR	1	3301-AS	**BOLT** BOULON SCHRAUBE PERNO	12

3301	TRANSMISSION CASE CARTER DE TRANSMISSION GETRIEBEGEHÄUSE CAJA DE TRANSMISION				
PART NAME CODE	PART NAME	QTY	PART NAME CODE	PART NAME	QTY
3301-AU	**BOLT** BOULON SCHRAUBE PERNO	4	3301-CD	**BOLT** BOULON SCHRAUBE PERNO	2
3301-BB	**RING, O** ANNEAU RING ANILLO	2	3301-CE	**FITTING SUB-ASSY** SOUS-ENS. DE RACCORD ANSCHLUSSTÜCK-TEILGRUPPE SUBCONJUNTO DE ACOPLADOR	1
3301-BF	**PLUG, BREATHER** BOUCHON STOPFEN TAPON	1	3301-CF	**NUT** ECROU MUTTER TUERCA	1
3301-BV	**HANGER** BRIDE DE SUPPORT AUFHANGUNG COLGADOR	2	3301-CG	**SEAL, OIL** JOINT ABDICHTUNG SELLO	2
3301-BW	**HOLDER SUB-ASSY** SOUS-ENS. DE SUPPORT DUSENSTOCR-TEILGRUPPE SUBCONJUNTO DE PORTABOQUILLAS	1	3301-CH	**BOLT** BOULON SCHRAUBE PERNO	1
3301-BY	**PLATE** PLAQUE PLATTE PLACA	1	3301-CJ	**BOLT** BOULON SCHRAUBE PERNO	3
3301-BZ	**BRACKET** SUPPORT TRAGER SOPORTE	1	3301-CK	**BOLT** BOULON SCHRAUBE PERNO	2
3301-CA	**BRACKET** SUPPORT TRAGER SOPORTE	1	3301-CL	**STOPPER** BUTEE ANSCHLAG TOPE	2
3301-CB	**BRACKET** SUPPORT TRAGER SOPORTE	1	3301-CN	**BOLT** BOULON SCHRAUBE PERNO	3
3301-CC	**BRACKET** SUPPORT TRAGER SOPORTE	1			

3302	TRANSMISSION GEAR ENGRENAGE DE TRANSMISSION	GETRIEBE ENGRANAJE DE TRANSMISION

MTM

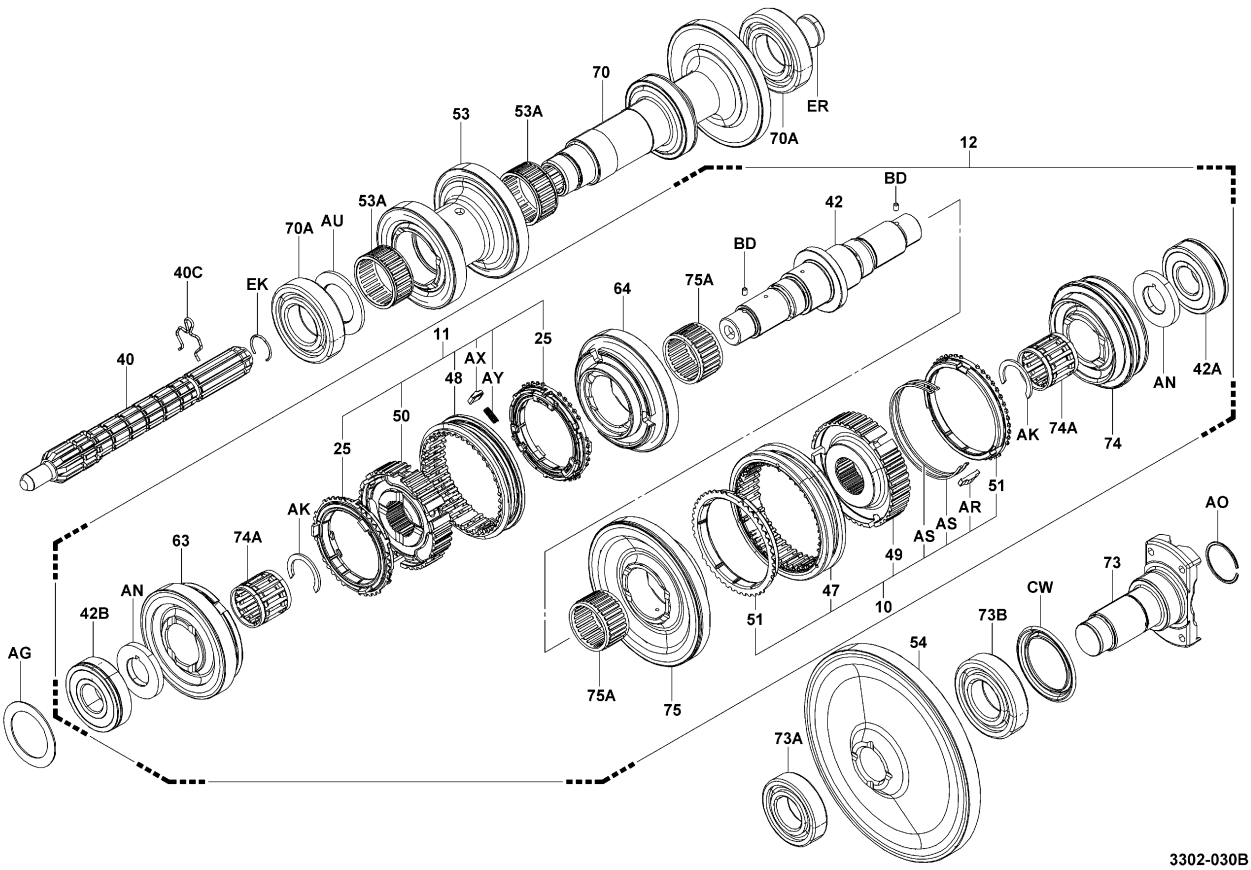

3302-030B

3302	TRANSMISSION GEAR ENGRENAGE DE TRANSMISSION	GETRIEBE ENGRANAJE DE TRANSMISION

PART NAME CODE	PART NAME	QTY
3302-10	**RING ASSY, SYNCHRONIZER, NO.1** ENS. DE ANNEAU RING, VOLLST. CONJUNTO DE ANILLO	1
3302-11	**RING ASSY, SYNCHRONIZER, NO.2** ENS. DE ANNEAU RING, VOLLST. CONJUNTO DE ANILLO	1
3302-25	**RING SUB-ASSY, SYNCHRONIZER** SOUS-ENS. DE ANNEAU RING-TEILGRUPPE SUBCONJUNTO DE ANILLO	2
3302-40	**SHAFT, INPUT** ARBRE WELLE EJE	1
3302-40C	**RING, LOCK (FOR INPUT SHAFT)** ANNEAU RING ANILLO	1
3302-42	**SHAFT, COUNTER** ARBRE WELLE EJE	1
3302-42A	**BEARING, NO.1, COUNTER SHAFT** ROULEMENT LAGER COJINETE	1
3302-42B	**BEARING, NO.2, COUNTER SHAFT** ROULEMENT LAGER COJINETE	1
3302-47	**SLEEVE, TRANSMISSION HUB, NO.1** MANCHON HULSE MANGUITO	1
3302-48	**SLEEVE, TRANSMISSION HUB, NO.2** MANCHON HULSE MANGUITO	1
3302-49	**HUB, TRANSMISSION CLUTCH, NO.1** MOYEU NABE CUBO	1
3302-50	**HUB, TRANSMISSION CLUTCH, NO.2** MOYEU NABE CUBO	1
3302-51	**RING, SYNCHRONIZER, NO.1** ANNEAU RING ANILLO	2
3302-53	**GEAR, REVERSE IDLE** PIGNON ZAHNRAD ENGRANAJE	1
3302-53A	**BEARING, REVERSE IDLE GEAR** ROULEMENT LAGER COJINETE	2
3302-54	**GEAR, OUTPUT** PIGNON ZAHNRAD ENGRANAJE	1
3302-63	**GEAR, FORWARD CLUTCH** PIGNON ZAHNRAD ENGRANAJE	1
3302-64	**GEAR, REVERSE CLUTCH** PIGNON ZAHNRAD ENGRANAJE	1
3302-70	**GEAR, SHAFT SPEED** PIGNON ZAHNRAD ENGRANAJE	1
3302-70A	**BEARING, SPEED GEAR** ROULEMENT LAGER COJINETE	2

3302	TRANSMISSION GEAR ENGRENAGE DE TRANSMISSION	GETRIEBE ENGRANAJE DE TRANSMISION

PART NAME CODE	PART NAME	QTY
3302-73	**YOKE, JOINT** ETRIER JOCH HOROQUILLA	1
3302-73A	**BEARING, JOINT YOKE** ROULEMENT LAGER COJINETE	1
3302-73B	**BEARING, JOINT YOKE** ROULEMENT LAGER COJINETE	1
3302-74	**GEAR, COUNTER SHAFT HIGH SPEED** PIGNON ZAHNRAD ENGRANAJE	1
3302-74A	**BEARING, COUNTER SHAFT HIGH SPEED GEAR** ROULEMENT LAGER COJINETE	2
3302-75	**GEAR, COUNTER SHAFT LOW SPEED** PIGNON ZAHNRAD ENGRANAJE	1
3302-75A	**BEARING, COUNTER SHAFT LOW SPEED GEAR** ROULEMENT LAGER COJINETE	2
3302-AG	**SHIM** CALE AUSGLEICHSCHEIBE CALCE	1
3302-AK	**RING, SHAFT SNAP** ANNEAU RING ANILLO	2
3302-AN	**WASHER, THRUST** RODELLE UNTERLEGSCHEIBE ARANDELA	2
3302-AO	**RING, SNAP** ANNEAU RING ANILLO	1
3302-AR	**KEY, SYNCHROMESH SHIFTING, NO.1** CLAVETTE SCHLUSSEL LLAVE	3
3302-AS	**SPRING, SYNCHROMESH SHIFTING KEY** RESSORT FEDER RESORTE	2
3302-AU	**WASHER, REVERSE IDLER GEAR** RODELLE UNTERLEGSCHEIBE ARANDELA	1
3302-AX	**KEY, SYNCHROMESH SHIFTING, NO.2** CLAVETTE SCHLUSSEL LLAVE	3
3302-AY	**SPRING, SYNCHROMESH SHIFTING KEY** RESSORT FEDER RESORTE	3
3302-BD	**PIN, STRAIGHT** GOUPILLE STIFT PASADOR	2
3302-CW	**DEFLECTOR, OIL** DEFLECTEUR LEITBLECH DEFLECTOR	1
3302-EK	**RING, INPUT SHAFT STOP** ANNEAU RING ANILLO	1
3302-ER	**CAP, SEAL** CAPUCHON KAPPE TAPA	1

3302	TRANSMISSION GEAR ENGRENAGE DE TRANSMISSION	GETRIEBE ENGRANAJE DE TRANSMISION

PART NAME CODE	PART NAME	QTY

PART NAME CODE	PART NAME	QTY

MTM [1/2]

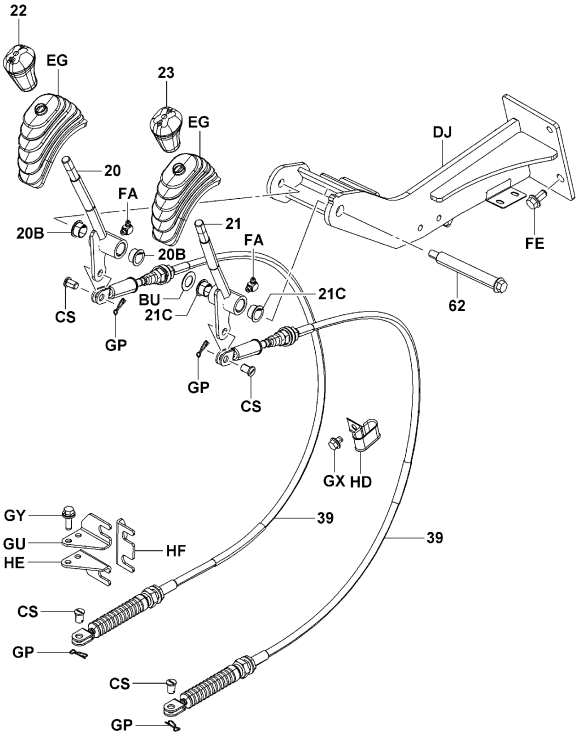

3303-056

3303-056_

MTM (OIL CLUTCH) [2/2]

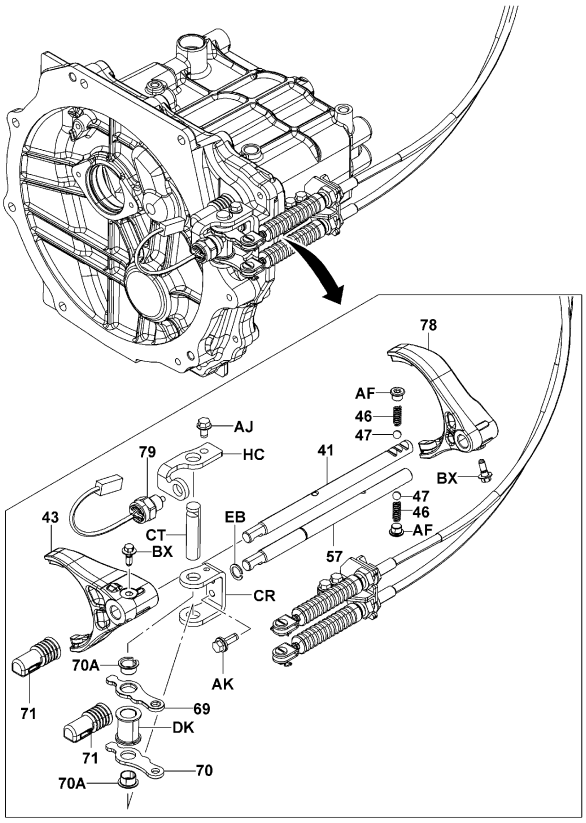

3303-059

3303-059_

3303	GEAR SHIFT LEVER & FORK LEVIER DE SELECT D'ENGRENAGE & FOURCHETTE	GETRIEBESCHALTHEBEL & -GABEL HORQUILLA Y PALANCA DE CAMBIOS ENGRANAJE

MTM [2/2]

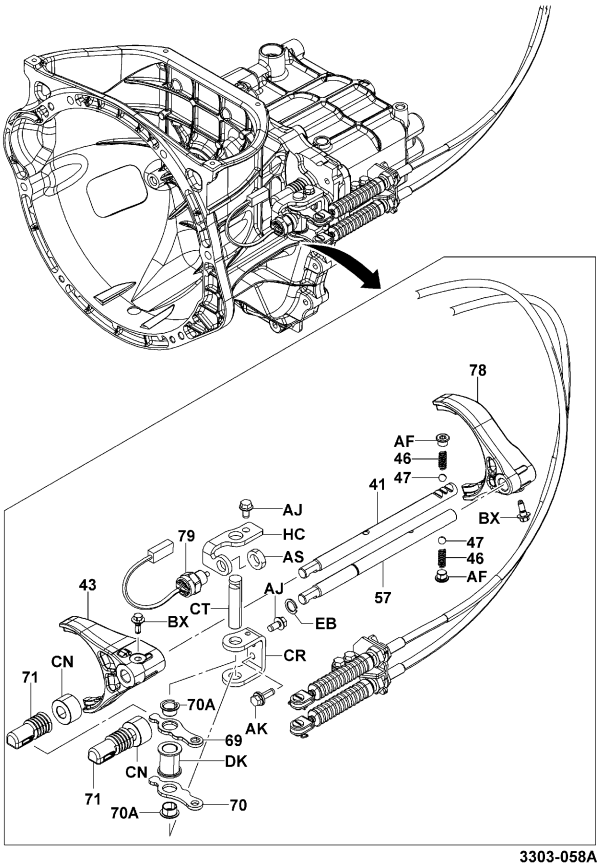

3303-058A

3303-058A

3303

GEAR SHIFT LEVER & FORK
LEVIER DE SELECT D'ENGRENAGE & FOURCHETTE
GETRIEBESCHALTHEBEL & -GABEL
HORQUILLA Y PALANCA DE CAMBIOS ENGRANAJE

PART NAME CODE	PART NAME	QTY
3303-20	**LEVER SUB-ASSY, HIGH & LOW SHIFT** SOUS-ENS. DE LEVIER HEBEL-TEILGRUPPE SUBCONJUNTO DE LA PALANCA	1
3303-20B	**BUSHING, SHIFT LEVER** BAGE BUCHSE MANGUITO	2
3303-21	**LEVER SUB-ASSY, FORWARD & REVERSE SHIFT** SOUS-ENS. DE LEVIER HEBEL-TEILGRUPPE SUBCONJUNTO DE LA PALANCA	1
3303-21C	**BUSHING, SHIFT LEVER** BAGE BUCHSE MANGUITO	2
3303-22	**KNOB SUB-ASSY, HIGH & LOW** SOUS-ENS. DE BOULE KNOPF-TEILGRUPPE SUBCONJUNTO DEL MANDO	1
3303-23	**KNOB SUB-ASSY, FORWARD & REVERSE** SOUS-ENS. DE BOULE KNOPF-TEILGRUPPE SUBCONJUNTO DEL MANDO	1
3303-39	**WIRE ASSY, SHIFT** ENS. DE FIL DRAHT, VOLLST. CONJUNTO DE ALAMBRE	1
3303-41	**SHAFT, FORWARD & REVERSE SHIFT FORK** ARBRE WELLE EJE	1
3303-43	**FORK, FORWARD & REVERSE GEAR SHIFT** FOURCHE GABEL HORQUILLA	1
3303-46	**SPRING, COMPRESSION (FOR LOCK BALL)** RESSORT FEDER RESORTE	2
3303-47	**BALL, GEAR SHIFT FORK LOCK** BILLE KUGEL BOLA	2
3303-57	**SHAFT, HIGH & LOW SHIFT** ARBRE WELLE EJE	1
3303-62	**SHAFT, SHIFT LEVER** ARBRE WELLE EJE	1
3303-69	**LINK, SHIFT, FORWARD & REVERSE** TRINGLE GELENKTEIL ARTICULACION	1
3303-70	**LINK, SHIFT, HIGH & LOW** TRINGLE GELENKTEIL ARTICULACION	1
3303-70A	**BUSHING, SHIFT LINK** BAGE BUCHSE MANGUITO	2
3303-71	**BOOT** COFFRE MANSCHETTE FORRO	2
3303-78	**FORK, HIGH & LOW SPEED GEAR SHIFT** FOURCHE GABEL HORQUILLA	1
3303-79	**SWITCH ASSY, BACK UP LAMP** ENS. DE INTERRUPTEUR SCHALTER, VOLLST. CONJUNTO DEL INTERRUPUPTOR	1
3303-AF	**PLUG** BOUCHON STOPFEN TAPON	2

3303

GEAR SHIFT LEVER & FORK
LEVIER DE SELECT D'ENGRENAGE & FOURCHETTE
GETRIEBESCHALTHEBEL & -GABEL
HORQUILLA Y PALANCA DE CAMBIOS ENGRANAJE

PART NAME CODE	PART NAME	QTY
3303-AJ	**BOLT** BOULON SCHRAUBE PERNO	1- 2
3303-AK	**BOLT** BOULON SCHRAUBE PERNO	2
3303-AS	**NUT** ECROU MUTTER TUERCA	1
3303-BU	**WASHER, PLATE** RODELLE UNTERLEGSCHEIBE ARANDELA	1
3303-BX	**BOLT, FORK SHAFT TAPER** BOULON SCHRAUBE PERNO	2
3303-CN	**SPACER, SHIFT FORK SHAFT** ENTRETOISE DISTANZSTUCK SEPARADOR	2
3303-CR	**BRACKET, SHIFT LINK** SUPPORT TRAGER SOPORTE	1
3303-CS	**PIN, SHIFT LINK** GOUPILLE STIFT PASADOR	4
3303-CT	**SHAFT, LINK** ARBRE WELLE EJE	1
3303-DJ	**BRACKET SUB-ASSY, LEVER** SOUS-ENS. DE SUPPORT TRAGER-TEILGRUPPE SUBCONJUNTO DE LA SOPORTE	1
3303-DK	**SPACER** ENTRETOISE DISTANZSTUCK SEPARADOR	1
3303-EB	**RING, SHAFT SNAP** ANNEAU RING ANILLO	1
3303-EG	**BOOT, SHIFT LEVER** COFFRE MANSCHETTE FORRO	2
3303-FA	**FITTING, GREASE** RACCORD ANSCHLUSSTUCK ACOPLADOR	2
3303-FE	**BOLT** BOULON SCHRAUBE PERNO	3
3303-GP	**CLIP** AGRAFE CLIP FIJADOR	4
3303-GU	**BRACKET, WIRE** SUPPORT TRAGER SOPORTE	1
3303-GX	**BOLT** BOULON SCHRAUBE PERNO	1
3303-GY	**BOLT** BOULON SCHRAUBE PERNO	2
3303-HC	**BRACKET** SUPPORT TRÄGER SOPORTE	1

3303	GEAR SHIFT LEVER & FORK LEVIER DE SELECT D'ENGRENAGE & FOURCHETTE		GETRIEBESCHALTHEBEL & -GABEL HORQUILLA Y PALANCA DE CAMBIOS ENGRANAJE		
PART NAME CODE	PART NAME	QTY	PART NAME CODE	PART NAME	QTY
3303-HD	**GUIDE** GUIDE FÜHRUNG GUIA	1			
3303-HE	**BRACKET, WIRE** SUPPORT TRÄGER SOPORTE	1			
3303-HF	**BRACKET, WIRE** SUPPORT TRÄGER SOPORTE	1			

3303	GEAR SHIFT LEVER & FORK LEVIER DE SELECT D'ENGRENAGE & FOURCHETTE		GETRIEBESCHALTHEBEL & -GABEL HORQUILLA Y PALANCA DE CAMBIOS ENGRANAJE		
PART NAME CODE	PART NAME	QTY	PART NAME CODE	PART NAME	QTY

MTM

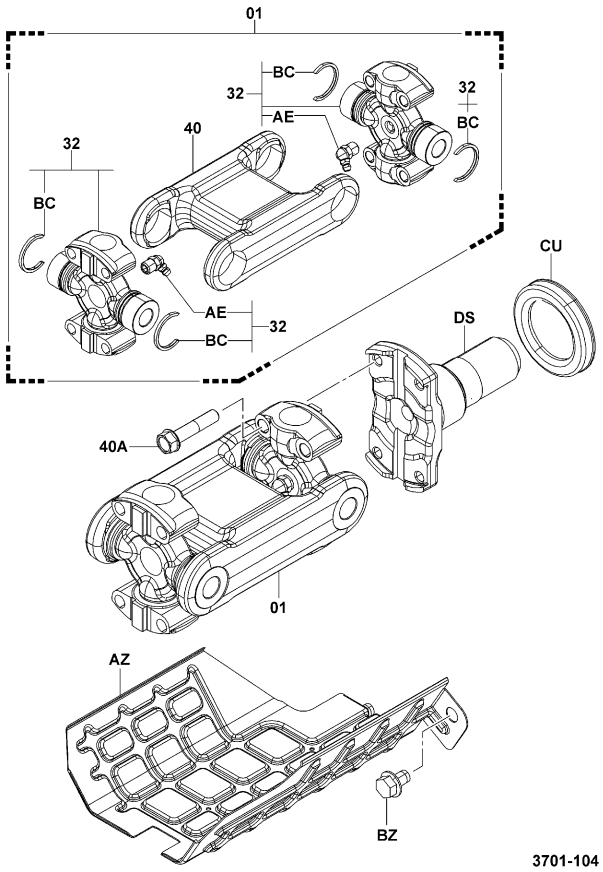

3701-104

3701-104_

3701	PROPELLER SHAFT & UNIVERSAL JOINT ARBRE DE PROPULSION & JOINT UNIVERSEL	ANTRIEBSWELLE ARBOL DE MANDO Y JUNTA UNIVERSAL

PART NAME CODE	PART NAME	QTY	PART NAME CODE	PART NAME	QTY
3701-01	**SHAFT ASSY, PROPELLER** ENS. D'ARBRE WELLE, VOLLST. CONJUNTO DEL EJE	1			
3701-32	**SPIDER SET, UNIVERSAL** JEU DE CROISILLON ARMSTERNSATZ JUEGO DE LA CRUCETA	2			
3701-40	**YOKE, UNIVERSAL JOINT FLANGE** ETRIER JOCH HOROQUILLA	1			
3701-40A	**BOLT, UNIVERSAL JOINT FLANGE YOKE** BOULON SCHRÄUBE PERNO	8			
3701-AE	**FITTING, GREASE** RACCORD ANSCHLUSSTUCK ACOPLADOR	1			
3701-AZ	**COVER** COUVERCLE DECKEL CUBIERTA	1			
3701-BC	**RING, SNAP** ANNEAU RING ANILLO	2			
3701-BZ	**BOLT** BOULON SCHRAUBE PERNO	2			
3701-CU	**DEFLECTOR** DEFLECTEUR LEITBLECH DEFLECTOR	1			
3701-DS	**YOKE, JOINT DIFF** ETRIER JOCH HOROQUILLA	1			

4101	DIFFERENTIAL DIFFERENTIEL	DIFFERENTIAL DIFERENCIAL

10N,15N,18N

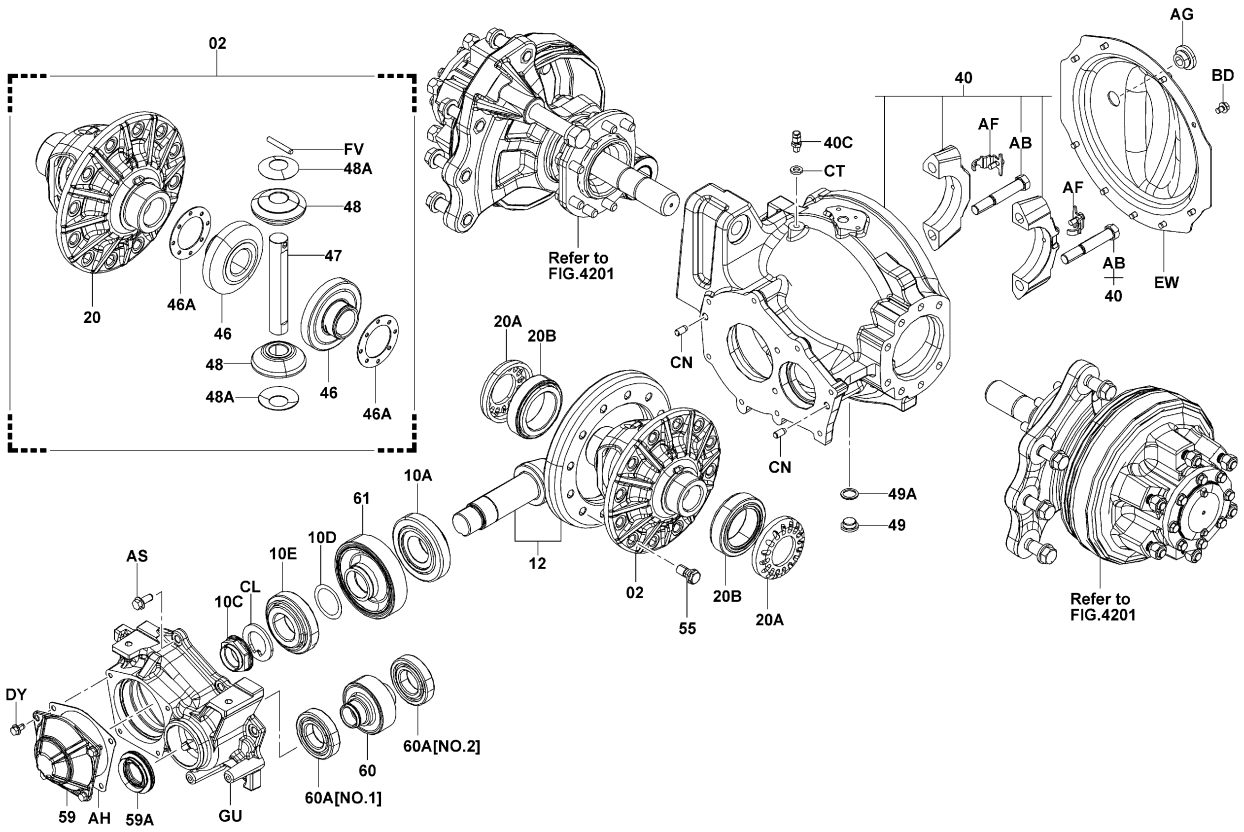

4101-231A

4101-231A

4101	DIFFERENTIAL DIFFERENTIEL	DIFFERENTIAL DIFERENCIAL

20N,25N,K30N

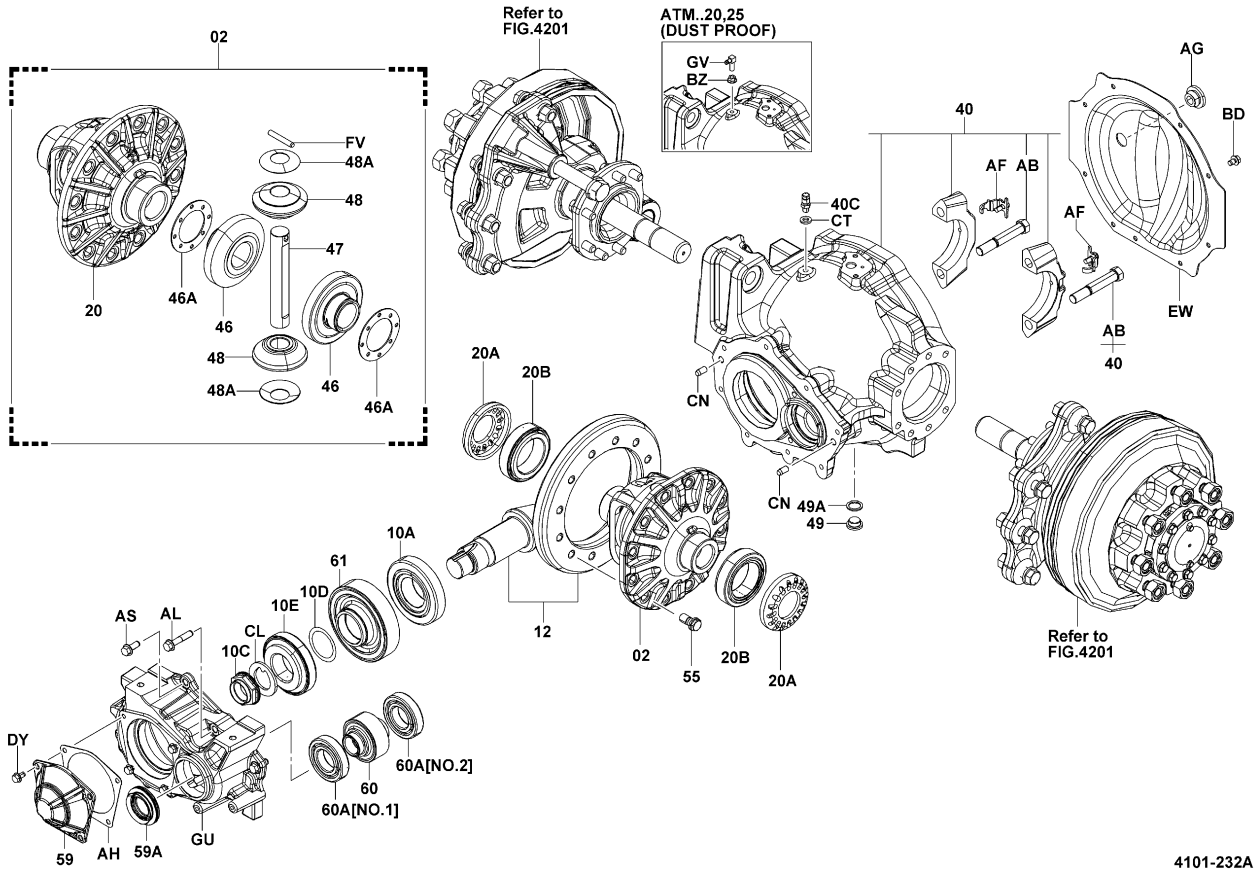

4101-232A

4101-232A

4101	DIFFERENTIAL DIFFERENTIEL	DIFFERENTIAL DIFERENCIAL

K20,K25,K20N,K25N

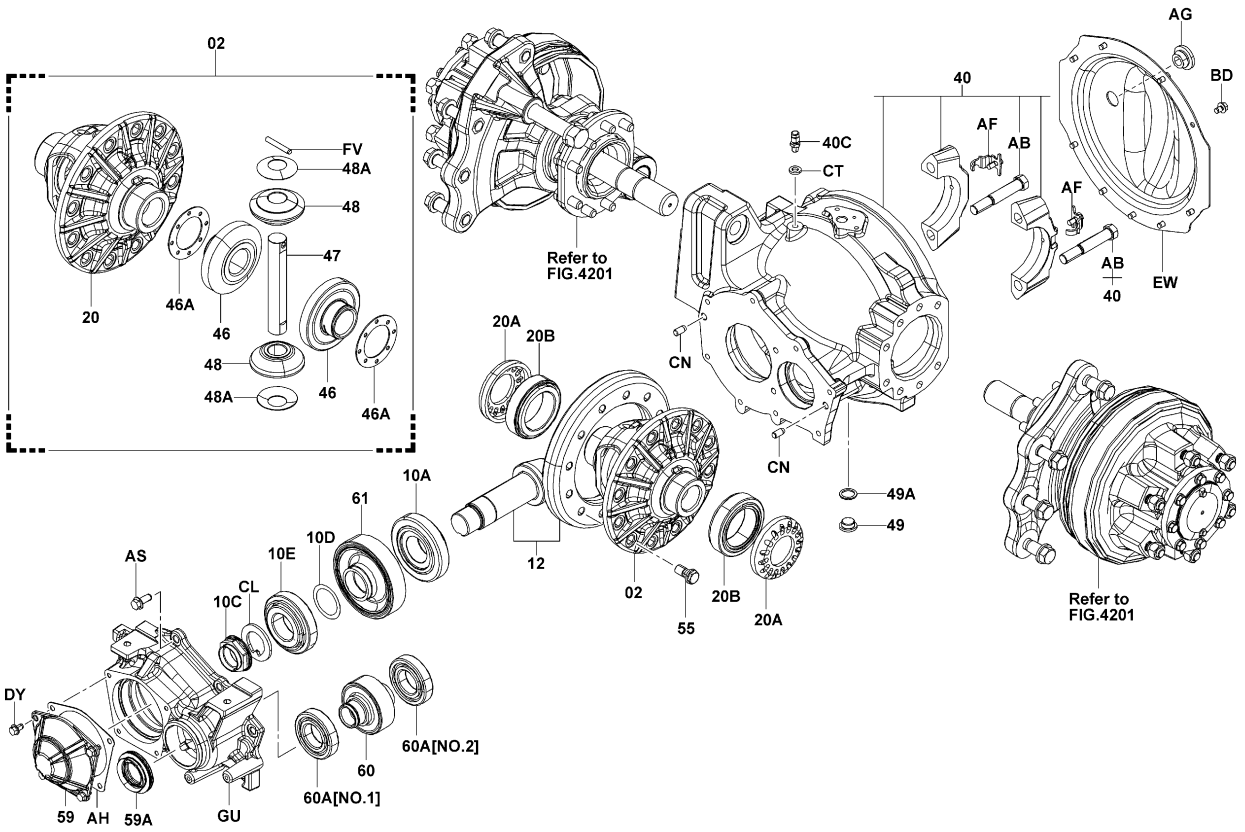

4101-231A

4101-231A

4101	DIFFERENTIAL DIFFERENTIEL	DIFFERENTIAL DIFERENCIAL

20N,25N (LSD)

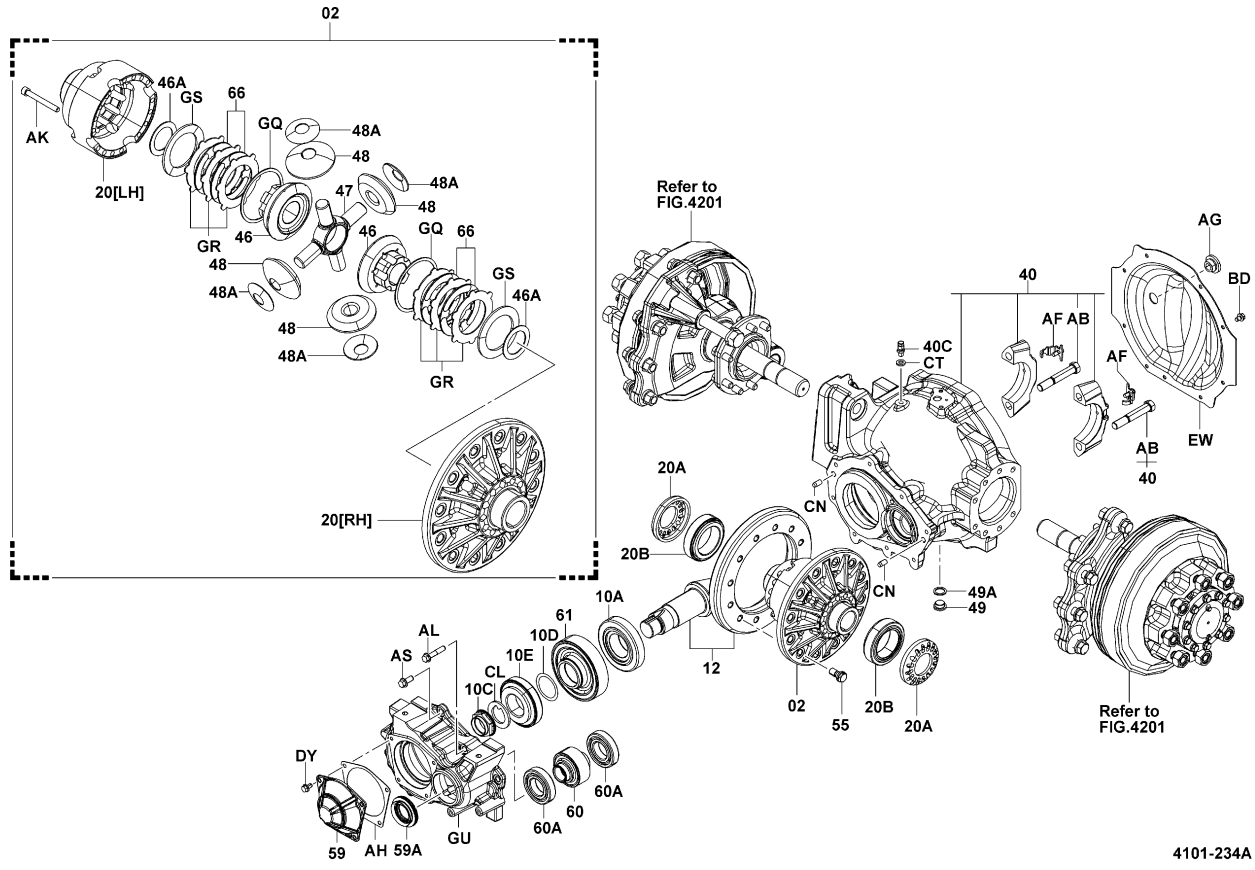

4101-234A

4101-234A

30N,J35N

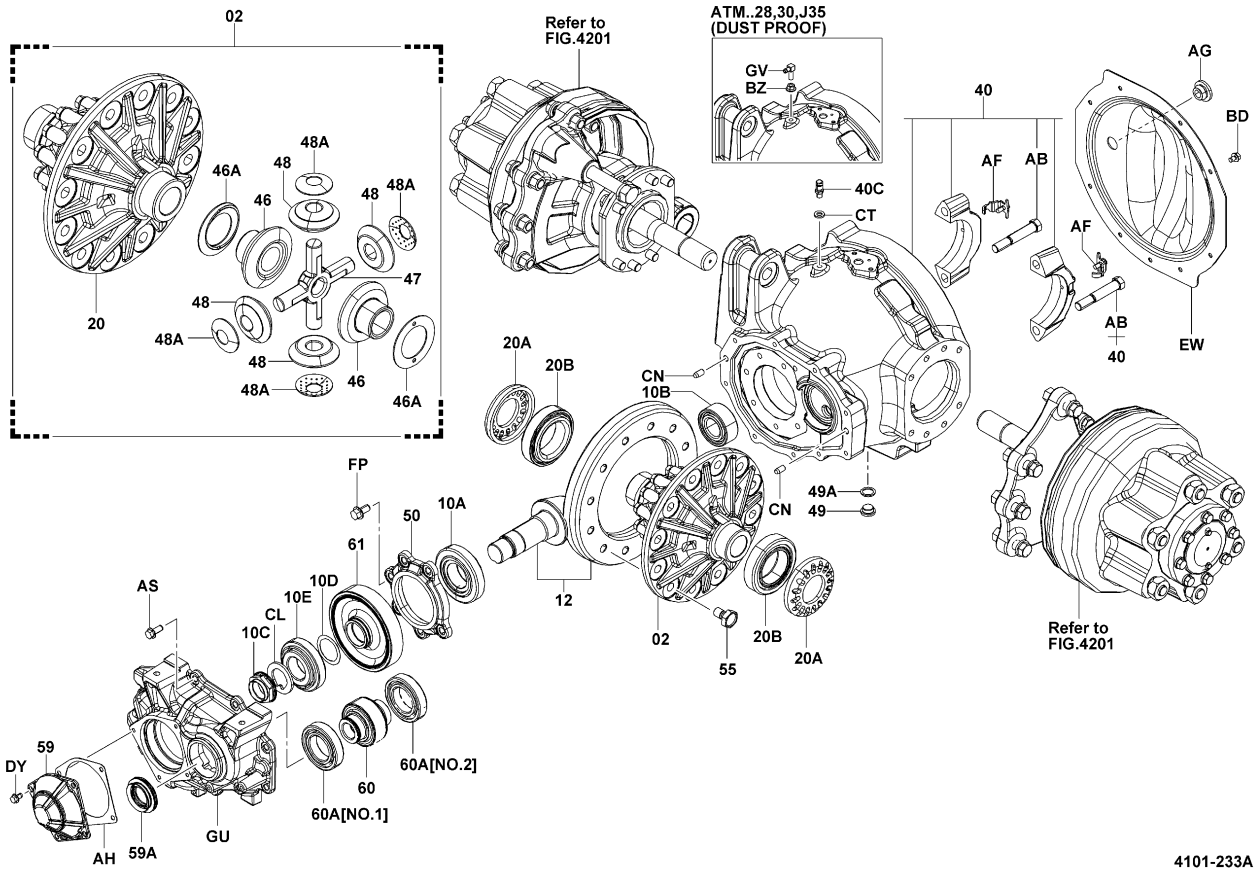

4101-233A

4101	DIFFERENTIAL DIFFERENTIEL	DIFFERENTIAL DIFERENCIAL

PART NAME CODE	PART NAME	QTY
4101-02	**CASE ASSY, DIFFERENTIAL** ENS. DE CARTER GEHAUSE, VOLLST. CONJUNTO DE LA CAJA	1
4101-10A	**BEARING, DRIVE PINION** ROULEMENT LAGER COJINETE	1
4101-10B	**BEARING, DRIVE PINION PILOT** ROULEMENT LAGER COJINETE	1
4101-10C	**NUT, LOCK** ECROU MUTTER TUERCA	1
4101-10D	**SHIM, BEARING PRELOAD ADJUST** CALE AUSGLEICHSCHEIBE CALCE	99
4101-10E	**BEARING, DRIVE PINION** ROULEMENT LAGER COJINETE	1
4101-12	**GEAR ASSY, RING & PINION** ENS. DE PIGNON ZAHNRAD, VOLLST. CONJUNTO DE ENGRANAJE	1
4101-20	**CASE SUB-ASSY, DIFFERENTIAL** SOUS-ENS. DE CARTER GEHAUSE-TEILGRUPPE SUBCONJUNTO DE LA CAJA	1
4101-20A	**NUT, ADJUSTING** ECROU MUTTER TUERCA	2
4101-20B	**BEARING, DIFFERENTIAL CASE** ROULEMENT LAGER COJINETE	2
4101-40	**HOUSING, DIFFERENTIAL** BOITIER GEHAUSE FUNDA	1
4101-40C	**PLUG, BREATHER (FOR DIFFERENTIAL HOUSING)** BOUCHON STOPFEN TAPON	1
4101-46	**GEAR, SIDE** PIGNON ZAHNRAD ENGRANAJE	2
4101-46A	**WASHER, SIDE GEAR THRUST** RODELLE UNTERLEGSCHEIBE ARANDELA	2
4101-47	**SPIDER** CROISILLON ARMSTERN CRUCETA	1
4101-48	**PINION** PIGNON RITZEL PIÑON	2- 4
4101-48A	**WASHER, PINION THRUST** RODELLE UNTERLEGSCHEIBE ARANDELA	2- 4
4101-49	**PLUG, DRAIN** BOUCHON STOPFEN TAPON	1
4101-49A	**GASKET, DRAIN PLUG** JOINT DICHTUNG EMPAQUETADURA	1
4101-50	**RETAINER, DRIVE PINION BEARING** ARRETOIR SEEGERRING RETENEDOR	1

4101 DIFFERENTIAL / DIFFERENTIEL / DIFFERENTIAL / DIFERENCIAL

PART NAME CODE	PART NAME	QTY
4101-55	**BOLT, RING GEAR SET** BOULON SCHRAUBE PERNO	12
4101-59	**COVER, DIFFERENTIAL CARRIER** COUVERCLE DECKEL CUBIERTA	1
4101-59A	**SEAL, OIL (FOR CARRIER COVER)** JOINT ABDICHTUNG SELLO	1
4101-60	**GEAR, REDUCTION** PIGNON ZAHNRAD ENGRANAJE	1
4101-60A	**BEARING, NO.1, REDUCTION GEAR** ROULEMENT LAGER COJINETE	1
4101-61	**GEAR, OUTPUT** PIGNON ZAHNRAD ENGRANAJE	1
4101-66	**PLATE, FRICTION** PLAQUE PLATTE PLACA	4
4101-AB	**BOLT** BOULON SCHRAUBE PERNO	4
4101-AF	**LOCK, ADJUSTING** VERROU SCHLOSS CIERRE	2
4101-AG	**PLUG** BOUCHON STOPFEN TAPON	1
4101-AH	**GASKET** JOINT DICHTUNG EMPAQUETADURA	1
4101-AK	**BOLT** BOULON SCHRAUBE PERNO	16
4101-AL	**BOLT** BOULON SCHRAUBE PERNO	5
4101-AS	**BOLT** BOULON SCHRAUBE PERNO	3- 9
4101-BD	**BOLT** BOULON SCHRAUBE PERNO	9
4101-CL	**WASHER, CLAW** RODELLE UNTERLEGSCHEIBE ARANDELA	1
4101-CN	**PIN, STRAIGHT** GOUPILLE STIFT PASADOR	2
4101-CT	**WASHER, SPRING** RODELLE UNTERLEGSCHEIBE ARANDELA	1
4101-DY	**BOLT** BOULON SCHRAUBE PERNO	4
4101-EW	**COVER, RR** COUVERCLE DECKEL CUBIERTA	1

4101 DIFFERENTIAL / DIFFERENTIEL / DIFFERENTIAL / DIFERENCIAL

PART NAME CODE	PART NAME	QTY
4101-FP	**BOLT** BOULON SCHRAUBE PERNO	6
4101-FV	**SHAFT** ARBRE WELLE EJE	1
4101-GQ	**RING, SNAP** ANNEAU RING ANILLO	2
4101-GR	**PLATE** PLAQUE PLATTE PLACA	99
4101-GS	**WASHER** RODELLE UNTERLEGSCHEIBE ARANDELA	2
4101-GU	**CASE, REDUCTION GEAR** CARTER GEHÄUSE CAJA	1

4201	FRONT AXLE SHAFT ARBRE D'ESSIEU AVANT	STECKACHSE, VORDERACHSE SEMIEJE FRONTAL

10N,15N,18N

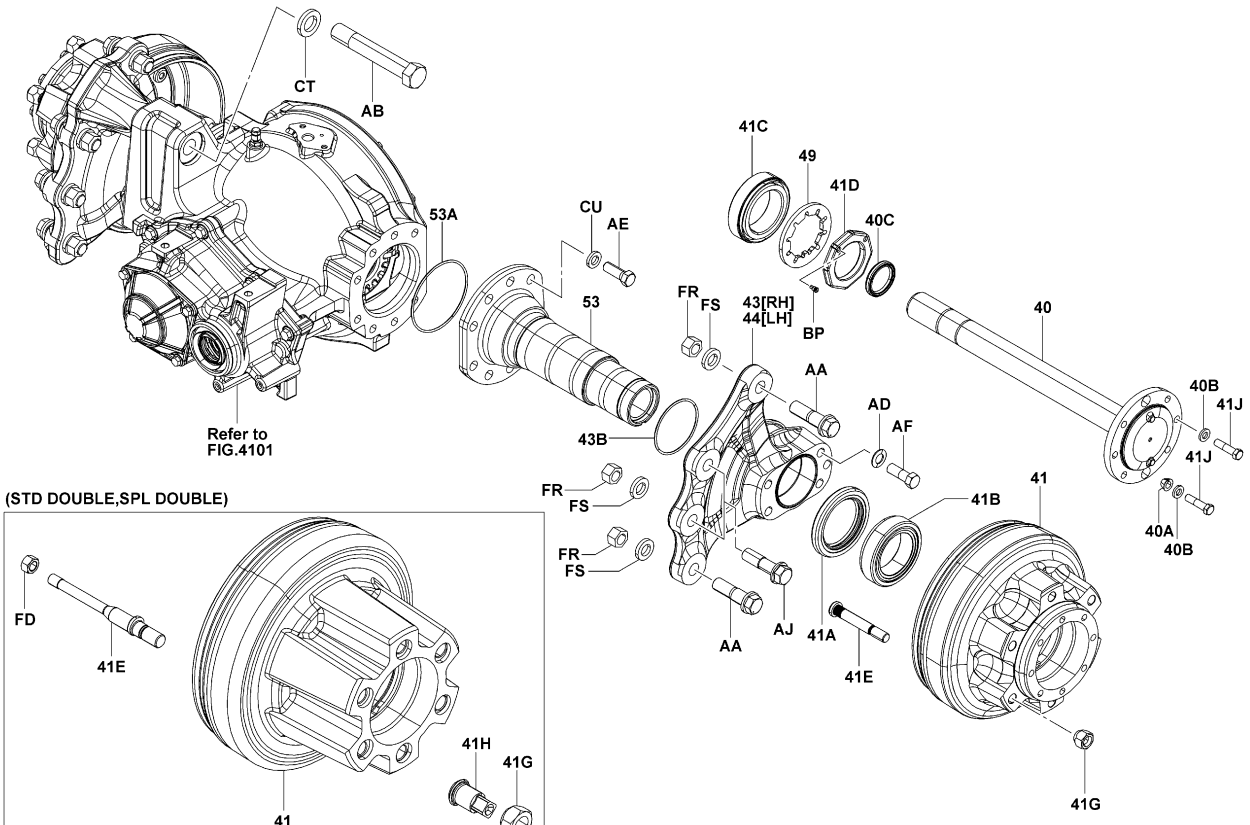

4201-332

4201-332_

4201	FRONT AXLE SHAFT ARBRE D'ESSIEU AVANT	STECKACHSE, VORDERACHSE SEMIEJE FRONTAL

20N,25N

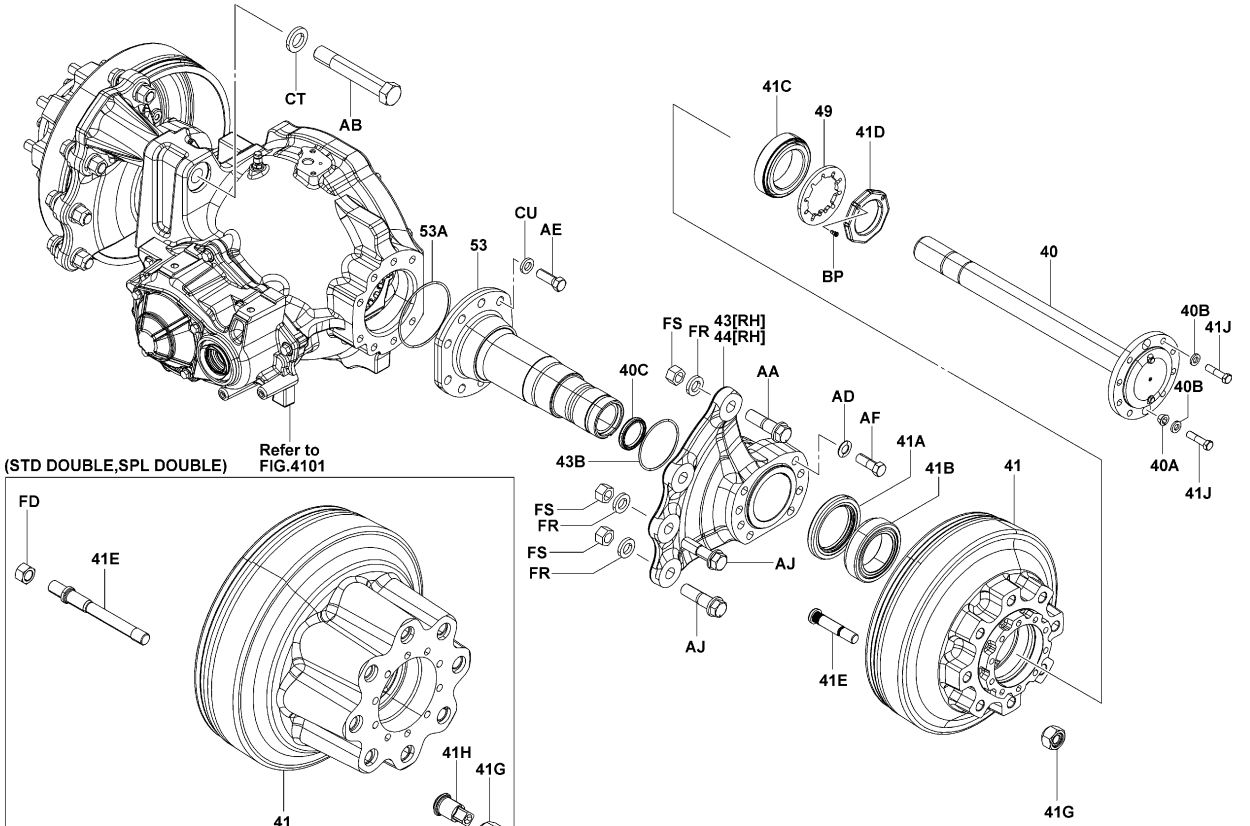

4201-333

4201-333_

4201	FRONT AXLE SHAFT ARBRE D'ESSIEU AVANT	STECKACHSE, VORDERACHSE SEMIEJE FRONTAL

30N,J35N

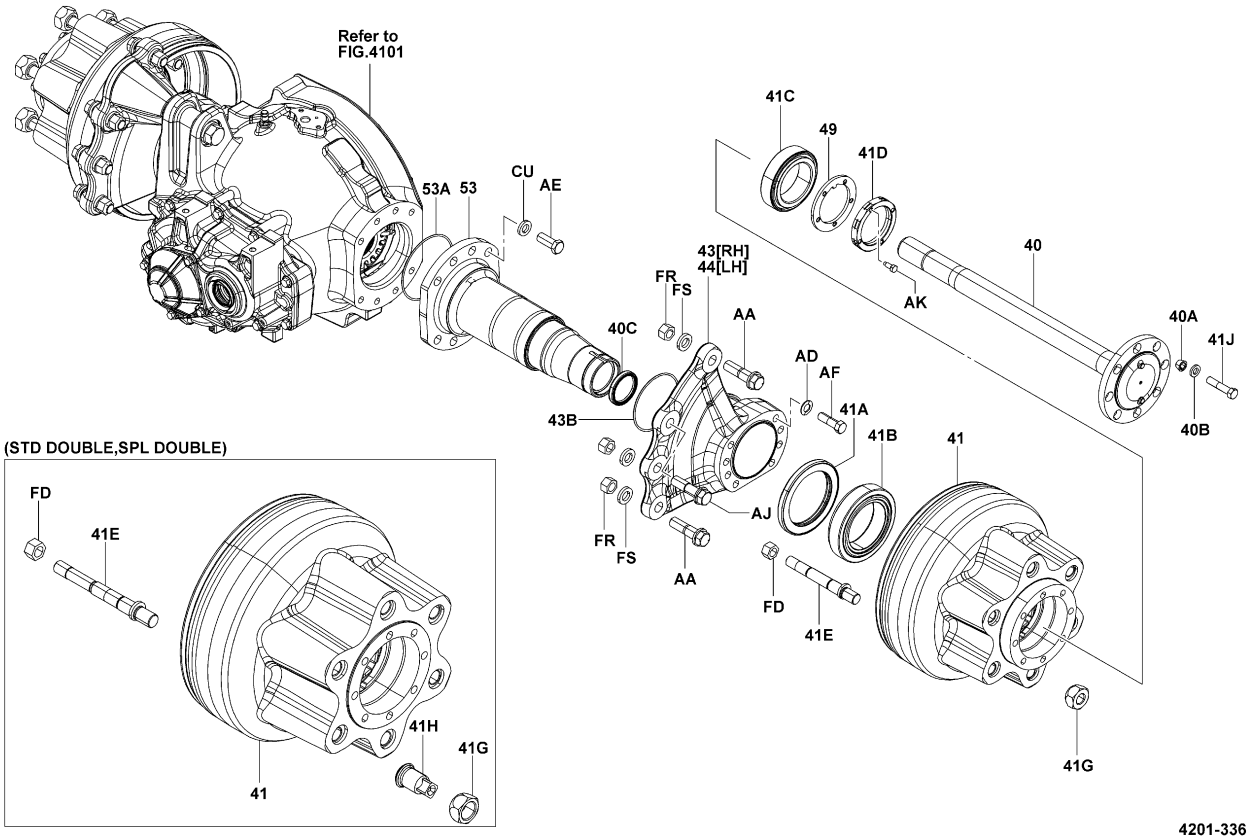

4201-336

4201-336_

4201	FRONT AXLE SHAFT ARBRE D'ESSIEU AVANT	STECKACHSE, VORDERACHSE SEMIEJE FRONTAL

K20N,K25N

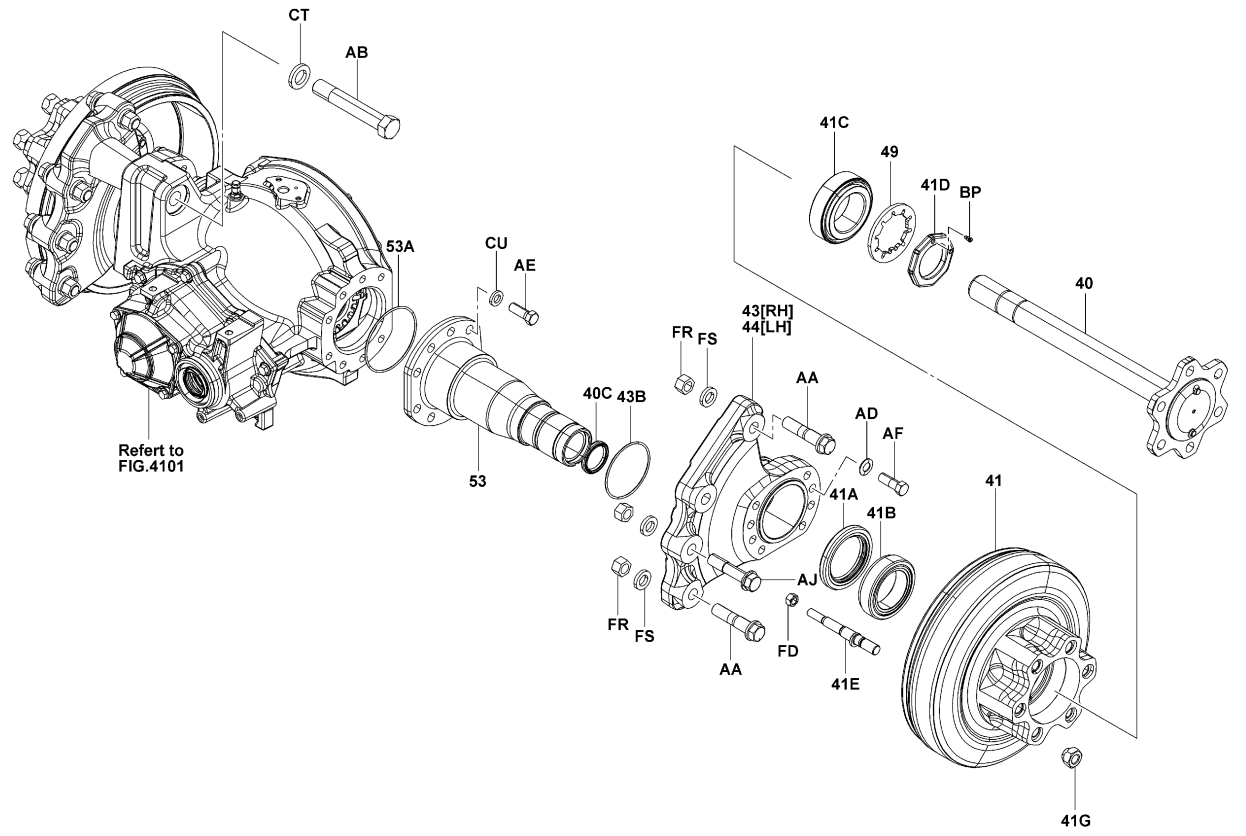

4201-334

4201-334_

4201	FRONT AXLE SHAFT ARBRE D'ESSIEU AVANT	STECKACHSE, VORDERACHSE SEMIEJE FRONTAL

K30N

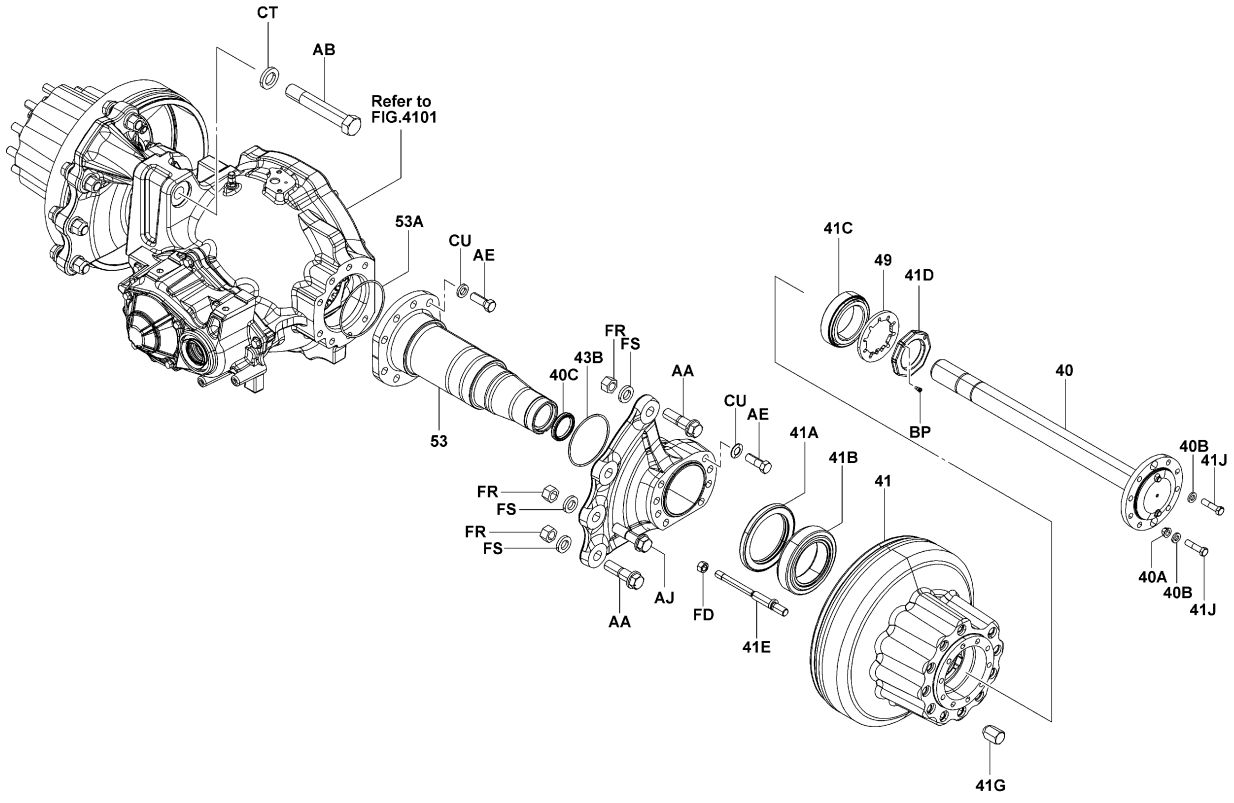

4201	FRONT AXLE SHAFT ARBRE D'ESSIEU AVANT	STECKACHSE, VORDERACHSE SEMIEJE FRONTAL

PART NAME CODE	PART NAME	QTY
4201-40	**SHAFT, FRONT AXLE** ARBRE WELLE EJE	2
4201-40A	**WASHER, CORN** RODELLE UNTERLEGSCHEIBE ARANDELA	4-16
4201-40B	**WASHER, SPRING (FOR FRONT AXLE SHAFT)** RODELLE UNTERLEGSCHEIBE ARANDELA	16-20
4201-40C	**SEAL, OIL (FOR FRONT AXLE SHAFT)** JOINT ABDICHTUNG SELLO	2
4201-41	**HUB, FRONT AXLE** MOYEU NABE CUBO	2
4201-41A	**SEAL, OIL (FOR FRONT AXLE HUB)** JOINT ABDICHTUNG SELLO	2
4201-41B	**BEARING, NO.1, FRONT AXLE HUB** ROULEMENT LAGER COJINETE	2
4201-41C	**BEARING, NO.2, FRONT AXLE HUB** ROULEMENT LAGER COJINETE	2
4201-41D	**NUT, BEARING LOCK** ECROU MUTTER TUERCA	2
4201-41E	**BOLT, HUB** BOULON SCHRAUBE PERNO	12-22
4201-41G	**NUT, HUB** ECROU MUTTER TUERCA	12-22
4201-41H	**BOLT, DOUBLE WHEEL STOP** BOULON SCHRAUBE PERNO	12-16
4201-41J	**BOLT, FRONT AXLE SHAFT** BOULON SCHRÄUBE PERNO	16-20
4201-43	**BRACKET, FRONT AXLE, RH** SUPPORT TRAGER SOPORTE	1
4201-43B	**RING, O (FOR FRONT AXLE BRACKET)** ANNEAU RING ANILLO	1
4201-44	**BRACKET, FRONT AXLE, LH** SUPPORT TRAGER SOPORTE	1
4201-44B	**RING, O (FOR FRONT AXLE BRACKET)** ANNEAU RING ANILLO	1
4201-49	**PLATE, LOCK NUT** PLAQUE PLATTE PLACA	2
4201-53	**HOUSING, FRONT AXLE** BOITIER GEHAUSE FUNDA	2
4201-53A	**RING, O (FOR FRONT AXLE HOUSING)** ANNEAU RING ANILLO	2

4201	FRONT AXLE SHAFT ARBRE D'ESSIEU AVANT	STECKACHSE, VORDERACHSE SEMIEJE FRONTAL

PART NAME CODE	PART NAME	QTY
4201-AA	**BOLT** BOULON SCHRAUBE PERNO	4
4201-AB	**BOLT, BRACKET SET** BOULON SCHRAUBE PERNO	1
4201-AD	**WASHER, CD SPRING** RODELLE UNTERLEGSCHEIBE ARANDELA	10-16
4201-AE	**BOLT** BOULON SCHRAUBE PERNO	16
4201-AF	**BOLT** BOULON SCHRAUBE PERNO	8-16
4201-AJ	**BOLT** BOULON SCHRAUBE PERNO	4
4201-AK	**BOLT** BOULON SCHRAUBE PERNO	2
4201-BP	**SCREW** VIS SCHRAUBE TORNILLO	2
4201-CT	**WASHER, SPRING** RODELLE UNTERLEGSCHEIBE ARANDELA	1
4201-CU	**WASHER, SPRING** RODELLE UNTERLEGSCHEIBE ARANDELA	16
4201-EJ	**WASHER, SPRING** RODELLE UNTERLEGSCHEIBE ARANDELA	2
4201-FD	**NUT** ECROU MUTTER TUERCA	12-22
4201-FR	**NUT** ECROU MUTTER TUERCA	8
4201-FS	**WASHER, SPRING** RODELLE UNTERLEGSCHEIBE ARANDELA	8

4201	FRONT AXLE SHAFT ARBRE D'ESSIEU AVANT	STECKACHSE, VORDERACHSE SEMIEJE FRONTAL

PART NAME CODE	PART NAME	QTY	PART NAME CODE	PART NAME	QTY

10N,15N,18N,20N,25N,30N,J35N (SAS)

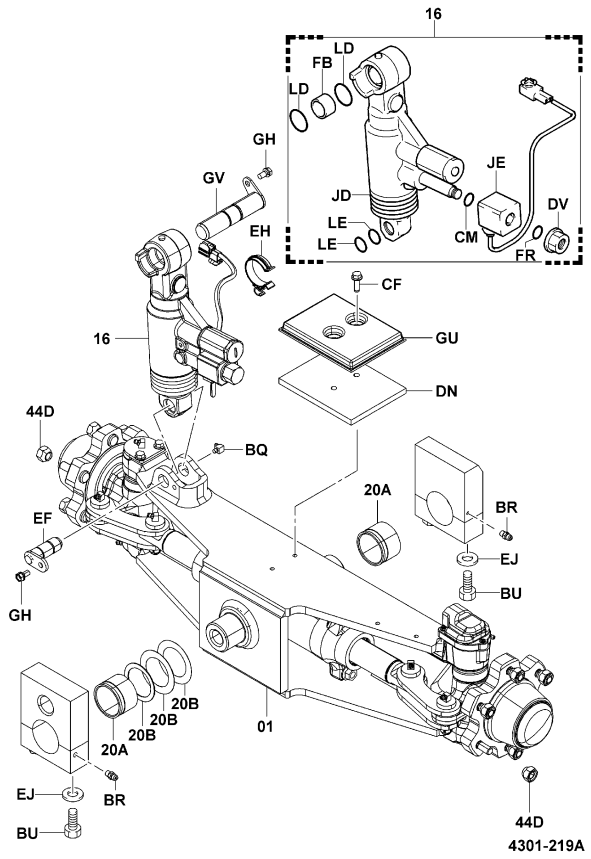

4301-219A

K20N,K25N,K30N [ASSY & LOCK CYLINDER]

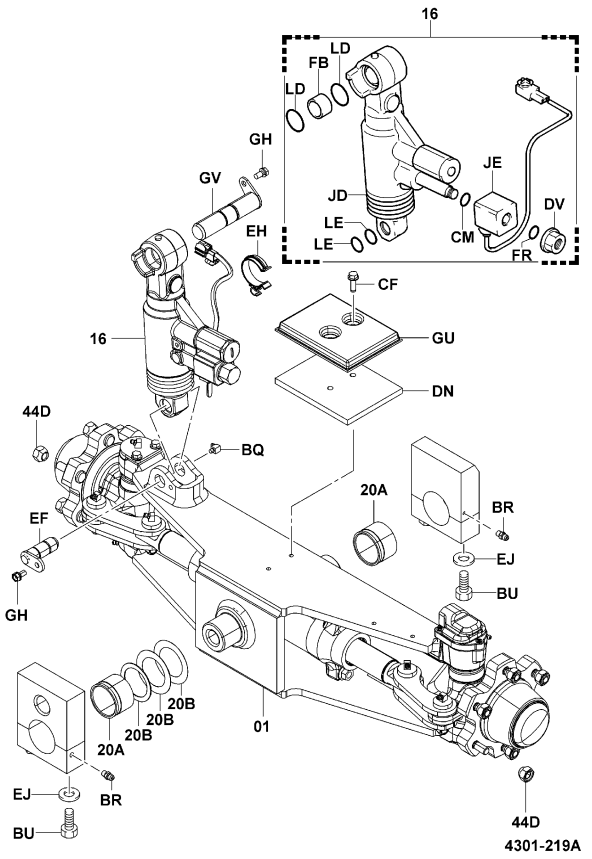

4301-219A

4301	REAR AXLE & TIE-ROD ESSIEU ARRIERE & BARRE D'ACCOUPLEMENT	HINTERACHSE + SPURSTANGE EJE TRASERO Y BIELA

10N,15N,18N [RR AXLE INNER PARTS]

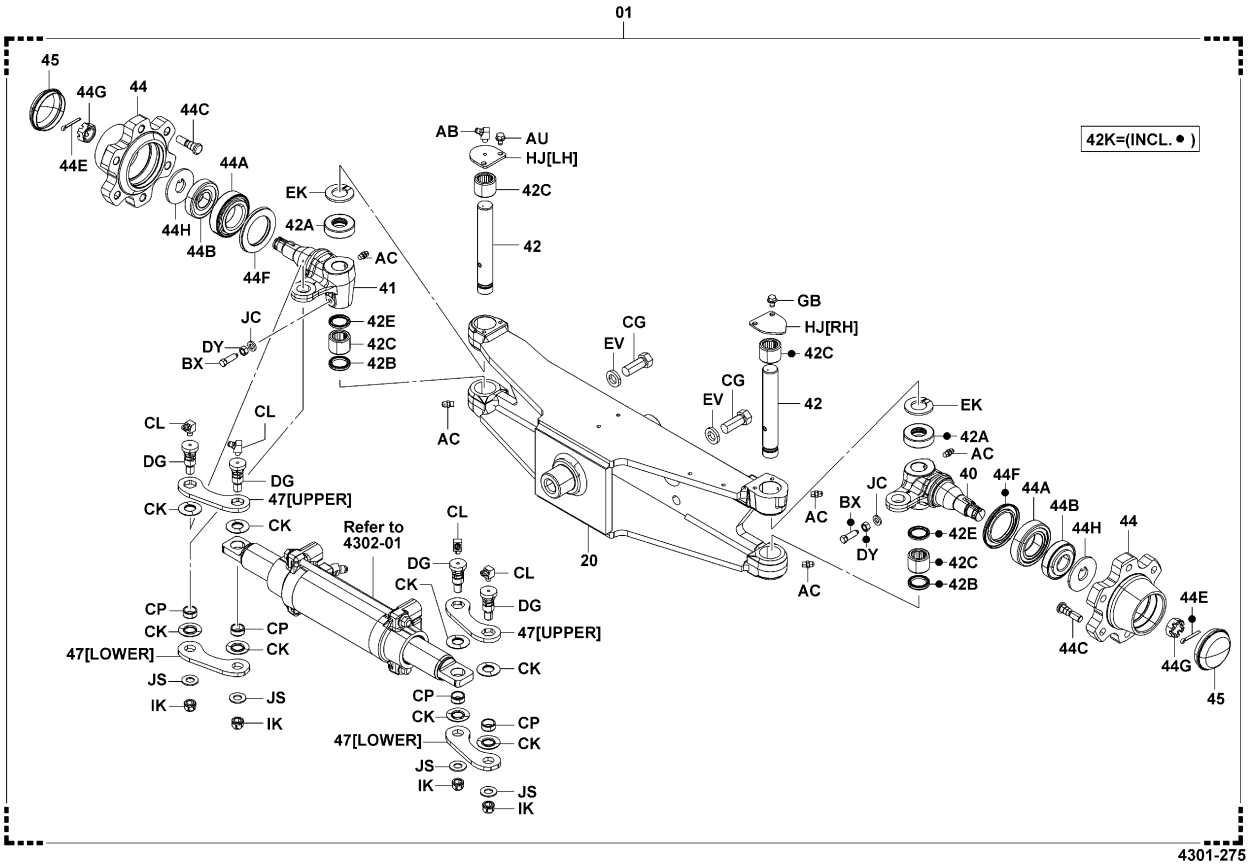

4301-275_

10N,15N,18N (SAS) [RR AXLE INNER PARTS]

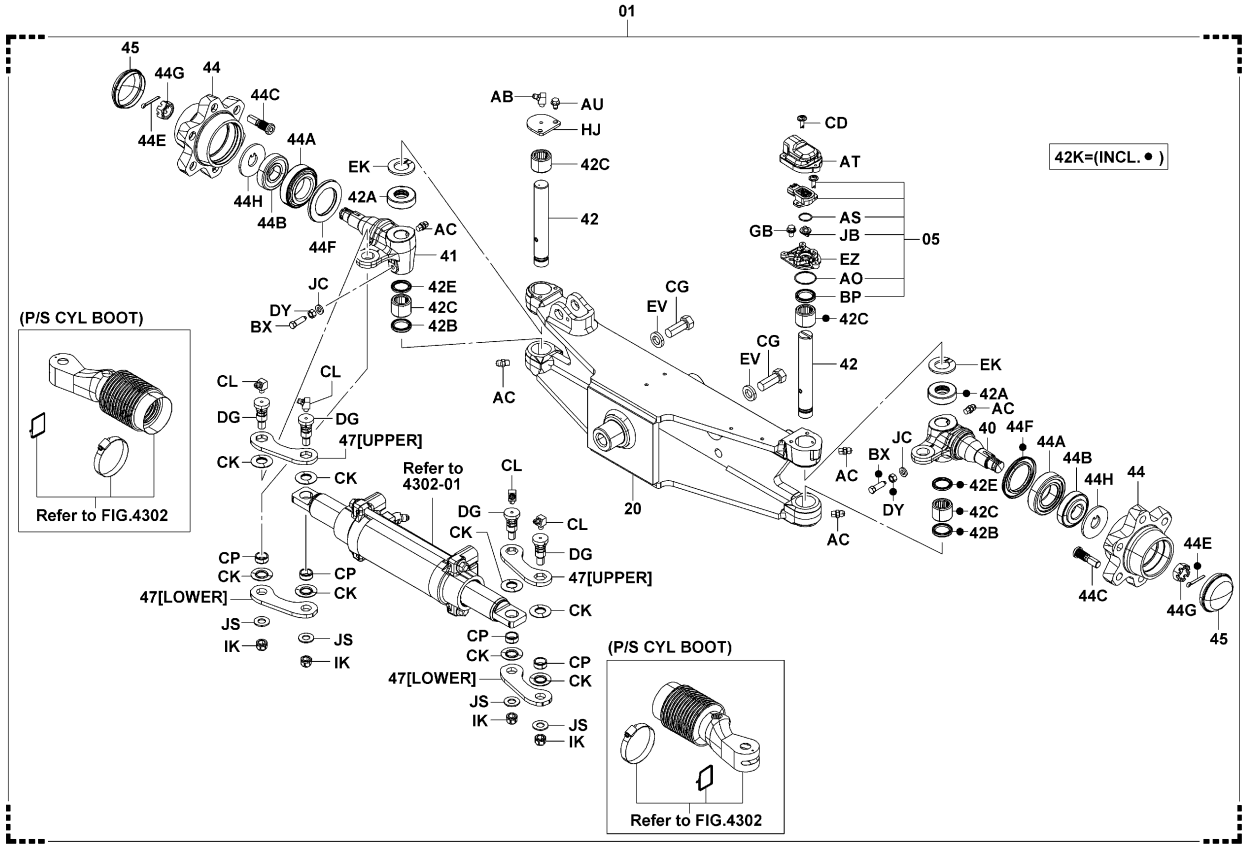

20N,25N,30N,J35N [RR AXLE INNER PARTS]

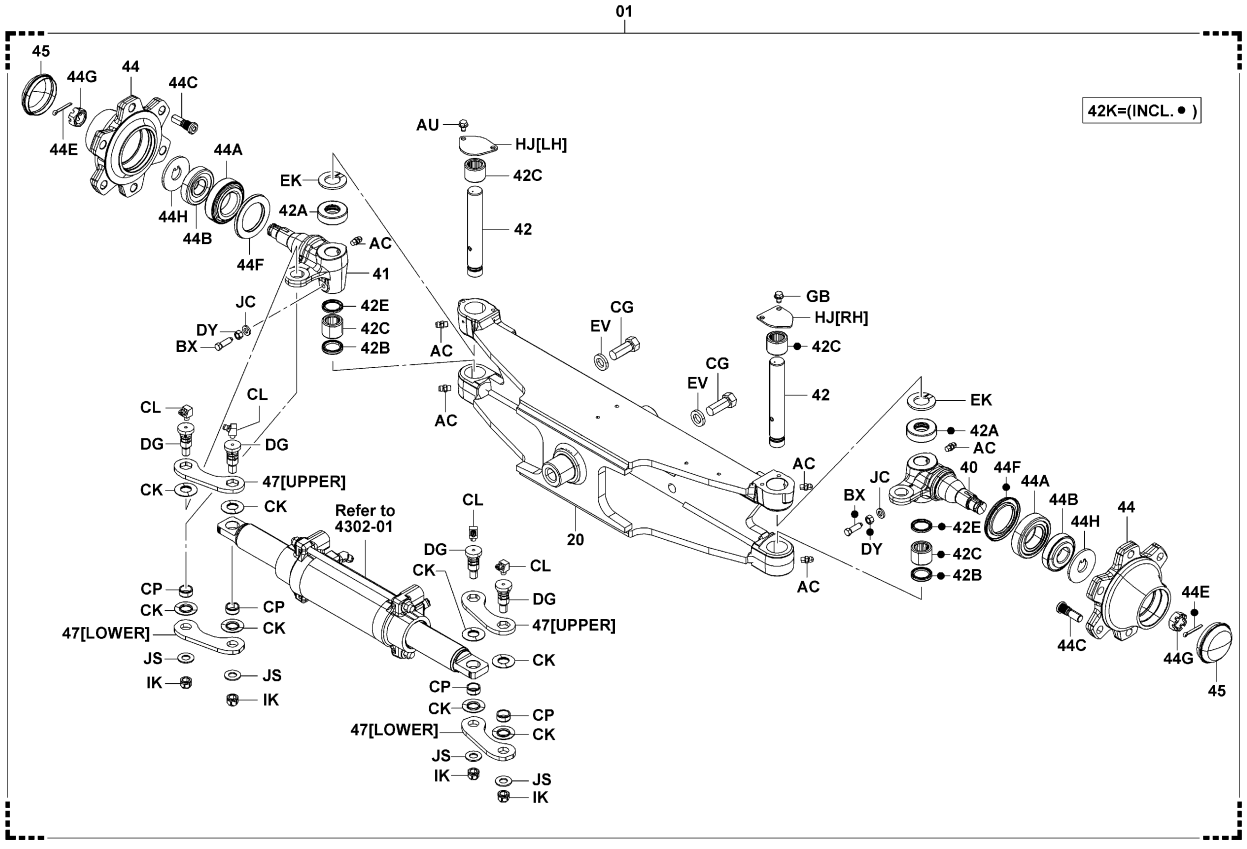

20N,25N (SAS) [RR AXLE INNER PARTS]

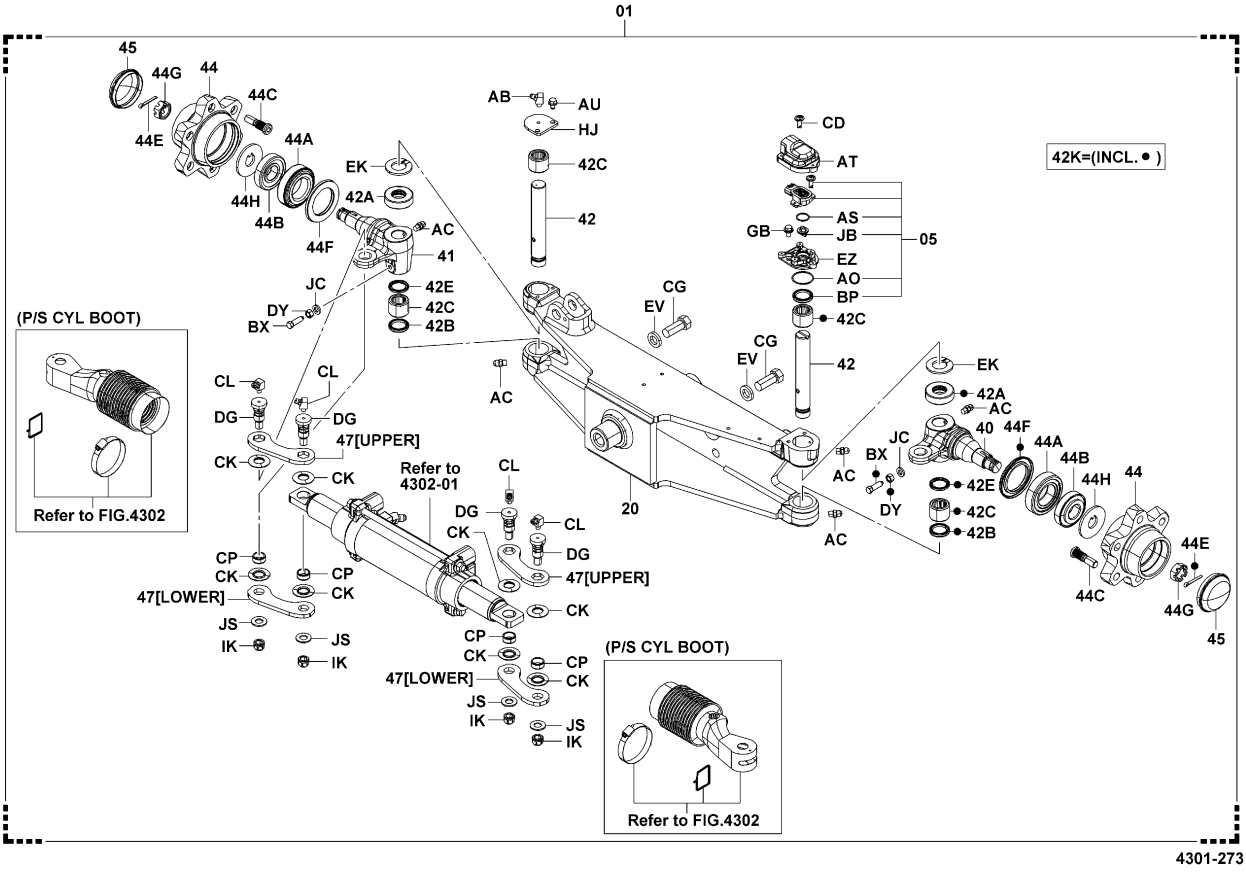

30N [RR AXLE INNER PARTS]

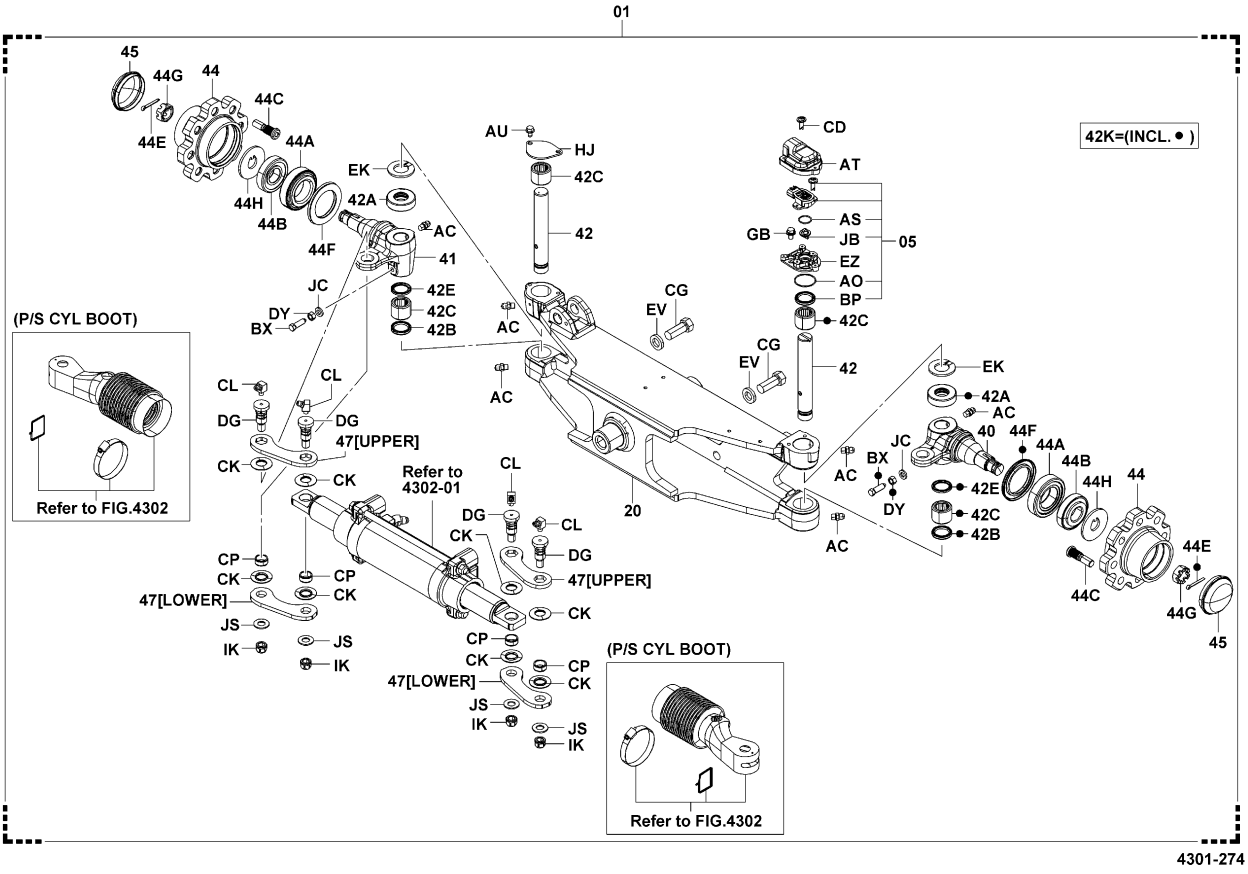

J35N [RR AXLE INNER PARTS]

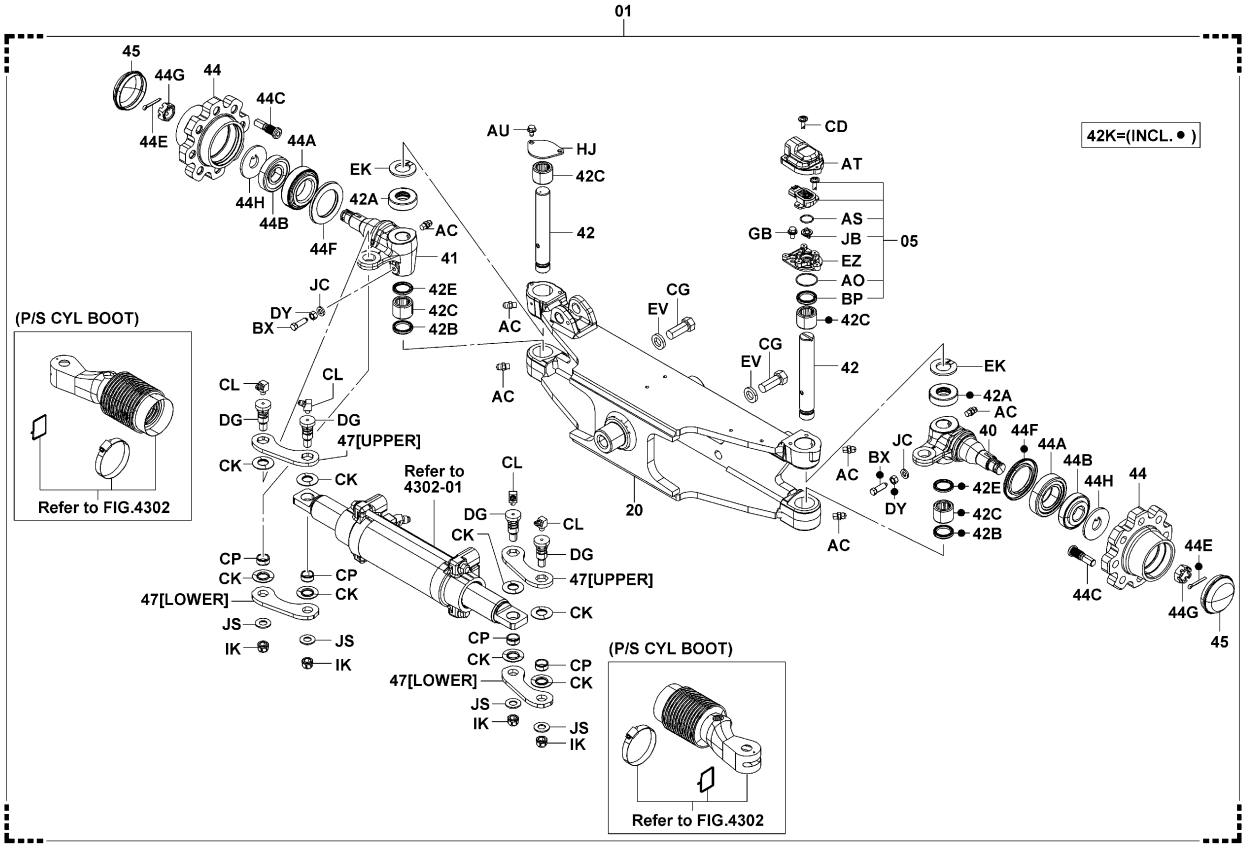

K20N,K25N [RR AXLE INNER PARTS]

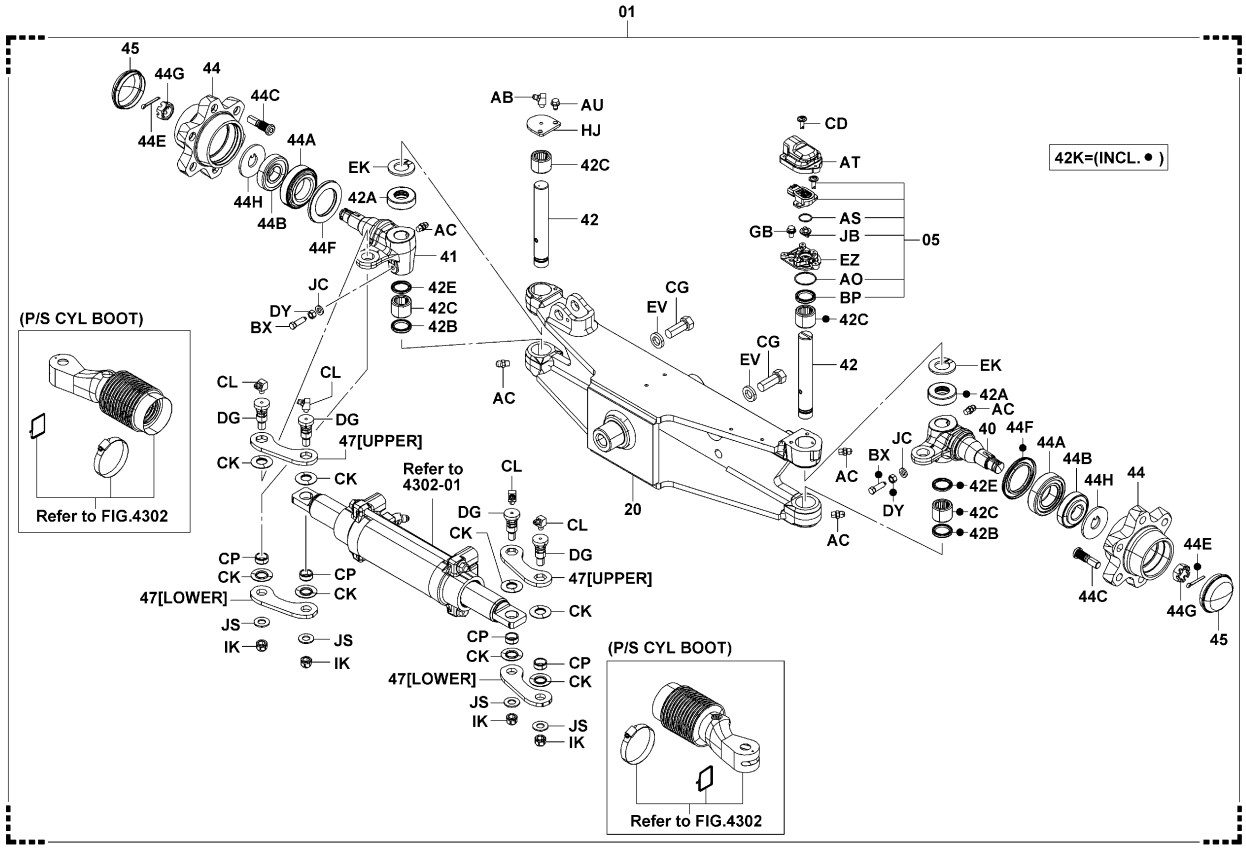

4301

REAR AXLE & TIE-ROD
ESSIEU ARRIERE & BARRE D'ACCOUPLEMENT
HINTERACHSE + SPURSTANGE
EJE TRASERO Y BIELA

K30N [RR AXLE INNER PARTS]

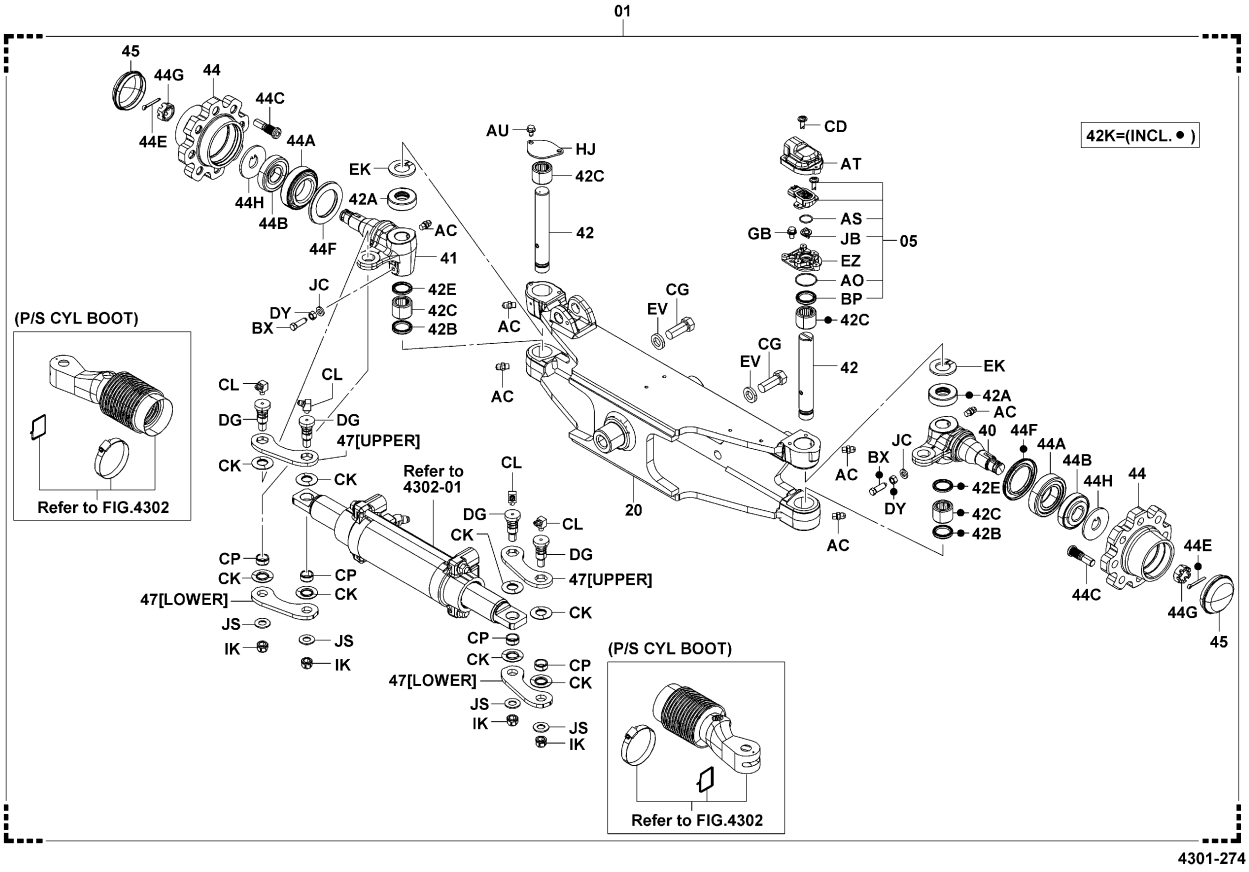

4301

REAR AXLE & TIE-ROD
ESSIEU ARRIERE & BARRE D'ACCOUPLEMENT
HINTERACHSE + SPURSTANGE
EJE TRASERO Y BIELA

PART NAME CODE	PART NAME	QTY
4301-01	**AXLE ASSY, RR** ENS. D'ESSIEU ACHSEN-VOLLST. CONJUNTO DEL EJE	1
4301-05	**SENSOR KIT, ROTARY POSITION** JEU DE DETECTEUR SENSOR-SATZ JUEGO DEL SENSOR	1
4301-16	**CYLINDER ASSY, SWING LOCK** ENS. DE CYLINDRE ZYLINDER, VOLLST. CONJUNTO DEL CILINDRO	1
4301-20	**BEAM SUB-ASSY, REAR AXLE** SOUS-ENS. DE LONGERON ACHSK RPER-TEILGRUPPE SUBCONJUNTO DE LA VIGUETA	1
4301-20A	**BUSHING, REAR AXLE BEAM** BAGE BUCHSE MANGUITO	2-99
4301-20B	**SHIM, REAR AXLE BEAM** CALE AUSGLEICHSCHEIBE CALCE	99
4301-20C	**BUSHING, REAR AXLE BEAM** BAGE BUCHSE MANGUITO	99
4301-40	**KNUCKLE, STEERING, RH** GENOUILLERE ACHSSCHENKEL MUÑON	1
4301-41	**KNUCKLE, STEERING, LH** GENOUILLERE ACHSSCHENKEL MUÑON	1
4301-42	**PIN, STEERING KNUCKLE KING** GOUPILLE STIFT PASADOR	1- 2
4301-42A	**BEARING, STEERING KNUCKLE THRUST** ROULEMENT LAGER COJINETE	2
4301-42B	**SEAL, OIL, NO.1** JOINT ABDICHTUNG SELLO	2
4301-42C	**BEARING, NEEDLE** ROULEMENT LAGER COJINETE	4
4301-42E	**SEAL, OIL, NO.2** JOINT ABDICHTUNG SELLO	2
4301-42K	**SEAL KIT, KING PIN** KIT JOINT ABDICHTUNGSAUSRUSTUNG JUEGO DE SELLADO	2
4301-44	**HUB, REAR AXLE** MOYEU NABE CUBO	2
4301-44A	**BEARING, INNER** ROULEMENT LAGER COJINETE	2
4301-44B	**BEARING, OUTER** ROULEMENT LAGER COJINETE	2
4301-44C	**BOLT, HUB** BOULON SCHRAUBE PERNO	12-16
4301-44D	**NUT, HUB** ECROU MUTTER TUERCA	12-16

4301

REAR AXLE & TIE-ROD
ESSIEU ARRIERE & BARRE D'ACCOUPLEMENT
HINTERACHSE + SPURSTANGE
EJE TRASERO Y BIELA

PART NAME CODE	PART NAME	QTY
4301-44E	**PIN, REAR AXLE COTTER** GOUPILLE STIFT PASADOR	2
4301-44F	**SEAL, OIL (FOR REAR AXLE HUB)** JOINT ABDICHTUNG SELLO	2
4301-44G	**NUT, CASTLE (FOR REAR AXLE HUB)** ECROU MUTTER TUERCA	2
4301-44H	**WASHER, CLAW (FOR REAR AXLE HUB)** RODELLE UNTERLEGSCHEIBE ARANDELA	2
4301-45	**CAP, REAR AXLE HUB** CAPUCHON KAPPE TAPA	2
4301-47	**TIE-ROD** BARRE D'ACCOUPLEMENT SPURSFANGE BIELA	2
4301-AB	**FITTING, GREASE** RACCORD ANSCHLUSSTUCK ACOPLADOR	1- 2
4301-AC	**FITTING, GREASE** RACCORD ANSCHLUSSTUCK ACOPLADOR	4- 6
4301-AO	**RING, O** ANNEAU RING ANILLO	1
4301-AS	**RING, O** ANNEAU RING ANILLO	1
4301-AT	**COVER** COUVERCLE DECKEL CUBIERTA	1
4301-AU	**BOLT** BOULON SCHRAUBE PERNO	2- 4
4301-BP	**SEAL, OIL** JOINT ABDICHTUNG SELLO	1
4301-BQ	**FITTING, GREASE** RACCORD ANSCHLUSSTUCK ACOPLADOR	1
4301-BR	**FITTING, GREASE** RACCORD ANSCHLUSSTUCK ACOPLADOR	2
4301-BU	**BOLT** BOULON SCHRAUBE PERNO	4
4301-BX	**BOLT** BOULON SCHRAUBE PERNO	2
4301-CD	**SCREW** VIS SCHRAUBE TORNILLO	3
4301-CF	**BOLT** BOULON SCHRAUBE PERNO	2
4301-CG	**BOLT** BOULON SCHRAUBE PERNO	4

4301

REAR AXLE & TIE-ROD
ESSIEU ARRIERE & BARRE D'ACCOUPLEMENT
HINTERACHSE + SPURSTANGE
EJE TRASERO Y BIELA

PART NAME CODE	PART NAME	QTY
4301-CK	**WASHER, CD SPRING** RODELLE UNTERLEGSCHEIBE ARANDELA	8
4301-CL	**FITTING, GREASE** RACCORD ANSCHLUSSTUCK ACOPLADOR	4
4301-CM	**RING, O** ANNEAU RING ANILLO	1
4301-CP	**COLLAR** COLLIER BUCHSE COLLAR	4
4301-DG	**PIN** GOUPILLE STIFT PASADOR	4
4301-DN	**PLATE** PLAQUE PLATTE PLACA	1
4301-DV	**NUT** ECROU MUTTER TUERCA	1
4301-DY	**NUT** ECROU MUTTER TUERCA	2
4301-EF	**PIN SUB-ASSY** SOUS-ENS. DE GOUPILLE STIFT-TEILGRUPPE SUBCONJUNTO DE PASADOR	1
4301-EH	**CLAMP** PINSE KLEMME ABRAZADERA	1
4301-EJ	**WASHER, SPRING** RODELLE UNTERLEGSCHEIBE ARANDELA	2
4301-EK	**SPACER** ENTRETOISE DISTANZSTUCK SEPARADOR	99
4301-EV	**WASHER, SPRING** RODELLE UNTERLEGSCHEIBE ARANDELA	4
4301-EZ	**PLATE** PLAQUE PLATTE PLACA	1
4301-FB	**COLLAR** COLLIER BUCHSE COLLAR	1
4301-FR	**RING, O** ANNEAU RING ANILLO	1
4301-GB	**BOLT** BOULON SCHRAUBE PERNO	2
4301-GH	**BOLT** BOULON SCHRAUBE PERNO	2
4301-GU	**DAMPER, REAR AXLE** AMORTISSEUR DAMPFER AMORTIGUADOR	1
4301-GV	**PIN SUB-ASSY** SOUS-ENS. DE GOUPILLE STIFT-TEILGRUPPE SUBCONJUNTO DE PASADOR	1

4301	REAR AXLE & TIE-ROD ESSIEU ARRIERE & BARRE D'ACCOUPLEMENT	HINTERACHSE + SPURSTANGE EJE TRASERO Y BIELA

PART NAME CODE	PART NAME	QTY	PART NAME CODE	PART NAME	QTY
4301-HJ	**PLATE** PLAQUE PLATTE PLACA	1			
4301-IK	**NUT, SELF LOCK** ECROU MUTTER TUERCA	4			
4301-JB	**JOINT** RACCORD GELENK JUNTA	1			
4301-JC	**WASHER, SPRING** RODELLE UNTERLEGSCHEIBE ARANDELA	2			
4301-JD	**BOOT** COFFRE MANSCHETTE FORRO	1			
4301-JE	**COIL, SOLENOID** BOBINE SPULE BOBINA	1			
4301-JS	**WASHER, PLATE** RODELLE UNTERLEGSCHEIBE ARANDELA	4			
4301-LD	**RING, O** ANNEAU RING ANILLO	2			
4301-LE	**RING, O** ANNEAU RING ANILLO	2			

4301	REAR AXLE & TIE-ROD ESSIEU ARRIERE & BARRE D'ACCOUPLEMENT	HINTERACHSE + SPURSTANGE EJE TRASERO Y BIELA

PART NAME CODE	PART NAME	QTY	PART NAME CODE	PART NAME	QTY

4302

REAR AXLE CYLINDER
CYLINDRE D'ESSIEU ARRIERE
HINTERACHSZYLINDER
CILINDRO DEL EJE TRASERO

MTM

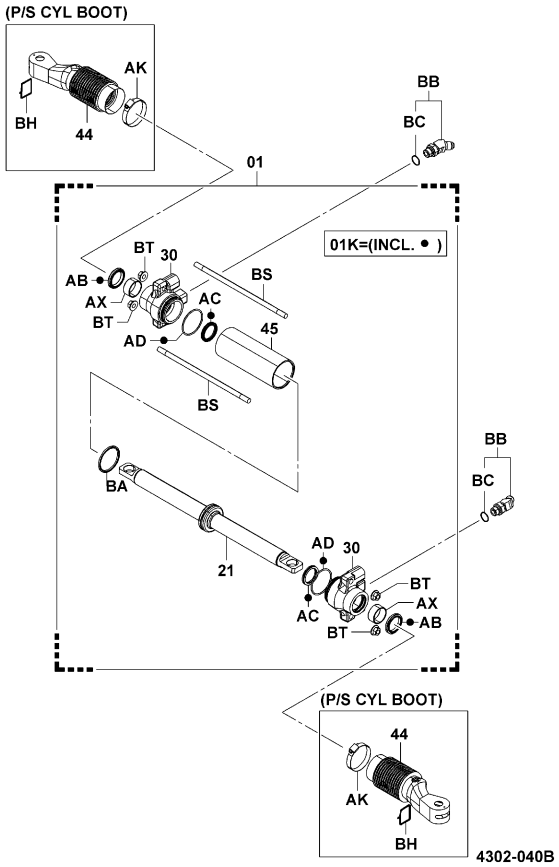

4302-040B

4302

REAR AXLE CYLINDER
CYLINDRE D'ESSIEU ARRIERE
HINTERACHSZYLINDER
CILINDRO DEL EJE TRASERO

PART NAME CODE	PART NAME	QTY
4302-01	**CYLINDER ASSY, REAR AXLE** ENS. DE CYLINDRE ZYLINDER, VOLLST. CONJUNTO DEL CILINDRO	1
4302-01K	**CYLINDER O/H KIT, REAR AXLE** JEU O/H DE CYLINDRE ZYLINDER-UBERHOLSATZ JUEGO O/H DEL CILINDRO	1
4302-21	**ROD SUB-ASSY, REAR AXLE CYLINDER** SOUS-ENS. DE BIELLE STANGEN-TEILGRUPPE SUBCONJUNTO DE LA VARILLA	1
4302-30	**GUIDE SUB-ASSY, CYLINDER ROD** SOUS-ENS. DE GUIDE FUHRUNGS-TEILGRUPPE SUBCONJUNTO DE GUIA	2
4302-44	**BOOT** COFFRE MANSCHETTE FORRO	2
4302-45	**CYLINDER, REAR AXLE** CYLINDRE ZYLINDER CILINDRO	1
4302-AB	**SEAL, DUST** JOINT ABDICHTUNG SELLO	2
4302-AC	**PACKING, U** CALE DICHTUNG EMPAQUETADURA	2
4302-AD	**RING, O** ANNEAU RING ANILLO	2
4302-AK	**CLAMP** PINSE KLEMME ABRAZADERA	2
4302-AX	**BUSHING** BAGUE BUCHSE BUJE	2
4302-BA	**SEAL, RING** JOINT ABDICHTUNG SELLO	1
4302-BB	**FITTING** RACCORD ANSCHLUSSTUCK ACOPLADOR	2
4302-BC	**RING, O** ANNEAU RING ANILLO	2
4302-BH	**WIRE, CYLINDER BOOT** FIL DRAHT ALAMBRE	2
4302-BS	**BOLT, STUD** BOULON SCHRAUBE PERNO	2
4302-BT	**NUT** ECROU MUTTER TUERCA	4

4401

FRONT WHEEL & TIRE(SINGLE)
PNEU (SINGLE) & ROUE AVANT
VORDERRAD & -REIFEN (EINFACH)
RUEDA Y NEUMATICO DELANTEROS (SENCILLO)

MTM

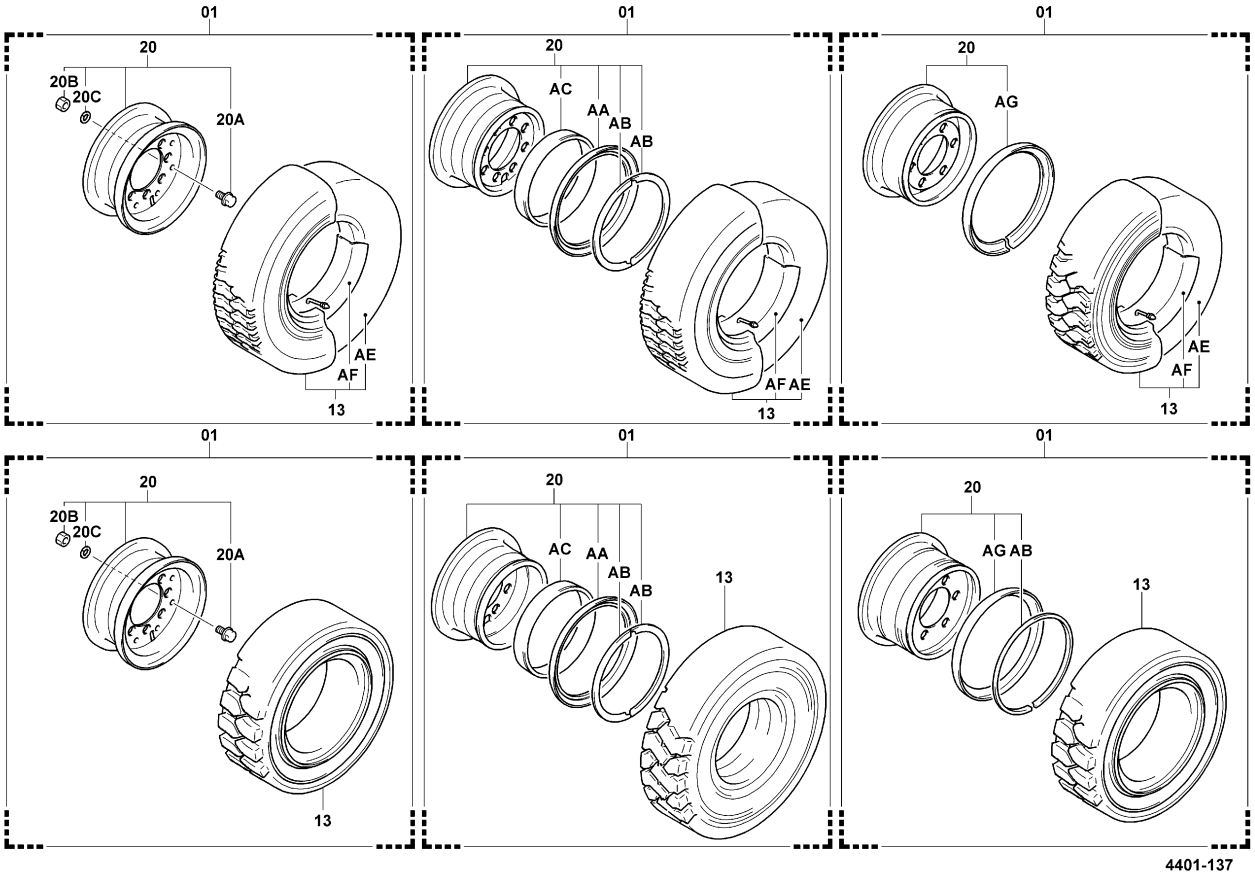

4401-137_

4401

FRONT WHEEL & TIRE(SINGLE)
PNEU (SINGLE) & ROUE AVANT
VORDERRAD & -REIFEN (EINFACH)
RUEDA Y NEUMATICO DELANTEROS (SENCILLO)

PART NAME CODE	PART NAME	QTY
4401-01	**WHEEL ASSY** ENS. DE ROUE RAD, VOLLST. CONJUNTO DE LA RUEDA	2-99
4401-13	**TIRE ASSY** ENS. DE PNEU REIFEN, VOLLST. CONJUNTO DEL NEUMATICO	2-99
4401-20	**WHEEL SUB-ASSY, DISC** SOUS-ENS. DE ROUE RAD-TEILGRUPPE SUBCONJUNTO DE LA RUEDA	2-99
4401-20A	**BOLT, DISC WHEEL SET** BOULON SCHRÄUBE PERNO	12-99
4401-20B	**NUT (FOR DISC WHEEL SET)** ECROU MUTTER TUERCA	12-99
4401-20C	**WASHER, SPRING (FOR DISC WHEEL SET)** RODELLE UNTERLEGSCHEIBE ARANDELA	12-99
4401-AA	**FLANGE, SIDE** BRIDE FLANSCH BRIDA	2
4401-AB	**RING, LOCK** ANNEAU RING ANILLO	4-99
4401-AC	**BAND, BEND SHEET** BANDE BAND BANDA	2
4401-AE	**TUBE SUB-ASSY** SOUS-ENS. DE TUBE ROHR-TEILGRUPPE SUBCONJUNTO DE TUBO	2-99
4401-AF	**FLAP** BAVETTE KLAPPE PROTECTOR	2-99
4401-AG	**RING, SIDE** ANNEAU RING ANILLO	2-99

4402

FRONT WHEEL & TIRE(DOUBLE)
PNEU (DOUBLE) & ROUE AVANT

VORDERRAD & -REIFEN (DOPPELT)
RUEDA Y NEUMATICO DELANTEROS (DOBLE)

MTM (STD DOUBLE, SPL DOUBLE)

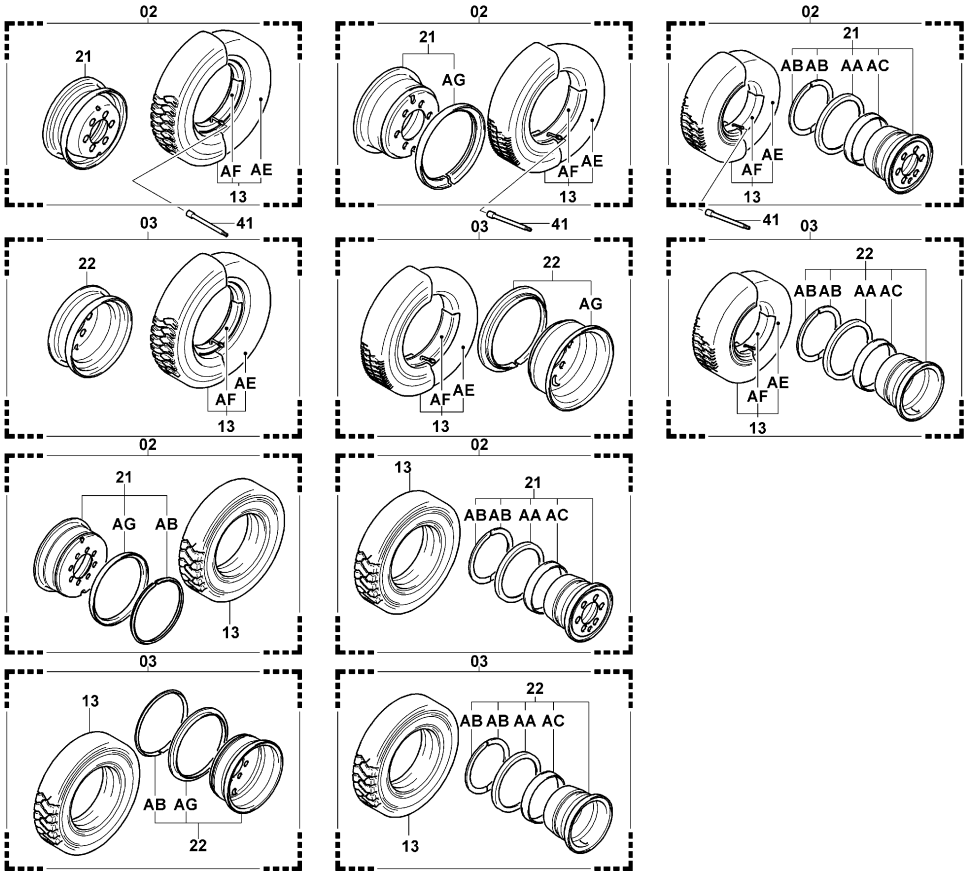

4402-065

4402-065_

4402

FRONT WHEEL & TIRE(DOUBLE)
PNEU (DOUBLE) & ROUE AVANT

VORDERRAD & -REIFEN (DOPPELT)
RUEDA Y NEUMATICO DELANTEROS (DOBLE)

PART NAME CODE	PART NAME	QTY
4402-02	**WHEEL ASSY, INNER** ENS. DE ROUE RAD, VOLLST. CONJUNTO DE LA RUEDA	2
4402-03	**WHEEL ASSY, OUTER** ENS. DE ROUE RAD, VOLLST. CONJUNTO DE LA RUEDA	2
4402-13	**TIRE ASSY** ENS. DE PNEU REIFEN, VOLLST. CONJUNTO DEL NEUMATICO	2- 4
4402-21	**WHEEL SUB-ASSY, DISC, INNER** SOUS-ENS. DE ROUE RAD-TEILGRUPPE SUBCONJUNTO DE LA RUEDA	2
4402-22	**WHEEL SUB-ASSY, DISC, OUTER** SOUS-ENS. DE ROUE RAD-TEILGRUPPE SUBCONJUNTO DE LA RUEDA	2
4402-41	**EXTENSION, WHEEL TUBE VALVE** RALLONGE VERLANGERUNG EXTENSION	2-99
4402-AA	**FLANGE, SIDE** BRIDE FLANSCH BRIDA	2
4402-AB	**RING, LOCK** ANNEAU RING ANILLO	2- 4
4402-AC	**BAND, BEND SHEET** BANDE BAND BANDA	2
4402-AE	**TUBE SUB-ASSY** SOUS-ENS. DE TUBE ROHR-TEILGRUPPE SUBCONJUNTO DE TUBO	2-99
4402-AF	**FLAP** BAVETTE KLAPPE PROTECTOR	2-99
4402-AG	**RING, SIDE** ANNEAU RING ANILLO	2- 4

MTM

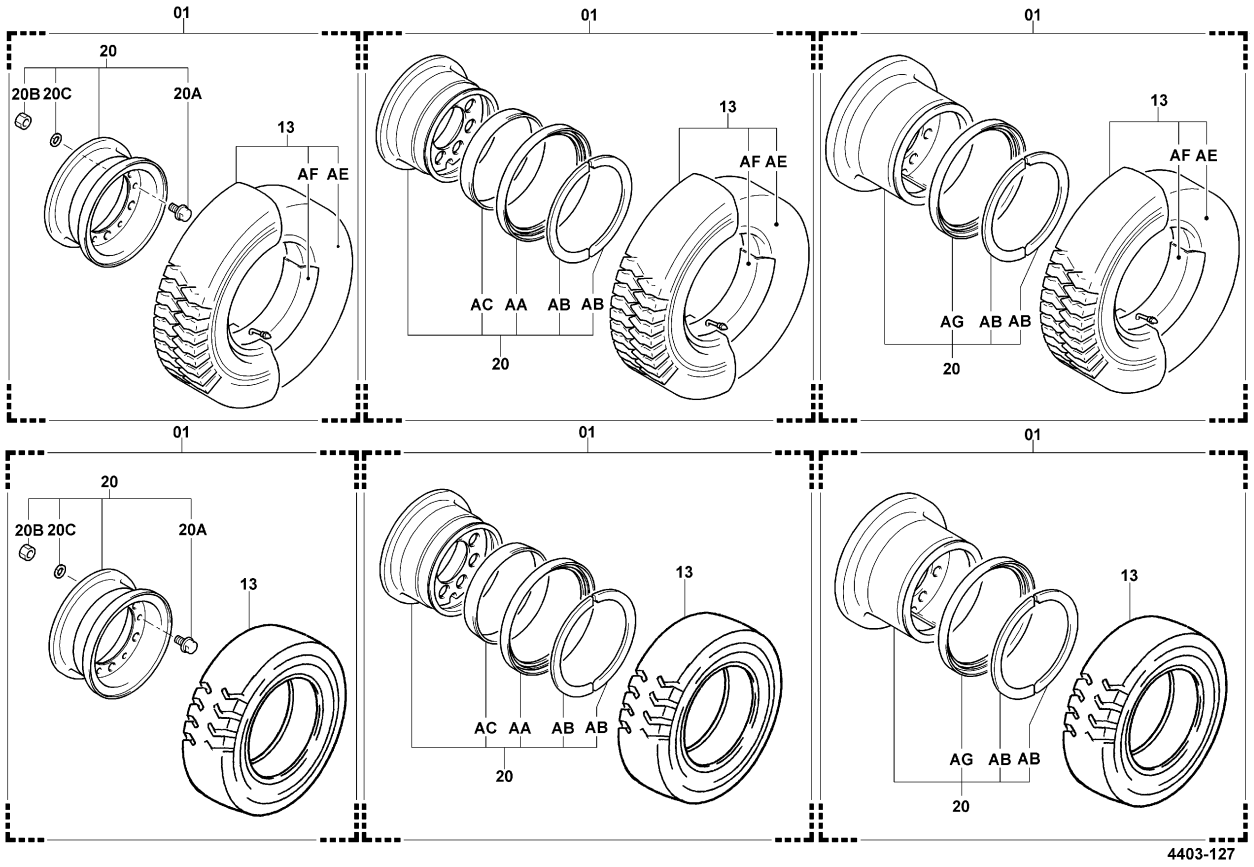

4403-127_

4403	REAR WHEEL & TIRE PNEU & ROUE ARRIERE	HINTERRAD & REIFEN RUEDA Y NEUMATICO TRASEROS

PART NAME CODE	PART NAME	QTY
4403-01	**WHEEL ASSY** ENS. DE ROUE RAD, VOLLST. CONJUNTO DE LA RUEDA	2
4403-13	**TIRE ASSY** ENS. DE PNEU REIFEN, VOLLST. CONJUNTO DEL NEUMATICO	2
4403-20	**WHEEL SUB-ASSY, DISC** SOUS-ENS. DE ROUE RAD-TEILGRUPPE SUBCONJUNTO DE LA RUEDA	2
4403-20A	**BOLT, DISC WHEEL SET** BOULON SCHRAUBE PERNO	12
4403-20B	**NUT, WHEEL SET** ECROU MUTTER TUERCA	12
4403-20C	**WASHER, WHEEL SET** RODELLE UNTERLEGSCHEIBE ARANDELA	12
4403-AA	**FLANGE, SIDE** BRIDE FLANSCH BRIDA	2
4403-AB	**RING, LOCK** ANNEAU RING ANILLO	4
4403-AC	**BAND, BEND SHEET** BANDE BAND BANDA	2
4403-AE	**TUBE SUB-ASSY** SOUS-ENS. DE TUBE ROHR-TEILGRUPPE SUBCONJUNTO DE TUBO	2-99
4403-AF	**FLAP** BAVETTE KLAPPE PROTECTOR	2-99
4403-AG	**RING, SIDE** ANNEAU RING ANILLO	2

4501	STEERING WHEEL VOLANT DE DIRECTION	LENKRAD VOLANTE DE DIRECCION

MTM

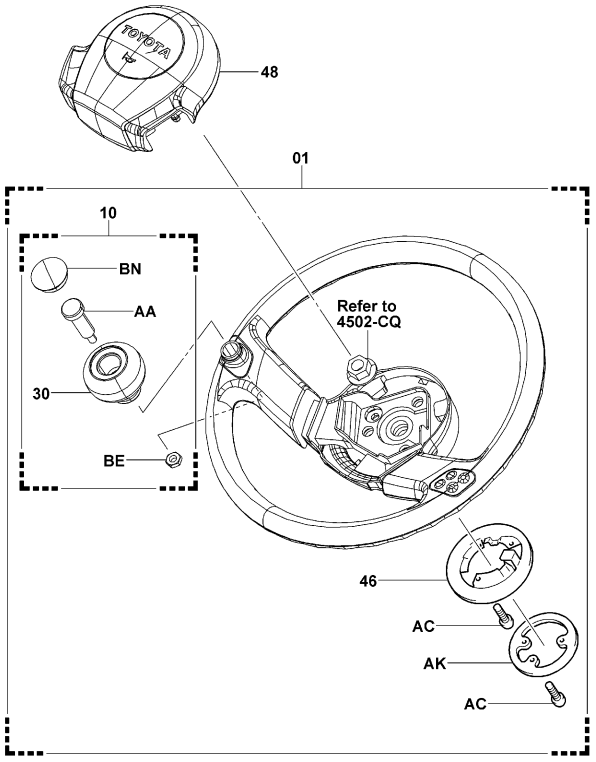

4501-067C

4501-067C

4501	STEERING WHEEL VOLANT DE DIRECTION	LENKRAD VOLANTE DE DIRECCION

PART NAME CODE	PART NAME	QTY	PART NAME CODE	PART NAME	QTY
4501-01	**WHEEL ASSY, STEERING** ENS. DE ROUE RAD, VOLLST. CONJUNTO DE LA RUEDA	1			
4501-10	**KNOB ASSY, STEERING WHEEL** ENS. DE BOULE KNOPF, VOLLST. CONJUNTO DEL MANDO	1			
4501-30	**KNOB SUB-ASSY, STEERING WHEEL** SOUS-ENS. DE BOULE KNOPF-TEILGRUPPE SUBCONJUNTO DEL MANDO	1			
4501-46	**SPRING, HORN CONTACT** RESSORT FEDER RESORTE	1			
4501-48	**PAD, STEERING WHEEL** TAMPON KLOTZ ALMOHADILLA	1			
4501-AA	**SCREW** VIS SCHRAUBE TORNILLO	1			
4501-AC	**SCREW** VIS SCHRAUBE TORNILLO	6			
4501-AK	**RING, HORN CONTACT NO.1** ANNEAU RING ANILLO	1			
4501-BE	**NUT** ECROU MUTTER TUERCA	1			
4501-BN	**PLUG, HOLE** BOUCHON STOPFEN TAPON	1			

4502

STEERING POST
MONTANT DE DIRECTION
LENKSÄULE
PUNTAL DE LA DIRECCION

10N,15N,18N

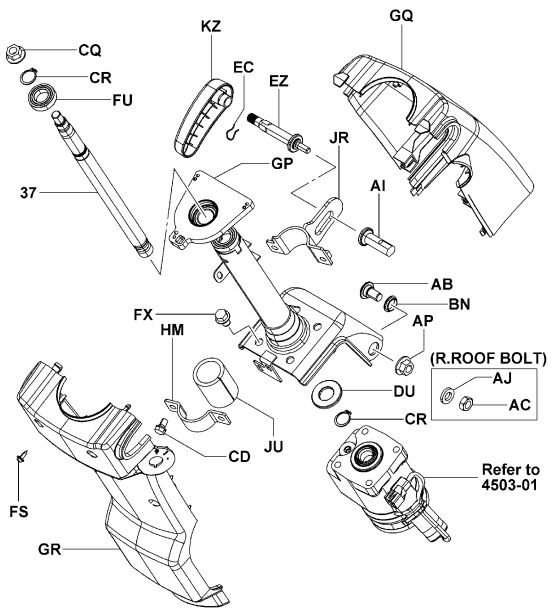

4502-279
4502-279_

20N,25N,30N,J35N,K20N,K25N,K30N

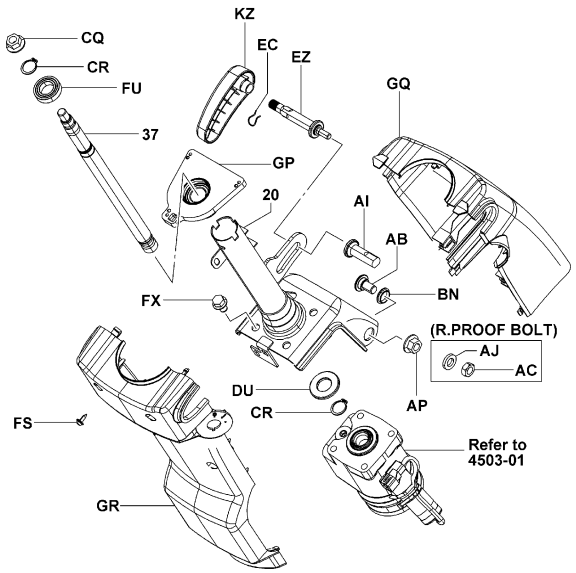

4502-280
4502-280_

4502

STEERING POST
MONTANT DE DIRECTION
LENKSÄULE
PUNTAL DE LA DIRECCION

PART NAME CODE	PART NAME	QTY
4502-20	**JACKET SUB-ASSY, MAST** SOUS-ENS. DE CHEMISE MANTEL-TEILGRUPPE SUBCONJUNTO DE LA FUNDA	1
4502-37	**SHAFT, STEERING** ARBRE WELLE EJE	1
4502-AB	**BOLT** BOULON SCHRAUBE PERNO	2
4502-AC	**NUT** ECROU MUTTER TUERCA	2
4502-AI	**NUT** ECROU MUTTER TUERCA	1
4502-AJ	**WASHER, SPRING** RODELLE UNTERLEGSCHEIBE ARANDELA	2
4502-AP	**NUT** ECROU MUTTER TUERCA	2
4502-BN	**BUSHING** BAGUE BUCHSE BUJE	2
4502-CD	**BOLT** BOULON SCHRAUBE PERNO	2
4502-CQ	**NUT** ECROU MUTTER TUERCA	1
4502-CR	**RING, SNAP** ANNEAU RING ANILLO	2
4502-DU	**WASHER, PLATE** RODELLE UNTERLEGSCHEIBE ARANDELA	1
4502-EC	**RING** ANNEAU RING ANILLO	1
4502-EZ	**BOLT, TILT LOCK** BOULON SCHRAUBE PERNO	1
4502-FS	**SCREW** VIS SCHRAUBE TORNILLO	4
4502-FU	**BEARING** ROULEMENT LAGER COJINETE	1
4502-FX	**BOLT** BOULON SCHRAUBE PERNO	4
4502-GP	**BRACKET** SUPPORT TRAGER SOPORTE	1
4502-GQ	**COVER, STEERING COLUMN** COUVERCLE DECKEL CUBIERTA	1
4502-GR	**COVER, STEERING COLUMN** COUVERCLE DECKEL CUBIERTA	1

4502

STEERING POST
MONTANT DE DIRECTION
LENKSÄULE
PUNTAL DE LA DIRECCION

PART NAME CODE	PART NAME	QTY
4502-HM	**BRACKET** SUPPORT TRAGER SOPORTE	1
4502-JR	**BRACKET SUB-ASSY** SOUS-ENS. DE SUPPORT TRAGER-TEILGRUPPE SUBCONJUNTO DE LA SOPORTE	1
4502-JU	**SPONGE** EPONGE SCHWAMM ESPONJA	1
4502-KZ	**LEVER** LEVIER HEBEL PALANCA	1

4502

STEERING POST
MONTANT DE DIRECTION
LENKSÄULE
PUNTAL DE LA DIRECCION

PART NAME CODE	PART NAME	QTY

4503	HYDROSTATIC STEERING VALVE SOUPAPE DE DIRECTION HYDROSTATIQUE	HYDROSTATIK-STEUERVENTIL VALVULA DE DIRECCION HIDROSTATICA

10N,15N,18N,20N,25N,30N,J35N

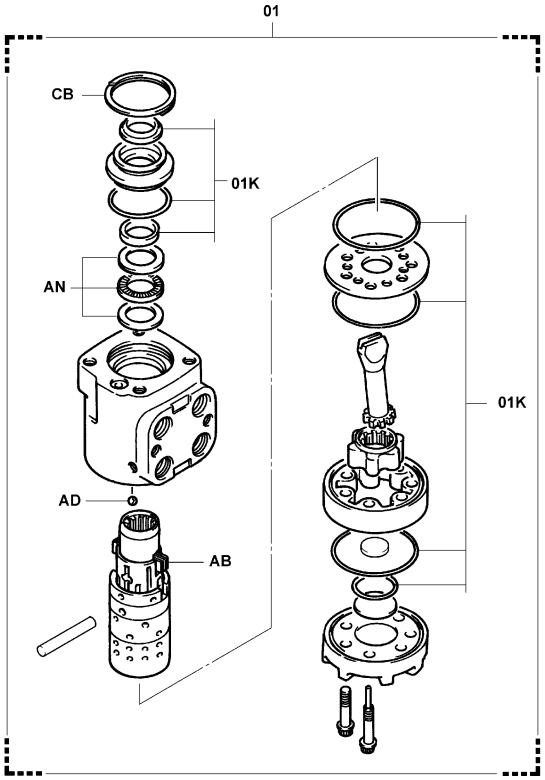

4503-060

4503-060_

10N,15N,18N,20N,25N,30N,J35N (SAS)

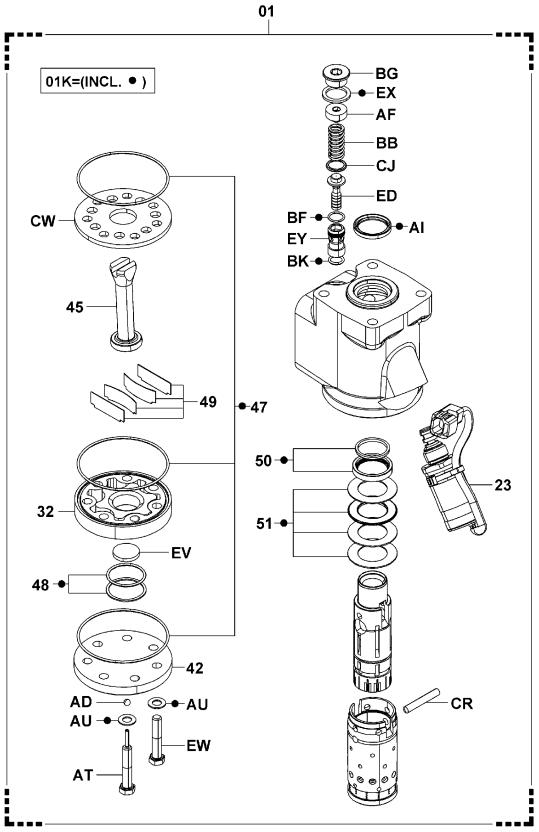

4503-058B

4503-058B

4503	HYDROSTATIC STEERING VALVE SOUPAPE DE DIRECTION HYDROSTATIQUE	HYDROSTATIK-STEUERVENTIL VALVULA DE DIRECCION HIDROSTATICA

K20N,K25N,K30N

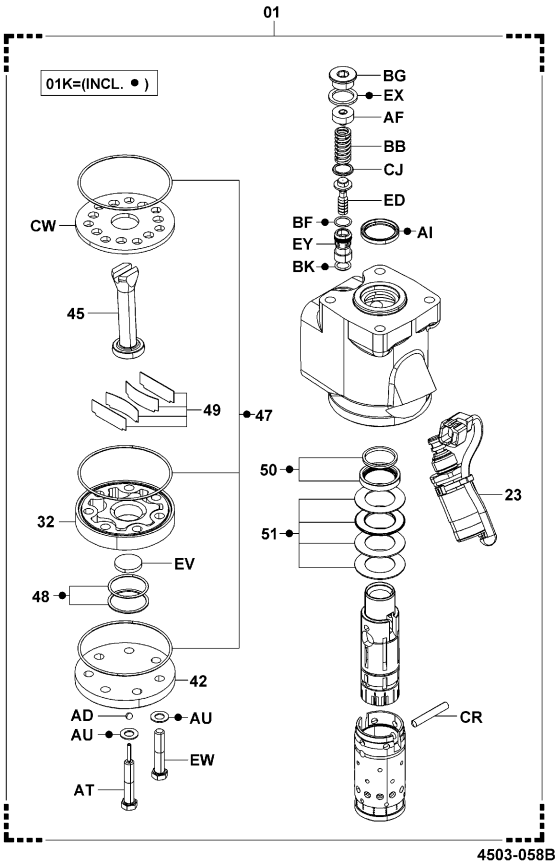

4503-058B

4503-058B

4503	HYDROSTATIC STEERING VALVE SOUPAPE DE DIRECTION HYDROSTATIQUE	HYDROSTATIK-STEUERVENTIL VALVULA DE DIRECCION HIDROSTATICA

PART NAME CODE	PART NAME	QTY
4503-01	**VALVE ASSY, HYDROSTATIC STEERING** ENS. DE SOUPAPE VENTIL, VOLLST. CONJUNTO DE VALVULA	1
4503-01K	**VALVE O/H KIT, HYDROSTATIC STEERING** JEU O/H DE SOUPAPE VENTIL-UBERHOLSATZ JUEGO O/H DE VALVULA	1
4503-23	**VALVE ASSY, SOLENOID** ENS. DE SOUPAPE VENTIL, VOLLST. CONJUNTO DE VALVULA	1
4503-32	**GEAR SET** JEU D'ENGRENAGE ZAHNRADSATZ JUEGO DE ENGRANAJES	1
4503-42	**CAP, END** CAPUCHON KAPPE TAPA	1
4503-45	**DRIVE** ENTRAINEMENT ANTRIEB IMPULSION	1
4503-47	**O-RING SET** RIVET NIET REMACHE	1
4503-48	**RING SET** JEU DE ANNEAU RINGSATZ JUEGO DE ANILLO	1
4503-49	**SPRING & PLATE SET** JEU DE ANNEAU RINGSATZ JUEGO DE ANILLO	1
4503-50	**SEAL & RING SET** JEU DE ANNEAU RINGSATZ JUEGO DE ANILLO	1
4503-51	**BEARING SET** KIT ROULEMENT LAGERSATZ JUEGO DE COJINETE	1
4503-AB	**SPRING, CENTERING** RESSORT FEDER RESORTE	1
4503-AD	**BALL, STEEL** BILLE KUGEL BOLA	1
4503-AF	**PLUG** BOUCHON STOPFEN TAPON	1
4503-AI	**SEAL, DUST** JOINT ABDICHTUNG SELLO	1
4503-AN	**BEARING, NEEDLE** ROULEMENT LAGER COJINETE	1
4503-AT	**BOLT** BOULON SCHRAUBE PERNO	1
4503-AU	**GASKET** JOINT DICHTUNG EMPAQUETADURA	7
4503-BB	**SPRING** RESSORT FEDER RESORTE	1
4503-BF	**RING, O** ANNEAU RING ANILLO	1

4503	HYDROSTATIC STEERING VALVE SOUPAPE DE DIRECTION HYDROSTATIQUE	HYDROSTATIK-STEUERVENTIL VALVULA DE DIRECCION HIDROSTATICA

PART NAME CODE	PART NAME	QTY
4503-BG	**PLUG** BOUCHON STOPFEN TAPON	1
4503-BK	**RING, O** ANNEAU RING ANILLO	1
4503-CB	**RING, RETAINING** ANNEAU RING ANILLO	1
4503-CJ	**RING** ANNEAU RING ANILLO	1
4503-CR	**PIN** GOUPILLE STIFT PASADOR	1
4503-CW	**PLATE** PLAQUE PLATTE PLACA	1
4503-ED	**POPPET** POUPEE TELLERVENTIL BOLILLA DE RETEN	1
4503-EV	**PLATE, DRIVE** PLAQUE PLATTE PLACA	1
4503-EW	**BOLT** BOULON SCHRAUBE PERNO	6
4503-EX	**GASKET** JOINT DICHTUNG EMPAQUETADURA	1
4503-EY	**SLEEVE** MANCHON HULSE MANGUITO	1

4507	DRAG LINK & STEERING PIPING TUYAUTERIE DE DIRECTION & CONTRE-MANIVELLE	LENKSCHUBSTANGE & LEITUNGEN BARRA DE DIRECCION Y TUBOS DE DIRECCION

MTM..10N,15N,18N

(OIL CLUTCH)

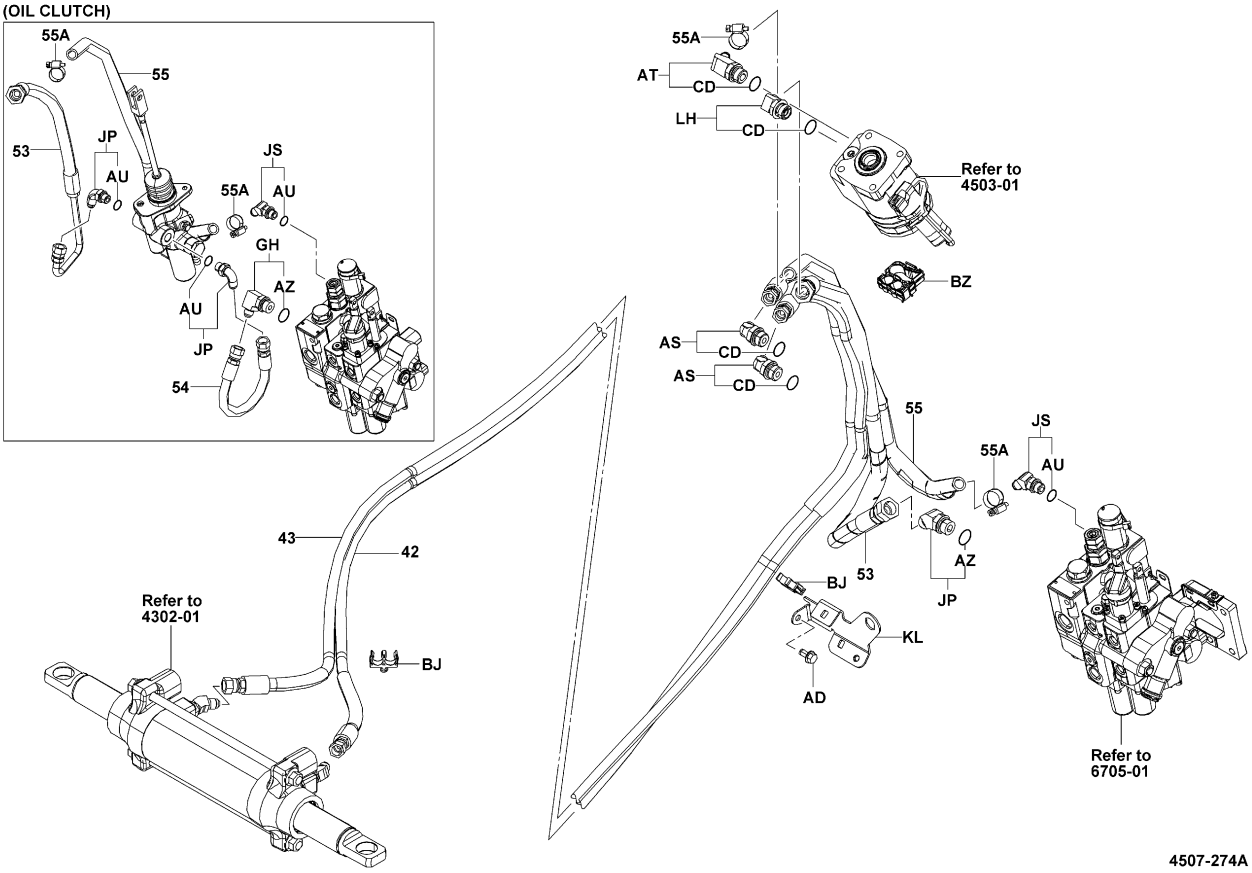

4507-274A

4507-274A

4507	DRAG LINK & STEERING PIPING TUYAUTERIE DE DIRECTION & CONTRE-MANIVELLE	LENKSCHUBSTANGE & LEITUNGEN BARRA DE DIRECCION Y TUBOS DE DIRECCION

MTM..20N,25N,30N,J35N

(OIL CLUTCH)

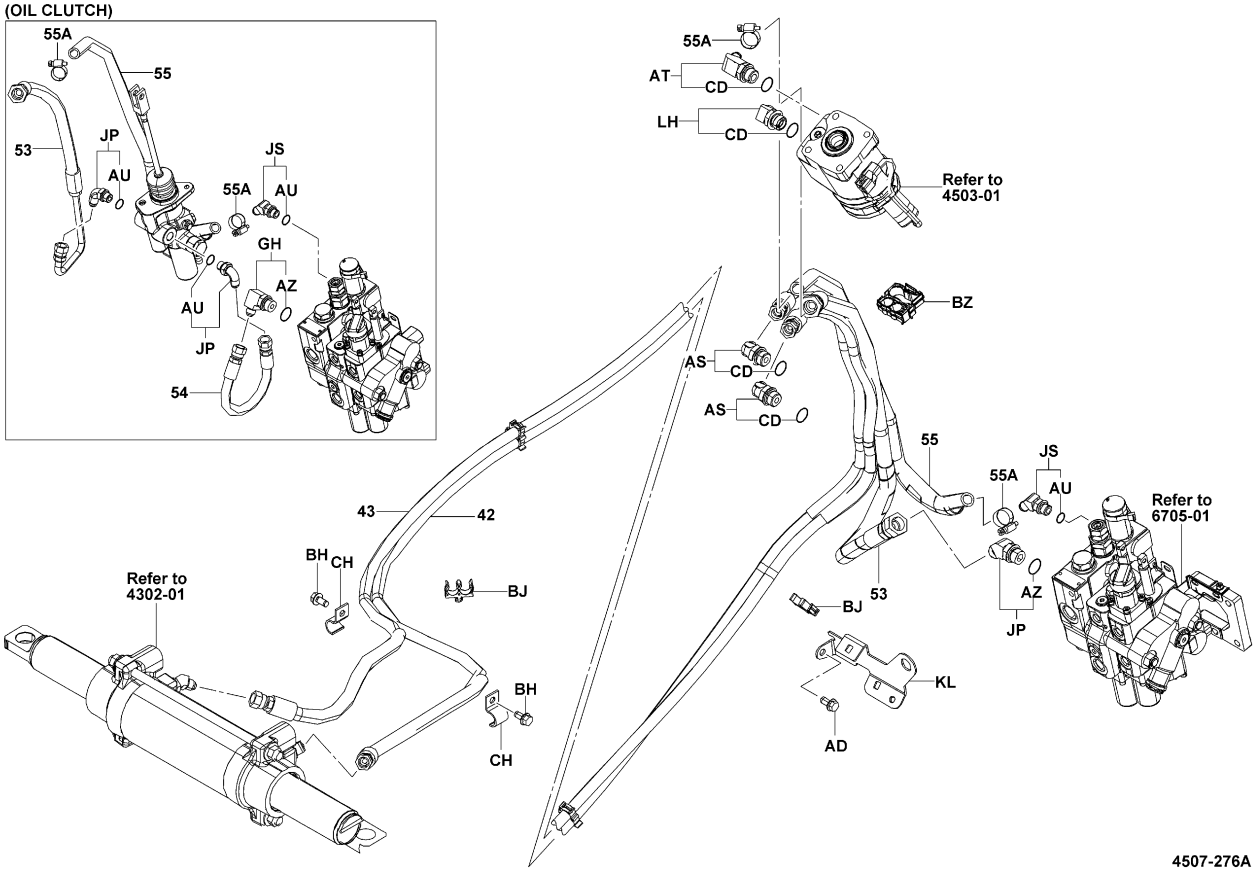

4507-276A

4507-276A

4507

DRAG LINK & STEERING PIPING
TUYAUTERIE DE DIRECTION & CONTRE-MANIVELLE
LENKSCHUBSTANGE & LEITUNGEN
BARRA DE DIRECCION Y TUBOS DE DIRECCION

MTM..K20N,K25N,K30N
(OIL CLUTCH)

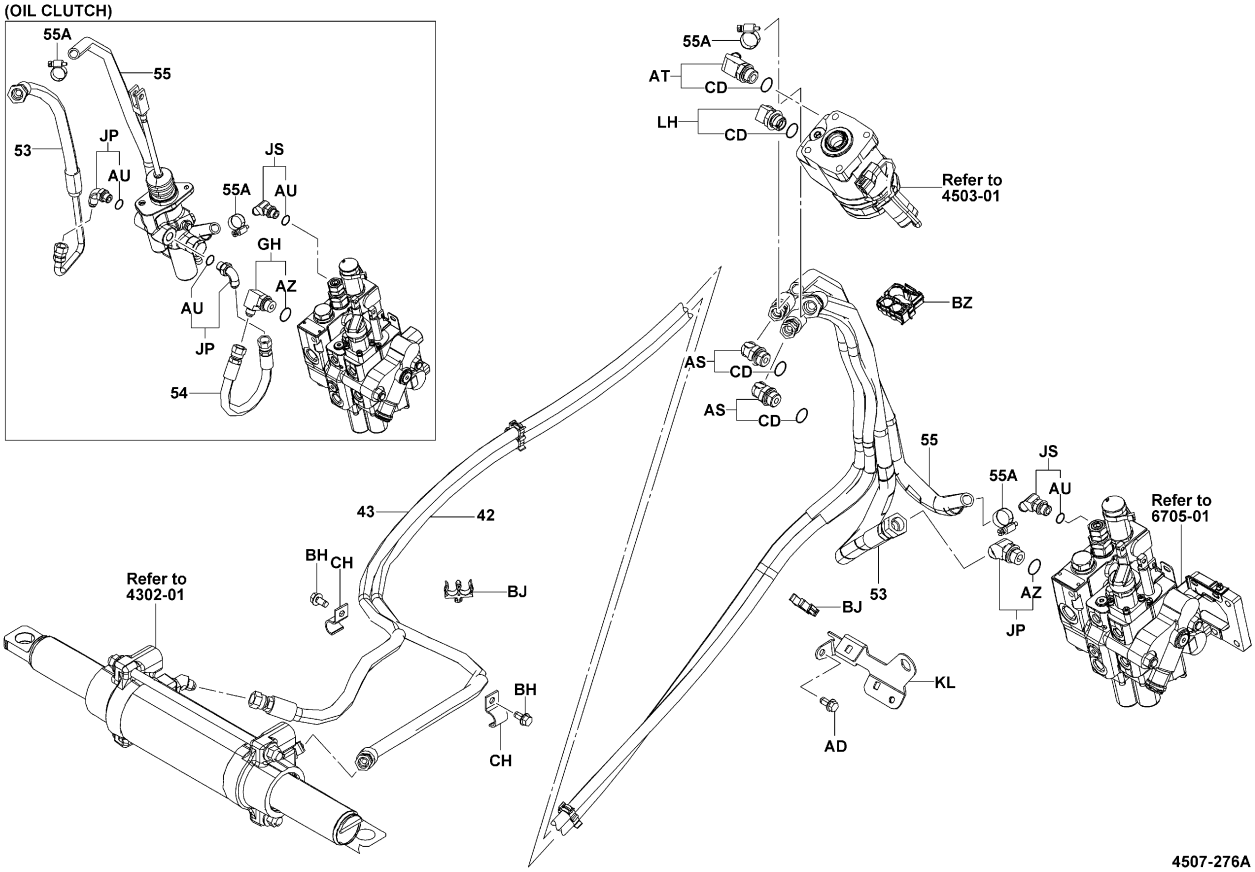

4507-276A

4507

DRAG LINK & STEERING PIPING
TUYAUTERIE DE DIRECTION & CONTRE-MANIVELLE
LENKSCHUBSTANGE & LEITUNGEN
BARRA DE DIRECCION Y TUBOS DE DIRECCION

PART NAME CODE	PART NAME	QTY
4507-42	**HOSE, POWER CYLINDER, NO.1** FLEXIBLE SCHLAUCH MANGUERA	1
4507-43	**HOSE, POWER CYLINDER, NO.2** FLEXIBLE SCHLAUCH MANGUERA	1
4507-53	**HOSE, HIGH PRESSURE** FLEXIBLE SCHLAUCH MANGUERA	1
4507-54	**HOSE, HIGH PRESSURE** FLEXIBLE SCHLAUCH MANGUERA	1
4507-55	**HOSE, LOW PRESSURE** FLEXIBLE SCHLAUCH MANGUERA	1
4507-55A	**CLAMP, HOSE** PINSE KLEMME ABRAZADERA	2
4507-AS	**FITTING** RACCORD ANSCHLUSSTUCK ACOPLADOR	2
4507-AT	**FITTING** RACCORD ANSCHLUSSTUCK ACOPLADOR	1
4507-AU	**RING, O** ANNEAU RING ANILLO	1- 3
4507-AZ	**RING, O** ANNEAU RING ANILLO	1

PART NAME CODE	PART NAME	QTY
4507-BH	**BOLT** BOULON SCHRAUBE PERNO	2
4507-BJ	**CLAMP** PINSE KLEMME ABRAZADERA	4
4507-BZ	**CLAMP** PINSE KLEMME ABRAZADERA	1
4507-CD	**RING, O** ANNEAU RING ANILLO	4
4507-CH	**CLAMP** PINSE KLEMME ABRAZADERA	2
4507-GH	**FITTING** RACCORD ANSCHLUSSTUCK ACOPLADOR	1
4507-JP	**FITTING** RACCORD ANSCHLUSSTUCK ACOPLADOR	1- 2
4507-JS	**FITTING** RACCORD ANSCHLUSSTUCK ACOPLADOR	1
4507-KL	**BRACKET SUB-ASSY** SOUS-ENS. DE SUPPORT TRAGER-TEILGRUPPE SUBCONJUNTO DE LA SOPORTE	1
4507-LH	**VALVE ASSY, CHECK** ENS. DE SOUPAPE VENTIL, VOLLST. CONJUNTO DE VALVULA	1

MTM

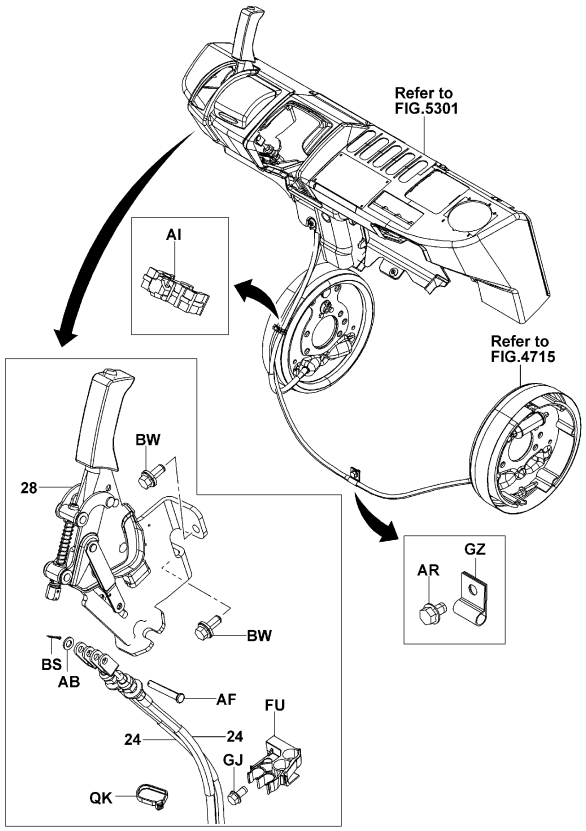

4601-195A

4601-195A

MTM [LEVER INNER]

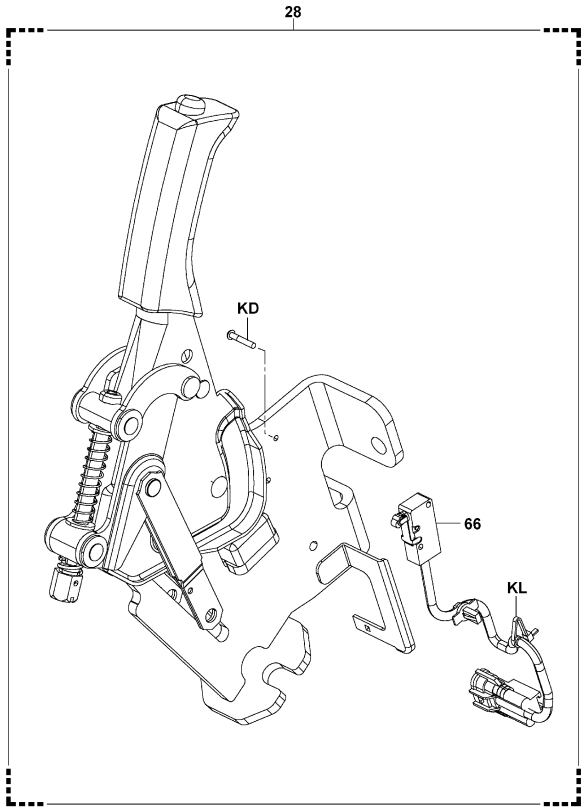

4601-197

4601-197_

4601	PARKING BRAKE FREIN DE STATIONNEMENT	FESTSTELLBREMSE FRENO DE ESTACIONAMIENTO

MTM (2-DOOR CABIN, C-CABIN WP&WS) [LEVER INNER]

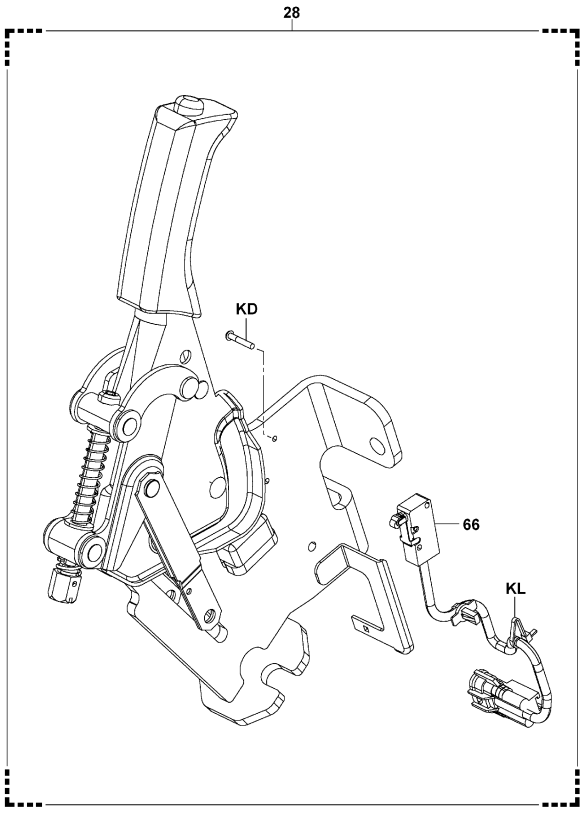

4601-197

4601-197_

MTM (FR GLASS WP&WS, F&R GLASS WIPER) [LEVER INNER]

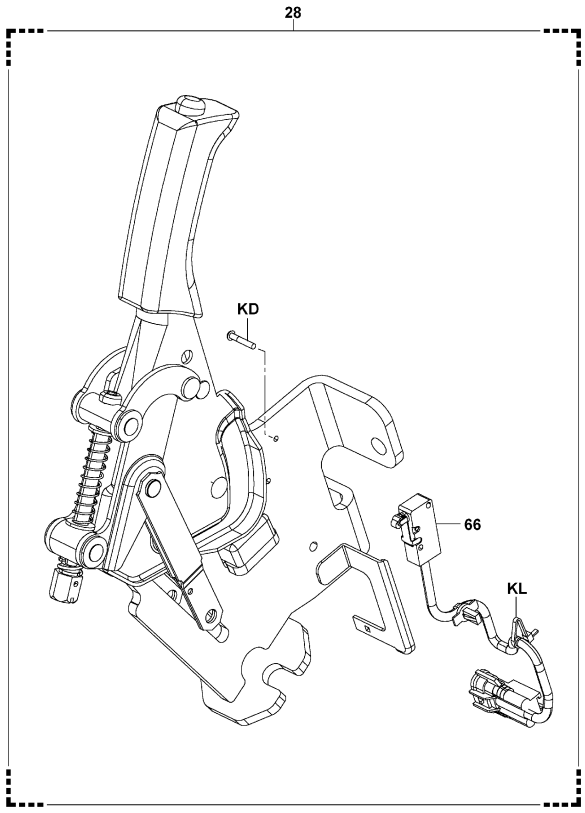

4601-197

4601-197_

4601	PARKING BRAKE FREIN DE STATIONNEMENT	FESTSTELLBREMSE FRENO DE ESTACIONAMIENTO

PART NAME CODE	PART NAME	QTY
4601-24	**CABLE SUB-ASSY, PARKING BRAKE, NO.1** SOUS-ENS. DE CABLE SEILZUG-TEILGRUPPE SUBCONJUNTO DE CABLE	1
4601-28	**LEVER SUB-ASSY, PARKING BRAKE** SOUS-ENS. DE LEVIER HEBEL-TEILGRUPPE SUBCONJUNTO DE LA PALANCA	1
4601-66	**SWITCH ASSY, PARKING BRAKE** ENS. DE INTERRUPTEUR SCHALTER, VOLLST. CONJUNTO DEL INTERRUPUPTOR	1
4601-AB	**WASHER, PLATE** RODELLE UNTERLEGSCHEIBE ARANDELA	1
4601-AF	**PIN, W/HOLE** GOUPILLE STIFT PASADOR	1
4601-AI	**CLAMP** PINSE KLEMME ABRAZADERA	1
4601-BS	**PIN, COTTER** GOUPILLE STIFT PASADOR	1
4601-BW	**BOLT** BOULON SCHRAUBE PERNO	2
4601-FU	**CLAMP** PINSE KLEMME ABRAZADERA	1
4601-GJ	**BOLT** BOULON SCHRAUBE PERNO	1
4601-GZ	**CLAMP** PINSE KLEMME ABRAZADERA	1
4601-JT	**BOLT** BOULON SCHRAUBE PERNO	1
4601-KD	**SCREW** VIS SCHRAUBE TORNILLO	2
4601-KL	**CLAMP** PINSE KLEMME ABRAZADERA	1
4601-QK	**CLAMP** PINSE KLEMME ABRAZADERA	1

4601	PARKING BRAKE FREIN DE STATIONNEMENT	FESTSTELLBREMSE FRENO DE ESTACIONAMIENTO

PART NAME CODE	PART NAME	QTY
PART NAME CODE	PART NAME	QTY

4701	BRAKE PEDAL PEDALE DE FREIN	BREMSPEDAL PEDAL DEL FRENO

MTM

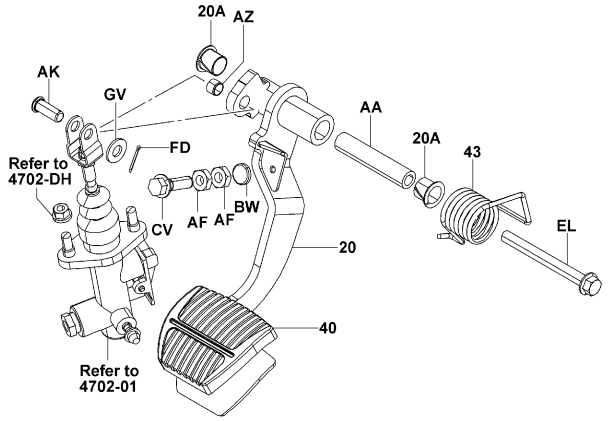

4701-231A

4701-231A

4701	BRAKE PEDAL PEDALE DE FREIN	BREMSPEDAL PEDAL DEL FRENO

PART NAME CODE	PART NAME	QTY
4701-20	**PEDAL SUB-ASSY, BRAKE** SOUS-ENS. DE PEDALE PEDAL-TEILGRUPPE SUBCONJUNTO DEL PEDAL	1
4701-20A	**BUSHING, BRAKE PEDAL** BAGE BUCHSE MANGUITO	2
4701-40	**PAD, PEDAL** TAMPON KLOTZ ALMOHADILLA	1
4701-43	**SPRING, TORSION (FOR PEDAL RETURN)** RESSORT FEDER RESORTE	1
4701-AA	**SPACER** ENTRETOISE DISTANZSTUCK SEPARADOR	1
4701-AF	**NUT** ECROU MUTTER TUERCA	2
4701-AK	**PIN, W/HOLE** GOUPILLE STIFT PASADOR	1
4701-AZ	**BUSHING** BAGUE BUCHSE BUJE	1
4701-BW	**CUSHION** COUSSIN POLSTER ALMOHADILLA	1
4701-CV	**BOLT** BOULON SCHRAUBE PERNO	1
4701-EL	**BOLT** BOULON SCHRAUBE PERNO	1
4701-FD	**PIN, COTTER** GOUPILLE STIFT PASADOR	1
4701-GV	**WASHER, PLATE** RODELLE UNTERLEGSCHEIBE ARANDELA	1

4702	BRAKE MASTER CYLINDER MAITRE-CYLINDRE DE FREIN	HAUPTBREMSZYLINDER CILINDRO PRINCIPAL DEL FRENO

MTM

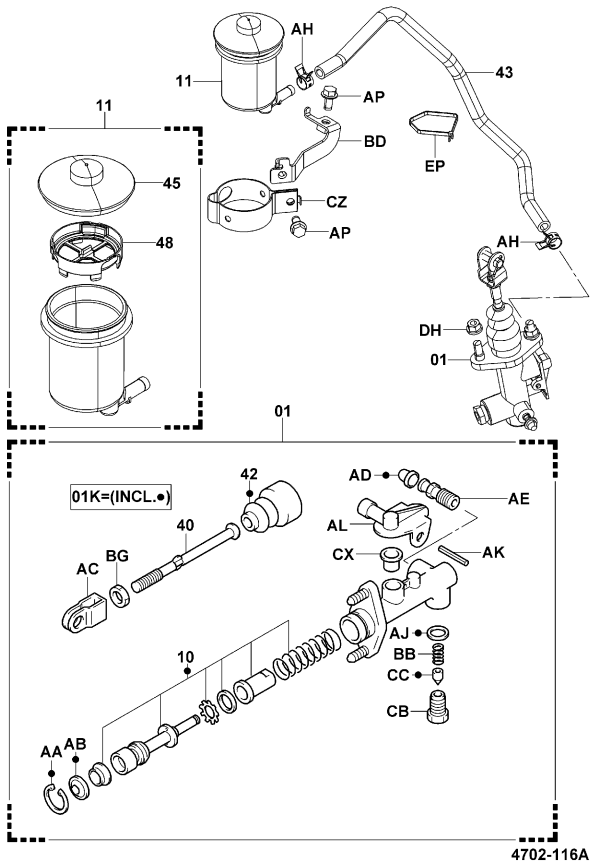

4702-116A

4702	BRAKE MASTER CYLINDER MAITRE-CYLINDRE DE FREIN	HAUPTBREMSZYLINDER CILINDRO PRINCIPAL DEL FRENO

PART NAME CODE	PART NAME	QTY
4702-01	**CYLINDER ASSY, MASTER** ENS. DE CYLINDRE ZYLINDER, VOLLST. CONJUNTO DEL CILINDRO	1
4702-01K	**CYLINDER O/H KIT, MASTER** JEU O/H DE CYLINDRE ZYLINDER-UBERHOLSATZ JUEGO O/H DEL CILINDRO	1
4702-10	**PISTON SUB-ASSY, MASTER CYLINDER** SOUS-ENS. DE PISTON KOLBEN-TEILGRUPPE SUBCONJUNTO DEL PISTON	1
4702-11	**RESERVOIR SET, MASTER CYLINDER** JEU DE RESERVOIR BEHALTERSATZ JUEGO DEL DEPOSITO	1
4702-40	**ROD, PUSH** BIELLE STANGE VARILLA	1
4702-42	**BOOT** COFFRE MANSCHETTE FORRO	1
4702-43	**HOSE, RESERVOIR** FLEXIBLE SCHLAUCH MANGUERA	1
4702-45	**CAP, RESERVOIR** CAPUCHON KAPPE TAPA	1
4702-48	**STRAINER** TAMIS SIEB COLADOR	1
4702-AA	**RING, HOLE SNAP** ANNEAU RING ANILLO	1
4702-AB	**PLATE, PISTON STOP** PLAQUE PLATTE PLACA	1
4702-AC	**CLEVIS, PUSH ROD** CHAPE GABELKOPF GRILLETE	1
4702-AD	**CAP, BLEEDER PLUG** CAPUCHON KAPPE TAPA	1
4702-AE	**PLUG, BLEEDER** BOUCHON STOPFEN TAPON	1
4702-AH	**CLIP** AGRAFE CLIP FIJADOR	2
4702-AJ	**GASKET** JOINT DICHTUNG EMPAQUETADURA	1
4702-AK	**PIN** GOUPILLE STIFT PASADOR	1
4702-AL	**UNION** RACCORD ROHRVERSCHRAUBUNG UNION	1
4702-AP	**BOLT** BOULON SCHRAUBE PERNO	2
4702-BB	**SPRING, COMPRESSION** RESSORT FEDER RESORTE	1

4702	BRAKE MASTER CYLINDER MAITRE-CYLINDRE DE FREIN	HAUPTBREMSZYLINDER CILINDRO PRINCIPAL DEL FRENO

PART NAME CODE	PART NAME	QTY	PART NAME CODE	PART NAME	QTY
4702-BD	**BRACKET SUB-ASSY, RESERVOIR TANK** SOUS-ENS. DE SUPPORT TRAGER-TEILGRUPPE SUBCONJUNTO DE LA SOPORTE	1			
4702-BG	**NUT** ECROU MUTTER TUERCA	1			
4702-CB	**PLUG, FLUID OUTLET** BOUCHON STOPFEN TAPON	1			
4702-CC	**VALVE, OUTLET CHECK** SOUPAPE VENTIL VALVULA	1			
4702-CX	**GROMMET** RONDELLE ISOLANTE DURCHFUHRUNG ANILLO PROTECTOR	1			
4702-CZ	**BAND, RESERVOIR TANK** BANDE BAND BANDA	1			
4702-DH	**NUT** ECROU MUTTER TUERCA	2			

4702	BRAKE MASTER CYLINDER MAITRE-CYLINDRE DE FREIN	HAUPTBREMSZYLINDER CILINDRO PRINCIPAL DEL FRENO

PART NAME CODE	PART NAME	QTY	PART NAME CODE	PART NAME	QTY

4714	BRAKE PIPE TUYAUTERIE DE FREIN	BREMSROHRLEITUNG TUBO DEL FRENO

MTM

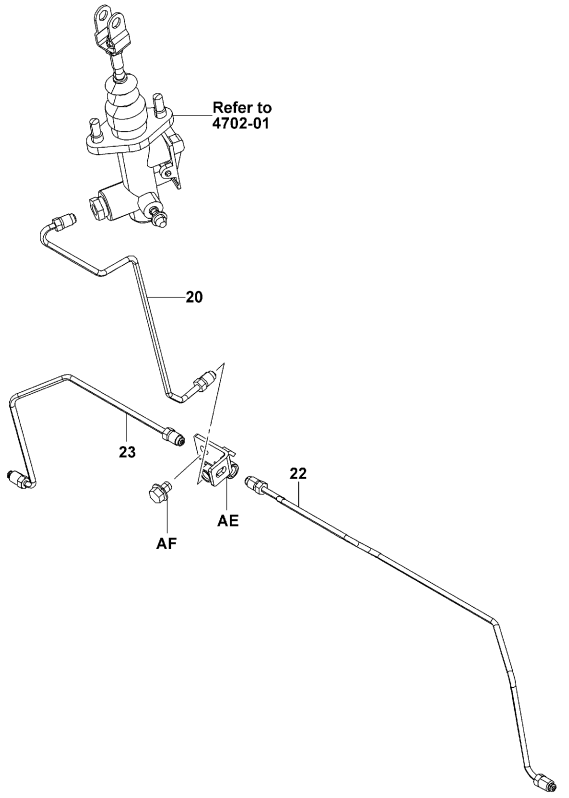

4714-268

4714-268_

4714	BRAKE PIPE TUYAUTERIE DE FREIN	BREMSROHRLEITUNG TUBO DEL FRENO

PART NAME CODE	PART NAME	QTY	PART NAME CODE	PART NAME	QTY
4714-20	**PIPE SUB-ASSY, BRAKE, MAIN NO.1** SOUS-ENS. DE TUYAU ROHR-TEILGRUPPE SUBCONJUNTO DE TUBO	1			
4714-22	**PIPE SUB-ASSY, BRAKE, RH NO.1** SOUS-ENS. DE TUYAU ROHR-TEILGRUPPE SUBCONJUNTO DE TUBO	1			
4714-23	**PIPE SUB-ASSY, BRAKE, LH NO.1** SOUS-ENS. DE TUYAU ROHR-TEILGRUPPE SUBCONJUNTO DE TUBO	1			
4714-AE	**3-WAY** 3 SENS DREIWEG-VERTEILER 3 VIAS	1			
4714-AF	**BOLT** BOULON SCHRAUBE PERNO	1			

4715	DRUM BRAKE FREIN A TAMBOUR	TROMMELBREMSE FRENO DE TAMBOR

MTM [1/2,ASSY]

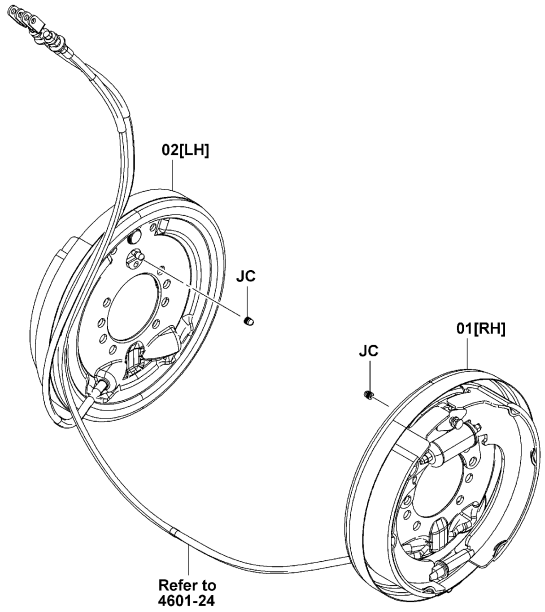

4715-126

4715-126_

10N,15N,18N [2/2]

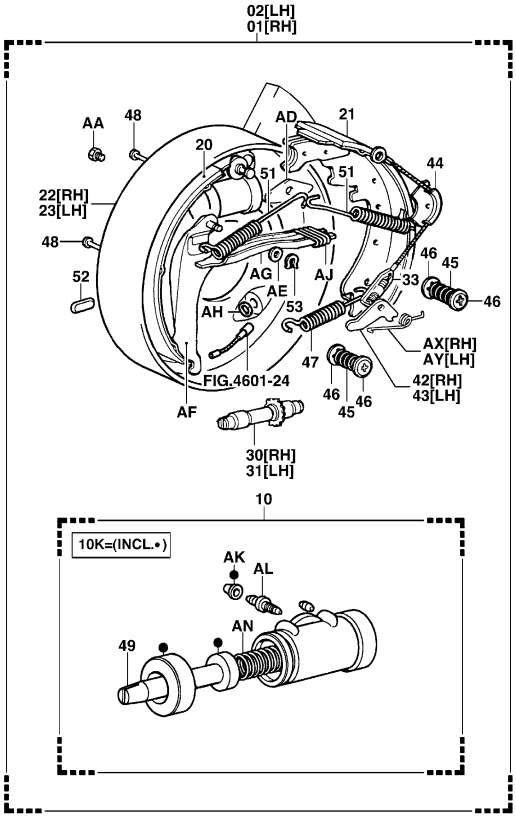

4715-096

4715-096_

4715	DRUM BRAKE FREIN A TAMBOUR	TROMMELBREMSE FRENO DE TAMBOR

20N,25N,30N,K20N,K25N,K30N [2/2]

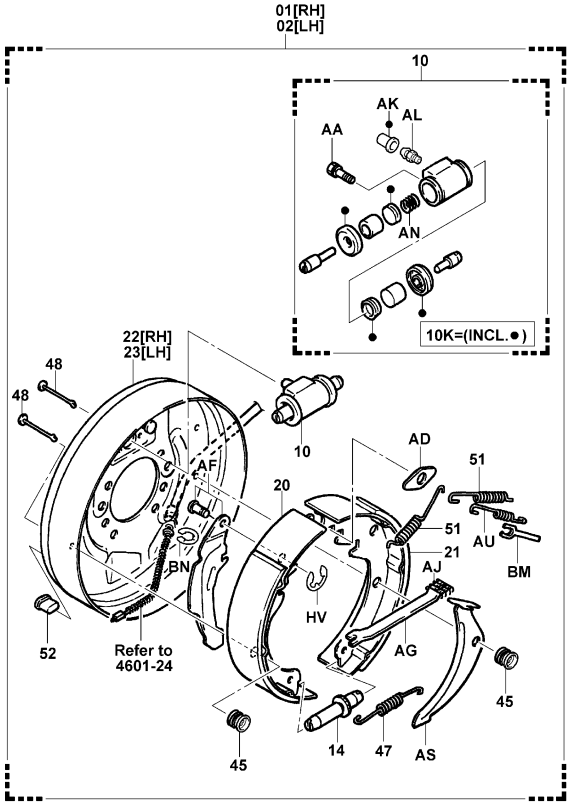

4715-125

4715-125_

J35N [2/2]

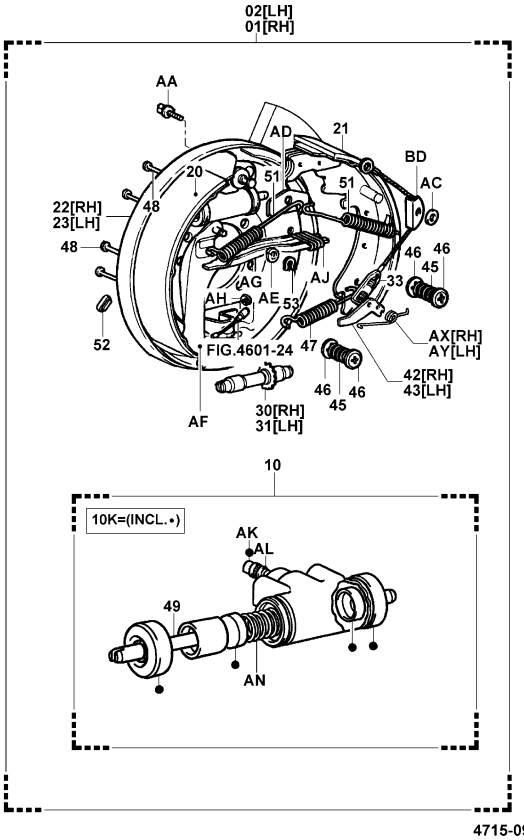

4715-097B

4715-097B

4715

DRUM BRAKE
FREIN A TAMBOUR
TROMMELBREMSE
FRENO DE TAMBOR

PART NAME CODE	PART NAME	QTY
4715-01	**BRAKE ASSY, RH** ENS. DE FREIN BREMSE, VOLLST. CONJUNTO DEL FRENO	1
4715-02	**BRAKE ASSY, LH** ENS. DE FREIN BREMSE, VOLLST. CONJUNTO DEL FRENO	1
4715-10	**CYLINDER ASSY, WHEEL** ENS. DE CYLINDRE ZYLINDER, VOLLST. CONJUNTO DEL CILINDRO	2
4715-10K	**CYLINDER O/H KIT, WHEEL** JEU O/H DE CYLINDRE ZYLINDER-UBERHOLSATZ JUEGO O/H DEL CILINDRO	2
4715-14	**ADJUSTER ASSY** ENS. DE TENDEUR VERSTELLER, VOLLST. CONJUNTO DEL AJUSTADOR	1
4715-20	**SHOE SUB-ASSY (FOR FRONT OR UPPER)** SOUS-ENS. DE PATIN SCHUH-TEILGRUPPE SUBCONJUNTO DE LA ZAPATA	2
4715-21	**SHOE SUB-ASSY (FOR REAR OR LOWER)** SOUS-ENS. DE PATIN SCHUH-TEILGRUPPE SUBCONJUNTO DE LA ZAPATA	1- 2
4715-22	**PLATE SUB-ASSY, BACKING, RH** SOUS-ENS. DE PLAQUE PLATTEN-TEILGRUPPE SUBCONJUNTO DE PLACA	1
4715-23	**PLATE SUB-ASSY, BACKING, LH** SOUS-ENS. DE PLAQUE PLATTEN-TEILGRUPPE SUBCONJUNTO DE PLACA	1
4715-30	**SCREW SUB-ASSY, ADJUSTING, RH** SOUS-ENS. DE VIS SCHRAUBEN-TEILGRUPPE SUBCONJUNTO DEL TORNILLO	1
4715-31	**SCREW SUB-ASSY, ADJUSTING, LH** SOUS-ENS. DE VIS SCHRAUBEN-TEILGRUPPE SUBCONJUNTO DEL TORNILLO	1
4715-33	**CABLE & FITTING SUB-ASSY** SOUS-ENS. DE CABLE & FIXATION SEILZUG & ZUBEHÖR, TEILGRUPPE SUBCONJUNTO DE CABLE Y ACCESORIOS	2
4715-42	**LEVER, AUTOMATIC ADJUSTMENT, RH** LEVIER HEBEL PALANCA	1
4715-43	**LEVER, AUTOMATIC ADJUSTMENT, LH** LEVIER HEBEL PALANCA	1
4715-44	**GUIDE, CABLE** GUIDE FUHRUNG GUIA	2
4715-45	**SPRING, SHOE HOLD DOWN** RESSORT FEDER RESORTE	4- 8
4715-46	**CUP, SHOE HOLD DOWN** COUPELLE DICHTMANSCHETTE TAZA	8
4715-47	**SPRING, ADJUSTER** RESSORT FEDER RESORTE	2
4715-48	**PIN, SHOE HOLD DOWN** GOUPILLE STIFT PASADOR	4- 8
4715-49	**ROD, PUSH** BIELLE STANGE VARILLA	4

4715

DRUM BRAKE
FREIN A TAMBOUR
TROMMELBREMSE
FRENO DE TAMBOR

PART NAME CODE	PART NAME	QTY
4715-51	**SPRING, ANCHOR TO SHOE** RESSORT FEDER RESORTE	2- 4
4715-52	**COVER, ADJUSTING HOLE** COUVERCLE DECKEL CUBIERTA	2
4715-53	**RING, PARKING LEVER RETAINING** ANNEAU RING ANILLO	2
4715-AA	**BOLT & WASHER SET** JEU DE BOULON & RONDELLE SCHRAUBE & SCHEIBE, SATZ JUEGO DE PERNOY ARANDELA	4
4715-AC	**WASHER** RODELLE UNTERLEGSCHEIBE ARANDELA	2
4715-AD	**PLATE, SHOE GUIDE** PLAQUE PLATTE PLACA	2
4715-AE	**WASHER, SPRING** RODELLE UNTERLEGSCHEIBE ARANDELA	2
4715-AF	**LEVER SUB-ASSY, PARKING** SOUS-ENS. DE LEVIER HEBEL-TEILGRUPPE SUBCONJUNTO DE LA PALANCA	1
4715-AG	**STRUT, LEVER** TIRANT DRUCKSTAB TIRANTE	1- 2
4715-AH	**RING, SNAP** ANNEAU RING ANILLO	2
4715-AJ	**SPRING, STRUT TO SHOE** RESSORT FEDER RESORTE	2
4715-AK	**CAP, BLEEDER SCREW** CAPUCHON KAPPE TAPA	2
4715-AL	**SCREW, BLEEDER** VIS SCHRAUBE TORNILLO	2
4715-AN	**SPRING, WHEEL CYLINDER** RESSORT FEDER RESORTE	2
4715-AS	**LEVER, PAWL** LEVIER HEBEL PALANCA	1
4715-AU	**SPRING, ACTUATOR** RESSORT FEDER RESORTE	2
4715-AX	**SPRING, LEVER RETURN, RH** RESSORT FEDER RESORTE	1
4715-AY	**SPRING, LEVER RETURN, LH** RESSORT FEDER RESORTE	1
4715-BD	**SHEAVE, PARKING BRAKE CABLE** ROUE SEILROLLE ROLDANA	2
4715-BM	**STOPPER, POLE LEVER** BUTEE ANSCHLAG TOPE	2

4715	DRUM BRAKE FREIN A TAMBOUR	TROMMELBREMSE FRENO DE TAMBOR

PART NAME CODE	PART NAME	QTY	PART NAME CODE	PART NAME	QTY
4715-BN	**RING, E** ANNEAU RING ANILLO	2			
4715-HV	**RING, E** ANNEAU RING ANILLO	2			
4715-JC	**CAP, BLEEDER SCREW** CAPUCHON KAPPE TAPA	2			

4715	DRUM BRAKE FREIN A TAMBOUR	TROMMELBREMSE FRENO DE TAMBOR

PART NAME CODE	PART NAME	QTY	PART NAME CODE	PART NAME	QTY

10N,15N,18N [RADIATOR COVER]

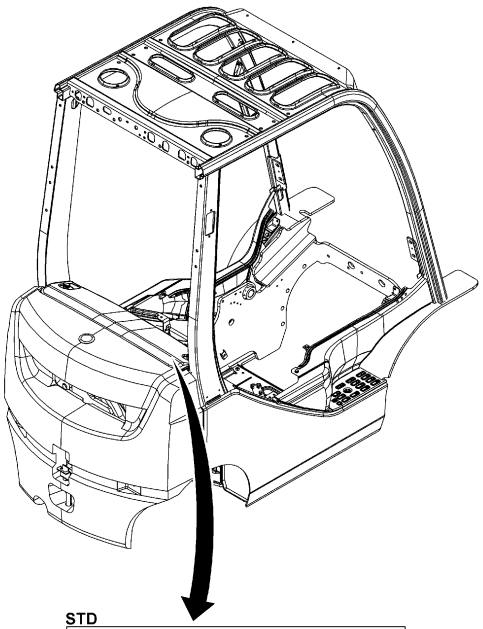

STD

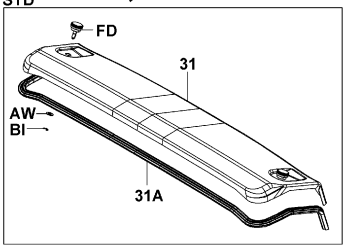

LPG
RR WORKING1,2
SW-BACK BUZZER
PIN ENTRY
IT TERMINAL

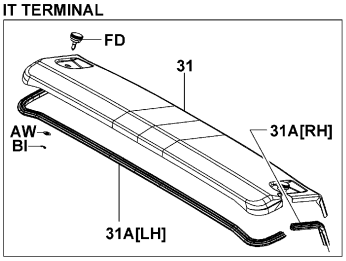

UPSWEPT

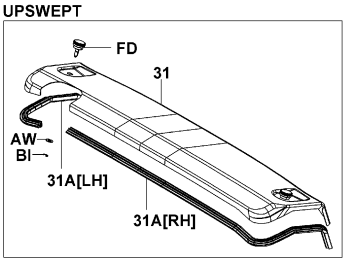

COOLER

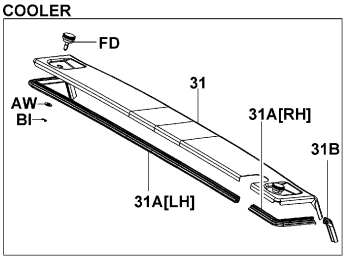

UPSWEPT..RR WORKING1,2
UPSWEPT..SW-BACK BUZZER
UPSWEPT..PIN ENTRY
UPSWEPT..IT TERMINAL

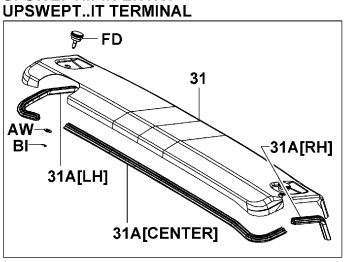

FR&RR GLASS
2-DOOR CABIN
UPSWEPT..CANVAS CABIN WW

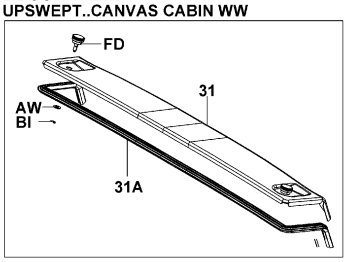

PREMIUM CABIN
PREMIUM CABIN..COOLER

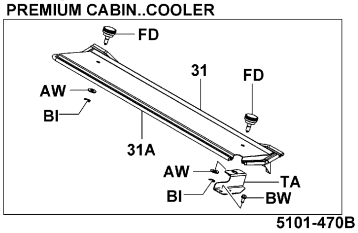

5101-470B

5101-470B

5101 | FRAME & WEIGHT / CADRE & POIDS | RAHMEN & GEGENGEWICHT / BASTIDOR Y CONTRAPESO

20N,25N,30N,J35N [RADIATOR COVER]

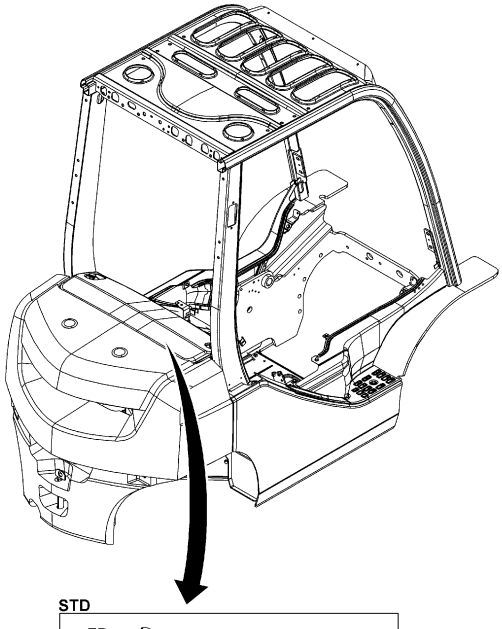

STD

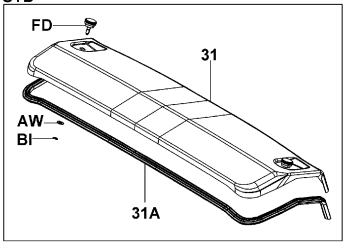

LPG
RR WORKING1,2
SW-BACK BUZZER
PIN ENTRY
IT TERMINAL

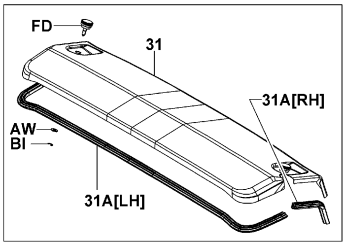

UPSWEPT

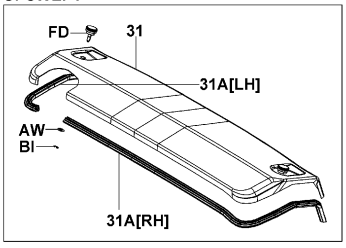

UPSWEPT..LPG

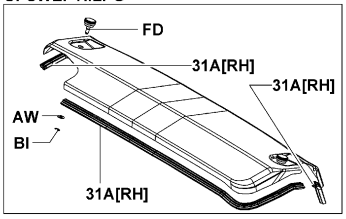

FR&RR GLASS
2-DOOR CABIN
UPSWEPT..CANVAS CABIN WW

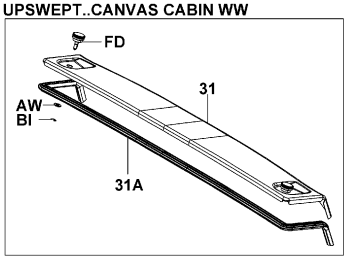

UPSWEPT..RR WORKING1,2
UPSWEPT..SW-BACK BUZZER
UPSWEPT..PIN ENTRY
UPSWEPT..IT TERMINAL

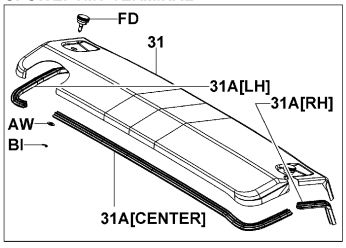

PREMIUM CABIN
PREMIUM CABIN..COOLER

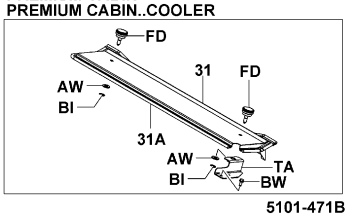

5101-471B

5101-471B

K20N,K25N,K30N [RADIATOR COVER]

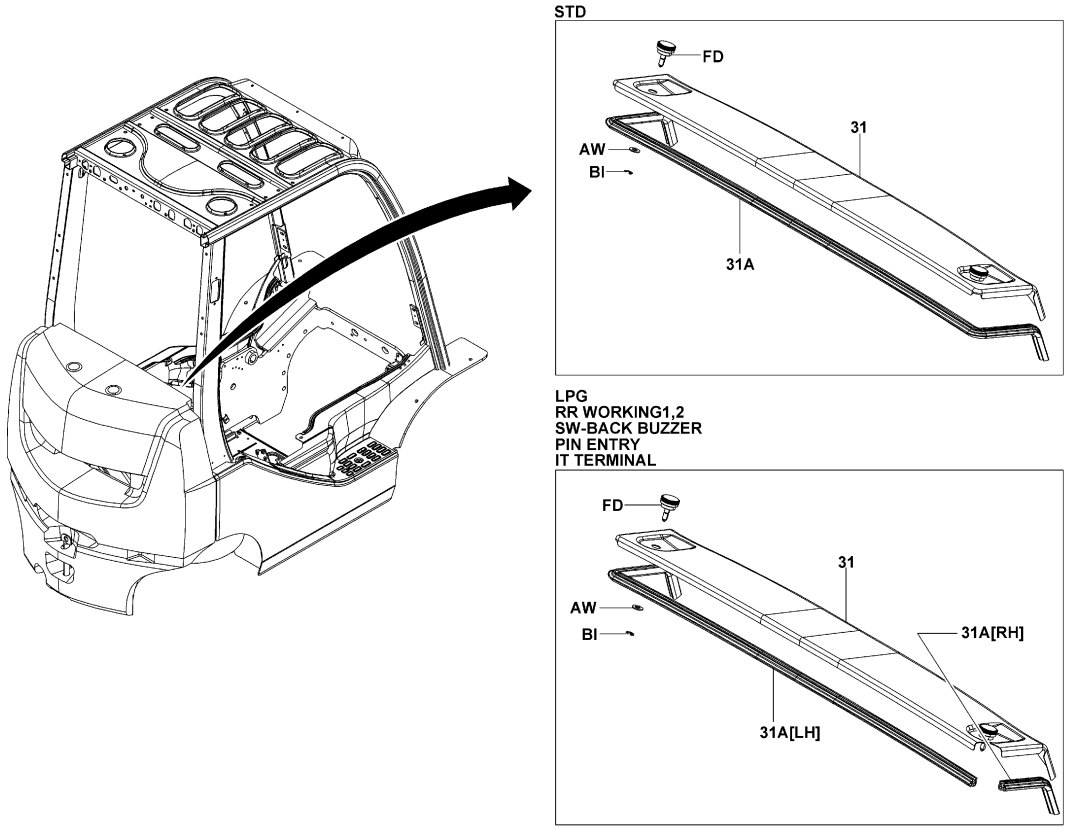

5101-472

5101-472_

5101	FRAME & WEIGHT CADRE & POIDS	RAHMEN & GEGENGEWICHT BASTIDOR Y CONTRAPESO

1DZ,2Z,3Z (DPF, DPF-2) [LH STEP]

1DZ..10,14,15,18,L10,L14,L15,L18,10N,15N,18N

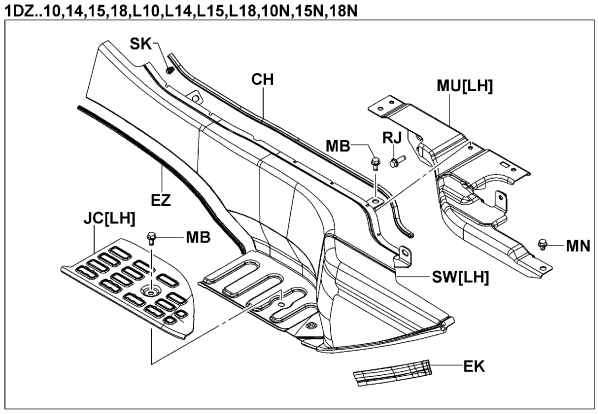

2Z
1DZ..20,25,L20,L25,L30,20N,25N,30N,K20,K25,K30,K20N,K25N,K30N

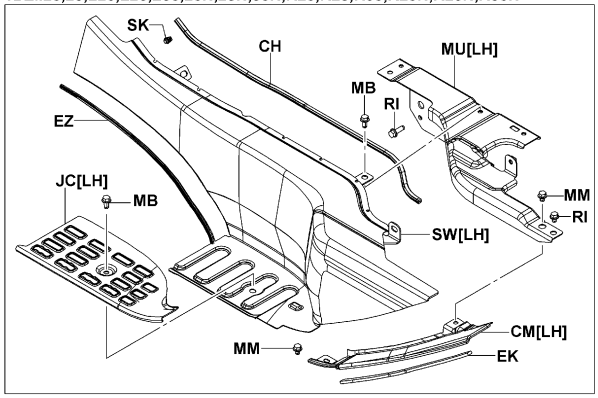

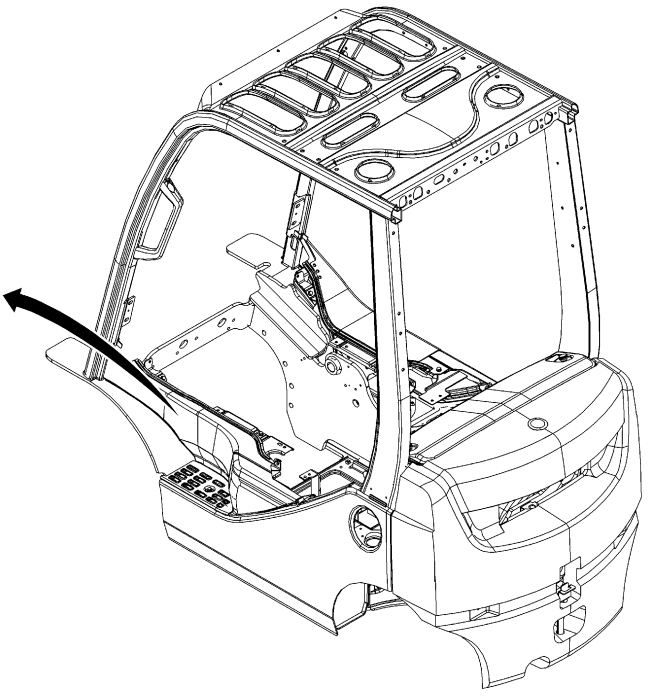

5101-484

5101-484_

1DZ,2Z,3Z (DPF, DPF-2) [RH STEP]

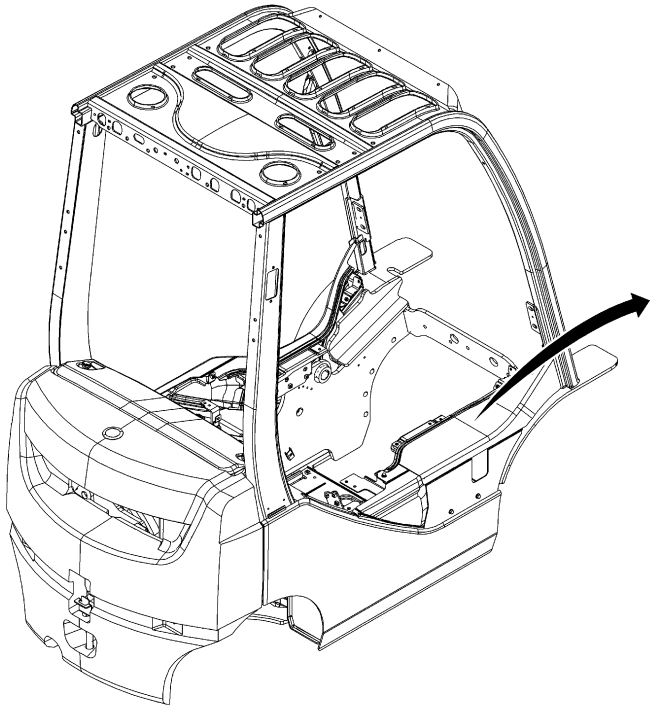

1DZ..10,14,15,18,L10,L14,L15,L18,10N,15N,18N

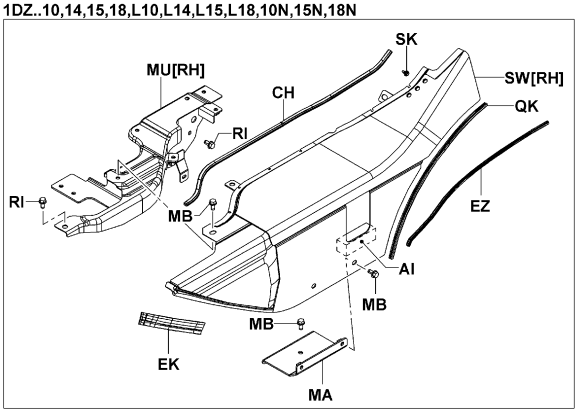

2Z
1DZ..20,25,L20,L25,L30,20N,25N,30N,K20,K25,K30,K20N,K25N,K30N

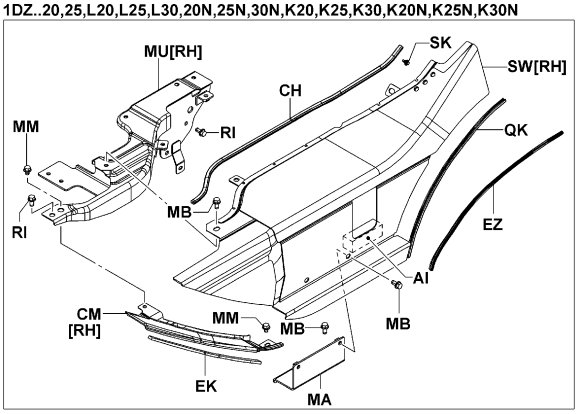

5101-483

5101-483_

10N,15N,18N [STEP(RH)]

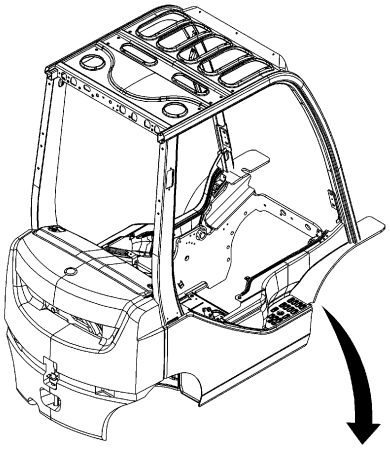

(2-DOOR CABIN)

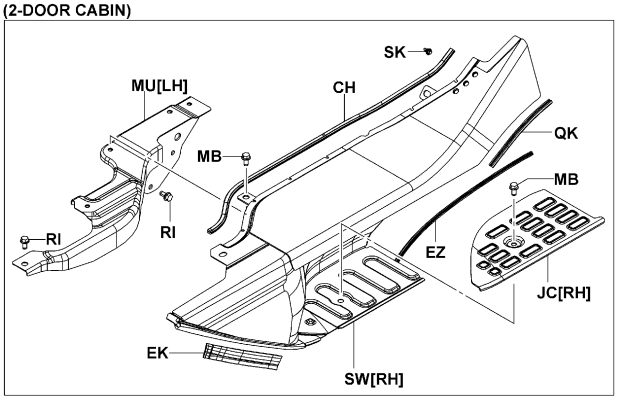

[STD]

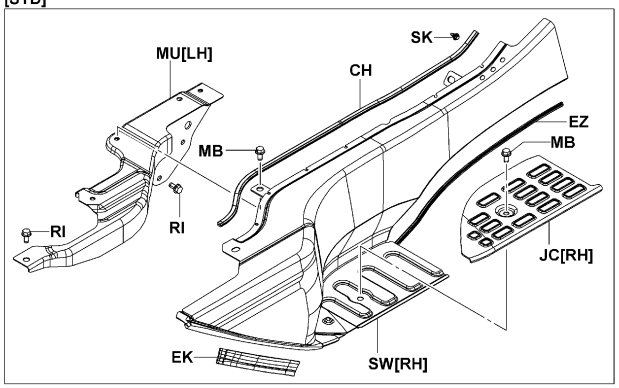

(HEATER)

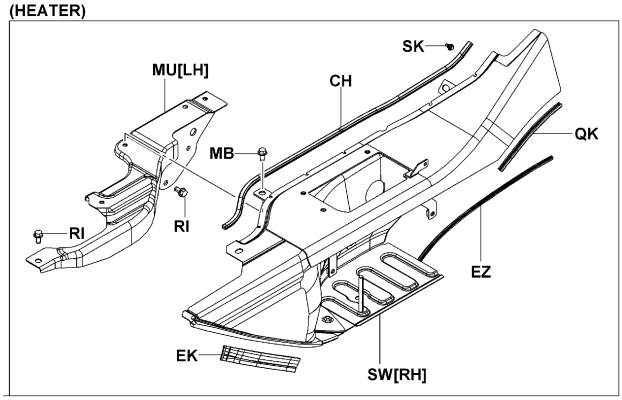

5101-473

5101-473_

10N,15N,18N [STEP(LH)]

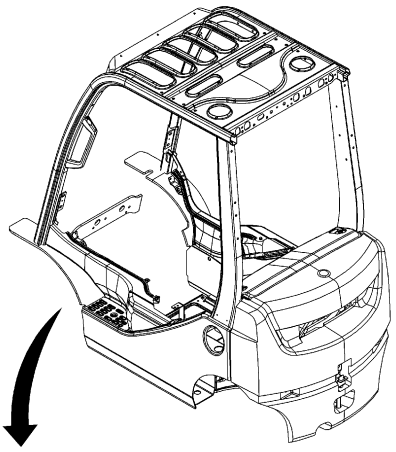

(2-DOOR CABIN)

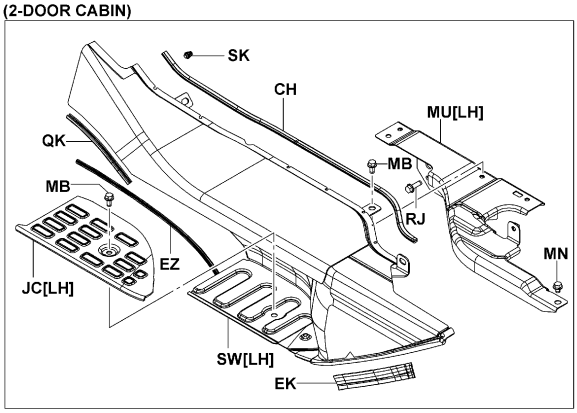

[STD]

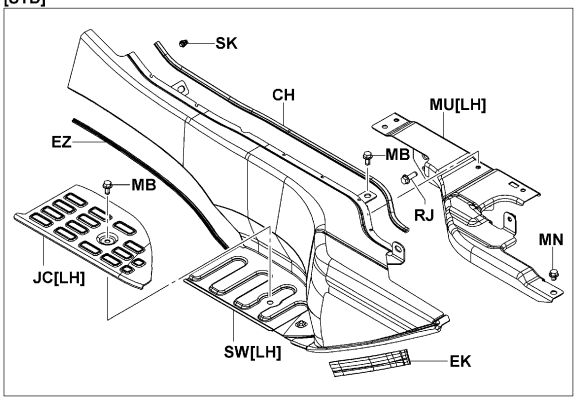

(HEATER)

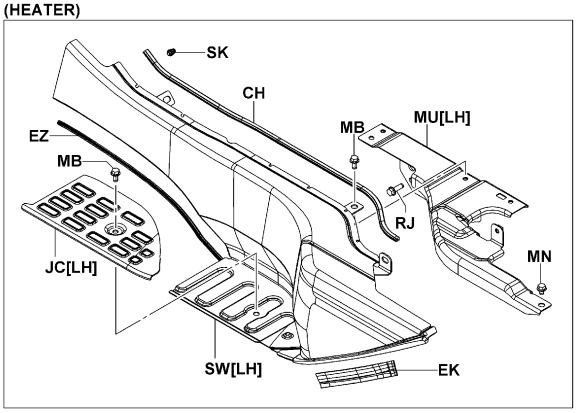

5101-474

5101-474_

20N,25N,30N,J35N [STEP(RH)]

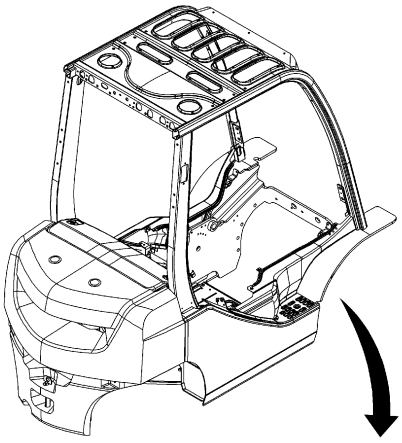

(2-DOOR CABIN)

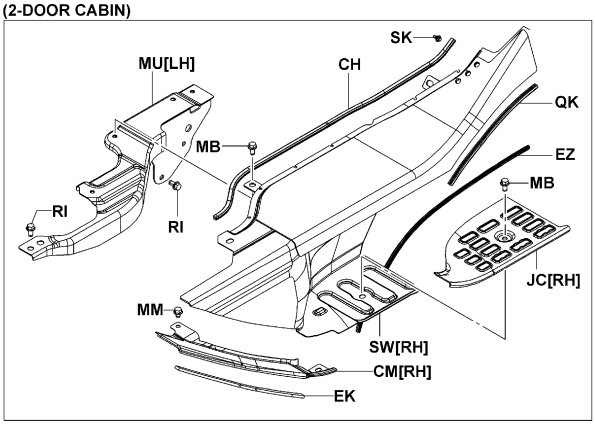

[STD]

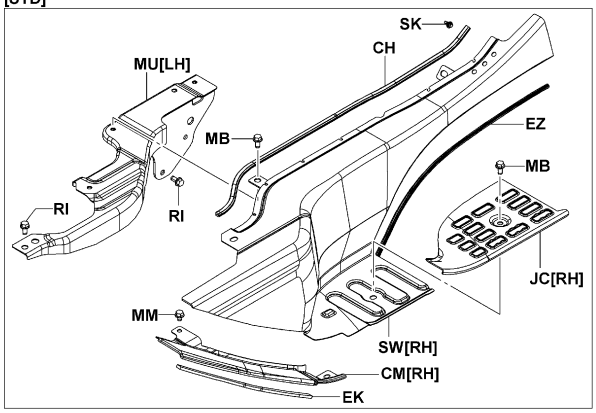

(HEATER)

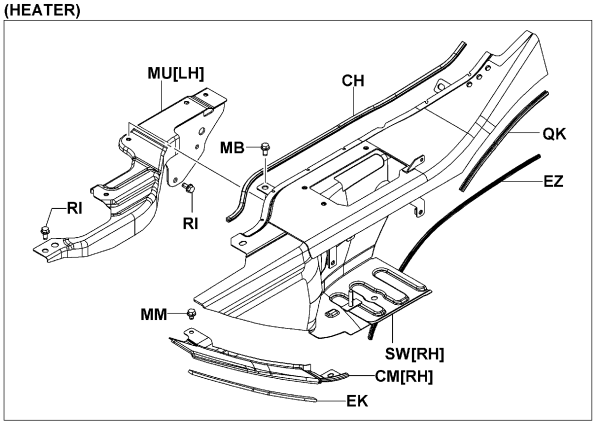

5101-475

5101-475_

K20N,K25N,K30N [STEP(RH)]

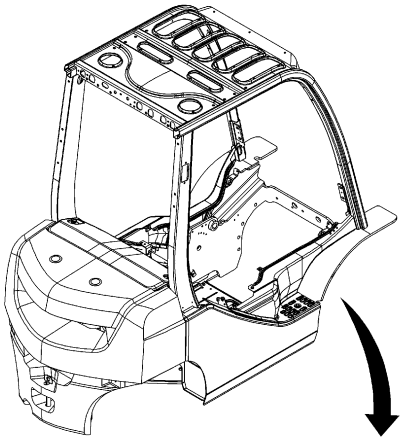

(2-DOOR CABIN)

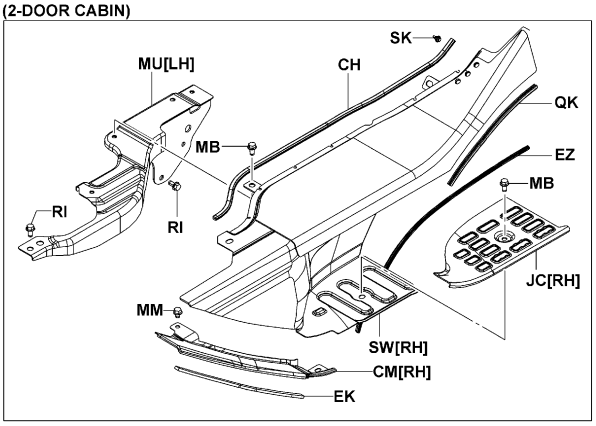

[STD]

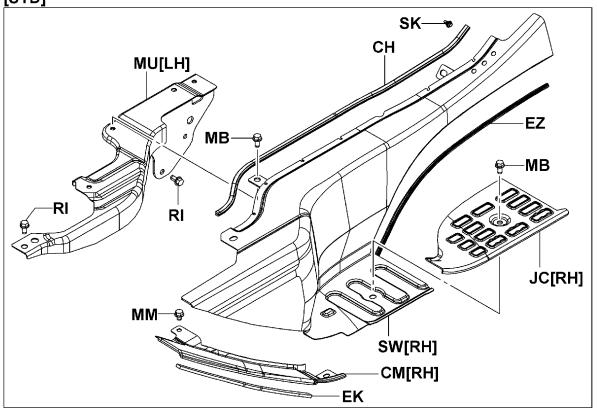

(HEATER)

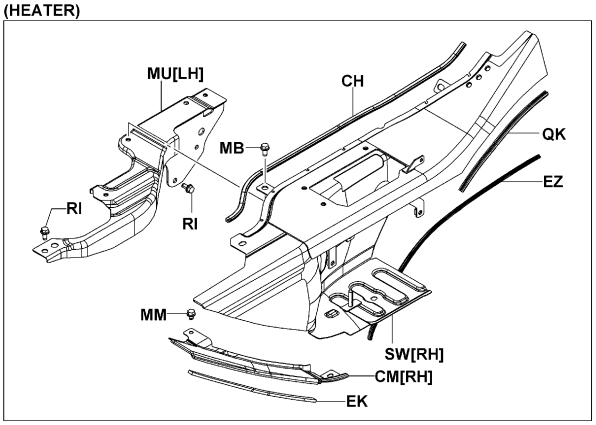

5101-475

5101-475_

20N,25N,30N,J35N [STEP(LH)]

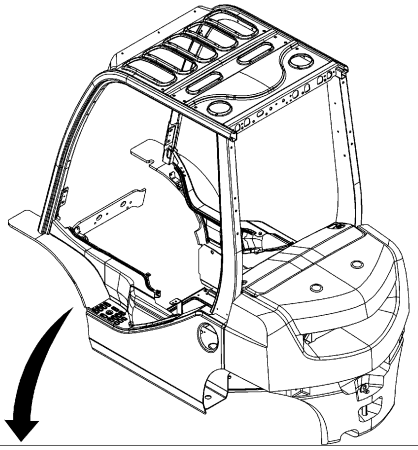

(2-DOOR CABIN)

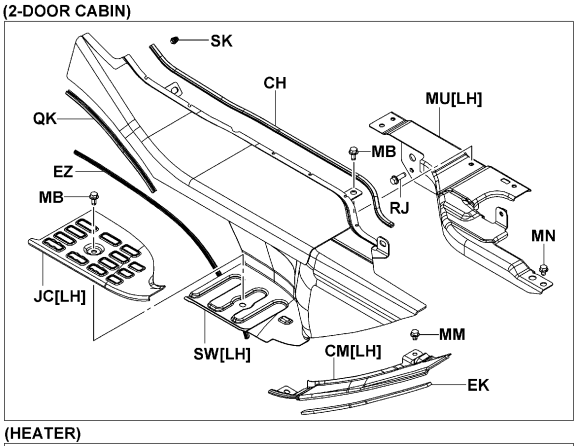

[STD]

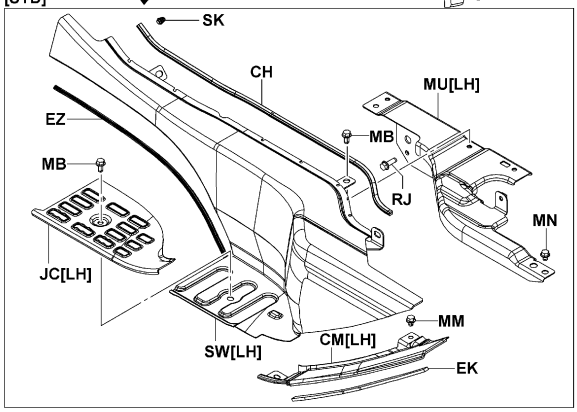

(HEATER)

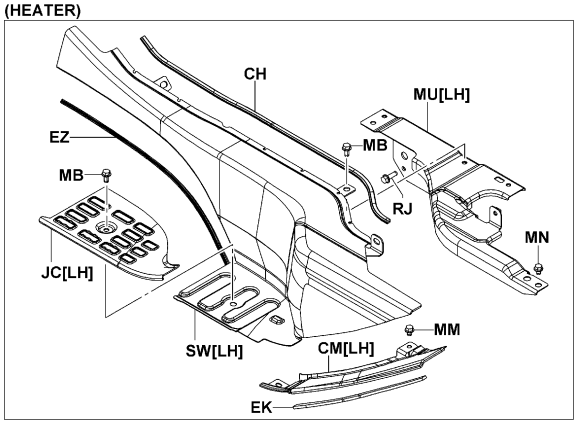

5101-476

5101-476_

K20N,K25N,K30N [STEP(LH)]

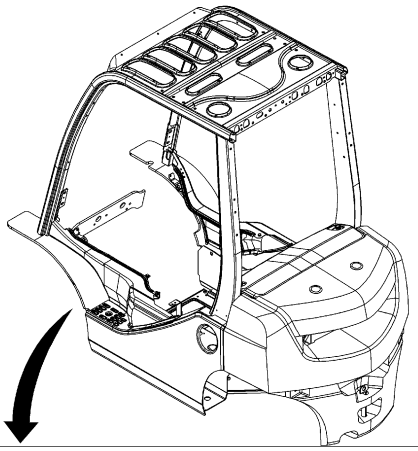

[STD]

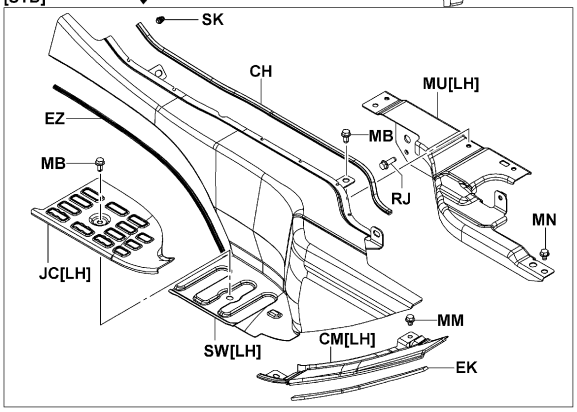

(2-DOOR CABIN)

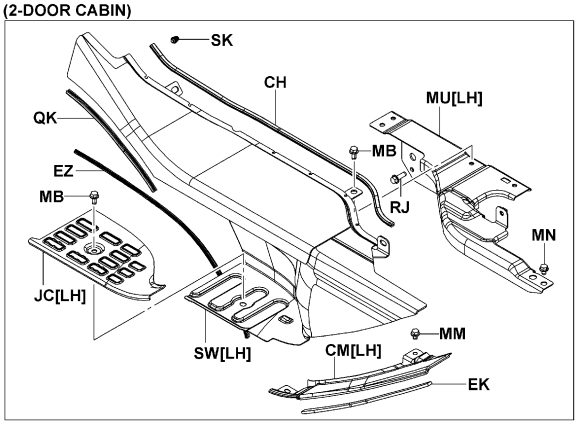

(HEATER)

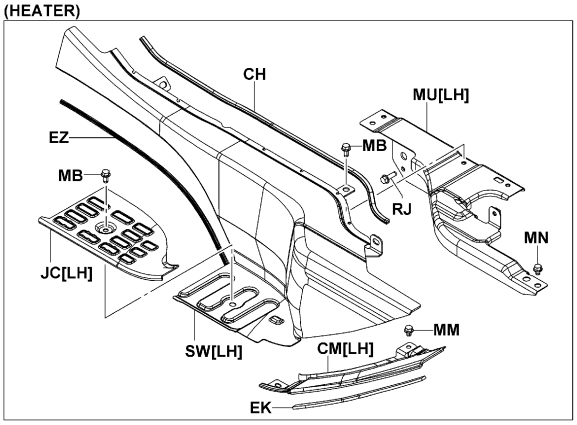

5101-476

5101-476_

MTM (PREMIUM CABIN) [STEP(RH)]

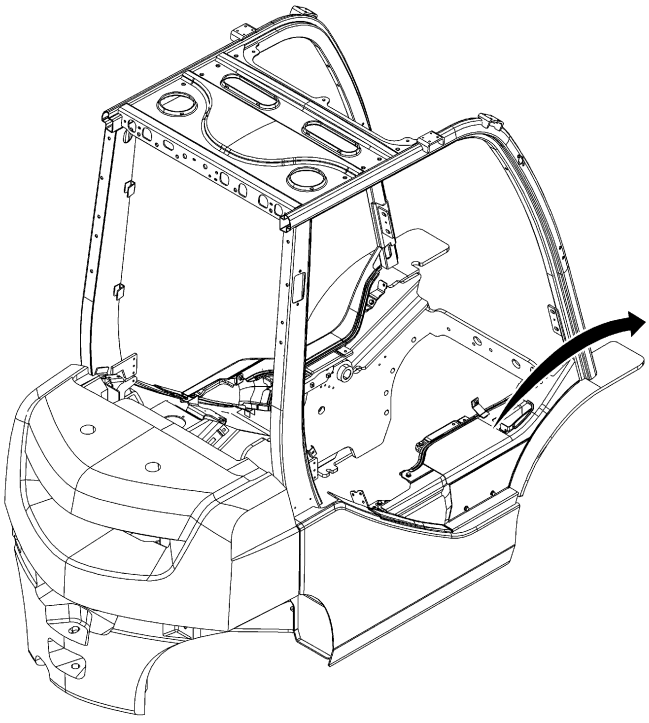

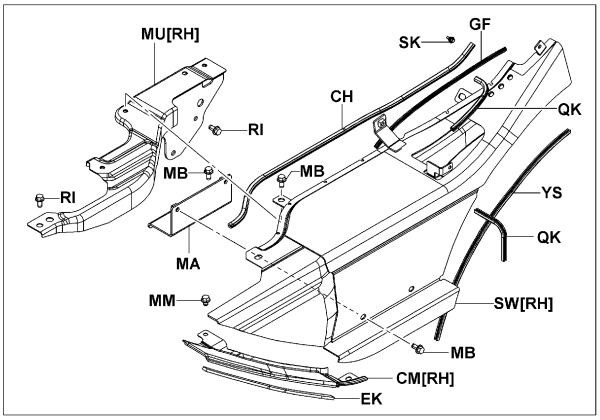

(DPF)

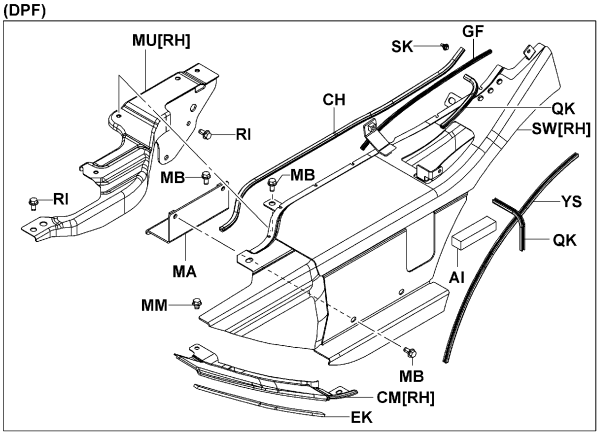

5101-486

5101-486_

MTM (PREMIUM CABIN) [STEP(LH)]

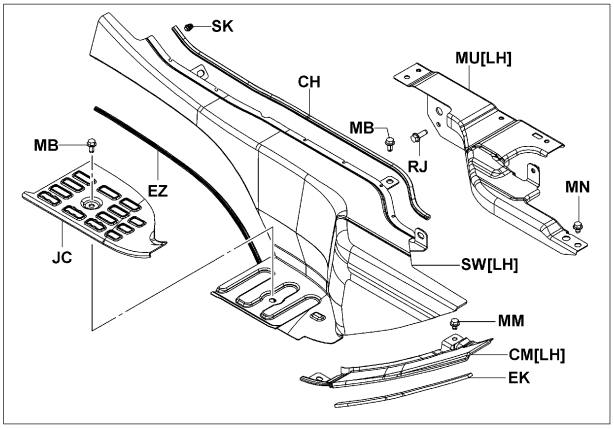

(DPF)

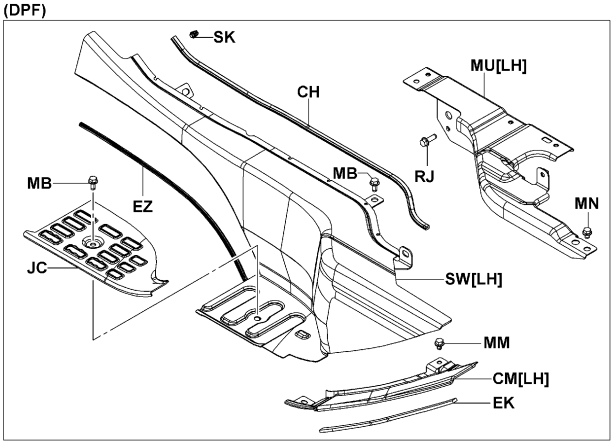

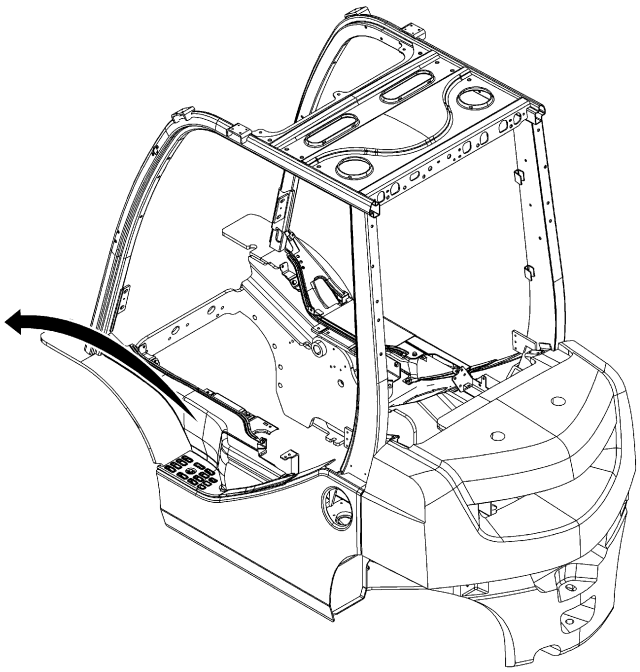

5101-487

5101-487_

10N,15N,18N

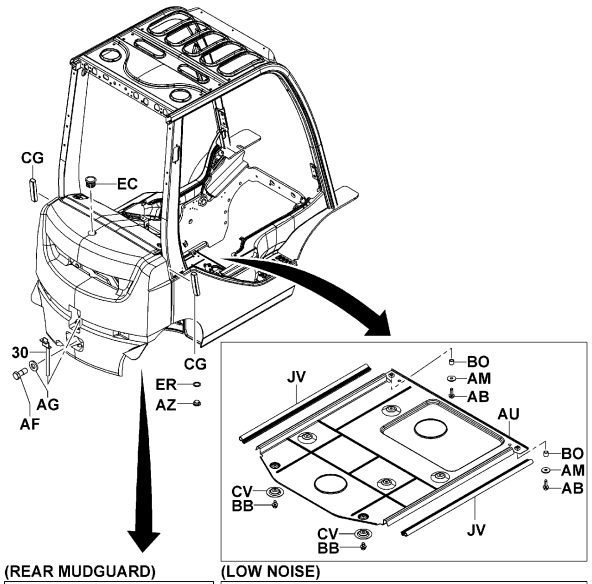

(REAR MUDGUARD)

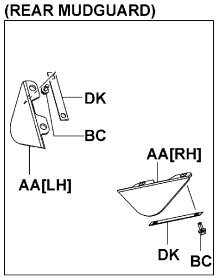

(LOW NOISE)

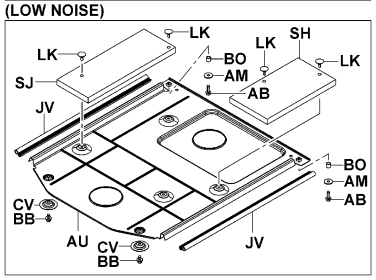

5101-477B

5101-477B

20N,25N,30N,J35N

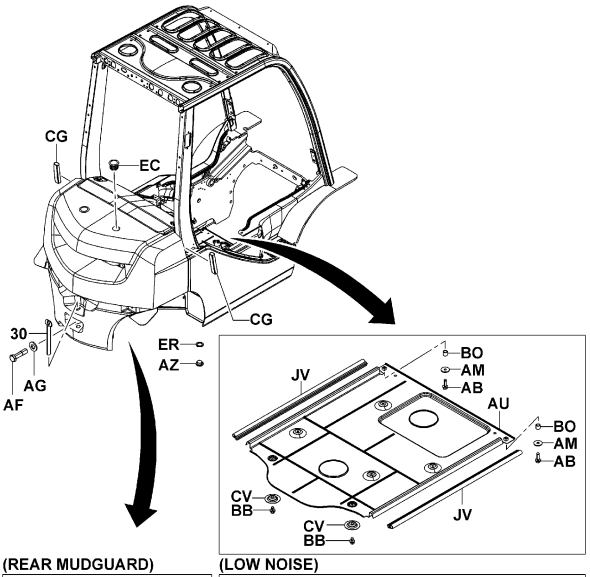

(REAR MUDGUARD)

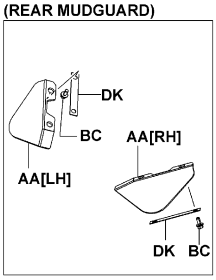

(LOW NOISE)

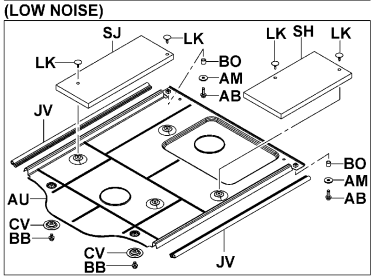

5101-478B

5101-478B

K20N,K25N,K30N

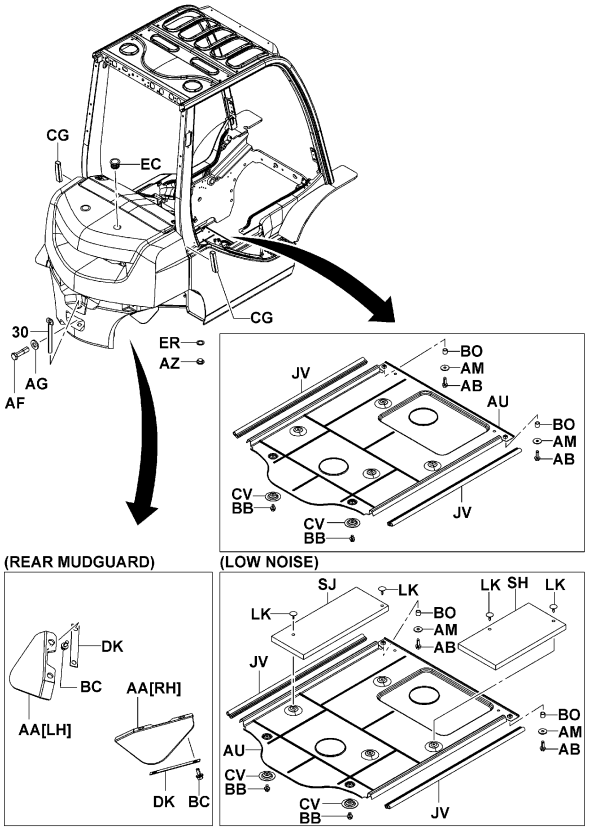

5101-478B

5101-478B

MTM (LOW NOISE)

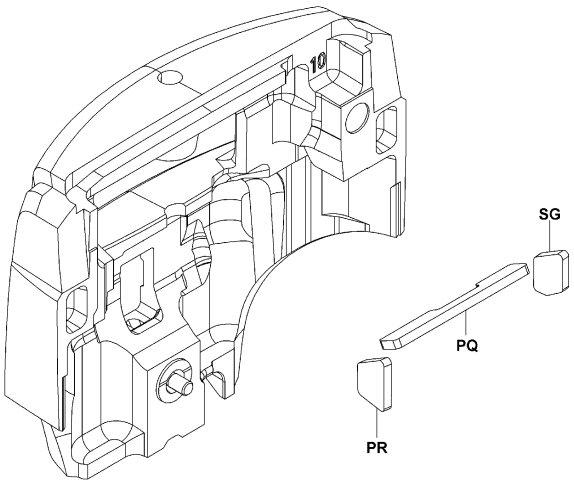

5101-479

5101-479_

5101 | FRAME & WEIGHT / CADRE & POIDS | RAHMEN & GEGENGEWICHT / BASTIDOR Y CONTRAPESO

10N,15N,18N,K20N,K25N,K30N [TIRE COVER]

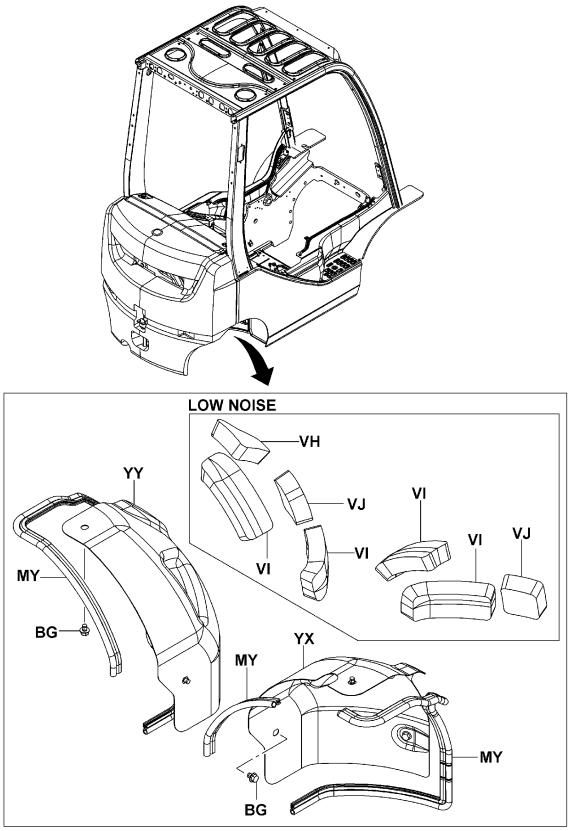

5101-480

5101-480_

20N,25N,30N,J35N [TIRE COVER]

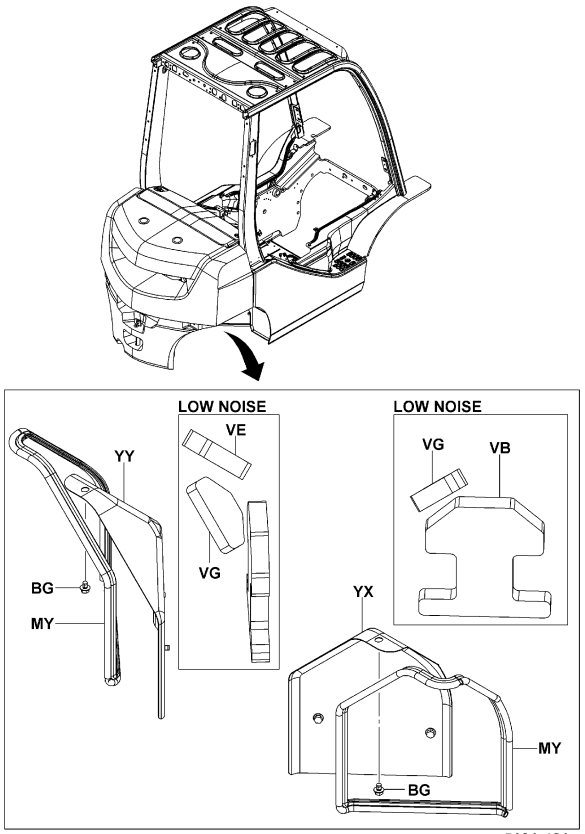

5101-481

5101-481_

MTM

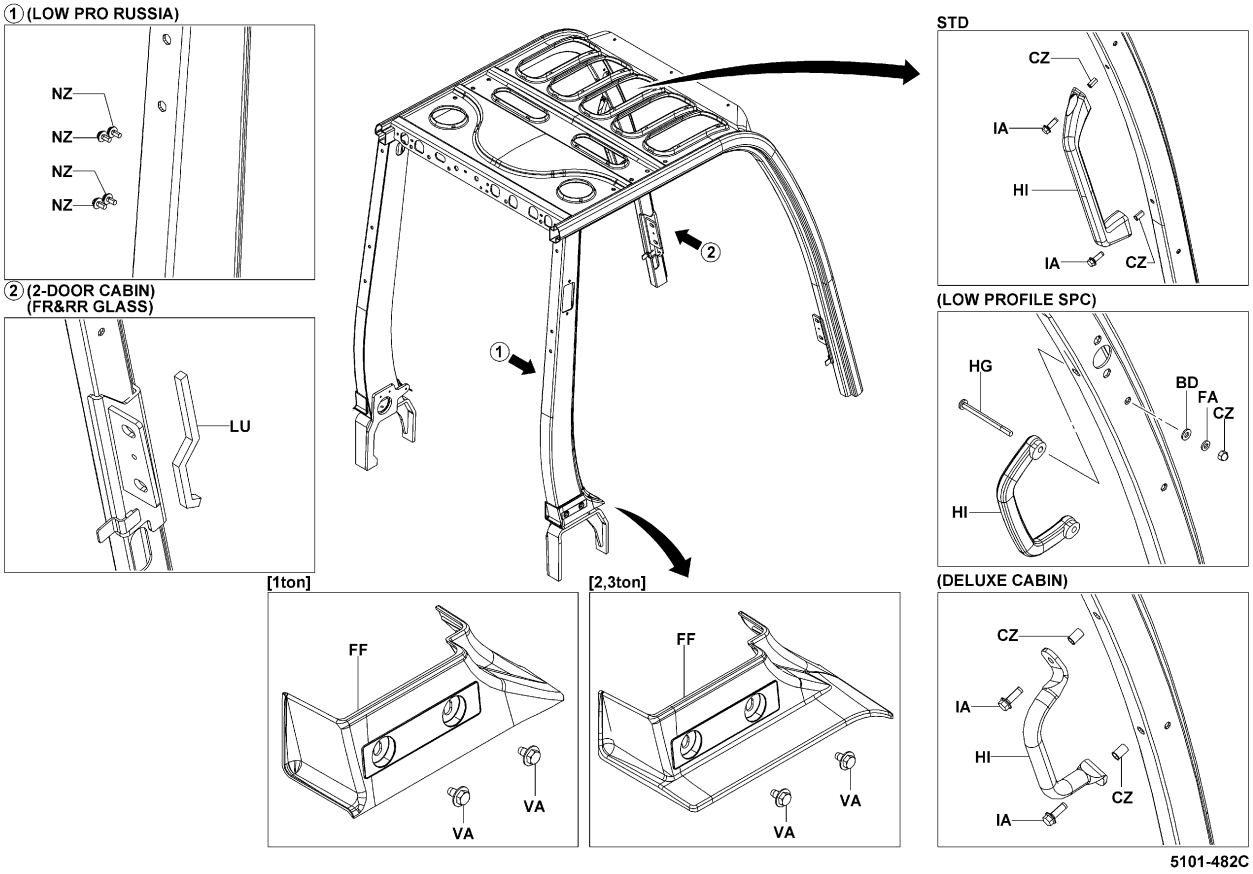

5101-482C

5101-482C

5101	FRAME & WEIGHT CADRE & POIDS	RAHMEN & GEGENGEWICHT BASTIDOR Y CONTRAPESO

MTM [FENDER]

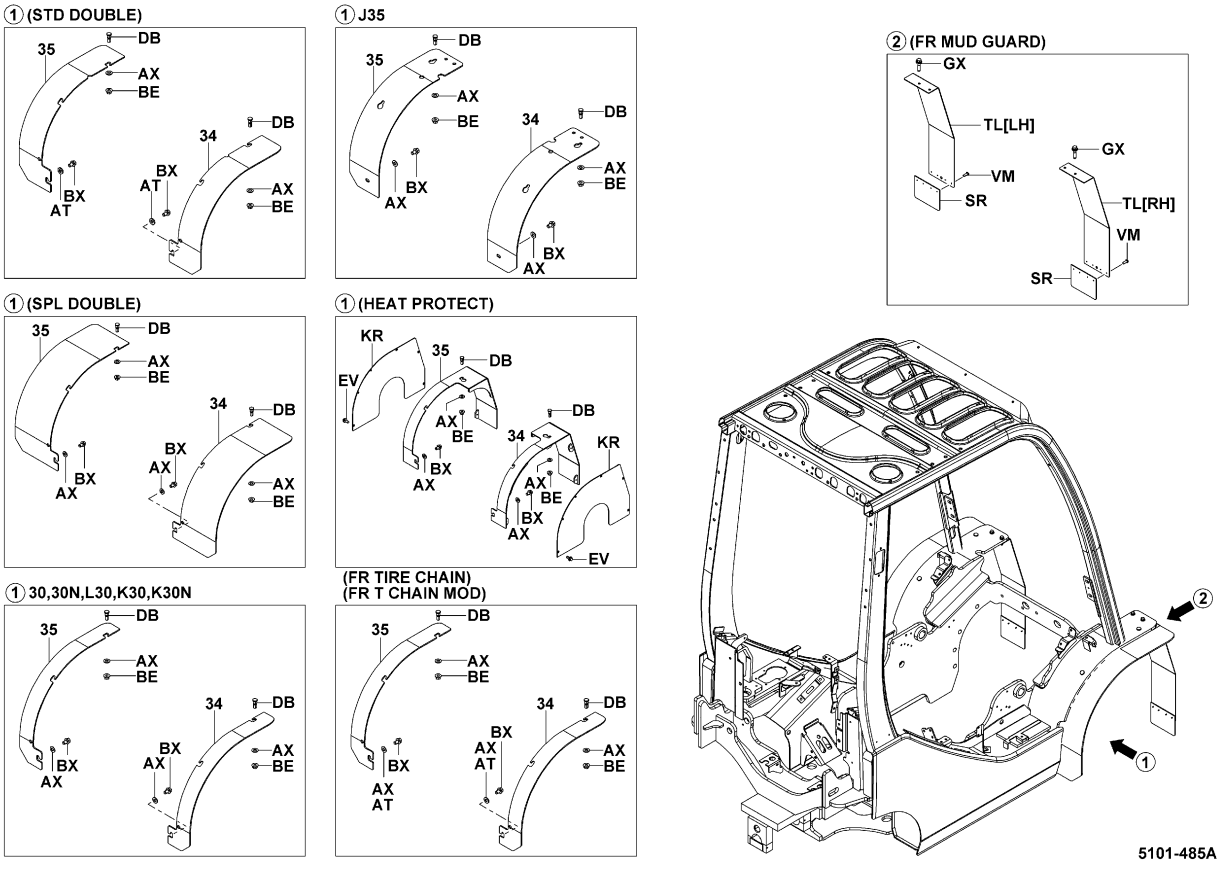

5101-485A

5101-485A

MTM (LOW NOISE) [SILENCER]

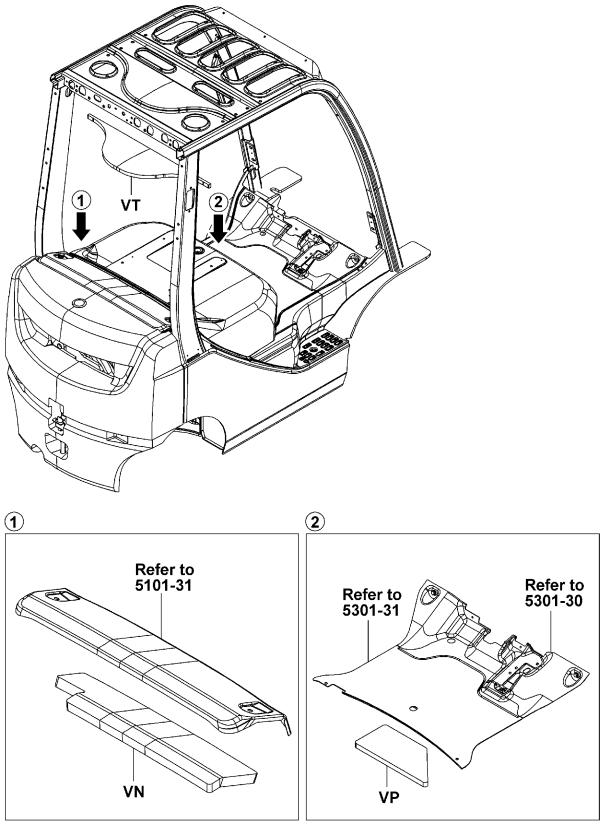

5101-488

5101-488_

5101	FRAME & WEIGHT CADRE & POIDS	RAHMEN & GEGENGEWICHT BASTIDOR Y CONTRAPESO

PART NAME CODE	PART NAME	QTY
5101-30	**DRAWBAR SUB-ASSY** SOUS-ENS. DE BARRE D'ATTELAGE ZUGSTANGEN-TEILGRUPPE SUBCONJUNTO DE BARRA DE TRACCION	1
5101-31	**COVER SUB-ASSY, RADIATOR** SOUS-ENS. DE COUVERCLE DECKEL-TEILGRUPPE SUBCONJUNTO DE CUBIERTA	1
5101-31A	**SEAL, RADIATOR COVER** JOINT ABDICHTUNG SELLO	1
5101-34	**GUARD, MUD, RH** PROTECTEUR SCHUTZBLECH PROTECTOR	1
5101-35	**GUARD, MUD, LH** PROTECTEUR SCHUTZBLECH PROTECTOR	1
5101-71	**COVER SUB-ASSY, FRONT** SOUS-ENS. DE COUVERCLE DECKEL-TEILGRUPPE SUBCONJUNTO DE CUBIERTA	1
5101-AB	**BOLT** BOULON SCHRAUBE PERNO	2
5101-AF	**BOLT** BOULON SCHRAUBE PERNO	1
5101-AG	**WASHER, PLATE** RODELLE UNTERLEGSCHEIBE ARANDELA	1
5101-AI	**SPONGE** EPONGE SCHWAMM ESPONJA	1
5101-AM	**WASHER, PLATE** RODELLE UNTERLEGSCHEIBE ARANDELA	2
5101-AU	**COVER SUB-ASSY, UNDER** SOUS-ENS. DE COUVERCLE DECKEL-TEILGRUPPE SUBCONJUNTO DE CUBIERTA	1
5101-AW	**WASHER, PLATE** RODELLE UNTERLEGSCHEIBE ARANDELA	2
5101-AX	**WASHER, PLATE** RODELLE UNTERLEGSCHEIBE ARANDELA	8
5101-AZ	**PLUG** BOUCHON STOPFEN TAPON	2
5101-BB	**BOLT** BOULON SCHRAUBE PERNO	2
5101-BE	**NUT** ECROU MUTTER TUERCA	4
5101-BG	**BOLT** BOULON SCHRAUBE PERNO	6
5101-BI	**RING, E** ANNEAU RING ANILLO	2
5101-BO	**COLLAR** COLLIER BUCHSE COLLAR	2

5101

FRAME & WEIGHT
CADRE & POIDS
RAHMEN & GEGENGEWICHT
BASTIDOR Y CONTRAPESO

PART NAME CODE	PART NAME	QTY
5101-BS	**BOLT** BOULON SCHRAUBE PERNO	2
5101-BX	**BOLT** BOULON SCHRAUBE PERNO	2
5101-CG	**RUBBER** CAOUTCHOUC GUMMI GOMA	2
5101-CH	**RUBBER** CAOUTCHOUC GUMMI GOMA	2
5101-CM	**COVER** COUVERCLE DECKEL CUBIERTA	1- 2
5101-CV	**PLATE** PLAQUE PLATTE PLACA	2
5101-CZ	**NUT** ECROU MUTTER TUERCA	2
5101-DB	**BOLT** BOULON SCHRAUBE PERNO	4
5101-EC	**CAP** CAPUCHON KAPPE TAPA	1- 2
5101-EK	**RUBBER** CAOUTCHOUC GUMMI GOMA	2
5101-ER	**GASKET** JOINT DICHTUNG EMPAQUETADURA	2
5101-EZ	**RUBBER** CAOUTCHOUC GUMMI GOMA	1- 2
5101-FD	**KNOB** BOULE KNOPF MANDO	2
5101-FF	**COVER** COUVERCLE DECKEL CUBIERTA	1
5101-GV	**NUT** ECROU MUTTER TUERCA	1
5101-HI	**GRIP** PRISE GRIFF EMPUÑADURA	1
5101-IA	**BOLT** BOULON SCHRAUBE PERNO	2
5101-JC	**STEP** MARCHE STUFE PASO	1
5101-JV	**SEAL** JOINT ABDICHTUNG SELLO	2
5101-LK	**CLIP** AGRAFE CLIP FIJADOR	4

5101

FRAME & WEIGHT
CADRE & POIDS
RAHMEN & GEGENGEWICHT
BASTIDOR Y CONTRAPESO

PART NAME CODE	PART NAME	QTY
5101-LU	**SPONGE** EPONGE SCHWAMM ESPONJA	1
5101-MA	**BRACKET SUB-ASSY** SOUS-ENS. DE SUPPORT TRAGER-TEILGRUPPE SUBCONJUNTO DE LA SOPORTE	1
5101-MB	**BOLT** BOULON SCHRAUBE PERNO	8-12
5101-MM	**BOLT** BOULON SCHRAUBE PERNO	2
5101-MN	**BOLT** BOULON SCHRAUBE PERNO	1
5101-MU	**BRACKET SUB-ASSY** SOUS-ENS. DE SUPPORT TRAGER-TEILGRUPPE SUBCONJUNTO DE LA SOPORTE	1
5101-MY	**SEAL** JOINT ABDICHTUNG SELLO	1- 2
5101-NZ	**SCREW** VIS SCHRAUBE TORNILLO	4
5101-PQ	**SILENCER** SILENCIEUX SCHALLDAMPFER SILENCIADOR	1
5101-PR	**SILENCER** SILENCIEUX SCHALLDAMPFER SILENCIADOR	1- 2
5101-QJ	**PLUG, HOLE** BOUCHON STOPFEN TAPON	4
5101-QK	**TRIM, EDGE** GARNITURE ZIERSTREIFEN GUARNICION	1
5101-RI	**BOLT** BOULON SCHRAUBE PERNO	3
5101-RJ	**BOLT** BOULON SCHRAUBE PERNO	2
5101-SG	**SILENCER** SILENCIEUX SCHALLDAMPFER SILENCIADOR	1
5101-SH	**SILENCER** SILENCIEUX SCHALLDAMPFER SILENCIADOR	1
5101-SJ	**SILENCER** SILENCIEUX SCHALLDAMPFER SILENCIADOR	1
5101-SK	**CLIP** AGRAFE CLIP FIJADOR	2
5101-SW	**STEP SUB-ASSY** SOUS-ENS. DE MARCHE STUFEN-TEILGRUPPE SUBCONJUNTO DE PASO	1
5101-VB	**SILENCER** SILENCIEUX SCHALLDAMPFER SILENCIADOR	2

5101	FRAME & WEIGHT CADRE & POIDS	RAHMEN & GEGENGEWICHT BASTIDOR Y CONTRAPESO

PART NAME CODE	PART NAME	QTY
5101-VE	**SILENCER** SILENCIEUX SCHALLDAMPFER SILENCIADOR	1
5101-VG	**SILENCER** SILENCIEUX SCHALLDAMPFER SILENCIADOR	2
5101-VH	**SILENCER** SILENCIEUX SCHALLDAMPFER SILENCIADOR	1
5101-VI	**SILENCER** SILENCIEUX SCHALLDAMPFER SILENCIADOR	4
5101-VJ	**SILENCER** SILENCIEUX SCHALLDAMPFER SILENCIADOR	2
5101-VN	**SILENCER** SILENCIEUX SCHALLDAMPFER SILENCIADOR	1
5101-VP	**SILENCER** SILENCIEUX SCHALLDAMPFER SILENCIADOR	1
5101-VT	**SILENCER** SILENCIEUX SCHALLDAMPFER SILENCIADOR	1
5101-YS	**TRIM, EDGE** GARNITURE ZIERSTREIFEN GUARNICION	1
5101-YX	**COVER, TIRE, RH** COUVERCLE DECKEL CUBIERTA	1
5101-YY	**COVER, TIRE, LH** COUVERCLE DECKEL CUBIERTA	1
5101-ZJ	**TRIM** GARNITURE ZIERSTREIFEN GUARNICION	1

5101	FRAME & WEIGHT CADRE & POIDS	RAHMEN & GEGENGEWICHT BASTIDOR Y CONTRAPESO

PART NAME CODE	PART NAME	QTY

5201	HOOD & HINGE CAPOT & CHARNIERE	HAUBE & SCHARNIER CAPO Y BISAGRA

MTM

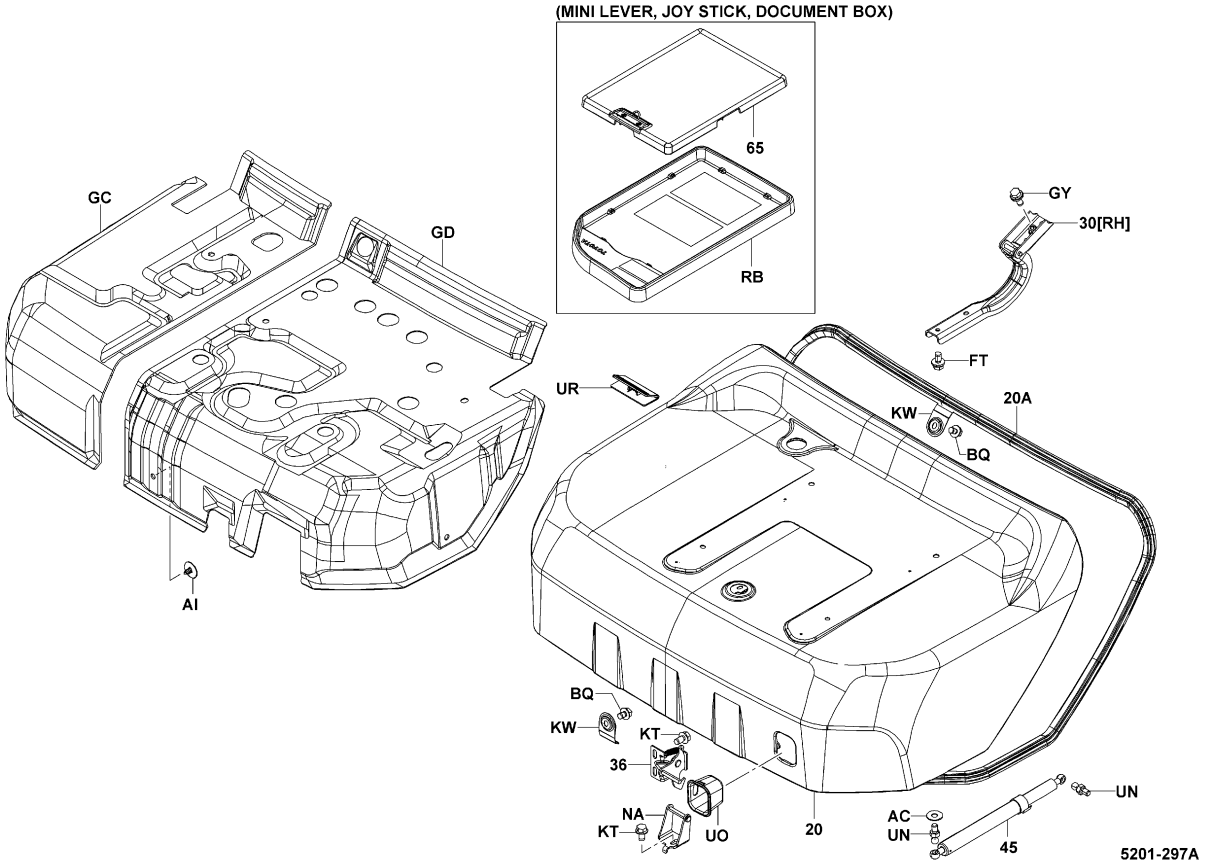

5201-297A

5201	HOOD & HINGE CAPOT & CHARNIERE	HAUBE & SCHARNIER CAPO Y BISAGRA

PART NAME CODE	PART NAME	QTY
5201-20	**HOOD SUB-ASSY, ENGINE (OR BATTERY)** SOUS-ENS. DE CAPOT HAUBEN-TEILGRUPPE SUBCONJUNTO DEL CAPO	1
5201-20A	**SEAL, ENGINE (OR BATTERY) HOOD** JOINT ABDICHTUNG SELLO	1
5201-30	**HINGE SUB-ASSY, ENGINE (OR BATTERY) HOOD** SOUS-ENS. DE CHARNIERE SCHARNIER-TEILGRUPPE SUBCONJUNTO DE BISAGRA	1
5201-36	**LOCK ASSY** ENS. DE VERROU SCHLOSS, VOLLST. CONJUNTO DEL CIERRE	1
5201-45	**DAMPER, ENGINE HOOD** AMORTISSEUR DAMPFER AMORTIGUADOR	1
5201-65	**BOARD ASSY, PAPER** NES. DE PANNEAU BRETT, VOLLST. CONJUNTO DEL TABLERO	1
5201-AC	**WASHER, PLATE** RODELLE UNTERLEGSCHEIBE ARANDELA	1
5201-AI	**CLIP** AGRAFE CLIP FIJADOR	6
5201-BQ	**BOLT** BOULON SCHRAUBE PERNO	2
5201-FT	**BOLT** BOULON SCHRAUBE PERNO	4
5201-GC	**SILENCER** SILENCIEUX SCHALLDAMPFER SILENCIADOR	1
5201-GD	**SILENCER** SILENCIEUX SCHALLDAMPFER SILENCIADOR	1
5201-GY	**BOLT** BOULON SCHRAUBE PERNO	4
5201-IC	**HINGE SUB-ASSY** SOUS-ENS. DE CHARNIERE SCHARNIER-TEILGRUPPE SUBCONJUNTO DE BISAGRA	1
5201-KT	**BOLT** BOULON SCHRAUBE PERNO	3
5201-KW	**BRACKET** SUPPORT TRAGER SOPORTE	2
5201-NA	**STRIKER SUB-ASSY** SOUS-ENS. DE PERCUTEUR SCHLAGBOLZEN-TEILGRUPPE SUBCONJUNTO DE CERRADERO	1
5201-PO	**HINGE** CHARNIERE SCHARNIER BISAGRA	1
5201-RB	**TRAY** SUPPORT TROG BANDEJA	1
5201-UN	**BOLT, BALL** BOULON SCHRAUBE PERNO	2

5201	HOOD & HINGE CAPOT & CHARNIERE	HAUBE & SCHARNIER CAPO Y BISAGRA

PART NAME CODE	PART NAME	QTY	PART NAME CODE	PART NAME	QTY
5201-UO	**CASE, HOOD LOCK** _____ CARTER GEHÄUSE CAJA	1			
5201-UR	**CLAMP ASSY, PAPER** _____ ENS. DE PINSE KLEMMEN, VOLLST. CONJUNTO DE ABRAZADERA	1			

5201	HOOD & HINGE CAPOT & CHARNIERE	HAUBE & SCHARNIER CAPO Y BISAGRA

PART NAME CODE	PART NAME	QTY	PART NAME CODE	PART NAME	QTY

MTM [TOE-BOARD]

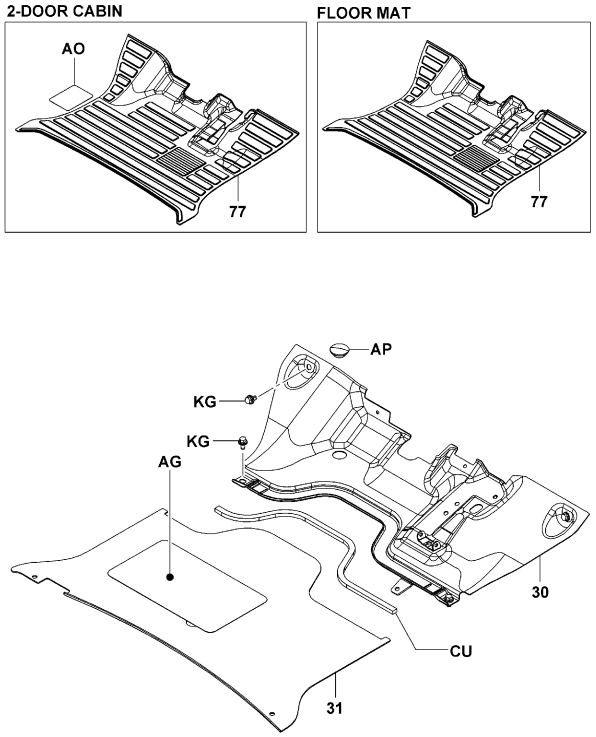

5301-394B

5301-394B

5301	INSTRUMENT PANEL & FLOOR PANNEAU D'INSTRUMENT & PLANCHER	ARMATURCNBRETT & BODENPLATE PISO Y TABLERO DE INSTRUMENTOS

MTM [FRONT BOARD]

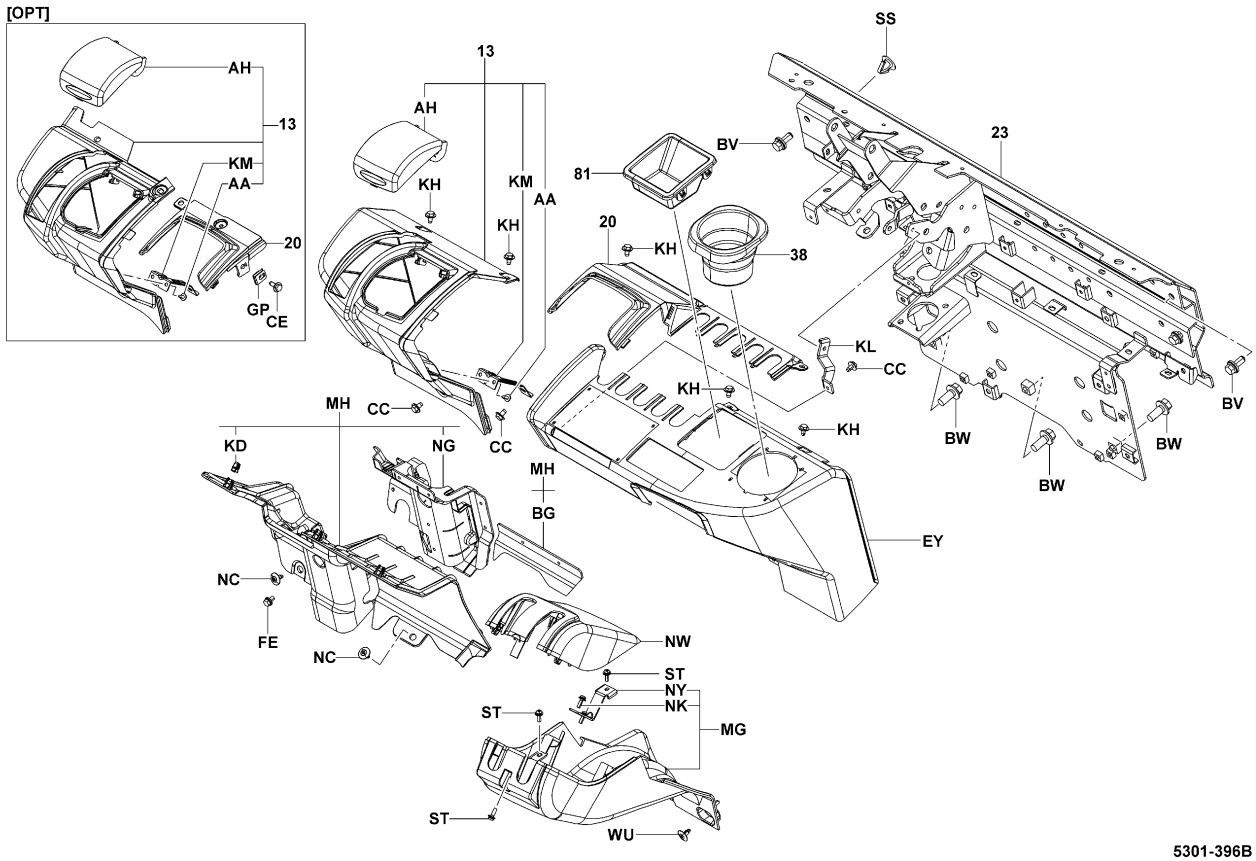

5301-396B

5301-396B

MTM (MULTI DISPLAY, MULTI DISP DX)

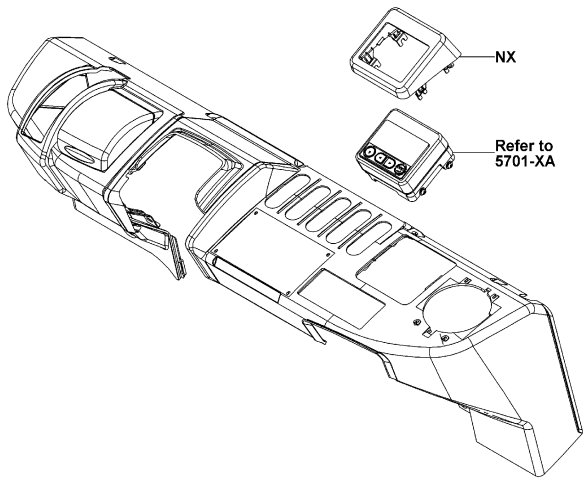

5301-397

5301-397_

MTM (URETHANE FL MAT)

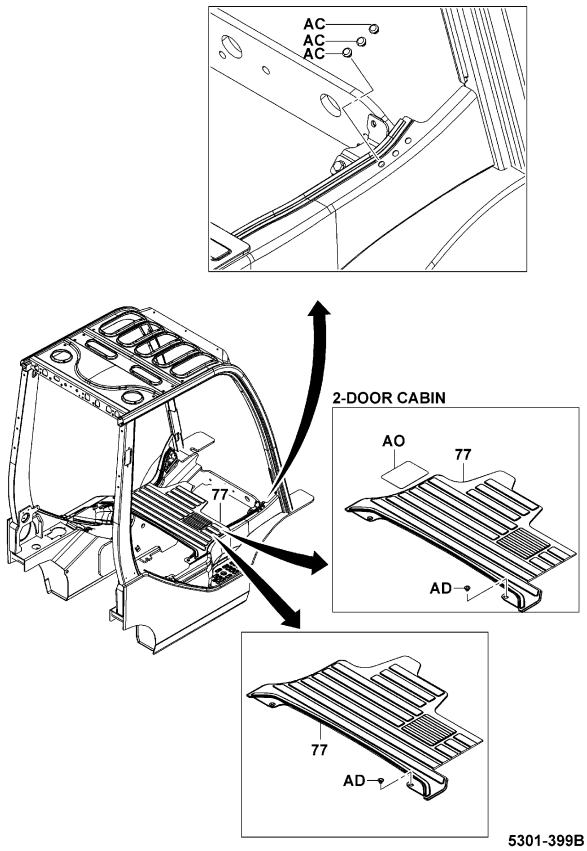

5301-399B

5301-399B

5301	INSTRUMENT PANEL & FLOOR PANNEAU D'INSTRUMENT & PLANCHER	ARMATURCNBRETT & BODENPLATE PISO Y TABLERO DE INSTRUMENTOS

PART NAME CODE	PART NAME	QTY
5301-13	**PANEL ASSY, INSTRUMENT** ENS. DE PANNEAU TAFEL, VOLLST. CONJUNTO DEL PANEL	1
5301-20	**PANEL SUB-ASSY, INSTRUMENT** SOUS-ENS. DE PANNEAU TAFEL-TEILGRUPPE SUBCONJUNTO DEL PANEL	1
5301-23	**PROTECTOR SUB-ASSY, FR** SOUS-ENS. DE PROTECTEUR SCHUTZABDECKUNGS-TEILGRUPPE SUBCONJUNTO DEL PROTECTOR	1
5301-30	**TOE-BOARD SUB-ASSY, NO.1** SOUS-ENS. DE PLAQUETTE DE CAME BODENBLECH-TEILGRUPPE SUBCONJUNTO DEL PISO OBLICUO	1
5301-31	**TOE-BOARD SUB-ASSY, NO.2** SOUS-ENS. DE PLAQUETTE DE CAME BODENBLECH-TEILGRUPPE SUBCONJUNTO DEL PISO OBLICUO	1
5301-38	**HOLDER ASSY, CUP** ENS. DE SUPPORT DUSENSTOCR, VOLLST. CONJUNTO DE PORTABOQUILLAS	1
5301-77	**MAT SUB-ASSY, FLOOR** SOUS-ENS. DE MAT MATTE-TEILGRUPPE SUBCONJUNTO DEL ESTERILLA	1
5301-81	**BOX ASSY** ENS. DE BOITIER KASTEN, VOLLST. CONJUNTO DE LA CAJA	1
5301-AA	**SCREW** VIS SCHRAUBE TORNILLO	2
5301-AC	**PLUG** BOUCHON STOPFEN TAPON	3
5301-AD	**PLUG** BOUCHON STOPFEN TAPON	2
5301-AG	**SAFETY WALK** PASSERELLE DE SECURITE SICHERHEITSBELAG MARCHA DE SEGURIDAD	1
5301-AH	**COVER** COUVERCLE DECKEL CUBIERTA	1
5301-AP	**PLUG, HOLE** BOUCHON STOPFEN TAPON	1
5301-BV	**BOLT** BOULON SCHRAUBE PERNO	4
5301-BW	**BOLT** BOULON SCHRAUBE PERNO	3
5301-CC	**BOLT** BOULON SCHRAUBE PERNO	5
5301-CE	**BOLT** BOULON SCHRAUBE PERNO	1
5301-CU	**RUBBER** CAOUTCHOUC GUMMI GOMA	1
5301-EY	**PANEL SUB-ASSY, INSTRUMENT** SOUS-ENS. DE PANNEAU TAFEL-TEILGRUPPE SUBCONJUNTO DEL PANEL	1

5301

INSTRUMENT PANEL & FLOOR
PANNEAU D'INSTRUMENT & PLANCHER
ARMATURCNBRETT & BODENPLATE
PISO Y TABLERO DE INSTRUMENTOS

PART NAME CODE	PART NAME	QTY
5301-FE	**BOLT** BOULON SCHRAUBE PERNO	1
5301-GP	**NUT** ECROU MUTTER TUERCA	1
5301-KD	**CLIP** AGRAFE CLIP FIJADOR	3
5301-KG	**BOLT** BOULON SCHRAUBE PERNO	4
5301-KH	**BOLT** BOULON SCHRAUBE PERNO	5
5301-KL	**BRACKET** SUPPORT TRAGER SOPORTE	1
5301-KM	**BRACKET** SUPPORT TRAGER SOPORTE	1
5301-MG	**COVER SUB-ASSY** SOUS-ENS. DE COUVERCLE DECKEL-TEILGRUPPE SUBCONJUNTO DE CUBIERTA	1
5301-MH	**PANEL SUB-ASSY** SOUS-ENS. DE PANNEAU TAFEL-TEILGRUPPE SUBCONJUNTO DEL PANEL	1
5301-NC	**CLIP** AGRAFE CLIP FIJADOR	2
5301-NG	**SEAL, RUBBER** JOINT ABDICHTUNG SELLO	1
5301-NK	**SCREW** VIS SCHRAUBE TORNILLO	2
5301-NW	**COVER SUB-ASSY** SOUS-ENS. DE COUVERCLE DECKEL-TEILGRUPPE SUBCONJUNTO DE CUBIERTA	1
5301-NX	**COVER SUB-ASSY** SOUS-ENS. DE COUVERCLE DECKEL-TEILGRUPPE SUBCONJUNTO DE CUBIERTA	1
5301-NY	**BRACKET** SUPPORT TRAGER SOPORTE	1
5301-SS	**PLUG, HOLE** BOUCHON STOPFEN TAPON	1- 2
5301-ST	**SCREW** VIS SCHRAUBE TORNILLO	3
5301-WU	**CLIP** AGRAFE CLIP FIJADOR	1

5301

INSTRUMENT PANEL & FLOOR
PANNEAU D'INSTRUMENT & PLANCHER
ARMATURCNBRETT & BODENPLATE
PISO Y TABLERO DE INSTRUMENTOS

PART NAME CODE	PART NAME	QTY

PART NAME CODE	PART NAME	QTY

5308	DRIVER SEAT SIEGE DU CONDUCTEUR	FAHRERSITZ ASIENTO DEL CONDUCTOR

MTM [ASSY]

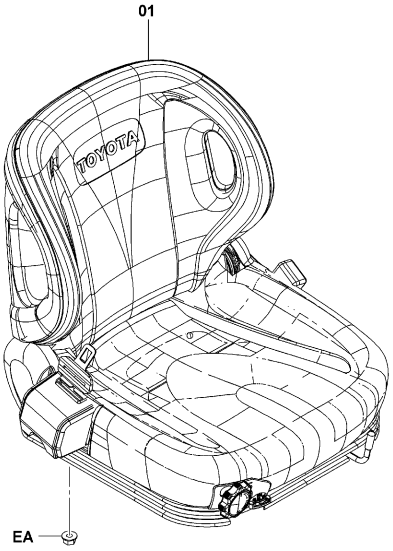

5308-328

5308-328_

5308	DRIVER SEAT SIEGE DU CONDUCTEUR	FAHRERSITZ ASIENTO DEL CONDUCTOR

MTM (SWIVEL SEAT)

(TURN SEAT)

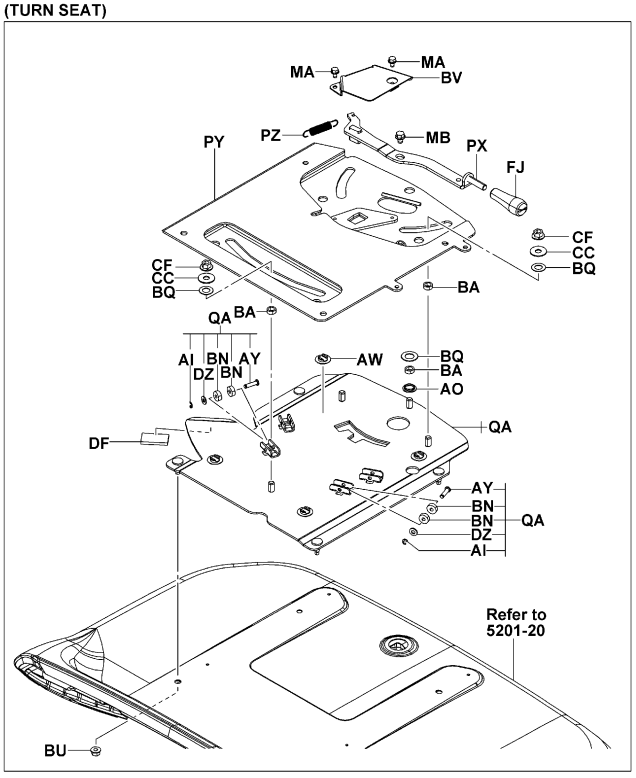

(MINI,JOY)

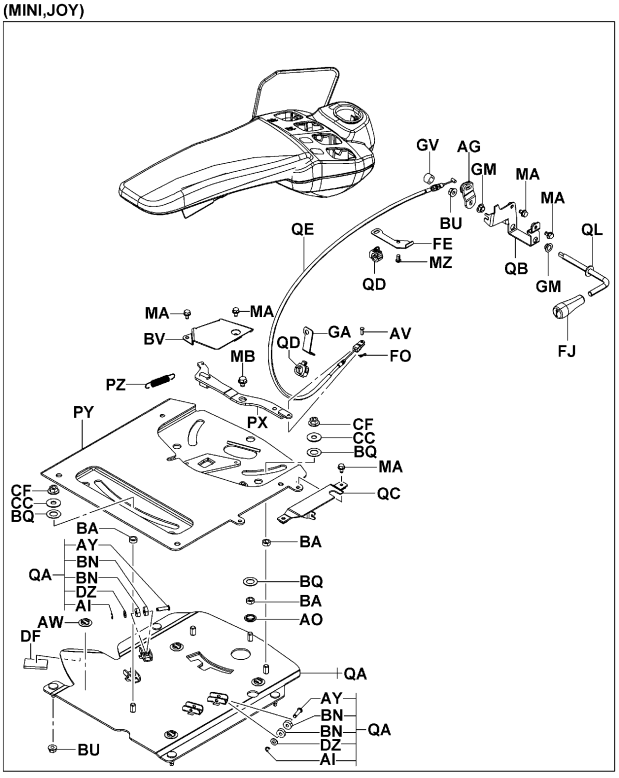

5308-329C

5308-329C

5308	DRIVER SEAT SIEGE DU CONDUCTEUR	FAHRERSITZ ASIENTO DEL CONDUCTOR

MTM

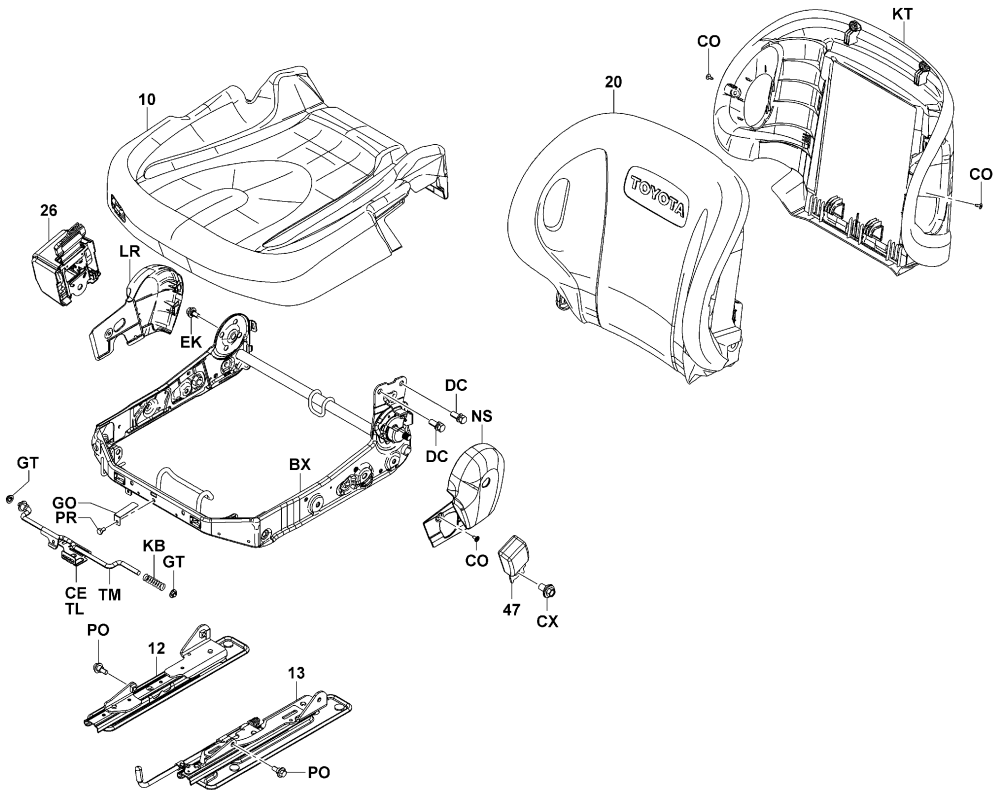

5308-410

5308-410_

5308	DRIVER SEAT SIEGE DU CONDUCTEUR	FAHRERSITZ ASIENTO DEL CONDUCTOR

MTM (PREMIUM CABIN)

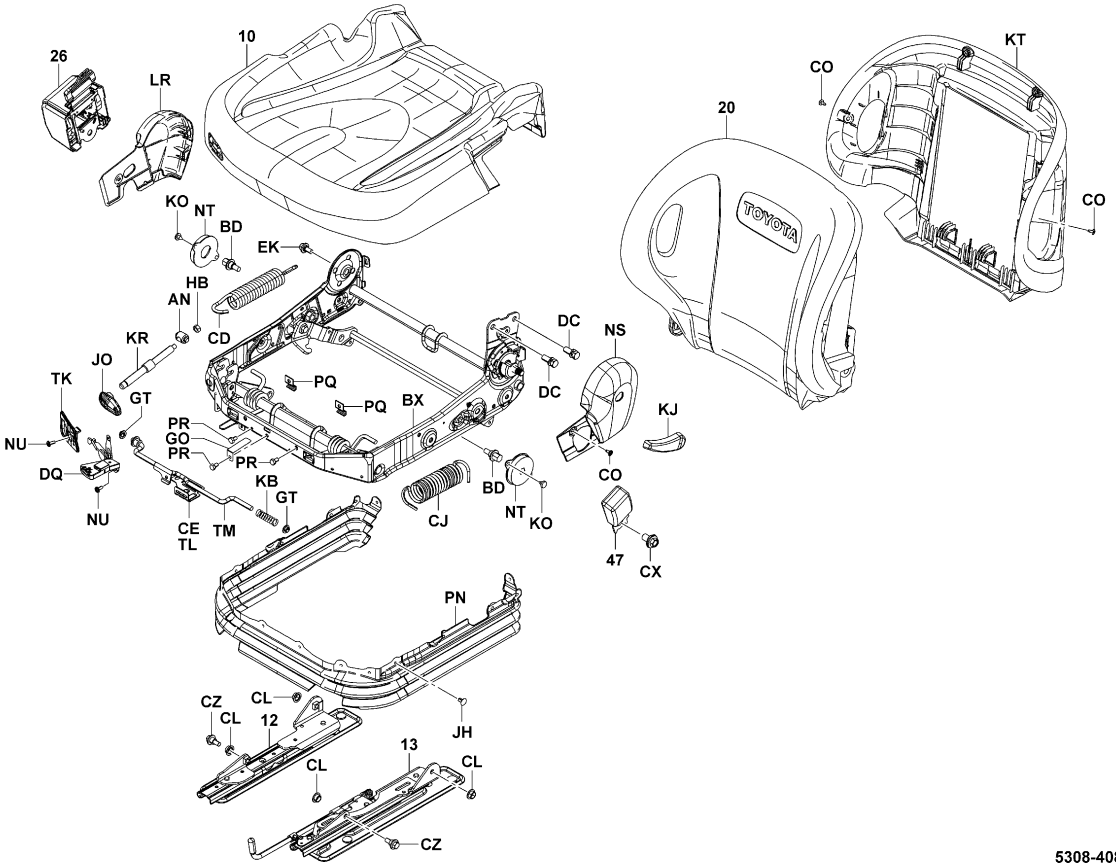

5308-408

5308-408_

5308	DRIVER SEAT SIEGE DU CONDUCTEUR	FAHRERSITZ ASIENTO DEL CONDUCTOR

MTM (W/ABSORBER)

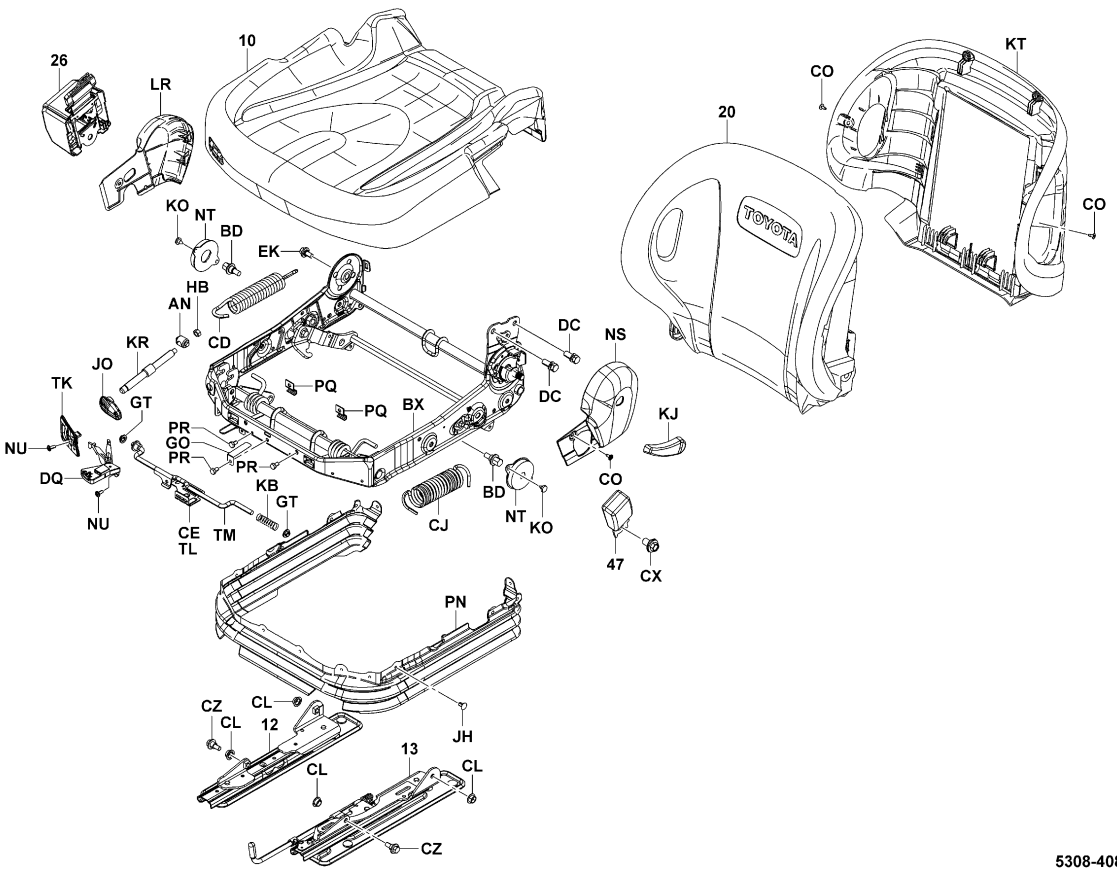

5308-408

5308-408_

5308	DRIVER SEAT SIEGE DU CONDUCTEUR	FAHRERSITZ ASIENTO DEL CONDUCTOR

1DZ..10N,15N,18N (LOW PRO RUSSIA)

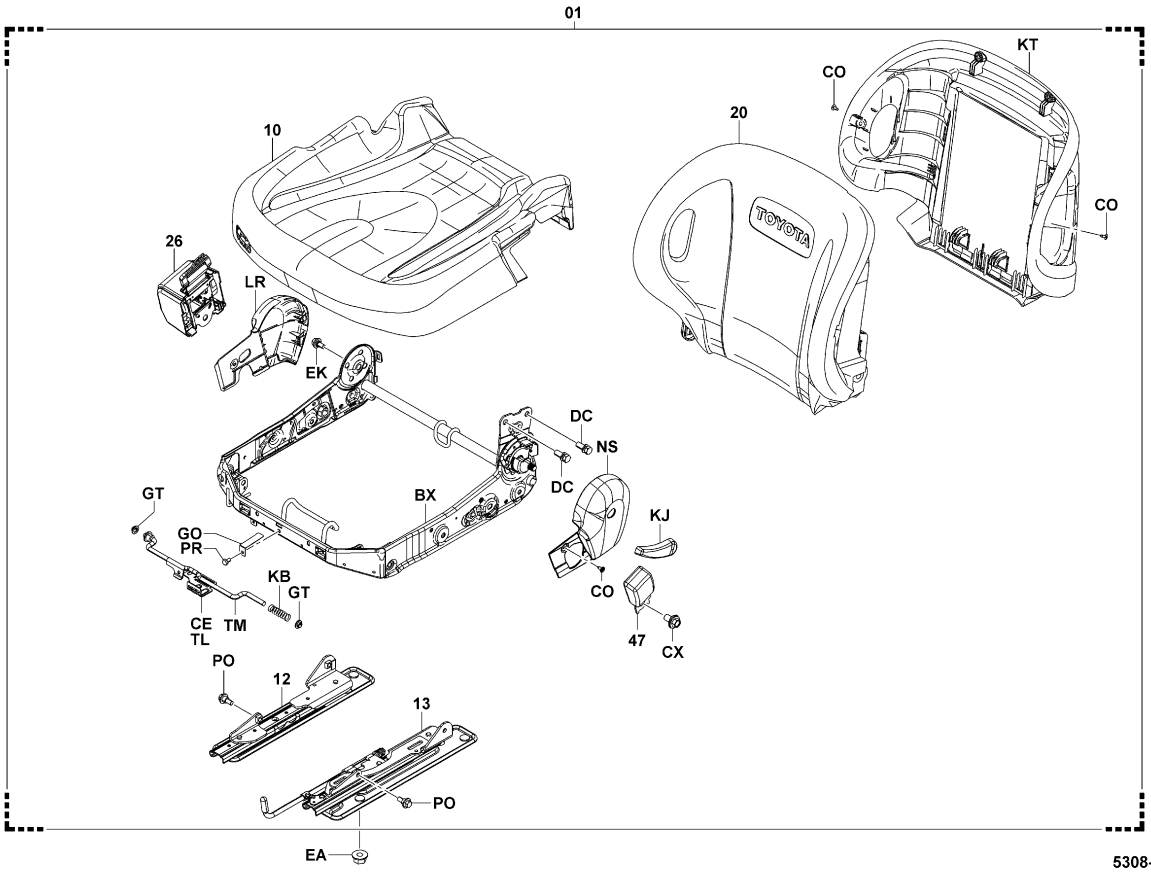

5308-409A

5308-409A

5308

DRIVER SEAT
SIEGE DU CONDUCTEUR
FAHRERSITZ
ASIENTO DEL CONDUCTOR

PART NAME CODE	PART NAME	QTY
5308-01	**SEAT ASSY** ENS. DE SIEGE SITZ, VOLLST. CONJUNTO DEL ASIENTO	1
5308-10	**CUSHION ASSY** ENS. DE COUSSIN POLSTER, VOLLST. CONJUNTO DE ALMOHADILLA	1
5308-12	**TRACK ASSY, SEAT OUTER, RH** ENS. DE PISTE GLEITSCHIENE, VOLLST. CONJUNTO DE TRACCION	1
5308-13	**TRACK ASSY, SEAT OUTER, LH** ENS. DE PISTE GLEITSCHIENE, VOLLST. CONJUNTO DE TRACCION	1
5308-20	**SEAT SUB-ASSY, BACK** SOUS-ENS. DE SIEGE SITZ-TEILGRUPPE SUBCONJUNTO DEL ASIENTO	1
5308-26	**BELT ASSY, SEAT** ENS. DE COURROIE RIEMEN, VOLLST. CONJUNTO DE LA CORREA	1
5308-47	**BELT ASSY, SEAT** ENS. DE COURROIE RIEMEN, VOLLST. CONJUNTO DE LA CORREA	1
5308-AH	**PIN** GOUPILLE STIFT PASADOR	1
5308-AI	**RING, E** ANNEAU RING ANILLO	4
5308-AO	**BUSHING** BAGUE BUCHSE BUJE	1
5308-AW	**BUSHING** BAGUE BUCHSE BUJE	4
5308-AY	**PIN** GOUPILLE STIFT PASADOR	4
5308-BA	**SPACER** ENTRETOISE DISTANZSTUCK SEPARADOR	4
5308-BD	**BOLT** BOULON SCHRAUBE PERNO	2
5308-BN	**BEARING** ROULEMENT LAGER COJINETE	8
5308-BQ	**PLATE** PLAQUE PLATTE PLACA	4
5308-BU	**NUT** ECROU MUTTER TUERCA	4
5308-BV	**COVER** COUVERCLE DECKEL CUBIERTA	1
5308-BX	**FRAME SUB-ASSY, SEAT** SOUS-ENS. DE CADRE RAHMEN-TEILGRUPPE SUBCONJUNTO DEL BASTIDOR	1
5308-CC	**WASHER, PLATE** RODELLE UNTERLEGSCHEIBE ARANDELA	4

5308

DRIVER SEAT
SIEGE DU CONDUCTEUR
FAHRERSITZ
ASIENTO DEL CONDUCTOR

PART NAME CODE	PART NAME	QTY
5308-CD	**SPRING** RESSORT FEDER RESORTE	1
5308-CE	**SWITCH SUB-ASSY, SEAT** SOUS-ENS. DE INTERRUPTEUR SCHALTER-TEILGRUPPE SUBCONJUNTO DEL INTERRUPTOR	1
5308-CF	**NUT** ECROU MUTTER TUERCA	4
5308-CJ	**SPRING** RESSORT FEDER RESORTE	1
5308-CL	**COLLAR** COLLIER BUCHSE COLLAR	4
5308-CO	**SCREW** VIS SCHRAUBE TORNILLO	6
5308-CX	**BOLT** BOULON SCHRAUBE PERNO	1
5308-CZ	**BOLT** BOULON SCHRAUBE PERNO	2
5308-DC	**BOLT** BOULON SCHRAUBE PERNO	2
5308-DF	**RUBBER** CAOUTCHOUC GUMMI GOMA	1
5308-DQ	**INDICATOR** INDICATEUR ANZEIGER INDICADOR	1
5308-DZ	**WASHER, PLATE** RODELLE UNTERLEGSCHEIBE ARANDELA	4
5308-EA	**NUT** ECROU MUTTER TUERCA	4
5308-EK	**BOLT** BOULON SCHRAUBE PERNO	1
5308-FJ	**KNOB** BOULE KNOPF MANDO	1
5308-GO	**PLATE** PLAQUE PLATTE PLACA	1
5308-GT	**COLLAR** COLLIER BUCHSE COLLAR	2
5308-GW	**CLAMP** PINSE KLEMME ABRAZADERA	2
5308-HB	**NUT** ECROU MUTTER TUERCA	1
5308-JH	**CLIP** AGRAFE CLIP FIJADOR	13

5308	DRIVER SEAT SIEGE DU CONDUCTEUR	FAHRERSITZ ASIENTO DEL CONDUCTOR

PART NAME CODE	PART NAME	QTY	PART NAME CODE	PART NAME	QTY
5308-JO	**KNOB** BOULE KNOPF MANDO	1	5308-MG	**CLAMP** PINSE KLEMME ABRAZADERA	1
5308-KB	**SPRING** RESSORT FEDER RESORTE	1	5308-NS	**SHIELD** PARE-POUSSIERE SCHILD PROTECTOR	1
5308-KJ	**LEVER** LEVIER HEBEL PALANCA	1	5308-NT	**ABSORBER ASSY** ENS. AMORTISSEUR STOSSDAMPER-VOLLST. CONJUNTO DEL AMORTIGUADOR	2
5308-KO	**SCREW** VIS SCHRAUBE TORNILLO	4	5308-NU	**SCREW** VIS SCHRAUBE TORNILLO	2
5308-KR	**SHAFT** ARBRE WELLE EJE	1	5308-PN	**BOOT** COFFRE MANSCHETTE FORRO	1
5308-KT	**BOARD, BACK** PANNEAU BRETT TABLERO	1	5308-PO	**BOLT** BOULON SCHRAUBE PERNO	4
5308-LR	**SHIELD** PARE-POUSSIERE SCHILD PROTECTOR	1	5308-PQ	**PLATE, SPRING** PLAQUE PLATTE PLACA	2
5308-LT	**BAND, SEAT BACK POCKET** BANDE BAND BANDA	1	5308-PR	**BOLT** BOULON SCHRAUBE PERNO	1- 3
5308-MA	**BOLT** BOULON SCHRAUBE PERNO	2	5308-PX	**LEVER SUB-ASSY, SWIVEL** SOUS-ENS. DE LEVIER HEBEL-TEILGRUPPE SUBCONJUNTO DE LA PALANCA	1
5308-MB	**BOLT** BOULON SCHRAUBE PERNO	1	5308-PY	**PLATE SUB-ASSY, SWIVEL** SOUS-ENS. DE PLAQUE PLATTEN-TEILGRUPPE SUBCONJUNTO DE PLACA	1

5308	DRIVER SEAT SIEGE DU CONDUCTEUR	FAHRERSITZ ASIENTO DEL CONDUCTOR

PART NAME CODE	PART NAME	QTY	PART NAME CODE	PART NAME	QTY
5308-PZ	**SPRING, TENSION** RESSORT FEDER RESORTE	1			
5308-QA	**TABLE ASSY, SWIVEL** RESSORT FEDER RESORTE	1			
5308-QJ	**COVER, SEAT** COUVERCLE DECKEL CUBIERTA	1			
5308-TK	**SHIELD** PARE-POUSSIERE SCHILD PROTECTOR	1			
5308-TL	**BEZEL, SWITCH** COUVERCLE FRONTRING ABISELAR	1			
5308-TM	**WIRE SUB-ASSY** SOUS-ENS. DE FIL DRAHT-TEILGRUPPE SUBCONJUNTO DE ALAMBRE	1			

MTM

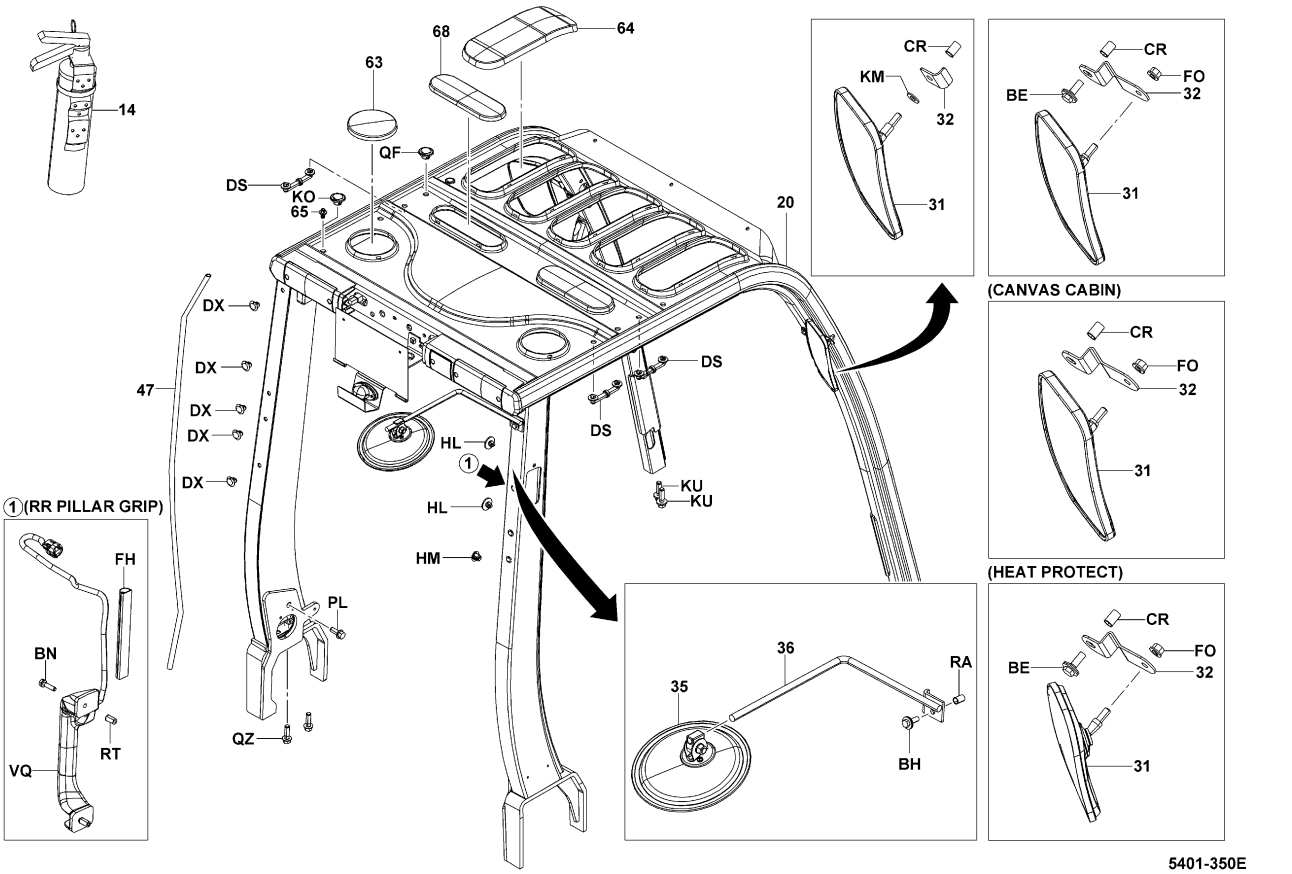

5401-350E

5401-350E

5401	HEAD GUARD & ACCESSORY GARDE AVANT & ACCESSOIRE	FAHRER SCHUTZDACH & ZUBEHÖR PROTECTOR Y ACCESORIOS DE PARTE SUPERIOR

MTM (RR PILLAR GRIP) [ASSIST GRIP INNER PARTS]

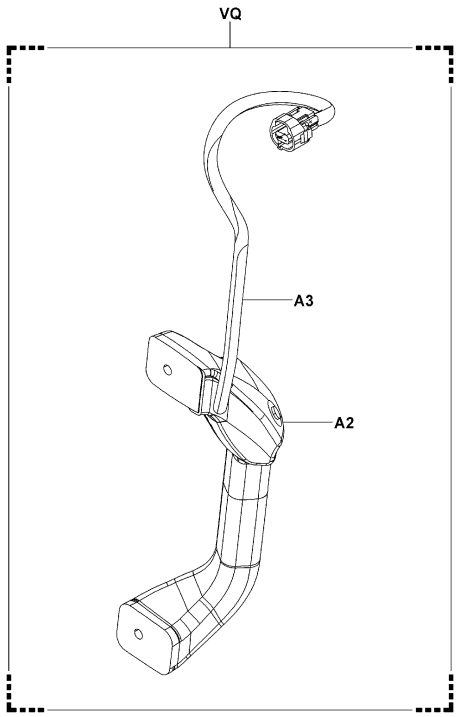

5401-470

5401-470_

MTM [GUTTER]

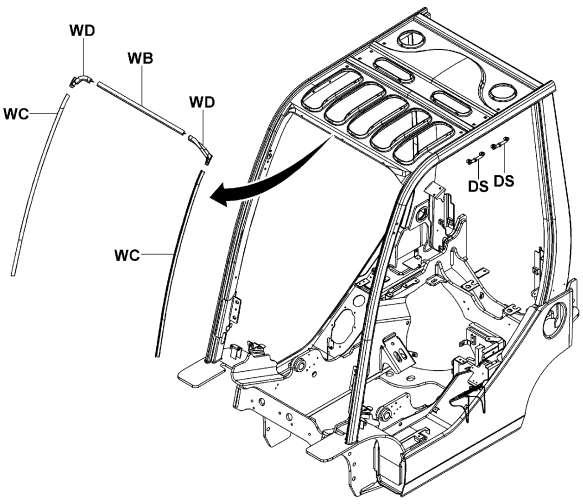

5401-364

5401-364_

MTM (2-DOOR CABIN) [BACK MIRROR]

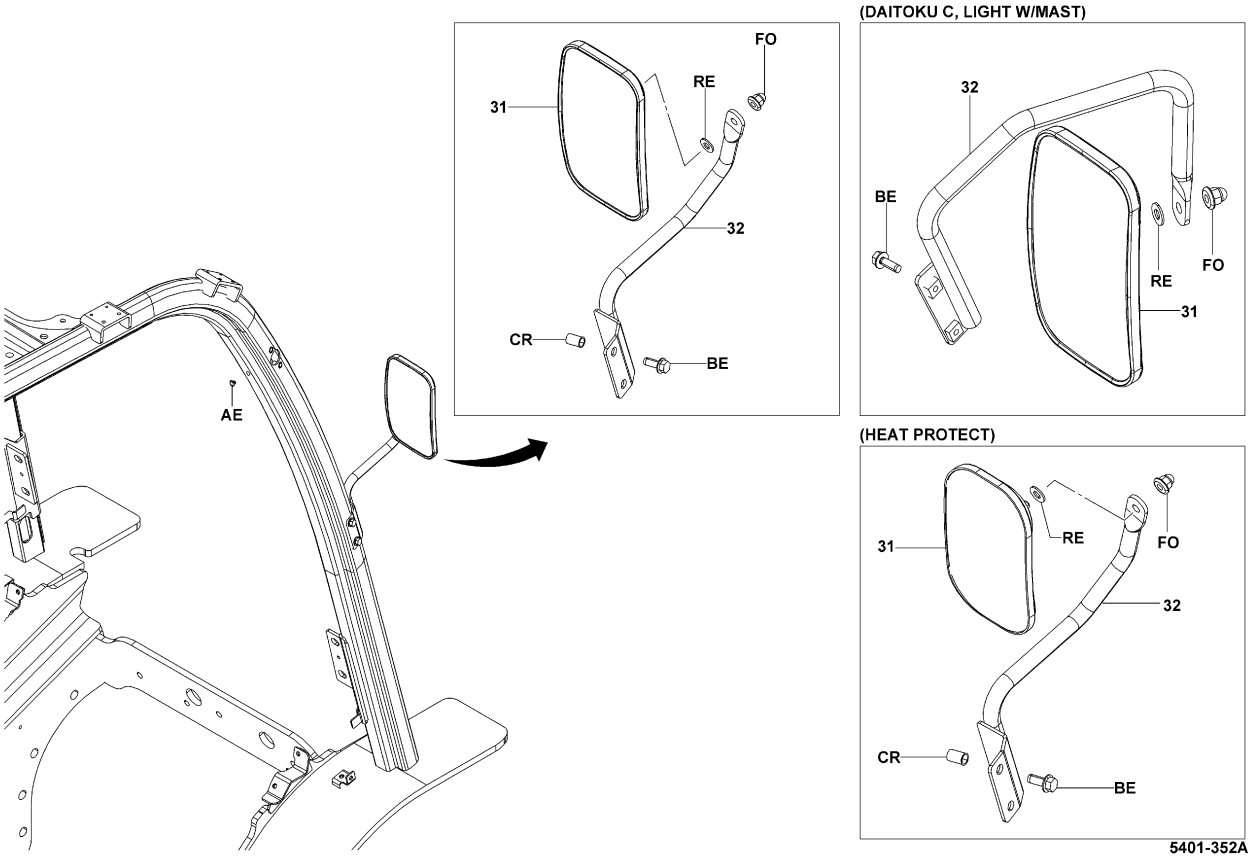

5401-352A

5401	HEAD GUARD & ACCESSORY GARDE AVANT & ACCESSOIRE	FAHRER SCHUTZDACH & ZUBEHÖR PROTECTOR Y ACCESORIOS DE PARTE SUPERIOR

PART NAME CODE	PART NAME	QTY
5401-20	**GUARD SUB-ASSY, HEAD** SOUS-ENS. DE PROTECTEUR SCHUTZBLECH-TEILGRUPPE SUBCONJUNTO DE PROTECTOR	1
5401-31	**MIRROR SUB-ASSY, BACK** SOUS-ENS. DE RETROVISEUR SPIEGEL-TEILGRUPPE SUBCONJUNTO DEL RETROVISOR	2
5401-32	**BRACKET SUB-ASSY, BACK MIRROR** SOUS-ENS. DE SUPPORT TRAGER-TEILGRUPPE SUBCONJUNTO DE LA SOPORTE	1- 2
5401-35	**MIRROR SUB-ASSY, UNDER** SOUS-ENS. DE RETROVISEUR SPIEGEL-TEILGRUPPE SUBCONJUNTO DEL RETROVISOR	1
5401-36	**BRACKET SUB-ASSY, MIRROR** SOUS-ENS. DE SUPPORT TRAGER-TEILGRUPPE SUBCONJUNTO DE LA SOPORTE	1
5401-47	**HOSE** FLEXIBLE SCHLAUCH MANGUERA	1
5401-63	**CAP, ROOF** CAPUCHON KAPPE TAPA	1- 2
5401-64	**CAP, ROOF** CAPUCHON KAPPE TAPA	5
5401-65	**PLUG, RAIN** BOUCHON STOPFEN TAPON	1
5401-68	**CAP, ROOF** CAPUCHON KAPPE TAPA	2
5401-A2	**BUTTON** BOUTON DRUCKTASTER BOTON	1
5401-A3	**SWITCH** INTERRUPTEUR SCHALTER INTERRUPTOR	1
5401-AE	**PLUG, HOLE** BOUCHON STOPFEN TAPON	3
5401-BE	**BOLT** BOULON SCHRAUBE PERNO	2- 4
5401-BH	**BOLT** BOULON SCHRAUBE PERNO	1
5401-BN	**BOLT** BOULON SCHRAUBE PERNO	2
5401-CR	**NUT** ECROU MUTTER TUERCA	2- 4
5401-DX	**PLUG, HOLE** BOUCHON STOPFEN TAPON	5- 9
5401-FH	**COVER** COUVERCLE DECKEL CUBIERTA	1
5401-FO	**NUT** ECROU MUTTER TUERCA	2

5401

HEAD GUARD & ACCESSORY
GARDE AVANT & ACCESSOIRE

FAHRER SCHUTZDACH & ZUBEHÖR
PROTECTOR Y ACCESORIOS DE PARTE SUPERIOR

PART NAME CODE	PART NAME	QTY
5401-HL	**PLUG, HOLE** BOUCHON STOPFEN TAPON	2
5401-HM	**PLUG, HOLE** BOUCHON STOPFEN TAPON	1
5401-KM	**WASHER, PLATE** RODELLE UNTERLEGSCHEIBE ARANDELA	2
5401-KO	**PLUG** BOUCHON STOPFEN TAPON	1
5401-KU	**BOLT** BOULON SCHRAUBE PERNO	4
5401-PL	**BOLT** BOULON SCHRAUBE PERNO	2
5401-QF	**PLUG SUB-ASSY** SOUS-ENS. D'BOUCHON STOPFEN-TEILGRUPPE SUBCONJUNTO DEL TAPON	2
5401-QZ	**BOLT** BOULON SCHRAUBE PERNO	4
5401-RA	**NUT** ECROU MUTTER TUERCA	1
5401-RE	**WASHER, PLATE** RODELLE UNTERLEGSCHEIBE ARANDELA	2
5401-RT	**NUT** ECROU MUTTER TUERCA	2
5401-VQ	**GRIP ASSY, RR ASSIST W/HORN SW** COUVERCLE DECKEL CUBIERTA	1
5401-WB	**GUTTER SUB-ASSY** ROULEMENT LAGER COJINETE	1
5401-WC	**GUTTER SUB-ASSY** SOUS-ENS. DE TUYAU ROHR-TEILGRUPPE SUBCONJUNTO DE TUBO	2
5401-WD	**GUTTER SUB-ASSY** SOUS-ENS. DE TUYAU ROHR-TEILGRUPPE SUBCONJUNTO DE TUBO	1

5401

HEAD GUARD & ACCESSORY
GARDE AVANT & ACCESSOIRE

FAHRER SCHUTZDACH & ZUBEHÖR
PROTECTOR Y ACCESORIOS DE PARTE SUPERIOR

PART NAME CODE	PART NAME	QTY

PART NAME CODE	PART NAME	QTY

5405	INDICATOR PLATE PLAQUE D'INDICATEUR	ANZEIGESCHILD PLACA INDICADORA

MTM [FRAME]

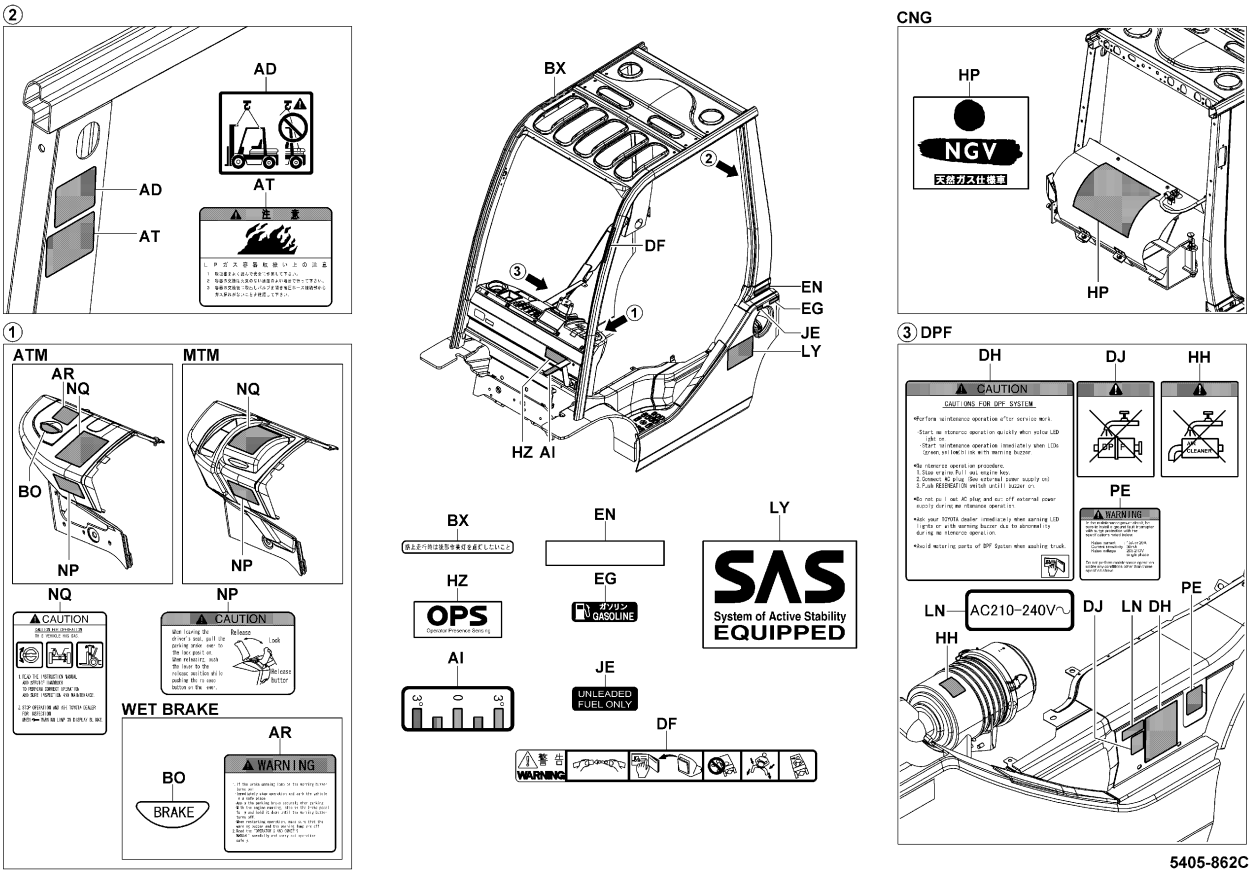

5405-862C

5405-862C

5405	INDICATOR PLATE PLAQUE D'INDICATEUR	ANZEIGESCHILD PLACA INDICADORA

MTM [HOOD]

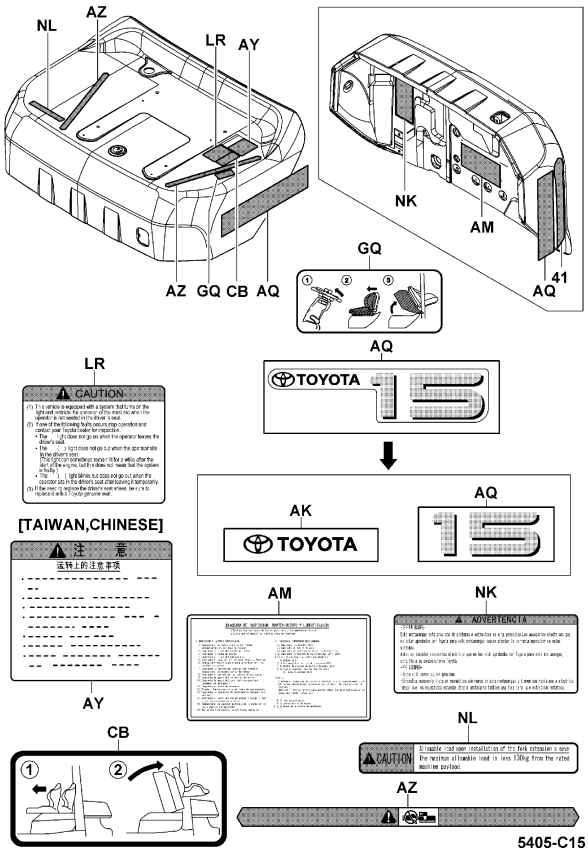

5405-C15

5405-C15_

MTM [WEIGHT TOYOTA MARK]

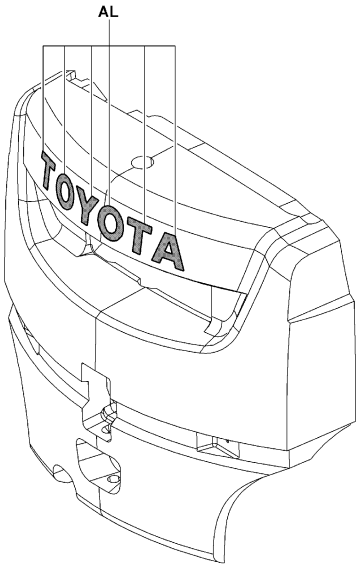

5405-866

5405-866_

5405	INDICATOR PLATE PLAQUE D'INDICATEUR	ANZEIGESCHILD PLACA INDICADORA

10N,15N,18N,20N,25N,30N,J35N (CHINESE)

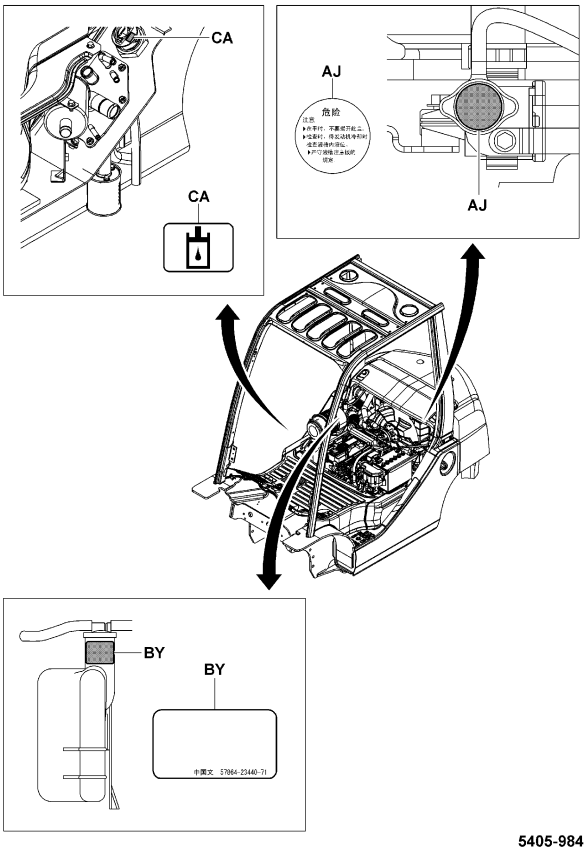

5405-984

5405-984_

MTM [MAST]

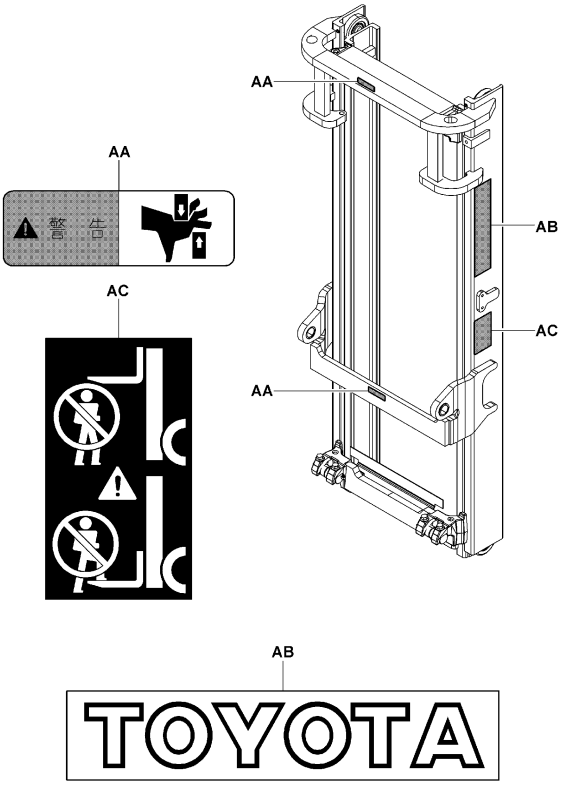

5405-868

5405-868_

5405	INDICATOR PLATE PLAQUE D'INDICATEUR	ANZEIGESCHILD PLACA INDICADORA

MTM [STEERING]

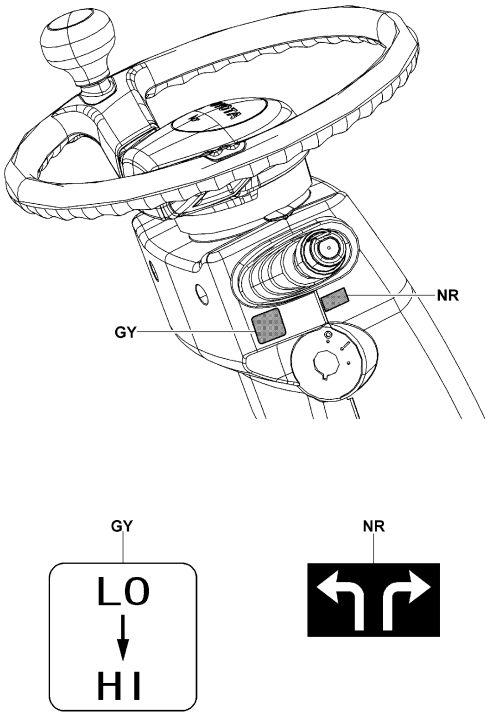

5405-870

5405-870_

MTM (2-DOOR CABIN, F&R GLASS WIPER) [RR GLASS]

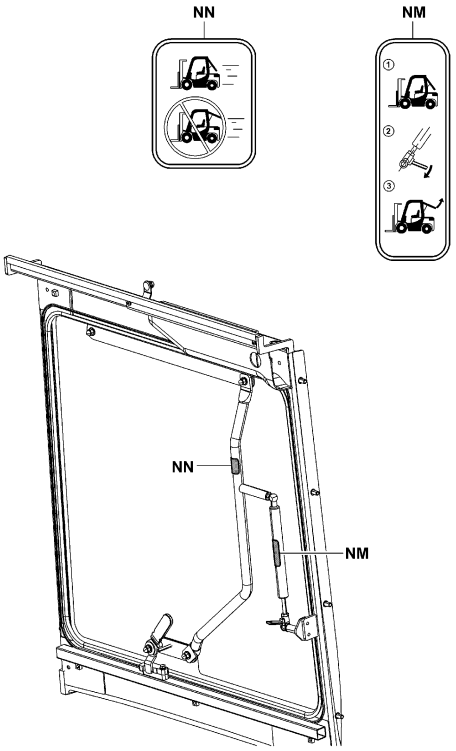

5405-871

5405-871_

5405	INDICATOR PLATE PLAQUE D'INDICATEUR	ANZEIGESCHILD PLACA INDICADORA

MTM (PREMIUM CABIN) [RR GLASS]

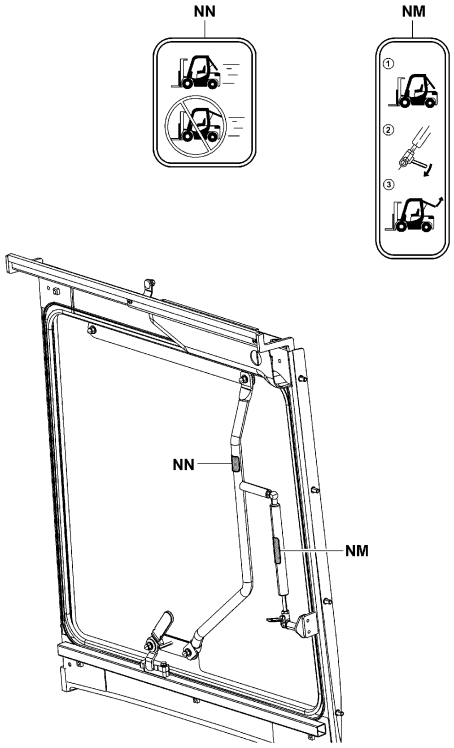

5405-871

5405-871_

MTM (PREMIUM CABIN) [FRAME]

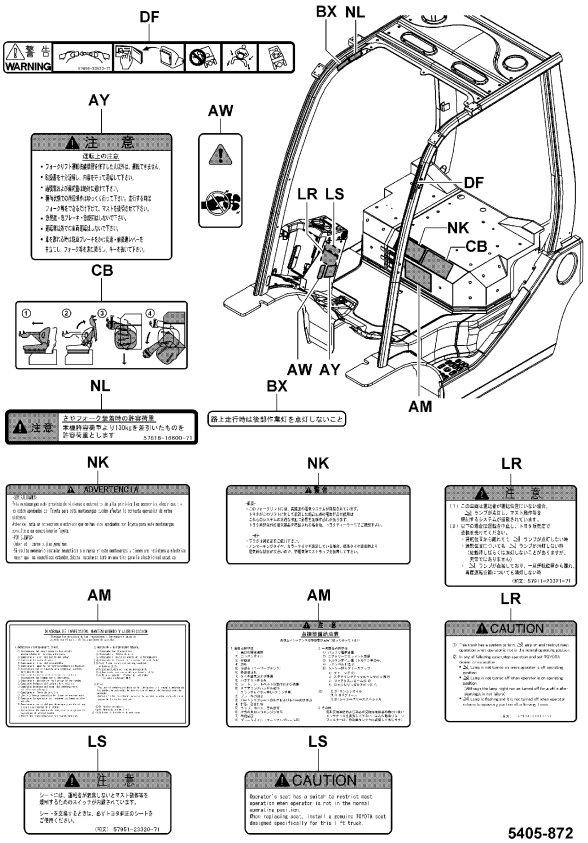

5405-872

5405-872_

5405	INDICATOR PLATE PLAQUE D'INDICATEUR	ANZEIGESCHILD PLACA INDICADORA

MTM (MINI LEVER, JOY STICK)

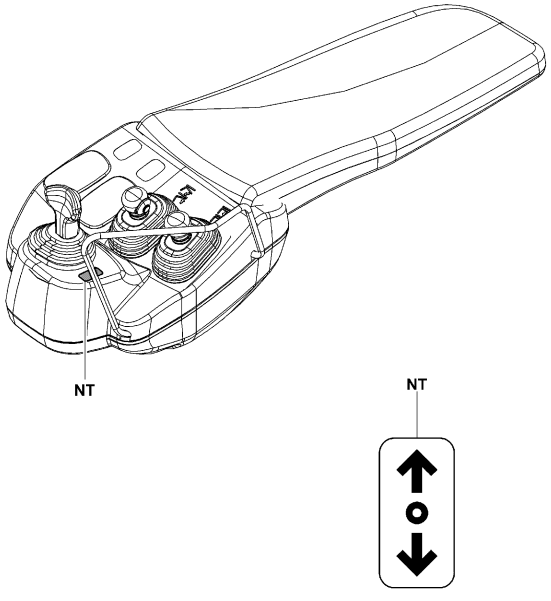

5405-879

5405-879_

5405 INDICATOR PLATE / PLAQUE D'INDICATEUR / ANZEIGESCHILD / PLACA INDICADORA

PART NAME CODE	PART NAME	QTY
5405-AA	**PLATE, CAUTION** _____ / PLAQUE / PLATTE / PLACA	2- 4
5405-AB	**MARK, TOYOTA** _____ / MARQUE / MARKIERUNG / MARCA	2
5405-AC	**PLATE, CAUTION** _____ / PLAQUE / PLATTE / PLACA	2
5405-AD	**PLATE, CAUTION** _____ / PLAQUE / PLATTE / PLACA	1
5405-AI	**PLATE, TILT INDICATOR** _____ / PLAQUE / PLATTE / PLACA	2
5405-AJ	**PLATE, CAUTION** _____ / PLAQUE / PLATTE / PLACA	1
5405-AK	**PLATE, INDICATOR** _____ / PLAQUE / PLATTE / PLACA	1- 2
5405-AL	**MARK, TOYOTA** _____ / MARQUE / MARKIERUNG / MARCA	1- 2
5405-AM	**PLATE, SERVICE INDICATOR** _____ / PLAQUE / PLATTE / PLACA	1
5405-AQ	**PLATE, CAPACITY INDICATOR** _____ / PLAQUE / PLATTE / PLACA	1
5405-AT	**PLATE, CAUTION** _____ / PLAQUE / PLATTE / PLACA	1
5405-AY	**PLATE, CAUTION** _____ / PLAQUE / PLATTE / PLACA	1
5405-AZ	**PLATE, CAUTION** _____ / PLAQUE / PLATTE / PLACA	2
5405-BY	**PLATE, INDICATOR** _____ / PLAQUE / PLATTE / PLACA	1
5405-CB	**PLATE, INDICATOR** _____ / PLAQUE / PLATTE / PLACA	1
5405-DF	**PLATE, INDICATOR** _____ / PLAQUE / PLATTE / PLACA	1
5405-DH	**PLATE, CAUTION** _____ / PLAQUE / PLATTE / PLACA	1
5405-DJ	**PLATE, CAUTION** _____ / PLAQUE / PLATTE / PLACA	1
5405-EG	**PLATE, FUEL INDICATOR** _____ / PLAQUE / PLATTE / PLACA	1
5405-EN	**PLATE** _____ / PLAQUE / PLATTE / PLACA	2

5405 INDICATOR PLATE / PLAQUE D'INDICATEUR / ANZEIGESCHILD / PLACA INDICADORA

PART NAME CODE	PART NAME	QTY
5405-GQ	**PLATE, INDICATOR ACCEL PEDAL** _____ / PLAQUE / PLATTE / PLACA	1
5405-HH	**PLATE, CAUTION** _____ / PLAQUE / PLATTE / PLACA	1
5405-HZ	**LABEL** _____ / ETIQUETTE / SCHILD / ETIQUETA	1
5405-JE	**PLATE, FUEL CAUTION** _____ / PLAQUE / PLATTE / PLACA	1
5405-LN	**PLATE, CAUTION** _____ / PLAQUE / PLATTE / PLACA	1
5405-LR	**PLATE, CAUTION** _____ / PLAQUE / PLATTE / PLACA	1
5405-LY	**LABEL** _____ / ETIQUETTE / SCHILD / ETIQUETA	2
5405-MU	**LABEL** _____ / ETIQUETTE / SCHILD / ETIQUETA	1
5405-NK	**PLATE, ELECTRIC EQUIPMENT CAUTION** _____ / PLAQUE / PLATTE / PLACA	1
5405-NL	**PLATE, CAUTION, SHEAYH** _____ / PLAQUE / PLATTE / PLACA	1
5405-NM	**INDICATOR, REAR GLASS** _____ / INDICATEUR / ANZEIGER / INDICADOR	1
5405-NN	**INDICATOR, RR GLASS CAUTION** _____ / INDICATEUR / ANZEIGER / INDICADOR	1
5405-NP	**PLATE, PARKING, CAUTION** _____ / PLAQUE / PLATTE / PLACA	1
5405-NQ	**PLATE, SAS CAUTION** _____ / PLAQUE / PLATTE / PLACA	1
5405-NR	**PLATE, INDICATOR** _____ / PLAQUE / PLATTE / PLACA	1
5405-PE	**PLATE, CAUTION** _____ / PLAQUE / PLATTE / PLACA	1

5501	STEEL CABIN CABINE EN ACIER	STAHLKABINE CABINA DE ACERO

MTM (2-DOOR CABIN, F&R GLASS WIPER) [FR]

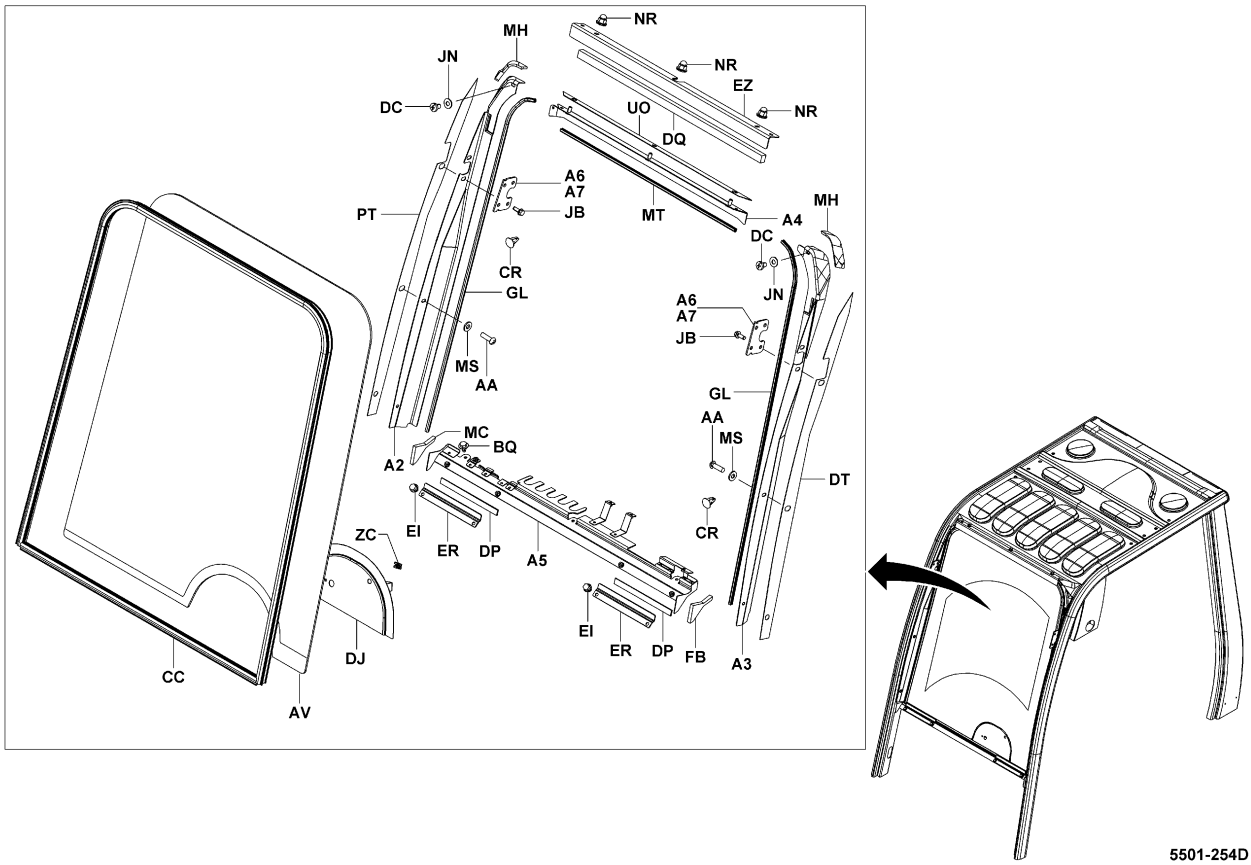

5501-254D

5501-254D

5501	STEEL CABIN CABINE EN ACIER	STAHLKABINE CABINA DE ACERO

MTM (FR GLASS WP&WS, C-CABIN WP&WS) [FR]

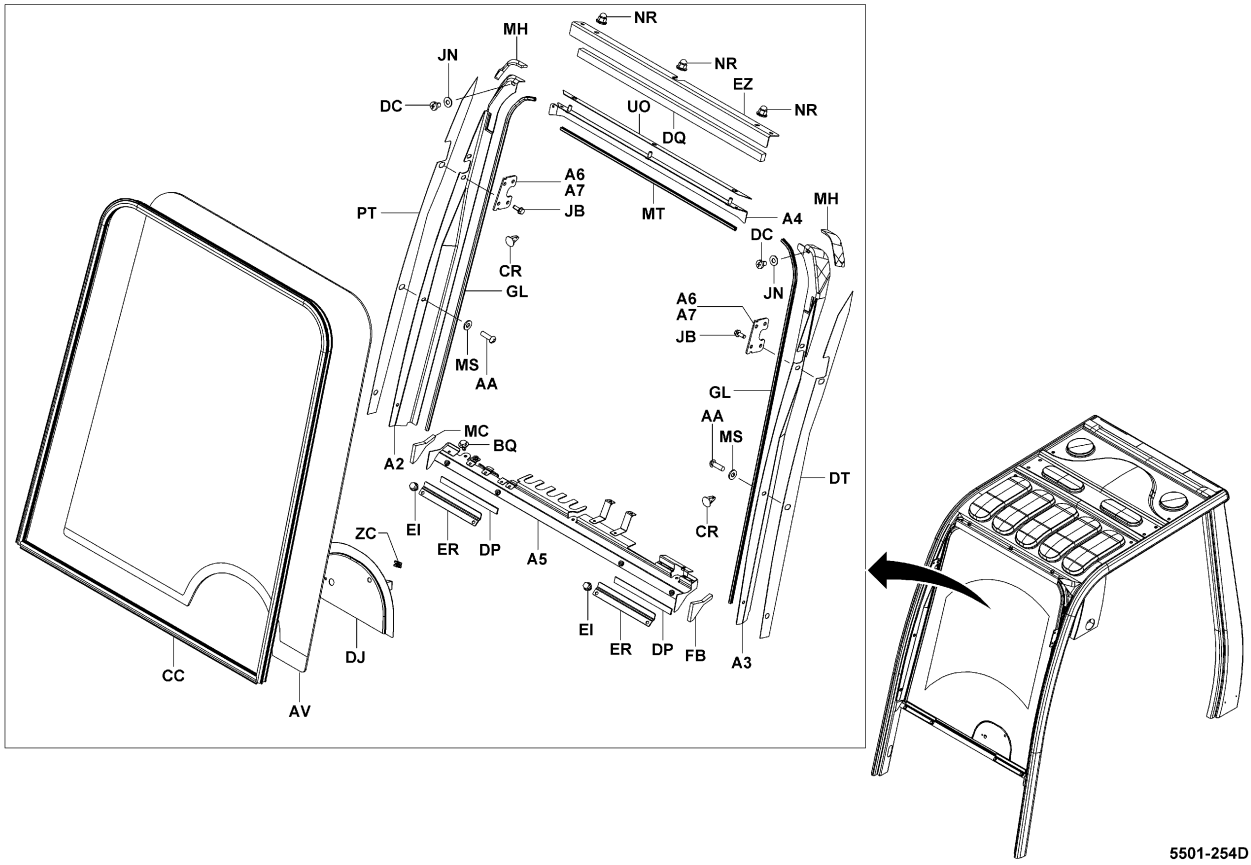

5501-254D

5501-254D

5501	STEEL CABIN CABINE EN ACIER	STAHLKABINE CABINA DE ACERO

MTM (PREMIUM CABIN) [FR]

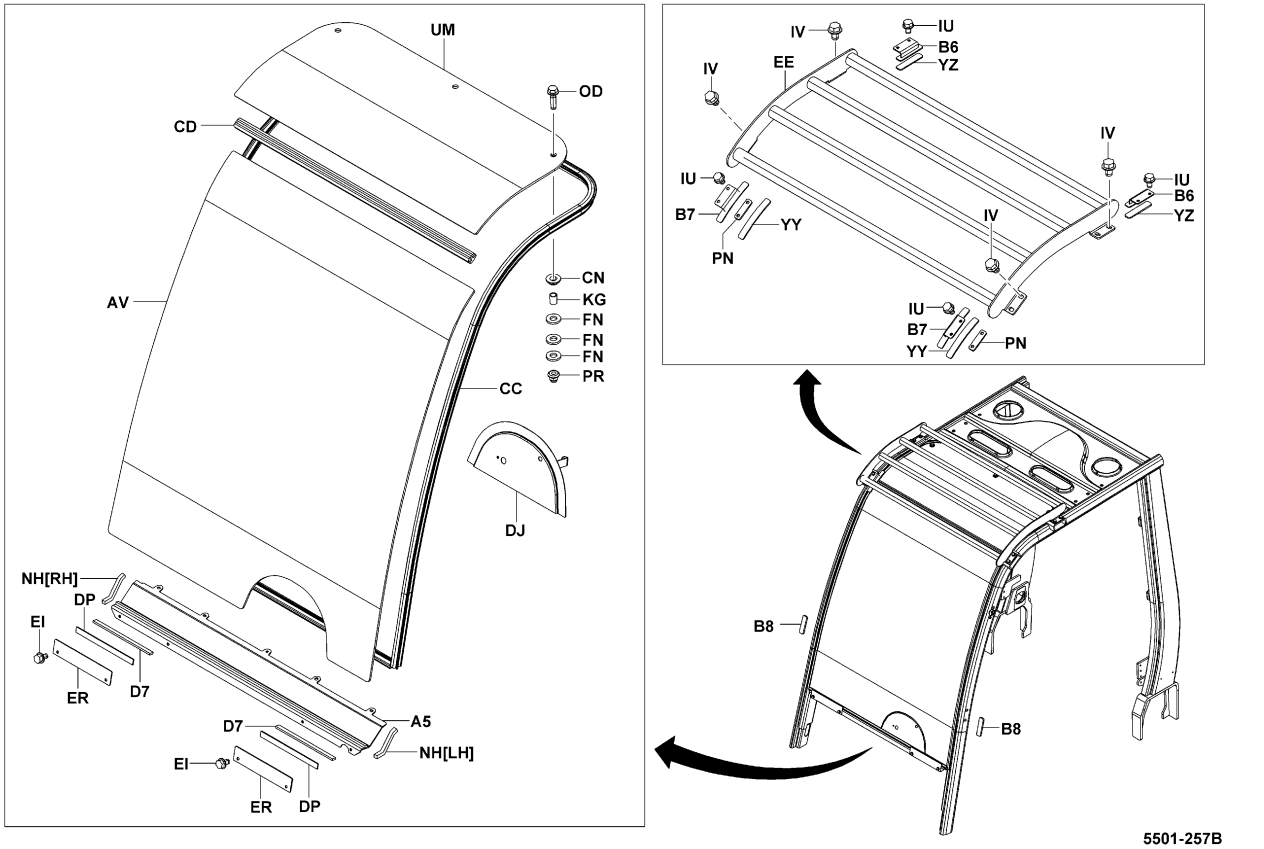

5501-257B

5501	STEEL CABIN CABINE EN ACIER	STAHLKABINE CABINA DE ACERO

10N,15N,18N,20N,25N,30N,J35N (2-DOOR CABIN) [RR]

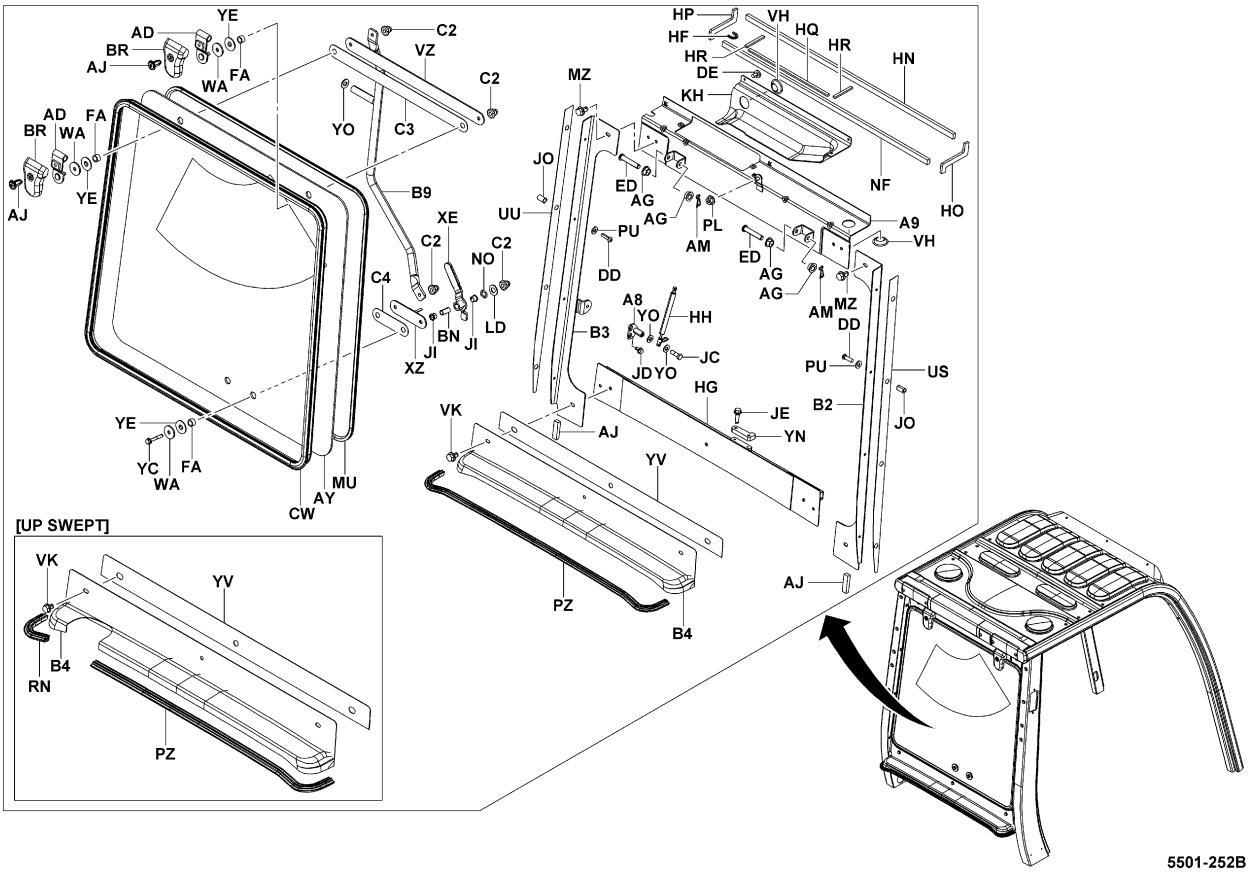

5501-252B

5501	STEEL CABIN CABINE EN ACIER	STAHLKABINE CABINA DE ACERO

10N,15N,18N,20N,25N,30N,J35N (F&R GLASS WIPER) [RR]

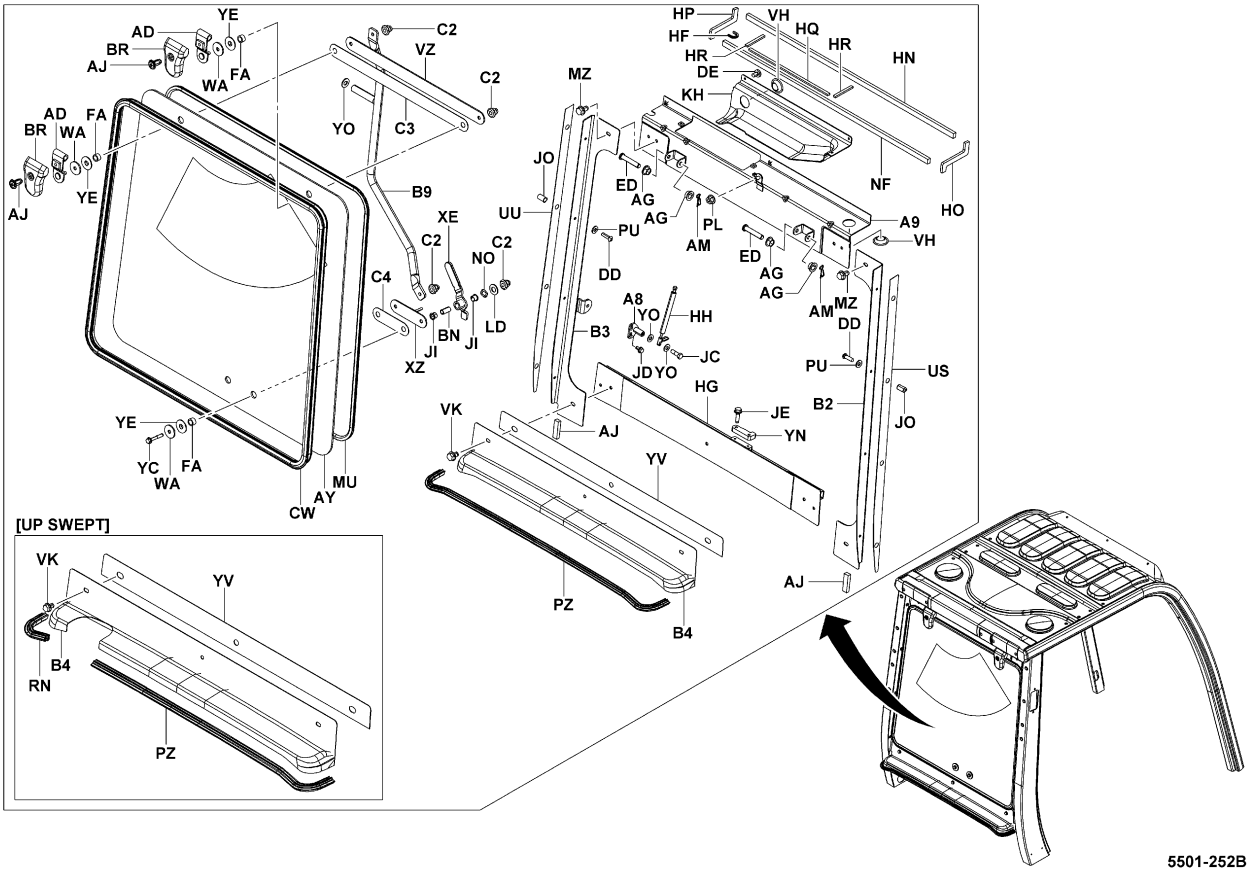

5501-252B

5501-252B

5501	STEEL CABIN CABINE EN ACIER	STAHLKABINE CABINA DE ACERO

K20N,K25N,K30N (2-DOOR CABIN) [RR]

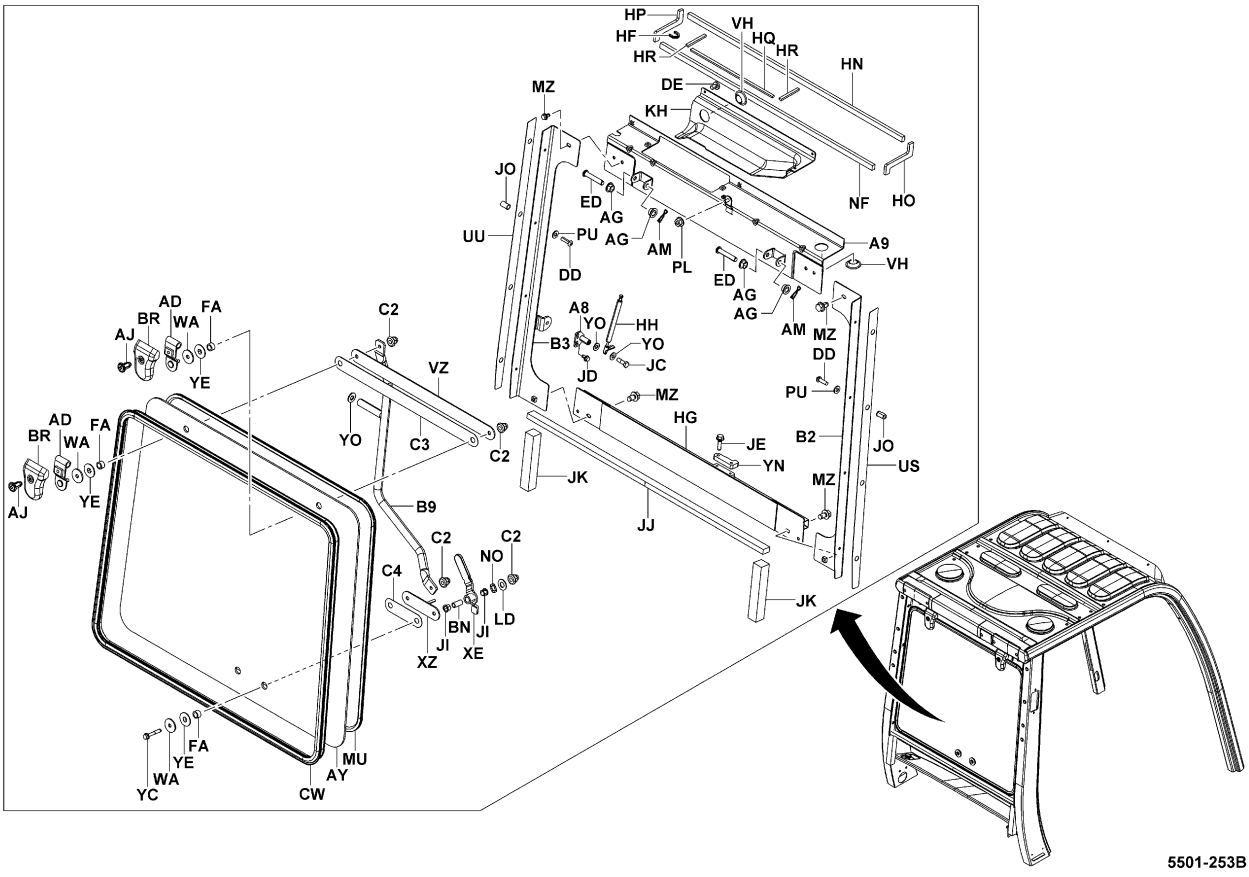

5501-253B

5501-253B

5501	STEEL CABIN CABINE EN ACIER	STAHLKABINE CABINA DE ACERO

K20N,K25N,K30N (F&R GLASS WIPER) [RR]

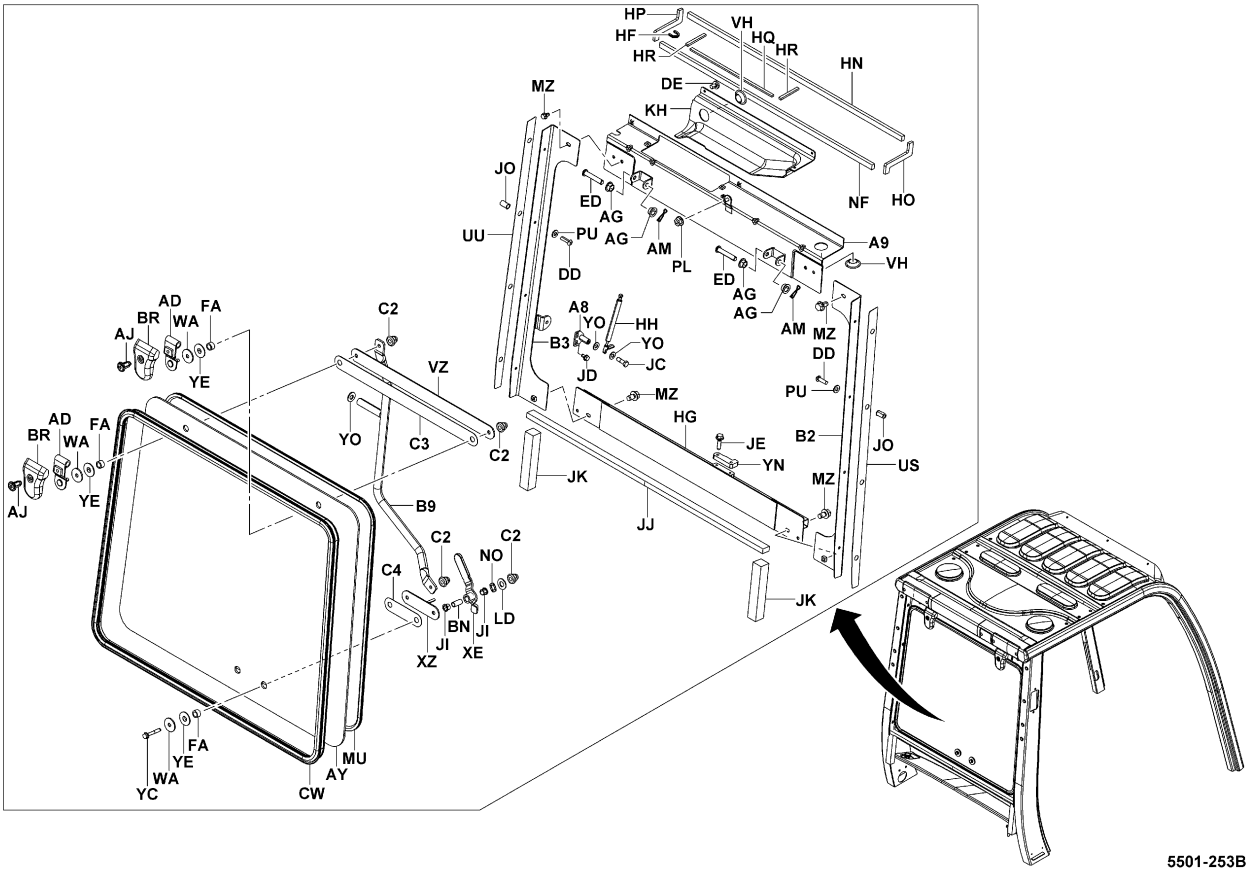

5501-253B

5501	STEEL CABIN CABINE EN ACIER	STAHLKABINE CABINA DE ACERO

MTM (PREMIUM CABIN) [RR]

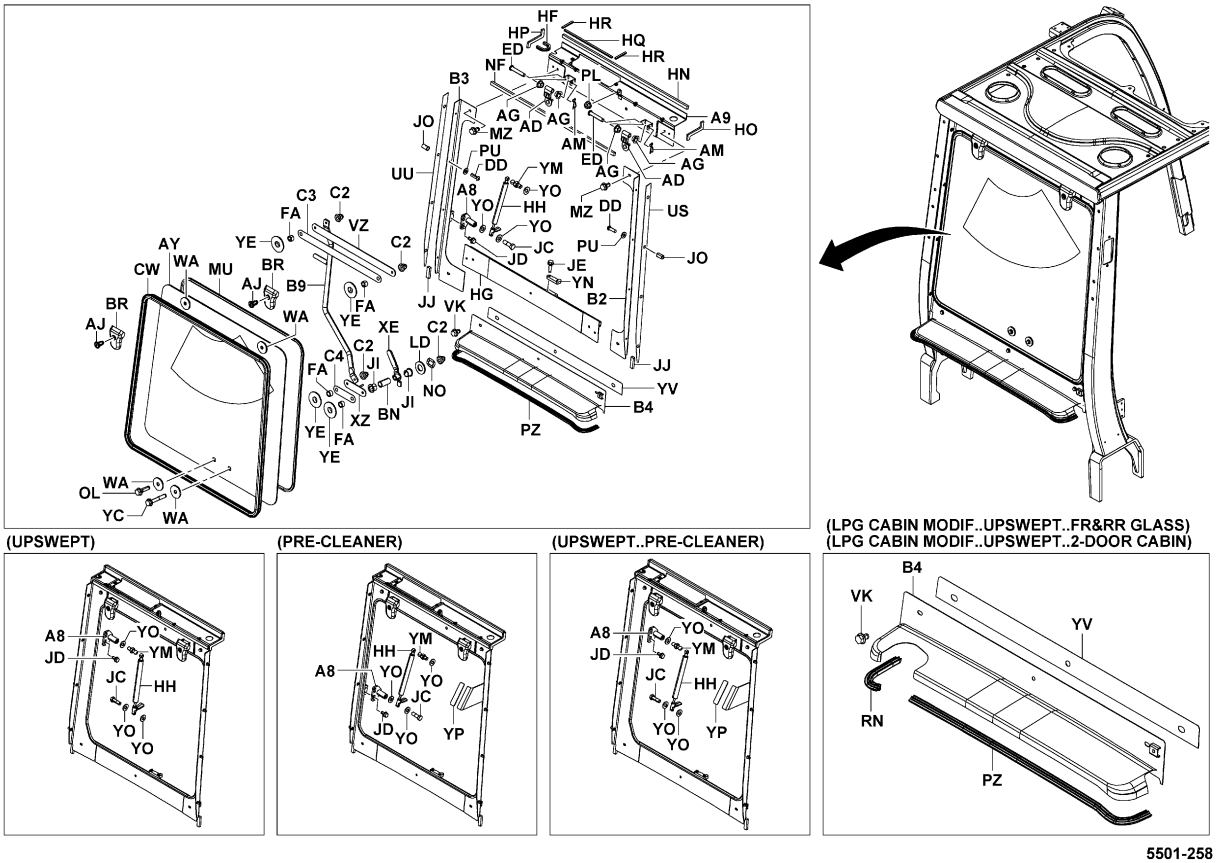

5501-258

5501-258_

MTM (2-DOOR CABIN) [DOOR]

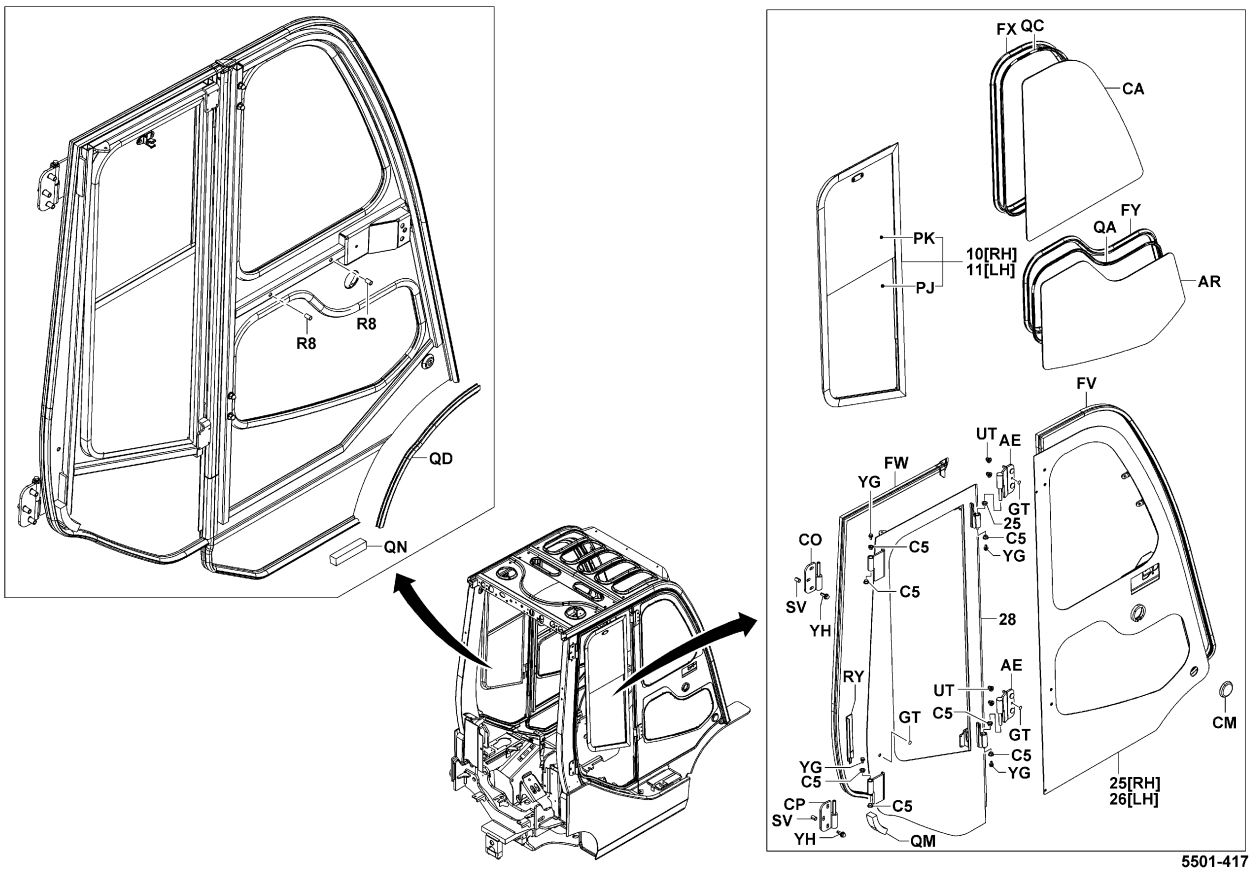

5501-417_

MTM (PREMIUM CABIN) [DOOR]

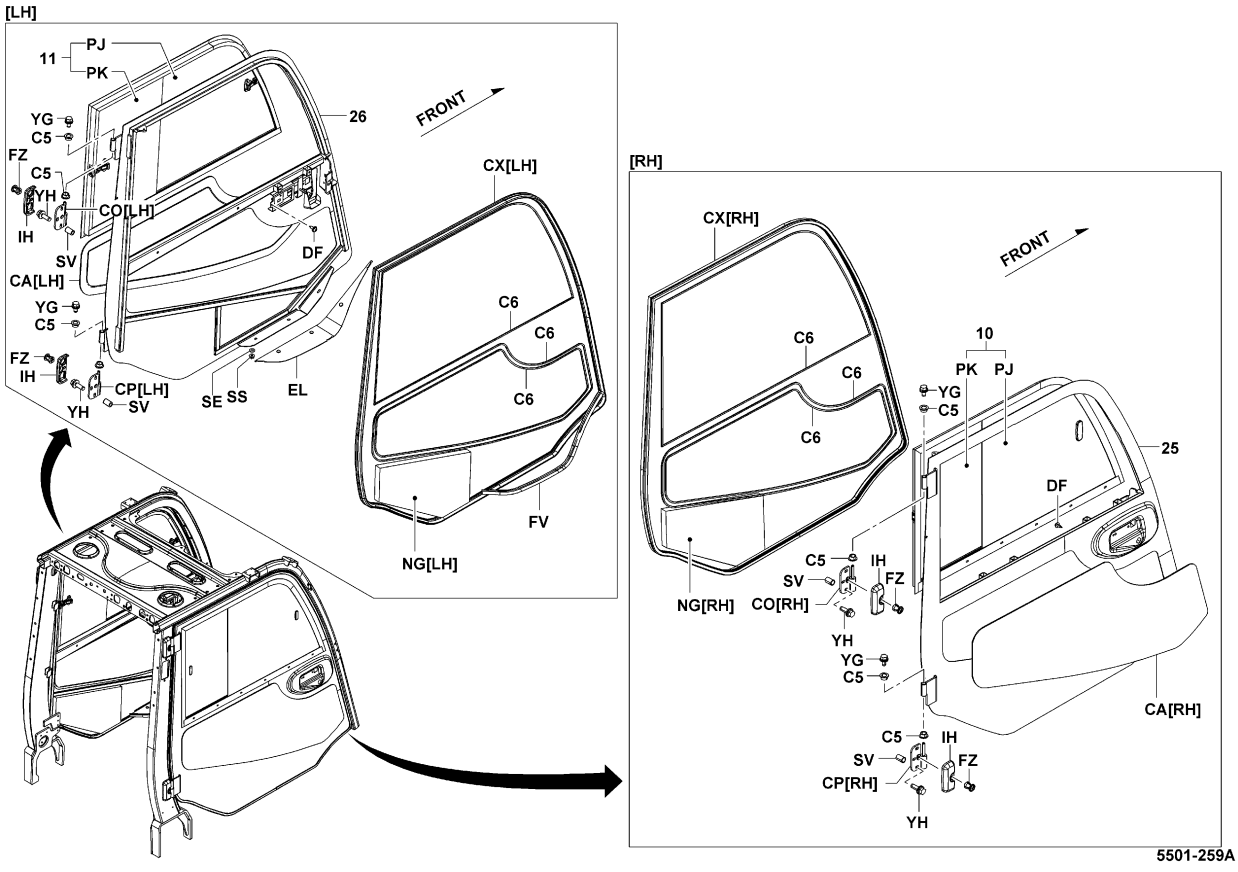

5501-259A

MTM (PREMIUM CABIN) [ROOF]

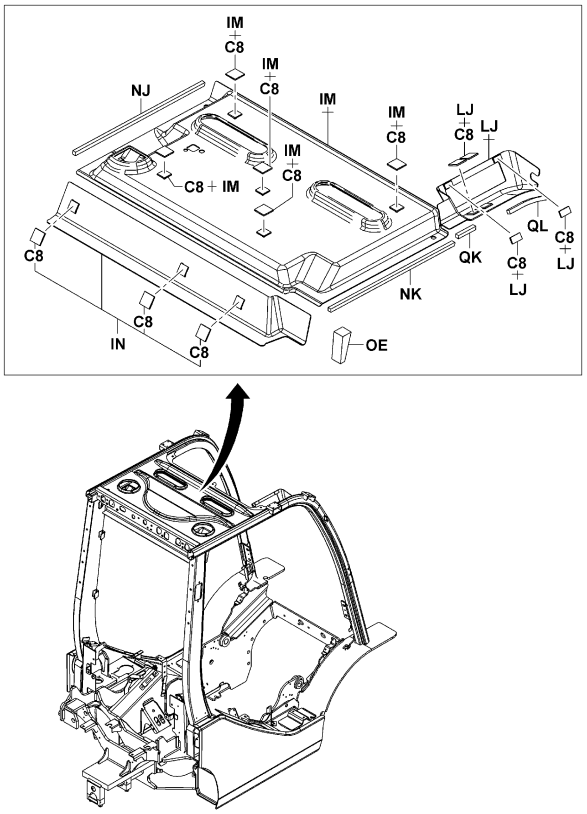

5501-418

5501-418_

MTM (PREMIUM CABIN) [BOARD]

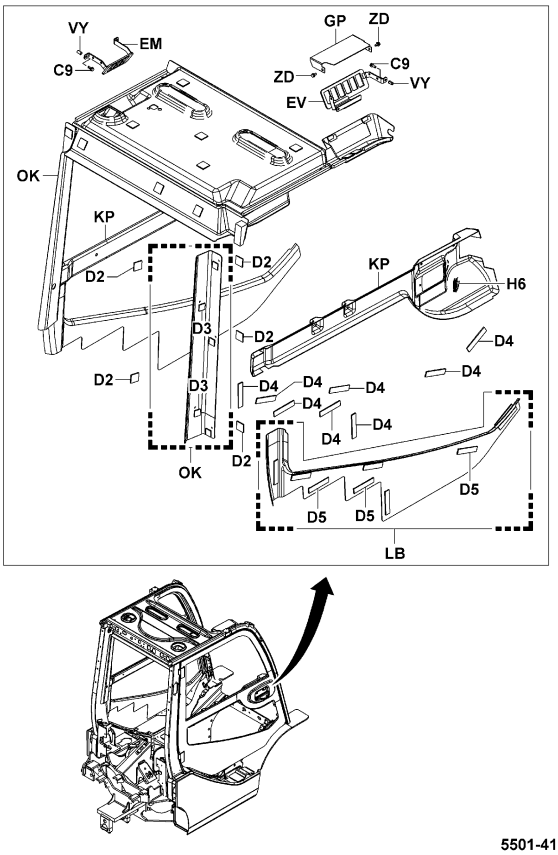

5501-419

5501-419_

MTM (2-DOOR CABIN) [CABIN SILENCER]

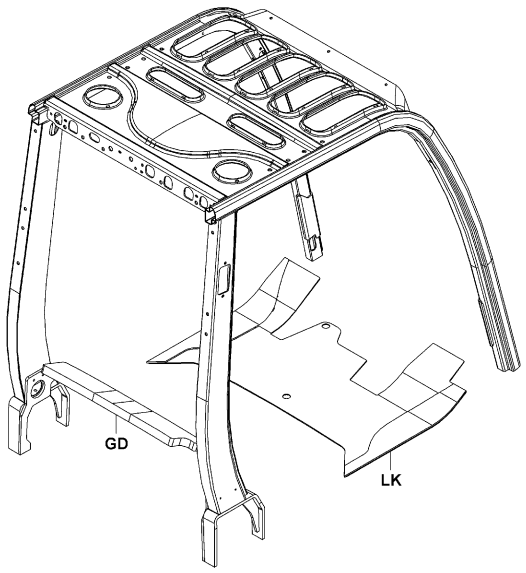

5501-327

5501-327_

5501	STEEL CABIN CABINE EN ACIER	STAHLKABINE CABINA DE ACERO

MTM (C-CABIN WP&WS)

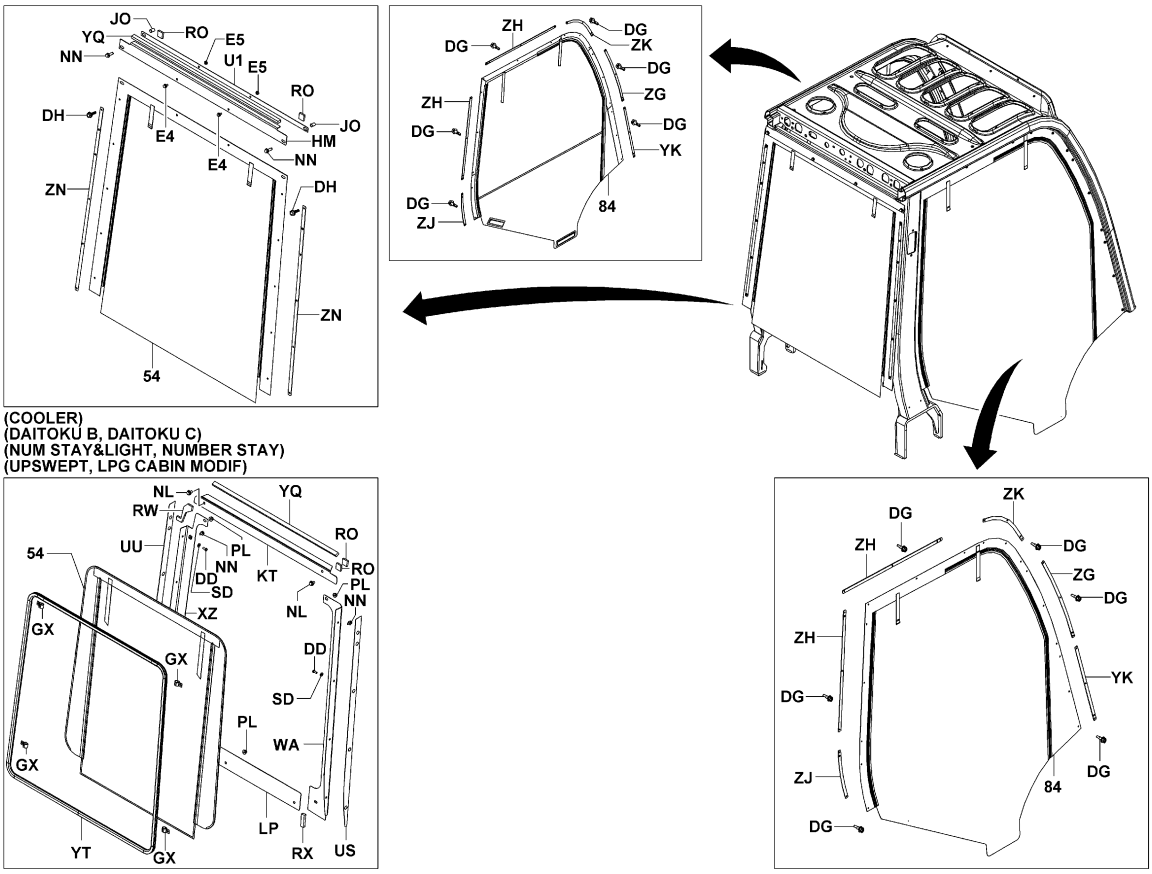

5501	STEEL CABIN CABINE EN ACIER	STAHLKABINE CABINA DE ACERO

PART NAME CODE	PART NAME	QTY
5501-10	**WINDOW ASSY, DOOR, RH** ENS. DE FENETRE FENSTER, VOLLST. CONJUNTO DE VENTANILLA	1
5501-11	**WINDOW ASSY, DOOR, LH** ENS. DE FENETRE FENSTER, VOLLST. CONJUNTO DE VENTANILLA	1
5501-25	**DOOR SUB-ASSY, RH** SOUS-ENS. DE PORTE TUR-TEILGRUPPE SUBCONJUNTO DE LA PUERTA	1
5501-26	**DOOR SUB-ASSY, LH** SOUS-ENS. DE PORTE TUR-TEILGRUPPE SUBCONJUNTO DE LA PUERTA	1
5501-28	**DOOR SUB-ASSY, REAR** SOUS-ENS. DE PORTE TUR-TEILGRUPPE SUBCONJUNTO DE LA PUERTA	1
5501-54	**DOOR ASSY** ENS. DE PORTE TUR, VOLLST. CONJUNTO DE LA PUERTA	1
5501-84	**DOOR ASSY, CANVAS** ENS. DE PORTE TÜR, VOLLST. CONJUNTO DE LA PUERTA	1
5501-A2	**BRACKET, FRONT GLASS, RH** SUPPORT TRÄGER SOPORTE	1
5501-A3	**BRACKET, FRONT GLASS, LH** SUPPORT TRÄGER SOPORTE	1
5501-A4	**BRACKET, FRONT GLASS, UPR** SUPPORT TRÄGER SOPORTE	1
5501-A5	**BRACKET, FRONT GLASS, LWR** SUPPORT TRÄGER SOPORTE	1
5501-A6	**BRACKET, LAMP** SUPPORT TRÄGER SOPORTE	2
5501-A8	**BRACKET, DAMPER** SUPPORT TRÄGER SOPORTE	1- 2
5501-A9	**BRACKET, GLASS, RR** SUPPORT TRÄGER SOPORTE	1
5501-AD	**HINGE SUB-ASSY** SOUS-ENS. DE CHARNIERE SCHARNIER-TEILGRUPPE SUBCONJUNTO DE BISAGRA	2
5501-AE	**HINGE SUB-ASSY** SOUS-ENS. DE CHARNIERE SCHARNIER-TEILGRUPPE SUBCONJUNTO DE BISAGRA	2
5501-AG	**BUSHING** BAGUE BUCHSE BUJE	4
5501-AJ	**CLIP** AGRAFE CLIP FIJADOR	2
5501-AM	**CLIP** AGRAFE CLIP FIJADOR	2
5501-AR	**GLASS, SIDE** VITRE GLASSCHEIBE VIDRIO	1

5501

STEEL CABIN
CABINE EN ACIER
STAHLKABINE
CABINA DE ACERO

PART NAME CODE	PART NAME	QTY
5501-AV	**GLASS, FRONT** VITRE GLASSCHEIBE VIDRIO	1
5501-AY	**GLASS, REAR** VITRE GLASSCHEIBE VIDRIO	1
5501-B2	**BRACKET, RR GLASS, RH** SUPPORT TRÄGER SOPORTE	1
5501-B3	**BRACKET, RR GLASS, LH** SUPPORT TRÄGER SOPORTE	1
5501-B4	**COVER, RADIATOR** COUVERCLE DECKEL CUBIERTA	1
5501-B6	**PLATE, GUARD** PLAQUE PLATTE PLACA	1
5501-B7	**PLATE, GUARD** PLAQUE PLATTE PLACA	1
5501-B8	**RUBBER** CAOUTCHOUC GUMMI GOMA	2
5501-B9	**HANDLE** POIGNEE HEBEL VOLAMTE DE DIRECCION	1
5501-BN	**SPACER** ENTRETOISE DISTANZSTUCK SEPARADOR	1
5501-BQ	**BOLT** BOULON SCHRAUBE PERNO	3
5501-BR	**COVER** COUVERCLE DECKEL CUBIERTA	2
5501-C2	**NUT, CAP** ECROU MUTTER TUERCA	4
5501-C3	**RUBBER** CAOUTCHOUC GUMMI GOMA	1
5501-C4	**RUBBER** CAOUTCHOUC GUMMI GOMA	1
5501-C5	**BUSHING** BAGE BUCHSE MANGUITO	8-16
5501-C6	**RUBBER** CAOUTCHOUC GUMMI GOMA	18
5501-C7	**FASTENER** FIXATION BEFESTIGUNG FIJADOR	11
5501-C8	**FASTENER** FIXATION BEFESTIGUNG FIJADOR	11
5501-C9	**BOLT** BOULON SCHRAUBE PERNO	4

5501

STEEL CABIN
CABINE EN ACIER
STAHLKABINE
CABINA DE ACERO

PART NAME CODE	PART NAME	QTY
5501-CA	**GLASS, SIDE** VITRE GLASSCHEIBE VIDRIO	1
5501-CC	**WEATHERSTRIP** BOURRELET D'ETANCHEITE ABDICHTUNGSPROFIL CANAL PARA EL AGUA	1
5501-CD	**WEATHERSTRIP** BOURRELET D'ETANCHEITE ABDICHTUNGSPROFIL CANAL PARA EL AGUA	1
5501-CM	**RUBBER, CUSHION** CAOUTCHOUC GUMMI GOMA	2
5501-CN	**BUSHING** BAGUE BUCHSE BUJE	3
5501-CO	**HINGE SUB-ASSY** SOUS-ENS. DE CHARNIERE SCHARNIER-TEILGRUPPE SUBCONJUNTO DE BISAGRA	1
5501-CP	**HINGE SUB-ASSY** SOUS-ENS. DE CHARNIERE SCHARNIER-TEILGRUPPE SUBCONJUNTO DE BISAGRA	1
5501-CR	**PLUG** BOUCHON STOPFEN TAPON	8
5501-CW	**WEATHERSTRIP** BOURRELET D'ETANCHEITE ABDICHTUNGSPROFIL CANAL PARA EL AGUA	1
5501-D2	**FASTENER** FIXATION BEFESTIGUNG FIJADOR	10
5501-D3	**FASTENER** FIXATION BEFESTIGUNG FIJADOR	10
5501-D4	**FASTENER** FIXATION BEFESTIGUNG FIJADOR	16
5501-D5	**FASTENER** FIXATION BEFESTIGUNG FIJADOR	16
5501-DC	**SCREW** VIS SCHRAUBE TORNILLO	2
5501-DD	**SCREW** VIS SCHRAUBE TORNILLO	8
5501-DE	**SCREW** VIS SCHRAUBE TORNILLO	3
5501-DG	**SCREW** VIS SCHRAUBE TORNILLO	34
5501-DH	**SCREW** VIS SCHRAUBE TORNILLO	10
5501-DJ	**BRACKET** SUPPORT TRAGER SOPORTE	1
5501-DP	**RUBBER** CAOUTCHOUC GUMMI GOMA	2

5501 STEEL CABIN / CABINE EN ACIER / STAHLKABINE / CABINA DE ACERO

PART NAME CODE	PART NAME	QTY
5501-DQ	**RUBBER** CAOUTCHOUC GUMMI GOMA	1
5501-DT	**RUBBER** CAOUTCHOUC GUMMI GOMA	1
5501-E4	**BOLT** BOULON SCHRAUBE PERNO	2
5501-E5	**NUT** ECROU MUTTER TUERCA	2
5501-ED	**PIN** GOUPILLE STIFT PASADOR	2
5501-EE	**PIPE SUB-ASSY** SOUS-ENS. DE TUYAU ROHR-TEILGRUPPE SUBCONJUNTO DE TUBO	1
5501-EI	**BOLT** BOULON SCHRAUBE PERNO	4
5501-EM	**BRACKET** SUPPORT TRAGER SOPORTE	1
5501-ER	**PLATE** PLAQUE PLATTE PLACA	2
5501-EV	**BRACKET** SUPPORT TRAGER SOPORTE	1
5501-EZ	**PLATE** PLAQUE PLATTE PLACA	1
5501-FA	**SPACER** ENTRETOISE DISTANZSTUCK SEPARADOR	4
5501-FB	**SPONGE** EPONGE SCHWAMM ESPONJA	1
5501-FN	**WASHER** RODELLE UNTERLEGSCHEIBE ARANDELA	9
5501-FV	**WEATHERSTRIP** BOURRELET D'ETANCHEITE ABDICHTUNGSPROFIL CANAL PARA EL AGUA	1
5501-FW	**WEATHERSTRIP** BOURRELET D'ETANCHEITE ABDICHTUNGSPROFIL CANAL PARA EL AGUA	1
5501-FX	**WEATHERSTRIP** BOURRELET D'ETANCHEITE ABDICHTUNGSPROFIL CANAL PARA EL AGUA	2
5501-FY	**WEATHERSTRIP** BOURRELET D'ETANCHEITE ABDICHTUNGSPROFIL CANAL PARA EL AGUA	2
5501-GD	**SILENCER** SILENCIEUX SCHALLDAMPFER SILENCIADOR	1
5501-GL	**TRIM** GARNITURE ZIERSTREIFEN GUARNICION	2

5501 STEEL CABIN / CABINE EN ACIER / STAHLKABINE / CABINA DE ACERO

PART NAME CODE	PART NAME	QTY
5501-GP	**BRACKET** SUPPORT TRAGER SOPORTE	1
5501-GT	**PLUG** BOUCHON STOPFEN TAPON	6
5501-GX	**CLAMP** PINSE KLEMME ABRAZADERA	4
5501-H6	**TRIM** GARNITURE ZIERSTREIFEN GUARNICION	1
5501-HF	**GROMMET** RONDELLE ISOLANTE DURCHFUHRUNG ANILLO PROTECTOR	1
5501-HG	**PLATE** PLAQUE PLATTE PLACA	1
5501-HH	**DAMPER ASSY** ENS. D'AMORTISSEUR DAMPFER, VOLLST. CONJUNTO DEL AMORTIGUADOR	1- 2
5501-HM	**PLATE, REAR** PLAQUE PLATTE PLACA	1
5501-HN	**SEAL** JOINT ABDICHTUNG SELLO	1
5501-HO	**SEAL** JOINT ABDICHTUNG SELLO	1
5501-HP	**SEAL** JOINT ABDICHTUNG SELLO	1
5501-HQ	**SEAL** JOINT ABDICHTUNG SELLO	1
5501-HR	**SEAL** JOINT ABDICHTUNG SELLO	2
5501-IM	**COVER** COUVERCLE DECKEL CUBIERTA	1
5501-IN	**COVER** COUVERCLE DECKEL CUBIERTA	1
5501-IU	**BOLT** BOULON SCHRAUBE PERNO	8
5501-IV	**BOLT** BOULON SCHRAUBE PERNO	8
5501-JB	**BOLT** BOULON SCHRAUBE PERNO	4
5501-JC	**BOLT** BOULON SCHRAUBE PERNO	1
5501-JD	**BOLT** BOULON SCHRAUBE PERNO	2

5501

STEEL CABIN
CABINE EN ACIER
STAHLKABINE
CABINA DE ACERO

PART NAME CODE	PART NAME	QTY
5501-JE	**BOLT** BOULON SCHRAUBE PERNO	2
5501-JI	**BUSHING** BAGE BUCHSE MANGUITO	2
5501-JJ	**SEAL** JOINT ABDICHTUNG SELLO	1- 2
5501-JK	**SEAL** JOINT ABDICHTUNG SELLO	2
5501-JN	**WASHER, PLATE** RODELLE UNTERLEGSCHEIBE ARANDELA	2
5501-JO	**NUT** ECROU MUTTER TUERCA	2- 8
5501-JP	**SEAL** JOINT ABDICHTUNG SELLO	2
5501-KG	**BOSS** BOSSAGE FLANSCH TETON	3
5501-KH	**COVER** COUVERCLE DECKEL CUBIERTA	1
5501-KP	**COVER** COUVERCLE DECKEL CUBIERTA	1
5501-KT	**PLATE** PLAQUE PLATTE PLACA	1
5501-LB	**COVER** COUVERCLE DECKEL CUBIERTA	1
5501-LD	**WASHER** RODELLE UNTERLEGSCHEIBE ARANDELA	1
5501-LE	**SEAL** JOINT ABDICHTUNG SELLO	1
5501-LJ	**COVER** COUVERCLE DECKEL CUBIERTA	1
5501-LP	**PLATE** PLAQUE PLATTE PLACA	1
5501-MC	**SPONGE** EPONGE SCHWAMM ESPONJA	1
5501-MH	**SPONGE** EPONGE SCHWAMM ESPONJA	2
5501-MT	**TRIM** GARNITURE ZIERSTREIFEN GUARNICION	1
5501-MU	**TRIM** GARNITURE ZIERSTREIFEN GUARNICION	1

5501

STEEL CABIN
CABINE EN ACIER
STAHLKABINE
CABINA DE ACERO

PART NAME CODE	PART NAME	QTY
5501-MZ	**BOLT** BOULON SCHRAUBE PERNO	2- 4
5501-NF	**SPONGE** EPONGE SCHWAMM ESPONJA	1
5501-NH	**SPONGE** EPONGE SCHWAMM ESPONJA	1
5501-NJ	**SPONGE** EPONGE SCHWAMM ESPONJA	1
5501-NK	**SPONGE** EPONGE SCHWAMM ESPONJA	1
5501-NL	**BOLT** BOULON SCHRAUBE PERNO	2- 4
5501-NN	**BOLT** BOULON SCHRAUBE PERNO	2- 4
5501-NO	**WASHER** RODELLE UNTERLEGSCHEIBE ARANDELA	1
5501-NR	**NUT, CAP** ECROU MUTTER TUERCA	5
5501-OD	**BOLT** BOULON SCHRAUBE PERNO	3
5501-OE	**SPONGE** EPONGE SCHWAMM ESPONJA	1
5501-OK	**COVER** COUVERCLE DECKEL CUBIERTA	1
5501-OL	**BOLT** BOULON SCHRAUBE PERNO	1
5501-PJ	**GLASS, WINDOW, NO.1** VITRE GLASSCHEIBE VIDRIO	2
5501-PK	**GLASS, WINDOW, NO.2** VITRE GLASSCHEIBE VIDRIO	2- 3
5501-PL	**NUT** ECROU MUTTER TUERCA	1- 5
5501-PN	**SHIM** CALE AUSGLEICHSCHEIBE CALCE	99
5501-PR	**NUT** ECROU MUTTER TUERCA	3
5501-PT	**RUBBER** CAOUTCHOUC GUMMI GOMA	1
5501-PU	**WASHER, PLATE** RODELLE UNTERLEGSCHEIBE ARANDELA	8

5501

STEEL CABIN
CABINE EN ACIER
STAHLKABINE
CABINA DE ACERO

PART NAME CODE	PART NAME	QTY
5501-PZ	**SEAL** JOINT ABDICHTUNG SELLO	1
5501-QA	**WEATHERSTRIP** BOURRELET D'ETANCHEITE ABDICHTUNGSPROFIL CANAL PARA EL AGUA	2
5501-QC	**WEATHERSTRIP** BOURRELET D'ETANCHEITE ABDICHTUNGSPROFIL CANAL PARA EL AGUA	2
5501-QD	**WEATHERSTRIP** BOURRELET D'ETANCHEITE ABDICHTUNGSPROFIL CANAL PARA EL AGUA	1
5501-QK	**SPONGE** EPONGE SCHWAMM ESPONJA	1
5501-QL	**SPONGE** EPONGE SCHWAMM ESPONJA	1
5501-QM	**SPONGE** EPONGE SCHWAMM ESPONJA	2
5501-QN	**SPONGE** EPONGE SCHWAMM ESPONJA	1
5501-R8	**NUT** ECROU MUTTER TUERCA	2
5501-RN	**SEAL** JOINT ABDICHTUNG SELLO	1
5501-RO	**SEAL** JOINT ABDICHTUNG SELLO	2
5501-RW	**SEAL** JOINT ABDICHTUNG SELLO	1
5501-RX	**SEAL** JOINT ABDICHTUNG SELLO	2
5501-RY	**SEAL** JOINT ABDICHTUNG SELLO	1
5501-SD	**WASHER** RODELLE UNTERLEGSCHEIBE ARANDELA	1- 8
5501-SE	**WASHER** RODELLE UNTERLEGSCHEIBE ARANDELA	1
5501-SV	**NUT** ECROU MUTTER TUERCA	12
5501-U1	**PLATE** PLAQUE PLATTE PLACA	1
5501-UM	**GLASS, FRONT** VITRE GLASSCHEIBE VIDRIO	1
5501-UO	**RUBBER** CAOUTCHOUC GUMMI GOMA	1

5501

STEEL CABIN
CABINE EN ACIER
STAHLKABINE
CABINA DE ACERO

PART NAME CODE	PART NAME	QTY
5501-US	**RUBBER** CAOUTCHOUC GUMMI GOMA	1
5501-UT	**NUT** ECROU MUTTER TUERCA	8
5501-UU	**RUBBER** CAOUTCHOUC GUMMI GOMA	1
5501-VH	**GROMMET** RONDELLE ISOLANTE DURCHFUHRUNG ANILLO PROTECTOR	2
5501-VK	**BOLT** BOULON SCHRAUBE PERNO	3
5501-VY	**NUT** ECROU MUTTER TUERCA	4
5501-VZ	**PLATE** PLAQUE PLATTE PLACA	1
5501-WA	**PLATE** PLAQUE PLATTE PLACA	1- 4
5501-XE	**HANDLE** POIGNEE HEBEL VOLAMTE DE DIRECCION	1
5501-XZ	**PLATE** PLAQUE PLATTE PLACA	1
5501-YC	**BOLT** BOULON SCHRAUBE PERNO	1
5501-YE	**BUSHING** BAGE BUCHSE MANGUITO	4
5501-YG	**BOLT** BOULON SCHRAUBE PERNO	8
5501-YH	**BOLT** BOULON SCHRAUBE PERNO	12
5501-YK	**PLATE** PLAQUE PLATTE PLACA	2
5501-YM	**BOLT, BALL** BOULON SCHRAUBE PERNO	1
5501-YN	**PLATE, LATCH** PLAQUE PLATTE PLACA	1
5501-YO	**WASHER, PLATE** RODELLE UNTERLEGSCHEIBE ARANDELA	3
5501-YP	**RUBBER** CAOUTCHOUC GUMMI GOMA	1
5501-YQ	**RUBBER** CAOUTCHOUC GUMMI GOMA	1

5501	STEEL CABIN CABINE EN ACIER	STAHLKABINE CABINA DE ACERO

PART NAME CODE	PART NAME	QTY	PART NAME CODE	PART NAME	QTY
5501-YT	**TRIM, RR** GARNITURE ZIERSTREIFEN GUARNICION	1	5501-ZK	**PLATE** PLAQUE PLATTE PLACA	2
5501-YV	**RUBBER** CAOUTCHOUC GUMMI GOMA	1	5501-ZN	**PLATE** PLAQUE PLATTE PLACA	2
5501-YY	**RUBBER** CAOUTCHOUC GUMMI GOMA	2			
5501-YZ	**RUBBER** CAOUTCHOUC GUMMI GOMA	2			
5501-ZB	**BOLT** BOULON SCHRAUBE PERNO	4			
5501-ZC	**NUT, SPRING** ECROU MUTTER TUERCA	1			
5501-ZD	**BOLT** BOULON SCHRAUBE PERNO	3			
5501-ZG	**PLATE** PLAQUE PLATTE PLACA	2			
5501-ZH	**PLATE** PLAQUE PLATTE PLACA	4			
5501-ZJ	**PLATE** PLAQUE PLATTE PLACA	2			

5501	STEEL CABIN CABINE EN ACIER	STAHLKABINE CABINA DE ACERO

PART NAME CODE	PART NAME	QTY	PART NAME CODE	PART NAME	QTY

5504	DOOR LOCK SERRURE DE PORTE	TÜRSCHLOSS CIERRE DE LA PUERTA

MTM (2-DOOR CABIN) [RH]

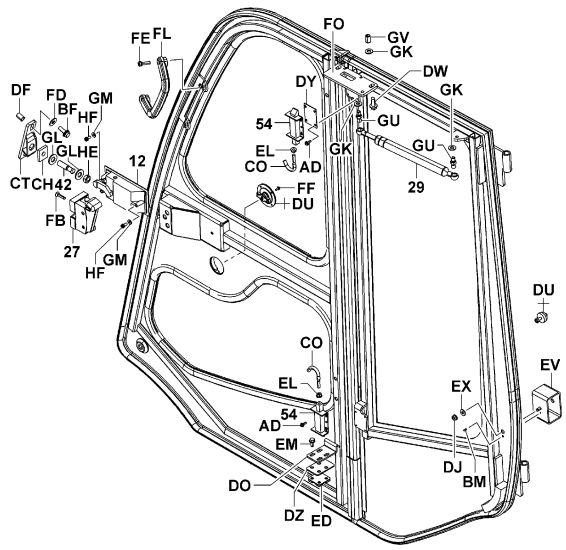

5504-092

5504-092_

MTM (2-DOOR CABIN) [LH]

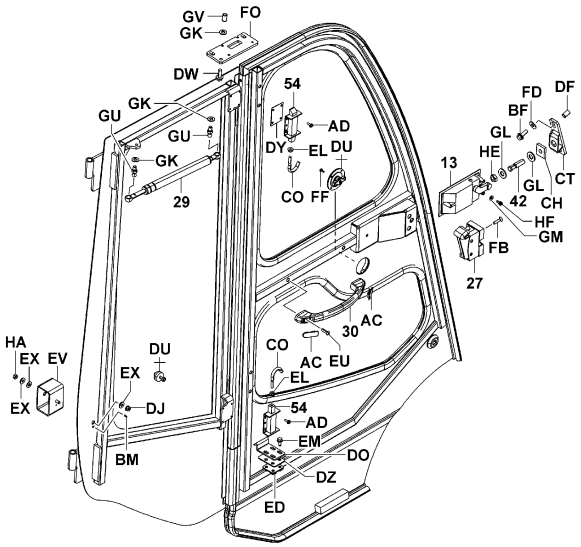

5504-093

5504-093_

5504	DOOR LOCK SERRURE DE PORTE	TÜRSCHLOSS CIERRE DE LA PUERTA

MTM (PREMIUM CABIN) [RH]

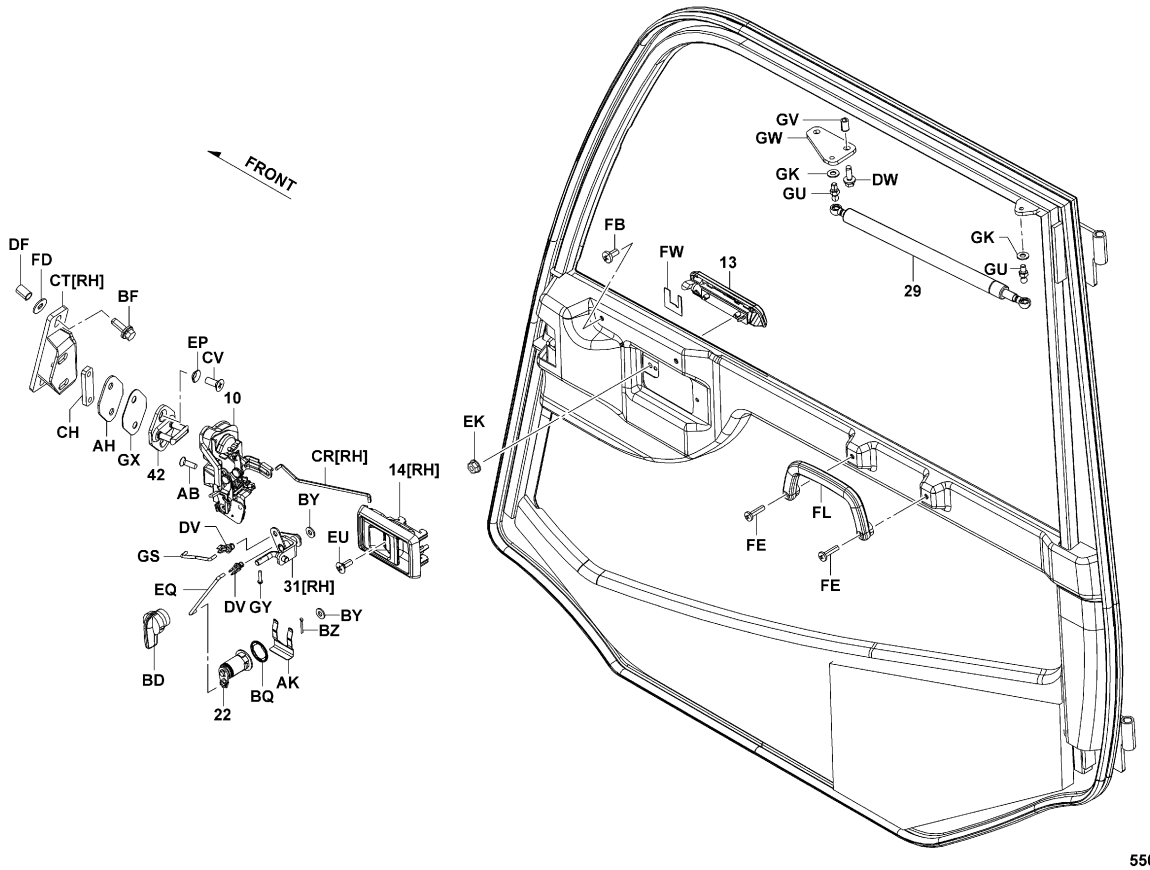

5504-064B

5504-064B

5504

DOOR LOCK
SERRURE DE PORTE

TÜRSCHLOSS
CIERRE DE LA PUERTA

MTM (PREMIUM CABIN) [LH]

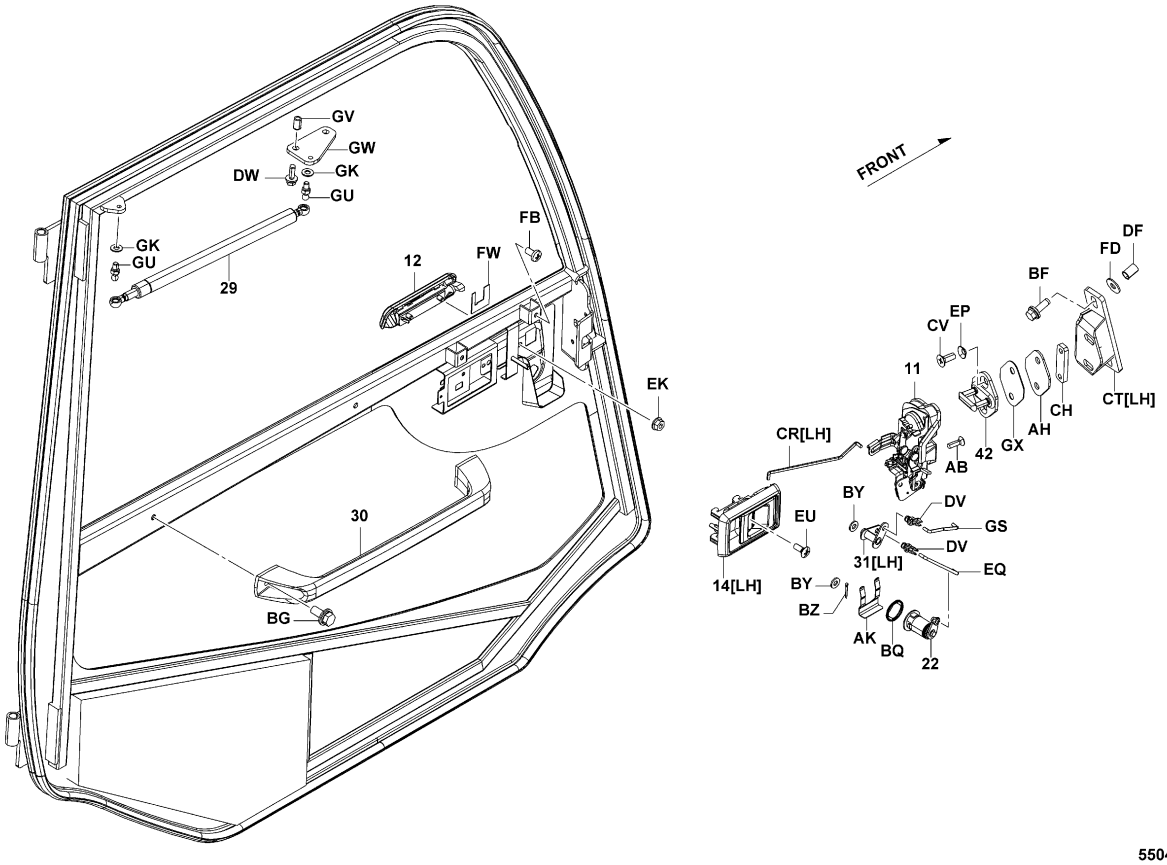

5504-065A

5504-065A

5504

DOOR LOCK
SERRURE DE PORTE

TÜRSCHLOSS
CIERRE DE LA PUERTA

PART NAME CODE	PART NAME	QTY
5504-10	**LOCK ASSY, DOOR, RH** ENS. DE VERROU SCHLOSS, VOLLST. CONJUNTO DEL CIERRE	1
5504-11	**LOCK ASSY, DOOR, LH** ENS. DE VERROU SCHLOSS, VOLLST. CONJUNTO DEL CIERRE	1
5504-12	**HANDLE ASSY, FRONT DOOR OUTSIDE, RH** ENS. DE POIGNEE HEBEL, VOLLST. CONJUNTO DEL VOLANTE DE DIRECCION	1
5504-13	**HANDLE ASSY, FRONT DOOR OUTSIDE, LH** ENS. DE POIGNEE HEBEL, VOLLST. CONJUNTO DEL VOLANTE DE DIRECCION	1
5504-14	**HANDLE ASSY, DOOR INSIDE** ENS. DE POIGNEE HEBEL, VOLLST. CONJUNTO DEL VOLANTE DE DIRECCION	1
5504-22	**CYLINDER & KEY SET, DOOR LOCK** ENS. DE CYLINDRE & CLAVETTE ZYLINDER- & KEILSATZ JUEGO DE CILINDRO Y LLAVE	1
5504-27	**LOCK ASSY** ENS. DE VERROU SCHLOSS, VOLLST. CONJUNTO DEL CIERRE	1
5504-29	**DAMPER** AMORTISSEUR DAMPFER AMORTIGUADOR	2
5504-30	**GRIP, ASSIST** PRISE GRIFF EMPUÑADURA	1
5504-31	**LINK** TRINGLE GELENKTEIL ARTICULACION	1
5504-42	**STRIKER, REAR DOOR LOCK** PERCUTEUR SCHLAGBOLZEN CERRADERO	2
5504-54	**LATCH** LOQUET RIEGEL CIERRE	4
5504-AB	**SCREW** VIS SCHRAUBE TORNILLO	6
5504-AD	**SCREW** VIS SCHRAUBE TORNILLO	16
5504-AK	**CLAMP** PINSE KLEMME ABRAZADERA	2
5504-BD	**KNOB** BOULE KNOPF MANDO	1
5504-BF	**BOLT** BOULON SCHRAUBE PERNO	4
5504-BG	**BOLT** BOULON SCHRAUBE PERNO	2
5504-BM	**PIN, SPRING** GOUPILLE STIFT PASADOR	2
5504-BQ	**PAD** TAMPON KLOTZ ALMOHADILLA	2

5504

DOOR LOCK
SERRURE DE PORTE
TÜRSCHLOSS
CIERRE DE LA PUERTA

PART NAME CODE	PART NAME	QTY
5504-BY	**WASHER, PLATE** RODELLE UNTERLEGSCHEIBE ARANDELA	4
5504-BZ	**PIN, COTTER** GOUPILLE STIFT PASADOR	2
5504-CH	**PLATE** PLAQUE PLATTE PLACA	2
5504-CO	**ROD** BIELLE STANGE VARILLA	4
5504-CR	**ROD** BIELLE STANGE VARILLA	1
5504-CT	**BRACKET, LOCK** SUPPORT TRAGER SOPORTE	1
5504-CV	**SCREW** VIS SCHRAUBE TORNILLO	4
5504-DF	**NUT** ECROU MUTTER TUERCA	4
5504-DO	**PLATE** PLAQUE PLATTE PLACA	1- 2
5504-DP	**PLATE** PLAQUE PLATTE PLACA	1
5504-DU	**CATCH ASSY, DOOR** ENS. DE DISPOSITIF D'ARRET KLINKEN, VOLLST. CONJUNTO DE RETEN	2
5504-DV	**SNAP, DOOR LOCK** JONC D'ARRET SPRENGRING ANILLO DE PRESION	4
5504-DW	**BOLT** BOULON SCHRAUBE PERNO	4
5504-DX	**PLATE** PLAQUE PLATTE PLACA	1
5504-DY	**SHIM** CALE AUSGLEICHSCHEIBE CALCE	99
5504-DZ	**SHIM** CALE AUSGLEICHSCHEIBE CALCE	99
5504-ED	**PLATE SUB-ASSY** SOUS-ENS. DE PLAQUE PLATTEN-TEILGRUPPE SUBCONJUNTO DE PLACA	2
5504-EK	**NUT** ECROU MUTTER TUERCA	4
5504-EL	**NUT** ECROU MUTTER TUERCA	4
5504-EM	**BOLT** BOULON SCHRAUBE PERNO	8

5504

DOOR LOCK
SERRURE DE PORTE
TÜRSCHLOSS
CIERRE DE LA PUERTA

PART NAME CODE	PART NAME	QTY
5504-EP	**WASHER, TOOTHED** RODELLE UNTERLEGSCHEIBE ARANDELA	4
5504-EQ	**ROD** BIELLE STANGE VARILLA	1
5504-EU	**SCREW** VIS SCHRAUBE TORNILLO	2
5504-EV	**BRACKET** SUPPORT TRAGER SOPORTE	2
5504-EX	**WASHER, PLATE** RODELLE UNTERLEGSCHEIBE ARANDELA	4- 6
5504-FB	**SCREW** VIS SCHRAUBE TORNILLO	2- 4
5504-FD	**WASHER** RODELLE UNTERLEGSCHEIBE ARANDELA	4
5504-FE	**SCREW** VIS SCHRAUBE TORNILLO	2- 4
5504-FF	**SCREW** VIS SCHRAUBE TORNILLO	8
5504-FL	**GRIP** PRISE GRIFF EMPUÑADURA	1- 2
5504-FO	**PLATE** PLAQUE PLATTE PLACA	1
5504-FW	**SEAL** JOINT ABDICHTUNG SELLO	1
5504-GJ	**NUT** ECROU MUTTER TUERCA	2
5504-GK	**WASHER, PLATE** RODELLE UNTERLEGSCHEIBE ARANDELA	4
5504-GL	**WASHER, PLATE** RODELLE UNTERLEGSCHEIBE ARANDELA	4
5504-GM	**WASHER, PLATE** RODELLE UNTERLEGSCHEIBE ARANDELA	6
5504-GS	**ROD, DOOR OPEN** BIELLE STANGE VARILLA	2
5504-GT	**ROD, DOOR OPEN** BIELLE STANGE VARILLA	1
5504-GU	**BOLT, BALL** BOULON SCHRAUBE PERNO	4
5504-GV	**NUT** ECROU MUTTER TUERCA	4

5504	DOOR LOCK SERRURE DE PORTE	TÜRSCHLOSS CIERRE DE LA PUERTA

PART NAME CODE	PART NAME	QTY	PART NAME CODE	PART NAME	QTY
5504-GW	**PLATE, DAMPER** PLAQUE PLATTE PLACA	1			
5504-GX	**SHIM, DOOR LOCK STRIKER** CALE AUSGLEICHSCHEIBE CALCE	2			
5504-GY	**SCREW** VIS SCHRAUBE TORNILLO	1			
5504-HA	**NUT** ECROU MUTTER TUERCA	2			
5504-HE	**NUT** ECROU MUTTER TUERCA	2			
5504-HF	**SCREW** VIS SCHRAUBE TORNILLO	6			

5504	DOOR LOCK SERRURE DE PORTE	TÜRSCHLOSS CIERRE DE LA PUERTA

PART NAME CODE	PART NAME	QTY	PART NAME CODE	PART NAME	QTY

MTM [MAIN]

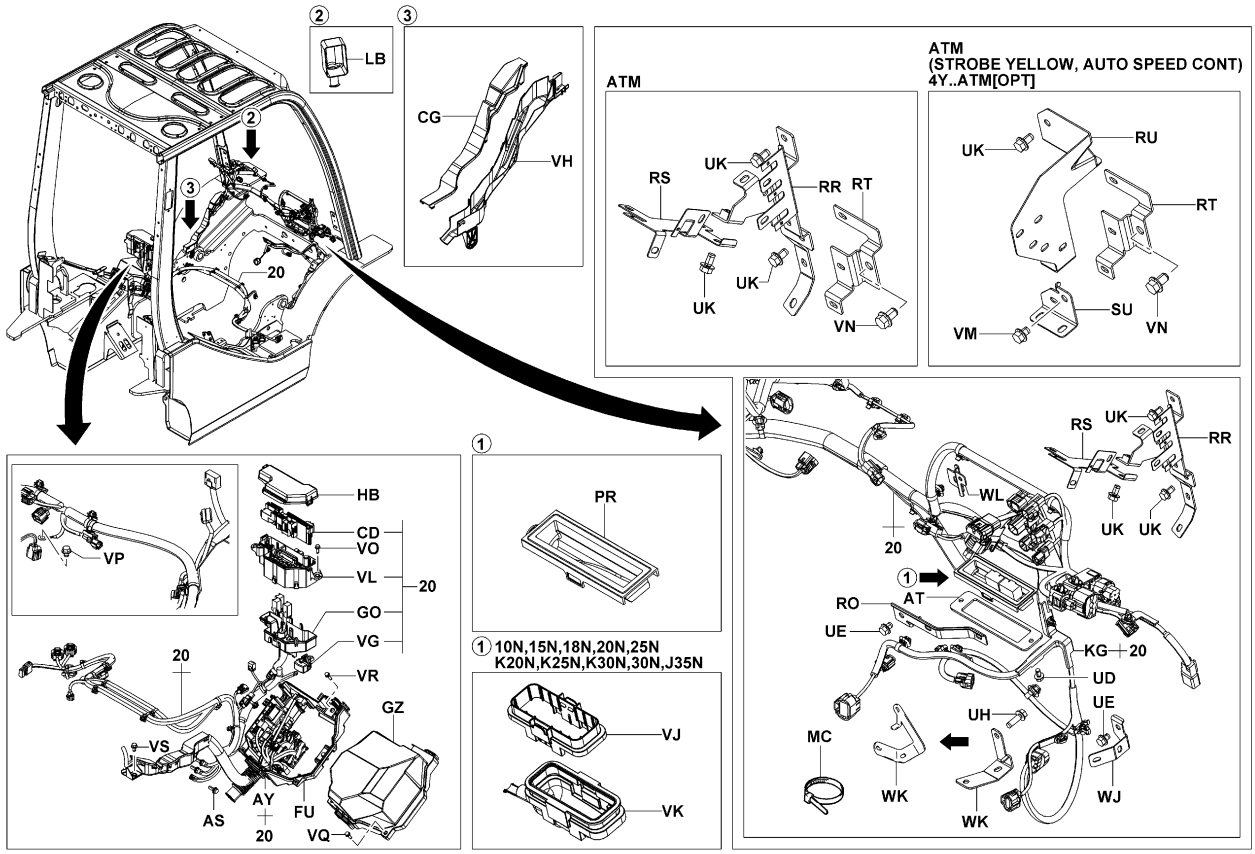

5601-411C

5601-411C

5601	WIRING & CLAMP CABLAGE & COLLIER	KABEL & KABELKLEMMEN CABLES Y ABRAZADERA

MTM [FR SUB]

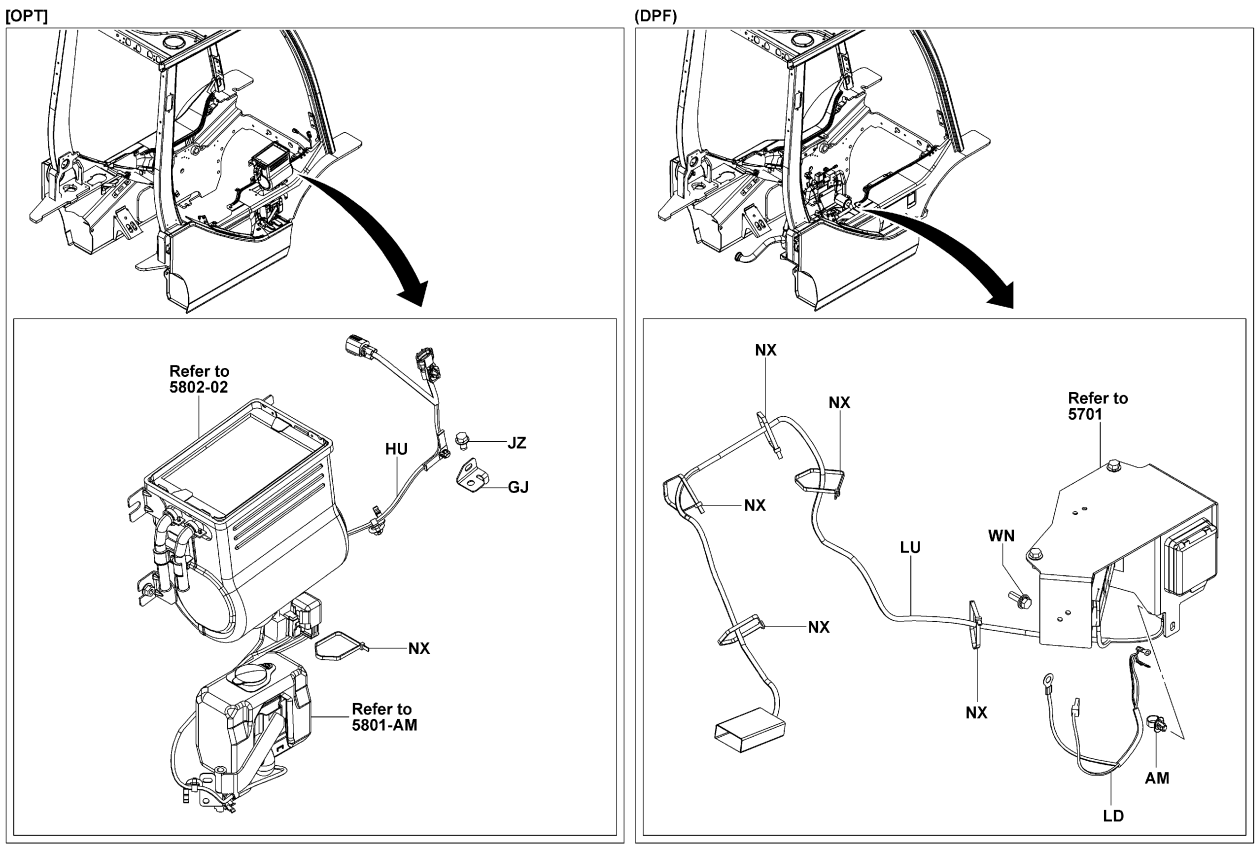

5601-392B

5601-392B

MTM

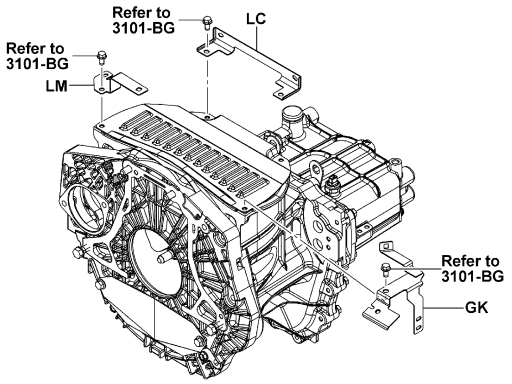

(OIL CLUTCH)

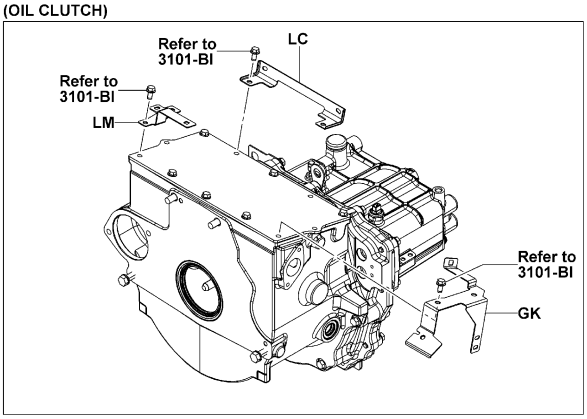

5601-393

5601-393_

4Y [RH SIDE]

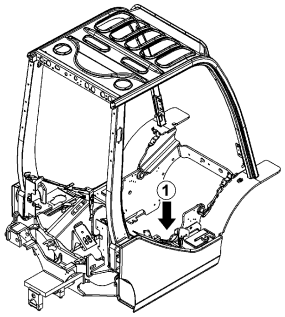

1 [BACK-UP BUZZER LESS]

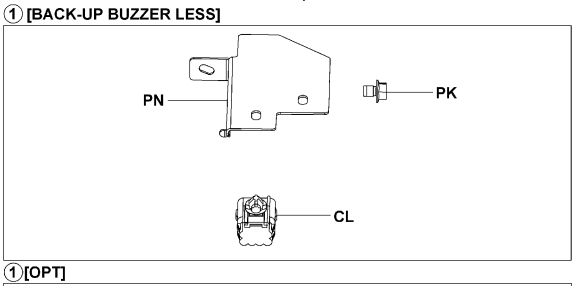

1 [OPT]

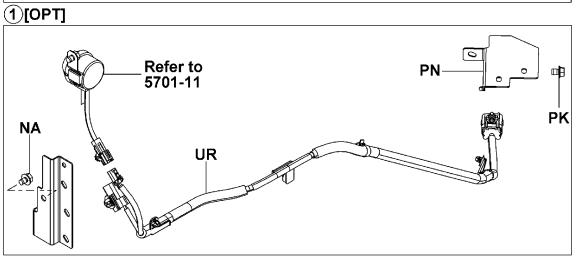

5601-598

5601-598_

5601 | WIRING & CLAMP / CABLAGE & COLLIER | KABEL & KABELKLEMMEN / CABLES Y ABRAZADERA

1DZ,2Z,3Z [RH SIDE]

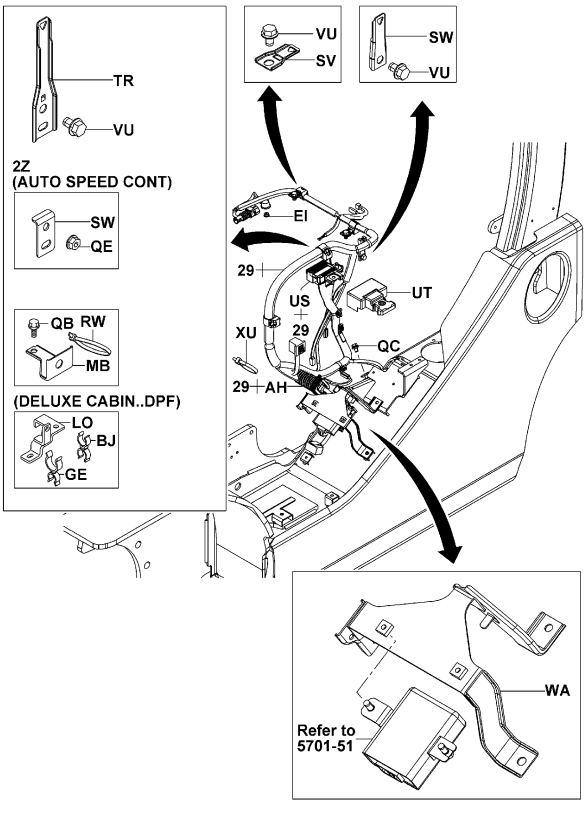

5601-398C

5601-398C

4Y [E/G MAIN]

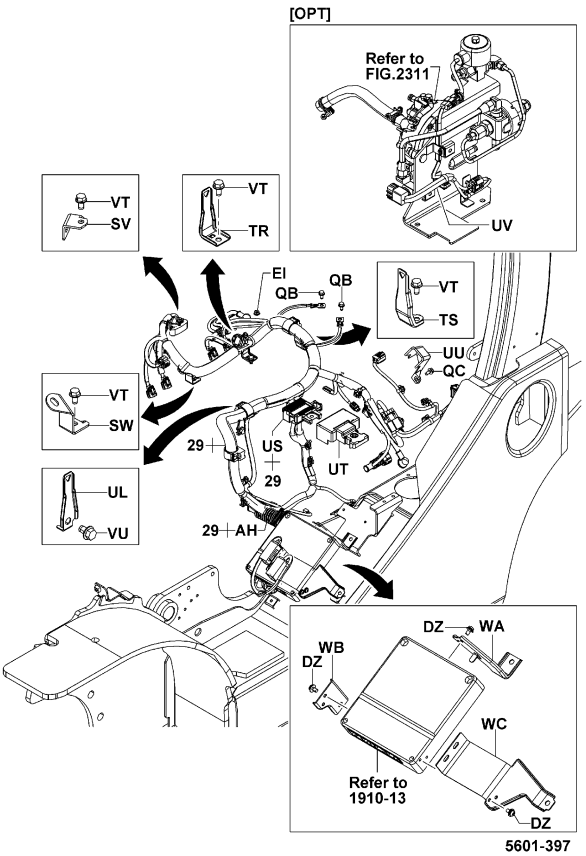

5601-397

5601-397_

1DZ,2Z,3Z [E/G MAIN]

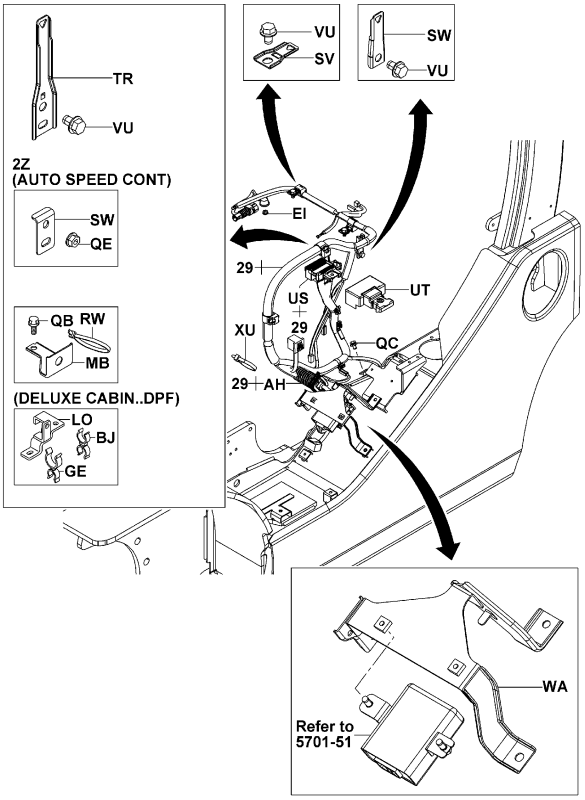

5601-398C

5601-398C

MTM [EARTH]

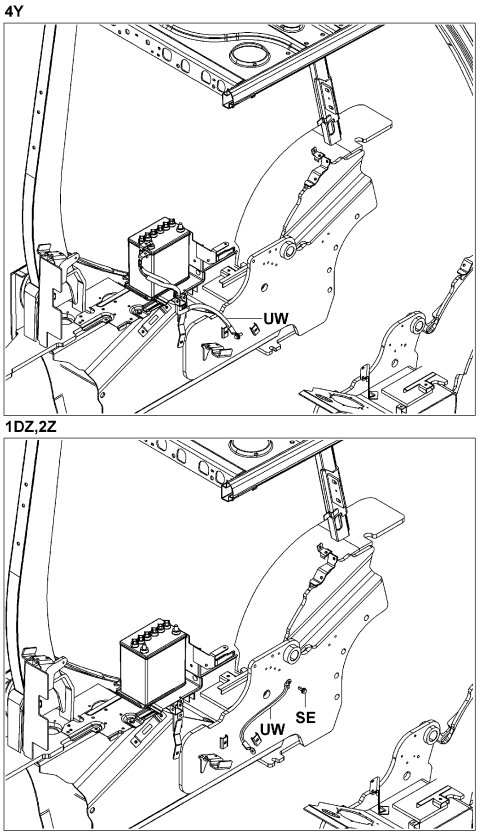

5601-399

5601-399_

MTM [INSTRUMENT PANEL]

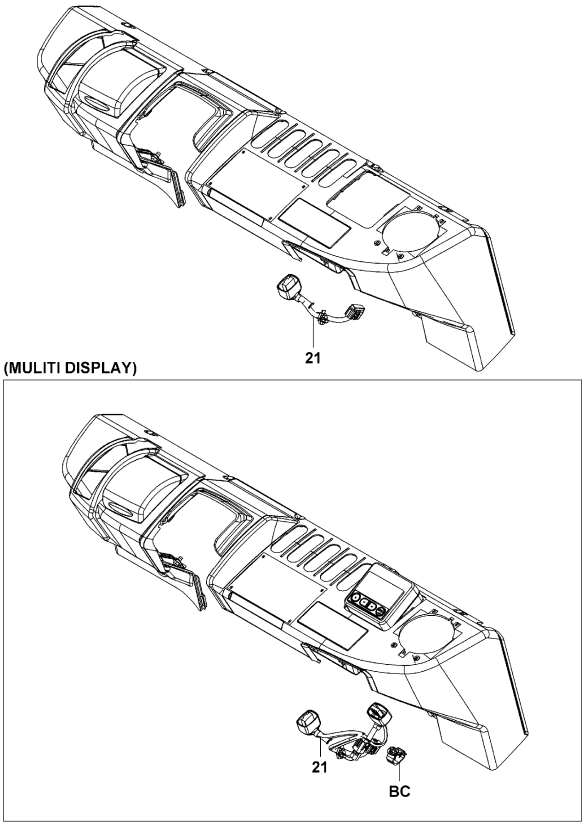

5601-400

5601-400_

MTM [LAMP]

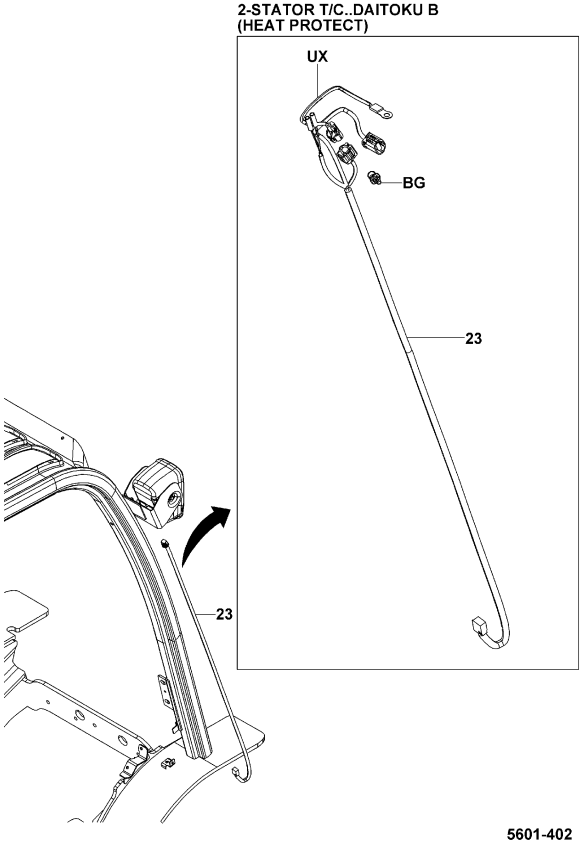

5601-402

5601-402_

MTM [REAR PILLEAR]

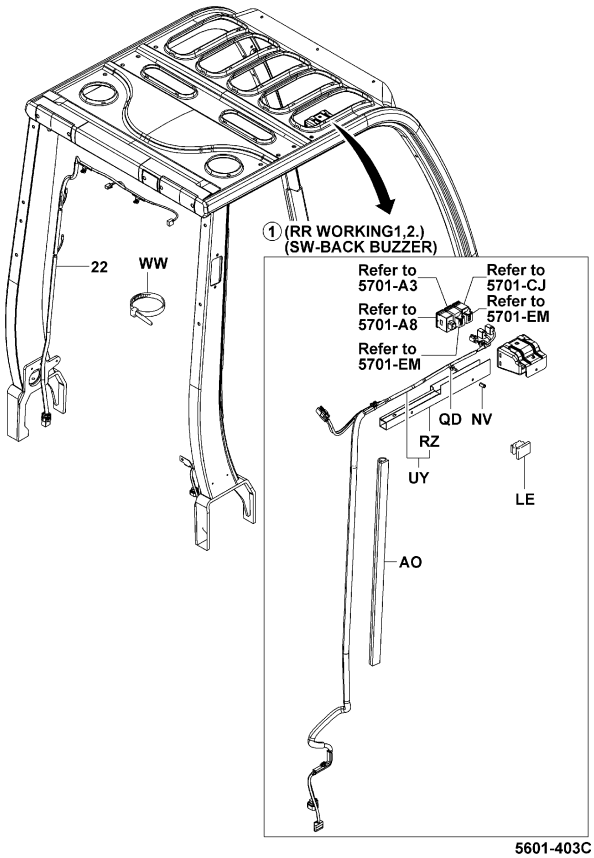

5601-403C

5601-403C

MTM [H/G RH]

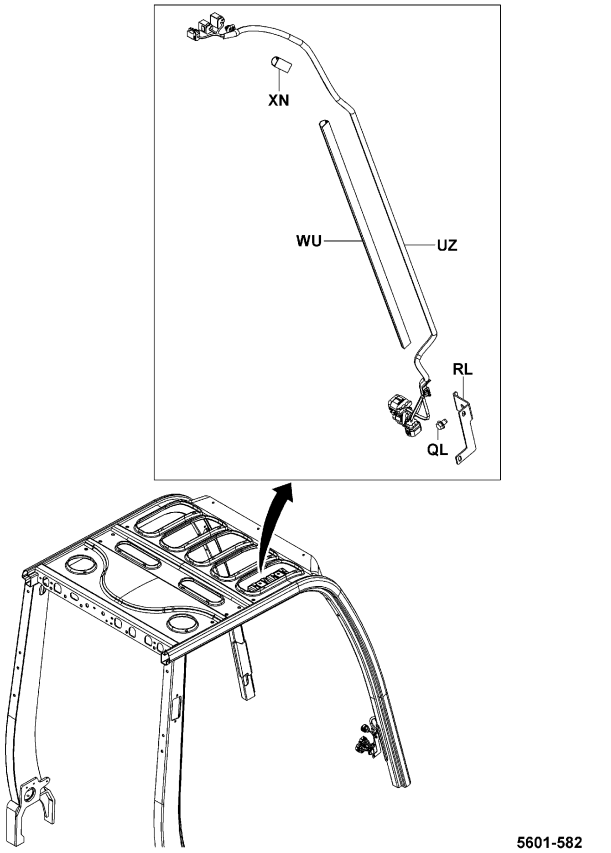

5601-582

5601-582_

5601	WIRING & CLAMP CABLAGE & COLLIER	KABEL & KABELKLEMMEN CABLES Y ABRAZADERA

MTM [LH SIDE & FOOD]

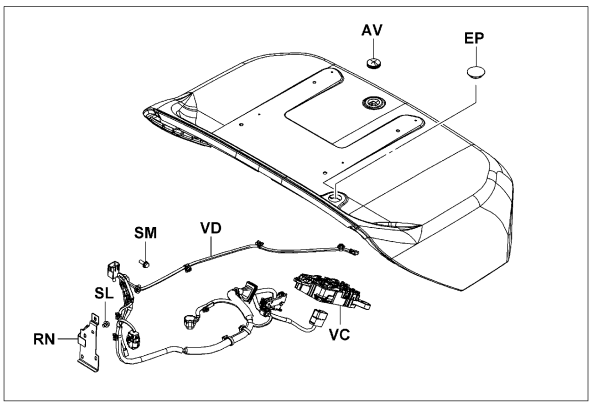

(MINI LEVER, JOY STICK)

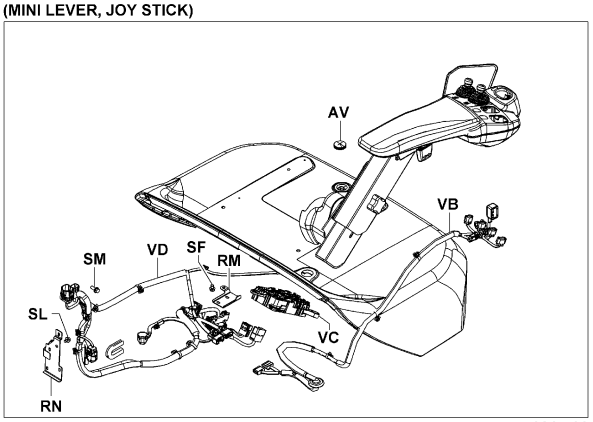

5601-539

5601-539_

MTM [ACCEL]

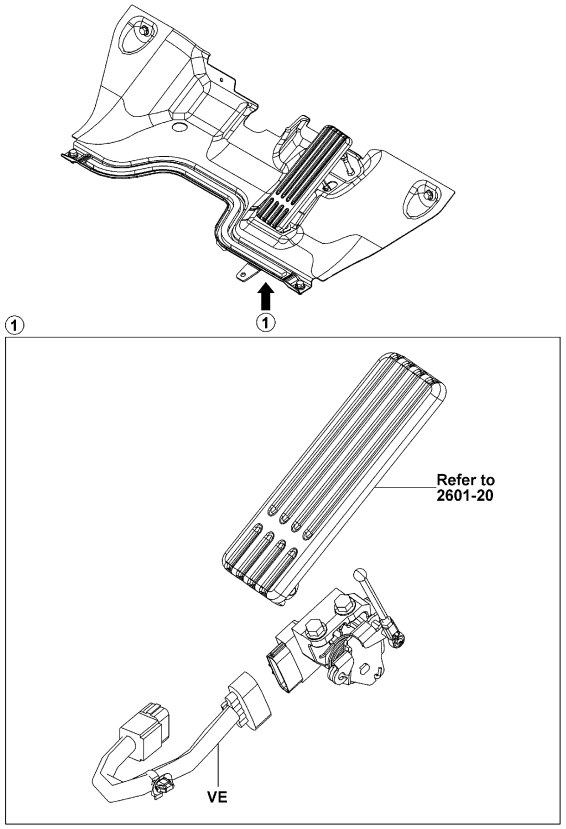

5601-407

5601-407_

MTM [HEAD GUARD UPPER LH]

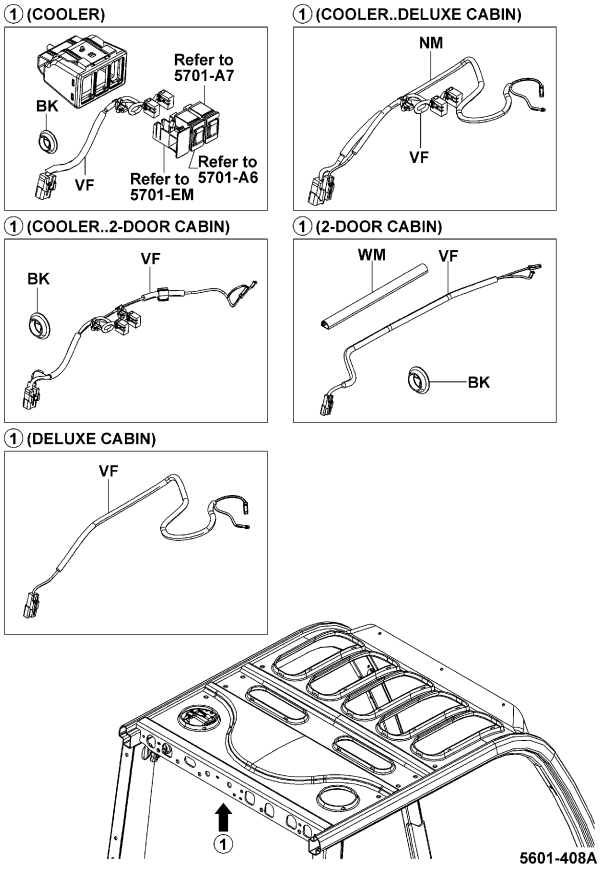

5601-408A

5601	WIRING & CLAMP CABLAGE & COLLIER	KABEL & KABELKLEMMEN CABLES Y ABRAZADERA

MTM [MAST SENSOR]

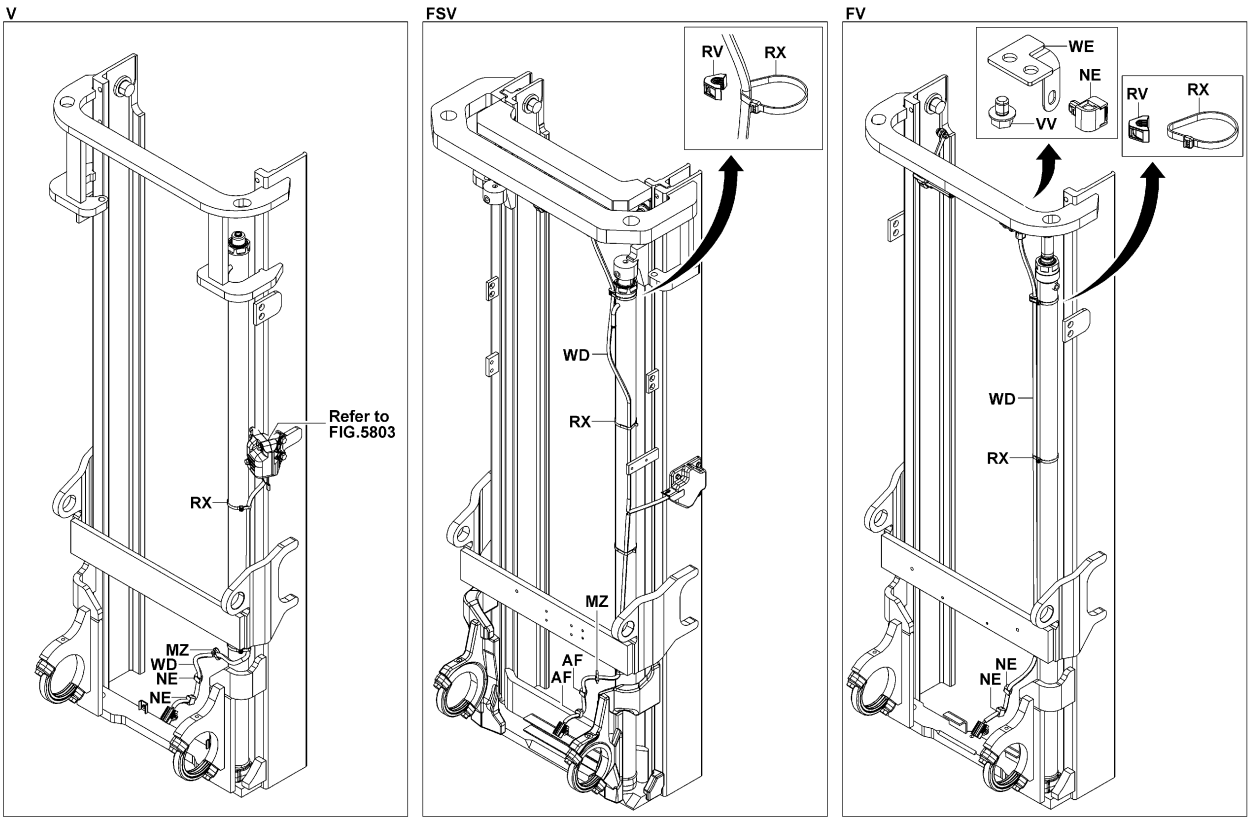

5601-608_

MTM [RR AXLE]

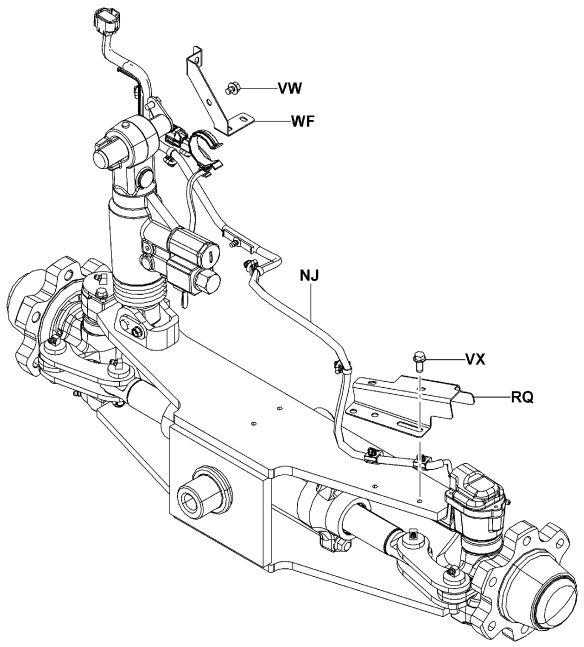

5601-410

5601-410_

MTM [FUSE BOX]

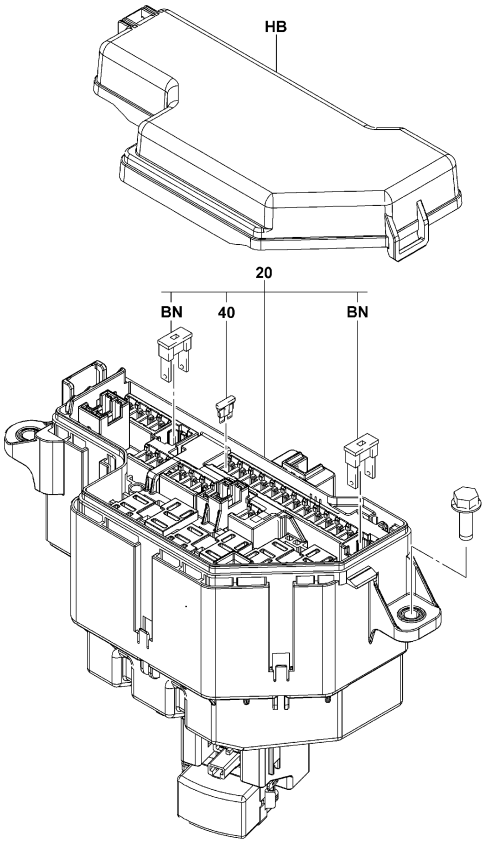

5601-442B

5601-442B

5601	WIRING & CLAMP CABLAGE & COLLIER	KABEL & KABELKLEMMEN CABLES Y ABRAZADERA

MTM (FR WHITE N/PUNC, RR WHITE N/PUNC) [EARTH WIRE]

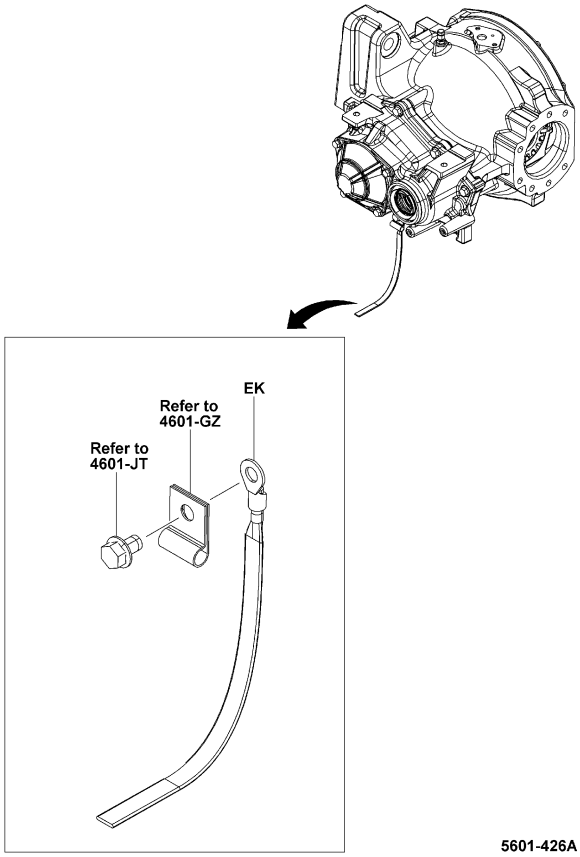

5601-426A

5601-426A

MTM (F&R GLASS WIPER) [FR PILLAR GROMMET]

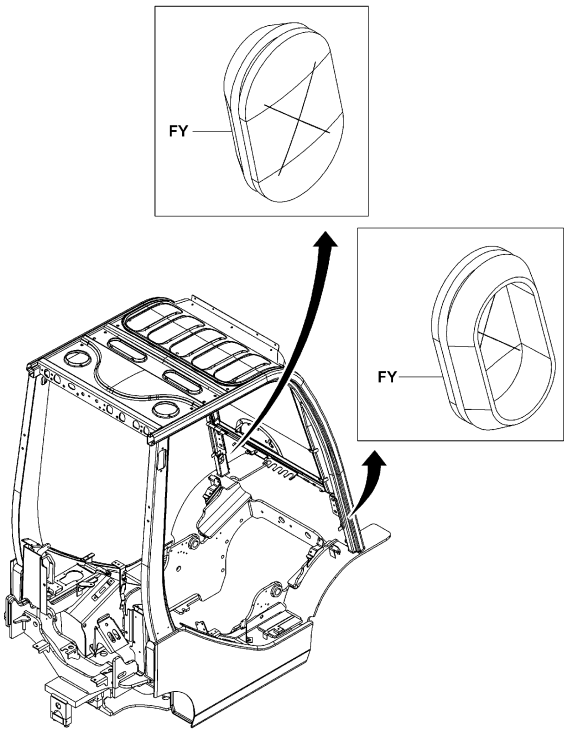

5601-599

5601-599_

MTM (PREMIUM CABIN, C-CABIN WP&WS) [FR PILLAR GROMMET]

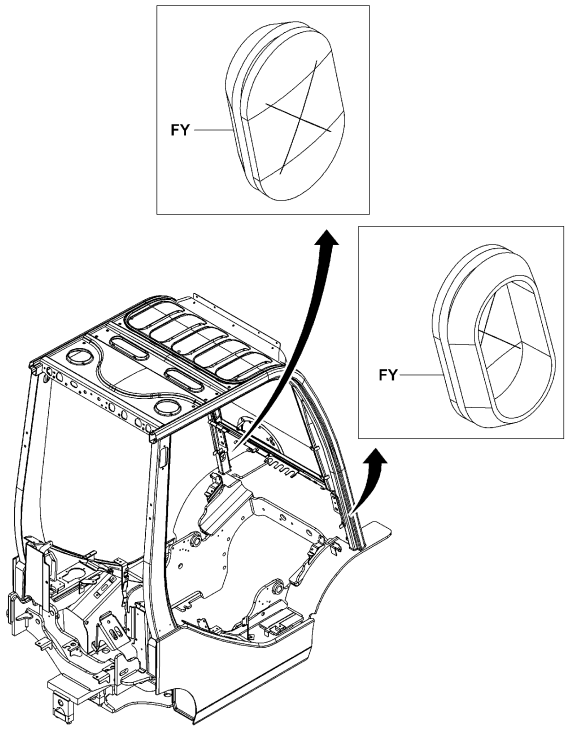

5601-599
5601-599_

MTM (R.PROOF FISHER, RUST PROOF) [FR PILLAR GROMMET]

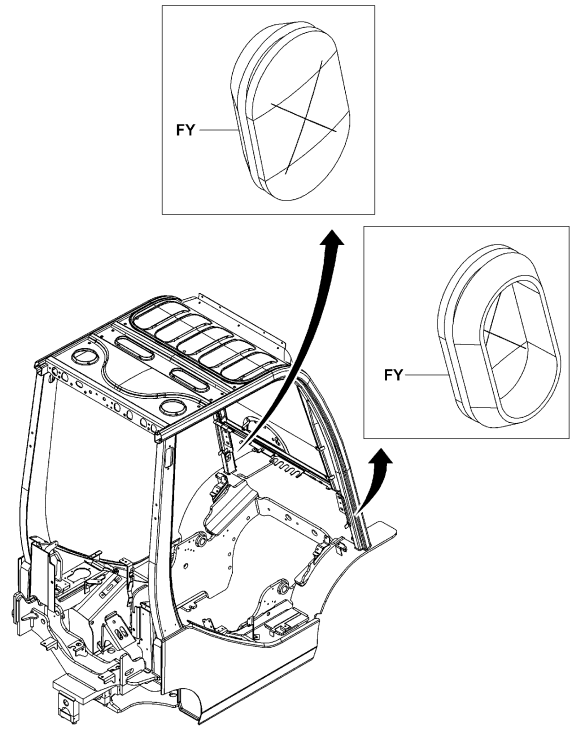

5601-599
5601-599_

5601	WIRING & CLAMP CABLAGE & COLLIER	KABEL & KABELKLEMMEN CABLES Y ABRAZADERA

PART NAME CODE	PART NAME	QTY
5601-20	**HARNESS, MAIN** FAISCEAU KABELBAUM RAMAL DE CABLES	1
5601-21	**HARNESS, PANEL** FAISCEAU KABELBAUM RAMAL DE CABLES	1
5601-22	**HARNESS, RR** FAISCEAU KABELBAUM RAMAL DE CABLES	1
5601-23	**HARNESS, FRONT** FAISCEAU KABELBAUM RAMAL DE CABLES	2
5601-29	**HARNESS, ENGINE** FAISCEAU KABELBAUM RAMAL DE CABLES	1
5601-40	**FUSE** FUSIBLE SICHERUNG FUSIBLE	1-11
5601-AF	**CLAMP** PINSE KLEMME ABRAZADERA	3
5601-AH	**GROMMET** RONDELLE ISOLANTE DURCHFUHRUNG ANILLO PROTECTOR	1
5601-AM	**CLAMP** PINSE KLEMME ABRAZADERA	1
5601-AO	**COVER, WIRING HARNESS** COUVERCLE DECKEL CUBIERTA	1

PART NAME CODE	PART NAME	QTY
5601-AS	**BOLT** BOULON SCHRAUBE PERNO	3
5601-AV	**GROMMET** RONDELLE ISOLANTE DURCHFUHRUNG ANILLO PROTECTOR	1
5601-AY	**GROMMET** RONDELLE ISOLANTE DURCHFUHRUNG ANILLO PROTECTOR	1
5601-BC	**CLAMP** PINSE KLEMME ABRAZADERA	1
5601-BK	**GROMMET** RONDELLE ISOLANTE DURCHFUHRUNG ANILLO PROTECTOR	1
5601-BN	**FUSIBLE LINK** RACCORD-FUSIBLE SCHMELZSTREIFEN FUSIBLE	1- 2
5601-CD	**HOLDER, FUSE** SUPPORT DUSENSTOCR SOPORTE PORTADOR	1
5601-CG	**COVER SUB-ASSY** SOUS-ENS. DE COUVERCLE DECKEL-TEILGRUPPE SUBCONJUNTO DE CUBIERTA	1
5601-CL	**CAP** CAPUCHON KAPPE TAPA	1
5601-EI	**NUT** ECROU MUTTER TUERCA	1- 2

5601

WIRING & CLAMP
CABLAGE & COLLIER
KABEL & KABELKLEMMEN
CABLES Y ABRAZADERA

PART NAME CODE	PART NAME	QTY
5601-EK	**TUBE** TUBE ROHR TUBO	1
5601-EP	**GROMMET** RONDELLE ISOLANTE DURCHFUHRUNG ANILLO PROTECTOR	1
5601-FU	**BOX SUB-ASSY** SOUS-ENS. DE BOITIER KASTEN-TEILGRUPPE SUBCONJUNTO DE LA CAJA	1
5601-FY	**GROMMET** RONDELLE ISOLANTE DURCHFUHRUNG ANILLO PROTECTOR	2
5601-GJ	**BRACKET** SUPPORT TRAGER SOPORTE	1
5601-GK	**BRACKET** SUPPORT TRAGER SOPORTE	1
5601-GO	**COVER** COUVERCLE DECKEL CUBIERTA	1
5601-GZ	**COVER** COUVERCLE DECKEL CUBIERTA	1
5601-HB	**COVER** COUVERCLE DECKEL CUBIERTA	1
5601-HU	**WIRE** FIL DRAHT ALAMBRE	1
5601-IA	**BRACKET** SUPPORT TRAGER SOPORTE	1
5601-JY	**SUPPORTER, CABLE** SUPPORT HALTER SPOPORTE	1
5601-JZ	**BOLT** BOULON SCHRAUBE PERNO	1
5601-KG	**PROTECTOR** PROTECTEUR SCHUTZABDECKUNG PROTECTOR	1
5601-LB	**BOOT** COFFRE MANSCHETTE FORRO	1
5601-LC	**BRACKET** SUPPORT TRAGER SOPORTE	1
5601-LD	**WIRE** FIL DRAHT ALAMBRE	1
5601-LM	**BRACKET** SUPPORT TRAGER SOPORTE	1
5601-LN	**BRACKET** SUPPORT TRAGER SOPORTE	1
5601-LU	**WIRE** FIL DRAHT ALAMBRE	1

5601

WIRING & CLAMP
CABLAGE & COLLIER
KABEL & KABELKLEMMEN
CABLES Y ABRAZADERA

PART NAME CODE	PART NAME	QTY
5601-MB	**BRACKET** SUPPORT TRAGER SOPORTE	1
5601-MC	**CLAMP** PINSE KLEMME ABRAZADERA	1
5601-MZ	**CLAMP** PINSE KLEMME ABRAZADERA	1
5601-NA	**BOLT** BOULON SCHRAUBE PERNO	1- 2
5601-NE	**CLAMP** PINSE KLEMME ABRAZADERA	2- 3
5601-NJ	**WIRE** FIL DRAHT ALAMBRE	1
5601-NX	**BAND** BANDE BAND BANDA	1- 7
5601-NY	**CLAMP** PINSE KLEMME ABRAZADERA	1
5601-PF	**CLAMP** PINSE KLEMME ABRAZADERA	1
5601-PK	**BOLT** BOULON SCHRAUBE PERNO	1
5601-PN	**BRACKET, CLAMP** SUPPORT TRAGER SOPORTE	1
5601-QB	**BOLT** BOULON SCHRAUBE PERNO	1- 2
5601-QC	**BOLT** BOULON SCHRAUBE PERNO	1- 2
5601-QE	**NUT** ECROU MUTTER TUERCA	1
5601-QL	**BOLT** BOULON SCHRAUBE PERNO	1
5601-RL	**BRACKET** SUPPORT TRAGER SOPORTE	1
5601-RN	**BRACKET** SUPPORT TRAGER SOPORTE	1
5601-RO	**BRACKET** SUPPORT TRAGER SOPORTE	1
5601-RP	**BOOT** COFFRE MANSCHETTE FORRO	1
5601-RR	**BRACKET** SUPPORT TRAGER SOPORTE	1

5601

WIRING & CLAMP
CABLAGE & COLLIER
KABEL & KABELKLEMMEN
CABLES Y ABRAZADERA

PART NAME CODE	PART NAME	QTY
5601-RS	**BRACKET** SUPPORT TRAGER SOPORTE	1
5601-RT	**BRACKET** SUPPORT TRAGER SOPORTE	1
5601-RU	**BRACKET** SUPPORT TRAGER SOPORTE	1
5601-RV	**STOPPER** BUTEE ANSCHLAG TOPE	1- 2
5601-RW	**BAND** BANDE BAND BANDA	99
5601-RX	**BAND** BANDE BAND BANDA	2- 4
5601-SE	**BOLT** BOULON SCHRAUBE PERNO	1
5601-SL	**BOLT** BOULON SCHRAUBE PERNO	1
5601-SM	**BOLT** BOULON SCHRAUBE PERNO	1
5601-SU	**BRACKET** SUPPORT TRAGER SOPORTE	1
5601-SV	**BRACKET** SUPPORT TRAGER SOPORTE	1- 2
5601-SW	**BRACKET** SUPPORT TRAGER SOPORTE	1
5601-TR	**BRACKET** SUPPORT TRAGER SOPORTE	1- 2
5601-TS	**BRACKET** SUPPORT TRAGER SOPORTE	1
5601-UD	**BOLT** BOULON SCHRAUBE PERNO	2
5601-UE	**BOLT** BOULON SCHRAUBE PERNO	2
5601-UK	**BOLT** BOULON SCHRAUBE PERNO	2- 3
5601-UL	**BRACKET** SUPPORT TRAGER SOPORTE	1
5601-UR	**WIRE, SIDE** FIL DRAHT ALAMBRE	1
5601-US	**BLOCK ASSY, FUSIBLE LINK** ENS. DE BLOC FLASCHENZUG, VOLLST. CONJUNTO DE BLOQUE	1

5601

WIRING & CLAMP
CABLAGE & COLLIER
KABEL & KABELKLEMMEN
CABLES Y ABRAZADERA

PART NAME CODE	PART NAME	QTY
5601-UU	**COVER, SENSOR** COUVERCLE DECKEL CUBIERTA	1
5601-UV	**WIRE, ENGINE SUB** FIL DRAHT ALAMBRE	1
5601-UW	**WIRE, ENGINE EARTH** FIL DRAHT ALAMBRE	1
5601-UY	**WIRE, RR SUB** FIL DRAHT ALAMBRE	1
5601-UZ	**WIRE, HEAD GUARD SWITCH** FIL DRAHT ALAMBRE	1
5601-VC	**BLOCK ASSY, JUNCTION** ENS. DE BLOC FLASCHENZUG, VOLLST. CONJUNTO DE BLOQUE	1
5601-VD	**WIRE, SIDE** FIL DRAHT ALAMBRE	1
5601-VE	**WIRE, ACCELERATOR SUB** FIL DRAHT ALAMBRE	1
5601-VF	**WIRE, RR SUB** FIL DRAHT ALAMBRE	1
5601-VG	**HOUSING, CONNECTOR CHECKER** BOITIER GEHÄUSE FUNDA	1
5601-VH	**PROTECTOR** PROTECTEUR SCHUTZABDECKUNG PROTECTOR	1
5601-VJ	**BOOT** COFFRE MANSCHETTE FORRO	1
5601-VK	**BOOT** COFFRE MANSCHETTE FORRO	1
5601-VL	**BLOCK, RELAY** BLOC FLASCHENZUG BLOQUE	1
5601-VN	**BOLT** BOULON SCHRAUBE PERNO	1
5601-VO	**BOLT** BOULON SCHRAUBE PERNO	2
5601-VQ	**BOLT** BOULON SCHRAUBE PERNO	3
5601-VR	**BOLT** BOULON SCHRAUBE PERNO	3
5601-VS	**BOLT** BOULON SCHRAUBE PERNO	2
5601-VT	**BOLT** BOULON SCHRAUBE PERNO	1- 4

5601

WIRING & CLAMP
CABLAGE & COLLIER
KABEL & KABELKLEMMEN
CABLES Y ABRAZADERA

PART NAME CODE	PART NAME	QTY
5601-VU	**BOLT** BOULON SCHRAUBE PERNO	1- 4
5601-VV	**BOLT** BOULON SCHRAUBE PERNO	1- 2
5601-VW	**BOLT** BOULON SCHRAUBE PERNO	1
5601-VZ	**BOLT** BOULON SCHRAUBE PERNO	1
5601-WA	**BRACKET** SUPPORT TRÄGER SOPORTE	1
5601-WB	**BRACKET** SUPPORT TRÄGER SOPORTE	1
5601-WC	**BRACKET** SUPPORT TRÄGER SOPORTE	1
5601-WD	**WIRE, MAST SENSOR** FIL DRAHT ALAMBRE	1
5601-WE	**BRACKET, MAST HARNESS** SUPPORT TRÄGER SOPORTE	1
5601-WF	**BRACKET** SUPPORT TRÄGER SOPORTE	1
5601-WJ	**BRACKET** SUPPORT TRÄGER SOPORTE	1
5601-WM	**COVER** COUVERCLE DECKEL CUBIERTA	1
5601-WN	**BOLT** BOULON SCHRAUBE PERNO	1
5601-WU	**COVER, HARNESS** COUVERCLE DECKEL CUBIERTA	1
5601-WV	**BAND, CLAMP** BANDE BAND BANDA	99
5601-WW	**BAND** BANDE BAND BANDA	1
5601-XF	**BOLT** BOULON SCHRAUBE PERNO	1
5601-XN	**COVER** COUVERCLE DECKEL CUBIERTA	1
5601-XU	**CLAMP** PINSE KLEMME ABRAZADERA	2
5601-XV	**BRACKET** SUPPORT TRÄGER SOPORTE	1

5601

WIRING & CLAMP
CABLAGE & COLLIER
KABEL & KABELKLEMMEN
CABLES Y ABRAZADERA

PART NAME CODE	PART NAME	QTY
5601-XW	**BRACKET** SUPPORT TRÄGER SOPORTE	1
5601-XX	**BRACKET** SUPPORT TRÄGER SOPORTE	1
5601-XZ	**BRACKET** SUPPORT TRÄGER SOPORTE	1

5611	LAMP LAMPE	LAMPE LAMPARA

MTM [HEAD]

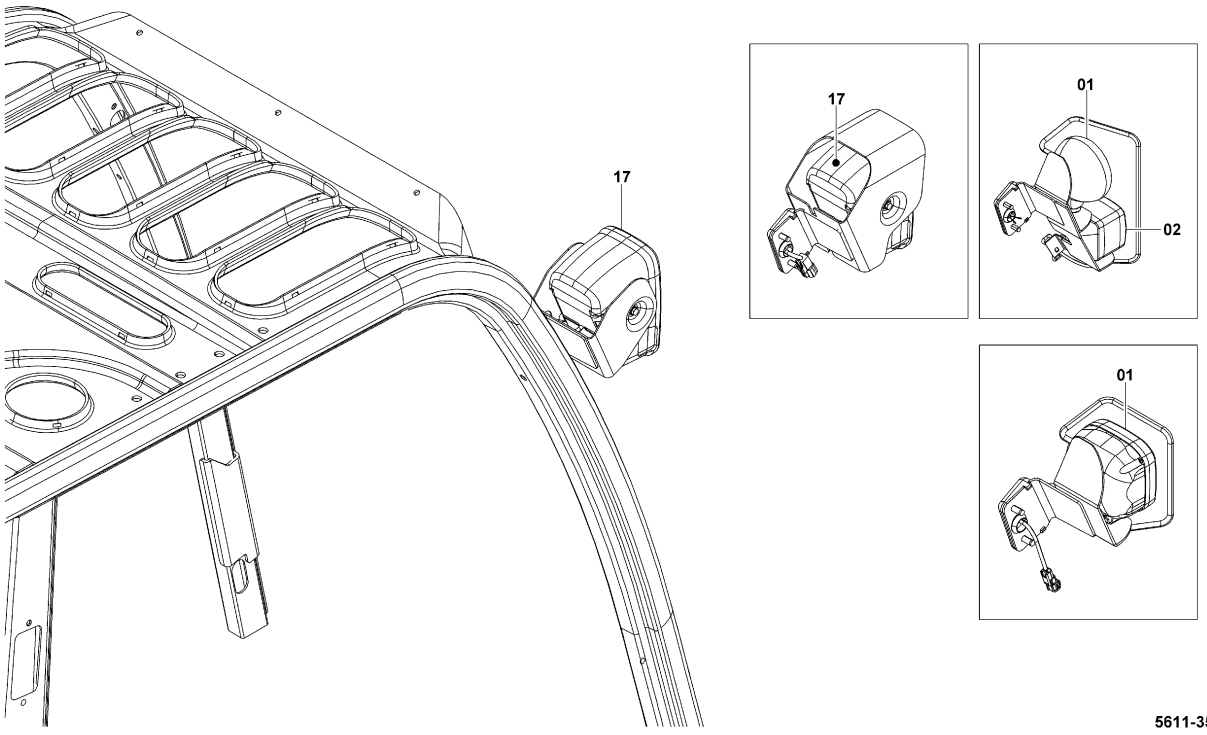

5611-357

5611-357_

5611	LAMP LAMPE	LAMPE LAMPARA

MTM (RR COMBI. LIGHT) [RR COMBI]

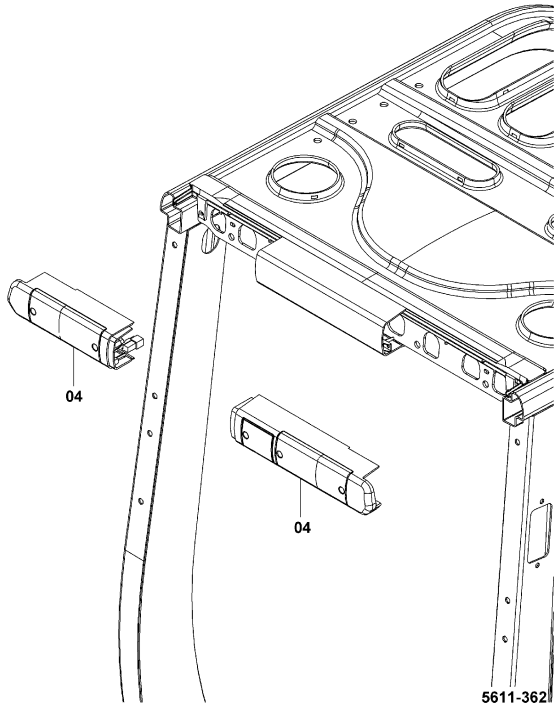

5611-362

5611-362_

MTM (RR WORKING 1, RR WORKING)

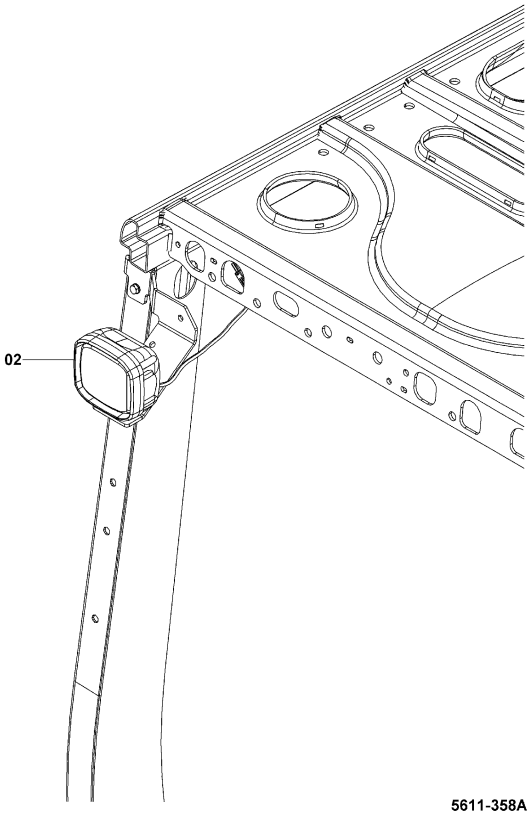

5611-358A

5611-358A

5611	LAMP LAMPE	LAMPE LAMPARA

MTM (RR WORKING 2, DBL RR WORKING)

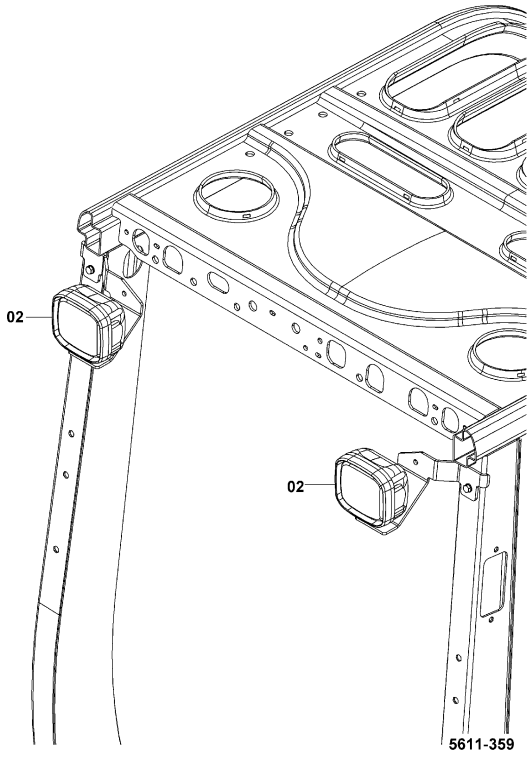

5611-359_

MTM (UPSWEPT..RR WORKING 1, RR WORKING)

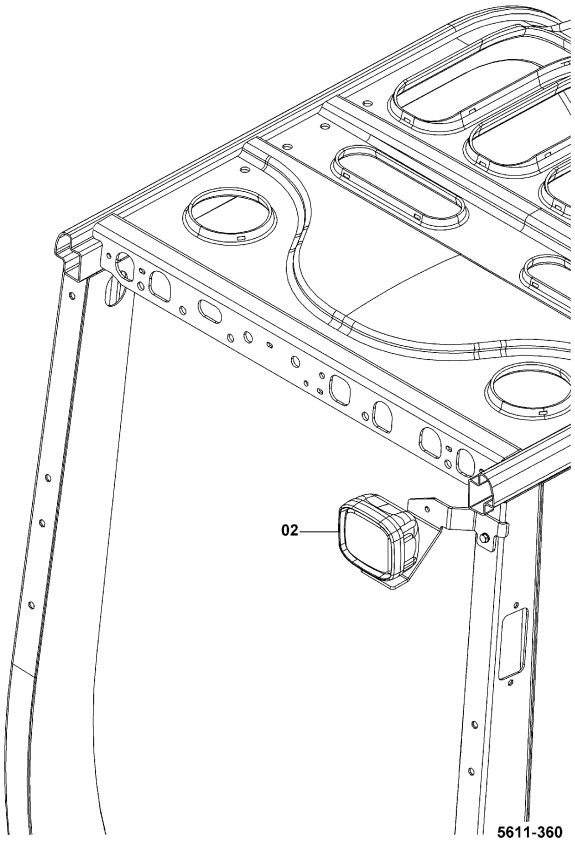

5611-360_

5611	LAMP LAMPE	LAMPE LAMPARA

MTM (STROBE YELLOW) [STOROBE]

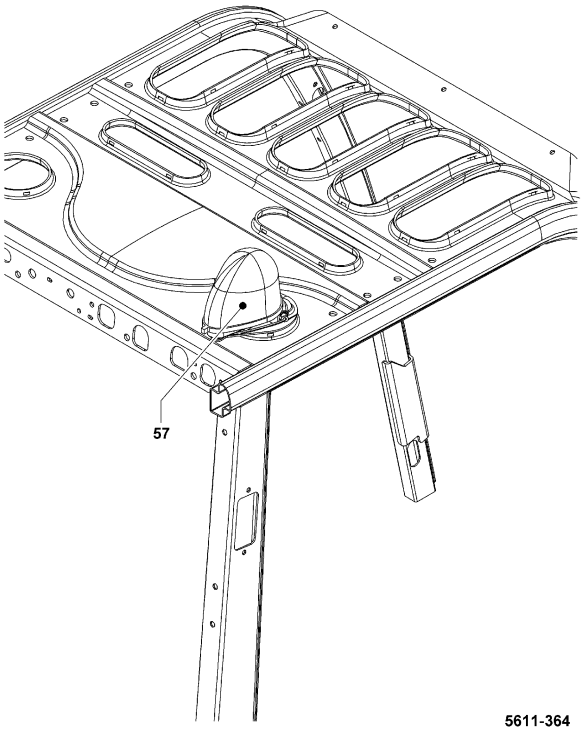

5611-364_

MTM

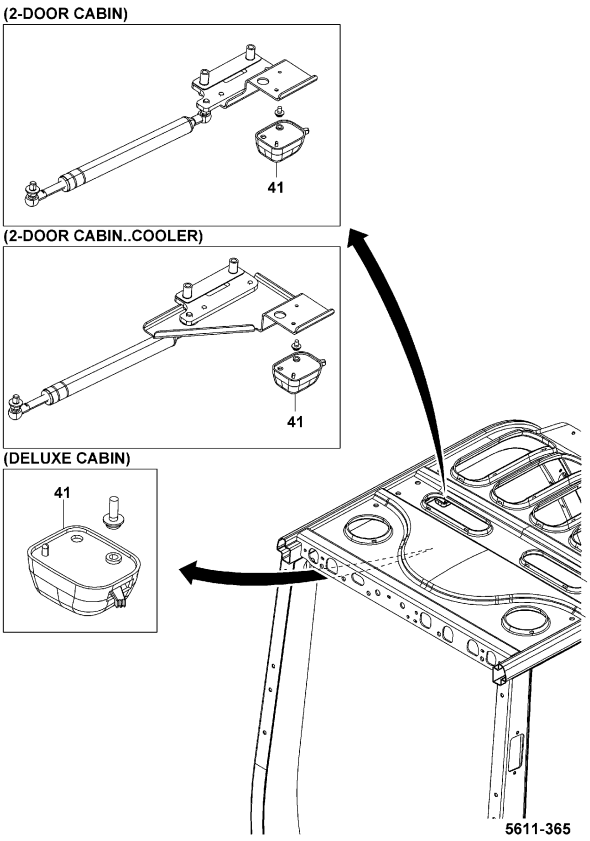

5611-365_

5611

LAMP
LAMPE
LAMPE
LAMPARA

MTM [INNER PARTS]

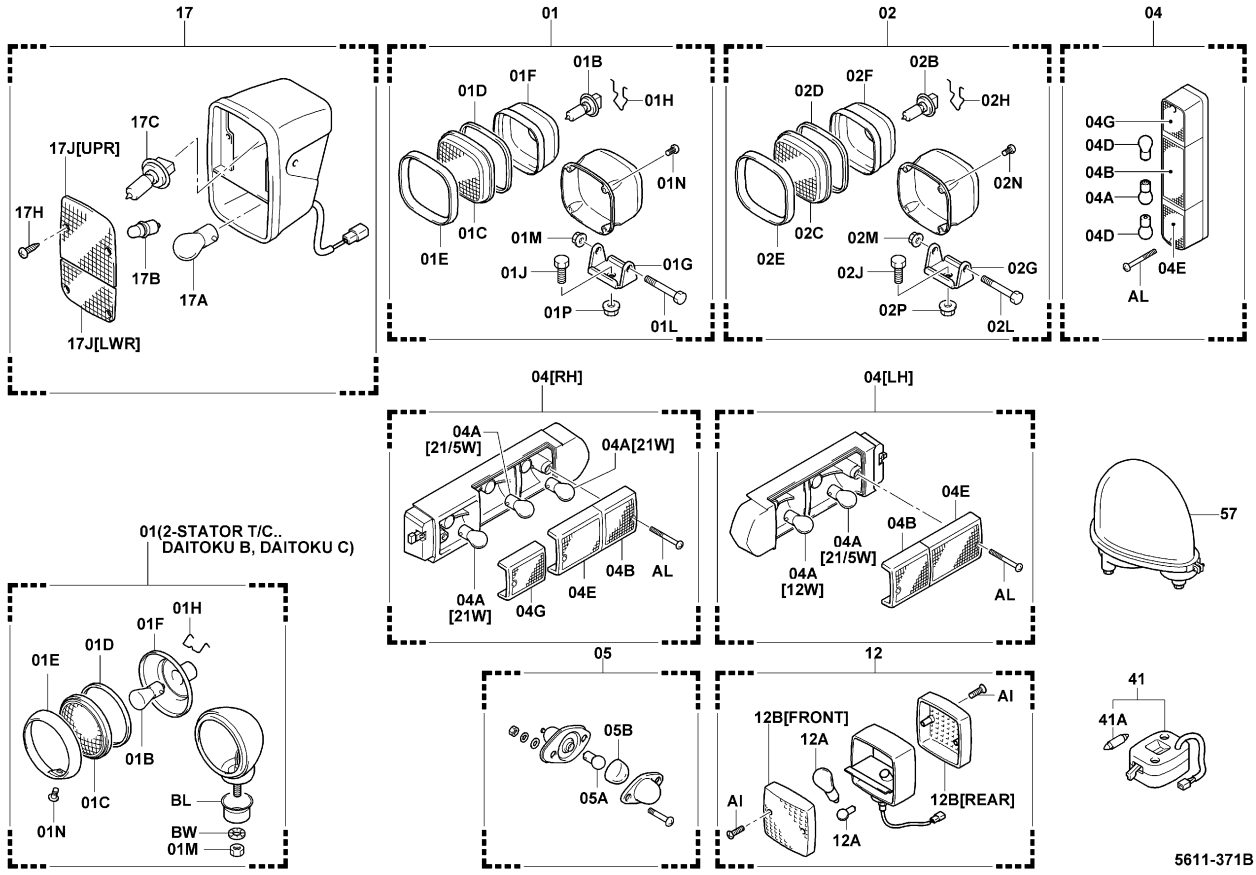

5611-371B

5611

LAMP
LAMPE
LAMPE
LAMPARA

PART NAME CODE	PART NAME	QTY
5611-01	**LAMP ASSY, HEAD** ENS. DE LAMPE LAMPEN, VOLLST. CONJUNTO DE LA LAMPARA	2
5611-01B	**BULB, HEAD LAMP** AMPOULE GLUHLAMPE LAMPARA	2
5611-01C	**LENS, HEAD LAMP** OPTIQUE OBJEKTIV LENTE	2
5611-01D	**GASKET, HEAD LAMP** JOINT DICHTUNG EMPAQUETADURA	2
5611-01E	**RIM (FOR HEAD LAMP)** JANTE FELGE LLANTA	2
5611-01F	**REFLECTOR (FOR HEAD LAMP)** REFLECTEUR REFLEKTOR REFLECTOR	2
5611-01G	**BRACKET, HEAD LAMP** SUPPORT TRÄGER SOPORTE	2
5611-01H	**SPRING (FOR HEAD LAMP)** RESSORT FEDER RESORTE	2
5611-01J	**BOLT, HEAD LAMP** BOULON SCHRÄUBE PERNO	2
5611-01L	**BOLT, HEAD LAMP** BOULON SCHRÄUBE PERNO	2
5611-01M	**NUT (FOR HEAD LAMP)** ECROU MUTTER TUERCA	2
5611-01N	**SCREW, HEAD LAMP** VIS SCHRAUBE TORNILLO	8
5611-01P	**NUT (FOR HEAD LAMP)** ECROU MUTTER TUERCA	2
5611-02	**LAMP ASSY, WORKING** ENS. DE LAMPE LAMPEN, VOLLST. CONJUNTO DE LA LAMPARA	1- 2
5611-02B	**BULB, WORKING LAMP** AMPOULE GLUHLAMPE LAMPARA	1- 2
5611-02C	**LENS, WORKING LAMP** OPTIQUE OBJEKTIV LENTE	1- 2
5611-02D	**GASKET, WORKING LAMP** JOINT DICHTUNG EMPAQUETADURA	1- 2
5611-02E	**RIM (FOR WORKING LAMP)** JANTE FELGE LLANTA	1- 2
5611-02F	**REFLECTOR (FOR WORKING LAMP)** REFLECTEUR REFLEKTOR REFLECTOR	1- 2
5611-02G	**BRACKET, WORKING LAMP** SUPPORT TRAGER SOPORTE	1- 2

5611	LAMP LAMPE	LAMPE LAMPARA

PART NAME CODE	PART NAME	QTY
5611-02H	**SPRING (FOR WORKING LAMP)** RESSORT FEDER RESORTE	1- 2
5611-02J	**BOLT, WORKING LAMP** BOULON SCHRÄUBE PERNO	1- 2
5611-02L	**BOLT, WORKING LAMP** BOULON SCHRÄUBE PERNO	1- 2
5611-02M	**NUT (FOR WORKING LAMP)** ECROU MUTTER TUERCA	1- 2
5611-02N	**SCREW, WORKING LAMP** VIS SCHRAUBE TORNILLO	1- 8
5611-02P	**NUT (FOR WORKING LAMP)** ECROU MUTTER TUERCA	1- 2
5611-04	**LAMP ASSY, REAR COMBINATION** ENS. DE LAMPE LAMPEN, VOLLST. CONJUNTO DE LA LAMPARA	1
5611-04A	**BULB, REAR COMBINATION LAMP** AMPOULE GLUHLAMPE LAMPARA	1- 2
5611-04B	**LENS, REAR COMBINATION LAMP** OPTIQUE OBJEKTIV LENTE	1
5611-04E	**LENS, REAR COMBINATION LAMP** OPTIQUE OBJEKTIV LENTE	1
5611-04G	**LENS, REAR COMBINATION LAMP** OPTIQUE OBJEKTIV LENTE	1
5611-17	**LAMP ASSY, COMBINATION HEAD** ENS. DE LAMPE LAMPEN, VOLLST. CONJUNTO DE LA LAMPARA	1
5611-17A	**BULB, COMBINATION HEAD LIGHT** AMPOULE GLUHLAMPE LAMPARA	2
5611-17B	**BULB, COMBINATION HEAD LIGHT** AMPOULE GLUHLAMPE LAMPARA	2
5611-17C	**BULB, COMBINATION HEAD LIGHT** AMPOULE GLUHLAMPE LAMPARA	2
5611-17H	**SCREW, COMBINATION HEAD LIGHT** VIS SCHRAUBE TORNILLO	8
5611-17J	**LENS, COMBINATION HEAD LIGHT** OPTIQUE OBJEKTIV LENTE	2
5611-57	**LAMP ASSY, FLASHING BEACON** ENS. DE LAMPE LAMPEN, VOLLST. CONJUNTO DE LA LAMPARA	1
5611-AL	**SCREW** VIS SCHRAUBE TORNILLO	2- 3

5611	LAMP LAMPE	LAMPE LAMPARA

PART NAME CODE	PART NAME	QTY

5612	LAMP BRACKET SUPPORT DE LAMPE	LAMPENTRÄGER SOPORTE DE LAMPARA

MTM [HEAD]

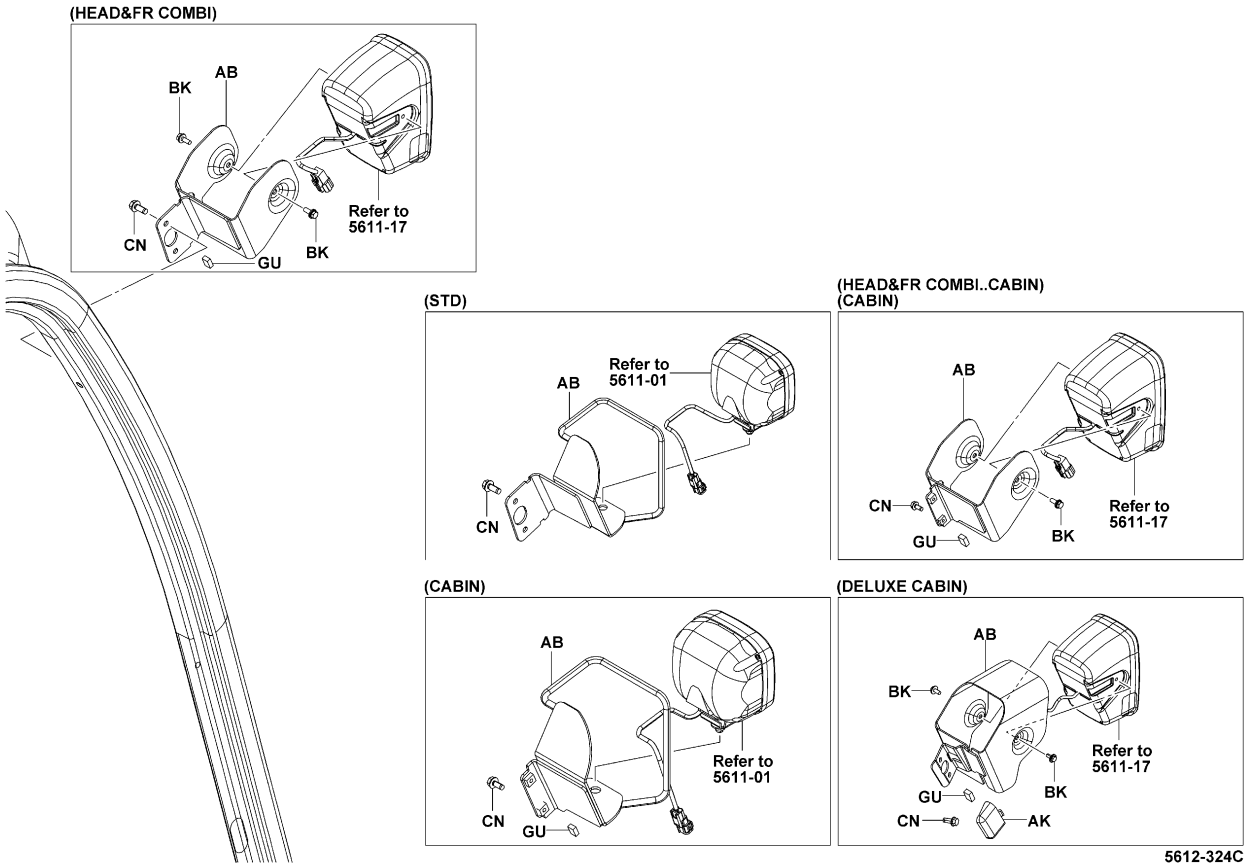

5612-324C

5612	LAMP BRACKET SUPPORT DE LAMPE	LAMPENTRÄGER SOPORTE DE LAMPARA

MTM [LAMP COVER & HARNESS COVER]

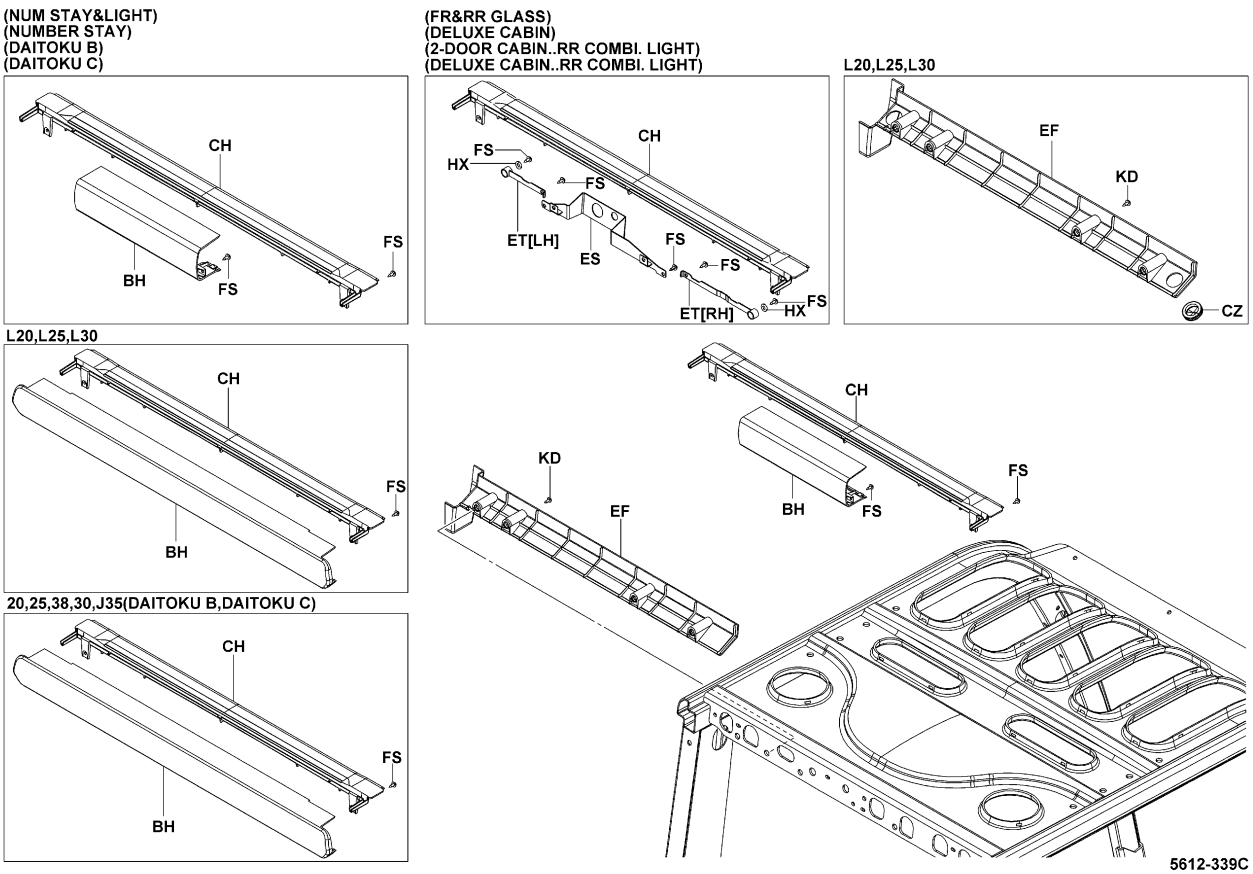

5612-339C

5612	LAMP BRACKET SUPPORT DE LAMPE	LAMPENTRÄGER SOPORTE DE LAMPARA

MTM (RR WORKING 1, RR WORKING)

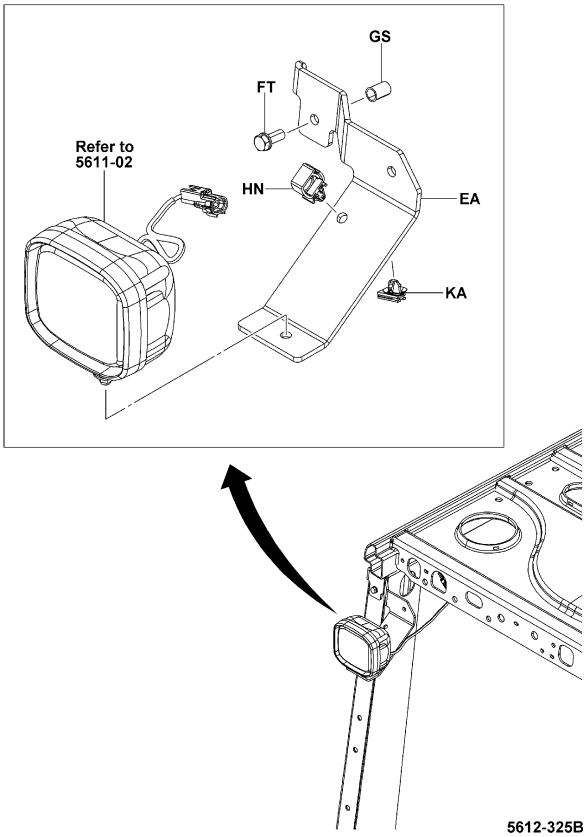

5612-325B

5612-325B

MTM (RR WORKING 1..UPSWEPT)

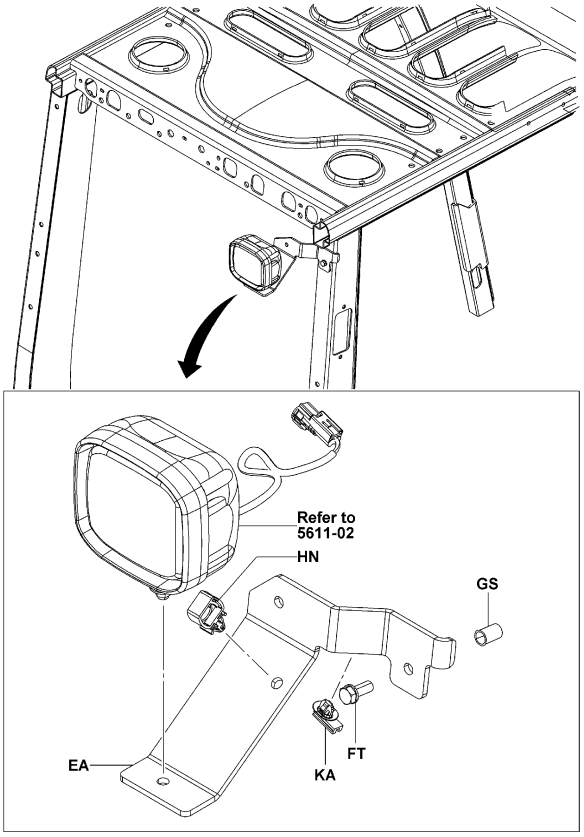

5612-327A

5612-327A

5612	LAMP BRACKET SUPPORT DE LAMPE	LAMPENTRÄGER SOPORTE DE LAMPARA

MTM (RR WORKING 2, DBL RR WORKING)

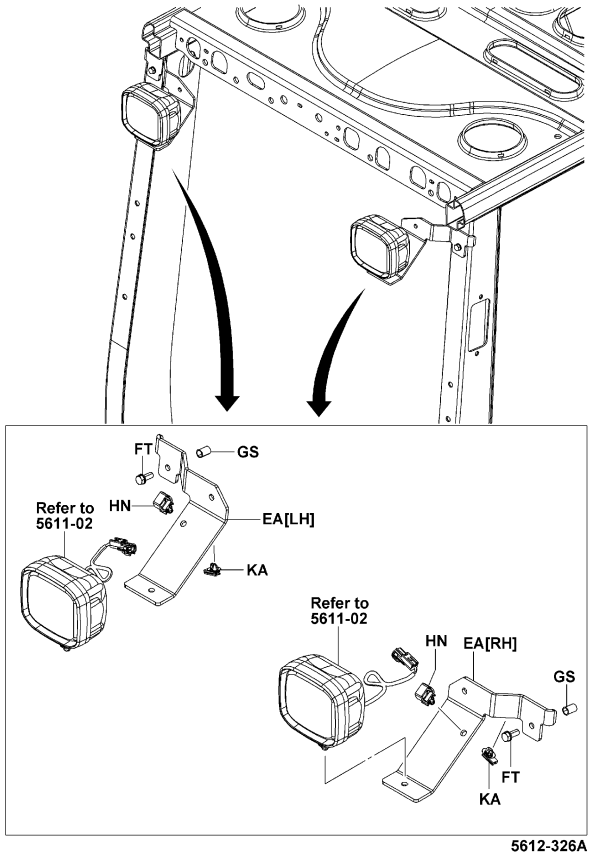

5612-326A

5612-326A

MTM (STROBE YELLOW) [STOROBE]

(RR COMBI. GUARD)

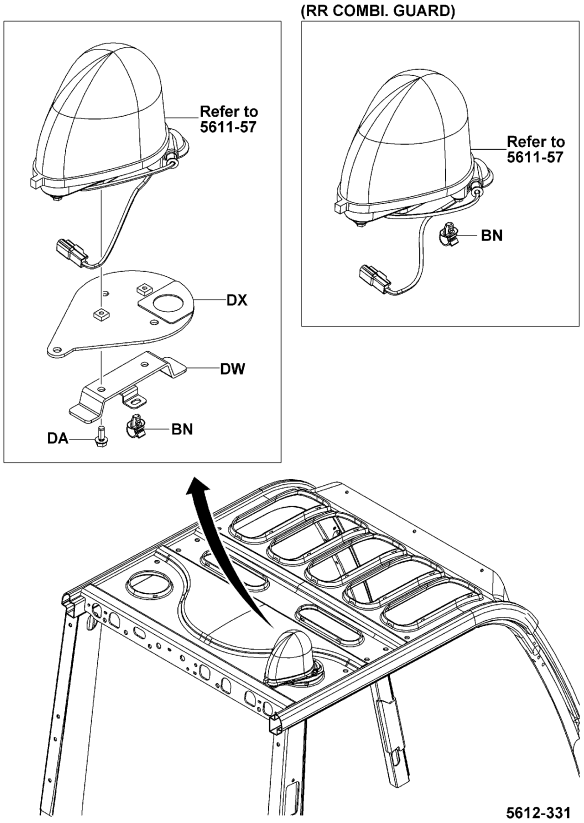

5612-331

5612-331_

5612

LAMP BRACKET
SUPPORT DE LAMPE

LAMPENTRÄGER
SOPORTE DE LAMPARA

FSV (LIGHT W/MAST)

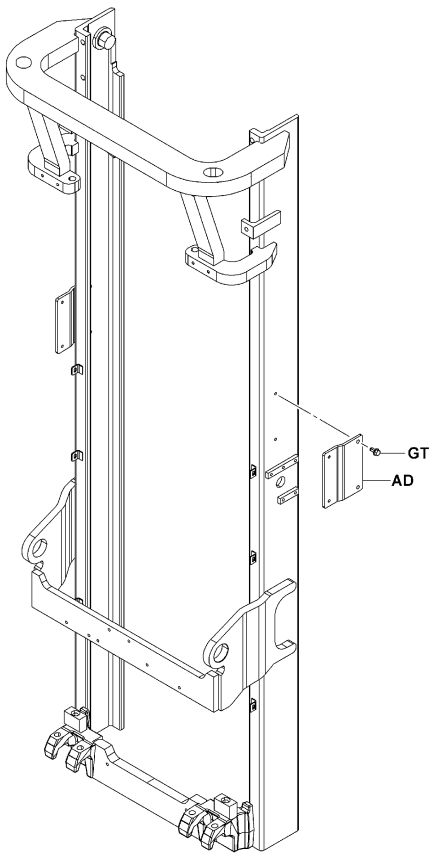

5612-329

5612-329_

MTM [ROOM]

(2-DOOR CABIN)

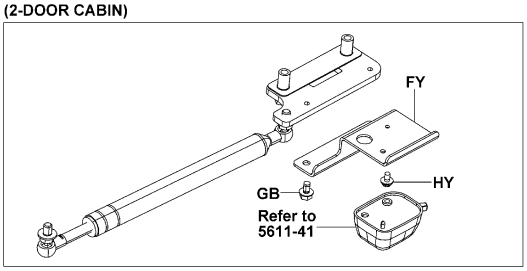

(2-DOOR CABIN..COOLER)

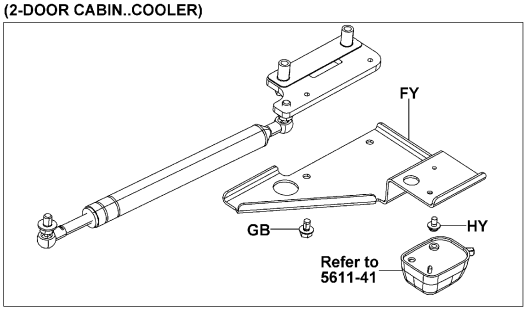

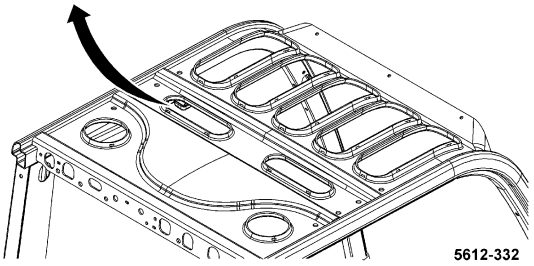

5612-332

5612-332_

5612

LAMP BRACKET
SUPPORT DE LAMPE

LAMPENTRÄGER
SOPORTE DE LAMPARA

PART NAME CODE	PART NAME	QTY
5612-AB	**BRACKET SUB-ASSY, HEAD LAMP** SOUS-ENS. DE SUPPORT TRAGER-TEILGRUPPE SUBCONJUNTO DE LA SOPORTE	1
5612-AK	**GROMMET** RONDELLE ISOLANTE DURCHFUHRUNG ANILLO PROTECTOR	2
5612-AM	**BRACKET, REAR COMBINATION LAMP** SUPPORT TRAGER SOPORTE	1
5612-BH	**COVER** COUVERCLE DECKEL CUBIERTA	1
5612-BK	**BOLT** BOULON SCHRAUBE PERNO	4
5612-BN	**CLAMP** PINSE KLEMME ABRAZADERA	1
5612-CH	**COVER, REAR COMBINATION LAMP** COUVERCLE DECKEL CUBIERTA	1
5612-CN	**BOLT** BOULON SCHRAUBE PERNO	4
5612-CZ	**GROMMET** RONDELLE ISOLANTE DURCHFUHRUNG ANILLO PROTECTOR	2
5612-DA	**BOLT** BOULON SCHRAUBE PERNO	2
5612-DW	**BRACKET** SUPPORT TRAGER SOPORTE	1
5612-DX	**BRACKET** SUPPORT TRAGER SOPORTE	1
5612-EA	**BRACKET** SUPPORT TRAGER SOPORTE	1
5612-EB	**BRACKET** SUPPORT TRAGER SOPORTE	2
5612-EF	**COVER** COUVERCLE DECKEL CUBIERTA	1
5612-ES	**BRACKET** SUPPORT TRAGER SOPORTE	1
5612-ET	**BRACKET** SUPPORT TRAGER SOPORTE	1
5612-FH	**GUARD SUB-ASSY** SOUS-ENS. DE PROTECTEUR SCHUTZBLECH-TEILGRUPPE SUBCONJUNTO DE PROTECTOR	1
5612-FS	**SCREW** VIS SCHRAUBE TORNILLO	2- 6
5612-FT	**BOLT** BOULON SCHRAUBE PERNO	1- 2

5612	LAMP BRACKET SUPPORT DE LAMPE		LAMPENTRÄGER SOPORTE DE LAMPARA		
PART NAME CODE	PART NAME	QTY	PART NAME CODE	PART NAME	QTY
5612-FY	**BRACKET, ROOM LAMP** SUPPORT TRÄGER SOPORTE	1			
5612-GB	**BOLT** BOULON SCHRAUBE PERNO	2			
5612-GC	**BOLT** BOULON SCHRAUBE PERNO	4			
5612-GS	**NUT** ECROU MUTTER TUERCA	1- 2			
5612-GU	**RUBBER** CAOUTCHOUC GUMMI GOMA	2			
5612-HN	**CLAMP** PINSE KLEMME ABRAZADERA	1			
5612-HX	**WASHER, PLATE** RODELLE UNTERLEGSCHEIBE ARANDELA	2			
5612-HY	**SCREW** VIS SCHRAUBE TORNILLO	1			
5612-KA	**CLAMP** PINSE KLEMME ABRAZADERA	1			
5612-KD	**SCREW** VIS SCHRAUBE TORNILLO	4			

5612	LAMP BRACKET SUPPORT DE LAMPE		LAMPENTRÄGER SOPORTE DE LAMPARA		
PART NAME CODE	PART NAME	QTY	PART NAME CODE	PART NAME	QTY

MTM [KEY SW & COMBI. SW]

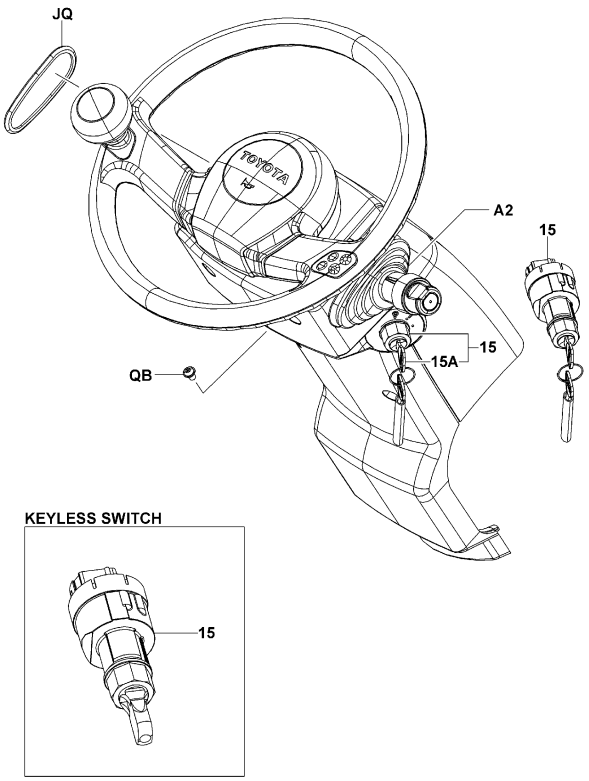

5701-498B

MTM [COMBINATION SW]

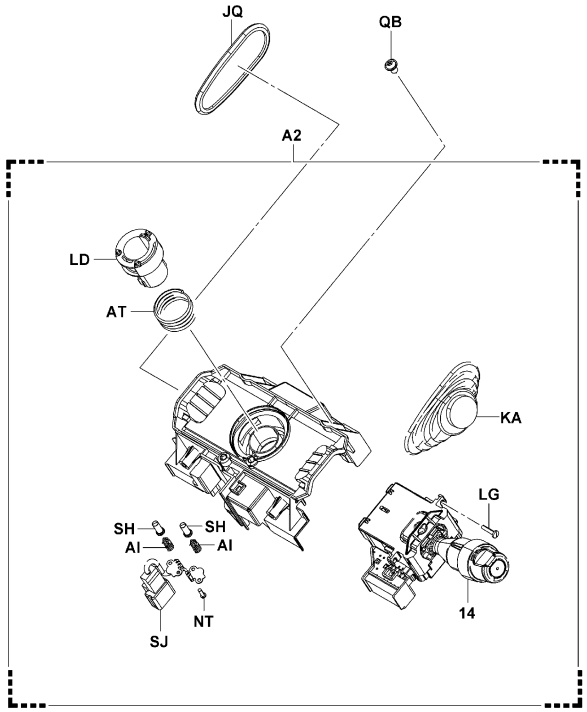

5701-512A

5701-498B

5701-512A

5701	METER & SWITCH INDICATEUR & COMMUTATEUR	INSTRUMENTE & SCHALTER MEDIDOR E INTERRUPTOR

10N,15N,18N,20N,25N..MTM (SAS) [COMBINATION SW]

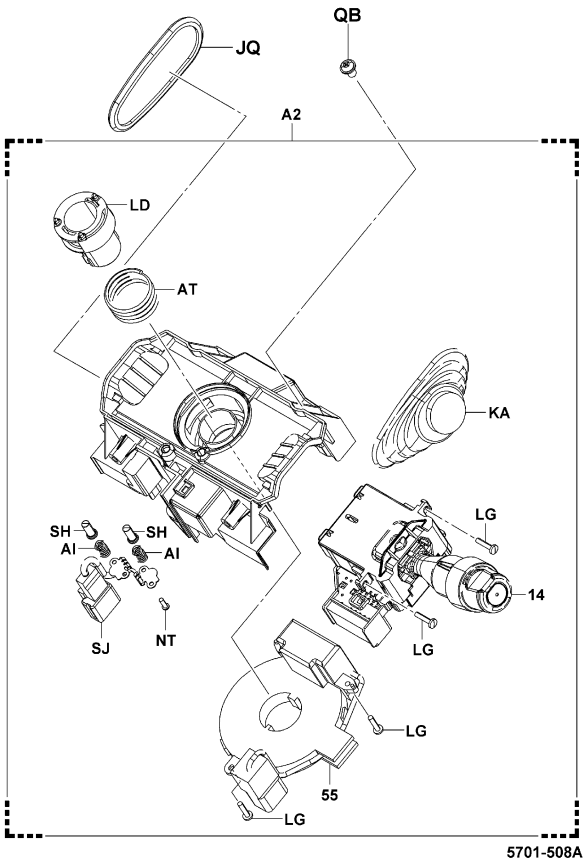

5701-508A

30N,J35N..MTM (SAS) [COMBINATION SW]

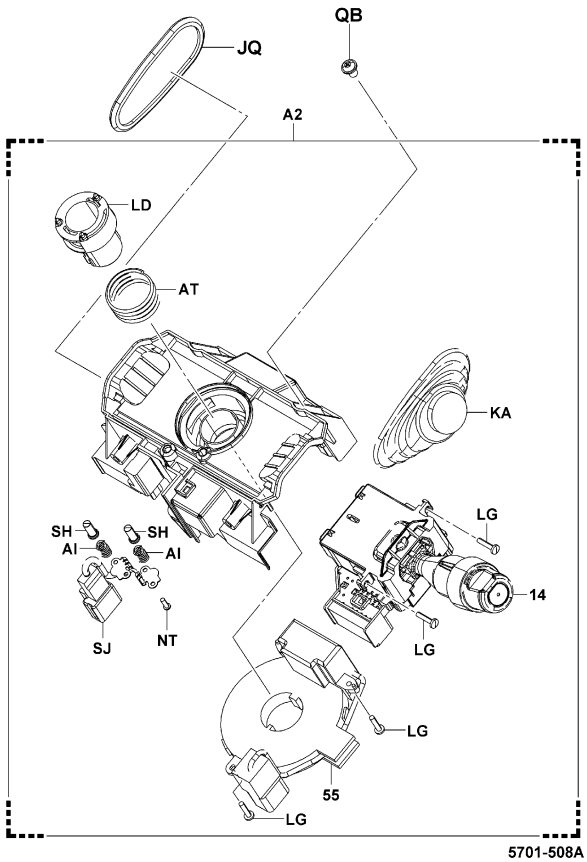

5701-508A

5701-508A

5701-508A

K20N,K25N,K30N..MTM [COMBINATION SW]

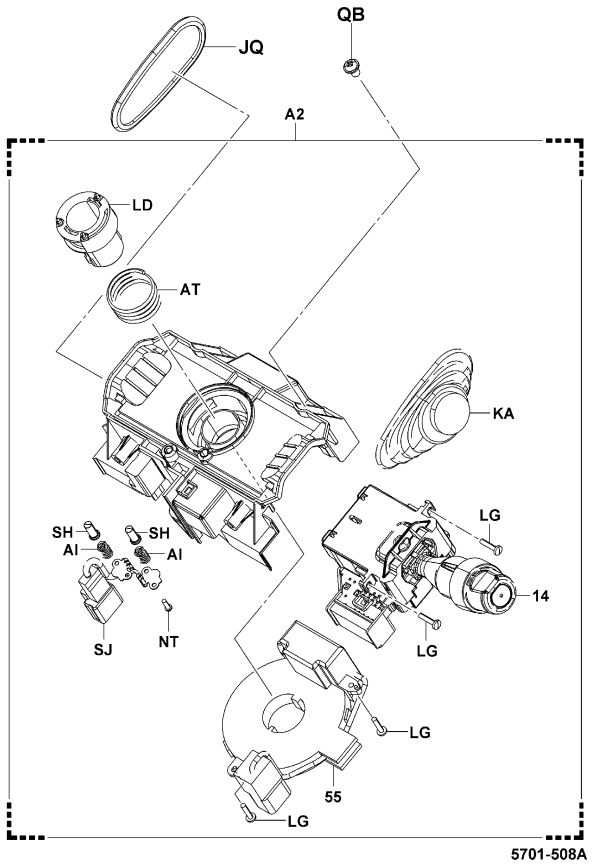

5701-508A

MTM [INPANE METER]

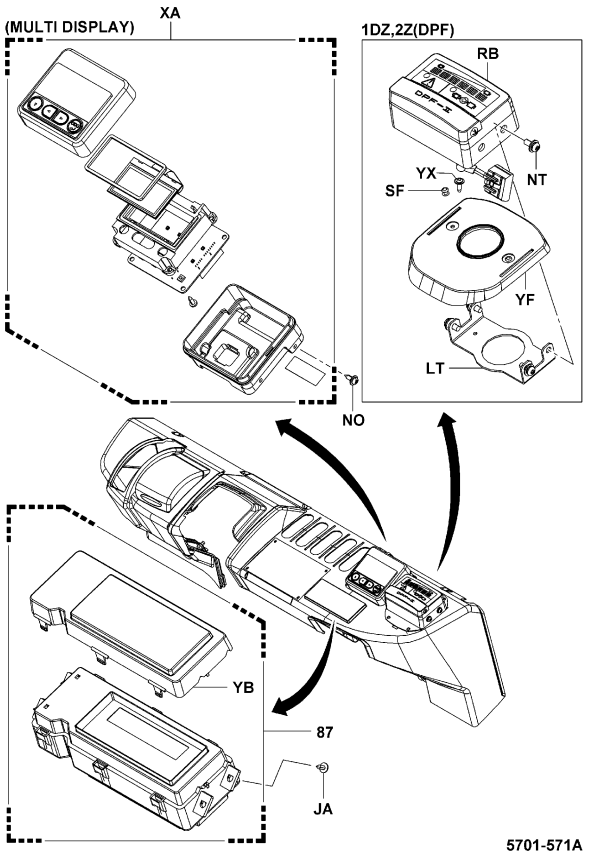

5701-571A

5701	METER & SWITCH INDICATEUR & COMMUTATEUR	INSTRUMENTE & SCHALTER MEDIDOR E INTERRUPTOR

MTM [HORN, BUZZER]

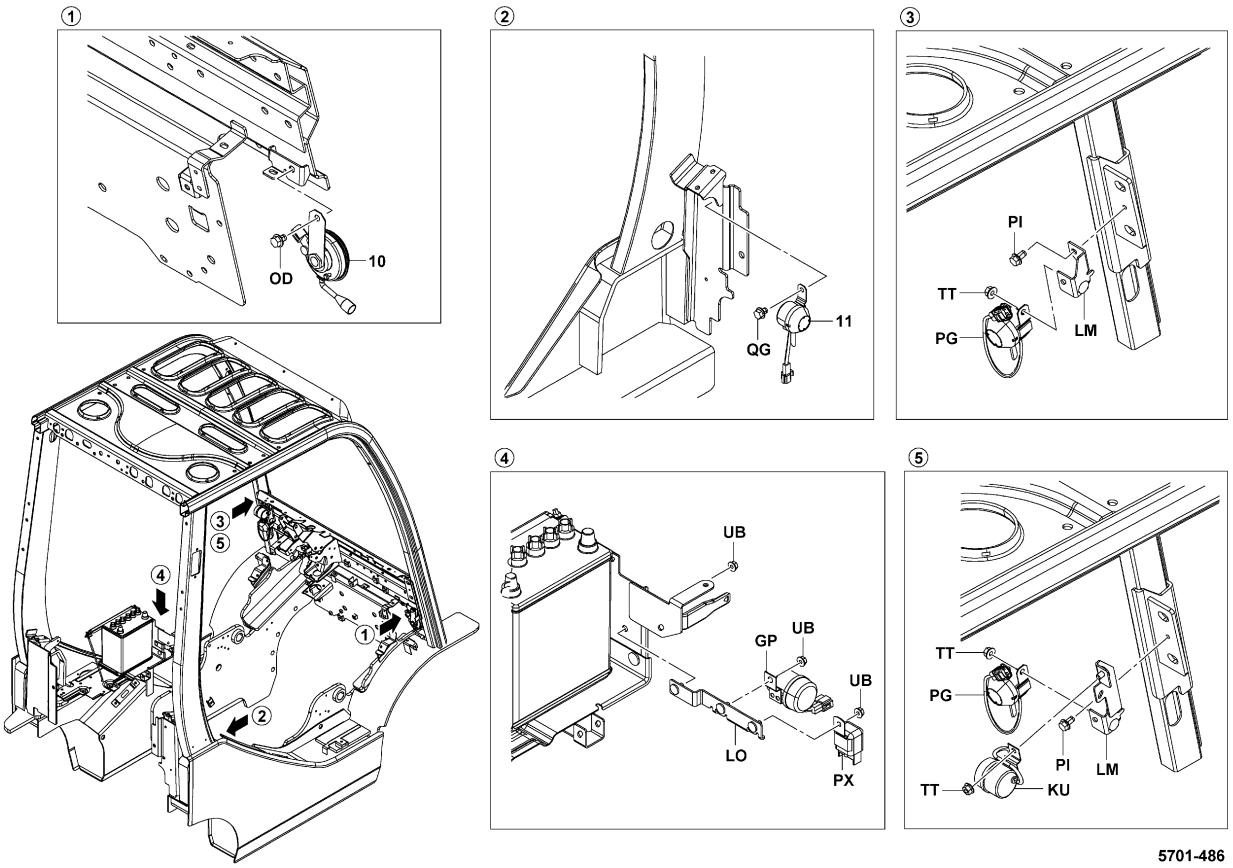

5701-486

5701-486_

MTM [JUNCTION BOX]

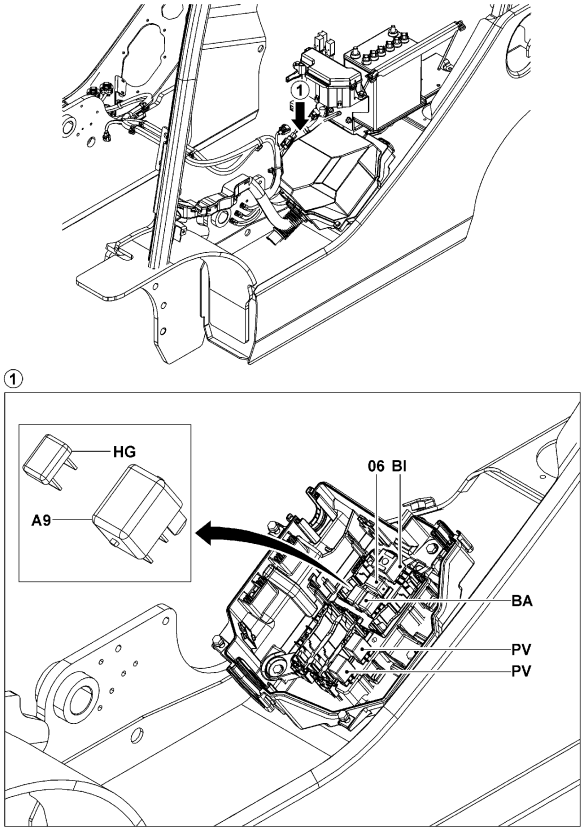

5701-749

5701-749_

MTM [OPT SWITCH]

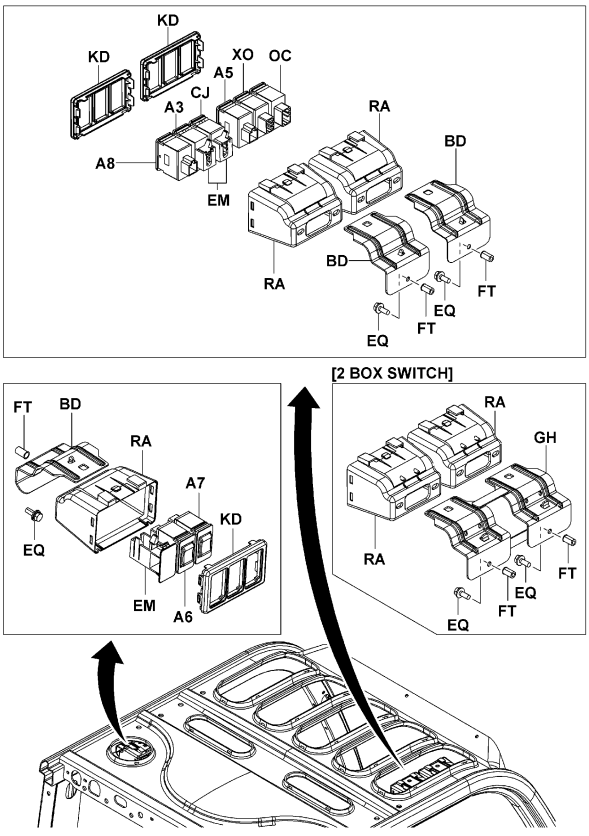

5701-750

5701-750_

5701	METER & SWITCH INDICATEUR & COMMUTATEUR	INSTRUMENTE & SCHALTER MEDIDOR E INTERRUPTOR

MTM [RELAY BOX]

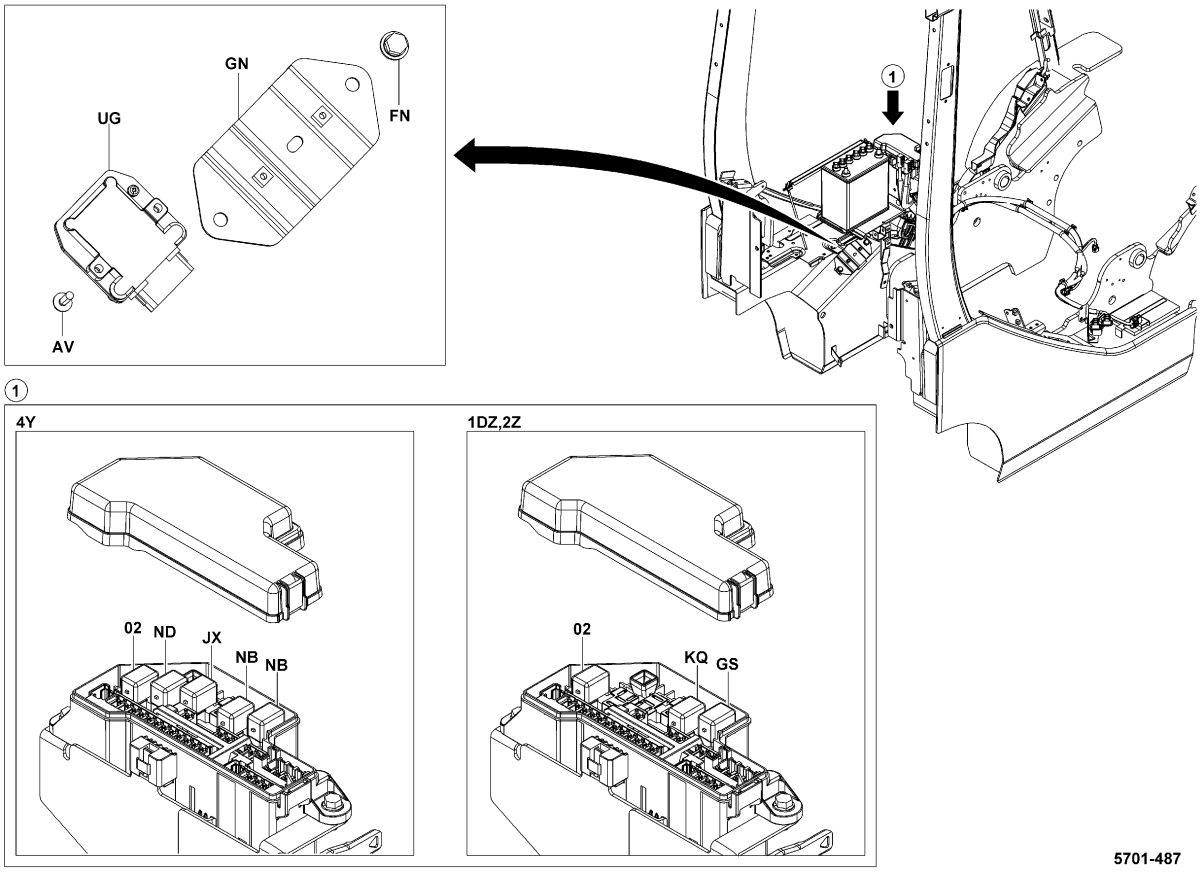

5701-487

5701-487_

MTM [STOP LAMP SW]

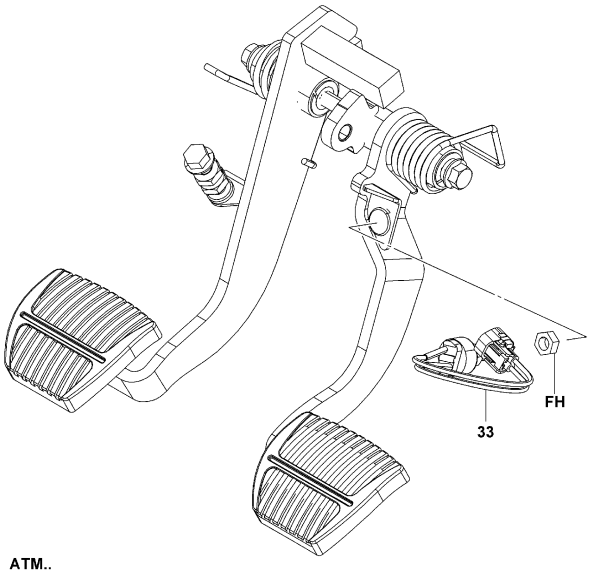

ATM..
(RR COMBI. LIGHT..AUTO SPEED CONT)

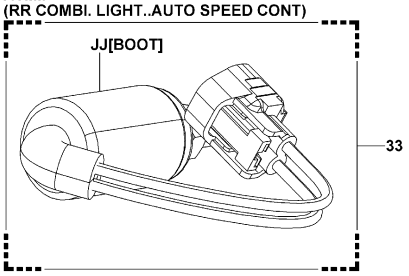

5701-500

5701-500_

1DZ,2Z,3Z [GLOW PLUG TIMER & RELAY]

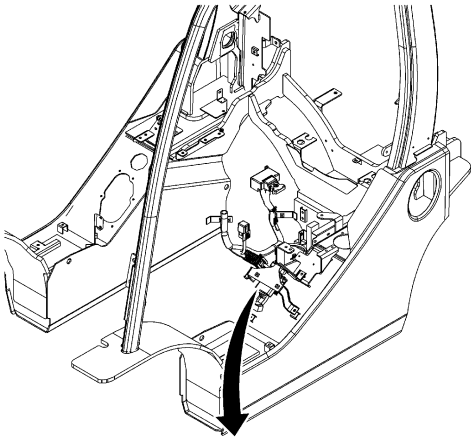

1DZ

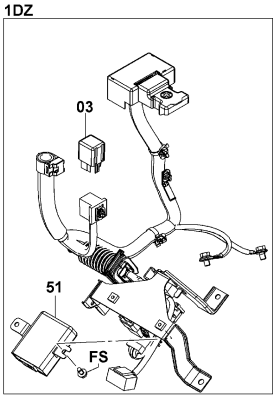

2Z

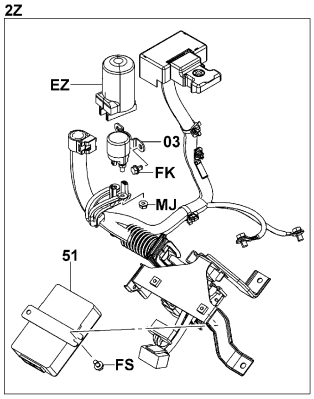

5701-491

5701-491_

5701 METER & SWITCH INSTRUMENTE & SCHALTER
INDICATEUR & COMMUTATEUR MEDIDOR E INTERRUPTOR

1DZ [ENGINE SWITCH]

[WATER TEMPERATURE SW.]

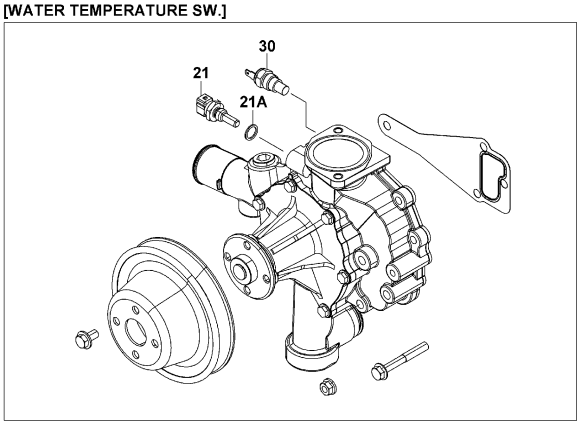

[OIL PRESSURE SW.]

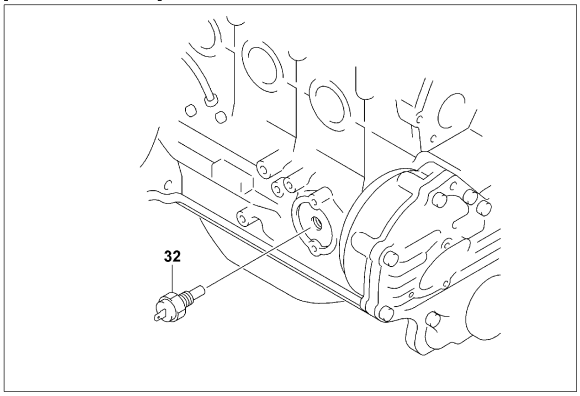

5701-506

5701-506_

2Z [ENGINE SWITCH]

[WATER TEMPERATURE GAGE]

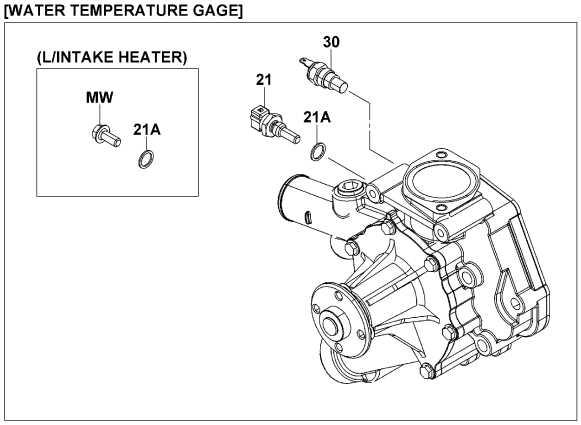

[OIL PRESSURE GAGE]

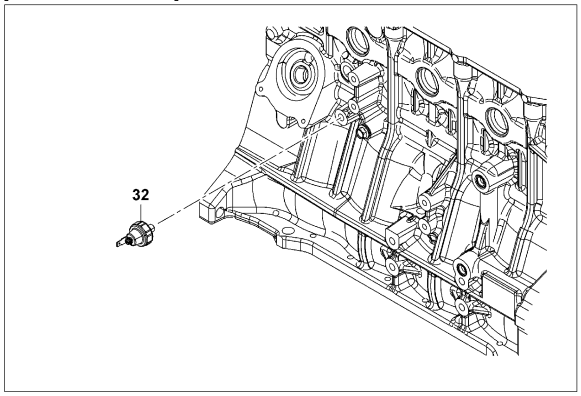

5701-507

5701-507_

3Z [ENGINE SWITCH]

[WATER TEMPERATURE GAGE]

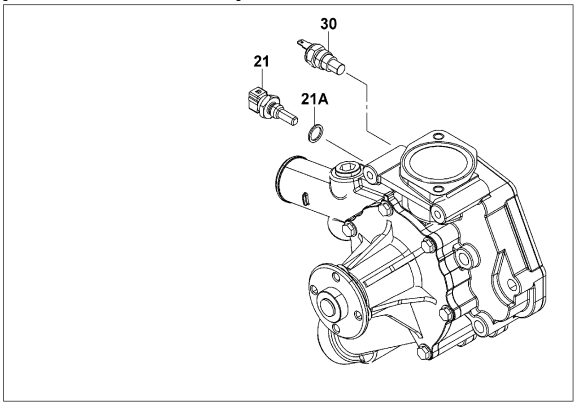

[OIL PRESSURE GAGE]

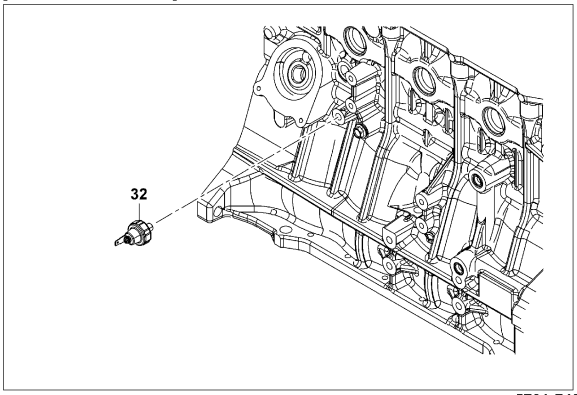

5701-748

5701-748_

4Y [ENGINE SWITCH]

[WATER TEMP.GAGE]

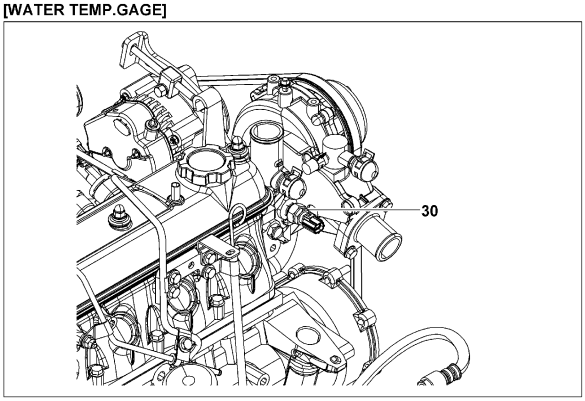

[OIL PRESSURE GAGE]

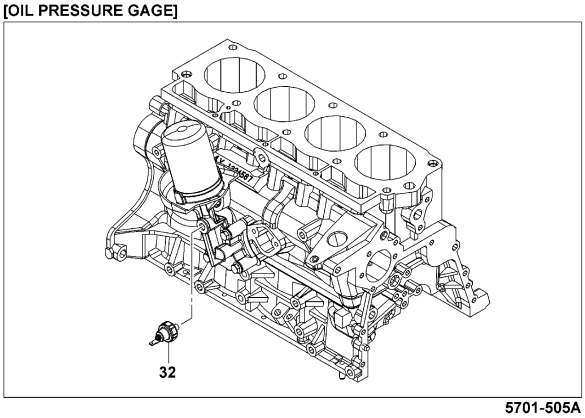

5701-505A

5701-505A

5701 METER & SWITCH INSTRUMENTE & SCHALTER
INDICATEUR & COMMUTATEUR MEDIDOR E INTERRUPTOR

4Y (CONVERTIBLE(Z3), EXCLUSIVE(Z4)) [REVOLUTION SW]

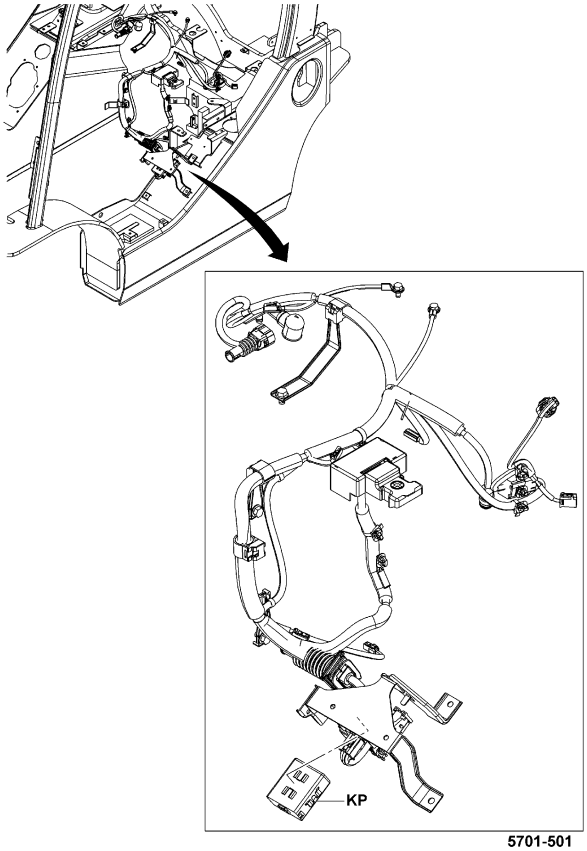

5701-501

5701-501_

4Y (LPG AUSTRALIA, LPG NZ SPEC(Z3)) [REVOLUTION SW]

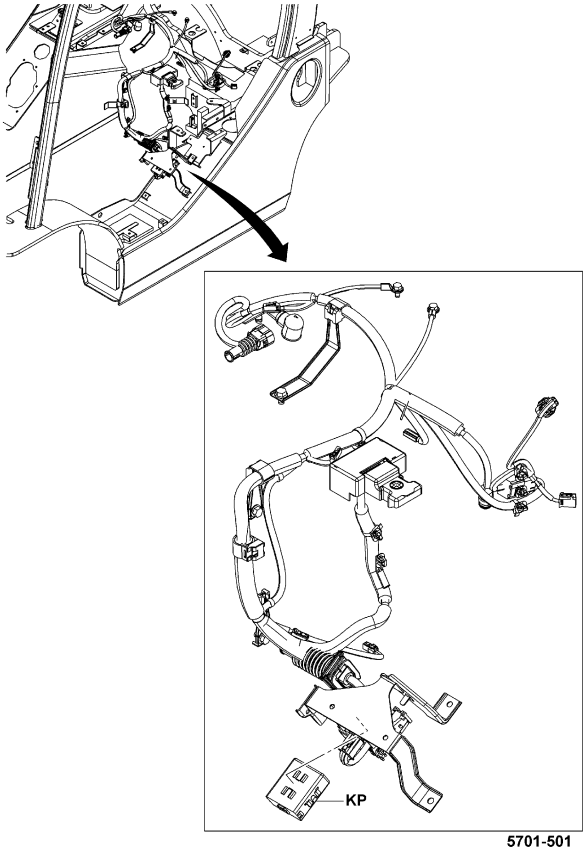

5701-501

5701-501_

1DZ,2Z,3Z (DPF, DPF-2) [RH SIDE]

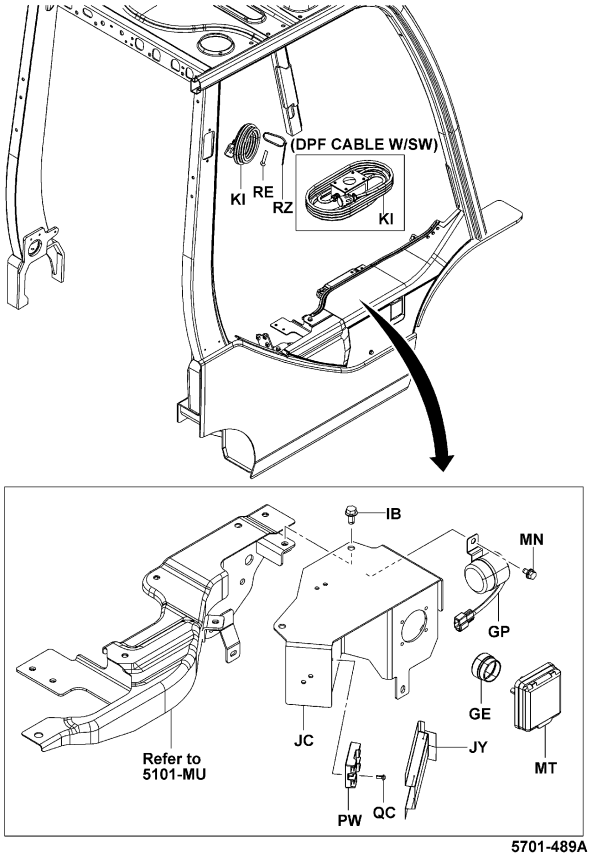

5701-489A

5701-489A

MTM (MULTI DISPLAY) [DISPLAY]

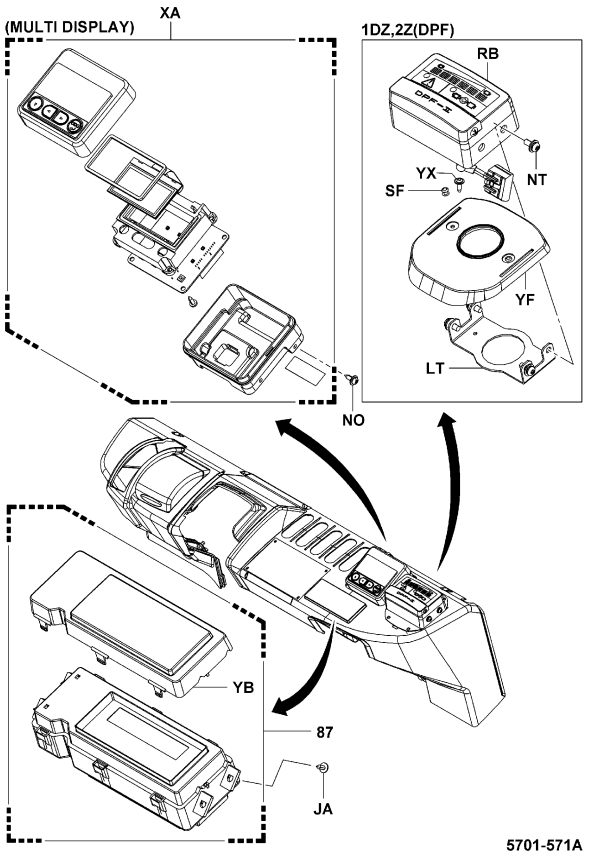

5701-571A

5701-571A

5701	METER & SWITCH INDICATEUR & COMMUTATEUR	INSTRUMENTE & SCHALTER MEDIDOR E INTERRUPTOR

MTM (OK MONITOR) [RESERVE TANK SW]

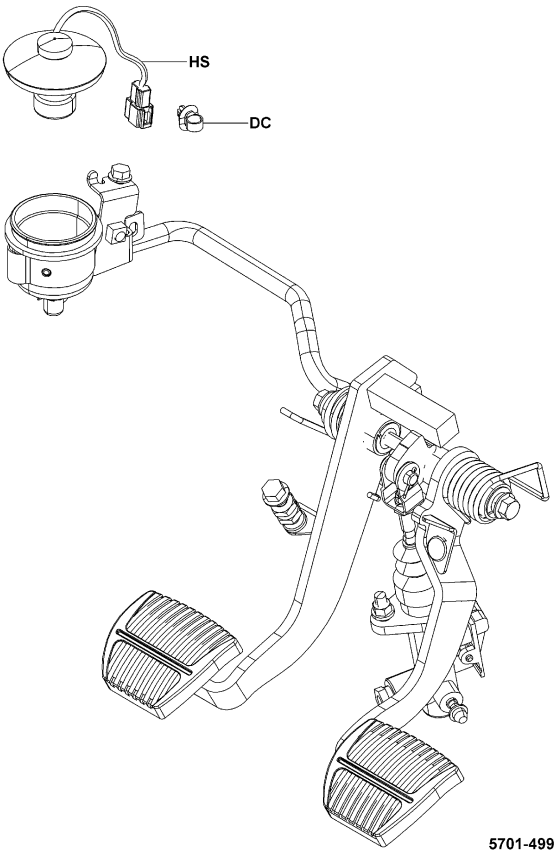

5701-499

5701-499_

4Y (FUEL WARNING) [PANEL SWITCH]

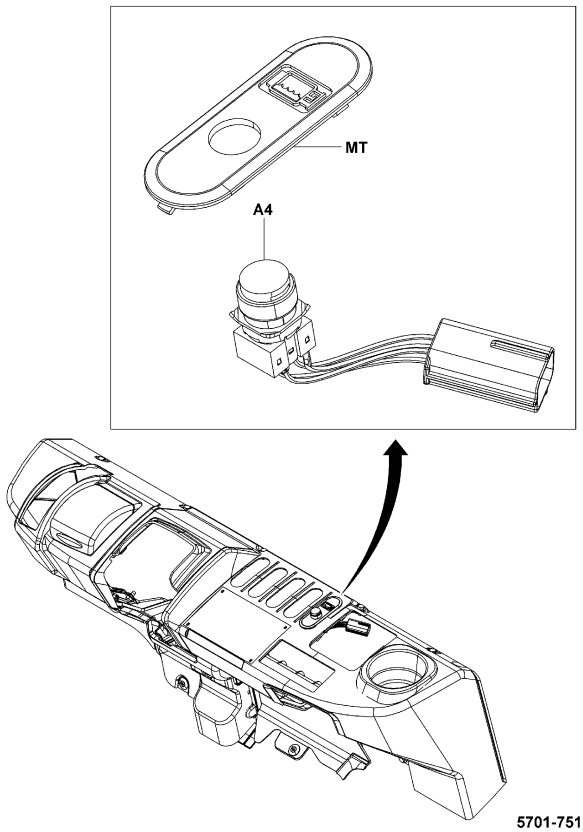

5701-751

5701-751_

5701

METER & SWITCH
INDICATEUR & COMMUTATEUR
INSTRUMENTE & SCHALTER
MEDIDOR E INTERRUPTOR

PART NAME CODE	PART NAME	QTY
5701-02	**RELAY ASSY, STARTER** ENS. DE RELAIS RELAIS, VOLLST. CONJUNTO DEL RELE	1
5701-03	**RELAY ASSY, GLOW PLUG** ENS. DE RELAIS RELAIS, VOLLST. CONJUNTO DEL RELE	1
5701-06	**RELAY ASSY, HORN** ENS. DE RELAIS RELAIS, VOLLST. CONJUNTO DEL RELE	1
5701-10	**HORN ASSY** ENS. D'AVERTISSEUR SONORE HORN, VOLLST. CONJUNTO DE LA BOCINA	1
5701-11	**BUZZER ASSY, BACK** ENS. DE AVERTISSEUR SUMMER, VOLLST. CONJUNTO DE ZUMBADOR	1
5701-14	**SWITCH ASSY, LIGHT CONTROL** ENS. DE INTERRUPTEUR SCHALTER, VOLLST. CONJUNTO DEL INTERRUPUPTOR	1
5701-15	**SWITCH ASSY, IGNITION STARTER** ENS. DE INTERRUPTEUR SCHALTER, VOLLST. CONJUNTO DEL INTERRUPUPTOR	1
5701-15A	**KEY, CUT** CLAVETTE SCHLUSSEL LLAVE	1
5701-21	**GAGE ASSY, WATER TEMPERATURE, ENGINE** ENS. DE JAUGE MESSGERÄT, VOLLST. CONJUNTO DE MEDIDOR	1
5701-21A	**GASKET** JOINT DICHTUNG EMPAQUETADURA	1
5701-30	**GAGE ASSY, WATER TEMPERATURE SENDER, ENGINE** ENS. DE JAUGE MESSGERÄT, VOLLST. CONJUNTO DE MEDIDOR	1
5701-32	**SWITCH ASSY, OIL PRESSURE (ENGINE)** ENS. DE INTERRUPTEUR SCHALTER, VOLLST. CONJUNTO DEL INTERRUPUPTOR	1
5701-33	**SWITCH ASSY, STOP LAMP** ENS. DE INTERRUPTEUR SCHALTER, VOLLST. CONJUNTO DEL INTERRUPUPTOR	1
5701-51	**TIMER, PREHEATING** MINUTERIE SCHALTUHR DISTRIBUIDOR	1
5701-55	**SENSOR ASSY** ENS. DE DETECTEUR SENSOR, VOLLST. CONJUNTO DEL SENSOR	1
5701-87	**METER ASSY, COMBINATION** ENS. DE COMPTEUR INSTRUMENTEN, VOLLST. CONJUNTO DEL MEDIDOR	1
5701-A2	**SWITCH ASSY, COMBINATION** ENS. DE INTERRUPTEUR SCHALTER, VOLLST. CONJUNTO DEL INTERRUPUPTOR	1
5701-A3	**SWITCH ASSY, LP/CNG** ENS. DE INTERRUPTEUR SCHALTER, VOLLST. CONJUNTO DEL INTERRUPUPTOR	1
5701-A4	**SWITCH ASSY, LPG WARNING** ENS. DE INTERRUPTEUR SCHALTER, VOLLST. CONJUNTO DEL INTERRUPUPTOR	1
5701-A5	**SWITCH ASSY, HEATER** ENS. DE INTERRUPTEUR SCHALTER, VOLLST. CONJUNTO DEL INTERRUPUPTOR	1

5701

METER & SWITCH
INDICATEUR & COMMUTATEUR
INSTRUMENTE & SCHALTER
MEDIDOR E INTERRUPTOR

PART NAME CODE	PART NAME	QTY
5701-A8	**SWITCH ASSY, BUZZER ON/OFF** ENS. DE INTERRUPTEUR SCHALTER, VOLLST. CONJUNTO DEL INTERRUPUPTOR	1
5701-A9	**RELAY ASSY, BEACON** ENS. DE RELAIS RELAIS, VOLLST. CONJUNTO DEL RELE	1
5701-AI	**SPRING, HORN CONTACT** RESSORT FEDER RESORTE	2
5701-AT	**SPRING** RESSORT FEDER RESORTE	1
5701-AV	**SCREW** VIS SCHRAUBE TORNILLO	2
5701-BA	**RELAY ASSY** ENS. DE RELAIS RELAIS, VOLLST. CONJUNTO DEL RELE	1
5701-BD	**PLATE** PLAQUE PLATTE PLACA	1
5701-BI	**FLASHER ASSY, TURN SIGNAL** ENS. DE CLIGNOTANT BLINKER, VOLLST. CONJUNTO DE INTERMITENTE	1
5701-CJ	**SWITCH ASSY, WORKING LAMP** ENS. DE INTERRUPTEUR SCHALTER, VOLLST. CONJUNTO DEL INTERRUPUPTOR	1
5701-DC	**CLAMP** PINSE KLEMME ABRAZADERA	1
5701-EM	**PLUG** BOUCHON STOPFEN TAPON	1- 3
5701-EQ	**BOLT** BOULON SCHRAUBE PERNO	1- 2
5701-EZ	**COVER, RELAY** COUVERCLE DECKEL CUBIERTA	1
5701-FH	**NUT** ECROU MUTTER TUERCA	1
5701-FK	**BOLT** BOULON SCHRAUBE PERNO	2
5701-FN	**BOLT** BOULON SCHRAUBE PERNO	2
5701-FS	**BOLT** BOULON SCHRAUBE PERNO	2
5701-FT	**NUT** ECROU MUTTER TUERCA	1- 2
5701-GH	**BRACKET SUB-ASSY** SOUS-ENS. DE SUPPORT TRAGER-TEILGRUPPE SUBCONJUNTO DE LA SOPORTE	1
5701-GN	**BRACKET** SUPPORT TRAGER SOPORTE	1

5701

METER & SWITCH
INDICATEUR & COMMUTATEUR
INSTRUMENTE & SCHALTER
MEDIDOR E INTERRUPTOR

PART NAME CODE	PART NAME	QTY
5701-GP	**BUZZER ASSY** ENS. DE AVERTISSEUR SUMMER, VOLLST. CONJUNTO DE ZUMBADOR	1
5701-GS	**RELAY ASSY** ENS. DE RELAIS RELAIS, VOLLST. CONJUNTO DEL RELE	1
5701-HG	**CONNECTOR** CONNECTEUR STECKVERBINDER CONECTOR	1
5701-HS	**SWITCH ASSY** ENS. DE INTERRUPTEUR SCHALTER, VOLLST. CONJUNTO DEL INTERRUPUPTOR	1
5701-IB	**BOLT** BOULON SCHRAUBE PERNO	2
5701-JA	**SCREW** VIS SCHRAUBE TORNILLO	4
5701-JC	**BRACKET** SUPPORT TRAGER SOPORTE	1
5701-JQ	**PLUG, HOLE** BOUCHON STOPFEN TAPON	1
5701-JX	**RELAY ASSY** ENS. DE RELAIS RELAIS, VOLLST. CONJUNTO DEL RELE	1
5701-JY	**COVER** COUVERCLE DECKEL CUBIERTA	1
5701-KA	**BOOT** COFFRE MANSCHETTE FORRO	1
5701-KD	**BOX** BOITIER KASTEN CAJA	1
5701-KI	**CABLE** CABLE SEILZUG CABLE	1
5701-KP	**SWITCH ASSY, ENGINE REVOLUTION** ENS. DE INTERRUPTEUR SCHALTER, VOLLST. CONJUNTO DEL INTERRUPUPTOR	1
5701-KQ	**RELAY ASSY** ENS. DE RELAIS RELAIS, VOLLST. CONJUNTO DEL RELE	1
5701-LD	**CAM, CANCEL** CAME NOCKEN LEVA	1
5701-LM	**BRACKET** SUPPORT TRAGER SOPORTE	1
5701-LO	**BRACKET** SUPPORT TRAGER SOPORTE	1
5701-LT	**BRACKET** SUPPORT TRAGER SOPORTE	1
5701-MJ	**NUT** ECROU MUTTER TUERCA	2

5701

METER & SWITCH
INDICATEUR & COMMUTATEUR
INSTRUMENTE & SCHALTER
MEDIDOR E INTERRUPTOR

PART NAME CODE	PART NAME	QTY
5701-MN	**BOLT** BOULON SCHRAUBE PERNO	1
5701-MT	**PLUG** BOUCHON STOPFEN TAPON	1
5701-MW	**PLUG** BOUCHON STOPFEN TAPON	1
5701-NB	**RELAY ASSY** ENS. DE RELAIS RELAIS, VOLLST. CONJUNTO DEL RELE	1- 2
5701-ND	**RELAY ASSY** ENS. DE RELAIS RELAIS, VOLLST. CONJUNTO DEL RELE	1
5701-NO	**SCREW** VIS SCHRAUBE TORNILLO	4
5701-NT	**SCREW** VIS SCHRAUBE TORNILLO	2- 4
5701-OC	**SWITCH ASSY, WIPER** ENS. DE INTERRUPTEUR SCHALTER, VOLLST. CONJUNTO DEL INTERRUPUPTOR	1
5701-OD	**BOLT** BOULON SCHRAUBE PERNO	1
5701-PG	**BUZZER ASSY** ENS. DE AVERTISSEUR SUMMER, VOLLST. CONJUNTO DE ZUMBADOR	1
5701-PI	**BOLT** BOULON SCHRAUBE PERNO	1
5701-PW	**RELAY ASSY** ENS. DE RELAIS RELAIS, VOLLST. CONJUNTO DEL RELE	1
5701-PX	**RELAY ASSY** ENS. DE RELAIS RELAIS, VOLLST. CONJUNTO DEL RELE	1
5701-QB	**SCREW** VIS SCHRAUBE TORNILLO	3
5701-QC	**SCREW** VIS SCHRAUBE TORNILLO	2
5701-QG	**BOLT** BOULON SCHRAUBE PERNO	1
5701-RA	**BOX** BOITIER KASTEN CAJA	1
5701-RB	**DISPLAY ASSY** ENS. COMPTEUR D'ETAT ANZEIGEANLAGE CONJUNTO DE INDICADORES	1
5701-SF	**RIVET** RIVET NIET REMACHE	2
5701-SH	**CONTACT, HORN** CONTACT KONTAKT CONTACTO	2

5701	METER & SWITCH INDICATEUR & COMMUTATEUR		INSTRUMENTE & SCHALTER MEDIDOR E INTERRUPTOR		
PART NAME CODE	PART NAME	QTY	PART NAME CODE	PART NAME	QTY
5701-SJ	**WIRE, HORN** FIL DRAHT ALAMBRE	1			
5701-TT	**NUT** ECROU MUTTER TUERCA	1			
5701-UB	**NUT** ECROU MUTTER TUERCA	3			
5701-UG	**IGNITER** ALLUMEUR ZUNDER ENCENDEDOR	1			
5701-XA	**DISPLAY ASSY, MULTI-FUNCTION** ENS. COMPTEUR D'ETAT ANZEIGEANLAGE CONJUNTO DE INDICADORES	1			
5701-XO	**SWITCH ASSY, WIPER, RR** ENS. DE INTERRUPTEUR SCHALTER, VOLLST. CONJUNTO DEL INTERRUPUPTOR	1			
5701-YB	**GLASS** VITRE GLASSCHEIBE VIDRIO	1			
5701-YF	**COVER** COUVERCLE DECKEL CUBIERTA	1			
5701-YX	**SCREW** VIS SCHRAUBE TORNILLO	1			

5701	METER & SWITCH INDICATEUR & COMMUTATEUR		INSTRUMENTE & SCHALTER MEDIDOR E INTERRUPTOR		
PART NAME CODE	PART NAME	QTY	PART NAME CODE	PART NAME	QTY

MTM (SPEED METER)

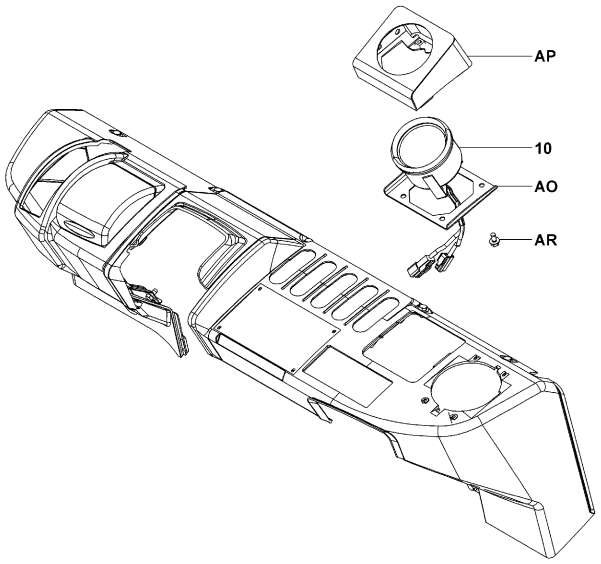

5706-044

5706-044_

5706	SPEEDOMETER & SPEED ALARM COMPTEUR DE VITESSE & ALARME DE VITESSE	TACHOMETER & DREHZAHLALARM VELOCIMETRO Y ALARMA DE VELOCIDAD

PART NAME CODE	PART NAME	QTY	PART NAME CODE	PART NAME	QTY
5706-10	**SPEEDOMETER ASSY** ENS. DE COMPTEUR DE VITESSE TACHOMETER, VOLLST. CONJUNTO DEL VELOCIMETRO	1			
5706-AO	**BRACKET** SUPPORT TRAGER SOPORTE	1			
5706-AP	**BRACKET SUB-ASSY** SOUS-ENS. DE SUPPORT TRAGER-TEILGRUPPE SUBCONJUNTO DE LA SOPORTE	1			
5706-AR	**BOLT** BOULON SCHRAUBE PERNO	4			

5801	WIPER MOTOR & BLADE MOTEUR & BRAS D'ESSUIE-GLACE	SCHEIBENWISCHERMOTOR & WISCHER MOTOR Y CUCHILLA DEL LIMPIADOR

MTM (C-CABIN WP&WS, F&R GLASS WIPER) [FR]

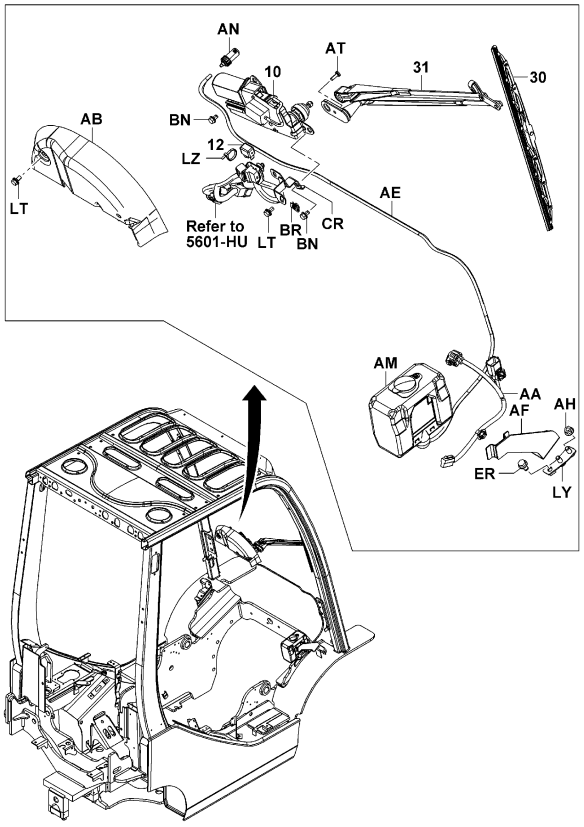

5801-206

5801-206_

MTM (FR GLASS WP&WS, 2-DOOR CABIN) [FR]

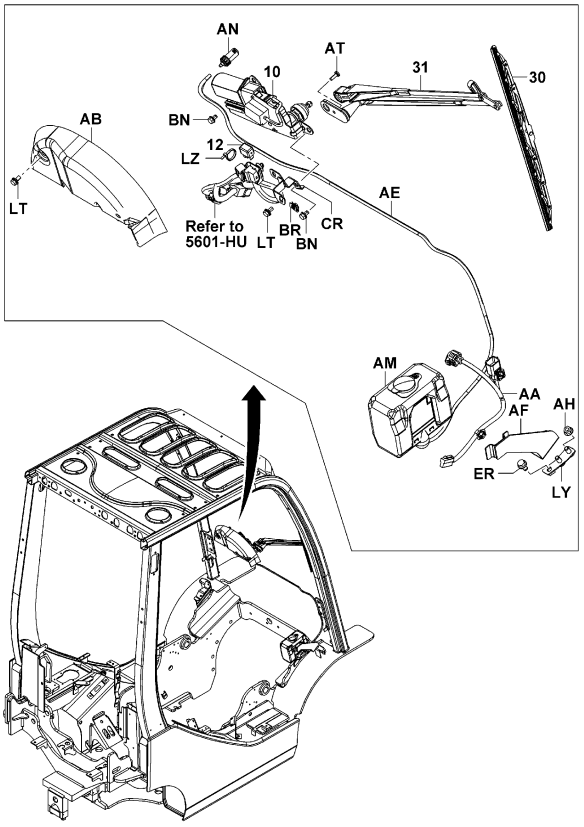

5801-206

5801-206_

5801	WIPER MOTOR & BLADE MOTEUR & BRAS D'ESSUIE-GLACE	SCHEIBENWISCHERMOTOR & WISCHER MOTOR Y CUCHILLA DEL LIMPIADOR

MTM (HEATER..C-CABIN WP&WS, F&R GLASS WIPER) [FR]

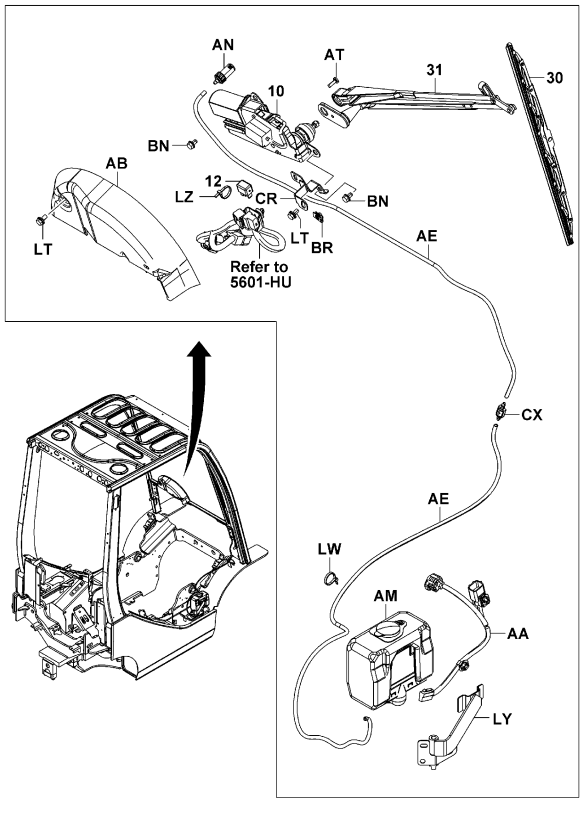

5801-207

5801-207_

MTM (HEATER..FR GLASS WP&WS, 2-DOOR CABIN) [FR]

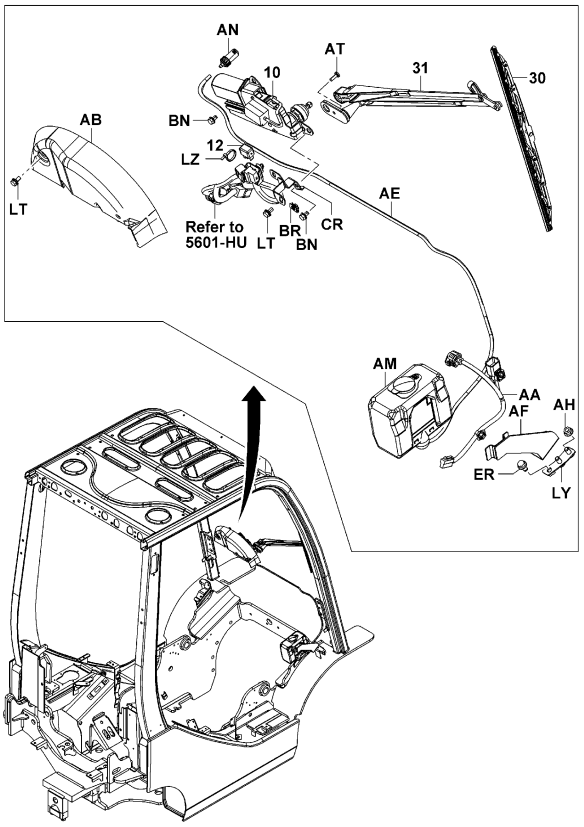

5801-206

5801-206_

5801	WIPER MOTOR & BLADE MOTEUR & BRAS D'ESSUIE-GLACE	SCHEIBENWISCHERMOTOR & WISCHER MOTOR Y CUCHILLA DEL LIMPIADOR

MTM (HEATER..PREMIUM CABIN) [FR]

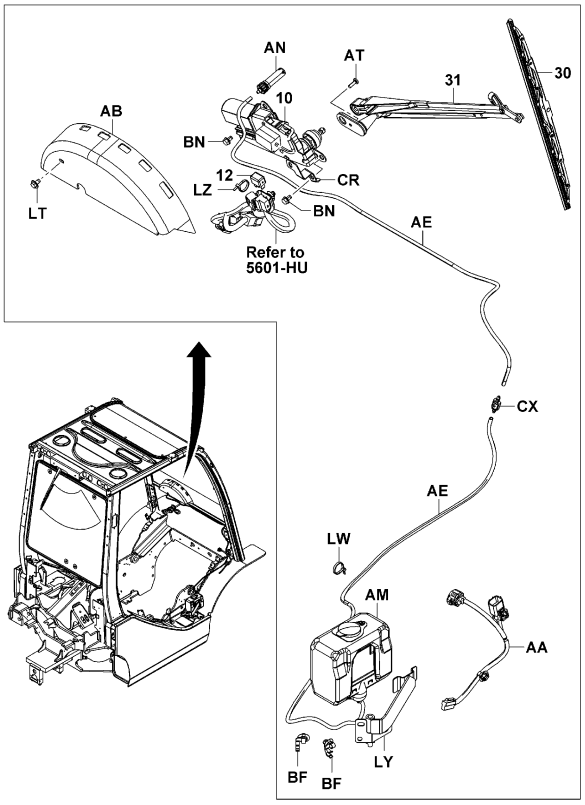

5801-204

5801-204_

MTM (PREMIUM CABIN) [FR]

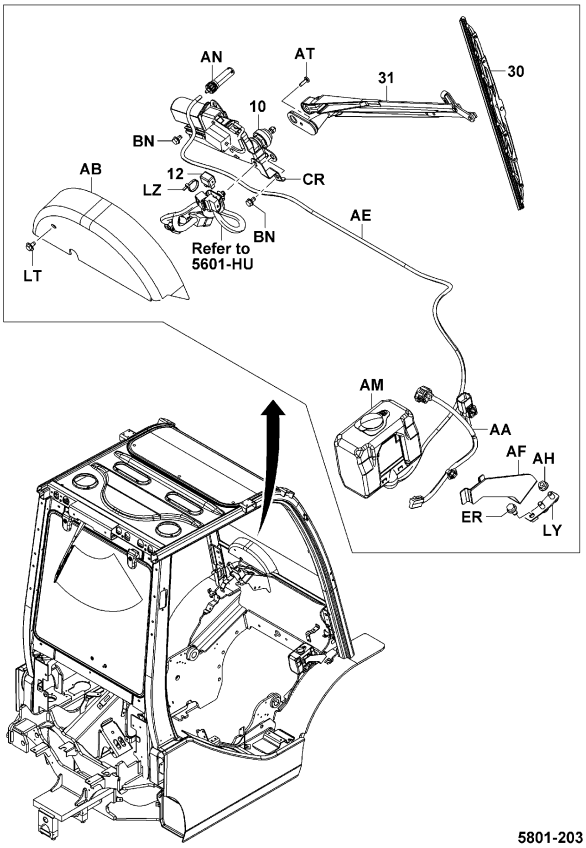

5801-203

5801-203_

5801	WIPER MOTOR & BLADE MOTEUR & BRAS D'ESSUIE-GLACE	SCHEIBENWISCHERMOTOR & WISCHER MOTOR Y CUCHILLA DEL LIMPIADOR

MTM (2-DOOR CABIN, F&R GLASS WIPER) [RR]

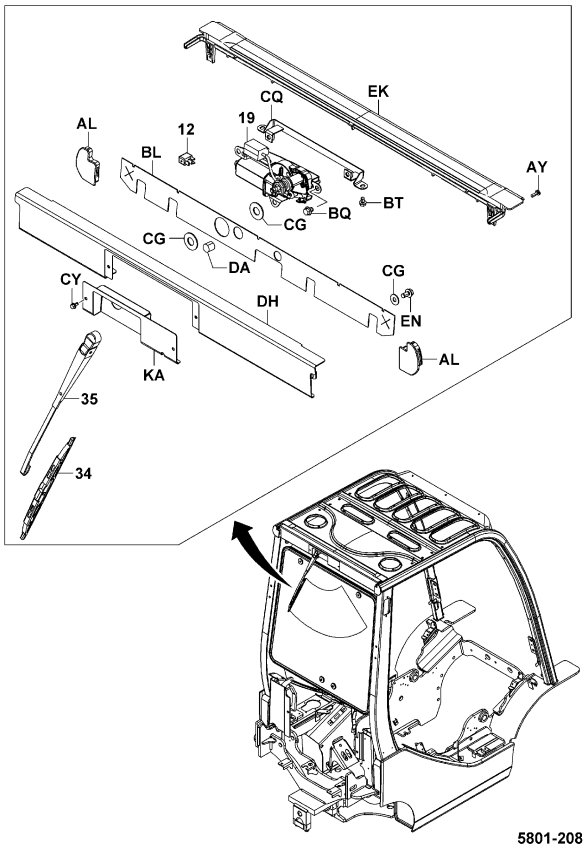

5801-208

5801-208_

MTM (PREMIUM CABIN..RR COMBI. LIGHT) [RR]

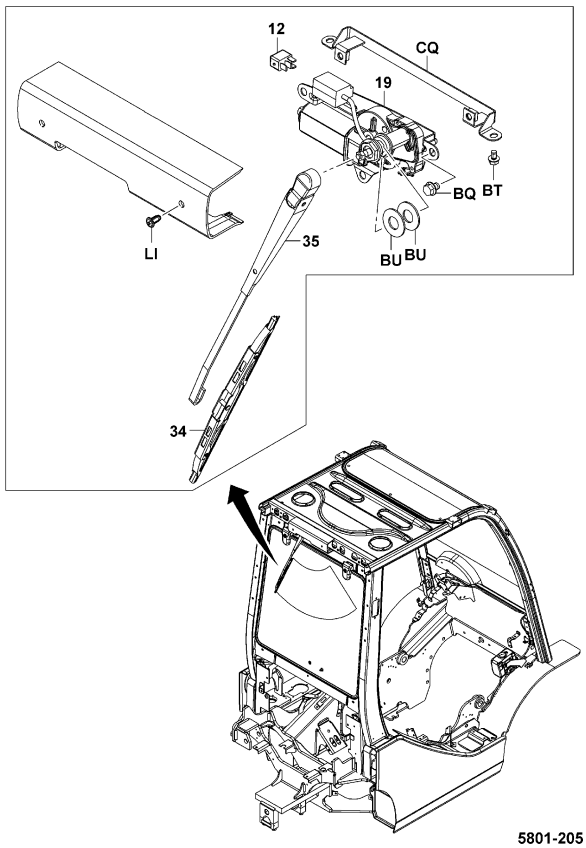

5801-205

5801-205_

5801	WIPER MOTOR & BLADE MOTEUR & BRAS D'ESSUIE-GLACE	SCHEIBENWISCHERMOTOR & WISCHER MOTOR Y CUCHILLA DEL LIMPIADOR

MTM

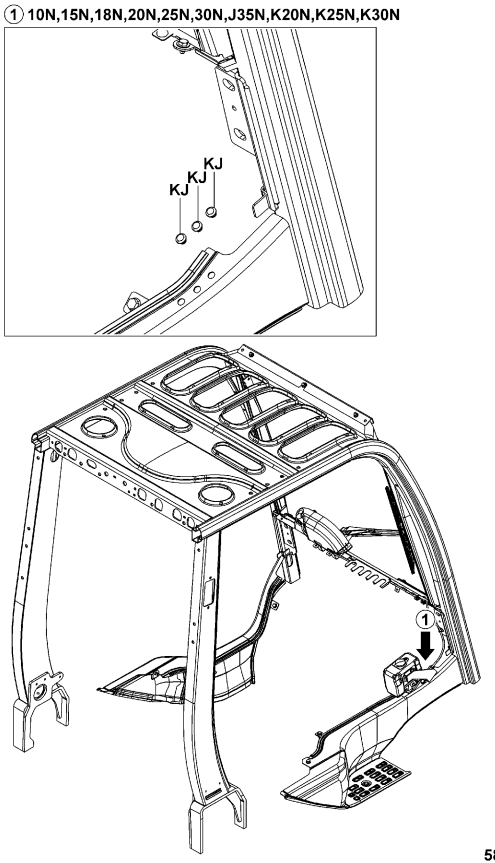

5801-178

5801-178_

5801	WIPER MOTOR & BLADE MOTEUR & BRAS D'ESSUIE-GLACE	SCHEIBENWISCHERMOTOR & WISCHER MOTOR Y CUCHILLA DEL LIMPIADOR

PART NAME CODE	PART NAME	QTY
5801-10	**MOTOR ASSY, WIPER** ENS. DE MOTEUR MOTOR, VOLLST. CONJUNTO DEL MOTOR	1
5801-12	**RELAY ASSY (FOR WIPER)** ENS. DE RELAIS RELAIS, VOLLST. CONJUNTO DEL RELE	1
5801-19	**MOTOR ASSY, WIPER, REAR** ENS. DE MOTEUR MOTOR, VOLLST. CONJUNTO DEL MOTOR	1
5801-30	**BLADE SUB-ASSY, WIPER** SOUS-ENS. DE LAME SCHAUFEL-TEILGRUPPE SUBCONJUNTO DE LA CUCHILLA	1
5801-31	**ARM SUB-ASSY, WIPER** SOUS-ENS. DE BRAS ARM-TEILGRUPPE SUBCONJUNTO DEL BRAZO	1
5801-34	**BLADE SUB-ASSY, WIPER, REAR** SOUS-ENS. DE LAME SCHAUFEL-TEILGRUPPE SUBCONJUNTO DE LA CUCHILLA	1
5801-35	**ARM SUB-ASSY, WIPER, REAR** SOUS-ENS. DE BRAS ARM-TEILGRUPPE SUBCONJUNTO DEL BRAZO	1
5801-AA	**HARNESS, WIPER** FAISCEAU KABELBAUM RAMAL DE CABLES	1
5801-AB	**COVER, WIPER** COUVERCLE DECKEL CUBIERTA	1
5801-AE	**HOSE** FLEXIBLE SCHLAUCH MANGUERA	1- 2
5801-AF	**BRACKET SUB-ASSY, WASHER TANK** SOUS-ENS. DE SUPPORT TRAGER-TEILGRUPPE SUBCONJUNTO DE LA SOPORTE	1
5801-AH	**NUT** ECROU MUTTER TUERCA	2
5801-AL	**GROMMET** RONDELLE ISOLANTE DURCHFUHRUNG ANILLO PROTECTOR	1
5801-AM	**TANK ASSY, WASHER** ENS. DE RESERVOIR TANK, VOLLST. CONJUNTO DEL DEPOSITO	1
5801-AN	**NOZZLE ASSY, WASHER** ENS. DE INJECTEUR DUSEN, VOLLST. CONJUNTO DE LA BOQUILLA	1
5801-AT	**SCREW** VIS SCHRAUBE TORNILLO	1
5801-AY	**SCREW** VIS SCHRAUBE TORNILLO	2
5801-BF	**CLAMP** PINSE KLEMME ABRAZADERA	2
5801-BH	**BRACKET** SUPPORT TRAGER SOPORTE	1
5801-BL	**RUBBER** CAOUTCHOUC GUMMI GOMA	1

5801

WIPER MOTOR & BLADE
MOTEUR & BRAS D'ESSUIE-GLACE
SCHEIBENWISCHERMOTOR & WISCHER
MOTOR Y CUCHILLA DEL LIMPIADOR

PART NAME CODE	PART NAME	QTY
5801-BN	**BOLT** BOULON SCHRAUBE PERNO	3
5801-BQ	**BOLT** BOULON SCHRAUBE PERNO	2
5801-BR	**NUT** ECROU MUTTER TUERCA	1
5801-BT	**BOLT** BOULON SCHRAUBE PERNO	2
5801-BU	**WASHER, PLATE** RODELLE UNTERLEGSCHEIBE ARANDELA	2
5801-BV	**COVER** COUVERCLE DECKEL CUBIERTA	1
5801-CG	**WASHER** RODELLE UNTERLEGSCHEIBE ARANDELA	4
5801-CJ	**PLATE** PLAQUE PLATTE PLACA	1
5801-CQ	**BRACKET SUB-ASSY, REAR WIPER** SOUS-ENS. DE SUPPORT TRAGER-TEILGRUPPE SUBCONJUNTO DE LA SOPORTE	1
5801-CR	**BRACKET, RELAY** SUPPORT TRÄGER SOPORTE	1
5801-CX	**VALVE ASSY, WASHER** ENS. DE SOUPAPE VENTIL, VOLLST. CONJUNTO DE VALVULA	1
5801-CY	**BOLT** BOULON SCHRAUBE PERNO	2
5801-DH	**COVER** COUVERCLE DECKEL CUBIERTA	1
5801-EK	**COVER** COUVERCLE DECKEL CUBIERTA	1
5801-EN	**BOLT** BOULON SCHRAUBE PERNO	4
5801-ER	**BOLT** BOULON SCHRAUBE PERNO	1
5801-EU	**NOZZLE, WASHER** INJECTEUR DUSE BOQUILLA	1
5801-KA	**BRACKET SUB-ASSY** SOUS-ENS. DE SUPPORT TRAGER-TEILGRUPPE SUBCONJUNTO DE LA SOPORTE	1
5801-KJ	**PLUG, HOLE** BOUCHON STOPFEN TAPON	3
5801-LI	**CLIP** AGRAFE CLIP FIJADOR	2

5801

WIPER MOTOR & BLADE
MOTEUR & BRAS D'ESSUIE-GLACE
SCHEIBENWISCHERMOTOR & WISCHER
MOTOR Y CUCHILLA DEL LIMPIADOR

PART NAME CODE	PART NAME	QTY
5801-LT	**BOLT** BOULON SCHRAUBE PERNO	1- 2
5801-LW	**BAND, CLAMP** BANDE BAND BANDA	1
5801-LY	**PLATE, WASHER TANK** PLAQUE PLATTE PLACA	1
5801-LZ	**BAND, CLAMP** BANDE BAND BANDA	1

MTM (HEATER)

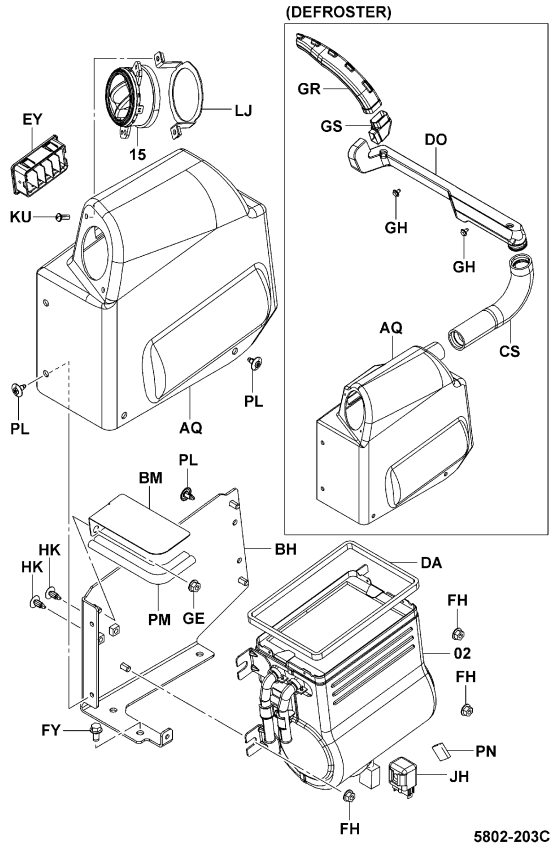

5802-203C

MTM (HEATER) [INNER]

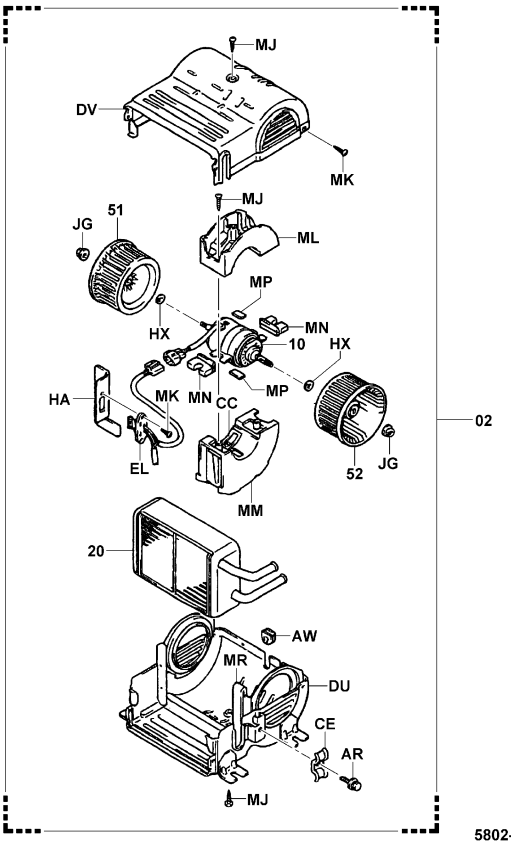

5802-104A

1DZ..MTM (HEATER)

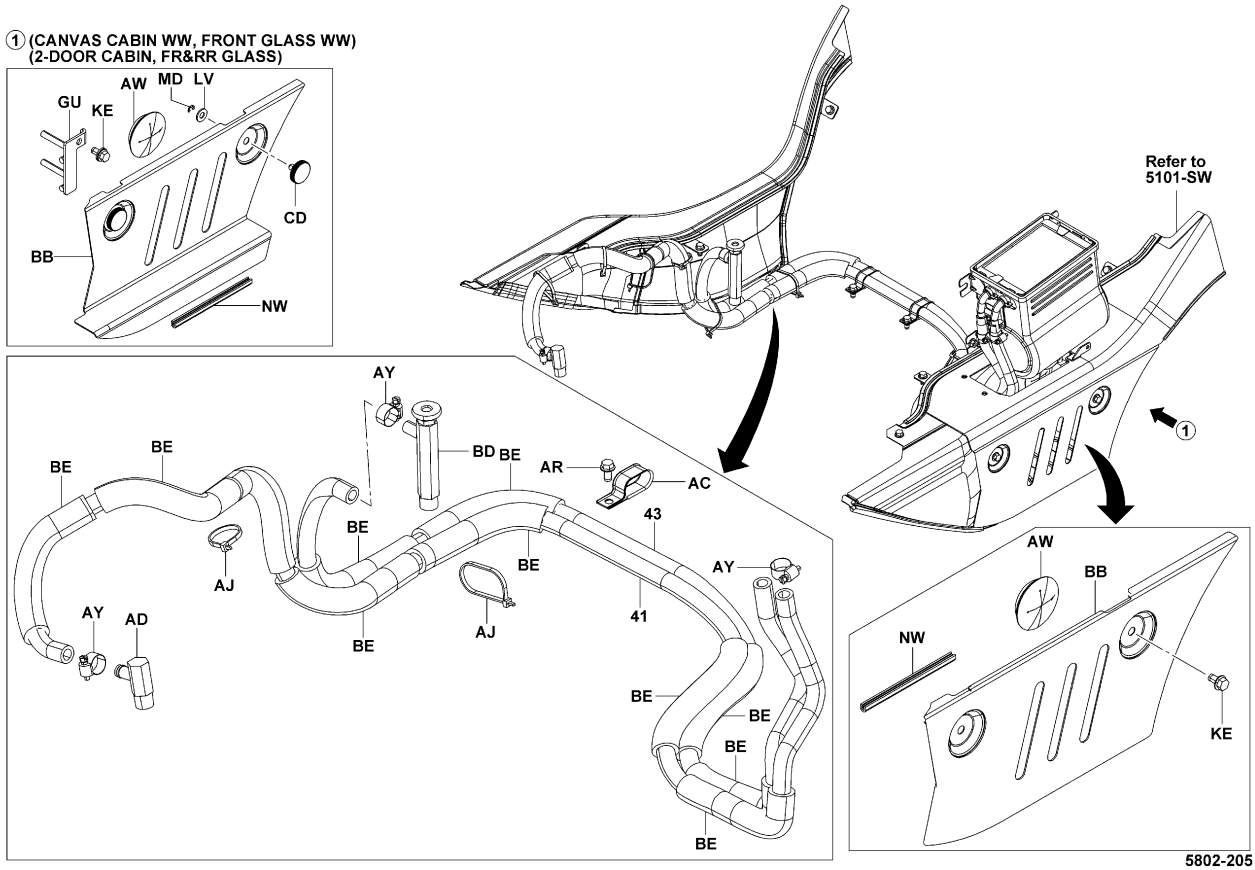

5802-205_

5802	HEATER CHAUFFAGE	HEIZUNG CALEFACTOR

2Z,3Z..MTM (HEATER)

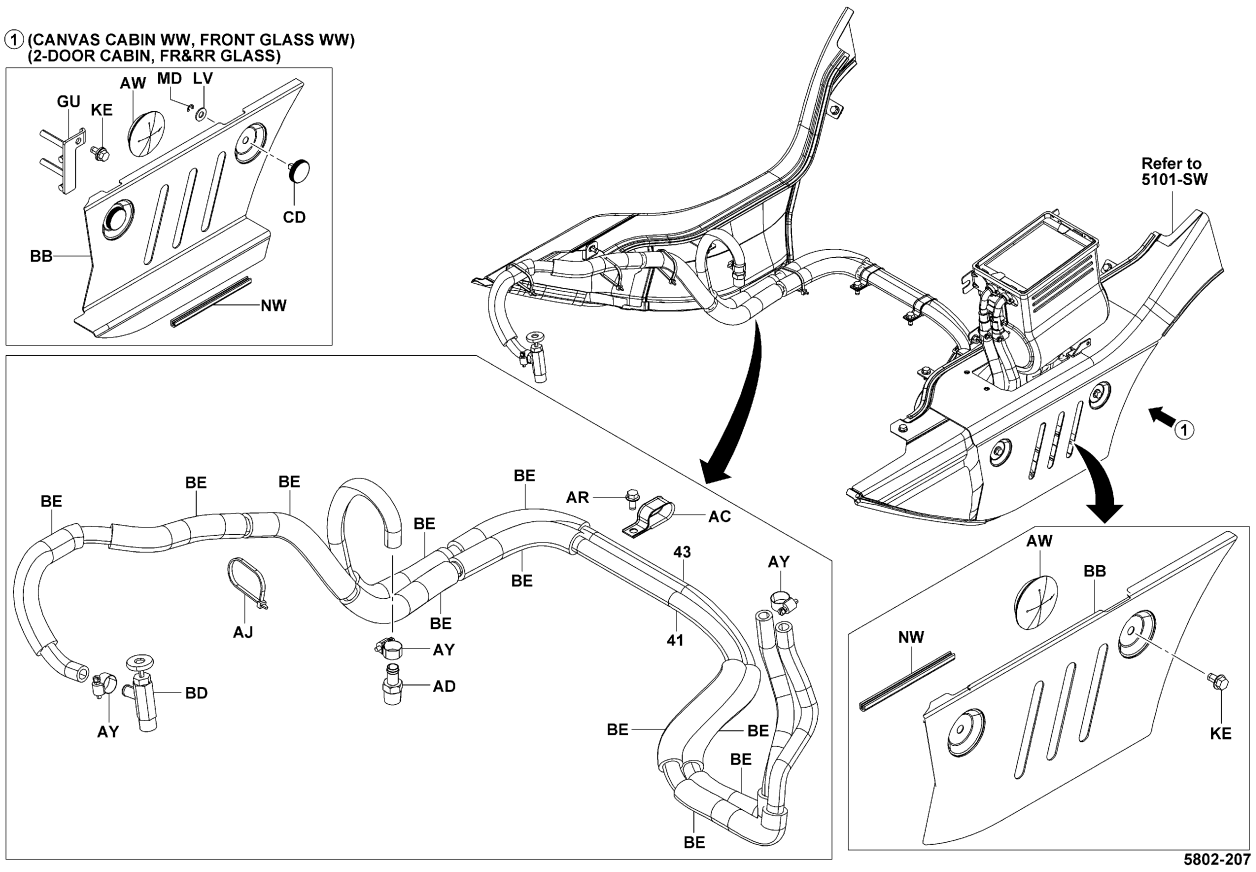

5802-207_

5802	HEATER CHAUFFAGE	HEIZUNG CALEFACTOR

4Y..MTM (HEATER)

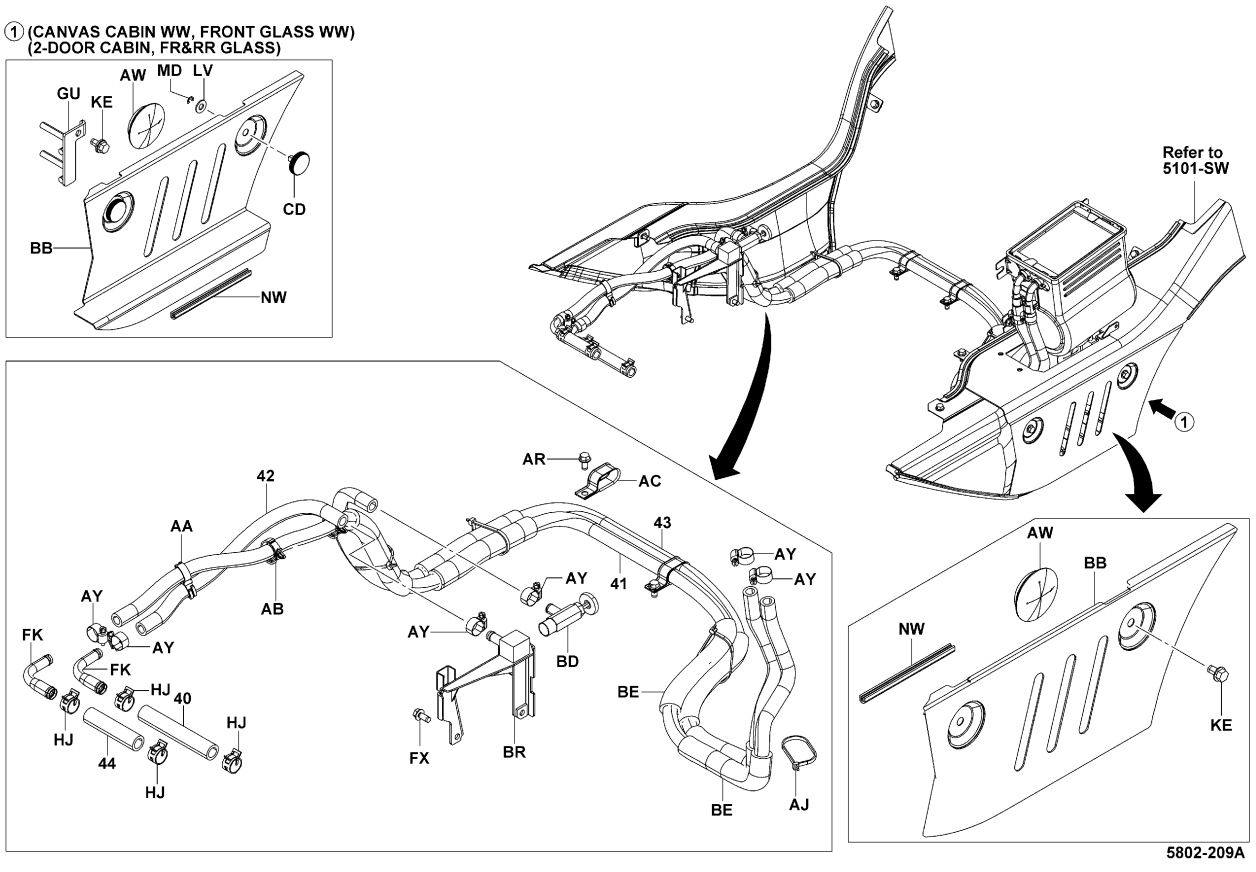

5802-209A

5802

HEATER
CHAUFFAGE

HEIZUNG
CALEFACTOR

4Y..MTM (HEATER..CONVERTIBLE(Z3))

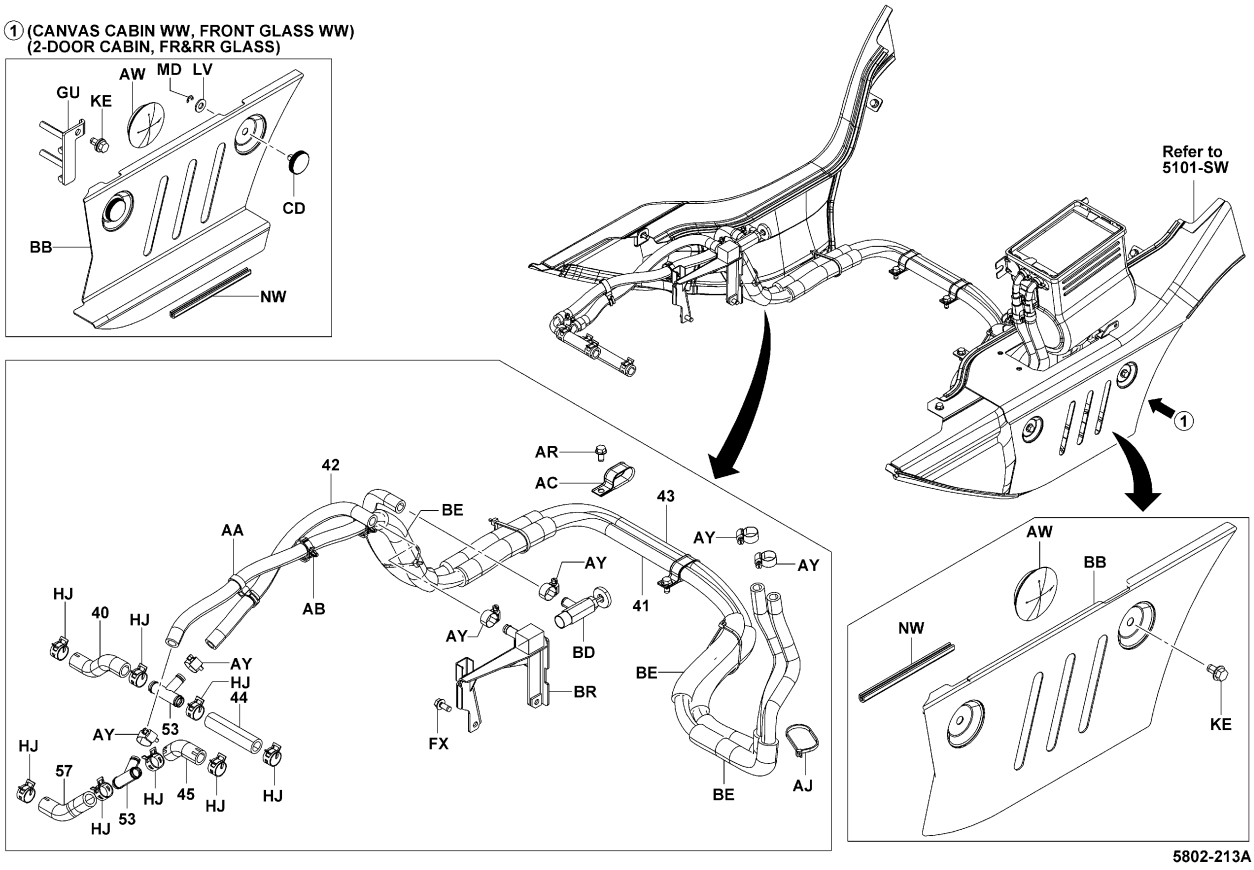

5802-213A

5802

HEATER
CHAUFFAGE

HEIZUNG
CALEFACTOR

PART NAME CODE	PART NAME	QTY
5802-02	**HEATER ASSY** ENS. DE CHAUFFAGE HEIZUNG, VOLLST. CONJUNTO DEL CALEFACTOR	1
5802-10	**MOTOR ASSY** ENS. DE MOTEUR MOTOR, VOLLST. CONJUNTO DEL MOTOR	1
5802-15	**RESISTOR ASSY** ENS. DE RESISTANCE WIDERSTAND, VOLLST. CONJUNTO DEL RESISTOR	1
5802-20	**UNIT SUB-ASSY, RADIATOR** SOUS-ENS. D'UNITE EINHEITS-TEILGRUPPE CUBCONJUNTO UNITARIO	1
5802-40	**HOSE, NO.1** FLEXIBLE SCHLAUCH MANGUERA	1
5802-41	**HOSE, NO.2** FLEXIBLE SCHLAUCH MANGUERA	1
5802-42	**HOSE, NO.3** FLEXIBLE SCHLAUCH MANGUERA	1
5802-43	**HOSE, NO.4** FLEXIBLE SCHLAUCH MANGUERA	1
5802-44	**HOSE, NO.5** FLEXIBLE SCHLAUCH MANGUERA	1
5802-45	**HOSE, NO.6** FLEXIBLE SCHLAUCH MANGUERA	1

PART NAME CODE	PART NAME	QTY
5802-51	**FAN SUB-ASSY, BLOWER, NO.1** SOUS-ENS. DE VENTILATEUR LUFTER-TEILGRUPPE SUBCONJUNTO DEL VENTILADOR	1
5802-52	**FAN SUB-ASSY, BLOWER, NO.2** SOUS-ENS. DE VENTILATEUR LUFTER-TEILGRUPPE SUBCONJUNTO DEL VENTILADOR	1
5802-53	**PIPE** TUYAU ROHR TUBO	2
5802-57	**HOSE** FLEXIBLE SCHLAUCH MANGUERA	1
5802-AA	**CLAMP** PINSE KLEMME ABRAZADERA	1
5802-AB	**CLAMP** PINSE KLEMME ABRAZADERA	2
5802-AC	**CLAMP** PINSE KLEMME ABRAZADERA	2- 3
5802-AD	**JOINT** RACCORD GELENK JUNTA	1
5802-AF	**BRACKET** SUPPORT TRAGER SOPORTE	1
5802-AJ	**CLAMP** PINSE KLEMME ABRAZADERA	4- 8

5802 HEATER / CHAUFFAGE / HEIZUNG / CALEFACTOR

PART NAME CODE	PART NAME	QTY
5802-AQ	**COVER, HEATER** COUVERCLE DECKEL CUBIERTA	1
5802-AR	**BOLT** BOULON SCHRAUBE PERNO	1- 5
5802-AW	**GROMMET** RONDELLE ISOLANTE DURCHFUHRUNG ANILLO PROTECTOR	1
5802-AY	**CLAMP** PINSE KLEMME ABRAZADERA	4- 6
5802-BB	**COVER** COUVERCLE DECKEL CUBIERTA	1
5802-BD	**VALVE ASSY, WATER** ENS. DE SOUPAPE VENTIL, VOLLST. CONJUNTO DE VALVULA	1
5802-BE	**TUBE, RUBBER** TUBE ROHR TUBO	8-10
5802-BH	**BRACKET SUB-ASSY, HEATER** SOUS-ENS. DE SUPPORT TRAGER-TEILGRUPPE SUBCONJUNTO DE LA SOPORTE	1
5802-BM	**PLATE** PLAQUE PLATTE PLACA	1
5802-BR	**BRACKET** SUPPORT TRAGER SOPORTE	1
5802-CC	**PACKING** CALE DICHTUNG EMPAQUETADURA	2
5802-CD	**KNOB** BOULE KNOPF MANDO	2
5802-CE	**CLAMP** PINSE KLEMME ABRAZADERA	1
5802-CS	**HOSE** FLEXIBLE SCHLAUCH MANGUERA	1
5802-CU	**HOSE, DEFROSTER** FLEXIBLE SCHLAUCH MANGUERA	1
5802-DA	**SPONGE** EPONGE SCHWAMM ESPONJA	1
5802-DO	**DUCT** CONDUIT KANAL CONDUCTO	1
5802-DU	**CASE SUB-ASSY, HEATER** SOUS-ENS. DE CARTER GEHAUSE-TEILGRUPPE SUBCONJUNTO DE LA CAJA	1
5802-DV	**CASE SUB-ASSY, HEATER** SOUS-ENS. DE CARTER GEHAUSE-TEILGRUPPE SUBCONJUNTO DE LA CAJA	1
5802-EL	**RESISTOR** RESISTANCE WIDERSTAND RESIDTOR	1

5802 HEATER / CHAUFFAGE / HEIZUNG / CALEFACTOR

PART NAME CODE	PART NAME	QTY
5802-EY	**GRILLE ASSY** ENS. DE GRILLE KUHLERGITTER, VOLLST. CONJUNTO DE LA REJILLA	1
5802-FH	**NUT** ECROU MUTTER TUERCA	3
5802-FK	**UNION** RACCORD ROHRVERSCHRAUBUNG UNION	2
5802-FX	**BOLT** BOULON SCHRAUBE PERNO	2
5802-FY	**BOLT** BOULON SCHRAUBE PERNO	3
5802-GE	**NUT** ECROU MUTTER TUERCA	1
5802-GH	**BOLT** BOULON SCHRAUBE PERNO	2
5802-GR	**DUCT** CONDUIT KANAL CONDUCTO	1
5802-GS	**DUCT** CONDUIT KANAL CONDUCTO	1
5802-GU	**PLATE** PLAQUE PLATTE PLACA	1
5802-GX	**DUCT** CONDUIT KANAL CONDUCTO	1
5802-HA	**PLATE** PLAQUE PLATTE PLACA	1
5802-HJ	**CLIP** AGRAFE CLIP FIJADOR	4- 8
5802-HK	**CLIP** AGRAFE CLIP FIJADOR	2
5802-HX	**WASHER** RODELLE UNTERLEGSCHEIBE ARANDELA	2
5802-JG	**NUT** ECROU MUTTER TUERCA	2
5802-JH	**RELAY ASSY** ENS. DE RELAIS RELAIS, VOLLST. CONJUNTO DEL RELE	1
5802-KE	**BOLT** BOULON SCHRAUBE PERNO	1- 2
5802-KU	**SCREW** VIS SCHRAUBE TORNILLO	2
5802-LJ	**BRACKET** SUPPORT TRAGER SOPORTE	1

5802	HEATER CHAUFFAGE	HEIZUNG CALEFACTOR

PART NAME CODE	PART NAME	QTY
5802-LV	**WASHER, PLATE** RODELLE UNTERLEGSCHEIBE ARANDELA	2
5802-MD	**RING, E** ANNEAU RING ANILLO	2
5802-MJ	**SCREW** VIS SCHRAUBE TORNILLO	4
5802-MK	**SCREW** VIS SCHRAUBE TORNILLO	6
5802-ML	**HOLDER, HEATER** SUPPORT DUSENSTOCR SOPORTE PORTADOR	1
5802-MM	**HOLDER, HEATER** SUPPORT DUSENSTOCR SOPORTE PORTADOR	1
5802-MN	**PACKING** CALE DICHTUNG EMPAQUETADURA	2
5802-MP	**PACKING** CALE DICHTUNG EMPAQUETADURA	2
5802-MR	**PACKING** CALE DICHTUNG EMPAQUETADURA	1
5802-NW	**TRIM** GARNITURE ZIERSTREIFEN GUARNICION	1

PART NAME CODE	PART NAME	QTY
5802-PL	**CLIP** AGRAFE CLIP FIJADOR	6
5802-PM	**WEATHERSTRIP** BOURRELET D'ETANCHEITE ABDICHTUNGSPROFIL CANAL PARA EL AGUA	1
5802-PN	**CUSHION** COUSSIN POLSTER ALMOHADILLA	1

5802	HEATER CHAUFFAGE	HEIZUNG CALEFACTOR

PART NAME CODE	PART NAME	QTY

PART NAME CODE	PART NAME	QTY

5803	SENSOR DETECTEUR	SENSOR SENSOR

MTM [L/PICK-UP SENSOR]

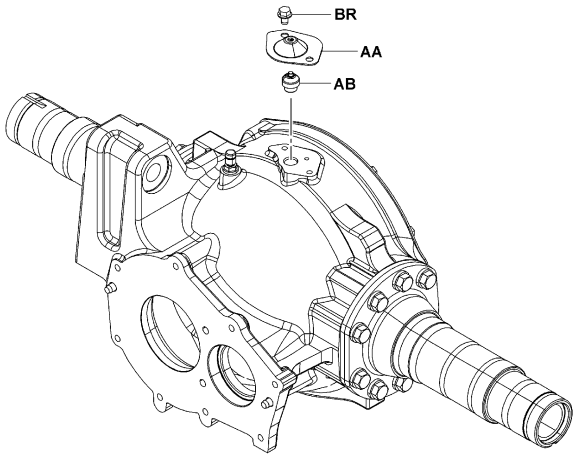

5803-151

5803-151_

10N,15N,18N,20N (SAS, SPEED METER) [PICK-UP SENSOR]

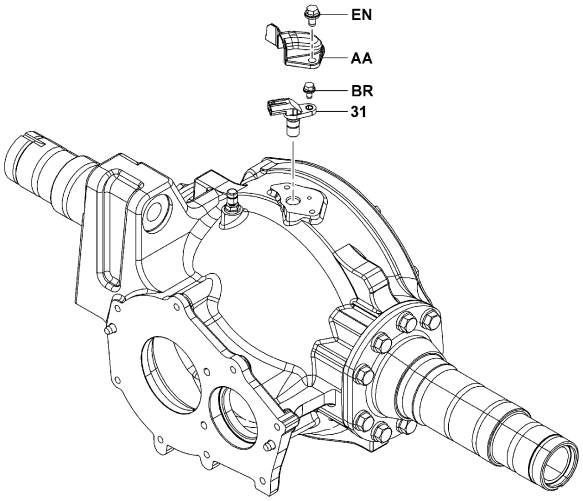

5803-150

5803-150_

5803	SENSOR DETECTEUR	SENSOR SENSOR

25N,30N,J35N (SAS, SPEED METER) [PICK-UP SENSOR]

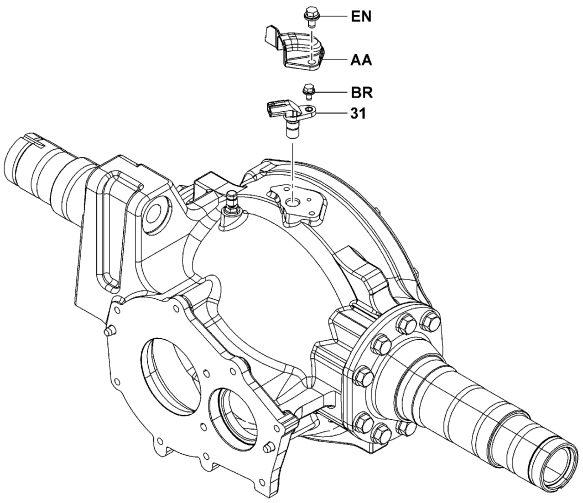

5803-150

5803-150_

K20N,K25N,K30N [PICK-UP SENSOR]

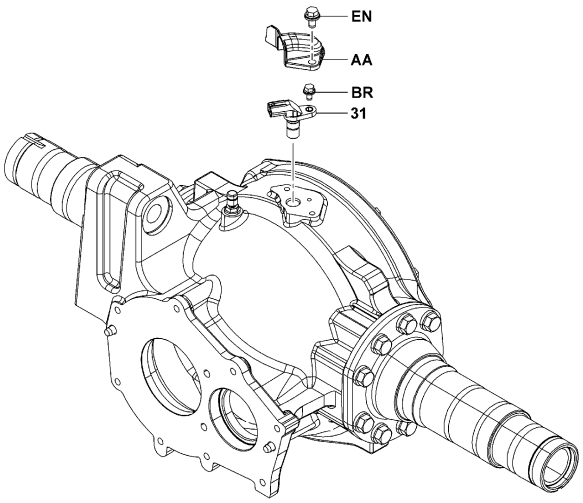

5803-150

5803-150_

5803	SENSOR DETECTEUR	SENSOR SENSOR

10N,15N,18N,20N,25N,30N..V (SAS) [HEIGHT SENSOR]

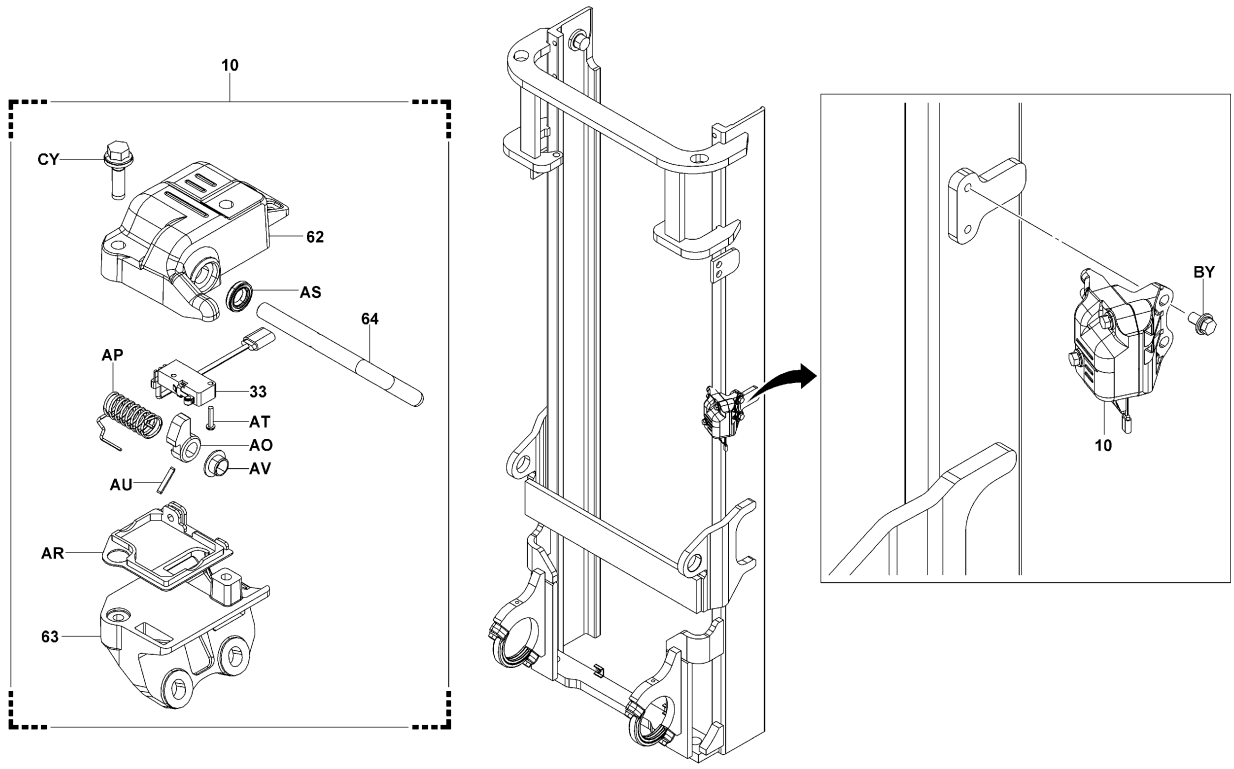

5803-534
5803-534_

5803	SENSOR DETECTEUR	SENSOR SENSOR

K20N,K25N,K30N..V [HEIGHT SENSOR]

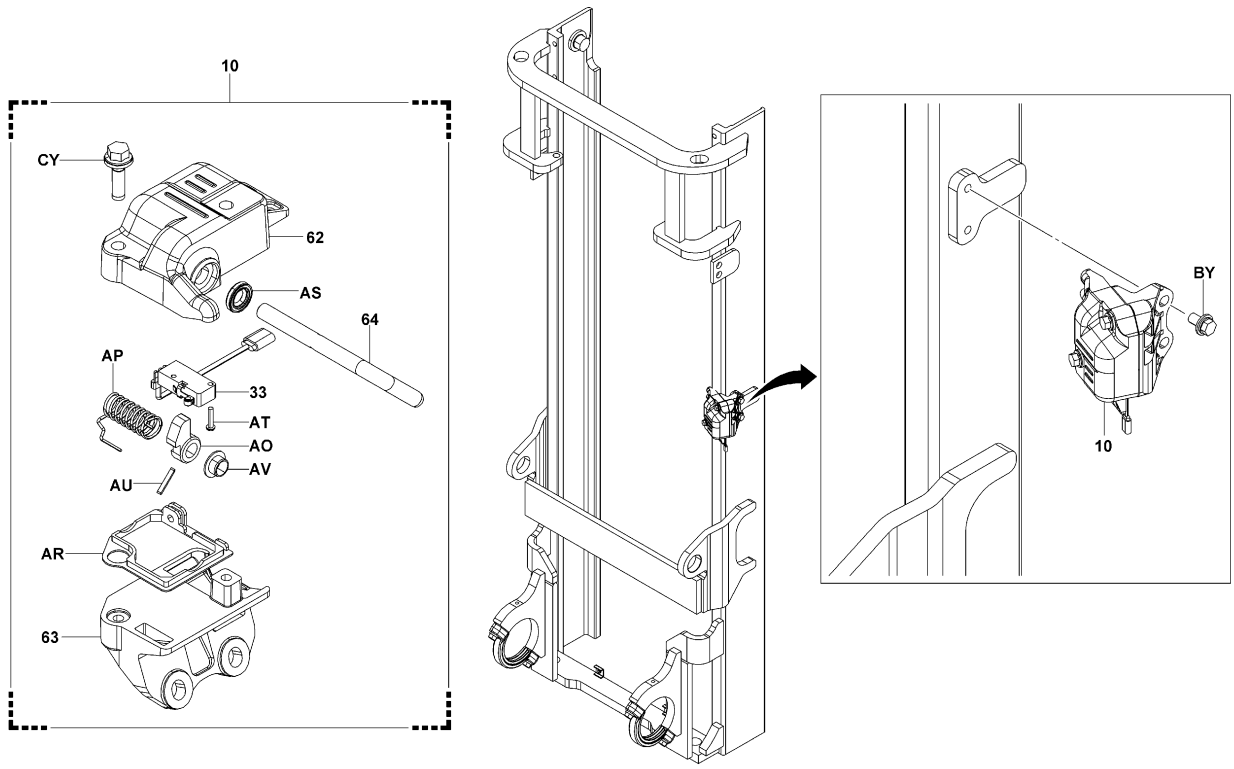

5803-534
5803-534_

5803	SENSOR DETECTEUR	SENSOR SENSOR

J35N..V (SAS) [HEIGHT SENSOR]

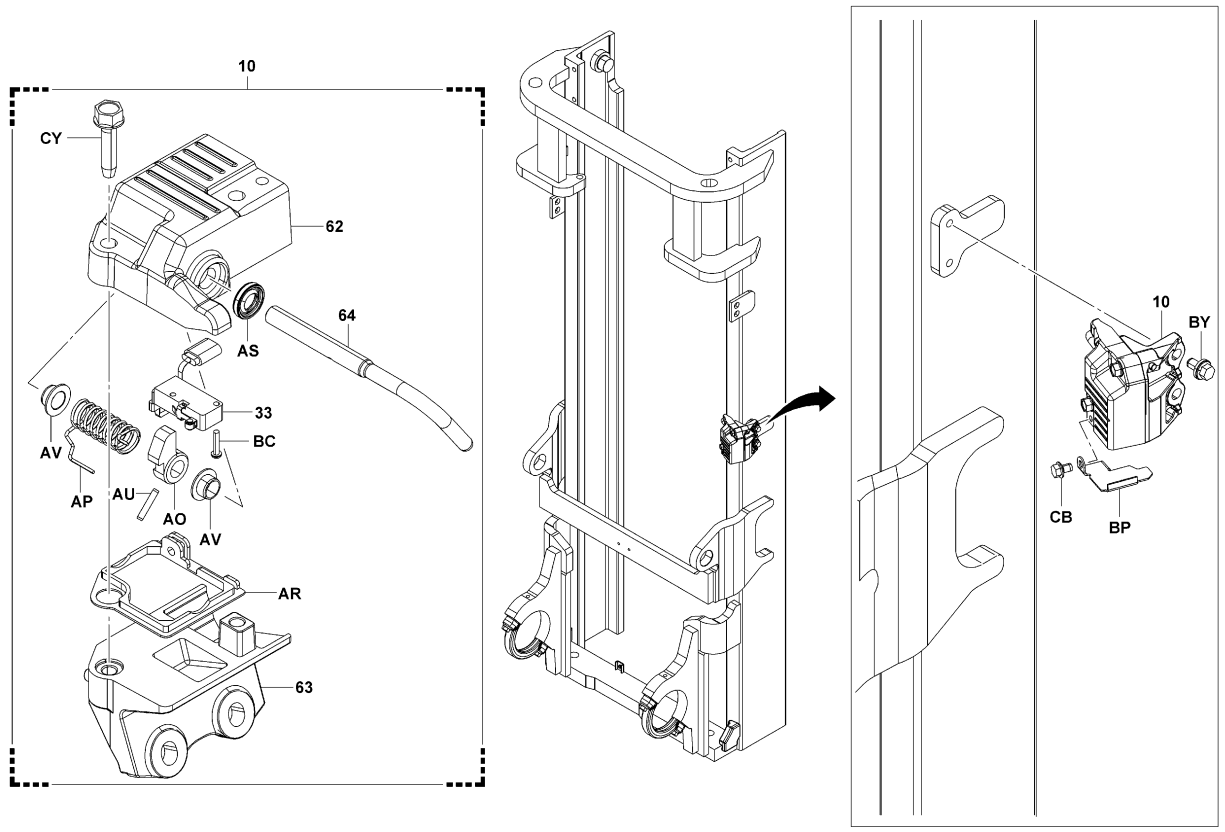

5803-535

5803-535_

5803	SENSOR DETECTEUR	SENSOR SENSOR

10N,15N,18N,20N,25N,30N..FSV (SAS) [HEIGHT SENSOR]

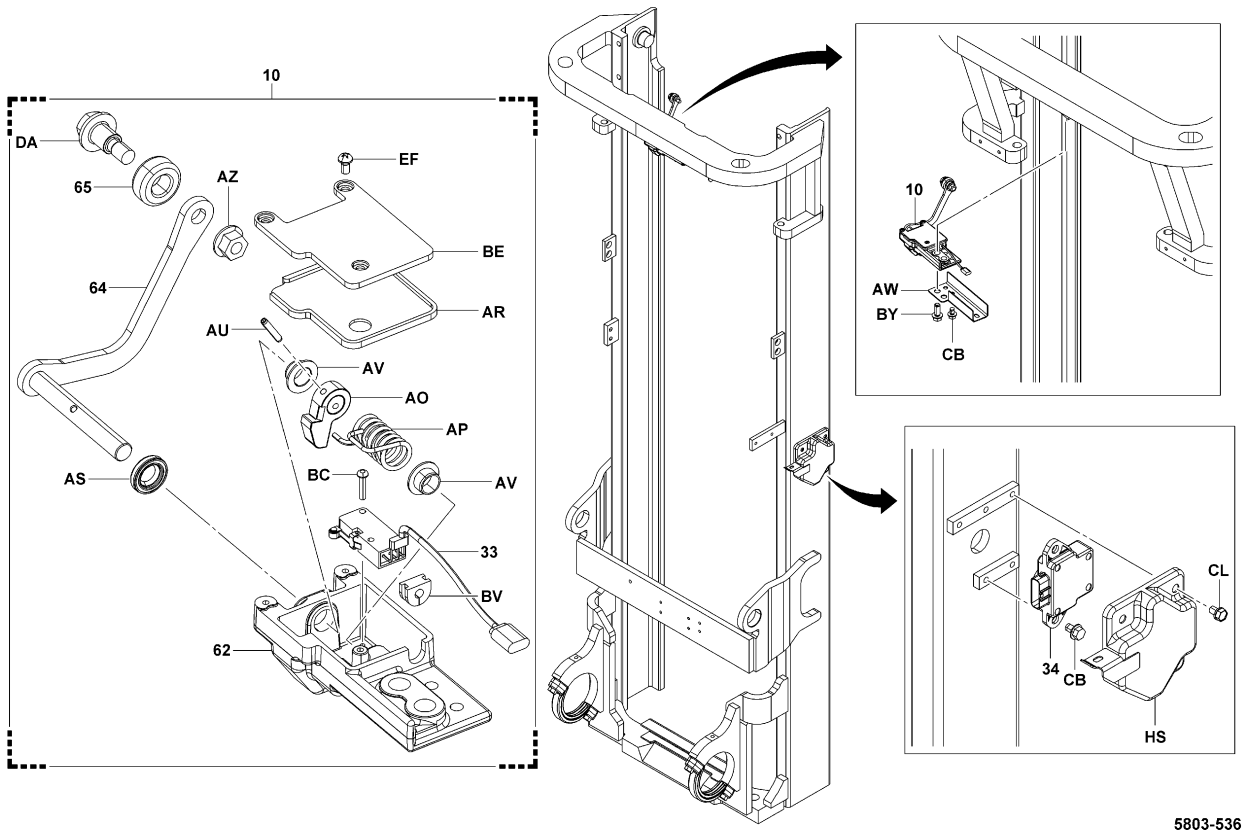

5803-536

5803-536_

5803	SENSOR DETECTEUR	SENSOR SENSOR

K20N,K25N,K30N..FSV [HEIGHT SENSOR]

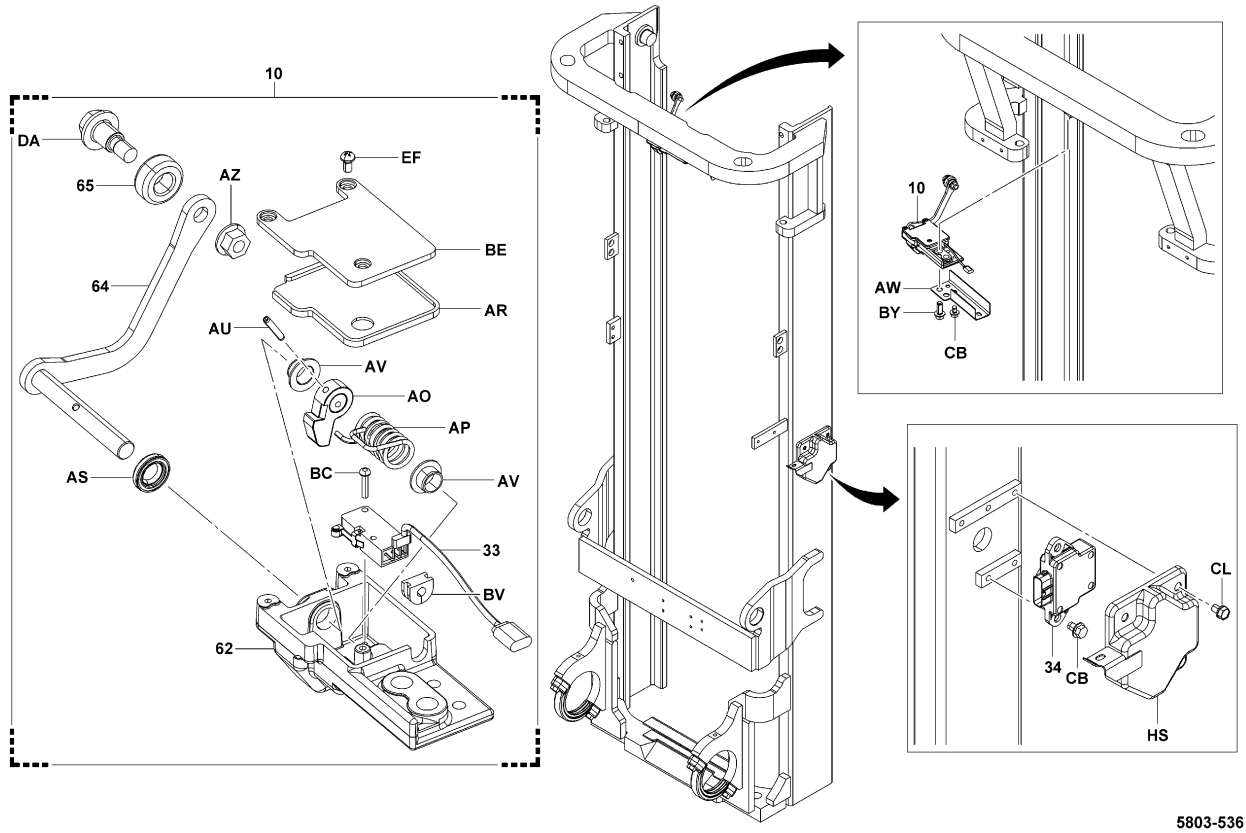

5803-536

5803-536_

5803	SENSOR DETECTEUR	SENSOR SENSOR

J35N..FSV (SAS) [HEIGHT SENSOR]

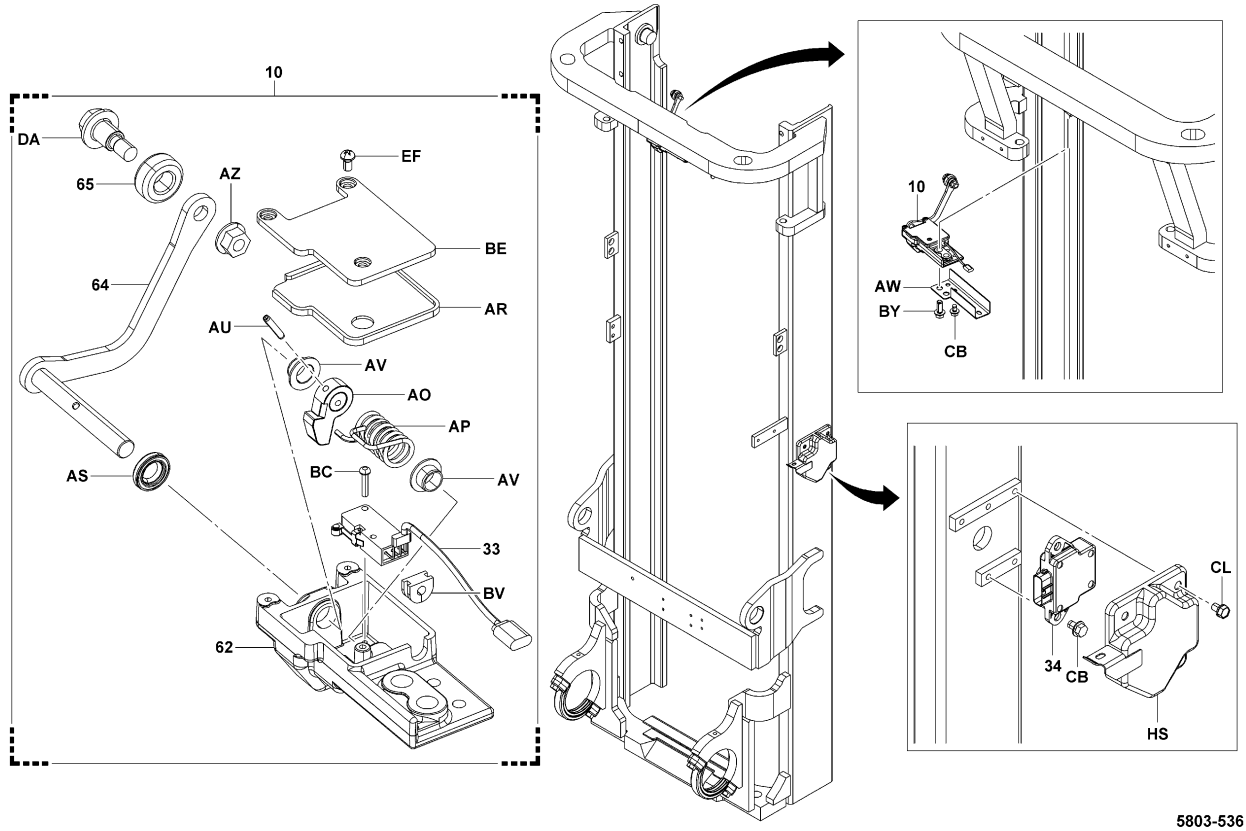

5803-536

5803-536_

5803	SENSOR DETECTEUR	SENSOR SENSOR

10N,15N,18N,20N,25N..FV (SAS) [HEIGHT SENSOR]

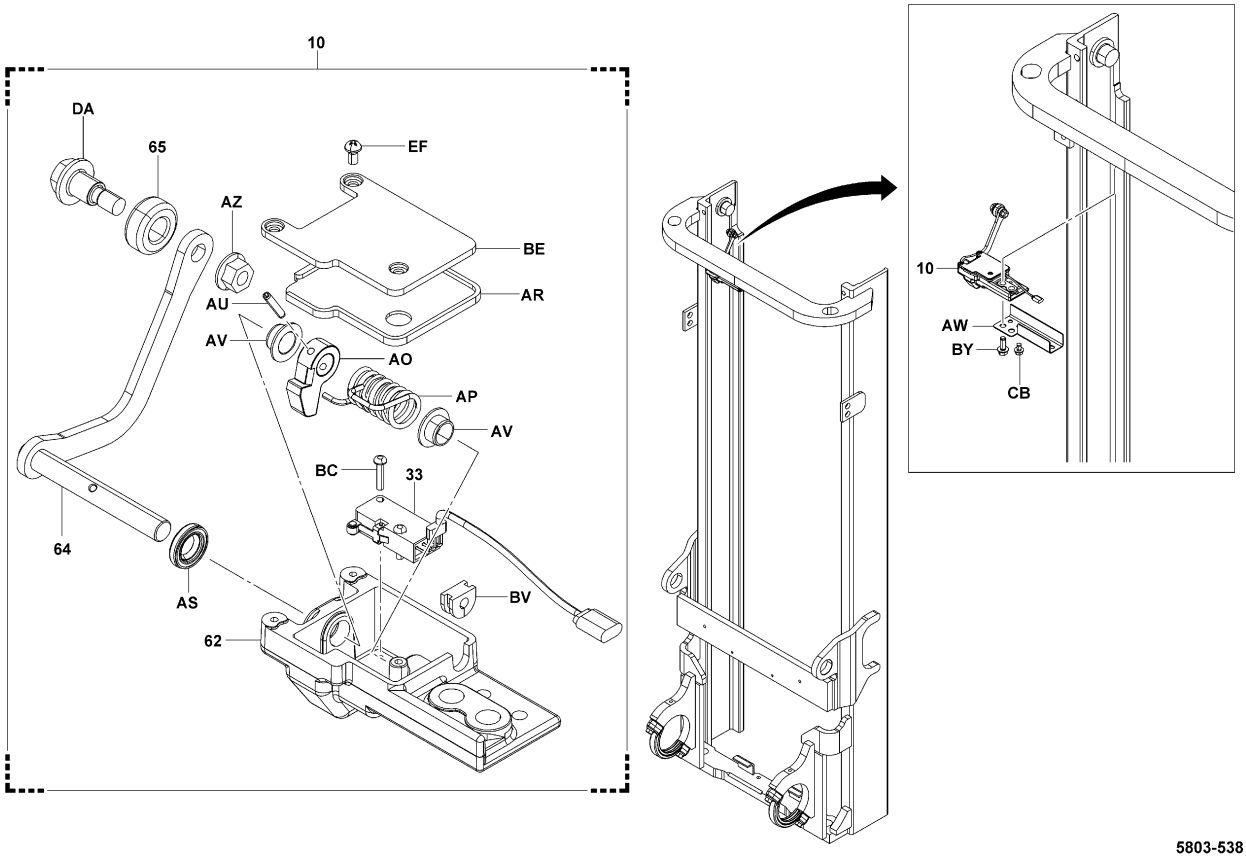

5803-538

5803-538_

5803	SENSOR DETECTEUR	SENSOR SENSOR

30N,J35N..FV (SAS) [HEIGHT SENSOR]

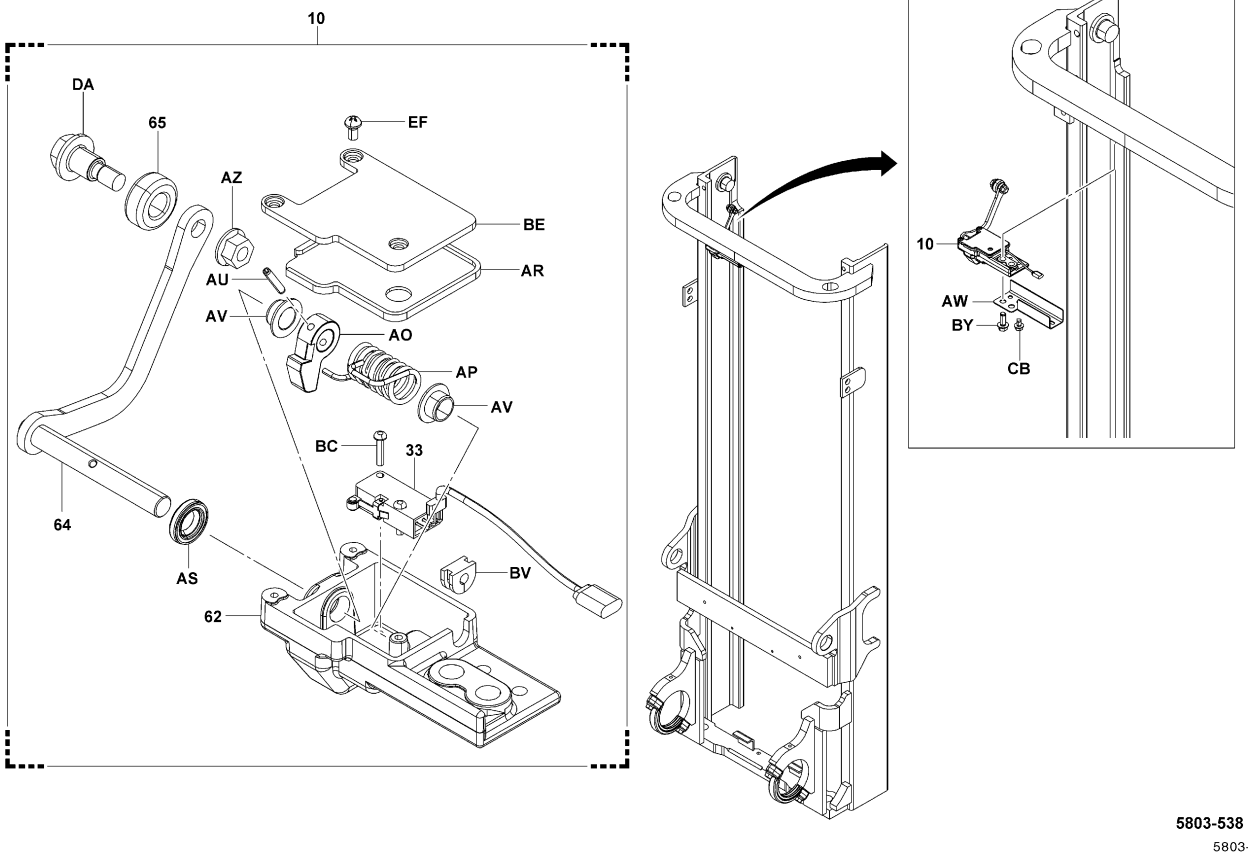

5803-538

5803-538_

5803	SENSOR DETECTEUR	SENSOR SENSOR

K20N,K25N,K30N..FV [HEIGHT SENSOR]

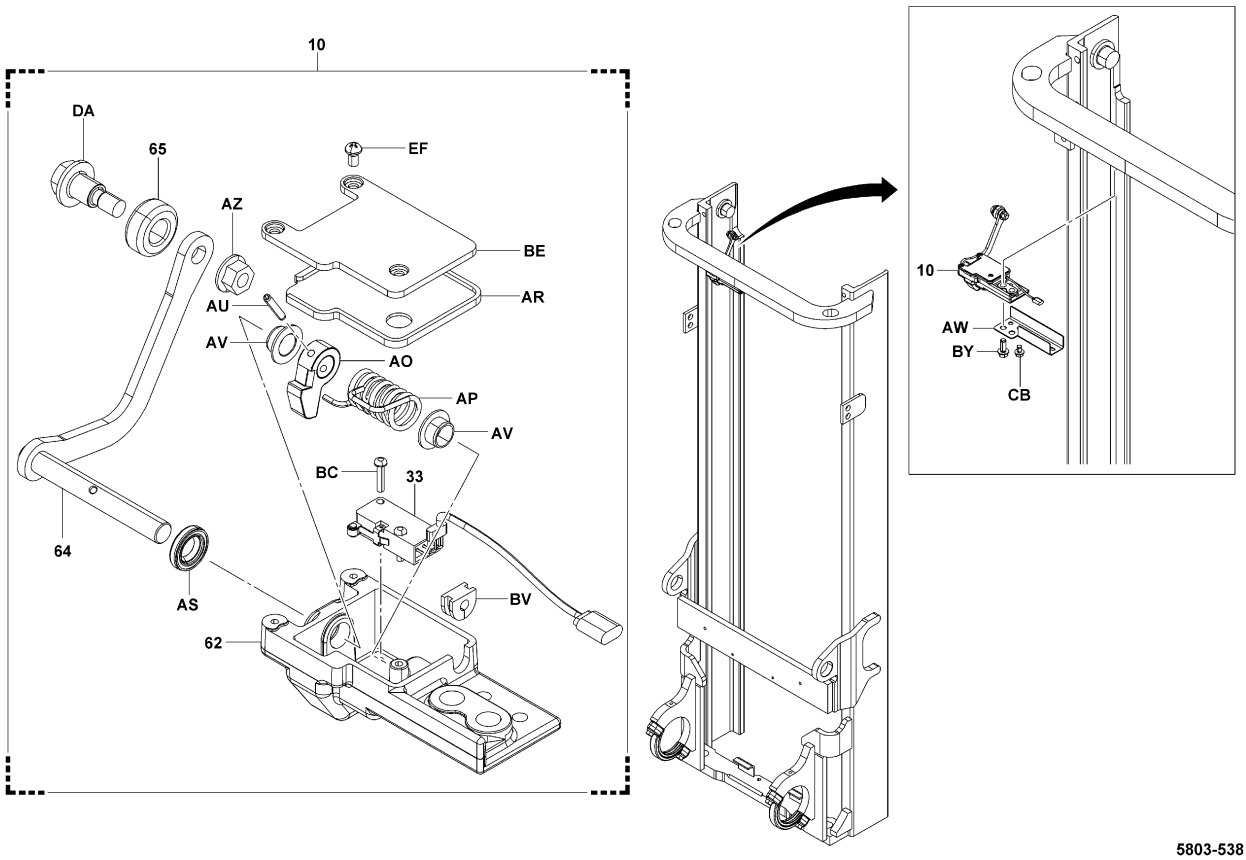

5803-538

5803-538_

5803	SENSOR DETECTEUR	SENSOR SENSOR

MTM [PRESSURE SENSOR]

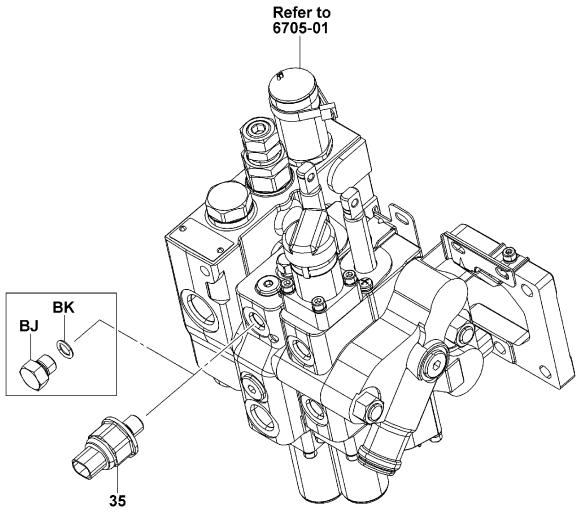

5803-156

5803-156_

10N,15N,18N,20N,25N,30N,J35N (SAS) [TILT SENSOR]

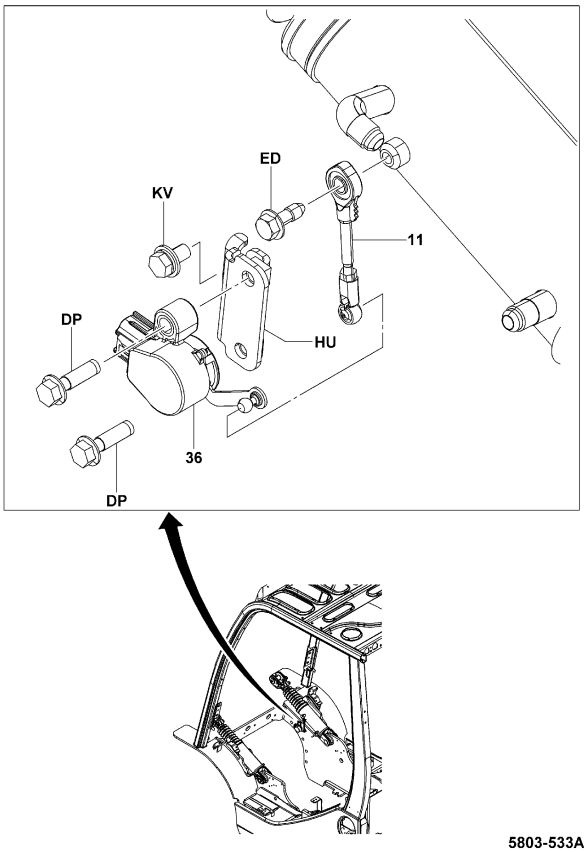

5803-533A

5803-533A

5803	SENSOR DETECTEUR	SENSOR SENSOR

K20N,K25N,K30N [TILT SENSOR]

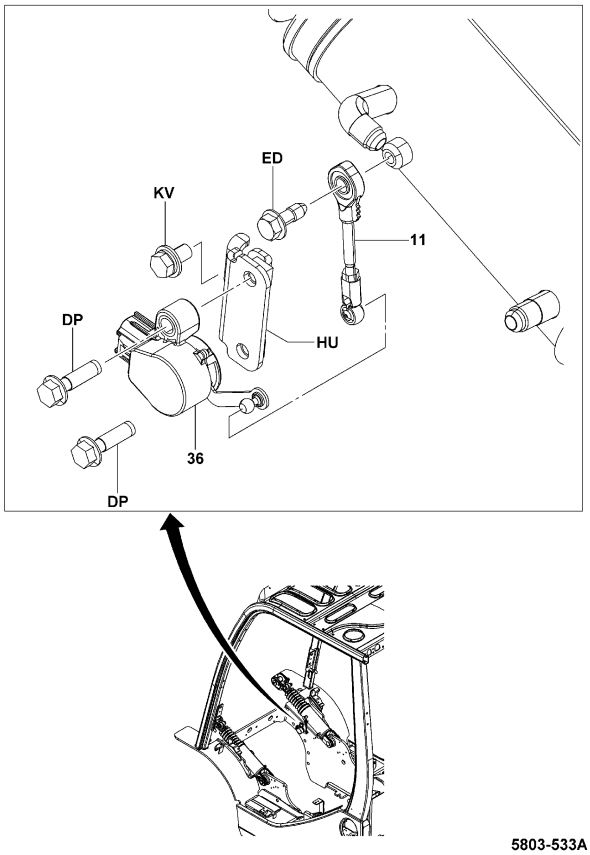

5803-533A

5803-533A

10N,15N,18N,20N,25N,30N,J35N (SAS) [YAWRATE SENSOR]

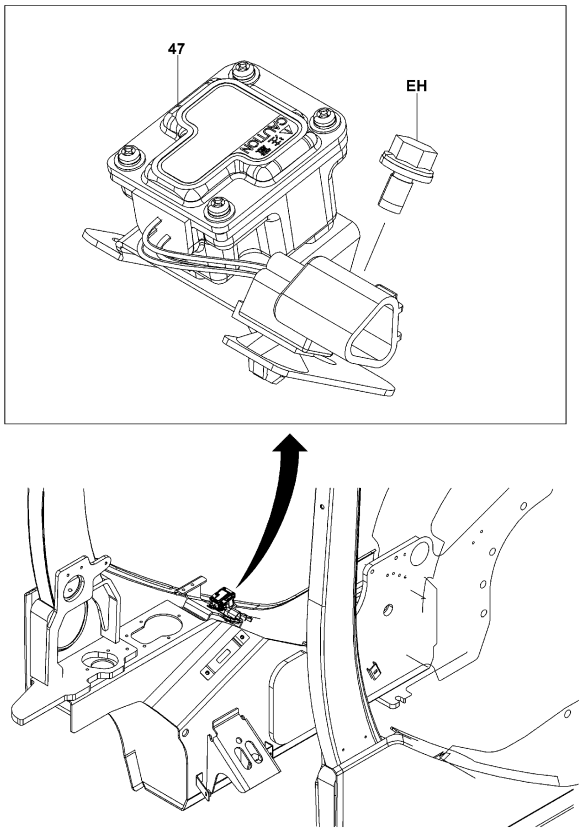

5803-158A

5803-158A

5803	SENSOR DETECTEUR	SENSOR SENSOR

K20N,K25N,K30N [YAWRATE SENSOR]

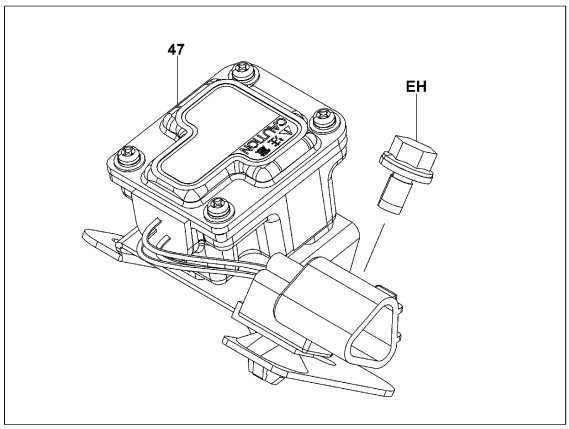

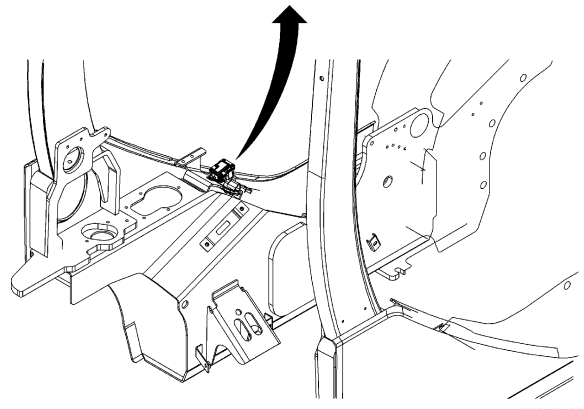

5803-158A

5803-158A

FSV,V "H4500-H6000" [SWING ANGLE]

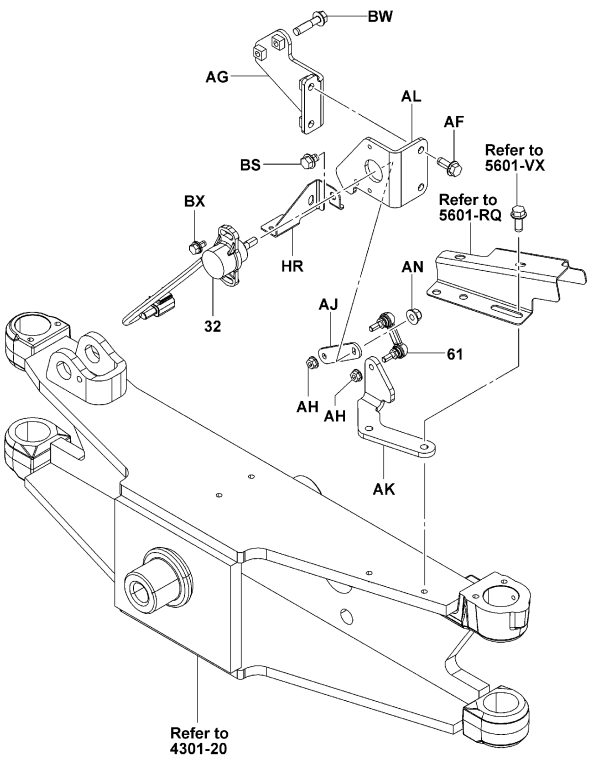

5803-160

5803-160_

5803	SENSOR DETECTEUR	SENSOR SENSOR

10N,15N,18N..FSV,V "H4500-H6000"

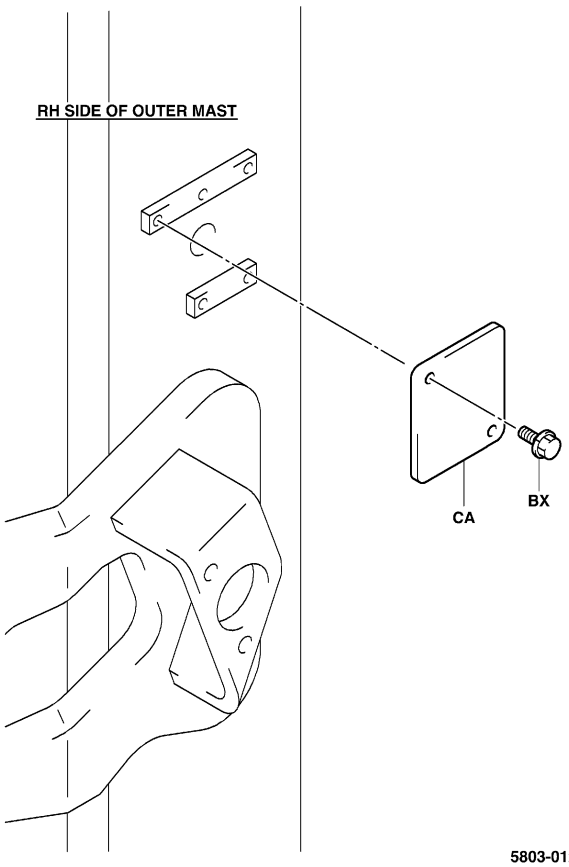

5803-012A
5803-012A

20N,25N..FSV,V "H4500-H6000"

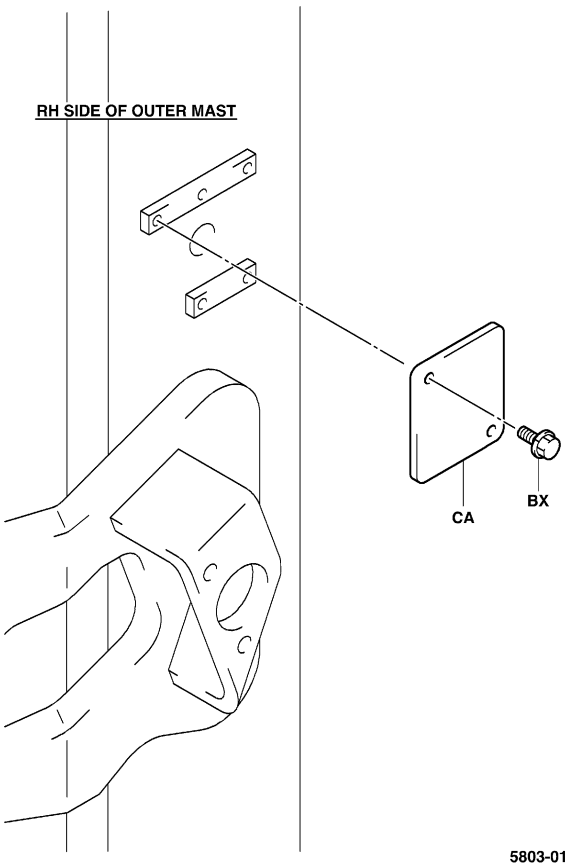

5803-012A
5803-012A

5803	SENSOR DETECTEUR	SENSOR SENSOR

30N,J35N..FSV,V "H4500-H6000"

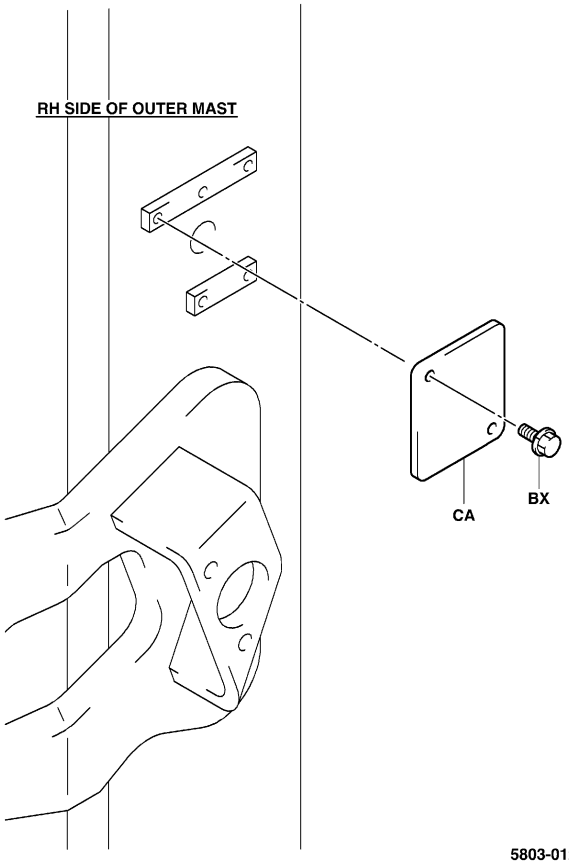

5803-012A
5803-012A

K20N,K25N,K30N..FSV,V (SPL DOUBLE) "H4500-H6000"

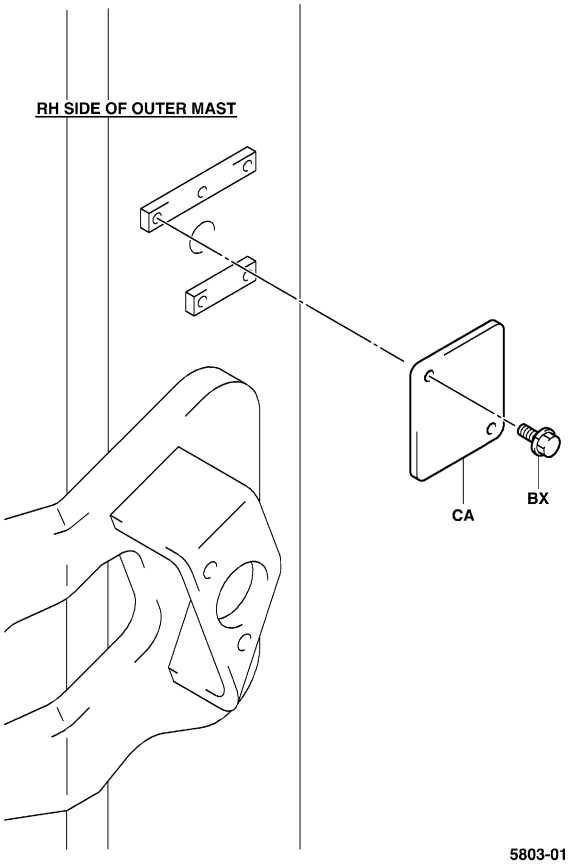

5803-012A
5803-012A

5803	SENSOR DETECTEUR	SENSOR SENSOR

K20N,K25N,K30N..FSV,V (STD DOUBLE) "H4500-H6000"

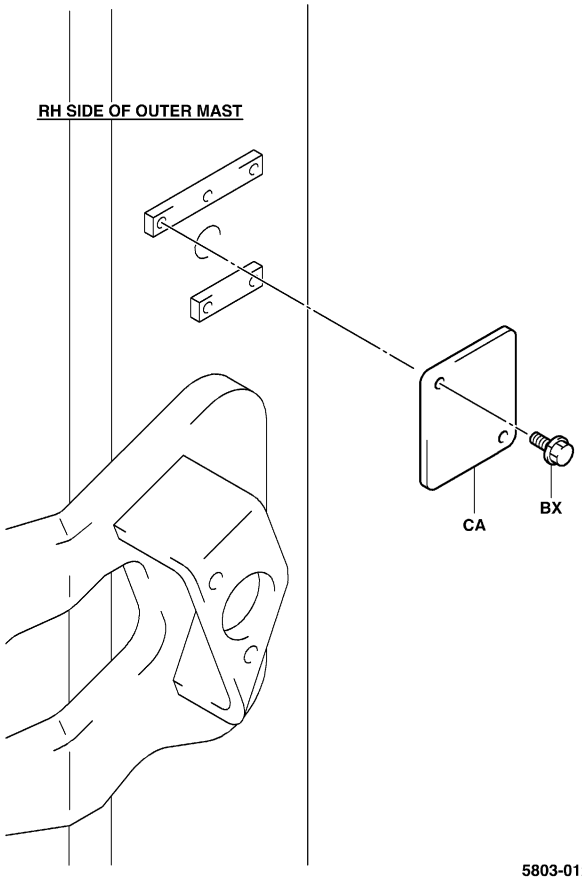

5803-012A

5803-012A

5803	SENSOR DETECTEUR	SENSOR SENSOR

PART NAME CODE	PART NAME	QTY
5803-10	**SENSOR ASSY, HEIGHT** ENS. DE DETECTEUR SENSOR, VOLLST. CONJUNTO DEL SENSOR	1
5803-11	**ROD ASSY, TILT SENSOR** ENS. DE BIELLE STANGEN, VOLLST. CONJUNTO DE LA VARILLA	1
5803-31	**SENSOR ASSY, PICK UP** ENS. DE DETECTEUR SENSOR, VOLLST. CONJUNTO DEL SENSOR	1
5803-32	**SENSOR ASSY, SWING ANGLE** ENS. DE DETECTEUR SENSOR, VOLLST. CONJUNTO DEL SENSOR	1
5803-33	**SWITCH ASSY, HEIGHT** ENS. DE INTERRUPTEUR SCHALTER, VOLLST. CONJUNTO DEL INTERRUPUPTOR	1
5803-34	**SENSOR ASSY, ULTRA SONIC** ENS. DE DETECTEUR SENSOR, VOLLST. CONJUNTO DEL SENSOR	1
5803-35	**SENSOR ASSY, PRESSURE** ENS. DE DETECTEUR SENSOR, VOLLST. CONJUNTO DEL SENSOR	1
5803-36	**SENSOR ASSY, ROTARY POSITION** ENS. DE DETECTEUR SENSOR, VOLLST. CONJUNTO DEL SENSOR	1
5803-47	**SENSOR ASSY, YAWRATE** ENS. DE DETECTEUR SENSOR, VOLLST. CONJUNTO DEL SENSOR	1
5803-61	**JOINT, BALL** RACCORD GELENK JUNTA	1
5803-62	**BOX, HEIGHT SENSOR** BOITIER KASTEN CAJA	1
5803-63	**BRACKET, HEIGHT SENSOR** SUPPORT TRAGER SOPORTE	1
5803-64	**LEVER** LEVIER HEBEL PALANCA	1
5803-65	**ROLLER** GALET ROLLE RODILLO	1
5803-AA	**COVER** COUVERCLE DECKEL CUBIERTA	1
5803-AB	**PLUG** BOUCHON STOPFEN TAPON	1
5803-AC	**RING, O** ANNEAU RING ANILLO	1
5803-AO	**PLATE** PLAQUE PLATTE PLACA	1
5803-AP	**SPRING** RESSORT FEDER RESORTE	1
5803-AR	**SEAL** JOINT ABDICHTUNG SELLO	1

5803

SENSOR
DETECTEUR

SENSOR
SENSOR

PART NAME CODE	PART NAME	QTY
5803-AS	**SEAL, OIL** JOINT ABDICHTUNG SELLO	1
5803-AU	**PIN, SPRING** GOUPILLE STIFT PASADOR	1
5803-AV	**BUSHING** BAGE BUCHSE MANGUITO	1- 2
5803-AW	**COVER** COUVERCLE DECKEL CUBIERTA	1
5803-AZ	**NUT** ECROU MUTTER TUERCA	1
5803-BC	**SCREW** VIS SCHRAUBE TORNILLO	2
5803-BE	**PLATE** PLAQUE PLATTE PLACA	1
5803-BJ	**FITTING** RACCORD ANSCHLUSSTUCK ACOPLADOR	1
5803-BK	**RING, O** ANNEAU RING ANILLO	1
5803-BP	**PLATE** PLAQUE PLATTE PLACA	1
5803-BR	**BOLT** BOULON SCHRAUBE PERNO	1- 2
5803-BV	**SEAL** JOINT ABDICHTUNG SELLO	1
5803-BY	**BOLT** BOULON SCHRAUBE PERNO	2
5803-CA	**PLATE** PLAQUE PLATTE PLACA	1
5803-CB	**BOLT** BOULON SCHRAUBE PERNO	1- 2
5803-CL	**BOLT** BOULON SCHRAUBE PERNO	2
5803-CM	**INSULATOR** ISOLATEUR ISOLATOR AISLADOR	3
5803-CV	**COVER** COUVERCLE DECKEL CUBIERTA	1
5803-CY	**BOLT** BOULON SCHRAUBE PERNO	2
5803-DA	**SHAFT** ARBRE WELLE EJE	1

5803

SENSOR
DETECTEUR

SENSOR
SENSOR

PART NAME CODE	PART NAME	QTY
5803-DP	**BOLT** BOULON SCHRAUBE PERNO	2
5803-EA	**BRACKET** SUPPORT TRAGER SOPORTE	1
5803-ED	**BOLT** BOULON SCHRAUBE PERNO	1
5803-EF	**SCREW** VIS SCHRAUBE TORNILLO	3
5803-EH	**BOLT** BOULON SCHRAUBE PERNO	2
5803-EN	**BOLT** BOULON SCHRAUBE PERNO	2
5803-ER	**SCREW** VIS SCHRAUBE TORNILLO	4
5803-EV	**SCREW** VIS SCHRAUBE TORNILLO	3
5803-HU	**BRACKET, TILT SENSOR** SUPPORT TRÄGER SOPORTE	1
5803-HX	**BOARD, YAWRATE** PANNEAU BRETT TABLERO	1
5803-HY	**CASE** CARTER GEHÄUSE CAJA	1
5803-HZ	**GASKET** JOINT DICHTUNG EMPAQUETADURA	1
5803-JA	**PLATE, CAUTION** PLAQUE PLATTE PLACA	1
5803-JB	**PLATE, NAME** PLAQUE PLATTE PLACA	1
5803-KV	**BOLT** BOULON SCHRAUBE PERNO	1

6101	MAST MAT	MAST MASTIL

FSV

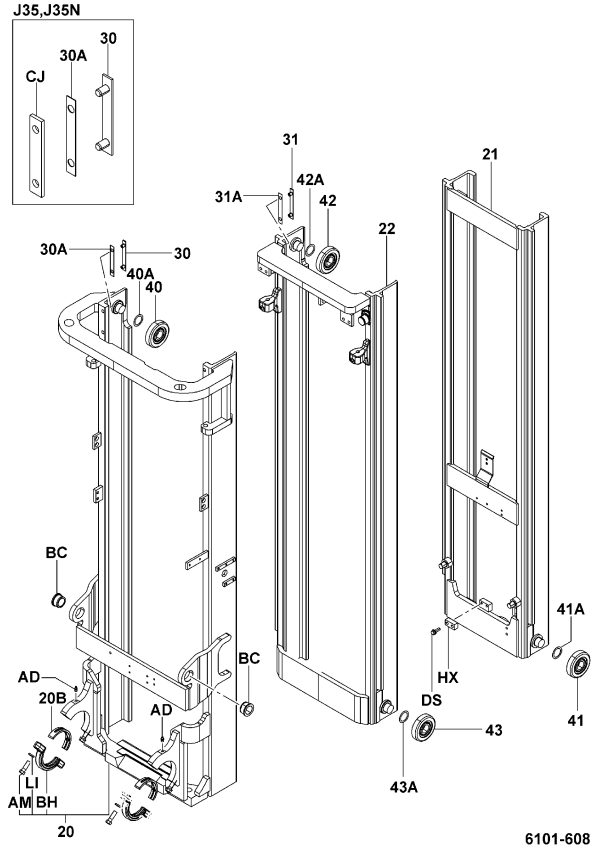

6101-608

6101-608_

FV

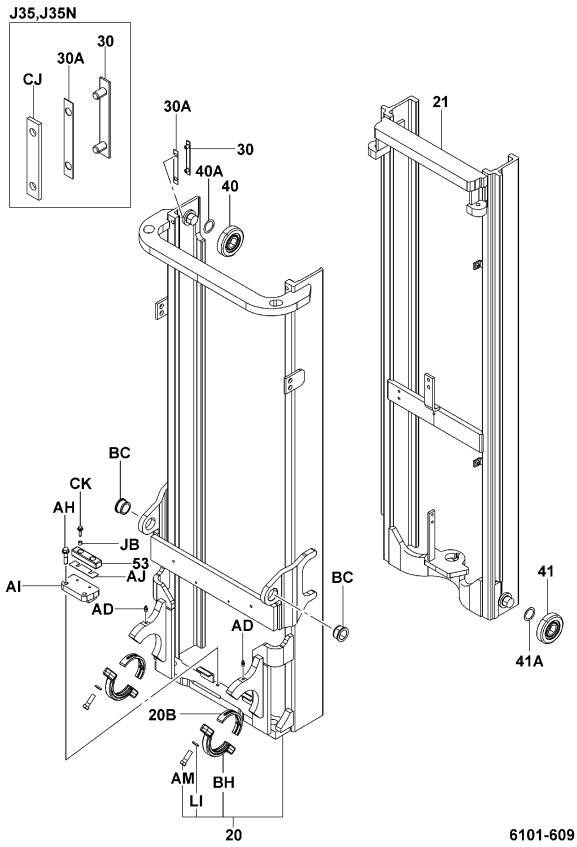

6101-609

6101-609_

6101	MAST MAT	MAST MASTIL

V

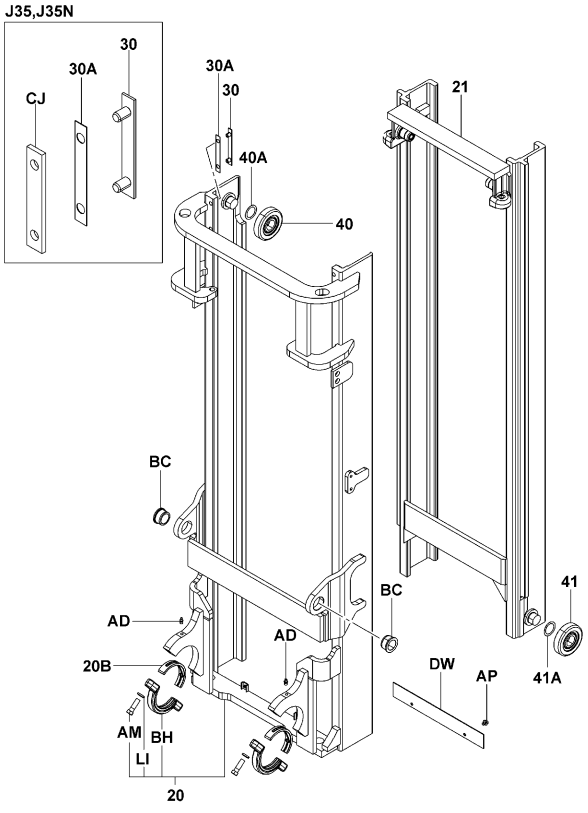

6101-607

6101-607_

6101	MAST MAT	MAST MASTIL

PART NAME CODE	PART NAME	QTY
6101-20	**MAST SUB-ASSY, OUTER** SOUS-ENS. DE ENS.DE MAT MAST-TEILGRUPPE SUBCONJUNTO DEL MASTIL	1- 2
6101-20B	**BUSHING, MAST SUPPORT** BAGE BUCHSE MANGUITO	2
6101-21	**MAST SUB-ASSY, INNER** SOUS-ENS. DE ENS.DE MAT MAST-TEILGRUPPE SUBCONJUNTO DEL MASTIL	1
6101-22	**MAST SUB-ASSY, MIDDLE** SOUS-ENS. DE ENS.DE MAT MAST-TEILGRUPPE SUBCONJUNTO DEL MASTIL	1
6101-30	**STRIP SUB-ASSY, OUTER MAST** SOUS-ENS. DE BANDE KLEMMENTRAGER-TEILGRUPPE SUBCONJUNTO DE FRANJA	2
6101-30A	**SHIM, OUTER MAST STRIP** CALE AUSGLEICHSCHEIBE CALCE	99
6101-31	**STRIP SUB-ASSY, MIDDLE MAST** SOUS-ENS. DE BANDE KLEMMENTRAGER-TEILGRUPPE SUBCONJUNTO DE FRANJA	2
6101-31A	**SHIM, MIDDLE MAST STRIP** CALE AUSGLEICHSCHEIBE CALCE	99
6101-40	**ROLLER, LIFT (FOR OUTER MAST)** GALET ROLLE RODILLO	2
6101-40A	**SHIM, LIFT ROLLER (FOR OUTER MAST)** CALE AUSGLEICHSCHEIBE CALCE	99
6101-41	**ROLLER, LIFT (FOR INNER MAST)** GALET ROLLE RODILLO	2
6101-41A	**SHIM, LIFT ROLLER (FOR INNER MAST)** CALE AUSGLEICHSCHEIBE CALCE	99
6101-42	**ROLLER, LIFT (FOR MIDDLE MAST)** GALET ROLLE RODILLO	2
6101-42A	**SHIM, LIFT ROLLER (FOR MIDDLE MAST)** CALE AUSGLEICHSCHEIBE CALCE	99
6101-43	**ROLLER, LIFT (FOR MIDDLE MAST)** GALET ROLLE RODILLO	2
6101-43A	**SHIM, LIFT ROLLER (FOR MIDDLE MAST)** CALE AUSGLEICHSCHEIBE CALCE	99
6101-53	**CUSHION, MAST, INNER MAST** COUSSIN POLSTER ALMOHADILLA	1
6101-AD	**FITTING, GREASE** RACCORD ANSCHLUSSTUCK ACOPLADOR	2
6101-AH	**BOLT** BOULON SCHRAUBE PERNO	2
6101-AI	**STOPPER** BUTEE ANSCHLAG TOPE	1

6101	MAST MAT	MAST MASTIL

PART NAME CODE	PART NAME	QTY
6101-AJ	**SHIM, STOPPER** CALE AUSGLEICHSCHEIBE CALCE	99
6101-AM	**BOLT** BOULON SCHRAUBE PERNO	2- 4
6101-AP	**BOLT** BOULON SCHRAUBE PERNO	2
6101-BC	**BUSHING** BAGUE BUCHSE BUJE	2
6101-BH	**CAP, MAST SUPPORT** CAPUCHON KAPPE TAPA	2
6101-CJ	**PLATE** PLAQUE PLATTE PLACA	2
6101-CK	**BOLT** BOULON SCHRAUBE PERNO	2
6101-DS	**BOLT** BOULON SCHRAUBE PERNO	2
6101-DW	**COVER, HOSE** COUVERCLE DECKEL CUBIERTA	1
6101-HX	**PLATE** PLAQUE PLATTE PLACA	1
6101-JB	**COLLAR** COLLIER BUCHSE COLLAR	2
6101-LI	**WASHER, SPRING** RODELLE UNTERLEGSCHEIBE ARANDELA	4

6301	LIFT BRACKET & FORK FOURCHE & SUPPORT DE LEVEE	GABELTRÄGER & GABEL HORQUILLA Y MENSULA DE ELEVACION

FSV..10N,15N,18N [W0920]

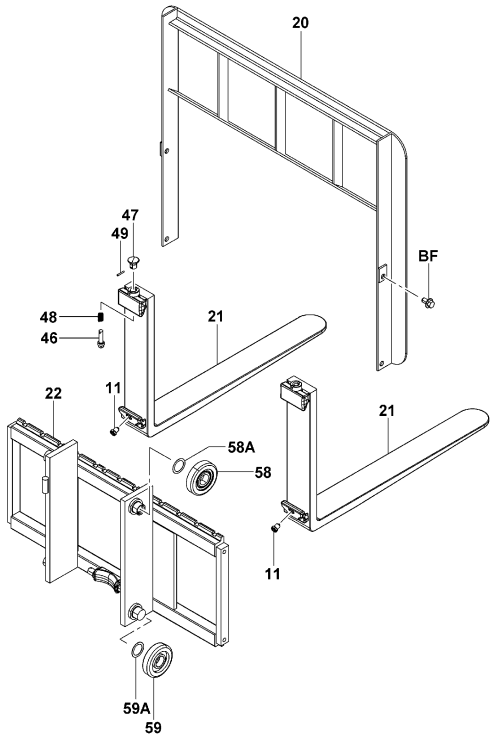

6301-744

6301-744_

FSV..10N,15N,18N [W1020-W1470]

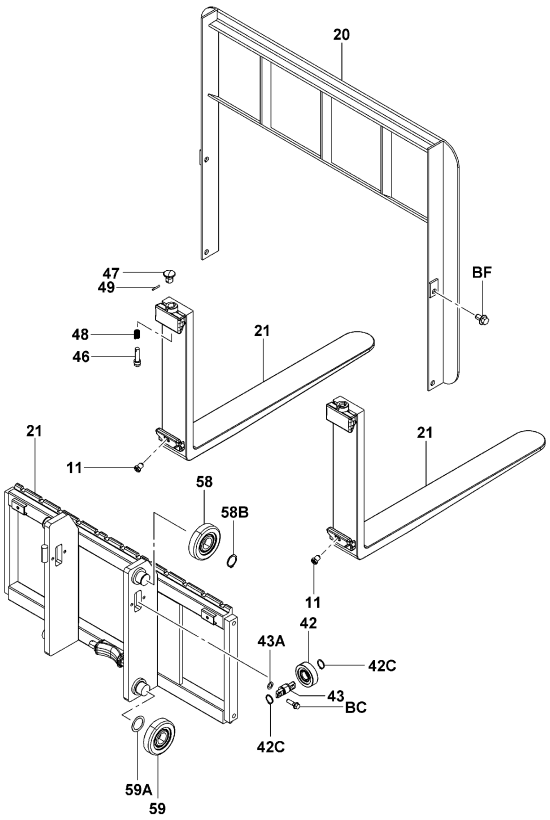

6301-745

6301-745_

6301	LIFT BRACKET & FORK FOURCHE & SUPPORT DE LEVEE	GABELTRÄGER & GABEL HORQUILLA Y MENSULA DE ELEVACION

FSV..20N,25N [W1020]

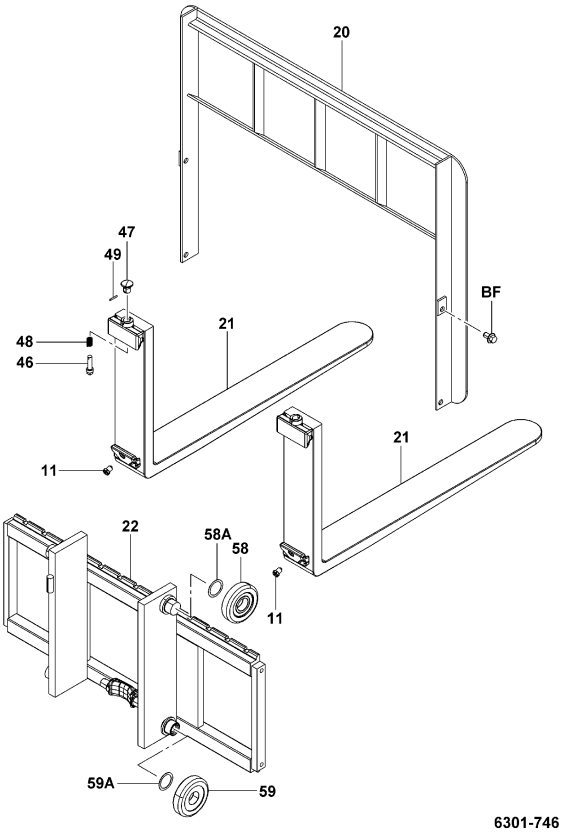

6301-746

6301-746_

FSV..20N,25N [W1170-W1470]

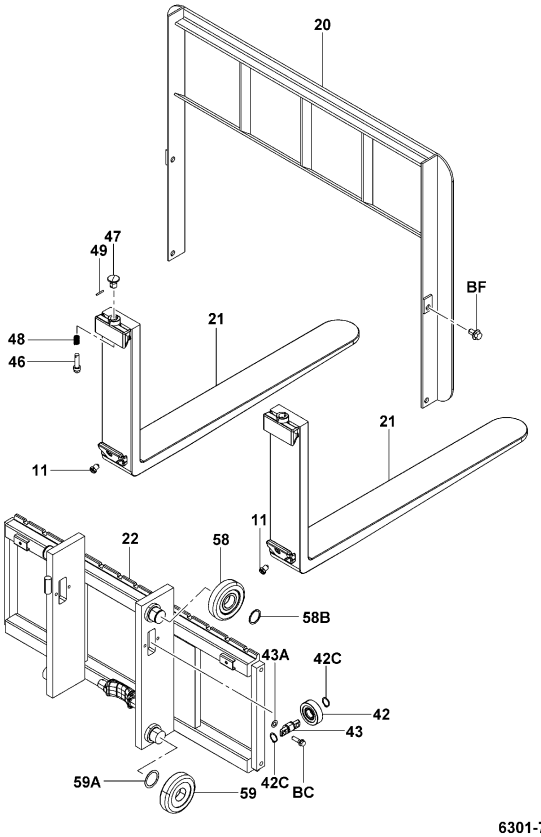

6301-747

6301-747_

6301	LIFT BRACKET & FORK FOURCHE & SUPPORT DE LEVEE	GABELTRÄGER & GABEL HORQUILLA Y MENSULA DE ELEVACION

FSV..J35N

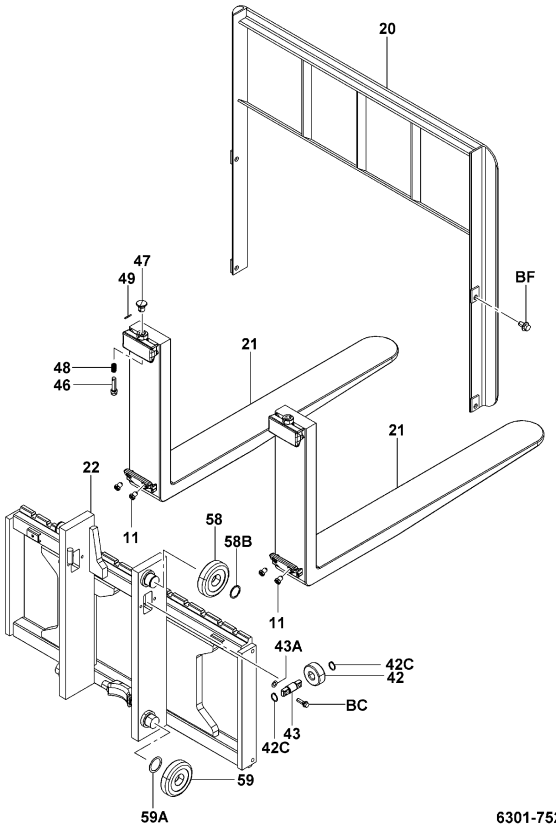

6301-752

6301-752_

FSV..K20N,K25N [W1020]

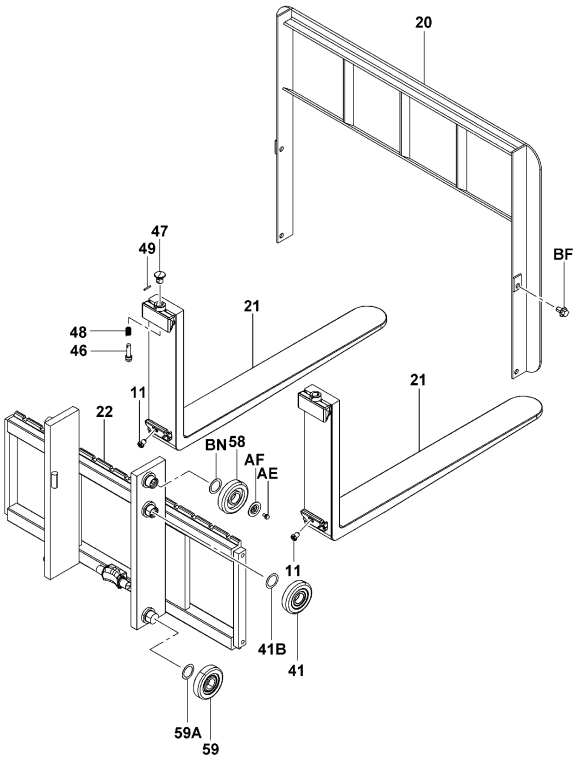

6301-748

6301-748_

6301	LIFT BRACKET & FORK FOURCHE & SUPPORT DE LEVEE	GABELTRÄGER & GABEL HORQUILLA Y MENSULA DE ELEVACION

FSV..K20N,K25N [W1170-W1470]

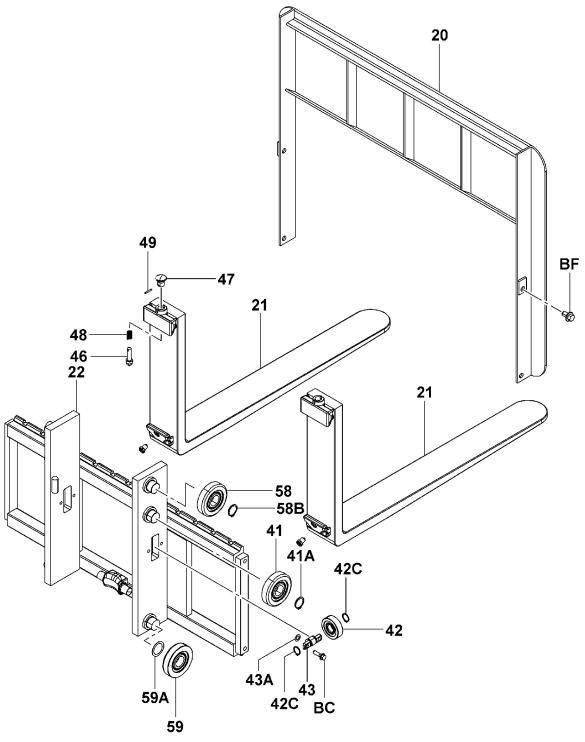

6301-749

6301-749_

FSV..K30N,30N [W1070]

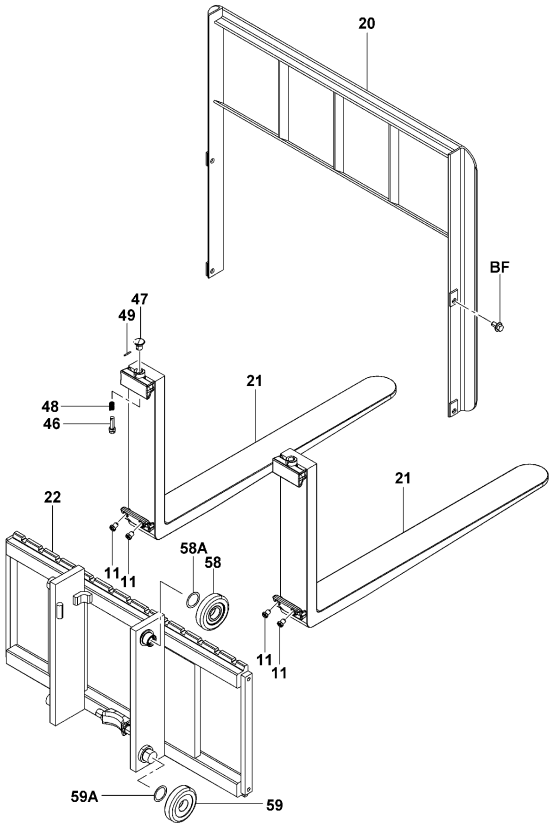

6301-750

6301-750_

6301

LIFT BRACKET & FORK
FOURCHE & SUPPORT DE LEVEE

GABELTRÄGER & GABEL
HORQUILLA Y MENSULA DE ELEVACION

FSV..K30N,30N [W1170-W1470]

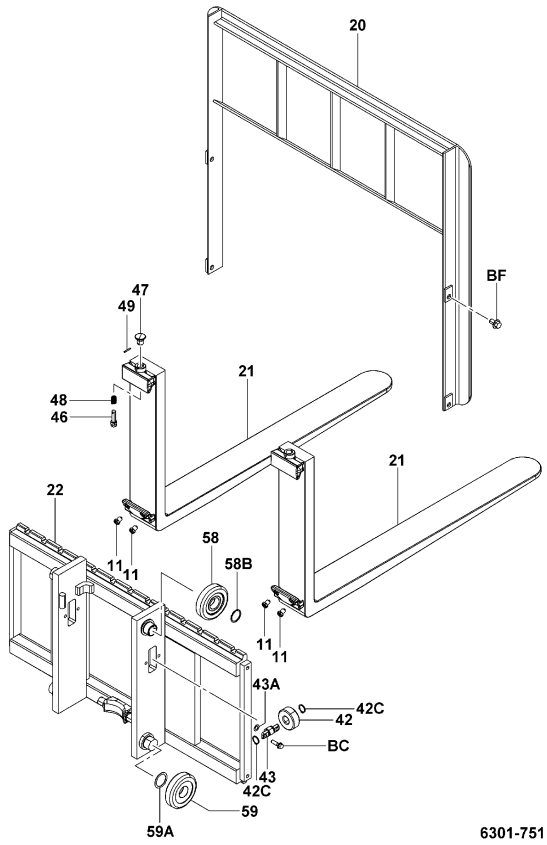

6301-751

6301-751_

FV..10N,15N,18N

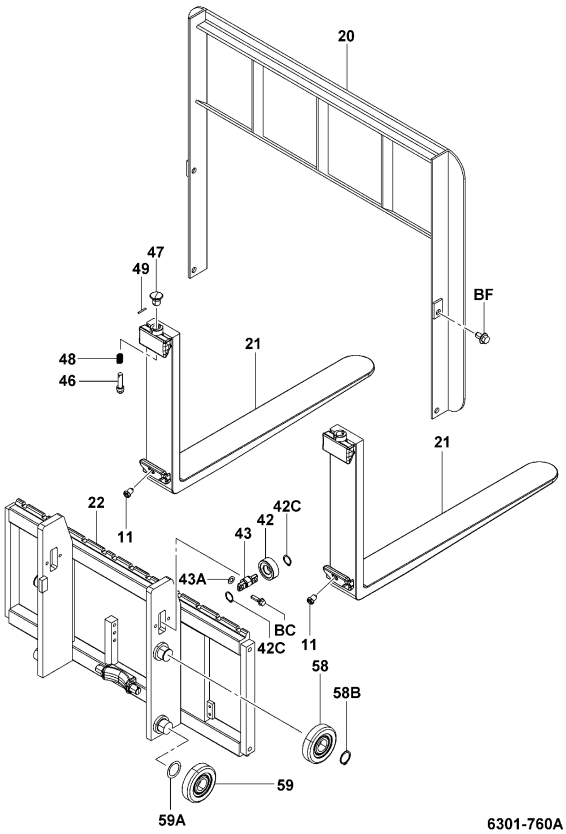

6301-760A

6301-760A

6301

LIFT BRACKET & FORK
FOURCHE & SUPPORT DE LEVEE

GABELTRÄGER & GABEL
HORQUILLA Y MENSULA DE ELEVACION

FV..20N,25N

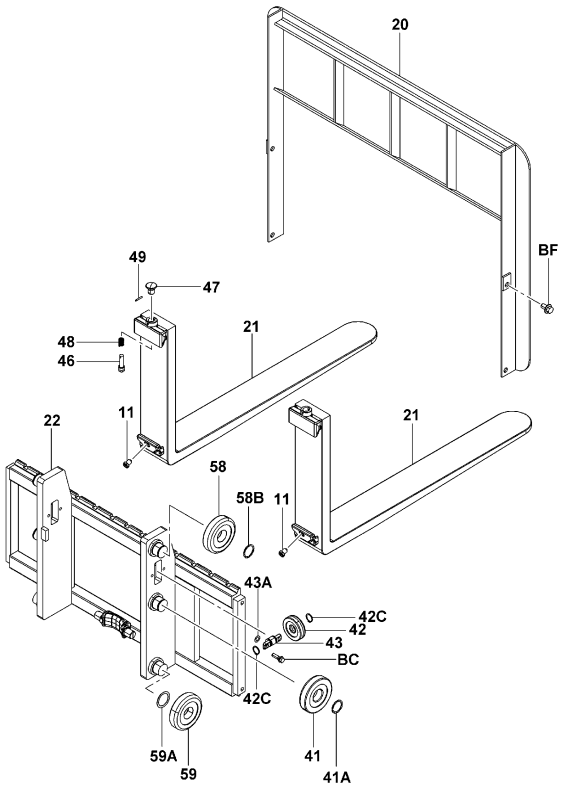

6301-761

6301-761_

FV..K20N,K25N

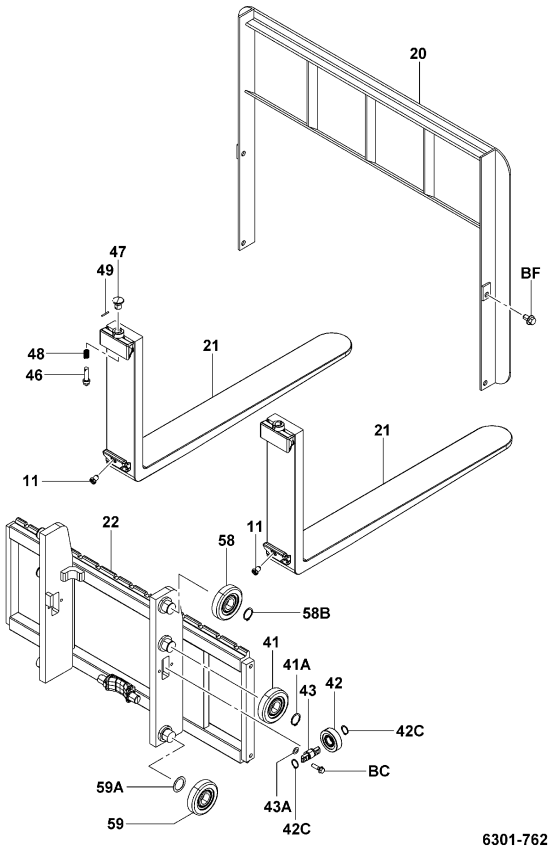

6301-762

6301-762_

6301	LIFT BRACKET & FORK FOURCHE & SUPPORT DE LEVEE	GABELTRÄGER & GABEL HORQUILLA Y MENSULA DE ELEVACION

FV..K30N,30N,J35N

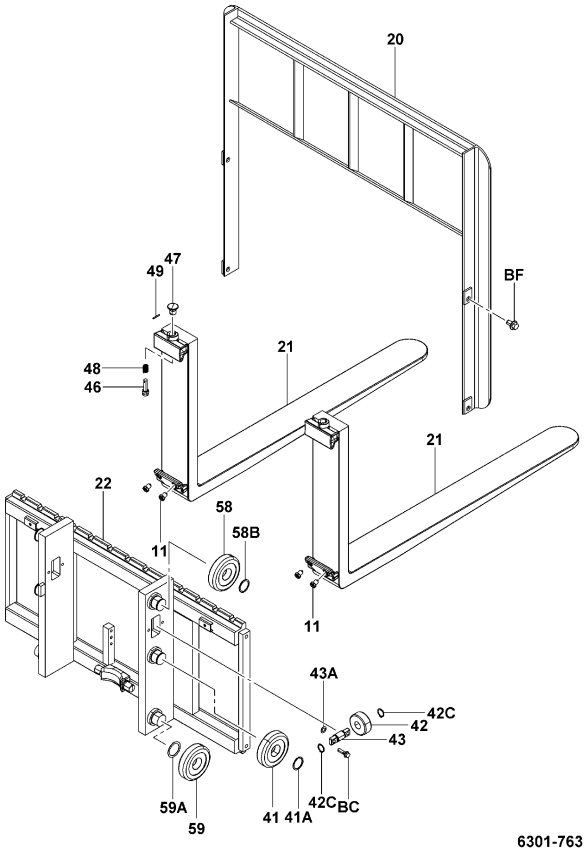

6301-763

6301-763_

V..10N,15N

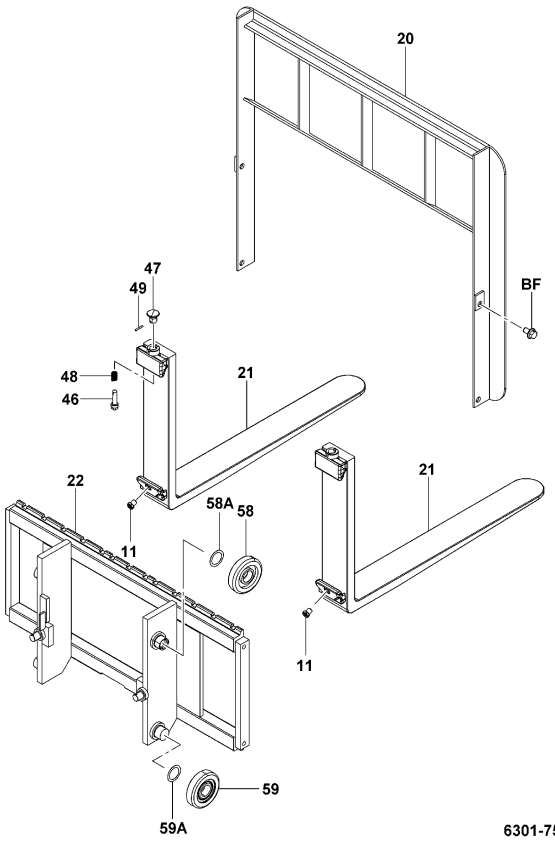

6301-753

6301-753_

6301	LIFT BRACKET & FORK FOURCHE & SUPPORT DE LEVEE	GABELTRÄGER & GABEL HORQUILLA Y MENSULA DE ELEVACION

V..18N

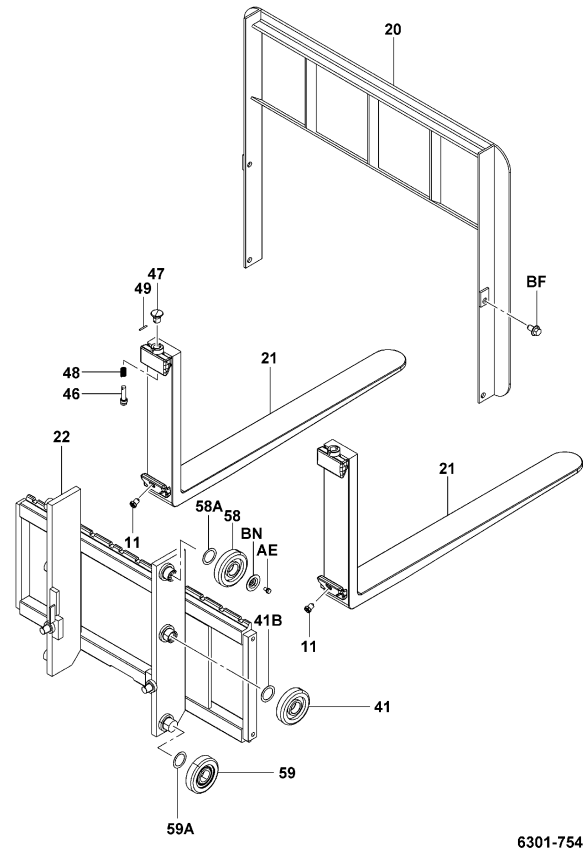

6301-754

6301-754_

V..20N,25N [H2700,H3300-H5000]

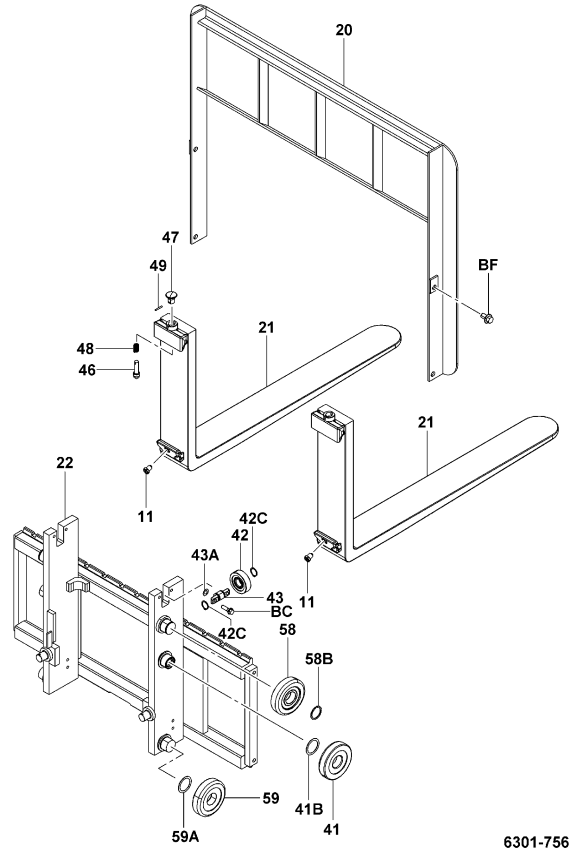

6301-756

6301-756_

6301	LIFT BRACKET & FORK FOURCHE & SUPPORT DE LEVEE	GABELTRÄGER & GABEL HORQUILLA Y MENSULA DE ELEVACION

V..20N,25N [H3000]

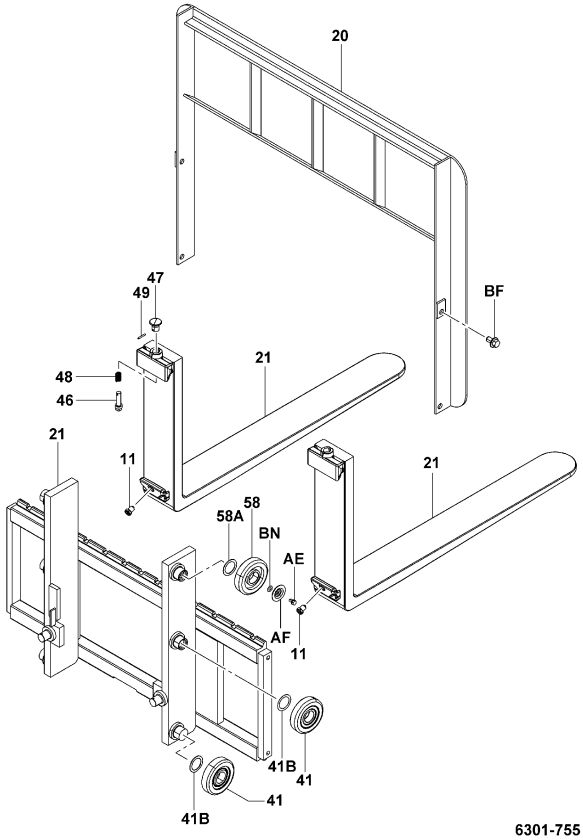

6301-755

6301-755_

V..J35N

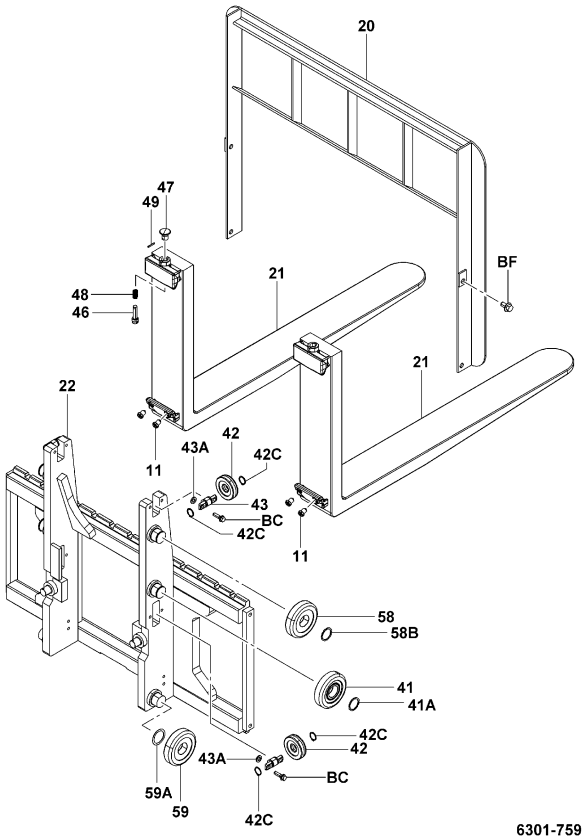

6301-759

6301-759_

6301	LIFT BRACKET & FORK FOURCHE & SUPPORT DE LEVEE	GABELTRÄGER & GABEL HORQUILLA Y MENSULA DE ELEVACION

V..K20N,K25N

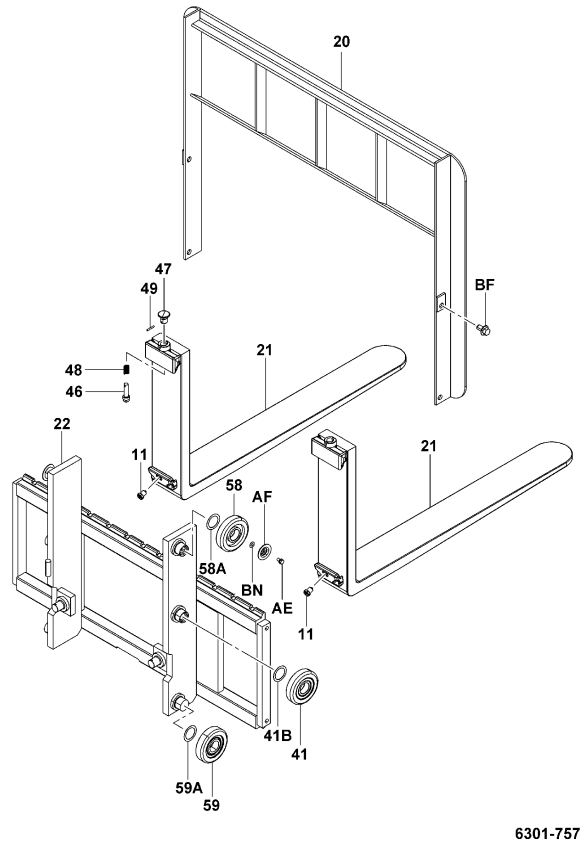

6301-757

6301-757_

V..K30N,30N

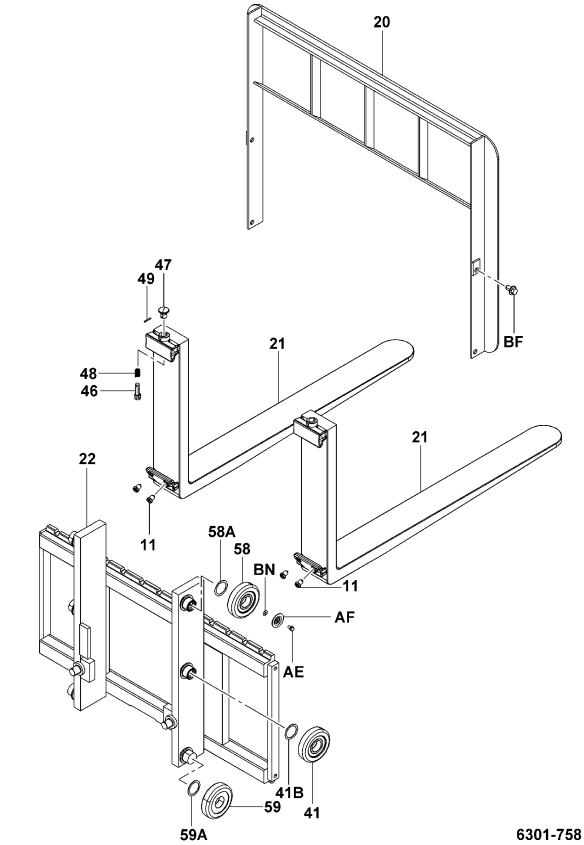

6301-758

6301-758_

6301	LIFT BRACKET & FORK FOURCHE & SUPPORT DE LEVEE	GABELTRÄGER & GABEL HORQUILLA Y MENSULA DE ELEVACION

FSV,V (BACKREST LESS) [SIDE PLATE, 2/2]

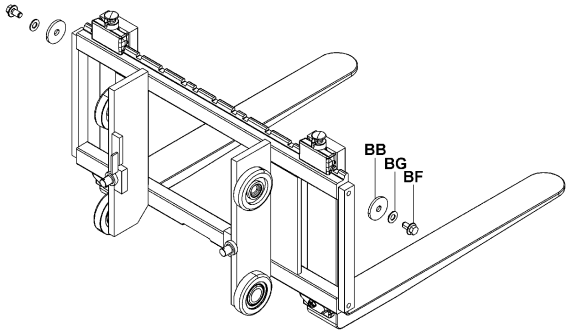

6301-674A

6301-674A

FV [SIDE PLATE, 2/2]

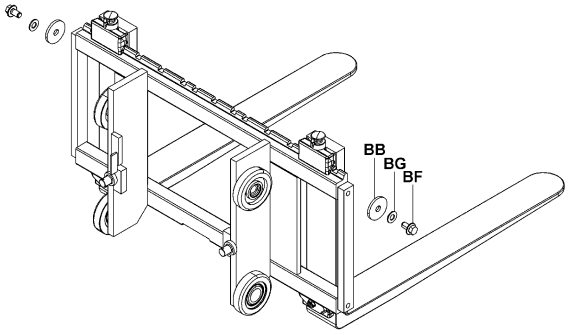

6301-674A

6301-674A

6301	LIFT BRACKET & FORK FOURCHE & SUPPORT DE LEVEE	GABELTRÄGER & GABEL HORQUILLA Y MENSULA DE ELEVACION

(SLEEVED FORK)

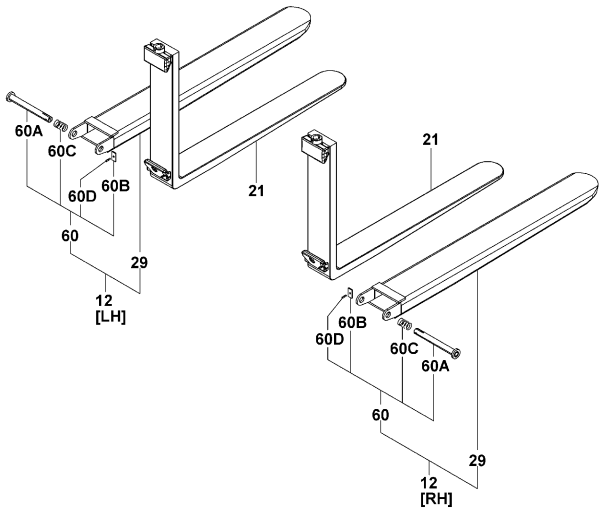

6301-661B

6301-661B

6301

LIFT BRACKET & FORK
FOURCHE & SUPPORT DE LEVEE
GABELTRÄGER & GABEL
HORQUILLA Y MENSULA DE ELEVACION

PART NAME CODE	PART NAME	QTY
6301-11	**DAMPER ASSY, FORK** ENS. D'AMORTISSEUR DÄMPFER, VOLLST. CONJUNTO DEL AMORTIGUADOR	2- 4
6301-12	**FORK ASSY, SHEATH** ENS. DE FOURCHE GABEL, VOLLST. CONJUNTO DE LA HORQUILLA	1
6301-20	**BACKREST SUB-ASSY** SOUS-ENS. DE DOSSIER RUCKENLEHNE-TEILGRUPPE SUBCONJUNTO DEL RESPALDO DEL ASIENTO	1
6301-21	**FORK SUB-ASSY** SOUS-ENS. DE FOURCHE GABEL-TEILGRUPPE SUBCONJUNTO DE LA HORQUILLA	2
6301-22	**BRACKET SUB-ASSY, LIFT** SOUS-ENS. DE SUPPORT TRAGER-TEILGRUPPE SUBCONJUNTO DE LA SOPORTE	1
6301-29	**FORK SUB-ASSY, SHEATH** SOUS-ENS. DE FOURCHE GABEL-TEILGRUPPE SUBCONJUNTO DE LA HORQUILLA	2
6301-41	**ROLLER, LIFT (CENTER)** GALET ROLLE RODILLO	2
6301-41A	**RING, SHAFT SNAP (CENTER)** ANNEAU RING ANILLO	2
6301-41B	**SHIM (CENTER)** CALE AUSGLEICHSCHEIBE CALCE	99
6301-42	**ROLLER, SIDE** GALET ROLLE RODILLO	2- 4
6301-42C	**RING, SHAFT SNAP (FOR SIDE ROLLER)** ANNEAU RING ANILLO	4- 8
6301-43	**SHAFT, SIDE ROLLER** ARBRE WELLE EJE	2- 4
6301-43A	**SHIM (FOR SIDE ROLLER SHAFT)** CALE AUSGLEICHSCHEIBE CALCE	99
6301-46	**PIN, FORK STOPPER** GOUPILLE STIFT PASADOR	2
6301-47	**KNOB, FORK STOPPER PIN** BOULE KNOPF MANDO	2
6301-48	**SPRING, FORK STOPPER PIN** RESSORT FEDER RESORTE	2
6301-49	**PIN, SPRING (FOR FORK STOPPER PIN)** GOUPILLE STIFT PASADOR	2
6301-58	**ROLLER, LIFT (UPPER)** GALET ROLLE RODILLO	2
6301-58A	**SHIM, LIFT ROLLER** CALE AUSGLEICHSCHEIBE CALCE	99
6301-58B	**RING, SHAFT SNAP (UPPER)** ANNEAU RING ANILLO	2

6301

LIFT BRACKET & FORK
FOURCHE & SUPPORT DE LEVEE
GABELTRÄGER & GABEL
HORQUILLA Y MENSULA DE ELEVACION

PART NAME CODE	PART NAME	QTY
6301-59	**ROLLER, LIFT (LOWER)** GALET ROLLE RODILLO	2
6301-59A	**SHIM, LIFT ROLLER** CALE AUSGLEICHSCHEIBE CALCE	99
6301-60	**PIN ASSY, SHEATH FORK** ENS. DE GOUPILLE STIFT, VOLLST. CONJUNTO DE PASADOR	2
6301-60A	**PIN SUB-ASSY, SHEATH FORK** SOUS-ENS. DE GOUPILLE STIFT-TEILGRUPPE SUBCONJUNTO DE PASADOR	2
6301-60B	**PLATE** PLAQUE PLATTE PLACA	2
6301-60C	**SPRING** RESSORT FEDER RESORTE	2
6301-60D	**PIN, SPRING** GOUPILLE STIFT PASADOR	2
6301-AE	**BOLT** BOULON SCHRAUBE PERNO	2
6301-AF	**PLATE** PLAQUE PLATTE PLACA	2
6301-BB	**WASHER** RODELLE UNTERLEGSCHEIBE ARANDELA	2
6301-BC	**BOLT** BOULON SCHRAUBE PERNO	4- 8
6301-BF	**BOLT** BOULON SCHRAUBE PERNO	2- 4
6301-BG	**WASHER** RODELLE UNTERLEGSCHEIBE ARANDELA	2- 4
6301-BN	**SHIM** CALE AUSGLEICHSCHEIBE CALCE	99

6302

CHAIN & CHAIN WHEEL
CHAINE ET GALET DE CHAINE

KETTE & KETTENRAD
CADENA Y RUEDA DE CADENA

FSV..10N,15N,18N

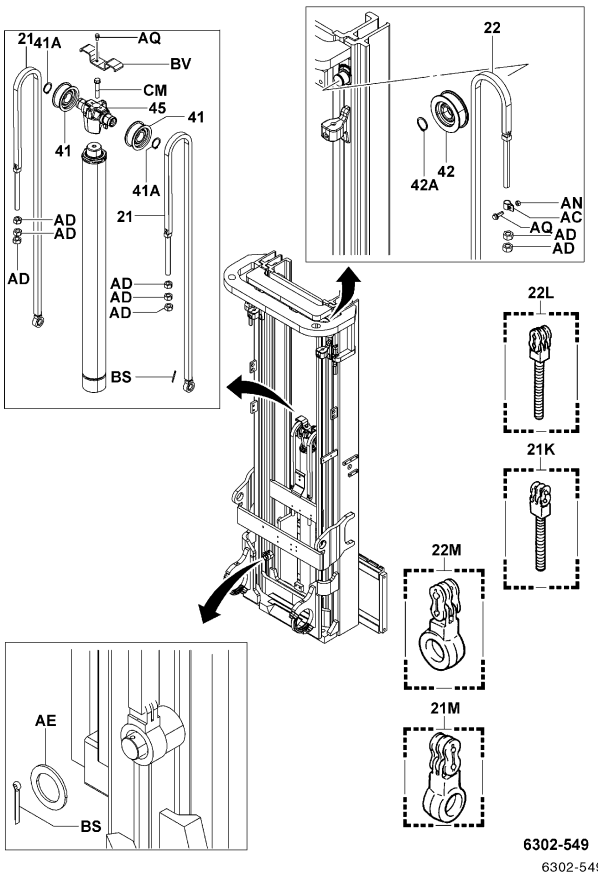

6302-549

6302-549_

FSV..20N,25N

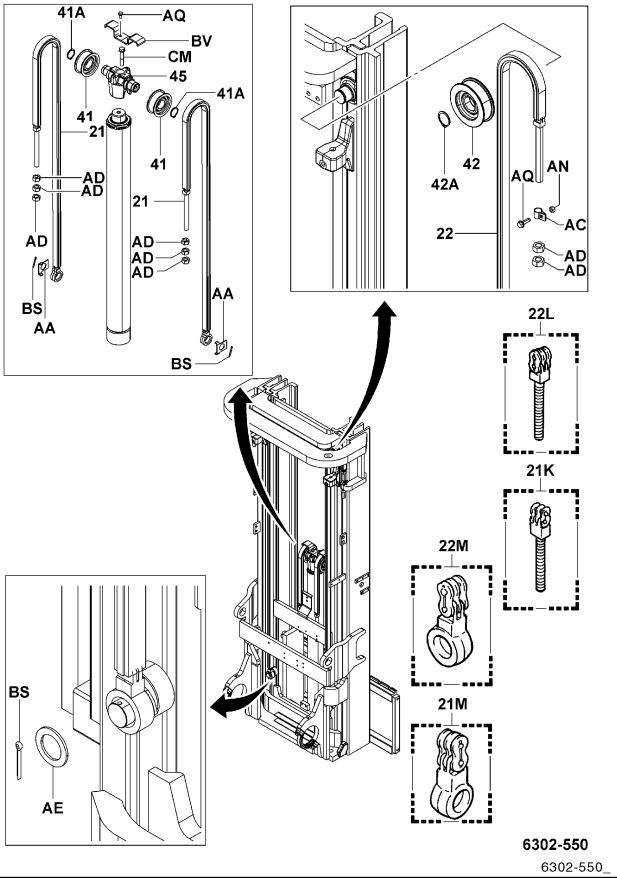

6302-550

6302-550_

6302

CHAIN & CHAIN WHEEL
CHAINE ET GALET DE CHAINE

KETTE & KETTENRAD
CADENA Y RUEDA DE CADENA

FSV..K20N,K25N

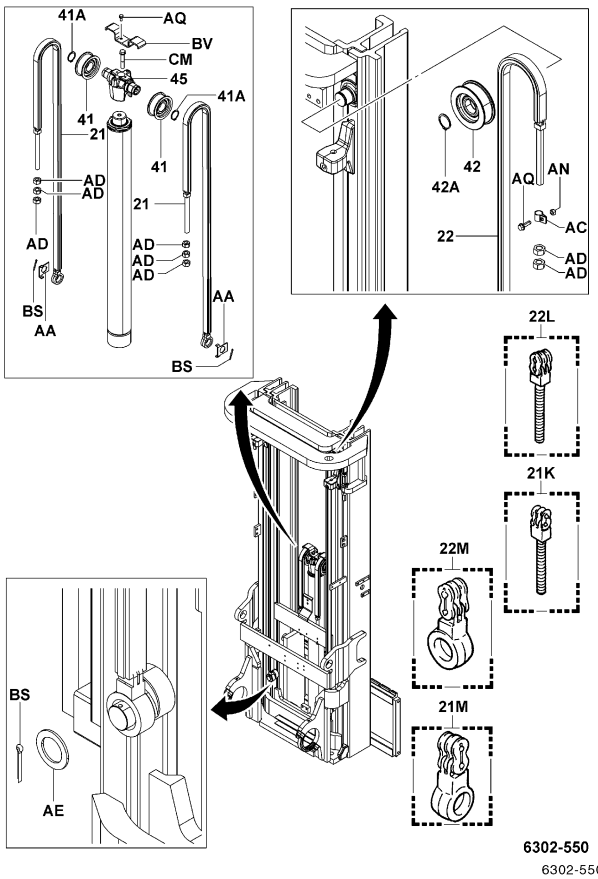

6302-550

6302-550_

FSV..K30N,30N

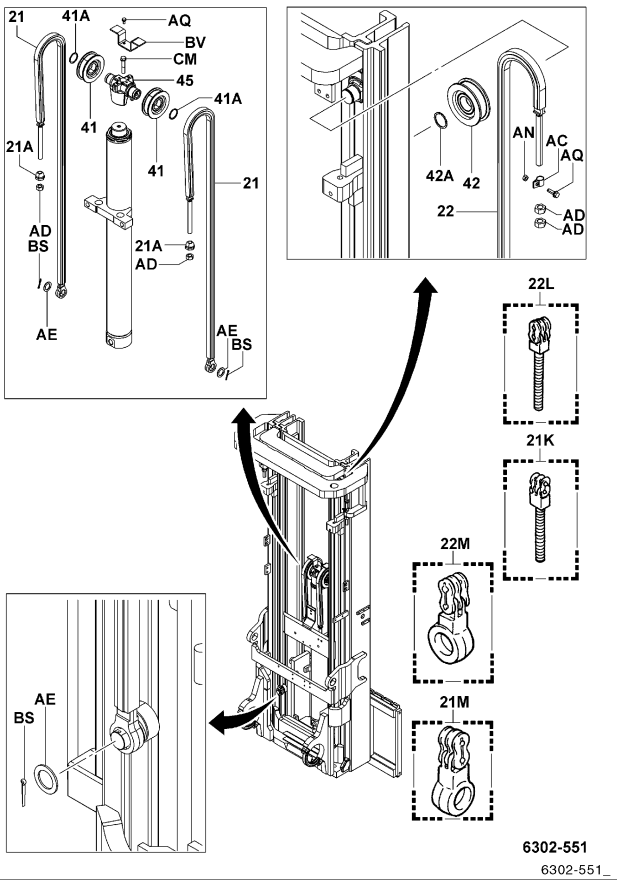

6302-551

6302-551_

6302	CHAIN & CHAIN WHEEL CHAINE ET GALET DE CHAINE	KETTE & KETTENRAD CADENA Y RUEDA DE CADENA

FSV..J35N

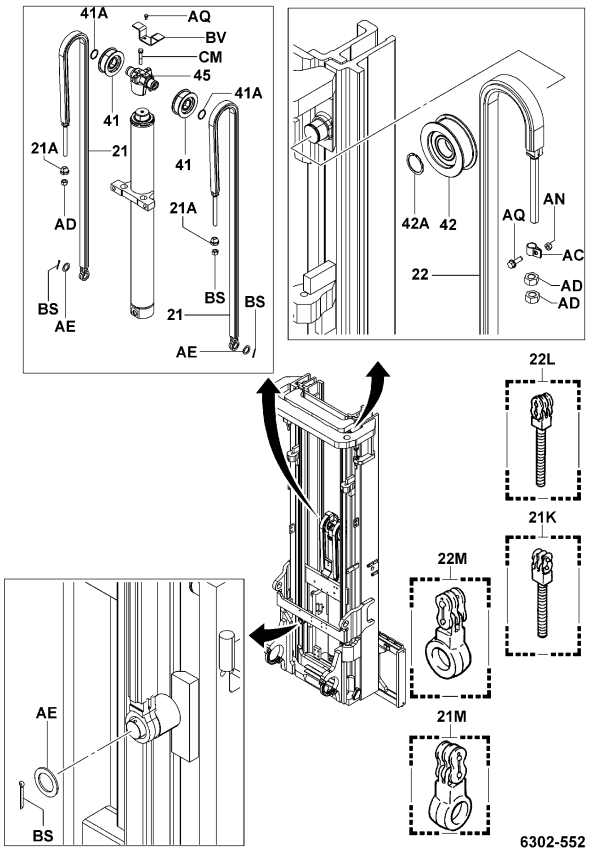

6302-552

6302-552_

FV..10N,15N,18N

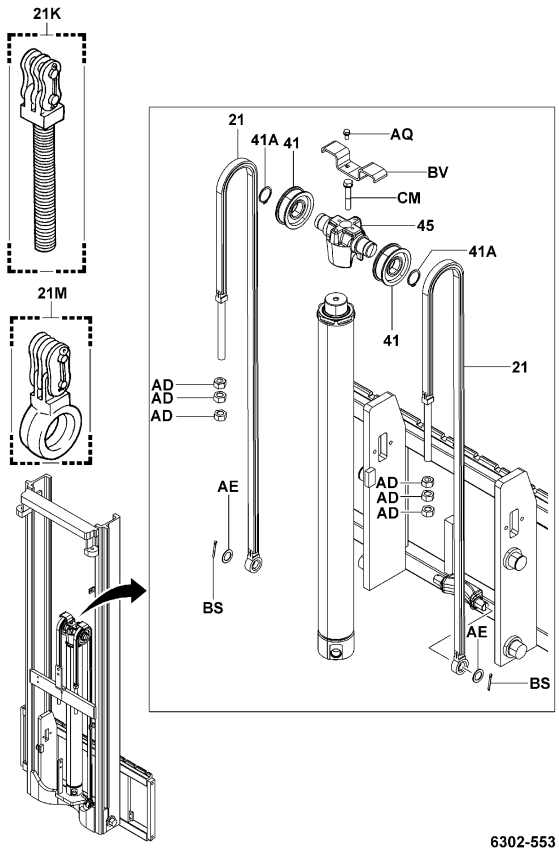

6302-553

6302-553_

6302	CHAIN & CHAIN WHEEL CHAINE ET GALET DE CHAINE	KETTE & KETTENRAD CADENA Y RUEDA DE CADENA

FV..20N,25N

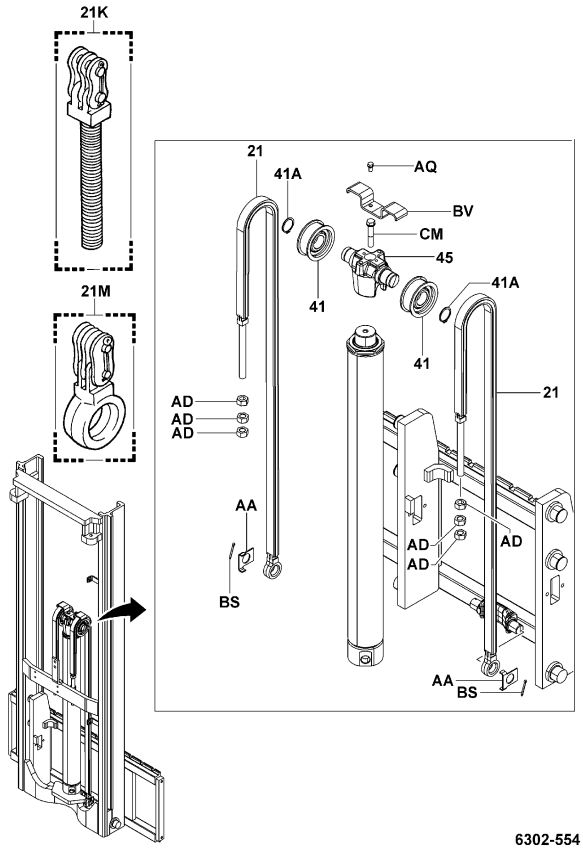

6302-554

6302-554_

FV..K20N,K25N

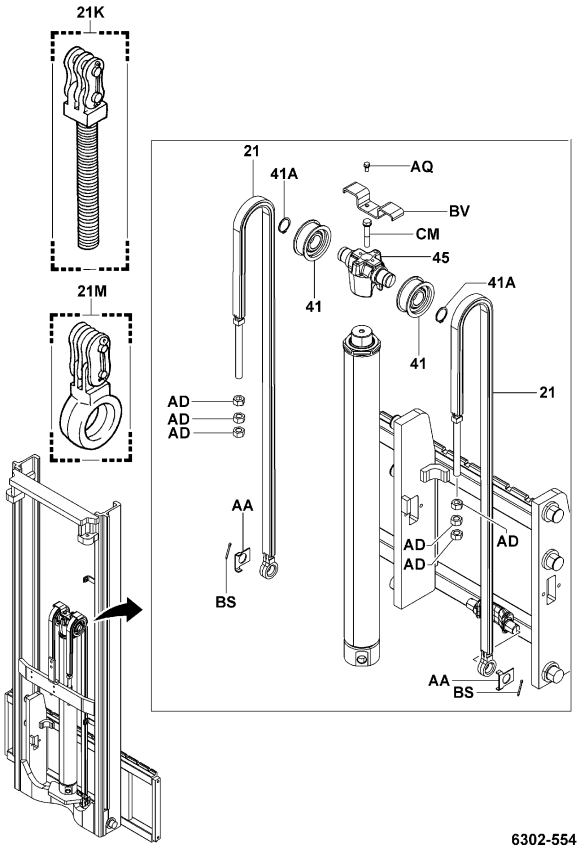

6302-554

6302-554_

6302

CHAIN & CHAIN WHEEL
CHAINE ET GALET DE CHAINE

KETTE & KETTENRAD
CADENA Y RUEDA DE CADENA

FV..K30N,30N,J35N

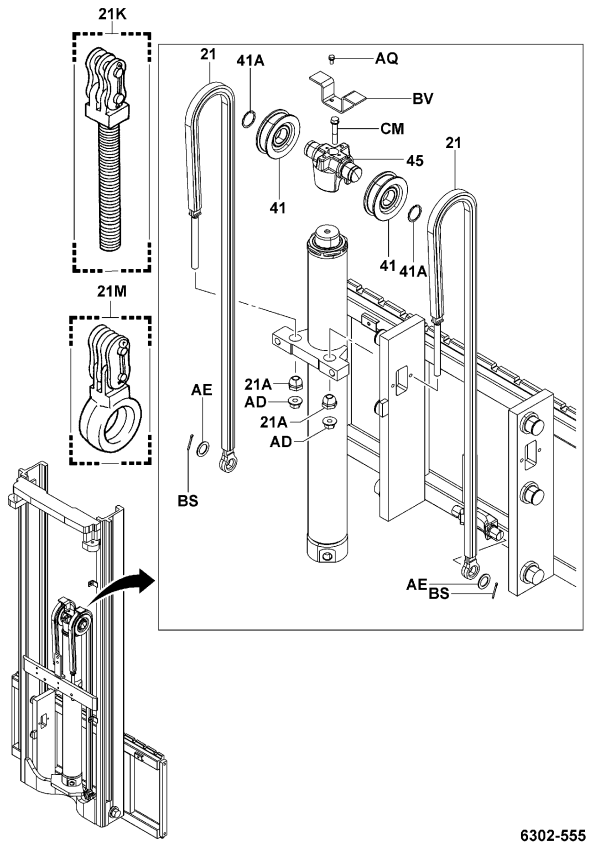

6302-555

6302-555_

V

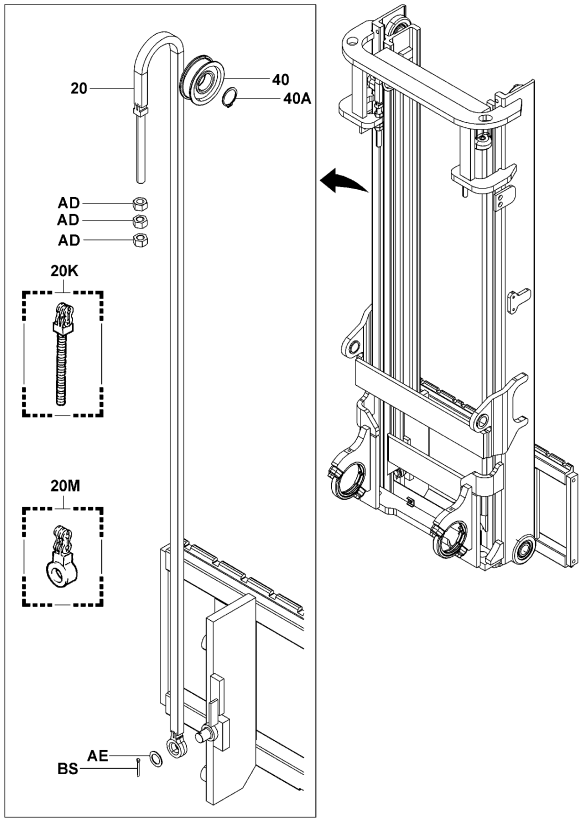

6302-548

6302-548_

6302

CHAIN & CHAIN WHEEL
CHAINE ET GALET DE CHAINE

KETTE & KETTENRAD
CADENA Y RUEDA DE CADENA

PART NAME CODE	PART NAME	QTY
6302-20	**CHAIN SUB-ASSY** SOUS-ENS. DE CHAINE KETTEN-TEILGRUPPE SUBCONJUNTO DE LA CADENA	2
6302-20K	**BOLT KIT, CHAIN ANCHOR, NO.1** KIT BOULON SCHRAUBEN-AUSRUSTUNG PERNOS DE REPUESTO	2
6302-20M	**BOLT KIT, CHAIN EYE** KIT BOULON SCHRAUBEN-AUSRUSTUNG PERNOS DE REPUESTO	2
6302-21	**CHAIN SUB-ASSY, FRONT** SOUS-ENS. DE CHAINE KETTEN-TEILGRUPPE SUBCONJUNTO DE LA CADENA	2
6302-21A	**NUT, CHAIN ADJUST (FRONT)** ECROU MUTTER TUERCA	2
6302-21K	**BOLT KIT, CHAIN ANCHOR, NO.1, FRONT** KIT BOULON SCHRAUBEN-AUSRUSTUNG PERNOS DE REPUESTO	2
6302-21M	**BOLT KIT, CHAIN EYE, FRONT** KIT BOULON SCHRAUBEN-AUSRUSTUNG PERNOS DE REPUESTO	2
6302-22	**CHAIN SUB-ASSY, REAR** SOUS-ENS. DE CHAINE KETTEN-TEILGRUPPE SUBCONJUNTO DE LA CADENA	2
6302-22L	**BOLT KIT, CHAIN ANCHOR, NO.2, REAR** KIT BOULON SCHRAUBEN-AUSRUSTUNG PERNOS DE REPUESTO	2
6302-22M	**BOLT KIT, CHAIN EYE** KIT BOULON SCHRAUBEN-AUSRUSTUNG PERNOS DE REPUESTO	2
6302-40	**WHEEL, CHAIN** ROUE RAD RUEDA	2
6302-40A	**RING, SHAFT SNAP (FOR CHAIN WHEEL)** ANNEAU RING ANILLO	2
6302-41	**WHEEL, CHAIN (FRONT)** ROUE RAD RUEDA	2
6302-41A	**RING, SHAFT SNAP (FOR FRONT CHAIN WHEEL)** ANNEAU RING ANILLO	2
6302-42	**WHEEL, CHAIN (REAR)** ROUE RAD RUEDA	2
6302-42A	**RING, SHAFT SNAP (FOR CHAIN WHEEL)** ANNEAU RING ANILLO	2
6302-45	**SUPPORT, CHAIN WHEEL** SUPPORT STUTZE SOPORTE	1
6302-AA	**PLATE, CHAIN STOPPER** PLAQUE PLATTE PLACA	1- 2
6302-AC	**CLAMP, CHAIN ANCHOR BOLT** PINSE KLEMME ABRAZADERA	2
6302-AD	**NUT** ECROU MUTTER TUERCA	2-10

6302	CHAIN & CHAIN WHEEL CHAINE ET GALET DE CHAINE	KETTE & KETTENRAD CADENA Y RUEDA DE CADENA

PART NAME CODE	PART NAME	QTY	PART NAME CODE	PART NAME	QTY
6302-AE	**WASHER, CHAIN SPECIAL** RODELLE UNTERLEGSCHEIBE ARANDELA	2- 4			
6302-AN	**NUT** ECROU MUTTER TUERCA	2			
6302-AQ	**BOLT** BOULON SCHRAUBE PERNO	2- 4			
6302-BS	**PIN, COTTER** GOUPILLE STIFT PASADOR	2- 4			
6302-BV	**STOPPER, CHAIN** BUTEE ANSCHLAG TOPE	1			
6302-CA	**STOPPER, CHAIN** BUTEE ANSCHLAG TOPE	2			
6302-CM	**BOLT** BOULON SCHRAUBE PERNO	1			
6302-DB	**BOLT** BOULON SCHRAUBE PERNO	2			

6302	CHAIN & CHAIN WHEEL CHAINE ET GALET DE CHAINE	KETTE & KETTENRAD CADENA Y RUEDA DE CADENA

PART NAME CODE	PART NAME	QTY	PART NAME CODE	PART NAME	QTY

6502	FRONT LIFT CYLINDER CYLINDRE DE LEVEE AVANT	VORDERER HUBZYLINDER CILINDRO DE ELEVACION FRONTAL

FSV..10N,15N,18N [MOUNT]

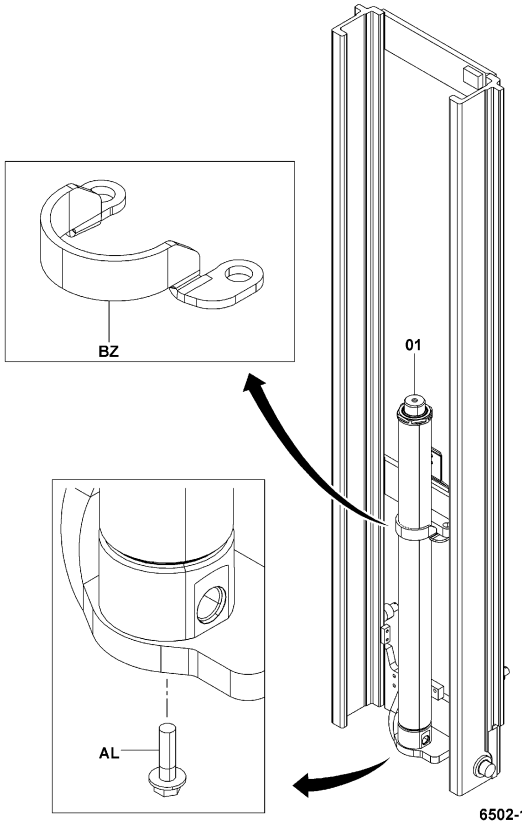

6502-143
6502-143_

FSV..20N,25N,K20N,K25N [MOUNT]

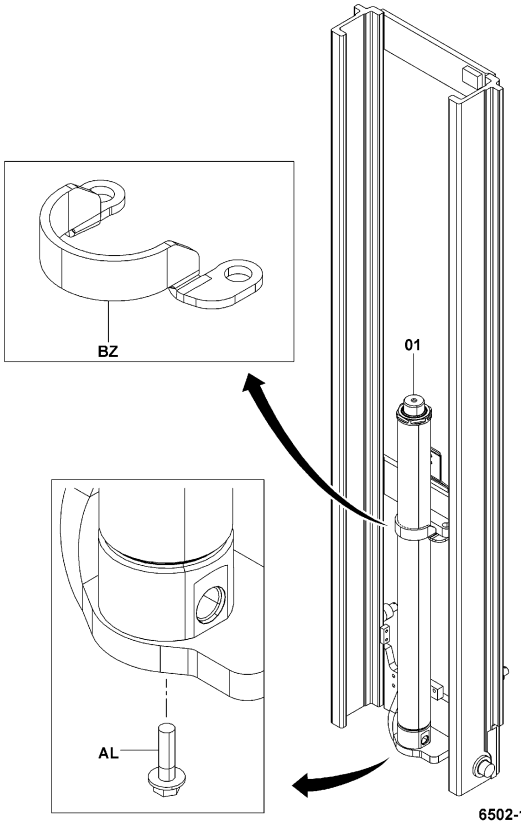

6502-143
6502-143_

6502	FRONT LIFT CYLINDER CYLINDRE DE LEVEE AVANT	VORDERER HUBZYLINDER CILINDRO DE ELEVACION FRONTAL

FSV..30N,K30N,J35N [MOUNT]

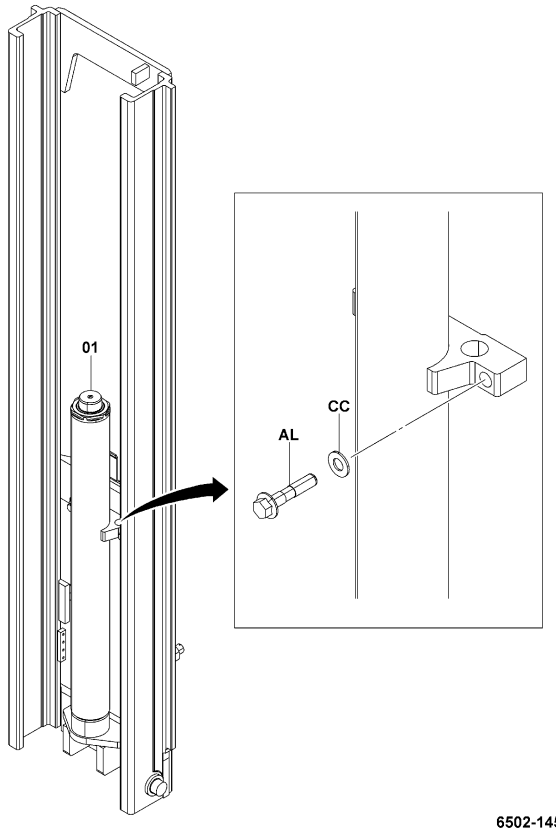

6502-145
6502-145_

FV..10N,15N,18N [MOUNT]

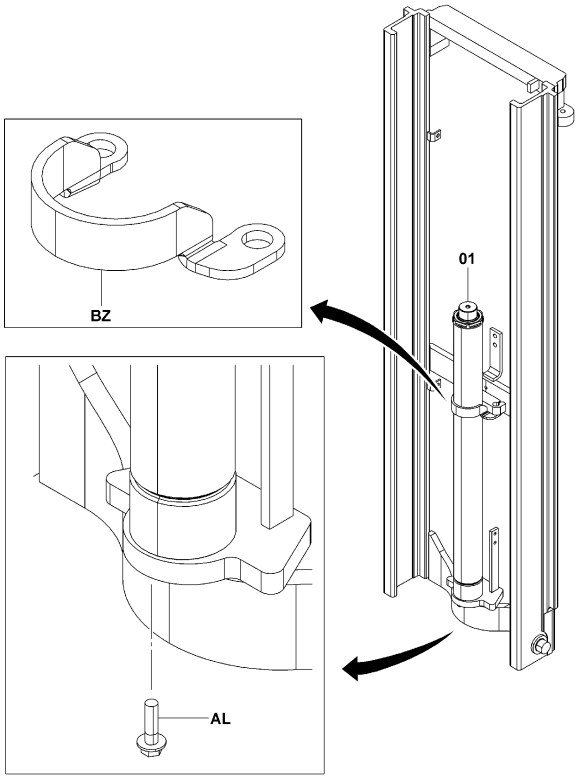

6502-147
6502-147_

FV..20N,25N,K20N,K25N [MOUNT]

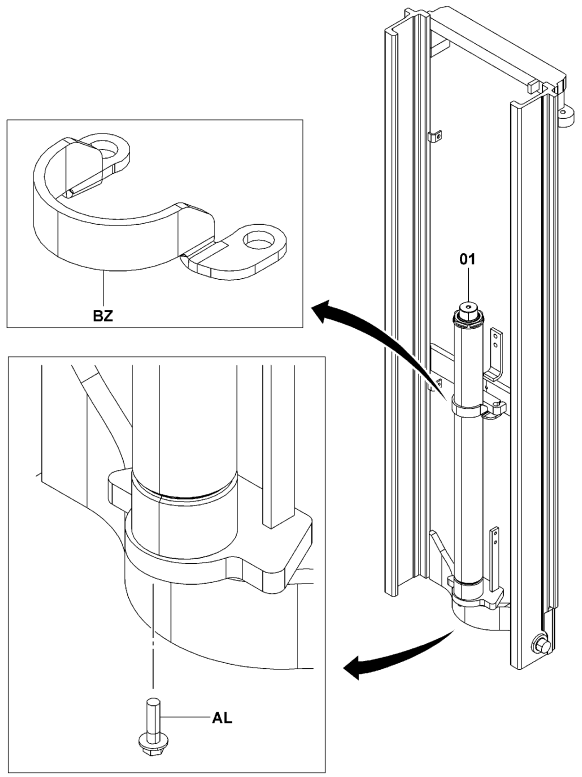

6502-147

6502-147_

FV..30N,K30N,J35N [MOUNT]

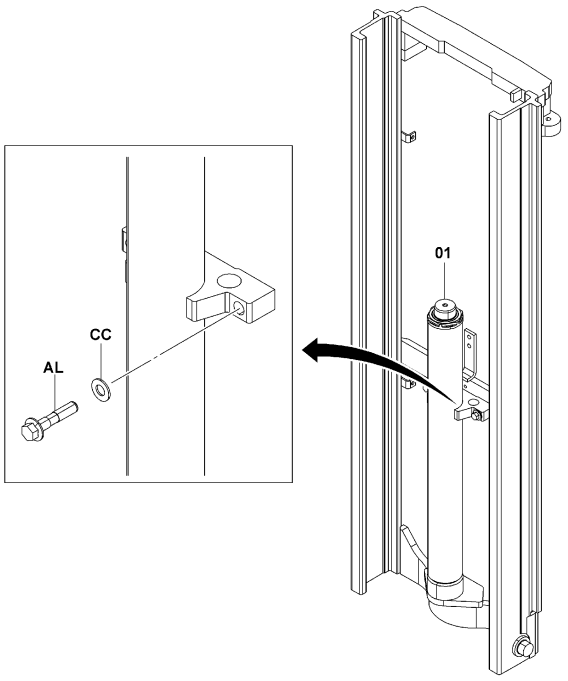

6502-149

6502-149_

6502	FRONT LIFT CYLINDER CYLINDRE DE LEVEE AVANT	VORDERER HUBZYLINDER CILINDRO DE ELEVACION FRONTAL

FSV..10N,15N,18N [INNER PARTS]

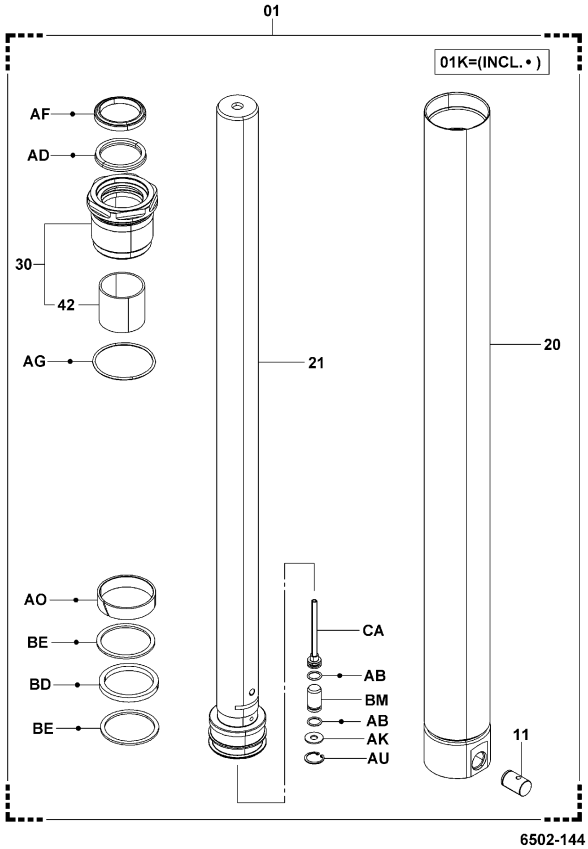

6502-144

6502-144_

FSV..20N,25N,K20N,K25N [INNER PARTS]

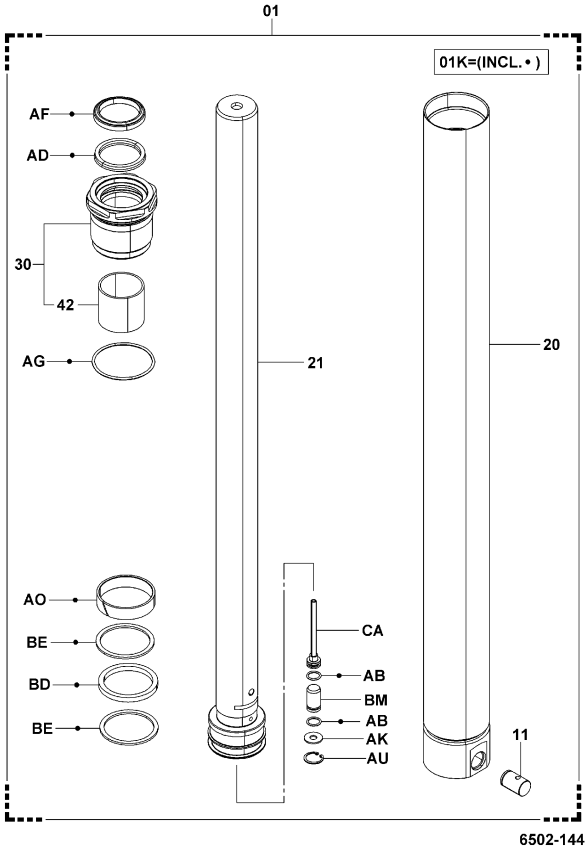

6502-144

6502-144_

6502

FRONT LIFT CYLINDER
CYLINDRE DE LEVEE AVANT
VORDERER HUBZYLINDER
CILINDRO DE ELEVACION FRONTAL

FV..10N,15N,18N [INNER PARTS]

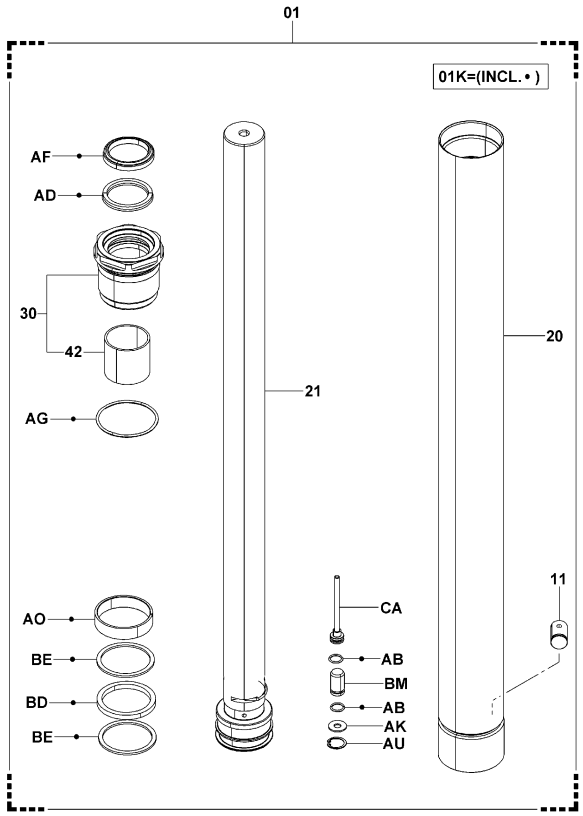

FV..20N,25N,K20N,K25N [INNER PARTS]

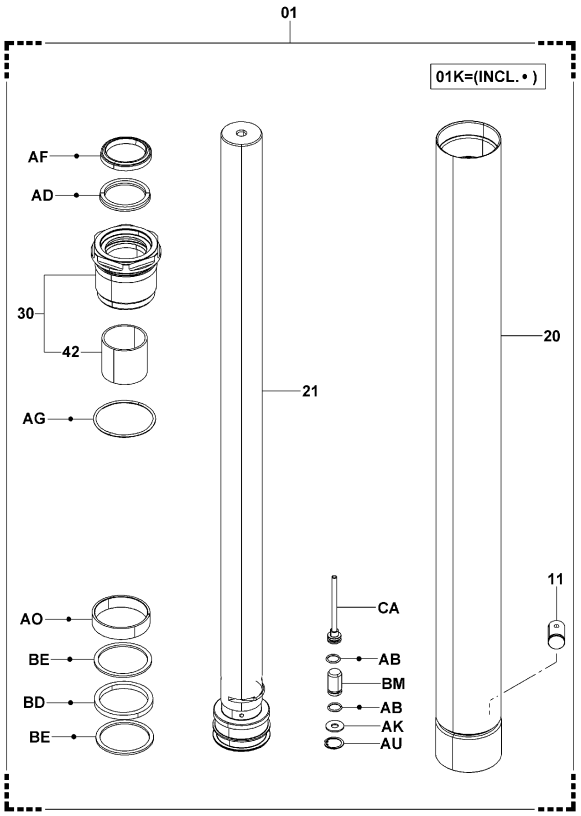

6502

FRONT LIFT CYLINDER
CYLINDRE DE LEVEE AVANT
VORDERER HUBZYLINDER
CILINDRO DE ELEVACION FRONTAL

PART NAME CODE	PART NAME	QTY
6502-01	**CYLINDER ASSY, LIFT** ENS. DE CYLINDRE ZYLINDER, VOLLST. CONJUNTO DEL CILINDRO	1
6502-01K	**CYLINDER O/H KIT, LIFT** JEU O/H DE CYLINDRE ZYLINDER-UBERHOLSATZ JUEGO O/H DEL CILINDRO	1
6502-11	**VALVE ASSY, SAFETY DOWN** ENS. DE SOUPAPE VENTIL, VOLLST. CONJUNTO DE VALVULA	1
6502-20	**CYLINDER SUB-ASSY, LIFT** SOUS-ENS. DE CYLINDRE ZYLINDER-TEILGRUPPE SUBCONJUNTO DEL CILINDRO	1
6502-21	**ROD SUB-ASSY, LIFT CYLINDER** SOUS-ENS. DE BIELLE STANGEN-TEILGRUPPE SUBCONJUNTO DE LA VARILLA	1
6502-22	**ROD SUB-ASSY, LIFT CYLINDER, RH** SOUS-ENS. DE BIELLE STANGEN-TEILGRUPPE SUBCONJUNTO DE LA VARILLA	1
6502-30	**GUIDE SUB-ASSY, LIFT CYLINDER ROD** SOUS-ENS. DE GUIDE FUHRUNGS-TEILGRUPPE SUBCONJUNTO DE GUIA	1
6502-42	**SLEEVE, LIFT CYLINDER ROD GUIDE** MANCHON HULSE MANGUITO	1
6502-AB	**RING, O** ANNEAU RING ANILLO	2
6502-AD	**PACKING, U** CALE DICHTUNG EMPAQUETADURA	1
6502-AF	**SEAL, DUST** JOINT ABDICHTUNG SELLO	1
6502-AG	**RING, O** ANNEAU RING ANILLO	1
6502-AK	**WASHER, PLATE** RODELLE UNTERLEGSCHEIBE ARANDELA	1
6502-AL	**BOLT** BOULON SCHRAUBE PERNO	1- 2
6502-AO	**RING, WEAR** ANNEAU RING ANILLO	1
6502-AU	**RING, SNAP** ANNEAU RING ANILLO	1
6502-BD	**PACKING** CALE DICHTUNG EMPAQUETADURA	1
6502-BE	**RING, BACK UP** ANNEAU RING ANILLO	2
6502-BM	**VALVE, CHECK** SOUPAPE VENTIL VALVULA	1
6502-BZ	**CLAMP, LIFT CYLINDER** PINSE KLEMME ABRAZADERA	1

6502	FRONT LIFT CYLINDER CYLINDRE DE LEVEE AVANT	VORDERER HUBZYLINDER CILINDRO DE ELEVACION FRONTAL

PART NAME CODE	PART NAME	QTY	PART NAME CODE	PART NAME	QTY
6502-CA	**PIPE SUB-ASSY** SOUS-ENS. DE TUYAU ROHR-TEILGRUPPE SUBCONJUNTO DE TUBO	1			
6502-CC	**WASHER, PLATE** RODELLE UNTERLEGSCHEIBE ARANDELA	2			

6502	FRONT LIFT CYLINDER CYLINDRE DE LEVEE AVANT	VORDERER HUBZYLINDER CILINDRO DE ELEVACION FRONTAL

PART NAME CODE	PART NAME	QTY	PART NAME CODE	PART NAME	QTY

6503	REAR LIFT CYLINDER CYLINDRE DE LEVEE ARRIERE	HINTERER HUBZYLINDER CILINDRO DE ELEVACION TRASERO

FSV..10N,15N,18N [MOUNTING]

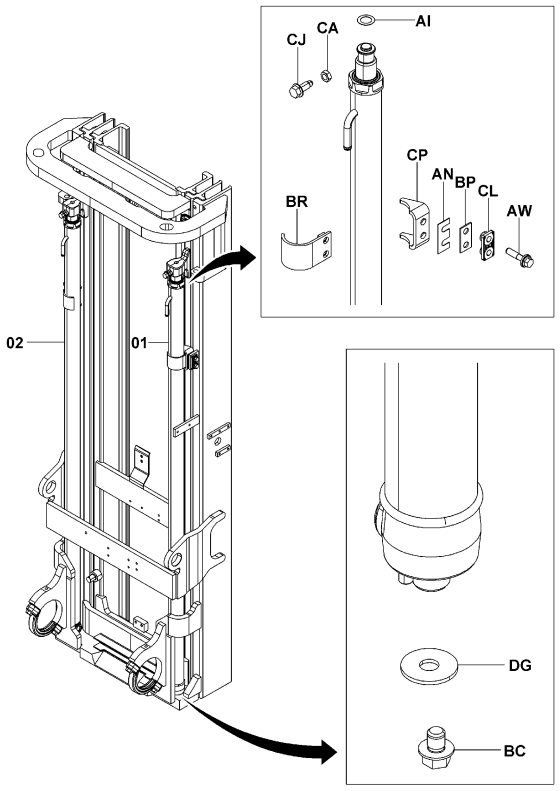

6503-265

6503-265_

FSV..20N,25N [MOUNTING]

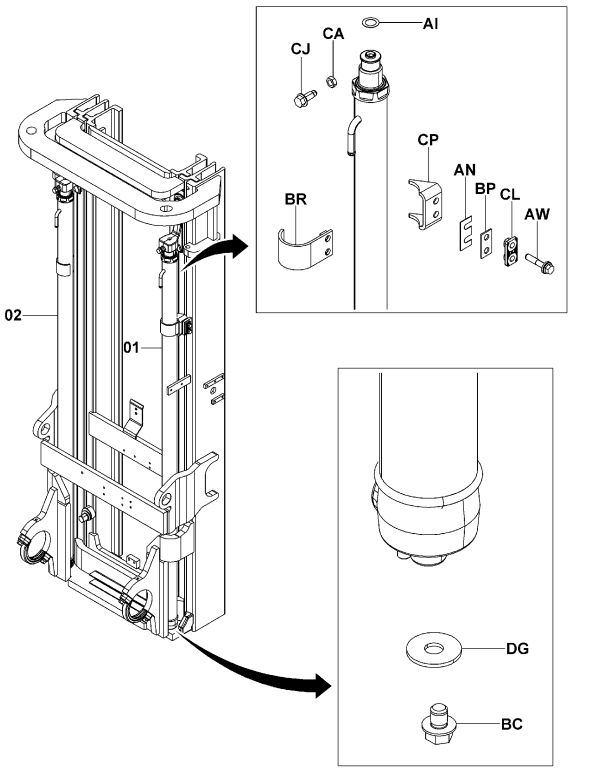

6503-267

6503-267_

6503	REAR LIFT CYLINDER CYLINDRE DE LEVEE ARRIERE	HINTERER HUBZYLINDER CILINDRO DE ELEVACION TRASERO

FSV..30N,K30N [MOUNTING]

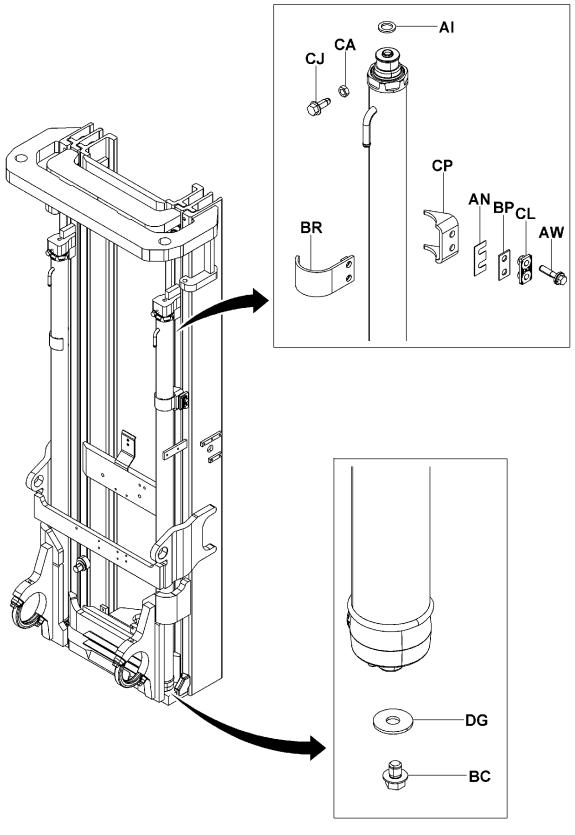

6503-270

6503-270_

FSV..J35N [MOUNTING]

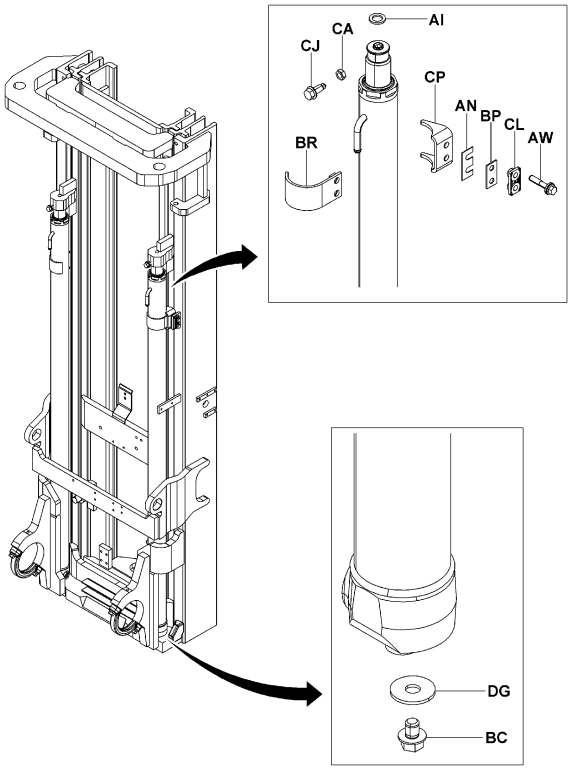

6503-272

6503-272_

6503	REAR LIFT CYLINDER CYLINDRE DE LEVEE ARRIERE	HINTERER HUBZYLINDER CILINDRO DE ELEVACION TRASERO

FSV..K20N,K25N [MOUNTING]

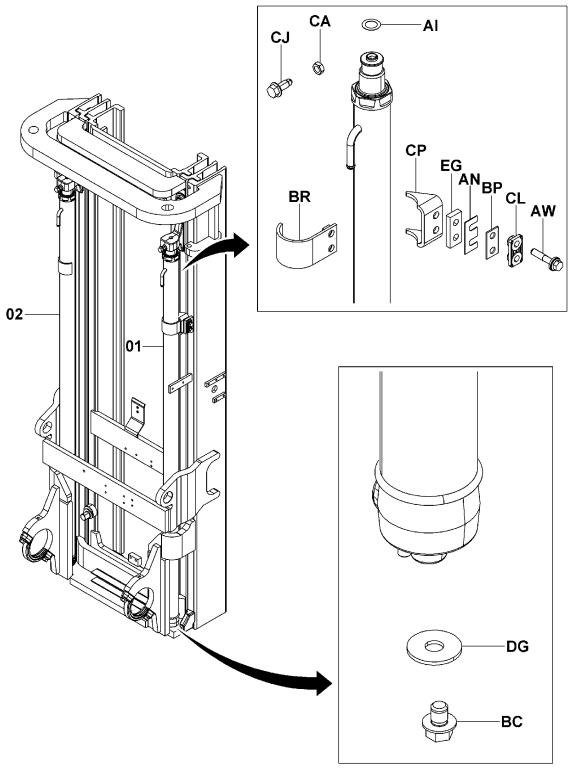

6503-269

6503-269_

FV..10N,15N,18N [MOUNTING]

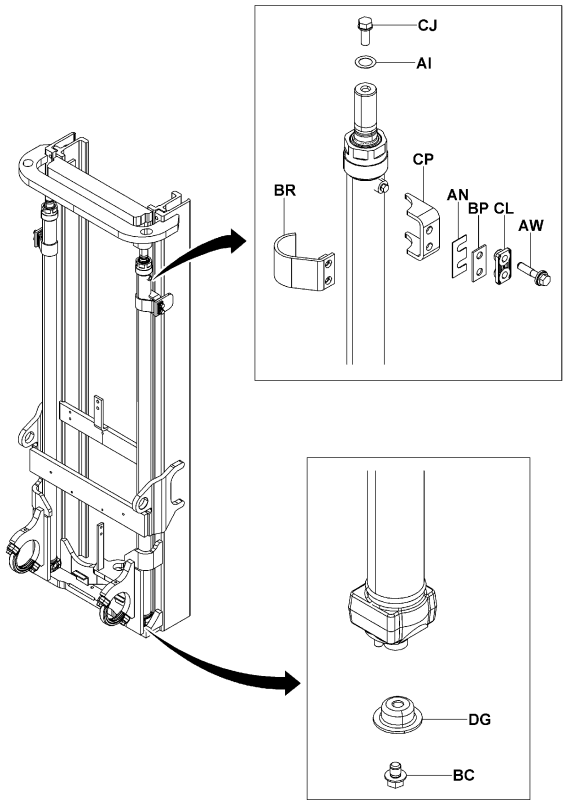

6503-275

6503-275_

6503	REAR LIFT CYLINDER CYLINDRE DE LEVEE ARRIERE	HINTERER HUBZYLINDER CILINDRO DE ELEVACION TRASERO

FV..20N,25N,K20N,K25N [MOUNTING]

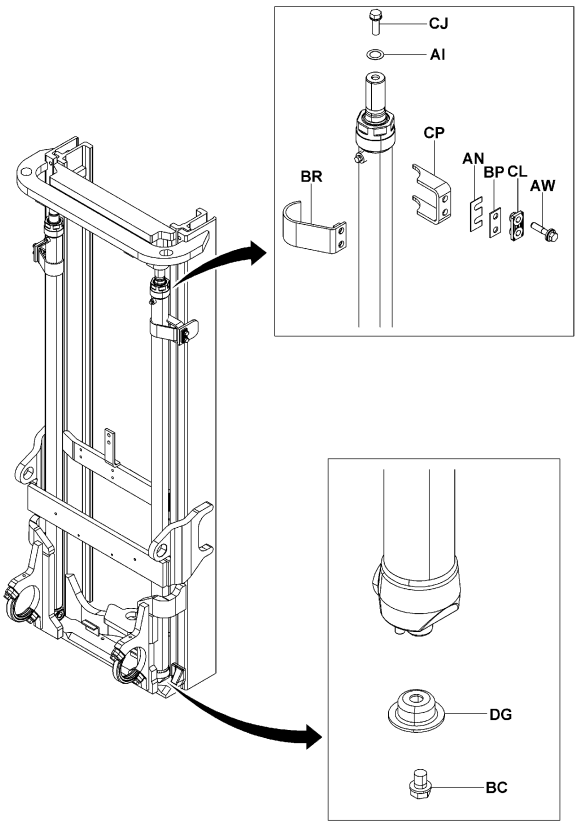

6503-276

6503-276_

FV..30N,K30N [MOUNTING]

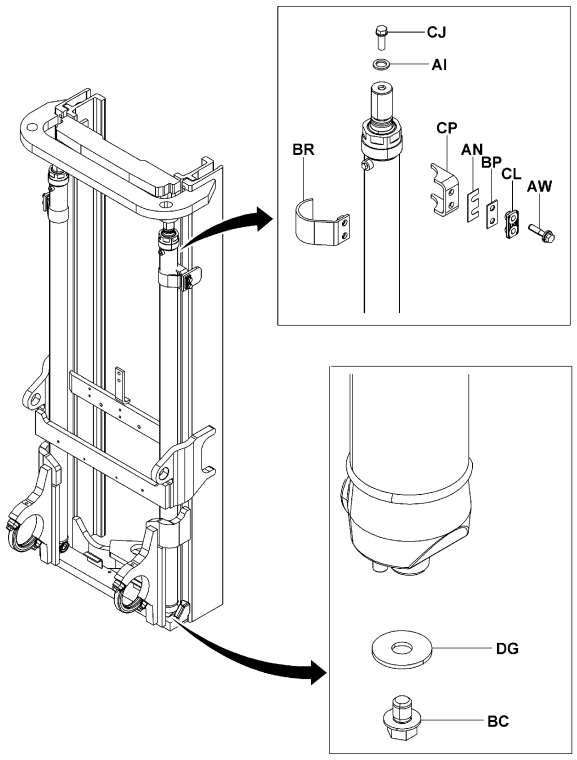

6503-278

6503-278_

6503	REAR LIFT CYLINDER CYLINDRE DE LEVEE ARRIERE	HINTERER HUBZYLINDER CILINDRO DE ELEVACION TRASERO

FV..J35N [MOUNTING]

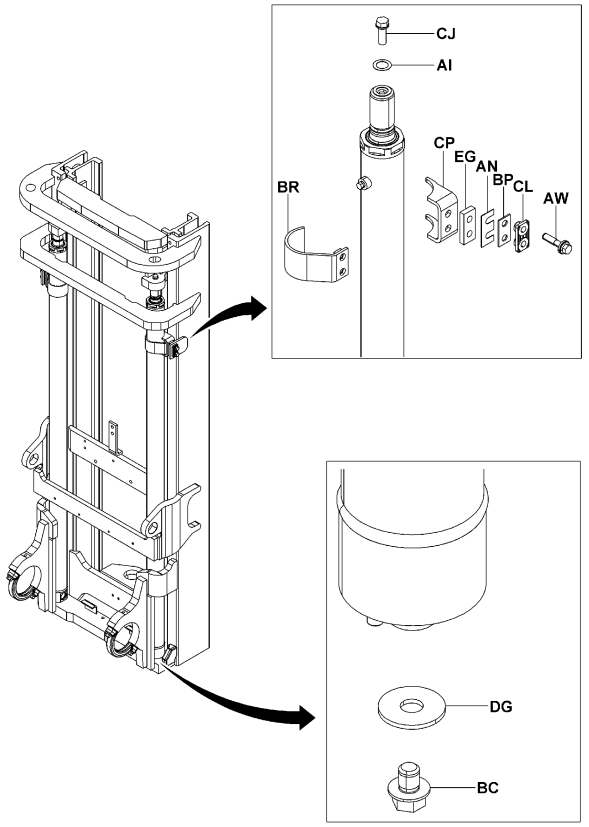

6503-280

6503-280_

V..10N,15N,18N [MOUNTING]

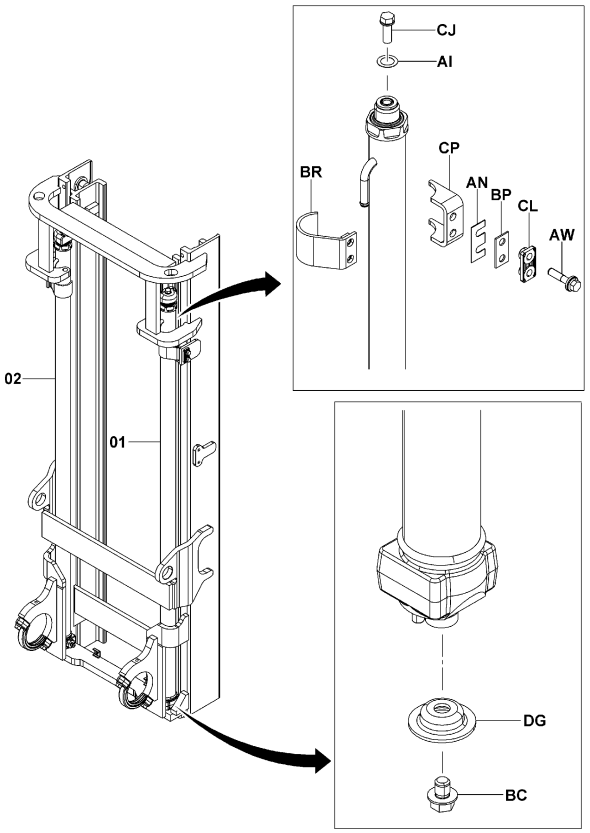

6503-257

6503-257_

6503	REAR LIFT CYLINDER CYLINDRE DE LEVEE ARRIERE	HINTERER HUBZYLINDER CILINDRO DE ELEVACION TRASERO

V..20N,25N [MOUNTING]

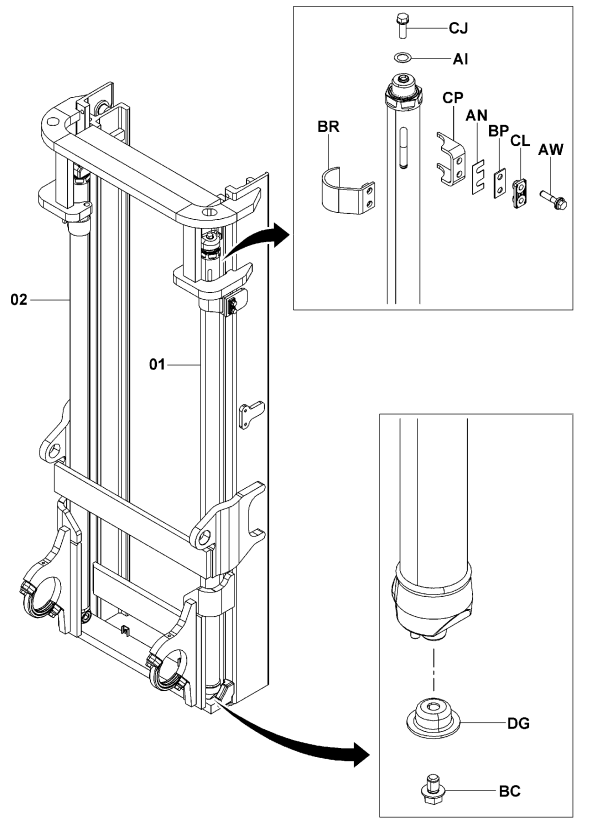

6503-259

6503-259_

V..30N,K30N [MOUNTING]

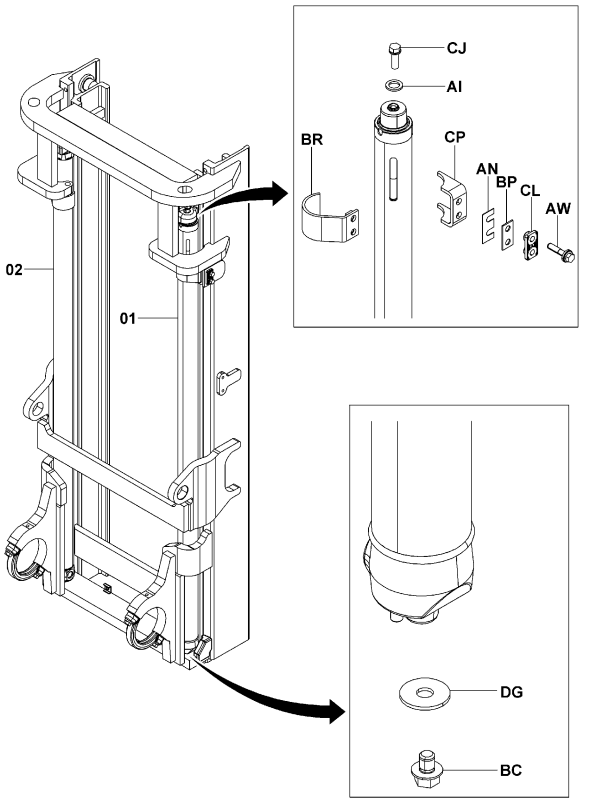

6503-260

6503-260_

6503	REAR LIFT CYLINDER CYLINDRE DE LEVEE ARRIERE	HINTERER HUBZYLINDER CILINDRO DE ELEVACION TRASERO

V..J35N [MOUNTING]

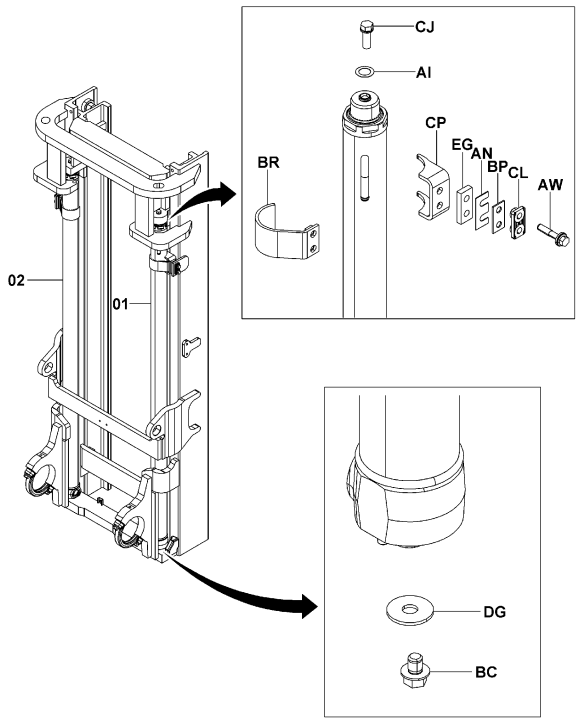

6503-261

6503-261_

V..K20N,K25N [MOUNTING]

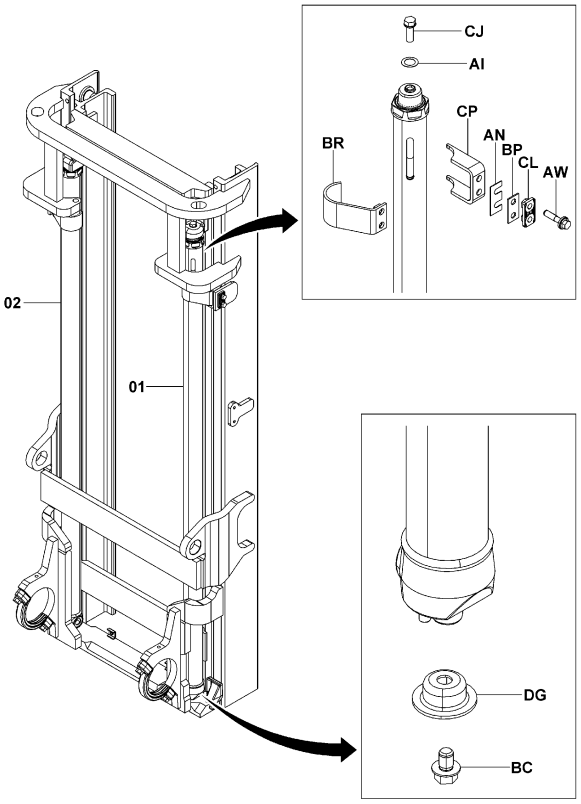

6503-258

6503-258_

6503	REAR LIFT CYLINDER CYLINDRE DE LEVEE ARRIERE	HINTERER HUBZYLINDER CILINDRO DE ELEVACION TRASERO

FSV..10N,15N,18N

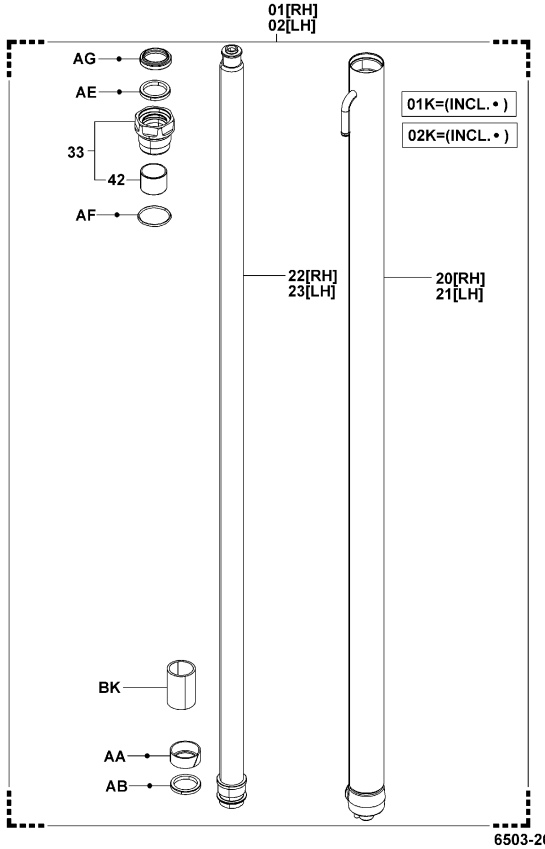

6503-266

6503-266_

FSV..20N,25N,K20N,K25N

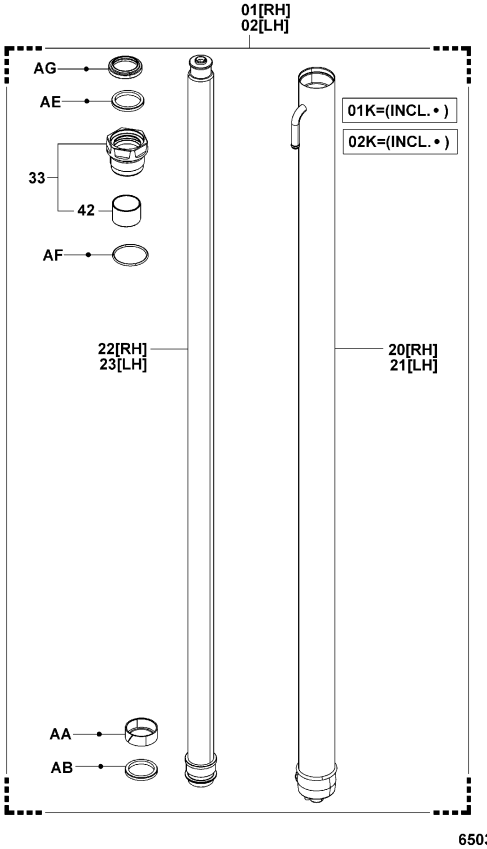

6503-268

6503-268_

6503	REAR LIFT CYLINDER CYLINDRE DE LEVEE ARRIERE	HINTERER HUBZYLINDER CILINDRO DE ELEVACION TRASERO

FSV..J35N

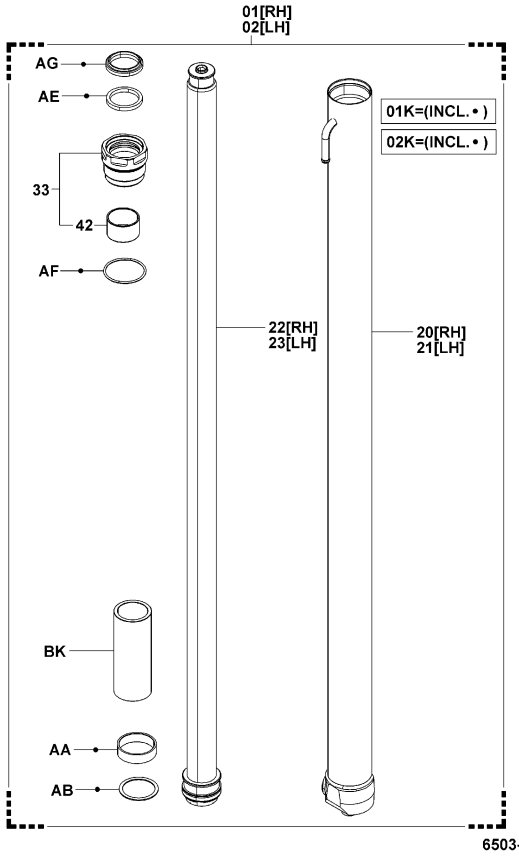

6503-273

6503-273_

FSV..K30N,30N

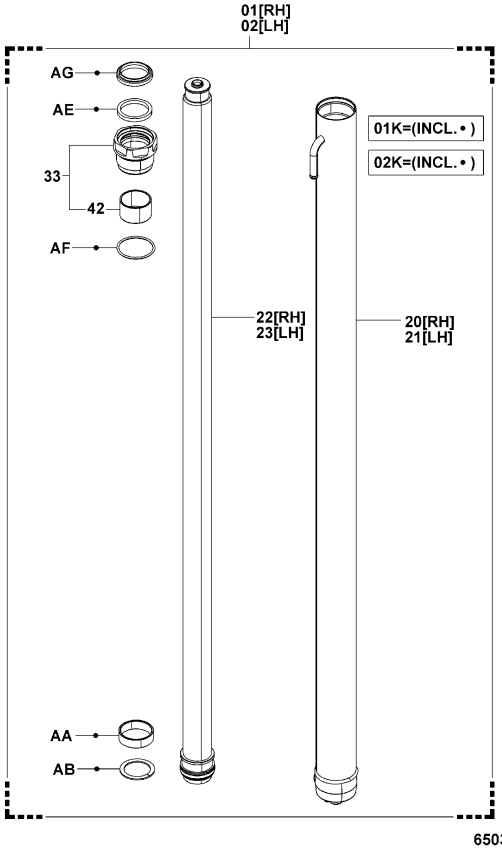

6503-271

6503-271_

6503	REAR LIFT CYLINDER CYLINDRE DE LEVEE ARRIERE	HINTERER HUBZYLINDER CILINDRO DE ELEVACION TRASERO

FV..10N,15N,18N

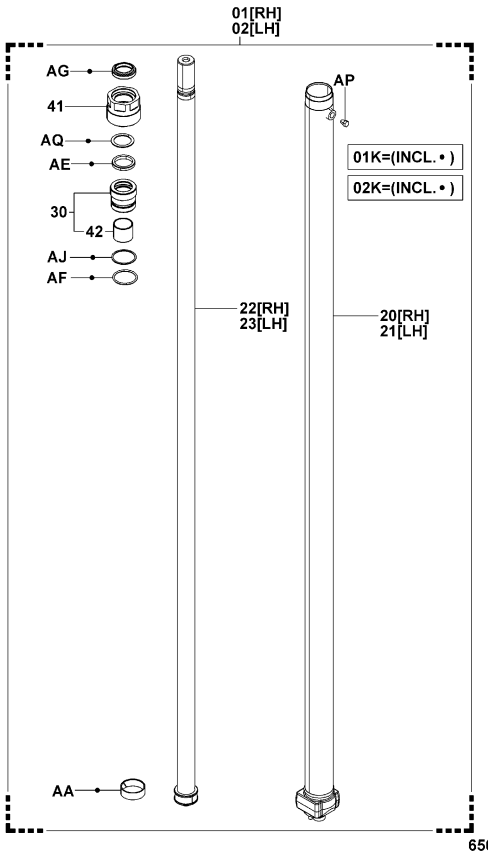

6503-274

6503-274_

FV..20N,25N,K20N,K25N

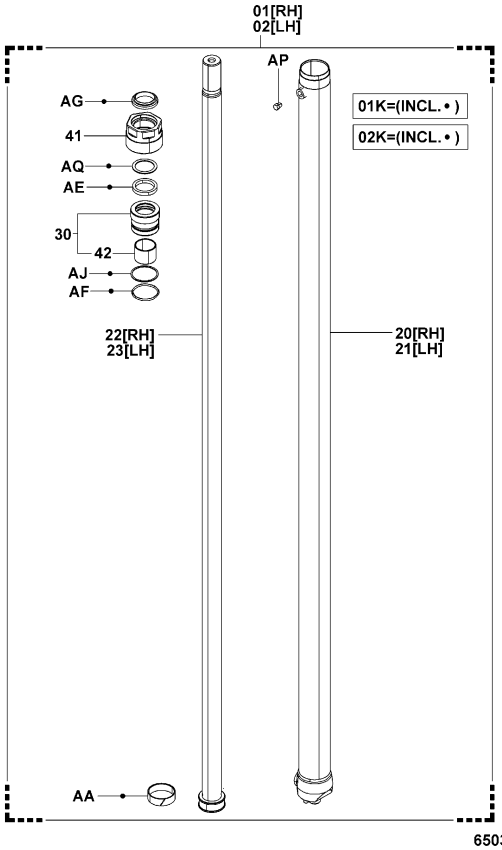

6503-277

6503-277_

6503

REAR LIFT CYLINDER
CYLINDRE DE LEVEE ARRIERE

HINTERER HUBZYLINDER
CILINDRO DE ELEVACION TRASERO

FV..30N,K30N

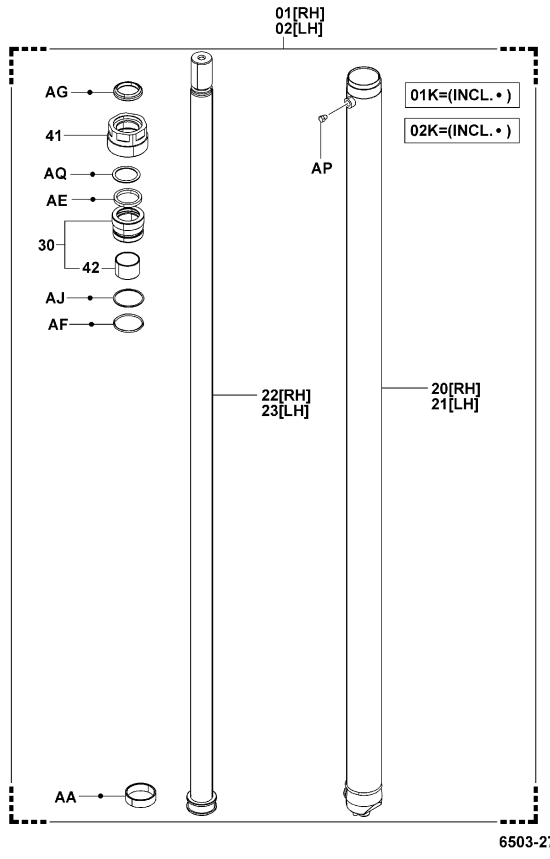

FV..J35N

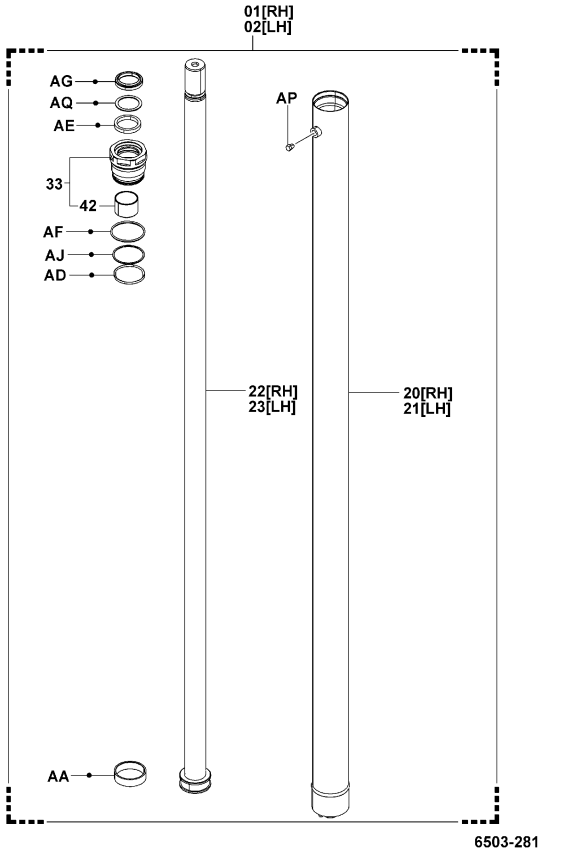

6503

REAR LIFT CYLINDER
CYLINDRE DE LEVEE ARRIERE

HINTERER HUBZYLINDER
CILINDRO DE ELEVACION TRASERO

V..10N,15N,18N

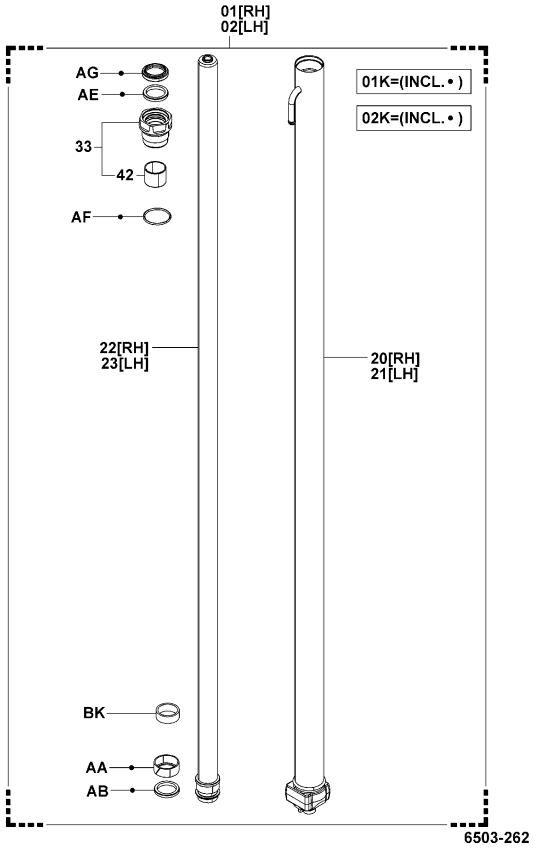

V..J35N

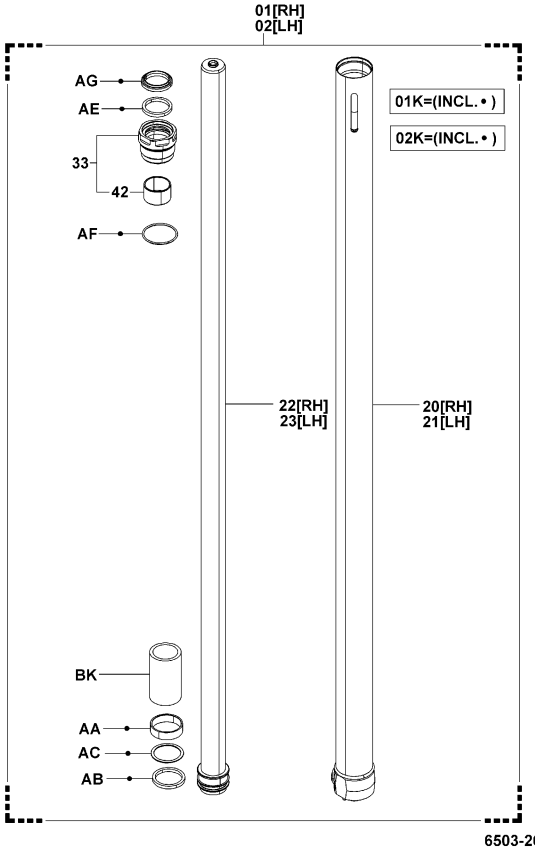

6503

REAR LIFT CYLINDER
CYLINDRE DE LEVEE ARRIERE
HINTERER HUBZYLINDER
CILINDRO DE ELEVACION TRASERO

V..K20N,K25N,20N,25N

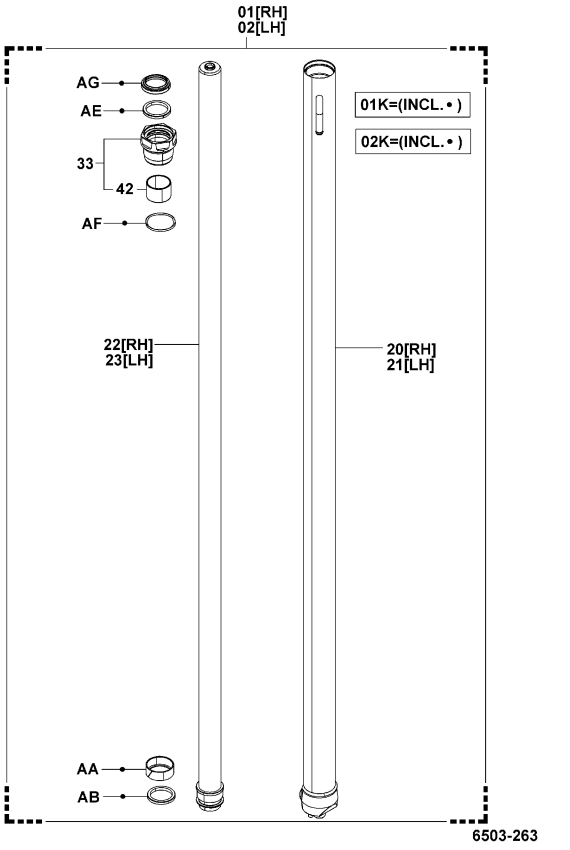

V..K30N,30N

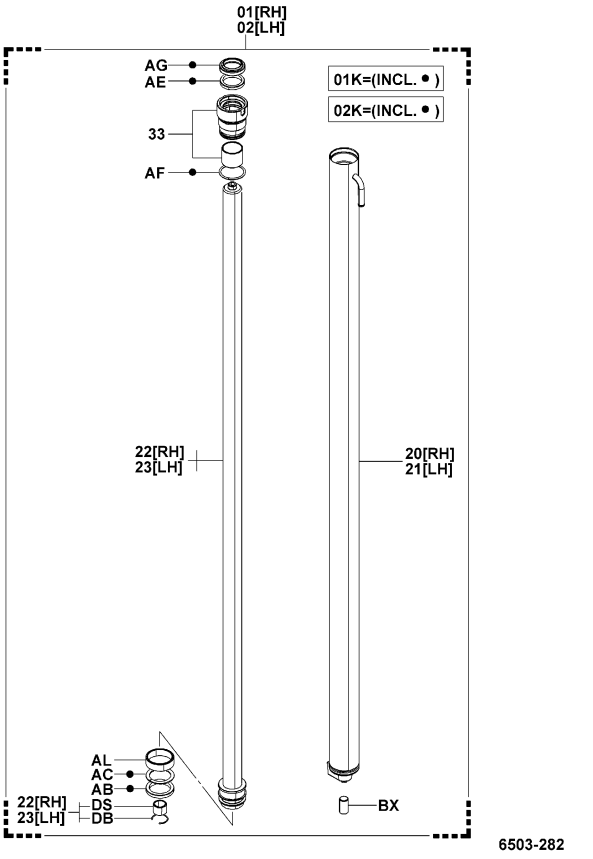

6503

REAR LIFT CYLINDER
CYLINDRE DE LEVEE ARRIERE
HINTERER HUBZYLINDER
CILINDRO DE ELEVACION TRASERO

PART NAME CODE	PART NAME	QTY
6503-01	**CYLINDER ASSY, LIFT, RH** ENS. DE CYLINDRE ZYLINDER, VOLLST. CONJUNTO DEL CILINDRO	1
6503-01K	**CYLINDER O/H KIT, LIFT, RH** JEU O/H DE CYLINDRE ZYLINDER-UBERHOLSATZ JUEGO O/H DEL CILINDRO	1
6503-02	**CYLINDER ASSY, LIFT, LH** ENS. DE CYLINDRE ZYLINDER, VOLLST. CONJUNTO DEL CILINDRO	1
6503-02K	**CYLINDER O/H KIT, LIFT, LH** JEU O/H DE CYLINDRE ZYLINDER-UBERHOLSATZ JUEGO O/H DEL CILINDRO	1
6503-20	**CYLINDER SUB-ASSY, LIFT, RH** SOUS-ENS. DE CYLINDRE ZYLINDER-TEILGRUPPE SUBCONJUNTO DEL CILINDRO	1
6503-21	**CYLINDER SUB-ASSY, LIFT, LH** SOUS-ENS. DE CYLINDRE ZYLINDER-TEILGRUPPE SUBCONJUNTO DEL CILINDRO	1
6503-22	**ROD SUB-ASSY, LIFT CYLINDER, RH** SOUS-ENS. DE BIELLE STANGEN-TEILGRUPPE SUBCONJUNTO DE LA VARILLA	1
6503-23	**ROD SUB-ASSY, LIFT CYLINDER, LH** SOUS-ENS. DE BIELLE STANGEN-TEILGRUPPE SUBCONJUNTO DE LA VARILLA	1
6503-30	**GUIDE SUB-ASSY, LIFT CYLINDER ROD, RH** SOUS-ENS. DE GUIDE FUHRUNGS-TEILGRUPPE SUBCONJUNTO DE GUIA	1
6503-33	**COVER SUB-ASSY, LIFT CYLINDER** SOUS-ENS. DE COUVERCLE DECKEL-TEILGRUPPE SUBCONJUNTO DE CUBIERTA	1- 2
6503-41	**COVER, LIFT CYLINDER** COUVERCLE DECKEL CUBIERTA	1
6503-42	**SLEEVE, LIFT CYLINDER ROD GUIDE** MANCHON HULSE MANGUITO	1
6503-AA	**RING, WEAR** ANNEAU RING ANILLO	1
6503-AB	**PACKING, U** CALE DICHTUNG EMPAQUETADURA	1- 2
6503-AC	**RING, BACK UP** ANNEAU RING ANILLO	1- 2
6503-AD	**RING, O** ANNEAU RING ANILLO	1
6503-AE	**PACKING, U** CALE DICHTUNG EMPAQUETADURA	1- 2
6503-AF	**RING, O** ANNEAU RING ANILLO	1- 2
6503-AG	**SEAL, DUST** JOINT ABDICHTUNG SELLO	1- 2
6503-AI	**SHIM** CALE AUSGLEICHSCHEIBE CALCE	99

6503

REAR LIFT CYLINDER
CYLINDRE DE LEVEE ARRIERE
HINTERER HUBZYLINDER
CILINDRO DE ELEVACION TRASERO

PART NAME CODE	PART NAME	QTY
6503-AJ	**RING, BACK UP** ANNEAU RING ANILLO	1
6503-AL	**BUSHING** BAGE BUCHSE MANGUITO	2
6503-AN	**SHIM** CALE AUSGLEICHSCHEIBE CALCE	99
6503-AP	**PLUG** BOUCHON STOPFEN TAPON	1
6503-AQ	**RING, BACK UP** ANNEAU RING ANILLO	1
6503-AW	**BOLT** BOULON SCHRAUBE PERNO	4
6503-BC	**BOLT** BOULON SCHRAUBE PERNO	2
6503-BK	**COLLAR** COLLIER BUCHSE COLLAR	1
6503-BP	**PLATE** PLAQUE PLATTE PLACA	2
6503-BR	**SUPPORT SUB-ASSY** SOUS-ENS. DE SUPPORT STUTZEN-TEILGRUPPE SUBCONJUNTO DEL SOPORTE	2
6503-BX	**PIN** GOUPILLE STIFT PASADOR	2
6503-CA	**NUT** ECROU MUTTER TUERCA	2
6503-CJ	**BOLT** BOULON SCHRAUBE PERNO	2
6503-CL	**BUSHING** BAGE BUCHSE MANGUITO	2
6503-CP	**PLATE** PLAQUE PLATTE PLACA	2
6503-DB	**RING** ANNEAU RING ANILLO	1
6503-DG	**PLATE** PLAQUE PLATTE PLACA	2
6503-DS	**BEARING, CUSHION** ROULEMENT LAGER COJINETE	1
6503-EG	**COLLAR** COLLIER BUCHSE COLLAR	2

6503

REAR LIFT CYLINDER
CYLINDRE DE LEVEE ARRIERE
HINTERER HUBZYLINDER
CILINDRO DE ELEVACION TRASERO

PART NAME CODE	PART NAME	QTY

PART NAME CODE	PART NAME	QTY

6511	TILT CYLINDER CYLINDRE D'INCLINAISON	NEIGEZYLINDER CILINDRO DE INCLINACION

[ASSY & MOUNT]

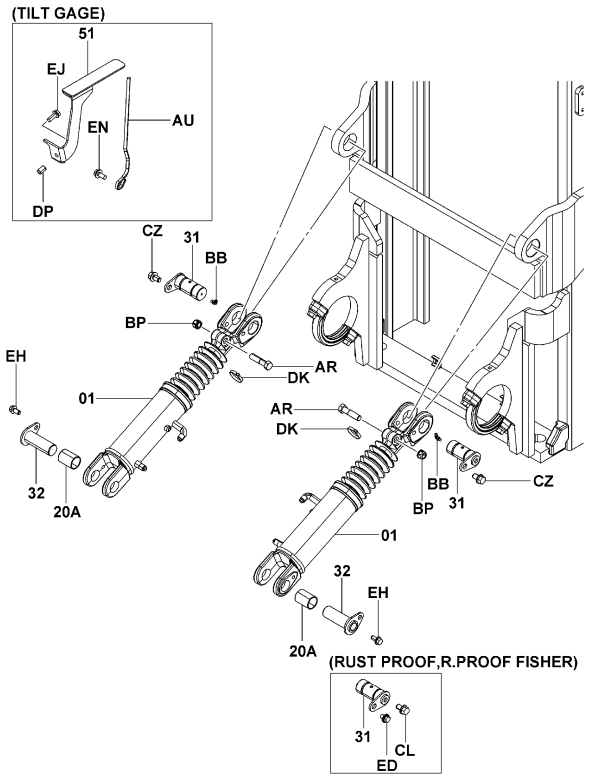

6511-296

6511-296_

10N,15N,18N,20N,25N,K20N,K25N [INNER PARTS]

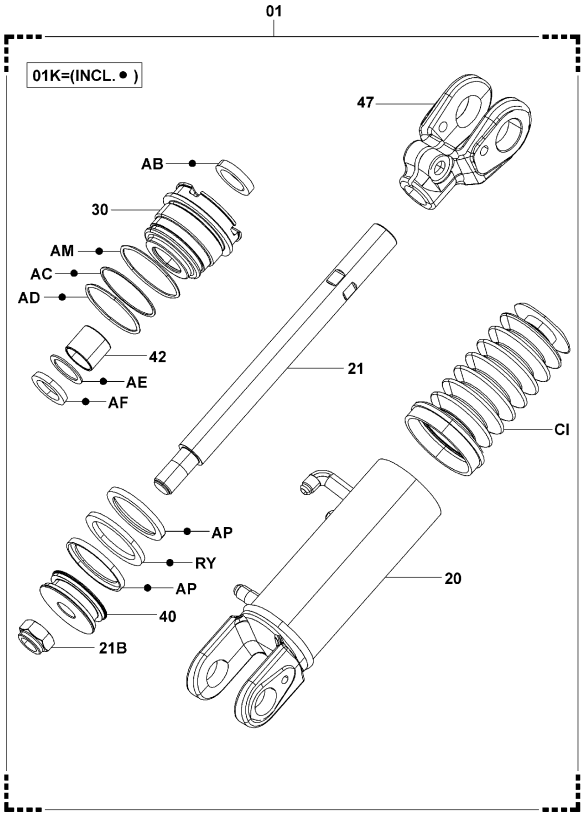

6511-297

6511-297_

6511	TILT CYLINDER CYLINDRE D'INCLINAISON	NEIGEZYLINDER CILINDRO DE INCLINACION

30N,J35N,K30N [INNER PARTS]

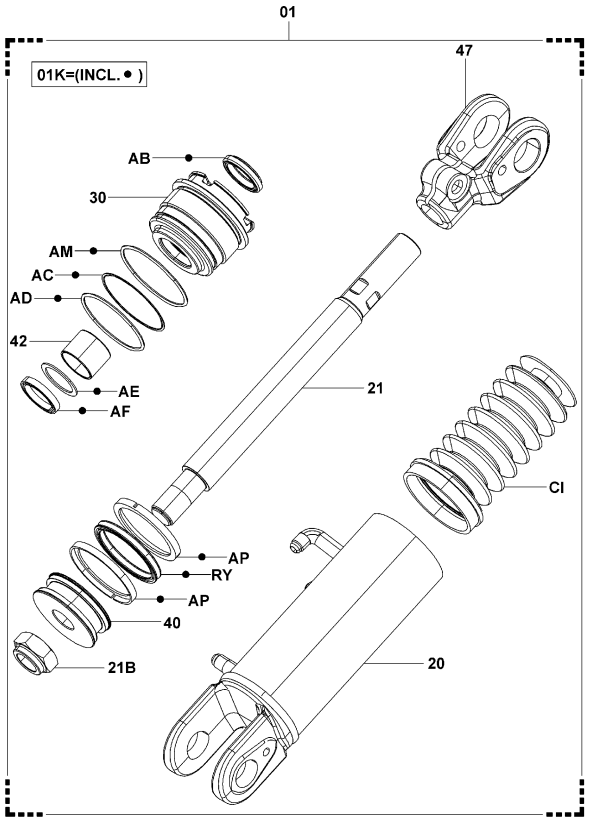

6511-298

6511-298_

[TILT BOOT]

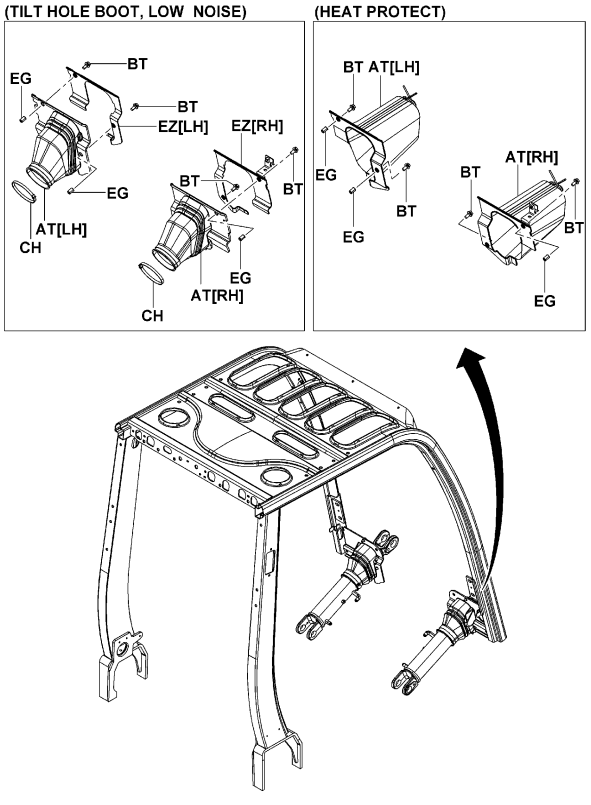

6511-299

6511-299_

6511 TILT CYLINDER / CYLINDRE D'INCLINAISON / NEIGEZYLINDER / CILINDRO DE INCLINACION

PART NAME CODE	PART NAME	QTY
6511-01	**CYLINDER ASSY, TILT** ENS. DE CYLINDRE ZYLINDER, VOLLST. CONJUNTO DEL CILINDRO	2
6511-01K	**CYLINDER O/H KIT, TILT** JEU O/H DE CYLINDRE ZYLINDER-UBERHOLSATZ JUEGO O/H DEL CILINDRO	2
6511-20	**CYLINDER SUB-ASSY, TILT** SOUS-ENS. DE CYLINDRE ZYLINDER-TEILGRUPPE SUBCONJUNTO DEL CILINDRO	2
6511-20A	**BUSHING, PIN, CYLINDER** BAGE BUCHSE MANGUITO	2
6511-21	**ROD SUB-ASSY, TILT CYLINDER PISTON** SOUS-ENS. DE BIELLE STANGEN-TEILGRUPPE SUBCONJUNTO DE LA VARILLA	2
6511-21B	**NUT, CASTLE** ECROU MUTTER TUERCA	2
6511-30	**GUIDE SUB-ASSY, TILT CYLINDER ROD** SOUS-ENS. DE GUIDE FUHRUNGS-TEILGRUPPE SUBCONJUNTO DE GUIA	2
6511-31	**PIN SUB-ASSY, TILT CYLINDER, FR** SOUS-ENS. DE GOUPILLE STIFT-TEILGRUPPE SUBCONJUNTO DE PASADOR	2
6511-32	**PIN SUB-ASSY, TILT CYLINDER, RR** SOUS-ENS. DE GOUPILLE STIFT-TEILGRUPPE SUBCONJUNTO DE PASADOR	2
6511-40	**PISTON, TILT CYLINDER** PISTON KOLBEN PISTON	2
6511-42	**SLEEVE, TILT CYLINDER ROD GUIDE** MANCHON HULSE MANGUITO	2
6511-47	**JOINT** RACCORD GELENK JUNTA	2
6511-51	**GAGE SUB-ASSY, TILT** SOUS-ENS. DE JAUGE MESSGERATE-TEILGRUPPE SUBCONJUNTO DE MEDIDOR	1
6511-AB	**SEAL, DUST** JOINT ABDICHTUNG SELLO	2
6511-AC	**RING, BACK UP** ANNEAU RING ANILLO	2
6511-AD	**RING, O** ANNEAU RING ANILLO	2
6511-AE	**RING, BACK UP** ANNEAU RING ANILLO	2
6511-AF	**PACKING, U** CALE DICHTUNG EMPAQUETADURA	2
6511-AM	**RING, O** ANNEAU RING ANILLO	2
6511-AP	**SLEEVE, CYLINDER PISTON** MANCHON HULSE MANGUITO	4

6511 TILT CYLINDER / CYLINDRE D'INCLINAISON / NEIGEZYLINDER / CILINDRO DE INCLINACION

PART NAME CODE	PART NAME	QTY
6511-AR	**BOLT** BOULON SCHRAUBE PERNO	2
6511-AT	**BOOT SUB-ASSY** SOUS-ENS. DE COFFRE MANSCHETTEN-TEILGRUPPE SUBCONJUNTO DEL FORRO	1
6511-AU	**BAR, TILT GAGE** BAR STAB BARRA	1
6511-BB	**FITTING, GREASE** RACCORD ANSCHLUSSTUCK ACOPLADOR	2
6511-BP	**NUT** ECROU MUTTER TUERCA	2
6511-BT	**BOLT** BOULON SCHRAUBE PERNO	4
6511-CH	**CLAMP** PINSE KLEMME ABRAZADERA	2
6511-CI	**BOOT, CYLINDER** COFFRE MANSCHETTE FORRO	2
6511-CL	**BOLT** BOULON SCHRAUBE PERNO	1- 2
6511-CZ	**BOLT** BOULON SCHRAUBE PERNO	2
6511-DK	**CLAMP** PINSE KLEMME ABRAZADERA	2
6511-DP	**NUT** ECROU MUTTER TUERCA	1
6511-DZ	**WASHER, PLATE** RODELLE UNTERLEGSCHEIBE ARANDELA	1
6511-ED	**BOLT** BOULON SCHRAUBE PERNO	2
6511-EG	**NUT** ECROU MUTTER TUERCA	2- 3
6511-EH	**BOLT** BOULON SCHRAUBE PERNO	2
6511-EJ	**BOLT** BOULON SCHRAUBE PERNO	1
6511-EN	**BOLT** BOULON SCHRAUBE PERNO	1
6511-EZ	**BRACKET** SUPPORT TRÄGER SOPORTE	1
6511-RY	**PACKING, O** CALE DICHTUNG EMPAQUETADURA	2

6701	OIL PUMP POMPE A HUILE	ÖLPUMPE BOCBA DE ACEITE

[ASSY & MOUNT]

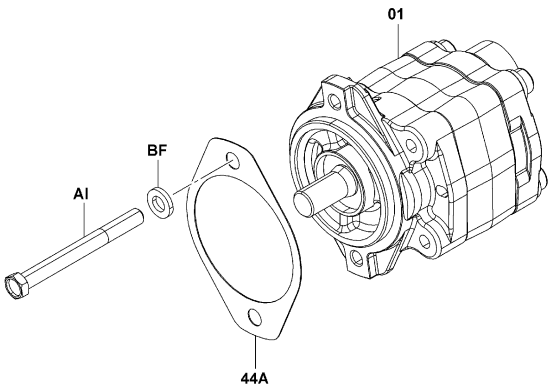

6701-218

6701-218_

1DZ,4Y [INNER PARTS]

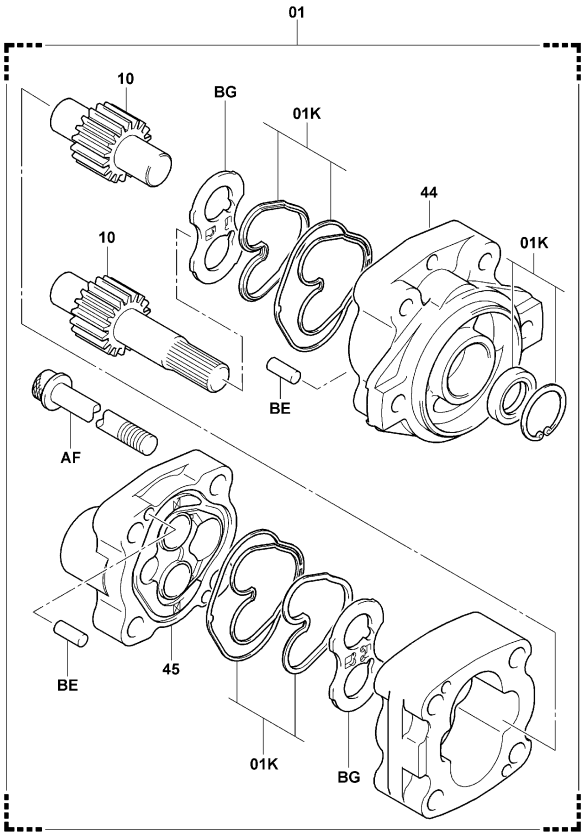

6701-220

6701-220_

6701	OIL PUMP POMPE A HUILE	ÖLPUMPE BOCBA DE ACEITE

2Z,3Z [INNER PARTS]

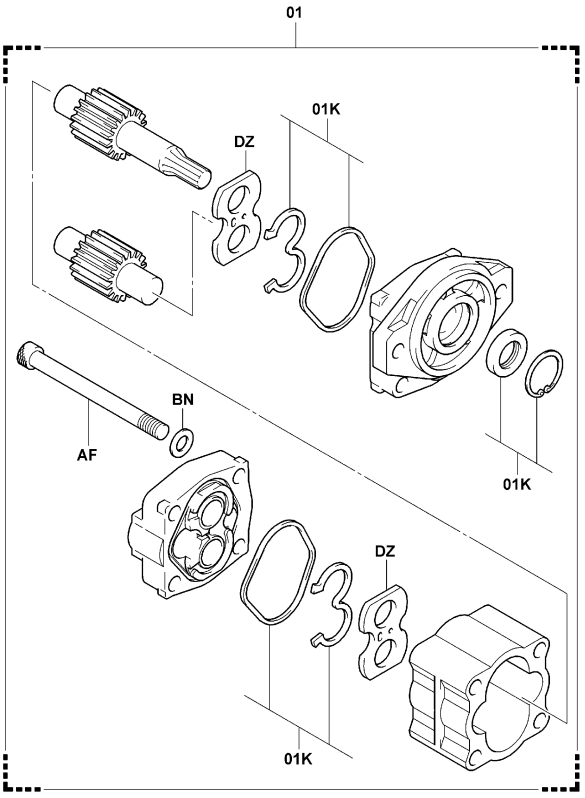

6701-219A

6701-219A

4Y (LOW NOISE, PREMIUM CABIN, 2-DOOR CABIN)

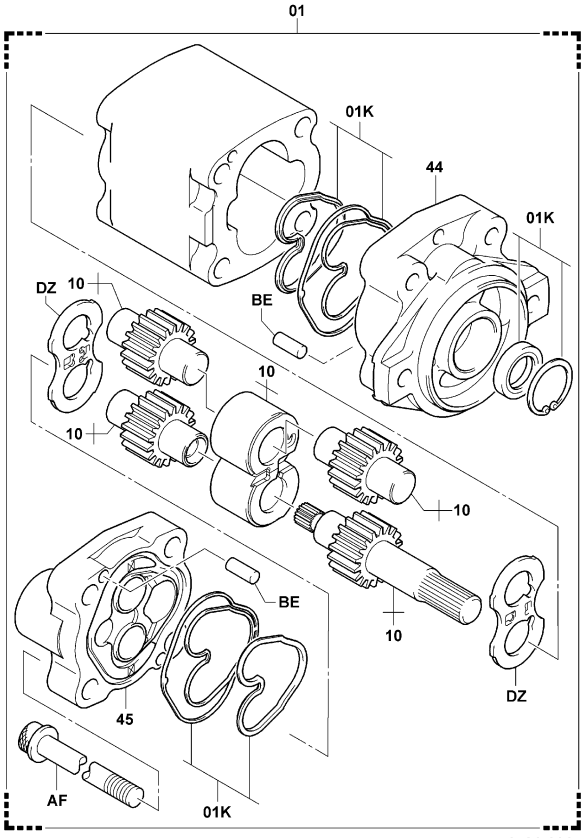

6701-221

6701-221_

6701	OIL PUMP POMPE A HUILE	ÖLPUMPE BOCBA DE ACEITE

PART NAME CODE	PART NAME	QTY
6701-01	**PUMP ASSY, OIL** ENS. DE POMPE PUMPENAGGREGAT CONJUNTO DE LA BOMBA	1
6701-01K	**PUMP O/H KIT, OIL** JEU O/H DE POMPE PUMPEN-UBERHOLSATZ JUEGO O/H DE LA BOMBA	1
6701-10	**GEAR SET** JEU D'ENGRENAGE ZAHNRADSATZ JUEGO DE ENGRANAJES	1
6701-44	**FLANGE, MOUNTING** BRIDE FLANSCH BRIDA	1
6701-44A	**PACKING, OIL PUMP** CALE DICHTUNG EMPAQUETADURA	1
6701-45	**COVER** COUVERCLE DECKEL CUBIERTA	1
6701-AF	**BOLT** BOULON SCHRAUBE PERNO	4
6701-AI	**BOLT** BOULON SCHRAUBE PERNO	2
6701-BE	**PIN** GOUPILLE STIFT PASADOR	4
6701-BF	**WASHER** RODELLE UNTERLEGSCHEIBE ARANDELA	2
6701-BG	**PLATE, SIDE, A** PLAQUE PLATTE PLACA	2
6701-BN	**WASHER** RODELLE UNTERLEGSCHEIBE ARANDELA	4
6701-DZ	**PLATE** PLAQUE PLATTE PLACA	2

6701	OIL PUMP POMPE A HUILE	ÖLPUMPE BOCBA DE ACEITE

PART NAME CODE	PART NAME	QTY

6705	OIL CONTROL VALVE SOUPAPE DE COMMANDE D'HUILE	STEUERVENTIL CALVULA DE CONTROL DE ACEITE

[1/2]

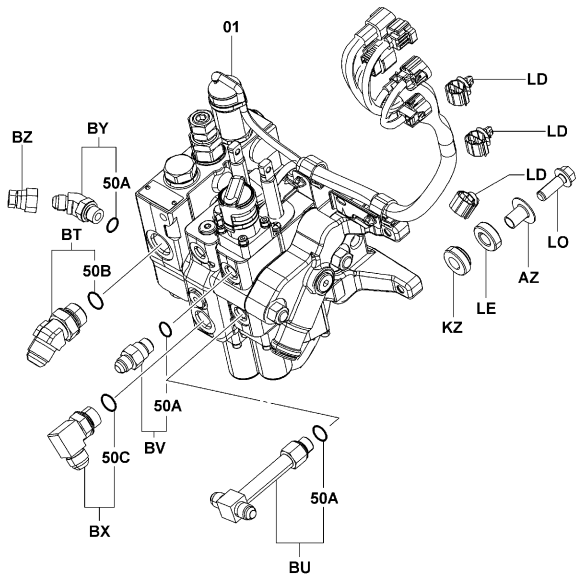

6705-D19

6705-D19_

6705	OIL CONTROL VALVE SOUPAPE DE COMMANDE D'HUILE	STEUERVENTIL CALVULA DE CONTROL DE ACEITE

[2/2]

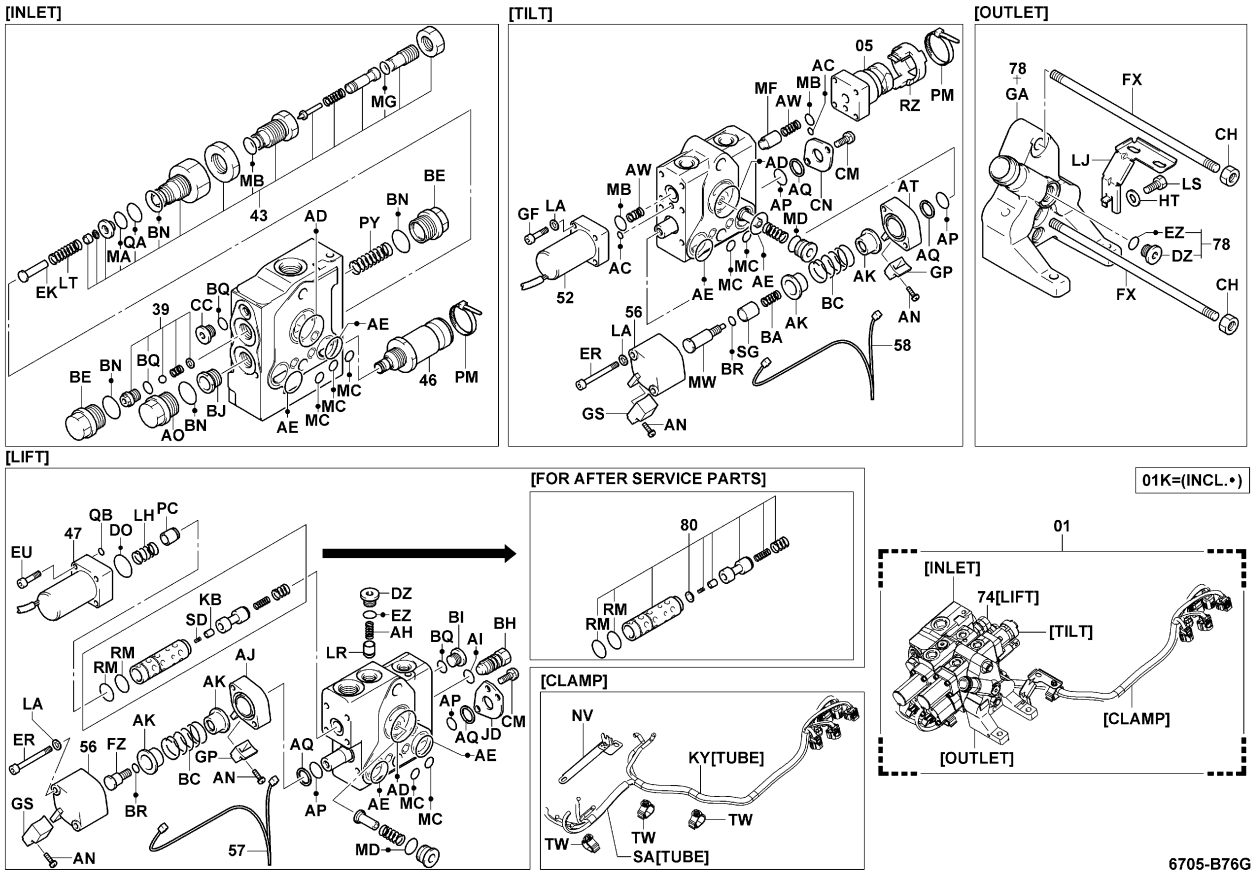

6705-B76G

6705-B76G

6705	OIL CONTROL VALVE SOUPAPE DE COMMANDE D'HUILE	STEUERVENTIL CALVULA DE CONTROL DE ACEITE

(MINI LEVER, JOY STICK) [1/2]

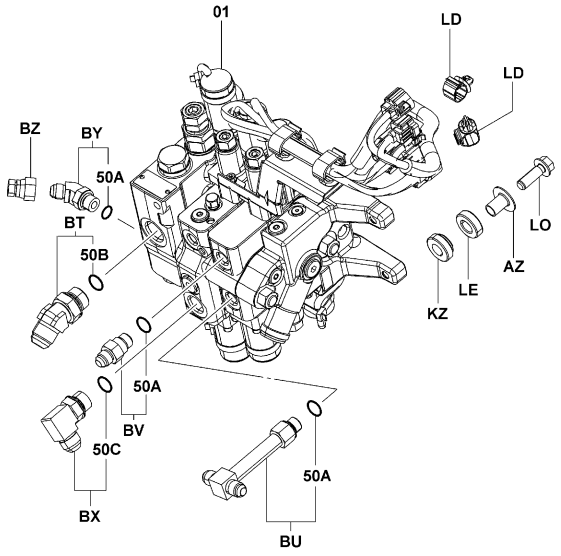

6705-D20

6705-D20_

6705	OIL CONTROL VALVE SOUPAPE DE COMMANDE D'HUILE	STEUERVENTIL CALVULA DE CONTROL DE ACEITE

(MINI LEVER, JOY STICK) [2/2]

[INLET]

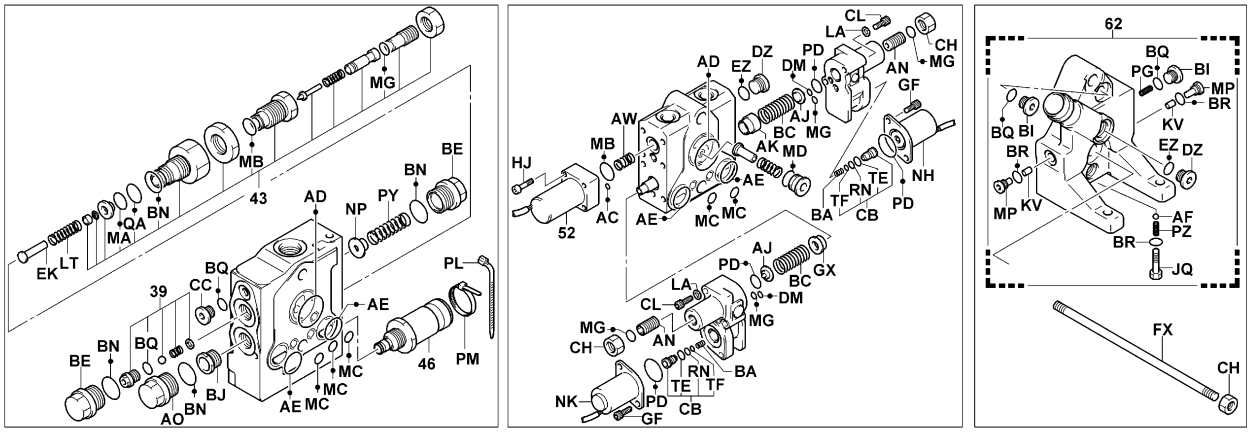

[LIFT]

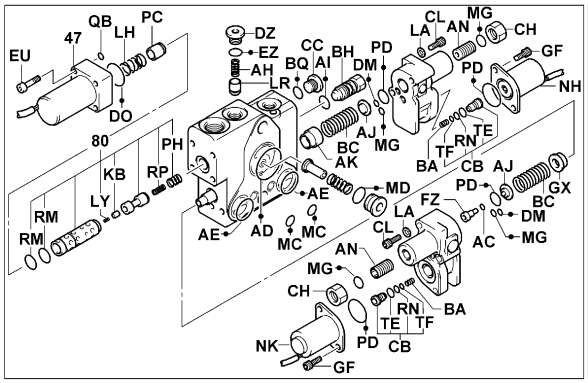

[CLAMP]

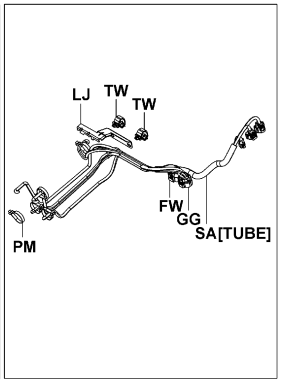

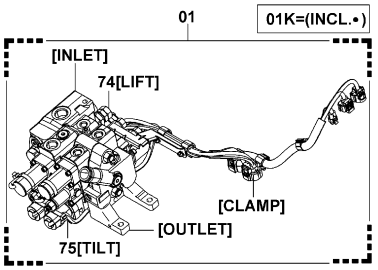

6705-B77D

6705-B77D

6705 OIL CONTROL VALVE / SOUPAPE DE COMMANDE D'HUILE / STEUERVENTIL / CALVULA DE CONTROL DE ACEITE

PART NAME CODE	PART NAME	QTY
6705-01	**VALVE ASSY, OIL CONTROL** ENS. DE SOUPAPE VENTIL, VOLLST. CONJUNTO DE VALVULA	1
6705-01K	**VALVE O/H KIT, OIL CONTROL** JEU O/H DE SOUPAPE VENTIL-UBERHOLSATZ JUEGO O/H DE VALVULA	1
6705-05	**VALVE ASSY, SOLENOID** ENS. DE SOUPAPE VENTIL, VOLLST. CONJUNTO DE VALVULA	1
6705-39	**VALVE ASSY, CHECK** ENS. DE SOUPAPE VENTIL, VOLLST. CONJUNTO DE VALVULA	1
6705-43	**VALVE ASSY, PILOT RELIEF** ENS. DE SOUPAPE VENTIL, VOLLST. CONJUNTO DE VALVULA	1
6705-46	**VALVE ASSY, SOLENOID** ENS. DE SOUPAPE VENTIL, VOLLST. CONJUNTO DE VALVULA	1
6705-47	**VALVE ASSY, SOLENOID** ENS. DE SOUPAPE VENTIL, VOLLST. CONJUNTO DE VALVULA	1
6705-50A	**RING, O, NO.1 (FOR VALVE FITTING)** ANNEAU RING ANILLO	3
6705-50B	**RING, O, NO.2 (FOR VALVE FITTING)** ANNEAU RING ANILLO	1
6705-50C	**RING, O, NO.3 (FOR VALVE FITTING)** ANNEAU RING ANILLO	1
6705-52	**VALVE ASSY, SOLENOID** ENS. DE SOUPAPE VENTIL, VOLLST. CONJUNTO DE VALVULA	1
6705-56	**COVER, SPRING** COUVERCLE DECKEL CUBIERTA	1- 2
6705-57	**SWITCH, LIFT** INTERRUPTEUR SCHALTER INTERRUPTOR	1
6705-58	**SWITCH, TILT** INTERRUPTEUR SCHALTER INTERRUPTOR	1
6705-62	**OUTLET SUB-ASSY** SOUS-ENS. DE SORTIE AUSLASS-TEILGRUPPE SUBCONJUNTO DE SALIDA	1
6705-74	**HOUSING ASSY, LIFT** ENS. DE BOITIER GEHÄUSE, VOLLST. CONJUNTO DE FUNDA	1
6705-75	**HOUSING ASSY, TILT** ENS. DE BOITIER GEHÄUSE, VOLLST. CONJUNTO DE FUNDA	1
6705-78	**OUTLET ASSY** JOINT ABDICHTUNG SELLO	1
6705-80	**REGULATOR SUB-ASSY, FLOW** SOUS-ENS. DE POIGNEE HEBEL-TEILGRUPPE SUBCONJUNTO DEL VOLANTE DE DIRECCION	1
6705-AC	**RING, O** ANNEAU RING ANILLO	1- 2

6705 OIL CONTROL VALVE / SOUPAPE DE COMMANDE D'HUILE / STEUERVENTIL / CALVULA DE CONTROL DE ACEITE

PART NAME CODE	PART NAME	QTY
6705-AD	**RING, O** ANNEAU RING ANILLO	1
6705-AE	**RING, O** ANNEAU RING ANILLO	2
6705-AF	**BALL, STEEL** BILLE KUGEL BOLA	1
6705-AH	**SPRING, COMPRESSION** RESSORT FEDER RESORTE	1
6705-AI	**RING, O** ANNEAU RING ANILLO	1
6705-AJ	**STOPPER** BUTEE ANSCHLAG TOPE	1- 2
6705-AK	**HOLDER, SPRING** SUPPORT DUSENSTOCR SOPORTE PORTADOR	1- 2
6705-AN	**SCREW** VIS SCHRAUBE TORNILLO	2
6705-AO	**PLUG** BOUCHON STOPFEN TAPON	1
6705-AP	**RING, O** ANNEAU RING ANILLO	1- 2
6705-AQ	**RING, BACK UP** ANNEAU RING ANILLO	1- 2
6705-AR	**HOLDER, SEAL** SUPPORT DUSENSTOCR SOPORTE PORTADOR	1- 4
6705-AT	**STOPPER** BUTEE ANSCHLAG TOPE	1
6705-AW	**SPRING, COMPRESSION** RESSORT FEDER RESORTE	1- 2
6705-AZ	**COLLAR** COLLIER BUCHSE COLLAR	1- 4
6705-BA	**SPRING, COMPRESSION** RESSORT FEDER RESORTE	1- 2
6705-BC	**SPRING, COMPRESSION** RESSORT FEDER RESORTE	1- 2
6705-BE	**STOPPER** BUTEE ANSCHLAG TOPE	2
6705-BH	**PLUG** BOUCHON STOPFEN TAPON	1
6705-BI	**PLUG** BOUCHON STOPFEN TAPON	1- 2

6705

OIL CONTROL VALVE
SOUPAPE DE COMMANDE D'HUILE
STEUERVENTIL
CALVULA DE CONTROL DE ACEITE

PART NAME CODE	PART NAME	QTY
6705-BJ	**SEAT, VALVE** SIEGE SITZ ASIENTO	1
6705-BN	**RING, O** ANNEAU RING ANILLO	1- 3
6705-BQ	**RING, O** ANNEAU RING ANILLO	1- 2
6705-BR	**RING, O** ANNEAU RING ANILLO	1- 3
6705-BX	**FITTING** RACCORD ANSCHLUSSTUCK ACOPLADOR	1
6705-CB	**PISTON SUB-ASSY** SOUS-ENS. DE PISTON KOLBEN-TEILGRUPPE SUBCONJUNTO DEL PISTON	2
6705-CC	**PLUG** BOUCHON STOPFEN TAPON	1
6705-CH	**NUT** ECROU MUTTER TUERCA	2
6705-CL	**BOLT** BOULON SCHRAUBE PERNO	4
6705-CM	**SCREW** VIS SCHRAUBE TORNILLO	1- 3
6705-CN	**HOLDER, SEAL** SUPPORT DUSENSTOCR SOPORTE PORTADOR	1
6705-DM	**RING, O** ANNEAU RING ANILLO	2
6705-DO	**RING, O** ANNEAU RING ANILLO	1
6705-DZ	**PLUG** BOUCHON STOPFEN TAPON	1
6705-EK	**GUIDE** GUIDE FUHRUNG GUIA	1
6705-ER	**BOLT** BOULON SCHRAUBE PERNO	2
6705-EU	**BOLT** BOULON SCHRAUBE PERNO	4
6705-EZ	**RING, O** ANNEAU RING ANILLO	1
6705-FW	**CONNECTOR** CONNECTEUR STECKVERBINDER CONECTOR	1
6705-FX	**BOLT, STUD** BOULON SCHRAUBE PERNO	2

6705

OIL CONTROL VALVE
SOUPAPE DE COMMANDE D'HUILE
STEUERVENTIL
CALVULA DE CONTROL DE ACEITE

PART NAME CODE	PART NAME	QTY
6705-FZ	**END, SPOOL** EXTREMITE ENDE EXTREMO	1
6705-GA	**HOUSING, OUTLET** BOITIER GEHAUSE FUNDA	1
6705-GF	**BOLT** BOULON SCHRAUBE PERNO	4- 8
6705-GG	**CONNECTOR** CONNECTEUR STECKVERBINDER CONECTOR	1
6705-GP	**COVER** COUVERCLE DECKEL CUBIERTA	1
6705-GS	**COVER** COUVERCLE DECKEL CUBIERTA	2
6705-GX	**HOLDER, SPRING** SUPPORT DUSENSTOCR SOPORTE PORTADOR	1
6705-HJ	**BOLT** BOULON SCHRAUBE PERNO	4
6705-HT	**WASHER** RODELLE UNTERLEGSCHEIBE ARANDELA	1
6705-JD	**HOLDER, SEAL** SUPPORT DUSENSTOCR SOPORTE PORTADOR	1
6705-JQ	**PLUG** BOUCHON STOPFEN TAPON	1
6705-KB	**PISTON** PISTON KOLBEN PISTON	1
6705-KE	**WASHER** RODELLE UNTERLEGSCHEIBE ARANDELA	1
6705-KV	**FILTER** FILTRE FILTER FILTRO	2
6705-KY	**TUBE** TUBE ROHR TUBO	1
6705-KZ	**RUBBER, CUSHION** CAOUTCHOUC GUMMI GOMA	4
6705-LA	**WASHER, SPRING** RODELLE UNTERLEGSCHEIBE ARANDELA	2- 4
6705-LD	**CLAMP** PINSE KLEMME ABRAZADERA	2- 3
6705-LE	**RUBBER, CUSHION** CAOUTCHOUC GUMMI GOMA	4
6705-LH	**SPRING, COMPRESSION** RESSORT FEDER RESORTE	1

6705

OIL CONTROL VALVE
SOUPAPE DE COMMANDE D'HUILE
STEUERVENTIL
CALVULA DE CONTROL DE ACEITE

PART NAME CODE	PART NAME	QTY
6705-LJ	**BRACKET** SUPPORT TRAGER SOPORTE	1
6705-LO	**BOLT** BOULON SCHRAUBE PERNO	4
6705-LR	**PLUNGER** PLONGEUR PLUNGER EMBOLO	1
6705-LS	**BOLT** BOULON SCHRAUBE PERNO	1
6705-LT	**SPRING, COMPRESSION** RESSORT FEDER RESORTE	1
6705-LY	**SPRING, COMPRESSION** RESSORT FEDER RESORTE	1
6705-MA	**RING, O** ANNEAU RING ANILLO	1
6705-MB	**RING, O** ANNEAU RING ANILLO	1- 2
6705-MC	**RING, O** ANNEAU RING ANILLO	2- 3
6705-MD	**RING, O** ANNEAU RING ANILLO	1
6705-MF	**PLUNGER** PLONGEUR PLUNGER EMBOLO	1
6705-MG	**RING, O** ANNEAU RING ANILLO	1- 4
6705-MP	**PLUG** BOUCHON STOPFEN TAPON	2
6705-MW	**END, SPOOL** EXTREMITE ENDE EXTREMO	1
6705-NH	**SOLENOID ASSY** ENS. DE SOLENOIDE SOLENOID, VOLLST. CONJUNTO DEL SOLENOIDE	1
6705-NK	**SOLENOID ASSY** ENS. DE SOLENOIDE SOLENOID, VOLLST. CONJUNTO DEL SOLENOIDE	1
6705-NP	**ORIFICE** ORIFICE MESSBLENDE ORIFICIO	1
6705-NV	**BRACKET** SUPPORT TRAGER SOPORTE	1
6705-PC	**PLUNGER** PLONGEUR PLUNGER EMBOLO	1
6705-PD	**RING, O** ANNEAU RING ANILLO	4

6705

OIL CONTROL VALVE
SOUPAPE DE COMMANDE D'HUILE
STEUERVENTIL
CALVULA DE CONTROL DE ACEITE

PART NAME CODE	PART NAME	QTY
6705-PG	**SPRING, COMPRESSION** RESSORT FEDER RESORTE	1
6705-PH	**SPRING, COMPRESSION** RESSORT FEDER RESORTE	1
6705-PL	**BAND** BANDE BAND BANDA	1- 2
6705-PM	**BAND** BANDE BAND BANDA	2- 5
6705-PY	**SPRING, COMPRESSION** RESSORT FEDER RESORTE	1
6705-PZ	**SPRING, COMPRESSION** RESSORT FEDER RESORTE	1
6705-QA	**RING, O** ANNEAU RING ANILLO	1
6705-QB	**RING, O** ANNEAU RING ANILLO	1
6705-RN	**RING, O** ANNEAU RING ANILLO	2
6705-RP	**SPRING, COMPRESSION** RESSORT FEDER RESORTE	1
6705-RZ	**CLAMP** PINSE KLEMME ABRAZADERA	1
6705-SA	**TUBE** TUBE ROHR TUBO	1
6705-SD	**SPRING, COMPRESSION** RESSORT FEDER RESORTE	1
6705-SG	**COLLAR** COLLIER BUCHSE COLLAR	1
6705-TE	**RING, O** ANNEAU RING ANILLO	2
6705-TF	**RING, O** ANNEAU RING ANILLO	2
6705-TV	**RUBBER** CAOUTCHOUC GUMMI GOMA	8
6705-TW	**CLAMP** PINSE KLEMME ABRAZADERA	2- 3

6709	OIL CONTROL VALVE LINK TRINGLE DE SOUPAPE DE COMMANDE D'HUILE	STEUERVENTIL-HEBEL ARTICULACION VALVULA DE CONTROL DE ACEITE

10N,15N,18N,20N,25N,30N,J35N

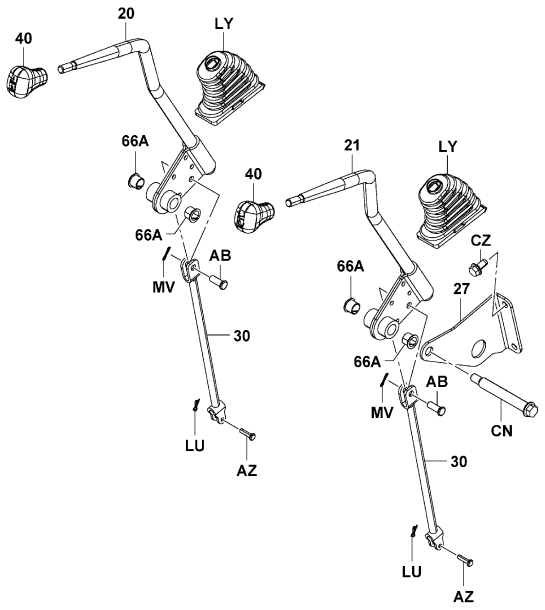

6709-454

6709-454_

10N,15N,18N,20N,25N,30N,J35N (SAS)

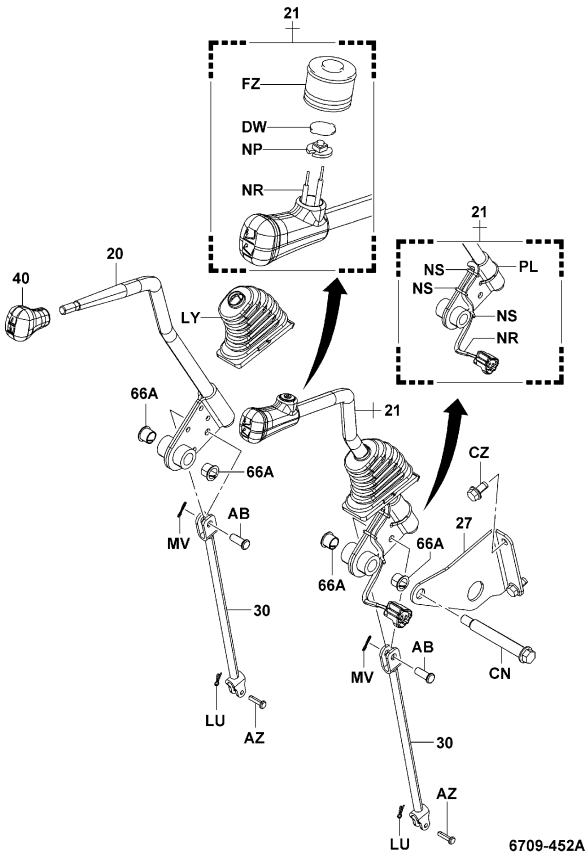

6709-452A

6709-452A_

6709	OIL CONTROL VALVE LINK TRINGLE DE SOUPAPE DE COMMANDE D'HUILE	STEUERVENTIL-HEBEL ARTICULACION VALVULA DE CONTROL DE ACEITE

K20N,K25N,K30N

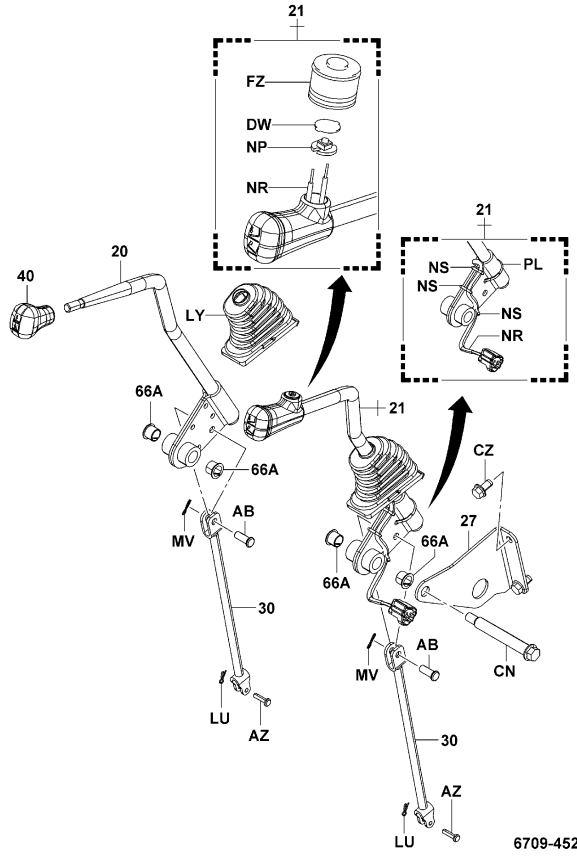

6709-452A

6709-452A_

(MULTI DISP DX)

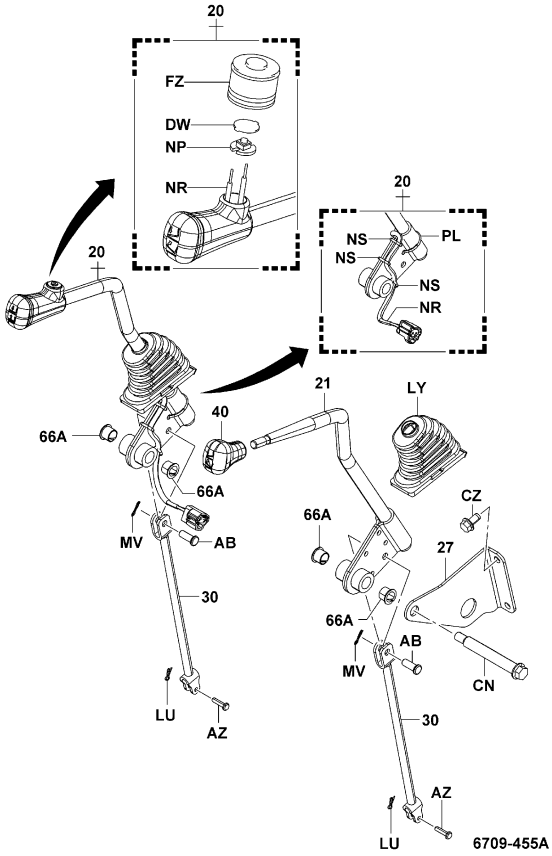

6709-455A

6709-455A_

6709	OIL CONTROL VALVE LINK TRINGLE DE SOUPAPE DE COMMANDE D'HUILE	STEUERVENTIL-HEBEL ARTICULACION VALVULA DE CONTROL DE ACEITE

10N,15N,18N,20N,25N,30N,J35N (SAS..MULTI DISPLAY)

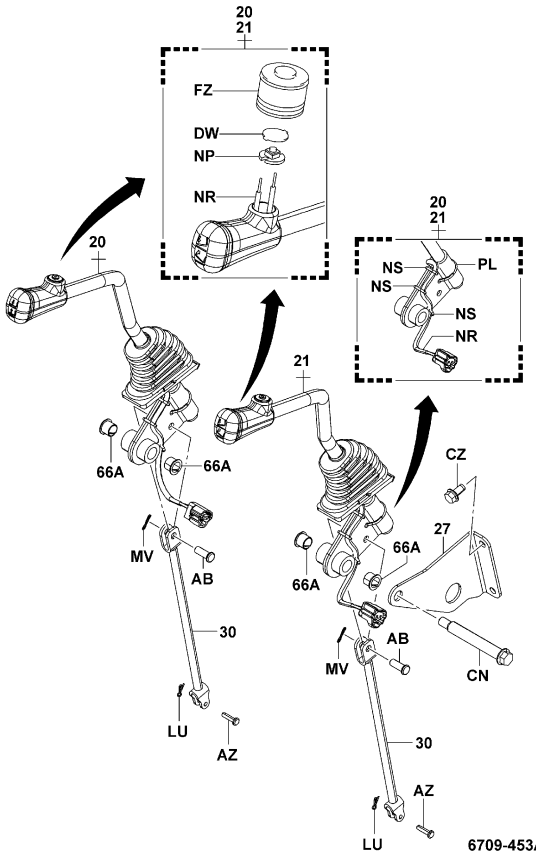

6709-453A

K20N,K25N,K30N (MULTI DISPLAY)

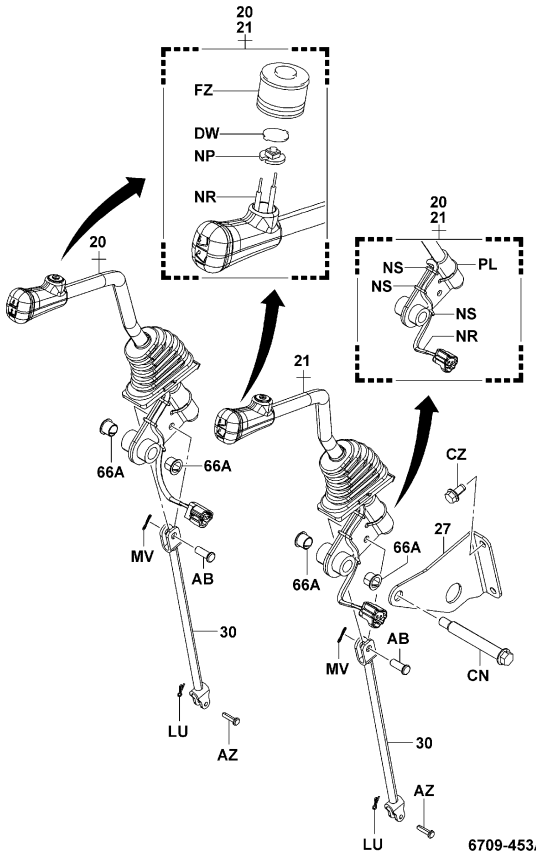

6709-453A

6709	OIL CONTROL VALVE LINK TRINGLE DE SOUPAPE DE COMMANDE D'HUILE	STEUERVENTIL-HEBEL ARTICULACION VALVULA DE CONTROL DE ACEITE

[PLUG]

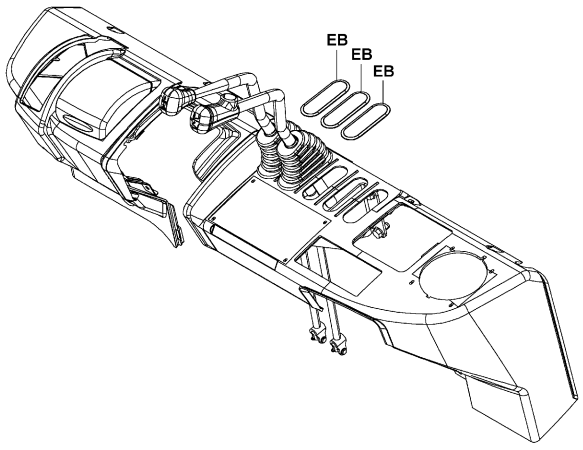

6709-456

6709-456_

6709

OIL CONTROL VALVE LINK
TRINGLE DE SOUPAPE DE COMMANDE D'HUILE
STEUERVENTIL-HEBEL
ARTICULACION VALVULA DE CONTROL DE ACEITE

PART NAME CODE	PART NAME	QTY
6709-20	**LEVER SUB-ASSY, CONTROL VALVE, NO.1** SOUS-ENS. DE LEVIER HEBEL-TEILGRUPPE SUBCONJUNTO DE LA PALANCA	1
6709-21	**LEVER SUB-ASSY, CONTROL VALVE, NO.2** SOUS-ENS. DE LEVIER HEBEL-TEILGRUPPE SUBCONJUNTO DE LA PALANCA	1
6709-27	**BRACKET SUB-ASSY, VALVE LEVER, RH** SOUS-ENS. DE SUPPORT TRAGER-TEILGRUPPE SUBCONJUNTO DE LA SOPORTE	1
6709-30	**ROD SUB-ASSY, CONTROL VALVE LEVER, NO.1** SOUS-ENS. DE BIELLE STANGEN-TEILGRUPPE SUBCONJUNTO DE LA VARILLA	2
6709-40	**KNOB, OIL CONTROL VALVE LEVER** BOULE KNOPF MANDO	1
6709-66A	**BUSHING** BAGE BUCHSE MANGUITO	4
6709-AB	**PIN** GOUPILLE STIFT PASADOR	2
6709-AZ	**PIN** GOUPILLE STIFT PASADOR	2
6709-CN	**BOLT** BOULON SCHRAUBE PERNO	1
6709-CZ	**BOLT** BOULON SCHRAUBE PERNO	2
6709-DW	**PLATE** PLAQUE PLATTE PLACA	1
6709-EB	**PLUG** BOUCHON STOPFEN TAPON	3
6709-FZ	**BOOT** COFFRE MANSCHETTE FORRO	1
6709-LU	**CLIP** AGRAFE CLIP FIJADOR	2
6709-LY	**BOOT, LEVER** COFFRE MANSCHETTE FORRO	1- 2
6709-MV	**CLIP** AGRAFE CLIP FIJADOR	2
6709-NP	**SWITCH SUB-ASSY** SOUS-ENS. DE INTERRUPTEUR SCHALTER-TEILGRUPPE SUBCONJUNTO DEL INTERRUPTOR	1
6709-NR	**HARNESS SUB-ASSY** SOUS-ENS. DE FAISCEAU KABELBAUM-TEILGRUPPE SUBCONJUNTO DEL RAMAL DE CABLES	1
6709-NS	**BAND** BANDE BAND BANDA	3
6709-PL	**BAND** BANDE BAND BANDA	1

6709

OIL CONTROL VALVE LINK
TRINGLE DE SOUPAPE DE COMMANDE D'HUILE
STEUERVENTIL-HEBEL
ARTICULACION VALVULA DE CONTROL DE ACEITE

PART NAME CODE	PART NAME	QTY

6712	MINI LEVER MINI-LEVIER	MINIHEBEL MINIPALANCA

ATM (MINI LEVER, PREMIUM CABIN)

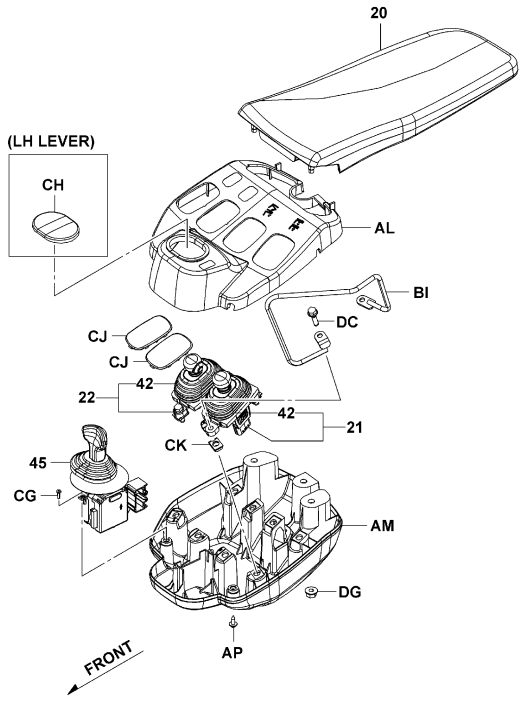

6712-023A

6712-023A

ATM (JOY STICK)

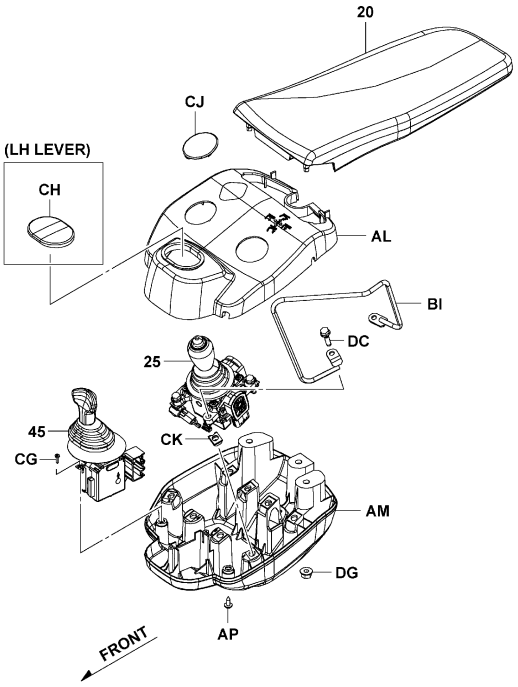

6712-024

6712-024_

6712	MINI LEVER MINI-LEVIER	MINIHEBEL MINIPALANCA

ATM (MINI LEVER, JOY STICK, PREMIUM CABIN) [ARMREST]

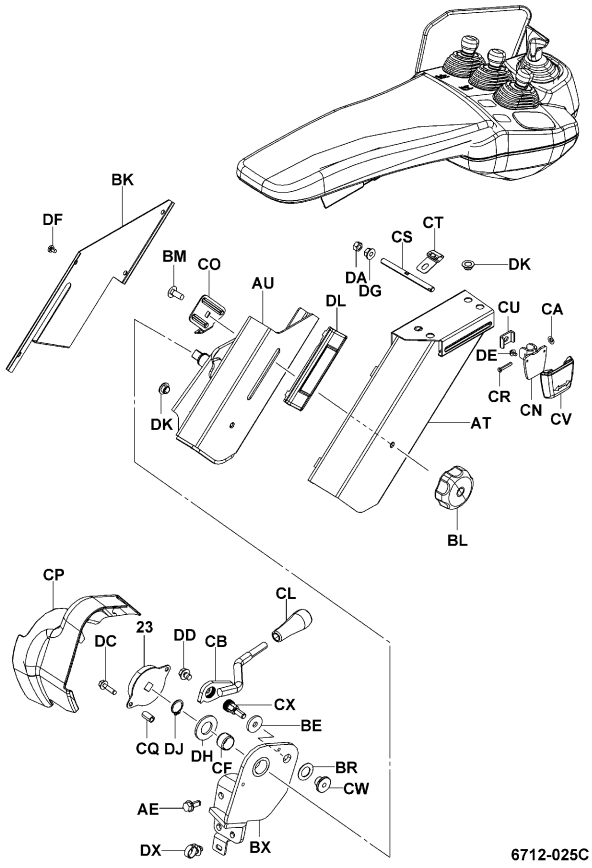

6712-025C

6712-025C

6712	MINI LEVER MINI-LEVIER MINIHEBEL MINIPALANCA				
PART NAME CODE	PART NAME	QTY	PART NAME CODE	PART NAME	QTY
6712-20	**PAD ASSY, ARM** ENS. DE TAMPON KLOTZ, VOLLST. CONJUNTO DE LA ALMOHADILLA	1	6712-AP	**SCREW** VIS SCHRAUBE TORNILLO	2
6712-21	**LEVER ASSY, MINI** ENS. DE LEVIER HEBEL, VOLLST. CONJUNTO DE PALANCA	1	6712-AT	**BRACKET** SUPPORT TRAGER SOPORTE	1
6712-22	**LEVER ASSY, MINI, W/SWITCH** ENS. DE LEVIER HEBEL, VOLLST. CONJUNTO DE PALANCA	1	6712-AU	**BRACKET** SUPPORT TRAGER SOPORTE	1
6712-23	**DAMPER ASSY** ENS. D'AMORTISSEUR DAMPFER, VOLLST. CONJUNTO DEL AMORTIGUADOR	1	6712-BE	**WASHER, PLATE** RODELLE UNTERLEGSCHEIBE ARANDELA	1
6712-25	**LEVER ASSY, JOYSTICK, W/SWITCH** ENS. DE LEVIER HEBEL, VOLLST. CONJUNTO DE PALANCA	1	6712-BI	**GUARD SUB-ASSY** SOUS-ENS. DE PROTECTEUR SCHUTZBLECH-TEILGRUPPE SUBCONJUNTO DE PROTECTOR	1
6712-42	**BOOT, LEVER** COFFRE MANSCHETTE FORRO	1	6712-BK	**COVER** COUVERCLE DECKEL CUBIERTA	1
6712-45	**SWITCH ASSY** ENS. DE INTERRUPTEUR SCHALTER, VOLLST. CONJUNTO DEL INTERRUPUPTOR	1	6712-BL	**KNOB** BOULE KNOPF MANDO	1
6712-AE	**BOLT** BOULON SCHRAUBE PERNO	4	6712-BM	**BOLT** BOULON SCHRAUBE PERNO	1
6712-AL	**BOX, UPPER** BOITIER KASTEN CAJA	1	6712-BR	**WASHER** RODELLE UNTERLEGSCHEIBE ARANDELA	1
6712-AM	**BOX, LOWER** BOITIER KASTEN CAJA	1	6712-BX	**BRACKET** SUPPORT TRAGER SOPORTE	1

6712	MINI LEVER MINI-LEVIER MINIHEBEL MINIPALANCA				
PART NAME CODE	PART NAME	QTY	PART NAME CODE	PART NAME	QTY
6712-CA	**WASHER** RODELLE UNTERLEGSCHEIBE ARANDELA	1	6712-CP	**COVER** COUVERCLE DECKEL CUBIERTA	1
6712-CB	**LEVER** LEVIER HEBEL PALANCA	1	6712-CQ	**SPACER** ENTRETOISE DISTANZSTUCK SEPARADOR	2
6712-CF	**BUSHING** BAGE BUCHSE MANGUITO	1	6712-CR	**PIN** GOUPILLE STIFT PASADOR	1
6712-CG	**SCREW** VIS SCHRAUBE TORNILLO	2	6712-CS	**BOLT** BOULON SCHRAUBE PERNO	1
6712-CH	**PLUG** BOUCHON STOPFEN TAPON	1	6712-CT	**BRACKET** SUPPORT TRAGER SOPORTE	1
6712-CJ	**PLUG** BOUCHON STOPFEN TAPON	1- 2	6712-CU	**RETAINER** ARRETOIR SEEGERRING RETENEDOR	1
6712-CK	**NUT** ECROU MUTTER TUERCA	4	6712-CV	**GRIP** PRISE GRIFF EMPUÑADURA	1
6712-CL	**KNOB SUB-ASSY** SOUS-ENS. DE BOULE KNOPF-TEILGRUPPE SUBCONJUNTO DEL MANDO	1	6712-CW	**NUT** ECROU MUTTER TUERCA	1
6712-CN	**PLATE** PLAQUE PLATTE PLACA	1	6712-CX	**BOLT** BOULON SCHRAUBE PERNO	1
6712-CO	**PLATE** PLAQUE PLATTE PLACA	1	6712-DA	**NUT** ECROU MUTTER TUERCA	1

6712	MINI LEVER MINI-LEVIER	MINIHEBEL MINIPALANCA

PART NAME CODE	PART NAME	QTY	PART NAME CODE	PART NAME	QTY
6712-DC	**BOLT** BOULON SCHRAUBE PERNO	2- 4			
6712-DD	**BOLT** BOULON SCHRAUBE PERNO	1			
6712-DE	**SCREW** VIS SCHRAUBE TORNILLO	2			
6712-DF	**SCREW** VIS SCHRAUBE TORNILLO	4			
6712-DG	**NUT** ECROU MUTTER TUERCA	1- 3			
6712-DH	**WASHER** RODELLE UNTERLEGSCHEIBE ARANDELA	1			
6712-DJ	**RING, SNAP** ANNEAU RING ANILLO	1			
6712-DK	**BUSHING** BAGE BUCHSE MANGUITO	5			
6712-DL	**RAIL, SLIDE** RAIL SCHIENE RIEL	2			

6712	MINI LEVER MINI-LEVIER	MINIHEBEL MINIPALANCA

PART NAME CODE	PART NAME	QTY	PART NAME CODE	PART NAME	QTY

[OIL TANK]

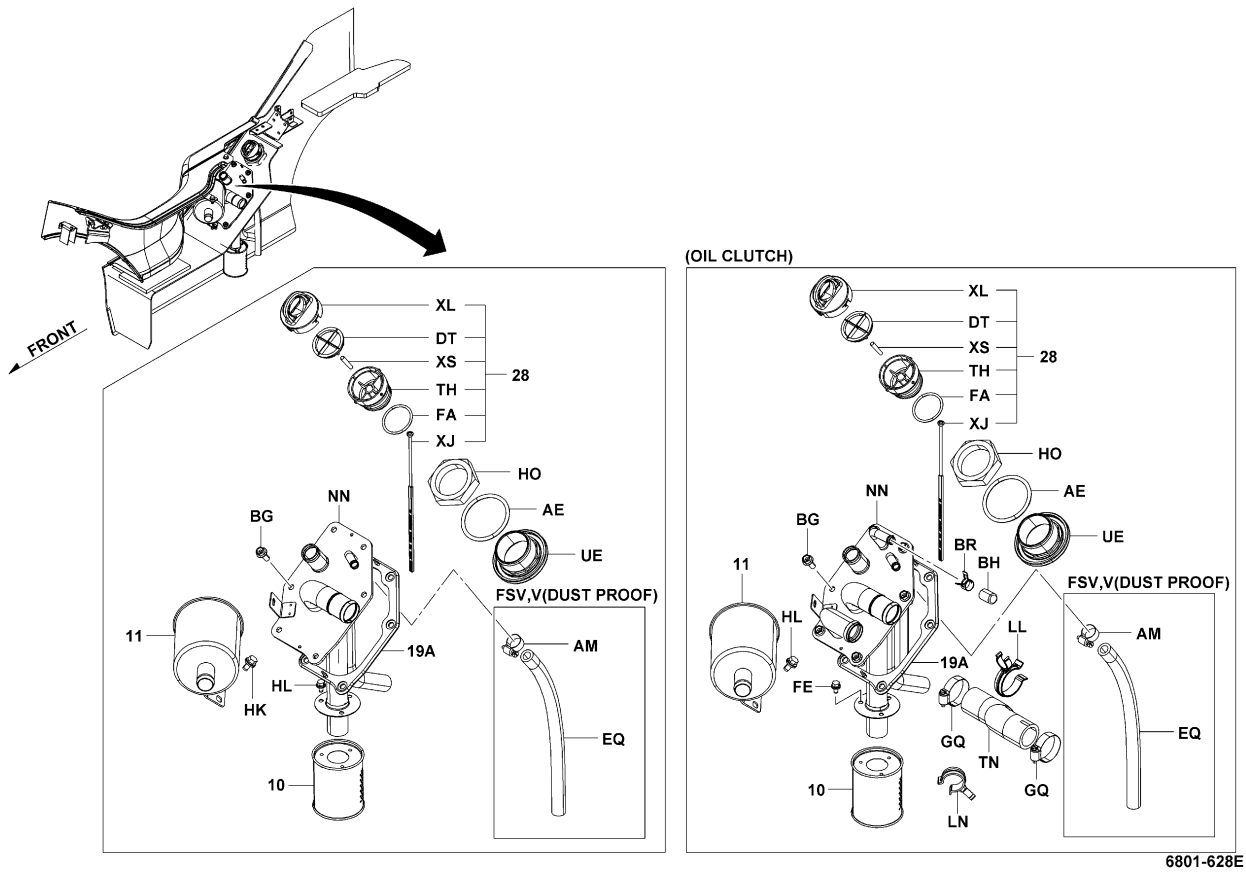

6801-628E

6801	BODY PIPING TUYAUTERIE DE CARROSSERIE	KAROSSERIE, LEITUNGEN TUBOS DE CARROCERIA

1DZ [PIPING]

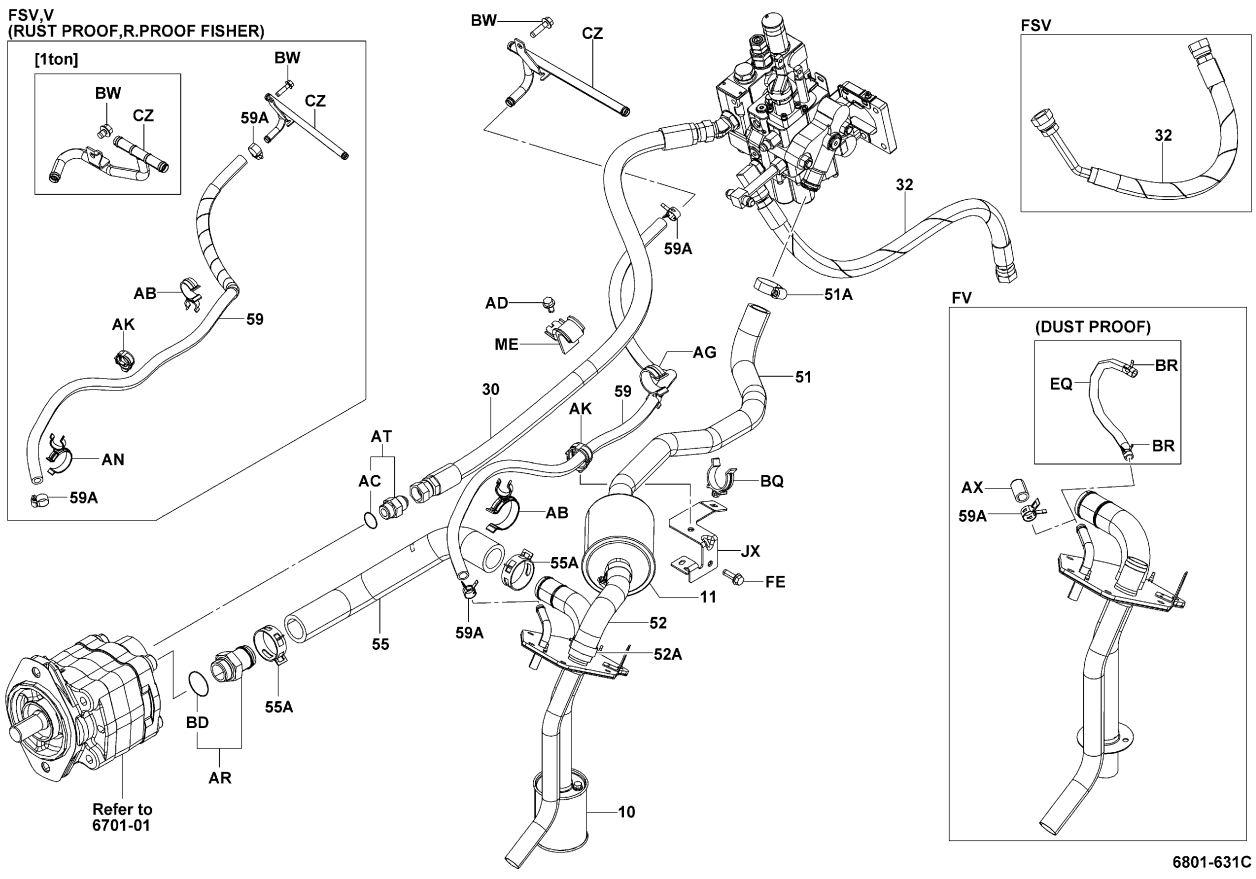

6801-631C

2Z,3Z [PIPING]

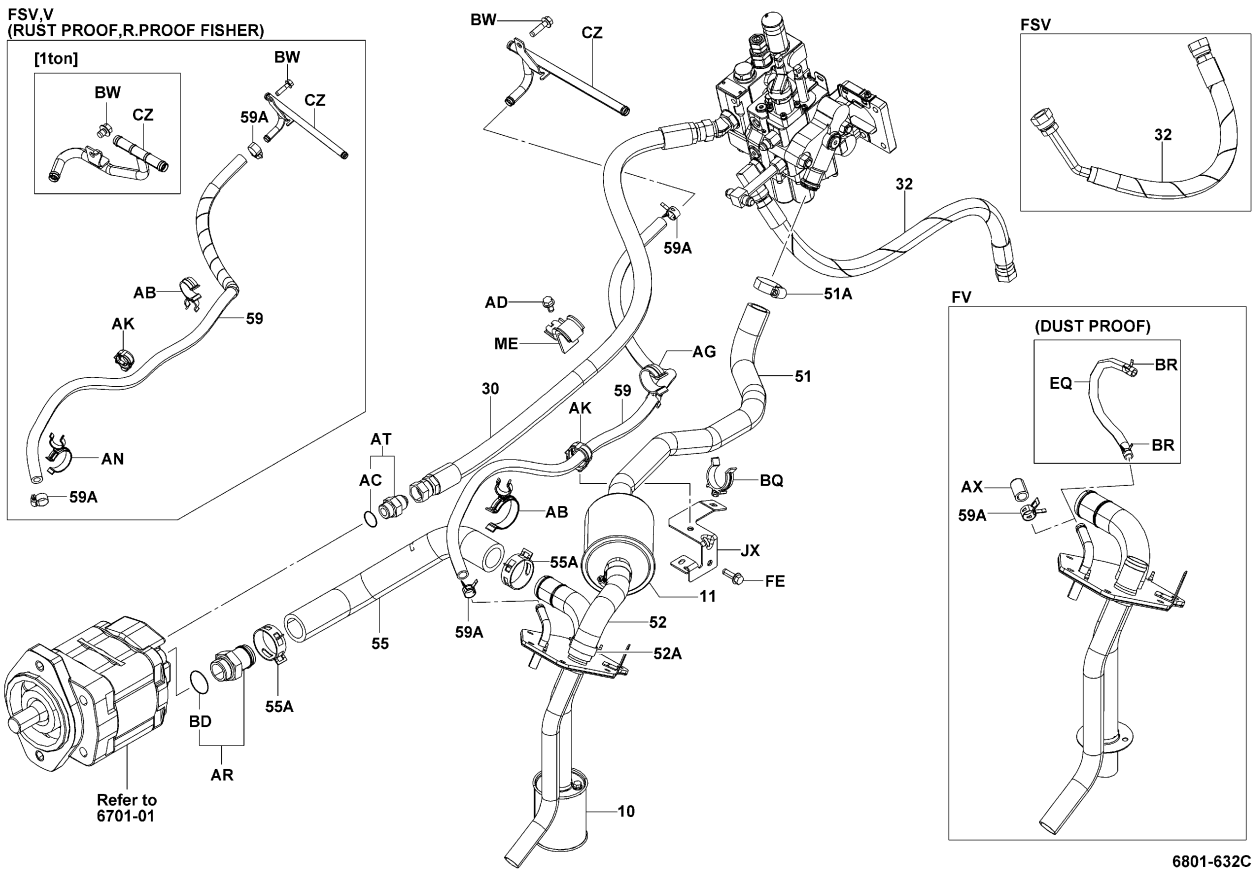

6801-632C

6801	BODY PIPING TUYAUTERIE DE CARROSSERIE	KAROSSERIE, LEITUNGEN TUBOS DE CARROCERIA

4Y [PIPING]

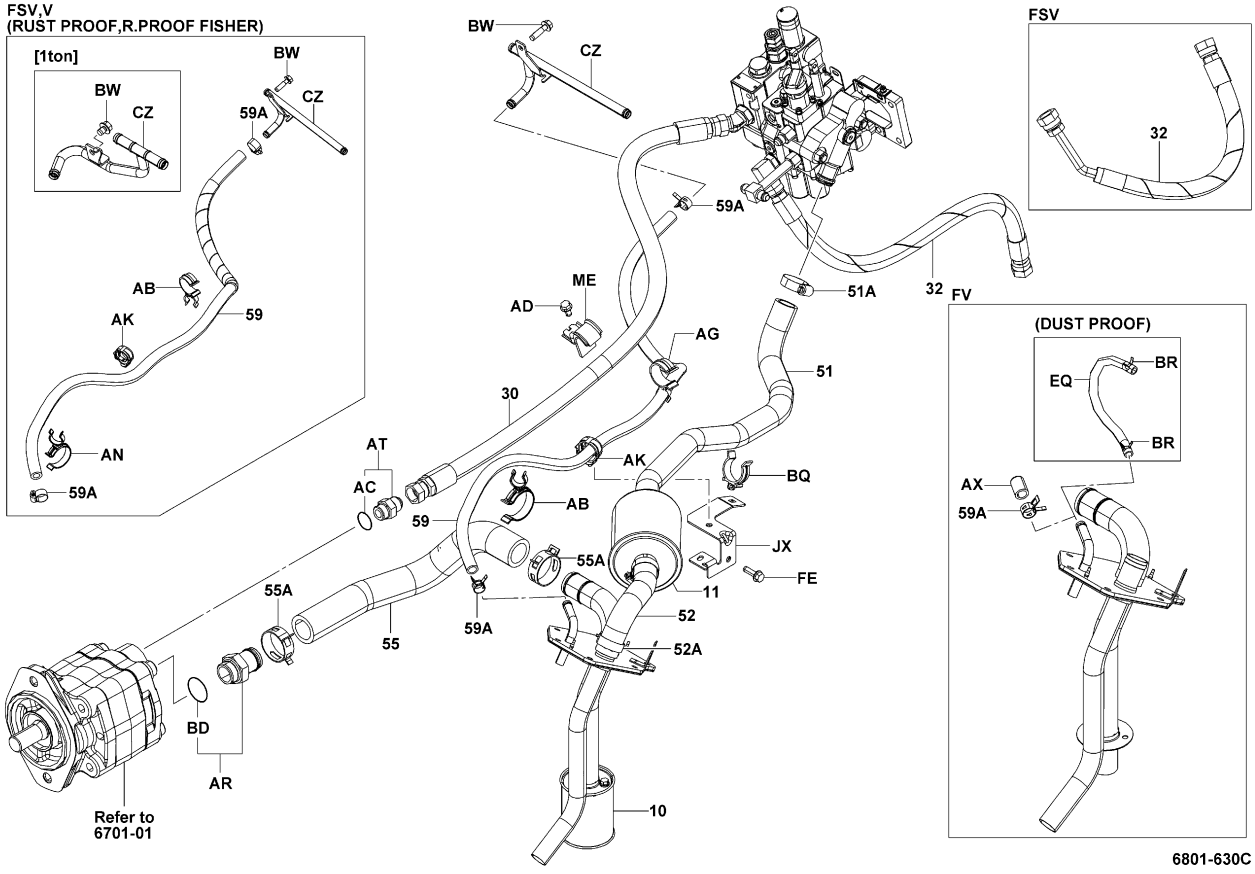

6801-630C

[PIPING(TILT)]

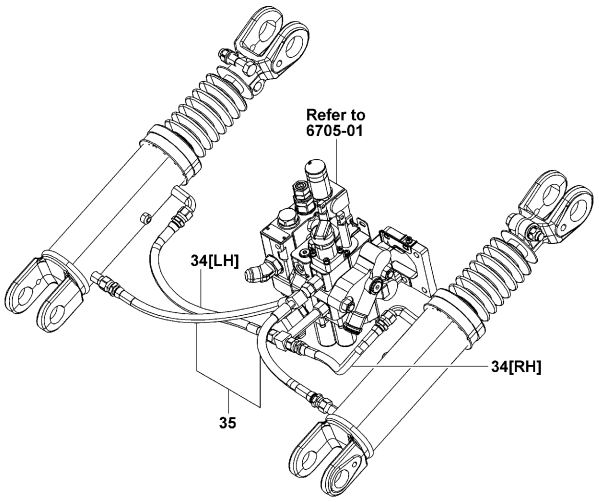

6801-633A

6801-633A

6801	BODY PIPING TUYAUTERIE DE CARROSSERIE	KAROSSERIE, LEITUNGEN TUBOS DE CARROCERIA

ATM (2-STATOR T/C) [PIPING(TILT)]

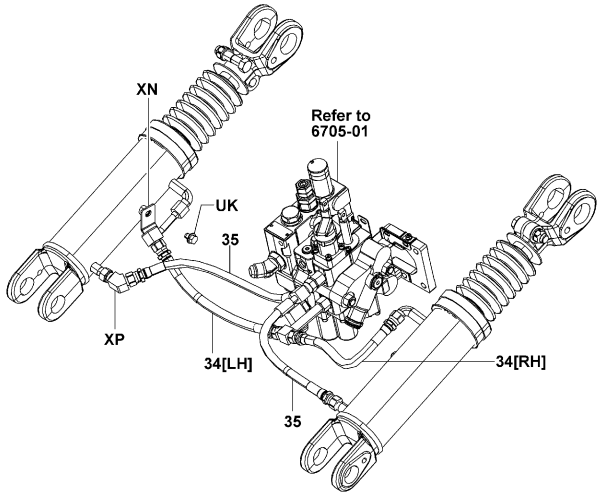

6801-646

6801-646_

(COOLING PACKAGE, PAPER SPEC BALE) [PIPING]

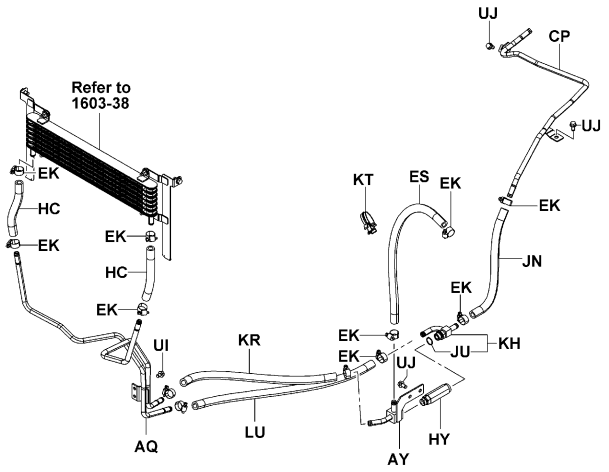

6801-639

6801-639_

6801	BODY PIPING TUYAUTERIE DE CARROSSERIE	KAROSSERIE, LEITUNGEN TUBOS DE CARROCERIA

PART NAME CODE	PART NAME	QTY
6801-10	**FILTER ASSY, SUCTION** ENS. DE FILTRE FILTER, VOLLST. CONJUNTO DEL FILTRO	1
6801-11	**FILTER ASSY, RETURN** ENS. DE FILTRE FILTER, VOLLST. CONJUNTO DEL FILTRO	1
6801-19A	**PACKING SUB-ASSY** SOUS-ENS. DE CALE DICHTUNG-UNTERBAUGRUPPE SUBCONJUNTO DE EMPAQUETADURA	1
6801-28	**GAGE SUB-ASSY, OIL LEVEL** SOUS-ENS. DE JAUGE MESSGERATE-TEILGRUPPE SUBCONJUNTO DE MEDIDOR	1
6801-30	**HOSE, HIGH PRESSURE, NO.1, PUMP TO VALVE** FLEXIBLE SCHLAUCH MANGUERA	1
6801-32	**HOSE, HIGH PRESSURE, NO.1, VALVE TO LIFT** FLEXIBLE SCHLAUCH MANGUERA	1
6801-34	**HOSE, HIGH PRESSURE, NO.1, TILT FRONT** FLEXIBLE SCHLAUCH MANGUERA	1
6801-35	**HOSE, HIGH PRESSURE, NO.1, TILT REAR** FLEXIBLE SCHLAUCH MANGUERA	1
6801-51	**HOSE, LOW PRESSURE, NO.1 (VALVE TO TANK)** FLEXIBLE SCHLAUCH MANGUERA	1
6801-51A	**CLAMP, VALVE TO TANK NO.1 HOSE** PINSE KLEMME ABRAZADERA	2
6801-52	**HOSE, LOW PRESSURE, NO.2 (VALVE TO TANK)** FLEXIBLE SCHLAUCH MANGUERA	1
6801-52A	**CLAMP, VALVE TO TANK NO.2 HOSE** PINSE KLEMME ABRAZADERA	2
6801-55	**HOSE, LOW PRESSURE (TANK TO PUMP)** FLEXIBLE SCHLAUCH MANGUERA	1
6801-55A	**CLAMP, TANK TO PUMP HOSE** PINSE KLEMME ABRAZADERA	2
6801-59	**HOSE, LOW PRESSURE, NO.2 (LIFT TO TANK)** FLEXIBLE SCHLAUCH MANGUERA	1
6801-59A	**CLAMP, LIFT TO TANK NO.2 HOSE** PINSE KLEMME ABRAZADERA	1- 4
6801-AB	**CLAMP** PINSE KLEMME ABRAZADERA	1
6801-AC	**RING, O** ANNEAU RING ANILLO	1
6801-AD	**BOLT** BOULON SCHRAUBE PERNO	1
6801-AE	**RING, O** ANNEAU RING ANILLO	1

6801 BODY PIPING / TUYAUTERIE DE CARROSSERIE / KAROSSERIE, LEITUNGEN / TUBOS DE CARROCERIA

PART NAME CODE	PART NAME	QTY
6801-AG	**CLAMP** PINSE KLEMME ABRAZADERA	1
6801-AK	**CLAMP** PINSE KLEMME ABRAZADERA	1
6801-AM	**CLAMP, HOSE** PINSE KLEMME ABRAZADERA	1
6801-AN	**CLAMP, HOSE** PINSE KLEMME ABRAZADERA	1
6801-AQ	**PIPE SUB-ASSY** SOUS-ENS. DE TUYAU ROHR-TEILGRUPPE SUBCONJUNTO DE TUBO	1
6801-AR	**FITTING** RACCORD ANSCHLUSSTUCK ACOPLADOR	1
6801-AT	**FITTING** RACCORD ANSCHLUSSTUCK ACOPLADOR	1
6801-AX	**CAP, OIL TANK OVERFLOW PIPE** CAPUCHON KAPPE TAPA	1
6801-AY	**FITTING SUB-ASSY** SOUS-ENS. DE RACCORD ANSCHLUSSTUCK-TEILGRUPPE SUBCONJUNTO DE ACOPLADOR	1
6801-BD	**RING, O** ANNEAU RING ANILLO	1
6801-BG	**BOLT** BOULON SCHRAUBE PERNO	6
6801-BH	**CAP, OIL CLUTCH PIPE** CAPUCHON KAPPE TAPA	1
6801-BQ	**CLAMP** PINSE KLEMME ABRAZADERA	1
6801-BW	**BOLT** BOULON SCHRAUBE PERNO	1
6801-CP	**PIPE SUB-ASSY** SOUS-ENS. DE TUYAU ROHR-TEILGRUPPE SUBCONJUNTO DE TUBO	1
6801-CZ	**PIPE SUB-ASSY (LIFT CYLINDER RETURN)** SOUS-ENS. DE TUYAU ROHR-TEILGRUPPE SUBCONJUNTO DE TUBO	1
6801-DT	**FILTER** FILTRE FILTER FILTRO	1
6801-EJ	**CLAMP** PINSE KLEMME ABRAZADERA	1
6801-EK	**CLAMP, HOSE** PINSE KLEMME ABRAZADERA	12
6801-EQ	**HOSE, LOW PRESSURE** FLEXIBLE SCHLAUCH MANGUERA	1

6801 BODY PIPING / TUYAUTERIE DE CARROSSERIE / KAROSSERIE, LEITUNGEN / TUBOS DE CARROCERIA

PART NAME CODE	PART NAME	QTY
6801-ES	**HOSE, LOW PRESSURE** FLEXIBLE SCHLAUCH MANGUERA	1
6801-FA	**RING, O** ANNEAU RING ANILLO	1
6801-FE	**BOLT** BOULON SCHRAUBE PERNO	2
6801-GQ	**CLAMP, HOSE** PINSE KLEMME ABRAZADERA	2
6801-HC	**HOSE, LOW PRESSURE** FLEXIBLE SCHLAUCH MANGUERA	2
6801-HK	**BOLT** BOULON SCHRAUBE PERNO	1
6801-HL	**BOLT** BOULON SCHRAUBE PERNO	3
6801-HO	**NUT** ECROU MUTTER TUERCA	1
6801-HY	**VALVE ASSY, CHOKE** ENS. DE SOUPAPE VENTIL, VOLLST. CONJUNTO DE VALVULA	1
6801-JN	**HOSE, LOW PRESSURE** FLEXIBLE SCHLAUCH MANGUERA	1
6801-JX	**BRACKET SUB-ASSY** SOUS-ENS. DE SUPPORT TRAGER-TEILGRUPPE SUBCONJUNTO DE LA SOPORTE	1
6801-KH	**FITTING** RACCORD ANSCHLUSSTUCK ACOPLADOR	1
6801-KR	**HOSE, LOW PRESSURE** FLEXIBLE SCHLAUCH MANGUERA	1
6801-KT	**CLAMP** PINSE KLEMME ABRAZADERA	1
6801-LL	**CLAMP** PINSE KLEMME ABRAZADERA	1
6801-LN	**CLAMP** PINSE KLEMME ABRAZADERA	1
6801-LU	**HOSE, LOW PRESSURE** FLEXIBLE SCHLAUCH MANGUERA	1
6801-ME	**CLAMP SUB-ASSY, HOSE** SOUS-ENS. DE PINCE KLEMMEN-TEILGRUPPE SUBCONJUNTO DE ABRAZADERA	1
6801-NN	**COVER SUB-ASSY, OIL TANK** SOUS-ENS. DE COUVERCLE DECKEL-TEILGRUPPE SUBCONJUNTO DE CUBIERTA	1
6801-TH	**CAP** CAPUCHON KAPPE TAPA	1

6801	BODY PIPING TUYAUTERIE DE CARROSSERIE		KAROSSERIE, LEITUNGEN TUBOS DE CARROCERIA		
PART NAME CODE	PART NAME	QTY	PART NAME CODE	PART NAME	QTY
6801-TN	**HOSE, LOW PRESSURE** FLEXIBLE SCHLAUCH MANGUERA	1			
6801-UE	**RETAINER** ARRETOIR SEEGERRING RETENEDOR	1			
6801-UI	**BOLT** BOULON SCHRAUBE PERNO	2			
6801-UJ	**BOLT** BOULON SCHRAUBE PERNO	4			
6801-XJ	**GAGE, OIL LEVEL** JAUGE MESSGERÄT MEDIDOR	1			
6801-XL	**CAP** CAPUCHON KAPPE TAPA	1			
6801-XP	**FITTING** RACCORD ANSCHLUSSTUCK ACOPLADOR	1			

6801	BODY PIPING TUYAUTERIE DE CARROSSERIE		KAROSSERIE, LEITUNGEN TUBOS DE CARROCERIA		
PART NAME CODE	PART NAME	QTY	PART NAME CODE	PART NAME	QTY

6802	MAST PIPING TUYAUTERIE DE MAT	MASTLEITUNGEN TUBOS DEL MASTIL

FSV..10N,15N,18N

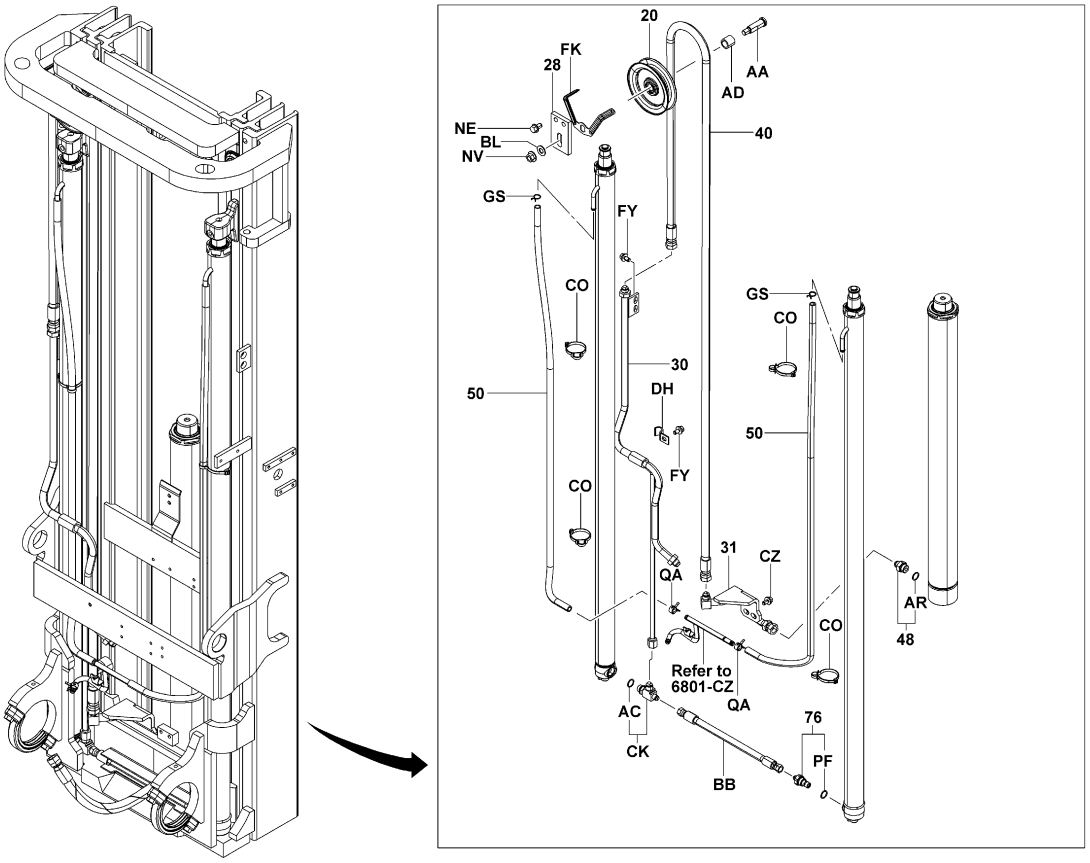

6802-698A

6802-698A

6802	MAST PIPING TUYAUTERIE DE MAT	MASTLEITUNGEN TUBOS DEL MASTIL

FSV..J35N

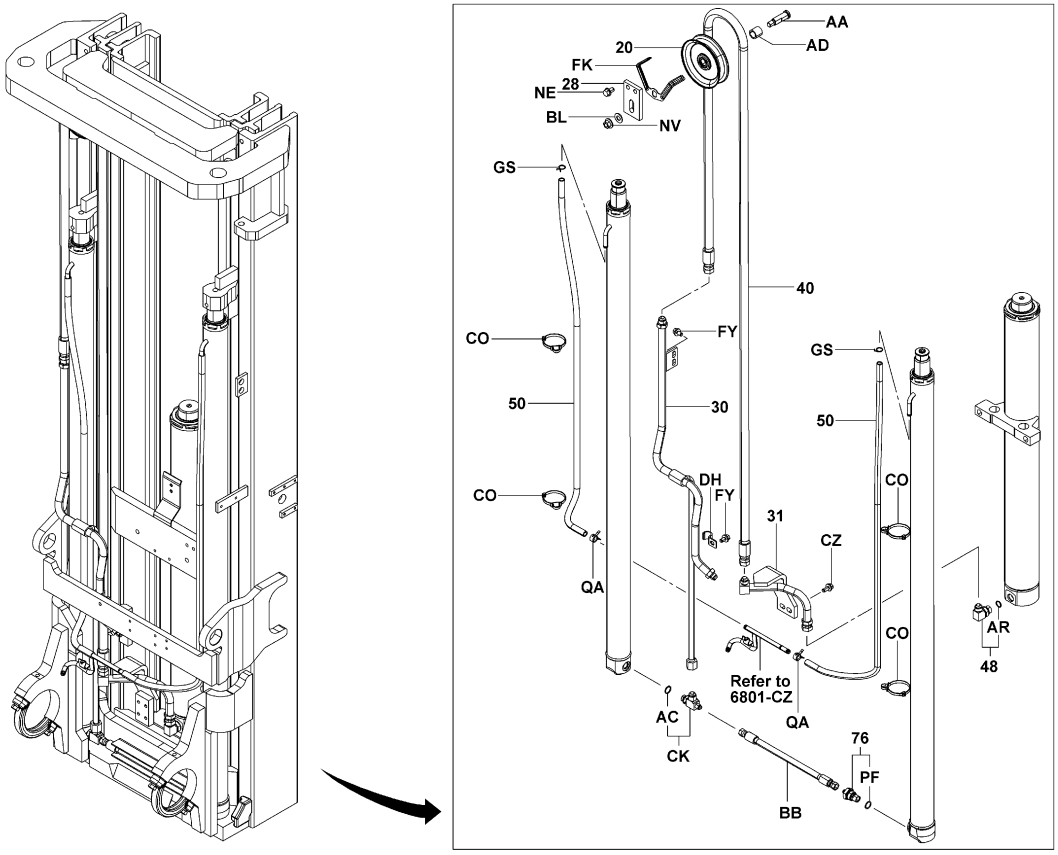

6802-700A

6802-700A

6802	MAST PIPING TUYAUTERIE DE MAT	MASTLEITUNGEN TUBOS DEL MASTIL

FSV..K20N,K25N,20N,25N

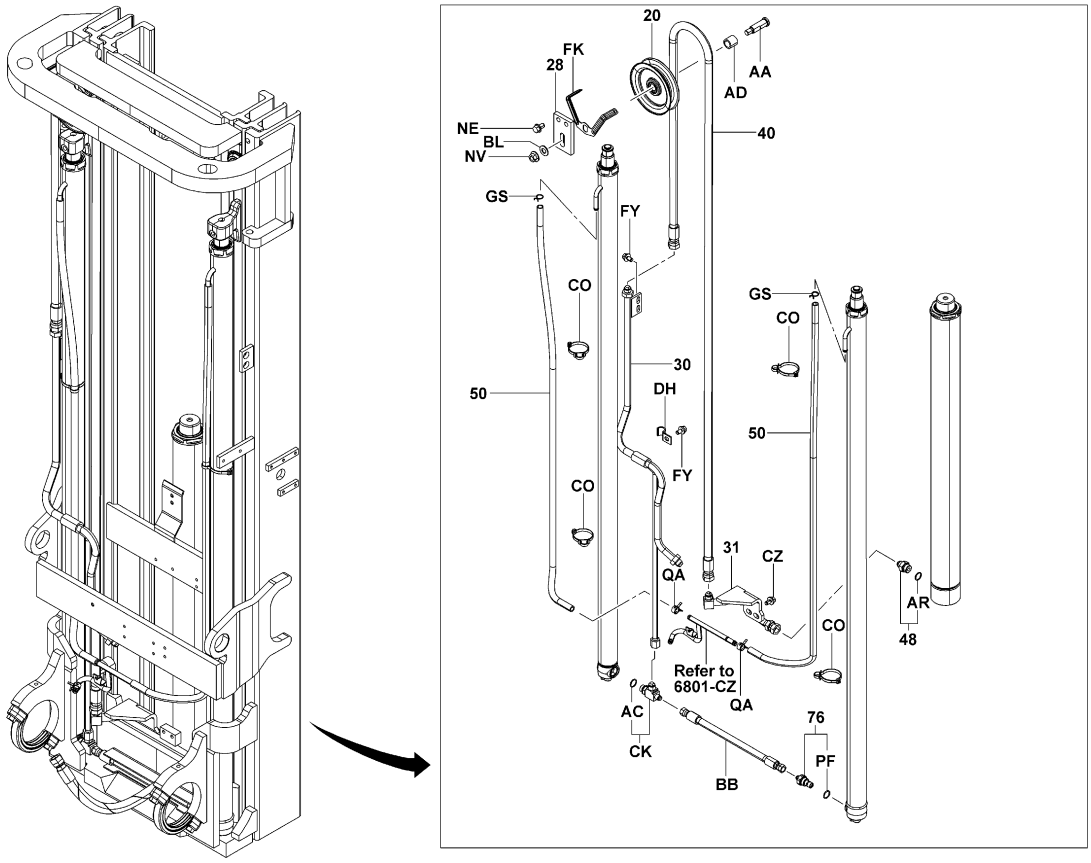

6802-698A

6802-698A

6802	MAST PIPING TUYAUTERIE DE MAT	MASTLEITUNGEN TUBOS DEL MASTIL

FSV..K30N,30N

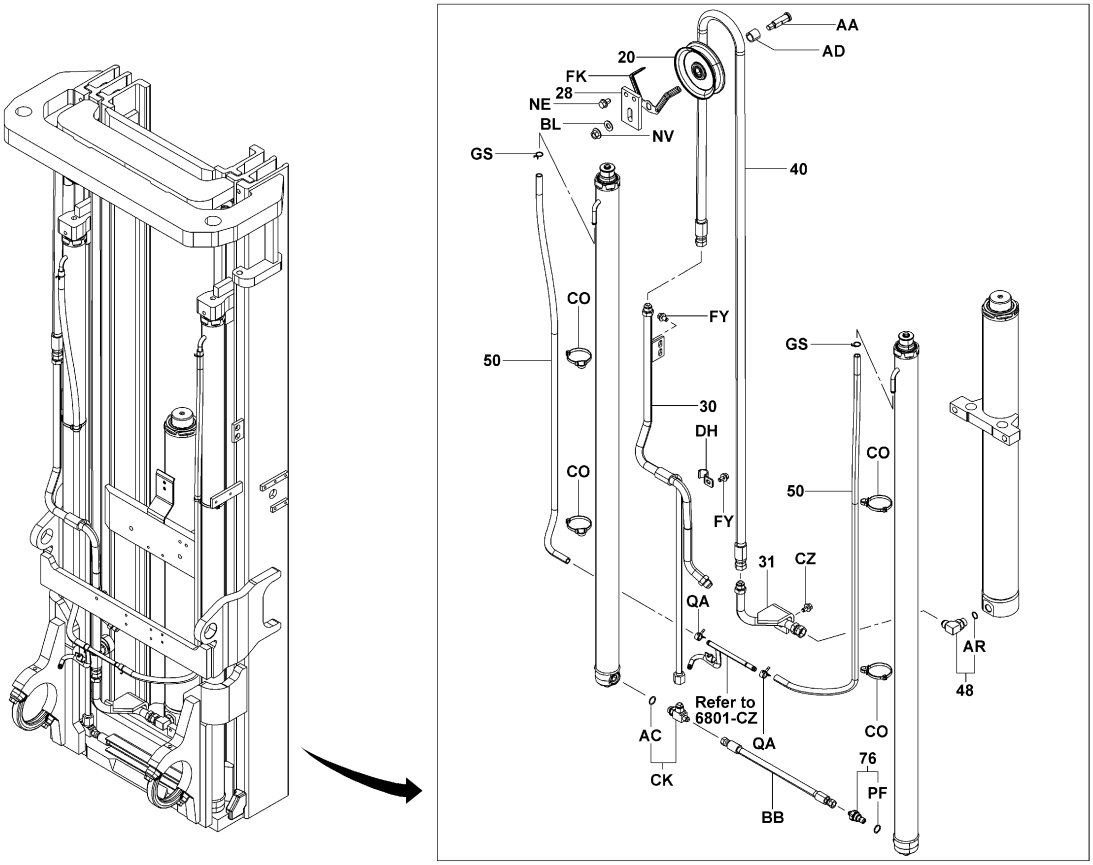

6802-699A

6802-699A

6802	MAST PIPING TUYAUTERIE DE MAT	MASTLEITUNGEN TUBOS DEL MASTIL

FV

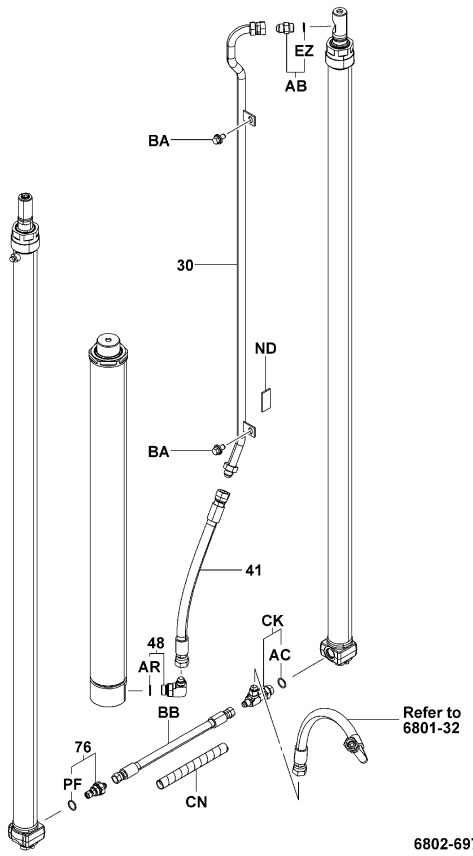

6802-697A

6802-697A

V

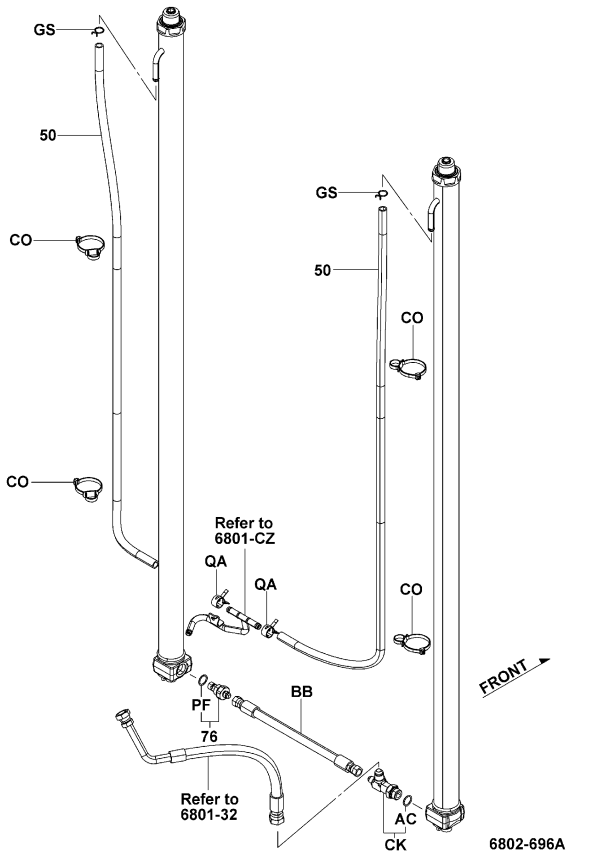

6802-696A

6802-696A

6802	MAST PIPING TUYAUTERIE DE MAT	MASTLEITUNGEN TUBOS DEL MASTIL

FSV (FORK VIB ABSO) [2/2]

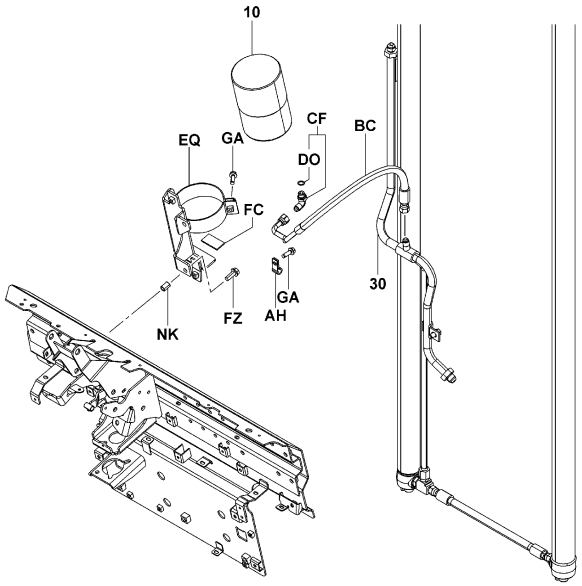

6802-702

6802-702_

FV,V (FORK VIB ABSO) [2/2]

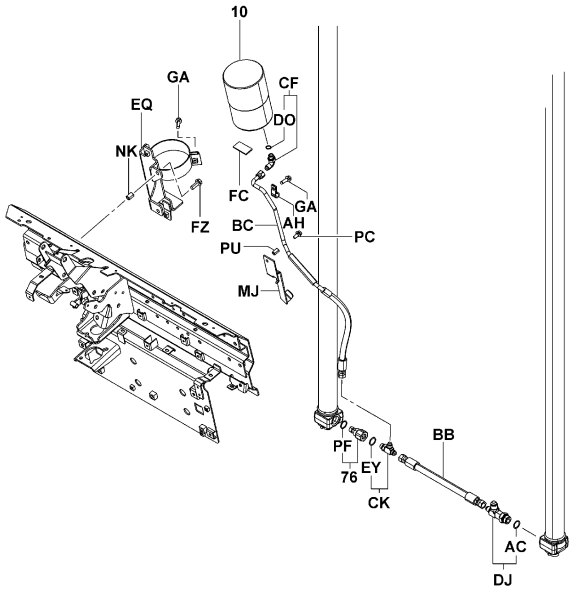

6802-701A

6802-701A

6802

MAST PIPING
TUYAUTERIE DE MAT
MASTLEITUNGEN
TUBOS DEL MASTIL

PART NAME CODE	PART NAME	QTY
6802-06	**ACCUMULATOR ASSY** ENS. D'ACCUMULATEUR AKKUMULATOR-VOLLST. CONJUNTO DEL ACUMULADOR	1
6802-20	**PULLEY SUB-ASSY, HOSE GUIDE, NO.1** SOUS-ENS. DE POULIE RIEMENSCHEIBEN-TEILGRUPPE SUBCONJUNTO DE LA POLEA	1
6802-28	**BRACKET SUB-ASSY, PULLEY** SOUS-ENS. DE SUPPORT TRAGER-TEILGRUPPE SUBCONJUNTO DE LA SOPORTE	1
6802-30	**PIPE SUB-ASSY, NO.1 (FRONT LIFT)** SOUS-ENS. DE TUYAU ROHR-TEILGRUPPE SUBCONJUNTO DE TUBO	1
6802-31	**PIPE SUB-ASSY, NO.2 (FRONT LIFT)** SOUS-ENS. DE TUYAU ROHR-TEILGRUPPE SUBCONJUNTO DE TUBO	1
6802-40	**HOSE, HIGH PRESSURE, FRONT LIFT PULLEY** FLEXIBLE SCHLAUCH MANGUERA	1
6802-41	**HOSE, HIGH PRESSURE, NO.1, FRONT LIFT** FLEXIBLE SCHLAUCH MANGUERA	1
6802-48	**FITTING, FRONT LIFT CYLINDER** RACCORD ANSCHLUSSTUCK ACOPLADOR	1
6802-50	**HOSE, LOW PRESSURE (FRONT LIFT OVERFLOW)** FLEXIBLE SCHLAUCH MANGUERA	2
6802-76	**VALVE ASSY, SAFETY DOWN** ENS. DE SOUPAPE VENTIL, VOLLST. CONJUNTO DE VALVULA	1
6802-AA	**PIN, HOSE GUIDE PULLEY** GOUPILLE STIFT PASADOR	1
6802-AB	**FITTING** RACCORD ANSCHLUSSTUCK ACOPLADOR	1
6802-AC	**RING, O** ANNEAU RING ANILLO	1
6802-AD	**COLLAR** COLLIER BUCHSE COLLAR	1
6802-AH	**CLAMP** PINSE KLEMME ABRAZADERA	1
6802-AR	**RING, O** ANNEAU RING ANILLO	1
6802-BA	**BOLT** BOULON SCHRAUBE PERNO	2- 3
6802-BB	**HOSE, HIGH PRESSURE** FLEXIBLE SCHLAUCH MANGUERA	1
6802-BC	**HOSE, HIGH PRESSURE** FLEXIBLE SCHLAUCH MANGUERA	1
6802-BL	**WASHER, PLATE** RODELLE UNTERLEGSCHEIBE ARANDELA	1

6802

MAST PIPING
TUYAUTERIE DE MAT
MASTLEITUNGEN
TUBOS DEL MASTIL

PART NAME CODE	PART NAME	QTY
6802-CF	**FITTING** RACCORD ANSCHLUSSTUCK ACOPLADOR	1
6802-CK	**FITTING** RACCORD ANSCHLUSSTUCK ACOPLADOR	1
6802-CN	**TUBE, SPIRAL** TUBE ROHR TUBO	1
6802-CO	**SUPPORT** SUPPORT STUTZE SOPORTE	4
6802-CZ	**BOLT** BOULON SCHRAUBE PERNO	2
6802-DH	**CLAMP, PIPE** PINSE KLEMME ABRAZADERA	1
6802-DJ	**FITTING** RACCORD ANSCHLUSSTUCK ACOPLADOR	1
6802-DO	**RING, O** ANNEAU RING ANILLO	1
6802-EQ	**BRACKET** SUPPORT TRAGER SOPORTE	1
6802-EY	**RING, O** ANNEAU RING ANILLO	1
6802-EZ	**RING, O** ANNEAU RING ANILLO	1
6802-FC	**RUBBER** CAOUTCHOUC GUMMI GOMA	1
6802-FK	**GUIDE** GUIDE FUHRUNG GUIA	1
6802-FZ	**BOLT** BOULON SCHRAUBE PERNO	1- 2
6802-GA	**BOLT** BOULON SCHRAUBE PERNO	2
6802-GS	**CLIP** AGRAFE CLIP FIJADOR	4
6802-MJ	**BRACKET** SUPPORT TRAGER SOPORTE	1
6802-ND	**RUBBER** CAOUTCHOUC GUMMI GOMA	1
6802-NE	**BOLT** BOULON SCHRAUBE PERNO	2
6802-NK	**NUT** ECROU MUTTER TUERCA	1- 2

6802	MAST PIPING TUYAUTERIE DE MAT	MASTLEITUNGEN TUBOS DEL MASTIL

PART NAME CODE	PART NAME	QTY	PART NAME CODE	PART NAME	QTY
6802-NV	**NUT** ECROU MUTTER TUERCA	1			
6802-PC	**BOLT** BOULON SCHRAUBE PERNO	1			
6802-PF	**RING, O** ANNEAU RING ANILLO	1			
6802-PU	**NUT** ECROU MUTTER TUERCA	1			

6802	MAST PIPING TUYAUTERIE DE MAT	MASTLEITUNGEN TUBOS DEL MASTIL

PART NAME CODE	PART NAME	QTY	PART NAME CODE	PART NAME	QTY