TOYOTA

INDUSTRIAL EQUIPMENT

PARTS CATALOG

MODEL _ _ _ _ _	8 F G _
FRAME NO.	8 F G _ _ _ _ _ _ _ _ _ _ _ _ _ _ _ _ _
LIFTING HEIGHT	_ , _ _ _ _ m m

RUTHZIL TRATOR COMERCIAL DE PEÇAS LTDA 11 97083-6812 ROLANDO

8FG35N,40N,45N,50N

No.G863-4

MANUFACTURED BY
TOYOTA INDUSTRY(KUNSHAN)CO.,LTD

JULHO 2015

1FS 15/07

DESCRIPTION

TOYOTA Material Handling Company

A Division of TOYOTA INDUSTRIES CORPORATION

GENERAL INFORMATION (English)

This parts catalog has been prepared for the customers of Toyota Industrial Vehicles and this shows only the part name codes instead of parts numbers.

When ordering parts from your local Toyota dealer, please specify the complete model number of the truck, the engine number or frame number. Also it is essential that you specify the part name codes described in the pages of illustrations and text.

The complete model number and frame number are shown in the front page of this catalog. All the columns in this quick reference index are supposed to be filled out by both the factory and your local dealer.

For the industrial vehicle with optional eiquipment, which is described in the lower part of the DESCRIPTION, it is imperative for you to specify optional equipment when ordering parts.

Your Toyota dealer has always been furnished with enough information to decode the correct part numbers based on your information of model number, engine number or frame number as well as part name code.

INFORMATIONS D'ORDRE GENERAL (French)

Ce catalogue de pièces a été préparé pour les propriétaires de Véhicules Industriels Toyota. On n'y trouvera que les codes de désignation de pièces au lieu des numéros de pièces.

Pour la commande de pièces auprès de votre concessionnaire Toyota, prière de spécifier le numéro de modèle complet de l'engin, le numéro du moteur ou le numéro du châssis. Il est aussi nécessaire de spécifier les codes de désignation de pièces comme ils sont décrits dans les pages d'illustrations et dans le texte.

Le numéro de modèle complet et le numéro de châssis sont indiqués en première page de ce catalogue. Toutes les colonnes de l'index de référence rapide devraient être remplies par l'usine et par votre concessionnaire.

Pour le véhicule industriel avec équipment optionnel, décrit en bas de page sous la rubrique "DESCRIPTION", il convient de bien spécifier qu'il s'agit de cet équipment lors de commande de pièces.

Votre concessionnaire Toyota est toujours suffisamment informé pour décoder les numéros de pièces sur la base de votre information du numéro de modèle, du numéro de moteur ou de châssis, et des codes de désignation de pièces.

ALLGEMEINE INFORMATION (German)

Dieser Teilekatalog wurde für die Benutzer von Toyota Industriefahrzeugen zusammengestellt und zeigt anstelle von Teilenummern nur die Teilenamen-Kodes.

Geben Sie bei Teilebestellungen von Ihrem Toyota-Händler am Platz bitte die vollständige Modellnummer des Fahrzeugs, die Motornummer oder Fahrgestellnummer an. Es ist auch erforderlich, daβ Sie die in den Illustrationen und im Text beschriebenen Teilenamen-Kodes angeben.

Die vollständige Modellnummer und Fahrgestellnummer finden Sie auf der Vorderseite dieses Katalogs. Alle Spalten in dieser Bezugstabelle sollen sowohl vom Werk als von Ihrem Händler am Platz ausgefüllt werden.

Für Industriefahrzeuge mit Sonderausrüstung, welche im unteren Teil der BESCHREIBUNG erläutert ist, müssen Sie bei der Bestellung von Teilen unbedingt diesbezügliche Angaben machen.

Ihr Toyota-Händler verfügt stets über genügend Information, um die richtigen Teilenummern zu entschlüsseln, basiert auf Ihren Angaben zu Modellnummer, Motornummer oder Fahrgestellnummer und den Teilenamen-Kodes.

INFORMACION GENERAL (Spanish)

Este catálogo de piezas ha sido preparado para los clientes de vehículos industriales de TOYOTA, e incluye tan sólo los códigos de nombre de pleza en lugar de los números de pieza.

Cuando solicite piezas a su distribuidor local de TOYOTA especifique por favor el número de modelo completo del vehículo, el número de motor o el número de bastidor. Asimismo, es esencial que Vd. especifique los códogos de nombre de pieza descritos en las páginas de ilustraciones y de texto.

El número completo de modelo y el número de bastidor se indican en la portada de este catálogo. Se supone que todas las columnas de este índice de referencia se han rellenado, tanto por parte de la fábrica como por parte de su distribuidor local.

En lo que concierne a los vehículos industriales con equipos opcionales, que se describen en la parte baja de la DESCRIPCION, es absolutamente necesario que especifique equipos opcionales cuando solicite piezas de repuesto.

Su distribuidor local de TOYOTA posee la información necesaria para descifrar los números correctos de cada pieza a base de su información de número de modelo, número de motor o número de bastidor, así como el código de nombre de la pieza.

ILLUSTRATION AND PART NAME CODE TEXT PAGE COMPOSITION (English)

Essentially, one (1) page will present both the illustration and part name code. However, when the space for text page is not enough the next page will be used in succession.

❶ Figure number
This parts catalog has been prepared according to the figure numbers.

❷ Figure title
A representative part name which is the major assembly part name is shown as the figure title of the illustration.

❸ Sub title
The optional name or special specification of each illustration are indicated.

❹ Part name code
This is a combination of figure number and codes of illustrations pertaining to each part. This is a key for your Toyota dealer to find the correct part numbers.

❺ Part name
As a rule, the part name is indicated for each of the part name codes.

❻ QTY (Quantity)
The quantity column indicates the utilized pieces of part name code unit.
When the utilized quantity changes according to each of the vehicles, maximum is indicated.
When the utilized quantity of the parts differs or is more than 100 pieces, quantity 99 is indicated.

❼ Standard parts numbers
The standard parts such as the bolts, nuts, washer, etc. are described with parts numbers. When ordering these parts, specify parts numbers.

ILLUSTRATION ET COMPOSITION DU DE TEXTE DE CODE DE DESIGNATION DE PIECE (French)

Une (1) page contiendra essentiellement une illustration et ses codes de désignation de pièce. Toutefois, lorsque l'espace réservé au texte est insuffisant, la continuation se trouvera sur la page suivante.

❶ Numéro de figure
Ce cataloque de pièces a été préparé en fonction des numéros de figures.

❷ Titre de figure
Une désignation de pièce représentative, celle d'une pièce d'un ensemble important, est indiquée comme titre de figure de l'illustraction.

❸ Sous-titre
La désignation optionnelle ou les spécifications spéciales de chaque illustration sont indiquées.

❹ Code de désignation de pièce
Obtenu en combinant le numéro de figure et les codes des illustrations inhérents à chaque pièce. Ce code permettra à votre concessionnaire Toyota de trouver les numéros de pièces corrects.

❺ Désignation de pièce
La désignation de la pièce est indiqueé pour chacun des codes de désignation de pièce.

❻ Q'ty (quantité)
La colonne quantité indique les pièces utilisées de l'unité de code de désignation de pièce. La quantité maximum est indiquée quand la quantité utilisée diffère pour chacun des véhicules. Quand la quantité de pièces utilisées différe ou lorsqu'elle dépasse 100 pièces, la quantité 99 est indiquée.

❼ Numéros de pièces standard
Les pièces standard comme les boulons, les écrous, les rondelles, etc. sont décrits dans les numéros de pièces. Pour commander ces pièces, prière de spécifier les numéros de pièces.

❶—4501

STEERING WHEEL — ❷
VOLANT DE DIRECTION

LENKRAD
VOLANTE DE DIRECCION

( )

❸

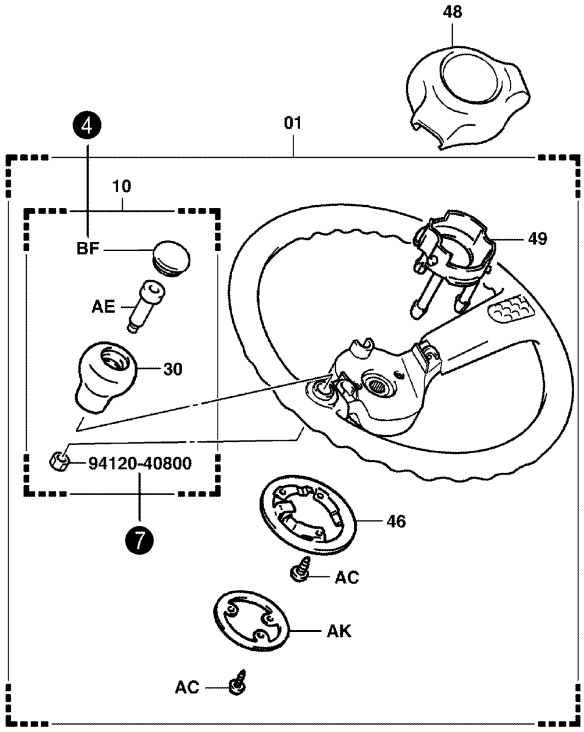

4501-050A

4501-050A

❹ 4501

STEERING WHEEL
VOLANT DE DIRECTION

❻

LENKRAD
VOLANTE DE DIRECCION

PART NAME CODE	❺ PART NAME	QTY
4501-01	**WHEEL ASSY, STEERING** ENS. DE ROUE RAD, VOLLST. CONJUNTO DE LA RUEDA	1
4501-10	**KNOB ASSY, STEERING WHEEL** ENS. DE BOULE KNOPF, VOLLST. CONJUNTO DEL MANDO	1
4501-30	**KNOB SUB-ASSY, STEERING WHEEL** SOUS-ENS. DE BOULE KNOPF-TEILGRUPPE SUBCONJUNTO DEL MANDO	1
4501-46	**SPRING, HORN CONTACT** RESSORT FEDER RESORTE	1
4501-48	**PAD, STEERING WHEEL** TAMPON KLOTZ ALMOHADILLA	1
4501-49	**CUP, HORN CONTACT** COUPELLE DICHTMANSCHETTE TAZA	1
4501-AC	**SCREW** VIS SCHRAUBE TORNILLO	6
4501-AE	**BOLT, STEERING WHEEL KNOB SET** BOULON SCHRAUBE PERNO	1
4501-AK	**RING, HORN CONTACT NO.1** ANNEAU RING ANILLO	1
4501-BF	**CAP** CAPUCHON KAPPE TAPA	1
4501-BK	**COLLAR, STEERING KNOB** COLLIER BUCHSE COLLAR	1

ABBILDUNG UND TEXTSEITENAUFBAU FÜR TEILENAMEN-KODE (German)

Grundsätzlich finden Sie auf einer (1) Seite sowohl die Abbildung als auch den Teilenamen-Kode.
Wenn für den Text jedoch nicht genügend Platz vorhanden ist, wird er auf der nächsten Seite Fortgesetzt.

❶ Abbildungsnummer
Dieser Teilekatalog wurde nach Abbildungsnummern zusammengestellt.

❷ Abbildungstitel
Ein stellvertretender Teilename, welcher zugleich die Bezeichnung für die Hauptbaugruppe ist, wird als Abbildungstitel der Illustration angegeben.

❸ Untertitel
Ein zusätzlicher Name oder eine besondere Kennzeichnung werden für jede Illustration angegeben.

❹ Teilenamen-Kode
Dies ist eine Kombination von ziffern und Abbildungskodes, die jedes Teil betreffen. Es ist ein Schlüssel für Ihren Toyota-Händler, um die richtigen Teilenummern zu finden.

❺ Teilename
Grundsätzlich wird der Teilename für alle Teilenamen-Kodes angegeben.

❻ QTY (Menge)
Die Mengenspalte gibt die benutzte Stückzahl von Teilenamen-Kode-Einheiten an.
Wenn die benutzte Stückzahl je nach Fahrzeug Verschieden ist, wird die Höchstmenge angegeben.
Wenn die benutzte Menge 100 Stück überschreiten kann, wird als Menge 99 angegeben.

❼ Standardteile-Nummern
Die Standardteile, wie Schrauben, Muttern, Unterlegscheiben usw., sind in den Teilenummern beschrieben. Geben Sie bei Bestellung dieser Teile die Teilenummern an.

COMPOSICION DE LAS PAGINAS DE ILUSTRACIONES Y DE TEXTO DE CODIGOS DE NOMBRE DE PIEZAS (Spanish)

Básicamente, una (1) página incluirá tanto la ilustración como el código de nombre de la pieza.
No obstante, si el espacio no fuese suficiente, se utilizará la página siguiente.

❶ Número de figura
Este catálogo de piezas se ha preparado de acuerdo con los números de las figuras.

❷ Título de las figuras
Como título de las figuras de la página de ilustraciones, se incluye un nombre que sea representativo del nombre del mayor conjunto.

❸ Subtítulo
Se indican el nombre opcional o las especificaciones especiales de cada ilustración.

❹ Código de nombre de pieza
Se trata de una combinación de número de figura y de código de las ilustraciones correspondientes a cada pieza. Esta es la clave para que su distribuidor local de TOYOTA pueda encontrar el número de pieza correcto.

❺ Nombre de la pieza
Como norma, se indica el nombre de cada uno de los códigos de nombre de pieza.

❻ QTY (Cantidad)
La columna de cantidad indica el número de piezas utilizadas de cada unidad de código de nombre de pieza.
Cuando la cantidad utilizada es intercambiable entre cada uno de los vehículos, se indica el máximo.
Cuando la cantidad de piezas utilizadas pueda diferir o ser superior a 100, se indica como cantidad 99.

❼ Números de piezas normalizadas
Las piezas corrientes, tales como pernos, tuercas, arandelas etc., se describen con número de pieza. Cuando solicite tales piezas, indique su número de pieza.

❶—4501

STEERING WHEEL ❷
VOLANT DE DIRECTION

LENKRAD
VOLANTE DE DIRECCION

( )

❸

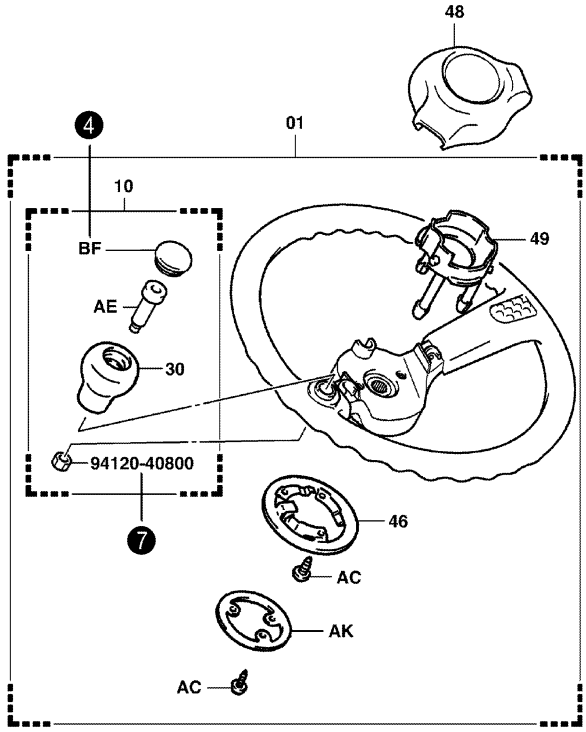

4501-050A

4501-050A

❹ 4501

STEERING WHEEL
VOLANT DE DIRECTION

❻

LENKRAD
VOLANTE DE DIRECCION

PART NAME CODE	❺ PART NAME	QTY	PART NAME CODE	PART NAME	QTY
4501-01	**WHEEL ASSY, STEERING** ENS. DE ROUE RAD, VOLLST. CONJUNTO DE LA RUEDA	1	4501-BK	**COLLAR, STEERING KNOB** COLLIER BUCHSE COLLAR	1
4501-10	**KNOB ASSY, STEERING WHEEL** ENS. DE BOULE KNOPF, VOLLST. CONJUNTO DEL MANDO	1			
4501-30	**KNOB SUB-ASSY, STEERING WHEEL** SOUS-ENS. DE BOULE KNOPF-TEILGRUPPE SUBCONJUNTO DEL MANDO	1			
4501-46	**SPRING, HORN CONTACT** RESSORT FEDER RESORTE	1			
4501-48	**PAD, STEERING WHEEL** TAMPON KLOTZ ALMOHADILLA	1			
4501-49	**CUP, HORN CONTACT** COUPELLE DICHTMANSCHETTE TAZA	1			
4501-AC	**SCREW** VIS SCHRAUBE TORNILLO	6			
4501-AE	**BOLT, STEERING WHEEL KNOB SET** BOULON SCHRAUBE PERNO	1			
4501-AK	**RING, HORN CONTACT NO.1** ANNEAU RING ANILLO	1			
4501-BF	**CAP** CAPUCHON KAPPE TAPA	1			

DATA PLATE & SERIAL NUMBERS (English)

For retrieving correct part numbers, it's indispensable to know the truck model, as well as frame number (or engine number).
Customers can obtain said information in the data plate on the truck or in this user parts catalog.

PLAQUE DE DONNEES TECHNIQUES & NUMEROS DE SERIE (French)

Pour relever correctement le numéro des pièces, il est indispensable de connaítre le modèle de l'engin, ainsi que le numéro de châssis (ou du moteur).
Les propriétaires peuvent trouver ladite information sur la plaque de données techniques de l'engin ou dans le présent ouvrage.

DATENPLATTE & SERIENNUMMERN (German)

Um die richtige Teilenummer zu ermitteln, müssen unbedingt das Fahrzeugmodell sowie die Fahrgestellnummer (oder die Motornummer) bekannt sein.
Kunden Können diese Angaben von der Datenplatte am Fahrzeug oder in diesem Teilekatalog für Benutzer entnehmen.

PLACA DE DATOS Y NUMEROS DE SERIE (Spanish)

Para obtener los números de pieza correctos, es indispensable conocer el modelo del vehículo, así como el número del bastidor (o del motor).
Los clientes pueden obtener dicha información por la placa de datos del vehículo o este catálogo de piezas para el usuario.

0901

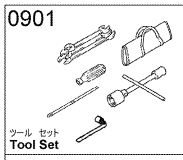

ツール セット
Tool Set

0000-A38

0000-A38_

FIG.INDEX

ILLUSTRATED INDEX
INDEX ILLUSTRE

INDIOE ILLUSTRADO
ILLUSTRIRTES INHALTSVERZEICHNIS

Data plate
Plaque de données techniques
Datenplatte
Placa de datos

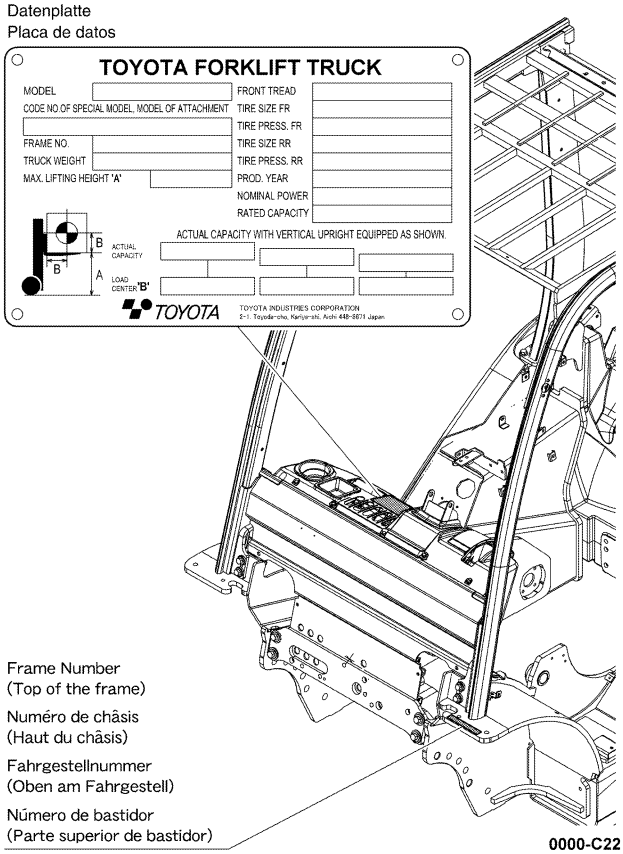

Frame Number
(Top of the frame)

Numéro de châsis
(Haut du châsis)

Fahrgestellnummer
(Oben am Fahrgestell)

Número de bastidor
(Parte superior de bastidor)

0000-C22

0000-C22_

FIG.INDEX

ILLUSTRATED INDEX
INDEX ILLUSTRE

INDIOE ILLUSTRADO
ILLUSTRIRTES INHALTSVERZEICHNIS

1101 Engine Assy

1104 Cylinder Head

1105 Cylinder Block

1106 Timing Gear Cover & End Plate

1107 Mounting

1201 Ventilation Hose

1301 Crankshaft & Piston

ENGINE, GROUP (1/2)

[1FS]

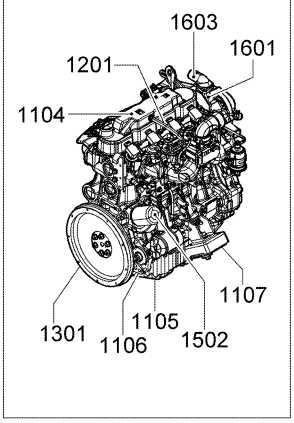

[1KD]

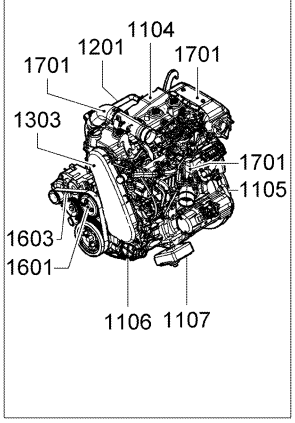

[14Z]

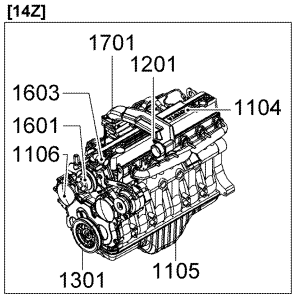

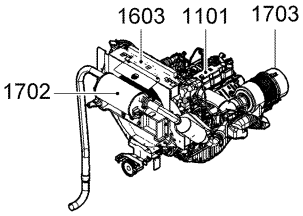

1302 Camshaft & Valve

1303 Timing Chain

1501 Oil Pump

1502 Oil Filter

1703 Air Cleaner

1702 Exhaust Pipe & Muffler

1701 Manifold

1603 Radiator & Water Outlet

1601 Water Pump

1503 Oil Cooler

0000-C23
0000-C23_

FIG.INDEX

ILLUSTRATED INDEX
INDEX ILLUSTRE

INDIOE ILLUSTRADO
ILLUSTRIRTES INHALTSVERZEICHNIS

1901 Ignition Coil & Spark Plug

1903 Alternator

1904 Starter

1910 Controller

2101 Fuel Pipe

2103 Carburetor

2105 Air Governor

ENGINE, GROUP (2/2)

[1FS]

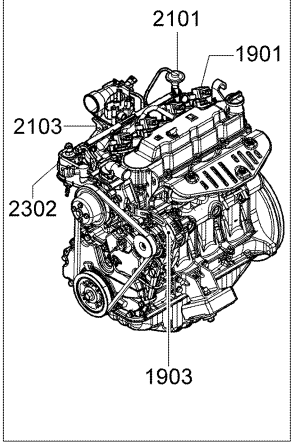

[1KD]

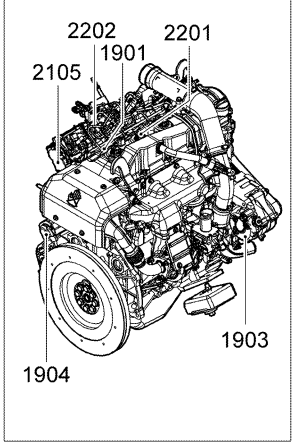

[14Z]

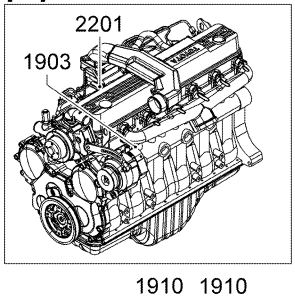

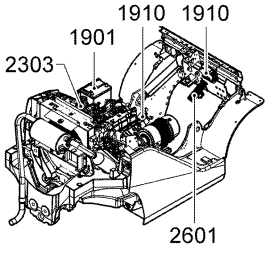

2201 Injection Nozzle

2202 Injection Pump Assy

2302 Fuel Filter

2303 Fuel Tank & Fuel Pipe

2601 Accelerator Link

0000-C24
0000-C24_

FIG.INDEX

ILLUSTRATED INDEX
INDEX ILLUSTRE

INDIOE ILLUSTRADO
ILLUSTRIRTES INHALTSVERZEICHNIS

2311
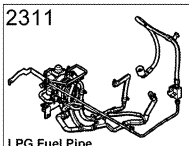
LPG Fuel Pipe

2314
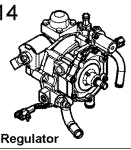
LPG Regulator

2316
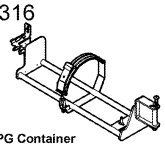
LPG Container

LPG GROUP
(LPG RUSSIA)

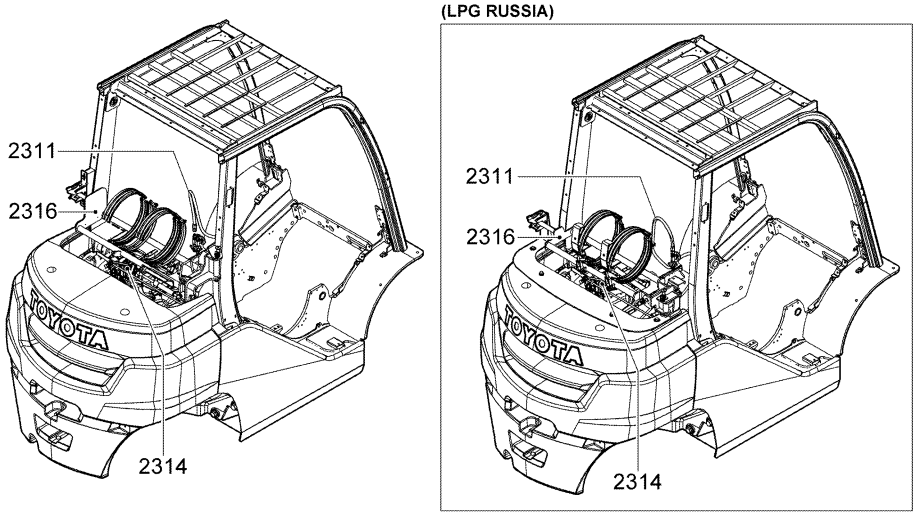

0000-C25
0000-C25_

FIG.INDEX

ILLUSTRATED INDEX
INDEX ILLUSTRE

INDIOE ILLUSTRADO
ILLUSTRIRTES INHALTSVERZEICHNIS

3201

トルクコンバータ ハウジング
Torqeconverter Housing

3202
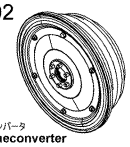
トルクコンバータ
Torqueconverter

3203
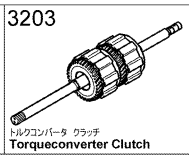
トルクコンバータ クラッチ
Torqueconverter Clutch

3204
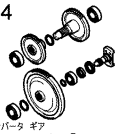
トルクコンバータ ギア
Torqueconverter Gear

3206
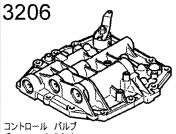
コントロール バルブ
Control Valve

3208

オイル ポンプ
Oil pump

3213
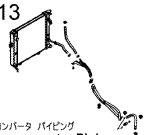
トルクコンバータ パイピング
Torqueconverter Piping

シャシ グループ (1/3)
CHASSIS GROUP (1/3)

[ATM]

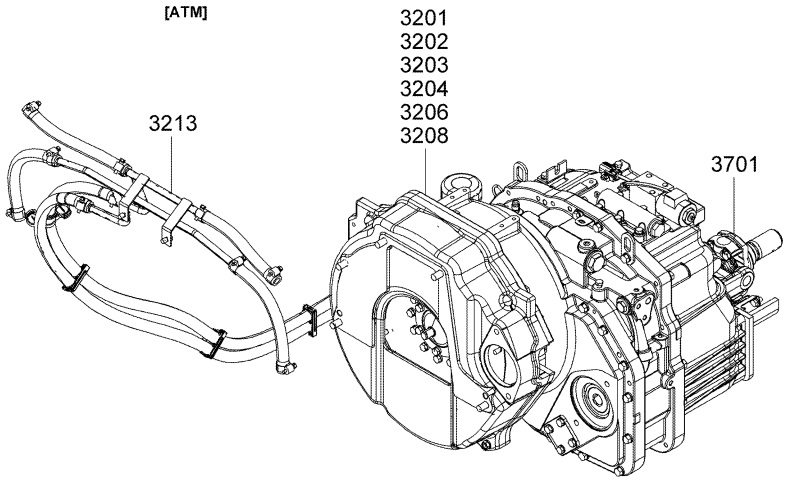

3701
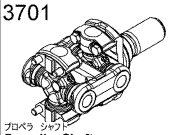
プロペラ シャフト
Propeller Shaft

0000-C04B
0000-C04B

FIG.INDEX

ILLUSTRATED INDEX
INDEX ILLUSTRE

INDIOE ILLUSTRADO
ILLUSTRIRTES INHALTSVERZEICHNIS

4101	4201	4301	4302	4401	4402	4403
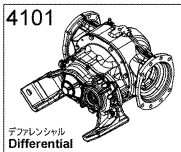	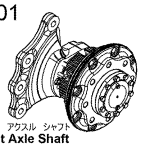	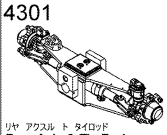	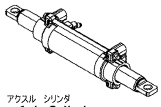		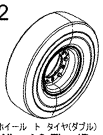	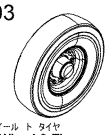
デファレンシャル **Differential**	フロント アクスル シャフト **Front Axle Shaft**	リヤ アクスル トタイロッド **Rear Axle & Tie-Rod**	リヤ アクスル シリンダ **Rear Axle Cylinder**	フロント ホイール トタイヤ(シングル) **Front Wheel & Tire (Single)**	フロント ホイール トタイヤ(ダブル) **Front Wheel & Tire (Double)**	リヤ ホイール トタイヤ **Rear Wheel & Tire**

シャシ グループ (2/3)
CHASSIS GROUP (2/3)

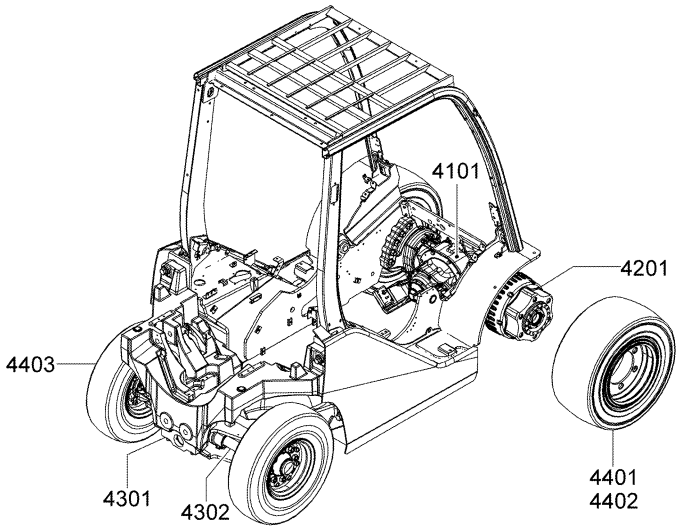

0000-C26A
0000-C26A

FIG.INDEX

ILLUSTRATED INDEX
INDEX ILLUSTRE

INDIOE ILLUSTRADO
ILLUSTRIRTES INHALTSVERZEICHNIS

4501	4502	4503	4507	4601	4701	4707
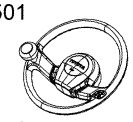				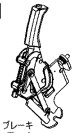		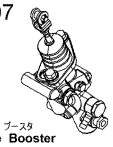
ステアリング ホイール **Steering Wheel**	ステアリング ポスト **Steering Post**	ハイドロスタティック ステアリング バルブ **Hydrostatic Steering Valve**	ドラッグ リンク トステアリング パイピング **Drag Link & Steering Piping**	パーキング ブレーキ **Parking Brake**	ブレーキ ペダル **Brake Pedal**	ブレーキ ブースタ **Brake Booster**

シャシ グループ (3/3)
CHASSIS GROUP (3/3)

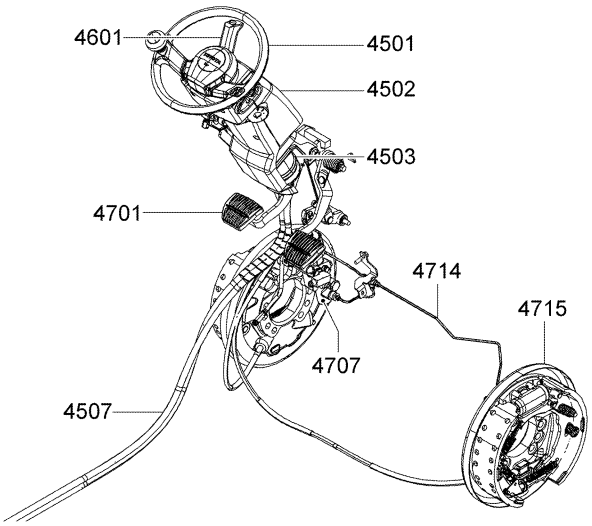

4714	4715
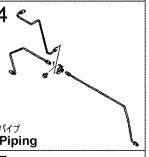	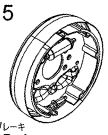
ブレーキ パイプ **Brake Piping**	ドラム ブレーキ **Drum Brake**

0000-C06A
0000-C06A

FIG.INDEX

ILLUSTRATED INDEX
INDEX ILLUSTRE

INDIOE ILLUSTRADO
ILLUSTRIRTES INHALTSVERZEICHNIS

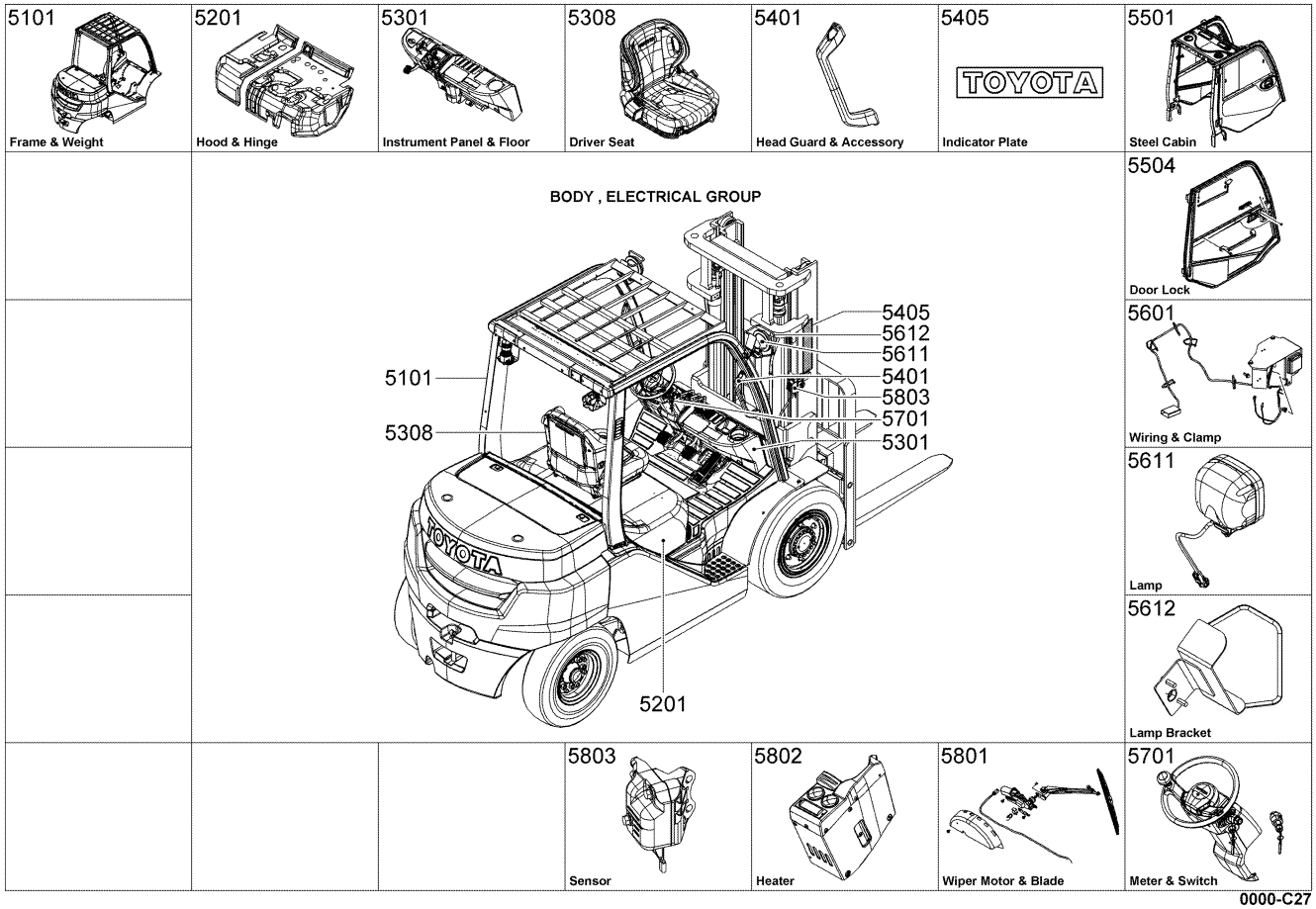

0000-C27
0000-C27_

FIG.INDEX

ILLUSTRATED INDEX
INDEX ILLUSTRE

INDIOE ILLUSTRADO
ILLUSTRIRTES INHALTSVERZEICHNIS

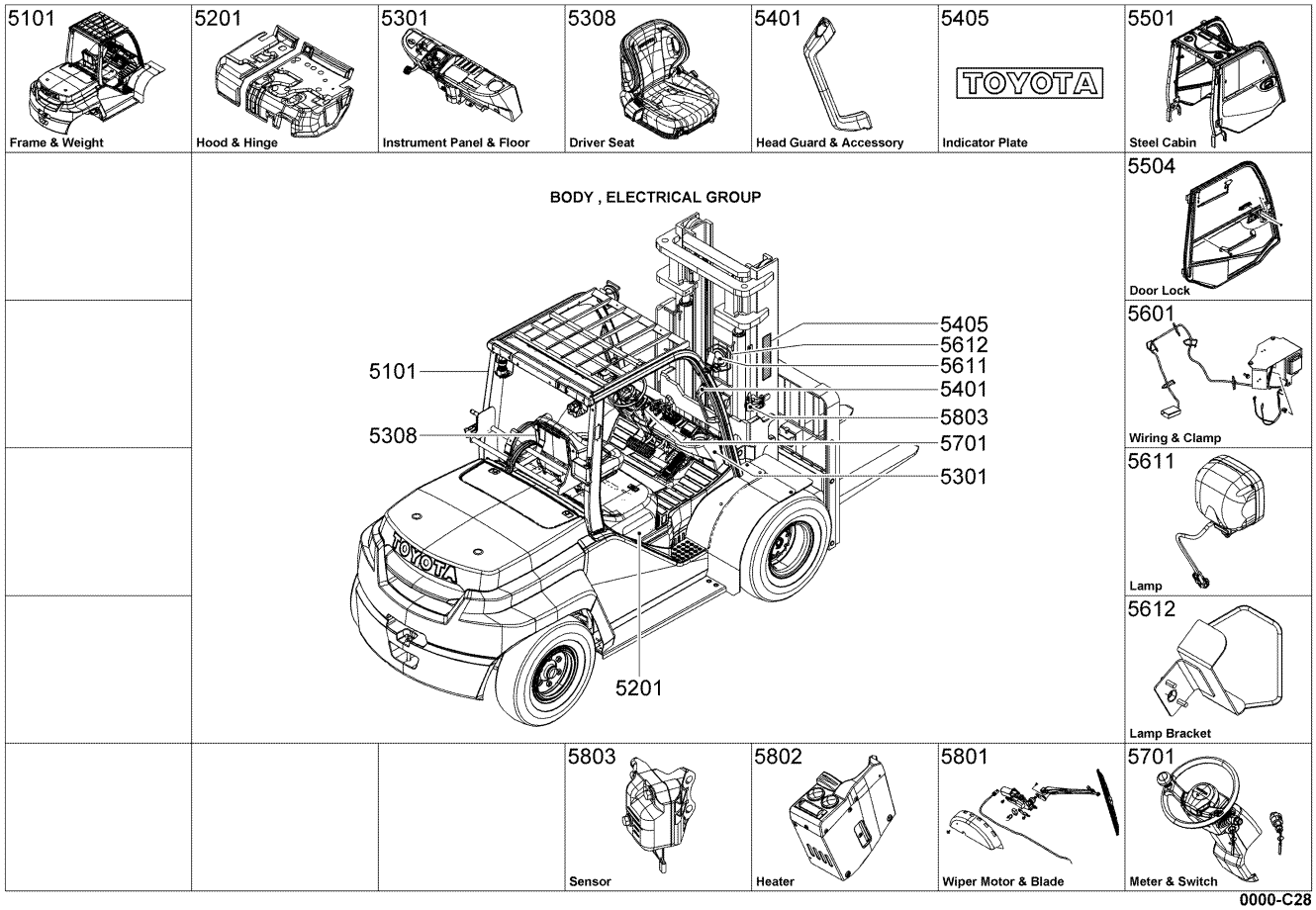

0000-C28
0000-C28_

FIG.INDEX

ILLUSTRATED INDEX
INDEX ILLUSTRE

INDIOE ILLUSTRADO
ILLUSTRIRTES INHALTSVERZEICHNIS

6101 マスト Mast

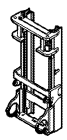

6301 リフト ブラケット ト フォーク Lift Bracket & Fork

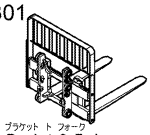

6302 チェーン ト チェーン ホイール Chain & Chain Wheel

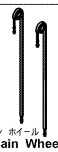

6502 フロント リフト シリンダ Front Lift Cylinder



6503 リア リフト シリンダ Rear Lift Cylinder

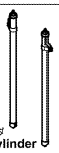

6511 ティルト シリンダ Tilt Cylinder

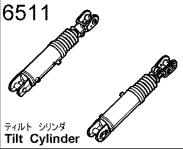

6701 オイル ポンプ Oil Pump

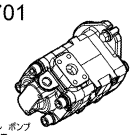

マスト ハイドロリック コンポーネント グループ
MAST, HYDRAULIC COMPONENT GROUP

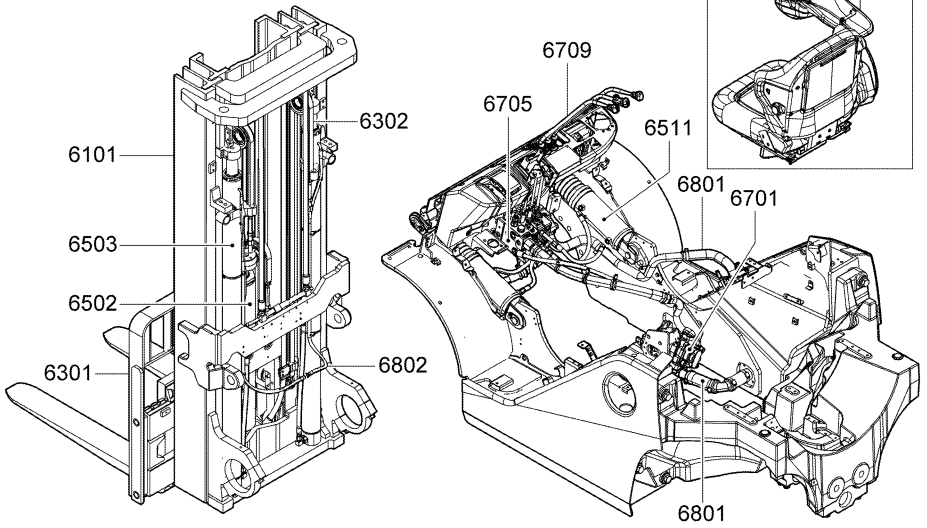

6705 オイル コントロール バルブ Oil Control Valve



6709 オイル コントロール バルブ リンク Oil Control Valve Link

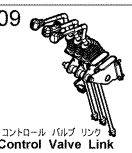

6712 ミニ レバー Mini Lever

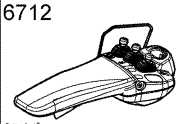

6801 ボデー パイピング Body Piping

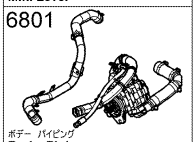

6829 ソレノイド バルブ Solenoid Valve

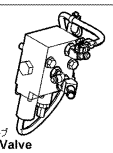

6802 マスト パイピング Mast Piping

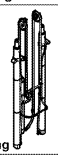

0000-B97A
0000-B97A

FIG.INDEX

ILLUSTRATED INDEX
INDEX ILLUSTRE

INDIOE ILLUSTRADO
ILLUSTRIRTES INHALTSVERZEICHNIS

1101	ENGINE ASSY ENS. DE MOTEUR	MOTOR-VOLLST. CONJUNTO DEL MOTOR

1FS (CONVERTIBLE(Z3), LPG AUST. Z3, LPG NZ SPEC(Z3), LPG RUS

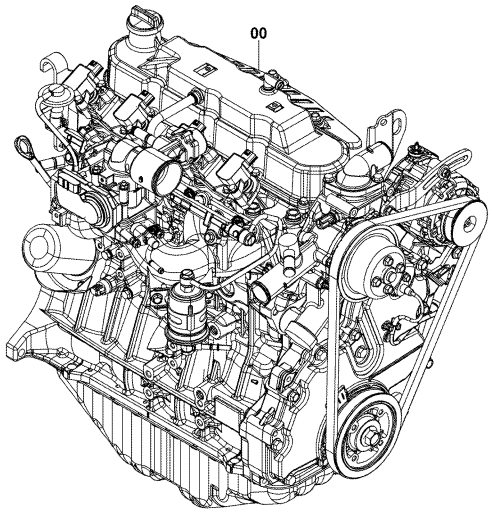

1101-230

1101-230_

1FS (EXCLUSIVE(Z4)) [ENGINE ASSY]

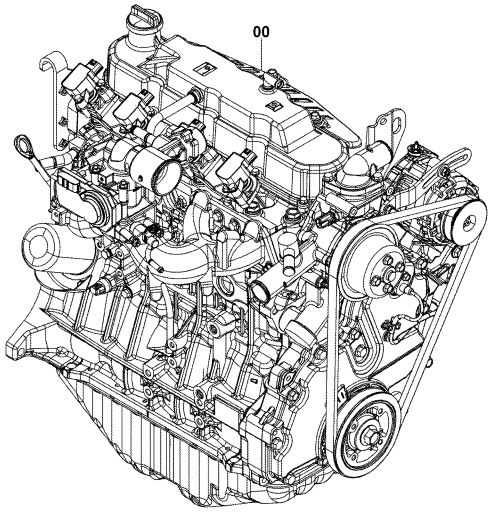

1101-229

1101-229_

1101	ENGINE ASSY ENS. DE MOTEUR	MOTOR-VOLLST. CONJUNTO DEL MOTOR

1FS [ENGINE ASSY]

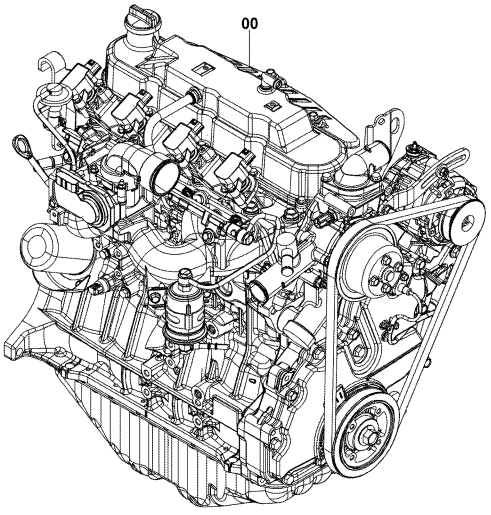

1101-228

1101-228_

1101	ENGINE ASSY ENS. DE MOTEUR	MOTOR-VOLLST. CONJUNTO DEL MOTOR

1FS [ENGINE GASKET KIT]

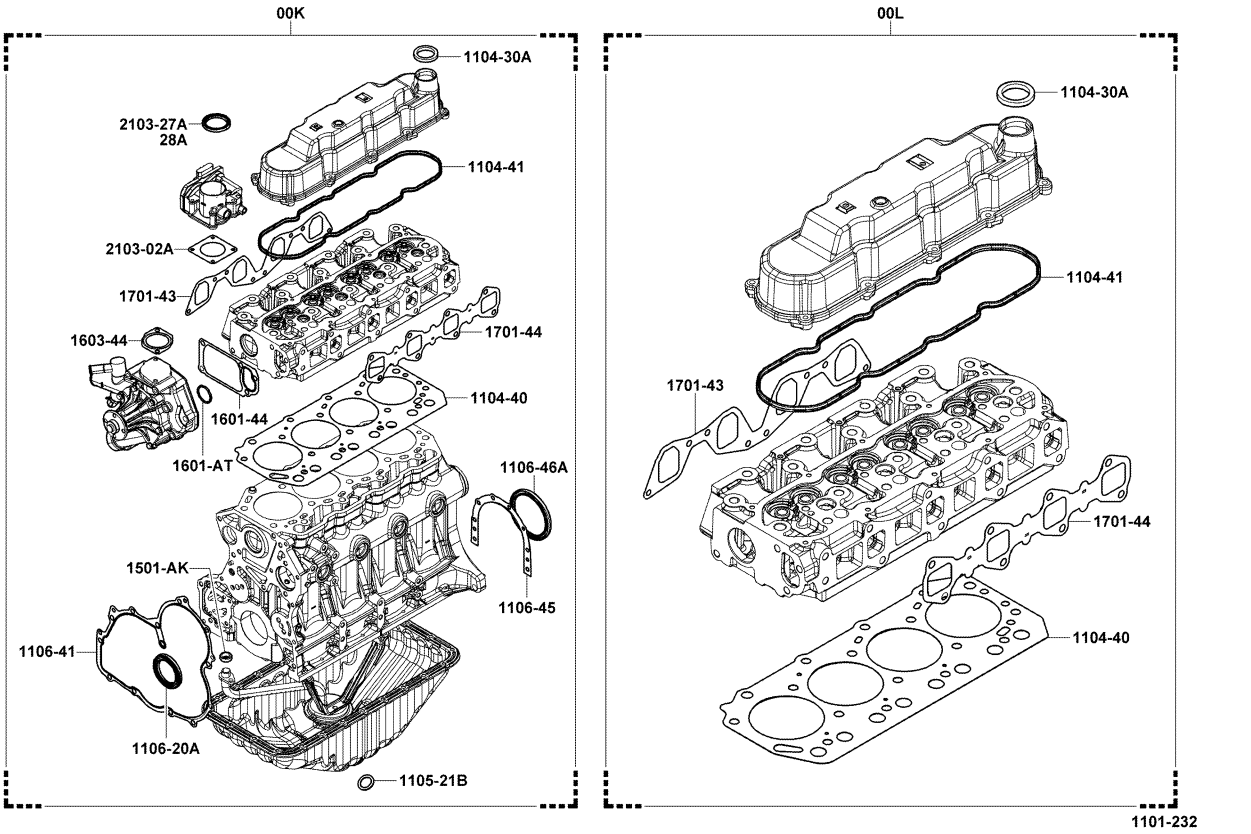

1101-232_

1101	ENGINE ASSY ENS. DE MOTEUR	MOTOR-VOLLST. CONJUNTO DEL MOTOR

1FS [PARTIAL ENGINE]

1FS [SHORT BLOCK]

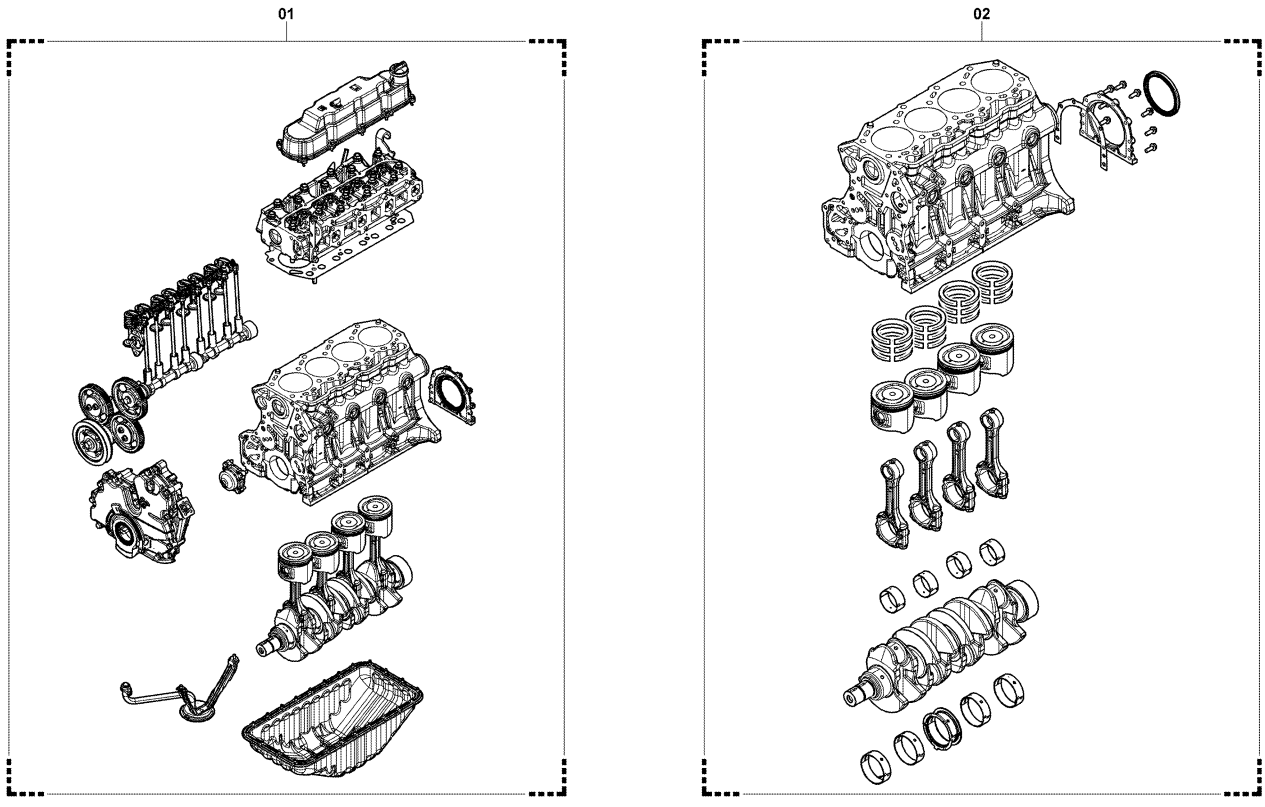

1101-234_

1101-233_

1101	ENGINE ASSY ENS. DE MOTEUR	MOTOR-VOLLST. CONJUNTO DEL MOTOR

PART NAME CODE	PART NAME	QTY	PART NAME CODE	PART NAME	QTY
1101-00	**ENGINE ASSY** ENS. DE MOTEUR MOTOR, VOLLST. CONJUNTO DEL MOTOR	1			
1101-00K	**GASKET KIT, ENGINE O/H** POXHETTE DE JOINTS DICHTUNGSAUSRUSTUNG JUEGO DE EMPAQUETADURA	1			
1101-00L	**GASKET KIT, ENGINE VALVE GRIND** POXHETTE DE JOINTS DICHTUNGSAUSR? STUNG JUEGO DE EMPAQUETADURA	1			
1101-01	**ENGINE ASSY, PARTIAL** ENS. DE MOTEUR MOTOR, VOLLST. CONJUNTO DEL MOTOR	1			
1101-02	**BLOCK ASSY, SHORT** ENS. DE BLOC FLASCHENZUG, VOLLST. CONJUNTO DE BLOQUE	1			

1101	ENGINE ASSY ENS. DE MOTEUR	MOTOR-VOLLST. CONJUNTO DEL MOTOR

PART NAME CODE	PART NAME	QTY	PART NAME CODE	PART NAME	QTY

1104	CYLINDER HEAD TETE DE CYLINDRE	ZYLINDERKOPF CULATA DE CILINDROS

1FS [1/2, HEAD & HEAD COVER]

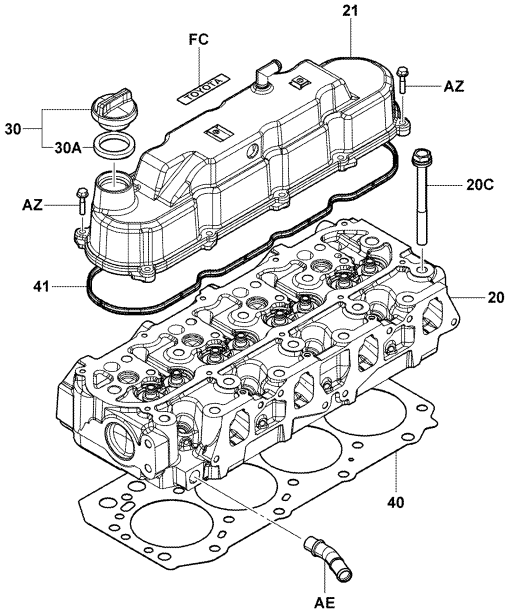

1104-206C

1104-206C

1FS [2/2, HEAD INNER PARTS]

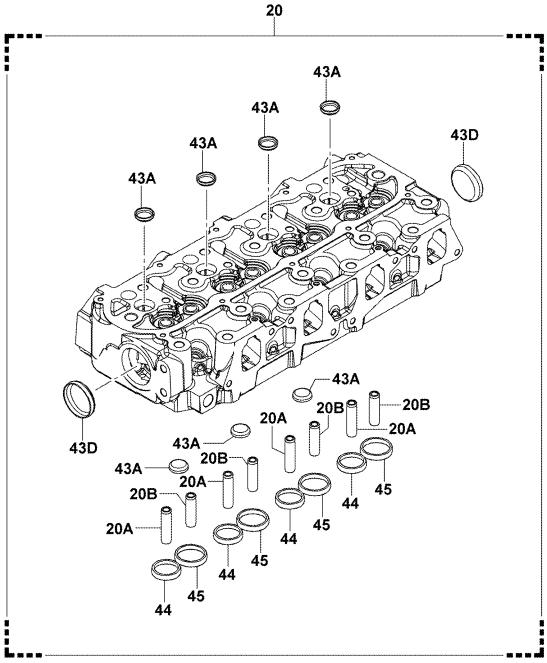

1104-205

1104-205_

1104	CYLINDER HEAD TETE DE CYLINDRE	ZYLINDERKOPF CULATA DE CILINDROS

1FS [3/3, SHORT HEAD]

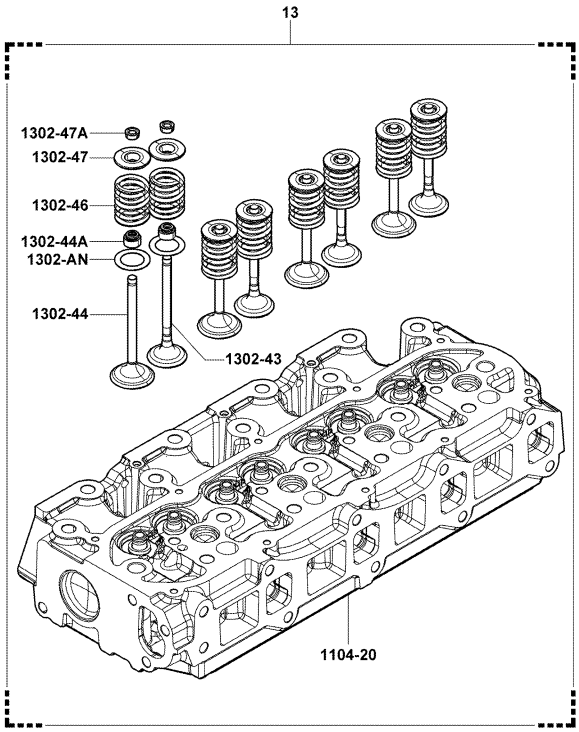

1104-210

1104-210_

1104	CYLINDER HEAD TETE DE CYLINDRE	ZYLINDERKOPF CULATA DE CILINDROS

PART NAME CODE	PART NAME	QTY	PART NAME CODE	PART NAME	QTY
1104-13	**HEAD ASSY, SHORT** ENS. DE TETE KOPF, VOLLST. CONJUNTO DE CABEZAL	1	1104-43A	**PLUG, TIGHT, NO.1** BOUCHON STOPFEN TAPON	7
1104-20	**HEAD SUB-ASSY, CYLINDER** SOUS-ENS. DE TETE KOPF-TEILGRUPPE SUBCONJUNTO DE DE CABEZAL	1	1104-43D	**PLUG, TIGHT, NO.4** BOUCHON STOPFEN TAPON	2
1104-20A	**BUSHING, VALVE GUIDE INTAKE** BAGUE BUCHSE BUJE	4	1104-44	**SEAT, VALVE INTAKE** SIEGE SITZ ASIENTO	4
1104-20B	**BUSHING, VALVE GUIDE EXHAUST** BAGE BUCHSE MANGUITO	4	1104-45	**SEAT, VALVE EXHAUST** SIEGE SITZ ASIENTO	4
1104-20C	**BOLT, CYLINDER HEAD SET** BOULON SCHRﾄｳBE PERNO	18	1104-AE	**TUBE** TUBE ROHR TUBO	1
1104-21	**COVER SUB-ASSY, CYLINDER HEAD** SOUS-ENS. DE COUVERCLE DECKEL-TEILGRUPPE SUBCONJUNTO DE CUBIERTA	1	1104-AZ	**BOLT** BOULON SCHRAUBE PERNO	10
1104-30	**CAP SUB-ASSY, OIL FILLER** SOUS-ENS. DE CAPUCHON KAPPEN-TEILGRUPPE SUBCONJUNTO DE LA TAPA	1	1104-FC	**LABEL** ETIQUETTE SCHILD ETIQUETA	1
1104-30A	**GASKET, OIL FILLER CAP** JOINT DICHTUNG EMPAQUETADURA	1			
1104-40	**GASKET, CYLINDER HEAD** JOINT DICHTUNG EMPAQUETADURA	1			
1104-41	**GASKET, CYLINDER HEAD COVER** JOINT DICHTUNG EMPAQUETADURA	1			

1104	CYLINDER HEAD TETE DE CYLINDRE	ZYLINDERKOPF CULATA DE CILINDROS

PART NAME CODE	PART NAME	QTY	PART NAME CODE	PART NAME	QTY

1FS [1/5, BLOCK MOUT PARTS]

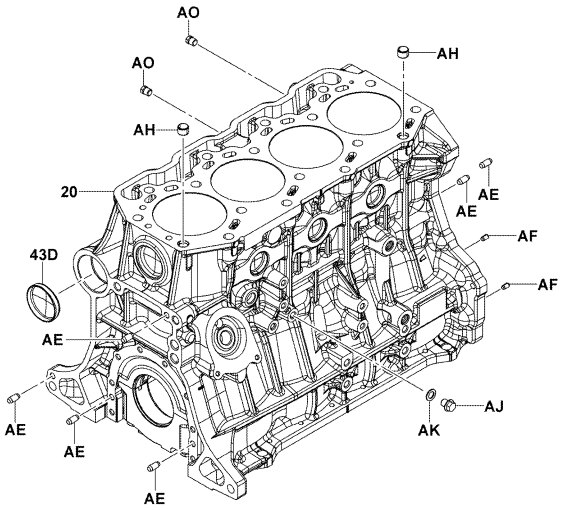

1105-299

1105-299_

1FS [2/5, BLOCK INNER PARTS]

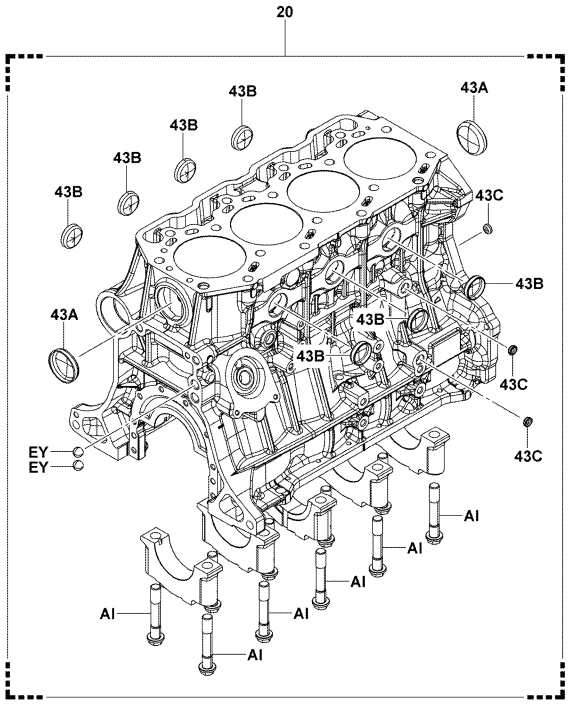

1105-297

1105-297_

1FS [3/5, DRAIN COCK]

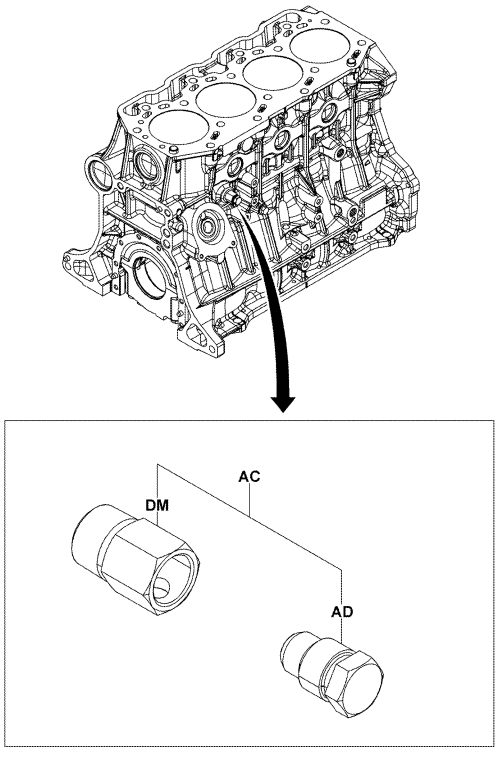

1105-298

1105-298_

1FS [4/5, OIL LEVEL GAGE]

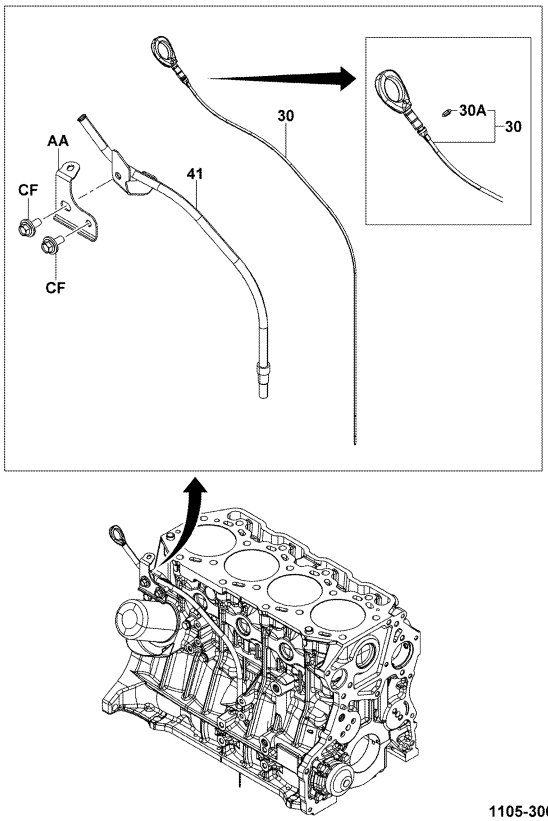

1105-300

1105-300_

1FS [5/5, OIL PAN]

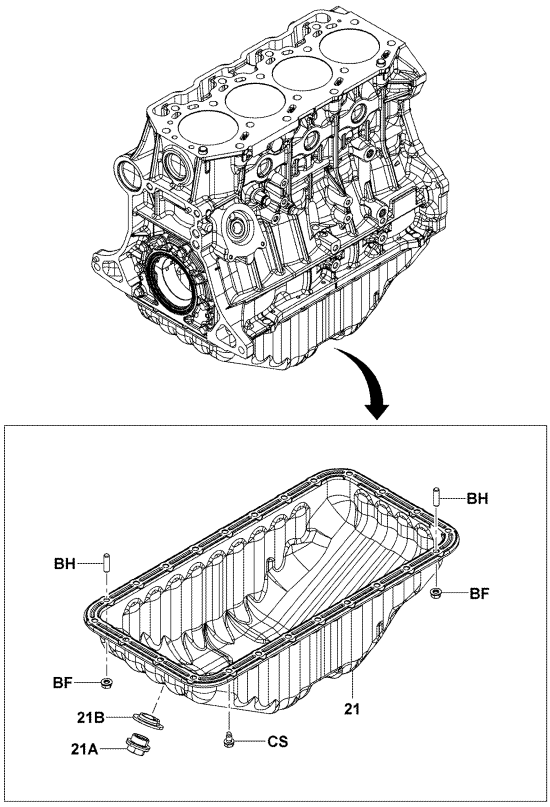

1105-301A

1105-301A

1105	CYLINDER BLOCK BLOC DE CYLINDRE	ZYLINDERBLOCK BLOQUE DE CILINDROS

PART NAME CODE	PART NAME	QTY
1105-20	**BLOCK SUB-ASSY, CYLINDER** SOUS-ENS. DE BLOC FLASCHENZUG-TEILGRUPPE SUBCONJUNTO DEL BLOQUE	1
1105-21	**PAN SUB-ASSY, OIL** SOUS-ENS. DE CARTER WANNEN-TEILGRUPPE SUBCONJUNTO DEL DEPOSITO	1
1105-21A	**PLUG (FOR OIL PAN DRAIN)** ENS. DE ROBINET HAHN, VOLLST. CONJUNTO DEL GRIFO	1
1105-21B	**GASKET, OIL PAN DRAIN PLUG** JOINT DICHTUNG EMPAQUETADURA	1
1105-30	**GAGE SUB-ASSY, OIL LEVEL** SOUS-ENS. DE JAUGE MESSGERATE-TEILGRUPPE SUBCONJUNTO DE MEDIDOR	1
1105-30A	**RING, O (OIL LEVEL GAGE)** ANNEAU RING ANILLO	1
1105-41	**GUIDE, OIL LEVEL GAGE** GUIDE FUHRUNG GUIA	1
1105-43A	**PLUG, TIGHT, NO.1** BOUCHON STOPFEN TAPON	2
1105-43B	**PLUG, TIGHT, NO.2** BOUCHON STOPFEN TAPON	7
1105-43C	**PLUG, TIGHT, NO.3** BOUCHON STOPFEN TAPON	3
1105-43D	**PLUG, TIGHT, NO.4** BOUCHON STOPFEN TAPON	1
1105-AA	**SUPPORT, OIL LEVEL GAGE GUIDE** SUPPORT STUTZE SOPORTE	1
1105-AC	**COCK SUB-ASSY, DRAIN** SOUS-ENS. DE ROBINET HAHN-TEILGRUPPE SUBCONJUNTO DE GRIFO	1
1105-AD	**PLUG, DRAIN COCK** BOUCHON STOPFEN TAPON	1
1105-AE	**PIN, STRAIGHT** GOUPILLE STIFT PASADOR	6
1105-AF	**PIN, STRAIGHT** GOUPILLE STIFT PASADOR	2
1105-AH	**PIN, RING** GOUPILLE STIFT PASADOR	2
1105-AI	**BOLT** BOULON SCHRAUBE PERNO	10
1105-AJ	**PLUG, STRAIGHT** BOUCHON STOPFEN TAPON	1
1105-AK	**GASKET** JOINT DICHTUNG EMPAQUETADURA	1

1105	CYLINDER BLOCK BLOC DE CYLINDRE		ZYLINDERBLOCK BLOQUE DE CILINDROS		
PART NAME CODE	PART NAME	QTY	PART NAME CODE	PART NAME	QTY
1105-AO	**PLUG** BOUCHON STOPFEN TAPON	2			
1105-BF	**NUT** ECROU MUTTER TUERCA	2			
1105-BH	**BOLT, STUD** BOULON SCHRAUBE PERNO	2			
1105-CF	**BOLT** BOULON SCHRAUBE PERNO	2			
1105-CS	**BOLT** BOULON SCHRAUBE PERNO	22			
1105-DM	**BODY, DRAIN COCK** CARROSSERIE KAROSSERIE CARROCERIA	1			
1105-EY	**BALL** BILLE KUGEL BOLA	2			

1105	CYLINDER BLOCK BLOC DE CYLINDRE		ZYLINDERBLOCK BLOQUE DE CILINDROS		
PART NAME CODE	PART NAME	QTY	PART NAME CODE	PART NAME	QTY

1FS [1/4, TIMING GEAR CASE & COVER]

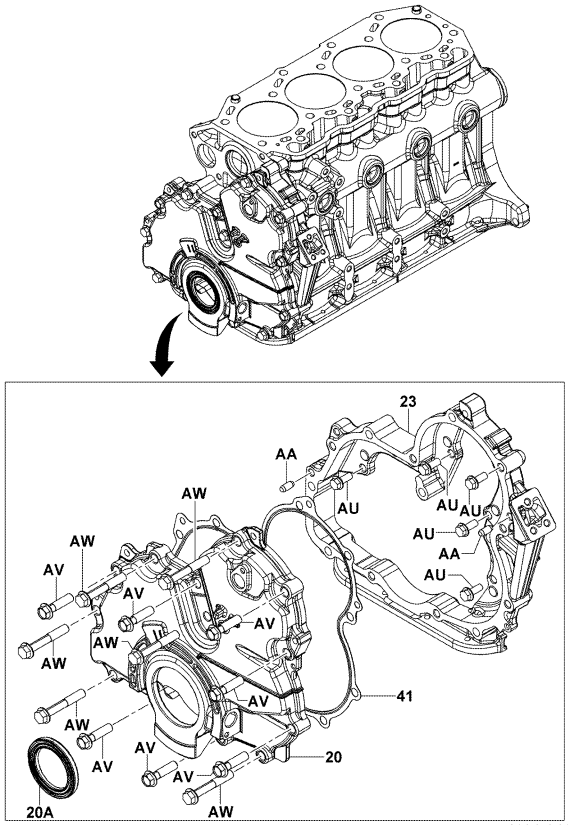

1106-211

1106-211_

1FS [2/4, RETAINER & SEAL]

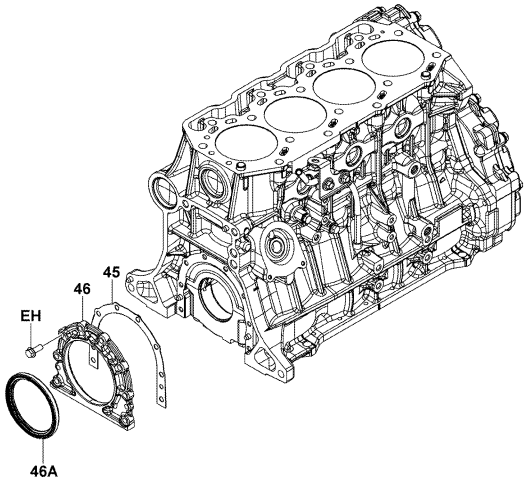

1106-212A

1106-212A

1FS [3/4, ENGINE HANGER]

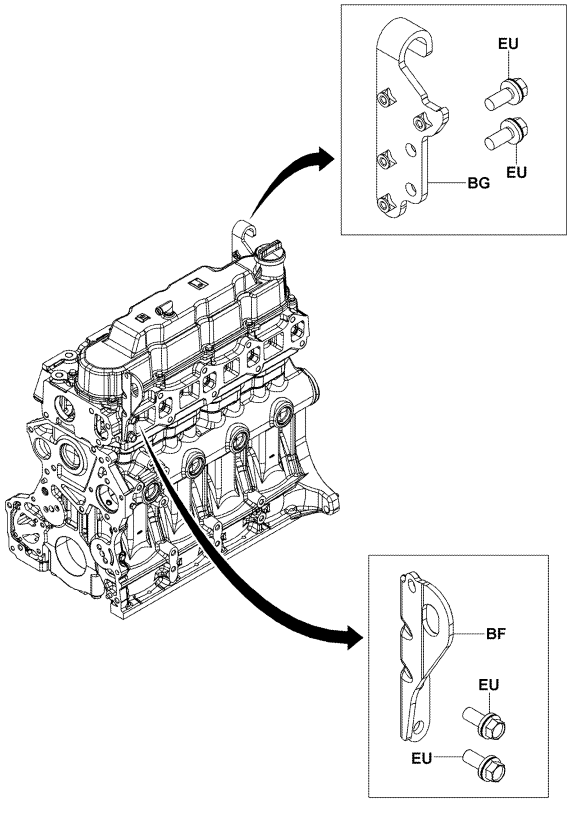

1106-213

1106-213_

1FS [4/4, NE, G SENSORT]

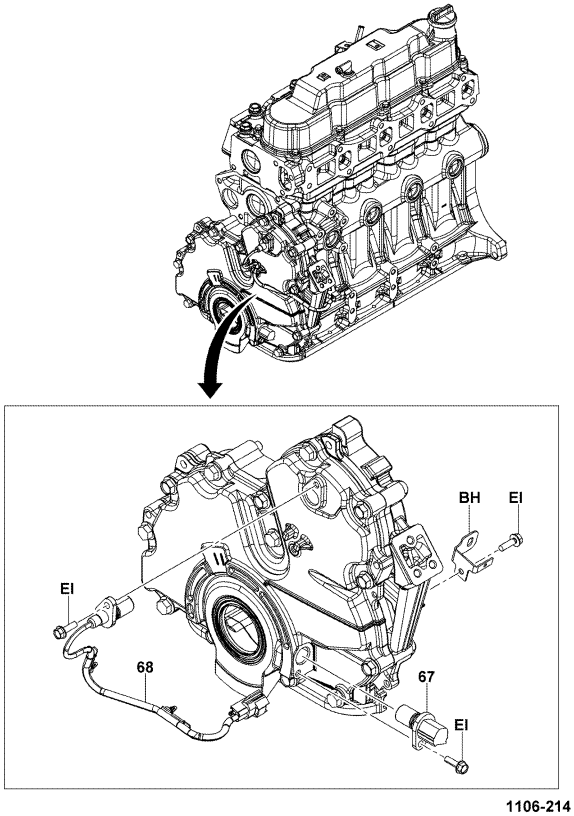

1106-214

1106-214_

1106

TIMING GEAR COVER & END PLATE
PLAQUE D'EXTR. & CACHE D'ENGR DE DISTR
STEUERDECKEL & ABDECKPLATTE
PLACA Y CUBIERTA DE ENGRANAJE DE DISTRIB.

PART NAME CODE	PART NAME	QTY
1106-20	**COVER SUB-ASSY, TIMING GEAR, CHAIN** SOUS-ENS. DE COUVERCLE DECKEL-TEILGRUPPE SUBCONJUNTO DE CUBIERTA	1
1106-20A	**SEAL, OIL (FOR TIMING GEAR COVER)** JOINT ABDICHTUNG SELLO	1
1106-23	**CASE SUB-ASSY, TIMING GEAR** SOUS-ENS. DE CARTER GEHAUSE-TEILGRUPPE SUBCONJUNTO DE LA CAJA	1
1106-41	**GASKET, TIMING GEAR (OR CHAIN) COVER** JOINT DICHTUNG EMPAQUETADURA	1
1106-45	**GASKET, REAR OIL SEAL RETAINER** JOINT DICHTUNG EMPAQUETADURA	1
1106-46	**RETAINER, REAR OIL SEAL** ARRETOIR SEEGERRING RETENEDOR	1
1106-46A	**SEAL, ENGINE REAR OIL** JOINT ABDICHTUNG SELLO	1
1106-67	**SENSOR, CRANK POSITION** DETECTEUR SENSOR SENSOR	1
1106-68	**SENSOR, CRANK POSITION** DETECTEUR SENSOR SENSOR	1
1106-AA	**PIN, STRAIGHT** GOUPILLE STIFT PASADOR	2
1106-AU	**BOLT** BOULON SCHRAUBE PERNO	5
1106-AV	**BOLT** BOULON SCHRAUBE PERNO	7
1106-AW	**BOLT** BOULON SCHRAUBE PERNO	6
1106-BF	**HANGER, ENGINE, NO.1** BRIDE DE SUPPORT AUFHANGUNG COLGADOR	1
1106-BG	**HANGER, ENGINE, NO.2** BRIDE DE SUPPORT AUFHANGUNG COLGADOR	1
1106-BH	**BRACKET** SUPPORT TRAGER SOPORTE	1
1106-EH	**BOLT** BOULON SCHRAUBE PERNO	8
1106-EI	**BOLT** BOULON SCHRAUBE PERNO	3
1106-EU	**BOLT** BOULON SCHRAUBE PERNO	4

1106

TIMING GEAR COVER & END PLATE
PLAQUE D'EXTR. & CACHE D'ENGR DE DISTR
STEUERDECKEL & ABDECKPLATTE
PLACA Y CUBIERTA DE ENGRANAJE DE DISTRIB.

PART NAME CODE	PART NAME	QTY

PART NAME CODE	PART NAME	QTY

1107	MOUNTING MONTAGE	AUFHÄNGUNG MONTAJE

1FS

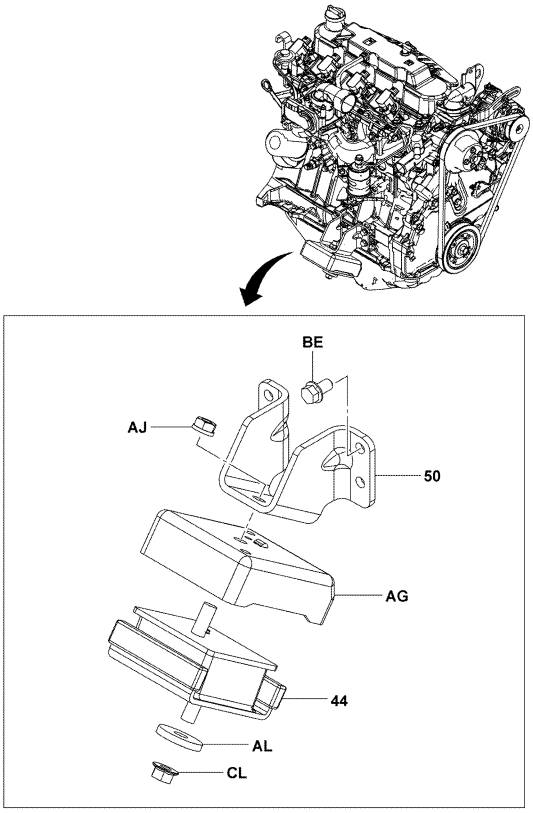

1107-271

1107-271_

1107	MOUNTING MONTAGE	AUFHÄNGUNG MONTAJE

PART NAME CODE	PART NAME	QTY	PART NAME CODE	PART NAME	QTY
1107-44	**INSULATOR, ENGINE MOUNTING, RR** ISOLATEUR ISOLATOR AISLADOR	2			
1107-50	**BRACKET, ENGINE MOUNTING** SUPPORT TRAGER SOPORTE	2			
1107-AG	**STABILIZER, ENGINE MOUNTING** STABILISATEUR STABILISATOR ESTABILIZADOR	2			
1107-AJ	**NUT** ECROU MUTTER TUERCA	2			
1107-AL	**WASHER, PLATE** RODELLE UNTERLEGSCHEIBE ARANDELA	2			
1107-BE	**BOLT** BOULON SCHRAUBE PERNO	8			
1107-CL	**NUT** ECROU MUTTER TUERCA	2			

1201	VENTILATION HOSE FLEXIBLE DE VENTILATION	ENTLﾌFTUNGSSCHLAUCH MANGUERA DE VENTILACION

1FS

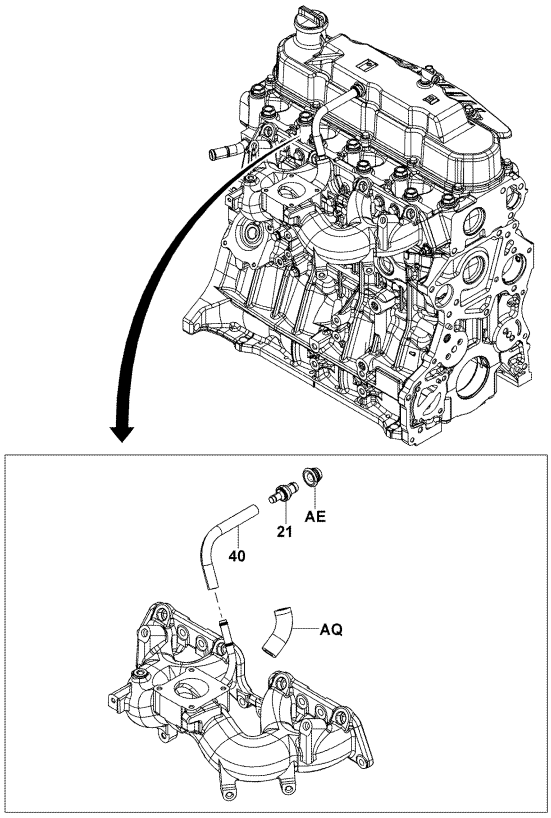

1201-122

1201-122_

1201	VENTILATION HOSE FLEXIBLE DE VENTILATION	ENTLﾌFTUNGSSCHLAUCH MANGUERA DE VENTILACION

PART NAME CODE	PART NAME	QTY	PART NAME CODE	PART NAME	QTY
1201-21	**VALVE SUB-ASSY, VENTILATION** SOUS-ENS. DE SOUPAPE VENTIL-TEILGRUPPE SUBCONJUNTO DE VALVULA	1			
1201-40	**HOSE, VENTILATION, NO.1** FLEXIBLE SCHLAUCH MANGUERA	1			
1201-49	**HOSE, VENTILATION** FLEXIBLE SCHLAUCH MANGUERA	1			
1201-AE	**GROMMET** RONDELLE ISOLANTE DURCHFUHRUNG ANILLO PROTECTOR	1			
1201-AQ	**INSULATOR, VENTILATION HOSE HEAT** ISOLATEUR ISOLATOR AISLADOR	1			

1301	CRANKSHAFT & PISTON VILEBREQUIN & PISTON	KURBELWELLE & KOLBEN CIGЭEДAL Y PISTON

1FS [1/2, CRANKSHAFT BEARING]

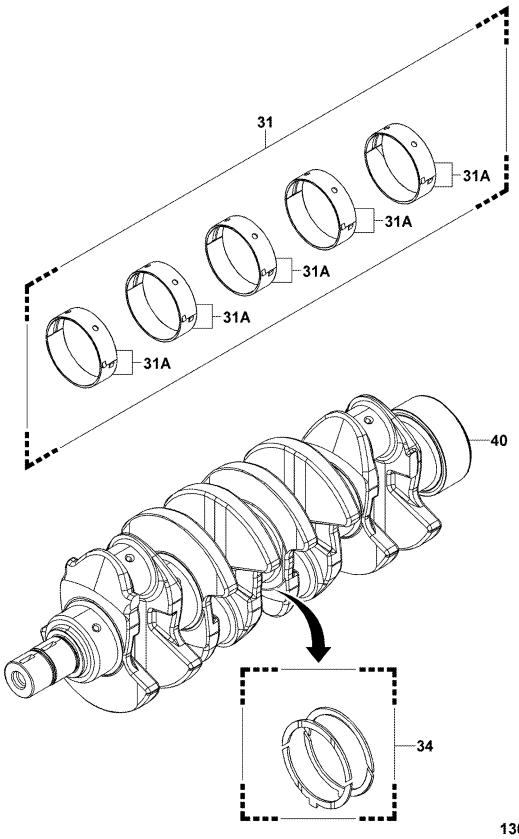

1301-216

1301-216_

1301	CRANKSHAFT & PISTON VILEBREQUIN & PISTON	KURBELWELLE & KOLBEN CIGЭEДAL Y PISTON

1FS [2/2, CRANKSHAFT & PISTON]

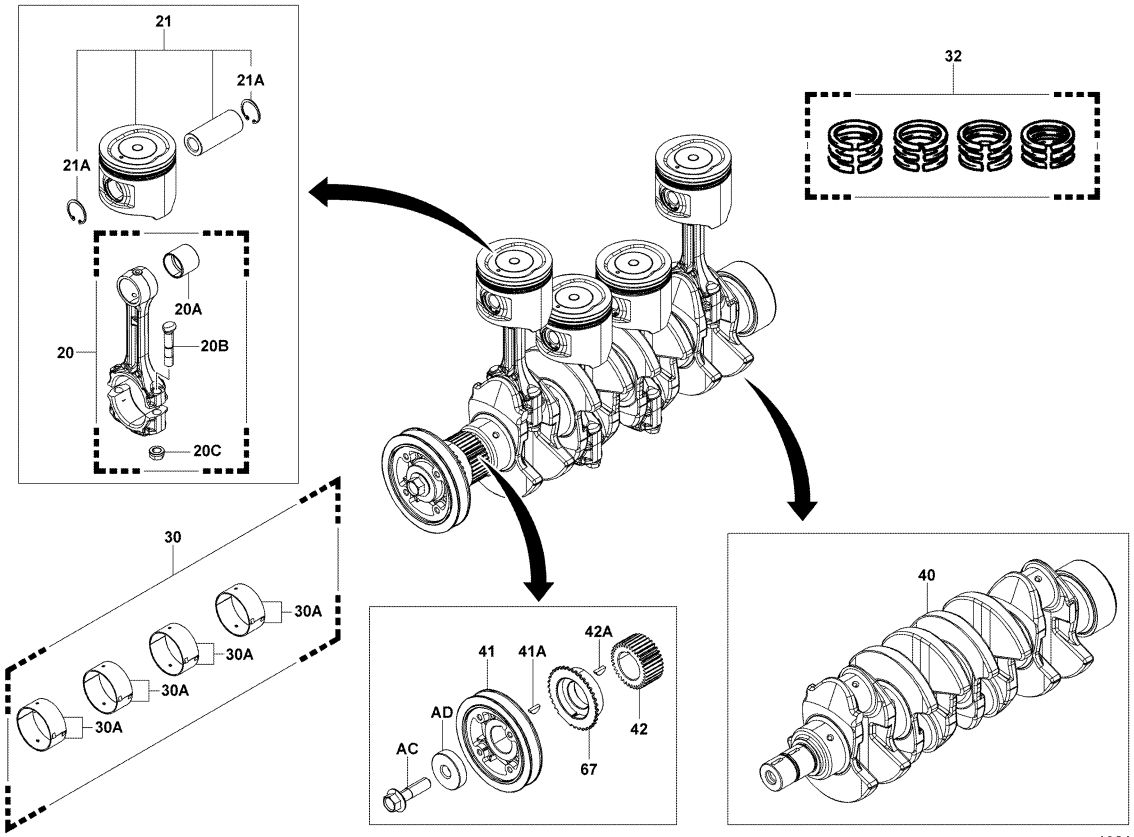

1301-217A

1301-217A

1301	CRANKSHAFT & PISTON VILEBREQUIN & PISTON	KURBELWELLE & KOLBEN CIGÜEÑAL Y PISTON

1FS [FLYWHEEL]

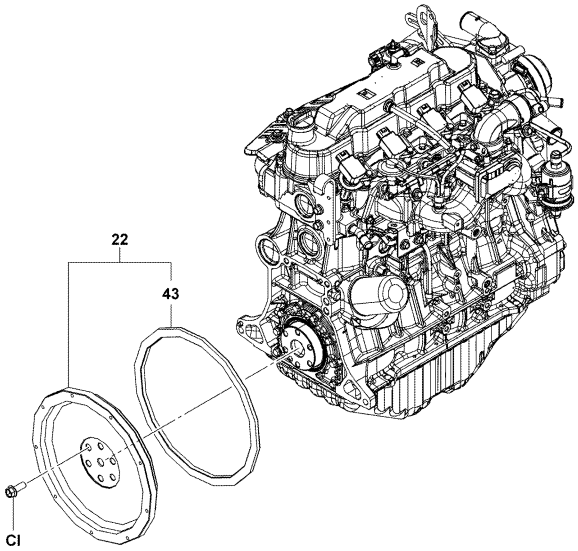

1301-222

1301-222_

1301	CRANKSHAFT & PISTON VILEBREQUIN & PISTON	KURBELWELLE & KOLBEN CIGÜEÑAL Y PISTON

PART NAME CODE	PART NAME	QTY	PART NAME CODE	PART NAME	QTY
1301-20	**ROD SUB-ASSY, CONNECTING** SOUS-ENS. DE BIELLE STANGEN-TEILGRUPPE SUBCONJUNTO DE LA VARILLA	4	1301-31A	**BEARING, CRANKSHAFT** ROULEMENT LAGER COJINETE	5
1301-20A	**BUSHING, CONNECTING ROD** BAGUE BUCHSE BUJE	4	1301-32	**RING SET, PISTON** JEU DE ANNEAU RINGSATZ JUEGO DE ANILLO	1
1301-20B	**BOLT, CONNECTING ROD** BOULON SCHRAUBE PERNO	8	1301-34	**WASHER SET, CRANKSHAFT THRUST** JEU DE RONDELLE UNTERLEGSCHEIBENSATZ JUEGO DE ARANDELAS	1
1301-20C	**NUT, HEXAGON (FOR CONNECTING ROD)** ECROU MUTTER TUERCA	8	1301-40	**CRANKSHAFT** VILEBREQUIN KURBELWELLE CIGÜEÑAL	1
1301-21	**PISTON SUB-ASSY, W/PIN** SOUS-ENS. DE PISTON KOLBEN-TEILGRUPPE SUBCONJUNTO DEL PISTON	4	1301-41	**PULLEY, CRANKSHAFT** POULIE RIEMENSCHEIBE POLEA	1
1301-21A	**RING, HOLE SNAP (FOR PISTON PIN)** ANNEAU RING ANILLO	8	1301-41A	**KEY, CRANKSHAFT (FOR PULLEY SET)** CLAVETTE SCHLÜSSEL LLAVE	1
1301-22	**FLYWHEEL SUB-ASSY** SOUS-ENS. DE VOLANT SCHWUNGSCHEIBE-TEILGRUPPE SUBCONJUNTO DEL VOLANTE DE MOTOR	1	1301-42	**GEAR OR SPROCKET, CRANKSHAFT TIMING** ENGRENAGE OU COURONNE ZAHNRAD ODER KETTENRAD ENGRANAJE O RUEDA DENTADA	1
1301-30	**BEARING SET, CONNECTING ROD** JEU DE ROULEMENT LAGERSATZ JUEGO DE COJINETE	1	1301-42A	**KEY, CRANKSHAFT (FOR TIMING GEAR SET)** CLAVETTE SCHLÜSSEL LLAVE	1
1301-30A	**BEARING, CONNECTING ROD** ROULEMENT LAGER COJINETE	4	1301-43	**GEAR, FLYWHEEL RING** PIGNON ZAHNRAD ENGRANAJE	1
1301-31	**BEARING SET, CRANKSHAFT** JEU DE ROULEMENT LAGERSATZ JUEGO DE COJINETE	1	1301-67	**ROTOR, CRANK POSITION SENSOR** ROTOR ROTOR ROTOR	1

1301	CRANKSHAFT & PISTON VILEBREQUIN & PISTON KURBELWELLE & KOLBEN CIGÜEÑAL Y PISTON				
PART NAME CODE	PART NAME	QTY	PART NAME CODE	PART NAME	QTY
1301-AC	**BOLT** _____ BOULON SCHRAUBE PERNO	1			
1301-AD	**WASHER, PLATE** _____ RODELLE UNTERLEGSCHEIBE ARANDELA	1			
1301-CI	**BOLT** _____ BOULON SCHRAUBE PERNO	6			

1301	CRANKSHAFT & PISTON VILEBREQUIN & PISTON KURBELWELLE & KOLBEN CIGÜEÑAL Y PISTON				
PART NAME CODE	PART NAME	QTY	PART NAME CODE	PART NAME	QTY

1FS [1/3, CAMSHAFT & TIMING GEAR]

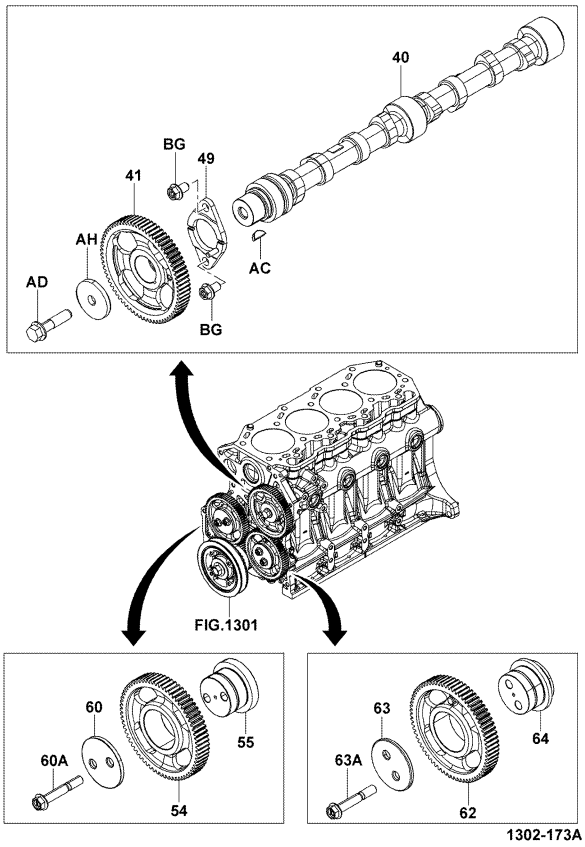

1302-173A

1302-173A

1FS [2/3, INTAKE & EXHAUST VALVE]

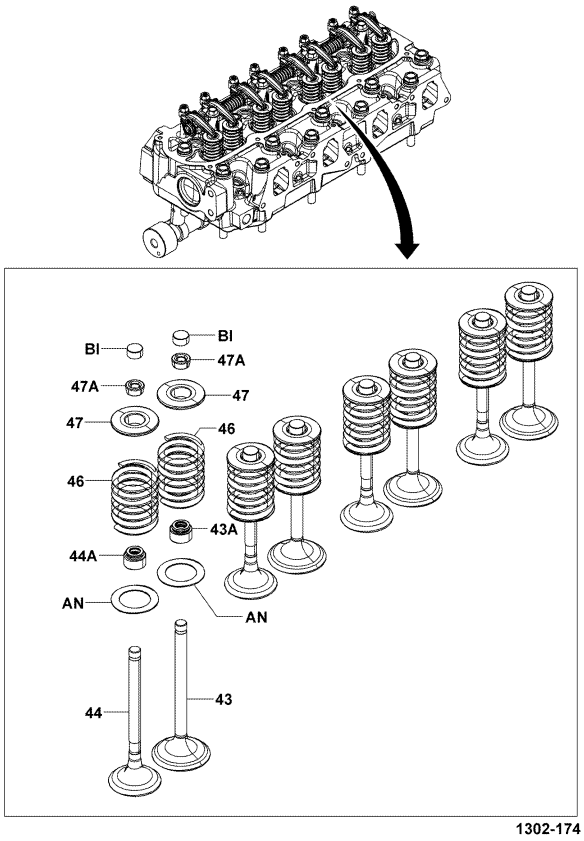

1302-174

1302-174_

1FS [3/3, VALVE ROCKER]

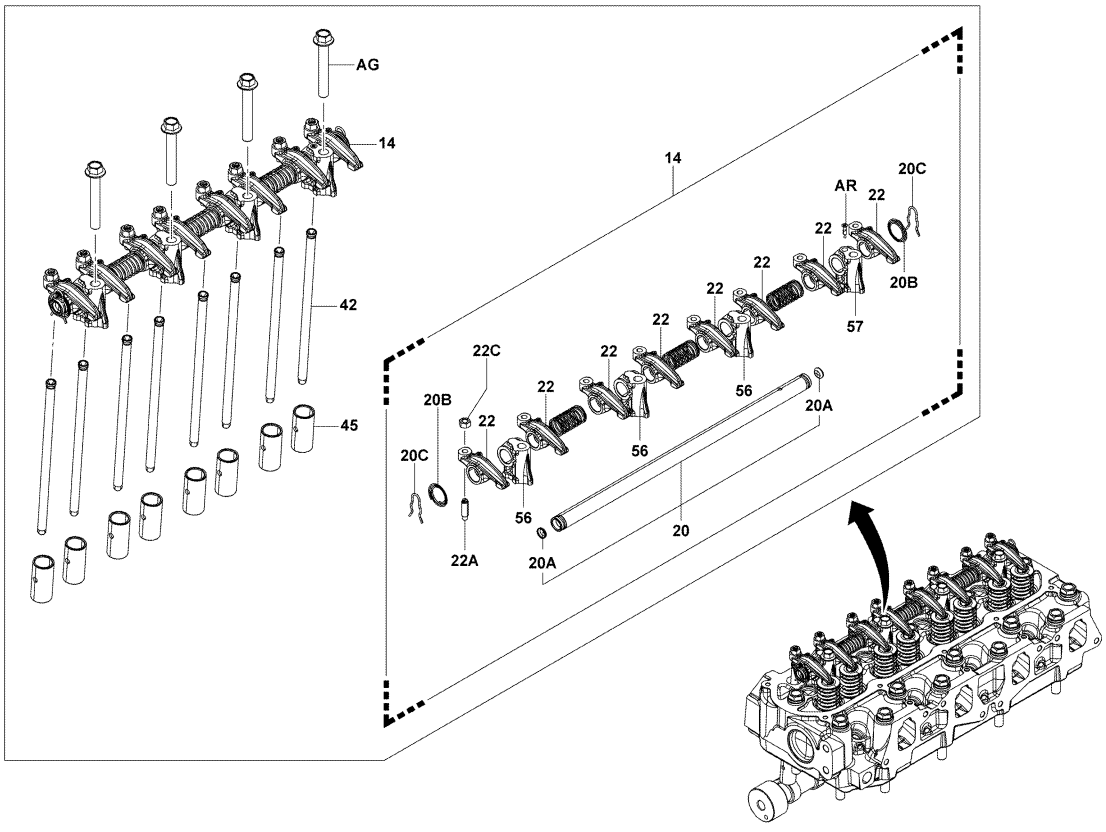

1302-175A

1302-175A

1302 CAMSHAFT & VALVE / ARBRE A CAMES & SOUPAPE / NOCKENWELLE & VENTIL / ARBOL DE LEVAS Y VALVULA

PART NAME CODE	PART NAME	QTY
1302-14	**SHAFT ASSY, VALVE ROCKER** ENS. D'ARBRE WELLE, VOLLST. CONJUNTO DEL EJE	1
1302-20	**SHAFT SUB-ASSY, VALVE ROCKER, NO.1** SOUS-ENS. D'ARBRE WELLEN-TEILGRUPPE SUBCONJUNTO DEL EJE	1
1302-20A	**PLUG (FOR VALVE ROCKER SHAFT)** VIS SCHRAUBE TORNILLO	2
1302-20B	**SPRING, CONICAL (FOR VALVE ROCKER SHAFT)** RESSORT FEDER RESORTE	2
1302-20C	**SPRING, RETAINER (FOR VALVE ROCKER SHAFT)** RESSORT FEDER RESORTE	2
1302-22	**ARM SUB-ASSY, VALVE ROCKER, NO.1** SOUS-ENS. DE BRAS ARM-TEILGRUPPE SUBCONJUNTO DEL BRAZO	8
1302-22A	**SCREW, VALVE ADJUSTING** VIS SCHRAUBE TORNILLO	8
1302-22B	**SPRING, COMPRESSION (FOR ROCKER ARM)** RESSORT FEDER RESORTE	3
1302-22C	**NUT, ADJUSTING SCREW HEXAGON** ECROU MUTTER TUERCA	8
1302-40	**CAMSHAFT** ARBRE A CAMES NOCKENWELLE ARBOL DE LEVAS	1
1302-41	**GEAR OR SPROCKET, CAMSHAFT TIMING** ENGRENAGE OU COURONNE ZAHNRAD ODER KETTENRAD ENGRANAJE O RUEDA DENTADA	1
1302-42	**ROD, VALVE PUSH** BIELLE STANGE VARILLA	8
1302-43	**VALVE, INTAKE** SOUPAPE VENTIL VALVULA	4
1302-43A	**SEAL OR RING, O (FOR VALVE STEM OIL)** BAGUE OU JOINT ABDICHTUNG ODER RING SELLO O ANILLO	4
1302-44	**VALVE, EXHAUST** SOUPAPE VENTIL VALVULA	4
1302-44A	**BEARING** ROULEMENT LAGER COJINETE	4
1302-45	**LIFTER, VALVE** CAME STƎ SSEL ELEVADOR	8
1302-46	**SPRING, VALVE COMPRESSION** RESSORT FEDER RESORTE	8
1302-47	**RETAINER, VALVE SPRING** ARRETOIR SEEGERRING RETENEDOR	8
1302-47A	**LOCK, VALVE SPRING RETAINER** VERROU SCHLOSS CIERRE	16

1302 CAMSHAFT & VALVE / ARBRE A CAMES & SOUPAPE / NOCKENWELLE & VENTIL / ARBOL DE LEVAS Y VALVULA

PART NAME CODE	PART NAME	QTY
1302-49	**PLATE, CAMSHAFT THRUST** PLAQUE PLATTE PLACA	1
1302-54	**GEAR, IDLE, NO.1** PIGNON ZAHNRAD ENGRANAJE	1
1302-55	**SHAFT, IDLE GEAR, NO.1** ARBRE WELLE EJE	1
1302-56	**SUPPORT, VALVE ROCKER, NO.1** SUPPORT STUTZE SOPORTE	3
1302-57	**SUPPORT, VALVE ROCKER, NO.2** SUPPORT STUTZE SOPORTE	1
1302-60	**PLATE, IDLE GEAR THRUST** PLAQUE PLATTE PLACA	1
1302-60A	**BOLT** BOULON SCHRAUBE PERNO	2
1302-62	**GEAR, IDLE, NO.2** PIGNON ZAHNRAD ENGRANAJE	1
1302-63	**PLATE, IDLE GEAR THRUST** PLAQUE PLATTE PLACA	1
1302-63A	**BOLT, HEXAGON** BOULON SCHRAUBE PERNO	2
1302-64	**SHAFT, IDLE GEAR, NO.2** ARBRE WELLE EJE	1
1302-AC	**KEY** CLAVETTE SCHLUSSEL LLAVE	1
1302-AD	**BOLT** BOULON SCHRAUBE PERNO	1
1302-AG	**BOLT** BOULON SCHRAUBE PERNO	4
1302-AH	**WASHER** RODELLE UNTERLEGSCHEIBE ARANDELA	1
1302-AN	**WASHER** RODELLE UNTERLEGSCHEIBE ARANDELA	8
1302-AR	**SCREW** VIS SCHRAUBE TORNILLO	1
1302-BG	**BOLT** BOULON SCHRAUBE PERNO	2
1302-BI	**CAP, VALVE STEM** CAPUCHON KAPPE TAPA	8

1501	OIL PUMP POMPE A HUILE	∃ LPUMPE BOMBA DE ACEITE

1FS

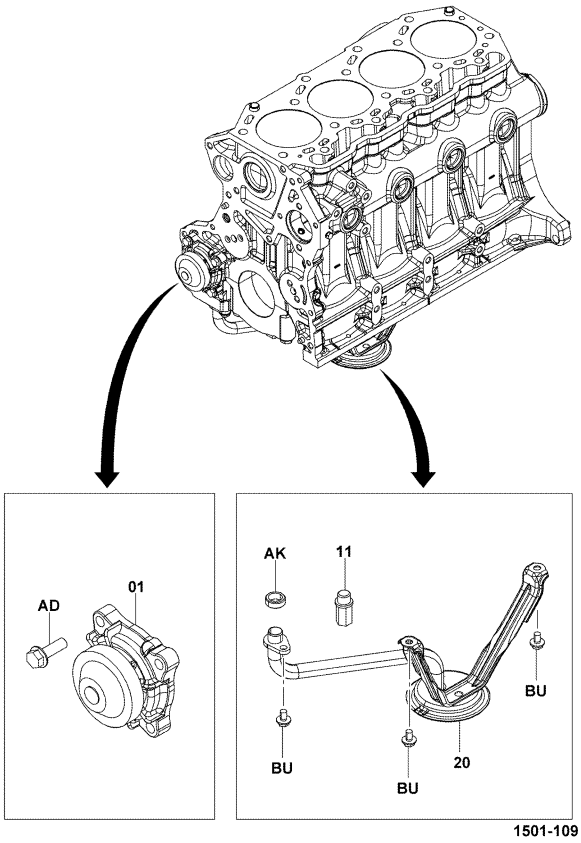

1501-109_

1501	OIL PUMP POMPE A HUILE	∃ LPUMPE BOMBA DE ACEITE

PART NAME CODE	PART NAME	QTY	PART NAME CODE	PART NAME	QTY
1501-01	**PUMP ASSY, OIL** ENS. DE POMPE PUMPENAGGREGAT CONJUNTO DE LA BOMBA	1			
1501-11	**REGULATOR ASSY** ENS. DE REGULATEUR REGLER, VOLLST. CONJUNTO DEL REGULADOR	1			
1501-20	**STRAINER SUB-ASSY, OIL** SOUS-ENS. DE TAMIS SIEB-TEILGRUPPE SUBCONJUNTO DEL COLADOR	1			
1501-AD	**BOLT** BOULON SCHRAUBE PERNO	4			
1501-AK	**GASKET** JOINT DICHTUNG EMPAQUETADURA	1			
1501-BU	**BOLT** BOULON SCHRAUBE PERNO	3			

1502	OIL FILTER FILTRE A HUILE	∃ LFILTER FILTRO DE ACEITE

1FS

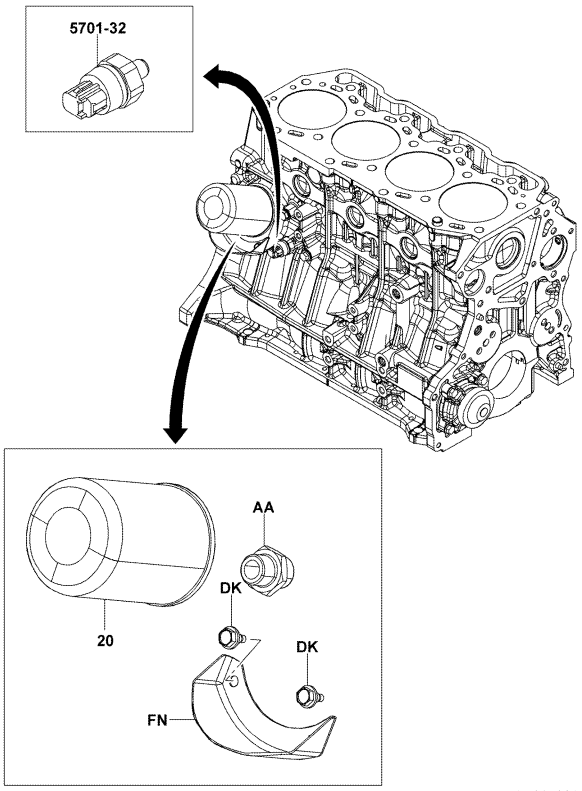

1502-122

1502-122_

1502	OIL FILTER FILTRE A HUILE	∃ LFILTER FILTRO DE ACEITE

PART NAME CODE	PART NAME	QTY	PART NAME CODE	PART NAME	QTY
1502-20	**ELEMENT SUB-ASSY, OIL FILTER** SOUS-ENS. DE D'ELEMENT ELEMENT-TEILGRUPPE SUBCONJUNTO DEL ELEMENTO	1			
1502-AA	**UNION** RACCORD ROHRVERSCHRAUBUNG UNION	1			
1502-DK	**BOLT** BOULON SCHRAUBE PERNO	2			
1502-FN	**CATCH, OIL** DISPOSITIF D'ARRET KLINKE RETEN	1			

1601	WATER PUMP POMPE A EAU	WASSERPUMPE BOMBA DE AGUA

1FS [1/2, ASSY & MOUNT]

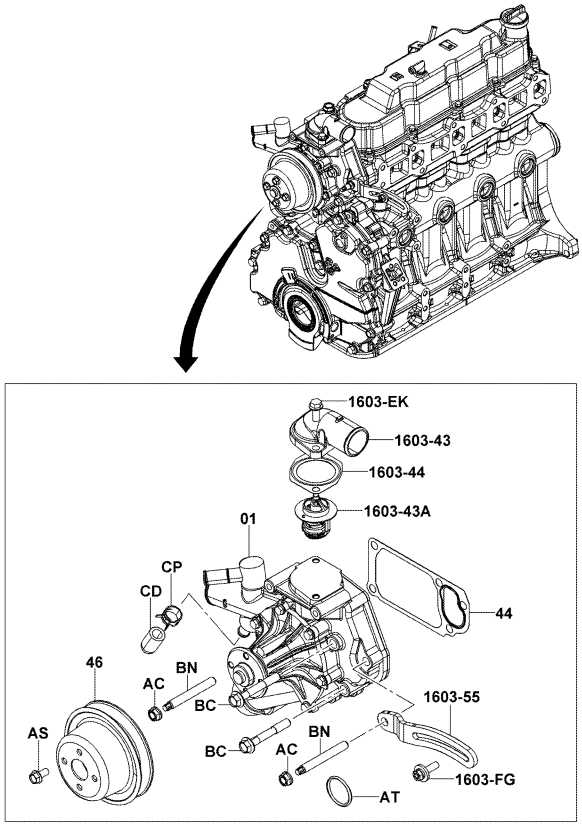

1601-167

1601-167_

1FS [2/2, WATER PUMP INNER PARTS]

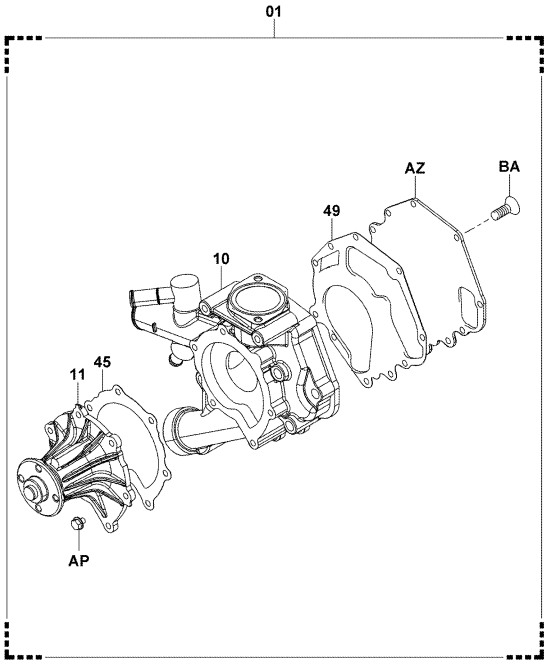

1601-168A

1601-168A

1601	WATER PUMP POMPE A EAU	WASSERPUMPE BOMBA DE AGUA

1FS [WATER PLUG]

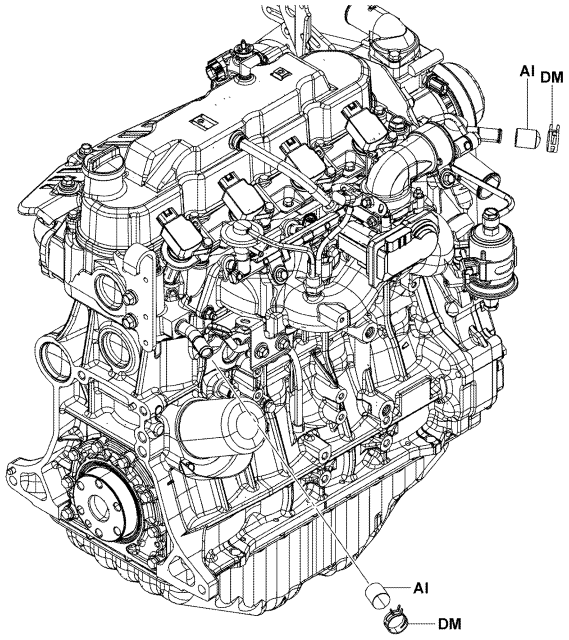

1601-170A

1601-170A

1601	WATER PUMP POMPE A EAU	WASSERPUMPE BOMBA DE AGUA

PART NAME CODE	PART NAME	QTY
1601-01	**PUMP ASSY, WATER** ENS. DE POMPE PUMPENAGGREGAT CONJUNTO DE LA BOMBA	1
1601-10	**COVER ASSY, WATER PUMP** ENS. DE COUVERCLE DECKEL, VOLLST. CONJUNTO DE CUBIERTA	1
1601-11	**PUMP ASSY, WATER, L/BODY** ENS. DE POMPE PUMPENAGGREGAT CONJUNTO DE LA BOMBA	1
1601-44	**GASKET, WATER PUMP** JOINT DICHTUNG EMPAQUETADURA	1
1601-45	**GASKET, WATER PUMP COVER** JOINT DICHTUNG EMPAQUETADURA	1
1601-46	**PULLEY, FAN** POULIE RIEMENSCHEIBE POLEA	1
1601-49	**GASKET, WATER PUMP, NO.2** JOINT DICHTUNG EMPAQUETADURA	1
1601-AC	**NUT** ECROU MUTTER TUERCA	2
1601-AI	**PLUG** BOUCHON STOPFEN TAPON	1- 2
1601-AP	**BOLT** BOULON SCHRAUBE PERNO	6
1601-AS	**BOLT** BOULON SCHRAUBE PERNO	4
1601-AT	**RING, O** ANNEAU RING ANILLO	1
1601-AZ	**PLATE, WATER PUMP** PLAQUE PLATTE PLACA	1
1601-BA	**SCREW** VIS SCHRAUBE TORNILLO	7
1601-BC	**BOLT** BOULON SCHRAUBE PERNO	2
1601-BN	**BOLT, STUD** BOULON SCHRAUBE PERNO	2
1601-CD	**CAP** CAPUCHON KAPPE TAPA	1
1601-CP	**CLIP** AGRAFE CLIP FIJADOR	1
1601-DM	**CLIP** AGRAFE CLIP FIJADOR	1- 2

1601	WATER PUMP POMPE A EAU	WASSERPUMPE BOMBA DE AGUA

PART NAME CODE	PART NAME	QTY

1FS [RADIATOR MOUNT PARTS]

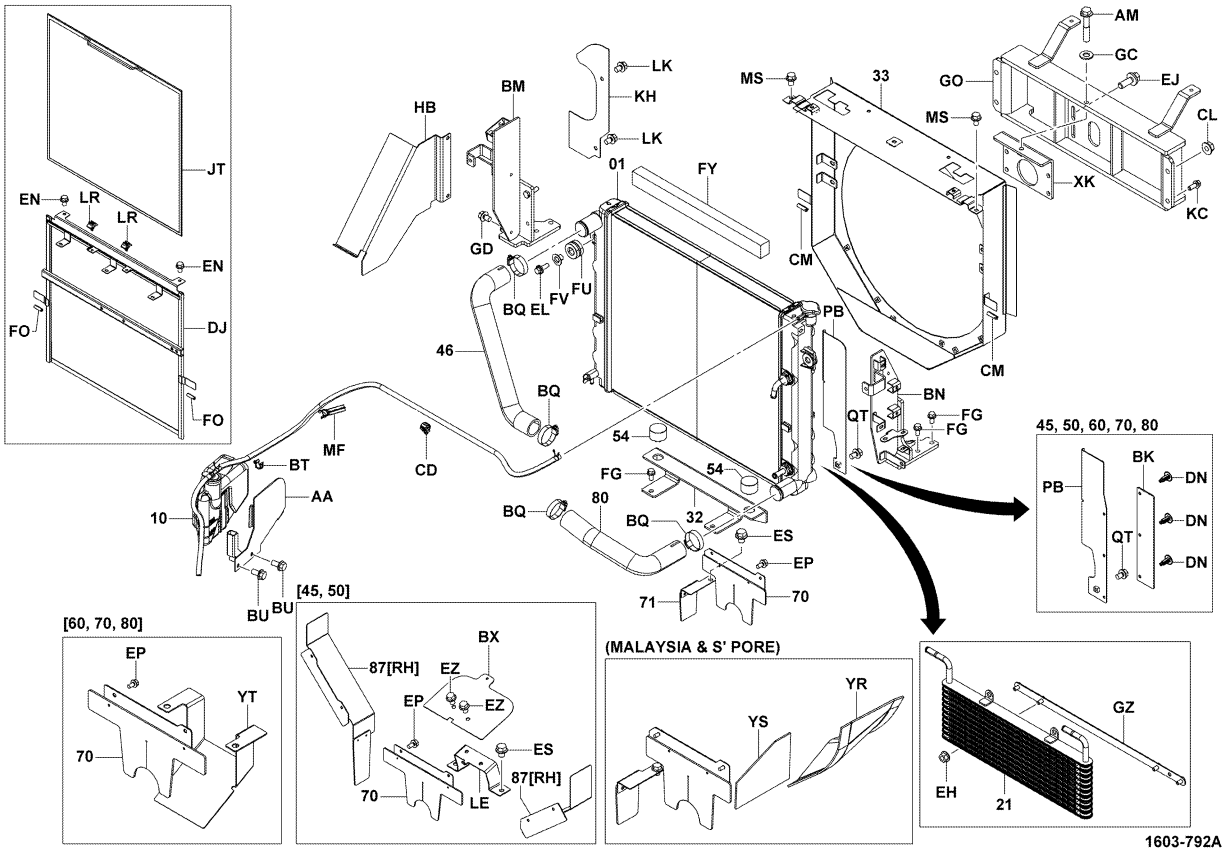

1603-792A

1603	RADIATOR & WATER OUTLET RADIATEUR & ORIFICE D'EAU	KЎHLER & WASSERAUSLASS RADIADOR Y SALIDA DE AGUA

1FS [WATER OUTLET & V-BELT]

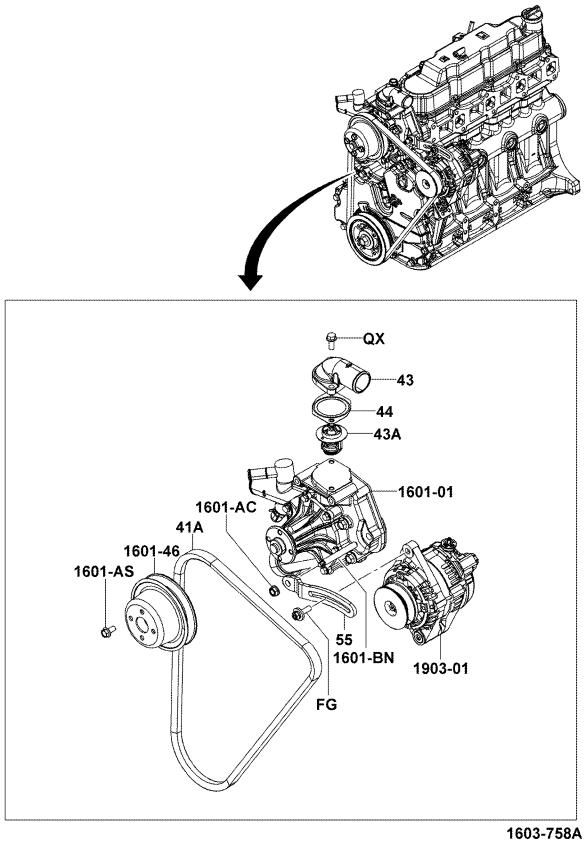

1603-758A

1603-758A

1FS [FAN DRIVE ASSY]

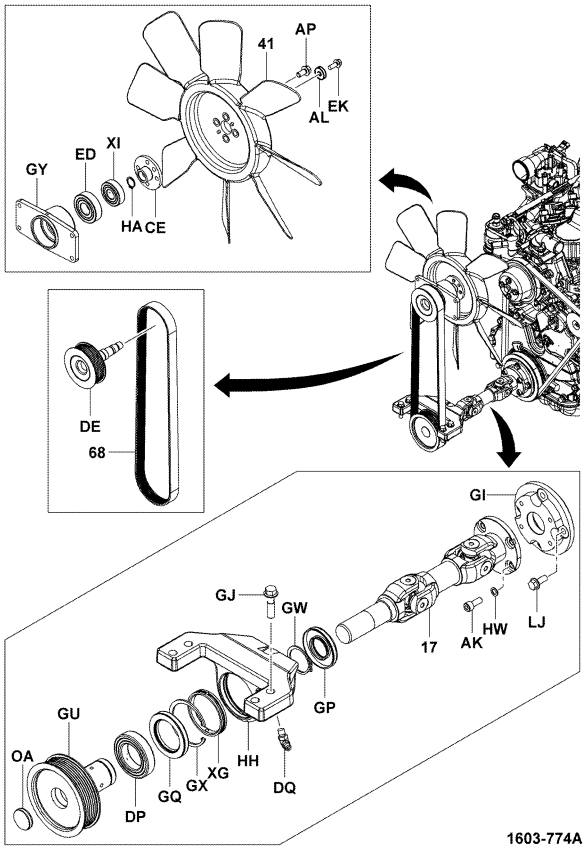

1603-774A

1603-774A

1FS [RESERVE TANK INNER PARTS]

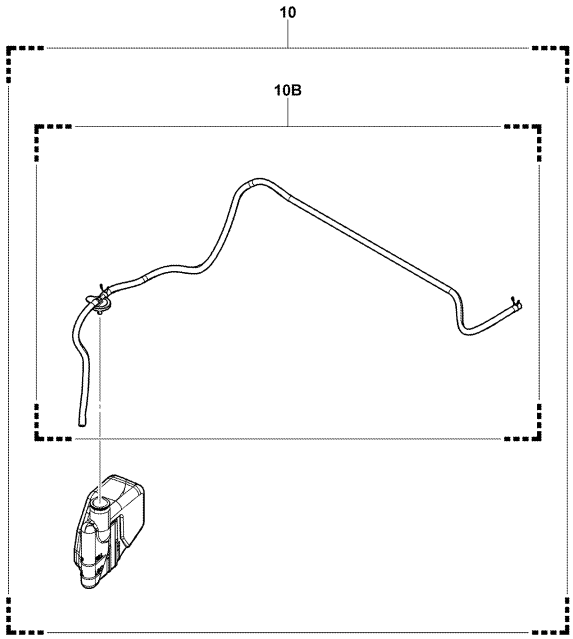

1603-779

1603-779_

1FS [RADIATOR INNER PARTS]

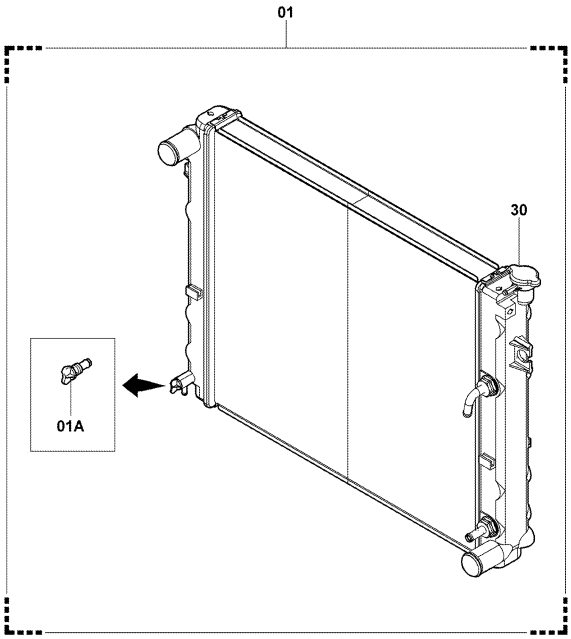

1603-780

1603-780_

1603	RADIATOR & WATER OUTLET RADIATEUR & ORIFICE D'EAU	KÜHLER & WASSERAUSLASS RADIADOR Y SALIDA DE AGUA

1FS (FAN GUARD) [FUN GUARD]

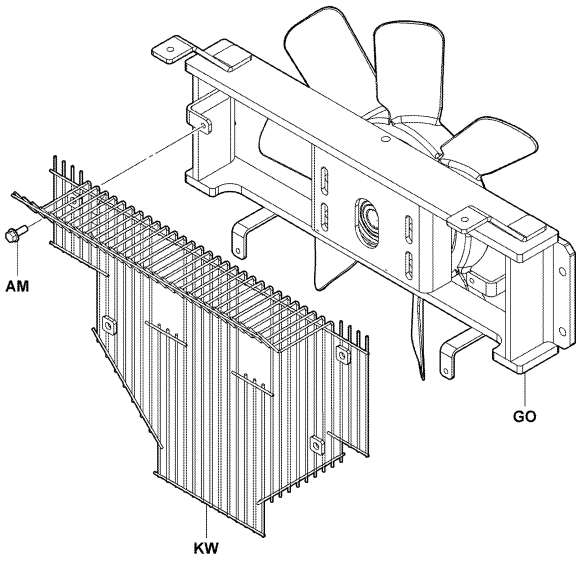

1603-791

1603-791_

1603	RADIATOR & WATER OUTLET RADIATEUR & ORIFICE D'EAU	KЎHLER & WASSERAUSLASS RADIADOR Y SALIDA DE AGUA

PART NAME CODE	PART NAME	QTY	PART NAME CODE	PART NAME	QTY
1603-01	**RADIATOR ASSY** ENS. DE RADIATEUR KUHLER, VOLLST. CONJUNTO DEL RADIADOR	1	1603-41A	**BELT, V** COURROIE RIEMEN CORREA	1
1603-01A	**COCK SUB-ASSY, DRAIN** SOUS-ENS. DE ROBINET HAHN-TEILGRUPPE SUBCONJUNTO DE GRIFO	1	1603-43	**OUTLET, WATER** SORTIE AUSLASS SALIDA	1
1603-10	**TANK ASSY, RADIATOR RESERVE** ENS. DE RESERVOIR TANK, VOLLST. CONJUNTO DEL DEPOSITO	1	1603-43A	**THERMOSTAT** THERMOSTAT THERMOSTAT TERMOSTATO	1
1603-10B	**CONDUCTION ASSY** ENS. DE CONDUCTION ZUFUHRUNG, VOLLST CONJUNTO DEL CONDUCCION	1	1603-44	**GASKET, WATER OUTLET** JOINT DICHTUNG EMPAQUETADURA	1
1603-17	**SHAFT ASSY, FAN DRIVE** ENS. D'ARBRE WELLE, VOLLST. CONJUNTO DEL EJE	1	1603-46	**HOSE, RADIATOR, INLET** FLEXIBLE SCHLAUCH MANGUERA	1
1603-21	**COOLER ASSY, OIL** ENS. DE REFRIGERANT KUHLER, VOLLST. CONJUNTO DEL ENFRIADOR	1	1603-54	**RUBBER, MOUNTING (FOR RADIATOR)** CAOUTCHOUC GUMMI GOMA	2
1603-30	**CAP SUB-ASSY, RADIATOR** SOUS-ENS. DE CAPUCHON KAPPEN-TEILGRUPPE SUBCONJUNTO DE LA TAPA	1	1603-55	**BAR, FAN BELT ADJUSTING** BAR STAB BARRA	1
1603-32	**BRACKET SUB-ASSY, RADIATOR** SOUS-ENS. DE SUPPORT TRAGER-TEILGRUPPE SUBCONJUNTO DE LA SOPORTE	1	1603-68	**BELT, FAN DRIVE** COURROIE RIEMEN CORREA	1
1603-33	**SHROUD SUB-ASSY, FAN** SOUS-ENS. DE TABLIER VERKLEIDUNGS-TEILGRUPPE SUBCONJUNTO DE LA CUBIERTA	1	1603-70	**COVER SUB-ASSY, DUST** SOUS-ENS. DE COUVERCLE DECKEL-TEILGRUPPE SUBCONJUNTO DE CUBIERTA	1
1603-41	**FAN** VENTILATEUR LUFTER VENTILADOR	1	1603-71	**BRACKET SUB-ASSY, DUST COVER** SOUS-ENS. DE SUPPORT TRAGER-TEILGRUPPE SUBCONJUNTO DE LA SOPORTE	1

1603	RADIATOR & WATER OUTLET RADIATEUR & ORIFICE D'EAU	KЎHLER & WASSERAUSLASS RADIADOR Y SALIDA DE AGUA

PART NAME CODE	PART NAME	QTY	PART NAME CODE	PART NAME	QTY
1603-80	**HOSE, RADIATOR, OUTLET, NO.1** FLEXIBLE SCHLAUCH MANGUERA	1	1603-BQ	**CLAMP** PINSE KLEMME ABRAZADERA	4
1603-87	**COVER, FAN** COUVERCLE DECKEL CUBIERTA	1	1603-BT	**CLAMP** PINSE KLEMME ABRAZADERA	1
1603-AA	**BRACKET, RESERVE TANK** SUPPORT TRAGER SOPORTE	1	1603-BU	**BOLT** BOULON SCHRAUBE PERNO	2
1603-AK	**BOLT, HEXAGON** BOULON SCHRAUBE PERNO	4	1603-BX	**PLATE** PLAQUE PLATTE PLACA	1
1603-AL	**WASHER, PLATE** RODELLE UNTERLEGSCHEIBE ARANDELA	1	1603-CD	**CLAMP** PINSE KLEMME ABRAZADERA	3
1603-AM	**BOLT** BOULON SCHRAUBE PERNO	1- 4	1603-CE	**BOSS, FAN SHROUD** BOSSAGE FLANSCH TETON	1
1603-AP	**BOLT, FAN** BOULON SCHRAUBE PERNO	4	1603-CL	**NUT** ECROU MUTTER TUERCA	2
1603-BK	**RUBBER** CAOUTCHOUC GUMMI GOMA	1	1603-CM	**INSULATOR, EDGE** ISOLATEUR ISOLATOR AISLADOR	2
1603-BM	**BRACKET SUB-ASSY, RADIATOR, RH** SOUS-ENS. DE SUPPORT TRAGER-TEILGRUPPE SUBCONJUNTO DE LA SOPORTE	1	1603-DE	**PULLEY, FAN & WATER PUMP** POULIE RIEMENSCHEIBE POLEA	1
1603-BN	**BRACKET SUB-ASSY, RADIATOR, LH** SOUS-ENS. DE SUPPORT TRAGER-TEILGRUPPE SUBCONJUNTO DE LA SOPORTE	1	1603-DJ	**BRACKET SUB-ASSY** SOUS-ENS. DE SUPPORT TRAGER-TEILGRUPPE SUBCONJUNTO DE LA SOPORTE	1

1603	RADIATOR & WATER OUTLET RADIATEUR & ORIFICE D'EAU	KÜHLER & WASSERAUSLASS RADIADOR Y SALIDA DE AGUA

PART NAME CODE	PART NAME	QTY
1603-DN	**CLIP** AGRAFE CLIP FIJADOR	3
1603-DP	**BEARING** ROULEMENT LAGER COJINETE	2
1603-DQ	**FITTING** RACCORD ANSCHLUSSTUCK ACOPLADOR	1
1603-ED	**BEARING** ROULEMENT LAGER COJINETE	1
1603-EH	**NUT** ECROU MUTTER TUERCA	6
1603-EJ	**BOLT** BOULON SCHRAUBE PERNO	4
1603-EK	**BOLT** BOULON SCHRAUBE PERNO	1
1603-EL	**BOLT** BOULON SCHRAUBE PERNO	2
1603-EN	**BOLT** BOULON SCHRAUBE PERNO	2
1603-EP	**BOLT** BOULON SCHRAUBE PERNO	2- 6

PART NAME CODE	PART NAME	QTY
1603-ES	**BOLT** BOULON SCHRAUBE PERNO	2
1603-EZ	**BOLT** BOULON SCHRAUBE PERNO	2
1603-FG	**BOLT** BOULON SCHRAUBE PERNO	1- 6
1603-FO	**INSULATOR, EDGE** ISOLATEUR ISOLATOR AISLADOR	2
1603-FU	**INSULATOR** ISOLATEUR ISOLATOR AISLADOR	2
1603-FV	**SPACER** ENTRETOISE DISTANZSTUCK SEPARADOR	2
1603-FY	**SPONGE** EPONGE SCHWAMM ESPONJA	1
1603-GC	**WASHER, PLATE** RODELLE UNTERLEGSCHEIBE ARANDELA	1
1603-GD	**BOLT** BOULON SCHRAUBE PERNO	2
1603-GI	**PLATE** PLAQUE PLATTE PLACA	1

1603	RADIATOR & WATER OUTLET RADIATEUR & ORIFICE D'EAU	KÜHLER & WASSERAUSLASS RADIADOR Y SALIDA DE AGUA

PART NAME CODE	PART NAME	QTY
1603-GJ	**BOLT** BOULON SCHRAUBE PERNO	4
1603-GO	**PLATE SUB-ASSY** SOUS-ENS. DE PLAQUE PLATTEN-TEILGRUPPE SUBCONJUNTO DE PLACA	1
1603-GP	**SEAL** JOINT ABDICHTUNG SELLO	1
1603-GQ	**SEAL** JOINT ABDICHTUNG SELLO	1
1603-GU	**PULLEY** POULIE RIEMENSCHEIBE POLEA	1
1603-GW	**RING, SNAP** ANNEAU RING ANILLO	1
1603-GX	**RING, SNAP** ANNEAU RING ANILLO	1
1603-GY	**HOUSING** BOITIER GEHAUSE FUNDA	1
1603-GZ	**BRACKET SUB-ASSY** SOUS-ENS. DE SUPPORT TRAGER-TEILGRUPPE SUBCONJUNTO DE LA SOPORTE	1
1603-HA	**RING, SNAP** ANNEAU RING ANILLO	1

PART NAME CODE	PART NAME	QTY
1603-HB	**PANEL, UPPER** PANNEAU TAFEL PANEL	1
1603-HH	**SUPPORT** SUPPORT STUTZE SOPORTE	1
1603-HW	**WASHER, SPRING** RODELLE UNTERLEGSCHEIBE ARANDELA	4
1603-JT	**FILTER SUB-ASSY, RADIATOR** SOUS-ENS. DE FILTRE FILTER-TEILGRUPPE SUBCONJUNTO DEL FILTRO	1
1603-KC	**BOLT** BOULON SCHRAUBE PERNO	2
1603-KH	**PLATE** PLAQUE PLATTE PLACA	1
1603-KW	**GUARD, FAN** PROTECTEUR SCHUTZBLECH PROTECTOR	1
1603-LE	**PLATE SUB-ASSY** SOUS-ENS. DE PLAQUE PLATTEN-TEILGRUPPE SUBCONJUNTO DE PLACA	1
1603-LJ	**BOLT** BOULON SCHRAUBE PERNO	4
1603-LK	**BOLT** BOULON SCHRAUBE PERNO	2

1603	RADIATOR & WATER OUTLET RADIATEUR & ORIFICE D'EAU	KÜHLER & WASSERAUSLASS RADIADOR Y SALIDA DE AGUA

PART NAME CODE	PART NAME	QTY
1603-LR	**CLIP** AGRAFE CLIP FIJADOR	2
1603-MF	**CLAMP** PINSE KLEMME ABRAZADERA	1
1603-MS	**BOLT** BOULON SCHRAUBE PERNO	2
1603-OA	**CAP** CAPUCHON KAPPE TAPA	1
1603-PB	**PLATE SUB-ASSY** SOUS-ENS. DE PLAQUE PLATTEN-TEILGRUPPE SUBCONJUNTO DE PLACA	1
1603-QT	**BOLT** BOULON SCHRAUBE PERNO	2
1603-QX	**BOLT** BOULON SCHRAUBE PERNO	2
1603-XG	**SPACER** ENTRETOISE DISTANZSTÜCK SEPARADOR	1
1603-XI	**BEARING** ROULEMENT LAGER COJINETE	1
1603-XK	**SUPPORT SUB-ASSY** SOUS-ENS. DE SUPPORT STÜTZEN-TEILGRUPPE SUBCONJUNTO DEL SOPORTE	1

PART NAME CODE	PART NAME	QTY
1603-YR	**COVER** COUVERCLE DECKEL CUBIERTA	1
1603-YS	**COVER** COUVERCLE DECKEL CUBIERTA	1

1603	RADIATOR & WATER OUTLET RADIATEUR & ORIFICE D'EAU	KÜHLER & WASSERAUSLASS RADIADOR Y SALIDA DE AGUA

PART NAME CODE	PART NAME	QTY

PART NAME CODE	PART NAME	QTY

1701	MANIFOLD COLLECTEUR	SAMMELROHR MULTIPLE

1FS (EXCLUSIVE(Z4)) [INTAKE MANIFOLD]

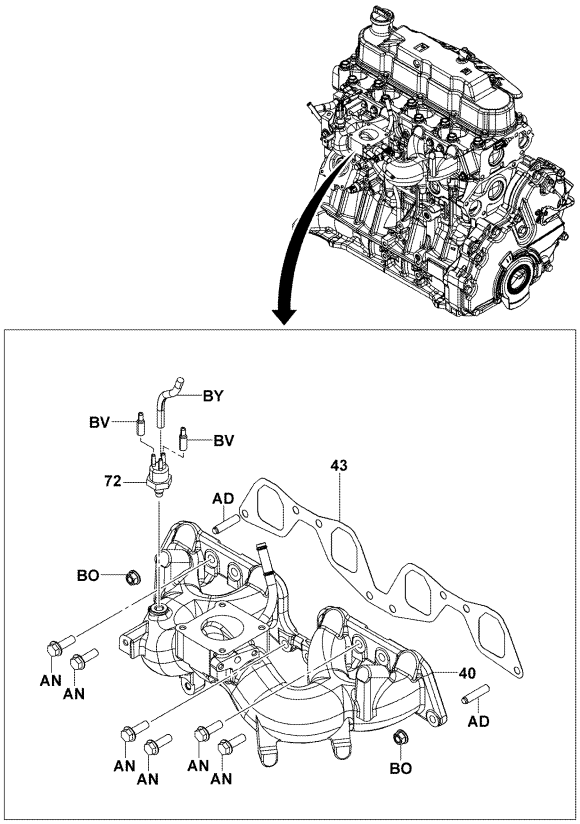

1701-260A

1701-260A

1FS [INTAKE MANIFOLD]

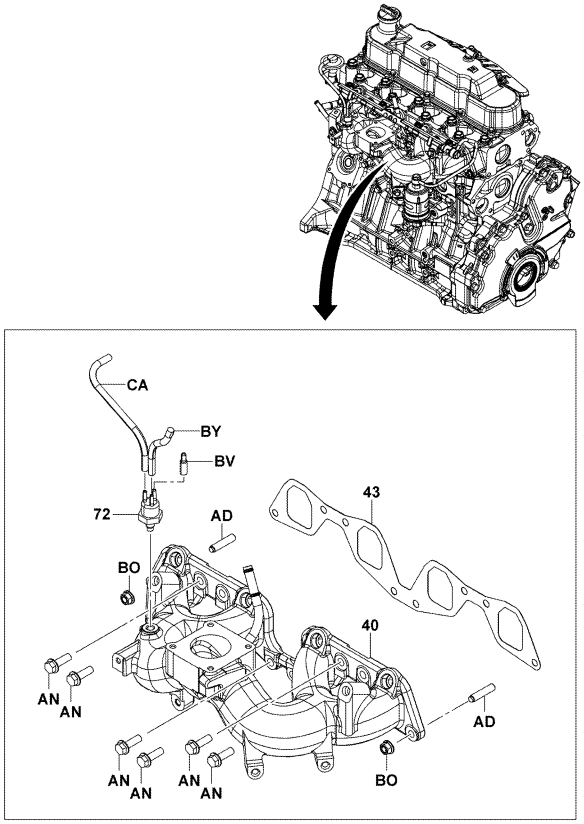

1701-258A

1701-258A

1701	MANIFOLD COLLECTEUR	SAMMELROHR MULTIPLE

1FS [EXHAUST MANIFOLD]

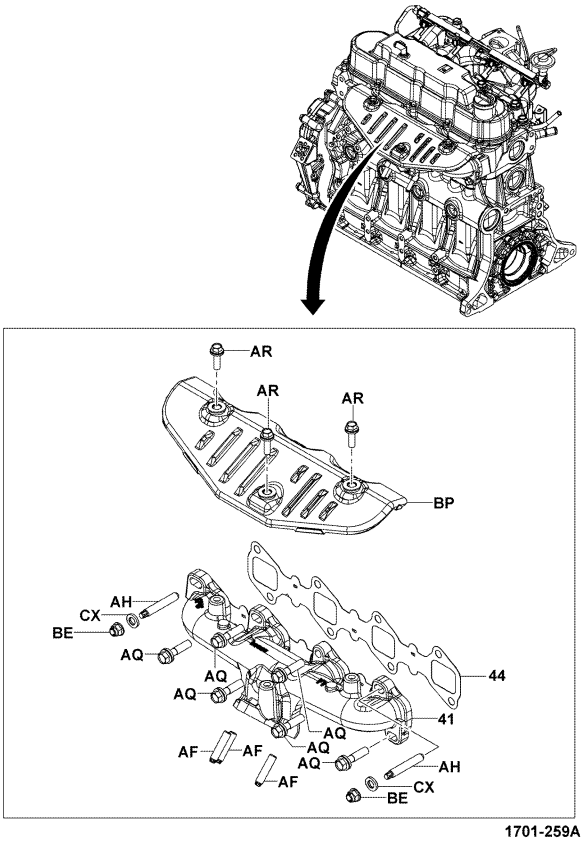

1701-259A

1701-259A

1701	MANIFOLD COLLECTEUR	SAMMELROHR MULTIPLE

PART NAME CODE	PART NAME	QTY
1701-40	**MANIFOLD, INTAKE** COLLECTEUR SAMMELROHR MULTIPLE	1
1701-41	**MANIFOLD, EXHAUST** COLLECTEUR SAMMELROHR MULTIPLE	1
1701-43	**GASKET, MANIFOLD** JOINT DICHTUNG EMPAQUETADURA	1
1701-44	**GASKET, EXHAUST MANIFOLD, NO.1** JOINT DICHTUNG EMPAQUETADURA	1
1701-72	**FILTER, GAS** FILTRE FILTER FILTRO	1
1701-AD	**BOLT, STUD** BOULON SCHRAUBE PERNO	2
1701-AF	**BOLT, STUD** BOULON SCHRAUBE PERNO	3
1701-AH	**BOLT, STUD** BOULON SCHRAUBE PERNO	2
1701-AN	**BOLT** BOULON SCHRAUBE PERNO	6
1701-AQ	**BOLT** BOULON SCHRAUBE PERNO	6
1701-AR	**BOLT** BOULON SCHRAUBE PERNO	3
1701-BE	**NUT** ECROU MUTTER TUERCA	2
1701-BO	**NUT** ECROU MUTTER TUERCA	2
1701-BP	**INSULATOR, EXHAUST** ISOLATEUR ISOLATOR AISLADOR	1
1701-BV	**PLUG** BOUCHON STOPFEN TAPON	1- 2
1701-BY	**HOSE** FLEXIBLE SCHLAUCH MANGUERA	1
1701-CA	**HOSE** FLEXIBLE SCHLAUCH MANGUERA	1
1701-CX	**WASHER** RODELLE UNTERLEGSCHEIBE ARANDELA	2

1701	MANIFOLD COLLECTEUR	SAMMELROHR MULTIPLE

PART NAME CODE	PART NAME	QTY

1FS [EXHAUST SYSTEM]

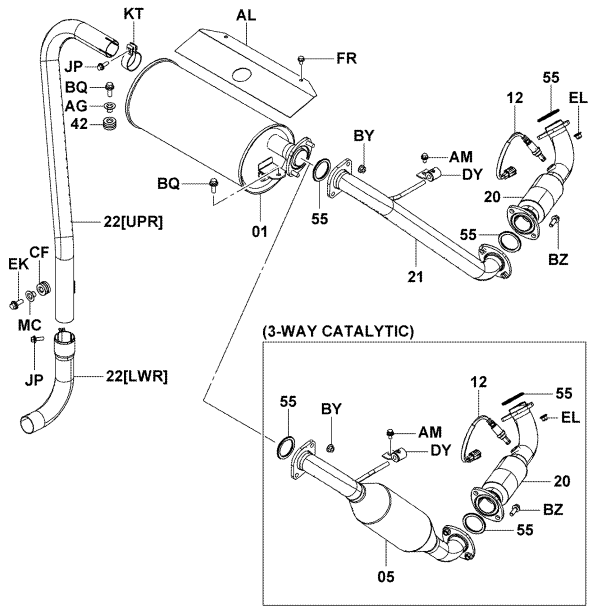

1702-596

1702-596_

1FS (UPSWEPT)

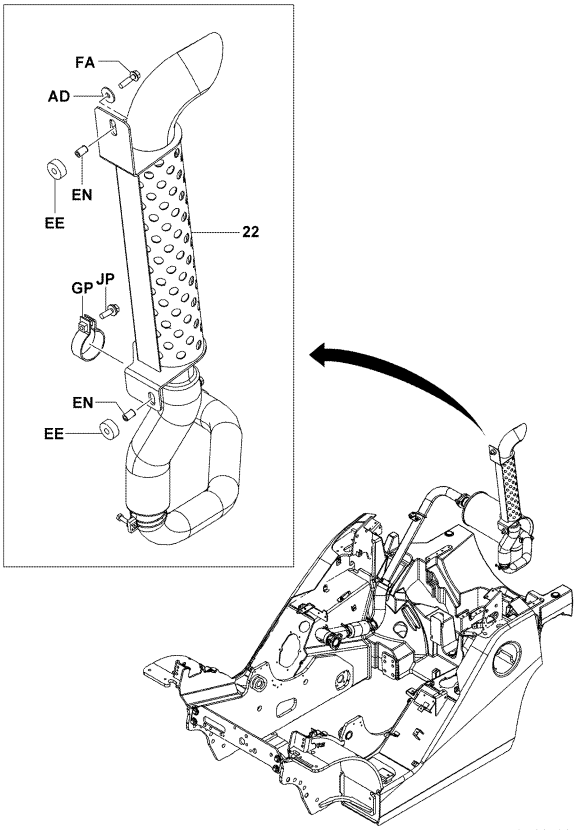

1702-604

1702-604_

1FS (DELUXE CABIN)

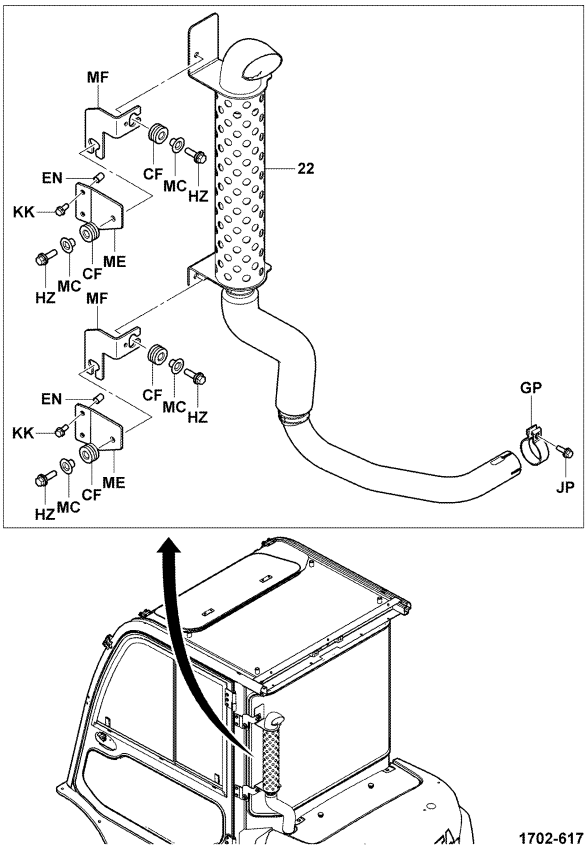

1702-617

1702-617_

1702	EXHAUST PIPE & MUFFLER SILENCIEUX & TUYAU D'ECHAPPEMENT	AUSPUFFLEITUNG & AUSPUFFTOPF TUBO DE ESCAPE Y SIENCIADOR

PART NAME CODE	PART NAME	QTY	PART NAME CODE	PART NAME	QTY
1702-01	**MUFFLER ASSY** ENS. DE SILENCIEUX D'ECHAPPEMENT SCHﾄ LLDﾄ MPFER, VOLLST. CONJUNTO DEL SILENCIADOR	1	1702-AL	**COVER, MUFFLER** COUVERCLE DECKEL CUBIERTA	1
1702-05	**CONVERTER ASSY** ENS. DE CONVERTISSEUR WANDLER, VOLLST. CONJUNTO DEL CONVERTIDOR	1	1702-AM	**BOLT** BOULON SCHRﾄ ｳBE PERNO	1
1702-12	**SENSOR ASSY, OXYGEN** ENS. DE DETECTEUR SENSOR, VOLLST. CONJUNTO DEL SENSOR	1	1702-BQ	**BOLT** BOULON SCHRﾄ ｳBE PERNO	2
1702-20	**PIPE SUB-ASSY, EXHAUST, NO.1** SOUS-ENS. DE TUYAU ROHR-TEILGRｳPPE SUBCONJUNTO DE TUBO	1	1702-BY	**NUT** ECROU Mｳ TTER TUERCA	2
1702-21	**PIPE SUB-ASSY, EXHAUST, NO.2** SOUS-ENS. DE TUYAU ROHR-TEILGRｳPPE SUBCONJUNTO DE TUBO	1	1702-BZ	**BOLT** BOULON SCHRﾄ ｳBE PERNO	2
1702-22	**PIPE SUB-ASSY, TAIL** SOUS-ENS. DE TUYAU ROHR-TEILGRUPPE SUBCONJUNTO DE TUBO	1	1702-CF	**INSULATOR** ISOLATEUR ISOLﾄ TOR AISLADOR	1
1702-42	**INSULATOR, MUFFLER MOUNTING** ISOLATEUR ISOLﾄ TOR AISLADOR	1	1702-DY	**CLAMP** PINSE KLEMME ABRAZADERA	1
1702-55	**GASKET, EXHAUST PIPE** JOINT DICHTｳNG EMPAQUETADURA	3	1702-EE	**INSULATOR** ISOLATEUR ISOLﾄ TOR AISLADOR	2
1702-AD	**WASHER, PLATE** RODELLE ｳNTERLEGSCHEIBE ARANDELA	2	1702-EK	**BOLT** BOULON SCHRﾄ ｳBE PERNO	1
1702-AG	**SPACER** ENTRETOISE DISTﾄ NZSTｳCK SEPARADOR	1	1702-EL	**NUT** ECROU Mｳ TTER TUERCA	3

1702	EXHAUST PIPE & MUFFLER SILENCIEUX & TUYAU D'ECHAPPEMENT	AUSPUFFLEITUNG & AUSPUFFTOPF TUBO DE ESCAPE Y SIENCIADOR

PART NAME CODE	PART NAME	QTY	PART NAME CODE	PART NAME	QTY
1702-EN	**NUT** ECROU Mｳ TTER TUERCA	2			
1702-FA	**BOLT** BOULON SCHRﾄ ｳBE PERNO	2			
1702-FR	**BOLT** BOULON SCHRﾄ ｳBE PERNO	2			
1702-GP	**CLAMP** PINSE KLEMME ABRAZADERA	1			
1702-JP	**BOLT** BOULON SCHRﾄ ｳBE PERNO	1- 2			
1702-KT	**CLAMP, PIPE** PINSE KLEMME ABRAZADERA	1			
1702-MC	**SPACER** ENTRETOISE DISTANZSTｳCK SEPARADOR	1			

1703	AIR CLEANER FILTRE A AIR	LUFTFILTER FILTRO DE AIRE

1FS [ASSY & MOUNT]

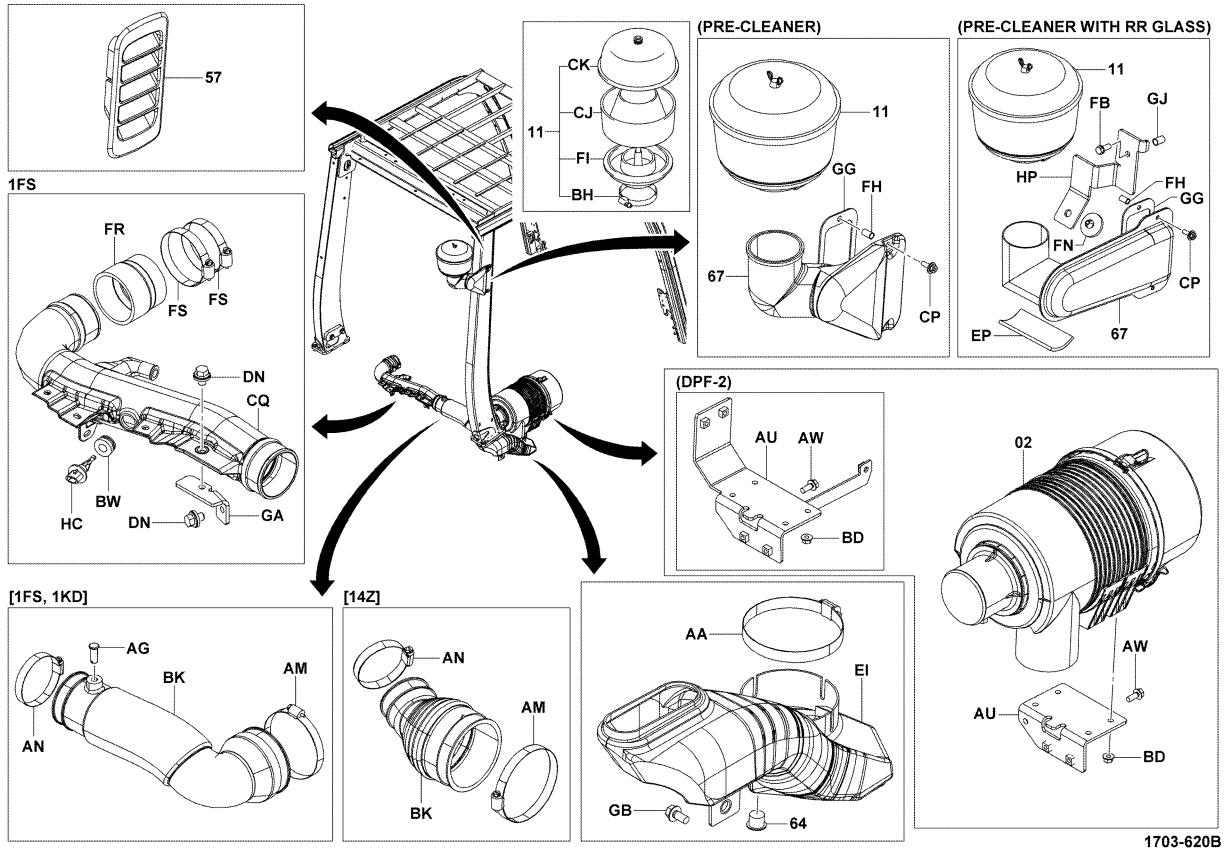

1703-620B

1703	AIR CLEANER FILTRE A AIR	LUFTFILTER FILTRO DE AIRE

1FS [AIR CLEANER INNER PARTS]

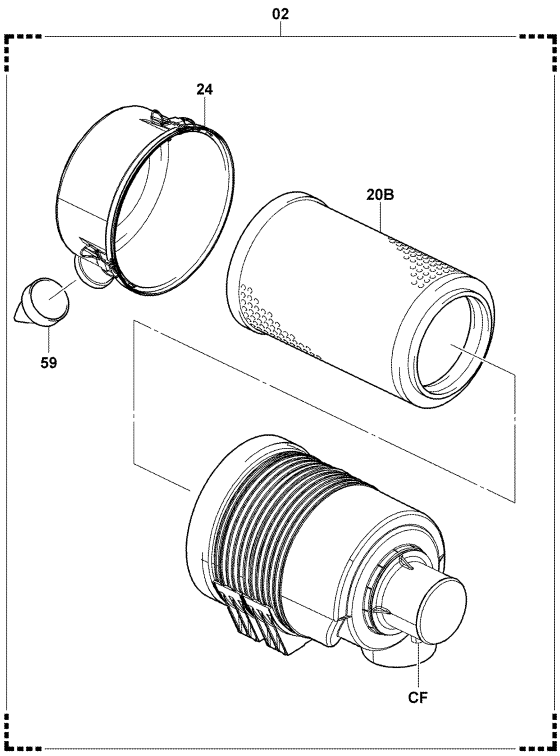

1703-614A

1703-614A

1FS (CYCLONE DOUBLE) [AIR CLEANER INNER PARTS]

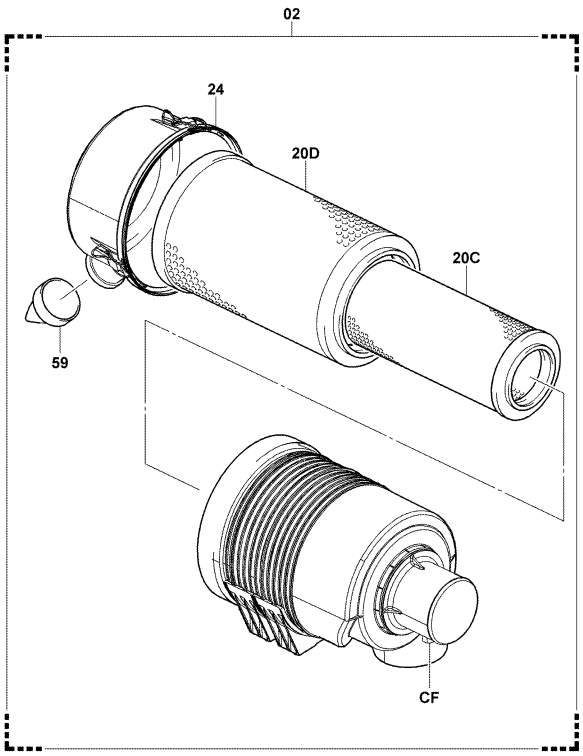

1703-615B

1703-615B

1703	AIR CLEANER FILTRE A AIR	LUFTFILTER FILTRO DE AIRE

1FS (OK MONITOR) [WARNING LAMP SW]

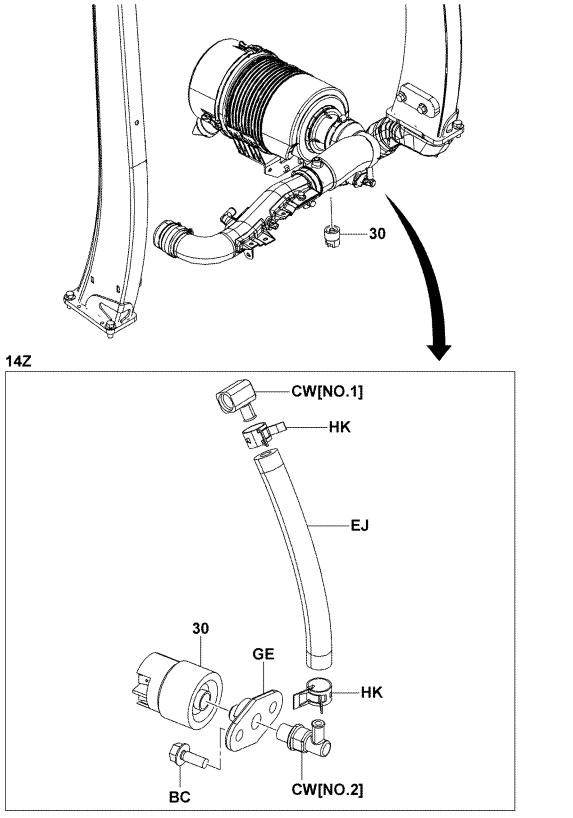

1703-621

1703-621_

1FS (DELUXE CABIN) [LOUVER]

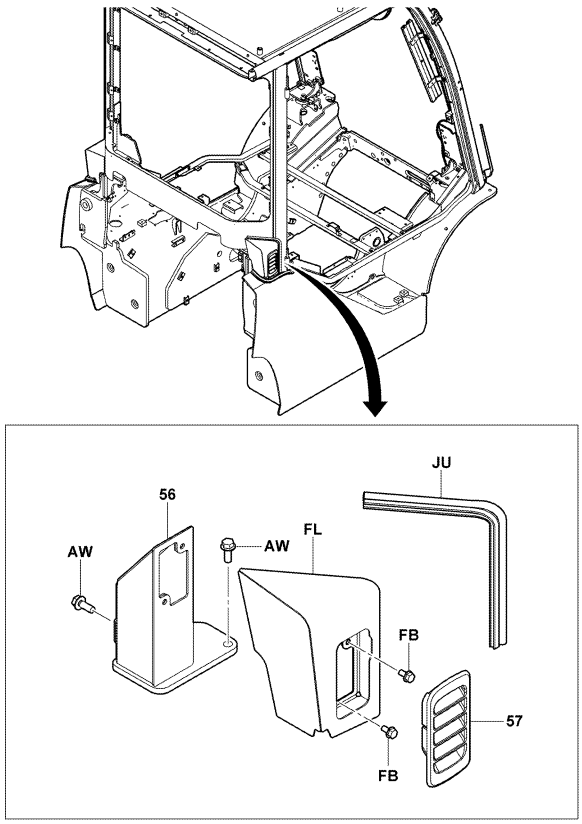

1703-629A

1703-629A

1703	AIR CLEANER FILTRE A AIR	LUFTFILTER FILTRO DE AIRE

PART NAME CODE	PART NAME	QTY
1703-02	**CLEANER ASSY, CYCLONE AIR** ENS. DE EPURATEUR REINIGER, VOLLST. CONJUNTO DEL FILTRO	1
1703-11	**PRECLEANER ASSY** ENS. DE PRE-EPURATEURE VORREINIGER, VOLLST. CONJUNTO DEL FILTRO PREVIO	1
1703-20B	**ELEMENT SUB-ASSY, CYCLONE AIR CLEANER** SOUS-ENS. DE D'ELEMENT ELEMENT-TEILGRﾌﾟPPE SUBCONJUNTO DEL ELEMENTO	1
1703-20C	**ELEMENT SUB-ASSY, CYCLONE AIR CLEANER, INNER** SOUS-ENS. DE D'ELEMENT ELEMENT-TEILGRﾌﾟPPE SUBCONJUNTO DEL ELEMENTO	1
1703-20D	**ELEMENT SUB-ASSY, CYCLONE AIR CLEANER, OUTER** SOUS-ENS. DE D'ELEMENT ELEMENT-TEILGRﾌﾟPPE SUBCONJUNTO DEL ELEMENTO	1
1703-23	**CASE SUB-ASSY, AIR CLEANER** SOUS-ENS. DE CARTER GEHAUSE-TEILGRUPPE SUBCONJUNTO DE LA CAJA	1
1703-24	**CAP SUB-ASSY, AIR CLEANER** SOUS-ENS. DE CAPUCHON KAPPEN-TEILGRUPPE SUBCONJUNTO DE LA TAPA	1
1703-30	**SWITCH ASSY, VACUUM** ENS. DE INTERRUPTEUR SCHALTER, VOLLST. CONJUNTO DEL INTERRUPUPTOR	1
1703-39	**HOSE, VENTILATION** FLEXIBLE SCHLAUCH MANGUERA	1
1703-56	**DUCT SUB-ASSY, AIR** SOUS-ENS. DE CONDUIT KﾅNﾅL-TEILGRﾌﾟPPE SUBCONJUNTO DE CONDUCTO	1
1703-57	**LOUVER, AIR INLET** DISPOSITIF D'AERATION LEITBLECH LUMBRERA	1
1703-59	**VALVE SUB-ASSY** SOUS-ENS. DE SOUPAPE VENTIL-TEILGRﾌﾟPPE SUBCONJUNTO DE VALVULA	1
1703-64	**VALVE SUB-ASSY** SOUS-ENS. DE SOUPAPE VENTIL-TEILGRﾌﾟPPE SUBCONJUNTO DE VALVULA	1
1703-67	**LOUVER SUB-ASSY** ISOLATEUR ISOLATOR AISLADOR	1
1703-AA	**CLAMP, HOSE** PINSE KLEMME ABRAZADERA	1
1703-AG	**PIN, W/HOLE** GOUPILLE STIFT PASADOR	1
1703-AM	**CLAMP, HOSE** PINSE KLEMME ABRAZADERA	1
1703-AN	**CLAMP, HOSE** PINSE KLEMME ABRAZADERA	1
1703-AU	**BRACKET SUB-ASSY, CLEANER** SOUS-ENS. DE SUPPORT TRAGER-TEILGRUPPE SUBCONJUNTO DE LA SOPORTE	1
1703-AW	**BOLT** BOULON SCHRﾅﾌﾞBE PERNO	2

1703	AIR CLEANER FILTRE A AIR	LUFTFILTER FILTRO DE AIRE

PART NAME CODE	PART NAME	QTY
1703-BD	**NUT** ECROU MUTTER TUERCA	4
1703-BH	**CLAMP** PINCE KLEMME ABRAZADERA	1
1703-BK	**HOSE, AIR CLEANER** FLEXIBLE SCHLAUCH MANGUERA	1
1703-BW	**GASKET** JOINT DICHTUNG EMPAQUETADURA	1
1703-CF	**NIPPLE** GRAISSEUR NIPPEL NIPLE	1
1703-CJ	**BODY** CARROSSERIE KAROSSERIE CARROCERIA	1
1703-CK	**COVER ASSY** ENS. DE COUVERCLE DECKEL, VOLLST. CONJUNTO DE CUBIERTA	1
1703-CP	**BOLT** BOULON SCHRAUBE PERNO	2
1703-CQ	**PIPE, INTAKE** TUYAU ROHR TUBO	1
1703-DN	**BOLT** BOULON SCHRAUBE PERNO	2
1703-EI	**HOSE, AIR CLEANER** FLEXIBLE SCHLAUCH MANGUERA	1
1703-FB	**BOLT** BOULON SCHRAUBE PERNO	1- 2
1703-FH	**NUT** ECROU MUTTER TUERCA	2
1703-FI	**SLEEVE** MANCHON HULSE MANGUITO	1
1703-FL	**BRACKET SUB-ASSY** SOUS-ENS. DE SUPPORT TRAGER-TEILGRUPPE SUBCONJUNTO DE LA SOPORTE	1
1703-FN	**RUBBER** CAOUTCHOUC GUMMI GOMA	1
1703-FR	**HOSE** FLEXIBLE SCHLAUCH MANGUERA	1
1703-FS	**CLAMP** PINCE KLEMME ABRAZADERA	2
1703-GA	**BRACKET** SUPPORT TRAGER SOPORTE	1
1703-GB	**BOLT** BOULON SCHRAUBE PERNO	1

1703	AIR CLEANER FILTRE A AIR	LUFTFILTER FILTRO DE AIRE

PART NAME CODE	PART NAME	QTY
1703-GG	**SEAL** JOINT ABDICHTUNG SELLO	1
1703-GJ	**NUT** ECROU MUTTER TUERCA	1- 2
1703-HC	**SENSOR, THERMO** DETECTEUR SENSOR SENSOR	1
1703-HP	**PLATE** PLAQUE PLATTE PLACA	1
1703-JU	**SEAL** JOINT ABDICHTUNG SELLO	1

1901

IGNITION COIL & SPARK PLUG
BOBINE D'ALLUMAGE & BOUGIE
ZÜNDSPULE & -KERZE
BOBINA DE ENCENDIDO Y BUJIA

1FS

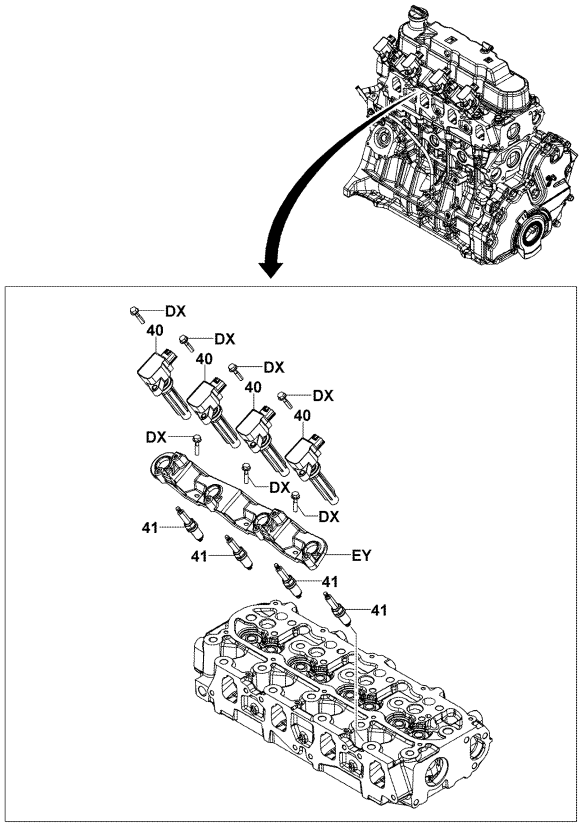

1901-417

1901-417_

1FS [BATTERY]

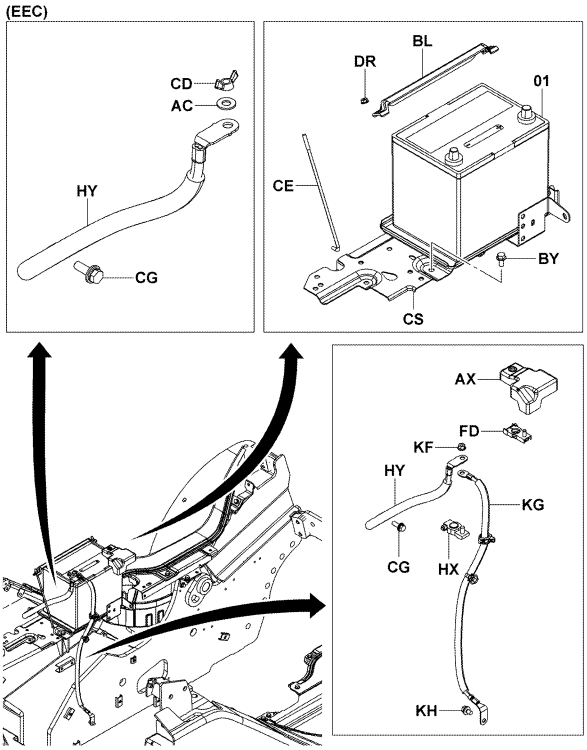

1901-428A

1901-428A

1901

IGNITION COIL & SPARK PLUG
BOBINE D'ALLUMAGE & BOUGIE
ZÜNDSPULE & -KERZE
BOBINA DE ENCENDIDO Y BUJIA

PART NAME CODE	PART NAME	QTY
1901-01	**BATTERY ASSY** ENS. DE BATTERIE BATTERIE-VOLLST. CONJUNTO DE LA BATERIA	1
1901-40	**COIL, IGNITION** BOBINE SPULE BOBINA	4
1901-41	**PLUG, SPARK** BOUCHON STOPFEN TAPON	4
1901-AC	**WASHER, PLATE** RODELLE UNTERLEGSCHEIBE ARANDELA	1
1901-AX	**COVER, BATTERY CABLE** COUVERCLE DECKEL CUBIERTA	1
1901-BL	**STOPPER, BATTERY** BUTEE ANSCHLAG TOPE	1
1901-BY	**BOLT** BOULON SCHRAUBE PERNO	3
1901-CD	**NUT, WING** ECROU MUTTER TUERCA	1
1901-CE	**BOLT** BOULON SCHRAUBE PERNO	2
1901-CG	**BOLT** BOULON SCHRAUBE PERNO	1
1901-CS	**PLATE SUB-ASSY, BATTERY SET** SOUS-ENS. DE PLAQUE PLATTEN-TEILGRUPPE SUBCONJUNTO DE PLACA	1
1901-DR	**NUT** ECROU MUTTER TUERCA	2
1901-DX	**BOLT** BOULON SCHRAUBE PERNO	7
1901-EY	**BRACKET, IGNITION COIL** SUPPORT TRAGER SOPORTE	1
1901-FD	**TERMINAL ASSY** ENS. DE BORNE KLEMME, VOLLST. CONJUNTO DE TERMINALES	1
1901-HX	**TERMINAL ASSY** ENS. DE BORNE KLEMME, VOLLST. CONJUNTO DE TERMINALES	1
1901-HY	**WIRE, BATTERY EARTH** FIL DRAHT ALAMBRE	1
1901-KF	**NUT** ECROU MUTTER TUERCA	1
1901-KG	**WIRE, ENGINE EARTH** FIL DRAHT ALAMBRE	1
1901-KH	**BOLT** BOULON SCHRAUBE PERNO	1

1903

ALTERNATOR
ALTERNATEUR
DREHSTROMGENERATOR
ALTERNADOR

1FS [1/2, ASSY & MOUNT]

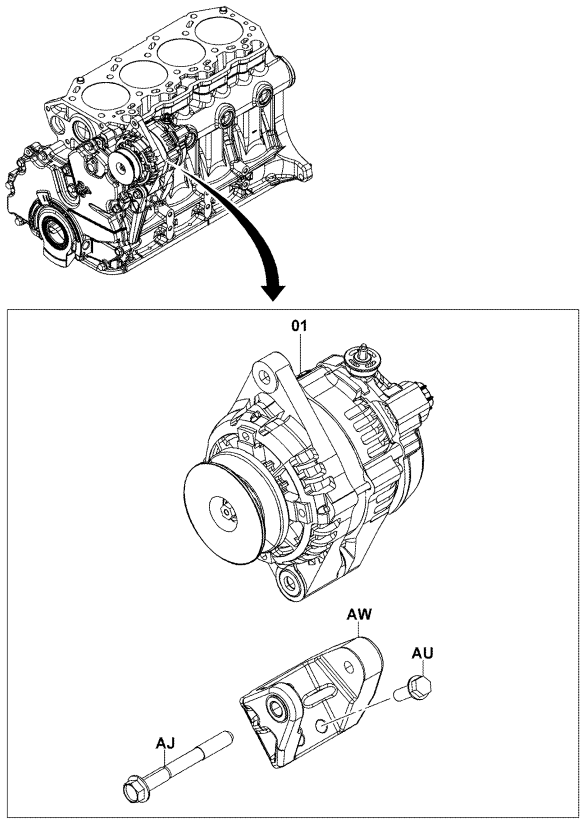

1903-191

1903-191_

1FS [2/2, INNER PARTS]

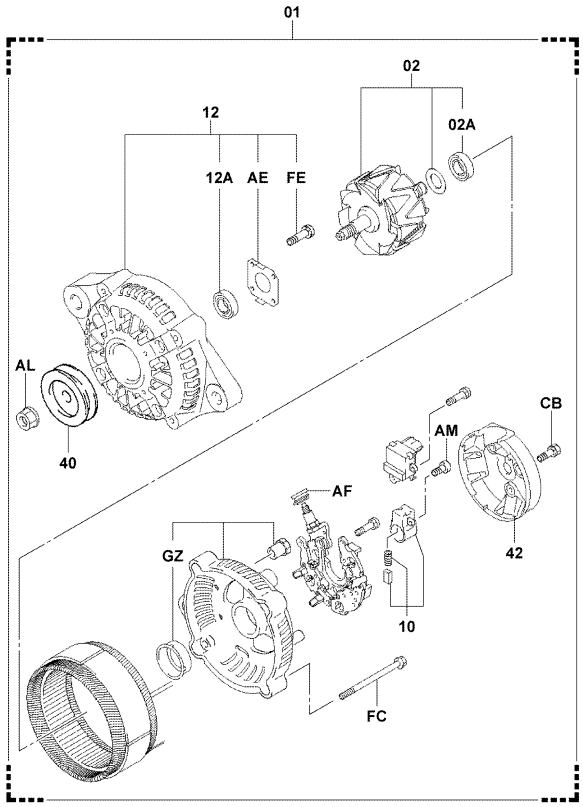

1903-193A

1903-193A

1903

ALTERNATOR
ALTERNATEUR
DREHSTROMGENERATOR
ALTERNADOR

PART NAME CODE	PART NAME	QTY
1903-01	**ALTERNATOR ASSY** ENS. D'ALTERNATEUR DREHSTROMGENERATOR, VOLLST. CONJUNTO DEL ALTERNADOR	1
1903-02	**ROTOR ASSY, ALTERNATOR** ENS. DE ROTOR ROTOR, VOLLST. CONJUNTO DEL ROTOR	1
1903-02A	**BEARING, ALTERNATOR ROTOR** ROULEMENT LAGER COJINETE	1
1903-10	**HOLDER ASSY, ALTERNATOR BRUSH** ENS. DE SUPPORT DUSENSTOCR, VOLLST. CONJUNTO DE PORTABOQUILLAS	1
1903-12	**FRAME ASSY, DRIVE END** ENS. DE CADRE RAHMEN, VOLLST. CONJUNTO DEL BASTIDOR	1
1903-12A	**BEARING, ALTERNATOR DRIVE END FRAME** ROULEMENT LAGER COJINETE	1
1903-40	**PULLEY, ALTERNATOR** POULIE RIEMENSCHEIBE POLEA	1
1903-42	**COVER, REAR END** COUVERCLE DECKEL CUBIERTA	1
1903-AE	**PLATE, BEARING RETAINER** PLAQUE PLATTE PLACA	1
1903-AF	**BUSHING** BAGUE BUCHSE BUJE	1

PART NAME CODE	PART NAME	QTY
1903-AJ	**BOLT, HEXAGON** BOULON SCHRAUBE PERNO	1
1903-AL	**NUT, PULLEY LOCK** ECROU MUTTER TUERCA	1
1903-AM	**SCREW** VIS SCHRAUBE TORNILLO	3
1903-AU	**BOLT** BOULON SCHRAUBE PERNO	3
1903-AW	**BRACKET, ALTERNATOR** SUPPORT TRAGER SOPORTE	1
1903-CB	**BOLT** BOULON SCHRAUBE PERNO	3
1903-FC	**BOLT** BOULON SCHRAUBE PERNO	4
1903-FE	**SCREW** VIS SCHRAUBE TORNILLO	4
1903-GZ	**BUSHING** BAGUE BUCHSE BUJE	1

1FS [ASSY & MOUNT]

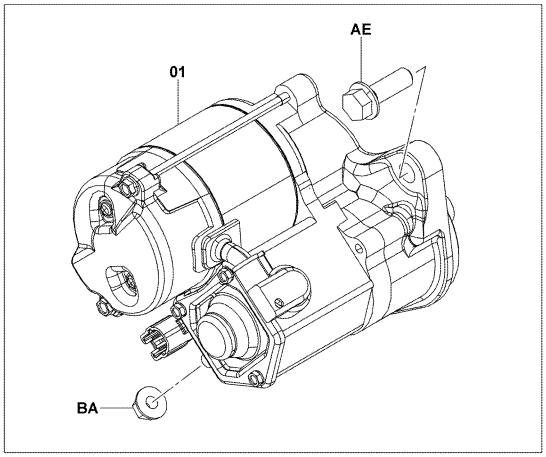

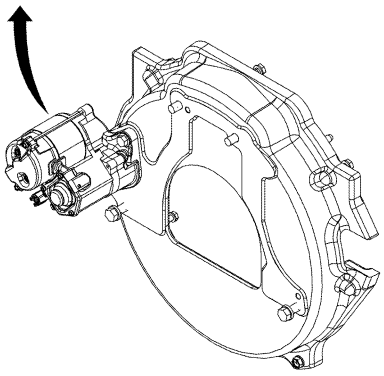

1904-238

1904-238_

1FS [INNER PARTS]

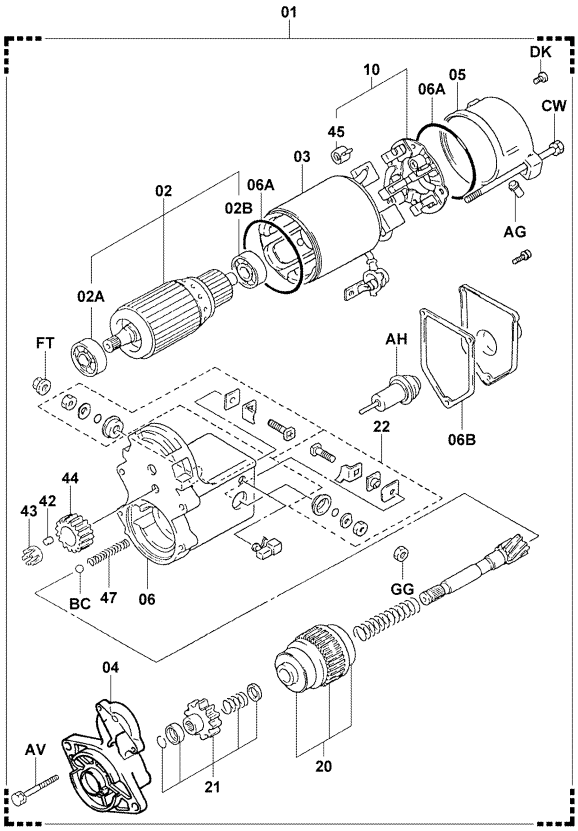

1904-239

1904-239_

1904	STARTER DEMARREUR	STARTER ARRANCADOR

PART NAME CODE	PART NAME	QTY	PART NAME CODE	PART NAME	QTY
1904-01	**STARTER ASSY** ENS. DE DEMARREUR STARTER, VOLLST. CONJUNTO DEL ARRANCADOR	1	1904-10	**HOLDER ASSY, STARTER BRUSH** ENS. DE SUPPORT DUSENSTOCR, VOLLST. CONJUNTO DE PORTABOQUILLAS	1
1904-02	**ARMATURE ASSY, STARTER** ENS. D'ARMATURE ANKER, VOLLST. CONJUNTO DEL INDUCIDO	1	1904-20	**CLUTCH SUB-ASSY, STARTER** SOUS-ENS. D'EMBRAYAGE KUPPLUNGS-TEILGRUPPE SUBCONJUNTO DEL EMBRAGUE	1
1904-02A	**BEARING, ARMATURE, NO.1** ROULEMENT LAGER COJINETE	1	1904-21	**PINION SUB-ASSY, STARTER** SOUS-ENS. DE PIGNON RITZEL-TEILGRUPPE SUBCONJUNTO DEL PIÑON	1
1904-02B	**BEARING, ARMATURE, NO.2** ROULEMENT LAGER COJINETE	1	1904-22	**CHIP SUB-ASSY, CONTACT** SOUS-ENS. DE D'ETELLE CHIP-TEILGRUPPE SUBCONJUNTO DE PASTILLA	1
1904-03	**YOKE ASSY, STARTER** ENS. D'ETRIER JOCH, VOLLST. CONJUNTO DE HORQUILLA	1	1904-42	**ROLLER, STARTER IDLE GEAR CLUTCH** GALET ROLLE RODILLO	5
1904-04	**HOUSING ASSY, STARTER DRIVE** ENS. DE BOITIER GEHAUSE, VOLLST. CONJUNTO DE FUNDA	1	1904-43	**RETAINER, STARTER IDLE GEAR** ARRETOIR SEEGERRING RETENEDOR	1
1904-05	**FRAME ASSY, COMMUTATOR END** ENS. DE CADRE RAHMEN, VOLLST. CONJUNTO DEL BASTIDOR	1	1904-44	**GEAR, STARTER IDLE** PIGNON ZAHNRAD ENGRANAJE	1
1904-06	**SWITCH ASSY, MAGNET** ENS. DE INTERRUPTEUR SCHALTER, VOLLST. CONJUNTO DEL INTERRUPUPTOR	1	1904-45	**SPRING, STARTER BRUSH** RESSORT FEDER RESORTE	4
1904-06A	**PACKING, RUBBER (FOR STARTER YOKE)** CALE DICHTUNG EMPAQUETADURA	2	1904-47	**SPRING, STARTER MAGNET SWITCH RETURN** RESSORT FEDER RESORTE	1
1904-06B	**PACKING (FOR MAGNET SWITCH END COVER)** CALE DICHTUNG EMPAQUETADURA	1	1904-AE	**BOLT** BOULON SCHRAUBE PERNO	2

1904	STARTER DEMARREUR		STARTER ARRANCADOR		
PART NAME CODE	PART NAME	QTY	PART NAME CODE	PART NAME	QTY
1904-AG	**COVER, END FRAME** COUVERCLE DECKEL CUBIERTA	1			
1904-AH	**PLUNGER SUB-ASSY, CONTACTOR** SOUS-ENS. DE PLONGEUR PLUNGER-TEILGRUPPE SUBCONJUNTO DEL EMBOLO	1			
1904-AV	**SCREW, W/WASHER** VIS SCHRAUBE TORNILLO	2			
1904-BA	**NUT** ECROU MUTTER TUERCA	1			
1904-BC	**BALL, STEEL** BILLE KUGEL BOLA	1			
1904-CW	**BOLT** BOULON SCHRAUBE PERNO	2			
1904-DK	**SCREW** VIS SCHRAUBE TORNILLO	2			
1904-FT	**NUT** ECROU MUTTER TUERCA	1			
1904-GG	**NUT** ECROU MUTTER TUERCA	1			

1904	STARTER DEMARREUR		STARTER ARRANCADOR		
PART NAME CODE	PART NAME	QTY	PART NAME CODE	PART NAME	QTY

1910	CONTROLLER CONTROLEUR	STEUERTEIL CONTROLADOR

1FS

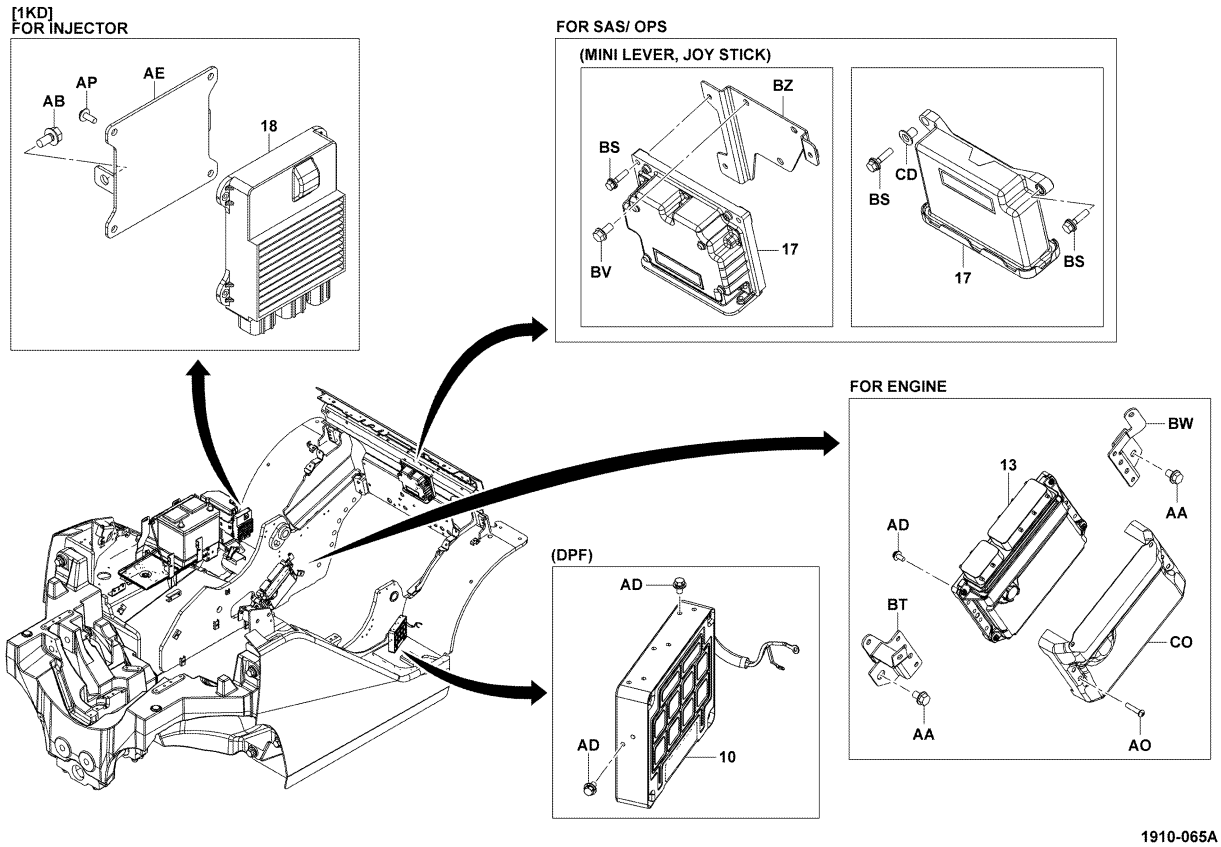

1910-065A

1910	CONTROLLER CONTROLEUR	STEUERTEIL CONTROLADOR

PART NAME CODE	PART NAME	QTY
1910-13	**CONTROLLER ASSY, ECS** ENS. DE CONTROLEUR STEUERTEIL, VOLLST. CONJUNTO DEL CONTROLADOR	1
1910-17	**CONTROLLER ASSY, SAS/OPS** ENS. DE CONTROLEUR STEUERTEIL, VOLLST. CONJUNTO DEL CONTROLADOR	1
1910-AA	**BOLT** BOULON SCHRAUBE PERNO	3
1910-AD	**SCREW** VIS SCHRAUBE TORNILLO	4
1910-AO	**SCREW** VIS SCHRAUBE TORNILLO	4
1910-BS	**BOLT** BOULON SCHRAUBE PERNO	3
1910-BT	**BRACKET SUB-ASSY** SOUS-ENS. DE SUPPORT TRAGER-TEILGRUPPE SUBCONJUNTO DE LA SOPORTE	1
1910-BV	**BOLT** BOULON SCHRAUBE PERNO	3
1910-BW	**BRACKET SUB-ASSY** SOUS-ENS. DE SUPPORT TRAGER-TEILGRUPPE SUBCONJUNTO DE LA SOPORTE	1
1910-BZ	**BRACKET** SUPPORT TRAGER SOPORTE	1
1910-CD	**SPACER** ENTRETOISE DISTANZSTﾌCK SEPARADOR	1
1910-CO	**COVER SUB-ASSY** SOUS-ENS. DE COUVERCLE DECKEL-TEILGRUPPE SUBCONJUNTO DE CUBIERTA	1

2101

FUEL PIPE
CONDUITE D'ALIMENTATION
KRAFTSTOFFLEITUNG
TUBO DE COMBUSTIBLE

1FS (EXCLUSIVE(Z4)) [DEL]

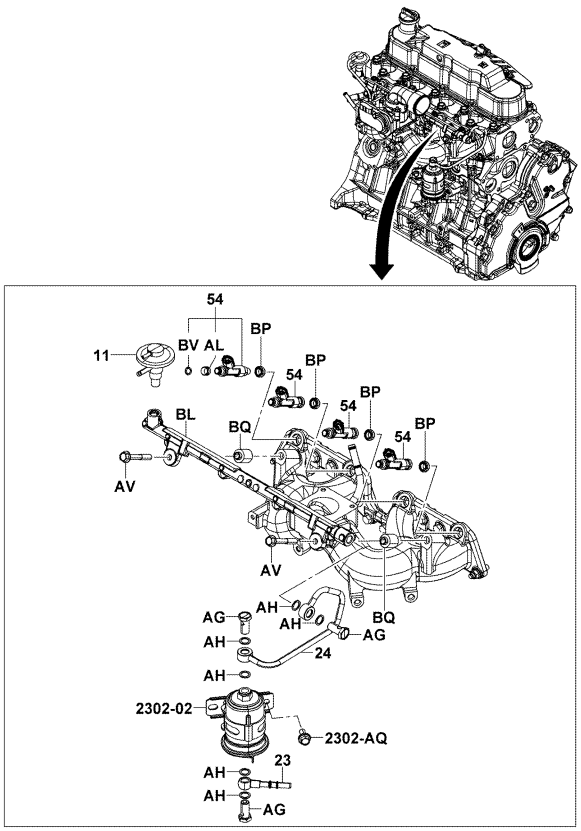

2101-064A

2101-064A

1FS [FUEL INJECTOR & FUEL PIPE]

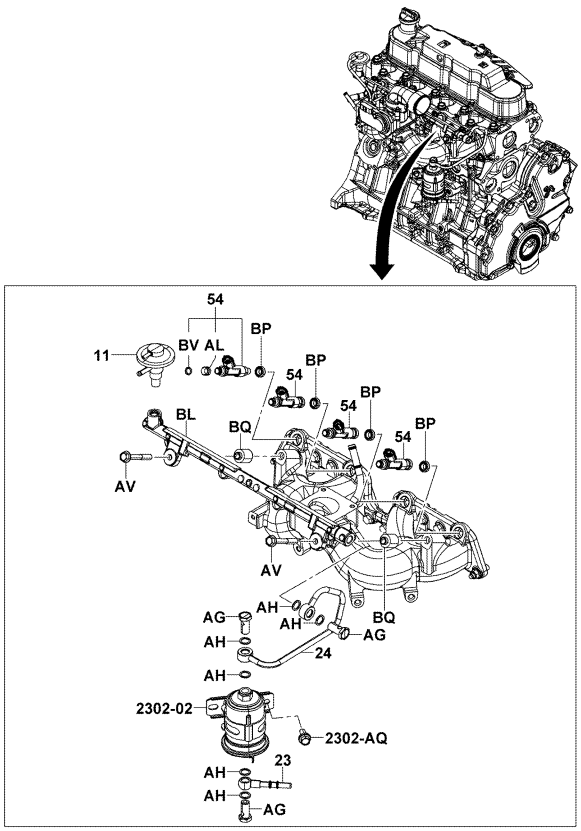

2101-064A

2101-064A

2101

FUEL PIPE
CONDUITE D'ALIMENTATION
KRAFTSTOFFLEITUNG
TUBO DE COMBUSTIBLE

PART NAME CODE	PART NAME	QTY
2101-11	**REGULATOR ASSY, FUEL PRESSURE** ENS. DE REGULATEUR REGLER, VOLLST. CONJUNTO DEL REGULADOR	1-99
2101-23	**PIPE SUB-ASSY, FUEL** SOUS-ENS. DE TUYAU ROHR-TEILGRUPPE SUBCONJUNTO DE TUBO	1-99
2101-24	**PIPE SUB-ASSY, FUEL** SOUS-ENS. DE TUYAU ROHR-TEILGRUPPE SUBCONJUNTO DE TUBO	1-99
2101-54	**INJECTOR SET, FUEL** SOUS-ENS. DE TUYAU ROHR-TEILGRUPPE SUBCONJUNTO DE TUBO	4-99
2101-AG	**BOLT, UNION** BOULON SCHRAUBE PERNO	3-99
2101-AH	**GASKET** JOINT DICHTUNG EMPAQUETADURA	6-99
2101-AL	**GROMMET** RONDELLE ISOLANTE DURCHFUHRUNG ANILLO PROTECTOR	4-99
2101-AV	**BOLT** BOULON SCHRAUBE PERNO	2-99
2101-BL	**PIPE, FUEL DELIVERY** TUYAU ROHR TUBO	1-99
2101-BP	**INSULATOR** ISOLATEUR ISOLATOR AISLADOR	4-99
2101-BQ	**SPACER** ENTRETOISE DISTANZSTﾌCK SEPARADOR	2-99
2101-BV	**RING, O** ANNEAU RING ANILLO	4-99

2103	CARBURETOR CARBURATEUR	VERGASER CARBURADOR

1FS (CONVERTIBLE(Z3), LPG AUST. Z3, LPG NZ SPEC(Z3), LPG RUS

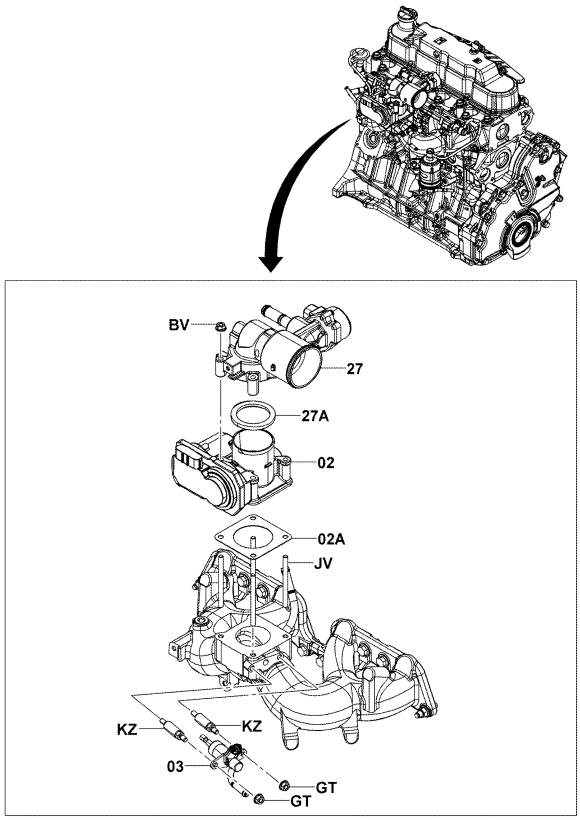

2103-095

2103-095_

1FS (EXCLUSIVE(Z4)) [DEL]

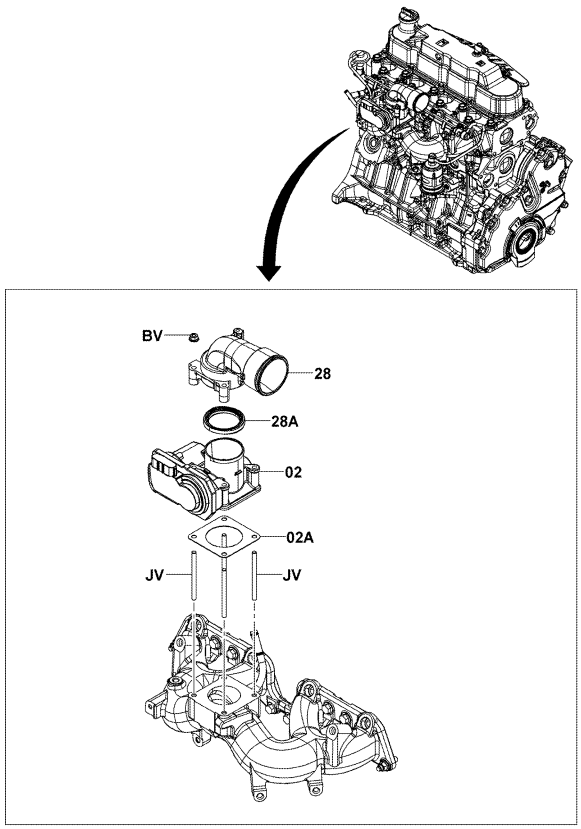

2103-093

2103-093_

2103	CARBURETOR CARBURATEUR	VERGASER CARBURADOR

1FS (EXCLUSIVE(Z4)) [THROTTLE BODY & ADAPTER]

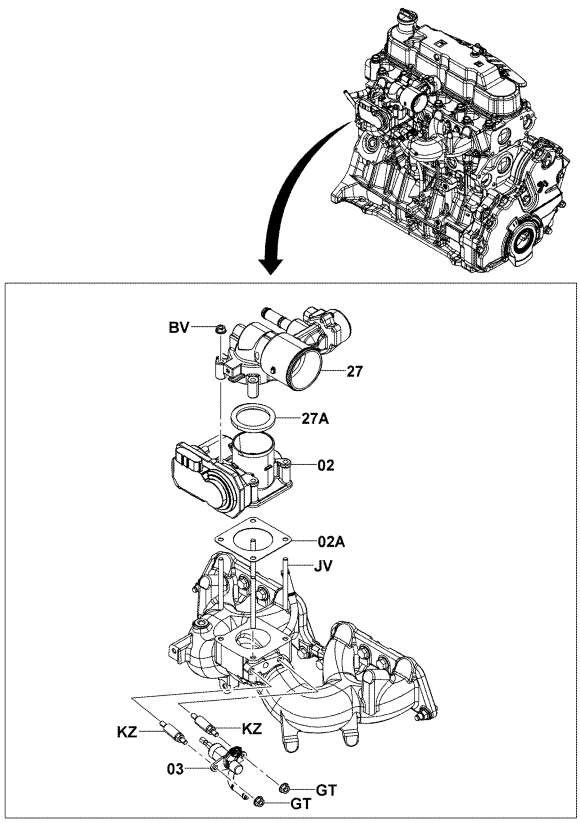

2103-094

2103-094_

1FS [THROTTLE BODY & ADAPTER]

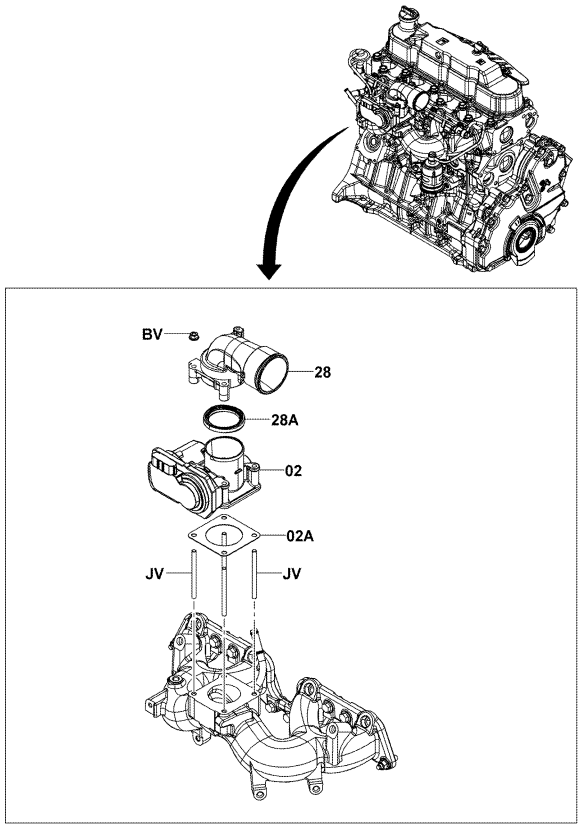

2103-093

2103-093_

2103	CARBURETOR CARBURATEUR	VERGASER CARBURADOR

1FS (CONVERTIBLE(Z3), LPG AUST. Z3, LPG NZ SPEC(Z3), LPG RUS

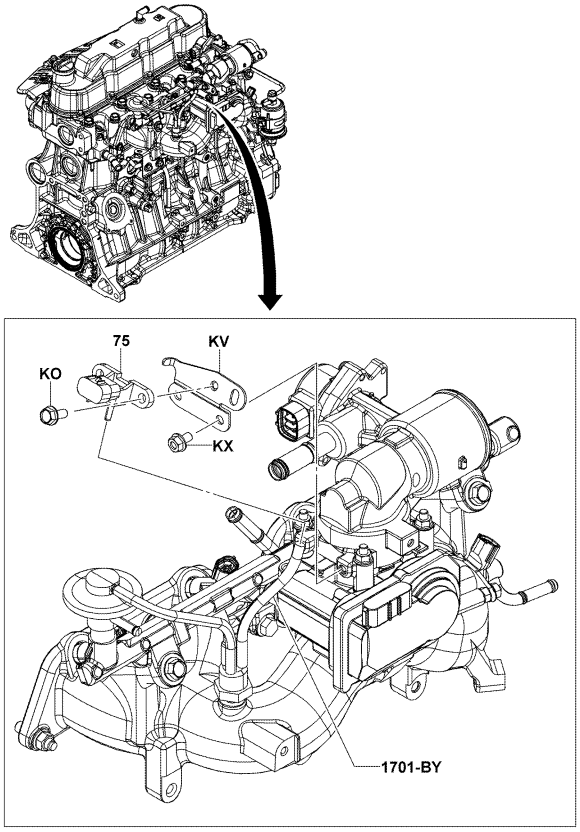

2103-098

2103-098_

1FS (EXCLUSIVE(Z4)) [PRESSURE SENSOR]

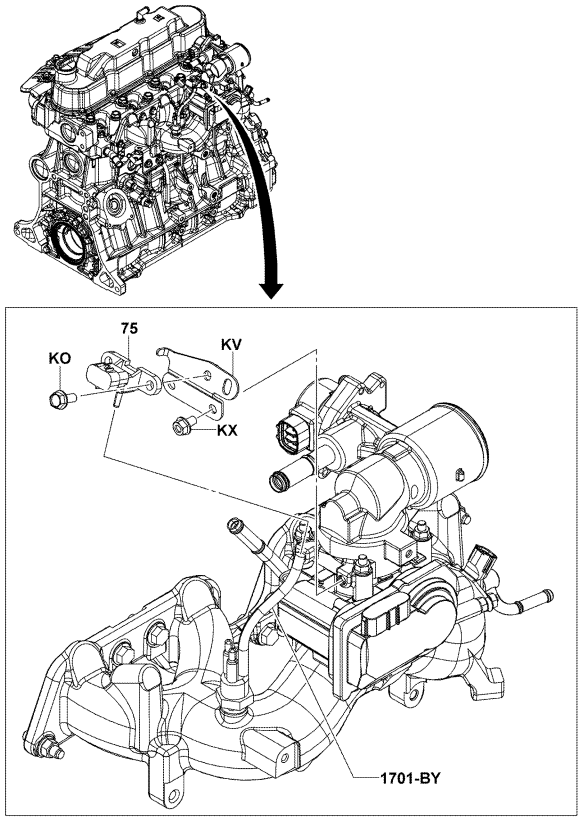

2103-097

2103-097_

2103	CARBURETOR CARBURATEUR	VERGASER CARBURADOR

1FS [PRESSURE SENSOR]

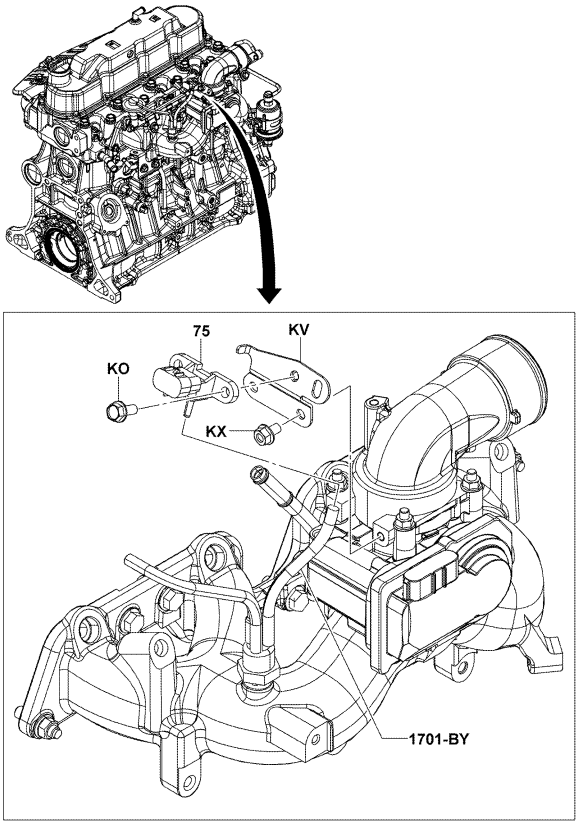

2103-096

2103-096_

2103

CARBURETOR
CARBURATEUR
VERGASER
CARBURADOR

PART NAME CODE	PART NAME	QTY
2103-02	**BODY ASSY, THROTTLE W/MOTOR** ENS. DE CARROSSERIE KAROSSERIE, VOLLST. CONJUNTO DE LA CARROCERIA	1
2103-02A	**GASKET, THROTTLE BODY** JOINT DICHTUNG EMPAQUETADURA	1
2103-03	**INJECTOR ASSY, LPG** CARTER GEHAUSE CAJA	1
2103-27	**ADAPTOR ASSY** ENS. D'ADAPTATEUR ADAPTER-VOLLST. CONJUNTO DEL ADAPTADOR	1
2103-27A	**GASKET, ADAPTOR** JOINT DICHTUNG EMPAQUETADURA	1
2103-28	**CONNECTOR, INTAKE AIR** CONNECTEUR STECKVERBINDER CONECTOR	1
2103-28A	**GASKET, ADAPTOR** JOINT DICHTUNG EMPAQUETADURA	1
2103-75	**SENSOR, VACUUM** DETECTEUR SENSOR SENSOR	1
2103-BV	**NUT** ECROU MUTTER TUERCA	4
2103-GT	**NUT** ECROU MUTTER TUERCA	2
2103-JV	**BOLT, STUD** BOULON SCHRAUBE PERNO	4
2103-KO	**BOLT** BOULON SCHRAUBE PERNO	1
2103-KV	**BRACKET** SUPPORT TRAGER SOPORTE	1
2103-KX	**BOLT** BOULON SCHRAUBE PERNO	2
2103-KZ	**BOLT, STUD** BOULON SCHRAUBE PERNO	2

2103

CARBURETOR
CARBURATEUR
VERGASER
CARBURADOR

PART NAME CODE	PART NAME	QTY

2302	FUEL FILTER FILTRE A CARBURANT	KRAFTSTOFF-FILTER FILTRO DE COMBUSTIBLE

1FS

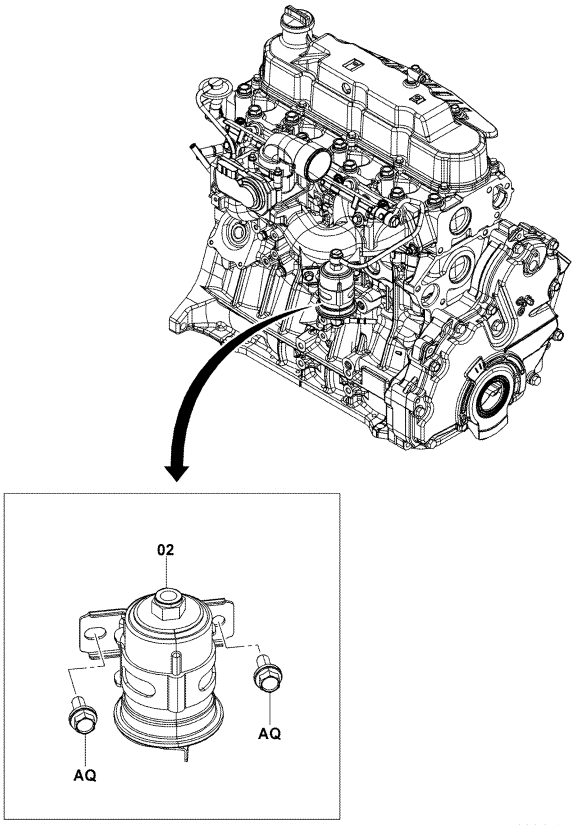

2302-172

2302-172_

1FS (EXCLUSIVE(Z4)) [DEL]

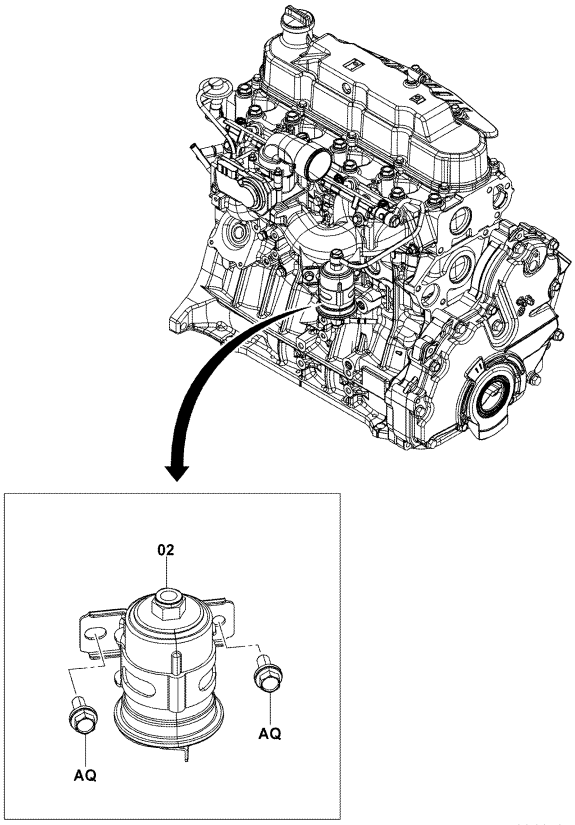

2302-172

2302-172_

2302	FUEL FILTER FILTRE A CARBURANT	KRAFTSTOFF-FILTER FILTRO DE COMBUSTIBLE

PART NAME CODE	PART NAME	QTY	PART NAME CODE	PART NAME	QTY
2302-02	**FILTER ASSY, FUEL, ELEMENT NO SERVICE TYPE** _____ ENS. DE FILTRE FILTER, VOLLST. CONJUNTO DEL FILTRO	1-99			
2302-AQ	**BOLT** _____ BOULON SCHRAUBE PERNO	2-99			

2303

FUEL TANK & FUEL PIPE
RESERVOIR DE CARBURANT & CONDUITE D'ALIM
KRAFTSTOFFTANK & -LEITUNG
DEPOSITO Y TUBO DE COMBUSTIBLE

1FS

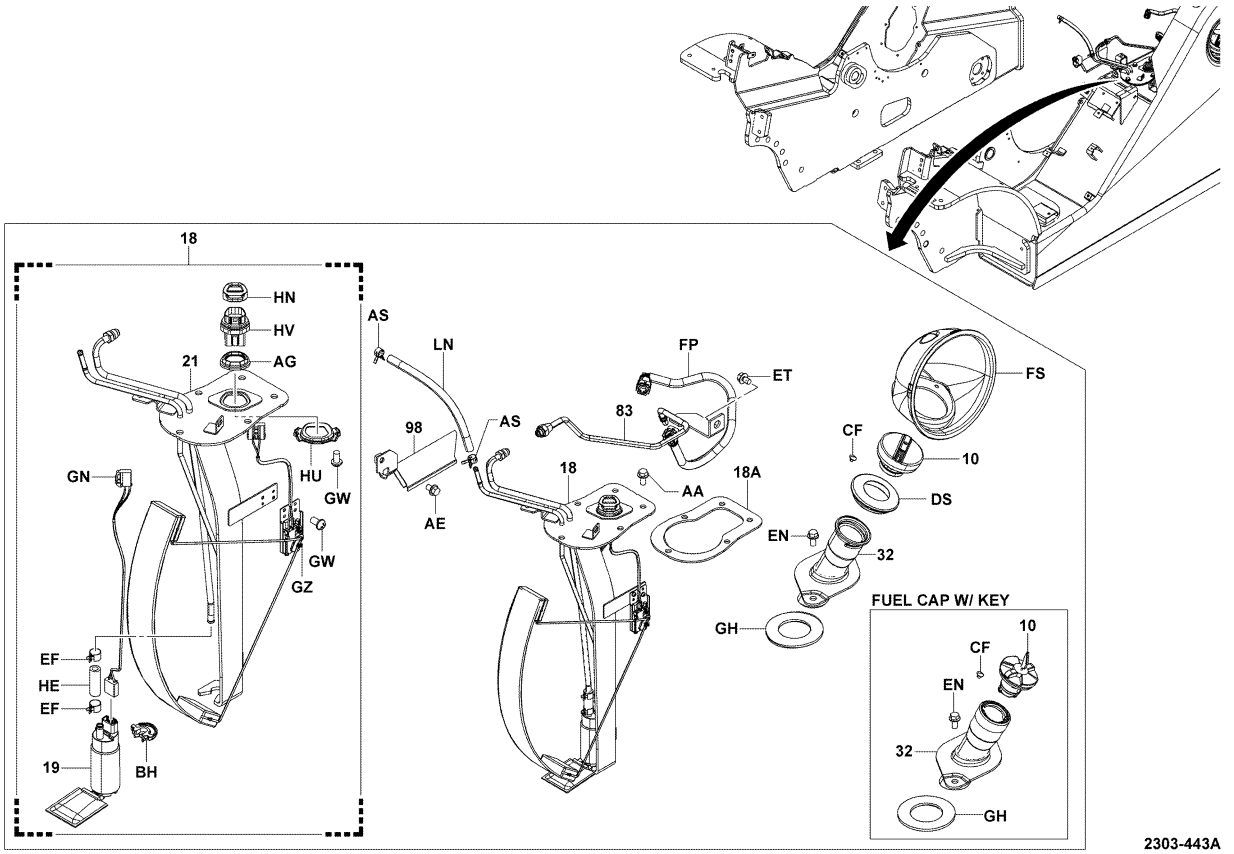

2303-443A

2303

FUEL TANK & FUEL PIPE
RESERVOIR DE CARBURANT & CONDUITE D'ALIM
KRAFTSTOFFTANK & -LEITUNG
DEPOSITO Y TUBO DE COMBUSTIBLE

PART NAME CODE	PART NAME	QTY
2303-10	**CAP ASSY, FUEL TANK** ENS. DE CAPUCHON KAPPE, VOLLST. CONJUNTO DE LA TAPA	1
2303-18	**COVER ASSY** ENS. DE COUVERCLE DECKEL, VOLLST. CONJUNTO DE CUBIERTA	1
2303-18A	**PACKING, FUEL TANK COVER** CALE DICHTUNG EMPAQUETADURA	1
2303-19	**PUMP ASSY, FUEL** ENS. DE POMPE PUMPENAGGREGAT CONJUNTO DE LA BOMBA	1
2303-21	**COVER SUB-ASSY, FUEL TANK** SOUS-ENS. DE COUVERCLE DECKEL-TEILGRUPPE SUBCONJUNTO DE CUBIERTA	1
2303-32	**PIPE SUB-ASSY, FUEL** SOUS-ENS. DE TUYAU ROHR-TEILGRUPPE SUBCONJUNTO DE TUBO	1
2303-83	**PIPE SUB-ASSY** SOUS-ENS. DE TUYAU ROHR-TEILGRUPPE SUBCONJUNTO DE TUBO	1
2303-98	**COVER, FUEL HOSE** COUVERCLE DECKEL CUBIERTA	1
2303-AA	**BOLT** BOULON SCHRAUBE PERNO	1- 5
2303-AE	**BOLT** BOULON SCHRAUBE PERNO	1
2303-AG	**GASKET** JOINT DICHTUNG EMPAQUETADURA	1
2303-AS	**CLAMP, HOSE** PINSE KLEMME ABRAZADERA	1- 2
2303-BH	**RUBBER** CAOUTCHOUC GUMMI GOMA	1
2303-CF	**PLUG** BOUCHON STOPFEN TAPON	1
2303-DS	**PACKING** CALE DICHTUNG EMPAQUETADURA	1
2303-EF	**CLIP** AGRAFE CLIP FIJADOR	1- 2
2303-EN	**BOLT** BOULON SCHRAUBE PERNO	1- 2
2303-ET	**BOLT** BOULON SCHRAUBE PERNO	1
2303-FP	**HOSE, FUEL** FLEXIBLE SCHLAUCH MANGUERA	1
2303-FS	**COVER** COUVERCLE DECKEL CUBIERTA	1

2303

FUEL TANK & FUEL PIPE
RESERVOIR DE CARBURANT & CONDUITE D'ALIM
KRAFTSTOFFTANK & -LEITUNG
DEPOSITO Y TUBO DE COMBUSTIBLE

PART NAME CODE	PART NAME	QTY	PART NAME CODE	PART NAME	QTY
2303-GH	**PACKING** CALE DICHTUNG EMPAQUETADURA	1			
2303-GN	**WIRE** FIL DRAHT ALAMBRE	1			
2303-GW	**SCREW** VIS SCHRAUBE TORNILLO	1- 4			
2303-GZ	**UNIT ASSY, FUEL** ENS. D'UNITE EINHEIT, VOLLST. CONJUNTO UNITARIO	1			
2303-HE	**HOSE** FLEXIBLE SCHLAUCH MANGUERA	1			
2303-HN	**CAP** CAPUCHON KAPPE TAPA	1			
2303-HU	**SUPPORT** SUPPORT STﾂTZE SOPORTE	1			
2303-HV	**HOUSING** BOITIER GEHﾄUSE FUNDA	1			
2303-LN	**HOSE, FUEL** FLEXIBLE SCHLAUCH MANGUERA	1			

2303

FUEL TANK & FUEL PIPE
RESERVOIR DE CARBURANT & CONDUITE D'ALIM
KRAFTSTOFFTANK & -LEITUNG
DEPOSITO Y TUBO DE COMBUSTIBLE

PART NAME CODE	PART NAME	QTY	PART NAME CODE	PART NAME	QTY

2311	LPG FUEL PIPE CONDUITE DE COMBUSTIBLE GPL	LPG-LEITUNG TUBO DE COMBUSTIBLE LPG

1FS (S-CABIN W/HEAT, F&R GLASS WIPER, HALF CABIN) [DEL]

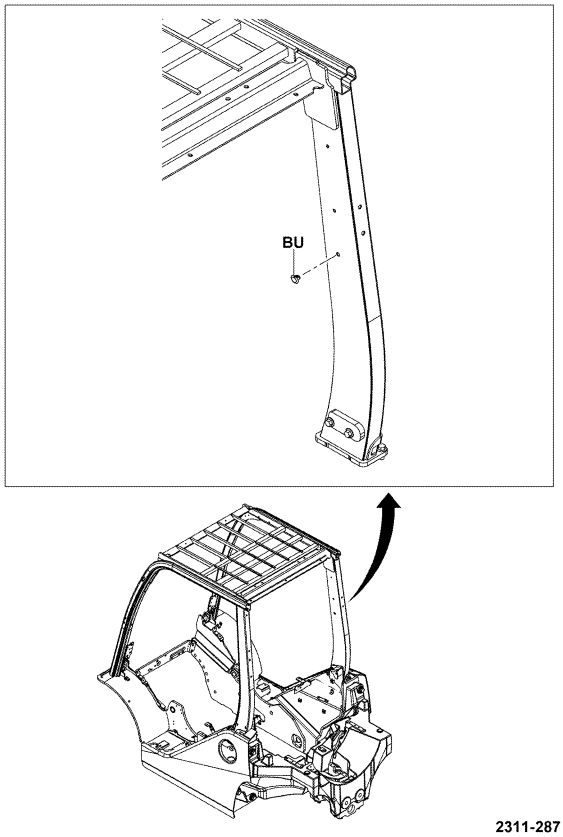

2311-287

2311-287_

1FS [PILLAR PLUG]

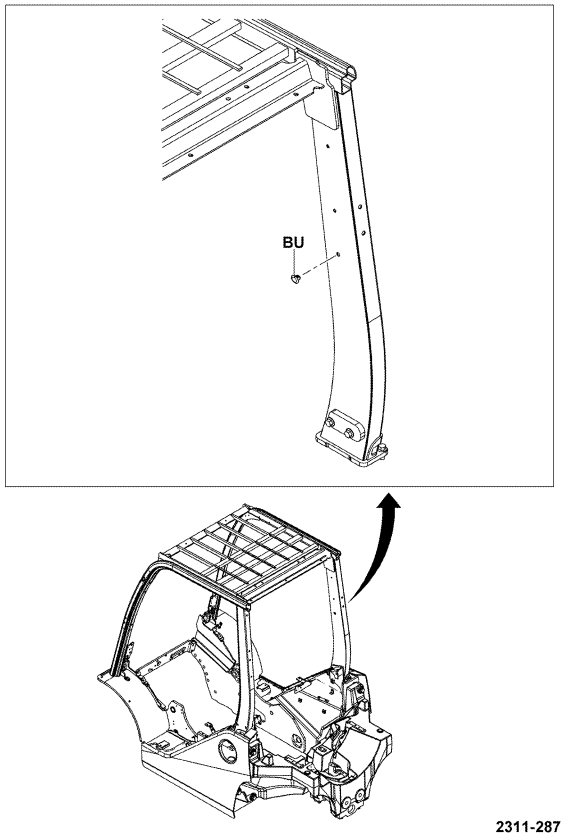

2311-287

2311-287_

2311	LPG FUEL PIPE CONDUITE DE COMBUSTIBLE GPL	LPG-LEITUNG TUBO DE COMBUSTIBLE LPG

1FS (EXCLUSIVE(Z4), CONVERTIBLE(Z3), LPG AUST. Z3, LPG NZ SP

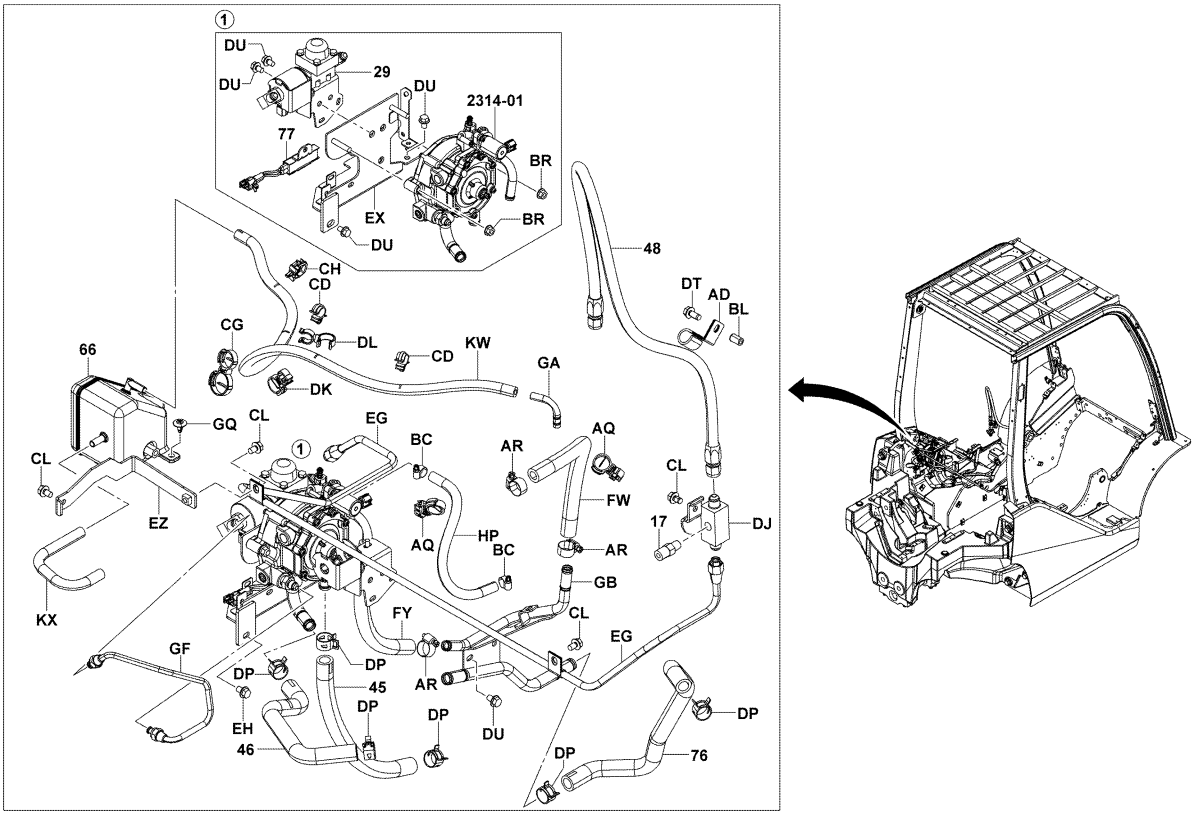

2311-281A

2311-281A

2311	LPG FUEL PIPE CONDUITE DE COMBUSTIBLE GPL	LPG-LEITUNG TUBO DE COMBUSTIBLE LPG

1FS (F&R GLASS WIPER..EXCLUSIVE(Z4), CONVERTIBLE(Z3)) [PIPIN

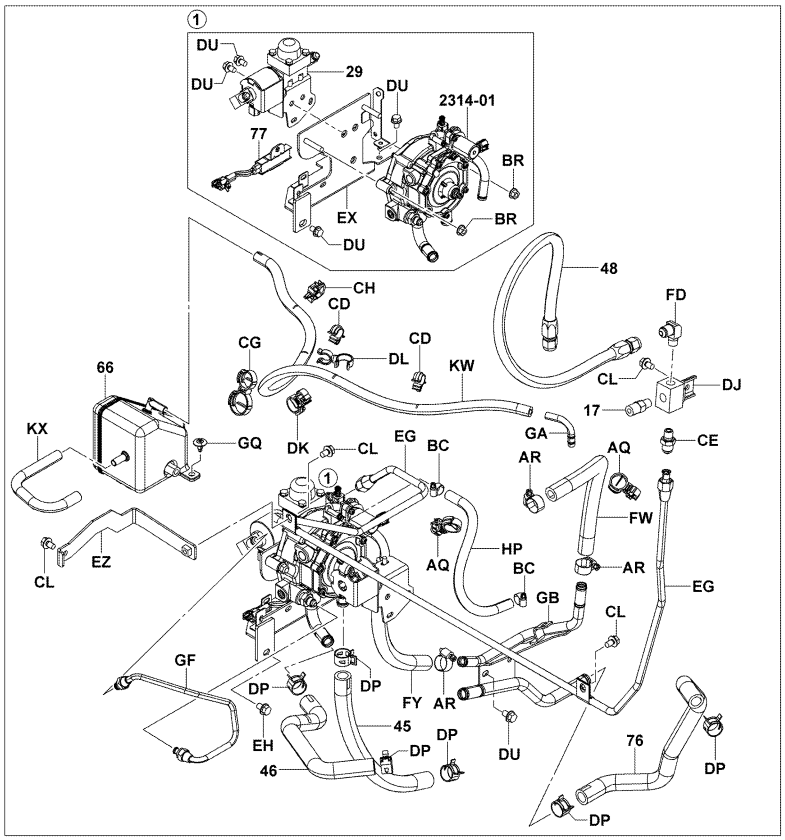

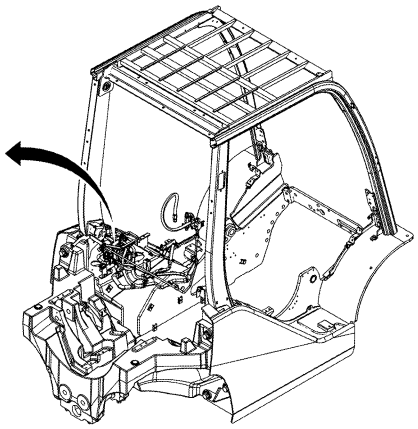

2311-285A

2311-285A

2311	LPG FUEL PIPE CONDUITE DE COMBUSTIBLE GPL	LPG-LEITUNG TUBO DE COMBUSTIBLE LPG

1FS (HALF CABIN..EXCLUSIVE(Z4), CONVERTIBLE(Z3)) [PIPING]

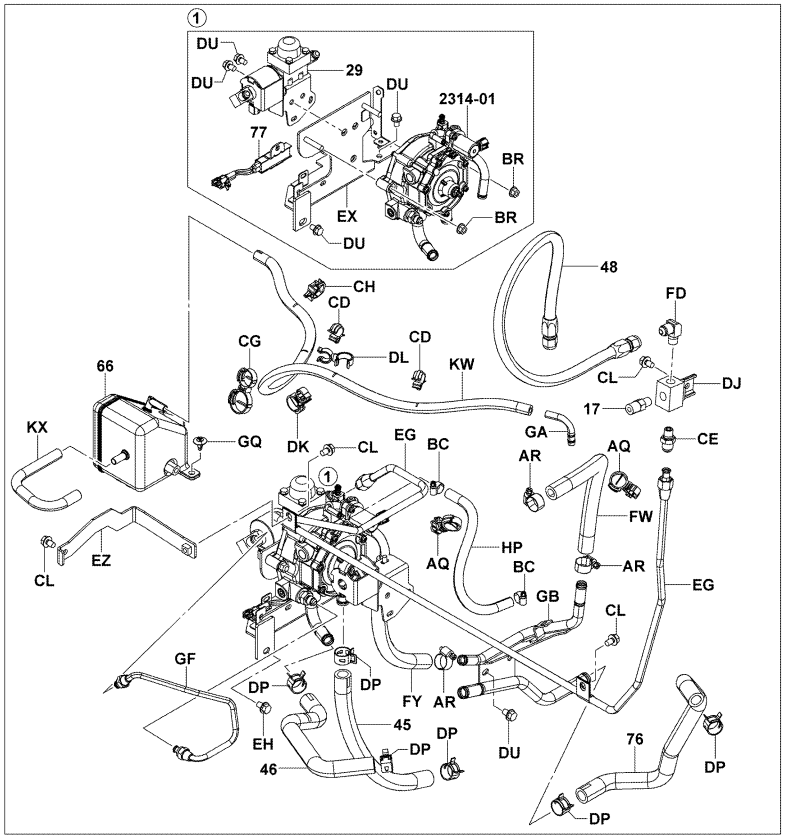

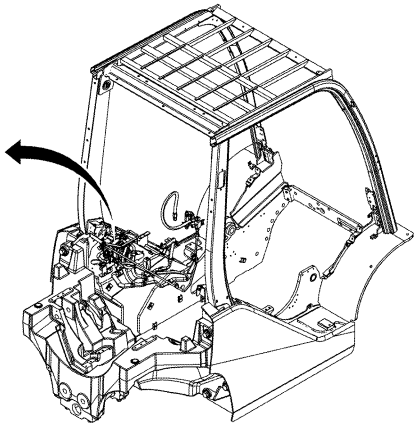

2311-285A

2311-285A

2311	LPG FUEL PIPE CONDUITE DE COMBUSTIBLE GPL	LPG-LEITUNG TUBO DE COMBUSTIBLE LPG

1FS (LPG RUSSIA..EXCLUSIVE(Z4), CONVERTIBLE(Z3)) [PIPING]

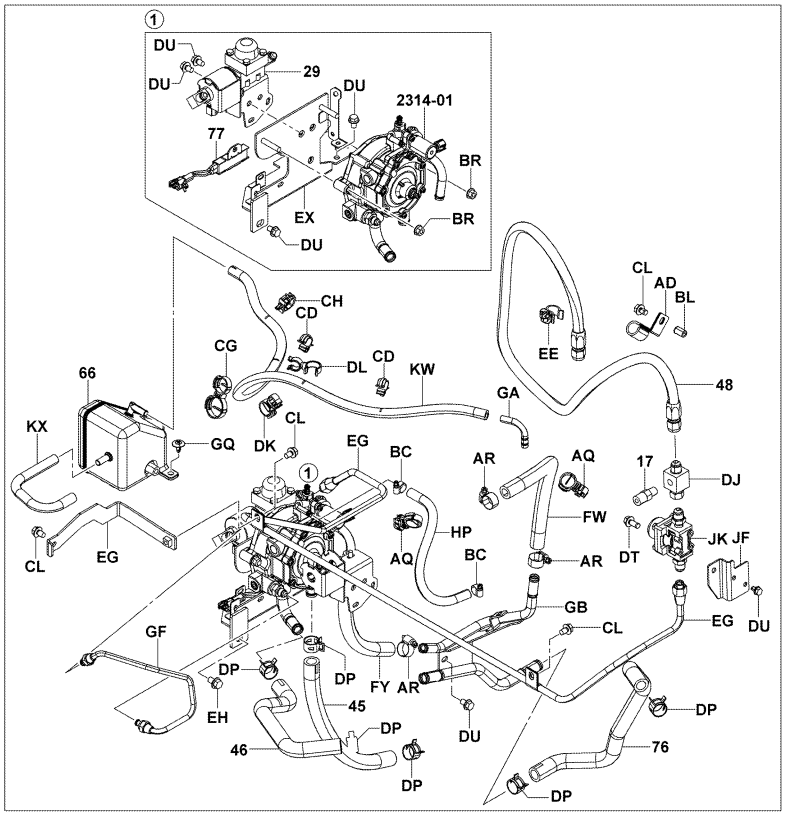

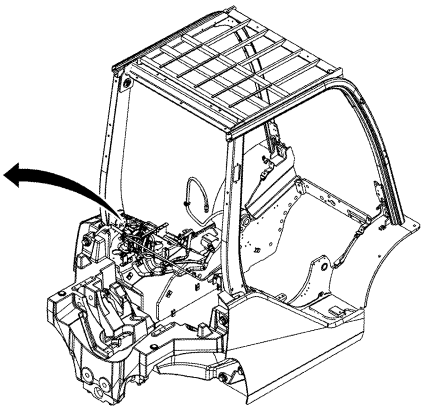

2311-286B

2311-286B

2311	LPG FUEL PIPE CONDUITE DE COMBUSTIBLE GPL	LPG-LEITUNG TUBO DE COMBUSTIBLE LPG

1FS (S-CABIN W/HEAT..EXCLUSIVE(Z4), CONVERTIBLE(Z3)) [PIPING

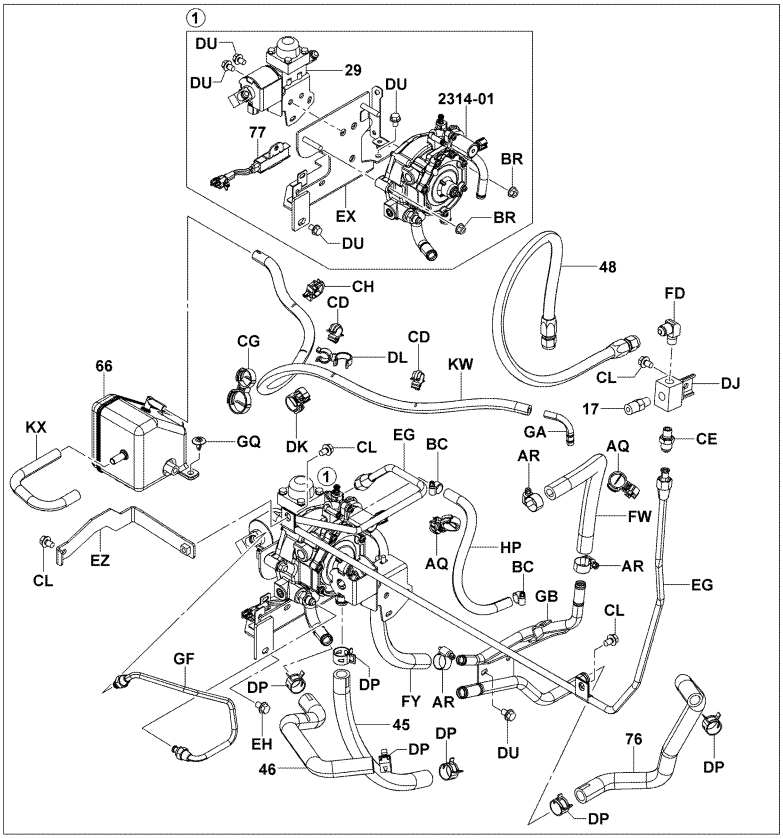

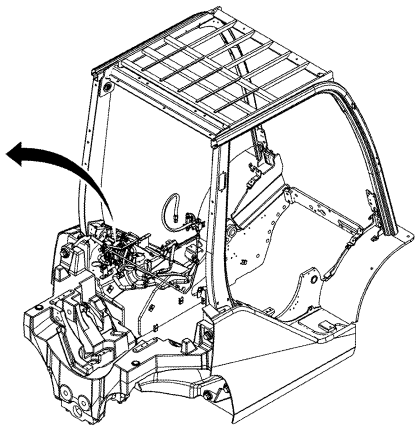

2311-285A

2311-285A

1FS (EXCLUSIVE(Z4), CONVERTIBLE(Z3), LPG AUST. Z3, LPG NZ SP

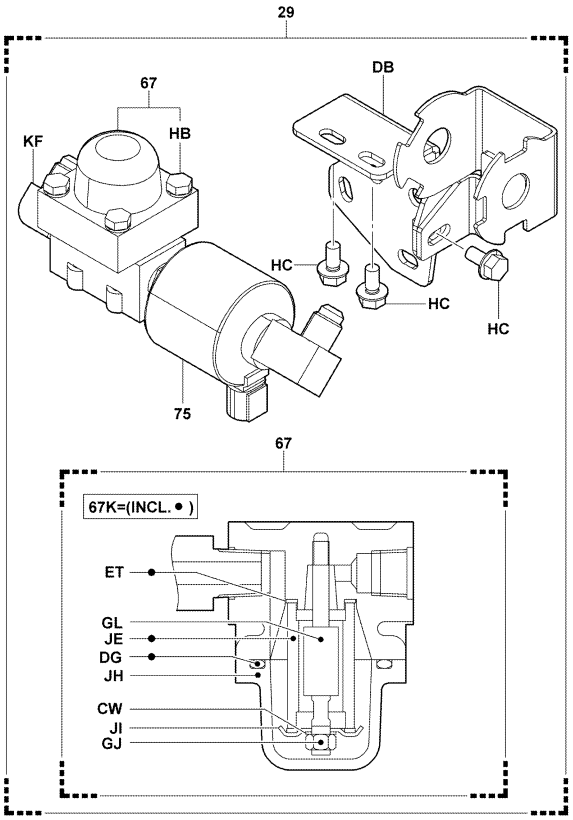

2311-279

2311-279_

1FS (LPG NZ SPEC(Z3)) [COUPLING ASSY]

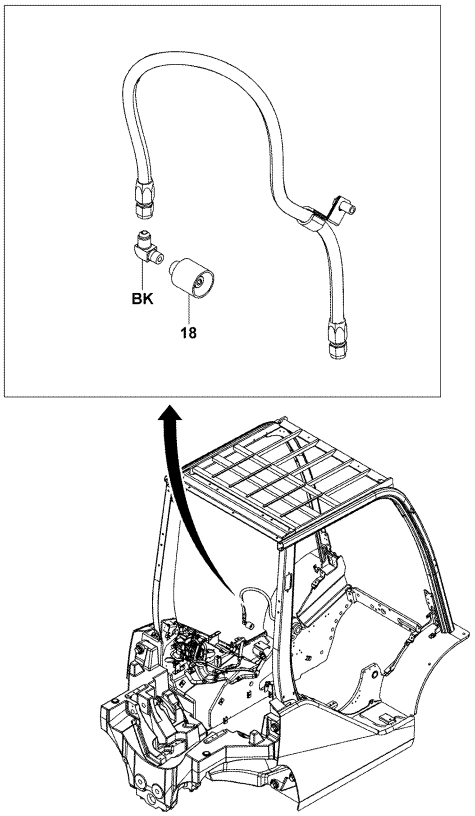

2311-283

2311-283_

1FS (LPG RUSSIA, CONNECTOR VALVE) [CONNECTION ASSY]

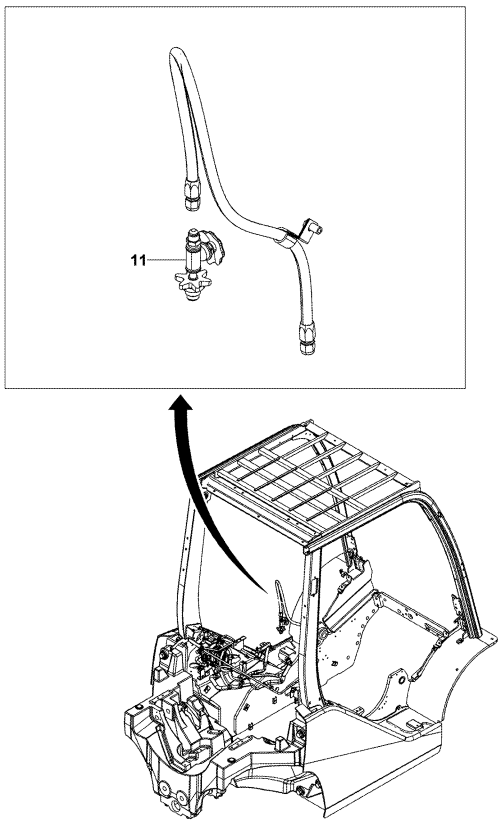

2311-282

2311-282_

1FS (FUEL WARNING) [LPG SWITCH]

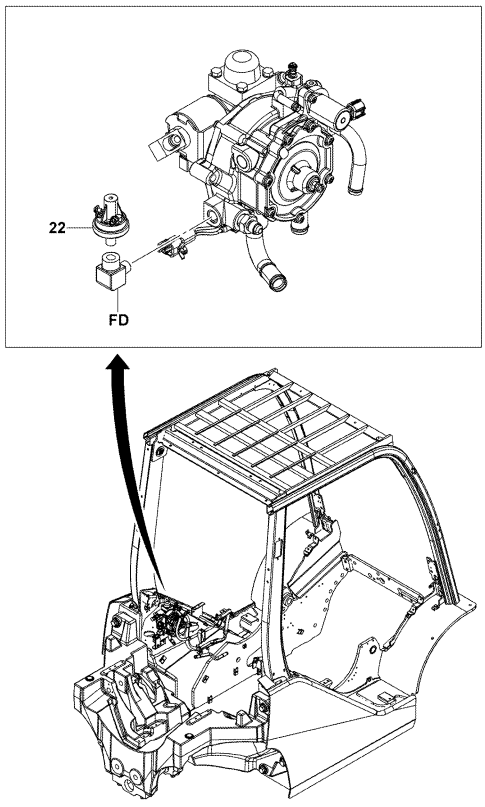

2311-284

2311-284_

2311	LPG FUEL PIPE CONDUITE DE COMBUSTIBLE GPL	LPG-LEITUNG TUBO DE COMBUSTIBLE LPG

1FS (DELUXE CABIN) [PIPING, REGULATOR]

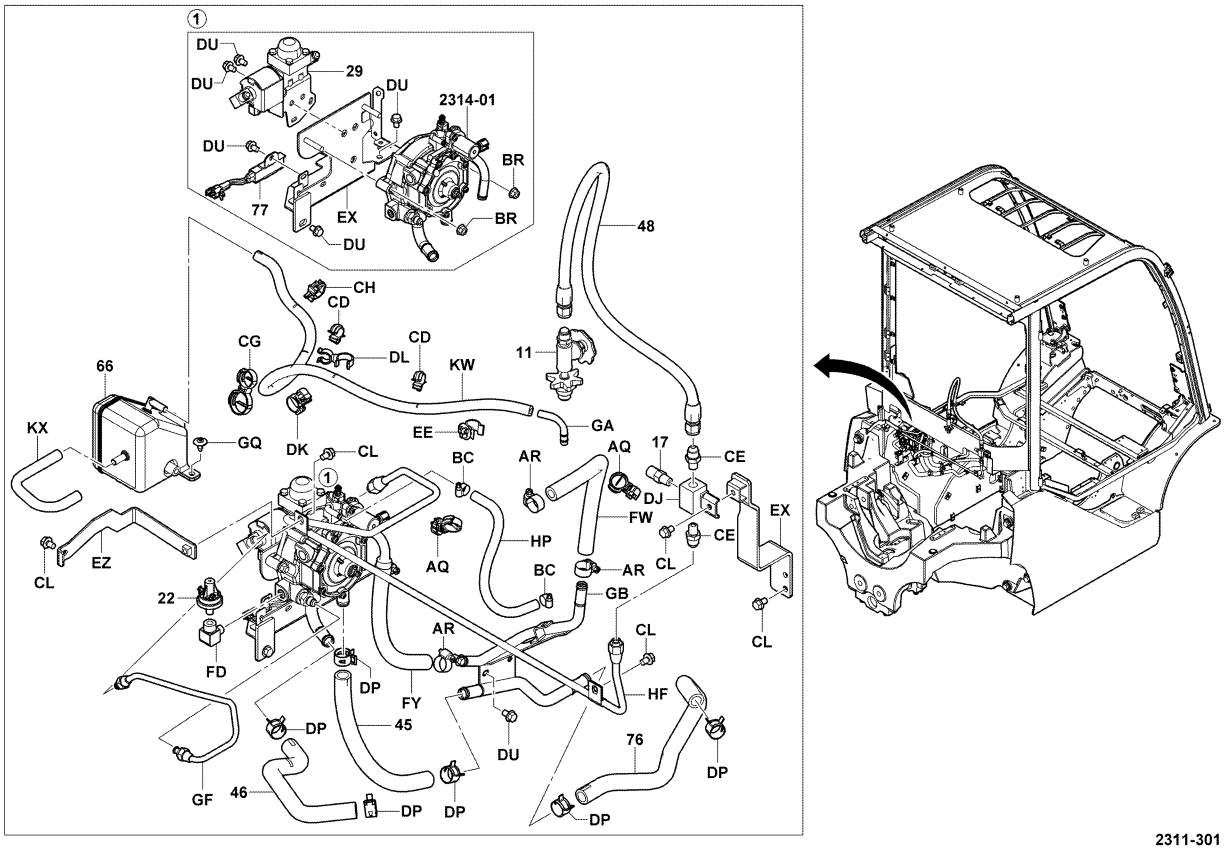

2311-301

2311-301_

2311	LPG FUEL PIPE CONDUITE DE COMBUSTIBLE GPL	LPG-LEITUNG TUBO DE COMBUSTIBLE LPG

PART NAME CODE	PART NAME	QTY
2311-11	**CONNECTION ASSY, HIGH PRESSURE, LPG** ENS. DE CONNEXION ANSCHLUSS, VOLLST. CONJUNTO DE CONEXION	1
2311-17	**VALVE ASSY, RELIEF, LPG** ENS. DE SOUPAPE VENTIL, VOLLST. CONJUNTO DE VALVULA	1
2311-18	**COUPLING ASSY, LPG** ENS. D'ACCOUPLEMENT KUPPLUNGS, VOLLST. CONJUNTO DE ACOPLAMIENTO	1
2311-22	**SWITCH ASSY, LPG** ENS. DE INTERRUPTEUR SCHALTER, VOLLST. CONJUNTO DEL INTERRUPUPTOR	1
2311-29	**VALVE ASSY, SOLENOID** ENS. DE SOUPAPE VENTIL, VOLLST. CONJUNTO DE VALVULA	1
2311-45	**HOSE, WATER, NO.1** FLEXIBLE SCHLAUCH MANGUERA	1
2311-46	**HOSE, WATER, NO.2** FLEXIBLE SCHLAUCH MANGUERA	1
2311-47	**HOSE, VACUUM** FLEXIBLE SCHLAUCH MANGUERA	1
2311-48	**HOSE, HIGH PRESSURE** FLEXIBLE SCHLAUCH MANGUERA	1
2311-66	**CASE** CARTER GEHAUSE CAJA	1

PART NAME CODE	PART NAME	QTY
2311-67	**FILTER ASSY, LPG** ENS. DE FILTRE FILTER, VOLLST. CONJUNTO DEL FILTRO	1
2311-67K	**ELEMENT KIT, LPG FILTER** KIT ELEMENT ELEMENT-AUSRUSTUNG JUEGO DEL ELEMENTO	1
2311-75	**VALVE ASSY, SOLENOID** ENS. DE SOUPAPE VENTIL, VOLLST. CONJUNTO DE VALVULA	1
2311-76	**HOSE, WATER, NO.3** FLEXIBLE SCHLAUCH MANGUERA	1
2311-77	**RESISTOR ASSY, SOLENOID** ENS. DE RESISTANCE WIDERSTAND, VOLLST. CONJUNTO DEL RESISTOR	1
2311-AD	**CLAMP** PINSE KLEMME ABRAZADERA	1
2311-AQ	**CLAMP** PINSE KLEMME ABRAZADERA	1- 2
2311-AR	**CLAMP** PINSE KLEMME ABRAZADERA	4
2311-BC	**CLAMP** PINSE KLEMME ABRAZADERA	2
2311-BK	**ELBOW** COUDE KRUMMER ACODADO	1

2311	LPG FUEL PIPE CONDUITE DE COMBUSTIBLE GPL		LPG-LEITUNG TUBO DE COMBUSTIBLE LPG		
PART NAME CODE	PART NAME	QTY	PART NAME CODE	PART NAME	QTY
2311-BL	**NUT** ECROU MUTTER TUERCA	1	2311-DG	**RING, O** ANNEAU RING ANILLO	1
2311-BR	**NUT** ECROU MUTTER TUERCA	2	2311-DJ	**FITTING SUB-ASSY** SOUS-ENS. DE RACCORD ANSCHLUSSTUCK-TEILGRUPPE SUBCONJUNTO DE ACOPLADOR	1
2311-BU	**PLUG, HOLE** BOUCHON STOPFEN TAPON	1	2311-DK	**CLAMP** PINSE KLEMME ABRAZADERA	1
2311-CD	**CLAMP** PINSE KLEMME ABRAZADERA	2	2311-DL	**CLAMP SUB-ASSY** SOUS-ENS. DE PINCE KLEMMEN-TEILGRUPPE SUBCONJUNTO DE ABRAZADERA	1
2311-CE	**CONNECTOR** CONNECTEUR STECKVERBINDER CONECTOR	1- 2	2311-DP	**CLAMP** PINSE KLEMME ABRAZADERA	6
2311-CG	**CLAMP** PINSE KLEMME ABRAZADERA	1	2311-DT	**BOLT** BOULON SCHRAUBE PERNO	1- 4
2311-CH	**CLAMP** PINSE KLEMME ABRAZADERA	1	2311-DU	**BOLT** BOULON SCHRAUBE PERNO	2- 7
2311-CL	**BOLT** BOULON SCHRAUBE PERNO	4- 6	2311-EE	**CLAMP** PINSE KLEMME ABRAZADERA	1
2311-CW	**GASKET** JOINT DICHTUNG EMPAQUETADURA	1	2311-EG	**PIPE** TUYAU ROHR TUBO	1
2311-DB	**BRACKET** SUPPORT TRAGER SOPORTE	1	2311-ET	**GASKET** JOINT DICHTUNG EMPAQUETADURA	2

2311	LPG FUEL PIPE CONDUITE DE COMBUSTIBLE GPL		LPG-LEITUNG TUBO DE COMBUSTIBLE LPG		
PART NAME CODE	PART NAME	QTY	PART NAME CODE	PART NAME	QTY
2311-EX	**BRACKET SUB-ASSY** SOUS-ENS. DE SUPPORT TRAGER-TEILGRUPPE SUBCONJUNTO DE LA SOPORTE	1	2311-GQ	**CLIP** AGRAFE CLIP FIJADOR	1
2311-EZ	**BRACKET SUB-ASSY** SOUS-ENS. DE SUPPORT TRAGER-TEILGRUPPE SUBCONJUNTO DE LA SOPORTE	1	2311-HB	**BOLT** BOULON SCHRAUBE PERNO	4
2311-FD	**ELBOW** COUDE KRUMMER ACODADO	1	2311-HC	**BOLT** BOULON SCHRAUBE PERNO	3
2311-FW	**HOSE** FLEXIBLE SCHLAUCH MANGUERA	1	2311-HP	**HOSE** FLEXIBLE SCHLAUCH MANGUERA	1
2311-FY	**HOSE** FLEXIBLE SCHLAUCH MANGUERA	1	2311-JE	**ELEMENT, FILTER** ELEMENT ELEMENT ELEMENTO	1
2311-GA	**PIPE** TUYAU ROHR TUBO	1	2311-JF	**PLATE** PLAQUE PLATTE PLACA	1
2311-GB	**PIPE** TUYAU ROHR TUBO	1	2311-JH	**FILTER** FILTRE FILTER FILTRO	1
2311-GF	**PIPE** TUYAU ROHR TUBO	1	2311-JI	**PLATE** PLAQUE PLATTE PLACA	1
2311-GJ	**NUT** ECROU MUTTER TUERCA	1	2311-JK	**FILTER ASSY, LPG** ENS. DE FILTRE FILTER, VOLLST. CONJUNTO DEL FILTRO	1
2311-GL	**BOLT** BOULON SCHRAUBE PERNO	1	2311-KF	**ELBOW** COUDE KRﾌ MMER ACODADO	1

2311	LPG FUEL PIPE CONDUITE DE COMBUSTIBLE GPL		LPG-LEITUNG TUBO DE COMBUSTIBLE LPG		
PART NAME CODE	PART NAME	QTY	PART NAME CODE	PART NAME	QTY
2311-KW	**HOSE** _____ FLEXIBLE SCHLAUCH MANGUERA	1			
2311-KX	**HOSE** _____ FLEXIBLE SCHLAUCH MANGUERA	1			

2311	LPG FUEL PIPE CONDUITE DE COMBUSTIBLE GPL		LPG-LEITUNG TUBO DE COMBUSTIBLE LPG		
PART NAME CODE	PART NAME	QTY	PART NAME CODE	PART NAME	QTY

2314

LPG REGULATOR
REGULATEUR GPL

LPG-REGLER
REGULADOR DE LPG

1FS (EXCLUSIVE(Z4), CONVERTIBLE(Z3), LPG AUST. Z3, LPG NZ SP

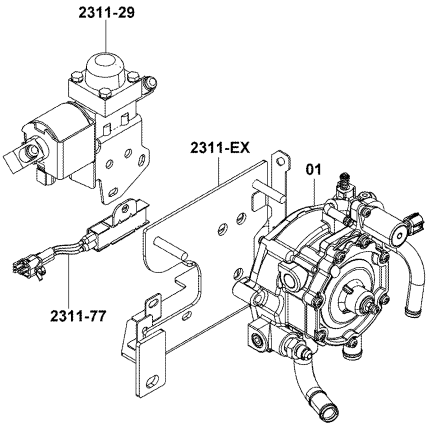

2314-070

2314-070_

1FS (CONVERTIBLE(Z3)..LPG DRAIN COCK..FUEL WARNING) [INNER P

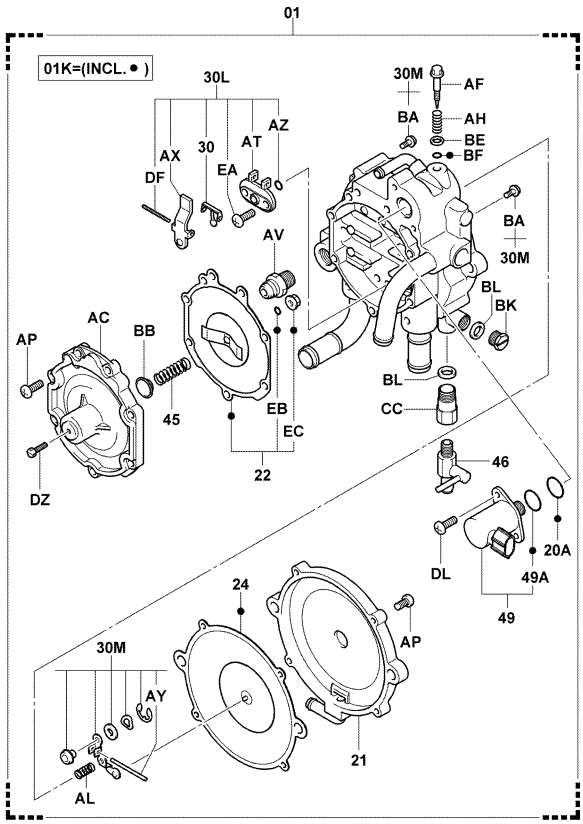

2314-072

2314-072_

2314

LPG REGULATOR
REGULATEUR GPL

LPG-REGLER
REGULADOR DE LPG

1FS (EXCLUSIVE(Z4), CONVERTIBLE(Z3)) [INNER PARTS]

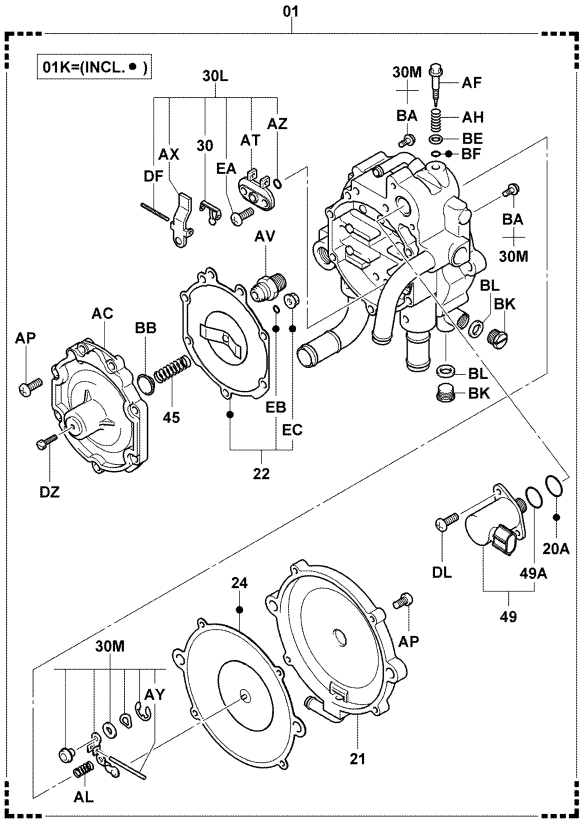

2314-071

2314-071_

1FS (EXCLUSIVE(Z4)..LPG DRAIN COCK..FUEL WARNING) [INNER PAR

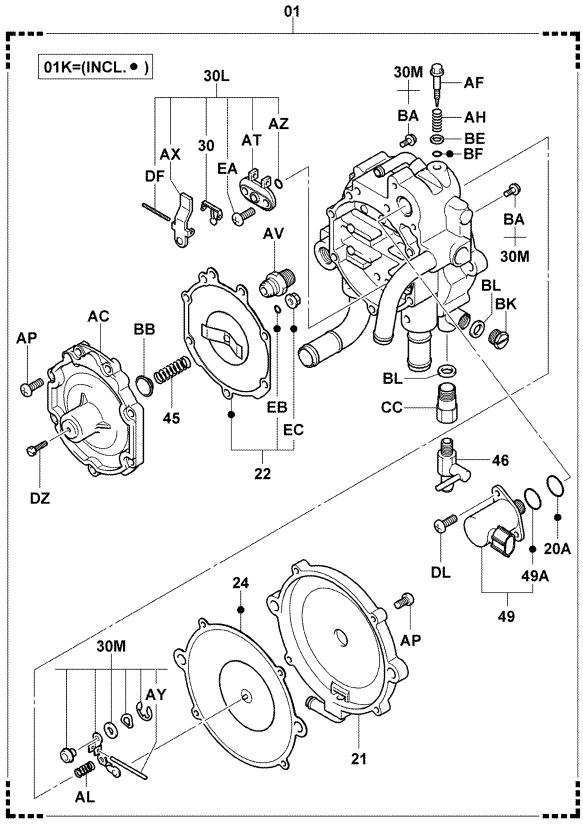

2314-072

2314-072_

2314

LPG REGULATOR
REGULATEUR GPL

LPG-REGLER
REGULADOR DE LPG

1FS (FUEL WARNING..EXCLUSIVE(Z4), CONVERTIBLE(Z3)) [INNER PA

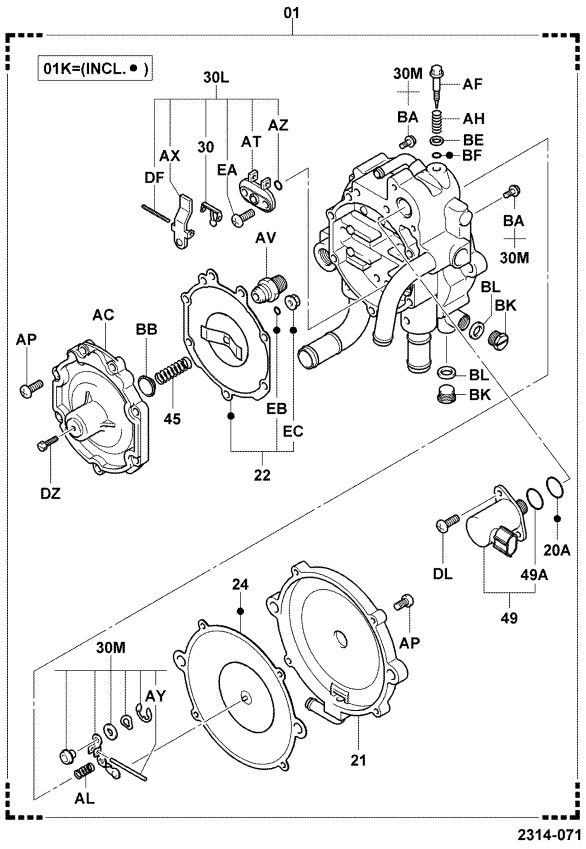

2314-071_

1FS (LPG AUST. Z3, LPG NZ SPEC(Z3)) [INNER PARTS]

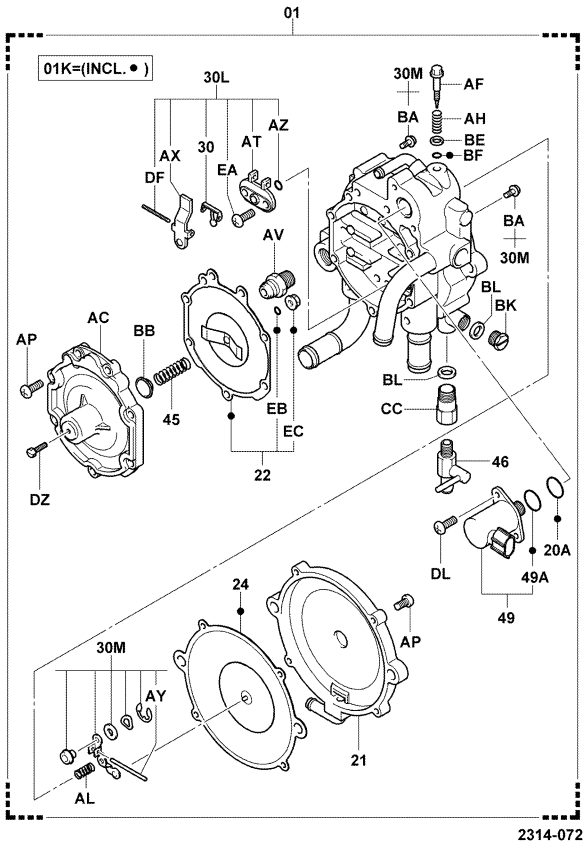

2314-072_

2314

LPG REGULATOR
REGULATEUR GPL

LPG-REGLER
REGULADOR DE LPG

1FS (LPG DRAIN COCK..EXCLUSIVE(Z4), CONVERTIBLE(Z3)) [INNER

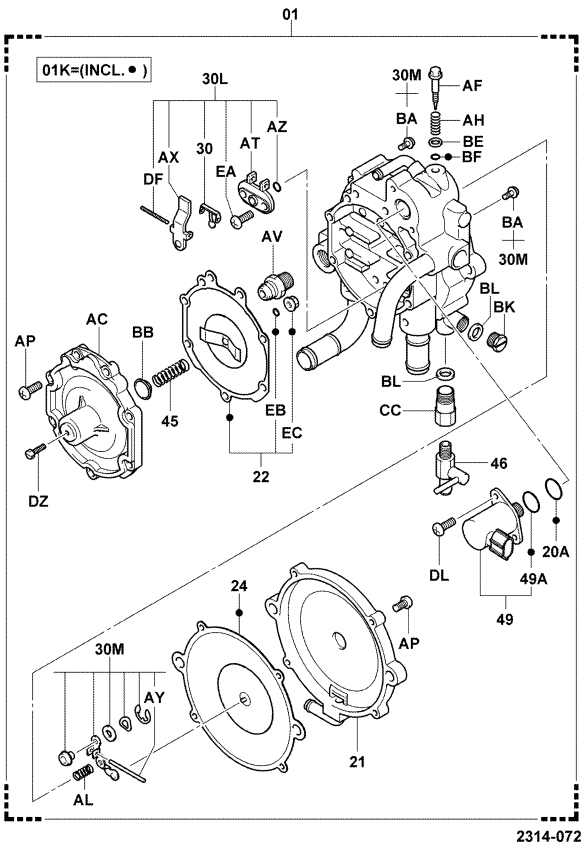

2314-072_

2314

LPG REGULATOR
REGULATEUR GPL
LPG-REGLER
REGULADOR DE LPG

PART NAME CODE	PART NAME	QTY
2314-01	**REGULATOR ASSY, LPG** ENS. DE REGULATEUR REGLER, VOLLST. CONJUNTO DEL REGULADOR	1
2314-01K	**DIAPHRAGM O/H KIT** JEU O/H DE DIAPHRAGME MEMBRANE-ﾜ BERHOLSATZ JUEGO O/H DEL DIAFRAGMA	1
2314-20A	**RING, O (FOR 1ST REGULATOR COVER)** ANNEAU RING ANILLO	1
2314-21	**COVER SUB-ASSY, 2ND REGULATOR** SOUS-ENS. DE COUVERCLE DECKEL-TEILGRUPPE SUBCONJUNTO DE CUBIERTA	1
2314-22	**DIAPHRAGM SUB-ASSY, 1ST** SOUS-ENS. DE DIAPHRAGME MEMBRANE-TEILGRUPPE SUBCONJUNTO DEL DIAFRAGMA	1
2314-24	**DIAPHRAGM SUB-ASSY, 2ND REGULATOR** SOUS-ENS. DE DIAPHRAGME MEMBRANE-TEILGRUPPE SUBCONJUNTO DEL DIAFRAGMA	1
2314-30	**VALVE SUB-ASSY, 1ST** SOUS-ENS. DE SOUPAPE VENTIL-TEILGRUPPE SUBCONJUNTO DE VALVULA	1
2314-30L	**VALVE O/H KIT, 1ST** JEU O/H DE SOUPAPE VENTIL-ﾜ BERHOLSATZ JUEGO O/H DE VALVULA	1
2314-30M	**VALVE O/H KIT, 2ND** JEU O/H DE SOUPAPE VENTIL-ﾜ BERHOLSATZ JUEGO O/H DE VALVULA	1
2314-45	**SPRING, 1ST REGULATOR** RESSORT FEDER RESORTE	1
2314-46	**COCK, DRAIN** ROBINET HAHN GRIFO	1
2314-49	**VALVE SUB-ASSY, SOLENOID** SOUS-ENS. DE SOUPAPE VENTIL-TEILGRUPPE SUBCONJUNTO DE VALVULA	1
2314-49A	**RING, O (FOR SOLENOID VALVE)** ANNEAU RING ANILLO	1
2314-AC	**COVER, 1ST REGULATOR** COUVERCLE DECKEL CUBIERTA	1
2314-AF	**SCREW, IDLE ADJUST** VIS SCHRAUBE TORNILLO	1
2314-AH	**SPRING, IDLE ADJUST SCREW** RESSORT FEDER RESORTE	1
2314-AL	**SPRING, 2ND REGULATOR** RESSORT FEDER RESORTE	1
2314-AP	**SCREW** VIS SCHRAUBE TORNILLO	11
2314-AT	**SEAT, 1ST VALVE** SIEGE SITZ ASIENTO	1
2314-AV	**UNION** RACCORD ROHRVERSCHRAUBUNG UNION	1

2314

LPG REGULATOR
REGULATEUR GPL
LPG-REGLER
REGULADOR DE LPG

PART NAME CODE	PART NAME	QTY
2314-AX	**LEVER, 1ST VALVE** LEVIER HEBEL PALANCA	1
2314-AY	**PIN** GOUPILLE STIFT PASADOR	1
2314-AZ	**RING, O** ANNEAU RING ANILLO	1
2314-BA	**SCREW** VIS SCHRAUBE TORNILLO	2
2314-BB	**GUIDE, SPRING** GUIDE FUHRUNG GUIA	1
2314-BE	**WASHER** RODELLE UNTERLEGSCHEIBE ARANDELA	2
2314-BF	**RING, O** ANNEAU RING ANILLO	1
2314-BK	**PLUG** BOUCHON STOPFEN TAPON	1- 2
2314-BL	**GASKET** JOINT DICHTUNG EMPAQUETADURA	2
2314-CC	**PIPE** TUYAU ROHR TUBO	1
2314-DF	**PIN** GOUPILLE STIFT PASADOR	1
2314-DL	**SCREW** VIS SCHRAUBE TORNILLO	2
2314-DZ	**SCREW** VIS SCHRAUBE TORNILLO	1
2314-EA	**SCREW** VIS SCHRAUBE TORNILLO	2
2314-EB	**RING, O** ANNEAU RING ANILLO	1
2314-EC	**NUT** ECROU MUTTER TUERCA	1

2316	LPG CONTAINER & BRACKET RESEROIR GPL & SUPPORT	LPG-BEHÞLTER & HALTER CONTENEDOR DE LPG Y MENSULA

1FS (EEC SPEC..SWING-DOWN TYPE) [MOUNT]

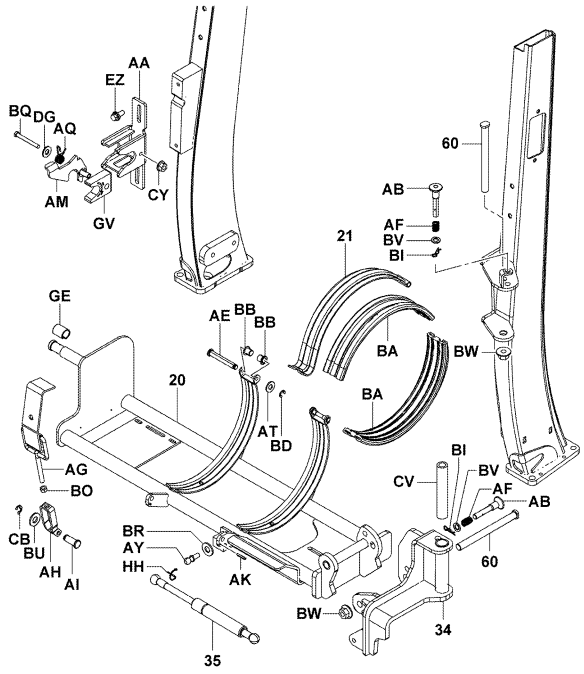

2316-153A

2316-153A

1FS (EEC SPEC..SWING-DOWN TYPE..F&R GLASS WIPER, HALF CABIN,

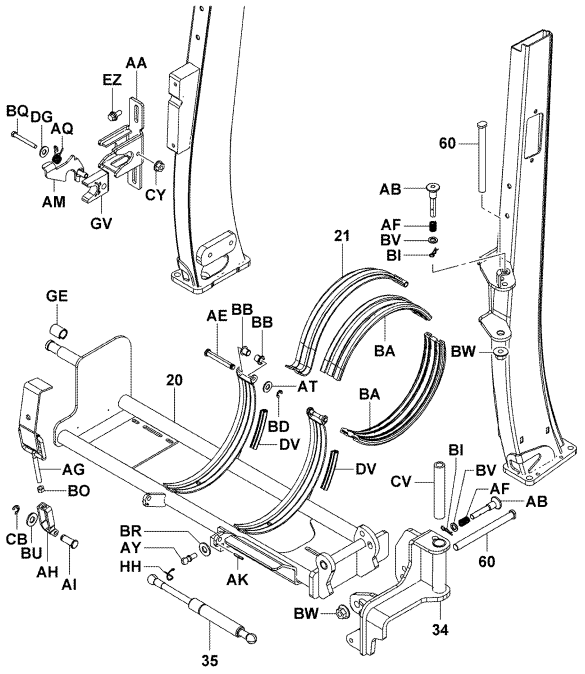

2316-160

2316-160_

2316	LPG CONTAINER & BRACKET RESEROIR GPL & SUPPORT	LPG-BEHÞLTER & HALTER CONTENEDOR DE LPG Y MENSULA

1FS (LESS LPG CYL 20) [MOUNT]

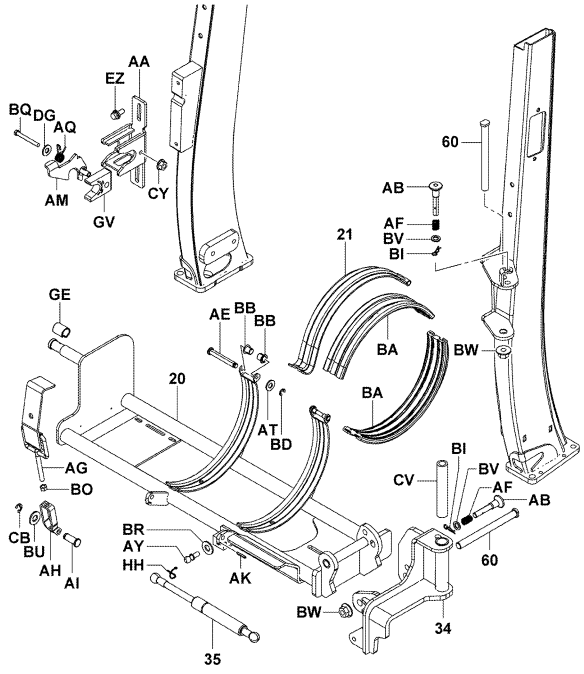

2316-153A

2316-153A

1FS (LESS LPG CYL 20..F&R GLASS WIPER, HALF CABIN, S-CABIN W

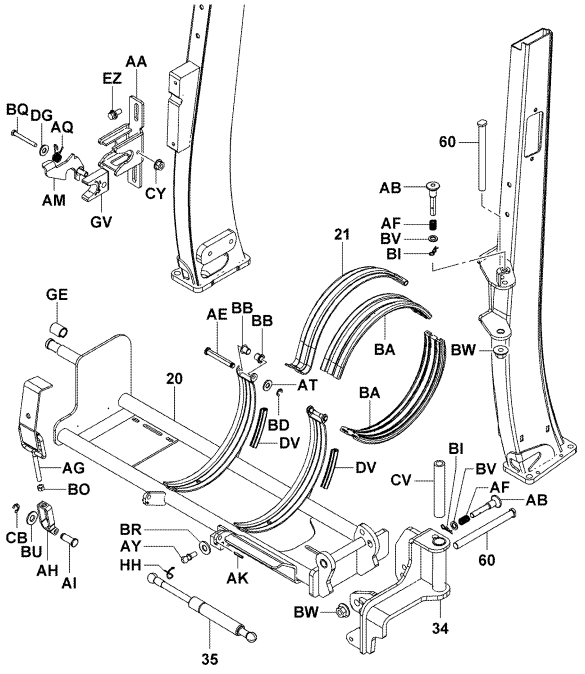

2316-160

2316-160_

2316	LPG CONTAINER & BRACKET RESEROIR GPL & SUPPORT	LPG-BEHÞLTER & HALTER CONTENEDOR DE LPG Y MENSULA

1FS (LPG AUST. Z3) [MOUNT]

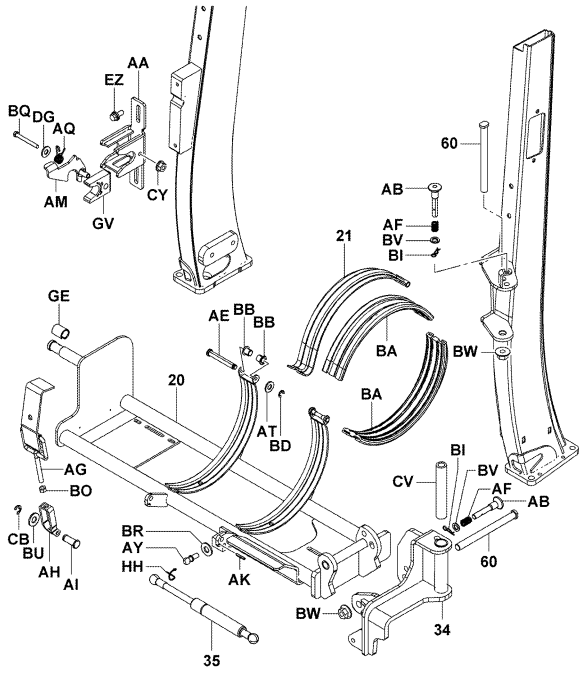

2316-153A

2316-153A

1FS (LPG AUST. Z3..F&R GLASS WIPER, HALF CABIN, S-CABIN W/HE

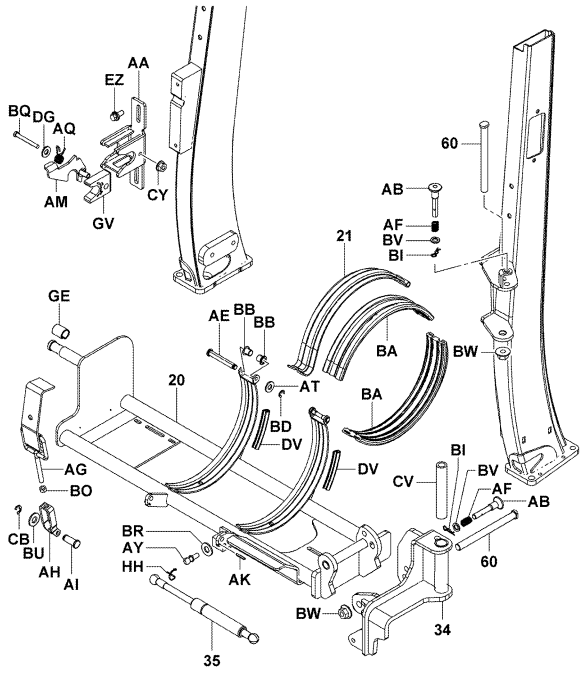

2316-160

2316-160_

2316	LPG CONTAINER & BRACKET RESEROIR GPL & SUPPORT	LPG-BEHÞLTER & HALTER CONTENEDOR DE LPG Y MENSULA

1FS (LPG NZ SPEC(Z3)..SWING-DOWN TYPE) [MOUNT]

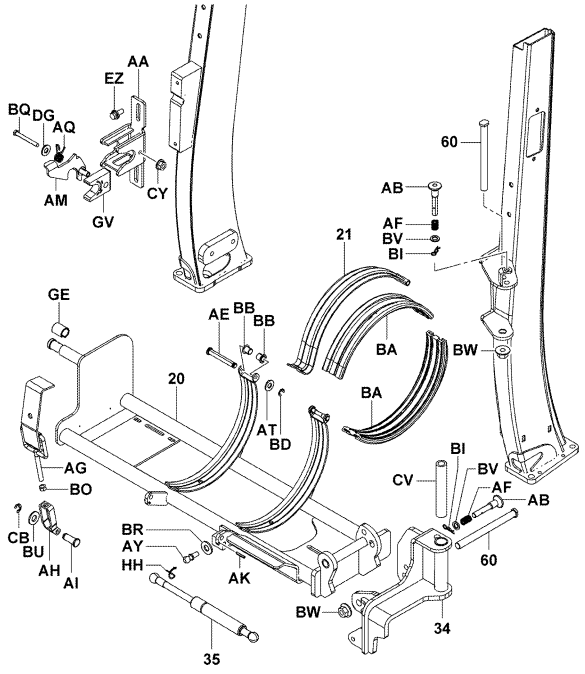

2316-153A

2316-153A

1FS (LPG NZ SPEC(Z3)..SWING-DOWN TYPE..F&R GLASS WIPER, HALF

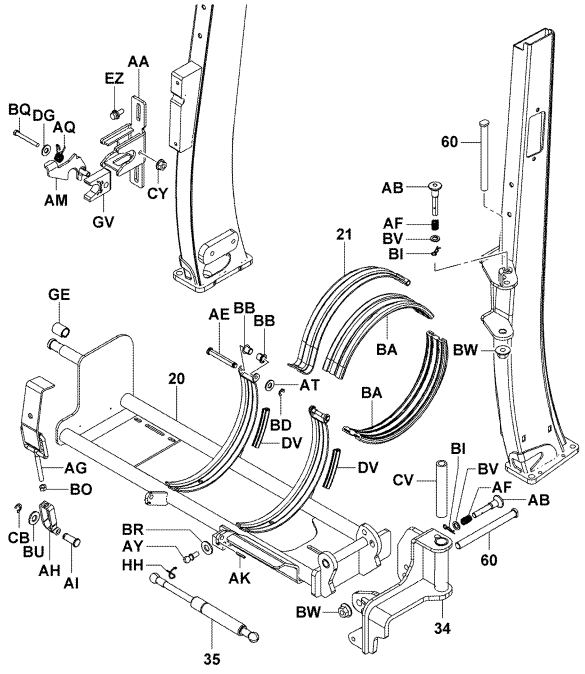

2316-160

2316-160_

2316	LPG CONTAINER & BRACKET RESEROIR GPL & SUPPORT	LPG-BEHÞLTER & HALTER CONTENEDOR DE LPG Y MENSULA

1FS (EEC SPEC..LESS LPG CYL 20) [MOUNT]

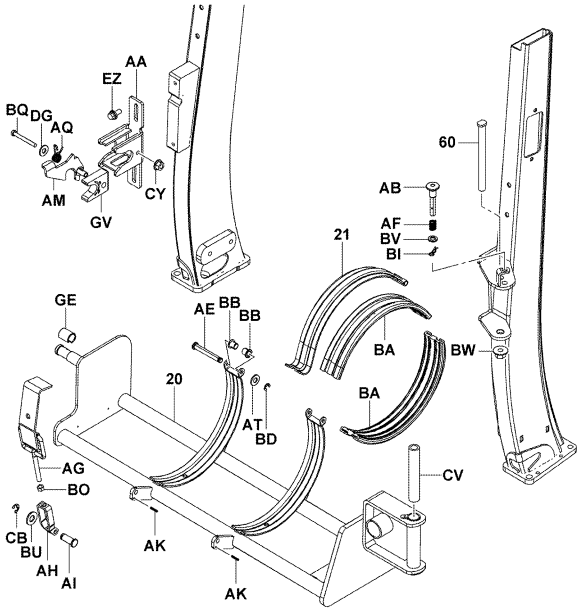

2316-154A

2316-154A

1FS (LPG NZ SPEC(Z3)) [MOUNT]

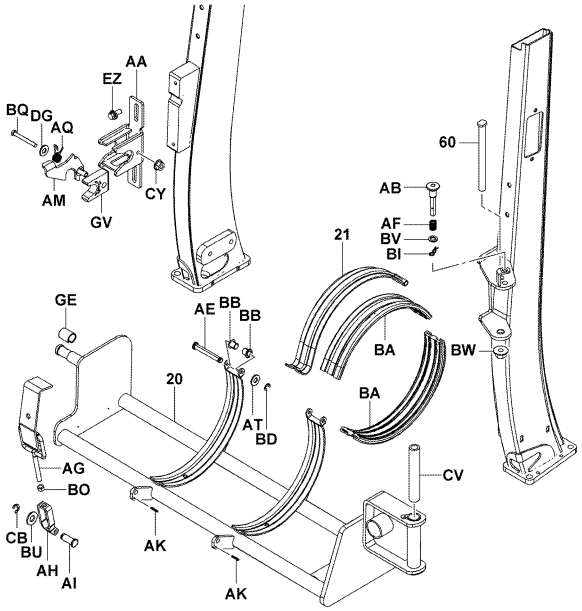

2316-154A

2316-154A

2316	LPG CONTAINER & BRACKET RESEROIR GPL & SUPPORT	LPG-BEHÞLTER & HALTER CONTENEDOR DE LPG Y MENSULA

1FS (LPG NZ SPEC(Z3)..F&R GLASS WIPER, HALF CABIN, S-CABIN W

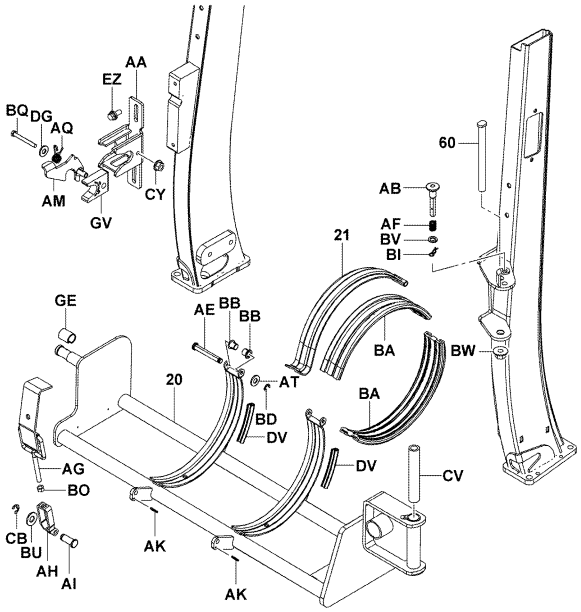

2316-161

2316-161_

1FS (LPG RUSSIA) [MOUNT]

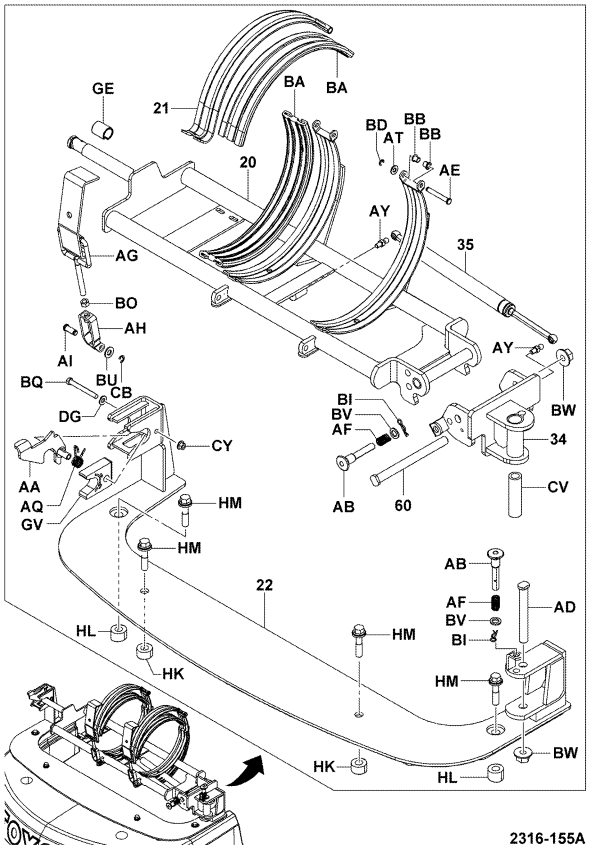

2316-155A

2316-155A

1FS (EEC SPEC..LESS LPG CYL 20) [CONTAINER STOPPER]

(LPG RUSSIA)
(LESS LPG CYL 20)
(EEC SPEC..SWING-DOWN TYPE)

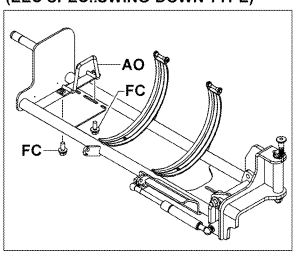

(LPG NZ SPEC (Z3))
(EEC SPEC..EXCLUSIVE (Z4))
(EEC SPEC..CONVERTIBLE)

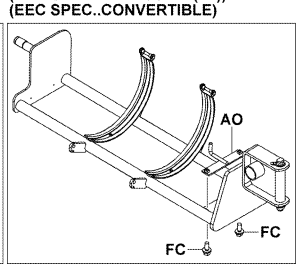

(LPG NZ SPEC (Z3)..SWING-DOWN TYPE)
(LPG AUST. Z3)

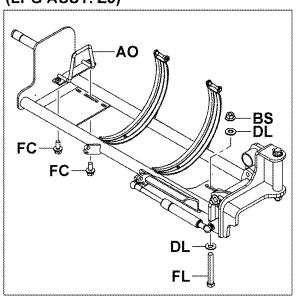

1FS (EEC SPEC..SWING-DOWN TYPE) [CONTAINER STOPPER]

(LPG RUSSIA)
(LESS LPG CYL 20)
(EEC SPEC..SWING-DOWN TYPE)

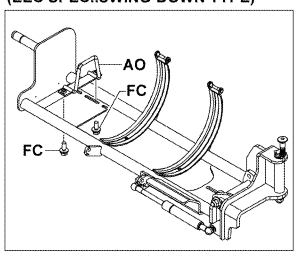

(LPG NZ SPEC (Z3))
(EEC SPEC..EXCLUSIVE (Z4))
(EEC SPEC..CONVERTIBLE)

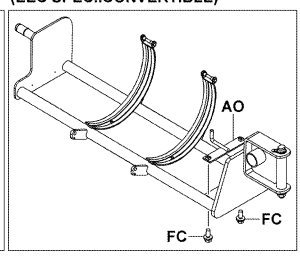

(LPG NZ SPEC (Z3)..SWING-DOWN TYPE)
(LPG AUST. Z3)

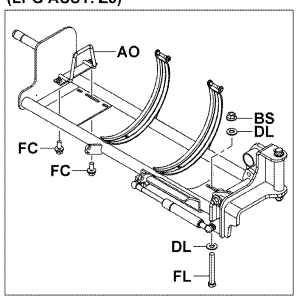

2316-156

2316-156_

2316-156

2316-156_

2316 | LPG CONTAINER & BRACKET / RESEROIR GPL & SUPPORT | LPG-BEHÞLTER & HALTER / CONTENEDOR DE LPG Y MENSULA

1FS (LESS LPG CYL 20, LPG RUSSIA, LPG NZ SPEC(Z3), LPG AUST.

(LPG RUSSIA)
(LESS LPG CYL 20)
(EEC SPEC..SWING-DOWN TYPE)

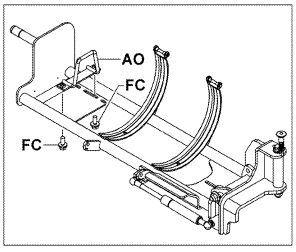

(LPG NZ SPEC (Z3))
(EEC SPEC..EXCLUSIVE (Z4))
(EEC SPEC..CONVERTIBLE)

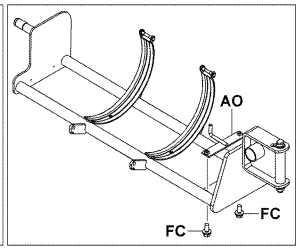

(LPG NZ SPEC (Z3)..SWING-DOWN TYPE)
(LPG AUST. Z3)

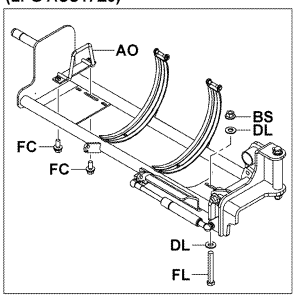

1FS (LPG NZ SPEC(Z3)..SWING-DOWN TYPE) [CONTAINER STOPPER]

(LPG RUSSIA)
(LESS LPG CYL 20)
(EEC SPEC..SWING-DOWN TYPE)

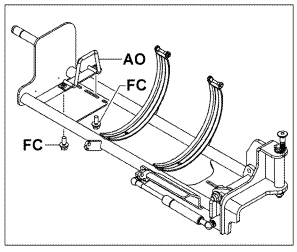

(LPG NZ SPEC (Z3))
(EEC SPEC..EXCLUSIVE (Z4))
(EEC SPEC..CONVERTIBLE)

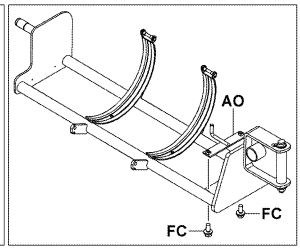

(LPG NZ SPEC (Z3)..SWING-DOWN TYPE)
(LPG AUST. Z3)

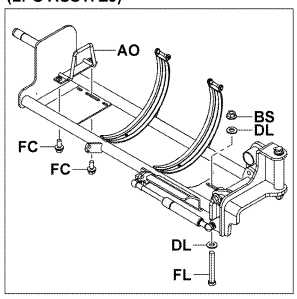

2316-156

2316-156_

1FS (LPG NZ SPEC(Z3)) [CAUTION PLATE]

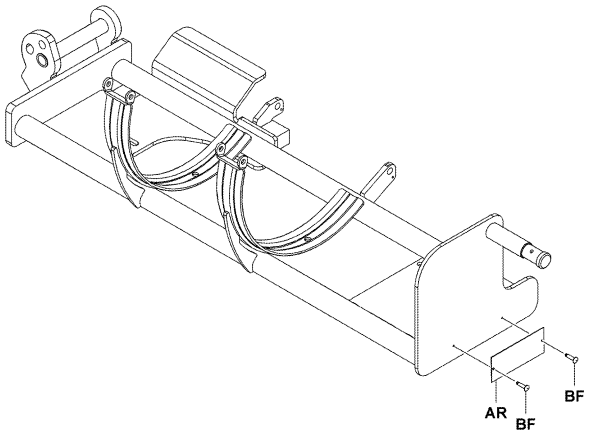

1FS (DELUXE CABIN) [MOUNT]

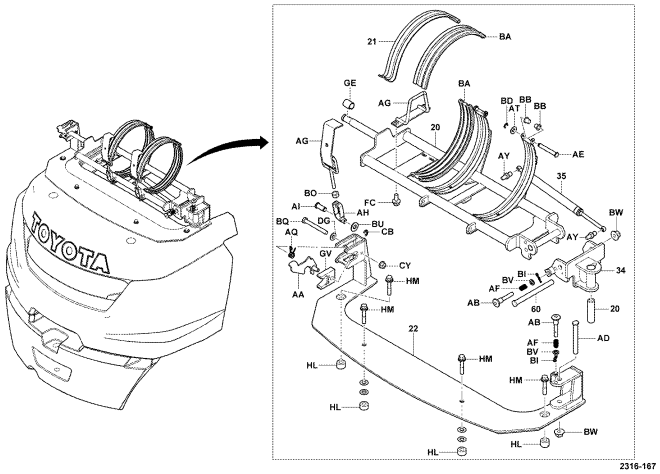

2316-157

2316-157_ 2316-167_

2316	LPG CONTAINER & BRACKET RESEROIR GPL & SUPPORT	LPG-BEHÞLTER & HALTER CONTENEDOR DE LPG Y MENSULA

PART NAME CODE	PART NAME	QTY	PART NAME CODE	PART NAME	QTY
2316-20	**BRACKET SUB-ASSY, LPG CONTAINER** SOUS-ENS. DE SUPPORT TRAGER-TEILGRUPPE SUBCONJUNTO DE LA SOPORTE	1	2316-AF	**SPRING** RESSORT FEDER RESORTE	1- 2
2316-21	**BAND SUB-ASSY** SOUS-ENS. DE BANDE BAND-TEILGRUPPE SUBCONJUNTO DE LA BANDA	1- 2	2316-AG	**CLAMP SUB-ASSY** SOUS-ENS. DE PINCE KLEMMEN-TEILGRUPPE SUBCONJUNTO DE ABRAZADERA	1- 2
2316-22	**BRACKET SUB-ASSY, LPG CONTAINER** SOUS-ENS. DE SUPPORT TRAGER-TEILGRUPPE SUBCONJUNTO DE LA SOPORTE	1	2316-AH	**CLEVIS** CHAPE GABELKOPF GRILLETE	1- 2
2316-34	**BRACKET SUB-ASSY, HINGE** SOUS-ENS. DE SUPPORT TRAGER-TEILGRUPPE SUBCONJUNTO DE LA SOPORTE	1	2316-AI	**PIN** GOUPILLE STIFT PASADOR	1- 2
2316-35	**DAMPER ASSY** ENS. D'AMORTISSEUR DAMPFER, VOLLST. CONJUNTO DEL AMORTIGUADOR	1- 2	2316-AK	**PIN, SPRING** GOUPILLE STIFT PASADOR	1- 2
2316-60	**SHAFT SUB-ASSY, LPG CONTAINER** SOUS-ENS. D'ARBRE WELLEN-TEILGRUPPE SUBCONJUNTO DEL EJE	1- 2	2316-AM	**STOPPER SUB-ASSY** SOUS-ENS. DE BUTEE ANSCHLAG-TEILGRUPPE SUBCONJUNTO DEL TOPE	1
2316-AA	**STOPPER, L.P.G CONTAINER** BUTEE ANSCHLAG TOPE	1	2316-AO	**STOPPER, LOWER** BUTEE ANSCHLAG TOPE	1
2316-AB	**PIN** GOUPILLE STIFT PASADOR	1- 2	2316-AQ	**SPRING** RESSORT FEDER RESORTE	1
2316-AD	**SHAFT** ARBRE WELLE EJE	1	2316-AR	**PLATE, CAUTION** PLAQUE PLATTE PLACA	1
2316-AE	**PIN** GOUPILLE STIFT PASADOR	1- 2	2316-AT	**WASHER, PLATE** RODELLE UNTERLEGSCHEIBE ARANDELA	1- 2

2316

LPG CONTAINER & BRACKET
RESEROIR GPL & SUPPORT
LPG-BEHﾄLTER & HALTER
CONTENEDOR DE LPG Y MENSULA

PART NAME CODE	PART NAME	QTY
2316-AY	**BOLT** BOULON SCHRAUBE PERNO	1- 4
2316-BA	**RUBBER** CAOUTCHOUC GUMMI GOMA	1- 4
2316-BB	**BUSHING** BAGUE BUCHSE BUJE	1- 4
2316-BD	**RING, E** ANNEAU RING ANILLO	1- 2
2316-BF	**RIVET** RIVET NIET REMACHE	2
2316-BI	**PIN, SNAP** GOUPILLE STIFT PASADOR	1- 2
2316-BO	**NUT** ECROU MUTTER TUERCA	1- 2
2316-BQ	**BOLT** BOULON SCHRAUBE PERNO	1
2316-BR	**WASHER, PLATE** RODELLE UNTERLEGSCHEIBE ARANDELA	1- 2
2316-BS	**NUT** ECROU MUTTER TUERCA	1
2316-BU	**WASHER, PLATE** RODELLE UNTERLEGSCHEIBE ARANDELA	1- 2
2316-BV	**WASHER, PLATE** RODELLE UNTERLEGSCHEIBE ARANDELA	1- 2
2316-BW	**NUT** ECROU MUTTER TUERCA	1- 2
2316-CB	**RING, E** ANNEAU RING ANILLO	1- 2
2316-CV	**SPACER** ENTRETOISE DISTANZSTUCK SEPARADOR	1
2316-CY	**NUT** ECROU MUTTER TUERCA	1
2316-DG	**WASHER, PLATE** RODELLE UNTERLEGSCHEIBE ARANDELA	1
2316-DJ	**WASHER, PLATE** RODELLE UNTERLEGSCHEIBE ARANDELA	2
2316-DV	**TRIM** GARNITURE ZIERSTREIFEN GUARNICION	1- 2
2316-EZ	**BOLT** BOULON SCHRAUBE PERNO	2- 4

2316

LPG CONTAINER & BRACKET
RESEROIR GPL & SUPPORT
LPG-BEHﾄLTER & HALTER
CONTENEDOR DE LPG Y MENSULA

PART NAME CODE	PART NAME	QTY
2316-FC	**BOLT** BOULON SCHRAUBE PERNO	1- 2
2316-FL	**BOLT** BOULON SCHRAUBE PERNO	1
2316-GE	**COVER** COUVERCLE DECKEL CUBIERTA	1
2316-GV	**RUBBER** CAOUTCHOUC GUMMI GOMA	1
2316-HH	**CLIP** AGRAFE CLIP FIJADOR	1- 2
2316-HK	**SPACER** ENTRETOISE DISTANZSTﾌCK SEPARADOR	2
2316-HL	**SPACER** ENTRETOISE DISTANZSTﾌCK SEPARADOR	2
2316-HM	**BOLT** BOULON SCHRAUBE PERNO	4
2316-HP	**SPACER** ENTRETOISE DISTANZSTﾌCK SEPARADOR	4- 6

2601

ACCELERATOR LINK
TRINGLE D'ACCELERATEUR
UMLENKHEBEL
ARTICULACION DEL ACELERADOR

1FS

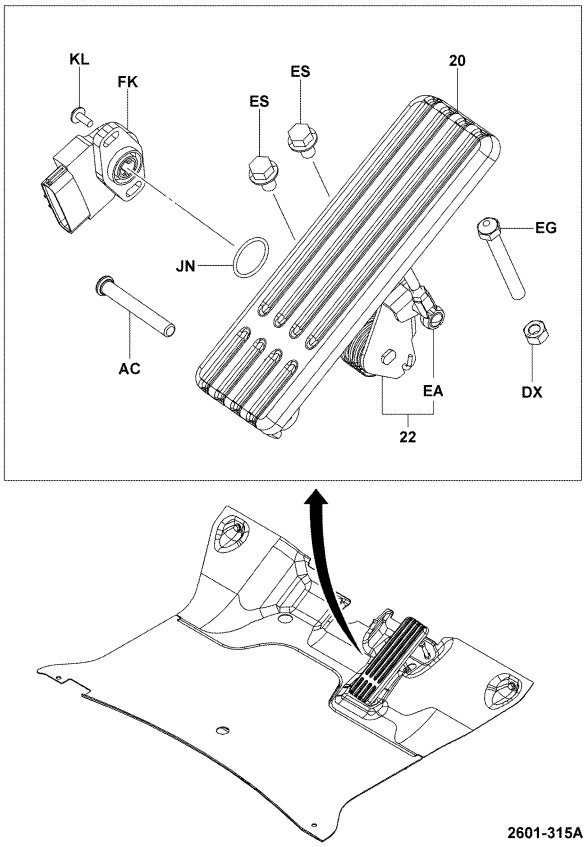

2601-315A

1FS (EZ PEDAL)

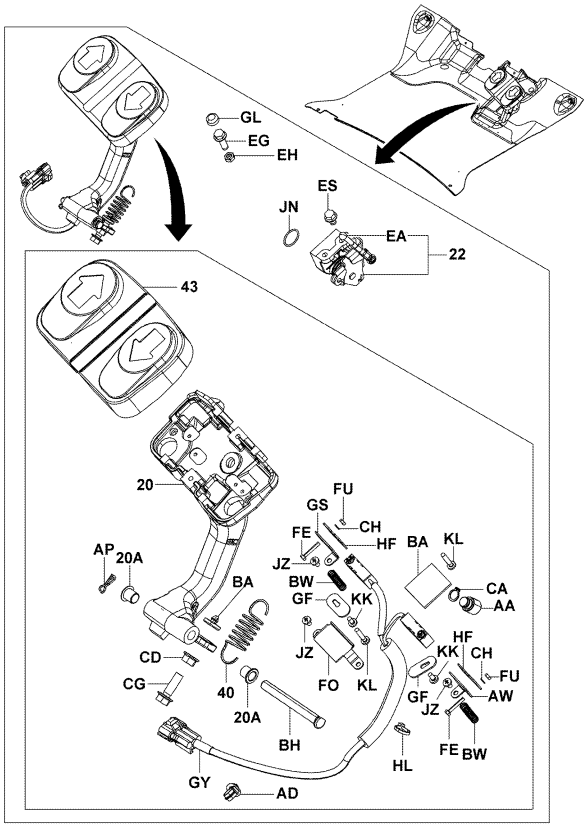

2601-320A

2601

ACCELERATOR LINK
TRINGLE D'ACCELERATEUR
UMLENKHEBEL
ARTICULACION DEL ACELERADOR

PART NAME CODE	PART NAME	QTY
2601-20	**PEDAL SUB-ASSY, ACCELERATOR** SOUS-ENS. DE PEDALE PEDAL-TEILGRUPPE SUBCONJUNTO DEL PEDAL	1
2601-20A	**BUSHING, ACCELERATOR PEDAL** BAGUE BUCHSE BUJE	2
2601-22	**LINK SUB-ASSY, ACCELERATOR** SOUS-ENS. DE TRINGLE GELENKTEIL-TEILGRUPPE SUBCONJUNTO DE LA ARTICULACION	1
2601-40	**SPRING, TENSION** RESSORT FEDER RESORTE	1
2601-43	**PAD, PEDAL** TAMPON KLOTZ ALMOHADILLA	1
2601-AA	**BUSHING** BAGUE BUCHSE BUJE	1
2601-AC	**PIN** GOUPILLE STIFT PASADOR	1
2601-AD	**CLAMP** PINSE KLEMME ABRAZADERA	1
2601-AP	**CLIP** AGRAFE CLIP FIJADOR	1
2601-AW	**PLATE** PLAQUE PLATTE PLACA	1

PART NAME CODE	PART NAME	QTY
2601-BA	**CUSHION** COUSSIN POLSTER ALMOHADILLA	1
2601-BH	**PIN, W/HOLE** GOUPILLE STIFT PASADOR	1
2601-BW	**SPRING** RESSORT FEDER RESORTE	2
2601-CA	**RING, SNAP** ANNEAU RING ANILLO	1
2601-CD	**NUT** ECROU MUTTER TUERCA	1
2601-CG	**BOLT** BOULON SCHRAUBE PERNO	1
2601-CH	**WASHER, SPRING** RODELLE UNTERLEGSCHEIBE ARANDELA	4
2601-DX	**NUT** ECROU MUTTER TUERCA	1
2601-EA	**ROD, ACCELERATOR LINK** BIELLE STANGE VARILLA	1
2601-EG	**BOLT** BOULON SCHRAUBE PERNO	1

2601

ACCELERATOR LINK
TRINGLE D'ACCELERATEUR
UMLENKHEBEL
ARTICULACION DEL ACELERADOR

PART NAME CODE	PART NAME	QTY
2601-EH	**NUT** _____ ECROU MUTTER TUERCA	1
2601-ES	**BOLT** _____ BOULON SCHRAUBE PERNO	2
2601-FE	**BOLT** _____ BOULON SCHRAUBE PERNO	4
2601-FK	**SENSOR** _____ DETECTEUR SENSOR SENSOR	1
2601-FO	**BRACKET** _____ SUPPORT TRAGER SOPORTE	1
2601-FU	**NUT** _____ ECROU MUTTER TUERCA	4
2601-GF	**PLATE SUB-ASSY** _____ SOUS-ENS. DE PLAQUE PLATTEN-TEILGRUPPE SUBCONJUNTO DE PLACA	2
2601-GL	**CAP** _____ CAPUCHON KAPPE TAPA	1
2601-GS	**BRACKET** _____ SUPPORT TRAGER SOPORTE	1
2601-GY	**SWITCH ASSY** _____ ENS. DE INTERRUPTEUR SCHALTER, VOLLST. CONJUNTO DEL INTERRUPUPTOR	1
2601-HF	**PLATE** _____ PLAQUE PLATTE PLACA	2
2601-HL	**BAND, CLAMP** _____ BANDE BAND BANDA	1
2601-JN	**RING, O** _____ ANNEAU RING ANILLO	1
2601-JZ	**SCREW** _____ VIS SCHRAUBE TORNILLO	4
2601-KK	**SCREW** _____ VIS SCHRAUBE TORNILLO	2
2601-KL	**SCREW** _____ VIS SCHRAUBE TORNILLO	2

2601

ACCELERATOR LINK
TRINGLE D'ACCELERATEUR
UMLENKHEBEL
ARTICULACION DEL ACELERADOR

PART NAME CODE	PART NAME	QTY

PART NAME CODE	PART NAME	QTY

3201	TORQUECONVERTER HOUSING CARTER DE CONVERTISSEUR DE COUPLE	DREHMOMENTWANDLER, GEHÄUSE ENVOLTURA DEL CONVERTIDOR DE PAR

[ASSY & MOUNT]

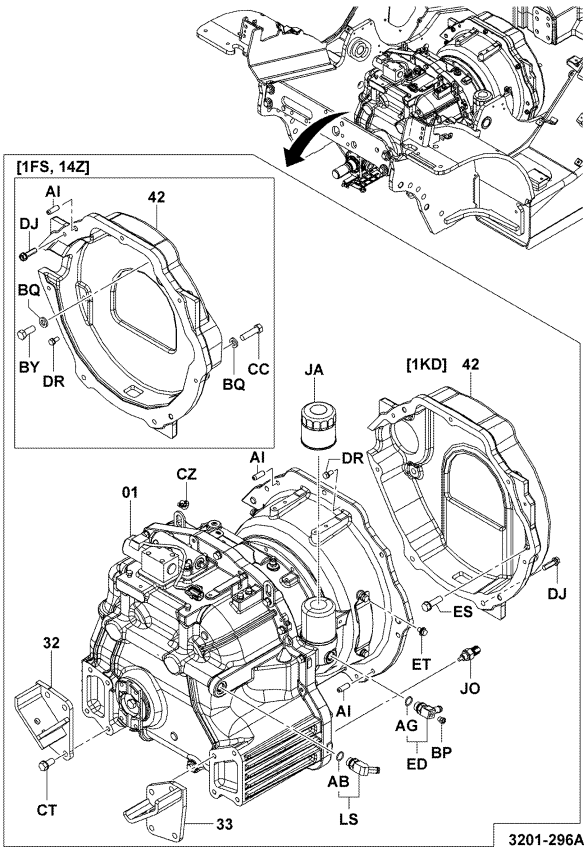

3201-296A

3201-296A

[INNER PARTS]

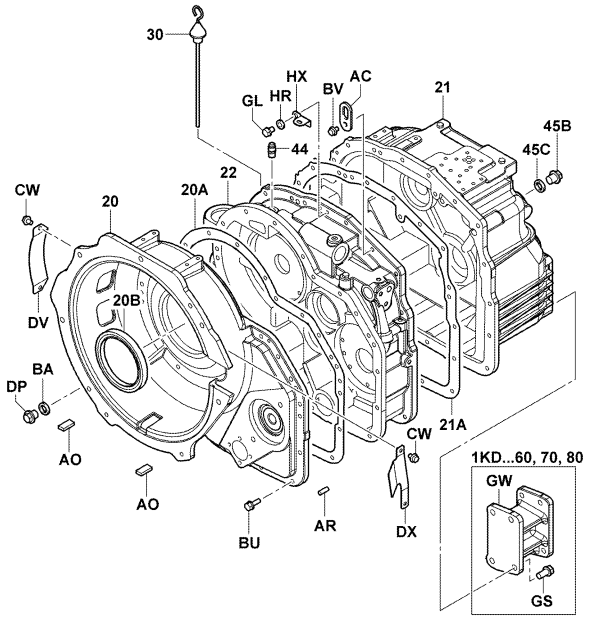

3201-295

3201-295_

3201	TORQUECONVERTER HOUSING CARTER DE CONVERTISSEUR DE COUPLE	DREHMOMENTWANDLER, GEHÄUSE ENVOLTURA DEL CONVERTIDOR DE PAR

[O/H KIT]

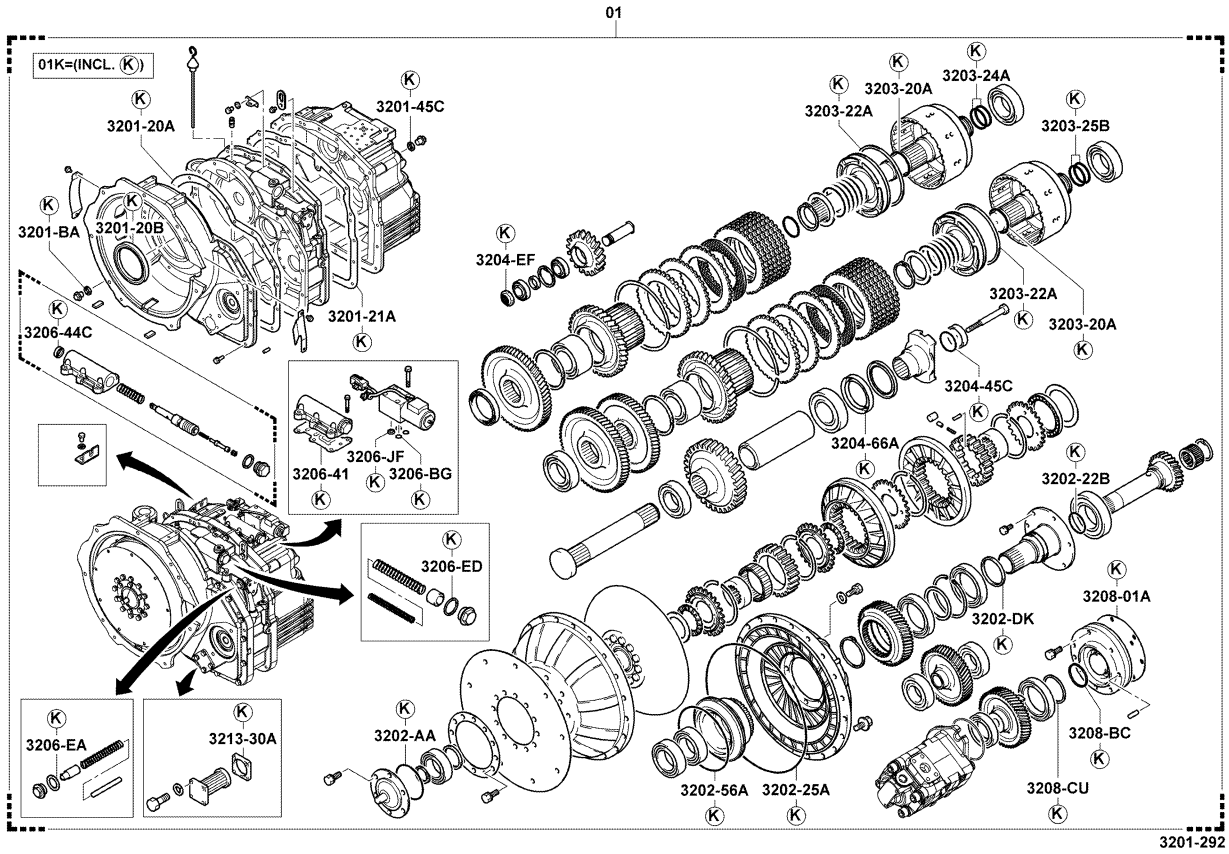

3201-292

3201-292_

3201	TORQUECONVERTER HOUSING CARTER DE CONVERTISSEUR DE COUPLE	DREHMOMENTWANDLER, GEHÄUSE ENVOLTURA DEL CONVERTIDOR DE PAR

PART NAME CODE	PART NAME	QTY	PART NAME CODE	PART NAME	QTY
3201-01	**TRANSMISSION ASSY, AUTOMATIC, L/DIFFERENTIAL** ENS. DE TRANSMISSION GETRIEBE, VOLLST. CONJUNTO DE LA TRANSMISION	1	3201-33	**BRACKET SUB-ASSY, LH** SOUS-ENS. DE SUPPORT TRAGER-TEILGRUPPE SUBCONJUNTO DE LA SOPORTE	1
3201-01K	**TRANSMISSION O/H KIT, AUTOMATIC** JEU O/H DE TRANSMISSION GETRIEBE-UBERHOLSATZ JUEGO O/H DE LA TRANSMISION	1	3201-42	**PLATE, TORQUECONVERTER END** PLAQUE PLATTE PLACA	1
3201-20	**CASE SUB-ASSY, TORQUECONVERTER, NO.1** SOUS-ENS. DE CARTER GEHAUSE-TEILGRUPPE SUBCONJUNTO DE LA CAJA	1	3201-44	**BREATHER, AIR** RENIFLARD WECHSELFILTER RESPIRADERO	1
3201-20A	**PACKING, TORQUECONVERTER CASE** CALE DICHTUNG EMPAQUETADURA	1	3201-45B	**PLUG, DRAIN** BOUCHON STOPFEN TAPON	1
3201-20B	**SEAL, OIL (FOR TORQUECONVERTER CASE)** JOINT ABDICHTUNG SELLO	1	3201-45C	**GASKET, DRAIN PLUG** JOINT DICHTUNG EMPAQUETADURA	1
3201-21	**CASE SUB-ASSY, TORQUECONVERTER, NO.2** SOUS-ENS. DE CARTER GEHAUSE-TEILGRUPPE SUBCONJUNTO DE LA CAJA	1	3201-AB	**RING, O** ANNEAU RING ANILLO	1
3201-21A	**PACKING, TRANSMISSION CASE** CALE DICHTUNG EMPAQUETADURA	1	3201-AC	**HANGER** BRIDE DE SUPPORT AUFHANGUNG COLGADOR	2
3201-22	**CASE SUB-ASSY, TRANSMISSION** SOUS-ENS. DE CARTER GEHAUSE-TEILGRUPPE SUBCONJUNTO DE LA CAJA	1	3201-AG	**RING, O** ANNEAU RING ANILLO	1
3201-30	**GAGE SUB-ASSY, OIL LEVEL** SOUS-ENS. DE JAUGE MESSGERATE-TEILGRUPPE SUBCONJUNTO DE MEDIDOR	1	3201-AI	**PIN, STRAIGHT** GOUPILLE STIFT PASADOR	2
3201-32	**BRACKET SUB-ASSY, RH** SOUS-ENS. DE SUPPORT TRAGER-TEILGRUPPE SUBCONJUNTO DE LA SOPORTE	1	3201-AO	**MAGNET** AIMANT MAGNET MAGNETO	2

3201	TORQUECONVERTER HOUSING CARTER DE CONVERTISSEUR DE COUPLE	DREHMOMENTWANDLER, GEHÄUSE ENVOLTURA DEL CONVERTIDOR DE PAR

PART NAME CODE	PART NAME	QTY	PART NAME CODE	PART NAME	QTY
3201-AR	**PIN, STRAIGHT** GOUPILLE STIFT PASADOR	4	3201-CZ	**CLAMP** PINSE KLEMME ABRAZADERA	1
3201-BA	**GASKET** JOINT DICHTUNG EMPAQUETADURA	1	3201-DJ	**BOLT** BOULON SCHRAUBE PERNO	7
3201-BP	**BOLT** BOULON SCHRAUBE PERNO	1	3201-DP	**PLUG** BOUCHON STOPFEN TAPON	1
3201-BQ	**WASHER, SPRING** RODELLE UNTERLEGSCHEIBE ARANDELA	4	3201-DR	**BOLT** BOULON SCHRAUBE PERNO	9
3201-BU	**BOLT** BOULON SCHRAUBE PERNO	37	3201-DV	**COVER, NO.1** COUVERCLE DECKEL CUBIERTA	1
3201-BV	**BOLT** BOULON SCHRAUBE PERNO	2	3201-DX	**COVER, NO.2** COUVERCLE DECKEL CUBIERTA	1
3201-BY	**BOLT** BOULON SCHRAUBE PERNO	2	3201-ED	**FITTING** RACCORD ANSCHLUSSTUCK ACOPLADOR	1
3201-CC	**BOLT** BOULON SCHRAUBE PERNO	2	3201-ES	**BOLT** BOULON SCHRAUBE PERNO	5
3201-CT	**BOLT** BOULON SCHRAUBE PERNO	8	3201-ET	**BOLT** BOULON SCHRAUBE PERNO	4
3201-CW	**BOLT** BOULON SCHRAUBE PERNO	4	3201-GL	**BOLT** BOULON SCHRAUBE PERNO	1

3201	TORQUECONVERTER HOUSING CARTER DE CONVERTISSEUR DE COUPLE	DREHMOMENTWANDLER, GEHÄUSE ENVOLTURA DEL CONVERTIDOR DE PAR

PART NAME CODE	PART NAME	QTY	PART NAME CODE	PART NAME	QTY
3201-GS	**BOLT** BOULON SCHRAUBE PERNO	1			
3201-GW	**SPACER** ENTRETOISE DISTANZSTUCK SEPARADOR	1			
3201-HR	**WASHER, SPRING** RODELLE UNTERLEGSCHEIBE ARANDELA	1			
3201-HX	**BRACKET** SUPPORT TRAGER SOPORTE	1			
3201-JA	**FILTER** FILTRE FILTER FILTRO	1			
3201-JO	**SENSOR** DETECTEUR SENSOR SENSOR	1			
3201-LS	**FITTING SUB-ASSY** SOUS-ENS. DE RACCORD ANSCHLUSSTÜCK-TEILGRUPPE SUBCONJUNTO DE ACOPLADOR	1			

3201	TORQUECONVERTER HOUSING CARTER DE CONVERTISSEUR DE COUPLE	DREHMOMENTWANDLER, GEHÄUSE ENVOLTURA DEL CONVERTIDOR DE PAR

PART NAME CODE	PART NAME	QTY	PART NAME CODE	PART NAME	QTY

3202	TORQUECONVERTER CONVERTISSEUR DE COUPLE	DREHMOMENTWANDLER CONVERTIDOR DE PAR

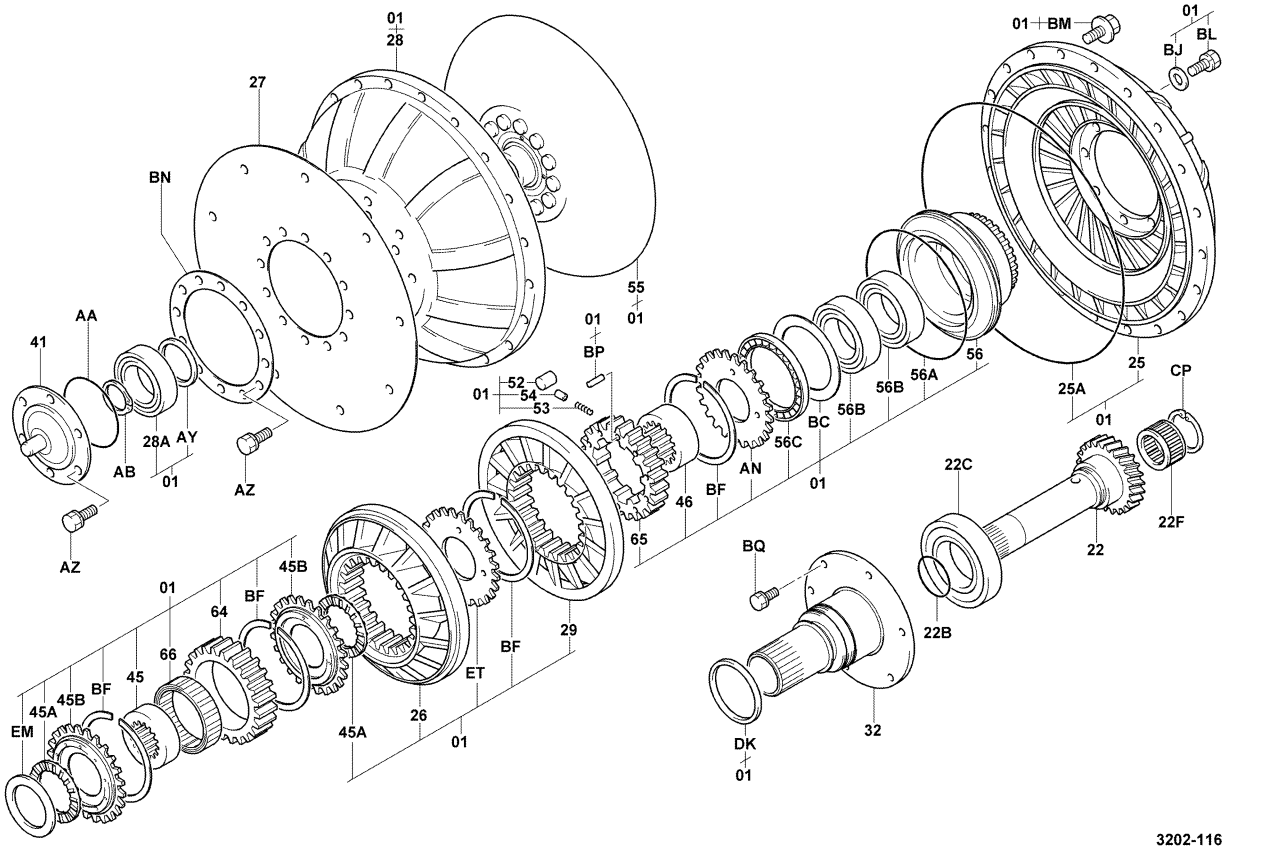

3202	TORQUECONVERTER CONVERTISSEUR DE COUPLE	DREHMOMENTWANDLER CONVERTIDOR DE PAR

PART NAME CODE	PART NAME	QTY
3202-01	**TORQUECONVERTER ASSY** ENS. DE CONVERTISSEUR DE COUPLE DREHMOMENTWANDLER, VOLLST. CONJUNTO DEL CONVERTIDOR DE PAR	1
3202-22	**SHAFT SUB-ASSY, STATOR** SOUS-ENS. D'ARBRE WELLEN-TEILGRUPPE SUBCONJUNTO DEL EJE	1
3202-22B	**RING, PISTON** ANNEAU RING ANILLO	1
3202-22C	**BEARING, STATOR SHAFT** ROULEMENT LAGER COJINETE	1
3202-22F	**BEARING, STATOR SHAFT** ROULEMENT LAGER COJINETE	1
3202-25	**IMPELLER SUB-ASSY, PUMP** SOUS-ENS. DE TURBINE LAUFRAD-TEILGRUPPE SUBCONJUNTO DEL IMPULSOR	1
3202-25A	**RING, O (FOR PUMP IMPELLER)** ANNEAU RING ANILLO	1
3202-26	**STATOR SUB-ASSY** SOUS-ENS. DE STATOR STATOR-TEILGRUPPE SUBCONJUNTO DE ESTATOR	1
3202-27	**PLATE SUB-ASSY, FLEXIBLE** SOUS-ENS. DE PLAQUE PLATTEN-TEILGRUPPE SUBCONJUNTO DE PLACA	1
3202-28	**COVER SUB-ASSY, DRIVE , DISC SUB-ASSY** SOUS-ENS. DE COUVERCLE DECKEL-TEILGRUPPE SUBCONJUNTO DE CUBIERTA	1
3202-28A	**BEARING, DRIVE COVER** ROULEMENT LAGER COJINETE	1
3202-29	**STATOR SUB-ASSY, 2ND** SOUS-ENS. DE STATOR STATOR-TEILGRUPPE SUBCONJUNTO DE ESTATOR	1
3202-32	**SHAFT SUB-ASSY, STATOR, NO.2** SOUS-ENS. D'ARBRE WELLEN-TEILGRUPPE SUBCONJUNTO DEL EJE	1
3202-41	**PIECE, CENTER (BOSS, PILOT)** PIECE ST?CK PIEZA	1
3202-45	**HUB (RACE, INNER)** ANNEAU RING ANILLO	1
3202-45A	**BEARING, THRUST, HUB** ROULEMENT LAGER COJINETE	2
3202-45B	**WASHER, THRUST, NO.1 (FOR HUB)** RODELLE UNTERLEGSCHEIBE ARANDELA	2
3202-46	**HUB, STATOR, NO.2** MOYEU NABE CUBO	1
3202-52	**ROLLER (FOR STATOR)** RODELLE UNTERLEGSCHEIBE ARANDELA	10
3202-53	**SPRING (FOR STATOR)** RODELLE UNTERLEGSCHEIBE ARANDELA	10

3202	TORQUECONVERTER CONVERTISSEUR DE COUPLE		DREHMOMENTWANDLER CONVERTIDOR DE PAR	
PART NAME CODE	PART NAME	QTY	PART NAME CODE	PART NAME	QTY
3202-54	**CAP, SPRING, STATOR** CAPUCHON KAPPE TAPA	10	3202-AB	**RING, SHAFT SNAP** ANNEAU RING ANILLO	1
3202-55	**TURBINE** TURBINE TURBINE TURBINA	1	3202-AN	**WASHER, THRUST** RODELLE UNTERLEGSCHEIBE ARANDELA	1
3202-56	**BOSS, PUMP** BOSSAGE FLANSCH TETON	1	3202-AY	**SPACER** ENTRETOISE DISTANZSTUCK SEPARADOR	1
3202-56A	**RING, O (FOR PUMP BOSS)** ANNEAU RING ANILLO	1	3202-AZ	**BOLT** BOULON SCHRAUBE PERNO	18
3202-56B	**BEARING, PUMP BOSS** ROULEMENT LAGER COJINETE	2	3202-BC	**WASHER, THRUST** RODELLE UNTERLEGSCHEIBE ARANDELA	1
3202-56C	**BEARING, PUMP BOSS** ROULEMENT LAGER COJINETE	1	3202-BF	**RING, SNAP** ANNEAU RING ANILLO	4
3202-64	**CAM, STATOR, NO.1** CAME NOCKEN LEVA	1	3202-BJ	**WASHER, PLATE** RODELLE UNTERLEGSCHEIBE ARANDELA	10
3202-65	**CAM, STATOR, NO.2** CAME NOCKEN LEVA	1	3202-BL	**BOLT** BOULON SCHRAUBE PERNO	10
3202-66	**CLUTCH, 1-WAY** EMBRAYAGE KUPPLUNG EMBRAGUE	1	3202-BM	**BOLT** BOULON SCHRAUBE PERNO	20
3202-AA	**RING, O** ANNEAU RING ANILLO	1	3202-BN	**PLATE** PLAQUE PLATTE PLACA	1

3202	TORQUECONVERTER CONVERTISSEUR DE COUPLE		DREHMOMENTWANDLER CONVERTIDOR DE PAR	
PART NAME CODE	PART NAME	QTY	PART NAME CODE	PART NAME	QTY
3202-BP	**PIN** GOUPILLE STIFT PASADOR	10			
3202-BQ	**BOLT** BOULON SCHRAUBE PERNO	6			
3202-CP	**RING, SNAP** ANNEAU RING ANILLO	1			
3202-DK	**RING, SEAL** ANNEAU RING ANILLO	1			
3202-EM	**WASHER, THRUST** RODELLE UNTERLEGSCHEIBE ARANDELA	1			
3202-ET	**WASHER, THRUST** RODELLE UNTERLEGSCHEIBE ARANDELA	1			

3203	TORQUECONVERTER CLUTCH EMBRAYAGE DE CONVERTISSEUR DE COUPLE	DREHMOMENTWANDLER, KUPPLUNG EMGRAGUE DEL CONVERTIDOR DE PAR

35,40,45,50

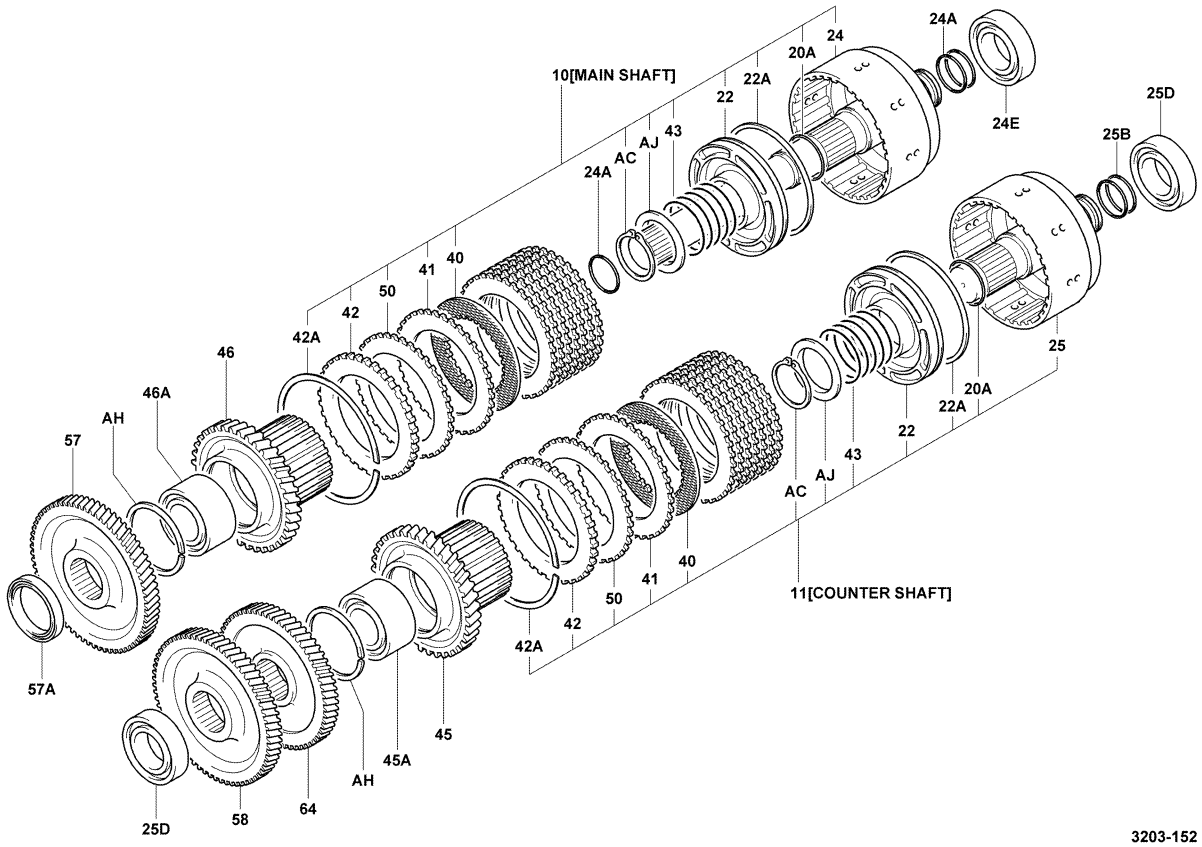

3203-152_

3203	TORQUECONVERTER CLUTCH EMBRAYAGE DE CONVERTISSEUR DE COUPLE	DREHMOMENTWANDLER, KUPPLUNG EMGRAGUE DEL CONVERTIDOR DE PAR

60,70,80

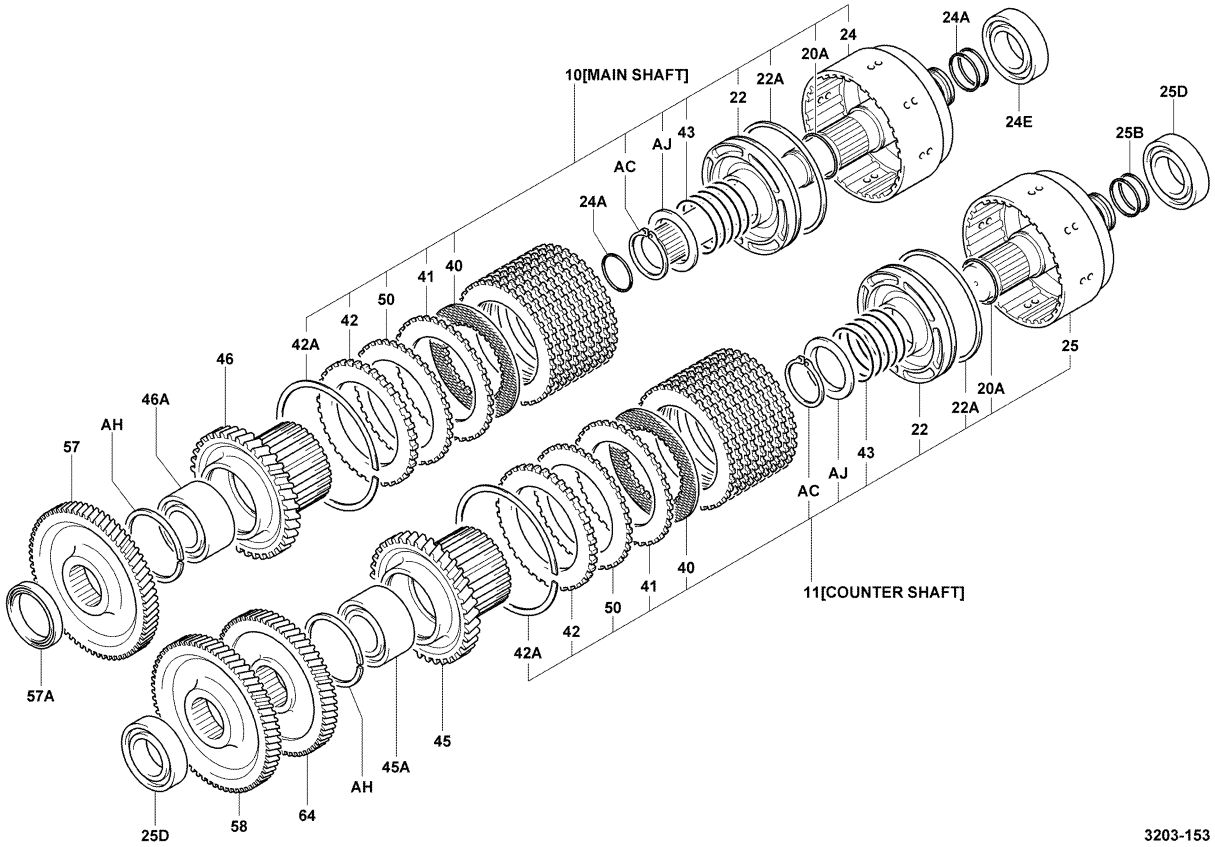

3203-153_

3203 TORQUECONVERTER CLUTCH / EMBRAYAGE DE CONVERTISSEUR DE COUPLE / DREHMOMENTWANDLER, KUPPLUNG / EMGRAGUE DEL CONVERTIDOR DE PAR

PART NAME CODE	PART NAME	QTY
3203-10	**DRUM ASSY, CLUTCH, NO.1** ENS. DE TAMBOUR TROMMEL, VOLLST. CONJUNTO DEL TAMBOR	1
3203-11	**DRUM ASSY, CLUTCH, NO.2** ENS. DE TAMBOUR TROMMEL, VOLLST. CONJUNTO DEL TAMBOR	1
3203-20A	**RING, SEAL (FOR CLUTCH DRUM)** ANNEAU RING ANILLO	1
3203-22	**PISTON SUB-ASSY, CLUTCH, NO.1** SOUS-ENS. DE PISTON KOLBEN-TEILGRUPPE SUBCONJUNTO DEL PISTON	1
3203-22A	**RING, PISTON (FOR CLUTCH PISTON)** ANNEAU RING ANILLO	1
3203-24	**SHAFT SUB-ASSY, CLUTCH, NO.1** SOUS-ENS. D'ARBRE WELLEN-TEILGRUPPE SUBCONJUNTO DEL EJE	1
3203-24A	**RING, SEAL (FOR CLUTCH SHAFT)** ANNEAU RING ANILLO	3
3203-24E	**BEARING, NO.2, NO.1 CLUTCH SHAFT** ROULEMENT LAGER COJINETE	1
3203-25	**SHAFT SUB-ASSY, CLUTCH, NO.2** SOUS-ENS. D'ARBRE WELLEN-TEILGRUPPE SUBCONJUNTO DEL EJE	1
3203-25B	**RING, SEAL (FOR CLUTCH SHAFT)** ANNEAU RING ANILLO	2
3203-25D	**BEARING, NO.1, NO.2 CLUTCH SHAFT** ROULEMENT LAGER COJINETE	2
3203-40	**DISC, CLUTCH** DISQUE KUPPLUNGSSCHEIBE DISCO	7- 9
3203-41	**PLATE, CLUTCH** PLAQUE PLATTE PLACA	8-10
3203-42	**PLATE, CLUTCH PRESSURE** PLAQUE PLATTE PLACA	1
3203-42A	**RING, HOLE SNAP (FOR CLUTCH PRESSURE PLATE)** ANNEAU RING ANILLO	1
3203-43	**SPRING, CLUTCH RETURN** RESSORT FEDER RESORTE	1
3203-45	**GEAR, CLUTCH (FORWARD)** PIGNON ZAHNRAD ENGRANAJE	1
3203-45A	**BEARING, FORWARD CLUTCH GEAR** ROULEMENT LAGER COJINETE	1
3203-46	**GEAR, CLUTCH (REVERSE)** PIGNON ZAHNRAD ENGRANAJE	1
3203-46A	**BEARING, REVERSE CLUTCH GEAR** ROULEMENT LAGER COJINETE	1

3203 TORQUECONVERTER CLUTCH / EMBRAYAGE DE CONVERTISSEUR DE COUPLE / DREHMOMENTWANDLER, KUPPLUNG / EMGRAGUE DEL CONVERTIDOR DE PAR

PART NAME CODE	PART NAME	QTY
3203-50	**PLATE, CLUTCH CAMBER** PLAQUE PLATTE PLACA	1
3203-57	**GEAR, COUNTER NO.1** PIGNON ZAHNRAD ENGRANAJE	1
3203-57A	**BEARING, COUNTER GEAR NO.1** ROULEMENT LAGER COJINETE	1
3203-58	**GEAR, COUNTER NO.2** PIGNON ZAHNRAD ENGRANAJE	1
3203-64	**GEAR, COUNTER NO.3** PIGNON ZAHNRAD ENGRANAJE	1
3203-AC	**RING, SHAFT SNAP** ANNEAU RING ANILLO	1
3203-AH	**RING, SHAFT SNAP** ANNEAU RING ANILLO	1
3203-AJ	**RETAINER, SPRING** ARRETOIR SEEGERRING RETENEDOR	1

3204	TORQUECONVERTER GEAR ENGRENAGE DE CONVERTISSEUR DE COUPLE	DREHMOMENTWANDLER, GETRIEBE ENGRANAJE DEL CONVERTIDOR DE PAR

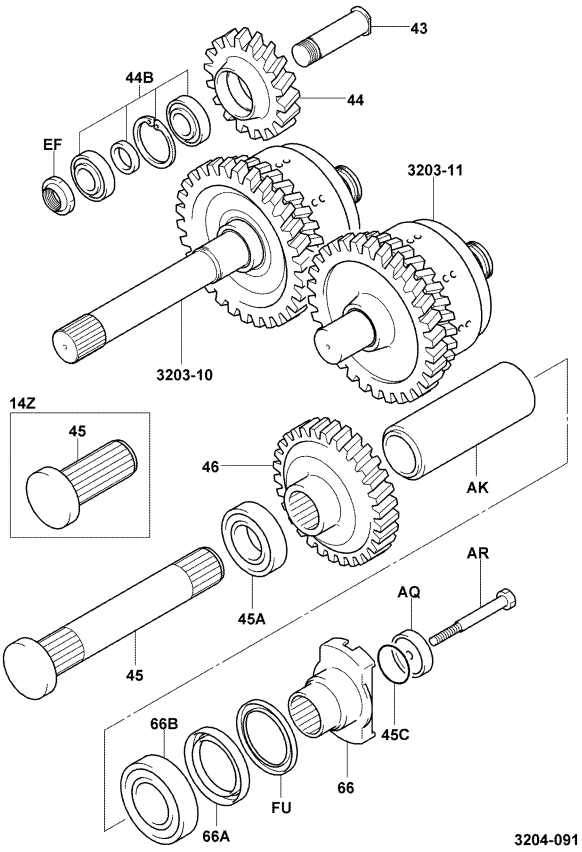

3204-091_

3204	TORQUECONVERTER GEAR ENGRENAGE DE CONVERTISSEUR DE COUPLE	DREHMOMENTWANDLER, GETRIEBE ENGRANAJE DEL CONVERTIDOR DE PAR

PART NAME CODE	PART NAME	QTY
3204-43	**SHAFT, IDLE** ARBRE WELLE EJE	1
3204-44	**GEAR, IDLE, NO.1** PIGNON ZAHNRAD ENGRANAJE	1
3204-44B	**BEARING ASSY** ENS. DE ROULEMENT LAGER, VOLLST. CONJUNTO DE COJINETE	1
3204-45	**SHAFT, OUTPUT, NO.1** ARBRE WELLE EJE	1
3204-45A	**BEARING, NO.1, OUTPUT SHAFT** ROULEMENT LAGER COJINETE	1
3204-45C	**RING, O (FOR OUTPUT SHAFT)** ANNEAU RING ANILLO	1
3204-46	**GEAR, OUTPUT, NO.1** PIGNON ZAHNRAD ENGRANAJE	1
3204-66	**COUPLING, TORQUECONVERTER, OUTPUT** ACCOULEMENT KUPPLUNG ACOPLAMIENTO	1
3204-66A	**SEAL, OIL (FOR COUPLING)** JOINT ABDICHTUNG SELLO	1
3204-66B	**BEARING, COUPLING** ROULEMENT LAGER COJINETE	1
3204-AK	**SPACER** ENTRETOISE DISTANZSTUCK SEPARADOR	1
3204-AQ	**PLATE, LOCK** PLAQUE PLATTE PLACA	1
3204-AR	**BOLT** BOULON SCHRAUBE PERNO	1
3204-EF	**NUT, LOCK** ECROU MUTTER TUERCA	1
3204-FU	**DEFLECTOR** DEFLECTEUR LEITBLECH DEFLECTOR	1

3206	CONTROL VALVE SOUPAPE REGULATRICE	STEUERVENTIL VALVULA DE CONTROL

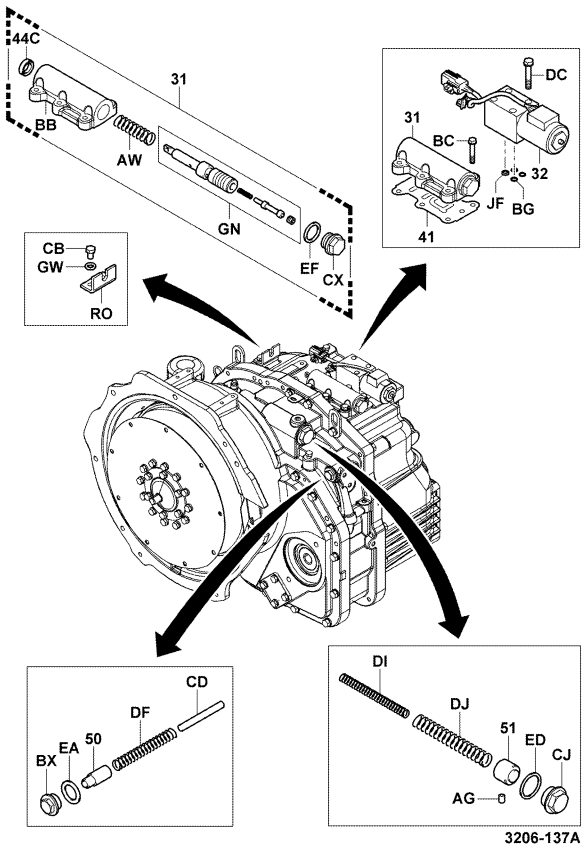

3206-137A

3206	CONTROL VALVE SOUPAPE REGULATRICE	STEUERVENTIL VALVULA DE CONTROL

PART NAME CODE	PART NAME	QTY
3206-31	**VALVE SUB-ASSY, INCHING** SOUS-ENS. DE SOUPAPE VENTIL-TEILGRUPPE SUBCONJUNTO DE VALVULA	1
3206-32	**SOLENOID SUB-ASSY, NO.1** SOUS-ENS. DE SOLENOIDE SOLENOID-TEILGRUPPE SUBCONJUNTO DEL SOLENOIDE	1
3206-41	**PACKING, CONTROL VALVE BODY** CALE DICHTUNG EMPAQUETADURA	1
3206-44C	**SEAL, OIL (FOR INCHING VALVE)** JOINT ABDICHTUNG SELLO	1
3206-50	**VALVE, REGULATOR** SOUPAPE VENTIL VALVULA	1
3206-51	**PISTON, ACCUMULATOR** PISTON KOLBEN PISTON	1
3206-AG	**PLUG** BOUCHON STOPFEN TAPON	1
3206-AW	**SPRING, INCHING VALVE** RESSORT FEDER RESORTE	1
3206-BB	**BODY, CONTROL VALVE** CARROSSERIE KAROSSERIE CARROCERIA	1
3206-BC	**BOLT** BOULON SCHRAUBE PERNO	6
3206-BG	**RING, O** ANNEAU RING ANILLO	1
3206-BX	**PLUG** BOUCHON STOPFEN TAPON	1
3206-CB	**BOLT** BOULON SCHRAUBE PERNO	2
3206-CD	**STOPPER** BUTEE ANSCHLAG TOPE	1
3206-CJ	**PLUG** BOUCHON STOPFEN TAPON	1
3206-CX	**PLUG** BOUCHON STOPFEN TAPON	1
3206-DC	**BOLT** BOULON SCHRAUBE PERNO	4
3206-DF	**SPRING, REGULATOR, OUTER** RESSORT FEDER RESORTE	1
3206-DI	**SPRING, ACCUMULATOR, INNER** RESSORT FEDER RESORTE	1
3206-DJ	**SPRING, ACCUMULATOR, OUTER** RESSORT FEDER RESORTE	1

3206	CONTROL VALVE SOUPAPE REGULATRICE		STEUERVENTIL VALVULA DE CONTROL		
PART NAME CODE	PART NAME	QTY	PART NAME CODE	PART NAME	QTY
3206-EA	**WASHER, SEAL** RODELLE UNTERLEGSCHEIBE ARANDELA	1			
3206-ED	**WASHER, SEAL** RODELLE UNTERLEGSCHEIBE ARANDELA	1			
3206-EF	**WASHER, SEAL** RODELLE UNTERLEGSCHEIBE ARANDELA	1			
3206-GN	**SPOOL SUB-ASSY, INCHING** SOUS-ENS. DE TIROIR SPULEN-TEILGRUPPE SUBCONJUNTO DE BOBINA	1			
3206-GW	**WASHER, SPRING** RODELLE UNTERLEGSCHEIBE ARANDELA	2			
3206-JF	**FILTER** FILTRE FILTER FILTRO	1			
3206-RO	**BRACKET** SUPPORT TRAGER SOPORTE	1			

3206	CONTROL VALVE SOUPAPE REGULATRICE		STEUERVENTIL VALVULA DE CONTROL		
PART NAME CODE	PART NAME	QTY	PART NAME CODE	PART NAME	QTY

3208	OIL PUMP & PUMP DRIVE GEAR POMPE A HUILE & ENGRENAGE D'ENTR DE POMPE	∃ LPUMPE & ANTRIEBSZAHNRAD BOMBA DE ACEITE Y ENGR. IMPULSOR DE BOMBA

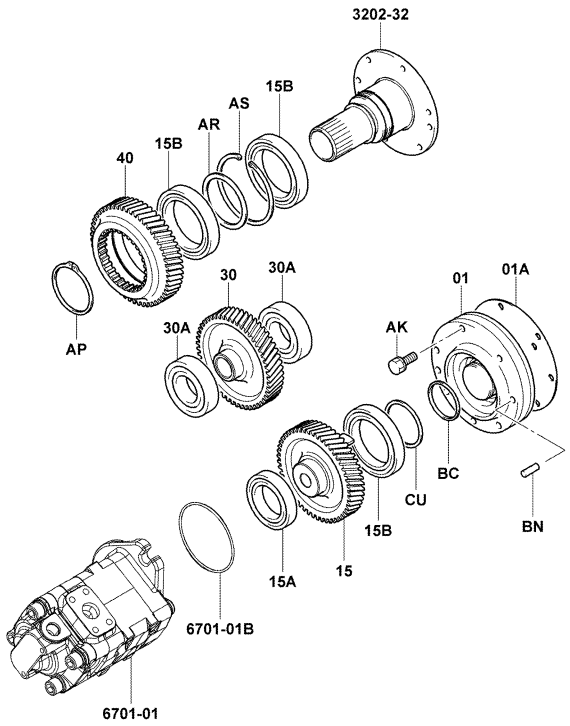

3208-032

3208-032_

3208	OIL PUMP & PUMP DRIVE GEAR POMPE A HUILE & ENGRENAGE D'ENTR DE POMPE	∃ LPUMPE & ANTRIEBSZAHNRAD BOMBA DE ACEITE Y ENGR. IMPULSOR DE BOMBA

PART NAME CODE	PART NAME	QTY
3208-01	**PUMP ASSY, OIL** ENS. DE POMPE PUMPENAGGREGAT CONJUNTO DE LA BOMBA	1
3208-01A	**PACKING (FOR OIL PUMP)** PISTON KOLBEN PISTON	1
3208-15	**GEAR, DRIVE** PIGNON ZAHNRAD ENGRANAJE	1
3208-15A	**BEARING** ROULEMENT LAGER COJINETE	1
3208-15B	**BEARING** ROULEMENT LAGER COJINETE	3
3208-30	**GEAR, IDLE** PIGNON ZAHNRAD ENGRANAJE	1
3208-30A	**BEARING** ROULEMENT LAGER COJINETE	2
3208-40	**GEAR, PUMP BOSS** PIGNON ZAHNRAD ENGRANAJE	1
3208-AK	**BOLT** BOULON SCHRAUBE PERNO	6
3208-AP	**RING, SNAP** ANNEAU RING ANILLO	1

PART NAME CODE	PART NAME	QTY
3208-AR	**SPACER** ENTRETOISE DISTANZSTUCK SEPARADOR	1
3208-AS	**RING, SNAP** ANNEAU RING ANILLO	1
3208-BC	**RING, SEAL** ANNEAU RING ANILLO	1
3208-BN	**PIN, STRAIGHT** GOUPILLE STIFT PASADOR	2
3208-CU	**RING, SEAL** ANNEAU RING ANILLO	1

3213	TORQUECONVERTER PIPING TUYAUTERIE DE CONVERTISSEUR DE COUPLE	DREHMOMENTWANDLER, LEITUNGEN TUBOS DEL CONVERTIDOR DE PAR

14Z..35,40,45,50 [PIPING]

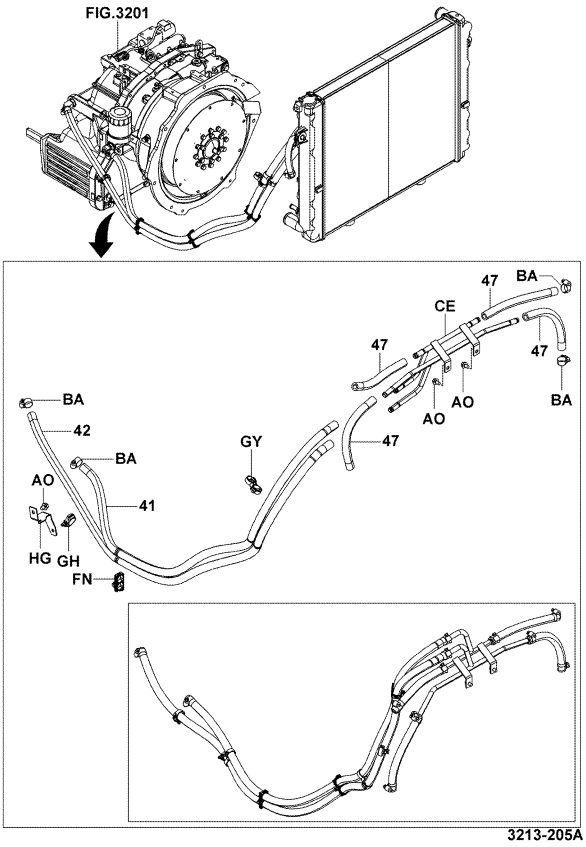

3213-205A

3213-205A

14Z..60,70,80 [PIPING]

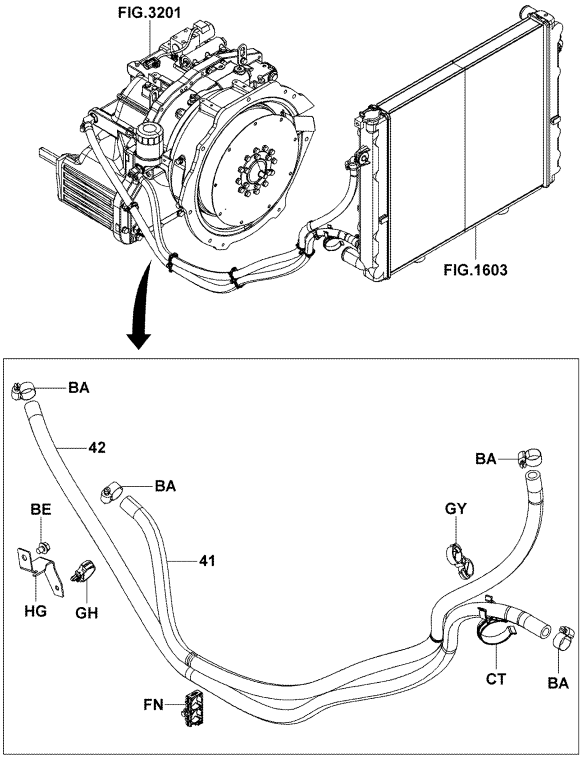

3213-204

3213-204_

3213	TORQUECONVERTER PIPING TUYAUTERIE DE CONVERTISSEUR DE COUPLE	DREHMOMENTWANDLER, LEITUNGEN TUBOS DEL CONVERTIDOR DE PAR

1FS..35,40 [PIPING]

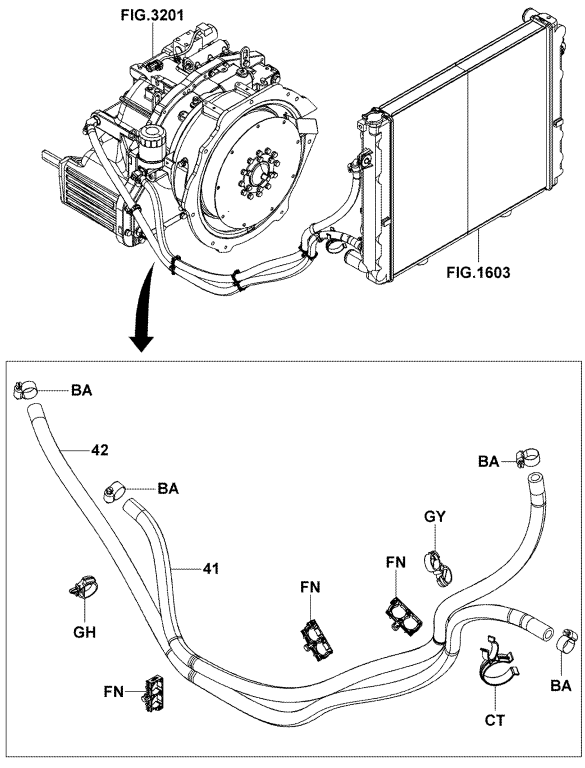

3213-206

3213-206_

1FS..45,50 [PIPING]

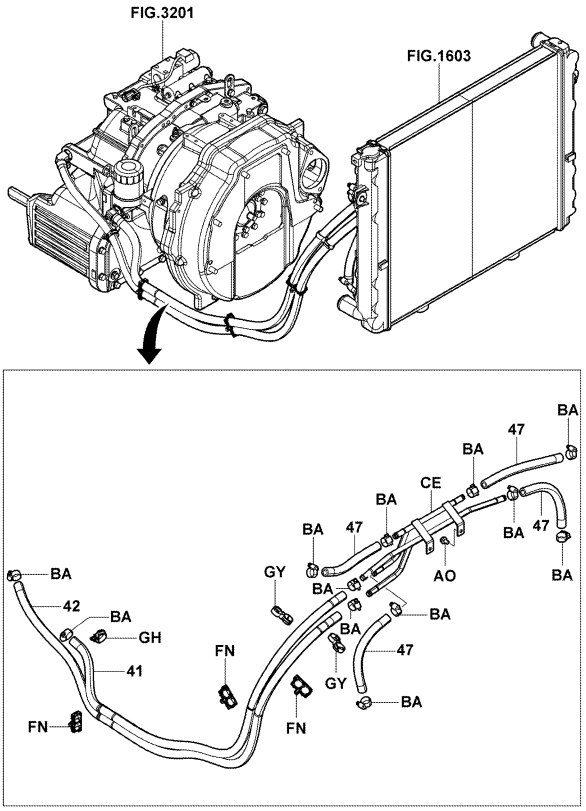

3213-207A

3213-207A

1KD..35,40,45,50 [PIPING]

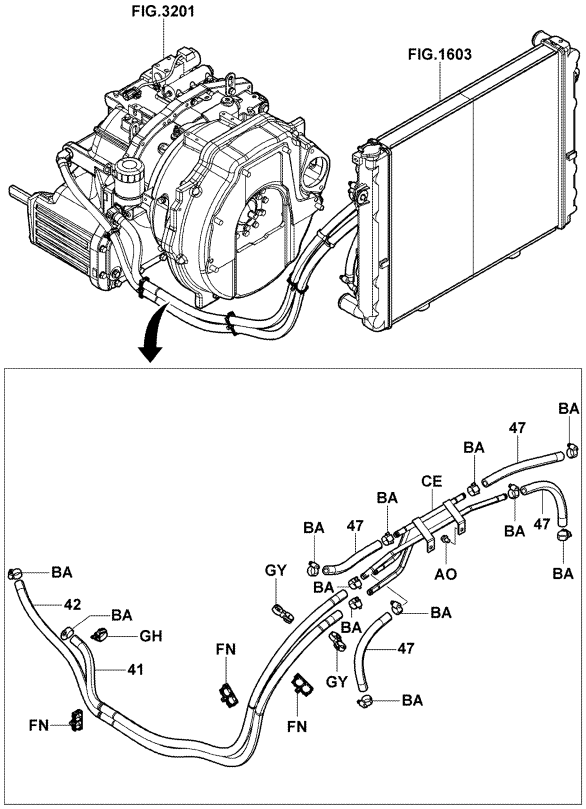

3213-207A

3213-207A

1KD..60,70,80 [PIPING]

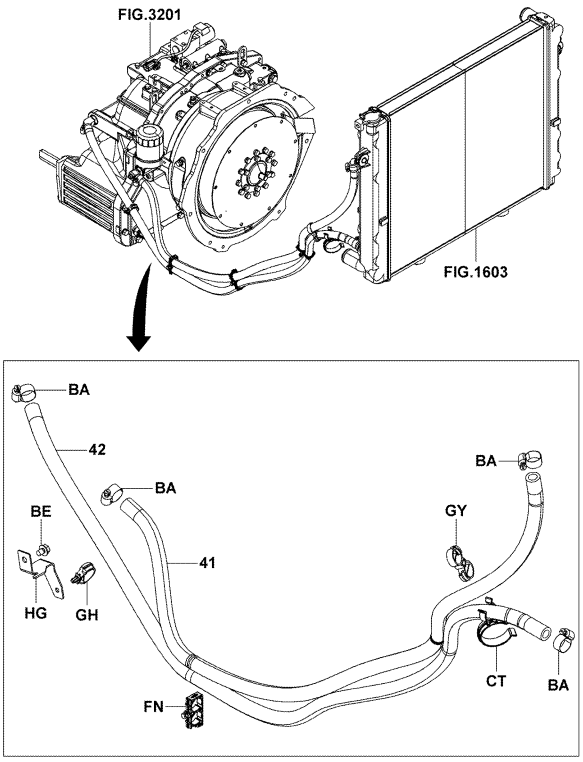

3213-204

3213-204_

3213	TORQUECONVERTER PIPING TUYAUTERIE DE CONVERTISSEUR DE COUPLE	DREHMOMENTWANDLER, LEITUNGEN TUBOS DEL CONVERTIDOR DE PAR

[FILTER]

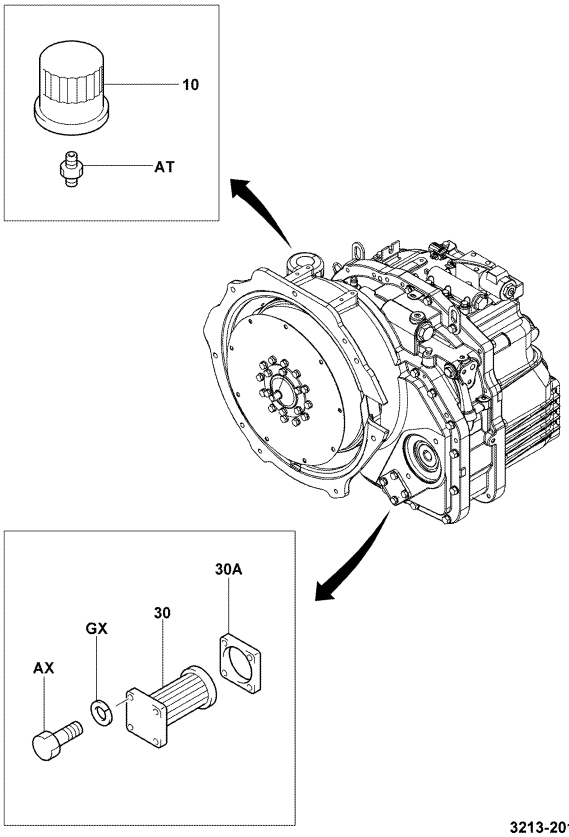

3213-201

3213-201_

3213	TORQUECONVERTER PIPING TUYAUTERIE DE CONVERTISSEUR DE COUPLE	DREHMOMENTWANDLER, LEITUNGEN TUBOS DEL CONVERTIDOR DE PAR

PART NAME CODE	PART NAME	QTY
3213-41	**HOSE, LOW PRESSURE** FLEXIBLE SCHLAUCH MANGUERA	1
3213-42	**HOSE, LOW PRESSURE** FLEXIBLE SCHLAUCH MANGUERA	1
3213-47	**HOSE, LOW PRESSURE** FLEXIBLE SCHLAUCH MANGUERA	4
3213-AO	**BOLT** BOULON SCHRAUBE PERNO	2- 3
3213-AX	**BOLT** BOULON SCHRAUBE PERNO	4
3213-BA	**CLAMP, HOSE** PINSE KLEMME ABRAZADERA	4-12
3213-BE	**BOLT** BOULON SCHRAUBE PERNO	1
3213-CE	**PIPE SUB-ASSY** SOUS-ENS. DE TUYAU ROHR-TEILGRUPPE SUBCONJUNTO DE TUBO	1
3213-CT	**CLAMP** PINSE KLEMME ABRAZADERA	1
3213-FN	**CLAMP** PINSE KLEMME ABRAZADERA	3
3213-GH	**CLAMP** PINSE KLEMME ABRAZADERA	1
3213-GY	**CLAMP** PINSE KLEMME ABRAZADERA	1- 2
3213-HG	**BRACKET** SUPPORT TRAGER SOPORTE	1

3213	TORQUECONVERTER PIPING TUYAUTERIE DE CONVERTISSEUR DE COUPLE	DREHMOMENTWANDLER, LEITUNGEN TUBOS DEL CONVERTIDOR DE PAR

PART NAME CODE	PART NAME	QTY

3701	PROPELLER SHAFT & UNIVERSAL JOINT ARBRE DE PROPULSION & JOINT UNIVERSEL	ANTRIEBSWELLE ARBOL DE MANDO Y JUNTA UNIVERSAL

14Z..35,40,45,50

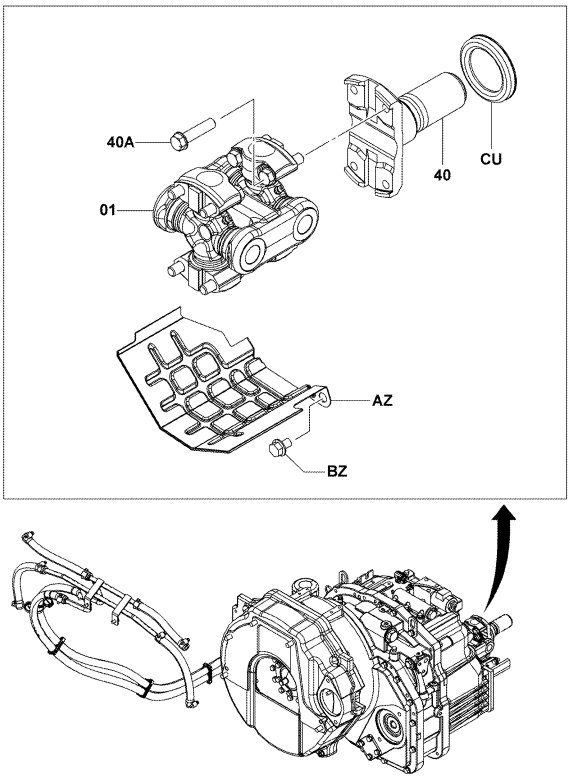

3701-121

3701-121_

1FS,1KD..35,40,45,50

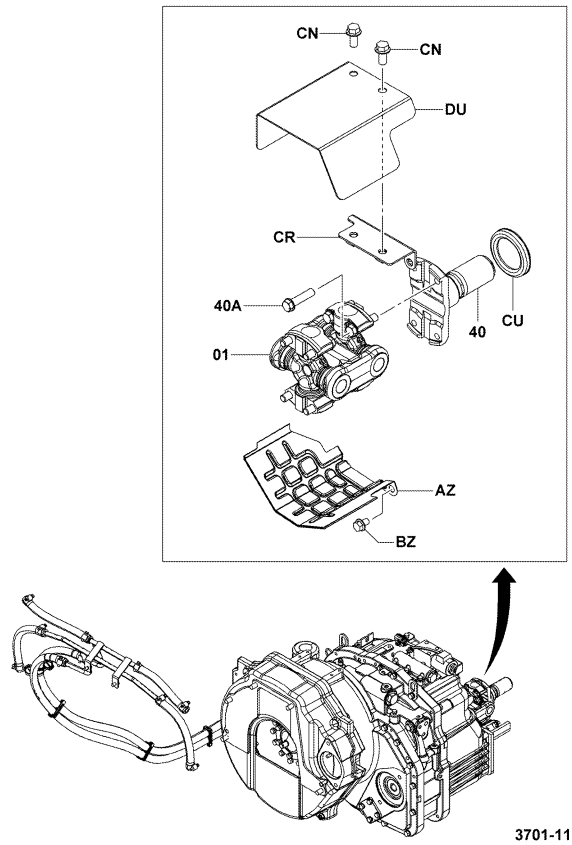

3701-118

3701-118_

3701	PROPELLER SHAFT & UNIVERSAL JOINT ARBRE DE PROPULSION & JOINT UNIVERSEL	ANTRIEBSWELLE ARBOL DE MANDO Y JUNTA UNIVERSAL

14Z..60,70,80

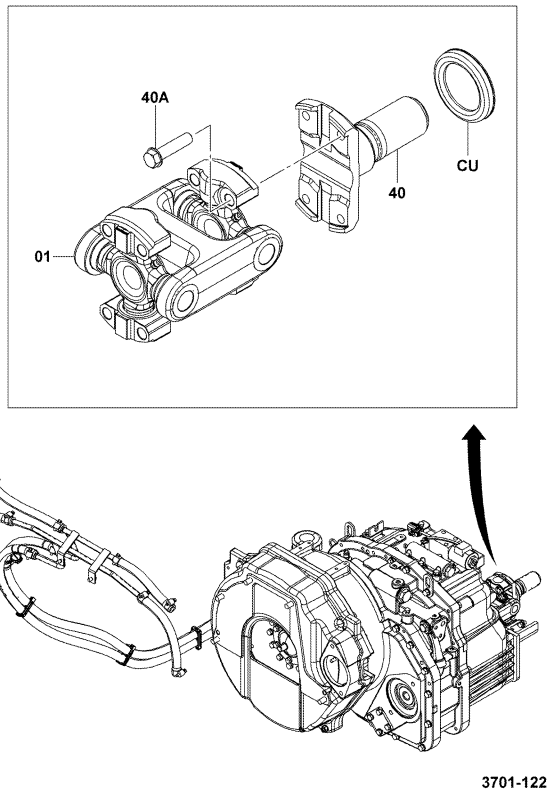

3701-122

3701-122_

1KD..60,70,80

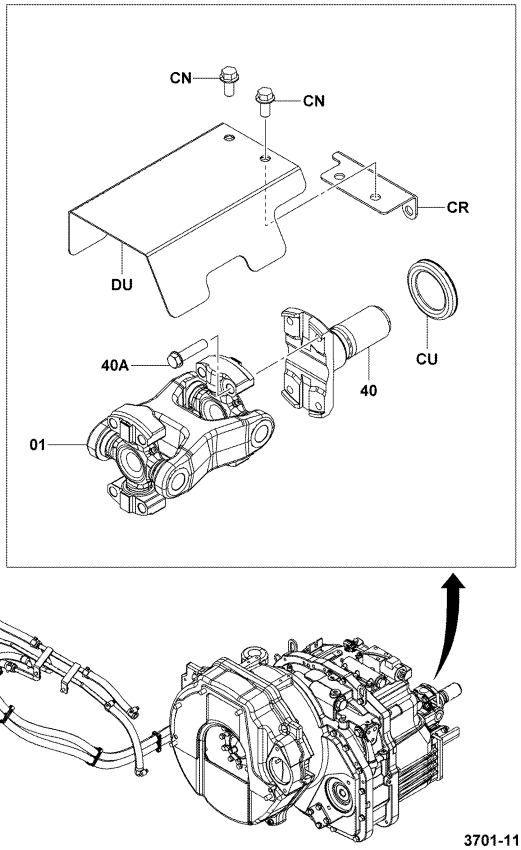

3701-119

3701-119_

[PROPELLER SHAFT INNER PARTS]

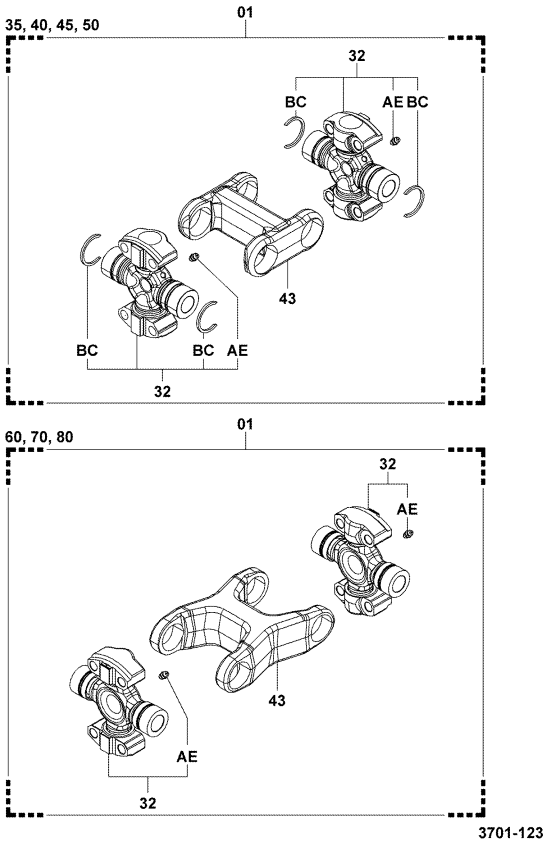

3701-123_

3701	PROPELLER SHAFT & UNIVERSAL JOINT ARBRE DE PROPULSION & JOINT UNIVERSEL	ANTRIEBSWELLE ARBOL DE MANDO Y JUNTA UNIVERSAL

PART NAME CODE	PART NAME	QTY
3701-01	**SHAFT ASSY, PROPELLER** ENS. D'ARBRE WELLE, VOLLST. CONJUNTO DEL EJE	1
3701-32	**SPIDER SET, UNIVERSAL** JEU DE CROISILLON ARMSTERNSATZ JUEGO DE LA CRUCETA	2
3701-40	**YOKE, UNIVERSAL JOINT FLANGE** ETRIER JOCH HOROQUILLA	1
3701-40A	**BOLT, UNIVERSAL JOINT FLANGE YOKE** BOULON SCHRAUBE PERNO	8
3701-43	**YOKE, COUPLING** ETRIER JOCH HOROQUILLA	1
3701-AE	**FITTING, GREASE** RACCORD ANSCHLUSSTUCK ACOPLADOR	2
3701-AZ	**COVER** COUVERCLE DECKEL CUBIERTA	1
3701-BC	**RING, SNAP** ANNEAU RING ANILLO	4
3701-BZ	**BOLT** BOULON SCHRAUBE PERNO	2
3701-CN	**BOLT** BOULON SCHRAUBE PERNO	2
3701-CR	**BRACKET** SUPPORT TRAGER SOPORTE	1
3701-CU	**DEFLECTOR** DEFLECTEUR LEITBLECH DEFLECTOR	1
3701-DU	**COVER** COUVERCLE DECKEL CUBIERTA	1

4101	DIFFERENTIAL DIFFERENTIEL	DIFFERENTIAL DIFERENCIAL

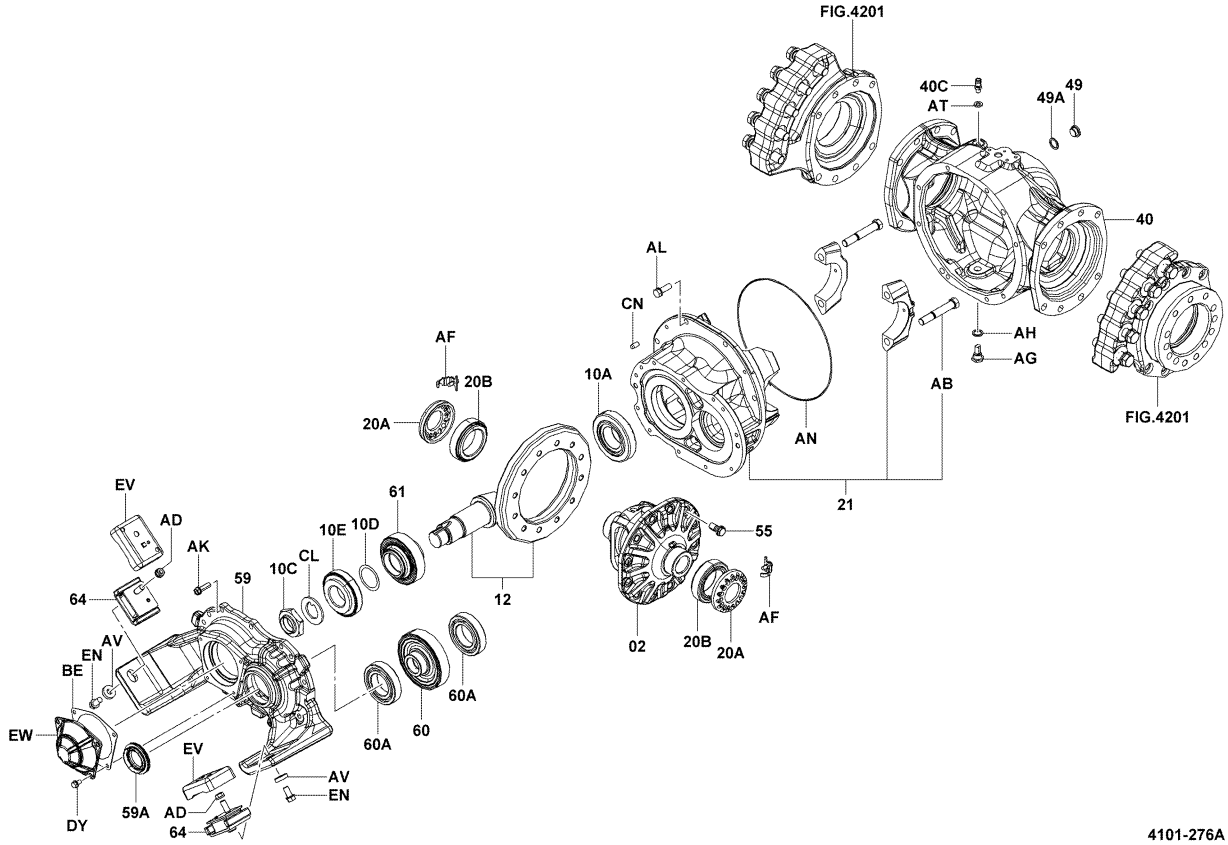

4101-276A

4101-276A

4101	DIFFERENTIAL DIFFERENTIEL	DIFFERENTIAL DIFERENCIAL

[CASE INNER PARTS]

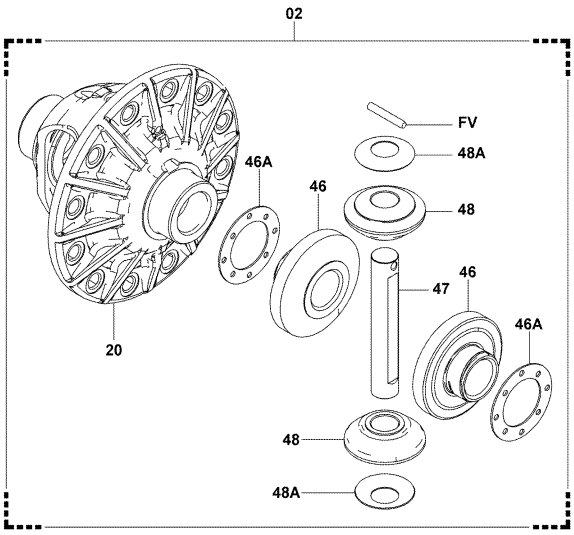

4101-275

4101-275_

4101 DIFFERENTIAL / DIFFERENTIEL / DIFFERENTIAL / DIFERENCIAL

PART NAME CODE	PART NAME	QTY
4101-02	**CASE ASSY, DIFFERENTIAL** ENS. DE CARTER GEHAUSE, VOLLST. CONJUNTO DE LA CAJA	1
4101-10A	**BEARING, DRIVE PINION** ROULEMENT LAGER COJINETE	1
4101-10C	**NUT, LOCK** ECROU MUTTER TUERCA	1
4101-10D	**SHIM, BEARING PRELOAD ADJUST** CALE AUSGLEICHSCHEIBE CALCE	99
4101-10E	**BEARING, DRIVE PINION** ROULEMENT LAGER COJINETE	1
4101-12	**GEAR ASSY, RING & PINION** ENS. DE PIGNON ZAHNRAD, VOLLST. CONJUNTO DE ENGRANAJE	1
4101-20	**CASE SUB-ASSY, DIFFERENTIAL** SOUS-ENS. DE CARTER GEHAUSE-TEILGRUPPE SUBCONJUNTO DE LA CAJA	1
4101-20A	**NUT, ADJUSTING** ECROU MUTTER TUERCA	2
4101-20B	**BEARING, DIFFERENTIAL CASE** ROULEMENT LAGER COJINETE	2
4101-21	**CARRIER SUB-ASSY, DIFFERENTIAL** SOUS-ENS. DE PORTEUR TRAGER-TEILGRUPPE SUBCONJUNTO DEL PORTADIFERENCIAL	1
4101-40	**HOUSING, DIFFERENTIAL** BOITIER GEHAUSE FUNDA	1
4101-40C	**PLUG, BREATHER (FOR DIFFERENTIAL HOUSING)** BOUCHON STOPFEN TAPON	1
4101-46	**GEAR, SIDE** PIGNON ZAHNRAD ENGRANAJE	2
4101-46A	**WASHER, SIDE GEAR THRUST** RODELLE UNTERLEGSCHEIBE ARANDELA	2
4101-47	**SPIDER** CROISILLON ARMSTERN CRUCETA	1
4101-48	**PINION** PIGNON RITZEL PIÑON	2
4101-48A	**WASHER, PINION THRUST** RODELLE UNTERLEGSCHEIBE ARANDELA	2
4101-49	**PLUG, DRAIN** BOUCHON STOPFEN TAPON	1
4101-49A	**GASKET, DRAIN PLUG** JOINT DICHTUNG EMPAQUETADURA	1
4101-55	**BOLT, RING GEAR SET** BOULON SCHRAUBE PERNO	12

4101 DIFFERENTIAL / DIFFERENTIEL / DIFFERENTIAL / DIFERENCIAL

PART NAME CODE	PART NAME	QTY
4101-59	**COVER, DIFFERENTIAL CARRIER** COUVERCLE DECKEL CUBIERTA	1
4101-59A	**SEAL, OIL (FOR CARRIER COVER)** JOINT ABDICHTUNG SELLO	1
4101-60	**GEAR, REDUCTION** PIGNON ZAHNRAD ENGRANAJE	1
4101-60A	**BEARING, NO.1, REDUCTION GEAR** ROULEMENT LAGER COJINETE	2
4101-61	**GEAR, OUTPUT** PIGNON ZAHNRAD ENGRANAJE	1
4101-64	**INSULATOR, MOUNTING** ISOLATEUR ISOLATOR AISLADOR	2
4101-AB	**BOLT** BOULON SCHRAUBE PERNO	4
4101-AD	**NUT** ECROU MUTTER TUERCA	2
4101-AF	**LOCK, ADJUSTING** VERROU SCHLOSS CIERRE	2
4101-AG	**PLUG** BOUCHON STOPFEN TAPON	1
4101-AH	**GASKET** JOINT DICHTUNG EMPAQUETADURA	1
4101-AK	**BOLT** BOULON SCHRAUBE PERNO	12
4101-AL	**BOLT** BOULON SCHRAUBE PERNO	8
4101-AN	**RING, O** ANNEAU RING ANILLO	1
4101-AT	**WASHER, SPRING** RODELLE UNTERLEGSCHEIBE ARANDELA	1
4101-AV	**SPACER** ENTRETOISE DISTANZSTUCK SEPARADOR	2
4101-BE	**GASKET** JOINT DICHTUNG EMPAQUETADURA	1
4101-CL	**WASHER, CLAW** RODELLE UNTERLEGSCHEIBE ARANDELA	1
4101-CN	**PIN, STRAIGHT** GOUPILLE STIFT PASADOR	2
4101-DY	**BOLT** BOULON SCHRAUBE PERNO	4

4101	DIFFERENTIAL DIFFERENTIEL		DIFFERENTIAL DIFERENCIAL	
PART NAME CODE	PART NAME	QTY	PART NAME CODE	PART NAME	QTY
4101-EN	**BOLT** BOULON SCHRAUBE PERNO	2			
4101-EV	**STABILIZER** STABILISATEUR STABILISATOR ESTABILIZADOR	2			
4101-EW	**COVER, RR** COUVERCLE DECKEL CUBIERTA	1			
4101-FV	**SHAFT** ARBRE WELLE EJE	1			

4101	DIFFERENTIAL DIFFERENTIEL		DIFFERENTIAL DIFERENCIAL	
PART NAME CODE	PART NAME	QTY	PART NAME CODE	PART NAME	QTY

4201	FRONT AXLE SHAFT ARBRE D'ESSIEU AVANT	STECKACHSE, VORDERACHSE SEMIEJE FRONTAL

35,40,45,50

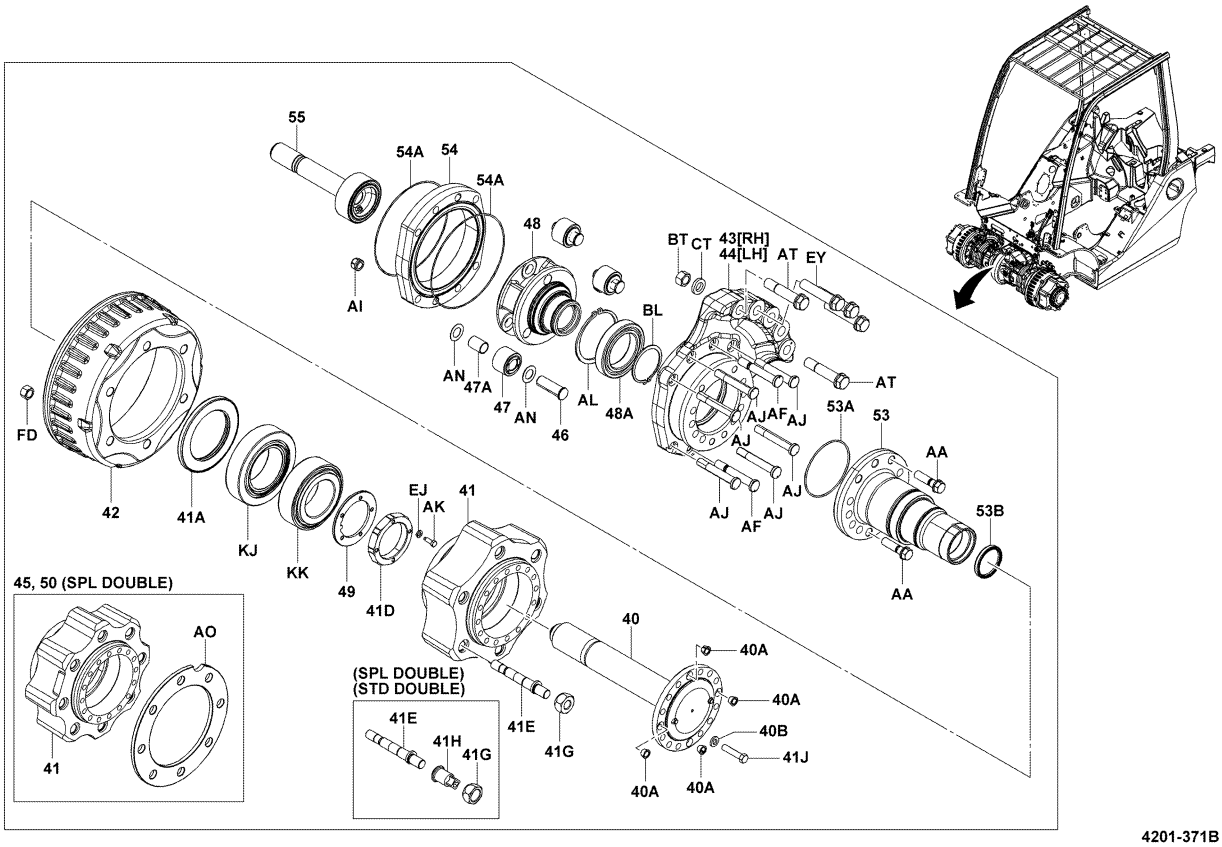

4201-371B

4201-371B

4201	FRONT AXLE SHAFT ARBRE D'ESSIEU AVANT	STECKACHSE, VORDERACHSE SEMIEJE FRONTAL

60,70,80

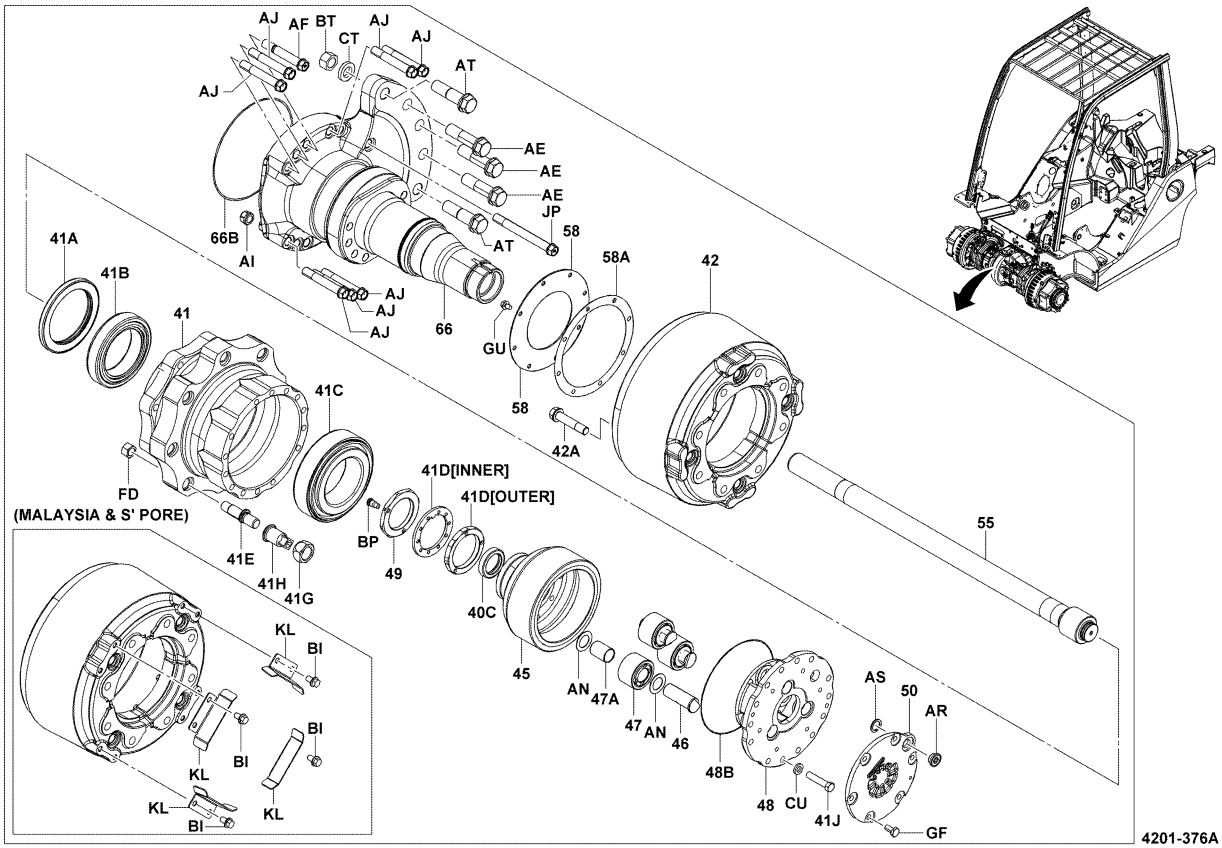

4201-376A

4201-376A

4201	FRONT AXLE SHAFT ARBRE D'ESSIEU AVANT	STECKACHSE, VORDERACHSE SEMIEJE FRONTAL

PART NAME CODE	PART NAME	QTY
4201-40	**SHAFT, FRONT AXLE** ARBRE WELLE EJE	2
4201-40A	**WASHER, CORN** RODELLE UNTERLEGSCHEIBE ARANDELA	8
4201-40B	**WASHER, SPRING (FOR FRONT AXLE SHAFT)** RODELLE UNTERLEGSCHEIBE ARANDELA	32
4201-40C	**SEAL, OIL (FOR FRONT AXLE SHAFT)** JOINT ABDICHTUNG SELLO	2
4201-41	**HUB, FRONT AXLE** MOYEU NABE CUBO	2
4201-41A	**SEAL, OIL (FOR FRONT AXLE HUB)** JOINT ABDICHTUNG SELLO	2
4201-41B	**BEARING, NO.1, FRONT AXLE HUB** ROULEMENT LAGER COJINETE	2
4201-41C	**BEARING, NO.2, FRONT AXLE HUB** ROULEMENT LAGER COJINETE	2
4201-41D	**NUT, BEARING LOCK** ECROU MUTTER TUERCA	2
4201-41E	**BOLT, HUB** BOULON SCHRAUBE PERNO	12-16
4201-41G	**NUT, HUB** ECROU MUTTER TUERCA	12-16
4201-41H	**BOLT, DOUBLE WHEEL STOP** BOULON SCHRAUBE PERNO	12-16
4201-41J	**BOLT, FRONT AXLE SHAFT** BOULON SCHRAUBE PERNO	28-32
4201-42	**DRUM, BRAKE** TAMBOUR TROMMEL TAMBOR	2
4201-42A	**BOLT, BRAKE DRUM SET** BOULON SCHRAUBE PERNO	16
4201-43	**BRACKET, FRONT AXLE, RH** SUPPORT TRAGER SOPORTE	1
4201-44	**BRACKET, FRONT AXLE, LH** SUPPORT TRAGER SOPORTE	1
4201-45	**HUB, INTERNAL GEAR** MOYEU NABE CUBO	2
4201-46	**SHAFT, PLANET GEAR** ARBRE WELLE EJE	6
4201-47	**GEAR, PLANET** PIGNON ZAHNRAD ENGRANAJE	6

4201	FRONT AXLE SHAFT ARBRE D'ESSIEU AVANT	STECKACHSE, VORDERACHSE SEMIEJE FRONTAL

PART NAME CODE	PART NAME	QTY
4201-47A	**BUSHING, PLANET GEAR** BAGUE BUCHSE BUJE	6
4201-48	**CARRIER, PLANET GEAR** PORTEUR TRAGER PORTADIFERENCIAL	2
4201-48A	**BEARING, PLANET GEAR CARRIER** ROULEMENT LAGER COJINETE	2
4201-48B	**RING, O (FOR PLANET GEAR CARRIER)** ANNEAU RING ANILLO	2
4201-49	**PLATE, LOCK NUT** PLAQUE PLATTE PLACA	2
4201-50	**COVER, CARRIER** COUVERCLE DECKEL CUBIERTA	2
4201-53	**HOUSING, FRONT AXLE** BOITIER GEHAUSE FUNDA	2
4201-53A	**RING, O (FOR FRONT AXLE HOUSING)** ANNEAU RING ANILLO	2
4201-53B	**SEAL, OIL (FOR FRONT AXLE HOUSING)** JOINT ABDICHTUNG SELLO	2
4201-54	**GEAR, INTERNAL** PIGNON ZAHNRAD ENGRANAJE	2
4201-54A	**RING, O (FOR INTERNAL GEAR)** ANNEAU RING ANILLO	4
4201-55	**SHAFT, FRONT AXLE INNER** ARBRE WELLE EJE	2
4201-58	**DEFLECTOR, OIL, NO.1** DEFLECTEUR LEITBLECH DEFLECTOR	2
4201-58A	**GASKET, OIL DEFLECTOR** JOINT DICHTUNG EMPAQUETADURA	2
4201-66	**END, FRONT AXLE HOUSING** EXTREMITE ENDE EXTREMO	1
4201-66B	**RING, O (FOR HOUSING END)** ANNEAU RING ANILLO	2
4201-AA	**BOLT** BOULON SCHRAUBE PERNO	10
4201-AE	**BOLT** BOULON SCHRAUBE PERNO	7
4201-AF	**BOLT** BOULON SCHRAUBE PERNO	4
4201-AI	**NUT, LOCK** ECROU MUTTER TUERCA	16-24

4201 FRONT AXLE SHAFT / ARBRE D'ESSIEU AVANT / STECKACHSE, VORDERACHSE / SEMIEJE FRONTAL

PART NAME CODE	PART NAME	QTY
4201-AJ	**BOLT** BOULON SCHRAUBE PERNO	12-16
4201-AK	**BOLT** BOULON SCHRAUBE PERNO	2
4201-AL	**RING, SHAFT SNAP** ANNEAU RING ANILLO	2
4201-AN	**WASHER, THRUST** RODELLE UNTERLEGSCHEIBE ARANDELA	12
4201-AO	**SPACER** ENTRETOISE DISTANZSTUCK SEPARADOR	2
4201-AR	**PLUG** BOUCHON STOPFEN TAPON	2
4201-AS	**GASKET** JOINT DICHTUNG EMPAQUETADURA	2
4201-AT	**BOLT** BOULON SCHRAUBE PERNO	3- 4
4201-BI	**BOLT** BOULON SCHRAUBE PERNO	16
4201-BL	**RING, SHAFT SNAP** ANNEAU RING ANILLO	2
4201-BP	**SCREW** VIS SCHRAUBE TORNILLO	4
4201-BT	**NUT** ECROU MUTTER TUERCA	10
4201-CT	**WASHER, SPRING** RODELLE UNTERLEGSCHEIBE ARANDELA	10
4201-CU	**WASHER, SPRING** RODELLE UNTERLEGSCHEIBE ARANDELA	28
4201-EJ	**WASHER, SPRING** RODELLE UNTERLEGSCHEIBE ARANDELA	2
4201-EY	**BOLT** BOULON SCHRAUBE PERNO	6
4201-FD	**NUT** ECROU MUTTER TUERCA	12-16
4201-GF	**BOLT** BOULON SCHRAUBE PERNO	12
4201-GU	**BOLT** BOULON SCHRAUBE PERNO	16
4201-JP	**BOLT** BOULON SCHRAUBE PERNO	4

4201 FRONT AXLE SHAFT / ARBRE D'ESSIEU AVANT / STECKACHSE, VORDERACHSE / SEMIEJE FRONTAL

PART NAME CODE	PART NAME	QTY
4201-KJ	**BEARING** ROULEMENT LAGER COJINETE	2
4201-KK	**BEARING** ROULEMENT LAGER COJINETE	2
4201-KL	**DEFLECTOR** DEFLECTEUR LEITBLECH DEFLECTOR	8

[ASSY & MOUNT]

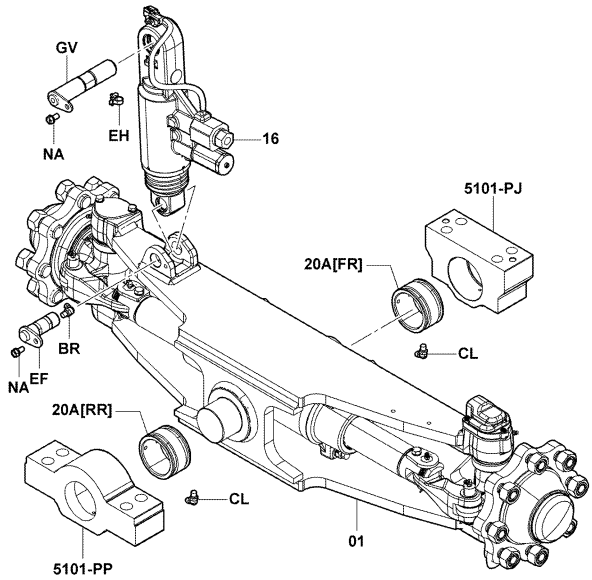

4301-320B

4301-320B

35,40,45 [REAR AXLE ASSY INNER PARTS]

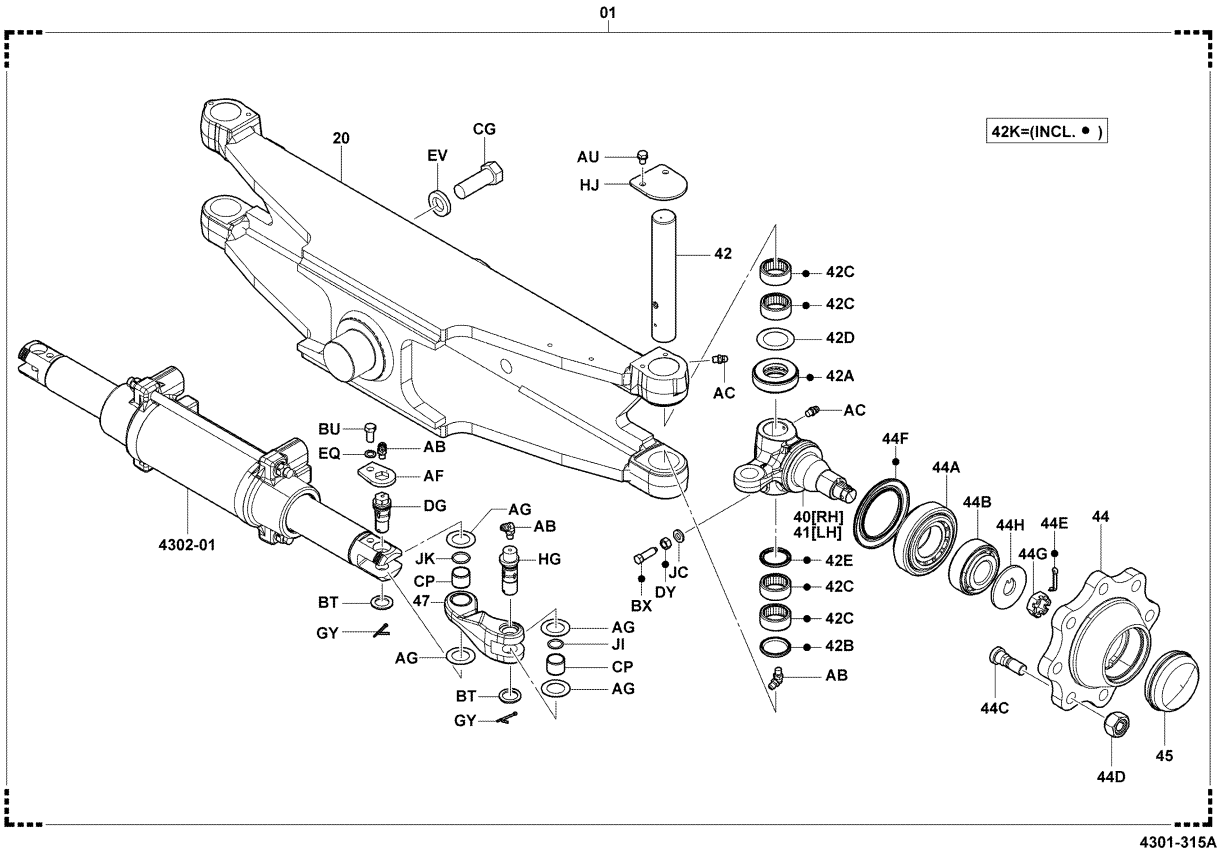

4301-315A

4301-315A

4301	REAR AXLE & TIE-ROD ESSIEU ARRIERE & BARRE D'ACCOUPLEMENT	HINTERACHSE + SPURSTANGE EJE TRASERO Y BIELA

35,40,45 (SAS) [REAR AXLE ASSY INNER PARTS]

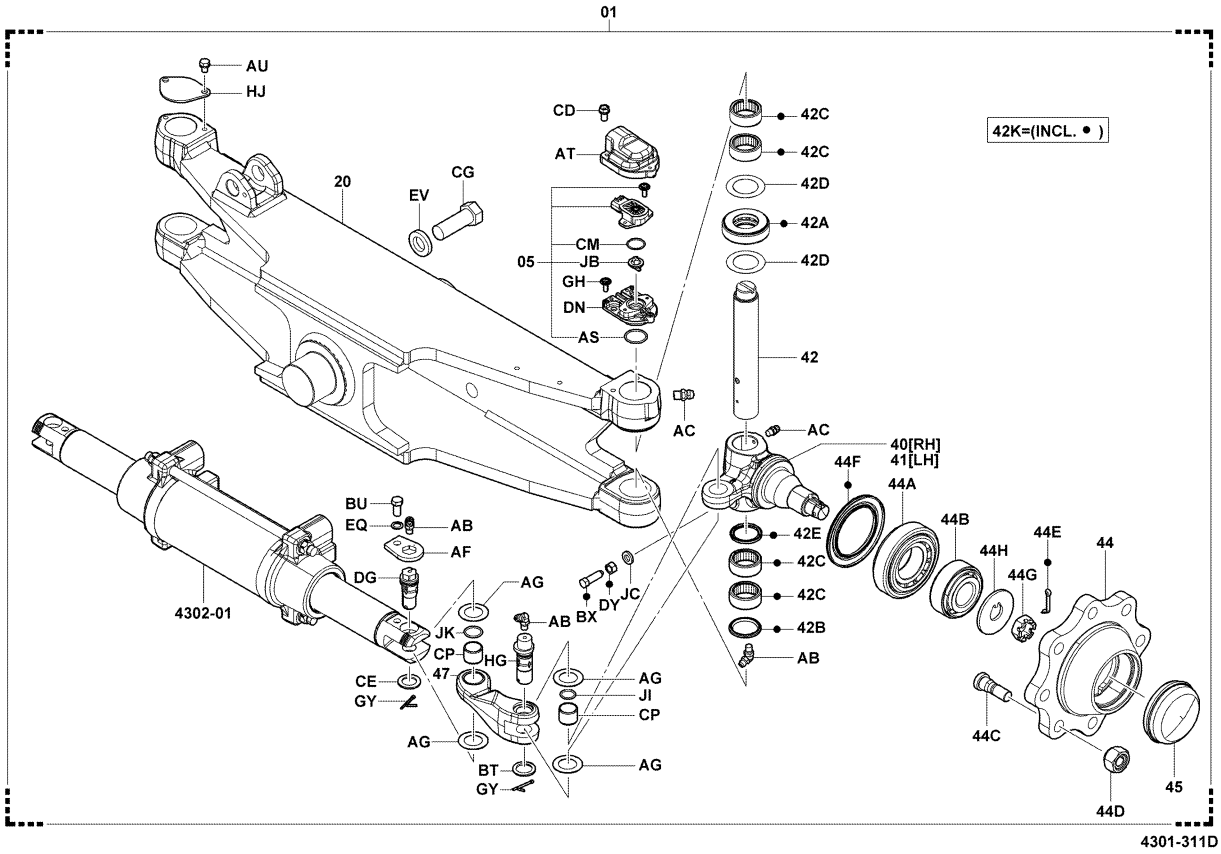

4301-311D

4301	REAR AXLE & TIE-ROD ESSIEU ARRIERE & BARRE D'ACCOUPLEMENT	HINTERACHSE + SPURSTANGE EJE TRASERO Y BIELA

35,40,45 (SAS..SPL DOUBLE, STD DOUBLE) [REAR AXLE ASSY INNER

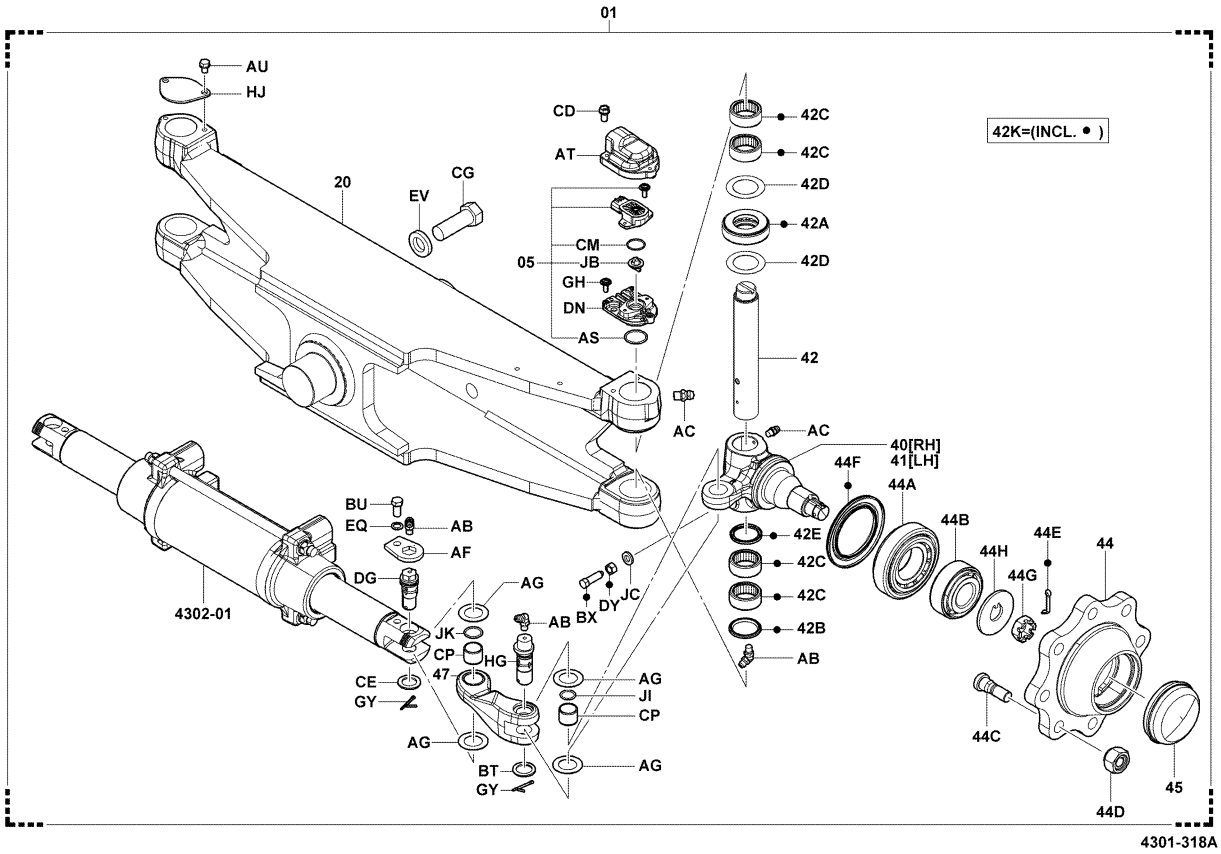

4301-318A

4301	REAR AXLE & TIE-ROD ESSIEU ARRIERE & BARRE D'ACCOUPLEMENT	HINTERACHSE + SPURSTANGE EJE TRASERO Y BIELA

50 [REAR AXLE ASSY INNER PARTS]

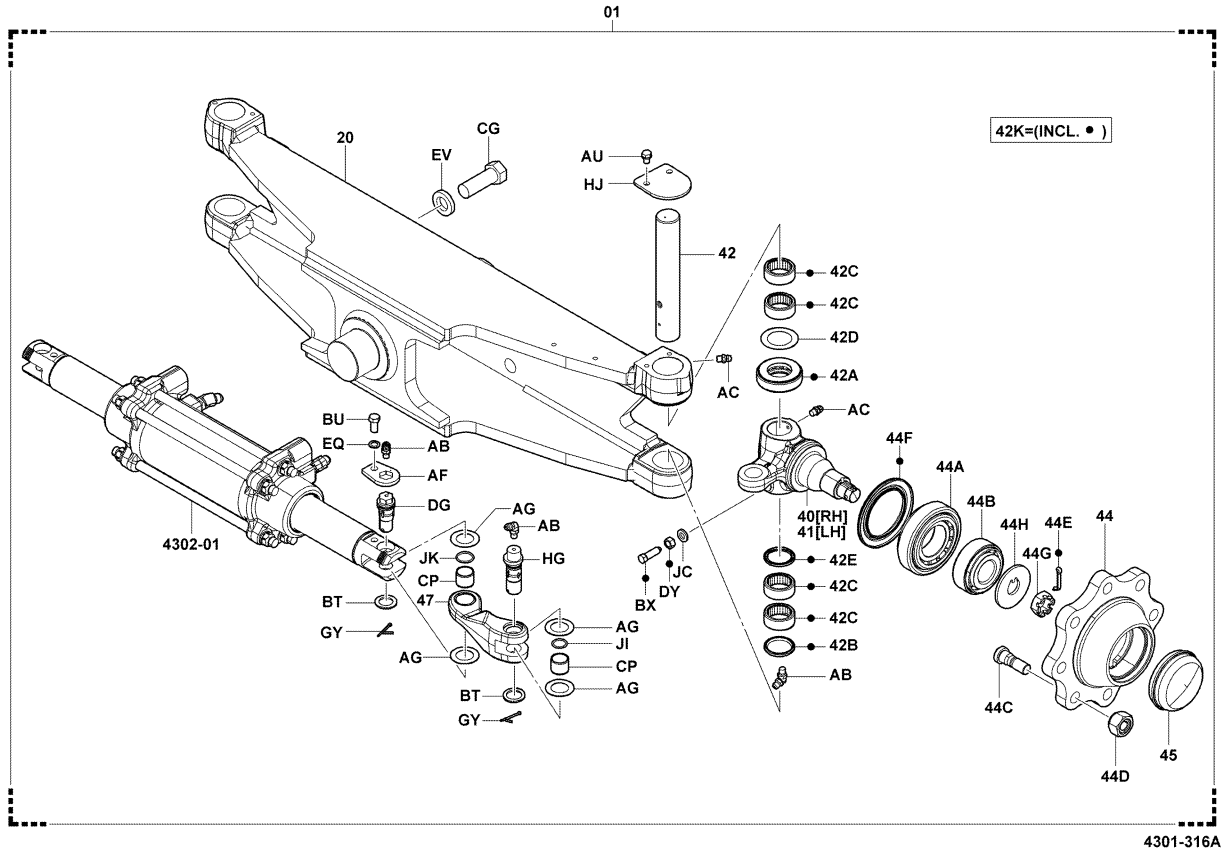

4301-316A

4301	REAR AXLE & TIE-ROD ESSIEU ARRIERE & BARRE D'ACCOUPLEMENT	HINTERACHSE + SPURSTANGE EJE TRASERO Y BIELA

50 (SAS) [REAR AXLE ASSY INNER PARTS]

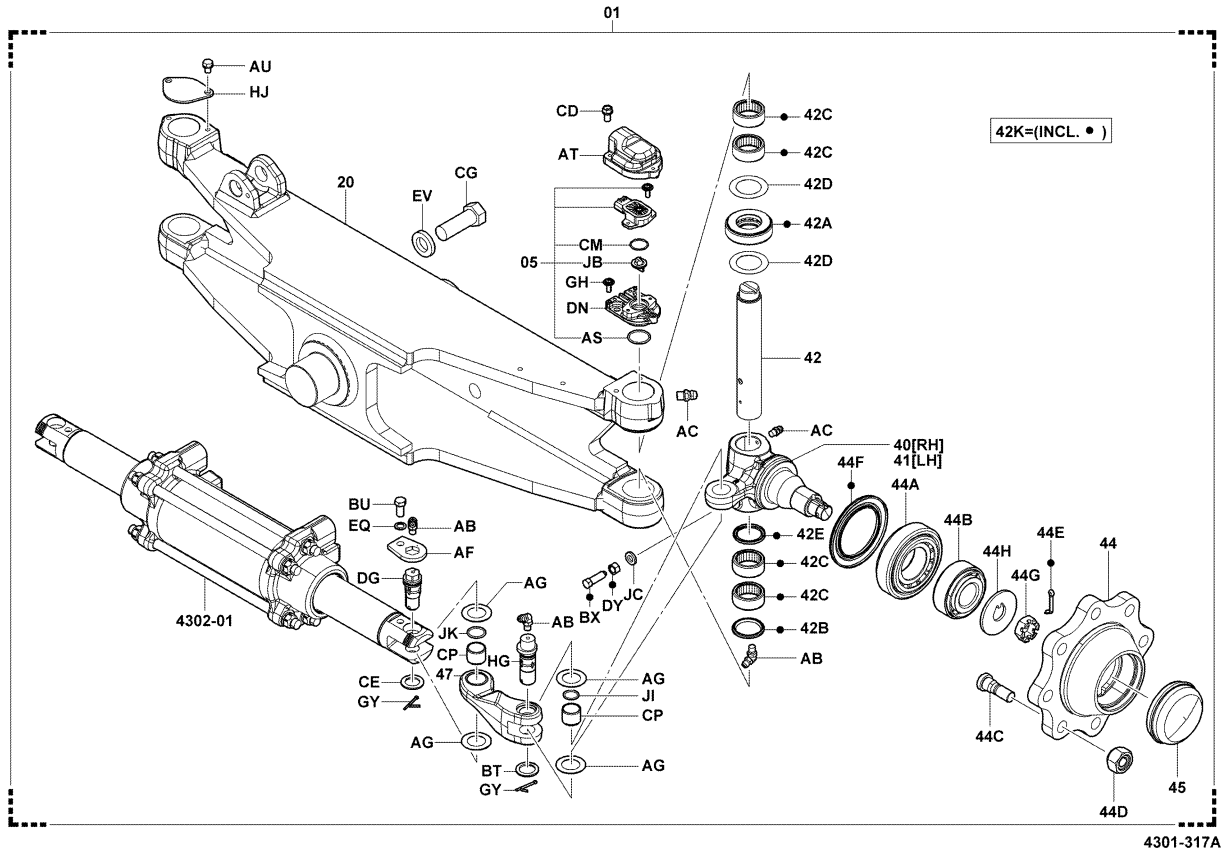

4301-317A

50 (SAS..SPL DOUBLE, STD DOUBLE) [REAR AXLE ASSY INNER PARTS

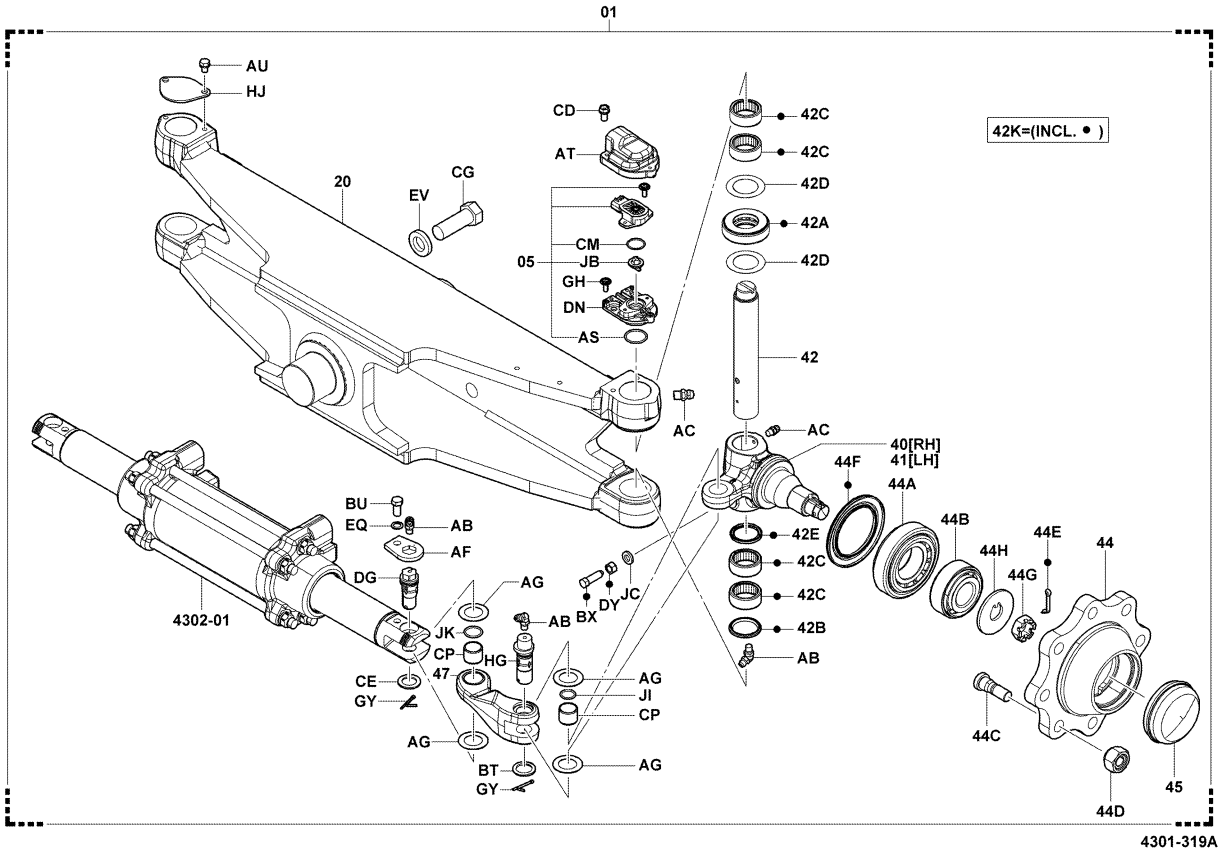

4301-319A

4301	REAR AXLE & TIE-ROD ESSIEU ARRIERE & BARRE D'ACCOUPLEMENT	HINTERACHSE + SPURSTANGE EJE TRASERO Y BIELA

60,70,80 [REAR AXLE ASSY INNER PARTS]

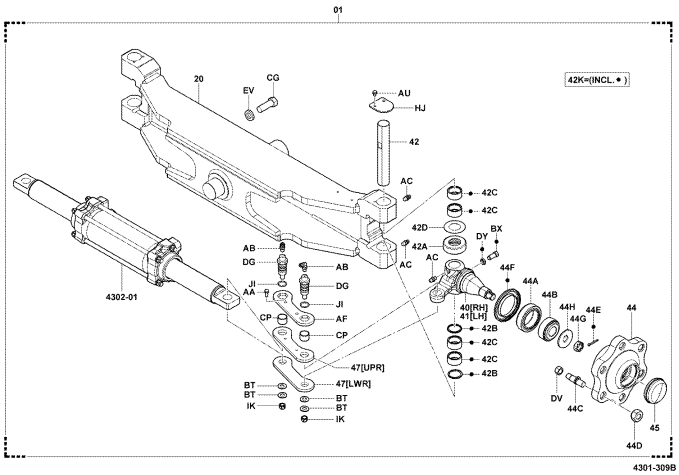

4301-309B

60,70,80 (SAS) [REAR AXLE ASSY INNER PARTS]

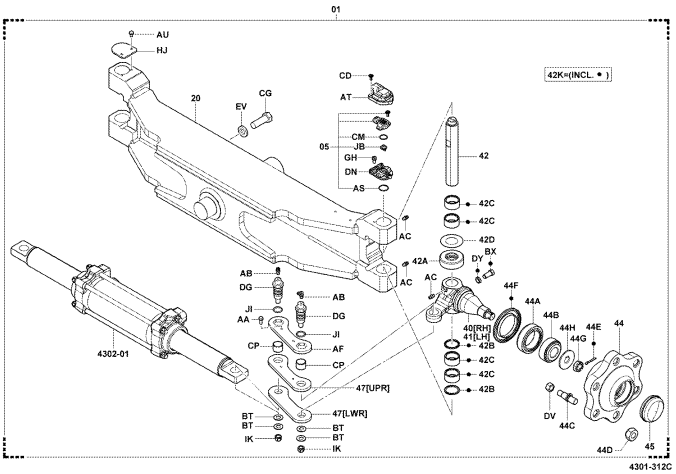

4301-312C

35,40,45,50 (EEC SPEC, SAS) [LOCK CYLINDER INNER PARTS]

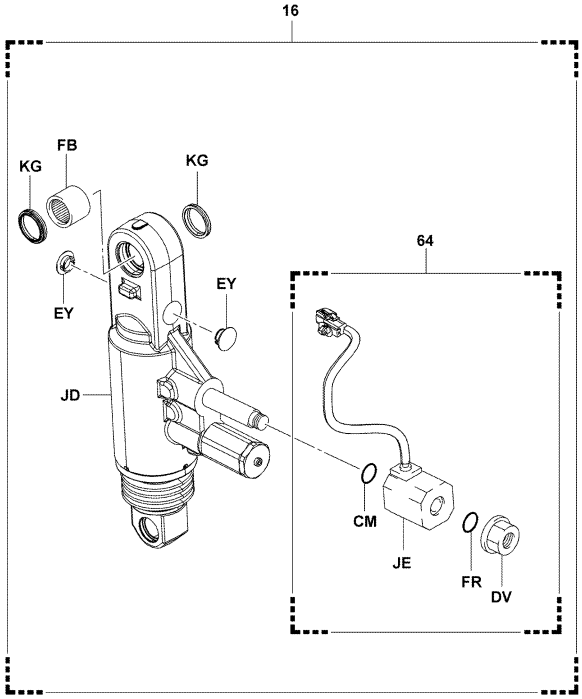

4301-314

4301-314_

4301	REAR AXLE & TIE-ROD ESSIEU ARRIERE & BARRE D'ACCOUPLEMENT	HINTERACHSE + SPURSTANGE EJE TRASERO Y BIELA

PART NAME CODE	PART NAME	QTY
4301-01	**AXLE ASSY, RR** ENS. D'ESSIEU ACHSEN-VOLLST. CONJUNTO DEL EJE	1
4301-05	**SENSOR KIT, ROTARY POSITION** JEU DE DETECTEUR SENSOR-SATZ JUEGO DEL SENSOR	1
4301-16	**CYLINDER ASSY, SWING LOCK** ENS. DE CYLINDRE ZYLINDER, VOLLST. CONJUNTO DEL CILINDRO	1
4301-20	**BEAM SUB-ASSY, REAR AXLE** SOUS-ENS. DE LONGERON ACHSK↑RPER-TEILGRUPPE SUBCONJUNTO DE LA VIGUETA	1
4301-20A	**BUSHING, REAR AXLE BEAM** BAGUE BUCHSE BUJE	1- 2
4301-40	**KNUCKLE, STEERING, RH** GENOUILLERE ACHSSCHENKEL MU⊿ON	1
4301-41	**KNUCKLE, STEERING, LH** GENOUILLERE ACHSSCHENKEL MU⊿ON	1
4301-42	**PIN, STEERING KNUCKLE KING** GOUPILLE STIFT PASADOR	1- 2
4301-42A	**BEARING, STEERING KNUCKLE THRUST** ROULEMENT LAGER COJINETE	2
4301-42B	**SEAL, OIL, NO.1** JOINT ABDICHTUNG SELLO	2- 4
4301-42C	**BEARING, NEEDLE** ROULEMENT LAGER COJINETE	8
4301-42D	**SHIM, STEERING KNUCKLE** CALE AUSGLEICHSCHEIBE CALCE	99
4301-42E	**SEAL, OIL, NO.2** JOINT ABDICHTUNG SELLO	2
4301-42K	**SEAL KIT, KING PIN** KIT JOINT ABDICHTUNGSAUSRUSTUNG JUEGO DE SELLADO	2
4301-44	**HUB, REAR AXLE** MOYEU NABE CUBO	2
4301-44A	**BEARING, INNER** ROULEMENT LAGER COJINETE	2
4301-44B	**BEARING, OUTER** ROULEMENT LAGER COJINETE	2
4301-44C	**BOLT, HUB** BOULON SCHRAUBE PERNO	12-16
4301-44D	**NUT, HUB** ECROU MUTTER TUERCA	12-16
4301-44E	**PIN, REAR AXLE COTTER** GOUPILLE STIFT PASADOR	2

4301

REAR AXLE & TIE-ROD
ESSIEU ARRIERE & BARRE D'ACCOUPLEMENT
HINTERACHSE + SPURSTANGE
EJE TRASERO Y BIELA

PART NAME CODE	PART NAME	QTY
4301-44F	**SEAL, OIL (FOR REAR AXLE HUB)** JOINT ABDICHTUNG SELLO	2
4301-44G	**NUT, CASTLE (FOR REAR AXLE HUB)** ECROU MUTTER TUERCA	2
4301-44H	**WASHER, CLAW (FOR REAR AXLE HUB)** RODELLE UNTERLEGSCHEIBE ARANDELA	2
4301-45	**CAP, REAR AXLE HUB** CAPUCHON KAPPE TAPA	2
4301-47	**TIE-ROD** BARRE D'ACCOUPLEMENT SPURSFANGE BIELA	1- 2
4301-64	**VALVE ASSY, SOLENOID** ENS. DE SOUPAPE VENTIL, VOLLST. CONJUNTO DE VALVULA	1
4301-AA	**BOLT** BOULON SCHRAUBE PERNO	4
4301-AB	**FITTING, GREASE** RACCORD ANSCHLUSSTUCK ACOPLADOR	2- 4
4301-AC	**FITTING, GREASE** RACCORD ANSCHLUSSTUCK ACOPLADOR	4- 6
4301-AF	**PLATE, STOPPER** PLAQUE PLATTE PLACA	2
4301-AG	**WASHER** RODELLE UNTERLEGSCHEIBE ARANDELA	8
4301-AS	**RING, O** ANNEAU RING ANILLO	1
4301-AT	**COVER** COUVERCLE DECKEL CUBIERTA	1
4301-AU	**BOLT** BOULON SCHRAUBE PERNO	2- 4
4301-BR	**FITTING, GREASE** RACCORD ANSCHLUSSTUCK ACOPLADOR	1
4301-BT	**WASHER, PLATE** RODELLE UNTERLEGSCHEIBE ARANDELA	2- 8
4301-BU	**BOLT** BOULON SCHRAUBE PERNO	2
4301-BX	**BOLT** BOULON SCHRAUBE PERNO	2
4301-CD	**SCREW** VIS SCHRAUBE TORNILLO	5
4301-CE	**WASHER** RODELLE UNTERLEGSCHEIBE ARANDELA	2

4301

REAR AXLE & TIE-ROD
ESSIEU ARRIERE & BARRE D'ACCOUPLEMENT
HINTERACHSE + SPURSTANGE
EJE TRASERO Y BIELA

PART NAME CODE	PART NAME	QTY
4301-CG	**BOLT** BOULON SCHRAUBE PERNO	4
4301-CL	**FITTING, GREASE** RACCORD ANSCHLUSSTUCK ACOPLADOR	2
4301-CM	**RING, O** ANNEAU RING ANILLO	1
4301-CP	**COLLAR** COLLIER BUCHSE COLLAR	4
4301-DG	**PIN** GOUPILLE STIFT PASADOR	2- 4
4301-DN	**PLATE** PLAQUE PLATTE PLACA	1
4301-DV	**NUT** ECROU MUTTER TUERCA	1-12
4301-DY	**NUT** ECROU MUTTER TUERCA	2
4301-EF	**PIN SUB-ASSY** SOUS-ENS. DE GOUPILLE STIFT-TEILGRUPPE SUBCONJUNTO DE PASADOR	1
4301-EH	**CLAMP** PINSE KLEMME ABRAZADERA	1
4301-EQ	**WASHER, SPRING** RODELLE UNTERLEGSCHEIBE ARANDELA	2
4301-EV	**WASHER, SPRING** RODELLE UNTERLEGSCHEIBE ARANDELA	4
4301-EY	**CAP** CAPUCHON KAPPE TAPA	2
4301-FR	**RING, O** ANNEAU RING ANILLO	1
4301-GH	**BOLT** BOULON SCHRAUBE PERNO	2
4301-GV	**PIN SUB-ASSY** SOUS-ENS. DE GOUPILLE STIFT-TEILGRUPPE SUBCONJUNTO DE PASADOR	1
4301-GY	**PIN, COTTER** GOUPILLE STIFT PASADOR	4
4301-HG	**PIN** GOUPILLE STIFT PASADOR	2
4301-HJ	**PLATE** PLAQUE PLATTE PLACA	1- 2
4301-IK	**NUT, SELF LOCK** ECROU MUTTER TUERCA	4

4301	REAR AXLE & TIE-ROD ESSIEU ARRIERE & BARRE D'ACCOUPLEMENT	HINTERACHSE + SPURSTANGE EJE TRASERO Y BIELA

PART NAME CODE	PART NAME	QTY	PART NAME CODE	PART NAME	QTY
4301-JB	**JOINT** RACCORD GELENK JUNTA	1			
4301-JC	**WASHER, SPRING** RODELLE UNTERLEGSCHEIBE ARANDELA	2			
4301-JD	**BOOT** COFFRE MANSCHETTE FORRO	1			
4301-JE	**COIL, SOLENOID** BOBINE SPULE BOBINA	1			
4301-JI	**RING, O** ANNEAU RING ANILLO	2- 4			
4301-JK	**RING, O** ANNEAU RING ANILLO	2			
4301-NA	**BOLT** BOULON SCHRAUBE PERNO	2			

4301	REAR AXLE & TIE-ROD ESSIEU ARRIERE & BARRE D'ACCOUPLEMENT	HINTERACHSE + SPURSTANGE EJE TRASERO Y BIELA

PART NAME CODE	PART NAME	QTY	PART NAME CODE	PART NAME	QTY

4302	REAR AXLE CYLINDER CYLINDRE D'ESSIEU ARRIERE	HINTERACHSZYLINDER CILINDRO DEL EJE TRASERO

35,40,45 [CYLINDER INNER PARTS]

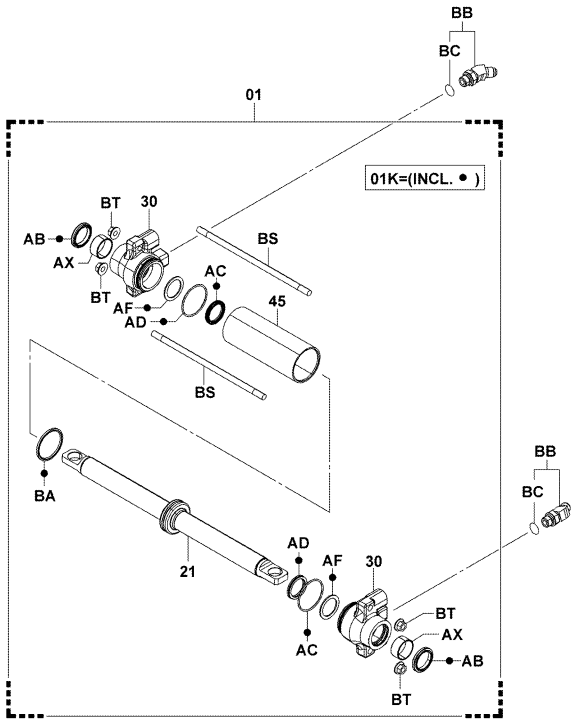

4302-056

4302-056_

50,60,70,80 [CYLINDER INNER PARTS]

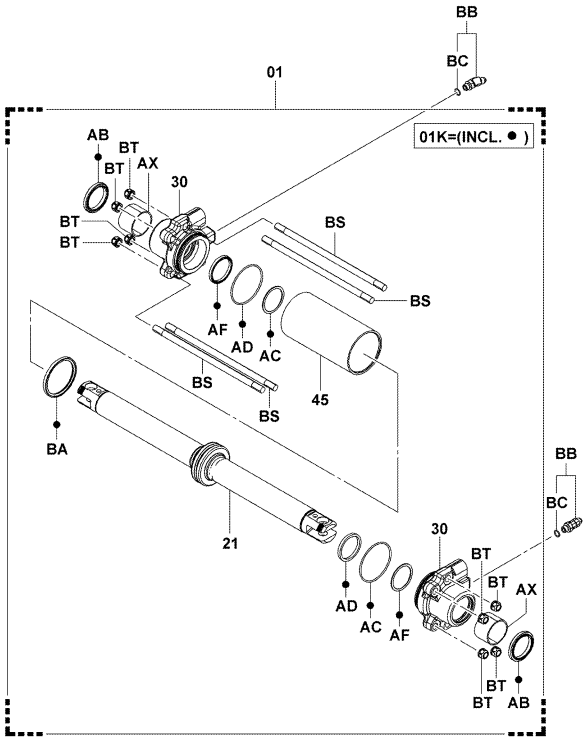

4302-057

4302-057_

4302	REAR AXLE CYLINDER CYLINDRE D'ESSIEU ARRIERE	HINTERACHSZYLINDER CILINDRO DEL EJE TRASERO

35,40,45,50 (P/S CYL BOOT)

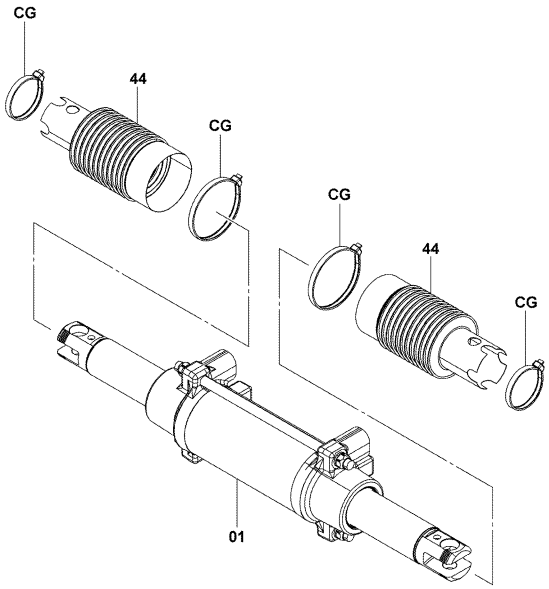

4302-058

4302-058_

60,70,80 (P/S CYL BOOT)

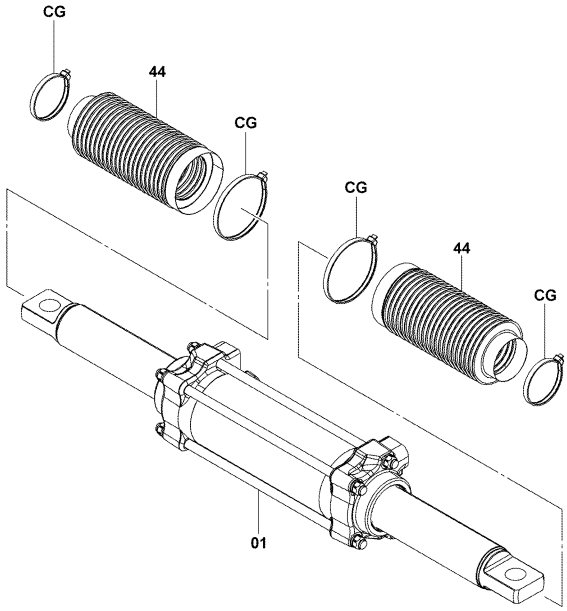

4302-059

4302-059_

4302

REAR AXLE CYLINDER
CYLINDRE D'ESSIEU ARRIERE
HINTERACHSZYLINDER
CILINDRO DEL EJE TRASERO

PART NAME CODE	PART NAME	QTY
4302-01	**CYLINDER ASSY, REAR AXLE** ENS. DE CYLINDRE ZYLINDER, VOLLST. CONJUNTO DEL CILINDRO	1
4302-01K	**CYLINDER O/H KIT, REAR AXLE** JEU O/H DE CYLINDRE ZYLINDER-ｵBERHOLSATZ JUEGO O/H DEL CILINDRO	1
4302-21	**ROD SUB-ASSY, REAR AXLE CYLINDER** SOUS-ENS. DE BIELLE STANGEN-TEILGRUPPE SUBCONJUNTO DE LA VARILLA	1
4302-30	**GUIDE SUB-ASSY, CYLINDER ROD** SOUS-ENS. DE GUIDE FUHRUNGS-TEILGRUPPE SUBCONJUNTO DE GUIA	2
4302-44	**BOOT** COFFRE MANSCHETTE FORRO	2
4302-45	**CYLINDER, REAR AXLE** CYLINDRE ZYLINDER CILINDRO	1
4302-AB	**SEAL, DUST** JOINT ABDICHTUNG SELLO	2
4302-AC	**PACKING, U** CALE DICHTUNG EMPAQUETADURA	2
4302-AD	**RING, O** ANNEAU RING ANILLO	2
4302-AF	**RING, BACK UP** ANNEAU RING ANILLO	2
4302-AX	**BUSHING** BAGUE BUCHSE BUJE	2
4302-BA	**SEAL, RING** JOINT ABDICHTUNG SELLO	1
4302-BB	**FITTING** RACCORD ANSCHLUSSTUCK ACOPLADOR	2
4302-BC	**RING, O** ANNEAU RING ANILLO	2
4302-BS	**BOLT, STUD** BOULON SCHRAUBE PERNO	2- 4
4302-BT	**NUT** ECROU MUTTER TUERCA	4- 8
4302-CG	**BAND** BANDE BAND BANDA	4

4302

REAR AXLE CYLINDER
CYLINDRE D'ESSIEU ARRIERE
HINTERACHSZYLINDER
CILINDRO DEL EJE TRASERO

PART NAME CODE	PART NAME	QTY

PART NAME CODE	PART NAME	QTY

4401	FRONT WHEEL & TIRE(SINGLE) PNEU (SINGLE) & ROUE AVANT	VORDERRAD & -REIFEN (EINFACH) RUEDA Y NEUMATICO DELANTEROS (SENCILLO)

35,40,45,50

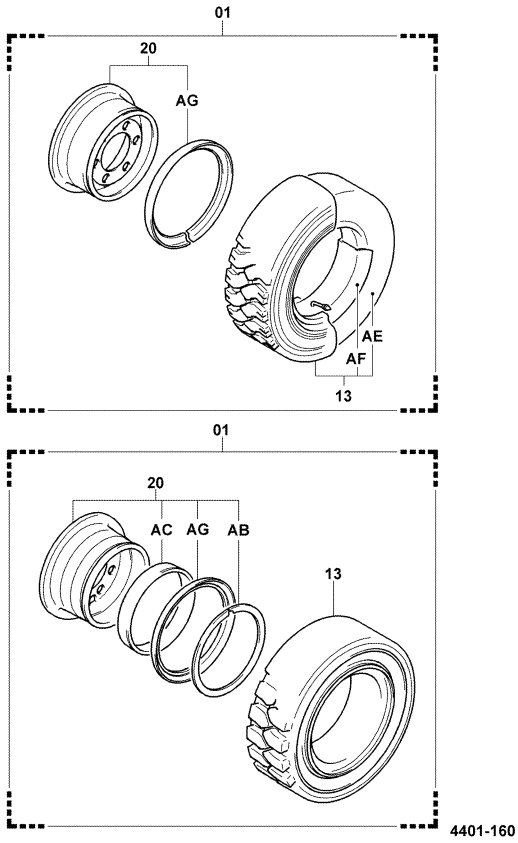

4401-160_

4401	FRONT WHEEL & TIRE(SINGLE) PNEU (SINGLE) & ROUE AVANT	VORDERRAD & -REIFEN (EINFACH) RUEDA Y NEUMATICO DELANTEROS (SENCILLO)

PART NAME CODE	PART NAME	QTY	PART NAME CODE	PART NAME	QTY
4401-01	**WHEEL ASSY** ENS. DE ROUE RAD, VOLLST. CONJUNTO DE LA RUEDA	2			
4401-13	**TIRE ASSY** ENS. DE PNEU REIFEN, VOLLST. CONJUNTO DEL NEUMATICO	2			
4401-20	**WHEEL SUB-ASSY, DISC** SOUS-ENS. DE ROUE RAD-TEILGRUPPE SUBCONJUNTO DE LA RUEDA	2			
4401-AB	**RING, LOCK** ANNEAU RING ANILLO	2			
4401-AC	**BAND, BEND SHEET** BANDE BAND BANDA	2			
4401-AE	**TUBE SUB-ASSY** SOUS-ENS. DE TUBE ROHR-TEILGRUPPE SUBCONJUNTO DE TUBO	2			
4401-AF	**FLAP** BAVETTE KLAPPE PROTECTOR	2			
4401-AG	**RING, SIDE** ANNEAU RING ANILLO	2			

35,40 (STD DOUBLE)

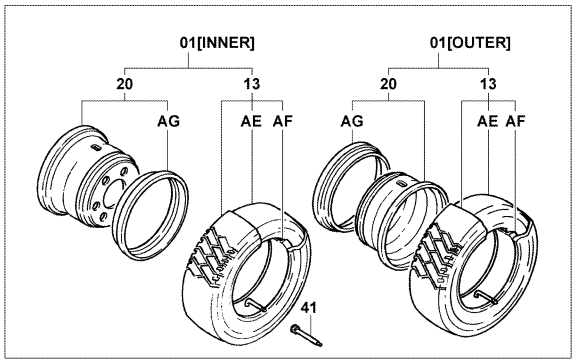

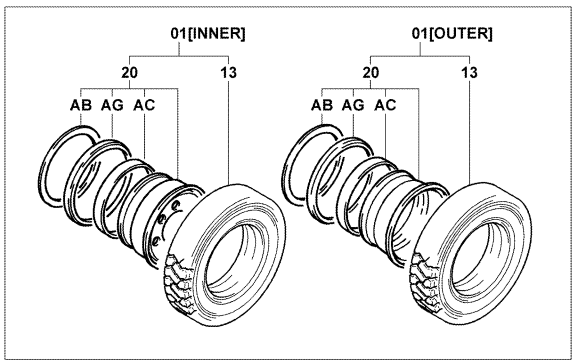

4402-074

4402-074_

45,50 (SPL DOUBLE)

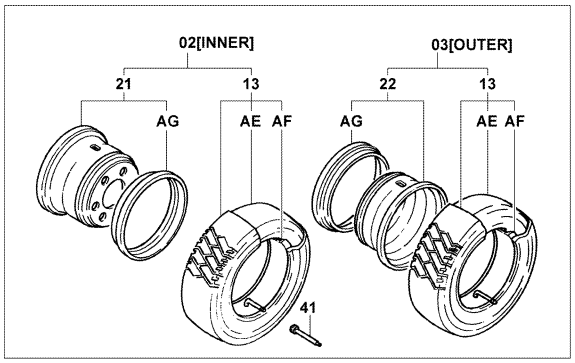

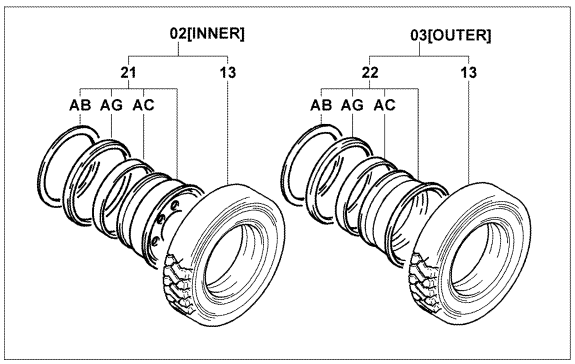

4402-075

4402-075_

60,70,80

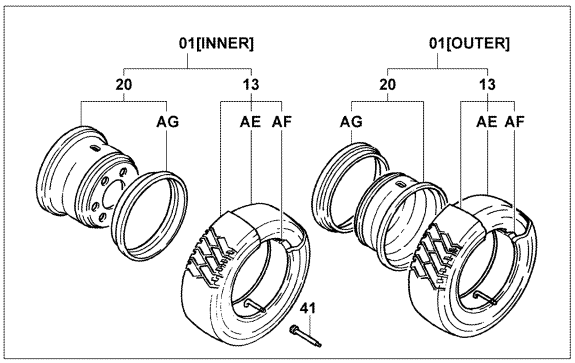

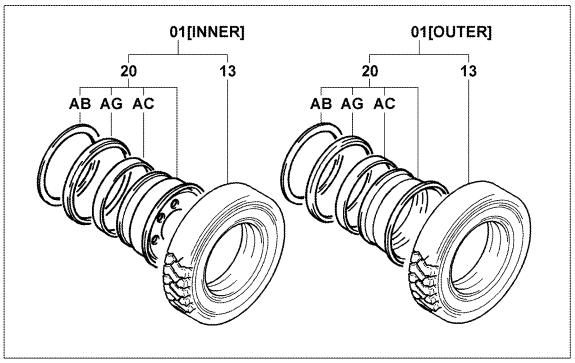

4402-074

4402-074_

4402	FRONT WHEEL & TIRE(DOUBLE) PNEU (DOUBLE) & ROUE AVANT	VORDERRAD & -REIFEN (DOPPELT) RUEDA Y NEUMATICO DELANTEROS (DOBLE)

PART NAME CODE	PART NAME	QTY
4402-01	**WHEEL ASSY** ENS. DE ROUE RAD, VOLLST. CONJUNTO DE LA RUEDA	4
4402-02	**WHEEL ASSY, INNER** ENS. DE ROUE RAD, VOLLST. CONJUNTO DE LA RUEDA	2
4402-03	**WHEEL ASSY, OUTER** ENS. DE ROUE RAD, VOLLST. CONJUNTO DE LA RUEDA	2
4402-13	**TIRE ASSY** ENS. DE PNEU REIFEN, VOLLST. CONJUNTO DEL NEUMATICO	2- 4
4402-20	**WHEEL SUB-ASSY, DISC** SOUS-ENS. DE ROUE RAD-TEILGRUPPE SUBCONJUNTO DE LA RUEDA	4
4402-21	**WHEEL SUB-ASSY, DISC, INNER** SOUS-ENS. DE ROUE RAD-TEILGRUPPE SUBCONJUNTO DE LA RUEDA	2
4402-22	**WHEEL SUB-ASSY, DISC, OUTER** SOUS-ENS. DE ROUE RAD-TEILGRUPPE SUBCONJUNTO DE LA RUEDA	2
4402-41	**EXTENSION, WHEEL TUBE VALVE** RALLONGE VERLANGERUNG EXTENSION	2
4402-AB	**RING, LOCK** ANNEAU RING ANILLO	2- 4
4402-AC	**BAND, BEND SHEET** BANDE BAND BANDA	2- 4
4402-AE	**TUBE SUB-ASSY** SOUS-ENS. DE TUBE ROHR-TEILGRUPPE SUBCONJUNTO DE TUBO	2- 4
4402-AF	**FLAP** BAVETTE KLAPPE PROTECTOR	2- 4
4402-AG	**RING, SIDE** ANNEAU RING ANILLO	2- 4

4402	FRONT WHEEL & TIRE(DOUBLE) PNEU (DOUBLE) & ROUE AVANT	VORDERRAD & -REIFEN (DOPPELT) RUEDA Y NEUMATICO DELANTEROS (DOBLE)

PART NAME CODE	PART NAME	QTY

4403

REAR WHEEL & TIRE
PNEU & ROUE ARRIERE

HINTERRAD & REIFEN
RUEDA Y NEUMATICO TRASEROS

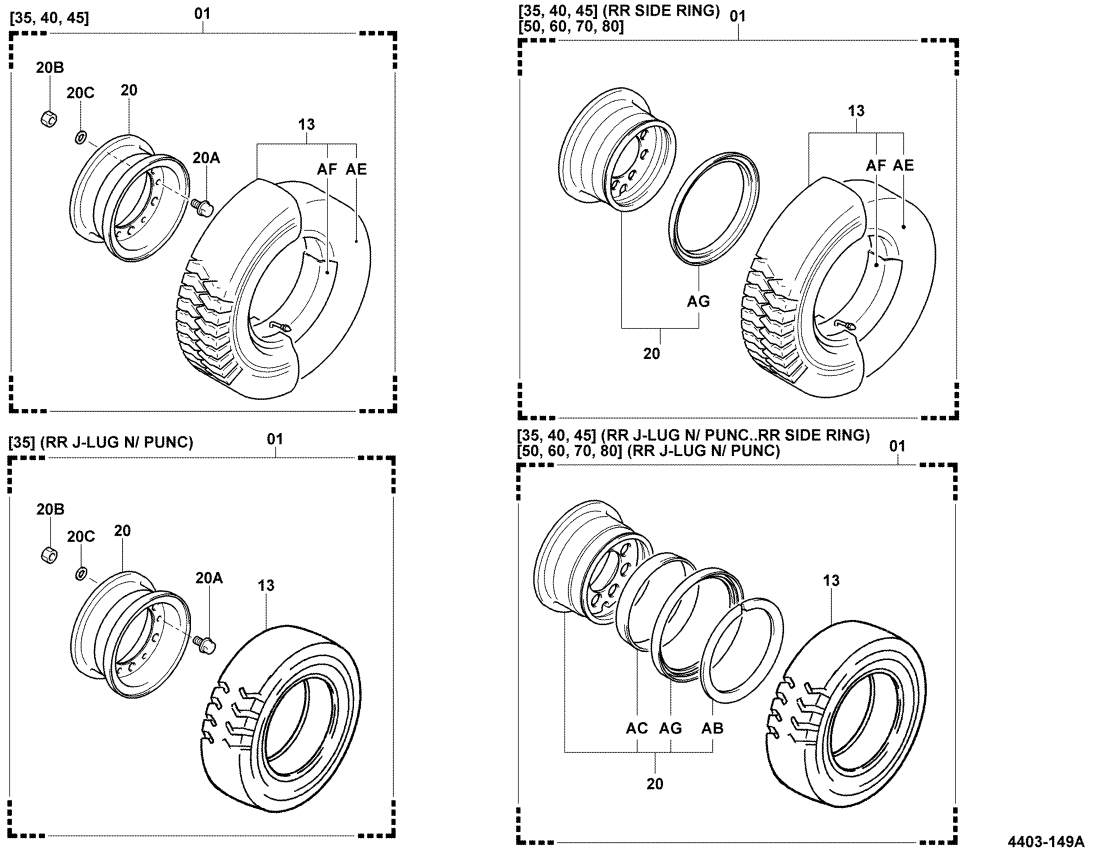

4403-149A

4403

REAR WHEEL & TIRE
PNEU & ROUE ARRIERE

HINTERRAD & REIFEN
RUEDA Y NEUMATICO TRASEROS

PART NAME CODE	PART NAME	QTY
4403-01	**WHEEL ASSY** ENS. DE ROUE RAD, VOLLST. CONJUNTO DE LA RUEDA	2
4403-13	**TIRE ASSY** ENS. DE PNEU REIFEN, VOLLST. CONJUNTO DEL NEUMATICO	2
4403-20	**WHEEL SUB-ASSY, DISC** SOUS-ENS. DE ROUE RAD-TEILGRUPPE SUBCONJUNTO DE LA RUEDA	2
4403-20A	**BOLT, DISC WHEEL SET** BOULON SCHRAUBE PERNO	16
4403-20B	**NUT, WHEEL SET** ECROU MUTTER TUERCA	16
4403-20C	**WASHER, WHEEL SET** RODELLE UNTERLEGSCHEIBE ARANDELA	16
4403-AB	**RING, LOCK** ANNEAU RING ANILLO	2
4403-AC	**BAND, BEND SHEET** BANDE BAND BANDA	2
4403-AE	**TUBE SUB-ASSY** SOUS-ENS. DE TUBE ROHR-TEILGRUPPE SUBCONJUNTO DE TUBO	2
4403-AF	**FLAP** BAVETTE KLAPPE PROTECTOR	2

PART NAME CODE	PART NAME	QTY
4403-AG	**RING, SIDE** ANNEAU RING ANILLO	2

4501	STEERING WHEEL VOLANT DE DIRECTION	LENKRAD VOLANTE DE DIRECCION

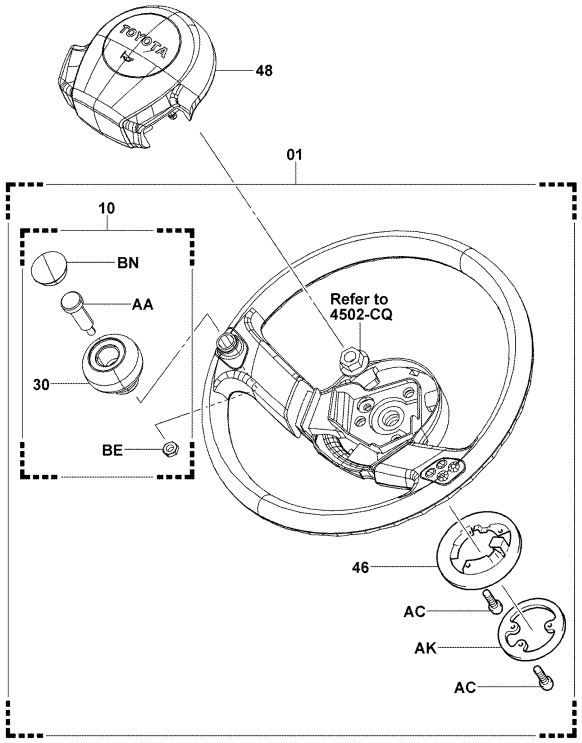

4501-067C

4501-067C

4501	STEERING WHEEL VOLANT DE DIRECTION	LENKRAD VOLANTE DE DIRECCION

PART NAME CODE	PART NAME	QTY	PART NAME CODE	PART NAME	QTY
4501-01	**WHEEL ASSY, STEERING** ENS. DE ROUE RAD, VOLLST. CONJUNTO DE LA RUEDA	1			
4501-10	**KNOB ASSY, STEERING WHEEL** ENS. DE BOULE KNOPF, VOLLST. CONJUNTO DEL MANDO	1			
4501-30	**KNOB SUB-ASSY, STEERING WHEEL** SOUS-ENS. DE BOULE KNOPF-TEILGRUPPE SUBCONJUNTO DEL MANDO	1			
4501-46	**SPRING, HORN CONTACT** RESSORT FEDER RESORTE	1			
4501-48	**PAD, STEERING WHEEL** TAMPON KLOTZ ALMOHADILLA	1			
4501-AA	**SCREW** VIS SCHRAUBE TORNILLO	1			
4501-AC	**SCREW** VIS SCHRAUBE TORNILLO	6			
4501-AK	**RING, HORN CONTACT NO.1** ANNEAU RING ANILLO	1			
4501-BE	**NUT** ECROU MUTTER TUERCA	1			
4501-BN	**PLUG, HOLE** BOUCHON STOPFEN TAPON	1			

4502	STEERING POST MONTANT DE DIRECTION	LENKSÄULE PUNTAL DE LA DIRECCION

(TELESCOPIC STEE, HI-HG & C-SEAT)

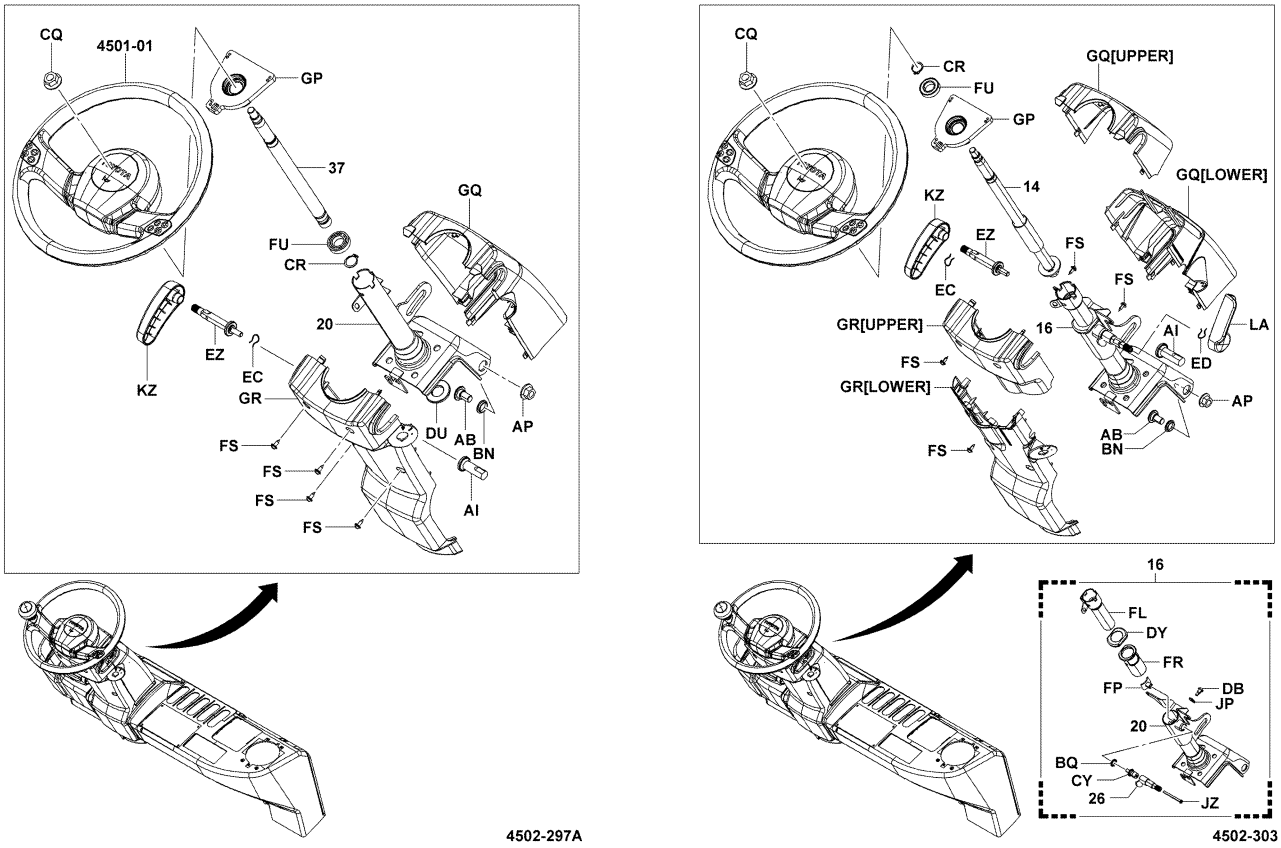

4502-297A

4502-303

4502-297A

4502-303_

4502	STEERING POST MONTANT DE DIRECTION	LENKSÄULE PUNTAL DE LA DIRECCION

1FS,1KD..35,40,45,50 (DELUXE CABIN)

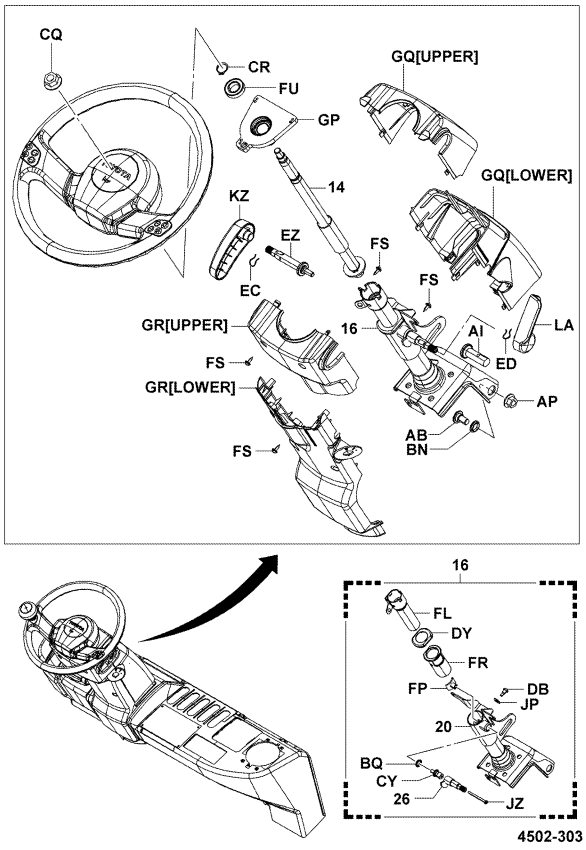

4502-303

4502-303_

4502 STEERING POST / LENKSÞULE
MONTANT DE DIRECTION / PUNTAL DE LA DIRECCION

PART NAME CODE	PART NAME	QTY
4502-14	**SHAFT ASSY, STEERING SECTOR** ENS. D'ARBRE WELLE, VOLLST. CONJUNTO DEL EJE	1
4502-16	**JACKET ASSY, TELESCOPIC** SENS. DE CHEMISE MANTEL, VOLLST. CONJUNTO DE LA FUNDA	1
4502-20	**JACKET SUB-ASSY, MAST** SOUS-ENS. DE CHEMISE MANTEL-TEILGRUPPE SUBCONJUNTO DE LA FUNDA	1
4502-26	**SHAFT SUB-ASSY, TILT STEERING** SOUS-ENS. D'ARBRE WELLEN-TEILGRUPPE SUBCONJUNTO DEL EJE	1
4502-37	**SHAFT, STEERING** ARBRE WELLE EJE	1
4502-AB	**BOLT** BOULON SCHRAUBE PERNO	2
4502-AI	**NUT** ECROU MUTTER TUERCA	1
4502-AP	**NUT** ECROU MUTTER TUERCA	2
4502-BN	**BUSHING** BAGUE BUCHSE BUJE	2
4502-BQ	**BUSHING** BAGUE BUCHSE BUJE	1
4502-CQ	**NUT** ECROU MUTTER TUERCA	1
4502-CR	**RING, SNAP** ANNEAU RING ANILLO	1- 2
4502-CY	**SHAFT** ARBRE WELLE EJE	1
4502-DB	**SCREW** VIS SCHRAUBE TORNILLO	1
4502-DU	**WASHER, PLATE** RODELLE UNTERLEGSCHEIBE ARANDELA	1
4502-DY	**CAP** CAPUCHON KAPPE TAPA	1
4502-EC	**RING** ANNEAU RING ANILLO	1
4502-ED	**RING** ANNEAU RING ANILLO	1
4502-EZ	**BOLT, TILT LOCK** BOULON SCHRAUBE PERNO	1
4502-FL	**JACKET SUB-ASSY, MAST, UPPER** SOUS-ENS. DE CHEMISE MANTEL-TEILGRUPPE SUBCONJUNTO DE LA FUNDA	1

4502 STEERING POST / LENKSÞULE
MONTANT DE DIRECTION / PUNTAL DE LA DIRECCION

PART NAME CODE	PART NAME	QTY
4502-FP	**NUT SUB-ASSY, TELESCOPIC LOCK** ENS. DE ECROU MUTTER-TEILGRUPPE SUBCONJUNTO DE TUERCA	1
4502-FR	**SLEEVE** MANCHON HULSE MANGUITO	1
4502-FS	**SCREW** VIS SCHRAUBE TORNILLO	4- 6
4502-FU	**BEARING** ROULEMENT LAGER COJINETE	1
4502-GP	**BRACKET** SUPPORT TRAGER SOPORTE	1
4502-GQ	**COVER, STEERING COLUMN** COUVERCLE DECKEL CUBIERTA	1
4502-GR	**COVER, STEERING COLUMN** COUVERCLE DECKEL CUBIERTA	1
4502-JP	**WASHER, PLATE** RODELLE UNTERLEGSCHEIBE ARANDELA	1
4502-JZ	**SCREW** VIS SCHRAUBE TORNILLO	1
4502-KZ	**LEVER** LEVIER HEBEL PALANCA	1
4502-LA	**LEVER** LEVIER HEBEL PALANCA	1

4503	HYDROSTATIC STEERING VALVE SOUPAPE DE DIRECTION HYDROSTATIQUE	HYDROSTATIK-STEUERVENTIL VALVULA DE DIRECCION HIDROSTATICA

1KD..60,70,80 (EEC SPEC..PREMIUM HYD) [ASSY]

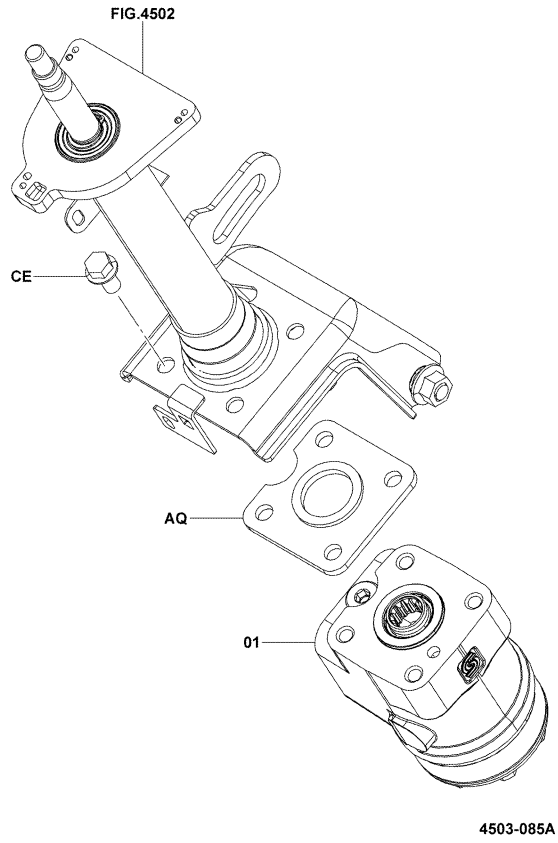

4503-085A

35,40,45,50 [ASSY]

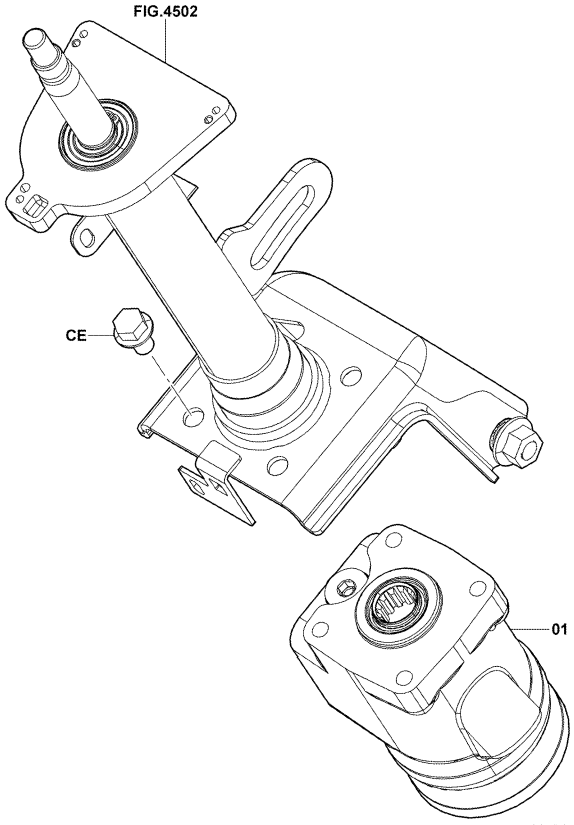

4503-091_

4503	HYDROSTATIC STEERING VALVE SOUPAPE DE DIRECTION HYDROSTATIQUE	HYDROSTATIK-STEUERVENTIL VALVULA DE DIRECCION HIDROSTATICA

60,70,80 [ASSY]

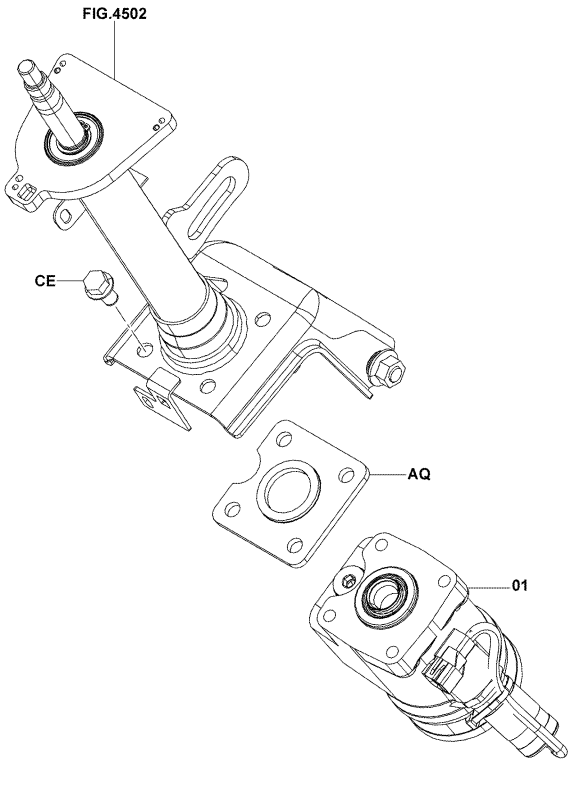

4503-075A

1FS,14Z..35,40,45 [INNER PARTS]

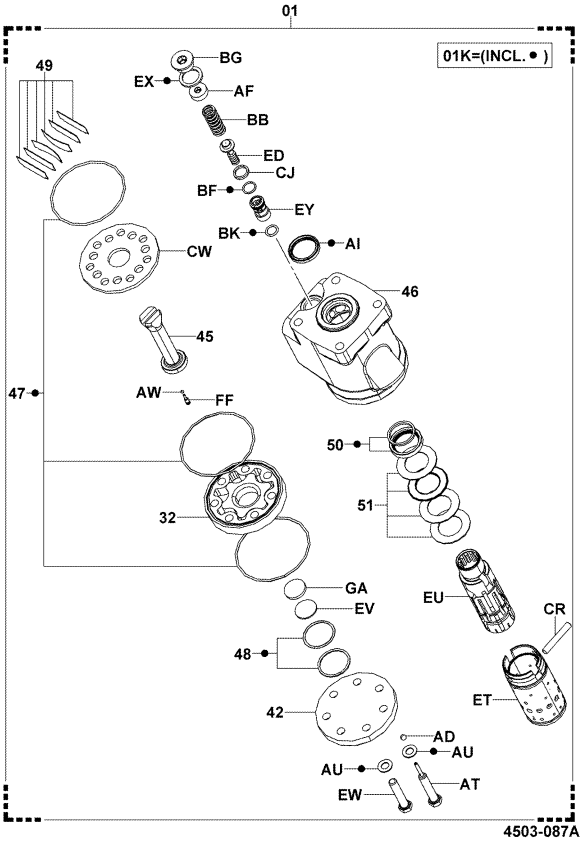

4503-087A

4503	HYDROSTATIC STEERING VALVE SOUPAPE DE DIRECTION HYDROSTATIQUE	HYDROSTATIK-STEUERVENTIL VALVULA DE DIRECCION HIDROSTATICA

1FS,14Z..50 [INNER PARTS]

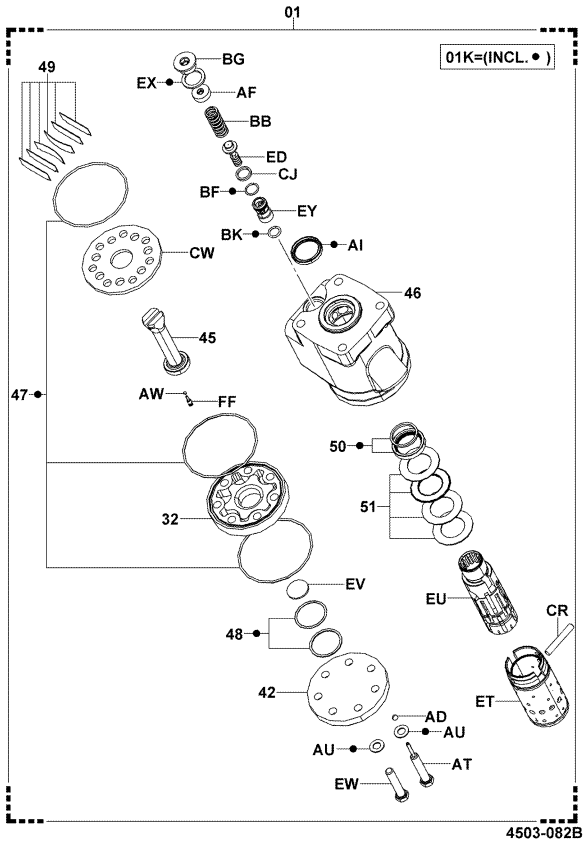

4503-082B

1KD..35,40,45 [INNER PARTS]

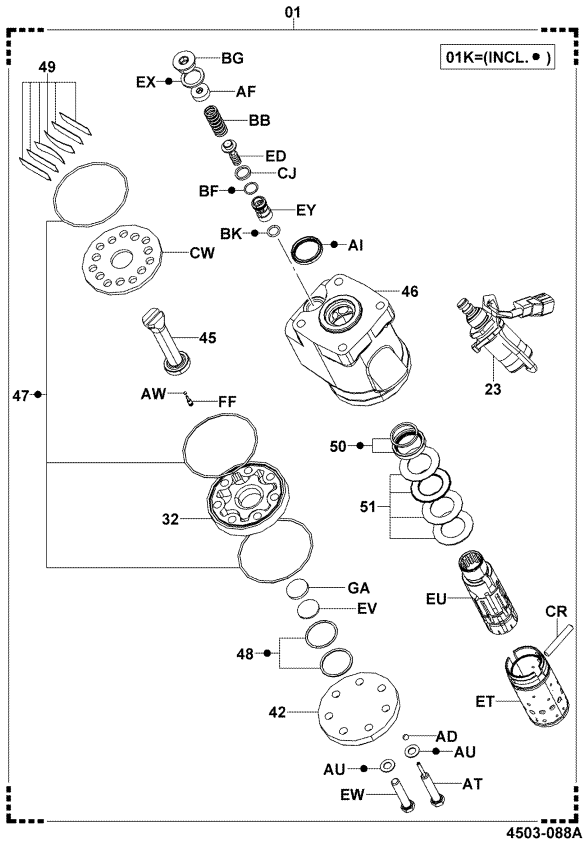

4503-088A

4503	HYDROSTATIC STEERING VALVE SOUPAPE DE DIRECTION HYDROSTATIQUE	HYDROSTATIK-STEUERVENTIL VALVULA DE DIRECCION HIDROSTATICA

1KD..50 [INNER PARTS]

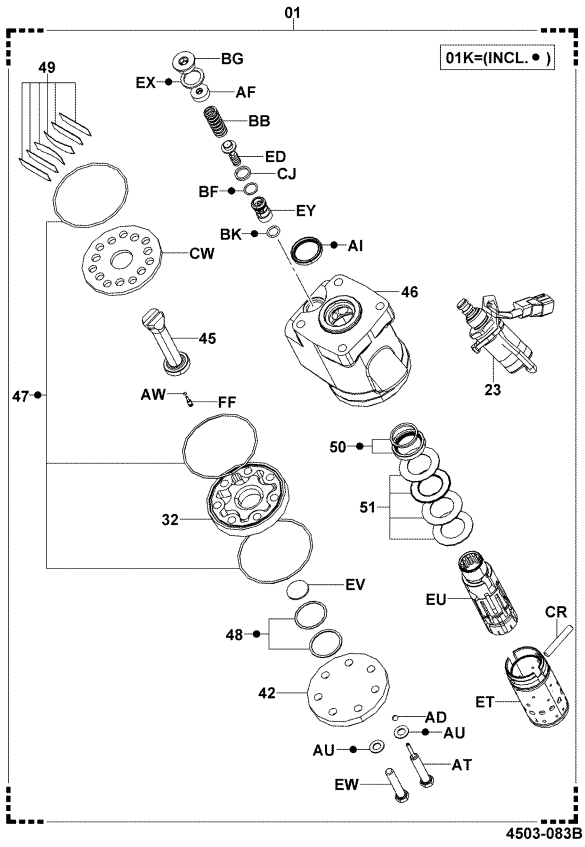

4503-083B

35,40,45 (EEC SPEC, SAS) [INNER PARTS]

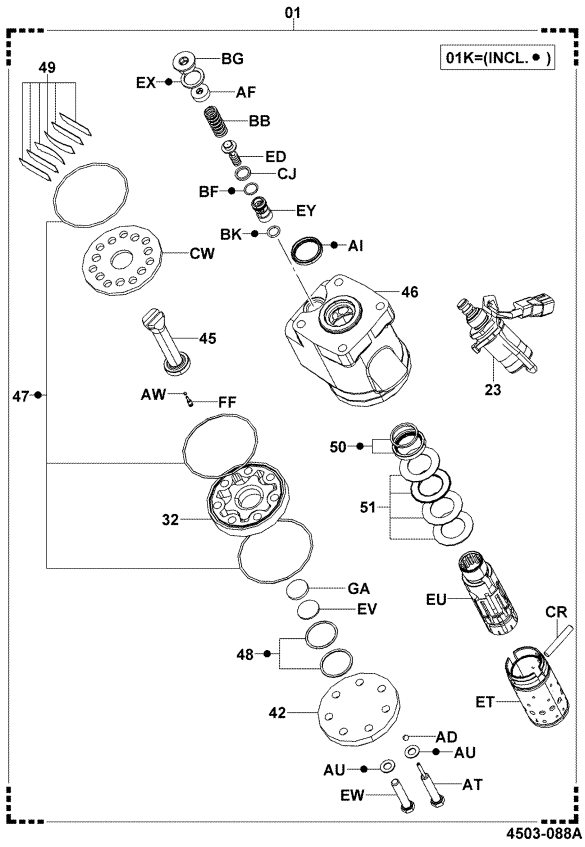

4503-088A

4503	HYDROSTATIC STEERING VALVE SOUPAPE DE DIRECTION HYDROSTATIQUE	HYDROSTATIK-STEUERVENTIL VALVULA DE DIRECCION HIDROSTATICA

35,40,45 (EEC SPEC..PREMIUM HYD) [INNER PARTS]

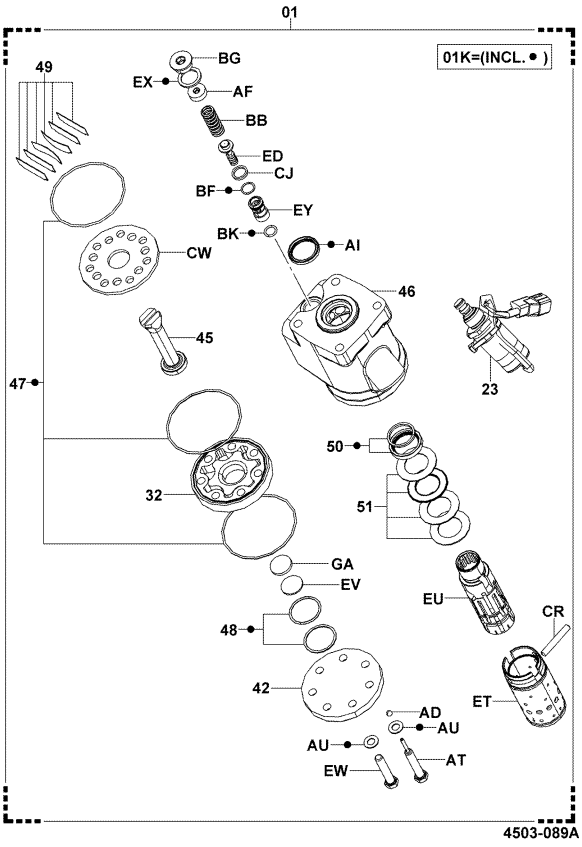

4503-089A

50 (EEC SPEC, SAS) [INNER PARTS]

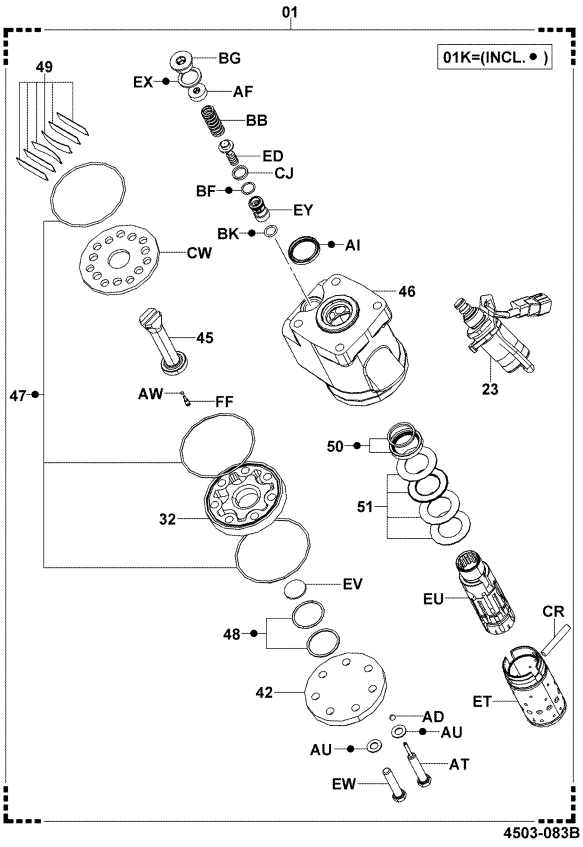

4503-083B

4503	HYDROSTATIC STEERING VALVE SOUPAPE DE DIRECTION HYDROSTATIQUE	HYDROSTATIK-STEUERVENTIL VALVULA DE DIRECCION HIDROSTATICA

50 (EEC SPEC..PREMIUM HYD) [INNER PARTS]

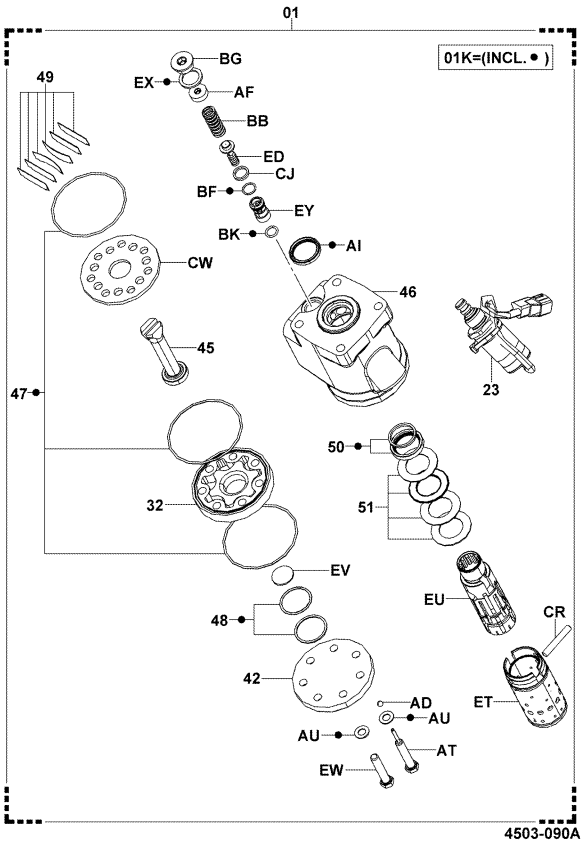

4503-090A

4503	HYDROSTATIC STEERING VALVE SOUPAPE DE DIRECTION HYDROSTATIQUE	HYDROSTATIK-STEUERVENTIL VALVULA DE DIRECCION HIDROSTATICA

60,70,80 [INNER PARTS]

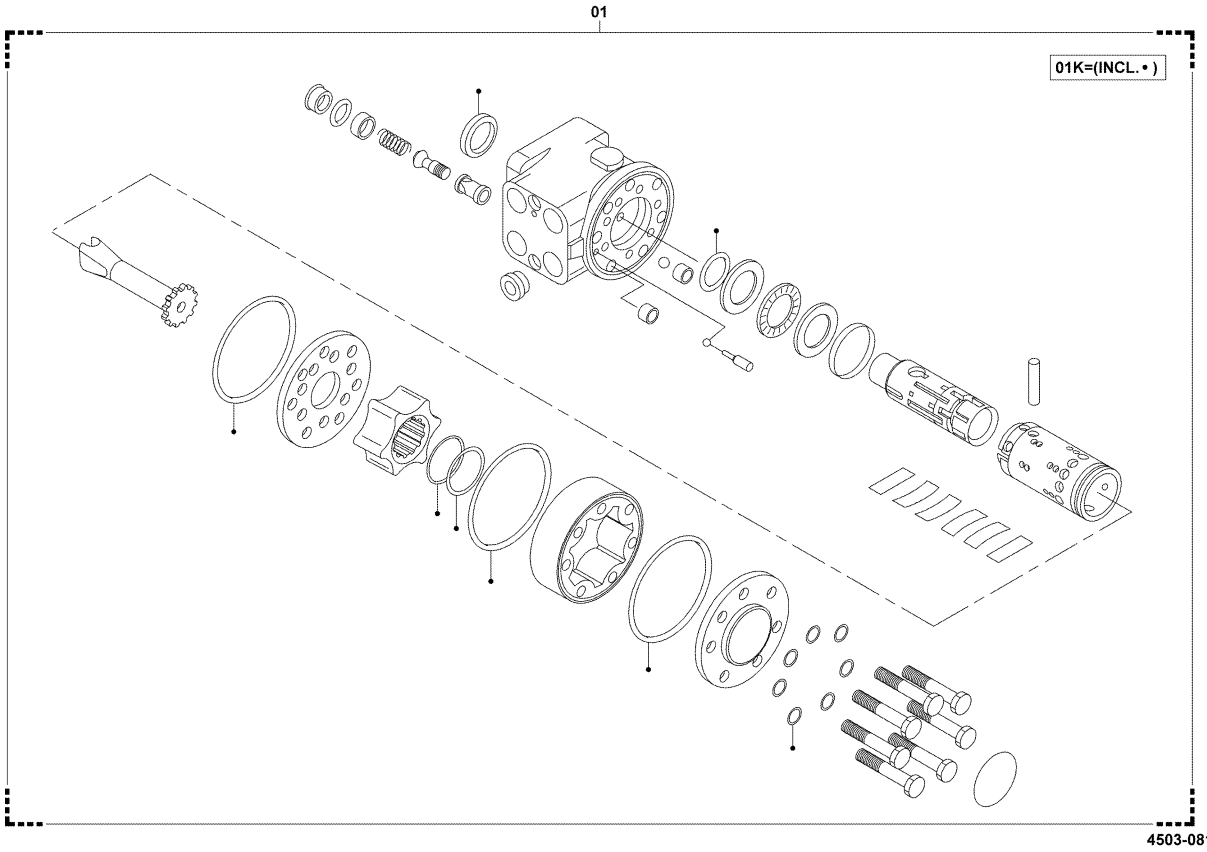

4503-081_

4503	HYDROSTATIC STEERING VALVE SOUPAPE DE DIRECTION HYDROSTATIQUE	HYDROSTATIK-STEUERVENTIL VALVULA DE DIRECCION HIDROSTATICA

PART NAME CODE	PART NAME	QTY
4503-01	**VALVE ASSY, HYDROSTATIC STEERING** ENS. DE SOUPAPE VENTIL, VOLLST. CONJUNTO DE VALVULA	1
4503-01K	**VALVE O/H KIT, HYDROSTATIC STEERING** JEU O/H DE SOUPAPE VENTIL-UBERHOLSATZ JUEGO O/H DE VALVULA	1
4503-23	**VALVE ASSY, SOLENOID** ENS. DE SOUPAPE VENTIL, VOLLST. CONJUNTO DE VALVULA	1
4503-32	**GEAR SET** JEU D'ENGRENAGE ZAHNRADSATZ JUEGO DE ENGRANAJES	1
4503-42	**CAP, END** CAPUCHON KAPPE TAPA	1
4503-45	**DRIVE** ENTRAINEMENT ANTRIEB IMPULSION	1
4503-46	**HOUSING** BOITIER GEHAUSE FUNDA	1
4503-47	**O-RING SET** ANNEAU RING ANILLO	1
4503-48	**RING SET** JEU DE ANNEAU RINGSATZ JUEGO DE ANILLO	1
4503-49	**SPRING & PLATE SET** JEU DE ANNEAU RINGSATZ JUEGO DE ANILLO	1
4503-50	**SEAL & RING SET** ANNEAU RING ANILLO	1
4503-51	**BEARING SET** KIT ROULEMENT LAGERSATZ JUEGO DE COJINETE	1
4503-AD	**BALL, STEEL** BILLE KUGEL BOLA	1
4503-AF	**PLUG** BOUCHON STOPFEN TAPON	1
4503-AI	**SEAL, DUST** JOINT ABDICHTUNG SELLO	1
4503-AQ	**SPACER** ENTRETOISE DISTANZSTUCK SEPARADOR	1
4503-AT	**BOLT** BOULON SCHRAUBE PERNO	1
4503-AU	**GASKET** JOINT DICHTUNG EMPAQUETADURA	7
4503-AW	**BALL, STEEL** BILLE KUGEL BOLA	1
4503-BB	**SPRING** RESSORT FEDER RESORTE	1

4503	HYDROSTATIC STEERING VALVE SOUPAPE DE DIRECTION HYDROSTATIQUE	HYDROSTATIK-STEUERVENTIL VALVULA DE DIRECCION HIDROSTATICA

PART NAME CODE	PART NAME	QTY
4503-BF	**RING, O** ANNEAU RING ANILLO	1
4503-BG	**PLUG** BOUCHON STOPFEN TAPON	1
4503-BK	**RING, O** ANNEAU RING ANILLO	1
4503-CE	**BOLT** BOULON SCHRAUBE PERNO	4
4503-CJ	**RING** ANNEAU RING ANILLO	1
4503-CR	**PIN** GOUPILLE STIFT PASADOR	1
4503-CW	**PLATE** PLAQUE PLATTE PLACA	1
4503-ED	**POPPET** POUPEE TELLERVENTIL BOLILLA DE RETEN	1
4503-ET	**SLEEVE** MANCHON HULSE MANGUITO	1
4503-EU	**SPOOL** TIROIR SPULE BOBINA	1
4503-EV	**PLATE, DRIVE** PLAQUE PLATTE PLACA	1
4503-EW	**BOLT** BOULON SCHRAUBE PERNO	6
4503-EX	**GASKET** JOINT DICHTUNG EMPAQUETADURA	1
4503-EY	**SLEEVE** MANCHON HULSE MANGUITO	1
4503-FF	**STOPPER** BUTEE ANSCHLAG TOPE	1
4503-GA	**PLATE, DRIVE** PLAQUE PLATTE PLACA	1

4503	HYDROSTATIC STEERING VALVE SOUPAPE DE DIRECTION HYDROSTATIQUE	HYDROSTATIK-STEUERVENTIL VALVULA DE DIRECCION HIDROSTATICA

PART NAME CODE	PART NAME	QTY
PART NAME CODE	PART NAME	QTY

4507	DRAG LINK & STEERING PIPING TUYAUTERIE DE DIRECTION & CONTRE-MANIVELLE	LENKSCHUBSTANGE & LEITUNGEN BARRA DE DIRECCION Y TUBOS DE DIRECCION

14Z..60,70,80 [PIPING]

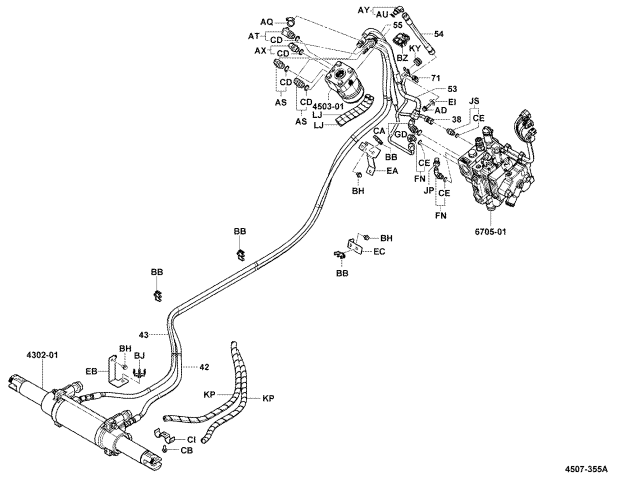

4507-355A

35,40,45,50 [PIPING]

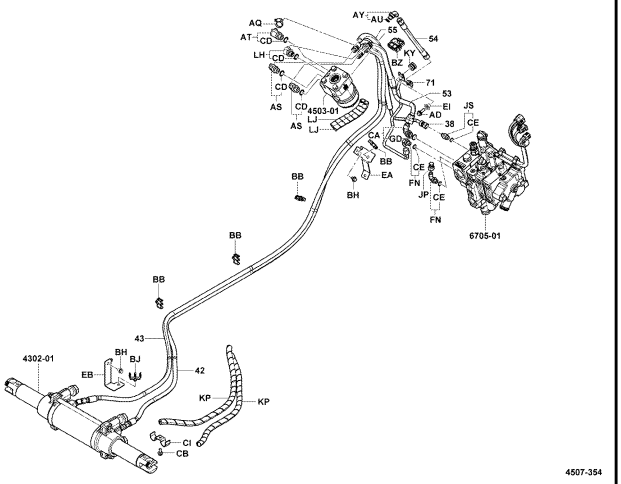

4507-354

4507-355A

4507-354_

4507	DRAG LINK & STEERING PIPING TUYAUTERIE DE DIRECTION & CONTRE-MANIVELLE	LENKSCHUBSTANGE & LEITUNGEN BARRA DE DIRECCION Y TUBOS DE DIRECCION

14Z..60,70,80 (SAS) [PIPING]

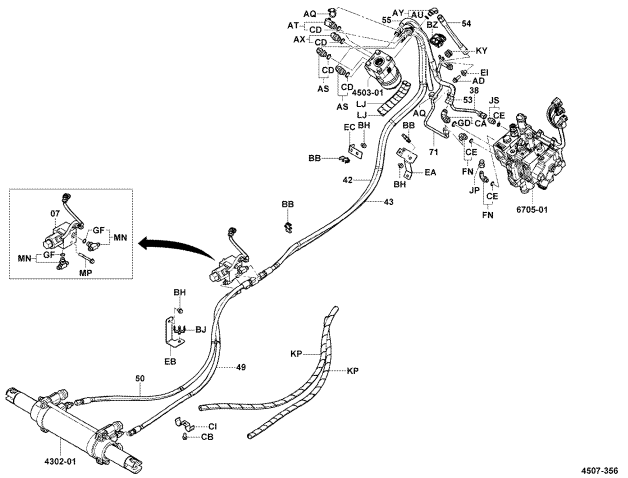

4507-356

1KD..60,70,80 [PIPING]

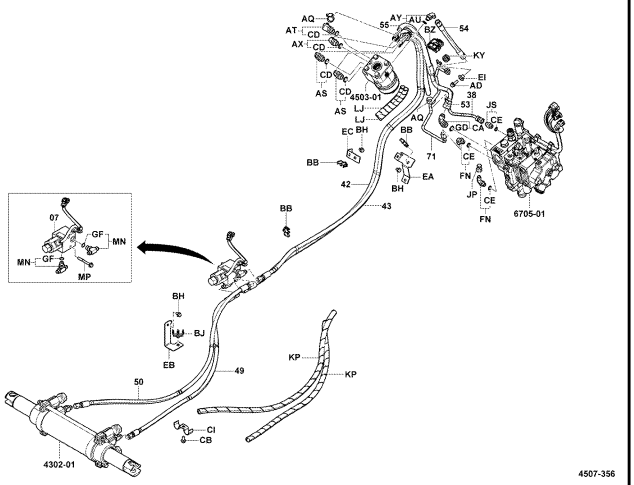

4507-356

4507-356_

4507-356_

14Z..60,70,80 (SAS) [SOLENOID VAVLE INNER PARTS]

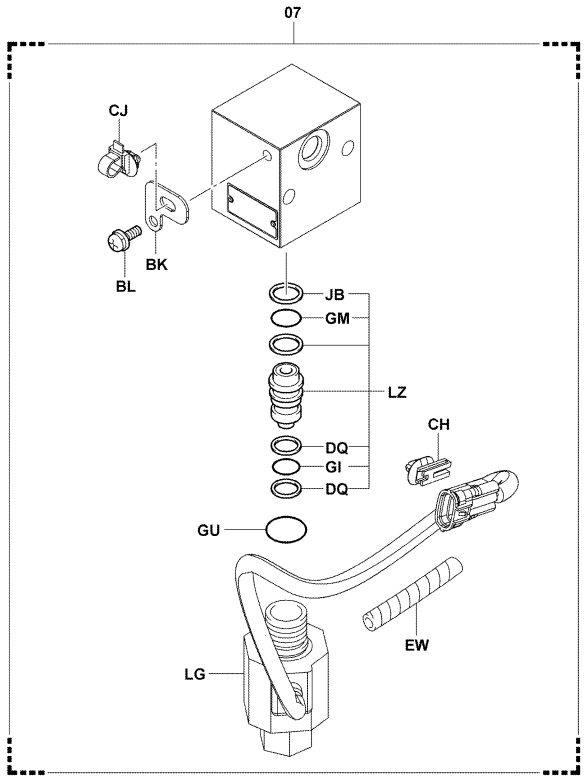

4507-352

4507-352_

1KD..60,70,80 [SOLENOID VAVLE INNER PARTS]

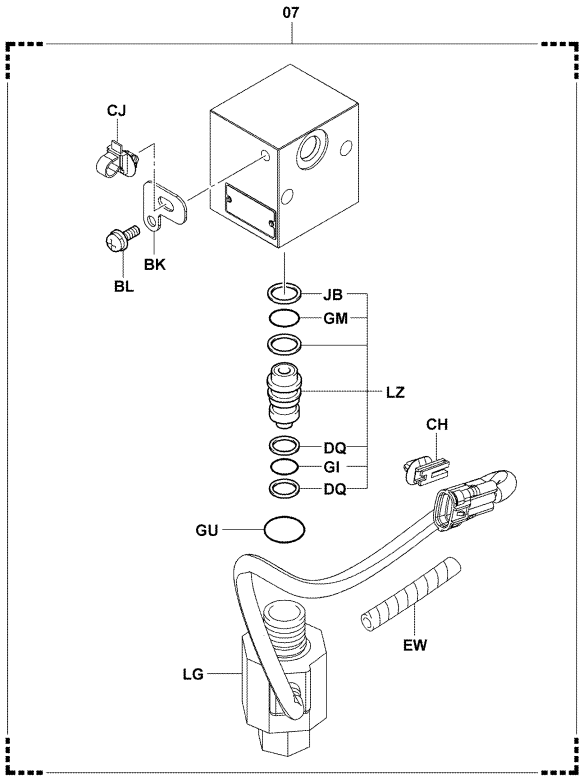

4507-352

4507-352_

4507	DRAG LINK & STEERING PIPING TUYAUTERIE DE DIRECTION & CONTRE-MANIVELLE	LENKSCHUBSTANGE & LEITUNGEN BARRA DE DIRECCION Y TUBOS DE DIRECCION

1KD..60,70,80 (DELUXE CABIN) [PIPING]

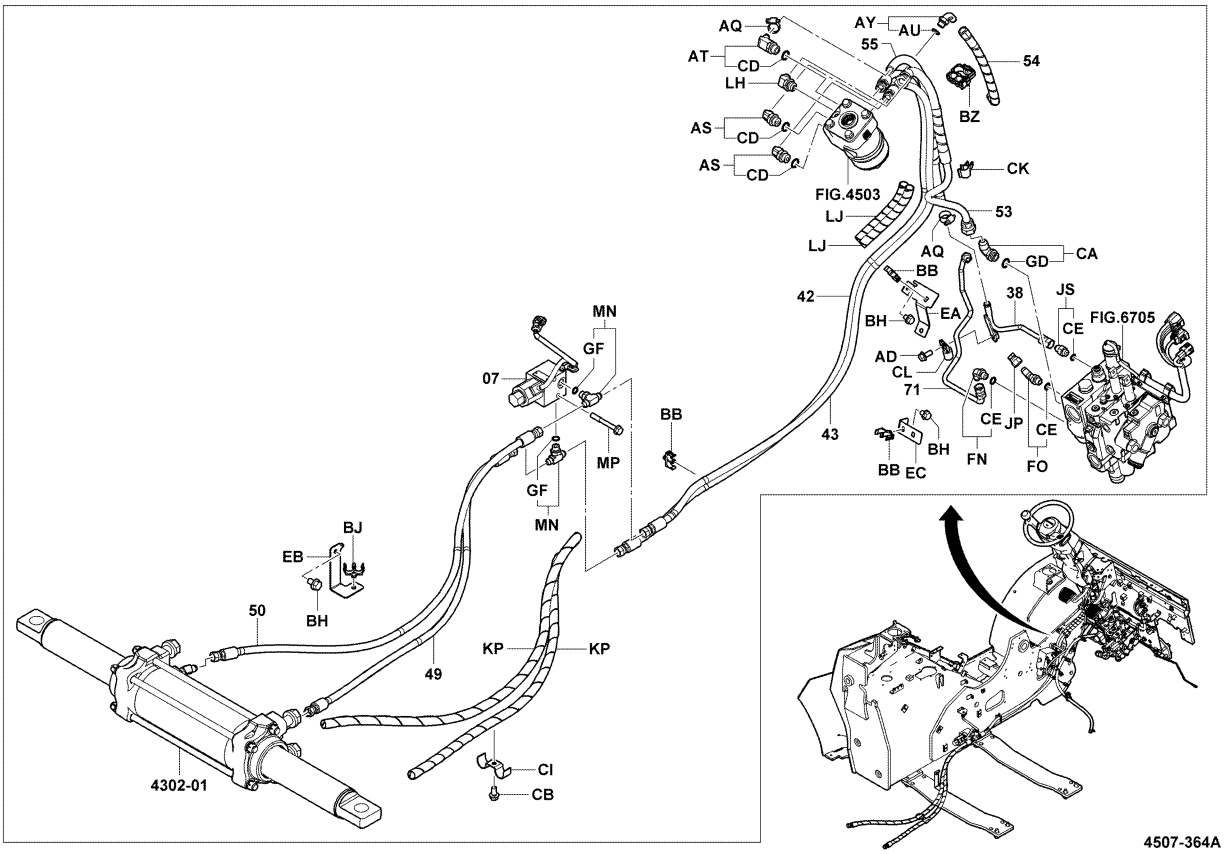

4507-364A

4507-364A

4507	DRAG LINK & STEERING PIPING TUYAUTERIE DE DIRECTION & CONTRE-MANIVELLE	LENKSCHUBSTANGE & LEITUNGEN BARRA DE DIRECCION Y TUBOS DE DIRECCION

35,40,45,50 (DELUXE CABIN) [PIPING]

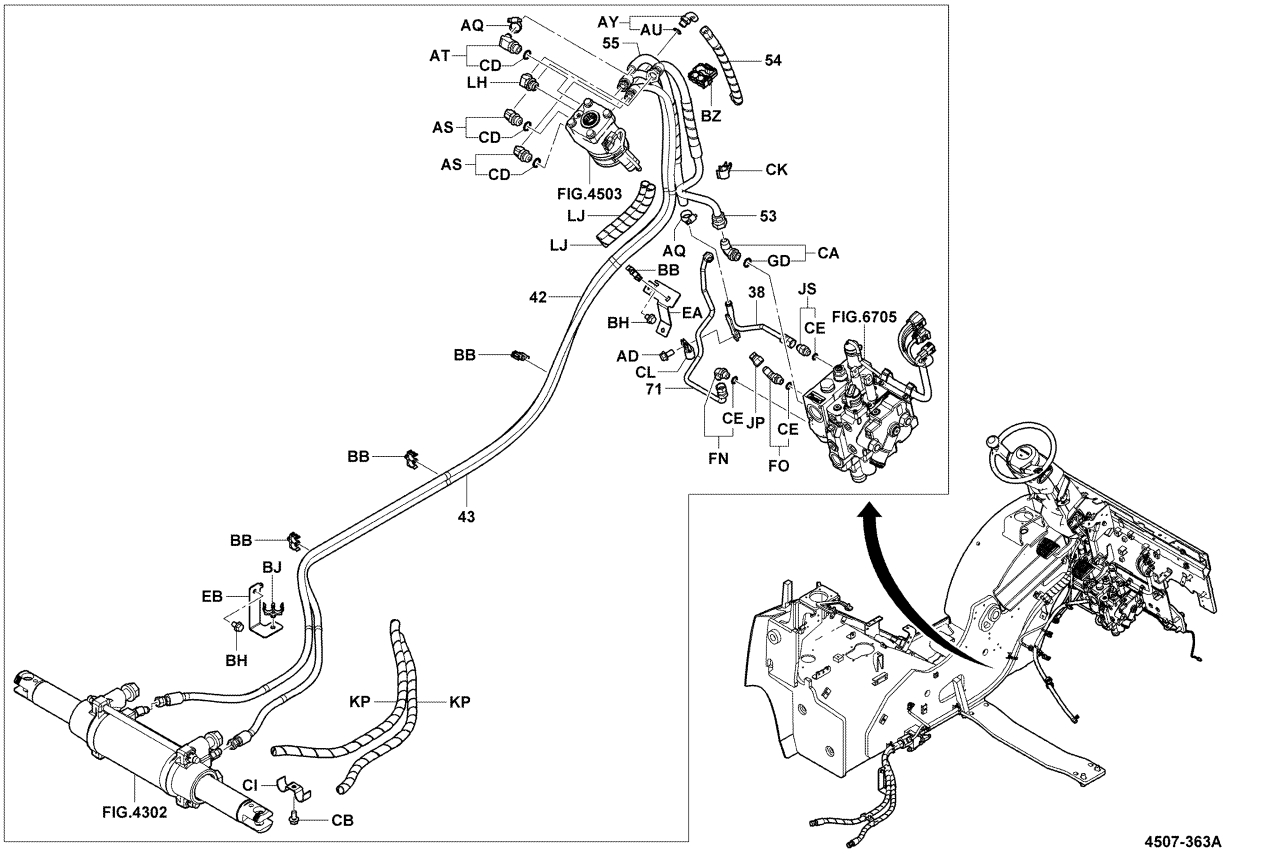

4507-363A

4507	DRAG LINK & STEERING PIPING TUYAUTERIE DE DIRECTION & CONTRE-MANIVELLE	LENKSCHUBSTANGE & LEITUNGEN BARRA DE DIRECCION Y TUBOS DE DIRECCION

PART NAME CODE	PART NAME	QTY
4507-07	**VALVE ASSY, SOLENOID** ENS. DE SOUPAPE VENTIL, VOLLST. CONJUNTO DE VALVULA	1
4507-38	**PIPE SUB-ASSY (VALVE TO STEERING)** SOUS-ENS. DE TUYAU ROHR-TEILGRUPPE SUBCONJUNTO DE TUBO	1
4507-42	**HOSE, POWER CYLINDER, NO.1** FLEXIBLE SCHLAUCH MANGUERA	1
4507-43	**HOSE, POWER CYLINDER, NO.2** FLEXIBLE SCHLAUCH MANGUERA	1
4507-49	**HOSE, POWER CYLINDER, NO.3** FLEXIBLE SCHLAUCH MANGUERA	1
4507-50	**HOSE, POWER CYLINDER, NO.4** FLEXIBLE SCHLAUCH MANGUERA	1
4507-53	**HOSE, HIGH PRESSURE** FLEXIBLE SCHLAUCH MANGUERA	1
4507-54	**HOSE, HIGH PRESSURE** FLEXIBLE SCHLAUCH MANGUERA	1
4507-55	**HOSE, LOW PRESSURE** FLEXIBLE SCHLAUCH MANGUERA	1
4507-71	**PIPE SUB-ASSY (STEERING TO VALVE)** ANNEAU RING ANILLO	1
4507-AD	**BOLT** BOULON SCHRAUBE PERNO	1
4507-AQ	**CLAMP** PINSE KLEMME ABRAZADERA	2
4507-AS	**FITTING** RACCORD ANSCHLUSSTUCK ACOPLADOR	2
4507-AT	**FITTING** RACCORD ANSCHLUSSTUCK ACOPLADOR	1
4507-AU	**RING, O** ANNEAU RING ANILLO	1
4507-AX	**FITTING** RACCORD ANSCHLUSSTUCK ACOPLADOR	1
4507-AY	**FITTING** RACCORD ANSCHLUSSTUCK ACOPLADOR	1
4507-BB	**CLAMP** PINSE KLEMME ABRAZADERA	3- 4
4507-BH	**BOLT** BOULON SCHRAUBE PERNO	2- 3
4507-BJ	**CLAMP** PINSE KLEMME ABRAZADERA	1

4507

DRAG LINK & STEERING PIPING
TUYAUTERIE DE DIRECTION & CONTRE-MANIVELLE
LENKSCHUBSTANGE & LEITUNGEN
BARRA DE DIRECCION Y TUBOS DE DIRECCION

PART NAME CODE	PART NAME	QTY
4507-BK	**PLATE** PLAQUE PLATTE PLACA	1
4507-BL	**SCREW** VIS SCHRAUBE TORNILLO	1
4507-BZ	**CLAMP** PINSE KLEMME ABRAZADERA	1
4507-CA	**FITTING** RACCORD ANSCHLUSSTUCK ACOPLADOR	1
4507-CB	**BOLT** BOULON SCHRAUBE PERNO	1
4507-CD	**RING, O** ANNEAU RING ANILLO	4
4507-CE	**RING, O** ANNEAU RING ANILLO	3
4507-CH	**CLAMP** PINSE KLEMME ABRAZADERA	1
4507-CI	**CLAMP** PINSE KLEMME ABRAZADERA	1
4507-CJ	**CLAMP** PINSE KLEMME ABRAZADERA	1
4507-CK	**CLAMP** PINSE KLEMME ABRAZADERA	1
4507-CL	**CLAMP** PINSE KLEMME ABRAZADERA	1
4507-DQ	**RING, BACK UP** ANNEAU RING ANILLO	2
4507-EA	**BRACKET** SUPPORT TRAGER SOPORTE	1
4507-EB	**BRACKET** SUPPORT TRAGER SOPORTE	1
4507-EC	**BRACKET** SUPPORT TRAGER SOPORTE	1
4507-EI	**SPACER** ENTRETOISE DISTANZSTUCK SEPARADOR	1
4507-EW	**TUBE, SPIRAL** TUBE ROHR TUBO	1
4507-FN	**FITTING** RACCORD ANSCHLUSSTUCK ACOPLADOR	1- 2
4507-FO	**FITTING** RACCORD ANSCHLUSSTUCK ACOPLADOR	1

4507

DRAG LINK & STEERING PIPING
TUYAUTERIE DE DIRECTION & CONTRE-MANIVELLE
LENKSCHUBSTANGE & LEITUNGEN
BARRA DE DIRECCION Y TUBOS DE DIRECCION

PART NAME CODE	PART NAME	QTY
4507-GD	**RING, O** ANNEAU RING ANILLO	1
4507-GF	**RING, O** ANNEAU RING ANILLO	2
4507-GI	**RING, O** ANNEAU RING ANILLO	1
4507-GM	**RING, O** ANNEAU RING ANILLO	1
4507-GU	**RING, O** ANNEAU RING ANILLO	1
4507-JB	**RING, BACK UP** ANNEAU RING ANILLO	1
4507-JP	**FITTING** RACCORD ANSCHLUSSTUCK ACOPLADOR	1
4507-JS	**FITTING** RACCORD ANSCHLUSSTUCK ACOPLADOR	1
4507-KP	**COVER, SPIRAL** COUVERCLE DECKEL CUBIERTA	1
4507-KY	**INSULATOR** ISOLATEUR ISOLATOR AISLADOR	1
4507-LG	**VALVE, SOLENOID** SOUPAPE VENTIL VALVULA	1
4507-LH	**VALVE ASSY, CHECK** ENS. DE SOUPAPE VENTIL, VOLLST. CONJUNTO DE VALVULA	1
4507-LJ	**COVER, SPIRAL** COUVERCLE DECKEL CUBIERTA	1
4507-LZ	**VALVE ASSY, SHUTOFF** ENS. DE SOUPAPE VENTIL, VOLLST. CONJUNTO DE VALVULA	1
4507-MN	**FITTING** RACCORD ANSCHLUSSTUCK ACOPLADOR	2
4507-MP	**BOLT** BOULON SCHRAUBE PERNO	2

4601	PARKING BRAKE FREIN DE STATIONNEMENT	FESTSTELLBREMSE FRENO DE ESTACIONAMIENTO

(EEC SPEC, OK MONITOR, MULTI DISPLAY, MULTI DISP DX, EZ PEDA

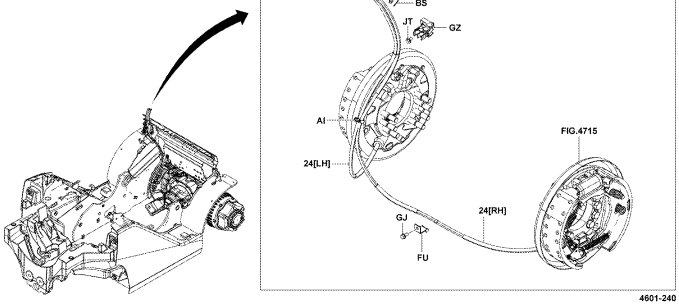

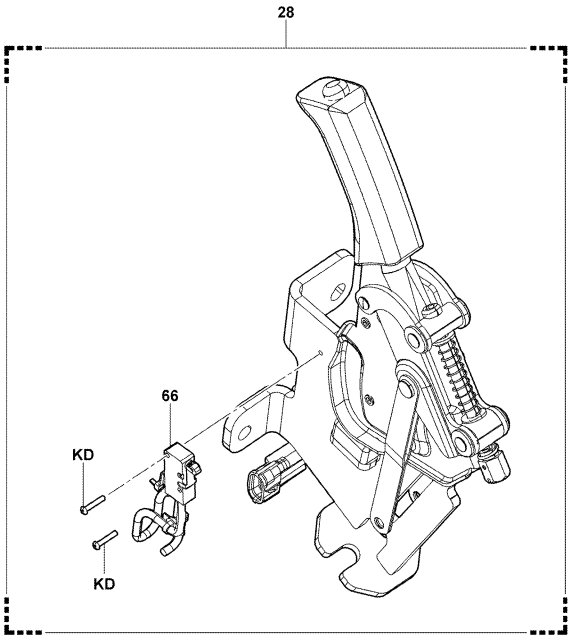

4601-240_ 4601-237_

4601	PARKING BRAKE FREIN DE STATIONNEMENT	FESTSTELLBREMSE FRENO DE ESTACIONAMIENTO

PART NAME CODE	PART NAME	QTY
4601-24	**CABLE SUB-ASSY, PARKING BRAKE, NO.1** SOUS-ENS. DE CABLE SEILZUG-TEILGRUPPE SUBCONJUNTO DE CABLE	1
4601-28	**LEVER SUB-ASSY, PARKING BRAKE** SOUS-ENS. DE LEVIER HEBEL-TEILGRUPPE SUBCONJUNTO DE LA PALANCA	1
4601-66	**SWITCH ASSY, PARKING BRAKE** ENS. DE INTERRUPTEUR SCHALTER, VOLLST. CONJUNTO DEL INTERRUPUPTOR	1
4601-AB	**WASHER, PLATE** RODELLE UNTERLEGSCHEIBE ARANDELA	1
4601-AF	**PIN, W/HOLE** GOUPILLE STIFT PASADOR	1
4601-AI	**CLAMP** PINSE KLEMME ABRAZADERA	1
4601-BS	**PIN, COTTER** GOUPILLE STIFT PASADOR	1
4601-BW	**BOLT** BOULON SCHRAUBE PERNO	2
4601-FU	**CLAMP** PINSE KLEMME ABRAZADERA	1
4601-GJ	**BOLT** BOULON SCHRAUBE PERNO	1
4601-GZ	**CLAMP** PINSE KLEMME ABRAZADERA	1
4601-JT	**BOLT** BOULON SCHRAUBE PERNO	1
4601-KD	**SCREW** VIS SCHRAUBE TORNILLO	2

4701	BRAKE PEDAL PEDALE DE FREIN	BREMSPEDAL PEDAL DEL FRENO

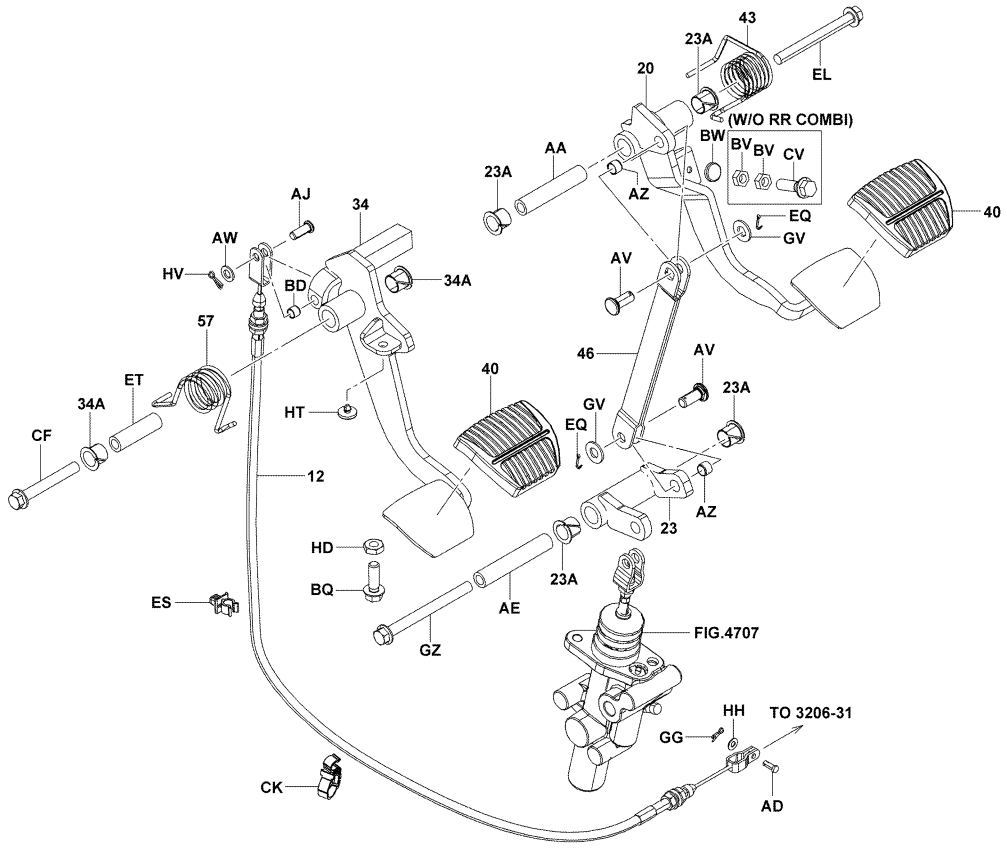

4701-278

4701-278_

4701	BRAKE PEDAL PEDALE DE FREIN	BREMSPEDAL PEDAL DEL FRENO

(EZ PEDAL)

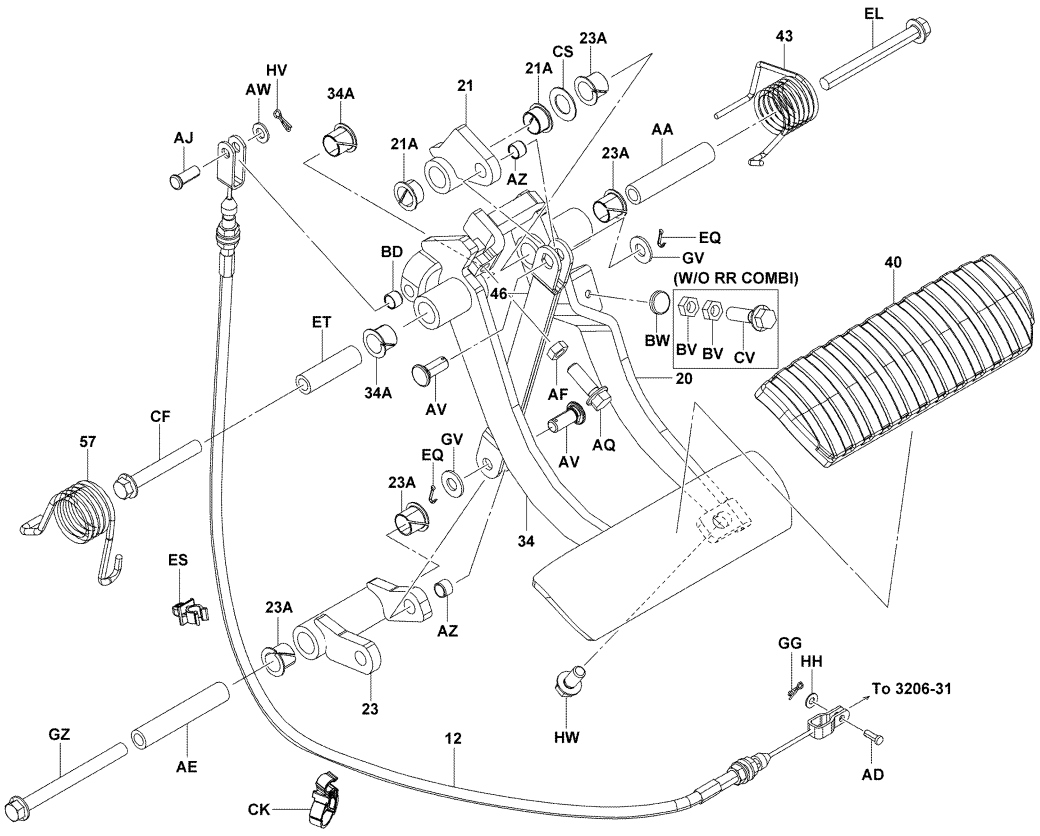

4701-279

4701-279_

4701	BRAKE PEDAL PEDALE DE FREIN	BREMSPEDAL PEDAL DEL FRENO

(DELUXE CABIN)

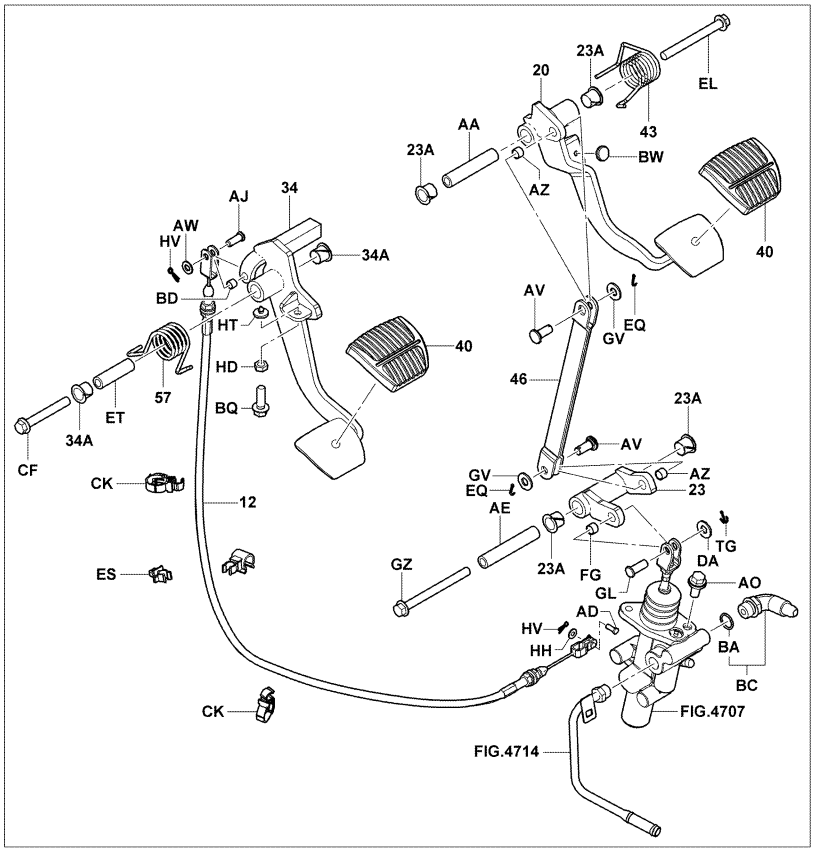

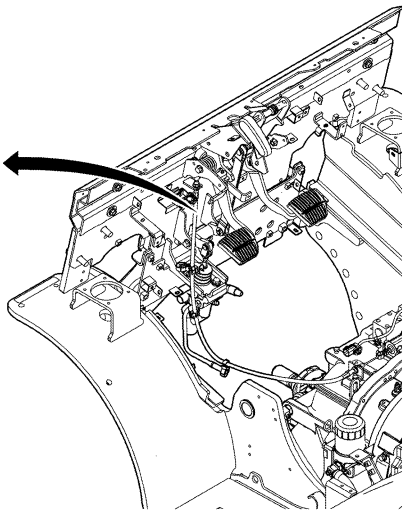

4701-289A

4701-289A

4701	BRAKE PEDAL PEDALE DE FREIN	BREMSPEDAL PEDAL DEL FRENO

PART NAME CODE	PART NAME	QTY	PART NAME CODE	PART NAME	QTY
4701-12	**WIRE ASSY, INCHING** ENS. DE FIL DRAHT, VOLLST. CONJUNTO DE ALAMBRE	1	4701-46	**LINK, BRAKE, NO.1** TRINGLE GELENKTEIL ARTICULACION	1
4701-20	**PEDAL SUB-ASSY, BRAKE** SOUS-ENS. DE PEDALE PEDAL-TEILGRUPPE SUBCONJUNTO DEL PEDAL	1	4701-57	**SPRING, TORSION (FOR PEDAL RETURN)** RESSORT FEDER RESORTE	1
4701-21	**LINK SUB-ASSY, BRAKE, NO.1** SOUS-ENS. DE TRINGLE GELENKTEIL-TEILGRUPPE SUBCONJUNTO DE LA ARTICULACION	1	4701-AA	**SPACER** ENTRETOISE DISTANZSTUCK SEPARADOR	1
4701-21A	**BUSHING, BRAKE LINK** BAGUE BUCHSE BUJE	2	4701-AD	**PIN, W/HOLE** GOUPILLE STIFT PASADOR	1
4701-23	**LINK SUB-ASSY, BRAKE, NO.2** SOUS-ENS. DE TRINGLE GELENKTEIL-TEILGRUPPE SUBCONJUNTO DE LA ARTICULACION	1	4701-AE	**SPACER** ENTRETOISE DISTANZSTUCK SEPARADOR	1
4701-23A	**BUSHING, BRAKE LINK** BAGUE BUCHSE BUJE	4	4701-AF	**NUT** ECROU MUTTER TUERCA	1
4701-34	**PEDAL SUB-ASSY, INCHING BRAKE** SOUS-ENS. DE PEDALE PEDAL-TEILGRUPPE SUBCONJUNTO DEL PEDAL	1	4701-AJ	**PIN, W/HOLE** GOUPILLE STIFT PASADOR	1
4701-34A	**BUSHING, INCHING BRAKE PEDAL** BAGE BUCHSE MANGUITO	2	4701-AQ	**BOLT** BOULON SCHRAUBE PERNO	1
4701-40	**PAD, PEDAL** TAMPON KLOTZ ALMOHADILLA	1	4701-AV	**BOLT** BOULON SCHRAUBE PERNO	2
4701-43	**SPRING, TORSION (FOR PEDAL RETURN)** RESSORT FEDER RESORTE	1	4701-AW	**WASHER, PLATE** RODELLE UNTERLEGSCHEIBE ARANDELA	1

4701	BRAKE PEDAL PEDALE DE FREIN		BREMSPEDAL PEDAL DEL FRENO	
PART NAME CODE	PART NAME	QTY	PART NAME CODE	PART NAME	QTY
4701-AZ	**BUSHING** BAGUE BUCHSE BUJE	1- 2	4701-EQ	**PIN, COTTER** GOUPILLE STIFT PASADOR	2
4701-BD	**BUSHING** BAGUE BUCHSE BUJE	1	4701-ER	**CLAMP** PINSE KLEMME ABRAZADERA	1
4701-BQ	**BOLT** BOULON SCHRAUBE PERNO	1	4701-ES	**CLAMP** PINSE KLEMME ABRAZADERA	1
4701-BV	**NUT** ECROU MUTTER TUERCA	2	4701-ET	**SPACER** ENTRETOISE DISTANZSTUCK SEPARADOR	1
4701-BW	**CUSHION** COUSSIN POLSTER ALMOHADILLA	1	4701-GG	**CLIP** AGRAFE CLIP FIJADOR	1
4701-CF	**BOLT** BOULON SCHRAUBE PERNO	1	4701-GV	**WASHER, PLATE** RODELLE UNTERLEGSCHEIBE ARANDELA	2
4701-CK	**CLAMP** PINSE KLEMME ABRAZADERA	1- 2	4701-GZ	**BOLT** BOULON SCHRAUBE PERNO	1
4701-CS	**WASHER** RODELLE UNTERLEGSCHEIBE ARANDELA	1	4701-HD	**NUT** ECROU MUTTER TUERCA	1
4701-CV	**BOLT** BOULON SCHRAUBE PERNO	1	4701-HH	**WASHER, PLATE** RODELLE UNTERLEGSCHEIBE ARANDELA	1
4701-EL	**BOLT** BOULON SCHRAUBE PERNO	1	4701-HT	**CUSHION** COUSSIN POLSTER ALMOHADILLA	1

4701	BRAKE PEDAL PEDALE DE FREIN		BREMSPEDAL PEDAL DEL FRENO	
PART NAME CODE	PART NAME	QTY	PART NAME CODE	PART NAME	QTY
4701-HV	**CLIP** AGRAFE CLIP FIJADOR	1			
4701-HW	**BOLT** BOULON SCHRAUBE PERNO	1			

4707	BRAKE BOOSTER SERVO FREIN	BREMSKRAFTVERSTÄRKER SERVOFRENO

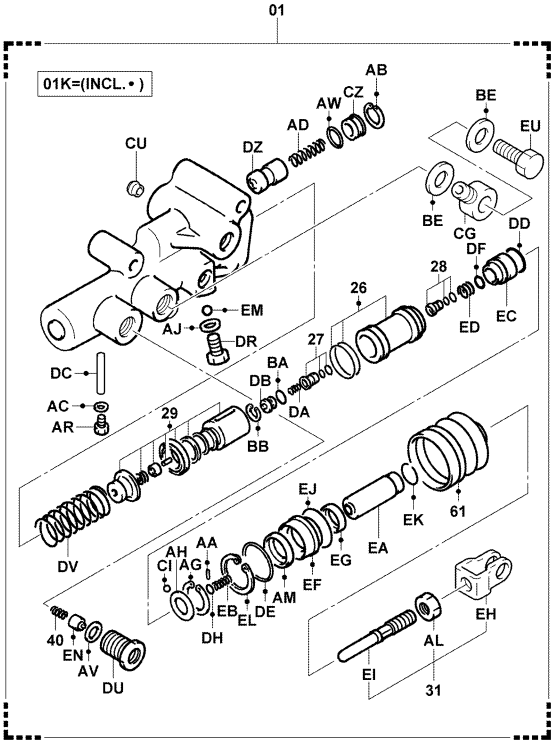

4707-027B

4707-027B

4707	BRAKE BOOSTER SERVO FREIN	BREMSKRAFTVERSTÄRKER SERVOFRENO

PART NAME CODE	PART NAME	QTY	PART NAME CODE	PART NAME	QTY
4707-01	**BOOSTER ASSY, BRAKE** ENS. DE SURALIMENTATION VERSTARKER, VOLLST. CONJUNTO DEL AUMENTADOR DE PRESION	1	4707-AB	**RING, SNAP** ANNEAU RING ANILLO	1
4707-01K	**BOOSTER O/H KIT, BRAKE** JEU O/H DE SURALIMENTATION VERSTÄRKER-REP-STAZ JUEGO O/H DEL AUMENTADOR DE PRESION	1	4707-AC	**GASKET** JOINT DICHTUNG EMPAQUETADURA	2
4707-26	**PISTON SUB-ASSY, POWER** SOUS-ENS. DE PISTON KOLBEN-TEILGRUPPE SUBCONJUNTO DEL PISTON	1	4707-AD	**SPRING** RESSORT FEDER RESORTE	1
4707-27	**VALVE SUB-ASSY, CONTROL** SOUS-ENS. DE SOUPAPE VENTIL-TEILGRUPPE SUBCONJUNTO DE VALVULA	1	4707-AG	**RING, SNAP** ANNEAU RING ANILLO	1
4707-28	**SEAT SUB-ASSY, CONTROL VALVE** SOUS-ENS. DE SIEGE SITZ-TEILGRUPPE SUBCONJUNTO DEL ASIENTO	1	4707-AH	**WASHER** RODELLE UNTERLEGSCHEIBE ARANDELA	1
4707-29	**PISTON SUB-ASSY, MASTER CYLINDER** SOUS-ENS. DE PISTON KOLBEN-TEILGRUPPE SUBCONJUNTO DEL PISTON	1	4707-AJ	**GASKET** JOINT DICHTUNG EMPAQUETADURA	1
4707-31	**ROD SUB-ASSY, PUSH** SOUS-ENS. DE BIELLE STANGEN-TEILGRUPPE SUBCONJUNTO DE LA VARILLA	1	4707-AL	**NUT** ECROU MUTTER TUERCA	1
4707-40	**SPRING, COMPRESSION** RESSORT FEDER RESORTE	1	4707-AM	**CUP, CYLINDER** COUPELLE DICHTMANSCHETTE TAZA	1
4707-61	**BOOT** COFFRE MANSCHETTE FORRO	1	4707-AR	**BOLT** BOULON SCHRAUBE PERNO	2
4707-AA	**PIN** GOUPILLE STIFT PASADOR	1	4707-AV	**GASKET** JOINT DICHTUNG EMPAQUETADURA	1

4707	BRAKE BOOSTER SERVO FREIN	BREMSKRAFTVERSTÄRKER SERVOFRENO

PART NAME CODE	PART NAME	QTY
4707-AW	**RING, O** ANNEAU RING ANILLO	1
4707-BA	**RING, O** ANNEAU RING ANILLO	1
4707-BB	**RING, SNAP** ANNEAU RING ANILLO	1
4707-BE	**GASKET** JOINT DICHTUNG EMPAQUETADURA	1
4707-CG	**UNION** RACCORD ROHRVERSCHRAUBUNG UNION	1
4707-CI	**BALL, STEEL** BILLE KUGEL BOLA	1
4707-CU	**SEAT** SIEGE SITZ ASIENTO	1
4707-CZ	**PLUG** BOUCHON STOPFEN TAPON	1
4707-DA	**SPRING** RESSORT FEDER RESORTE	1
4707-DB	**PLUG** BOUCHON STOPFEN TAPON	1
4707-DC	**PIN** GOUPILLE STIFT PASADOR	1
4707-DD	**RING, O** ANNEAU RING ANILLO	1
4707-DE	**RING, O** ANNEAU RING ANILLO	1
4707-DF	**RING, O** ANNEAU RING ANILLO	1
4707-DH	**RING, O** ANNEAU RING ANILLO	1
4707-DR	**PLUG** BOUCHON STOPFEN TAPON	1
4707-DU	**PLUG** BOUCHON STOPFEN TAPON	1
4707-DV	**SPRING** RESSORT FEDER RESORTE	1
4707-DZ	**SPOOL, FLOW DIVIDER** TIROIR SPULE BOBINA	1
4707-EA	**PISTON, REACTION** PISTON KOLBEN PISTON	1

4707	BRAKE BOOSTER SERVO FREIN	BREMSKRAFTVERSTÄRKER SERVOFRENO

PART NAME CODE	PART NAME	QTY
4707-EB	**SPRING, RELIEF VALVE** RESSORT FEDER RESORTE	1
4707-EC	**PISTON, REACTION** PISTON KOLBEN PISTON	1
4707-ED	**SPRING, VALVE RETURN** RESSORT FEDER RESORTE	1
4707-EF	**GUIDE, REACTION PISTON** GUIDE FÜHRUNG GUIA	1
4707-EG	**CUP, CYLINDER** COUPELLE DICHTMANSCHETTE TAZA	1
4707-EH	**CLEVIS, PUSH ROD** CHAPE GABELKOPF GRILLETE	1
4707-EI	**ROD, PUSH** BIELLE STANGE VARILLA	1
4707-EJ	**RING, SNAP** ANNEAU RING ANILLO	1
4707-EK	**RING, SNAP** ANNEAU RING ANILLO	1
4707-EL	**RING, SNAP** ANNEAU RING ANILLO	1
4707-EM	**BALL** BILLE KUGEL BOLA	1
4707-EN	**VALVE, OUTLET CHECK** SOUPAPE VENTIL VALVULA	1
4707-EU	**BOLT, UNION** BOULON SCHRAUBE PERNO	1

4714

BRAKE PIPE
TUYAUTERIE DE FREIN

BREMSROHRLEITUNG
TUBO DEL FRENO

(DELUXE CABIN)

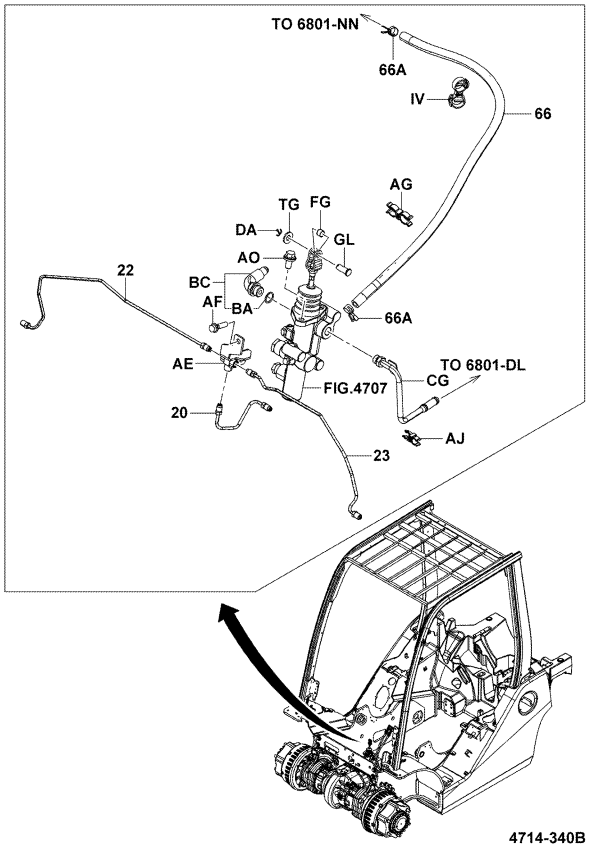

4714-340B

4714-340B

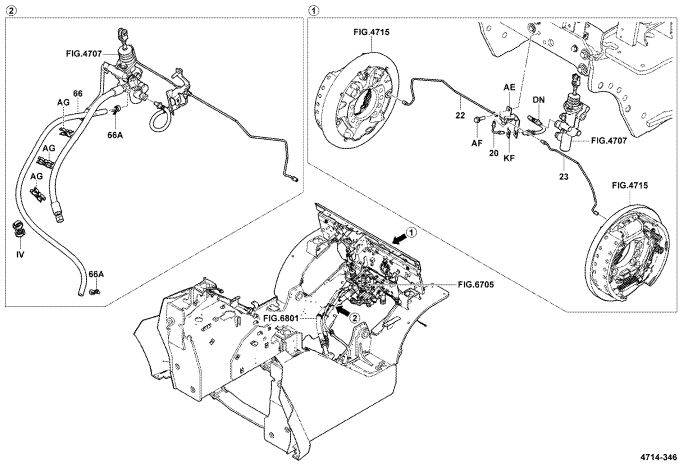

4714-346

4714-346_

4714

BRAKE PIPE
TUYAUTERIE DE FREIN

BREMSROHRLEITUNG
TUBO DEL FRENO

PART NAME CODE	PART NAME	QTY
4714-20	**PIPE SUB-ASSY, BRAKE, MAIN NO.1** SOUS-ENS. DE TUYAU ROHR-TEILGRUPPE SUBCONJUNTO DE TUBO	1
4714-22	**PIPE SUB-ASSY, BRAKE, RH NO.1** SOUS-ENS. DE TUYAU ROHR-TEILGRUPPE SUBCONJUNTO DE TUBO	1
4714-23	**PIPE SUB-ASSY, BRAKE, LH NO.1** SOUS-ENS. DE TUYAU ROHR-TEILGRUPPE SUBCONJUNTO DE TUBO	1
4714-66	**HOSE (BRAKE VALVE TO TANK)** FLEXIBLE SCHLAUCH MANGUERA	1
4714-66A	**CLAMP, HOSE** PINSE KLEMME ABRAZADERA	2
4714-AE	**3-WAY** 3 SENS DREIWEG-VERTEILER 3 VIAS	1
4714-AF	**BOLT** BOULON SCHRAUBE PERNO	1
4714-AG	**CLAMP** PINSE KLEMME ABRAZADERA	2- 3
4714-AJ	**CLAMP** PINSE KLEMME ABRAZADERA	1
4714-AO	**BOLT** BOULON SCHRAUBE PERNO	2
4714-BA	**RING, O** ANNEAU RING ANILLO	1
4714-BC	**FITTING** RACCORD ANSCHLUSSTUCK ACOPLADOR	1
4714-CG	**PIPE SUB-ASSY, RETURN** SOUS-ENS. DE TUYAU ROHR-TEILGRUPPE SUBCONJUNTO DE TUBO	1
4714-DA	**WASHER, PLATE** RODELLE UNTERLEGSCHEIBE ARANDELA	1
4714-DN	**HOSE, FLEXIBLE** FLEXIBLE SCHLAUCH MANGUERA	1
4714-FG	**BUSHING** BAGUE BUCHSE BUJE	1
4714-GL	**PIN** GOUPILLE STIFT PASADOR	1
4714-IV	**CLAMP** PINSE KLEMME ABRAZADERA	1
4714-KF	**CLIP** AGRAFE CLIP FIJADOR	1
4714-TG	**PIN, SPRING** GOUPILLE STIFT PASADOR	1

[ASSY]

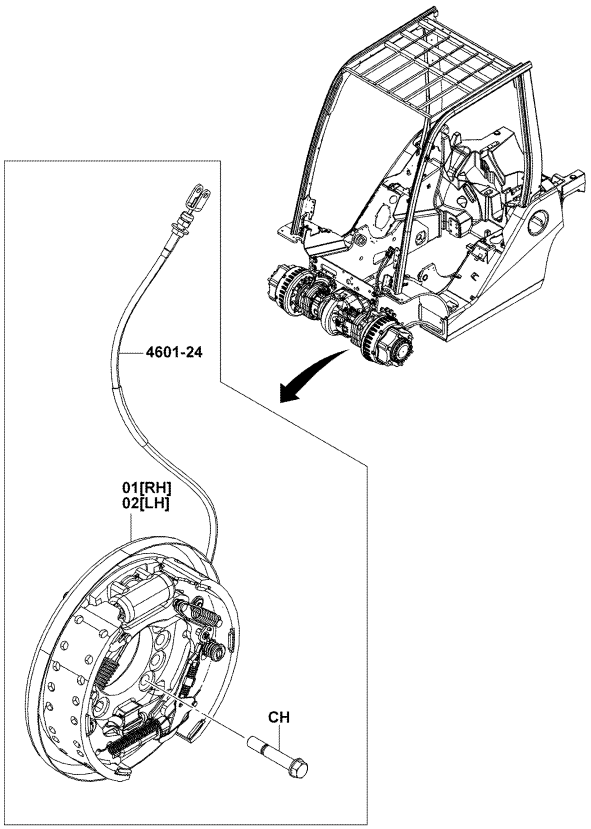

4715-151B

4715-151B

35,40,45,50 [INNER PARTS]

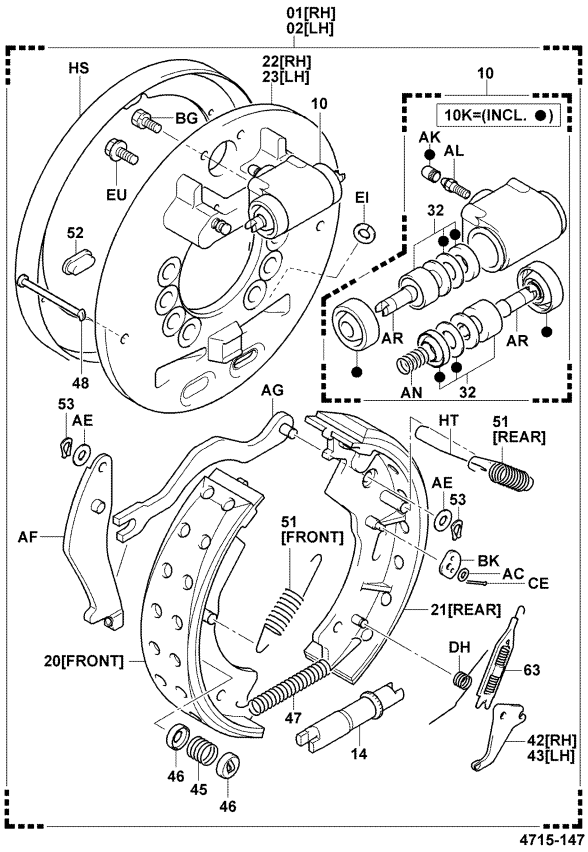

4715-147

4715-147_

60,70,80 [INNER PARTS, 1/2]

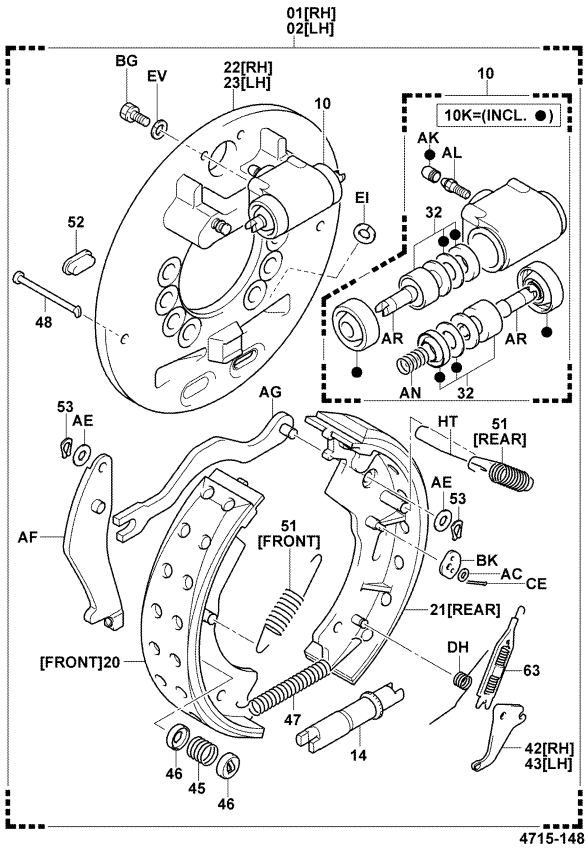

4715-148

4715-148_

60,70,80 [INNER PARTS, 2/2, DAMPER SET]

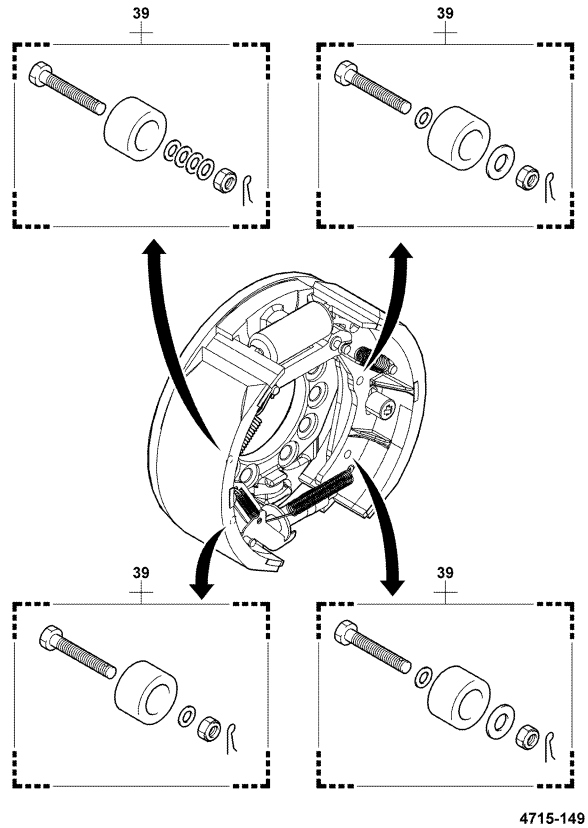

4715-149

4715-149_

4715	DRUM BRAKE FREIN A TAMBOUR	TROMMELBREMSE FRENO DE TAMBOR

PART NAME CODE	PART NAME	QTY
4715-01	**BRAKE ASSY, RH** ENS. DE FREIN BREMSE, VOLLST. CONJUNTO DEL FRENO	1
4715-02	**BRAKE ASSY, LH** ENS. DE FREIN BREMSE, VOLLST. CONJUNTO DEL FRENO	1
4715-10	**CYLINDER ASSY, WHEEL** ENS. DE CYLINDRE ZYLINDER, VOLLST. CONJUNTO DEL CILINDRO	1
4715-10K	**CYLINDER O/H KIT, WHEEL** JEU O/H DE CYLINDRE ZYLINDER-ｵBERHOLSATZ JUEGO O/H DEL CILINDRO	2
4715-14	**ADJUSTER ASSY** ENS. DE TENDEUR VERSTELLER, VOLLST. CONJUNTO DEL AJUSTADOR	1
4715-20	**SHOE SUB-ASSY (FOR FRONT OR UPPER)** JEU O/H ECROU DE REGLAGE STELLMUTTER-ｵBERHOLSATZ JUEGO O/H DE TUEKCAS DE AJUSTE	1
4715-21	**SHOE SUB-ASSY (FOR REAR OR LOWER)** JEU O/H ECROU DE REGLAGE STELLMUTTER-ｵBERHOLSATZ JUEGO O/H DE TUEKCAS DE AJUSTE	1
4715-22	**PLATE SUB-ASSY, BACKING, RH** SOUS-ENS. DE PLAQUE PLATTEN-TEILGRUPPE SUBCONJUNTO DE PLACA	1
4715-23	**PLATE SUB-ASSY, BACKING, LH** SOUS-ENS. DE PLAQUE PLATTEN-TEILGRUPPE SUBCONJUNTO DE PLACA	1
4715-32	**PISTON SUB-ASSY, WHEEL CYLINDER** SOUS-ENS. DE PISTON KOLBEN-TEILGRUPPE SUBCONJUNTO DEL PISTON	2
4715-39	**DAMPER SET** BILLE KUGEL BOLA	1
4715-42	**LEVER, AUTOMATIC ADJUSTMENT, RH** LEVIER HEBEL PALANCA	1
4715-43	**LEVER, AUTOMATIC ADJUSTMENT, LH** LEVIER HEBEL PALANCA	1
4715-45	**SPRING, SHOE HOLD DOWN** RESSORT FEDER RESORTE	2
4715-46	**CUP, SHOE HOLD DOWN** COUPELLE DICHTMANSCHETTE TAZA	2- 4
4715-47	**SPRING, ADJUSTER** RESSORT FEDER RESORTE	1
4715-48	**PIN, SHOE HOLD DOWN** GOUPILLE STIFT PASADOR	2
4715-51	**SPRING, ANCHOR TO SHOE** RESSORT FEDER RESORTE	1
4715-52	**COVER, ADJUSTING HOLE** COUVERCLE DECKEL CUBIERTA	1
4715-53	**RING, PARKING LEVER RETAINING** ANNEAU RING ANILLO	2

4715	DRUM BRAKE FREIN A TAMBOUR	TROMMELBREMSE FRENO DE TAMBOR

PART NAME CODE	PART NAME	QTY
4715-63	**LINK SUB-ASSY, ADJUSTER** SOUS-ENS. DE TRINGLE GELENKTEIL-TEILGRUPPE SUBCONJUNTO DE LA ARTICULACION	1
4715-AC	**WASHER** RODELLE UNTERLEGSCHEIBE ARANDELA	1
4715-AE	**WASHER, SPRING** RODELLE UNTERLEGSCHEIBE ARANDELA	2
4715-AF	**LEVER SUB-ASSY, PARKING** SOUS-ENS. DE LEVIER HEBEL-TEILGRUPPE SUBCONJUNTO DE LA PALANCA	1
4715-AG	**STRUT, LEVER** TIRANT DRUCKSTAB TIRANTE	1
4715-AK	**CAP, BLEEDER SCREW** CAPUCHON KAPPE TAPA	1
4715-AL	**SCREW, BLEEDER** VIS SCHRAUBE TORNILLO	1
4715-AN	**SPRING, WHEEL CYLINDER** RESSORT FEDER RESORTE	1
4715-AR	**LINK** TRINGLE GELENKTEIL ARTICULACION	2
4715-BG	**BOLT** BOULON SCHRAUBE PERNO	2
4715-BK	**LEVER, AUTOMATIC ADJUSTER** LEVIER HEBEL PALANCA	1
4715-CE	**PIN, COTTER** GOUPILLE STIFT PASADOR	1
4715-CH	**BOLT** BOULON SCHRAUBE PERNO	16
4715-DH	**SPRING** RESSORT FEDER RESORTE	1
4715-EI	**WASHER, SPRING** RODELLE UNTERLEGSCHEIBE ARANDELA	1
4715-EU	**BOLT** BOULON SCHRAUBE PERNO	4
4715-EV	**WASHER, SPRING** RODELLE UNTERLEGSCHEIBE ARANDELA	2
4715-HS	**COVER, DUST** COUVERCLE DECKEL CUBIERTA	1
4715-HT	**LINK** TRINGLE GELENKTEIL ARTICULACION	1

*** [RADIATOR COVER]**

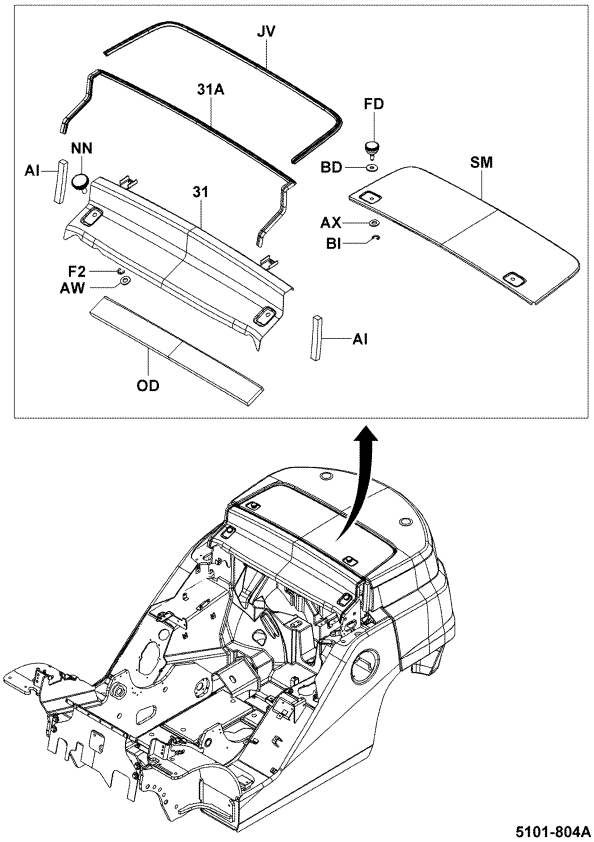

5101-804A

5101-804A

*** (EEC SPEC, LOW NOISE) [RADIATOR COVER]**

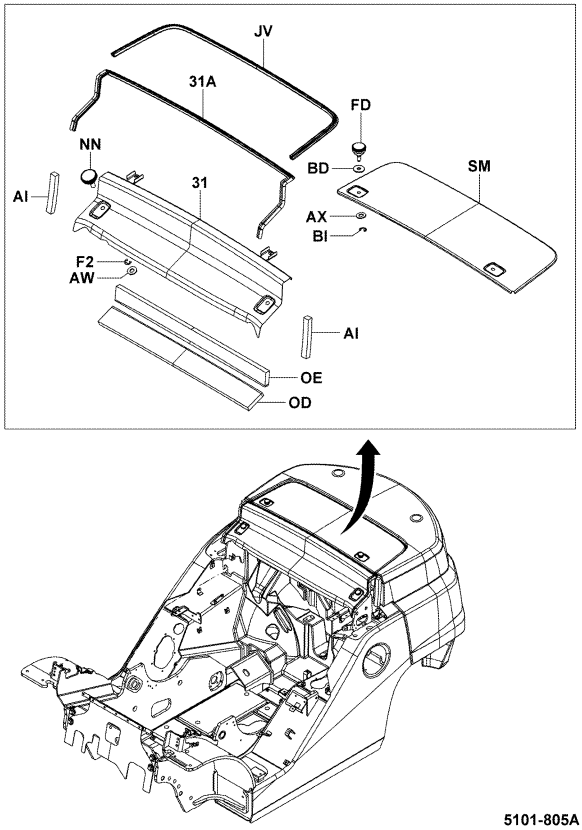

5101-805A

5101-805A

*** (S-CABIN W/HEAT, F&R GLASS WIPER, HALF CABIN) [RADIATOR CO**

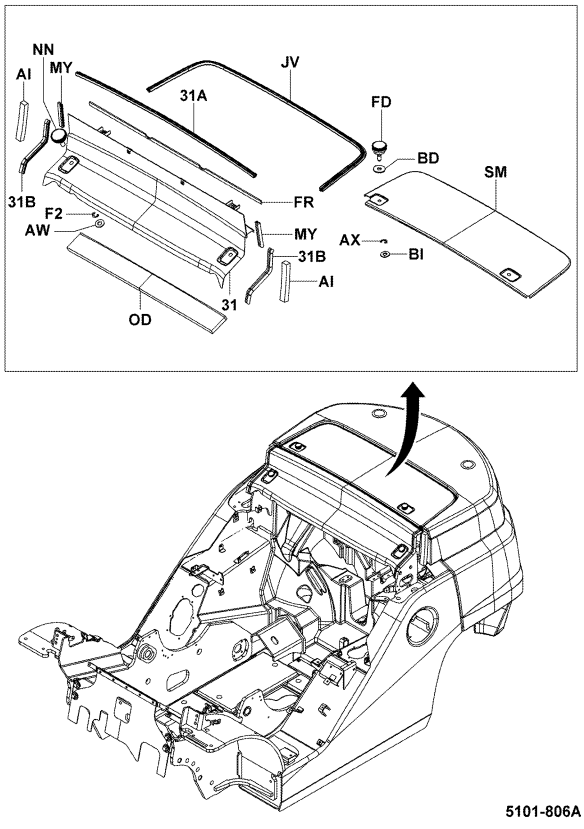

5101-806A

5101-806A

1FS (EXCLUSIVE(Z4), CONVERTIBLE(Z3), LPG AUST. Z3, LPG NZ SP

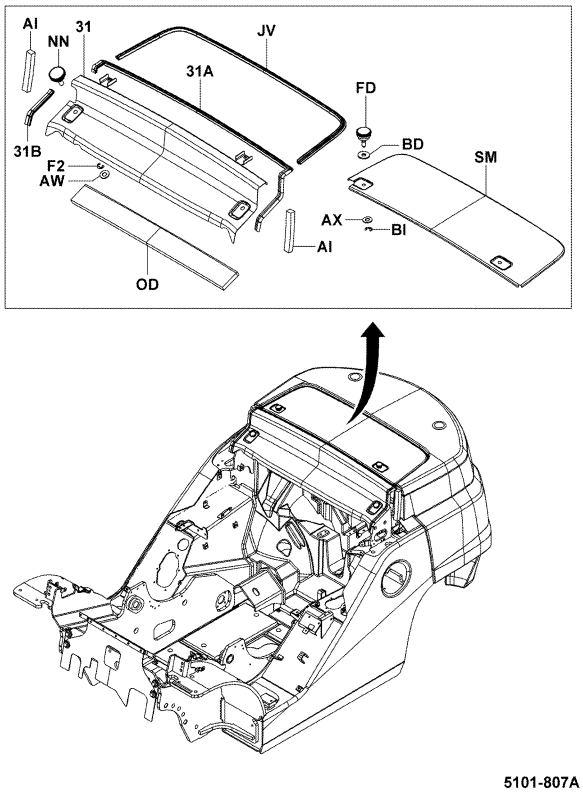

5101-807A

5101-807A

*** [DRAWBAR & WEIGHT CAP]**

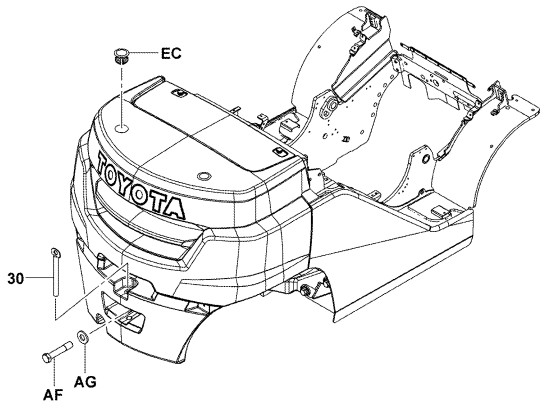

5101-808

5101-808_

5101	FRAME & WEIGHT CADRE & POIDS	RAHMEN & GEGENGEWICHT BASTIDOR Y CONTRAPESO

*** (LOW NOISE) [U/COVER]**

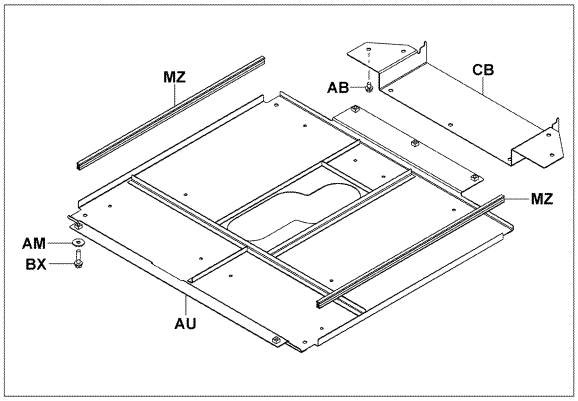

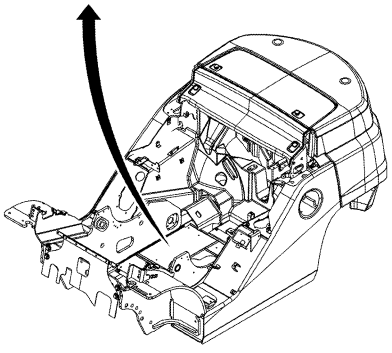

5101-812A

5101-812A

35,40 (EEC SPEC) [U/COVER & SILENCER]

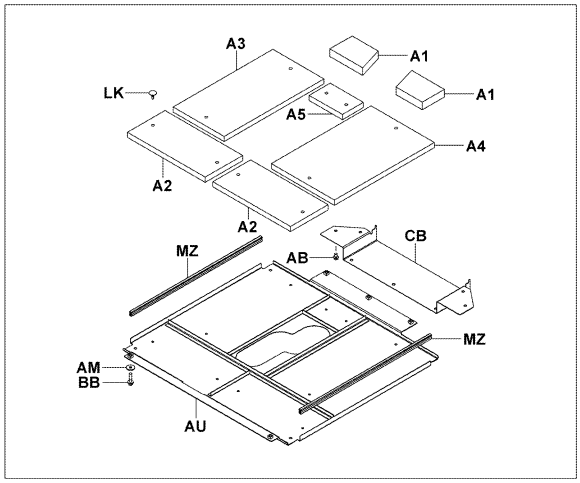

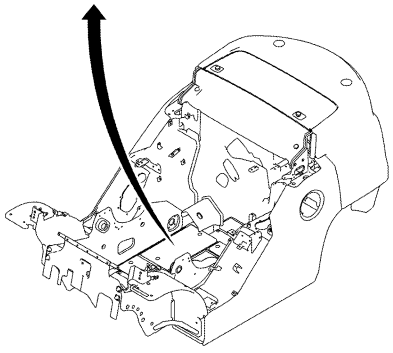

5101-809

5101-809_

45,50 (EEC SPEC) [U/COVER & SILENCER]

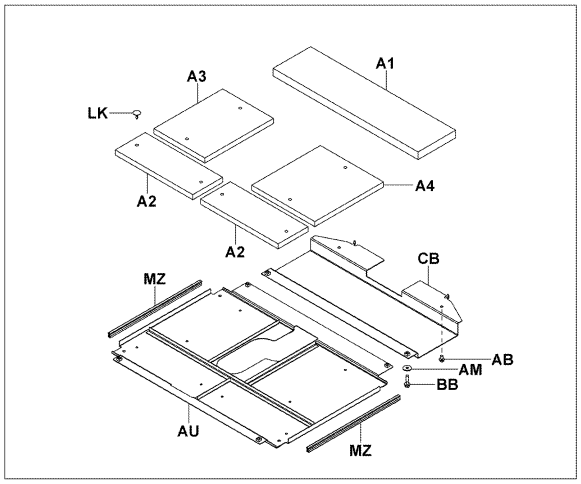

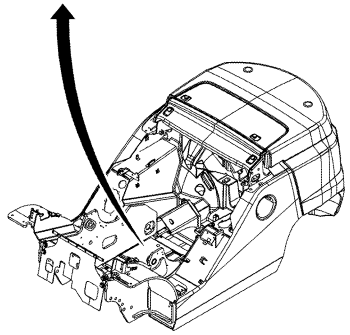

5101-810

5101-810_

60,70,80 (EEC SPEC) [U/COVER & SILENCER]

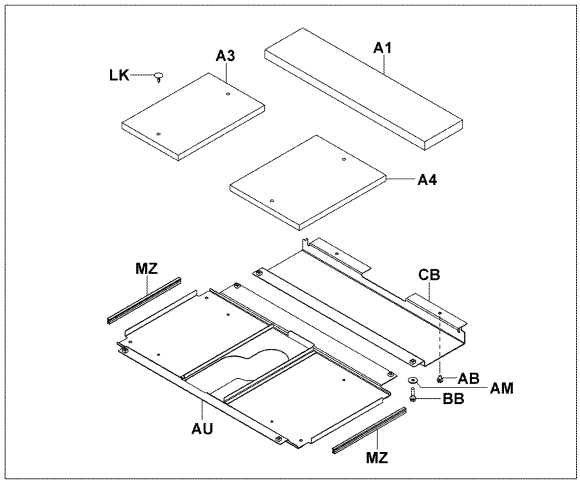

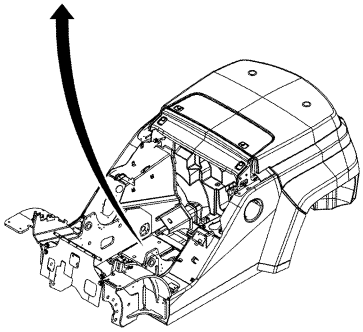

5101-811

5101-811_

*** [ENGINE MTG BRACKET]**

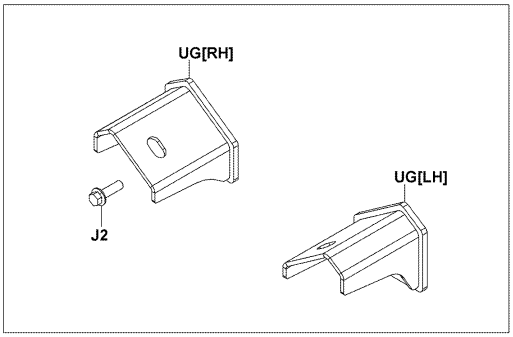

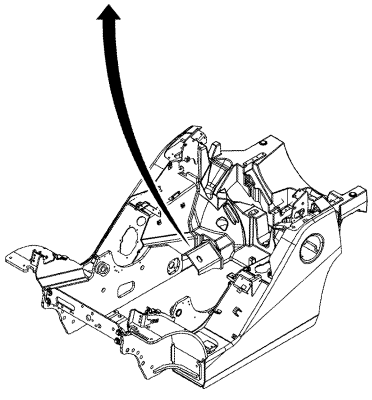

5101-813

5101-813_

35,40 (EEC SPEC, LOW NOISE) [RR FRAME SILENCER]

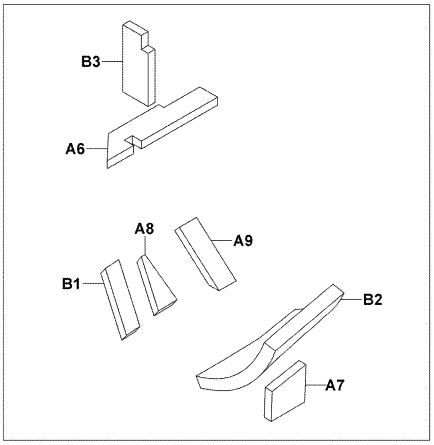

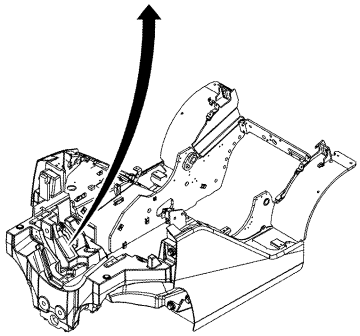

5101-814

5101-814_

45,50 (EEC SPEC, LOW NOISE) [RR FRAME SILENCER]

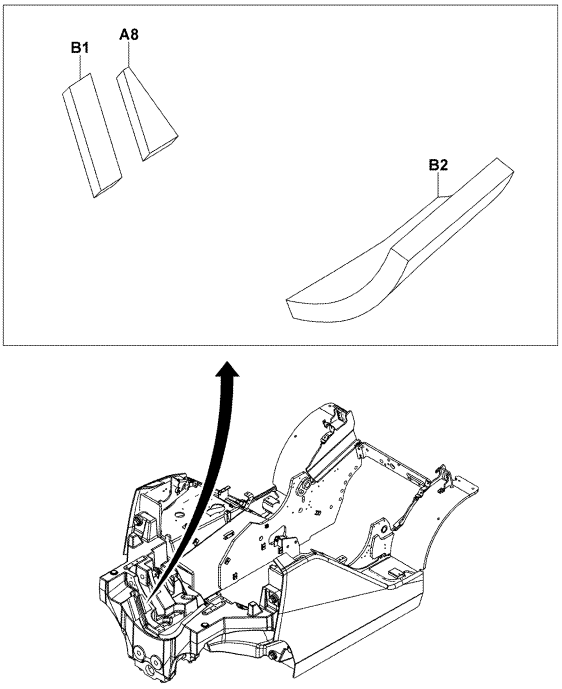

5101-815

5101-815_

60,70,80 (EEC SPEC, LOW NOISE) [RR FRAME SILENCER]

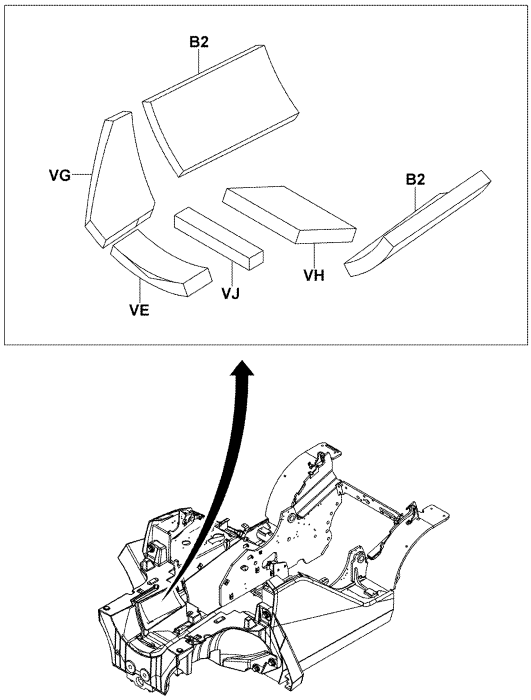

5101-816

5101-816_

5101	FRAME & WEIGHT CADRE & POIDS	RAHMEN & GEGENGEWICHT BASTIDOR Y CONTRAPESO

35,40 (EEC SPEC, LOW NOISE) [WEIGHT SILENCER]

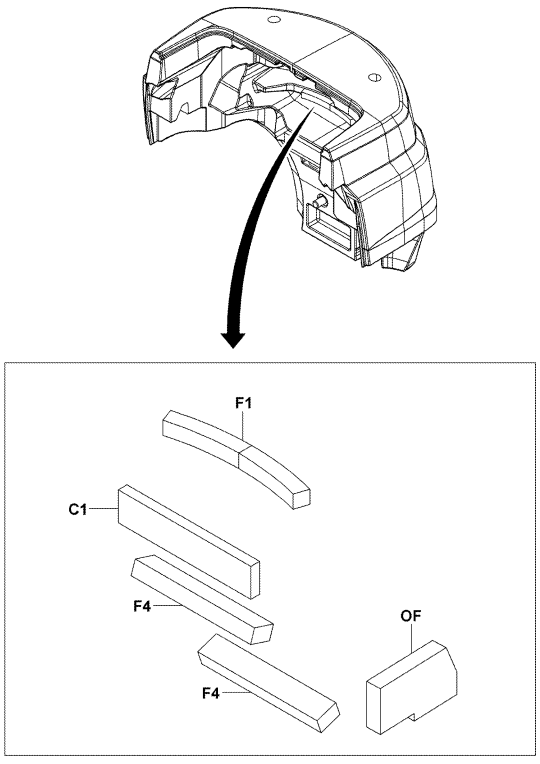

5101-817

5101-817_

45,50 (EEC SPEC, LOW NOISE) [WEIGHT SILENCER]

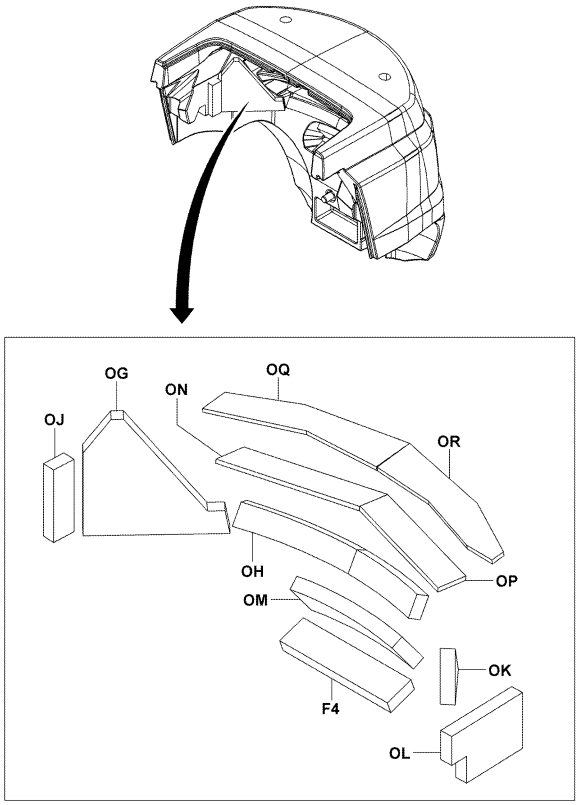

5101-818

5101-818_

60,70,80 (EEC SPEC, LOW NOISE) [WEIGHT SILENCER]

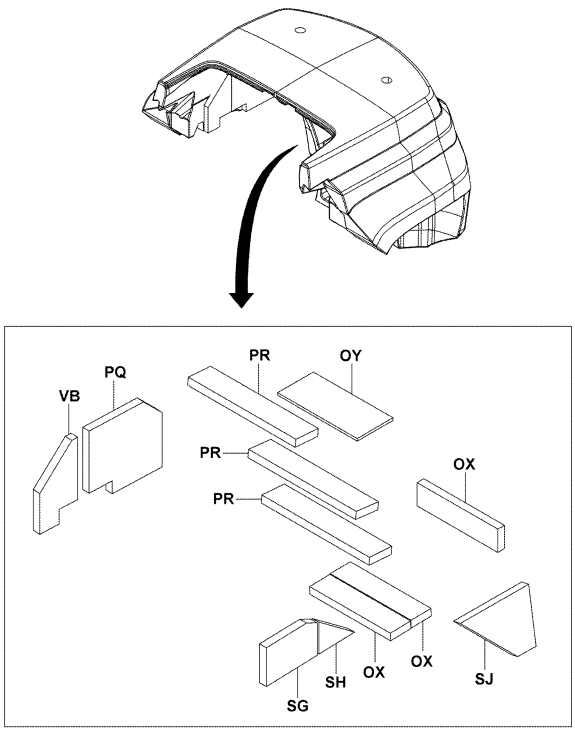

5101-819

5101-819_

1FS,1KD (DELUXE CABIN) [WEIGHT SILENCER]

P35-40

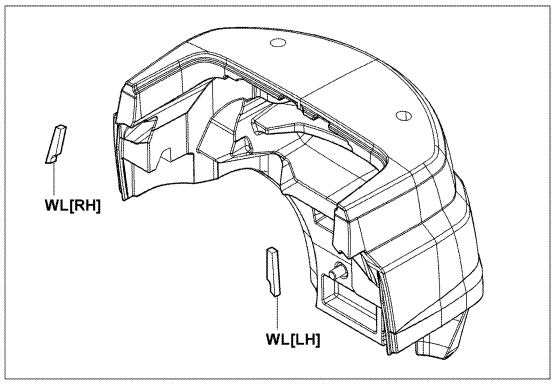

P45-80

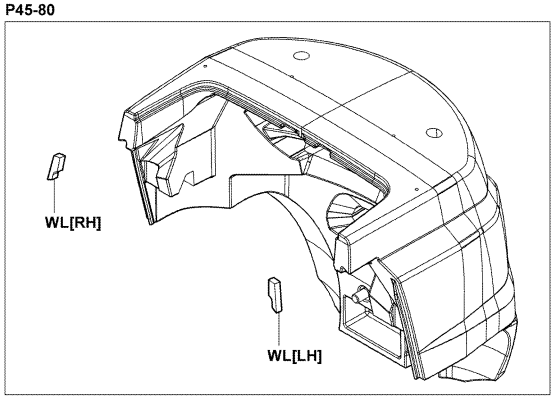

5101-900

5101-900_

5101	FRAME & WEIGHT CADRE & POIDS	RAHMEN & GEGENGEWICHT BASTIDOR Y CONTRAPESO

45,50 (EEC SPEC, LOW NOISE) [FAN PLATE SILENCER]

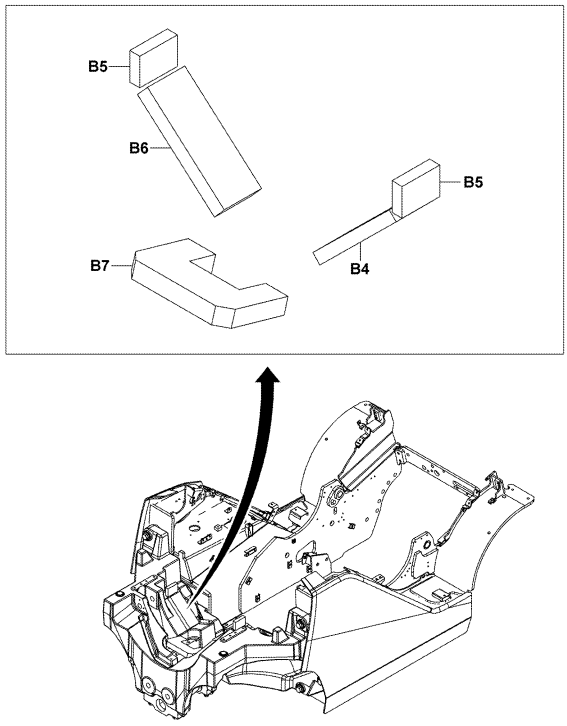

5101-820

5101-820_

*** [BRACKET RR AXLE]**

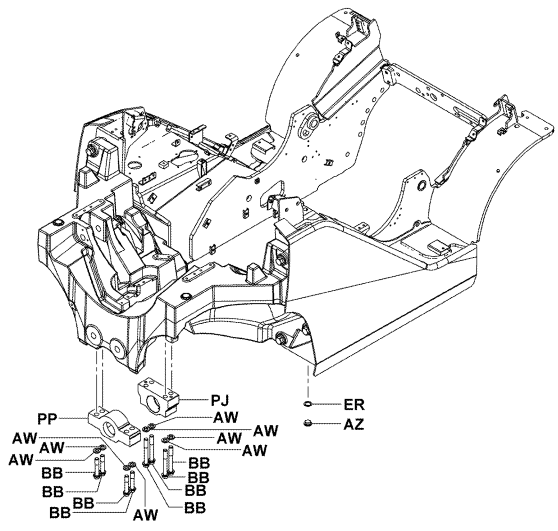

5101-821

5101-821_

35,40 [FENDER]

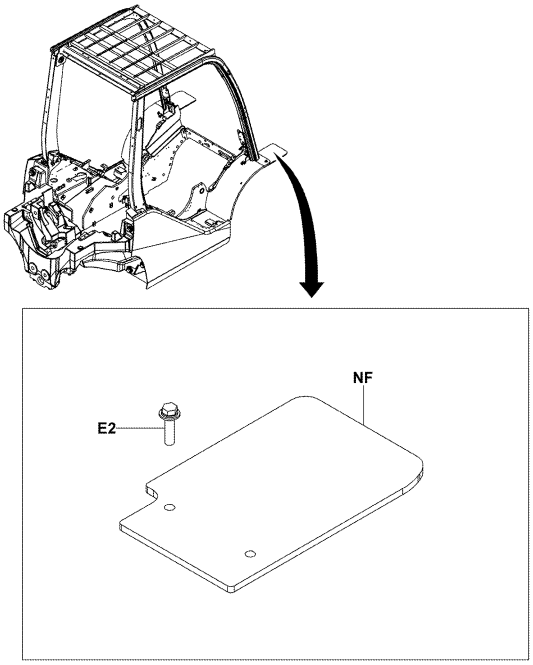

5101-822

5101-822_

45,50 [FENDER]

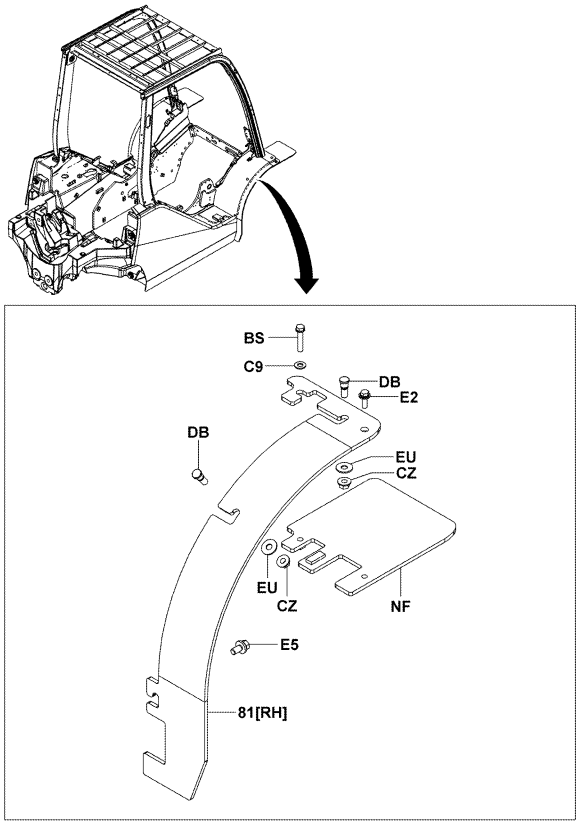

5101-823A

5101-823A

60,70,80 [FENDER]

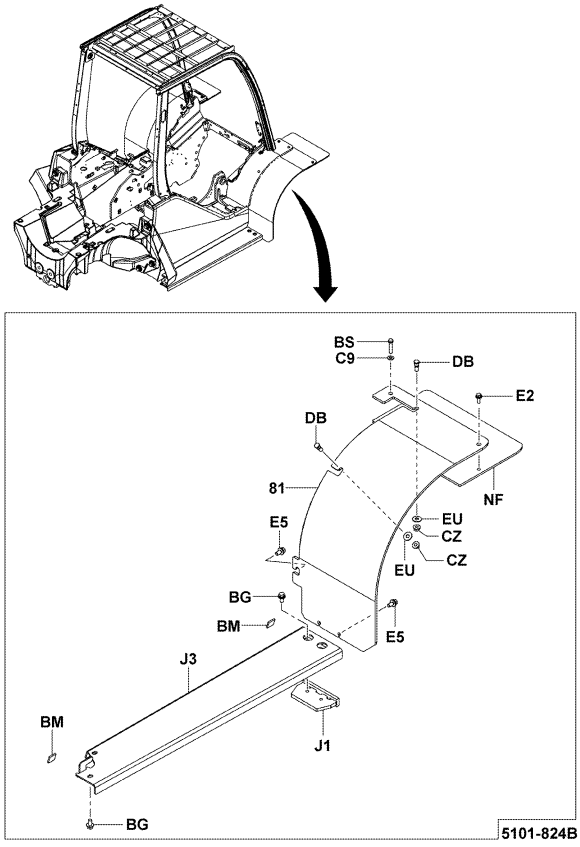

5101-824B

5101-824B

35,40 (STD DOUBLE) [FENDER]

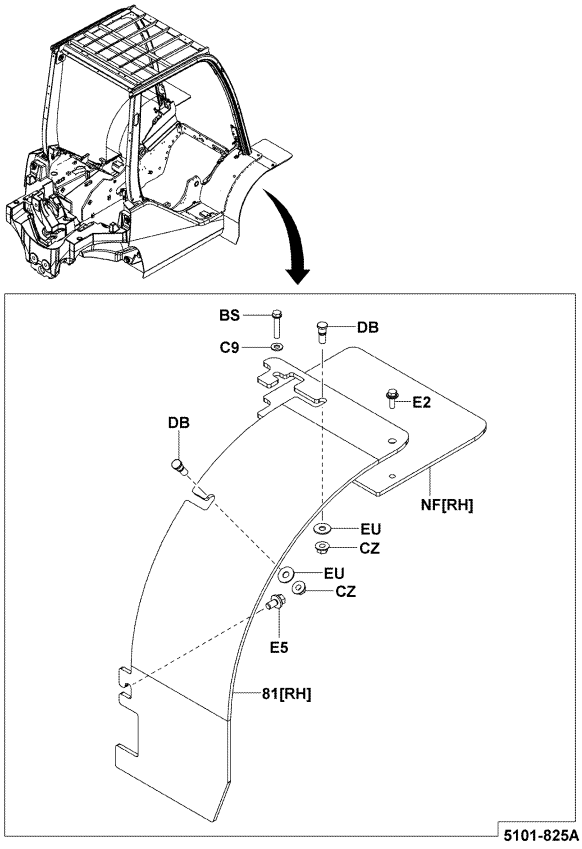

5101-825A

5101-825A

45,50 (SPL DOUBLE) [FENDER]

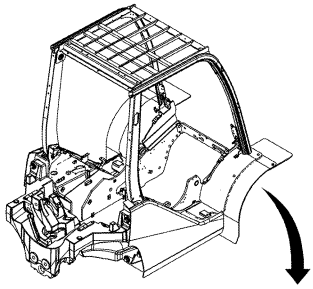

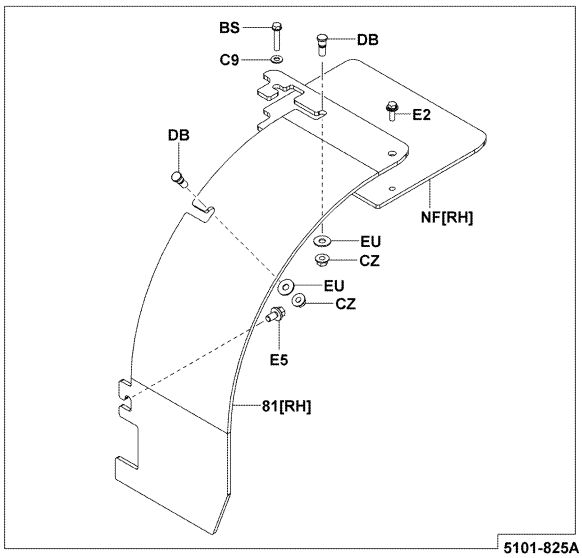

5101-825A

5101-825A

35,40 (FR MUD GUARD) [FENDER]

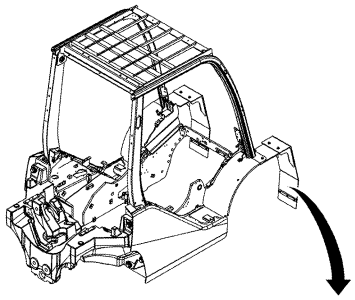

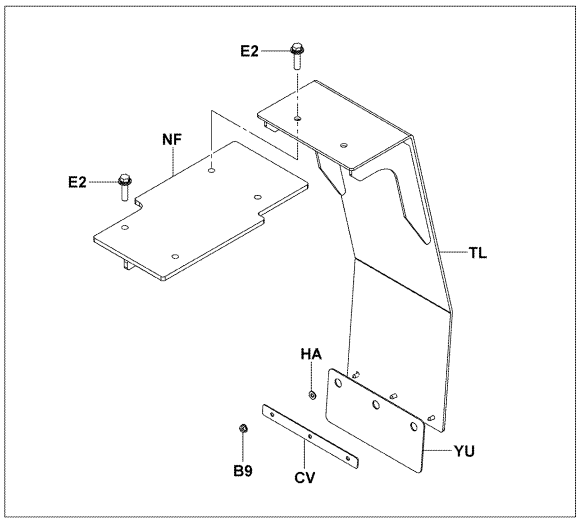

5101-826

5101-826_

45,50 (FR MUD GUARD) [FENDER]

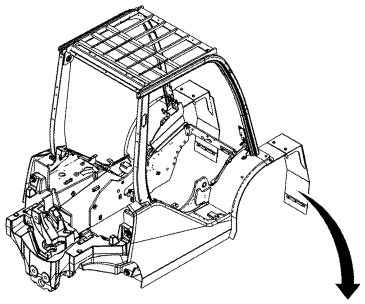

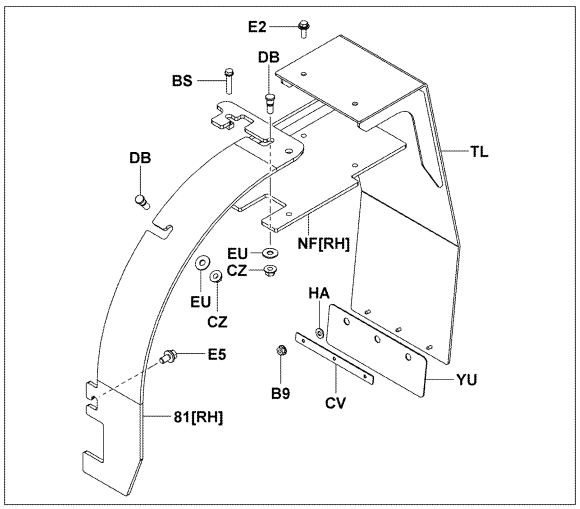

5101-827B

5101-827B

*** [STEP RH]**

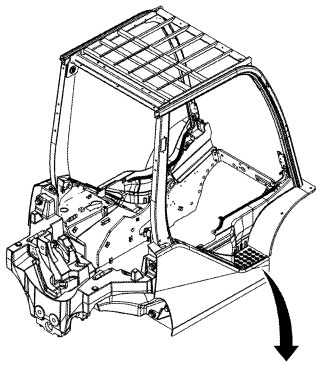

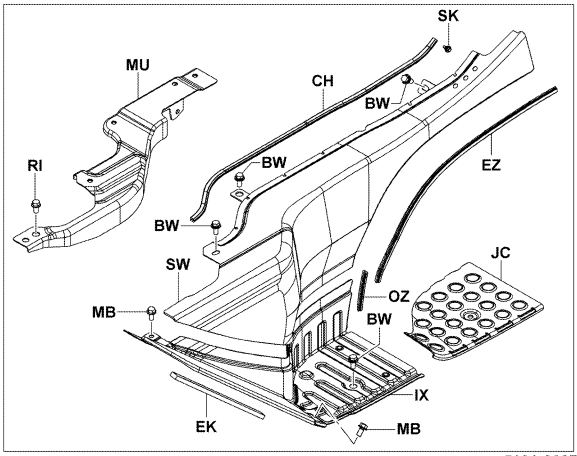

5101-828B

5101-828B

*** [STEP LH]**

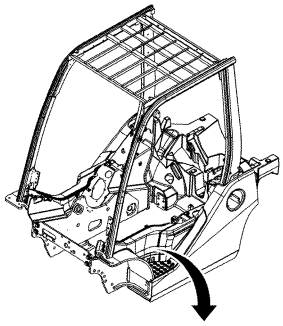

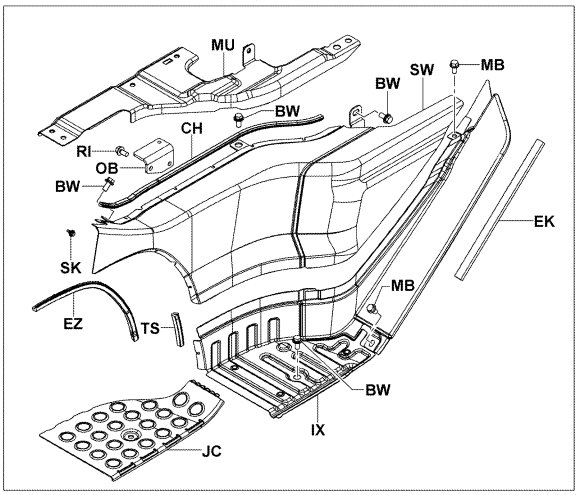

5101-829A

5101-829A

14Z (DPF-2) [STEP RH]

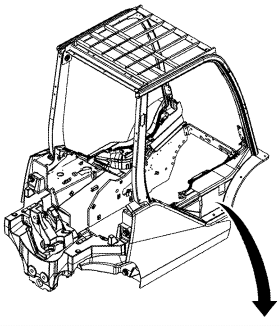

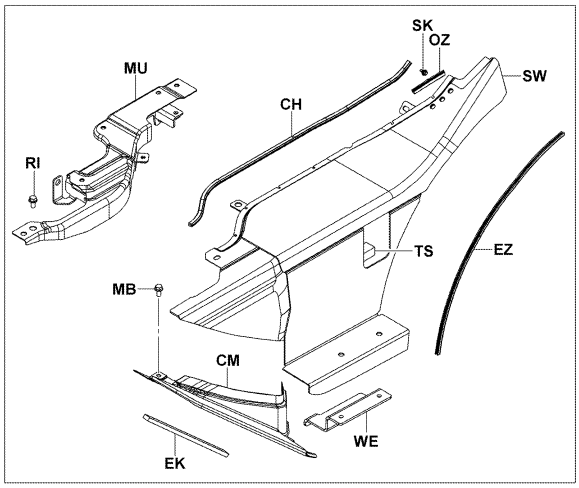

5101-830

5101-830_

14Z (DPF-2) [STEP LH]

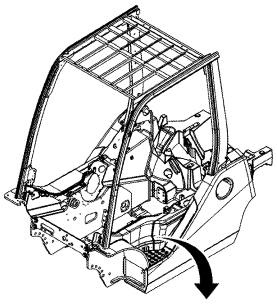

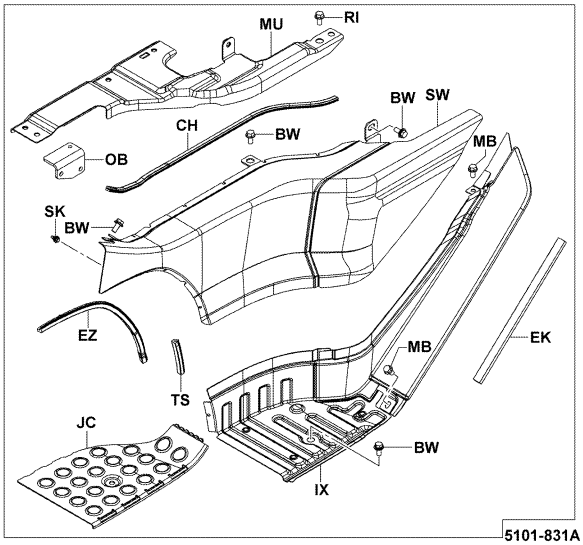

5101-831A

5101-831A

*** (HEATER..S-CABIN W/HEAT, FR GLASS WP&WS, F&R GLASS WIPER,**

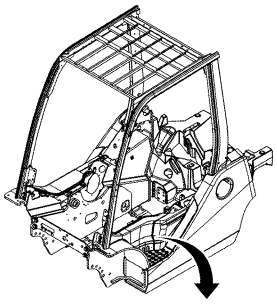

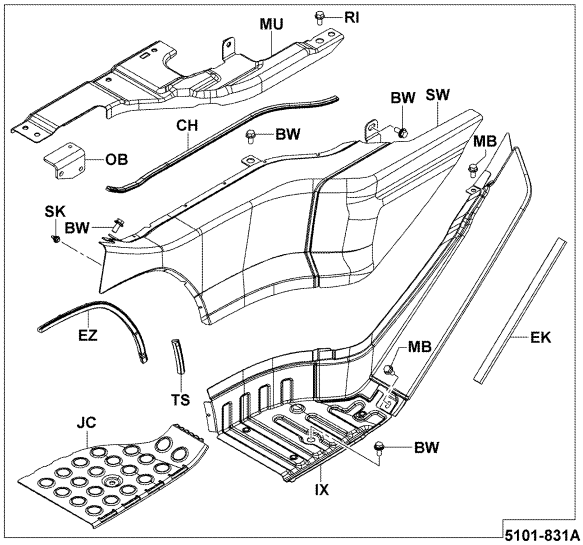

5101-831A

5101-831A

5101	FRAME & WEIGHT CADRE & POIDS	RAHMEN & GEGENGEWICHT BASTIDOR Y CONTRAPESO

*** (HI-WATT HEATER..S-CABIN W/HEAT, FR GLASS WP&WS, F&R GLASS**

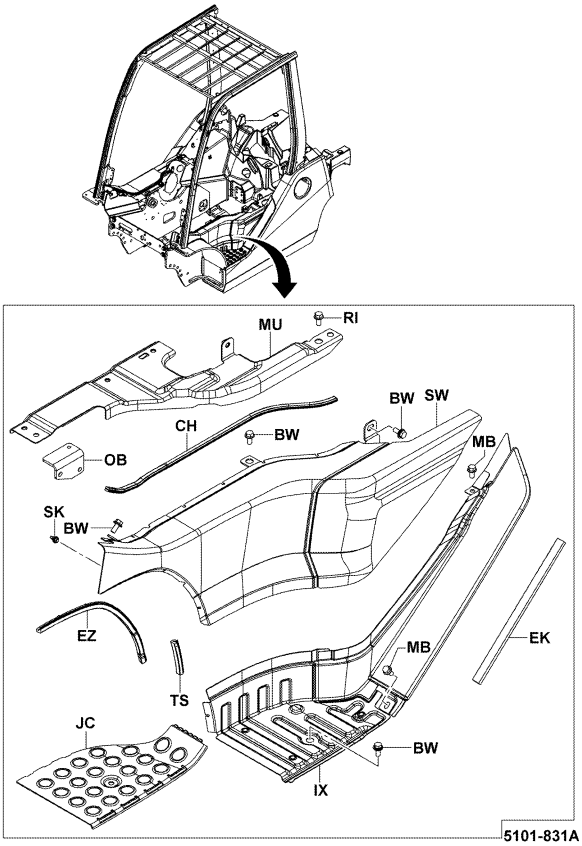

5101-831A

5101-831A

*** (HEATER..S-CABIN W/HEAT, FR GLASS WP&WS, F&R GLASS WIPER,**

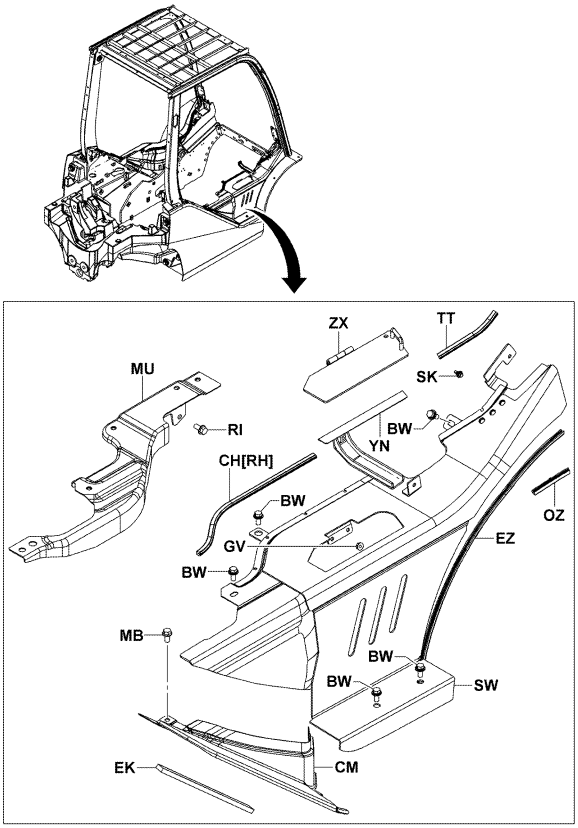

5101-832A

5101-832A

5101	FRAME & WEIGHT CADRE & POIDS	RAHMEN & GEGENGEWICHT BASTIDOR Y CONTRAPESO

*** (HI-WATT HEATER..S-CABIN W/HEAT, FR GLASS WP&WS, F&R GLASS**

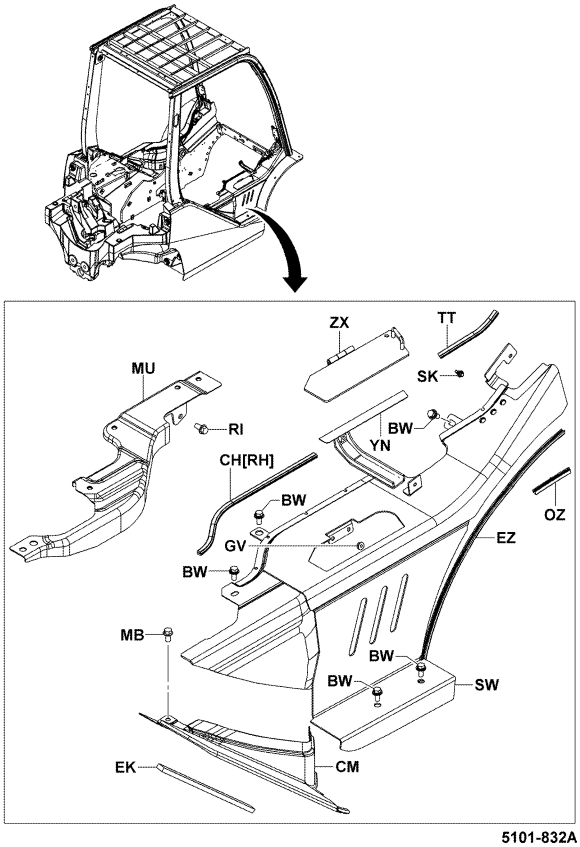

5101-832A

5101-832A

*** (HEATER, HI-WATT HEATER) [STEP RH]**

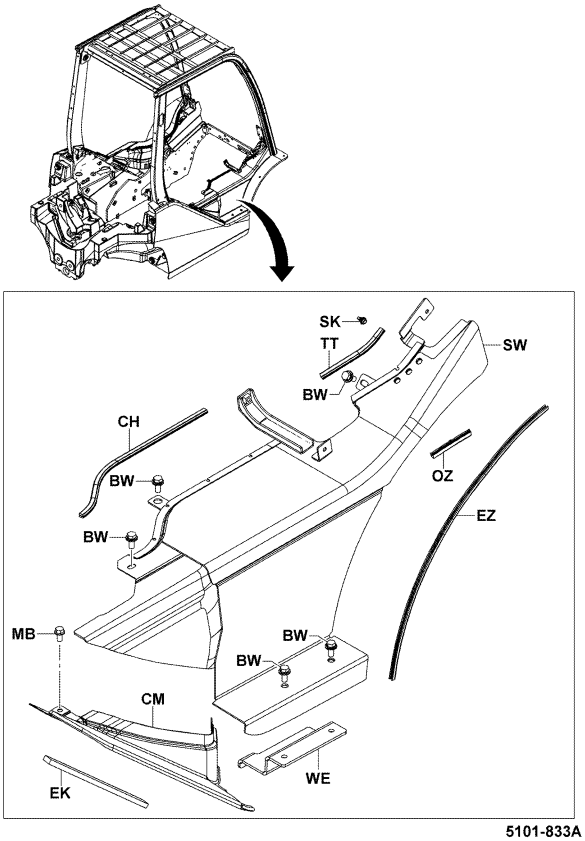

5101-833A

5101-833A

*** (HEATER, HI-WATT HEATER) [STEP LH]**

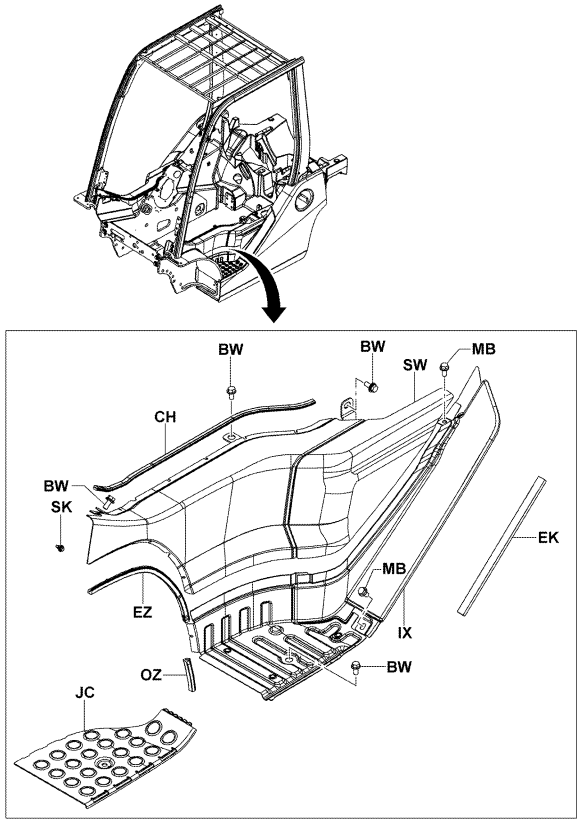

5101-834A

5101-834A

*** (S-CABIN W/HEAT, F&R GLASS WIPER, HALF CABIN) [STEP RH]**

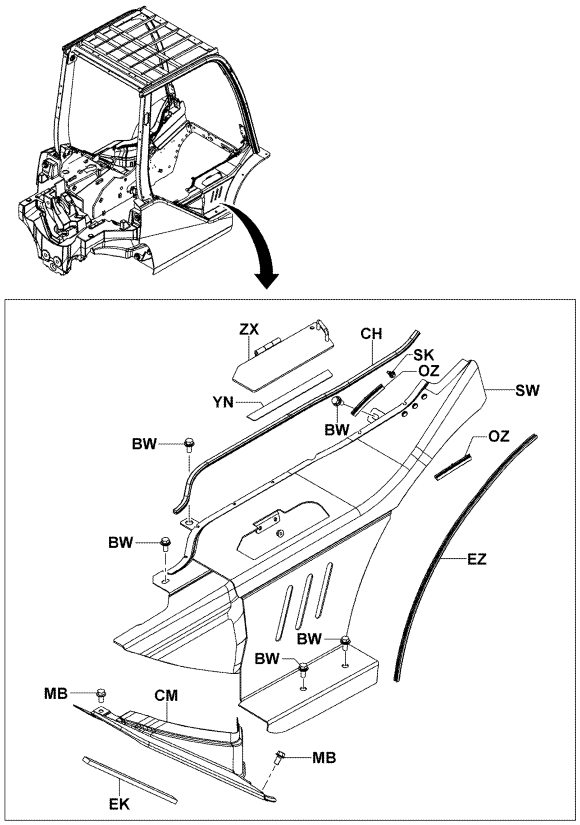

5101-835A

5101-835A

*** (S-CABIN W/HEAT, F&R GLASS WIPER, HALF CABIN) [STEP LH]**

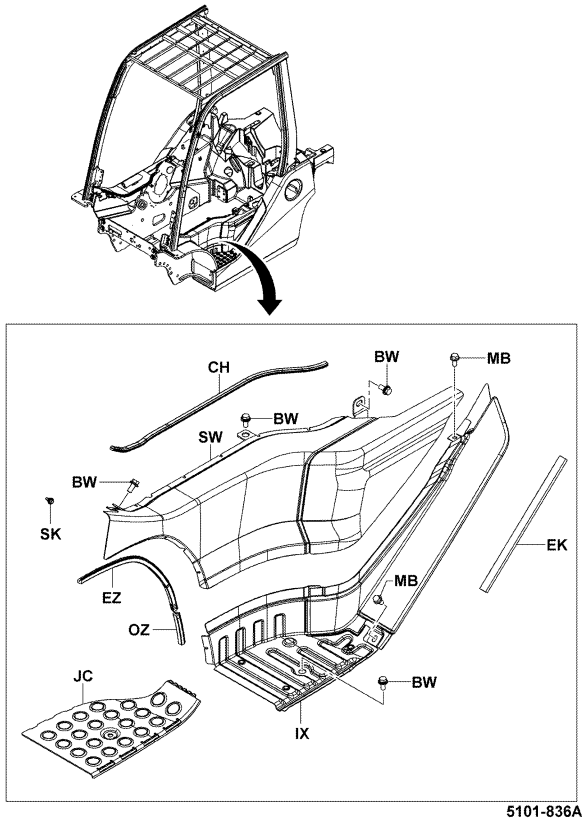

5101-836A

5101-836A

1FS,1KD (DELUXE CABIN) [STEP RH]

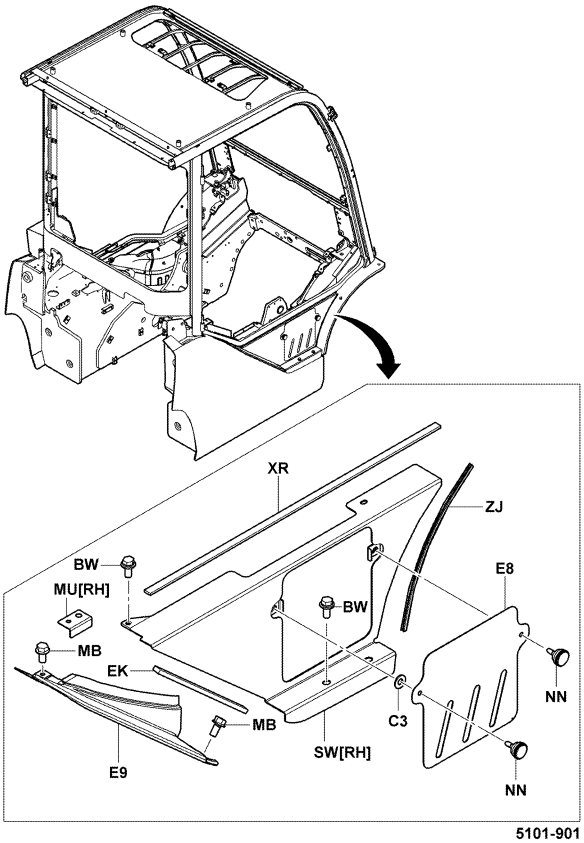

5101-901

5101-901_

1FS,1KD (DELUXE CABIN) [STEP LH]

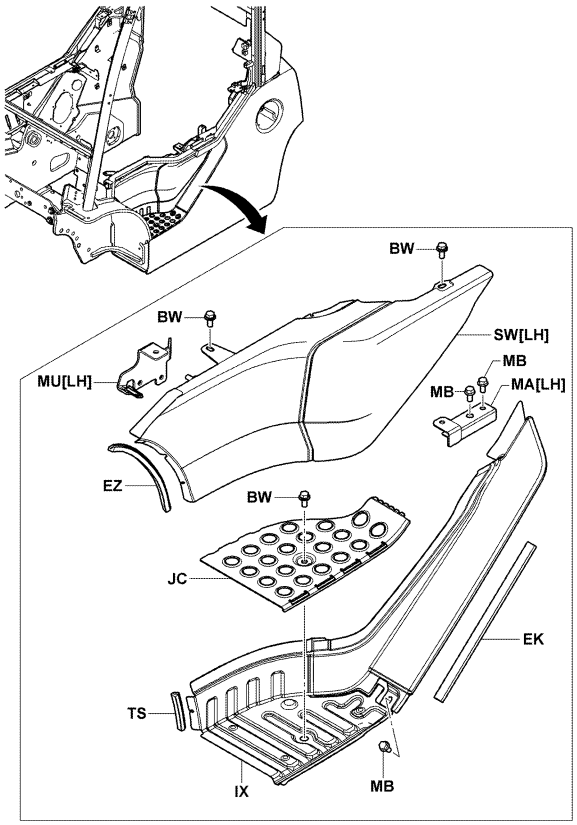

5101-902A

5101-902A

1FS,1KD (DELUXE CABIN) [RADIATOR COVER RR]

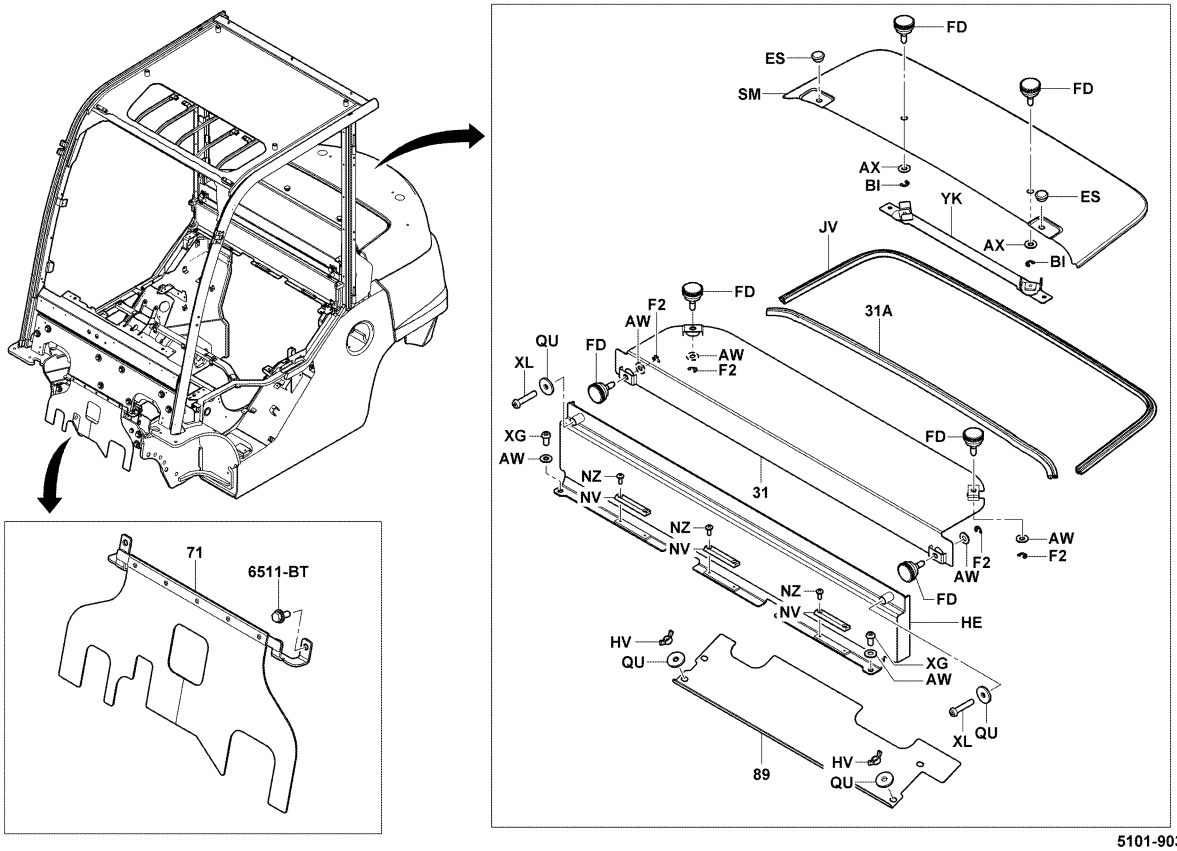

5101-903A

5101-903A

5101	FRAME & WEIGHT CADRE & POIDS	RAHMEN & GEGENGEWICHT BASTIDOR Y CONTRAPESO

PART NAME CODE	PART NAME	QTY
5101-30	**DRAWBAR SUB-ASSY** SOUS-ENS. DE BARRE D'ATTELAGE ZUGSTANGEN-TEILGRUPPE SUBCONJUNTO DE BARRA DE TRACCION	1
5101-31	**COVER SUB-ASSY, RADIATOR** SOUS-ENS. DE COUVERCLE DECKEL-TEILGRUPPE SUBCONJUNTO DE CUBIERTA	1
5101-31A	**SEAL, RADIATOR COVER** JOINT ABDICHTUNG SELLO	1
5101-31B	**SEAL, RADIATOR COVER** JOINT ABDICHTUNG SELLO	1- 2
5101-71	**COVER SUB-ASSY, FRONT** SOUS-ENS. DE COUVERCLE DECKEL-TEILGRUPPE SUBCONJUNTO DE CUBIERTA	1
5101-81	**GUARD, MUD** PROTECTEUR SCHUTZBLECH PROTECTOR	1
5101-89	**PLATE, RADIATOR** PLAQUE PLATTE PLACA	1
5101-A1	**SILENCER** ISOLEMENT ACOUSTIQUE AKUSTISCHE ISOLATION AISLAMIENTO ACUSTICO	1- 2
5101-A2	**SILENCER** ISOLEMENT ACOUSTIQUE AKUSTISCHE ISOLATION AISLAMIENTO ACUSTICO	2
5101-A3	**SILENCER** ISOLEMENT ACOUSTIQUE AKUSTISCHE ISOLATION AISLAMIENTO ACUSTICO	1
5101-A4	**SILENCER** ISOLEMENT ACOUSTIQUE AKUSTISCHE ISOLATION AISLAMIENTO ACUSTICO	1
5101-A5	**SILENCER** ISOLEMENT ACOUSTIQUE AKUSTISCHE ISOLATION AISLAMIENTO ACUSTICO	1
5101-A6	**SILENCER** ISOLEMENT ACOUSTIQUE AKUSTISCHE ISOLATION AISLAMIENTO ACUSTICO	1
5101-A7	**SILENCER** ISOLEMENT ACOUSTIQUE AKUSTISCHE ISOLATION AISLAMIENTO ACUSTICO	1
5101-A8	**SILENCER** ISOLEMENT ACOUSTIQUE AKUSTISCHE ISOLATION AISLAMIENTO ACUSTICO	1
5101-A9	**SILENCER** ISOLEMENT ACOUSTIQUE AKUSTISCHE ISOLATION AISLAMIENTO ACUSTICO	1
5101-AB	**BOLT** BOULON SCHRAUBE PERNO	2- 7
5101-AF	**BOLT** BOULON SCHRAUBE PERNO	2
5101-AG	**WASHER, PLATE** RODELLE UNTERLEGSCHEIBE ARANDELA	2
5101-AI	**SPONGE** EPONGE SCHWAMM ESPONJA	2

5101	FRAME & WEIGHT CADRE & POIDS	RAHMEN & GEGENGEWICHT BASTIDOR Y CONTRAPESO

PART NAME CODE	PART NAME	QTY
5101-AM	**WASHER, PLATE** RODELLE UNTERLEGSCHEIBE ARANDELA	2- 6
5101-AU	**COVER SUB-ASSY, UNDER** SOUS-ENS. DE COUVERCLE DECKEL-TEILGRUPPE SUBCONJUNTO DE CUBIERTA	1
5101-AW	**WASHER, PLATE** RODELLE UNTERLEGSCHEIBE ARANDELA	2- 6
5101-AX	**WASHER, PLATE** RODELLE UNTERLEGSCHEIBE ARANDELA	2
5101-AZ	**PLUG** BOUCHON STOPFEN TAPON	1
5101-B1	**SILENCER** ISOLEMENT ACOUSTIQUE AKUSTISCHE ISOLATION AISLAMIENTO ACUSTICO	1
5101-B2	**SILENCER** ISOLEMENT ACOUSTIQUE AKUSTISCHE ISOLATION AISLAMIENTO ACUSTICO	1- 2
5101-B3	**SILENCER** ISOLEMENT ACOUSTIQUE AKUSTISCHE ISOLATION AISLAMIENTO ACUSTICO	1
5101-B4	**SILENCER** ISOLEMENT ACOUSTIQUE AKUSTISCHE ISOLATION AISLAMIENTO ACUSTICO	1
5101-B5	**SILENCER** ISOLEMENT ACOUSTIQUE AKUSTISCHE ISOLATION AISLAMIENTO ACUSTICO	2
5101-B6	**SILENCER** ISOLEMENT ACOUSTIQUE AKUSTISCHE ISOLATION AISLAMIENTO ACUSTICO	1
5101-B7	**SILENCER** ISOLEMENT ACOUSTIQUE AKUSTISCHE ISOLATION AISLAMIENTO ACUSTICO	1
5101-B9	**NUT** ECROU MUTTER TUERCA	6
5101-BB	**BOLT** BOULON SCHRAUBE PERNO	4
5101-BC	**BOLT** BOULON SCHRAUBE PERNO	4
5101-BG	**BOLT** BOULON SCHRAUBE PERNO	8
5101-BI	**RING, E** ANNEAU RING ANILLO	2
5101-BM	**CUSHION** COUSSIN POLSTER ALMOHADILLA	4
5101-BS	**BOLT** BOULON SCHRAUBE PERNO	2
5101-BW	**BOLT** BOULON SCHRAUBE PERNO	7- 9

5101 FRAME & WEIGHT / CADRE & POIDS / RAHMEN & GEGENGEWICHT / BASTIDOR Y CONTRAPESO

PART NAME CODE	PART NAME	QTY
5101-C1	**SILENCER** ISOLEMENT ACOUSTIQUE AKUSTISCHE ISOLATION AISLAMIENTO ACUSTICO	1
5101-C3	**WASHER, PLATE** RODELLE UNTERLEGSCHEIBE ARANDELA	2
5101-C9	**WASHER** RODELLE UNTERLEGSCHEIBE ARANDELA	2
5101-CB	**COVER, UNDER, REAR** COUVERCLE DECKEL CUBIERTA	1
5101-CH	**RUBBER** CAOUTCHOUC GUMMI GOMA	1- 2
5101-CM	**COVER** COUVERCLE DECKEL CUBIERTA	1
5101-CV	**PLATE** PLAQUE PLATTE PLACA	2
5101-CZ	**NUT** ECROU MUTTER TUERCA	4
5101-D6	**RING, E** ANNEAU RING ANILLO	2
5101-DB	**BOLT** BOULON SCHRAUBE PERNO	4
5101-E2	**BOLT** BOULON SCHRAUBE PERNO	2- 8
5101-E5	**BOLT** BOULON SCHRAUBE PERNO	2- 6
5101-E8	**COVER** COUVERCLE DECKEL CUBIERTA	1
5101-E9	**COVER** COUVERCLE DECKEL CUBIERTA	1
5101-EC	**CAP** CAPUCHON KAPPE TAPA	2
5101-EK	**RUBBER** CAOUTCHOUC GUMMI GOMA	2
5101-ER	**GASKET** JOINT DICHTUNG EMPAQUETADURA	1
5101-ES	**PLUG** BOUCHON STOPFEN TAPON	1- 2
5101-EU	**WASHER, PLATE** RODELLE UNTERLEGSCHEIBE ARANDELA	4
5101-EZ	**RUBBER** CAOUTCHOUC GUMMI GOMA	1- 2

5101 FRAME & WEIGHT / CADRE & POIDS / RAHMEN & GEGENGEWICHT / BASTIDOR Y CONTRAPESO

PART NAME CODE	PART NAME	QTY
5101-F1	**SILENCER** ISOLEMENT ACOUSTIQUE AKUSTISCHE ISOLATION AISLAMIENTO ACUSTICO	1
5101-F2	**RING, E** ANNEAU RING ANILLO	2- 4
5101-F4	**SILENCER** ISOLEMENT ACOUSTIQUE AKUSTISCHE ISOLATION AISLAMIENTO ACUSTICO	1- 2
5101-FD	**KNOB** BOULE KNOPF MANDO	2- 4
5101-FR	**SPONGE** EPONGE SCHWAMM ESPONJA	1
5101-GV	**NUT** ECROU MUTTER TUERCA	2
5101-HA	**WASHER, PLATE** RODELLE UNTERLEGSCHEIBE ARANDELA	6
5101-HE	**COVER SUB-ASSY, LOWER** SOUS-ENS. DE COUVERCLE DECKEL-TEILGRUPPE SUBCONJUNTO DE CUBIERTA	1
5101-HV	**NUT, WING** ECROU MUTTER TUERCA	4
5101-IX	**STEP SUB-ASSY** SOUS-ENS. DE MARCHE STUFEN-TEILGRUPPE SUBCONJUNTO DE PASO	1
5101-J1	**BRACKET SUB-ASSY** SOUS-ENS. DE SUPPORT TRAGER-TEILGRUPPE SUBCONJUNTO DE LA SOPORTE	2
5101-J2	**BOLT** BOULON SCHRAUBE PERNO	8
5101-J3	**STEP SUB-ASSY** SOUS-ENS. DE MARCHE STUFEN-TEILGRUPPE SUBCONJUNTO DE PASO	1
5101-JC	**STEP** MARCHE STUFE PASO	1
5101-JV	**SEAL** JOINT ABDICHTUNG SELLO	1- 2
5101-LK	**CLIP** AGRAFE CLIP FIJADOR	4-10
5101-MA	**BRACKET SUB-ASSY** SOUS-ENS. DE SUPPORT TRAGER-TEILGRUPPE SUBCONJUNTO DE LA SOPORTE	1
5101-MB	**BOLT** BOULON SCHRAUBE PERNO	3- 5
5101-MU	**BRACKET SUB-ASSY** SOUS-ENS. DE SUPPORT TRAGER-TEILGRUPPE SUBCONJUNTO DE LA SOPORTE	1
5101-MY	**SEAL** JOINT ABDICHTUNG SELLO	1- 2

5101	FRAME & WEIGHT CADRE & POIDS	RAHMEN & GEGENGEWICHT BASTIDOR Y CONTRAPESO

PART NAME CODE	PART NAME	QTY
5101-MZ	**SEAL** JOINT ABDICHTUNG SELLO	2
5101-NF	**PLATE SUB-ASSY** SOUS-ENS. DE PLAQUE PLATTEN-TEILGRUPPE SUBCONJUNTO DE PLACA	1
5101-NN	**KNOB** BOULE KNOPF MANDO	2
5101-NV	**PAD** TAMPON KLOTZ ALMOHADILLA	3
5101-NZ	**SCREW** VIS SCHRAUBE TORNILLO	6
5101-OB	**BRACKET** SUPPORT TRAGER SOPORTE	1
5101-OD	**SILENCER** ISOLEMENT ACOUSTIQUE AKUSTISCHE ISOLATION AISLAMIENTO ACUSTICO	1
5101-OE	**SILENCER** ISOLEMENT ACOUSTIQUE AKUSTISCHE ISOLATION AISLAMIENTO ACUSTICO	1- 2
5101-OF	**SILENCER** ISOLEMENT ACOUSTIQUE AKUSTISCHE ISOLATION AISLAMIENTO ACUSTICO	1
5101-OG	**SILENCER** ISOLEMENT ACOUSTIQUE AKUSTISCHE ISOLATION AISLAMIENTO ACUSTICO	1
5101-OH	**SILENCER** ISOLEMENT ACOUSTIQUE AKUSTISCHE ISOLATION AISLAMIENTO ACUSTICO	1
5101-OJ	**SILENCER** ISOLEMENT ACOUSTIQUE AKUSTISCHE ISOLATION AISLAMIENTO ACUSTICO	1
5101-OK	**SILENCER** ISOLEMENT ACOUSTIQUE AKUSTISCHE ISOLATION AISLAMIENTO ACUSTICO	1
5101-OL	**SILENCER** ISOLEMENT ACOUSTIQUE AKUSTISCHE ISOLATION AISLAMIENTO ACUSTICO	1
5101-OM	**SILENCER** ISOLEMENT ACOUSTIQUE AKUSTISCHE ISOLATION AISLAMIENTO ACUSTICO	1
5101-ON	**SILENCER** ISOLEMENT ACOUSTIQUE AKUSTISCHE ISOLATION AISLAMIENTO ACUSTICO	1
5101-OP	**SILENCER** ISOLEMENT ACOUSTIQUE AKUSTISCHE ISOLATION AISLAMIENTO ACUSTICO	1
5101-OQ	**SILENCER** ISOLEMENT ACOUSTIQUE AKUSTISCHE ISOLATION AISLAMIENTO ACUSTICO	1
5101-OR	**SILENCER** ISOLEMENT ACOUSTIQUE AKUSTISCHE ISOLATION AISLAMIENTO ACUSTICO	1
5101-OX	**SILENCER** ISOLEMENT ACOUSTIQUE AKUSTISCHE ISOLATION AISLAMIENTO ACUSTICO	3

5101	FRAME & WEIGHT CADRE & POIDS	RAHMEN & GEGENGEWICHT BASTIDOR Y CONTRAPESO

PART NAME CODE	PART NAME	QTY
5101-OY	**SILENCER** ISOLEMENT ACOUSTIQUE AKUSTISCHE ISOLATION AISLAMIENTO ACUSTICO	1
5101-OZ	**RUBBER** CAOUTCHOUC GUMMI GOMA	2- 3
5101-PJ	**BRACKET** SUPPORT TRAGER SOPORTE	1
5101-PP	**BRACKET** SUPPORT TRAGER SOPORTE	1
5101-PQ	**SILENCER** ISOLEMENT ACOUSTIQUE AKUSTISCHE ISOLATION AISLAMIENTO ACUSTICO	1
5101-PR	**SILENCER** ISOLEMENT ACOUSTIQUE AKUSTISCHE ISOLATION AISLAMIENTO ACUSTICO	3
5101-QU	**WASHER, PLATE** RODELLE UNTERLEGSCHEIBE ARANDELA	2- 4
5101-RI	**BOLT** BOULON SCHRAUBE PERNO	7- 8
5101-SG	**SILENCER** ISOLEMENT ACOUSTIQUE AKUSTISCHE ISOLATION AISLAMIENTO ACUSTICO	1
5101-SH	**SILENCER** ISOLEMENT ACOUSTIQUE AKUSTISCHE ISOLATION AISLAMIENTO ACUSTICO	1
5101-SJ	**SILENCER** ISOLEMENT ACOUSTIQUE AKUSTISCHE ISOLATION AISLAMIENTO ACUSTICO	1
5101-SK	**CLIP** AGRAFE CLIP FIJADOR	2
5101-SM	**COVER, REAR** COUVERCLE DECKEL CUBIERTA	1
5101-SW	**STEP SUB-ASSY** SOUS-ENS. DE MARCHE STUFEN-TEILGRUPPE SUBCONJUNTO DE PASO	1
5101-TL	**GUARD SUB-ASSY, MUD, FR** SOUS-ENS. DE PROTECTEUR SCHUTZBLECH-TEILGRUPPE SUBCONJUNTO DE PROTECTOR	1- 2
5101-TS	**RUBBER** CAOUTCHOUC GUMMI GOMA	1
5101-TT	**RUBBER** CAOUTCHOUC GUMMI GOMA	1
5101-UG	**BRACKET SUB-ASSY** SOUS-ENS. DE SUPPORT TRAGER-TEILGRUPPE SUBCONJUNTO DE LA SOPORTE	1
5101-VB	**SILENCER** ISOLEMENT ACOUSTIQUE AKUSTISCHE ISOLATION AISLAMIENTO ACUSTICO	1
5101-VE	**SILENCER** ISOLEMENT ACOUSTIQUE AKUSTISCHE ISOLATION AISLAMIENTO ACUSTICO	3

5101	FRAME & WEIGHT CADRE & POIDS	RAHMEN & GEGENGEWICHT BASTIDOR Y CONTRAPESO

PART NAME CODE	PART NAME	QTY
5101-VG	**SILENCER** ISOLEMENT ACOUSTIQUE AKUSTISCHE ISOLATION AISLAMIENTO ACUSTICO	1
5101-VH	**SILENCER** ISOLEMENT ACOUSTIQUE AKUSTISCHE ISOLATION AISLAMIENTO ACUSTICO	1
5101-VJ	**SILENCER** ISOLEMENT ACOUSTIQUE AKUSTISCHE ISOLATION AISLAMIENTO ACUSTICO	1
5101-WE	**BRACKET SUB-ASSY** SOUS-ENS. DE SUPPORT TRAGER-TEILGRUPPE SUBCONJUNTO DE LA SOPORTE	1
5101-WL	**SPONGE** EPONGE SCHWAMM ESPONJA	1
5101-XG	**SCREW** VIS SCHRAUBE TORNILLO	2
5101-XL	**SCREW** VIS SCHRAUBE TORNILLO	2
5101-XR	**SPONGE** EPONGE SCHWAMM ESPONJA	1
5101-YK	**BRACKET SUB-ASSY** SOUS-ENS. DE SUPPORT TRAGER-TEILGRUPPE SUBCONJUNTO DE LA SOPORTE	1
5101-YN	**RUBBER** CAOUTCHOUC GUMMI GOMA	1
5101-YU	**SHEET** TOLE VENTILSITZ LAMINA	2
5101-ZJ	**TRIM** GARNITURE ZIERSTREIFEN GUARNICION	1
5101-ZX	**COVER** COUVERCLE DECKEL CUBIERTA	1

5101	FRAME & WEIGHT CADRE & POIDS	RAHMEN & GEGENGEWICHT BASTIDOR Y CONTRAPESO

PART NAME CODE	PART NAME	QTY

*

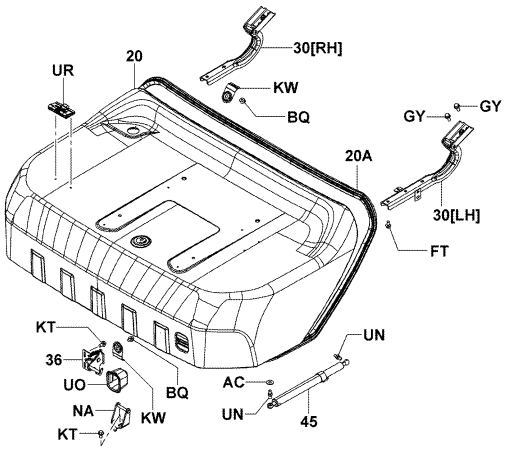

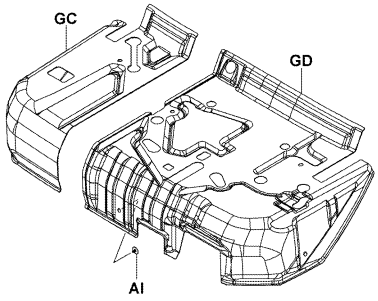

5201-418

5201-418_

(DOCUMENT BOX, MINI LEVER, JOY STICK)

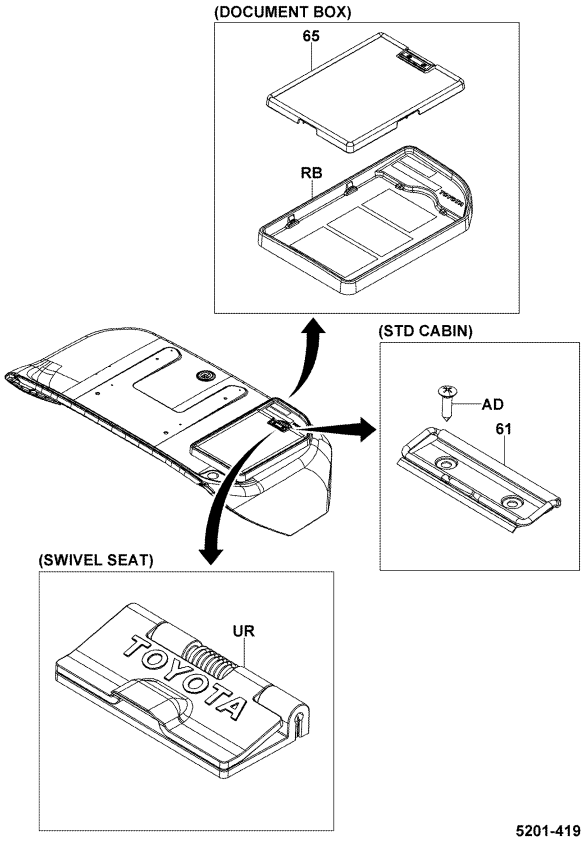

5201-419

5201-419_

5201	HOOD & HINGE CAPOT & CHARNIERE	HAUBE & SCHARNIER CAPO Y BISAGRA

(S-CABIN W/HEAT)

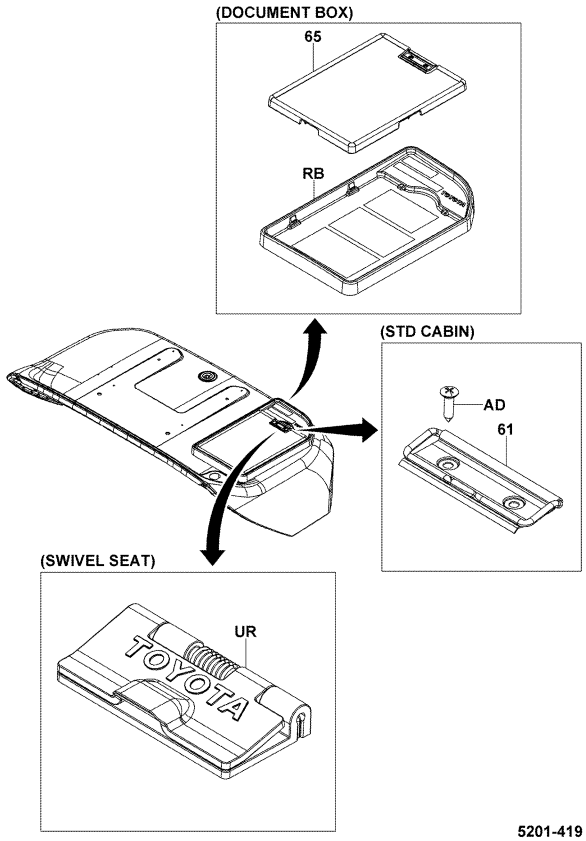

5201-419

5201-419_

(SWIVEL SEAT)

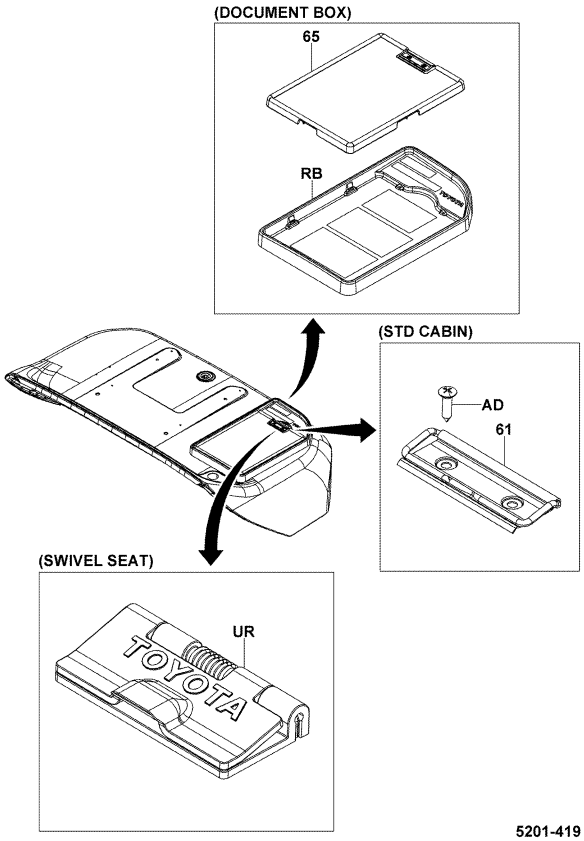

5201-419

5201-419_

5201	HOOD & HINGE CAPOT & CHARNIERE	HAUBE & SCHARNIER CAPO Y BISAGRA

(DELUXE CABIN) [SILENCER, 1/2]

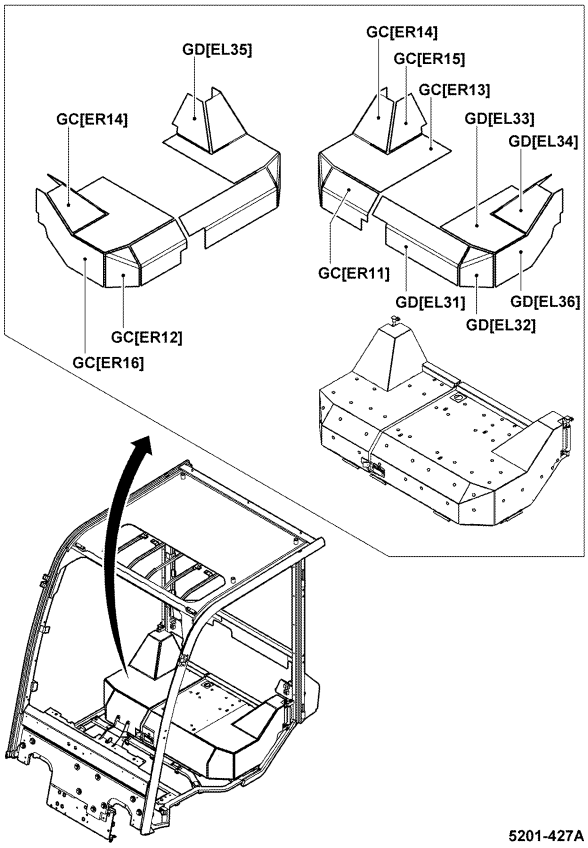

5201-427A

5201-427A

(DELUXE CABIN) [SILENCER, 2/2]

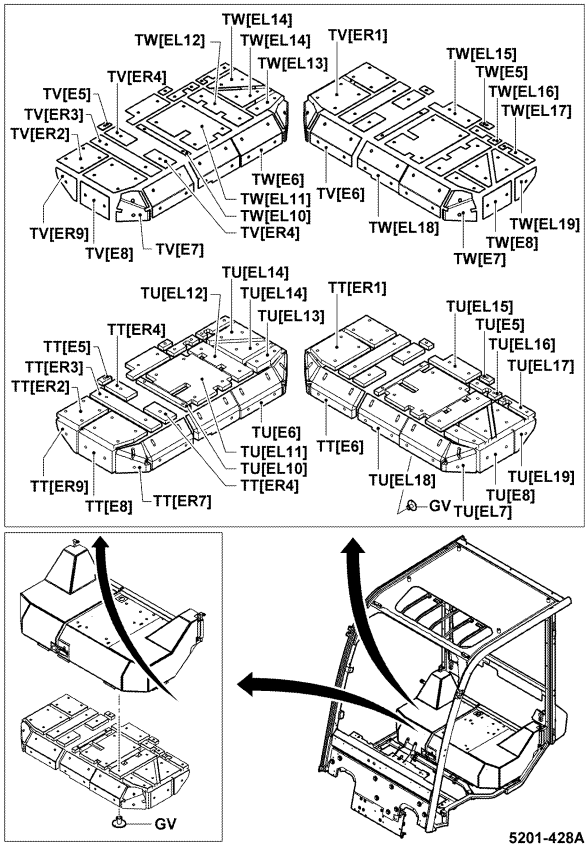

5201-428A

5201-428A

5201	HOOD & HINGE CAPOT & CHARNIERE	HAUBE & SCHARNIER CAPO Y BISAGRA

(DELUXE CABIN) [COVER]

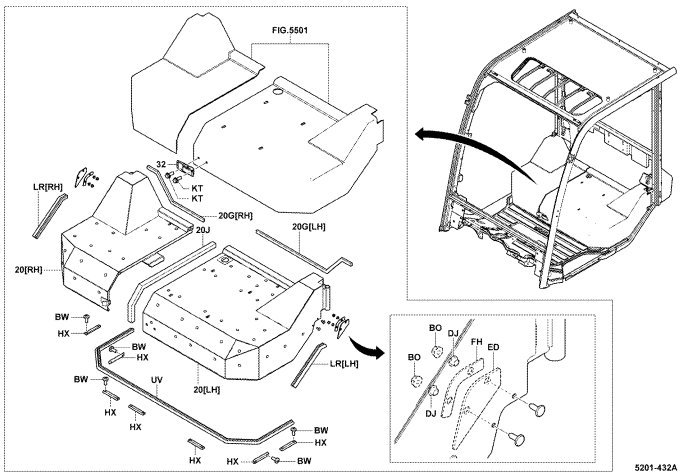

5201-432A

5201-432A

(DELUXE CABIN) [HINGE]

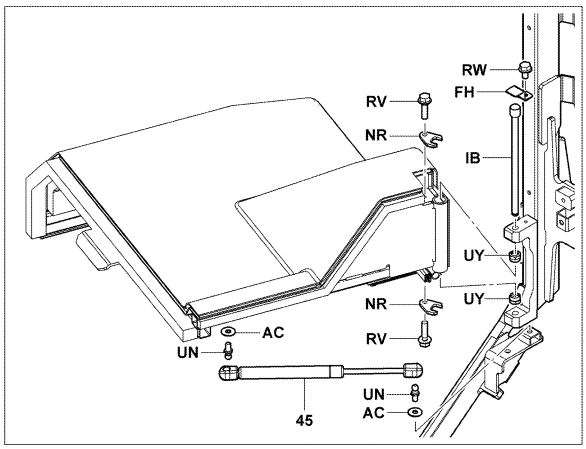

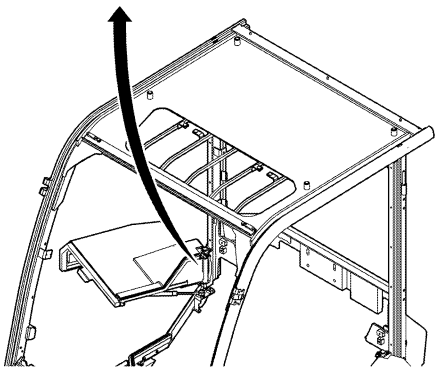

5201-433

5201-433_

5201	HOOD & HINGE CAPOT & CHARNIERE	HAUBE & SCHARNIER CAPO Y BISAGRA

PART NAME CODE	PART NAME	QTY
5201-20	**HOOD SUB-ASSY, ENGINE (OR BATTERY)** SOUS-ENS. DE CAPOT HAUBEN-TEILGRUPPE SUBCONJUNTO DEL CAPO	1
5201-20A	**SEAL, ENGINE (OR BATTERY) HOOD** JOINT ABDICHTUNG SELLO	1
5201-20G	**SILENCER** ISOLEMENT ACOUSTIQUE AKUSTISCHE ISOLATION AISLAMIENTO ACUSTICO	1
5201-20J	**SILENCER** ISOLEMENT ACOUSTIQUE AKUSTISCHE ISOLATION AISLAMIENTO ACUSTICO	1
5201-30	**HINGE SUB-ASSY, ENGINE (OR BATTERY) HOOD** SOUS-ENS. DE CHARNIERE SCHARNIER-TEILGRUPPE SUBCONJUNTO DE BISAGRA	1
5201-32	**CATCH SUB-ASSY, HOOD** SOUS-ENS. DE DISPOSITIF D'ARRET KLINKEN-TEILGRUPPE SUBCONJUNTO DE RETEN	1
5201-36	**LOCK ASSY** ENS. DE VERROU SCHLOSS, VOLLST. CONJUNTO DEL CIERRE	1
5201-45	**DAMPER, ENGINE HOOD** AMORTISSEUR DAMPFER AMORTIGUADOR	1- 2
5201-61	**CLAMP SUB-ASSY, PAPER** SOUS-ENS. DE PINCE KLEMMEN-TEILGRUPPE SUBCONJUNTO DE ABRAZADERA	1
5201-65	**BOARD ASSY, PAPER** NES. DE PANNEAU BRETT, VOLLST. CONJUNTO DEL TABLERO	1
5201-AC	**WASHER, PLATE** RODELLE UNTERLEGSCHEIBE ARANDELA	1- 4
5201-AD	**SCREW** VIS SCHRAUBE TORNILLO	2
5201-AI	**CLIP** AGRAFE CLIP FIJADOR	6
5201-BO	**NUT** ECROU MUTTER TUERCA	4
5201-BQ	**BOLT** BOULON SCHRAUBE PERNO	2
5201-BW	**SCREW** VIS SCHRAUBE TORNILLO	14
5201-DJ	**BUSHING** BAGUE BUCHSE BUJE	4
5201-ED	**RUBBER** CAOUTCHOUC GUMMI GOMA	2
5201-FH	**PLATE** PLAQUE PLATTE PLACA	2
5201-FT	**BOLT** BOULON SCHRAUBE PERNO	5

5201	HOOD & HINGE CAPOT & CHARNIERE	HAUBE & SCHARNIER CAPO Y BISAGRA

PART NAME CODE	PART NAME	QTY
5201-GC	**SILENCER** ISOLEMENT ACOUSTIQUE AKUSTISCHE ISOLATION AISLAMIENTO ACUSTICO	1
5201-GD	**SILENCER** ISOLEMENT ACOUSTIQUE AKUSTISCHE ISOLATION AISLAMIENTO ACUSTICO	1
5201-GV	**CLIP** AGRAFE CLIP FIJADOR	56
5201-GY	**BOLT** BOULON SCHRAUBE PERNO	4
5201-IB	**PIN, HINGE** GOUPILLE STIFT PASADOR	2
5201-KT	**BOLT** BOULON SCHRAUBE PERNO	2- 3
5201-KW	**BRACKET** SUPPORT TRAGER SOPORTE	2
5201-LR	**WEATHERSTRIP** BOURRELET D'ETANCHEITE ABDICHTUNGSPROFIL CANAL PARA EL AGUA	2
5201-NA	**STRIKER SUB-ASSY** SOUS-ENS. DE PERCUTEUR SCHLAGBOLZEN-TEILGRUPPE SUBCONJUNTO DE CERRADERO	1
5201-NR	**PLATE** PLAQUE PLATTE PLACA	4
5201-NX	**PAD** TAMPON KLOTZ ALMOHADILLA	7
5201-RB	**TRAY** SUPPORT TROG BANDEJA	1
5201-RV	**BOLT** BOULON SCHRAUBE PERNO	4
5201-RW	**BOLT** BOULON SCHRAUBE PERNO	2
5201-TT	**SILENCER** ISOLEMENT ACOUSTIQUE AKUSTISCHE ISOLATION AISLAMIENTO ACUSTICO	1- 2
5201-TU	**SILENCER** ISOLEMENT ACOUSTIQUE AKUSTISCHE ISOLATION AISLAMIENTO ACUSTICO	1- 2
5201-TV	**SILENCER** ISOLEMENT ACOUSTIQUE AKUSTISCHE ISOLATION AISLAMIENTO ACUSTICO	1- 2
5201-TW	**SILENCER** ISOLEMENT ACOUSTIQUE AKUSTISCHE ISOLATION AISLAMIENTO ACUSTICO	1- 2
5201-UN	**BOLT, BALL** BOULON SCHRAUBE PERNO	2- 4
5201-UO	**CASE, HOOD LOCK** CARTER GEHÄUSE CAJA	1

5201	HOOD & HINGE CAPOT & CHARNIERE HAUBE & SCHARNIER CAPO Y BISAGRA				
PART NAME CODE	PART NAME	QTY	PART NAME CODE	PART NAME	QTY
5201-UR	**CLAMP ASSY, PAPER** _____ ENS. DE PINSE KLEMMEN, VOLLST. CONJUNTO DE ABRAZADERA	**1**			
5201-UV	**WEATHERSTRIP** _____ BOURRELET D'ETANCHEITE ABDICHTUNGSPROFIL CANAL PARA EL AGUA	**1**			
5201-UY	**NIPPLE** _____ GRAISSEUR NIPPEL NIPLE	**4**			

5201	HOOD & HINGE CAPOT & CHARNIERE HAUBE & SCHARNIER CAPO Y BISAGRA				
PART NAME CODE	PART NAME	QTY	PART NAME CODE	PART NAME	QTY

(FUEL WARNING..MINI LEVER, JOY STICK) [PLUG]

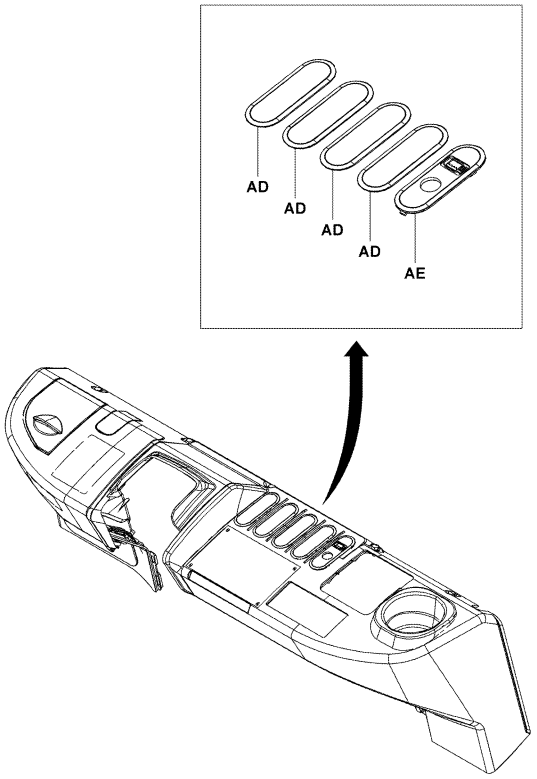

5301-528

5301-528_

* (MINI LEVER, JOY STICK) [TRAY]

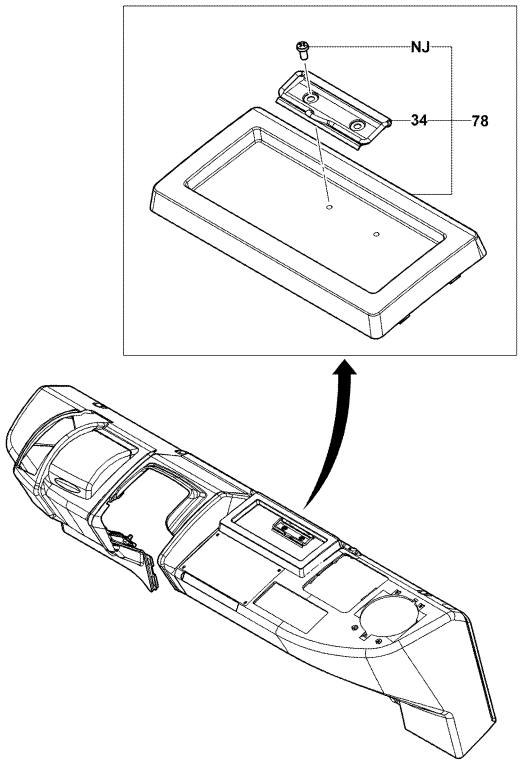

5301-514

5301-514_

5301	INSTRUMENT PANEL & FLOOR PANNEAU D'INSTRUMENT & PLANCHER	ARMATURCNBRETT & BODENPLATE PISO Y TABLERO DE INSTRUMENTOS

[PLUG]

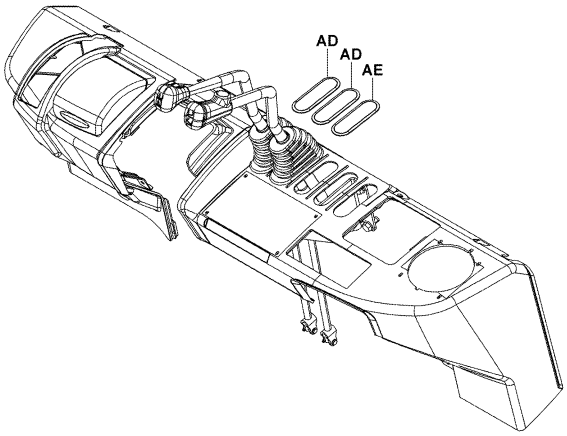

5301-527

5301-527_

* [PANEL]

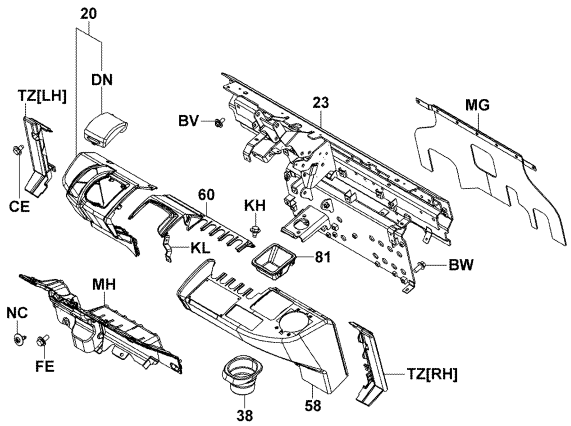

5301-522

5301-522_

35,40,45,50 [FLOOR]

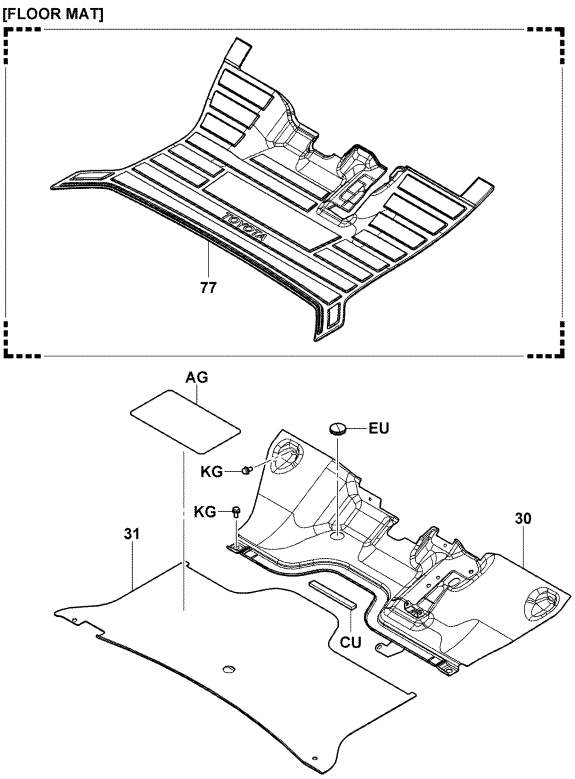

5301-523

5301-523_

60,70,80 [FLOOR]

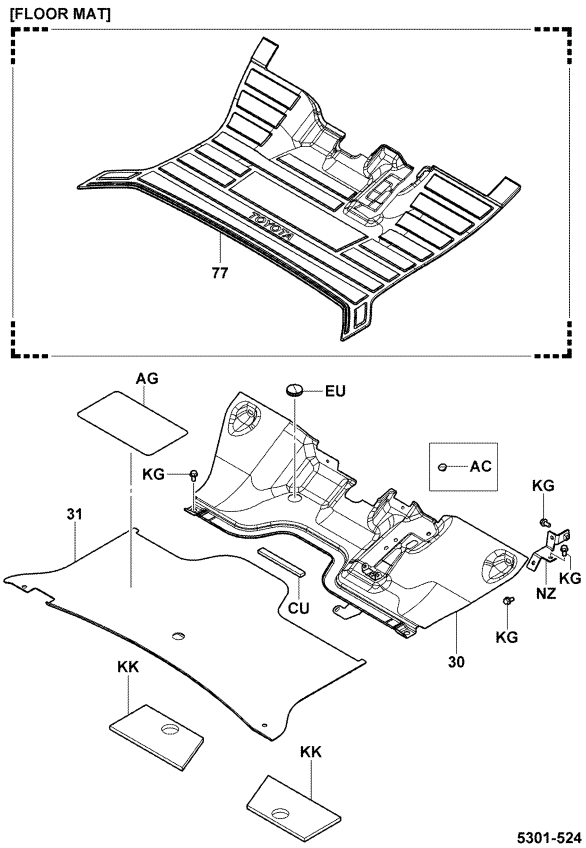

5301-524

5301-524_

60,70,80 [SAFETY WALK]

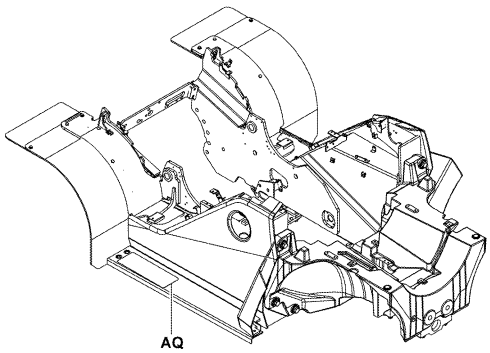

5301-525

5301-525_

(MULTI DISPLAY, MULTI DISP DX) [DISPLAY COVER]

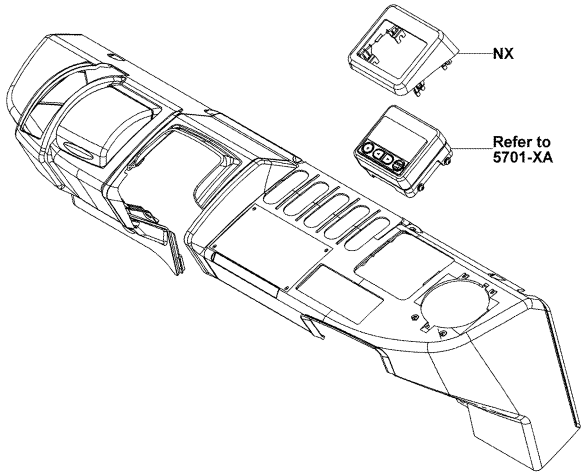

5301-397

5301-397_

5301	INSTRUMENT PANEL & FLOOR PANNEAU D'INSTRUMENT & PLANCHER	ARMATURCNBRETT & BODENPLATE PISO Y TABLERO DE INSTRUMENTOS

1FS,1KD (DELUXE CABIN) [INSTRUMENT PANEL]

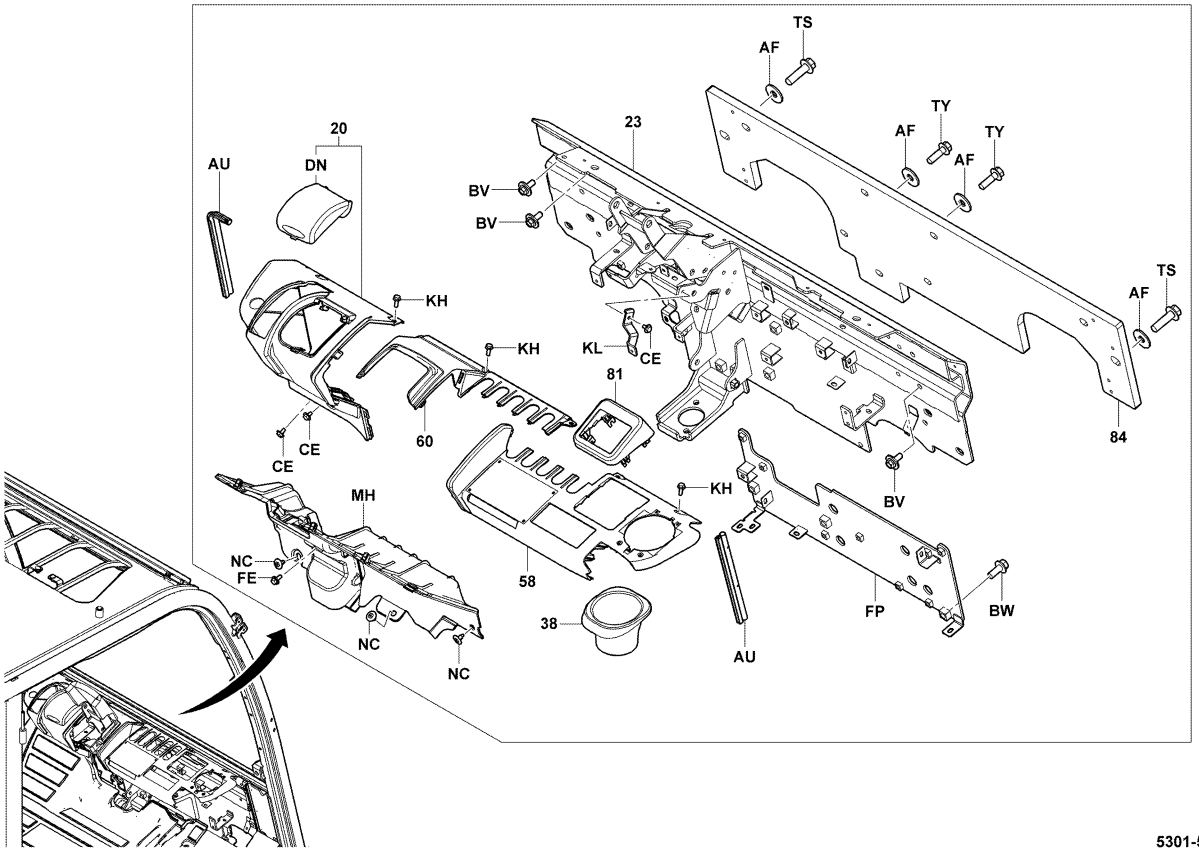

5301-547

5301-547_

5301	INSTRUMENT PANEL & FLOOR PANNEAU D'INSTRUMENT & PLANCHER	ARMATURCNBRETT & BODENPLATE PISO Y TABLERO DE INSTRUMENTOS

1FS,1KD (DELUXE CABIN) [TOE-BOARD]

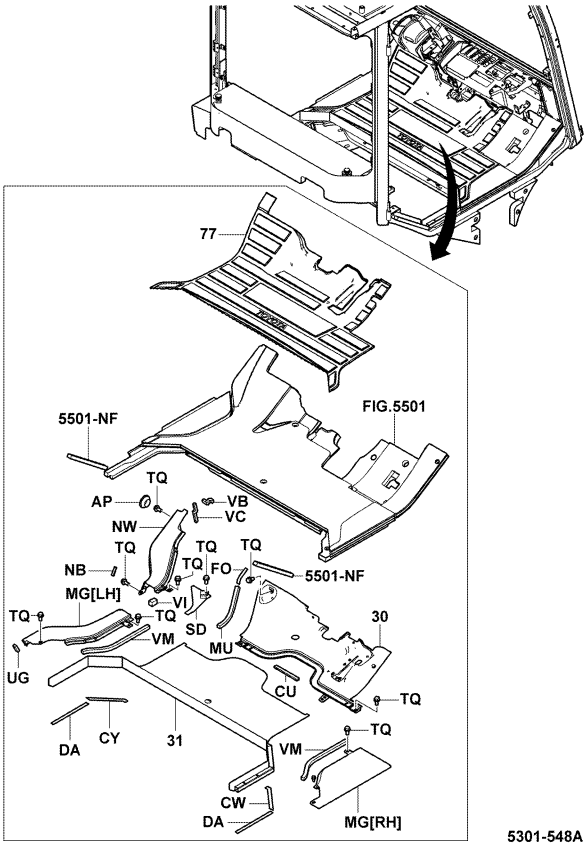

5301-548A

5301-548A

5301 INSTRUMENT PANEL & FLOOR / PANNEAU D'INSTRUMENT & PLANCHER / ARMATURCNBRETT & BODENPLATE / PISO Y TABLERO DE INSTRUMENTOS

PART NAME CODE	PART NAME	QTY
5301-20	**PANEL SUB-ASSY, INSTRUMENT** SOUS-ENS. DE PANNEAU TAFEL-TEILGRUPPE SUBCONJUNTO DEL PANEL	1
5301-23	**PROTECTOR SUB-ASSY, FR** SOUS-ENS. DE PROTECTEUR SCHUTZABDECKUNGS-TEILGRUPPE SUBCONJUNTO DEL PROTECTOR	1
5301-30	**TOE-BOARD SUB-ASSY, NO.1** SOUS-ENS. DE PLAQUETTE DE CAME BODENBLECH-TEILGRUPPE SUBCONJUNTO DEL PISO OBLICUO	1
5301-31	**TOE-BOARD SUB-ASSY, NO.2** SOUS-ENS. DE PLAQUETTE DE CAME BODENBLECH-TEILGRUPPE SUBCONJUNTO DEL PISO OBLICUO	1
5301-34	**CLAMP SUB-ASSY, PAPER** SOUS-ENS. DE PINCE KLEMMEN-TEILGRUPPE SUBCONJUNTO DE ABRAZADERA	1
5301-38	**HOLDER ASSY, CUP** ENS. DE SUPPORT DUSENSTOCR, VOLLST. CONJUNTO DE PORTABOQUILLAS	1
5301-58	**PANEL, INSTRUMENT** PANNEAU TAFEL PANEL	1
5301-60	**PANEL, INSTRUMENT** PANNEAU TAFEL PANEL	1
5301-77	**MAT SUB-ASSY, FLOOR** SOUS-ENS. DE MAT MATTE-TEILGRUPPE SUBCONJUNTO DEL ESTERILLA	1
5301-78	**TRAY ASSY** ENS. DE SUPPORT TROG, VOLLST. CONJUNTO DE LA BANDEJA	1
5301-81	**BOX ASSY** ENS. DE BOITIER KASTEN, VOLLST. CONJUNTO DE LA CAJA	1
5301-84	**MEMBER** MEMBRE TRI GER MIEMBRO	1
5301-AC	**PLUG** BOUCHON STOPFEN TAPON	1
5301-AD	**PLUG** BOUCHON STOPFEN TAPON	1
5301-AE	**PLUG** BOUCHON STOPFEN TAPON	1
5301-AF	**WASHER, PLATE** RODELLE UNTERLEGSCHEIBE ARANDELA	9
5301-AG	**SAFETY WALK** PASSERELLE DE SECURITE SICHERHEITSBELAG MARCHA DE SEGURIDAD	1
5301-AP	**PLUG, HOLE** BOUCHON STOPFEN TAPON	1
5301-AQ	**SAFETY WALK** PASSERELLE DE SECURITE SICHERHEITSBELAG MARCHA DE SEGURIDAD	1
5301-AU	**SEAL** JOINT ABDICHTUNG SELLO	1

5301 INSTRUMENT PANEL & FLOOR / PANNEAU D'INSTRUMENT & PLANCHER / ARMATURCNBRETT & BODENPLATE / PISO Y TABLERO DE INSTRUMENTOS

PART NAME CODE	PART NAME	QTY
5301-BV	**BOLT** BOULON SCHRAUBE PERNO	4
5301-BW	**BOLT** BOULON SCHRAUBE PERNO	3
5301-CE	**BOLT** BOULON SCHRAUBE PERNO	1- 5
5301-CU	**RUBBER** CAOUTCHOUC GUMMI GOMA	1
5301-CW	**RUBBER** CAOUTCHOUC GUMMI GOMA	1
5301-CY	**RUBBER** CAOUTCHOUC GUMMI GOMA	1
5301-DA	**RUBBER** CAOUTCHOUC GUMMI GOMA	2
5301-DN	**COVER** COUVERCLE DECKEL CUBIERTA	1
5301-EU	**GROMMET** RONDELLE ISOLANTE DURCHFUHRUNG ANILLO PROTECTOR	1
5301-FE	**BOLT** BOULON SCHRAUBE PERNO	1
5301-FO	**RUBBER** CAOUTCHOUC GUMMI GOMA	1
5301-FP	**PROTECTOR SUB-ASSY, FRONT** SOUS-ENS. DE PROTECTEUR SCHUTZABDECKUNGS-TEILGRUPPE SUBCONJUNTO DEL PROTECTOR	1
5301-KG	**BOLT** BOULON SCHRAUBE PERNO	4- 8
5301-KH	**BOLT** BOULON SCHRAUBE PERNO	5-10
5301-KK	**SILENCER** ISOLEMENT ACOUSTIQUE AKUSTISCHE ISOLATION AISLAMIENTO ACUSTICO	1- 2
5301-KL	**BRACKET** SUPPORT TRAGER SOPORTE	1
5301-MG	**COVER SUB-ASSY** SOUS-ENS. DE COUVERCLE DECKEL-TEILGRUPPE SUBCONJUNTO DE CUBIERTA	1
5301-MH	**PANEL SUB-ASSY** SOUS-ENS. DE PANNEAU TAFEL-TEILGRUPPE SUBCONJUNTO DEL PANEL	1
5301-MU	**SPONGE** EPONGE SCHWAMM ESPONJA	1
5301-NB	**SILENCER** ISOLEMENT ACOUSTIQUE AKUSTISCHE ISOLATION AISLAMIENTO ACUSTICO	1

5301	INSTRUMENT PANEL & FLOOR PANNEAU D'INSTRUMENT & PLANCHER	ARMATURCNBRETT & BODENPLATE PISO Y TABLERO DE INSTRUMENTOS

PART NAME CODE	PART NAME	QTY
5301-NC	**CLIP** AGRAFE CLIP FIJADOR	3
5301-NJ	**SCREW** VIS SCHRAUBE TORNILLO	2
5301-NW	**COVER SUB-ASSY** SOUS-ENS. DE COUVERCLE DECKEL-TEILGRUPPE SUBCONJUNTO DE CUBIERTA	1
5301-NZ	**BRACKET SUB-ASSY** SOUS-ENS. DE SUPPORT TRAGER-TEILGRUPPE SUBCONJUNTO DE LA SOPORTE	1
5301-SD	**COVER SUB-ASSY** SOUS-ENS. DE COUVERCLE DECKEL-TEILGRUPPE SUBCONJUNTO DE CUBIERTA	1
5301-TQ	**BOLT** BOULON SCHRAUBE PERNO	12
5301-TS	**BOLT** BOULON SCHRAUBE PERNO	4
5301-TY	**BOLT** BOULON SCHRAUBE PERNO	5
5301-TZ	**PANEL SUB-ASSY** SOUS-ENS. DE PANNEAU TAFEL-TEILGRUPPE SUBCONJUNTO DEL PANEL	1
5301-UG	**SILENCER** ISOLEMENT ACOUSTIQUE AKUSTISCHE ISOLATION AISLAMIENTO ACUSTICO	1
5301-VB	**SILENCER** ISOLEMENT ACOUSTIQUE AKUSTISCHE ISOLATION AISLAMIENTO ACUSTICO	1
5301-VC	**SILENCER** ISOLEMENT ACOUSTIQUE AKUSTISCHE ISOLATION AISLAMIENTO ACUSTICO	1
5301-VI	**SPONGE** EPONGE SCHWAMM ESPONJA	1
5301-VM	**SPONGE** EPONGE SCHWAMM ESPONJA	2

5301	INSTRUMENT PANEL & FLOOR PANNEAU D'INSTRUMENT & PLANCHER	ARMATURCNBRETT & BODENPLATE PISO Y TABLERO DE INSTRUMENTOS

PART NAME CODE	PART NAME	QTY

PART NAME CODE	PART NAME	QTY

5308	DRIVER SEAT SIEGE DU CONDUCTEUR	FAHRERSITZ ASIENTO DEL CONDUCTOR

(EEC SPEC) [ASSY & MOUNT]

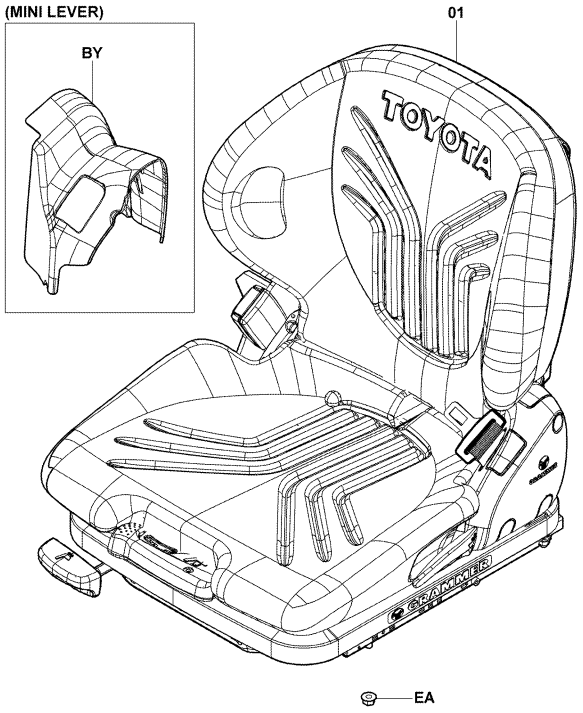

5308-457

5308-457_

(HI-HG & C-SEAT) [ASSY & MOUNT]

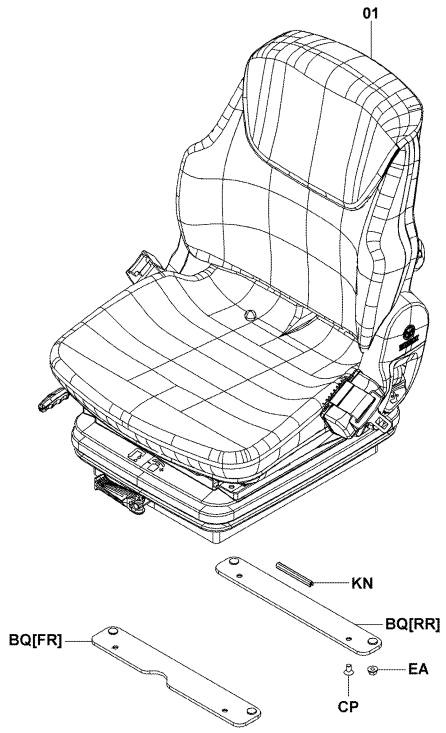

5308-464

5308-464_

5308	DRIVER SEAT SIEGE DU CONDUCTEUR	FAHRERSITZ ASIENTO DEL CONDUCTOR

[ASSY & MOUNT]

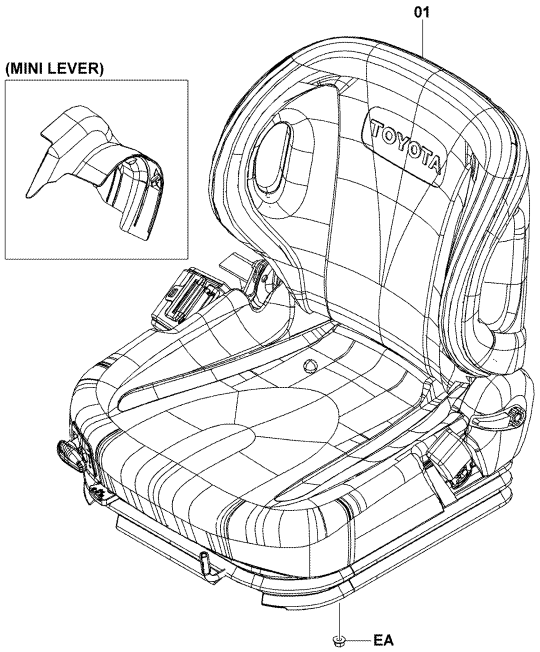

5308-463

5308-463_

(SWIVEL SEAT) [SWIVEL SEAT]

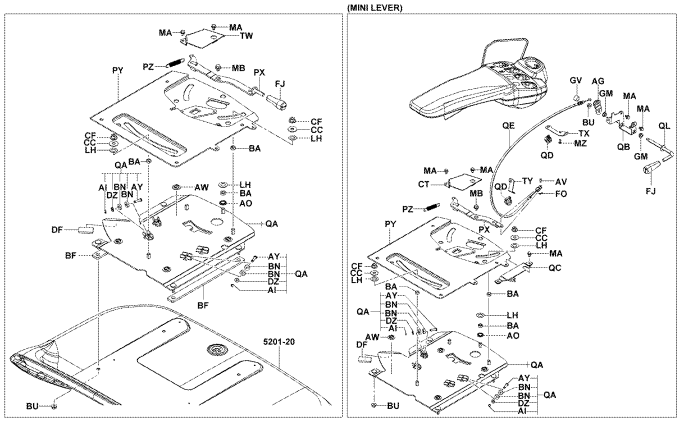

5308-466A

5308-466A

1FS,1KD (EEC SPEC..AIR-SUS SEAT) [SEAT INNER PARTS]

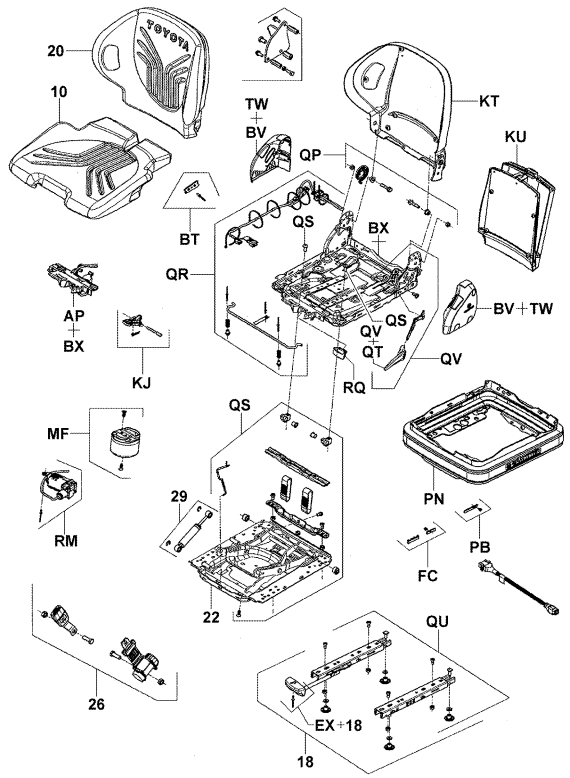

5308-465

5308-465_

1FS,1KD (EEC SPEC..JOY STICK..DELUXE CABIN) [SEAT]

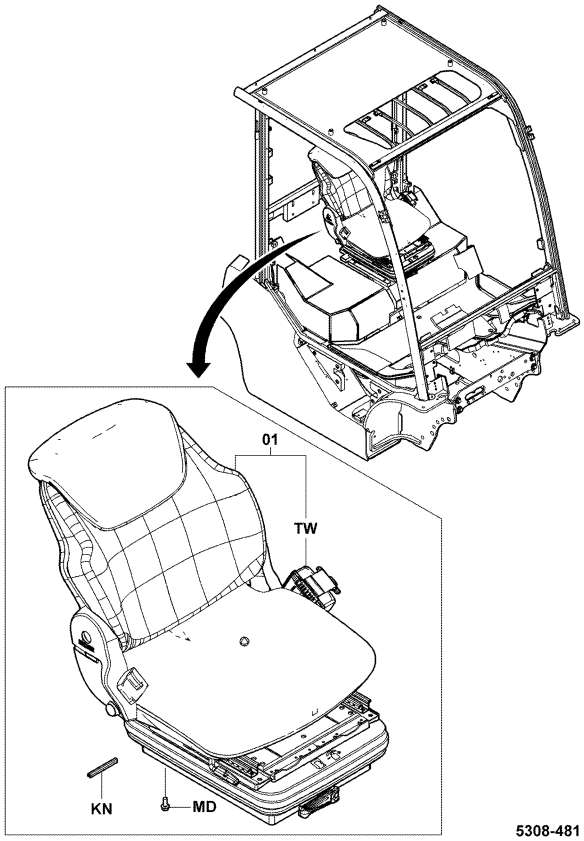

5308-481

5308-481_

1FS,1KD (EEC SPEC..MINI LEVER..DELUXE CABIN) [SEAT]

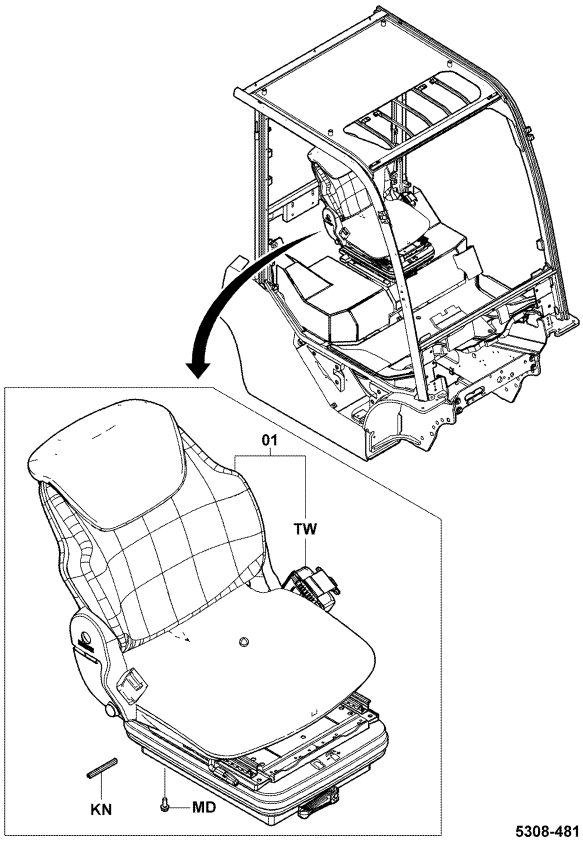

5308-481

5308-481_

5308

DRIVER SEAT
SIEGE DU CONDUCTEUR
FAHRERSITZ
ASIENTO DEL CONDUCTOR

PART NAME CODE	PART NAME	QTY
5308-01	**SEAT ASSY** ENS. DE SIEGE SITZ, VOLLST. CONJUNTO DEL ASIENTO	1
5308-10	**CUSHION ASSY** ENS. DE COUSSIN POLSTER, VOLLST. CONJUNTO DE ALMOHADILLA	1
5308-18	**RAIL ASSY, SLIDE** ENS. DE RAIL SCHIENEN, VOLLST. CONJUNTO DEL RIEL	1
5308-20	**SEAT SUB-ASSY, BACK** SOUS-ENS. DE SIEGE SITZ-TEILGRUPPE SUBCONJUNTO DEL ASIENTO	1
5308-22	**SUSPENSION SUB-ASSY** SOUS-ENS. DE SUSPENSION FEDERUNGS-TEILGRUPPE SUBCONJUNTO DE LA SUSPENSION	1
5308-26	**BELT ASSY, SEAT** ENS. DE COURROIE RIEMEN, VOLLST. CONJUNTO DE LA CORREA	1
5308-29	**DAMPER ASSY** ENS. D'AMORTISSEUR DAMPFER, VOLLST. CONJUNTO DEL AMORTIGUADOR	1
5308-AG	**LINK** TRINGLE GELENKTEIL ARTICULACION	1
5308-AI	**RING, E** ANNEAU RING ANILLO	4
5308-AO	**BUSHING** BAGUE BUCHSE BUJE	1
5308-AP	**ADJUSTER** TENDEUR VERSTELLER AJUSTADOR	1
5308-AV	**PIN** GOUPILLE STIFT PASADOR	1
5308-AW	**BUSHING** BAGUE BUCHSE BUJE	4
5308-AY	**PIN** GOUPILLE STIFT PASADOR	4
5308-BA	**SPACER** ENTRETOISE DISTANZSTUCK SEPARADOR	4
5308-BN	**BEARING** ROULEMENT LAGER COJINETE	8
5308-BQ	**PLATE** PLAQUE PLATTE PLACA	1
5308-BT	**STOPPER** BUTEE ANSCHLAG TOPE	1
5308-BU	**NUT** ECROU MUTTER TUERCA	4- 5
5308-BV	**COVER** COUVERCLE DECKEL CUBIERTA	1

5308

DRIVER SEAT
SIEGE DU CONDUCTEUR
FAHRERSITZ
ASIENTO DEL CONDUCTOR

PART NAME CODE	PART NAME	QTY
5308-BX	**FRAME SUB-ASSY, SEAT** SOUS-ENS. DE CADRE RAHMEN-TEILGRUPPE SUBCONJUNTO DEL BASTIDOR	1
5308-BY	**COVER** COUVERCLE DECKEL CUBIERTA	1
5308-CC	**WASHER, PLATE** RODELLE UNTERLEGSCHEIBE ARANDELA	4
5308-CF	**NUT** ECROU MUTTER TUERCA	4
5308-CP	**SCREW** VIS SCHRAUBE TORNILLO	4
5308-DF	**RUBBER** CAOUTCHOUC GUMMI GOMA	1
5308-DZ	**WASHER, PLATE** RODELLE UNTERLEGSCHEIBE ARANDELA	4
5308-EA	**NUT** ECROU MUTTER TUERCA	4
5308-EX	**HANDLE SUB-ASSY** SOUS-ENS. DE POIGNEE HEBEL-TEILGRUPPE SUBCONJUNTO DEL VOLANTE DE DIRECCION	1
5308-FC	**CATCH** DISPOSITIF D'ARRET KLINKE RETEN	1
5308-FJ	**KNOB** BOULE KNOPF MANDO	1
5308-FO	**CLIP** AGRAFE CLIP FIJADOR	1
5308-GM	**BUSHING** BAGUE BUCHSE BUJE	2
5308-GV	**CAP** CAPUCHON KAPPE TAPA	1
5308-KJ	**LEVER** LEVIER HEBEL PALANCA	1
5308-KN	**TRIM** GARNITURE ZIERSTREIFEN GUARNICION	1
5308-KT	**BOARD, BACK** PANNEAU BRETT TABLERO	1
5308-KU	**POCKET** POCHE TASCHE BOLSA	1
5308-MA	**BOLT** BOULON SCHRAUBE PERNO	2- 6
5308-MB	**BOLT** BOULON SCHRAUBE PERNO	1

5308

DRIVER SEAT
SIEGE DU CONDUCTEUR
FAHRERSITZ
ASIENTO DEL CONDUCTOR

PART NAME CODE	PART NAME	QTY
5308-MD	**BOLT** BOULON SCHRAUBE PERNO	4
5308-MF	**SPRING ASSY** ENS. DE RESSORT FEDER, VOLLST. CONJUNTO DEL RESORTE	1
5308-MZ	**SCREW** VIS SCHRAUBE TORNILLO	1
5308-PB	**LEVER** LEVIER HEBEL PALANCA	1
5308-PN	**BOOT** COFFRE MANSCHETTE FORRO	1
5308-PX	**LEVER SUB-ASSY, SWIVEL** SOUS-ENS. DE LEVIER HEBEL-TEILGRUPPE SUBCONJUNTO DE LA PALANCA	1
5308-PY	**PLATE SUB-ASSY, SWIVEL** SOUS-ENS. DE PLAQUE PLATTEN-TEILGRUPPE SUBCONJUNTO DE PLACA	1
5308-PZ	**SPRING, TENSION** RESSORT FEDER RESORTE	1
5308-QA	**TABLE ASSY, SWIVEL** RESSORT FEDER RESORTE	1
5308-QB	**BRACKET SUB-ASSY, LEVER** SOUS-ENS. DE SUPPORT TRAGER-TEILGRUPPE SUBCONJUNTO DE LA SOPORTE	1
5308-QC	**BRACKET SUB-ASSY, WIRE** SOUS-ENS. DE SUPPORT TRAGER-TEILGRUPPE SUBCONJUNTO DE LA SOPORTE	1
5308-QD	**CLAMP** PINSE KLEMME ABRAZADERA	2
5308-QE	**WIRE ASSY, RELEASE LEVER** ENS. DE FIL DRAHT, VOLLST. CONJUNTO DE ALAMBRE	1
5308-QL	**LEVER** LEVIER HEBEL PALANCA	1
5308-QP	**MOUNTING SET** ENS. DE BOITIER KASTEN, VOLLST. CONJUNTO DE LA CAJA	1
5308-QR	**HARNESS SET** ANNEAU RING ANILLO	1
5308-QS	**MOUNTING SET, SUSPENSION** SOUS-ENS. DE TUYAU ROHR-TEILGRUPPE SUBCONJUNTO DE TUBO	1
5308-QT	**HANDLE, RECLINING** POIGNEE HEBEL VOLAMTE DE DIRECCION	1
5308-QU	**MOUNTING SET, SEAT SLIDE** SUPPORT TRAGER SOPORTE	1
5308-QV	**KIT, RECLINING** JEU SATZ JUEGO	1

5308

DRIVER SEAT
SIEGE DU CONDUCTEUR
FAHRERSITZ
ASIENTO DEL CONDUCTOR

PART NAME CODE	PART NAME	QTY
5308-RM	**COMPRESSOR KIT** FIXATION BEFESTIGUNG FIJADOR	1
5308-RQ	**HANDLE** POIGNEE HEBEL VOLAMTE DE DIRECCION	1
5308-TW	**COVER SUB-ASSY** SOUS-ENS. DE COUVERCLE DECKEL-TEILGRUPPE SUBCONJUNTO DE CUBIERTA	1
5308-TX	**BRACKET SUB-ASSY** SOUS-ENS. DE SUPPORT TRAGER-TEILGRUPPE SUBCONJUNTO DE LA SOPORTE	1
5308-TY	**BRACKET** SUPPORT TRAGER SOPORTE	1

* [ROOF]

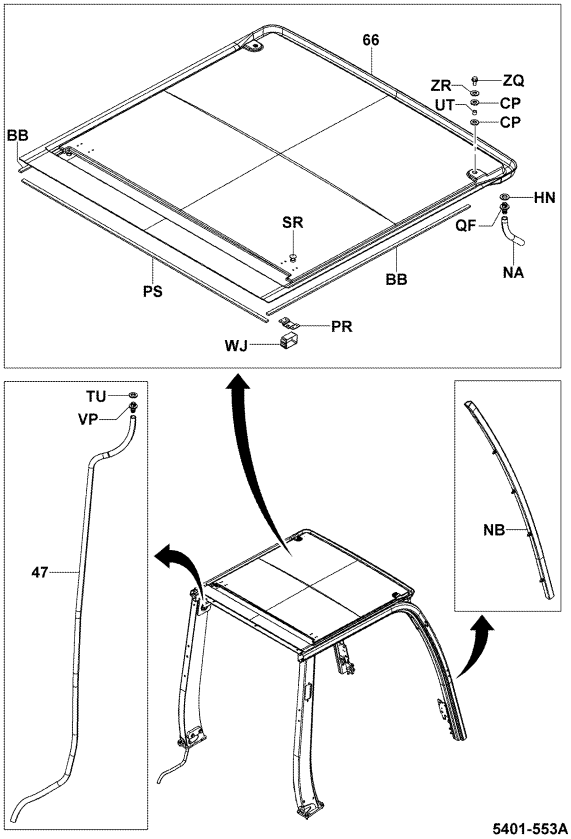

5401-553A

5401-553A

(2-MIRROR) [BACK MIRROR]

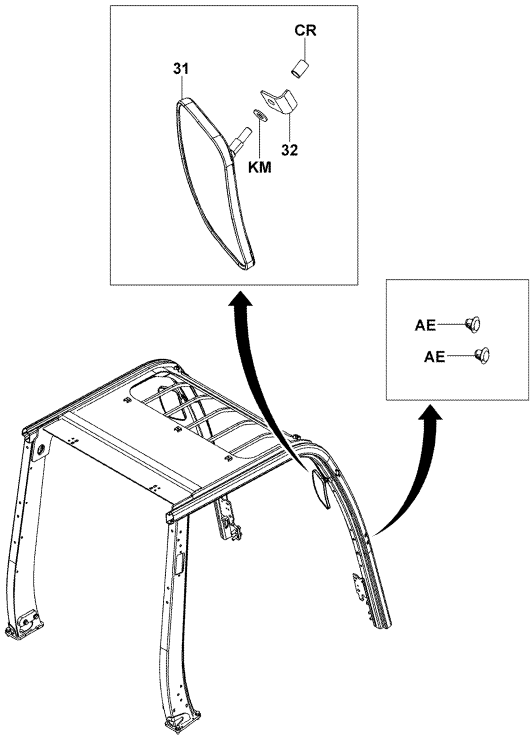

5401-554

5401-554_

5401	HEAD GUARD & ACCESSORY GARDE AVANT & ACCESSOIRE	FAHRER SCHUTZDACH & ZUBEHЭR PROTECTOR Y ACCESORIOS DE PARTE SUPERIOR

(HIGH OHG..S-CABIN W/HEAT, F&R GLASS WIPER) [BACK MIRROR]

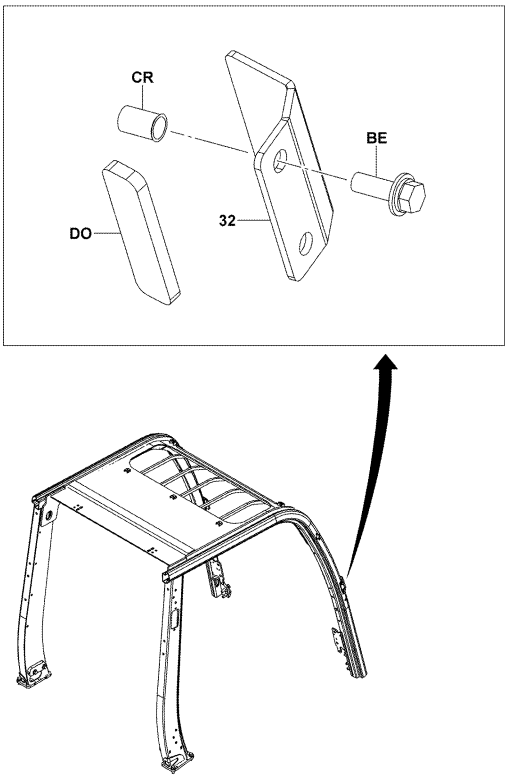

5401-555

5401-555_

(S-CABIN W/HEAT, F&R GLASS WIPER, HALF CABIN) [BACK MIRROR]

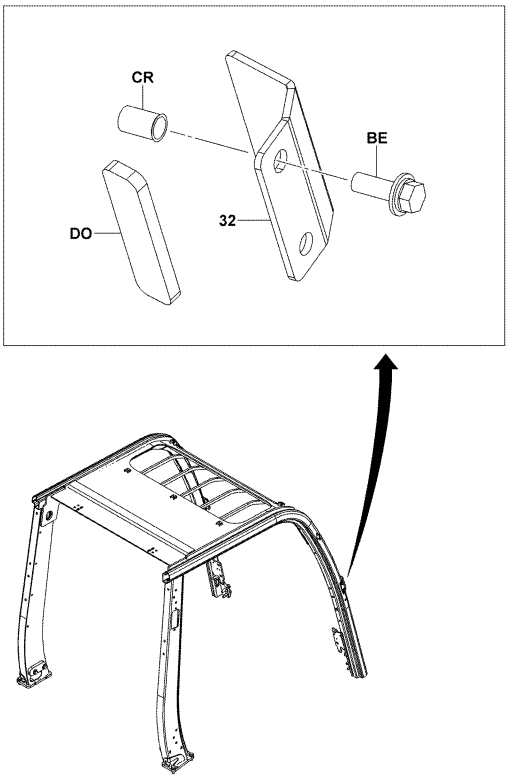

5401-555

5401-555_

1FS,1KD (DELUXE CABIN) [BACK MIRROR]

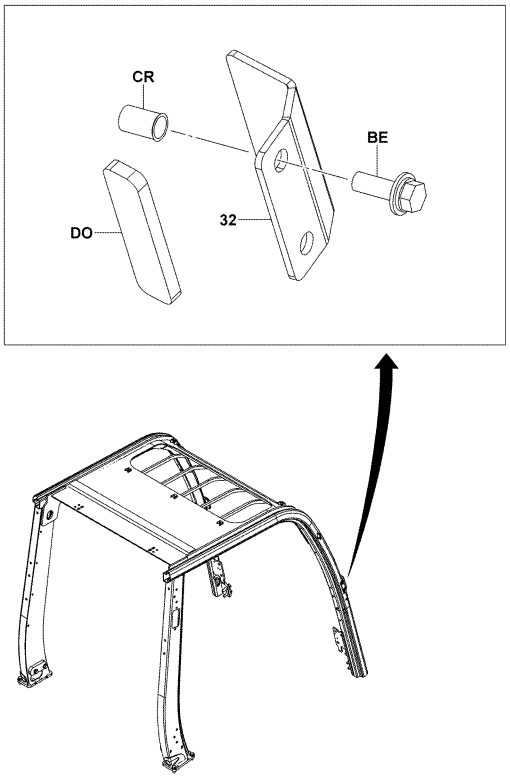

5401-555

5401-555_

(2-MIRROR..HIGH OHG..S-CABIN W/HEAT, F&R GLASS WIPER, HALF C

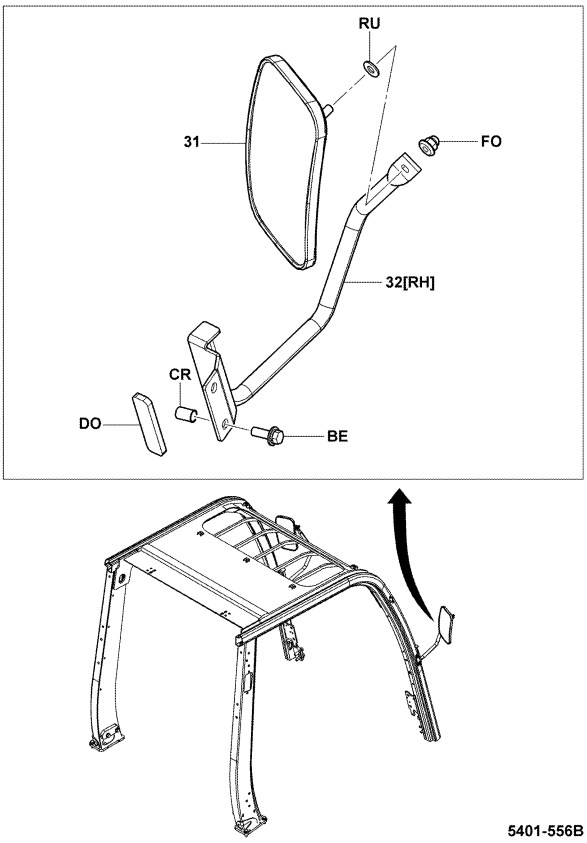

5401-556B

5401-556B

5401	HEAD GUARD & ACCESSORY GARDE AVANT & ACCESSOIRE	FAHRER SCHUTZDACH & ZUBEHЭR PROTECTOR Y ACCESORIOS DE PARTE SUPERIOR

(2-MIRROR..S-CABIN W/HEAT, F&R GLASS WIPER, HALF CABIN) [BAC

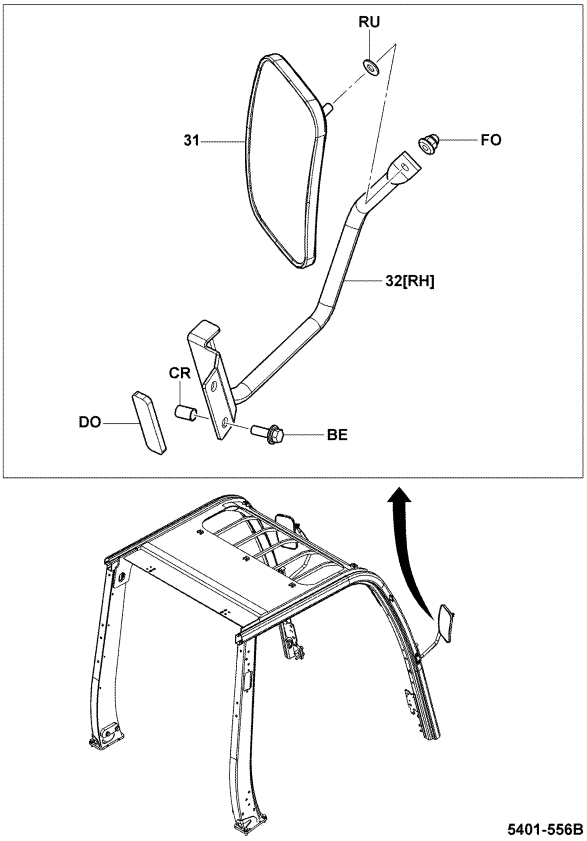

5401-556B

5401-556B

1FS,1KD (2-MIRROR..DELUXE CABIN) [BACK MIRROR]

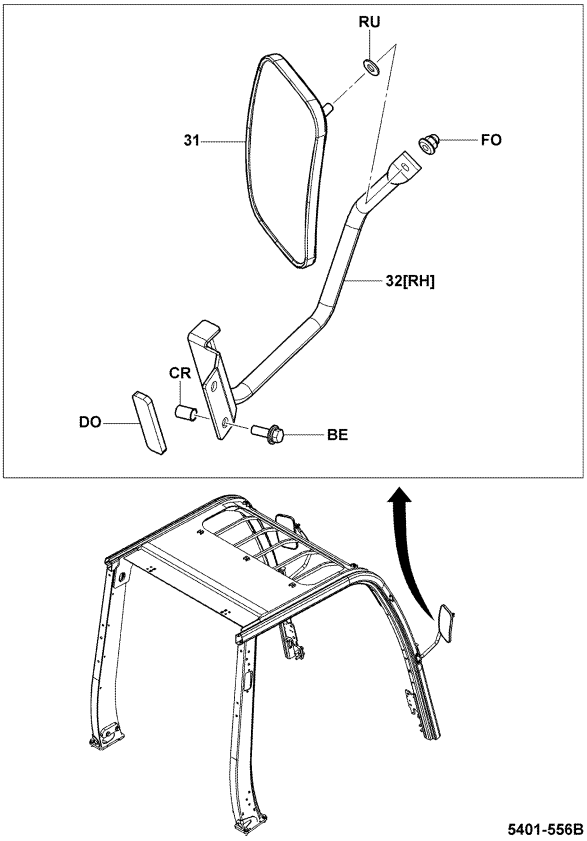

5401-556B

5401-556B

5401	HEAD GUARD & ACCESSORY GARDE AVANT & ACCESSOIRE	FAHRER SCHUTZDACH & ZUBEHЭR PROTECTOR Y ACCESORIOS DE PARTE SUPERIOR

(2-MIRROR..LOW HEAD GUARD) [BACK MIRROR]

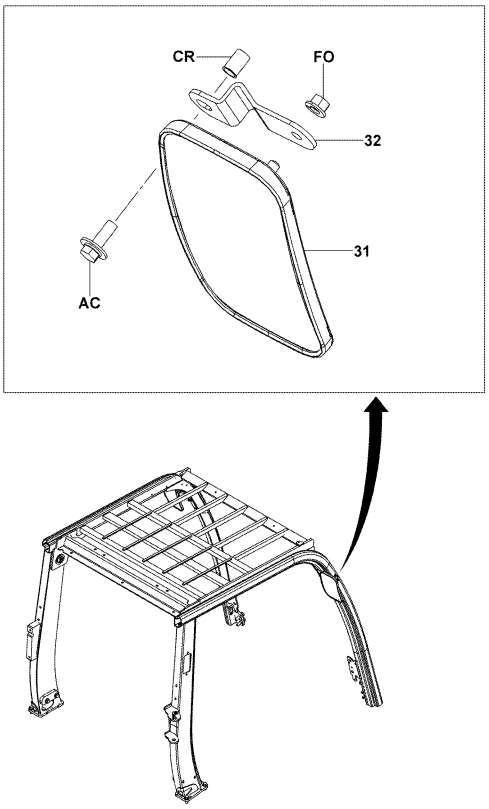

5401-557

5401-557_

(2-MIRROR..HI-HG & C-SEAT, HIGH OHG) [BACK MIRROR]

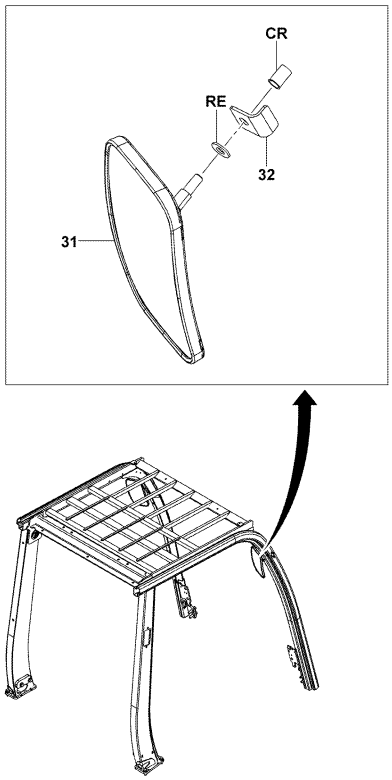

5401-558

5401-558_

5401	HEAD GUARD & ACCESSORY GARDE AVANT & ACCESSOIRE	FAHRER SCHUTZDACH & ZUBEHЭR PROTECTOR Y ACCESORIOS DE PARTE SUPERIOR

(FR GLASS WP&WS) [BACK MIRROR]

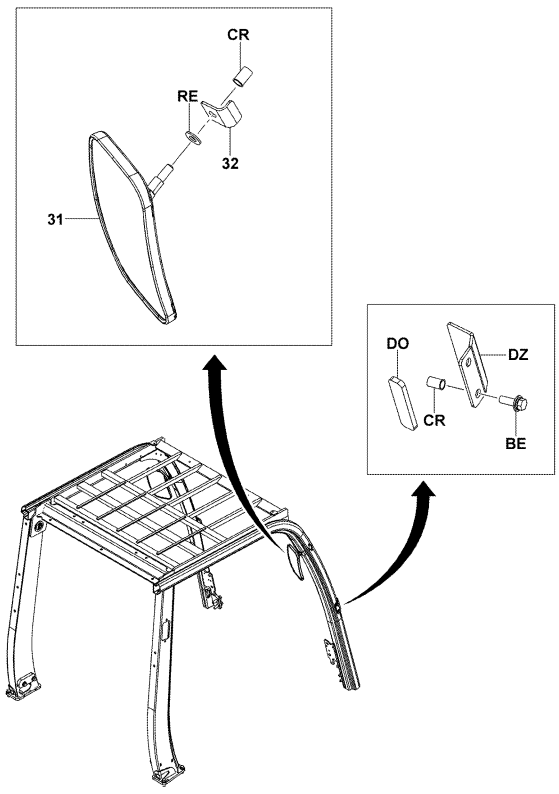

5401-559

5401-559_

[ASSIST GRIP]

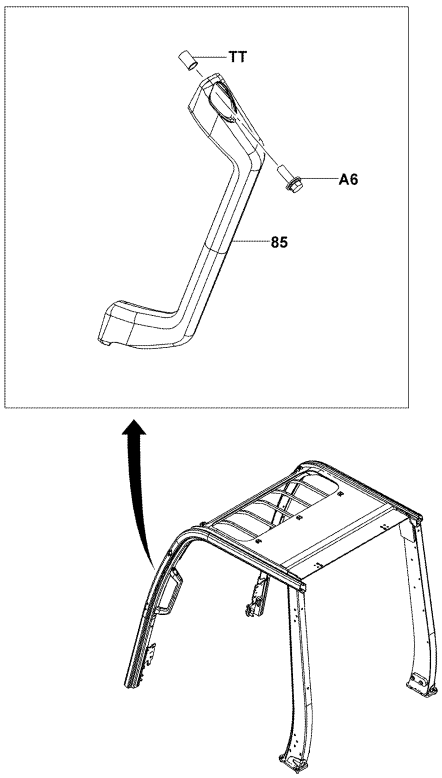

5401-560

5401-560_

[RR ASSIST GRIP]

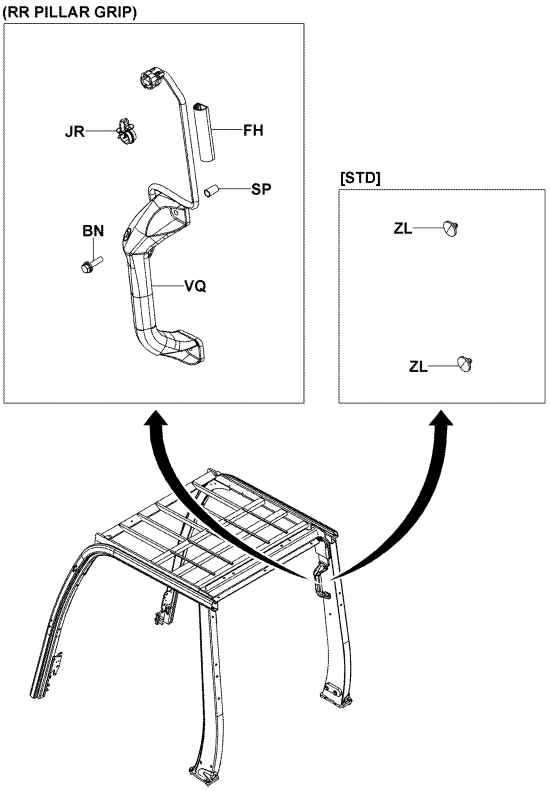

5401-561

5401-561_

[PILLAR COVER]

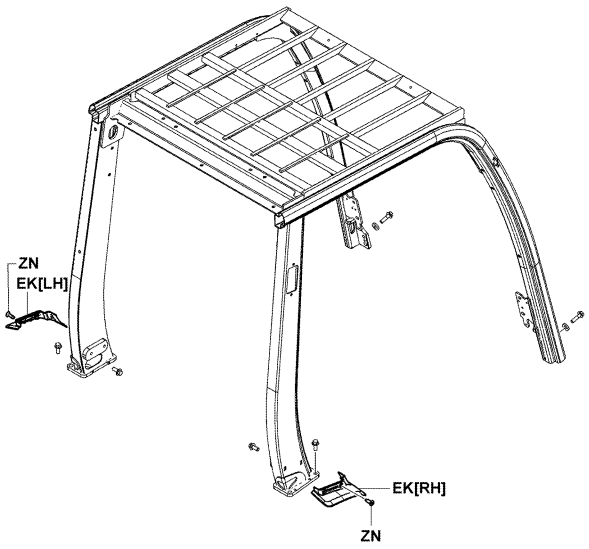

5401-537A

5401-537A

5401	HEAD GUARD & ACCESSORY GARDE AVANT & ACCESSOIRE	FAHRER SCHUTZDACH & ZUBEHЭR PROTECTOR Y ACCESORIOS DE PARTE SUPERIOR

[RR PILLAR SEAL]

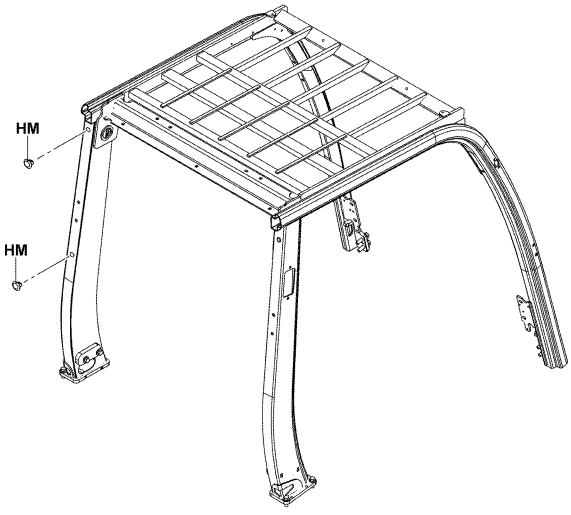

5401-562

5401-562_

1FS,1KD (DELUXE CABIN..PANORAMA MIRROR) [INNER MIRROR]

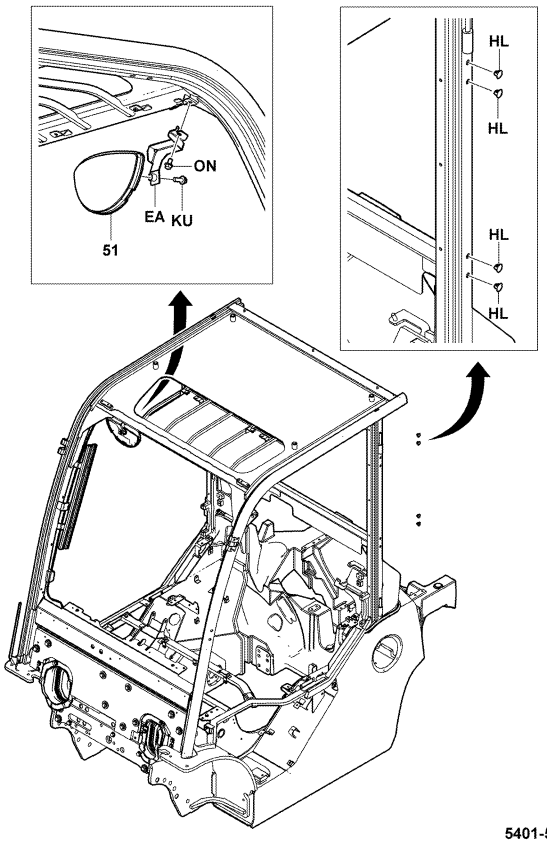

5401-579

5401-579_

1FS,1KD (DELUXE CABIN) [SUN SHADE, SPEAKER]

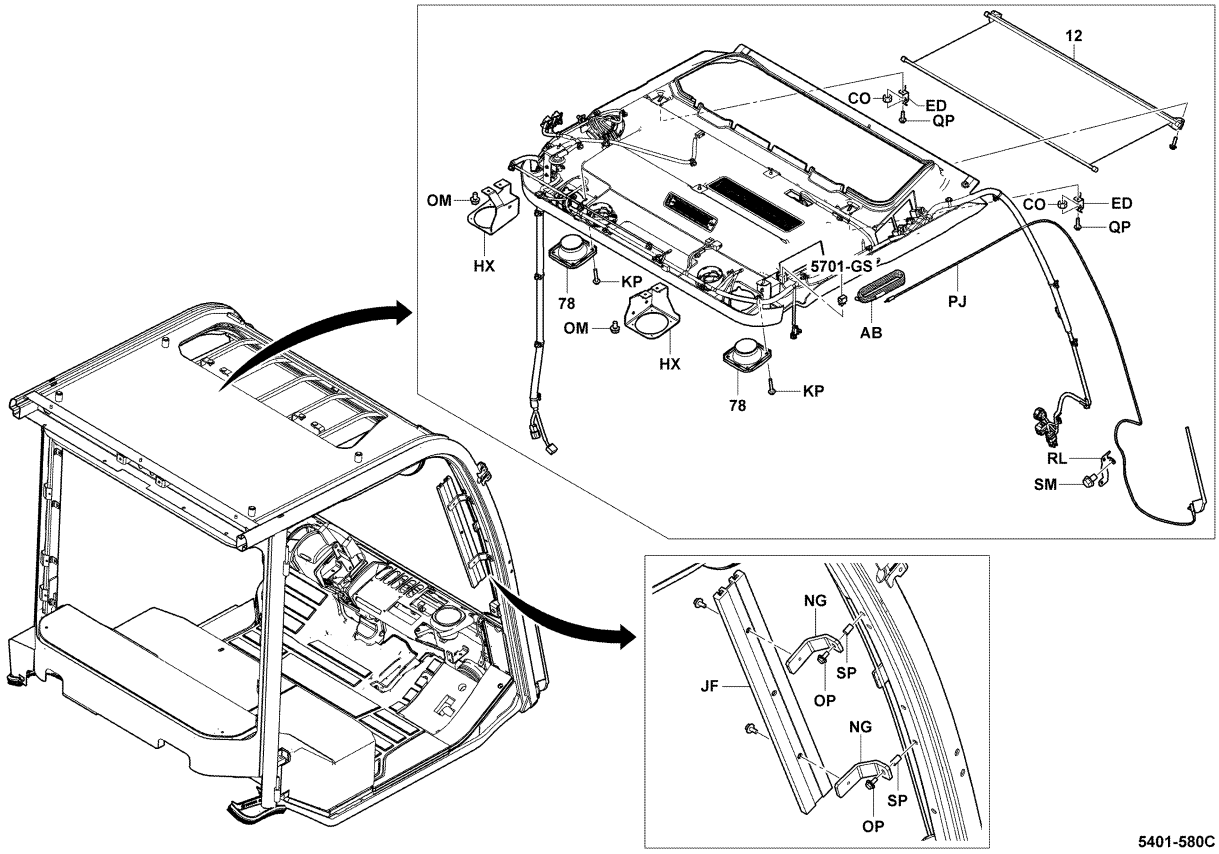

5401-580C

5401-580C

5401	HEAD GUARD & ACCESSORY GARDE AVANT & ACCESSOIRE	FAHRER SCHUTZDACH & ZUBEHЭR PROTECTOR Y ACCESORIOS DE PARTE SUPERIOR

1FS,1KD (DELUXE CABIN) [TANK RR TRIM, WEATHERSTRIP]

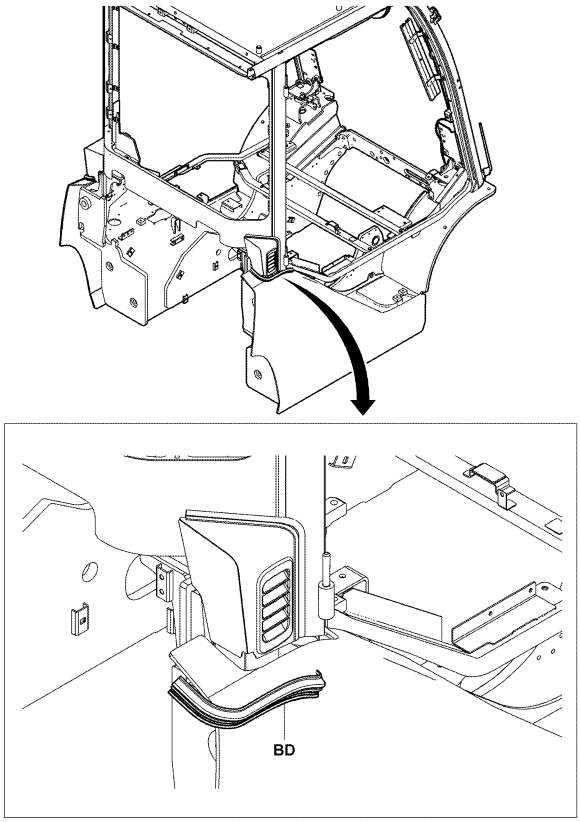

5401-581

5401-581_

1FS,1KD (DELUXE CABIN) [INTERIOR BRKT]

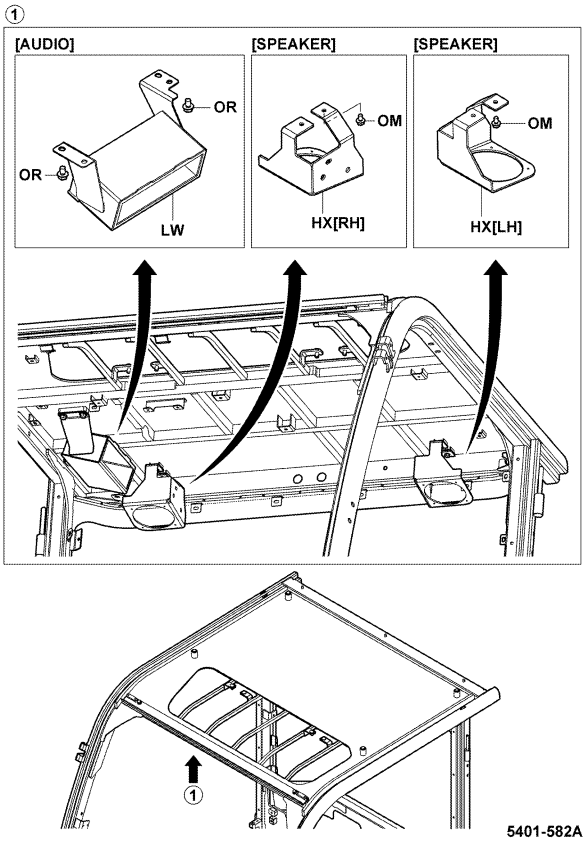

5401-582A

5401-582A

5401 HEAD GUARD & ACCESSORY / GARDE AVANT & ACCESSOIRE / FAHRER SCHUTZDACH & ZUBEHЭR / PROTECTOR Y ACCESORIOS DE PARTE SUPERIOR

PART NAME CODE	PART NAME	QTY
5401-12	**SUNSHADE ASSY** ENS. DE VISIERE SONNENSCHUTZ, VOLLST. CONJUNTO DE PARASOL	1
5401-31	**MIRROR SUB-ASSY, BACK** SOUS-ENS. DE RETROVISEUR SPIEGEL-TEILGRUPPE SUBCONJUNTO DEL RETROVISOR	2
5401-32	**BRACKET SUB-ASSY, BACK MIRROR** SOUS-ENS. DE SUPPORT TRAGER-TEILGRUPPE SUBCONJUNTO DE LA SOPORTE	1- 2
5401-47	**HOSE** FLEXIBLE SCHLAUCH MANGUERA	1
5401-51	**MIRROR ASSY, INNER** ENS. DE RETROVISEUR SPIEGEL, VOLLST. CONJUNTO DEL RETROVISOR	1
5401-66	**ROOF** TOIT DACH TECHO	1
5401-78	**SPEAKER** PARLEUR SPRECHER ALTAVOZ	1
5401-85	**GRIP ASSY, ASSIST** ENS. DE PRISE HALT, VOLLST CONJUNTO DEL ASIMIENTO	1
5401-A6	**BOLT** BOULON SCHRAUBE PERNO	2
5401-AB	**WIRE** FIL DRAHT ALAMBRE	1
5401-AC	**BOLT** BOULON SCHRAUBE PERNO	2
5401-AE	**PLUG, HOLE** BOUCHON STOPFEN TAPON	1- 4
5401-BB	**SPONGE** EPONGE SCHWAMM ESPONJA	1- 2
5401-BD	**WEATHERSTRIP** BOURRELET D'ETANCHEITE ABDICHTUNGSPROFIL CANAL PARA EL AGUA	2
5401-BE	**BOLT** BOULON SCHRAUBE PERNO	4
5401-BN	**BOLT** BOULON SCHRAUBE PERNO	2
5401-CP	**WASHER** RODELLE UNTERLEGSCHEIBE ARANDELA	1- 4
5401-CR	**NUT** ECROU MUTTER TUERCA	2- 6
5401-DO	**RUBBER** CAOUTCHOUC GUMMI GOMA	2
5401-DZ	**BRACKET** SUPPORT TRAGER SOPORTE	2

5401 HEAD GUARD & ACCESSORY / GARDE AVANT & ACCESSOIRE / FAHRER SCHUTZDACH & ZUBEHЭR / PROTECTOR Y ACCESORIOS DE PARTE SUPERIOR

PART NAME CODE	PART NAME	QTY
5401-EA	**BRACKET** SUPPORT TRAGER SOPORTE	1
5401-ED	**BRACKET** SUPPORT TRAGER SOPORTE	2
5401-EK	**COVER, PILLAR** COUVERCLE DECKEL CUBIERTA	1
5401-FH	**COVER** COUVERCLE DECKEL CUBIERTA	1- 2
5401-FM	**SCREW** VIS SCHRAUBE TORNILLO	2
5401-FO	**NUT** ECROU MUTTER TUERCA	2
5401-HL	**PLUG, HOLE** BOUCHON STOPFEN TAPON	4
5401-HM	**PLUG, HOLE** BOUCHON STOPFEN TAPON	1- 3
5401-HN	**PACKING** CALE DICHTUNG EMPAQUETADURA	1- 2
5401-HX	**BRACKET** SUPPORT TRAGER SOPORTE	1
5401-JF	**BAR** BAR STAB BARRA	1
5401-JR	**CLAMP** PINSE KLEMME ABRAZADERA	1
5401-KM	**WASHER, PLATE** RODELLE UNTERLEGSCHEIBE ARANDELA	2
5401-KP	**SCREW** VIS SCHRAUBE TORNILLO	8
5401-KU	**BOLT** BOULON SCHRAUBE PERNO	1
5401-LW	**BRACKET SUB-ASSY** SOUS-ENS. DE SUPPORT TRAGER-TEILGRUPPE SUBCONJUNTO DE LA SOPORTE	1
5401-NA	**HOSE** FLEXIBLE SCHLAUCH MANGUERA	1- 2
5401-NB	**HOSE** FLEXIBLE SCHLAUCH MANGUERA	1
5401-NG	**BRACKET** SUPPORT TRAGER SOPORTE	2
5401-NR	**COVER** COUVERCLE DECKEL CUBIERTA	1

5401	HEAD GUARD & ACCESSORY GARDE AVANT & ACCESSOIRE	FAHRER SCHUTZDACH & ZUBEHЭR PROTECTOR Y ACCESORIOS DE PARTE SUPERIOR

PART NAME CODE	PART NAME	QTY	PART NAME CODE	PART NAME	QTY
5401-OM	**BOLT** BOULON SCHRAUBE PERNO	4	5401-SP	**NUT** ECROU MUTTER TUERCA	2
5401-ON	**BOLT** BOULON SCHRAUBE PERNO	1	5401-SR	**RIVET** RIVET NIET REMACHE	1- 8
5401-OP	**BOLT** BOULON SCHRAUBE PERNO	4	5401-TT	**NUT** ECROU MUTTER TUERCA	2
5401-OR	**BOLT** BOULON SCHRAUBE PERNO	4	5401-TU	**PACKING** CALE DICHTUNG EMPAQUETADURA	1
5401-PJ	**ANTENNA** EMBASE SOCKEL LA BASE	1	5401-UT	**BOSS** BOSSAGE FLANSCH TETON	1- 2
5401-PR	**BRACKET** SUPPORT TRAGER SOPORTE	1- 2	5401-VP	**PLUG SUB-ASSY** SOUS-ENS. D'BOUCHON STOPFEN-TEILGRUPPE SUBCONJUNTO DEL TAPON	1
5401-PS	**SPONGE** EPONGE SCHWAMM ESPONJA	1	5401-VQ	**GRIP ASSY, RR ASSIST W/HORN SW** SUPPORT TRЊGER SOPORTE	1
5401-QF	**PLUG SUB-ASSY** SOUS-ENS. D'BOUCHON STOPFEN-TEILGRUPPE SUBCONJUNTO DEL TAPON	1- 2	5401-WF	**RACK ASSY, COAT** SUPPORT TROG BANDEJA	1
5401-QP	**SCREW** VIS SCHRAUBE TORNILLO	4	5401-WJ	**TAPE** RUBAN BЊND CINTA	1- 2
5401-RE	**WASHER, PLATE** RODELLE UNTERLEGSCHEIBE ARANDELA	2	5401-ZL	**PLUG, HOLE** BOUCHON STOPFEN TAPON	1- 2

5401	HEAD GUARD & ACCESSORY GARDE AVANT & ACCESSOIRE	FAHRER SCHUTZDACH & ZUBEHЭR PROTECTOR Y ACCESORIOS DE PARTE SUPERIOR

PART NAME CODE	PART NAME	QTY	PART NAME CODE	PART NAME	QTY
5401-ZN	**BOLT** BOULON SCHRAUBE PERNO	1- 4			
5401-ZQ	**BOLT** BOULON SCHRAUBE PERNO	1- 2			
5401-ZR	**WASHER** RODELLE UNTERLEGSCHEIBE ARANDELA	1- 2			

5405	INDICATOR PLATE PLAQUE D'INDICATEUR	ANZEIGESCHILD PLACA INDICADORA

[SAS & OPS]

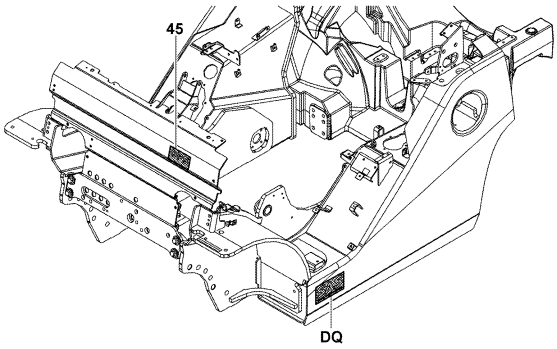

5405-D79

5405-D79_

[COUNTER WEIGHT]

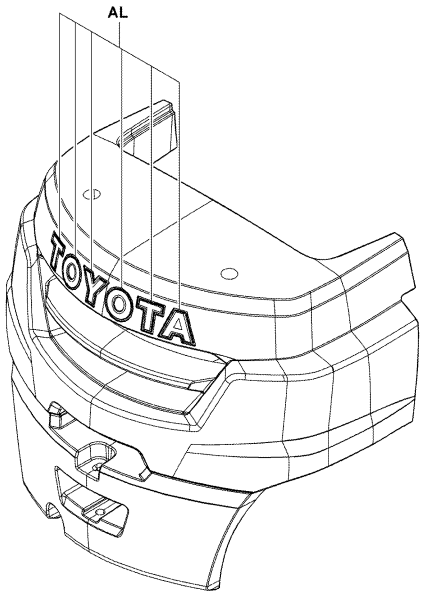

5405-D39

5405-D39_

5405	INDICATOR PLATE PLAQUE D'INDICATEUR	ANZEIGESCHILD PLACA INDICADORA

[MAST]

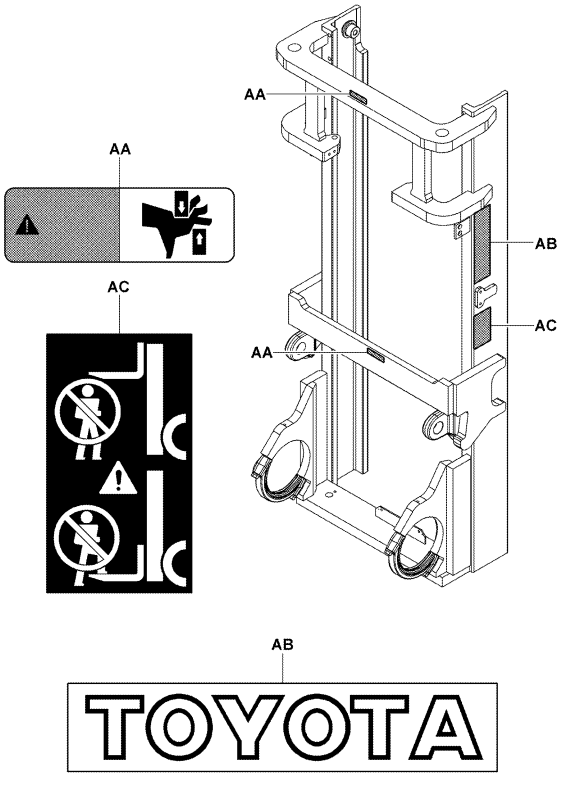

5405-D40A

5405-D40A

(MINI LEVER, JOY STICK) [LEVER]

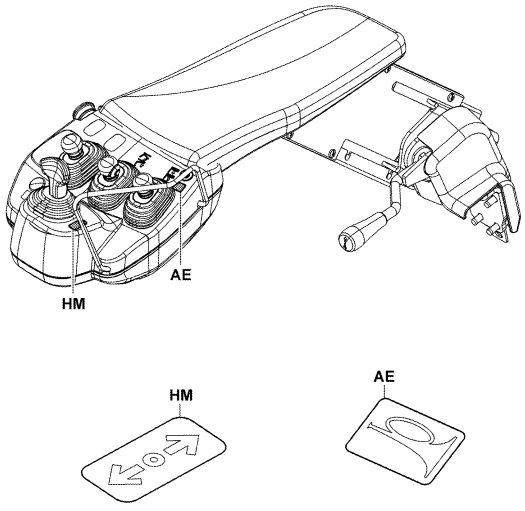

5405-C13

5405-C13_

5405	INDICATOR PLATE PLAQUE D'INDICATEUR	ANZEIGESCHILD PLACA INDICADORA

(S-CABIN W/HEAT) [RR GLASS]

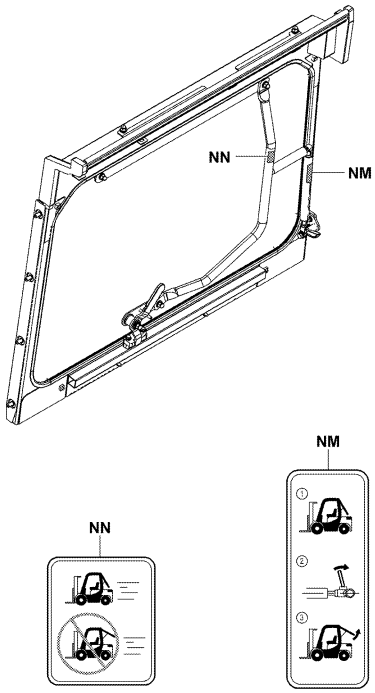

5405-D46

5405-D46_

[TIMING BELT]

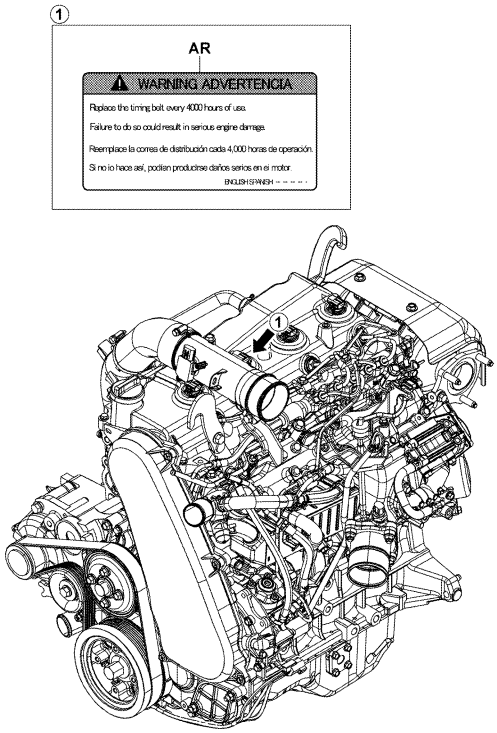

5405-D72

5405-D72_

5405	INDICATOR PLATE PLAQUE D'INDICATEUR	ANZEIGESCHILD PLACA INDICADORA

[SEDIMENTER]

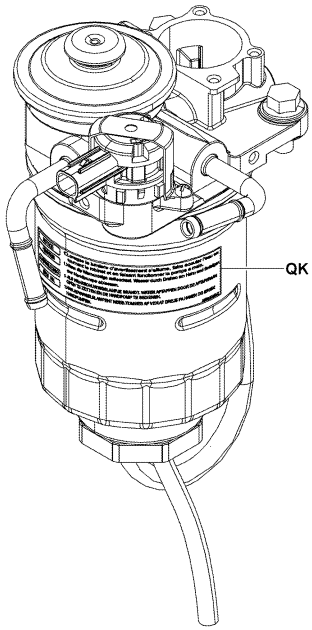

5405-D73

5405-D73_

[TILT GAGE]

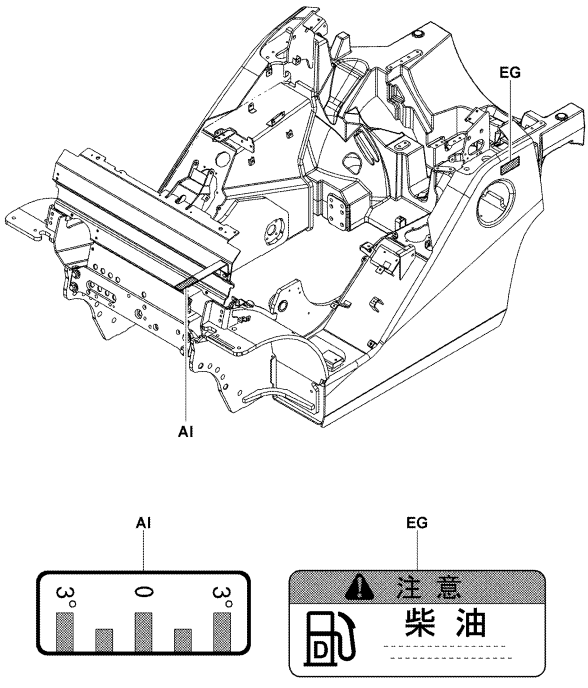

5405-D71A

5405-D71A

5405	INDICATOR PLATE PLAQUE D'INDICATEUR	ANZEIGESCHILD PLACA INDICADORA

[R/D CAP LABEL]

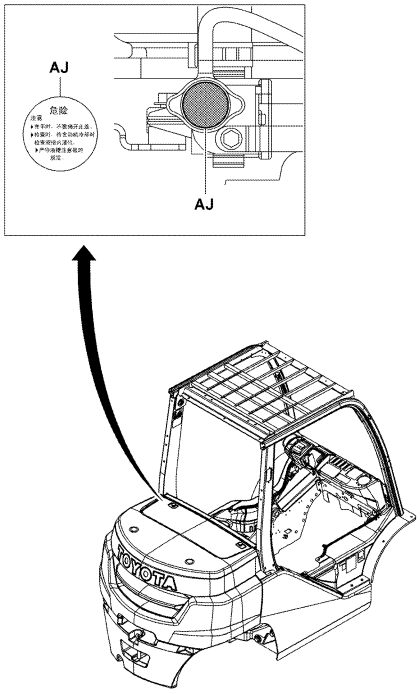

5405-D74

5405-D74_

[PARKING BRAKE]

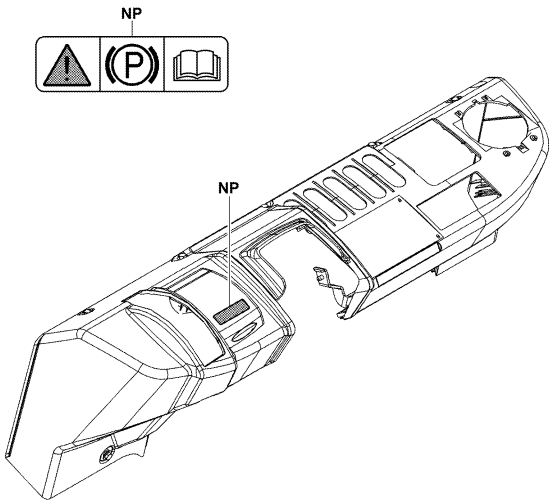

5405-D04

5405-D04_

5405	INDICATOR PLATE PLAQUE D'INDICATEUR	ANZEIGESCHILD PLACA INDICADORA

[FRAME & HEAD GUARD]

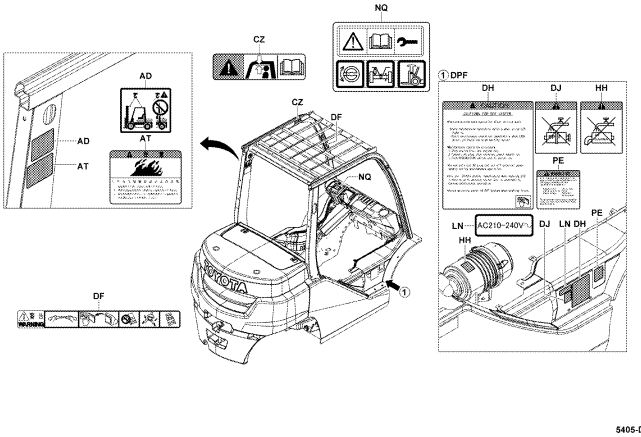

5405-D75A

5405-D75A

[EXHAUST PIPE]

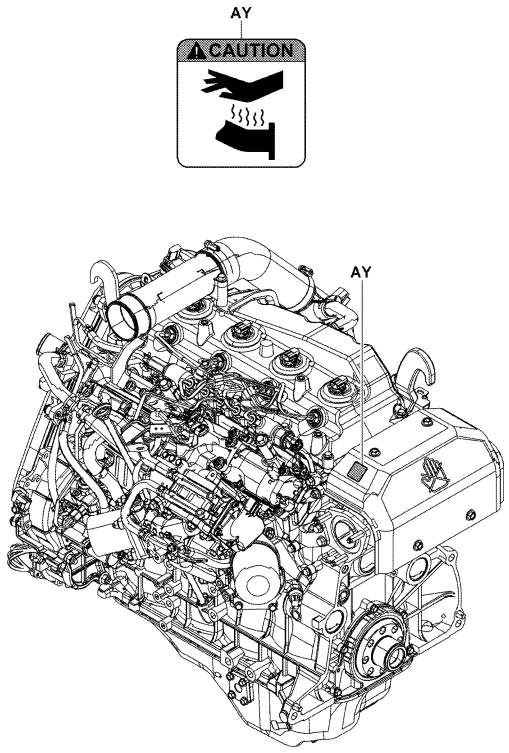

5405-D77A

5405-D77A

5405	INDICATOR PLATE PLAQUE D'INDICATEUR	ANZEIGESCHILD PLACA INDICADORA

[HOOD]

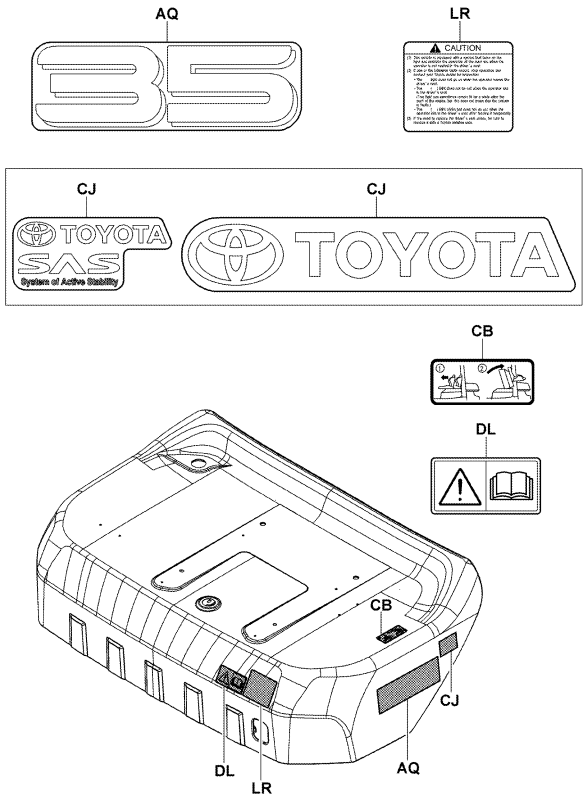

5405-D76

5405-D76_

[PANEL]

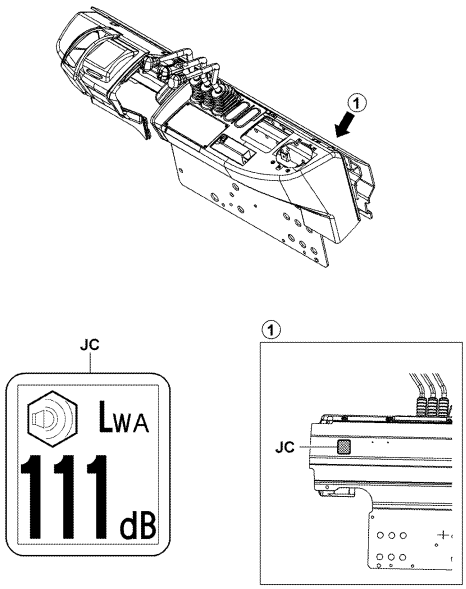

5405-D78

5405-D78_

5405	INDICATOR PLATE PLAQUE D'INDICATEUR	ANZEIGESCHILD PLACA INDICADORA

1FS (LPG AUST. Z3) [CONTAINER CAUTION]

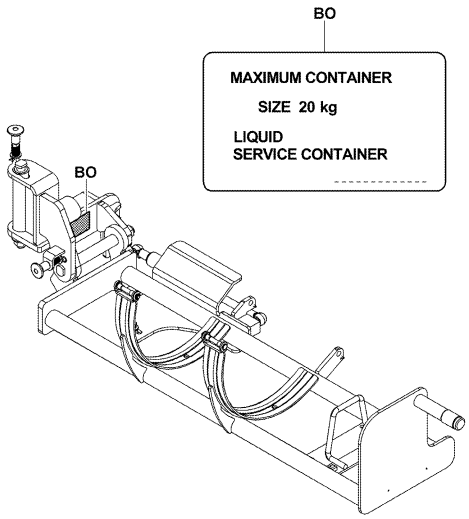

5405-D80

5405-D80_

(DELUXE CABIN..COOLER..MINI LEVER, JOY STICK) [LH SIDE]

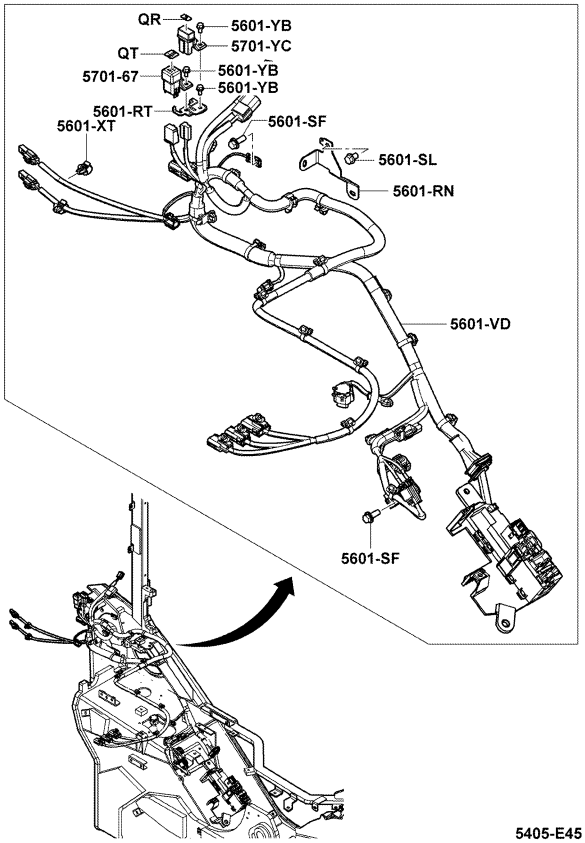

5405-E45

5405-E45_

5405	INDICATOR PLATE PLAQUE D'INDICATEUR	ANZEIGESCHILD PLACA INDICADORA

(S-CABIN W/HEAT..COOLER) [LH SIDE]

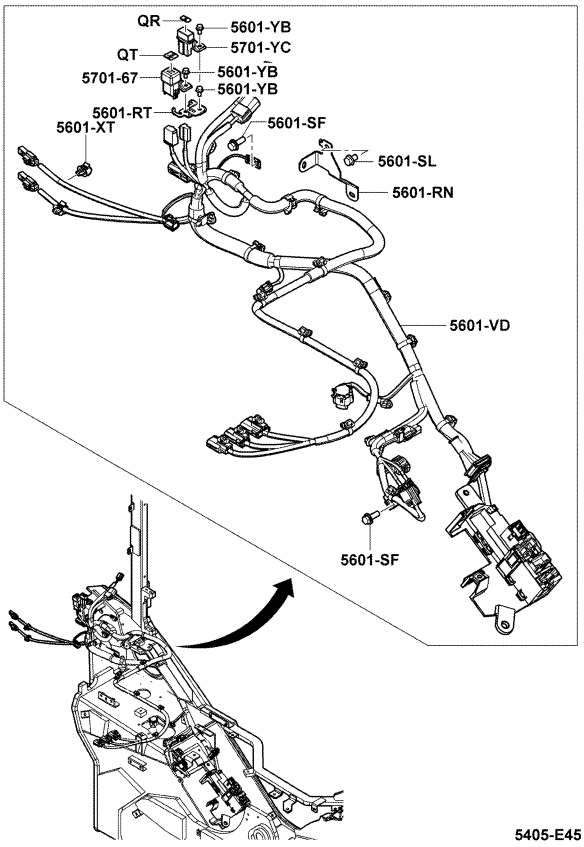

5405-E45

5405-E45_

5405	INDICATOR PLATE PLAQUE D'INDICATEUR	ANZEIGESCHILD PLACA INDICADORA

1FS,1KD (DELUXE CABIN)

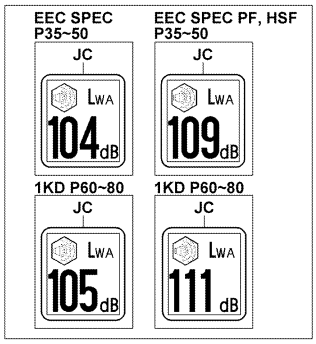

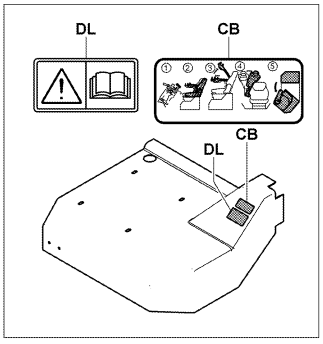

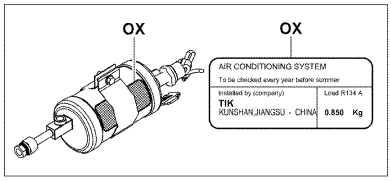

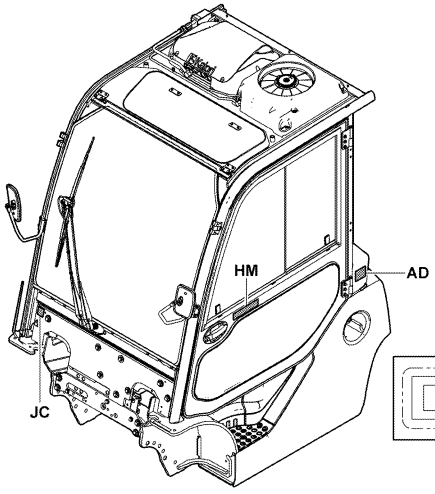

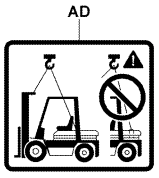

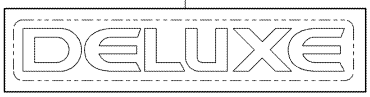

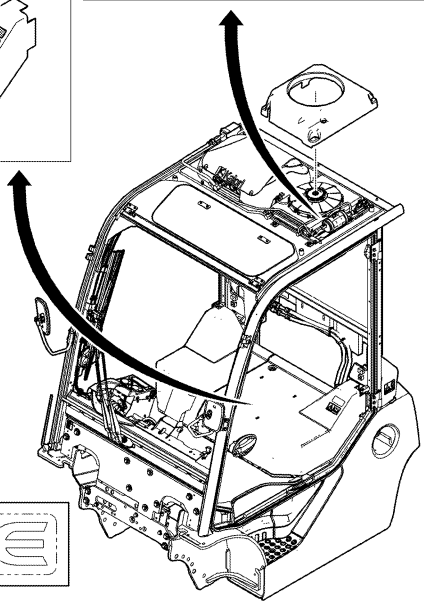

5405-E46

5405-E46_

5405	INDICATOR PLATE PLAQUE D'INDICATEUR	ANZEIGESCHILD PLACA INDICADORA

PART NAME CODE	PART NAME	QTY	PART NAME CODE	PART NAME	QTY
5405-45	**LABEL, OPS** ETIQUETTE SCHILD ETIQUETA	1	5405-AR	**PLATE, CAUTION** PLAQUE PLATTE PLACA	1
5405-AA	**PLATE, CAUTION** PLAQUE PLATTE PLACA	2	5405-AT	**PLATE, CAUTION** PLAQUE PLATTE PLACA	1
5405-AB	**MARK, TOYOTA** MARQUE MARKIERUNG MARCA	2	5405-AU	**RIVET** RIVET NIET REMACHE	1- 4
5405-AC	**PLATE, CAUTION** PLAQUE PLATTE PLACA	2	5405-AY	**PLATE, CAUTION** PLAQUE PLATTE PLACA	1
5405-AD	**PLATE, CAUTION** PLAQUE PLATTE PLACA	1	5405-BO	**INDICATOR** INDICATEUR ANZEIGER INDICADOR	1
5405-AE	**PLATE, INDICATOR** PLAQUE PLATTE PLACA	1	5405-BZ	**PLATE, NAME** PLAQUE PLATTE PLACA	1
5405-AI	**PLATE, TILT INDICATOR** PLAQUE PLATTE PLACA	1	5405-CB	**PLATE, INDICATOR** PLAQUE PLATTE PLACA	1
5405-AJ	**PLATE, CAUTION** PLAQUE PLATTE PLACA	1	5405-CJ	**PLATE, INDICATOR** PLAQUE PLATTE PLACA	1- 2
5405-AL	**MARK, TOYOTA** MARQUE MARKIERUNG MARCA	1- 2	5405-CZ	**PLATE, HEAD GUARD CAUTION** PLAQUE PLATTE PLACA	1
5405-AQ	**PLATE, CAPACITY INDICATOR** PLAQUE PLATTE PLACA	2	5405-DF	**PLATE, INDICATOR** PLAQUE PLATTE PLACA	1

5405	INDICATOR PLATE PLAQUE D'INDICATEUR	ANZEIGESCHILD PLACA INDICADORA

PART NAME CODE	PART NAME	QTY	PART NAME CODE	PART NAME	QTY
5405-DH	**PLATE, CAUTION** PLAQUE PLATTE PLACA	1	5405-LN	**PLATE, CAUTION** PLAQUE PLATTE PLACA	1
5405-DJ	**PLATE, CAUTION** PLAQUE PLATTE PLACA	1	5405-LR	**PLATE, CAUTION** PLAQUE PLATTE PLACA	1
5405-DL	**PLATE, INDICATOR** PLAQUE PLATTE PLACA	1	5405-NM	**INDICATOR, REAR GLASS** INDICATEUR ANZEIGER INDICADOR	1
5405-DQ	**PLATE, INDICATOR** PLAQUE PLATTE PLACA	1- 2	5405-NN	**INDICATOR, RR GLASS CAUTION** INDICATEUR ANZEIGER INDICADOR	1
5405-EG	**PLATE, FUEL INDICATOR** PLAQUE PLATTE PLACA	1	5405-NO	**LABEL, EMISSION INFORMATION** ETIQUETTE SCHILD ETIQUETA	1
5405-EH	**PLATE, OIL INDICATOR** PLAQUE PLATTE PLACA	1	5405-NP	**PLATE, PARKING, CAUTION** PLAQUE PLATTE PLACA	1
5405-GT	**PLATE, FUSE INDICATOR** PLAQUE PLATTE PLACA	1	5405-NQ	**PLATE, SAS CAUTION** PLAQUE PLATTE PLACA	1
5405-HH	**PLATE, CAUTION** PLAQUE PLATTE PLACA	1	5405-NS	**PLATE, CAUTION** PLAQUE PLATTE PLACA	1
5405-HM	**INDICATOR** INDICATEUR ANZEIGER INDICADOR	1- 2	5405-OX	**INDICATOR, DX CABIN, A/C** INDICATEUR ANZEIGER INDICADOR	1
5405-JC	**PLATE, EEC** PLAQUE PLATTE PLACA	1	5405-PE	**PLATE, CAUTION** PLAQUE PLATTE PLACA	1

5405	INDICATOR PLATE PLAQUE D'INDICATEUR	ANZEIGESCHILD PLACA INDICADORA

PART NAME CODE	PART NAME	QTY	PART NAME CODE	PART NAME	QTY
5405-QK	**PLATE** PLAQUE PLATTE PLACA	1			
5405-QL	**PLATE, CAUTION** PLAQUE PLATTE PLACA	1			
5405-QN	**PLATE, INDICATOR** PLAQUE PLATTE PLACA	1			
5405-QR	**INDICATOR, FUSE** INDICATEUR ANZEIGER INDICADOR	1			
5405-QT	**INDICATOR, FUSE** INDICATEUR ANZEIGER INDICADOR	1			

5405	INDICATOR PLATE PLAQUE D'INDICATEUR	ANZEIGESCHILD PLACA INDICADORA

PART NAME CODE	PART NAME	QTY	PART NAME CODE	PART NAME	QTY

5501	STEEL CABIN CABINE EN ACIER	STAHLKABINE CABINA DE ACERO

*** (S-CABIN W/HEAT, F&R GLASS WIPER, HALF CABIN) [FRONT]**

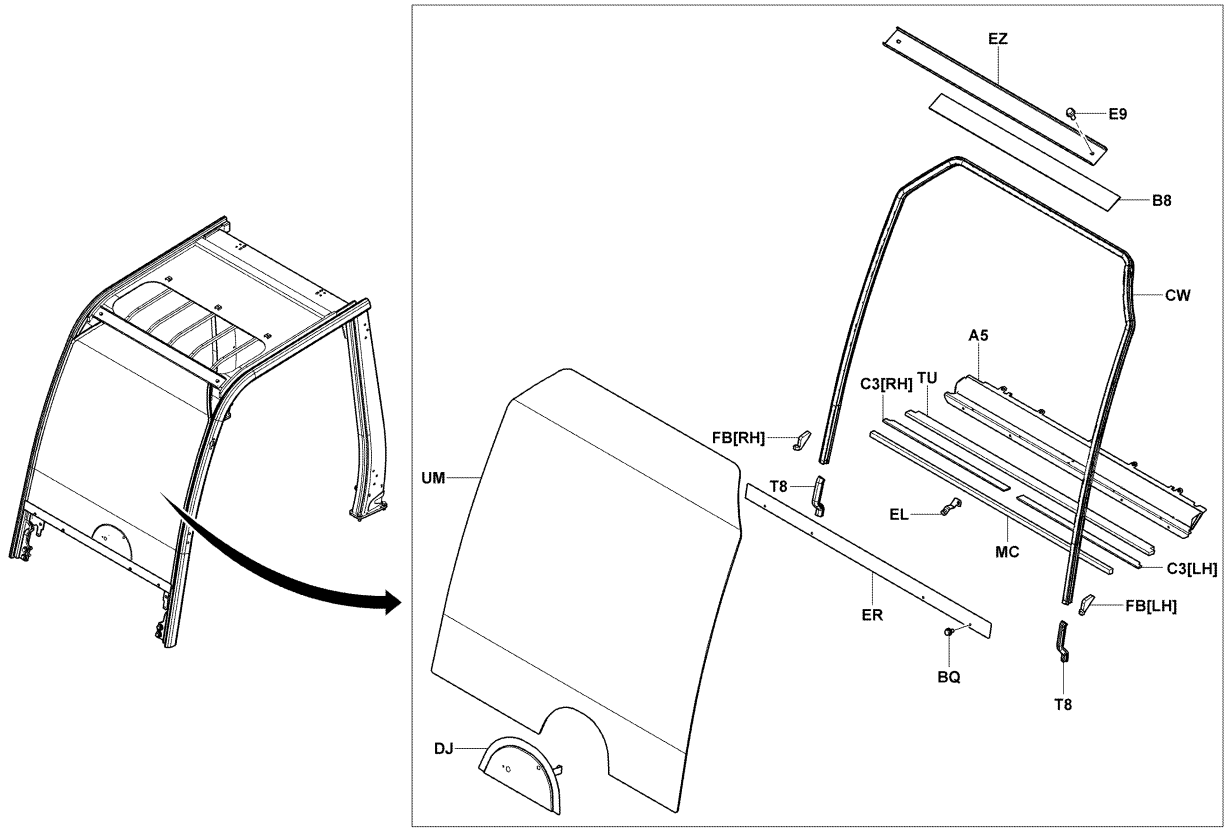

5501-573A

5501-573A

5501	STEEL CABIN CABINE EN ACIER	STAHLKABINE CABINA DE ACERO

*** (FR GLASS WP&WS) [FRONT]**

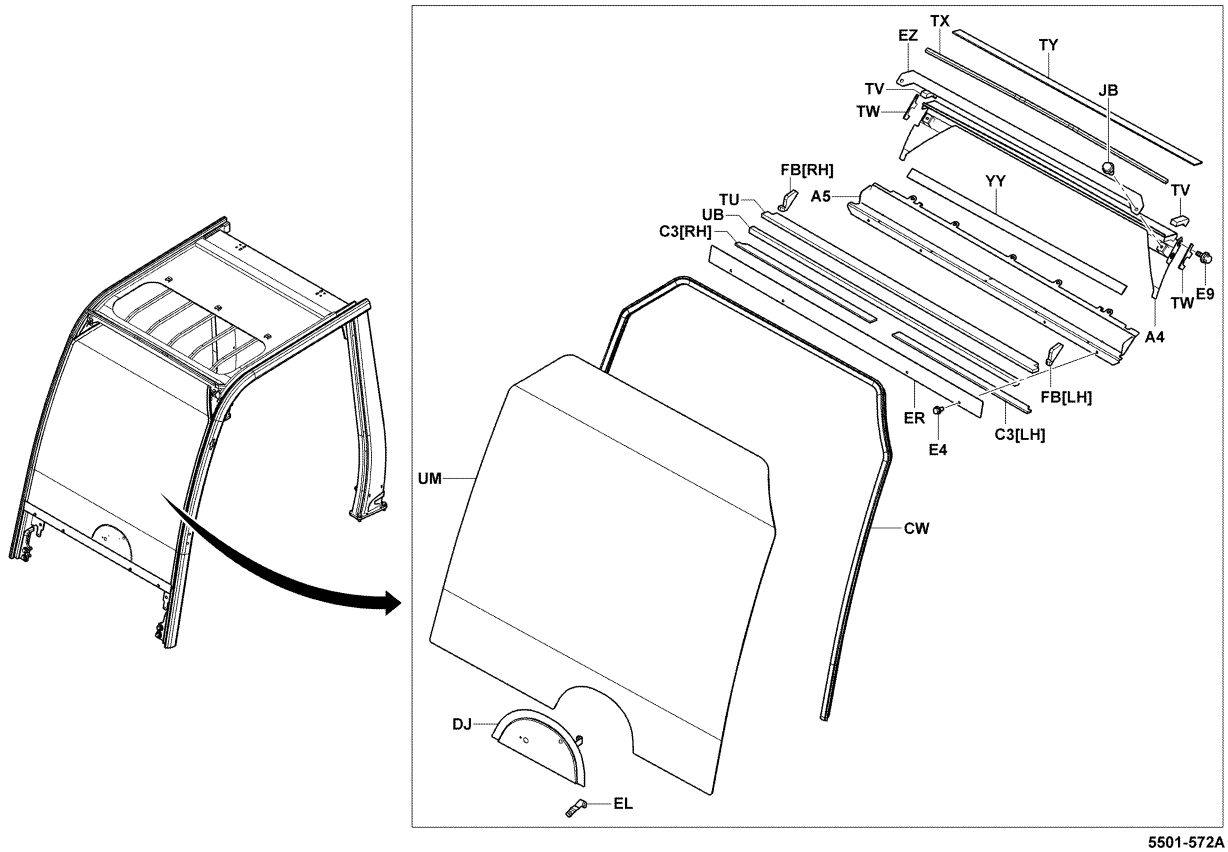

5501-572A

5501-572A

5501	STEEL CABIN CABINE EN ACIER	STAHLKABINE CABINA DE ACERO

*** (S-CABIN W/HEAT, F&R GLASS WIPER, HALF CABIN) [REAR]**

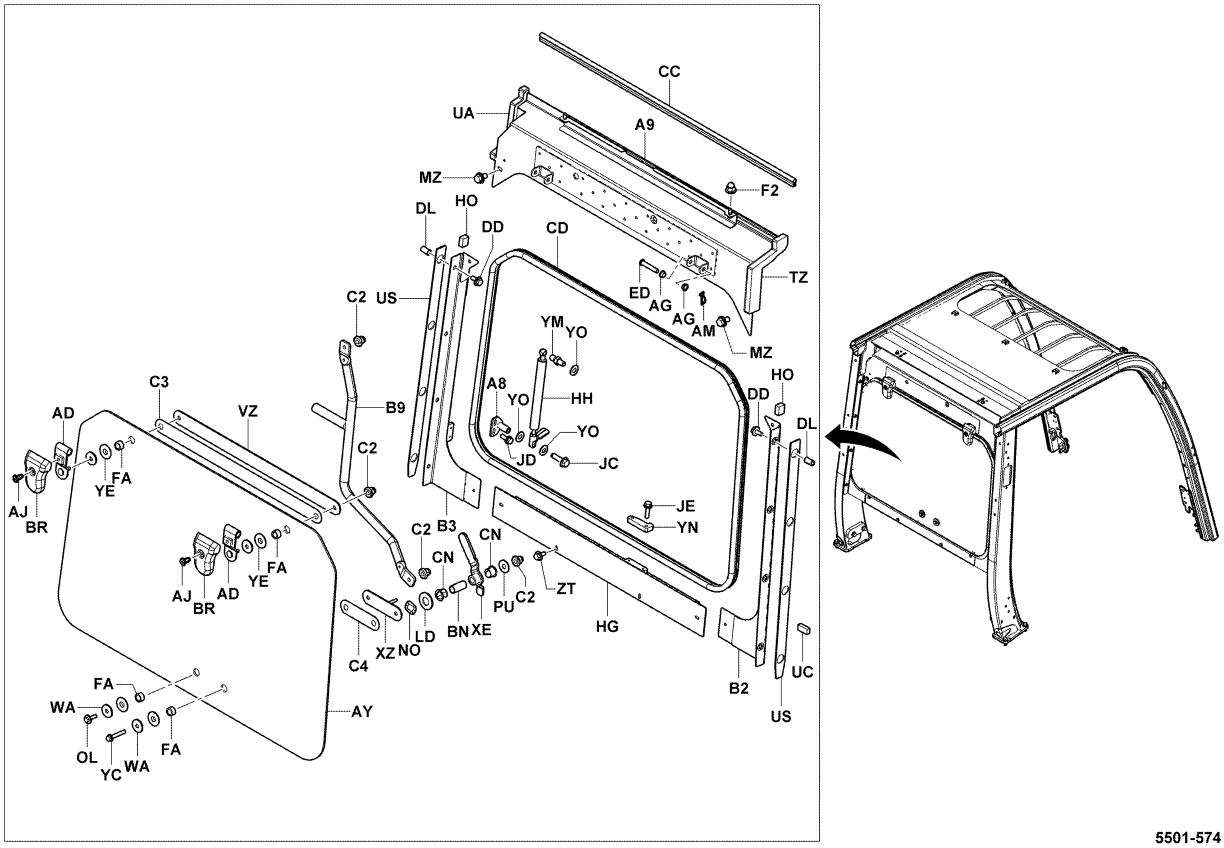

5501-574

5501-574_

5501	STEEL CABIN CABINE EN ACIER	STAHLKABINE CABINA DE ACERO

1FS,1KD (HALF CABIN) [CANVAS DOOR]

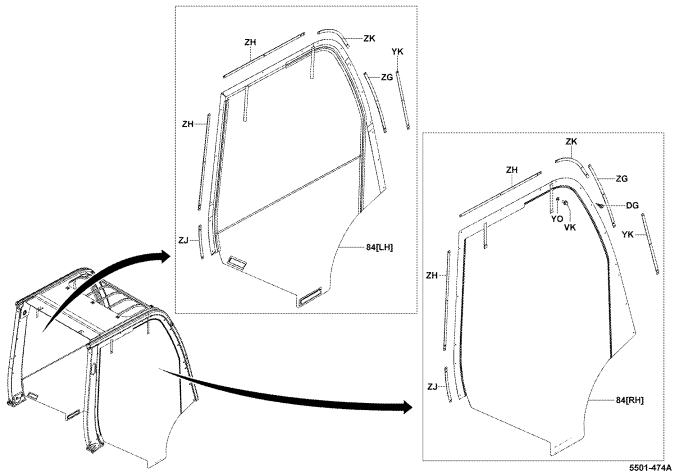

5501-474A

*** (S-CABIN W/HEAT) [CABIN SILENCER]**

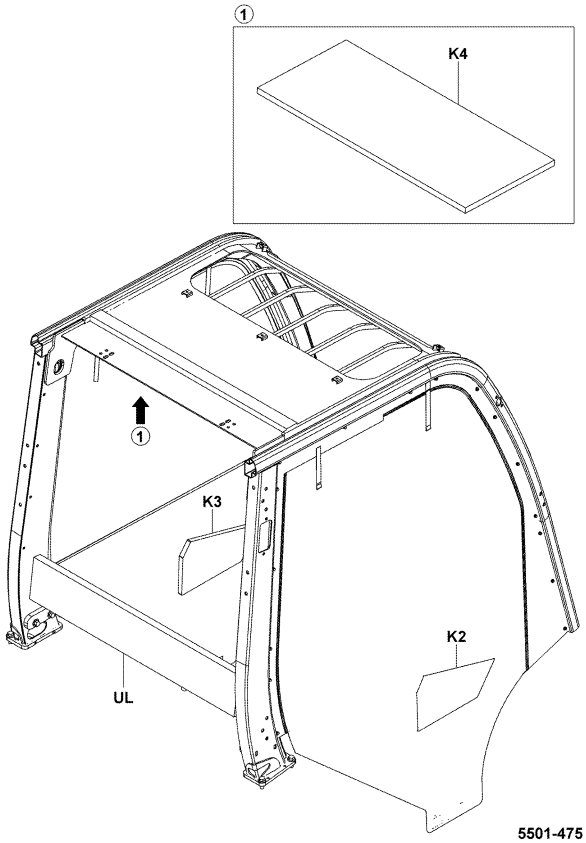

5501-475

5501-474A

5501-475_

1FS,1KD (S-CABIN W/HEAT..EEC SPEC..HEATER, HI-WATT HEATER) [

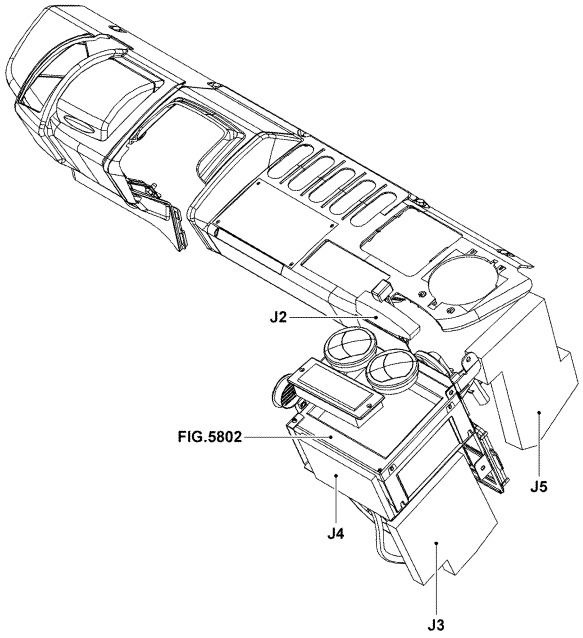

5501-476

5501-476_

*** (S-CABIN W/HEAT) [DOOR]**

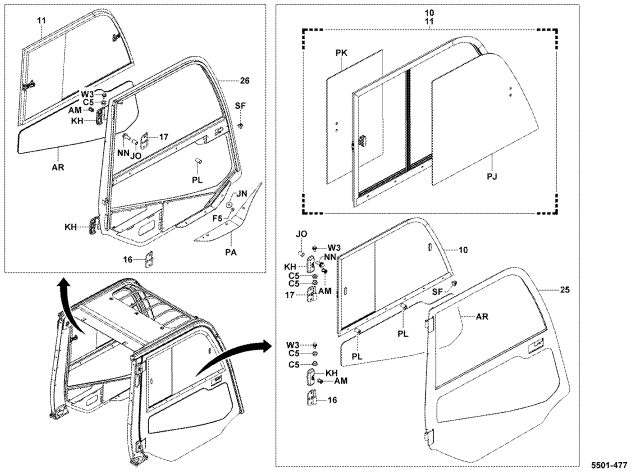

5501-477_

*** (S-CABIN W/HEAT) [DOOR SEAL]**

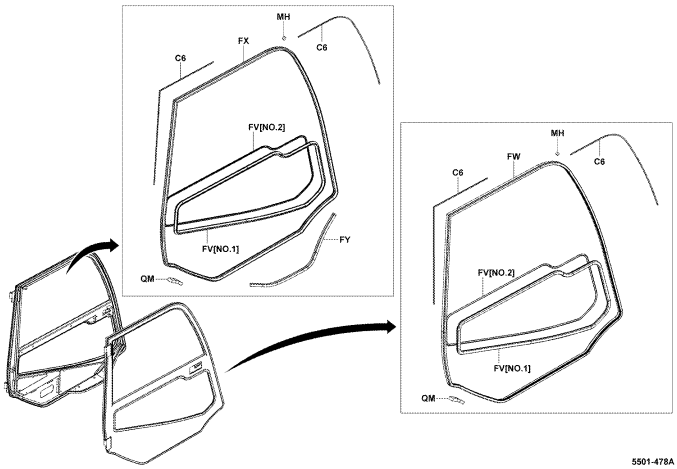

5501-478A

*** (S-CABIN W/HEAT) [ROOF WINDOW]**

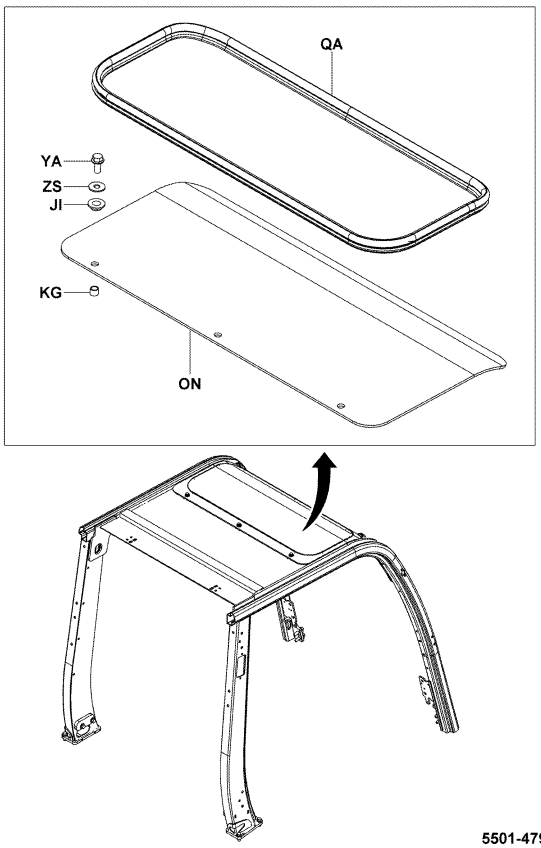

5501-479A

*** (S-CABIN W/HEAT..EEC SPEC) [INTERIOR]**

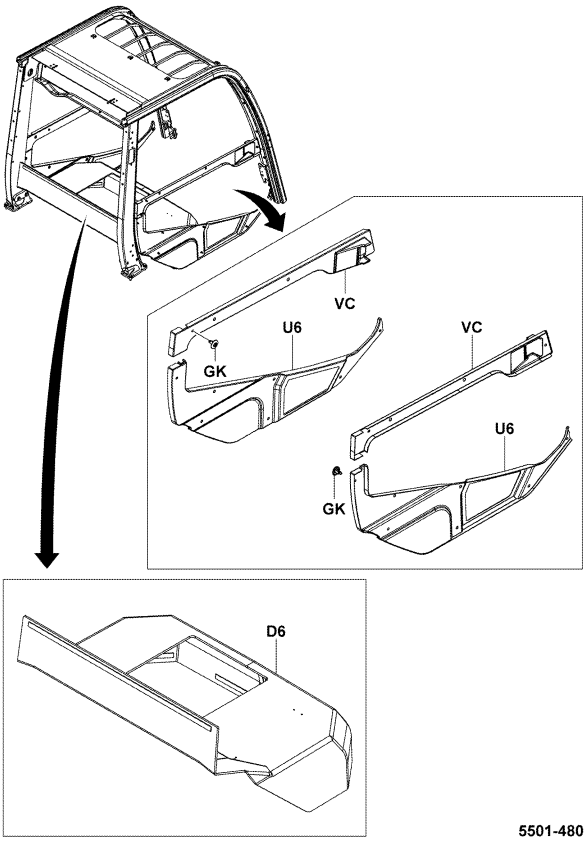

5501-480

5501-480_

*** (EEC SPEC..F&R GLASS WIPER, HALF CABIN, DELUXE CABIN) [ROO**

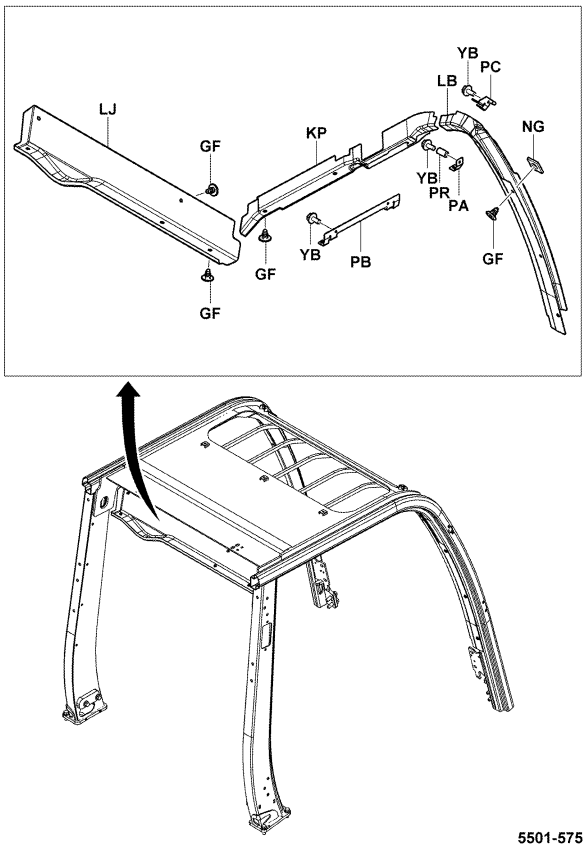

5501-575

5501-575_

*** (S-CABIN W/HEAT) [ROOM COVER, W/ROOM LAMP]**

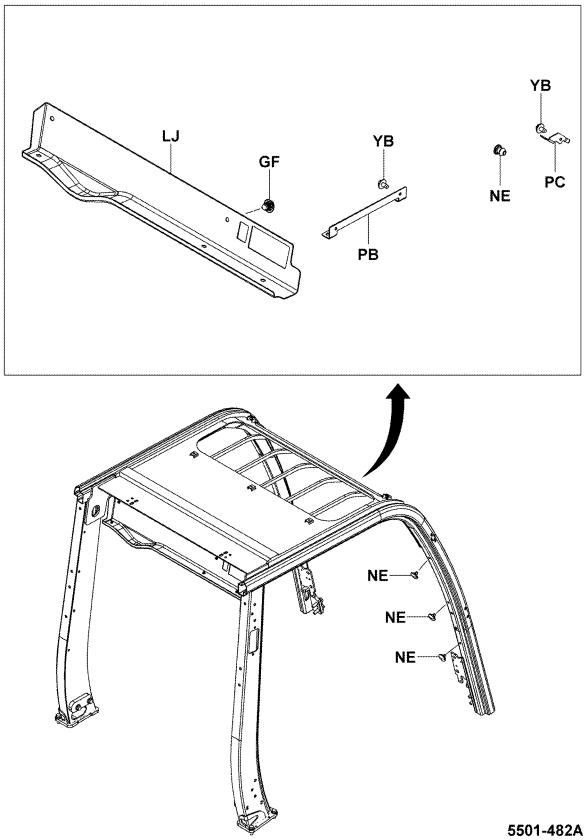

5501-482A

5501-482A

*** (DELUXE CABIN) [ROOF SILENCER]**

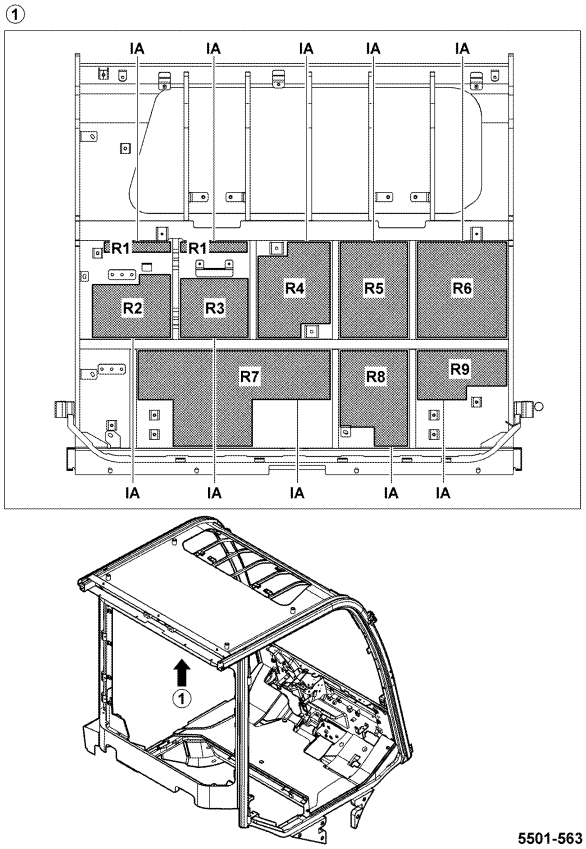

5501-563

5501-563_

5501	STEEL CABIN CABINE EN ACIER	STAHLKABINE CABINA DE ACERO

*** (DELUXE CABIN..COOLER) [ROOF SILENCER]**

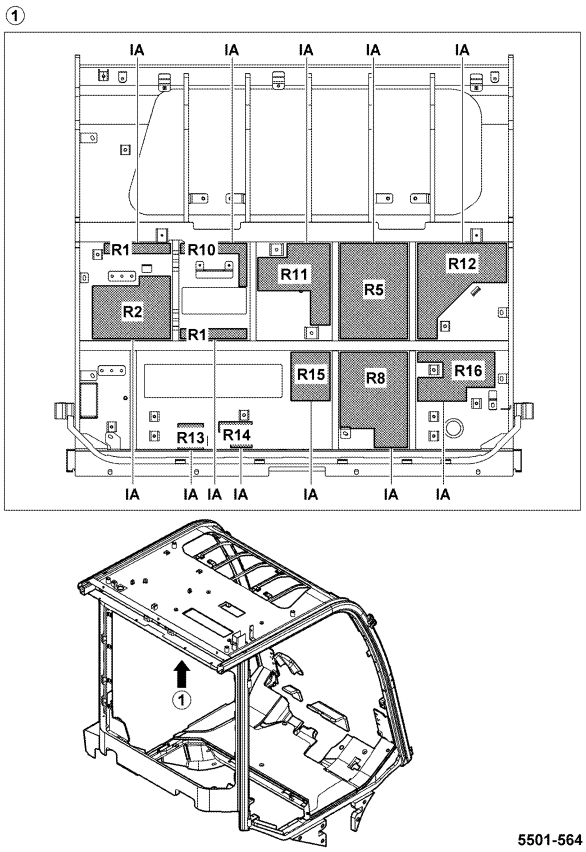

5501-564

5501-564_

*** (DELUXE CABIN) [FR TOE-BOARD & COVER SILENCER]**

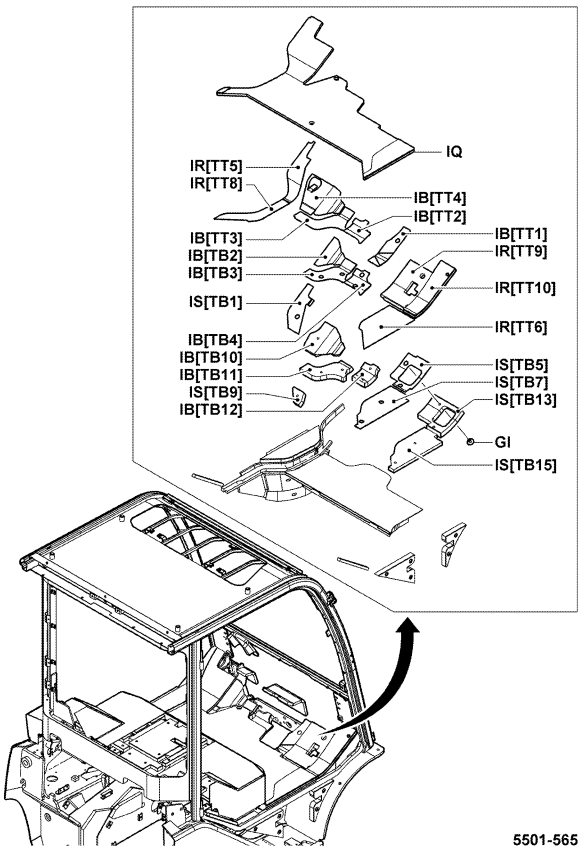

5501-565

5501-565_

5501	STEEL CABIN CABINE EN ACIER	STAHLKABINE CABINA DE ACERO

*** (DELUXE CABIN) [RR TOE-BOARD SILENCER]**

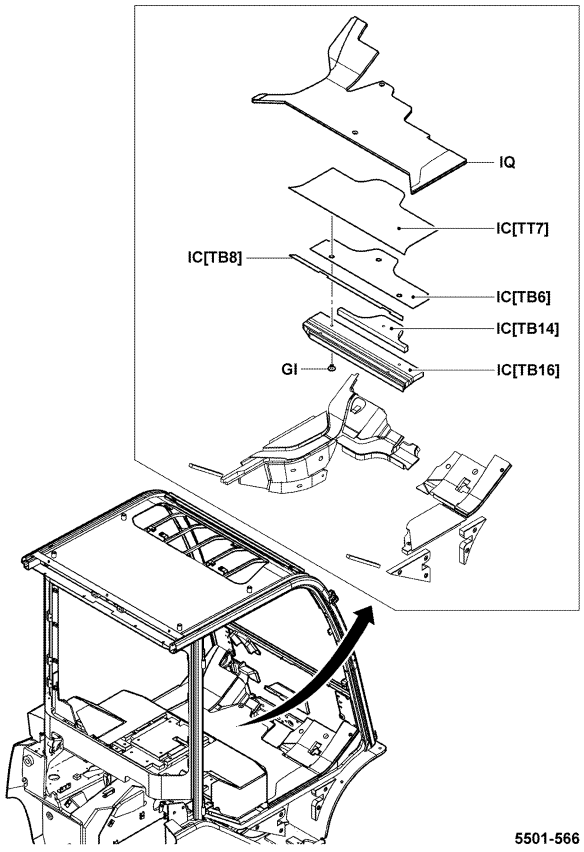

5501-566

5501-566_

*** (DELUXE CABIN) [RR PANEL SILENCER]**

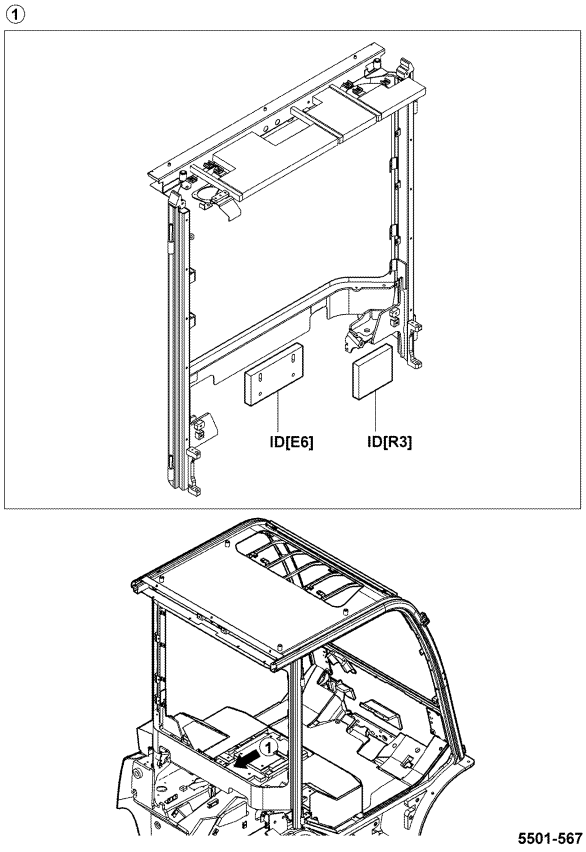

5501-567

5501-567_

*** (DELUXE CABIN) [STEP SILENCER]**

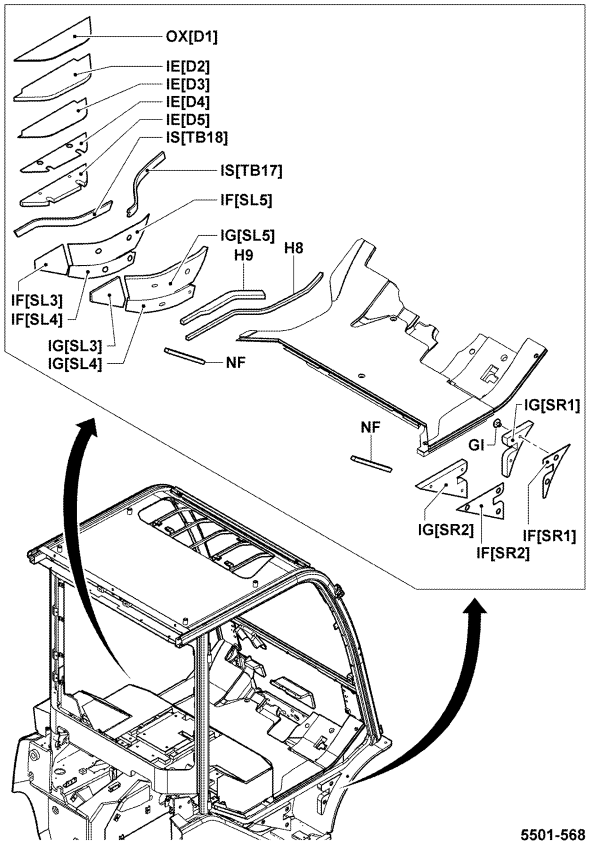

5501-568

5501-568_

*** (DELUXE CABIN) [LOWER PANEL SILENCER]**

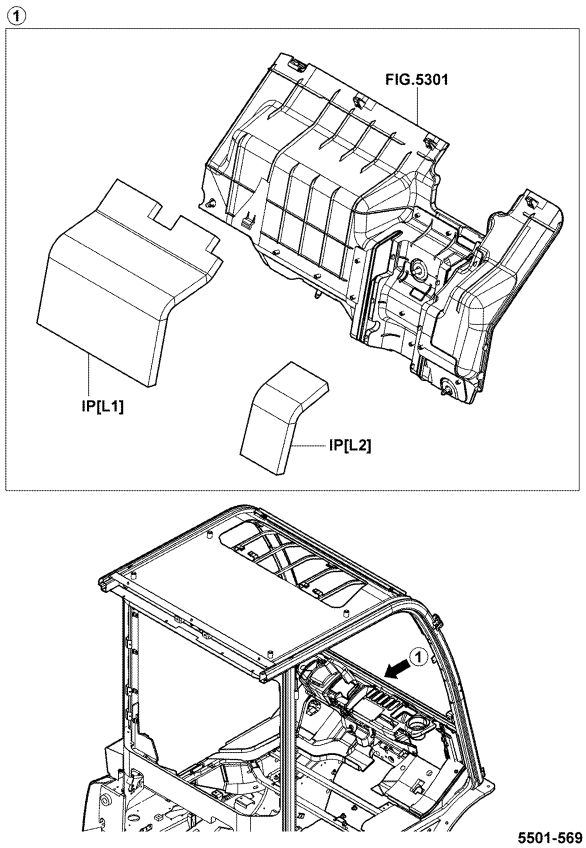

5501-569

5501-569_

5501	STEEL CABIN CABINE EN ACIER	STAHLKABINE CABINA DE ACERO

*** (DELUXE CABIN) [COLUMN COVER SILENCER]**

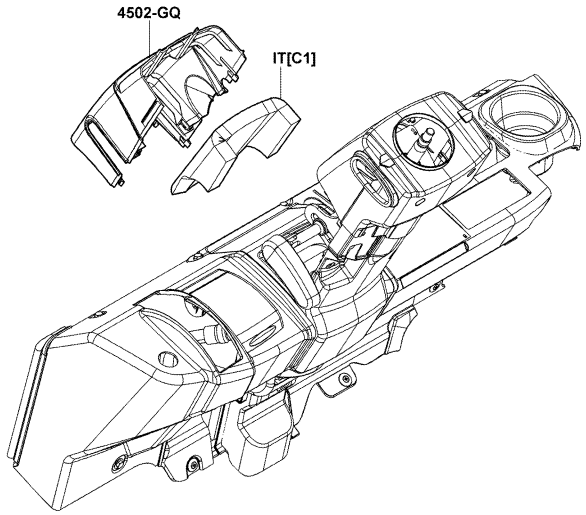

5501-570

5501-570_

*** (DELUXE CABIN) [FRAME INSIDE SILENCER]**

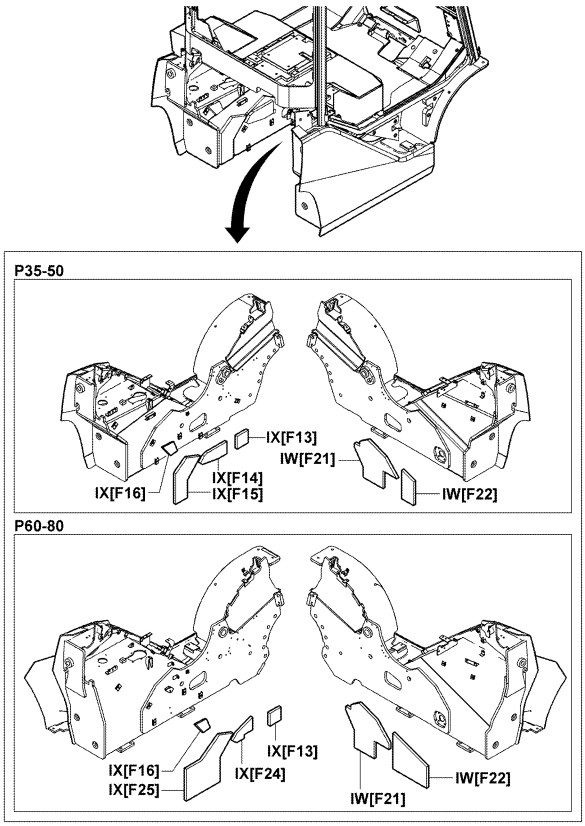

5501-571

5501-571_

5501	STEEL CABIN CABINE EN ACIER	STAHLKABINE CABINA DE ACERO

*** (DELUXE CABIN) [BODY CABIN, FRAME ETC]**

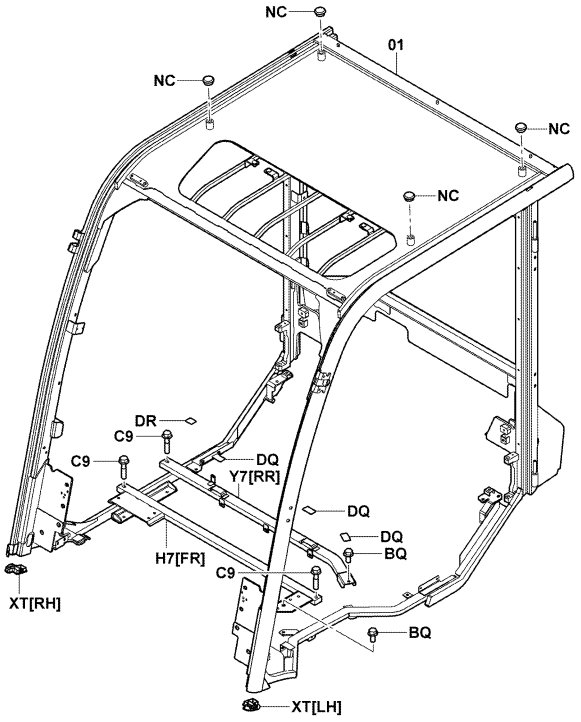

5501-576

5501-576_

1FS,1KD (DELUXE CABIN) [MOUNTING & FR GLASS]

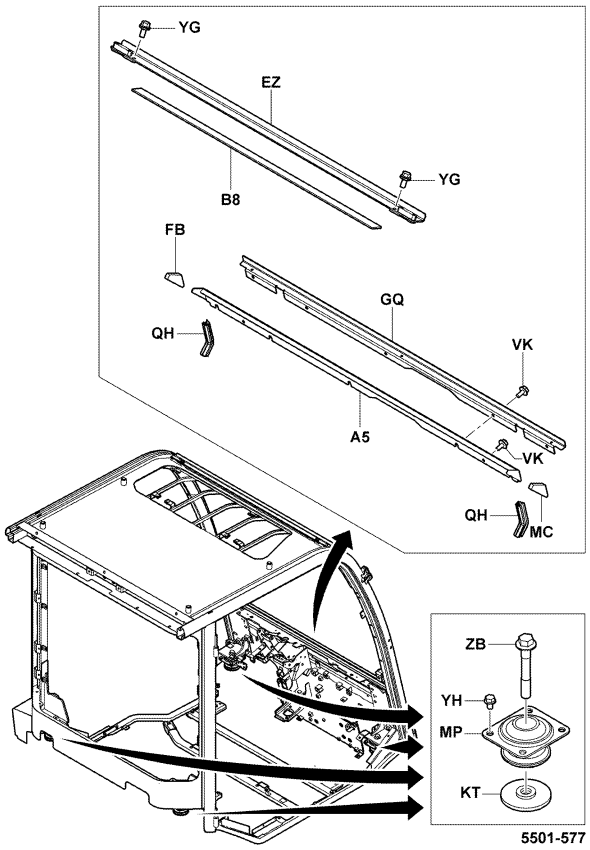

5501-577

5501-577_

5501	STEEL CABIN CABINE EN ACIER	STAHLKABINE CABINA DE ACERO

1FS,1KD (DELUXE CABIN) [PILLAR COVER]

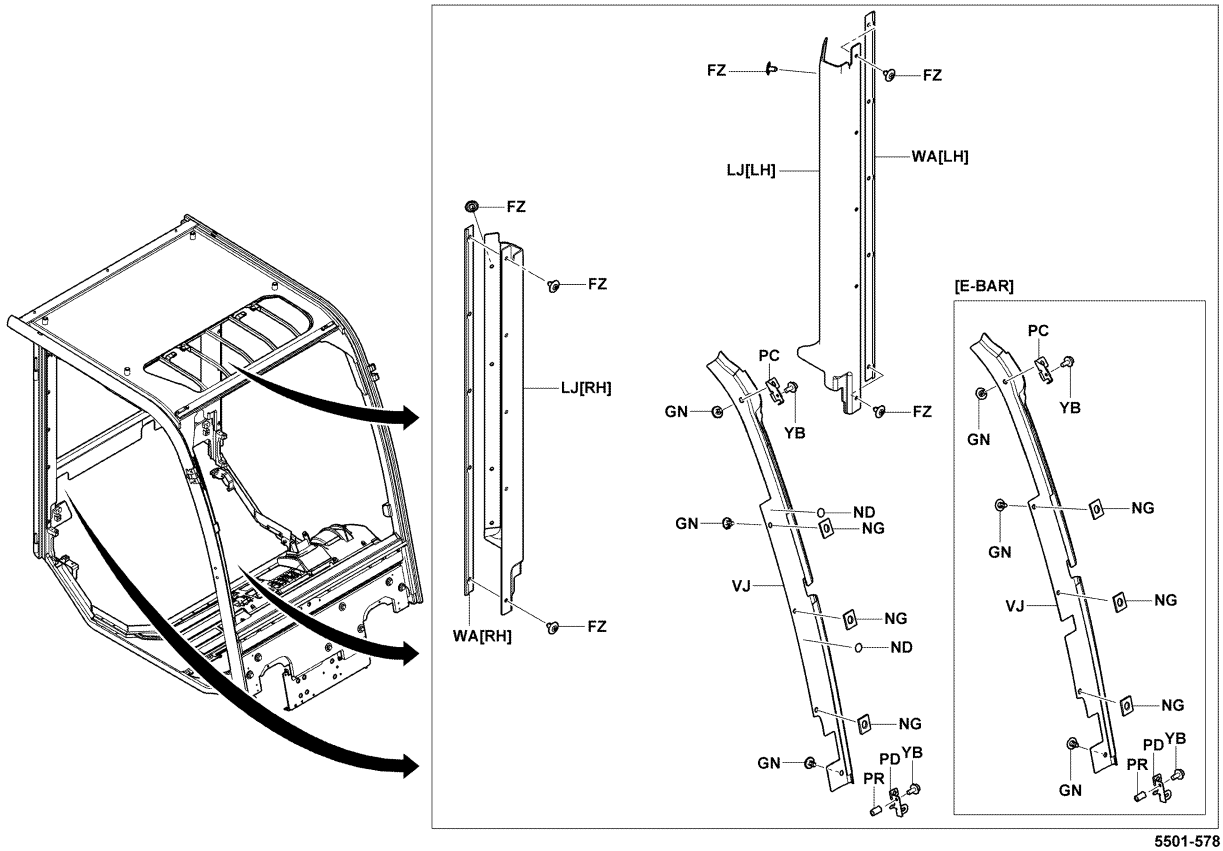

5501-578

5501-578_

1FS,1KD (DELUXE CABIN) [ROOM UPR COVER]

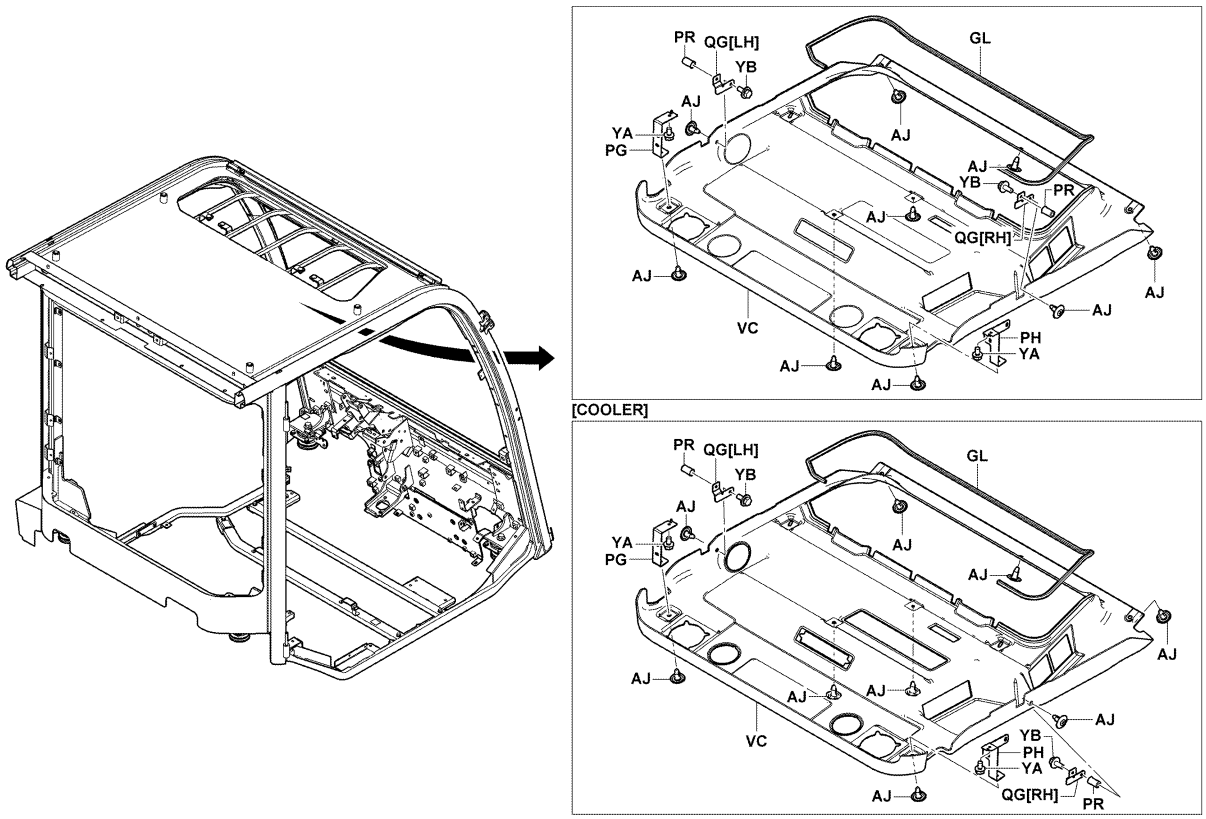

5501-579

5501-579_

1FS,1KD (DELUXE CABIN) [DOOR ASSY 2/2]

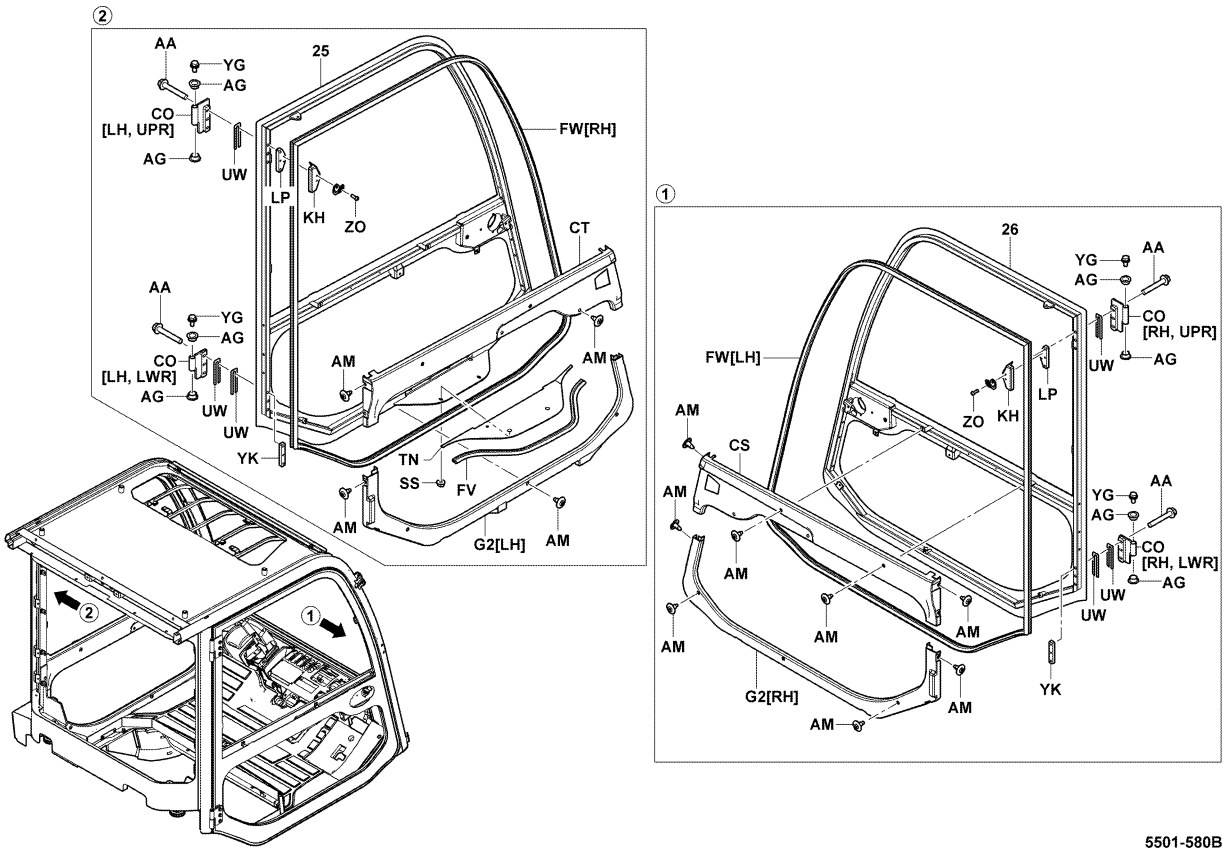

5501-580B

5501-580B

1FS,1KD (DELUXE CABIN) [DOOR ASSY 1/2]

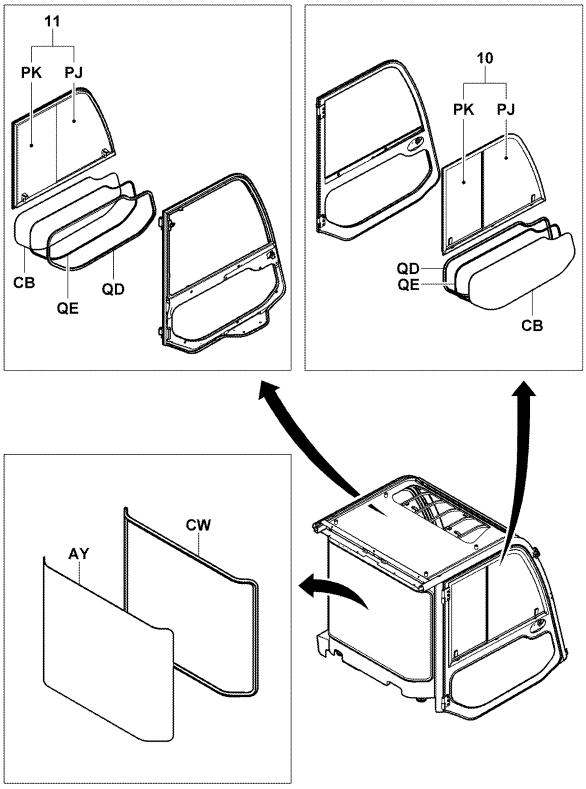

5501-582

5501-582_

5501	STEEL CABIN CABINE EN ACIER	STAHLKABINE CABINA DE ACERO

1FS,1KD (DELUXE CABIN) [ROOF GLASS]

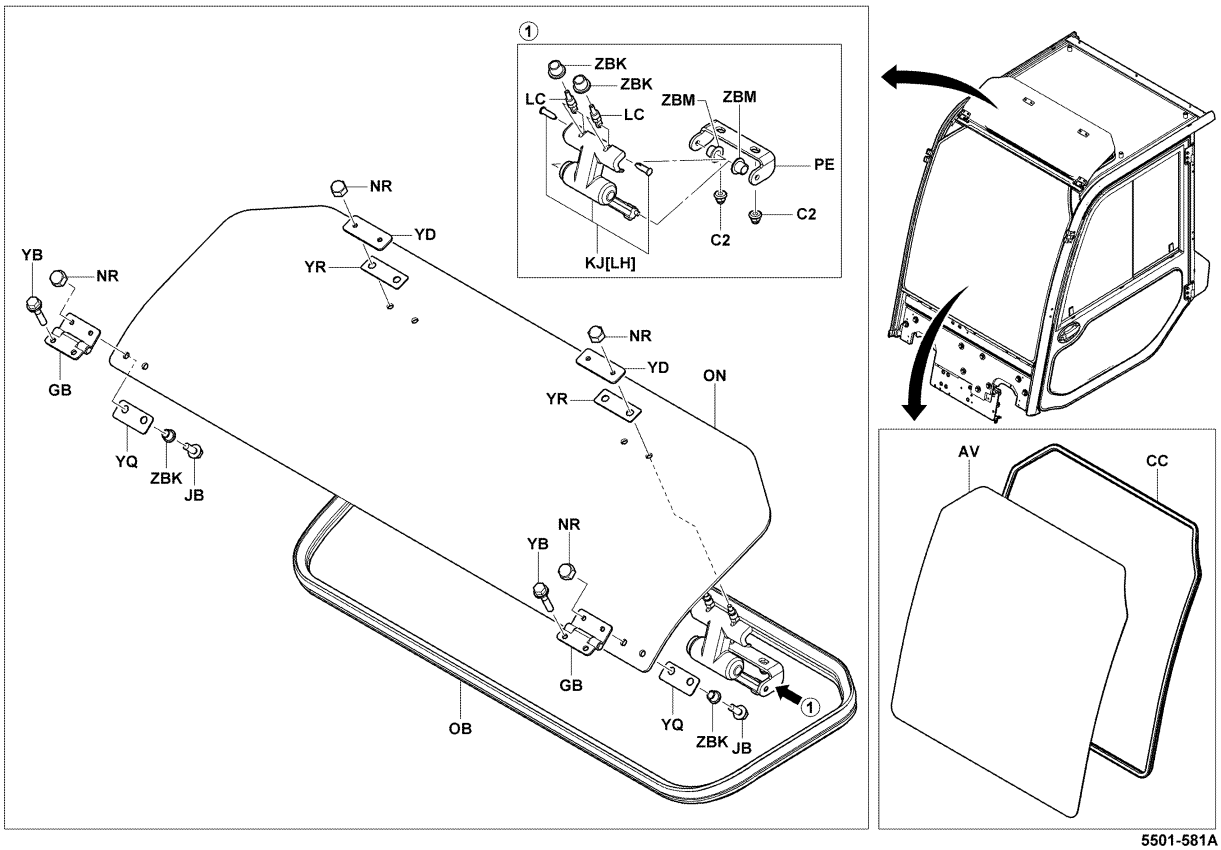

5501-581A

5501-581A

5501	STEEL CABIN CABINE EN ACIER	STAHLKABINE CABINA DE ACERO

1FS,1KD (DELUXE CABIN) [RADIATOR & E/G HOOD COVER]

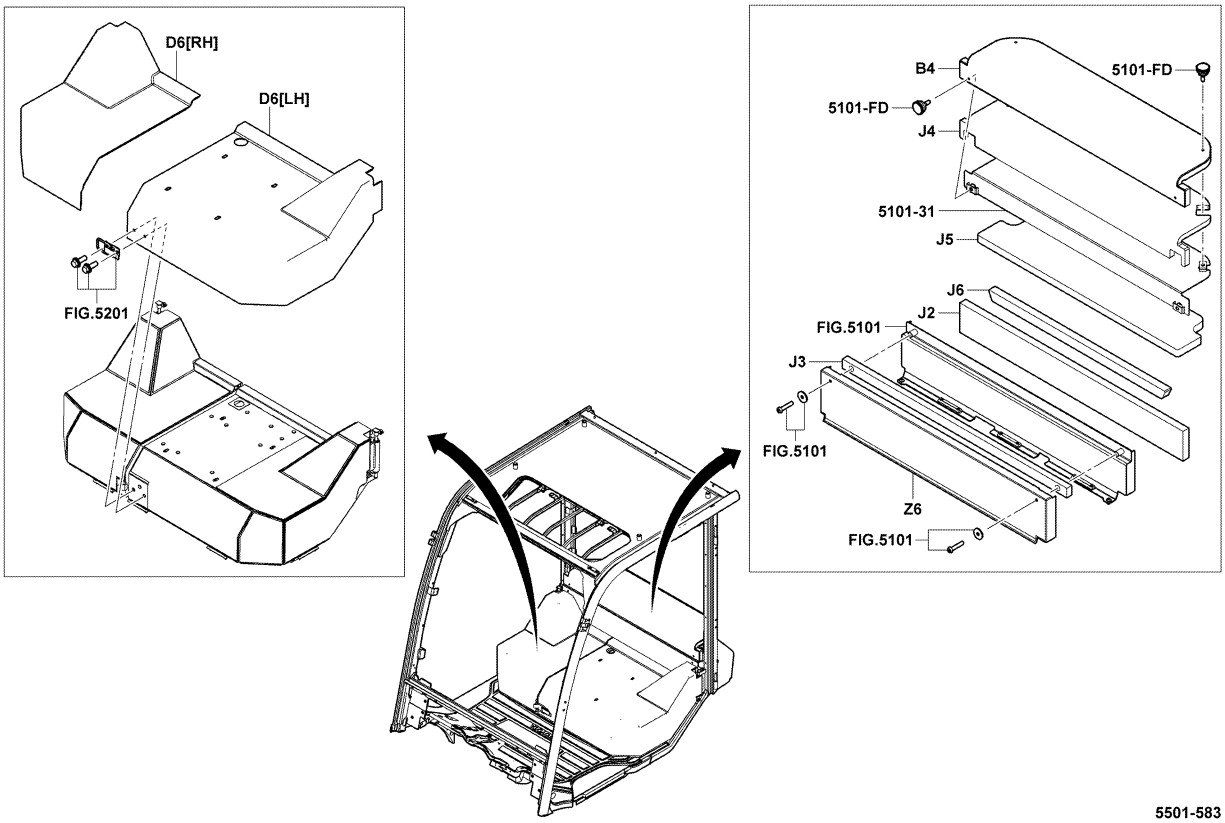

5501-583_

5501	STEEL CABIN CABINE EN ACIER	STAHLKABINE CABINA DE ACERO

PART NAME CODE	PART NAME	QTY	PART NAME CODE	PART NAME	QTY
5501-01	**BODY SUB-ASSY, CABIN** SOUS-ENS. DE CARROSSERIE KAROSSERIE-TEILGRUPPE SUBCONJUNTO DE LA CARROCERIA	1	5501-A8	**BRACKET, DAMPER** SUPPORT TRAGER SOPORTE	1
5501-10	**WINDOW ASSY, DOOR, RH** ENS. DE FENETRE FENSTER, VOLLST. CONJUNTO DE VENTANILLA	1	5501-A9	**BRACKET, GLASS, RR** SUPPORT TRAGER SOPORTE	1
5501-11	**WINDOW ASSY, DOOR, LH** ENS. DE FENETRE FENSTER, VOLLST. CONJUNTO DE VENTANILLA	1	5501-AA	**SCREW** VIS SCHRAUBE TORNILLO	12
5501-16	**HINGE ASSY, UPPER** ENS. DE CHARNIERE SCHARNIER, VOLLST. CONJUNTO DE BISAGRA	1	5501-AD	**HINGE SUB-ASSY** SOUS-ENS. DE CHARNIERE SCHARNIER-TEILGRUPPE SUBCONJUNTO DE BISAGRA	2
5501-17	**HINGE ASSY, LOWER** ENS. DE CHARNIERE SCHARNIER, VOLLST. CONJUNTO DE BISAGRA	1	5501-AG	**BUSHING** BAGUE BUCHSE BUJE	4- 8
5501-25	**DOOR SUB-ASSY, RH** SOUS-ENS. DE PORTE TUR-TEILGRUPPE SUBCONJUNTO DE LA PUERTA	1	5501-AJ	**CLIP** AGRAFE CLIP FIJADOR	2- 9
5501-26	**DOOR SUB-ASSY, LH** SOUS-ENS. DE PORTE TUR-TEILGRUPPE SUBCONJUNTO DE LA PUERTA	1	5501-AM	**CLIP** AGRAFE CLIP FIJADOR	2-16
5501-84	**DOOR ASSY, CANVAS** ENS. DE PORTE TÜR, VOLLST. CONJUNTO DE LA PUERTA	1	5501-AR	**GLASS, SIDE** VITRE GLASSCHEIBE VIDRIO	2
5501-A4	**BRACKET, FRONT GLASS, UPR** SUPPORT TRAGER SOPORTE	1	5501-AV	**GLASS, FRONT** VITRE GLASSCHEIBE VIDRIO	1
5501-A5	**BRACKET, FRONT GLASS, LWR** SUPPORT TRAGER SOPORTE	1	5501-AY	**GLASS, REAR** VITRE GLASSCHEIBE VIDRIO	1

5501	STEEL CABIN CABINE EN ACIER	STAHLKABINE CABINA DE ACERO

PART NAME CODE	PART NAME	QTY
5501-B2	**BRACKET, RR GLASS, RH** SUPPORT TRAGER SOPORTE	1
5501-B3	**BRACKET, RR GLASS, LH** SUPPORT TRAGER SOPORTE	1
5501-B4	**COVER, RADIATOR** COUVERCLE DECKEL CUBIERTA	1
5501-B8	**RUBBER** CAOUTCHOUC GUMMI GOMA	1
5501-B9	**HANDLE** POIGNEE HEBEL VOLAMTE DE DIRECCION	1
5501-BN	**SPACER** ENTRETOISE DISTANZSTUCK SEPARADOR	1
5501-BQ	**BOLT** BOULON SCHRAUBE PERNO	2- 4
5501-BR	**COVER** COUVERCLE DECKEL CUBIERTA	2
5501-C2	**NUT, CAP** ECROU MUTTER TUERCA	4
5501-C3	**RUBBER** CAOUTCHOUC GUMMI GOMA	1- 2
5501-C4	**RUBBER** CAOUTCHOUC GUMMI GOMA	1
5501-C5	**BUSHING** BAGUE BUCHSE BUJE	8
5501-C6	**RUBBER** CAOUTCHOUC GUMMI GOMA	4
5501-C9	**BOLT** BOULON SCHRAUBE PERNO	3
5501-CB	**GLASS, DOOR** VITRE GLASSCHEIBE VIDRIO	2
5501-CC	**WEATHERSTRIP** BOURRELET D'ETANCHEITE ABDICHTUNGSPROFIL CANAL PARA EL AGUA	1
5501-CD	**WEATHERSTRIP** BOURRELET D'ETANCHEITE ABDICHTUNGSPROFIL CANAL PARA EL AGUA	1
5501-CN	**BUSHING** BAGUE BUCHSE BUJE	2
5501-CO	**HINGE SUB-ASSY** SOUS-ENS. DE CHARNIERE SCHARNIER-TEILGRUPPE SUBCONJUNTO DE BISAGRA	1
5501-CS	**COVER, DOOR RH** COUVERCLE DECKEL CUBIERTA	1

5501	STEEL CABIN CABINE EN ACIER	STAHLKABINE CABINA DE ACERO

PART NAME CODE	PART NAME	QTY
5501-CT	**COVER, DOOR LH** COUVERCLE DECKEL CUBIERTA	1
5501-CW	**WEATHERSTRIP** BOURRELET D'ETANCHEITE ABDICHTUNGSPROFIL CANAL PARA EL AGUA	1
5501-D6	**HOOD** CAPOT HAUBE CAPO	1
5501-DD	**SCREW** VIS SCHRAUBE TORNILLO	8
5501-DG	**SCREW** VIS SCHRAUBE TORNILLO	16
5501-DJ	**BRACKET** SUPPORT TRAGER SOPORTE	1
5501-DL	**NUT** ECROU MUTTER TUERCA	8
5501-DQ	**RUBBER** CAOUTCHOUC GUMMI GOMA	3
5501-DR	**RUBBER** CAOUTCHOUC GUMMI GOMA	1
5501-E4	**BOLT** BOULON SCHRAUBE PERNO	4
5501-E9	**BOLT** BOULON SCHRAUBE PERNO	2- 4
5501-ED	**PIN** GOUPILLE STIFT PASADOR	2
5501-EL	**BRACKET** SUPPORT TRAGER SOPORTE	1
5501-ER	**PLATE** PLAQUE PLATTE PLACA	1
5501-EZ	**PLATE** PLAQUE PLATTE PLACA	1
5501-F2	**NUT** ECROU MUTTER TUERCA	2
5501-F5	**NUT** ECROU MUTTER TUERCA	3
5501-FA	**SPACER** ENTRETOISE DISTANZSTUCK SEPARADOR	4
5501-FB	**SPONGE** EPONGE SCHWAMM ESPONJA	1
5501-FV	**WEATHERSTRIP** BOURRELET D'ETANCHEITE ABDICHTUNGSPROFIL CANAL PARA EL AGUA	1- 2

5501	STEEL CABIN CABINE EN ACIER	STAHLKABINE CABINA DE ACERO

PART NAME CODE	PART NAME	QTY
5501-FW	**WEATHERSTRIP** BOURRELET D'ETANCHEITE ABDICHTUNGSPROFIL CANAL PARA EL AGUA	1
5501-FX	**WEATHERSTRIP** BOURRELET D'ETANCHEITE ABDICHTUNGSPROFIL CANAL PARA EL AGUA	1
5501-FY	**WEATHERSTRIP** BOURRELET D'ETANCHEITE ABDICHTUNGSPROFIL CANAL PARA EL AGUA	1
5501-FZ	**CLIP** AGRAFE CLIP FIJADOR	18
5501-G2	**COVER, DOOR** COUVERCLE DECKEL CUBIERTA	1
5501-GB	**HINGE SUB-ASSY** SOUS-ENS. DE CHARNIERE SCHARNIER-TEILGRUPPE SUBCONJUNTO DE BISAGRA	2
5501-GF	**CLIP** AGRAFE CLIP FIJADOR	5-13
5501-GI	**CLIP** AGRAFE CLIP FIJADOR	26
5501-GK	**CLIP** AGRAFE CLIP FIJADOR	9
5501-GL	**TRIM** GARNITURE ZIERSTREIFEN GUARNICION	1
5501-GN	**CLIP** AGRAFE CLIP FIJADOR	5
5501-GQ	**BRACKET** SUPPORT TRAGER SOPORTE	1
5501-H7	**BEAM SUB-ASSY** SOUS-ENS. DE LONGERON ACHSK↑ RPER-TEILGRUPPE SUBCONJUNTO DE LA VIGUETA	1
5501-H8	**SILENCER** ISOLEMENT ACOUSTIQUE AKUSTISCHE ISOLATION AISLAMIENTO ACUSTICO	1
5501-H9	**SILENCER** ISOLEMENT ACOUSTIQUE AKUSTISCHE ISOLATION AISLAMIENTO ACUSTICO	1
5501-HG	**PLATE** PLAQUE PLATTE PLACA	1
5501-HH	**DAMPER ASSY** ENS. D'AMORTISSEUR DAMPFER, VOLLST. CONJUNTO DEL AMORTIGUADOR	1
5501-HO	**SEAL** JOINT ABDICHTUNG SELLO	2
5501-IA	**SILENCER** ISOLEMENT ACOUSTIQUE AKUSTISCHE ISOLATION AISLAMIENTO ACUSTICO	1- 2
5501-IB	**SILENCER** ISOLEMENT ACOUSTIQUE AKUSTISCHE ISOLATION AISLAMIENTO ACUSTICO	1

5501	STEEL CABIN CABINE EN ACIER	STAHLKABINE CABINA DE ACERO

PART NAME CODE	PART NAME	QTY
5501-IC	**SILENCER** ISOLEMENT ACOUSTIQUE AKUSTISCHE ISOLATION AISLAMIENTO ACUSTICO	1
5501-ID	**SILENCER** ISOLEMENT ACOUSTIQUE AKUSTISCHE ISOLATION AISLAMIENTO ACUSTICO	1
5501-IE	**SILENCER** ISOLEMENT ACOUSTIQUE AKUSTISCHE ISOLATION AISLAMIENTO ACUSTICO	1
5501-IF	**SILENCER** ISOLEMENT ACOUSTIQUE AKUSTISCHE ISOLATION AISLAMIENTO ACUSTICO	1
5501-IG	**SILENCER SUB-ASSY** ISOLEMENT ACOUSTIQUE AKUSTISCHE ISOLATION AISLAMIENTO ACUSTICO	1
5501-IP	**SILENCER** ISOLEMENT ACOUSTIQUE AKUSTISCHE ISOLATION AISLAMIENTO ACUSTICO	1
5501-IQ	**SILENCER** ISOLEMENT ACOUSTIQUE AKUSTISCHE ISOLATION AISLAMIENTO ACUSTICO	1
5501-IR	**SILENCER** ISOLEMENT ACOUSTIQUE AKUSTISCHE ISOLATION AISLAMIENTO ACUSTICO	1
5501-IS	**SILENCER** ISOLEMENT ACOUSTIQUE AKUSTISCHE ISOLATION AISLAMIENTO ACUSTICO	1
5501-IT	**SILENCER** ISOLEMENT ACOUSTIQUE AKUSTISCHE ISOLATION AISLAMIENTO ACUSTICO	1
5501-IW	**SILENCER** ISOLEMENT ACOUSTIQUE AKUSTISCHE ISOLATION AISLAMIENTO ACUSTICO	1
5501-IX	**SILENCER** ISOLEMENT ACOUSTIQUE AKUSTISCHE ISOLATION AISLAMIENTO ACUSTICO	1
5501-J2	**SILENCER** ISOLEMENT ACOUSTIQUE AKUSTISCHE ISOLATION AISLAMIENTO ACUSTICO	1
5501-J3	**SILENCER** ISOLEMENT ACOUSTIQUE AKUSTISCHE ISOLATION AISLAMIENTO ACUSTICO	1
5501-J4	**SILENCER** ISOLEMENT ACOUSTIQUE AKUSTISCHE ISOLATION AISLAMIENTO ACUSTICO	1
5501-J5	**SILENCER** ISOLEMENT ACOUSTIQUE AKUSTISCHE ISOLATION AISLAMIENTO ACUSTICO	1
5501-J6	**SILENCER** ISOLEMENT ACOUSTIQUE AKUSTISCHE ISOLATION AISLAMIENTO ACUSTICO	1
5501-JB	**BOLT** BOULON SCHRAUBE PERNO	2- 4
5501-JC	**BOLT** BOULON SCHRAUBE PERNO	1
5501-JD	**BOLT** BOULON SCHRAUBE PERNO	2

5501	STEEL CABIN CABINE EN ACIER	STAHLKABINE CABINA DE ACERO

PART NAME CODE	PART NAME	QTY
5501-JE	**BOLT** BOULON SCHRAUBE PERNO	2
5501-JN	**WASHER, PLATE** RODELLE UNTERLEGSCHEIBE ARANDELA	1
5501-JO	**NUT** ECROU MUTTER TUERCA	12
5501-K2	**SILENCER** ISOLEMENT ACOUSTIQUE AKUSTISCHE ISOLATION AISLAMIENTO ACUSTICO	1
5501-K3	**SILENCER** ISOLEMENT ACOUSTIQUE AKUSTISCHE ISOLATION AISLAMIENTO ACUSTICO	1
5501-K4	**SILENCER** ISOLEMENT ACOUSTIQUE AKUSTISCHE ISOLATION AISLAMIENTO ACUSTICO	1
5501-KG	**BOSS** BOSSAGE FLANSCH TETON	3
5501-KH	**COVER** COUVERCLE DECKEL CUBIERTA	4
5501-KJ	**LEVER SUB-ASSY** SOUS-ENS. DE LEVIER HEBEL-TEILGRUPPE SUBCONJUNTO DE LA PALANCA	1
5501-KP	**COVER** COUVERCLE DECKEL CUBIERTA	1
5501-KT	**PLATE** PLAQUE PLATTE PLACA	4
5501-LB	**COVER** COUVERCLE DECKEL CUBIERTA	1
5501-LC	**PIN** GOUPILLE STIFT PASADOR	4
5501-LD	**WASHER** RODELLE UNTERLEGSCHEIBE ARANDELA	1
5501-LJ	**COVER** COUVERCLE DECKEL CUBIERTA	1
5501-LP	**PLATE** PLAQUE PLATTE PLACA	2
5501-MC	**SPONGE** EPONGE SCHWAMM ESPONJA	1
5501-MH	**SPONGE** EPONGE SCHWAMM ESPONJA	2
5501-MP	**MOUNT, BODY** SUPPORT MONTAGETRAGER MONTURA	2
5501-MS	**WASHER, PLATE** RODELLE UNTERLEGSCHEIBE ARANDELA	3

5501	STEEL CABIN CABINE EN ACIER	STAHLKABINE CABINA DE ACERO

PART NAME CODE	PART NAME	QTY
5501-MZ	**BOLT** BOULON SCHRAUBE PERNO	2
5501-NC	**PLUG** BOUCHON STOPFEN TAPON	4
5501-ND	**PLUG** BOUCHON STOPFEN TAPON	2
5501-NE	**PLUG** BOUCHON STOPFEN TAPON	4
5501-NF	**SPONGE** EPONGE SCHWAMM ESPONJA	2
5501-NG	**SPONGE** EPONGE SCHWAMM ESPONJA	3- 4
5501-NN	**BOLT** BOULON SCHRAUBE PERNO	12
5501-NO	**WASHER** RODELLE UNTERLEGSCHEIBE ARANDELA	1
5501-NR	**NUT, CAP** ECROU MUTTER TUERCA	8
5501-OB	**WEATHERSTRIP** BOURRELET D'ETANCHEITE ABDICHTUNGSPROFIL CANAL PARA EL AGUA	1
5501-OL	**BOLT** BOULON SCHRAUBE PERNO	1
5501-ON	**GLASS, ROOF** VITRE GLASSCHEIBE VIDRIO	1
5501-OX	**MAT, DOOR** MAT MATTE ESTERILLA	1
5501-PA	**BRACKET** SUPPORT TRAGER SOPORTE	1
5501-PB	**BRACKET** SUPPORT TRAGER SOPORTE	1
5501-PC	**BRACKET** SUPPORT TRAGER SOPORTE	1
5501-PD	**BRACKET** SUPPORT TRAGER SOPORTE	1
5501-PE	**BRACKET** SUPPORT TRAGER SOPORTE	2
5501-PG	**BRACKET** SUPPORT TRAGER SOPORTE	1
5501-PH	**BRACKET** SUPPORT TRAGER SOPORTE	1

5501	STEEL CABIN CABINE EN ACIER	STAHLKABINE CABINA DE ACERO

PART NAME CODE	PART NAME	QTY
5501-PJ	**GLASS, WINDOW, NO.1** VITRE GLASSCHEIBE VIDRIO	1
5501-PK	**GLASS, WINDOW, NO.2** VITRE GLASSCHEIBE VIDRIO	1
5501-PL	**NUT** ECROU MUTTER TUERCA	4
5501-PR	**NUT** ECROU MUTTER TUERCA	1- 2
5501-PU	**WASHER, PLATE** RODELLE UNTERLEGSCHEIBE ARANDELA	1
5501-QA	**WEATHERSTRIP** BOURRELET D'ETANCHEITE ABDICHTUNGSPROFIL CANAL PARA EL AGUA	1
5501-QD	**WEATHERSTRIP** BOURRELET D'ETANCHEITE ABDICHTUNGSPROFIL CANAL PARA EL AGUA	2
5501-QE	**WEATHERSTRIP** BOURRELET D'ETANCHEITE ABDICHTUNGSPROFIL CANAL PARA EL AGUA	2
5501-QG	**BRACKET** SUPPORT TRAGER SOPORTE	1
5501-QH	**WEATHERSTRIP** BOURRELET D'ETANCHEITE ABDICHTUNGSPROFIL CANAL PARA EL AGUA	2
5501-QM	**SPONGE** EPONGE SCHWAMM ESPONJA	2
5501-SF	**PLUG** BOUCHON STOPFEN TAPON	20
5501-SS	**NUT** ECROU MUTTER TUERCA	2
5501-T8	**SEAL** JOINT ABDICHTUNG SELLO	2
5501-TN	**BRACKET** SUPPORT TRAGER SOPORTE	1
5501-TU	**SPONGE** EPONGE SCHWAMM ESPONJA	1
5501-TV	**SPONGE** EPONGE SCHWAMM ESPONJA	1
5501-TW	**SPONGE** EPONGE SCHWAMM ESPONJA	1
5501-TX	**SPONGE** EPONGE SCHWAMM ESPONJA	1
5501-TY	**SPONGE** EPONGE SCHWAMM ESPONJA	1

5501	STEEL CABIN CABINE EN ACIER	STAHLKABINE CABINA DE ACERO

PART NAME CODE	PART NAME	QTY
5501-TZ	**SPONGE** EPONGE SCHWAMM ESPONJA	1
5501-U6	**COVER** COUVERCLE DECKEL CUBIERTA	1
5501-UA	**SPONGE** EPONGE SCHWAMM ESPONJA	1
5501-UB	**SPONGE** EPONGE SCHWAMM ESPONJA	1
5501-UC	**SPONGE** EPONGE SCHWAMM ESPONJA	2
5501-UL	**SILENCER** ISOLEMENT ACOUSTIQUE AKUSTISCHE ISOLATION AISLAMIENTO ACUSTICO	1
5501-UM	**GLASS, FRONT** VITRE GLASSCHEIBE VIDRIO	1
5501-US	**RUBBER** CAOUTCHOUC GUMMI GOMA	2
5501-UW	**SHIM** CALE AUSGLEICHSCHEIBE CALCE	99
5501-VC	**COVER** COUVERCLE DECKEL CUBIERTA	1
5501-VJ	**COVER** COUVERCLE DECKEL CUBIERTA	1
5501-VK	**BOLT** BOULON SCHRAUBE PERNO	7-16
5501-VZ	**PLATE** PLAQUE PLATTE PLACA	1
5501-W3	**BOLT** BOULON SCHRAUBE PERNO	4
5501-WA	**PLATE** PLAQUE PLATTE PLACA	1- 4
5501-XE	**HANDLE** POIGNEE HEBEL VOLAMTE DE DIRECCION	1
5501-XT	**GROMMET** RONDELLE ISOLANTE DURCHFUHRUNG ANILLO PROTECTOR	1
5501-XZ	**PLATE** PLAQUE PLATTE PLACA	1
5501-Y7	**BEAM SUB-ASSY** SOUS-ENS. DE LONGERON ACHSK¦ RPER-TEILGRUPPE SUBCONJUNTO DE LA VIGUETA	1
5501-YA	**BOLT** BOULON SCHRAUBE PERNO	2- 3

5501	STEEL CABIN CABINE EN ACIER	STAHLKABINE CABINA DE ACERO

PART NAME CODE	PART NAME	QTY
5501-YB	**BOLT** BOULON SCHRAUBE PERNO	2- 4
5501-YC	**BOLT** BOULON SCHRAUBE PERNO	1
5501-YD	**PLATE** PLAQUE PLATTE PLACA	2
5501-YE	**BUSHING** BAGUE BUCHSE BUJE	4
5501-YG	**BOLT** BOULON SCHRAUBE PERNO	2- 4
5501-YH	**BOLT** BOULON SCHRAUBE PERNO	16
5501-YK	**PLATE** PLAQUE PLATTE PLACA	2
5501-YM	**BOLT, BALL** BOULON SCHRAUBE PERNO	1
5501-YN	**PLATE, LATCH** PLAQUE PLATTE PLACA	1
5501-YO	**WASHER, PLATE** RODELLE UNTERLEGSCHEIBE ARANDELA	1-32
5501-YQ	**RUBBER** CAOUTCHOUC GUMMI GOMA	2
5501-YR	**RUBBER** CAOUTCHOUC GUMMI GOMA	2
5501-YY	**RUBBER** CAOUTCHOUC GUMMI GOMA	1
5501-Z6	**HOOD** CAPOT HAUBE CAPO	1
5501-ZB	**BOLT** BOULON SCHRAUBE PERNO	4
5501-ZBK	**BUSHING** BAGUE BUCHSE BUJE	8
5501-ZBM	**BUSHING** BAGUE BUCHSE BUJE	4
5501-ZG	**PLATE** PLAQUE PLATTE PLACA	2
5501-ZH	**PLATE** PLAQUE PLATTE PLACA	4
5501-ZJ	**PLATE** PLAQUE PLATTE PLACA	2

5501	STEEL CABIN CABINE EN ACIER	STAHLKABINE CABINA DE ACERO

PART NAME CODE	PART NAME	QTY
5501-ZK	**PLATE** PLAQUE PLATTE PLACA	2
5501-ZT	**BOLT** BOULON SCHRAUBE PERNO	4

5504

DOOR LOCK
SERRURE DE PORTE
TÜRSCHLOSS
CIERRE DE LA PUERTA

(S-CABIN W/HEAT) [DOOR FUNCTIONAL PARTS]

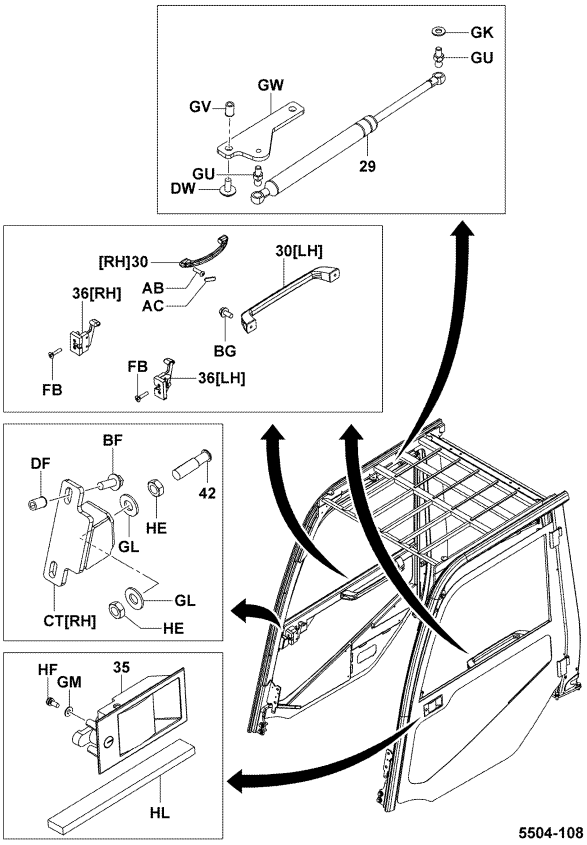

5504-108

5504-108_

1FS,1KD (DELUXE CABIN) [DOOR FUNCTIONAL PARTS]

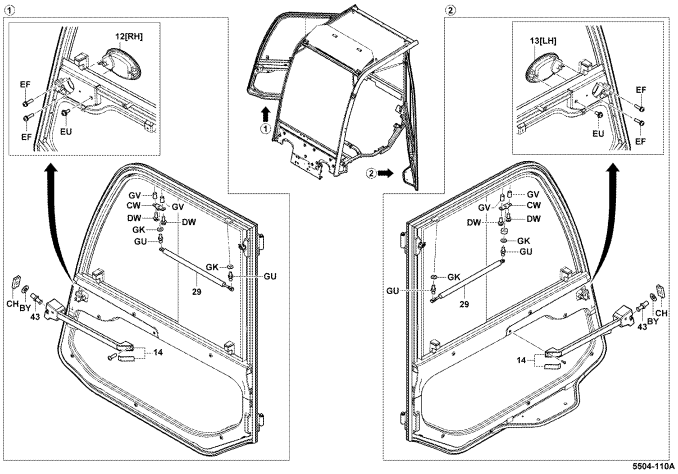

5504-110A

5504	DOOR LOCK SERRURE DE PORTE	TÜRSCHLOSS CIERRE DE LA PUERTA

PART NAME CODE	PART NAME	QTY
5504-12	**HANDLE ASSY, FRONT DOOR OUTSIDE, RH** ENS. DE POIGNEE HEBEL, VOLLST. CONJUNTO DEL VOLANTE DE DIRECCION	1
5504-13	**HANDLE ASSY, FRONT DOOR OUTSIDE, LH** ENS. DE POIGNEE HEBEL, VOLLST. CONJUNTO DEL VOLANTE DE DIRECCION	1
5504-14	**HANDLE ASSY, DOOR INSIDE** ENS. DE POIGNEE HEBEL, VOLLST. CONJUNTO DEL VOLANTE DE DIRECCION	1
5504-29	**DAMPER** AMORTISSEUR DAMPFER AMORTIGUADOR	2
5504-30	**GRIP, ASSIST** PRISE GRIFF EMPUÑADURA	2
5504-35	**DOOR LOCK KIT** COUVERCLE DECKEL CUBIERTA	2
5504-36	**DOOR LOCK KIT** COUVERCLE DECKEL CUBIERTA	1
5504-42	**STRIKER, REAR DOOR LOCK** PERCUTEUR SCHLAGBOLZEN CERRADERO	2
5504-43	**STRIKER, DOOR LOCK** PERCUTEUR SCHLAGBOLZEN CERRADERO	2
5504-AB	**SCREW** VIS SCHRAUBE TORNILLO	2
5504-BF	**BOLT** BOULON SCHRAUBE PERNO	4
5504-BG	**BOLT** BOULON SCHRAUBE PERNO	4
5504-BY	**WASHER, PLATE** RODELLE UNTERLEGSCHEIBE ARANDELA	2
5504-CH	**PLATE** PLAQUE PLATTE PLACA	2
5504-CT	**BRACKET, LOCK** SUPPORT TRAGER SOPORTE	1
5504-CW	**BRACKET SUB-ASSY** SOUS-ENS. DE SUPPORT TRAGER-TEILGRUPPE SUBCONJUNTO DE LA SOPORTE	2
5504-DF	**NUT** ECROU MUTTER TUERCA	4
5504-DW	**BOLT** BOULON SCHRAUBE PERNO	4
5504-EF	**SCREW** VIS SCHRAUBE TORNILLO	4
5504-EU	**SCREW** VIS SCHRAUBE TORNILLO	2

5504	DOOR LOCK SERRURE DE PORTE	TÜRSCHLOSS CIERRE DE LA PUERTA

PART NAME CODE	PART NAME	QTY	PART NAME CODE	PART NAME	QTY
5504-FB	**SCREW** VIS SCHRAUBE TORNILLO	4			
5504-GK	**WASHER, PLATE** RODELLE UNTERLEGSCHEIBE ARANDELA	4			
5504-GL	**WASHER, PLATE** RODELLE UNTERLEGSCHEIBE ARANDELA	4			
5504-GM	**WASHER, PLATE** RODELLE UNTERLEGSCHEIBE ARANDELA	6			
5504-GU	**BOLT, BALL** BOULON SCHRAUBE PERNO	4			
5504-GV	**NUT** ECROU MUTTER TUERCA	4			
5504-GW	**PLATE, DAMPER** PLAQUE PLATTE PLACA	2			
5504-HE	**NUT** ECROU MUTTER TUERCA	4			
5504-HF	**SCREW** VIS SCHRAUBE TORNILLO	6			

5504	DOOR LOCK SERRURE DE PORTE	TÜRSCHLOSS CIERRE DE LA PUERTA

PART NAME CODE	PART NAME	QTY	PART NAME CODE	PART NAME	QTY

(EEC SPEC..SAS..DELUXE CABIN) [MAIN]

[MAIN]

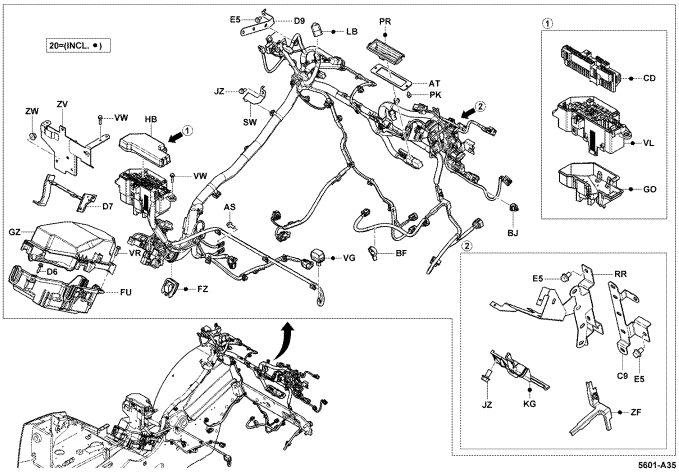

5601-A35

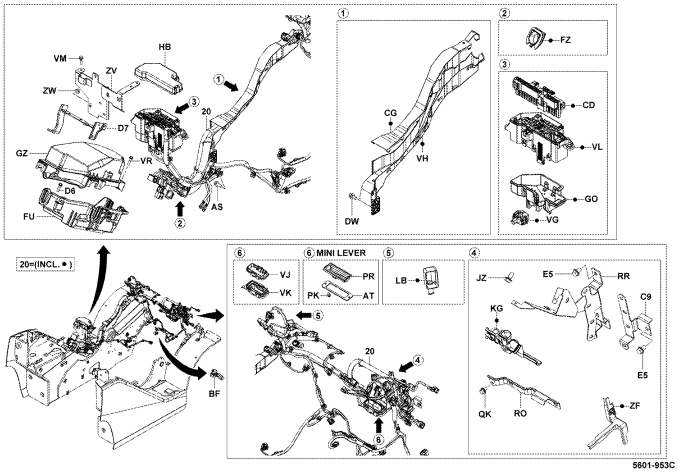

5601-953C

5601-A35_

5601-953C

(DELUXE CABIN) [FR SUB NO.1]

[FR SUB NO.1]

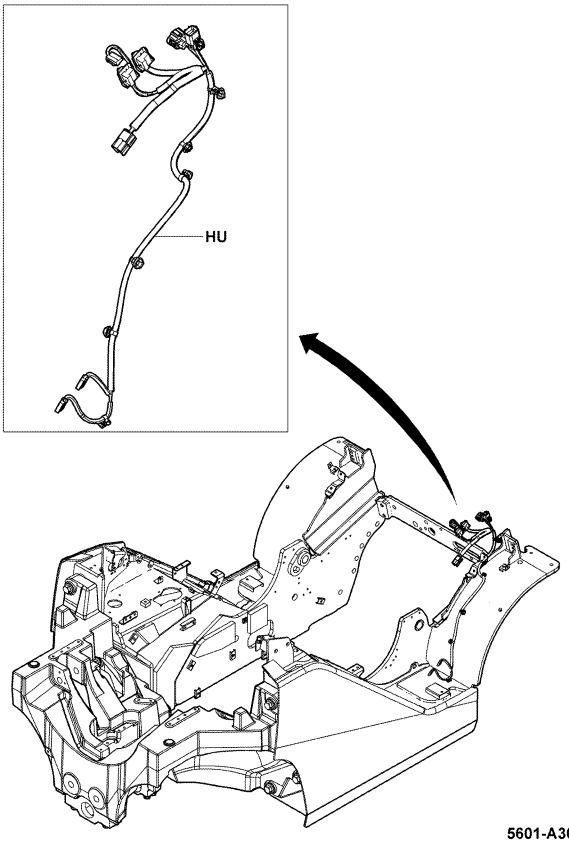

5601-A36

5601-A36_

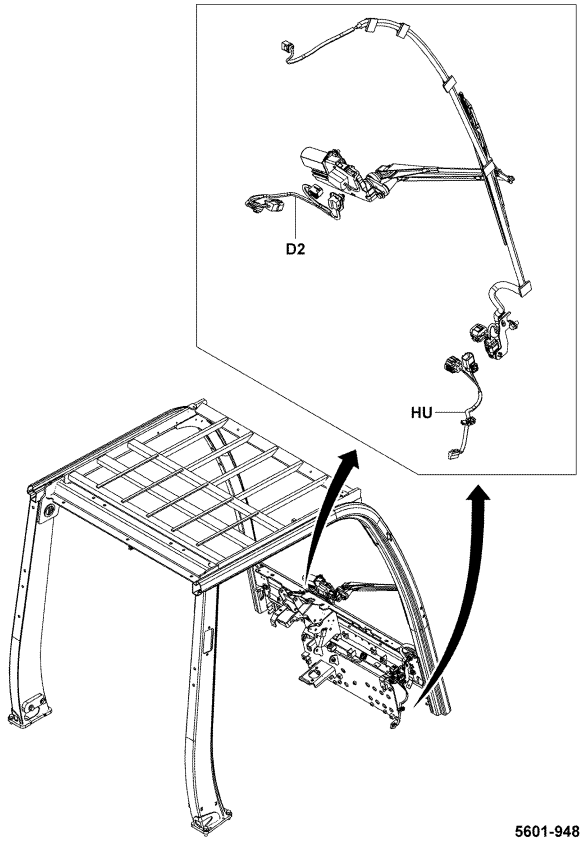

5601-948

5601-948_

1FS,1KD (DELUXE CABIN) [H/G RH]

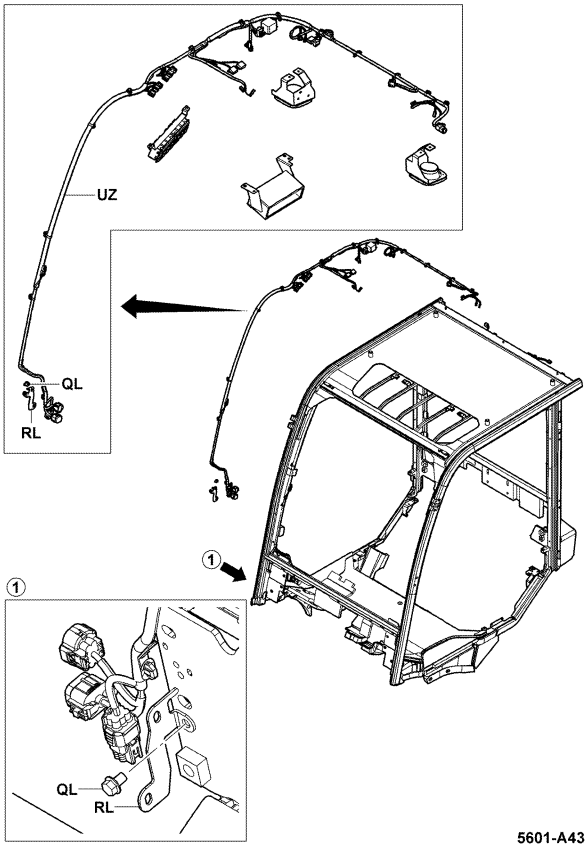

5601-A43

5601-A43_

1FS,1KD (DELUXE CABIN..CONVERTIBLE(Z3)) [H/G RH]

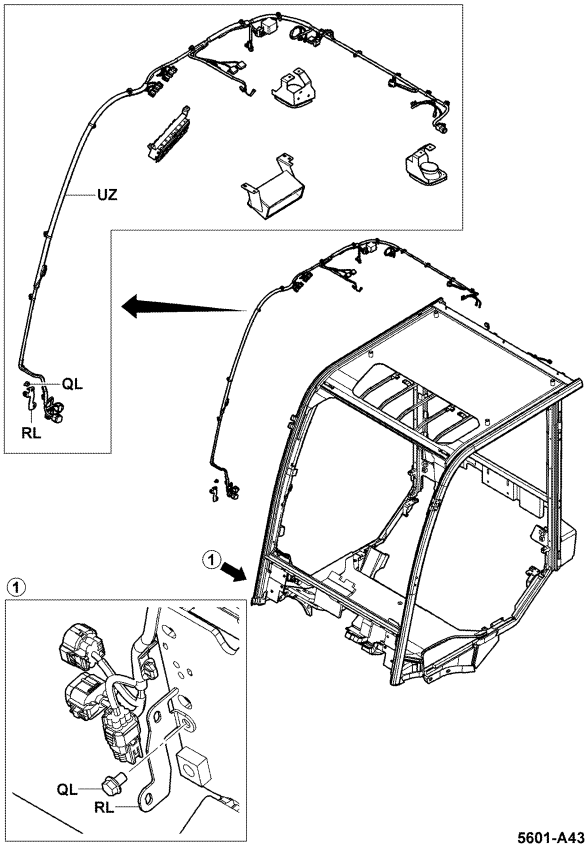

5601-A43

5601-A43_

5601 | WIRING & CLAMP / CABLAGE & COLLIER | KABEL & KABELKLEMMEN / CABLES Y ABRAZADERA

1KD (DELUXE CABIN..COOLER) [H/G RH]

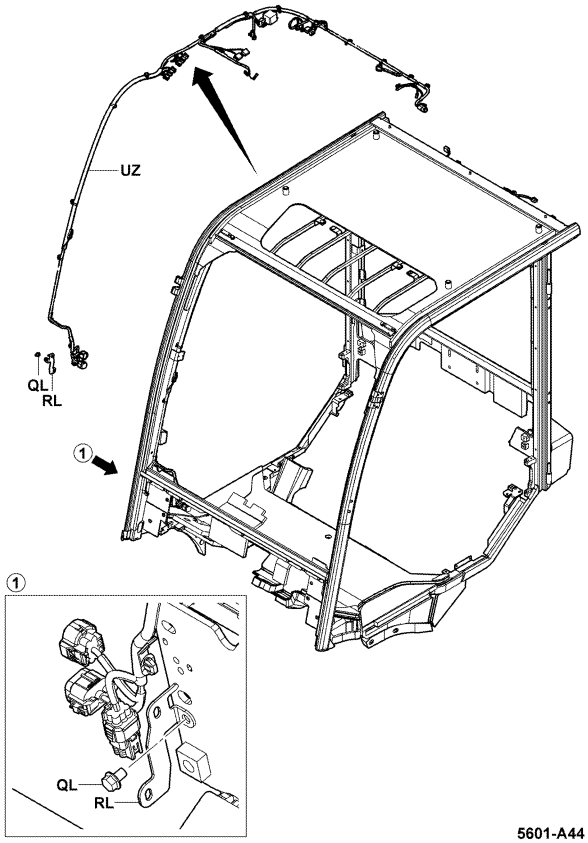

5601-A44

5601-A44_

[H/G RH]

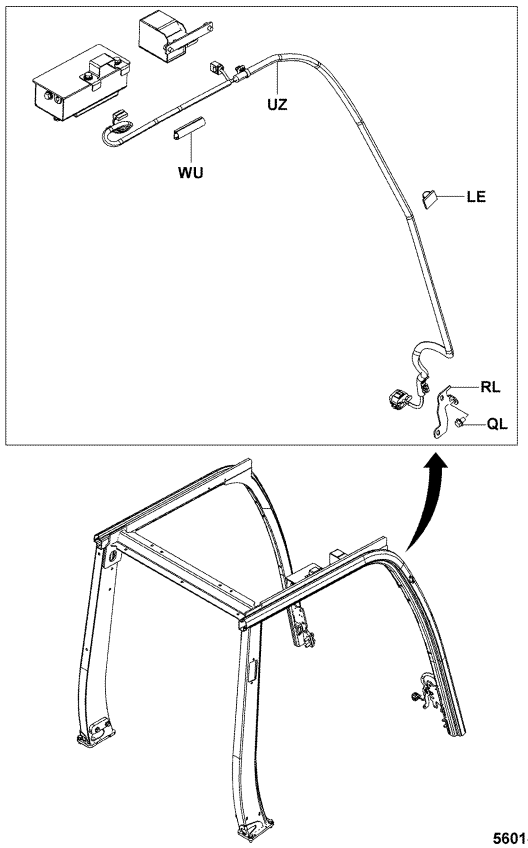

5601-908

5601-908_

1FS (DELUXE CABIN) [T/M BRACKET]

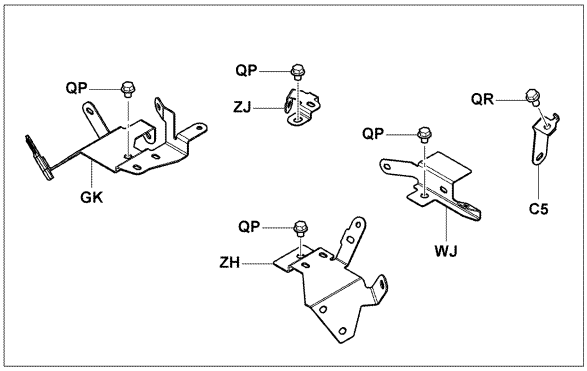

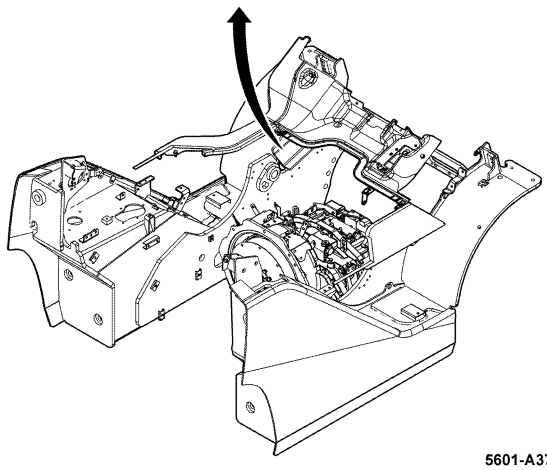

5601-A37

5601-A37_

1KD (DELUXE CABIN) [T/M BRACKET]

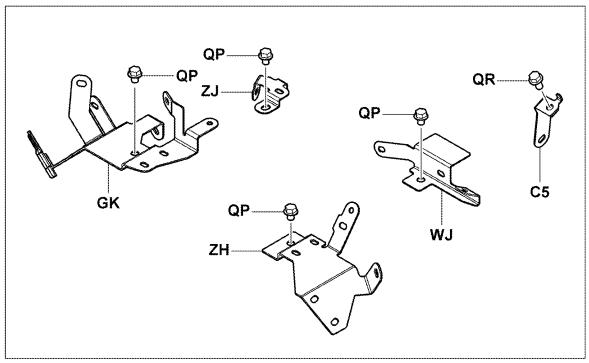

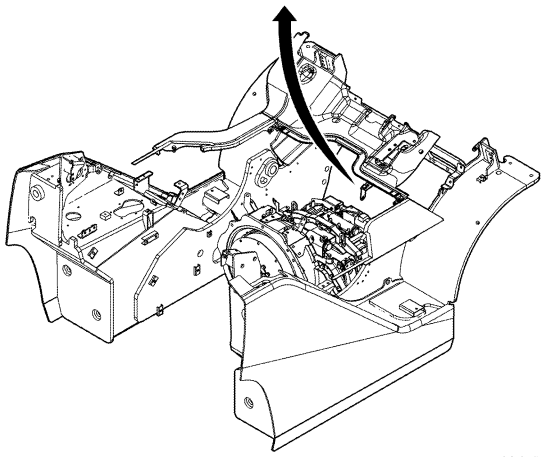

5601-A38

5601-A38_

[T/M BRACKET]

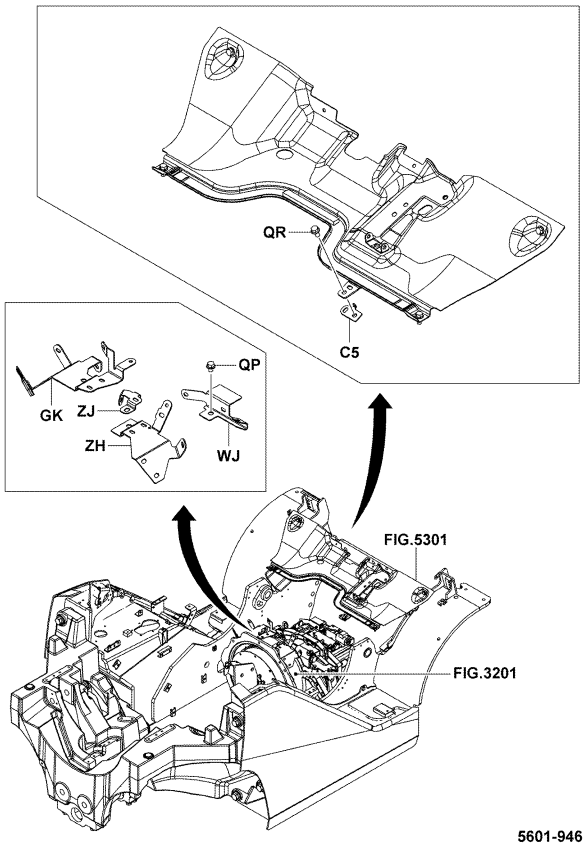

5601-946

5601-946_

14Z [E/G MAIN]

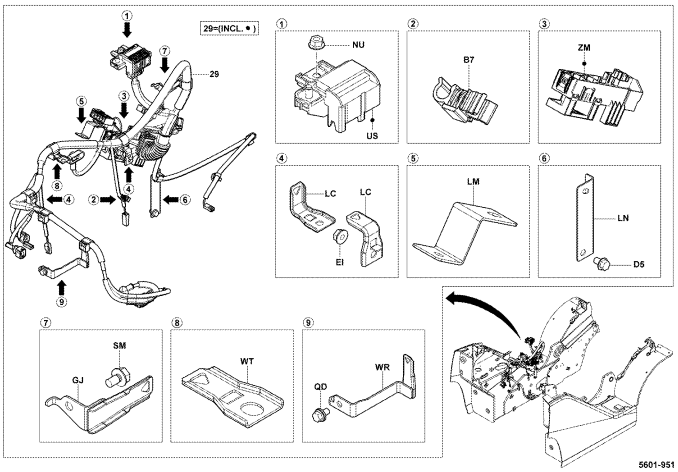

5601-951

5601-951_

1FS [E/G MAIN]

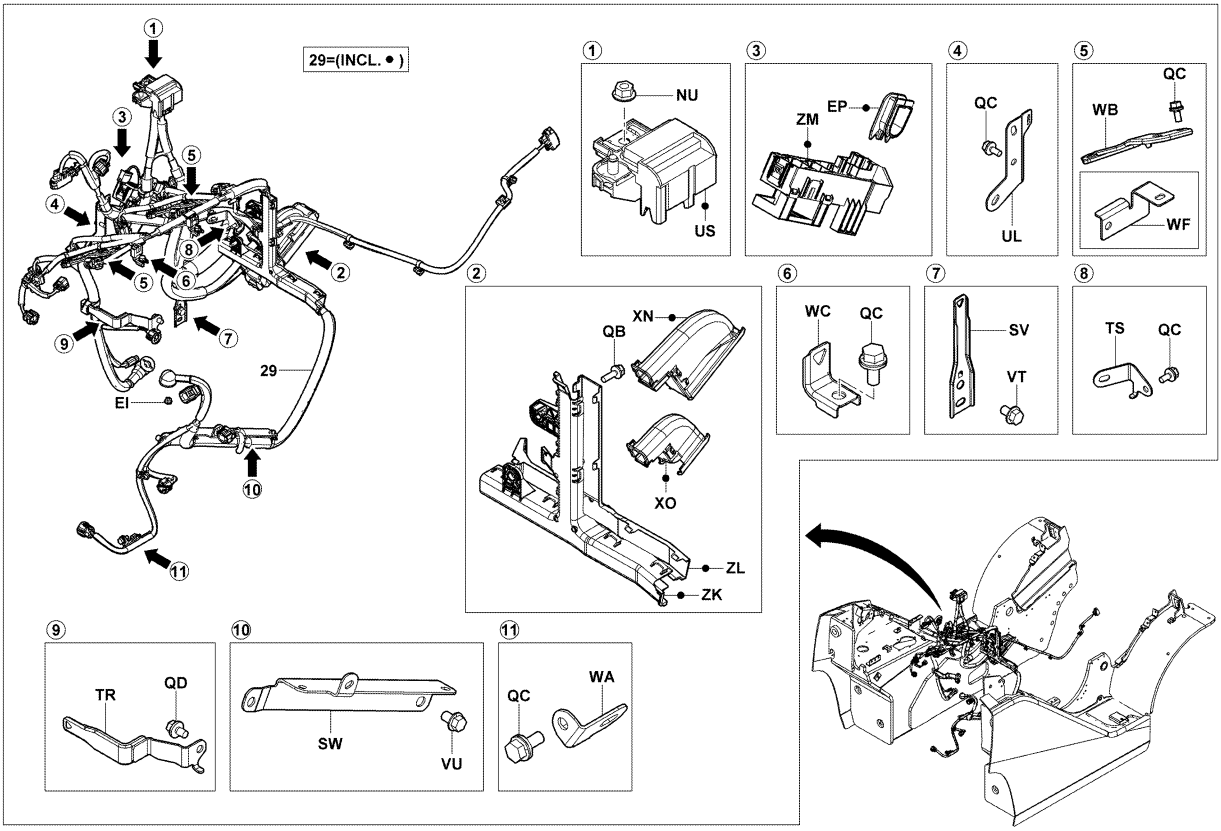

5601-910C

1KD (COOLER) [E/G MAIN]

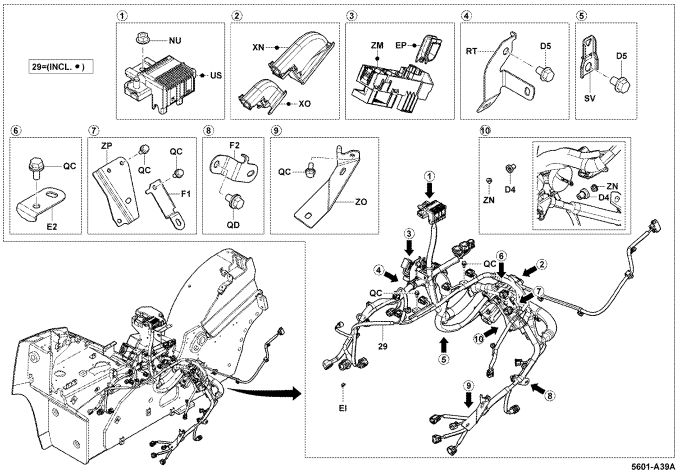

5601-A39A

1KD [E/G MAIN]

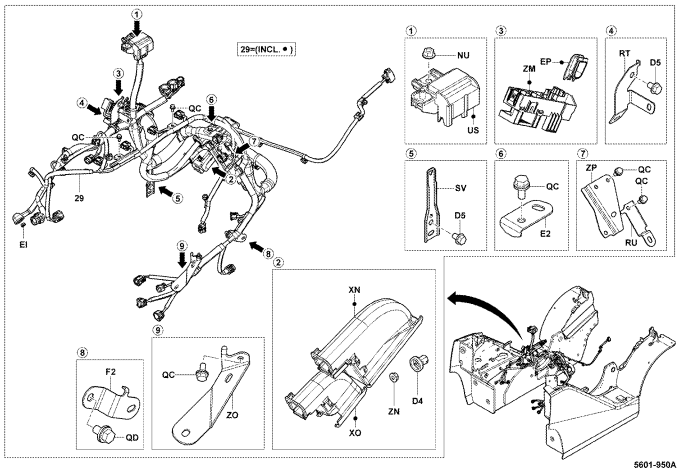

5601-950A

[INSTRUMENT PANEL]

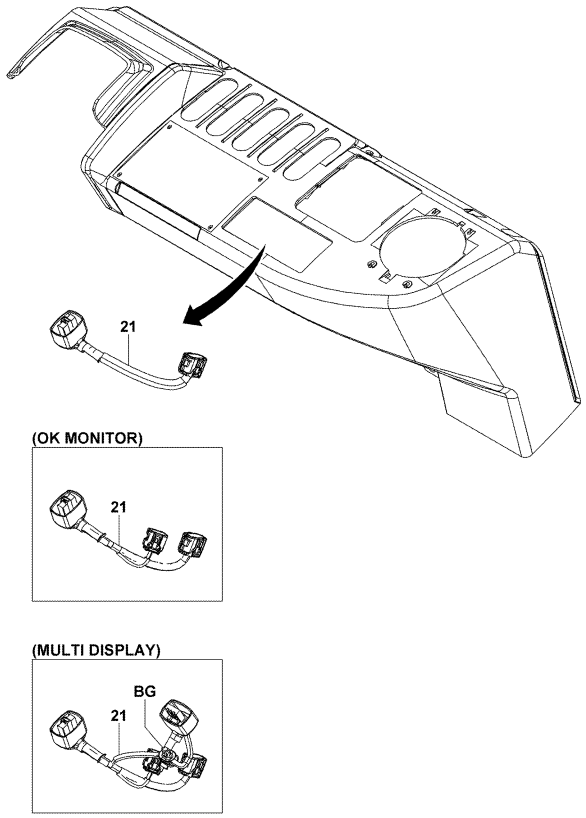

5601-911A

5601-911A

1FS,1KD (DELUXE CABIN) [FR STAY WIRE]

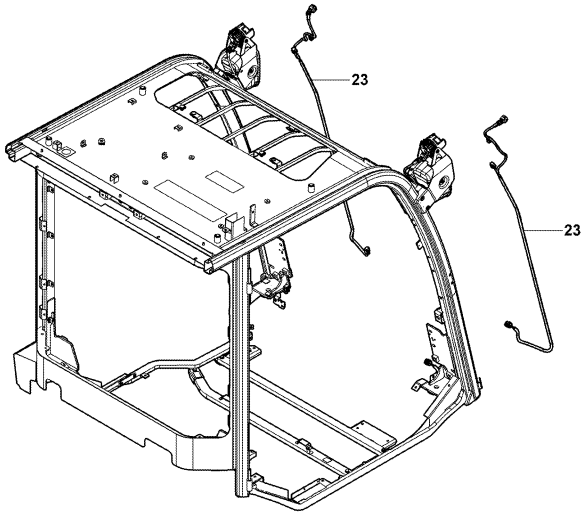

5601-A40

5601-A40_

[FRONT LAMP]

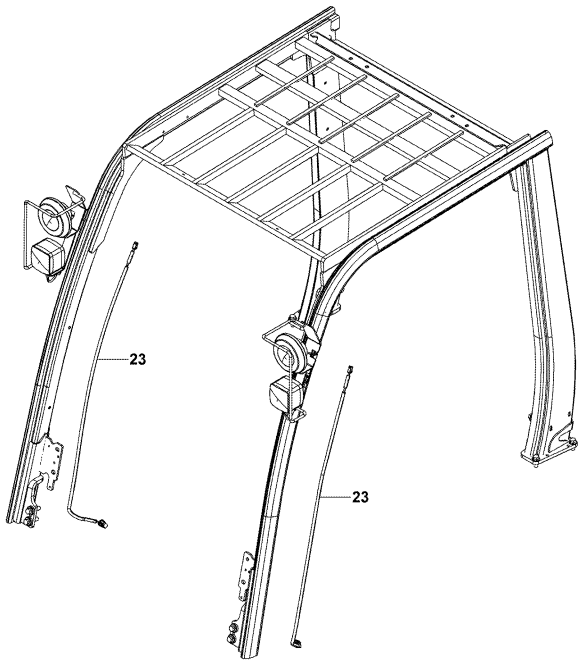

5601-912

5601-912_

1FS,1KD (DELUXE CABIN) [RR UPR MAIN WIRE]

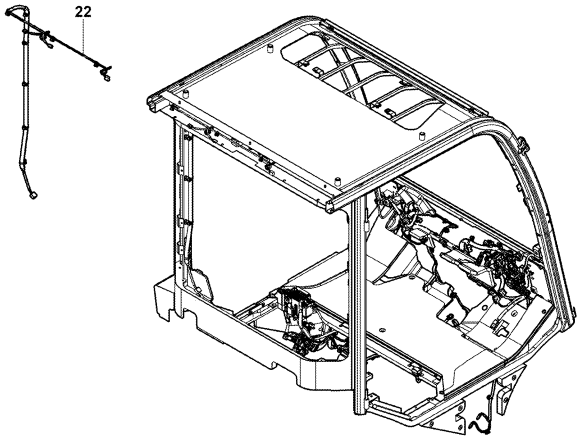

5601-A41

5601-A41_

1FS,1KD (DELUXE CABIN..COOLER) [RR UPR MAIN WIRE]

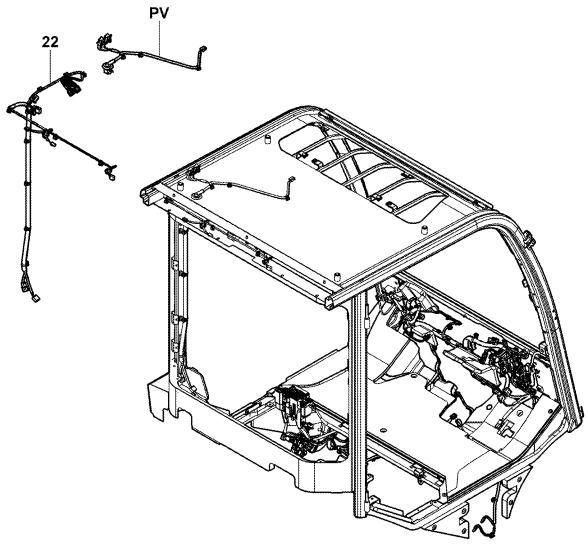

5601-A42

5601-A42_

[OPT RR UPR]

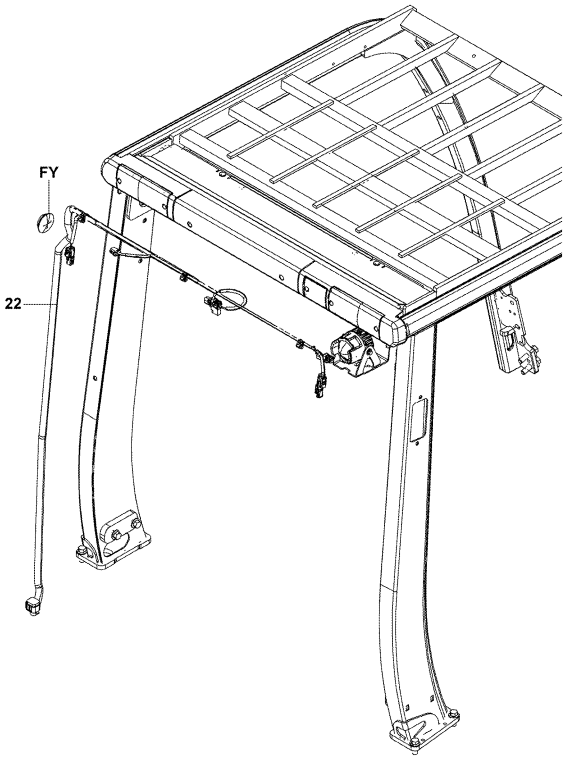

5601-961

5601-961_

1FS,1KD (EEC SPEC..DELUXE CABIN) [HOOD SUB NO.1]

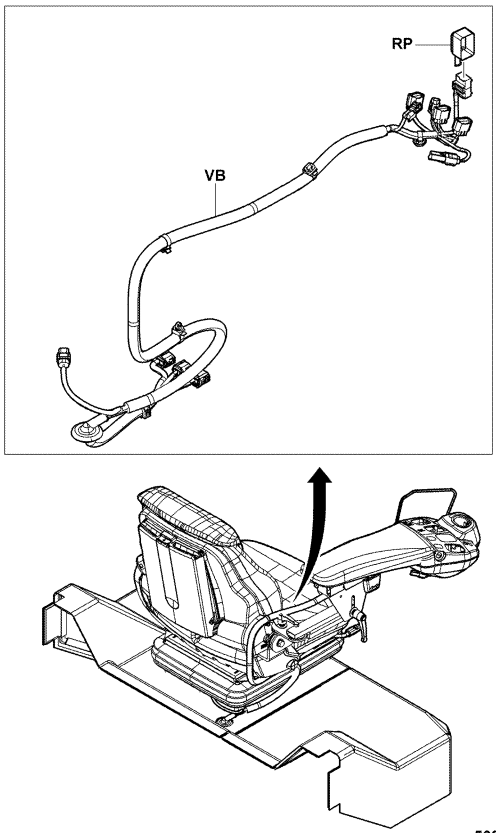

5601-A45

5601-A45_

[HOOD]

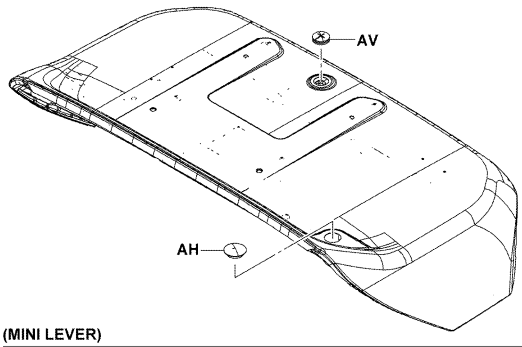

(MINI LEVER)

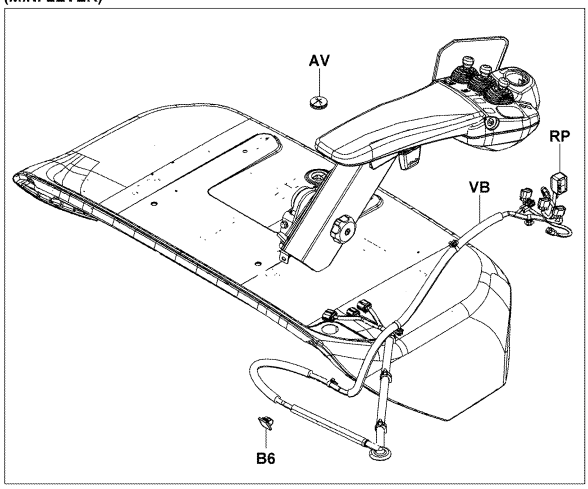

5601-963

5601-963_

(OK MONITOR, T/C INTERLOCK) [RH SIDE]

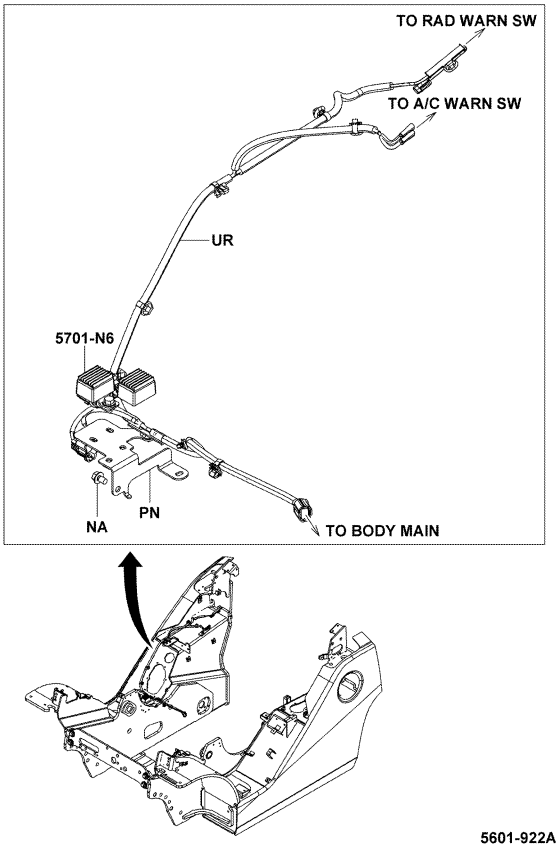

5601-922A

5601-922A

14Z (DPF-2) [RH SIDE]

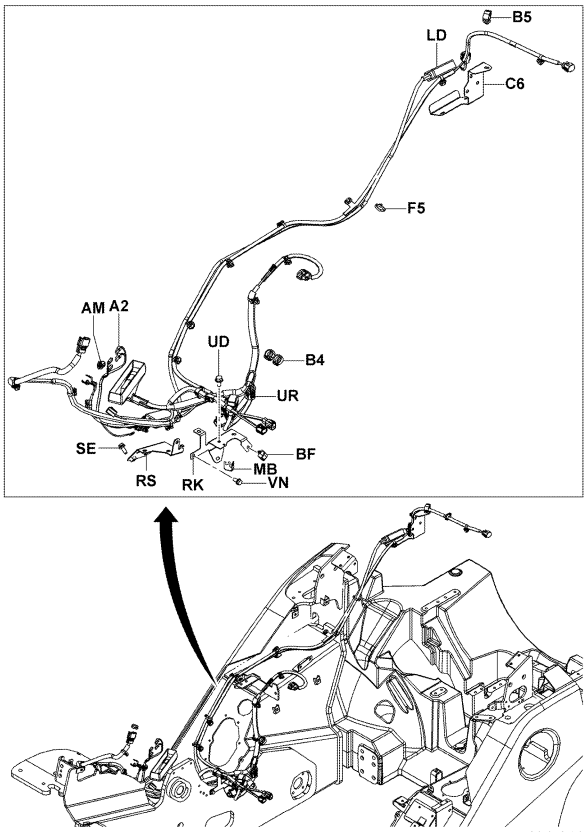

5601-960

5601-960_

(DELUXE CABIN..COOLER..MINI LEVER, JOY STICK) [LH SIDE]

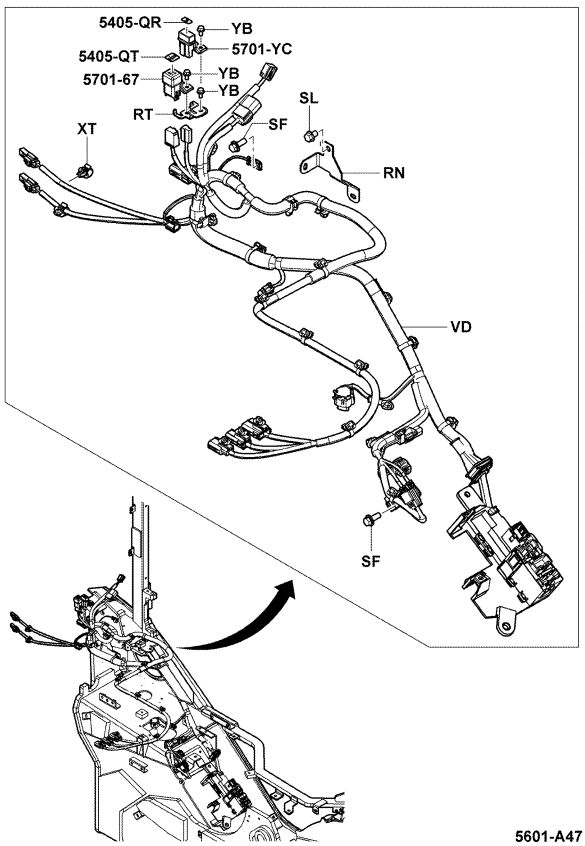

5601-A47

5601-A47_

(DELUXE CABIN..MINI LEVER, JOY STICK) [LH SIDE]

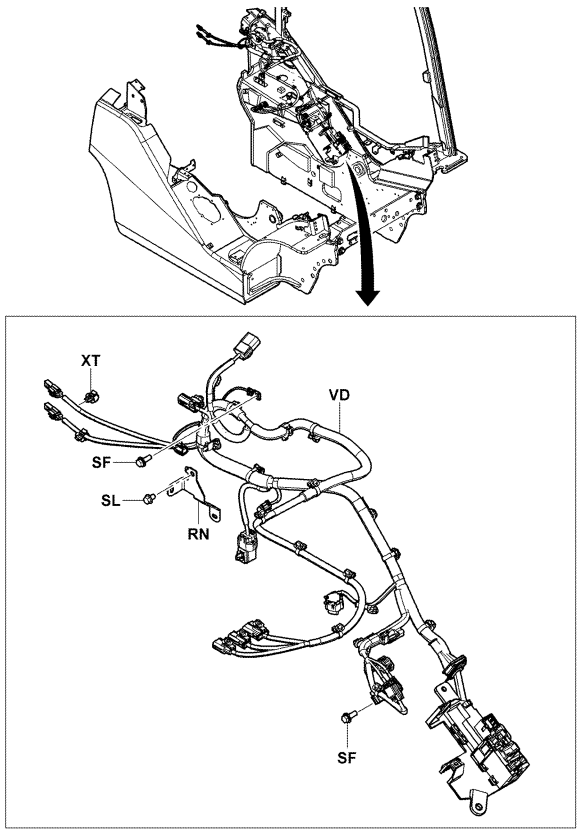

5601-A46

5601-A46_

(S-CABIN W/HEAT) [LH SIDE]

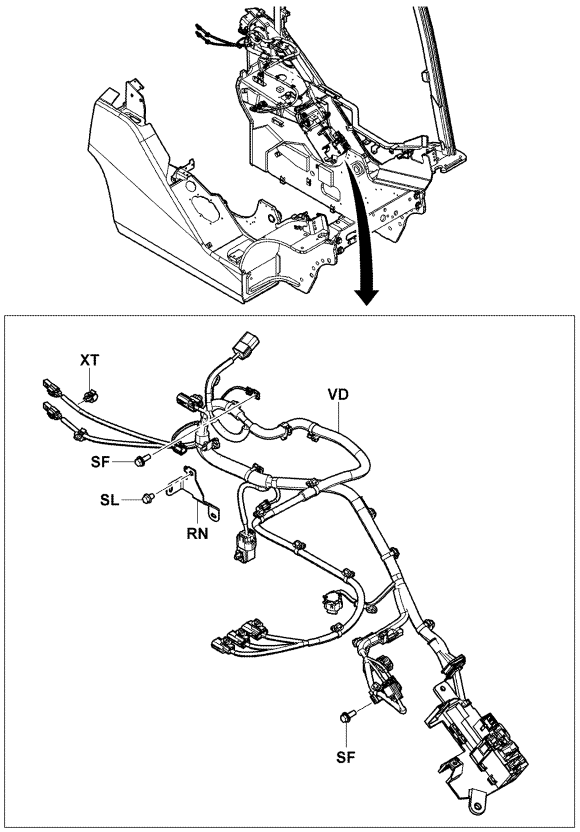

5601-A46

5601-A46_

(S-CABIN W/HEAT..COOLER) [LH SIDE]

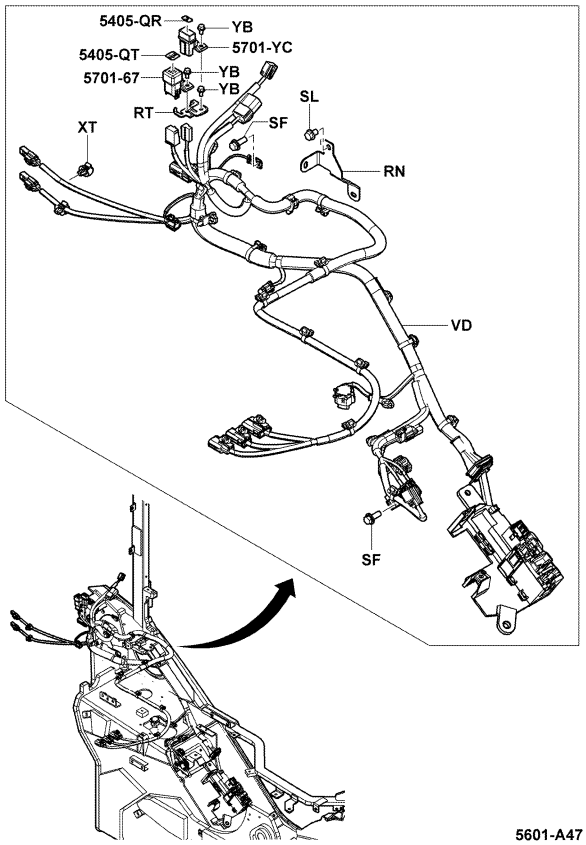

5601-A47

5601-A47_

5601	WIRING & CLAMP CABLAGE & COLLIER	KABEL & KABELKLEMMEN CABLES Y ABRAZADERA

[LH SIDE]

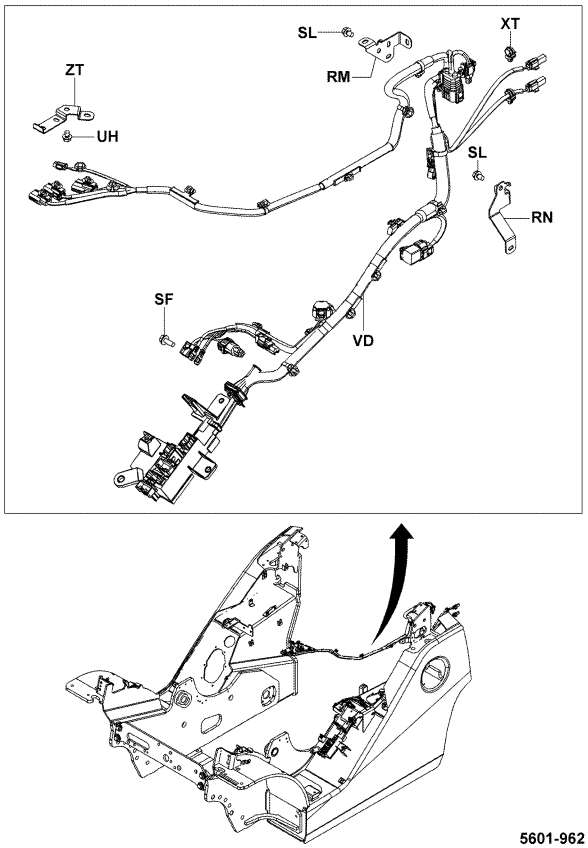

5601-962

5601-962_

(S-CABIN W/HEAT) [ROOM LAMP]

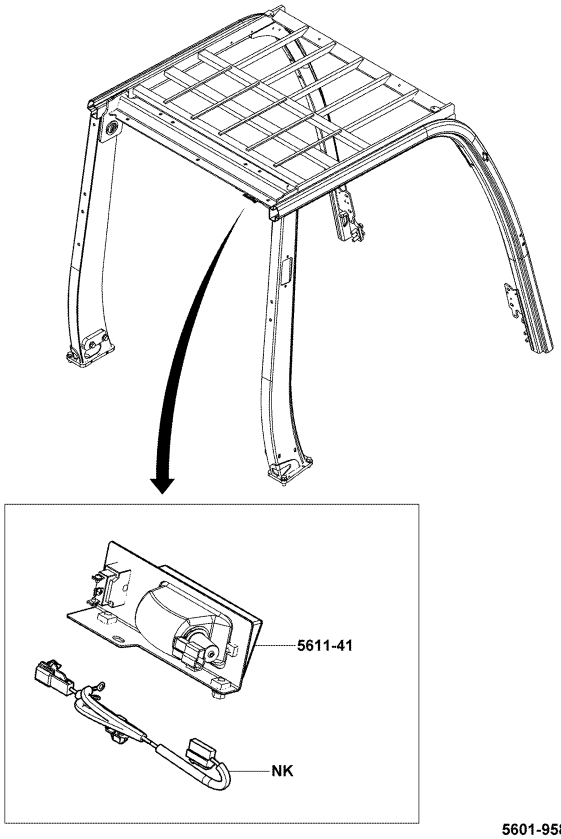

5601-958

5601-958_

(MULTI DISP DX) [T/C HEAT GAUGE]

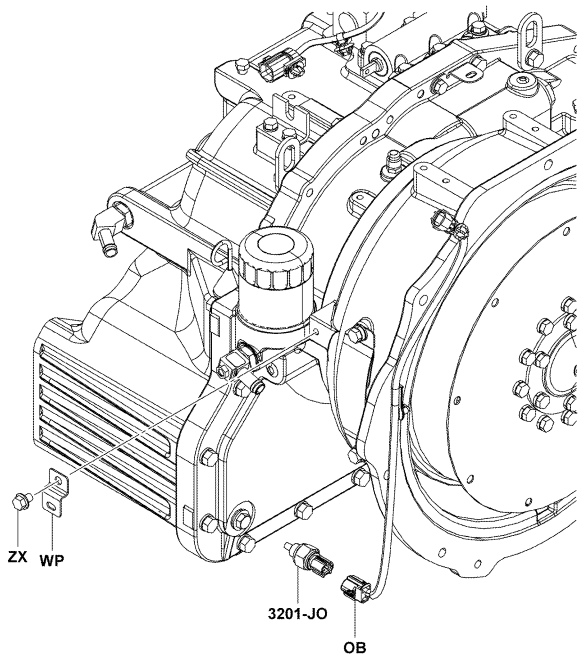

5601-917

5601-917_

(KEYOFF H-LP OFF, MULTI DISP DX, INTERLOCK 3RD, INTERLOCK 4R

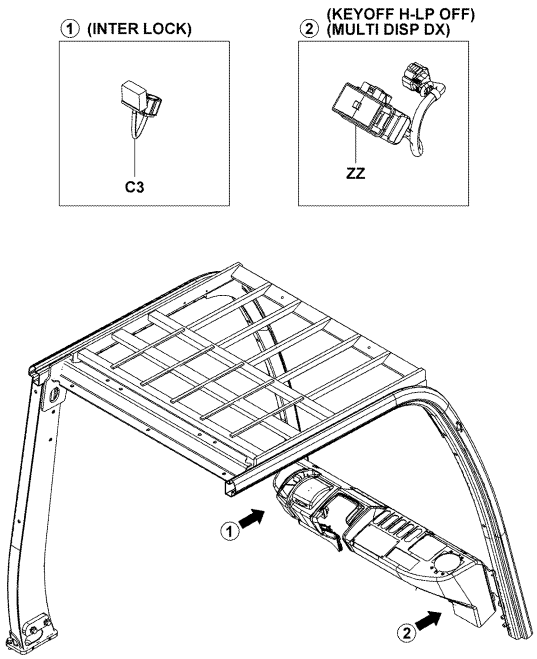

5601-918

5601-918_

[OPT]

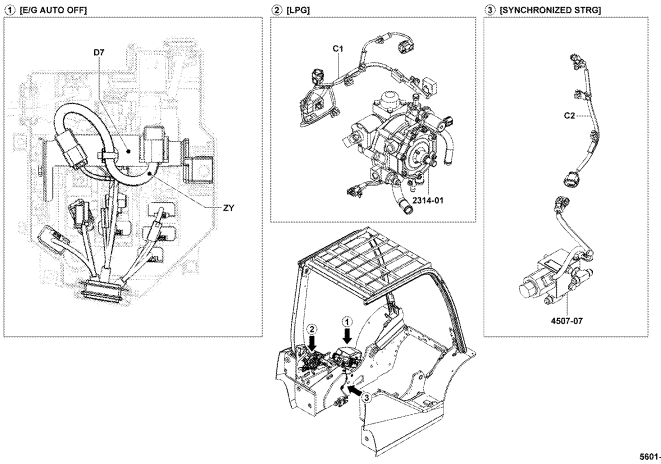

5601-954

5601-954_

[FUSE IN RELAY BOX]

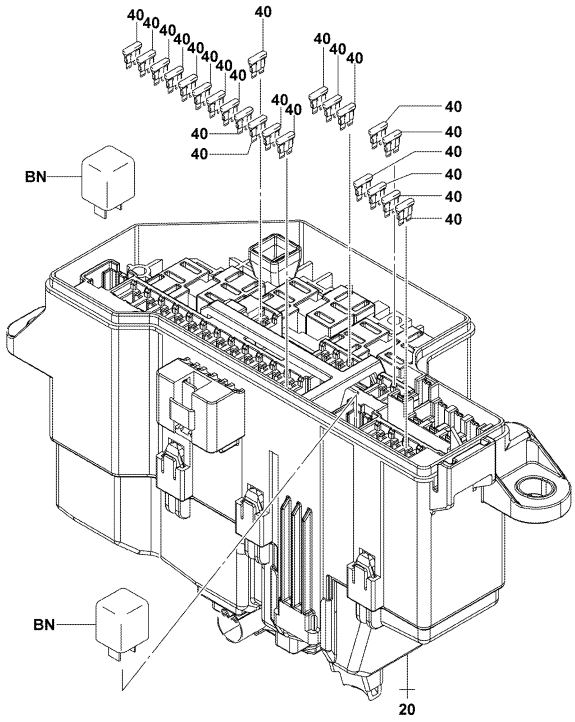

5601-449

5601-449_

5601	WIRING & CLAMP CABLAGE & COLLIER	KABEL & KABELKLEMMEN CABLES Y ABRAZADERA

[HEIGHT SENSOR]

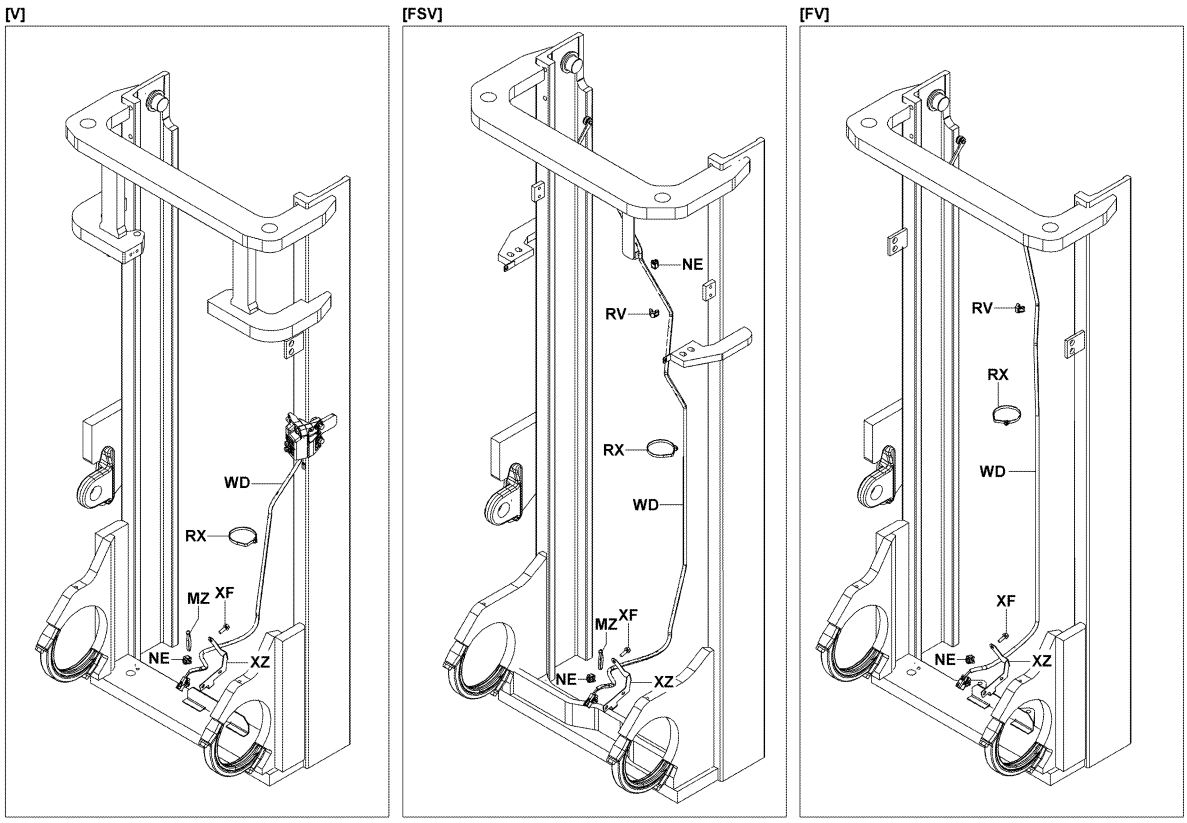

5601-921

5601-921_

5601	WIRING & CLAMP CABLAGE & COLLIER	KABEL & KABELKLEMMEN CABLES Y ABRAZADERA

1FS,1KD (12V PWR SUPPLY) [CLAMP FOR 12V PWR SUPPLY]

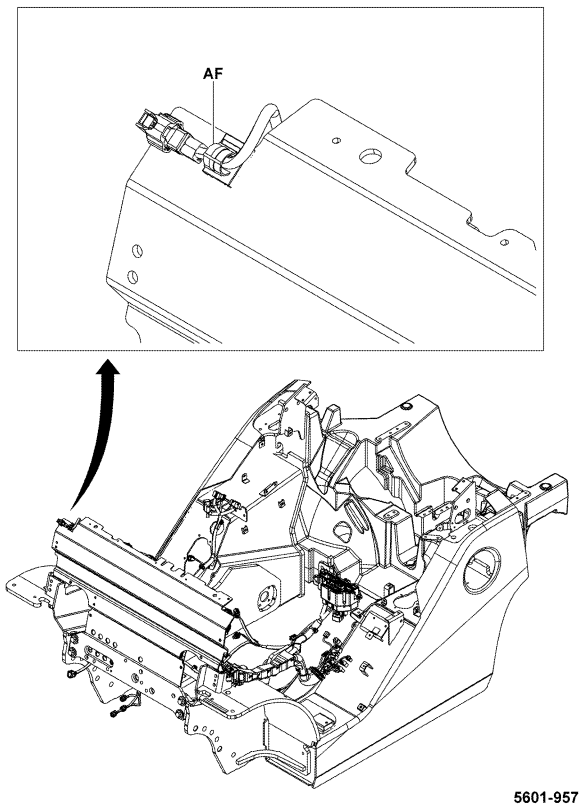

5601-957

5601-957_

(12V PS W/KEY, 12V PS W/BACK) [CS OPT WIRE]

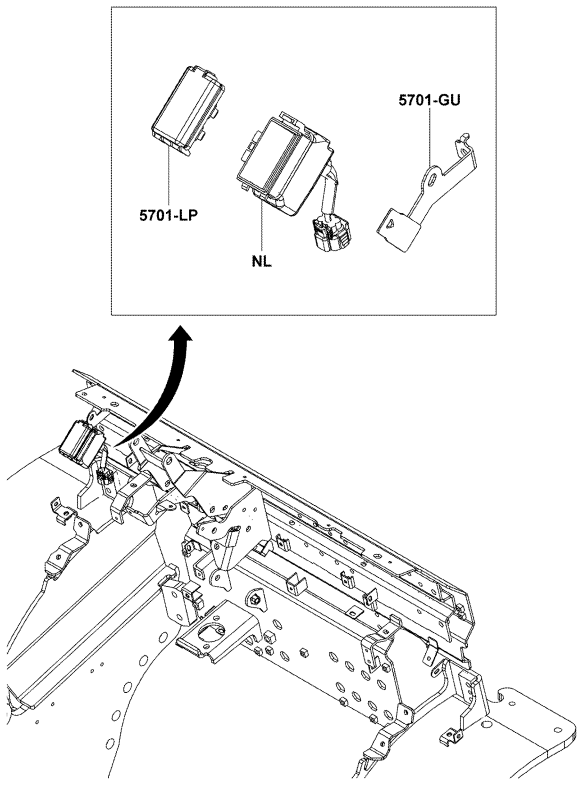

5601-964A

5601-964A

1FS (HI-WATT HEATER) [FUSIBLE LINK WIRE]

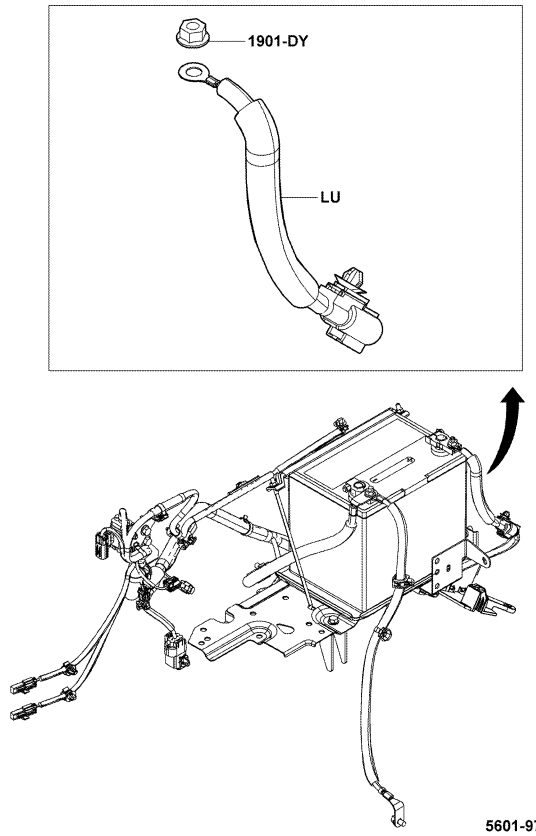

5601-970A

1KD (HI-WATT HEATER) [FUSIBLE LINK WIRE]

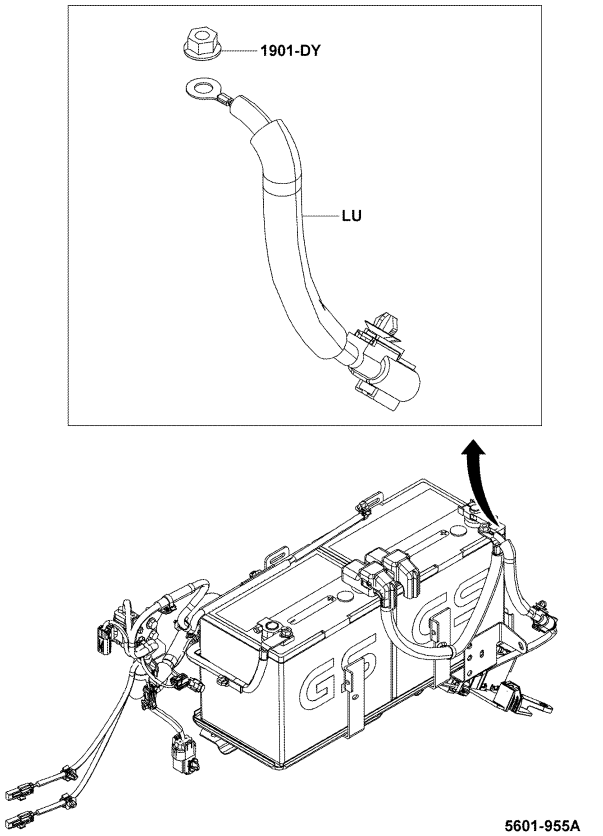

5601-955A

[RR AXLE]

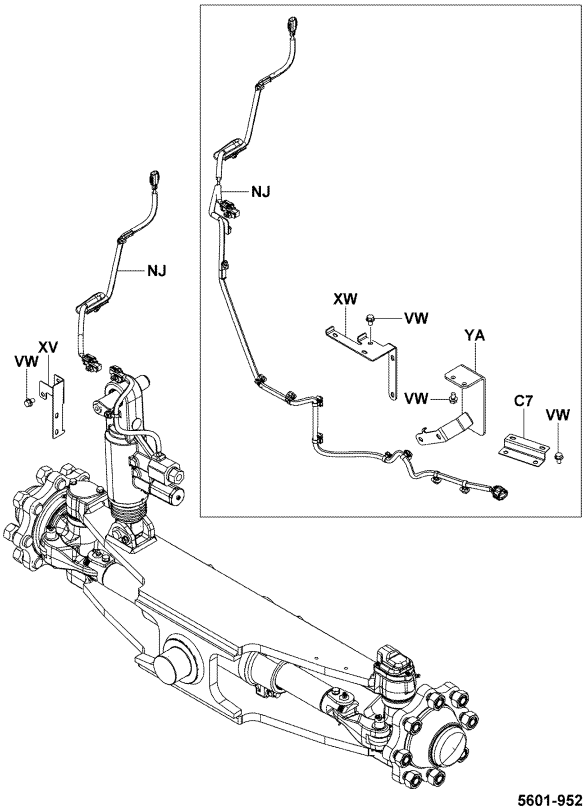

5601-952_

[FR STAY (MAST)]

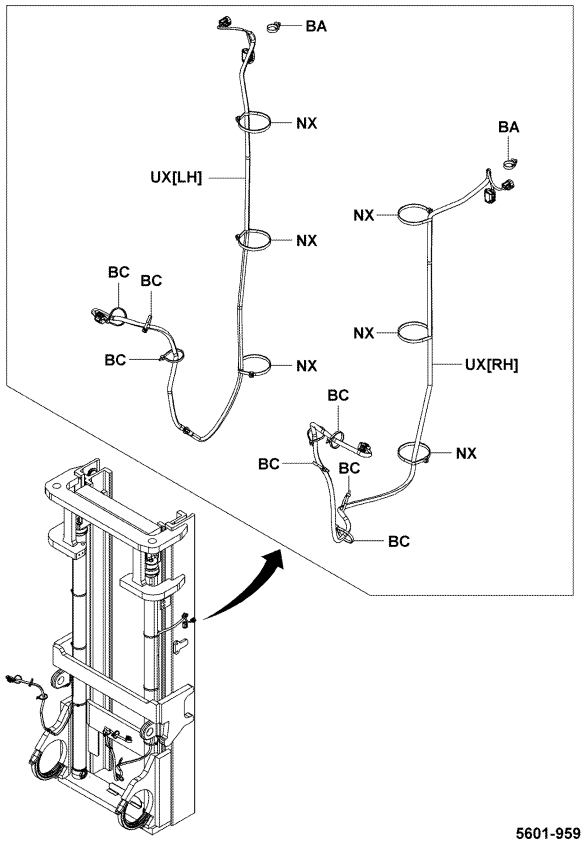

5601-959_

5601

WIRING & CLAMP
CABLAGE & COLLIER

KABEL & KABELKLEMMEN
CABLES Y ABRAZADERA

PART NAME CODE	PART NAME	QTY
5601-20	**HARNESS, MAIN** FAISCEAU KABELBAUM RAMAL DE CABLES	1
5601-21	**HARNESS, PANEL** FAISCEAU KABELBAUM RAMAL DE CABLES	1
5601-22	**HARNESS, RR** FAISCEAU KABELBAUM RAMAL DE CABLES	1
5601-23	**HARNESS, FRONT** FAISCEAU KABELBAUM RAMAL DE CABLES	1- 2
5601-29	**HARNESS, ENGINE** FAISCEAU KABELBAUM RAMAL DE CABLES	1
5601-40	**FUSE** FUSIBLE SICHERUNG FUSIBLE	1- 8
5601-A2	**WIRE** FIL DRAHT ALAMBRE	1
5601-AF	**CLAMP** PINSE KLEMME ABRAZADERA	1
5601-AH	**GROMMET** RONDELLE ISOLANTE DURCHFUHRUNG ANILLO PROTECTOR	1
5601-AM	**CLAMP** PINSE KLEMME ABRAZADERA	1
5601-AS	**BOLT** BOULON SCHRAUBE PERNO	2
5601-AT	**PLATE SUB-ASSY** SOUS-ENS. DE PLAQUE PLATTEN-TEILGRUPPE SUBCONJUNTO DE PLACA	1
5601-AV	**GROMMET** RONDELLE ISOLANTE DURCHFUHRUNG ANILLO PROTECTOR	1
5601-B4	**CLAMP** PINSE KLEMME ABRAZADERA	1
5601-B5	**CLAMP** PINSE KLEMME ABRAZADERA	3
5601-B6	**CLAMP** PINSE KLEMME ABRAZADERA	1- 2
5601-B7	**CLAMP** PINSE KLEMME ABRAZADERA	1
5601-BA	**CLAMP** PINSE KLEMME ABRAZADERA	2
5601-BC	**CLAMP** PINSE KLEMME ABRAZADERA	8
5601-BF	**CLAMP** PINSE KLEMME ABRAZADERA	1

5601

WIRING & CLAMP
CABLAGE & COLLIER

KABEL & KABELKLEMMEN
CABLES Y ABRAZADERA

PART NAME CODE	PART NAME	QTY
5601-BJ	**CLAMP** PINSE KLEMME ABRAZADERA	1
5601-BN	**FUSIBLE LINK** RACCORD-FUSIBLE SCHMELZSTREIFEN FUSIBLE	1
5601-C1	**WIRE** FIL DRAHT ALAMBRE	1
5601-C2	**WIRE** FIL DRAHT ALAMBRE	1
5601-C3	**WIRE** FIL DRAHT ALAMBRE	1
5601-C5	**BRACKET** SUPPORT TRAGER SOPORTE	1
5601-C6	**BRACKET** SUPPORT TRAGER SOPORTE	1
5601-C7	**BRACKET** SUPPORT TRAGER SOPORTE	1
5601-C8	**BRACKET** SUPPORT TRAGER SOPORTE	1
5601-C9	**BRACKET** SUPPORT TRAGER SOPORTE	1
5601-CD	**HOLDER, FUSE** SUPPORT DUSENSTOCR SOPORTE PORTADOR	1
5601-CG	**COVER SUB-ASSY** SOUS-ENS. DE COUVERCLE DECKEL-TEILGRUPPE SUBCONJUNTO DE CUBIERTA	1
5601-D2	**HARNESS, WIPER** FAISCEAU KABELBAUM RAMAL DE CABLES	1
5601-D4	**GROMMET** RONDELLE ISOLANTE DURCHFUHRUNG ANILLO PROTECTOR	1
5601-D5	**BOLT** BOULON SCHRAUBE PERNO	1- 2
5601-D6	**BOLT** BOULON SCHRAUBE PERNO	3
5601-D7	**BRACKET SUB-ASSY** SOUS-ENS. DE SUPPORT TRAGER-TEILGRUPPE SUBCONJUNTO DE LA SOPORTE	1
5601-D9	**BRACKET** SUPPORT TRAGER SOPORTE	1
5601-DW	**BOLT** BOULON SCHRAUBE PERNO	2
5601-E2	**BRACKET** SUPPORT TRAGER SOPORTE	1

5601	WIRING & CLAMP CABLAGE & COLLIER	KABEL & KABELKLEMMEN CABLES Y ABRAZADERA

PART NAME CODE	PART NAME	QTY
5601-E5	**BOLT** BOULON SCHRAUBE PERNO	4- 5
5601-EI	**NUT** ECROU MUTTER TUERCA	1- 6
5601-EP	**GROMMET** RONDELLE ISOLANTE DURCHFUHRUNG ANILLO PROTECTOR	1
5601-F1	**BRACKET** SUPPORT TRAGER SOPORTE	1
5601-F2	**BRACKET** SUPPORT TRAGER SOPORTE	1
5601-F5	**BAND** BANDE BAND BANDA	10
5601-FU	**BOX SUB-ASSY** SOUS-ENS. DE BOITIER KASTEN-TEILGRUPPE SUBCONJUNTO DE LA CAJA	1
5601-FY	**GROMMET** RONDELLE ISOLANTE DURCHFUHRUNG ANILLO PROTECTOR	1
5601-FZ	**GROMMET** RONDELLE ISOLANTE DURCHFUHRUNG ANILLO PROTECTOR	1
5601-GJ	**BRACKET** SUPPORT TRAGER SOPORTE	1
5601-GK	**BRACKET** SUPPORT TRAGER SOPORTE	1
5601-GO	**COVER** COUVERCLE DECKEL CUBIERTA	1
5601-GZ	**COVER** COUVERCLE DECKEL CUBIERTA	1
5601-HB	**COVER** COUVERCLE DECKEL CUBIERTA	1
5601-HU	**WIRE** FIL DRAHT ALAMBRE	1
5601-JZ	**BOLT** BOULON SCHRAUBE PERNO	1- 2
5601-KG	**PROTECTOR** PROTECTEUR SCHUTZABDECKUNG PROTECTOR	1
5601-LB	**BOOT** COFFRE MANSCHETTE FORRO	1
5601-LC	**BRACKET** SUPPORT TRAGER SOPORTE	2
5601-LD	**WIRE** FIL DRAHT ALAMBRE	1

5601	WIRING & CLAMP CABLAGE & COLLIER	KABEL & KABELKLEMMEN CABLES Y ABRAZADERA

PART NAME CODE	PART NAME	QTY
5601-LE	**CLAMP** PINSE KLEMME ABRAZADERA	1- 5
5601-LM	**BRACKET** SUPPORT TRAGER SOPORTE	1
5601-LN	**BRACKET** SUPPORT TRAGER SOPORTE	1
5601-LU	**WIRE** FIL DRAHT ALAMBRE	1
5601-MB	**BRACKET** SUPPORT TRAGER SOPORTE	1
5601-MZ	**CLAMP** PINSE KLEMME ABRAZADERA	1
5601-NA	**BOLT** BOULON SCHRAUBE PERNO	1
5601-NE	**CLAMP** PINSE KLEMME ABRAZADERA	1- 2
5601-NJ	**WIRE** FIL DRAHT ALAMBRE	1
5601-NK	**WIRE** FIL DRAHT ALAMBRE	1
5601-NU	**NUT** ECROU MUTTER TUERCA	1
5601-NX	**BAND** BANDE BAND BANDA	6- 8
5601-OB	**WIRE, TORCON HEAT GAGE** FIL DRAHT ALAMBRE	1
5601-PK	**BOLT** BOULON SCHRAUBE PERNO	2
5601-PN	**BRACKET, CLAMP** SUPPORT TRAGER SOPORTE	1
5601-PR	**HOUSING, CONNECTOR** BOITIER GEHAUSE FUNDA	1
5601-PV	**WIRE, EMISSION CONTROL** FIL DRAHT ALAMBRE	1
5601-QB	**BOLT** BOULON SCHRAUBE PERNO	3
5601-QC	**BOLT** BOULON SCHRAUBE PERNO	6- 8
5601-QD	**BOLT** BOULON SCHRAUBE PERNO	1

5601	WIRING & CLAMP CABLAGE & COLLIER	KABEL & KABELKLEMMEN CABLES Y ABRAZADERA

PART NAME CODE	PART NAME	QTY
5601-QE	**NUT** ECROU MUTTER TUERCA	1
5601-QK	**BOLT** BOULON SCHRAUBE PERNO	1
5601-QL	**BOLT** BOULON SCHRAUBE PERNO	1
5601-QP	**BOLT** BOULON SCHRAUBE PERNO	4
5601-QR	**BOLT** BOULON SCHRAUBE PERNO	1
5601-RK	**BRACKET** SUPPORT TRAGER SOPORTE	1
5601-RL	**BRACKET** SUPPORT TRAGER SOPORTE	1
5601-RM	**BRACKET** SUPPORT TRAGER SOPORTE	1
5601-RN	**BRACKET** SUPPORT TRAGER SOPORTE	1
5601-RO	**BRACKET** SUPPORT TRAGER SOPORTE	1
5601-RP	**BOOT** COFFRE MANSCHETTE FORRO	1
5601-RR	**BRACKET** SUPPORT TRAGER SOPORTE	1
5601-RS	**BRACKET** SUPPORT TRAGER SOPORTE	1
5601-RT	**BRACKET** SUPPORT TRAGER SOPORTE	1
5601-RU	**BRACKET** SUPPORT TRAGER SOPORTE	1
5601-RV	**STOPPER** BUTEE ANSCHLAG TOPE	1
5601-RX	**BAND** BANDE BAND BANDA	2- 4
5601-SE	**BOLT** BOULON SCHRAUBE PERNO	2
5601-SF	**BOLT** BOULON SCHRAUBE PERNO	2- 3
5601-SL	**BOLT** BOULON SCHRAUBE PERNO	1- 2

5601	WIRING & CLAMP CABLAGE & COLLIER	KABEL & KABELKLEMMEN CABLES Y ABRAZADERA

PART NAME CODE	PART NAME	QTY
5601-SM	**BOLT** BOULON SCHRAUBE PERNO	1
5601-SV	**BRACKET** SUPPORT TRAGER SOPORTE	1
5601-SW	**BRACKET** SUPPORT TRAGER SOPORTE	1
5601-TR	**BRACKET** SUPPORT TRAGER SOPORTE	1
5601-TS	**BRACKET** SUPPORT TRAGER SOPORTE	1
5601-UD	**BOLT** BOULON SCHRAUBE PERNO	1
5601-UL	**BRACKET** SUPPORT TRAGER SOPORTE	1
5601-UR	**WIRE, SIDE** FIL DRAHT ALAMBRE	1
5601-US	**BLOCK ASSY, FUSIBLE LINK** ENS. DE BLOC FLASCHENZUG, VOLLST. CONJUNTO DE BLOQUE	1
5601-UX	**WIRE, FR STAY SUB** FIL DRAHT ALAMBRE	1
5601-UZ	**WIRE, HEAD GUARD SWITCH** FIL DRAHT ALAMBRE	1
5601-VB	**WIRE, HOOD SUB** FIL DRAHT ALAMBRE	1
5601-VD	**WIRE, SIDE** FIL DRAHT ALAMBRE	1
5601-VG	**HOUSING, CONNECTOR CHECKER** BOITIER GEHÄUSE FUNDA	1
5601-VH	**PROTECTOR** PROTECTEUR SCHUTZABDECKUNG PROTECTOR	1
5601-VJ	**BOOT** COFFRE MANSCHETTE FORRO	1
5601-VK	**BOOT** COFFRE MANSCHETTE FORRO	1
5601-VL	**BLOCK, RELAY** BLOC FLASCHENZUG BLOQUE	1
5601-VM	**BOLT** BOULON SCHRAUBE PERNO	2
5601-VN	**BOLT** BOULON SCHRAUBE PERNO	1

5601	WIRING & CLAMP CABLAGE & COLLIER	KABEL & KABELKLEMMEN CABLES Y ABRAZADERA

PART NAME CODE	PART NAME	QTY
5601-VR	**BOLT** BOULON SCHRAUBE PERNO	3
5601-VT	**BOLT** BOULON SCHRAUBE PERNO	1- 2
5601-VU	**BOLT** BOULON SCHRAUBE PERNO	2
5601-VW	**BOLT** BOULON SCHRAUBE PERNO	5- 6
5601-WA	**BRACKET** SUPPORT TRAGER SOPORTE	1
5601-WB	**BRACKET** SUPPORT TRAGER SOPORTE	1- 2
5601-WC	**BRACKET** SUPPORT TRAGER SOPORTE	2
5601-WD	**WIRE, MAST SENSOR** FIL DRAHT ALAMBRE	1
5601-WF	**BRACKET** SUPPORT TRAGER SOPORTE	1
5601-WJ	**BRACKET** SUPPORT TRAGER SOPORTE	1
5601-WP	**BRACKET** SUPPORT TRAGER SOPORTE	1
5601-WR	**BRACKET SUB-ASSY** SOUS-ENS. DE SUPPORT TRAGER-TEILGRUPPE SUBCONJUNTO DE LA SOPORTE	1
5601-WT	**BRACKET** SUPPORT TRAGER SOPORTE	1
5601-WU	**COVER, HARNESS** COUVERCLE DECKEL CUBIERTA	1
5601-XF	**BOLT** BOULON SCHRAUBE PERNO	1
5601-XN	**COVER** COUVERCLE DECKEL CUBIERTA	1
5601-XO	**COVER** COUVERCLE DECKEL CUBIERTA	1
5601-XT	**CLAMP** PINSE KLEMME ABRAZADERA	1
5601-XV	**BRACKET** SUPPORT TRAGER SOPORTE	1
5601-XW	**BRACKET** SUPPORT TRAGER SOPORTE	1- 2

5601	WIRING & CLAMP CABLAGE & COLLIER	KABEL & KABELKLEMMEN CABLES Y ABRAZADERA

PART NAME CODE	PART NAME	QTY
5601-XZ	**BRACKET** SUPPORT TRAGER SOPORTE	1
5601-YA	**BRACKET** SUPPORT TRAGER SOPORTE	1
5601-YB	**BOLT** BOULON SCHRAUBE PERNO	3
5601-ZF	**PROTECTOR** PROTECTEUR SCHUTZABDECKUNG PROTECTOR	1
5601-ZH	**BRACKET** SUPPORT TRAGER SOPORTE	1
5601-ZJ	**BRACKET** SUPPORT TRAGER SOPORTE	1
5601-ZK	**PROTECTOR** PROTECTEUR SCHUTZABDECKUNG PROTECTOR	1
5601-ZL	**PROTECTOR** PROTECTEUR SCHUTZABDECKUNG PROTECTOR	1
5601-ZM	**HOLDER** SUPPORT DUSENSTOCR SOPORTE PORTADOR	1
5601-ZN	**NUT** ECROU MUTTER TUERCA	1
5601-ZO	**BRACKET** SUPPORT TRAGER SOPORTE	1
5601-ZP	**BRACKET** SUPPORT TRAGER SOPORTE	1
5601-ZT	**BRACKET** SUPPORT TRAGER SOPORTE	1
5601-ZV	**BRACKET** SUPPORT TRAGER SOPORTE	1
5601-ZW	**NUT** ECROU MUTTER TUERCA	2
5601-ZX	**BOLT** BOULON SCHRAUBE PERNO	1
5601-ZY	**WIRE, POWER OFF** FIL DRAHT ALAMBRE	1
5601-ZZ	**WIRE, KEY OFF** FIL DRAHT ALAMBRE	1

5611	LAMP LAMPE	LAMPE LAMPARA

1FS,1KD (DELUXE CABIN) [HEAD LAMP & FR WORKING]

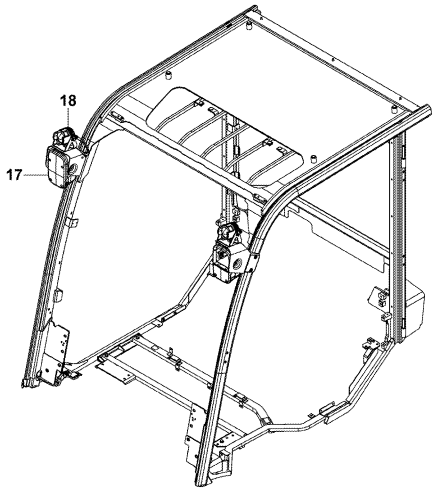

5611-611

5611-611_

1FS,1KD (DELUXE CABIN) [ROOM LAMP]

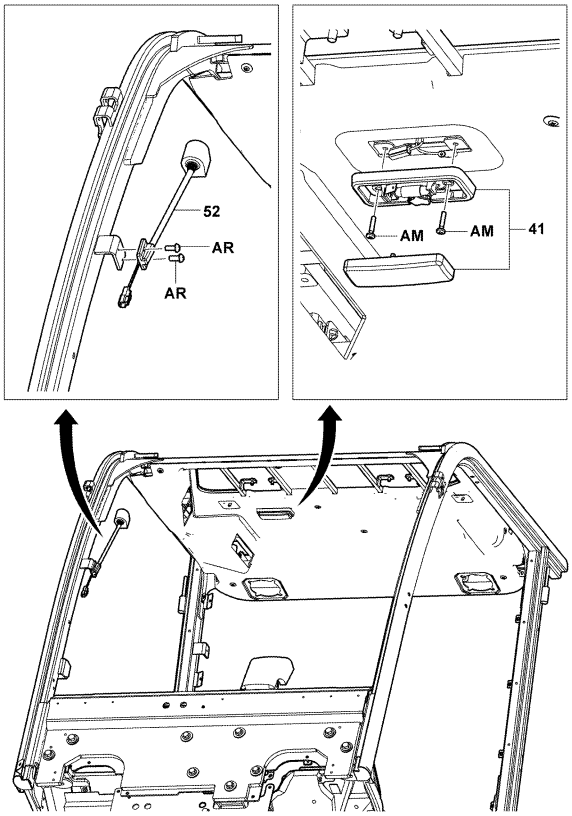

5611-606

5611-606_

5611	LAMP LAMPE	LAMPE LAMPARA

1FS,1KD (DELUXE CABIN..STROBE H/G) [STROBE LAMP]

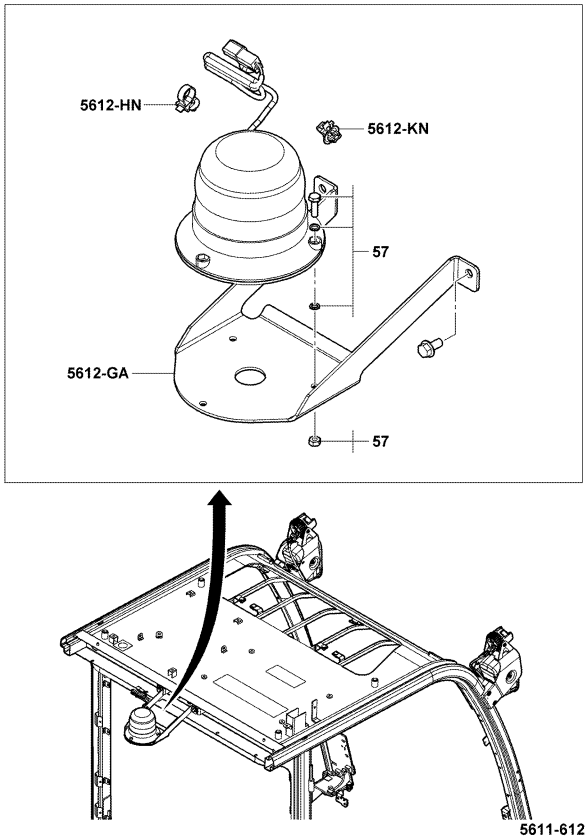

5611-612

5611-612_

[ASSY]

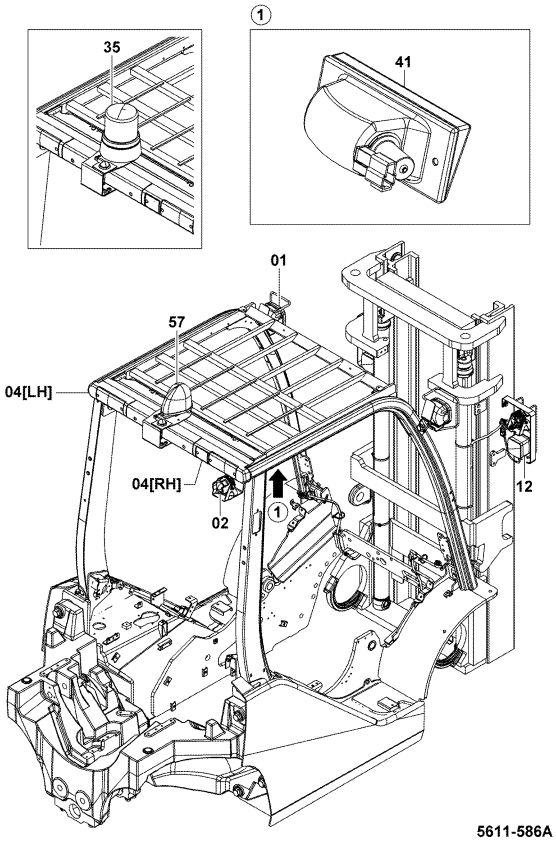

5611-586A

5611-586A

5611	LAMP LAMPE	LAMPE LAMPARA

[INNER PARTS]

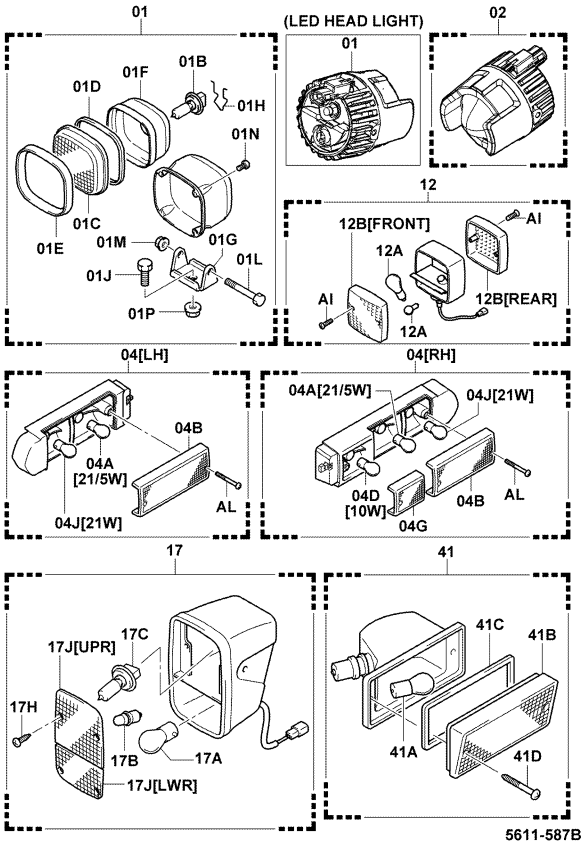

5611-587B

5611	LAMP LAMPE	LAMPE LAMPARA

PART NAME CODE	PART NAME	QTY
5611-01	**LAMP ASSY, HEAD** ENS. DE LAMPE LAMPEN, VOLLST. CONJUNTO DE LA LAMPARA	2
5611-01B	**BULB, HEAD LAMP** AMPOULE GLUHLAMPE LAMPARA	2
5611-01C	**LENS, HEAD LAMP** OPTIQUE OBJEKTIV LENTE	2
5611-01D	**GASKET, HEAD LAMP** JOINT DICHTUNG EMPAQUETADURA	2
5611-01E	**RIM (FOR HEAD LAMP)** UNITE EINHEIT UNIDAD	2
5611-01F	**REFLECTOR (FOR HEAD LAMP)** UNITE EINHEIT UNIDAD	2
5611-01G	**BRACKET, HEAD LAMP** SUPPORT TRAGER SOPORTE	2
5611-01H	**SPRING (FOR HEAD LAMP)** UNITE EINHEIT UNIDAD	2
5611-01J	**BOLT, HEAD LAMP** BOULON SCHRﾄﾜBE PERNO	2
5611-01L	**BOLT, HEAD LAMP** BOULON SCHRﾄﾜBE PERNO	2
5611-01M	**NUT (FOR HEAD LAMP)** UNITE EINHEIT UNIDAD	2
5611-01N	**SCREW, HEAD LAMP** VIS SCHRAUBE TORNILLO	8
5611-01P	**NUT (FOR HEAD LAMP)** UNITE EINHEIT UNIDAD	2
5611-02	**LAMP ASSY, WORKING** ENS. DE LAMPE LAMPEN, VOLLST. CONJUNTO DE LA LAMPARA	1- 2
5611-04	**LAMP ASSY, REAR COMBINATION** ENS. DE LAMPE LAMPEN, VOLLST. CONJUNTO DE LA LAMPARA	1
5611-04A	**BULB, REAR COMBINATION LAMP** AMPOULE GLUHLAMPE LAMPARA	1
5611-04B	**LENS, REAR COMBINATION LAMP** OPTIQUE OBJEKTIV LENTE	1
5611-04D	**BULB, REAR COMBINATION LAMP** AMPOULE GLUHLAMPE LAMPARA	1
5611-04G	**LENS, REAR COMBINATION LAMP** OPTIQUE OBJEKTIV LENTE	1
5611-04J	**BULB, REAR COMBINATION LAMP** AMPOULE GLUHLAMPE LAMPARA	1

5611	LAMP LAMPE	LAMPE LAMPARA

PART NAME CODE	PART NAME	QTY
5611-12	**LAMP ASSY, FRONT COMBINATION** ENS. DE LAMPE LAMPEN, VOLLST. CONJUNTO DE LA LAMPARA	2
5611-12A	**BULB, FRONT COMBINATION** AMPOULE GLUHLAMPE LAMPARA	2
5611-12B	**LENS, FRONT COMBINATION** OPTIQUE OBJEKTIV LENTE	2
5611-17	**LAMP ASSY, COMBINATION HEAD** ENS. DE LAMPE LAMPEN, VOLLST. CONJUNTO DE LA LAMPARA	1
5611-17A	**BULB, COMBINATION HEAD LIGHT** AMPOULE GLワHLAMPE LAMPARA	1
5611-17B	**BULB, COMBINATION HEAD LIGHT** AMPOULE GLワHLAMPE LAMPARA	1
5611-17C	**BULB, COMBINATION HEAD LIGHT** AMPOULE GLワHLAMPE LAMPARA	1
5611-17H	**SCREW, COMBINATION HEAD LIGHT** VIS SCHRAUBE TORNILLO	4
5611-17J	**LENS, COMBINATION HEAD LIGHT** OPTIQUE OBJEKTIV LENTE	1
5611-18	**LAMP ASSY, WORKING** ENS. DE LAMPE LAMPEN, VOLLST. CONJUNTO DE LA LAMPARA	2
5611-35	**LAMP ASSY, ROTARY** ENS. DE LAMPE LAMPEN, VOLLST. CONJUNTO DE LA LAMPARA	1
5611-41	**LAMP ASSY, ROOM** ENS. DE LAMPE LAMPEN, VOLLST. CONJUNTO DE LA LAMPARA	1
5611-41A	**BULB, ROOM** AMPOULE GLワHLAMPE LAMPARA	1
5611-41B	**LENS, ROOM LAMP** OPTIQUE OBJEKTIV LENTE	1
5611-41C	**GASKET** JOINT DICHTUNG EMPAQUETADURA	1
5611-41D	**SCREW** VIS SCHRAUBE TORNILLO	2
5611-52	**LAMP ASSY, FLEXIBLE** ENS. DE LAMPE LAMPEN, VOLLST. CONJUNTO DE LA LAMPARA	1
5611-57	**LAMP ASSY, FLASHING BEACON** ENS. DE LAMPE LAMPEN, VOLLST. CONJUNTO DE LA LAMPARA	1
5611-AI	**SCREW** VIS SCHRAUBE TORNILLO	8
5611-AL	**SCREW** VIS SCHRAUBE TORNILLO	2- 3

5611	LAMP LAMPE	LAMPE LAMPARA

PART NAME CODE	PART NAME	QTY
5611-AM	**SCREW** VIS SCHRAUBE TORNILLO	2
5611-AR	**SCREW** VIS SCHRAUBE TORNILLO	2

5612	LAMP BRACKET SUPPORT DE LAMPE	LAMPENTRÌGER SOPORTE DE LAMPARA

[HEAD LAMP & BRKT]

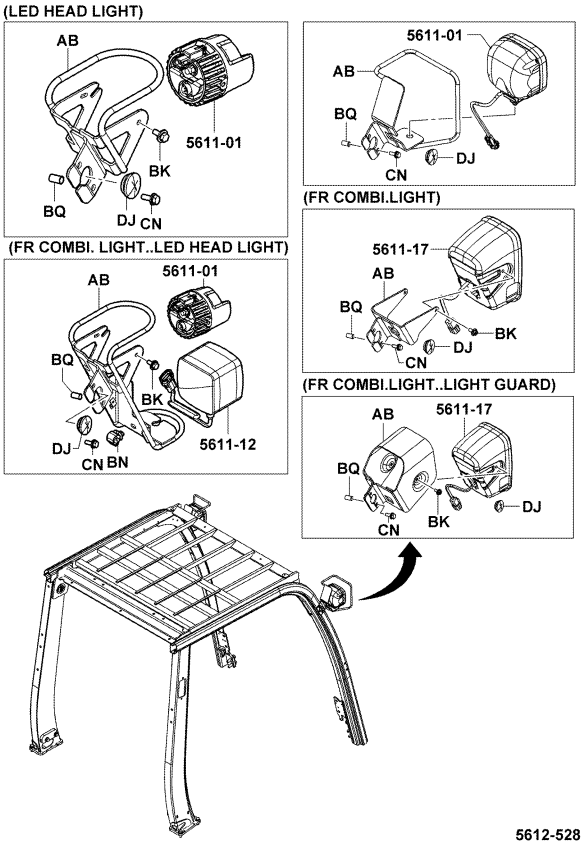

5612-528

5612-528_

[HEAD LAMP & BRKT FOR MAST]

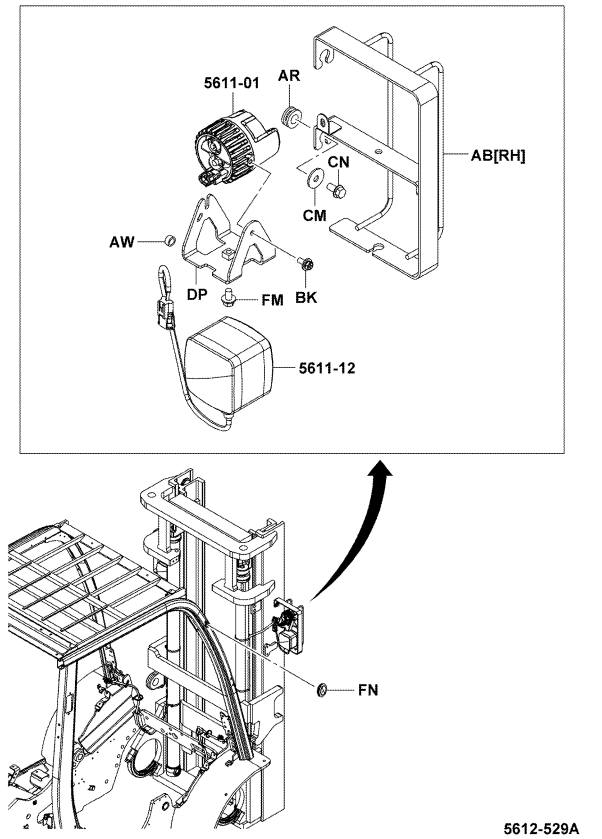

5612-529A

5612-529A

5612	LAMP BRACKET SUPPORT DE LAMPE	LAMPENTRÌGER SOPORTE DE LAMPARA

[RR COMBI LAMP, STD]

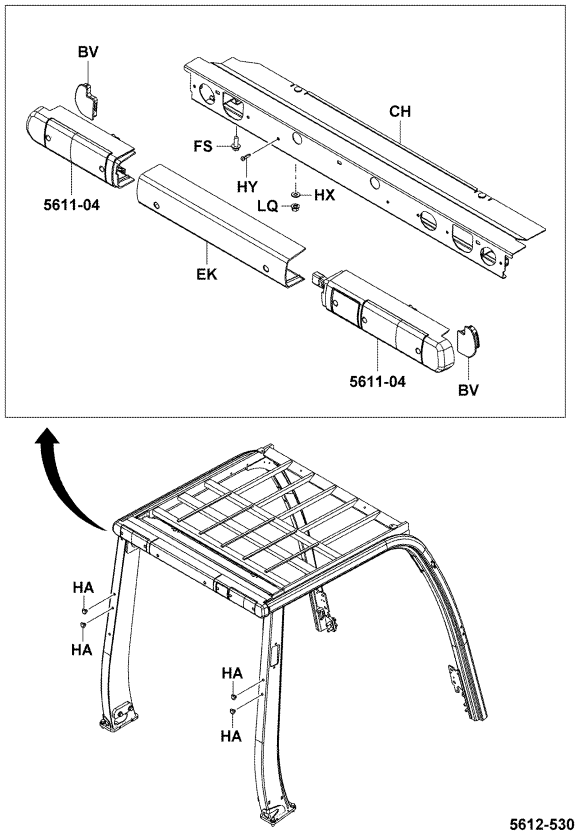

5612-530

5612-530_

(S-CABIN W/HEAT, F&R GLASS WIPER, HALF CABIN) [RR COMBI LAMP

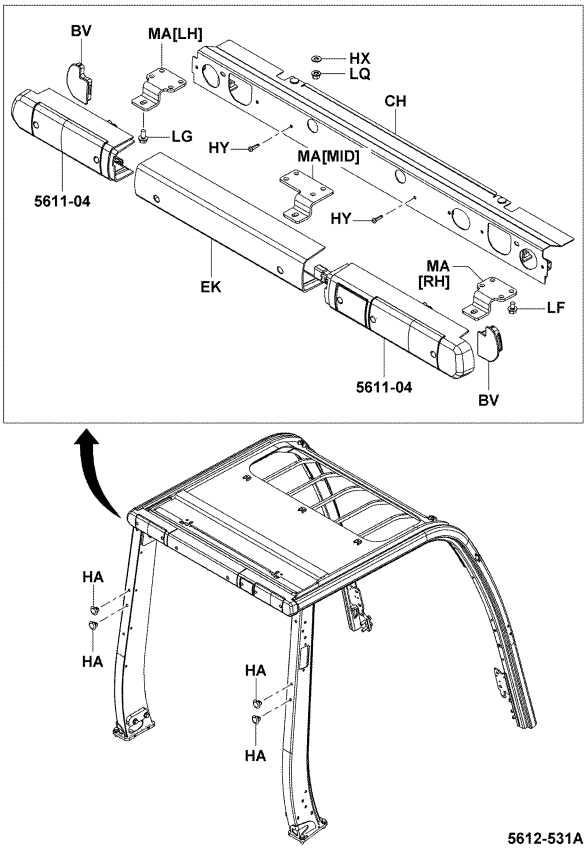

5612-531A

5612-531A

5612	LAMP BRACKET SUPPORT DE LAMPE	LAMPENTRÄGER SOPORTE DE LAMPARA

(F&R GLASS WIPER..STROBE H/G, ROTARY UPR OHG) [RR COMBI LAMP

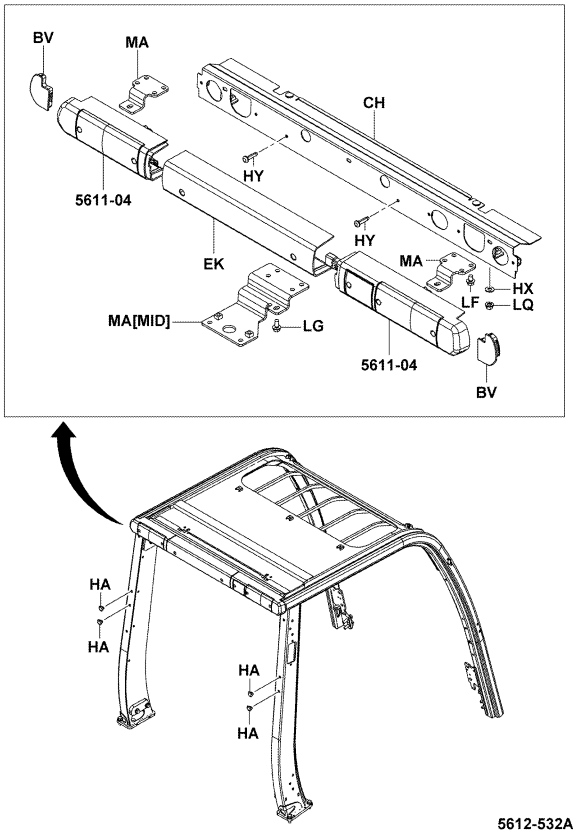

5612-532A

5612-532A

(HALF CABIN..STROBE H/G, ROTARY UPR OHG) [RR COMBI LAMP]

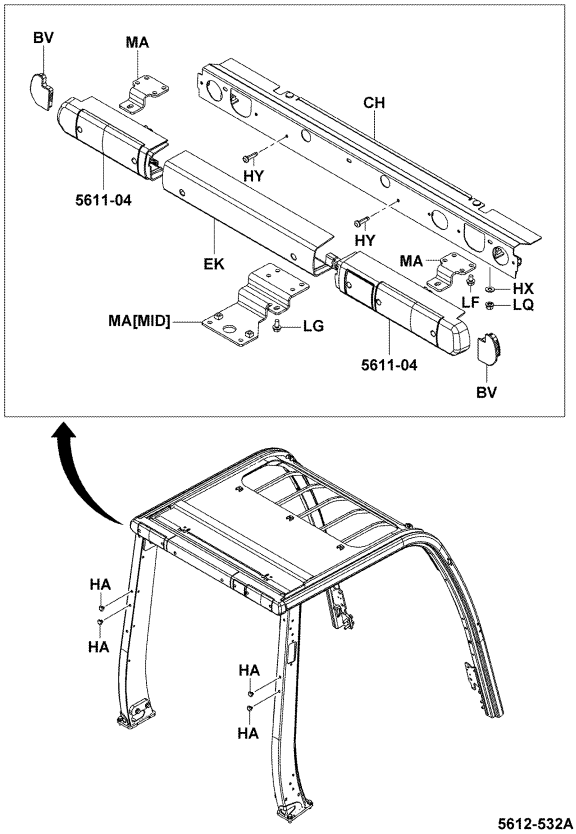

5612-532A

5612-532A

5612	LAMP BRACKET SUPPORT DE LAMPE	LAMPENTRÄGER SOPORTE DE LAMPARA

(S-CABIN W/HEAT..STROBE H/G, ROTARY UPR OHG) [RR COMBI LAMP]

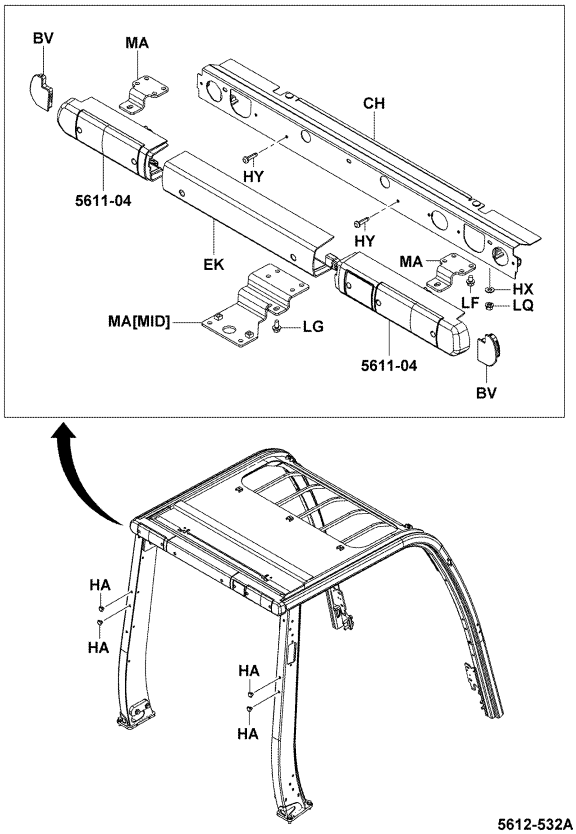

5612-532A

5612-532A

(W/O RR COMBI) [RR COMBI LAMP]

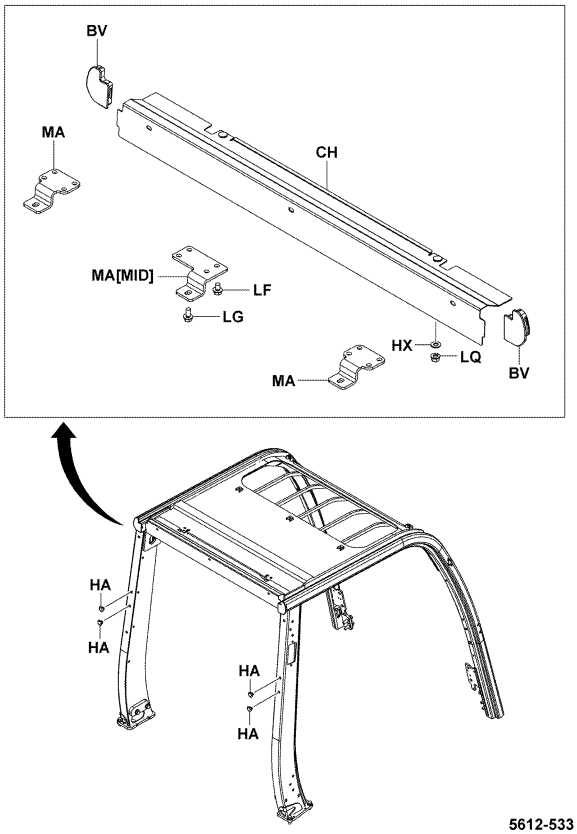

5612-533

5612-533_

5612	LAMP BRACKET SUPPORT DE LAMPE	LAMPENTRÍGER SOPORTE DE LAMPARA

(STROBE H/G) [STROBE LAMP]

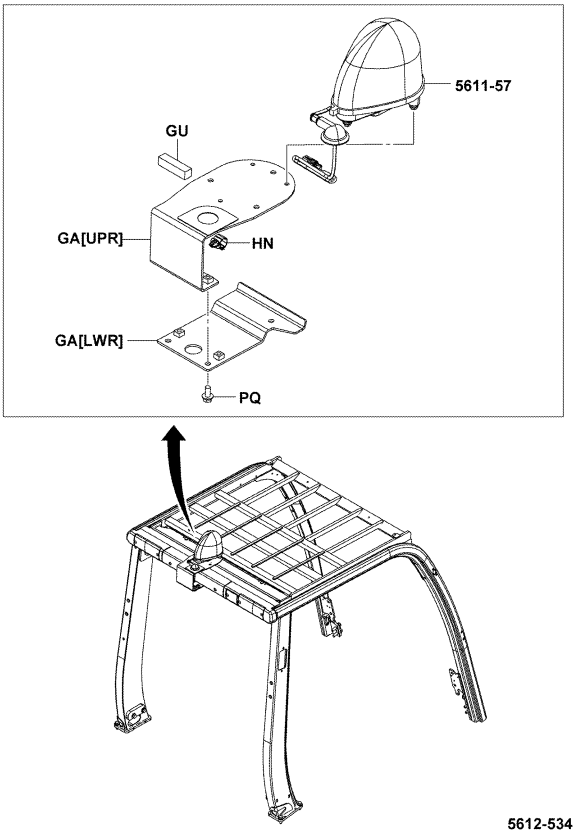

5612-534

5612-534_

(STROBE H/G..S-CABIN W/HEAT, F&R GLASS WIPER, HALF CABIN) [S

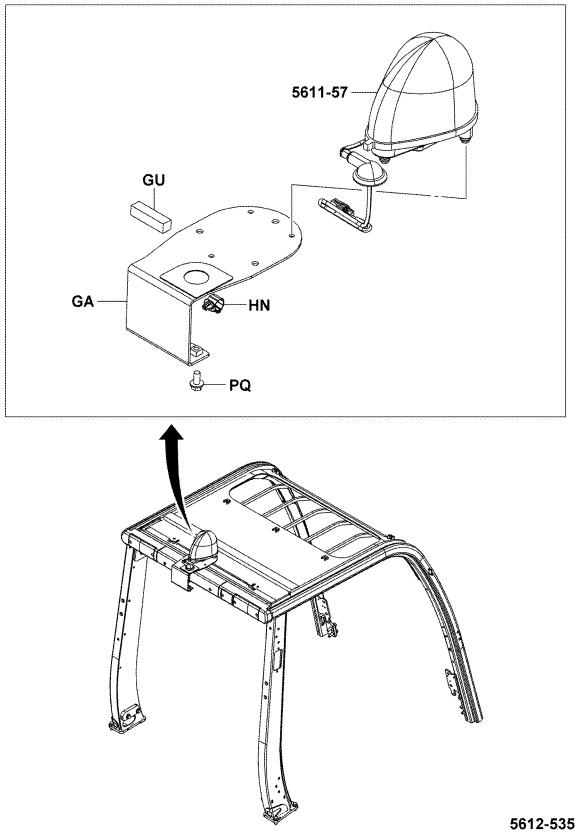

5612-535

5612-535_

5612	LAMP BRACKET SUPPORT DE LAMPE	LAMPENTRÍGER SOPORTE DE LAMPARA

(RR WORKING, RR WORKING 1) [WORK LAMP]

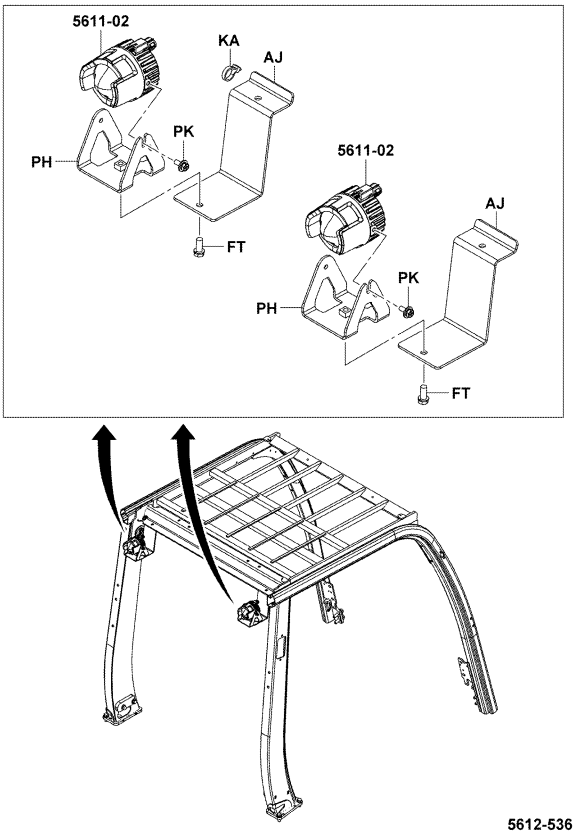

5612-536

5612-536_

(STROBE H/G) [WORK LAMP]

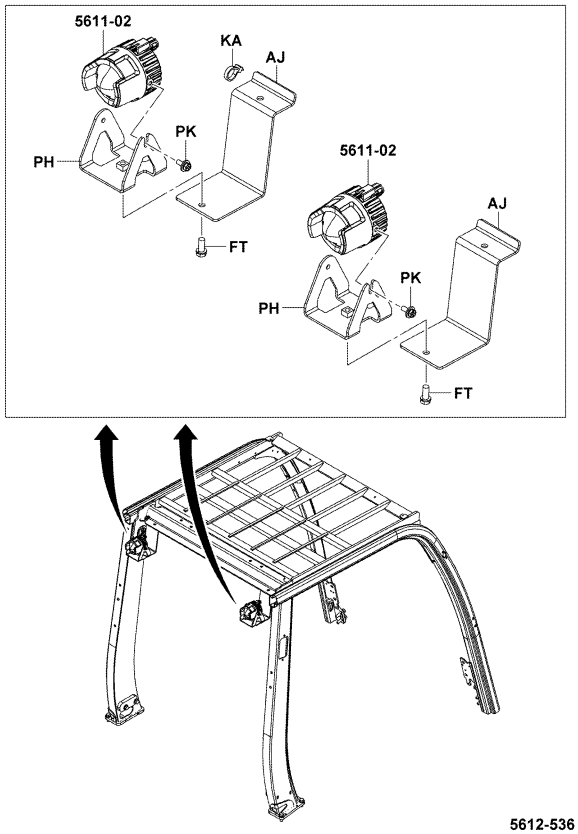

5612-536

5612-536_

5612	LAMP BRACKET SUPPORT DE LAMPE	LAMPENTRÅGER SOPORTE DE LAMPARA

(RR WORKING..PRE-CLEANER..S-CABIN W/HEAT, F&R GLASS WIPER, H

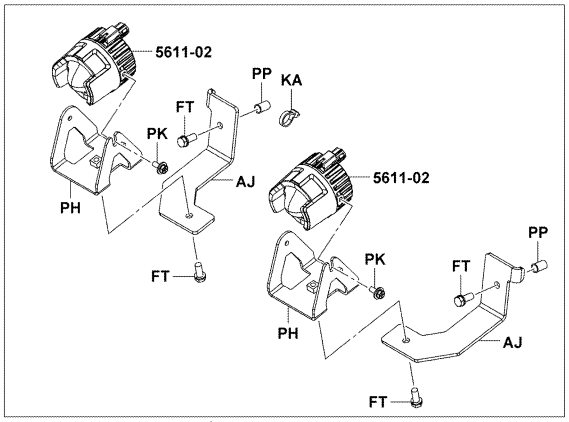

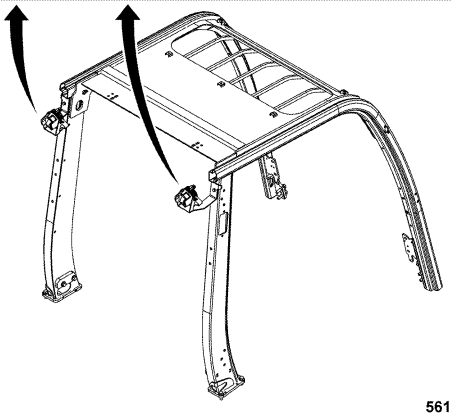

5612-537

5612-537_

(S-CABIN W/HEAT, F&R GLASS WIPER, HALF CABIN) [WORK LAMP]

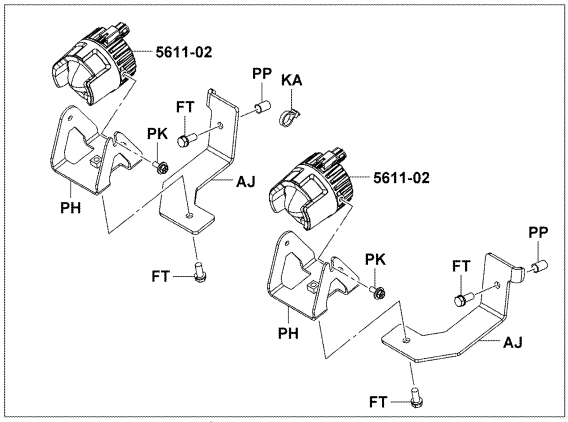

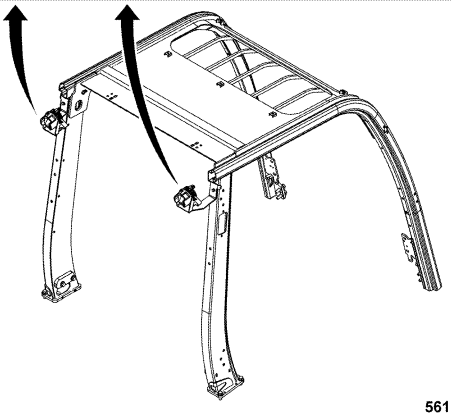

5612-537

5612-537_

5612	LAMP BRACKET SUPPORT DE LAMPE	LAMPENTRÅGER SOPORTE DE LAMPARA

(S-CABIN W/HEAT..STROBE H/G) [WORK LAMP]

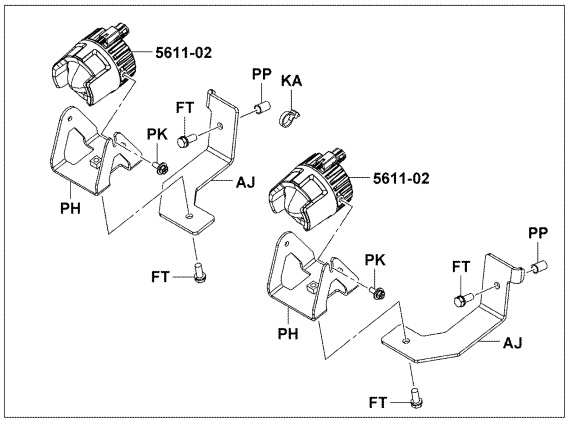

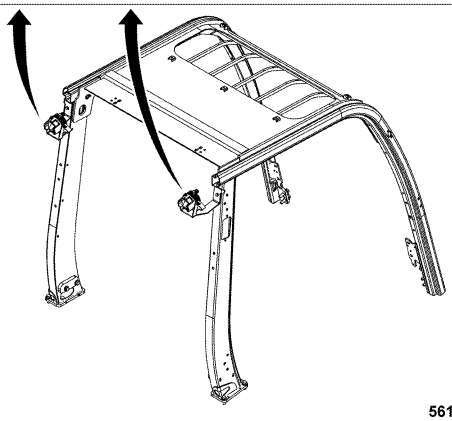

5612-537

5612-537_

(S-CABIN W/HEAT) [ROOM LAMP]

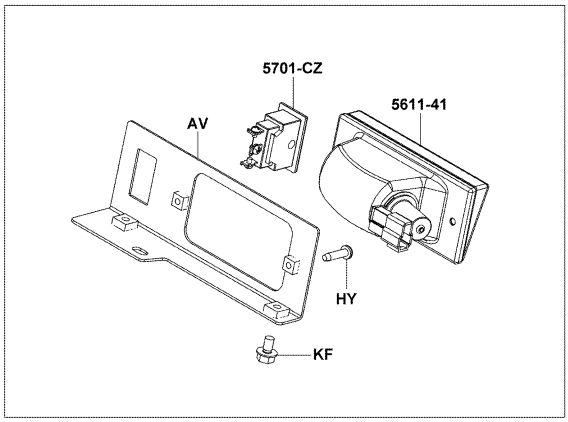

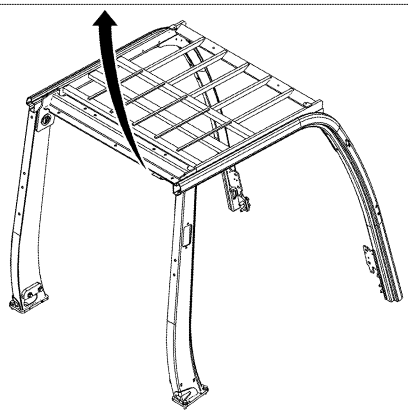

5612-538B

5612-538B

5612	LAMP BRACKET SUPPORT DE LAMPE	LAMPENTRÍGER SOPORTE DE LAMPARA

(ROTARY UPR OHG) [ROTARY LAMP]

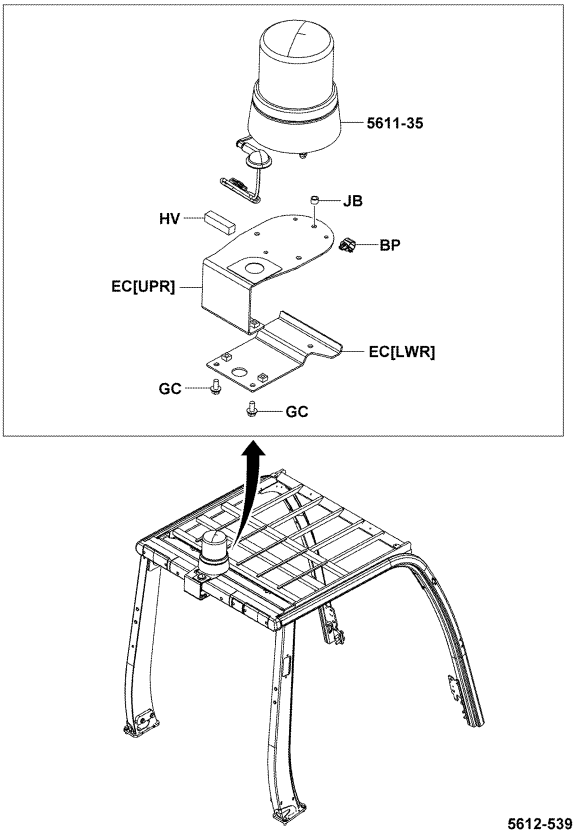

5612-539

5612-539_

(ROTARY UPR OHG..F&R GLASS WIPER, HALF CABIN, S-CABIN W/HEAT

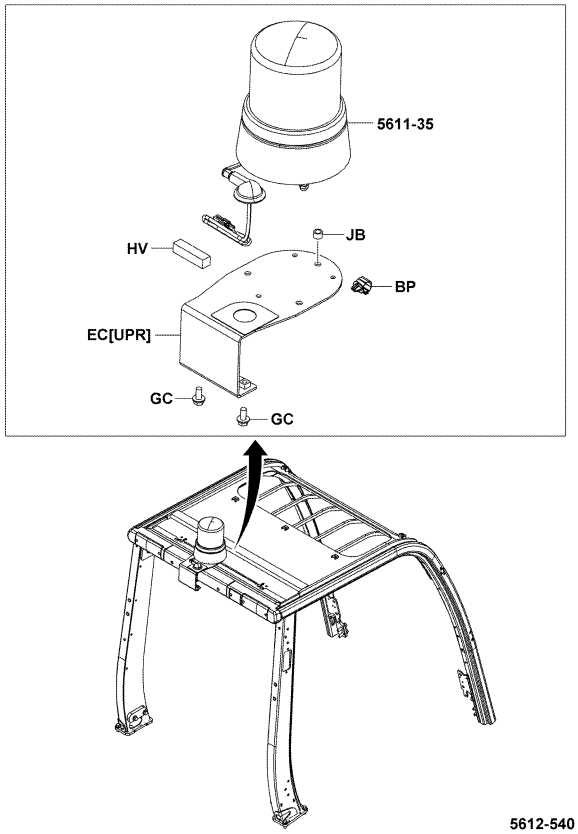

5612-540

5612-540_

5612	LAMP BRACKET SUPPORT DE LAMPE	LAMPENTRÍGER SOPORTE DE LAMPARA

1FS,1KD (DELUXE CABIN) [HEAD LAMP & BRKT]

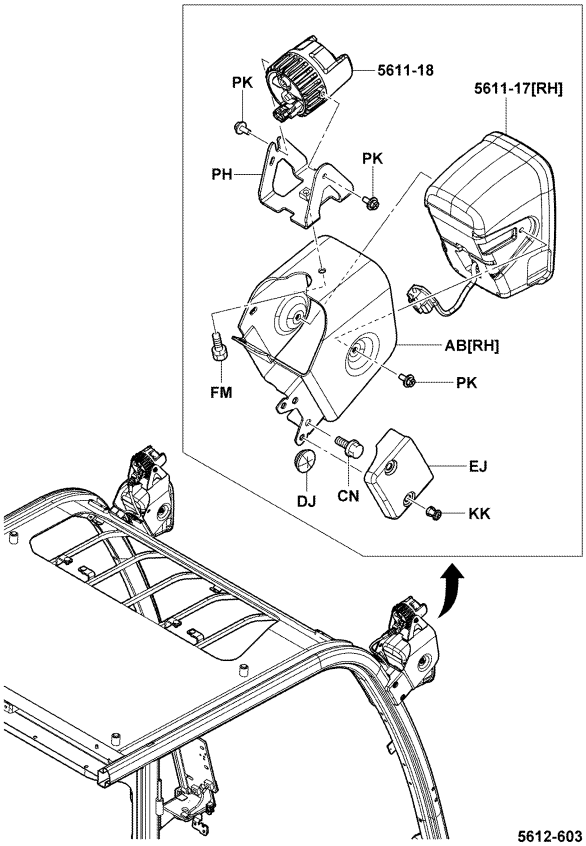

5612-603

5612-603_

1FS,1KD (DELUXE CABIN) [RR COMBI LAMP]

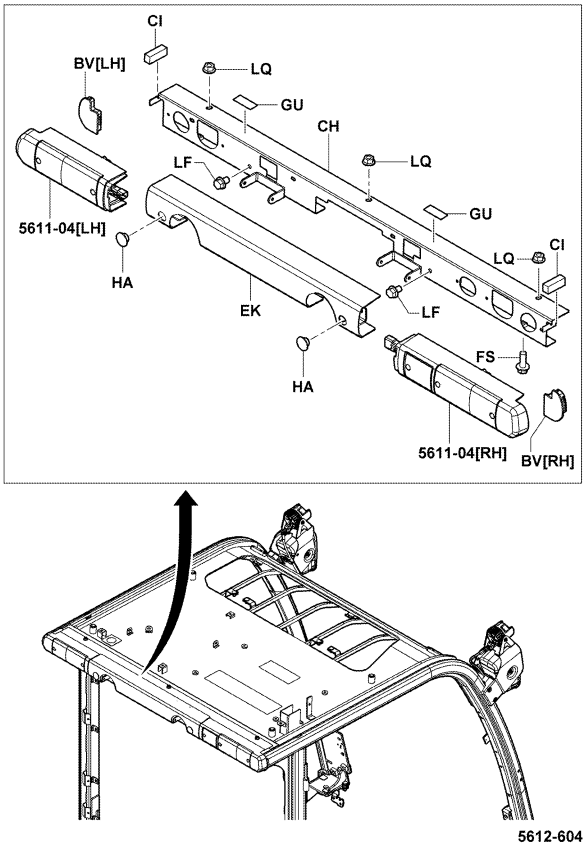

5612-604

5612-604_

5612	LAMP BRACKET SUPPORT DE LAMPE	LAMPENTRÄGER SOPORTE DE LAMPARA

1FS,1KD (DELUXE CABIN) [WORK LAMP]

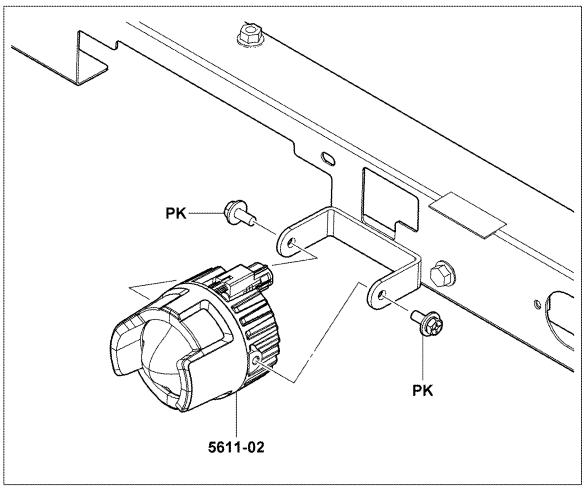

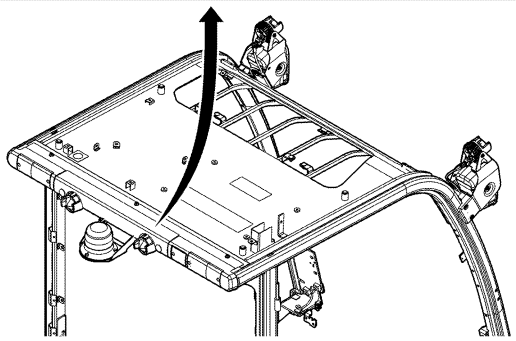

5612-606_

1FS,1KD (DELUXE CABIN..STROBE H/G) [RR COMBI LAMP]

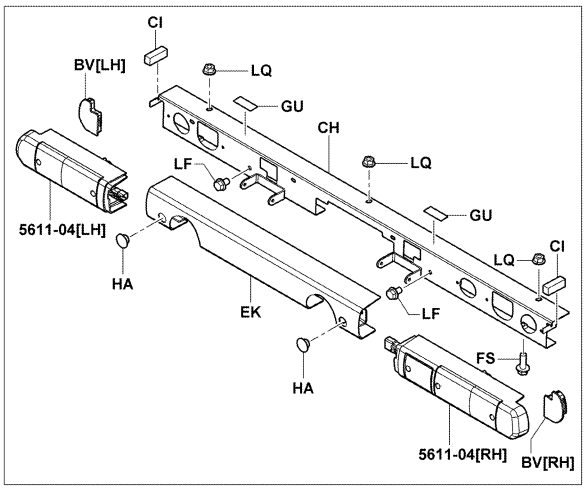

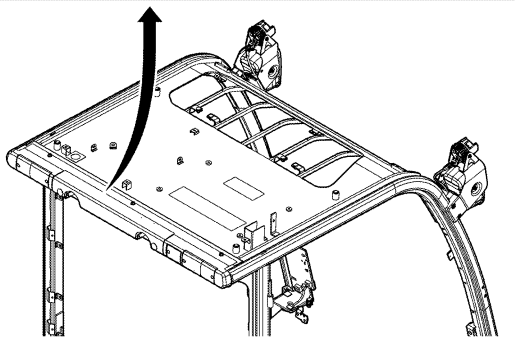

5612-604_

5612	LAMP BRACKET SUPPORT DE LAMPE	LAMPENTRÄGER SOPORTE DE LAMPARA

1FS,1KD (DELUXE CABIN..STROBE H/G) [STROBE LAMP]

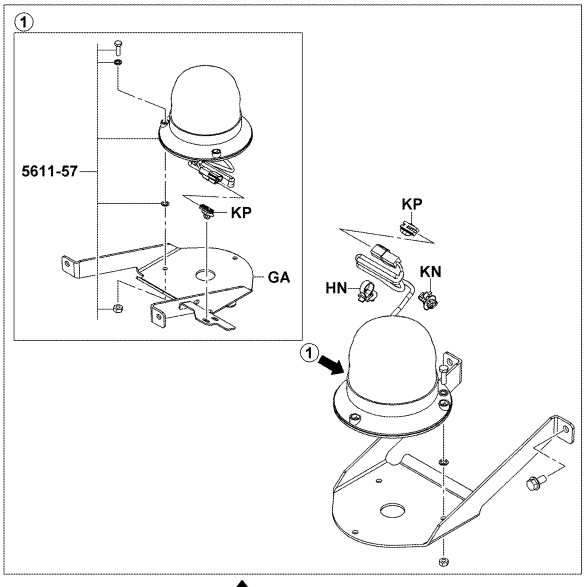

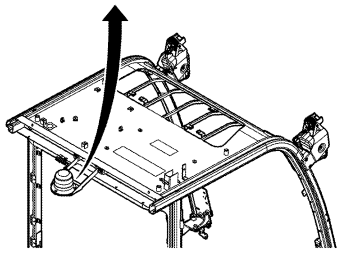

5612-605A

5612 LAMP BRACKET / LAMPENTRÄGER / SUPPORT DE LAMPE / SOPORTE DE LAMPARA

PART NAME CODE	PART NAME	QTY
5612-AB	**BRACKET SUB-ASSY, HEAD LAMP** SOUS-ENS. DE SUPPORT TRAGER-TEILGRUPPE SUBCONJUNTO DE LA SOPORTE	1
5612-AD	**PLATE** PLAQUE PLATTE PLACA	2
5612-AJ	**BRACKET, WORKING LAMP** SUPPORT TRAGER SOPORTE	1
5612-AR	**WASHER, RUBBER** RODELLE UNTERLEGSCHEIBE ARANDELA	4
5612-AV	**BRACKET SUB-ASSY** SOUS-ENS. DE SUPPORT TRAGER-TEILGRUPPE SUBCONJUNTO DE LA SOPORTE	1
5612-AW	**COLLAR** COLLIER BUCHSE COLLAR	4
5612-BK	**BOLT** BOULON SCHRAUBE PERNO	4
5612-BN	**CLAMP** PINSE KLEMME ABRAZADERA	2
5612-BP	**CLAMP** PINSE KLEMME ABRAZADERA	1
5612-BQ	**NUT** ECROU MUTTER TUERCA	4
5612-BV	**GROMMET** RONDELLE ISOLANTE DURCHFUHRUNG ANILLO PROTECTOR	1
5612-CH	**COVER, REAR COMBINATION LAMP** COUVERCLE DECKEL CUBIERTA	1
5612-CI	**SPONGE** EPONGE SCHWAMM ESPONJA	2
5612-CM	**WASHER, PLATE** RODELLE UNTERLEGSCHEIBE ARANDELA	4
5612-CN	**BOLT** BOULON SCHRAUBE PERNO	4
5612-DJ	**PLUG, HOLE** BOUCHON STOPFEN TAPON	2
5612-DP	**BRACKET SUB-ASSY, HEAD LAMP** SOUS-ENS. DE SUPPORT TRAGER-TEILGRUPPE SUBCONJUNTO DE LA SOPORTE	2
5612-EC	**BRACKET** SUPPORT TRAGER SOPORTE	1
5612-EJ	**COVER** COUVERCLE DECKEL CUBIERTA	2
5612-EK	**COVER** COUVERCLE DECKEL CUBIERTA	1

5612 LAMP BRACKET / LAMPENTRÄGER / SUPPORT DE LAMPE / SOPORTE DE LAMPARA

PART NAME CODE	PART NAME	QTY
5612-FM	**BOLT** BOULON SCHRAUBE PERNO	2
5612-FN	**CAP** CAPUCHON KAPPE TAPA	2
5612-FS	**SCREW** VIS SCHRAUBE TORNILLO	1- 4
5612-FT	**BOLT** BOULON SCHRAUBE PERNO	1- 2
5612-GA	**BRACKET, FLASHING BEACON LAMP** SUPPORT TRAGER SOPORTE	1
5612-GC	**BOLT** BOULON SCHRAUBE PERNO	2
5612-GM	**BOLT** BOULON SCHRAUBE PERNO	4
5612-GU	**RUBBER** CAOUTCHOUC GUMMI GOMA	1- 2
5612-HA	**PLUG, HOLE** BOUCHON STOPFEN TAPON	1- 4
5612-HN	**CLAMP** PINSE KLEMME ABRAZADERA	1- 2
5612-HV	**RUBBER** CAOUTCHOUC GUMMI GOMA	1
5612-HX	**WASHER, PLATE** RODELLE UNTERLEGSCHEIBE ARANDELA	1- 2
5612-HY	**SCREW** VIS SCHRAUBE TORNILLO	2
5612-JB	**BOSS** BOSSAGE FLANSCH TETON	3
5612-KA	**CLAMP** PINSE KLEMME ABRAZADERA	1
5612-KF	**BOLT** BOULON SCHRAUBE PERNO	2
5612-KK	**CLIP** AGRAFE CLIP FIJADOR	4
5612-KN	**CLAMP** PINSE KLEMME ABRAZADERA	1
5612-LF	**BOLT** BOULON SCHRAUBE PERNO	2- 6
5612-LG	**BOLT** BOULON SCHRAUBE PERNO	2- 3

5612	LAMP BRACKET SUPPORT DE LAMPE		LAMPENTRÄGER SOPORTE DE LAMPARA		
PART NAME CODE	PART NAME	QTY	PART NAME CODE	PART NAME	QTY
5612-LQ	**NUT** ECROU MUTTER TUERCA	1- 3			
5612-MA	**BRACKET, RR COMBI** SUPPORT TRAGER SOPORTE	1- 2			
5612-PH	**BRACKET SUB-ASSY** SOUS-ENS. DE SUPPORT TRAGER-TEILGRUPPE SUBCONJUNTO DE LA SOPORTE	1- 2			
5612-PK	**SCREW** VIS SCHRAUBE TORNILLO	2- 8			
5612-PP	**NUT** ECROU MUTTER TUERCA	1			
5612-PQ	**SCREW** VIS SCHRAUBE TORNILLO	2			

5612	LAMP BRACKET SUPPORT DE LAMPE		LAMPENTRÄGER SOPORTE DE LAMPARA		
PART NAME CODE	PART NAME	QTY	PART NAME CODE	PART NAME	QTY

1FS [OIL PRESSURE SW, ENGINE]

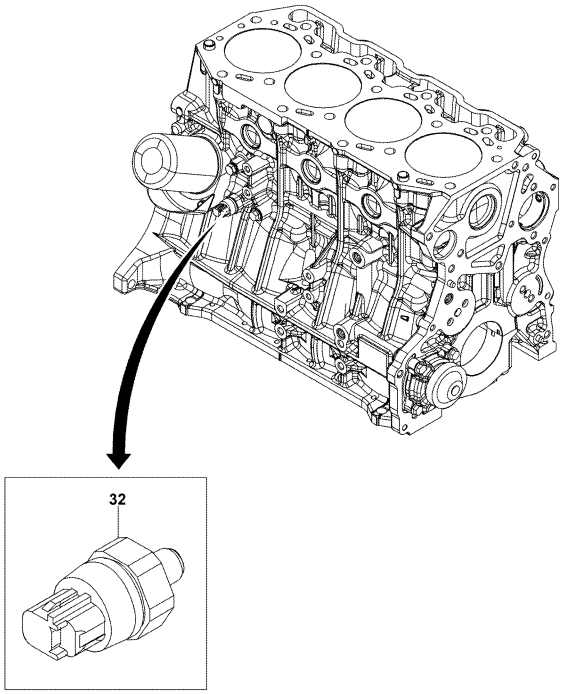

5701-847
5701-847_

1KD [1/2, METER, OIL PRESSURE]

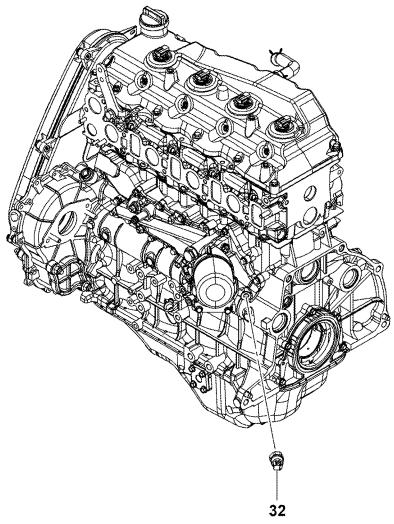

5701-850
5701-850_

5701 METER & SWITCH
INDICATEUR & COMMUTATEUR
INSTRUMENTE & SCHALTER
MEDIDOR E INTERRUPTOR

(S-CABIN W/HEAT) [ROOM LAMP SWITCH]

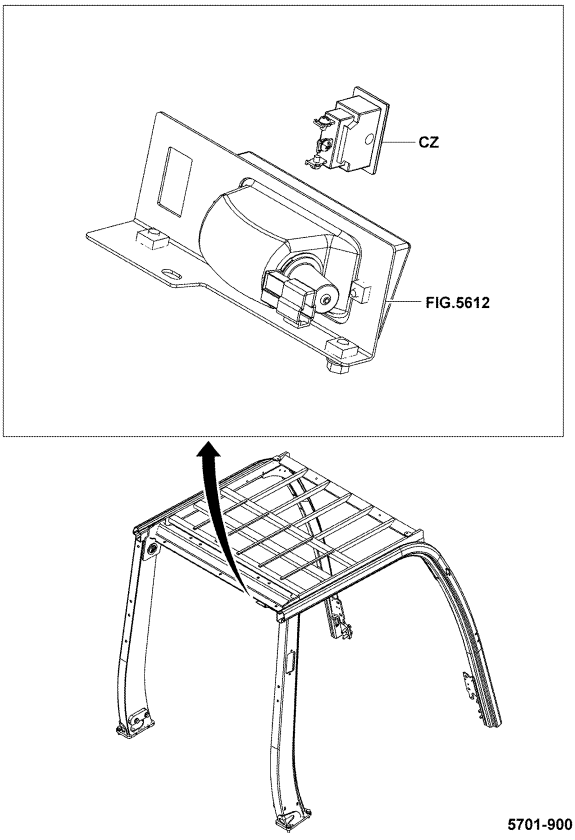

5701-900
5701-900_

1FS [WATER TEMP. SENSOR, ENGINE]

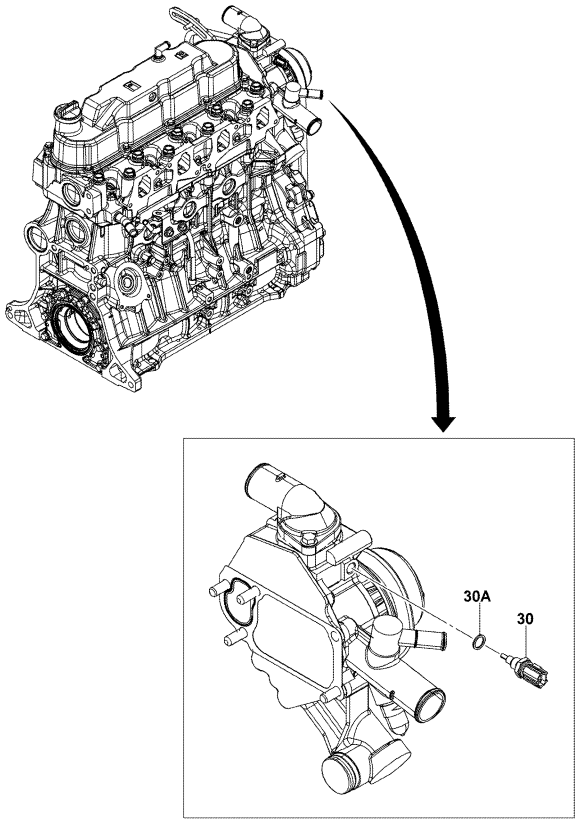

5701-848
5701-848_

1KD [2/2, METER, WATER TEMPERATURE]

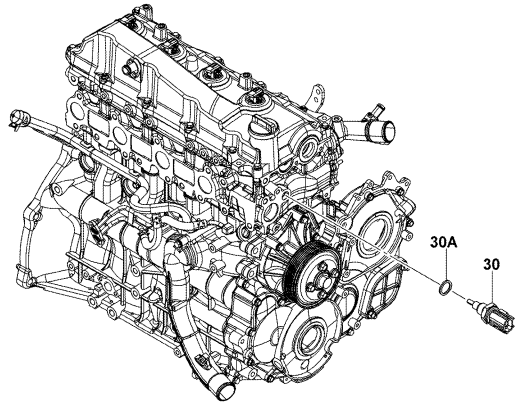

5701-851

5701-851_

[INSTRUMENTAL PANEL]

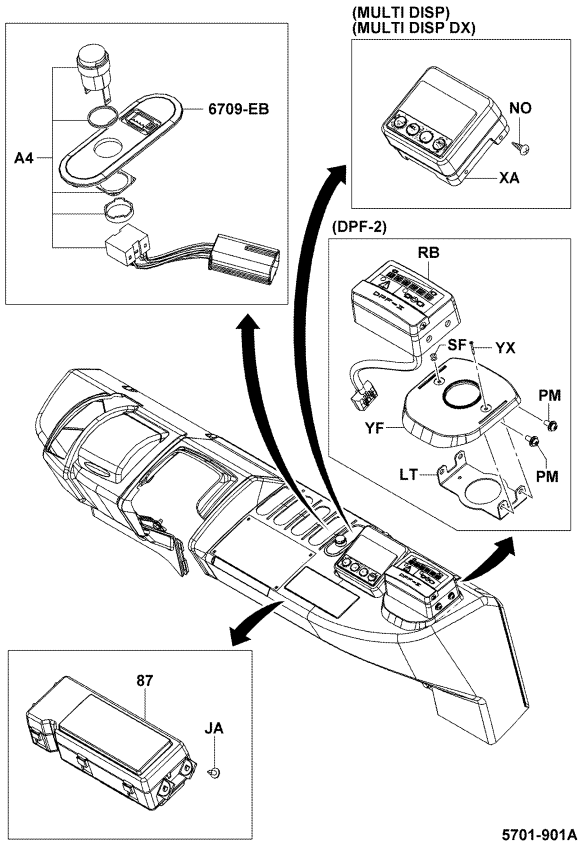

5701-901A

5701-901A

5701	METER & SWITCH INDICATEUR & COMMUTATEUR	INSTRUMENTE & SCHALTER MEDIDOR E INTERRUPTOR

[KEY SWITCH]

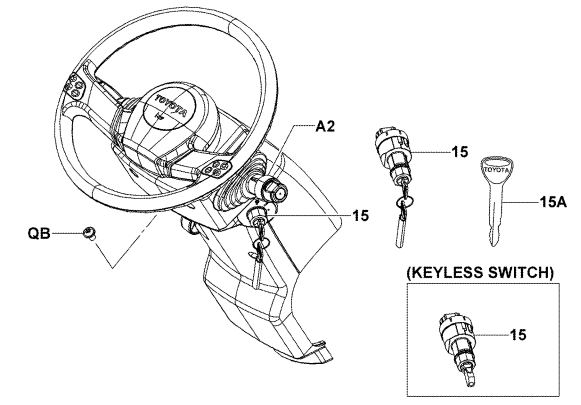

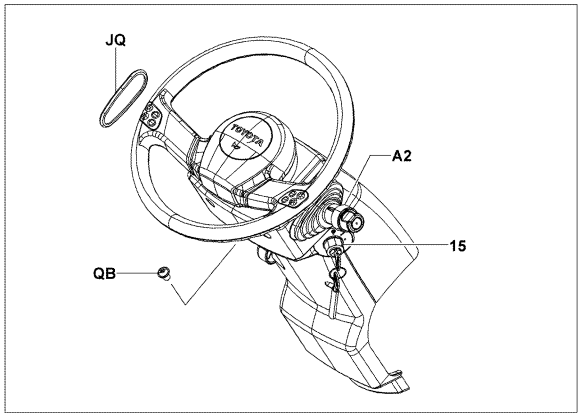

5701-856

5701-856_

[STOP LAMP SW]

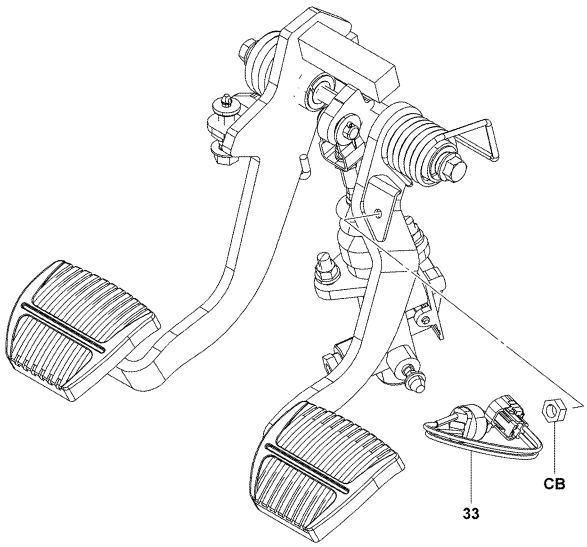

5701-855

5701-855_

[COMBINATION SWITCH]

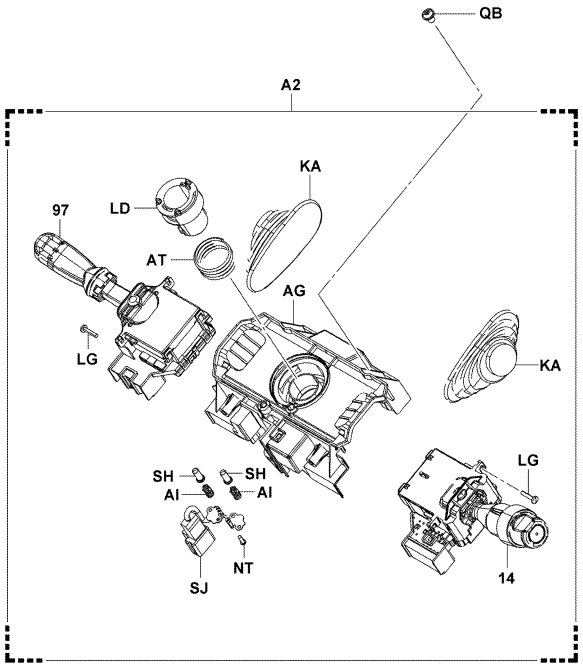

5701-857

5701-857_

(LH LEVER..SAS..MINI LEVER, JOY STICK) [COMBINATION SWITCH]

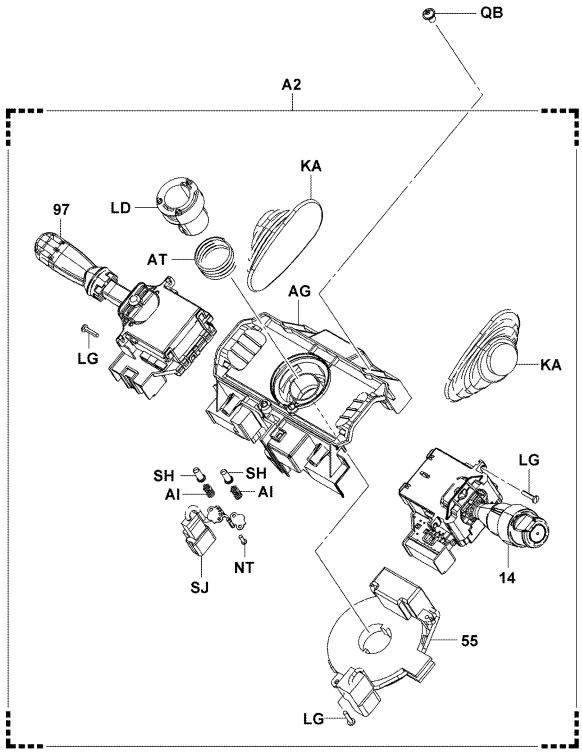

5701-859

5701-859_

(SAS) [COMBINATION SWITCH]

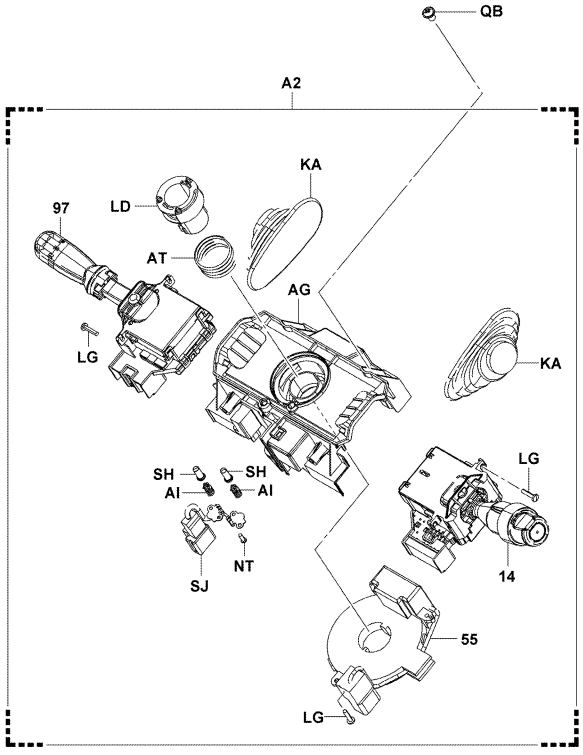

5701-859

5701-859_

(SAS..EZ PEDAL, MINI LEVER, JOY STICK) [COMBINATION SWITCH]

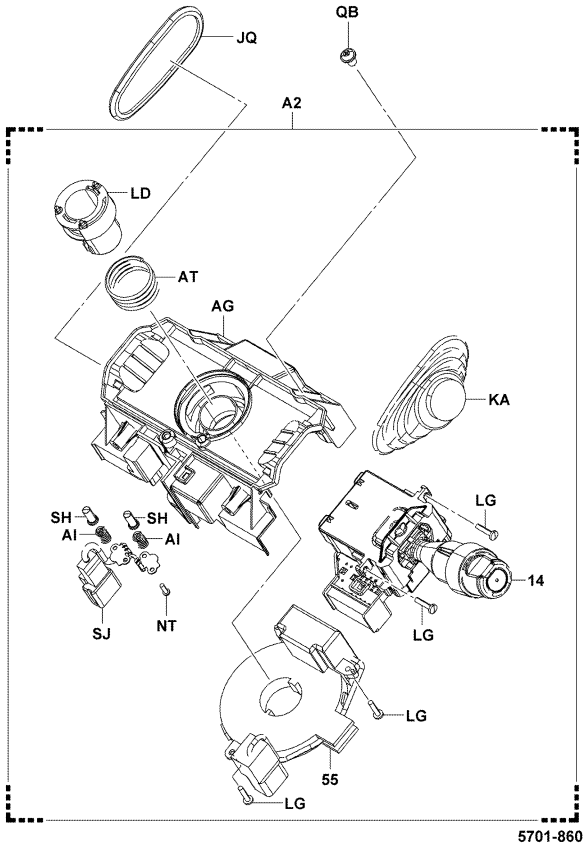

5701-860

5701-860_

[CS OPT RLY]

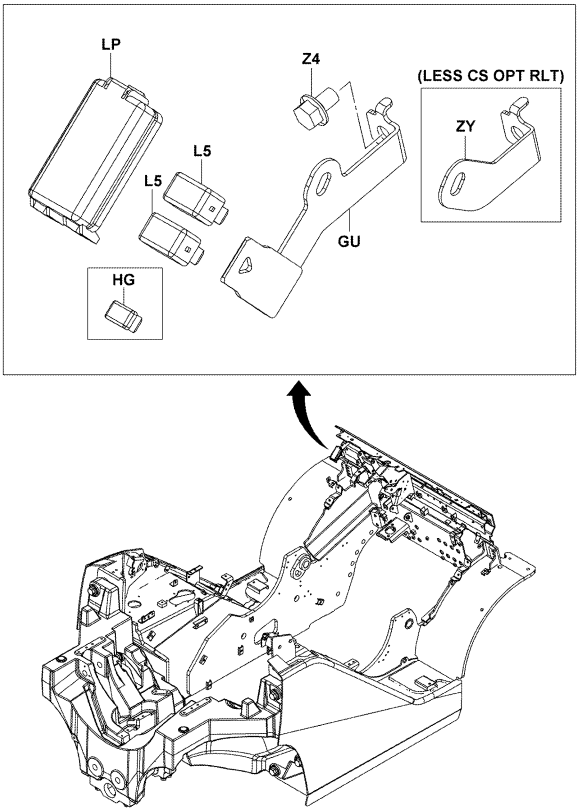

5701-906

5701-906_

[T/C INTERLOCK, KEY/L-LP OFF]

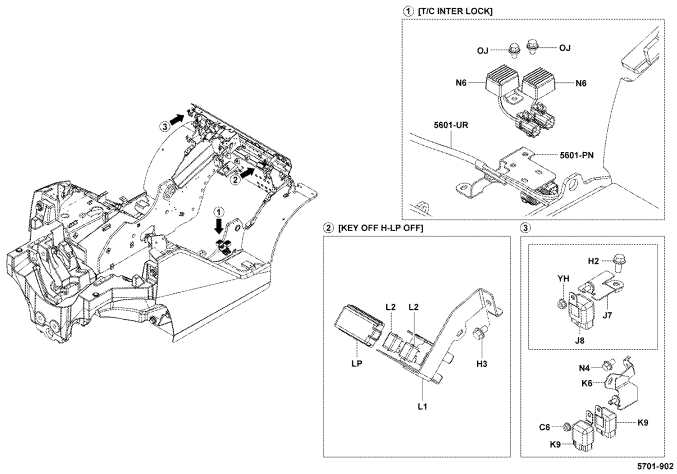

5701-902_

5701	METER & SWITCH INDICATEUR & COMMUTATEUR	INSTRUMENTE & SCHALTER MEDIDOR E INTERRUPTOR

(MULTI DISP DX) [E/G AUTO OFF]

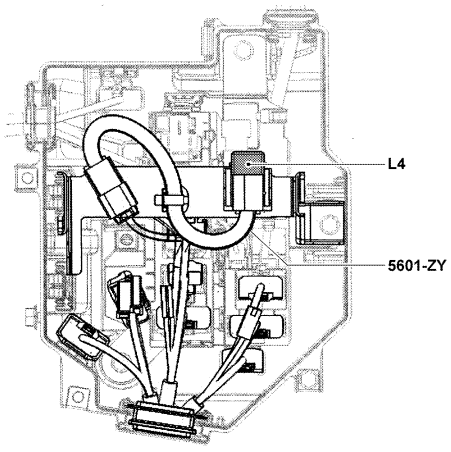

5701-863

5701-863_

[RELAY BLOCK]

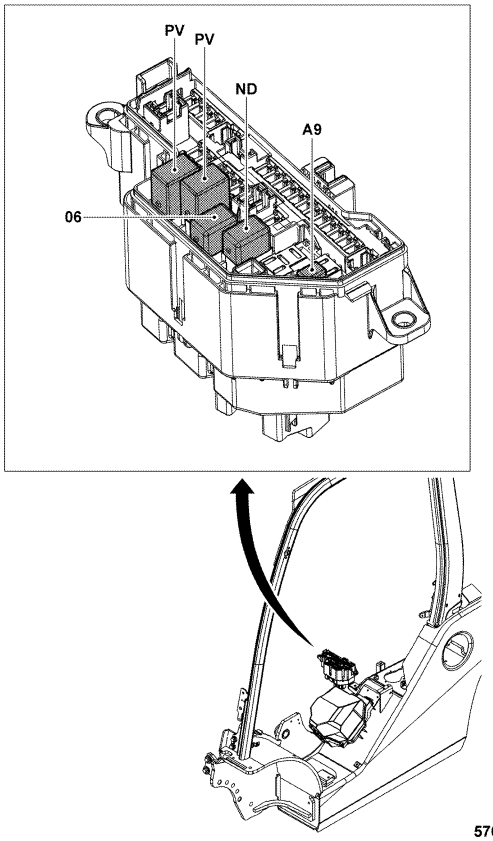

5701-905

5701-905_

14Z [ENGINE SWITCH]

[WATER TEMP.]

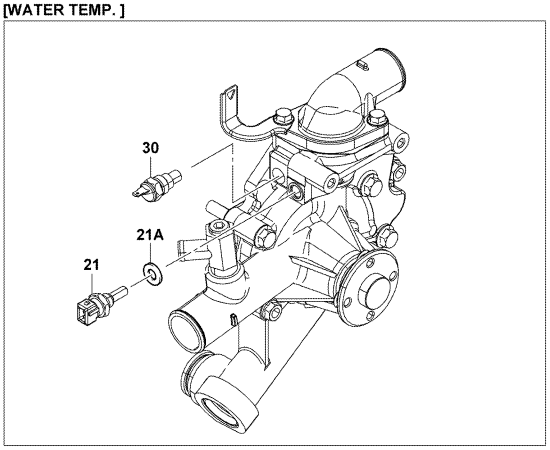

[OIL PRESSURE]

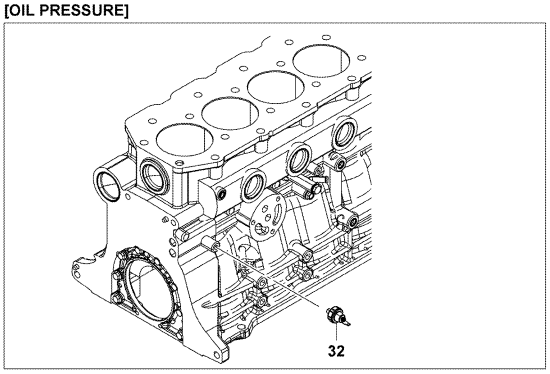

5701-591

5701-591_

14Z [GLOW PLUG RELAY & TIMER]

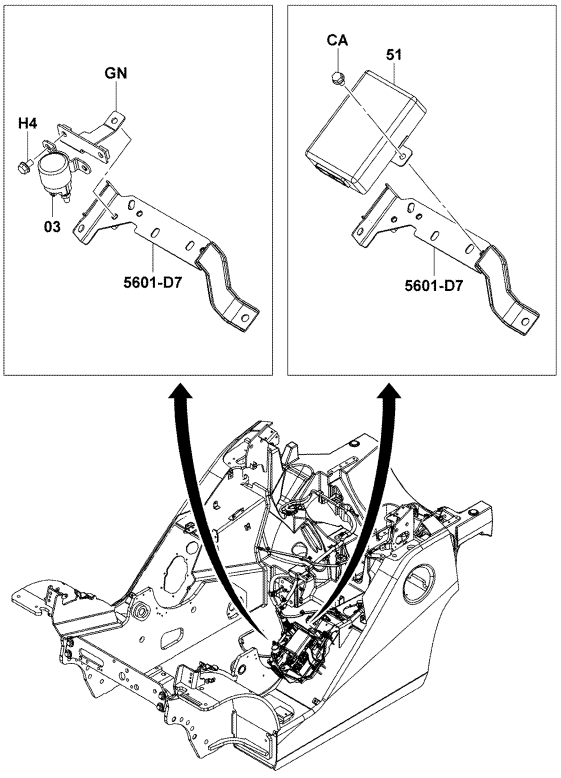

5701-907

5701-907_

(DPF-2) [DPF]

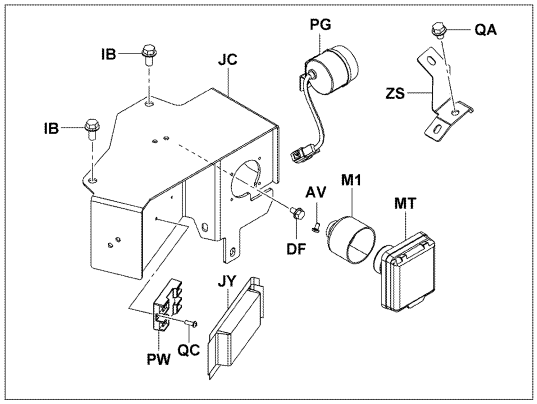

(DPF)

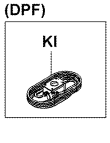

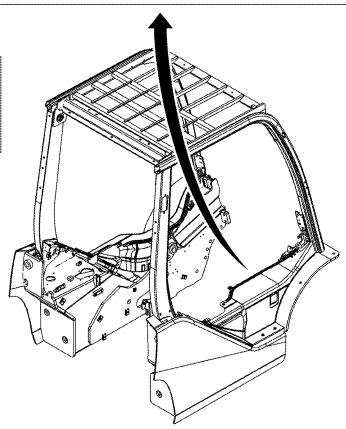

5701-908A

5701-908A

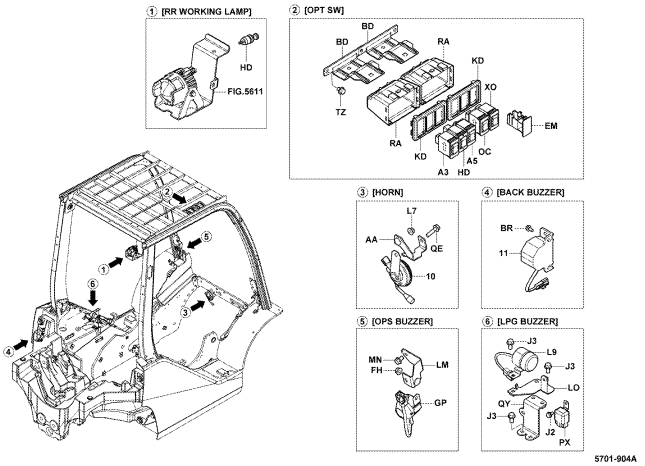

5701-904A

5701-904A

(DELUXE CABIN) [OPT SW BOX 1]

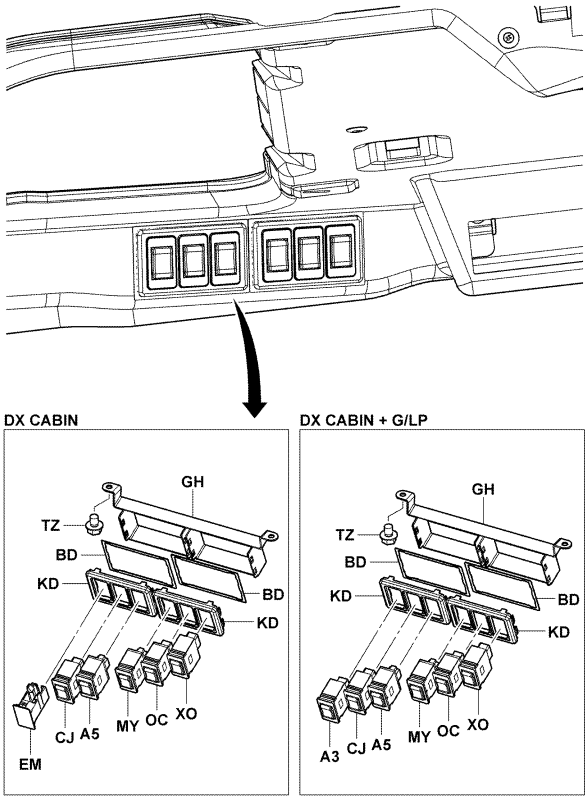

5701-946

5701-946_

(DELUXE CABIN..CONVERTIBLE(Z3)) [OPT SW BOX 1]

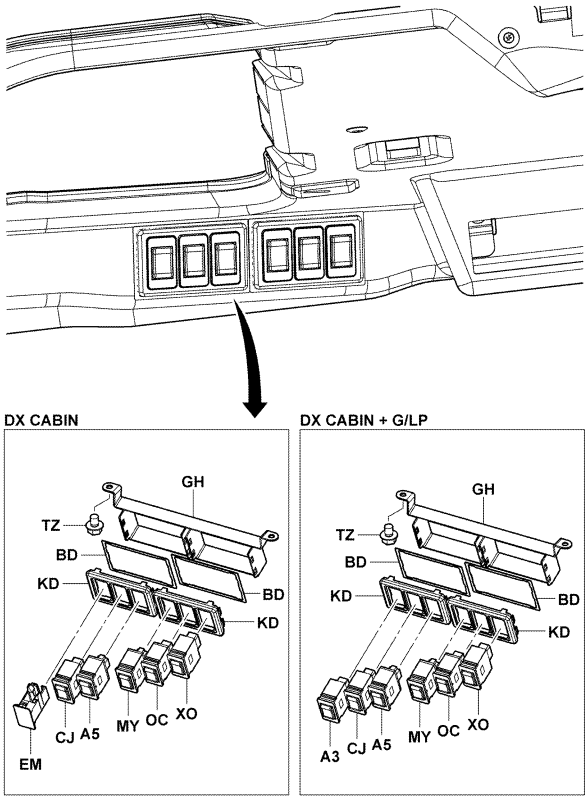

5701-946

5701-946_

(DELUXE CABIN) [HORN]

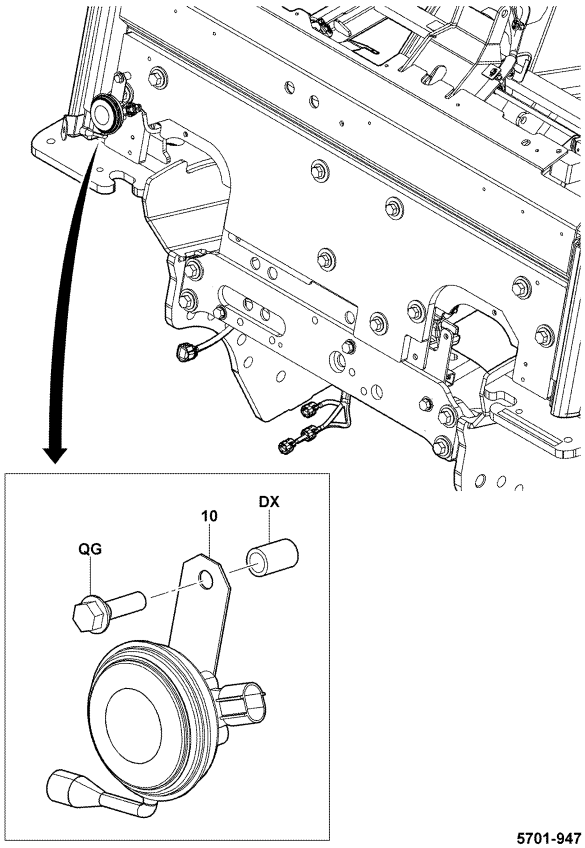

5701-947

5701-947_

[JUNCTION BOX]

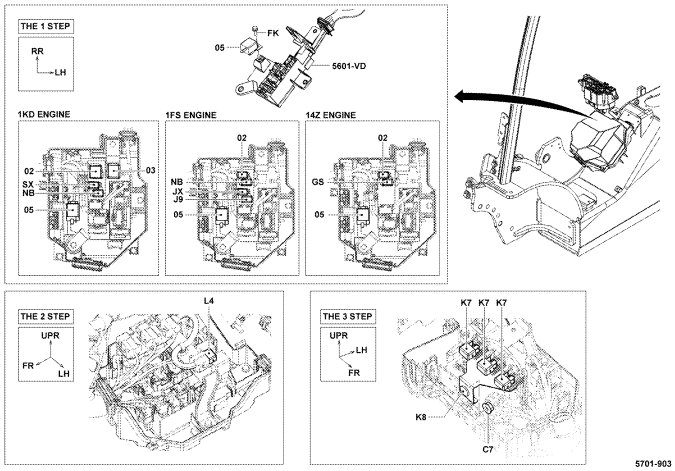

5701-903

5701-903_

5701	METER & SWITCH INDICATEUR & COMMUTATEUR	INSTRUMENTE & SCHALTER MEDIDOR E INTERRUPTOR

(DELUXE CABIN) [RELAY BLOCK & JUNCTION BOX]

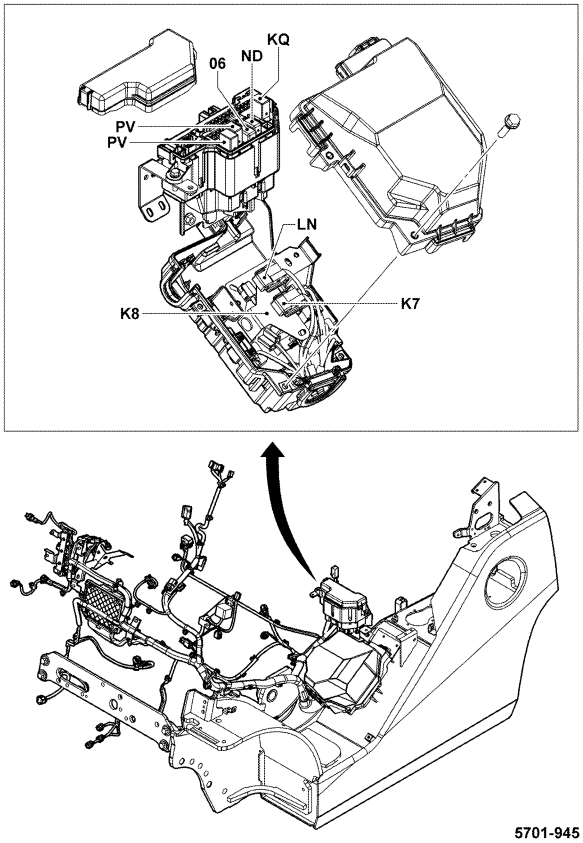

5701-945

5701-945_

(DELUXE CABIN..COOLER..MINI LEVER, JOY STICK) [LH SIDE]

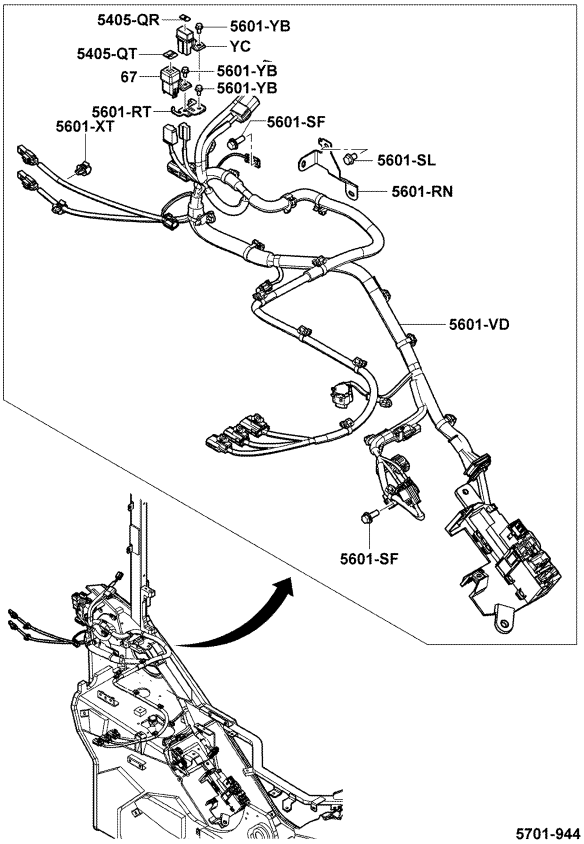

5701-944

5701-944_

5701	METER & SWITCH INDICATEUR & COMMUTATEUR	INSTRUMENTE & SCHALTER MEDIDOR E INTERRUPTOR

(S-CABIN W/HEAT..COOLER) [LH SIDE]

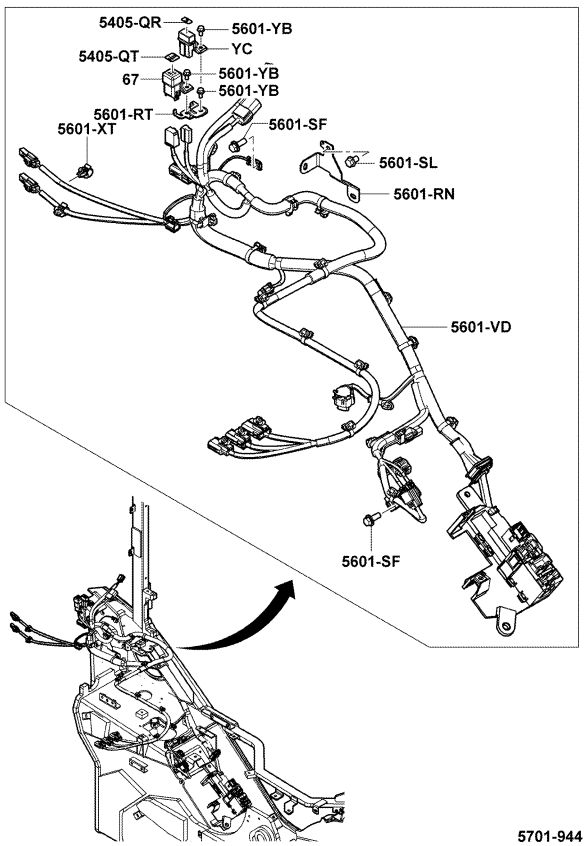

5701-944

5701-944_

(DELUXE CABIN) [ACCESSORY SOCKET]

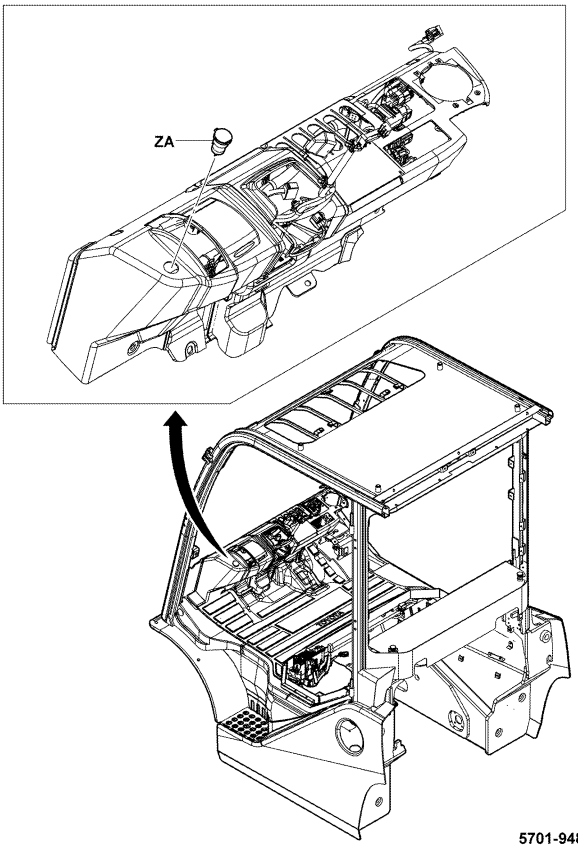

5701-948

5701-948_

1FS,1KD (DELUXE CABIN..COOLER) [COOLER]

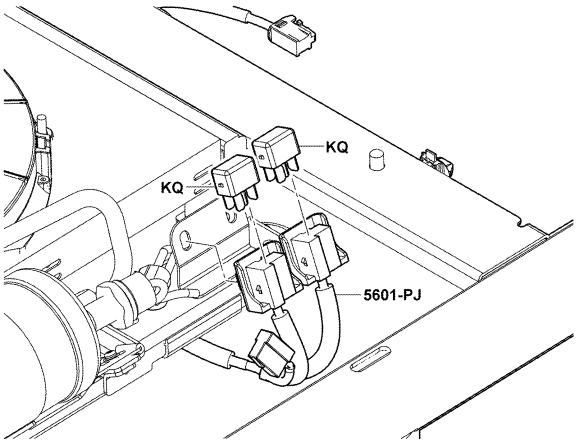

5701-952

5701-952_

1FS,1KD (DELUXE CABIN..COOLER) [COOLER & AUDIO]

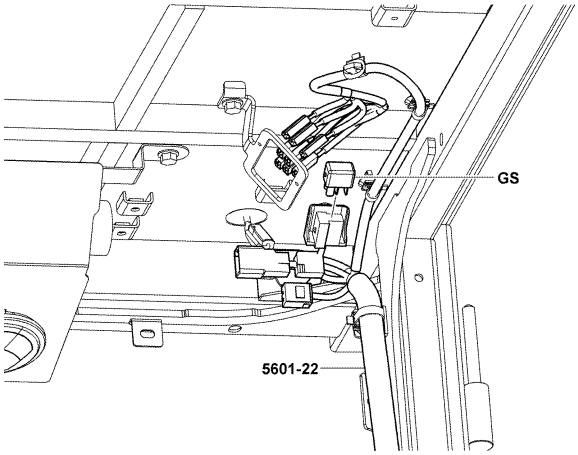

5701-953

5701-953_

5701	METER & SWITCH INDICATEUR & COMMUTATEUR	INSTRUMENTE & SCHALTER MEDIDOR E INTERRUPTOR

PART NAME CODE	PART NAME	QTY
5701-02	**RELAY ASSY, STARTER** ENS. DE RELAIS RELAIS, VOLLST. CONJUNTO DEL RELE	1
5701-03	**RELAY ASSY, GLOW PLUG** ENS. DE RELAIS RELAIS, VOLLST. CONJUNTO DEL RELE	1
5701-05	**RELAY ASSY, FLASHER** ENS. DE RELAIS RELAIS, VOLLST. CONJUNTO DEL RELE	1
5701-06	**RELAY ASSY, HORN** ENS. DE RELAIS RELAIS, VOLLST. CONJUNTO DEL RELE	1
5701-10	**HORN ASSY** ENS. D'AVERTISSEUR SONORE HORN, VOLLST. CONJUNTO DE LA BOCINA	1
5701-11	**BUZZER ASSY, BACK** ENS. DE AVERTISSEUR SUMMER, VOLLST. CONJUNTO DE ZUMBADOR	1
5701-14	**SWITCH ASSY, LIGHT CONTROL** ENS. DE INTERRUPTEUR SCHALTER, VOLLST. CONJUNTO DEL INTERRUPUPTOR	1
5701-15	**SWITCH ASSY, IGNITION STARTER** ENS. DE INTERRUPTEUR SCHALTER, VOLLST. CONJUNTO DEL INTERRUPUPTOR	1
5701-15A	**KEY, CUT** CLAVETTE SCHLUSSEL LLAVE	2
5701-21	**GAGE ASSY, WATER TEMPERATURE, ENGINE** ENS. DE JAUGE MESSGERÄT, VOLLST. CONJUNTO DE MEDIDOR	1
5701-21A	**GASKET** JOINT DICHTUNG EMPAQUETADURA	1
5701-30	**GAGE ASSY, WATER TEMPERATURE SENDER, ENGINE** ENS. DE JAUGE MESSGERÄT, VOLLST. CONJUNTO DE MEDIDOR	1
5701-30A	**PACKING, WATER TEMP GAGE** CALE DICHTUNG EMPAQUETADURA	1
5701-32	**SWITCH ASSY, OIL PRESSURE (ENGINE)** ENS. DE INTERRUPTEUR SCHALTER, VOLLST. CONJUNTO DEL INTERRUPUPTOR	1
5701-33	**SWITCH ASSY, STOP LAMP** ENS. DE INTERRUPTEUR SCHALTER, VOLLST. CONJUNTO DEL INTERRUPUPTOR	1
5701-51	**TIMER, PREHEATING** MINUTERIE SCHALTUHR DISTRIBUIDOR	1
5701-55	**SENSOR ASSY** ENS. DE DETECTEUR SENSOR, VOLLST. CONJUNTO DEL SENSOR	1
5701-67	**FUSE** FUSIBLE SICHERUNG FUSIBLE	1
5701-87	**METER ASSY, COMBINATION** ENS. DE COMPTEUR INSTRUMENTEN, VOLLST. CONJUNTO DEL MEDIDOR	1
5701-97	**SWITCH ASSY, DIRECTION** ENS. DE INTERRUPTEUR SCHALTER, VOLLST. CONJUNTO DEL INTERRUPUPTOR	1

5701

METER & SWITCH
INDICATEUR & COMMUTATEUR

INSTRUMENTE & SCHALTER
MEDIDOR E INTERRUPTOR

PART NAME CODE	PART NAME	QTY
5701-A2	**SWITCH ASSY, COMBINATION** ENS. DE INTERRUPTEUR SCHALTER, VOLLST. CONJUNTO DEL INTERRUPUPTOR	1
5701-A3	**SWITCH ASSY, LP/CNG** ENS. DE INTERRUPTEUR SCHALTER, VOLLST. CONJUNTO DEL INTERRUPUPTOR	1
5701-A4	**SWITCH ASSY, LPG WARNING** ENS. DE INTERRUPTEUR SCHALTER, VOLLST. CONJUNTO DEL INTERRUPUPTOR	1
5701-A5	**SWITCH ASSY, HEATER** ENS. DE INTERRUPTEUR SCHALTER, VOLLST. CONJUNTO DEL INTERRUPUPTOR	1
5701-A9	**RELAY ASSY, BEACON** ENS. DE RELAIS RELAIS, VOLLST. CONJUNTO DEL RELE	1
5701-AA	**BRACKET SUB-ASSY, HORN** SOUS-ENS. DE SUPPORT TRAGER-TEILGRUPPE SUBCONJUNTO DE LA SOPORTE	1
5701-AG	**BODY, SWITCH** CARROSSERIE KAROSSERIE CARROCERIA	1
5701-AI	**SPRING, HORN CONTACT** RESSORT FEDER RESORTE	2
5701-AT	**SPRING** RESSORT FEDER RESORTE	1
5701-BD	**PLATE** PLAQUE PLATTE PLACA	1- 2
5701-BR	**BOLT** BOULON SCHRAUBE PERNO	1
5701-C6	**NUT** ECROU MUTTER TUERCA	1
5701-C7	**NUT** ECROU MUTTER TUERCA	1
5701-CA	**BOLT** BOULON SCHRAUBE PERNO	1- 2
5701-CB	**NUT** ECROU MUTTER TUERCA	1
5701-CJ	**SWITCH ASSY, WORKING LAMP** ENS. DE INTERRUPTEUR SCHALTER, VOLLST. CONJUNTO DEL INTERRUPUPTOR	1
5701-CZ	**SWITCH ASSY** ENS. DE INTERRUPTEUR SCHALTER, VOLLST. CONJUNTO DEL INTERRUPUPTOR	1
5701-DX	**COLLAR, HORN SET** COLLIER BUCHSE COLLAR	1
5701-EM	**PLUG** BOUCHON STOPFEN TAPON	1- 2
5701-FH	**NUT** ECROU MUTTER TUERCA	1

5701

METER & SWITCH
INDICATEUR & COMMUTATEUR

INSTRUMENTE & SCHALTER
MEDIDOR E INTERRUPTOR

PART NAME CODE	PART NAME	QTY
5701-FK	**BOLT** BOULON SCHRAUBE PERNO	1
5701-GH	**BRACKET SUB-ASSY** SOUS-ENS. DE SUPPORT TRAGER-TEILGRUPPE SUBCONJUNTO DE LA SOPORTE	1
5701-GN	**BRACKET** SUPPORT TRAGER SOPORTE	1
5701-GP	**BUZZER ASSY** ENS. DE AVERTISSEUR SUMMER, VOLLST. CONJUNTO DE ZUMBADOR	1
5701-GS	**RELAY ASSY** ENS. DE RELAIS RELAIS, VOLLST. CONJUNTO DEL RELE	1
5701-GU	**BRACKET SUB-ASSY, RELAY** SOUS-ENS. DE SUPPORT TRAGER-TEILGRUPPE SUBCONJUNTO DE LA SOPORTE	1
5701-H2	**BOLT** BOULON SCHRAUBE PERNO	1
5701-H3	**BOLT** BOULON SCHRAUBE PERNO	1
5701-H4	**BOLT** BOULON SCHRAUBE PERNO	1- 3
5701-HD	**SWITCH ASSY** ENS. DE INTERRUPTEUR SCHALTER, VOLLST. CONJUNTO DEL INTERRUPUPTOR	1
5701-HG	**CONNECTOR** CONNECTEUR STECKVERBINDER CONECTOR	1
5701-IB	**BOLT** BOULON SCHRAUBE PERNO	2
5701-J2	**BOLT** BOULON SCHRAUBE PERNO	1
5701-J3	**BOLT** BOULON SCHRAUBE PERNO	5
5701-J7	**BRACKET SUB-ASSY** SOUS-ENS. DE SUPPORT TRAGER-TEILGRUPPE SUBCONJUNTO DE LA SOPORTE	1
5701-J8	**RELAY ASSY** ENS. DE RELAIS RELAIS, VOLLST. CONJUNTO DEL RELE	1
5701-J9	**RELAY ASSY** ENS. DE RELAIS RELAIS, VOLLST. CONJUNTO DEL RELE	1
5701-JA	**SCREW** VIS SCHRAUBE TORNILLO	4
5701-JC	**BRACKET** SUPPORT TRAGER SOPORTE	1
5701-JQ	**PLUG, HOLE** BOUCHON STOPFEN TAPON	1

5701	METER & SWITCH INDICATEUR & COMMUTATEUR		INSTRUMENTE & SCHALTER MEDIDOR E INTERRUPTOR	
PART NAME CODE	PART NAME	QTY	PART NAME CODE	PART NAME	QTY
5701-JX	**RELAY ASSY** ENS. DE RELAIS RELAIS, VOLLST. CONJUNTO DEL RELE	1	5701-L1	**BRACKET SUB-ASSY** SOUS-ENS. DE SUPPORT TRAGER-TEILGRUPPE SUBCONJUNTO DE LA SOPORTE	1
5701-JY	**COVER** COUVERCLE DECKEL CUBIERTA	1	5701-L2	**RELAY ASSY** ENS. DE RELAIS RELAIS, VOLLST. CONJUNTO DEL RELE	2
5701-K6	**BRACKET SUB-ASSY** SOUS-ENS. DE SUPPORT TRAGER-TEILGRUPPE SUBCONJUNTO DE LA SOPORTE	1	5701-L4	**RELAY ASSY** ENS. DE RELAIS RELAIS, VOLLST. CONJUNTO DEL RELE	1
5701-K7	**RELAY ASSY** ENS. DE RELAIS RELAIS, VOLLST. CONJUNTO DEL RELE	3	5701-L5	**RELAY ASSY** ENS. DE RELAIS RELAIS, VOLLST. CONJUNTO DEL RELE	1- 2
5701-K8	**BRACKET SUB-ASSY** SOUS-ENS. DE SUPPORT TRAGER-TEILGRUPPE SUBCONJUNTO DE LA SOPORTE	1	5701-L7	**NUT** ECROU MUTTER TUERCA	1
5701-K9	**RELAY ASSY** ENS. DE RELAIS RELAIS, VOLLST. CONJUNTO DEL RELE	2	5701-L9	**BUZZER ASSY** ENS. DE AVERTISSEUR SUMMER, VOLLST. CONJUNTO DE ZUMBADOR	1
5701-KA	**BOOT** COFFRE MANSCHETTE FORRO	1- 2	5701-LD	**CAM, CANCEL** CAME NOCKEN LEVA	1
5701-KD	**BOX** BOITIER KASTEN CAJA	1- 2	5701-LG	**SCREW** VIS SCHRAUBE TORNILLO	4- 7
5701-KI	**CABLE** CABLE SEILZUG CABLE	1	5701-LM	**BRACKET** SUPPORT TRAGER SOPORTE	1
5701-KQ	**RELAY ASSY** ENS. DE RELAIS RELAIS, VOLLST. CONJUNTO DEL RELE	1- 2	5701-LN	**RELAY** RELAIS RELAIS RELE	1

5701	METER & SWITCH INDICATEUR & COMMUTATEUR		INSTRUMENTE & SCHALTER MEDIDOR E INTERRUPTOR	
PART NAME CODE	PART NAME	QTY	PART NAME CODE	PART NAME	QTY
5701-LO	**BRACKET** SUPPORT TRAGER SOPORTE	1	5701-ND	**RELAY ASSY** ENS. DE RELAIS RELAIS, VOLLST. CONJUNTO DEL RELE	1
5701-LP	**COVER** COUVERCLE DECKEL CUBIERTA	1	5701-NO	**SCREW** VIS SCHRAUBE TORNILLO	4
5701-LT	**BRACKET** SUPPORT TRAGER SOPORTE	1	5701-NT	**SCREW** VIS SCHRAUBE TORNILLO	2
5701-M1	**COVER** COUVERCLE DECKEL CUBIERTA	1	5701-OC	**SWITCH ASSY, WIPER** ENS. DE INTERRUPTEUR SCHALTER, VOLLST. CONJUNTO DEL INTERRUPUPTOR	1
5701-MN	**BOLT** BOULON SCHRAUBE PERNO	1	5701-OJ	**BOLT** BOULON SCHRAUBE PERNO	2
5701-MT	**PLUG** BOUCHON STOPFEN TAPON	1	5701-PG	**BUZZER ASSY** ENS. DE AVERTISSEUR SUMMER, VOLLST. CONJUNTO DE ZUMBADOR	1
5701-MY	**SWITCH ASSY** ENS. DE INTERRUPTEUR SCHALTER, VOLLST. CONJUNTO DEL INTERRUPUPTOR	1	5701-PM	**SCREW** VIS SCHRAUBE TORNILLO	4
5701-N4	**BOLT** BOULON SCHRAUBE PERNO	1	5701-PV	**RELAY ASSY** ENS. DE RELAIS RELAIS, VOLLST. CONJUNTO DEL RELE	2
5701-N6	**RELAY ASSY** ENS. DE RELAIS RELAIS, VOLLST. CONJUNTO DEL RELE	2	5701-PW	**RELAY ASSY** ENS. DE RELAIS RELAIS, VOLLST. CONJUNTO DEL RELE	1
5701-NB	**RELAY ASSY** ENS. DE RELAIS RELAIS, VOLLST. CONJUNTO DEL RELE	1	5701-PX	**RELAY ASSY** ENS. DE RELAIS RELAIS, VOLLST. CONJUNTO DEL RELE	1

5701	METER & SWITCH INDICATEUR & COMMUTATEUR		INSTRUMENTE & SCHALTER MEDIDOR E INTERRUPTOR		
PART NAME CODE	PART NAME	QTY	PART NAME CODE	PART NAME	QTY
5701-QA	**BOLT** BOULON SCHRAUBE PERNO	1	5701-SJ	**WIRE, HORN** FIL DRAHT ALAMBRE	1
5701-QB	**SCREW** VIS SCHRAUBE TORNILLO	3	5701-SX	**RELAY ASSY** ENS. DE RELAIS RELAIS, VOLLST. CONJUNTO DEL RELE	1
5701-QC	**SCREW** VIS SCHRAUBE TORNILLO	2	5701-TZ	**BOLT** BOULON SCHRAUBE PERNO	2
5701-QE	**BOLT** BOULON SCHRAUBE PERNO	1	5701-XA	**DISPLAY ASSY, MULTI-FUNCTION** ENS. COMPTEUR D'ETAT ANZEIGEANLAGE CONJUNTO DE INDICADORES	1
5701-QG	**BOLT** BOULON SCHRAUBE PERNO	1	5701-XO	**SWITCH ASSY, WIPER, RR** ENS. DE INTERRUPTEUR SCHALTER, VOLLST. CONJUNTO DEL INTERRUPUPTOR	1
5701-QY	**BRACKET** SUPPORT TRAGER SOPORTE	1	5701-YC	**BLOCK ASSY, FUSE** ENS. DE BLOC FLASCHENZUG, VOLLST. CONJUNTO DE BLOQUE	1
5701-RA	**BOX** BOITIER KASTEN CAJA	1	5701-YF	**COVER** COUVERCLE DECKEL CUBIERTA	1
5701-RB	**DISPLAY ASSY** ENS. COMPTEUR ECRAN BILDSCHIRM CONJUNTO DE PANTALLA	1	5701-YH	**NUT** ECROU MUTTER TUERCA	1
5701-SF	**RIVET** RIVET NIET REMACHE	2	5701-YX	**SCREW** VIS SCHRAUBE TORNILLO	1
5701-SH	**CONTACT, HORN** CONTACT KONTAKT CONTACTO	2	5701-Z4	**BOLT** BOULON SCHRAUBE PERNO	1

5701	METER & SWITCH INDICATEUR & COMMUTATEUR		INSTRUMENTE & SCHALTER MEDIDOR E INTERRUPTOR		
PART NAME CODE	PART NAME	QTY	PART NAME CODE	PART NAME	QTY
5701-ZA	**SOCKET ASSY** ENS. DE DOUILLE BUCHSEN, VOLLST. CONJUNTO DEL RECEPTACULO	1			
5701-ZS	**BRACKET** SUPPORT TRAGER SOPORTE	1			
5701-ZY	**BRACKET** SUPPORT TRAGER SOPORTE	1			

5801	WIPER MOTOR & BLADE MOTEUR & BRAS D'ESSUIE-GLACE	SCHEIBENWISCHERMOTOR & WISCHER MOTOR Y CUCHILLA DEL LIMPIADOR

(S-CABIN W/HEAT)

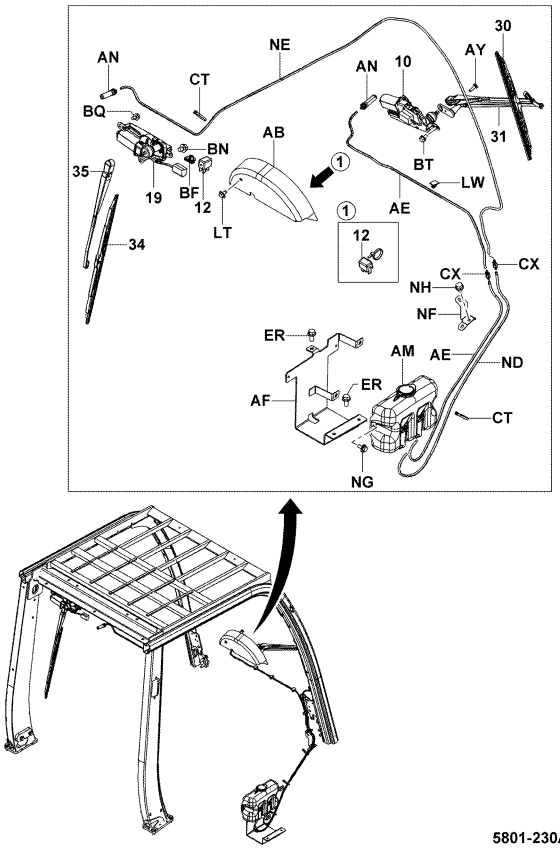

5801-230A

5801-230A

(FR GLASS WP&WS..HEATER, HI-WATT HEATER)

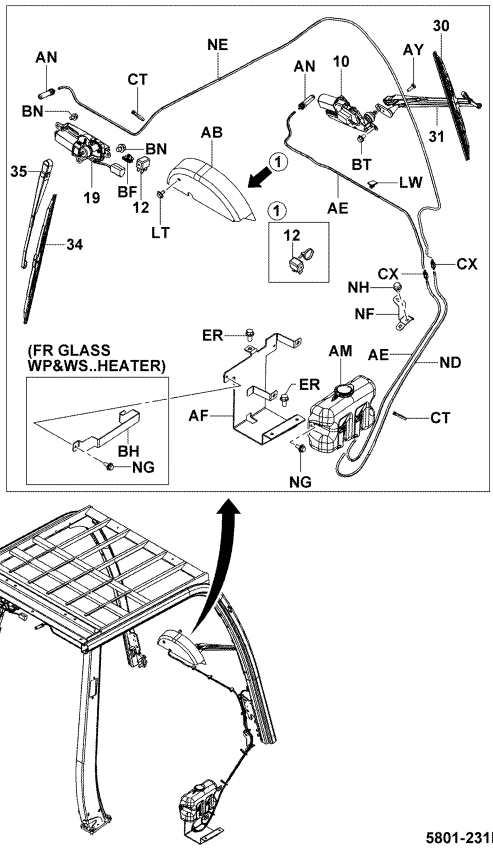

5801-231B

5801-231B

5801	WIPER MOTOR & BLADE MOTEUR & BRAS D'ESSUIE-GLACE	SCHEIBENWISCHERMOTOR & WISCHER MOTOR Y CUCHILLA DEL LIMPIADOR

(FR GLASS WP&WS)

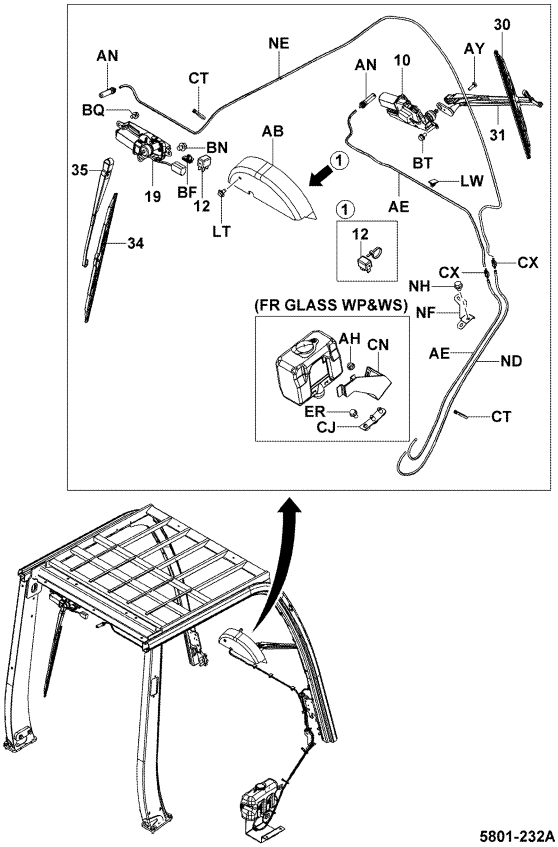

5801-232A

5801-232A

(EEC SPEC, RUSSIA, FLOOR MAT) [DEL]

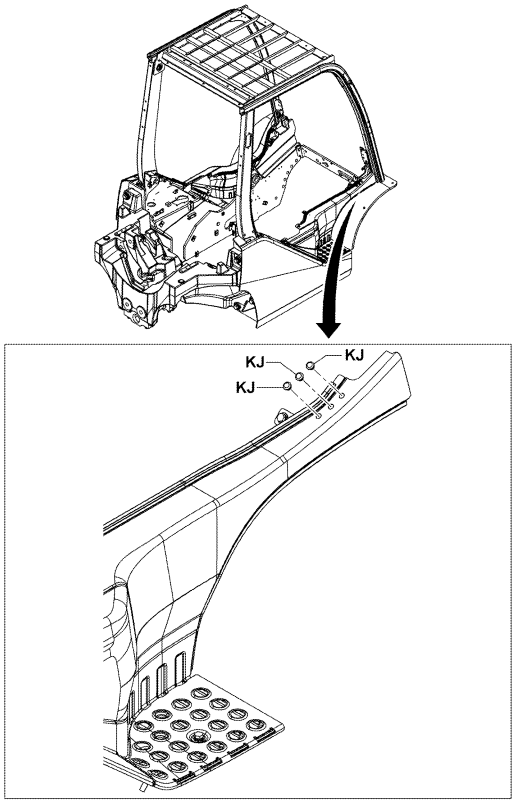

5801-233

5801-233_

(S-CABIN W/HEAT, FR GLASS WP&WS, F&R GLASS WIPER, HALF CABIN [PLUG, RH STEP]

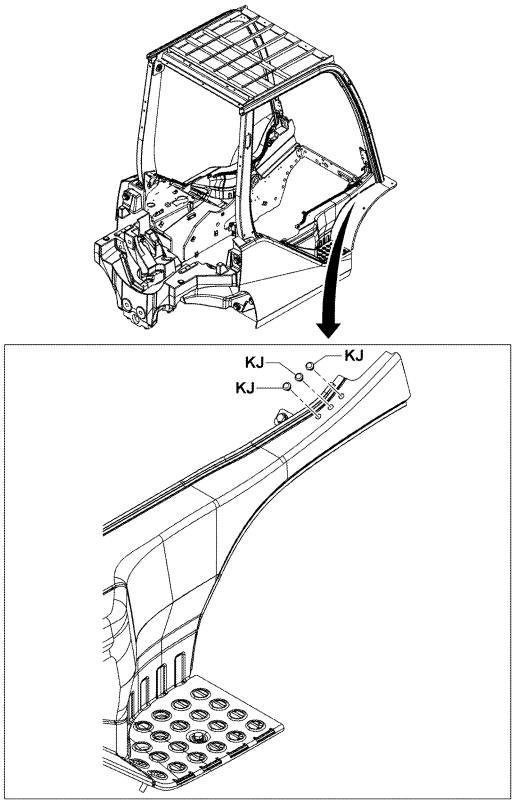

5801-233

5801-233_

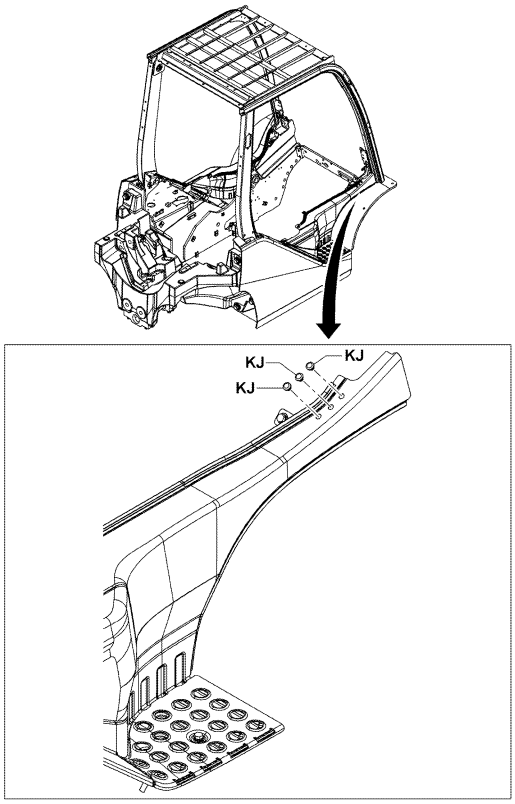

5801-233

5801-233_

5801	WIPER MOTOR & BLADE MOTEUR & BRAS D'ESSUIE-GLACE	SCHEIBENWISCHERMOTOR & WISCHER MOTOR Y CUCHILLA DEL LIMPIADOR

(DELUXE CABIN) [WIPER, RELAY]

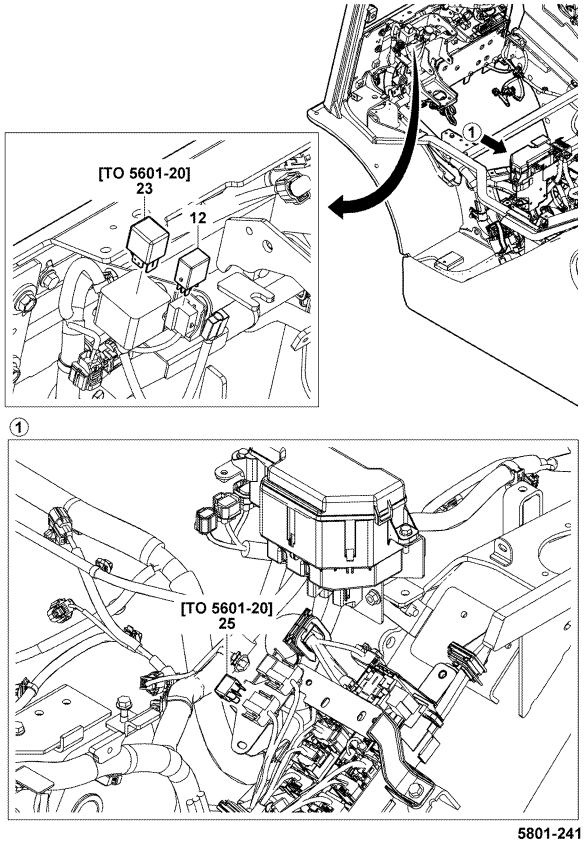

5801-241

5801-241_

(DELUXE CABIN) [WIPER & WASHER TANK]

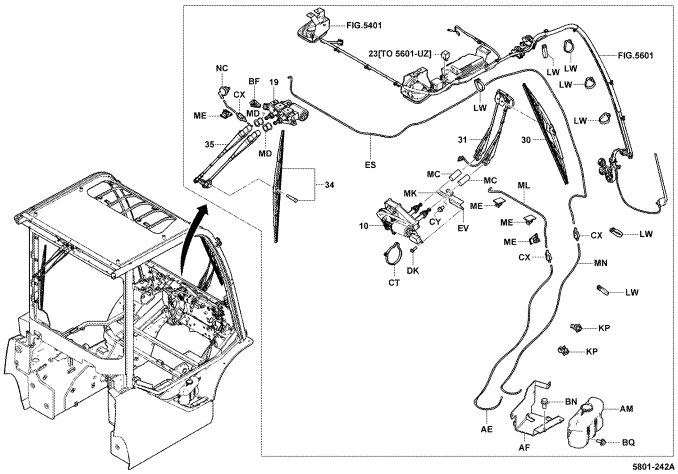

5801-242A

5801-242A

5801

WIPER MOTOR & BLADE
MOTEUR & BRAS D'ESSUIE-GLACE
SCHEIBENWISCHERMOTOR & WISCHER
MOTOR Y CUCHILLA DEL LIMPIADOR

PART NAME CODE	PART NAME	QTY
5801-10	**MOTOR ASSY, WIPER** ENS. DE MOTEUR MOTOR, VOLLST. CONJUNTO DEL MOTOR	1
5801-12	**RELAY ASSY (FOR WIPER)** RUBBAN BAND CINTA	1- 2
5801-19	**MOTOR ASSY, WIPER, REAR** ENS. DE MOTEUR MOTOR, VOLLST. CONJUNTO DEL MOTOR	1
5801-23	**RELAY ASSY (FOR WIPER)** ANNEAU RING ANILLO	1
5801-25	**RELAY ASSY (FOR WIPER)** ANNEAU RING ANILLO	1
5801-30	**BLADE SUB-ASSY, WIPER** SOUS-ENS. DE LAME SCHAUFEL-TEILGRUPPE SUBCONJUNTO DE LA CUCHILLA	1
5801-31	**ARM SUB-ASSY, WIPER** SOUS-ENS. DE BRAS ARM-TEILGRUPPE SUBCONJUNTO DEL BRAZO	1
5801-34	**BLADE SUB-ASSY, WIPER, REAR** SOUS-ENS. DE LAME SCHAUFEL-TEILGRUPPE SUBCONJUNTO DE LA CUCHILLA	1
5801-35	**ARM SUB-ASSY, WIPER, REAR** SOUS-ENS. DE BRAS ARM-TEILGRUPPE SUBCONJUNTO DEL BRAZO	1
5801-AB	**COVER, WIPER** COUVERCLE DECKEL CUBIERTA	1
5801-AE	**HOSE** FLEXIBLE SCHLAUCH MANGUERA	1- 2
5801-AF	**BRACKET SUB-ASSY, WASHER TANK** SOUS-ENS. DE SUPPORT TRAGER-TEILGRUPPE SUBCONJUNTO DE LA SOPORTE	1
5801-AH	**NUT** ECROU MUTTER TUERCA	2
5801-AM	**TANK ASSY, WASHER** ENS. DE RESERVOIR TANK, VOLLST. CONJUNTO DEL DEPOSITO	1
5801-AN	**NOZZLE ASSY, WASHER** ENS. DE INJECTEUR DUSEN, VOLLST. CONJUNTO DE LA BOQUILLA	1- 2
5801-AY	**SCREW** VIS SCHRAUBE TORNILLO	1
5801-BF	**CLAMP** PINSE KLEMME ABRAZADERA	1
5801-BH	**BRACKET** SUPPORT TRAGER SOPORTE	1
5801-BN	**BOLT** BOULON SCHRAUBE PERNO	1- 2
5801-BQ	**BOLT** BOULON SCHRAUBE PERNO	1- 2

5801

WIPER MOTOR & BLADE
MOTEUR & BRAS D'ESSUIE-GLACE
SCHEIBENWISCHERMOTOR & WISCHER
MOTOR Y CUCHILLA DEL LIMPIADOR

PART NAME CODE	PART NAME	QTY
5801-BT	**BOLT** BOULON SCHRAUBE PERNO	3
5801-CJ	**PLATE** PLAQUE PLATTE PLACA	1
5801-CN	**BRACKET SUB-ASSY, WIPER** SOUS-ENS. DE SUPPORT TRAGER-TEILGRUPPE SUBCONJUNTO DE LA SOPORTE	1
5801-CT	**BAND, CLAMP** BANDE BAND BANDA	1-12
5801-CX	**VALVE ASSY, WASHER** ENS. DE SOUPAPE VENTIL, VOLLST. CONJUNTO DE VALVULA	1- 2
5801-CY	**BOLT** BOULON SCHRAUBE PERNO	1
5801-DK	**SCREW** VIS SCHRAUBE TORNILLO	4
5801-ER	**BOLT** BOULON SCHRAUBE PERNO	1- 2
5801-ES	**HOSE** FLEXIBLE SCHLAUCH MANGUERA	1
5801-EV	**PLATE** PLAQUE PLATTE PLACA	1
5801-KJ	**PLUG, HOLE** BOUCHON STOPFEN TAPON	1- 3
5801-KP	**CLAMP** PINSE KLEMME ABRAZADERA	2
5801-LT	**BOLT** BOULON SCHRAUBE PERNO	1
5801-LW	**BAND, CLAMP** BANDE BAND BANDA	1- 9
5801-MC	**PIPE** TUYAU ROHR TUBO	2
5801-MD	**PIPE SUB-ASSY** SOUS-ENS. DE TUYAU ROHR-TEILGRUPPE SUBCONJUNTO DE TUBO	2
5801-ME	**CLAMP** PINSE KLEMME ABRAZADERA	1- 3
5801-MK	**SILENCER** ISOLEMENT ACOUSTIQUE AKUSTISCHE ISOLATION AISLAMIENTO ACUSTICO	1
5801-ML	**HOSE** FLEXIBLE SCHLAUCH MANGUERA	1
5801-MN	**HOSE** FLEXIBLE SCHLAUCH MANGUERA	1

5801	WIPER MOTOR & BLADE MOTEUR & BRAS D'ESSUIE-GLACE		SCHEIBENWISCHERMOTOR & WISCHER MOTOR Y CUCHILLA DEL LIMPIADOR		
PART NAME CODE	PART NAME	QTY	PART NAME CODE	PART NAME	QTY
5801-NC	**HOSE** FLEXIBLE SCHLAUCH MANGUERA	1			
5801-ND	**HOSE** FLEXIBLE SCHLAUCH MANGUERA	1			
5801-NE	**HOSE** FLEXIBLE SCHLAUCH MANGUERA	1			
5801-NF	**BRACKET SUB-ASSY** SOUS-ENS. DE SUPPORT TRAGER-TEILGRUPPE SUBCONJUNTO DE LA SOPORTE	1			
5801-NG	**BOLT** BOULON SCHRAUBE PERNO	1- 2			
5801-NH	**BOLT** BOULON SCHRAUBE PERNO	1			

5801	WIPER MOTOR & BLADE MOTEUR & BRAS D'ESSUIE-GLACE		SCHEIBENWISCHERMOTOR & WISCHER MOTOR Y CUCHILLA DEL LIMPIADOR		
PART NAME CODE	PART NAME	QTY	PART NAME CODE	PART NAME	QTY

1FS [HOSE, JOINT]

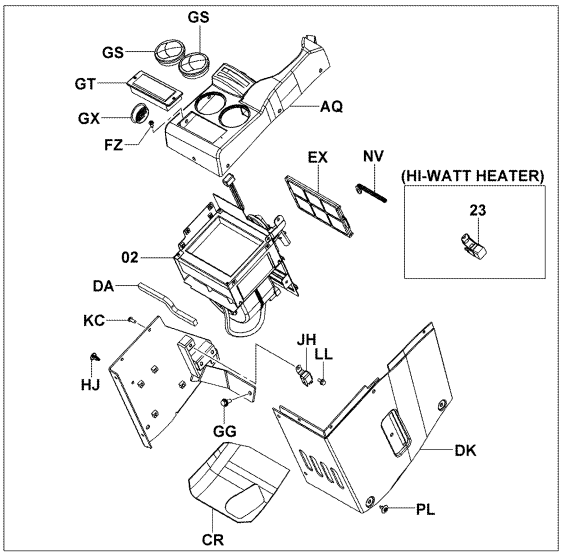

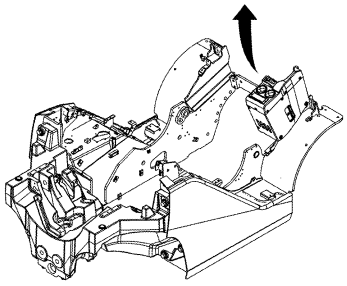

5802-296

5802-296_

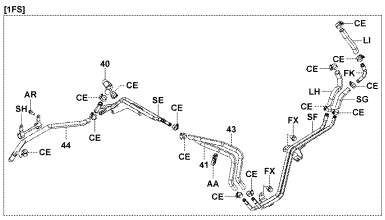

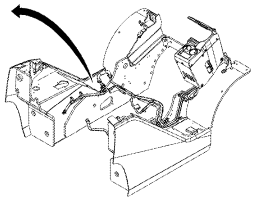

5802-297

5802-297_

1KD [HOSE, JOINT]

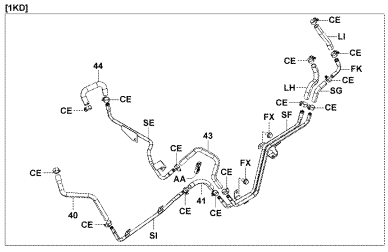

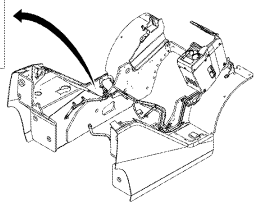

5802-300

5802-300_

14Z [HOSE, JOINT]

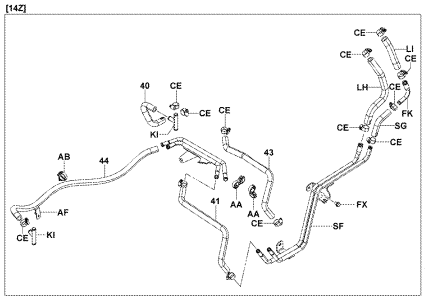

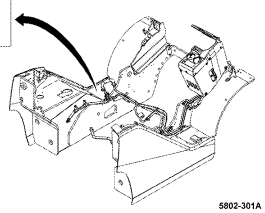

5802-301A

5802-301A

5802	HEATER CHAUFFAGE	HEIZUNG CALEFACTOR

[INNER PARTS]

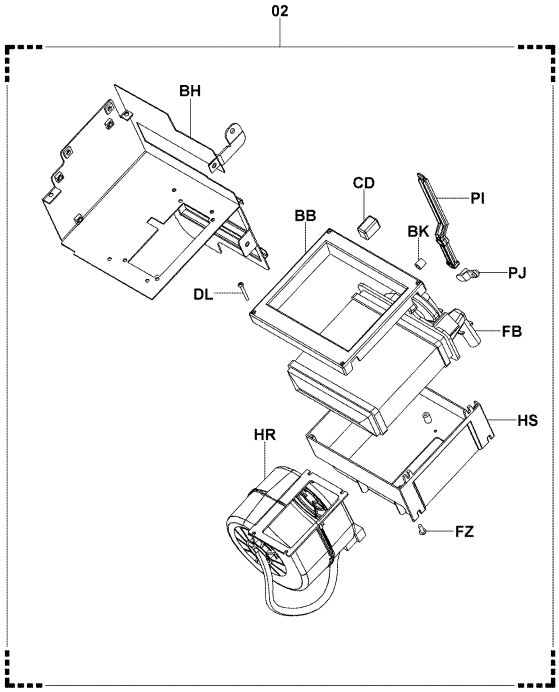

5802-298

5802-298_

[DEFROSTER]

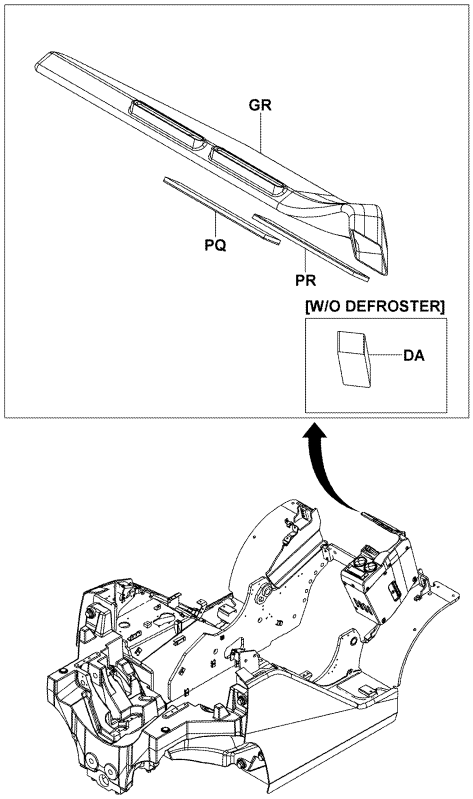

5802-299

5802-299_

5802	HEATER CHAUFFAGE	HEIZUNG CALEFACTOR

14Z (HEATER)

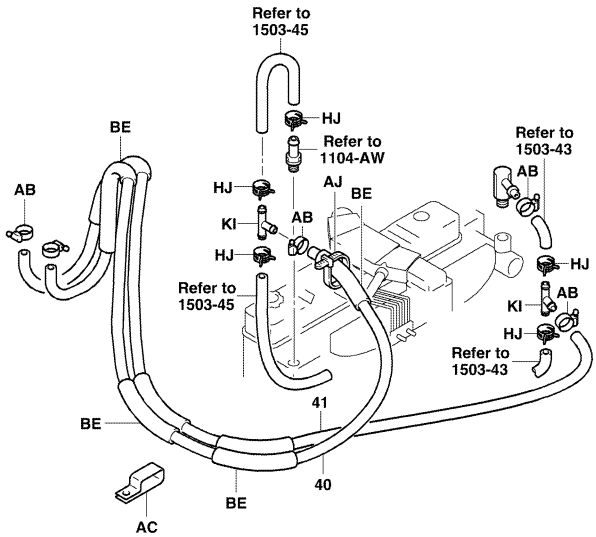

5802-196

5802-196_

1FS (DELUXE CABIN)

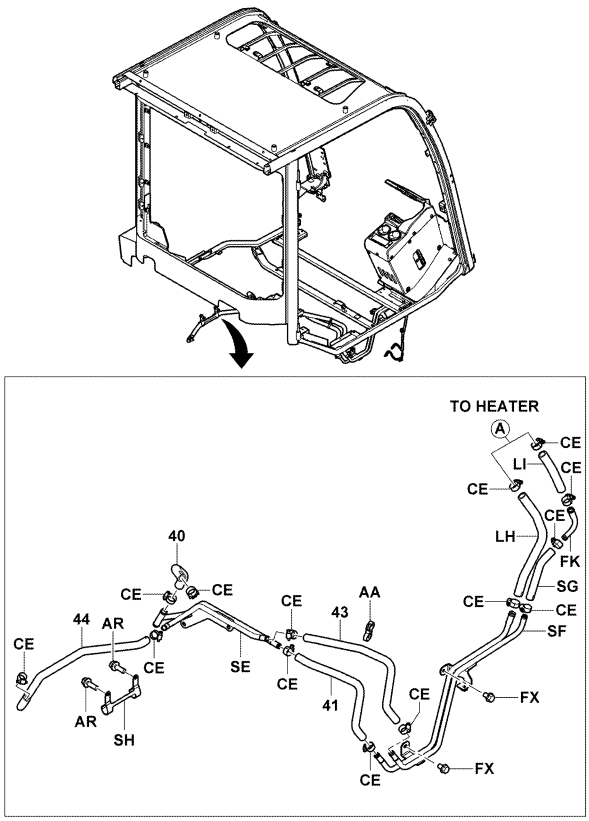

5802-313

5802-313_

1KD (DELUXE CABIN) [PIPING]

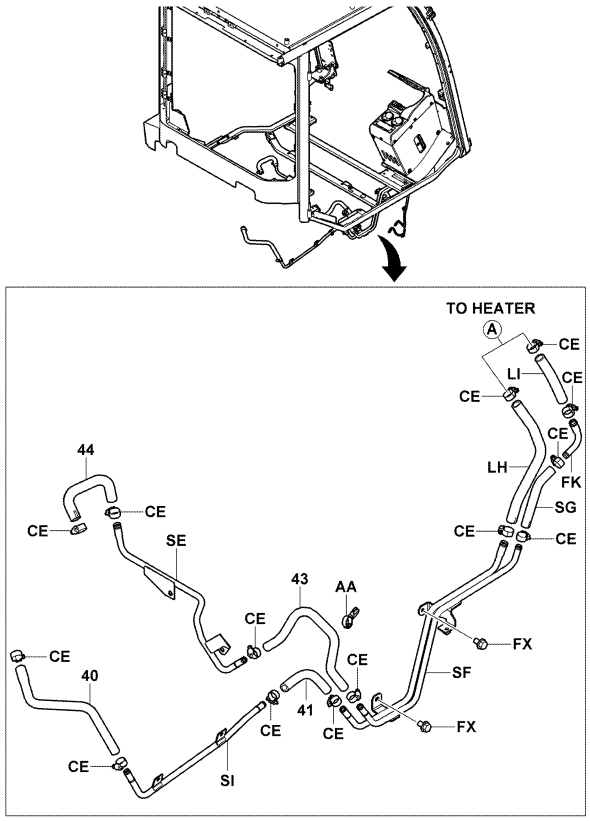

5802-314

5802-314_

1FS,1KD (DELUXE CABIN) [HEATER]

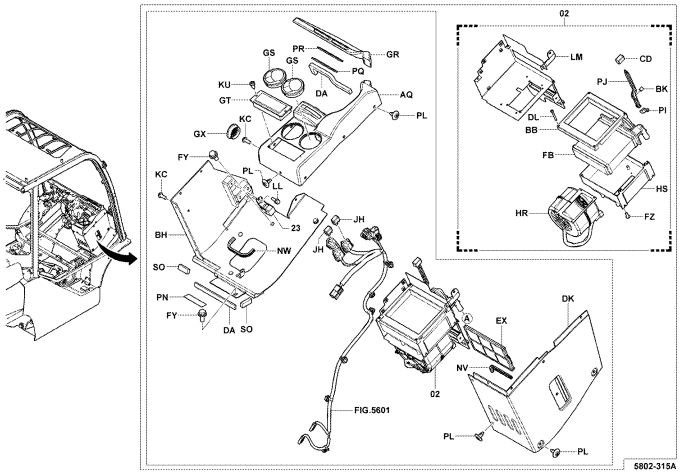

5802-315A

5802	HEATER CHAUFFAGE	HEIZUNG CALEFACTOR

PART NAME CODE	PART NAME	QTY
5802-02	**HEATER ASSY** ENS. DE CHAUFFAGE HEIZUNG, VOLLST. CONJUNTO DEL CALEFACTOR	1
5802-23	**BLOCK ASSY, FUSE** ENS. DE BLOC FLASCHENZUG, VOLLST. CONJUNTO DE BLOQUE	1
5802-40	**HOSE, NO.1** FLEXIBLE SCHLAUCH MANGUERA	1
5802-41	**HOSE, NO.2** FLEXIBLE SCHLAUCH MANGUERA	1
5802-43	**HOSE, NO.4** FLEXIBLE SCHLAUCH MANGUERA	1
5802-44	**HOSE, NO.5** FLEXIBLE SCHLAUCH MANGUERA	1
5802-AA	**CLAMP** PINSE KLEMME ABRAZADERA	1- 2
5802-AB	**CLAMP** PINSE KLEMME ABRAZADERA	2
5802-AF	**BRACKET** SUPPORT TRAGER SOPORTE	1
5802-AQ	**COVER, HEATER** COUVERCLE DECKEL CUBIERTA	1

PART NAME CODE	PART NAME	QTY
5802-AR	**BOLT** BOULON SCHRAUBE PERNO	2
5802-BB	**COVER** COUVERCLE DECKEL CUBIERTA	1
5802-BH	**BRACKET SUB-ASSY, HEATER** SOUS-ENS. DE SUPPORT TRAGER-TEILGRUPPE SUBCONJUNTO DE LA SOPORTE	1
5802-BK	**SHIM** CALE AUSGLEICHSCHEIBE CALCE	1
5802-CD	**KNOB** BOULE KNOPF MANDO	1
5802-CE	**CLAMP** PINSE KLEMME ABRAZADERA	14-18
5802-CR	**RUBBER** CAOUTCHOUC GUMMI GOMA	1
5802-DA	**SPONGE** EPONGE SCHWAMM ESPONJA	1
5802-DK	**COVER, HEATER** COUVERCLE DECKEL CUBIERTA	1
5802-DL	**SCREW** VIS SCHRAUBE TORNILLO	4

5802 HEATER / CHAUFFAGE / HEIZUNG / CALEFACTOR

PART NAME CODE	PART NAME	QTY
5802-EX	**FILTER ASSY** ENS. DE FILTRE FILTER, VOLLST. CONJUNTO DEL FILTRO	1
5802-FB	**RADIATOR, HEATER** RADIATEUR KUHLER RADIADOR	1
5802-FK	**UNION** RACCORD ROHRVERSCHRAUBUNG UNION	1
5802-FX	**BOLT** BOULON SCHRAUBE PERNO	2
5802-FY	**BOLT** BOULON SCHRAUBE PERNO	3
5802-FZ	**SCREW** VIS SCHRAUBE TORNILLO	2- 4
5802-GG	**BOLT** BOULON SCHRAUBE PERNO	2
5802-GR	**DUCT** CONDUIT KANAL CONDUCTO	1
5802-GS	**DUCT** CONDUIT KANAL CONDUCTO	2
5802-GT	**DUCT** CONDUIT KANAL CONDUCTO	1
5802-GX	**DUCT** CONDUIT KANAL CONDUCTO	1
5802-HJ	**CLIP** AGRAFE CLIP FIJADOR	4
5802-HR	**BLOWER ASSY** ENS. DE SOUFFLERIE GEBLASE, VOLLST. CONJUNTO DEL SOPLADOR	1
5802-HS	**BODY ASSY** ENS. DE CARROSSERIE KAROSSERIE, VOLLST. CONJUNTO DE LA CARROCERIA	1
5802-JH	**RELAY ASSY** ENS. DE RELAIS RELAIS, VOLLST. CONJUNTO DEL RELE	1- 2
5802-KC	**SCREW** VIS SCHRAUBE TORNILLO	3
5802-KI	**PIPE** TUYAU ROHR TUBO	2
5802-LH	**HOSE** FLEXIBLE SCHLAUCH MANGUERA	1
5802-LI	**HOSE** FLEXIBLE SCHLAUCH MANGUERA	1
5802-LL	**BOLT** BOULON SCHRAUBE PERNO	1

5802 HEATER / CHAUFFAGE / HEIZUNG / CALEFACTOR

PART NAME CODE	PART NAME	QTY
5802-NV	**TRIM** GARNITURE ZIERSTREIFEN GUARNICION	1
5802-NW	**TRIM** GARNITURE ZIERSTREIFEN GUARNICION	1
5802-PI	**LINK** TRINGLE GELENKTEIL ARTICULACION	1
5802-PJ	**LINK** TRINGLE GELENKTEIL ARTICULACION	1
5802-PL	**CLIP** AGRAFE CLIP FIJADOR	12
5802-PN	**CUSHION** COUSSIN POLSTER ALMOHADILLA	1
5802-PQ	**FASTENER** FIXATION BEFESTIGUNG FIJADOR	1
5802-PR	**FASTENER** FIXATION BEFESTIGUNG FIJADOR	1
5802-SE	**PIPE SUB-ASSY** SOUS-ENS. DE TUYAU ROHR-TEILGRUPPE SUBCONJUNTO DE TUBO	1
5802-SF	**PIPE SUB-ASSY** SOUS-ENS. DE TUYAU ROHR-TEILGRUPPE SUBCONJUNTO DE TUBO	1
5802-SG	**HOSE** FLEXIBLE SCHLAUCH MANGUERA	1
5802-SH	**CLAMP, HOSE** PINSE KLEMME ABRAZADERA	1
5802-SI	**PIPE SUB-ASSY** SOUS-ENS. DE TUYAU ROHR-TEILGRUPPE SUBCONJUNTO DE TUBO	1
5802-SO	**SILENCER** SILENCIEUX SCHALLDÞMPFER SILENCIADOR	2

5803	SENSOR DETECTEUR	SENSOR SENSOR

(SAS, AUSTRALIA, EEC SPEC) [SPEED SENSOR]

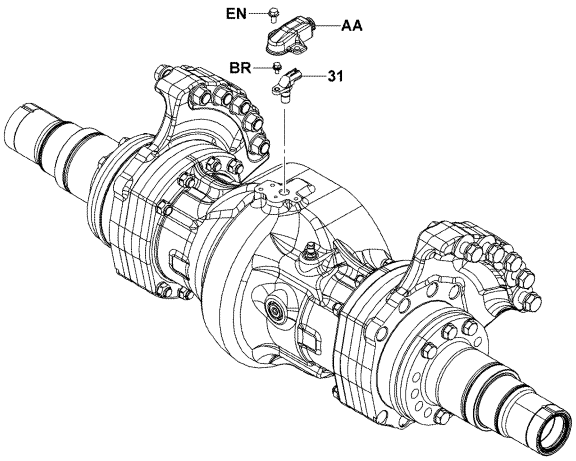

5803-601

5803-601_

[L/SPEED SENSOR]

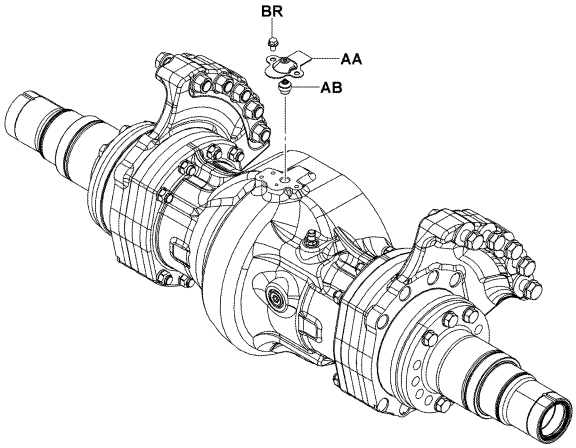

5803-611

5803-611_

5803	SENSOR DETECTEUR	SENSOR SENSOR

V (SAS) [HEIGHT SENSOR]

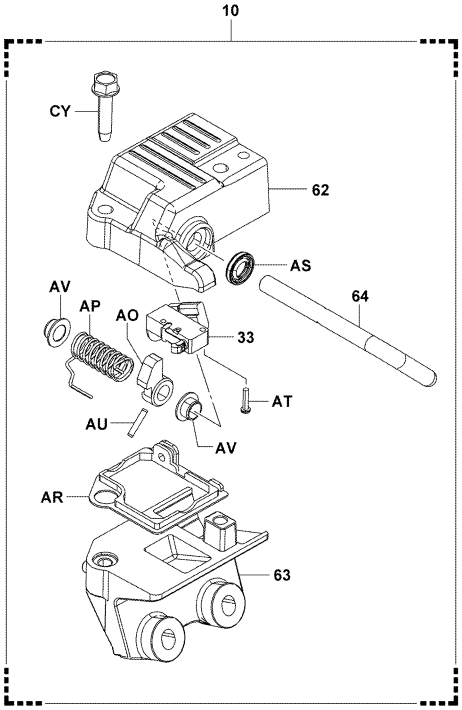

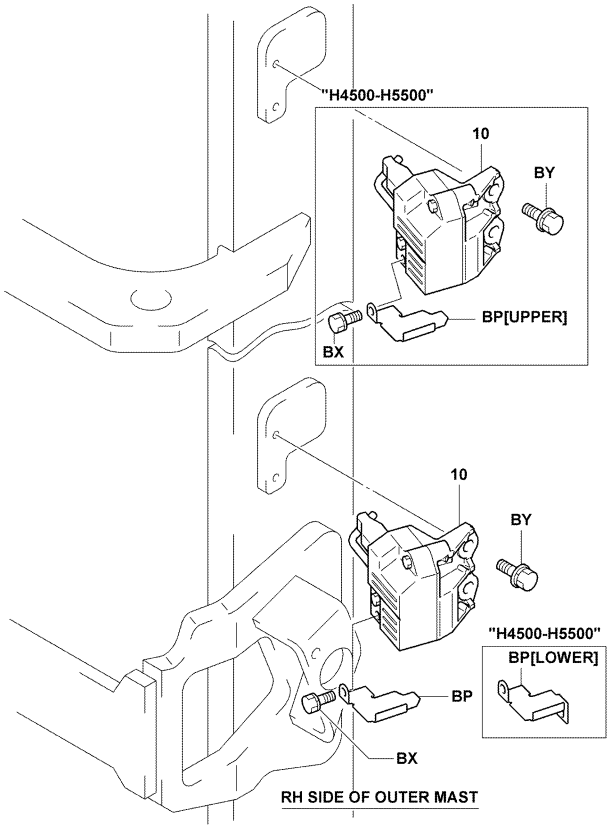

5803-602A

5803-602A

5803	SENSOR DETECTEUR	SENSOR SENSOR

FSV (SAS) [HEIGHT SENSOR]

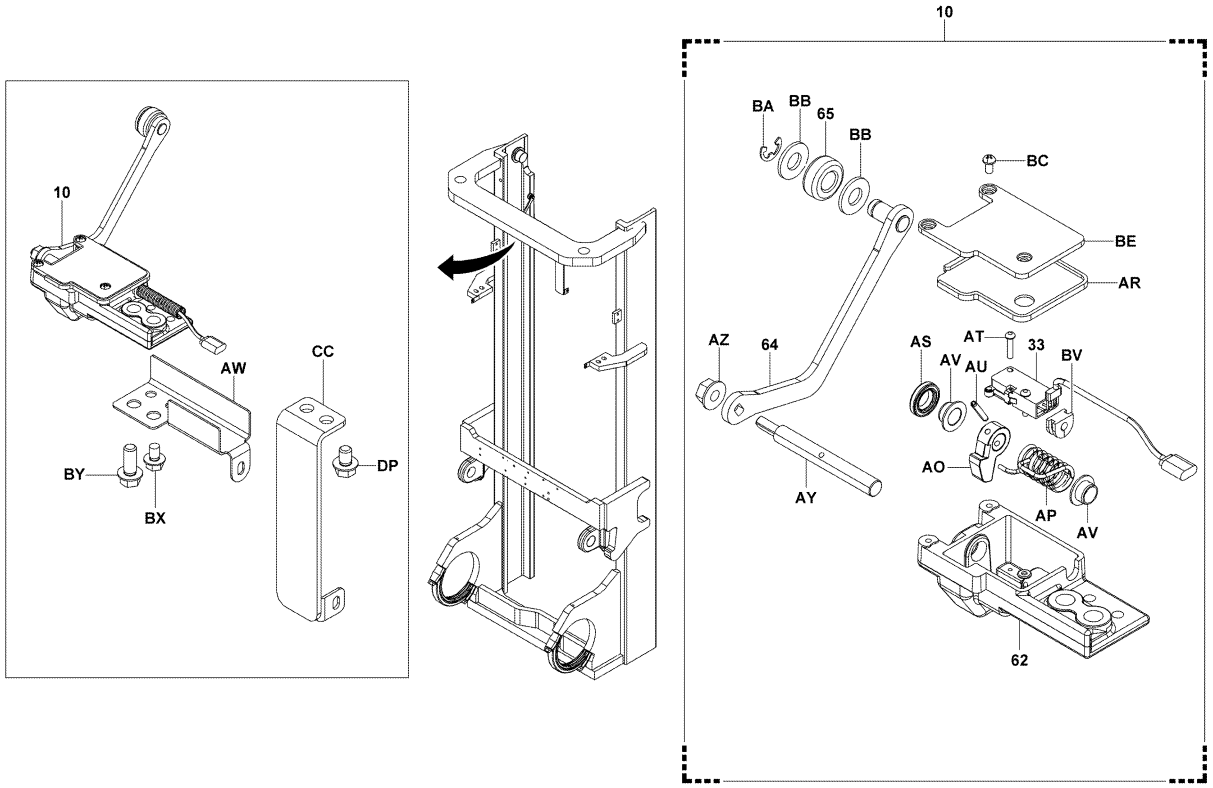

5803-603A

5803-603A

5803	SENSOR DETECTEUR	SENSOR SENSOR

FV (SAS) [HEIGHT SENSOR]

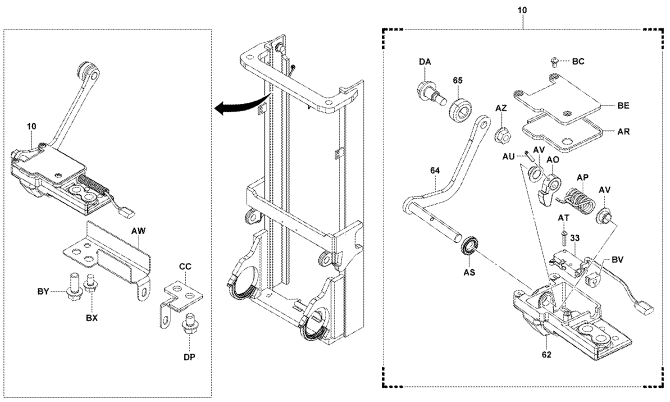

5803-604A

(SAS) [PRESSURE SENSOR]

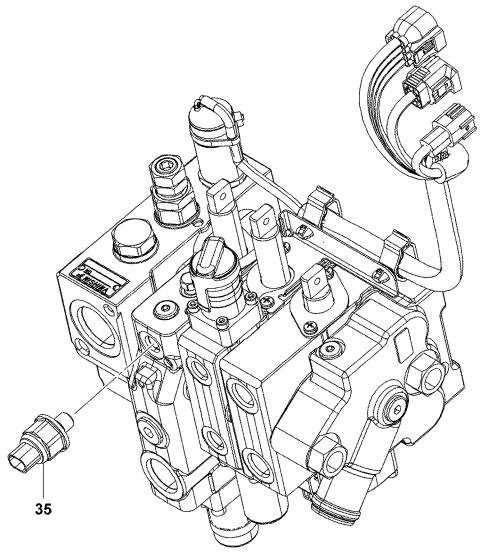

5803-605

5803-604A

5803-605_

5803	SENSOR DETECTEUR	SENSOR SENSOR

[L/PRESSURE SENSOR]

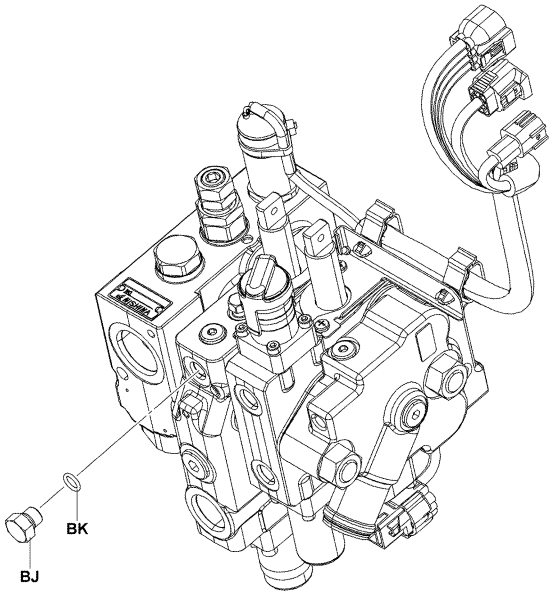

5803-612

5803-612_

(SAS) [TILT]

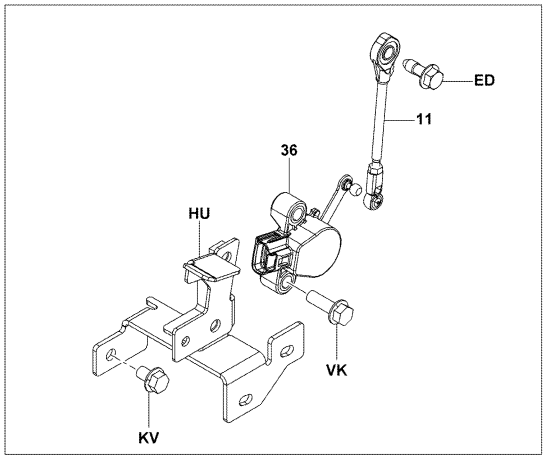

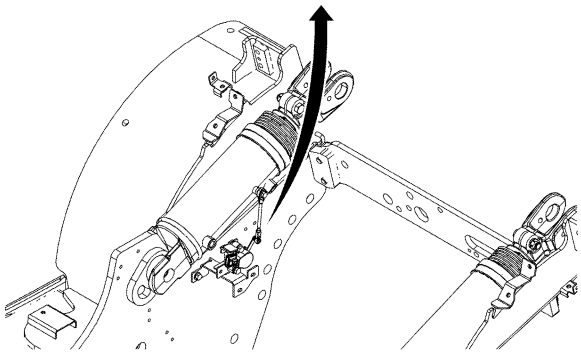

5803-606A

5803-606A

5803	SENSOR DETECTEUR	SENSOR SENSOR

[TILT]

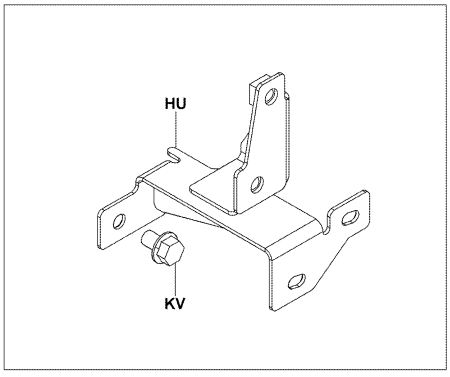

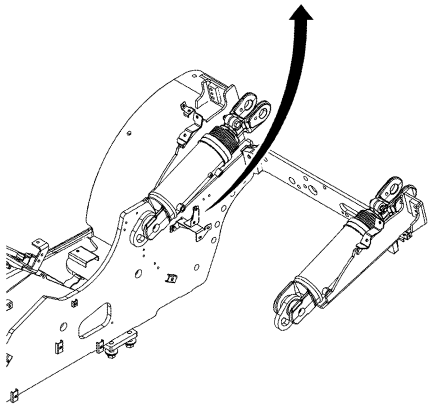

5803-613

5803-613_

[YAW RATE]

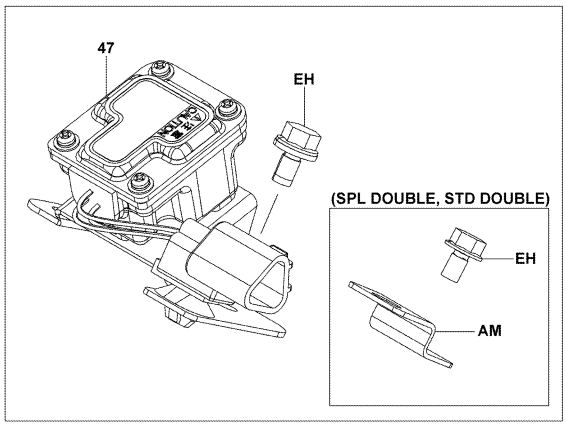

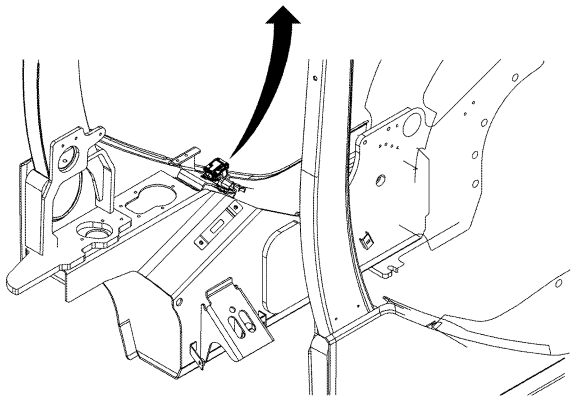

5803-607

5803-607_

5803	SENSOR DETECTEUR		SENSOR SENSOR	
PART NAME CODE	PART NAME	QTY	PART NAME CODE	PART NAME	QTY
5803-10	**SENSOR ASSY, HEIGHT** ENS. DE DETECTEUR SENSOR, VOLLST. CONJUNTO DEL SENSOR	1	5803-65	**ROLLER** GALET ROLLE RODILLO	1
5803-11	**ROD ASSY, TILT SENSOR** ENS. DE BIELLE STANGEN, VOLLST. CONJUNTO DE LA VARILLA	1	5803-AA	**COVER** COUVERCLE DECKEL CUBIERTA	1
5803-31	**SENSOR ASSY, PICK UP** ENS. DE DETECTEUR SENSOR, VOLLST. CONJUNTO DEL SENSOR	1	5803-AB	**PLUG** BOUCHON STOPFEN TAPON	1
5803-33	**SWITCH ASSY, HEIGHT** ENS. DE INTERRUPTEUR SCHALTER, VOLLST. CONJUNTO DEL INTERRUPUPTOR	1	5803-AM	**BRACKET SUB-ASSY** SOUS-ENS. DE SUPPORT TRAGER-TEILGRUPPE SUBCONJUNTO DE LA SOPORTE	1
5803-35	**SENSOR ASSY, PRESSURE** ENS. DE DETECTEUR SENSOR, VOLLST. CONJUNTO DEL SENSOR	1	5803-AO	**PLATE** PLAQUE PLATTE PLACA	1
5803-36	**SENSOR ASSY, ROTARY POSITION** ENS. DE DETECTEUR SENSOR, VOLLST. CONJUNTO DEL SENSOR	1	5803-AP	**SPRING** RESSORT FEDER RESORTE	1
5803-47	**SENSOR ASSY, YAWRATE** ENS. DE DETECTEUR SENSOR, VOLLST. CONJUNTO DEL SENSOR	1	5803-AR	**SEAL** JOINT ABDICHTUNG SELLO	1
5803-62	**BOX, HEIGHT SENSOR** BOITIER KASTEN CAJA	1	5803-AS	**SEAL, OIL** JOINT ABDICHTUNG SELLO	1
5803-63	**BRACKET, HEIGHT SENSOR** SUPPORT TRAGER SOPORTE	1	5803-AT	**SCREW** VIS SCHRAUBE TORNILLO	2
5803-64	**LEVER** LEVIER HEBEL PALANCA	1	5803-AU	**PIN, SPRING** GOUPILLE STIFT PASADOR	1

5803	SENSOR DETECTEUR		SENSOR SENSOR	
PART NAME CODE	PART NAME	QTY	PART NAME CODE	PART NAME	QTY
5803-AV	**BUSHING** BAGUE BUCHSE BUJE	2	5803-BP	**PLATE** PLAQUE PLATTE PLACA	1
5803-AW	**COVER** COUVERCLE DECKEL CUBIERTA	1	5803-BR	**BOLT** BOULON SCHRAUBE PERNO	1- 2
5803-AY	**ROD** BIELLE STANGE VARILLA	1	5803-BV	**SEAL** JOINT ABDICHTUNG SELLO	1
5803-AZ	**NUT** ECROU MUTTER TUERCA	1	5803-BX	**BOLT** BOULON SCHRAUBE PERNO	1- 2
5803-BA	**RING, E** ANNEAU RING ANILLO	1	5803-BY	**BOLT** BOULON SCHRAUBE PERNO	2
5803-BB	**WASHER, PLATE** RODELLE UNTERLEGSCHEIBE ARANDELA	2	5803-CC	**BRACKET SUB-ASSY** SOUS-ENS. DE SUPPORT TRAGER-TEILGRUPPE SUBCONJUNTO DE LA SOPORTE	1
5803-BC	**SCREW** VIS SCHRAUBE TORNILLO	3	5803-CY	**BOLT** BOULON SCHRAUBE PERNO	2
5803-BE	**PLATE** PLAQUE PLATTE PLACA	1	5803-DA	**SHAFT** ARBRE WELLE EJE	1
5803-BJ	**FITTING** RACCORD ANSCHLUSSTUCK ACOPLADOR	1	5803-DP	**BOLT** BOULON SCHRAUBE PERNO	2
5803-BK	**RING, O** ANNEAU RING ANILLO	1	5803-ED	**BOLT** BOULON SCHRAUBE PERNO	1

5803	SENSOR DETECTEUR		SENSOR SENSOR		
PART NAME CODE	PART NAME	QTY	PART NAME CODE	PART NAME	QTY
5803-EH	**BOLT** BOULON SCHRAUBE PERNO	1- 2			
5803-EN	**BOLT** BOULON SCHRAUBE PERNO	2			
5803-HU	**BRACKET, TILT SENSOR** SUPPORT TRAGER SOPORTE	1			
5803-KV	**BOLT** BOULON SCHRAUBE PERNO	1			
5803-VK	**BOLT** BOULON SCHRAUBE PERNO	1			

5803	SENSOR DETECTEUR		SENSOR SENSOR		
PART NAME CODE	PART NAME	QTY	PART NAME CODE	PART NAME	QTY

5804	AIR CONDITIONOR CLIMATISEUR D'AIR	KLIMAANLAGE ACONDICIONADOR DE AIRE

1FS,1KD (HI-WATT HEATER, DELUXE CABIN) [COOLER & HEATER]

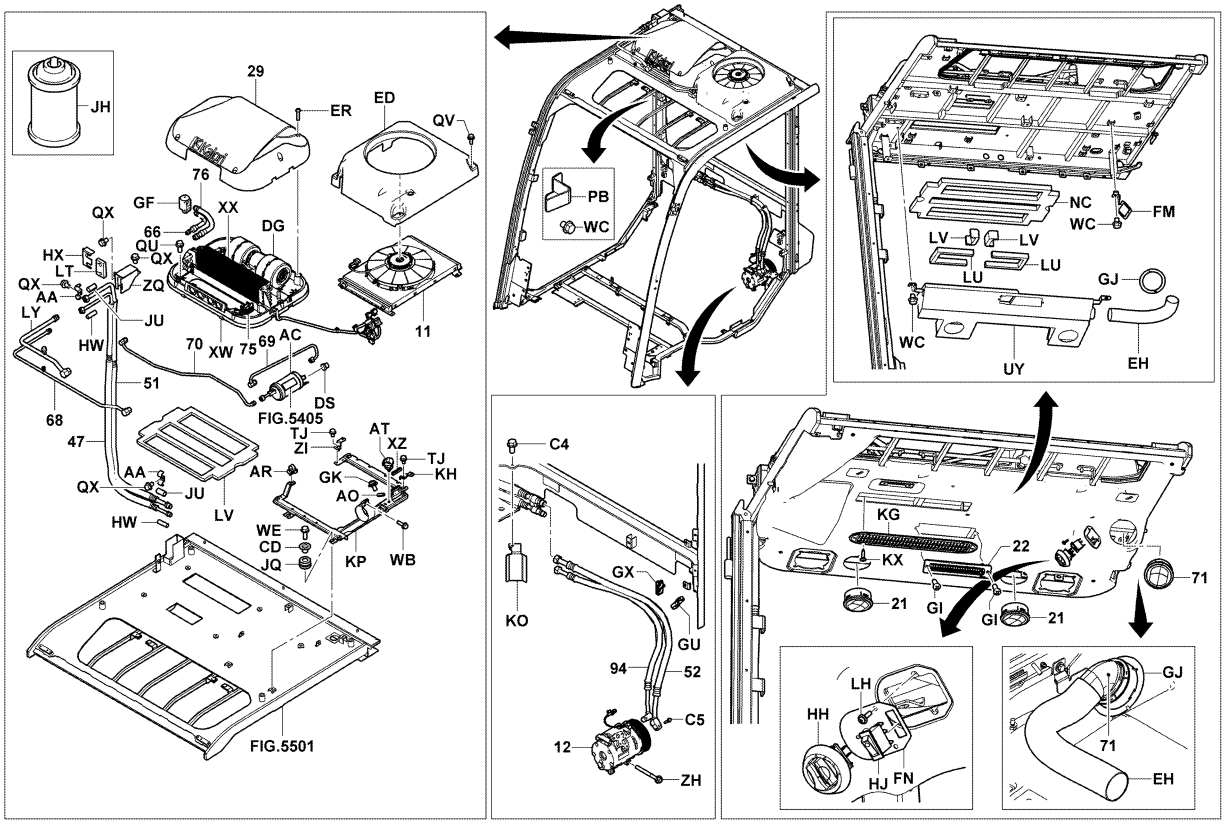

5804-326A

5804	AIR CONDITIONOR CLIMATISEUR D'AIR	KLIMAANLAGE ACONDICIONADOR DE AIRE

PART NAME CODE	PART NAME	QTY
5804-11	**CONDENSER ASSY** ENS. DE CONDENSATEUR KONDENSATOR, VOLLST. CONJUNTO DEL CONDENSADOR	1
5804-12	**COMPRESSOR ASSY, W/MAGNET CLUTCH** ENS. DE COMPRESSEUR KOMPRESSOR, VOLLST. CONJUNTO DEL COMPRESOR	1
5804-21	**GRILLE ASSY, AIR OUTLET** ENS. DE GRILLE KUHLERGITTER, VOLLST. CONJUNTO DE LA REJILLA	2
5804-22	**GRILLE ASSY, AIR OUTLET** ENS. DE GRILLE KUHLERGITTER, VOLLST. CONJUNTO DE LA REJILLA	1
5804-29	**COVER SUB-ASSY, COOLING UNIT** SOUS-ENS. DE COUVERCLE DECKEL-TEILGRUPPE SUBCONJUNTO DE CUBIERTA	1
5804-47	**HOSE, SUCTION** FLEXIBLE SCHLAUCH MANGUERA	1
5804-51	**HOSE, DISCHARGE** FLEXIBLE SCHLAUCH MANGUERA	1
5804-52	**HOSE, SUCTION** FLEXIBLE SCHLAUCH MANGUERA	1
5804-66	**TUBE** TUBE ROHR TUBO	1
5804-68	**TUBE, DISCHARGE** TUBE ROHR TUBO	1
5804-69	**TUBE, LIQUID** TUBE ROHR TUBO	1
5804-70	**TUBE, LIQUID** TUBE ROHR TUBO	1
5804-71	**GRILLE ASSY, AIR OUTLET** ENS. DE GRILLE KUHLERGITTER, VOLLST. CONJUNTO DE LA REJILLA	1
5804-75	**THERMOSTAT** THERMOSTAT THERMOSTAT TERMOSTATO	1
5804-76	**TUBE** TUBE ROHR TUBO	1
5804-94	**HOSE, DISCHARGE** FLEXIBLE SCHLAUCH MANGUERA	1
5804-AA	**CLAMP** PINSE KLEMME ABRAZADERA	2
5804-AC	**TANK, RECEIVER** RESERVOIR TANK DEPOSITO	1
5804-AO	**INSULATOR** ISOLATEUR ISOLATOR AISLADOR	1
5804-AR	**CLAMP** PINSE KLEMME ABRAZADERA	1

5804	AIR CONDITIONOR CLIMATISEUR D'AIR	KLIMAANLAGE ACONDICIONADOR DE AIRE

PART NAME CODE	PART NAME	QTY	PART NAME CODE	PART NAME	QTY
5804-AT	**CLAMP** PINSE KLEMME ABRAZADERA	1	5804-FN	**BRACKET** SUPPORT TRAGER SOPORTE	1
5804-C4	**SCREW** VIS SCHRAUBE TORNILLO	1	5804-GF	**VALVE** SOUPAPE VENTIL VALVULA	1
5804-C5	**BOLT** BOULON SCHRAUBE PERNO	2	5804-GI	**SCREW** VIS SCHRAUBE TORNILLO	2
5804-CD	**SPACER** ENTRETOISE DISTANZSTUCK SEPARADOR	4	5804-GJ	**PLATE** PLAQUE PLATTE PLACA	1
5804-DG	**MOTOR** MOTEUR MOTOR MOTOR	1	5804-GK	**SCREW** VIS SCHRAUBE TORNILLO	1
5804-DS	**SWITCH ASSY, PRESSURE** ENS. DE INTERRUPTEUR SCHALTER, VOLLST. CONJUNTO DEL INTERRUPUPTOR	1	5804-GU	**CLAMP** PINSE KLEMME ABRAZADERA	1
5804-ED	**COVER, CONDENSER** COUVERCLE DECKEL CUBIERTA	1	5804-GX	**CLAMP** PINSE KLEMME ABRAZADERA	1
5804-EH	**DUCT, AIR** CONDUIT KANAL CONDUCTO	1	5804-HH	**SWITCH ASSY** ENS. DE INTERRUPTEUR SCHALTER, VOLLST. CONJUNTO DEL INTERRUPUPTOR	1
5804-ER	**SCREW** VIS SCHRAUBE TORNILLO	6	5804-HJ	**SWITCH ASSY** ENS. DE INTERRUPTEUR SCHALTER, VOLLST. CONJUNTO DEL INTERRUPUPTOR	1
5804-FM	**BRACKET** SUPPORT TRAGER SOPORTE	1	5804-HW	**HOSE** FLEXIBLE SCHLAUCH MANGUERA	2

5804	AIR CONDITIONOR CLIMATISEUR D'AIR	KLIMAANLAGE ACONDICIONADOR DE AIRE

PART NAME CODE	PART NAME	QTY	PART NAME CODE	PART NAME	QTY
5804-HX	**PLATE** PLAQUE PLATTE PLACA	1	5804-LU	**SPONGE** EPONGE SCHWAMM ESPONJA	2
5804-JH	**PART, COOLING UNIT** PIECE TEIL PARTE	4	5804-LV	**SPONGE** EPONGE SCHWAMM ESPONJA	1
5804-JQ	**INSULATOR** ISOLATEUR ISOLATOR AISLADOR	4	5804-LY	**TUBE, SUCTION** TUBE ROHR TUBO	1
5804-JU	**RUBBER** CAOUTCHOUC GUMMI GOMA	2	5804-PB	**BRACKET** SUPPORT TRAGER SOPORTE	1
5804-KG	**GRILLE** GRILLE KUHLERGITTER REJILLA	1	5804-QU	**BOLT** BOULON SCHRAUBE PERNO	4
5804-KH	**BRACKET SUB-ASSY** SOUS-ENS. DE SUPPORT TRAGER-TEILGRUPPE SUBCONJUNTO DE LA SOPORTE	1	5804-QV	**BOLT** BOULON SCHRAUBE PERNO	4
5804-KP	**BRACKET** SUPPORT TRAGER SOPORTE	1	5804-QX	**BOLT** BOULON SCHRAUBE PERNO	4
5804-KX	**SCREW** VIS SCHRAUBE TORNILLO	6	5804-TJ	**BOLT** BOULON SCHRAUBE PERNO	6
5804-LH	**SCREW** VIS SCHRAUBE TORNILLO	2	5804-UY	**BOX** BOITIER KASTEN CAJA	1
5804-LT	**SPONGE** EPONGE SCHWAMM ESPONJA	1- 2	5804-WB	**BOLT** BOULON SCHRAUBE PERNO	1

5804	AIR CONDITIONOR CLIMATISEUR D'AIR		KLIMAANLAGE ACONDICIONADOR DE AIRE		
PART NAME CODE	PART NAME	QTY	PART NAME CODE	PART NAME	QTY
5804-WC	**BOLT** BOULON SCHRAUBE PERNO	1- 4			
5804-WE	**BOLT** BOULON SCHRAUBE PERNO	4			
5804-XW	**BOARD** PANNEAU BRETT TABLERO	1			
5804-XX	**UNIT ASSY, EVAPORATOR** ENS. D'UNITE EINHEIT, VOLLST. CONJUNTO UNITARIO	1			
5804-XZ	**TRIM** GARNITURE ZIERSTREIFEN GUARNICION	1			
5804-ZH	**BOLT** BOULON SCHRAUBE PERNO	4			
5804-ZI	**BRACKET SUB-ASSY** SOUS-ENS. DE SUPPORT TRAGER-TEILGRUPPE SUBCONJUNTO DE LA SOPORTE	1			
5804-ZQ	**COVER SUB-ASSY** SOUS-ENS. DE COUVERCLE DECKEL-TEILGRUPPE SUBCONJUNTO DE CUBIERTA	1			

5804	AIR CONDITIONOR CLIMATISEUR D'AIR		KLIMAANLAGE ACONDICIONADOR DE AIRE		
PART NAME CODE	PART NAME	QTY	PART NAME CODE	PART NAME	QTY

6101	MAST MAT	MAST MASTIL

35,40..V

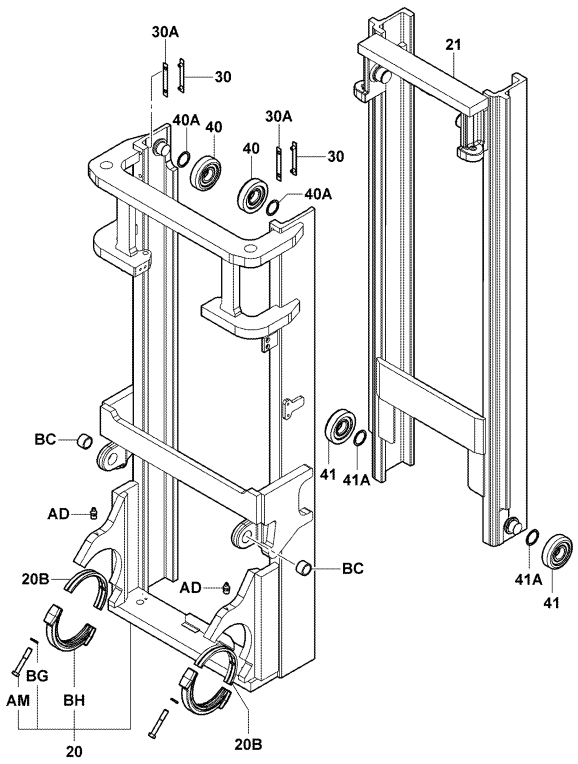

6101-668

6101-668_

45,50..V

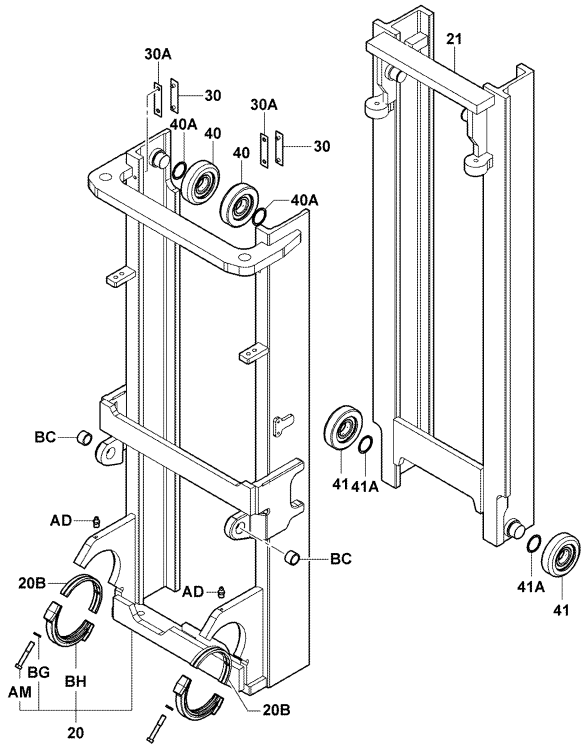

6101-669

6101-669_

6101	MAST MAT	MAST MASTIL

60,70..V

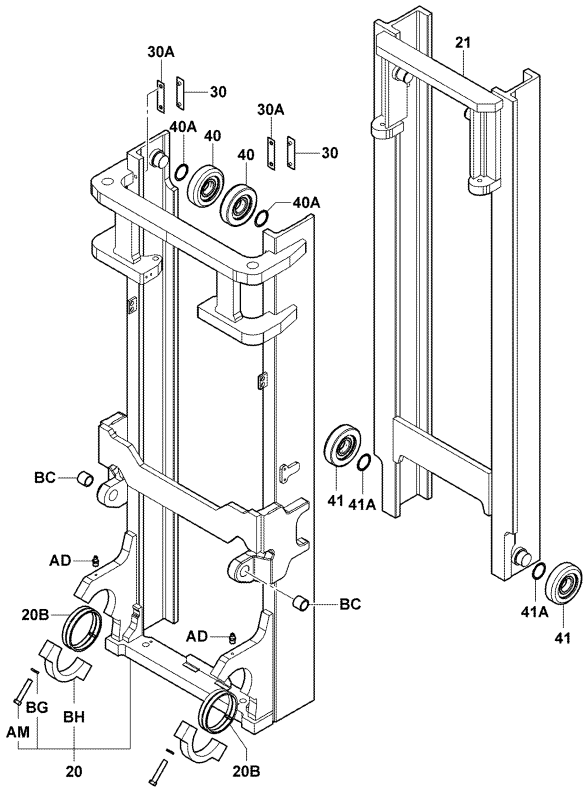

6101-670

6101-670_

80..V

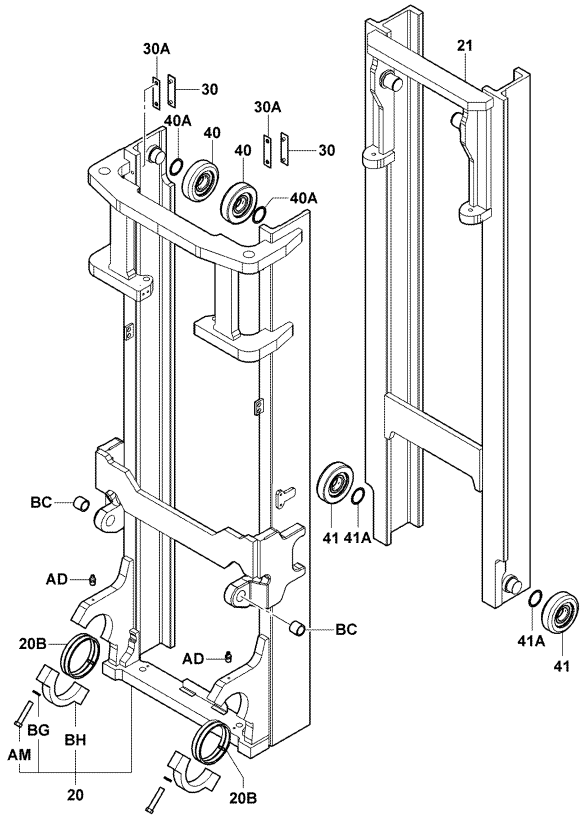

6101-671

6101-671_

6101	MAST MAT	MAST MASTIL

35,40..FSV

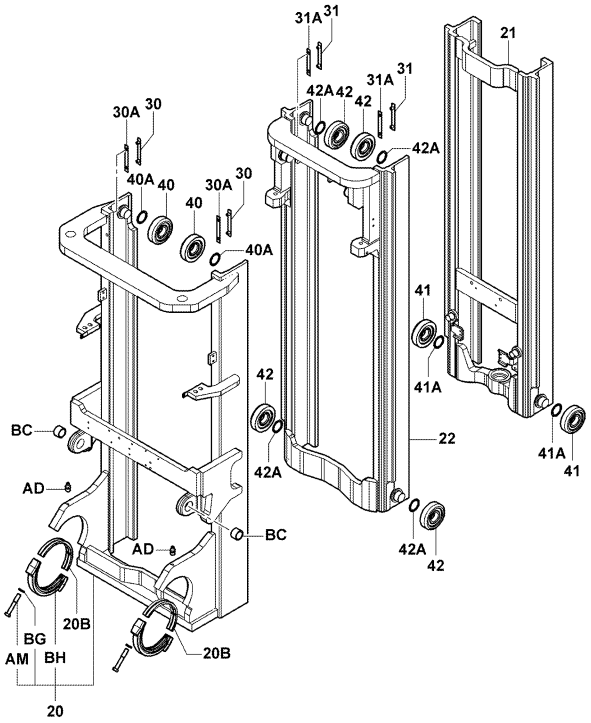

6101-676

6101-676_

45,50..FSV

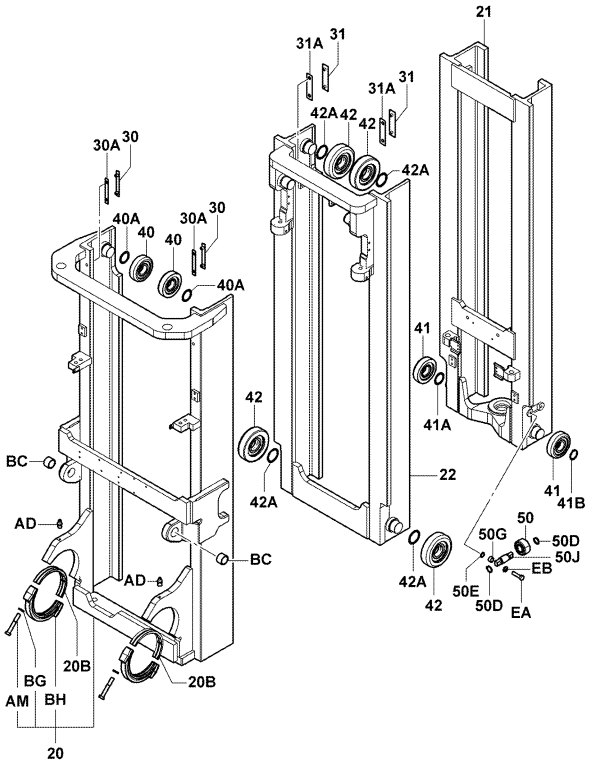

6101-677B

6101-677B

6101	MAST MAT	MAST MASTIL

60,70..FSV

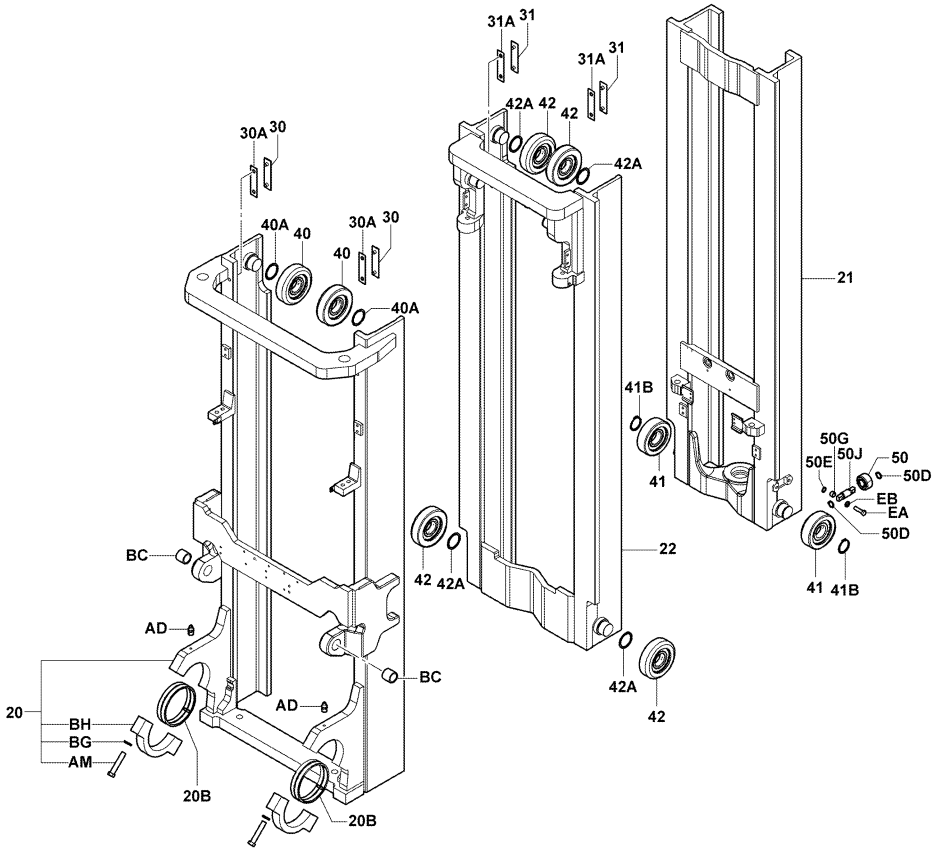

6101-678

6101-678_

6101	MAST MAT	MAST MASTIL

35,40..FV

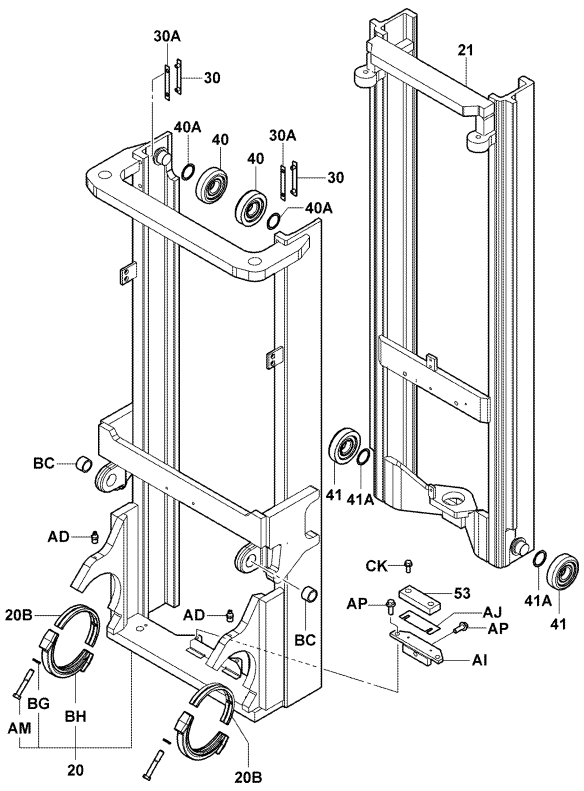

6101-681

6101-681_

45..FV

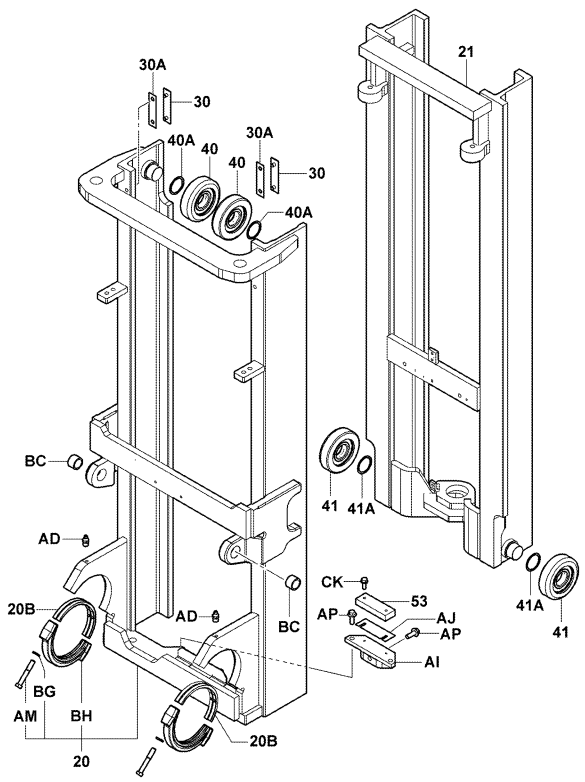

6101-682

6101-682_

6101	MAST MAT	MAST MASTIL

PART NAME CODE	PART NAME	QTY
6101-20	**MAST SUB-ASSY, OUTER** SOUS-ENS. DE ENS.DE MAT MAST-TEILGRUPPE SUBCONJUNTO DEL MASTIL	1
6101-20B	**BUSHING, MAST SUPPORT** BAGUE BUCHSE BUJE	2
6101-21	**MAST SUB-ASSY, INNER** SOUS-ENS. DE ENS.DE MAT MAST-TEILGRUPPE SUBCONJUNTO DEL MASTIL	1
6101-22	**MAST SUB-ASSY, MIDDLE** SOUS-ENS. DE ENS.DE MAT MAST-TEILGRUPPE SUBCONJUNTO DEL MASTIL	1
6101-30	**STRIP SUB-ASSY, OUTER MAST** SOUS-ENS. DE BANDE KLEMMENTRI GER-TEILGRUPPE SUBCONJUNTO DE FRANJA	2
6101-30A	**SHIM, OUTER MAST STRIP** CALE AUSGLEICHSCHEIBE CALCE	99
6101-31	**STRIP SUB-ASSY, MIDDLE MAST** SOUS-ENS. DE BANDE KLEMMENTRI GER-TEILGRUPPE SUBCONJUNTO DE FRANJA	2
6101-31A	**SHIM, MIDDLE MAST STRIP** CALE AUSGLEICHSCHEIBE CALCE	99
6101-40	**ROLLER, LIFT (FOR OUTER MAST)** GALET ROLLE RODILLO	2
6101-40A	**SHIM, LIFT ROLLER (FOR OUTER MAST)** CALE AUSGLEICHSCHEIBE CALCE	99
6101-41	**ROLLER, LIFT (FOR INNER MAST)** GALET ROLLE RODILLO	2
6101-41A	**SHIM, LIFT ROLLER (FOR INNER MAST)** CALE AUSGLEICHSCHEIBE CALCE	99
6101-41B	**RING, SNAP** ANNEAU RING ANILLO	2
6101-42	**ROLLER, LIFT (FOR MIDDLE MAST)** GALET ROLLE RODILLO	2- 4
6101-42A	**SHIM, LIFT ROLLER (FOR MIDDLE MAST)** CALE AUSGLEICHSCHEIBE CALCE	99
6101-50	**ROLLER, SIDE (FOR INNER MAST)** GALET ROLLE RODILLO	2
6101-50D	**RING, SHAFT SNAP (FOR INNER MAST SIDE ROLLER)** ANNEAU RING ANILLO	4
6101-50E	**SHIM (FOR INNER MAST SIDE ROLLER)** ANNEAU RING ANILLO	99
6101-50G	**SPACER, SIDE ROLLER (FOR INNER MAST)** ENTRETOISE DISTANZSTCK SEPARADOR	4
6101-50J	**PIN, SIDE ROLLER (FOR INNER MAST)** GOUPILLE STIFT PASADOR	2

6101	MAST MAT	MAST MASTIL

PART NAME CODE	PART NAME	QTY
6101-53	**CUSHION, MAST, INNER MAST** COUSSIN POLSTER ALMOHADILLA	1
6101-AD	**FITTING, GREASE** RACCORD ANSCHLUSSTUCK ACOPLADOR	2
6101-AI	**STOPPER** BUTEE ANSCHLAG TOPE	1
6101-AJ	**SHIM, STOPPER** CALE AUSGLEICHSCHEIBE CALCE	99
6101-AM	**BOLT** BOULON SCHRAUBE PERNO	2- 4
6101-AP	**BOLT** BOULON SCHRAUBE PERNO	3
6101-BC	**BUSHING** BAGUE BUCHSE BUJE	2
6101-BG	**WASHER, SPRING** RODELLE UNTERLEGSCHEIBE ARANDELA	2- 4
6101-BH	**CAP, MAST SUPPORT** CAPUCHON KAPPE TAPA	1- 2
6101-CK	**BOLT** BOULON SCHRAUBE PERNO	2

PART NAME CODE	PART NAME	QTY
6101-EA	**BOLT** BOULON SCHRAUBE PERNO	4
6101-EB	**WASHER, SPRING** RODELLE UNTERLEGSCHEIBE ARANDELA	4

6101	MAST MAT	MAST MASTIL

PART NAME CODE	PART NAME	QTY

PART NAME CODE	PART NAME	QTY

6301	LIFT BRACKET & FORK FOURCHE & SUPPORT DE LEVEE	GABELTRÄGER & GABEL HORQUILLA Y MENSULA DE ELEVACION

35,40..V

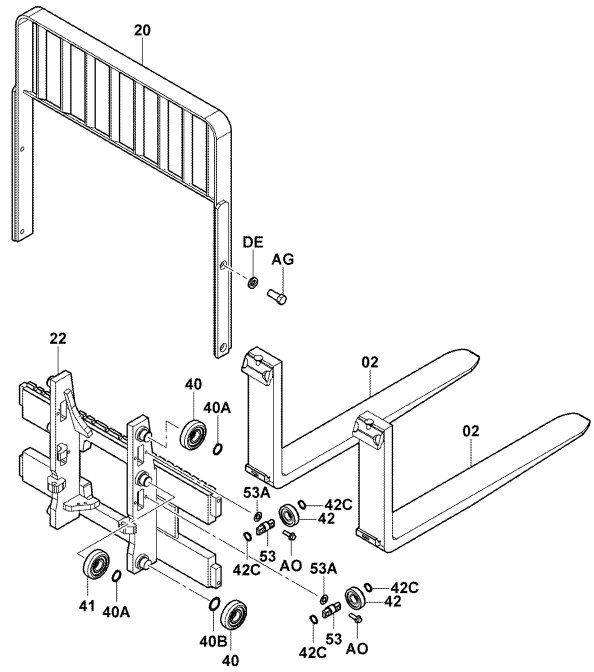

6301-864

6301-864_

45,50..V

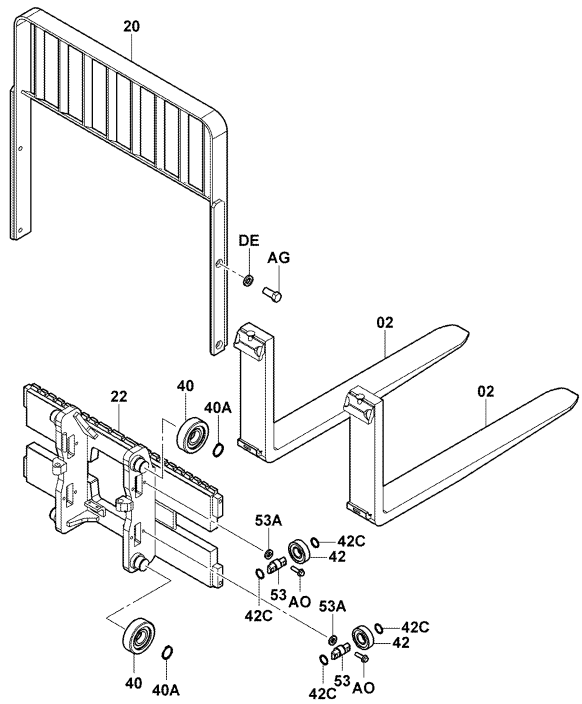

6301-865

6301-865_

6301	LIFT BRACKET & FORK FOURCHE & SUPPORT DE LEVEE	GABELTRÄGER & GABEL HORQUILLA Y MENSULA DE ELEVACION

60,70,80..V

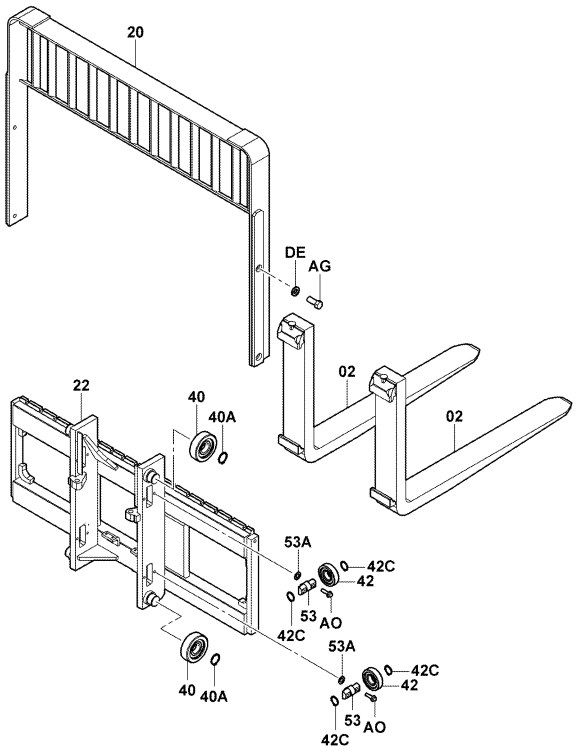

6301-866

6301-866_

35,40..FSV

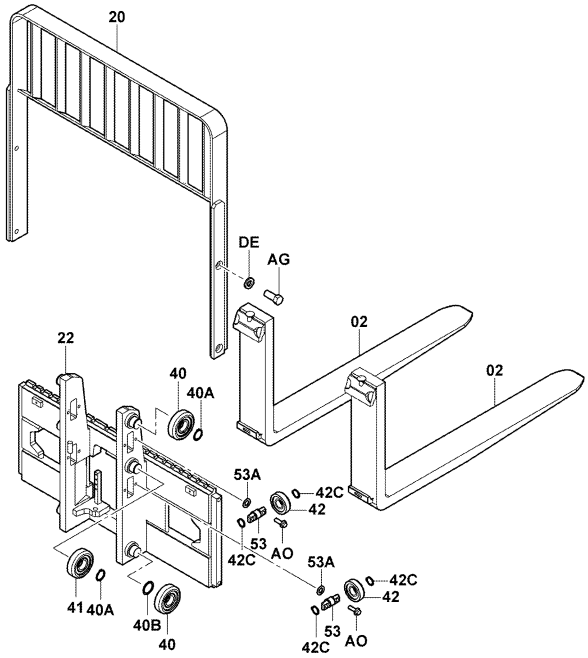

6301-869

6301-869_

6301	LIFT BRACKET & FORK FOURCHE & SUPPORT DE LEVEE	GABELTRÞGER & GABEL HORQUILLA Y MENSULA DE ELEVACION

45..FSV

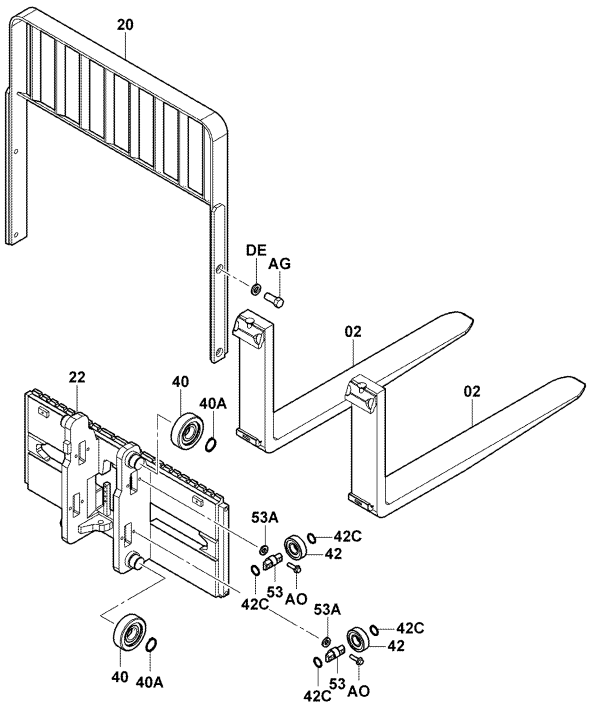

6301-870

6301-870_

50..FSV

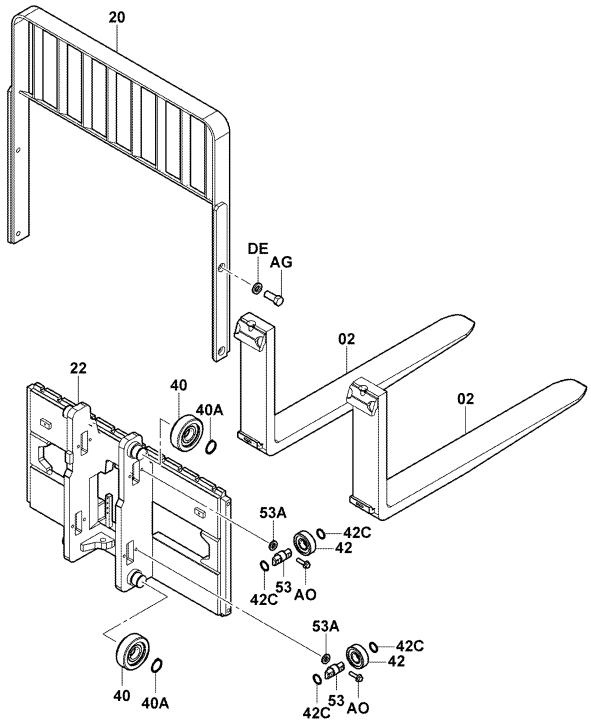

6301-871

6301-871_

6301	LIFT BRACKET & FORK FOURCHE & SUPPORT DE LEVEE	GABELTRÞGER & GABEL HORQUILLA Y MENSULA DE ELEVACION

60,70..FSV

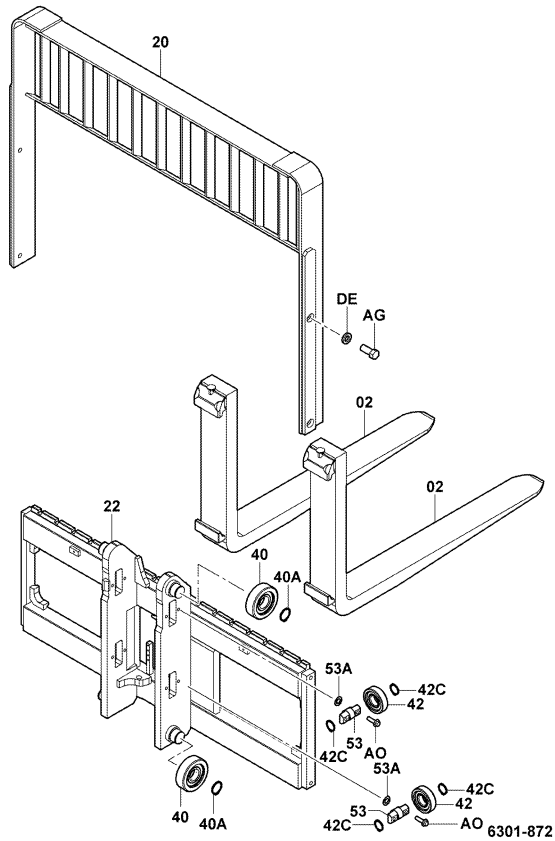

6301-872

6301-872_

35,40..FV

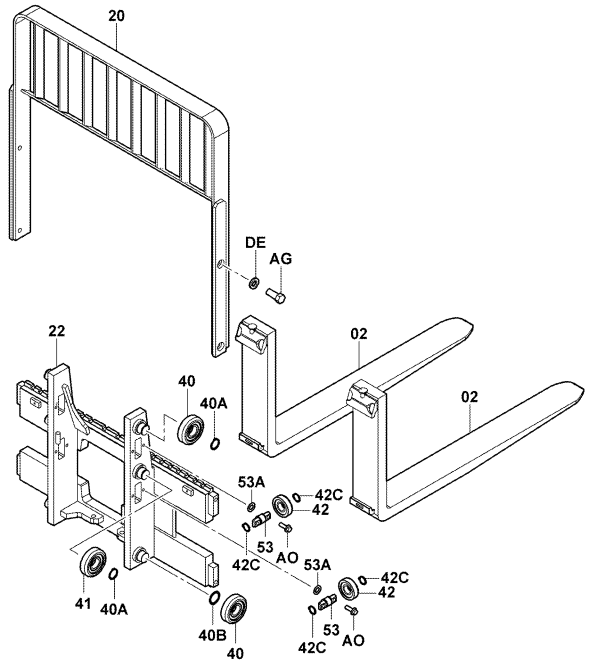

6301-876

6301-876_

6301	LIFT BRACKET & FORK FOURCHE & SUPPORT DE LEVEE	GABELTRÄGER & GABEL HORQUILLA Y MENSULA DE ELEVACION

45..FV

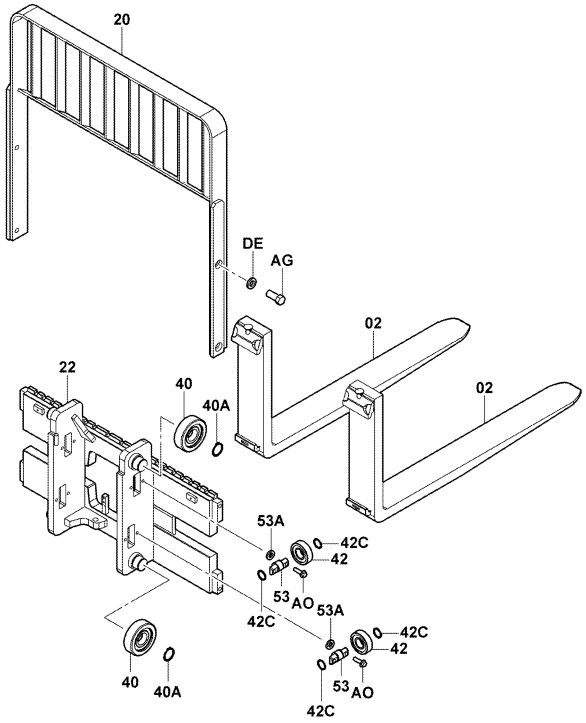

6301-877

6301-877_

35,40,45 [FORK PIN]

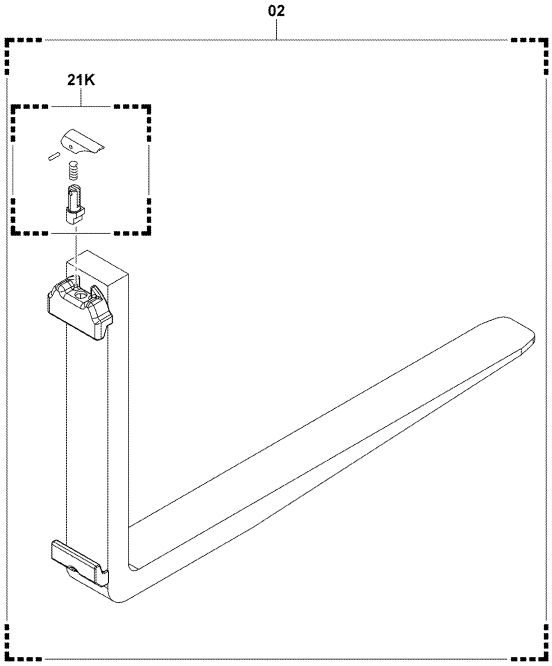

6301-892

6301-892_

6301	LIFT BRACKET & FORK FOURCHE & SUPPORT DE LEVEE	GABELTRÄGER & GABEL HORQUILLA Y MENSULA DE ELEVACION

50,60,70,80 [FORK PIN]

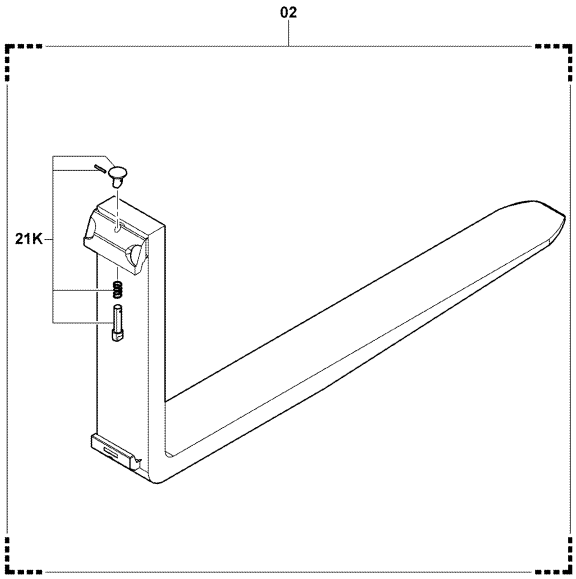

6301-893

6301-893_

(SLEEVED FORK) [FORK]

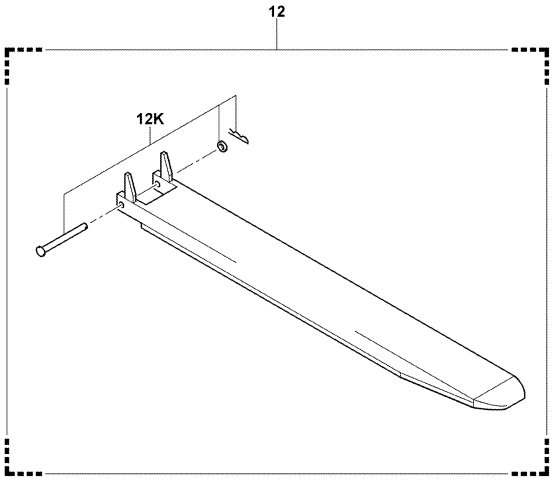

6301-895

6301-895_

6301	LIFT BRACKET & FORK FOURCHE & SUPPORT DE LEVEE	GABELTRﾍGER & GABEL HORQUILLA Y MENSULA DE ELEVACION

FSV,FV,V (BACKREST LESS) [SIDE PLATE]

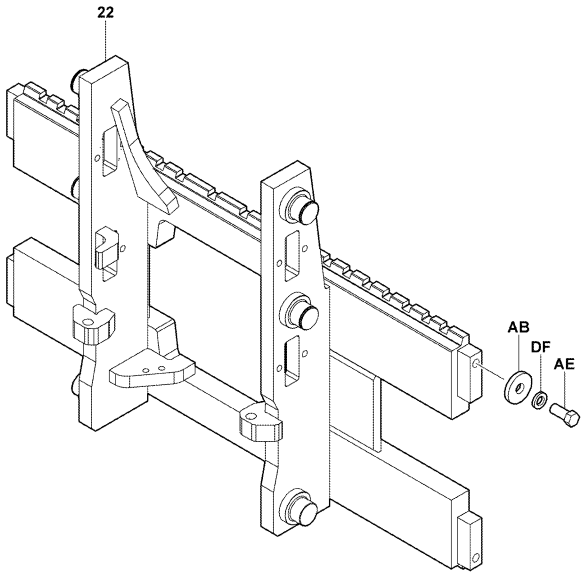

6301-878A

6301-878A

6301	LIFT BRACKET & FORK FOURCHE & SUPPORT DE LEVEE	GABELTRﾍGER & GABEL HORQUILLA Y MENSULA DE ELEVACION

PART NAME CODE	PART NAME	QTY
6301-02	**FORK ASSY** ENS. DE FOURCHE GABEL, VOLLST. CONJUNTO DE LA HORQUILLA	1- 2
6301-12	**FORK ASSY, SHEATH** ENS. DE FOURCHE GABEL, VOLLST. CONJUNTO DE LA HORQUILLA	2
6301-12K	**PIN KIT, SHEATH FORK** KIT GOUPILLE STIFT-AUSRﾜSTUNG REPUESTO DE PASADOR	2
6301-20	**BACKREST SUB-ASSY** SOUS-ENS. DE DOSSIER RUCKENLEHNE-TEILGRUPPE SUBCONJUNTO DEL RESPALDO DEL ASIENTO	1
6301-21K	**PIN KIT, FORK STOPPER** KIT GOUPILLE STIFT-AUSRUSTUNG REPUESTO DE PASADOR	1- 2
6301-22	**BRACKET SUB-ASSY, LIFT** SOUS-ENS. DE SUPPORT TRAGER-TEILGRUPPE SUBCONJUNTO DE LA SOPORTE	1
6301-40	**ROLLER, LIFT (UPPER, LOWER)** GALET ROLLE RODILLO	4
6301-40A	**RING, SHAFT SNAP (UPPER, LOWER)** ANNEAU RING ANILLO	4
6301-40B	**SHIM, LIFT ROLLER** CALE AUSGLEICHSCHEIBE CALCE	99
6301-41	**ROLLER, LIFT (CENTER)** GALET ROLLE RODILLO	2
6301-42	**ROLLER, SIDE** GALET ROLLE RODILLO	2- 4
6301-42C	**RING, SHAFT SNAP (FOR SIDE ROLLER)** ANNEAU RING ANILLO	4- 8
6301-53	**PIN, SIDE ROLLER** GOUPILLE STIFT PASADOR	2- 4
6301-53A	**SHIM (FOR SIDE ROLLER PIN)** ANNEAU RING ANILLO	99
6301-AB	**PLATE, SIDE** PLAQUE PLATTE PLACA	1- 2
6301-AE	**BOLT** BOULON SCHRAUBE PERNO	1- 4
6301-AG	**BOLT** BOULON SCHRAUBE PERNO	1- 8
6301-AO	**BOLT** BOULON SCHRAUBE PERNO	4- 8
6301-AR	**PLATE, STOPPER** PLAQUE PLATTE PLACA	4
6301-DE	**WASHER, SPRING** RODELLE UNTERLEGSCHEIBE ARANDELA	1- 8

6301	LIFT BRACKET & FORK FOURCHE & SUPPORT DE LEVEE		GABELTRÄGER & GABEL HORQUILLA Y MENSULA DE ELEVACION		
PART NAME CODE	PART NAME	QTY	PART NAME CODE	PART NAME	QTY
6301-DF	**WASHER, SPRING** RODELLE UNTERLEGSCHEIBE ARANDELA	1- 2			

6301	LIFT BRACKET & FORK FOURCHE & SUPPORT DE LEVEE		GABELTRÄGER & GABEL HORQUILLA Y MENSULA DE ELEVACION		
PART NAME CODE	PART NAME	QTY	PART NAME CODE	PART NAME	QTY

6302

CHAIN & CHAIN WHEEL
CHAINE ET GALET DE CHAINE

KETTE & KETTENRAD
CADENA Y RUEDA DE CADENA

35,40..V

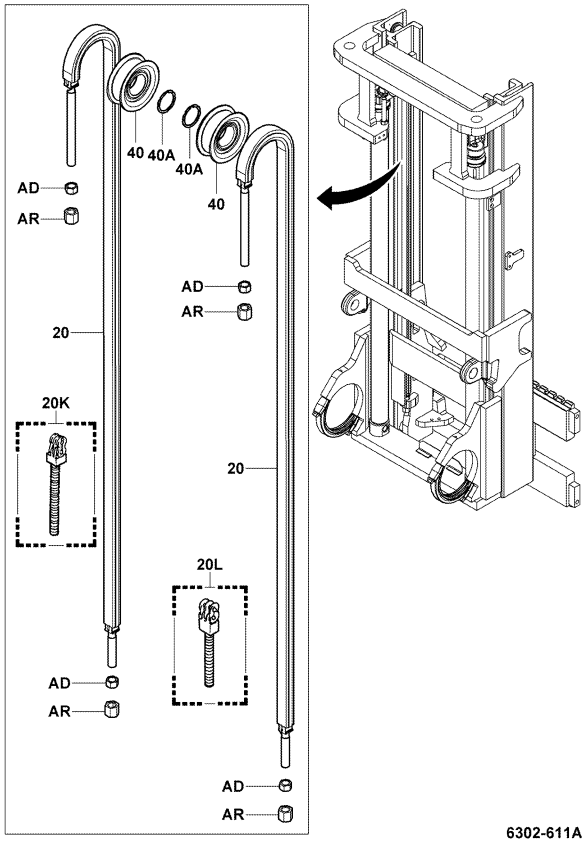

6302-611A

6302-611A

45,50..V

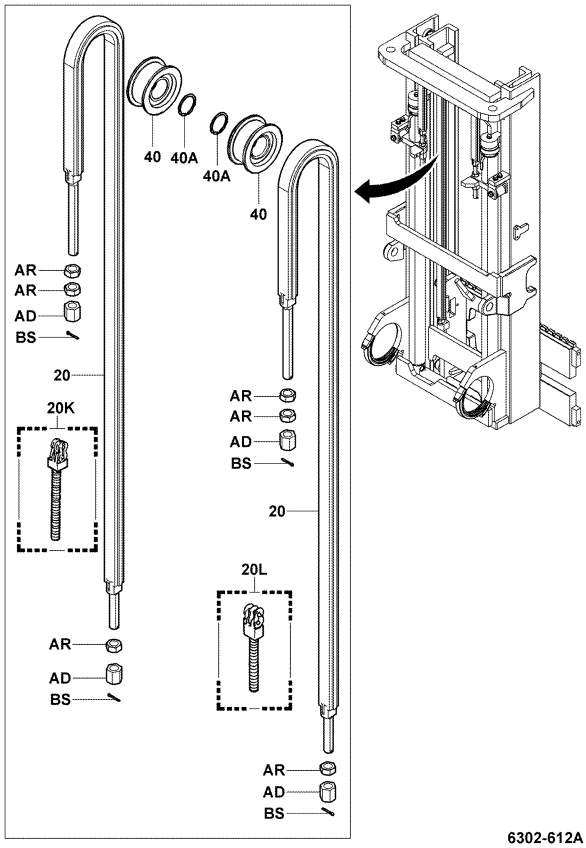

6302-612A

6302-612A

6302

CHAIN & CHAIN WHEEL
CHAINE ET GALET DE CHAINE

KETTE & KETTENRAD
CADENA Y RUEDA DE CADENA

60,70..V

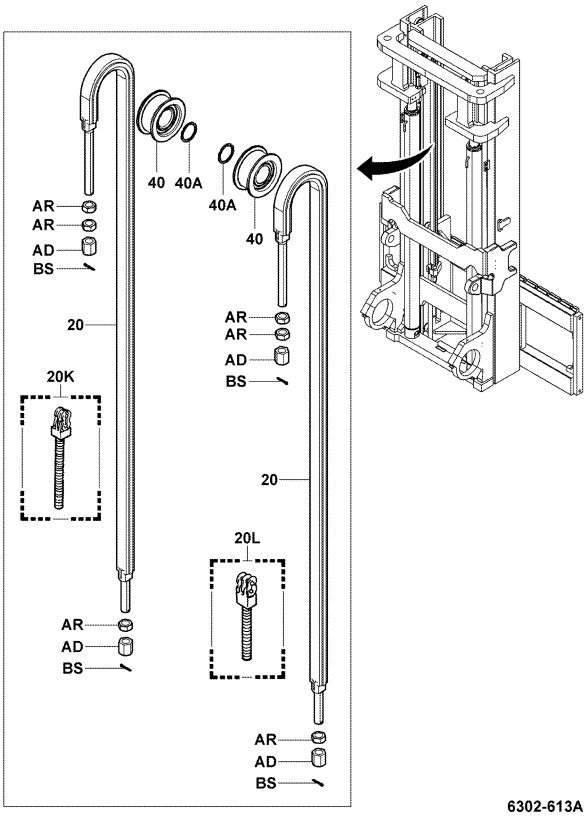

6302-613A

6302-613A

80..V

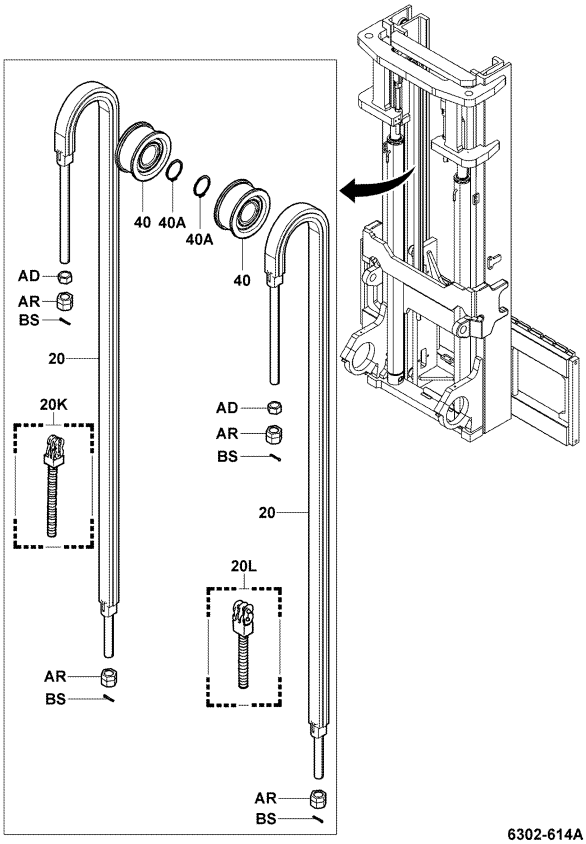

6302-614A

6302-614A

6302

CHAIN & CHAIN WHEEL
CHAINE ET GALET DE CHAINE

KETTE & KETTENRAD
CADENA Y RUEDA DE CADENA

35,40..FSV

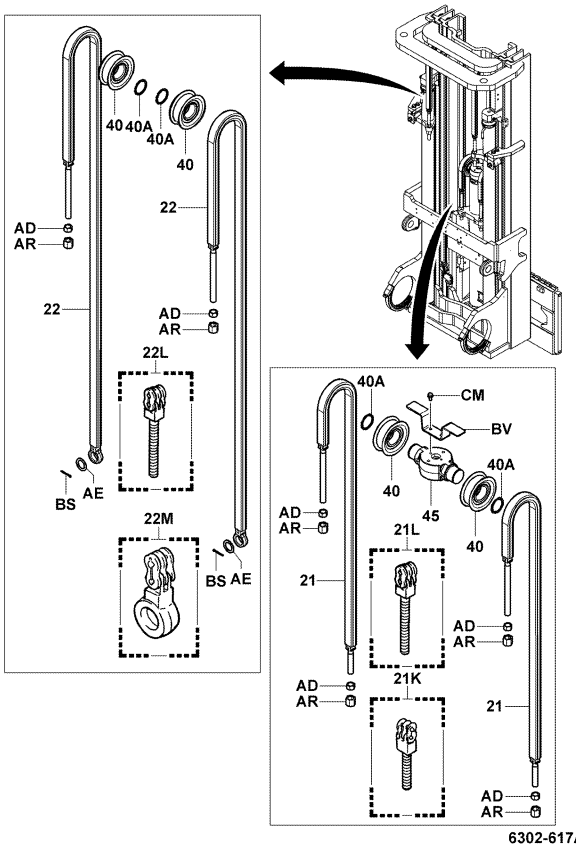

6302-617A

6302-617A

45,50..FSV

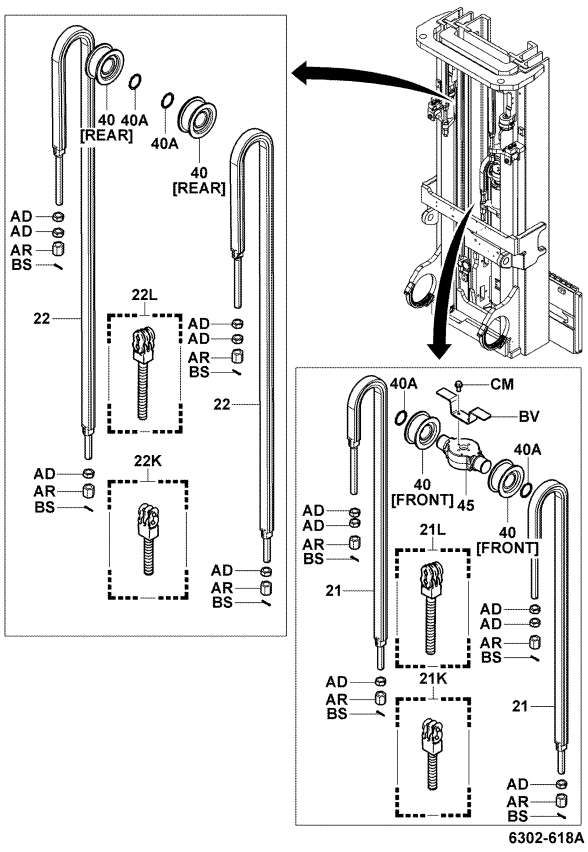

6302-618A

6302-618A

6302

CHAIN & CHAIN WHEEL
CHAINE ET GALET DE CHAINE

KETTE & KETTENRAD
CADENA Y RUEDA DE CADENA

60,70..FSV

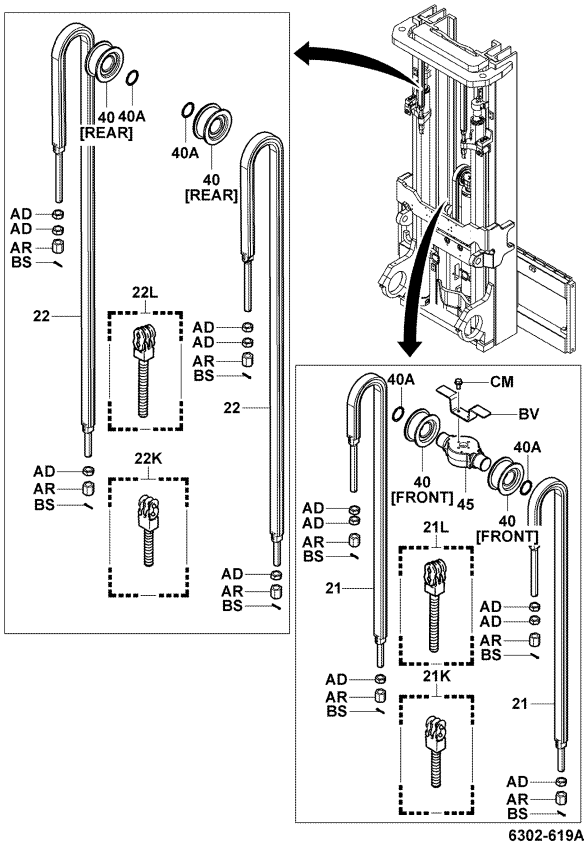

6302-619A

6302-619A

35,40..FV

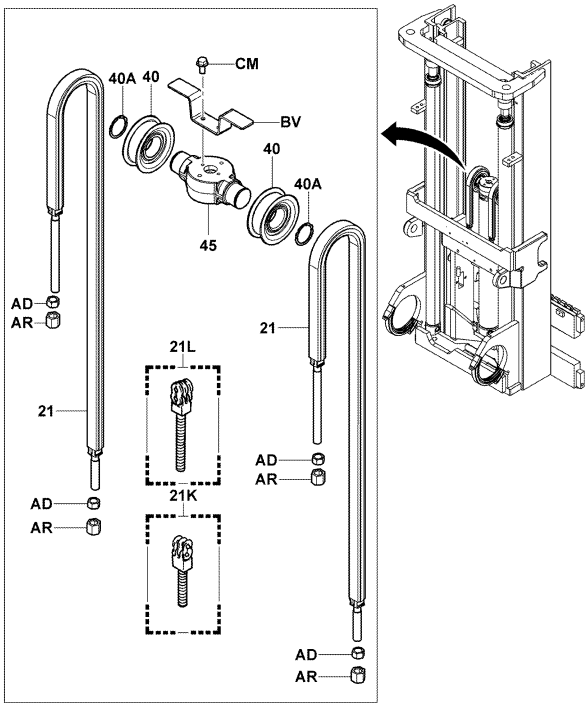

6302-620A

6302-620A

6302	CHAIN & CHAIN WHEEL CHAINE ET GALET DE CHAINE	KETTE & KETTENRAD CADENA Y RUEDA DE CADENA

45..FV

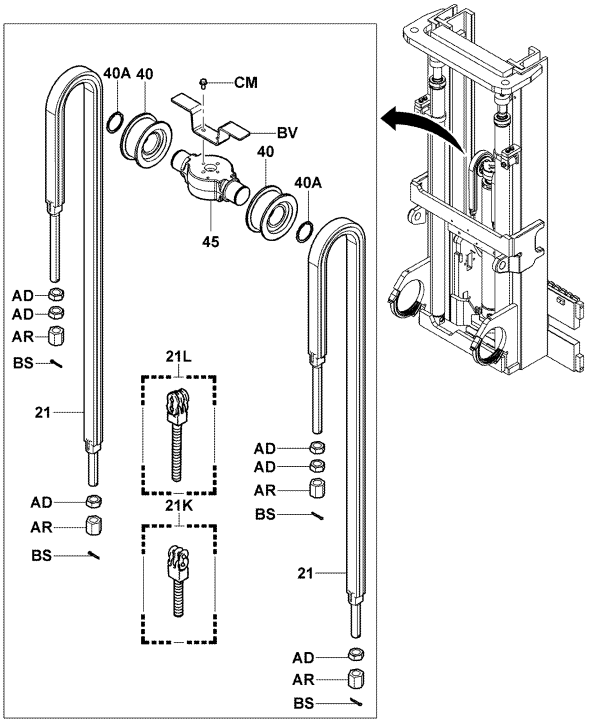

6302-621A

6302-621A

6302	CHAIN & CHAIN WHEEL CHAINE ET GALET DE CHAINE	KETTE & KETTENRAD CADENA Y RUEDA DE CADENA

PART NAME CODE	PART NAME	QTY
6302-20	**CHAIN SUB-ASSY** SOUS-ENS. DE CHAINE KETTEN-TEILGRUPPE SUBCONJUNTO DE LA CADENA	2
6302-21	**CHAIN SUB-ASSY, FRONT** SOUS-ENS. DE CHAINE KETTEN-TEILGRUPPE SUBCONJUNTO DE LA CADENA	2
6302-22	**CHAIN SUB-ASSY, REAR** SOUS-ENS. DE CHAINE KETTEN-TEILGRUPPE SUBCONJUNTO DE LA CADENA	2
6302-40	**WHEEL, CHAIN** ROUE RAD RUEDA	2- 4
6302-40A	**RING, SHAFT SNAP (FOR CHAIN WHEEL)** ANNEAU RING ANILLO	2- 4
6302-45	**SUPPORT, CHAIN WHEEL** SUPPORT STUTZE SOPORTE	1
6302-AD	**NUT** ECROU MUTTER TUERCA	2- 8
6302-AE	**WASHER, CHAIN SPECIAL** RODELLE UNTERLEGSCHEIBE ARANDELA	2
6302-AR	**NUT, LOCK** ECROU MUTTER TUERCA	4-12
6302-BS	**PIN, COTTER** GOUPILLE STIFT PASADOR	2- 8
6302-BV	**STOPPER, CHAIN** BUTEE ANSCHLAG TOPE	1
6302-CM	**BOLT** BOULON SCHRAUBE PERNO	2

6502	FRONT LIFT CYLINDER CYLINDRE DE LEVEE AVANT	VORDERER HUBZYLINDER CILINDRO DE ELEVACION FRONTAL

FSV [ASSY & MOUNT]

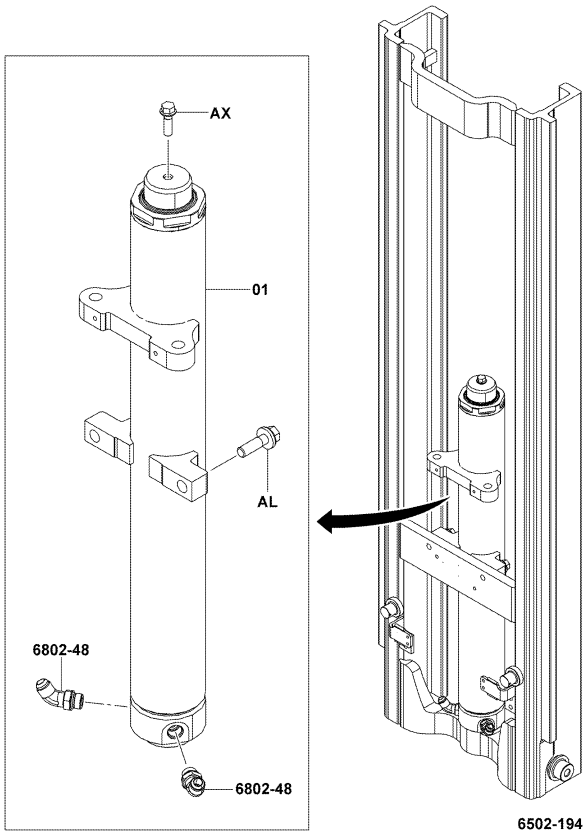

6502-194

6502-194_

FV [ASSY & MOUNT]

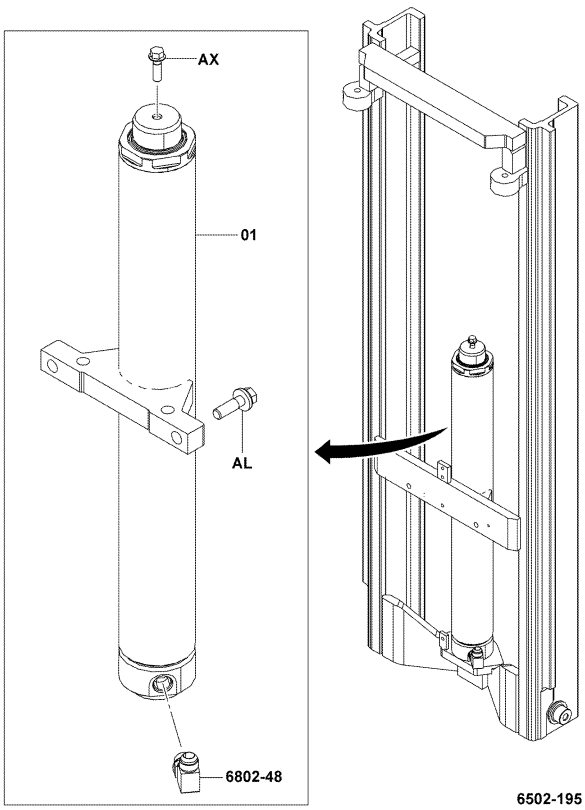

6502-195

6502-195_

6502	FRONT LIFT CYLINDER CYLINDRE DE LEVEE AVANT	VORDERER HUBZYLINDER CILINDRO DE ELEVACION FRONTAL

FV..35,40 [CYLINDER INNER PARTS]

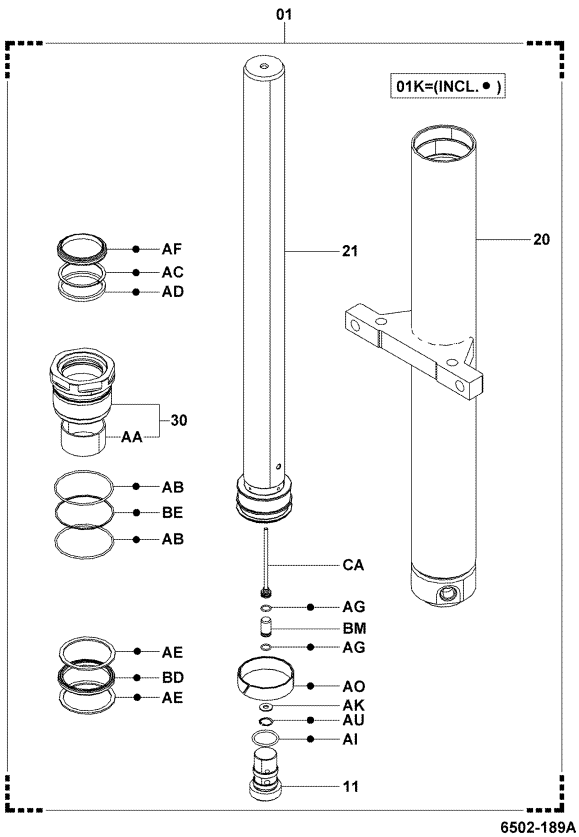

6502-189A

6502-189A

FV..45 [CYLINDER INNER PARTS]

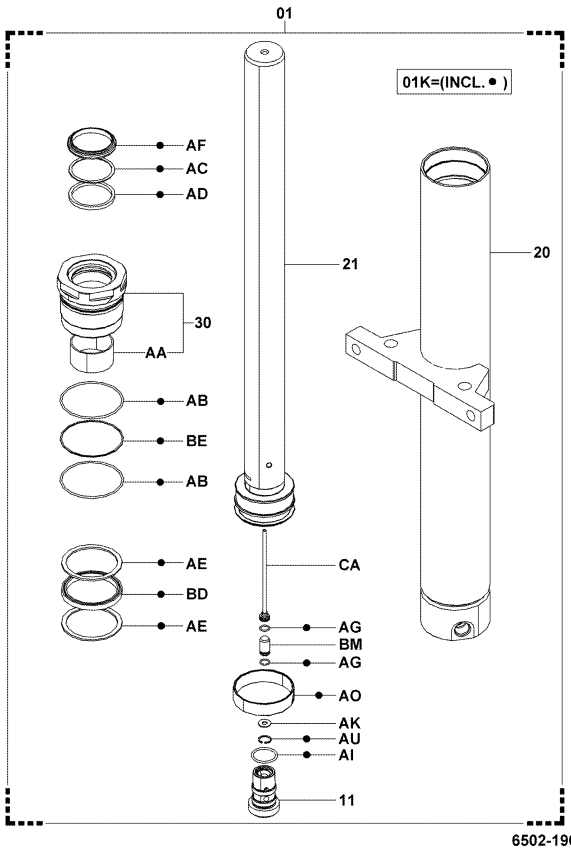

6502-196

6502-196_

6502	FRONT LIFT CYLINDER CYLINDRE DE LEVEE AVANT	VORDERER HUBZYLINDER CILINDRO DE ELEVACION FRONTAL

FSV..35,40 [CYLINDER INNER PARTS]

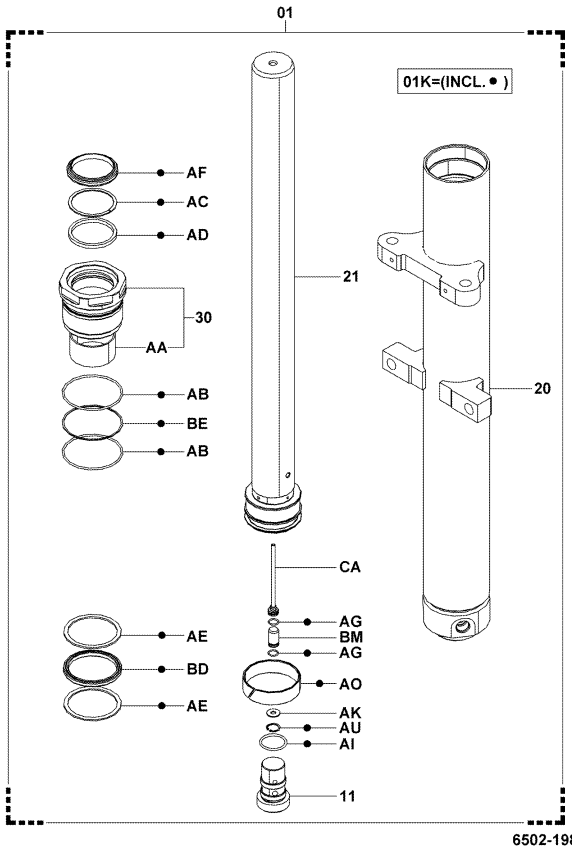

6502-198_

FSV..45,50 [CYLINDER INNER PARTS]

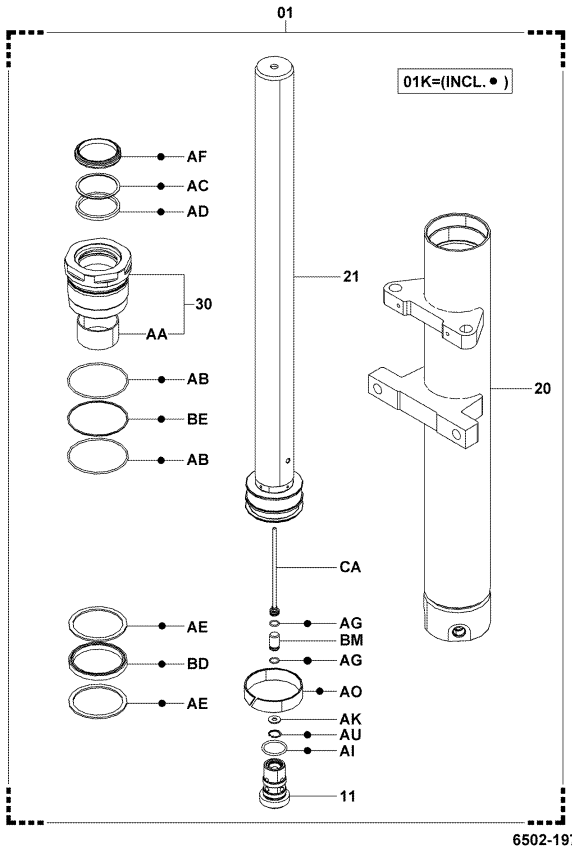

6502-197_

6502	FRONT LIFT CYLINDER CYLINDRE DE LEVEE AVANT	VORDERER HUBZYLINDER CILINDRO DE ELEVACION FRONTAL

FSV..60,70 [CYLINDER INNER PARTS]

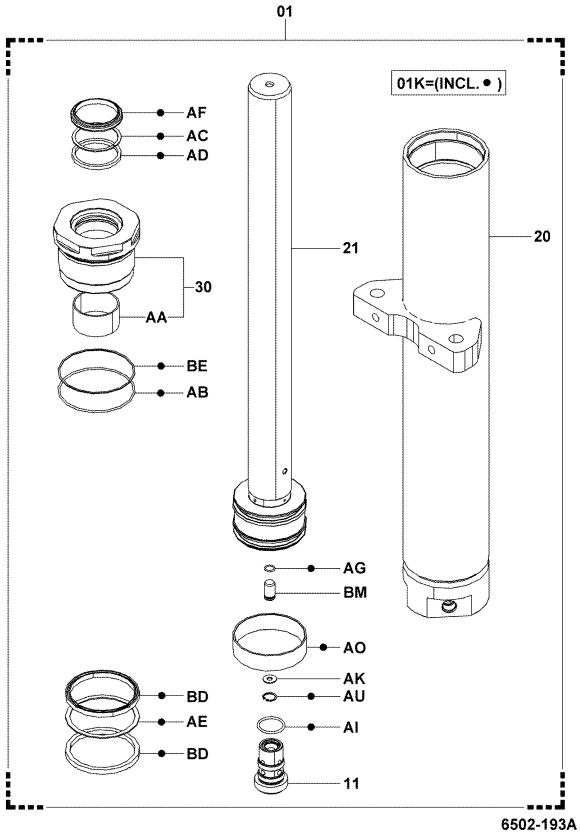

6502-193A

6502

FRONT LIFT CYLINDER
CYLINDRE DE LEVEE AVANT
VORDERER HUBZYLINDER
CILINDRO DE ELEVACION FRONTAL

PART NAME CODE	PART NAME	QTY
6502-01	**CYLINDER ASSY, LIFT** ENS. DE CYLINDRE ZYLINDER, VOLLST. CONJUNTO DEL CILINDRO	1
6502-01K	**CYLINDER O/H KIT, LIFT** JEU O/H DE CYLINDRE ZYLINDER-ｵBERHOLSATZ JUEGO O/H DEL CILINDRO	1
6502-11	**VALVE ASSY, SAFETY DOWN** ENS. DE SOUPAPE VENTIL, VOLLST. CONJUNTO DE VALVULA	1
6502-20	**CYLINDER SUB-ASSY, LIFT** SOUS-ENS. DE CYLINDRE ZYLINDER-TEILGRUPPE SUBCONJUNTO DEL CILINDRO	1
6502-21	**ROD SUB-ASSY, LIFT CYLINDER** SOUS-ENS. DE BIELLE STANGEN-TEILGRUPPE SUBCONJUNTO DE LA VARILLA	1
6502-30	**GUIDE SUB-ASSY, LIFT CYLINDER ROD** SOUS-ENS. DE GUIDE FUHRUNGS-TEILGRUPPE SUBCONJUNTO DE GUIA	1
6502-AA	**BUSHING** BAGUE BUCHSE BUJE	1
6502-AB	**RING, O** ANNEAU RING ANILLO	1- 2
6502-AC	**RING, BACK UP** ANNEAU RING ANILLO	1
6502-AD	**PACKING, U** CALE DICHTUNG EMPAQUETADURA	1
6502-AE	**RING, BACK UP** ANNEAU RING ANILLO	1- 2
6502-AF	**SEAL, DUST** JOINT ABDICHTUNG SELLO	1
6502-AG	**RING, O** ANNEAU RING ANILLO	1- 2
6502-AI	**RING, O** ANNEAU RING ANILLO	1
6502-AK	**WASHER, PLATE** RODELLE UNTERLEGSCHEIBE ARANDELA	1
6502-AL	**BOLT** BOULON SCHRAUBE PERNO	2
6502-AO	**RING, WEAR** ANNEAU RING ANILLO	1
6502-AU	**RING, SNAP** ANNEAU RING ANILLO	1
6502-AX	**BOLT** BOULON SCHRAUBE PERNO	1
6502-BD	**PACKING** CALE DICHTUNG EMPAQUETADURA	1- 2

6502

FRONT LIFT CYLINDER
CYLINDRE DE LEVEE AVANT
VORDERER HUBZYLINDER
CILINDRO DE ELEVACION FRONTAL

PART NAME CODE	PART NAME	QTY
6502-BE	**RING, BACK UP** ANNEAU RING ANILLO	1- 2
6502-BM	**VALVE, CHECK** SOUPAPE VENTIL VALVULA	1
6502-CA	**PIPE SUB-ASSY** SOUS-ENS. DE TUYAU ROHR-TEILGRUPPE SUBCONJUNTO DE TUBO	1

6503

REAR LIFT CYLINDER
CYLINDRE DE LEVEE ARRIERE
HINTERER HUBZYLINDER
CILINDRO DE ELEVACION TRASERO

35,40..V [ASSY & MOUNT]

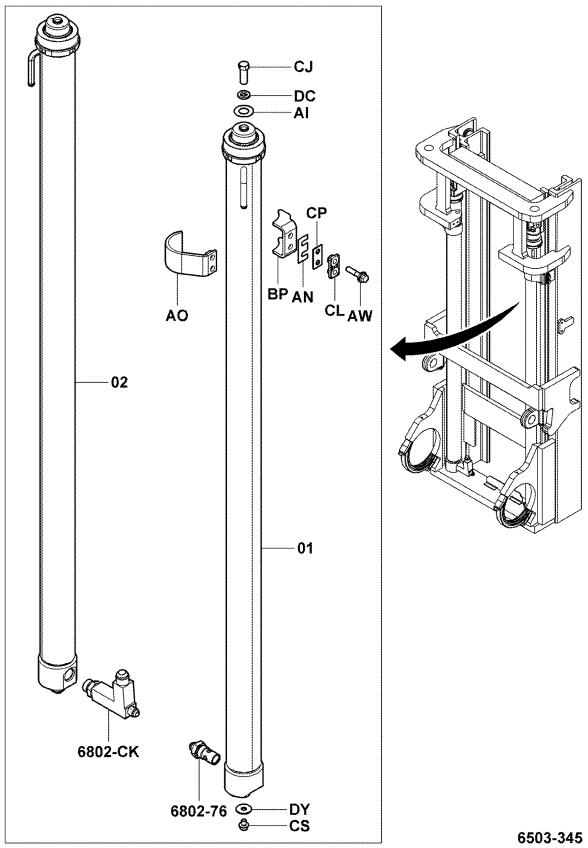

6503-345

6503-345_

45,50..V [ASSY & MOUNT]

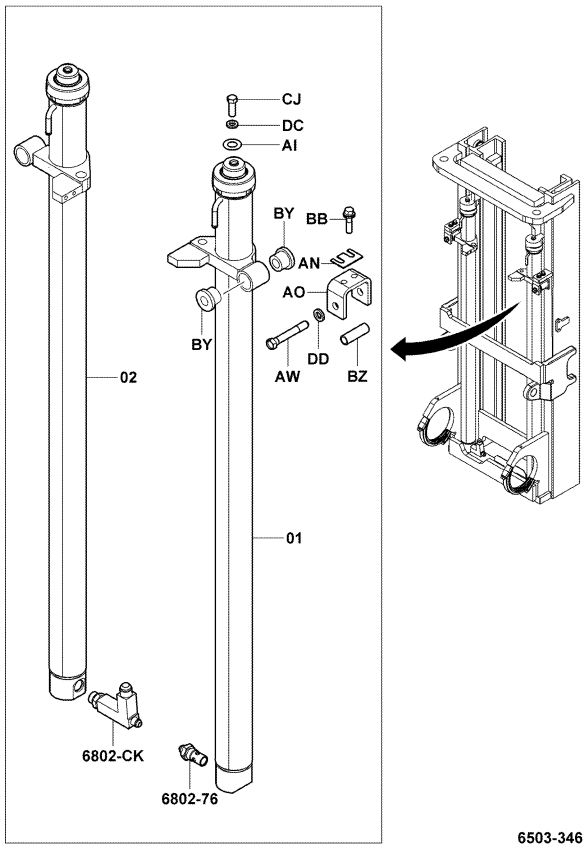

6503-346

6503-346_

6503

REAR LIFT CYLINDER
CYLINDRE DE LEVEE ARRIERE
HINTERER HUBZYLINDER
CILINDRO DE ELEVACION TRASERO

60,70,80..V [ASSY & MOUNT]

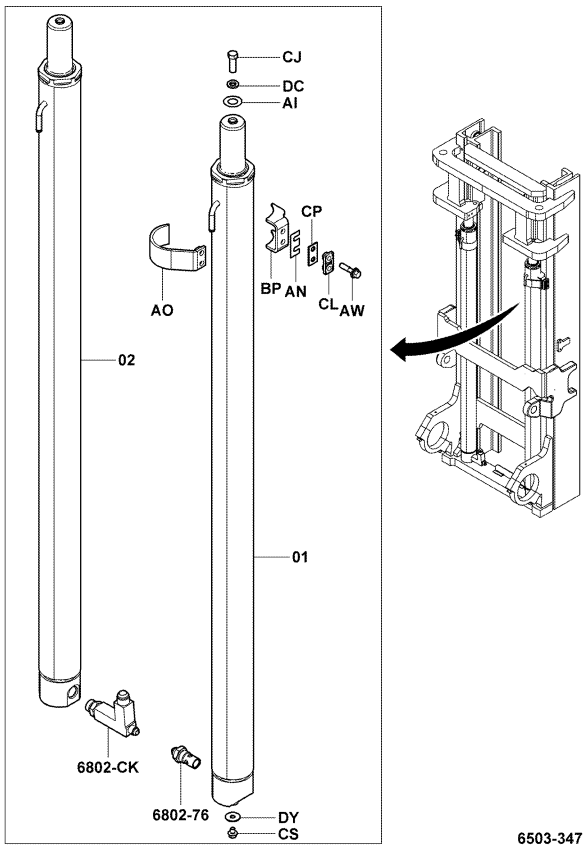

6503-347

6503-347_

35,40..FSV [ASSY & MOUNT]

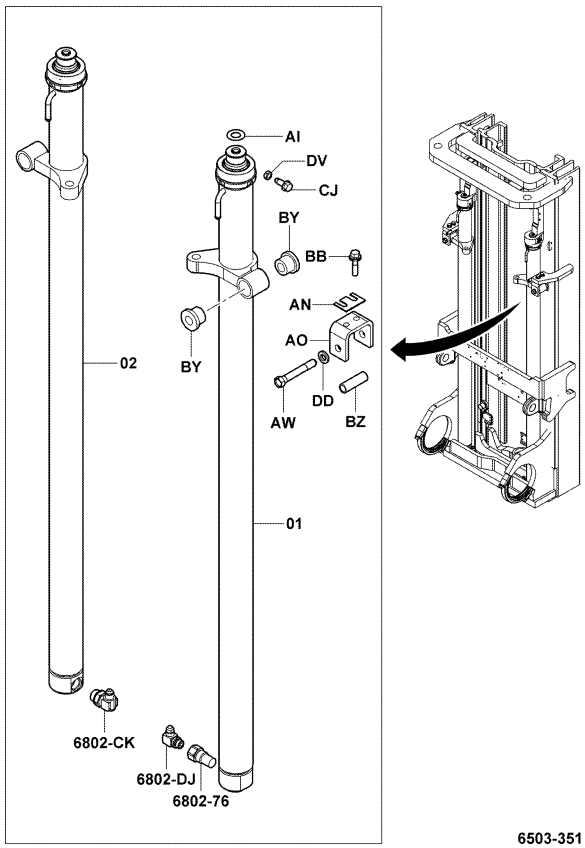

6503-351

6503-351_

6503	REAR LIFT CYLINDER CYLINDRE DE LEVEE ARRIERE	HINTERER HUBZYLINDER CILINDRO DE ELEVACION TRASERO

45,50..FSV [ASSY & MOUNT]

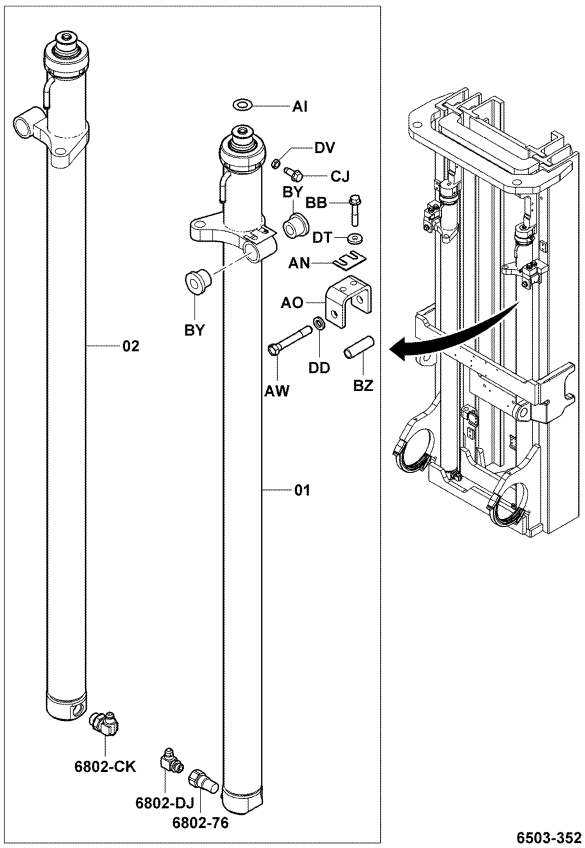

6503-352

6503-352_

60,70..FSV [ASSY & MOUNT]

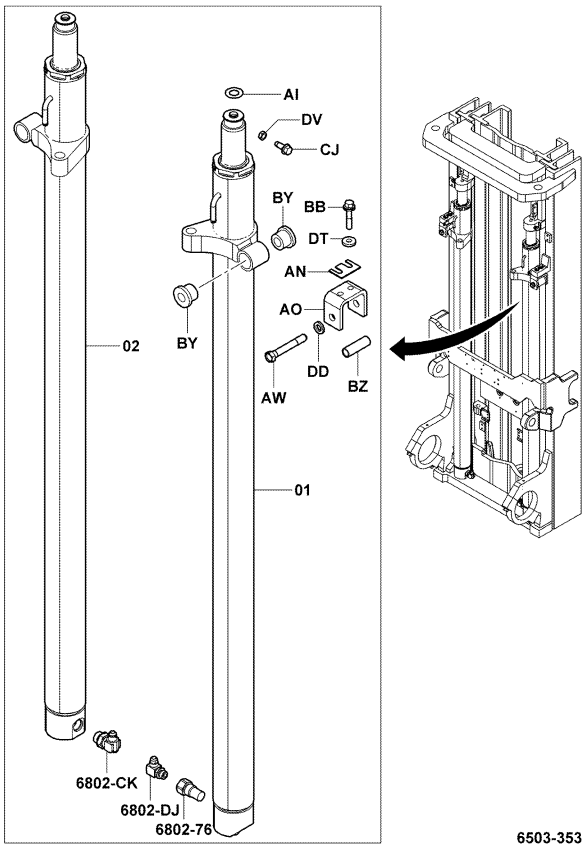

6503-353

6503-353_

6503	REAR LIFT CYLINDER CYLINDRE DE LEVEE ARRIERE	HINTERER HUBZYLINDER CILINDRO DE ELEVACION TRASERO

35,40..FV [ASSY & MOUNT]

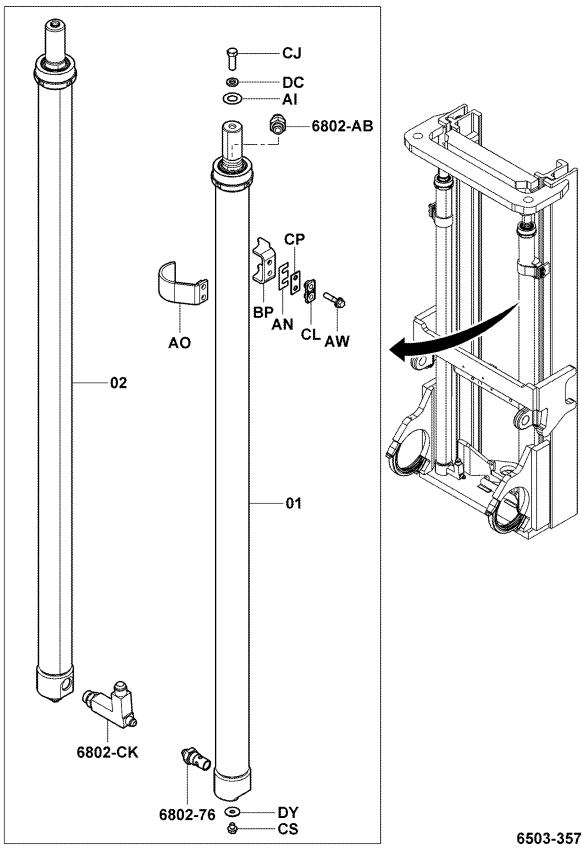

6503-357

6503-357_

45..FV [ASSY & MOUNT]

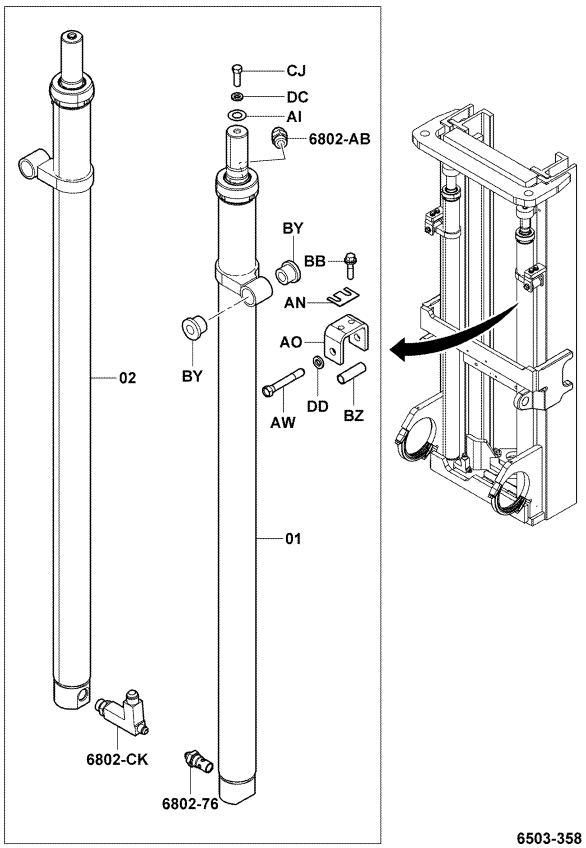

6503-358

6503-358_

6503	REAR LIFT CYLINDER CYLINDRE DE LEVEE ARRIERE	HINTERER HUBZYLINDER CILINDRO DE ELEVACION TRASERO

35,40..V [INNER PARTS]

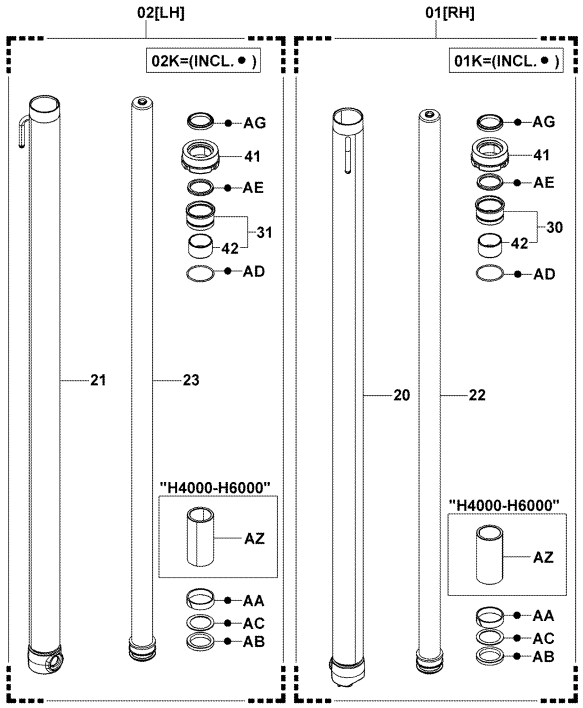

6503-374B

6503-374B

45..V [INNER PARTS]

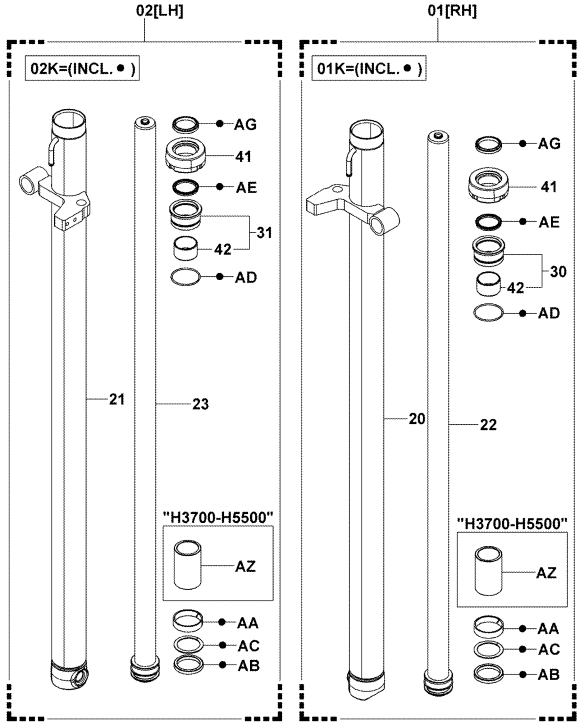

6503-391A

6503-391A

6503	REAR LIFT CYLINDER CYLINDRE DE LEVEE ARRIERE	HINTERER HUBZYLINDER CILINDRO DE ELEVACION TRASERO

50..V [INNER PARTS]

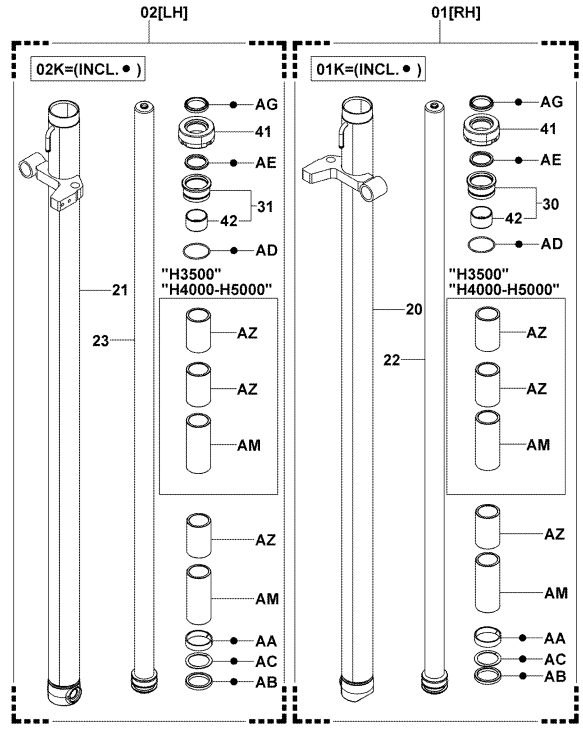

6503-390A

6503-390A

60,70,80..V [INNER PARTS]

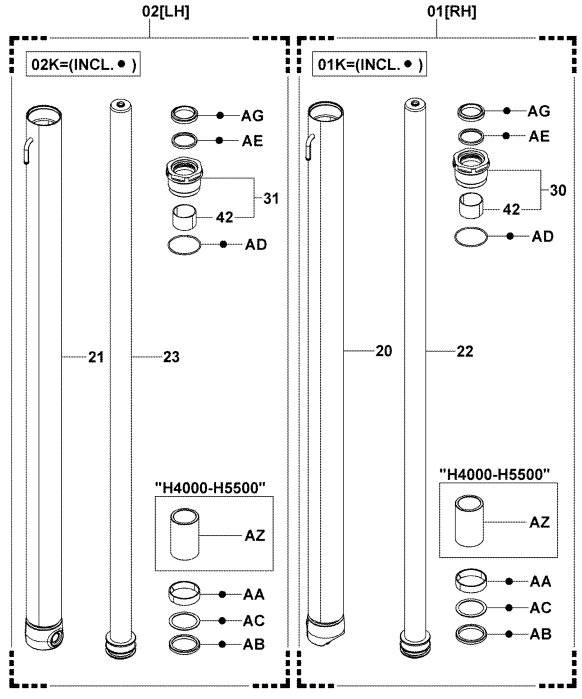

6503-392A

6503-392A

6503	REAR LIFT CYLINDER CYLINDRE DE LEVEE ARRIERE	HINTERER HUBZYLINDER CILINDRO DE ELEVACION TRASERO

FV..35,40 [INNER PARTS]

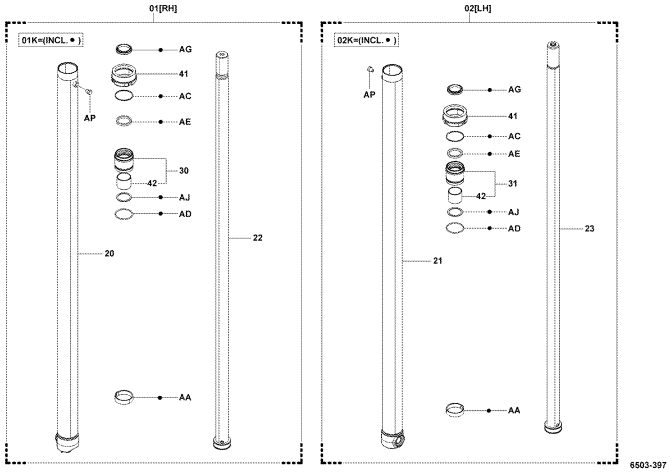

FV..45 [INNER PARTS]

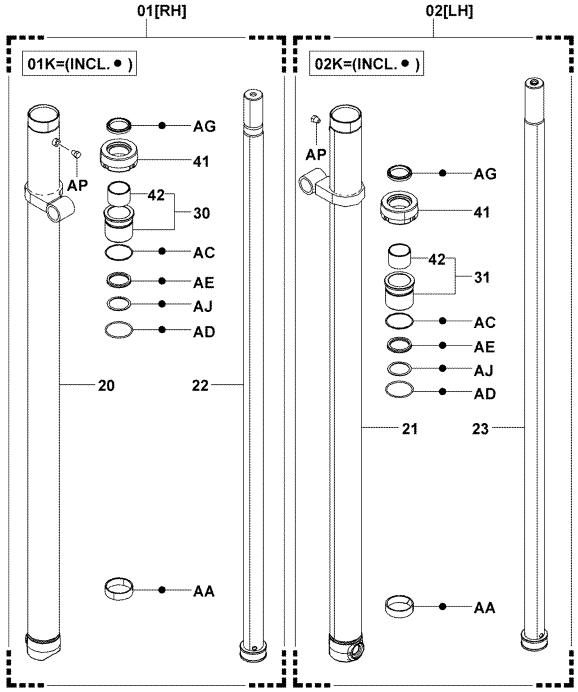

6503-397_

6503-398A

6503	REAR LIFT CYLINDER CYLINDRE DE LEVEE ARRIERE	HINTERER HUBZYLINDER CILINDRO DE ELEVACION TRASERO

FSV..35,40 [INNER PARTS]

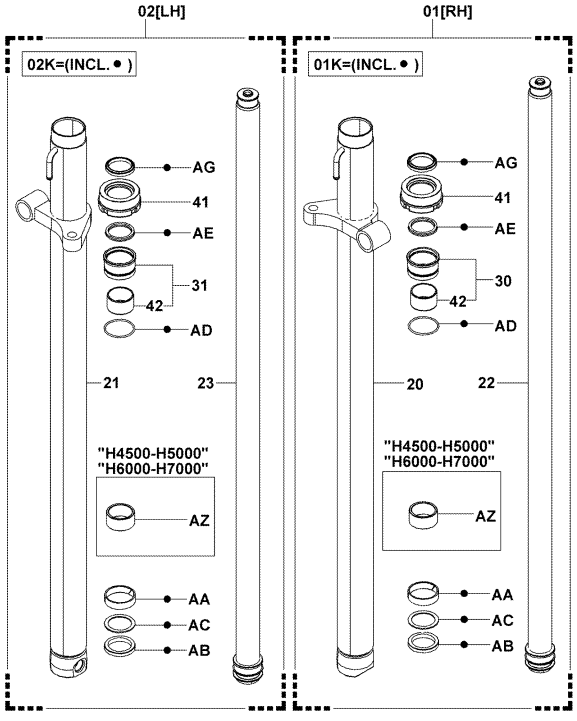

FSV..45 [INNER PARTS]

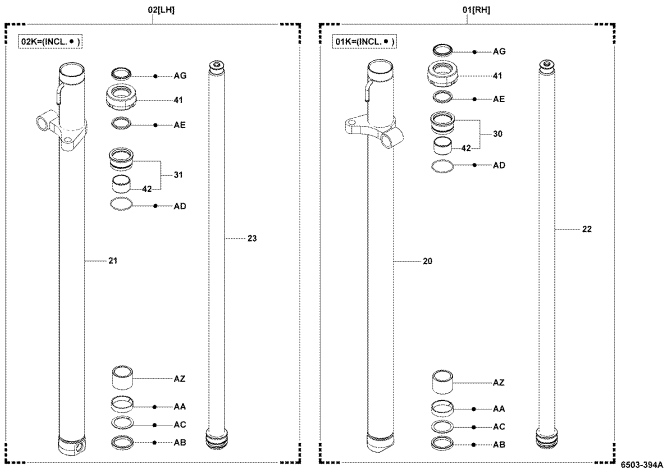

6503-393A

6503-394A

6503

REAR LIFT CYLINDER
CYLINDRE DE LEVEE ARRIERE

HINTERER HUBZYLINDER
CILINDRO DE ELEVACION TRASERO

FSV..50 [INNER PARTS]

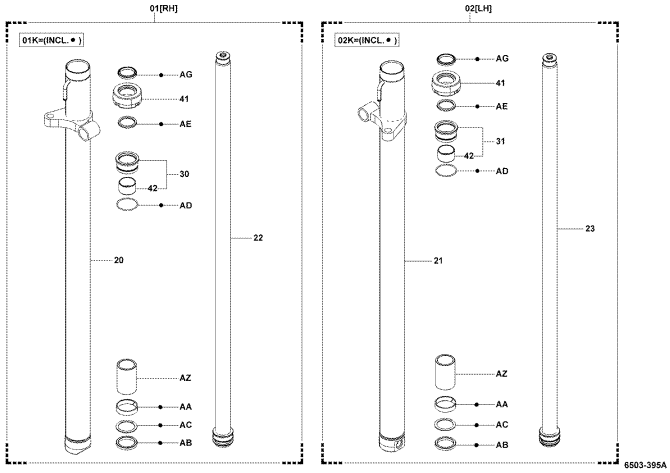

6503-395A

FSV..60,70 [INNER PARTS]

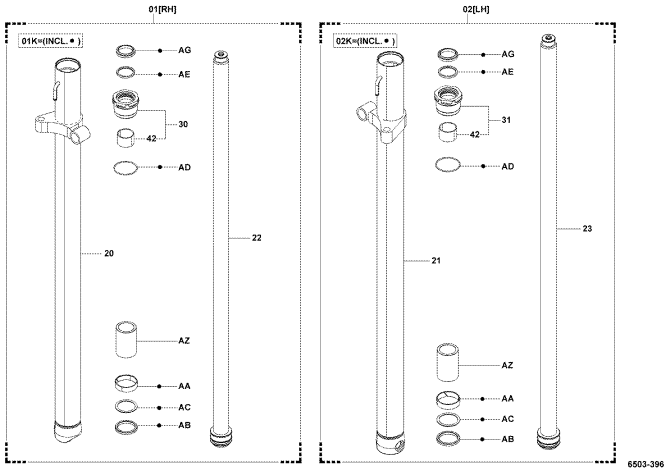

6503-396_

6503

REAR LIFT CYLINDER
CYLINDRE DE LEVEE ARRIERE

HINTERER HUBZYLINDER
CILINDRO DE ELEVACION TRASERO

PART NAME CODE	PART NAME	QTY
6503-01	**CYLINDER ASSY, LIFT, RH** ENS. DE CYLINDRE ZYLINDER, VOLLST. CONJUNTO DEL CILINDRO	1
6503-01K	**CYLINDER O/H KIT, LIFT, RH** JEU O/H DE CYLINDRE ZYLINDER-ｵ BERHOLSATZ JUEGO O/H DEL CILINDRO	1
6503-02	**CYLINDER ASSY, LIFT, LH** ENS. DE CYLINDRE ZYLINDER, VOLLST. CONJUNTO DEL CILINDRO	1
6503-02K	**CYLINDER O/H KIT, LIFT, LH** JEU O/H DE CYLINDRE ZYLINDER-ｵ BERHOLSATZ JUEGO O/H DEL CILINDRO	1
6503-20	**CYLINDER SUB-ASSY, LIFT, RH** SOUS-ENS. DE CYLINDRE ZYLINDER-TEILGRUPPE SUBCONJUNTO DEL CILINDRO	1
6503-21	**CYLINDER SUB-ASSY, LIFT, LH** SOUS-ENS. DE CYLINDRE ZYLINDER-TEILGRUPPE SUBCONJUNTO DEL CILINDRO	1
6503-22	**ROD SUB-ASSY, LIFT CYLINDER, RH** SOUS-ENS. DE BIELLE STANGEN-TEILGRUPPE SUBCONJUNTO DE LA VARILLA	1
6503-23	**ROD SUB-ASSY, LIFT CYLINDER, LH** SOUS-ENS. DE BIELLE STANGEN-TEILGRUPPE SUBCONJUNTO DE LA VARILLA	1
6503-30	**GUIDE SUB-ASSY, LIFT CYLINDER ROD, RH** SOUS-ENS. DE GUIDE FUHRUNGS-TEILGRUPPE SUBCONJUNTO DE GUIA	1
6503-31	**GUIDE SUB-ASSY, LIFT CYLINDER ROD, LH** SOUS-ENS. DE GUIDE FUHRUNGS-TEILGRUPPE SUBCONJUNTO DE GUIA	1
6503-41	**COVER, LIFT CYLINDER** COUVERCLE DECKEL CUBIERTA	1
6503-42	**SLEEVE, LIFT CYLINDER ROD GUIDE** MANCHON HULSE MANGUITO	1
6503-AA	**RING, WEAR** ANNEAU RING ANILLO	1
6503-AB	**PACKING, U** CALE DICHTUNG EMPAQUETADURA	1
6503-AC	**RING, BACK UP** ANNEAU RING ANILLO	1
6503-AD	**RING, O** ANNEAU RING ANILLO	1
6503-AE	**PACKING, U** CALE DICHTUNG EMPAQUETADURA	1
6503-AG	**SEAL, DUST** JOINT ABDICHTUNG SELLO	1
6503-AI	**SHIM** CALE AUSGLEICHSCHEIBE CALCE	99
6503-AJ	**RING, BACK UP** ANNEAU RING ANILLO	1

6503

REAR LIFT CYLINDER
CYLINDRE DE LEVEE ARRIERE
HINTERER HUBZYLINDER
CILINDRO DE ELEVACION TRASERO

PART NAME CODE	PART NAME	QTY
6503-AM	**SPACER** ENTRETOISE DISTANZSTUCK SEPARADOR	1
6503-AN	**SHIM** CALE AUSGLEICHSCHEIBE CALCE	99
6503-AO	**SUPPORT SUB-ASSY, LIFT, CYL** SOUS-ENS. DE SUPPORT STUTZEN-TEILGRUPPE SUBCONJUNTO DEL SOPORTE	2
6503-AP	**PLUG** BOUCHON STOPFEN TAPON	1
6503-AW	**BOLT** BOULON SCHRAUBE PERNO	2- 4
6503-AZ	**SPACER, LIFT CYLINDER** ENTRETOISE DISTANZSTUCK SEPARADOR	1- 2
6503-BB	**BOLT** BOULON SCHRAUBE PERNO	4
6503-BP	**PLATE** PLAQUE PLATTE PLACA	2
6503-BY	**INSULATOR** ISOLATEUR ISOLATOR AISLADOR	4
6503-BZ	**PIPE** TUYAU ROHR TUBO	2
6503-CJ	**BOLT** BOULON SCHRAUBE PERNO	2
6503-CL	**BUSHING** BAGUE BUCHSE BUJE	2
6503-CP	**PLATE** PLAQUE PLATTE PLACA	2
6503-CS	**BOLT** BOULON SCHRAUBE PERNO	2
6503-DC	**WASHER, SPRING** RODELLE UNTERLEGSCHEIBE ARANDELA	2
6503-DD	**WASHER, SPRING** RODELLE UNTERLEGSCHEIBE ARANDELA	2
6503-DT	**WASHER, PLATE** RODELLE UNTERLEGSCHEIBE ARANDELA	4
6503-DV	**NUT** ECROU MUTTER TUERCA	2
6503-DY	**WASHER, PLATE** RODELLE UNTERLEGSCHEIBE ARANDELA	2

6503

REAR LIFT CYLINDER
CYLINDRE DE LEVEE ARRIERE
HINTERER HUBZYLINDER
CILINDRO DE ELEVACION TRASERO

PART NAME CODE	PART NAME	QTY

6511	TILT CYLINDER CYLINDRE D'INCLINAISON	NEIGEZYLINDER CILINDRO DE INCLINACION

(TILT HOLE BOOT, S-CABIN W/HEAT, EEC SPEC) [BOOT, TILT HOLE]

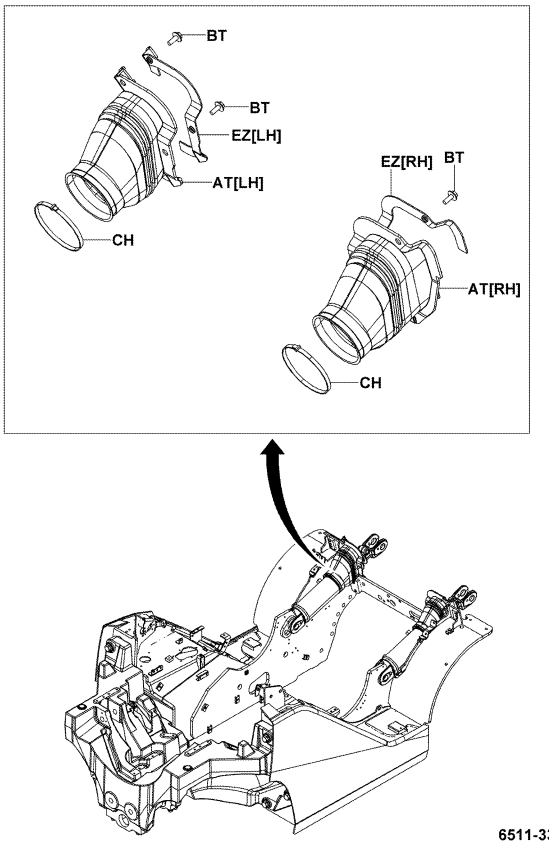

6511-330

6511-330_

35,40,45,50 [ASSY & MOUNT]

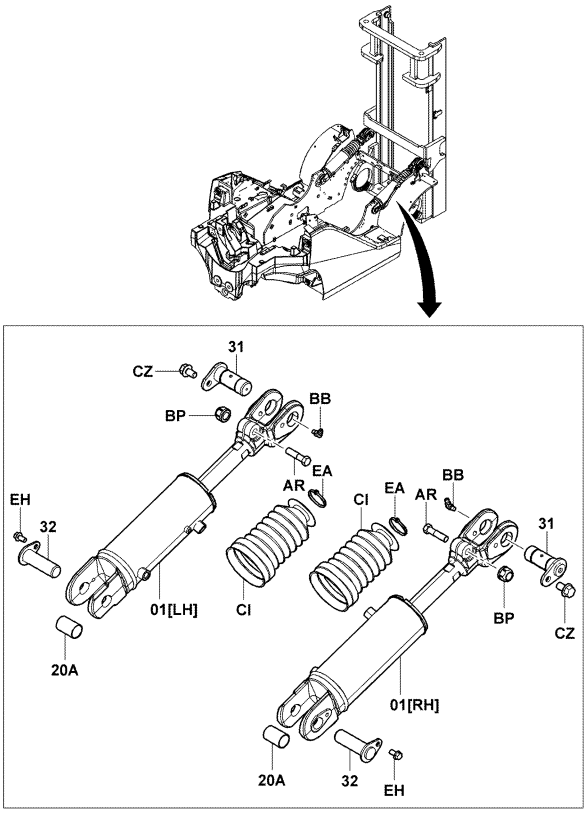

6511-326

6511-326_

6511	TILT CYLINDER CYLINDRE D'INCLINAISON	NEIGEZYLINDER CILINDRO DE INCLINACION

60,70,80 [ASSY & MOUNT]

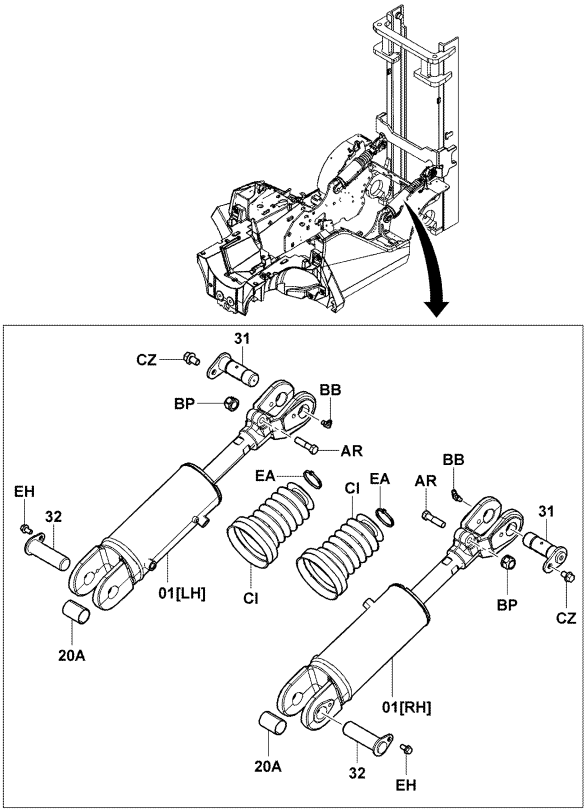

6511-327

6511-327_

35,40,45,50 [INNER PARTS]

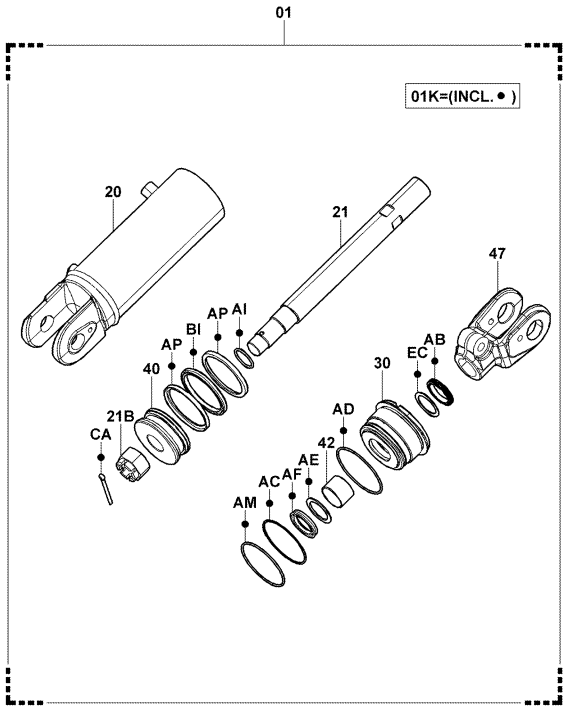

6511-328A

6511-328A

6511	TILT CYLINDER CYLINDRE D'INCLINAISON	NEIGEZYLINDER CILINDRO DE INCLINACION

60,70,80 [INNER PARTS]

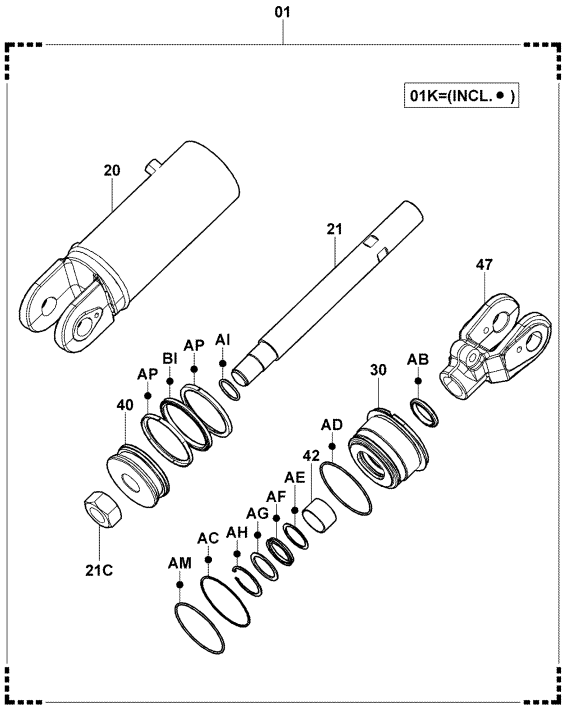

6511-329

6511-329_

(TILT GAGE) [TILT GAGE]

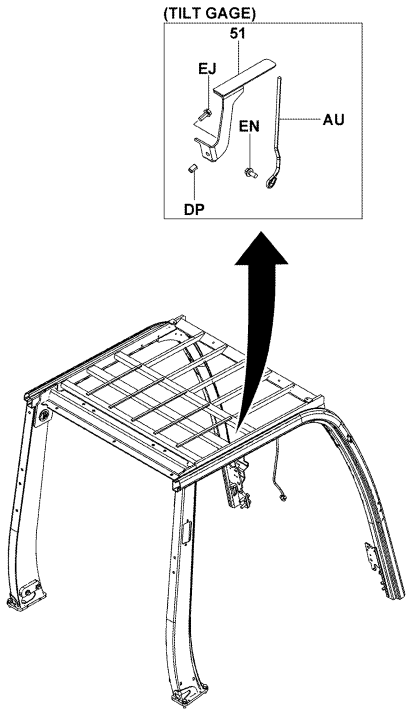

6511-331

6511-331_

6511	TILT CYLINDER CYLINDRE D'INCLINAISON	NEIGEZYLINDER CILINDRO DE INCLINACION

1FS,1KD..35,40,45,50 (DELUXE CABIN) [TILT GAGE]

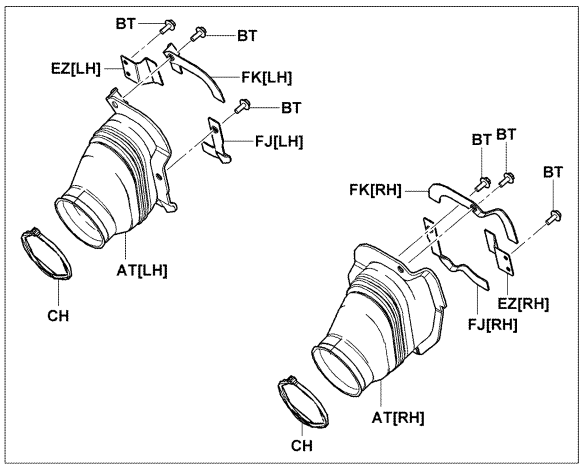

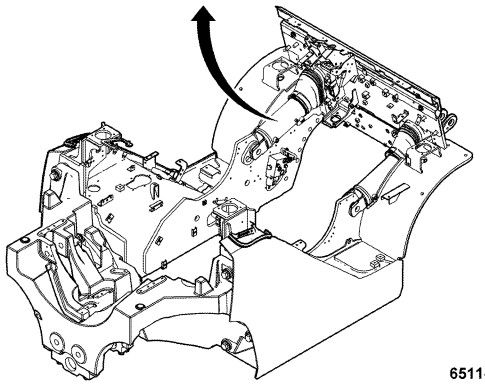

6511-338

6511-338_

1KD..60,70,80 (DELUXE CABIN) [BOOT, TILT HOLE]

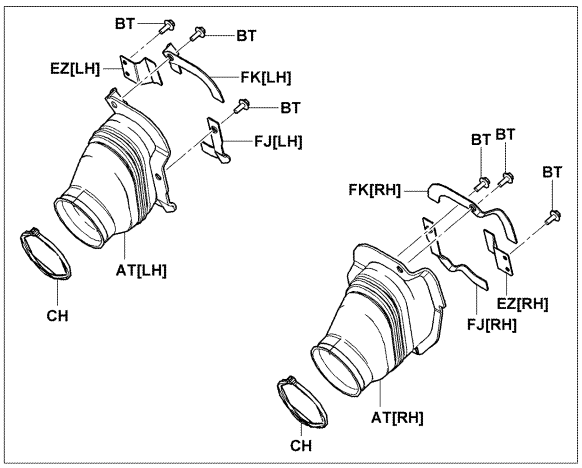

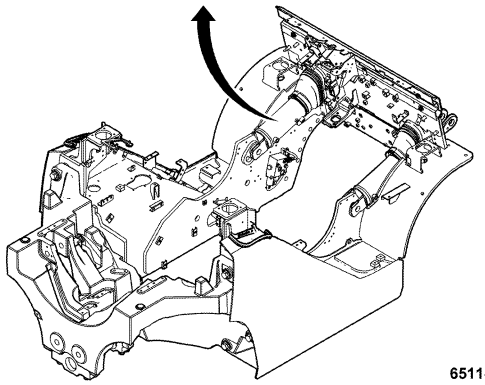

6511-338

6511-338_

6511	TILT CYLINDER CYLINDRE D'INCLINAISON	NEIGEZYLINDER CILINDRO DE INCLINACION

PART NAME CODE	PART NAME	QTY
6511-01	**CYLINDER ASSY, TILT** ENS. DE CYLINDRE ZYLINDER, VOLLST. CONJUNTO DEL CILINDRO	2
6511-01K	**CYLINDER O/H KIT, TILT** JEU O/H DE CYLINDRE ZYLINDER-ｦBERHOLSATZ JUEGO O/H DEL CILINDRO	2
6511-20	**CYLINDER SUB-ASSY, TILT** SOUS-ENS. DE CYLINDRE ZYLINDER-TEILGRUPPE SUBCONJUNTO DEL CILINDRO	2
6511-20A	**BUSHING, PIN, CYLINDER** BAGUE BUCHSE BUJE	2
6511-21	**ROD SUB-ASSY, TILT CYLINDER PISTON** SOUS-ENS. DE BIELLE STANGEN-TEILGRUPPE SUBCONJUNTO DE LA VARILLA	2
6511-21B	**NUT, CASTLE** ECROU MUTTER TUERCA	2
6511-21C	**NUT** ECROU MUTTER TUERCA	2
6511-30	**GUIDE SUB-ASSY, TILT CYLINDER ROD** SOUS-ENS. DE GUIDE FUHRUNGS-TEILGRUPPE SUBCONJUNTO DE GUIA	2
6511-31	**PIN SUB-ASSY, TILT CYLINDER, FR** SOUS-ENS. DE GOUPILLE STIFT-TEILGRUPPE SUBCONJUNTO DE PASADOR	1- 2
6511-32	**PIN SUB-ASSY, TILT CYLINDER, RR** SOUS-ENS. DE GOUPILLE STIFT-TEILGRUPPE SUBCONJUNTO DE PASADOR	2
6511-40	**PISTON, TILT CYLINDER** PISTON KOLBEN PISTON	2
6511-42	**SLEEVE, TILT CYLINDER ROD GUIDE** MANCHON HULSE MANGUITO	2
6511-47	**JOINT** RACCORD GELENK JUNTA	2
6511-51	**GAGE SUB-ASSY, TILT** SOUS-ENS. DE JAUGE MESSGERATE-TEILGRUPPE SUBCONJUNTO DE MEDIDOR	1
6511-AB	**SEAL, DUST** JOINT ABDICHTUNG SELLO	2
6511-AC	**RING, BACK UP** ANNEAU RING ANILLO	2
6511-AD	**RING, O** ANNEAU RING ANILLO	2
6511-AE	**RING, BACK UP** ANNEAU RING ANILLO	2
6511-AF	**PACKING, U** CALE DICHTUNG EMPAQUETADURA	2
6511-AG	**PLATE, STOPPER** PLAQUE PLATTE PLACA	2

6511	TILT CYLINDER CYLINDRE D'INCLINAISON	NEIGEZYLINDER CILINDRO DE INCLINACION

PART NAME CODE	PART NAME	QTY
6511-AH	**RING, HOLE SNAP** ANNEAU RING ANILLO	2
6511-AI	**RING, O** ANNEAU RING ANILLO	2
6511-AM	**RING, O** ANNEAU RING ANILLO	2
6511-AP	**SLEEVE, CYLINDER PISTON** MANCHON HULSE MANGUITO	4
6511-AR	**BOLT** BOULON SCHRAUBE PERNO	2
6511-AT	**BOOT SUB-ASSY** SOUS-ENS. DE COFFRE MANSCHETTEN-TEILGRUPPE SUBCONJUNTO DEL FORRO	1
6511-AU	**BAR, TILT GAGE** BAR STAB BARRA	1
6511-BB	**FITTING, GREASE** RACCORD ANSCHLUSSTUCK ACOPLADOR	2
6511-BI	**PACKING, PISTON** CALE DICHTUNG EMPAQUETADURA	2
6511-BP	**NUT** ECROU MUTTER TUERCA	2
6511-BT	**BOLT** BOULON SCHRAUBE PERNO	4- 8
6511-CA	**PIN, COTTER** GOUPILLE STIFT PASADOR	2
6511-CH	**CLAMP** PINSE KLEMME ABRAZADERA	2
6511-CI	**BOOT, CYLINDER** COFFRE MANSCHETTE FORRO	2
6511-CZ	**BOLT** BOULON SCHRAUBE PERNO	2
6511-DP	**NUT** ECROU MUTTER TUERCA	1
6511-EA	**BAND** BANDE BAND BANDA	2
6511-EC	**SEAL, DUST** JOINT ABDICHTUNG SELLO	2
6511-EH	**BOLT** BOULON SCHRAUBE PERNO	2
6511-EJ	**BOLT** BOULON SCHRAUBE PERNO	1

6511	TILT CYLINDER CYLINDRE D'INCLINAISON	NEIGEZYLINDER CILINDRO DE INCLINACION

PART NAME CODE	PART NAME	QTY	PART NAME CODE	PART NAME	QTY
6511-EN	**BOLT** BOULON SCHRAUBE PERNO	1			
6511-EZ	**BRACKET** SUPPORT TRAGER SOPORTE	1			
6511-FJ	**BRACKET** SOUS-ENS. DE SUPPORT TRAGER-TEILGRUPPE SUBCONJUNTO DE LA SOPORTE	1			
6511-FK	**BRACKET** SOUS-ENS. DE SUPPORT TRAGER-TEILGRUPPE SUBCONJUNTO DE LA SOPORTE	1			

6511	TILT CYLINDER CYLINDRE D'INCLINAISON	NEIGEZYLINDER CILINDRO DE INCLINACION

PART NAME CODE	PART NAME	QTY	PART NAME CODE	PART NAME	QTY

6701	OIL PUMP POMPE A HUILE	∃ LPUMPE BOCBA DE ACEITE

(PREMIUM HYD) [ASSY & MOUNT]

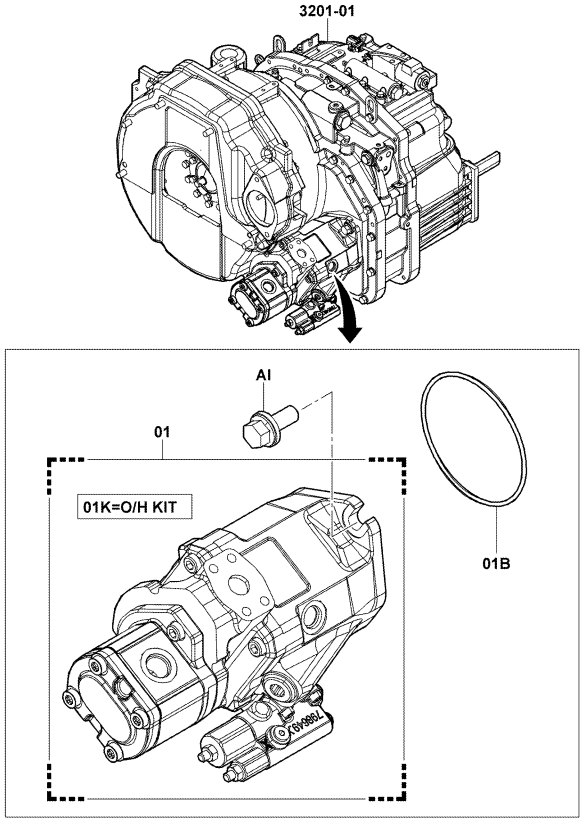

6701-262

6701-262_

[ASSY & MOUNT]

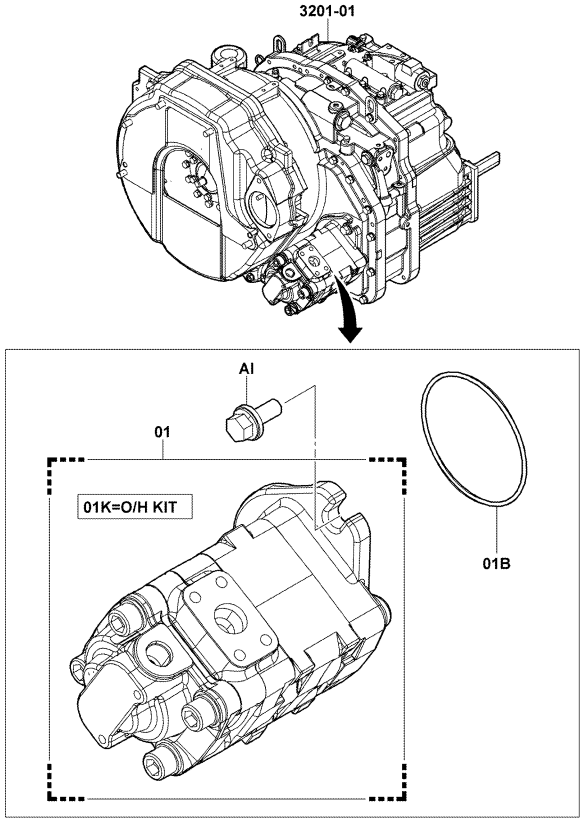

6701-259A

6701-259A

6701	OIL PUMP POMPE A HUILE	∃ LPUMPE BOCBA DE ACEITE

PART NAME CODE	PART NAME	QTY	PART NAME CODE	PART NAME	QTY
6701-01	**PUMP ASSY, OIL** ENS. DE POMPE PUMPENAGGREGAT CONJUNTO DE LA BOMBA	1			
6701-01B	**RING, O** ANNEAU RING ANILLO	1			
6701-01K	**PUMP O/H KIT, OIL** JEU O/H DE POMPE PUMPEN-ㄱ BERHOLSATZ JUEGO O/H DE LA BOMBA	1			
6701-AI	**BOLT** BOULON SCHRAUBE PERNO	2			

6705	OIL CONTROL VALVE SOUPAPE DE COMMANDE D'HUILE	STEUERVENTIL CALVULA DE CONTROL DE ACEITE

14Z,1FS..35 (BEIJING SPEC..MINI LEVER, JOY STICK) [1/3, 2-W

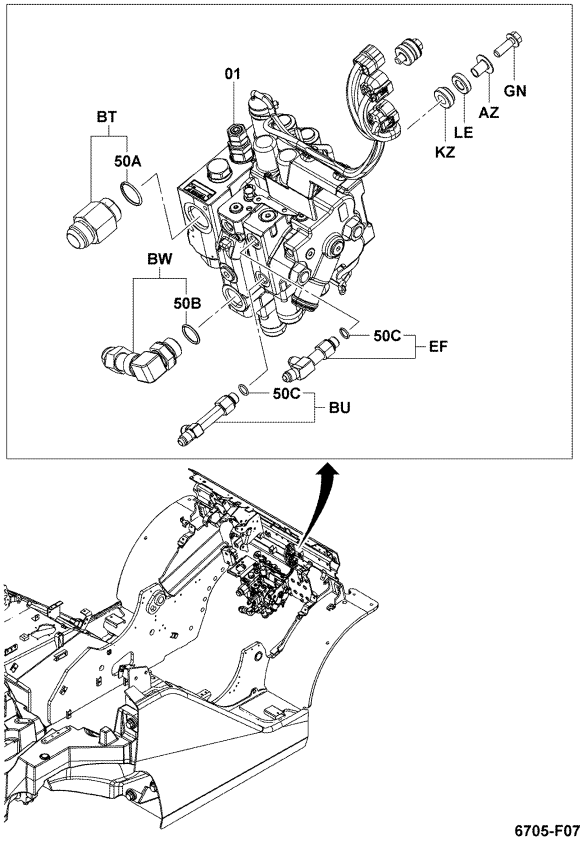

6705-F07

6705-F07_

14Z,1FS..35 (CHINA CERTIFICA, BEIJING SPEC) [1/3, 2-WAY,ASS

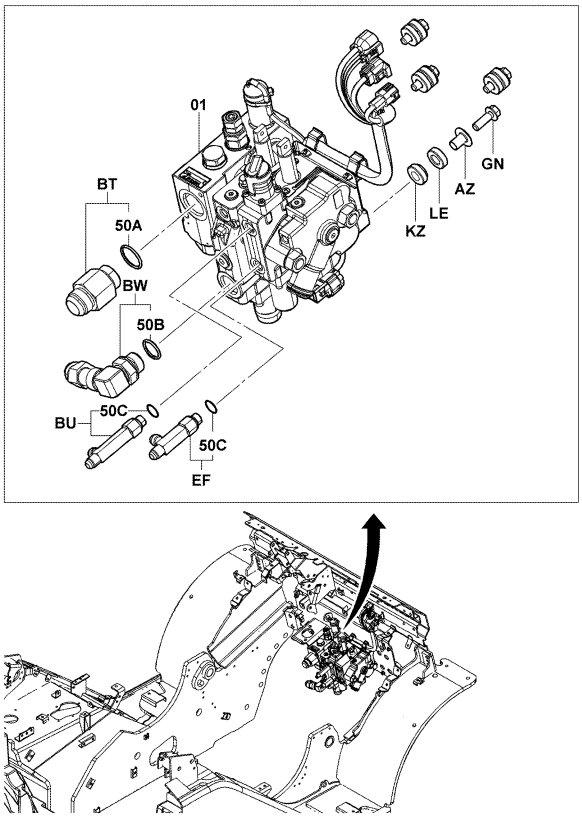

6705-F01

6705-F01_

6705	OIL CONTROL VALVE SOUPAPE DE COMMANDE D'HUILE	STEUERVENTIL CALVULA DE CONTROL DE ACEITE

14Z,1FS..35 (CHINA CERTIFICA..MINI LEVER, JOY STICK) [1/3, 2

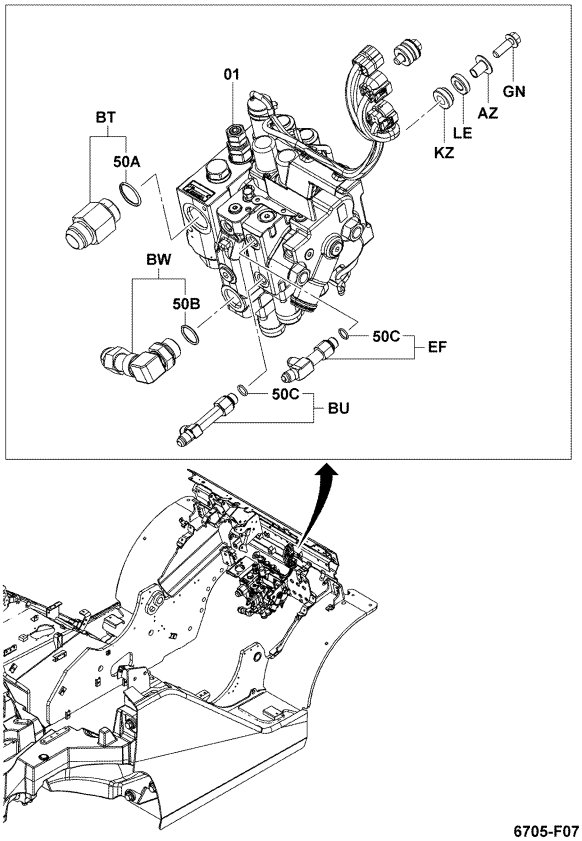

6705-F07

6705-F07_

14Z,1FS..35,40,45,50 (MINI LEVER, JOY STICK) [1/3, 2-WAY,ASS

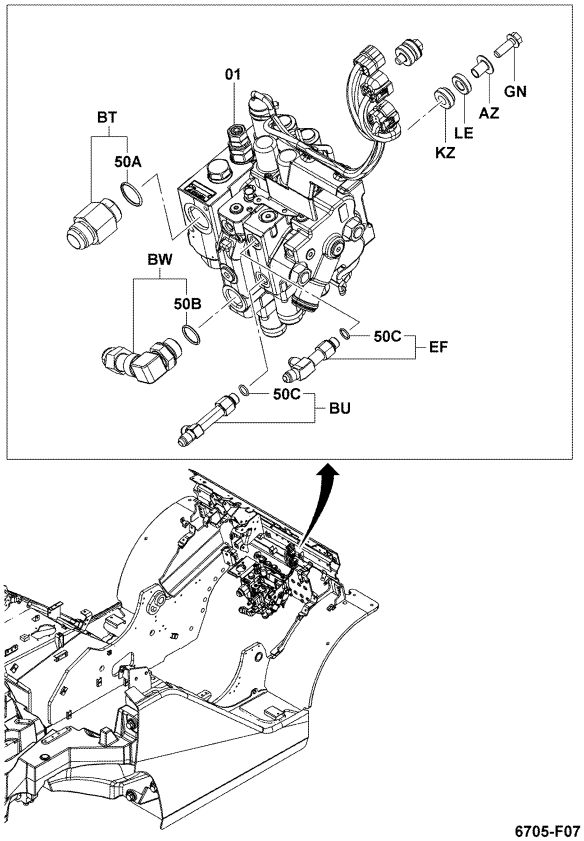

6705-F07

6705-F07_

6705	OIL CONTROL VALVE SOUPAPE DE COMMANDE D'HUILE	STEUERVENTIL CALVULA DE CONTROL DE ACEITE

14Z,1FS..35,40,45,50 [1/3, 2-WAY,ASSY & FITTING]

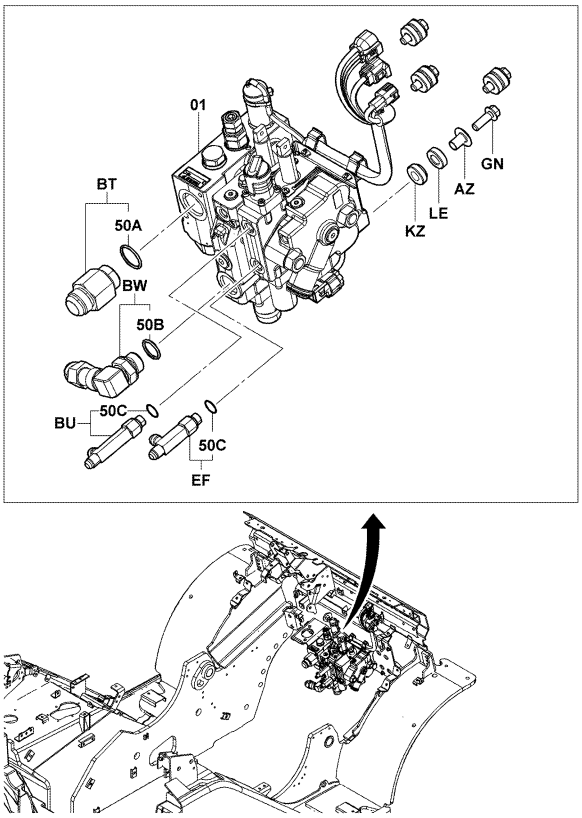

6705-F01

6705-F01_

14Z..60,70,80 (MINI LEVER, JOY STICK) [1/3, 2-WAY,ASSY & FIT

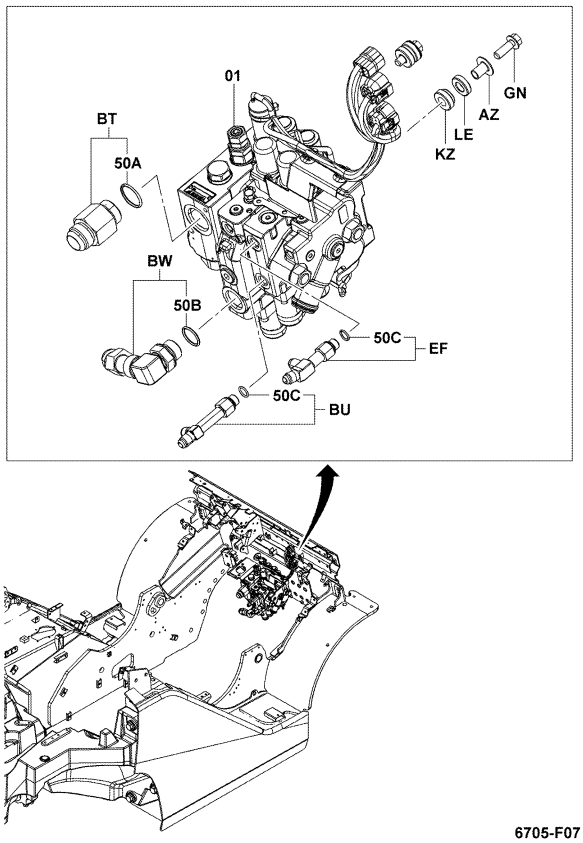

6705-F07

6705-F07_

6705	OIL CONTROL VALVE SOUPAPE DE COMMANDE D'HUILE	STEUERVENTIL CALVULA DE CONTROL DE ACEITE

14Z..60,70,80 [1/3, 2-WAY,ASSY & FITTING]

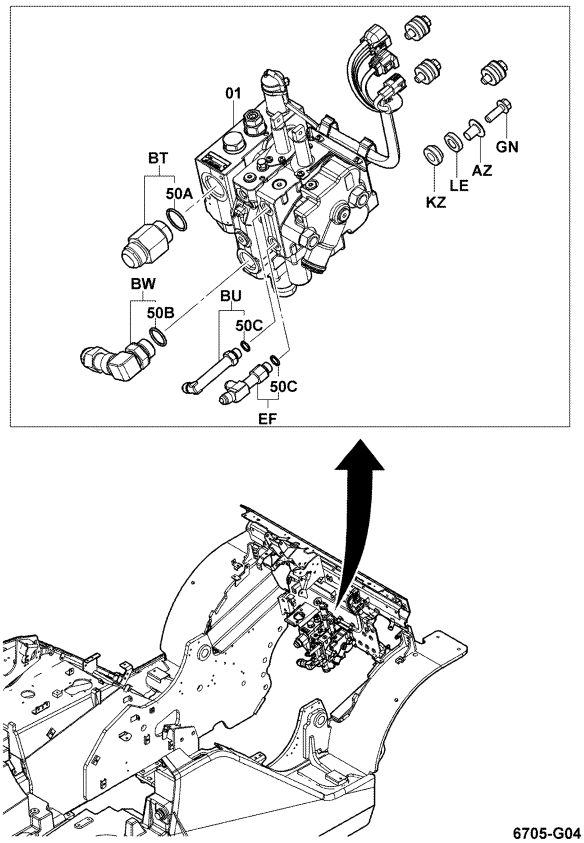

6705-G04

6705-G04_

1FS,1KD..35,40,45,50 (EEC SPEC) [1/4, 3-WAY,ASSY & FITTING]

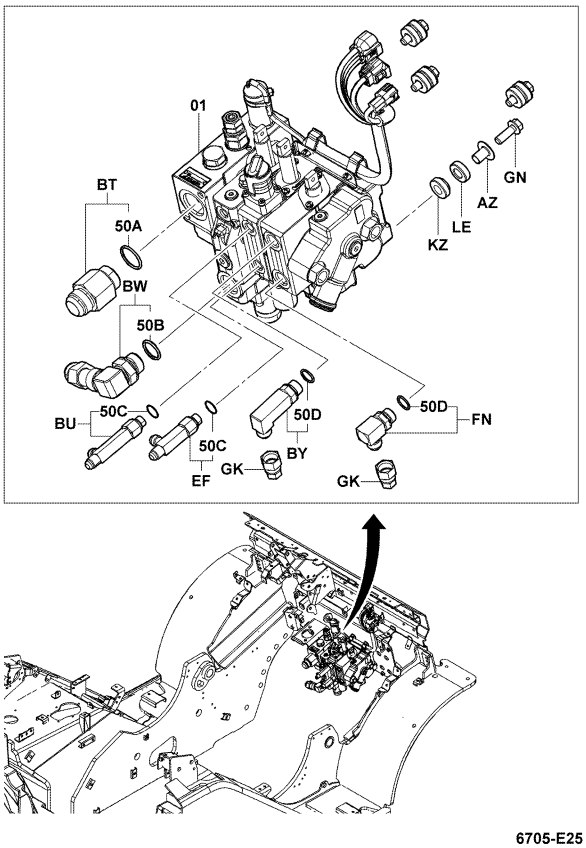

6705-E25

6705-E25_

6705	OIL CONTROL VALVE SOUPAPE DE COMMANDE D'HUILE	STEUERVENTIL CALVULA DE CONTROL DE ACEITE

1FS,1KD..35,40,45,50 (EEC SPEC..MINI LEVER, JOY STICK) [1/4,

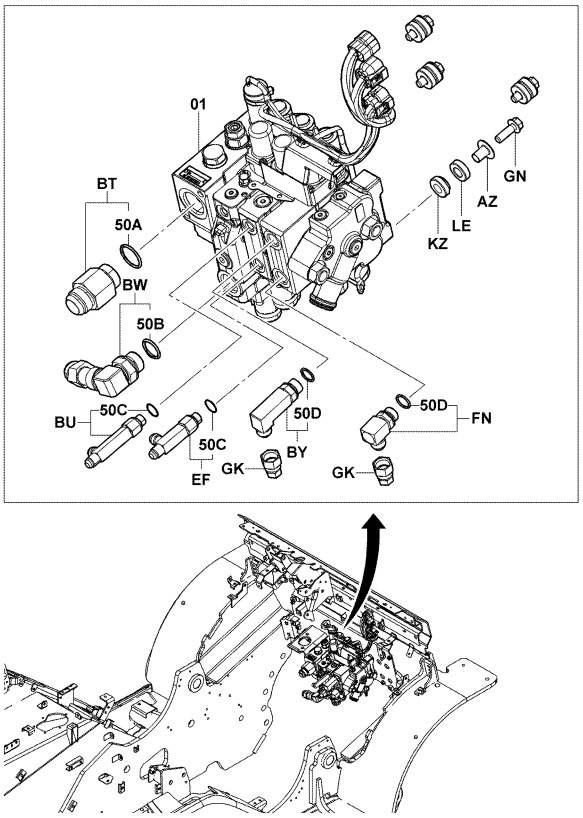

6705-E28

6705-E28_

1FS,1KD..35,40,45,50 (EEC SPEC..PREMIUM HYD) [1/4, 3-WAY,ASS

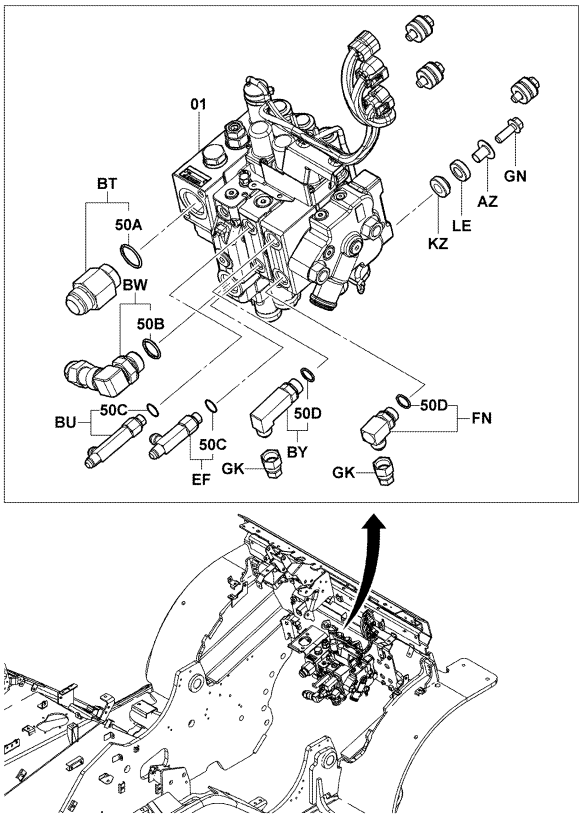

6705-E28

6705-E28_

6705	OIL CONTROL VALVE SOUPAPE DE COMMANDE D'HUILE	STEUERVENTIL CALVULA DE CONTROL DE ACEITE

1FS,1KD..35,40,45,50 (EEC SPEC..PREMIUM HYD..MINI LEVER, JOY

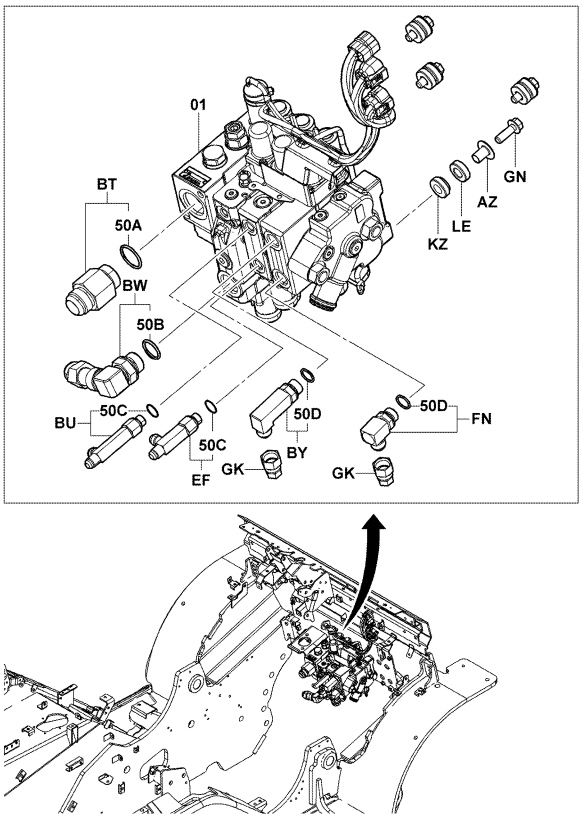

6705-E28

6705-E28_

1KD [1/4, 3-WAY,ASSY & FITTING]

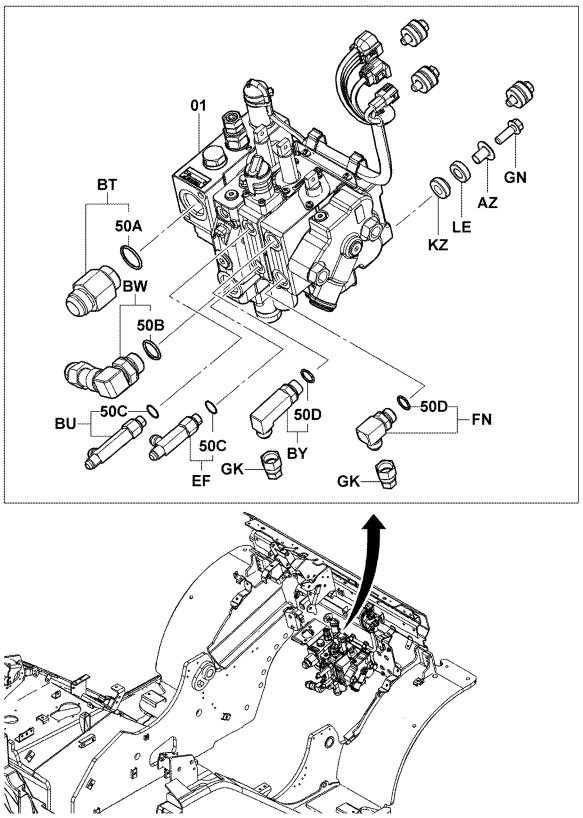

6705-E25

6705-E25_

6705	OIL CONTROL VALVE SOUPAPE DE COMMANDE D'HUILE	STEUERVENTIL CALVULA DE CONTROL DE ACEITE

1KD..60,70,80 (EEC SPEC) [1/4, 3-WAY,ASSY & FITTING]

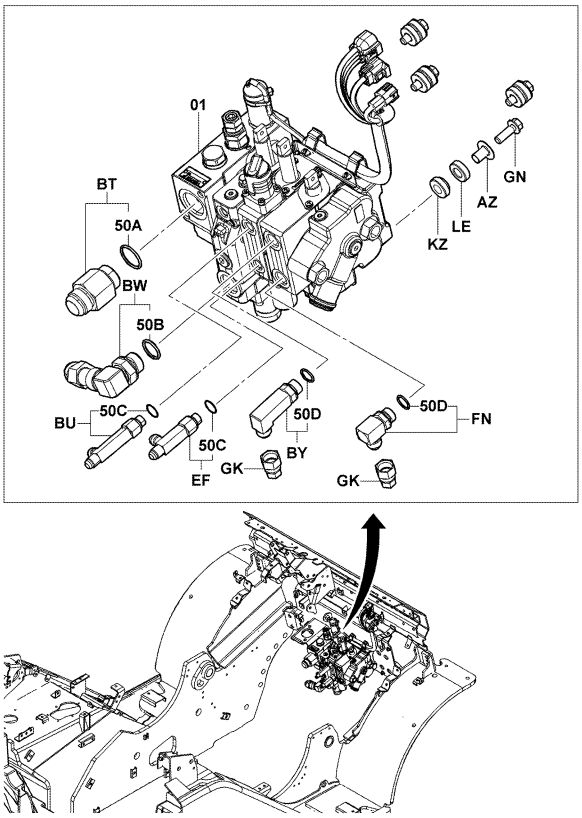

6705-E25

6705-E25_

1KD..60,70,80 (EEC SPEC..MINI LEVER, JOY STICK) [1/4, 3-WAY,

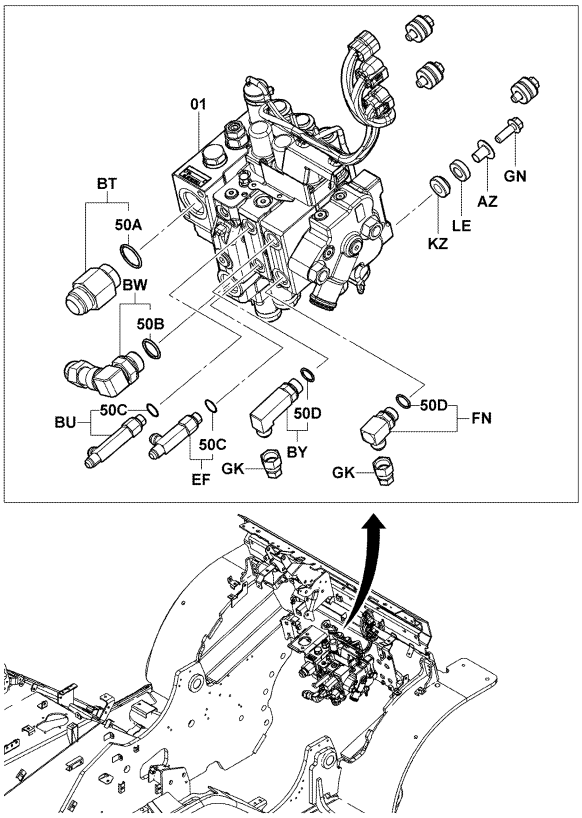

6705-E28

6705-E28_

6705	OIL CONTROL VALVE SOUPAPE DE COMMANDE D'HUILE	STEUERVENTIL CALVULA DE CONTROL DE ACEITE

1KD..60,70,80 (EEC SPEC..PREMIUM HYD) [1/4, 3-WAY,ASSY & FIT

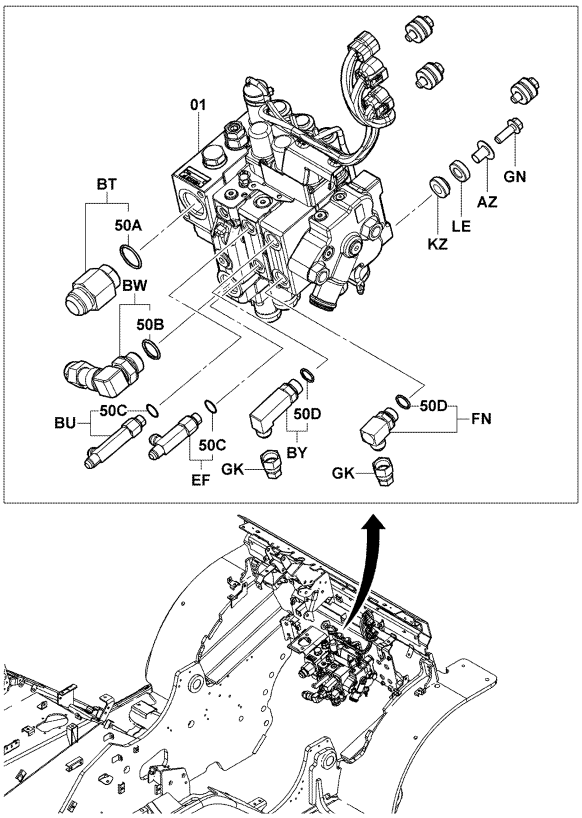

6705-E28

6705-E28_

1KD..60,70,80 (EEC SPEC..PREMIUM HYD..MINI LEVER, JOY STICK)

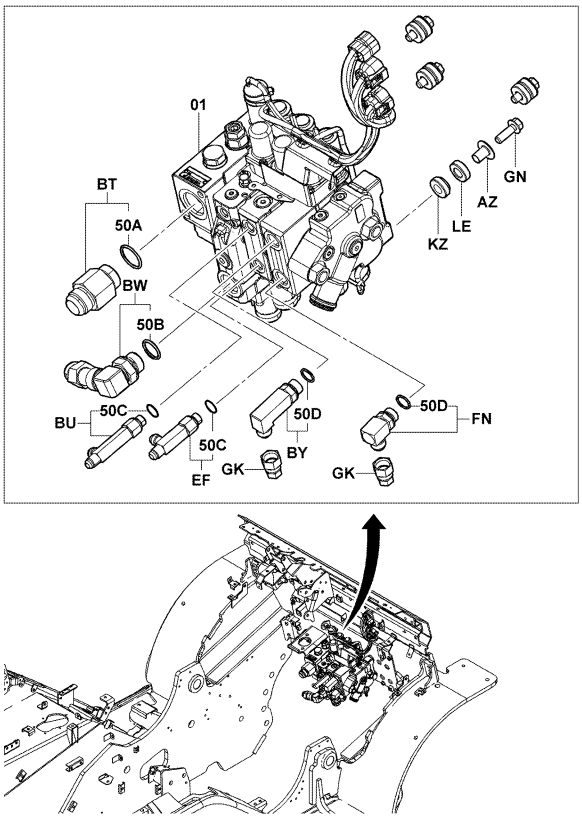

6705-E28

6705-E28_

6705	OIL CONTROL VALVE SOUPAPE DE COMMANDE D'HUILE	STEUERVENTIL CALVULA DE CONTROL DE ACEITE

[1/4, 3-WAY,ASSY & FITTING]

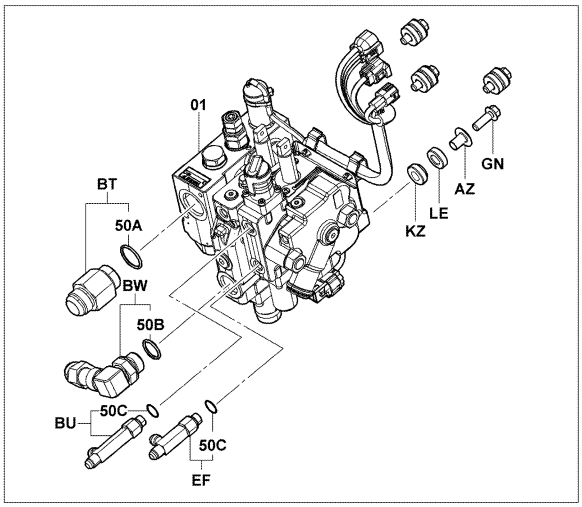

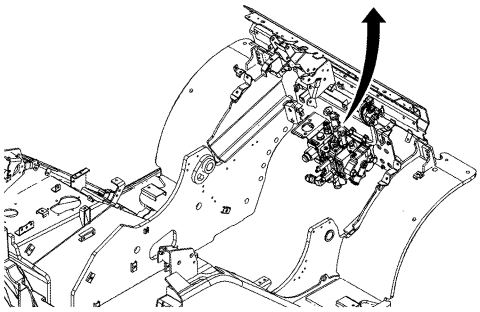

6705-F01

6705-F01_

6705	OIL CONTROL VALVE SOUPAPE DE COMMANDE D'HUILE	STEUERVENTIL CALVULA DE CONTROL DE ACEITE

14Z,1FS..35 (BEIJING SPEC..MINI LEVER, JOY STICK) [2/3, 2-W

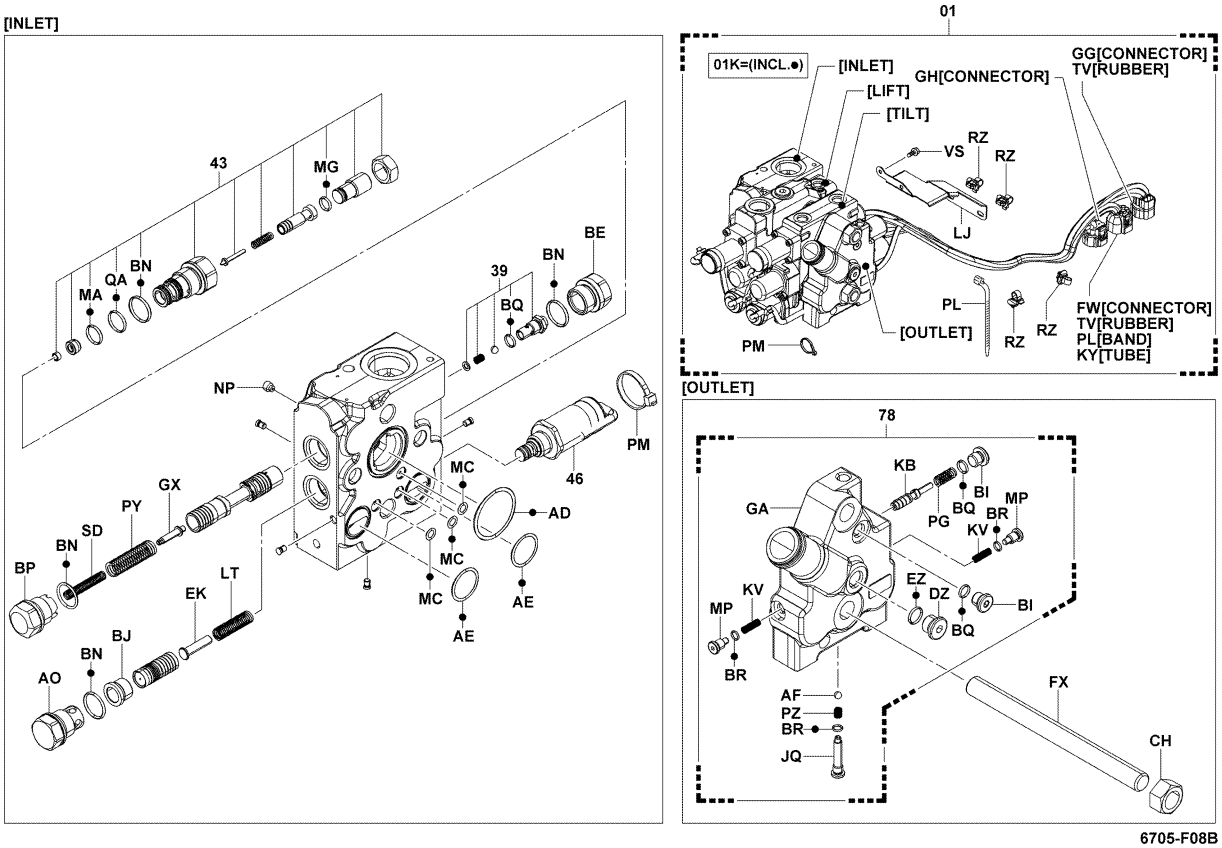

6705-F08B

6705-F08B

6705	OIL CONTROL VALVE SOUPAPE DE COMMANDE D'HUILE	STEUERVENTIL CALVULA DE CONTROL DE ACEITE

14Z,1FS..35 (BEIJING SPEC..MINI LEVER, JOY STICK) [3/3, 2-W

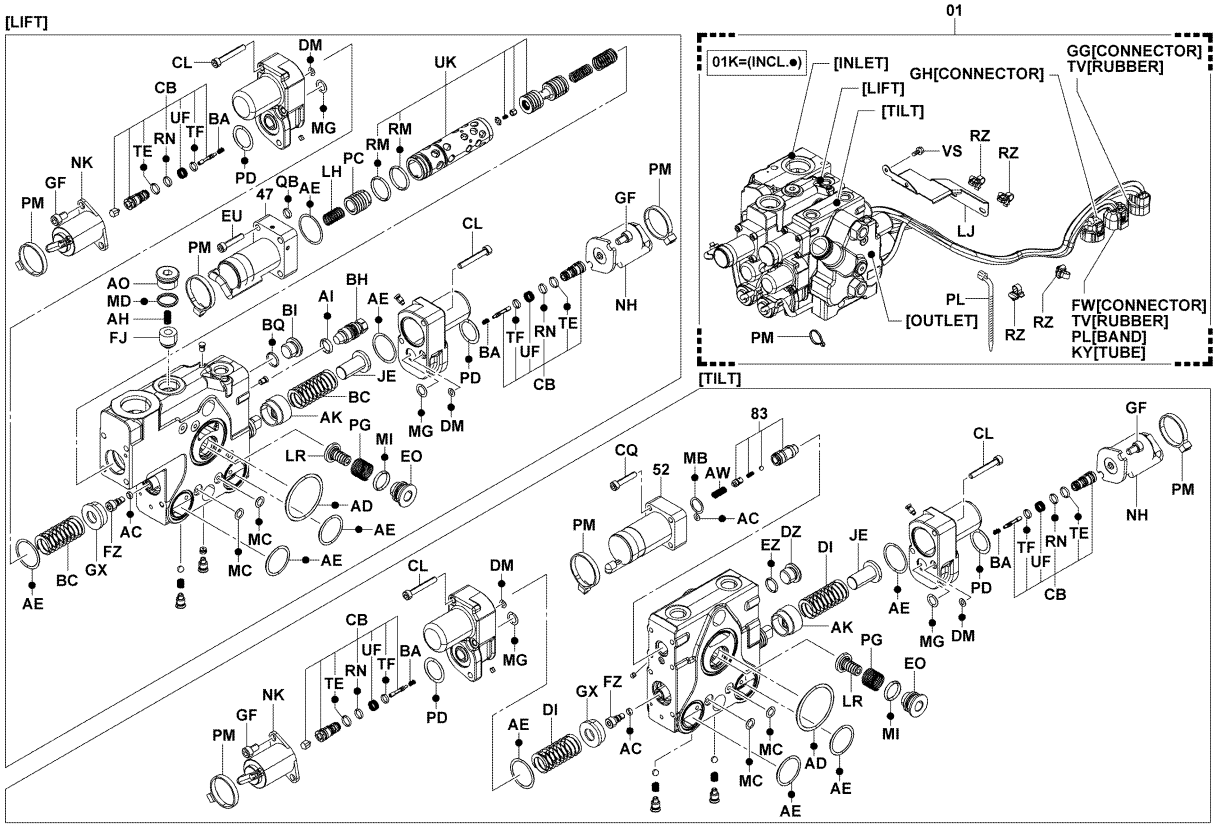

6705-F09C

6705	OIL CONTROL VALVE SOUPAPE DE COMMANDE D'HUILE	STEUERVENTIL CALVULA DE CONTROL DE ACEITE

14Z,1FS..35 (CHINA CERTIFICA, BEIJING SPEC) [2/3, 2-WAY, IN

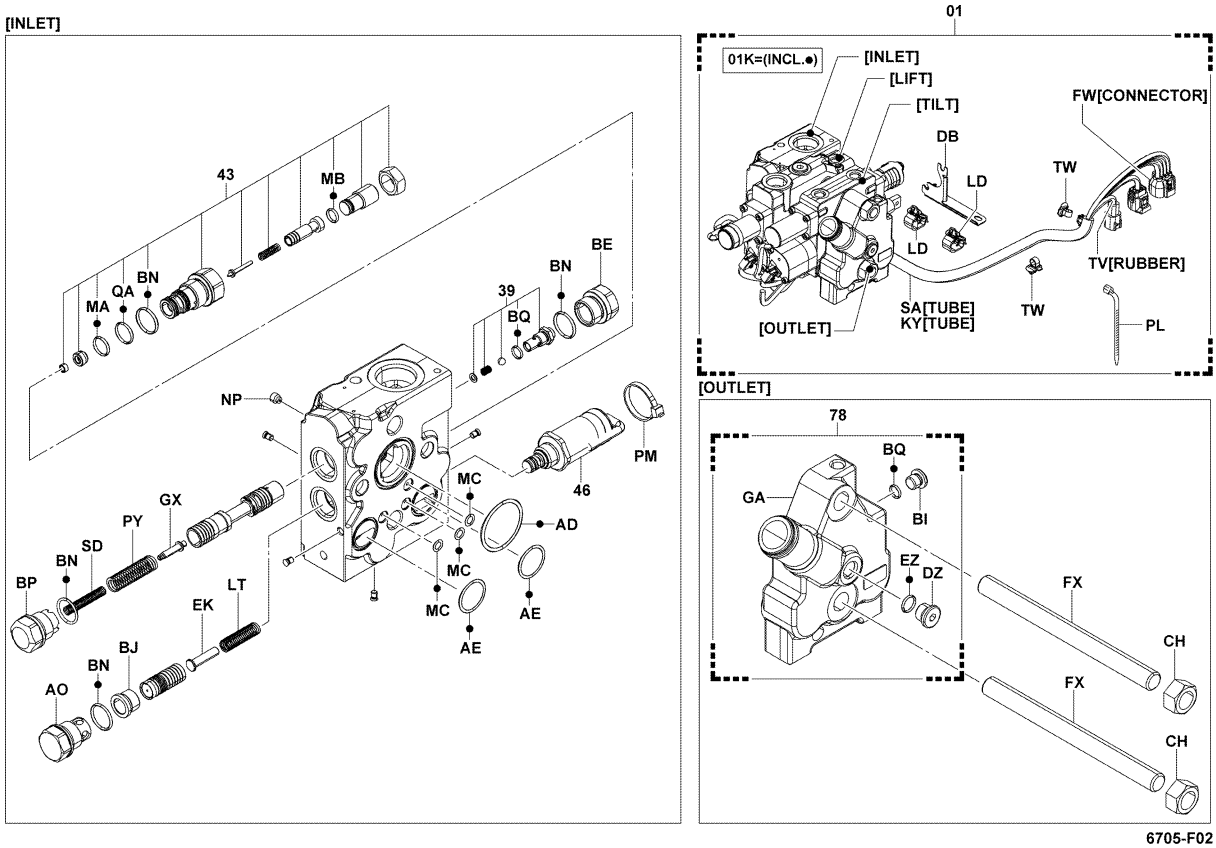

6705-F02_

6705	OIL CONTROL VALVE SOUPAPE DE COMMANDE D'HUILE	STEUERVENTIL CALVULA DE CONTROL DE ACEITE

14Z,1FS..35 (CHINA CERTIFICA, BEIJING SPEC) [3/3, 2-WAY, LI

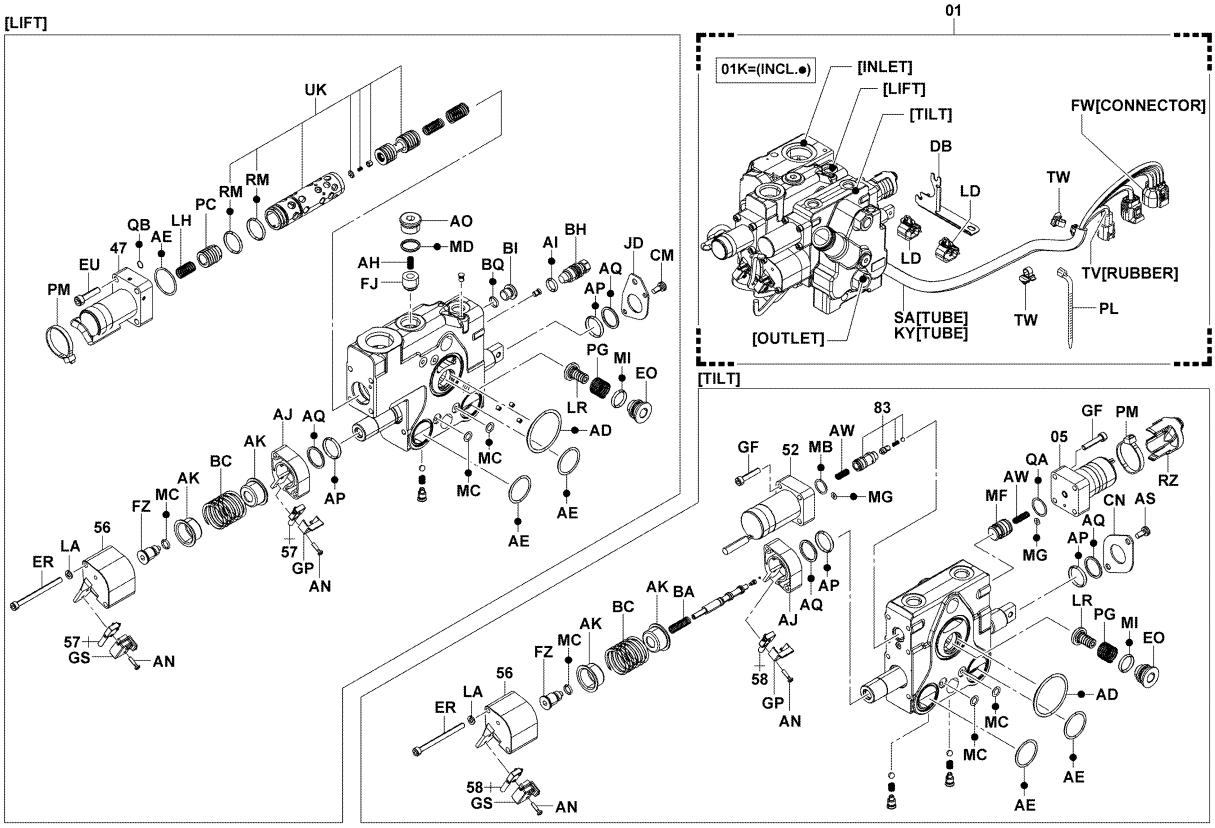

6705-F03A

6705-F03A

6705	OIL CONTROL VALVE SOUPAPE DE COMMANDE D'HUILE	STEUERVENTIL CALVULA DE CONTROL DE ACEITE

14Z,1FS..35 (CHINA CERTIFICA..MINI LEVER, JOY STICK) [2/3, 2

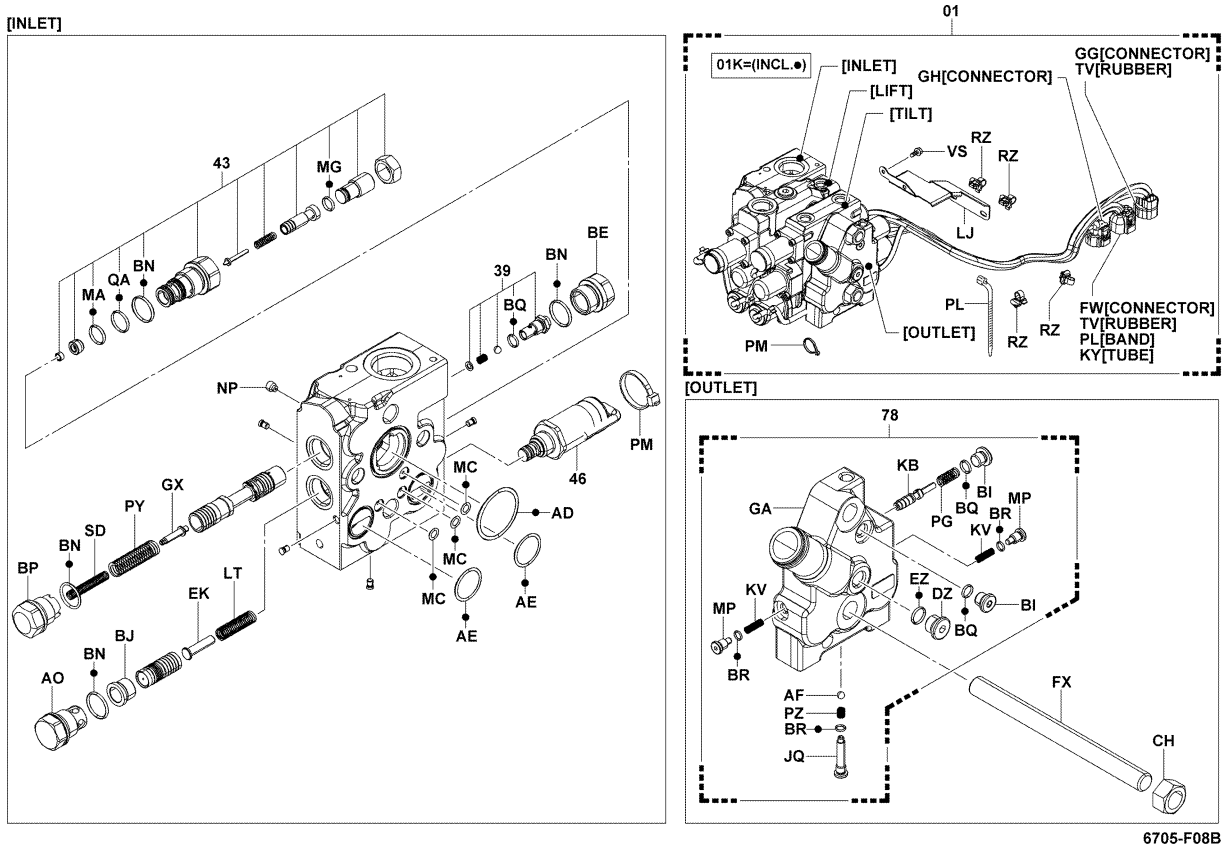

6705-F08B

6705-F08B

6705	OIL CONTROL VALVE SOUPAPE DE COMMANDE D'HUILE	STEUERVENTIL CALVULA DE CONTROL DE ACEITE

14Z,1FS..35 (CHINA CERTIFICA..MINI LEVER, JOY STICK) [3/3, 2

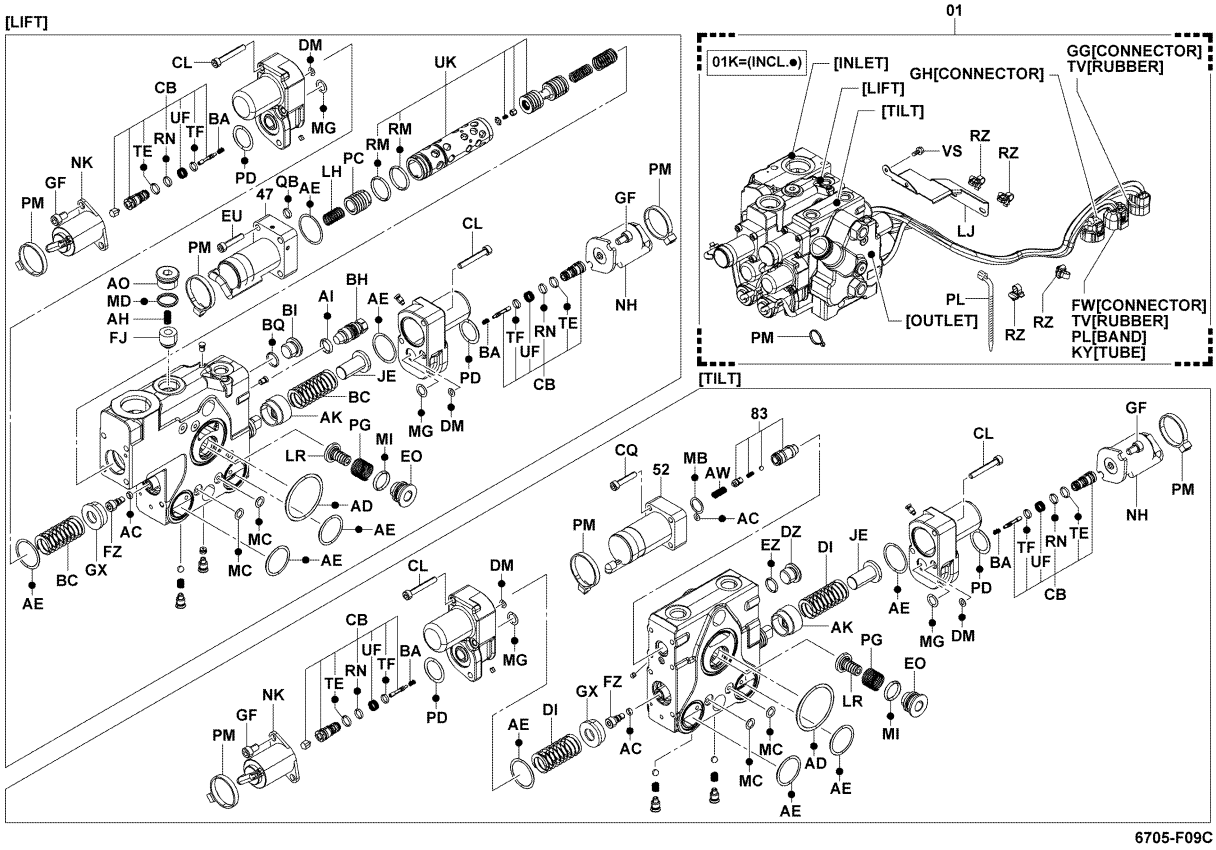

6705-F09C

6705	OIL CONTROL VALVE SOUPAPE DE COMMANDE D'HUILE	STEUERVENTIL CALVULA DE CONTROL DE ACEITE

14Z,1FS..35,40,45,50 (MINI LEVER, JOY STICK) [2/3, 2-WAY, IN

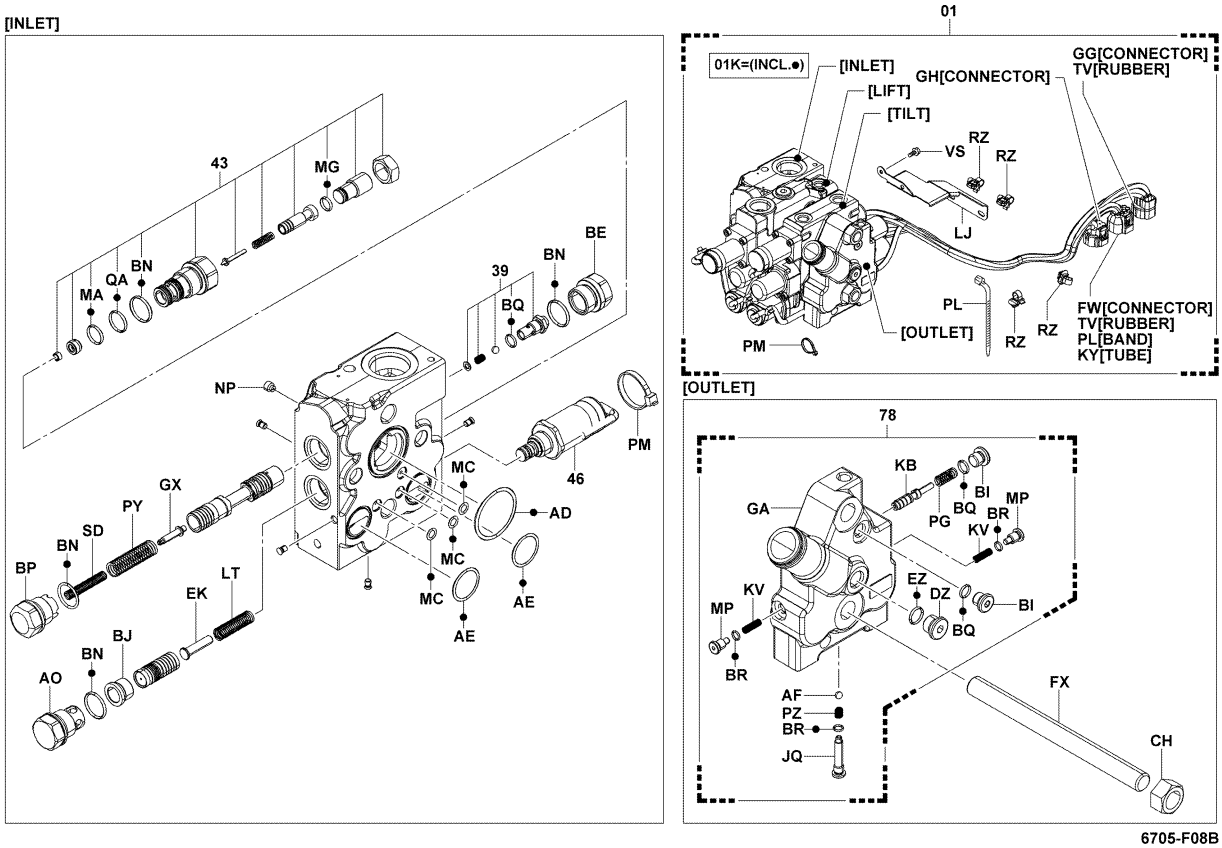

6705-F08B

6705	OIL CONTROL VALVE SOUPAPE DE COMMANDE D'HUILE	STEUERVENTIL CALVULA DE CONTROL DE ACEITE

14Z,1FS..35,40,45,50 (MINI LEVER, JOY STICK) [3/3, 2-WAY, LI

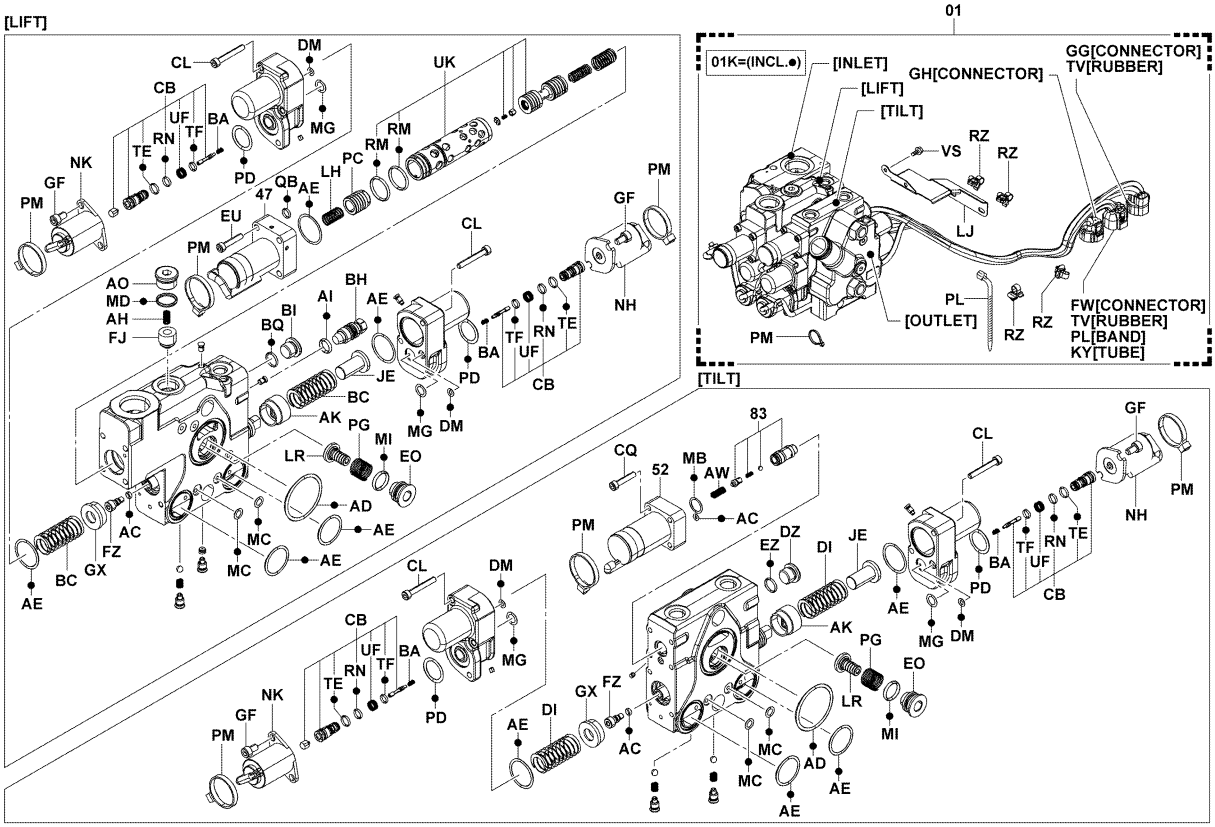

6705-F09C

6705	OIL CONTROL VALVE SOUPAPE DE COMMANDE D'HUILE	STEUERVENTIL CALVULA DE CONTROL DE ACEITE

14Z,1FS..35,40,45,50 [2/3, 2-WAY, INLET & OUTLET]

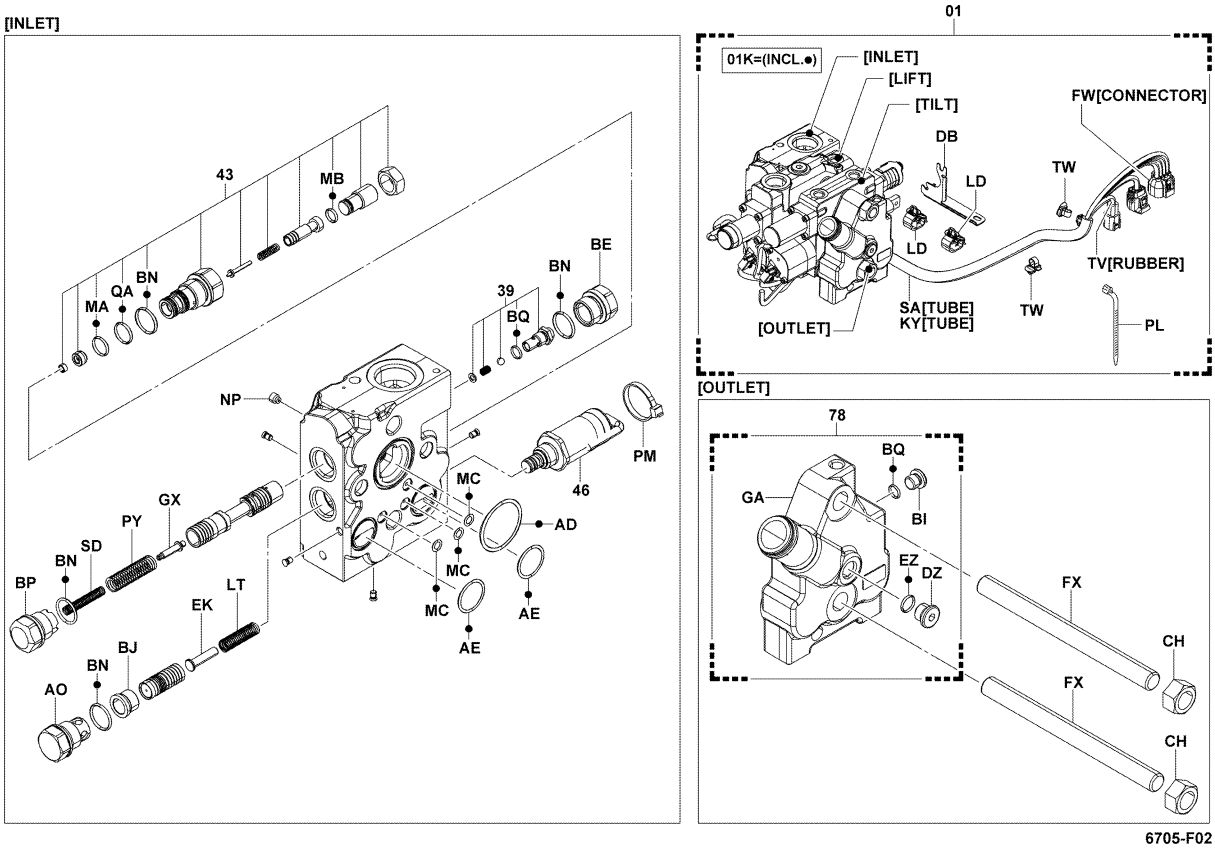

6705-F02

6705-F02_

6705	OIL CONTROL VALVE SOUPAPE DE COMMANDE D'HUILE	STEUERVENTIL CALVULA DE CONTROL DE ACEITE

14Z,1FS..35,40,45,50 [3/3, 2-WAY, LIFT & TILT]

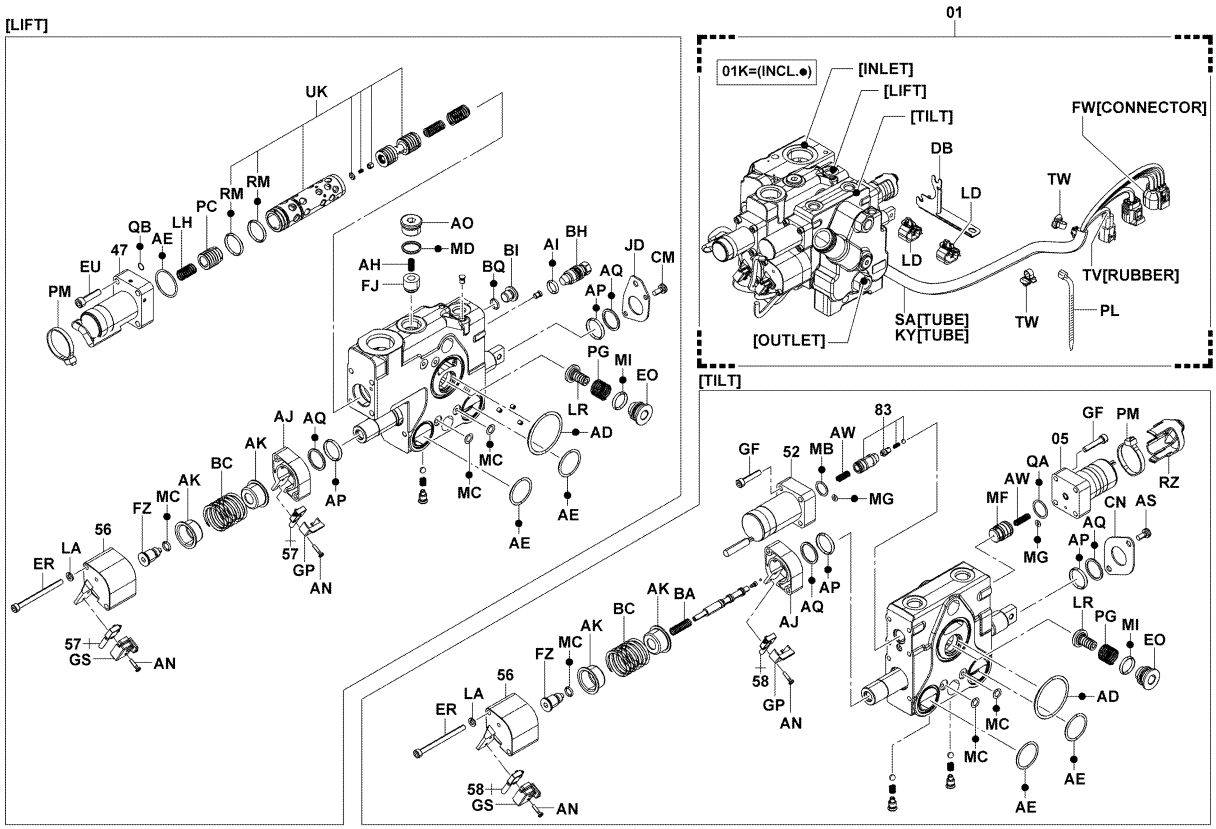

6705-F03A

6705-F03A

6705	OIL CONTROL VALVE SOUPAPE DE COMMANDE D'HUILE	STEUERVENTIL CALVULA DE CONTROL DE ACEITE

14Z..60,70,80 (MINI LEVER, JOY STICK) [2/3, 2-WAY, INLET & O

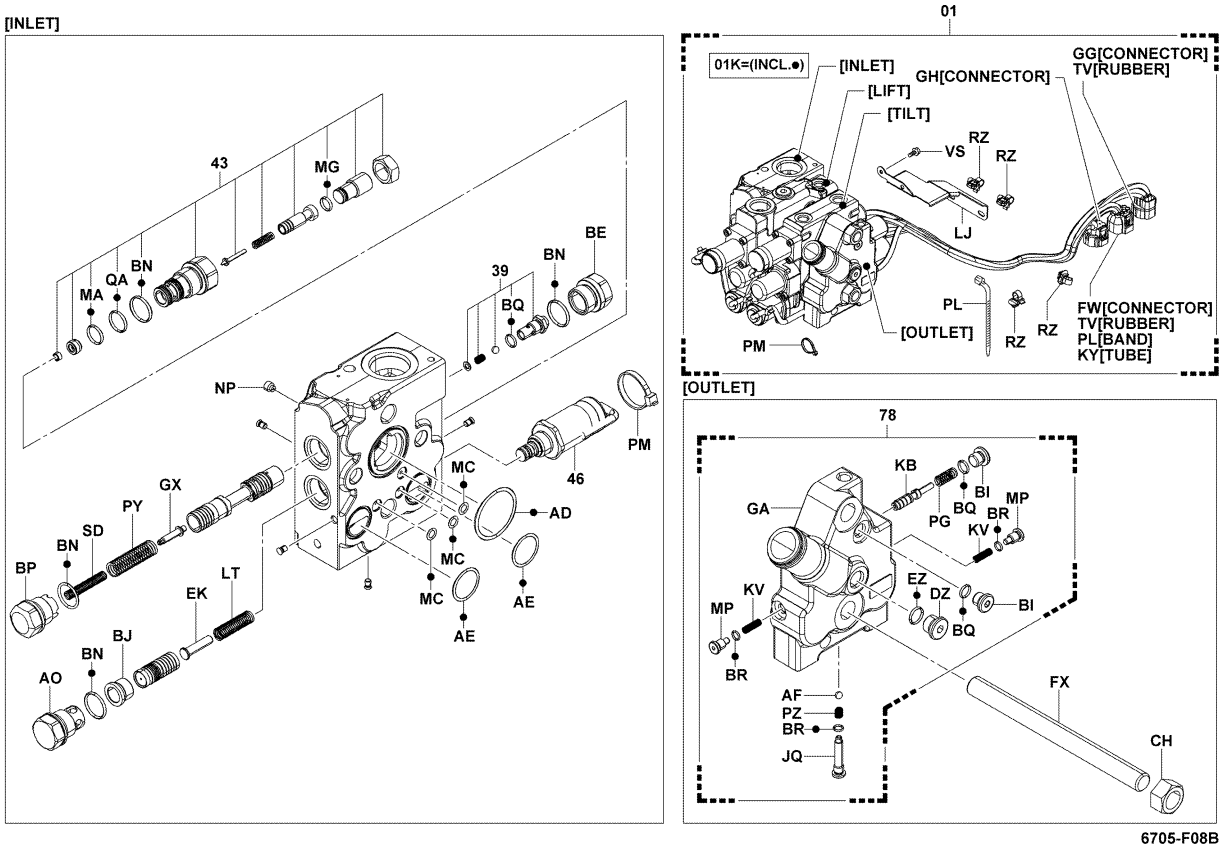

6705-F08B

6705-F08B

6705	OIL CONTROL VALVE SOUPAPE DE COMMANDE D'HUILE	STEUERVENTIL CALVULA DE CONTROL DE ACEITE

14Z..60,70,80 (MINI LEVER, JOY STICK) [3/3, 2-WAY, LIFT & TI

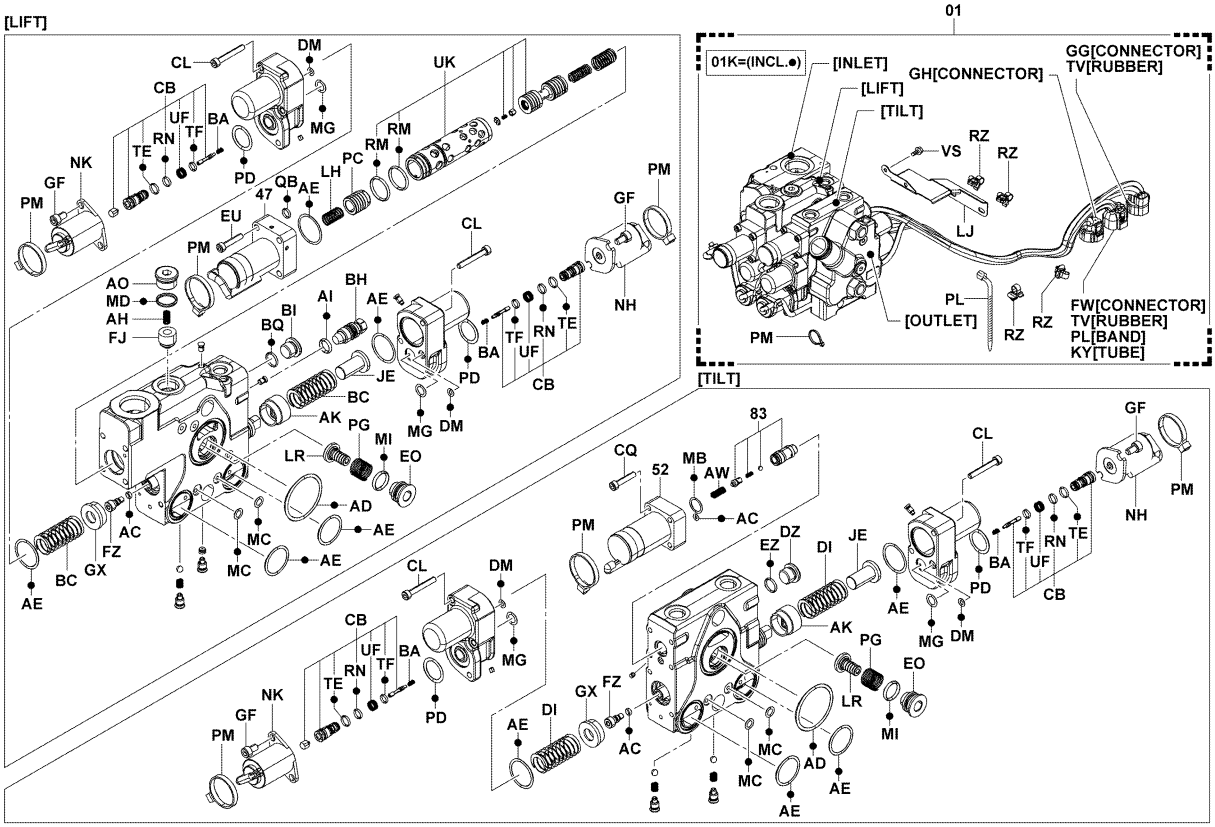

6705-F09C

6705	OIL CONTROL VALVE SOUPAPE DE COMMANDE D'HUILE	STEUERVENTIL CALVULA DE CONTROL DE ACEITE

14Z..60,70,80 [2/3, 2-WAY, INLET & OUTLET]

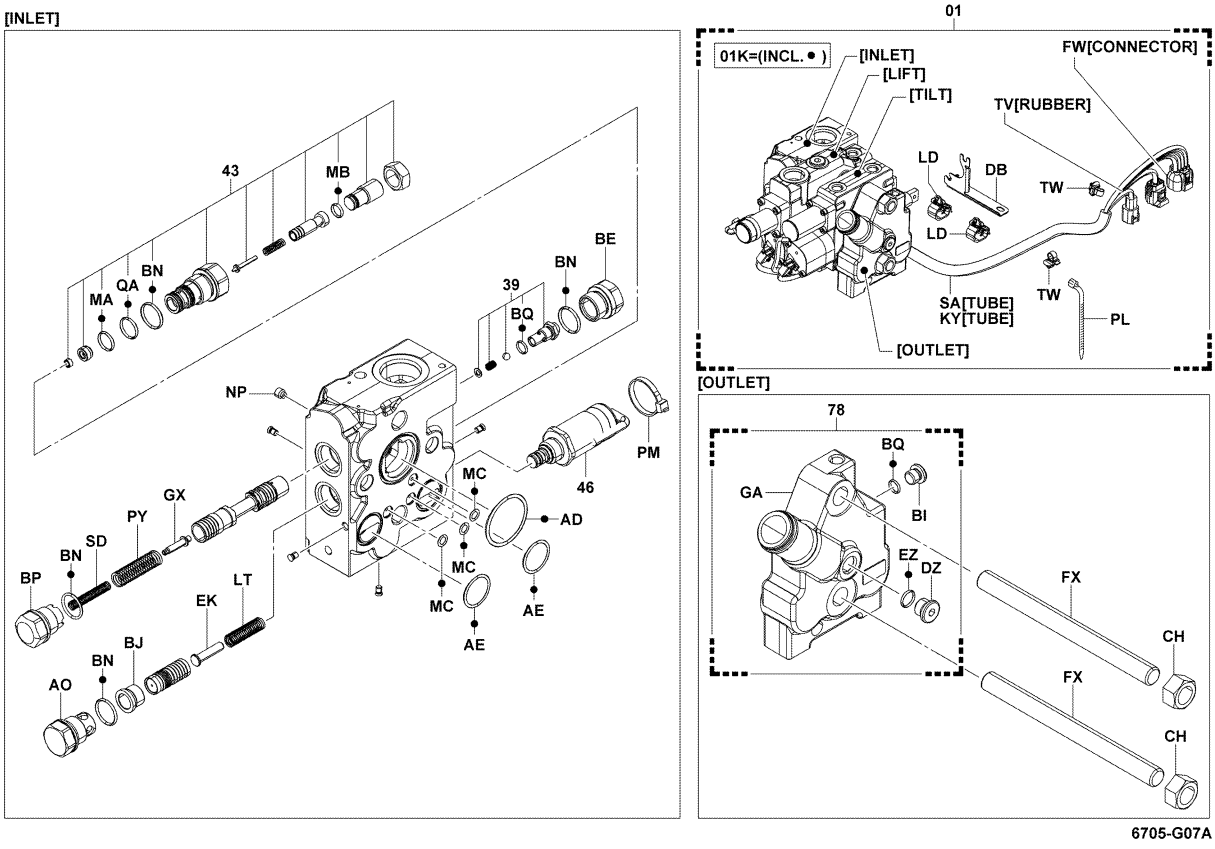

6705-G07A

6705	OIL CONTROL VALVE SOUPAPE DE COMMANDE D'HUILE	STEUERVENTIL CALVULA DE CONTROL DE ACEITE

14Z..60,70,80 [3/3, 2-WAY, LIFT & TILT]

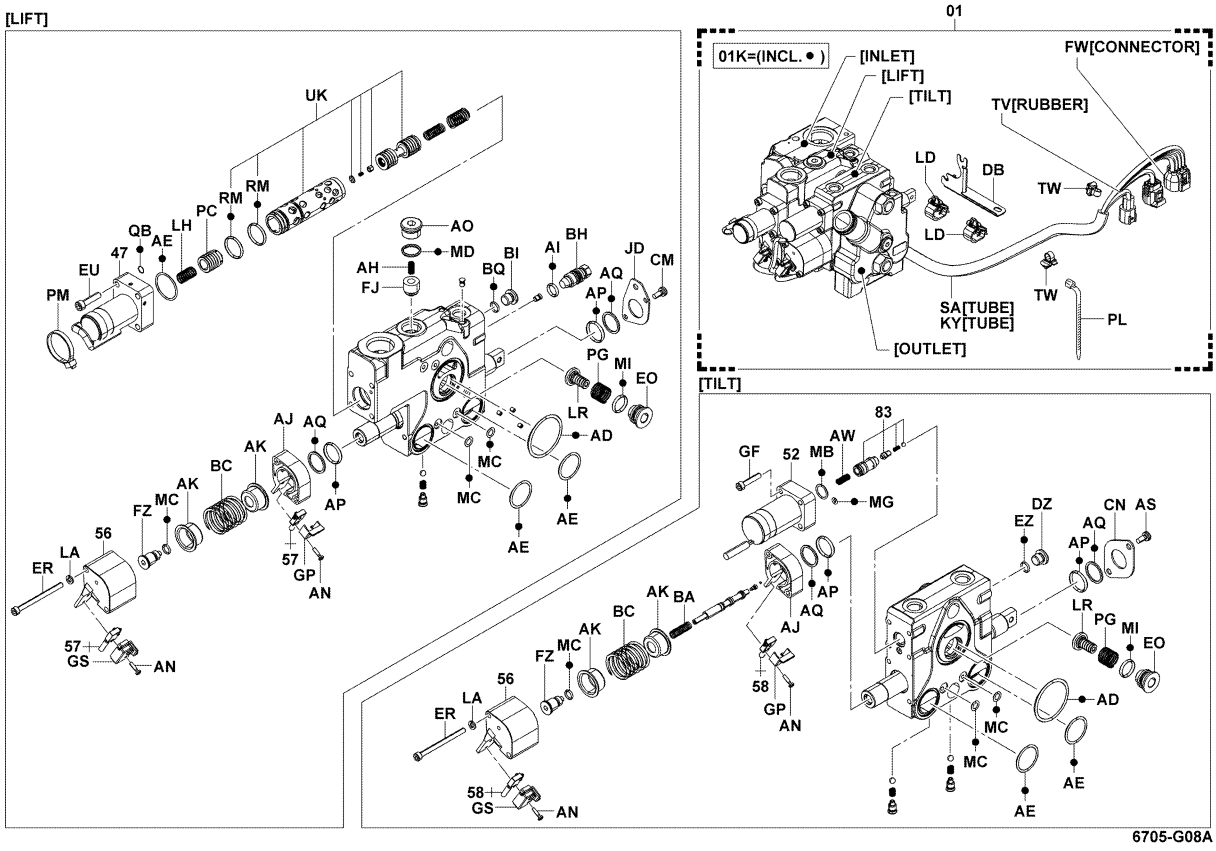

6705-G08A

6705	OIL CONTROL VALVE SOUPAPE DE COMMANDE D'HUILE	STEUERVENTIL CALVULA DE CONTROL DE ACEITE

1FS,1KD..35,40,45,50 (EEC SPEC) [2/4, 2-WAY, INLET & OUTLET]

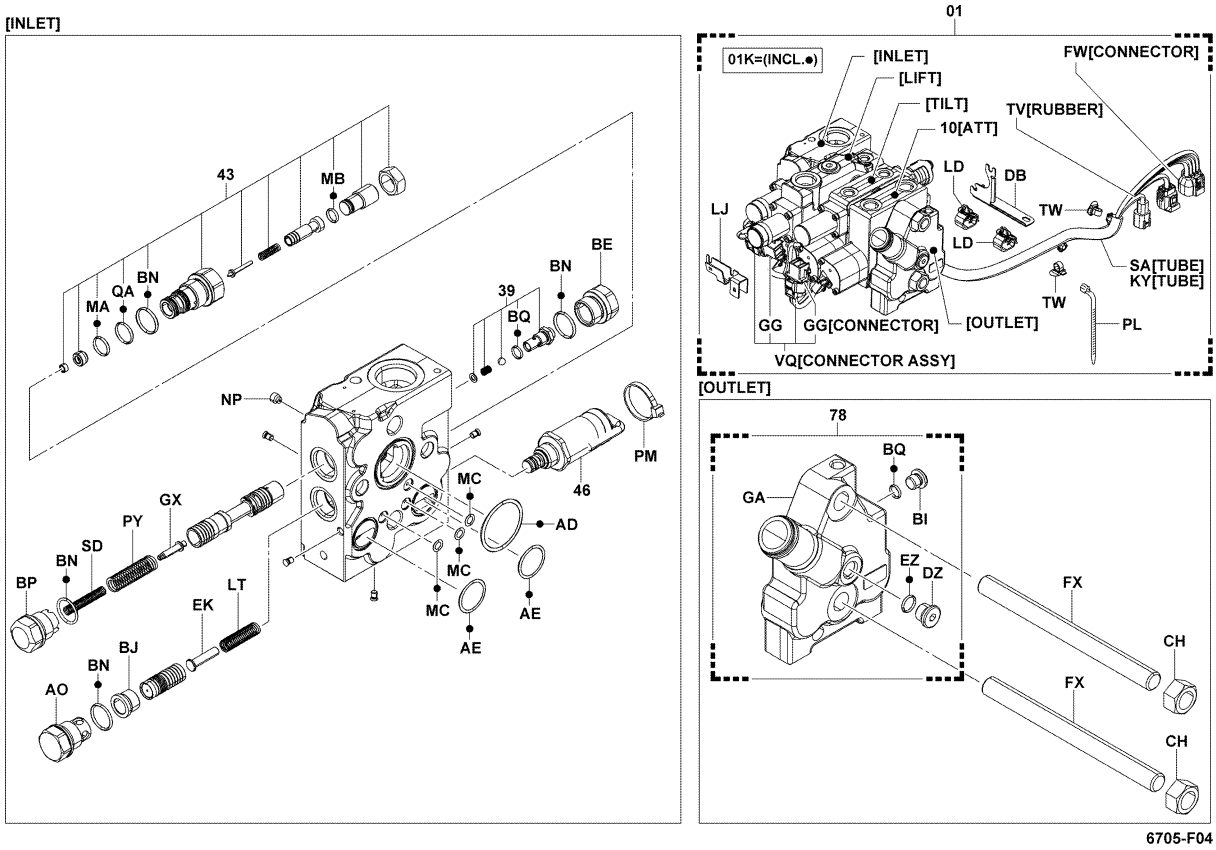

6705-F04_

6705	OIL CONTROL VALVE SOUPAPE DE COMMANDE D'HUILE	STEUERVENTIL CALVULA DE CONTROL DE ACEITE

1FS,1KD..35,40,45,50 (EEC SPEC) [3/4, 3-WAY, LIFT & TILT]

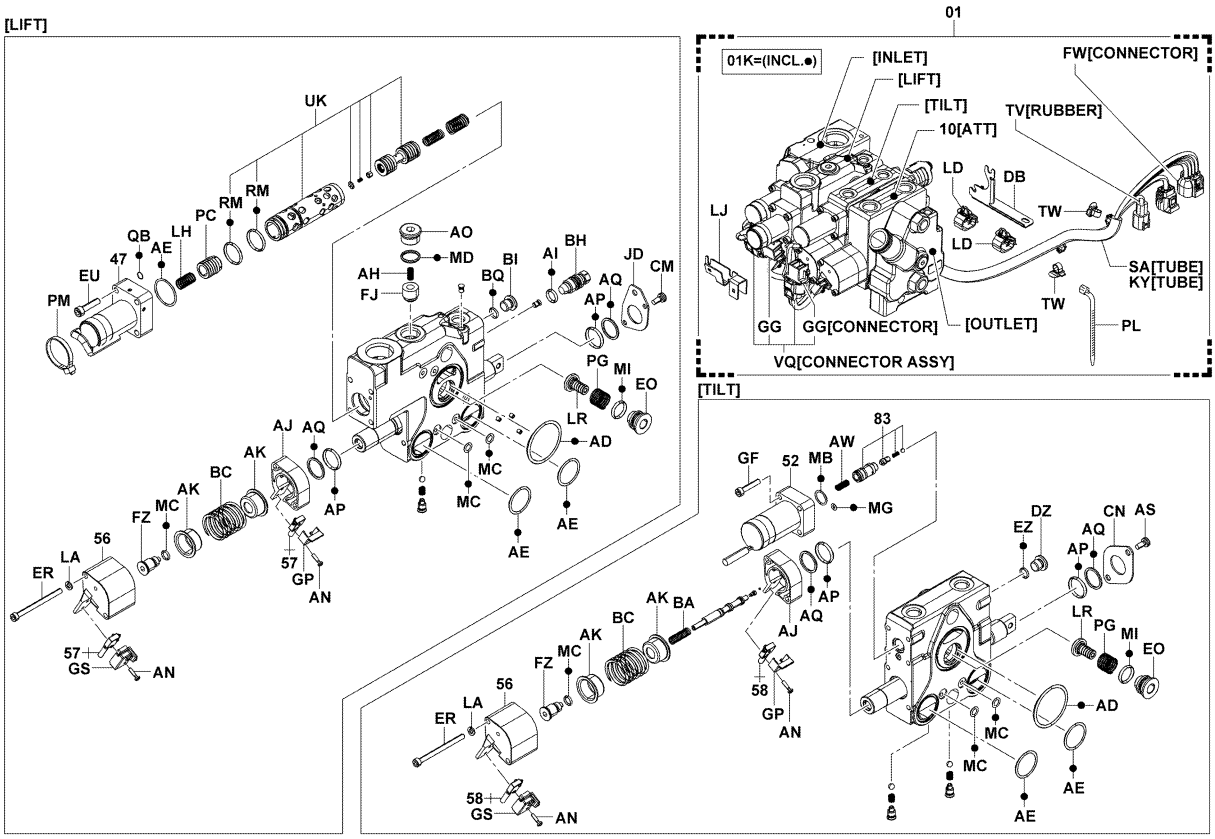

6705-F05

6705-F05_

6705	OIL CONTROL VALVE SOUPAPE DE COMMANDE D'HUILE	STEUERVENTIL CALVULA DE CONTROL DE ACEITE

1FS,1KD..35,40,45,50 (EEC SPEC) [4/4, 3-WAY, ATT]

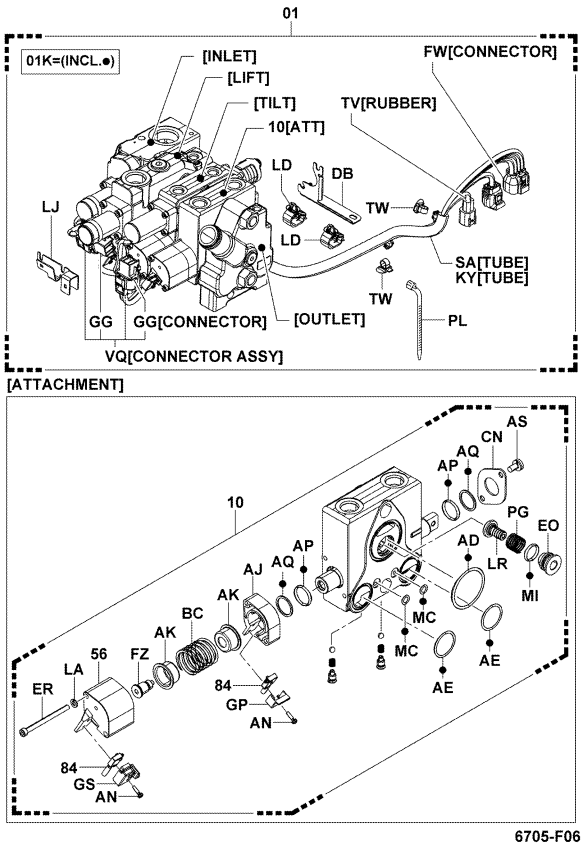

6705-F06

6705-F06_

6705	OIL CONTROL VALVE SOUPAPE DE COMMANDE D'HUILE	STEUERVENTIL CALVULA DE CONTROL DE ACEITE

1FS,1KD..35,40,45,50 (EEC SPEC..MINI LEVER, JOY STICK) [2/4,

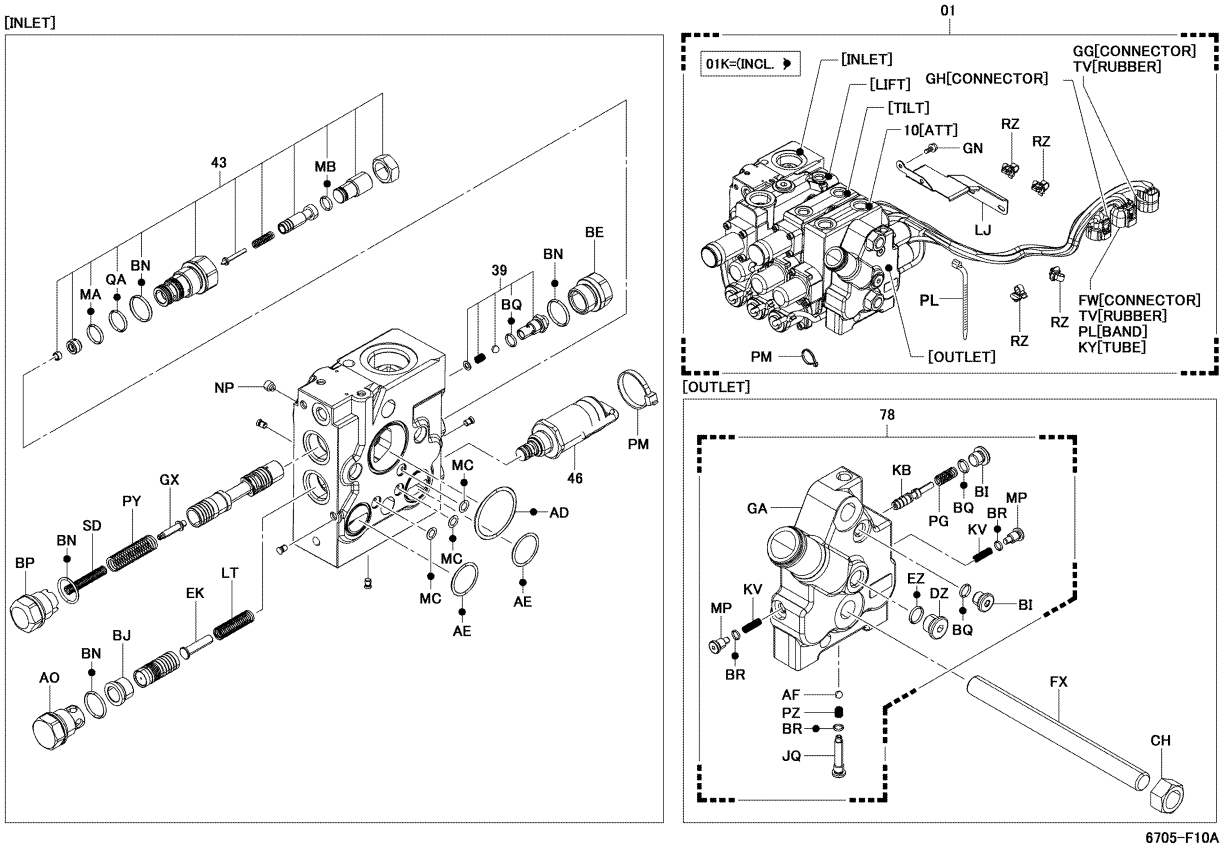

6705-F10A

6705	OIL CONTROL VALVE SOUPAPE DE COMMANDE D'HUILE	STEUERVENTIL CALVULA DE CONTROL DE ACEITE

1FS,1KD..35,40,45,50 (EEC SPEC..MINI LEVER, JOY STICK) [3/4,

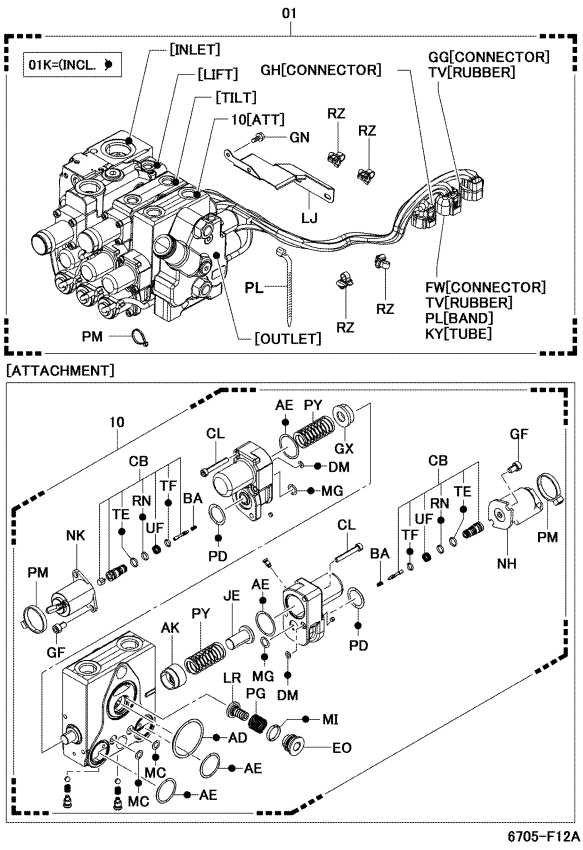

6705-F12A

6705	OIL CONTROL VALVE SOUPAPE DE COMMANDE D'HUILE	STEUERVENTIL CALVULA DE CONTROL DE ACEITE

1FS,1KD..35,40,45,50 (EEC SPEC..MINI LEVER, JOY STICK) [3/4,

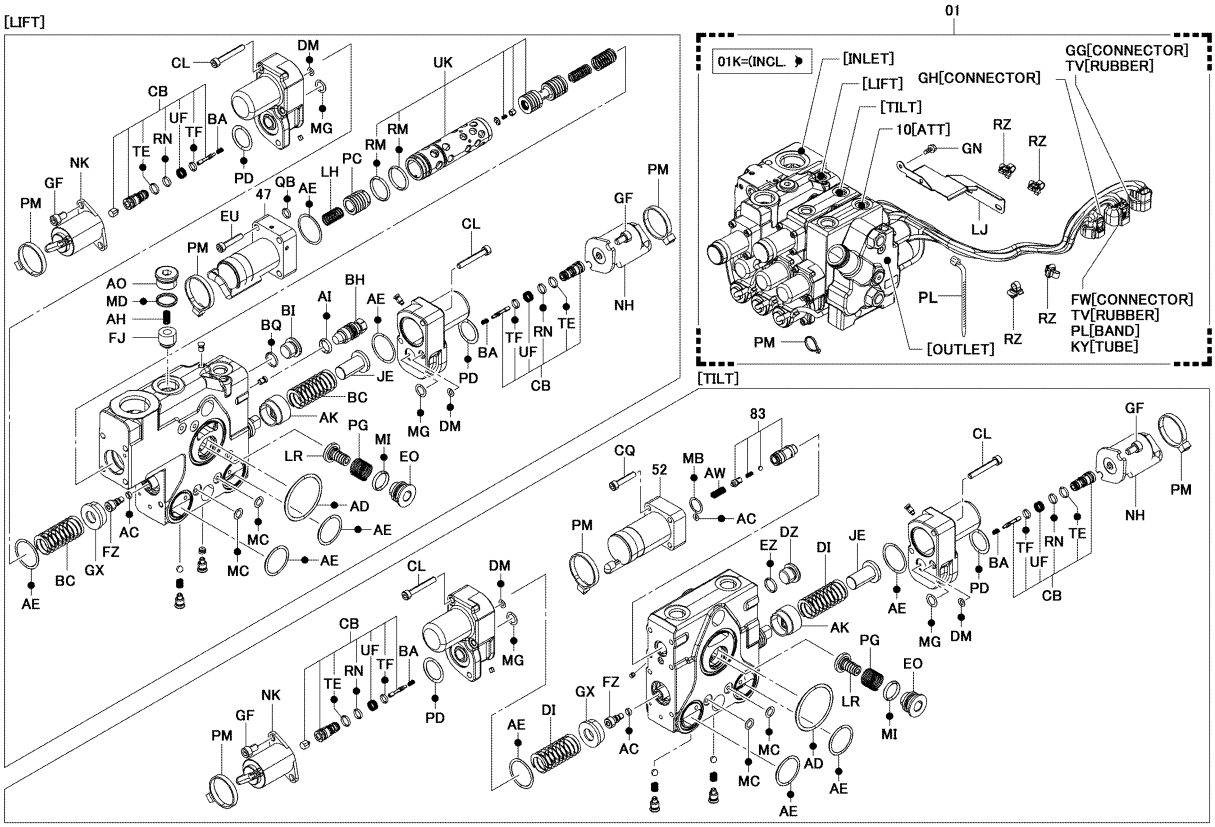

6705-F11B

6705	OIL CONTROL VALVE SOUPAPE DE COMMANDE D'HUILE	STEUERVENTIL CALVULA DE CONTROL DE ACEITE

1FS,1KD..35,40,45,50 (EEC SPEC..PREMIUM HYD) [2/4, 3-WAY, IN

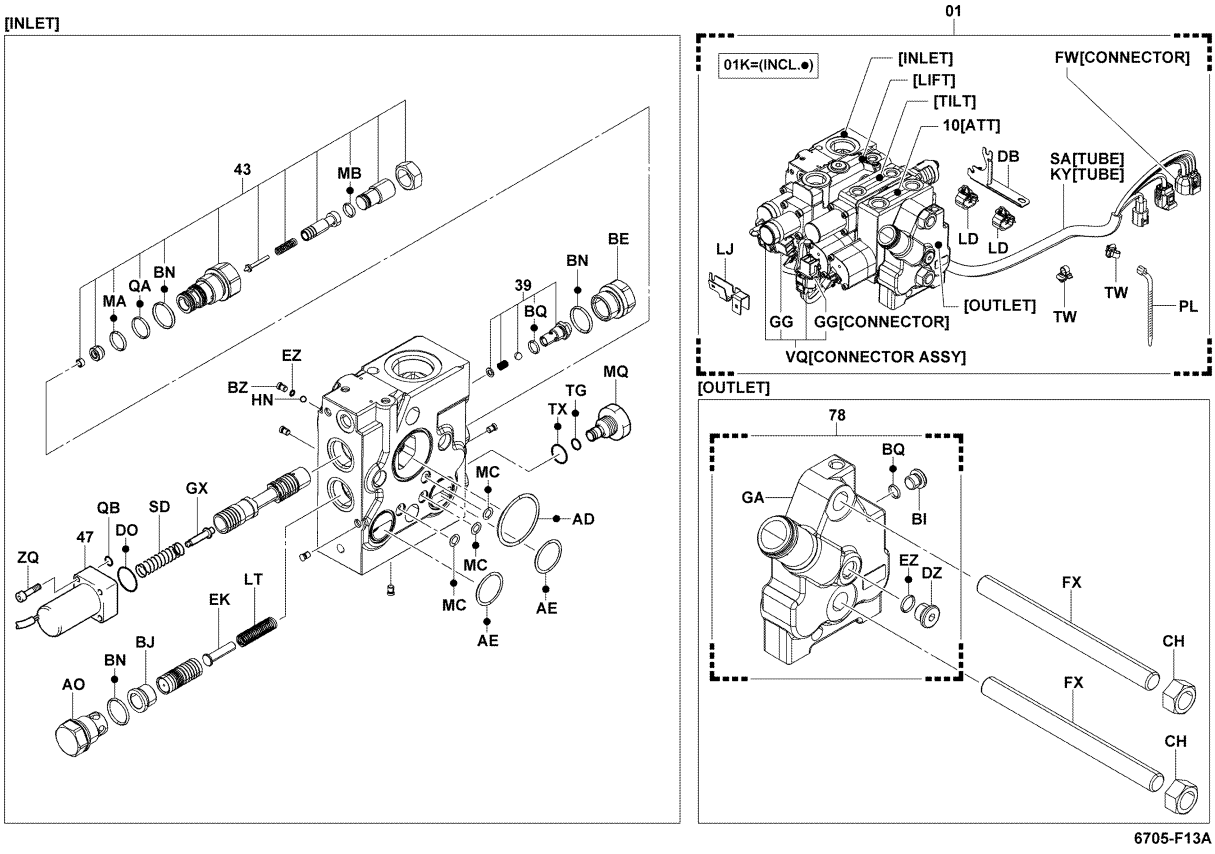

6705-F13A

6705	OIL CONTROL VALVE SOUPAPE DE COMMANDE D'HUILE	STEUERVENTIL CALVULA DE CONTROL DE ACEITE

1FS,1KD..35,40,45,50 (EEC SPEC..PREMIUM HYD) [3/4, 3-WAY, LI

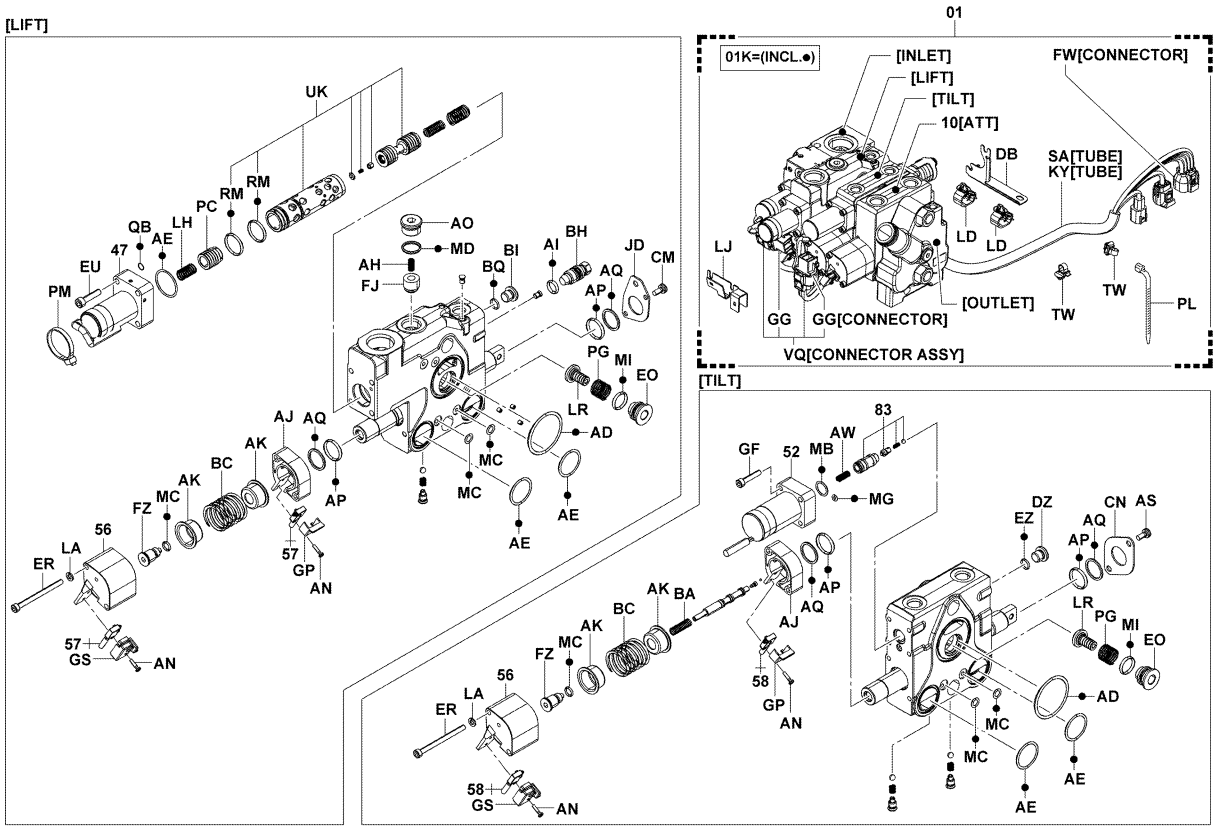

6705-F14

6705-F14_

6705	OIL CONTROL VALVE SOUPAPE DE COMMANDE D'HUILE	STEUERVENTIL CALVULA DE CONTROL DE ACEITE

1FS,1KD..35,40,45,50 (EEC SPEC..PREMIUM HYD) [4/4, 3-WAY, AT

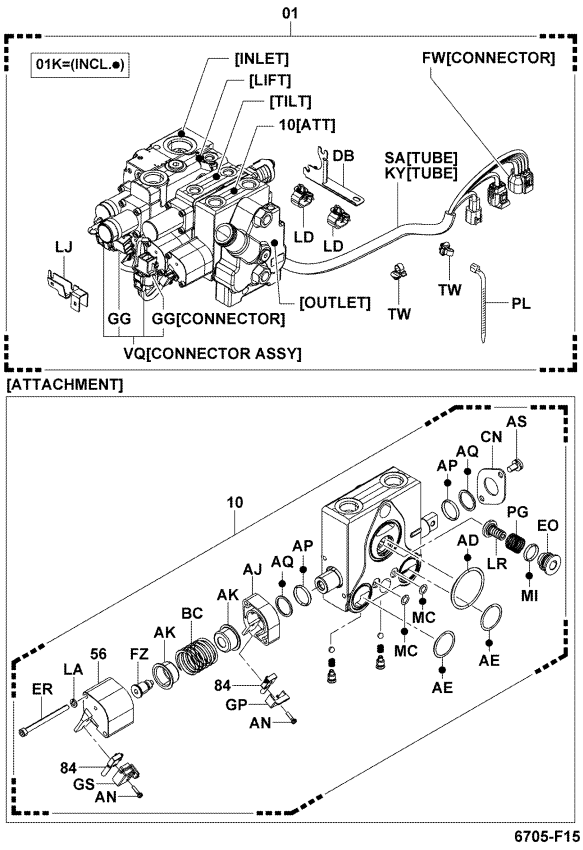

6705-F15

6705-F15_

6705	OIL CONTROL VALVE SOUPAPE DE COMMANDE D'HUILE	STEUERVENTIL CALVULA DE CONTROL DE ACEITE

1FS,1KD..35,40,45,50 (EEC SPEC..PREMIUM HYD..MINI LEVER, JOY

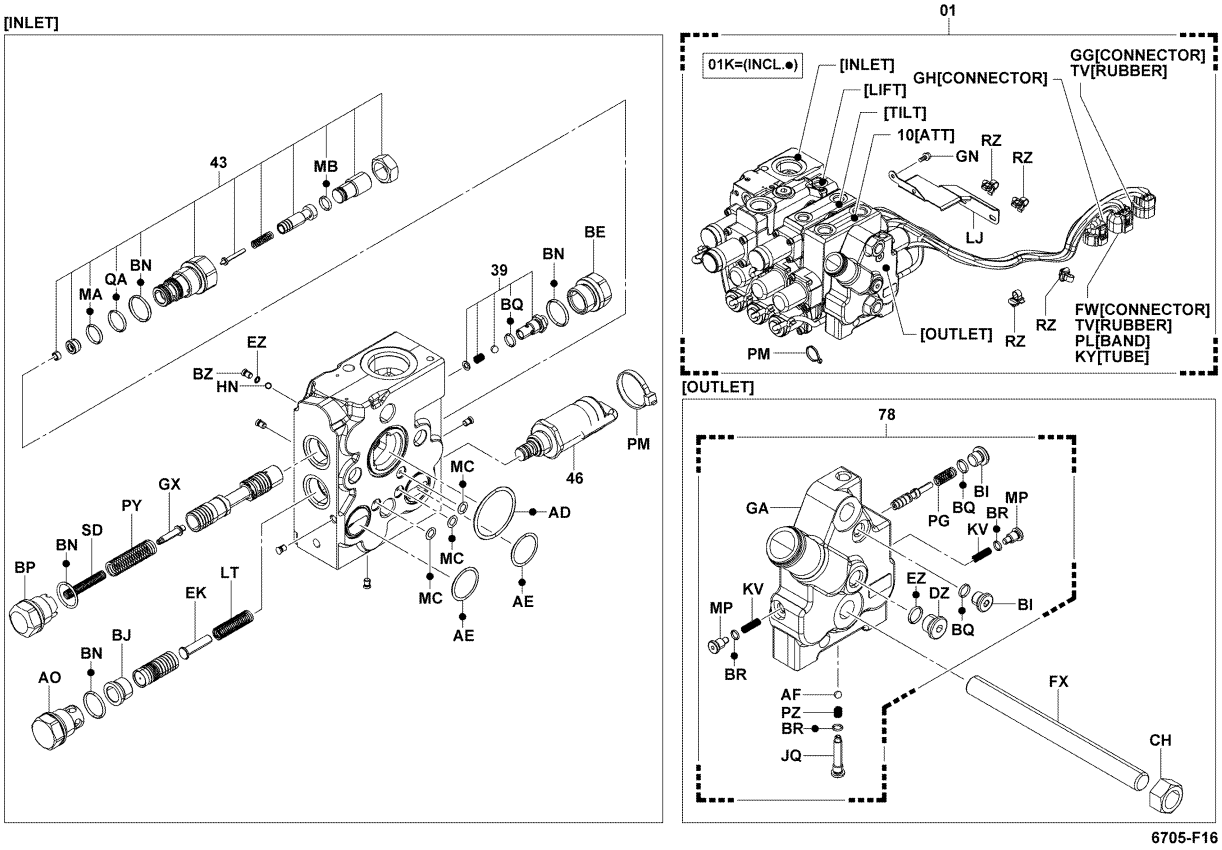

6705-F16

6705-F16_

6705	OIL CONTROL VALVE SOUPAPE DE COMMANDE D'HUILE	STEUERVENTIL CALVULA DE CONTROL DE ACEITE

1FS,1KD..35,40,45,50 (EEC SPEC..PREMIUM HYD..MINI LEVER, JOY

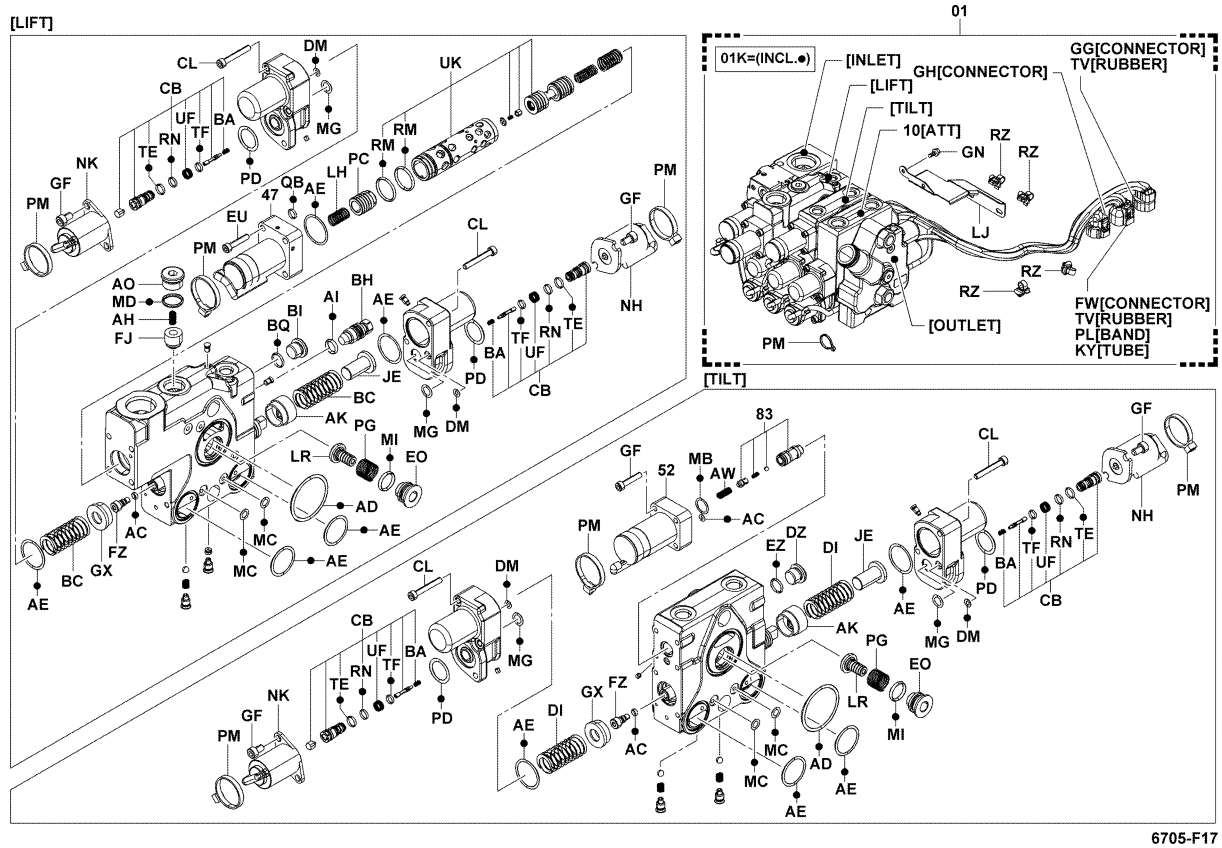

6705-F17

6705-F17_

6705	OIL CONTROL VALVE SOUPAPE DE COMMANDE D'HUILE	STEUERVENTIL CALVULA DE CONTROL DE ACEITE

1FS,1KD..35,40,45,50 (EEC SPEC..PREMIUM HYD..MINI LEVER, JOY

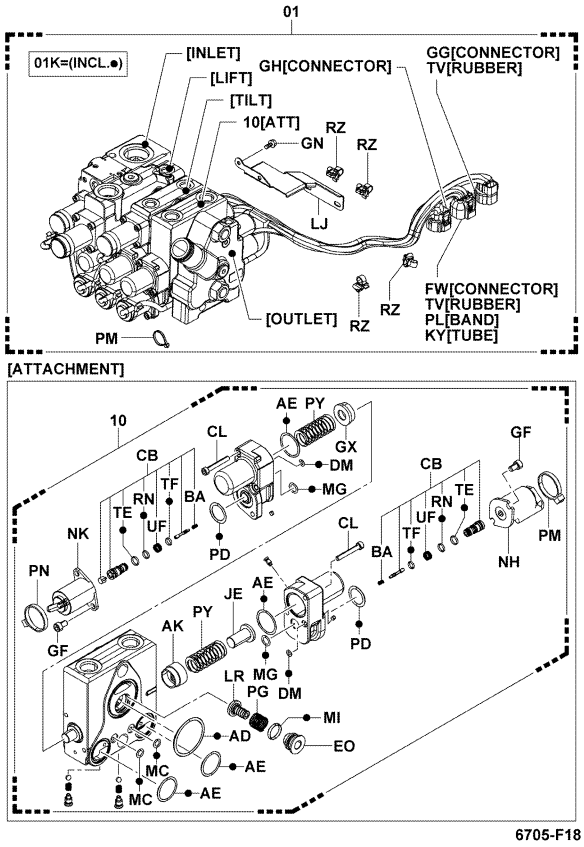

6705-F18_

6705	OIL CONTROL VALVE SOUPAPE DE COMMANDE D'HUILE	STEUERVENTIL CALVULA DE CONTROL DE ACEITE

1KD [2/4, 3-WAY, INLET & OUTLET]

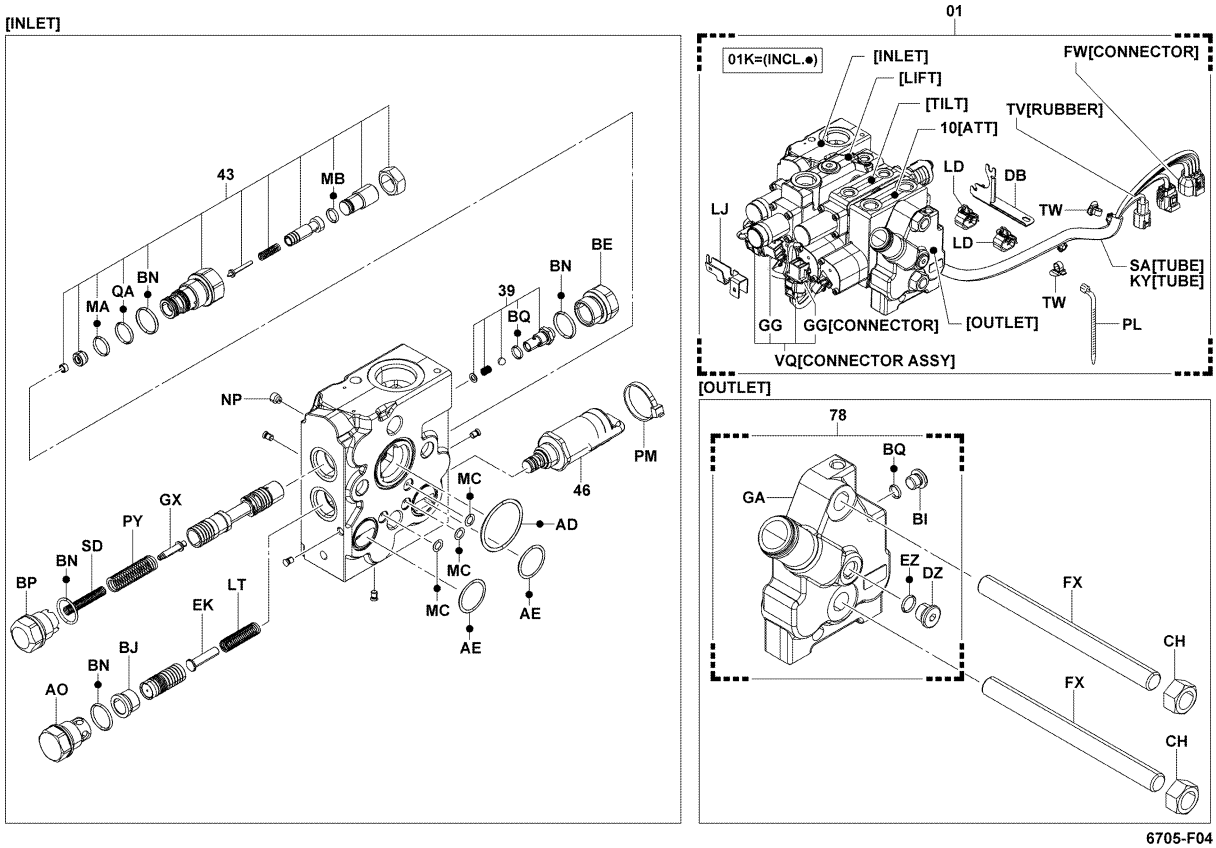

6705-F04_

6705	OIL CONTROL VALVE SOUPAPE DE COMMANDE D'HUILE	STEUERVENTIL CALVULA DE CONTROL DE ACEITE

1KD [3/4, 3-WAY, LIFT & TILT]

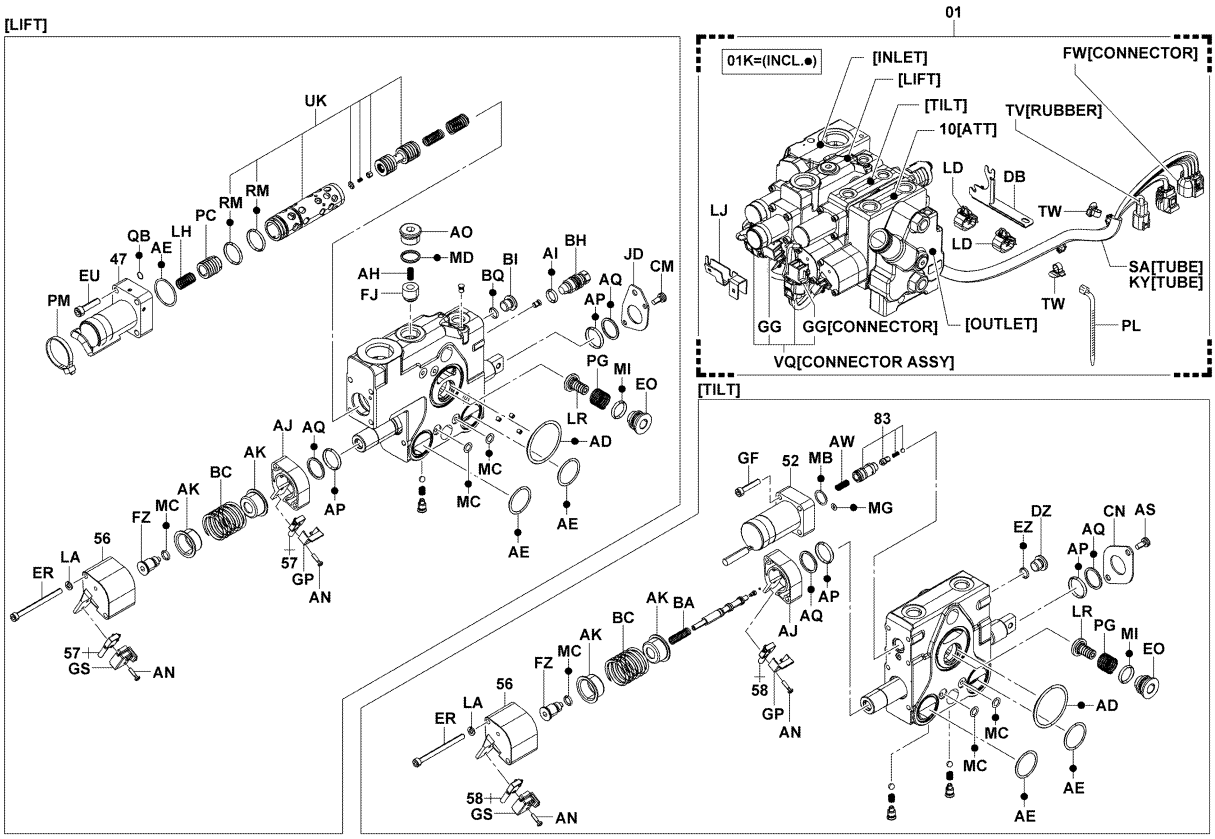

6705-F05

6705-F05_

6705	OIL CONTROL VALVE SOUPAPE DE COMMANDE D'HUILE	STEUERVENTIL CALVULA DE CONTROL DE ACEITE

1KD [4/4, 3-WAY, ATT]

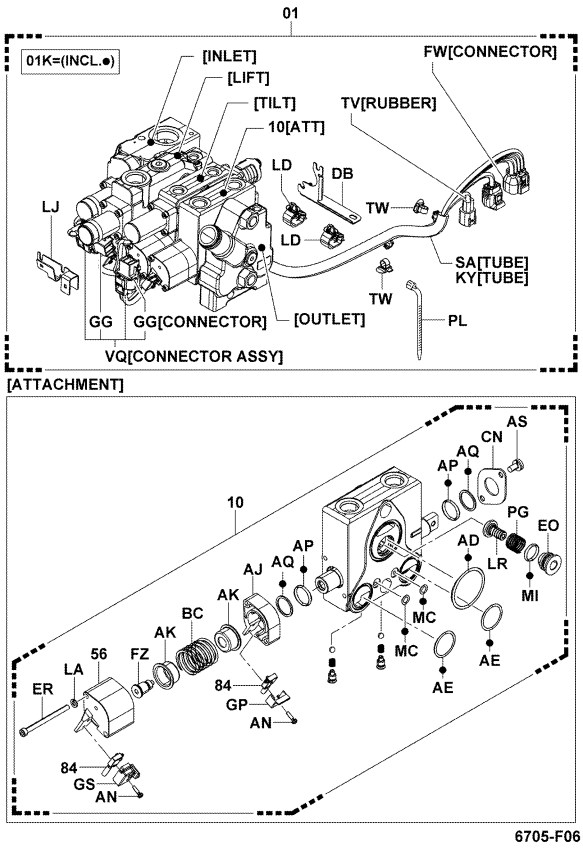

6705-F06

6705-F06_

6705	OIL CONTROL VALVE SOUPAPE DE COMMANDE D'HUILE	STEUERVENTIL CALVULA DE CONTROL DE ACEITE

1KD..60,70,80 (EEC SPEC) [2/4, 3-WAY, INLET & OUTLET]

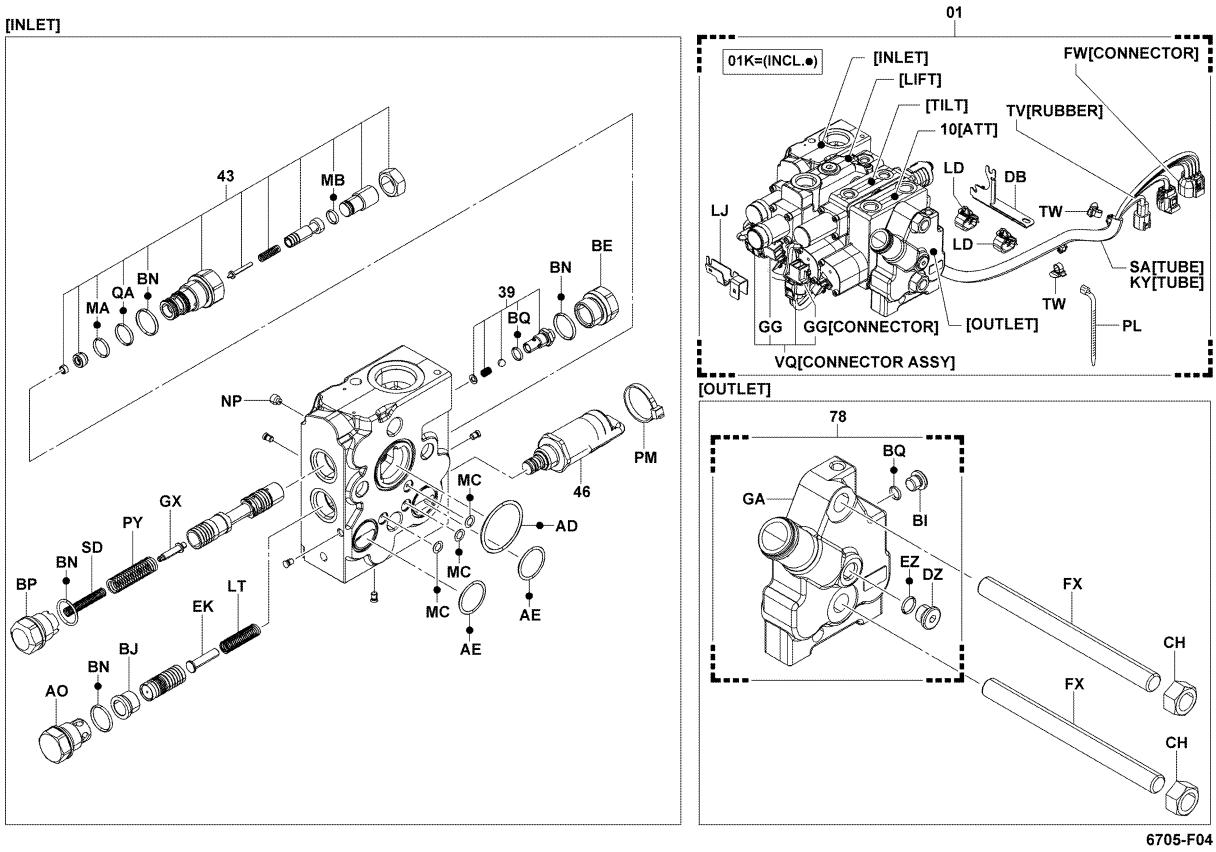

6705-F04

6705-F04_

6705	OIL CONTROL VALVE SOUPAPE DE COMMANDE D'HUILE	STEUERVENTIL CALVULA DE CONTROL DE ACEITE

1KD..60,70,80 (EEC SPEC) [3/4, 3-WAY, LIFT & TILT]

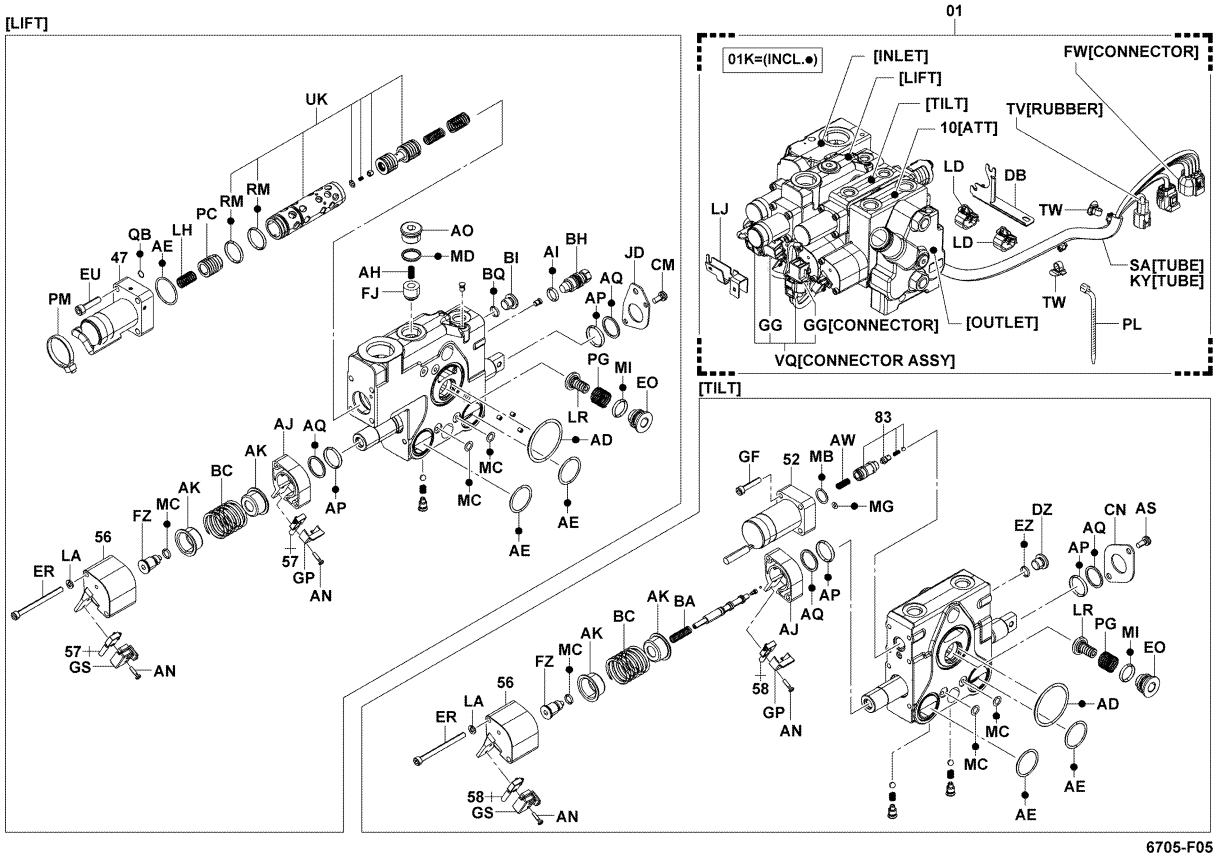

6705-F05

6705-F05_

6705	OIL CONTROL VALVE SOUPAPE DE COMMANDE D'HUILE	STEUERVENTIL CALVULA DE CONTROL DE ACEITE

1KD..60,70,80 (EEC SPEC) [4/4, 3-WAY, ATT]

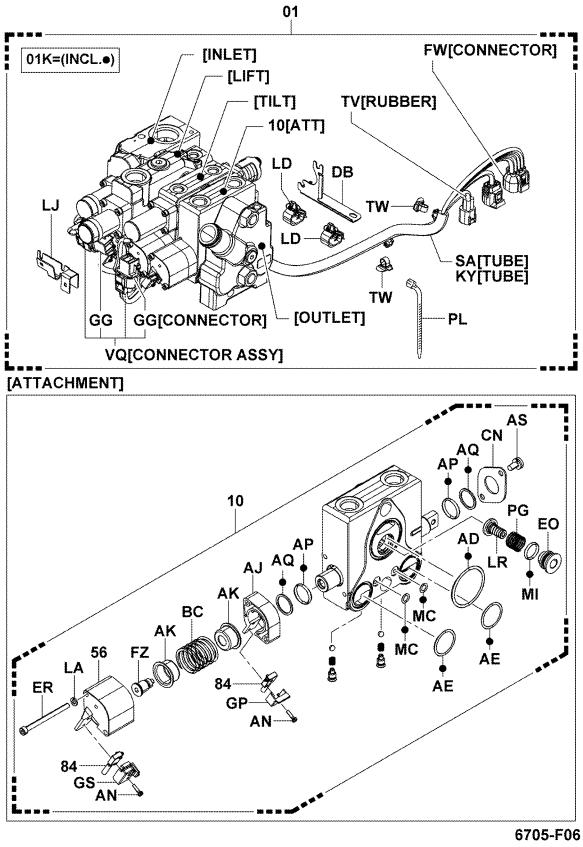

6705-F06

6705-F06_

6705	OIL CONTROL VALVE SOUPAPE DE COMMANDE D'HUILE	STEUERVENTIL CALVULA DE CONTROL DE ACEITE

1KD..60,70,80 (EEC SPEC..MINI LEVER, JOY STICK) [2/4, 3-WAY,

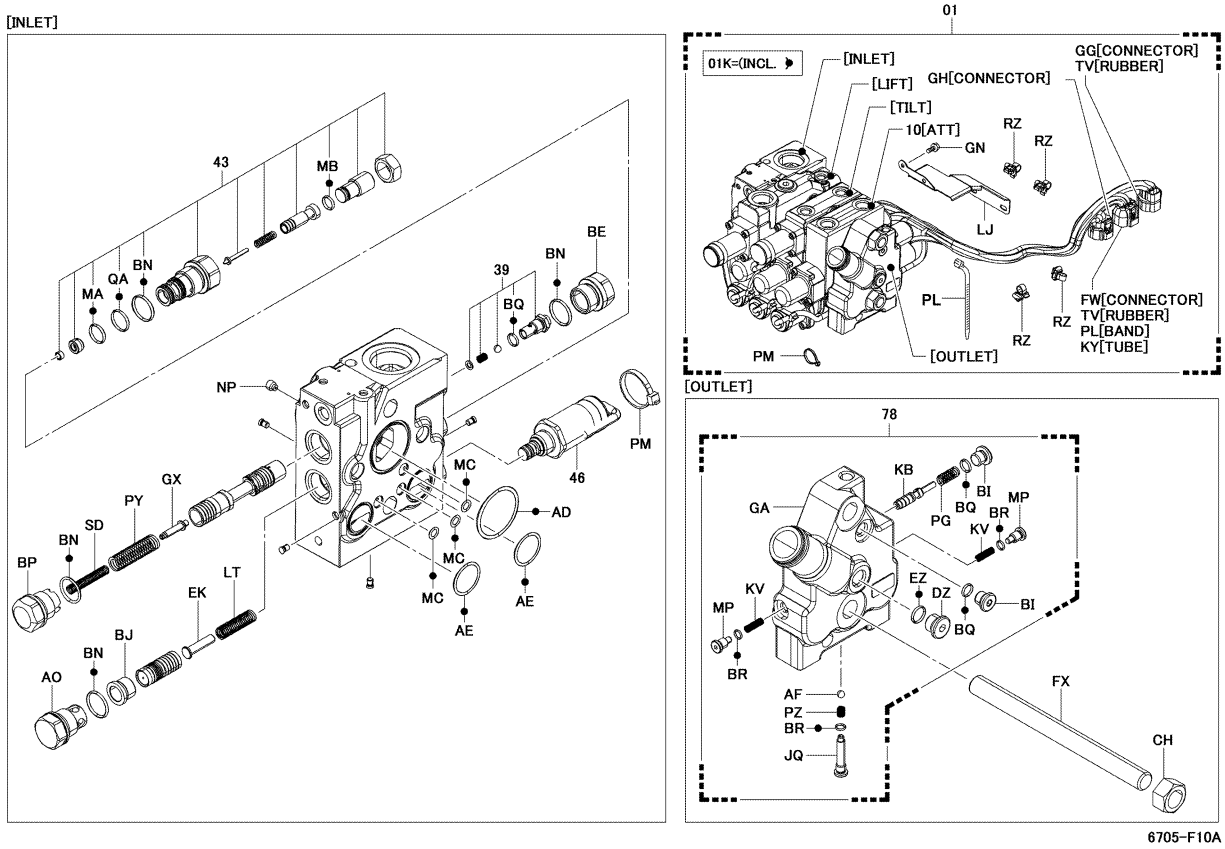

6705-F10A

6705-F10A

6705	OIL CONTROL VALVE SOUPAPE DE COMMANDE D'HUILE	STEUERVENTIL CALVULA DE CONTROL DE ACEITE

1KD..60,70,80 (EEC SPEC..MINI LEVER, JOY STICK) [3/4, 3-WAY,

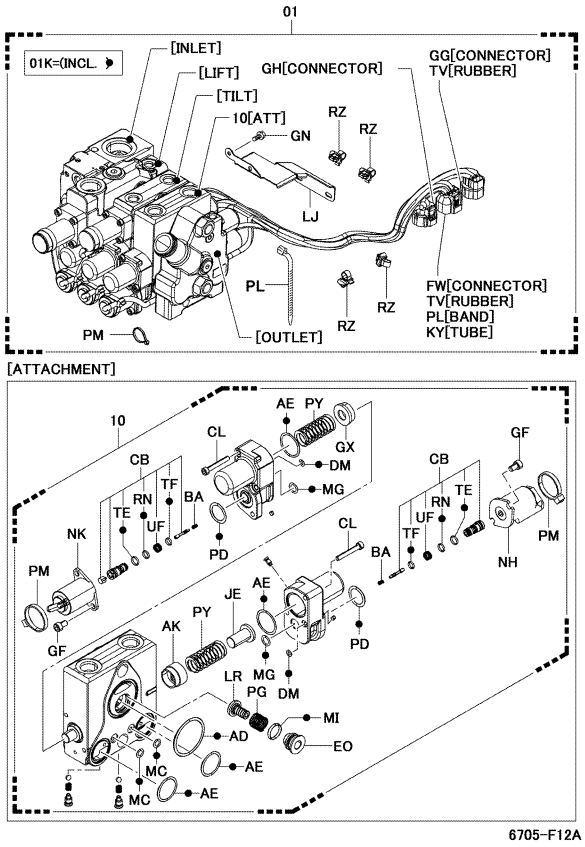

6705-F12A

6705	OIL CONTROL VALVE SOUPAPE DE COMMANDE D'HUILE	STEUERVENTIL CALVULA DE CONTROL DE ACEITE

1KD..60,70,80 (EEC SPEC..MINI LEVER, JOY STICK) [3/4, 3-WAY,

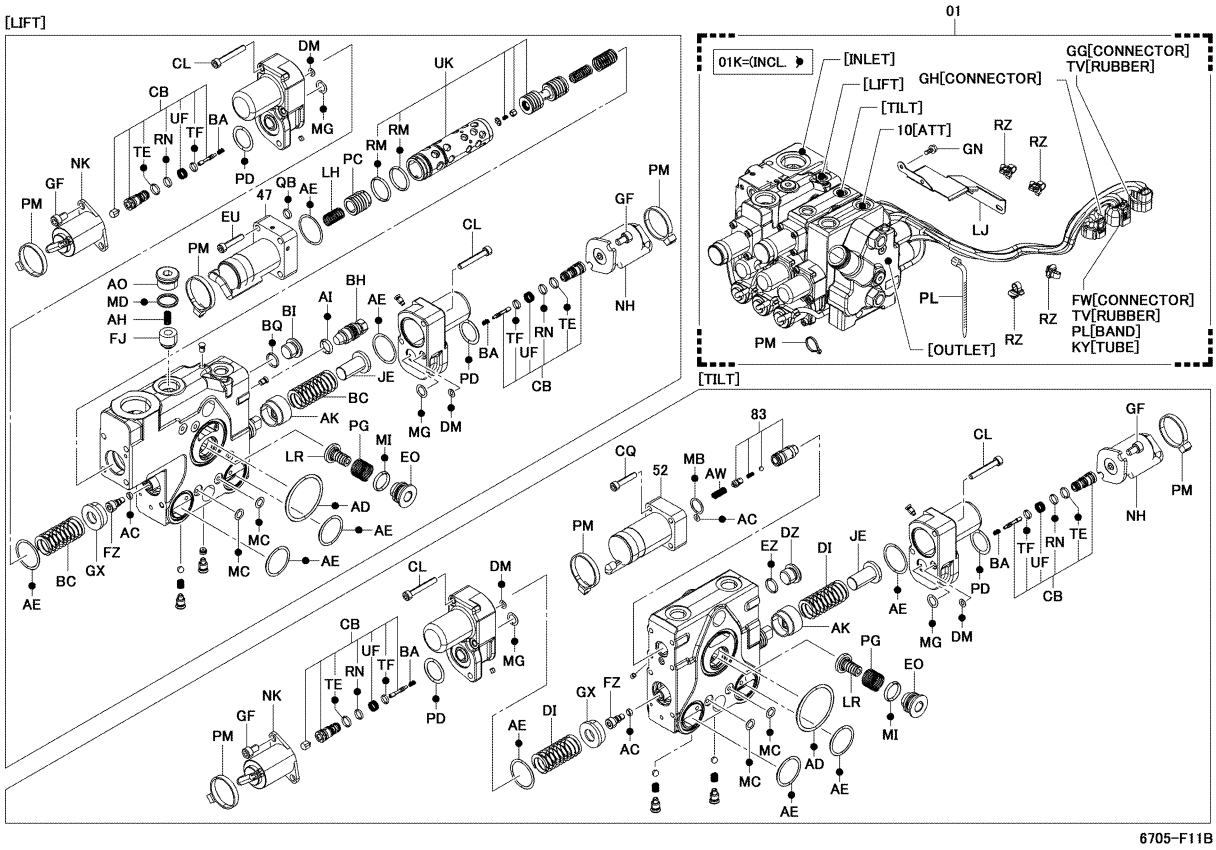

6705-F11B

6705	OIL CONTROL VALVE SOUPAPE DE COMMANDE D'HUILE	STEUERVENTIL CALVULA DE CONTROL DE ACEITE

1KD..60,70,80 (EEC SPEC..PREMIUM HYD) [2/4, 3-WAY, INLET & O

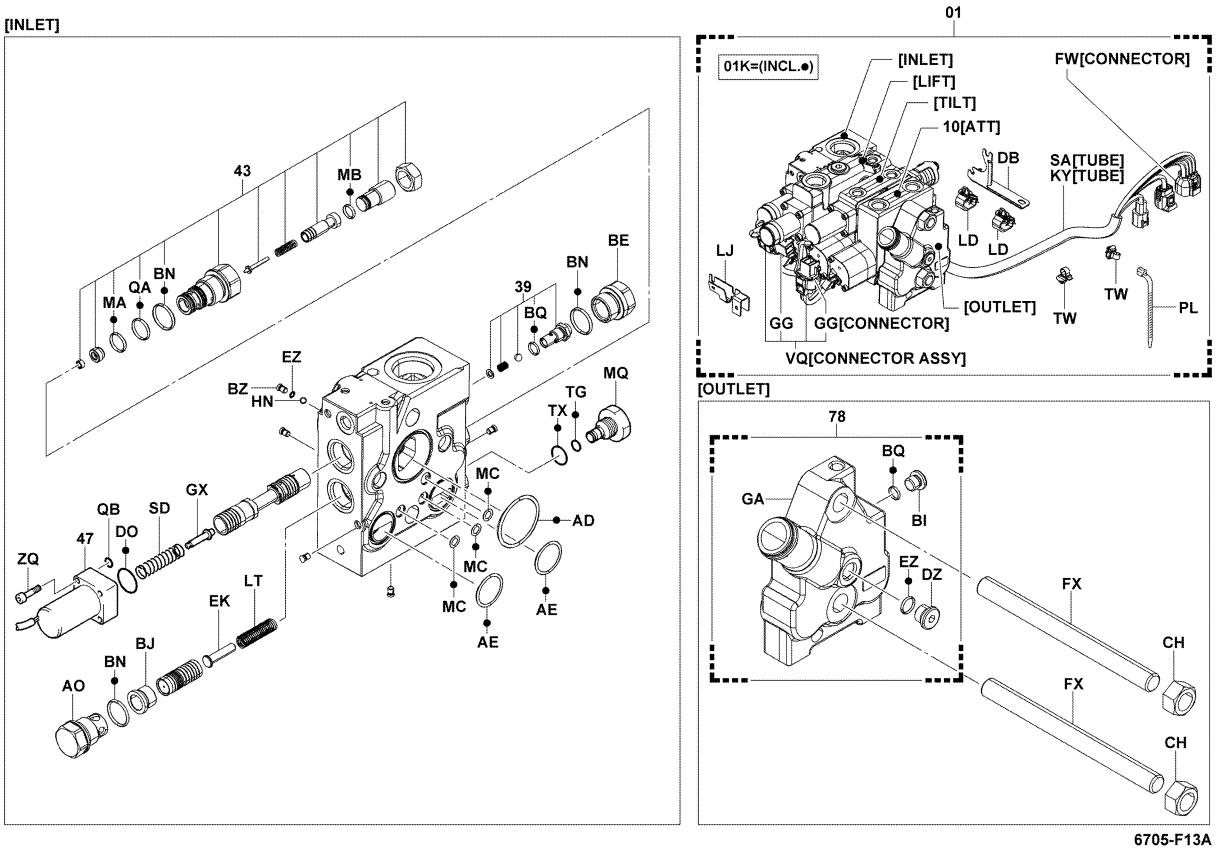

6705-F13A

6705-F13A

6705	OIL CONTROL VALVE SOUPAPE DE COMMANDE D'HUILE	STEUERVENTIL CALVULA DE CONTROL DE ACEITE

1KD..60,70,80 (EEC SPEC..PREMIUM HYD) [3/4, 3-WAY, LIFT & TI

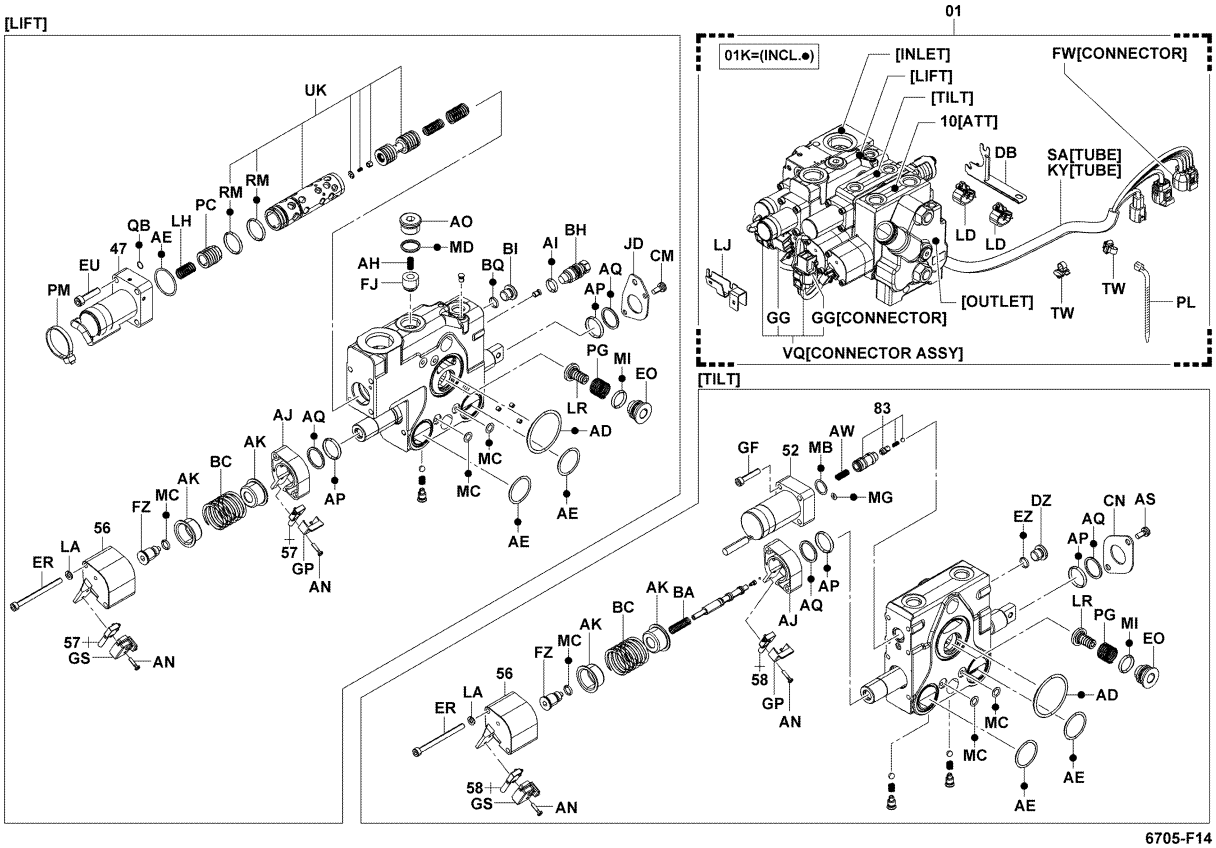

6705-F14

6705-F14_

6705	OIL CONTROL VALVE SOUPAPE DE COMMANDE D'HUILE	STEUERVENTIL CALVULA DE CONTROL DE ACEITE

1KD..60,70,80 (EEC SPEC..PREMIUM HYD) [4/4, 3-WAY, ATT]

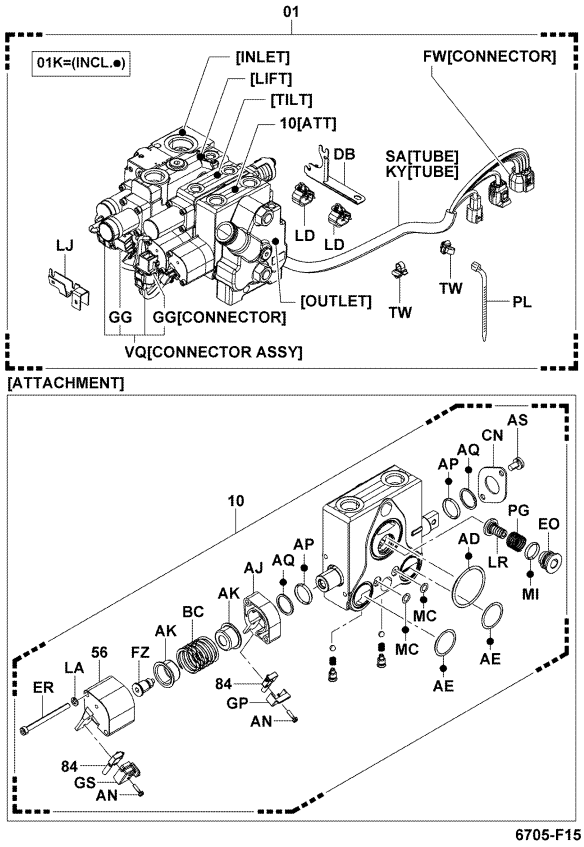

6705-F15_

6705	OIL CONTROL VALVE SOUPAPE DE COMMANDE D'HUILE	STEUERVENTIL CALVULA DE CONTROL DE ACEITE

1KD..60,70,80 (EEC SPEC..PREMIUM HYD..MINI LEVER, JOY STICK)

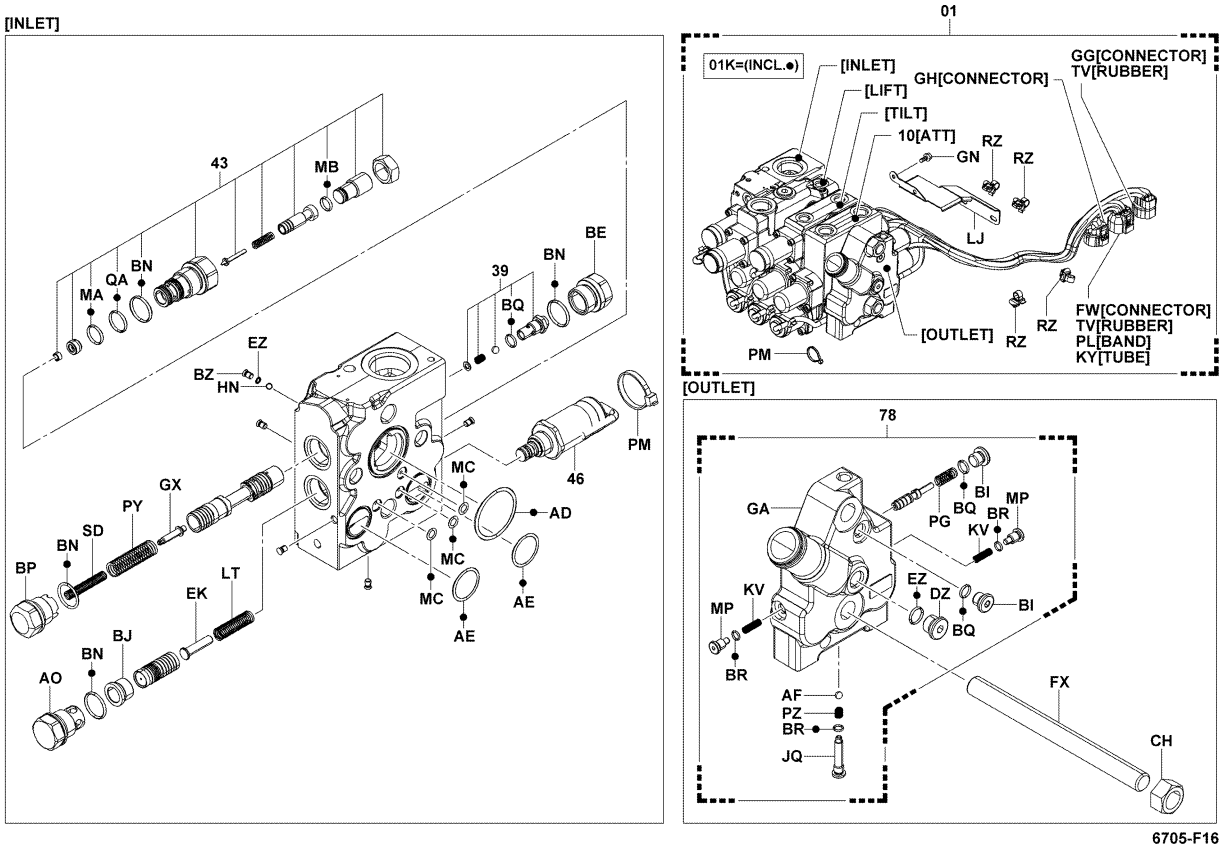

6705-F16_

6705	OIL CONTROL VALVE SOUPAPE DE COMMANDE D'HUILE	STEUERVENTIL CALVULA DE CONTROL DE ACEITE

1KD..60,70,80 (EEC SPEC..PREMIUM HYD..MINI LEVER, JOY STICK)

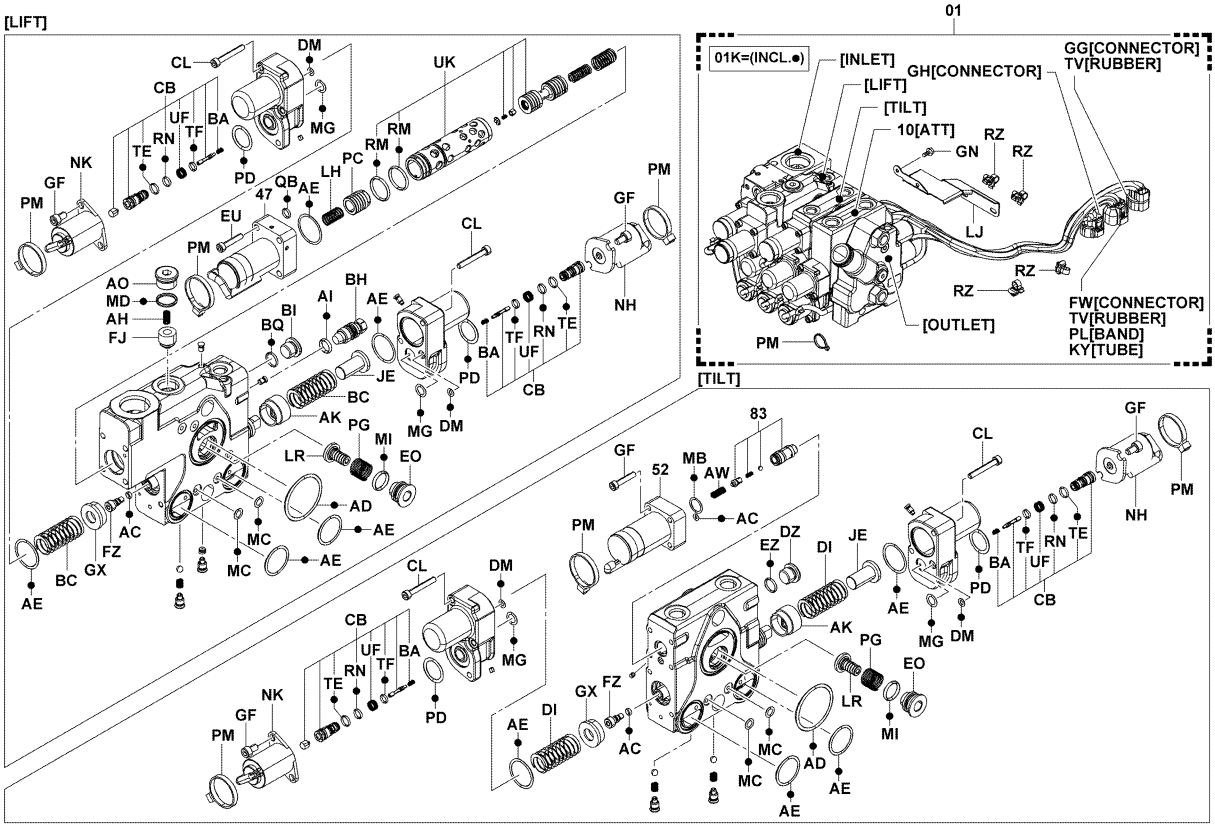

6705	OIL CONTROL VALVE SOUPAPE DE COMMANDE D'HUILE	STEUERVENTIL CALVULA DE CONTROL DE ACEITE

1KD..60,70,80 (EEC SPEC..PREMIUM HYD..MINI LEVER, JOY STICK)

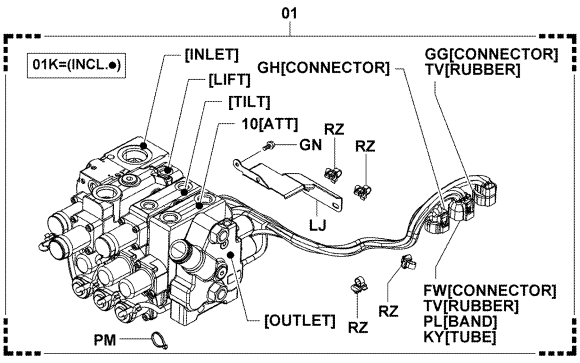

[ATTACHMENT]

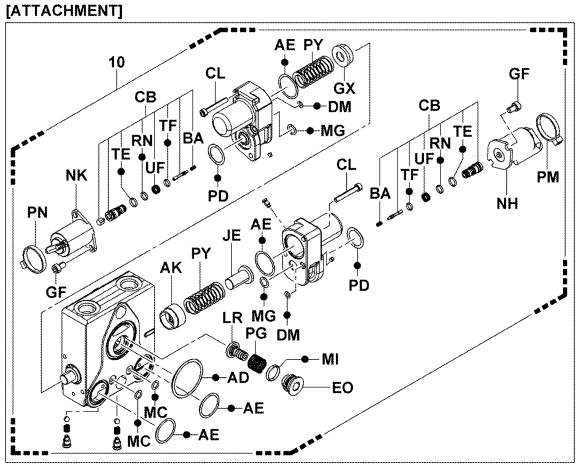

6705-F18

6705-F18_

1FS,1KD (DELUXE CABIN) [HARNESS CLAMP]

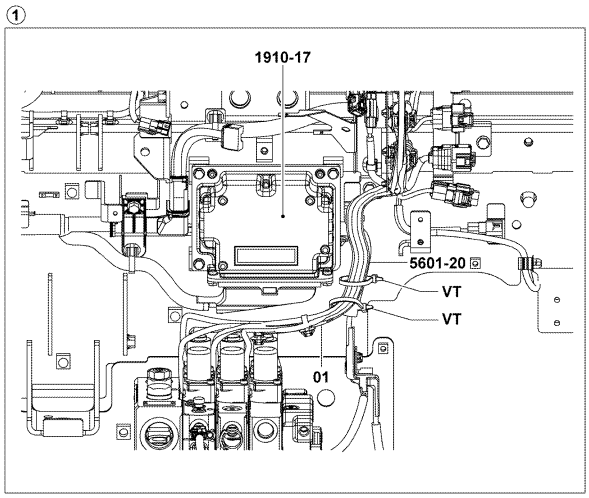

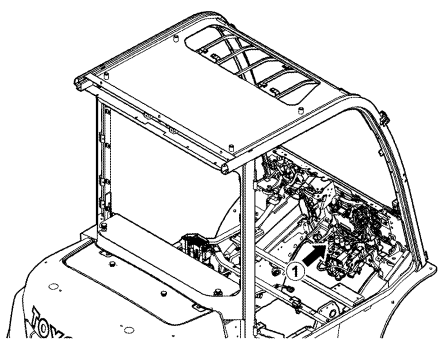

6705-G48

6705-G48_

6705	OIL CONTROL VALVE SOUPAPE DE COMMANDE D'HUILE	STEUERVENTIL CALVULA DE CONTROL DE ACEITE

PART NAME CODE	PART NAME	QTY
6705-01	**VALVE ASSY, OIL CONTROL** ENS. DE SOUPAPE VENTIL, VOLLST. CONJUNTO DE VALVULA	1
6705-01K	**VALVE O/H KIT, OIL CONTROL** JEU O/H DE SOUPAPE VENTIL-UBERHOLSATZ JUEGO O/H DE VALVULA	1
6705-10	**VALVE ASSY, PLUNGER SECTION, NO.1** ENS. DE SOUPAPE VENTIL, VOLLST. CONJUNTO DE VALVULA	1
6705-39	**VALVE ASSY, CHECK** ENS. DE SOUPAPE VENTIL, VOLLST. CONJUNTO DE VALVULA	1
6705-43	**VALVE ASSY, PILOT RELIEF** ENS. DE SOUPAPE VENTIL, VOLLST. CONJUNTO DE VALVULA	1
6705-46	**VALVE ASSY, SOLENOID** ENS. DE SOUPAPE VENTIL, VOLLST. CONJUNTO DE VALVULA	1
6705-47	**VALVE ASSY, SOLENOID** ENS. DE SOUPAPE VENTIL, VOLLST. CONJUNTO DE VALVULA	1
6705-50A	**RING, O, NO.1 (FOR VALVE FITTING)** ANNEAU RING ANILLO	1
6705-50B	**RING, O, NO.2 (FOR VALVE FITTING)** ANNEAU RING ANILLO	1
6705-50C	**RING, O, NO.3 (FOR VALVE FITTING)** ANNEAU RING ANILLO	2
6705-50D	**RING, O, NO.4 (FOR VALVE FITTING)** ANNEAU RING ANILLO	2
6705-52	**VALVE ASSY, SOLENOID** ENS. DE SOUPAPE VENTIL, VOLLST. CONJUNTO DE VALVULA	1
6705-56	**COVER, SPRING** COUVERCLE DECKEL CUBIERTA	1
6705-57	**SWITCH, LIFT** INTERRUPTEUR SCHALTER INTERRUPTOR	1
6705-58	**SWITCH, TILT** INTERRUPTEUR SCHALTER INTERRUPTOR	1
6705-78	**OUTLET ASSY** JOINT ABDICHTUNG SELLO	1
6705-83	**PLUNGER ASSY** VIS SCHRAUBE TORNILLO	1
6705-84	**SWITCH, ATTACHMENT** INTERRUPTEUR SCHALTER INTERRUPTOR	2
6705-AC	**RING, O** ANNEAU RING ANILLO	1- 2
6705-AD	**RING, O** ANNEAU RING ANILLO	1

6705	OIL CONTROL VALVE SOUPAPE DE COMMANDE D'HUILE	STEUERVENTIL CALVULA DE CONTROL DE ACEITE

PART NAME CODE	PART NAME	QTY
6705-AE	**RING, O** ANNEAU RING ANILLO	2- 5
6705-AF	**BALL, STEEL** BILLE KUGEL BOLA	1
6705-AH	**SPRING, COMPRESSION** RESSORT FEDER RESORTE	1
6705-AI	**RING, O** ANNEAU RING ANILLO	1
6705-AJ	**STOPPER** BUTEE ANSCHLAG TOPE	1
6705-AK	**HOLDER, SPRING** SUPPORT DUSENSTOCR SOPORTE PORTADOR	1- 2
6705-AN	**SCREW** VIS SCHRAUBE TORNILLO	2
6705-AO	**PLUG** BOUCHON STOPFEN TAPON	1
6705-AP	**RING, O** ANNEAU RING ANILLO	2
6705-AQ	**RING, BACK UP** ANNEAU RING ANILLO	2
6705-AS	**SCREW** VIS SCHRAUBE TORNILLO	2
6705-AW	**SPRING, COMPRESSION** RESSORT FEDER RESORTE	1
6705-AZ	**COLLAR** COLLIER BUCHSE COLLAR	4
6705-BA	**SPRING, COMPRESSION** RESSORT FEDER RESORTE	1- 2
6705-BC	**SPRING, COMPRESSION** RESSORT FEDER RESORTE	1- 2
6705-BE	**STOPPER** BUTEE ANSCHLAG TOPE	1
6705-BH	**PLUG** BOUCHON STOPFEN TAPON	1
6705-BI	**PLUG** BOUCHON STOPFEN TAPON	1- 2
6705-BJ	**SEAT, VALVE** SIEGE SITZ ASIENTO	1
6705-BN	**RING, O** ANNEAU RING ANILLO	1- 3

6705

OIL CONTROL VALVE
SOUPAPE DE COMMANDE D'HUILE
STEUERVENTIL
CALVULA DE CONTROL DE ACEITE

PART NAME CODE	PART NAME	QTY
6705-BP	**STOPPER** BUTEE ANSCHLAG TOPE	1
6705-BQ	**RING, O** ANNEAU RING ANILLO	1
6705-BR	**RING, O** ANNEAU RING ANILLO	3
6705-BT	**FITTING** RACCORD ANSCHLUSSTUCK ACOPLADOR	1
6705-BU	**FITTING** RACCORD ANSCHLUSSTUCK ACOPLADOR	1
6705-BW	**FITTING** RACCORD ANSCHLUSSTUCK ACOPLADOR	1
6705-BY	**FITTING** RACCORD ANSCHLUSSTUCK ACOPLADOR	1
6705-BZ	**PLUG** BOUCHON STOPFEN TAPON	1
6705-CB	**PISTON SUB-ASSY** SOUS-ENS. DE PISTON KOLBEN-TEILGRUPPE SUBCONJUNTO DEL PISTON	2
6705-CH	**NUT** ECROU MUTTER TUERCA	2
6705-CL	**BOLT** BOULON SCHRAUBE PERNO	4
6705-CM	**SCREW** VIS SCHRAUBE TORNILLO	3
6705-CN	**HOLDER, SEAL** SUPPORT DUSENSTOCR SOPORTE PORTADOR	1
6705-CQ	**BOLT** BOULON SCHRAUBE PERNO	4
6705-DB	**BRACKET** SUPPORT TRAGER SOPORTE	1
6705-DI	**SPRING, COMPRESSION** RESSORT FEDER RESORTE	2
6705-DM	**RING, O** ANNEAU RING ANILLO	2
6705-DO	**RING, O** ANNEAU RING ANILLO	1
6705-DZ	**PLUG** BOUCHON STOPFEN TAPON	1
6705-EF	**FITTING** RACCORD ANSCHLUSSTUCK ACOPLADOR	1

6705

OIL CONTROL VALVE
SOUPAPE DE COMMANDE D'HUILE
STEUERVENTIL
CALVULA DE CONTROL DE ACEITE

PART NAME CODE	PART NAME	QTY
6705-EK	**GUIDE** GUIDE FUHRUNG GUIA	1
6705-EO	**GUIDE** GUIDE FUHRUNG GUIA	1
6705-ER	**BOLT** BOULON SCHRAUBE PERNO	2
6705-EU	**BOLT** BOULON SCHRAUBE PERNO	4
6705-EZ	**RING, O** ANNEAU RING ANILLO	1
6705-FJ	**POPPET** POUPEE TELLERVENTIL BOLILLA DE RETEN	1
6705-FN	**FITTING** RACCORD ANSCHLUSSTUCK ACOPLADOR	1
6705-FW	**CONNECTOR** CONNECTEUR STECKVERBINDER CONECTOR	1
6705-FX	**BOLT, STUD** BOULON SCHRAUBE PERNO	2
6705-FZ	**END, SPOOL** EXTREMITE ENDE EXTREMO	1
6705-GA	**HOUSING, OUTLET** BOITIER GEHAUSE FUNDA	1
6705-GF	**BOLT** BOULON SCHRAUBE PERNO	4
6705-GG	**CONNECTOR** CONNECTEUR STECKVERBINDER CONECTOR	1- 2
6705-GH	**CONNECTOR** CONNECTEUR STECKVERBINDER CONECTOR	1
6705-GK	**FITTING** RACCORD ANSCHLUSSTUCK ACOPLADOR	2
6705-GN	**BOLT** BOULON SCHRAUBE PERNO	2- 4
6705-GP	**COVER** COUVERCLE DECKEL CUBIERTA	1
6705-GS	**COVER** COUVERCLE DECKEL CUBIERTA	1
6705-GX	**HOLDER, SPRING** SUPPORT DUSENSTOCR SOPORTE PORTADOR	1
6705-HN	**BALL, STEEL** BILLE KUGEL BOLA	1

6705	OIL CONTROL VALVE SOUPAPE DE COMMANDE D'HUILE	STEUERVENTIL CALVULA DE CONTROL DE ACEITE

PART NAME CODE	PART NAME	QTY	PART NAME CODE	PART NAME	QTY
6705-JD	**HOLDER, SEAL** SUPPORT DUSENSTOCR SOPORTE PORTADOR	1	6705-LH	**SPRING, COMPRESSION** RESSORT FEDER RESORTE	1
6705-JE	**GUIDE** GUIDE FUHRUNG GUIA	1	6705-LJ	**BRACKET** SUPPORT TRAGER SOPORTE	1
6705-JQ	**PLUG** BOUCHON STOPFEN TAPON	1	6705-LR	**PLUNGER** PLONGEUR PLUNGER EMBOLO	1
6705-KB	**PISTON** PISTON KOLBEN PISTON	1	6705-LT	**SPRING, COMPRESSION** RESSORT FEDER RESORTE	1
6705-KV	**FILTER** FILTRE FILTER FILTRO	2	6705-MA	**RING, O** ANNEAU RING ANILLO	1
6705-KY	**TUBE** TUBE ROHR TUBO	1	6705-MB	**RING, O** ANNEAU RING ANILLO	1
6705-KZ	**RUBBER, CUSHION** CAOUTCHOUC GUMMI GOMA	4	6705-MC	**RING, O** ANNEAU RING ANILLO	2- 3
6705-LA	**WASHER, SPRING** RODELLE UNTERLEGSCHEIBE ARANDELA	2	6705-MD	**RING, O** ANNEAU RING ANILLO	1
6705-LD	**CLAMP** PINSE KLEMME ABRAZADERA	2	6705-MG	**RING, O** ANNEAU RING ANILLO	1- 2
6705-LE	**RUBBER, CUSHION** CAOUTCHOUC GUMMI GOMA	4	6705-MI	**RING, O** ANNEAU RING ANILLO	1- 2

6705	OIL CONTROL VALVE SOUPAPE DE COMMANDE D'HUILE	STEUERVENTIL CALVULA DE CONTROL DE ACEITE

PART NAME CODE	PART NAME	QTY	PART NAME CODE	PART NAME	QTY
6705-MP	**PLUG** BOUCHON STOPFEN TAPON	2	6705-PY	**SPRING, COMPRESSION** RESSORT FEDER RESORTE	1- 2
6705-MQ	**PLUG** BOUCHON STOPFEN TAPON	1	6705-PZ	**SPRING, COMPRESSION** RESSORT FEDER RESORTE	1
6705-NH	**SOLENOID ASSY** ENS. DE SOLENOIDE SOLENOID, VOLLST. CONJUNTO DEL SOLENOIDE	1	6705-QA	**RING, O** ANNEAU RING ANILLO	1
6705-NK	**SOLENOID ASSY** ENS. DE SOLENOIDE SOLENOID, VOLLST. CONJUNTO DEL SOLENOIDE	1	6705-QB	**RING, O** ANNEAU RING ANILLO	1
6705-NP	**ORIFICE** ORIFICE MESSBLENDE ORIFICIO	1	6705-RM	**RING, O** ANNEAU RING ANILLO	1- 2
6705-PC	**PLUNGER** PLONGEUR PLUNGER EMBOLO	1	6705-RN	**RING, O** ANNEAU RING ANILLO	1- 2
6705-PD	**RING, O** ANNEAU RING ANILLO	2	6705-RZ	**CLAMP** PINSE KLEMME ABRAZADERA	2- 4
6705-PG	**SPRING, COMPRESSION** RESSORT FEDER RESORTE	1	6705-SA	**TUBE** TUBE ROHR TUBO	1
6705-PL	**BAND** BANDE BAND BANDA	1- 4	6705-SD	**SPRING, COMPRESSION** RESSORT FEDER RESORTE	1
6705-PM	**BAND** BANDE BAND BANDA	2- 6	6705-TE	**RING, O** ANNEAU RING ANILLO	1- 2

6705	OIL CONTROL VALVE SOUPAPE DE COMMANDE D'HUILE	STEUERVENTIL CALVULA DE CONTROL DE ACEITE

PART NAME CODE	PART NAME	QTY	PART NAME CODE	PART NAME	QTY
6705-TF	**RING, O** ANNEAU RING ANILLO	1- 2			
6705-TG	**RING, O** ANNEAU RING ANILLO	1			
6705-TV	**RUBBER** CAOUTCHOUC GUMMI GOMA	4-10			
6705-TW	**CLAMP** PINSE KLEMME ABRAZADERA	2			
6705-TX	**RING, O** ANNEAU RING ANILLO	1			
6705-UF	**FILTER** FILTRE FILTER FILTRO	1- 2			
6705-UK	**SLEEVE ASSY** ENS. DE MANCHON HÜLSE, VOLLST. CONJUNTO DEL MANGUITO	1			
6705-VQ	**CONNECTOR ASSY** ENS. DE CONNECTEUR STECKVERBINDER, VOLLST. CONJUNTO DE CONECTOR	1			
6705-VT	**CLAMP** PINSE KLEMME ABRAZADERA	2			

6705	OIL CONTROL VALVE SOUPAPE DE COMMANDE D'HUILE	STEUERVENTIL CALVULA DE CONTROL DE ACEITE

PART NAME CODE	PART NAME	QTY	PART NAME CODE	PART NAME	QTY

6709	OIL CONTROL VALVE LINK TRINGLE DE SOUPAPE DE COMMANDE D'HUILE	STEUERVENTIL-HEBEL ARTICULACION VALVULA DE CONTROL DE ACEITE

(SAS) [2-WAY LEVER]

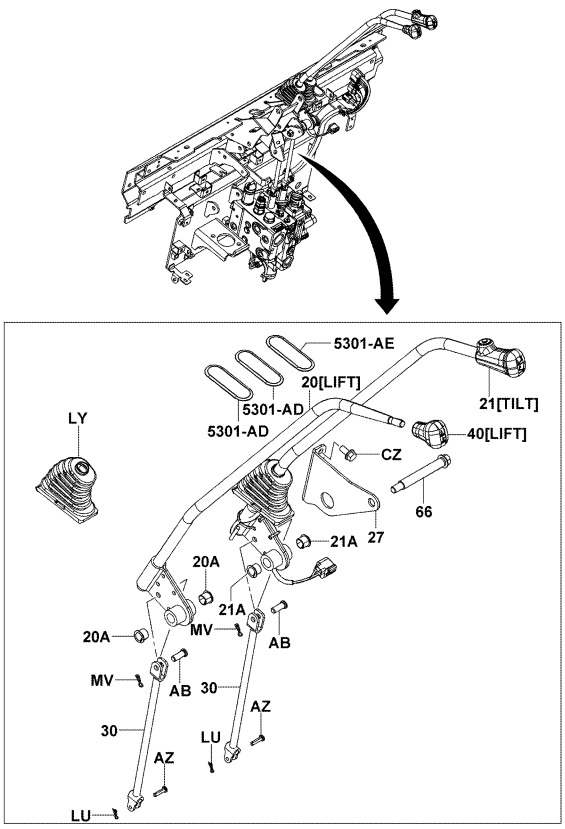

6709-542A

6709-542A

(SAS) [3-WAY LEVER]

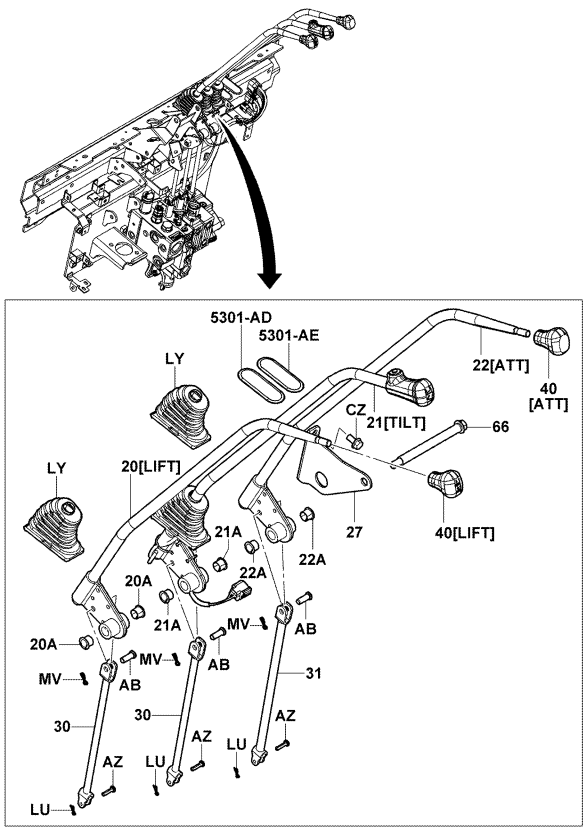

6709-531B

6709-531B

6709	OIL CONTROL VALVE LINK TRINGLE DE SOUPAPE DE COMMANDE D'HUILE	STEUERVENTIL-HEBEL ARTICULACION VALVULA DE CONTROL DE ACEITE

1FS,1KD (EEC SPEC) [3-WAY LEVER]

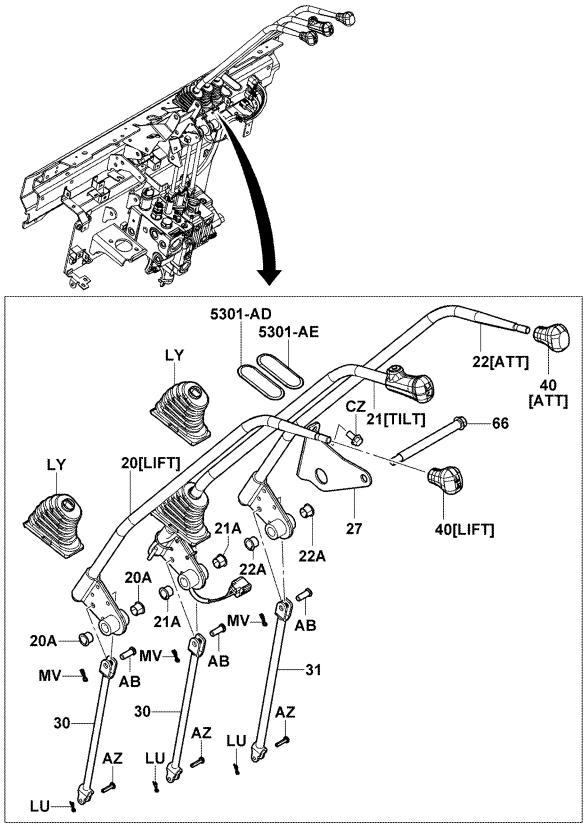

6709-531B

6709-531B

1FS,1KD (EEC SPEC..SAS) [3-WAY LEVER]

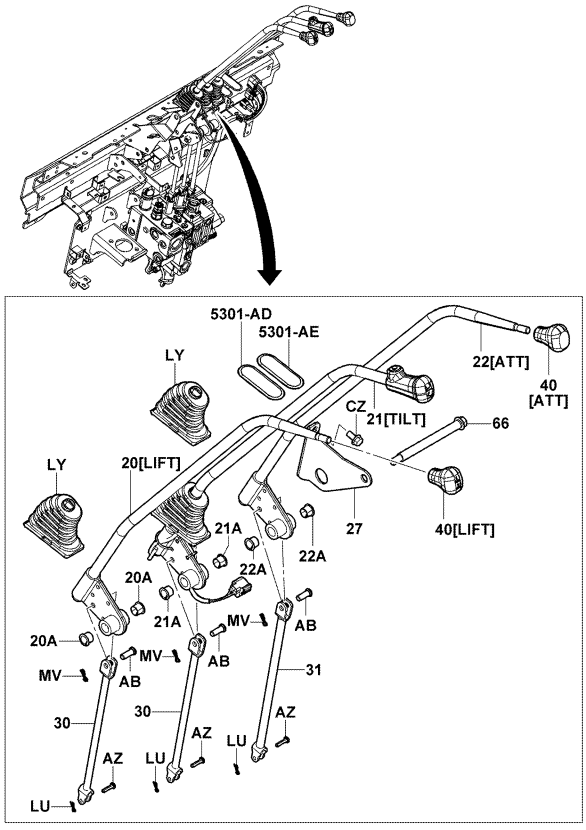

6709-531B

6709-531B

6709	OIL CONTROL VALVE LINK TRINGLE DE SOUPAPE DE COMMANDE D'HUILE	STEUERVENTIL-HEBEL ARTICULACION VALVULA DE CONTROL DE ACEITE

[2-WAY LEVER]

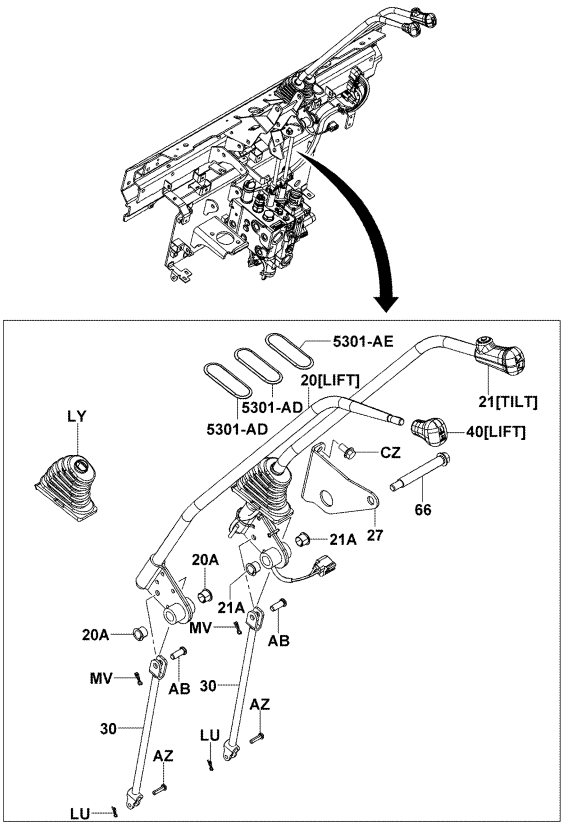

6709-542A

6709-542A

(SAS) [TILT LEVER INNER PARTS]

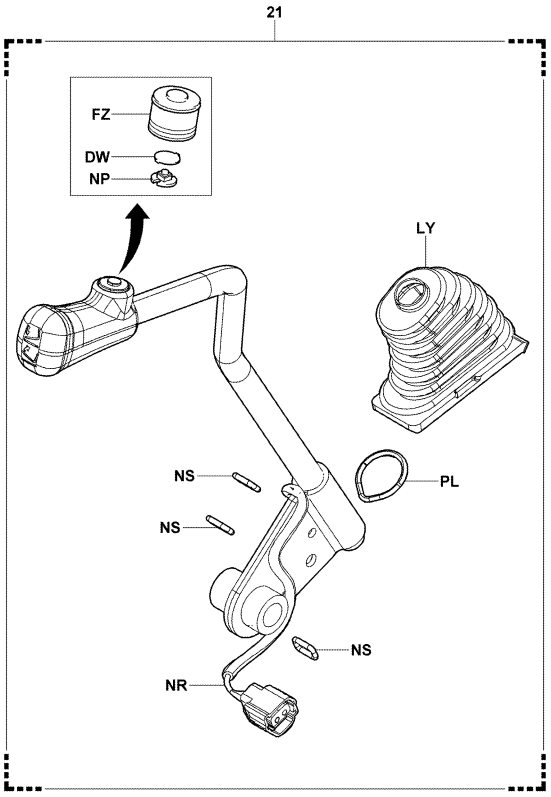

6709-532

6709-532_

6709	OIL CONTROL VALVE LINK TRINGLE DE SOUPAPE DE COMMANDE D'HUILE	STEUERVENTIL-HEBEL ARTICULACION VALVULA DE CONTROL DE ACEITE

1FS,1KD (EEC SPEC) [TILT LEVER INNER PARTS]

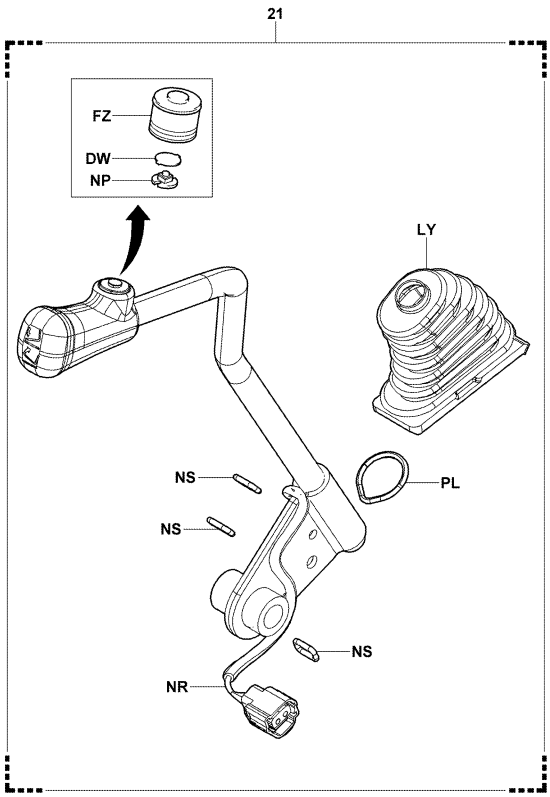

6709-532

6709-532_

1FS,1KD (EEC SPEC..SAS) [TILT LEVER INNER PARTS]

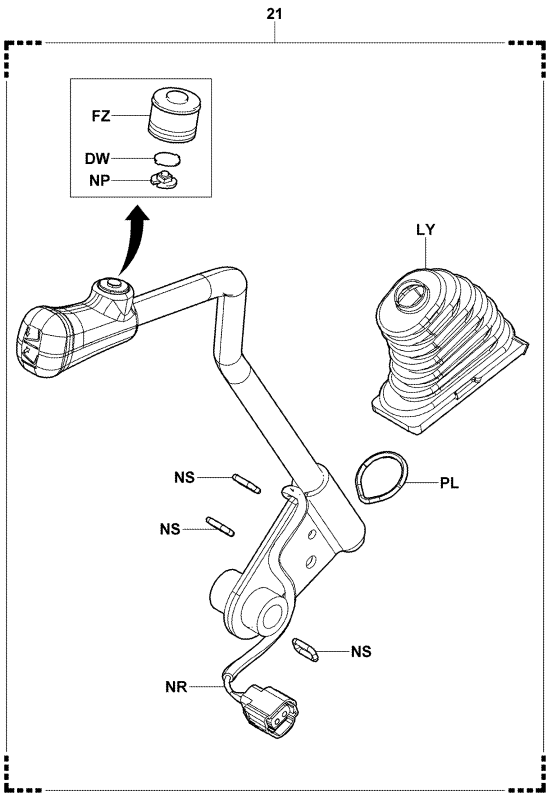

6709-532

6709-532_

6709	OIL CONTROL VALVE LINK TRINGLE DE SOUPAPE DE COMMANDE D'HUILE	STEUERVENTIL-HEBEL ARTICULACION VALVULA DE CONTROL DE ACEITE

[TILT LEVER INNER PARTS]

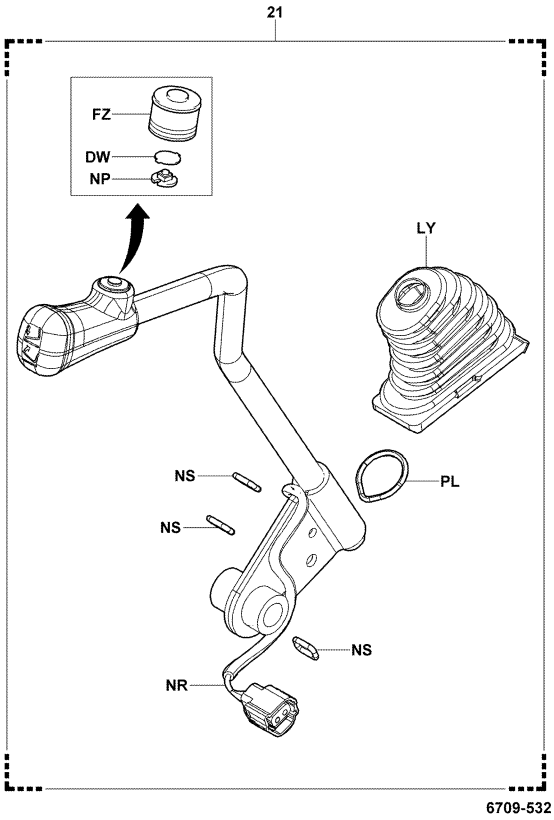

6709-532_

6709	OIL CONTROL VALVE LINK TRINGLE DE SOUPAPE DE COMMANDE D'HUILE	STEUERVENTIL-HEBEL ARTICULACION VALVULA DE CONTROL DE ACEITE

PART NAME CODE	PART NAME	QTY	PART NAME CODE	PART NAME	QTY
6709-20	**LEVER SUB-ASSY, CONTROL VALVE, NO.1** SOUS-ENS. DE LEVIER HEBEL-TEILGRUPPE SUBCONJUNTO DE LA PALANCA	1	6709-66	**BOLT, VALVE LEVER** BOULON SCHRAUBE PERNO	1
6709-20A	**BUSHING** BAGUE BUCHSE BUJE	2	6709-AB	**PIN** GOUPILLE STIFT PASADOR	1
6709-21	**LEVER SUB-ASSY, CONTROL VALVE, NO.2** SOUS-ENS. DE LEVIER HEBEL-TEILGRUPPE SUBCONJUNTO DE LA PALANCA	1	6709-AZ	**PIN** GOUPILLE STIFT PASADOR	1
6709-21A	**BUSHING** BAGUE BUCHSE BUJE	1	6709-CN	**BOLT** BOULON SCHRAUBE PERNO	1
6709-22	**LEVER SUB-ASSY, CONTROL VALVE, NO.3** SOUS-ENS. DE LEVIER HEBEL-TEILGRUPPE SUBCONJUNTO DE LA PALANCA	1	6709-CZ	**BOLT** BOULON SCHRAUBE PERNO	2
6709-22A	**BUSHING** BAGUE BUCHSE BUJE	1	6709-DW	**PLATE** PLAQUE PLATTE PLACA	1
6709-27	**BRACKET SUB-ASSY, VALVE LEVER, RH** SOUS-ENS. DE SUPPORT TRAGER-TEILGRUPPE SUBCONJUNTO DE LA SOPORTE	1	6709-EC	**PLUG** BOUCHON STOPFEN TAPON	1
6709-30	**ROD SUB-ASSY, CONTROL VALVE LEVER, NO.1** SOUS-ENS. DE BIELLE STANGEN-TEILGRUPPE SUBCONJUNTO DE LA VARILLA	1	6709-FZ	**BOOT** COFFRE MANSCHETTE FORRO	1
6709-31	**ROD SUB-ASSY, CONTROL VALVE LEVER, NO.2** SOUS-ENS. DE BIELLE STANGEN-TEILGRUPPE SUBCONJUNTO DE LA VARILLA	1	6709-LU	**CLIP** AGRAFE CLIP FIJADOR	1
6709-40	**KNOB, OIL CONTROL VALVE LEVER** BOULE KNOPF MANDO	1	6709-LY	**BOOT, LEVER** COFFRE MANSCHETTE FORRO	1

6709	OIL CONTROL VALVE LINK TRINGLE DE SOUPAPE DE COMMANDE D'HUILE	STEUERVENTIL-HEBEL ARTICULACION VALVULA DE CONTROL DE ACEITE

PART NAME CODE	PART NAME	QTY	PART NAME CODE	PART NAME	QTY
6709-MV	**CLIP** AGRAFE CLIP FIJADOR	1			
6709-NP	**SWITCH SUB-ASSY** SOUS-ENS. DE INTERRUPTEUR SCHALTER-TEILGRUPPE SUBCONJUNTO DEL INTERRUPTOR	1			
6709-NR	**HARNESS SUB-ASSY** SOUS-ENS. DE FAISCEAU KABELBAUM-TEILGRUPPE SUBCONJUNTO DEL RAMAL DE CABLES	1			
6709-NS	**BAND** BANDE BAND BANDA	1			
6709-PL	**BAND** BANDE BAND BANDA	1			

6709	OIL CONTROL VALVE LINK TRINGLE DE SOUPAPE DE COMMANDE D'HUILE	STEUERVENTIL-HEBEL ARTICULACION VALVULA DE CONTROL DE ACEITE

PART NAME CODE	PART NAME	QTY	PART NAME CODE	PART NAME	QTY

6712	MINI LEVER MINI-LEVIER	MINIHEBEL MINIPALANCA

(MINI LEVER)

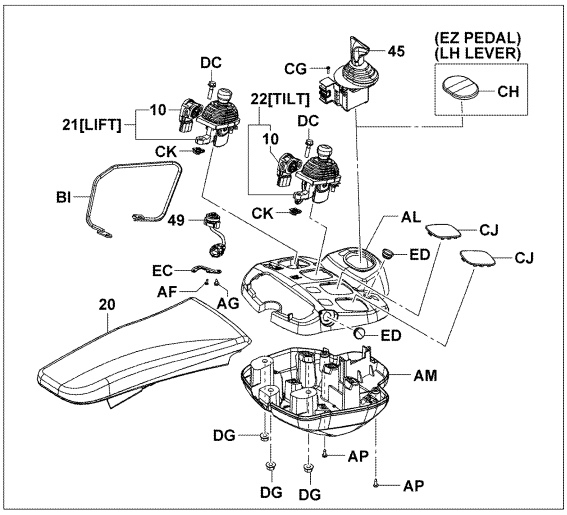

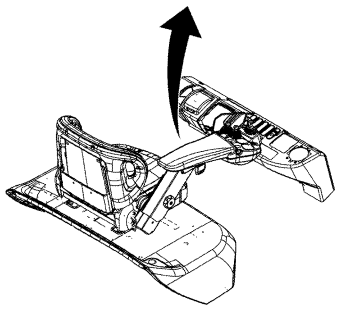

6712-089A

6712-089A

(JOY STICK)

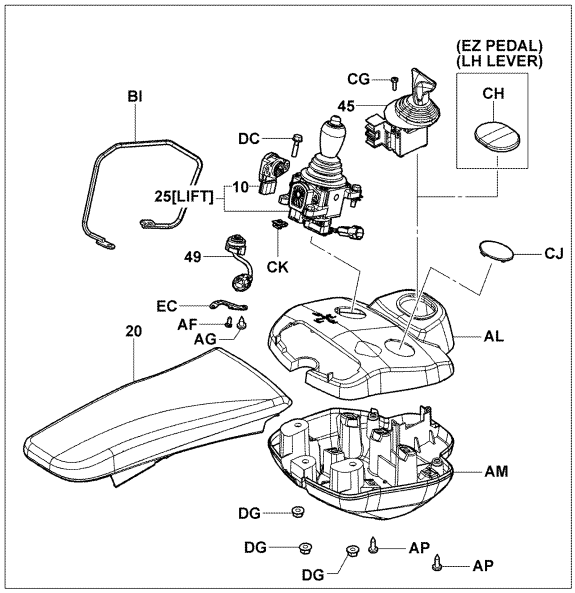

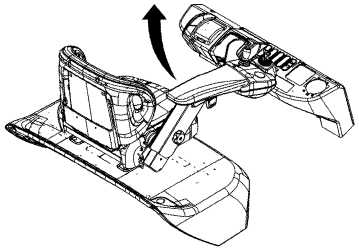

6712-086B

6712-086B

6712	MINI LEVER MINI-LEVIER	MINIHEBEL MINIPALANCA

(EEC SPEC..MINI LEVER)

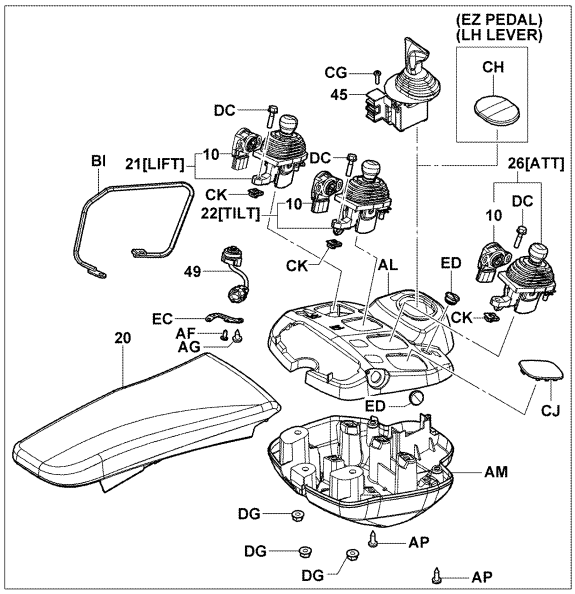

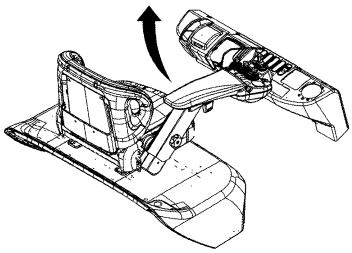

6712-087B

6712-087B

(EEC SPEC..JOY STICK)

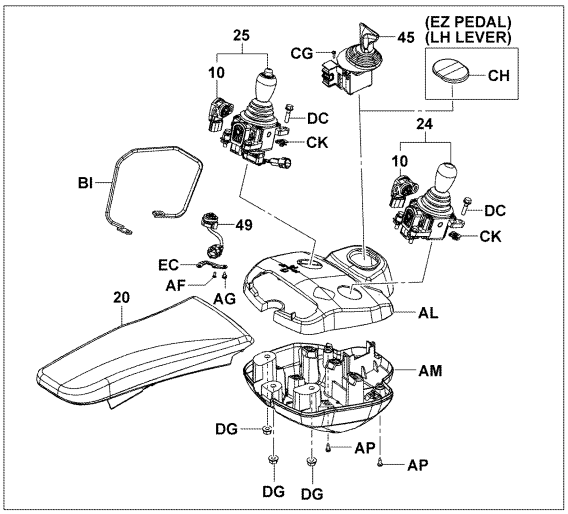

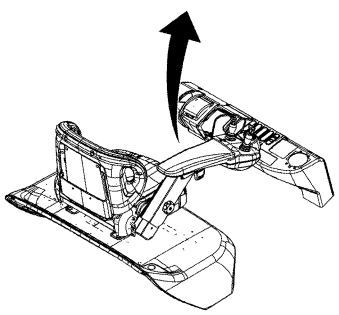

6712-088A

6712-088A

6712	MINI LEVER MINI-LEVIER	MINIHEBEL MINIPALANCA

(MINI LEVER, JOY STICK) [ARMREST]

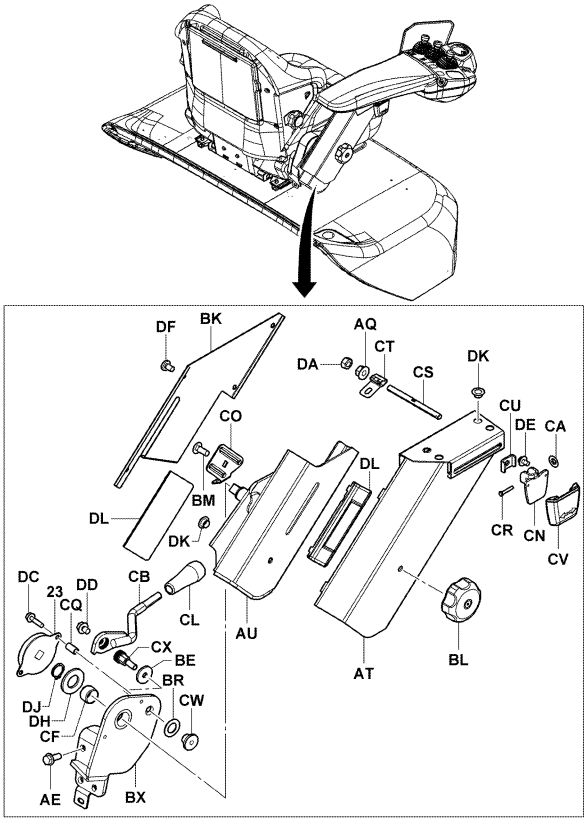

6712-081B

6712-081B

(MINI LEVER..S-CABIN W/HEAT, F&R GLASS WIPER, HALF CABIN) [A

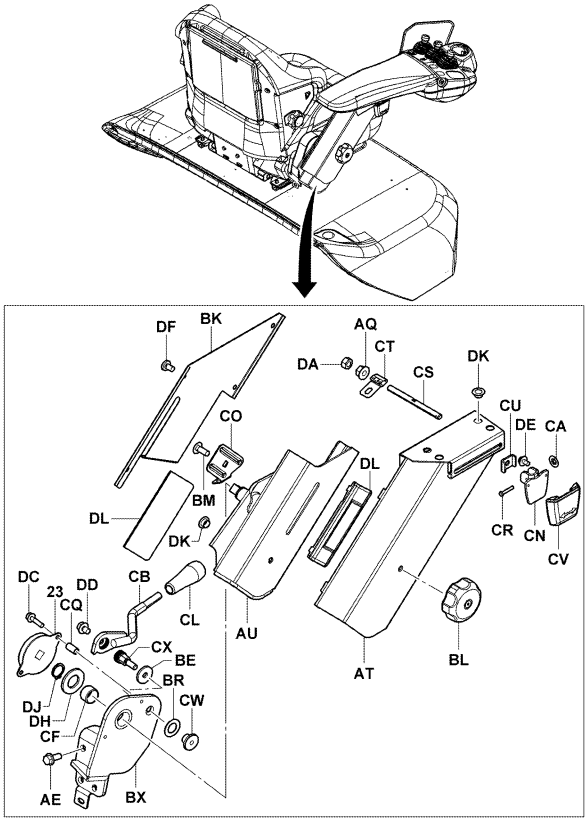

6712-081B

6712-081B

6712	MINI LEVER MINI-LEVIER	MINIHEBEL MINIPALANCA

(DELUXE CABIN..MINI LEVER, JOY STICK) [ARMREST]

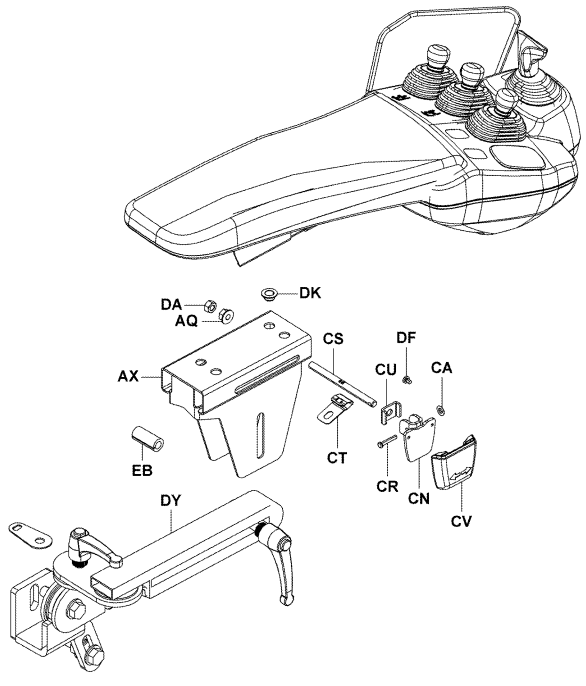

6712-036B

6712-036B

(HI-HG & C-SEAT..MINI LEVER, JOY STICK) [ARMREST]

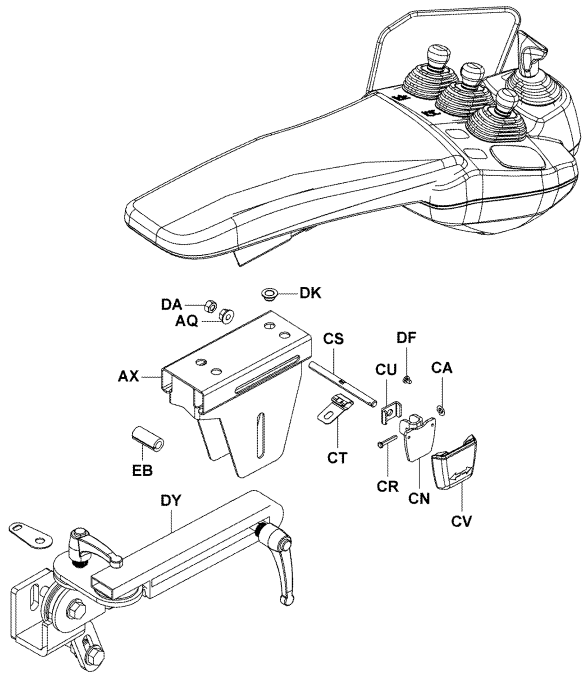

6712-036B

6712-036B

6712

MINI LEVER
MINI-LEVIER
MINIHEBEL
MINIPALANCA

PART NAME CODE	PART NAME	QTY
6712-10	**SENSOR ASSY, ROTARY POSITION** ENS. DE DETECTEUR SENSOR, VOLLST. CONJUNTO DEL SENSOR	1
6712-20	**PAD ASSY, ARM** ENS. DE TAMPON KLOTZ, VOLLST. CONJUNTO DE LA ALMOHADILLA	1
6712-21	**LEVER ASSY, MINI** ENS. DE LEVIER HEBEL, VOLLST. CONJUNTO DE PALANCA	1
6712-22	**LEVER ASSY, MINI** ENS. DE LEVIER HEBEL, VOLLST. CONJUNTO DE PALANCA	1
6712-23	**DAMPER ASSY** ENS. D'AMORTISSEUR DAMPFER, VOLLST. CONJUNTO DEL AMORTIGUADOR	1
6712-24	**LEVER ASSY, JOYSTICK** ENS. DE LEVIER HEBEL, VOLLST. CONJUNTO DE PALANCA	1
6712-25	**LEVER ASSY, JOYSTICK, W/SWITCH** ENS. DE LEVIER HEBEL, VOLLST. CONJUNTO DE PALANCA	1
6712-26	**LEVER ASSY, MINI** ENS. DE LEVIER HEBEL, VOLLST. CONJUNTO DE PALANCA	1
6712-45	**SWITCH ASSY** ENS. DE INTERRUPTEUR SCHALTER, VOLLST. CONJUNTO DEL INTERRUPUPTOR	1
6712-49	**SWITCH ASSY, HORN** ENS. DE INTERRUPTEUR SCHALTER, VOLLST. CONJUNTO DEL INTERRUPUPTOR	1
6712-AE	**BOLT** BOULON SCHRAUBE PERNO	4
6712-AF	**SCREW** VIS SCHRAUBE TORNILLO	2
6712-AG	**SCREW** VIS SCHRAUBE TORNILLO	2
6712-AL	**BOX, UPPER** BOITIER KASTEN CAJA	1
6712-AM	**BOX, LOWER** BOITIER KASTEN CAJA	1
6712-AP	**SCREW** VIS SCHRAUBE TORNILLO	2
6712-AQ	**NUT** ECROU MUTTER TUERCA	1
6712-AT	**BRACKET** SUPPORT TRAGER SOPORTE	1
6712-AU	**BRACKET** SUPPORT TRAGER SOPORTE	1
6712-AX	**BRACKET SUB-ASSY** SOUS-ENS. DE SUPPORT TRAGER-TEILGRUPPE SUBCONJUNTO DE LA SOPORTE	1

6712

MINI LEVER
MINI-LEVIER
MINIHEBEL
MINIPALANCA

PART NAME CODE	PART NAME	QTY
6712-BE	**WASHER, PLATE** RODELLE UNTERLEGSCHEIBE ARANDELA	1
6712-BI	**GUARD SUB-ASSY** SOUS-ENS. DE PROTECTEUR SCHUTZBLECH-TEILGRUPPE SUBCONJUNTO DE PROTECTOR	1
6712-BK	**COVER** COUVERCLE DECKEL CUBIERTA	1
6712-BL	**KNOB** BOULE KNOPF MANDO	1
6712-BM	**BOLT** BOULON SCHRAUBE PERNO	1
6712-BR	**WASHER** RODELLE UNTERLEGSCHEIBE ARANDELA	1
6712-BX	**BRACKET** SUPPORT TRAGER SOPORTE	1
6712-CA	**WASHER** RODELLE UNTERLEGSCHEIBE ARANDELA	1
6712-CB	**LEVER** LEVIER HEBEL PALANCA	1
6712-CF	**BUSHING** BAGUE BUCHSE BUJE	1
6712-CG	**SCREW** VIS SCHRAUBE TORNILLO	2
6712-CH	**PLUG** BOUCHON STOPFEN TAPON	1
6712-CJ	**PLUG** BOUCHON STOPFEN TAPON	1
6712-CK	**NUT** ECROU MUTTER TUERCA	1- 4
6712-CL	**KNOB SUB-ASSY** SOUS-ENS. DE BOULE KNOPF-TEILGRUPPE SUBCONJUNTO DEL MANDO	1
6712-CN	**PLATE** PLAQUE PLATTE PLACA	1
6712-CO	**PLATE** PLAQUE PLATTE PLACA	1
6712-CQ	**SPACER** ENTRETOISE DISTANZSTUCK SEPARADOR	2
6712-CR	**PIN** GOUPILLE STIFT PASADOR	1
6712-CS	**BOLT** BOULON SCHRAUBE PERNO	1

6712	MINI LEVER MINI-LEVIER	MINIHEBEL MINIPALANCA

PART NAME CODE	PART NAME	QTY
6712-CT	**BRACKET** SUPPORT TRAGER SOPORTE	1
6712-CU	**RETAINER** ARRETOIR SEEGERRING RETENEDOR	1
6712-CV	**GRIP** PRISE GRIFF EMPUÃADURA	1
6712-CW	**NUT** ECROU MUTTER TUERCA	1
6712-CX	**BOLT** BOULON SCHRAUBE PERNO	1
6712-DA	**NUT** ECROU MUTTER TUERCA	1
6712-DC	**BOLT** BOULON SCHRAUBE PERNO	1- 4
6712-DD	**BOLT** BOULON SCHRAUBE PERNO	1
6712-DE	**SCREW** VIS SCHRAUBE TORNILLO	2
6712-DF	**SCREW** VIS SCHRAUBE TORNILLO	2- 4
6712-DG	**NUT** ECROU MUTTER TUERCA	1- 3
6712-DH	**WASHER** RODELLE UNTERLEGSCHEIBE ARANDELA	1
6712-DJ	**RING, SNAP** ANNEAU RING ANILLO	1
6712-DK	**BUSHING** BAGUE BUCHSE BUJE	4- 5
6712-DL	**RAIL, SLIDE** RAIL SCHIENE RIEL	2
6712-DY	**BRACKET SUB-ASSY** SOUS-ENS. DE SUPPORT TRAGER-TEILGRUPPE SUBCONJUNTO DE LA SOPORTE	1
6712-EB	**TUBE** TUBE ROHR TUBO	1
6712-EC	**BRACKET** SUPPORT TRAGER SOPORTE	1
6712-ED	**PLUG, HOLE** BOUCHON STOPFEN TAPON	2

6712	MINI LEVER MINI-LEVIER	MINIHEBEL MINIPALANCA

PART NAME CODE	PART NAME	QTY
PART NAME CODE	PART NAME	QTY

14Z..60,70,80 (MINI LEVER, JOY STICK) [TILT CYLINDER]

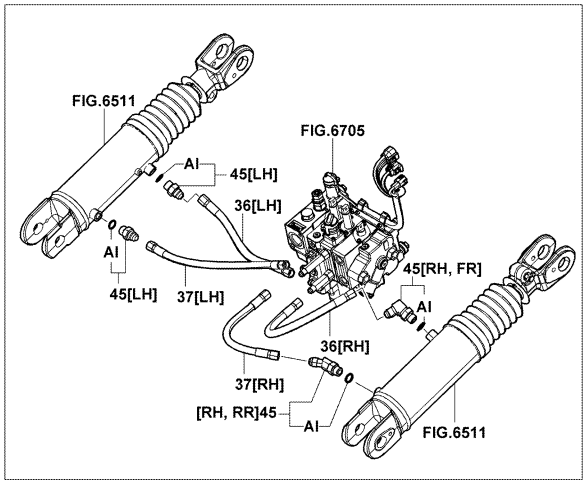

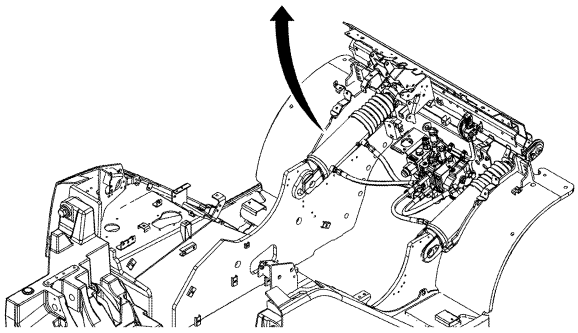

6801-844

6801-844_

14Z..60,70,80 [TILT CYLINDER]

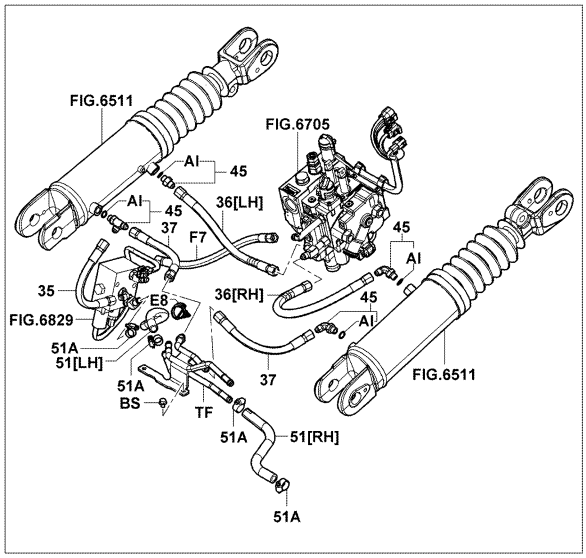

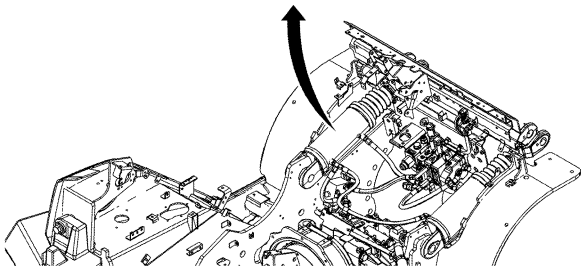

6801-862

6801-862_

1KD..60,70,80 (EZ PEDAL) [TILT CYLINDER]

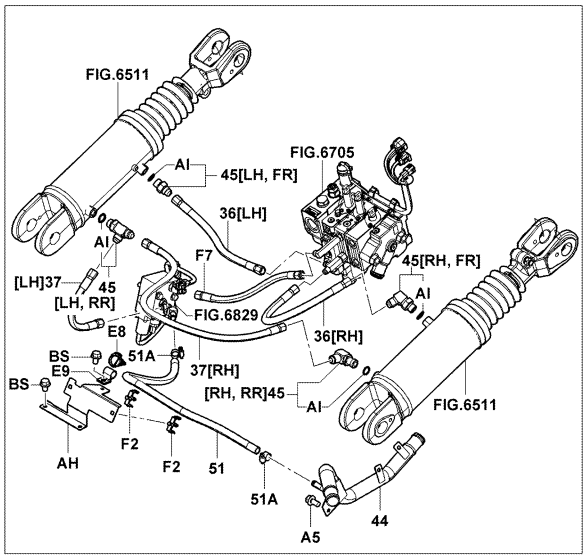

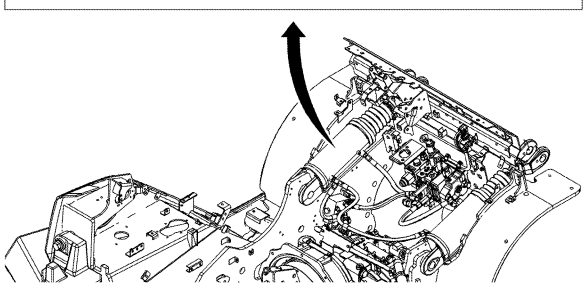

6801-845A

6801-845A

1KD..60,70,80 (EZ PEDAL..MINI LEVER, JOY STICK) [TILT CYLIND

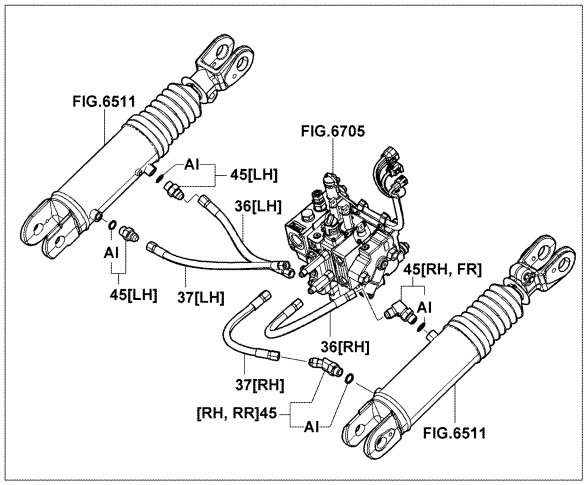

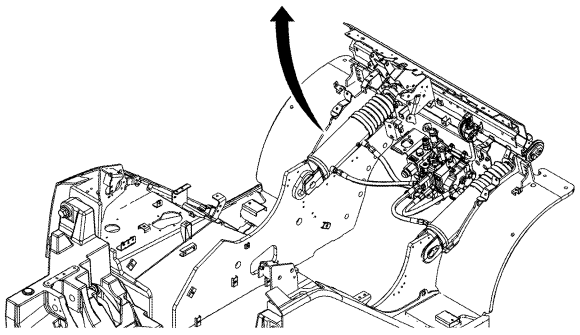

6801-844

6801-844_

1KD..60,70,80 (MINI LEVER, JOY STICK) [TILT CYLINDER]

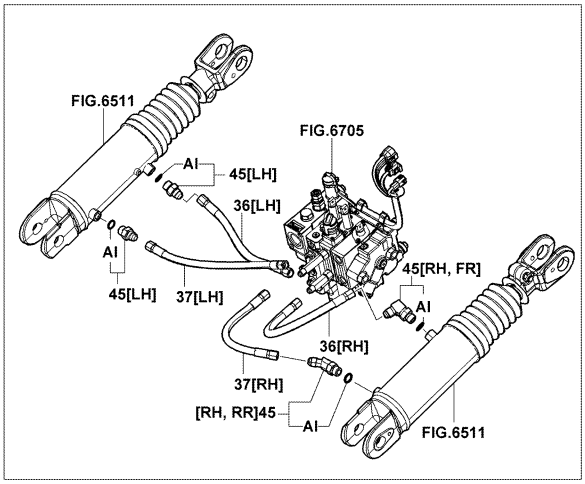

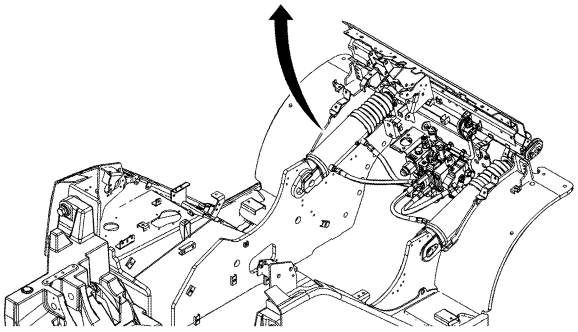

6801-844

6801-844_

1KD..60,70,80 [TILT CYLINDER]

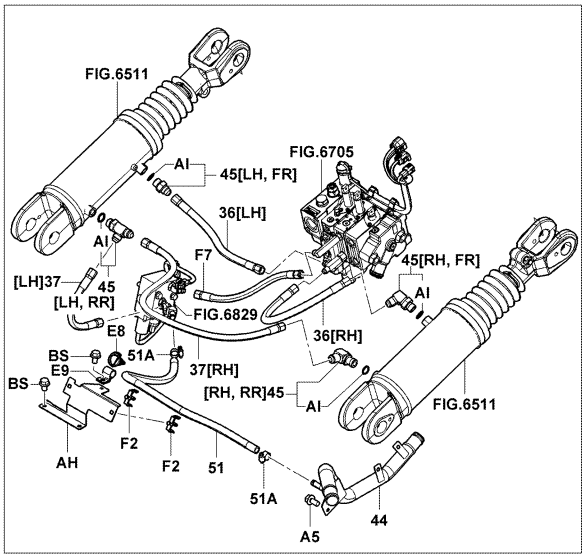

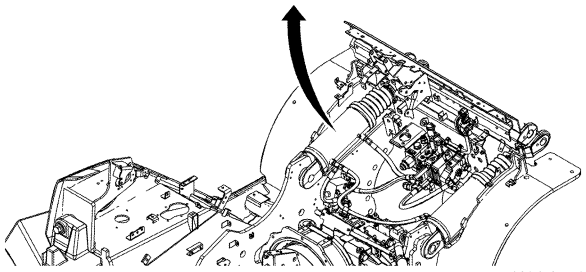

6801-845A

6801-845A

[TILT CYLINDER]

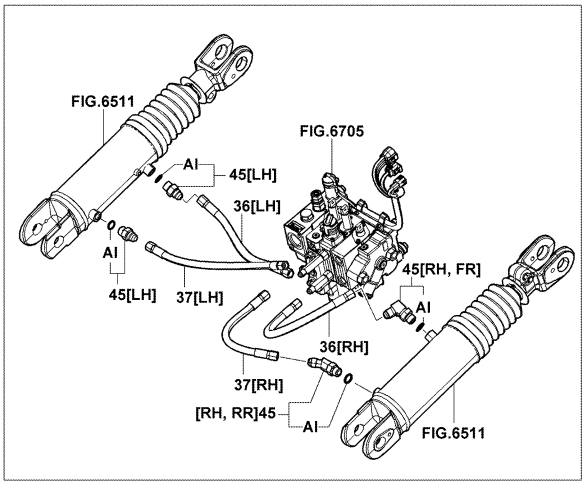

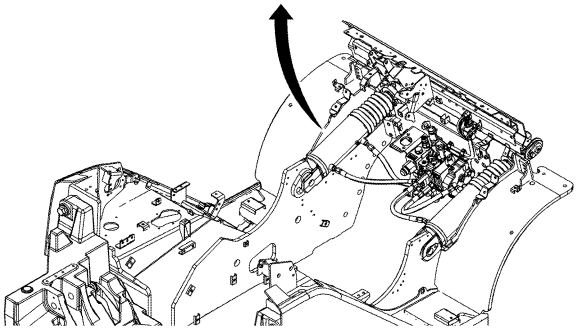

6801-844

6801-844_

14Z..60,70,80 [HYD OIL COLLER PIPING]

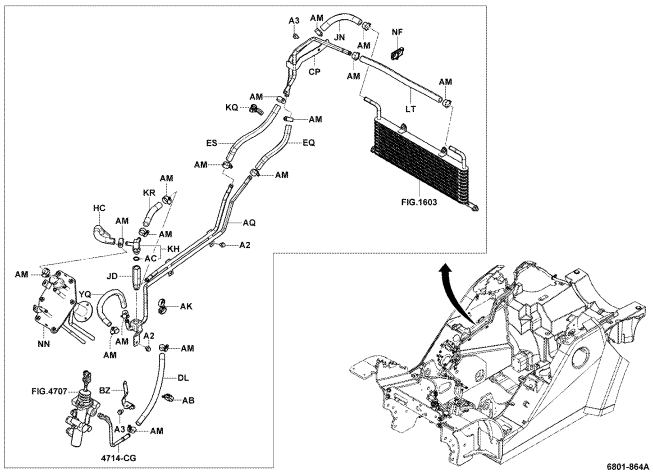

6801-864A

1FS,1KD..60,70,80 [HYD OIL COLLER PIPING]

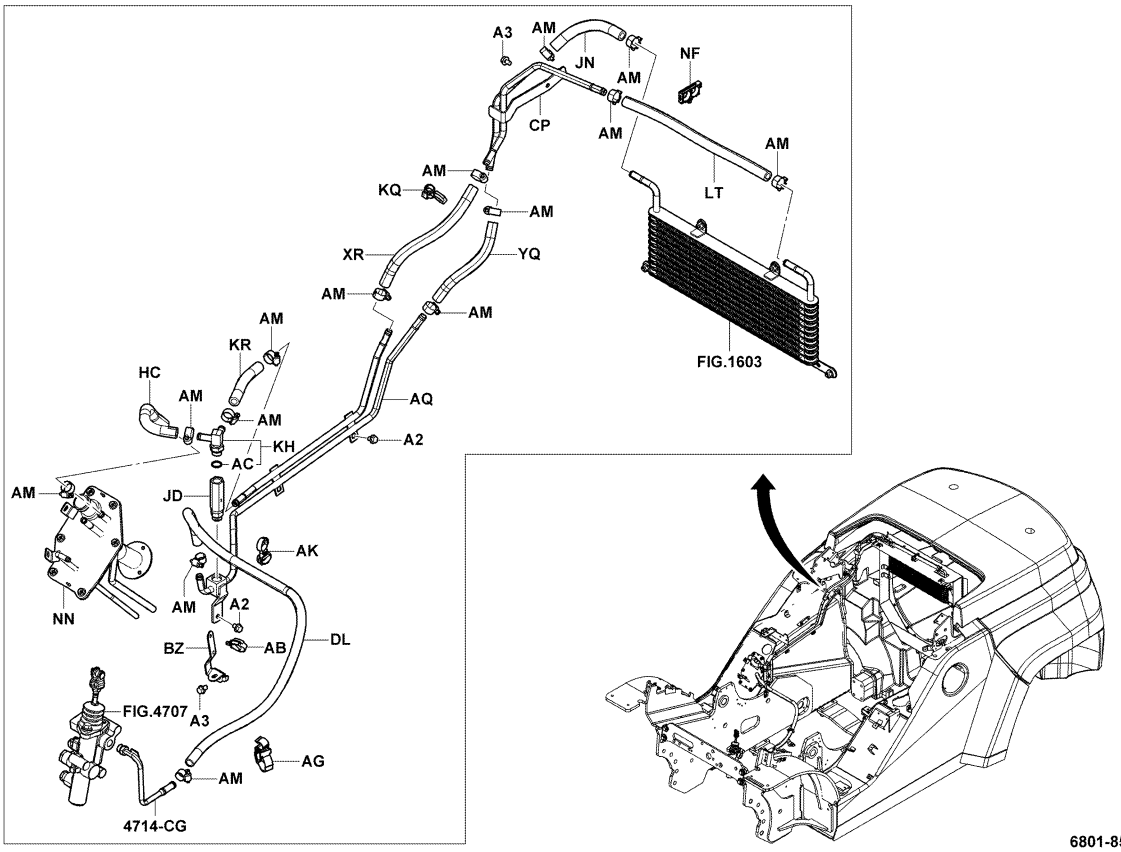

6801-853B

6801	BODY PIPING TUYAUTERIE DE CARROSSERIE	KAROSSERIE, LEITUNGEN TUBOS DE CARROCERIA

35,40,45,50 [HYD OIL COLLER PIPING]

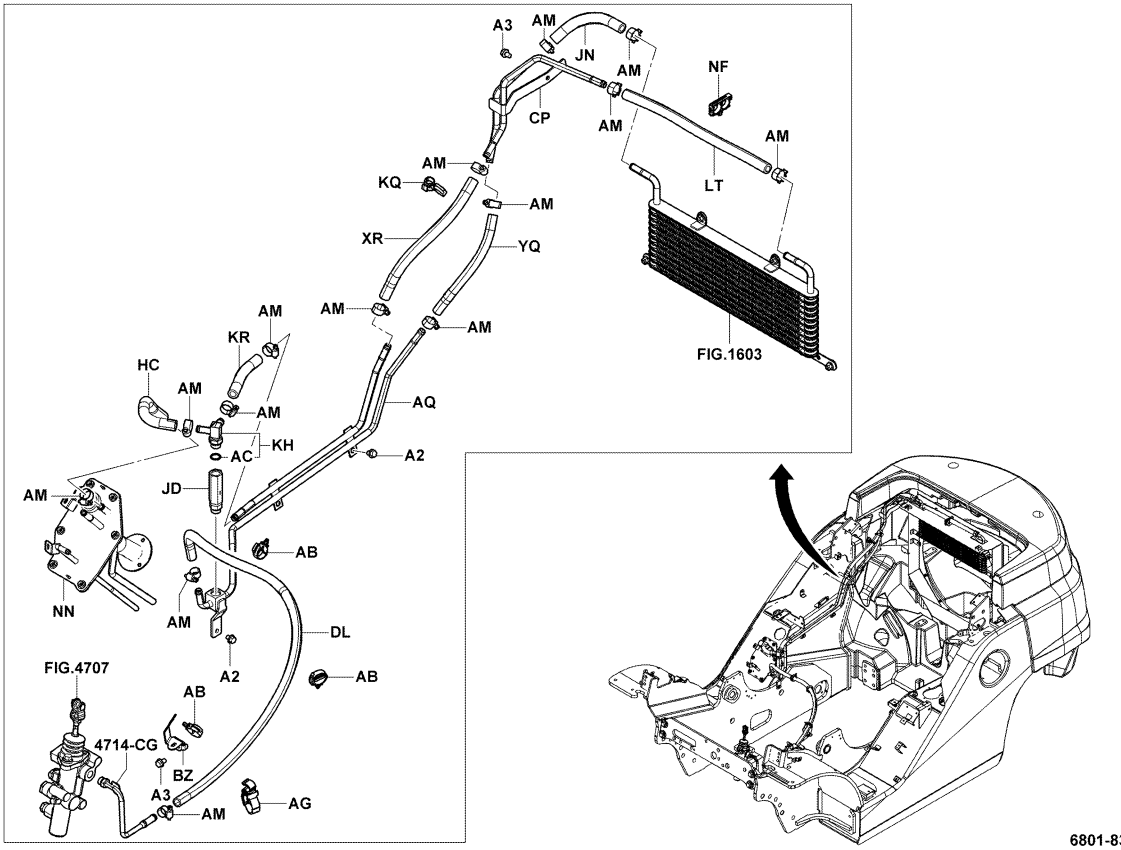

6801-839B

35,40,45,50,60,70,80 [TANK,C/V,PUMP,B/B]

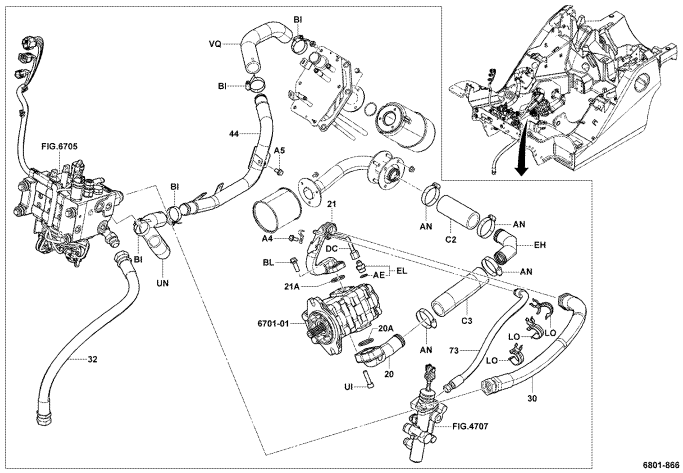

(OIL FULL) [OVERFLOW]

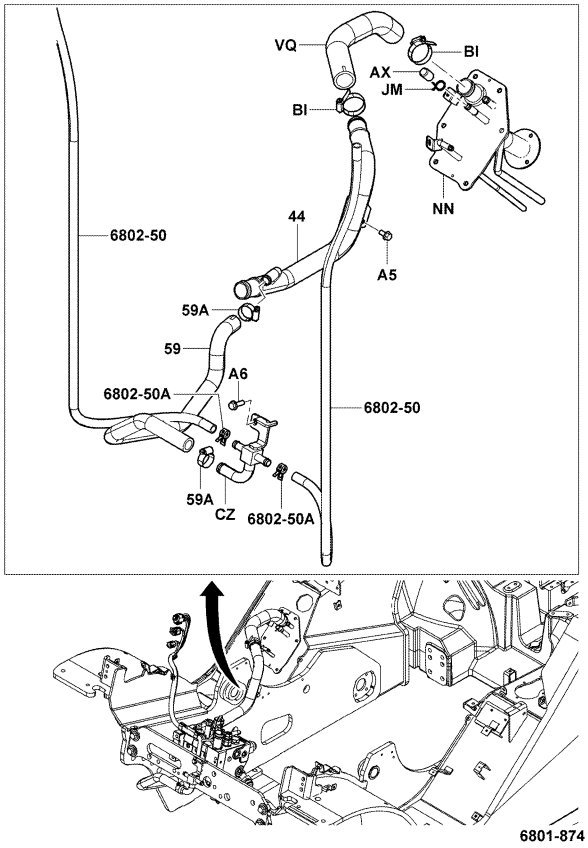

6801-866_

6801-874_

[OIL TANK]

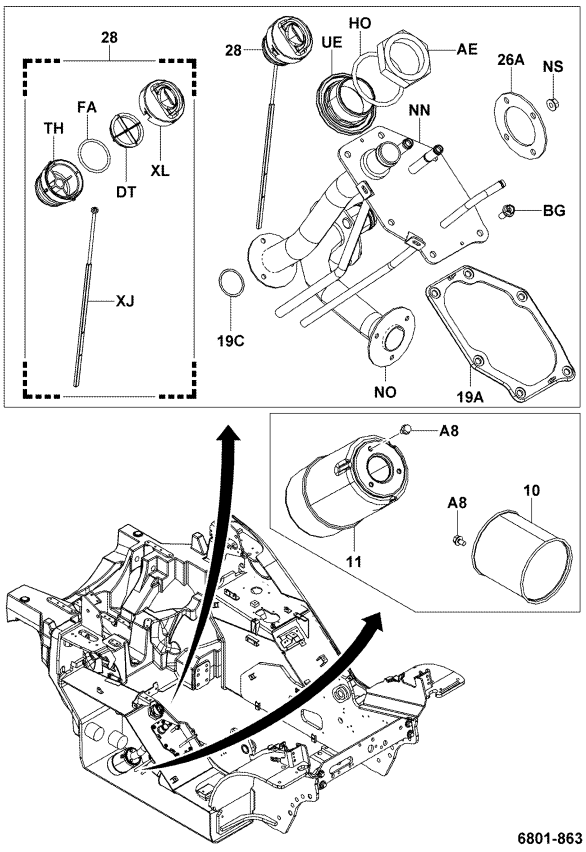

[OVERFLOW]

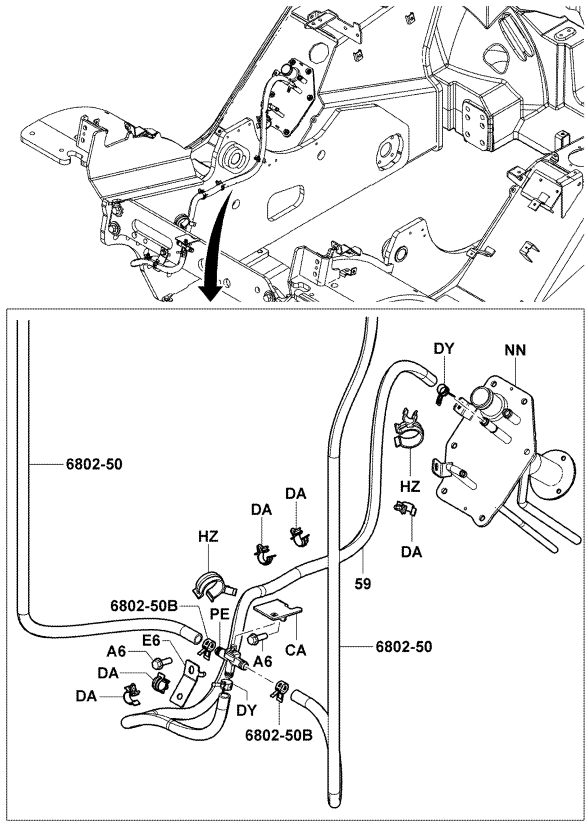

6801-863_

6801-870_

14Z..60,70,80 (SAS) [HOSE GUARD]

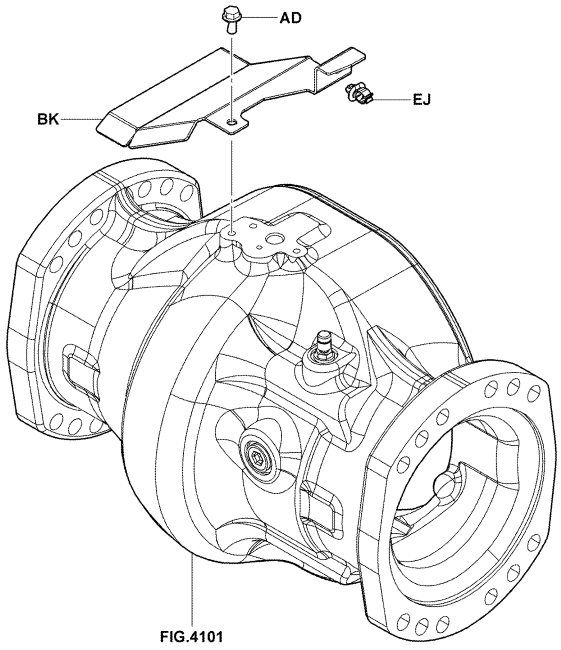

6801-851B

6801-851B

1FS,14Z [HOSE GUARD]

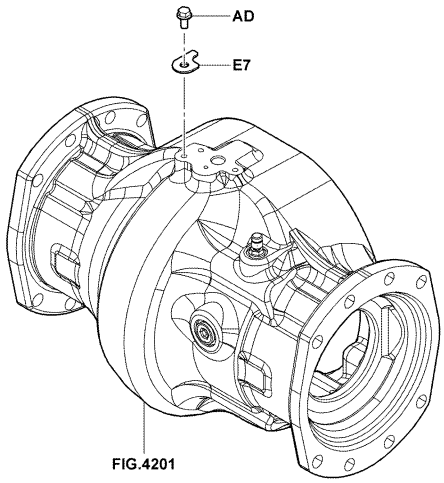

6801-850

6801-850_

6801	BODY PIPING TUYAUTERIE DE CARROSSERIE	KAROSSERIE, LEITUNGEN TUBOS DE CARROCERIA

1KD..35,40,45,50 [HOSE GUARD]

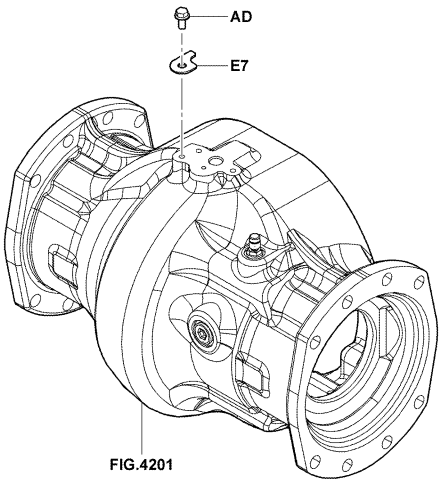

6801-850

6801-850_

1KD..60,70,80 [HOSE GUARD]

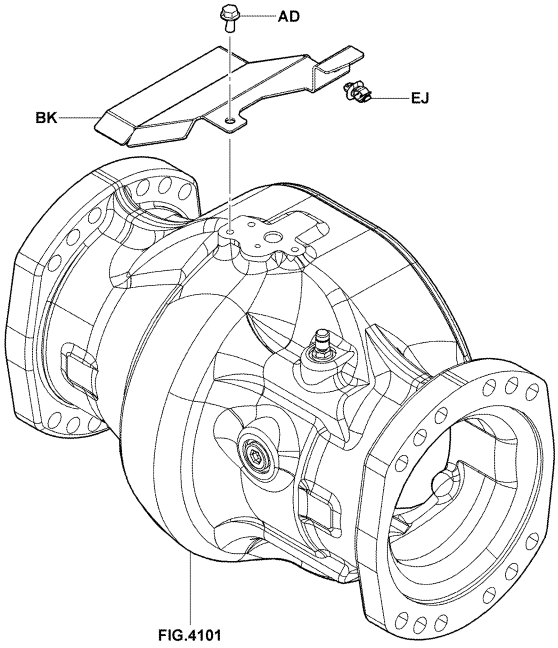

6801-851B

6801-851B

1FS (PREMIUM HYD) [VARIABLE PUMP PIPING]

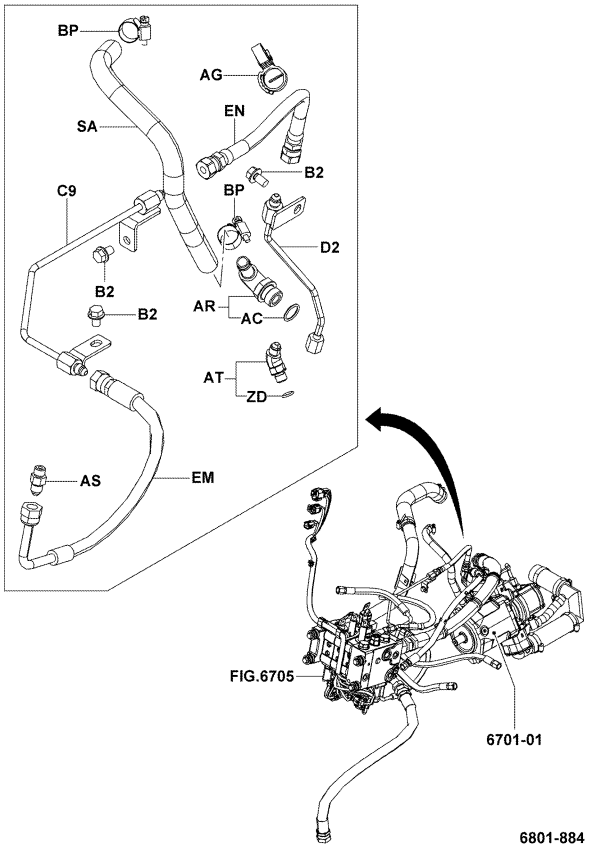

6801-884

6801-884_

1KD (PREMIUM HYD) [VARIABLE PUMP PIPING]

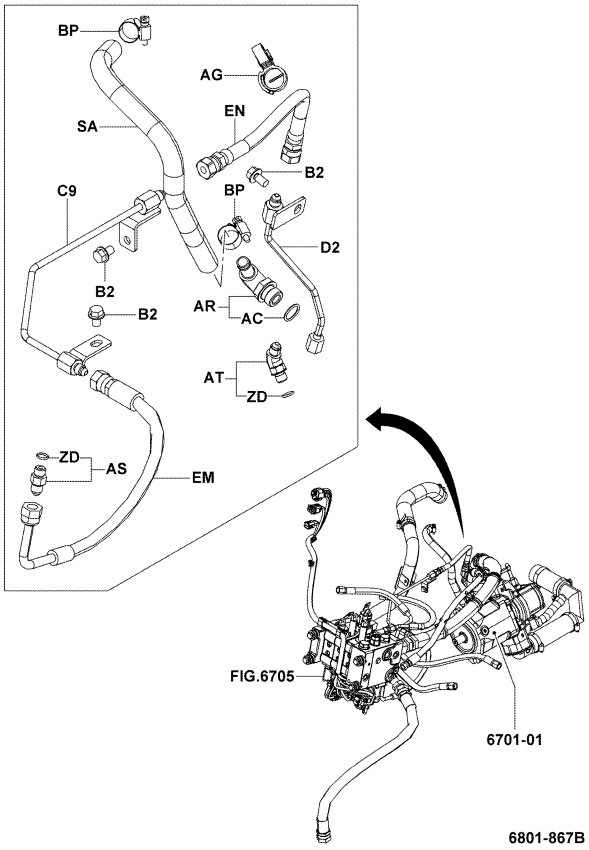

6801-867B

6801-867B

6801	BODY PIPING TUYAUTERIE DE CARROSSERIE	KAROSSERIE, LEITUNGEN TUBOS DE CARROCERIA

PART NAME CODE	PART NAME	QTY
6801-10	**FILTER ASSY, SUCTION** ENS. DE FILTRE FILTER, VOLLST. CONJUNTO DEL FILTRO	1
6801-11	**FILTER ASSY, RETURN** ENS. DE FILTRE FILTER, VOLLST. CONJUNTO DEL FILTRO	1
6801-19A	**PACKING SUB-ASSY** SOUS-ENS. DE CALE DICHTUNG-UNTERBAUGRUPPE SUBCONJUNTO DE EMPAQUETADURA	1
6801-19C	**RING, O** ANNEAU RING ANILLO	1
6801-20	**PIPE SUB-ASSY (PUMP INLET)** ENS. DE SOUPAPE VENTIL, VOLLST. CONJUNTO DE VALVULA	1
6801-20A	**RING, O (FOR OIL PUMP INLET)** ANNEAU RING ANILLO	1
6801-21	**PIPE SUB-ASSY (PUMP OUTLET)** ANNEAU RING ANILLO	1
6801-21A	**RING, O (FOR OIL PUMP OUTLET)** ANNEAU RING ANILLO	1
6801-26A	**PACKING, OIL TANK COVER** CALE DICHTUNG EMPAQUETADURA	1
6801-28	**GAGE SUB-ASSY, OIL LEVEL** SOUS-ENS. DE JAUGE MESSGERATE-TEILGRUPPE SUBCONJUNTO DE MEDIDOR	1
6801-30	**HOSE, HIGH PRESSURE, NO.1 (PUMP TO VALVE)** FLEXIBLE SCHLAUCH MANGUERA	1
6801-32	**HOSE, HIGH PRESSURE, NO.1 (VALVE TO LIFT)** FLEXIBLE SCHLAUCH MANGUERA	1
6801-35	**HOSE, HIGH PRESSURE, NO.1 (TILT REAR)** FLEXIBLE SCHLAUCH MANGUERA	1
6801-36	**HOSE, HIGH PRESSURE, NO.2 (TILT FRONT)** FLEXIBLE SCHLAUCH MANGUERA	1
6801-37	**HOSE, HIGH PRESSURE, NO.2 (TILT REAR)** FLEXIBLE SCHLAUCH MANGUERA	1- 2
6801-44	**PIPE SUB-ASSY (VALVE RETURN)** FLEXIBLE SCHLAUCH MANGUERA	1
6801-45	**FITTING, TILT CYLINDER** RACCORD ANSCHLUSSTUCK ACOPLADOR	1- 2
6801-51	**HOSE, LOW PRESSURE, NO.1 (VALVE TO TANK)** FLEXIBLE SCHLAUCH MANGUERA	1
6801-51A	**CLAMP, VALVE TO TANK NO.1 HOSE** PINSE KLEMME ABRAZADERA	2- 4
6801-59	**HOSE, LOW PRESSURE, NO.2 (LIFT TO TANK)** FLEXIBLE SCHLAUCH MANGUERA	1

6801	BODY PIPING TUYAUTERIE DE CARROSSERIE	KAROSSERIE, LEITUNGEN TUBOS DE CARROCERIA

PART NAME CODE	PART NAME	QTY
6801-59A	**CLAMP, LIFT TO TANK NO.2 HOSE** PINSE KLEMME ABRAZADERA	2
6801-73	**HOSE, HIGH PRESSURE (PUMP TO VALVE)** FLEXIBLE SCHLAUCH MANGUERA	1
6801-A2	**BOLT** BOULON SCHRAUBE PERNO	3
6801-A3	**BOLT** BOULON SCHRAUBE PERNO	3
6801-A4	**BOLT** BOULON SCHRAUBE PERNO	1
6801-A5	**BOLT** BOULON SCHRAUBE PERNO	2
6801-A6	**BOLT** BOULON SCHRAUBE PERNO	1- 2
6801-A8	**BOLT** BOULON SCHRAUBE PERNO	6
6801-AB	**CLAMP** PINSE KLEMME ABRAZADERA	1- 4
6801-AC	**RING, O** ANNEAU RING ANILLO	1
6801-AD	**BOLT** BOULON SCHRAUBE PERNO	1
6801-AE	**RING, O** ANNEAU RING ANILLO	1
6801-AG	**CLAMP** PINSE KLEMME ABRAZADERA	1
6801-AH	**BRACKET SUB-ASSY, TILT HOSE** SOUS-ENS. DE SUPPORT TRAGER-TEILGRUPPE SUBCONJUNTO DE LA SOPORTE	1
6801-AK	**CLAMP** PINSE KLEMME ABRAZADERA	1
6801-AM	**CLAMP, HOSE** PINSE KLEMME ABRAZADERA	14-16
6801-AN	**CLAMP, HOSE** PINSE KLEMME ABRAZADERA	4
6801-AQ	**PIPE SUB-ASSY** SOUS-ENS. DE TUYAU ROHR-TEILGRUPPE SUBCONJUNTO DE TUBO	1
6801-AR	**FITTING** RACCORD ANSCHLUSSTUCK ACOPLADOR	1
6801-AS	**FITTING** RACCORD ANSCHLUSSTUCK ACOPLADOR	1

6801	BODY PIPING TUYAUTERIE DE CARROSSERIE	KAROSSERIE, LEITUNGEN TUBOS DE CARROCERIA

PART NAME CODE	PART NAME	QTY
6801-AT	**FITTING** RACCORD ANSCHLUSSTUCK ACOPLADOR	1
6801-AX	**CAP, OIL TANK OVERFLOW PIPE** CAPUCHON KAPPE TAPA	1
6801-B2	**BOLT** BOULON SCHRAUBE PERNO	3
6801-BG	**BOLT** BOULON SCHRAUBE PERNO	6
6801-BI	**CLAMP, HOSE** PINSE KLEMME ABRAZADERA	4
6801-BL	**BOLT** BOULON SCHRAUBE PERNO	4
6801-BP	**CLAMP** PINSE KLEMME ABRAZADERA	1- 2
6801-BS	**BOLT** BOULON SCHRAUBE PERNO	2- 3
6801-BZ	**PLATE** PLAQUE PLATTE PLACA	1
6801-C2	**HOSE, SUCTION** FLEXIBLE SCHLAUCH MANGUERA	1
6801-C3	**HOSE, SUCTION** FLEXIBLE SCHLAUCH MANGUERA	1
6801-C9	**PIPE SUB-ASSY** SOUS-ENS. DE TUYAU ROHR-TEILGRUPPE SUBCONJUNTO DE TUBO	1
6801-CA	**PLATE** PLAQUE PLATTE PLACA	1
6801-CP	**PIPE SUB-ASSY** SOUS-ENS. DE TUYAU ROHR-TEILGRUPPE SUBCONJUNTO DE TUBO	1
6801-CZ	**PIPE SUB-ASSY (LIFT CYLINDER RETURN)** ENS. DE SOUPAPE VENTIL, VOLLST. CONJUNTO DE VALVULA	1
6801-D2	**PIPE SUB-ASSY** SOUS-ENS. DE TUYAU ROHR-TEILGRUPPE SUBCONJUNTO DE TUBO	1
6801-DA	**HOLDER** SUPPORT DUSENSTOCR SOPORTE PORTADOR	5
6801-DC	**PIPE SUB-ASSY (PUMP TO VALVE)** FLEXIBLE SCHLAUCH MANGUERA	1
6801-DL	**HOSE, LOW PRESSURE** FLEXIBLE SCHLAUCH MANGUERA	1
6801-DT	**FILTER** FILTRE FILTER FILTRO	1

6801 BODY PIPING / TUYAUTERIE DE CARROSSERIE / KAROSSERIE, LEITUNGEN / TUBOS DE CARROCERIA

PART NAME CODE	PART NAME	QTY
6801-DY	**CLIP** AGRAFE CLIP FIJADOR	2
6801-E6	**PLATE** PLAQUE PLATTE PLACA	1
6801-E7	**PLATE** PLAQUE PLATTE PLACA	1
6801-E8	**CLAMP** PINSE KLEMME ABRAZADERA	1
6801-E9	**CLAMP** PINSE KLEMME ABRAZADERA	1
6801-EH	**PIPE SUB-ASSY** SOUS-ENS. DE TUYAU ROHR-TEILGRUPPE SUBCONJUNTO DE TUBO	1
6801-EJ	**CLAMP** PINSE KLEMME ABRAZADERA	1
6801-EL	**FITTING** RACCORD ANSCHLUSSTUCK ACOPLADOR	1
6801-EM	**HOSE, HIGH PRESSURE** FLEXIBLE SCHLAUCH MANGUERA	1
6801-EN	**HOSE, HIGH PRESSURE** FLEXIBLE SCHLAUCH MANGUERA	1
6801-EQ	**HOSE, LOW PRESSURE** FLEXIBLE SCHLAUCH MANGUERA	1
6801-ES	**HOSE, LOW PRESSURE** FLEXIBLE SCHLAUCH MANGUERA	1
6801-F2	**CLAMP** PINSE KLEMME ABRAZADERA	2
6801-F7	**HOSE, HIGH PRESSURE** FLEXIBLE SCHLAUCH MANGUERA	1
6801-FA	**RING, O** ANNEAU RING ANILLO	1
6801-HC	**HOSE, LOW PRESSURE** FLEXIBLE SCHLAUCH MANGUERA	1
6801-HO	**NUT** ECROU MUTTER TUERCA	1
6801-HZ	**CLAMP** PINSE KLEMME ABRAZADERA	2
6801-JD	**VALVE ASSY** ENS. DE SOUPAPE VENTIL, VOLLST. CONJUNTO DE VALVULA	1
6801-JM	**CLIP** AGRAFE CLIP FIJADOR	1

6801 BODY PIPING / TUYAUTERIE DE CARROSSERIE / KAROSSERIE, LEITUNGEN / TUBOS DE CARROCERIA

PART NAME CODE	PART NAME	QTY
6801-JN	**HOSE, LOW PRESSURE** FLEXIBLE SCHLAUCH MANGUERA	1
6801-KH	**FITTING** RACCORD ANSCHLUSSTUCK ACOPLADOR	1
6801-KQ	**CLAMP** PINSE KLEMME ABRAZADERA	1
6801-KR	**HOSE, LOW PRESSURE** FLEXIBLE SCHLAUCH MANGUERA	1
6801-LO	**CLAMP** PINSE KLEMME ABRAZADERA	2- 3
6801-LT	**HOSE, LOW PRESSURE** FLEXIBLE SCHLAUCH MANGUERA	1
6801-NF	**CLAMP** PINSE KLEMME ABRAZADERA	1
6801-NN	**COVER SUB-ASSY, OIL TANK** SOUS-ENS. DE COUVERCLE DECKEL-TEILGRUPPE SUBCONJUNTO DE CUBIERTA	1
6801-NO	**COVER SUB-ASSY, OIL TANK** SOUS-ENS. DE COUVERCLE DECKEL-TEILGRUPPE SUBCONJUNTO DE CUBIERTA	1
6801-NS	**NUT** ECROU MUTTER TUERCA	4
6801-PE	**3-WAY, OVERFLOW** 3 SENS DREIWEG-VERTEILER 3 VIAS	1
6801-SA	**HOSE, LOW PRESSURE** FLEXIBLE SCHLAUCH MANGUERA	1
6801-TF	**PIPE SUB-ASSY** SOUS-ENS. DE TUYAU ROHR-TEILGRUPPE SUBCONJUNTO DE TUBO	1
6801-TH	**CAP** CAPUCHON KAPPE TAPA	1
6801-UE	**RETAINER** ARRETOIR SEEGERRING RETENEDOR	1
6801-UI	**BOLT** BOULON SCHRAUBE PERNO	4
6801-UN	**HOSE, RETURN** FLEXIBLE SCHLAUCH MANGUERA	1
6801-VQ	**HOSE, RETURN** FLEXIBLE SCHLAUCH MANGUERA	1
6801-XJ	**GAGE, OIL LEVEL** JAUGE MESSGERÄT MEDIDOR	1
6801-XL	**CAP** CAPUCHON KAPPE TAPA	1

6801	BODY PIPING TUYAUTERIE DE CARROSSERIE		KAROSSERIE, LEITUNGEN TUBOS DE CARROCERIA		
PART NAME CODE	PART NAME	QTY	PART NAME CODE	PART NAME	QTY
6801-YQ	**HOSE, LOW PRESSURE(COOLER ASSY)** _____ FLEXIBLE SCHLAUCH MANGUERA	1			
6801-ZD	**RING, O** _____ ANNEAU RING ANILLO	1- 2			

6801	BODY PIPING TUYAUTERIE DE CARROSSERIE		KAROSSERIE, LEITUNGEN TUBOS DE CARROCERIA		
PART NAME CODE	PART NAME	QTY	PART NAME CODE	PART NAME	QTY

35,45,50..V [LIFT CYLINDER PIPING]

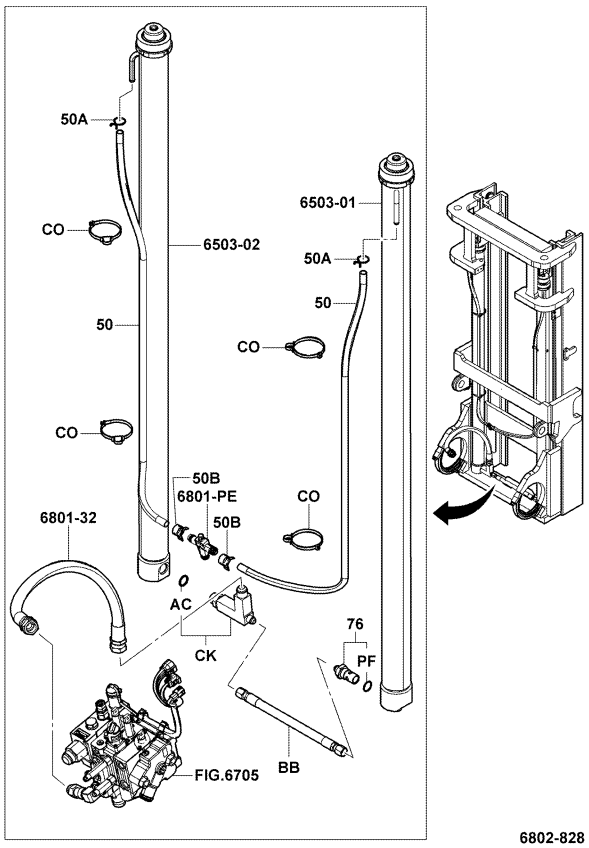

6802-828

6802-828_

60,70,80..V [LIFT CYLINDER PIPING]

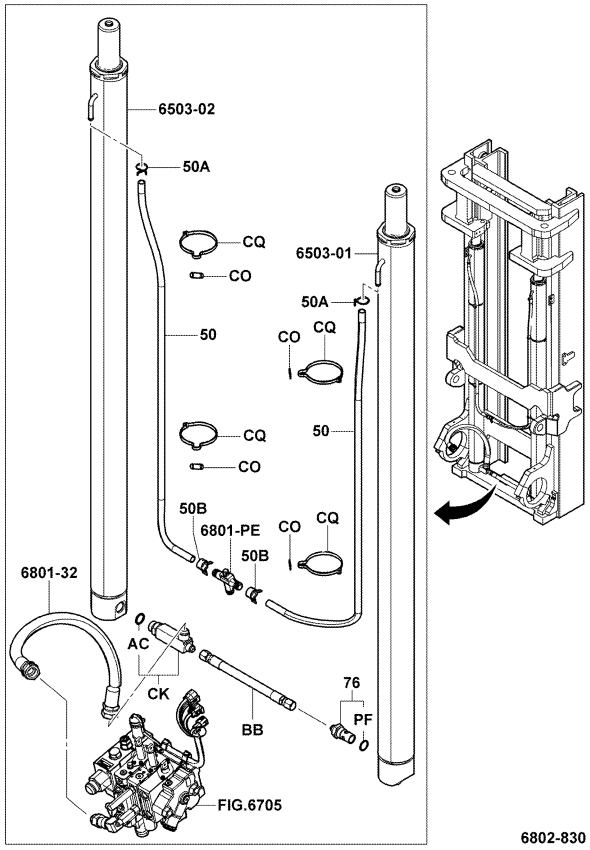

6802-830

6802-830_

6802	MAST PIPING TUYAUTERIE DE MAT	MASTLEITUNGEN TUBOS DEL MASTIL

FV [LIFT CYLINDER PIPING]

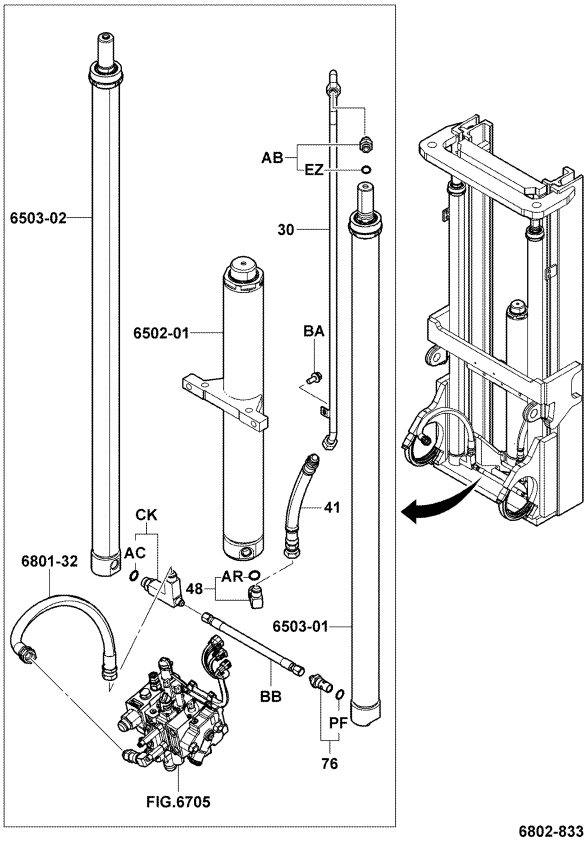

6802-833

6802-833_

6802	MAST PIPING TUYAUTERIE DE MAT	MASTLEITUNGEN TUBOS DEL MASTIL

35,40,45,50..FSV [LIFT CYLINDER PIPING]

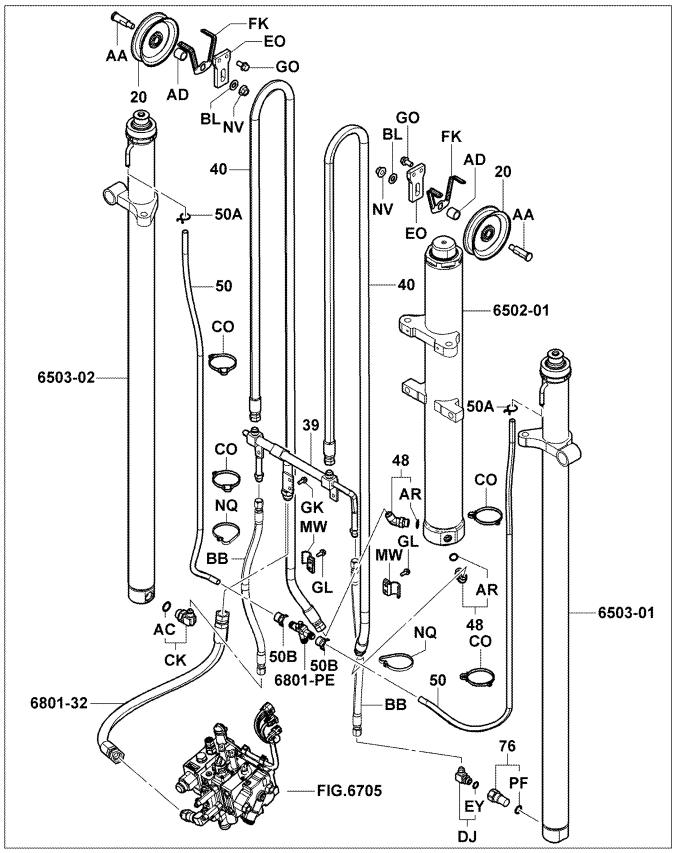

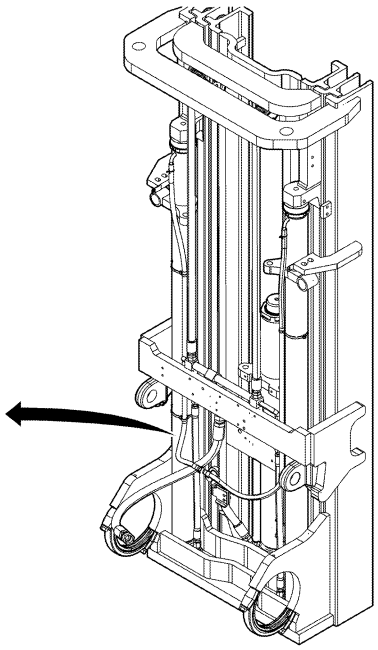

6802-831A

6802-831A

6802	MAST PIPING TUYAUTERIE DE MAT	MASTLEITUNGEN TUBOS DEL MASTIL

60,70..FSV [LIFT CYLINDER PIPING]

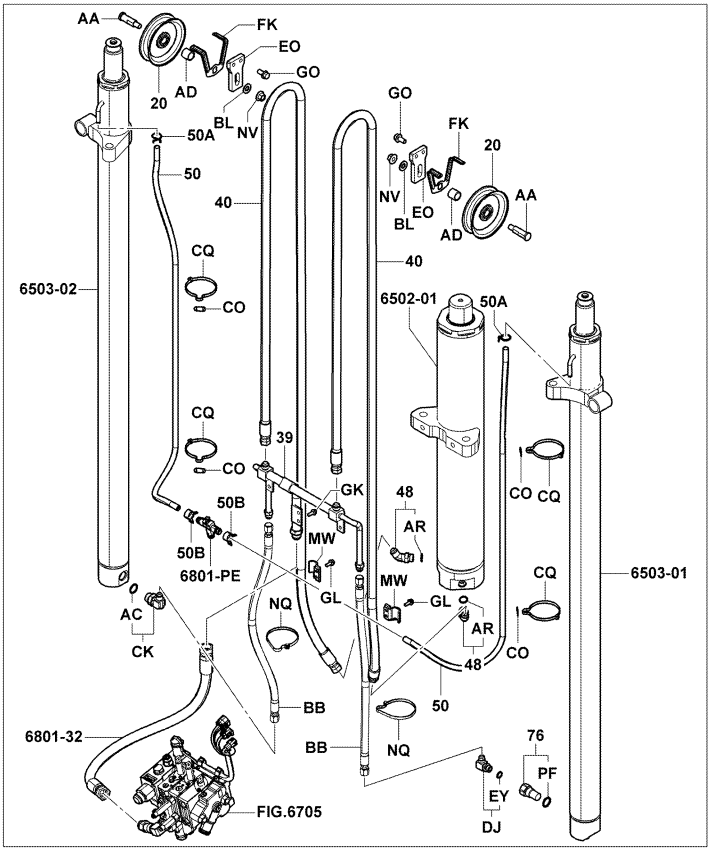

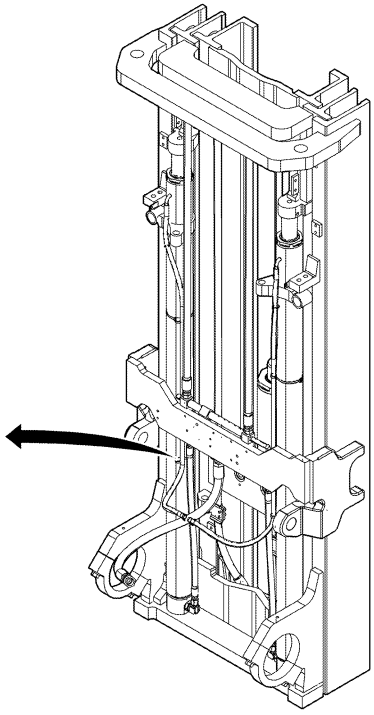

6802-832A

6802-832A

FSV (HYD.ACCUMULATOR)

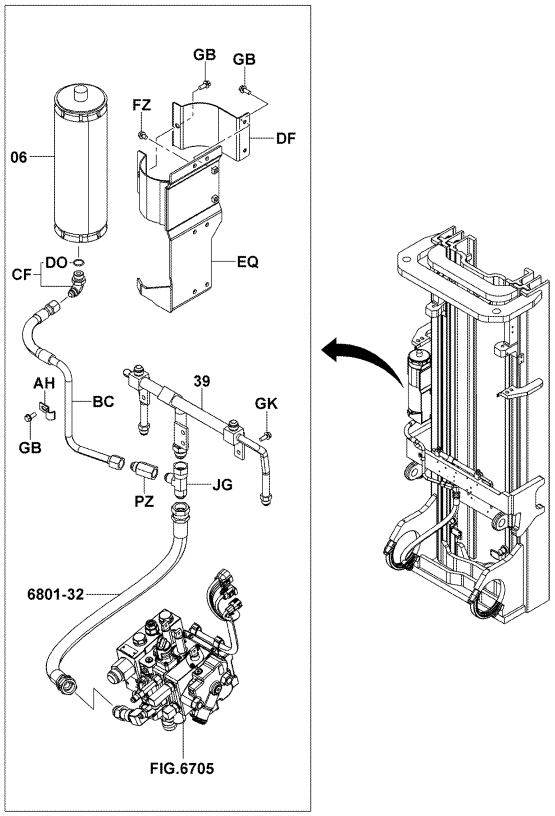

6802-846

6802-846_

6802	MAST PIPING TUYAUTERIE DE MAT	MASTLEITUNGEN TUBOS DEL MASTIL

PART NAME CODE	PART NAME	QTY
6802-06	**ACCUMULATOR ASSY** ENS. D'ACCUMULATEUR AKKUMULATOR-VOLLST. CONJUNTO DEL ACUMULADOR	1
6802-20	**PULLEY SUB-ASSY, HOSE GUIDE, NO.1** SOUS-ENS. DE POULIE RIEMENSCHEIBEN-TEILGRUPPE SUBCONJUNTO DE LA POLEA	2
6802-30	**PIPE SUB-ASSY, NO.1 (FRONT LIFT)** SOUS-ENS. DE TUYAU ROHR-TEILGRUPPE SUBCONJUNTO DE TUBO	1
6802-39	**PIPE SUB-ASSY** SOUS-ENS. DE TUYAU ROHR-TEILGRUPPE SUBCONJUNTO DE TUBO	1
6802-40	**HOSE, HIGH PRESSURE (FRONT LIFT PULLEY)** FLEXIBLE SCHLAUCH MANGUERA	2
6802-41	**HOSE, HIGH PRESSURE, NO.1 (FRONT LIFT)** FLEXIBLE SCHLAUCH MANGUERA	1
6802-48	**FITTING, FRONT LIFT CYLINDER** RACCORD ANSCHLUSSTUCK ACOPLADOR	1- 2
6802-50	**HOSE, LOW PRESSURE (FRONT LIFT OVERFLOW)** FLEXIBLE SCHLAUCH MANGUERA	2
6802-50A	**CLAMP, HOSE** PINSE KLEMME ABRAZADERA	2- 4
6802-50B	**CLAMP, HOSE** PINSE KLEMME ABRAZADERA	2
6802-76	**VALVE ASSY, SAFETY DOWN** ENS. DE SOUPAPE VENTIL, VOLLST. CONJUNTO DE VALVULA	1
6802-AA	**PIN, HOSE GUIDE PULLEY** GOUPILLE STIFT PASADOR	2
6802-AB	**FITTING** RACCORD ANSCHLUSSTUCK ACOPLADOR	1
6802-AC	**RING, O** ANNEAU RING ANILLO	1
6802-AD	**COLLAR** COLLIER BUCHSE COLLAR	2
6802-AH	**CLAMP** PINSE KLEMME ABRAZADERA	1
6802-BA	**BOLT** BOULON SCHRAUBE PERNO	1
6802-BB	**HOSE, HIGH PRESSURE** FLEXIBLE SCHLAUCH MANGUERA	1- 2
6802-BC	**HOSE, HIGH PRESSURE** FLEXIBLE SCHLAUCH MANGUERA	1
6802-BL	**WASHER, PLATE** RODELLE UNTERLEGSCHEIBE ARANDELA	2

6802

MAST PIPING
TUYAUTERIE DE MAT

MASTLEITUNGEN
TUBOS DEL MASTIL

PART NAME CODE	PART NAME	QTY
6802-CF	**FITTING** RACCORD ANSCHLUSSTUCK ACOPLADOR	1
6802-CK	**FITTING** RACCORD ANSCHLUSSTUCK ACOPLADOR	1
6802-CO	**SUPPORT** SUPPORT STUTZE SOPORTE	4
6802-CQ	**BAND** BANDE BAND BANDA	4
6802-DF	**BRACKET** SUPPORT TRAGER SOPORTE	1
6802-DJ	**FITTING** RACCORD ANSCHLUSSTUCK ACOPLADOR	1
6802-EO	**BRACKET** SUPPORT TRAGER SOPORTE	2
6802-EQ	**BRACKET** SUPPORT TRAGER SOPORTE	1
6802-FK	**GUIDE** GUIDE FUHRUNG GUIA	2
6802-FZ	**BOLT** BOULON SCHRAUBE PERNO	6
6802-GB	**BOLT** BOULON SCHRAUBE PERNO	4
6802-GK	**BOLT** BOULON SCHRAUBE PERNO	4
6802-GL	**BOLT** BOULON SCHRAUBE PERNO	4
6802-GO	**BOLT** BOULON SCHRAUBE PERNO	4
6802-JG	**FITTING** RACCORD ANSCHLUSSTUCK ACOPLADOR	1
6802-MW	**CLAMP SUB-ASSY, HOSE** SOUS-ENS. DE PINCE KLEMMEN-TEILGRUPPE SUBCONJUNTO DE ABRAZADERA	2
6802-NQ	**BAND** BANDE BAND BANDA	2
6802-NT	**BAND, MARK** BANDE BAND BANDA	2
6802-NV	**NUT** ECROU MUTTER TUERCA	2
6802-PF	**RING, O** ANNEAU RING ANILLO	1

6802

MAST PIPING
TUYAUTERIE DE MAT

MASTLEITUNGEN
TUBOS DEL MASTIL

PART NAME CODE	PART NAME	QTY
6802-PZ	**VALVE** SOUPAPE VENTIL VALVULA	1

6829

SOLENOID VALVE
SOUPAPE A SOLENOIDE
ELEKTROMAGNETVENTIL
VALVULA DE SOLENOIDE

60,70,80 [ASSY & MOUNT]

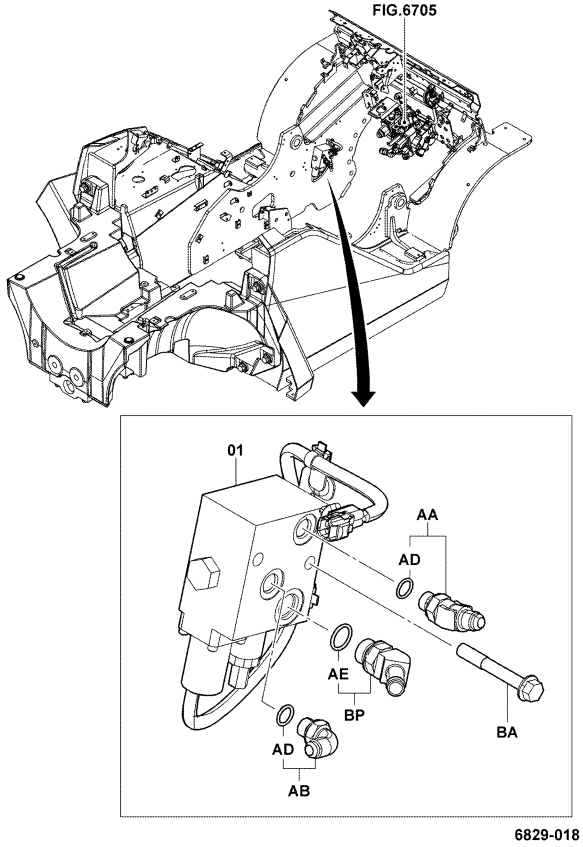

6829-018

6829-018_

60,70,80 [INNER PARTS]

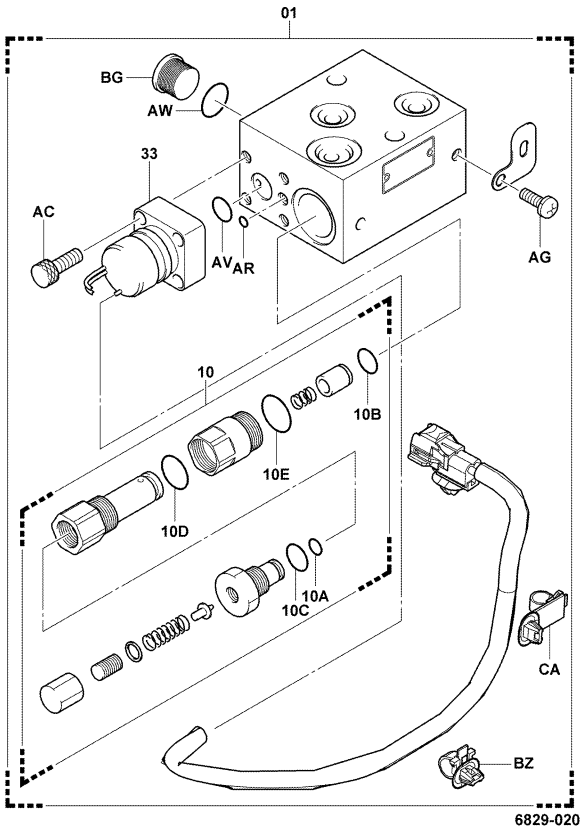

6829-020

6829-020_

6829

SOLENOID VALVE
SOUPAPE A SOLENOIDE
ELEKTROMAGNETVENTIL
VALVULA DE SOLENOIDE

PART NAME CODE	PART NAME	QTY
6829-01	**VALVE ASSY, SOLENOID** ENS. DE SOUPAPE VENTIL, VOLLST. CONJUNTO DE VALVULA	1
6829-10	**VALVE ASSY, RELIEF** ENS. DE SOUPAPE VENTIL, VOLLST. CONJUNTO DE VALVULA	1
6829-10A	**RING, O** ANNEAU RING ANILLO	1
6829-10B	**RING, O** ANNEAU RING ANILLO	1
6829-10C	**RING, O** ANNEAU RING ANILLO	1
6829-10D	**RING, O** ANNEAU RING ANILLO	1
6829-10E	**RING, O** ANNEAU RING ANILLO	1
6829-33	**VALVE, SOLENOID** SOUPAPE VENTIL VALVULA	1
6829-AA	**FITTING** RACCORD ANSCHLUSSTUCK ACOPLADOR	1
6829-AB	**FITTING** RACCORD ANSCHLUSSTUCK ACOPLADOR	1
6829-AC	**BOLT** BOULON SCHRAUBE PERNO	1
6829-AG	**SCREW** VIS SCHRAUBE TORNILLO	1
6829-AR	**RING, O** ANNEAU RING ANILLO	1
6829-AV	**RING, O** ANNEAU RING ANILLO	1
6829-AW	**RING, O** ANNEAU RING ANILLO	1
6829-BA	**BOLT** BOULON SCHRAUBE PERNO	1- 2
6829-BG	**PLUG** BOUCHON STOPFEN TAPON	1
6829-BP	**FITTING** RACCORD ANSCHLUSSTUCK ACOPLADOR	1
6829-BZ	**CLAMP** PINSE KLEMME ABRAZADERA	1
6829-CA	**CLAMP** PINSE KLEMME ABRAZADERA	1