SPBP7190-08 (pt-br)
December 2017
(Traduzido em: Dezembro 2017)

RUTHZIL TRATOR COMERCIAL DE PEÇAS LTDA 11 97083-6812 ROLANDO CITRANGULO

Catálogo de Peças

924K CARREGADEIRA PEQUENA

KW41-UP (Máquina)
E7A1-UP (Motor)
2J21-UP (Transmissão)

Acionado Por C7.1 Motor

Informações Sobre Produto e Revendedor

Nota: Para localizações da placa de identificação do produto, consulte a seção, “Informações Sobre Identificação do Produto” no Manual de Operação e Manutenção.

Data de Entrega: _____

Informações Sobre o Produto

Modelo: _____

Número de Identificação do Produto: _____

Número de Série do Motor: _____

Número de Série da Transmissão: _____

Número de Série do Gerador: _____

Números de Série de Acessórios: _____

Informações Sobre Acessórios: _____

Número do Equipamento do Cliente: _____

Número do Equipamento do Revendedor: _____

Informações Sobre o Revendedor

Nome: _____ Filial: _____

Endereço: _____

_____

_____

	Contato do Revendedor	Telefone	Horas
Vendas:	_____	_____	_____
Peças:	_____	_____	_____
Serviço:	_____	_____	_____

MEMORANDOS

ÍNDICE

NOME PÁGINA

INFORMAÇÕES GERAIS. A7

ALTERNATIVAS DE REPAROS. A11

ADITIVOS SUPLEMENTARES DO LÍQUIDO ARREFECEDOR. A12

PEÇAS DE MANUTENÇÃO A14

ÍNDICE A22

ARRANJO DE MÁQUINA 1
- ARRANJO DE CHASSI 1
- ARRANJO COMUM 2
- ARRANJO DE DISTRIBUIÇÃO. 3
- ARRANJO OPCIONAL PARA CLIMAS FRIOS. 5
- ARRANJO OPCIONAL DA MÁQUINA 7
- GRUPO DE PROTEÇÃO-CORROSÃO. 9

ARRANJO DO MOTOR 10
- ARRANJO DE MOTOR-CONCLUÍDO. 10
- ARRANJO DO MOTOR-PRIMÁRIO. 11
- ARRANJO DE INSTALAÇÃO-MOTOR 15

MOTOR BÁSICO 16
- GRUPO DO TENSOR DA CORREIA. 16
- GRUPO DO EIXO-COMANDO 18
- GRUPO DA BIELA 19
- GRUPO DA TAMPA DE SUPRESSÃO DE RUÍDOS 20
- GRUPO DA TAMPA-MECANISMO DA VÁLVULA 21
- GRUPO DO VIRABREQUIM 25
- CONJUNTO DO BLOCO DO MOTOR. 29
- GRUPO DO BLOCO DO MOTOR 30
- GRUPO DO BLOCO DO MOTOR-CURTO 31
- CONJUNTO DO CABEÇOTE DO CILINDRO. 32
- GRUPO DO CABEÇOTE DO CILINDRO. 33
- GRUPO DO DRENO DO ÓLEO DO MOTOR. 36
- GRUPO DO COMANDO DO VENTILADOR 38
- GRUPO DE FIXADORES DO AMORTECEDOR E DA POLIA 40
- GRUPO DO VOLANTE. 41
- GRUPO DA CAIXA DO VOLANTE. 42
- GRUPO DO ALOJAMENTO-DIANTEIRO 44
- GRUPO DO BICO-ARREFECIMENTO DO PISTÃO. 46
- GRUPO DE LEVANTAMENTO-MOTOR. 47
- GRUPO DE MONTAGEM-ALTERNADOR. 48
- GRUPO DE MONTAGEM DO MOTOR. 49
- GRUPO DE MONTAGEM FLEXÍVEL DO MOTOR 50
- GRUPO DO CÁRTER DE ÓLEO 51
- GRUPO DE PISTÃO E BIELA. 53
- GRUPO DO BUJÃO-MOTOR 59
- GRUPO DA POLIA-VIRABREQUIM. 60
- GRUPO DO BALANCIM. 61
- GRUPO DE SUPORTE-TOMADA DE FORÇA 65

SISTEMA DE LUBRIFICAÇÃO. 66
- GRUPO DO RESPIRO. 66
- GRUPO DO BOCAL DE ENCHIMENTO DE ÓLEO DO MOTOR. 71
- GRUPO DO FILTRO DE ÓLEO DO MOTOR. 72
- GRUPO DO FILTRO DE DESCARTE DE VAPORES. 73
- GRUPO DA VARETA DE NÍVEL DE ÓLEO. 74
- GRUPO DE TUBULAÇÕES DE ÓLEO DO TURBOCOMPRESSOR 75
- GRUPO DA BOMBA DE ÓLEO DO MOTOR. 76
- GRUPO DE VÁLVULA DE COLETA DE AMOSTRA DE FLUIDO. 77

SISTEMA DE ARREFECIMENTO 78
- GRUPO DE BASE DO ARREFECEDOR E FILTRO DE ÓLEO. 78
- GRUPO DE CONEXÃO-AQUECEDOR 80
- GRUPO DE CONEXÕES DE ÁGUA 81
- GRUPO DO ARREFECEDOR DE ÓLEO DO MOTOR 82
- FAN GP-SUCTION (VELOCID VENTILADOR). 83
- GRUPO DE TUBULAÇÕES-RADIADOR. 85
- GRUPO DA BOMBA-ÁGUA. 87
- GRUPO DE RADIADOR E ARREFECEDOR DE ÓLEO HIDRÁULICO. 89
- GRUPO DO TANQUE DE LÍQUIDO ARREFECEDOR. 93

SISTEMA DE ENTRADA E DE ESCAPE DE AR. 94
- GRUPO DO PURIFICADOR DE AR. 94
- GRUPO DE EXTENSÃO-ESCAPE 96
- KIT-PRÉ-PURIFICADOR. 97

ÍNDICE

NOME PÁGINA

GRUPO DE TUBULAÇÕES DE AR 98
GRUPO DE TUBULAÇÕES DE AR DO TURBOCOMPRESSOR 100
GRUPO DO COLETOR-ESCAPAMENTO 101
GRUPO DO COLETOR DE ADMISSÃO 102
GRUPO DO SILENCIADOR 103
GRUPO DO PRÉ-PURIFICADOR 105
GRUPO DO TURBOCOMPRESSOR 108

SISTEMA DE COMBUSTÍVEL 110
GRUPO DE FILTRO-COMBUSTÍVEL 110
GRUPO DO FILTRO - SEPARADOR DE ÁGUA E COMBUSTÍVEL 115
GRUPO DE INJETORES DE COMBUSTÍVEL 116
GRUPO DE TUBULAÇÕES DE COMBUSTÍVEL 118
GRUPO DE TUBULAÇÕES DO FILTRO DE COMBUSTÍVEL 124
GRUPO DE TUBULAÇÕES DE INJEÇÃO DE COMBUSTÍVEL 126
GRUPO DA BOMBA DE INJEÇÃO DE COMBUSTÍVEL 129
GRUPO DE GALERIA DE DISTRIBUIÇÃO DE COMBUSTÍVEL 131
GRUPO DE TANQUE DE COMBUSTÍVEL E FIXAÇÃO 133
GRUPO DO TANQUE DE COMBUSTÍVEL 135

SISTEMA ELÉTRICO E DE PARTIDA 137
GRUPO DO ALTERNADOR-CARREGAMENTO 139
GRUPO DE BATERIA E FIAÇÃO 144
GRUPO DA BATERIA 151
GRUPO DE SUPORTE DE FIXAÇÃO 153
GRUPO DE CÂMERA 154
GRUPO DE CONTROLE E MONTAGEM-COMUNICAÇÃO 155
GRUPO DE CONTROLE-COMUNICAÇÃO 156
GRUPO DE CONTROLE ELETRÔNICO 157
GRUPO DE CONTROLE ELETRÔNICO DO MOTOR 158
GRUPO DE CONTROLE NÃO PROGRAMADO 161
ARRANJO DE COMPONENTES ELETRÔNICOS DA MÁQUINA 161
GRUPO DA ELETRÔNICA DO IMPLEMENTO 161
GRUPO DA ELETRÔNICA DO MONITOR 161

NOME PÁGINA

GRUPO DA ELETRÔNICA DO TREM DE FORÇA 162
CONJUNTO DE CHICOTE DA CABINE 163
CONJUNTO DE CHICOTE DO CHASSI 180
CONJUNTO DE FIAÇÃO ELÉTRICA-CONSOLE 187
CONJUNTO DE CONTROLE DO CHICOTE 188
CONJUNTO DE CHICOTE DO MOTOR 191
CONJUNTO DE CHICOTE DIANTEIRO 196
CONJUNTO DE CHICOTE DO AQUECEDOR E DO AR CONDICIONADO 197
CONJUNTO DE FIAÇÃO ELÉTRICA-ENGATE 198
CONJUNTO DO CHICOTE DE ILUMINAÇÃO 199
CONJUNTO DA FIAÇÃO ELÉTRICA DO MONITOR 202
CONJUNTO DE CHICOTE DOS CONTROLES DO OPERADOR 203
CONJUNTO DO CHICOTE-BOMBA 204
CONJUNTO DE CHICOTE DO ACOPLADOR RÁPIDO 205
CONJUNTO DE CHICOTE DA DIREÇÃO 205
CONJUNTO DE CHICOTE DA TRANSMISSÃO 206
CONJUNTO DE CHICOTE DO LIMPADOR DE VIDRO 207
CONJUNTO DO CHICOTE-FIAÇÃO 207
GRUPO DO AQUECEDOR DA CAMISA DE ÁGUA DO MOTOR 209
ARRANJO DE INSTALAÇÃO DE COMUNICAÇÃO 213
GRUPO DE INSTALAÇÃO DE COMUNICAÇÃO 215
KIT-CÂMERA 222
KIT-AQUECEDOR DE ÁGUA DA CAMISA DO MOTOR 223
KIT-ILUMINAÇÃO 225
KIT-AUXÍLIO DE PARTIDA 228
GRUPO LÂMPADA-HOLOFOTE 230
GRUPO DE FAROL E SINALIZAÇÃO 234
GRUPO DE LÂMPADAS-CHAPA DE REGISTRO 242
GRUPO DE LÂMPADAS-FAROL DE ADVERTÊNCIA 243
ARRANJO DE ILUMINAÇÃO-AUXILIAR 248
ARRANJO DE ILUMINAÇÃO-INUNDAÇÃO 248

ÍNDICE

NOME PÁGINA

ARRANJO DE ILUMINAÇÃO-RODOVIÁRIA 251
GRUPO DE ILUMINAÇÃO DO HOLOFOTE 253
GRUPO DE ILUMINAÇÃO - RODOVIÁRIA 261
GRUPO DE MONTAGEM-CONTROLE ELETRÔNICO 263
GRUPO DE PROTEÇÃO DA FIAÇÃO 264
GRUPO DO EMISSOR-NÍVEL DE COMBUSTÍVEL 265
GRUPO DO SENSOR DO MOTOR 266
GRUPO DE SENSOR DE POSIÇÃO 270
GRUPO DO AUXÍLIO DE PARTIDA 272
GRUPO DO AUXÍLIO DE PARTIDA A ÉTER 274
GRUPO DO MOTOR DE PARTIDA ELÉTRICA 277
GRUPO DE INTERRUPTORES DE DESCONEXÃO 278
GRUPO DO INTERRUPTOR-MAGNÉTICO 279
GRUPO DO INTERRUPTOR DE PARTIDA 280
GRUPO CHAVES SELETORAS 281
GRUPO DE VÁLVULAS-PARTIDA A ÉTER 282
GRUPO DE FIAÇÃO-CABINE 283
GRUPO DA FIAÇÃO DA CÂMERA 302
GRUPO DE FIAÇÃO DO CHASSI 303
GRUPO DE FIAÇÃO-CONSOLE 323
GRUPO DE FIAÇÃO-MOTOR 326
GRUPO DE FIAÇÃO-DIANTEIRO 339
GRUPO DE FIAÇÃO DA BOMBA DE COMBUSTÍVEL 345
GRUPO DA FIAÇÃO-DESENGATE AUTOMÁTICO E POSICIONADOR 347
GRUPO DA FIAÇÃO-DETECÇÃO DE OBJETOS 349
GRUPO DE FIAÇÃO-ROPS 352
GRUPO DE FIAÇÃO-ASSENTO 364
GRUPO DE FIAÇÃO-CONTROLE DE TRANSMISSÃO 366

TREM DE FORÇA 368
GRUPO DO ACUMULADOR HIDRÁULICO 368
ARRANJO DO EIXO-FIXO 370
ARRANJO DO EIXO - FIXO E OSCILANTE 371
ARRANJO DO EIXO-OSCILANTE 372
GRUPO DO DEFLETOR DE ÓLEO 373
GRUPO DE FREIO E PLANETÁRIO 374
GRUPO DA CAIXA DA TRANSMISSÃO 376

NOME PÁGINA

GRUPO DA EMBREAGEM 381
GRUPO DE CONTROLE DA TRAVA DO DIFERENCIAL 383
GRUPO DE CONTROLE DA TRANSMISSÃO HIDRÁULICA 384
GRUPO DA TAMPA PARA TRANSPORTE 386
GRUPO DO DIFERENCIAL 387
GRUPO DE ENCHIMENTO DE ÓLEO DO TREM DE FORÇA 389
GRUPO DO FILTRO DE ÓLEO 391
GRUPO DA ENGRENAGEM DA COROA 395
GRUPO DA ENGRENAGEM - COROA E PINHÃO 397
GRUPO DO ALOJAMENTO - EIXO 399
GRUPO DO ALOJAMENTO DO EIXO FIXO 402
KIT-REPARO DO MOTOR 405
GRUPO DE TUBULAÇÕES DA TRAVA DO DIFERENCIAL 406
GRUPO DE TUBULAÇÕES-HIDROSTÁTICA 408
GRUPO DE TUBULAÇÕES DO FILTRO DA TRANSMISSÃO 421
GRUPO DE MOTOR E MONTAGEM-HIDROSTÁTICO 423
GRUPO DO MOTOR DO PISTÃO 425
GRUPO DE MONTAGEM-EIXO 431
GRUPO DE MONTAGEM-BOMBA HIDROSTÁTICA 432
GRUPO DE MONTAGEM-ARO 433
GRUPO DE FIXAÇÃO DA TRANSMISSÃO 434
ARRANJO DO TREM DE FORÇA 435
GRUPO DE BOMBA E MONTAGEM-ENGRENAGEM 436
GRUPO DA BOMBA DE ENGRENAGEM 437
GRUPO DO ARO-DESMONTÁVEL 438
GRUPO DO EIXO DE COMANDO 449
GRUPO DO EIXO-ENTRADA 451
GRUPO DO EIXO-COMANDO ENTRADA 452
GRUPO DO EIXO-SAÍDA 453
GRUPO DE JUNTA CORREDIÇA 454
GRUPO DE BATENTE-OSCILAÇÃO DE EIXO 455
ARRANJO DE PNEU E ARO 455
GRUPO DE PNEU E ARO 463
ARRANJO DA TRANSMISSÃO 464
GRUPO DE VÁLVULA E MONTAGEM-SOLENOIDE 466
GRUPO DA VÁLVULA SOLENOIDE 467
GRUPO DE VÁLVULAS SOLENOIDE E ALÍVIO 468
GRUPO DE VÁLVULAS-PNEU 469

ÍNDICE

NOME PÁGINA

ARMAÇÃO E CAÇAMBA 470
GRUPO DE CAIXA-BATERIA 470
ARRANJO DE CONVERSÃO-RODOVIÁRIO 474
GRUPO DE CONVERSÃO RODOVIÁRIO 475
GRUPO DO CONTRAPESO 476
GRUPO DE EXTENSÃO-PARA-LAMA 479
ARRANJO DO PARA-LAMA 483
GRUPO DE PARA-LAMAS 484
GRUPO DE PARALAMA-FRONTAL 485
GRUPO DA ARMAÇÃO DA PÁ-CARREGADEIRA 486
GRUPO DA ARMAÇÃO TRASEIRA 487
GRUPO DE PROTETOR-ARTICULAÇÃO 488
GRUPO DO PROTETOR DO CÁRTER 490
GRUPO DO PROTETOR DO CILINDRO 492
GRUPO DO PROTETOR DO EIXO DE COMANDO 494
GRUPO DE PROTETOR-ARMAÇÃO 496
GRUPO DE PROTEÇÃO FRONTAL 497
GRUPO DO PROTETOR-ENGATE E DIREÇÃO 498
GRUPO DE PROTEÇÃO-ILUMINAÇÃO 501
GRUPO DO PROTETOR DA PLATAFORMA 502
GRUPO DO PROTETOR DO TREM DE FORÇA 503
GRUPO DE PROTEÇÃO-RADIADOR 505
GRUPO DE PROTETOR-TRASEIRO 508
GRUPO DE FERRAGENS-ARMAÇÃO DA PÁ-CARREGADEIRA 509
GRUPO DE FIXADORES - MONTAGEM 510
GRUPO DO ENGATE ARTICULADO 511
GRUPO DO CAPÔ - MOTOR 513
KIT-CONTRAPESO 517
KIT-CONVERSÃO PARA RODOVIÁRIA 518
GRUPO DE ESCADA E PASSARELA 519
GRUPO DE TUBULAÇÕES DE GRAXA 521
GRUPO DE LINK-TRAVA DA ARMAÇÃO DE DIREÇÃO 522
GRUPO DE MONTAGEM DO SUPORTE 523
GRUPO DE CHAPAS-MONTAGEM 524
GRUPO DE TRANSPORTE-MÁQUINA 526

NOME PÁGINA

SISTEMA DE FRENAGEM 527
GRUPO DO ACUMULADOR DO FREIO 527
GRUPO DO ACUMULADOR HIDRÁULICO 528
GRUPO DO FREIO DE ESTACIONAMENTO 529
GRUPO DE CONTROLE DO FREIO DE SERVIÇO 532
GRUPO DE TUBULAÇÕES DO FREIO 533
GRUPO DO COLETOR-CONTROLE 540
GRUPO DA VÁLVULA SOLENOIDE 541

SISTEMA HIDRÁULICO 542
GRUPO DO ACUMULADOR HIDRÁULICO 542
GRUPO DO ACUMULADOR DE ÓLEO PILOTO 543
GRUPO DO ACUMULADOR DO SISTEMA DE ABSORÇÃO DE IMPACTOS 544
ARRANJO DE CONTROLE-CONDUÇÃO 548
GRUPO DE ABSORÇÃO DE IMPACTOS 549
GRUPO DE CONVERSÃO-LINHAS HIDRÁULICAS 550
ARRANJO DE CORROSÃO-PROTEÇÃO 552
GRUPO DA TAMPA-RESERVATÓRIO HIDRÁULICO 553
GRUPO DE CILINDRO E MONTAGEM-LEVANTAMENTO 554
GRUPO DE CILINDRO E MONTAGEM-INCLINAÇÃO 556
CYLINDER GP-COUPLER (RECUO DO CILINDRO) 557
GRUPO DO CILINDRO HIDRÁULICO 558
GRUPO DO CILINDRO DE LEVANTAMENTO 559
GRUPO DO CILINDRO DE INCLINAÇÃO 560
GRUPO DO FILTRO DE ÓLEO 562
GRUPO DE CONEXÕES HIDRÁULICAS 563
GRUPO DE PROTEÇÃO DO CILINDRO DE INCLINAÇÃO 565
GRUPO DA CABEÇA-CILINDRO HIDRÁULICO 567
ARRANJO HIDRÁULICO 568
ARRANJO HIDRÁULICO-2 VÁLVULAS 569
ARRANJO HIDRÁULICO-3 VÁLVULAS 571
ARRANJO HIDRÁULICO-4 VÁLVULAS 573

ÍNDICE

NOME PÁGINA

KIT-TUBULAÇÕES AUXILIARES 574
GRUPO DE TUBULAÇÕES DO ACOPLADOR 576
GRUPO DE TUBULAÇÕES FRONTAIS 583
GRUPO DE TUBULAÇÕES HIDRÁULICAS 588
GRUPO DE TUBULAÇÕES DO VENTILADOR HIDRÁULICO 599
GRUPO DE TUBULAÇÕES DO CILINDRO DE LEVANTAMENTO 605
GRUPO DE TUBULAÇÕES-PROTEÇÃO 611
GRUPO DE LINHAS-CONTROLE DE ABSORÇÃO DE IMPACTOS 614
GRUPO DE LINHAS-CILINDRO DE INCLINAÇÃO 617
GRUPO DE MOTOR E FIXAÇÃO DO VENTILADOR HIDRÁULICO 621
GRUPO DO MOTOR DE ENGRENAGEM 625
GRUPO DE MONTAGEM-VÁLVULA DE BANCO 626
GRUPO DE BOMBA E MONTAGEM-IMPL E DIREÇÃO 627
GRUPO DE BOMBA E MONTAGEM-PISTÃO 628
GRUPO DA BOMBA DE PISTÃO 630
GRUPO DE TANQUE E MONTAGEM - HIDRÁULICO 634
GRUPO DO RESERVATÓRIO - HIDRÁULICO 636
GRUPO DE VÁLVULA E TUBULAÇÕES-ACOPLADOR 642
GRUPO DE VÁLVULA E MONTAGEM-ACOPLADOR 644
GRUPO DE VÁLVULA E MONTAGEM-ABSORÇÃO DE IMPACTO 646
GRUPO DE VÁLVULAS-BANCO 2 647
GRUPO DA VÁLVULA - BANCO 3 649
GRUPO DE VÁLVULAS-BANCO 4 651
GRUPO DA VÁLVULA DE CONTROLE 653
GRUPO DE VÁLVULA-DRENO 660
GRUPO DA VÁLVULA - CONTROLE PRINCIPAL 661
GRUPO DE VÁLVULAS-COLETOR E ALÍVIO 665
GRUPO DE VÁLVULAS-PILOTO 667
GRUPO DE VÁLVULA-CONTROLE DA BOMBA 668
GRUPO DO ACUMULADOR DO SISTEMA DE ABSORÇÃO DE IMPACTOS 670
GRUPO DA VÁLVULA SOLENOIDE 671

SISTEMA DE DIREÇÃO 673
GRUPO DE CILINDRO E MONTAGEM-DIREÇÃO 673
GRUPO DE CILINDRO-DIREÇÃO 674
GRUPO DA CABEÇA-CILINDRO HIDRÁULICO 678
GRUPO DE TUBULAÇÕES DA DIREÇÃO 679
GRUPO DA BOMBA DOSADORA 682
ARRANJO DA DIREÇÃO-PADRÃO 683
GRUPO DA COLUNA DA DIREÇÃO 684

IMPLEMENTOS 686
GRUPO DO TIRANTE DO CILINDRO DE LEVANTAMENTO 686
GRUPO DE CONTROLE DA CAÇAMBA 687
ARRANJO DA ARTICULAÇÃO - FRONTAL 689
ARRANJO DE CORTE DE MADEIRA 690

COMPARTIMENTO DO OPERADOR 691
GRUPO DE AR-CONDICIONADO E MONTAGEM 691
ARRANJO DO AR CONDICIONADO 693
GRUPO DO AR CONDICIONADO 694
GRUPO DO BRAÇO-LIMPADOR DE PARA-BRISA 697
ARRANJO DA CABINE 698
ARRANJO DA CABINE-ROPS INCLUSO 699
GRUPO DA CABINE 700
GRUPO DA CABINE-ROPS INCLUSO 701
ARRANJO DE CAPOTA 704
CONJUNTO DE CAPOTA 705
GRUPO DE COMPRESSOR E MONTAGEM-REFRIG 707
GRUPO DO COMPRESSOR-FLUIDO REFRIGERANTE 708
GRUPO DE MONTAGEM E CONDENSADOR-REFRIGERANTE 709
GRUPO DO CONSOLE-INSTRUMENTO 711
GRUPO DO CONSOLE DO OPERADOR 714
GRUPO DE CONTROLE E FIXAÇÃO ELHID 719
GRUPO DO CONTROLE DE AR E TEMPERATURA 720
GRUPO DE CONTROLE ELETRO-HIDRÁULICO 721
GRUPO DE CONTROLE POR JOYSTICK 729
GRUPO DE CONTROLE-DIREÇÃO 735
GRUPO DA TAMPA-CABINE 737
GRUPO DE TAMPAS DO TANQUE 739
GRUPO DE PORTAS DE ACESSO 741

ÍNDICE

NOME PÁGINA

GRUPO DA PORTA DA CABINE 744
GRUPO DE DUTO-AR DA CABINE 753
GRUPO DE TAPETE 754
GRUPO DE PROTETORES DO VIDRO 755
GRUPO DE APOIO DE MÃO 757
GRUPO DA BUZINA ELÉTRICA 758
GRUPO DE INSTALAÇÃO-RÁDIO 759
KIT-PROTEÇÃO 761
KIT-MONITOR 763
KIT DE IMPRESSORA 765
GRUPO DE REVESTIMENTO-CABINE 766
GRUPO DE TUBULAÇÕES DO AR-CONDICIONADO 772
GRUPO DE LINHAS-AQUECEDOR 776
GRUPO DE ESPELHOS RETROVISORES 778
GRUPO DE MONITOR E MONTAGEM 781
ARRANJO DE MONITOR 783
GRUPO DO MOTOR-LIMPADOR DA JANELA 784
GRUPO DE MONTAGEM DA CABINE 786
GRUPO DO PAINEL DE INSTRUMENTOS 787
GRUPO DO PEDAL DO FREIO 789
GRUPO DO PEDAL-GOVERNADOR 791
RADIO, GP 792
GRUPO DE ASSENTO E MONTAGEM 795
GRUPO DE ASSENTO-SUSPENSÃO 801
GRUPO DE SAIA-CABINE 807
GRUPO DE ACABAMENTO-CABINE 810
GRUPO DE VÁLVULAS DE ÁGUA 813
GRUPO DO PARA-SOL DA CABINE 814
GRUPO DA JANELA-CABINE 816
GRUPO DE JANELA-PORTA 817
GRUPO DE LIMPADOR E LAVADOR DE VIDRO 818

FERRAMENTAS DE TRABALHO 823
GRUPO DE ADAPTADORES-PONTA 823
GRUPO DO BRAÇO DE BRAÇO DE MOVIMENTAÇÃO DE MATERIAIS 824
ARRANJO DA CAÇAMBA-PROPÓSITO GERAL 826
GRUPO DE CAÇAMBAS DE APLICAÇÃO GERAL 830
GRUPO DE CAÇAMBAS DE MOVIMENTAÇÃO DE MATERIAIS 857
GRUPO DA CAÇAMBA DE PROPÓSITO GERAL 858

NOME PÁGINA

GRUPO DE CAÇAMBAS DE MOVIMENTAÇÃO DE MATERIAIS 882
CARRO GP-FORK 883
ARRANJO DO ACOPLADOR RÁPIDO 884
GRUPO DE ACOPLADORES RÁPIDOS 885
GRUPO DA BORDA CORTANTE 886
GRUPO DE BORDA-SEGMENTO 892
BORDA-CORTE 893
BORDA DA EXTREMIDADE 895
GRUPO DO GARFO-TORAS 897
GRUPO DE GARFOS PARA PALETE 905
GRUPO DE GANCHOS DO ACOPLADOR 918
KIT-ACOPLADOR RÁPIDO 920
GRUPO DE PROTETORES DA ARTICULAÇÃO 926
GRUPO DE PONTAS-LONGA 927
GRUPO DE PONTAS-CURTA 929

EQUIPAMENTO DE MANUTENÇÃO E SUPRIMENTOS 931
GRUPO DE CAIXA-FERRAMENTA 931
GRUPO DE PELÍCULA 933
GRUPO DO DECALQUE - INTERNACIONAL 936
PLACA E GRUPO DE PELÍCULA 938
GRUPO DE CHAPAS-IDENTIFICAÇÃO 941

ÍNDICE DE NÚMERO DE PEÇA B1

1. IDENTIFICAÇÃO DA MÁQUINA

As máquinas Cat são identificadas por Número de Identificação do Produto (PIN). Alguns componentes da máquina podem ser identificados por Número de Série (N/S). Alguns componentes que são serializados são os motores, transmissões, lâminas e ríperes. A máquina e o motor são adicionalmente identificados por números de arranjo e, em alguns casos, por números de modificação. Esses números são mostradas nas placas de número de identificação do produto e na placa mestre, no compartimento do operador.

Os revendedores Cat necessitam de todos esses números para determinar com precisão a identificação da peça.

A partir do primeiro trimestre de 2001, o Número de Identificação do Produto (PIN) Cat mudou de 8 para 17 caracteres. Num esforço para fornecer identificação uniforme dos equipamentos, a Caterpillar e outros fabricantes de equipamentos de construção estão procurando estar de acordo com a última versão do padrão de numeração de identificação do produto. Os PINs de máquinas não rodoviárias são definidos pela norma ISO 10261. O novo formato do PIN aplica-se a todas as máquinas e grupos geradores Cat. As placas de PIN e a marcação do chassi mostram o PIN de 17 caracteres. O novo formato se parece como a seguir:

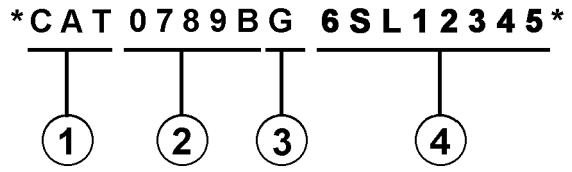

Onde:

1. Código de Fabricação Mundial da Caterpillar (caracteres 1-3)

2. Descritor da Máquina (caracteres 4-8)

3. Caractere de Verificação (caractere 9)

4. Seção do Indicador da Máquina (MIS) ou Número de Seqüência do Produto (caracteres 10-17). Esses caracteres eram anteriormente conhecidos como Número de Série.

Máquinas e grupos geradores produzidos antes do primeiro trimestre de 2001 têm o PIN no formato de oito caracteres.

Componentes tais como motores, transmissões, eixos, etc., e ferramentas de trabalho, continuam a usar o Número de Série (N/S) de oito caracteres.

2. PEDIDO DE PEÇAS

⚠ Advertência

Quando for necessário usar peças de reposição para este produto a Caterpillar recomenda o uso de peças de reposição Cat ou peça com especificações equivalentes incluindo, mas não limitadas a, dimensões físicas, tipo, resistência e material.

A não observância desta advertência pode levar a falhas prematuras, danos ao produto, ferimentos pessoais ou morte.

Peças de reposição de qualidade Cat estão disponíveis nos revendedores Cat em qualquer parte do mundo. Seus estoques de peças são atualizados e contêm todas as peças normalmente necessárias para proteger o seu investimento em Máquinas Cat. Os revendedores podem oferecer jogos de reparo ou peças remanufaturadas para lhe permitir escolher a alternativa de reparo mais conveniente para a sua situação específica. Quando encomendar peças, o seu pedido deve especificar a quantidade, o número da peça, o nome da peça e o número de série ou número de identificação da máquina na qual as peças serão usadas.

3. ORGANIZAÇÃO DO CATÁLOGO DE PEÇAS

As informações do produto neste catálogo estão apresentadas como "elementos de informação" que representam todos os componentes do modelo específico. Arranjo do Motor e Grupo do Assento são exemplos de elementos de informação. Os elementos de informação estão organizados em ordem alfabética por nome de peça e, em segundo lugar, por número de peça dentro de cada seção principal do catálogo;

4. SUMÁRIO DO CONTEÚDO

Um sumário do conteúdo encontra-se no início do catálogo. O sumário do conteúdo mostra, para cada seção do catálogo, uma lista completa de todos os elementos de informação organizados conforme eles aparecem no catálogo. Números de páginas são fornecidos para uma referência rápida de ilustrações para identificação detalhada das peças e para as listas de peças manuteniveis

5. ÍNDICE DAS PEÇAS DE MANUTENÇÃO

O Índice das Peças de Manutenção, localizado próximo ao início do catálogo, mostra os números de peça de manutenção usados mais freqüentemente, fornecendo descrição, quantidade, onde usada e número da página. Estas informações estão organizadas em ordem alfabética, por descrição da peça.

6. ÍNDICE

O índice localizado próximo à frente do catálogo é uma listagem alfabética de todos os elementos de informação inclusos no catálogo. Números de páginas são fornecidos para uma referência rápida de ilustrações para identificação detalhada das peças e para as listas de peças manuteniveis

7. ÍNDICE DOS NÚMEROS DE PEÇAS

Um índice numérico listando todos os números de peças e os números das páginas correspondentes aparece no final do catálogo.

8. LEGENDAS

Legendas localizadas no início de cada elemento de informação identificam o número e o nome da peça juntamente com informação descritiva adicional. As informações sobre o PIN e o N/S (número de série) encontradas em cada legenda devem ser usadas para selecionar a informação correta para uma máquina específica. Informações sobre opcionais de reposição no campo, identificação de componentes acessórios opcionais e onde usado ("parte de") também são fornecidas.

A primeira linha de uma legenda é mostrada em letras grandes para indicar o início de um elemento de informação. As legendas das páginas adicionais requeridas para ilustrar um elemento de informação serão mostradas em letras normais e conterão o termo (continuação).

9. PEÇAS NÃO MANUTENÍVEIS

Em alguns casos é necessário mostrar peças não manuteníveis que são uma ligação para um nível inferior de uma lista de peças manuteniveis Esses números de peças não serviçáveis são mostrados em itálico indicando que elas não estão disponíveis.

10. NÚMEROS DE REFERÊNCIA DA LISTA DE PEÇAS

Os números mostrados na coluna N° de Ref. correspondem aos números usados no(s) gráfico(s) associado(s). Um sufixo alfabético pode ser adicionado a um número de referência para identificar itens de um nível inferior. Os números mostrados na coluna Ref. Gráfica referem-se ao identificador do número do gráfico mostrado no canto inferior esquerdo de cada ilustração. O número Ref. Gráfica pode ser usado juntamente com o N° de Ref. do item para determinar o número de página correto. Pode haver uma omissão intencional de um N° de Ref. numa lista já que as informações são atualizadas para refletirem os números de peças serviçáveis mais atuais.

11. NOMES DE PEÇAS ENDENTADOS

Quando um nome de peça está deslocado dentro de uma lista de peças, ele faz parte do grupo ou conjunto sob o qual ele está deslocado.

12. LETRAS DE REFERÊNCIA DE ILUSTRAÇÕES

Quando necessário, as ilustrações conterão letras de referência (A, B, C, etc.) que têm a finalidade de rastrear as linhas e fiações entre um ponto e outro. Elas também são usadas para mostrar onde reconectar ilustrações que foram separadas.

13. ABREVIAÇÕES E SÍMBOLOS

D.E. – Diâmetro externo
D.I. – Diâmetro interno
A – Não faz parte deste grupo
B – Use conforme necessário
C – Mudança em relação ao tipo anterior
D – Encomende por metro
E – Encomende por centímetro
F – Não mostrado
G – Encomende por polegada
I – Consulte o Sistema de Informações Hidráulicas
M – Peça métrica
R – Peça remanufaturada pode estar disponível
Y – Ilustração em separado
Z – Não disponível separadamente

14. DESCRIÇÃO DAS MUDANÇAS DE TIPOS

Tipo - Um tipo é definido como qualquer mudança na configuração que requer um Elemento de Informação adicional para um Arranjo, Grupo ou Conjunto Se intervalos de números de série não forem disponíveis para os tipos, um número de tipo (Tipo 1, Tipo 2, Tipo 3, etc.) será mostrado na legenda. Essas mudanças de "tipo" são identificadas com uma nota "C" (mudança em relação ao tipo anterior) na lista de peças. Somente os "tipos" que se aplicam a este catálogo de peças serão incluídos Tipos adicionais podem existir fazendo com que notas "C" apareçam num elemento de informação quando nenhum outro tipo for mostrado.

15.<FIM>

Este símbolo indica o final de um elemento de informação.

NOTA:

O desenvolvimento e o melhoramento contínuos do projeto do produto podem causar mudanças na sua máquina que podem não estar inclusas nesta publicação. Sempre que surgir uma dúvida a respeito do seu produto Cat ou sobre esta publicação, consulte o seu revendedor Cat para obter as mais recentes informações disponíveis.

FRAME AND BODY

8E-3299 PLATFORM GP-CAB

PIN 3SK1-99999

SMCS-7283 — 100090751

NOTE	REF NO	GRAPHIC REF	PART NUMBER	QTY	PART NAME (1 2 3 4 5 6 PRODUCT LEVEL)	SEE PAGE
	1	1	3T-3963	1	PLATE AS	
	2	1	6M-3982	25	BOLT (3/8-16X.75DIN)	
	3	1	5P-1078	41	WASHER-HARD (3MM THK)	
	4	1	9P-1444	2	SUPPORT AS-FOOT	
	5	1	7P-2229	19	BOLT (1/2-13X1IN)	
		1	9x-[illegible]	19	WASHER-HARD (4MM THK)	
	6	1	8E-8136	1	COVER AS-LH	
		1	9F-2979	6	NUT-WELD (3/8-16 THD)	
		1	1P-8199	1	CLIP	
	7	1	7S-3411	4	COVER	
	8		6J-0488	19	SCREW-HEAD (3/8-16X.875IN)	
	9	1	[illegible]-4974	1	COVER	
		1	8E-8976	1	GASKET	
	10	1	8E-3249	1	[illegible]	
		1	8E-3250	1	GASKET	
	11	1	3T-3935	1	HANDHOLD	
	12	1	8E-8978	1	COVER AS	
		1	9F-2979	8	NUT-WELD (3/8-16 THD)	
		1	8E-8979	1	GASKET	
	13	1	7T-0131	1	FLOORPLATE AS	
		1	1F-0748	4	NUT-WELD (1/2-13 THD)	
	14	1	7V-8067	1	PLUG-BUTTON	
	15	1	7T-0136	1	PLATE AS	
		1	9F-2979	5	NUT-WELD (3/8-16 THD)	
	16	1	7T-8066	1	COVER	
		1	7T-0779	1	GASKET	
	17	1	3T-3961	1	PLATE AS	
	18	1	6T-9364	4	BOLT (1/4-20X.625IN)	
M		1	6T-4236	4	WASHER-HARD (2MM THK)	
	19	1	6I-9494	1	FLOOR MAT	
	20	1	8E-8946	1	MODULE AS-OPERATOR	
	21	1	3T-3934	1	HANDHOLD	
	22	1	9P-8571	2	PLUG	
	23	2	6T-9364	4	BOLT (1/4-20X.625IN)	
M		2	6T-4236	4	WASHER-HARD (2MM THK)	
	24	2	6M-3982	17	BOLT (3/8-16X.75DIN)	
	25	2	5P-1078	21	WASHER-HARD (3MM THK)	
	26	2	7T-0136	1	SEAL	
	27	2	7X-0378	2	BOLT (3/4-10X5IN)	
		2	7X-0682	2	WASHER-HARD (6MM THK)	
	28	2	3T-3462	2	PLATE	
	29	2	3T-8280	1	PLATE AS	
		2	7S-4828	6	SPACER	
	30	2	3T-8281	1	SEAL	
	31	2	7S-8817	1	GASKET	
	32	2	7S-8816	1	COVER AS	
		2	2S-2376	2	WASHER	
		2	6P-8626	2	SCREW-KNURLED	
	33	2	9W-3429	1	COVER	
	34	2	8E-8697	1	COVER	
	35	2	9D-3931	8	SCREW-SOCKET HEAD	
	36	2	9W-3142	8	MOUNTING	
	37	2	9W-9927	2	PLATE	
	38	2	7X-0290	2	BOLT (7/8-9X5IN)	
		2	7X-0572	2	WASHER-HARD	
	39	2	4L-6454	4	BOLT (3/8-16X1.0IN)	
	40	2	3T-4788	1	COVER	

12 FRAME AND BODY — 1 of 4 — SELP[illegible]70-01

FRAME AND BODY

8E-3299 PLATFORM GP-CAB (contd.)

100090751

NOTE	REF NO	GRAPHIC REF	PART NUMBER	QTY	PART NAME (1 2 3 4 5 6 PRODUCT LEVEL)	SEE PAGE
	41	2	8E-2516	1	COVER	
	42	2	7T-0134	1	PLATE	
	43	2	7T-0138	1	GASKET	
	44	2	7S-8724	1	GASKET	
	45	2	7S-8723	1	COVER	
	46	2	6V-1960	2	PLUG-BUTTON	

M-METRIC PART

SELP4570-01 — 2 of 4 — FRAME AND BODY 13

FRAME AND BODY

8E-3299 PLATFORM GP-CAB (contd.)

100090751

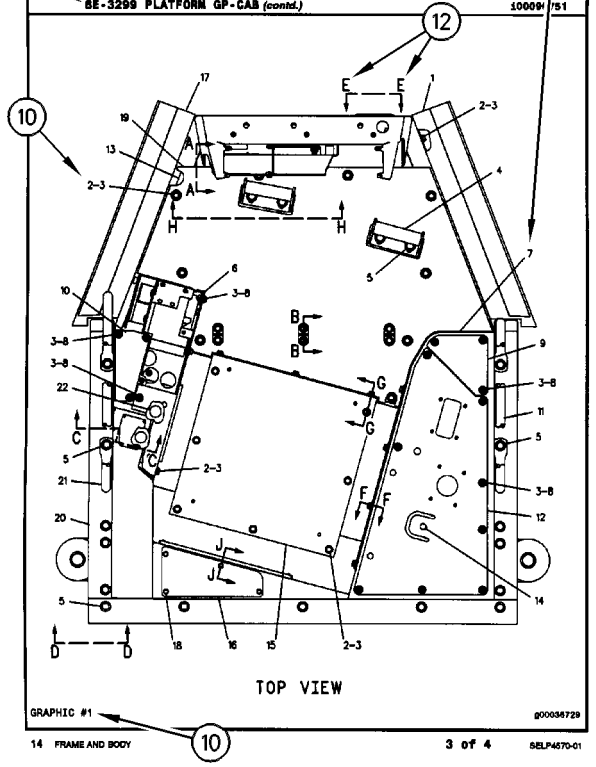

14 FRAME AND BODY — 3 of 4 — SELP4570-01

FRAME AND BODY

8E-3299 PLATFORM GP-CAB (contd.)

100090751

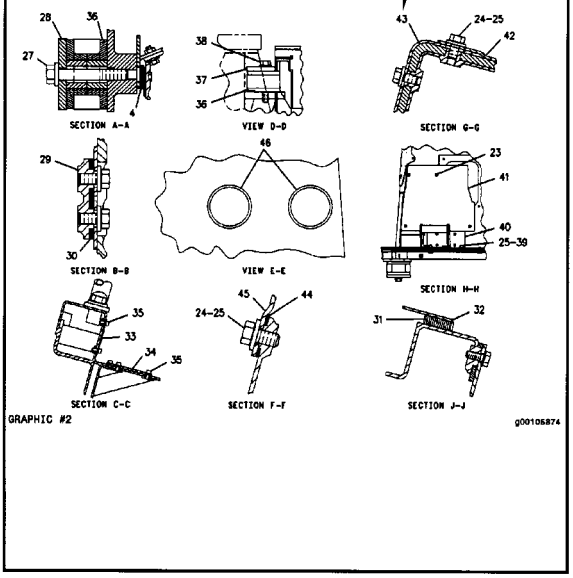

SELP4570-01 — 4 of 4 — FRAME AND BODY 15

COMPONENTES REMANUFATURADOS

Como uma opção ao fazer reparos, considere os Componentes Remanufaturados Cat. Os componentes disponíveis por meio do Programa de Remanufaturados Cat são identificados no manual de peças de três maneiras:

- com a letra R no campo de observação da lista de peças
- com um R* no início da primeira linha da legenda
- com um R* no fim da primeira linha da legenda

Os componentes típicos no Programa de Remanufatura incluem:

ALTERNADORES
BIELAS
VIRABREQUINS - ABAIXO DO TAMANHO
VIRABREQUINS - ATUALIZAÇÃO PARA NOVO
CABEÇOTES DE CILINDROS
MÓDULOS DE CONTROLE ELETRÔNICOS (ECM, ELECTRONIC CONTROL MODULES)
SENSORES ELETRÔNICOS
INJETORES DE COMBUSTÍVEL
BICOS DE COMBUSTÍVEL
BOMBAS DE COMBUSTÍVEL
GOVERNADORES
BOMBAS DE ÓLEO
PISTÕES
BLOCOS CURTOS
MOTORES DE PARTIDA
TURBOCOMPRESSORES COMPLETOS
CARTUCHOS DO TURBOCOMPRESSOR
BOMBAS DE ÁGUA

Motores Cat Remanufaturados também estão disponíveis para muitos arranjos de motor.

ADITIVOS SUPLEMENTARES DO LÍQUIDO ARREFECEDOR

BENEFÍCIOS PARA O CLIENTE:

Protege contra cavitação, espuma, erosão e acúmulo de escamação em sistemas de arrefecimento.

- Fornece condicionador do líquido arrefecedor medido.

DESCRIÇÃO:

Os aditivos se esgotam do líquido arrefecedor com a operação normal. Por esse motivo, os Aditivos Suplementares do Líquido Arrefecedor (SCA, Supplemental Coolant Additives) deverão ser adicionados a todos os líquidos arrefecedores de serviço pesado em intervalos regulares. Além disso, quando não usar um Anticongelante totalmente formulado, pré-carregado, como Cat DEAC, uma carga inicial de SCA deve ser adicionada ao sistema de arrefecimento. A quantidade de SCA adicionado ao sistema depende da capacidade do sistema.

O SCA para o enchimento inicial é fornecido como um líquido. O SCA para os intervalos de manutenção estão disponíveis na forma de líquido e como um elemento rosqueado. (Não disponível para a Família de Motores 3600)

OBSERVAÇÃO:

A quantidade de SCA adicionada no enchimento inicial não é a mesma que a quantidade adicionada nos intervalos de manutenção.

Os elementos de aditivo do líquido arrefecedor podem ser usados com um anticongelante tipo glicol de etileno ou propileno que atenda às Especificações ASTM D4985 ou ASTM D5345.

OBSERVAÇÃO:

Para uso somente com o líquido arrefecedor de serviço pesado padrão, não se destina ao uso com Líquido Arrefecedor de Vida Útil Prolongada.

PEÇAS NECESSÁRIAS:

Capacidade do Sistema de Arrefecimento		Líquido SCA no Enchimento Inicial	Líquido SCA em Manutenção*	Elemento de Manutenção SCA Rosqueado*
Litros	Galões			
22-30	(6-8)	3P-2044 (1)	6V-3542 (1)	111-2370 (1)
30-38	(8-10)	3P-2044 (1) 6V-3542 (1)	111-2372 (1)	111-2369 (1)
38-49	(10-13)	3P-2044 (1) 8T-1589 (1)	111-2372 (1)	111-2369 (1)
49-64	(13-17)	3P-2044 (2)	8T-1589 (1)	9N-3368 (1)
64-83	(17-22)	3P-2044 (2) 8T-1589 (1)	111-2372 (1) 6V-3542 (1)	111-2371 (1)
83-114	(22-30)	3P-2044 (3) 8T-1589 (1)	3P-2044 (1)	9N-3718 (1)
114-163	(30-43)	3P-2044 (5)	3P-2044 (1) 6V-3542 (1)	111-2371 (2)
163-242	(43-64)	3P-2044 (8)	3P-2044 (2)	9N-3718 (2)

* O período de manutenção normal é de 250 horas. Consulte o Manual de Operação e Manutenção para obter instruções de manutenção completa do líquido arrefecedor.

ADITIVOS SUPLEMENTARES DO LÍQUIDO ARREFECEDOR

( ) indica a quantidade necessária.

PEÇAS DE MANUTENÇÃO

DESCRIÇÃO	NÚMERO DA PEÇA	QTD.	ONDE É USADO	PÁGINA
ARMAÇÃO E CAÇAMBA (ARMAÇÃO E CAÇAMBA)				
TELA (SCREEN)	355-1157	1	GRUPO DO CAPÔ - MOTOR (HOOD GP-ENGINE)	514
COMPARTIMENTO DO OPERADOR (COMPARTIMENTO DO OPERADOR)				
CONJUNTO DA LÂMINA DO LIMPADOR (400 MM) (BLADE AS-WIPER (400-MM))	8Y-4615	1	GRUPO DE LIMPADOR E LAVADOR DE VIDRO (WIPER & WASHER GP-WINDOW)	820
CONJUNTO DA LÂMINA DO LIMPADOR (800 MM) (BLADE AS-WIPER (800-MM))	189-8610	1	GRUPO DE LIMPADOR E LAVADOR DE VIDRO (WIPER & WASHER GP-WINDOW)	820
CONJUNTO DA LÂMINA DO LIMPADOR (800 MM) (DIANTEIRA) (BLADE AS-WIPER (800-MM) (FRONT))	189-8610	1	GRUPO DE LIMPADOR E LAVADOR DE VIDRO (WIPER & WASHER GP-WINDOW)	818
CONJUNTO DA LÂMPADA DO TETO (24 V) (CABINE) (LAMP AS-DOME (24-VOLT) (CAB))	107-6032	2	GRUPO DE REVESTIMENTO-CABINE (LINER GP-CAB)	766
CONJUNTO DA TELA (SCREEN AS)	341-9825	1	KIT-PROTEÇÃO (KIT-GUARD)	761
CONJUNTO DA TELA (DIANTEIRA) (SCREEN AS (FRONT))	341-9825	1	GRUPO DE PROTETORES DO VIDRO (GUARD GP-WINDOW)	755
CONJUNTO DA TELA (LADO DIREITO) (SCREEN AS (RH))	341-9828	1	GRUPO DE PROTETORES DO VIDRO (GUARD GP-WINDOW)	755
		1	KIT-PROTEÇÃO (KIT-GUARD)	761
CONJUNTO DA TELA (LADO ESQUERDO) (SCREEN AS (LH))	341-9827	1	GRUPO DE PROTETORES DO VIDRO (GUARD GP-WINDOW)	755
		1	KIT-PROTEÇÃO (KIT-GUARD)	761
CONJUNTO DE LÂMPADA LED (ÂMBAR, 24 V) (LAMP AS-LED (AMBER, 24-VOLT))	250-2298	1	GRUPO DE REVESTIMENTO-CABINE (LINER GP-CAB)	768
CONJUNTO DE SECADOR - REFRIGERANTE (EM LINHA) (DRYER AS-REFRIGERANT (IN-LINE))	257-3226	1	GRUPO DE TUBULAÇÕES DO AR-CONDICIONADO (LINES GP-AIR CONDITIONER)	772
ELEMENTO FILTRANTE-AR DA CABINE (FILTER ELEMENT-CAB AIR)	353-5058	1	GRUPO DO AR CONDICIONADO (AIR CONDITIONER GP)	694
	365-7606	1	GRUPO DO AR CONDICIONADO (AIR CONDITIONER GP)	694
GRUPO DO CINTO DE SEGURANÇA (RETRAIR, ABAIXAR) (SEAT BELT GP (RETRACT, LOWER))	439-0588	1	GRUPO DE ASSENTO E MONTAGEM (SEAT & MOUNTING GP)	795
		1	GRUPO DE ASSENTO E MONTAGEM (SEAT & MOUNTING GP)	797
		1	GRUPO DE ASSENTO E MONTAGEM (SEAT & MOUNTING GP)	799
LÂMPADA (24 V, 10 W) (LAMP (24-VOLT, 10-WATT))	259-1286	1	GRUPO DE REVESTIMENTO-CABINE (LINER GP-CAB)	766
TAMPA RANHURADA (CAP-VENTED)	388-9379	1	GRUPO DE LIMPADOR E LAVADOR DE VIDRO (WIPER & WASHER GP-WINDOW)	818

PEÇAS DE MANUTENÇÃO

DESCRIÇÃO	NÚMERO DA PEÇA	QTD.	ONDE É USADO	PÁGINA
		1	GRUPO DE LIMPADOR E LAVADOR DE VIDRO (WIPER & WASHER GP-WINDOW)	820
VEDADOR-TOTAL (1/2 POL) (SEAL-INTEGRAL (1/2-IN))	327-0282	1	GRUPO DE TUBULAÇÕES DO AR-CONDICIONADO (LINES GP-AIR CONDITIONER)	772
VEDADOR-TOTAL (3/4 POL) (SEAL-INTEGRAL (3/4-IN))	327-0283	3	GRUPO DE TUBULAÇÕES DO AR-CONDICIONADO (LINES GP-AIR CONDITIONER)	772
MOTOR BÁSICO (MOTOR BÁSICO)				
CORREIA TIPO SERPENTINA (BELT-SERPENTINE)	350-8741	1	GRUPO DO COMANDO DO VENTILADOR (DRIVE GP-FAN)	39
JUNTA (TAMPA DA VÁLVULA) (GASKET (VALVE COVER))	388-0536	1	GRUPO DA TAMPA-MECANISMO DA VÁLVULA (COVER GP-VALVE MECHANISM)	21
		1	GRUPO DA TAMPA-MECANISMO DA VÁLVULA (COVER GP-VALVE MECHANISM)	23
RETENTOR (TAMPA DA VÁLVULA) (SEAL (VALVE COVER))	376-4761	1	GRUPO DA TAMPA-MECANISMO DA VÁLVULA (COVER GP-VALVE MECHANISM)	21
SISTEMA DE ARREFECIMENTO (SISTEMA DE ARREFECIMENTO)				
CONJUNTO DE TAMPA DO TANQUE DE LÍQUIDO ARREFECEDOR (CAP AS-COOLANT TANK)	369-6549	1	GRUPO DO TANQUE DE LÍQUIDO ARREFECEDOR (TANK GP-COOLANT)	93
CONJUNTO DO REGULADOR - TEMPERATURA DA ÁGUA (INCLUI CONECTOR) (REGULATOR AS-WATER TEMPERATURE (INCLUDES CONNECTOR))	417-7782	1	GRUPO DE CONEXÕES DE ÁGUA (CONNECTION GP-WATER)	81
JUNTA-FILTRO (ÓLEO DO MOTOR) (GASKET-FILTER (ENGINE OIL))	277-2526	1	GRUPO DE BASE DO ARREFECEDOR E FILTRO DE ÓLEO (BASE GP-OIL COOLER & FILTER)	78
JUNTA-REGULADOR DE ÁGUA (TEMPERATURA) (GASKET-WATER REGULATOR (TEMPERATURE))	281-8744	1	GRUPO DE CONEXÕES DE ÁGUA (CONNECTION GP-WATER)	81
MANGUEIRA-RADIADOR (ABAIXAR) (HOSE-RADIATOR (LOWER))	373-1374	1	GRUPO DE TUBULAÇÕES-RADIADOR (LINES GP-RADIATOR)	85
MANGUEIRA-RADIADOR (SUPERIOR) (HOSE-RADIATOR (UPPER))	371-1274	1	GRUPO DE TUBULAÇÕES-RADIADOR (LINES GP-RADIATOR)	85
SISTEMA DE COMBUSTÍVEL (SISTEMA DE COMBUSTÍVEL)				
CONJUNTO DE TAMPA DE COMBUSTÍVEL (BOCAL DE ENCHIMENTO) (CAP AS-FUEL (FILLER))	370-9009	1	GRUPO DE TANQUE DE COMBUSTÍVEL E FIXAÇÃO (TANK & MTG GP-FUEL)	133
CONJUNTO DO FILTRO DO SEPARADOR DE ÁGUA E COMBUSTÍVEL (FILTER AS-WATER SEP & FUEL)	391-3764	1	GRUPO DO FILTRO - SEPARADOR DE ÁGUA E COMBUSTÍVEL (FILTER GP-WATER SEP & FUEL)	115

PEÇAS DE MANUTENÇÃO

DESCRIÇÃO	NÚMERO DA PEÇA	QTD.	ONDE É USADO	PÁGINA
ELEMENTO FILTRANTE DE COMBUSTÍVEL (FILTER ELEMENT-FUEL)	360-8960	1	GRUPO DE FILTRO-COMBUSTÍVEL (FILTER GP-FUEL)	110
TAMPA-COMBUSTÍVEL (BOCAL DE ENCHIMENTO) (CAP-FUEL (FILLER))	304-3885	1	GRUPO DE TANQUE DE COMBUSTÍVEL E FIXAÇÃO (TANK & MTG GP-FUEL)	133
TELA FILTRANTE (TANQUE DE COMBUSTÍVEL) (STRAINER (FUEL TANK))	393-1101	1	GRUPO DE TANQUE DE COMBUSTÍVEL E FIXAÇÃO (TANK & MTG GP-FUEL)	133
SISTEMA DE ENTRADA E DE ESCAPE DE AR (SISTEMA DE ENTRADA E DE ESCAPE DE AR)				
CONJUNTO DE ELEMENTO FILTRANTE DE AR (PRIMÁRIO) (FILTER ELEMENT AS-AIR (PRIMARY))	256-7902	1	GRUPO DO PURIFICADOR DE AR (AIR CLEANER GP)	95
CONJUNTO DE ELEMENTO FILTRANTE DE AR (SECUNDÁRIO) (FILTER ELEMENT AS-AIR (SECONDARY))	256-7903	1	GRUPO DO PURIFICADOR DE AR (AIR CLEANER GP)	95
SISTEMA DE LUBRIFICAÇÃO (SISTEMA DE LUBRIFICAÇÃO)				
CONJUNTO DE TAMPA DO BOCAL DE ENCHIMENTO DE ÓLEO (MOTOR) (CAP AS-OIL FILLER (ENGINE))	130-9888	1	GRUPO DO BOCAL DE ENCHIMENTO DE ÓLEO DO MOTOR (FILLER GP-ENGINE OIL)	71
FILTRO DE ÓLEO DO MOTOR (FILTER-ENGINE OIL)	462-1171	1	GRUPO DO FILTRO DE ÓLEO DO MOTOR (FILTER GP-ENGINE OIL)	72
FILTRO-DESCARTE DE VAPORES (FILTER-FUMES DISPOSAL)	273-5711	1	GRUPO DO FILTRO DE DESCARTE DE VAPORES (FILTER GP-FUMES DISPOSAL)	73
RESPIRO (DERIVAÇÃO DE ESCAPE) (BREATHER (EXHAUST BYPASS))	9G-5127	3	GRUPO DO RESPIRO (BREATHER GP)	67
		3	GRUPO DO RESPIRO (BREATHER GP)	69
SISTEMA ELÉTRICO E DE PARTIDA (SISTEMA ELÉTRICO E DE PARTIDA)				
CHAVE (DESCONEXÃO DA BATERIA) (KEY (BATTERY DISCONNECT))	8H-5306	1	GRUPO DE INTERRUPTORES DE DESCONEXÃO (SWITCH GP-DISCONNECT)	278
CONJUNTO DA TAMPA-ENCHIMENTO (7/8-9 DE ROSCA) (CAP AS-FILLER (7/8-9-THD))	123-1373	6	GRUPO DA BATERIA (BATTERY GP)	151
		6	GRUPO DA BATERIA (BATTERY GP)	152
CONJUNTO DE LÂMPADA-INUNDAÇÃO (9 A 32 V) (LAMP AS-FLOOD (9 TO 32-VOLT))	479-8445	4	GRUPO DE ILUMINAÇÃO DO HOLOFOTE (LIGHTING GP-FLOOD)	260
CONJUNTO DE LÂMPADA-INUNDAÇÃO (9 A 32 V) (DIANTEIRA) (LAMP AS-FLOOD (9 TO 32-VOLT) (FRONT))	479-8445	2	GRUPO DE ILUMINAÇÃO DO HOLOFOTE (LIGHTING GP-FLOOD)	258
CONJUNTO DE PISCA-ALERTA (12/24 VOLTS) (FLASHER AS (12/24-VOLT))	380-1887	1	GRUPO DE FIAÇÃO-CABINE (WIRING GP-CAB)	284
		1	GRUPO DE FIAÇÃO-CABINE (WIRING GP-CAB)	290

DESCRIÇÃO	NÚMERO DA PEÇA	QTD.	ONDE É USADO	PÁGINA
		1	GRUPO DE FIAÇÃO-CABINE (WIRING GP-CAB)	297
		1	GRUPO DE FIAÇÃO-ROPS (WIRING GP-ROPS)	352
		1	GRUPO DE FIAÇÃO-ROPS (WIRING GP-ROPS)	358
CONJUNTO DO DISJUNTOR (15 A, REARME MANUAL) (CIRCUIT BREAKER AS (15-AMPERE, MANUAL RESET))	280-2709	1	GRUPO DE FIAÇÃO-CABINE (WIRING GP-CAB)	283
		1	GRUPO DE FIAÇÃO-CABINE (WIRING GP-CAB)	289
		1	GRUPO DE FIAÇÃO-CABINE (WIRING GP-CAB)	296
		1	GRUPO DE FIAÇÃO-ROPS (WIRING GP-ROPS)	352
		1	GRUPO DE FIAÇÃO-ROPS (WIRING GP-ROPS)	358
CONJUNTO DO DISJUNTOR (20 A, REARME MANUAL) (CIRCUIT BREAKER AS (20-AMPERE, MANUAL RESET))	280-2710	3	GRUPO DE FIAÇÃO-CABINE (WIRING GP-CAB)	283
		3	GRUPO DE FIAÇÃO-CABINE (WIRING GP-CAB)	289
		3	GRUPO DE FIAÇÃO-CABINE (WIRING GP-CAB)	296
		1	GRUPO DE FIAÇÃO-ROPS (WIRING GP-ROPS)	352
		1	GRUPO DE FIAÇÃO-ROPS (WIRING GP-ROPS)	358
CONJUNTO DO DISJUNTOR (30 AMPÈRES) (CIRCUIT BREAKER AS (30-AMPERE))	280-2712	1	GRUPO DE FIAÇÃO-CABINE (WIRING GP-CAB)	283
		1	GRUPO DE FIAÇÃO-CABINE (WIRING GP-CAB)	289
		1	GRUPO DE FIAÇÃO-CABINE (WIRING GP-CAB)	296
		1	GRUPO DE FIAÇÃO-ROPS (WIRING GP-ROPS)	352
		1	GRUPO DE FIAÇÃO-ROPS (WIRING GP-ROPS)	358
CONJUNTO DO DISJUNTOR (40 AMPÈRES) (CIRCUIT BREAKER AS (40-AMPERE))	171-2205	1	GRUPO DE FIAÇÃO DO CHASSI (WIRING GP-CHASSIS)	303
		1	GRUPO DE FIAÇÃO DO CHASSI (WIRING GP-CHASSIS)	309
		1	GRUPO DE FIAÇÃO DO CHASSI (WIRING GP-CHASSIS)	316

PEÇAS DE MANUTENÇÃO

DESCRIÇÃO	NÚMERO DA PEÇA	QTD.	ONDE É USADO	PÁGINA
CONJUNTO DO DISJUNTOR (7,5 AMPERE) (CIRCUIT BREAKER AS (7.5-AMPERE))	485-7992	1	GRUPO DA FIAÇÃO-DETECÇÃO DE OBJETOS (WIRING GP-OBJECT DETECTION)	349
CONJUNTO DO DISJUNTOR (70 AMPÈRES) (CIRCUIT BREAKER AS (70-AMPERE))	171-2209	2	GRUPO DE FIAÇÃO DO CHASSI (WIRING GP-CHASSIS)	303
		2	GRUPO DE FIAÇÃO DO CHASSI (WIRING GP-CHASSIS)	309
		2	GRUPO DE FIAÇÃO DO CHASSI (WIRING GP-CHASSIS)	316
CORREIA TIPO SERPENTINA (BELT-SERPENTINE)	350-8742	1	GRUPO DO ALTERNADOR-CARREGAMENTO (ALTERNATOR GP-CHARGING)	143
CORREIA TIPO SERPENTINA (ALTERNADOR) (BELT-SERPENTINE (ALTERNATOR))	350-8742	1	GRUPO DO ALTERNADOR-CARREGAMENTO (ALTERNATOR GP-CHARGING)	139
FILTRO (PARTIDA A ÉTER) (FILTER (ETHER START))	358-4889	1	GRUPO DE VÁLVULAS-PARTIDA A ÉTER (VALVE GP-ETHER STARTING)	282
FILTRO DE ESPUMA (AR DO ALTERNADOR) (FILTER-FOAM (ALTERNATOR AIR))	364-8305	1	GRUPO DO ALTERNADOR-CARREGAMENTO (ALTERNATOR GP-CHARGING)	139
FUSÍVEL (10 AMPÈRES) (FUSE (10-AMPERE))	113-8490	21	CONJUNTO DE CHICOTE DA CABINE (HARNESS AS-CAB)	163
		19	CONJUNTO DE CHICOTE DA CABINE (HARNESS AS-CAB)	168
		19	CONJUNTO DE CHICOTE DA CABINE (HARNESS AS-CAB)	171
		21	CONJUNTO DE CHICOTE DA CABINE (HARNESS AS-CAB)	174
		19	CONJUNTO DE CHICOTE DA CABINE (HARNESS AS-CAB)	177
FUSÍVEL (15 AMPERE) (FUSE (15-AMPERE))	113-8491	9	CONJUNTO DE CHICOTE DA CABINE (HARNESS AS-CAB)	163
		8	CONJUNTO DE CHICOTE DA CABINE (HARNESS AS-CAB)	168
		9	CONJUNTO DE CHICOTE DA CABINE (HARNESS AS-CAB)	171
		9	CONJUNTO DE CHICOTE DA CABINE (HARNESS AS-CAB)	174
		8	CONJUNTO DE CHICOTE DA CABINE (HARNESS AS-CAB)	177
FUSÍVEL (20 AMPÈRES) (FUSE (20-AMPERE))	113-8492	3	CONJUNTO DE CHICOTE DA CABINE (HARNESS AS-CAB)	163
		3	CONJUNTO DE CHICOTE DA CABINE (HARNESS AS-CAB)	168
		4	CONJUNTO DE CHICOTE DA CABINE (HARNESS AS-CAB)	171
		3	CONJUNTO DE CHICOTE DA CABINE (HARNESS AS-CAB)	174
		3	CONJUNTO DE CHICOTE DA CABINE (HARNESS AS-CAB)	177

PEÇAS DE MANUTENÇÃO

DESCRIÇÃO	NÚMERO DA PEÇA	QTD.	ONDE É USADO	PÁGINA
FUSÍVEL (7,5 AMPERE) (FUSE (7.5-AMPERE))	141-2760	1	CONJUNTO DE CHICOTE DA CABINE (HARNESS AS-CAB)	171
GRUPO DA BATERIA (12 V, SEM NECESSIDADE DE MANUTENÇÃO, MOLHADA) (BATTERY GP (12-VOLT, MAINTENANCE FREE, WET))	115-2422	2	GRUPO DA BATERIA (BATTERY GP)	151
		4	GRUPO DA BATERIA (BATTERY GP)	152
LÂMPADA (24 V, 5 WATT) (PLACA DE REGISTRO) (LAMP (24-VOLT, 5-WATT) (REGISTRATION PLATE))	5C-9583	1	GRUPO DE LÂMPADAS-CHAPA DE REGISTRO (LAMP GP-REGISTRATION PLATE)	242
LÂMPADA (24 V, 5 WATT) (REFLETOR) (LAMP (24-VOLT, 5-WATT) (FLOODLIGHT))	130-3515	1	GRUPO DE FAROL E SINALIZAÇÃO (LAMP GP-HEAD & SIGNAL)	234
		1	GRUPO DE FAROL E SINALIZAÇÃO (LAMP GP-HEAD & SIGNAL)	236
		1	GRUPO DE FAROL E SINALIZAÇÃO (LAMP GP-HEAD & SIGNAL)	238
		1	GRUPO DE FAROL E SINALIZAÇÃO (LAMP GP-HEAD & SIGNAL)	240
LÂMPADA (24 V, 75/70 W) (LUZ ALTA, BAIXA) (LAMP (24-VOLT, 75/70-WATT) (HIGH, LOW BEAM))	9X-3465	1	GRUPO DE FAROL E SINALIZAÇÃO (LAMP GP-HEAD & SIGNAL)	234
		1	GRUPO DE FAROL E SINALIZAÇÃO (LAMP GP-HEAD & SIGNAL)	236
		1	GRUPO DE FAROL E SINALIZAÇÃO (LAMP GP-HEAD & SIGNAL)	238
		1	GRUPO DE FAROL E SINALIZAÇÃO (LAMP GP-HEAD & SIGNAL)	240
LÂMPADA DE HALOGÊNIO (24 V, 70 W) (LAMP-HALOGEN (24-VOLT, 70-WATT))	351-9918	1	GRUPO LÂMPADA-HOLOFOTE (LAMP GP-FLOOD)	231
LÂMPADA DE HALOGÊNIO (24 V, 70 W) (REFLETOR) (LAMP-HALOGEN (24-VOLT, 70-WATT) (FLOODLIGHT))	351-9918	1	GRUPO LÂMPADA-HOLOFOTE (LAMP GP-FLOOD)	230
LÂMPADA-SINAL DE CONVERSÃO (24 V, 21 WATT) (LAMP-TURN SIGNAL (24-VOLT, 21-WATT))	242-0588	1	GRUPO DE FAROL E SINALIZAÇÃO (LAMP GP-HEAD & SIGNAL)	234
LÂMPADA-SINAL DE CONVERSÃO (24 V, 21 WATT) (SETA DE DIREÇÃO) (LAMP-TURN SIGNAL (24-VOLT, 21-WATT) (TURN SIGNAL))	242-0588	1	GRUPO DE FAROL E SINALIZAÇÃO (LAMP GP-HEAD & SIGNAL)	236
		1	GRUPO DE FAROL E SINALIZAÇÃO (LAMP GP-HEAD & SIGNAL)	238
		1	GRUPO DE FAROL E SINALIZAÇÃO (LAMP GP-HEAD & SIGNAL)	240
VELA INCANDESCENTE (24 V) (GLOW PLUG (24-VOLT))	462-2235	6	GRUPO DO AUXÍLIO DE PARTIDA (STARTING AID GP)	272

PEÇAS DE MANUTENÇÃO

DESCRIÇÃO	NÚMERO DA PEÇA	QTD.	ONDE É USADO	PÁGINA
SISTEMA HIDRÁULICO (SISTEMA HIDRÁULICO)				
CONJUNTO DA PENEIRA (RESERVATÓRIO HIDRÁULICO) (STRAINER AS (HYDRAULIC TANK))	262-5689	2	GRUPO DO RESERVATÓRIO - HIDRÁULICO (TANK GP-HYDRAULIC)	636
CONJUNTO DA TAMPA-ENCHIMENTO (BLOQUEÁVEL) (CAP AS-FILLER (LOCKABLE))	142-8937	1	GRUPO DO RESERVATÓRIO - HIDRÁULICO (TANK GP-HYDRAULIC)	636
CONJUNTO DA TAMPA-ENCHIMENTO (NÃO VENTILADO A AR) (CAP AS-FILLER (NON-AIR VENTED))	497-9002	1	GRUPO DO RESERVATÓRIO - HIDRÁULICO (TANK GP-HYDRAULIC)	639
CONJUNTO DA TELA DE SUCÇÃO (SCREEN AS-SUCTION)	255-0759	1	GRUPO DO RESERVATÓRIO - HIDRÁULICO (TANK GP-HYDRAULIC)	636
RESPIRO (RESERVATÓRIO HIDRÁULICO) (BREATHER (HYDRAULIC TANK))	258-2829	1	GRUPO DO RESERVATÓRIO - HIDRÁULICO (TANK GP-HYDRAULIC)	636
		1	GRUPO DO RESERVATÓRIO - HIDRÁULICO (TANK GP-HYDRAULIC)	639
TELA (ÓLEO HIDRÁULICO) (SCREEN (HYDRAULIC OIL))	299-7997	1	GRUPO DA TAMPA-RESERVATÓRIO HIDRÁULICO (COVER GP-HYDRAULIC TANK)	553
		1	GRUPO DO RESERVATÓRIO - HIDRÁULICO (TANK GP-HYDRAULIC)	636
TELA (SISTEMA HIDRÁULICO) (COLETOR PILOTO) (SCREEN (HYDRAULIC) (PILOT MANIFOLD))	6E-5066	1	GRUPO DE VÁLVULA E MONTAGEM-ACOPLADOR (VALVE & MTG GP-COUPLER)	644
TELA FILTRANTE (STRAINER)	311-3478	1	GRUPO DO RESERVATÓRIO - HIDRÁULICO (TANK GP-HYDRAULIC)	639
	479-0633	2	GRUPO DO RESERVATÓRIO - HIDRÁULICO (TANK GP-HYDRAULIC)	639
TELA FILTRANTE (ÓLEO HIDRÁULICO) (STRAINER (HYDRAULIC OIL))	206-8818	1	GRUPO DO RESERVATÓRIO - HIDRÁULICO (TANK GP-HYDRAULIC)	639
TELA FILTRANTE (RESERVATÓRIO HIDRÁULICO) (STRAINER (HYDRAULIC TANK))	206-8818	1	GRUPO DO RESERVATÓRIO - HIDRÁULICO (TANK GP-HYDRAULIC)	636
TELA FILTRANTE (RETORNO) (STRAINER (RETURN))	311-3478	1	GRUPO DO RESERVATÓRIO - HIDRÁULICO (TANK GP-HYDRAULIC)	636
TREM DE FORÇA (TREM DE FORÇA)				
BUJÃO MAGNÉTICO (ALOJAMENTO DO EIXO) (PLUG-MAGNETIC (AXLE HOUSING))	5P-4484	1	GRUPO DO ALOJAMENTO - EIXO (HOUSING GP-AXLE)	399
		1	GRUPO DO ALOJAMENTO DO EIXO FIXO (HOUSING GP-FIXED AXLE)	402
BUJÃO-DRENAGEM (MAGNÉTICO) (PLUG-DRAIN (MAGNETIC))	9X-2230	1	GRUPO DA CAIXA DA TRANSMISSÃO (CASE GP-TRANSMISSION)	376
		1	GRUPO DA CAIXA DA TRANSMISSÃO (CASE GP-TRANSMISSION)	379
CONJUNTO DE BUJÃO-MAGNÉTICO (PLUG AS-MAGNETIC)	165-4929	1	GRUPO DO ALOJAMENTO - EIXO (HOUSING GP-AXLE)	399

PEÇAS DE MANUTENÇÃO

DESCRIÇÃO	NÚMERO DA PEÇA	QTD.	ONDE É USADO	PÁGINA
		1	GRUPO DO ALOJAMENTO DO EIXO FIXO (HOUSING GP-FIXED AXLE)	402
FILTRO DE ÓLEO (EFICIÊNCIA AVANÇADA) (TRANSMISSÃO) (FILTER-OIL (ADVANCED EFFICIENCY) (TRANSMISSION))	144-6691	1	GRUPO DO FILTRO DE ÓLEO (FILTER GP-OIL)	392
FILTRO DE ÓLEO (ULTRA ALTA EFICIÊNCIA) (FILTER-OIL (ULTRA HIGH EFFICIENCY))	126-1817	1	GRUPO DO FILTRO DE ÓLEO (FILTER GP-OIL)	391
RESPIRO (TRANSMISSÃO) (BREATHER (TRANSMISSION))	9G-5127	1	GRUPO DA CAIXA DA TRANSMISSÃO (CASE GP-TRANSMISSION)	379
TAMPA-BOCAL DE ENCHIMENTO (ÓLEO DO TREM DE FORÇA) (CAP-FILL (POWER TRAIN OIL))	137-6727	1	GRUPO DE ENCHIMENTO DE ÓLEO DO TREM DE FORÇA (FILLER GP-POWER TRAIN OIL)	389

ÍNDICE

NOME PÁGINA

A

ACUMULADOR DE REFRIGERANTE
ACCUMULATOR-REFRIGERANT 772
ARRANJO COMUM
COMMON AR 2
ARRANJO DA ARTICULAÇÃO - FRONTAL
LINKAGE AR-FRONT 689
ARRANJO DA CABINE
CAB AR 698
ARRANJO DA CABINE-ROPS INCLUSO
CAB AR-ENCLOSED ROPS 699
ARRANJO DA CAÇAMBA-PROPÓSITO GERAL
BUCKET AR-GENERAL PURPOSE 826
827
828
829
ARRANJO DA DIREÇÃO-PADRÃO
STEERING AR-STANDARD 683
ARRANJO DA TRANSMISSÃO
TRANSMISSION AR 464
465
ARRANJO DE CAPOTA
CANOPY AR 704
ARRANJO DE CHASSI
CHASSIS AR. 1
ARRANJO DE COMPONENTES ELETRÔNICOS DA MÁQUINA
ELECTRONICS AR-MACHINE 161
ARRANJO DE CONTROLE-CONDUÇÃO
CONTROL AR-RIDE 548
ARRANJO DE CONVERSÃO-RODOVIÁRIO
CONVERSION AR-ROADING 474
ARRANJO DE CORROSÃO-PROTEÇÃO
CORROSION AR-PROTECTION 552
ARRANJO DE CORTE DE MADEIRA
LOGGING AR 690
ARRANJO DE DISTRIBUIÇÃO
DISTRIBUTION AR 3
4
ARRANJO DE ILUMINAÇÃO-AUXILIAR
LIGHTING AR-AUXILIARY 248
ARRANJO DE ILUMINAÇÃO-INUNDAÇÃO
LIGHTING AR-FLOOD 248
249
250
ARRANJO DE ILUMINAÇÃO-RODOVIÁRIA
LIGHTING AR-ROADING 251
252
ARRANJO DE INSTALAÇÃO DE COMUNICAÇÃO
INSTALLATION AR-COMMUNICATION 213
214
ARRANJO DE INSTALAÇÃO-MOTOR
INSTALLATION AR-ENGINE 15
ARRANJO DE MONITOR
MONITOR AR 783
ARRANJO DE MOTOR-CONCLUÍDO
ENGINE AR-COMPLETE 10

NOME PÁGINA

ARRANJO DE PNEU E ARO
TIRE & RIM AR 460
461
462
ARRANJO DE PNEU E ARO–1 PEÇA
TIRE & RIM AR–1 PEÇA 455
ARRANJO DE PNEU E ARO–1 PEÇA, DESLOCAMENTO
TIRE & RIM AR–1 PEÇA, DESLOCAMENTO 456
461
ARRANJO DE PNEU E ARO–3 PEÇAS, DESLOCAMENTO
TIRE & RIM AR–3 PEÇAS, DESLOCAMENTO 456
457
458
459
460
461
462
463
ARRANJO DO ACOPLADOR RÁPIDO
COUPLER AR-QUICK. 884
ARRANJO DO AR CONDICIONADO
AIR CONDITIONER AR 693
ARRANJO DO EIXO - FIXO E OSCILANTE
AXLE AR-FIXED & OSCILLATING 371
372
ARRANJO DO EIXO-FIXO–COM TUBULAÇÕES DA TRAVA DO DIFERENCIAL
AXLE AR-FIXED–COM TUBULAÇÕES DA TRAVA DO DIFERENCIAL 371
ARRANJO DO EIXO-FIXO–DIANTEIRO, TRAVA DO DIFERENCIAL
AXLE AR-FIXED–DIANTEIRO, TRAVA DO DIFERENCIAL 370
ARRANJO DO EIXO-FIXO–DIFERENCIAL DIANTEIRO PADRÃO
AXLE AR-FIXED–DIFERENCIAL DIANTEIRO PADRÃO. 371
ARRANJO DO EIXO-FIXO–DIFERENCIAL PADRÃO
AXLE AR-FIXED–DIFERENCIAL PADRÃO . . . 370
ARRANJO DO EIXO-OSCILANTE–DIFERENCIAL PADRÃO
AXLE AR-OSCILLATING–DIFERENCIAL PADRÃO. 372
ARRANJO DO EIXO-OSCILANTE–DIFERENCIAL TRASEIRO PADRÃO
AXLE AR-OSCILLATING–DIFERENCIAL TRASEIRO PADRÃO 372
ARRANJO DO MOTOR-PRIMÁRIO
ENGINE AR-PRIMARY 11
13
ARRANJO DO PARA-LAMA
FENDER AR 483
ARRANJO DO PARA-LAMA–PADRÃO
FENDER AR–PADRÃO. 483
ARRANJO DO TREM DE FORÇA
POWER TRAIN AR. 435

ÍNDICE

NOME PÁGINA

ARRANJO HIDRÁULICO
HYDRAULIC AR 568
ARRANJO HIDRÁULICO-2 VÁLVULAS
HYDRAULIC AR-2 VALVE 569 570
ARRANJO HIDRÁULICO-2 VÁLVULAS–SEM ACOPLADOR
HYDRAULIC AR-2 VALVE–SEM ACOPLADOR 570
ARRANJO HIDRÁULICO-3 VÁLVULAS
HYDRAULIC AR-3 VALVE 571 572
ARRANJO HIDRÁULICO-3 VÁLVULAS–ARTICULAÇÃO PADRÃO
HYDRAULIC AR-3 VALVE–ARTICULAÇÃO PADRÃO 572
ARRANJO HIDRÁULICO-4 VÁLVULAS
HYDRAULIC AR-4 VALVE 573
ARRANJO OPCIONAL DA MÁQUINA
OPTION AR-MACHINE 8
ARRANJO OPCIONAL DA MÁQUINA–DETRITOS
OPTION AR-MACHINE–DETRITOS 7
ARRANJO OPCIONAL DA MÁQUINA–DETRITOS ALTOS
OPTION AR-MACHINE–DETRITOS ALTOS 7
ARRANJO OPCIONAL DA MÁQUINA–DETRITOS BAIXOS
OPTION AR-MACHINE–DETRITOS BAIXOS . . . 7
ARRANJO OPCIONAL PARA CLIMAS FRIOS
OPTION AR-COLD WEATHER 5 6

B

BORDA DA EXTREMIDADE
EDGE-END 895
BORDA DA EXTREMIDADE–BRAÇO
EDGE-END–BRAÇO 896
BORDA-CORTE
EDGE-CUTTING 893
BORDA-CORTE–BRAÇO
EDGE-CUTTING–BRAÇO 894
BUJÃO MAGNÉTICO (ALOJAMENTO DO EIXO)
PLUG-MAGNETIC (AXLE HOUSING) 399 402
BUJÃO-DRENAGEM (MAGNÉTICO)
PLUG-DRAIN (MAGNETIC) 376 379

C

CARRO GP-FORK
CARRIAGE GP-FORK 883
CHAVE (DESCONEXÃO DA BATERIA)
KEY (BATTERY DISCONNECT) 278
CONJUNTO DA FIAÇÃO ELÉTRICA DO MONITOR
HARNESS AS-MONITOR 202
CONJUNTO DA LÂMINA DO LIMPADOR (400 MM)
BLADE AS-WIPER (400-MM) 820
CONJUNTO DA LÂMINA DO LIMPADOR (800 MM)
BLADE AS-WIPER (800-MM) 820
CONJUNTO DA LÂMINA DO LIMPADOR (800 MM) (DIANTEIRA)
BLADE AS-WIPER (800-MM) (FRONT) 818
CONJUNTO DA LÂMPADA DO TETO (24 V) (CABINE)
LAMP AS-DOME (24-VOLT) (CAB) 766
CONJUNTO DA PENEIRA (RESERVATÓRIO HIDRÁULICO)
STRAINER AS (HYDRAULIC TANK) 636
CONJUNTO DA TAMPA-ENCHIMENTO (7/8-9 DE ROSCA)
CAP AS-FILLER (7/8-9-THD) 151 152
CONJUNTO DA TAMPA-ENCHIMENTO (BLOQUEÁVEL)
CAP AS-FILLER (LOCKABLE) 636
CONJUNTO DA TAMPA-ENCHIMENTO (NÃO VENTILADO A AR)
CAP AS-FILLER (NON-AIR VENTED) 639
CONJUNTO DA TELA
SCREEN AS 761
CONJUNTO DA TELA (DIANTEIRA)
SCREEN AS (FRONT) 755
CONJUNTO DA TELA (LADO DIREITO)
SCREEN AS (RH) 755 761
CONJUNTO DA TELA (LADO ESQUERDO)
SCREEN AS (LH) 755 761
CONJUNTO DA TELA DE SUCÇÃO
SCREEN AS-SUCTION 636
CONJUNTO DA VÁLVULA DE ALÍVIO DE PRESSÃO (COMPRESSOR DO REFRIGERANTE)
VALVE AS-PRESSURE RELIEF (REFRIGERANT COMPRESSOR) 708
CONJUNTO DE BUJÃO-MAGNÉTICO
PLUG AS-MAGNETIC 399 402
CONJUNTO DE CAPOTA
CANOPY AS 705
CONJUNTO DE CHICOTE DA CABINE
HARNESS AS-CAB 163 167 168 171 174 177
CONJUNTO DE CHICOTE DA CABINE (CÂMERA)
HARNESS AS-CAB (CAMERA) 222 302
CONJUNTO DE CHICOTE DA CABINE–Estrutura Protetora Contra Capotagem (ROPS)
HARNESS AS-CAB–Estrutura Protetora Contra Capotagem (ROPS) 166
CONJUNTO DE CHICOTE DA DIREÇÃO
HARNESS AS-STEERING 205

ÍNDICE

NOME PÁGINA

CONJUNTO DE CHICOTE DA TRANSMISSÃO–CAIXA DE ENGRENAGENS
HARNESS AS-TRANSMISSION–CAIXA DE ENGRENAGENS. 206
CONJUNTO DE CHICOTE DIANTEIRO
HARNESS AS-FRONT 196
CONJUNTO DE CHICOTE DO ACOPLADOR RÁPIDO
HARNESS AS-QUICK COUPLER 205
CONJUNTO DE CHICOTE DO AQUECEDOR E DO AR CONDICIONADO
HARNESS AS-HEATER & AIR COND 197
CONJUNTO DE CHICOTE DO CHASSI
HARNESS AS-CHASSIS 180
CONJUNTO DE CHICOTE DO CHASSI–ARREFECIMENTO
HARNESS AS-CHASSIS–ARREFECIMENTO. 183
CONJUNTO DE CHICOTE DO CHASSI–FIAÇÃO ELÉTRICA DO MOTOR
HARNESS AS-CHASSIS–FIAÇÃO ELÉTRICA DO MOTOR. 184
CONJUNTO DE CHICOTE DO FREIO (LUZ DE PARADA)
HARNESS AS-BRAKE (STOP LIGHT). 789
CONJUNTO DE CHICOTE DO LIMPADOR DE VIDRO
HARNESS AS-WINDOW WIPER. 207
CONJUNTO DE CHICOTE DO MOTOR
HARNESS AS-ENGINE 191 192 193 194
CONJUNTO DE CHICOTE DO RÁDIO (AUXILIAR)
HARNESS AS-RADIO (AUXILIARY) 760 792 793
CONJUNTO DE CHICOTE DO RÁDIO (BLUETOOTH)
HARNESS AS-RADIO (BLUETOOTH) 760 792 793
CONJUNTO DE CHICOTE DO RÁDIO (PORTA USB) (PORTA USB)
HARNESS AS-RADIO (USB PORT) (USB PORT) 760 792
CONJUNTO DE CHICOTE DOS CONTROLES DO OPERADOR
HARNESS AS-OPERATOR CONTROLS. 203
CONJUNTO DE CONTROLE DO CHICOTE
HARNESS AS-CONTROL 189
CONJUNTO DE CONTROLE DO CHICOTE–HIDRÁULICO AUXILIAR
HARNESS AS-CONTROL–HIDRÁULICO AUXILIAR 188
CONJUNTO DE CONTROLE DO CHICOTE–PRODUCT LINK
HARNESS AS-CONTROL–PRODUCT LINK. 190

NOME PÁGINA

CONJUNTO DE ELEMENTO FILTRANTE DE AR (PRIMÁRIO)
FILTER ELEMENT AS-AIR (PRIMARY). 95
CONJUNTO DE ELEMENTO FILTRANTE DE AR (SECUNDÁRIO)
FILTER ELEMENT AS-AIR (SECONDARY) . . . 95
CONJUNTO DE FIAÇÃO ELÉTRICA-AUXÍLIO DE PARTIDA
HARNESS AS-STARTING AID. 272
CONJUNTO DE FIAÇÃO ELÉTRICA-CONSOLE–TETO
HARNESS AS-CONSOLE–TETO 187
CONJUNTO DE FIAÇÃO ELÉTRICA-ENGATE
HARNESS AS-HITCH 198
CONJUNTO DE INTERRUPTORES-BALANCIM (ACOPLADOR RÁPIDO)
SWITCH AS-ROCKER (QUICK COUPLER). 884
CONJUNTO DE INTERRUPTORES-BALANCIM (ACOPLADOR)
SWITCH AS-ROCKER (COUPLER) 920
CONJUNTO DE INTERRUPTORES-BALANCIM (BLOQUEIO DO IMPLEMENTO)
SWITCH AS-ROCKER (IMPLEMENT LOCKOUT). 284 290 297 352 359
CONJUNTO DE INTERRUPTORES-BALANCIM (CONTROLE DE TEMPERATURA)
SWITCH AS-ROCKER (TEMPERATURE CONTROL). 720
CONJUNTO DE INTERRUPTORES-BALANCIM (FAROL GIRATÓRIO DE ALERTA)
SWITCH AS-ROCKER (WARNING BEACON) 323
CONJUNTO DE INTERRUPTORES-BALANCIM (FREIO DE ESTACIONAMENTO)
SWITCH AS-ROCKER (PARKING BRAKE). 284 290 297 352 359
CONJUNTO DE INTERRUPTORES-BALANCIM (LAVADOR TRASEIRO, LIMPADOR)
SWITCH AS-ROCKER (REAR WASHER, WIPER). 820
CONJUNTO DE INTERRUPTORES-BALANCIM (LUZES DE TRABALHO AUXILIARES)
SWITCH AS-ROCKER (AUXILIARY WORK LIGHTS) 256 257 258

ÍNDICE

NOME PÁGINA

CONJUNTO DE INTERRUPTORES-BALANCIM (LUZES DE TRABALHO, FRONTAL)
SWITCH AS-ROCKER (WORK LIGHTS, FRONT). 323 353 359

CONJUNTO DE INTERRUPTORES-BALANCIM (LUZES DE TRABALHO, TRASEIRAS)
SWITCH AS-ROCKER (WORK LIGHTS, REAR) 323 353 359

CONJUNTO DE INTERRUPTORES-BALANCIM (LUZES DE TRABALHO)
SWITCH AS-ROCKER (WORK LIGHTS). 227

CONJUNTO DE INTERRUPTORES-BALANCIM (LUZES RODOVIÁRIAS)
SWITCH AS-ROCKER (ROADING LIGHTS) 323 353 359

CONJUNTO DE INTERRUPTORES-BALANCIM (PERIGO)
SWITCH AS-ROCKER (HAZARD). 323 353 359

CONJUNTO DE LÂMPADA LED (ÂMBAR, 24 V)
LAMP AS-LED (AMBER, 24-VOLT) 768

CONJUNTO DE LÂMPADA-INUNDAÇÃO (9 A 32 V)
LAMP AS-FLOOD (9 TO 32-VOLT) 260

CONJUNTO DE LÂMPADA-INUNDAÇÃO (9 A 32 V) (DIANTEIRA)
LAMP AS-FLOOD (9 TO 32-VOLT) (FRONT) 258

CONJUNTO DE MEDIDOR-VISOR
GAUGE AS-SIGHT 379 639

CONJUNTO DE MEDIDOR-VISOR (LÍQUIDO ARREFECEDOR)
GAUGE AS-SIGHT (COOLANT) 636

CONJUNTO DE MOLA DE GÁS (PORTA ESQUERDA)
SPRING AS-GAS (DOOR, LH) 479 481

CONJUNTO DE MOLA DE GÁS (PORTA, LADO DIREITO)
SPRING AS-GAS (DOOR, RH) 479 481

CONJUNTO DE MOLA DE GÁS (PORTA, TRASEIRA)
SPRING AS-GAS (DOOR, REAR) 741

CONJUNTO DE PISCA-ALERTA (12/24 VOLTS)
FLASHER AS (12/24-VOLT) 284 290 297 352 358

CONJUNTO DE REGULADOR-TENSÃO (24 V)
REGULATOR AS-VOLTAGE (24-VOLT) 137

NOME PÁGINA

CONJUNTO DE SECADOR - REFRIGERANTE (EM LINHA)
DRYER AS-REFRIGERANT (IN-LINE) 772

CONJUNTO DE TAMPA DE COMBUSTÍVEL (BOCAL DE ENCHIMENTO)
CAP AS-FUEL (FILLER) 133

CONJUNTO DE TAMPA DO BOCAL DE ENCHIMENTO DE ÓLEO (MOTOR)
CAP AS-OIL FILLER (ENGINE). 71

CONJUNTO DE TAMPA DO TANQUE DE LÍQUIDO ARREFECEDOR
CAP AS-COOLANT TANK. 93

CONJUNTO DE VÁLVULA DE ALÍVIO (PROPELÊNCIA)
VALVE AS-RELIEF (PROPEL) 428

CONJUNTO DE VARETA DE NÍVEL DE ÓLEO () (Eixo)
GAUGE AS-OIL LEVEL (DIPSTICK) (AXLE). 399 402

CONJUNTO DO BLOCO DO MOTOR
CYLINDER BLOCK AS. 29

CONJUNTO DO CABEÇOTE DO CILINDRO
CYLINDER HEAD AS. 32

CONJUNTO DO CHICOTE DE ILUMINAÇÃO
HARNESS AS-LIGHTING. 199 253

CONJUNTO DO CHICOTE DE ILUMINAÇÃO (FAROL DIANTEIRO)
HARNESS AS-LIGHTING (HEADLIGHT) 339 342

CONJUNTO DO CHICOTE DE ILUMINAÇÃO–PLACA DE REGISTRO
HARNESS AS-LIGHTING–PLACA DE REGISTRO. 199

CONJUNTO DO CHICOTE DE ILUMINAÇÃO–PORTA
HARNESS AS-LIGHTING–PORTA. 201

CONJUNTO DO CHICOTE DE ILUMINAÇÃO–TETO
HARNESS AS-LIGHTING–TETO 200

CONJUNTO DO CHICOTE-BOMBA
HARNESS AS-PUMP 204

CONJUNTO DO CHICOTE-FIAÇÃO–Imprimir
HARNESS AS-WIRING–Imprimir 208

CONJUNTO DO CHICOTE-FIAÇÃO–MOTOR
HARNESS AS-WIRING–MOTOR 207

CONJUNTO DO DISJUNTOR (15 A, REARME MANUAL)
CIRCUIT BREAKER AS (15-AMPERE, MANUAL RESET). 283 289 296 352 358

ÍNDICE

NOME PÁGINA

CONJUNTO DO DISJUNTOR (20 A, REARME MANUAL)
CIRCUIT BREAKER AS (20-AMPERE, MANUAL RESET) . . . 283 289 296 352 358

CONJUNTO DO DISJUNTOR (30 AMPÈRES)
CIRCUIT BREAKER AS (30-AMPERE) . . . 283 289 296 352 358

CONJUNTO DO DISJUNTOR (40 AMPÈRES)
CIRCUIT BREAKER AS (40-AMPERE) . . . 303 309 316

CONJUNTO DO DISJUNTOR (7,5 AMPERE)
CIRCUIT BREAKER AS (7.5-AMPERE) . . . 349

CONJUNTO DO DISJUNTOR (70 AMPÈRES)
CIRCUIT BREAKER AS (70-AMPERE) . . . 303 309 316

CONJUNTO DO FILTRO DO SEPARADOR DE ÁGUA E COMBUSTÍVEL
FILTER AS-WATER SEP & FUEL . . . 115

CONJUNTO DO INDICADOR (FILTRO DE ÓLEO)
INDICATOR AS (OIL FILTER) . . . 393

CONJUNTO DO INTERRUPTOR - LIMITE (FAROL GIRATÓRIO DE ALERTA)
SWITCH AS-LIMIT (WARNING BEACON) . . . 246

CONJUNTO DO INTERRUPTOR - LIMITE (NORMALMENTE FECHADO)
SWITCH AS-LIMIT (NORMALLY CLOSED) . . . 789

CONJUNTO DO INTERRUPTOR - LIMITE (PORTA)
SWITCH AS-LIMIT (DOOR) . . . 323

CONJUNTO DO INTERRUPTOR-DESCONECTAR
SWITCH AS-DISCONNECT . . . 311 318

CONJUNTO DO INTERRUPTOR-PRESSÃO (DERIVAÇÃO DO FILTRO DE ÓLEO AWD)
SWITCH AS-PRESSURE (AWD OIL FILTER BYPASS) . . . 392

CONJUNTO DO INTERRUPTOR-PRESSÃO (EMBREAGEM DO COMPRESSOR DE A/C) (AR-CONDICIONADO)
SWITCH AS-PRESSURE (A/C COMPRESSOR CLUTCH) (AIR CONDITIONER) . . . 772

CONJUNTO DO INTERRUPTOR-PRESSÃO (Gás Refrigerante)
SWITCH AS-PRESSURE (REFRIGERANT) . . . 772

CONJUNTO DO REGULADOR - TEMPERATURA DA ÁGUA (INCLUI CONECTOR)
REGULATOR AS-WATER TEMPERATURE (INCLUDES CONNECTOR) . . . 81

CONJUNTO DO RELÉ (24 V) (Absorção de Impactos)
RELAY AS (24-VOLT) (RIDE CONTROL) . . . 614

CONJUNTO DO RELÉ (24 V) (ALARME DE MARCHA À RÉ)
RELAY AS (24-VOLT) (BACKUP ALARM) . . . 283 289 296 352 358

CONJUNTO DO RELÉ (24 V) (AQUECEDOR)
RELAY AS (24-VOLT) (HEATER) . . . 283 289 296

CONJUNTO DO RELÉ (24 V) (AR-CONDICIONADO)
RELAY AS (24-VOLT) (AIR CONDITIONER) . . . 283 289 296

CONJUNTO DO RELÉ (24 V) (BUZINA)
RELAY AS (24-VOLT) (HORN) . . . 283 289 296 352 358

CONJUNTO DO RELÉ (24 V) (CINTO DE SEGURANÇA)
RELAY AS (24-VOLT) (SEAT BELT) . . . 289 296

CONJUNTO DO RELÉ (24 V) (FLUIDO DE ESCAPE DE DIESEL)
RELAY AS (24-VOLT) (DIESEL EXHAUST FLUID) . . . 283 289 296

CONJUNTO DO RELÉ (24 V) (LIMPADOR DO PARA-BRISA)
RELAY AS (24-VOLT) (FRONT WINDOW WIPER) . . . 283 289 296 352 358

CONJUNTO DO RELÉ (24 V) (LIMPADOR TRASEIRO)
RELAY AS (24-VOLT) (REAR WIPER) . . . 820

CONJUNTO DO RELÉ (24 V) (LUZES DE FREIO)
RELAY AS (24-VOLT) (BRAKE LIGHTS) . . . 283 289 296 352 358

CONJUNTO DO RELÉ (24 V) (SISTEMA DE COMBUSTÍVEL)
RELAY AS (24-VOLT) (FUEL SYSTEM) . . . 326 329 332

NOME PÁGINA

CORREIA TIPO SERPENTINA
BELT-SERPENTINE. 39
143
CORREIA TIPO SERPENTINA (ALTERNADOR)
BELT-SERPENTINE (ALTERNATOR) 139
CYLINDER GP-COUPLER (RECUO DO CILINDRO)
CYLINDER GP-COUPLER. 557

D

DECALQUE DE ADVERTÊNCIA (ADVERTÊNCIA UNIVERSAL)
FILM-WARNING (UNIVERSAL WARNING) . . . 940
DECALQUE DE ADVERTÊNCIA (ALTA PRESSÃO, LEIA O MANUAL DE OPERAÇÃO E MANUTENÇÃO, INTL)
FILM-WARNING (HIGH PRESSURE, READ OMM, INTL). 936
DECALQUE DE ADVERTÊNCIA (CONSULTAR OMM)
FILM-WARNING (READ OMM) 824
DECALQUE DE ADVERTÊNCIA (DESTRAVAMENTO DA CABINE)
FILM-WARNING (CAB UNLOCK) 748
DECALQUE DE ADVERTÊNCIA (EIXO GIRATÓRIO, LEIA O MANUAL DE OPERAÇÃO E MANUTENÇÃO)
FILM-WARNING (ROTATING SHAFT, READ OMM). 937
DECALQUE DE ADVERTÊNCIA (NÃO BORRIFAR, LEIA O OMM)
FILM-WARNING (DO NOT SPRAY, READ OMM). 940
DECALQUE DE ADVERTÊNCIA (NÃO LEVANTAR, LEIA O OMM)
FILM-WARNING (DO NOT LIFT, READ OMM). 882
DECALQUE DE ADVERTÊNCIA (NÃO OPERE, LEIA O OMM)
FILM-WARNING (DO NOT OPERATE, READ OMM). 900
DECALQUE DE ADVERTÊNCIA (NÃO SOLDE, NÃO PERFURE, CONSULTAR OMM)
FILM-WARNING (NO WELD, NO DRILL, READ OMM). 936
DECALQUE DE ADVERTÊNCIA (PERIGO DE ESMAGAMENTO, LEIA O OMM)
FILM-WARNING (CRUSH HAZARD, READ OMM). 824
DECALQUE DE ADVERTÊNCIA (PERIGO DE EXPLOSÃO, PRODUCT LINK)
FILM-WARNING (EXPLOSION HAZARD, PRODUCT LINK) 215
217
220
DECALQUE DE ADVERTÊNCIA (RISCO DE ESMAGAMENTO DAS MÃOS, LEIA O OMM)
FILM-WARNING (HAND CRUSH HAZARD, READ OMM) 900
DECALQUE DE ADVERTÊNCIA (RISCO DE ESMAGAMENTO, COLOQUE O CINTO DE SEGURANÇA)
FILM-WARNING (CRUSH HAZARD, FASTEN SEAT BELT) 936
DECALQUE DE ADVERTÊNCIA (RISCO DE ESMAGAMENTO, GARFOS, LEIA O MANUAL DE OPERAÇÃO E MANUTENÇÃO (OMM))
FILM-WARNING (CRUSH HAZARD, FORKS, READ OMM) 900
DECALQUE DE ADVERTÊNCIA (RISCO DE ESMAGAMENTO, MANTENHA-SE AFASTADO, EUA)
FILM-WARNING (CRUSH HAZARD, STAY BACK, U.S.). 936
DECALQUE DE ADVERTÊNCIA (RISCO DE ESMAGAMENTO, MANTENHA-SE AFASTADO)
FILM-WARNING (CRUSH HAZARD, STAY BACK) 824
DECALQUE DE ADVERTÊNCIA (RISCO DE EXPLOSÃO, CONSULTE O MANUAL DE OPERAÇÃO E MANUTENÇÃO (OMM))
FILM-WARNING (EXPLOSION HAZARD, READ OMM). 156
DECALQUE DE IDENTIFICAÇÃO (ACUMULADOR HIDRÁULICO)
FILM-IDENTIFICATION (HYDRAULIC ACCUMULATOR) 542
DECALQUE DE IDENTIFICAÇÃO (CATERPILLAR) (TRASEIRO)
FILM-IDENTIFICATION (CAT) (REAR). 933
DECALQUE DE IDENTIFICAÇÃO (CONTROLE DO JOYSTICK)
FILM-IDENTIFICATION (JOYSTICK CONTROL). 724
DECALQUE DE IDENTIFICAÇÃO (DISJUNTOR)
FILM-IDENTIFICATION (CIRCUIT BREAKER) 303
309
316
DECALQUE DE IDENTIFICAÇÃO (FUSÍVEL, RELÉ)
FILM-IDENTIFICATION (FUSE, RELAY) 284
290
297
352
358
DECALQUE DE IDENTIFICAÇÃO (INTERRUPTOR DE IGNIÇÃO)
FILM-IDENTIFICATION (IGNITION SWITCH). 283
289
296
352
358

ÍNDICE

NOME PÁGINA

DECALQUE DE IDENTIFICAÇÃO (NÍVEL DO LÍQUIDO ARREFECEDOR)
FILM-IDENTIFICATION (COOLANT LEVEL) . . . 93
DECALQUE DE IDENTIFICAÇÃO (PAINEL DE FUSÍVEIS)
FILM-IDENTIFICATION (FUSE PANEL) 349
DECALQUE DE IDENTIFICAÇÃO (PARADA, FUNCIONAMENTO DO MOTOR)
FILM-IDENTIFICATION (ENGINE STOP, RUN) 304 310 317
DECALQUE DE IDENTIFICAÇÃO (PARTIDA AUXILIAR)
FILM-IDENTIFICATION (JUMP START) 304 310 317
DECALQUE DE IDENTIFICAÇÃO (PONTOS DE LUBRIFICAÇÃO)
FILM-IDENTIFICATION (GREASE POINTS) 488 498 938
DECALQUE DE INFORMAÇÃO (ACUMULADOR HIDRÁULICO)
FILM-INFORMATION (HYDRAULIC ACCUMULATOR) 368 369 527 528 544 545 546 547
DECALQUE DE INFORMAÇÃO (JOYSTICK)
FILM-INFORMATION (JOYSTICK) 727
DECALQUE DE INFORMAÇÃO (LIGAÇÃO DO PRODUTO, CONSULTE O MANUAL DE OPERAÇÃO E MANUTENÇÃO (OMM))
FILM-INFORMATION (PRODUCT LINK, READ OMM) 220
DECALQUE DE INFORMAÇÃO (LÍQUIDO ARREFECEDOR DE VIDA ÚTIL PROLONGADA)
FILM-INFORMATION (EXTENDED LIFE COOLANT) 938
DECALQUE DE INSTRUÇÃO (CONTROLE DO JOYSTICK)
FILM-INSTRUCTION (JOYSTICK CONTROL) 721
DECALQUE DE INSTRUÇÃO (DESCONEXÃO DA BATERIA)
FILM-INSTRUCTION (BATTERY DISCONNECT) 309 316

E

ELEMENTO FILTRANTE DE COMBUSTÍVEL
FILTER ELEMENT-FUEL 110
ELEMENTO FILTRANTE-AR DA CABINE
FILTER ELEMENT-CAB AIR 694

F

FAN GP-SUCTION (VELOCID VENTILADOR)
FAN GP-SUCTION 83
FILTRO (PARTIDA A ÉTER)
FILTER (ETHER START) 282
FILTRO DE ESPUMA (AR DO ALTERNADOR)
FILTER-FOAM (ALTERNATOR AIR) 139
FILTRO DE ÓLEO (EFICIÊNCIA AVANÇADA) (TRANSMISSÃO)
FILTER-OIL (ADVANCED EFFICIENCY) (TRANSMISSION) 392
FILTRO DE ÓLEO (ULTRA ALTA EFICIÊNCIA)
FILTER-OIL (ULTRA HIGH EFFICIENCY) 391
FILTRO DE ÓLEO DO MOTOR
FILTER-ENGINE OIL 72
FILTRO-DESCARTE DE VAPORES
FILTER-FUMES DISPOSAL 73
FUSÍVEL (10 AMPÈRES)
FUSE (10-AMPERE) 163 168 171 174 177
FUSÍVEL (15 AMPERE)
FUSE (15-AMPERE) 163 168 171 174 177
FUSÍVEL (20 AMPÈRES)
FUSE (20-AMPERE) 163 168 171 174 177
FUSÍVEL (7,5 AMPERE)
FUSE (7.5-AMPERE) 171

G

GRUPO CHAVES SELETORAS
SWITCH GP-TOGGLE 281 309 316
GRUPO CHAVES SELETORAS (MOTOR DE PARTIDA)
SWITCH GP-TOGGLE (STARTER) 303
GRUPO DA ARMAÇÃO DA PÁ-CARREGADEIRA
FRAME GP-LOADER 486
GRUPO DA ARMAÇÃO TRASEIRA
FRAME GP-REAR 487

ÍNDICE

NOME PÁGINA

GRUPO DA BATERIA (12 V, SEM NECESSIDADE DE MANUTENÇÃO, MOLHADA)
BATTERY GP (12-VOLT, MAINTENANCE FREE, WET) 151 152
GRUPO DA BATERIA–12 V, SEM NECESSIDADE DE MANUTENÇÃO, MOLHADA
BATTERY GP–12 V, SEM NECESSIDADE DE MANUTENÇÃO, MOLHADA 151
GRUPO DA BATERIA–REFORÇADO
BATTERY GP–REFORÇADO 152
GRUPO DA BIELA
CONNECTING ROD GP 19 53 55 57
GRUPO DA BOMBA DE ENGRENAGEM
PUMP GP-GEAR 437
GRUPO DA BOMBA DE INJEÇÃO DE COMBUSTÍVEL
PUMP GP-FUEL INJECTION 128 129
GRUPO DA BOMBA DE ÓLEO DO MOTOR
PUMP GP-ENGINE OIL 76
GRUPO DA BOMBA DE PISTÃO
PUMP GP-PISTON 628
GRUPO DA BOMBA DE PISTÃO–Direção
PUMP GP-PISTON–Direção 632
GRUPO DA BOMBA DE PISTÃO–IMPLEMENTO
PUMP GP-PISTON–IMPLEMENTO 630
GRUPO DA BOMBA DOSADORA–HMU
PUMP GP-METERING–HMU 682
GRUPO DA BOMBA-ÁGUA
PUMP GP-WATER 87
GRUPO DA BORDA CORTANTE
EDGE GP-CUTTING 886 887 888 889 890 891 892
GRUPO DA BUZINA ELÉTRICA
HORN GP-ELECTRIC 758
GRUPO DA CABEÇA-CILINDRO HIDRÁULICO
HEAD GP-HYDRAULIC CYLINDER 567 678
GRUPO DA CABINE
CAB GP 700
GRUPO DA CABINE-ROPS INCLUSO
CAB GP-ENCLOSED ROPS 701 702

NOME PÁGINA

GRUPO DA CAÇAMBA DE PROPÓSITO GERAL
BUCKET GP-GENERAL PURPOSE 858 859 860 861 862 863 864 865 866 867 868 869 874 875 876 877 878 879 880 881
GRUPO DA CAÇAMBA DE PROPÓSITO GERAL–FIXADO POR PINO
BUCKET GP-GENERAL PURPOSE–FIXADO POR PINO 870 871 872 873
GRUPO DA CAIXA DA TRANSMISSÃO
CASE GP-TRANSMISSION 379
GRUPO DA CAIXA DA TRANSMISSÃO–TRASEIRO
CASE GP-TRANSMISSION–TRASEIRO 376
GRUPO DA CAIXA DO VOLANTE
HOUSING GP-FLYWHEEL 42 43
GRUPO DA COLUNA DA DIREÇÃO
STEERING COLUMN GP 684
GRUPO DA ELETRÔNICA DO IMPLEMENTO
ELECTRONICS GP-IMPLEMENT 161
GRUPO DA ELETRÔNICA DO MONITOR
ELECTRONICS GP-MONITOR 161 162
GRUPO DA ELETRÔNICA DO TREM DE FORÇA
ELECTRONICS GP-POWER TRAIN 162
GRUPO DA EMBREAGEM
CLUTCH GP 381
GRUPO DA ENGRENAGEM - COROA E PINHÃO
GEAR GP-BEVEL & PINION 397
GRUPO DA ENGRENAGEM DA COROA
GEAR GP-BEVEL 395
GRUPO DA FIAÇÃO DA CÂMERA–TRASEIRO
WIRING GP-CAMERA–TRASEIRO 302
GRUPO DA FIAÇÃO-DESENGATE AUTOMÁTICO E POSICIONADOR
WIRING GP-KICKOUT & POSITIONER 347
GRUPO DA FIAÇÃO-DETECÇÃO DE OBJETOS
WIRING GP-OBJECT DETECTION 349
GRUPO DA JANELA-CABINE
WINDOW GP-CAB 702 816

ÍNDICE

NOME PÁGINA

GRUPO DA JUNTA UNIVERSAL
UNIVERSAL JOINT GP 449
GRUPO DA PLACA - IDENTIFICAÇÃO DO EIXO
PLATE GP-AXLE IDENTIFICATION 372
GRUPO DA POLIA-VIRABREQUIM
PULLEY GP-CRANKSHAFT 60
GRUPO DA PONTE-VÁLVULA
BRIDGE GP-VALVE 63
GRUPO DA PORTA DA CABINE
DOOR GP-CAB 751
GRUPO DA PORTA DA CABINE–LADO ESQUERDO
DOOR GP-CAB–LADO ESQUERDO. 744 746
GRUPO DA PORTA DA CABINE–VIDRO DESLIZANTE, LE
DOOR GP-CAB–VIDRO DESLIZANTE, LE. . . 747
GRUPO DA TAMPA DE SUPRESSÃO DE RUÍDOS
COVER GP-SOUND SUPPRESSION. 20
GRUPO DA TAMPA PARA TRANSPORTE
COVER GP-SHIPPING. 386
GRUPO DA TAMPA PARA TRANSPORTE (PROTEÇÃO CONTRA CORROSÃO)
COVER GP-SHIPPING (CORROSION PROTECTION) 386
GRUPO DA TAMPA-CABINE
COVER GP-CAB 737
GRUPO DA TAMPA-MECANISMO DA VÁLVULA
COVER GP-VALVE MECHANISM. 21 23
GRUPO DA TAMPA-RESERVATÓRIO HIDRÁULICO
COVER GP-HYDRAULIC TANK. 553 636 639
GRUPO DA VÁLVULA - BANCO 3
VALVE GP-BANK 3. 649
GRUPO DA VÁLVULA - CONTROLE PRINCIPAL
VALVE GP-MAIN CONTROL 661 663
GRUPO DA VÁLVULA DE CONTROLE–AUXILIAR
VALVE GP-CONTROL–AUXILIAR 656 658
GRUPO DA VÁLVULA DE CONTROLE–INCLINAÇÃO
VALVE GP-CONTROL–INCLINAÇÃO 653
GRUPO DA VÁLVULA DE CONTROLE–levantar
VALVE GP-CONTROL–levantar 655
GRUPO DA VÁLVULA SOLENOIDE
VALVE GP-SOLENOID. 467 541
GRUPO DA VÁLVULA SOLENOIDE (12 VCC) (MOTOR DO VENTILADOR HIDRÁULICO)
VALVE GP-SOLENOID (12-VDC) (HYDRAULIC FAN MOTOR) 621 623
GRUPO DA VÁLVULA SOLENOIDE (12 VCC) (VENTILADOR HIDRÁULICO)
VALVE GP-SOLENOID (12-VDC) (HYDRAULIC FAN) 623

NOME PÁGINA

GRUPO DA VÁLVULA SOLENOIDE (24 V) (ACOPLADOR RÁPIDO)
VALVE GP-SOLENOID (24-VOLT) (QUICK COUPLER). 644
GRUPO DA VÁLVULA SOLENOIDE (24 V) (FECHAMENTO PILOTO)
VALVE GP-SOLENOID (24-VOLT) (PILOT SHUTOFF) 665
GRUPO DA VÁLVULA SOLENOIDE (24 V) (FREIO DE ESTACIONAMENTO)
VALVE GP-SOLENOID (24-VOLT) (PARKING BRAKE). 540
GRUPO DA VÁLVULA SOLENOIDE (Absorção de Impactos)
VALVE GP-SOLENOID (RIDE CONTROL) . . . 670
GRUPO DA VÁLVULA SOLENOIDE (RETENÇÃO HIDRÁULICA)
VALVE GP-SOLENOID (HYDRAULIC LOCKOUT). 466
GRUPO DA VÁLVULA SOLENOIDE–24 VCC
VALVE GP-SOLENOID–24 VCC 672
GRUPO DA VÁLVULA SOLENOIDE–CON DE DESLOCAMENTO, EXTREMIDADE DA CABEÇA DO CIL DE LEVANTAMENTO
VALVE GP-SOLENOID–CON DE DESLOCAMENTO, EXTREMIDADE DA CABEÇA DO CIL DE LEVANTAMENTO. . . 671
GRUPO DA VÁLVULA-ALÍVIO
VALVE GP-RELIEF 468
GRUPO DA VÁLVULA-ALÍVIO (CILINDRO DA CAÇAMBA, EXTREMIDADE DA CABEÇA)
VALVE GP-RELIEF (BUCKET CYLINDER, HEAD END) 656 658
GRUPO DA VÁLVULA-ALÍVIO (COLETOR DE ADMISSÃO)
VALVE GP-RELIEF (INLET MANIFOLD). 665
GRUPO DA VÁLVULA-ALÍVIO (EXTREMIDADE DA HASTE DO CILINDRO DE INCLINAÇÃO)
VALVE GP-RELIEF (TILT CYLINDER ROD END) 653
GRUPO DA VÁLVULAS REDUTORA DE PRESSÃO (ACOPLADOR RÁPIDO)
VALVE GP-PRESSURE REDUCING (QUICK COUPLER). 644
GRUPO DA VARETA DE NÍVEL DE ÓLEO
GAUGE GP-OIL LEVEL (DIPSTICK) 74
GRUPO DA VARETA DE NÍVEL DE ÓLEO (MOTOR)
GAUGE GP-OIL LEVEL (DIPSTICK) (ENGINE) 74
GRUPO DE ABSORÇÃO DE IMPACTOS
CONTROL GP-RIDE 549
GRUPO DE ACABAMENTO-CABINE
TRIM GP-CAB. 810
GRUPO DE ACOPLADORES RÁPIDOS
COUPLER GP-QUICK. 885
GRUPO DE ADAPTADORES-PONTA
ADAPTER GP-TIP 823

ÍNDICE

NOME PÁGINA

GRUPO DE AJUSTADORES DE CONTROLE
ADJUSTER GP-CONTROL 719
GRUPO DE APOIO DE MÃO–PORTA
HANDHOLD GP–PORTA 757
GRUPO DE AR-CONDICIONADO E MONTAGEM
AIR CONDITIONER & MOUNTING GP. 691
GRUPO DE ASSENTO E MONTAGEM–DELUXE
SEAT & MOUNTING GP–DELUXE. 797
GRUPO DE ASSENTO E MONTAGEM–TECIDO
SEAT & MOUNTING GP–TECIDO 795
GRUPO DE ASSENTO E MONTAGEM–VINIL
SEAT & MOUNTING GP–VINIL. 799
GRUPO DE ASSENTO-SUSPENSÃO
SEAT GP-SUSPENSION 805
GRUPO DE ASSENTO-SUSPENSÃO–
CARACTERÍSTICAS MECÂNICAS
SEAT GP-SUSPENSION–CARACTERÍSTICAS
MECÂNICAS 801
803
GRUPO DE BASE DO ARREFECEDOR E FILTRO
DE ÓLEO
BASE GP-OIL COOLER & FILTER 78
GRUPO DE BATENTE-OSCILAÇÃO DE EIXO
STOP GP-AXLE OSCILLATION. 455
457
458
460
462
463
GRUPO DE BATERIA E FIAÇÃO
BATTERY & WIRING GP 144
150
GRUPO DE BATERIA E FIAÇÃO–REFORÇADO
BATTERY & WIRING GP–REFORÇADO 147
GRUPO DE BOMBA E MONTAGEM-
ENGRENAGEM
PUMP & MTG GP-GEAR 436
GRUPO DE BOMBA E MONTAGEM-IMPL E
DIREÇÃO
PUMP & MTG GP-IMPL & STEERING. 627
GRUPO DE BOMBA E MONTAGEM-PISTÃO
PUMP & MTG GP-PISTON. 628
GRUPO DE BORDA-SEGMENTO
EDGE GP-SEGMENT 892

NOME PÁGINA

GRUPO DE CAÇAMBAS DE APLICAÇÃO GERAL
BUCKET AS-GENERAL PURPOSE 830
831
832
833
834
835
836
837
838
840
841
842
843
844
845
846
847
848
849
850
851
852
853
854
855
856
GRUPO DE CAÇAMBAS DE APLICAÇÃO GERAL–
FIXADO POR PINO
BUCKET AS-GENERAL PURPOSE–FIXADO
POR PINO 839
GRUPO DE CAÇAMBAS DE MOVIMENTAÇÃO DE
MATERIAIS
BUCKET AS-MATERIAL HANDLING 857
BUCKET GP-MATERIAL HANDLING 882
GRUPO DE CADEADO
PADLOCK GP. 634
635
GRUPO DE CADEADO (ÓLEO DO TREM DE
FORÇA)
PADLOCK GP (POWER TRAIN OIL). 389
GRUPO DE CAIXA-BATERIA
BOX GP-BATTERY 470
472
GRUPO DE CAIXA-FERRAMENTA
BOX GP-TOOL 931
GRUPO DE CÂMERA–SISTEMA VISUAL DA ÁREA
DE TRABALHO TRASEIRA
CAMERA GP–SISTEMA VISUAL DA ÁREA DE
TRABALHO TRASEIRA 154
GRUPO DE CHAPAS-IDENTIFICAÇÃO
PLATE GP-IDENTIFICATION 941
GRUPO DE CHAPAS-MONTAGEM
PLATE GP-MOUNTING 524
GRUPO DE CILINDRO E MONTAGEM-DIREÇÃO
CYLINDER & MTG GP-STEERING 673
GRUPO DE CILINDRO E MONTAGEM-
INCLINAÇÃO
CYLINDER & MTG GP-TILT. 556

ÍNDICE

NOME PÁGINA

GRUPO DE CILINDRO E MONTAGEM-LEVANTAMENTO
CYLINDER & MTG GP-LIFT. 554
GRUPO DE CILINDRO-DIREÇÃO
CYLINDER GP-STEERING 674 676
GRUPO DE COMPRESSOR E MONTAGEM-REFRIG
COMPRESSOR & MTG GP-REFRIG 707
GRUPO DE CONEXÃO-AQUECEDOR
CONNECTION GP-HEATER 80
GRUPO DE CONEXÃO-AR
CONNECTION GP-AIR. 102
GRUPO DE CONEXÕES DE ÁGUA
CONNECTION GP-WATER 81
GRUPO DE CONEXÕES HIDRÁULICAS
FITTING GP-HYDRAULIC 563
GRUPO DE CONTROLE DA ALAVANCA (2 VÁLVULAS)
CONTROL GP-HANDLE (2-VALVE) 730
GRUPO DE CONTROLE DA ALAVANCA (3 VÁLVULAS)
CONTROL GP-HANDLE (3-VALVE) 732
GRUPO DE CONTROLE DA CAÇAMBA–IMPLEMENTO
CONTROL GP-BUCKET–IMPLEMENTO 687
GRUPO DE CONTROLE DA TRANSMISSÃO HIDRÁULICA
CONTROL GP-TRANSMISSION HYD 384
GRUPO DE CONTROLE DA TRAVA DO DIFERENCIAL
CONTROL GP-DIFFERENTIAL LOCK 383
GRUPO DE CONTROLE DO FREIO DE SERVIÇO
CONTROL GP-SERVICE BRAKE 532
GRUPO DE CONTROLE E FIXAÇÃO ELHID
CONTROL & MTG GP-ELHYD 719
GRUPO DE CONTROLE E MONTAGEM-COMUNICAÇÃO
CONTROL & MTG GP-COMMUNICATION. . . 155
GRUPO DE CONTROLE ELETRO-HIDRÁULICO–2 FUNÇÕES
CONTROL GP-ELECTROHYDRAULIC–2 FUNÇÕES 721
GRUPO DE CONTROLE ELETRO-HIDRÁULICO–3 FUNÇÕES
CONTROL GP-ELECTROHYDRAULIC–3 FUNÇÕES 724
GRUPO DE CONTROLE ELETRO-HIDRÁULICO–4 FUNÇÕES
CONTROL GP-ELECTROHYDRAULIC–4 FUNÇÕES 727
GRUPO DE CONTROLE ELETRÔNICO
CONTROL GP-ELECTRONIC 157
GRUPO DE CONTROLE ELETRÔNICO (PAINEL DE INSTRUMENTOS)
CONTROL GP-ELECTRONIC (INSTRUMENT PANEL) 787
GRUPO DE CONTROLE ELETRÔNICO DO MOTOR
CONTROL GP-ENGINE ELECTRONIC 158

NOME PÁGINA

GRUPO DE CONTROLE NÃO PROGRAMADO
CONTROL GP-UNPROGRAMMED 161
GRUPO DE CONTROLE NÃO PROGRAMADO (ELETRÔNICO HIDRÁULICO)
CONTROL GP-UNPROGRAMMED (HYDRAULIC ELECTRONIC). 157
GRUPO DE CONTROLE NÃO PROGRAMADO (ELETRÔNICO)
CONTROL GP-UNPROGRAMMED (ELECTRONIC) 284 290 297 353 359
GRUPO DE CONTROLE NÃO PROGRAMADO (PL241 CELULAR)
CONTROL GP-UNPROGRAMMED (PL241 CELLULAR) 220
GRUPO DE CONTROLE NÃO PROGRAMADO–PRODUCT LINK ELITE VIA CELULAR 641
CONTROL GP-UNPROGRAMMED–PRODUCT LINK ELITE VIA CELULAR 641 159
GRUPO DE CONTROLE NÃO PROGRAMADO–PRODUCT LINK ELITE VIA SATÉLITE 631
CONTROL GP-UNPROGRAMMED–PRODUCT LINK ELITE VIA SATÉLITE 631 160
GRUPO DE CONTROLE POR JOYSTICK–2 VÁLVULAS
CONTROL GP-JOYSTICK–2 VÁLVULAS. 730
GRUPO DE CONTROLE POR JOYSTICK–3 VÁLVULAS
CONTROL GP-JOYSTICK–3 VÁLVULAS. 732
GRUPO DE CONTROLE POR JOYSTICK–4 VÁLVULAS
CONTROL GP-JOYSTICK–4 VÁLVULAS. 729 734
GRUPO DE CONTROLE-COMUNICAÇÃO–GERENCIADOR DE REDE
CONTROL GP-COMMUNICATION–GERENCIADOR DE REDE 156
GRUPO DE CONTROLE-DIREÇÃO–TELESCÓPICO, CONTROLE DE INCLINAÇÃO
CONTROL GP-STEERING–TELESCÓPICO, CONTROLE DE INCLINAÇÃO 735
GRUPO DE CONVERSÃO RODOVIÁRIO–PLACA DE LICENÇA
CONVERSION GP-ROADING–PLACA DE LICENÇA 475
GRUPO DE CONVERSÃO-LINHAS HIDRÁULICAS
CONVERSION GP-HYDRAULIC LINES. 550
GRUPO DE DUTO-AR DA CABINE
DUCT GP-CAB AIR. 753
GRUPO DE ENCHIMENTO DE ÓLEO DO TREM DE FORÇA
FILLER GP-POWER TRAIN OIL 389
GRUPO DE ESCADA E PASSARELA
LADDER & WALKWAY GP. 519
GRUPO DE ESPELHOS RETROVISORES
MIRROR GP-REAR VIEW. 778 779

ÍNDICE

NOME PÁGINA

GRUPO DE EXTENSÃO-ESCAPE
EXTENSION GP-EXHAUST. 96
GRUPO DE EXTENSÃO-PARA-LAMA
EXTENSION GP-FENDER. 481
GRUPO DE EXTENSÃO-PARA-LAMA–TRASEIRO
EXTENSION GP-FENDER–TRASEIRO. 479
GRUPO DE FAROL E SINALIZAÇÃO
LAMP GP-HEAD & SIGNAL. 234
236
GRUPO DE FAROL E SINALIZAÇÃO–LADO DIREITO
LAMP GP-HEAD & SIGNAL–LADO DIREITO 238
GRUPO DE FAROL E SINALIZAÇÃO–LADO ESQUERDO
LAMP GP-HEAD & SIGNAL–LADO ESQUERDO. 240
GRUPO DE FERRAGENS-ARMAÇÃO DA PÁ-CARREGADEIRA
HARDWARE GP-LOADER FRAME. 509
GRUPO DE FIAÇÃO DA BOMBA DE COMBUSTÍVEL
WIRING GP-FUEL PUMP 345
GRUPO DE FIAÇÃO DO CHASSI
WIRING GP-CHASSIS 303
309
316
GRUPO DE FIAÇÃO-ASSENTO
WIRING GP-SEAT. 364
GRUPO DE FIAÇÃO-CABINE
WIRING GP-CAB 283
289
296
GRUPO DE FIAÇÃO-CONSOLE–FECHADO
WIRING GP-CONSOLE–FECHADO. 323
GRUPO DE FIAÇÃO-CONTROLE DE TRANSMISSÃO–CAIXA DE ENGRENAGENS
WIRING GP-TRANSMISSION CONTROL–CAIXA DE ENGRENAGENS. 366
GRUPO DE FIAÇÃO-DIANTEIRO
WIRING GP-FRONT 339
342
GRUPO DE FIAÇÃO-MOTOR
WIRING GP-ENGINE 326
329
332
335
337
GRUPO DE FIAÇÃO-ROPS
WIRING GP-ROPS 352
358
GRUPO DE FILTRO-COMBUSTÍVEL
FILTER GP-FUEL. 110
111
112
113
114
GRUPO DE FIXAÇÃO DA TRANSMISSÃO
MOUNTING GP-TRANSMISSION 434

NOME PÁGINA

GRUPO DE FIXADORES - MONTAGEM
HARDWARE GP-MOUNTING 510
GRUPO DE FIXADORES DO AMORTECEDOR E DA POLIA
FASTENER GP-DAMPER & PULLEY 40
GRUPO DE FREIO E PLANETÁRIO
BRAKE & PLANETARY GP 374
GRUPO DE GALERIA DE DISTRIBUIÇÃO DE COMBUSTÍVEL
RAIL GP-FUEL 131
GRUPO DE GANCHOS DO ACOPLADOR
HOOK GP-COUPLER 918
GRUPO DE GARFOS PARA PALETE
FORK GP-PALLET. 905
907
909
910
911
912
913
914
915
916
917
GRUPO DE ILUMINAÇÃO - RODOVIÁRIA
LIGHTING GP-ROADING. 261
GRUPO DE ILUMINAÇÃO DO HOLOFOTE
LIGHTING GP-FLOOD 258
259
260
GRUPO DE ILUMINAÇÃO DO HOLOFOTE–AUXILIAR
LIGHTING GP-FLOOD–AUXILIAR 256
GRUPO DE ILUMINAÇÃO DO HOLOFOTE–CABINE
LIGHTING GP-FLOOD–CABINE. 253
254
GRUPO DE ILUMINAÇÃO DO HOLOFOTE–HALOGÊNIO
LIGHTING GP-FLOOD–HALOGÊNIO 257
GRUPO DE INJETORES DE COMBUSTÍVEL
INJECTOR GP-FUEL 116
117
GRUPO DE INSTALAÇÃO DE COMUNICAÇÃO
INSTALLATION GP-COMMUNICATION 215
217
219
220
GRUPO DE INSTALAÇÃO DE COMUNICAÇÃO–PRODUCT LINK
INSTALLATION GP-COMMUNICATION–PRODUCT LINK. 221
GRUPO DE INSTALAÇÃO-RÁDIO
INSTALLATION GP-RADIO 759
760
GRUPO DE INTERRUPTORES DE DESCONEXÃO–BATERIA
SWITCH GP-DISCONNECT–BATERIA 278

ÍNDICE

NOME PÁGINA

GRUPO DE INTERRUPTORES-MULTIFUNÇÃO (LUZ HD, SINAL DE DIREÇÃO, LIMPADOR DO PARA-BRISA)
SWITCH AS-MULTIFUNCTION (HD LIGHT, TURN SIG, WDO WIPER) 787
GRUPO DE JANELA-PORTA–VIDRO DESLIZANTE, LE
WINDOW GP-DOOR–VIDRO DESLIZANTE, LE. 817
GRUPO DE JUNTA CORREDIÇA
SLIP JOINT GP 450
GRUPO DE JUNTA CORREDIÇA–CENTRO
SLIP JOINT GP–CENTRO. 454
GRUPO DE LÂMPADA-TETO (24 V)
LAMP GP-DOME (24-VOLT). 768
GRUPO DE LÂMPADAS (24 V) (FAROL GIRATÓRIO DE ALERTA)
LAMP GP (24-VOLT) (WARNING BEACON) 246
GRUPO DE LÂMPADAS-CHAPA DE REGISTRO–LICENÇA
LAMP GP-REGISTRATION PLATE–LICENÇA 242
GRUPO DE LÂMPADAS-FAROL DE ADVERTÊNCIA
LAMP GP-WARNING BEACON 243 245 246
GRUPO DE LÂMPADAS-FAROL DE ADVERTÊNCIA (ÂMBAR, ESTROBOSCÓPIO)
LAMP GP-WARNING BEACON (AMBER, STROBE) 225
GRUPO DE LÂMPADAS-TRASEIRA (24 V) (SINAL)
LAMP GP-REAR (24-VOLT) (SIGNAL) 261
GRUPO DE LEVANTAMENTO-MOTOR
LIFTING GP-ENGINE 47
GRUPO DE LIMPADOR E LAVADOR DE VIDRO
WIPER & WASHER GP-WINDOW 818 820
GRUPO DE LINHAS-AQUECEDOR
LINES GP-HEATER. 776
GRUPO DE LINHAS-CILINDRO DE INCLINAÇÃO
LINES GP-TILT CYLINDER. 617 619
GRUPO DE LINHAS-CONTROLE DE ABSORÇÃO DE IMPACTOS
LINES GP-RIDE CONTROL 614
GRUPO DE LINK-TRAVA DA ARMAÇÃO DE DIREÇÃO
LINK GP-STEERING FRAME LOCK 522
GRUPO DE MARTELO (VIDRO DA CABINE (Janela))
HAMMER GP (CAB WINDOW) 747
GRUPO DE MONITOR E MONTAGEM
MONITOR & MOUNTING GP. 781
GRUPO DE MONTAGEM DA CABINE
MOUNTING GP-CAB. 786
GRUPO DE MONTAGEM DO MOTOR
MOUNTING GP-ENGINE 49
GRUPO DE MONTAGEM DO SUPORTE
MOUNTING GP-BRACKET 523
GRUPO DE MONTAGEM E CONDENSADOR-REFRIGERANTE
CONDENSER & MTG GP-REFRIGERANT. . . 709 710
GRUPO DE MONTAGEM FLEXÍVEL DO MOTOR
MOUNTING GP-ENGINE FLEXIBLE. 50
GRUPO DE MONTAGEM-ALTERNADOR
MOUNTING GP-ALTERNATOR 48
GRUPO DE MONTAGEM-ARO
MOUNTING GP-RIM 433 455 456 457 458 459 460 461 462 463
GRUPO DE MONTAGEM-ARO (LIMITAÇÃO DE OSCILAÇÃO DO EIXO)
MOUNTING GP-RIM (AXLE OSCILLATION LIMITATION) 460
GRUPO DE MONTAGEM-BOMBA HIDROSTÁTICA
MOUNTING GP-HYDROSTATIC PUMP. 432
GRUPO DE MONTAGEM-CONTROLE ELETRÔNICO
MOUNTING GP-ELECTRONIC CONTROL . . . 263
GRUPO DE MONTAGEM-EIXO
MOUNTING GP-AXLE. 431
GRUPO DE MONTAGEM-VÁLVULA DE BANCO
MOUNTING GP-BANK VALVE. 626
GRUPO DE MOTOR E FIXAÇÃO DO VENTILADOR HIDRÁULICO
MOTOR & MTG GP-HYDRAULIC FAN. 621
GRUPO DE MOTOR E FIXAÇÃO DO VENTILADOR HIDRÁULICO–VENTILADOR REVERSÍVEL
MOTOR & MTG GP-HYDRAULIC FAN–VENTILADOR REVERSÍVEL. 623
GRUPO DE MOTOR E MONTAGEM-HIDROSTÁTICO
MOTOR & MTG GP-HYDROSTATIC 423 424
GRUPO DE PARA-LAMAS
FENDER GP 484
GRUPO DE PARALAMA-FRONTAL
FENDER GP-FRONT 485
GRUPO DE PELÍCULA
FILM GP. 933
GRUPO DE PELÍCULA–MANIPULADOR AGREGADO
FILM GP–MANIPULADOR AGREGADO 935
GRUPO DE PELÍCULA–MANIPULADOR DE RESÍDUOS
FILM GP–MANIPULADOR DE RESÍDUOS. . . 934

ÍNDICE

NOME PÁGINA

GRUPO DE PISTÃO E BIELA
PISTON & ROD GP 53 55 57
GRUPO DE PNEU E ARO
TIRE & RIM GP 463
GRUPO DE PONTAS-CURTA
TIP GP-SHORT 929 930
GRUPO DE PONTAS-LONGA
TIP GP-LONG 3 4 928
GRUPO DE PONTAS-LONGA–J-250
TIP GP-LONG–J-250 927
GRUPO DE PORTAS DE ACESSO
DOOR GP-ACCESS 741
GRUPO DE PROTEÇÃO DA FIAÇÃO
PROTECTION GP-WIRING 264
GRUPO DE PROTEÇÃO DO CILINDRO DE INCLINAÇÃO–LEVANTAMENTO PADRÃO
GUARD GP-TILT CYLINDER–LEVANTAMENTO PADRÃO 565
GRUPO DE PROTEÇÃO FRONTAL
GUARD GP-FRONT 497
GRUPO DE PROTEÇÃO-CORROSÃO
PROTECTION GP-CORROSION 9
GRUPO DE PROTEÇÃO-ILUMINAÇÃO
GUARD GP-LIGHTING 501
GRUPO DE PROTEÇÃO-RADIADOR
GUARD GP-RADIATOR 505
GRUPO DE PROTETOR-ARMAÇÃO
GUARD GP-FRAME 496
GRUPO DE PROTETOR-ARTICULAÇÃO–ENGATE E DIREÇÃO
GUARD GP-ARTICULATION–ENGATE E DIREÇÃO 488
GRUPO DE PROTETOR-TRASEIRO
GUARD GP-REAR 508
GRUPO DE PROTETORES DA ARTICULAÇÃO
PROTECTOR GP-LINKAGE 926
GRUPO DE PROTETORES DO VIDRO
GUARD GP-WINDOW 755
GRUPO DE PULVERIZADOR DE ÉTER
ATOMIZER GP-ETHER 274
GRUPO DE RADIADOR E ARREFECEDOR DE ÓLEO HIDRÁULICO
RADIATOR & HYD OIL COOLER GP 89 92
GRUPO DE RADIADOR E ARREFECEDOR DE ÓLEO HIDRÁULICO–INCLUI PÓS-ARREFECEDOR
RADIATOR & HYD OIL COOLER GP–INCLUI PÓS-ARREFECEDOR 90
GRUPO DE RESERVATÓRIO-LIMPADOR DE JANELA
TANK GP-WINDOW WASHER 818 820

NOME PÁGINA

GRUPO DE REVESTIMENTO-CABINE
LINER GP-CAB 766 768 771
GRUPO DE ROLAMENTO-BLOCO DE APOIO () (EIXO DE COMANDO)
BEARING GP-PILLOW BLOCK (DRIVE SHAFT) 449
GRUPO DE SAIA-CABINE
SKIRT GP-CAB 807 809
GRUPO DE SENSOR DE POSIÇÃO
SENSOR GP-POSITION 270
GRUPO DE SENSOR DE POSIÇÃO (CONTROLE DE FREIO)
SENSOR GP-POSITION (BRAKE CONTROL) 789
GRUPO DE SENSOR DE POSIÇÃO (ROTATIVO)
SENSOR GP-POSITION (ROTARY) 347
GRUPO DE SENSOR DE POSIÇÃO (ROTATIVO) (ACELERADOR)
SENSOR GP-POSITION (ROTARY) (THROTTLE) 791
GRUPO DE SENSOR DE POSIÇÃO–ROTATIVO
SENSOR GP-POSITION–ROTATIVO 271
GRUPO DE SENSORES-PRESSÃO (AR DO COLETOR DE ENTRADA)
SENSOR GP-PRESSURE (INLET MANIFOLD AIR) 266 268
GRUPO DE SENSORES-PRESSÃO (ÓLEO DO MOTOR)
SENSOR GP-PRESSURE (ENGINE OIL) 266 268
GRUPO DE SENSORES-TEMPERATURA (EVAPORADOR)
SENSOR GP-TEMPERATURE (EVAPORATOR) 694
GRUPO DE SOFTWARE DO IMPLEMENTO
SOFTWARE GP-IMPLEMENT 161
GRUPO DE SOFTWARE DO MONITOR
SOFTWARE GP-MONITOR 161
GRUPO DE SOFTWARE DO MONITOR (CELULAR)
SOFTWARE GP-MONITOR (CELLULAR) 159 161 162 215
GRUPO DE SOFTWARE DO MONITOR (RÁDIO VIA SATÉLITE)
SOFTWARE GP-MONITOR (SATELLITE RADIO) 160
GRUPO DE SUPORTE DE FIXAÇÃO
BRACKET GP-MOUNTING 153
GRUPO DE SUPORTE-TOMADA DE FORÇA
SUPPORT GP-POWER TAKE-OFF 65
GRUPO DE SUSPENSÃO DO ASSENTO
SUSPENSION GP-SEAT 801 803

ÍNDICE

NOME PÁGINA

GRUPO DE TAMPAS DO TANQUE
COVER GP-TANK 739
GRUPO DE TANQUE DE COMBUSTÍVEL E FIXAÇÃO
TANK & MTG GP-FUEL 133
GRUPO DE TANQUE E MONTAGEM - HIDRÁULICO
TANK & MTG GP-HYDRAULIC 634
635
GRUPO DE TAPETE
FLOOR MAT GP 754
GRUPO DE TELAS DO MONITOR
DISPLAY GP-MONITOR. 740
GRUPO DE TRANSPORTE-MÁQUINA
TRANSPORT GP-MACHINE 526
GRUPO DE TRAVAMENTO
LOCK GP. 513
GRUPO DE TUBULAÇÕES DA DIREÇÃO–CILINDROS
LINES GP-STEERING–CILINDROS. 679
GRUPO DE TUBULAÇÕES DA TRAVA DO DIFERENCIAL
LINES GP-DIFFERENTIAL LOCK 406
GRUPO DE TUBULAÇÕES DE AR
LINES GP-AIR 98
GRUPO DE TUBULAÇÕES DE AR DO TURBOCOMPRESSOR
LINES GP-TURBOCHARGER AIR 100
GRUPO DE TUBULAÇÕES DE COMBUSTÍVEL
LINES GP-FUEL. 118
120
121
122
123
GRUPO DE TUBULAÇÕES DE GRAXA
LINES GP-GREASE 521
GRUPO DE TUBULAÇÕES DE INJEÇÃO DE COMBUSTÍVEL
LINES GP-FUEL INJECTION 126
127
GRUPO DE TUBULAÇÕES DE ÓLEO DO TURBOCOMPRESSOR
LINES GP-TURBOCHARGER OIL. 75
GRUPO DE TUBULAÇÕES DO ACOPLADOR
LINES GP-COUPLER 576
577
GRUPO DE TUBULAÇÕES DO ACOPLADOR–TERCEIRA FUNÇÃO
LINES GP-COUPLER–TERCEIRA FUNÇÃO. 579
581
GRUPO DE TUBULAÇÕES DO AR-CONDICIONADO
LINES GP-AIR CONDITIONER 772
GRUPO DE TUBULAÇÕES DO CILINDRO DE LEVANTAMENTO
LINES GP-LIFT CYLINDER. 605
607

NOME PÁGINA

GRUPO DE TUBULAÇÕES DO FILTRO DA TRANSMISSÃO–EIXO MOTRIZ
LINES GP-TRANSMISSION FILTER–EIXO MOTRIZ 421
GRUPO DE TUBULAÇÕES DO FILTRO DE COMBUSTÍVEL
LINES GP-FUEL FILTER. 124
GRUPO DE TUBULAÇÕES DO FREIO
LINES GP-BRAKE 533
GRUPO DE TUBULAÇÕES DO VENTILADOR HIDRÁULICO
LINES GP-HYDRAULIC FAN 599
602
GRUPO DE TUBULAÇÕES FRONTAIS
LINES GP-FRONT. 585
GRUPO DE TUBULAÇÕES FRONTAIS–TERCEIRA FUNÇÃO
LINES GP-FRONT–TERCEIRA FUNÇÃO 583
GRUPO DE TUBULAÇÕES HIDRÁULICAS
LINES GP-HYDRAULIC 592
597
GRUPO DE TUBULAÇÕES HIDRÁULICAS–QUARTA FUNÇÃO
LINES GP-HYDRAULIC–QUARTA FUNÇÃO. 590
GRUPO DE TUBULAÇÕES HIDRÁULICAS–TERCEIRA FUNÇÃO
LINES GP-HYDRAULIC–TERCEIRA FUNÇÃO. 588
GRUPO DE TUBULAÇÕES-HIDROSTÁTICA
LINES GP-HYDROSTATIC 419
GRUPO DE TUBULAÇÕES-HIDROSTÁTICA–ARREFECEDOR
LINES GP-HYDROSTATIC–ARREFECEDOR. 408
412
GRUPO DE TUBULAÇÕES-PROTEÇÃO
LINES GP-PROTECTION. 611
GRUPO DE TUBULAÇÕES-RADIADOR
LINES GP-RADIATOR 85
GRUPO DE VÁLVULA DE COLETA DE AMOSTRA DE FLUIDO
VALVE GP-FLUID SAMPLING 77
GRUPO DE VÁLVULA E MONTAGEM-ABSORÇÃO DE IMPACTO
VALVE & MTG GP-RIDE CONTROL. 646
GRUPO DE VÁLVULA E MONTAGEM-ABSORÇÃO DE IMPACTO (ABSORÇÃO DE IMPACTOS)
VALVE & MTG GP-RIDE CONTROL (RIDE) 614
GRUPO DE VÁLVULA E MONTAGEM-ACOPLADOR
VALVE & MTG GP-COUPLER. 644
GRUPO DE VÁLVULA E MONTAGEM-SOLENOIDE
VALVE & MTG GP-SOLENOID 466
GRUPO DE VÁLVULA E TUBULAÇÕES-ACOPLADOR
VALVE & LINES GP-COUPLER 642
GRUPO DE VÁLVULA-CONTROLE DA BOMBA
VALVE GP-PUMP CONTROL. 669

ÍNDICE

NOME PÁGINA

GRUPO DE VÁLVULA-CONTROLE DA BOMBA–COMPENSADOR DE FLUXO
VALVE GP-PUMP CONTROL–COMPENSADOR DE FLUXO 668
GRUPO DE VÁLVULA-DRENO–TANQUE DE COMBUSTÍVEL
VALVE GP-DRAIN–TANQUE DE COMBUSTÍVEL 660
GRUPO DE VÁLVULA-VERIFICAÇÃO (ACOPLADOR RÁPIDO)
VALVE GP-CHECK (QUICK COUPLER) 557
GRUPO DE VÁLVULA-VERIFICAÇÃO (IMPLEMENTO)
VALVE GP-CHECK (IMPLEMENT) 585 655
GRUPO DE VÁLVULA-VERIFICAÇÃO (MOTOR DE COMANDO HIDROSTÁTICO)
VALVE GP-CHECK (HYDROSTATIC DRIVE MOTOR) 408 412
GRUPO DE VÁLVULAS DE ÁGUA–CONTROLE DO AQUECEDOR
VALVE GP-WATER–CONTROLE DO AQUECEDOR 813
GRUPO DE VÁLVULAS DE CONTROLE DO FREIO
VALVE GP-BRAKE CONTROL 789
GRUPO DE VÁLVULAS SOLENOIDE E ALÍVIO
VALVE GP-SOLENOID & RELIEF 468
GRUPO DE VÁLVULAS SOLENOIDE E ALÍVIO (TRANSMISSÃO)
VALVE GP-SOLENOID & RELIEF (TRANSMISSION) 384
GRUPO DE VÁLVULAS-BANCO 2
VALVE GP-BANK 2 647
GRUPO DE VÁLVULAS-BANCO 4
VALVE GP-BANK 4 651
GRUPO DE VÁLVULAS-CARGA DO ACUMULADOR
VALVE GP-ACCUMULATOR CHARGING 599 602
GRUPO DE VÁLVULAS-COLETOR E ALÍVIO (SAÍDA)
VALVE GP-MANIFOLD & RELIEF (OUTLET) 647 661
GRUPO DE VÁLVULAS-COLETOR E ALÍVIO–ADMISSÃO
VALVE GP-MANIFOLD & RELIEF–ADMISSÃO 665
GRUPO DE VÁLVULAS-PARTIDA A ÉTER
VALVE GP-ETHER STARTING 282
GRUPO DE VÁLVULAS-PILOTO
VALVE GP-PILOT 667
GRUPO DE VÁLVULAS-PNEU
VALVE GP-TIRE 469
GRUPO DO ACUMULADOR DE ÓLEO PILOTO–DESCARREGADO
ACCUMULATOR GP-PILOT OIL–DESCARREGADO 543

NOME PÁGINA

GRUPO DO ACUMULADOR DO FREIO–CARREGADO
ACCUMULATOR GP-BRAKE–CARREGADO 527
GRUPO DO ACUMULADOR DO SISTEMA DE ABSORÇÃO DE IMPACTOS
VALVE GP-RIDE CONTROL 614 670
GRUPO DO ACUMULADOR DO SISTEMA DE ABSORÇÃO DE IMPACTOS–CARREGADO
ACCUMULATOR GP-RIDE CONTROL–CARREGADO 544 545
GRUPO DO ACUMULADOR DO SISTEMA DE ABSORÇÃO DE IMPACTOS–DESCARREGADO
ACCUMULATOR GP-RIDE CONTROL–DESCARREGADO 546 547
GRUPO DO ACUMULADOR HIDRÁULICO
ACCUMULATOR GP-HYDRAULIC 369
GRUPO DO ACUMULADOR HIDRÁULICO–CARREGADO
ACCUMULATOR GP-HYDRAULIC–CARREGADO 542
GRUPO DO ACUMULADOR HIDRÁULICO–DESCARREGADO
ACCUMULATOR GP-HYDRAULIC–DESCARREGADO 368 528
GRUPO DO ALOJAMENTO - EIXO–OSCILANTE
HOUSING GP-AXLE–OSCILANTE 399
GRUPO DO ALOJAMENTO DO EIXO FIXO
HOUSING GP-FIXED AXLE 402
GRUPO DO ALOJAMENTO-DIANTEIRO
HOUSING GP-FRONT 44
GRUPO DO ALTERNADOR-CARREGAMENTO
ALTERNATOR GP-CHARGING 137 141 142 143
GRUPO DO ALTERNADOR-CARREGAMENTO (24 V, 115 A)
ALTERNATOR GP-CHARGING (24-VOLT, 115-AMPERE) 142 143
GRUPO DO ALTERNADOR-CARREGAMENTO–24 V, 150 A
ALTERNATOR GP-CHARGING–24 V, 150 A 139
GRUPO DO AQUECEDOR DA CAMISA DE ÁGUA DO MOTOR
HEATER GP-JACKET WATER 209 211
GRUPO DO AR CONDICIONADO–BÁSICO
AIR CONDITIONER GP–BÁSICO 694
GRUPO DO ARO-DESMONTÁVEL
RIM GP-DEMOUNTABLE 439 442

ÍNDICE

NOME PÁGINA

GRUPO DO ARO-DESMONTÁVEL–3 PEÇAS
RIM GP-DEMOUNTABLE–3 PEÇAS 438 439 440 441 443 444 445 446 447 448

GRUPO DO ARREFECEDOR DE ÓLEO DO MOTOR
COOLER GP-ENGINE OIL 82

GRUPO DO ARREFECEDOR DE ÓLEO HIDRÁULICO
COOLER GP-HYDRAULIC OIL 89

GRUPO DO AUXÍLIO DE PARTIDA
STARTING AID GP 272

GRUPO DO AUXÍLIO DE PARTIDA A ÉTER
STARTING AID GP-ETHER 274 276

GRUPO DO BALANCIM
ROCKER ARM GP 61 63 64

GRUPO DO BICO-ARREFECIMENTO DO PISTÃO
JET GP-PISTON COOLING 46

GRUPO DO BLOCO DO MOTOR
CYLINDER BLOCK GP 30

GRUPO DO BLOCO DO MOTOR-CURTO
CYLINDER BLOCK GP-SHORT 31

GRUPO DO BOCAL DE ENCHIMENTO DE ÓLEO DO MOTOR
FILLER GP-ENGINE OIL 71

GRUPO DO BRAÇO DE BRAÇO DE MOVIMENTAÇÃO DE MATERIAIS
ARM GP-MATERIAL HANDLING 824

GRUPO DO BRAÇO-LIMPADOR DE PARA-BRISA
ARM GP-WINDOW WIPER 697

GRUPO DO BUJÃO-MOTOR
PLUG GP-ENGINE 59

GRUPO DO CABEÇOTE DO CILINDRO
CYLINDER HEAD GP 33 34 35

GRUPO DO CAPÔ - MOTOR
HOOD GP-ENGINE 513

GRUPO DO CÁRTER DE ÓLEO
PAN GP-OIL 51 52

GRUPO DO CILINDRO DE INCLINAÇÃO
CYLINDER GP-TILT 560

GRUPO DO CILINDRO DE LEVANTAMENTO
CYLINDER GP-LIFT 559

GRUPO DO CILINDRO HIDRÁULICO
CYLINDER GP-HYDRAULIC 558

NOME PÁGINA

GRUPO DO CINTO DE SEGURANÇA (RETRAIR, ABAIXAR)
SEAT BELT GP (RETRACT, LOWER) 795 797 799

GRUPO DO COLETOR DE ADMISSÃO
MANIFOLD GP-INLET 102

GRUPO DO COLETOR-CONTROLE
MANIFOLD GP-CONTROL 540

GRUPO DO COLETOR-ESCAPAMENTO
MANIFOLD GP-EXHAUST 101

GRUPO DO COMANDO DO VENTILADOR
DRIVE GP-FAN 38 39

GRUPO DO COMPRESSOR-FLUIDO REFRIGERANTE
COMPRESSOR GP-REFRIGERANT 708

GRUPO DO CONDENSADOR-REFRIGERANTE
CONDENSER GP-REFRIGERANT 709 710

GRUPO DO CONSOLE DO OPERADOR
CONSOLE GP-OPERATOR 714

GRUPO DO CONSOLE DO OPERADOR–DIANTEIRA
CONSOLE GP-OPERATOR–DIANTEIRA 717

GRUPO DO CONSOLE-INSTRUMENTO
CONSOLE GP-INSTRUMENT 711

GRUPO DO CONTRAPESO–PADRÃO
COUNTERWEIGHT GP–PADRÃO 476

GRUPO DO CONTRAPESO–PESADO
COUNTERWEIGHT GP–PESADO 477

GRUPO DO CONTROLE DE AR E TEMPERATURA
CONTROL GP-AIR & TEMPERATURE 720

GRUPO DO DECALQUE - INTERNACIONAL
FILM GP-INTERNATIONAL 936

GRUPO DO DEFLETOR DE ÓLEO–TRANSMISSÃO
BAFFLE GP-OIL–TRANSMISSÃO 373

GRUPO DO DIFERENCIAL
DIFFERENTIAL GP 387 388

GRUPO DO DRENO DO ÓLEO DO MOTOR
DRAIN GP-ENGINE OIL 36 37

GRUPO DO EIXO DE COMANDO
SHAFT GP-DRIVE 449 450

GRUPO DO EIXO-COMANDO
CAMSHAFT GP 18

GRUPO DO EIXO-COMANDO ENTRADA
SHAFT GP-INPUT DRIVE 452 465

GRUPO DO EIXO-COMANDO ENTRADA (TRASEIRO)
SHAFT GP-INPUT DRIVE (REAR) 464

GRUPO DO EIXO-ENTRADA
SHAFT GP-INPUT 451 465

GRUPO DO EIXO-ENTRADA (DIANTEIRA)
SHAFT GP-INPUT (FRONT) 464

ÍNDICE

NOME PÁGINA

GRUPO DO EIXO-SAÍDA
SHAFT GP-OUTPUT 453
GRUPO DO EMISSOR-NÍVEL DE COMBUSTÍVEL
SENDER GP-FUEL LEVEL 265
GRUPO DO ENGATE ARTICULADO
HITCH GP-ARTICULATING 511
GRUPO DO FILTRO - SEPARADOR DE ÁGUA E COMBUSTÍVEL
FILTER GP-WATER SEP & FUEL 115
GRUPO DO FILTRO DE DESCARTE DE VAPORES
FILTER GP-FUMES DISPOSAL 73
GRUPO DO FILTRO DE ÓLEO
FILTER GP-OIL 391
392
393
562
GRUPO DO FILTRO DE ÓLEO DO MOTOR
FILTER GP-ENGINE OIL 72
GRUPO DO FREIO DE ESTACIONAMENTO
BRAKE GP-PARKING 529
530
GRUPO DO GARFO-TORAS
FORK GP-LOG 897
899
903
GRUPO DO INTERRUPTOR DE PARTIDA
SWITCH GP-START 280
GRUPO DO INTERRUPTOR-MAGNÉTICO–RELÉ DA VELA INCANDESCENTE
SWITCH GP-MAGNETIC–RELÉ DA VELA INCANDESCENTE 279
GRUPO DO MÓDULO-TECLADO
MODULE GP-KEYPAD 284
290
297
353
359
GRUPO DO MÓDULO-TELA
MODULE GP-DISPLAY 781
GRUPO DO MOTOR DE ENGRENAGEM
MOTOR GP-GEAR 621
GRUPO DO MOTOR DE ENGRENAGEM–SISTEMA HIDRÁULICO
MOTOR GP-GEAR–SISTEMA HIDRÁULICO 625
GRUPO DO MOTOR DE PARTIDA ELÉTRICA
STARTING MOTOR GP-ELECTRIC 277
GRUPO DO MOTOR DO PISTÃO
MOTOR GP-PISTON 423
424
425
428
GRUPO DO MOTOR-LIMPADOR DA JANELA–24 V
MOTOR GP-WINDOW WIPER–24 V 784
785
GRUPO DO PAINEL DE INSTRUMENTOS
PANEL GP-INSTRUMENT 787
GRUPO DO PARA-SOL DA CABINE
VISOR GP-CAB 814

NOME PÁGINA

GRUPO DO PARA-SOL DA CABINE–DIANTEIRA
VISOR GP-CAB–DIANTEIRA 815
GRUPO DO PEDAL DO FREIO
PEDAL GP-BRAKE 789
GRUPO DO PEDAL-GOVERNADOR
PEDAL GP-GOVERNOR 791
GRUPO DO PISTÃO
PISTON GP 53
55
57
GRUPO DO PRÉ-PURIFICADOR
PRECLEANER GP 97
105
107
GRUPO DO PRÉ-PURIFICADOR–PADRÃO
PRECLEANER GP–PADRÃO 106
GRUPO DO PROTETOR DA PLATAFORMA
GUARD GP-PLATFORM 502
GRUPO DO PROTETOR DO CÁRTER
GUARD GP-CRANKCASE 490
GRUPO DO PROTETOR DO CÁRTER–KIT
GUARD GP-CRANKCASE–KIT 491
GRUPO DO PROTETOR DO CILINDRO–MANIPULADOR DE RESÍDUOS
GUARD GP-CYLINDER–MANIPULADOR DE RESÍDUOS 492
GRUPO DO PROTETOR DO EIXO DE COMANDO
GUARD GP-DRIVE SHAFT 494
GRUPO DO PROTETOR DO EIXO DE COMANDO–KIT
GUARD GP-DRIVE SHAFT–KIT 495
GRUPO DO PROTETOR DO TREM DE FORÇA
GUARD GP-POWER TRAIN 503
GRUPO DO PROTETOR DO TREM DE FORÇA–KIT
GUARD GP-POWER TRAIN–KIT 504
GRUPO DO PROTETOR-ENGATE E DIREÇÃO
GUARD GP-HITCH & STEERING 498
GRUPO DO PURIFICADOR DE AR
AIR CLEANER GP 94
95
GRUPO DO RADIADOR
RADIATOR GP 89
GRUPO DO RESERVATÓRIO - HIDRÁULICO
TANK GP-HYDRAULIC 636
639
GRUPO DO RESPIRO
BREATHER GP 66
67
69
GRUPO DO SELO DUO-CONE
SEAL GP-DUO-CONE 399
402
GRUPO DO SENSOR DO MOTOR
SENSOR GP-ENGINE 12
14
266
268

ÍNDICE

NOME PÁGINA

GRUPO DO SENSOR-DETECÇÃO DE OBJETOS (RADAR)
SENSOR GP-OBJECT DETECTION (RADAR) 349
GRUPO DO SENSOR-VELOCIDADE (MOTOR)
SENSOR GP-SPEED (ENGINE) 266 268
GRUPO DO SENSOR-VELOCIDADE (TRANSMISSÃO)
SENSOR GP-SPEED (TRANSMISSION) 384
GRUPO DO SILENCIADOR
MUFFLER GP 103
GRUPO DO SUPORTE DAS TUBULAÇÕES
SUPPORT GP-LINES 124
GRUPO DO TANQUE DE COMBUSTÍVEL
TANK GP-FUEL 135
GRUPO DO TANQUE DE LÍQUIDO ARREFECEDOR
TANK GP-COOLANT 93
GRUPO DO TENSOR DA CORREIA
BELT TENSIONER GP 16 17
GRUPO DO TIRANTE DO CILINDRO DE LEVANTAMENTO
BRACE GP-LIFT CYLINDER 686
GRUPO DO TURBOCOMPRESSOR
TURBOCHARGER GP 108
GRUPO DO VIRABREQUIM
CRANKSHAFT GP 25 27
GRUPO DO VOLANTE
FLYWHEEL GP 41
GRUPO GIRATÓRIO-BOMBA (BÁSICO)
ROTATING GP-PUMP (BASIC) 632
GRUPO GIRATÓRIO-BOMBA (IMPLEMENTO)
ROTATING GP-PUMP (IMPLEMENT) 630
GRUPO LÂMPADA-HOLOFOTE
LAMP GP-FLOOD 230 231 232
GRUPO LÂMPADA-HOLOFOTE (9/32 V)
LAMP GP-FLOOD (9/32-VOLT) 256
GRUPO LÂMPADA-HOLOFOTE (LED) (LUZ BAIXA)
LAMP GP-FLOOD (LED) (LOW BEAM) 258
GRUPO LÂMPADA-HOLOFOTE–LUZES DE TRABALHO
LAMP GP-FLOOD–LUZES DE TRABALHO 233

I

INDICADOR (PESO)
INDICATOR (WEIGHT) 801 803 805
INTERRUPTOR-PRESSÃO (PURIFICADOR DE AR)
SWITCH-PRESSURE (AIR CLEANER) 94

J

JUNTA (TAMPA DA VÁLVULA)
GASKET (VALVE COVER) 21 23
JUNTA-FILTRO (ÓLEO DO MOTOR)
GASKET-FILTER (ENGINE OIL) 78
JUNTA-REGULADOR DE ÁGUA (TEMPERATURA)
GASKET-WATER REGULATOR (TEMPERATURE) 81

K

KIT DE IMPRESSORA
KIT-PRINTER 765
KIT-ACOPLADOR RÁPIDO
KIT-QUICK COUPLER 920 922
KIT-AQUECEDOR DE ÁGUA DA CAMISA DO MOTOR
KIT-JACKET WATER HEATER 223
KIT-AUXÍLIO DE PARTIDA
KIT-STARTING AID 228
KIT-CÂMERA–VISTA TRASEIRA
KIT-CAMERA–VISTA TRASEIRA 222
KIT-CONTRAPESO
KIT-COUNTERWEIGHT 517
KIT-CONVERSÃO PARA RODOVIÁRIA
KIT-ROADING CONVERSION 518
KIT-ILUMINAÇÃO–CABINE
KIT-LIGHTING–CABINE 227
KIT-ILUMINAÇÃO–FAROL GIRATÓRIO DE ALERTA
KIT-LIGHTING–FAROL GIRATÓRIO DE ALERTA 225
KIT-MONITOR–SECUNDÁRIO
KIT-MONITOR–SECUNDÁRIO 763
KIT-PRÉ-PURIFICADOR
KIT-PRECLEANER 97
KIT-PROTEÇÃO–VIDRO DA CABINE (Janela)
KIT-GUARD–VIDRO DA CABINE (Janela) . . . 761
KIT-REPARO DO MOTOR
KIT-MOTOR REPAIR 405
KIT-SOLENOIDES
KIT-SOLENOID 425 428
KIT-TUBULAÇÕES AUXILIARES
KIT-AUXILIARY LINES 574

L

LÂMPADA (24 V, 10 W)
LAMP (24-VOLT, 10-WATT) 766
LÂMPADA (24 V, 5 WATT) (PLACA DE REGISTRO)
LAMP (24-VOLT, 5-WATT) (REGISTRATION PLATE) 242

ÍNDICE

NOME PÁGINA

LÂMPADA (24 V, 5 WATT) (REFLETOR)
LAMP (24-VOLT, 5-WATT) (FLOODLIGHT) 234 236 238 240

LÂMPADA (24 V, 75/70 W) (LUZ ALTA, BAIXA)
LAMP (24-VOLT, 75/70-WATT) (HIGH, LOW BEAM) 234 236 238 240

LÂMPADA DE HALOGÊNIO (24 V, 70 W)
LAMP-HALOGEN (24-VOLT, 70-WATT) 231

LÂMPADA DE HALOGÊNIO (24 V, 70 W) (REFLETOR)
LAMP-HALOGEN (24-VOLT, 70-WATT) (FLOODLIGHT) 230

LÂMPADA-SINAL DE CONVERSÃO (24 V, 21 WATT)
LAMP-TURN SIGNAL (24-VOLT, 21-WATT) 234

LÂMPADA-SINAL DE CONVERSÃO (24 V, 21 WATT) (SETA DE DIREÇÃO)
LAMP-TURN SIGNAL (24-VOLT, 21-WATT) (TURN SIGNAL) 236 238 240

M

MANGUEIRA-RADIADOR (ABAIXAR)
HOSE-RADIATOR (LOWER) 85

MANGUEIRA-RADIADOR (SUPERIOR)
HOSE-RADIATOR (UPPER) 85

P

PLACA E GRUPO DE PELÍCULA
PLATE & FILM GP 938 940

R

RADIO, GP (AM/FM/USB/BLUETOOTH)
RADIO GP (AM/FM/USB/BLUETOOTH) 793

RADIO, GP–AM/FM/BLUETOOTH
RADIO GP–AM/FM/BLUETOOTH 793

RADIO, GP–AM/FM/WB/CD/USB/BLUETOOTH
RADIO GP–AM/FM/WB/CD/USB/BLUETOOTH 794

RADIO, GP–AM/FM/WB/SIRIUS/CD/BLUETOOTH/USB
RADIO GP–AM/FM/WB/SIRIUS/CD/BLUETOOTH/USB 792

RESPIRO (DERIVAÇÃO DE ESCAPE)
BREATHER (EXHAUST BYPASS) 67 69

RESPIRO (RESERVATÓRIO HIDRÁULICO)
BREATHER (HYDRAULIC TANK) 636 639

RESPIRO (TRANSMISSÃO)
BREATHER (TRANSMISSION) 379

RETENTOR (TAMPA DA VÁLVULA)
SEAL (VALVE COVER) 21

S

SENSOR (PRESSÃO DA GALERIA DE DISTRIBUIÇÃO DE COMBUSTÍVEL)
SENSOR (FUEL RAIL PRESSURE) 131

SENSOR DE PRESSÃO
SENSOR-PRESSURE 304 310 317 329

SENSOR DE PRESSÃO (BOMBA DO IMPLEMENTO)
SENSOR-PRESSURE (IMPLEMENT PUMP) 339 342

SENSOR DE PRESSÃO (CARGA DO FREIO)
SENSOR-PRESSURE (BRAKE CHARGE) . . . 326 332

SENSOR DE PRESSÃO (ESCAVAÇÃO AUTOMÁTICA)
SENSOR-PRESSURE (AUTODIG) 329

SENSOR DE PRESSÃO (HIDROSTÁTICO, AVANÇO)
SENSOR-PRESSURE (HYDROSTATIC, FORWARD) 326 332

SENSOR DE PRESSÃO (HIDROSTÁTICO, RÉ)
SENSOR-PRESSURE (HYDROSTATIC, REVERSE) 326 332

SENSOR DE TEMPERATURA
SENSOR-TEMPERATURE 303 309 316

SENSOR DE TEMPERATURA (AR DO COLETOR DE ADMISSÃO)
SENSOR-TEMPERATURE (INTAKE MANIFOLD AIR) 345

SENSOR DE TEMPERATURA (BAIXA PRESSÃO)
SENSOR-TEMPERATURE (CHARGE AIR) . . . 694 720

SENSOR DE TEMPERATURA (COLETOR DE ADMISSÃO DE AR)
SENSOR-TEMPERATURE (AIR INLET MANIFOLD) 266 268

SENSOR DE TEMPERATURA (LÍQUIDO ARREFECEDOR)
SENSOR-TEMPERATURE (COOLANT) 266 268

NOME PÁGINA NOME PÁGINA

SENSOR DE TEMPERATURA (ÓLEO DA TRANSMISSÃO)
SENSOR-TEMPERATURE (TRANSMISSION OIL) 468
SOLENÓIDE
SOLENOID 102

T

TAMPA RANHURADA
CAP-VENTED 818 820
TAMPA-BOCAL DE ENCHIMENTO (ÓLEO DO TREM DE FORÇA)
CAP-FILL (POWER TRAIN OIL) 389
TAMPA-COMBUSTÍVEL (BOCAL DE ENCHIMENTO)
CAP-FUEL (FILLER) 133
TAPETE
FLOOR MAT 754
TELA
SCREEN 514
TELA (ÓLEO HIDRÁULICO)
SCREEN (HYDRAULIC OIL) 553 636
TELA (SISTEMA HIDRÁULICO) (COLETOR PILOTO)
SCREEN (HYDRAULIC) (PILOT MANIFOLD) 644
TELA FILTRANTE
STRAINER 639
TELA FILTRANTE (ÓLEO HIDRÁULICO)
STRAINER (HYDRAULIC OIL) 639
TELA FILTRANTE (RESERVATÓRIO HIDRÁULICO)
STRAINER (HYDRAULIC TANK) 636
TELA FILTRANTE (RETORNO)
STRAINER (RETURN) 636
TELA FILTRANTE (TANQUE DE COMBUSTÍVEL)
STRAINER (FUEL TANK) 133

V

VÁLVULA-SOLENOIDE (24 V) (PRESSÃO PILOTO)
VALVE-SOLENOID (24-VOLT) (PILOT PRESSURE) 667
VEDADOR-TOTAL (1/2 POL)
SEAL-INTEGRAL (1/2-IN) 772
VEDADOR-TOTAL (3/4 POL)
SEAL-INTEGRAL (3/4-IN) 772
VELA INCANDESCENTE (24 V)
GLOW PLUG (24-VOLT) 272

ARRANJO DE MÁQUINA

454-0544 ARRANJO DE CHASSI (CHASSIS AR)

S/N: KW41-UP

NÚMEROE DE 454-0541 ARRANJO COMUM

TAMBÉM UM ACESSÓRIO

SMCS-7000 **i06788180**

NOTA	NÚMERO DA PEÇA	QTY	NOME DA PEÇA 1 2 3 4 5 6 (NÍVEL DO PRODUTO)	CONSULTE PÁGINA
Y	*333-6516*	1	GRUPO DE CILINDRO E MONTAGEM-DIREÇÃO (CYLINDER & MTG GP-STEERING)	673
Y	*347-8089*	1	GRUPO DE PORTAS DE ACESSO (DOOR GP-ACCESS)	741
Y	*362-8676*	1	GRUPO DE PELÍCULA (FILM GP)	933
Y	*381-4460*	1	GRUPO DA ARMAÇÃO DA PÁ-CARREGADEIRA (FRAME GP-LOADER)	486
Y	*381-4400*	1	GRUPO DA ARMAÇÃO TRASEIRA (FRAME GP-REAR)	487
Y	*387-4025*	1	GRUPO DE PROTETOR-ARMAÇÃO (GUARD GP-FRAME)	496
Y	*333-6824*	1	GRUPO DE PROTEÇÃO-RADIADOR (GUARD GP-RADIATOR)	505
Y	*113-3790*	1	GRUPO DO ENGATE ARTICULADO (HITCH GP-ARTICULATING)	511
Y	*449-3346*	1	GRUPO DO CAPÔ - MOTOR (HOOD GP-ENGINE)	513
Y	*463-1111*	1	GRUPO DA BUZINA ELÉTRICA (HORN GP-ELECTRIC)	758
Y	*339-6747*	1	GRUPO DE ESCADA E PASSARELA (LADDER & WALKWAY GP)	519
Y	*387-4000*	1	GRUPO DE ILUMINAÇÃO - RODOVIÁRIA (LIGHTING GP-ROADING)	261
Y	*451-2597*	1	GRUPO DE TUBULAÇÕES DO FREIO (LINES GP-BRAKE)	533
Y	*333-6944*	1	GRUPO DE TUBULAÇÕES DE GRAXA (LINES GP-GREASE)	521
Y	*349-7860*	1	GRUPO DE LINK-TRAVA DA ARMAÇÃO DE DIREÇÃO (LINK GP-STEERING FRAME LOCK)	522
Y	*346-1564*	1	GRUPO DE MONTAGEM-EIXO (MOUNTING GP-AXLE)	431
Y	*333-6906*	1	GRUPO DE MONTAGEM-VÁLVULA DE BANCO (MOUNTING GP-BANK VALVE)	626
Y	*367-9409*	1	PLACA E GRUPO DE PELÍCULA (PLATE & FILM GP)	938
Y	*430-3037*	1	GRUPO DE CHAPAS-MONTAGEM (PLATE GP-MOUNTING)	524
Y	*447-8041*	1	GRUPO DE TANQUE DE COMBUSTÍVEL E FIXAÇÃO (TANK & MTG GP-FUEL)	133
Y	*290-6483*	1	GRUPO DE VÁLVULA-DRENO (TANQUE DE COMBUSTÍVEL) (VALVE GP-DRAIN (FUEL TANK))	660
Y	*372-1892*	1	GRUPO DE FIAÇÃO-MOTOR (WIRING GP-ENGINE)	326
Y	*377-5620*	1	GRUPO DE FIAÇÃO-DIANTEIRO (WIRING GP-FRONT)	339
Y	*372-1882*	1	GRUPO DE FIAÇÃO DA BOMBA DE COMBUSTÍVEL (PURIFICADOR DE AR) (WIRING GP-FUEL PUMP (AIR CLEANER))	345
Y	*377-5575*	1	GRUPO DE FIAÇÃO-CONTROLE DE TRANSMISSÃO (CAIXA DE ENGRENAGENS) (WIRING GP-TRANSMISSION CONTROL (GEAR BOX))	366
	6V-1970	1	GRUPO DE LITERATURA (CABINA STANDARD) (LITERATURE GP (STANDARD CAB))	
	5P-8500	2	CHAVE (KEY)	
	5P-7958	1	LUVA DE JUNÇÃO DO CABO (SLEEVE-CABLE SPLICE)	

Y - ILUSTRAÇÃO INDIVIDUAL

<FIM>

ARRANJO DE MÁQUINA

454-0541 ARRANJO COMUM (COMMON AR)

S/N: KW41-UP

NÚMEROE DE 518-4890 ARRANJO DE DISTRIBUIÇÃO

TAMBÉM UM ACESSÓRIO

SMCS-7000 **i06225969**

NOTA	NÚMERO DA PEÇA	QTY	NOME DA PEÇA 1 2 3 4 5 6 (NÍVEL DO PRODUTO)	CONSULTE PÁGINA
Y	*454-0544*	1	ARRANJO DE CHASSI (CHASSIS AR)	1
Y	*377-5597*	1	ARRANJO DE COMPONENTES ELETRÔNICOS DA MÁQUINA (ELECTRONICS AR-MACHINE)	161
Y	*452-9945*	1	ARRANJO DO PARA-LAMA (FENDER AR)	483
Y	*454-0547*	1	ARRANJO HIDRÁULICO (HYDRAULIC AR)	568
Y	*454-0548*	1	ARRANJO DE INSTALAÇÃO-MOTOR (INSTALLATION AR-ENGINE)	15
Y	*454-0564*	1	ARRANJO DO TREM DE FORÇA (POWER TRAIN AR)	435
Y	*387-4009*	1	ARRANJO DA DIREÇÃO-PADRÃO (STEERING AR-STANDARD)	683

Y - ILUSTRAÇÃO INDIVIDUAL

<FIM>

518-4890 ARRANJO DE DISTRIBUIÇÃO (DISTRIBUTION AR)

S/N: KW41-UP
UM ACESSÓRIO

SMCS-7000 **i06928792**

NOTA	NÚMERO DA PEÇA	QTY	NOME DA PEÇA 1 2 3 4 5 6 (NÍVEL DO PRODUTO)	CONSULTE PÁGINA
Y	**116-9713**	1	GRUPO DE ADAPTADORES-PONTA (ADAPTER GP-TIP)	823
Y	*486-6140*	1	ARRANJO DO EIXO - FIXO E OSCILANTE (AXLE AR-FIXED & OSCILLATING)	371
Y	*454-0600*	1	GRUPO DE BATERIA E FIAÇÃO (BATTERY & WIRING GP)	150
Y	**345-2818**	1	GRUPO DA CAÇAMBA DE PROPÓSITO GERAL (FIXADO POR PINO) (BUCKET GP-GENERAL PURPOSE (PIN-ON))	869
Y	*423-7194*	1	ARRANJO DA CABINE (FECHADO) (CAB AR (ENCLOSED))	698
Y	*454-0541*	1	ARRANJO COMUM (COMMON AR)	2
Y	*366-8166*	1	ARRANJO DE CONVERSÃO-RODOVIÁRIO (CONVERSION AR-ROADING)	474
Y	*376-0507*	1	GRUPO DO CONTRAPESO (PESADO) (COUNTERWEIGHT GP (HEAVY))	477
Y	**8E-4568**	1	GRUPO DE BORDA-SEGMENTO (EDGE GP-SEGMENT)	892
Y	*387-3991*	1	ARRANJO DE MOTOR-CONCLUÍDO (PRIMÁRIO) (ENGINE AR-COMPLETE (PRIMARY))	10
Y	*454-0575*	1	ARRANJO HIDRÁULICO-2 VÁLVULAS (HYDRAULIC AR-2 VALVE)	569
Y	*342-0130*	1	GRUPO DE INSTALAÇÃO-RÁDIO (INSTALLATION GP-RADIO)	759
Y	*491-2474*	1	ARRANJO DE ILUMINAÇÃO-INUNDAÇÃO (LIGHTING AR-FLOOD)	249
Y	*423-7196*	1	ARRANJO DE MONITOR (MONITOR AR)	783
Y	*430-2855*	1	ARRANJO OPCIONAL DA MÁQUINA (DETRITOS BAIXOS) (OPTION AR-MACHINE (LOW DEBRIS))	7
Y	*469-7443*	1	GRUPO DE CHAPAS-IDENTIFICAÇÃO (PLATE GP-IDENTIFICATION)	941
Y	*423-4666*	1	GRUPO DE RADIADOR E ARREFECEDOR DE ÓLEO HIDRÁULICO (INCLUI PÓS-ARREFECEDOR) (RADIATOR & HYD OIL COOLER GP (INCLUDES AFTERCOOLER))	90
Y	*423-7200*	1	GRUPO DE ASSENTO E MONTAGEM (TECIDO) (SEAT & MOUNTING GP (FABRIC))	795
Y	**9W-8142**	1	GRUPO DE PONTAS-LONGA (TIP GP-LONG)	928
Y	*366-6879*	1	ARRANJO DE PNEU E ARO (3 PEÇAS, DESLOCAMENTO) (TIRE & RIM AR (3-PIECE, OFFSET))	457
Y	*423-7154*	1	GRUPO DE LIMPADOR E LAVADOR DE VIDRO (WIPER & WASHER GP-WINDOW)	820
Y	*372-1935*	1	GRUPO DE FIAÇÃO DO CHASSI (WIRING GP-CHASSIS)	303

Y - ILUSTRAÇÃO INDIVIDUAL

<FIM>

ARRANJO DE MÁQUINA

523-9080 ARRANJO DE DISTRIBUIÇÃO (DISTRIBUTION AR)

S/N: KW41-UP
UM ACESSÓRIO

SMCS-7000 **i06901882**

NOTA	NÚMERO DA PEÇA	QTY	NOME DA PEÇA 1 2 3 4 5 6 (NÍVEL DO PRODUTO)	CONSULTE PÁGINA
Y	**116-9713**	1	GRUPO DE ADAPTADORES-PONTA (ADAPTER GP-TIP)	823
Y	*486-6140*	1	ARRANJO DO EIXO - FIXO E OSCILANTE (AXLE AR-FIXED & OSCILLATING)	371
Y	*454-0600*	1	GRUPO DE BATERIA E FIAÇÃO (BATTERY & WIRING GP)	150
Y	**345-2818**	1	GRUPO DA CAÇAMBA DE PROPÓSITO GERAL (BUCKET GP-GENERAL PURPOSE)	869
Y	*423-7194*	1	ARRANJO DA CABINE (FECHADO) (CAB AR (ENCLOSED))	698
Y	*366-8166*	1	ARRANJO DE CONVERSÃO-RODOVIÁRIO (CONVERSION AR-ROADING)	474
Y	*376-0502*	1	GRUPO DO CONTRAPESO (COUNTERWEIGHT GP)	476
Y	**8E-4568**	1	GRUPO DE BORDA-SEGMENTO (EDGE GP-SEGMENT)	892
Y	*387-3991*	1	ARRANJO DE MOTOR-CONCLUÍDO (ENGINE AR-COMPLETE)	10
Y	*454-0575*	1	ARRANJO HIDRÁULICO-2 VÁLVULAS (HYDRAULIC AR-2 VALVE)	569
Y	*342-0130*	1	GRUPO DE INSTALAÇÃO-RÁDIO (INSTALLATION GP-RADIO)	759
Y	*491-2474*	1	ARRANJO DE ILUMINAÇÃO-INUNDAÇÃO (LIGHTING AR-FLOOD)	249
Y	*423-7196*	1	ARRANJO DE MONITOR (MONITOR AR)	783
Y	*430-2855*	1	ARRANJO OPCIONAL DA MÁQUINA (DETRITOS BAIXOS) (OPTION AR-MACHINE (LOW DEBRIS))	7
Y	*469-7443*	1	GRUPO DE CHAPAS-IDENTIFICAÇÃO (PLATE GP-IDENTIFICATION)	941
Y	*423-4666*	1	GRUPO DE RADIADOR E ARREFECEDOR DE ÓLEO HIDRÁULICO (INCLUI PÓS-ARREFECEDOR) (RADIATOR & HYD OIL COOLER GP (INCLUDES AFTERCOOLER))	90
Y	*423-7200*	1	GRUPO DE ASSENTO E MONTAGEM (TECIDO) (SEAT & MOUNTING GP (FABRIC))	795
Y	**9W-8142**	1	GRUPO DE PONTAS-LONGA (TIP GP-LONG)	928
Y	*366-6879*	1	ARRANJO DE PNEU E ARO (3 PEÇAS, DESLOCAMENTO) (TIRE & RIM AR (3-PIECE, OFFSET))	457
Y	*423-7154*	1	GRUPO DE LIMPADOR E LAVADOR DE VIDRO (WIPER & WASHER GP-WINDOW)	820
Y	*372-1935*	1	GRUPO DE FIAÇÃO DO CHASSI (WIRING GP-CHASSIS)	303

Y - ILUSTRAÇÃO INDIVIDUAL

<FIM>

452-0882 ARRANJO OPCIONAL PARA CLIMAS FRIOS (OPTION AR-COLD WEATHER)

S/N: KW41-UP
120 V
NÃO PODE SER USADO COM 454-0600—PÁGINA: 150 , 454-0601—PÁGINA: 6 , 454-0602—PÁGINA: 6 , 452-0883—PÁGINA: 5
UM ACESSÓRIO

SMCS-7000 **i06225981**

NOTA	NÚMERO DA PEÇA	QTY	NOME DA PEÇA 1 2 3 4 5 6 (NÍVEL DO PRODUTO)	CONSULTE PÁGINA
Y	*332-3649*	1	GRUPO DO AQUECEDOR DA CAMISA DE ÁGUA DO MOTOR (120 V, 1.000 W) (HEATER GP-JACKET WATER (120-VOLT, 1000-WATT))	209
Y	*333-1399*	1	GRUPO DA BATERIA (REFORÇADO) (BATTERY GP (HEAVY-DUTY))	152
Y	*392-7151*	1	GRUPO DE CAIXA-BATERIA (BOX GP-BATTERY)	470
Y	*415-4689*	1	GRUPO DO AUXÍLIO DE PARTIDA A ÉTER (STARTING AID GP-ETHER)	276
Y	*431-8971*	1	GRUPO DE TUBULAÇÕES-HIDROSTÁTICA (ARREFECEDOR) (LINES GP-HYDROSTATIC (COOLER))	412
Y	*451-0682*	1	GRUPO DE BATERIA E FIAÇÃO (REFORÇADO) (BATTERY & WIRING GP (HEAVY-DUTY))	147

Y - ILUSTRAÇÃO INDIVIDUAL

<FIM>

452-0883 ARRANJO OPCIONAL PARA CLIMAS FRIOS (OPTION AR-COLD WEATHER)

S/N: KW41-UP
240 V
NÃO PODE SER USADO COM 454-0600—PÁGINA: 150 , 454-0601—PÁGINA: 6 , 454-0602—PÁGINA: 6 , 452-0882—PÁGINA: 5
UM ACESSÓRIO

SMCS-7000 **i06225978**

NOTA	NÚMERO DA PEÇA	QTY	NOME DA PEÇA 1 2 3 4 5 6 (NÍVEL DO PRODUTO)	CONSULTE PÁGINA
Y	*332-3650*	1	GRUPO DO AQUECEDOR DA CAMISA DE ÁGUA DO MOTOR (240 V, 1. 000 W) (HEATER GP-JACKET WATER (240-VOLT, 1000-WATT))	211
Y	*333-1399*	1	GRUPO DA BATERIA (REFORÇADO) (BATTERY GP (HEAVY-DUTY))	152
Y	*392-7151*	1	GRUPO DE CAIXA-BATERIA (BOX GP-BATTERY)	470
Y	*415-4689*	1	GRUPO DO AUXÍLIO DE PARTIDA A ÉTER (STARTING AID GP-ETHER)	276
Y	*431-8971*	1	GRUPO DE TUBULAÇÕES-HIDROSTÁTICA (ARREFECEDOR) (LINES GP-HYDROSTATIC (COOLER))	412
Y	*451-0682*	1	GRUPO DE BATERIA E FIAÇÃO (REFORÇADO) (BATTERY & WIRING GP (HEAVY-DUTY))	147

Y - ILUSTRAÇÃO INDIVIDUAL

<FIM>

454-0601 ARRANJO OPCIONAL PARA CLIMAS FRIOS (OPTION AR-COLD WEATHER)

S/N: KW41-UP
120 V
UM ACESSÓRIO

SMCS-7000 **i06225933**

NOTA	NÚMERO DA PEÇA	QTY	NOME DA PEÇA 1 2 3 4 5 6 (NÍVEL DO PRODUTO)	CONSULTE PÁGINA
Y	*451-0682*	1	GRUPO DE BATERIA E FIAÇÃO (REFORÇADO) (BATTERY & WIRING GP (HEAVY-DUTY))	147
Y	*333-1399*	1	GRUPO DA BATERIA (REFORÇADO) (BATTERY GP (HEAVY-DUTY))	152
Y	*392-7151*	1	GRUPO DE CAIXA-BATERIA (BOX GP-BATTERY)	470
Y	*332-3649*	1	GRUPO DO AQUECEDOR DA CAMISA DE ÁGUA DO MOTOR (120 V, 1.000 W) (HEATER GP-JACKET WATER (120-VOLT, 1000-WATT))	209
Y	*430-2885*	1	GRUPO DE TUBULAÇÕES-HIDROSTÁTICA (ARREFECEDOR) (LINES GP-HYDROSTATIC (COOLER))	408
Y	*415-4689*	1	GRUPO DO AUXÍLIO DE PARTIDA A ÉTER (STARTING AID GP-ETHER)	276

Y - ILUSTRAÇÃO INDIVIDUAL

<FIM>

454-0602 ARRANJO OPCIONAL PARA CLIMAS FRIOS (OPTION AR-COLD WEATHER)

S/N: KW41-UP
240 V
UM ACESSÓRIO

SMCS-7000 **i06225932**

NOTA	NÚMERO DA PEÇA	QTY	NOME DA PEÇA 1 2 3 4 5 6 (NÍVEL DO PRODUTO)	CONSULTE PÁGINA
Y	*451-0682*	1	GRUPO DE BATERIA E FIAÇÃO (REFORÇADO) (BATTERY & WIRING GP (HEAVY-DUTY))	147
Y	*333-1399*	1	GRUPO DA BATERIA (REFORÇADO) (BATTERY GP (HEAVY-DUTY))	152
Y	*392-7151*	1	GRUPO DE CAIXA-BATERIA (BOX GP-BATTERY)	470
Y	*332-3650*	1	GRUPO DO AQUECEDOR DA CAMISA DE ÁGUA DO MOTOR (240 V, 1. 000 W) (HEATER GP-JACKET WATER (240-VOLT, 1000-WATT))	211
Y	*430-2885*	1	GRUPO DE TUBULAÇÕES-HIDROSTÁTICA (ARREFECEDOR) (LINES GP-HYDROSTATIC (COOLER))	408
Y	*415-4689*	1	GRUPO DO AUXÍLIO DE PARTIDA A ÉTER (STARTING AID GP-ETHER)	276

Y - ILUSTRAÇÃO INDIVIDUAL

<FIM>

430-2855 ARRANJO OPCIONAL DA MÁQUINA–DETRITOS BAIXOS (OPTION AR-MACHINE-DETRITOS BAIXOS)

S/N: KW41-UP

NÚMEROE DE 518-4890, 523-9080 ARRANJO DE DISTRIBUIÇÃO

UM ACESSÓRIO

SMCS-7000 **i06231575**

NOTA	NÚMERO DA PEÇA	QTY	NOME DA PEÇA 1 2 3 4 5 6 (NÍVEL DO PRODUTO)	CONSULTE PÁGINA
Y	*426-3396*	1	GRUPO DO ALTERNADOR-CARREGAMENTO (ALTERNATOR GP-CHARGING)	143
Y	*430-2900*	1	GRUPO DE TUBULAÇÕES DO VENTILADOR HIDRÁULICO (LINES GP-HYDRAULIC FAN)	599
Y	*332-3646*	1	GRUPO DO PRÉ-PURIFICADOR (PADRÃO) (PRECLEANER GP (STANDARD))	106

Y - ILUSTRAÇÃO INDIVIDUAL

<FIM>

430-2865 ARRANJO OPCIONAL DA MÁQUINA–DETRITOS (OPTION AR-MACHINE-DETRITOS)

S/N: KW41-UP

NÃO PODE SER USADO COM 430-2855–PÁGINA: 7 , 430-2875–PÁGINA: 7

NÚMEROE DE 524-8363 ARRANJO DE CORTE DE MADEIRA

UM ACESSÓRIO

SMCS-7000 **i06231581**

NOTA	NÚMERO DA PEÇA	QTY	NOME DA PEÇA 1 2 3 4 5 6 (NÍVEL DO PRODUTO)	CONSULTE PÁGINA
Y	*426-3396*	1	GRUPO DO ALTERNADOR-CARREGAMENTO (ALTERNATOR GP-CHARGING)	143
Y	*430-2901*	1	GRUPO DE TUBULAÇÕES DO VENTILADOR HIDRÁULICO (REVERSÍVEL) (LINES GP-HYDRAULIC FAN (REVERSING))	602
Y	*332-3647*	1	GRUPO DO PRÉ-PURIFICADOR (PRECLEANER GP)	107

Y - ILUSTRAÇÃO INDIVIDUAL

<FIM>

430-2875 ARRANJO OPCIONAL DA MÁQUINA–DETRITOS ALTOS (OPTION AR-MACHINE-DETRITOS ALTOS)

S/N: KW41-UP

NÃO PODE SER USADO COM 430-2855–PÁGINA: 7 , 430-2865–PÁGINA: 7

NÚMEROE DE 483-2560 ARRANJO DE CORROSÃO-PROTEÇÃO

UM ACESSÓRIO

SMCS-7000 **i06233773**

NOTA	NÚMERO DA PEÇA	QTY	NOME DA PEÇA 1 2 3 4 5 6 (NÍVEL DO PRODUTO)	CONSULTE PÁGINA
Y	*332-3644*	1	GRUPO DO ALTERNADOR-CARREGAMENTO (24 V, 150 A) (ALTERNATOR GP-CHARGING (24-VOLT, 150-AMPERE))	139
Y	*430-2901*	1	GRUPO DE TUBULAÇÕES DO VENTILADOR HIDRÁULICO (REVERSÍVEL) (LINES GP-HYDRAULIC FAN (REVERSING))	602
Y	*332-3647*	1	GRUPO DO PRÉ-PURIFICADOR (PRECLEANER GP)	107

Y - ILUSTRAÇÃO INDIVIDUAL

<FIM>

454-0597 ARRANJO OPCIONAL DA MÁQUINA (OPTION AR-MACHINE)

S/N: KW41-UP
UM ACESSÓRIO

SMCS-7000 **i06225948**

NOTA	NÚMERO DA PEÇA	QTY	NOME DA PEÇA 1 2 3 4 5 6 (NÍVEL DO PRODUTO)	CONSULTE PÁGINA
Y	*426-3396*	1	GRUPO DO ALTERNADOR-CARREGAMENTO (ALTERNATOR GP-CHARGING)	143
Y	*430-2900*	1	GRUPO DE TUBULAÇÕES DO VENTILADOR HIDRÁULICO (LINES GP-HYDRAULIC FAN)	599
Y	*332-3647*	1	GRUPO DO PRÉ-PURIFICADOR (PRECLEANER GP)	107

Y - ILUSTRAÇÃO INDIVIDUAL

<FIM>

454-0598 ARRANJO OPCIONAL DA MÁQUINA (OPTION AR-MACHINE)

S/N: KW41-UP
UM ACESSÓRIO

SMCS-7000 **i06225945**

NOTA	NÚMERO DA PEÇA	QTY	NOME DA PEÇA 1 2 3 4 5 6 (NÍVEL DO PRODUTO)	CONSULTE PÁGINA
Y	*430-2900*	1	GRUPO DE TUBULAÇÕES DO VENTILADOR HIDRÁULICO (LINES GP-HYDRAULIC FAN)	599
Y	*332-3646*	1	GRUPO DO PRÉ-PURIFICADOR (PADRÃO) (PRECLEANER GP (STANDARD))	106

Y - ILUSTRAÇÃO INDIVIDUAL

<FIM>

500-4109 GRUPO DE PROTEÇÃO-CORROSÃO (PROTECTION GP-CORROSION)

S/N: KW41-UP

NÚMEROE DE 483-2560 ARRANJO DE CORROSÃO-PROTEÇÃO

UM ACESSÓRIO

SMCS-0645, 7559

i06714339

NOTA	REF. NÃO	GRÁFICO REF.	NÚMERO DA PEÇA	QTY	NOME DA PEÇA 1 2 3 4 5 6 (NÍVEL DO PRODUTO)	CONSULTE PÁGINA
	1	1	**500-8935**	8	CÁPSULA-VAPOR (CAPSULE-VAPOR)	

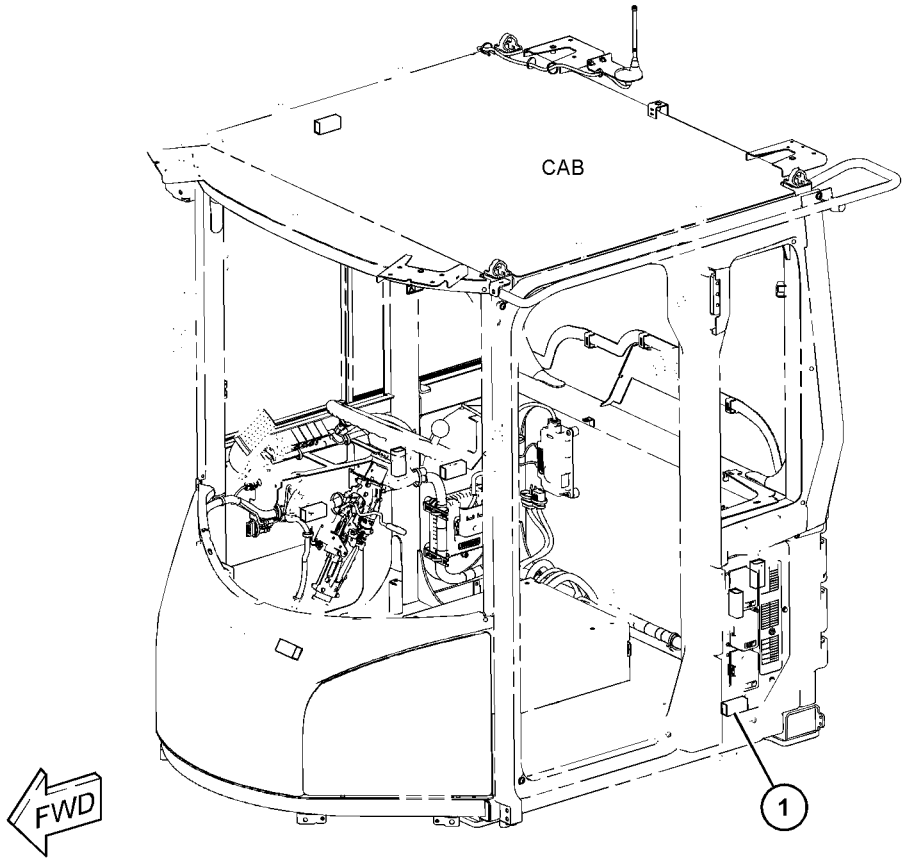

GRÁFICO 1 <FIM> g06110940

387-3990 ARRANJO DE MOTOR-CONCLUÍDO (ENGINE AR-COMPLETE)

S/N: KW41-UP
UM ACESSÓRIO

SMCS-1000 **i05875574**

NOTA	NÚMERO DA PEÇA	QTY	NOME DA PEÇA 1 2 3 4 5 6 (NÍVEL DO PRODUTO)	CONSULTE PÁGINA
Y	**384-3794**	1	ARRANJO DO MOTOR-PRIMÁRIO (ENGINE AR-PRIMARY)	13

Y - ILUSTRAÇÃO INDIVIDUAL

<FIM>

387-3991 ARRANJO DE MOTOR-CONCLUÍDO (ENGINE AR-COMPLETE)

S/N: KW41-UP
NÚMEROE DE 518-4890, 523-9080 ARRANJO DE DISTRIBUIÇÃO
UM ACESSÓRIO

SMCS-1000 **i06915816**

NOTA	NÚMERO DA PEÇA	QTY	NOME DA PEÇA 1 2 3 4 5 6 (NÍVEL DO PRODUTO)	CONSULTE PÁGINA
Y	**371-1441**	1	ARRANJO DO MOTOR-PRIMÁRIO (ENGINE AR-PRIMARY)	11

Y - ILUSTRAÇÃO INDIVIDUAL

<FIM>

371-1441 ARRANJO DO MOTOR-PRIMÁRIO (ENGINE AR-PRIMARY)

S/N: E7A1-UP

FREIO DE 140 KW (181 BHP) A 1.800 RPM

ENCOMENDA DE SUBSTITUIÇÃO DE CAMPO 451-1222—PÁGINA: 31 , 452-6584—PÁGINA: 34

NÚMEROE DE 387-3991 ARRANJO DE MOTOR-CONCLUÍDO

UM ACESSÓRIO

SMCS-1000 **i06217990**

NOTA	NÚMERO DA PEÇA	QTY	NOME DA PEÇA 1 2 3 4 5 6 (NÍVEL DO PRODUTO)	CONSULTE PÁGINA
Y	*374-7094*	1	GRUPO DE COMPRESSOR E MONTAGEM-REFRIG (COMPRESSOR & MTG GP-REFRIG)	707
Y	*346-0099*	1	GRUPO DE BASE DO ARREFECEDOR E FILTRO DE ÓLEO (BASE GP-OIL COOLER & FILTER)	78
Y	*376-1108*	1	GRUPO DO TENSOR DA CORREIA (BELT TENSIONER GP)	16
Y	*425-0196*	1	GRUPO DO RESPIRO (CÁRTER) (BREATHER GP (CRANKCASE))	66
Y	*396-2615*	1	GRUPO DO EIXO-COMANDO (CAMSHAFT GP)	18
Y	*346-2911*	1	GRUPO DE CONEXÃO-AQUECEDOR (CONNECTION GP-HEATER)	80
Y	*373-3607*	1	GRUPO DE CONEXÕES DE ÁGUA (CONNECTION GP-WATER)	81
Y	*371-2537*	1	GRUPO DE CONTROLE ELETRÔNICO DO MOTOR (CONTROL GP-ENGINE ELECTRONIC)	158
Y	*389-3346*	1	GRUPO DA TAMPA-MECANISMO DA VÁLVULA (COVER GP-VALVE MECHANISM)	21
Y	*374-6300*	1	GRUPO DO VIRABREQUIM (CRANKSHAFT GP)	25
Y	*390-0854*	1	GRUPO DO BLOCO DO MOTOR (CYLINDER BLOCK GP)	30
Y	*385-2572*	1	GRUPO DO CABEÇOTE DO CILINDRO (CYLINDER HEAD GP)	33
Y	*371-2742*	1	GRUPO DO DRENO DO ÓLEO DO MOTOR (DRAIN GP-ENGINE OIL)	37
Y	*375-3937*	1	GRUPO DO COMANDO DO VENTILADOR (DRIVE GP-FAN)	38
Y	*390-3737*	1	GRUPO DO BOCAL DE ENCHIMENTO DE ÓLEO DO MOTOR (FILLER GP-ENGINE OIL)	71
Y	*425-0197*	1	GRUPO DO FILTRO DE DESCARTE DE VAPORES (FILTER GP-FUMES DISPOSAL)	73
Y	*346-0220*	1	GRUPO DO FILTRO DE ÓLEO DO MOTOR (FILTER GP-ENGINE OIL)	72
Y	*375-3995*	1	GRUPO DE FILTRO-COMBUSTÍVEL (FILTER GP-FUEL)	111
Y	*453-7163*	1	GRUPO DE FILTRO-COMBUSTÍVEL (FILTER GP-FUEL)	114
Y	*371-2539*	1	GRUPO DO VOLANTE (FLYWHEEL GP)	41
Y	*371-2546*	1	GRUPO DA VARETA DE NÍVEL DE ÓLEO (MOTOR) (GAUGE GP-OIL LEVEL (DIPSTICK) (ENGINE))	74
Y	*393-3369*	1	GRUPO DA CAIXA DO VOLANTE (HOUSING GP-FLYWHEEL)	42
Y	*371-2725*	1	GRUPO DO ALOJAMENTO-DIANTEIRO (HOUSING GP-FRONT)	44
Y	*371-2483*	1	GRUPO DE INJETORES DE COMBUSTÍVEL (INJECTOR GP-FUEL)	116
Y	*371-2478*	1	GRUPO DO BICO-ARREFECIMENTO DO PISTÃO (JET GP-PISTON COOLING)	46
Y	*371-2735*	1	GRUPO DE LEVANTAMENTO-MOTOR (LIFTING GP-ENGINE)	47
Y	*426-3312*	1	GRUPO DE TUBULAÇÕES DO FILTRO DE COMBUSTÍVEL (LINES GP-FUEL FILTER)	124
Y	*393-7694*	1	GRUPO DO COLETOR-ESCAPAMENTO (MANIFOLD GP-EXHAUST)	101

371-1441 ARRANJO DO MOTOR-PRIMÁRIO (ENGINE AR-PRIMARY) (continuação) **i06217990**

NOTA	NÚMERO DA PEÇA	QTY	NOME DA PEÇA 1 2 3 4 5 6 (NÍVEL DO PRODUTO)	CONSULTE PÁGINA
Y	*391-5523*	1	GRUPO DO COLETOR DE ADMISSÃO (MANIFOLD GP-INLET)	102
Y	*371-2558*	1	GRUPO DE MONTAGEM-ALTERNADOR (MOUNTING GP-ALTERNATOR)	48
Y	*395-0112*	1	GRUPO DE MONTAGEM-CONTROLE ELETRÔNICO (MOUNTING GP-ELECTRONIC CONTROL)	263
Y	*385-8004*	1	GRUPO DE MONTAGEM DO MOTOR (MOUNTING GP-ENGINE)	49
Y	*371-2544*	1	GRUPO DO CÁRTER DE ÓLEO (PAN GP-OIL)	51
Y	*374-6301*	1	GRUPO DE PISTÃO E BIELA (PISTON & ROD GP)	55
Y	*378-8167*	1	PLACA E GRUPO DE PELÍCULA (PLATE & FILM GP)	940
Y	*375-0098*	1	GRUPO DE FIXADORES DO AMORTECEDOR E DA POLIA (FASTENER GP-DAMPER & PULLEY)	40
Y	*371-2554*	1	GRUPO DA POLIA-VIRABREQUIM (PULLEY GP-CRANKSHAFT)	60
Y	*462-6685*	1	GRUPO DA BOMBA DE ÓLEO DO MOTOR (PUMP GP-ENGINE OIL)	76
Y	*391-4811*	1	GRUPO DA BOMBA DE INJEÇÃO DE COMBUSTÍVEL (PUMP GP-FUEL INJECTION)	129
Y	*372-2297*	1	GRUPO DA BOMBA-ÁGUA (PUMP GP-WATER)	87
Y	*394-9639*	1	GRUPO DE GALERIA DE DISTRIBUIÇÃO DE COMBUSTÍVEL (RAIL GP-FUEL)	131
Y	*371-2480*	1	GRUPO DO BALANCIM (ROCKER ARM GP)	63
Y	*395-0110*	1	GRUPO DO SENSOR DO MOTOR (SENSOR GP-ENGINE)	268
Y	*395-0114*	1	GRUPO DO AUXÍLIO DE PARTIDA (STARTING AID GP)	272
Y	*371-2719*	1	GRUPO DE SUPORTE-TOMADA DE FORÇA (SUPPORT GP-POWER TAKE-OFF)	65
Y	*371-2720*	1	GRUPO DO TURBOCOMPRESSOR (TURBOCHARGER GP)	108
Y	*371-2745*	1	GRUPO DE VÁLVULA DE COLETA DE AMOSTRA DE FLUIDO (VALVE GP-FLUID SAMPLING)	77
Y	*395-0113*	1	GRUPO DE FIAÇÃO-MOTOR (WIRING GP-ENGINE)	335

Y - ILUSTRAÇÃO INDIVIDUAL

<FIM>

384-3794 ARRANJO DO MOTOR-PRIMÁRIO (ENGINE AR-PRIMARY)

S/N: E7A1-UP

FREIO DE 105 KW (141 BHP) A 1.800 RPM

ENCOMENDA DE SUBSTITUIÇÃO DE CAMPO 451-1222—PÁGINA: 31 , 452-6584—PÁGINA: 34

NÚMEROE DE 387-3990 ARRANJO DE MOTOR-CONCLUÍDO

UM ACESSÓRIO

SMCS-1000 **i06238713**

NOTA	NÚMERO DA PEÇA	QTY	NOME DA PEÇA 1 2 3 4 5 6 (NÍVEL DO PRODUTO)	CONSULTE PÁGINA
Y	*385-8001*	1	GRUPO DO ALTERNADOR-CARREGAMENTO (ALTERNATOR GP-CHARGING)	142
Y	*346-0099*	1	GRUPO DE BASE DO ARREFECEDOR E FILTRO DE ÓLEO (BASE GP-OIL COOLER & FILTER)	78
Y	*391-9610*	1	GRUPO DO TENSOR DA CORREIA (BELT TENSIONER GP)	17
Y	*425-0196*	1	GRUPO DO RESPIRO (CÁRTER) (CÁRTER) (BREATHER GP (CRANKCASE) (CRANKCASE))	66
Y	*396-2615*	1	GRUPO DO EIXO-COMANDO (CAMSHAFT GP)	18
Y	*373-3607*	1	GRUPO DE CONEXÕES DE ÁGUA (CONNECTION GP-WATER)	81
Y	*371-2537*	1	GRUPO DE CONTROLE ELETRÔNICO DO MOTOR (CONTROL GP-ENGINE ELECTRONIC)	158
Y	*389-3346*	1	GRUPO DA TAMPA-MECANISMO DA VÁLVULA (COVER GP-VALVE MECHANISM)	21
Y	*374-6300*	1	GRUPO DO VIRABREQUIM (CRANKSHAFT GP)	25
Y	*390-0854*	1	GRUPO DO BLOCO DO MOTOR (CYLINDER BLOCK GP)	30
Y	*385-2572*	1	GRUPO DO CABEÇOTE DO CILINDRO (CYLINDER HEAD GP)	33
Y	*371-2742*	1	GRUPO DO DRENO DO ÓLEO DO MOTOR (DRAIN GP-ENGINE OIL)	37
Y	*399-0082*	1	GRUPO DO COMANDO DO VENTILADOR (DRIVE GP-FAN)	39
Y	*425-0197*	1	GRUPO DO FILTRO DE DESCARTE DE VAPORES (FILTER GP-FUMES DISPOSAL)	73
Y	*390-3737*	1	GRUPO DO BOCAL DE ENCHIMENTO DE ÓLEO DO MOTOR (FILLER GP-ENGINE OIL)	71
Y	*346-0220*	1	GRUPO DO FILTRO DE ÓLEO DO MOTOR (FILTER GP-ENGINE OIL)	72
Y	*453-7163*	1	GRUPO DE FILTRO-COMBUSTÍVEL (FILTER GP-FUEL)	114
Y	*371-2539*	1	GRUPO DO VOLANTE (FLYWHEEL GP)	41
Y	*371-2546*	1	GRUPO DA VARETA DE NÍVEL DE ÓLEO (MOTOR) (GAUGE GP-OIL LEVEL (DIPSTICK) (ENGINE))	74
Y	*393-3369*	1	GRUPO DA CAIXA DO VOLANTE (HOUSING GP-FLYWHEEL)	42
Y	*371-2725*	1	GRUPO DO ALOJAMENTO-DIANTEIRO (HOUSING GP-FRONT)	44
Y	*371-2483*	1	GRUPO DE INJETORES DE COMBUSTÍVEL (INJECTOR GP-FUEL)	116
Y	*371-2478*	1	GRUPO DO BICO-ARREFECIMENTO DO PISTÃO (JET GP-PISTON COOLING)	46
Y	*371-2735*	1	GRUPO DE LEVANTAMENTO-MOTOR (LIFTING GP-ENGINE)	47
Y	*426-3312*	1	GRUPO DE TUBULAÇÕES DO FILTRO DE COMBUSTÍVEL (LINES GP-FUEL FILTER)	124
Y	*393-7694*	1	GRUPO DO COLETOR-ESCAPAMENTO (MANIFOLD GP-EXHAUST)	101
Y	*391-5523*	1	GRUPO DO COLETOR DE ADMISSÃO (MANIFOLD GP-INLET)	102
Y	*395-0112*	1	GRUPO DE MONTAGEM-CONTROLE ELETRÔNICO (MOUNTING GP-ELECTRONIC CONTROL)	263

ARRANJO DO MOTOR

384-3794 ARRANJO DO MOTOR-PRIMÁRIO (ENGINE AR-PRIMARY) (continuação) **i06238713**

NOTA	NÚMERO DA PEÇA	QTY	NOME DA PEÇA 1 2 3 4 5 6 (NÍVEL DO PRODUTO)	CONSULTE PÁGINA
Y	*385-8004*	1	GRUPO DE MONTAGEM DO MOTOR (MOUNTING GP-ENGINE)	49
Y	*371-2544*	1	GRUPO DO CÁRTER DE ÓLEO (PAN GP-OIL)	51
Y	*374-6301*	1	GRUPO DE PISTÃO E BIELA (PISTON & ROD GP)	55
Y	*378-8167*	1	PLACA E GRUPO DE PELÍCULA (PLATE & FILM GP)	940
Y	*346-2908*	1	GRUPO DO BUJÃO-MOTOR (PLUG GP-ENGINE)	59
Y	*375-0098*	1	GRUPO DE FIXADORES DO AMORTECEDOR E DA POLIA (FASTENER GP-DAMPER & PULLEY)	40
Y	*371-2554*	1	GRUPO DA POLIA-VIRABREQUIM (PULLEY GP-CRANKSHAFT)	60
Y	*462-6685*	1	GRUPO DA BOMBA DE ÓLEO DO MOTOR (PUMP GP-ENGINE OIL)	76
Y	*391-4811*	1	GRUPO DA BOMBA DE INJEÇÃO DE COMBUSTÍVEL (PUMP GP-FUEL INJECTION)	129
Y	*372-2297*	1	GRUPO DA BOMBA-ÁGUA (PUMP GP-WATER)	87
Y	*394-9639*	1	GRUPO DE GALERIA DE DISTRIBUIÇÃO DE COMBUSTÍVEL (RAIL GP-FUEL)	131
Y	*371-2480*	1	GRUPO DO BALANCIM (ROCKER ARM GP)	63
Y	*395-0110*	1	GRUPO DO SENSOR DO MOTOR (SENSOR GP-ENGINE)	268
Y	*395-0114*	1	GRUPO DO AUXÍLIO DE PARTIDA (STARTING AID GP)	272
Y	*371-2719*	1	GRUPO DE SUPORTE-TOMADA DE FORÇA (SUPPORT GP-POWER TAKE-OFF)	65
Y	*371-2720*	1	GRUPO DO TURBOCOMPRESSOR (TURBOCHARGER GP)	108
Y	*371-2745*	1	GRUPO DE VÁLVULA DE COLETA DE AMOSTRA DE FLUIDO (VALVE GP-FLUID SAMPLING)	77
Y	*395-0113*	1	GRUPO DE FIAÇÃO-MOTOR (WIRING GP-ENGINE)	335
	418-6756	1	GRUPO DE COMPONENTES ELETRÔNICOS-CLASSIFICAÇÕES DO MOTOR (ELECTRONICS GP-ENGINE RATINGS)	

Y - ILUSTRAÇÃO INDIVIDUAL

<FIM>

454-0548 ARRANJO DE INSTALAÇÃO-MOTOR (INSTALLATION AR-ENGINE)

S/N: KW41-UP

NÚMEROE DE 454-0541 ARRANJO COMUM

TAMBÉM UM ACESSÓRIO

SMCS-1000 **i06225966**

NOTA	NÚMERO DA PEÇA	QTY	NOME DA PEÇA 1 2 3 4 5 6 (NÍVEL DO PRODUTO)	CONSULTE PÁGINA
Y	*371-1278*	1	GRUPO DO PURIFICADOR DE AR (AIR CLEANER GP)	94
Y	*451-8930*	1	GRUPO DE MONTAGEM-BOMBA HIDROSTÁTICA (MOUNTING GP-HYDROSTATIC PUMP)	432
Y	*371-1277*	1	GRUPO DO DRENO DO ÓLEO DO MOTOR (DRAIN GP-ENGINE OIL)	36
Y	*332-3648*	1	GRUPO DE EXTENSÃO-ESCAPE (EXTENSION GP-EXHAUST)	96
Y	*332-3636*	1	FAN GP-SUCTION (VELOCID VENTILADOR) (FAN GP-SUCTION)	83
Y	*371-1275*	1	GRUPO DE TUBULAÇÕES DE AR (LINES GP-AIR)	98
Y	*371-1272*	1	GRUPO DE TUBULAÇÕES DE COMBUSTÍVEL (LINES GP-FUEL)	118
Y	*371-1273*	1	GRUPO DE TUBULAÇÕES-RADIADOR (LINES GP-RADIATOR)	85
Y	*482-7863*	1	GRUPO DE MONTAGEM FLEXÍVEL DO MOTOR (MOUNTING GP-ENGINE FLEXIBLE)	50
Y	*371-1276*	1	GRUPO DO SILENCIADOR (MUFFLER GP)	103
Y	*350-4306*	1	GRUPO DO MOTOR DE PARTIDA ELÉTRICA (COM MONTAGEM) (STARTING MOTOR GP-ELECTRIC (WITH MOUNTING))	277

Y - ILUSTRAÇÃO INDIVIDUAL

<FIM>

376-1108 GRUPO DO TENSOR DA CORREIA (BELT TENSIONER GP)

S/N: E7A1-UP
NÚMEROE DE 371-1441 ARRANJO DO MOTOR-PRIMÁRIO
UM ACESSÓRIO

SMCS-1357, 1358, 1397 **i05330735**

NOTA	REF. NÃO	GRÁFICO REF.	NÚMERO DA PEÇA	QTY	NOME DA PEÇA 1 2 3 4 5 6 (NÍVEL DO PRODUTO)	CONSULTE PÁGINA
	1	1	**369-1255**	1	TENSOR (TENSIONER)	

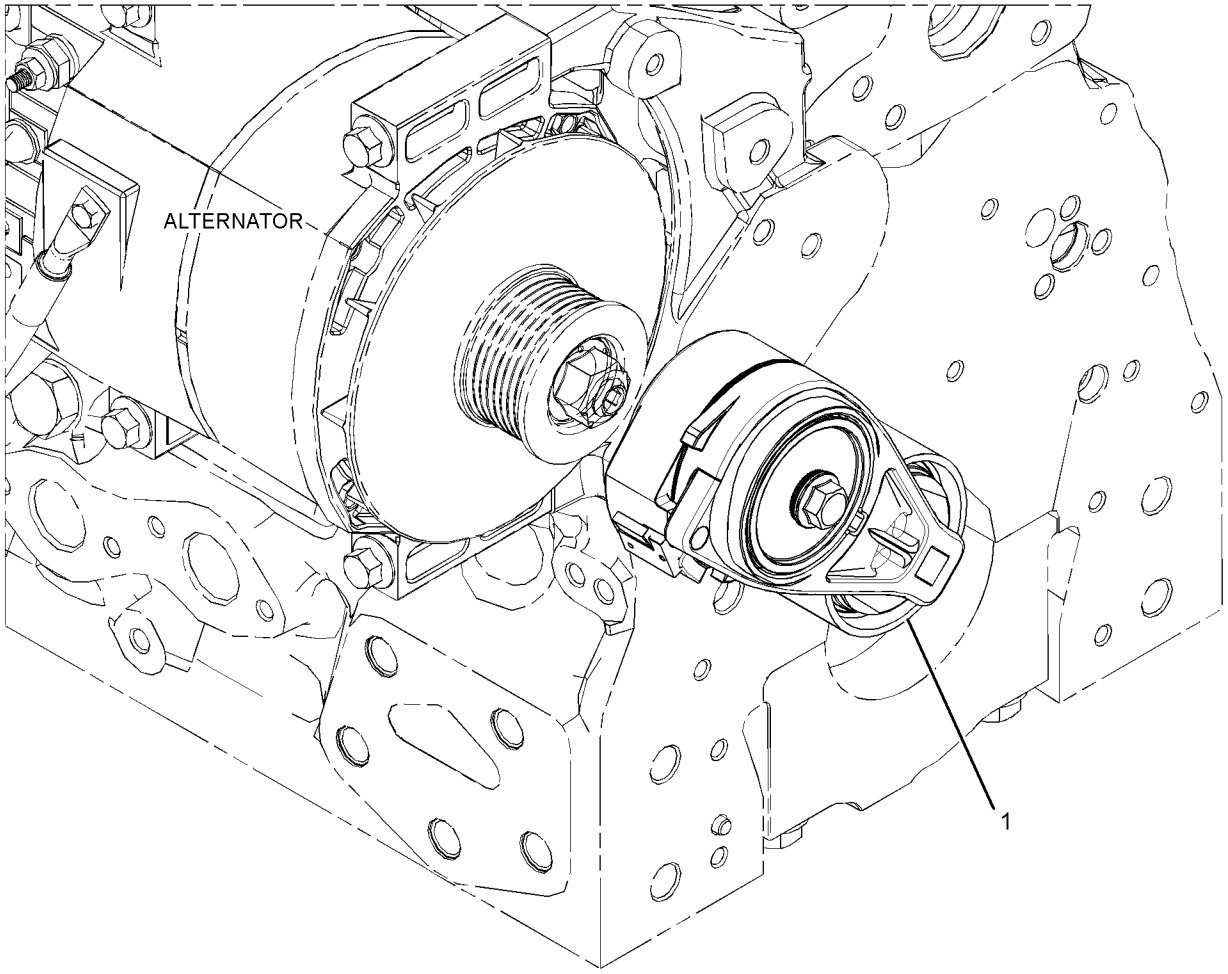

GRÁFICO 1 <FIM> g02514017

391-9610 GRUPO DO TENSOR DA CORREIA (BELT TENSIONER GP)

S/N: E7A1-UP
NÚMEROE DE 384-3794 ARRANJO DO MOTOR-PRIMÁRIO
UM ACESSÓRIO

SMCS-1357, 1358, 1397 **i05334068**

NOTA	REF. NÃO	GRÁFICO REF.	NÚMERO DA PEÇA	QTY	NOME DA PEÇA 1 2 3 4 5 6 (NÍVEL DO PRODUTO)	CONSULTE PÁGINA
	1	1	**337-6324**	1	POLIA (8 ESTRIAS) (PULLEY (8-GROOVE))	
	2	1	**377-9082**	1	TENSOR DA CORREIA (BELT TENSIONER)	

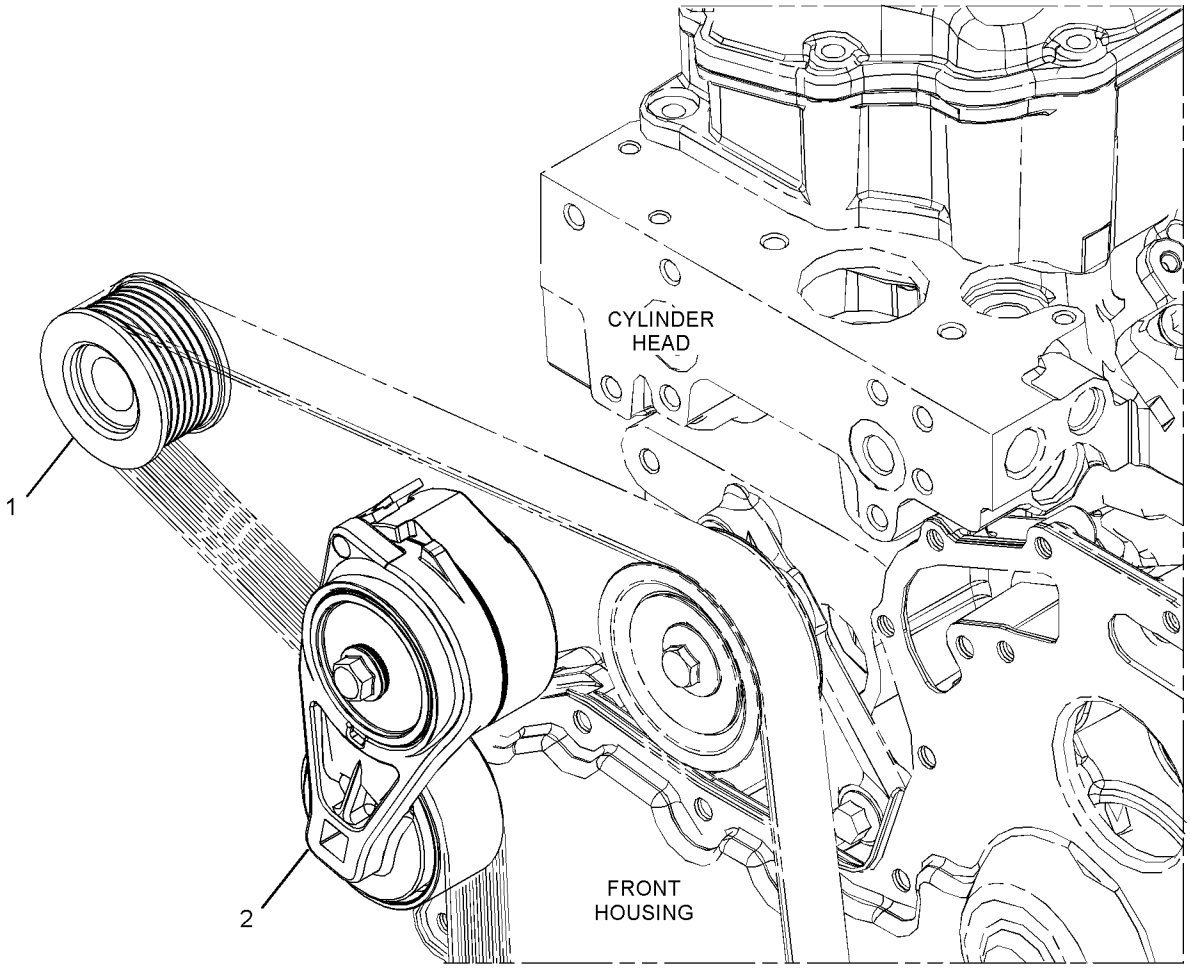

GRÁFICO 1 <FIM> g03380685

396-2615 GRUPO DO EIXO-COMANDO (CAMSHAFT GP)

S/N: E7A1-UP
NÚMEROE DE 371-1441, 384-3794 ARRANJO DO MOTOR-PRIMÁRIO
UM ACESSÓRIO

SMCS-1210, 1211, 1212 **i05330842**

NOTA	REF. NÃO	GRÁFICO REF.	NÚMERO DA PEÇA	QTY	NOME DA PEÇA 1 2 3 4 5 6 (NÍVEL DO PRODUTO)	CONSULTE PÁGINA
	1	1	**278-5125**	12	TUCHO DE VÁLVULA (TAPPET)	
	2	1	**396-8795**	1	GRUPO DO EIXO-COMANDO (CAMSHAFT GP)	
	2A	1	**067-6135**	1	CHAVE WOODRUFF (KEY-WOODRUFF)	
	3	1	**319-8426**	12	HASTE DE COMANDO DA VÁLVULA (PUSHROD)	

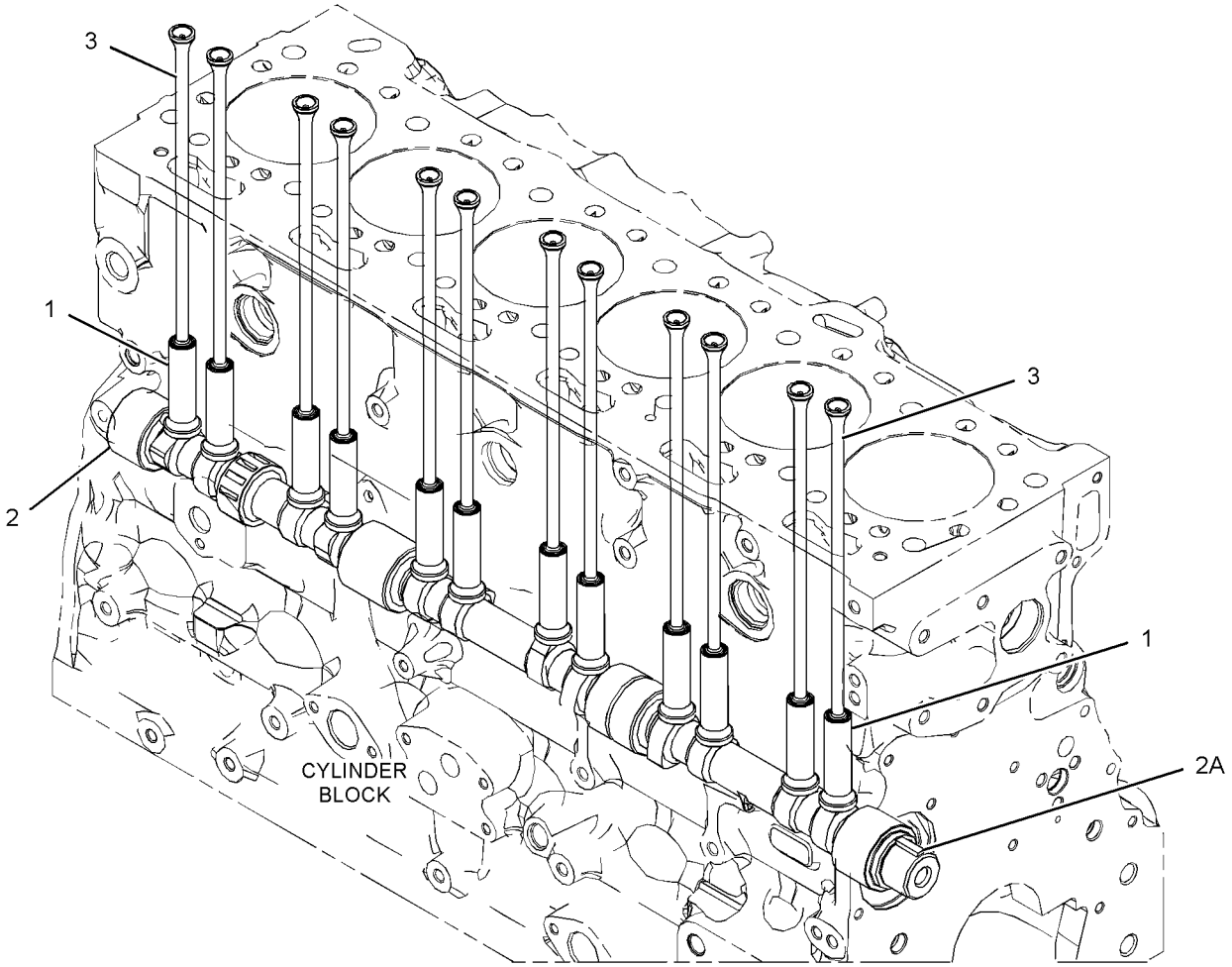

GRÁFICO 1 <FIM> g03380150

331-0290 GRUPO DA BIELA (CONNECTING ROD GP)

S/N: E7A1-UP

NÚMEROE DE 369-7304 GRUPO DE PISTÃO E BIELA

SMCS-1218 **i06951990**

NOTA	REF. NÃO	GRÁFICO REF.	NÚMERO DA PEÇA	QTY	NOME DA PEÇA 1 2 3 4 5 6 (NÍVEL DO PRODUTO)	CONSULTE PÁGINA
	1	1	**276-7478**	1	BUCHA (BUSHING)	
	2	1	**323-9312**	2	PARAFUSO (M10X1X50 MM) (BOLT (M10X1X50-MM))	

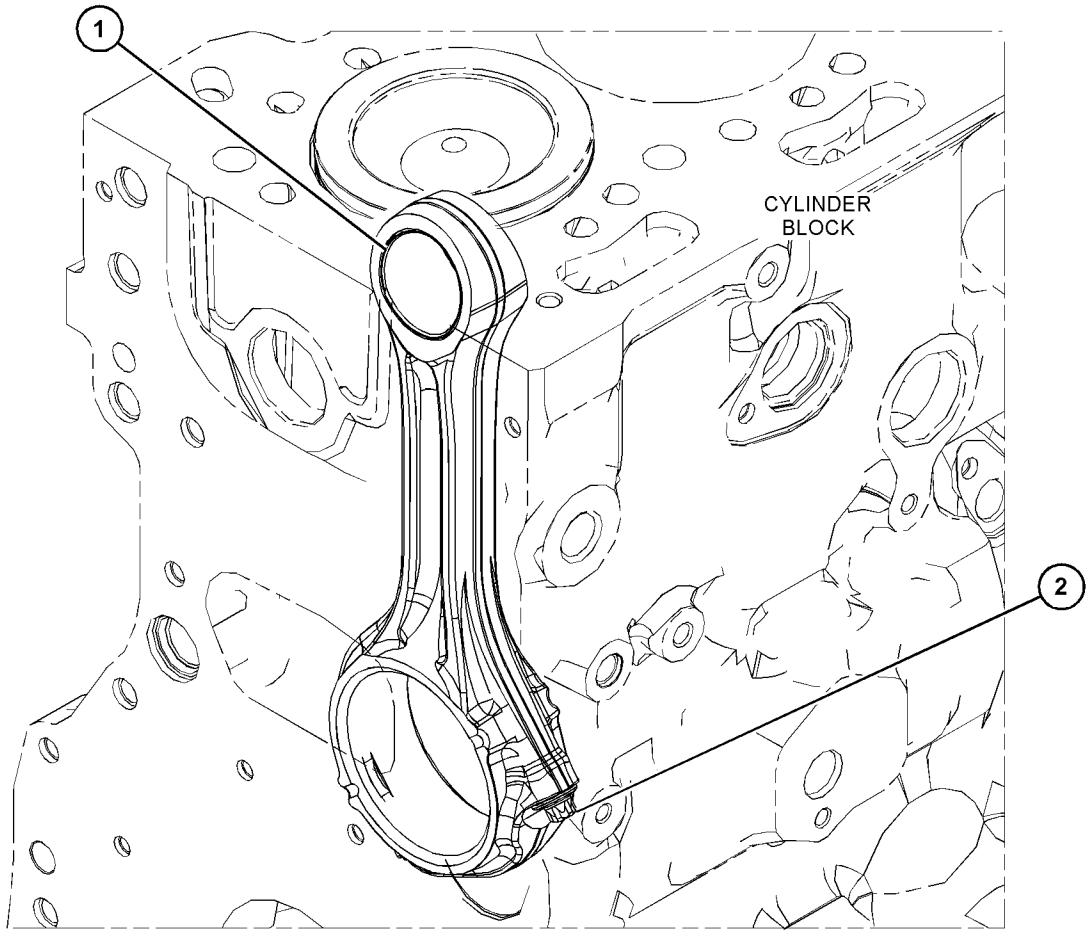

GRÁFICO 1 <FIM> g03551985

346-0402 GRUPO DA TAMPA DE SUPRESSÃO DE RUÍDOS (COVER GP-SOUND SUPPRESSION)

S/N: KW41-UP
UM ACESSÓRIO

SMCS-1801 **i06976409**

NOTA	REF. NÃO	GRÁFICO REF.	NÚMERO DA PEÇA	QTY	NOME DA PEÇA 1 2 3 4 5 6 (NÍVEL DO PRODUTO)	CONSULTE PÁGINA
	1	1	**150-6579**	2	CONJUNTO DA TRAVA (LATCH AS)	
					(EACH INCLUDES)	
M		1	**5C-2890**	1	PORCA (ROSCA M6X1) (NUT (M6X1-THD))	
M		1	**6V-7357**	1	PARAFUSO (M6X1X25 MM) (BOLT (M6X1X25-MM))	
M		1	**8T-4138**	1	PARAFUSO (M6X1X20 MM) (BOLT (M6X1X20-MM))	
	2	1	**346-0403**	1	CONJUNTO DA PLACA (PLATE AS)	
	3	1	**377-1538**	1	CONJUNTO DA PLACA (PLATE AS)	

M - PEÇA MÉTRICA

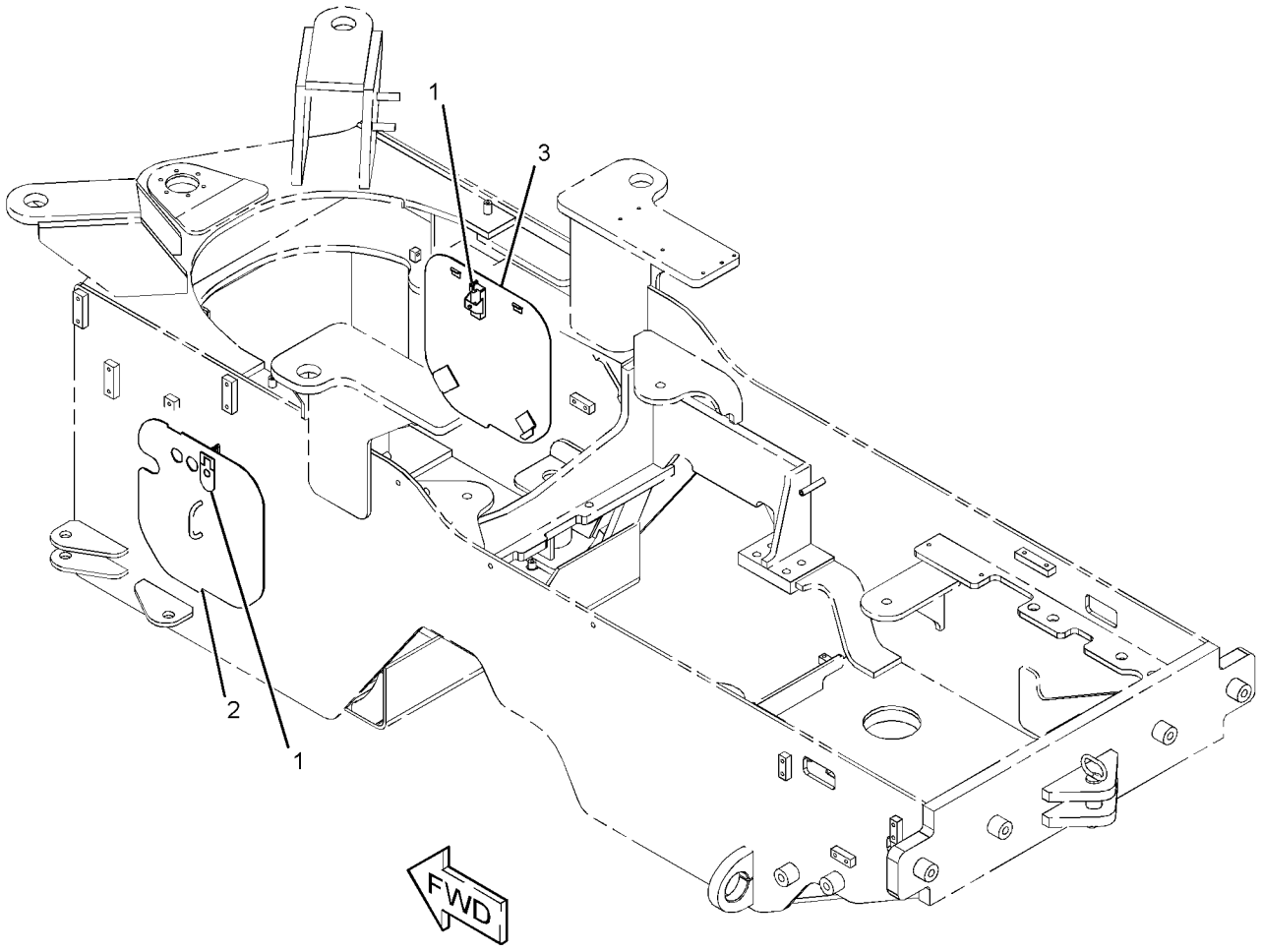

GRÁFICO 1 <FIM> g02758016

389-3346 GRUPO DA TAMPA-MECANISMO DA VÁLVULA (COVER GP-VALVE MECHANISM)

S/N: E7A1-UP
NÚMEROE DE 371-1441, 384-3794 ARRANJO DO MOTOR-PRIMÁRIO
UM ACESSÓRIO
TIPO 1

SMCS-1107 **i06871161**

NOTA	REF. NÃO	GRÁFICO REF.	NÚMERO DA PEÇA	QTY	NOME DA PEÇA 1 2 3 4 5 6 (NÍVEL DO PRODUTO)	CONSULTE PÁGINA
M	1	1	**101-3895**	9	PARAFUSO (M8X1,25X35 MM) (BOLT (M8X1.25X35-MM))	
M	2	1	**103-5705**	6	PARAFUSO (M8X1,25X110-MM) (BOLT (M8X1.25X110-MM))	
	3	1	**383-1382**	1	GRUPO DA TAMPA-MECANISMO DA VÁLVULA (COVER GP-VALVE MECHANISM)	
	3A	1	**195-9245**	3	PARAFUSO (M4X0,7X10 MM) (SCREW (M4X0.7X10-MM))	
	3B	1	**376-4761**	1	RETENTOR (TAMPA DA VÁLVULA) (SEAL (VALVE COVER))	
	3C	1	**380-9615**	1	RESPIRO (MECANISMO DE VÁLVULAS) (BREATHER (VALVE MECHANISM))	
	4	1	**388-0536**	1	JUNTA (TAMPA DA VÁLVULA) (GASKET (VALVE COVER))	
	5	1	**383-1388**	1	TAMPA-BASE (COVER-BASE)	
M	6	1	**6I-0217**	14	PARAFUSO (M8X1,25X20 MM) (BOLT (M8X1.25X20-MM))	

M - PEÇA MÉTRICA

389-3346 GRUPO DA TAMPA-MECANISMO DA VÁLVULA (COVER GP-VALVE MECHANISM) (continuação) **i06871161**

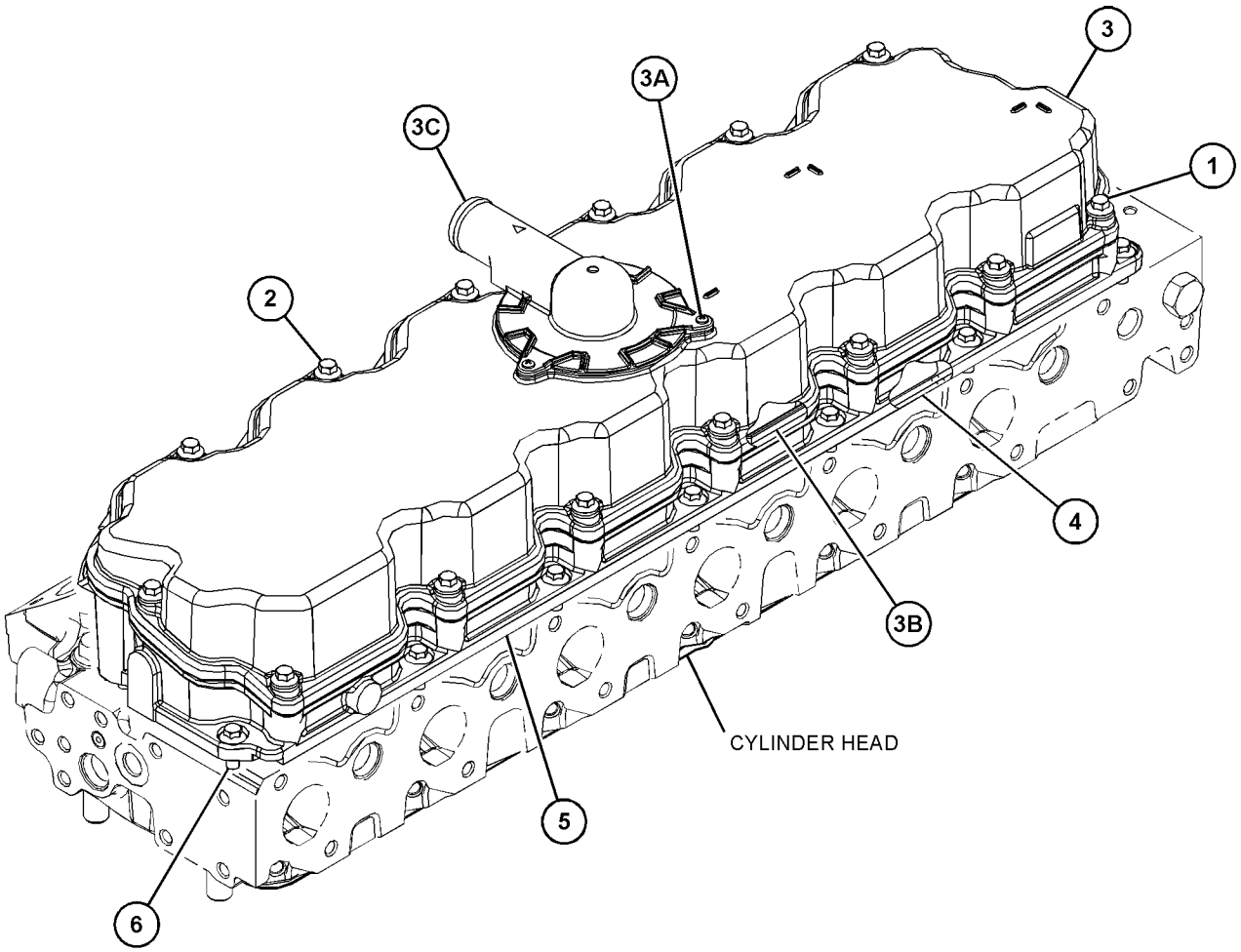

GRÁFICO 1 <FIM> g06145214

389-3346 GRUPO DA TAMPA-MECANISMO DA VÁLVULA (COVER GP-VALVE MECHANISM)

S/N: E7A1-UP
NÚMEROE DE 371-1441, 384-3794 ARRANJO DO MOTOR-PRIMÁRIO
UM ACESSÓRIO
TIPO 2

SMCS-1107 **i07074235**

NOTA	REF. NÃO	GRÁFICO REF.	NÚMERO DA PEÇA	QTY	NOME DA PEÇA 1 2 3 4 5 6 (NÍVEL DO PRODUTO)	CONSULTE PÁGINA
M	1	1	**101-3895**	9	PARAFUSO (M8X1,25X35 MM) (BOLT (M8X1.25X35-MM))	
M	2	1	**103-5705**	6	PARAFUSO (M8X1,25X110-MM) (BOLT (M8X1.25X110-MM))	
C	3	1	**527-1637**	1	GRUPO DA TAMPA-MECANISMO DA VÁLVULA (COVER GP-VALVE MECHANISM)	
	3A	1	**195-9245**	3	PARAFUSO (M4X0,7X10 MM) (SCREW (M4X0.7X10-MM))	
	3B	1	**527-1641**	1	RETENTOR (SEAL)	
	3C	1	**380-9615**	1	RESPIRO (MECANISMO DE VÁLVULAS) (BREATHER (VALVE MECHANISM))	
	4	1	**388-0536**	1	JUNTA (TAMPA DA VÁLVULA) (GASKET (VALVE COVER))	
	5	1	**383-1388**	1	TAMPA-BASE (COVER-BASE)	
M	6	1	**6I-0217**	14	PARAFUSO (M8X1,25X20 MM) (BOLT (M8X1.25X20-MM))	

C - ALTERAR DO TIPO ANTERIOR
M - PEÇA MÉTRICA

389-3346 GRUPO DA TAMPA-MECANISMO DA VÁLVULA (COVER GP-VALVE MECHANISM) (continuação) **i07074235**

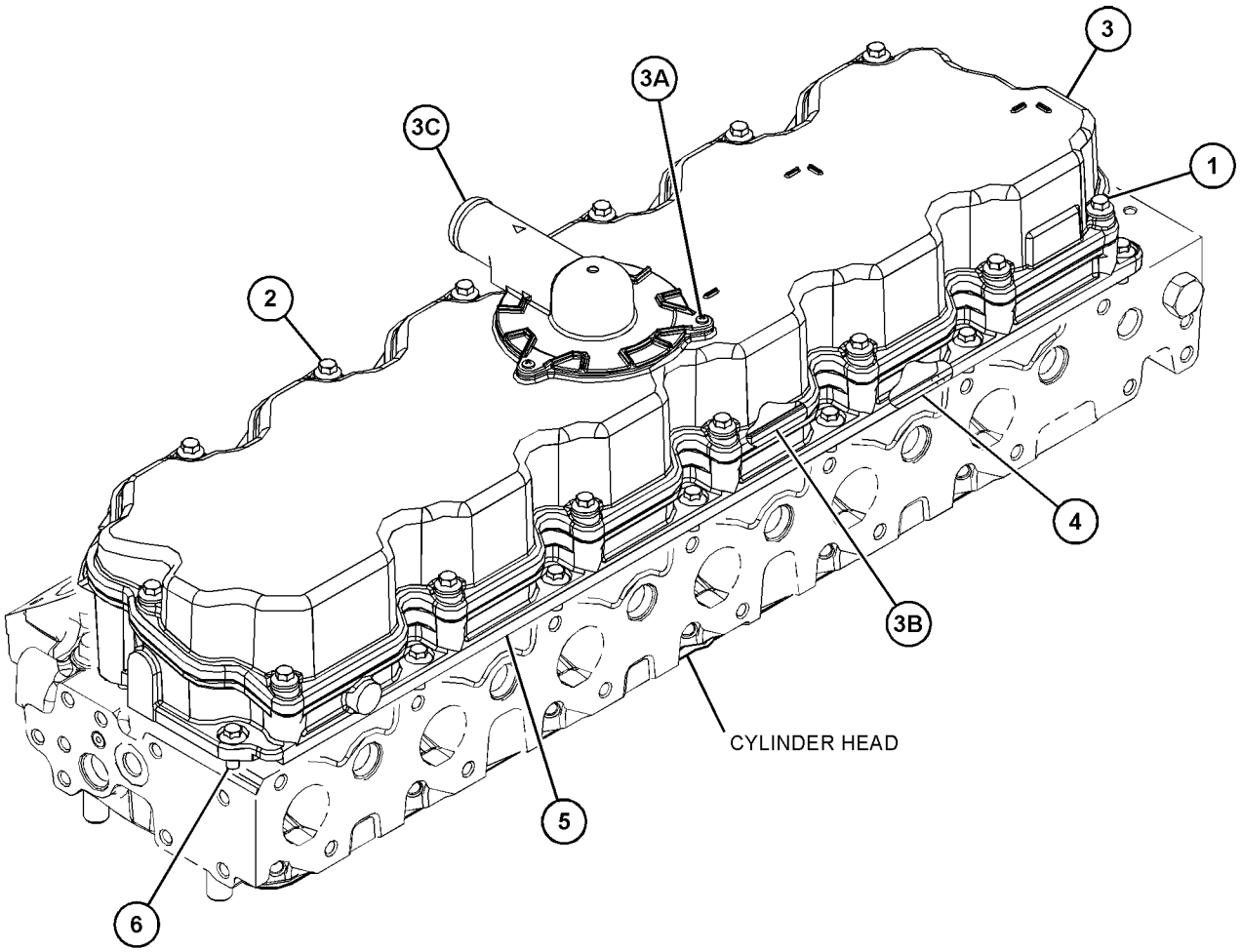

GRÁFICO 1 <FIM> g06145214

374-6300 GRUPO DO VIRABREQUIM (CRANKSHAFT GP)

S/N: E7A1-UP

NÚMEROE DE 371-1441, 384-3794 ARRANJO DO MOTOR-PRIMÁRIO, 451-1222 GRUPO DO BLOCO DO MOTOR-CURTO

UM ACESSÓRIO

TIPO 1

SMCS-1202 **i05331583**

NOTA	REF. NÃO	GRÁFICO REF.	NÚMERO DA PEÇA	QTY	NOME DA PEÇA 1 2 3 4 5 6 (NÍVEL DO PRODUTO)	CONSULTE PÁGINA
P	1	1	*317-5485*	7	ROLAMENTO (BEARING)	
P	2	1	*317-5486*	7	ROLAMENTO (BEARING)	
	3	1	**339-8780**	1	PINO-GUIA (DOWEL)	
J	4	1	**363-0559**	2	ARRUELA DE ENCOSTO (WASHER-THRUST)	
	5	1	**376-4074**	1	VIRABREQUIM (CRANKSHAFT)	
	6	1	**376-4078**	1	DISCO-DISTRIBUIÇÃO (DISC-TIMING)	
	7	1	**067-6135**	1	CHAVE WOODRUFF (KEY-WOODRUFF)	
	8	1	**276-7391**	1	ENGRENAGEM (34 DENTES) (GEAR (34-TEETH))	
M	9	1	**276-7394**	3	PARAFUSO (M6X1XX12 MM) (SCREW (M6X1XX12-MM))	
					JOGO(S) DE REPARO DISPONÍVEL(ÍVEIS):	
P			**360-1978**	1	KIT DE ROLAMENTOS (PADRÃO) (KIT-BEARING (STANDARD))	
					(INCLUDES BEARINGS)	
J			**364-5145**	1	KIT-ARRUELA (PADRÃO) (KIT-WASHER (STANDARD))	
					(INCLUDES WASHERS)	

J - KIT MARKED J SERVICES PART(S) MARKED J
M - PEÇA MÉTRICA
P - KIT MARKED P SERVICES PART(S) MARKED P

374-6300 GRUPO DO VIRABREQUIM (CRANKSHAFT GP) (continuação) **i05331583**

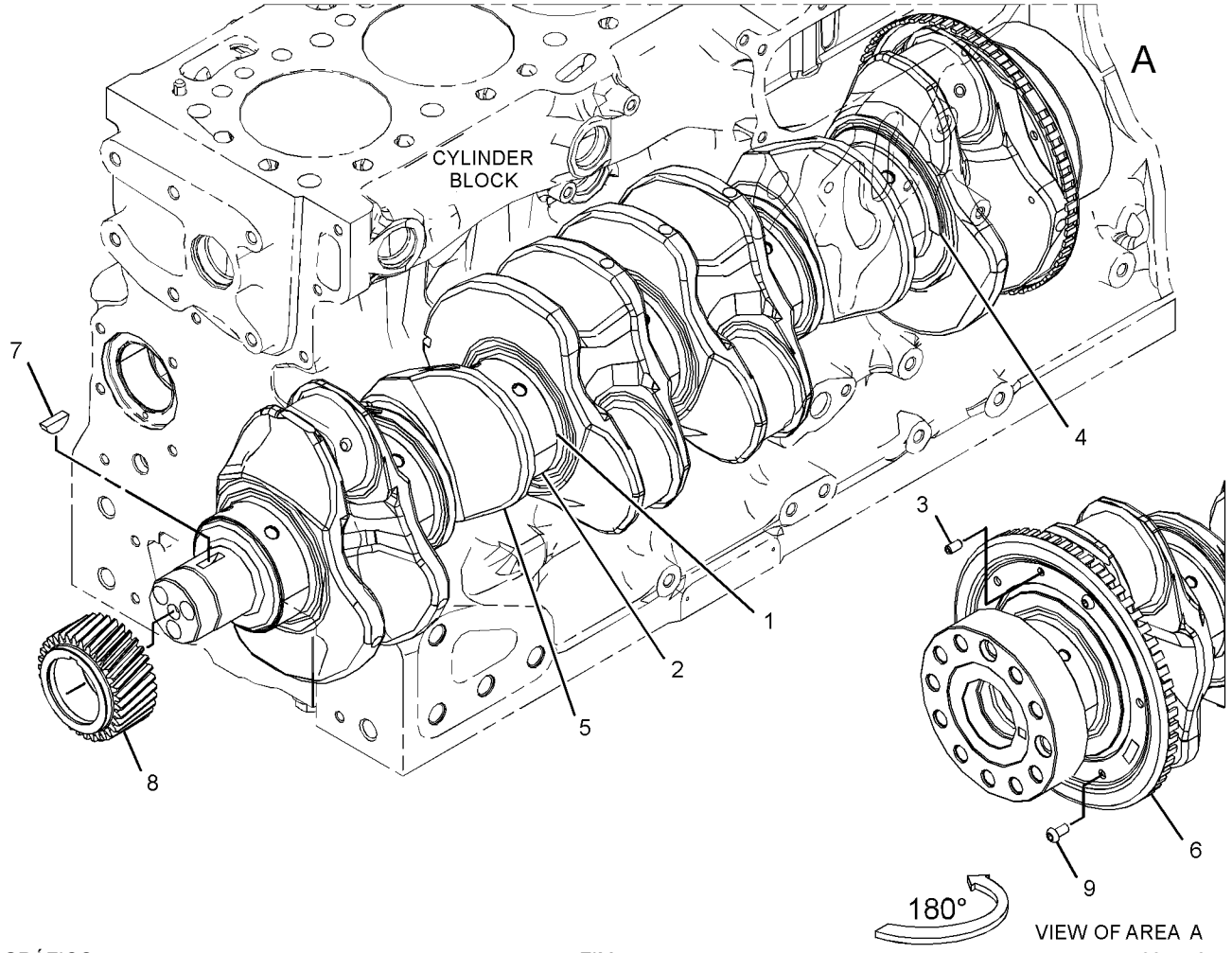

GRÁFICO 1 <FIM> g03115317

374-6300 GRUPO DO VIRABREQUIM (CRANKSHAFT GP)

S/N: E7A1-UP

NÚMEROE DE 371-1441, 384-3794 ARRANJO DO MOTOR-PRIMÁRIO, 451-1222 GRUPO DO BLOCO DO MOTOR-CURTO

UM ACESSÓRIO

TIPO 2

SMCS-1202 **i06990996**

NOTA	REF. NÃO	GRÁFICO REF.	NÚMERO DA PEÇA	QTY	NOME DA PEÇA 1 2 3 4 5 6 (NÍVEL DO PRODUTO)	CONSULTE PÁGINA
	1	1	**067-6135**	1	CHAVE WOODRUFF (KEY-WOODRUFF)	
	2	1	**276-7391**	1	ENGRENAGEM (34 DENTES) (GEAR (34-TEETH))	
M	3	1	**276-7394**	3	PARAFUSO (M6X1XX12 MM) (SCREW (M6X1XX12-MM))	
	4	1	**339-8780**	1	PINO-GUIA (DOWEL)	
J	5	1	*363-0559*	2	ARRUELA DE ENCOSTO (WASHER-THRUST)	
	6	1	**376-4074**	1	VIRABREQUIM (CRANKSHAFT)	
	7	1	**376-4078**	1	DISCO-DISTRIBUIÇÃO (DISC-TIMING)	
CP	8	1	*470-8101*	7	ROLAMENTO-VIRABREQUIM (PADRÃO-SUPERIOR) (BEARING-CRANKSHAFT (STANDARD-UPPER))	
CP	9	1	*470-8171*	7	ROLAMENTO-VIRABREQUIM (PADRÃO-INFERIOR) (BEARING-CRANKSHAFT (STANDARD-LOWER))	
					JOGO(S) DE REPARO DISPONÍVEL(ÍVEIS):	
P			**448-4217**	1	KIT DE ROLAMENTOS (PADRÃO) (KIT-BEARING (STANDARD))	
					(INCLUDES BEARINGS)	
AB			**448-4218**		KIT DE ROLAMENTOS (0,254 MM US) (KIT-BEARING (0.254-MM US))	
					(INCLUDES BEARINGS)	
AB			**448-4220**		KIT DE ROLAMENTOS (0,508 MM US) (KIT-BEARING (0.508-MM US))	
					(INCLUDES BEARINGS)	
AB			**448-4222**		KIT DE ROLAMENTOS (0,762 MM US) (KIT-BEARING (0.762-MM US))	
					(INCLUDES BEARINGS)	
J			**364-5145**	1	KIT-ARRUELA (PADRÃO) (KIT-WASHER (STANDARD))	
					(INCLUDES WASHERS)	
AB			**448-4227**		KIT-ARRUELA (0,20 MM ABAIXO DO TAMANHO) (KIT-WASHER (0.20-MM US))	
					(INCLUDES WASHERS)	

A - NÃO FAZ PARTE DESTE GRUPO
B - UTILIZAR CONFORME NECESSÁRIO
C - ALTERAR DO TIPO ANTERIOR
J - KIT MARKED J SERVICES PART(S) MARKED J
M - PEÇA MÉTRICA
P - KIT MARKED P SERVICES PART(S) MARKED P

374-6300 GRUPO DO VIRABREQUIM (CRANKSHAFT GP) (continuação) **i06990996**

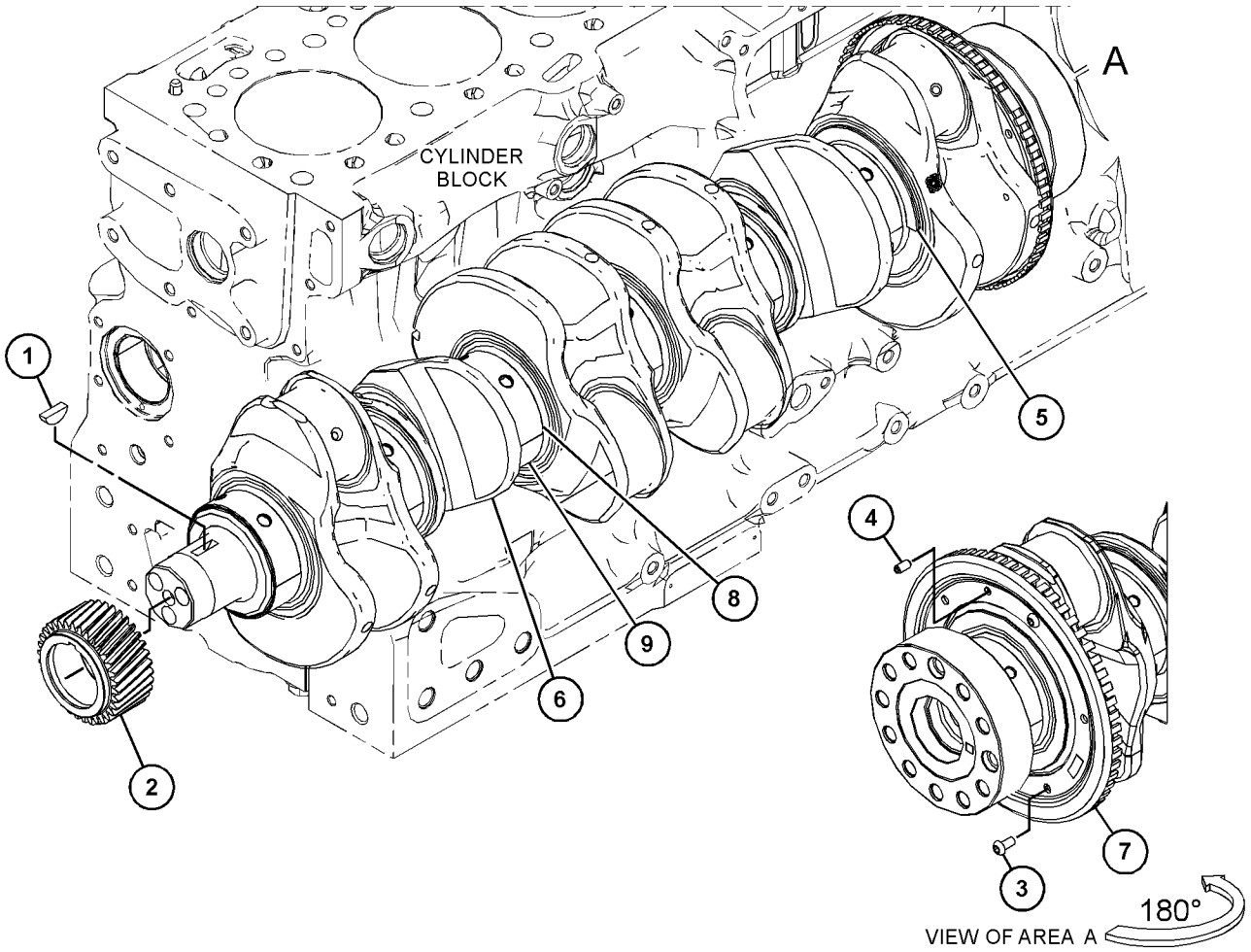

GRÁFICO 1 <FIM> g06188935

383-3581 CONJUNTO DO BLOCO DO MOTOR (CYLINDER BLOCK AS)

S/N: E7A1-UP
NÚMEROE DE 390-0854 GRUPO DO BLOCO DO MOTOR
UM ACESSÓRIO

SMCS-1201 **i05342073**

NOTA	REF. NÃO	GRÁFICO REF.	NÚMERO DA PEÇA	QTY	NOME DA PEÇA 1 2 3 4 5 6 (NÍVEL DO PRODUTO)	CONSULTE PÁGINA
	1	1	**232-7597**	4	BUJÃO (PLUG)	
	2	1	**276-5602**	2	BUJÃO-NÚCLEO (PLUG-CORE)	
	3	1	**232-7596**	1	BUJÃO (PLUG)	
	4	1	**067-6043**	7	BUJÃO-LATERAL (PLUG-SIDE)	
	5	1	**067-6823**	1	BUJÃO (PLUG)	
	6	1	**185-0884**	2	PINO-GUIA (DOWEL)	
	7	1	**225-8858**	2	BUJÃO (PLUG)	
	8	1	**232-7599**	2	BUJÃO (PLUG)	
	9	1	**276-5600**	14	PARAFUSO ESPECIAL (CAPA DO ROLAMENTO) (BOLT-SPECIAL (BEARING CAP))	
	10	1	**331-6835**	2	BUJÃO DE RETENTOR (PLUG-SEAL)	

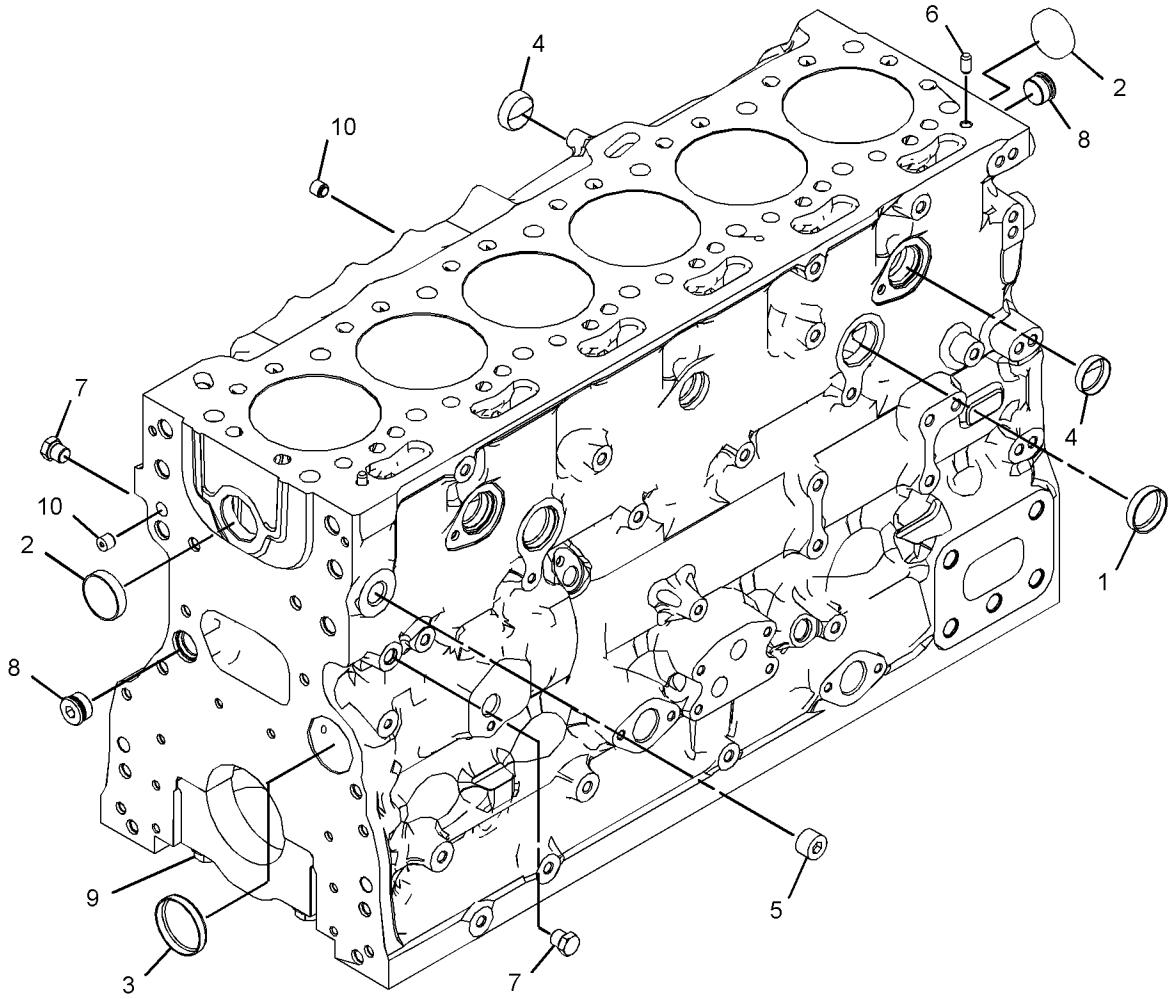

GRÁFICO 1 <FIM> g03351937

390-0854 GRUPO DO BLOCO DO MOTOR (CYLINDER BLOCK GP)

S/N: E7A1-UP

NÚMEROE DE 371-1441, 384-3794 ARRANJO DO MOTOR-PRIMÁRIO, 451-1222 GRUPO DO BLOCO DO MOTOR-CURTO

UM ACESSÓRIO

SMCS-1201 **i06547930**

NOTA	REF. NÃO	GRÁFICO REF.	NÚMERO DA PEÇA	QTY	NOME DA PEÇA 1 2 3 4 5 6 (NÍVEL DO PRODUTO)	CONSULTE PÁGINA
	1	1	**276-5603**	1	ANEL RETENTOR EM O (SEAL-O-RING)	
Y	2	1	*383-3581*	1	CONJUNTO DO BLOCO DO MOTOR (CYLINDER BLOCK AS)	29
M	3	1	**209-9219**	10	PARAFUSO (M8X1,25X16 MM) (BOLT (M8X1.25X16-MM))	
	4	1	**232-7449**	1	CONJUNTO DE ALOJAMENTO (HOUSING AS)	
	5	1	**232-1322**	1	BUJÃO (PLUG)	

M - PEÇA MÉTRICA
Y - ILUSTRAÇÃO INDIVIDUAL

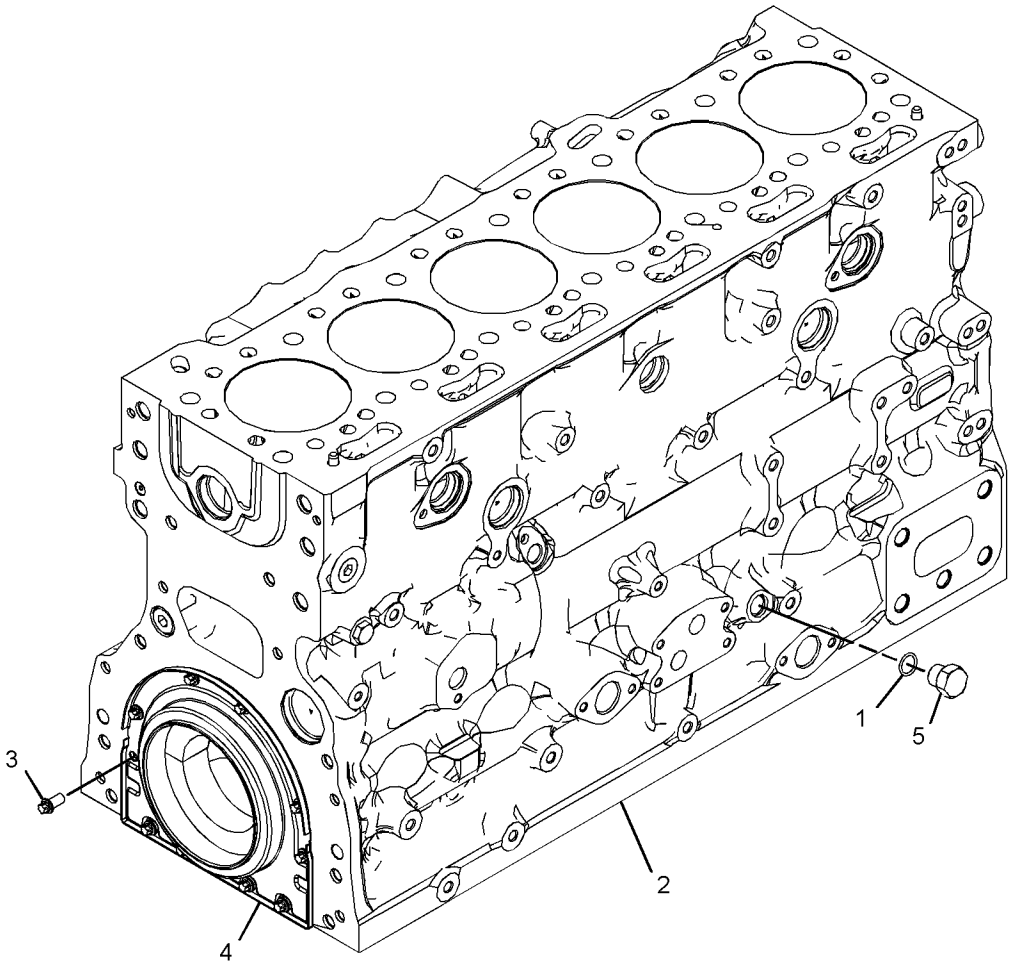

GRÁFICO 1 <FIM> g03384924

451-1222 GRUPO DO BLOCO DO MOTOR-CURTO (CYLINDER BLOCK GP-SHORT)

S/N: E7A1-UP

REPOSIÇÃO EM CAMPO PARA 384-3794—PÁGINA: 13 : FOR 371-1441—PÁGINA: 11

SMCS-1200 **i05936119**

NOTA	REF. NÃO	GRÁFICO REF.	NÚMERO DA PEÇA	QTY	NOME DA PEÇA 1 2 3 4 5 6 (NÍVEL DO PRODUTO)	CONSULTE PÁGINA
Y	1	1	*369-7304*	1	GRUPO DE PISTÃO E BIELA (PISTON & ROD GP)	53
Y	2	1	*371-2478*	1	GRUPO DO BICO-ARREFECIMENTO DO PISTÃO (JET GP-PISTON COOLING)	46
Y	3	1	*374-6300*	1	GRUPO DO VIRABREQUIM (CRANKSHAFT GP)	25
	4	1	*451-8317*	1	GRUPO DO CÁRTER DE ÓLEO (PAN GP-OIL)	
M	4A	1	**8T-0269**	2	PARAFUSO DE CABEÇA OCA (M6X1X20 MM) (BOLT-SOCKET HEAD (M6X1X20-MM))	
	4B	1	**230-8094**	1	PONTE (BRIDGE)	
Y	5	1	*390-0854*	1	GRUPO DO BLOCO DO MOTOR (CYLINDER BLOCK GP)	30

M - PEÇA MÉTRICA
Y - ILUSTRAÇÃO INDIVIDUAL

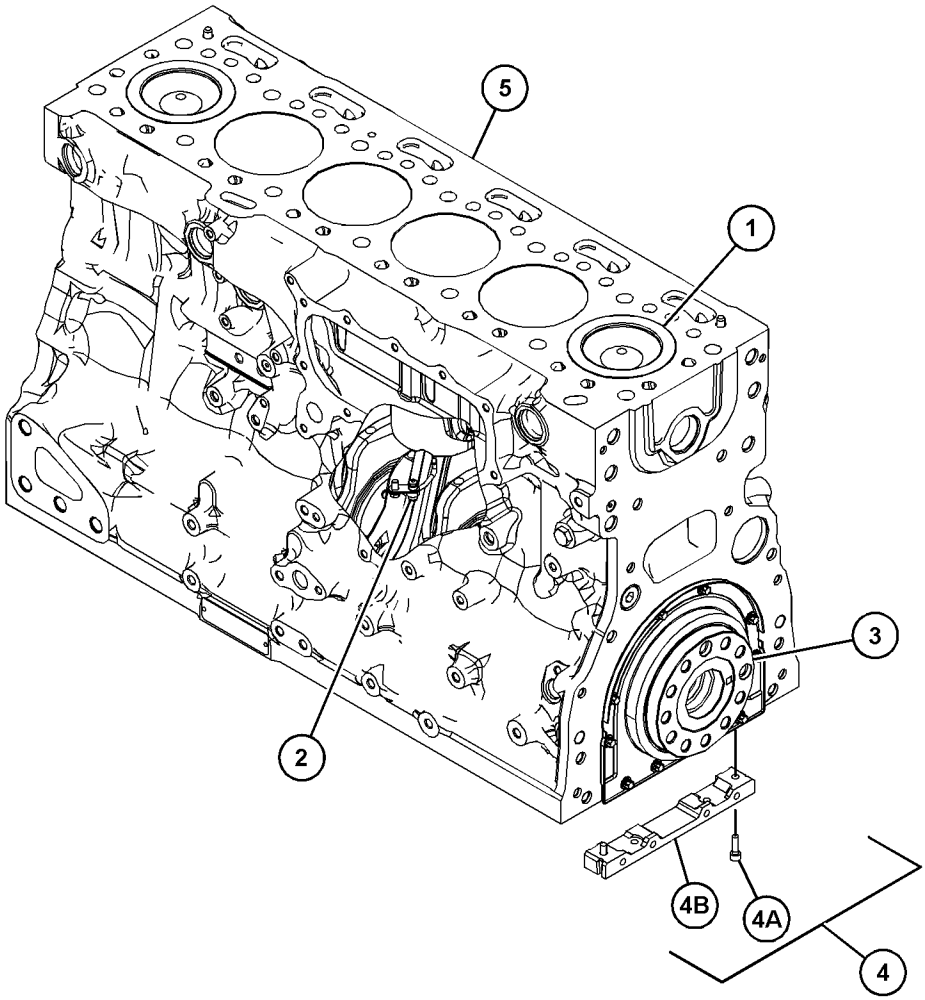

GRÁFICO 1 <FIM> g03733390

384-5313 CONJUNTO DO CABEÇOTE DO CILINDRO (CYLINDER HEAD AS)

S/N: E7A1-UP

NÚMEROE DE 385-2572, 452-6586 GRUPO DO CABEÇOTE DO CILINDRO

UM ACESSÓRIO

SMCS-1100, 1101 **i05330860**

NOTA	REF. NÃO	GRÁFICO REF.	NÚMERO DA PEÇA	QTY	NOME DA PEÇA 1 2 3 4 5 6 (NÍVEL DO PRODUTO)	CONSULTE PÁGINA
	1	1	**276-8116**	6	BUJÃO-NÚCLEO (PLUG-CORE)	
	2	1	**377-0400**	12	INSERÇÃO DE SEDE DE VÁLVULA (ESCAPE) (INSERT-VALVE SEAT (EXHAUST))	
	3	1	**377-0399**	12	INSERÇÃO DE SEDE DE VÁLVULA (ADMISSÃO) (INSERT-VALVE SEAT (INTAKE))	
	4	1	**276-8117**	13	BUJÃO-NÚCLEO (PLUG-CORE)	

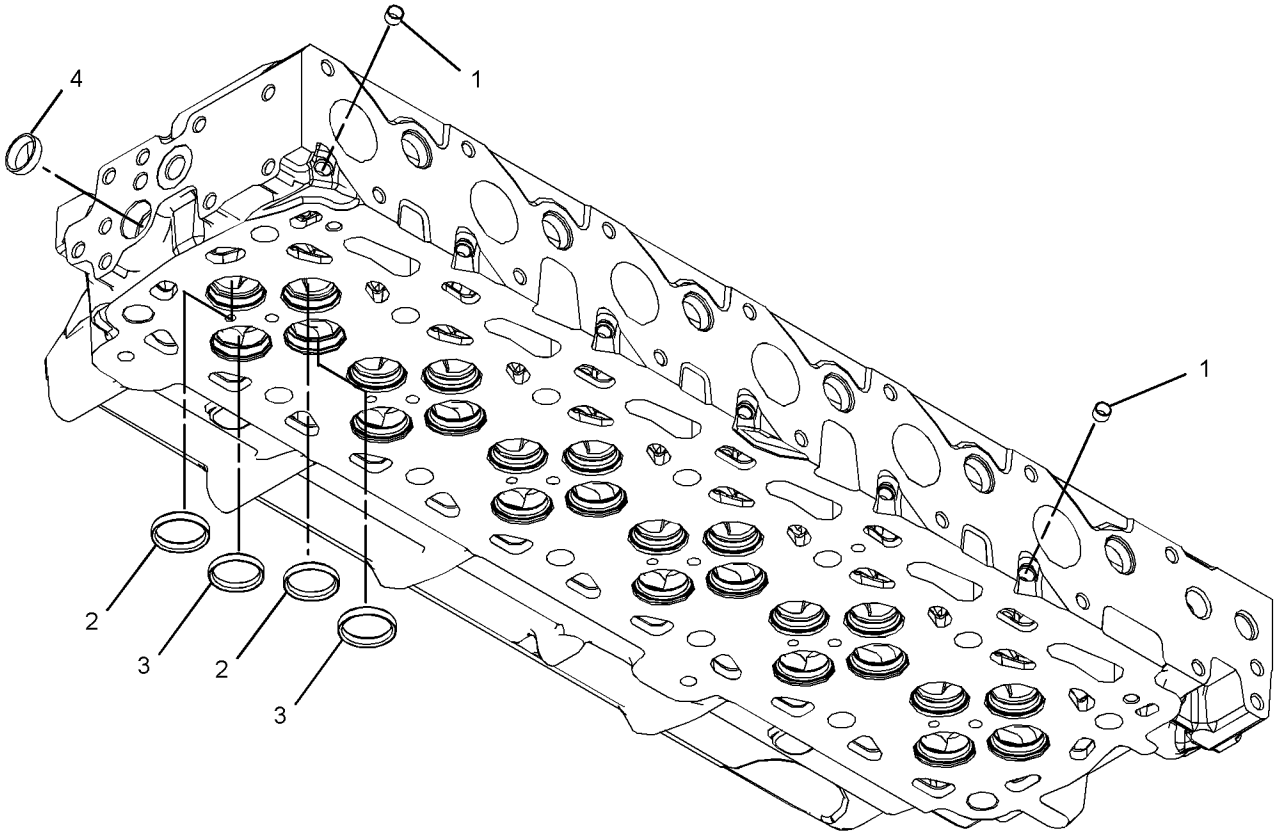

GRÁFICO 1 <FIM> g03379426

385-2572 GRUPO DO CABEÇOTE DO CILINDRO (CYLINDER HEAD GP)

S/N: E7A1-UP
NÚMEROE DE 371-1441, 384-3794 ARRANJO DO MOTOR-PRIMÁRIO
UM ACESSÓRIO

SMCS-1100 **i05330848**

NOTA	REF. NÃO	GRÁFICO REF.	NÚMERO DA PEÇA	QTY	NOME DA PEÇA 1 2 3 4 5 6 (NÍVEL DO PRODUTO)	CONSULTE PÁGINA
	1	1	**199-9751**	1	ANEL RETENTOR EM O (SEAL-O-RING)	
Y	2	1	**384-5313**	1	CONJUNTO DO CABEÇOTE DO CILINDRO (CYLINDER HEAD AS)	32
	3	1	**388-4707**	1	JUNTA DO CABEÇOTE DO CILINDRO (GASKET-CYLINDER HEAD)	
	4	1	**232-1322**	1	BUJÃO (PLUG)	
	5	1	**276-8134**	14	PARAFUSO ESPECIAL (CABEÇOTE DE CILINDRO) (BOLT-SPECIAL (CYLINDER HEAD))	
	6	1	**277-4302**	2	PINO-GUIA (DOWEL)	
	7	1	**295-6661**	1	BUJÃO (PLUG)	

Y - ILUSTRAÇÃO INDIVIDUAL

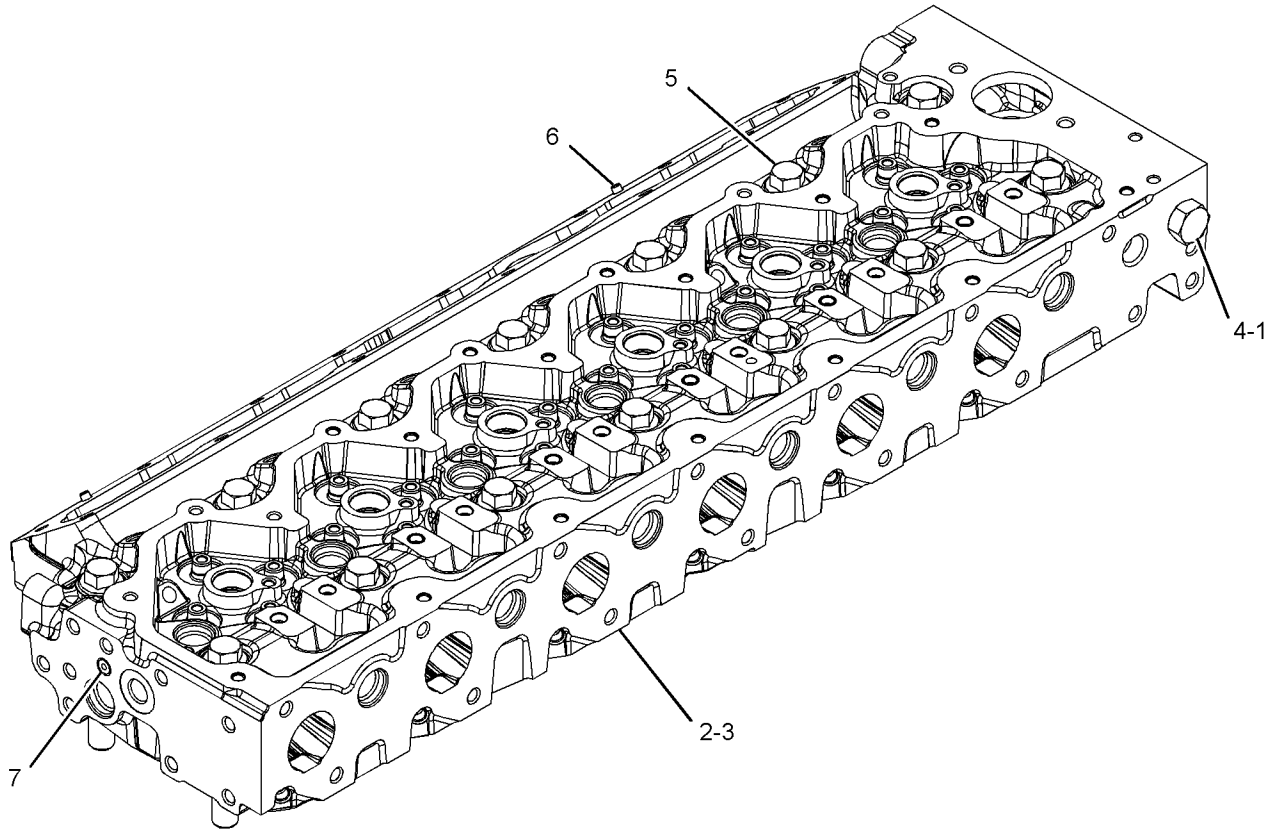

GRÁFICO 1 <FIM> g03379427

452-6584 GRUPO DO CABEÇOTE DO CILINDRO (CYLINDER HEAD GP)

S/N: E7A1-UP

REPOSIÇÃO EM CAMPO PARA 371-1441—PÁGINA: 11

SMCS-1100 **i05856611**

NOTA	REF. NÃO	GRÁFICO REF.	NÚMERO DA PEÇA	QTY	NOME DA PEÇA 1 2 3 4 5 6 (NÍVEL DO PRODUTO)	CONSULTE PÁGINA
Y	1	1	*452-6585*	1	GRUPO DO BALANCIM (ROCKER ARM GP)	64
Y	2	1	*452-6586*	1	GRUPO DO CABEÇOTE DO CILINDRO (CYLINDER HEAD GP)	35

Y - ILUSTRAÇÃO INDIVIDUAL

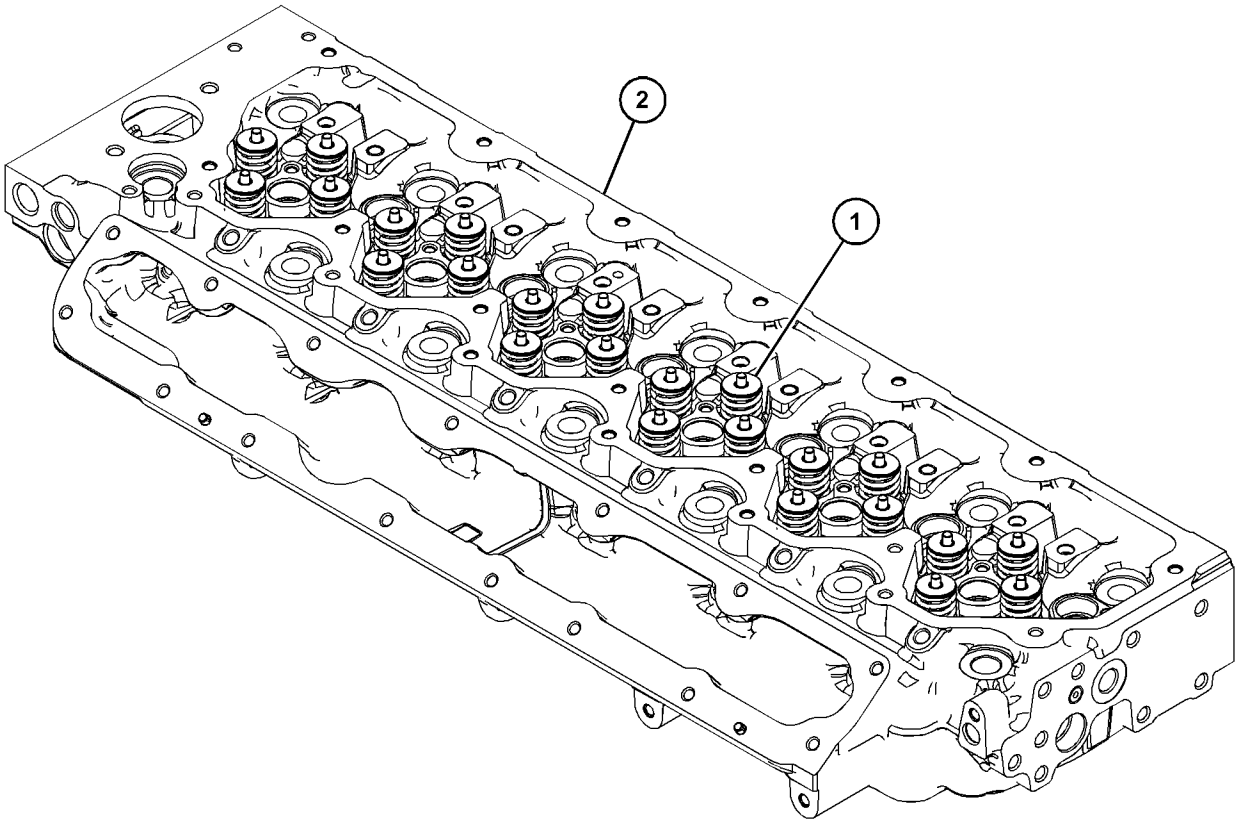

GRÁFICO 1 <FIM> g03674499

452-6586 GRUPO DO CABEÇOTE DO CILINDRO (CYLINDER HEAD GP)

S/N: E7A1-UP

NÚMEROE DE 452-6584 GRUPO DO CABEÇOTE DO CILINDRO

SMCS-1100 **i05883716**

NOTA	REF. NÃO	GRÁFICO REF.	NÚMERO DA PEÇA	QTY	NOME DA PEÇA 1 2 3 4 5 6 (NÍVEL DO PRODUTO)	CONSULTE PÁGINA
	1	1	**199-9751**	1	ANEL RETENTOR EM O (SEAL-O-RING)	
	2	1	**277-4302**	2	PINO-GUIA (DOWEL)	
	3	1	**295-6661**	1	BUJÃO (PLUG)	
	4	1	**232-1322**	1	BUJÃO (PLUG)	
Y	5	1	*384-5313*	1	CONJUNTO DO CABEÇOTE DO CILINDRO (CYLINDER HEAD AS)	32

Y - ILUSTRAÇÃO INDIVIDUAL

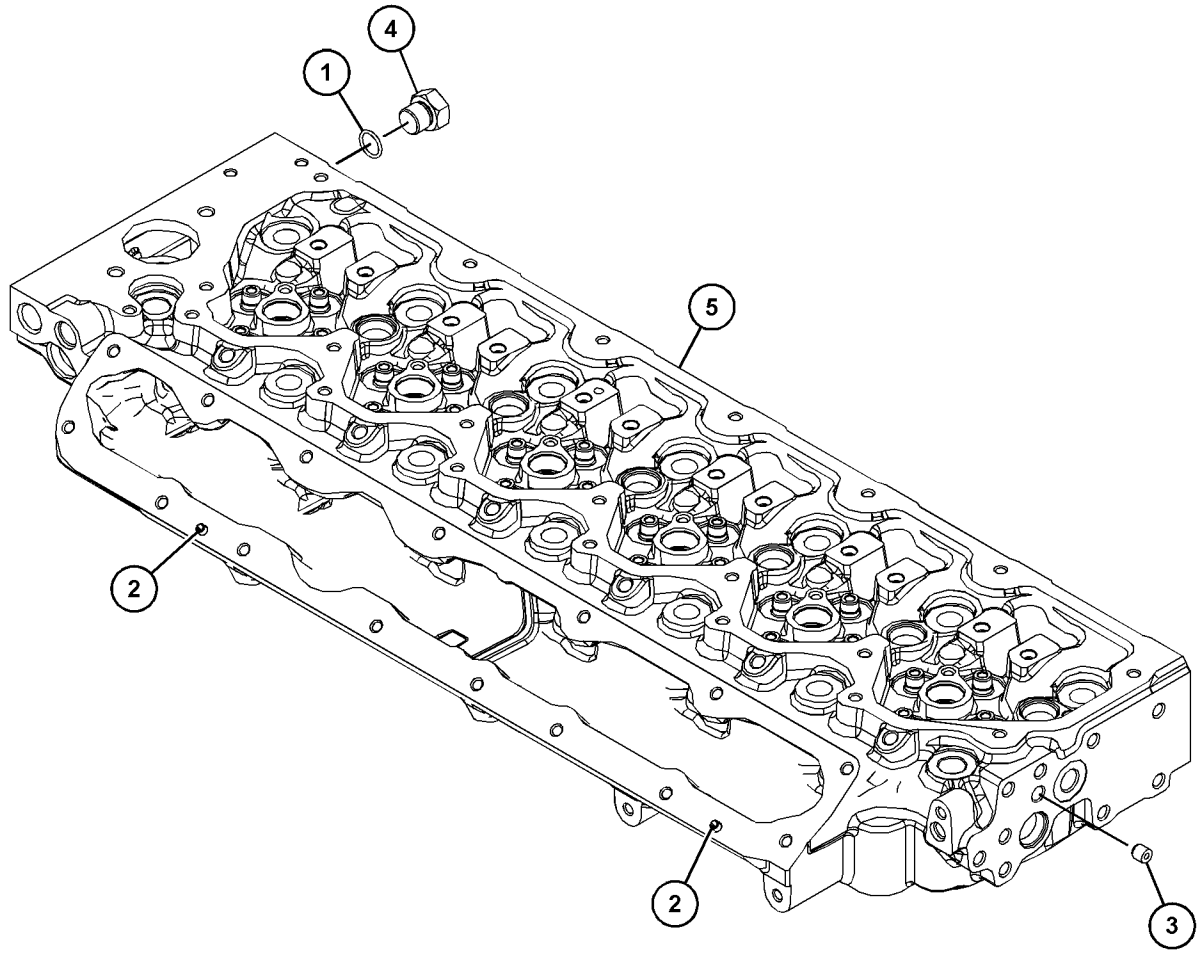

GRÁFICO 1 <FIM> g03714865

371-1277 GRUPO DO DRENO DO ÓLEO DO MOTOR (DRAIN GP-ENGINE OIL)

S/N: KW41-UP

NÚMEROE DE 454-0548 ARRANJO DE INSTALAÇÃO-MOTOR

TAMBÉM UM ACESSÓRIO

SMCS-1302 **i05296399**

NOTA	REF. NÃO	GRÁFICO REF.	NÚMERO DA PEÇA	QTY	NOME DA PEÇA 1 2 3 4 5 6 (NÍVEL DO PRODUTO)	CONSULTE PÁGINA
	1	1	**2P-4173**	1	VÁLVULA-DRENAGEM (DRENO) (VALVE-DRAIN (DRAIN))	
	2	1	**8C-5225**	1	BUJÃO DE RETENTOR (PLUG-SEAL)	
	3	1	**8T-0154**	1	ABRAÇADEIRA DE MANGUEIRA (CLAMP-HOSE)	
	4	1	**323-3308**	1	CAPA (CAP)	
E	5	1	**5P-0743**		MANGUEIRA (30 CM) (HOSE (30-CM))	

E - ENCOMENDAR POR CENTÍMETROS

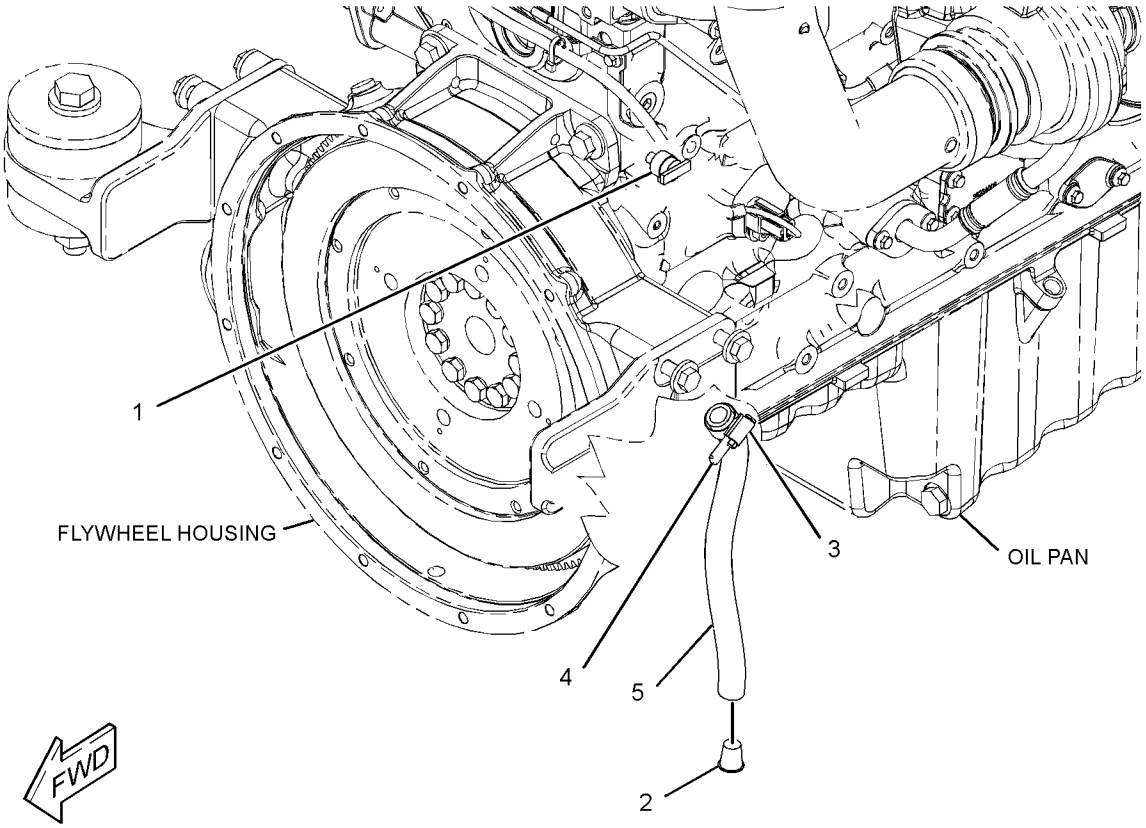

GRÁFICO 1 <FIM> g03378992

371-2742 GRUPO DO DRENO DO ÓLEO DO MOTOR (DRAIN GP-ENGINE OIL)

S/N: E7A1-UP

NÚMEROE DE 371-1441, 384-3794 ARRANJO DO MOTOR-PRIMÁRIO

UM ACESSÓRIO

SMCS-1302 **i05909860**

NOTA	REF. NÃO	GRÁFICO REF.	NÚMERO DA PEÇA	QTY	NOME DA PEÇA 1 2 3 4 5 6 (NÍVEL DO PRODUTO)	CONSULTE PÁGINA
	1	1	**3K-0360**	1	ANEL RETENTOR EM O (SEAL-O-RING)	
	2	1	**6V-7238**	1	VÁLVULA DE CORTE (DRENAGEM DE ÓLEO DO MOTOR) (VALVE-SHUTOFF (ENGINE OIL DRAIN))	

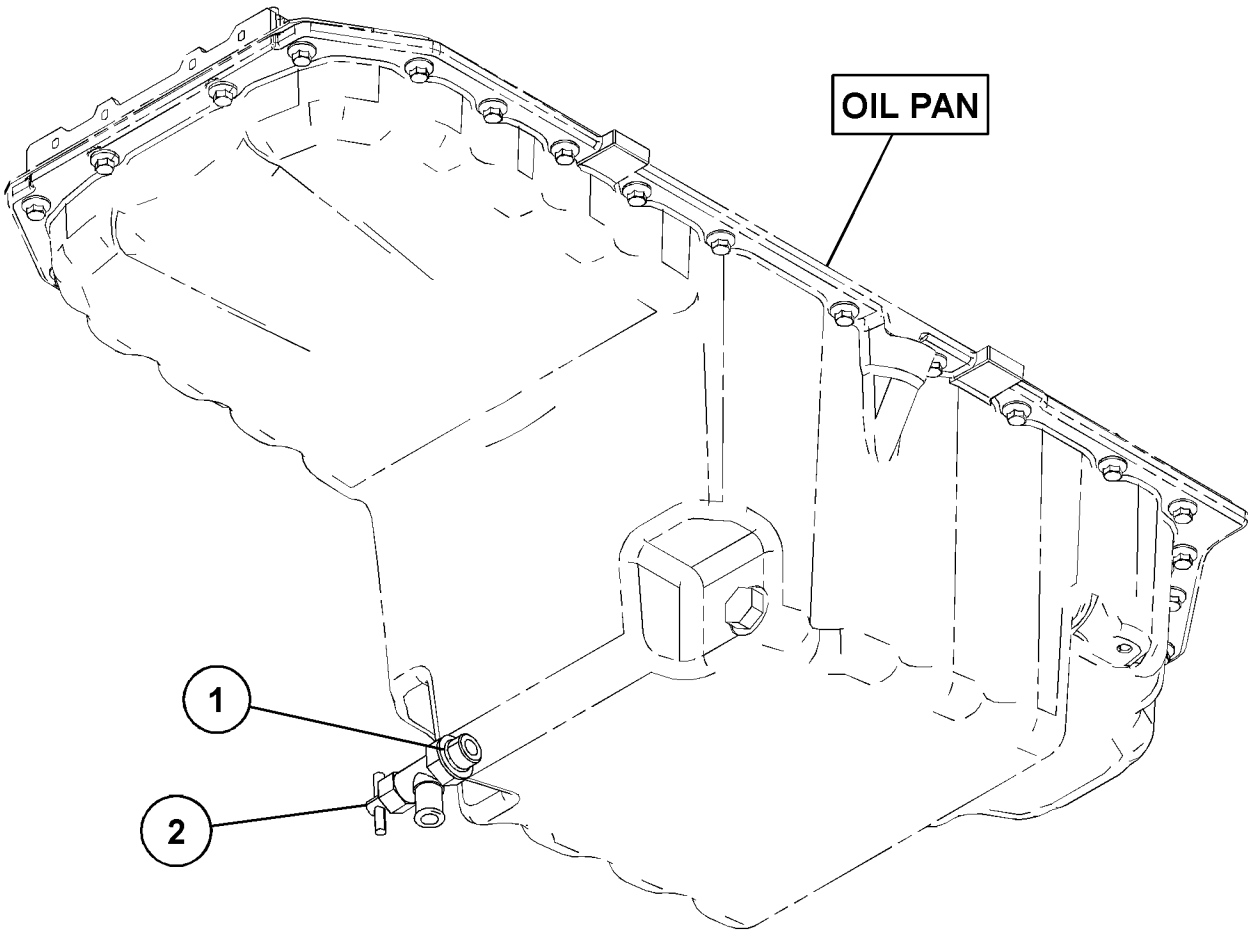

GRÁFICO 1 <FIM> g03171685

375-3937 GRUPO DO COMANDO DO VENTILADOR (DRIVE GP-FAN)

S/N: E7A1-UP
NÚMEROE DE 371-1441 ARRANJO DO MOTOR-PRIMÁRIO
UM ACESSÓRIO

SMCS-1359 **i05331633**

NOTA	REF. NÃO	GRÁFICO REF.	NÚMERO DA PEÇA	QTY	NOME DA PEÇA 1 2 3 4 5 6 (NÍVEL DO PRODUTO)	CONSULTE PÁGINA
	1	1	**371-8298**	1	SUPORTE (BRACKET)	
	2	1	**377-9255**	1	CONJUNTO DA POLIA (8 ESTRIAS) (PULLEY AS (8-GROOVE))	
M	3	1	**111-0859**	2	PARAFUSO (M10X1,5X35 MM) (BOLT (M10X1.5X35-MM))	

M - PEÇA MÉTRICA

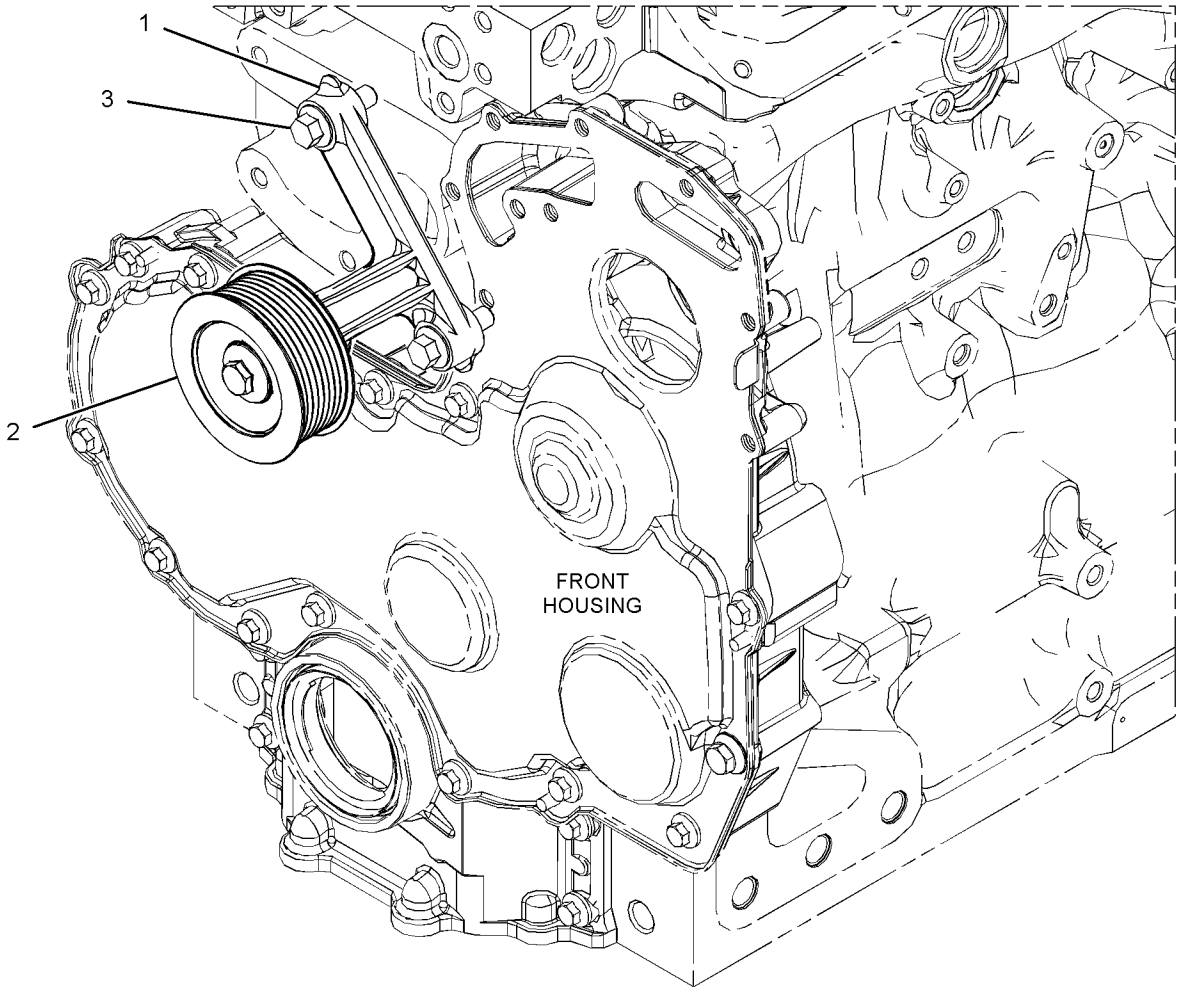

GRÁFICO 1 <FIM> g03108922

399-0082 GRUPO DO COMANDO DO VENTILADOR (DRIVE GP-FAN)

S/N: E7A1-UP
NÚMEROE DE 384-3794 ARRANJO DO MOTOR-PRIMÁRIO
UM ACESSÓRIO

SMCS-1359 **i05334047**

NOTA	REF. NÃO	GRÁFICO REF.	NÚMERO DA PEÇA	QTY	NOME DA PEÇA 1 2 3 4 5 6 (NÍVEL DO PRODUTO)	CONSULTE PÁGINA
	1	1	**350-8741**	1	CORREIA TIPO SERPENTINA (BELT-SERPENTINE)	
	2	1	**371-8298**	1	SUPORTE (BRACKET)	
	3	1	**377-9255**	1	CONJUNTO DA POLIA (8 ESTRIAS) (PULLEY AS (8-GROOVE))	
M		1	**423-7576**	1	PARAFUSO (M10X1,5X50 MM) (BOLT (M10X1.5X50-MM))	
M	4	1	**111-0859**	2	PARAFUSO (M10X1,5X35 MM) (BOLT (M10X1.5X35-MM))	

M - PEÇA MÉTRICA

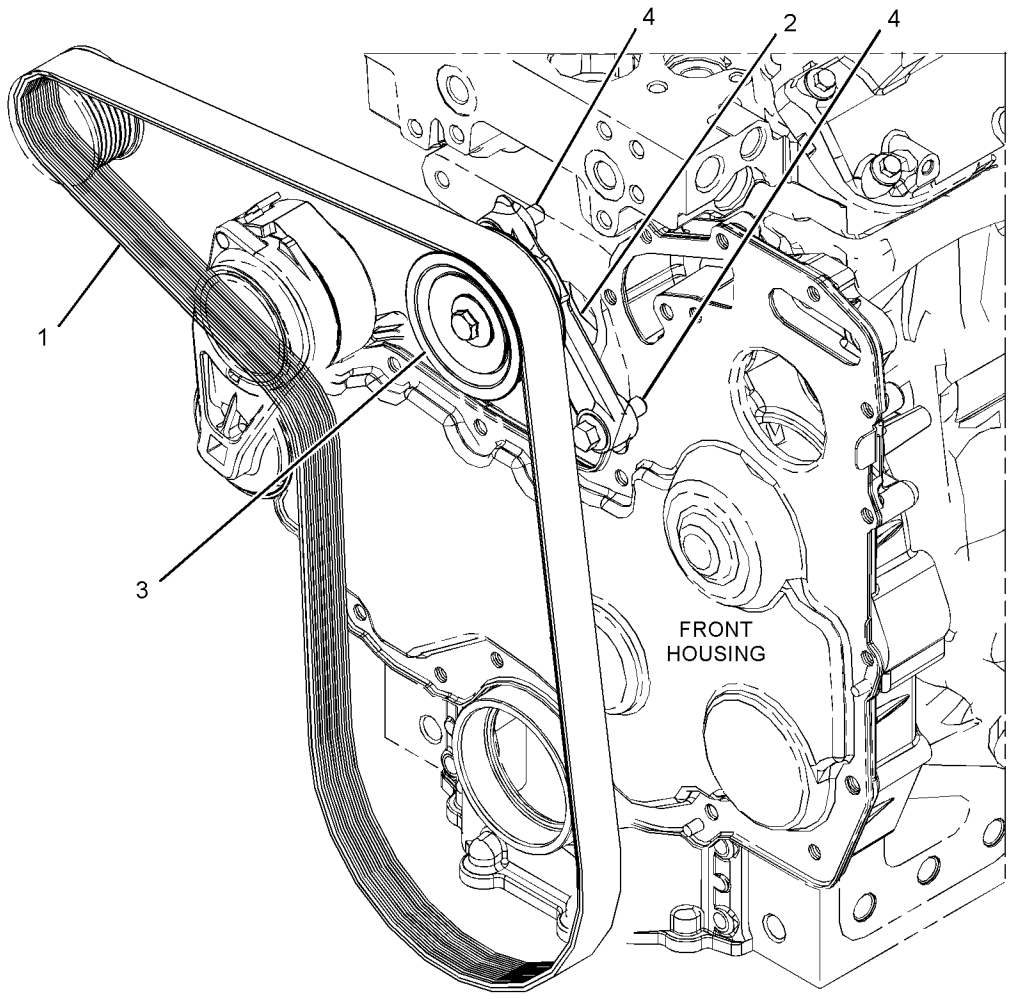

GRÁFICO 1 <FIM> g03380686

375-0098 GRUPO DE FIXADORES DO AMORTECEDOR E DA POLIA (FASTENER GP-DAMPER & PULLEY)

S/N: E7A1-UP

NÚMEROE DE 371-1441, 384-3794 ARRANJO DO MOTOR-PRIMÁRIO

UM ACESSÓRIO

SMCS-1205, 7553 **i05332368**

NOTA	REF. NÃO	GRÁFICO REF.	NÚMERO DA PEÇA	QTY	NOME DA PEÇA 1 2 3 4 5 6 (NÍVEL DO PRODUTO)	CONSULTE PÁGINA
M	1	1	**274-1935**	6	PARAFUSO (M12X1,75X30 MM) (BOLT (M12X1.75X30-MM))	

M - PEÇA MÉTRICA

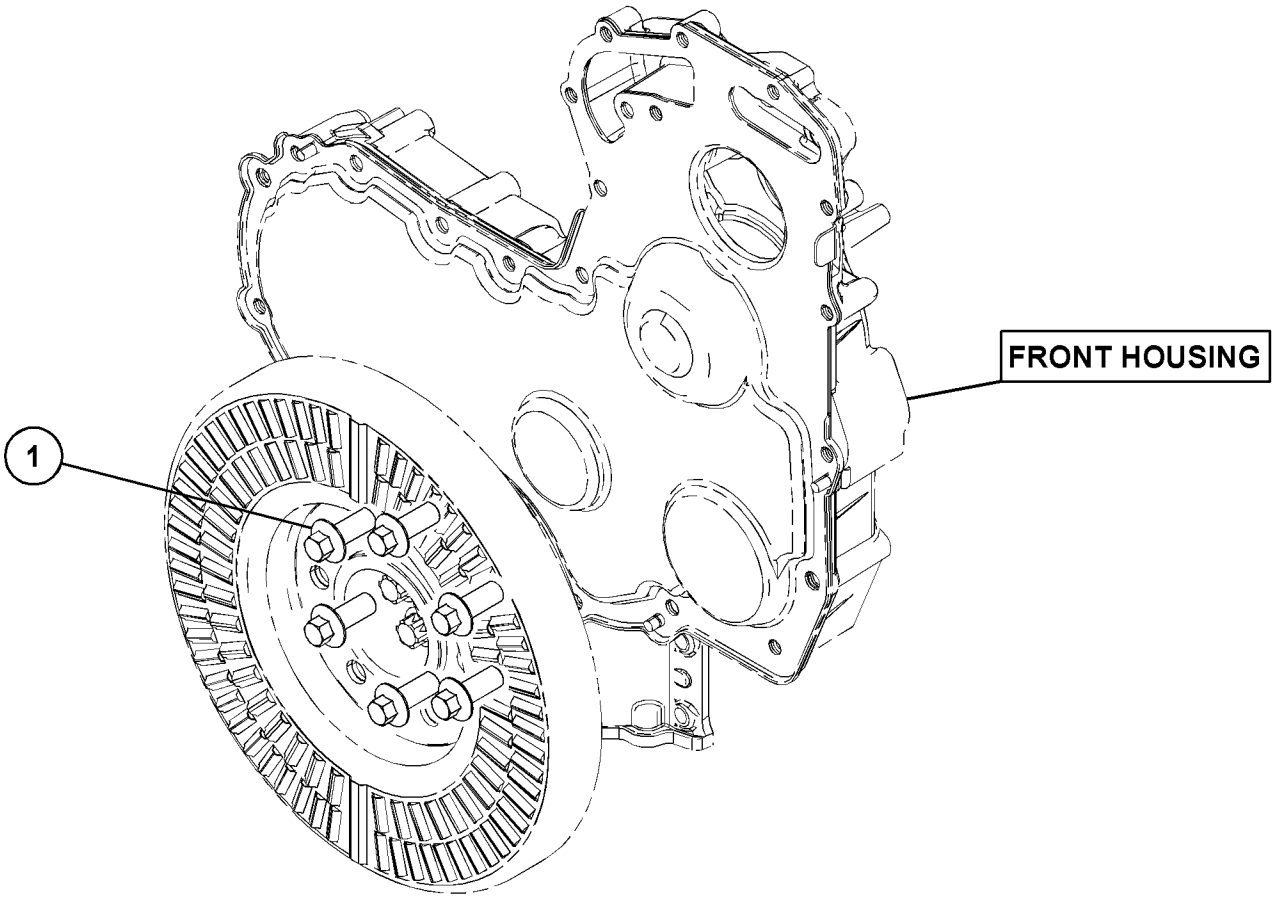

GRÁFICO 1 <FIM> g03172177

371-2539 GRUPO DO VOLANTE (FLYWHEEL GP)

S/N: E7A1-UP

NÚMEROE DE 371-1441, 384-3794 ARRANJO DO MOTOR-PRIMÁRIO

UM ACESSÓRIO

SMCS-1156 **i05281719**

NOTA	REF. NÃO	GRÁFICO REF.	NÚMERO DA PEÇA	QTY	NOME DA PEÇA 1 2 3 4 5 6 (NÍVEL DO PRODUTO)	CONSULTE PÁGINA
	1	1	**145-4911**	12	ARRUELA (WASHER)	
	2	1	**378-4739**	1	CONJUNTO DE VOLANTE (FLYWHEEL AS)	
		1	**277-0588**	1	ENGRENAGEM-ANEL DO MOTOR DE PARTIDA (134 DENTES) (GEAR-STARTING MOTOR RING (134-TEETH))	
	3	1	**0S-1603**	12	PARAFUSO (1/2-20X1,5 POL) (BOLT (1/2-20X1.5-IN))	

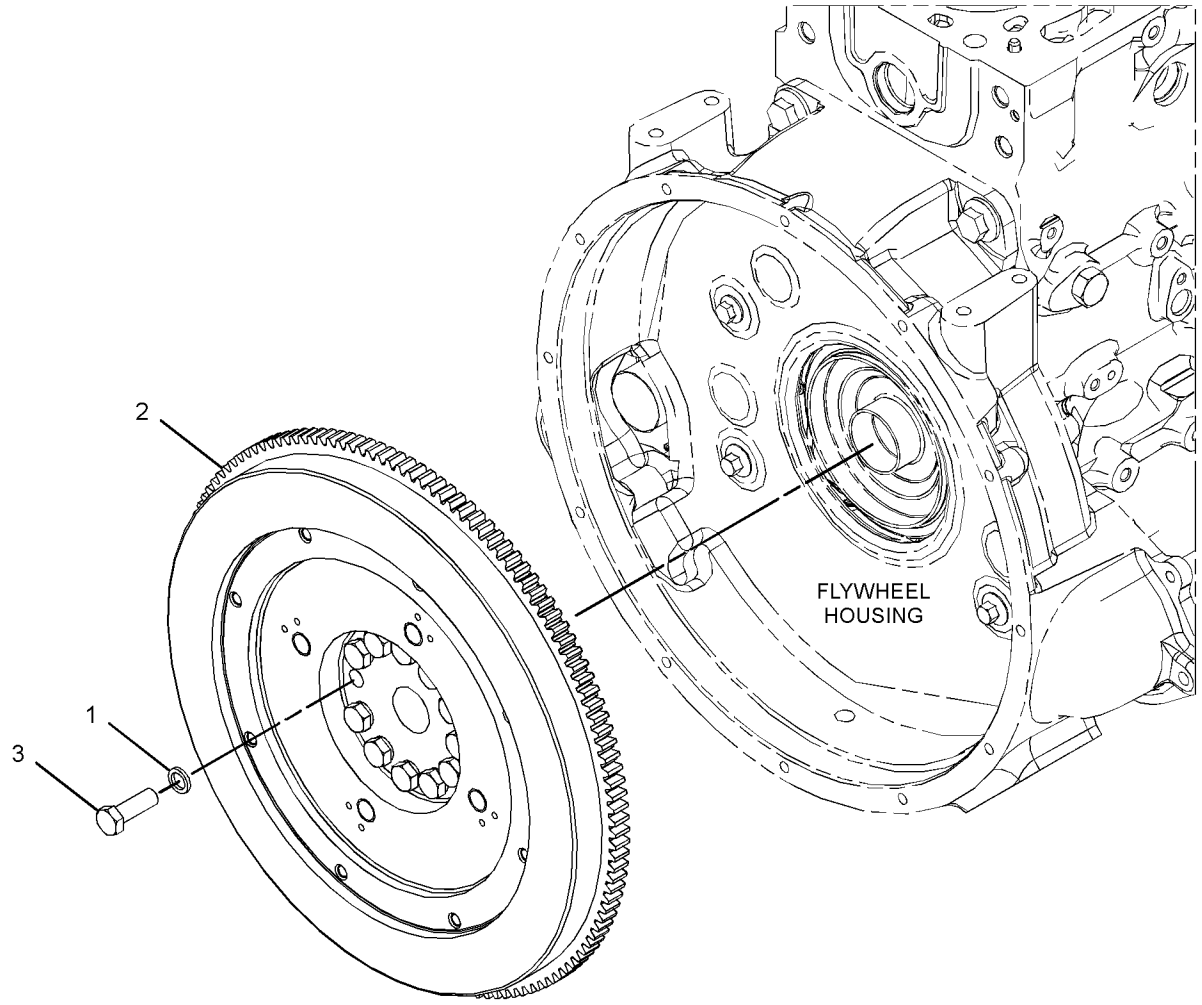

GRÁFICO 1 <FIM> g02629056

393-3369 GRUPO DA CAIXA DO VOLANTE (HOUSING GP-FLYWHEEL)

S/N: E7A1-UP
NÚMEROE DE 371-1441, 384-3794 ARRANJO DO MOTOR-PRIMÁRIO
UM ACESSÓRIO
TIPO 1

SMCS-1157 **i06057540**

NOTA	REF. NÃO	GRÁFICO REF.	NÚMERO DA PEÇA	QTY	NOME DA PEÇA 1 2 3 4 5 6 (NÍVEL DO PRODUTO)	CONSULTE PÁGINA
	1	1	**354-8322**	3	BUJÃO (PLUG)	
	2	1	**283-4662**	2	PARAFUSO DE CABEÇA DE FLANGE (BOLT-FLANGE HEAD)	
	3	1	**287-8597**	2	PINO-GUIA (DOWEL)	
	4	1	**288-6974**	4	PARAFUSO (BOLT)	
M	5	1	**288-6975**	2	PARAFUSO (M16X2X40 MM) (BOLT (M16X2X40-MM))	
	6	1	**393-4006**	1	JUNTA (GASKET)	
	7	1	**393-4007**	1	CAIXA DO VOLANTE (HOUSING-FLYWHEEL)	

M - PEÇA MÉTRICA

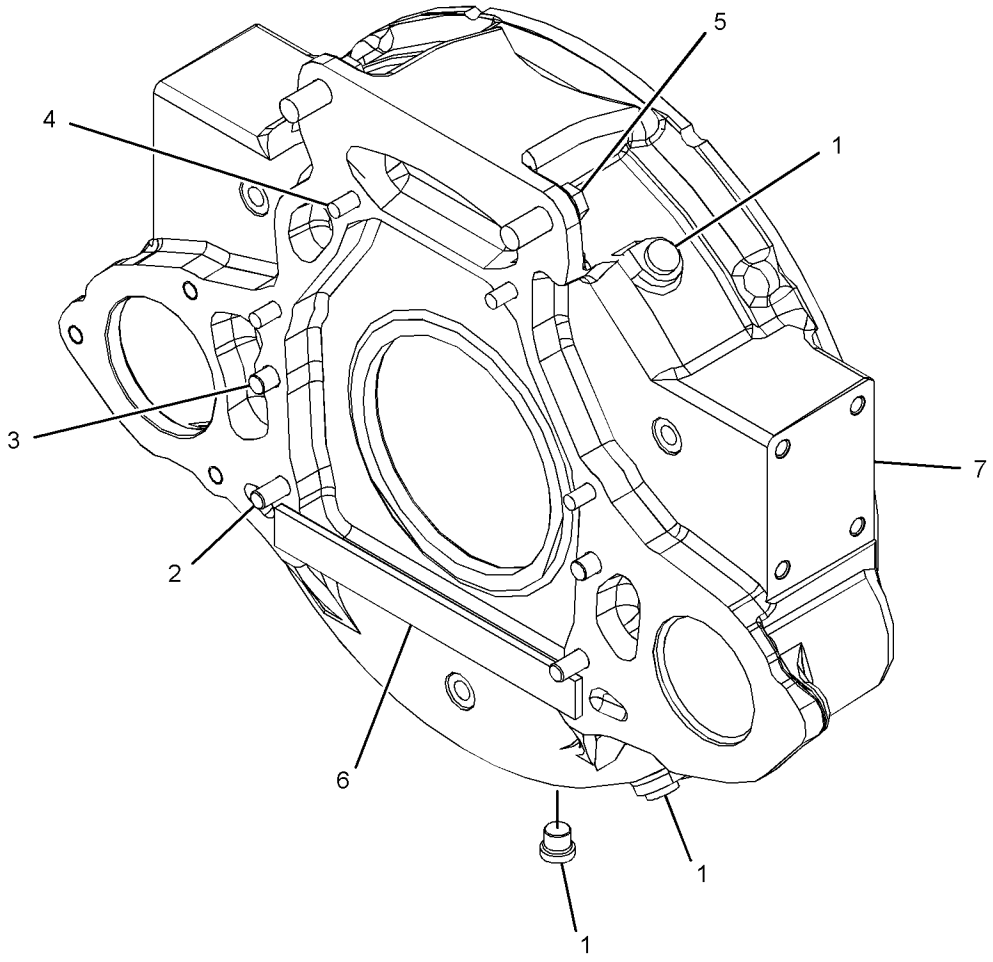

GRÁFICO 1 <FIM> g03379656

393-3369 GRUPO DA CAIXA DO VOLANTE (HOUSING GP-FLYWHEEL)

S/N: E7A1-UP
NÚMEROE DE 371-1441, 384-3794 ARRANJO DO MOTOR-PRIMÁRIO
UM ACESSÓRIO
TIPO 2

SMCS-1157 **i06894341**

NOTA	REF. NÃO	GRÁFICO REF.	NÚMERO DA PEÇA	QTY	NOME DA PEÇA 1 2 3 4 5 6 (NÍVEL DO PRODUTO)	CONSULTE PÁGINA
	1	1	**354-8322**	3	BUJÃO (PLUG)	
	2	1	**283-4662**	2	PARAFUSO DE CABEÇA DE FLANGE (BOLT-FLANGE HEAD)	
	3	1	**287-8597**	2	PINO-GUIA (DOWEL)	
	4	1	**288-6974**	4	PARAFUSO (BOLT)	
M	5	1	**288-6975**	2	PARAFUSO (M16X2X40 MM) (BOLT (M16X2X40-MM))	
	6	1	**393-4006**	1	JUNTA (GASKET)	
C	7	1	**489-5888**	1	CAIXA DO VOLANTE (HOUSING-FLYWHEEL)	

C - ALTERAR DO TIPO ANTERIOR
M - PEÇA MÉTRICA

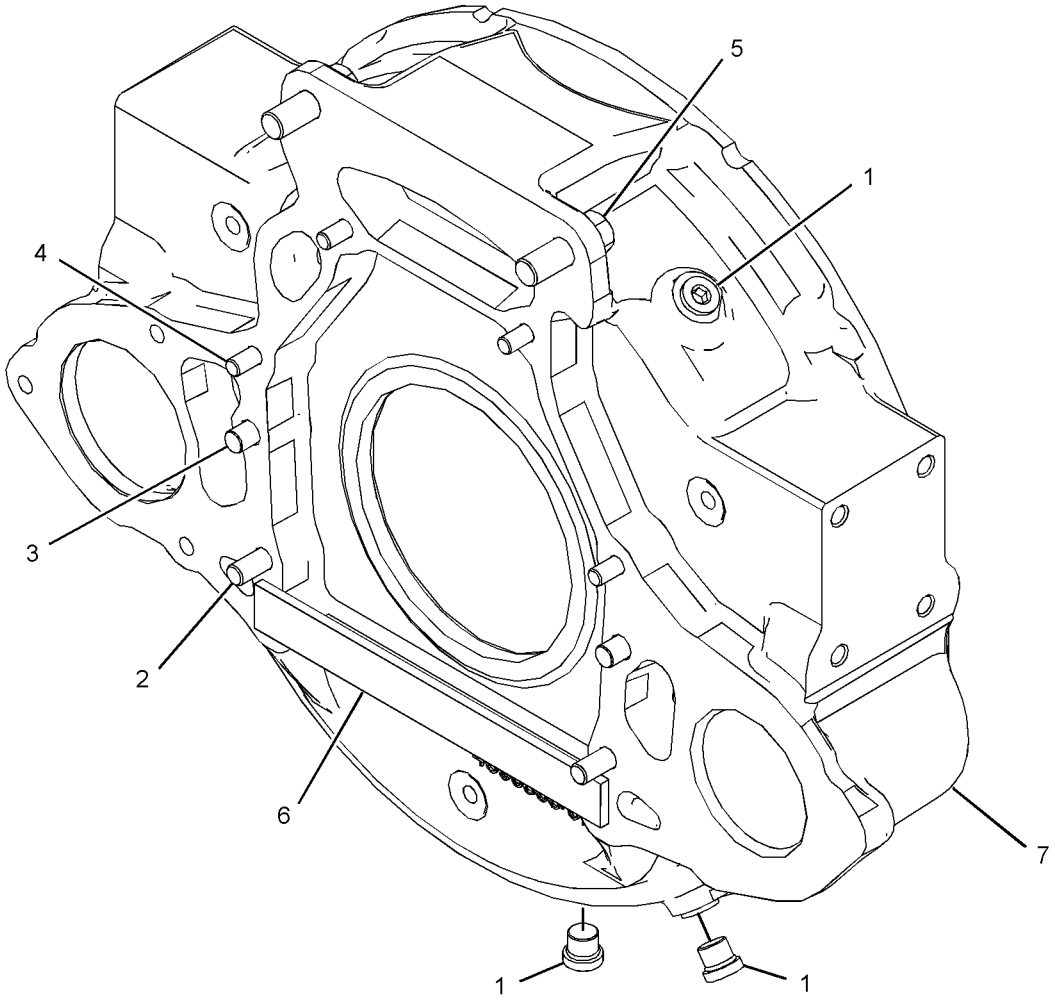

GRÁFICO 1 <FIM> g06177911

371-2725 GRUPO DO ALOJAMENTO-DIANTEIRO (HOUSING GP-FRONT)

S/N: E7A1-UP

NÚMEROE DE 371-1441, 384-3794 ARRANJO DO MOTOR-PRIMÁRIO UM ACESSÓRIO

SMCS-1151, 1162, 1206 **i06858971**

NOTA	REF. NÃO	GRÁFICO REF.	NÚMERO DA PEÇA	QTY	NOME DA PEÇA 1 2 3 4 5 6 (NÍVEL DO PRODUTO)	CONSULTE PÁGINA
M	1	1	**6I-0650**	3	PARAFUSO (M10X1,5X65 MM) (BOLT (M10X1.5X65-MM))	
M	2	1	**7C-4616**	1	PARAFUSO (M12X1,75X45 MM) (BOLT (M12X1.75X45-MM))	
	3	1	**067-6179**	1	PINO-GUIA (DOWEL)	
M	4	1	**100-3751**	5	PARAFUSO (M8X1,25X65 MM) (BOLT (M8X1.25X65-MM))	
M	5	1	**100-4830**	1	PARAFUSO (M10X1,5X20 MM) (BOLT (M10X1.5X20-MM))	
M	6	1	**101-3895**	2	PARAFUSO (M8X1,25X35 MM) (BOLT (M8X1.25X35-MM))	
M	7	1	**124-3815**	9	PARAFUSO (M8X1,25X16 MM) (BOLT (M8X1.25X16-MM))	
	8	1	**133-1011**	1	ARRUELA (WASHER)	
	9	1	**232-3666**	1	ARRUELA DE ENCOSTO (WASHER-THRUST)	
	10	1	**277-3013**	1	RETENTOR (SEAL)	
	11	1	**346-0408**	1	PLACA (PLATE)	
	12	1	**443-9076**	1	CAIXA-ENGRENAGENS (CASE-GEAR)	
M	13	1	**6I-0217**	6	PARAFUSO (M8X1,25X20 MM) (BOLT (M8X1.25X20-MM))	
M	14	1	**6I-0645**	4	PARAFUSO (M8X1,25X25 MM) (BOLT (M8X1.25X25-MM))	
	15	1	**324-0444**	1	CUBO-ENGRENAGEM DA RODA-GUIA (HUB-IDLER GEAR)	
	16	1	**425-7103**	1	ENGRENAGEM (68 DENTES) (GEAR (68-TEETH))	
	17	1	**226-8767**	1	CONJUNTO DE TAMPA-DIANTEIRA (COVER AS-FRONT)	
		1	**226-8766**	1	JUNTA-TAMPA (GASKET-COVER)	
	18	1	**251-4336**	1	CONJUNTO DE ENGRENAGEM INTERMEDIÁRIA (73 DENTES) (GEAR AS-IDLER (73-TEETH))	
	19	1	**277-3012**	1	JUNTA-TAMPA (GASKET-COVER)	

M - PEÇA MÉTRICA

371-2725 GRUPO DO ALOJAMENTO-DIANTEIRO (HOUSING GP-FRONT) (continuação) **i06858971**

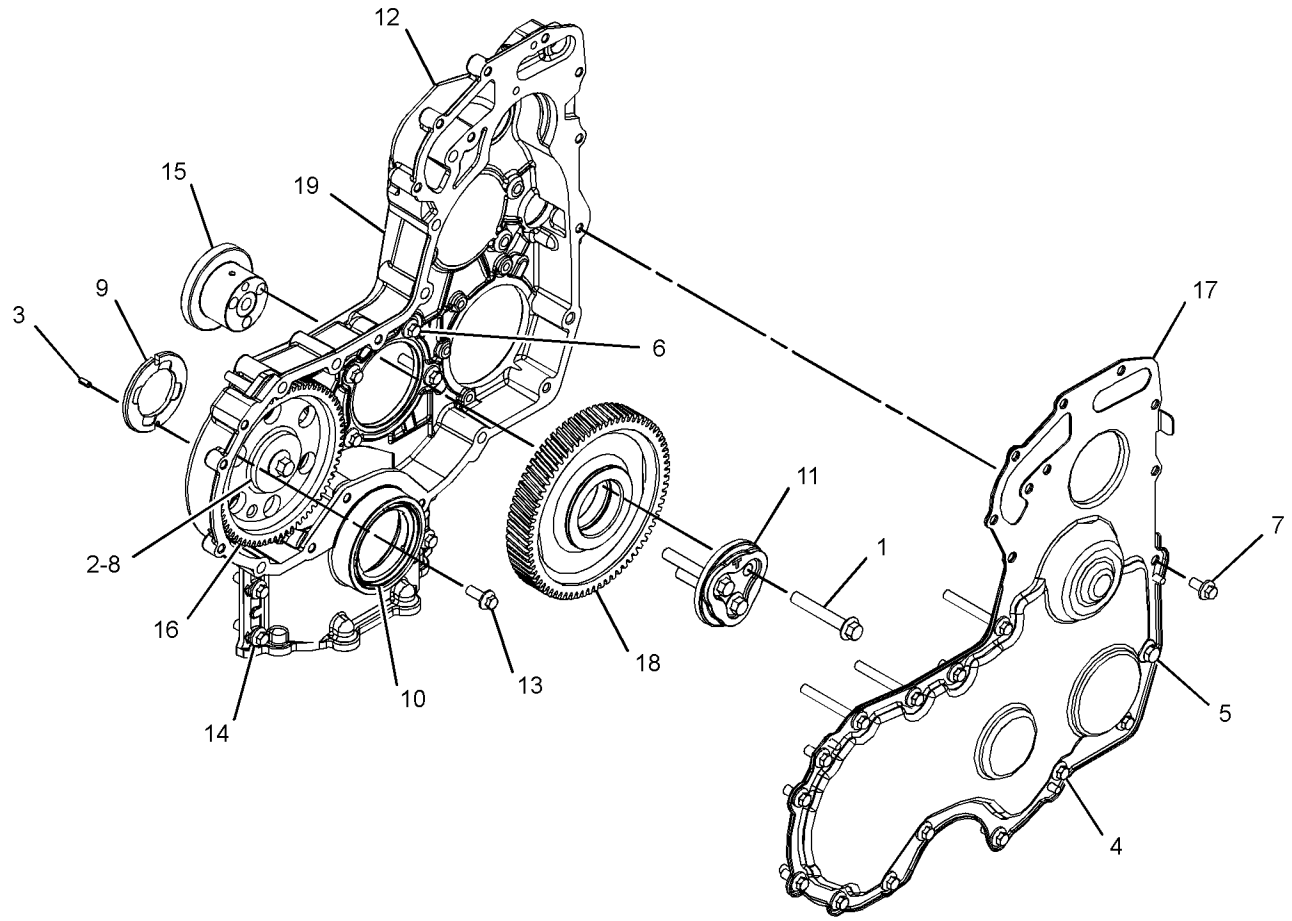

GRÁFICO 1 <FIM> g03378599

371-2478 GRUPO DO BICO-ARREFECIMENTO DO PISTÃO (JET GP-PISTON COOLING)

S/N: E7A1-UP

NÚMEROE DE 371-1441, 384-3794 ARRANJO DO MOTOR-PRIMÁRIO, 451-1222 GRUPO DO BLOCO DO MOTOR-CURTO

UM ACESSÓRIO

SMCS-1331 **i05331889**

NOTA	REF. NÃO	GRÁFICO REF.	NÚMERO DA PEÇA	QTY	NOME DA PEÇA 1 2 3 4 5 6 (NÍVEL DO PRODUTO)	CONSULTE PÁGINA
M	1	1	**100-4841**	6	PARAFUSO (M6X1X10-MM) (BOLT (M6X1X10-MM))	
	2	1	**329-3796**	6	CONJUNTO DE TUBO DE ESGUICHO DE ÓLEO (TUBE AS-OIL JET)	

M - PEÇA MÉTRICA

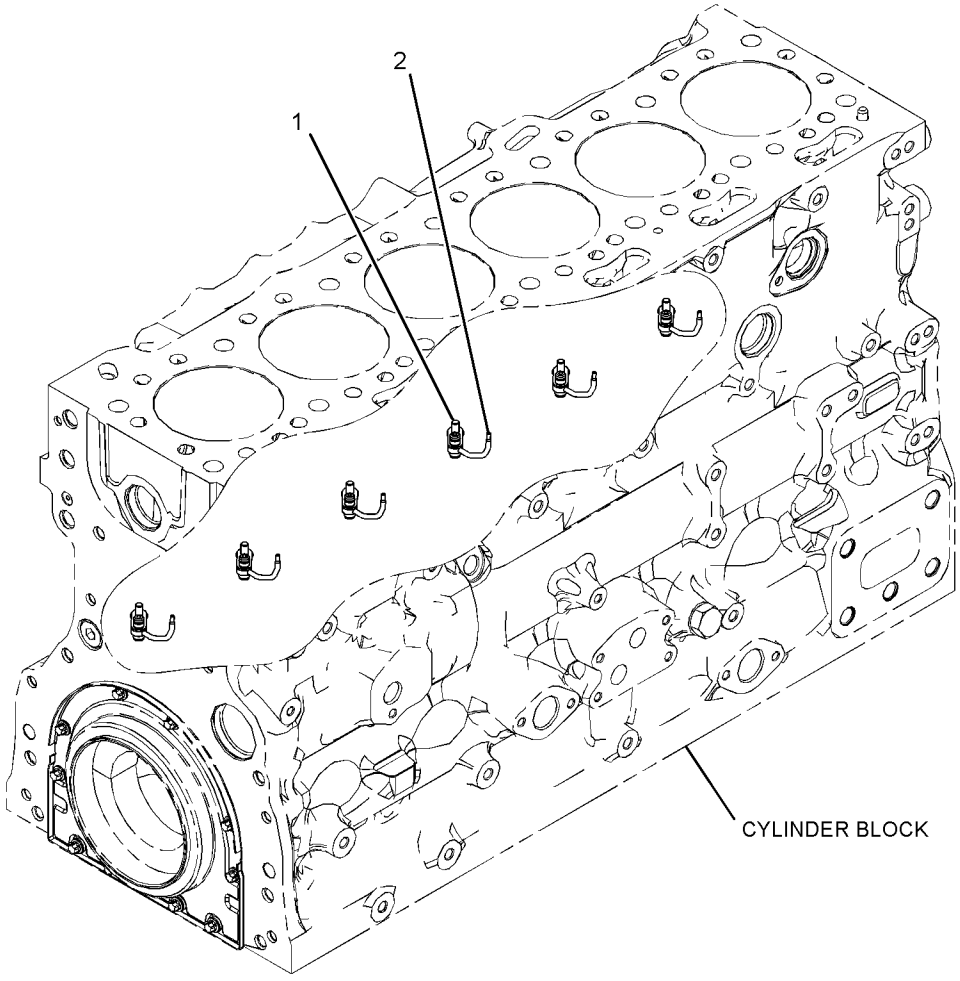

GRÁFICO 1 <FIM> g03378569

371-2735 GRUPO DE LEVANTAMENTO-MOTOR (LIFTING GP-ENGINE)

S/N: E7A1-UP

NÚMEROE DE 371-1441, 384-3794 ARRANJO DO MOTOR-PRIMÁRIO

UM ACESSÓRIO

SMCS-1122 **i05331884**

NOTA	REF. NÃO	GRÁFICO REF.	NÚMERO DA PEÇA	QTY	NOME DA PEÇA 1 2 3 4 5 6 (NÍVEL DO PRODUTO)	CONSULTE PÁGINA
	1	1	**279-9651**	1	PLACA DE LEVANTAMENTO (PLATE-LIFTING)	
	2	1	**279-9652**	1	PLACA DE LEVANTAMENTO (PLATE-LIFTING)	
M	3	1	**6I-0654**	4	PARAFUSO (M10X1,5X25 MM) (BOLT (M10X1.5X25-MM))	

M - PEÇA MÉTRICA

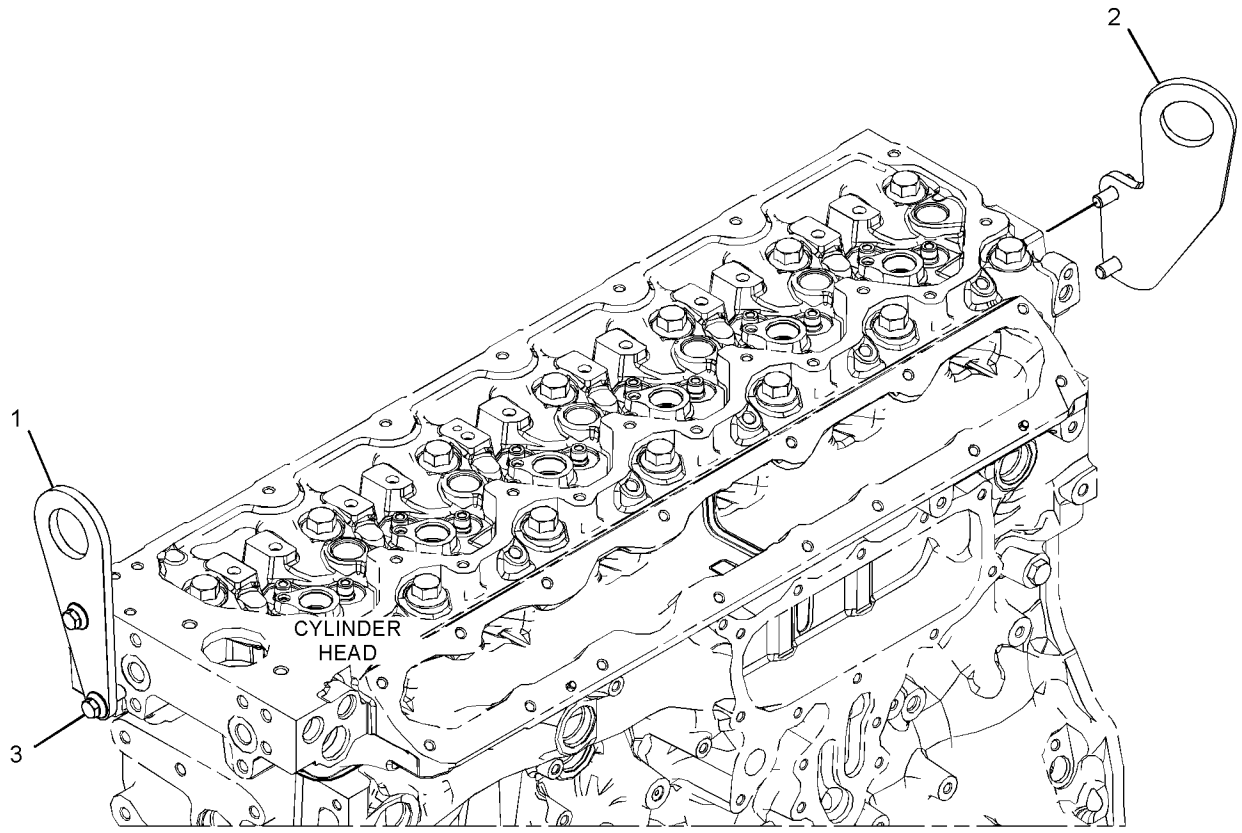

GRÁFICO 1 <FIM> g03098956

371-2558 GRUPO DE MONTAGEM-ALTERNADOR (MOUNTING GP-ALTERNATOR)

S/N: E7A1-UP

NÚMEROE DE 371-1441 ARRANJO DO MOTOR-PRIMÁRIO

UM ACESSÓRIO

SMCS-1154, 1405 **i05331892**

NOTA	REF. NÃO	GRÁFICO REF.	NÚMERO DA PEÇA	QTY	NOME DA PEÇA 1 2 3 4 5 6 (NÍVEL DO PRODUTO)	CONSULTE PÁGINA
M	1	1	**111-0859**	4	PARAFUSO (M10X1,5X35 MM) (BOLT (M10X1.5X35-MM))	
	2	1	**394-4451**	1	CONJUNTO DE SUPORTE (BRACKET AS)	
		1	**161-9820**	2	PINO (PIN)	

M - PEÇA MÉTRICA

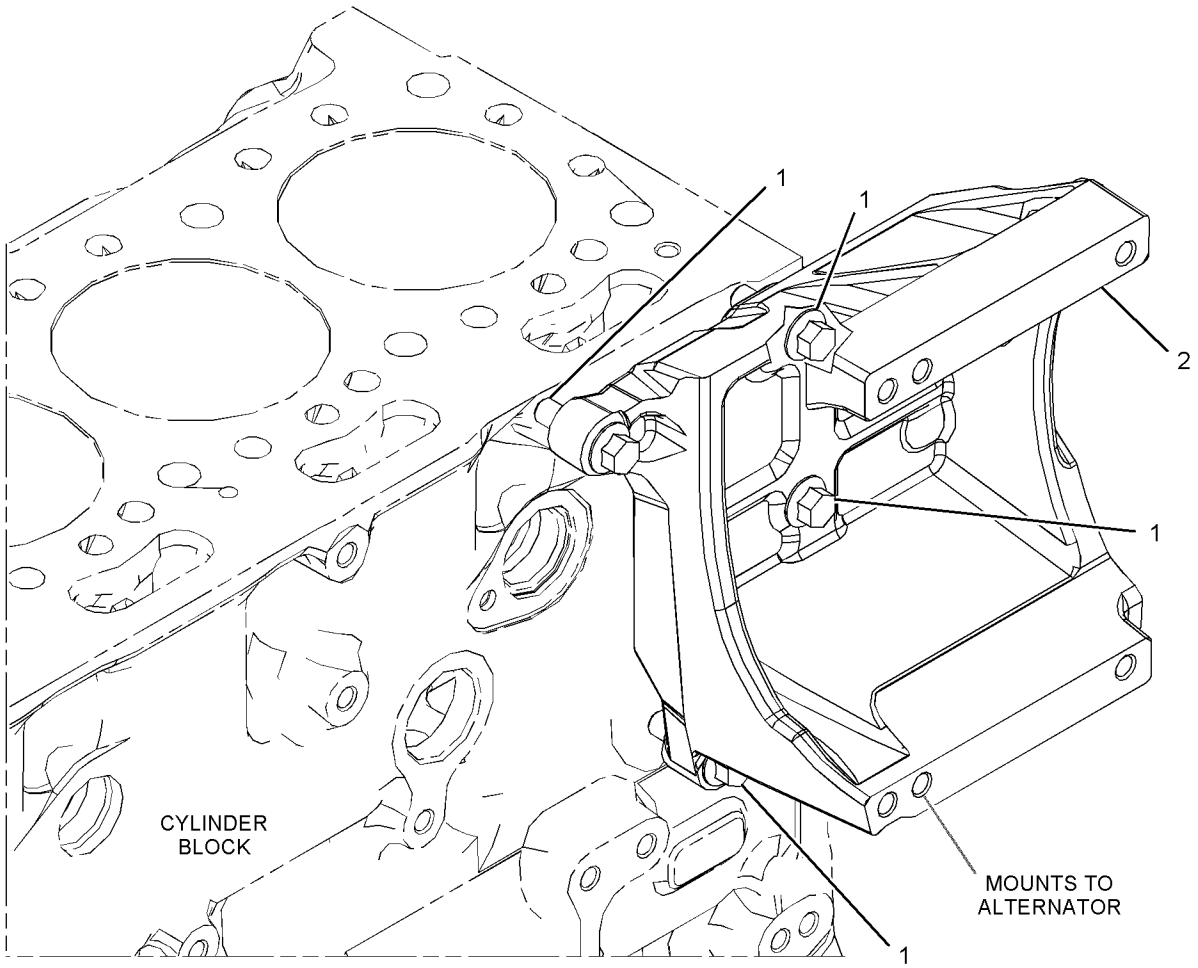

GRÁFICO 1 <FIM> g03378855

385-8004 GRUPO DE MONTAGEM DO MOTOR (MOUNTING GP-ENGINE)

S/N: E7A1-UP
LADOS ESQUERDO E DIREITO DIANTEIROS
NÚMEROE DE 371-1441, 384-3794 ARRANJO DO MOTOR-PRIMÁRIO
UM ACESSÓRIO

SMCS-1152, 1153, 1154 **i05331954**

NOTA	REF. NÃO	GRÁFICO REF.	NÚMERO DA PEÇA	QTY	NOME DA PEÇA 1 2 3 4 5 6 (NÍVEL DO PRODUTO)	CONSULTE PÁGINA
M	1	1	**283-8301**	3	PARAFUSO (M16X2X60-MM) (BOLT (M16X2X60-MM))	
	2	1	**385-4381**	1	ABRAÇADEIRA DE FIXAÇÃO (BRACKET-MOUNTING)	
	3	1	**277-4490**	1	ABRAÇADEIRA DE FIXAÇÃO (BRACKET-MOUNTING)	
M	4	1	**283-8302**	3	PARAFUSO (M16X2X80-MM) (BOLT (M16X2X80-MM))	
M	5	1	**288-6975**	2	PARAFUSO (M16X2X40 MM) (BOLT (M16X2X40-MM))	

M - PEÇA MÉTRICA

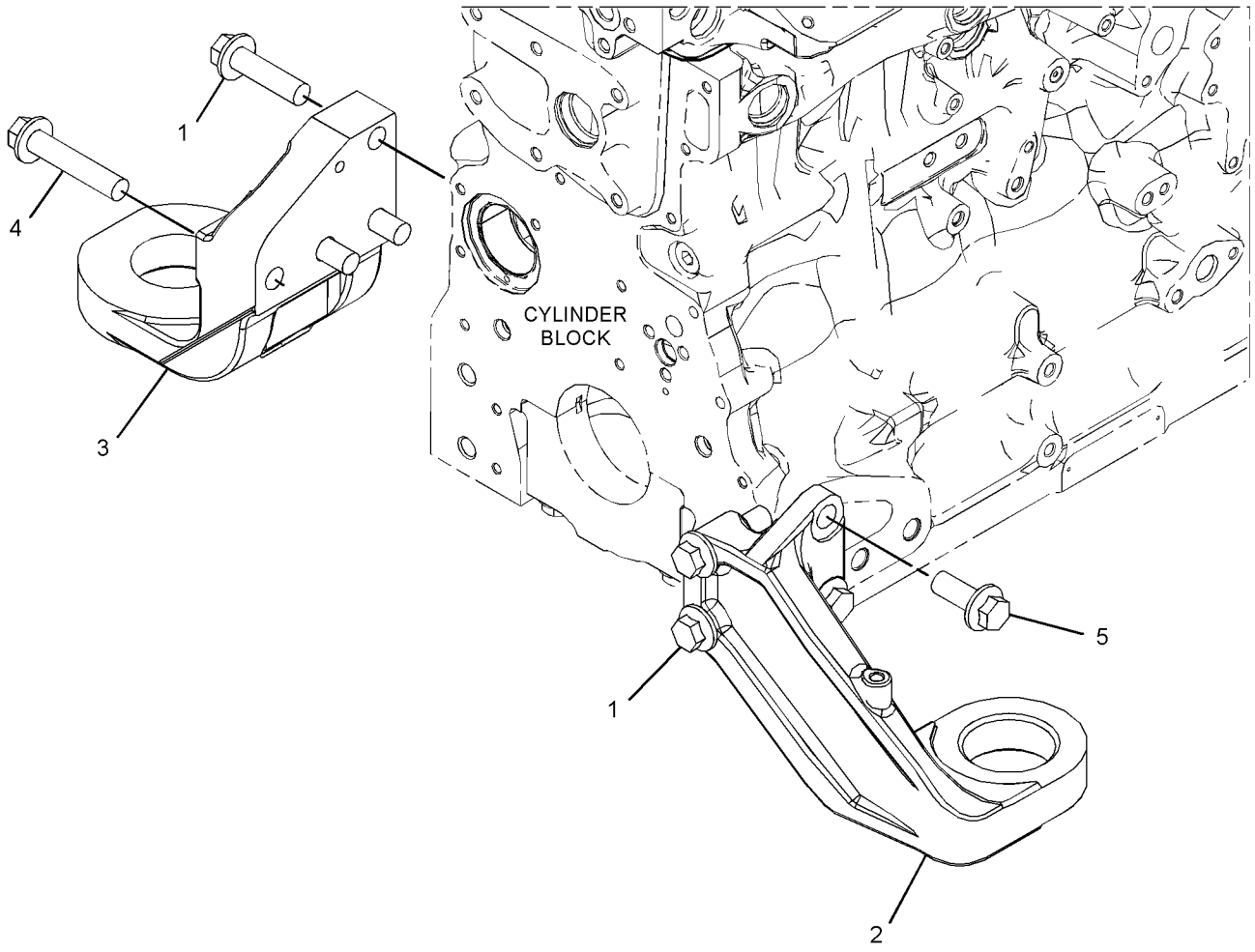

GRÁFICO 1 <FIM> g03109017

482-7863 GRUPO DE MONTAGEM FLEXÍVEL DO MOTOR (MOUNTING GP-ENGINE FLEXIBLE)

S/N: KW41-UP

NÚMEROE DE 454-0548 ARRANJO DE INSTALAÇÃO-MOTOR

TAMBÉM UM ACESSÓRIO

SMCS-1152, 1154

i06225928

NOTA	REF. NÃO	GRÁFICO REF.	NÚMERO DA PEÇA	QTY	NOME DA PEÇA 1 2 3 4 5 6 (NÍVEL DO PRODUTO)	CONSULTE PÁGINA
	1	1	**335-3144**	2	SUPORTE DO MOTOR (SUPPORT-ENGINE)	
	2	1	**341-1982**	8	SUPORTE (MOUNT)	
	3	1	**228-4710**	8	ESPAÇADOR (14X30X20 MM DE ESPESSURA) (SPACER (14X30X20-MM THK))	
	4	1	**5P-1076**	8	ARRUELA DURA (13,5X30X4-MM DE ESPESSURA) (WASHER-HARD (13.5X30X4-MM THK))	
M	5	1	**7X-2488**	4	PARAFUSO (M20X2,5X160 MM) (BOLT (M20X2.5X160-MM))	
M	6	1	**8T-4131**	4	PORCA (ROSCA M20X2,5) (NUT (M20X2.5-THD))	
M	7	1	**8T-4910**	8	PARAFUSO (M12X1,75X60 MM) (BOLT (M12X1.75X60-MM))	
	8	1	**8T-5439**	8	ARRUELA DURA (21,5X45X6-MM DE ESPESSURA) (WASHER-HARD (21.5X45X6-MM THK))	
	9	1	**9W-6584**	4	ARRUELA (20,5X114X10 MM DE ESPESSURA) (WASHER (20.5X114X10-MM THK))	

M - PEÇA MÉTRICA

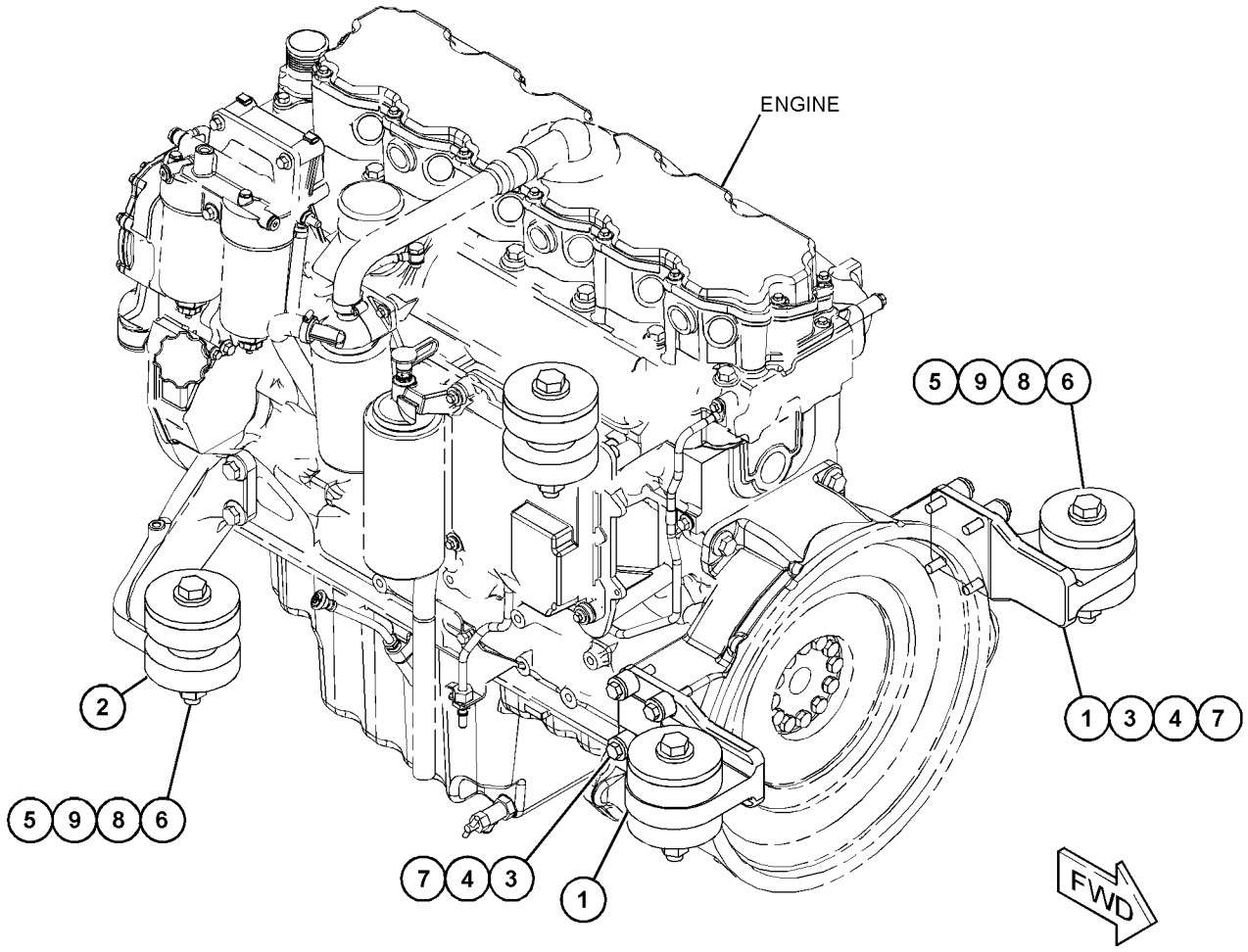

GRÁFICO 1 <FIM> g03887840

371-2544 GRUPO DO CÁRTER DE ÓLEO (PAN GP-OIL)

S/N: E7A1-UP

NÚMEROE DE 371-1441, 384-3794 ARRANJO DO MOTOR-PRIMÁRIO

UM ACESSÓRIO

SMCS-1302 **i05331983**

NOTA	REF. NÃO	GRÁFICO REF.	NÚMERO DA PEÇA	QTY	NOME DA PEÇA 1 2 3 4 5 6 (NÍVEL DO PRODUTO)	CONSULTE PÁGINA
	1	1	**230-8094**	1	PONTE (BRIDGE)	
M	2	1	**6I-0217**	29	PARAFUSO (M8X1,25X20 MM) (BOLT (M8X1.25X20-MM))	
M	3	1	**6I-0260**	2	PARAFUSO (M8X1,25X25 MM) (BOLT (M8X1.25X25-MM))	
M	4	1	**6I-0363**	2	PARAFUSO (M6X1X20 MM) (BOLT (M6X1X20-MM))	
M	5	1	**6I-0572**	2	PARAFUSO (M8X1,25X20 MM) (BOLT (M8X1.25X20-MM))	
	6	1	**351-4749**	1	JUNTA DO CÁRTER (GASKET-OIL PAN)	
Y	7	1	**377-4718**	1	GRUPO DO CÁRTER DE ÓLEO (PAN GP-OIL)	52
M	8	1	**6I-0654**	1	PARAFUSO (M10X1,5X25 MM) (BOLT (M10X1.5X25-MM))	
	9	1	**275-9897**	1	SUPORTE (BRACKET)	
	10	1	**280-1384**	1	CONJUNTO DE TUBOS-SUCÇÃO DE ÓLEO (TUBE AS-OIL SUCTION)	
	10A	1	**236-5511**	1	GRAMPO-TUBO (CLIP-PIPE)	
	11	1	**6I-4681**	1	JUNTA (GASKET)	

M - PEÇA MÉTRICA
Y - ILUSTRAÇÃO INDIVIDUAL

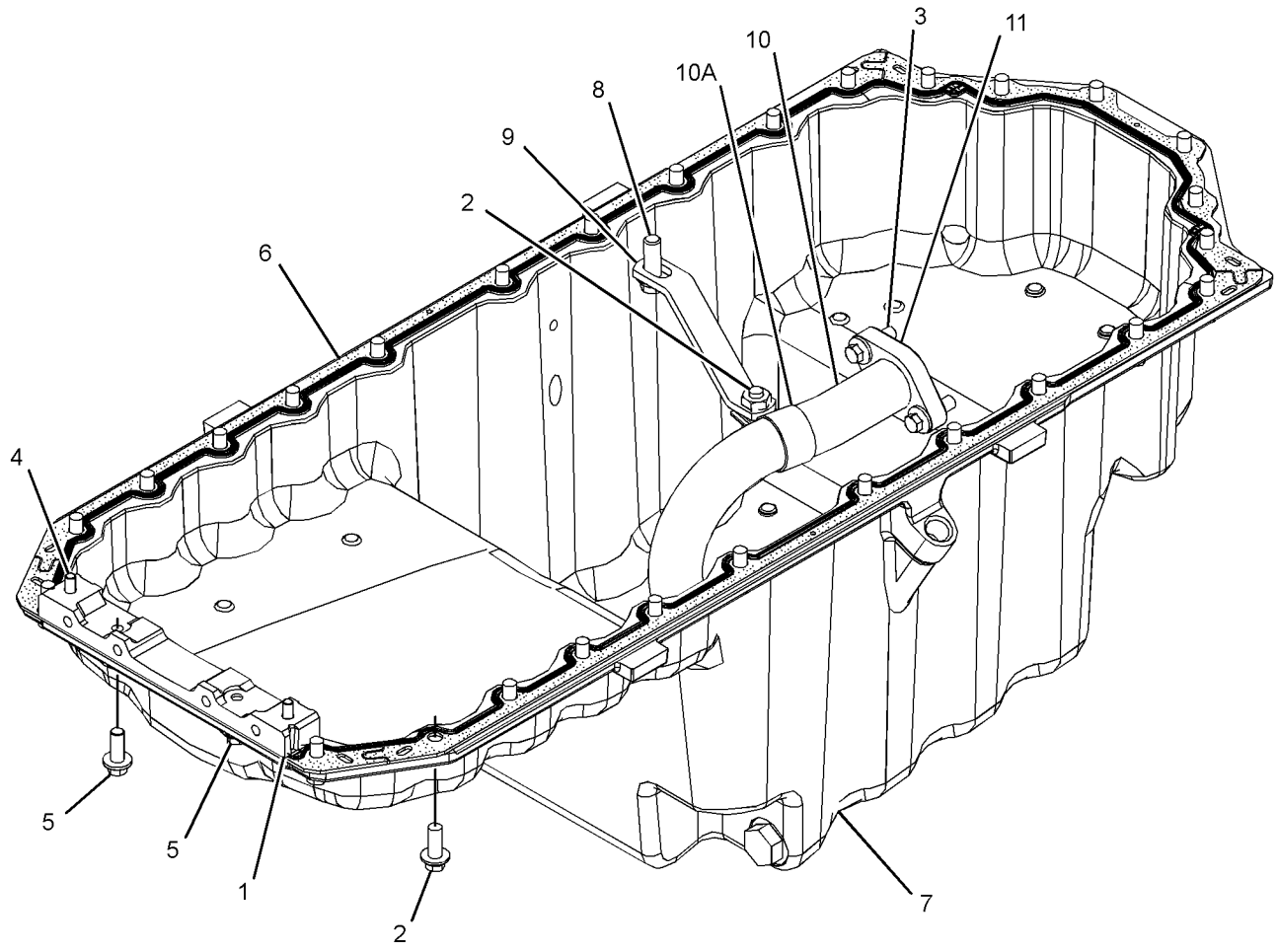

GRÁFICO 1 <FIM> g03110796

377-4718 GRUPO DO CÁRTER DE ÓLEO (PAN GP-OIL)

S/N: E7A1-UP
NÚMEROE DE 371-2544 GRUPO DO CÁRTER DE ÓLEO
UM ACESSÓRIO

SMCS-1302 **i05596643**

NOTA	REF. NÃO	GRÁFICO REF.	NÚMERO DA PEÇA	QTY	NOME DA PEÇA 1 2 3 4 5 6 (NÍVEL DO PRODUTO)	CONSULTE PÁGINA
	1	1	**8L-2786**	2	ANEL RETENTOR EM O (SEAL-O-RING)	
	2	1	**9S-4185**	2	BUJÃO (ROSCA 3/4-16) (PLUG (3/4-16-THD))	

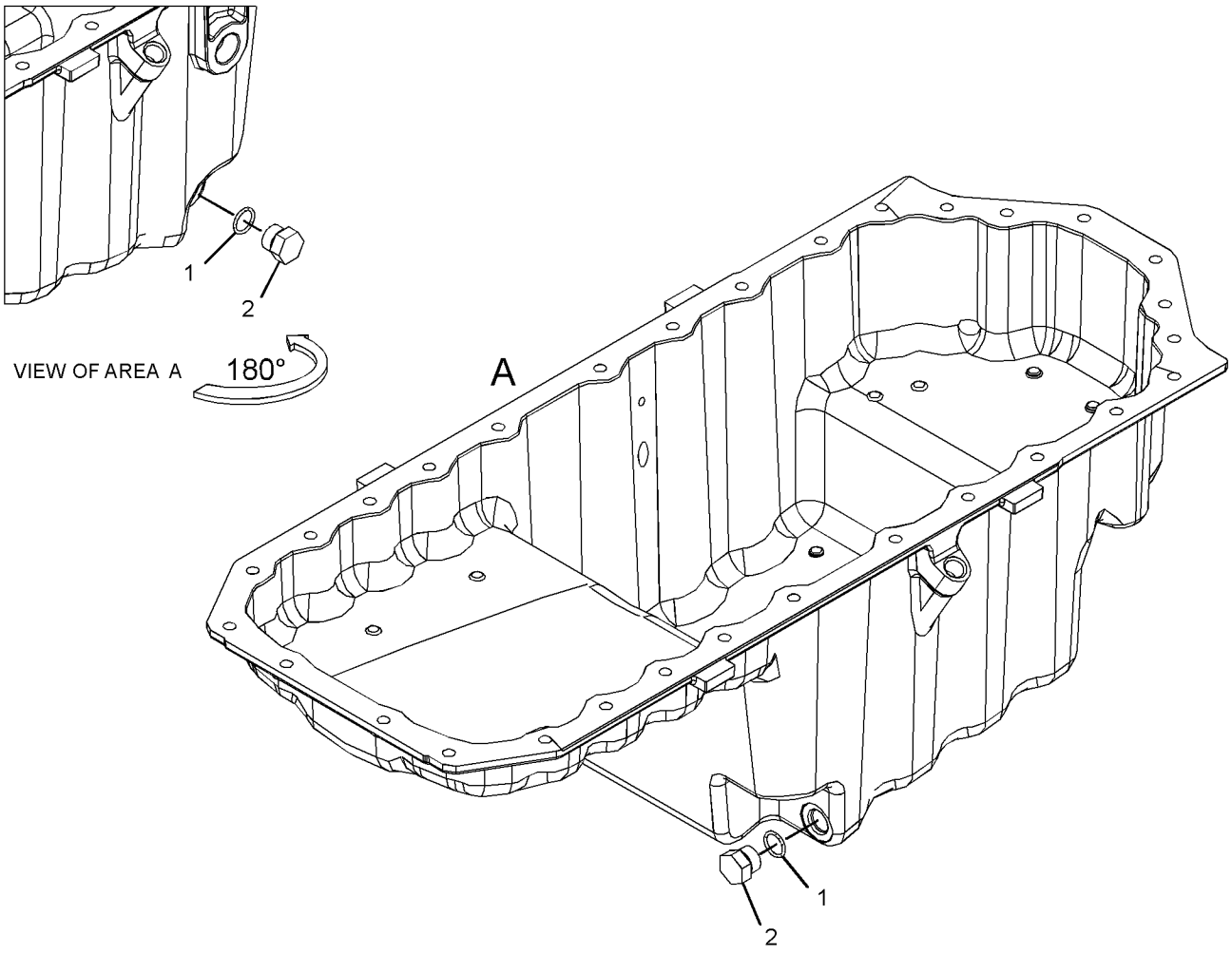

GRÁFICO 1 <FIM> g03371776

369-7304 GRUPO DE PISTÃO E BIELA (PISTON & ROD GP)

S/N: E7A1-UP

NÚMEROE DE 451-1222 GRUPO DO BLOCO DO MOTOR-CURTO

SMCS-1225 **i06995798**

NOTA	REF. NÃO	GRÁFICO REF.	NÚMERO DA PEÇA	QTY	NOME DA PEÇA 1 2 3 4 5 6 (NÍVEL DO PRODUTO)	CONSULTE PÁGINA
Y	1	1	**331-0290**	6	GRUPO DA BIELA (CONNECTING ROD GP)	19
LP	2	1	**369-3186**	6	GRUPO DO PISTÃO (PISTON GP)	
J	3	1	*317-5482*	6	ROLAMENTO (BEARING)	
J	4	1	*470-8038*	6	ROLAMENTO (BEARING)	
P	5	1	**124-3536**	12	ANEL DE RETENÇÃO (RING-RETAINING)	
					JOGO(S) DE REPARO DISPONÍVEL(ÍVEIS):	
BJ			**436-7781**		KIT DE ROLAMENTOS (BIELA) (KIT-BEARING (CONNECTING ROD))	
BJ			**458-7918**		KIT DE ROLAMENTOS (0,25 MM US) (KIT-BEARING (0.25-MM US))	
BJ			**458-7939**		KIT DE ROLAMENTOS (0,50 MM ABAIXO DO TAMANHO) (KIT-BEARING (0.50-MM US))	
BJ			**458-7940**		KIT DE ROLAMENTOS (0,75 MM ABAIXO DO TAMANHO) (KIT-BEARING (0.75-MM US))	
BL			**276-7476**	1	KIT DO ANEL DO PISTÃO (PADRÃO) (KIT-PISTON RING (STANDARD))	
					(INCLUDES ONE SET RINGS)	
BL			**466-4849**	1	KIT DO ANEL DO PISTÃO (1 MM ACIMA DO TAMANHO) (KIT-PISTON RING (1-MM OS))	
					(INCLUDES ONE SET RINGS)	
BP			**443-9475**	1	KIT DE PISTÕES (PADRÃO) (KIT-PISTON (STANDARD))	
					(INCLUDES PISTON AND SET OF RINGS)	
BP			**443-9898**	1	KIT DE PISTÕES (0,5 MM OS) (0,5-MM OS) (KIT-PISTON (0.5-MM OS) (0.5-MM OS))	
					(INCLUDES PISTON AND SET OF RINGS)	
BP			**443-9919**		KIT DE PISTÕES (1 MM ACIMA DO TAMANHO) (1 MM ACIMA DO TAMANHO) (KIT-PISTON (1-MM OS) (1-MM OS))	
					(INCLUDES PISTON AND SET OF RINGS)	

B - UTILIZAR CONFORME NECESSÁRIO
J - KIT MARKED J SERVICES PART(S) MARKED J
L - KIT MARKED L SERVICES PART(S) MARKED L
P - KIT MARKED P SERVICES PART(S) MARKED P
Y - ILUSTRAÇÃO INDIVIDUAL

369-7304 GRUPO DE PISTÃO E BIELA (PISTON & ROD GP) (continuação) **i06995798**

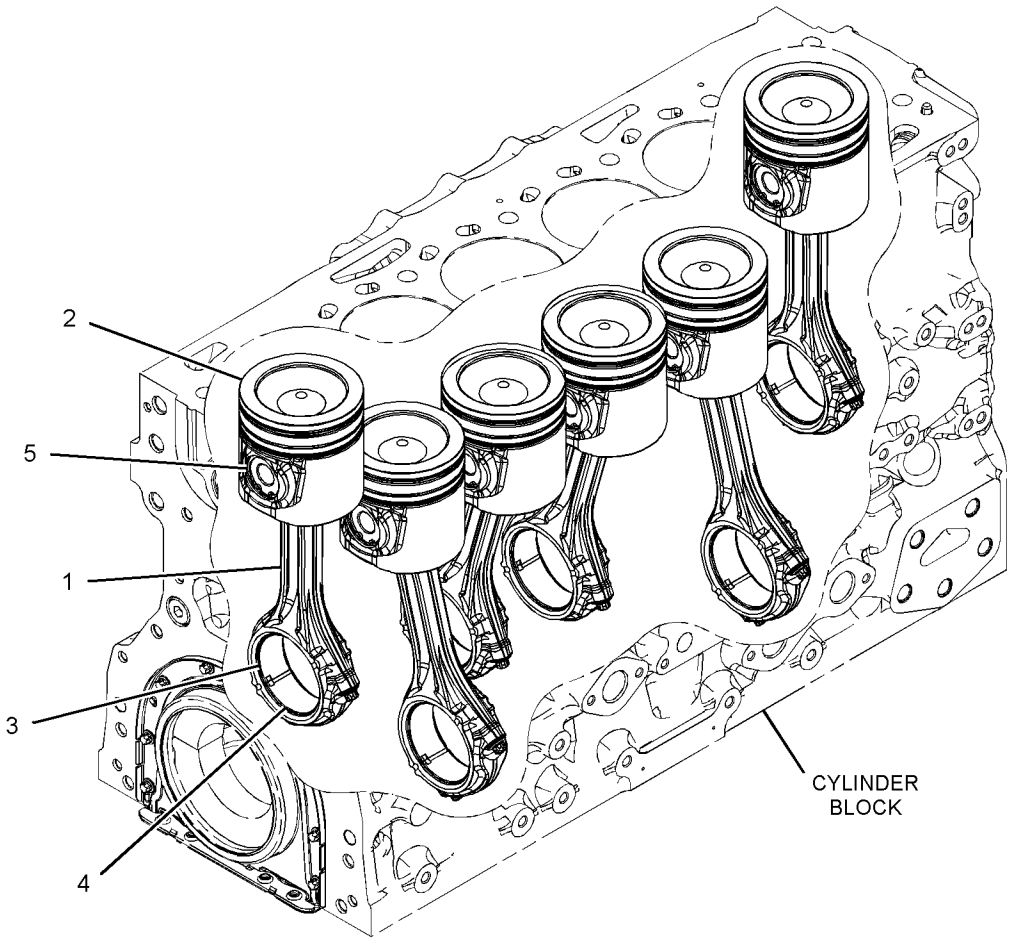

GRÁFICO 1 <FIM> g03532656

374-6301 GRUPO DE PISTÃO E BIELA (PISTON & ROD GP)

S/N: E7A1-UP
NÚMEROE DE 371-1441, 384-3794 ARRANJO DO MOTOR-PRIMÁRIO
UM ACESSÓRIO
TIPO 1

SMCS-1225 **i06885442**

NOTA	REF. NÃO	GRÁFICO REF.	NÚMERO DA PEÇA	QTY	NOME DA PEÇA 1 2 3 4 5 6 (NÍVEL DO PRODUTO)	CONSULTE PÁGINA
	1	1	**331-0290**	6	GRUPO DA BIELA (CONNECTING ROD GP)	
					(EACH INCLUDES)	
		1	**276-7478**	1	BUCHA (BUSHING)	
		1	**323-9312**	2	PARAFUSO (M10X1X50 MM) (BOLT (M10X1X50-MM))	
	2	1	**450-5996**	6	GRUPO DO PISTÃO (PISTON GP)	
J	3	1	*317-5482*	6	ROLAMENTO (BEARING)	
J	4	1	*470-8038*	6	ROLAMENTO (ABAIXAR) (BEARING (LOWER))	
L	5	1	**124-3536**	12	ANEL DE RETENÇÃO (RING-RETAINING)	
					JOGO(S) DE REPARO DISPONÍVEL(ÍVEIS):	
BJ			**360-1564**	1	KIT DE ROLAMENTOS (BIELA) (PISTÃO) (KIT-BEARING (CONNECTING ROD) (PISTON))	
					(INCLUDES 6 UPPER HALF & 6 LOWER HALF BEARINGS)	
B			**458-7918**		KIT DE ROLAMENTOS (0,25 MM US) (KIT-BEARING (0.25-MM US))	
B			**458-7939**		KIT DE ROLAMENTOS (0,50 MM ABAIXO DO TAMANHO) (KIT-BEARING (0.50-MM US))	
B			**458-7940**		KIT DE ROLAMENTOS (0,75 MM ABAIXO DO TAMANHO) (KIT-BEARING (0.75-MM US))	
B			**276-7476**	1	KIT DO ANEL DO PISTÃO (PADRÃO) (KIT-PISTON RING (STANDARD))	
					(INCLUDES RINGS)	
B			**380-2065**		KIT DO ANEL DO PISTÃO (0,5 MM OS) (KIT-PISTON RING (0.5-MM OS))	
					(INCLUDES RINGS)	
B			**466-4849**	1	KIT DO ANEL DO PISTÃO (1 MM ACIMA DO TAMANHO) (KIT-PISTON RING (1-MM OS))	
					(INCLUDES RINGS)	
BL			**444-2190**	1	KIT DE PISTÕES (KIT-PISTON)	
					(INCLUDES PISTON, RINGS, & PIN)	
B			**391-3732**	1	GRUPO DO PISTÃO (0,5 MM OS) (PISTON GP (0.5-MM OS))	
B			**391-3735**	1	GRUPO DO PISTÃO (1 MM ACIMA DO TAMANHO) (PISTON GP (1-MM OS))	

B - UTILIZAR CONFORME NECESSÁRIO
J - KIT MARKED J SERVICES PART(S) MARKED J
L - KIT MARKED L SERVICES PART(S) MARKED L

374-6301 GRUPO DE PISTÃO E BIELA (PISTON & ROD GP) (continuação) **i06885442**

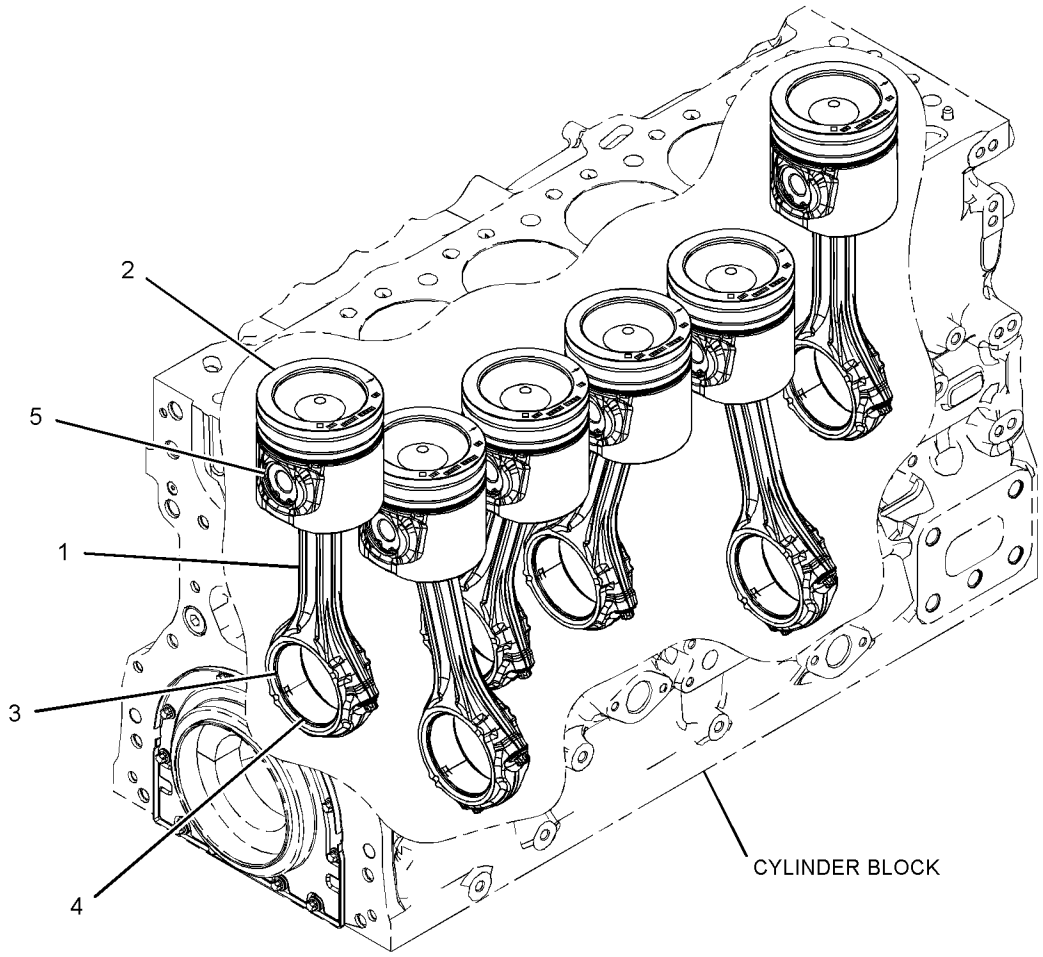

GRÁFICO 1 <FIM> g03658318

374-6301 GRUPO DE PISTÃO E BIELA (PISTON & ROD GP)

S/N: E7A1-UP
NÚMEROE DE 371-1441, 384-3794 ARRANJO DO MOTOR-PRIMÁRIO
UM ACESSÓRIO
TIPO 2

SMCS-1225 **i06995865**

NOTA	REF. NÃO	GRÁFICO REF.	NÚMERO DA PEÇA	QTY	NOME DA PEÇA 1 2 3 4 5 6 (NÍVEL DO PRODUTO)	CONSULTE PÁGINA
	1	1	**331-0290**	6	GRUPO DA BIELA (CONNECTING ROD GP)	
					(EACH INCLUDES)	
	1A	1	**276-7478**	1	BUCHA (BUSHING)	
	1B	1	**323-9312**	2	PARAFUSO (M10X1X50 MM) (BOLT (M10X1X50-MM))	
J	2	1	*450-5996*	6	GRUPO DO PISTÃO (PISTON GP)	
AB		1	**391-3732**		GRUPO DO PISTÃO (0,5 MM OS) (PISTON GP (0.5-MM OS))	
AB		1	**391-3735**		GRUPO DO PISTÃO (1 MM ACIMA DO TAMANHO) (PISTON GP (1-MM OS))	
P	3	1	*317-5482*	6	ROLAMENTO (BEARING)	
CP	4	1	*470-8038*	6	ROLAMENTO (ABAIXAR) (BEARING (LOWER))	
J	5	1	**124-3536**	12	ANEL DE RETENÇÃO (RING-RETAINING)	
					JOGO(S) DE REPARO DISPONÍVEL(ÍVEIS):	
BC			**276-7476**	1	KIT DO ANEL DO PISTÃO (PADRÃO) (KIT-PISTON RING (STANDARD))	
					(INCLUDES RINGS)	
AB			**380-2065**		KIT DO ANEL DO PISTÃO (0,5 MM OS) (KIT-PISTON RING (0.5-MM OS))	
					(INCLUDES RINGS)	
AB			**466-4849**		KIT DO ANEL DO PISTÃO (1 MM ACIMA DO TAMANHO) (KIT-PISTON RING (1-MM OS))	
					(INCLUDES RINGS)	
P			**436-7781**	1	KIT DE ROLAMENTOS (BIELA) (PADRÃO) (KIT-BEARING (CONNECTING ROD) (STANDARD))	
					(INCLUDES BEARINGS)	
AB			**458-7918**		KIT DE ROLAMENTOS (0,25 MM US) (KIT-BEARING (0.25-MM US))	
					(INCLUDES BEARINGS)	
AB			**458-7939**		KIT DE ROLAMENTOS (0,50 MM ABAIXO DO TAMANHO) (KIT-BEARING (0.50-MM US))	
					(INCLUDES BEARINGS)	
AB			**458-7940**		KIT DE ROLAMENTOS (0,75 MM ABAIXO DO TAMANHO) (KIT-BEARING (0.75-MM US))	
					(INCLUDES BEARINGS)	
J			**444-2190**	1	KIT DE PISTÕES (KIT-PISTON)	
					(INCLUDES PIN, PISTON RINGS, RETAINING RINGS & PISTON)	

A - NÃO FAZ PARTE DESTE GRUPO
B - UTILIZAR CONFORME NECESSÁRIO
C - ALTERAR DO TIPO ANTERIOR
J - KIT MARKED J SERVICES PART(S) MARKED J
P - KIT MARKED P SERVICES PART(S) MARKED P

374-6301 GRUPO DE PISTÃO E BIELA (PISTON & ROD GP) (continuação) **i06995865**

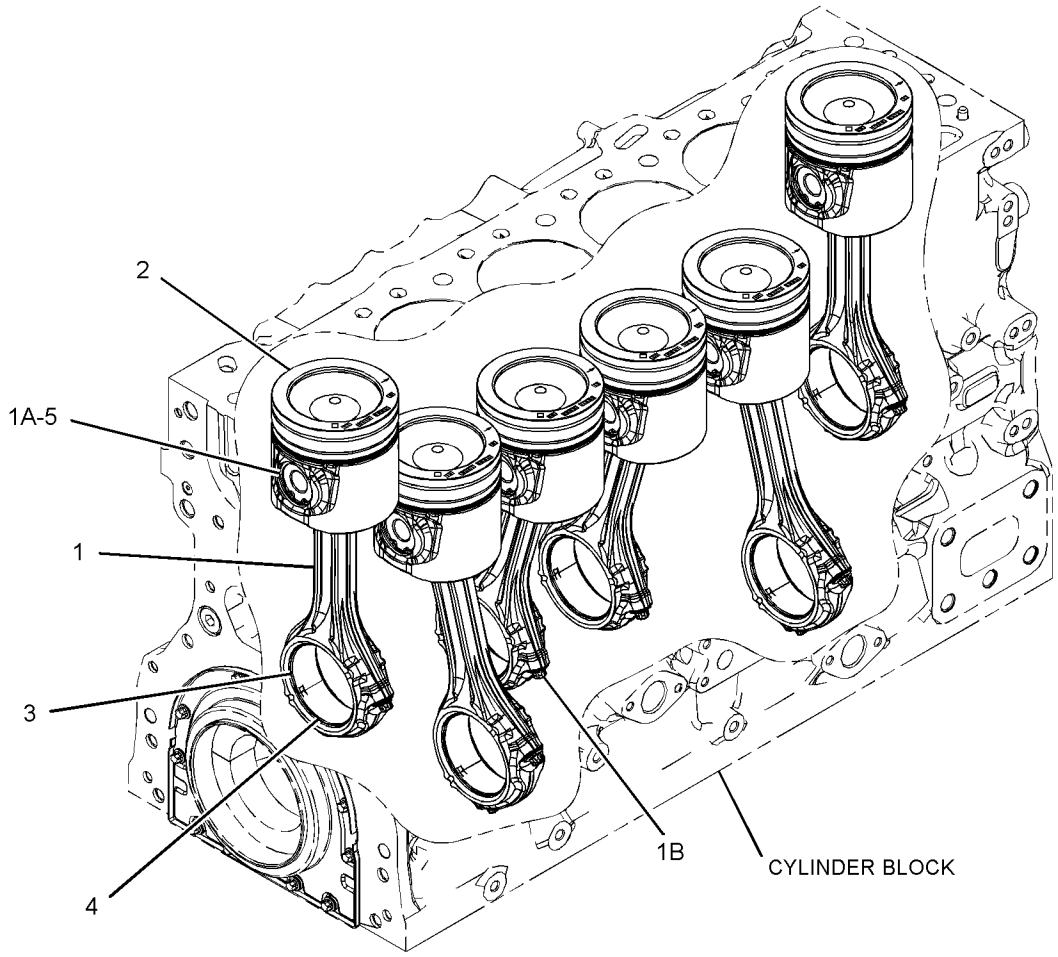

GRÁFICO 1 <FIM> g06158534

346-2908 GRUPO DO BUJÃO-MOTOR (PLUG GP-ENGINE)

S/N: E7A1-UP
NÚMEROE DE 384-3794 ARRANJO DO MOTOR-PRIMÁRIO
UM ACESSÓRIO

SMCS-1000 **i05335667**

NOTA	REF. NÃO	GRÁFICO REF.	NÚMERO DA PEÇA	QTY	NOME DA PEÇA 1 2 3 4 5 6 (NÍVEL DO PRODUTO)	CONSULTE PÁGINA
	1	1	**067-6823**	3	BUJÃO (PLUG)	

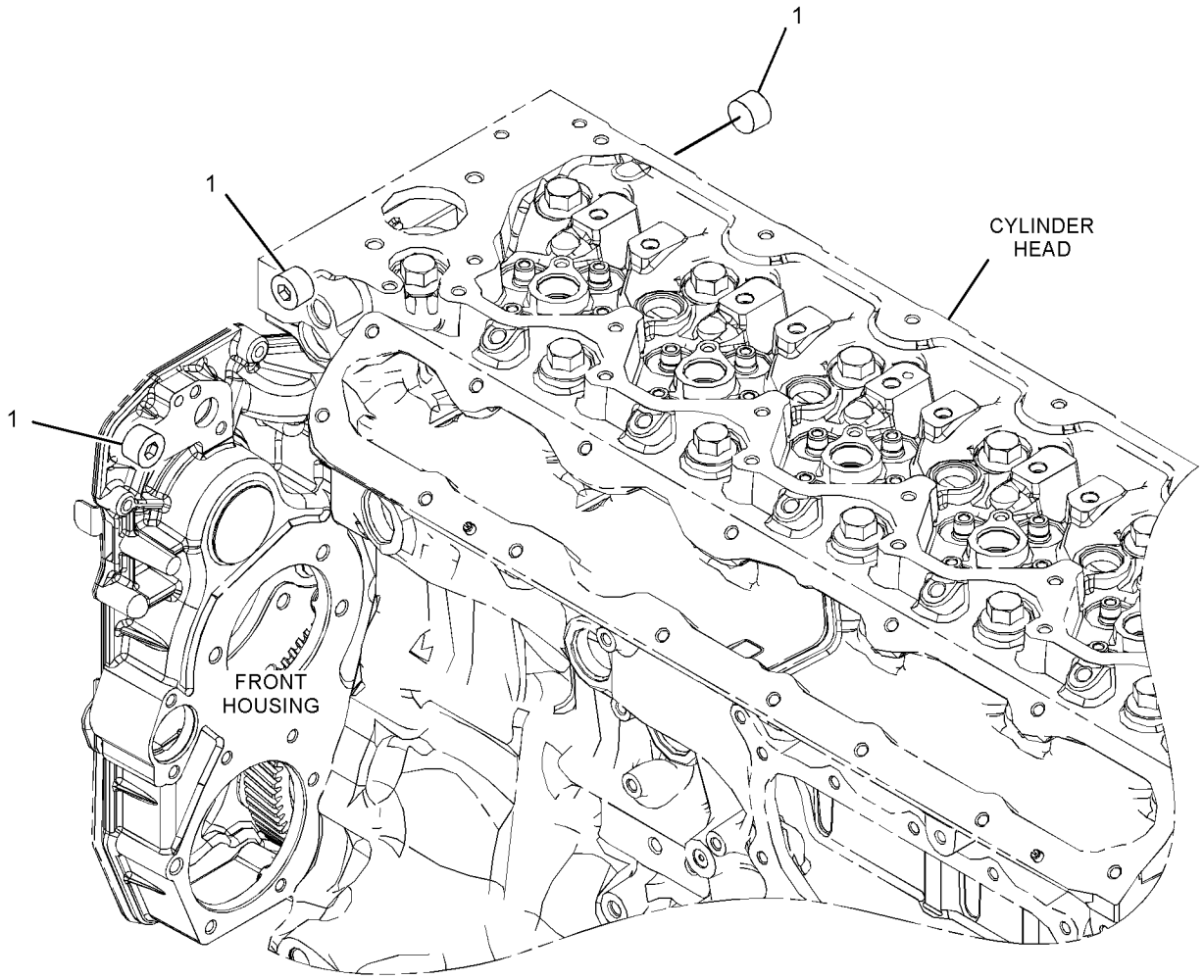

GRÁFICO 1 <FIM> g03380722

371-2554 GRUPO DA POLIA-VIRABREQUIM (PULLEY GP-CRANKSHAFT)

S/N: E7A1-UP

NÚMEROE DE 371-1441, 384-3794 ARRANJO DO MOTOR-PRIMÁRIO

UM ACESSÓRIO

SMCS-1205 **i05332376**

NOTA	REF. NÃO	GRÁFICO REF.	NÚMERO DA PEÇA	QTY	NOME DA PEÇA 1 2 3 4 5 6 (NÍVEL DO PRODUTO)	CONSULTE PÁGINA
	1	1	**274-1931**	1	POLIA (8 ESTRIAS) (PULLEY (8-GROOVE))	
	2	1	**342-6502**	1	ADAPTADOR (ADAPTER)	
M	3	1	**342-6510**	3	PARAFUSO-TORX (M14X1,5X70 MM) (BOLT-TORX (M14X1.5X70-MM))	
	4	1	**351-1724**	1	AMORTECEDOR (DAMPER)	

M - PEÇA MÉTRICA

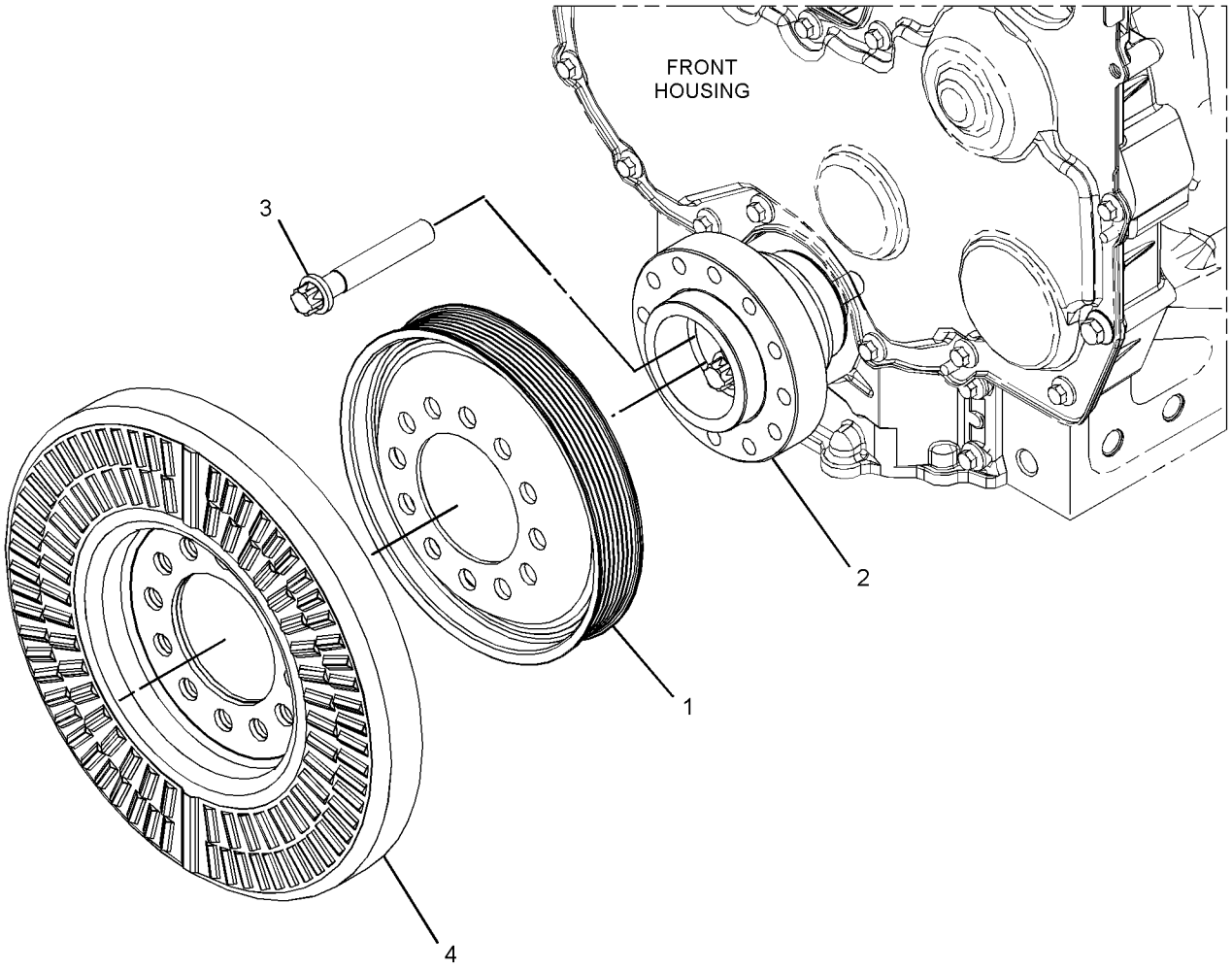

GRÁFICO 1 <FIM> g03110077

280-1911 GRUPO DO BALANCIM (ROCKER ARM GP)

S/N: E7A1-UP

NÚMEROE DE 371-2480 GRUPO DO BALANCIM

UM ACESSÓRIO

SMCS-1123 **i02752423**

NOTA	REF. NÃO	GRÁFICO REF.	NÚMERO DA PEÇA	QTY	NOME DA PEÇA 1 2 3 4 5 6 (NÍVEL DO PRODUTO)	CONSULTE PÁGINA
	1	1	**276-9201**	1	GRAMPO (CLIP)	
	2	1	**276-9206**	5	MOLA-EIXO (SPRING-SHAFT)	
	3	1	**276-9207**	1	MOLA-EIXO (SPRING-SHAFT)	
	4	1	**277-5307**	1	CONJUNTO DE EIXO DO BALANCIM (SHAFT AS-ROCKER ARM)	
	4A	1	**276-9200**	1	BUJÃO-EXTREMIDADE DO EIXO (PLUG-SHAFT END)	
	5	1	**278-5111**	6	CONJUNTO DE BALANCIM (ROCKER ARM AS)	
					(EACH INCLUDES)	
	5A	1	**276-9230**	1	PORCA (NUT)	
	5B	1	**278-5113**	1	PARAFUSO DE AJUSTE (TORX) (SCREW-ADJUSTING (TORX))	
	6	1	**278-5112**	6	CONJUNTO DE BALANCIM (ROCKER ARM AS)	
					(EACH INCLUDES)	
	6A	1	**276-9230**	1	PORCA (NUT)	
	6B	1	**278-5113**	1	PARAFUSO DE AJUSTE (TORX) (SCREW-ADJUSTING (TORX))	
	7	1	**280-1912**	6	SUPORTE (BRACKET)	
	8	1	**280-1913**	6	RETENTOR (RETAINER)	
	9	1	**280-1914**	12	PARAFUSO (M8X1,25X55 MM) (BOLT (M8X1.25X55-MM))	

280-1911 GRUPO DO BALANCIM (ROCKER ARM GP) (continuação) **i02752423**

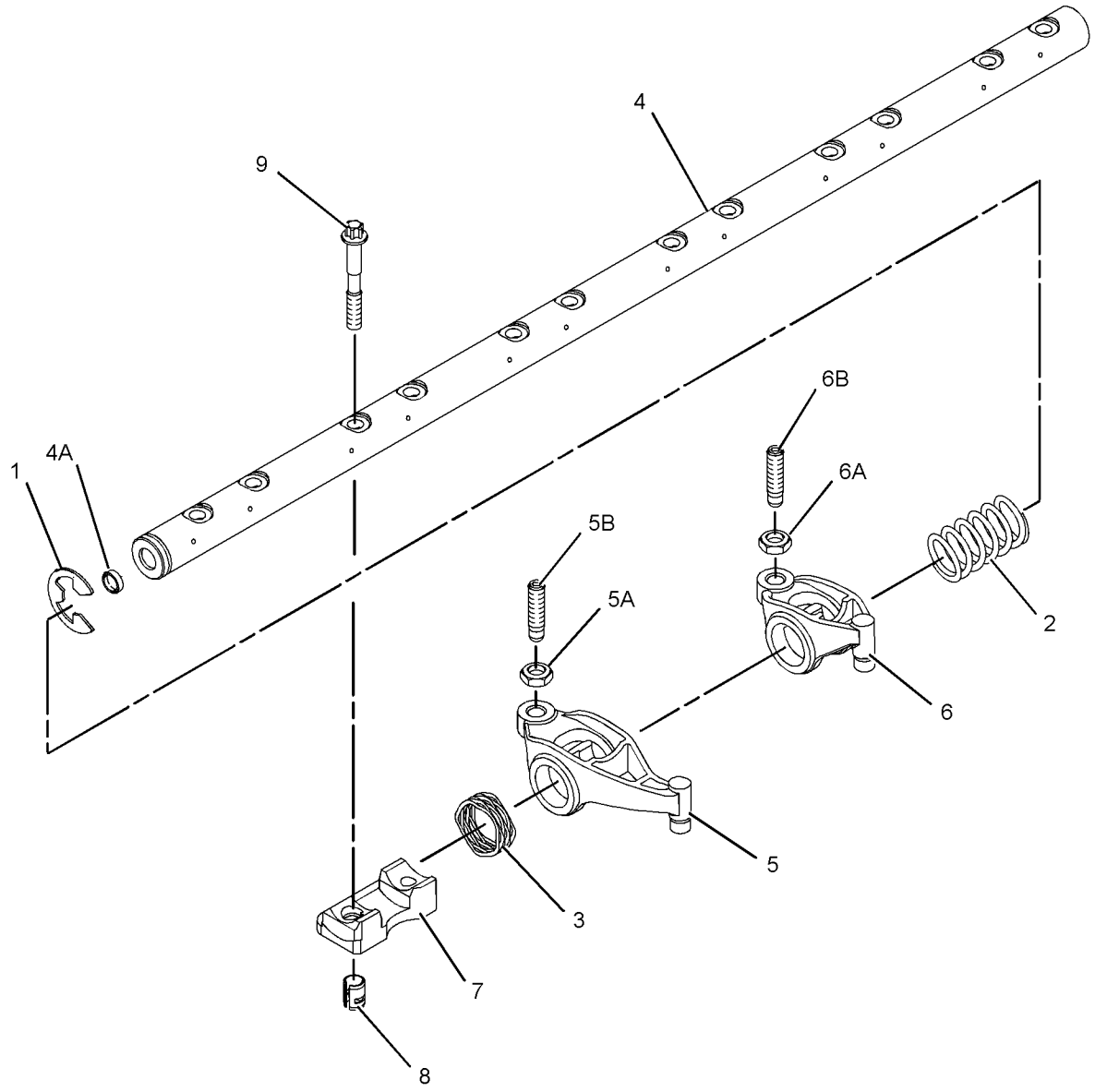

GRÁFICO 1 <FIM> g01235750

371-2480 GRUPO DO BALANCIM (ROCKER ARM GP)

S/N: E7A1-UP

NÚMEROE DE 371-1441, 384-3794 ARRANJO DO MOTOR-PRIMÁRIO

UM ACESSÓRIO

SMCS-1123 **i05773127**

NOTA	REF. NÃO	GRÁFICO REF.	NÚMERO DA PEÇA	QTY	NOME DA PEÇA 1 2 3 4 5 6 (NÍVEL DO PRODUTO)	CONSULTE PÁGINA
	1	1	**436-0521**	24	MOLA DA VÁLVULA (SPRING-VALVE)	
	2	1	**346-4709**	12	GRUPO DA PONTE-VÁLVULA (BRIDGE GP-VALVE)	
	3	1	**276-8123**	48	RETENTOR (RETAINER)	
	4	1	**276-8133**	24	CAPA-VÁLVULA (CAP-VALVE)	
Y	5	1	**280-1911**	1	GRUPO DO BALANCIM (ROCKER ARM GP)	61
	6	1	**299-5511**	24	RETENTOR DE HASTE DA VÁLVULA (SEAL-VALVE STEM)	
	7	1	**309-6678**	12	VÁLVULA DE ADMISSÃO (VALVE-INLET)	
	8	1	**339-9637**	12	VÁLVULA DE ESCAPE (VALVE-EXHAUST)	

Y - ILUSTRAÇÃO INDIVIDUAL

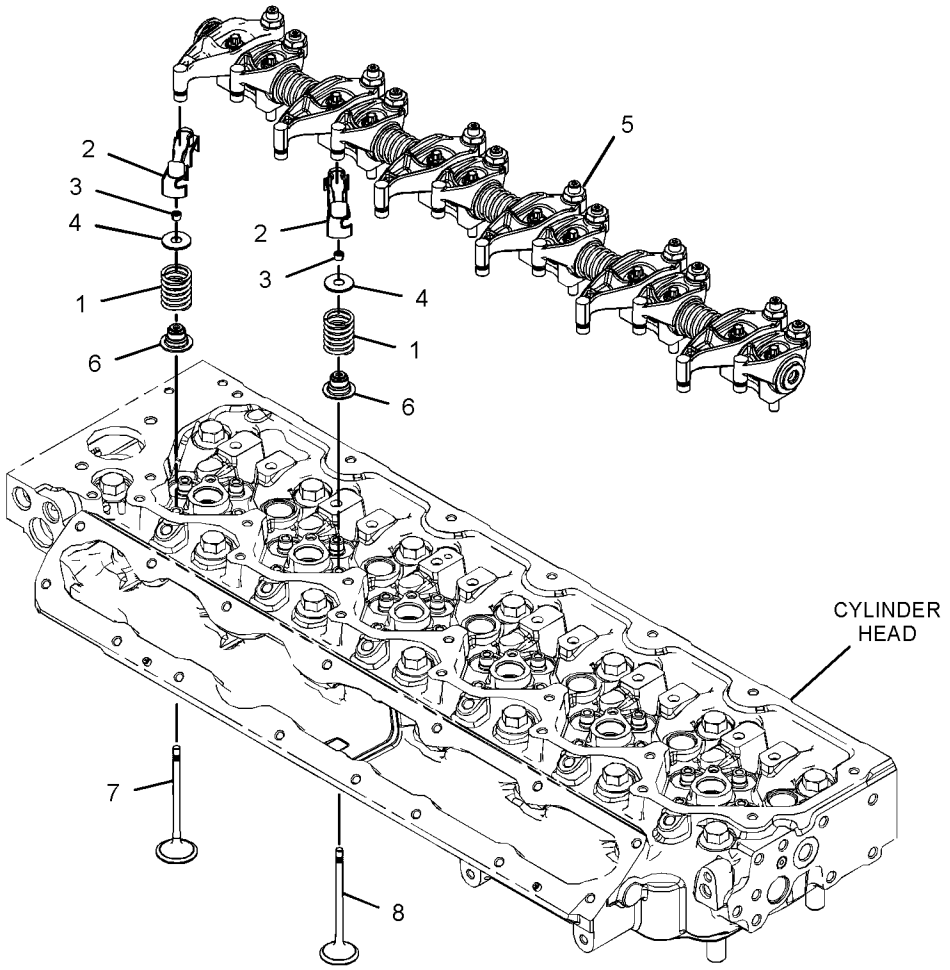

GRÁFICO 1 <FIM> g03103178

452-6585 GRUPO DO BALANCIM (ROCKER ARM GP)

S/N: E7A1-UP

NÚMEROE DE 452-6584 GRUPO DO CABEÇOTE DO CILINDRO

SMCS-1123 **i06041076**

NOTA	REF. NÃO	GRÁFICO REF.	NÚMERO DA PEÇA	QTY	NOME DA PEÇA 1 2 3 4 5 6 (NÍVEL DO PRODUTO)	CONSULTE PÁGINA
	1	1	**436-0521**	24	MOLA DA VÁLVULA (SPRING-VALVE)	
	2	1	**276-8133**	24	CAPA-VÁLVULA (CAP-VALVE)	
	3	1	**276-8123**	48	RETENTOR (RETAINER)	
	4	1	**299-5511**	24	RETENTOR DE HASTE DA VÁLVULA (SEAL-VALVE STEM)	
	5	1	**309-6678**	12	VÁLVULA DE ADMISSÃO (VALVE-INLET)	
	6	1	**339-9637**	12	VÁLVULA DE ESCAPE (VALVE-EXHAUST)	

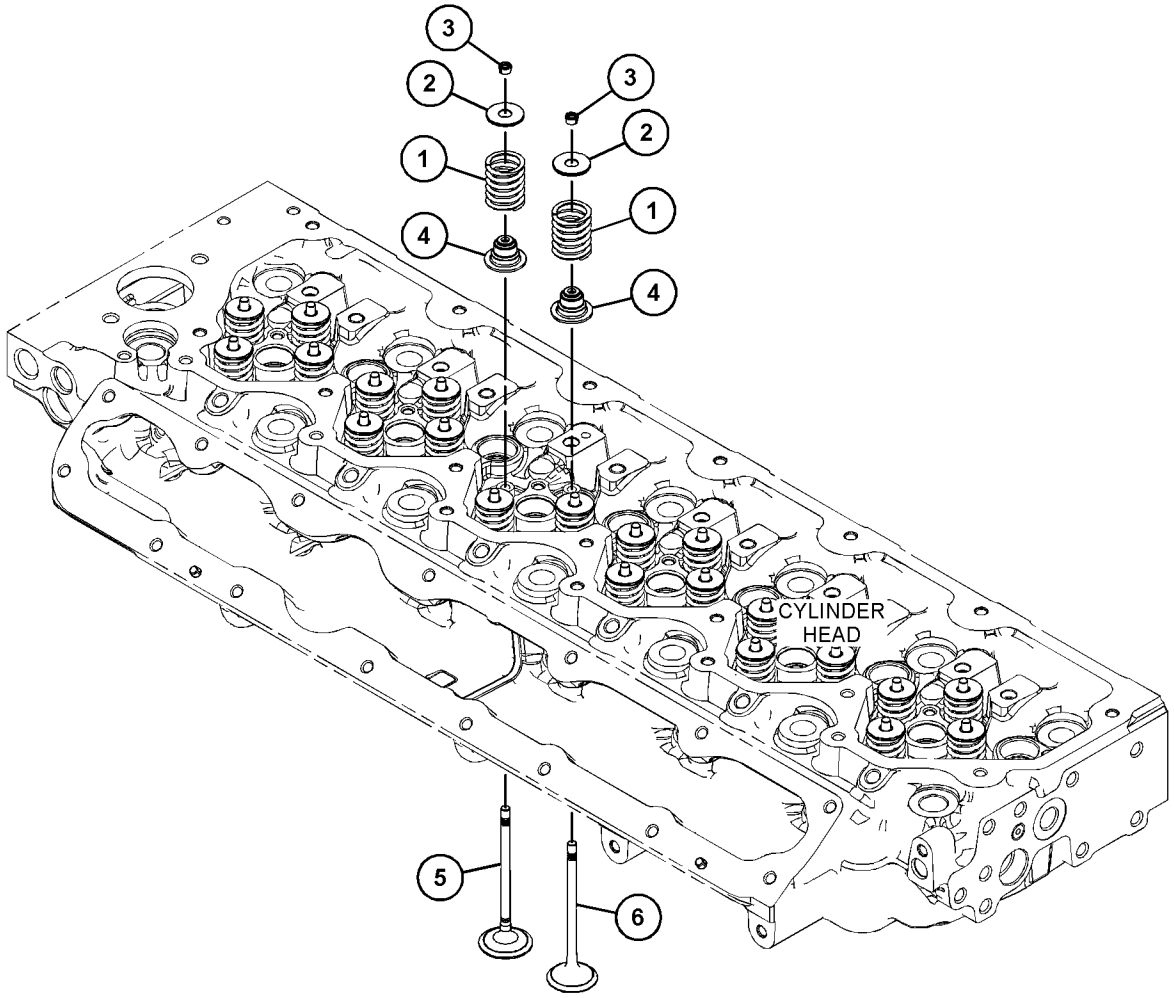

GRÁFICO 1 <FIM> g03674542

371-2719 GRUPO DE SUPORTE-TOMADA DE FORÇA (SUPPORT GP-POWER TAKE-OFF)

S/N: E7A1-UP

NÚMEROE DE 371-1441, 384-3794 ARRANJO DO MOTOR-PRIMÁRIO UM ACESSÓRIO

SMCS-1165 **i05332406**

NOTA	REF. NÃO	GRÁFICO REF.	NÚMERO DA PEÇA	QTY	NOME DA PEÇA 1 2 3 4 5 6 (NÍVEL DO PRODUTO)	CONSULTE PÁGINA
	1	1	**329-7854**	1	CONJUNTO DA PLACA (PLATE AS)	
	1A	1	**329-7856**	1	ANEL RETENTOR EM O (SEAL-O-RING)	
M	2	1	**111-8222**	5	PARAFUSO (M8X16 MM) (BOLT (M8X16-MM))	
M	3	1	**100-4830**	1	PARAFUSO (M10X1,5X20 MM) (BOLT (M10X1.5X20-MM))	
	4	1	**277-4223**	1	BUJÃO (PLUG)	

M - PEÇA MÉTRICA

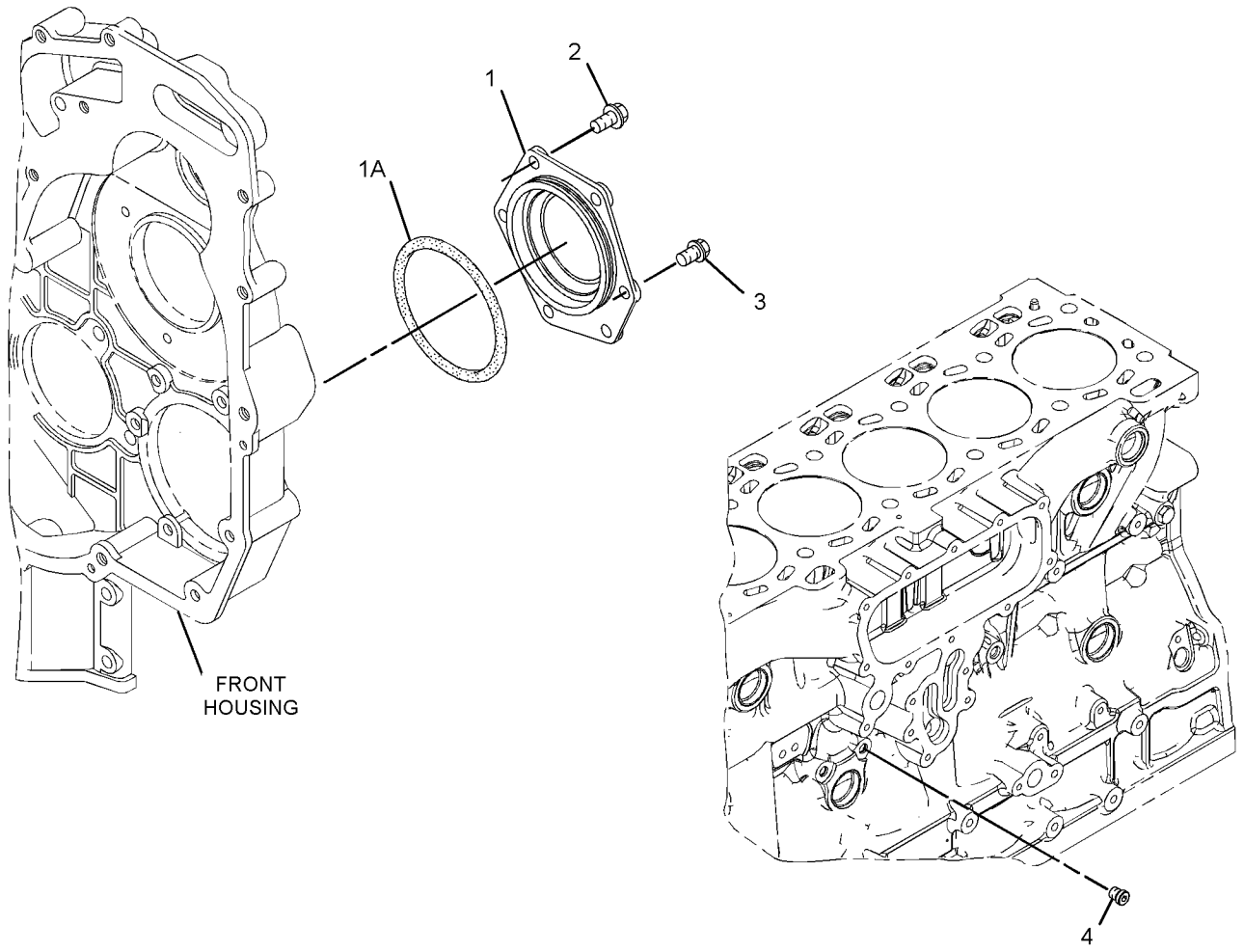

GRÁFICO 1 <FIM> g01682857

425-0196 GRUPO DO RESPIRO (BREATHER GP)

S/N: E7A1-UP

NÚMEROE DE 371-1441, 384-3794 ARRANJO DO MOTOR-PRIMÁRIO

UM ACESSÓRIO

SMCS-1317 **i05727294**

NOTA	REF. NÃO	GRÁFICO REF.	NÚMERO DA PEÇA	QTY	NOME DA PEÇA 1 2 3 4 5 6 (NÍVEL DO PRODUTO)	CONSULTE PÁGINA
M	1	1	**124-3815**	3	PARAFUSO (M8X1,25X16 MM) (BOLT (M8X1.25X16-MM))	
	2	1	**5V-9155**	1	ABRAÇADEIRA DE MANGUEIRA (CLAMP-HOSE)	
	3	1	**9M-7958**	1	ABRAÇADEIRA DE MANGUEIRA (CLAMP-HOSE)	
	4	1	**363-5813**	1	ABRAÇADEIRA DE MANGUEIRA (CLAMP-HOSE)	
	5	1	**316-9351**	1	FIXAÇÃO DA CINTA (MOUNTING-CABLE TIE)	
	6	1	**424-0566**	1	MANGUEIRA (HOSE)	
	7	1	**424-3214**	1	CONJUNTO DE BASE DO FILTRO DO ÓLEO (BASE AS-OIL FILTER)	
	7A	1	**286-0015**	1	HASTE (STEM)	
	8	1	**428-7042**	1	SUPORTE (BRACKET)	
	9	1	**430-6686**	1	ABRAÇADEIRA DE FILTRO (BRACKET-FILTER)	
	10	1	**433-2039**	1	MANGUEIRA (HOSE)	
M	11	1	**195-2186**	3	PARAFUSO DE CABEÇA OCA (BOLT-SOCKET HEAD)	
M	12	1	**6I-0260**	2	PARAFUSO (M8X1,25X25 MM) (BOLT (M8X1.25X25-MM))	

M - PEÇA MÉTRICA

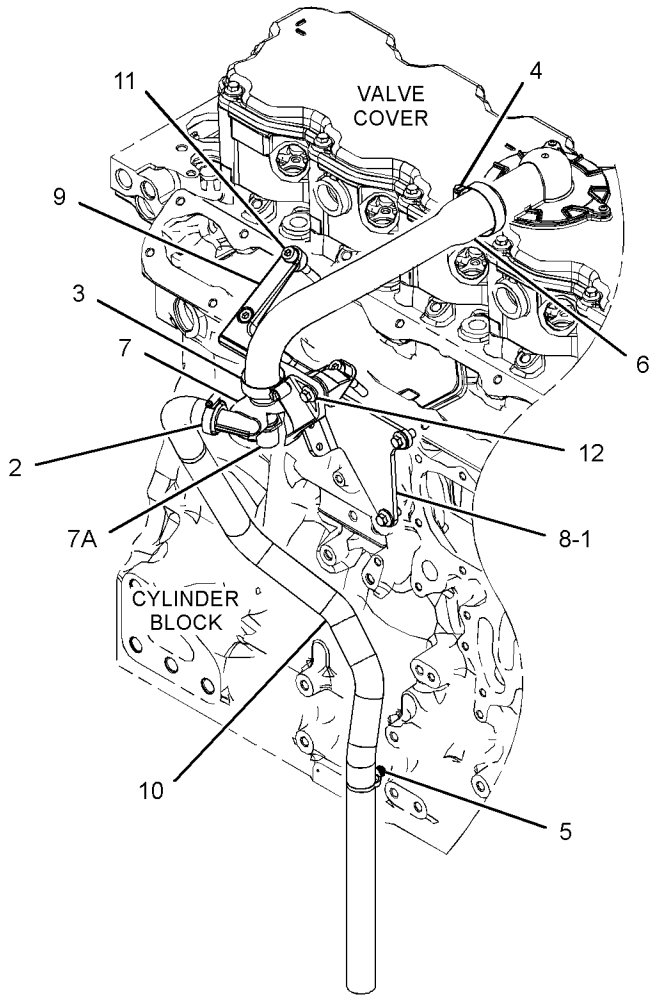

GRÁFICO 1 <FIM> g03653579

435-4989 GRUPO DO RESPIRO (BREATHER GP)

S/N: KW41-UP

PARA USO COM 333-6950—PÁGINA: 642

UM ACESSÓRIO

SMCS-1317 **i06887398**

NOTA	REF. NÃO	GRÁFICO REF.	NÚMERO DA PEÇA	QTY	NOME DA PEÇA 1 2 3 4 5 6 (NÍVEL DO PRODUTO)	CONSULTE PÁGINA
D	1	1	**8T-3425**		AJUSTE DE CANAL (0,2 M) (CHANNEL-TRIM (0.2-M))	
	2	1	**5P-7175**	3	CONEXÃO-RETO (FITTING-STRAIGHT)	
	3	1	**9G-5127**	3	RESPIRO (DERIVAÇÃO DE ESCAPE) (BREATHER (EXHAUST BYPASS))	
	4	1	**397-9301**	1	ARRUELA DURA (11,5X20X15 MM DE ESPESSURA) (WASHER-HARD (11.5X20X15-MM THK))	
	5	1	**200-6345**	3	SUPORTE (ARTICULAÇÃO GIRATÓRIA DUPLA) (MOUNT (DUAL SWIVEL))	
	6	1	**204-2281**	15	CABO TIPO CINTA (STRAP-CABLE)	
	7	1	**268-1497**	1	COTOVELO (ELBOW)	
	8	1	**369-4637**	1	CONJUNTO DE SUPORTE (BRACKET AS)	
	9	1	**369-4671**	1	CONJUNTO DE SUPORTE (BRACKET AS)	
					(EACH BRACKET AS INCLUDES)	
M		1	**159-9541**	1	PORCA DE SOLDA (M10X1,5 DE ROSCA) (NUT-WELD (M10X1.5-THD))	
	10	1	**3B-6552**	1	COTOVELO DE TUBO (ELBOW-PIPE)	
	11	1	**3B-7896**	1	CONEXÃO COTOVELO (ELBOW-STREET)	
	12	1	**6D-3479**	3	GRAMPO (CLIP)	
	13	1	**6S-8620**	3	ABRAÇADEIRA DE MANGUEIRA (CLAMP-HOSE)	
	14	1	**8S-7169**	3	ACOPLAMENTO (COUPLING)	
	15	1	**8T-2173**	2	CONECTOR DE MANGUEIRA (CONNECTOR-HOSE)	
	16	1	**8T-4121**	3	ARRUELA DURA (11X21X2,5 MM DE ESPESSURA) (WASHER-HARD (11X21X2.5-MM THK))	
M	17	1	**8T-4186**	1	PARAFUSO (M10X1,5X40 MM) (BOLT (M10X1.5X40-MM))	
M	18	1	**8T-4195**	1	PARAFUSO (M10X1,5X30 MM) (BOLT (M10X1.5X30-MM))	
E	19	1	**5P-1442**		MANGUEIRA (318 CM) (HOSE (318-CM))	
E	19A	1	**5P-1442**		MANGUEIRA (170 CM) (HOSE (170-CM))	
E	19B	1	**5P-1442**		MANGUEIRA (232 CM) (HOSE (232-CM))	

D - ENCOMENDAR POR METROS
E - ENCOMENDAR POR CENTÍMETROS
M - PEÇA MÉTRICA

435-4989 GRUPO DO RESPIRO (BREATHER GP) (continuação) **i06887398**

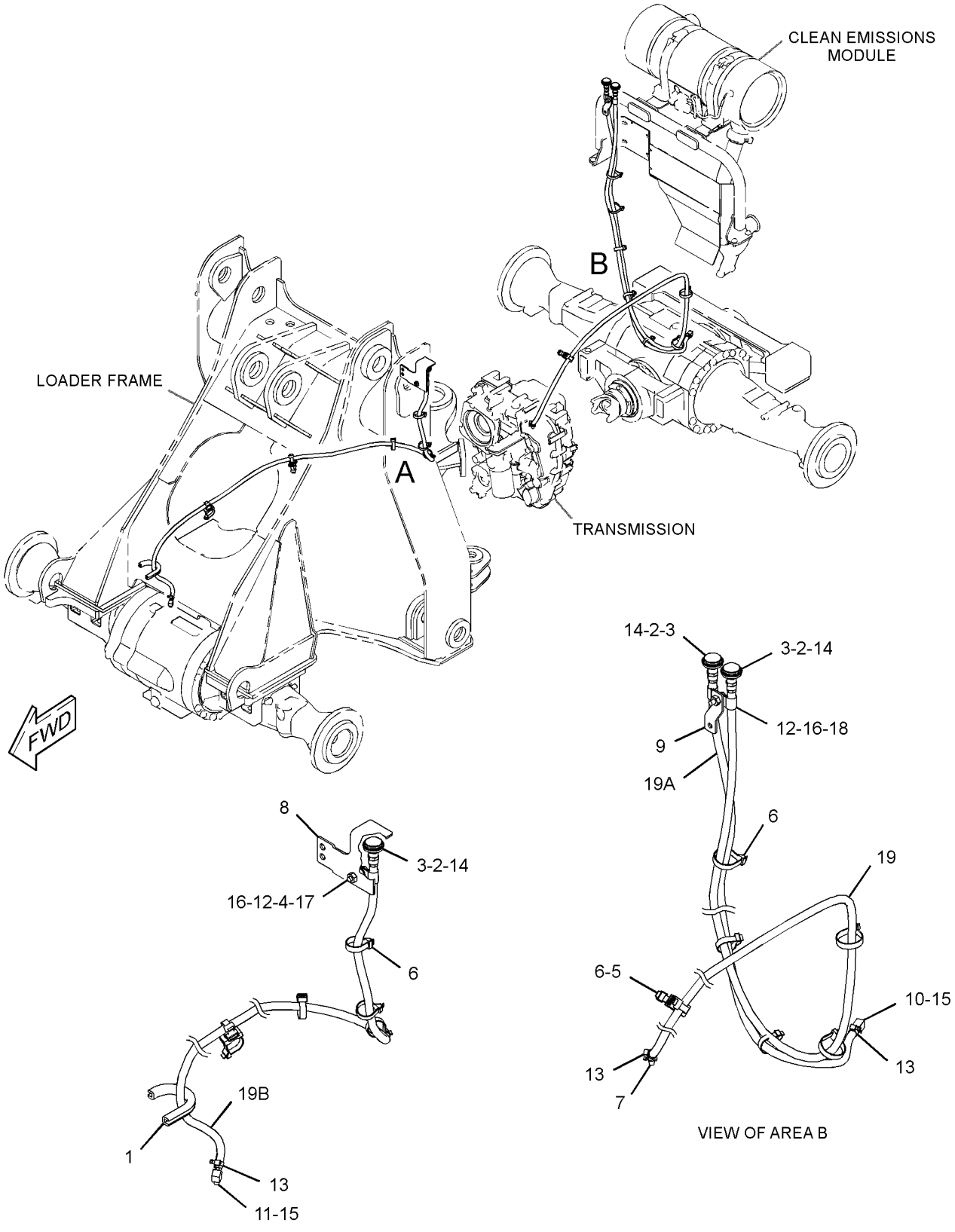

GRÁFICO 1 <FIM> g03381221

435-4990 GRUPO DO RESPIRO (BREATHER GP)

S/N: KW41-UP

NÃO PODE SER USADO COM 333-6950—PÁGINA: 642

UM ACESSÓRIO

SMCS-1317 **i06887402**

NOTA	REF. NÃO	GRÁFICO REF.	NÚMERO DA PEÇA	QTY	NOME DA PEÇA 1 2 3 4 5 6 (NÍVEL DO PRODUTO)	CONSULTE PÁGINA
D	1	1	**8T-3425**		AJUSTE DE CANAL (0,2 M) (CHANNEL-TRIM (0.2-M))	
	2	1	**5P-7175**	3	CONEXÃO-RETO (FITTING-STRAIGHT)	
	3	1	**9G-5127**	3	RESPIRO (DERIVAÇÃO DE ESCAPE) (BREATHER (EXHAUST BYPASS))	
	4	1	**397-9301**	1	ARRUELA DURA (11,5X20X15 MM DE ESPESSURA) (WASHER-HARD (11.5X20X15-MM THK))	
	5	1	**200-6345**	3	SUPORTE (ARTICULAÇÃO GIRATÓRIA DUPLA) (MOUNT (DUAL SWIVEL))	
	6	1	**204-2281**	11	CABO TIPO CINTA (STRAP-CABLE)	
	7	1	**268-1497**	1	COTOVELO (ELBOW)	
	8	1	**369-4637**	1	CONJUNTO DE SUPORTE (BRACKET AS)	
	9	1	**369-4671**	1	CONJUNTO DE SUPORTE (BRACKET AS)	
					(EACH BRACKET AS INCLUDES)	
M		1	**159-9541**	1	PORCA DE SOLDA (M10X1,5 DE ROSCA) (NUT-WELD (M10X1.5-THD))	
	10	1	**3B-6552**	1	COTOVELO DE TUBO (ELBOW-PIPE)	
	11	1	**3B-7896**	1	CONEXÃO COTOVELO (ELBOW-STREET)	
	12	1	**6D-3479**	4	GRAMPO (CLIP)	
	13	1	**6S-8620**	3	ABRAÇADEIRA DE MANGUEIRA (CLAMP-HOSE)	
	14	1	**8S-7169**	3	ACOPLAMENTO (COUPLING)	
	15	1	**8T-2173**	2	CONECTOR DE MANGUEIRA (CONNECTOR-HOSE)	
	16	1	**8T-4121**	6	ARRUELA DURA (11X21X2,5 MM DE ESPESSURA) (WASHER-HARD (11X21X2.5-MM THK))	
M	17	1	**8T-4136**	1	PARAFUSO (M10X1,5X25 MM) (BOLT (M10X1.5X25-MM))	
M	18	1	**8T-4137**	2	PARAFUSO (M10X1,5X20 MM) (BOLT (M10X1.5X20-MM))	
M	19	1	**8T-4195**	1	PARAFUSO (M10X1,5X30 MM) (BOLT (M10X1.5X30-MM))	
M	20	1	**8T-4196**	1	PARAFUSO (M10X1,5X35 MM) (BOLT (M10X1.5X35-MM))	
E	21	1	**5P-1442**		MANGUEIRA (318 CM) (HOSE (318-CM))	
E	21A	1	**5P-1442**		MANGUEIRA (170 CM) (HOSE (170-CM))	
E	21B	1	**5P-1442**		MANGUEIRA (216 CM) (HOSE (216-CM))	

D - ENCOMENDAR POR METROS
E - ENCOMENDAR POR CENTÍMETROS
M - PEÇA MÉTRICA

435-4990 GRUPO DO RESPIRO (BREATHER GP) (continuação) **i06887402**

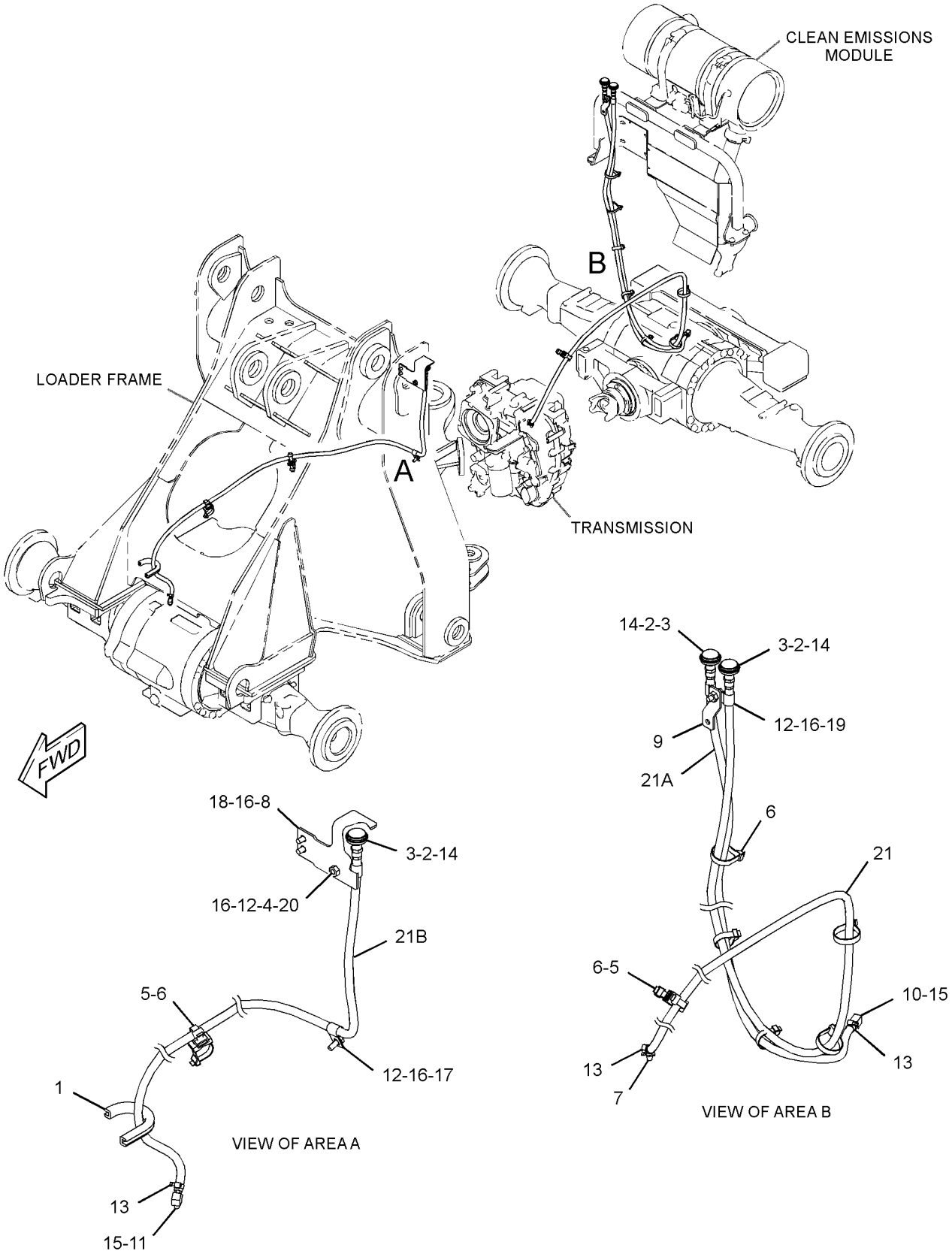

GRÁFICO 1 <FIM> g03381249

390-3737 GRUPO DO BOCAL DE ENCHIMENTO DE ÓLEO DO MOTOR (FILLER GP-ENGINE OIL)

S/N: E7A1-UP

NÚMEROE DE 371-1441, 384-3794 ARRANJO DO MOTOR-PRIMÁRIO

UM ACESSÓRIO

SMCS-1316 **i05331683**

NOTA	NÚMERO DA PEÇA	QTY	NOME DA PEÇA 1 2 3 4 5 6 (NÍVEL DO PRODUTO)	CONSULTE PÁGINA
M	**6I-0217**	2	PARAFUSO (M8X1,25X20 MM) (BOLT (M8X1.25X20-MM))	
M	**6I-0254**	1	PARAFUSO (M8X1,25X30 MM) (BOLT (M8X1.25X30-MM))	
M	**6I-4374**	1	PARAFUSO (M8X1,25X60 MM) (BOLT (M8X1.25X60-MM))	
	321-2383	1	CONJUNTO DE BOCAL DE ENCHIMENTO (FILLER AS)	
	306-2337	1	ANEL RETENTOR EM O (SEAL-O-RING)	
	130-9888	1	CONJUNTO DE TAMPA DO BOCAL DE ENCHIMENTO DE ÓLEO (MOTOR) (CAP AS-OIL FILLER (ENGINE))	
	113-1504	1	ANEL RETENTOR EM O (SEAL-O-RING)	
	277-1974	1	CONJUNTO DA PLACA (PLATE AS)	
	277-1975	1	ANEL RETENTOR EM O (SEAL-O-RING)	

M - PEÇA MÉTRICA

<FIM>

346-0220 GRUPO DO FILTRO DE ÓLEO DO MOTOR (FILTER GP-ENGINE OIL)

S/N: E7A1-UP

NÚMEROE DE 371-1441, 384-3794 ARRANJO DO MOTOR-PRIMÁRIO

UM ACESSÓRIO

SMCS-1306, 1308 **i05882505**

NOTA	REF. NÃO	GRÁFICO REF.	NÚMERO DA PEÇA	QTY	NOME DA PEÇA 1 2 3 4 5 6 (NÍVEL DO PRODUTO)	CONSULTE PÁGINA
	1	1	**462-1171**	1	FILTRO DE ÓLEO DO MOTOR (FILTER-ENGINE OIL)	

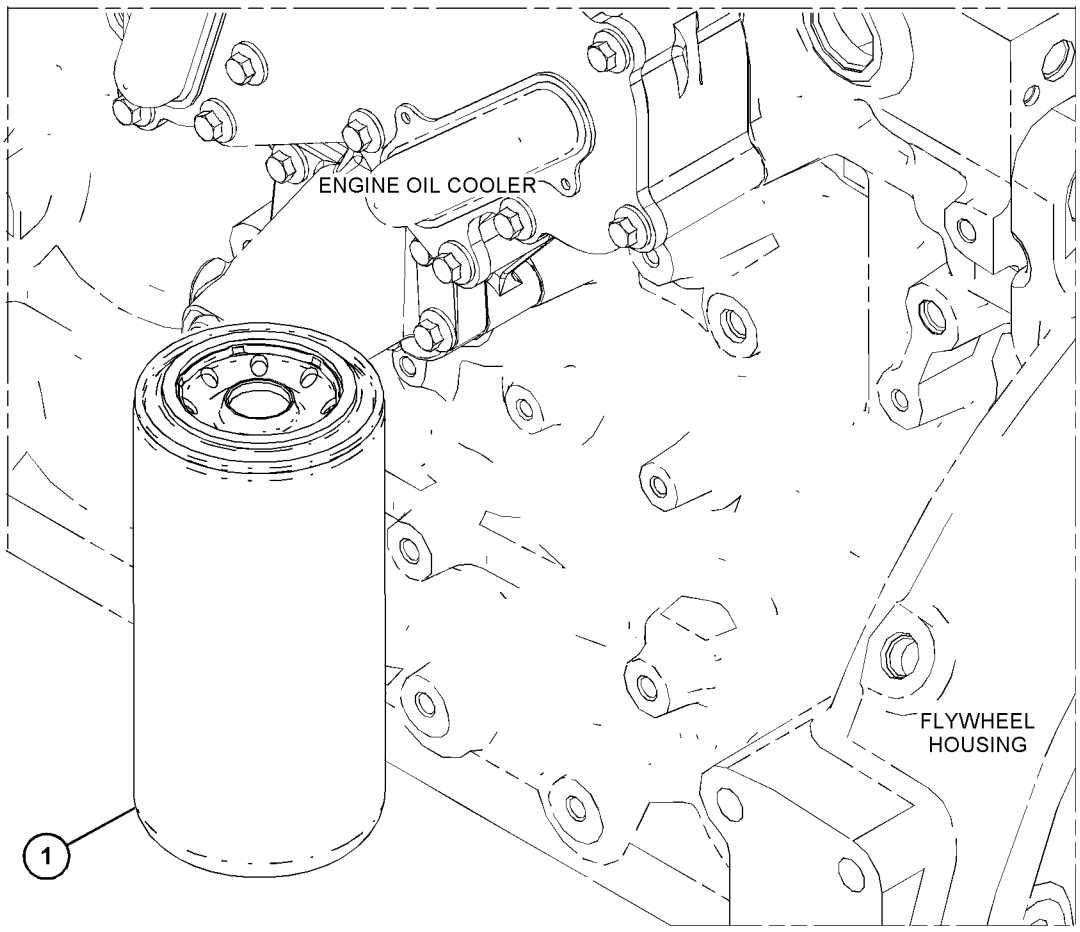

GRÁFICO 1 <FIM> g03710180

425-0197 GRUPO DO FILTRO DE DESCARTE DE VAPORES (FILTER GP-FUMES DISPOSAL)

S/N: E7A1-UP

NÚMEROE DE 371-1441, 384-3794 ARRANJO DO MOTOR-PRIMÁRIO

UM ACESSÓRIO

SMCS-1074, 1317

i05331705

NOTA	REF. NÃO	GRÁFICO REF.	NÚMERO DA PEÇA	QTY	NOME DA PEÇA 1 2 3 4 5 6 (NÍVEL DO PRODUTO)	CONSULTE PÁGINA
	1	1	**273-5711**	1	FILTRO-DESCARTE DE VAPORES (FILTER-FUMES DISPOSAL)	

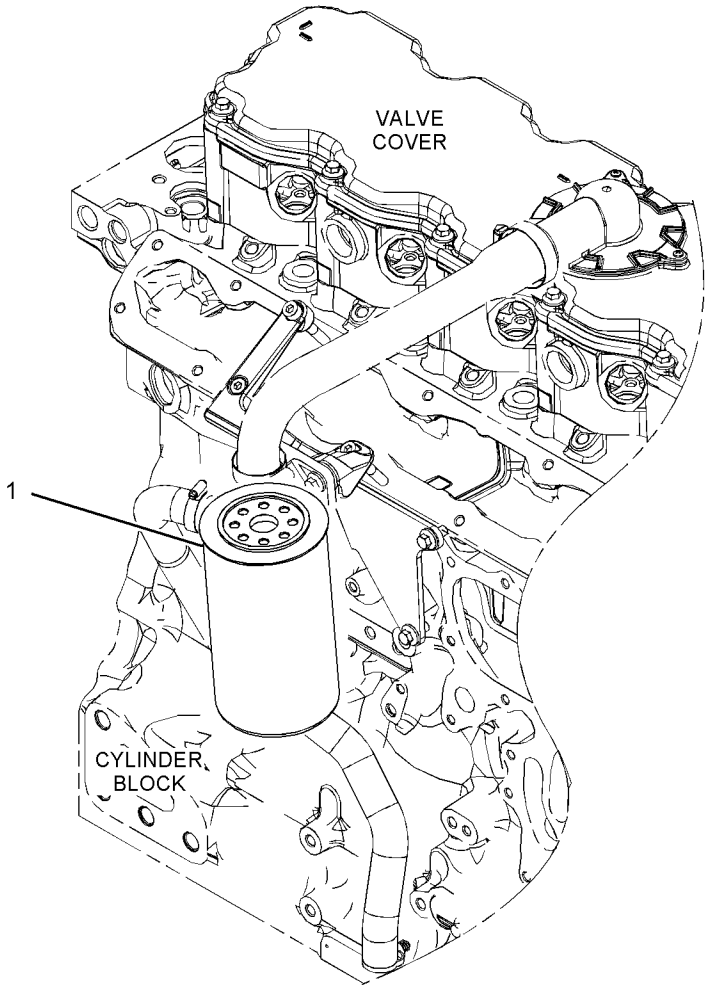

GRÁFICO 1 <FIM> g03380365

371-2546 GRUPO DA VARETA DE NÍVEL DE ÓLEO (GAUGE GP-OIL LEVEL (DIPSTICK))

S/N: E7A1-UP

NÚMEROE DE 371-1441, 384-3794 ARRANJO DO MOTOR-PRIMÁRIO

UM ACESSÓRIO

SMCS-1326 **i05331841**

NOTA	REF. NÃO	GRÁFICO REF.	NÚMERO DA PEÇA	QTY	NOME DA PEÇA 1 2 3 4 5 6 (NÍVEL DO PRODUTO)	CONSULTE PÁGINA
	1	1	**353-2637**	1	GRUPO DA VARETA DE NÍVEL DE ÓLEO (MOTOR) (GAUGE GP-OIL LEVEL (DIPSTICK) (ENGINE))	
	2	1	**354-8322**	1	BUJÃO (PLUG)	
	3	1	**6I-1497**	1	RETENTOR (SEAL)	

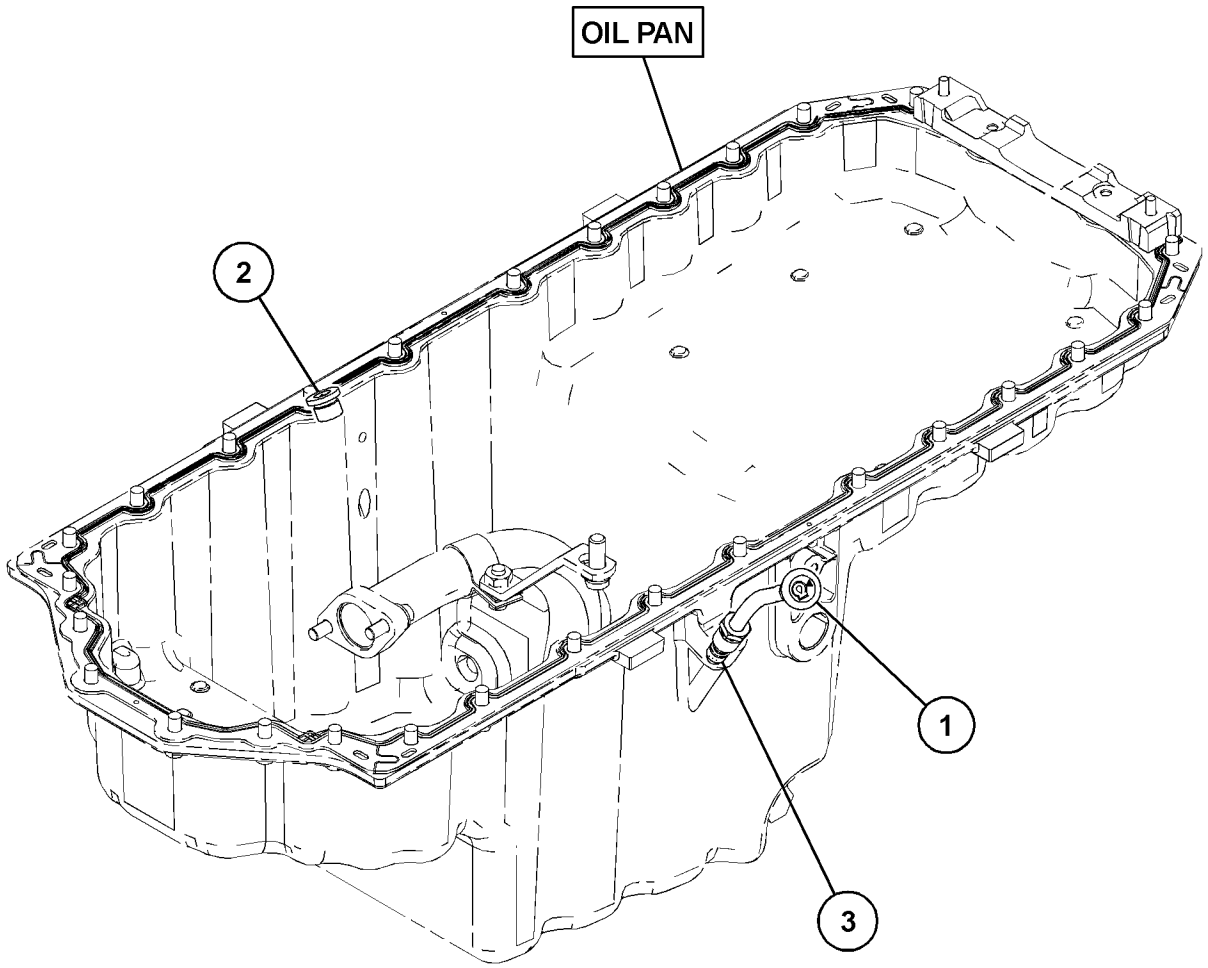

GRÁFICO 1 <FIM> g03170779

368-8559 GRUPO DE TUBULAÇÕES DE ÓLEO DO TURBOCOMPRESSOR (LINES GP-TURBOCHARGER OIL)

S/N: E7A1-UP

NÚMEROE DE 371-2720 GRUPO DO TURBOCOMPRESSOR

UM ACESSÓRIO

SMCS-1052, 1307 **i04838031**

NOTA	REF. NÃO	GRÁFICO REF.	NÚMERO DA PEÇA	QTY	NOME DA PEÇA 1 2 3 4 5 6 (NÍVEL DO PRODUTO)	CONSULTE PÁGINA
M	1	1	**277-9938**	1	PARAFUSO ESPECIAL (BANJO) (BOLT-SPECIAL (BANJO))	
	2	1	**277-9940**	1	ANEL RETENTOR EM O (SEAL-O-RING)	
	3	1	**365-5823**	2	ARRUELA (WASHER)	

M - PEÇA MÉTRICA

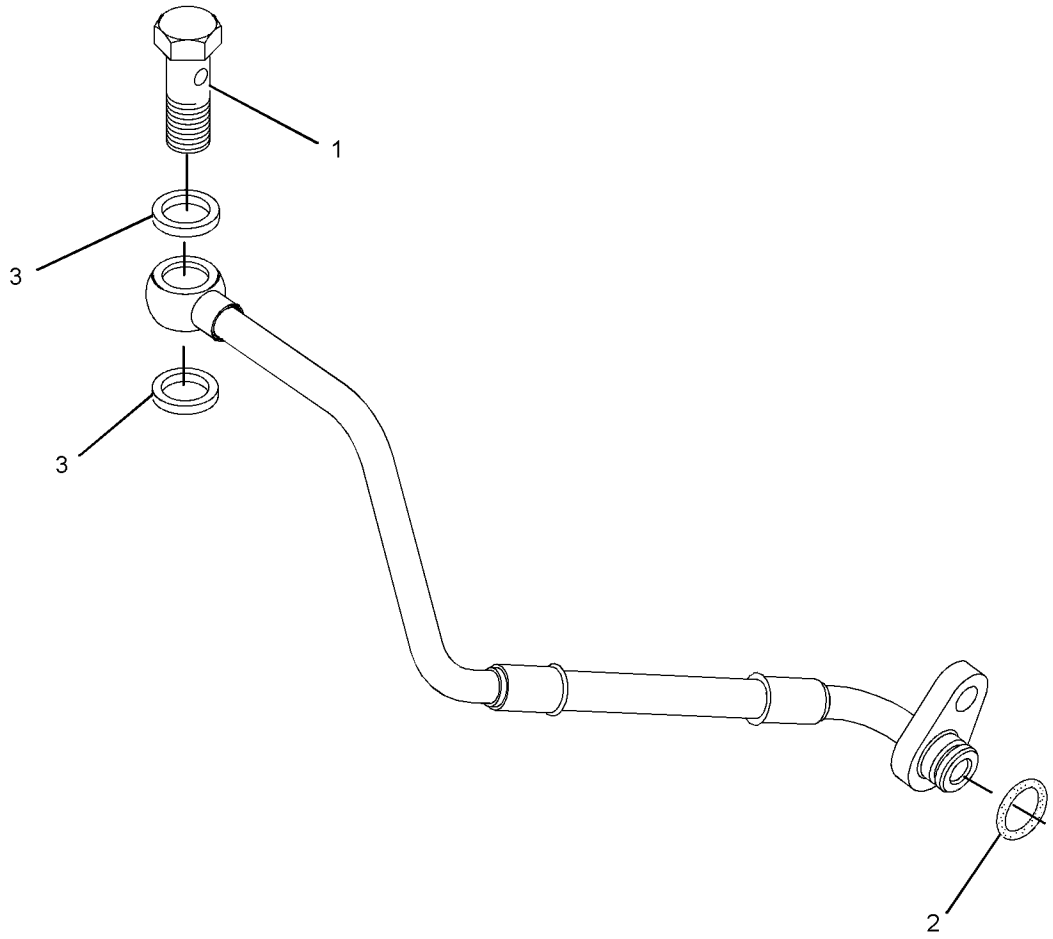

GRÁFICO 1 <FIM> g02400339

462-6685 GRUPO DA BOMBA DE ÓLEO DO MOTOR (PUMP GP-ENGINE OIL)

S/N: E7A1-UP

NÚMEROE DE 371-1441, 384-3794 ARRANJO DO MOTOR-PRIMÁRIO

UM ACESSÓRIO

SMCS-1304, 1315

i07025307

NOTA	REF. NÃO	GRÁFICO REF.	NÚMERO DA PEÇA	QTY	NOME DA PEÇA 1 2 3 4 5 6 (NÍVEL DO PRODUTO)	CONSULTE PÁGINA
	1	1	**420-0454**	1	CONJUNTO DA BOMBA-ÓLEO (PUMP AS-OIL)	
M	2	1	**6I-1090**	4	PARAFUSO (M8X1,25X40 MM) (BOLT (M8X1.25X40-MM))	

M - PEÇA MÉTRICA

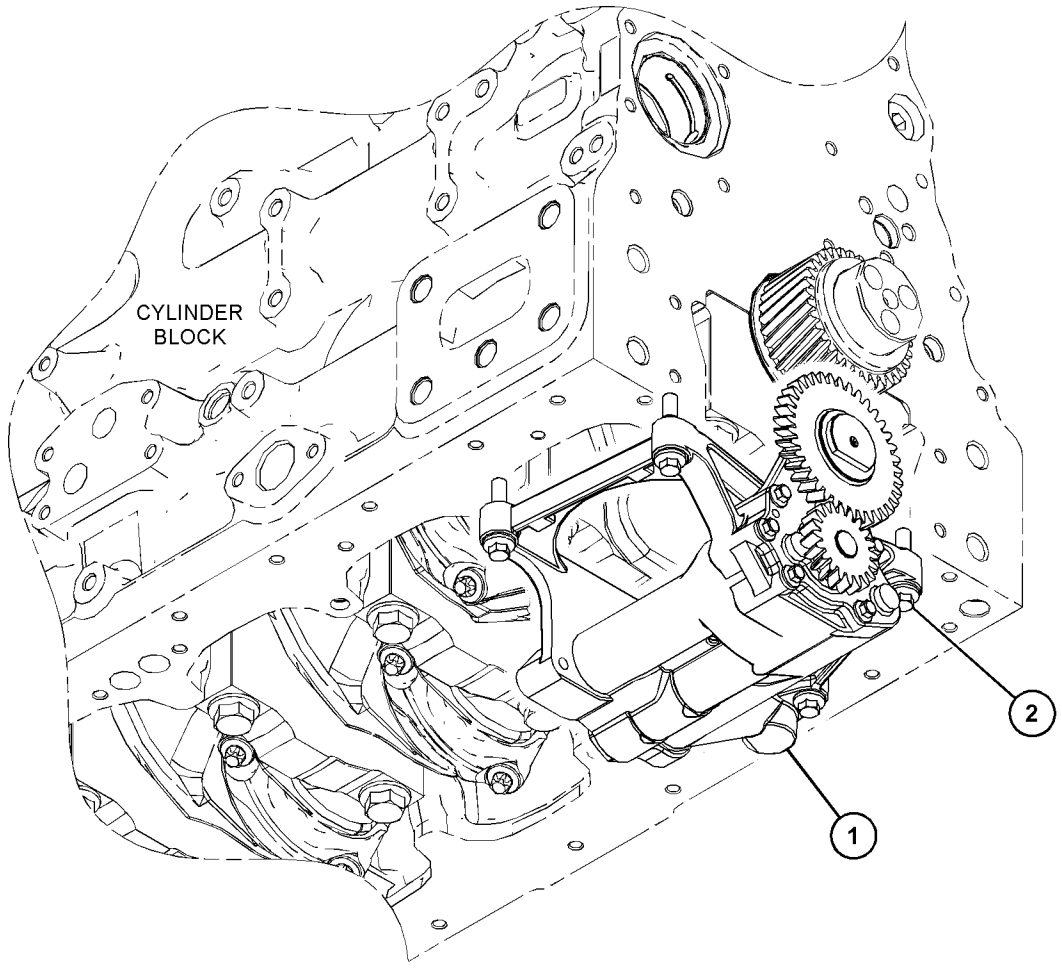

GRÁFICO 1 <FIM> g03797853

371-2745 GRUPO DE VÁLVULA DE COLETA DE AMOSTRA DE FLUIDO (VALVE GP-FLUID SAMPLING)

S/N: E7A1-UP

NÚMEROE DE 371-1441, 384-3794 ARRANJO DO MOTOR-PRIMÁRIO

UM ACESSÓRIO

SMCS-7542 **i05331565**

NOTA	REF. NÃO	GRÁFICO REF.	NÚMERO DA PEÇA	QTY	NOME DA PEÇA 1 2 3 4 5 6 (NÍVEL DO PRODUTO)	CONSULTE PÁGINA
	1	1	**216-9633**	1	CONJUNTO DE VÁLVULA DE COLETA DE AMOSTRA DE FLUIDO (VALVE AS-FLUID SAMPLING)	
	2	1	**8C-3445**	1	TAMPA CONTRA POEIRA (CAP-DUST)	

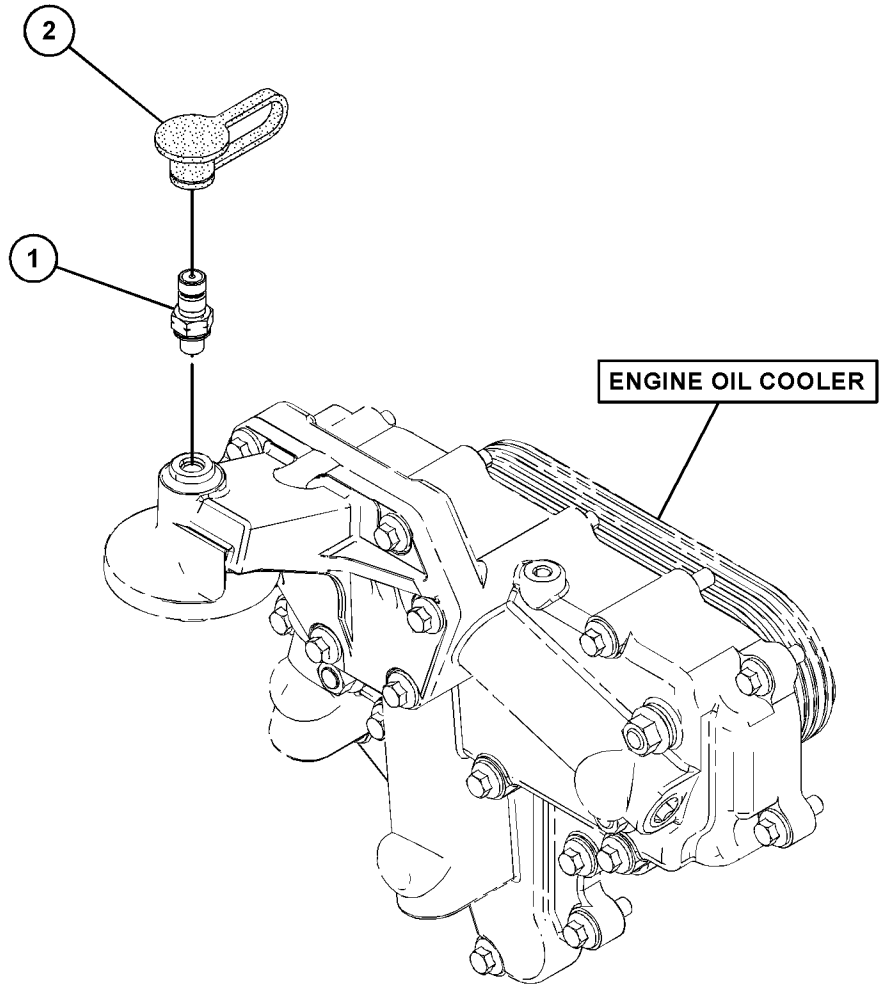

GRÁFICO 1 <FIM> g03178016

346-0099 GRUPO DE BASE DO ARREFECEDOR E FILTRO DE ÓLEO (BASE GP-OIL COOLER & FILTER)

S/N: E7A1-UP

NÚMEROE DE 371-1441, 384-3794 ARRANJO DO MOTOR-PRIMÁRIO

UM ACESSÓRIO

SMCS-1306, 1378 **i06910465**

NOTA	REF. NÃO	GRÁFICO REF.	NÚMERO DA PEÇA	QTY	NOME DA PEÇA 1 2 3 4 5 6 (NÍVEL DO PRODUTO)	CONSULTE PÁGINA
M	1	1	**100-3751**	5	PARAFUSO (M8X1,25X65 MM) (BOLT (M8X1.25X65-MM))	
	2	1	**225-7944**	1	JUNTA (GASKET)	
	3	1	**232-3751**	1	PLACA (PLATE)	
	4	1	**277-2525**	1	CONJUNTO DE CABEÇOTE-FILTRO DO ÓLEO (HEAD AS-OIL FILTER)	
	5	1	**277-2526**	1	JUNTA-FILTRO (ÓLEO DO MOTOR) (GASKET-FILTER (ENGINE OIL))	
	6	1	**277-2537**	1	PLACA (PLATE)	
Y	8	1	**295-8610**	1	GRUPO DO ARREFECEDOR DE ÓLEO DO MOTOR (COOLER GP-ENGINE OIL)	82
M	9	1	**6I-0217**	6	PARAFUSO (M8X1,25X20 MM) (BOLT (M8X1.25X20-MM))	
M	10	1	**6I-0260**	8	PARAFUSO (M8X1,25X25 MM) (BOLT (M8X1.25X25-MM))	
M	11	1	**6I-4709**	3	PARAFUSO (M8X1,25X100 MM) (BOLT (M8X1.25X100-MM))	

M - PEÇA MÉTRICA
Y - ILUSTRAÇÃO INDIVIDUAL

346-0099 GRUPO DE BASE DO ARREFECEDOR E FILTRO DE ÓLEO (BASE GP-OIL COOLER & FILTER) (continuação)

i06910465

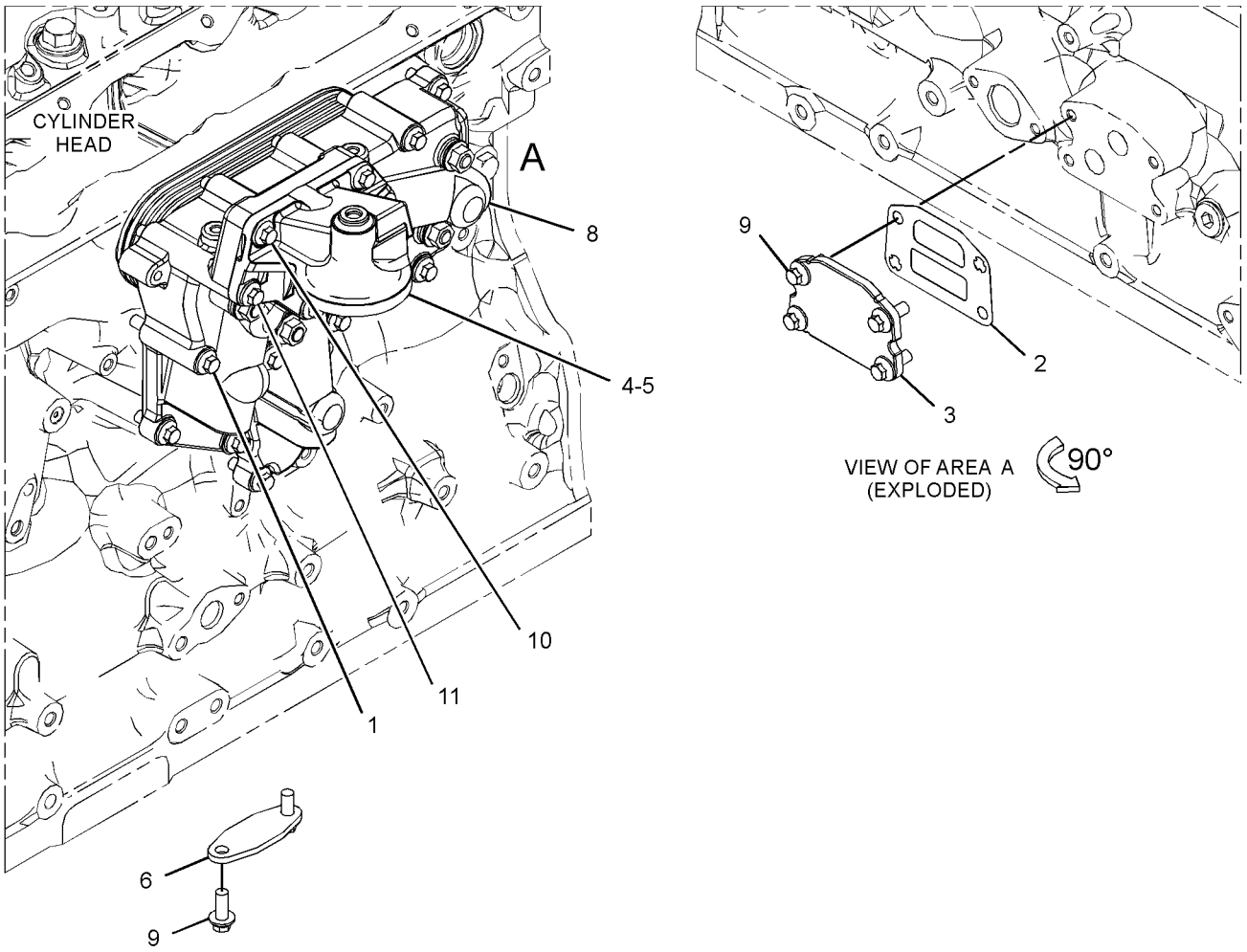

GRÁFICO 1 <FIM> g06161854

346-2911 GRUPO DE CONEXÃO-AQUECEDOR (CONNECTION GP-HEATER)

S/N: E7A1-UP

PARA USO COM CONEXÃO OPCIONAL DO CLIENTE PARA AQUECEDOR DA CABINA

NÚMEROE DE 371-1441 ARRANJO DO MOTOR-PRIMÁRIO

UM ACESSÓRIO

SMCS-1380, 1383 **i05303153**

NOTA	REF. NÃO	GRÁFICO REF.	NÚMERO DA PEÇA	QTY	NOME DA PEÇA 1 2 3 4 5 6 (NÍVEL DO PRODUTO)	CONSULTE PÁGINA
	1	1	**067-6823**	1	BUJÃO (PLUG)	
	2	1	**9X-3959**	1	COTOVELO (ELBOW)	
	3	1	**7W-4669**	1	ADAPTADOR (ADAPTER)	

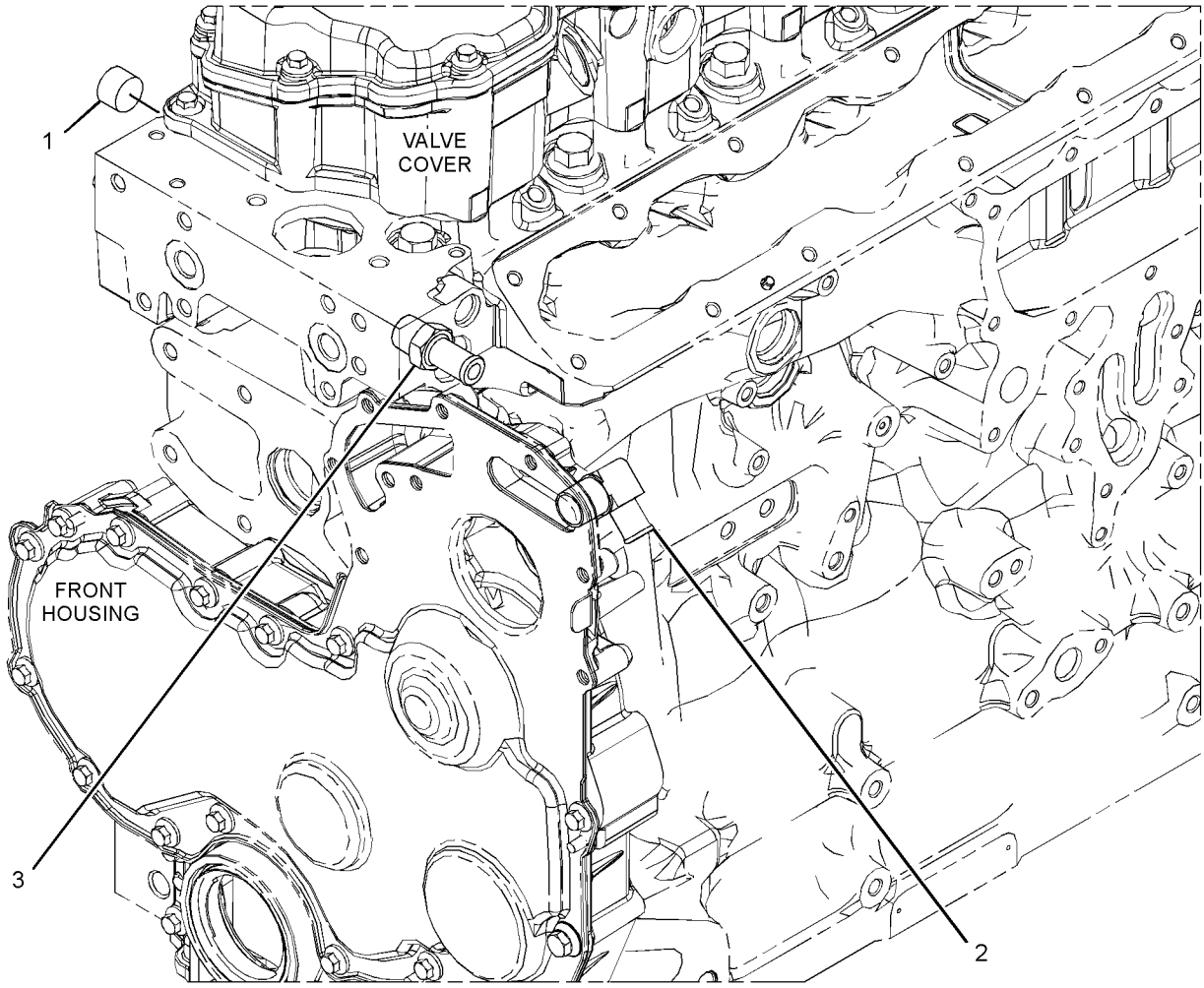

GRÁFICO 1 <FIM> g03105759

373-3607 GRUPO DE CONEXÕES DE ÁGUA (CONNECTION GP-WATER)

S/N: E7A1-UP

NÚMEROE DE 371-1441, 384-3794 ARRANJO DO MOTOR-PRIMÁRIO

UM ACESSÓRIO

SMCS-1380 **i05331563**

NOTA	REF. NÃO	GRÁFICO REF.	NÚMERO DA PEÇA	QTY	NOME DA PEÇA 1 2 3 4 5 6 (NÍVEL DO PRODUTO)	CONSULTE PÁGINA
M	1	1	**123-2899**	2	PARAFUSO (M10X1,5X40 MM) (BOLT (M10X1.5X40-MM))	
	2	1	**417-7782**	1	CONJUNTO DO REGULADOR - TEMPERATURA DA ÁGUA (INCLUI CONECTOR) (REGULATOR AS-WATER TEMPERATURE (INCLUDES CONNECTOR))	
	3	1	**281-8744**	1	JUNTA-REGULADOR DE ÁGUA (TEMPERATURA) (GASKET-WATER REGULATOR (TEMPERATURE))	

M - PEÇA MÉTRICA

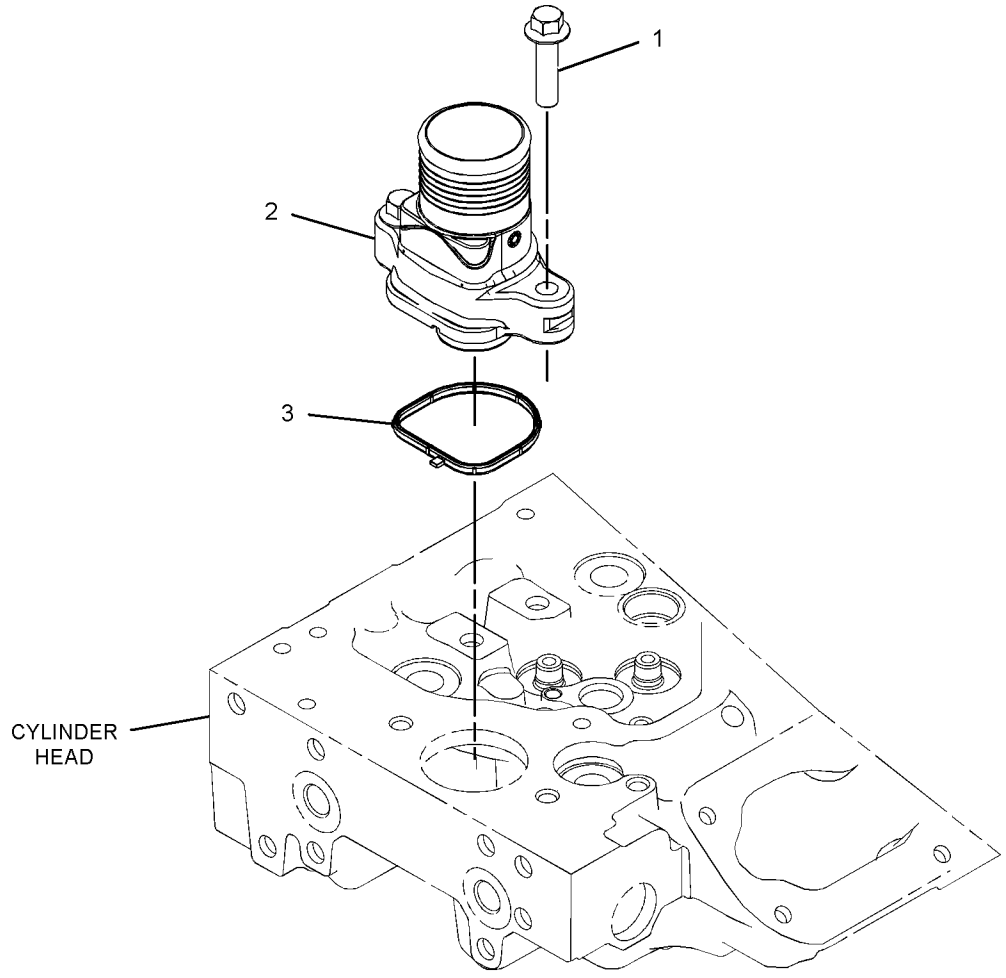

GRÁFICO 1 <FIM> g03341487

295-8610 GRUPO DO ARREFECEDOR DE ÓLEO DO MOTOR (COOLER GP-ENGINE OIL)

S/N: E7A1-UP

NÚMEROE DE 346-0099 GRUPO DE BASE DO ARREFECEDOR E FILTRO DE ÓLEO

UM ACESSÓRIO

SMCS-1378 **i06300691**

NOTA	REF. NÃO	GRÁFICO REF.	NÚMERO DA PEÇA	QTY	NOME DA PEÇA 1 2 3 4 5 6 (NÍVEL DO PRODUTO)	CONSULTE PÁGINA
M	1	1	**6I-0260**	3	PARAFUSO (M8X1,25X25 MM) (BOLT (M8X1.25X25-MM))	
M	2	1	**6I-0594**	4	PORCA (M10X1,5 DE ROSCA) (NUT (M10X1.5-THD))	
	3	1	**101-3917**	4	ARRUELA (10,5 X21X2 MM DE ESPESSURA) (WASHER (10.5X21X2-MM THK))	
	4	1	**101-7547**	4	ARRUELA DE PRESSÃO (LOCKWASHER)	
	5	1	**231-1455**	2	PRISIONEIRO (STUD)	
	6	1	**277-2500**	1	JUNTA (GASKET)	
	7	1	**277-2502**	2	PRISIONEIRO (STUD)	
	8	1	**277-2503**	3	BUJÃO (PLUG)	
	9	1	**295-8613**	1	ARREFECEDOR-ÓLEO (MOTOR) (COOLER-OIL (ENGINE))	
	10	1	**295-8615**	2	JUNTA (GASKET)	
					PARTS SHOWN IN GRAPHIC(S) WITHOUT A REFERENCE NUMBER ARE NOT SERVICED SEPARATELY	

M - PEÇA MÉTRICA

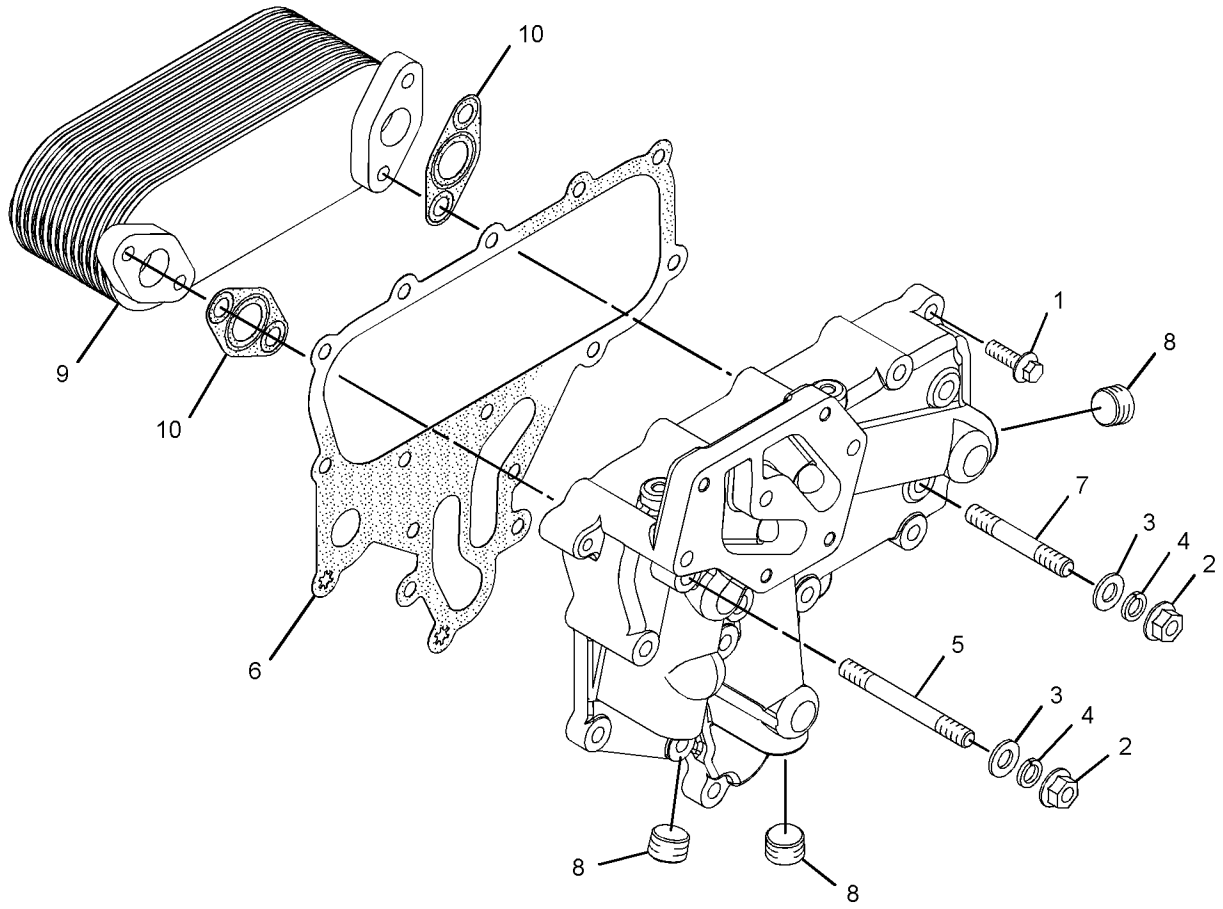

GRÁFICO 1 <FIM> g03105899

332-3636 FAN GP-SUCTION (VELOCID VENTILADOR) (FAN GP-SUCTION)

S/N: KW41-UP

NÚMEROE DE 454-0548 ARRANJO DE INSTALAÇÃO-MOTOR

TAMBÉM UM ACESSÓRIO

SMCS-1356 **i05307809**

NOTA	REF. NÃO	GRÁFICO REF.	NÚMERO DA PEÇA	QTY	NOME DA PEÇA 1 2 3 4 5 6 (NÍVEL DO PRODUTO)	CONSULTE PÁGINA
	1	1	**262-5517**	2	CONJUNTO DE PROTEÇÃO DO VENTILADOR (GUARD AS-FAN)	
	2	1	**282-5361**	1	CONJUNTO DE HÉLICE-VENTILADOR (6 LÂMINAS) (SPIDER AS-FAN (6-BLADE))	
	3	1	*337-5028*	1	CONJUNTO DE DEFLETOR (SHROUD AS)	
		1	**5P-4116**	12	ARRUELA DURA (8,8X20,5X2 MM DE ESPESSURA) (WASHER-HARD (8.8X20.5X2-MM THK))	
M		1	**8T-4908**	12	PARAFUSO (M8X1,25X25 MM) (BOLT (M8X1.25X25-MM))	
		1	**342-8570**	2	CONJUNTO DE DEFLETOR (SHROUD AS)	
		1	**342-8571**	2	CONJUNTO DE DEFLETOR (SHROUD AS)	
	4	1	**341-1295**	1	CONJUNTO DE SUPORTE (SUPPORT AS)	
	5	1	**5P-4116**	4	ARRUELA DURA (8,8X20,5X2 MM DE ESPESSURA) (WASHER-HARD (8.8X20.5X2-MM THK))	
	6	1	**7X-0579**	8	ARRUELA DURA (8,8X25,5X2 MM DE ESPESSURA) (WASHER-HARD (8.8X25.5X2-MM THK))	
	7	1	**7X-7729**	8	ARRUELA (11X25X3 MM DE ESPESSURA) (WASHER (11X25X3-MM THK))	
M	8	1	**8T-4195**	6	PARAFUSO (M10X1,5X30 MM) (BOLT (M10X1.5X30-MM))	
M	9	1	**8T-4196**	8	PARAFUSO (M10X1,5X35 MM) (BOLT (M10X1.5X35-MM))	
	10	1	**8T-4222**	6	ARRUELA DURA (11X32X2,5 MM DE ESPESSURA) (WASHER-PLATED (11X32X2.5-MM THK))	
	11	1	**8T-4224**	4	ARRUELA DURA (8,8X16X2 MM DE ESPESSURA) (WASHER-HARD (8.8X16X2-MM THK))	
M	12	1	**8T-4908**	16	PARAFUSO (M8X1,25X25 MM) (BOLT (M8X1.25X25-MM))	

M - PEÇA MÉTRICA

332-3636 FAN GP-SUCTION (VELOCID VENTILADOR) (FAN GP-SUCTION) (continuação) **i05307809**

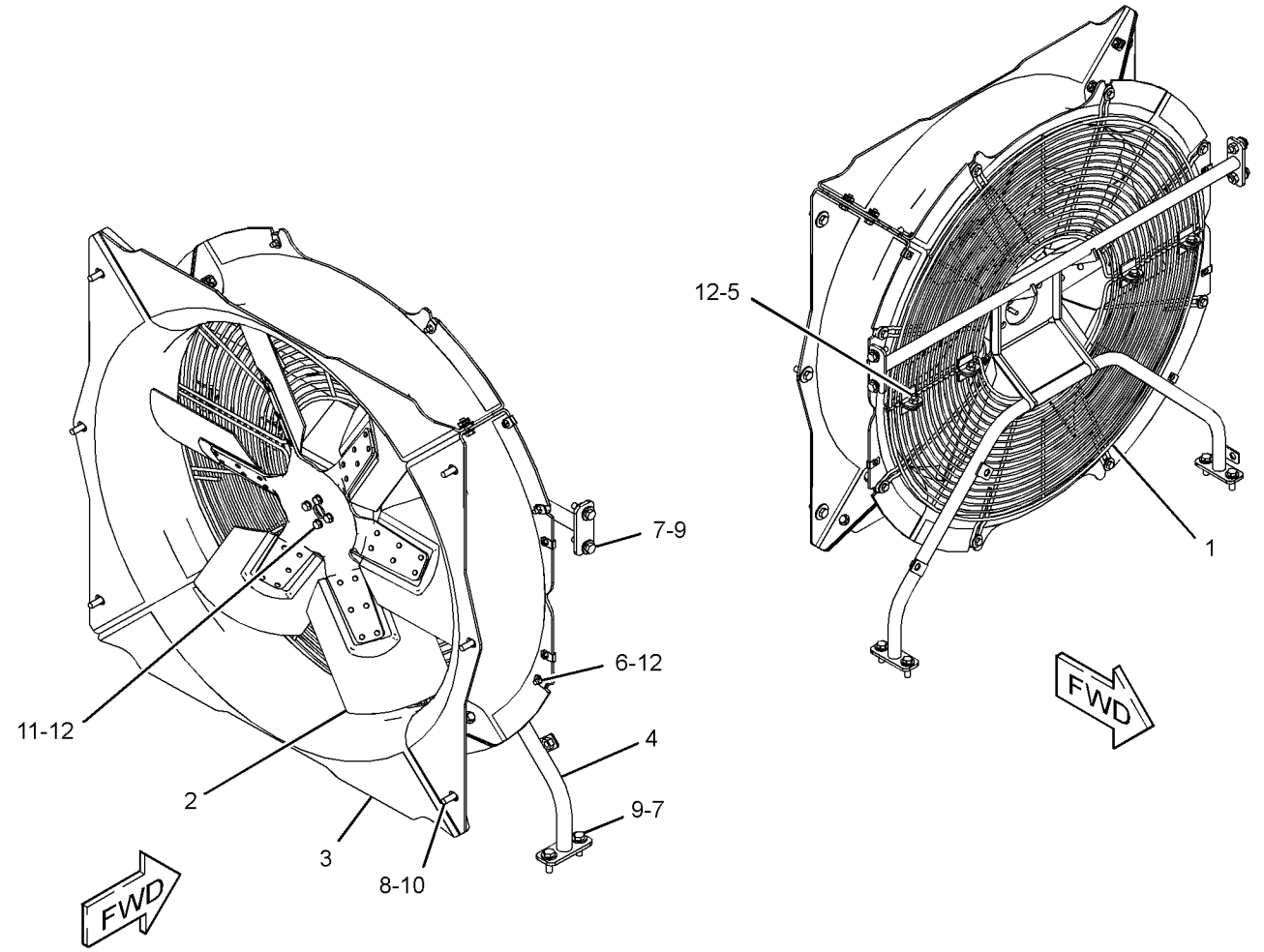

GRÁFICO 1 <FIM> g02793398

371-1273 GRUPO DE TUBULAÇÕES-RADIADOR (LINES GP-RADIATOR)

S/N: KW41-UP

NÚMEROE DE 454-0548 ARRANJO DE INSTALAÇÃO-MOTOR

TAMBÉM UM ACESSÓRIO

SMCS-1353, 1380 **i06083390**

NOTA	REF. NÃO	GRÁFICO REF.	NÚMERO DA PEÇA	QTY	NOME DA PEÇA 1 2 3 4 5 6 (NÍVEL DO PRODUTO)	CONSULTE PÁGINA
	1	1	**6S-8620**	3	ABRAÇADEIRA DE MANGUEIRA (CLAMP-HOSE)	
	2	1	**6V-2611**	1	VÁLVULA (DRENO) (VALVE (DRAIN))	
	3	1	**7K-1181**	4	CABO TIPO CINTA (STRAP-CABLE)	
	4	1	*396-0397*	1	CONJUNTO DE COTOVELO (ELBOW AS)	
		1	**6V-4292**	1	COTOVELO (ELBOW)	
		1	**6V-6609**	1	ANEL RETENTOR EM O (SEAL-O-RING)	
	5	1	**206-2423**	3	SELA (SADDLE)	
	6	1	**323-3309**	5	CAPA (CAP)	
	7	1	**323-6645**	3	CAPA (CAP)	
	8	1	**349-4853**	1	SUPORTE (SUPPORT)	
	9	1	**363-4253**	1	ILHÓ (GROMMET)	
	10	1	**371-1274**	1	MANGUEIRA-RADIADOR (SUPERIOR) (HOSE-RADIATOR (UPPER))	
	11	1	**373-1374**	1	MANGUEIRA-RADIADOR (ABAIXAR) (HOSE-RADIATOR (LOWER))	
Y	12	1	**393-0566**	1	GRUPO DO TANQUE DE LÍQUIDO ARREFECEDOR (RADIADOR) (TANK GP-COOLANT (RADIATOR))	93
	13	1	**291-8144**	1	ANEL RETENTOR EM O (SEAL-O-RING)	
	14	1	**4B-0418**	4	GRAMPO (CLIP)	
	15	1	**5P-4116**	4	ARRUELA DURA (8,8X20,5X2 MM DE ESPESSURA) (WASHER-HARD (8.8X20.5X2-MM THK))	
	16	1	**7X-7729**	4	ARRUELA (11X25X3 MM DE ESPESSURA) (WASHER (11X25X3-MM THK))	
	17	1	**7X-7958**	1	ABRAÇADEIRA DE MANGUEIRA (CLAMP-HOSE)	
M	18	1	**8T-4195**	4	PARAFUSO (M10X1,5X30 MM) (BOLT (M10X1.5X30-MM))	
M	19	1	**8T-4200**	4	PARAFUSO (M8X1,25X16 MM) (BOLT (M8X1.25X16-MM))	
	20	1	**8T-4984**	2	ABRAÇADEIRA DE MANGUEIRA (CLAMP-HOSE)	
D	21	1	**8T-3425**		AJUSTE DE CANAL (0,2 M) (CHANNEL-TRIM (0.2-M))	
E	23	1	**6V-8523**		MANGUEIRA (55 CM) (HOSE (55-CM))	
E	24	1	**9X-2133**		MANGUEIRA (76 CM) (HOSE (76-CM))	
E	25	1	**8C-3681**		MANGUEIRA (172 CM) (HOSE (172-CM))	
E	26	1	**3E-6600**		RETENTOR (18 CM CADA) (SEAL (18-CM EACH))	
	27	1	**8T-6703**	2	ABRAÇADEIRA DE MANGUEIRA (CLAMP-HOSE)	

D - ENCOMENDAR POR METROS
E - ENCOMENDAR POR CENTÍMETROS
M - PEÇA MÉTRICA
Y - ILUSTRAÇÃO INDIVIDUAL

371-1273 GRUPO DE TUBULAÇÕES-RADIADOR (LINES GP-RADIATOR) (continuação) **i06083390**

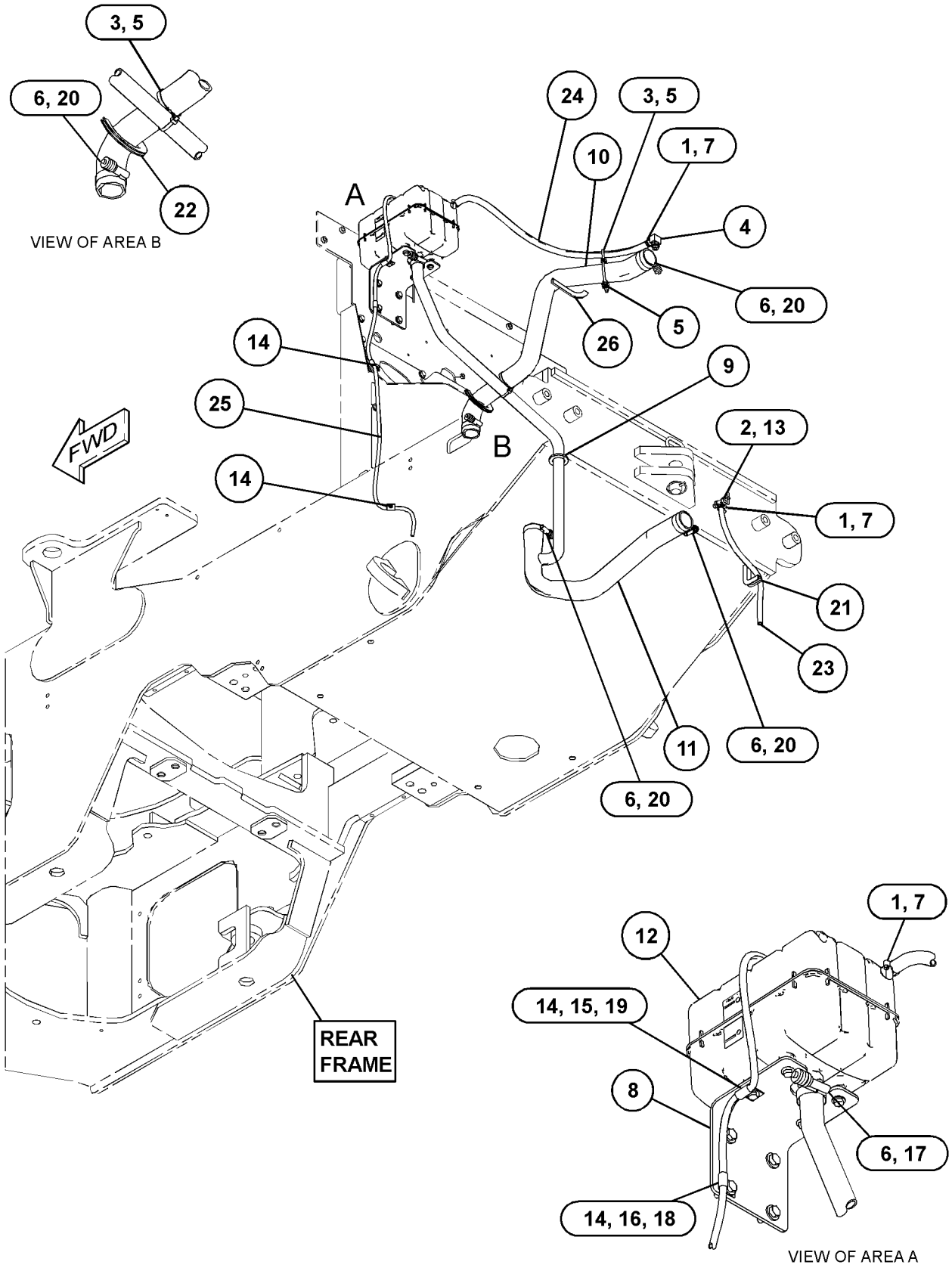

GRÁFICO 1 <FIM> g03378859

372-2297 GRUPO DA BOMBA-ÁGUA (PUMP GP-WATER)

S/N: E7A1-UP

NÚMEROE DE 371-1441, 384-3794 ARRANJO DO MOTOR-PRIMÁRIO

UM ACESSÓRIO

SMCS-1361 **i06928393**

NOTA	REF. NÃO	GRÁFICO REF.	NÚMERO DA PEÇA	QTY	NOME DA PEÇA 1 2 3 4 5 6 (NÍVEL DO PRODUTO)	CONSULTE PÁGINA
M	1	1	**6I-0217**	2	PARAFUSO (M8X1,25X20 MM) (BOLT (M8X1.25X20-MM))	
J	2	1	*485-4894*	1	GRUPO DA BOMBA-ÁGUA (PUMP GP-WATER)	
	2A	1	**278-3242**	3	PARAFUSO DE CABEÇA DE FLANGE (M8X1,25X18 MM) (BOLT-FLANGE HEAD (M8X1.25X18-MM))	
	2B	1	**374-4419**	1	JUNTA (GASKET)	
M	3	1	**113-8129**	2	PARAFUSO (M8X1,25X75 MM) (BOLT (M8X1.25X75-MM))	
	4	1	**225-8019**	1	JUNTA (GASKET)	
	5	1	**277-2925**	1	CONJUNTO DE CONEXÃO (CONNECTION AS)	
	5A	1	**225-7738**	1	ANEL RETENTOR EM O (SEAL-O-RING)	
	5B	1	**277-2923**	1	JUNTA (GASKET)	
M	6	1	**6I-0254**	2	PARAFUSO (M8X1,25X30 MM) (BOLT (M8X1.25X30-MM))	
M	7	1	**6I-0839**	5	PARAFUSO (M8X1,25X70 MM) (BOLT (M8X1.25X70-MM))	
FJ			**485-4895**	1	GRUPO DA BOMBA-ÁGUA (PUMP GP-WATER)	

F - NÃO APRESENTADO
J - PART MARKED J SERVICES 485-4894
M - PEÇA MÉTRICA

372-2297 GRUPO DA BOMBA-ÁGUA (PUMP GP-WATER) (continuação) **i06928393**

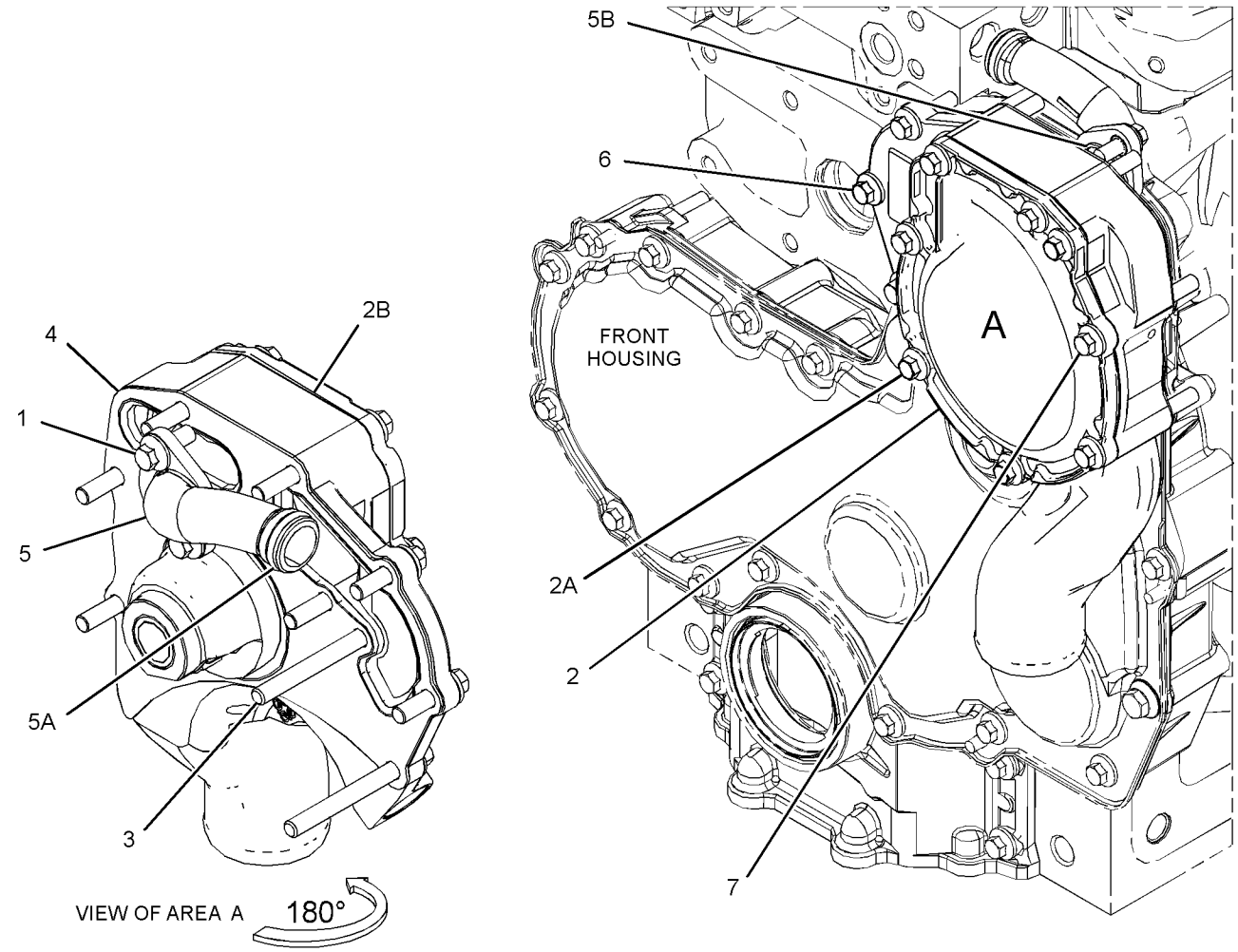

GRÁFICO 1 <FIM> g06129592

423-3529 GRUPO DE RADIADOR E ARREFECEDOR DE ÓLEO HIDRÁULICO (RADIATOR & HYD OIL COOLER GP)

S/N: KW41-UP

NÚMEROE DE 423-4666 GRUPO DE RADIADOR E ARREFECEDOR DE ÓLEO HIDRÁULICO
UM ACESSÓRIO

SMCS-1353, 1374

i05307772

NOTA	REF. NÃO	GRÁFICO REF.	NÚMERO DA PEÇA	QTY	NOME DA PEÇA 1 2 3 4 5 6 (NÍVEL DO PRODUTO)	CONSULTE PÁGINA
	1	1	**423-3530**	1	GRUPO DO RADIADOR (RADIATOR GP)	
	2	1	**423-3531**	1	GRUPO DO ARREFECEDOR DE ÓLEO HIDRÁULICO (COOLER GP-HYDRAULIC OIL)	
	3	1	**423-3532**	1	CONJUNTO DO PÓS-ARREFECEDOR (AFTERCOOLER AS)	

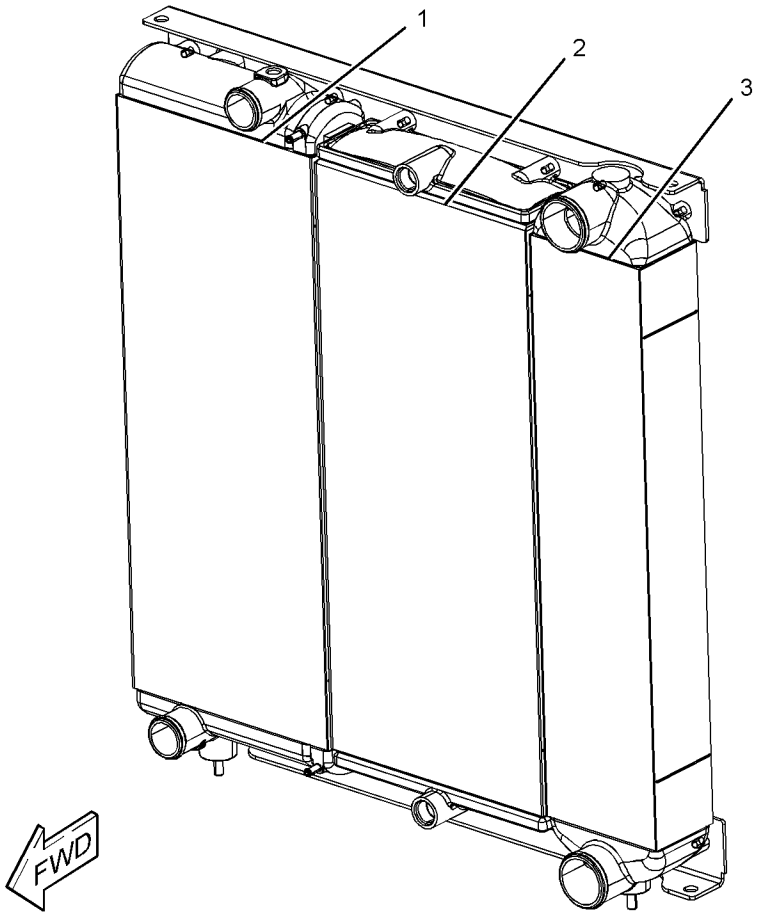

GRÁFICO 1 <FIM> g03373358

423-4666 GRUPO DE RADIADOR E ARREFECEDOR DE ÓLEO HIDRÁULICO—INCLUI PÓS-ARREFECEDOR (RADIATOR & HYD OIL COOLER GP-INCLUI PÓS-ARREFECEDOR)

S/N: KW41-UP

NÚMEROE DE 518-4890, 523-9080 ARRANJO DE DISTRIBUIÇÃO

UM ACESSÓRIO

SMCS-1353, 1374

i05307771

NOTA	REF. NÃO	GRÁFICO REF.	NÚMERO DA PEÇA	QTY	NOME DA PEÇA 1 2 3 4 5 6 (NÍVEL DO PRODUTO)	CONSULTE PÁGINA
	1	1	**7T-8332**	4	MONTAGEM (MOUNTING)	
	2	1	**357-9663**	1	PLACA (PLATE)	
Y	3	1	*423-3529*	1	GRUPO DE RADIADOR E ARREFECEDOR DE ÓLEO HIDRÁULICO (RADIATOR & HYD OIL COOLER GP)	89
	4	1	**7X-0618**	2	ARRUELA DURA (13,5X40X5 MM DE ESPESSURA) (WASHER-HARD (13.5X40X5-MM THK))	
	5	1	**8T-4121**	4	ARRUELA DURA (11X21X2,5 MM DE ESPESSURA) (WASHER-HARD (11X21X2.5-MM THK))	
M	6	1	**8T-4136**	4	PARAFUSO (M10X1,5X25 MM) (BOLT (M10X1.5X25-MM))	
M	7	1	**8T-4910**	2	PARAFUSO (M12X1,75X60 MM) (BOLT (M12X1.75X60-MM))	
D	8	1	**5P-7211**		RETENTOR (0,9 M) (SEAL (0.9-M))	
L	9	1	**6V-5654**		RETENTOR (9,3 DM) (SEAL (9.3-DM))	

D - ENCOMENDAR POR METROS
L - ORDER BY THE DECIMETER
M - PEÇA MÉTRICA
Y - ILUSTRAÇÃO INDIVIDUAL

423-4666 GRUPO DE RADIADOR E ARREFECEDOR DE ÓLEO HIDRÁULICO (RADIATOR & HYD OIL COOLER GP)
(continuação) **i05307771**

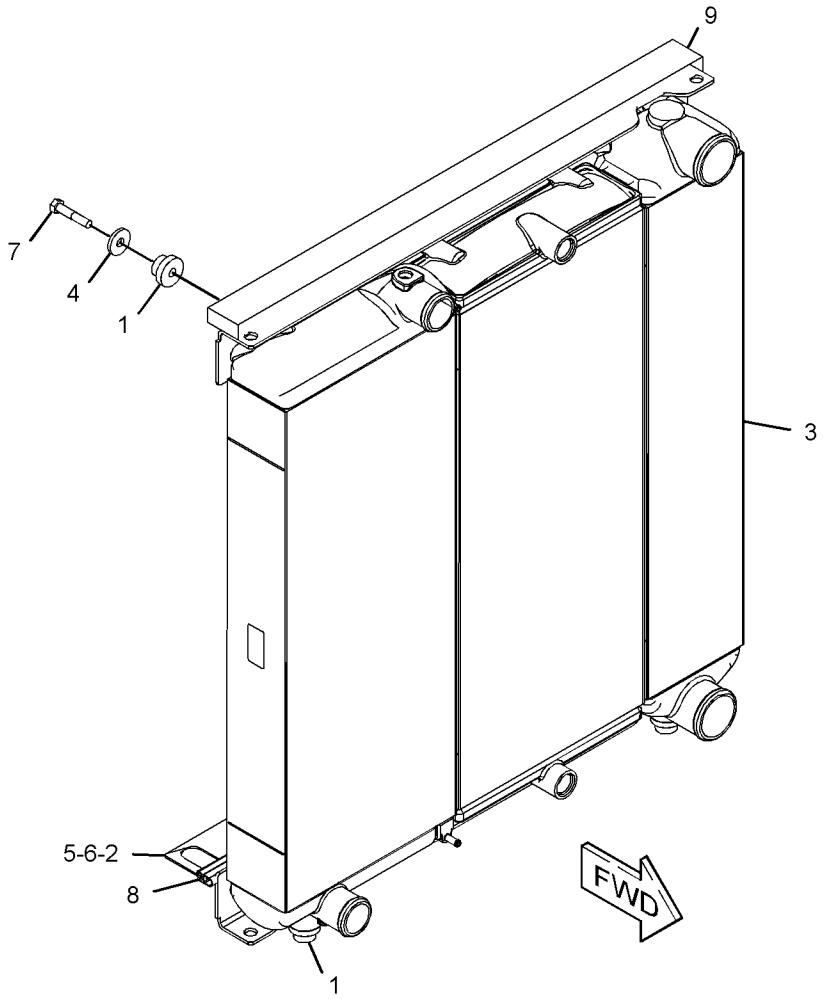

GRÁFICO 1 <FIM> g03375061

500-4545 GRUPO DE RADIADOR E ARREFECEDOR DE ÓLEO HIDRÁULICO (RADIATOR & HYD OIL COOLER GP)

S/N: KW41-UP
NÚMEROE DE 483-2560 ARRANJO DE CORROSÃO-PROTEÇÃO
UM ACESSÓRIO

SMCS-1353, 1374

i06713672

NOTA	REF. NÃO	GRÁFICO REF.	NÚMERO DA PEÇA	QTY	NOME DA PEÇA 1 2 3 4 5 6 (NÍVEL DO PRODUTO)	CONSULTE PÁGINA
	1	1	**7T-8332**	4	MONTAGEM (MOUNTING)	
	2	1	**357-9663**	1	PLACA (PLATE)	
	3	1	**443-2001**	1	GRUPO DE RADIADOR E ARREFECEDOR DE ÓLEO HIDRÁULICO (RADIATOR & HYD OIL COOLER GP)	
	4	1	**7X-0618**	2	ARRUELA DURA (13,5X40X5 MM DE ESPESSURA) (WASHER-HARD (13.5X40X5-MM THK))	
	5	1	**8T-4121**	4	ARRUELA DURA (11X21X2,5 MM DE ESPESSURA) (WASHER-HARD (11X21X2.5-MM THK))	
M	6	1	**8T-4136**	4	PARAFUSO (M10X1,5X25 MM) (BOLT (M10X1.5X25-MM))	
M	7	1	**8T-4910**	2	PARAFUSO (M12X1,75X60 MM) (BOLT (M12X1.75X60-MM))	
D	8	1	**5P-7211**		RETENTOR (0,87 M) (SEAL (0.87-M))	
J	9	1	**6V-5654**		RETENTOR (10 DM) (SEAL (10-DM))	

D - ENCOMENDAR POR METROS
J - ORDER BY THE DECIMETER
M - PEÇA MÉTRICA

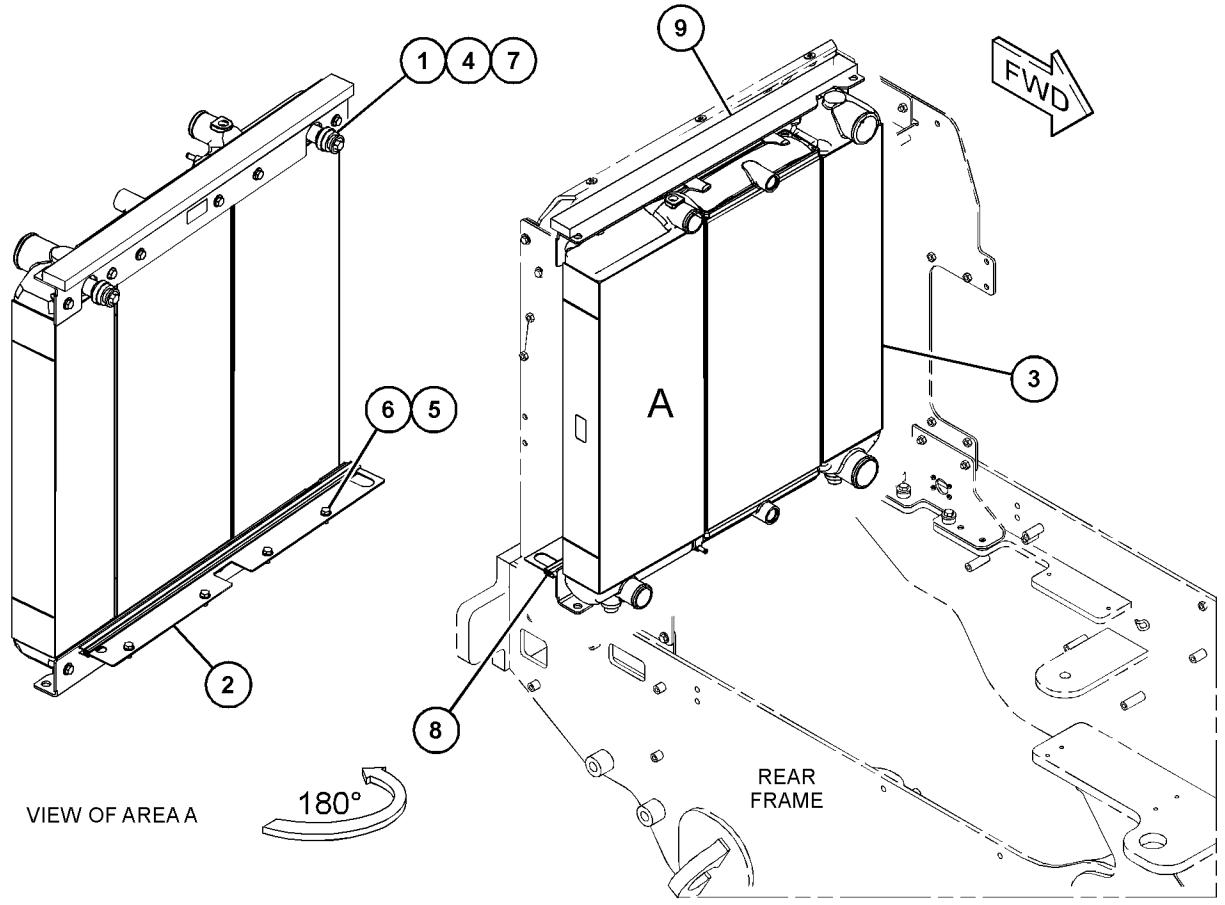

GRÁFICO 1 <FIM> g06089354

393-0566 GRUPO DO TANQUE DE LÍQUIDO ARREFECEDOR (TANK GP-COOLANT)

S/N: KW41-UP

NÚMEROE DE 371-1273 GRUPO DE TUBULAÇÕES-RADIADOR

TAMBÉM UM ACESSÓRIO

SMCS-1377 **i05296437**

NOTA	REF. NÃO	GRÁFICO REF.	NÚMERO DA PEÇA	QTY	NOME DA PEÇA 1 2 3 4 5 6 (NÍVEL DO PRODUTO)	CONSULTE PÁGINA
	1	1	**369-6549**	1	CONJUNTO DE TAMPA DO TANQUE DE LÍQUIDO ARREFECEDOR (CAP AS-COOLANT TANK)	
	2	1	**421-3153**	3	DECALQUE DE IDENTIFICAÇÃO (NÍVEL DO LÍQUIDO ARREFECEDOR) (FILM-IDENTIFICATION (COOLANT LEVEL))	
	3	1	**421-3154**	3	DECALQUE DE IDENTIFICAÇÃO (NÍVEL DO LÍQUIDO ARREFECEDOR) (FILM-IDENTIFICATION (COOLANT LEVEL))	

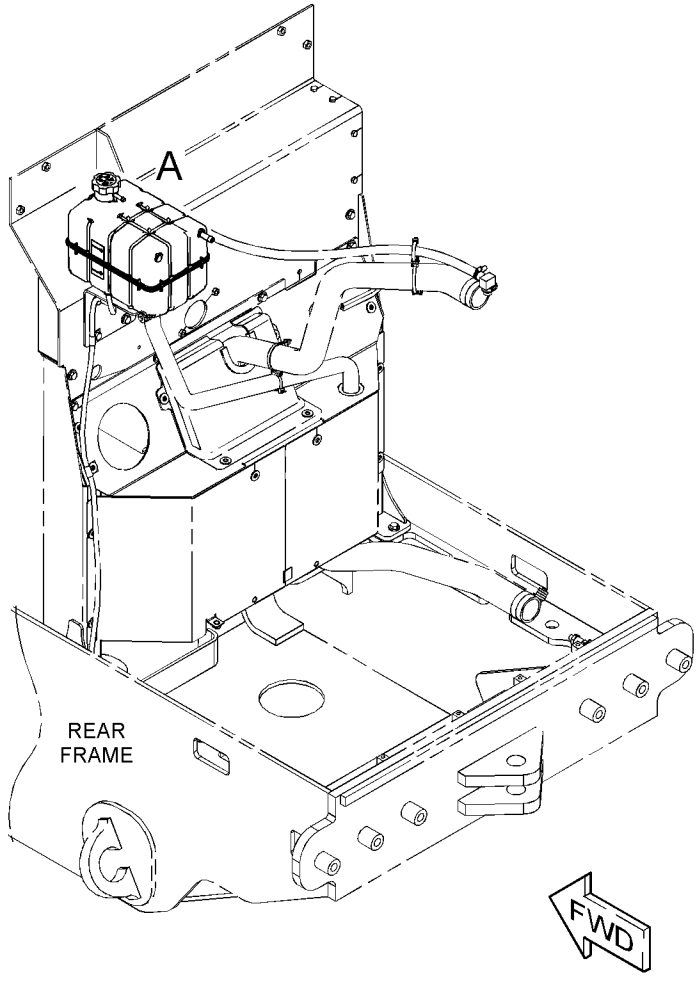

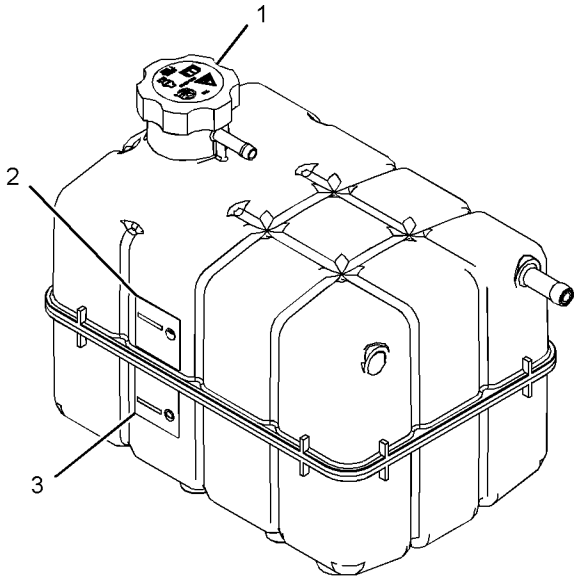

VIEW OF AREA A

GRÁFICO 1 <FIM> g03377897

371-1278 GRUPO DO PURIFICADOR DE AR (AIR CLEANER GP)

S/N: KW41-UP

NÚMEROE DE 454-0548 ARRANJO DE INSTALAÇÃO-MOTOR

TAMBÉM UM ACESSÓRIO

SMCS-1051, 1054

i05296401

NOTA	REF. NÃO	GRÁFICO REF.	NÚMERO DA PEÇA	QTY	NOME DA PEÇA 1 2 3 4 5 6 (NÍVEL DO PRODUTO)	CONSULTE PÁGINA
	1	1	**276-4836**	1	INTERRUPTOR-PRESSÃO (PURIFICADOR DE AR) (SWITCH-PRESSURE (AIR CLEANER))	
Y	2	1	**376-4188**	1	GRUPO DO PURIFICADOR DE AR (AIR CLEANER GP)	95
M	3	1	**099-3649**	2	PARAFUSO (M8X1,25X40 MM) (BOLT (M8X1.25X40-MM))	
	4	1	**5P-4116**	2	ARRUELA DURA (8,8X20,5X2 MM DE ESPESSURA) (WASHER-HARD (8.8X20.5X2-MM THK))	

M - PEÇA MÉTRICA
Y - ILUSTRAÇÃO INDIVIDUAL

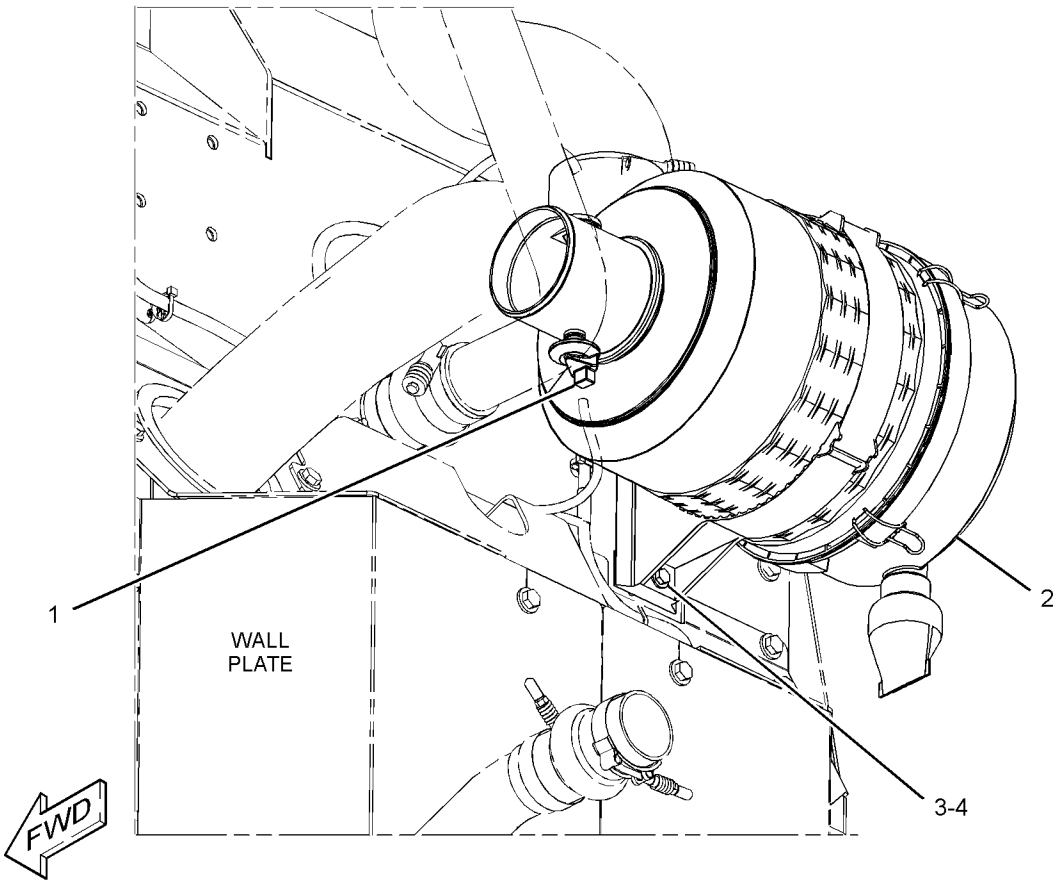

GRÁFICO 1 <FIM> g03379076

376-4188 GRUPO DO PURIFICADOR DE AR (AIR CLEANER GP)

S/N: KW41-UP

NÚMEROE DE 371-1278 GRUPO DO PURIFICADOR DE AR

TAMBÉM UM ACESSÓRIO

SMCS-1051, 1054

i05296420

NOTA	REF. NÃO	GRÁFICO REF.	NÚMERO DA PEÇA	QTY	NOME DA PEÇA 1 2 3 4 5 6 (NÍVEL DO PRODUTO)	CONSULTE PÁGINA
	1	1	**224-2263**	1	CONJUNTO DE VÁLVULA-AR (POEIRA) (VALVE AS-AIR (DUST))	
	2	1	**256-7902**	1	CONJUNTO DE ELEMENTO FILTRANTE DE AR (PRIMÁRIO) (FILTER ELEMENT AS-AIR (PRIMARY))	
	3	1	**256-7903**	1	CONJUNTO DE ELEMENTO FILTRANTE DE AR (SECUNDÁRIO) (FILTER ELEMENT AS-AIR (SECONDARY))	
	4	1	**256-7904**	1	CONJUNTO DE SUPORTE (BRACKET AS)	
	5	1	**302-4393**	1	CONJUNTO DA TAMPA (COVER AS)	

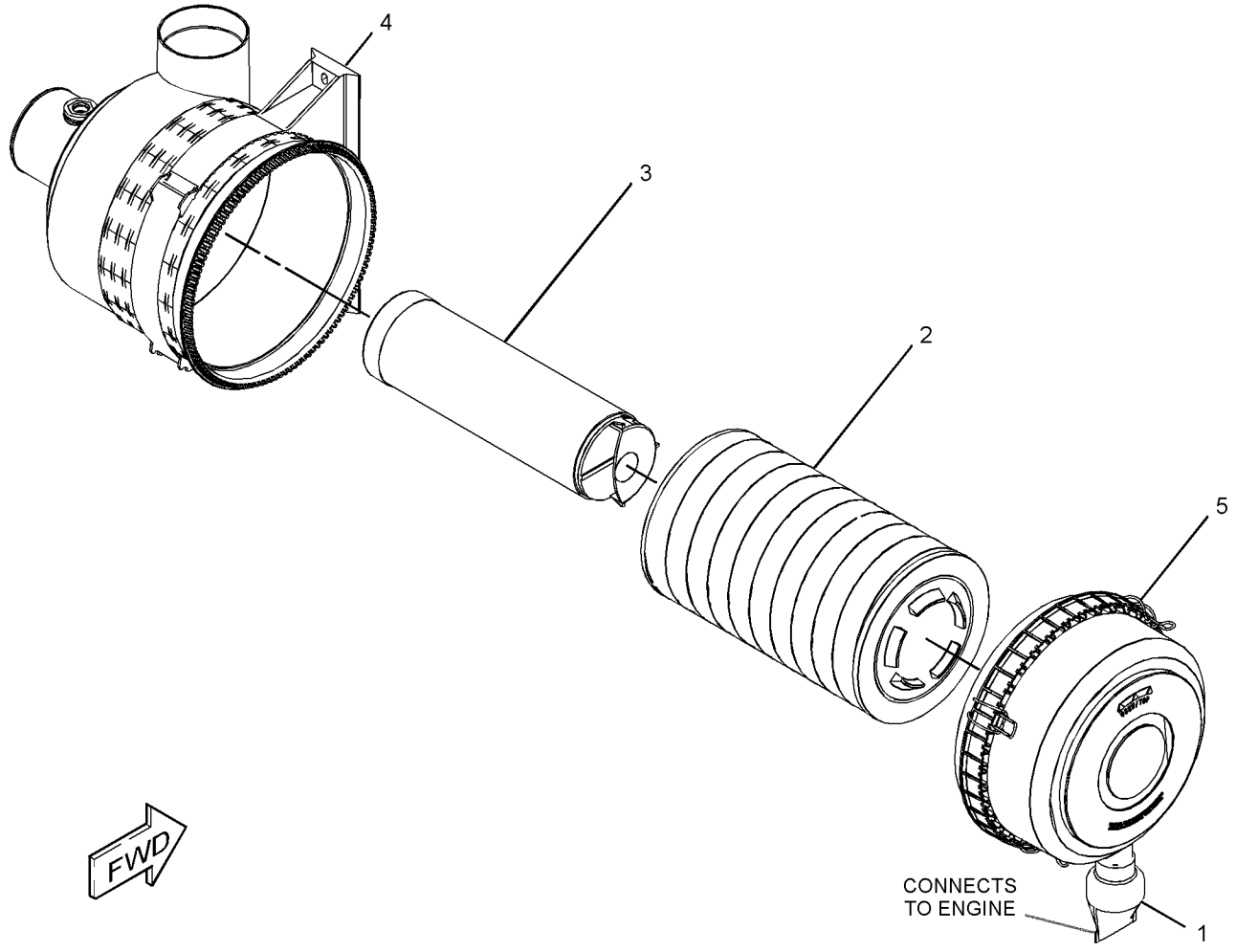

GRÁFICO 1 <FIM> g03376259

332-3648 GRUPO DE EXTENSÃO-ESCAPE (EXTENSION GP-EXHAUST)

S/N: KW41-UP

NÚMEROE DE 454-0548 ARRANJO DE INSTALAÇÃO-MOTOR

TAMBÉM UM ACESSÓRIO

SMCS-1061 **i05753363**

NOTA	REF. NÃO	GRÁFICO REF.	NÚMERO DA PEÇA	QTY	NOME DA PEÇA 1 2 3 4 5 6 (NÍVEL DO PRODUTO)	CONSULTE PÁGINA
	1	1	**388-7018**	1	ABRAÇADEIRA-PARAFUSO CURVO (CLAMP-BENT BOLT)	
	2	1	**339-7774**	1	PLACA (PLATE)	
	3	1	**339-7775**	1	CONJUNTO DE SUPORTE (SUPPORT AS)	
	4	1	**344-4753**	1	CONJUNTO DE TUBO (PIPE AS)	
	5	1	**7X-7729**	4	ARRUELA (11X25X3 MM DE ESPESSURA) (WASHER (11X25X3-MM THK))	
M	6	1	**8T-4195**	4	PARAFUSO (M10X1,5X30 MM) (BOLT (M10X1.5X30-MM))	
	7	1	**347-8095**	1	JUNTA (GASKET)	

M - PEÇA MÉTRICA

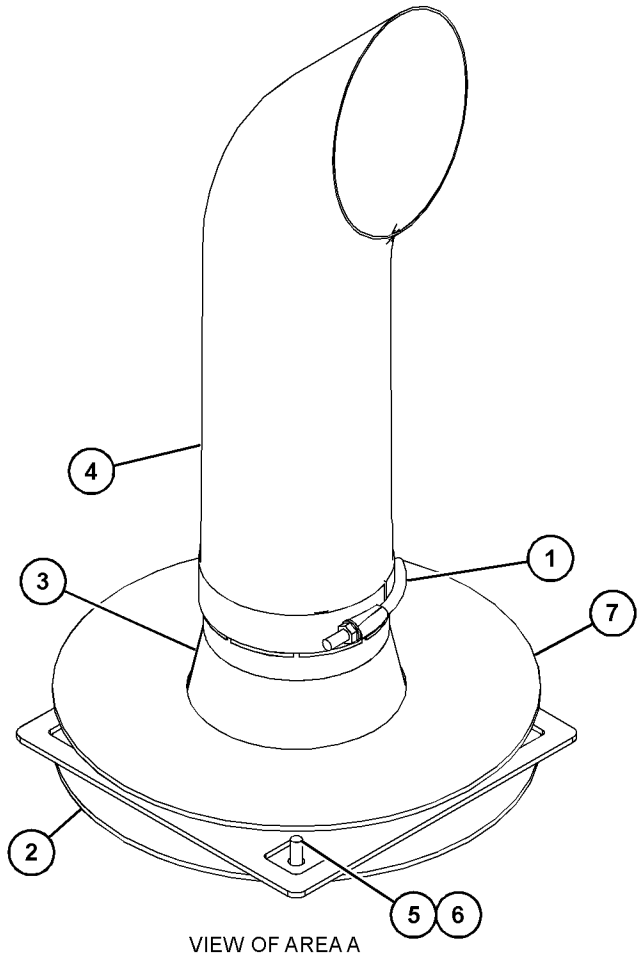

VIEW OF AREA A

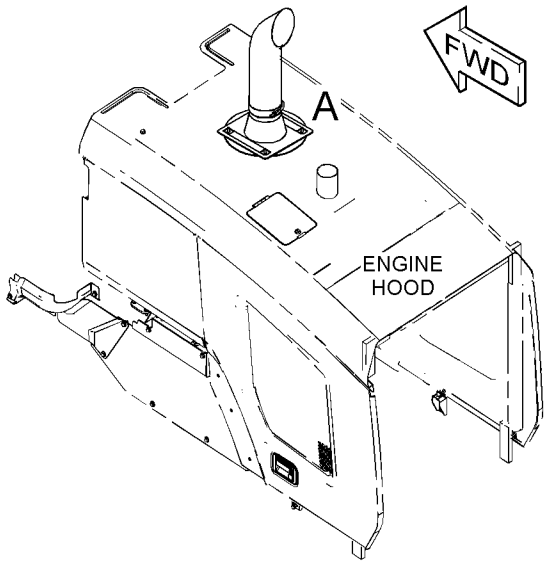

GRÁFICO 1 <FIM> g03686069

376-4390 KIT-PRÉ-PURIFICADOR (KIT-PRECLEANER)

S/N: KW41-UP
UM ACESSÓRIO

SMCS-1055 **i05844129**

NOTA	REF. NÃO	GRÁFICO REF.	NÚMERO DA PEÇA	QTY	NOME DA PEÇA 1 2 3 4 5 6 (NÍVEL DO PRODUTO)	CONSULTE PÁGINA
	1	1	*351-6217*	1	GRUPO DO PRÉ-PURIFICADOR (PRECLEANER GP)	
		1	**343-5645**	1	GRUPO DO PRÉ-PURIFICADOR (PRECLEANER AS)	
		1	**222-2277**	1	ABRAÇADEIRA (CLAMP)	
		1	**344-7517**	1	REDUTOR (REDUCER)	

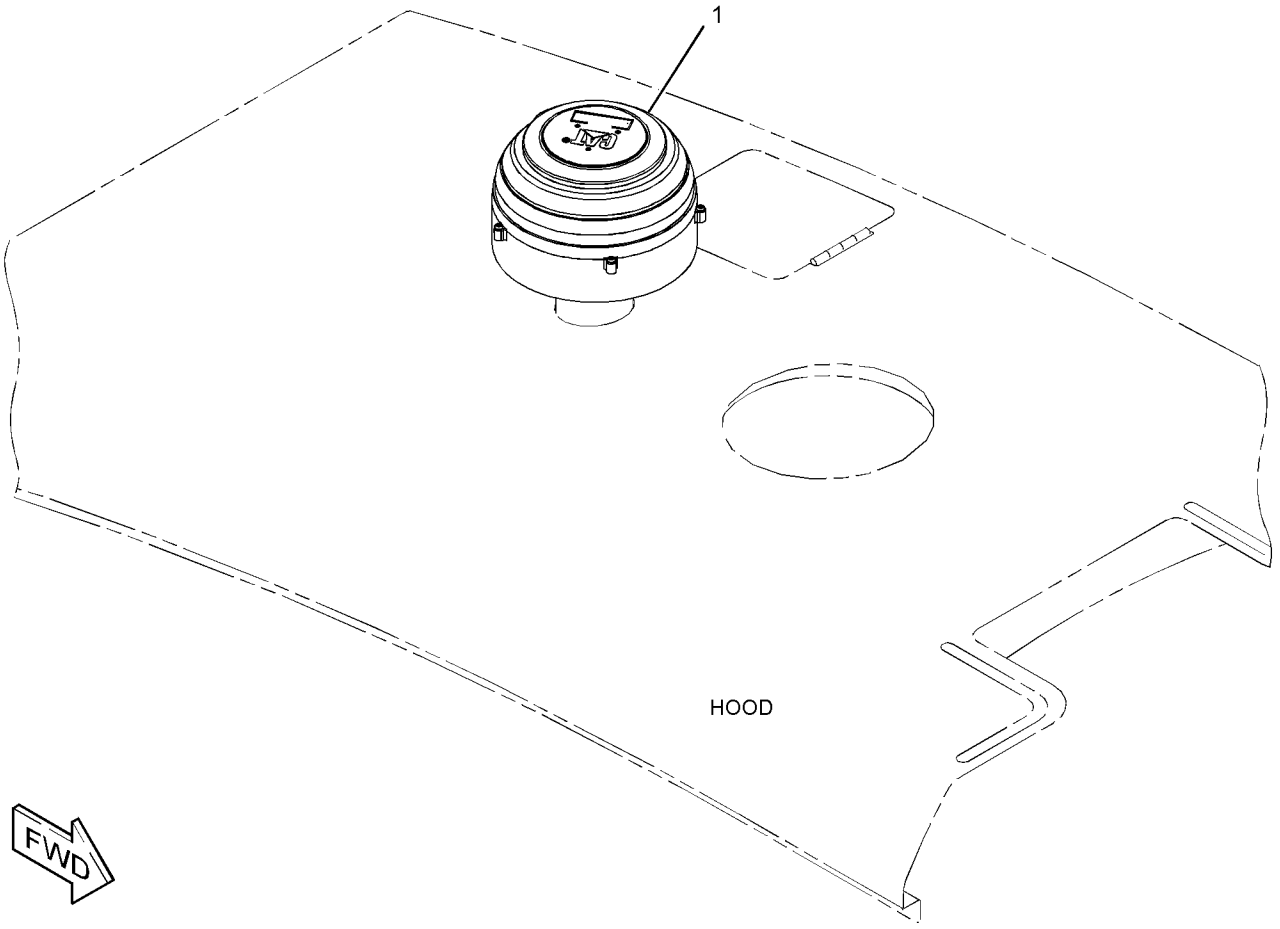

GRÁFICO 1 <FIM> g02792580

371-1275 GRUPO DE TUBULAÇÕES DE AR (LINES GP-AIR)

S/N: KW41-UP

NÚMEROE DE 454-0548 ARRANJO DE INSTALAÇÃO-MOTOR

TAMBÉM UM ACESSÓRIO

SMCS-1071 **i05904998**

NOTA	REF. NÃO	GRÁFICO REF.	NÚMERO DA PEÇA	QTY	NOME DA PEÇA 1 2 3 4 5 6 (NÍVEL DO PRODUTO)	CONSULTE PÁGINA
	1	1	**159-2829**	1	MANGUEIRA (HOSE)	
	2	1	**209-4578**	2	PARAFUSO EM T-ABRAÇADEIRA (CLAMP-T BOLT)	
	3	1	**215-4012**	1	PARAFUSO EM T-ABRAÇADEIRA (CLAMP-T BOLT)	
	4	1	**216-4983**	3	PARAFUSO EM T-ABRAÇADEIRA (CLAMP-T BOLT)	
	5	1	**311-2768**	1	MANGUEIRA (HOSE)	
	6	1	**323-3309**	6	CAPA (CAP)	
	7	1	**323-6645**	6	CAPA (CAP)	
	8	1	**348-9501**	1	TUBO (TUBE)	
	9	1	**374-1258**	1	TUBO (TUBE)	
	10	1	**374-1580**	1	MANGUEIRA (HOSE)	
	11	1	**390-1760**	1	CONJUNTO DE TUBO (TUBE AS)	
	12	1	**390-1836**	1	MANGUEIRA (HOSE)	
	13	1	**419-9811**	1	MANGUEIRA (HOSE)	
	14	1	**423-6378**	1	MANGUEIRA (HOSE)	
	15	1	**452-4031**	1	MANGUEIRA (HOSE)	
	16	1	**144-0367**	3	ABRAÇADEIRA DE MANGUEIRA (CLAMP-HOSE)	
	17	1	**5P-4116**	2	ARRUELA DURA (8,8X20,5X2 MM DE ESPESSURA) (WASHER-HARD (8.8X20.5X2-MM THK))	
M	18	1	**7X-2537**	2	PARAFUSO (M8X1,25X35 MM) (BOLT (M8X1.25X35-MM))	
	19	1	**8T-4985**	1	ABRAÇADEIRA DE MANGUEIRA (CLAMP-HOSE)	
	20	1	**8T-4986**	4	ABRAÇADEIRA DE MANGUEIRA (CLAMP-HOSE)	
D	21	1	**8T-3426**		AJUSTE DE CANAL (0,5 M) (CHANNEL-TRIM (0.5-M))	
	22	1	**7K-1181**	1	CABO TIPO CINTA (STRAP-CABLE)	
	23	1	**034-1432**	1	CABO TIPO CINTA (STRAP-CABLE)	
	24	1	**200-6345**	1	SUPORTE (ARTICULAÇÃO GIRATÓRIA DUPLA) (MOUNT (DUAL SWIVEL))	

D - ENCOMENDAR POR METROS
M - PEÇA MÉTRICA

371-1275 GRUPO DE TUBULAÇÕES DE AR (LINES GP-AIR) (continuação) **i05904998**

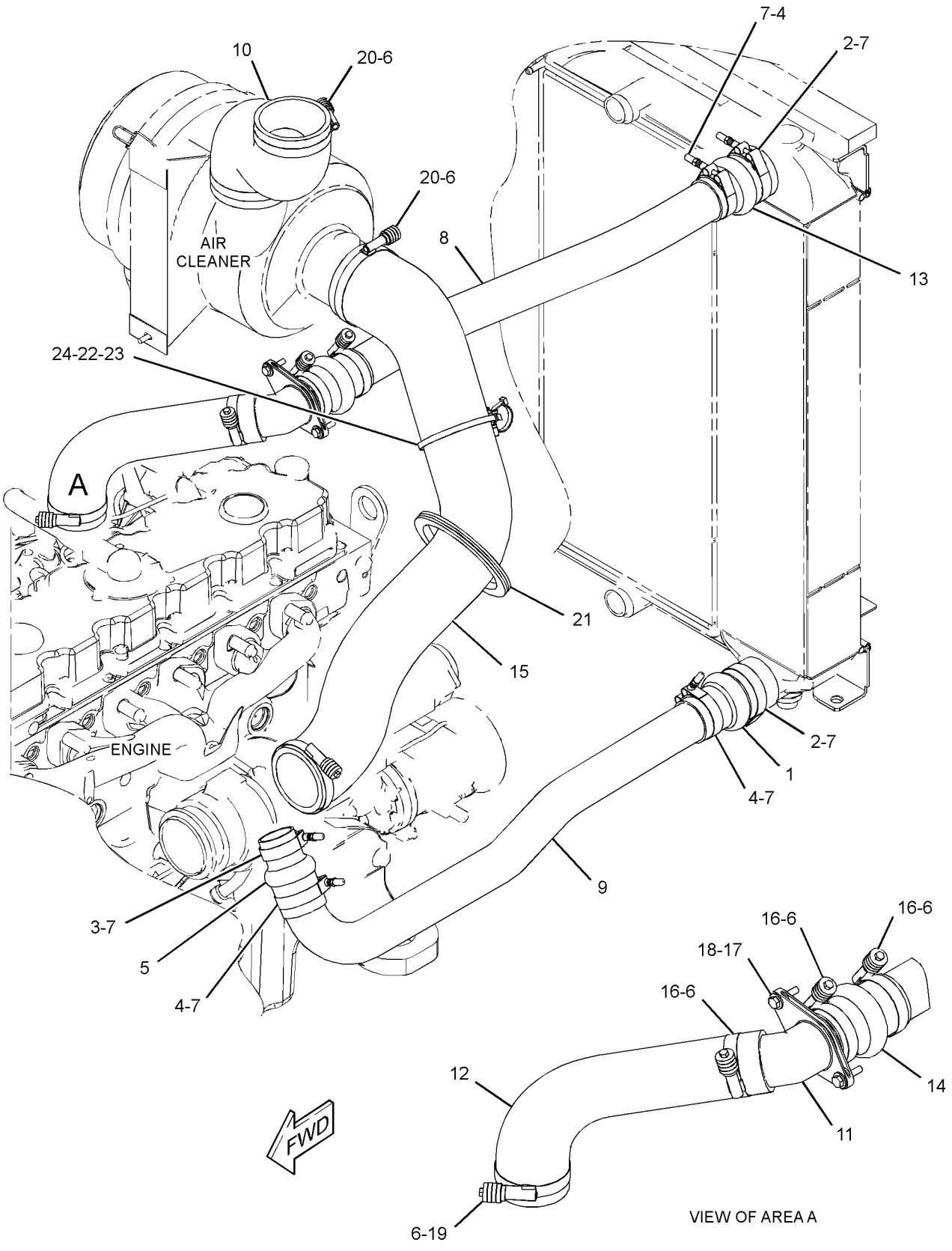

GRÁFICO 1 <FIM> g03714243

377-2877 GRUPO DE TUBULAÇÕES DE AR DO TURBOCOMPRESSOR (LINES GP-TURBOCHARGER AIR)

S/N: E7A1-UP

NÚMEROE DE 371-2720 GRUPO DO TURBOCOMPRESSOR

UM ACESSÓRIO

SMCS-1052, 1071 **i05333394**

NOTA	REF. NÃO	GRÁFICO REF.	NÚMERO DA PEÇA	QTY	NOME DA PEÇA 1 2 3 4 5 6 (NÍVEL DO PRODUTO)	CONSULTE PÁGINA
	1	1	**225-8526**	2	ARRUELA (10,4X13,75X1,37 MM DE ESPESSURA) (WASHER (10.4X13.75X1.37-MM THK))	
	2	1	**133-9469**	1	GRAMPO (CLIP)	
	3	1	**225-8524**	1	PARAFUSO ESPECIAL (BOLT-SPECIAL)	
	4	1	**335-8611**	2	GRAMPO (CLIP)	
	5	1	**377-2876**	1	CONJUNTO DE TUBO (TUBE AS)	
	6	1	**422-7715**	1	MANGUEIRA-TURBOCOMPRESSOR (HOSE-TURBOCHARGER)	
	7	1	**107-2348**	2	GRAMPO (CLIP)	

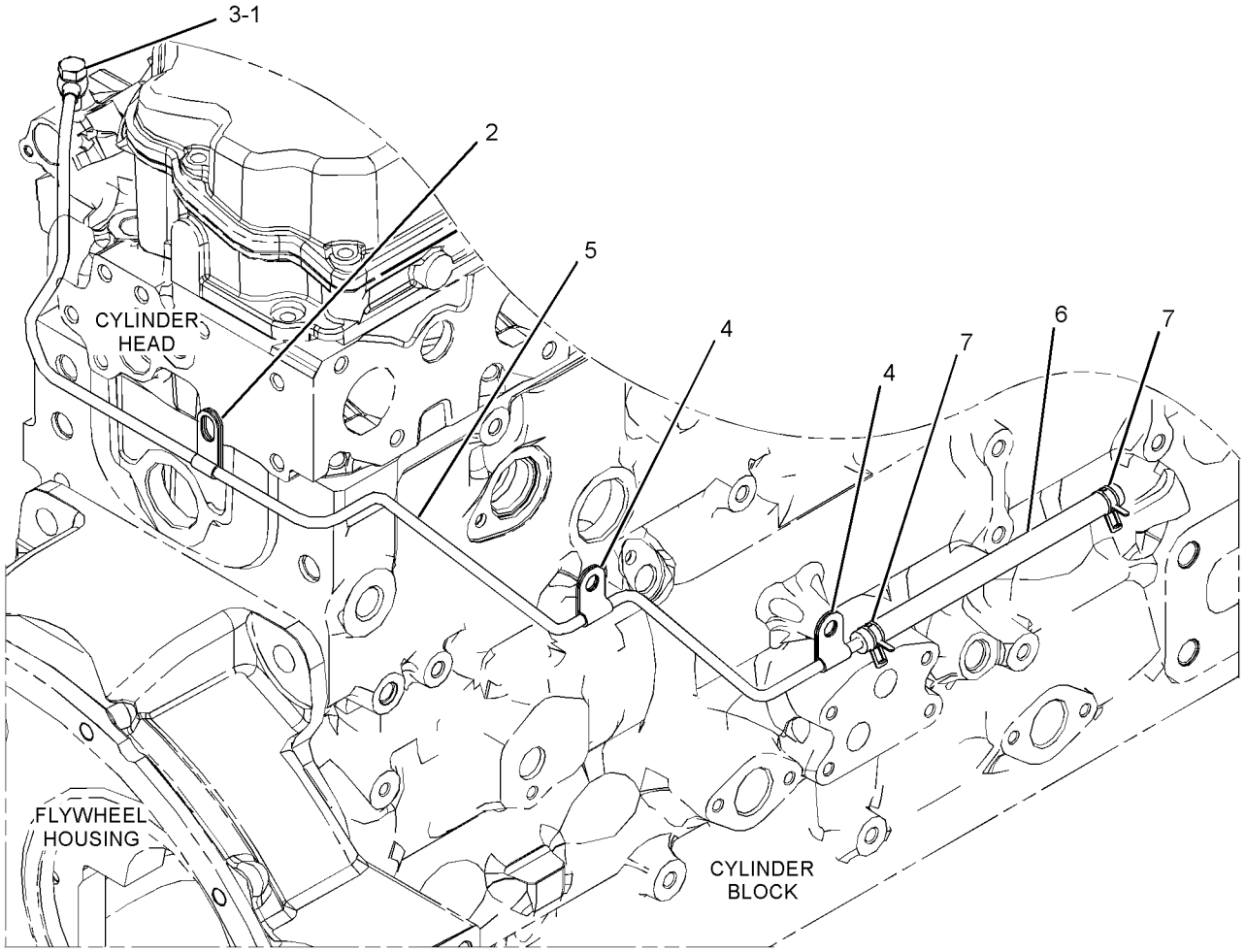

GRÁFICO 1 <FIM> g03380817

393-7694 GRUPO DO COLETOR-ESCAPAMENTO (MANIFOLD GP-EXHAUST)

S/N: E7A1-UP

NÚMEROE DE 371-1441, 384-3794 ARRANJO DO MOTOR-PRIMÁRIO

UM ACESSÓRIO

SMCS-1059 **i05331885**

NOTA	REF. NÃO	GRÁFICO REF.	NÚMERO DA PEÇA	QTY	NOME DA PEÇA 1 2 3 4 5 6 (NÍVEL DO PRODUTO)	CONSULTE PÁGINA
	1	1	**238-8292**	12	PARAFUSO DE CABEÇA DE FLANGE (BOLT-FLANGE HEAD)	
	2	1	**286-7851**	12	ESPAÇADOR (SPACER)	
	3	1	**367-3340**	4	PRISIONEIRO (STUD)	
	4	1	**384-2286**	1	COLETOR (MANIFOLD)	
	5	1	**416-7727**	2	JUNTA (GASKET)	

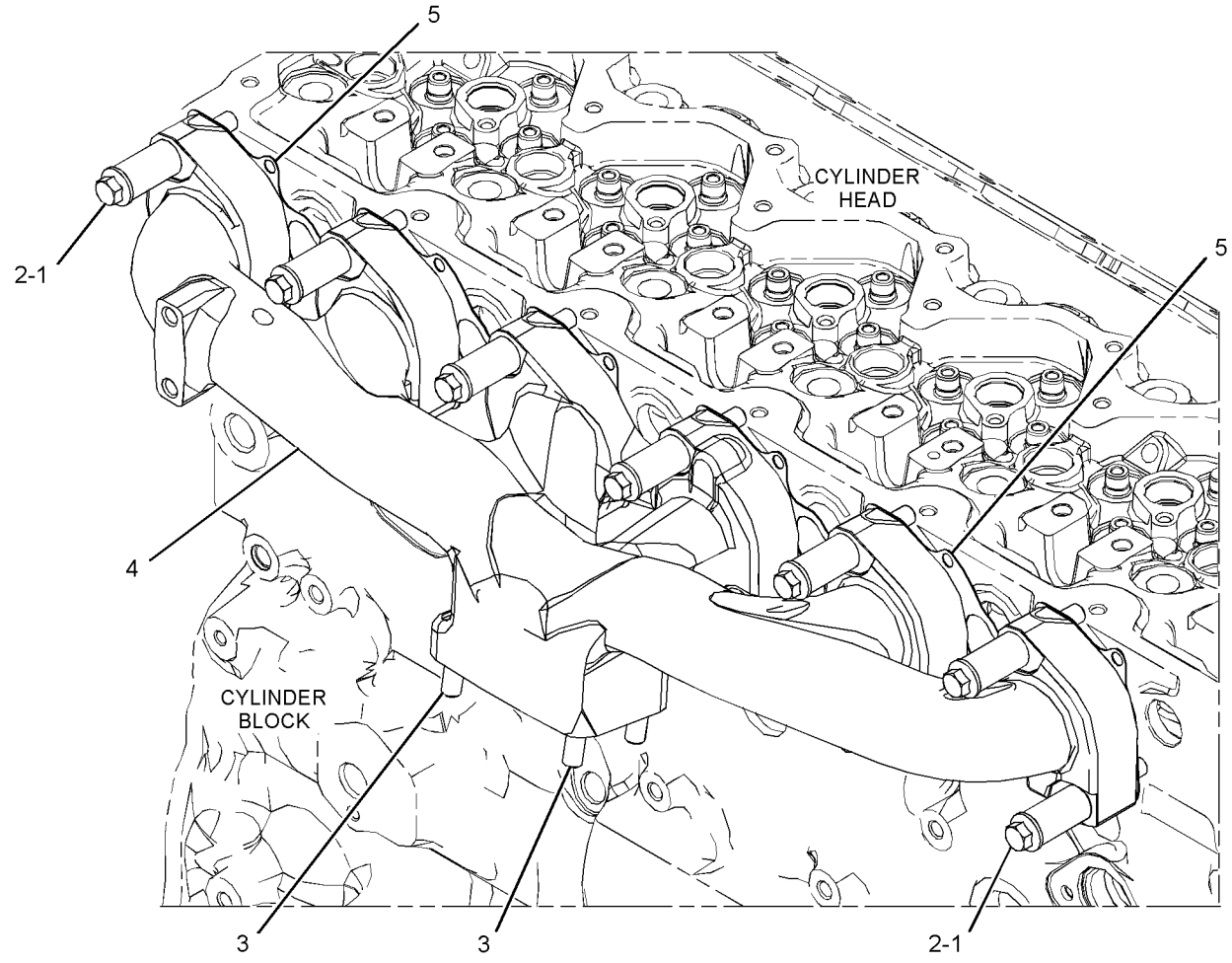

GRÁFICO 1 <FIM> g03379009

391-5523 GRUPO DO COLETOR DE ADMISSÃO (MANIFOLD GP-INLET)

S/N: E7A1-UP

NÚMEROE DE 371-1441, 384-3794 ARRANJO DO MOTOR-PRIMÁRIO

UM ACESSÓRIO

SMCS-1058 **i05832948**

NOTA	REF. NÃO	GRÁFICO REF.	NÚMERO DA PEÇA	QTY	NOME DA PEÇA 1 2 3 4 5 6 (NÍVEL DO PRODUTO)	CONSULTE PÁGINA
M	1	1	**6I-0917**	2	PARAFUSO (M6X1X25 MM) (BOLT (M6X1X25-MM))	
M	2	1	**105-2740**	12	PARAFUSO (M8X1,25X40 MM) (BOLT (M8X1.25X40-MM))	
	3	1	**369-1658**	1	SOLENÓIDE (SOLENOID)	
	4	1	**452-9704**	1	TAMPA (CABEÇOTE DE CILINDRO) (COVER (CYLINDER HEAD))	
M	5	1	**6I-0260**	4	PARAFUSO (M8X1,25X25 MM) (BOLT (M8X1.25X25-MM))	
	6	1	**390-7626**	1	GRUPO DE CONEXÃO-AR (CONNECTION GP-AIR)	
		1	**238-8288**	1	JUNTA-ADMISSÃO (GASKET-INLET)	
		1	**292-3462**	1	BUJÃO (PLUG-PIPE)	

M - PEÇA MÉTRICA

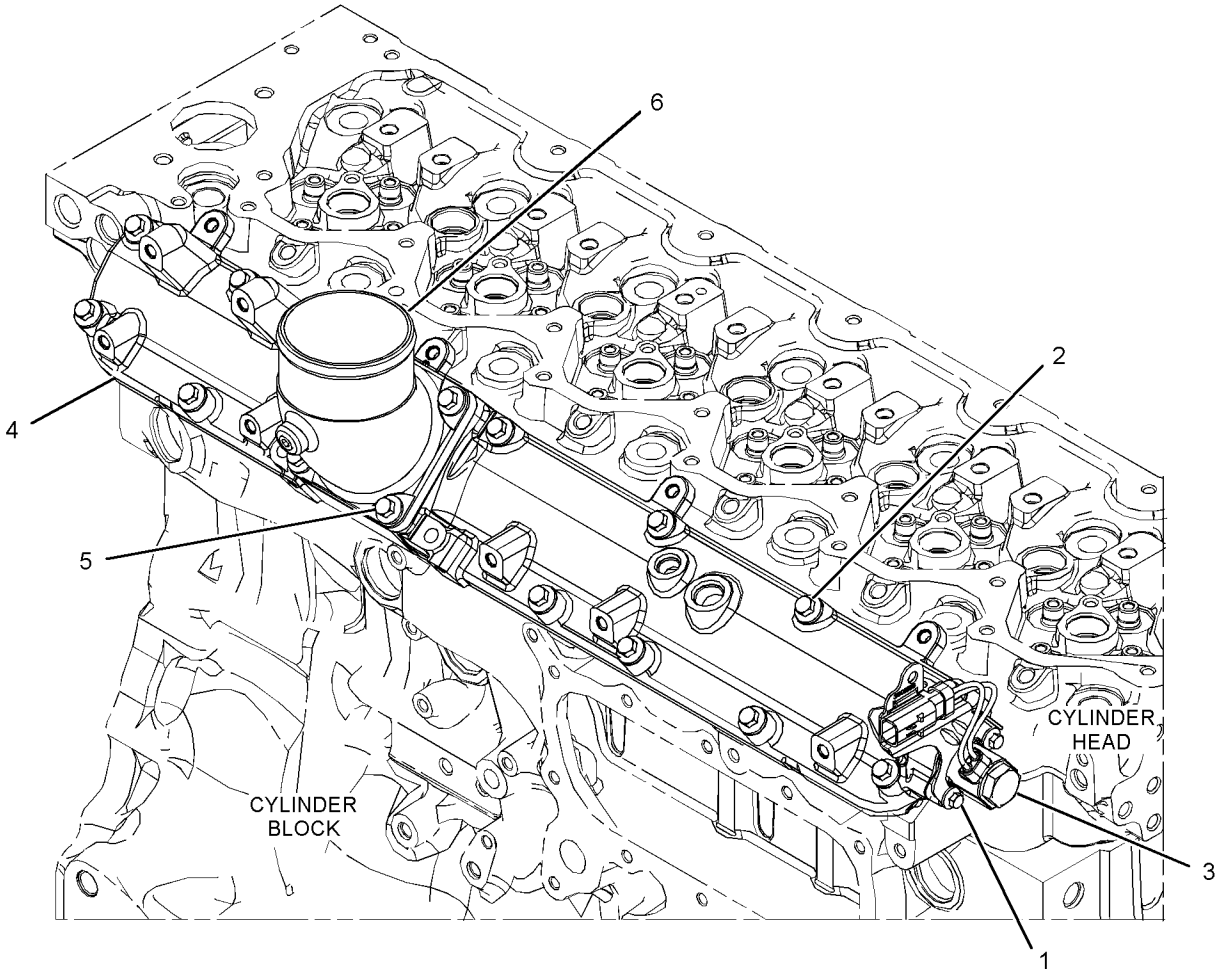

GRÁFICO 1 <FIM> g03476304

371-1276 GRUPO DO SILENCIADOR (MUFFLER GP)

S/N: KW41-UP

NÚMEROE DE 454-0548 ARRANJO DE INSTALAÇÃO-MOTOR

TAMBÉM UM ACESSÓRIO

SMCS-1062 **i06629811**

NOTA	REF. NÃO	GRÁFICO REF.	NÚMERO DA PEÇA	QTY	NOME DA PEÇA 1 2 3 4 5 6 (NÍVEL DO PRODUTO)	CONSULTE PÁGINA
	1	1	**218-3745**	1	ACOPLAMENTO (COUPLING)	
	2	1	**487-8574**	1	CONJUNTO DO SILENCIOSO (MUFFLER AS)	
	3	1	**371-1289**	1	COTOVELO DO ESCAPE (ELBOW-EXHAUST)	
	4	1	**371-1301**	1	SUPORTE (BRACKET)	
	5	1	**388-7010**	1	ABRAÇADEIRA-PARAFUSO CURVO (CLAMP-BENT BOLT)	
	6	1	**7X-7729**	2	ARRUELA (11X25X3 MM DE ESPESSURA) (WASHER (11X25X3-MM THK))	
	7	1	**8T-4121**	2	ARRUELA DURA (11X21X2,5 MM DE ESPESSURA) (WASHER-HARD (11X21X2.5-MM THK))	
M	8	1	**8T-4133**	2	PORCA (M10X1,5 DE ROSCA) (NUT (M10X1.5-THD))	
M	9	1	**8T-4137**	2	PARAFUSO (M10X1,5X20 MM) (BOLT (M10X1.5X20-MM))	
M	10	1	**8T-4185**	2	PARAFUSO (M10X1,5X50 MM) (BOLT (M10X1.5X50-MM))	
M	11	1	**8T-4196**	2	PARAFUSO (M10X1,5X35 MM) (BOLT (M10X1.5X35-MM))	
	12	1	**8T-4222**	4	ARRUELA DURA (11X32X2,5 MM DE ESPESSURA) (WASHER-PLATED (11X32X2.5-MM THK))	
	13	1	**6N-0009**	2	ANEL RETENTOR DE METAL (RING-METAL SEAL)	

M - PEÇA MÉTRICA

371-1276 GRUPO DO SILENCIADOR (MUFFLER GP) (continuação) **i06629811**

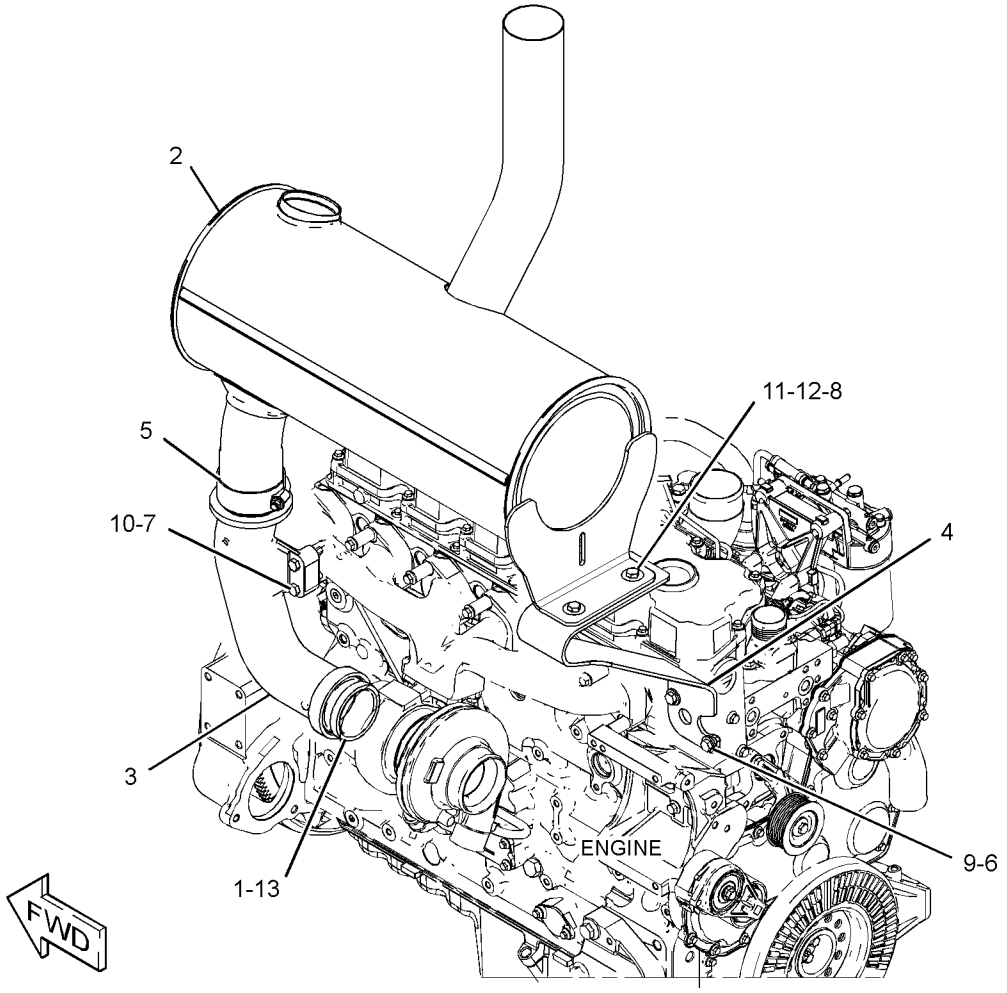

GRÁFICO 1 <FIM> g03720490

121-7746 GRUPO DO PRÉ-PURIFICADOR (PRECLEANER GP)

S/N: KW41-UP
NÚMEROE DE 332-3646 GRUPO DO PRÉ-PURIFICADOR
UM ACESSÓRIO

SMCS-1055 **i03361344**

NOTA	REF. NÃO	GRÁFICO REF.	NÚMERO DA PEÇA	QTY	NOME DA PEÇA 1 2 3 4 5 6 (NÍVEL DO PRODUTO)	CONSULTE PÁGINA
	1	1	**1M-7250**	1	CUBA (BOWL)	
	2	1	**9M-9439**	1	CONJUNTO DA TAMPA (COVER AS)	
	3	1	**131-6143**	1	ABRAÇADEIRA DE MANGUEIRA (CLAMP-HOSE)	

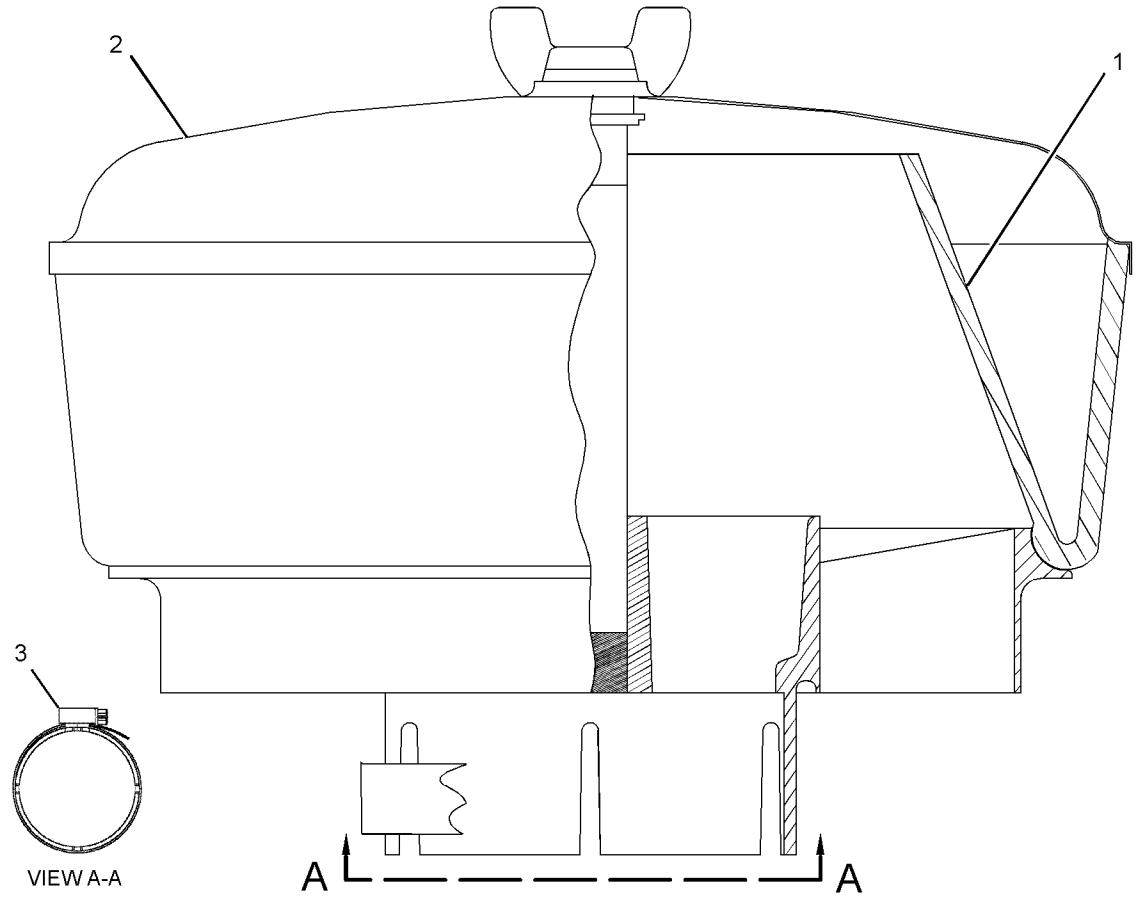

GRÁFICO 1 <FIM> g01737513

332-3646 GRUPO DO PRÉ-PURIFICADOR–PADRÃO (PRECLEANER GP-PADRÃO)

S/N: KW41-UP

NÃO PODE SER USADO COM 332-3647–PÁGINA: 107

NÚMEROE DE 430-2855, 454-0598 ARRANJO OPCIONAL DA MÁQUINA

UM ACESSÓRIO

SMCS-1055 **i03825029**

NOTA	REF. NÃO	GRÁFICO REF.	NÚMERO DA PEÇA	QTY	NOME DA PEÇA 1 2 3 4 5 6 (NÍVEL DO PRODUTO)	CONSULTE PÁGINA
Y	1	1	**121-7746**	1	GRUPO DO PRÉ-PURIFICADOR (PRECLEANER GP)	105

Y - ILUSTRAÇÃO INDIVIDUAL

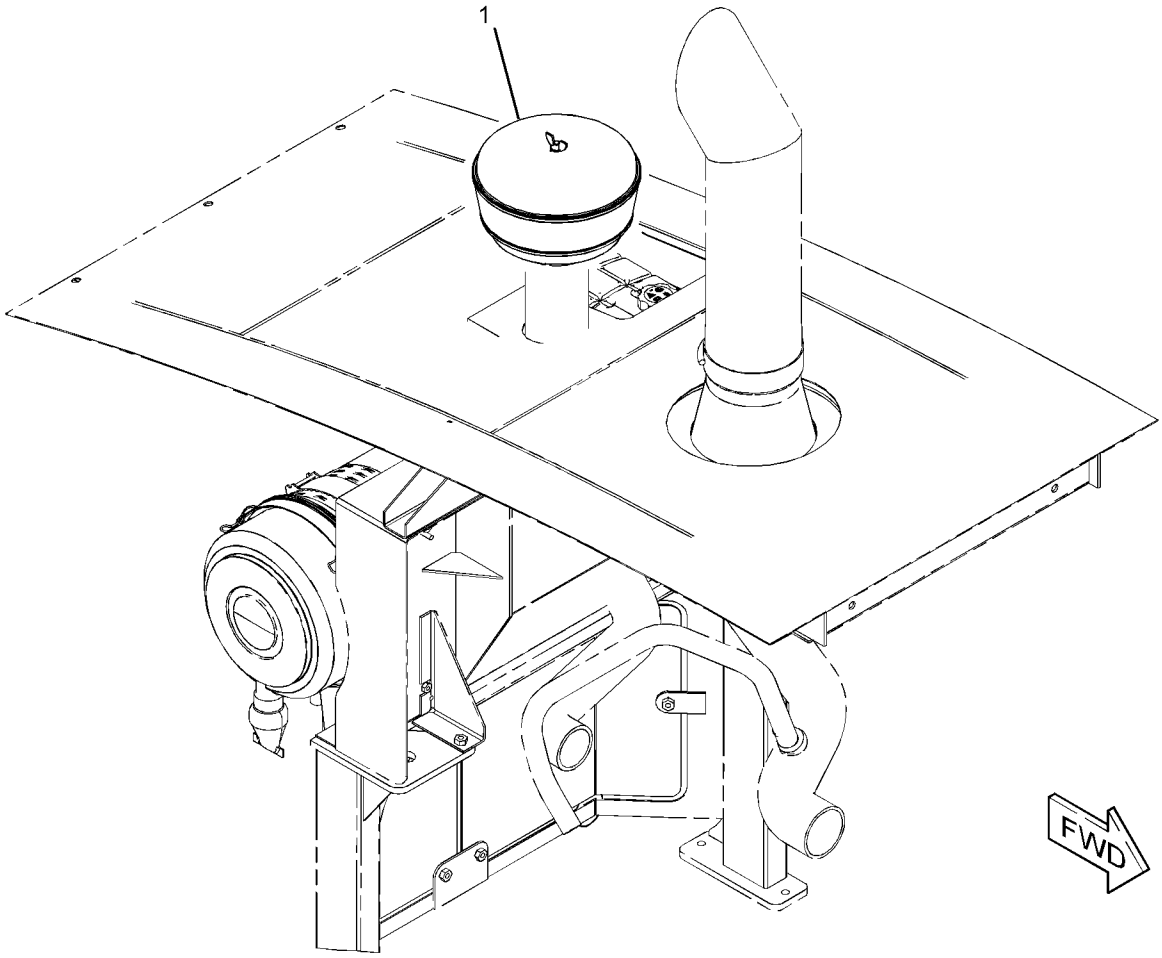

GRÁFICO 1 <FIM> g02052773

332-3647 GRUPO DO PRÉ-PURIFICADOR (PRECLEANER GP)

S/N: KW41-UP

NÃO PODE SER USADO COM 332-3646—PÁGINA: 106

NÚMEROE DE 430-2865, 430-2875, 454-0597 ARRANJO OPCIONAL DA MÁQUINA

UM ACESSÓRIO

SMCS-1055 **i03825030**

NOTA	REF. NÃO	GRÁFICO REF.	NÚMERO DA PEÇA	QTY	NOME DA PEÇA 1 2 3 4 5 6 (NÍVEL DO PRODUTO)	CONSULTE PÁGINA
	1	1	**351-6217**	1	GRUPO DO PRÉ-PURIFICADOR (PRECLEANER GP)	
		1	**343-5645**	1	GRUPO DO PRÉ-PURIFICADOR (PRECLEANER AS)	
		1	**222-2277**	1	ABRAÇADEIRA (CLAMP)	
		1	**344-7517**	1	REDUTOR (REDUCER)	

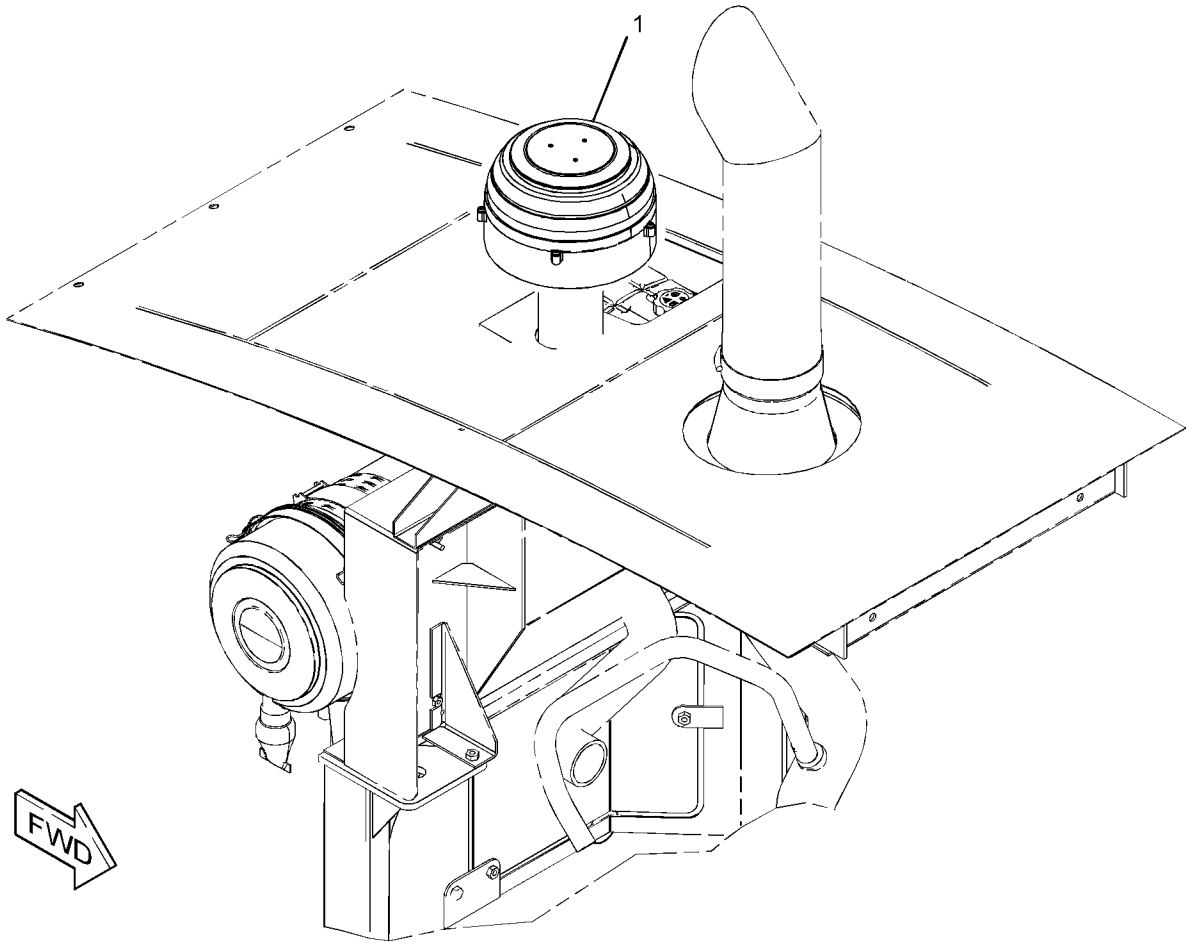

GRÁFICO 1 <FIM> g02050773

371-2720 GRUPO DO TURBOCOMPRESSOR (TURBOCHARGER GP)

S/N: E7A1-UP

NÚMEROE DE 371-1441, 384-3794 ARRANJO DO MOTOR-PRIMÁRIO

UM ACESSÓRIO

SMCS-1052, 1053

i06127459

NOTA	REF. NÃO	GRÁFICO REF.	NÚMERO DA PEÇA	QTY	NOME DA PEÇA 1 2 3 4 5 6 (NÍVEL DO PRODUTO)	CONSULTE PÁGINA
M	1	1	**100-4830**	1	PARAFUSO (M10X1,5X20 MM) (BOLT (M10X1.5X20-MM))	
M	2	1	**124-3815**	2	PARAFUSO (M8X1,25X16 MM) (BOLT (M8X1.25X16-MM))	
C	3	1	**437-4170**	1	JUNTA (GASKET)	
	4	1	**278-0017**	1	JUNTA (GASKET)	
R	5	1	**315-9810**	1	GRUPO DO TURBOCOMPRESSOR (TURBOCHARGER GP)	
		1	**277-9602**	1	ABRAÇADEIRA (CLAMP)	
		1	**277-9603**	1	ABRAÇADEIRA (CLAMP)	
Y	6	1	**368-8559**	1	GRUPO DE TUBULAÇÕES DE ÓLEO DO TURBOCOMPRESSOR (LINES GP-TURBOCHARGER OIL)	75
Y	7	1	**377-2877**	1	GRUPO DE TUBULAÇÕES DE AR DO TURBOCOMPRESSOR (LINES GP-TURBOCHARGER AIR)	100
C	8	1	**420-2371**	1	CONJUNTO DE TUBULAÇÃO (LINE AS)	
M	9	1	**6I-0217**	5	PARAFUSO (M8X1,25X20 MM) (BOLT (M8X1.25X20-MM))	
M	10	1	**6I-0563**	4	PORCA (M10X1,5 DE ROSCA) (NUT (M10X1.5-THD))	

C - ALTERAR DO TIPO ANTERIOR
M - PEÇA MÉTRICA
R - PEÇA REMANUFATURADA PODE ESTAR DISPONÍVEL
Y - ILUSTRAÇÃO INDIVIDUAL

371-2720 GRUPO DO TURBOCOMPRESSOR (TURBOCHARGER GP) (continuação) **i06127459**

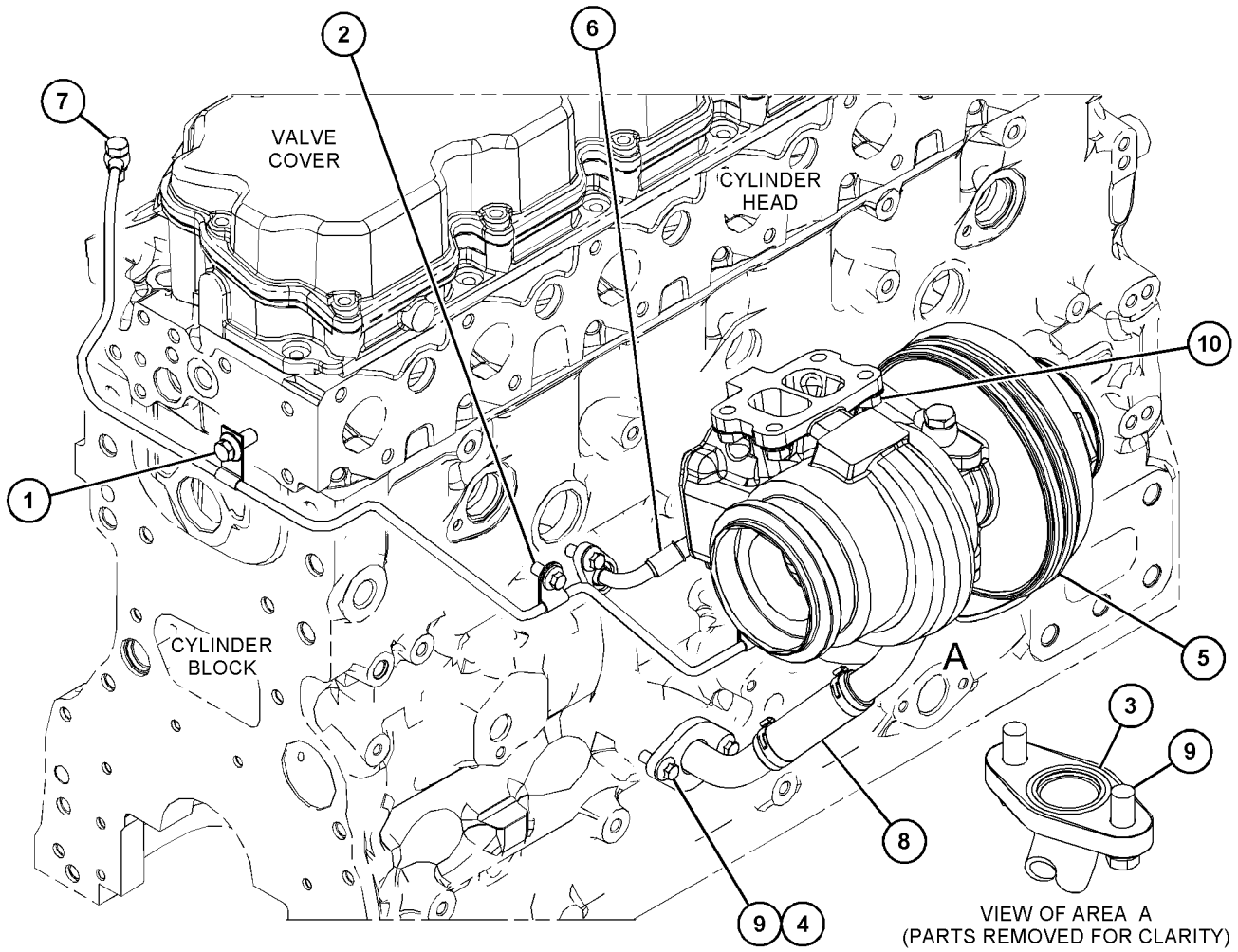

GRÁFICO 1 <FIM> g03818554

360-8958 GRUPO DE FILTRO-COMBUSTÍVEL (FILTER GP-FUEL)

S/N: E7A1-UP

NÚMEROE DE 377-9478, 452-8547 GRUPO DE FILTRO-COMBUSTÍVEL

UM ACESSÓRIO

SMCS-1261 **i06791520**

NOTA	REF. NÃO	GRÁFICO REF.	NÚMERO DA PEÇA	QTY	NOME DA PEÇA 1 2 3 4 5 6 (NÍVEL DO PRODUTO)	CONSULTE PÁGINA
	1	1	**360-8960**	1	ELEMENTO FILTRANTE DE COMBUSTÍVEL (FILTER ELEMENT-FUEL)	
					JOGO(S) DE REPARO DISPONÍVEL(ÍVEIS):	
			362-5412	1	KIT-DRENO (FILTRO DE COMBUSTÍVEL) (KIT-DRAIN (FUEL FILTER))	
					(INCLUDES DRAIN, KNOB, & SEALS)	
			370-8376	1	KIT DE PEÇAS DO SISTEMA DE COMBUSTÍVEL (KIT-FUEL SYSTEM PARTS)	

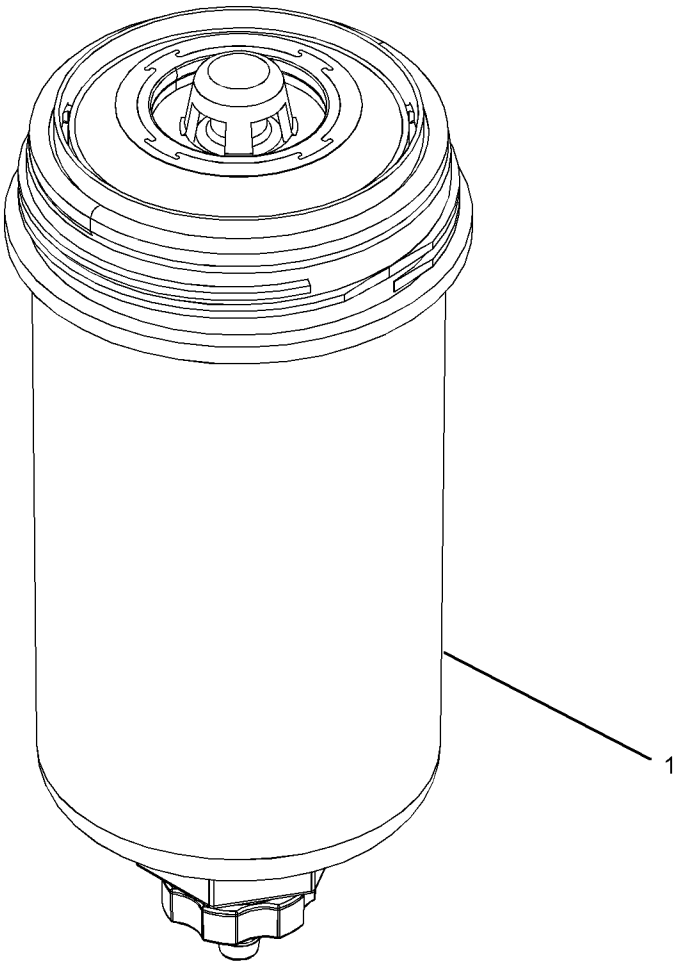

GRÁFICO 1 <FIM> g03173178

375-3995 GRUPO DE FILTRO-COMBUSTÍVEL (FILTER GP-FUEL)

S/N: E7A1-UP
NÚMEROE DE 371-1441 ARRANJO DO MOTOR-PRIMÁRIO
UM ACESSÓRIO

SMCS-1261 **i05331764**

NOTA	REF. NÃO	GRÁFICO REF.	NÚMERO DA PEÇA	QTY	NOME DA PEÇA 1 2 3 4 5 6 (NÍVEL DO PRODUTO)	CONSULTE PÁGINA
Y	1	1	*377-9478*	1	GRUPO DE FILTRO-COMBUSTÍVEL (FILTER GP-FUEL)	112

Y - ILUSTRAÇÃO INDIVIDUAL

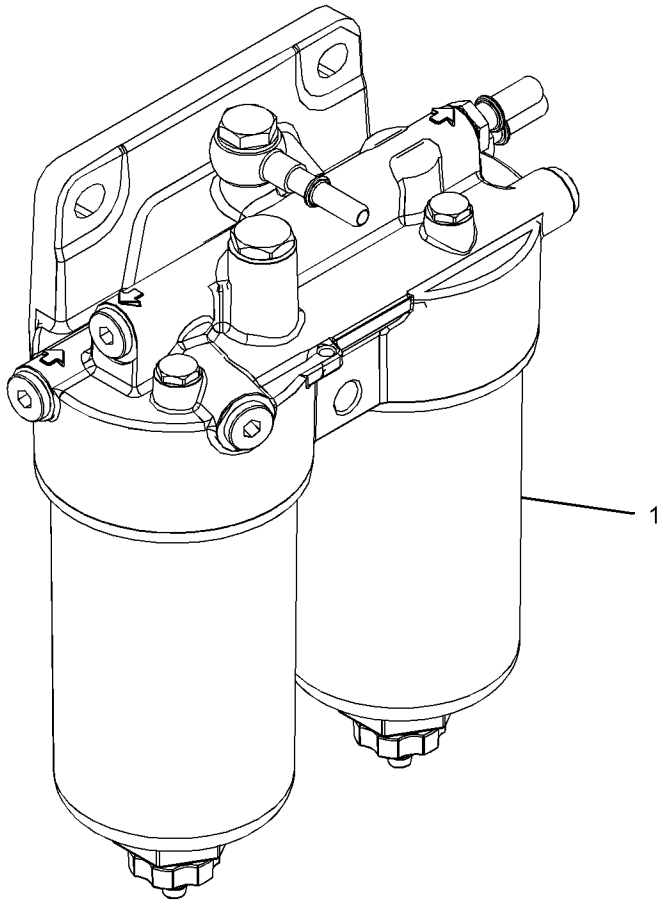

GRÁFICO 1 <FIM> g03379474

377-9478 GRUPO DE FILTRO-COMBUSTÍVEL (FILTER GP-FUEL)

S/N: E7A1-UP

NÚMEROE DE 375-3995 GRUPO DE FILTRO-COMBUSTÍVEL

UM ACESSÓRIO

SMCS-1261 **i06606104**

NOTA	REF. NÃO	GRÁFICO REF.	NÚMERO DA PEÇA	QTY	NOME DA PEÇA 1 2 3 4 5 6 (NÍVEL DO PRODUTO)	CONSULTE PÁGINA
Y	1	1	**360-8958**	2	GRUPO DE FILTRO-COMBUSTÍVEL (FILTER GP-FUEL)	110
	2	1	**362-9689**	2	PARAFUSO ESPECIAL (SCREW-SPECIAL)	
					JOGO(S) DE REPARO DISPONÍVEL(ÍVEIS):	
			362-5412	2	KIT-DRENO (KIT-DRAIN)	
					(INCLUDES DRAIN, KNOB, & SEAL REPLACEMENTS)	

Y - ILUSTRAÇÃO INDIVIDUAL

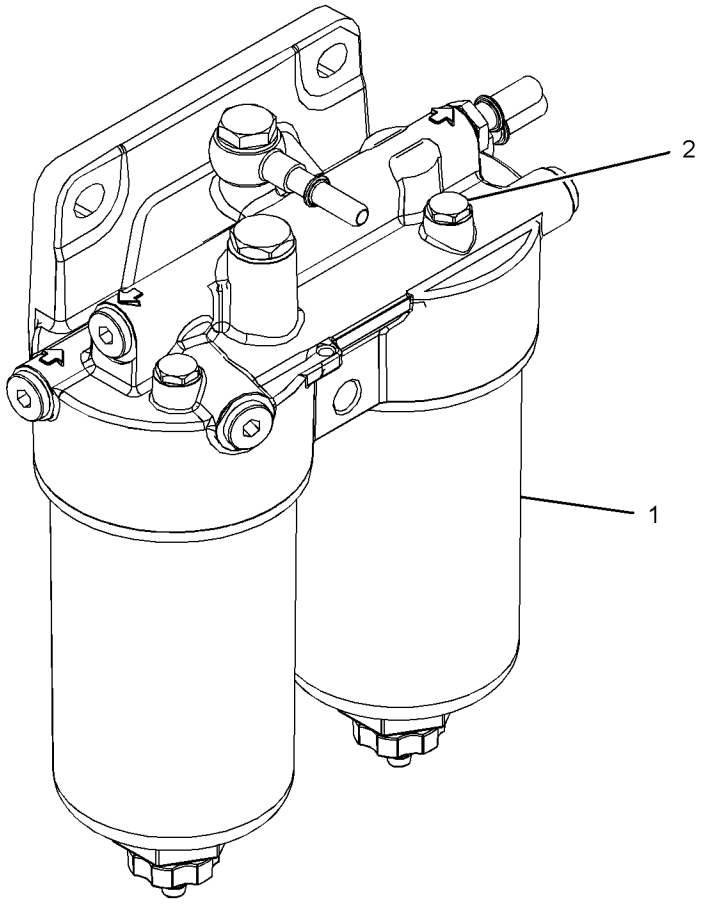

GRÁFICO 1 <FIM> g03379498

452-8547 GRUPO DE FILTRO-COMBUSTÍVEL (FILTER GP-FUEL)

S/N: E7A1-UP

NÚMEROE DE 453-7163 GRUPO DE FILTRO-COMBUSTÍVEL

UM ACESSÓRIO

SMCS-1261 **i05856598**

NOTA	REF. NÃO	GRÁFICO REF.	NÚMERO DA PEÇA	QTY	NOME DA PEÇA 1 2 3 4 5 6 (NÍVEL DO PRODUTO)	CONSULTE PÁGINA
Y	1	1	**360-8958**	2	GRUPO DE FILTRO-COMBUSTÍVEL (FILTER GP-FUEL)	110
	2	1	**362-9689**	2	PARAFUSO ESPECIAL (SCREW-SPECIAL)	
					JOGO(S) DE REPARO DISPONÍVEL(ÍVEIS):	
			362-5412	2	KIT-DRENO (KIT-DRAIN)	
					(EACH KIT INCLUDES DRAIN, KNOB & SEAL)	

Y - ILUSTRAÇÃO INDIVIDUAL

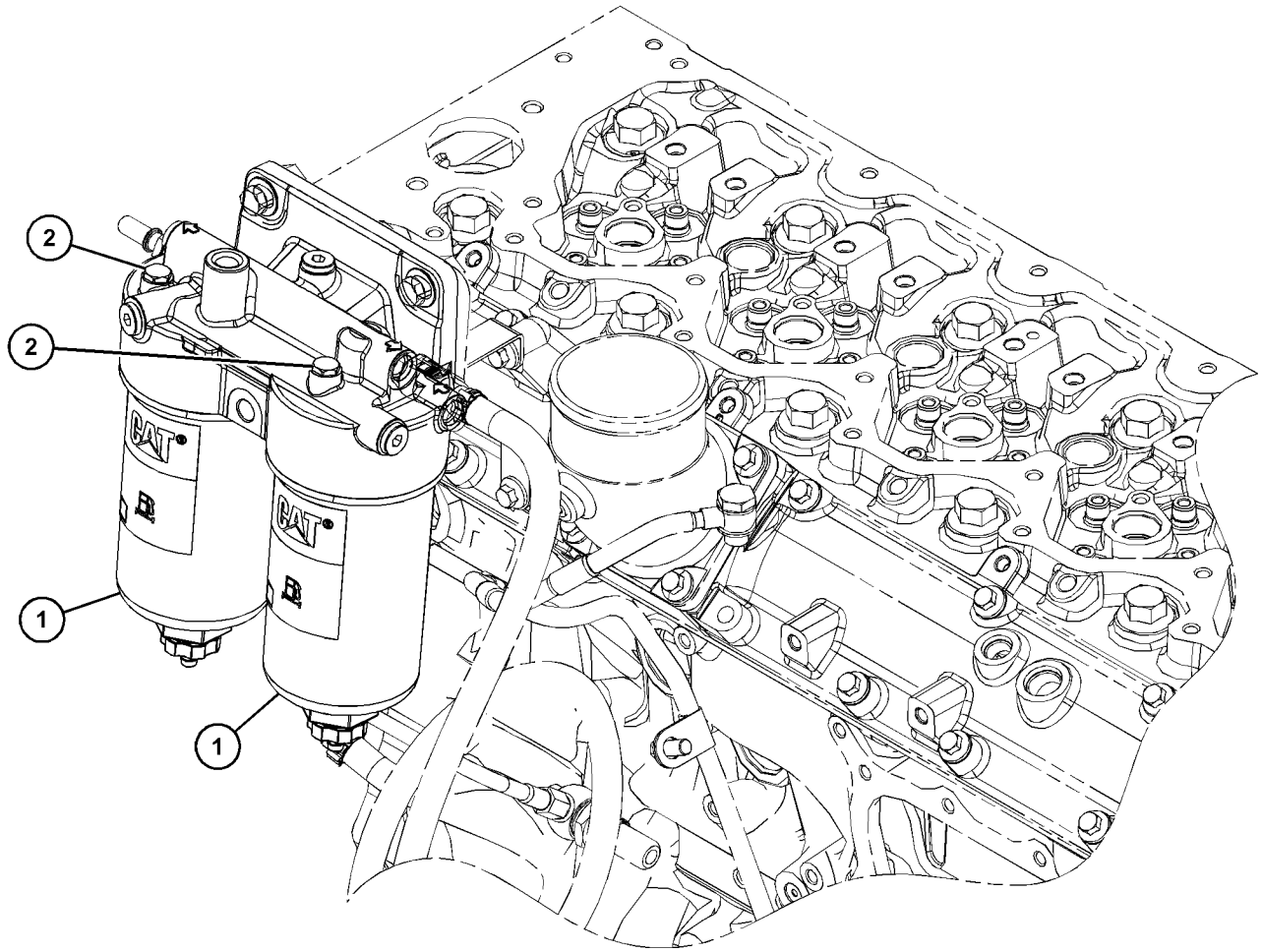

GRÁFICO 1 <FIM> g03701881

453-7163 GRUPO DE FILTRO-COMBUSTÍVEL (FILTER GP-FUEL)

S/N: E7A1-UP
NÚMEROE DE 371-1441, 384-3794 ARRANJO DO MOTOR-PRIMÁRIO
UM ACESSÓRIO

SMCS-1261 **i05856596**

NOTA	REF. NÃO	GRÁFICO REF.	NÚMERO DA PEÇA	QTY	NOME DA PEÇA 1 2 3 4 5 6 (NÍVEL DO PRODUTO)	CONSULTE PÁGINA
Y	1	1	**452-8547**	1	GRUPO DE FILTRO-COMBUSTÍVEL (FILTER GP-FUEL)	113

Y - ILUSTRAÇÃO INDIVIDUAL

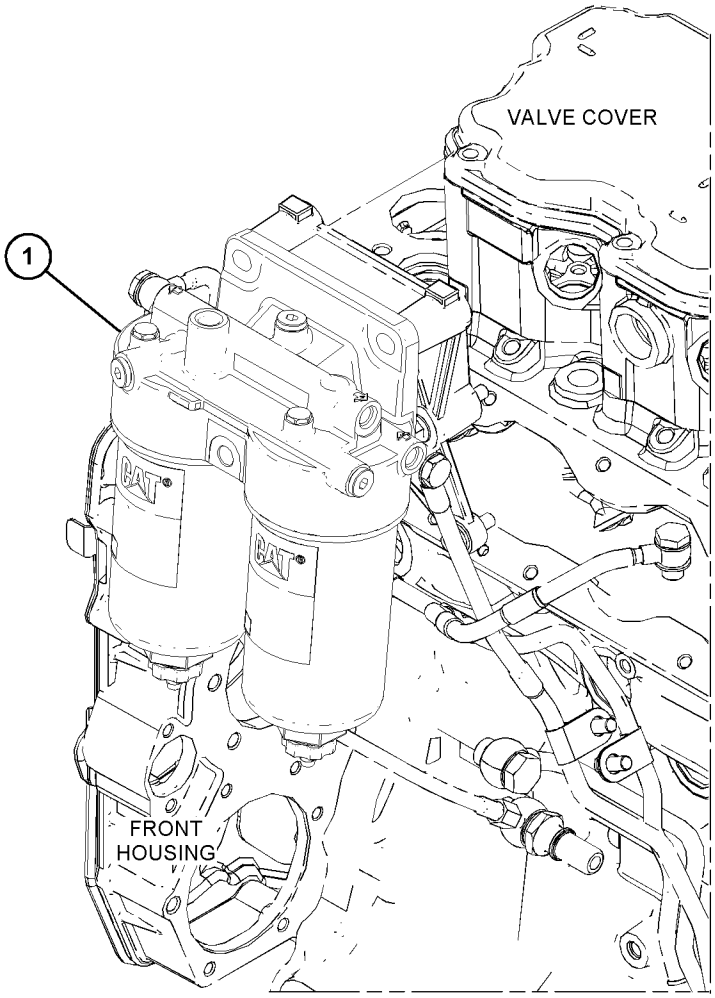

GRÁFICO 1 <FIM> g03695817

391-3762 GRUPO DO FILTRO - SEPARADOR DE ÁGUA E COMBUSTÍVEL (FILTER GP-WATER SEP & FUEL)

S/N: KW41-UP

NÚMEROE DE 371-1272 GRUPO DE TUBULAÇÕES DE COMBUSTÍVEL TAMBÉM UM ACESSÓRIO

SMCS-1260, 1261, 1263

i06998738

NOTA	REF. NÃO	GRÁFICO REF.	NÚMERO DA PEÇA	QTY	NOME DA PEÇA 1 2 3 4 5 6 (NÍVEL DO PRODUTO)	CONSULTE PÁGINA
	1	1	**391-3764**	1	CONJUNTO DO FILTRO DO SEPARADOR DE ÁGUA E COMBUSTÍVEL (FILTER AS-WATER SEP & FUEL)	
	2	1	**495-6837**	1	CONJUNTO DA CUBA (BOWL AS)	
F			**147-1231**	1	GRUPO DE SENSORES DE NÍVEL DE LÍQUIDO (ÁGUA NO COMBUSTÍVEL) (SENSOR GP-LIQUID LEVEL (WATER IN FUEL))	
F			**445-5511**	1	CONJUNTO DA VÁLVULA (VALVE AS)	

F - NÃO APRESENTADO

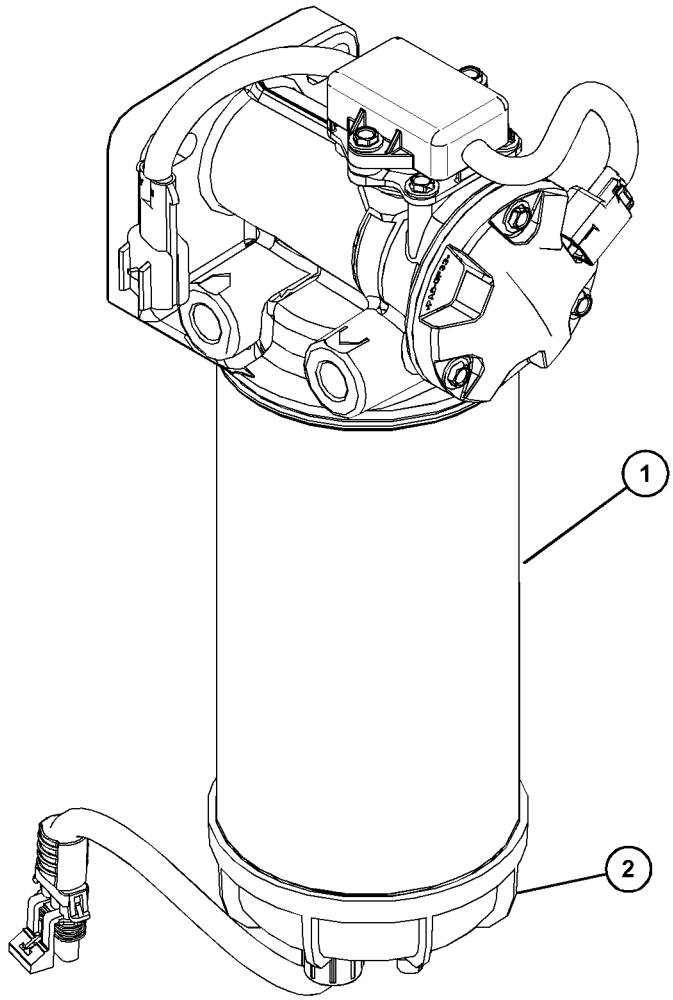

GRÁFICO 1

<FIM>

g06195299

371-2483 GRUPO DE INJETORES DE COMBUSTÍVEL (INJECTOR GP-FUEL)

S/N: E7A1-UP

NÚMEROE DE 371-1441, 384-3794 ARRANJO DO MOTOR-PRIMÁRIO

UM ACESSÓRIO

SMCS-1251, 1254, 1290, 1713 **i06928408**

NOTA	REF. NÃO	GRÁFICO REF.	NÚMERO DA PEÇA	QTY	NOME DA PEÇA 1 2 3 4 5 6 (NÍVEL DO PRODUTO)	CONSULTE PÁGINA
	1	1	**278-5170**	6	PARAFUSO (BOLT)	
	2	1	**369-7799**	6	ABRAÇADEIRA DO INJETOR (CLAMP-INJECTOR)	
YR	3	1	**371-3974**	6	GRUPO DE INJETORES DE COMBUSTÍVEL (INJECTOR GP-FUEL)	117
	4	1	**517-8243**	6	LUVA INJETORA (SLEEVE-INJECTOR)	

R - PEÇA REMANUFATURADA PODE ESTAR DISPONÍVEL
Y - ILUSTRAÇÃO INDIVIDUAL

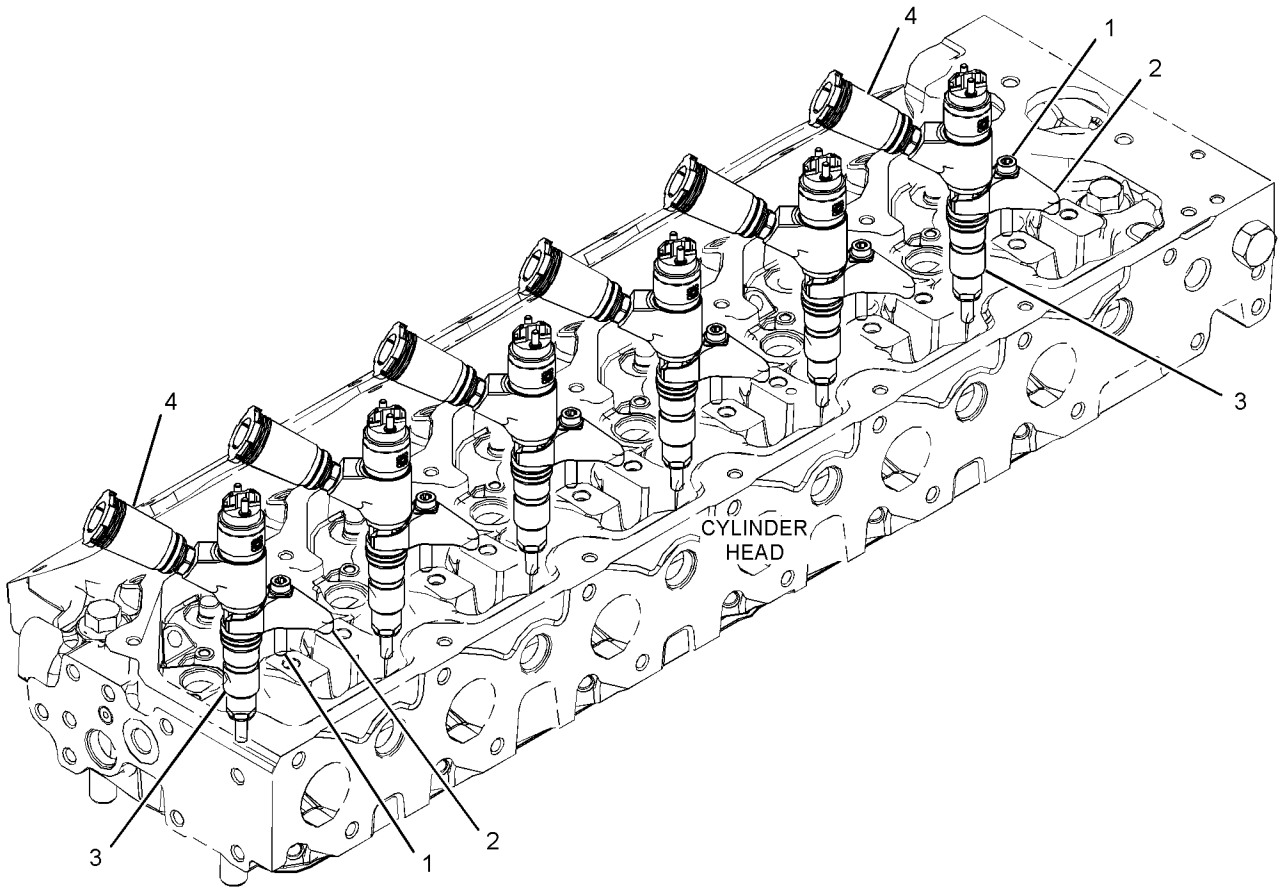

GRÁFICO 1 <FIM> g03378802

371-3974 GRUPO DE INJETORES DE COMBUSTÍVEL
(INJECTOR GP-FUEL)*R

S/N: E7A1-UP

NÚMEROE DE 371-2483 GRUPO DE INJETORES DE COMBUSTÍVEL

UM ACESSÓRIO

SMCS-1251, 1254, 1290, 1713 **i06928388**

NOTA	REF. NÃO	GRÁFICO REF.	NÚMERO DA PEÇA	QTY	NOME DA PEÇA 1 2 3 4 5 6 (NÍVEL DO PRODUTO)	CONSULTE PÁGINA
	1	1	**376-6403**	1	ARRUELA VEDADORA (WASHER-SEALING)	
	2	1	**376-6405**	1	ANEL RETENTOR EM O (SEAL-O-RING)	

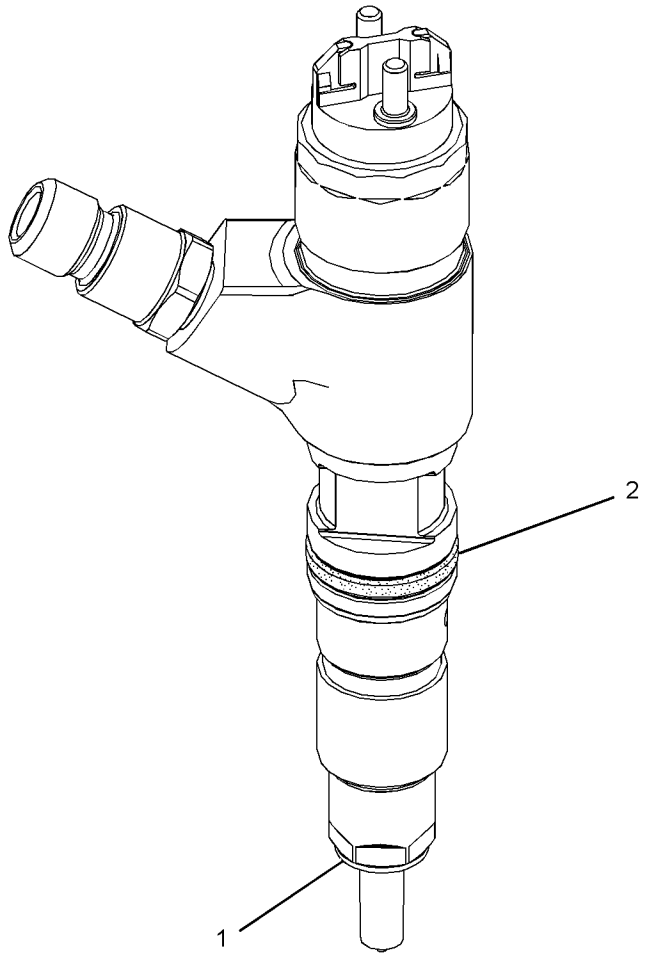

GRÁFICO 1 <FIM> g03110876

371-1272 GRUPO DE TUBULAÇÕES DE COMBUSTÍVEL (LINES GP-FUEL)

S/N: KW41-UP

NÚMEROE DE 454-0548 ARRANJO DE INSTALAÇÃO-MOTOR

TAMBÉM UM ACESSÓRIO

SMCS-1274 **i06236978**

NOTA	REF. NÃO	GRÁFICO REF.	NÚMERO DA PEÇA	QTY	NOME DA PEÇA 1 2 3 4 5 6 (NÍVEL DO PRODUTO)	CONSULTE PÁGINA
	1	1	**7K-1181**	6	CABO TIPO CINTA (STRAP-CABLE)	
	2	1	**206-2423**	2	SELA (SADDLE)	
	3	1	**218-6645**	1	COTOVELO (ELBOW)	
	4	1	**241-6158**	2	BUJÃO (PLUG)	
	5	1	**264-3518**	1	CONECTOR-TOMADA (CONNECTOR-RECEPTACLE)	
	6	1	**323-6645**	6	CAPA (CAP)	
	7	1	**355-0633**	1	ACOPLADOR-DESENGATE RÁPIDO (COUPLER-QUICK DISCONNECT)	
Y	8	1	**391-3762**	1	GRUPO DO FILTRO - SEPARADOR DE ÁGUA E COMBUSTÍVEL (FILTER GP-WATER SEP & FUEL)	115
	9	1	**124-6257**	2	ABRAÇADEIRA DE MANGUEIRA (CLAMP-HOSE)	
	11	1	**228-7102**	3	ANEL RETENTOR EM O (SEAL-O-RING)	
	12	1	**276-1072**	1	CONJUNTO DE COTOVELO (ELBOW AS)	
	13	1	**3S-2093**	1	CABO TIPO CINTA (STRAP-CABLE)	
	14	1	**5P-4116**	5	ARRUELA DURA (8,8X20,5X2 MM DE ESPESSURA) (WASHER-HARD (8.8X20.5X2-MM THK))	
	15	1	**6D-3479**	5	GRAMPO (CLIP)	
	16	1	**6D-4246**	2	GRAMPO (CIRCUITO) (CLIP (LOOP))	
	17	1	**6K-8178**	1	GRAMPO (CLIP)	
	18	1	**6S-8620**	6	ABRAÇADEIRA DE MANGUEIRA (CLAMP-HOSE)	
M	19	1	**7X-2537**	2	PARAFUSO (M8X1,25X35 MM) (BOLT (M8X1.25X35-MM))	
	20	1	**8D-9671**	1	GRAMPO (CLIP)	
	21	1	**8T-4121**	5	ARRUELA DURA (11X21X2,5 MM DE ESPESSURA) (WASHER-HARD (11X21X2.5-MM THK))	
M	22	1	**8T-4136**	5	PARAFUSO (M10X1,5X25 MM) (BOLT (M10X1.5X25-MM))	
M	23	1	**8T-4908**	3	PARAFUSO (M8X1,25X25 MM) (BOLT (M8X1.25X25-MM))	
E	25	1	**5P-1507**		MANGUEIRA (50 CM) (HOSE (50-CM))	
E	26	1	**347-8647**		MANGUEIRA (70 CM) (HOSE (70-CM))	
E	27	1	**347-8646**		MANGUEIRA (152 CM) (HOSE (152-CM))	
E	28	1	**347-8645**		MANGUEIRA (262 CM) (HOSE (262-CM))	
E	28A	1	**347-8645**		MANGUEIRA (33 CM) (HOSE (33-CM))	
	29	1	**323-3308**	2	CAPA (CAP)	

E - ENCOMENDAR POR CENTÍMETROS
M - PEÇA MÉTRICA
Y - ILUSTRAÇÃO INDIVIDUAL

371-1272 GRUPO DE TUBULAÇÕES DE COMBUSTÍVEL (LINES GP-FUEL) (continuação) **i06236978**

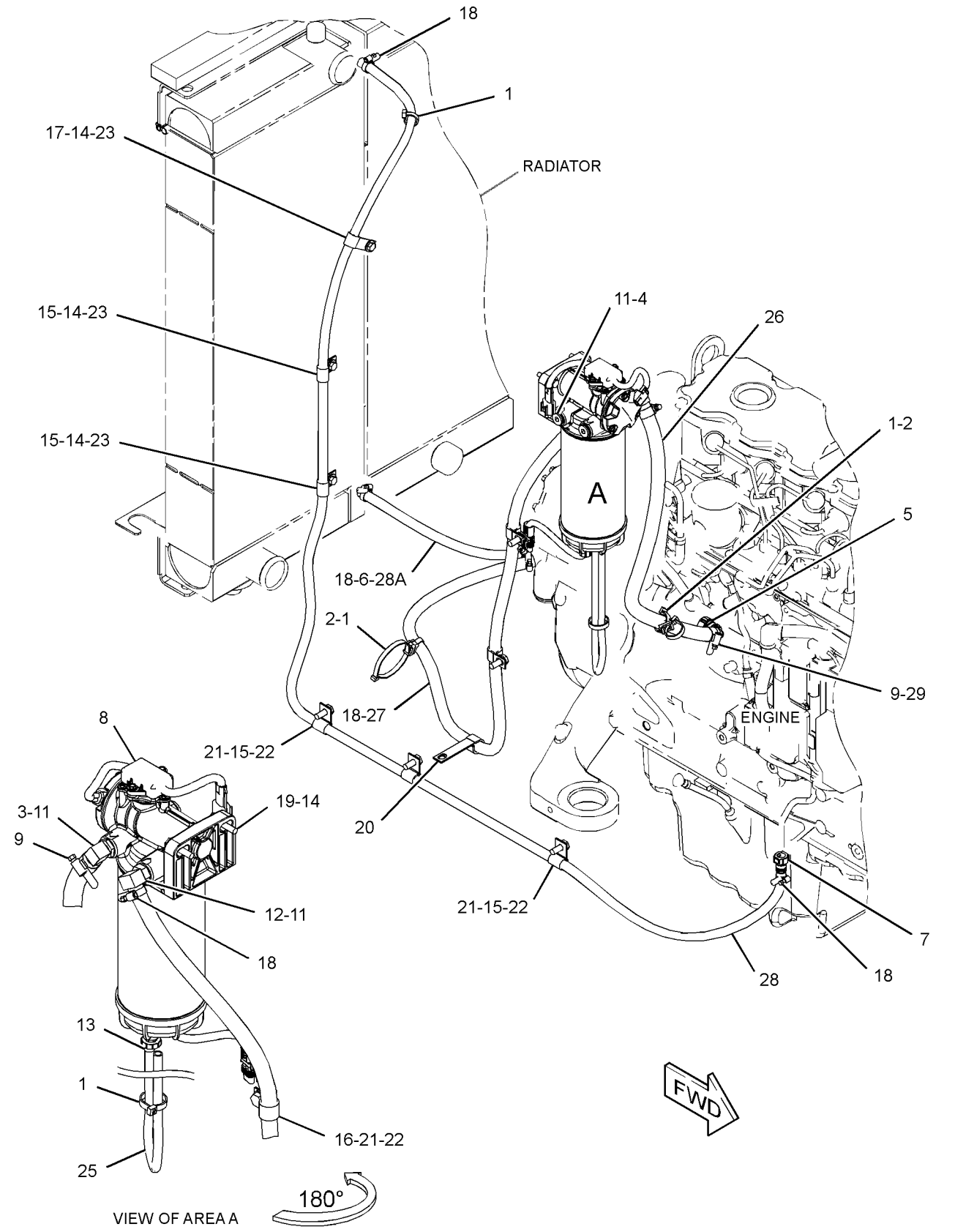

GRÁFICO 1 <FIM> g03617876

433-1316 GRUPO DE TUBULAÇÕES DE COMBUSTÍVEL (LINES GP-FUEL)

S/N: E7A1-UP

NÚMEROE DE 426-3312 GRUPO DE TUBULAÇÕES DO FILTRO DE COMBUSTÍVEL UM ACESSÓRIO

SMCS-1274 **i05341897**

NOTA	REF. NÃO	GRÁFICO REF.	NÚMERO DA PEÇA	QTY	NOME DA PEÇA 1 2 3 4 5 6 (NÍVEL DO PRODUTO)	CONSULTE PÁGINA
	1	1	**246-4361**	2	ARRUELA (10,5X14X1,5 MM DE ESPESSURA) (WASHER (10.5X14X1.5-MM THK))	
	2	1	**385-1398**	1	CONEXÃO-COMBUSTÍVEL (CONNECTION-FUEL)	
	3	1	**386-1864**	1	PARAFUSO-BANJO (BOLT-BANJO)	
	4	1	**247-4928**	2	ARRUELA (16,5X20,5X1,6 MM DE ESPESSURA) (WASHER (16.5X20.5X1.6-MM THK))	

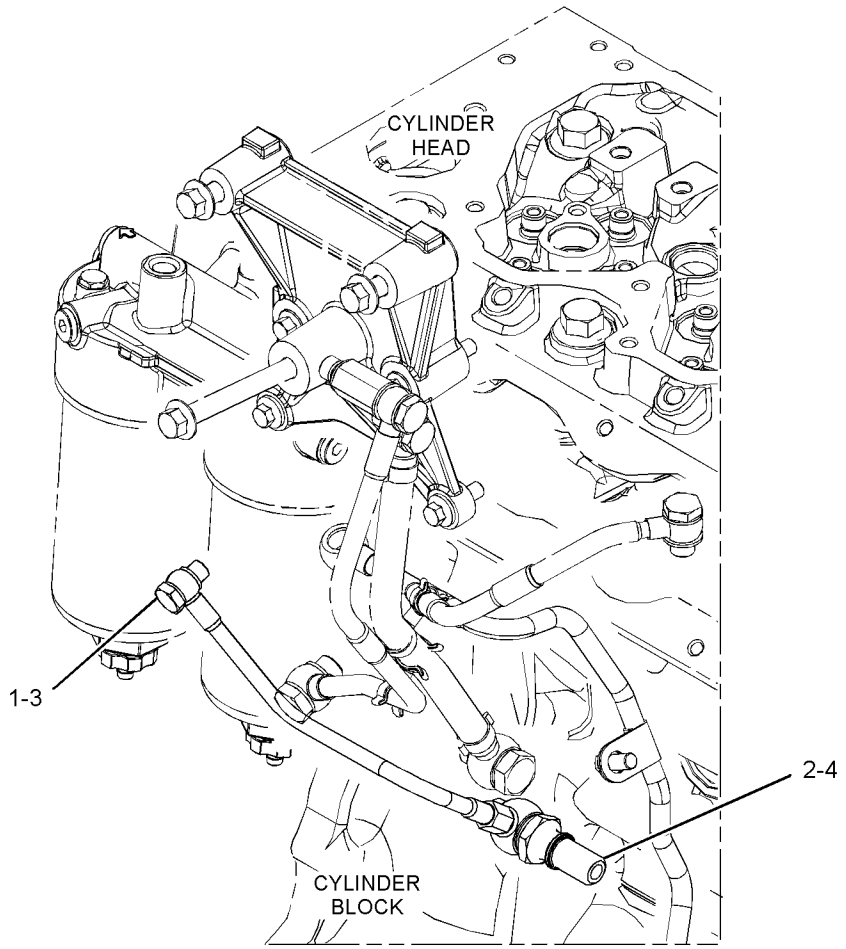

GRÁFICO 1 <FIM> g03384847

442-8465 GRUPO DE TUBULAÇÕES DE COMBUSTÍVEL (LINES GP-FUEL)

S/N: E7A1-UP

NÚMEROE DE 426-3312 GRUPO DE TUBULAÇÕES DO FILTRO DE COMBUSTÍVEL

UM ACESSÓRIO

SMCS-1274 **i05843927**

NOTA	REF. NÃO	GRÁFICO REF.	NÚMERO DA PEÇA	QTY	NOME DA PEÇA 1 2 3 4 5 6 (NÍVEL DO PRODUTO)	CONSULTE PÁGINA
M	1	1	**277-9938**	1	PARAFUSO ESPECIAL (BANJO) (BOLT-SPECIAL (BANJO))	
	2	1	**286-2890**	2	ARRUELA (WASHER)	
	3	1	**295-4670**	1	PARAFUSO ESPECIAL (BANJO) (BOLT-SPECIAL (BANJO))	

M - PEÇA MÉTRICA

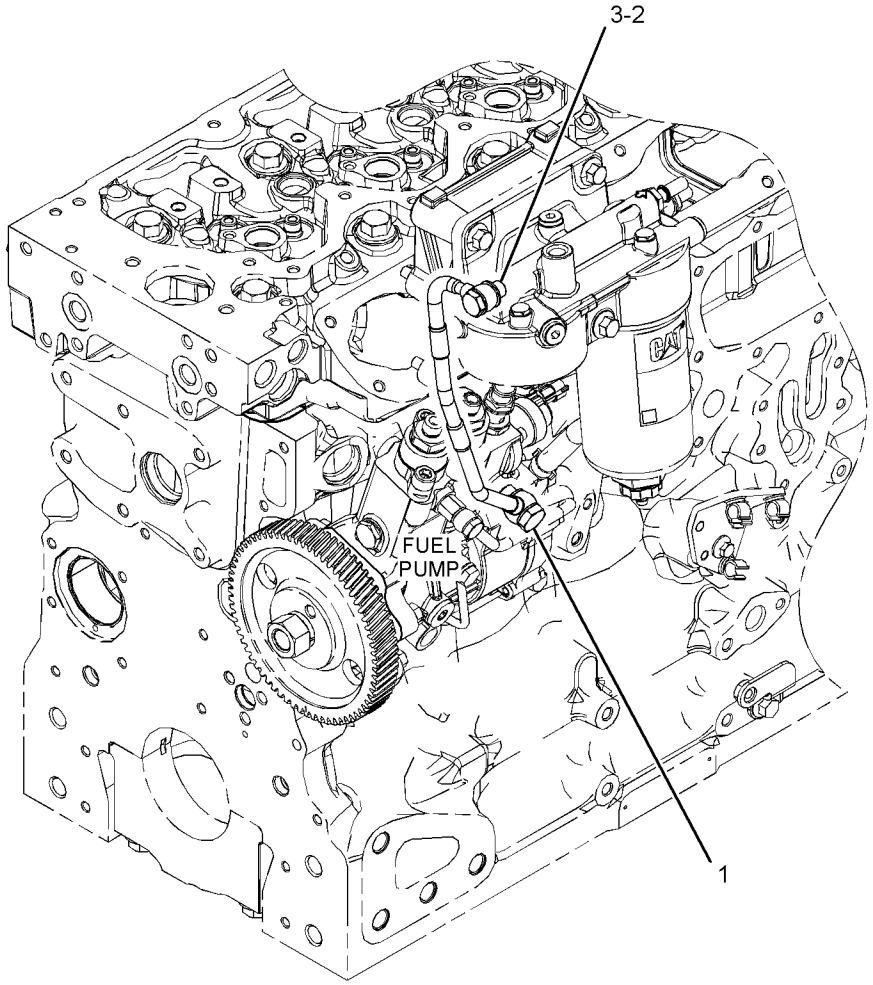

GRÁFICO 1 <FIM> g03564656

464-7899 GRUPO DE TUBULAÇÕES DE COMBUSTÍVEL (LINES GP-FUEL)

S/N: E7A1-UP

NÚMEROE DE 426-3312 GRUPO DE TUBULAÇÕES DO FILTRO DE COMBUSTÍVEL

UM ACESSÓRIO

SMCS-1274 **i06022311**

NOTA	REF. NÃO	GRÁFICO REF.	NÚMERO DA PEÇA	QTY	NOME DA PEÇA 1 2 3 4 5 6 (NÍVEL DO PRODUTO)	CONSULTE PÁGINA
	1	1	**349-6847**	2	GRAMPO (CLIP)	
	2	1	**377-5988**	1	PARAFUSO (BOLT)	
	3	1	**286-2890**	2	ARRUELA (WASHER)	
M	4	1	**161-7614**	1	PORCA (ROSCA M16X1,5) (NUT (M16X1.5-THD))	
	5	1	**277-4993**	1	ANEL RETENTOR EM O (SEAL-O-RING)	

M - PEÇA MÉTRICA

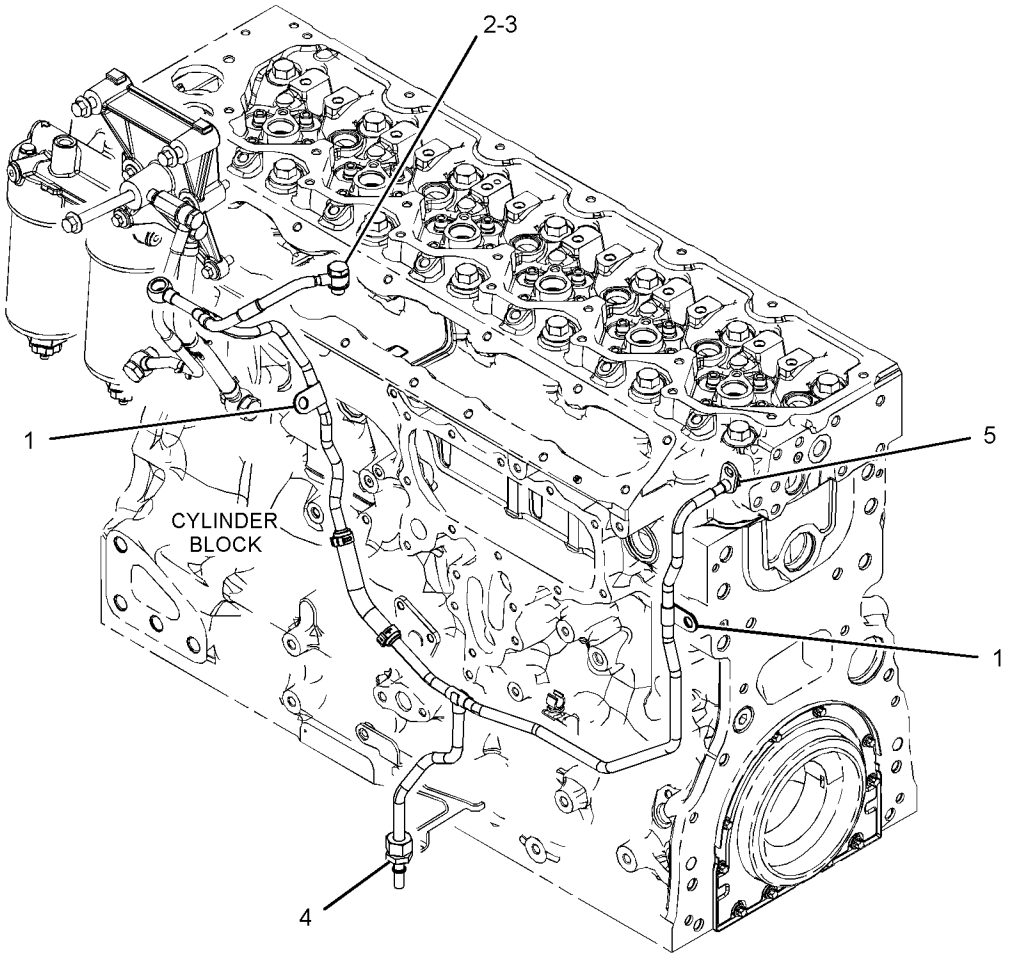

GRÁFICO 1 <FIM> g03384683

484-7200 GRUPO DE TUBULAÇÕES DE COMBUSTÍVEL (LINES GP-FUEL)

S/N: E7A1-UP

NÚMEROE DE 426-3312 GRUPO DE TUBULAÇÕES DO FILTRO DE COMBUSTÍVEL

UM ACESSÓRIO

SMCS-1274 **i06218623**

NOTA	REF. NÃO	GRÁFICO REF.	NÚMERO DA PEÇA	QTY	NOME DA PEÇA 1 2 3 4 5 6 (NÍVEL DO PRODUTO)	CONSULTE PÁGINA
	1	1	**247-4928**	2	ARRUELA (16,5X20,5X1,6 MM DE ESPESSURA) (WASHER (16.5X20.5X1.6-MM THK))	
	2	1	**286-2890**	2	ARRUELA (WASHER)	
	3	1	**295-4670**	1	PARAFUSO ESPECIAL (BANJO) (BOLT-SPECIAL (BANJO))	
M	4	1	**386-2737**	1	PARAFUSO-BANJO (M16X1,5X27 MM) (BOLT-BANJO (M16X1.5X27-MM))	
	5	1	*396-2102*	1	CONJUNTO DE TUBULAÇÃO DE COMBUSTÍVEL (LINE AS-FUEL)	
E		1	**347-8645**		MANGUEIRA (28 CM) (HOSE (28-CM))	

E - ENCOMENDAR POR CENTÍMETROS
M - PEÇA MÉTRICA

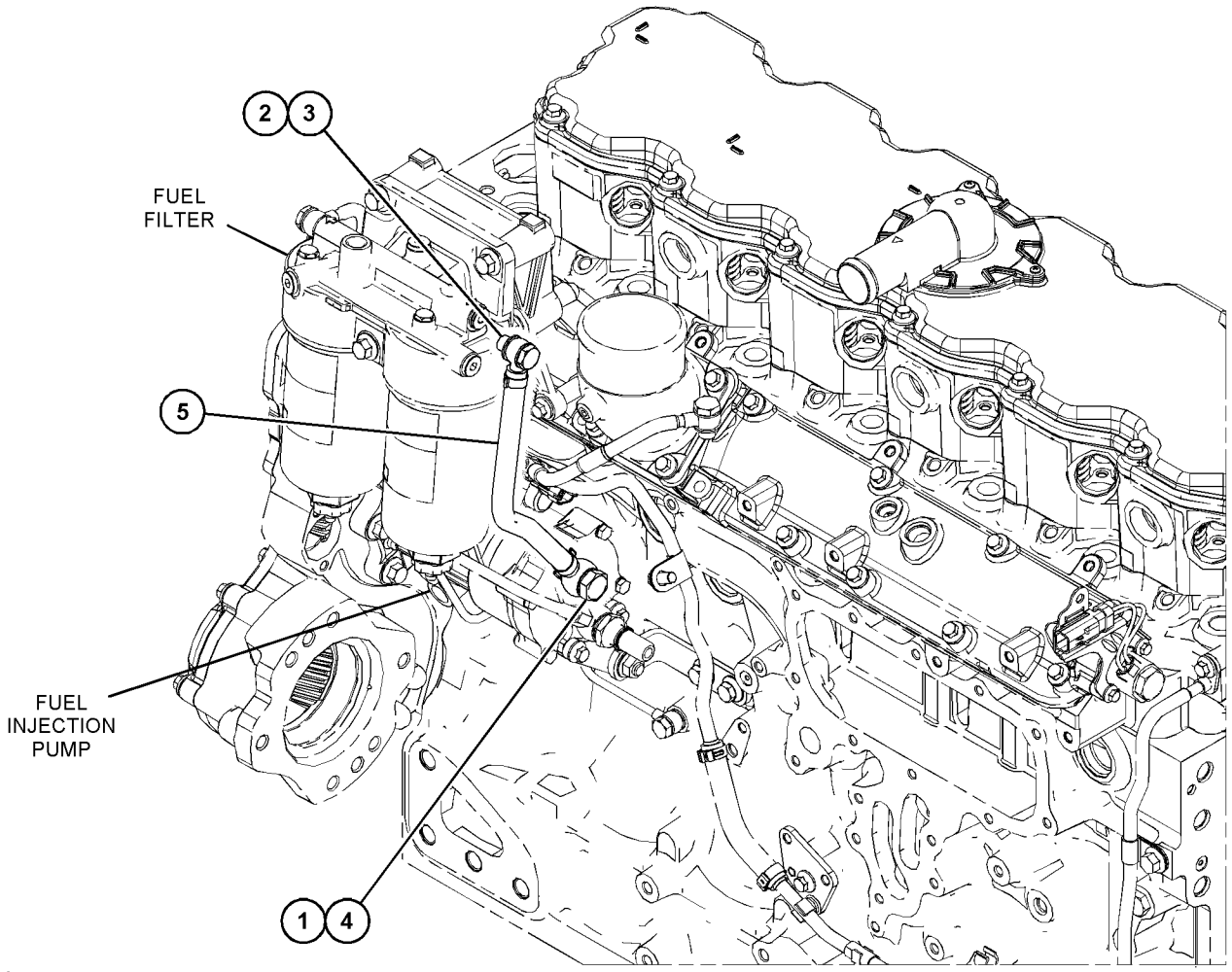

GRÁFICO 1 <FIM> g03875694

426-3312 GRUPO DE TUBULAÇÕES DO FILTRO DE COMBUSTÍVEL (LINES GP-FUEL FILTER)

S/N: E7A1-UP

NÚMEROE DE 371-1441, 384-3794 ARRANJO DO MOTOR-PRIMÁRIO

UM ACESSÓRIO

SMCS-1261, 1274 **i06272779**

NOTA	REF. NÃO	GRÁFICO REF.	NÚMERO DA PEÇA	QTY	NOME DA PEÇA 1 2 3 4 5 6 (NÍVEL DO PRODUTO)	CONSULTE PÁGINA
M	1	1	**6I-0593**	2	PARAFUSO (M10X1,5X30 MM) (BOLT (M10X1.5X30-MM))	
M	2	1	**6I-4200**	2	PARAFUSO (M10X1,5X16 MM) (BOLT (M10X1.5X16-MM))	
M	3	1	**100-4458**	2	PARAFUSO (M8X1,25X14 MM) (BOLT (M8X1.25X14-MM))	
M	4	1	**164-7468**	1	PARAFUSO (M10X1,5X95-MM) (BOLT (M10X1.5X95-MM))	
	5	1	**442-8569**	1	GRAMPO-TUBO (CLIP-PIPE)	
M	6	1	**208-9287**	2	PARAFUSO DE CABEÇA DE FLANGE (M8X1,25X50 MM) (BOLT-FLANGE HEAD (M8X1.25X50-MM))	
Y	7	1	**442-8465**	1	GRUPO DE TUBULAÇÕES DE COMBUSTÍVEL (LINES GP-FUEL)	121
	8	1	**389-5775**	1	SUPORTE (BRACKET)	
	9	1	**389-5784**	1	ABRAÇADEIRA DE FILTRO (BRACKET-FILTER)	
	10	1	**390-0755**	1	CONJUNTO DE SUPORTE (BRACKET AS)	
	11	1	**390-8738**	1	GRUPO DO SUPORTE DAS TUBULAÇÕES (SUPPORT GP-LINES)	
	12	1	**391-1817**	1	GRUPO DO SUPORTE DAS TUBULAÇÕES (SUPPORT GP-LINES)	
Y	13	1	**484-7200**	1	GRUPO DE TUBULAÇÕES DE COMBUSTÍVEL (LINES GP-FUEL)	123
CY	14	1	**464-7899**	1	GRUPO DE TUBULAÇÕES DE COMBUSTÍVEL (LINES GP-FUEL)	122
Y	15	1	**433-1316**	1	GRUPO DE TUBULAÇÕES DE COMBUSTÍVEL (LINES GP-FUEL)	120
M	16	1	**6I-0217**	1	PARAFUSO (M8X1,25X20 MM) (BOLT (M8X1.25X20-MM))	
M	17	1	**6I-0260**	3	PARAFUSO (M8X1,25X25 MM) (BOLT (M8X1.25X25-MM))	
	18	1	*330-9723*	2	CONJUNTO DE BUJÃO (PLUG AS)	
					(EACH INCLUDES)	
		1	**228-7100**	1	ANEL RETENTOR EM O (SEAL-O-RING)	
		1	**241-6157**	1	BUJÃO (PLUG)	

C - ALTERAR DO TIPO ANTERIOR
M - PEÇA MÉTRICA
Y - ILUSTRAÇÃO INDIVIDUAL

426-3312 GRUPO DE TUBULAÇÕES DO FILTRO DE COMBUSTÍVEL (LINES GP-FUEL FILTER) (continuação)

i06272779

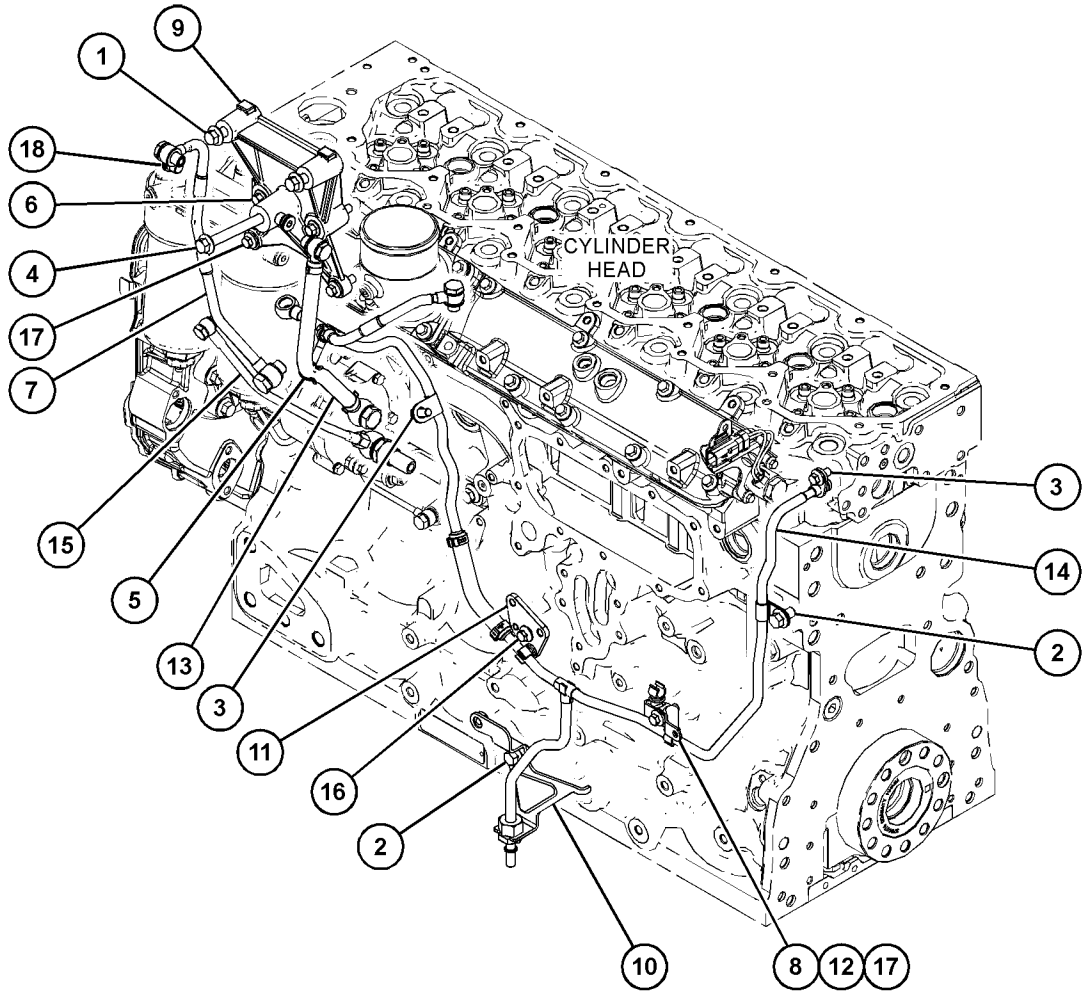

GRÁFICO 1 <FIM> g03887191

370-5520 GRUPO DE TUBULAÇÕES DE INJEÇÃO DE COMBUSTÍVEL (LINES GP-FUEL INJECTION)

S/N: E7A1-UP

NÚMEROE DE 394-9639 GRUPO DE GALERIA DE DISTRIBUIÇÃO DE COMBUSTÍVEL

UM ACESSÓRIO

SMCS-1252, 1254 **i05333502**

NOTA	REF. NÃO	GRÁFICO REF.	NÚMERO DA PEÇA	QTY	NOME DA PEÇA 1 2 3 4 5 6 (NÍVEL DO PRODUTO)	CONSULTE PÁGINA
	1	1	**395-1633**	1	CONJUNTO DE SUPORTE (BRACKET AS)	
M		1	**6I-0631**	1	PARAFUSO (M6X1X12 MM) (BOLT (M6X1X12-MM))	
	2	1	**370-5516**	1	CONJUNTO DE TUBULAÇÃO DE INJEÇÃO DE COMBUSTÍVEL (LINE AS-FUEL INJECTION)	
	3	1	**370-5517**	1	CONJUNTO DE TUBULAÇÃO DE INJEÇÃO DE COMBUSTÍVEL (LINE AS-FUEL INJECTION)	
	4	1	**370-5518**	1	CONJUNTO DE TUBULAÇÃO DE INJEÇÃO DE COMBUSTÍVEL (LINE AS-FUEL INJECTION)	

M - PEÇA MÉTRICA

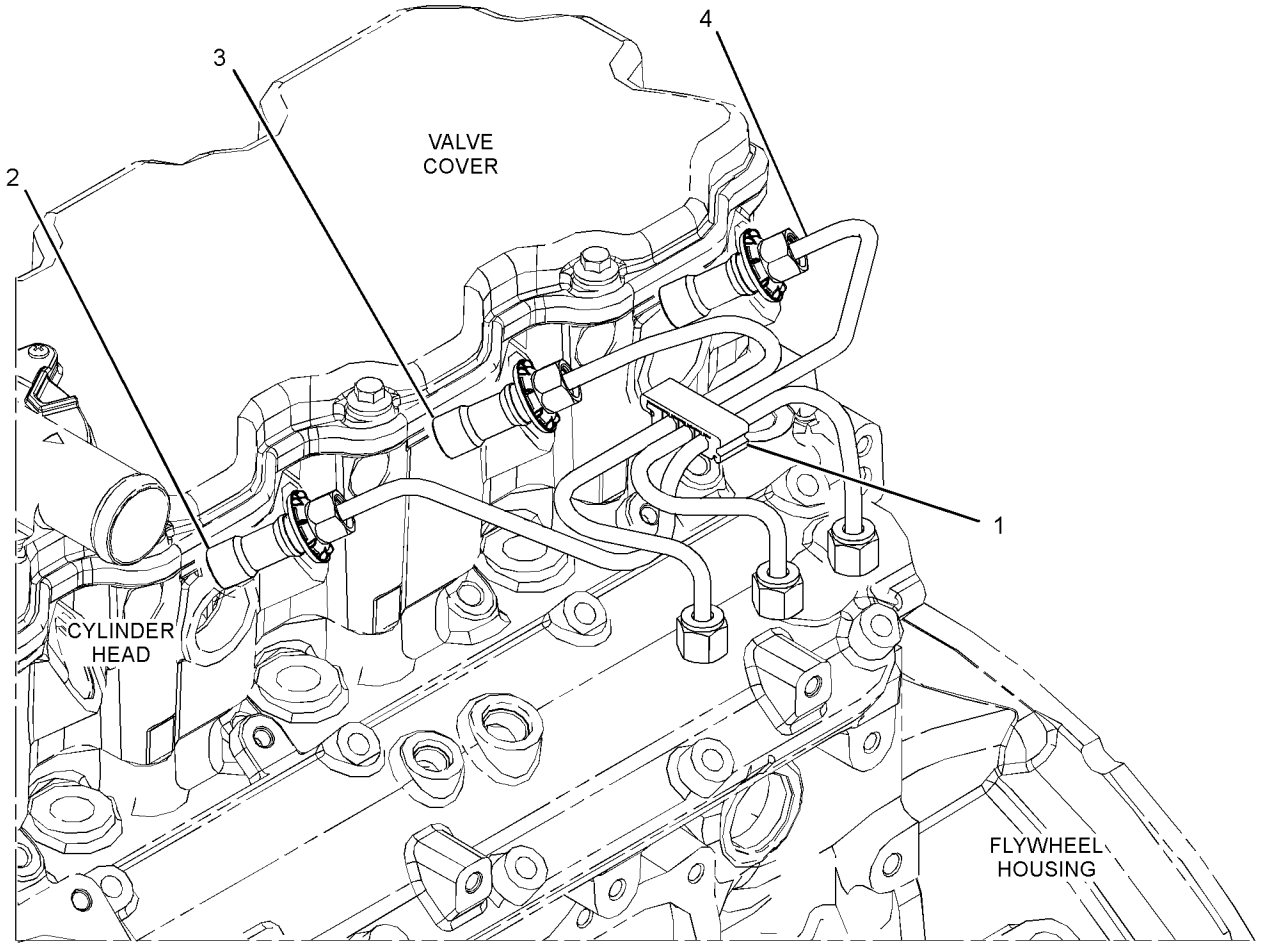

GRÁFICO 1 <FIM> g03380791

394-0525 GRUPO DE TUBULAÇÕES DE INJEÇÃO DE COMBUSTÍVEL (LINES GP-FUEL INJECTION)

S/N: E7A1-UP

NÚMEROE DE 394-9639 GRUPO DE GALERIA DE DISTRIBUIÇÃO DE COMBUSTÍVEL

UM ACESSÓRIO

SMCS-1252, 1254 **i07076165**

NOTA	REF. NÃO	GRÁFICO REF.	NÚMERO DA PEÇA	QTY	NOME DA PEÇA 1 2 3 4 5 6 (NÍVEL DO PRODUTO)	CONSULTE PÁGINA
	1	1	**395-1633**	1	CONJUNTO DE SUPORTE (BRACKET AS)	
M	1A	1	**6I-0631**	1	PARAFUSO (M6X1X12 MM) (BOLT (M6X1X12-MM))	
	2	1	**370-5513**	1	CONJUNTO DE TUBULAÇÃO DE COMBUSTÍVEL (LINE AS-FUEL)	
	3	1	**393-5467**	1	CONJUNTO DE TUBULAÇÃO DE COMBUSTÍVEL (LINE AS-FUEL)	
	4	1	**393-5468**	1	CONJUNTO DE TUBULAÇÃO DE COMBUSTÍVEL (LINE AS-FUEL)	

M - PEÇA MÉTRICA

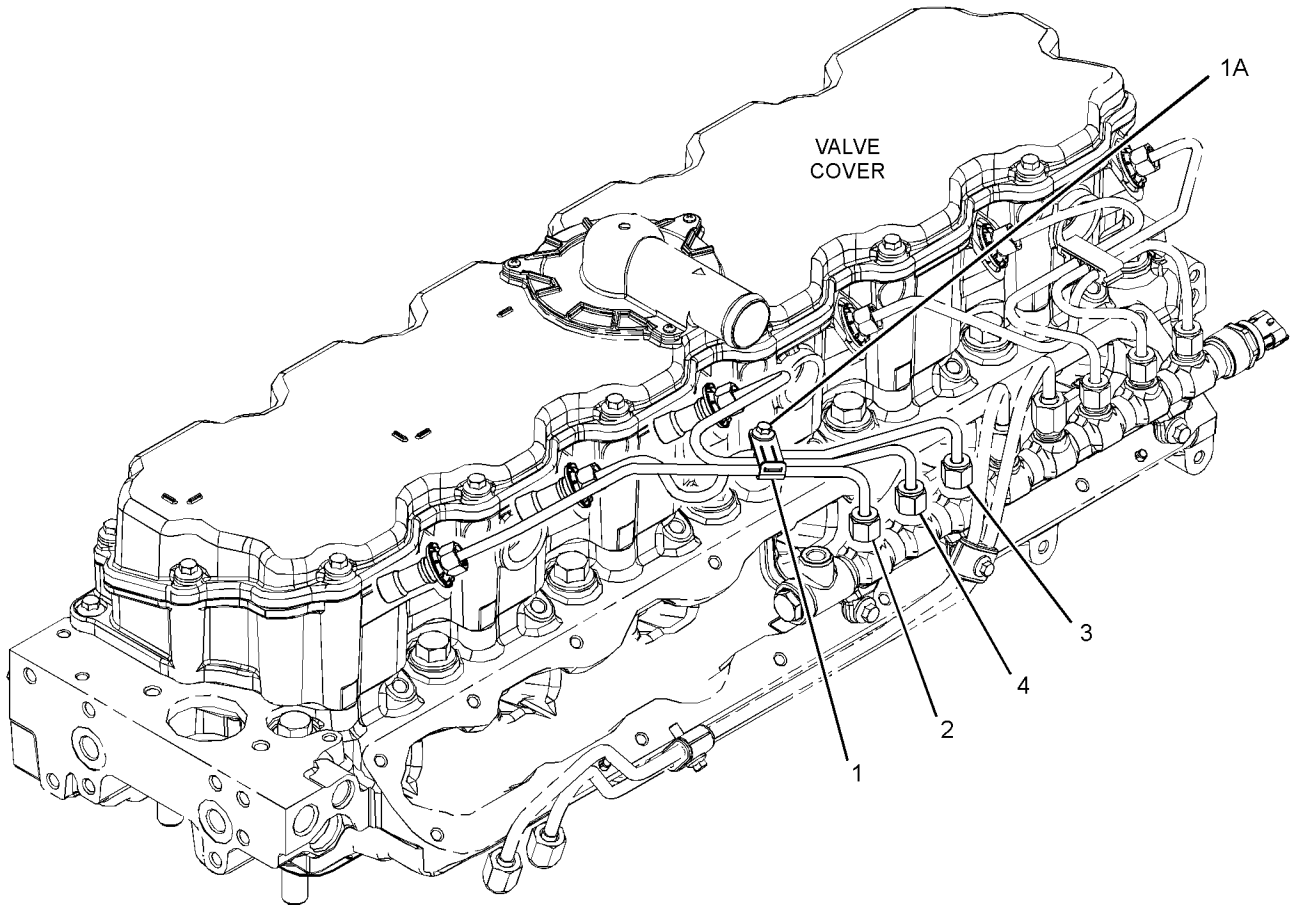

GRÁFICO 1 <FIM> g03479680

375-2647 GRUPO DA BOMBA DE INJEÇÃO DE COMBUSTÍVEL
(PUMP GP-FUEL INJECTION)*R

S/N: E7A1-UP

NÚMEROE DE 391-4811 GRUPO DA BOMBA DE INJEÇÃO DE COMBUSTÍVEL

UM ACESSÓRIO

SMCS-1251, 1290

i06969742

NOTA	REF. NÃO	GRÁFICO REF.	NÚMERO DA PEÇA	QTY	NOME DA PEÇA 1 2 3 4 5 6 (NÍVEL DO PRODUTO)	CONSULTE PÁGINA
	1	1	**386-3819**	1	CHAVE DO EIXO (KEY-SHAFT)	
	2	1	**375-8254**	1	VÁLVULA (VALVE)	
	3	1	**376-6409**	1	RETENTOR (SEAL)	
	4	1	**376-6410**	1	RETENTOR-ARRUELA (RETAINER-WASHER)	
	5	1	**376-6411**	1	PORCA-EIXO (NUT-SHAFT)	
	6	1	**386-2971**	2	ARRUELA (WASHER)	
	7	1	**386-2976**	2	ARRUELA (WASHER)	
	8	1	**453-0790**	3	PARAFUSO (BOLT)	
	9	1	**454-5109**	1	PARAFUSO-BANJO (BOLT-BANJO)	

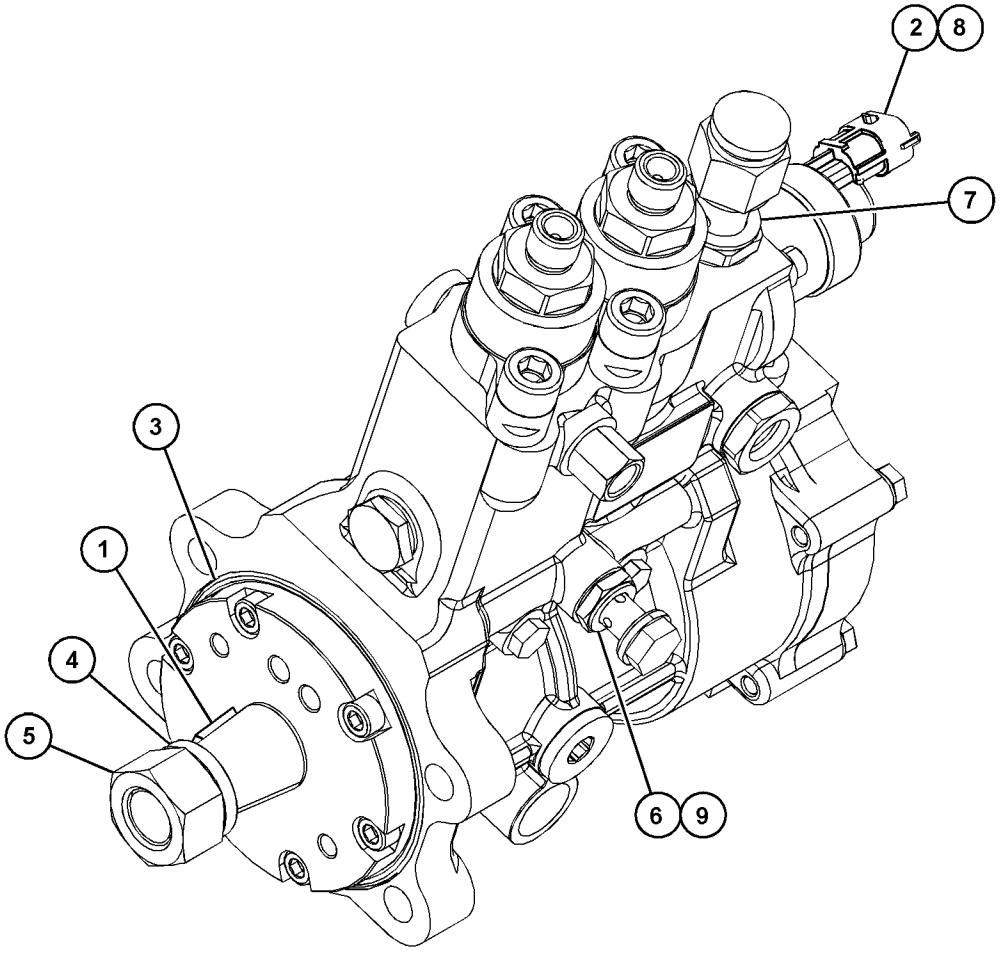

GRÁFICO 1 <FIM> g06182840

391-4811 GRUPO DA BOMBA DE INJEÇÃO DE COMBUSTÍVEL (PUMP GP-FUEL INJECTION)

S/N: E7A1-UP

NÚMEROE DE 371-1441, 384-3794 ARRANJO DO MOTOR-PRIMÁRIO

UM ACESSÓRIO

SMCS-1251, 1290

i06259842

NOTA	REF. NÃO	GRÁFICO REF.	NÚMERO DA PEÇA	QTY	NOME DA PEÇA 1 2 3 4 5 6 (NÍVEL DO PRODUTO)	CONSULTE PÁGINA
M	1	1	**286-0123**	4	PARAFUSO (M10X1,5X35 MM DE ESPESSURA) (BOLT (M10X1.5X35-MM THK))	
M	2	1	**6I-0654**	3	PARAFUSO (M10X1,5X25 MM) (BOLT (M10X1.5X25-MM))	
	3	1	**371-2684**	1	SUPORTE (BRACKET)	
	4	1	**371-2691**	1	SUPORTE (BRACKET)	
	5	1	**371-7263**	1	CONJUNTO DE TUBULAÇÃO DE COMBUSTÍVEL (LINE AS-FUEL)	
YR	6	1	**375-2647**	1	GRUPO DA BOMBA DE INJEÇÃO DE COMBUSTÍVEL (PUMP GP-FUEL INJECTION)	128
	7	1	**476-2947**	1	ENGRENAGEM-BOMBA DE COMBUSTÍVEL (GEAR-FUEL PUMP)	
M	8	1	**6I-0217**	2	PARAFUSO (M8X1,25X20 MM) (BOLT (M8X1.25X20-MM))	
	9	1	**346-0006**	1	PARAFUSO ESPECIAL (BOLT-SPECIAL)	
	10	1	**346-0007**	2	ARRUELA (WASHER)	
M	11	1	**6I-0594**	1	PORCA (M10X1,5 DE ROSCA) (NUT (M10X1.5-THD))	

M - PEÇA MÉTRICA
R - PEÇA REMANUFATURADA PODE ESTAR DISPONÍVEL
Y - ILUSTRAÇÃO INDIVIDUAL

391-4811 GRUPO DA BOMBA DE INJEÇÃO DE COMBUSTÍVEL (PUMP GP-FUEL INJECTION) (continuação)

i06259842

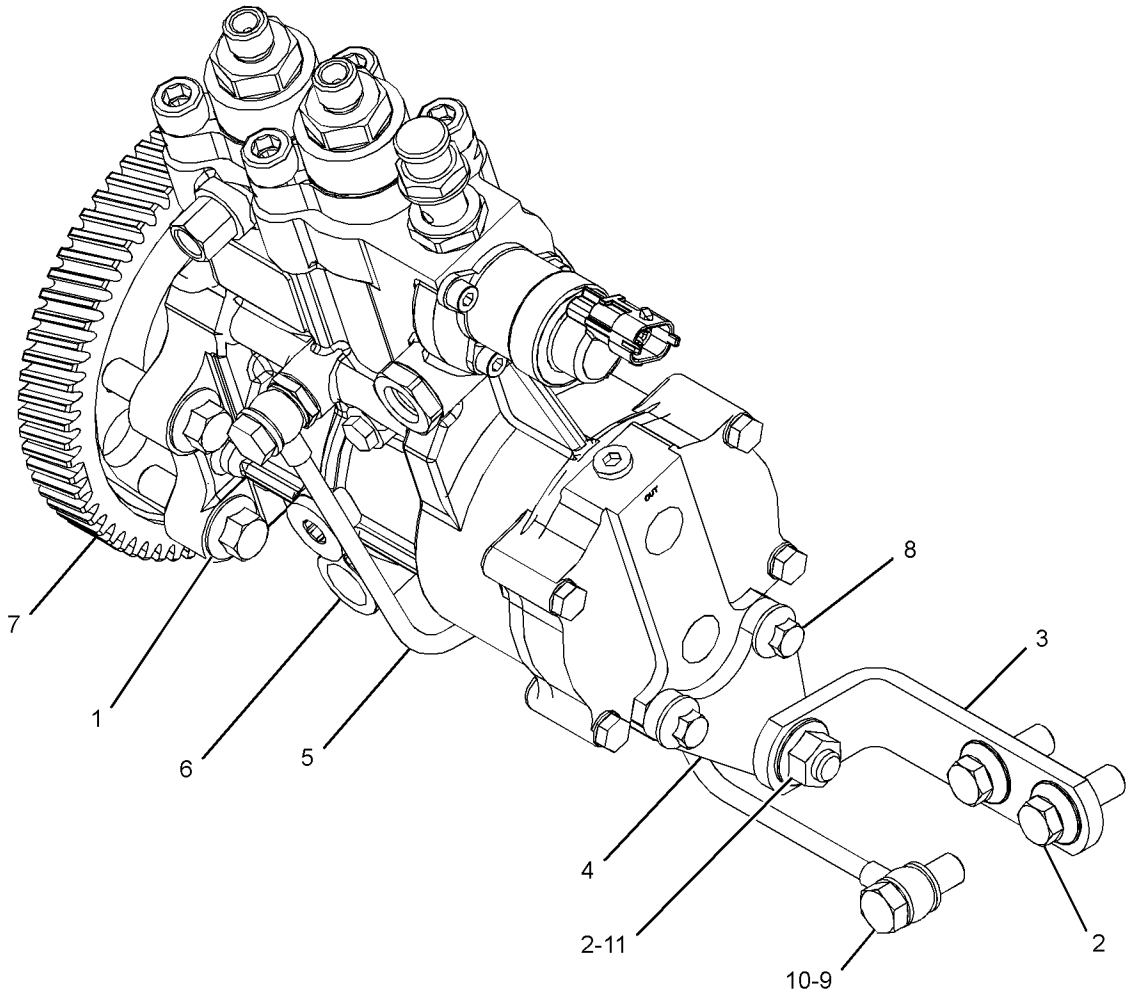

GRÁFICO 1 <FIM> g03378913

394-9639 GRUPO DE GALERIA DE DISTRIBUIÇÃO DE COMBUSTÍVEL (RAIL GP-FUEL)

S/N: E7A1-UP

NÚMEROE DE 371-1441, 384-3794 ARRANJO DO MOTOR-PRIMÁRIO

UM ACESSÓRIO

SMCS-127A, 1288 **i05489964**

NOTA	REF. NÃO	GRÁFICO REF.	NÚMERO DA PEÇA	QTY	NOME DA PEÇA 1 2 3 4 5 6 (NÍVEL DO PRODUTO)	CONSULTE PÁGINA
M	1	1	**6I-0260**	3	PARAFUSO (M8X1,25X25 MM) (BOLT (M8X1.25X25-MM))	
M	2	1	**099-6418**	1	PORCA (ROSCA M6X1) (NUT (M6X1-THD))	
	3	1	**206-1826**	2	PARAFUSO (BOLT)	
Y	4	1	*370-5520*	1	GRUPO DE TUBULAÇÕES DE INJEÇÃO DE COMBUSTÍVEL (LINES GP-FUEL INJECTION)	126
	5	1	**375-0482**	4	ABRAÇADEIRA DE TUBO (CLAMP-PIPE)	
	6	1	**375-0483**	2	INSERÇÃO-ABRAÇADEIRA (INSERT-CLAMP)	
	7	1	**375-2649**	1	GRUPO DE GALERIA DE DISTRIBUIÇÃO DE COMBUSTÍVEL (RAIL GP-FUEL)	
		1	**375-6988**	1	SENSOR (PRESSÃO DA GALERIA DE DISTRIBUIÇÃO DE COMBUSTÍVEL) (SENSOR (FUEL RAIL PRESSURE))	
		1	**398-6226**	1	VÁLVULA (PRESSÃO DA GALERIA DE DISTRIBUIÇÃO DE COMBUSTÍVEL) (VALVE (FUEL RAIL PRESSURE))	
	8	1	**393-2034**	1	CONJUNTO DE TUBULAÇÃO DE COMBUSTÍVEL (LINE AS-FUEL)	
	9	1	**393-2035**	1	CONJUNTO DE TUBULAÇÃO DE COMBUSTÍVEL (LINE AS-FUEL)	
Y	10	1	**394-0525**	1	GRUPO DE TUBULAÇÕES DE INJEÇÃO DE COMBUSTÍVEL (LINES GP-FUEL INJECTION)	127

M - PEÇA MÉTRICA
Y - ILUSTRAÇÃO INDIVIDUAL

394-9639 GRUPO DE GALERIA DE DISTRIBUIÇÃO DE COMBUSTÍVEL (RAIL GP-FUEL) (continuação) **i05489964**

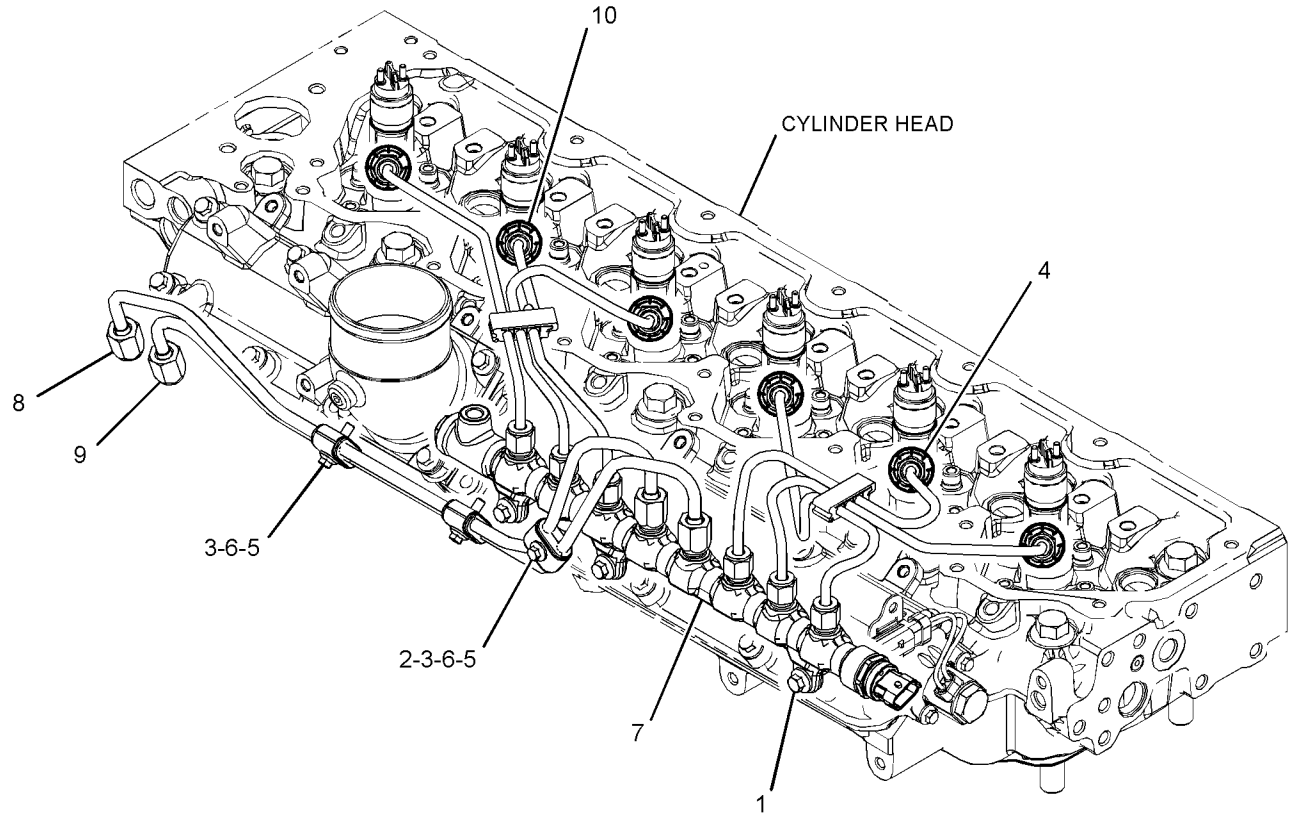

GRÁFICO 1 <FIM> g03380177

447-8041 GRUPO DE TANQUE DE COMBUSTÍVEL E FIXAÇÃO (TANK & MTG GP-FUEL)

S/N: KW41-UP

NÚMEROE DE 454-0544 ARRANJO DE CHASSI

TAMBÉM UM ACESSÓRIO

SMCS-1273 **i06225772**

NOTA	REF. NÃO	GRÁFICO REF.	NÚMERO DA PEÇA	QTY	NOME DA PEÇA 1 2 3 4 5 6 (NÍVEL DO PRODUTO)	CONSULTE PÁGINA
	1	1	**323-3308**	2	CAPA (CAP)	
	2	1	**323-3309**	3	CAPA (CAP)	
	3	1	**343-1820**	3	ABRAÇADEIRA TIPO CINTA (CLAMP-BAND)	
	4	1	*353-5149*	1	CONJUNTO DE COTOVELO (ELBOW AS)	
		1	**2M-9780**	1	ANEL RETENTOR EM O (SEAL-O-RING)	
		1	**194-4864**	1	COTOVELO (ELBOW)	
	5	1	**362-7976**	2	CONJUNTO DA TIRA (STRAP AS)	
	6	1	**370-9009**	1	CONJUNTO DE TAMPA DE COMBUSTÍVEL (BOCAL DE ENCHIMENTO) (CAP AS-FUEL (FILLER))	
		1	**304-3885**	1	TAMPA-COMBUSTÍVEL (BOCAL DE ENCHIMENTO) (CAP-FUEL (FILLER))	
		1	**355-8947**	1	PROTETOR DA TAMPA DE COMBUSTÍVEL (BOOT-FUEL CAP)	
	7	1	**377-7243**	1	MANGUEIRA (HOSE)	
	8	1	**377-7244**	1	PLACA (PLATE)	
	9	1	**393-1101**	1	TELA FILTRANTE (TANQUE DE COMBUSTÍVEL) (STRAINER (FUEL TANK))	
	10	1	**417-9243**	1	CONJUNTO DE GUARD (BOCAL DE ENCHIMENTO DE COMBUSTÍVEL) (GUARD AS (FUEL FILLER))	
Y	11	1	*447-8042*	1	GRUPO DO TANQUE DE COMBUSTÍVEL (TANK GP-FUEL)	135
	12	1	**124-6257**	2	ABRAÇADEIRA DE MANGUEIRA (CLAMP-HOSE)	
M	13	1	**272-2351**	2	PARAFUSO (M10X1,5X80 MM) (BOLT (M10X1.5X80-MM))	
M	14	1	**344-5675**	2	PORCA (M10X1,5 DE ROSCA) (NUT (M10X1.5-THD))	
	15	1	**352-3966**	1	GRAMPO (ESCADA) (CLIP (LADDER))	
	16	1	**3S-2093**	1	CABO TIPO CINTA (STRAP-CABLE)	
M	17	1	**5C-9553**	2	PARAFUSO (M6X1X16 MM) (BOLT (M6X1X16-MM))	
	18	1	**7X-7729**	8	ARRUELA (11X25X3 MM DE ESPESSURA) (WASHER (11X25X3-MM THK))	
M	19	1	**8T-4136**	2	PARAFUSO (M10X1,5X25 MM) (BOLT (M10X1.5X25-MM))	
M	20	1	**8T-4137**	2	PARAFUSO (M10X1,5X20 MM) (BOLT (M10X1.5X20-MM))	
	21	1	**9X-2038**	2	ARRUELA (7X19X2 MM DE ESPESSURA) (WASHER (7X19X2-MM THK))	
E	22	1	**347-8647**		MANGUEIRA (59 CM) (HOSE (59-CM))	

E - ENCOMENDAR POR CENTÍMETROS
M - PEÇA MÉTRICA
Y - ILUSTRAÇÃO INDIVIDUAL

447-8041 GRUPO DE TANQUE DE COMBUSTÍVEL E FIXAÇÃO (TANK & MTG GP-FUEL) (continuação) **i06225772**

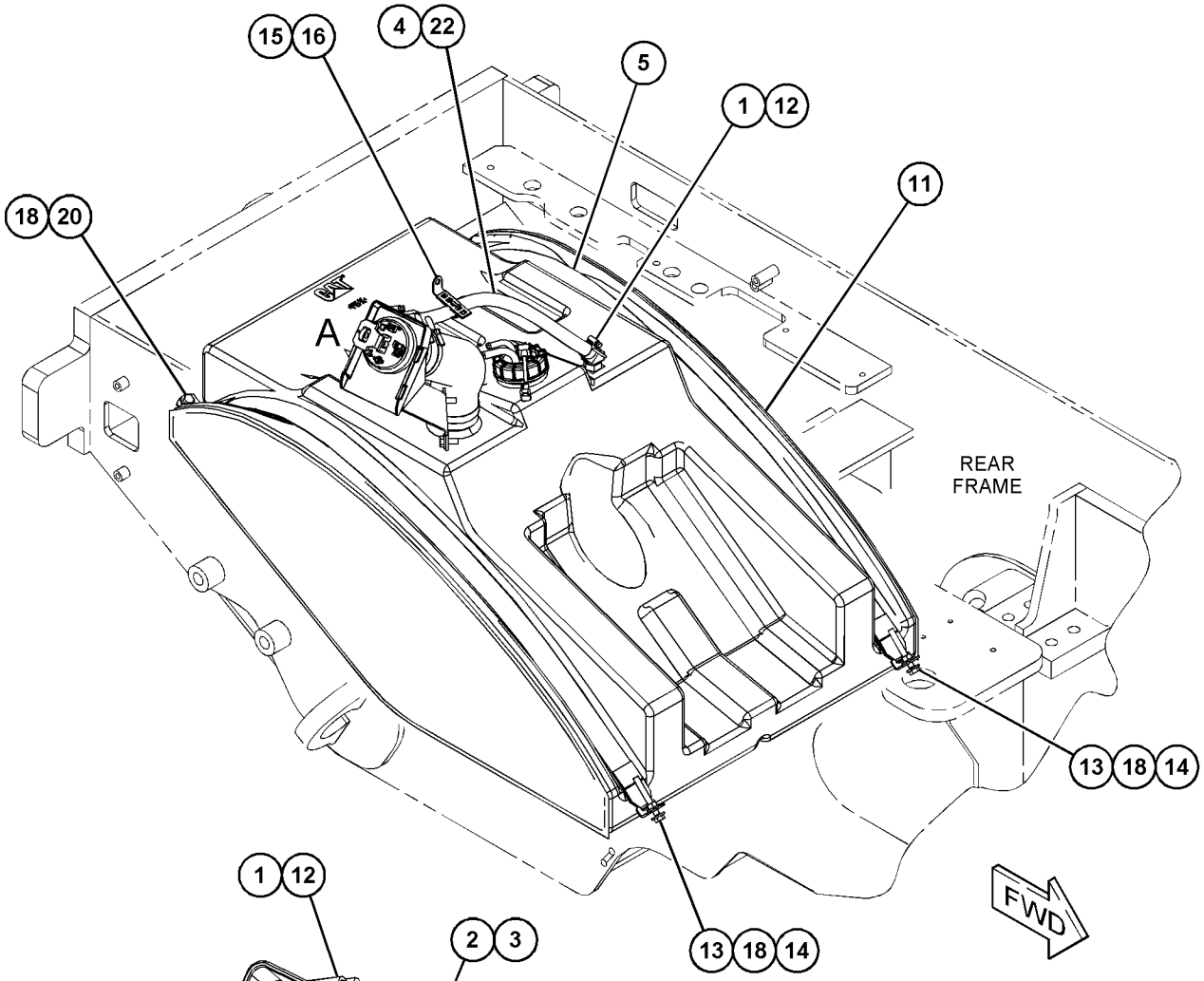

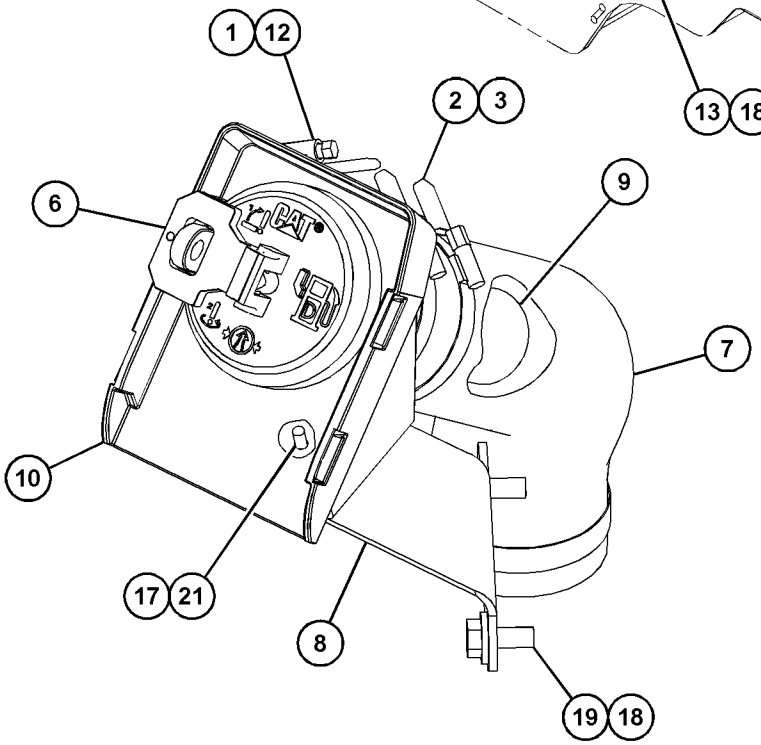

VIEW OF AREA A

GRÁFICO 1 <FIM> g03728287

447-8042 GRUPO DO TANQUE DE COMBUSTÍVEL (TANK GP-FUEL)

S/N: KW41-UP

NÚMEROE DE 447-8041 GRUPO DE TANQUE DE COMBUSTÍVEL E FIXAÇÃO TAMBÉM UM ACESSÓRIO

SMCS-1273 **i06834556**

NOTA	REF. NÃO	GRÁFICO REF.	NÚMERO DA PEÇA	QTY	NOME DA PEÇA 1 2 3 4 5 6 (NÍVEL DO PRODUTO)	CONSULTE PÁGINA
	1	1	*148-8410*	1	CONJUNTO DE BUJÃO (PLUG AS)	
		1	**2M-9780**	1	ANEL RETENTOR EM O (SEAL-O-RING)	
		1	**9S-4190**	1	BUJÃO DE ANEL RETENTOR (7/8-14 ROSCA) (PLUG-O-RING (7/8-14-THD))	
	2	1	**419-6646**	1	CONJUNTO DO TANQUE - COMBUSTÍVEL (TANK AS-FUEL)	
Y	3	1	**433-3061**	1	GRUPO DO EMISSOR-NÍVEL DE COMBUSTÍVEL (TANQUE) (SENDER GP-FUEL LEVEL (TANK))	265
	4	1	*164-4180*	1	CONJUNTO DE BUJÃO (PLUG AS)	
		1	**7M-8485**	1	ANEL RETENTOR EM O (SEAL-O-RING)	
		1	**9S-4181**	1	BUJÃO (1-5/16-12 DE ROSCA) (PLUG (1-5/16-12-THD))	

Y - ILUSTRAÇÃO INDIVIDUAL

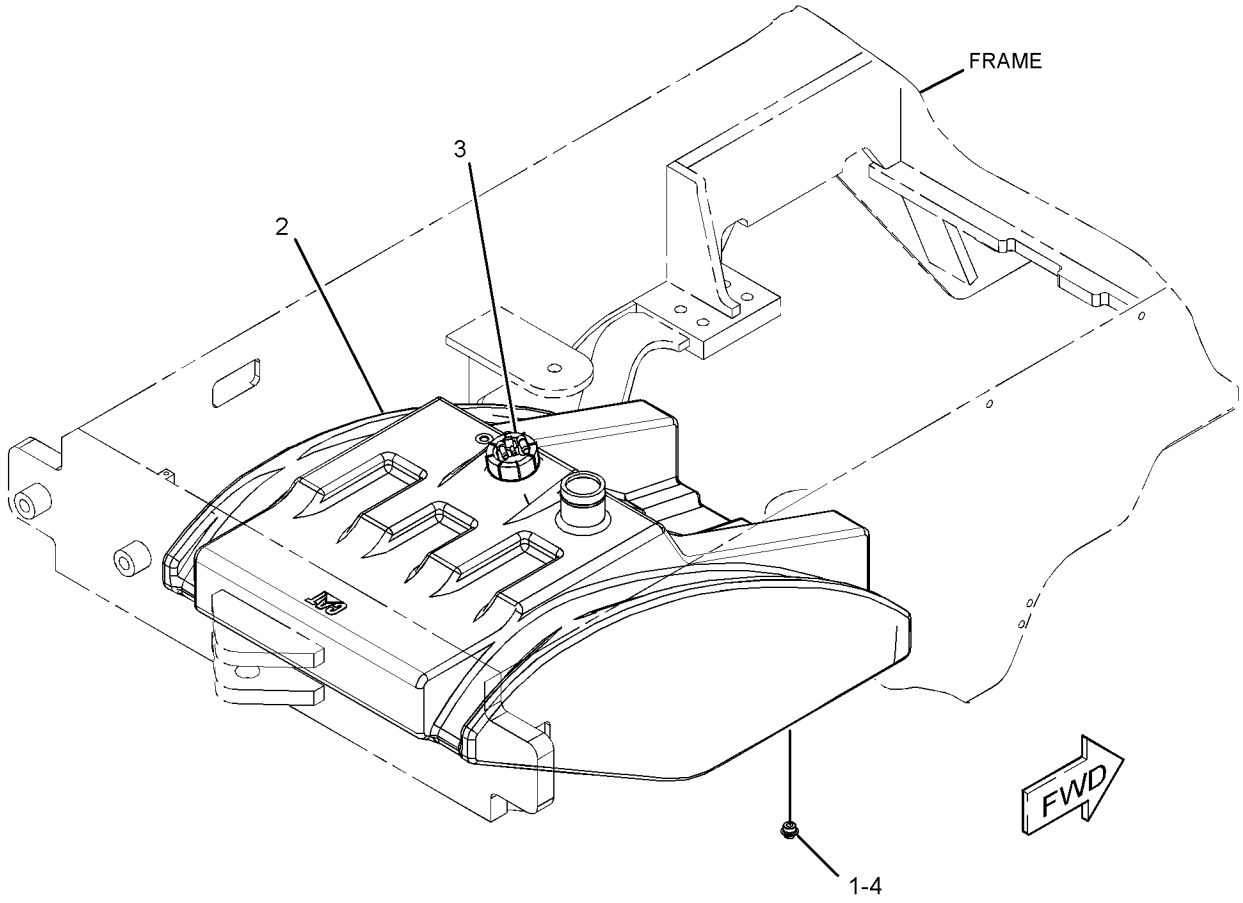

GRÁFICO 1 g02792048

447-8042 GRUPO DO TANQUE DE COMBUSTÍVEL (TANK GP-FUEL) (continuação) **i06834556**

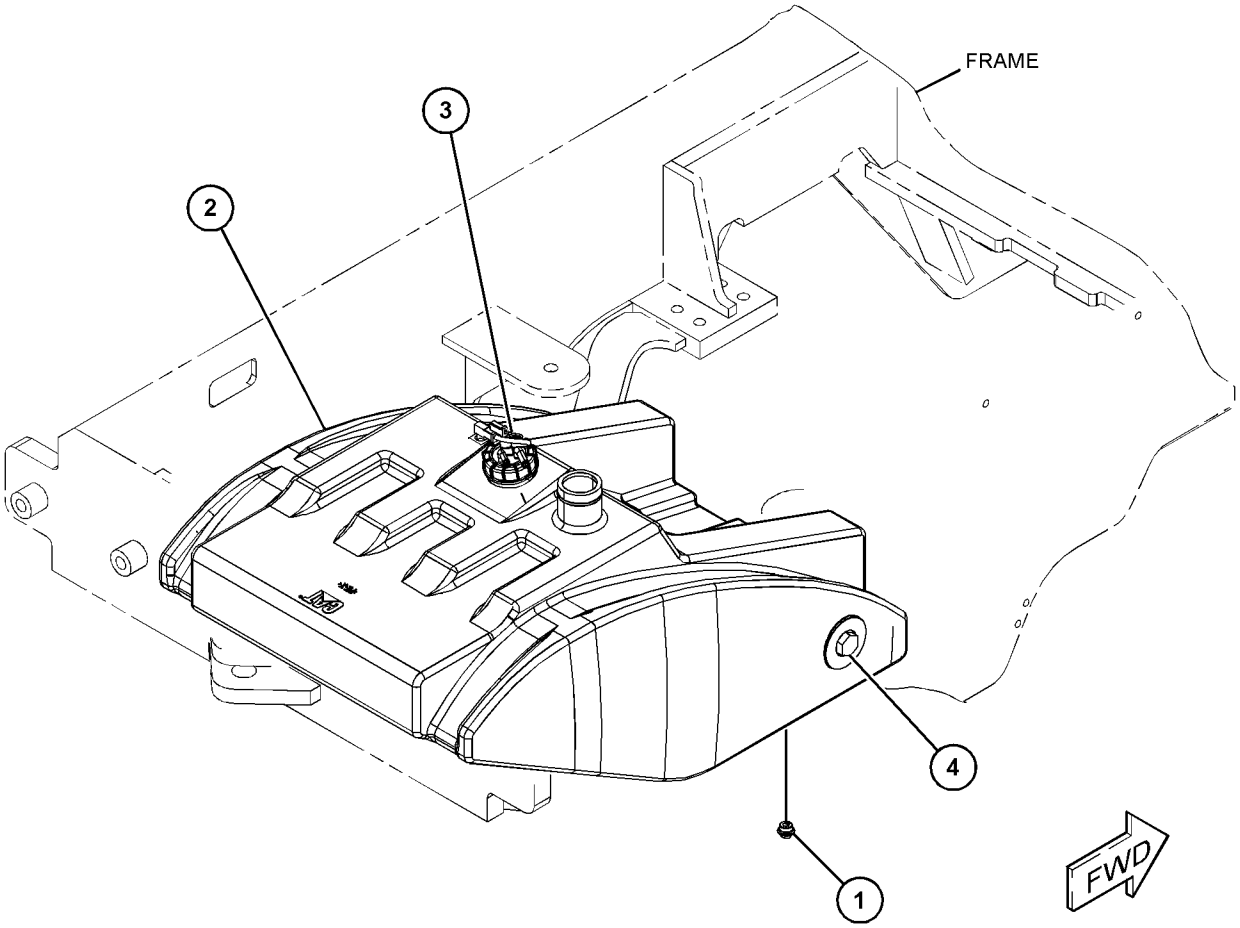

GRÁFICO 2 <FIM> g06110451

272-1889 GRUPO DO ALTERNADOR-CARREGAMENTO (ALTERNATOR GP-CHARGING)*R

S/N: KW41-UP
24 V, 150 A
NÚMEROE DE 332-3644 GRUPO DO ALTERNADOR-CARREGAMENTO
UM ACESSÓRIO

SMCS-1405 **i06534723**

NOTA	REF. NÃO	GRÁFICO REF.	NÚMERO DA PEÇA	QTY	NOME DA PEÇA 1 2 3 4 5 6 (NÍVEL DO PRODUTO)	CONSULTE PÁGINA
	1	1	**478-4968**	1	ARMAÇÃO-EXTREMIDADE DE ACIONAMENTO (FRAME-DRIVE END)	
	2	1	**478-4950**	1	CONJUNTO DE VENTILADOR (FAN AS)	
	3	1	**478-4970**	1	ARMAÇÃO-TRASEIRA (FRAME-REAR)	
	4	1	**478-4971**	1	CONJUNTO DE TAMPA-ALTERNADOR (COVER AS-ALTERNATOR)	
	5	1	**185-2647**	1	ILHÓ (GROMMET)	
	6	1	**478-4955**	1	CONJUNTO DE ESTATOR (STATOR AS)	
	7	1	**185-2654**	1	PLACA (PLATE)	
	8	1	**478-4958**	1	CONJUNTO DE ROTOR (ROTOR AS)	
	9	1	**478-4959**	1	CONJUNTO DE BOBINA (COIL AS)	
	10	1	**185-2648**	1	CONJUNTO DE REGULADOR-TENSÃO (24 V) (REGULATOR AS-VOLTAGE (24-VOLT))	
					JOGO(S) DE REPARO DISPONÍVEL(ÍVEIS):	
			478-4961	1	KIT-COLAR (ALTERNADOR) (KIT-COLLAR (ALTERNATOR))	
					(INCLUDES COLLARS)	
			478-4962	1	KIT DE ROLAMENTOS (ALTERNADOR) (KIT-BEARING (ALTERNATOR))	
					(INCLUDES BEARINGS)	
			478-4963	1	KIT-APARELHAGEM (ALTERNADOR) (KIT-HARDWARE (ALTERNATOR))	
					(INCLUDES BOLTS & PLATE)	
			478-4964	1	KIT DE TERMINAL (ALTERNADOR) (KIT-TERMINAL (ALTERNATOR))	
					(INCLUDES HOLDER AS,PLATE,INSULATION,PIN, GROMMET & NUT)	
			478-4967	1	KIT DE TERMINAL (ALTERNADOR) (KIT-TERMINAL (ALTERNATOR))	
					(INCLUDES INSULATIONS,WASHERS & NUTS)	

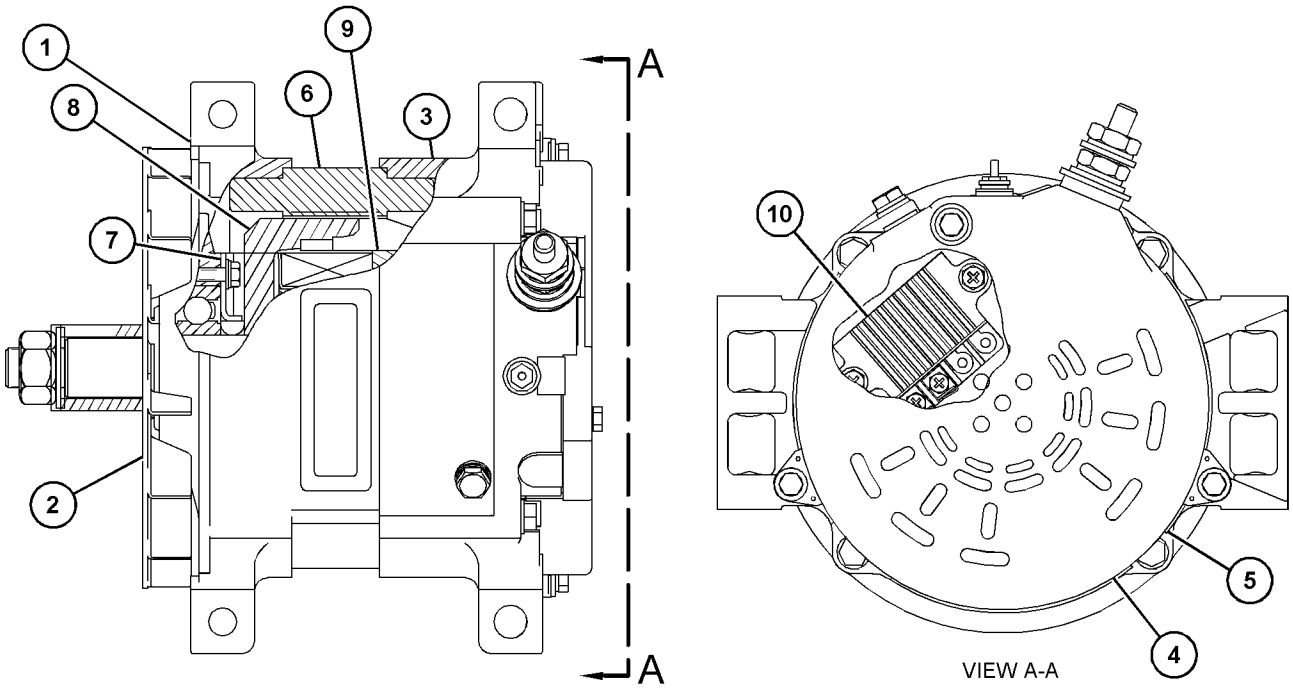

GRÁFICO 1 <FIM> g03881339

332-3644 GRUPO DO ALTERNADOR-CARREGAMENTO–24 V, 150 A (ALTERNATOR GP-CHARGING-24 V, 150 A)

S/N: KW41-UP

NÚMEROE DE 430-2875 ARRANJO OPCIONAL DA MÁQUINA

UM ACESSÓRIO

SMCS-1405 **i05305990**

NOTA	REF. NÃO	GRÁFICO REF.	NÚMERO DA PEÇA	QTY	NOME DA PEÇA 1 2 3 4 5 6 (NÍVEL DO PRODUTO)	CONSULTE PÁGINA
YR	1	1	**272-1889**	1	GRUPO DO ALTERNADOR-CARREGAMENTO (24 V, 150 A) (ALTERNATOR GP-CHARGING (24-VOLT, 150-AMPERE))	137
	2	1	**350-8742**	1	CORREIA TIPO SERPENTINA (ALTERNADOR) (BELT-SERPENTINE (ALTERNATOR))	
	3	1	**359-5145**	1	PROTETOR-ALTERNADOR (GUARD-ALTERNATOR)	
	4	1	**364-8305**	1	FILTRO DE ESPUMA (AR DO ALTERNADOR) (FILTER-FOAM (ALTERNATOR AIR))	
	5	1	**369-3663**	1	POLIA-ALTERNADOR (8 ESTRIAS) (PULLEY-ALTERNATOR (8-GROOVE))	
M	6	1	**6V-2313**	3	PARAFUSO (M5X0,8X30 MM) (BOLT (M5X0.8X30-MM))	
	7	1	**8T-0328**	3	ARRUELA DURA (5,5X10X1 MM DE ESPESSURA) (WASHER-HARD (5.5X10X1-MM THK))	
	8	1	**8T-4121**	4	ARRUELA DURA (11X21X2,5 MM DE ESPESSURA) (WASHER-HARD (11X21X2.5-MM THK))	
M	9	1	**8T-4198**	4	PARAFUSO (M10X1,5X100 MM) (BOLT (M10X1.5X100-MM))	

M - PEÇA MÉTRICA
R - PEÇA REMANUFATURADA PODE ESTAR DISPONÍVEL
Y - ILUSTRAÇÃO INDIVIDUAL

332-3644 GRUPO DO ALTERNADOR-CARREGAMENTO (ALTERNATOR GP-CHARGING) (continuação) **i05305990**

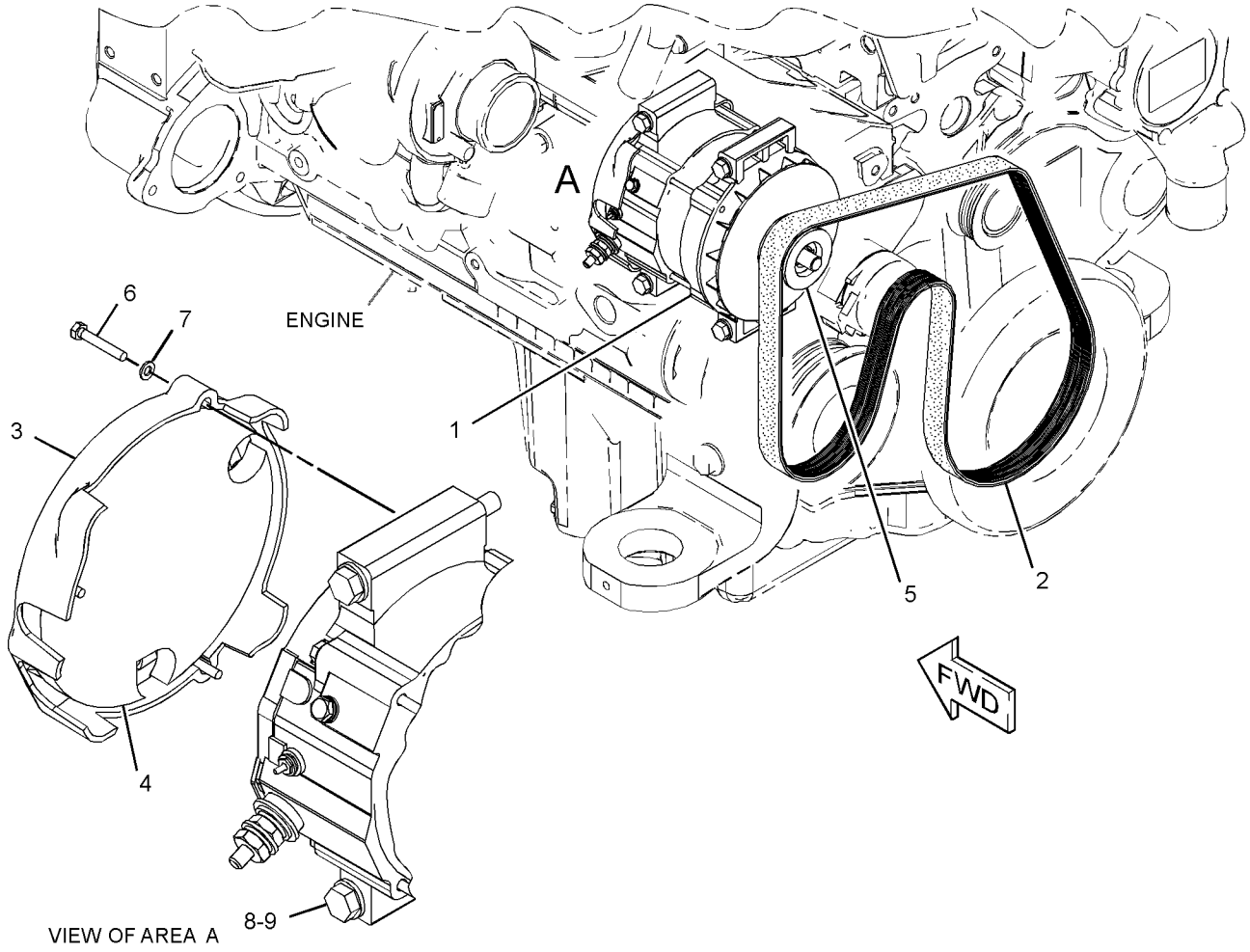

GRÁFICO 1 <FIM> g02758620

344-5081 GRUPO DO ALTERNADOR-CARREGAMENTO (ALTERNATOR GP-CHARGING)*R

S/N: KW41-UP
24 V, 115 A
NÚMEROE DE 426-3396 GRUPO DO ALTERNADOR-CARREGAMENTO
UM ACESSÓRIO

SMCS-1405 **i06221213**

NOTA	NÚMERO DA PEÇA	QTY	NOME DA PEÇA 1 2 3 4 5 6 (NÍVEL DO PRODUTO)	CONSULTE PÁGINA
			(NO SERVICED PARTS)	

<FIM>

385-8001 GRUPO DO ALTERNADOR-CARREGAMENTO (ALTERNATOR GP-CHARGING)

S/N: E7A1-UP
24 V, 115 A
NÚMEROE DE 384-3794 ARRANJO DO MOTOR-PRIMÁRIO
UM ACESSÓRIO

SMCS-1405 **i05334078**

NOTA	REF. NÃO	GRÁFICO REF.	NÚMERO DA PEÇA	QTY	NOME DA PEÇA 1 2 3 4 5 6 (NÍVEL DO PRODUTO)	CONSULTE PÁGINA
M	1	1	**111-0859**	4	PARAFUSO (M10X1,5X35 MM) (BOLT (M10X1.5X35-MM))	
M	2	1	**164-7468**	4	PARAFUSO (M10X1,5X95-MM) (BOLT (M10X1.5X95-MM))	
R	3	1	**344-5081**	1	GRUPO DO ALTERNADOR-CARREGAMENTO (24 V, 115 A) (ALTERNATOR GP-CHARGING (24-VOLT, 115-AMPERE))	
	4	1	**394-4451**	1	CONJUNTO DE SUPORTE (BRACKET AS)	
		1	**161-9820**	2	PINO (PIN)	

M - PEÇA MÉTRICA
R - PEÇA REMANUFATURADA PODE ESTAR DISPONÍVEL

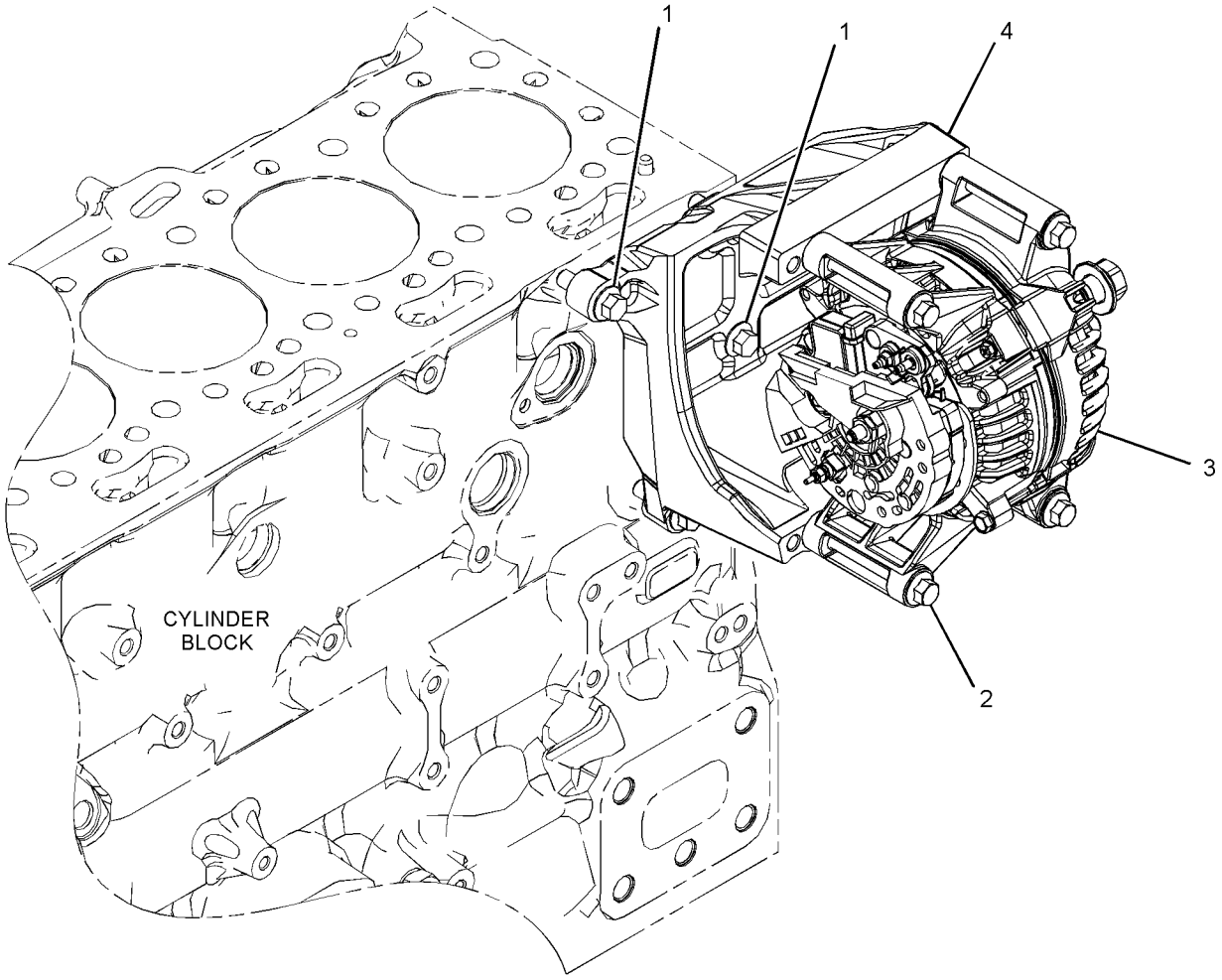

GRÁFICO 1 <FIM> g03380061

426-3396 GRUPO DO ALTERNADOR-CARREGAMENTO (ALTERNATOR GP-CHARGING)

S/N: KW41-UP
AR CONDICIONADO
NÚMEROE DE 430-2855, 430-2865, 454-0597 ARRANJO OPCIONAL DA MÁQUINA
UM ACESSÓRIO

SMCS-1405 **i06221212**

NOTA	REF. NÃO	GRÁFICO REF.	NÚMERO DA PEÇA	QTY	NOME DA PEÇA 1 2 3 4 5 6 (NÍVEL DO PRODUTO)	CONSULTE PÁGINA
YR	1	1	**344-5081**	1	GRUPO DO ALTERNADOR-CARREGAMENTO (24 V, 115 A) (ALTERNATOR GP-CHARGING (24-VOLT, 115-AMPERE))	141
	2	1	**350-8742**	1	CORREIA TIPO SERPENTINA (BELT-SERPENTINE)	
	3	1	**369-3663**	1	POLIA-ALTERNADOR (8 ESTRIAS) (PULLEY-ALTERNATOR (8-GROOVE))	
	4	1	**8T-4121**	4	ARRUELA DURA (11X21X2,5 MM DE ESPESSURA) (WASHER-HARD (11X21X2.5-MM THK))	
M	5	1	**8T-4198**	4	PARAFUSO (M10X1,5X100 MM) (BOLT (M10X1.5X100-MM))	

M - PEÇA MÉTRICA
R - PEÇA REMANUFATURADA PODE ESTAR DISPONÍVEL
Y - ILUSTRAÇÃO INDIVIDUAL

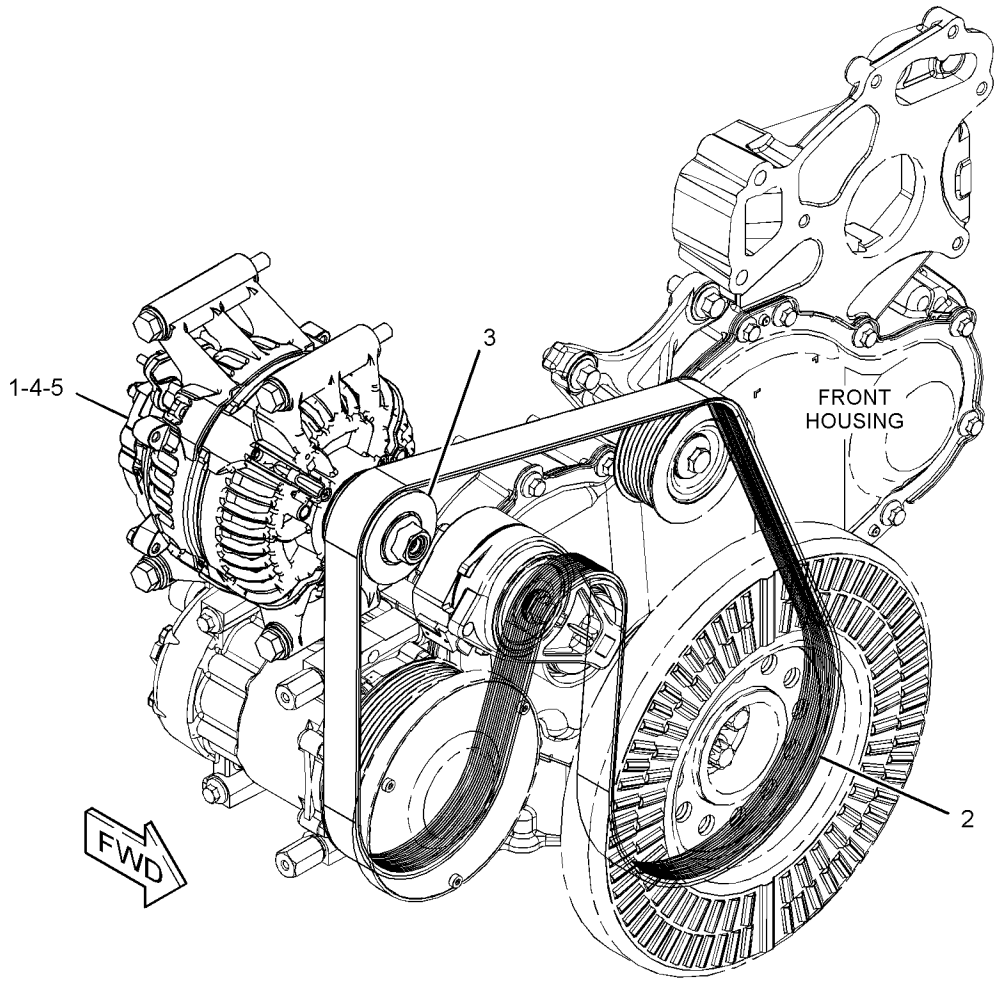

GRÁFICO 1 <FIM> g03725937

451-0681 GRUPO DE BATERIA E FIAÇÃO (BATTERY & WIRING GP)

S/N: KW41-UP

NÚMEROE DE 454-0600 GRUPO DE BATERIA E FIAÇÃO

UM ACESSÓRIO

SMCS-1401, 1402, 1408 **i06984403**

NOTA	REF. NÃO	GRÁFICO REF.	NÚMERO DA PEÇA	QTY	NOME DA PEÇA 1 2 3 4 5 6 (NÍVEL DO PRODUTO)	CONSULTE PÁGINA
D	1	1	**5P-7211**		RETENTOR (0,1 M) (SEAL (0.1-M))	
D	2	1	**8T-3425**		AJUSTE DE CANAL (0,2 M) (CHANNEL-TRIM (0.2-M))	
	3	1	**102-8703**	1	PLACA DA TAMPA (PLATE-COVER)	
	4	1	**156-3617**	2	BRAÇADEIRA-METADE (CLAMP-HALF)	
	5	1	**333-1402**	1	CONJUNTO DO CABO DE ATERRAMENTO (CABLE AS-GROUND)	
		1	**9G-8909**	2	TAMPA DE TERMINAL (PRETO) (COVER-TERMINAL (BLACK))	
E		1	**090-2151**		CABO-SOLDAGEM (CALIBRE 00) (30 CM) (CABLE-WELDING (00-GA) (30-CM))	
E		1	**135-5009**		TUBO REDUTOR DE CALOR (32 MM DIA) (10 CM) (TUBE-HEAT SHRINK (32-MM DIA) (10-CM))	
		1	**216-7790**	2	TERMINAL-CABO (PARAFUSO DE 00 GA, 3/8 POL) (TERMINAL-CABLE (00-GA, 3/8-IN SCREW))	
	6	1	**333-1403**	1	CONJUNTO DE CABO DE BATERIAL (NEGATIVO) (CABLE AS-BATTERY (NEGATIVE))	
E		1	**159-8050**		CABO (CALIBRE 00, PRETO) (108 CM) (CABLE (00-GA, BLACK) (108-CM))	
		1	**7T-9988**	1	CONJUNTO DE TAMPA DE TERMINAL (PRETO) (COVER AS-TERMINAL (BLACK))	
		1	**8L-8413**	1	CABO TIPO CINTA (BRANCO) (STRAP-CABLE (WHITE))	
		1	**3S-6050**	1	CONJUNTO DE TERMINAL DE BATERIA (NEGATIVO) (TERMINAL AS-BATTERY (NEGATIVE))	
		1	**1M-6119**	1	PARAFUSO (5/16-18X1,375 POL) (BOLT (5/16-18X1.375-IN))	
		1	**1M-6120**	1	PORCA (5/16-18 DE ROSCA) (NUT (5/16-18-THD))	
E		1	**135-5009**		TUBO REDUTOR DE CALOR (32 MM DIA) (5 CM) (TUBE-HEAT SHRINK (32-MM DIA) (5-CM))	
B		1	**1P-0810**		FITA-ELÉTRICA (TAPE-ELECTRICAL)	
		1	**315-0180**	1	TERMINAL DE ANEL (PARAFUSO DE 00 GA, 3/8 POL) (TERMINAL-RING (00-GA, 3/8-IN SCREW))	
	7	1	**333-1405**	1	CONJUNTO DE CABO DE BATERIAL (POSITIVO) (CABLE AS-BATTERY (POSITIVE))	
E		1	**159-8049**		CABO (CALIBRE 00, VERMELHO) (27 CM) (CABLE (00-GA, RED) (27-CM))	
		1	**9G-0002**	1	CONJUNTO DE TAMPA DE TERMINAL (VERMELHO) (COVER AS-TERMINAL (RED))	
		1	**8L-8413**	1	CABO TIPO CINTA (BRANCO) (STRAP-CABLE (WHITE))	
		1	**8T-9756**	1	CONJUNTO DE TERMINAL DE BATERIA (POSITIVO) (TERMINAL AS-BATTERY (POSITIVE))	
		1	**1M-6119**	1	PARAFUSO (5/16-18X1,375 POL) (BOLT (5/16-18X1.375-IN))	
		1	**1M-6120**	1	PORCA (5/16-18 DE ROSCA) (NUT (5/16-18-THD))	
		1	**9X-9825**	1	TERMINAL-CABO (PARAFUSO DE 00 GA, 1/2 POL) (TERMINAL-CABLE (00-GA, 1/2-IN SCREW))	
E		1	**135-5009**		TUBO REDUTOR DE CALOR (32 MM DIA) (5 CM) (TUBE-HEAT SHRINK (32-MM DIA) (5-CM))	
		1	**276-1786**	1	TAMPA DE TERMINAL (VERMELHO) (COVER-TERMINAL (RED))	

451-0681 GRUPO DE BATERIA E FIAÇÃO (BATTERY & WIRING GP) (continuação) **i06984403**

NOTA	REF. NÃO	GRÁFICO REF.	NÚMERO DA PEÇA	QTY	NOME DA PEÇA 1 2 3 4 5 6 (NÍVEL DO PRODUTO)	CONSULTE PÁGINA
	8	1	**333-1408**	1	CONJUNTO DE CABO DE BATERIAL (INTERCONEXÃO) (CABLE AS-BATTERY (INTERCONNECT))	
E		1	**159-8049**		CABO (CALIBRE 00, VERMELHO) (28 CM) (CABLE (00-GA, RED) (28-CM))	
		1	**7T-9987**	1	CONJUNTO DE TAMPA DE TERMINAL (VERMELHO) (COVER AS-TERMINAL (RED))	
		1	**7T-9988**	1	CONJUNTO DE TAMPA DE TERMINAL (PRETO) (COVER AS-TERMINAL (BLACK))	
					(EACH COVER AS INCLUDES)	
		1	**8L-8413**	1	CABO TIPO CINTA (BRANCO) (STRAP-CABLE (WHITE))	
		1	**3S-6049**	1	CONJUNTO DE TERMINAL DE BATERIA (POSITIVO) (TERMINAL AS-BATTERY (POSITIVE))	
		1	**3S-6050**	1	CONJUNTO DE TERMINAL DE BATERIA (NEGATIVO) (TERMINAL AS-BATTERY (NEGATIVE))	
					(EACH TERMINAL AS INCLUDES)	
		1	**1M-6119**	1	PARAFUSO (5/16-18X1,375 POL) (BOLT (5/16-18X1.375-IN))	
		1	**1M-6120**	1	PORCA (5/16-18 DE ROSCA) (NUT (5/16-18-THD))	
	9	1	**132-5789**	1	GRAMPO (ESCADA) (CLIP (LADDER))	
M	10	1	**248-9997**	1	PORCA-LATÃO (M12X1,75 DE ROSCA) (NUT-BRASS (M12X1.75-THD))	
	11	1	**260-6696**	1	ARRUELA-BRONZE (14X22X2,4 MM DE ESPESSURA) (WASHER-COPPER (14X22X2.4-MM THK))	
	12	1	**316-9351**	1	FIXAÇÃO DA CINTA (MOUNTING-CABLE TIE)	
	13	1	**4P-7581**	3	GRAMPO (ESCADA) (CLIP (LADDER))	
	14	1	**5P-4116**	4	ARRUELA DURA (8,8X20,5X2 MM DE ESPESSURA) (WASHER-HARD (8.8X20.5X2-MM THK))	
	15	1	**7P-1695**	1	ARRUELA (10,5X19X3-MM DE ESPESSURA) (WASHER (10.5X19X3-MM THK))	
	16	1	**8T-4121**	1	ARRUELA DURA (11X21X2,5 MM DE ESPESSURA) (WASHER-HARD (11X21X2.5-MM THK))	
M	17	1	**8T-4133**	1	PORCA (M10X1,5 DE ROSCA) (NUT (M10X1.5-THD))	
M	18	1	**8T-4191**	1	PARAFUSO (M10X1,5X16 MM) (BOLT (M10X1.5X16-MM))	
M	19	1	**8T-4199**	3	PARAFUSO (M8X1,25X12 MM) (BOLT (M8X1.25X12-MM))	
M	20	1	**8T-6912**	1	PARAFUSO (M8X1,25X50 MM) (BOLT (M8X1.25X50-MM))	
	21	1	**9D-3769**	1	ILHÓ (GROMMET)	

B - UTILIZAR CONFORME NECESSÁRIO
D - ENCOMENDAR POR METROS
E - ENCOMENDAR POR CENTÍMETROS
M - PEÇA MÉTRICA

451-0681 GRUPO DE BATERIA E FIAÇÃO (BATTERY & WIRING GP) (continuação) **i06984403**

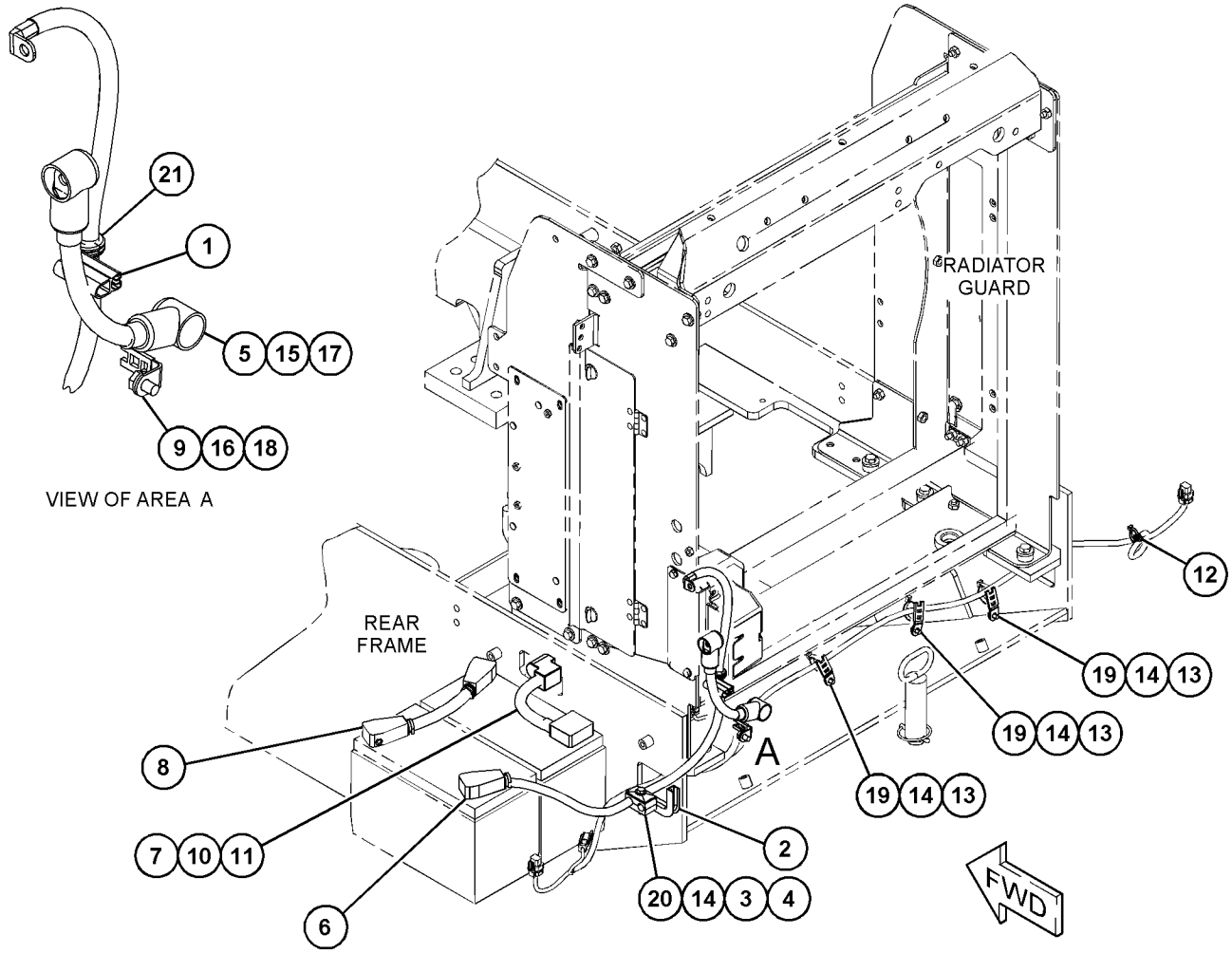

GRÁFICO 1 <FIM> g06192743

451-0682 GRUPO DE BATERIA E FIAÇÃO–REFORÇADO (BATTERY & WIRING GP-REFORÇADO)

S/N: KW41-UP

NÚMEROE DE 452-0882, 452-0883, 454-0601, 454-0602 ARRANJO OPCIONAL PARA CLIMAS FRIOS UM ACESSÓRIO

SMCS-1401, 1402, 1408

i06221165

NOTA	REF. NÃO	GRÁFICO REF.	NÚMERO DA PEÇA	QTY	NOME DA PEÇA 1 2 3 4 5 6 (NÍVEL DO PRODUTO)	CONSULTE PÁGINA
D	1	1	**5P-7211**		RETENTOR (0,1 M) (SEAL (0.1-M))	
D	2	1	**8T-3425**		AJUSTE DE CANAL (0,1 M) (CHANNEL-TRIM (0.1-M))	
	3	1	**7K-1181**	2	CABO TIPO CINTA (STRAP-CABLE)	
	4	1	**102-8703**	5	PLACA DA TAMPA (PLATE-COVER)	
	5	1	**151-4841**	1	BLOCO (BLOCK)	
	6	1	**156-3617**	10	BRAÇADEIRA-METADE (CLAMP-HALF)	
	7	1	**333-1402**	1	CONJUNTO DO CABO DE ATERRAMENTO (CABLE AS-GROUND)	
		1	**9G-8909**	2	TAMPA DE TERMINAL (PRETO) (COVER-TERMINAL (BLACK))	
E		1	**090-2151**		CABO-SOLDAGEM (CALIBRE 00) (30 CM) (CABLE-WELDING (00-GA) (30-CM))	
E		1	**135-5009**		TUBO REDUTOR DE CALOR (32 MM DIA) (10 CM) (TUBE-HEAT SHRINK (32-MM DIA) (10-CM))	
		1	**216-7790**	2	TERMINAL-CABO (PARAFUSO DE 00 GA, 3/8 POL) (TERMINAL-CABLE (00-GA, 3/8-IN SCREW))	
	8	1	**333-1403**	1	CONJUNTO DE CABO DE BATERIAL (NEGATIVO) (CABLE AS-BATTERY (NEGATIVE))	
E		1	**159-8050**		CABO (CALIBRE 00, PRETO) (108 CM) (CABLE (00-GA, BLACK) (108-CM))	
		1	**7T-9988**	1	CONJUNTO DE TAMPA DE TERMINAL (PRETO) (COVER AS-TERMINAL (BLACK))	
		1	**8L-8413**	1	CABO TIPO CINTA (BRANCO) (STRAP-CABLE (WHITE))	
		1	**3S-6050**	1	CONJUNTO DE TERMINAL DE BATERIA (NEGATIVO) (TERMINAL AS-BATTERY (NEGATIVE))	
		1	**1M-6119**	1	PARAFUSO (5/16-18X1,375 POL) (BOLT (5/16-18X1.375-IN))	
		1	**1M-6120**	1	PORCA (5/16-18 DE ROSCA) (NUT (5/16-18-THD))	
E		1	**135-5009**		TUBO REDUTOR DE CALOR (32 MM DIA) (5 CM) (TUBE-HEAT SHRINK (32-MM DIA) (5-CM))	
B		1	**1P-0810**		FITA-ELÉTRICA (TAPE-ELECTRICAL)	
		1	**315-0180**	1	TERMINAL DE ANEL (PARAFUSO DE 00 GA, 3/8 POL) (TERMINAL-RING (00-GA, 3/8-IN SCREW))	
	9	1	**333-1408**	2	CONJUNTO DE CABO DE BATERIAL (INTERCONEXÃO) (CABLE AS-BATTERY (INTERCONNECT))	
					(EACH INCLUDES)	
E		1	**159-8049**		CABO (CALIBRE 00, VERMELHO) (28 CM) (CABLE (00-GA, RED) (28-CM))	
		1	**7T-9987**	1	CONJUNTO DE TAMPA DE TERMINAL (VERMELHO) (COVER AS-TERMINAL (RED))	
		1	**7T-9988**	1	CONJUNTO DE TAMPA DE TERMINAL (PRETO) (COVER AS-TERMINAL (BLACK))	
					(EACH COVER AS INCLUDES)	
		1	**8L-8413**	1	CABO TIPO CINTA (BRANCO) (STRAP-CABLE (WHITE))	
		1	**3S-6050**	1	CONJUNTO DE TERMINAL DE BATERIA (NEGATIVO) (TERMINAL AS-BATTERY (NEGATIVE))	
		1	**3S-6049**	1	CONJUNTO DE TERMINAL DE BATERIA (POSITIVO) (TERMINAL AS-BATTERY (POSITIVE))	

451-0682 GRUPO DE BATERIA E FIAÇÃO (BATTERY & WIRING GP) (continuação) **i06221165**

NOTA	REF. NÃO	GRÁFICO REF.	NÚMERO DA PEÇA	QTY	NOME DA PEÇA 1 2 3 4 5 6 (NÍVEL DO PRODUTO)	CONSULTE PÁGINA
					(EACH TERMINAL AS INCLUDES)	
		1	**1M-6119**	1	PARAFUSO (5/16-18X1,375 POL) (BOLT (5/16-18X1.375-IN))	
		1	**1M-6120**	1	PORCA (5/16-18 DE ROSCA) (NUT (5/16-18-THD))	
	10	1	**333-1413**	1	CONJUNTO DE CABO DE BATERIAL (POSITIVO) (CABLE AS-BATTERY (POSITIVE))	
E		1	**159-8049**		CABO (CALIBRE 00, VERMELHO) (211 CM) (CABLE (00-GA, RED) (211-CM))	
		1	**9S-5754**	1	CONJUNTO DE TERMINAL DE BATERIA (POSITIVO) (TERMINAL AS-BATTERY (POSITIVE))	
		1	**3S-6049**	1	CONJUNTO DE TERMINAL DE BATERIA (POSITIVO) (TERMINAL AS-BATTERY (POSITIVE))	
					(EACH TERMINAL AS INCLUDES)	
		1	**1M-6119**	1	PARAFUSO (5/16-18X1,375 POL) (BOLT (5/16-18X1.375-IN))	
		1	**1M-6120**	1	PORCA (5/16-18 DE ROSCA) (NUT (5/16-18-THD))	
		1	**7T-4924**	1	TAMPA DE TERMINAL (VERMELHO) (COVER-TERMINAL (RED))	
		1	**7T-9987**	1	CONJUNTO DE TAMPA DE TERMINAL (VERMELHO) (COVER AS-TERMINAL (RED))	
		1	**8L-8413**	1	CABO TIPO CINTA (BRANCO) (STRAP-CABLE (WHITE))	
		1	**9X-9825**	1	TERMINAL-CABO (PARAFUSO DE 00 GA, 1/2 POL) (TERMINAL-CABLE (00-GA, 1/2-IN SCREW))	
E		1	**135-5009**		TUBO REDUTOR DE CALOR (32 MM DIA) (5 CM) (TUBE-HEAT SHRINK (32-MM DIA) (5-CM))	
B		1	**1P-0810**		FITA-ELÉTRICA (TAPE-ELECTRICAL)	
		1	**276-1786**	1	TAMPA DE TERMINAL (VERMELHO) (COVER-TERMINAL (RED))	
	11	1	**333-1414**	1	CONJUNTO DE CABO DE BATERIAL (NEGATIVO) (CABLE AS-BATTERY (NEGATIVE))	
		1	**7T-9988**	1	CONJUNTO DE TAMPA DE TERMINAL (PRETO) (COVER AS-TERMINAL (BLACK))	
		1	**8L-8413**	1	CABO TIPO CINTA (BRANCO) (STRAP-CABLE (WHITE))	
		1	**3S-6050**	1	CONJUNTO DE TERMINAL DE BATERIA (NEGATIVO) (TERMINAL AS-BATTERY (NEGATIVE))	
		1	**1M-6119**	1	PARAFUSO (5/16-18X1,375 POL) (BOLT (5/16-18X1.375-IN))	
		1	**1M-6120**	1	PORCA (5/16-18 DE ROSCA) (NUT (5/16-18-THD))	
E		1	**090-2151**		CABO-SOLDAGEM (CALIBRE 00) (150 CM) (CABLE-WELDING (00-GA) (150-CM))	
E		1	**135-5009**		TUBO REDUTOR DE CALOR (32 MM DIA) (5 CM) (TUBE-HEAT SHRINK (32-MM DIA) (5-CM))	
B		1	**1P-0810**		FITA-ELÉTRICA (TAPE-ELECTRICAL)	
		1	**216-7790**	1	TERMINAL-CABO (PARAFUSO DE 00 GA, 3/8 POL) (TERMINAL-CABLE (00-GA, 3/8-IN SCREW))	
	12	1	**132-5789**	2	GRAMPO (ESCADA) (CLIP (LADDER))	
M	13	1	**248-9997**	1	PORCA-LATÃO (M12X1,75 DE ROSCA) (NUT-BRASS (M12X1.75-THD))	
	14	1	**260-6696**	1	ARRUELA-BRONZE (14X22X2,4 MM DE ESPESSURA) (WASHER-COPPER (14X22X2.4-MM THK))	
	15	1	**4P-7581**	3	GRAMPO (ESCADA) (CLIP (LADDER))	
	16	1	**5P-4116**	5	ARRUELA DURA (8,8X20,5X2 MM DE ESPESSURA) (WASHER-HARD (8.8X20.5X2-MM THK))	
	17	1	**7P-1695**	1	ARRUELA (10,5X19X3-MM DE ESPESSURA) (WASHER (10.5X19X3-MM THK))	

451-0682 GRUPO DE BATERIA E FIAÇÃO (BATTERY & WIRING GP) (continuação) **i06221165**

NOTA	REF. NÃO	GRÁFICO REF.	NÚMERO DA PEÇA	QTY	NOME DA PEÇA 1 2 3 4 5 6 (NÍVEL DO PRODUTO)	CONSULTE PÁGINA
	18	1	**8T-4121**	2	ARRUELA DURA (11X21X2,5 MM DE ESPESSURA) (WASHER-HARD (11X21X2.5-MM THK))	
M	19	1	**8T-4133**	1	PORCA (M10X1,5 DE ROSCA) (NUT (M10X1.5-THD))	
M	20	1	**8T-4136**	2	PARAFUSO (M10X1,5X25 MM) (BOLT (M10X1.5X25-MM))	
M	21	1	**8T-4197**	3	PARAFUSO (M8X1,25X40 MM) (BOLT (M8X1.25X40-MM))	
	22	1	**8T-4226**	1	ARRUELA DURA (10,5X45X3 MM DE ESPESSURA) (WASHER-PLATED (10.5X45X3-MM THK))	
M	23	1	**8T-6912**	2	PARAFUSO (M8X1,25X50 MM) (BOLT (M8X1.25X50-MM))	
	24	1	**9D-3769**	1	ILHÓ (GROMMET)	
	25	1	**9M-8406**	2	GRAMPO (CIRCUITO) (CLIP (LOOP))	

B - UTILIZAR CONFORME NECESSÁRIO
D - ENCOMENDAR POR METROS
E - ENCOMENDAR POR CENTÍMETROS
M - PEÇA MÉTRICA

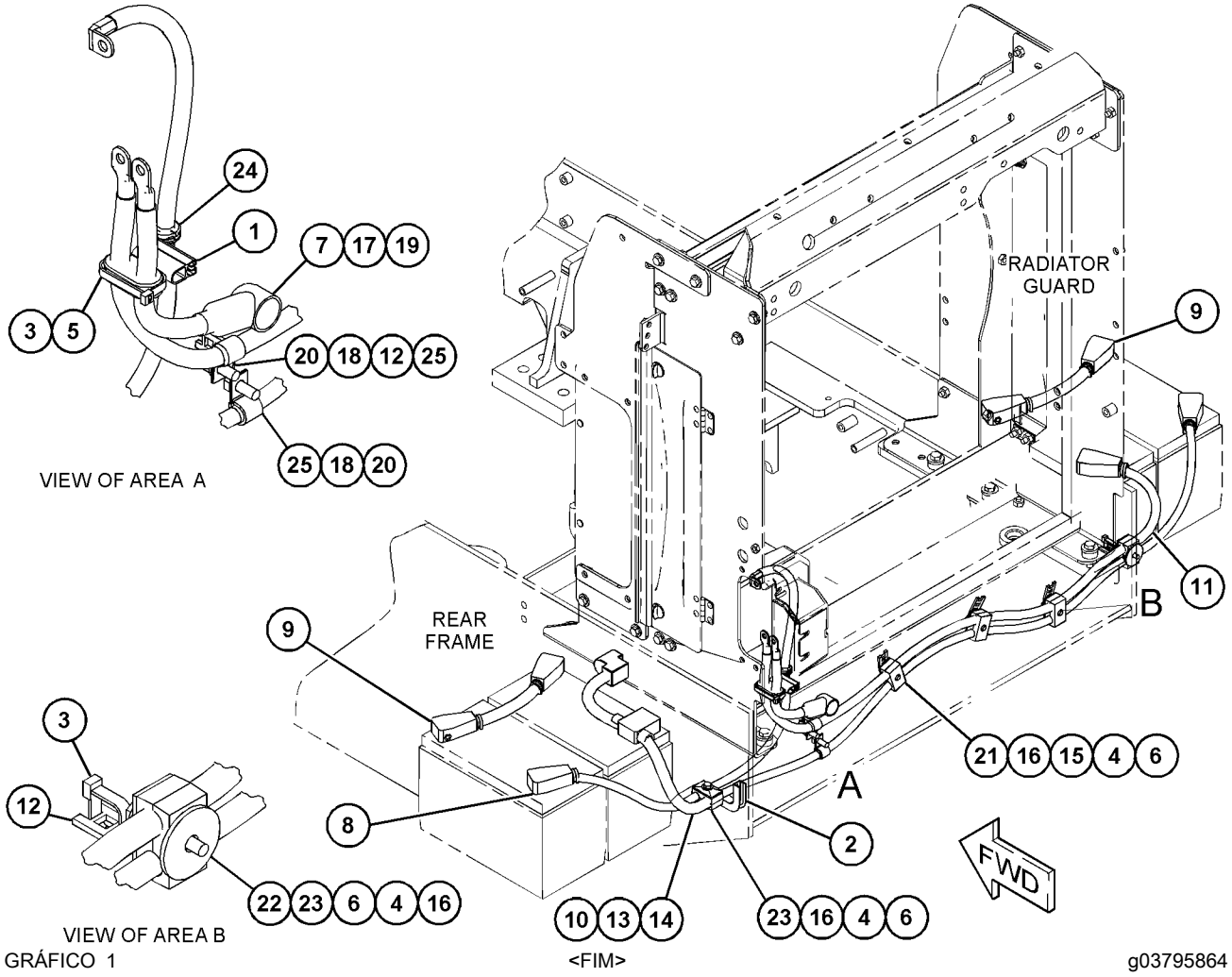

GRÁFICO 1 <FIM> g03795864

454-0600 GRUPO DE BATERIA E FIAÇÃO (BATTERY & WIRING GP)

S/N: KW41-UP

NÚMEROE DE 518-4890, 523-9080 ARRANJO DE DISTRIBUIÇÃO

UM ACESSÓRIO

SMCS-1401, 1402, 1408

i06225926

NOTA	NÚMERO DA PEÇA	QTY	NOME DA PEÇA 1 2 3 4 5 6 (NÍVEL DO PRODUTO)	CONSULTE PÁGINA
Y	*451-0681*	1	GRUPO DE BATERIA E FIAÇÃO (BATTERY & WIRING GP)	144
Y	*333-1398*	1	GRUPO DA BATERIA (12 V, SEM NECESSIDADE DE MANUTENÇÃO, MOLHADA) (BATTERY GP (12-VOLT, MAINTENANCE FREE, WET))	151
Y	*425-1426*	1	GRUPO DE CAIXA-BATERIA (BOX GP-BATTERY)	472
Y	*430-2885*	1	GRUPO DE TUBULAÇÕES-HIDROSTÁTICA (ARREFECEDOR) (LINES GP-HYDROSTATIC (COOLER))	408

Y - ILUSTRAÇÃO INDIVIDUAL

<FIM>

333-1398 GRUPO DA BATERIA–12 V, SEM NECESSIDADE DE MANUTENÇÃO, MOLHADA (BATTERY GP-12 V, SEM NECESSIDADE DE MANUTENÇÃO, MOLHADA)

S/N: KW41-UP

NÚMEROE DE 454-0600 GRUPO DE BATERIA E FIAÇÃO

UM ACESSÓRIO

SMCS-1401 **i05298613**

NOTA	REF. NÃO	GRÁFICO REF.	NÚMERO DA PEÇA	QTY	NOME DA PEÇA 1 2 3 4 5 6 (NÍVEL DO PRODUTO)	CONSULTE PÁGINA
	1	1	**115-2422**	2	GRUPO DA BATERIA (12 V, SEM NECESSIDADE DE MANUTENÇÃO, MOLHADA) (BATTERY GP (12-VOLT, MAINTENANCE FREE, WET))	
					(EACH INCLUDES)	
		1	**123-1373**	6	CONJUNTO DA TAMPA-ENCHIMENTO (7/8-9 DE ROSCA) (CAP AS-FILLER (7/8-9-THD))	

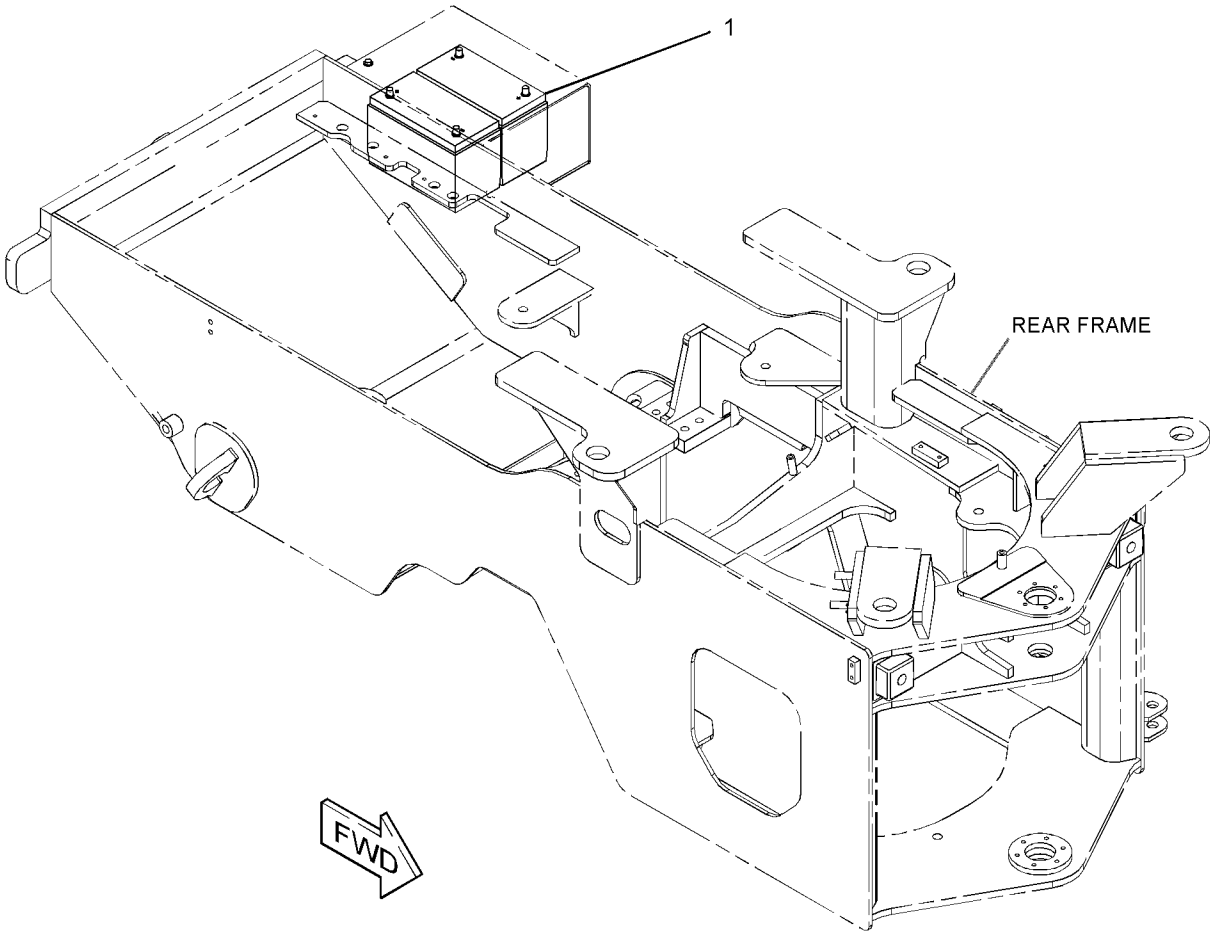

GRÁFICO 1 <FIM> g02761416

333-1399 GRUPO DA BATERIA–REFORÇADO (BATTERY GP-REFORÇADO)

S/N: KW41-UP

12 V

NÚMEROE DE 452-0882, 452-0883, 454-0601, 454-0602 ARRANJO OPCIONAL PARA CLIMAS FRIOS UM ACESSÓRIO

SMCS-1401 **i05297415**

NOTA	REF. NÃO	GRÁFICO REF.	NÚMERO DA PEÇA	QTY	NOME DA PEÇA 1 2 3 4 5 6 (NÍVEL DO PRODUTO)	CONSULTE PÁGINA
	1	1	**115-2422**	4	GRUPO DA BATERIA (12 V, SEM NECESSIDADE DE MANUTENÇÃO, MOLHADA) (BATTERY GP (12-VOLT, MAINTENANCE FREE, WET))	
					(EACH INCLUDES)	
		1	**123-1373**	6	CONJUNTO DA TAMPA-ENCHIMENTO (7/8-9 DE ROSCA) (CAP AS-FILLER (7/8-9-THD))	

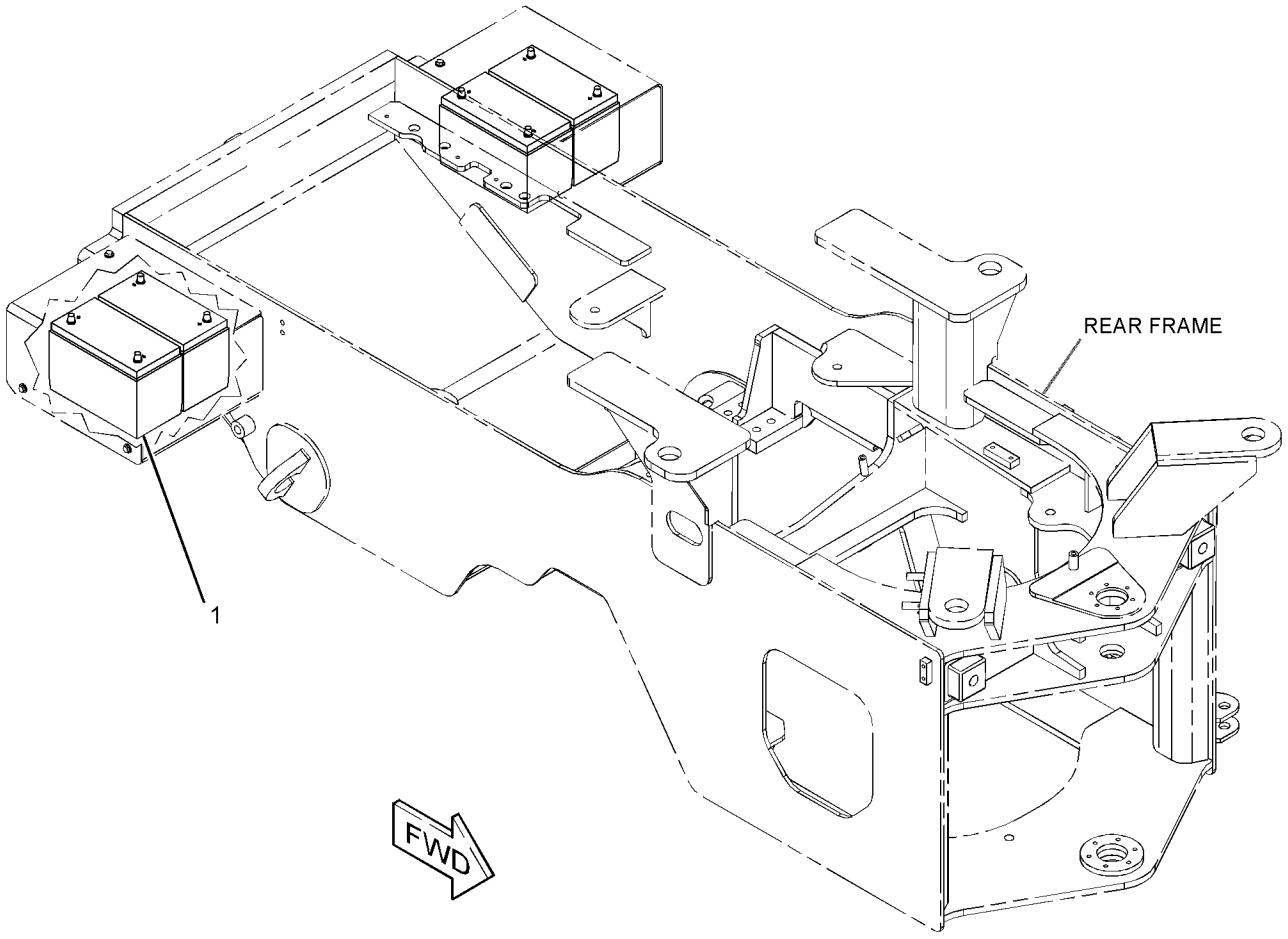

GRÁFICO 1 <FIM> g02761238

372-1866 GRUPO DE SUPORTE DE FIXAÇÃO (BRACKET GP-MOUNTING)

S/N: KW41-UP

NÚMEROE DE 333-1425 GRUPO DE LÂMPADAS-FAROL DE ADVERTÊNCIA

UM ACESSÓRIO

SMCS-0635, 1408

i06780640

NOTA	REF. NÃO	GRÁFICO REF.	NÚMERO DA PEÇA	QTY	NOME DA PEÇA 1 2 3 4 5 6 (NÍVEL DO PRODUTO)	CONSULTE PÁGINA
	1	1	**372-1867**	1	CONJUNTO DE TUBO (TUBE AS)	
	2	1	**377-5645**	1	CONJUNTO DE SUPORTE (BRACKET AS)	
M		1	**159-9539**	2	PORCA DE SOLDA (ROSCA M6X1) (NUT-WELD (M6X1-THD))	
	3	1	**377-5647**	1	MOLA (SPRING)	
	4	1	**5P-1076**	1	ARRUELA DURA (13,5X30X4-MM DE ESPESSURA) (WASHER-HARD (13.5X30X4-MM THK))	
	5	1	**6C-9038**	1	ARRUELA (12,2 X 25 X 1 MM DE ESPESSURA) (WASHER (12.2X25X1-MM THK))	
M	6	1	**8C-8992**	1	PARAFUSO-TRAVA (M12X1,75X30 MM) (BOLT-LOCKING (M12X1.75X30-MM))	
	7	1	**8T-4122**	1	ARRUELA DURA (17X32X3,5 MM DE ESPESSURA) (WASHER-HARD (17X32X3.5-MM THK))	

M - PEÇA MÉTRICA

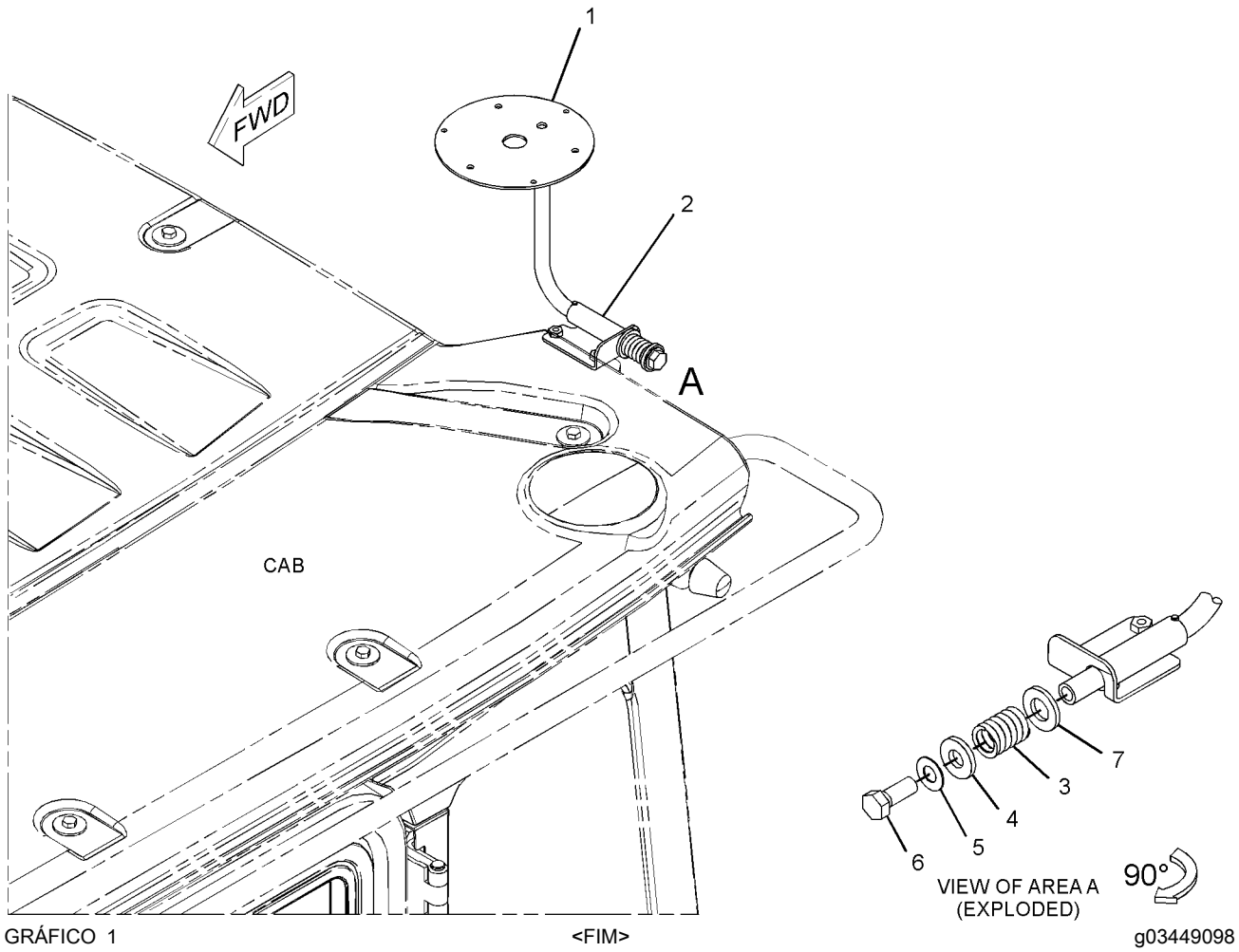

GRÁFICO 1 <FIM>

336-6684 GRUPO DE CÂMERA–SISTEMA VISUAL DA ÁREA DE TRABALHO TRASEIRA (CAMERA GP-SISTEMA VISUAL DA ÁREA DE TRABALHO TRASEIRA)

S/N: KW41-UP
12 VOLT/24 VOLT
NÚMEROE DE 377-5635 GRUPO DA FIAÇÃO DA CÂMERA, 463-3793 KIT-CÂMERA
UM ACESSÓRIO

SMCS-7348 **i05448409**

NOTA	REF. NÃO	GRÁFICO REF.	NÚMERO DA PEÇA	QTY	NOME DA PEÇA 1 2 3 4 5 6 (NÍVEL DO PRODUTO)	CONSULTE PÁGINA
					JOGO(S) DE REPARO DISPONÍVEL(ÍVEIS):	
			251-4162	1	KIT DE ABRAÇADEIRA (CÂMERA) (KIT-BRACKET (CAMERA))	
					(INCLUDES BRACKET, BOLTS, LOCK NUTS, GASKET & ALLEN KEY)	

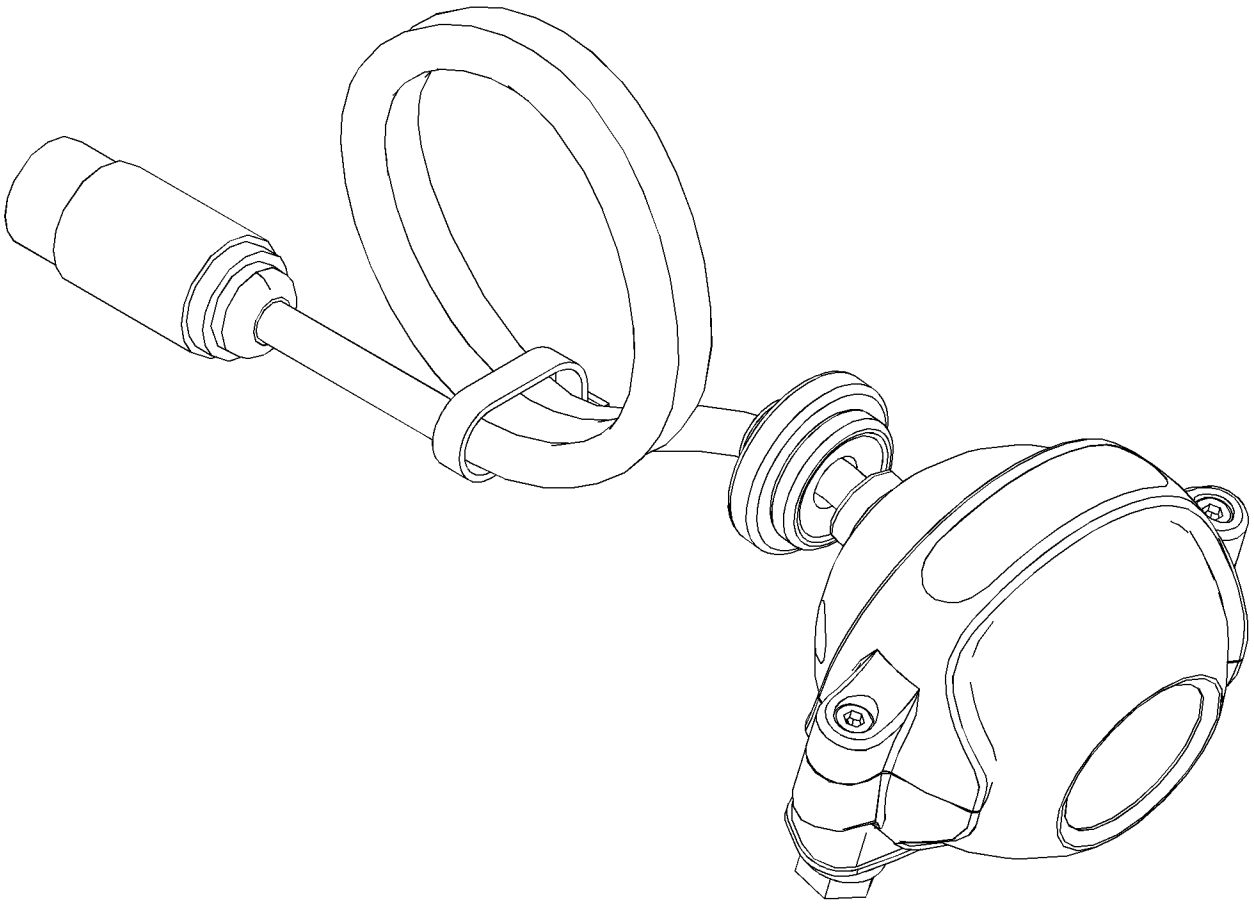

GRÁFICO 1 <FIM> g02034339

466-4156 GRUPO DE CONTROLE E MONTAGEM-COMUNICAÇÃO (CONTROL & MTG GP-COMMUNICATION)

S/N: KW41100-UP

PARA USO COM PL631 (PRODUCT LINK) OU PL641

NÚMEROE DE 520-1720, 520-1721 ARRANJO DE INSTALAÇÃO DE COMUNICAÇÃO UM ACESSÓRIO

SMCS-7606 **i06225911**

NOTA	REF. NÃO	GRÁFICO REF.	NÚMERO DA PEÇA	QTY	NOME DA PEÇA 1 2 3 4 5 6 (NÍVEL DO PRODUTO)	CONSULTE PÁGINA
	1	1	**7K-1181**	2	CABO TIPO CINTA (STRAP-CABLE)	
	2	1	**8C-5607**	8	MONTAGEM DA ISOLAÇÃO (MOUNT-ISOLATION)	
Y	3	1	**417-4722**	1	GRUPO DE CONTROLE-COMUNICAÇÃO (GERENCIADOR DE REDE) (CONTROL GP-COMMUNICATION (NETWORK MANAGER))	156
Y	4	1	**466-4158**	1	CONJUNTO DE CONTROLE DO CHICOTE (HARNESS AS-CONTROL)	190
M	5	1	**151-6282**	4	PARAFUSO DE CABEÇA OCA (M6X1X40 MM) (BOLT-SOCKET HEAD (M6X1X40-MM))	
	6	1	**156-6175**	2	GRAMPO (ESCADA) (CLIP (LADDER))	
	7	1	**8C-5608**	4	ESPAÇADOR (6,5X9,5X25,4 MM DE ESPESSURA) (SPACER (6.5X9.5X25.4-MM THK))	
	8	1	**9X-6165**	4	ARRUELA (6,5X22X2,5 MM DE ESPESSURA) (WASHER (6.5X22X2.5-MM THK))	

M - PEÇA MÉTRICA
Y - ILUSTRAÇÃO INDIVIDUAL

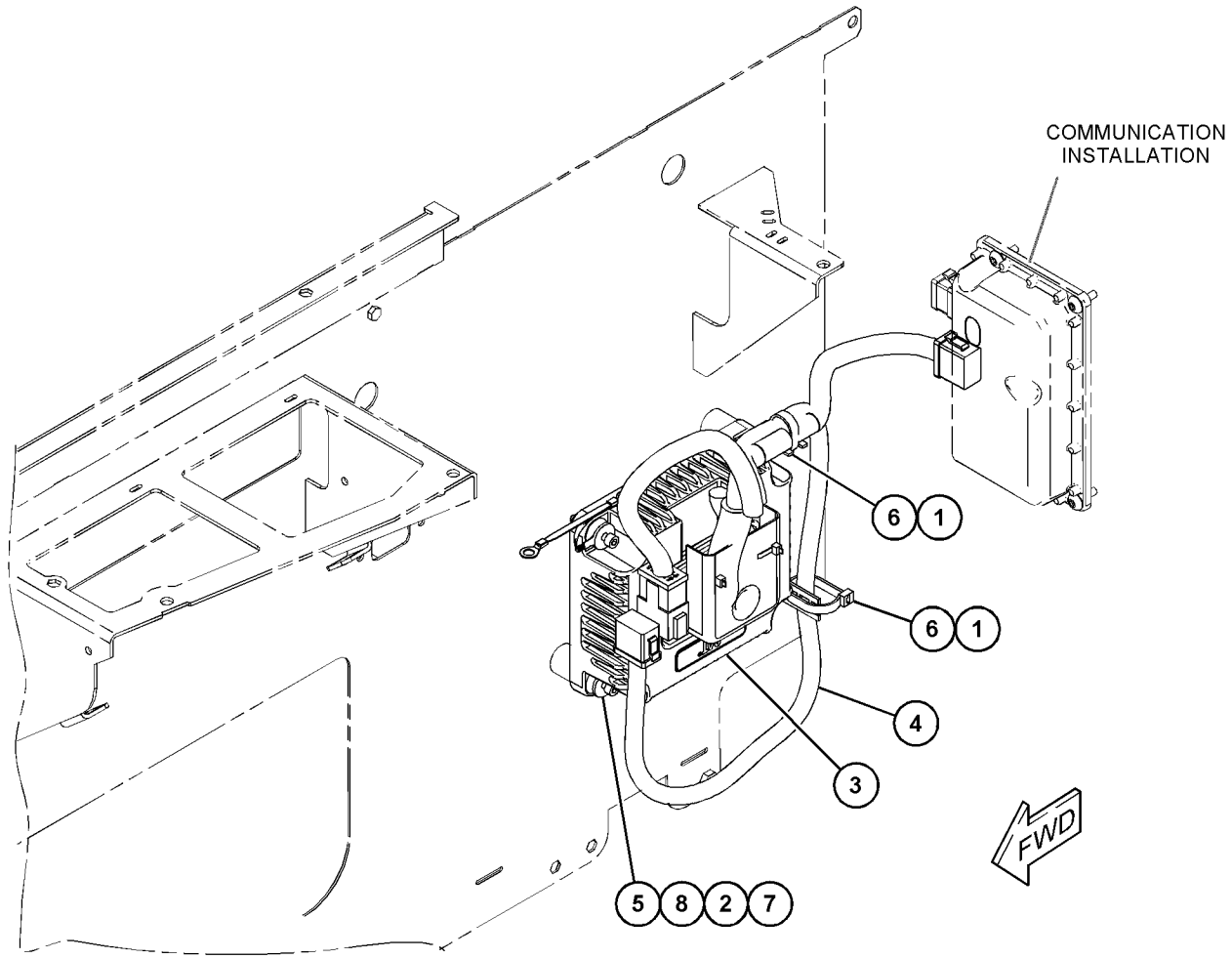

GRÁFICO 1 <FIM> g03886215

417-4722 GRUPO DE CONTROLE-COMUNICAÇÃO–GERENCIADOR DE REDE (CONTROL GP-COMMUNICATION-GERENCIADOR DE REDE)

S/N: KW4110O-UP

NÚMEROE DE 466-4156 GRUPO DE CONTROLE E MONTAGEM-COMUNICAÇÃO UM ACESSÓRIO

SMCS-7610, 7620 **i06661839**

NOTA	REF. NÃO	GRÁFICO REF.	NÚMERO DA PEÇA	QTY	NOME DA PEÇA 1 2 3 4 5 6 (NÍVEL DO PRODUTO)	CONSULTE PÁGINA
R	1	1	**459-0786**	1	GRUPO DE CONTROLE-COMUNICAÇÃO (GERENCIADOR DE REDE) (CONTROL GP-COMMUNICATION (NETWORK MANAGER))	
		1	**7X-6315**	1	CONJUNTO DE CABO TERRA (STRAP AS-GROUND)	
		1	**8C-8514**	1	PARAFUSO DE MÁQUINA (8-32X0,375 POL) (SCREW-MACHINE (8-32X0.375-IN))	
		1	**134-4126**	1	ARRUELA (4,52X8,28X0,76 MM DE ESPESSURA) (WASHER (4.52X8.28X0.76-MM THK))	
		1	**175-4168**	12	PARAFUSO DE CABEÇA PANELA (6-32X0,37 POL) (SCREW-PAN HEAD (6-32X0.37-IN))	
		1	**272-2379**	1	DECALQUE DE ADVERTÊNCIA (RISCO DE EXPLOSÃO, CONSULTE O MANUAL DE OPERAÇÃO E MANUTENÇÃO (OMM)) (FILM-WARNING (EXPLOSION HAZARD, READ OMM))	

R - PEÇA REMANUFATURADA PODE ESTAR DISPONÍVEL

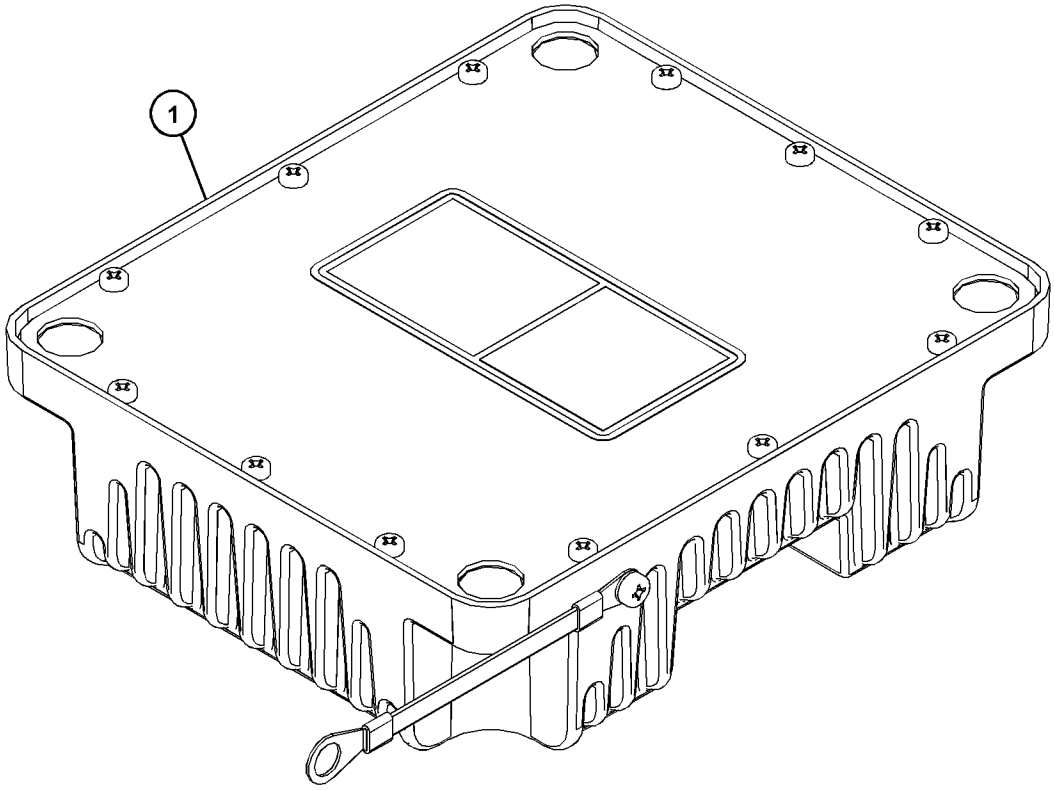

GRÁFICO 1 <FIM> g03786631

372-1879 GRUPO DE CONTROLE ELETRÔNICO (CONTROL GP-ELECTRONIC)

S/N: KW41-UP

NÚMEROE DE 454-0568, 483-2579 ARRANJO HIDRÁULICO-3 VÁLVULAS, 454-0569 ARRANJO HIDRÁULICO-4 VÁLVULAS

UM ACESSÓRIO

SMCS-7418 **i06221223**

NOTA	REF. NÃO	GRÁFICO REF.	NÚMERO DA PEÇA	QTY	NOME DA PEÇA 1 2 3 4 5 6 (NÍVEL DO PRODUTO)	CONSULTE PÁGINA
	1	1	**8T-9655**	8	MONTAGEM DA ISOLAÇÃO (MOUNT-ISOLATION)	
R	2	1	**365-6765**	1	GRUPO DE CONTROLE NÃO PROGRAMADO (ELETRÔNICO HIDRÁULICO) (CONTROL GP-UNPROGRAMMED (HYDRAULIC ELECTRONIC))	
Y	3	1	**372-1878**	1	CONJUNTO DE CONTROLE DO CHICOTE (HARNESS AS-CONTROL)	188
M	4	1	**297-1003**	4	PARAFUSO DE CABEÇA OCA (M8X1,25X45 MM) (BOLT-SOCKET HEAD (M8X1.25X45-MM))	
	5	1	**6I-1418**	4	ESPAÇADOR (8,2X12,7X28,7 MM DE ESPESSURA) (SPACER (8.2X12.7X28.7-MM THK))	
	6	1	**7X-0579**	5	ARRUELA DURA (8,8X25,5X2 MM DE ESPESSURA) (WASHER-HARD (8.8X25.5X2-MM THK))	

M - PEÇA MÉTRICA
R - PEÇA REMANUFATURADA PODE ESTAR DISPONÍVEL
Y - ILUSTRAÇÃO INDIVIDUAL

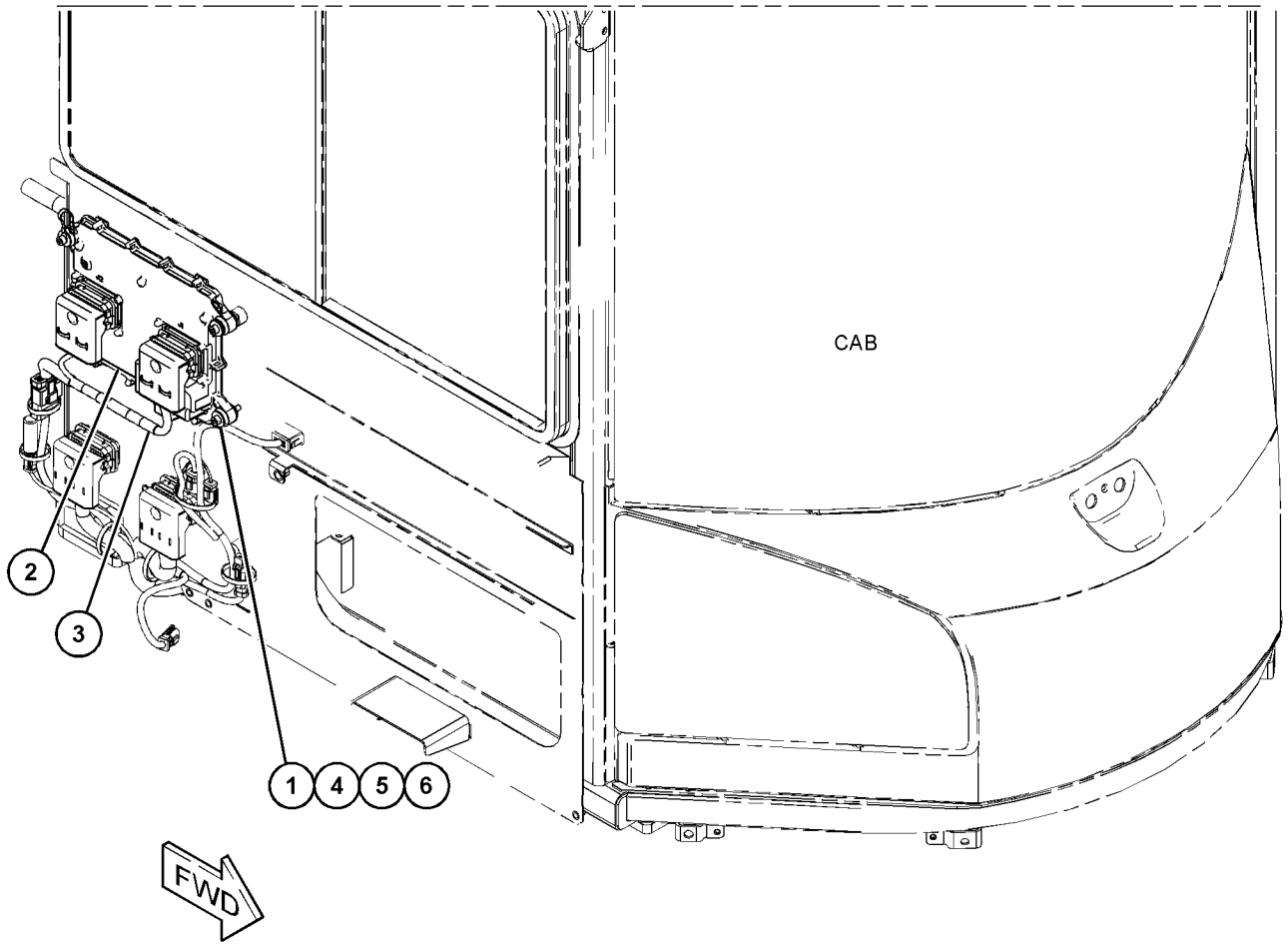

GRÁFICO 1 <FIM> g03726068

371-2537 GRUPO DE CONTROLE ELETRÔNICO DO MOTOR (CONTROL GP-ENGINE ELECTRONIC)

S/N: E7A1-UP

NÚMEROE DE 371-1441, 384-3794 ARRANJO DO MOTOR-PRIMÁRIO

UM ACESSÓRIO

SMCS-1901 **i05936675**

NOTA	REF. NÃO	GRÁFICO REF.	NÚMERO DA PEÇA	QTY	NOME DA PEÇA 1 2 3 4 5 6 (NÍVEL DO PRODUTO)	CONSULTE PÁGINA
	1	1	**7W-2632**	1	ARRUELA (8,5X16,8X1,6 MM DE ESPESSURA) (WASHER (8.5X16.8X1.6-MM THK))	
	2	1	**217-0099**	4	ESPAÇADOR (8,2X25X2 MM DE ESPESSURA) (SPACER (8.2X25X2-MM THK))	
	3	1	**278-5203**	4	ESPAÇADOR (SPACER)	
	4	1	**155-0576**	8	MONTAGEM DA ISOLAÇÃO (MOUNT-ISOLATION)	
M	5	1	**6I-0456**	4	PARAFUSO (M8X1,25X45 MM) (BOLT (M8X1.25X45-MM))	
R	6	1	**374-2640**	1	GRUPO DE CONTROLE NÃO PROGRAMADO (CONTROL GP-UNPROGRAMMED)	

M - PEÇA MÉTRICA
R - PEÇA REMANUFATURADA PODE ESTAR DISPONÍVEL

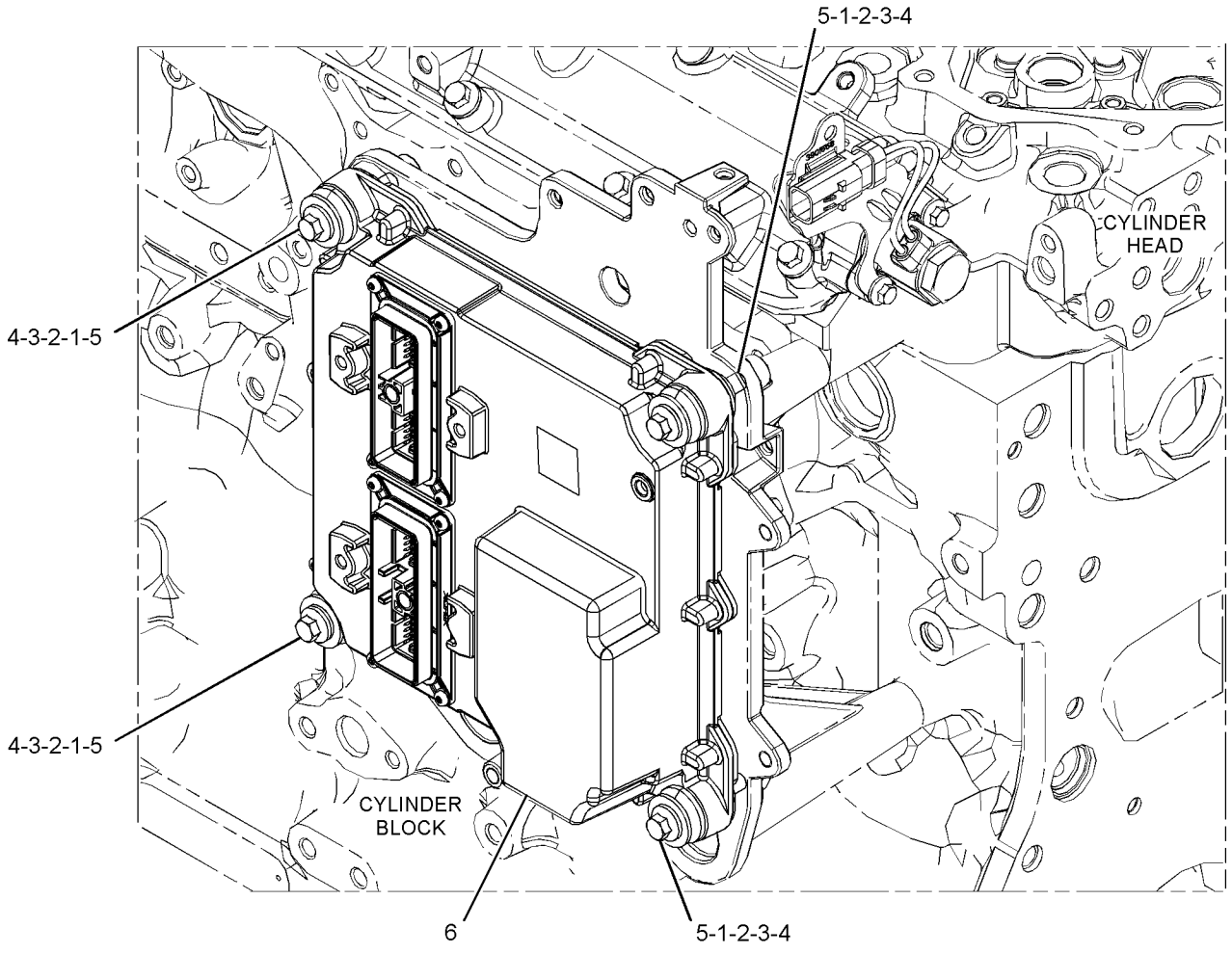

GRÁFICO 1 <FIM> g03644945

440-2105 GRUPO DE CONTROLE NÃO PROGRAMADO–PRODUCT LINK ELITE VIA CELULAR 641

(CONTROL GP-UNPROGRAMMED-PRODUCT LINK ELITE VIA CELULAR 641)*R

S/N: KW41-UP

NÚMEROE DE 466-4154 GRUPO DE INSTALAÇÃO DE COMUNICAÇÃO

UM ACESSÓRIO

SMCS-7610 **i07092807**

NOTA	REF. NÃO	GRÁFICO REF.	NÚMERO DA PEÇA	QTY	NOME DA PEÇA 1 2 3 4 5 6 (NÍVEL DO PRODUTO)	CONSULTE PÁGINA
F			**526-9979**	1	GRUPO DE SOFTWARE DO MONITOR (CELULAR) (SOFTWARE GP-MONITOR (CELLULAR))	

F - NÃO APRESENTADO

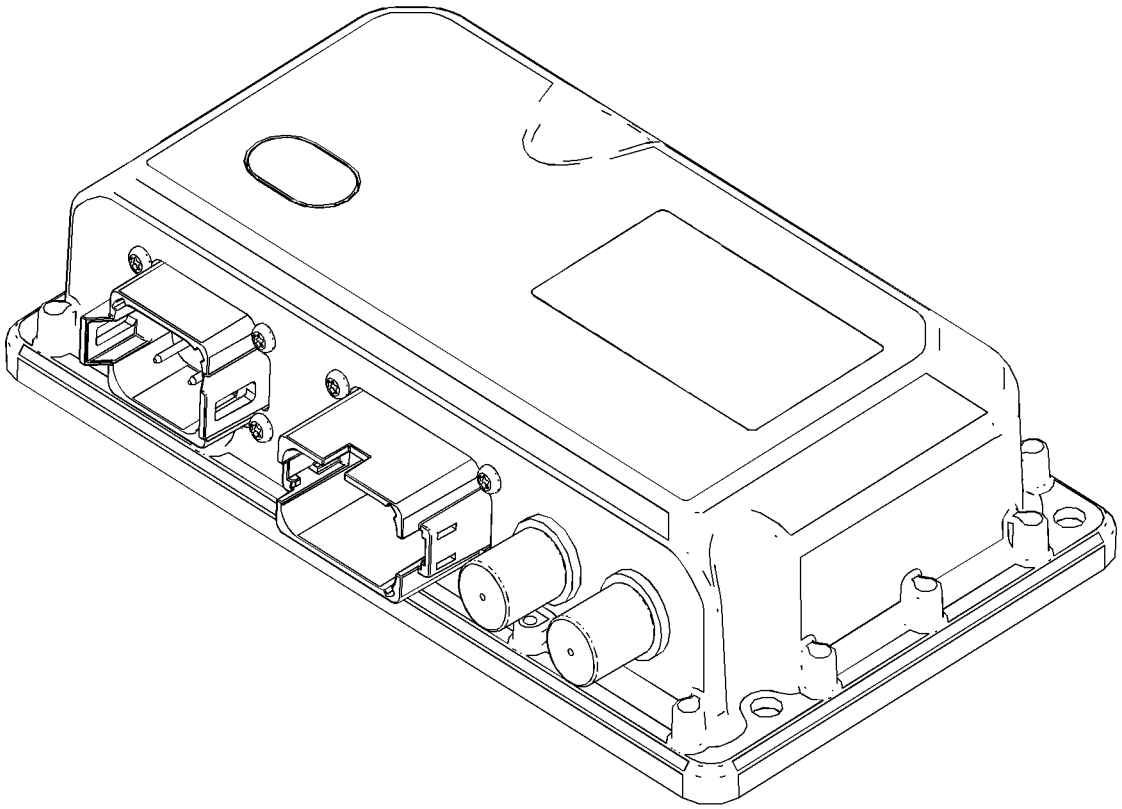

GRÁFICO 1 <FIM> g06131293

442-7199 GRUPO DE CONTROLE NÃO PROGRAMADO–PRODUCT LINK ELITE VIA SATÉLITE 631

(CONTROL GP-UNPROGRAMMED-PRODUCT LINK ELITE VIA SATÉLITE 631)*R

S/N: KW41-UP

NÚMEROE DE 466-4155 GRUPO DE INSTALAÇÃO DE COMUNICAÇÃO

UM ACESSÓRIO

SMCS-7610 **i07094551**

NOTA	REF. NÃO	GRÁFICO REF.	NÚMERO DA PEÇA	QTY	NOME DA PEÇA 1 2 3 4 5 6 (NÍVEL DO PRODUTO)	CONSULTE PÁGINA
F			**526-9873**	1	GRUPO DE SOFTWARE DO MONITOR (RÁDIO VIA SATÉLITE) (SOFTWARE GP-MONITOR (SATELLITE RADIO))	

F - NÃO APRESENTADO

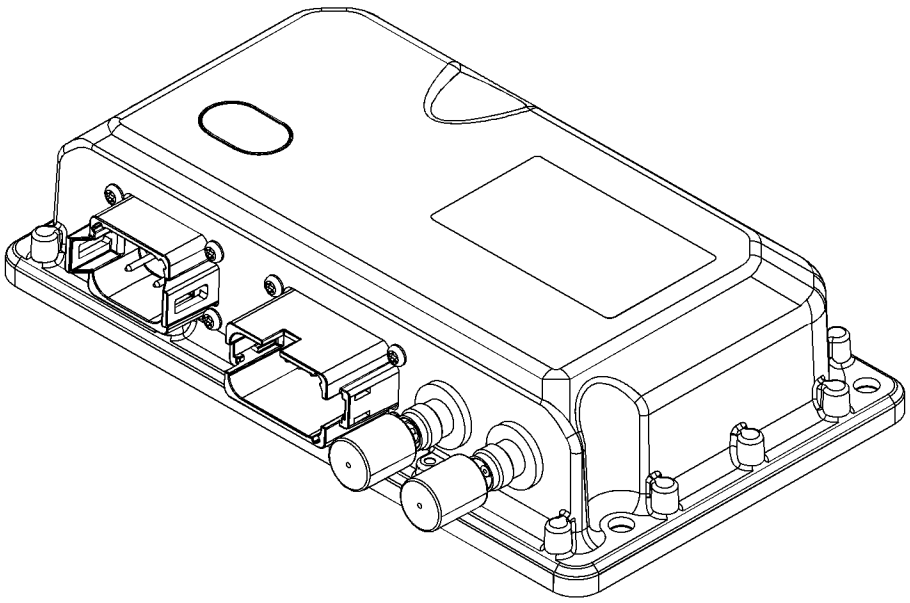

GRÁFICO 1 <FIM> g06131298

444-9619 GRUPO DE CONTROLE NÃO PROGRAMADO (CONTROL GP-UNPROGRAMMED)

S/N: KW41-UP

NÚMEROE DE 494-7973 GRUPO DE INSTALAÇÃO DE COMUNICAÇÃO

UM ACESSÓRIO

SMCS-7610 **i06861751**

NOTA	NÚMERO DA PEÇA	QTY	NOME DA PEÇA 1 2 3 4 5 6 (NÍVEL DO PRODUTO)	CONSULTE PÁGINA
	513-6179	1	GRUPO DE SOFTWARE DO MONITOR (CELULAR) (SOFTWARE GP-MONITOR (CELLULAR))	

<FIM>

377-5597 ARRANJO DE COMPONENTES ELETRÔNICOS DA MÁQUINA (ELECTRONICS AR-MACHINE)

S/N: KW41-UP

NÚMEROE DE 454-0541 ARRANJO COMUM

TAMBÉM UM ACESSÓRIO

SMCS-7610, 7620 **i06901016**

NOTA	NÚMERO DA PEÇA	QTY	NOME DA PEÇA 1 2 3 4 5 6 (NÍVEL DO PRODUTO)	CONSULTE PÁGINA
Y	*466-4165*	1	GRUPO DA ELETRÔNICA DO TREM DE FORÇA (ELECTRONICS GP-POWER TRAIN)	162

Y - ILUSTRAÇÃO INDIVIDUAL

<FIM>

377-5579 GRUPO DA ELETRÔNICA DO IMPLEMENTO (ELECTRONICS GP-IMPLEMENT)

S/N: KW41-UP

NÚMEROE DE 454-0568, 483-2579 ARRANJO HIDRÁULICO-3 VÁLVULAS, 454-0569 ARRANJO HIDRÁULICO-4 VÁLVULAS

UM ACESSÓRIO

SMCS-5701, 7610, 7620 **i06626330**

NOTA	NÚMERO DA PEÇA	QTY	NOME DA PEÇA 1 2 3 4 5 6 (NÍVEL DO PRODUTO)	CONSULTE PÁGINA
	492-7296	1	GRUPO DE SOFTWARE DO IMPLEMENTO (SOFTWARE GP-IMPLEMENT)	

<FIM>

466-4163 GRUPO DA ELETRÔNICA DO MONITOR (ELECTRONICS GP-MONITOR)

S/N: KW41-UP

NÚMEROE DE 377-5567 GRUPO DE MONITOR E MONTAGEM

UM ACESSÓRIO

SMCS-7490, 7494, 7601, 7603, 7610, 7620 **i06626371**

NOTA	NÚMERO DA PEÇA	QTY	NOME DA PEÇA 1 2 3 4 5 6 (NÍVEL DO PRODUTO)	CONSULTE PÁGINA
	492-7302	1	GRUPO DE SOFTWARE DO MONITOR (SOFTWARE GP-MONITOR)	

<FIM>

509-2869 GRUPO DA ELETRÔNICA DO MONITOR (ELECTRONICS GP-MONITOR)

S/N: KW41-UP
UM ACESSÓRIO

SMCS-7490, 7494, 7601, 7603, 7610, 7620 **i06716752**

NOTA	NÚMERO DA PEÇA	QTY	NOME DA PEÇA 1 2 3 4 5 6 (NÍVEL DO PRODUTO)	CONSULTE PÁGINA
	482-8159	1	GRUPO DE SOFTWARE DO MONITOR (RÁDIO VIA SATÉLITE) (SOFTWARE GP-MONITOR (SATELLITE RADIO))	

<FIM>

509-2871 GRUPO DA ELETRÔNICA DO MONITOR (ELECTRONICS GP-MONITOR)

S/N: KW41-UP
UM ACESSÓRIO

SMCS-7490, 7494, 7601, 7603, 7610, 7620 **i06716757**

NOTA	NÚMERO DA PEÇA	QTY	NOME DA PEÇA 1 2 3 4 5 6 (NÍVEL DO PRODUTO)	CONSULTE PÁGINA
	482-8138	1	GRUPO DE SOFTWARE DO MONITOR (CELULAR) (SOFTWARE GP-MONITOR (CELLULAR))	

<FIM>

466-4165 GRUPO DA ELETRÔNICA DO TREM DE FORÇA (ELECTRONICS GP-POWER TRAIN)

S/N: KW41-UP
NÚMEROE DE 377-5597 ARRANJO DE COMPONENTES ELETRÔNICOS DA MÁQUINA
TAMBÉM UM ACESSÓRIO

SMCS-4800, 4808, 7610, 7620 **i06933376**

NOTA	NÚMERO DA PEÇA	QTY	NOME DA PEÇA 1 2 3 4 5 6 (NÍVEL DO PRODUTO)	CONSULTE PÁGINA
	502-7093	1	GRUPO DE SOFTWARE DA MÁQUINA (SOFTWARE GP-MACHINE)	

<FIM>

377-5566 CONJUNTO DE CHICOTE DA CABINE (HARNESS AS-CAB)

S/N: KW41-UP
NÚMEROE DE 377-5565 GRUPO DE FIAÇÃO-CABINE
UM ACESSÓRIO

SMCS-1408 **i06257839**

NOTA	NÚMERO DA PEÇA	QTY	NOME DA PEÇA 1 2 3 4 5 6 (NÍVEL DO PRODUTO)	CONSULTE PÁGINA
	292-9779	1	CONJUNTO DE BLOCO DE FUSÍVEIS (BLOCK AS-FUSE)	
	275-7878	1	CONJUNTO DE BLOCO DE FUSÍVEIS (BLOCK AS-FUSE)	
			(EACH BLOCK AS INCLUDES)	
	306-0350	1	TAMPA (COVER)	
	1H-3244	2	ARRUELA DE PRESSÃO (LOCKWASHER)	
M	**5C-2890**	2	PORCA (ROSCA M6X1) (NUT (M6X1-THD))	
	306-0351	1	RETENTOR DE TAMPA (SEAL-COVER)	
	8T-4205	2	ARRUELA DURA (7,2X14,5X2 MM DE ESPESSURA) (WASHER-HARD (7.2X14.5X2-MM THK))	
	123-7615	2	CONECTOR (1 PINO) (CONNECTOR (1-PIN))	
	142-9117	2	CONECTOR (10 PINOS) (CONNECTOR (10-PIN))	
	228-5856	2	CONECTOR (10 PINOS) (CONNECTOR (10-PIN))	
	113-8490	21	FUSÍVEL (10 AMPÈRES) (FUSE (10-AMPERE))	
	113-8491	9	FUSÍVEL (15 AMPERE) (FUSE (15-AMPERE))	
	113-8492	3	FUSÍVEL (20 AMPÈRES) (FUSE (20-AMPERE))	
	5E-9295	2	PINO DE CONECTOR (CALIBRE 6) (PIN-CONNECTOR (6-GA))	
	9W-0852	1	PINO DE CONECTOR (CALIBRE 14 A 16) (PIN-CONNECTOR (14-GA TO 16-GA))	
	126-1767	115	PINO DE CONECTOR (CALIBRE 14 A 16) (PIN-CONNECTOR (14-GA TO 16-GA))	
			—OU—	
	9X-3401	115	PINO DE CONECTOR (CALIBRE 16 A 18) (PIN-CONNECTOR (16-GA TO 18-GA))	
	262-9151	11	PINO DE CONECTOR (CALIBRE 12 A 14) (PIN-CONNECTOR (12-GA TO 14-GA))	
	9X-1054	2	CONJUNTO DE CONECTOR DE TOMADA (4 PINOS) (PLUG AS-CONNECTOR (4-PIN))	
	155-2260	4	KIT DO PLUGUE DE CONEXÃO (3 PINOS) (KIT-CONNECTING PLUG (3-PIN))	
			(EACH INCLUDES PLUG AS, WEDGES & INTERFACE SEAL)	
	155-2255	1	KIT DO PLUGUE DE CONEXÃO (12 PINOS) (KIT-CONNECTING PLUG (12-PIN))	
	155-2256	1	KIT DO PLUGUE DE CONEXÃO (12 PINOS) (KIT-CONNECTING PLUG (12-PIN))	
	155-2270	4	KIT DO PLUGUE DE CONEXÃO (2 PINOS) (KIT-CONNECTING PLUG (2-PIN))	
	155-2271	2	KIT DO PLUGUE DE CONEXÃO (4 PINOS) (KIT-CONNECTING PLUG (4-PIN))	
	155-2274	3	KIT DO PLUGUE DE CONEXÃO (6 PINOS) (KIT-CONNECTING PLUG (6-PIN))	
			(EACH PLUG KIT INCLUDES PLUG AS, WEDGE & INTERFACE SEAL)	
	230-4009	3	CONJUNTO DE CONECTOR DE TOMADA (12 PINOS) (PLUG AS-CONNECTOR (12-PIN))	
			(EACH INCLUDES)	
	455-0709	1	RETENTOR DE CONECTOR (SEAL-CONNECTOR)	
	230-4011	1	CONJUNTO DE CONECTOR DE TOMADA (2 PINOS) (PLUG AS-CONNECTOR (2-PIN))	
	455-0704	1	RETENTOR DE CONECTOR (SEAL-CONNECTOR)	
	230-4013	2	CONJUNTO DE CONECTOR DE TOMADA (3 PINOS) (PLUG AS-CONNECTOR (3-PIN))	

377-5566 CONJUNTO DE CHICOTE DA CABINE (HARNESS AS-CAB) (continuação) **i06257839**

NOTA	NÚMERO DA PEÇA	QTY	NOME DA PEÇA 1 2 3 4 5 6 (NÍVEL DO PRODUTO)	CONSULTE PÁGINA
			(EACH INCLUDES)	
	455-0705	1	RETENTOR DE CONECTOR (SEAL-CONNECTOR)	
	230-5008	1	CONJUNTO DE CONECTOR DE TOMADA (4 PINOS) (PLUG AS-CONNECTOR (4-PIN))	
	455-0706	1	RETENTOR DE CONECTOR (SEAL-CONNECTOR)	
	281-8811	1	CONJUNTO DE CONECTOR DE TOMADA (6 PINOS) (PLUG AS-CONNECTOR (6-PIN))	
	230-5010	1	CONJUNTO DE CONECTOR DE TOMADA (6 PINOS) (PLUG AS-CONNECTOR (6-PIN))	
			(EACH PLUG AS INCLUDES)	
	455-0707	1	RETENTOR DE CONECTOR (SEAL-CONNECTOR)	
	7R-2751	27	PLUGUE DE CONECTOR (1 PINO) (PLUG-CONNECTOR (1-PIN))	
	8T-8737	37	BUJÃO DE RETENTOR (PLUG-SEAL)	
	316-4373	4	BUJÃO DE RETENTOR (PLUG-SEAL)	
	102-8802	2	KIT DE TOMADA (2 PINOS) (KIT-RECEPTACLE (2-PIN))	
			(EACH INCLUDES RECEPTACLE AS & WEDGE)	
	134-2540	2	CONJUNTO DE RESISTOR DE CONEXÃO (3 PINOS) (RESISTOR AS-CONNECTION (3-PIN))	
	230-4010	2	CONNECTOR DO CONJUNTO DE TOMADA (12 PINOS) (RECEPTACLE AS-CONNECTOR (12-PIN))	
	230-5011	1	CONNECTOR DO CONJUNTO DE TOMADA (6 PINOS) (RECEPTACLE AS-CONNECTOR (6-PIN))	
	231-2300	1	CONNECTOR DO CONJUNTO DE TOMADA (8 PINOS) (RECEPTACLE AS-CONNECTOR (8-PIN))	
	169-0705	8	RETENTOR (SEAL)	
	128-4123	2	RETENTOR DE CABO (SEAL-CABLE)	
	128-5016	53	RETENTOR DE CABO (SEAL-CABLE)	
	7R-2750	18	RETENTOR DE CONECTOR (SEAL-CONNECTOR)	
	202-0314	42	CONJUNTO DE TERMINAL (CALIBRE 14) (TERMINAL AS (14-GA))	
	202-0315	2	CONJUNTO DE TERMINAL (12 GA) (TERMINAL AS (12-GA))	
			(EACH TERMINAL AS INCLUDES)	
	128-4123	1	RETENTOR DE CABO (SEAL-CABLE)	
	9W-0844	1	SOQUETE DE CONECTOR (CALIBRE 14 A 16) (SOCKET-CONNECTOR (14-GA TO 16-GA))	
	9X-3402	48	SOQUETE DE CONECTOR (CALIBRE 16 A 18) (SOCKET-CONNECTOR (16-GA TO 18-GA))	
			—OU—	
	126-1768	48	SOQUETE DE CONECTOR (CALIBRE 14 A 16) (SOCKET-CONNECTOR (14-GA TO 16-GA))	
	194-5226	61	CONJUNTO DE WIRE (16 GA) (WIRE AS (16-GA))	
			—OU—	
	194-5227	61	CONJUNTO DE WIRE (CALIBRE 14) (WIRE AS (14-GA))	
	202-0313	29	CONJUNTO DE TERMINAL (CALIBRE 18) (TERMINAL AS (18-GA))	
			(EACH INCLUDES)	
	128-5016	1	RETENTOR DE CABO (SEAL-CABLE)	
	189-3158	1	EXTINTOR-ARC (SUPPRESSOR-ARC)	
B	**1P-0810**		FITA-ELÉTRICA (TAPE-ELECTRICAL)	
B	**329-3734**		FITA-ELÉTRICA (TAPE-ELECTRICAL)	
	2L-8067	2	TERMINAL DE ANEL (PARAFUSO DE 1/4 POL, CALIBRE 10 A 12) (TERMINAL-RING (10-GA TO 12-GA, 1/4-IN SCREW))	
	128-4178	1	CONJUNTO DE TERMINAL (TERMINAL AS)	
	2L-8068	1	TERMINAL DE ANEL (10-GA A 12 GA, PARAFUSO DE 5/16 POL) (TERMINAL-RING (10-GA TO 12-GA, 5/16-IN SCREW))	

377-5566 CONJUNTO DE CHICOTE DA CABINE (HARNESS AS-CAB) (continuação) **i06257839**

NOTA	NÚMERO DA PEÇA	QTY	NOME DA PEÇA 1 2 3 4 5 6 (NÍVEL DO PRODUTO)	CONSULTE PÁGINA
D	**5P-6006**		TUBO REDUTOR DE CALOR (9,52 MM DIA) (0,1 M) (TUBE-HEAT SHRINK (9.52-MM DIA) (0.1-M))	
	2L-8050	2	TERMINAL DE ANEL (PARAFUSO DE CALIBRE 6, 1/4 POL) (TERMINAL-RING (6-GA, 1/4-IN SCREW))	
			—OU—	
	2L-8058	2	TERMINAL DE ANEL (PARAFUSO DE CALIBRE 8, 1/4 POL) (TERMINAL-RING (8-GA, 1/4-IN SCREW))	
	5P-4571	5	TERMINAL DE LÂMINA (CALIBRE 14 A 16) (TERMINAL-BLADE (14-GA TO 16-GA))	
	091-2436	17	TERMINAL DE LÂMINA (CALIBRE 18 A 22) (TERMINAL-BLADE (18-GA TO 22-GA))	
	104-1995	1	TERMINAL DE LÂMINA (CALIBRE 14 A 18) (TERMINAL-BLADE (14-GA TO 18-GA))	
	112-9611	11	TERMINAL DE LÂMINA (18-GA A 20-GA) (TERMINAL-BLADE (18-GA TO 20-GA))	
	3E-9179	2	TERMINAL-RECEPTÁCULO (CALIBRE 14 A 18) (TERMINAL-RECEPTACLE (14-GA TO 18-GA))	
	9X-1056	1	TERMINAL-RECEPTÁCULO (CALIBRE 14 A 16) (TERMINAL-RECEPTACLE (14-GA TO 16-GA))	
	100-5041	7	TERMINAL-RECEPTÁCULO (18-GA A 20-GA) (TERMINAL-RECEPTACLE (18-GA TO 20-GA))	
E	**6V-9023**		TUBO REDUTOR DE CALOR (12,7 MM DIA) (8 CM) (TUBE-HEAT SHRINK (12.7-MM DIA) (8-CM))	
E	**119-3662**		TUBO REDUTOR DE CALOR (10,85 MM DIA) (43 CM) (TUBE-HEAT SHRINK (10.85-MM DIA) (43-CM))	
E	**125-7874**		TUBO REDUTOR DE CALOR (5,72 MM DIA) (132 CM) (TUBE-HEAT SHRINK (5.72-MM DIA) (132-CM))	
E	**125-7875**		TUBO REDUTOR DE CALOR (7,44 MM DIA) (30 CM) (TUBE-HEAT SHRINK (7.44-MM DIA) (30-CM))	

B - UTILIZAR CONFORME NECESSÁRIO
D - ENCOMENDAR POR METROS
E - ENCOMENDAR POR CENTÍMETROS
M - PEÇA MÉTRICA

<FIM>

377-5589 CONJUNTO DE CHICOTE DA CABINE–ESTRUTURA PROTETORA CONTRA CAPOTAGEM (ROPS) (HARNESS AS-CAB-ESTRUTURA PROTETORA CONTRA CAPOTAGEM (ROPS))

S/N: KW41-UP

NÚMEROE DE 377-5590 GRUPO DE FIAÇÃO-CONSOLE

UM ACESSÓRIO

SMCS-1408 **i06257841**

NOTA	NÚMERO DA PEÇA	QTY	NOME DA PEÇA 1 2 3 4 5 6 (NÍVEL DO PRODUTO)	CONSULTE PÁGINA
	110-0203	4	CONJUNTO DE CONECTOR (CALIBRE 18, PRETO) (CONNECTOR AS (18-GA, BLACK))	
	374-7463	1	TAMPA-VEDAÇÃO (CAP-SEAL)	
	172-8037	1	CONECTOR (Rádio) (CONNECTOR (RADIO))	
	228-5856	8	CONECTOR (10 PINOS) (CONNECTOR (10-PIN))	
	6T-6505	2	ALOJAMENTO-TOMADA (LÂMINA, TRAVAMENTO POSITIVO) (HOUSING-RECEPTACLE (BLADE, POSITIVE LOCK))	
	9W-0852	4	PINO DE CONECTOR (CALIBRE 14 A 16) (PIN-CONNECTOR (14-GA TO 16-GA))	
	9X-3401	28	PINO DE CONECTOR (CALIBRE 16 A 18) (PIN-CONNECTOR (16-GA TO 18-GA))	
			–OU–	
	126-1767	28	PINO DE CONECTOR (CALIBRE 14 A 16) (PIN-CONNECTOR (14-GA TO 16-GA))	
	155-2270	3	KIT DO PLUGUE DE CONEXÃO (2 PINOS) (KIT-CONNECTING PLUG (2-PIN))	
			(EACH INCLUDES PLUG AS, WEDGE & INTERFACE SEAL)	
	230-4009	1	CONJUNTO DE CONECTOR DE TOMADA (12 PINOS) (PLUG AS-CONNECTOR (12-PIN))	
	455-0709	1	RETENTOR DE CONECTOR (SEAL-CONNECTOR)	
	230-4013	1	CONJUNTO DE CONECTOR DE TOMADA (3 PINOS) (PLUG AS-CONNECTOR (3-PIN))	
	455-0705	1	RETENTOR DE CONECTOR (SEAL-CONNECTOR)	
	230-5010	1	CONJUNTO DE CONECTOR DE TOMADA (6 PINOS) (PLUG AS-CONNECTOR (6-PIN))	
	455-0707	1	RETENTOR DE CONECTOR (SEAL-CONNECTOR)	
	8T-8737	13	BUJÃO DE RETENTOR (PLUG-SEAL)	
	230-4010	1	CONNECTOR DO CONJUNTO DE TOMADA (12 PINOS) (RECEPTACLE AS-CONNECTOR (12-PIN))	
	230-4014	1	CONNECTOR DO CONJUNTO DE TOMADA (3 PINOS) (RECEPTACLE AS-CONNECTOR (3-PIN))	
	230-5011	1	CONNECTOR DO CONJUNTO DE TOMADA (6 PINOS) (RECEPTACLE AS-CONNECTOR (6-PIN))	
	9X-3402	21	SOQUETE DE CONECTOR (CALIBRE 16 A 18) (SOCKET-CONNECTOR (16-GA TO 18-GA))	
			–OU–	
	126-1768	21	SOQUETE DE CONECTOR (CALIBRE 14 A 16) (SOCKET-CONNECTOR (14-GA TO 16-GA))	
	194-5226	2	CONJUNTO DE WIRE (16 GA) (WIRE AS (16-GA))	
			–OU–	
	194-5227	2	CONJUNTO DE WIRE (CALIBRE 14) (WIRE AS (14-GA))	
B	**329-3734**		FITA-ELÉTRICA (TAPE-ELECTRICAL)	
	172-8039	8	TERMINAL (Rádio) (TERMINAL (RADIO))	
	5P-4571	2	TERMINAL DE LÂMINA (CALIBRE 14 A 16) (TERMINAL-BLADE (14-GA TO 16-GA))	
	097-7234	6	TERMINAL DE LÂMINA (CALIBRE 18 A 22) (TERMINAL-BLADE (18-GA TO 22-GA))	
	6T-6506	2	TERMINAL DE LÂMINA (CALIBRE 14 A 18) (TERMINAL-BLADE (14-GA TO 18-GA))	

377-5589 CONJUNTO DE CHICOTE DA CABINE (HARNESS AS-CAB) (continuação) **i06257841**

NOTA	NÚMERO DA PEÇA	QTY	NOME DA PEÇA 1 2 3 4 5 6 (NÍVEL DO PRODUTO)	CONSULTE PÁGINA
	091-2436	26	TERMINAL DE LÂMINA (CALIBRE 18 A 22) (TERMINAL-BLADE (18-GA TO 22-GA))	
	104-1995	13	TERMINAL DE LÂMINA (CALIBRE 14 A 18) (TERMINAL-BLADE (14-GA TO 18-GA))	
E	**119-3662**		TUBO REDUTOR DE CALOR (10,85 MM DIA) (18 CM) (TUBE-HEAT SHRINK (10.85-MM DIA) (18-CM))	
E	**125-7874**		TUBO REDUTOR DE CALOR (5,72 MM DIA) (25 CM) (TUBE-HEAT SHRINK (5.72-MM DIA) (25-CM))	
E	**125-7875**		TUBO REDUTOR DE CALOR (7,44 MM DIA) (15 CM) (TUBE-HEAT SHRINK (7.44-MM DIA) (15-CM))	

B - UTILIZAR CONFORME NECESSÁRIO
E - ENCOMENDAR POR CENTÍMETROS

<FIM>

377-5661 CONJUNTO DE CHICOTE DA CABINE (HARNESS AS-CAB)

S/N: KW41-UP
NÚMEROE DE 377-5660 GRUPO DA FIAÇÃO-DETECÇÃO DE OBJETOS
UM ACESSÓRIO

SMCS-1408 **i06301238**

NOTA	NÚMERO DA PEÇA	QTY	NOME DA PEÇA 1 2 3 4 5 6 (NÍVEL DO PRODUTO)	CONSULTE PÁGINA
	9X-3401	4	PINO DE CONECTOR (CALIBRE 16 A 18) (PIN-CONNECTOR (16-GA TO 18-GA))	
			—OU—	
	126-1767	4	PINO DE CONECTOR (CALIBRE 14 A 16) (PIN-CONNECTOR (14-GA TO 16-GA))	
	155-2260	1	KIT DO PLUGUE DE CONEXÃO (3 PINOS) (KIT-CONNECTING PLUG (3-PIN))	
			(INCLUDES PLUG AS, WEDGE & INTERFACE SEAL)	
	281-8811	2	CONJUNTO DE CONECTOR DE TOMADA (6 PINOS) (PLUG AS-CONNECTOR (6-PIN))	
			(EACH INCLUDES)	
	455-0707	1	RETENTOR DE CONECTOR (SEAL-CONNECTOR)	
	8T-8737	2	BUJÃO DE RETENTOR (PLUG-SEAL)	
	102-8804	1	KIT DE TOMADA (4 PINOS) (KIT-RECEPTACLE (4-PIN))	
			(INCLUDES RECEPTACLE AS & WEDGE)	
	134-2540	1	CONJUNTO DE RESISTOR DE CONEXÃO (3 PINOS) (RESISTOR AS-CONNECTION (3-PIN))	
	9X-3402	11	SOQUETE DE CONECTOR (CALIBRE 16 A 18) (SOCKET-CONNECTOR (16-GA TO 18-GA))	
			—OU—	
	126-1768	11	SOQUETE DE CONECTOR (CALIBRE 14 A 16) (SOCKET-CONNECTOR (14-GA TO 16-GA))	
	194-5226	2	CONJUNTO DE WIRE (16 GA) (WIRE AS (16-GA))	
			—OU—	
	194-5227	2	CONJUNTO DE WIRE (CALIBRE 14) (WIRE AS (14-GA))	
E	**125-7874**		TUBO REDUTOR DE CALOR (5,72 MM DIA) (40 CM) (TUBE-HEAT SHRINK (5.72-MM DIA) (40-CM))	

E - ENCOMENDAR POR CENTÍMETROS

<FIM>

470-3764 CONJUNTO DE CHICOTE DA CABINE (HARNESS AS-CAB)

S/N: KW41-443
NÚMEROE DE 372-1874 GRUPO DE FIAÇÃO-ROPS
UM ACESSÓRIO

SMCS-1408 **i06270018**

NOTA	NÚMERO DA PEÇA	QTY	NOME DA PEÇA 1 2 3 4 5 6 (NÍVEL DO PRODUTO)	CONSULTE PÁGINA
	275-7878	1	CONJUNTO DE BLOCO DE FUSÍVEIS (BLOCK AS-FUSE)	
	292-9779	1	CONJUNTO DE BLOCO DE FUSÍVEIS (BLOCK AS-FUSE)	
	348-3279	1	CONJUNTO DE BLOCO DE FUSÍVEIS (BLOCK AS-FUSE)	
			(EACH BLOCK AS INCLUDES)	
	306-0350	1	TAMPA (COVER)	
	306-0351	1	RETENTOR DE TAMPA (SEAL-COVER)	
	374-7463	1	TAMPA-VEDAÇÃO (CAP-SEAL)	
	374-7464	1	TAMPA-VEDAÇÃO (CAP-SEAL)	
	374-7468	1	TAMPA-VEDAÇÃO (CAP-SEAL)	
	142-9117	2	CONECTOR (10 PINOS) (CONNECTOR (10-PIN))	
	228-5856	5	CONECTOR (10 PINOS) (CONNECTOR (10-PIN))	
	113-8490	19	FUSÍVEL (10 AMPÈRES) (FUSE (10-AMPERE))	
	113-8491	8	FUSÍVEL (15 AMPERE) (FUSE (15-AMPERE))	
	113-8492	3	FUSÍVEL (20 AMPÈRES) (FUSE (20-AMPERE))	
	5E-9295	2	PINO DE CONECTOR (CALIBRE 6) (PIN-CONNECTOR (6-GA))	
	7T-0093	9	PINO DE CONECTOR (CALIBRE 12 A 14) (PIN-CONNECTOR (12-GA TO 14-GA))	
	9W-0852	2	PINO DE CONECTOR (CALIBRE 14 A 16) (PIN-CONNECTOR (14-GA TO 16-GA))	
	9X-3401	88	PINO DE CONECTOR (CALIBRE 16 A 18) (PIN-CONNECTOR (16-GA TO 18-GA))	
			—OU—	
	126-1767	88	PINO DE CONECTOR (CALIBRE 14 A 16) (PIN-CONNECTOR (14-GA TO 16-GA))	
	344-1689	2	PINO DE CONECTOR (CALIBRE 14 A 16) (PIN-CONNECTOR (14-GA TO 16-GA))	
	155-2255	1	KIT DO PLUGUE DE CONEXÃO (12 PINOS) (KIT-CONNECTING PLUG (12-PIN))	
	155-2256	1	KIT DO PLUGUE DE CONEXÃO (12 PINOS) (KIT-CONNECTING PLUG (12-PIN))	
	155-2270	2	KIT DO PLUGUE DE CONEXÃO (2 PINOS) (KIT-CONNECTING PLUG (2-PIN))	
	155-2274	2	KIT DO PLUGUE DE CONEXÃO (6 PINOS) (KIT-CONNECTING PLUG (6-PIN))	
			(EACH PLUG KIT INCLUDES PLUG AS, WEDGE & INTERFACE SEAL)	
	155-2260	3	KIT DO PLUGUE DE CONEXÃO (3 PINOS) (KIT-CONNECTING PLUG (3-PIN))	
			(EACH INCLUDES PLUG AS, WEDGES & INTERFACE SEAL)	
	230-4009	1	CONJUNTO DE CONECTOR DE TOMADA (12 PINOS) (PLUG AS-CONNECTOR (12-PIN))	
	455-0709	1	RETENTOR DE CONECTOR (SEAL-CONNECTOR)	
	230-4013	2	CONJUNTO DE CONECTOR DE TOMADA (3 PINOS) (PLUG AS-CONNECTOR (3-PIN))	
			(EACH INCLUDES)	
	455-0705	1	RETENTOR DE CONECTOR (SEAL-CONNECTOR)	
	230-5008	1	CONJUNTO DE CONECTOR DE TOMADA (4 PINOS) (PLUG AS-CONNECTOR (4-PIN))	
	455-0706	1	RETENTOR DE CONECTOR (SEAL-CONNECTOR)	
	281-8811	1	CONJUNTO DE CONECTOR DE TOMADA (6 PINOS) (PLUG AS-CONNECTOR (6-PIN))	

470-3764 CONJUNTO DE CHICOTE DA CABINE (HARNESS AS-CAB) (continuação) **i06270018**

NOTA	NÚMERO DA PEÇA	QTY	NOME DA PEÇA 1 2 3 4 5 6 (NÍVEL DO PRODUTO)	CONSULTE PÁGINA
	455-0707	1	RETENTOR DE CONECTOR (SEAL-CONNECTOR)	
	7R-2751	44	PLUGUE DE CONECTOR (1 PINO) (PLUG-CONNECTOR (1-PIN))	
	8T-8737	37	BUJÃO DE RETENTOR (PLUG-SEAL)	
	340-2566	14	BUJÃO DE RETENTOR (PLUG-SEAL)	
	344-1690	2	BUJÃO DE RETENTOR (PLUG-SEAL)	
	102-8802	2	KIT DE TOMADA (2 PINOS) (KIT-RECEPTACLE (2-PIN))	
	102-8801	1	KIT DE TOMADA (12 PINOS) (KIT-RECEPTACLE (12-PIN))	
			(EACH RECEPTACLE KIT INCLUDES RECEPTACLE AS & WEDGE)	
	344-1645	1	CONJUNTO DE RECIPIENTE (4 PINOS) (RECEPTACLE AS (4-PIN))	
	230-4010	1	CONNECTOR DO CONJUNTO DE TOMADA (12 PINOS) (RECEPTACLE AS-CONNECTOR (12-PIN))	
	231-2300	1	CONNECTOR DO CONJUNTO DE TOMADA (8 PINOS) (RECEPTACLE AS-CONNECTOR (8-PIN))	
	451-8019	1	CONNECTOR DO CONJUNTO DE TOMADA (14 PINOS) (RECEPTACLE AS-CONNECTOR (14-PIN))	
	134-2540	1	CONJUNTO DE RESISTOR DE CONEXÃO (3 PINOS) (RESISTOR AS-CONNECTION (3-PIN))	
	128-4123	1	RETENTOR DE CABO (SEAL-CABLE)	
	169-0705	23	RETENTOR (SEAL)	
	128-5016	42	RETENTOR DE CABO (SEAL-CABLE)	
	7R-2750	13	RETENTOR DE CONECTOR (SEAL-CONNECTOR)	
	9W-0844	1	SOQUETE DE CONECTOR (CALIBRE 14 A 16) (SOCKET-CONNECTOR (14-GA TO 16-GA))	
	9X-3402	22	SOQUETE DE CONECTOR (CALIBRE 16 A 18) (SOCKET-CONNECTOR (16-GA TO 18-GA))	
			–OU–	
	126-1768	22	SOQUETE DE CONECTOR (CALIBRE 14 A 16) (SOCKET-CONNECTOR (14-GA TO 16-GA))	
	194-5226	41	CONJUNTO DE WIRE (16 GA) (WIRE AS (16-GA))	
			–OU–	
	194-5227	41	CONJUNTO DE WIRE (CALIBRE 14) (WIRE AS (14-GA))	
	202-0313	22	CONJUNTO DE TERMINAL (CALIBRE 18) (TERMINAL AS (18-GA))	
	202-0314	33	CONJUNTO DE TERMINAL (CALIBRE 14) (TERMINAL AS (14-GA))	
	202-0315	1	CONJUNTO DE TERMINAL (12 GA) (TERMINAL AS (12-GA))	
B	**1P-0810**		FITA-ELÉTRICA (TAPE-ELECTRICAL)	
B	**329-3734**		FITA-ELÉTRICA (TAPE-ELECTRICAL)	
	128-4178	1	CONJUNTO DE TERMINAL (TERMINAL AS)	
	2L-8068	1	TERMINAL DE ANEL (10-GA A 12 GA, PARAFUSO DE 5/16 POL) (TERMINAL-RING (10-GA TO 12-GA, 5/16-IN SCREW))	
D	**5P-6006**		TUBO REDUTOR DE CALOR (9,52 MM DIA) (0,1 M) (TUBE-HEAT SHRINK (9.52-MM DIA) (0.1-M))	
	2L-8050	2	TERMINAL DE ANEL (PARAFUSO DE CALIBRE 6, 1/4 POL) (TERMINAL-RING (6-GA, 1/4-IN SCREW))	
			–OU–	
	2L-8058	2	TERMINAL DE ANEL (PARAFUSO DE CALIBRE 8, 1/4 POL) (TERMINAL-RING (8-GA, 1/4-IN SCREW))	
	7N-7221	2	TERMINAL DE LÂMINA (CALIBRE 18 A 22) (TERMINAL-BLADE (18-GA TO 22-GA))	
	2L-8067	2	TERMINAL DE ANEL (PARAFUSO DE 1/4 POL, CALIBRE 10 A 12) (TERMINAL-RING (10-GA TO 12-GA, 1/4-IN SCREW))	

470-3764 CONJUNTO DE CHICOTE DA CABINE (HARNESS AS-CAB) (continuação) **i06270018**

NOTA	NÚMERO DA PEÇA	QTY	NOME DA PEÇA 1 2 3 4 5 6 (NÍVEL DO PRODUTO)	CONSULTE PÁGINA
	091-2436	16	TERMINAL DE LÂMINA (CALIBRE 18 A 22) (TERMINAL-BLADE (18-GA TO 22-GA))	
	104-1995	10	TERMINAL DE LÂMINA (CALIBRE 14 A 18) (TERMINAL-BLADE (14-GA TO 18-GA))	
	112-9611	11	TERMINAL DE LÂMINA (18-GA A 20-GA) (TERMINAL-BLADE (18-GA TO 20-GA))	
	3E-9179	1	TERMINAL-RECEPTÁCULO (CALIBRE 14 A 18) (TERMINAL-RECEPTACLE (14-GA TO 18-GA))	
E	**6V-9023**		TUBO REDUTOR DE CALOR (12,7 MM DIA) (4 CM) (TUBE-HEAT SHRINK (12.7-MM DIA) (4-CM))	
E	**119-3662**		TUBO REDUTOR DE CALOR (10,85 MM DIA) (26 CM) (TUBE-HEAT SHRINK (10.85-MM DIA) (26-CM))	
E	**125-7874**		TUBO REDUTOR DE CALOR (5,72 MM DIA) (105 CM) (TUBE-HEAT SHRINK (5.72-MM DIA) (105-CM))	
E	**125-7875**		TUBO REDUTOR DE CALOR (7,44 MM DIA) (20 CM) (TUBE-HEAT SHRINK (7.44-MM DIA) (20-CM))	

B - UTILIZAR CONFORME NECESSÁRIO
D - ENCOMENDAR POR METROS
E - ENCOMENDAR POR CENTÍMETROS

<FIM>

494-7943 CONJUNTO DE CHICOTE DA CABINE (HARNESS AS-CAB)

S/N: KW41100-UP
NÚMEROE DE 377-5565 GRUPO DE FIAÇÃO-CABINE
UM ACESSÓRIO

SMCS-1408 **i07038396**

NOTA	NÚMERO DA PEÇA	QTY	NOME DA PEÇA 1 2 3 4 5 6 (NÍVEL DO PRODUTO)	CONSULTE PÁGINA
	275-7878	1	CONJUNTO DE BLOCO DE FUSÍVEIS (BLOCK AS-FUSE)	
	292-9779	1	CONJUNTO DE BLOCO DE FUSÍVEIS (BLOCK AS-FUSE)	
	348-3279	1	CONJUNTO DE BLOCO DE FUSÍVEIS (BLOCK AS-FUSE)	
			(EACH BLOCK AS-FUSE INCLUDES)	
	306-0350	1	TAMPA (COVER)	
	306-0351	1	RETENTOR DE TAMPA (SEAL-COVER)	
	374-7463	2	TAMPA-VEDAÇÃO (CAP-SEAL)	
	374-7464	1	TAMPA-VEDAÇÃO (CAP-SEAL)	
	374-7465	1	TAMPA-VEDAÇÃO (CAP-SEAL)	
	374-7468	2	TAMPA-VEDAÇÃO (CAP-SEAL)	
	123-7615	2	CONECTOR (1 PINO) (CONNECTOR (1-PIN))	
	142-9117	2	CONECTOR (10 PINOS) (CONNECTOR (10-PIN))	
	228-5856	2	CONECTOR (10 PINOS) (CONNECTOR (10-PIN))	
	113-8490	19	FUSÍVEL (10 AMPÈRES) (FUSE (10-AMPERE))	
	113-8491	9	FUSÍVEL (15 AMPERE) (FUSE (15-AMPERE))	
	113-8492	4	FUSÍVEL (20 AMPÈRES) (FUSE (20-AMPERE))	
	141-2760	1	FUSÍVEL (7,5 AMPERE) (FUSE (7.5-AMPERE))	
	5E-9295	2	PINO DE CONECTOR (CALIBRE 6) (PIN-CONNECTOR (6-GA))	
	9W-0852	1	PINO DE CONECTOR (CALIBRE 14 A 16) (PIN-CONNECTOR (14-GA TO 16-GA))	
	9X-3401	120	PINO DE CONECTOR (CALIBRE 16 A 18) (PIN-CONNECTOR (16-GA TO 18-GA))	
			—OU—	
	126-1767	120	PINO DE CONECTOR (CALIBRE 14 A 16) (PIN-CONNECTOR (14-GA TO 16-GA))	
	262-9151	12	PINO DE CONECTOR (CALIBRE 12 A 14) (PIN-CONNECTOR (12-GA TO 14-GA))	
	9X-1054	3	CONJUNTO DE CONECTOR DE TOMADA (4 PINOS) (PLUG AS-CONNECTOR (4-PIN))	
	155-2255	1	KIT DO PLUGUE DE CONEXÃO (12 PINOS) (KIT-CONNECTING PLUG (12-PIN))	
	155-2256	1	KIT DO PLUGUE DE CONEXÃO (12 PINOS) (KIT-CONNECTING PLUG (12-PIN))	
			(EACH PLUG KIT INCLUDES PLUG AS, WEDGE, & INTERFACE SEAL)	
	155-2260	5	KIT DO PLUGUE DE CONEXÃO (3 PINOS) (KIT-CONNECTING PLUG (3-PIN))	
			(EACH INCLUDES PLUG AS, WEDGES, & INTERFACE SEAL)	
	155-2270	4	KIT DO PLUGUE DE CONEXÃO (2 PINOS) (KIT-CONNECTING PLUG (2-PIN))	
	155-2271	2	KIT DO PLUGUE DE CONEXÃO (4 PINOS) (KIT-CONNECTING PLUG (4-PIN))	
	155-2274	3	KIT DO PLUGUE DE CONEXÃO (6 PINOS) (KIT-CONNECTING PLUG (6-PIN))	
			(EACH PLUG KIT INCLUDES PLUG AS, WEDGE, & INTERFACE SEAL)	
	230-4009	3	CONJUNTO DE CONECTOR DE TOMADA (12 PINOS) (PLUG AS-CONNECTOR (12-PIN))	
			(EACH INCLUDES)	
	455-0709	1	RETENTOR DE CONECTOR (SEAL-CONNECTOR)	

494-7943 CONJUNTO DE CHICOTE DA CABINE (HARNESS AS-CAB) (continuação) **i07038396**

NOTA	NÚMERO DA PEÇA	QTY	NOME DA PEÇA 1 2 3 4 5 6 (NÍVEL DO PRODUTO)	CONSULTE PÁGINA
	230-4011	1	CONJUNTO DE CONECTOR DE TOMADA (2 PINOS) (PLUG AS-CONNECTOR (2-PIN))	
	455-0704	1	RETENTOR DE CONECTOR (SEAL-CONNECTOR)	
	230-4013	2	CONJUNTO DE CONECTOR DE TOMADA (3 PINOS) (PLUG AS-CONNECTOR (3-PIN))	
			(EACH INCLUDES)	
	455-0705	1	RETENTOR DE CONECTOR (SEAL-CONNECTOR)	
	230-5008	1	CONJUNTO DE CONECTOR DE TOMADA (4 PINOS) (PLUG AS-CONNECTOR (4-PIN))	
	455-0706	1	RETENTOR DE CONECTOR (SEAL-CONNECTOR)	
	230-5010	1	CONJUNTO DE CONECTOR DE TOMADA (6 PINOS) (PLUG AS-CONNECTOR (6-PIN))	
	455-0707	1	RETENTOR DE CONECTOR (SEAL-CONNECTOR)	
	281-8811	1	CONJUNTO DE CONECTOR DE TOMADA (6 PINOS) (PLUG AS-CONNECTOR (6-PIN))	
	455-0707	1	RETENTOR DE CONECTOR (SEAL-CONNECTOR)	
	7R-2751	27	PLUGUE DE CONECTOR (1 PINO) (PLUG-CONNECTOR (1-PIN))	
	340-2566	12	BUJÃO DE RETENTOR (PLUG-SEAL)	
	8T-8737	42	BUJÃO DE RETENTOR (PLUG-SEAL)	
	134-2540	2	CONJUNTO DE RESISTOR DE CONEXÃO (3 PINOS) (RESISTOR AS-CONNECTION (3-PIN))	
	230-4010	2	CONNECTOR DO CONJUNTO DE TOMADA (12 PINOS) (RECEPTACLE AS-CONNECTOR (12-PIN))	
	230-5011	1	CONNECTOR DO CONJUNTO DE TOMADA (6 PINOS) (RECEPTACLE AS-CONNECTOR (6-PIN))	
	231-2300	1	CONNECTOR DO CONJUNTO DE TOMADA (8 PINOS) (RECEPTACLE AS-CONNECTOR (8-PIN))	
	102-8802	2	KIT DE TOMADA (2 PINOS) (KIT-RECEPTACLE (2-PIN))	
	102-8803	1	KIT DE TOMADA (3 PINOS) (KIT-RECEPTACLE (3-PIN))	
			(EACH RECEPTACLE KIT INCLUDES RECEPTACLE AS & WEDGE)	
	451-8019	1	CONNECTOR DO CONJUNTO DE TOMADA (14 PINOS) (RECEPTACLE AS-CONNECTOR (14-PIN))	
	9X-4813	1	CONNECTOR DO CONJUNTO DE TOMADA (3 PINOS) (RECEPTACLE AS-CONNECTOR (3-PIN))	
	169-0705	8	RETENTOR (SEAL)	
	128-5016	53	RETENTOR DE CABO (SEAL-CABLE)	
	7R-2750	17	RETENTOR DE CONECTOR (SEAL-CONNECTOR)	
	202-0315	3	CONJUNTO DE TERMINAL (12 GA) (TERMINAL AS (12-GA))	
	9W-0844	3	SOQUETE DE CONECTOR (CALIBRE 14 A 16) (SOCKET-CONNECTOR (14-GA TO 16-GA))	
	9X-3402	48	SOQUETE DE CONECTOR (CALIBRE 16 A 18) (SOCKET-CONNECTOR (16-GA TO 18-GA))	
			—OU—	
	126-1768	48	SOQUETE DE CONECTOR (CALIBRE 14 A 16) (SOCKET-CONNECTOR (14-GA TO 16-GA))	
	194-5226	66	CONJUNTO DE WIRE (16 GA) (WIRE AS (16-GA))	
			—OU—	
	194-5227	66	CONJUNTO DE WIRE (CALIBRE 14) (WIRE AS (14-GA))	
	202-0313	29	CONJUNTO DE TERMINAL (CALIBRE 18) (TERMINAL AS (18-GA))	
	128-5016	1	RETENTOR DE CABO (SEAL-CABLE)	
	202-0314	41	CONJUNTO DE TERMINAL (CALIBRE 14) (TERMINAL AS (14-GA))	
	128-4123	1	RETENTOR DE CABO (SEAL-CABLE)	
	340-2567	14	CONJUNTO DE WIRE (CALIBRE 18) (WIRE AS (18-GA))	

494-7943 CONJUNTO DE CHICOTE DA CABINE (HARNESS AS-CAB) (continuação) **i07038396**

NOTA	NÚMERO DA PEÇA	QTY	NOME DA PEÇA 1 2 3 4 5 6 (NÍVEL DO PRODUTO)	CONSULTE PÁGINA
	189-3158	1	EXTINTOR-ARC (SUPPRESSOR-ARC)	
B	**1P-0810**		FITA-ELÉTRICA (TAPE-ELECTRICAL)	
B	**329-3734**		FITA-ELÉTRICA (TAPE-ELECTRICAL)	
	2L-8067	2	TERMINAL DE ANEL (PARAFUSO DE 1/4 POL, CALIBRE 10 A 12) (TERMINAL-RING (10-GA TO 12-GA, 1/4-IN SCREW))	
	128-4178	1	CONJUNTO DE TERMINAL (TERMINAL AS)	
	2L-8068	1	TERMINAL DE ANEL (10-GA A 12 GA, PARAFUSO DE 5/16 POL) (TERMINAL-RING (10-GA TO 12-GA, 5/16-IN SCREW))	
P	**5P-0704**		TUBO REDUTOR DE CALOR (9,52 MM DIA) (1 DM) (TUBE-HEAT SHRINK (9.52-MM DIA) (1-DM))	
	7N-7221	5	TERMINAL DE LÂMINA (CALIBRE 18 A 22) (TERMINAL-BLADE (18-GA TO 22-GA))	
	2L-8050	2	TERMINAL DE ANEL (PARAFUSO DE CALIBRE 6, 1/4 POL) (TERMINAL-RING (6-GA, 1/4-IN SCREW))	
	091-2436	17	TERMINAL DE LÂMINA (CALIBRE 18 A 22) (TERMINAL-BLADE (18-GA TO 22-GA))	
	100-5041	6	TERMINAL-RECEPTÁCULO (18-GA A 20-GA) (TERMINAL-RECEPTACLE (18-GA TO 20-GA))	
	104-1995	1	TERMINAL DE LÂMINA (CALIBRE 14 A 18) (TERMINAL-BLADE (14-GA TO 18-GA))	
	112-9611	11	TERMINAL DE LÂMINA (18-GA A 20-GA) (TERMINAL-BLADE (18-GA TO 20-GA))	
	9X-1056	6	TERMINAL-RECEPTÁCULO (CALIBRE 14 A 16) (TERMINAL-RECEPTACLE (14-GA TO 16-GA))	
	3E-9179	2	TERMINAL-RECEPTÁCULO (CALIBRE 14 A 18) (TERMINAL-RECEPTACLE (14-GA TO 18-GA))	
E	**6V-9023**		TUBO REDUTOR DE CALOR (12,7 MM DIA) (8 CM) (TUBE-HEAT SHRINK (12.7-MM DIA) (8-CM))	
E	**119-3662**		TUBO REDUTOR DE CALOR (10,85 MM DIA) (46 CM) (TUBE-HEAT SHRINK (10.85-MM DIA) (46-CM))	
E	**125-7874**		TUBO REDUTOR DE CALOR (5,72 MM DIA) (140 CM) (TUBE-HEAT SHRINK (5.72-MM DIA) (140-CM))	
E	**125-7875**		TUBO REDUTOR DE CALOR (7,44 MM DIA) (30 CM) (TUBE-HEAT SHRINK (7.44-MM DIA) (30-CM))	
	155-2258	3	CUNHA DE TRAVA DO PLUGUE (12 PINOS) (WEDGE-PLUG LOCK (12-PIN))	
	155-2262	2	CUNHA DE TRAVA DO PLUGUE (4 PINOS) (WEDGE-PLUG LOCK (4-PIN))	
	3E-3371	1	CUNHA-TRAVA DO RECIPIENTE (3 PINOS) (WEDGE-RECEPTACLE LOCK (3-PIN))	

B - UTILIZAR CONFORME NECESSÁRIO
E - ENCOMENDAR POR CENTÍMETROS
P - ORDER BY THE DECIMETER

<FIM>

494-7972 CONJUNTO DE CHICOTE DA CABINE (HARNESS AS-CAB)

S/N: KW41-1099

NÚMEROE DE 377-5565 GRUPO DE FIAÇÃO-CABINE

UM ACESSÓRIO

SMCS-1408 **i06740125**

NOTA	NÚMERO DA PEÇA	QTY	NOME DA PEÇA 1 2 3 4 5 6 (NÍVEL DO PRODUTO)	CONSULTE PÁGINA
	275-7878	1	CONJUNTO DE BLOCO DE FUSÍVEIS (BLOCK AS-FUSE)	
	292-9779	1	CONJUNTO DE BLOCO DE FUSÍVEIS (BLOCK AS-FUSE)	
			(EACH BLOCK AS INCLUDES)	
	306-0350	1	TAMPA (COVER)	
	1H-3244	2	ARRUELA DE PRESSÃO (LOCKWASHER)	
M	**5C-2890**	2	PORCA (ROSCA M6X1) (NUT (M6X1-THD))	
	306-0351	1	RETENTOR DE TAMPA (SEAL-COVER)	
	8T-4205	2	ARRUELA DURA (7,2X14,5X2 MM DE ESPESSURA) (WASHER-HARD (7.2X14.5X2-MM THK))	
	348-3279	1	CONJUNTO DE BLOCO DE FUSÍVEIS (BLOCK AS-FUSE)	
	306-0350	1	TAMPA (COVER)	
	1H-3244	1	ARRUELA DE PRESSÃO (LOCKWASHER)	
M	**5C-2890**	1	PORCA (ROSCA M6X1) (NUT (M6X1-THD))	
	306-0351	1	RETENTOR DE TAMPA (SEAL-COVER)	
	8T-4205	1	ARRUELA DURA (7,2X14,5X2 MM DE ESPESSURA) (WASHER-HARD (7.2X14.5X2-MM THK))	
	374-7463	2	TAMPA-VEDAÇÃO (CAP-SEAL)	
	374-7464	1	TAMPA-VEDAÇÃO (CAP-SEAL)	
	374-7465	1	TAMPA-VEDAÇÃO (CAP-SEAL)	
	374-7468	1	TAMPA-VEDAÇÃO (CAP-SEAL)	
	123-7615	2	CONECTOR (1 PINO) (CONNECTOR (1-PIN))	
	142-9117	2	CONECTOR (10 PINOS) (CONNECTOR (10-PIN))	
	228-5856	2	CONECTOR (10 PINOS) (CONNECTOR (10-PIN))	
	113-8490	21	FUSÍVEL (10 AMPÈRES) (FUSE (10-AMPERE))	
	113-8491	9	FUSÍVEL (15 AMPERE) (FUSE (15-AMPERE))	
	113-8492	3	FUSÍVEL (20 AMPÈRES) (FUSE (20-AMPERE))	
	5E-9295	2	PINO DE CONECTOR (CALIBRE 6) (PIN-CONNECTOR (6-GA))	
	7T-0093	1	PINO DE CONECTOR (CALIBRE 12 A 14) (PIN-CONNECTOR (12-GA TO 14-GA))	
	9W-0852	1	PINO DE CONECTOR (CALIBRE 14 A 16) (PIN-CONNECTOR (14-GA TO 16-GA))	
	9X-3401	30	PINO DE CONECTOR (CALIBRE 16 A 18) (PIN-CONNECTOR (16-GA TO 18-GA))	
			—OU—	
	126-1767	30	PINO DE CONECTOR (CALIBRE 14 A 16) (PIN-CONNECTOR (14-GA TO 16-GA))	
	9X-3401	90	PINO DE CONECTOR (CALIBRE 16 A 18) (PIN-CONNECTOR (16-GA TO 18-GA))	
			—OU—	
	126-1767	90	PINO DE CONECTOR (CALIBRE 14 A 16) (PIN-CONNECTOR (14-GA TO 16-GA))	
	262-9151	11	PINO DE CONECTOR (CALIBRE 12 A 14) (PIN-CONNECTOR (12-GA TO 14-GA))	
	9X-1054	3	CONJUNTO DE CONECTOR DE TOMADA (4 PINOS) (PLUG AS-CONNECTOR (4-PIN))	
	155-2255	1	KIT DO PLUGUE DE CONEXÃO (12 PINOS) (KIT-CONNECTING PLUG (12-PIN))	
	155-2256	1	KIT DO PLUGUE DE CONEXÃO (12 PINOS) (KIT-CONNECTING PLUG (12-PIN))	
	155-2260	5	KIT DO PLUGUE DE CONEXÃO (3 PINOS) (KIT-CONNECTING PLUG (3-PIN))	

494-7972 CONJUNTO DE CHICOTE DA CABINE (HARNESS AS-CAB) (continuação) **i06740125**

NOTA	NÚMERO DA PEÇA	QTY	NOME DA PEÇA 1 2 3 4 5 6 (NÍVEL DO PRODUTO)	CONSULTE PÁGINA
	155-2270	4	KIT DO PLUGUE DE CONEXÃO (2 PINOS) (KIT-CONNECTING PLUG (2-PIN))	
	155-2271	2	KIT DO PLUGUE DE CONEXÃO (4 PINOS) (KIT-CONNECTING PLUG (4-PIN))	
	155-2274	3	KIT DO PLUGUE DE CONEXÃO (6 PINOS) (KIT-CONNECTING PLUG (6-PIN))	
			(EACH PLUG KIT INCLUDES PLUG AS, WEDGE, & INTERFACE SEAL)	
	230-4009	3	CONJUNTO DE CONECTOR DE TOMADA (12 PINOS) (PLUG AS-CONNECTOR (12-PIN))	
			(EACH INCLUDES)	
	455-0709	1	RETENTOR DE CONECTOR (SEAL-CONNECTOR)	
	230-4011	1	CONJUNTO DE CONECTOR DE TOMADA (2 PINOS) (PLUG AS-CONNECTOR (2-PIN))	
	455-0704	1	RETENTOR DE CONECTOR (SEAL-CONNECTOR)	
	230-4013	2	CONJUNTO DE CONECTOR DE TOMADA (3 PINOS) (PLUG AS-CONNECTOR (3-PIN))	
			(EACH INCLUDES)	
	455-0705	1	RETENTOR DE CONECTOR (SEAL-CONNECTOR)	
	230-5008	1	CONJUNTO DE CONECTOR DE TOMADA (4 PINOS) (PLUG AS-CONNECTOR (4-PIN))	
	455-0706	1	RETENTOR DE CONECTOR (SEAL-CONNECTOR)	
	230-5010	1	CONJUNTO DE CONECTOR DE TOMADA (6 PINOS) (PLUG AS-CONNECTOR (6-PIN))	
	455-0707	1	RETENTOR DE CONECTOR (SEAL-CONNECTOR)	
	281-8811	1	CONJUNTO DE CONECTOR DE TOMADA (6 PINOS) (PLUG AS-CONNECTOR (6-PIN))	
	455-0707	1	RETENTOR DE CONECTOR (SEAL-CONNECTOR)	
	7R-2751	27	PLUGUE DE CONECTOR (1 PINO) (PLUG-CONNECTOR (1-PIN))	
	8T-8737	42	BUJÃO DE RETENTOR (PLUG-SEAL)	
	340-2566	12	BUJÃO DE RETENTOR (PLUG-SEAL)	
	102-8802	2	KIT DE TOMADA (2 PINOS) (KIT-RECEPTACLE (2-PIN))	
	102-8803	1	KIT DE TOMADA (3 PINOS) (KIT-RECEPTACLE (3-PIN))	
			(EACH RECEPTACLE KIT INCLUDES RECEPTACLE AS & WEDGE)	
	9X-4813	1	CONNECTOR DO CONJUNTO DE TOMADA (3 PINOS) (RECEPTACLE AS-CONNECTOR (3-PIN))	
	134-2540	2	CONJUNTO DE RESISTOR DE CONEXÃO (3 PINOS) (RESISTOR AS-CONNECTION (3-PIN))	
	230-4010	2	CONNECTOR DO CONJUNTO DE TOMADA (12 PINOS) (RECEPTACLE AS-CONNECTOR (12-PIN))	
	230-5011	1	CONNECTOR DO CONJUNTO DE TOMADA (6 PINOS) (RECEPTACLE AS-CONNECTOR (6-PIN))	
	231-2300	1	CONNECTOR DO CONJUNTO DE TOMADA (8 PINOS) (RECEPTACLE AS-CONNECTOR (8-PIN))	
	451-8019	1	CONNECTOR DO CONJUNTO DE TOMADA (14 PINOS) (RECEPTACLE AS-CONNECTOR (14-PIN))	
	169-0705	8	RETENTOR (SEAL)	
	128-4123	2	RETENTOR DE CABO (SEAL-CABLE)	
	128-5016	53	RETENTOR DE CABO (SEAL-CABLE)	
	7R-2750	18	RETENTOR DE CONECTOR (SEAL-CONNECTOR)	
	202-0315	2	CONJUNTO DE TERMINAL (12 GA) (TERMINAL AS (12-GA))	
			(EACH INCLUDES)	
	128-4123	1	RETENTOR DE CABO (SEAL-CABLE)	
	9W-0844	2	SOQUETE DE CONECTOR (CALIBRE 14 A 16) (SOCKET-CONNECTOR (14-GA TO 16-GA))	

494-7972 CONJUNTO DE CHICOTE DA CABINE (HARNESS AS-CAB) (continuação) **i06740125**

NOTA	NÚMERO DA PEÇA	QTY	NOME DA PEÇA 1 2 3 4 5 6 (NÍVEL DO PRODUTO)	CONSULTE PÁGINA
	9X-3402	48	SOQUETE DE CONECTOR (CALIBRE 16 A 18) (SOCKET-CONNECTOR (16-GA TO 18-GA))	
			—OU—	
	126-1768	48	SOQUETE DE CONECTOR (CALIBRE 14 A 16) (SOCKET-CONNECTOR (14-GA TO 16-GA))	
	194-5226	67	CONJUNTO DE WIRE (16 GA) (WIRE AS (16-GA))	
			—OU—	
	194-5227	67	CONJUNTO DE WIRE (CALIBRE 14) (WIRE AS (14-GA))	
	202-0313	29	CONJUNTO DE TERMINAL (CALIBRE 18) (TERMINAL AS (18-GA))	
	202-0314	42	CONJUNTO DE TERMINAL (CALIBRE 14) (TERMINAL AS (14-GA))	
	340-2567	14	CONJUNTO DE WIRE (CALIBRE 18) (WIRE AS (18-GA))	
	189-3158	1	EXTINTOR-ARC (SUPPRESSOR-ARC)	
B	**1P-0810**		FITA-ELÉTRICA (TAPE-ELECTRICAL)	
B	**329-3734**		FITA-ELÉTRICA (TAPE-ELECTRICAL)	
	2L-8067	2	TERMINAL DE ANEL (PARAFUSO DE 1/4 POL, CALIBRE 10 A 12) (TERMINAL-RING (10-GA TO 12-GA, 1/4-IN SCREW))	
	128-4178	1	CONJUNTO DE TERMINAL (TERMINAL AS)	
	2L-8068	1	TERMINAL DE ANEL (10-GA A 12 GA, PARAFUSO DE 5/16 POL) (TERMINAL-RING (10-GA TO 12-GA, 5/16-IN SCREW))	
D	**5P-6006**		TUBO REDUTOR DE CALOR (9,52 MM DIA) (1 M) (TUBE-HEAT SHRINK (9.52-MM DIA) (1-M))	
	7N-7221	5	TERMINAL DE LÂMINA (CALIBRE 18 A 22) (TERMINAL-BLADE (18-GA TO 22-GA))	
	2L-8050	2	TERMINAL DE ANEL (PARAFUSO DE CALIBRE 6, 1/4 POL) (TERMINAL-RING (6-GA, 1/4-IN SCREW))	
	091-2436	17	TERMINAL DE LÂMINA (CALIBRE 18 A 22) (TERMINAL-BLADE (18-GA TO 22-GA))	
	104-1995	1	TERMINAL DE LÂMINA (CALIBRE 14 A 18) (TERMINAL-BLADE (14-GA TO 18-GA))	
	112-9611	11	TERMINAL DE LÂMINA (18-GA A 20-GA) (TERMINAL-BLADE (18-GA TO 20-GA))	
	3E-9179	2	TERMINAL-RECEPTÁCULO (CALIBRE 14 A 18) (TERMINAL-RECEPTACLE (14-GA TO 18-GA))	
	9X-1056	6	TERMINAL-RECEPTÁCULO (CALIBRE 14 A 16) (TERMINAL-RECEPTACLE (14-GA TO 16-GA))	
	100-5041	6	TERMINAL-RECEPTÁCULO (18-GA A 20-GA) (TERMINAL-RECEPTACLE (18-GA TO 20-GA))	
E	**6V-9023**		TUBO REDUTOR DE CALOR (12,7 MM DIA) (8 CM) (TUBE-HEAT SHRINK (12.7-MM DIA) (8-CM))	
E	**119-3662**		TUBO REDUTOR DE CALOR (10,85 MM DIA) (46 CM) (TUBE-HEAT SHRINK (10.85-MM DIA) (46-CM))	
E	**125-7874**		TUBO REDUTOR DE CALOR (5,72 MM DIA) (155 CM) (TUBE-HEAT SHRINK (5.72-MM DIA) (155-CM))	
E	**125-7875**		TUBO REDUTOR DE CALOR (7,44 MM DIA) (15 CM) (TUBE-HEAT SHRINK (7.44-MM DIA) (15-CM))	

B - UTILIZAR CONFORME NECESSÁRIO
D - ENCOMENDAR POR METROS
E - ENCOMENDAR POR CENTÍMETROS
M - PEÇA MÉTRICA

<FIM>

494-7984 CONJUNTO DE CHICOTE DA CABINE (HARNESS AS-CAB)

S/N: KW4444-UP
NÚMEROE DE 372-1874 GRUPO DE FIAÇÃO-ROPS
UM ACESSÓRIO

SMCS-1408 **i06984422**

NOTA	NÚMERO DA PEÇA	QTY	NOME DA PEÇA 1 2 3 4 5 6 (NÍVEL DO PRODUTO)	CONSULTE PÁGINA
	275-7878	1	CONJUNTO DE BLOCO DE FUSÍVEIS (BLOCK AS-FUSE)	
	292-9779	1	CONJUNTO DE BLOCO DE FUSÍVEIS (BLOCK AS-FUSE)	
			(EACH BLOCK-AS-FUSE INCLUDES)	
	1H-3244	2	ARRUELA DE PRESSÃO (LOCKWASHER)	
M	**5C-2890**	2	PORCA (ROSCA M6X1) (NUT (M6X1-THD))	
	8T-4205	2	ARRUELA DURA (7,2X14,5X2 MM DE ESPESSURA) (WASHER-HARD (7.2X14.5X2-MM THK))	
	306-0350	1	TAMPA (COVER)	
	306-0351	1	RETENTOR DE TAMPA (SEAL-COVER)	
	348-3279	1	CONJUNTO DE BLOCO DE FUSÍVEIS (BLOCK AS-FUSE)	
	1H-3244	1	ARRUELA DE PRESSÃO (LOCKWASHER)	
M	**5C-2890**	1	PORCA (ROSCA M6X1) (NUT (M6X1-THD))	
	8T-4205	1	ARRUELA DURA (7,2X14,5X2 MM DE ESPESSURA) (WASHER-HARD (7.2X14.5X2-MM THK))	
	306-0350	1	TAMPA (COVER)	
	306-0351	1	RETENTOR DE TAMPA (SEAL-COVER)	
	374-7463	1	TAMPA-VEDAÇÃO (CAP-SEAL)	
	374-7464	1	TAMPA-VEDAÇÃO (CAP-SEAL)	
	374-7468	1	TAMPA-VEDAÇÃO (CAP-SEAL)	
	142-9117	2	CONECTOR (10 PINOS) (CONNECTOR (10-PIN))	
	228-5856	5	CONECTOR (10 PINOS) (CONNECTOR (10-PIN))	
	113-8490	19	FUSÍVEL (10 AMPÈRES) (FUSE (10-AMPERE))	
	113-8491	8	FUSÍVEL (15 AMPERE) (FUSE (15-AMPERE))	
	113-8492	3	FUSÍVEL (20 AMPÈRES) (FUSE (20-AMPERE))	
	5E-9295	2	PINO DE CONECTOR (CALIBRE 6) (PIN-CONNECTOR (6-GA))	
	9W-0852	2	PINO DE CONECTOR (CALIBRE 14 A 16) (PIN-CONNECTOR (14-GA TO 16-GA))	
	9X-3401	91	PINO DE CONECTOR (CALIBRE 16 A 18) (PIN-CONNECTOR (16-GA TO 18-GA))	
			—OU—	
	126-1767	91	PINO DE CONECTOR (CALIBRE 14 A 16) (PIN-CONNECTOR (14-GA TO 16-GA))	
	344-1689	2	PINO DE CONECTOR (CALIBRE 14 A 16) (PIN-CONNECTOR (14-GA TO 16-GA))	
	7T-0093	10	PINO DE CONECTOR (CALIBRE 12 A 14) (PIN-CONNECTOR (12-GA TO 14-GA))	
	155-2255	1	KIT DO PLUGUE DE CONEXÃO (12 PINOS) (KIT-CONNECTING PLUG (12-PIN))	
	155-2256	1	KIT DO PLUGUE DE CONEXÃO (12 PINOS) (KIT-CONNECTING PLUG (12-PIN))	
			(EACH PLUG KIT INCLUDES PLUG AS, WEDGE, & INTERFACE SEAL)	
	155-2260	3	KIT DO PLUGUE DE CONEXÃO (3 PINOS) (KIT-CONNECTING PLUG (3-PIN))	
			(INCLUDES PLUG AS, WEDGE-LOCKS & INTERFACE SEAL)	
	155-2270	2	KIT DO PLUGUE DE CONEXÃO (2 PINOS) (KIT-CONNECTING PLUG (2-PIN))	
	155-2274	2	KIT DO PLUGUE DE CONEXÃO (6 PINOS) (KIT-CONNECTING PLUG (6-PIN))	

494-7984 CONJUNTO DE CHICOTE DA CABINE (HARNESS AS-CAB) (continuação) **i06984422**

NOTA	NÚMERO DA PEÇA	QTY	NOME DA PEÇA 1 2 3 4 5 6 (NÍVEL DO PRODUTO)	CONSULTE PÁGINA
			(EACH PLUG KIT INCLUDES PLUG AS, WEDGE, & INTERFACE SEAL)	
	230-4009	1	CONJUNTO DE CONECTOR DE TOMADA (12 PINOS) (PLUG AS-CONNECTOR (12-PIN))	
	455-0709	1	RETENTOR DE CONECTOR (SEAL-CONNECTOR)	
	230-4013	2	CONJUNTO DE CONECTOR DE TOMADA (3 PINOS) (PLUG AS-CONNECTOR (3-PIN))	
			(EACH INCLUDES)	
	455-0705	1	RETENTOR DE CONECTOR (SEAL-CONNECTOR)	
	230-5008	1	CONJUNTO DE CONECTOR DE TOMADA (4 PINOS) (PLUG AS-CONNECTOR (4-PIN))	
	455-0706	1	RETENTOR DE CONECTOR (SEAL-CONNECTOR)	
	281-8811	1	CONJUNTO DE CONECTOR DE TOMADA (6 PINOS) (PLUG AS-CONNECTOR (6-PIN))	
	455-0707	1	RETENTOR DE CONECTOR (SEAL-CONNECTOR)	
	7R-2751	4	PLUGUE DE CONECTOR (1 PINO) (PLUG-CONNECTOR (1-PIN))	
	340-2566	14	BUJÃO DE RETENTOR (PLUG-SEAL)	
	344-1690	2	BUJÃO DE RETENTOR (PLUG-SEAL)	
	8T-8737	41	BUJÃO DE RETENTOR (PLUG-SEAL)	
	134-2540	1	CONJUNTO DE RESISTOR DE CONEXÃO (3 PINOS) (RESISTOR AS-CONNECTION (3-PIN))	
	230-4010	1	CONNECTOR DO CONJUNTO DE TOMADA (12 PINOS) (RECEPTACLE AS-CONNECTOR (12-PIN))	
	231-2300	1	CONNECTOR DO CONJUNTO DE TOMADA (8 PINOS) (RECEPTACLE AS-CONNECTOR (8-PIN))	
	344-1645	1	CONJUNTO DE RECIPIENTE (4 PINOS) (4 PINOS) (RECEPTACLE AS (4-PIN) (4-PIN))	
	102-8802	2	KIT DE TOMADA (2 PINOS) (KIT-RECEPTACLE (2-PIN))	
			(EACH INCLUDES RECEPTACLE AS & WEDGE)	
	102-8801	1	KIT DE TOMADA (12 PINOS) (KIT-RECEPTACLE (12-PIN))	
			(INCLUDES RECEPTACLE AS & WEDGE)	
	9X-4813	1	CONNECTOR DO CONJUNTO DE TOMADA (3 PINOS) (RECEPTACLE AS-CONNECTOR (3-PIN))	
	451-8019	1	CONNECTOR DO CONJUNTO DE TOMADA (14 PINOS) (RECEPTACLE AS-CONNECTOR (14-PIN))	
	169-0705	23	RETENTOR (SEAL)	
	128-4123	1	RETENTOR DE CABO (SEAL-CABLE)	
	128-5016	42	RETENTOR DE CABO (SEAL-CABLE)	
	7R-2750	13	RETENTOR DE CONECTOR (SEAL-CONNECTOR)	
	202-0315	1	CONJUNTO DE TERMINAL (12 GA) (TERMINAL AS (12-GA))	
	128-4123	1	RETENTOR DE CABO (SEAL-CABLE)	
	9W-0844	2	SOQUETE DE CONECTOR (CALIBRE 14 A 16) (SOCKET-CONNECTOR (14-GA TO 16-GA))	
	9X-3402	22	SOQUETE DE CONECTOR (CALIBRE 16 A 18) (SOCKET-CONNECTOR (16-GA TO 18-GA))	
			–OU–	
	126-1768	22	SOQUETE DE CONECTOR (CALIBRE 14 A 16) (SOCKET-CONNECTOR (14-GA TO 16-GA))	
	194-5226	47	CONJUNTO DE WIRE (16 GA) (WIRE AS (16-GA))	
			–OU–	
	194-5227	47	CONJUNTO DE WIRE (CALIBRE 14) (WIRE AS (14-GA))	
	202-0313	21	CONJUNTO DE TERMINAL (CALIBRE 18) (TERMINAL AS (18-GA))	
	202-0314	34	CONJUNTO DE TERMINAL (CALIBRE 14) (TERMINAL AS (14-GA))	
	340-2567	12	CONJUNTO DE WIRE (CALIBRE 18) (WIRE AS (18-GA))	

494-7984 CONJUNTO DE CHICOTE DA CABINE (HARNESS AS-CAB) (continuação) **i06984422**

NOTA	NÚMERO DA PEÇA	QTY	NOME DA PEÇA 1 2 3 4 5 6 (NÍVEL DO PRODUTO)	CONSULTE PÁGINA
B	**1P-0810**		FITA-ELÉTRICA (TAPE-ELECTRICAL)	
B	**329-3734**		FITA-ELÉTRICA (TAPE-ELECTRICAL)	
	2L-8067	2	TERMINAL DE ANEL (PARAFUSO DE 1/4 POL, CALIBRE 10 A 12) (TERMINAL-RING (10-GA TO 12-GA, 1/4-IN SCREW))	
	128-4178	1	CONJUNTO DE TERMINAL (TERMINAL AS)	
	2L-8068	1	TERMINAL DE ANEL (10-GA A 12 GA, PARAFUSO DE 5/16 POL) (TERMINAL-RING (10-GA TO 12-GA, 5/16-IN SCREW))	
D	**5P-6006**		TUBO REDUTOR DE CALOR (9,52 MM DIA) (0,1 M) (TUBE-HEAT SHRINK (9.52-MM DIA) (0.1-M))	
	2L-8050	2	TERMINAL DE ANEL (PARAFUSO DE CALIBRE 6, 1/4 POL) (TERMINAL-RING (6-GA, 1/4-IN SCREW))	
			—OU—	
	2L-8058	2	TERMINAL DE ANEL (PARAFUSO DE CALIBRE 8, 1/4 POL) (TERMINAL-RING (8-GA, 1/4-IN SCREW))	
	7N-7221	2	TERMINAL DE LÂMINA (CALIBRE 18 A 22) (TERMINAL-BLADE (18-GA TO 22-GA))	
	091-2436	16	TERMINAL DE LÂMINA (CALIBRE 18 A 22) (TERMINAL-BLADE (18-GA TO 22-GA))	
	104-1995	10	TERMINAL DE LÂMINA (CALIBRE 14 A 18) (TERMINAL-BLADE (14-GA TO 18-GA))	
	112-9611	11	TERMINAL DE LÂMINA (18-GA A 20-GA) (TERMINAL-BLADE (18-GA TO 20-GA))	
	3E-9179	1	TERMINAL-RECEPTÁCULO (CALIBRE 14 A 18) (TERMINAL-RECEPTACLE (14-GA TO 18-GA))	
E	**6V-9023**		TUBO REDUTOR DE CALOR (12,7 MM DIA) (8 CM) (TUBE-HEAT SHRINK (12.7-MM DIA) (8-CM))	
E	**119-3662**		TUBO REDUTOR DE CALOR (10,85 MM DIA) (26 CM) (TUBE-HEAT SHRINK (10.85-MM DIA) (26-CM))	
E	**125-7874**		TUBO REDUTOR DE CALOR (5,72 MM DIA) (110 CM) (TUBE-HEAT SHRINK (5.72-MM DIA) (110-CM))	
E	**125-7875**		TUBO REDUTOR DE CALOR (7,44 MM DIA) (20 CM) (TUBE-HEAT SHRINK (7.44-MM DIA) (20-CM))	
	155-2258	3	CUNHA DE TRAVA DO PLUGUE (12 PINOS) (WEDGE-PLUG LOCK (12-PIN))	
	174-0503	1	KIT DO PLUGUE DE CONEXÃO (3 PINOS) (KIT-CONNECTING PLUG (3-PIN))	
			(INCLUDES WEDGES, PLUG AS & INTERFACE SEAL)	

B - UTILIZAR CONFORME NECESSÁRIO
D - ENCOMENDAR POR METROS
E - ENCOMENDAR POR CENTÍMETROS
M - PEÇA MÉTRICA

<FIM>

372-1936 CONJUNTO DE CHICOTE DO CHASSI (HARNESS AS-CHASSIS)

S/N: KW41-UP

NÚMEROE DE 372-1935, 492-2660 GRUPO DE FIAÇÃO DO CHASSI

UM ACESSÓRIO

SMCS-1408 **i06612371**

NOTA	NÚMERO DA PEÇA	QTY	NOME DA PEÇA 1 2 3 4 5 6 (NÍVEL DO PRODUTO)	CONSULTE PÁGINA
	319-3237	1	CONJUNTO DE ALOJAMENTO-CONECTOR (HOUSING AS-CONNECTOR)	
E	**292-2896**		CONDUÍTE (27 CM) (CONDUIT (27-CM))	
	126-1774	2	TAMPA DO CONECTOR (COVER-CONNECTOR)	
	213-0139	8	PINO (4 MM) (PIN (4-MM))	
	7T-0093	16	PINO DE CONECTOR (CALIBRE 12 A 14) (PIN-CONNECTOR (12-GA TO 14-GA))	
	262-9151	3	PINO DE CONECTOR (CALIBRE 12 A 14) (PIN-CONNECTOR (12-GA TO 14-GA))	
	147-1445	1	CONJUNTO DE CONECTOR DE TOMADA (70 PINOS) (PLUG AS-CONNECTOR (70-PIN))	
	147-1446	1	CONJUNTO DE CONECTOR DE TOMADA (70 PINOS) (PLUG AS-CONNECTOR (70-PIN))	
			(EACH PLUG AS INCLUDES)	
	159-9322	1	ANEL RETENTOR EM O (SEAL-O-RING)	
	230-4011	2	CONJUNTO DE CONECTOR DE TOMADA (2 PINOS) (PLUG AS-CONNECTOR (2-PIN))	
			(EACH INCLUDES)	
	455-0704	1	RETENTOR DE CONECTOR (SEAL-CONNECTOR)	
	230-4013	4	CONJUNTO DE CONECTOR DE TOMADA (3 PINOS) (PLUG AS-CONNECTOR (3-PIN))	
			(EACH INCLUDES)	
	455-0705	1	RETENTOR DE CONECTOR (SEAL-CONNECTOR)	
	230-5008	4	CONJUNTO DE CONECTOR DE TOMADA (4 PINOS) (PLUG AS-CONNECTOR (4-PIN))	
			(EACH INCLUDES)	
	455-0706	1	RETENTOR DE CONECTOR (SEAL-CONNECTOR)	
	230-5010	1	CONJUNTO DE CONECTOR DE TOMADA (6 PINOS) (PLUG AS-CONNECTOR (6-PIN))	
	455-0707	1	RETENTOR DE CONECTOR (SEAL-CONNECTOR)	
	239-7356	1	CONJUNTO DE CONECTOR DE TOMADA (12 PINOS) (PLUG AS-CONNECTOR (12-PIN))	
	455-0709	1	RETENTOR DE CONECTOR (SEAL-CONNECTOR)	
	8T-8737	80	BUJÃO DE RETENTOR (PLUG-SEAL)	
	230-4010	1	CONNECTOR DO CONJUNTO DE TOMADA (12 PINOS) (RECEPTACLE AS-CONNECTOR (12-PIN))	
	230-4012	1	CONNECTOR DO CONJUNTO DE TOMADA (2 PINOS) (RECEPTACLE AS-CONNECTOR (2-PIN))	
	230-4014	2	CONNECTOR DO CONJUNTO DE TOMADA (3 PINOS) (RECEPTACLE AS-CONNECTOR (3-PIN))	
	230-5009	1	CONNECTOR DO CONJUNTO DE TOMADA (4 PINOS) (RECEPTACLE AS-CONNECTOR (4-PIN))	
	230-5011	1	CONNECTOR DO CONJUNTO DE TOMADA (6 PINOS) (RECEPTACLE AS-CONNECTOR (6-PIN))	
	258-4170	1	CONNECTOR DO CONJUNTO DE TOMADA (48 PINOS) (RECEPTACLE AS-CONNECTOR (48-PIN))	
	258-4171	1	CONJUNTO DE RECIPIENTE (48 PINOS) (RECEPTACLE AS (48-PIN))	
	169-0705	17	RETENTOR (SEAL)	
	100-6674	2	RETENTOR DE CONECTOR (SEAL-CONNECTOR)	
	7R-3354	2	SOQUETE (SOCKET)	
	124-5640	2	TERMINAL-SOQUETE (TERMINAL-SOCKET)	
	3S-2093	4	CABO TIPO CINTA (STRAP-CABLE)	

372-1936 CONJUNTO DE CHICOTE DO CHASSI (HARNESS AS-CHASSIS) (continuação) **i06612371**

NOTA	NÚMERO DA PEÇA	QTY	NOME DA PEÇA 1 2 3 4 5 6 (NÍVEL DO PRODUTO)	CONSULTE PÁGINA
B	**329-3734**		FITA-ELÉTRICA (TAPE-ELECTRICAL)	
E	**119-3662**		TUBO REDUTOR DE CALOR (10,85 MM DIA) (26 CM) (TUBE-HEAT SHRINK (10.85-MM DIA) (26-CM))	
E	**125-7874**		TUBO REDUTOR DE CALOR (5,72 MM DIA) (110 CM) (TUBE-HEAT SHRINK (5.72-MM DIA) (110-CM))	
E	**125-7875**		TUBO REDUTOR DE CALOR (7,44 MM DIA) (35 CM) (TUBE-HEAT SHRINK (7.44-MM DIA) (35-CM))	
	9X-3401	43	PINO DE CONECTOR (CALIBRE 16 A 18) (PIN-CONNECTOR (16-GA TO 18-GA))	
			–OU–	
	126-1767	43	PINO DE CONECTOR (CALIBRE 14 A 16) (PIN-CONNECTOR (14-GA TO 16-GA))	
	155-2255	1	KIT DO PLUGUE DE CONEXÃO (12 PINOS) (KIT-CONNECTING PLUG (12-PIN))	
	155-2270	5	KIT DO PLUGUE DE CONEXÃO (2 PINOS) (KIT-CONNECTING PLUG (2-PIN))	
	155-2271	1	KIT DO PLUGUE DE CONEXÃO (4 PINOS) (KIT-CONNECTING PLUG (4-PIN))	
			(EACH PLUG KIT INCLUDES PLUG AS,WEDGE & INTERFACE)	
	9X-3402	140	SOQUETE DE CONECTOR (CALIBRE 16 A 18) (SOCKET-CONNECTOR (16-GA TO 18-GA))	
			–OU–	
	126-1768	140	SOQUETE DE CONECTOR (CALIBRE 14 A 16) (SOCKET-CONNECTOR (14-GA TO 16-GA))	
	194-5226	93	CONJUNTO DE WIRE (16 GA) (WIRE AS (16-GA))	
			–OU–	
	194-5227	93	CONJUNTO DE WIRE (CALIBRE 14) (WIRE AS (14-GA))	
B	**1P-0810**		FITA-ELÉTRICA (TAPE-ELECTRICAL)	
	2L-8067	1	TERMINAL DE ANEL (PARAFUSO DE 1/4 POL, CALIBRE 10 A 12) (TERMINAL-RING (10-GA TO 12-GA, 1/4-IN SCREW))	
	128-4178	2	CONJUNTO DE TERMINAL (TERMINAL AS)	
	2L-8068	1	TERMINAL DE ANEL (10-GA A 12 GA, PARAFUSO DE 5/16 POL) (TERMINAL-RING (10-GA TO 12-GA, 5/16-IN SCREW))	
D	**5P-6006**	1	TUBO REDUTOR DE CALOR (9,52 MM DIA) (0,1 M) (TUBE-HEAT SHRINK (9.52-MM DIA) (0.1-M))	
	2L-8050	2	TERMINAL DE ANEL (PARAFUSO DE CALIBRE 6, 1/4 POL) (TERMINAL-RING (6-GA, 1/4-IN SCREW))	
			–OU–	
	2L-8058	2	TERMINAL DE ANEL (PARAFUSO DE CALIBRE 8, 1/4 POL) (TERMINAL-RING (8-GA, 1/4-IN SCREW))	
	9W-0852	1	PINO DE CONECTOR (CALIBRE 14 A 16) (PIN-CONNECTOR (14-GA TO 16-GA))	
	271-5604	39	PINO DE CONECTOR (20 GA) (PIN-CONNECTOR (20-GA))	
			–OU–	
	347-0109	39	CONJUNTO DE WIRE (CALIBRE 18) (WIRE AS (18-GA))	
	155-2274	1	KIT DO PLUGUE DE CONEXÃO (6 PINOS) (KIT-CONNECTING PLUG (6-PIN))	
			(INCLUDES PLUG AS,WEDGE & INTERFACE)	
	102-8802	1	KIT DE TOMADA (2 PINOS) (KIT-RECEPTACLE (2-PIN))	
			(INCLUDES RECEPTACLE AS & WEDGE)	
	9W-0844	5	SOQUETE DE CONECTOR (CALIBRE 14 A 16) (SOCKET-CONNECTOR (14-GA TO 16-GA))	
	2L-8060	1	TERMINAL DE ANEL (PARAFUSO DE 8 GA, 3/8 POL) (TERMINAL-RING (8-GA, 3/8-IN SCREW))	
			–OU–	
	2L-8052	1	TERMINAL DE ANEL (PARAFUSO DE 6 GA, 3/8 POL) (TERMINAL-RING (6-GA, 3/8-IN SCREW))	

372-1936 CONJUNTO DE CHICOTE DO CHASSI (HARNESS AS-CHASSIS) (continuação) **i06612371**

NOTA	NÚMERO DA PEÇA	QTY	NOME DA PEÇA 1 2 3 4 5 6 (NÍVEL DO PRODUTO)	CONSULTE PÁGINA
	2L-8069	3	TERMINAL DE ANEL (2-PARA P/ 10 PARA, PARAFUSO DE 3/8 POL) (TERMINAL-RING (2-GA TO 10-GA, 3/8-IN SCREW))	
	7T-0094	1	SOQUETE DE CONECTOR (CALIBRE 12 A 14) (SOCKET-CONNECTOR (12-GA TO 14-GA))	
	374-7463	3	TAMPA-VEDAÇÃO (CAP-SEAL)	
	374-7465	1	TAMPA-VEDAÇÃO (CAP-SEAL)	
	374-7466	1	TAMPA-VEDAÇÃO (CAP-SEAL)	
	344-1689	12	PINO DE CONECTOR (CALIBRE 14 A 16) (PIN-CONNECTOR (14-GA TO 16-GA))	
	344-1678	1	CONJUNTO DE CONECTOR DE TOMADA (PLUG AS-CONNECTOR)	
	344-1682	1	CONJUNTO DE CONECTOR DE TOMADA (PLUG AS-CONNECTOR)	
	344-1690	19	BUJÃO DE RETENTOR (PLUG-SEAL)	
	344-1686	4	SOQUETE DE CONECTOR (CALIBRE 18) (SOCKET-CONNECTOR (18-GA))	
	344-1687	3	SOQUETE DE CONECTOR (CALIBRE 14 A 16) (SOCKET-CONNECTOR (14-GA TO 16-GA))	

B - UTILIZAR CONFORME NECESSÁRIO
D - ENCOMENDAR POR METROS
E - ENCOMENDAR POR CENTÍMETROS

<FIM>

377-5633 CONJUNTO DE CHICOTE DO CHASSI–ARREFECIMENTO (HARNESS AS-CHASSIS-ARREFECIMENTO)

S/N: KW41-UP

NÚMEROE DE 372-1935, 492-2660 GRUPO DE FIAÇÃO DO CHASSI

UM ACESSÓRIO

SMCS-1408 **i06225763**

NOTA	NÚMERO DA PEÇA	QTY	NOME DA PEÇA 1 2 3 4 5 6 (NÍVEL DO PRODUTO)	CONSULTE PÁGINA
	374-7463	2	TAMPA-VEDAÇÃO (CAP-SEAL)	
	374-7465	1	TAMPA-VEDAÇÃO (CAP-SEAL)	
E	**292-2896**		CONDUÍTE (89 CM) (CONDUIT (89-CM))	
	9X-3401	18	PINO DE CONECTOR (CALIBRE 16 A 18) (PIN-CONNECTOR (16-GA TO 18-GA))	
			–OU–	
	126-1767	18	PINO DE CONECTOR (CALIBRE 14 A 16) (PIN-CONNECTOR (14-GA TO 16-GA))	
	155-2270	4	KIT DO PLUGUE DE CONEXÃO (2 PINOS) (KIT-CONNECTING PLUG (2-PIN))	
	155-2271	2	KIT DO PLUGUE DE CONEXÃO (4 PINOS) (KIT-CONNECTING PLUG (4-PIN))	
			(EACH PLUG KIT INCLUDES PLUG AS, WEDGE & INTERFACE SEAL)	
	230-4011	1	CONJUNTO DE CONECTOR DE TOMADA (2 PINOS) (PLUG AS-CONNECTOR (2-PIN))	
	455-0704	1	RETENTOR DE CONECTOR (SEAL-CONNECTOR)	
	8T-8737	7	BUJÃO DE RETENTOR (PLUG-SEAL)	
	102-8802	1	KIT DE TOMADA (2 PINOS) (KIT-RECEPTACLE (2-PIN))	
	102-8804	1	KIT DE TOMADA (4 PINOS) (KIT-RECEPTACLE (4-PIN))	
			(EACH RECEPTACLE KIT INCLUDES RECEPTACLE AS & WEDGE)	
	230-4012	1	CONNECTOR DO CONJUNTO DE TOMADA (2 PINOS) (RECEPTACLE AS-CONNECTOR (2-PIN))	
	230-5009	1	CONNECTOR DO CONJUNTO DE TOMADA (4 PINOS) (RECEPTACLE AS-CONNECTOR (4-PIN))	
	239-7357	1	CONNECTOR DO CONJUNTO DE TOMADA (12 PINOS) (RECEPTACLE AS-CONNECTOR (12-PIN))	
	9W-0844	2	SOQUETE DE CONECTOR (CALIBRE 14 A 16) (SOCKET-CONNECTOR (14-GA TO 16-GA))	
	9X-3402	2	SOQUETE DE CONECTOR (CALIBRE 16 A 18) (SOCKET-CONNECTOR (16-GA TO 18-GA))	
			–OU–	
	126-1768	2	SOQUETE DE CONECTOR (CALIBRE 14 A 16) (SOCKET-CONNECTOR (14-GA TO 16-GA))	
	194-5226	13	CONJUNTO DE WIRE (16 GA) (WIRE AS (16-GA))	
			–OU–	
	194-5227	13	CONJUNTO DE WIRE (CALIBRE 14) (WIRE AS (14-GA))	
	189-3158	1	EXTINTOR-ARC (SUPPRESSOR-ARC)	
E	**125-7874**		TUBO REDUTOR DE CALOR (5,72 MM DIA) (15 CM) (TUBE-HEAT SHRINK (5.72-MM DIA) (15-CM))	

E - ENCOMENDAR POR CENTÍMETROS

<FIM>

494-7964 CONJUNTO DE CHICOTE DO CHASSI–FIAÇÃO ELÉTRICA DO MOTOR (HARNESS AS-CHASSIS-FIAÇÃO ELÉTRICA DO MOTOR)

S/N: KW4431-UP

NÚMEROE DE 492-2660 GRUPO DE FIAÇÃO DO CHASSI

UM ACESSÓRIO

SMCS-1408 **i06997665**

NOTA	NÚMERO DA PEÇA	QTY	NOME DA PEÇA 1 2 3 4 5 6 (NÍVEL DO PRODUTO)	CONSULTE PÁGINA
	319-3237	1	CONJUNTO DE ALOJAMENTO-CONECTOR (HOUSING AS-CONNECTOR)	
	374-7463	3	TAMPA-VEDAÇÃO (CAP-SEAL)	
	374-7465	1	TAMPA-VEDAÇÃO (CAP-SEAL)	
	374-7466	1	TAMPA-VEDAÇÃO (CAP-SEAL)	
	374-7468	1	TAMPA-VEDAÇÃO (CAP-SEAL)	
E	**292-2893**		CONDUÍTE (10,1 MM DE DIÂMETRO INTERNO) (161 CM) (CONDUIT (10.1-MM ID) (161-CM))	
E	**292-2896**		CONDUÍTE (27 CM) (CONDUIT (27-CM))	
	126-1774	2	TAMPA DO CONECTOR (COVER-CONNECTOR)	
	213-0139	9	PINO (4 MM) (PIN (4-MM))	
	7T-0093	16	PINO DE CONECTOR (CALIBRE 12 A 14) (PIN-CONNECTOR (12-GA TO 14-GA))	
	9W-0852	1	PINO DE CONECTOR (CALIBRE 14 A 16) (PIN-CONNECTOR (14-GA TO 16-GA))	
	9X-3401	18	PINO DE CONECTOR (CALIBRE 16 A 18) (PIN-CONNECTOR (16-GA TO 18-GA))	
			–OU–	
	126-1767	18	PINO DE CONECTOR (CALIBRE 14 A 16) (PIN-CONNECTOR (14-GA TO 16-GA))	
	9X-3401	25	PINO DE CONECTOR (CALIBRE 16 A 18) (PIN-CONNECTOR (16-GA TO 18-GA))	
			–OU–	
	126-1767	25	PINO DE CONECTOR (CALIBRE 14 A 16) (PIN-CONNECTOR (14-GA TO 16-GA))	
	262-9151	4	PINO DE CONECTOR (CALIBRE 12 A 14) (PIN-CONNECTOR (12-GA TO 14-GA))	
	271-5604	39	PINO DE CONECTOR (20 GA) (PIN-CONNECTOR (20-GA))	
			–OU–	
	347-0109	39	CONJUNTO DE WIRE (CALIBRE 18) (WIRE AS (18-GA))	
	344-1688	10	PINO DE CONECTOR (CALIBRE 18) (PIN-CONNECTOR (18-GA))	
	344-1689	2	PINO DE CONECTOR (CALIBRE 14 A 16) (PIN-CONNECTOR (14-GA TO 16-GA))	
	147-1445	1	CONJUNTO DE CONECTOR DE TOMADA (70 PINOS) (PLUG AS-CONNECTOR (70-PIN))	
	159-9322	1	ANEL RETENTOR EM O (SEAL-O-RING)	
	147-1446	1	CONJUNTO DE CONECTOR DE TOMADA (70 PINOS) (PLUG AS-CONNECTOR (70-PIN))	
	159-9322	1	ANEL RETENTOR EM O (SEAL-O-RING)	
	155-2255	2	KIT DO PLUGUE DE CONEXÃO (12 PINOS) (KIT-CONNECTING PLUG (12-PIN))	
	155-2270	5	KIT DO PLUGUE DE CONEXÃO (2 PINOS) (KIT-CONNECTING PLUG (2-PIN))	
	155-2271	1	KIT DO PLUGUE DE CONEXÃO (4 PINOS) (KIT-CONNECTING PLUG (4-PIN))	
	155-2274	2	KIT DO PLUGUE DE CONEXÃO (6 PINOS) (KIT-CONNECTING PLUG (6-PIN))	
			(EACH PLUG KIT INCLUDES PLUG AS, WEDGE, & INTERFACE SEAL)	
	230-4011	2	CONJUNTO DE CONECTOR DE TOMADA (2 PINOS) (PLUG AS-CONNECTOR (2-PIN))	
			(EACH INCLUDES)	

494-7964 CONJUNTO DE CHICOTE DO CHASSI (HARNESS AS-CHASSIS) (continuação) **i06997665**

NOTA	NÚMERO DA PEÇA	QTY	NOME DA PEÇA 1 2 3 4 5 6 (NÍVEL DO PRODUTO)	CONSULTE PÁGINA
	455-0704	1	RETENTOR DE CONECTOR (SEAL-CONNECTOR)	
	230-4013	4	CONJUNTO DE CONECTOR DE TOMADA (3 PINOS) (PLUG AS-CONNECTOR (3-PIN))	
			(EACH INCLUDES)	
	455-0705	1	RETENTOR DE CONECTOR (SEAL-CONNECTOR)	
	230-5008	4	CONJUNTO DE CONECTOR DE TOMADA (4 PINOS) (PLUG AS-CONNECTOR (4-PIN))	
			(EACH INCLUDES)	
	455-0706	1	RETENTOR DE CONECTOR (SEAL-CONNECTOR)	
	230-5010	1	CONJUNTO DE CONECTOR DE TOMADA (6 PINOS) (PLUG AS-CONNECTOR (6-PIN))	
	455-0707	1	RETENTOR DE CONECTOR (SEAL-CONNECTOR)	
	239-7356	1	CONJUNTO DE CONECTOR DE TOMADA (12 PINOS) (PLUG AS-CONNECTOR (12-PIN))	
	455-0709	1	RETENTOR DE CONECTOR (SEAL-CONNECTOR)	
	344-1678	1	CONJUNTO DE CONECTOR DE TOMADA (PLUG AS-CONNECTOR)	
	344-1682	1	CONJUNTO DE CONECTOR DE TOMADA (PLUG AS-CONNECTOR)	
	8T-8737	83	BUJÃO DE RETENTOR (PLUG-SEAL)	
	344-1690	19	BUJÃO DE RETENTOR (PLUG-SEAL)	
	102-8802	1	KIT DE TOMADA (2 PINOS) (KIT-RECEPTACLE (2-PIN))	
			(INCLUDES RECEPTACLE AS & WEDGE)	
	230-4010	1	CONNECTOR DO CONJUNTO DE TOMADA (12 PINOS) (RECEPTACLE AS-CONNECTOR (12-PIN))	
	230-4012	1	CONNECTOR DO CONJUNTO DE TOMADA (2 PINOS) (RECEPTACLE AS-CONNECTOR (2-PIN))	
	230-4014	2	CONNECTOR DO CONJUNTO DE TOMADA (3 PINOS) (RECEPTACLE AS-CONNECTOR (3-PIN))	
	230-5009	1	CONNECTOR DO CONJUNTO DE TOMADA (4 PINOS) (RECEPTACLE AS-CONNECTOR (4-PIN))	
	230-5011	1	CONNECTOR DO CONJUNTO DE TOMADA (6 PINOS) (RECEPTACLE AS-CONNECTOR (6-PIN))	
	230-5011	1	CONNECTOR DO CONJUNTO DE TOMADA (6 PINOS) (RECEPTACLE AS-CONNECTOR (6-PIN))	
	258-4170	1	CONNECTOR DO CONJUNTO DE TOMADA (48 PINOS) (RECEPTACLE AS-CONNECTOR (48-PIN))	
	258-4171	1	CONJUNTO DE RECIPIENTE (48 PINOS) (RECEPTACLE AS (48-PIN))	
	169-0705	18	RETENTOR (SEAL)	
	100-6674	2	RETENTOR DE CONECTOR (SEAL-CONNECTOR)	
	7R-3354	2	SOQUETE (SOCKET)	
	7T-0094	1	SOQUETE DE CONECTOR (CALIBRE 12 A 14) (SOCKET-CONNECTOR (12-GA TO 14-GA))	
	9W-0844	5	SOQUETE DE CONECTOR (CALIBRE 14 A 16) (SOCKET-CONNECTOR (14-GA TO 16-GA))	
	9X-3402	143	SOQUETE DE CONECTOR (CALIBRE 16 A 18) (SOCKET-CONNECTOR (16-GA TO 18-GA))	
			—OU—	
	126-1768	143	SOQUETE DE CONECTOR (CALIBRE 14 A 16) (SOCKET-CONNECTOR (14-GA TO 16-GA))	
	194-5226	102	CONJUNTO DE WIRE (16 GA) (WIRE AS (16-GA))	
			—OU—	
	194-5227	102	CONJUNTO DE WIRE (CALIBRE 14) (WIRE AS (14-GA))	
	344-1686	4	SOQUETE DE CONECTOR (CALIBRE 18) (SOCKET-CONNECTOR (18-GA))	
	344-1687	3	SOQUETE DE CONECTOR (CALIBRE 14 A 16) (SOCKET-CONNECTOR (14-GA TO 16-GA))	
	124-5640	2	TERMINAL-SOQUETE (TERMINAL-SOCKET)	
	3S-2093	4	CABO TIPO CINTA (STRAP-CABLE)	

494-7964 CONJUNTO DE CHICOTE DO CHASSI (HARNESS AS-CHASSIS) (continuação) **i06997665**

NOTA	NÚMERO DA PEÇA	QTY	NOME DA PEÇA 1 2 3 4 5 6 (NÍVEL DO PRODUTO)	CONSULTE PÁGINA
B	**1P-0810**		FITA-ELÉTRICA (TAPE-ELECTRICAL)	
B	**329-3734**		FITA-ELÉTRICA (TAPE-ELECTRICAL)	
	2L-8067	1	TERMINAL DE ANEL (PARAFUSO DE 1/4 POL, CALIBRE 10 A 12) (TERMINAL-RING (10-GA TO 12-GA, 1/4-IN SCREW))	
	128-4178	2	CONJUNTO DE TERMINAL (TERMINAL AS)	
			(EACH INCLUDES)	
	2L-8068	1	TERMINAL DE ANEL (10-GA A 12 GA, PARAFUSO DE 5/16 POL) (TERMINAL-RING (10-GA TO 12-GA, 5/16-IN SCREW))	
D	**5P-6006**		TUBO REDUTOR DE CALOR (9,52 MM DIA) (1 M) (TUBE-HEAT SHRINK (9.52-MM DIA) (1-M))	
	2L-8050	2	TERMINAL DE ANEL (PARAFUSO DE CALIBRE 6, 1/4 POL) (TERMINAL-RING (6-GA, 1/4-IN SCREW))	
	2L-8052	1	TERMINAL DE ANEL (PARAFUSO DE 6 GA, 3/8 POL) (TERMINAL-RING (6-GA, 3/8-IN SCREW))	
			—OU—	
	2L-8060	1	TERMINAL DE ANEL (PARAFUSO DE 8 GA, 3/8 POL) (TERMINAL-RING (8-GA, 3/8-IN SCREW))	
	2L-8069	3	TERMINAL DE ANEL (2-PARA P/ 10 PARA, PARAFUSO DE 3/8 POL) (TERMINAL-RING (2-GA TO 10-GA, 3/8-IN SCREW))	
E	**119-3662**		TUBO REDUTOR DE CALOR (10,85 MM DIA) (39 CM) (TUBE-HEAT SHRINK (10.85-MM DIA) (39-CM))	
E	**125-7874**		TUBO REDUTOR DE CALOR (5,72 MM DIA) (110 CM) (TUBE-HEAT SHRINK (5.72-MM DIA) (110-CM))	
E	**125-7875**		TUBO REDUTOR DE CALOR (7,44 MM DIA) (30 CM) (TUBE-HEAT SHRINK (7.44-MM DIA) (30-CM))	
	155-2258	2	CUNHA DE TRAVA DO PLUGUE (12 PINOS) (WEDGE-PLUG LOCK (12-PIN))	
	258-4174	1	CUNHA-TRAVA DO RECIPIENTE (WEDGE-RECEPTACLE LOCK)	
	258-4175	1	CUNHA-TRAVA DO RECIPIENTE (WEDGE-RECEPTACLE LOCK)	

B - UTILIZAR CONFORME NECESSÁRIO
D - ENCOMENDAR POR METROS
E - ENCOMENDAR POR CENTÍMETROS

<FIM>

377-5616 CONJUNTO DE FIAÇÃO ELÉTRICA-CONSOLE–TETO (HARNESS AS-CONSOLE-TETO)

S/N: KW41-UP

NÚMEROE DE 377-5615 GRUPO DE ILUMINAÇÃO DO HOLOFOTE

UM ACESSÓRIO

SMCS-1408, 7451 **i06233770**

NOTA	NÚMERO DA PEÇA	QTY	NOME DA PEÇA 1 2 3 4 5 6 (NÍVEL DO PRODUTO)	CONSULTE PÁGINA
	374-7463	4	TAMPA-VEDAÇÃO (CAP-SEAL)	
E	**292-2896**		CONDUÍTE (61 CM) (CONDUIT (61-CM))	
	9X-3401	12	PINO DE CONECTOR (CALIBRE 16 A 18) (PIN-CONNECTOR (16-GA TO 18-GA))	
			–OU–	
	126-1767	12	PINO DE CONECTOR (CALIBRE 14 A 16) (PIN-CONNECTOR (14-GA TO 16-GA))	
	155-2255	1	KIT DO PLUGUE DE CONEXÃO (12 PINOS) (KIT-CONNECTING PLUG (12-PIN))	
	155-2270	7	KIT DO PLUGUE DE CONEXÃO (2 PINOS) (KIT-CONNECTING PLUG (2-PIN))	
	155-2274	2	KIT DO PLUGUE DE CONEXÃO (6 PINOS) (KIT-CONNECTING PLUG (6-PIN))	
			(EACH PLUS KIT INCLUDES PLUG AS, WEDGE & INTERFACE SEAL)	
	8T-8737	14	BUJÃO DE RETENTOR (PLUG-SEAL)	
	102-8802	1	KIT DE TOMADA (2 PINOS) (KIT-RECEPTACLE (2-PIN))	
	102-8805	2	KIT DE TOMADA (6 PINOS) (KIT-RECEPTACLE (6-PIN))	
			(EACH RECEPTACLE KIT INCLUDES RECEPTACLE AS & WEDGE)	
	9W-0844	1	SOQUETE DE CONECTOR (CALIBRE 14 A 16) (SOCKET-CONNECTOR (14-GA TO 16-GA))	
	194-5226	25	CONJUNTO DE WIRE (16 GA) (WIRE AS (16-GA))	
			–OU–	
	194-5227	25	CONJUNTO DE WIRE (CALIBRE 14) (WIRE AS (14-GA))	
B	**329-3734**		FITA-ELÉTRICA (TAPE-ELECTRICAL)	
E	**119-3662**		TUBO REDUTOR DE CALOR (10,85 MM DIA) (7 CM) (TUBE-HEAT SHRINK (10.85-MM DIA) (7-CM))	
E	**125-7874**		TUBO REDUTOR DE CALOR (5,72 MM DIA) (30 CM) (TUBE-HEAT SHRINK (5.72-MM DIA) (30-CM))	

B - UTILIZAR CONFORME NECESSÁRIO
E - ENCOMENDAR POR CENTÍMETROS

<FIM>

372-1878 CONJUNTO DE CONTROLE DO CHICOTE—HIDRÁULICO AUXILIAR (HARNESS AS-CONTROL-HIDRÁULICO AUXILIAR)

S/N: KW41-UP

NÚMEROE DE 372-1879 GRUPO DE CONTROLE ELETRÔNICO

UM ACESSÓRIO

SMCS-1408 **i06733418**

NOTA	NÚMERO DA PEÇA	QTY	NOME DA PEÇA 1 2 3 4 5 6 (NÍVEL DO PRODUTO)	CONSULTE PÁGINA
	126-1774	2	TAMPA DO CONECTOR (COVER-CONNECTOR)	
	147-1445	1	CONJUNTO DE CONECTOR DE TOMADA (70 PINOS) (PLUG AS-CONNECTOR (70-PIN))	
	147-1446	1	CONJUNTO DE CONECTOR DE TOMADA (70 PINOS) (PLUG AS-CONNECTOR (70-PIN))	
			(EACH PLUG AS INCLUDES)	
	159-9322	1	ANEL RETENTOR EM O (SEAL-O-RING)	
	344-1682	1	CONJUNTO DE CONECTOR DE TOMADA (PLUG AS-CONNECTOR)	
	8T-8737	121	BUJÃO DE RETENTOR (PLUG-SEAL)	
	9X-3402	19	SOQUETE DE CONECTOR (CALIBRE 16 A 18) (SOCKET-CONNECTOR (16-GA TO 18-GA))	
			—OU—	
	126-1768	19	SOQUETE DE CONECTOR (CALIBRE 14 A 16) (SOCKET-CONNECTOR (14-GA TO 16-GA))	
	3S-2093	4	CABO TIPO CINTA (STRAP-CABLE)	
E	**125-7874**		TUBO REDUTOR DE CALOR (5,72 MM DIA) (5 CM) (TUBE-HEAT SHRINK (5.72-MM DIA) (5-CM))	
E	**125-7875**		TUBO REDUTOR DE CALOR (7,44 MM DIA) (5 CM) (TUBE-HEAT SHRINK (7.44-MM DIA) (5-CM))	

E - ENCOMENDAR POR CENTÍMETROS

<FIM>

372-1945 CONJUNTO DE CONTROLE DO CHICOTE (HARNESS AS-CONTROL)

S/N: KW41-UP

NÚMEROE DE 372-1940 GRUPO DA FIAÇÃO-DESENGATE AUTOMÁTICO E POSICIONADOR UM ACESSÓRIO

SMCS-1408 **i05300034**

NOTA	NÚMERO DA PEÇA	QTY	NOME DA PEÇA 1 2 3 4 5 6 (NÍVEL DO PRODUTO)	CONSULTE PÁGINA
	319-3247	1	ADAPTADOR DE CONECTOR (ADAPTER-CONNECTOR)	
E	**9X-2384**		MANGUEIRA (107 CM) (HOSE (107-CM))	
	9X-3401	8	PINO DE CONECTOR (CALIBRE 16 A 18) (PIN-CONNECTOR (16-GA TO 18-GA))	
			—OU—	
	126-1767	8	PINO DE CONECTOR (CALIBRE 14 A 16) (PIN-CONNECTOR (14-GA TO 16-GA))	
	155-2260	1	KIT DO PLUGUE DE CONEXÃO (3 PINOS) (KIT-CONNECTING PLUG (3-PIN))	
			(INCLUDES PLUG AS, WEDGE & INTERFACE SEAL)	
	230-5010	1	CONJUNTO DE CONECTOR DE TOMADA (6 PINOS) (PLUG AS-CONNECTOR (6-PIN))	
	264-7032	1	RETENTOR DE CONECTOR (SEAL-CONNECTOR)	
	8T-8737	7	BUJÃO DE RETENTOR (PLUG-SEAL)	
	230-5011	1	CONNECTOR DO CONJUNTO DE TOMADA (6 PINOS) (RECEPTACLE AS-CONNECTOR (6-PIN))	
	231-2300	1	CONNECTOR DO CONJUNTO DE TOMADA (8 PINOS) (RECEPTACLE AS-CONNECTOR (8-PIN))	
	9X-3402	5	SOQUETE DE CONECTOR (CALIBRE 16 A 18) (SOCKET-CONNECTOR (16-GA TO 18-GA))	
			—OU—	
	126-1768	5	SOQUETE DE CONECTOR (CALIBRE 14 A 16) (SOCKET-CONNECTOR (14-GA TO 16-GA))	
	194-5226	3	CONJUNTO DE WIRE (16 GA) (WIRE AS (16-GA))	
			—OU—	
	194-5227	3	CONJUNTO DE WIRE (CALIBRE 14) (WIRE AS (14-GA))	
B	**1P-0810**		FITA-ELÉTRICA (TAPE-ELECTRICAL)	
D	**6V-2722**		TUBO REDUTOR DE CALOR (25,4 MM DE DIÂMETRO) (0,2 M) (TUBE-HEAT SHRINK (25.4-MM DIA) (0.2-M))	

B - UTILIZAR CONFORME NECESSÁRIO
D - ENCOMENDAR POR METROS
E - ENCOMENDAR POR CENTÍMETROS

<FIM>

466-4158 CONJUNTO DE CONTROLE DO CHICOTE–PRODUCT LINK (HARNESS AS-CONTROL-PRODUCT LINK)

S/N: KW41100-UP

NÚMEROE DE 466-4156 GRUPO DE CONTROLE E MONTAGEM-COMUNICAÇÃO UM ACESSÓRIO

SMCS-1408 **i06219229**

NOTA	NÚMERO DA PEÇA	QTY	NOME DA PEÇA 1 2 3 4 5 6 (NÍVEL DO PRODUTO)	CONSULTE PÁGINA
	126-1774	1	TAMPA DO CONECTOR (COVER-CONNECTOR)	
	9X-3401	6	PINO DE CONECTOR (CALIBRE 16 A 18) (PIN-CONNECTOR (16-GA TO 18-GA))	
	133-0967	1	PINO DE CONECTOR (CALIBRE 16 A 18) (PIN-CONNECTOR (16-GA TO 18-GA))	
	180-9339	3	PINO DE CONECTOR (CALIBRE 14 A 18) (PIN-CONNECTOR (14-GA TO 18-GA))	
	147-1445	1	CONJUNTO DE CONECTOR DE TOMADA (70 PINOS) (PLUG AS-CONNECTOR (70-PIN))	
	159-9322	1	ANEL RETENTOR EM O (SEAL-O-RING)	
	155-2256	2	KIT DO PLUGUE DE CONEXÃO (12 PINOS) (KIT-CONNECTING PLUG (12-PIN))	
			(EACH INCLUDES PLUG AS, WEDGE & INTERFACE SEAL)	
	8T-8737	64	BUJÃO DE RETENTOR (PLUG-SEAL)	
	190-7614	1	KIT DE TOMADA (12 PINOS) (KIT-RECEPTACLE (12-PIN))	
			(INCLUDES RECEPTACLE AS & WEDGE)	
	9X-3402	20	SOQUETE DE CONECTOR (CALIBRE 16 A 18) (SOCKET-CONNECTOR (16-GA TO 18-GA))	
	126-1768	6	SOQUETE DE CONECTOR (CALIBRE 14 A 16) (SOCKET-CONNECTOR (14-GA TO 16-GA))	
			–OU–	
	9X-3402	6	SOQUETE DE CONECTOR (CALIBRE 16 A 18) (SOCKET-CONNECTOR (16-GA TO 18-GA))	
	133-0969	3	CONECTOR DE TOMADA (CALIBRE 16 A 18) (CONNECTOR-SOCKET (16-GA TO 18-GA))	
	194-5226	4	CONJUNTO DE WIRE (16 GA) (WIRE AS (16-GA))	
			–OU–	
	194-5227	4	CONJUNTO DE WIRE (CALIBRE 14) (WIRE AS (14-GA))	
	3S-2093	2	CABO TIPO CINTA (STRAP-CABLE)	
B	**329-3734**		FITA-ELÉTRICA (TAPE-ELECTRICAL)	
E	**125-7874**	2	TUBO REDUTOR DE CALOR (5,72 MM DIA) (15 CM) (TUBE-HEAT SHRINK (5.72-MM DIA) (15-CM))	

B - UTILIZAR CONFORME NECESSÁRIO
E - ENCOMENDAR POR CENTÍMETROS

<FIM>

372-1893 CONJUNTO DE CHICOTE DO MOTOR (HARNESS AS-ENGINE)

S/N: KW41-359

NÚMEROE DE 372-1892 GRUPO DE FIAÇÃO-MOTOR

TAMBÉM UM ACESSÓRIO

SMCS-1408 **i06627425**

NOTA	NÚMERO DA PEÇA	QTY	NOME DA PEÇA 1 2 3 4 5 6 (NÍVEL DO PRODUTO)	CONSULTE PÁGINA
	8T-8737	5	BUJÃO DE RETENTOR (PLUG-SEAL)	
E	**119-3662**		TUBO REDUTOR DE CALOR (10,85 MM DIA) (5 CM) (TUBE-HEAT SHRINK (10.85-MM DIA) (5-CM))	
E	**125-7874**		TUBO REDUTOR DE CALOR (5,72 MM DIA) (25 CM) (TUBE-HEAT SHRINK (5.72-MM DIA) (25-CM))	
E	**125-7875**		TUBO REDUTOR DE CALOR (7,44 MM DIA) (5 CM) (TUBE-HEAT SHRINK (7.44-MM DIA) (5-CM))	
	9X-3402	11	SOQUETE DE CONECTOR (CALIBRE 16 A 18) (SOCKET-CONNECTOR (16-GA TO 18-GA))	
			—OU—	
	126-1768	11	SOQUETE DE CONECTOR (CALIBRE 14 A 16) (SOCKET-CONNECTOR (14-GA TO 16-GA))	
	2L-8067	1	TERMINAL DE ANEL (PARAFUSO DE 1/4 POL, CALIBRE 10 A 12) (TERMINAL-RING (10-GA TO 12-GA, 1/4-IN SCREW))	
	155-2270	6	KIT DO PLUGUE DE CONEXÃO (2 PINOS) (KIT-CONNECTING PLUG (2-PIN))	
			(EACH INCLUDES PLUG AS, WEDGE, & INTERFACE SEAL)	
	169-0705	4	RETENTOR (SEAL)	
	194-5226	24	CONJUNTO DE WIRE (16 GA) (WIRE AS (16-GA))	
			—OU—	
	194-5227	24	CONJUNTO DE WIRE (CALIBRE 14) (WIRE AS (14-GA))	
	189-3158	1	EXTINTOR-ARC (SUPPRESSOR-ARC)	
	213-0139	7	PINO (4 MM) (PIN (4-MM))	
	230-4011	1	CONJUNTO DE CONECTOR DE TOMADA (2 PINOS) (PLUG AS-CONNECTOR (2-PIN))	
	455-0704	1	RETENTOR DE CONECTOR (SEAL-CONNECTOR)	
	230-4013	1	CONJUNTO DE CONECTOR DE TOMADA (3 PINOS) (PLUG AS-CONNECTOR (3-PIN))	
	237-0227	2	CONJUNTO DE CONECTOR DE TOMADA (3 PINOS) (PLUG AS-CONNECTOR (3-PIN))	
			(EACH PLUG AS INCLUDES)	
	455-0705	1	RETENTOR DE CONECTOR (SEAL-CONNECTOR)	
	245-1042	1	CONJUNTO DE CONECTOR DE TOMADA (64 PINOS) (PLUG AS-CONNECTOR (64-PIN))	
	267-7208	1	ANEL DE RETENÇÃO (RING-RETAINING)	
	274-4990	1	RETENTOR (SEAL)	
M	**267-7207**	1	PARAFUSO ESPECIAL (ROSCA M6X1) (BOLT-SPECIAL (M6X1-THD))	
	258-4173	1	CONJUNTO DE CONECTOR DE TOMADA (PLUG AS-CONNECTOR)	
	245-1044	2	TRAVA-CONECTOR (LOCK-CONNECTOR)	
	245-1045	1	TAMPA (COVER)	
	267-9572	32	SOQUETE-CONEXÃO (CALIBRE 18) (SOCKET-CONNECTION (18-GA))	
	245-1048	32	PLUGUE DE CONECTOR (1 PINO) (PLUG-CONNECTOR (1-PIN))	
	283-8106	20	SOQUETE DE CONECTOR (20 GA) (SOCKET-CONNECTOR (20-GA))	
			—OU—	
	374-8372	20	SOQUETE DE CONECTOR (CALIBRE 16 A 18) (SOCKET-CONNECTOR (16-GA TO 18-GA))	

372-1893 CONJUNTO DE CHICOTE DO MOTOR (HARNESS AS-ENGINE) (continuação) **i06627425**

NOTA	NÚMERO DA PEÇA	QTY	NOME DA PEÇA 1 2 3 4 5 6 (NÍVEL DO PRODUTO)	CONSULTE PÁGINA
	319-3237	1	CONJUNTO DE ALOJAMENTO-CONECTOR (HOUSING AS-CONNECTOR)	
B	**329-3734**		FITA-ELÉTRICA (TAPE-ELECTRICAL)	
	374-7463	2	TAMPA-VEDAÇÃO (CAP-SEAL)	
B	**1P-0810**		FITA-ELÉTRICA (TAPE-ELECTRICAL)	
	258-4177	1	CUNHA (WEDGE)	

B - UTILIZAR CONFORME NECESSÁRIO
E - ENCOMENDAR POR CENTÍMETROS
M - PEÇA MÉTRICA

<FIM>

377-5626 CONJUNTO DE CHICOTE DO MOTOR (HARNESS AS-ENGINE)

S/N: KW41-UP

NÚMEROE DE 471-4232 GRUPO DE LÂMPADAS-FAROL DE ADVERTÊNCIA

UM ACESSÓRIO

SMCS-1408 **i06219220**

NOTA	NÚMERO DA PEÇA	QTY	NOME DA PEÇA 1 2 3 4 5 6 (NÍVEL DO PRODUTO)	CONSULTE PÁGINA
	9X-3401	3	PINO DE CONECTOR (CALIBRE 16 A 18) (PIN-CONNECTOR (16-GA TO 18-GA))	
			—OU—	
	126-1767	3	PINO DE CONECTOR (CALIBRE 14 A 16) (PIN-CONNECTOR (14-GA TO 16-GA))	
	110-0203	1	CONJUNTO DE CONECTOR (CALIBRE 18, PRETO) (CONNECTOR AS (18-GA, BLACK))	
	230-4011	2	CONJUNTO DE CONECTOR DE TOMADA (2 PINOS) (PLUG AS-CONNECTOR (2-PIN))	
			(EACH INCLUDES)	
	455-0704	1	RETENTOR DE CONECTOR (SEAL-CONNECTOR)	
	8T-8737	1	BUJÃO DE RETENTOR (PLUG-SEAL)	
	102-8804	1	KIT DE TOMADA (4 PINOS) (KIT-RECEPTACLE (4-PIN))	
			(INCLUDES RECEPTACLE AS & WEDGE)	
	9X-3402	4	SOQUETE DE CONECTOR (CALIBRE 16 A 18) (SOCKET-CONNECTOR (16-GA TO 18-GA))	
			—OU—	
	126-1768	4	SOQUETE DE CONECTOR (CALIBRE 14 A 16) (SOCKET-CONNECTOR (14-GA TO 16-GA))	
B	**329-3734**		FITA-ELÉTRICA (TAPE-ELECTRICAL)	
E	**125-7874**		TUBO REDUTOR DE CALOR (5,72 MM DIA) (10 CM) (TUBE-HEAT SHRINK (5.72-MM DIA) (10-CM))	

B - UTILIZAR CONFORME NECESSÁRIO
E - ENCOMENDAR POR CENTÍMETROS

<FIM>

385-5997 CONJUNTO DE CHICOTE DO MOTOR (HARNESS AS-ENGINE)

S/N: E7A1-UP

NÚMEROE DE 395-0113 GRUPO DE FIAÇÃO-MOTOR

UM ACESSÓRIO

SMCS-1408 **i05909866**

NOTA	NÚMERO DA PEÇA	QTY	NOME DA PEÇA 1 2 3 4 5 6 (NÍVEL DO PRODUTO)	CONSULTE PÁGINA
	377-6932	1	TAMPA (COVER)	
E	**292-2896**		CONDUÍTE (45 CM) (CONDUIT (45-CM))	
	155-2271	3	KIT DO PLUGUE DE CONEXÃO (4 PINOS) (KIT-CONNECTING PLUG (4-PIN))	
			(EACH INCLUDES PLUG AS, WEDGE & INTERFACE SEAL)	
	245-1044	2	TRAVA-CONECTOR (LOCK-CONNECTOR)	
	316-9351	7	FIXAÇÃO DA CINTA (MOUNTING-CABLE TIE)	
	230-4011	2	CONJUNTO DE CONECTOR DE TOMADA (2 PINOS) (PLUG AS-CONNECTOR (2-PIN))	
			(EACH INCLUDES)	
	264-7029	1	RETENTOR DE CONECTOR (SEAL-CONNECTOR)	
	238-8245	1	CONJUNTO DE CONECTOR DE TOMADA (2 PINOS) (PLUG AS-CONNECTOR (2-PIN))	
	264-7029	1	RETENTOR DE CONECTOR (SEAL-CONNECTOR)	
	238-8247	2	CONJUNTO DE CONECTOR DE TOMADA (2 PINOS) (PLUG AS-CONNECTOR (2-PIN))	
			(EACH INCLUDES)	
	264-7029	1	RETENTOR DE CONECTOR (SEAL-CONNECTOR)	
	245-1043	1	GRUPO DE BUJÃO-CONECTOR (64 PINOS) (PLUG GP-CONNECTOR (64-PIN))	
M	**267-7207**	1	PARAFUSO ESPECIAL (ROSCA M6X1) (BOLT-SPECIAL (M6X1-THD))	
	281-8804	2	CONJUNTO DE CONECTOR DE TOMADA (3 PINOS) (PLUG AS-CONNECTOR (3-PIN))	
			(EACH INCLUDES)	
	264-7030	1	RETENTOR DE CONECTOR (SEAL-CONNECTOR)	
	245-1048	33	PLUGUE DE CONECTOR (1 PINO) (PLUG-CONNECTOR (1-PIN))	
	185-1860	5	RETENTOR DO FIO (SEAL-WIRE)	
	267-9572	31	SOQUETE-CONEXÃO (CALIBRE 18) (SOCKET-CONNECTION (18-GA))	
	9X-3402	16	SOQUETE DE CONECTOR (CALIBRE 16 A 18) (SOCKET-CONNECTOR (16-GA TO 18-GA))	
			—OU—	
	126-1768	16	SOQUETE DE CONECTOR (CALIBRE 14 A 16) (SOCKET-CONNECTOR (14-GA TO 16-GA))	
	217-9039	6	CABO TIPO CINTA (STRAP-CABLE)	
	356-1219	1	CABO TIPO CINTA (STRAP-CABLE)	
	206-1345	14	CABO TIPO CINTA (STRAP-CABLE)	
E	**125-7874**		TUBO REDUTOR DE CALOR (5,72 MM DIA) (10 CM) (TUBE-HEAT SHRINK (5.72-MM DIA) (10-CM))	
	194-5226	12	CONJUNTO DE WIRE (16 GA) (WIRE AS (16-GA))	
			—OU—	
	194-5227	12	CONJUNTO DE WIRE (CALIBRE 14) (WIRE AS (14-GA))	

E - ENCOMENDAR POR CENTÍMETROS
M - PEÇA MÉTRICA

<FIM>

494-7966 CONJUNTO DE CHICOTE DO MOTOR (HARNESS AS-ENGINE)

S/N: KW4360-UP

NÚMEROE DE 372-1892 GRUPO DE FIAÇÃO-MOTOR

TAMBÉM UM ACESSÓRIO

SMCS-1408 **i06876219**

NOTA	NÚMERO DA PEÇA	QTY	NOME DA PEÇA 1 2 3 4 5 6 (NÍVEL DO PRODUTO)	CONSULTE PÁGINA
	319-3237	1	CONJUNTO DE ALOJAMENTO-CONECTOR (HOUSING AS-CONNECTOR)	
	374-7463	2	TAMPA-VEDAÇÃO (CAP-SEAL)	
E	**292-2893**		CONDUÍTE (10,1 MM DE DIÂMETRO INTERNO) (9 CM) (CONDUIT (10.1-MM ID) (9-CM))	
	245-1045	1	TAMPA (COVER)	
	245-1044	2	TRAVA-CONECTOR (LOCK-CONNECTOR)	
	213-0139	8	PINO (4 MM) (PIN (4-MM))	
	155-2270	6	KIT DO PLUGUE DE CONEXÃO (2 PINOS) (KIT-CONNECTING PLUG (2-PIN))	
			(EACH INCLUDES PLUG AS, WEDGE, & INTERFACE SEAL)	
	230-4011	1	CONJUNTO DE CONECTOR DE TOMADA (2 PINOS) (PLUG AS-CONNECTOR (2-PIN))	
	455-0704	1	RETENTOR DE CONECTOR (SEAL-CONNECTOR)	
	230-4013	1	CONJUNTO DE CONECTOR DE TOMADA (3 PINOS) (PLUG AS-CONNECTOR (3-PIN))	
	455-0705	1	RETENTOR DE CONECTOR (SEAL-CONNECTOR)	
	237-0227	2	CONJUNTO DE CONECTOR DE TOMADA (3 PINOS) (PLUG AS-CONNECTOR (3-PIN))	
			(EACH INCLUDES)	
	455-0705	1	RETENTOR DE CONECTOR (SEAL-CONNECTOR)	
	245-1042	1	CONJUNTO DE CONECTOR DE TOMADA (64 PINOS) (PLUG AS-CONNECTOR (64-PIN))	
M	**267-7207**	1	PARAFUSO ESPECIAL (ROSCA M6X1) (BOLT-SPECIAL (M6X1-THD))	
	258-4173	1	CONJUNTO DE CONECTOR DE TOMADA (PLUG AS-CONNECTOR)	
	245-1048	32	PLUGUE DE CONECTOR (1 PINO) (PLUG-CONNECTOR (1-PIN))	
	8T-8737	4	BUJÃO DE RETENTOR (PLUG-SEAL)	
	169-0705	4	RETENTOR (SEAL)	
	9X-3402	11	SOQUETE DE CONECTOR (CALIBRE 16 A 18) (SOCKET-CONNECTOR (16-GA TO 18-GA))	
			—OU—	
	126-1768	11	SOQUETE DE CONECTOR (CALIBRE 14 A 16) (SOCKET-CONNECTOR (14-GA TO 16-GA))	
	194-5226	24	CONJUNTO DE WIRE (16 GA) (WIRE AS (16-GA))	
			—OU—	
	194-5227	24	CONJUNTO DE WIRE (CALIBRE 14) (WIRE AS (14-GA))	
	267-9572	32	SOQUETE-CONEXÃO (CALIBRE 18) (SOCKET-CONNECTION (18-GA))	
	283-8106	20	SOQUETE DE CONECTOR (20 GA) (SOCKET-CONNECTOR (20-GA))	
			—OU—	
	374-8372	20	SOQUETE DE CONECTOR (CALIBRE 16 A 18) (SOCKET-CONNECTOR (16-GA TO 18-GA))	
	189-3158	1	EXTINTOR-ARC (SUPPRESSOR-ARC)	
B	**1P-0810**		FITA-ELÉTRICA (TAPE-ELECTRICAL)	
B	**329-3734**		FITA-ELÉTRICA (TAPE-ELECTRICAL)	
	110-8769	1	CONJUNTO DE WIRE (16 GA) (WIRE AS (16-GA))	

494-7966 CONJUNTO DE CHICOTE DO MOTOR (HARNESS AS-ENGINE) (continuação) **i06876219**

NOTA	NÚMERO DA PEÇA	QTY	NOME DA PEÇA 1 2 3 4 5 6 (NÍVEL DO PRODUTO)	CONSULTE PÁGINA
	2L-8067	1	TERMINAL DE ANEL (PARAFUSO DE 1/4 POL, CALIBRE 10 A 12) (TERMINAL-RING (10-GA TO 12-GA, 1/4-IN SCREW))	
E	**125-7874**		TUBO REDUTOR DE CALOR (5,72 MM DIA) (20 DM) (TUBE-HEAT SHRINK (5.72-MM DIA) (20-DM))	
E	**125-7875**		TUBO REDUTOR DE CALOR (7,44 MM DIA) (15 CM) (TUBE-HEAT SHRINK (7.44-MM DIA) (15-CM))	
	258-4177	1	CUNHA (WEDGE)	

B - UTILIZAR CONFORME NECESSÁRIO
E - ENCOMENDAR POR CENTÍMETROS
M - PEÇA MÉTRICA

<FIM>

377-5621 CONJUNTO DE CHICOTE DIANTEIRO (HARNESS AS-FRONT)

S/N: KW41-UP

NÚMEROE DE 377-5620 GRUPO DE FIAÇÃO-DIANTEIRO

TAMBÉM UM ACESSÓRIO

SMCS-1408 **i06225770**

NOTA	NÚMERO DA PEÇA	QTY	NOME DA PEÇA 1 2 3 4 5 6 (NÍVEL DO PRODUTO)	CONSULTE PÁGINA
	374-7463	7	TAMPA-VEDAÇÃO (CAP-SEAL)	
	374-7466	1	TAMPA-VEDAÇÃO (CAP-SEAL)	
	213-0139	1	PINO (4 MM) (PIN (4-MM))	
	258-4172	1	CONJUNTO DE CONECTOR DE TOMADA (PLUG AS-CONNECTOR)	
	155-2260	2	KIT DO PLUGUE DE CONEXÃO (3 PINOS) (KIT-CONNECTING PLUG (3-PIN))	
			(EACH INCLUDES PLUG AS, WEDGES & INTERFACE SEAL)	
	155-2270	17	KIT DO PLUGUE DE CONEXÃO (2 PINOS) (KIT-CONNECTING PLUG (2-PIN))	
	155-2274	1	KIT DO PLUGUE DE CONEXÃO (6 PINOS) (KIT-CONNECTING PLUG (6-PIN))	
			(EACH PLUG KIT INCLUDES PLUG AS, WEDGE & INTERFACE SEAL)	
	230-4013	1	CONJUNTO DE CONECTOR DE TOMADA (3 PINOS) (PLUG AS-CONNECTOR (3-PIN))	
	455-0705	1	RETENTOR DE CONECTOR (SEAL-CONNECTOR)	
	230-5010	2	CONJUNTO DE CONECTOR DE TOMADA (6 PINOS) (PLUG AS-CONNECTOR (6-PIN))	
			(EACH INCLUDES)	
	455-0707	1	RETENTOR DE CONECTOR (SEAL-CONNECTOR)	
	231-2295	1	CONJUNTO DE CONECTOR DE TOMADA (8 PINOS) (PLUG AS-CONNECTOR (8-PIN))	
	455-0708	1	RETENTOR DE CONECTOR (SEAL-CONNECTOR)	
	8T-8737	3	BUJÃO DE RETENTOR (PLUG-SEAL)	
	134-2540	1	CONJUNTO DE RESISTOR DE CONEXÃO (3 PINOS) (RESISTOR AS-CONNECTION (3-PIN))	
	169-0705	5	RETENTOR (SEAL)	
	7T-0094	11	SOQUETE DE CONECTOR (CALIBRE 12 A 14) (SOCKET-CONNECTOR (12-GA TO 14-GA))	
	9W-0844	2	SOQUETE DE CONECTOR (CALIBRE 14 A 16) (SOCKET-CONNECTOR (14-GA TO 16-GA))	
	9X-3402	21	SOQUETE DE CONECTOR (CALIBRE 16 A 18) (SOCKET-CONNECTOR (16-GA TO 18-GA))	
			—OU—	
	126-1768	21	SOQUETE DE CONECTOR (CALIBRE 14 A 16) (SOCKET-CONNECTOR (14-GA TO 16-GA))	
	194-5226	55	CONJUNTO DE WIRE (16 GA) (WIRE AS (16-GA))	
			—OU—	
	194-5227	55	CONJUNTO DE WIRE (CALIBRE 14) (WIRE AS (14-GA))	
	283-8106	19	SOQUETE DE CONECTOR (20 GA) (SOCKET-CONNECTOR (20-GA))	
			—OU—	
	374-8372	19	SOQUETE DE CONECTOR (CALIBRE 16 A 18) (SOCKET-CONNECTOR (16-GA TO 18-GA))	
	189-3158	3	EXTINTOR-ARC (SUPPRESSOR-ARC)	
B	**1P-0810**		FITA-ELÉTRICA (TAPE-ELECTRICAL)	
B	**329-3734**		FITA-ELÉTRICA (TAPE-ELECTRICAL)	
E	**125-7874**		TUBO REDUTOR DE CALOR (5,72 MM DIA) (68 CM) (TUBE-HEAT SHRINK (5.72-MM DIA) (68-CM))	

377-5621 CONJUNTO DE CHICOTE DIANTEIRO (HARNESS AS-FRONT) (continuação) **i06225770**

NOTA	NÚMERO DA PEÇA	QTY	NOME DA PEÇA 1 2 3 4 5 6 (NÍVEL DO PRODUTO)	CONSULTE PÁGINA
E	**125-7875**		TUBO REDUTOR DE CALOR (7,44 MM DIA) (15 CM) (TUBE-HEAT SHRINK (7.44-MM DIA) (15-CM))	
E	**311-4859**		TUBO REDUTOR DE CALOR (48 MM DE DIÂMETRO) (14 CM) (TUBE-HEAT SHRINK (48-MM DIA) (14-CM))	

B - UTILIZAR CONFORME NECESSÁRIO
E - ENCOMENDAR POR CENTÍMETROS

<FIM>

423-7176 CONJUNTO DE CHICOTE DO AQUECEDOR E DO AR CONDICIONADO (HARNESS AS-HEATER & AIR COND)

S/N: KW41-UP
NÚMEROE DE 423-7175 GRUPO DO AR CONDICIONADO
UM ACESSÓRIO

SMCS-1408 **i06249107**

NOTA	NÚMERO DA PEÇA	QTY	NOME DA PEÇA 1 2 3 4 5 6 (NÍVEL DO PRODUTO)	CONSULTE PÁGINA
	068-8993	1	ILHÓ (GROMMET)	
	9W-0852	2	PINO DE CONECTOR (CALIBRE 14 A 16) (PIN-CONNECTOR (14-GA TO 16-GA))	
	9X-3401	4	PINO DE CONECTOR (CALIBRE 16 A 18) (PIN-CONNECTOR (16-GA TO 18-GA))	
			—OU—	
	126-1767	4	PINO DE CONECTOR (CALIBRE 14 A 16) (PIN-CONNECTOR (14-GA TO 16-GA))	
	155-2271	1	KIT DO PLUGUE DE CONEXÃO (4 PINOS) (KIT-CONNECTING PLUG (4-PIN))	
			(INCLUDES PLUG AS, WEDGE & INTERFACE SEAL)	
	230-4011	2	CONJUNTO DE CONECTOR DE TOMADA (2 PINOS) (PLUG AS-CONNECTOR (2-PIN))	
			(EACH INCLUDES)	
	455-0704	1	RETENTOR DE CONECTOR (SEAL-CONNECTOR)	
	8T-8737	3	BUJÃO DE RETENTOR (PLUG-SEAL)	
	102-8802	1	KIT DE TOMADA (2 PINOS) (KIT-RECEPTACLE (2-PIN))	
	102-8805	1	KIT DE TOMADA (6 PINOS) (KIT-RECEPTACLE (6-PIN))	
			(EACH RECEPTACLE KIT INCLUDES RECEPTACLE AS & WEDGE)	
	9W-0844	2	SOQUETE DE CONECTOR (CALIBRE 14 A 16) (SOCKET-CONNECTOR (14-GA TO 16-GA))	
	9X-3402	4	SOQUETE DE CONECTOR (CALIBRE 16 A 18) (SOCKET-CONNECTOR (16-GA TO 18-GA))	
			—OU—	
	126-1768	4	SOQUETE DE CONECTOR (CALIBRE 14 A 16) (SOCKET-CONNECTOR (14-GA TO 16-GA))	
	194-5226	1	CONJUNTO DE WIRE (16 GA) (WIRE AS (16-GA))	
			—OU—	
	194-5227	1	CONJUNTO DE WIRE (CALIBRE 14) (WIRE AS (14-GA))	
E	**125-7874**		TUBO REDUTOR DE CALOR (5,72 MM DIA) (5 CM) (TUBE-HEAT SHRINK (5.72-MM DIA) (5-CM))	

E - ENCOMENDAR POR CENTÍMETROS

<FIM>

494-7951 CONJUNTO DE FIAÇÃO ELÉTRICA-ENGATE (HARNESS AS-HITCH)

S/N: KW41-UP

NÚMEROE DE 377-5620 GRUPO DE FIAÇÃO-DIANTEIRO

TAMBÉM UM ACESSÓRIO

SMCS-1408 **i06895428**

NOTA	NÚMERO DA PEÇA	QTY	NOME DA PEÇA 1 2 3 4 5 6 (NÍVEL DO PRODUTO)	CONSULTE PÁGINA
	374-7463	1	TAMPA-VEDAÇÃO (CAP-SEAL)	
	374-7465	1	TAMPA-VEDAÇÃO (CAP-SEAL)	
	374-7466	1	TAMPA-VEDAÇÃO (CAP-SEAL)	
G	**122-6872**		MANGUEIRA-HIDRÁULICA (23,6 POL) (HOSE-HYDRAULIC (23.6-IN))	
	9W-0852	2	PINO DE CONECTOR (CALIBRE 14 A 16) (PIN-CONNECTOR (14-GA TO 16-GA))	
	9X-3401	8	PINO DE CONECTOR (CALIBRE 16 A 18) (PIN-CONNECTOR (16-GA TO 18-GA))	
			—OU—	
	126-1767	8	PINO DE CONECTOR (CALIBRE 14 A 16) (PIN-CONNECTOR (14-GA TO 16-GA))	
	155-2270	1	KIT DO PLUGUE DE CONEXÃO (2 PINOS) (KIT-CONNECTING PLUG (2-PIN))	
	155-2271	1	KIT DO PLUGUE DE CONEXÃO (4 PINOS) (KIT-CONNECTING PLUG (4-PIN))	
	155-2274	1	KIT DO PLUGUE DE CONEXÃO (6 PINOS) (KIT-CONNECTING PLUG (6-PIN))	
			(EACH PLUG KIT INCLUDES PLUG AS, WEDGE, & INTERFACE SEAL)	
	8T-8737	4	BUJÃO DE RETENTOR (PLUG-SEAL)	
	102-8801	1	KIT DE TOMADA (12 PINOS) (KIT-RECEPTACLE (12-PIN))	
			(INCLUDES RECEPTACLE AS & WEDGE)	
	9W-0844	2	SOQUETE DE CONECTOR (CALIBRE 14 A 16) (SOCKET-CONNECTOR (14-GA TO 16-GA))	
	194-5226	8	CONJUNTO DE WIRE (16 GA) (WIRE AS (16-GA))	
			—OU—	
	194-5227	8	CONJUNTO DE WIRE (CALIBRE 14) (WIRE AS (14-GA))	
B	**329-3734**		FITA-ELÉTRICA (TAPE-ELECTRICAL)	
E	**135-5009**		TUBO REDUTOR DE CALOR (32 MM DIA) (1 CM) (TUBE-HEAT SHRINK (32-MM DIA) (1-CM))	

B - UTILIZAR CONFORME NECESSÁRIO
E - ENCOMENDAR POR CENTÍMETROS
G - ENCOMENDAR POR POLEGADAS

<FIM>

333-1393 CONJUNTO DO CHICOTE DE ILUMINAÇÃO–PLACA DE REGISTRO (HARNESS AS-LIGHTING-PLACA DE REGISTRO)

S/N: KW41-UP

NÚMEROE DE 370-6579 GRUPO DE CONVERSÃO RODOVIÁRIO, 374-5865 KIT-CONVERSÃO PARA RODOVIÁRIA

UM ACESSÓRIO

SMCS-1408 **i05612661**

NOTA	NÚMERO DA PEÇA	QTY	NOME DA PEÇA 1 2 3 4 5 6 (NÍVEL DO PRODUTO)	CONSULTE PÁGINA
	155-2270	2	KIT DO PLUGUE DE CONEXÃO (2 PINOS) (KIT-CONNECTING PLUG (2-PIN))	
			(EACH INCLUDES PLUG AS, WEDGE & INTERFACE SEAL)	
	230-4011	1	CONJUNTO DE CONECTOR DE TOMADA (2 PINOS) (PLUG AS-CONNECTOR (2-PIN))	
	264-7029	1	RETENTOR DE CONECTOR (SEAL-CONNECTOR)	
	9X-3402	2	SOQUETE DE CONECTOR (CALIBRE 16 A 18) (SOCKET-CONNECTOR (16-GA TO 18-GA))	
	180-9340	4	SOQUETE DE CONECTOR (CALIBRE 14 A 18) (SOCKET-CONNECTOR (14-GA TO 18-GA))	
E	**125-7874**		TUBO REDUTOR DE CALOR (5,72 MM DIA) (10 CM) (TUBE-HEAT SHRINK (5.72-MM DIA) (10-CM))	

E - ENCOMENDAR POR CENTÍMETROS

<FIM>

333-1423 CONJUNTO DO CHICOTE DE ILUMINAÇÃO (HARNESS AS-LIGHTING)

S/N: KW41-UP

NÚMEROE DE 377-5620 GRUPO DE FIAÇÃO-DIANTEIRO

TAMBÉM UM ACESSÓRIO

SMCS-1408 **i05307652**

NOTA	NÚMERO DA PEÇA	QTY	NOME DA PEÇA 1 2 3 4 5 6 (NÍVEL DO PRODUTO)	CONSULTE PÁGINA
	9X-3401	5	PINO DE CONECTOR (CALIBRE 16 A 18) (PIN-CONNECTOR (16-GA TO 18-GA))	
			–OU–	
	126-1767	5	PINO DE CONECTOR (CALIBRE 14 A 16) (PIN-CONNECTOR (14-GA TO 16-GA))	
	155-2274	1	KIT DO PLUGUE DE CONEXÃO (6 PINOS) (KIT-CONNECTING PLUG (6-PIN))	
			(INCLUDES PLUG AS, WEDGE & INTERFACE SEAL)	
	8T-8737	2	BUJÃO DE RETENTOR (PLUG-SEAL)	
	230-5011	1	CONNECTOR DO CONJUNTO DE TOMADA (6 PINOS) (RECEPTACLE AS-CONNECTOR (6-PIN))	
	194-5226	5	CONJUNTO DE WIRE (16 GA) (WIRE AS (16-GA))	
			–OU–	
	194-5227	5	CONJUNTO DE WIRE (CALIBRE 14) (WIRE AS (14-GA))	

<FIM>

372-1929 CONJUNTO DO CHICOTE DE ILUMINAÇÃO–TETO (HARNESS AS-LIGHTING-TETO)

S/N: KW41-UP

NÚMEROE DE 372-1926 GRUPO DE ILUMINAÇÃO DO HOLOFOTE

UM ACESSÓRIO

SMCS-1408 **i05323449**

NOTA	NÚMERO DA PEÇA	QTY	NOME DA PEÇA 1 2 3 4 5 6 (NÍVEL DO PRODUTO)	CONSULTE PÁGINA
	155-2270	2	KIT DO PLUGUE DE CONEXÃO (2 PINOS) (KIT-CONNECTING PLUG (2-PIN))	
			(EACH INCLUDES PLUG AS, WEDGE & INTERFACE SEAL)	
	344-1670	1	CONJUNTO DE BUJÃO (PLUG AS)	
	344-1690	2	BUJÃO DE RETENTOR (PLUG-SEAL)	
	194-5226	4	CONJUNTO DE WIRE (16 GA) (WIRE AS (16-GA))	
			–OU–	
	194-5227	4	CONJUNTO DE WIRE (CALIBRE 14) (WIRE AS (14-GA))	
B	**329-3734**		FITA-ELÉTRICA (TAPE-ELECTRICAL)	
E	**125-7875**		TUBO REDUTOR DE CALOR (7,44 MM DIA) (10 CM) (TUBE-HEAT SHRINK (7.44-MM DIA) (10-CM))	

B - UTILIZAR CONFORME NECESSÁRIO
E - ENCOMENDAR POR CENTÍMETROS

<FIM>

377-5634 CONJUNTO DO CHICOTE DE ILUMINAÇÃO–PORTA (HARNESS AS-LIGHTING-PORTA)

S/N: KW41-UP

NÚMEROE DE 372-1935, 492-2660 GRUPO DE FIAÇÃO DO CHASSI

UM ACESSÓRIO

SMCS-1408 **i06225764**

NOTA	NÚMERO DA PEÇA	QTY	NOME DA PEÇA 1 2 3 4 5 6 (NÍVEL DO PRODUTO)	CONSULTE PÁGINA
	374-7465	1	TAMPA-VEDAÇÃO (CAP-SEAL)	
	9W-0852	2	PINO DE CONECTOR (CALIBRE 14 A 16) (PIN-CONNECTOR (14-GA TO 16-GA))	
	9X-3401	4	PINO DE CONECTOR (CALIBRE 16 A 18) (PIN-CONNECTOR (16-GA TO 18-GA))	
			–OU–	
	126-1767	4	PINO DE CONECTOR (CALIBRE 14 A 16) (PIN-CONNECTOR (14-GA TO 16-GA))	
	155-2270	2	KIT DO PLUGUE DE CONEXÃO (2 PINOS) (KIT-CONNECTING PLUG (2-PIN))	
	155-2271	2	KIT DO PLUGUE DE CONEXÃO (4 PINOS) (KIT-CONNECTING PLUG (4-PIN))	
			(EACH PLUG KIT INCLUDES PLUG AS, WEDGE & INTERFACE SEAL)	
	230-4011	1	CONJUNTO DE CONECTOR DE TOMADA (2 PINOS) (PLUG AS-CONNECTOR (2-PIN))	
	455-0704	1	RETENTOR DE CONECTOR (SEAL-CONNECTOR)	
	8T-8737	3	BUJÃO DE RETENTOR (PLUG-SEAL)	
	102-8804	1	KIT DE TOMADA (4 PINOS) (KIT-RECEPTACLE (4-PIN))	
			(INCLUDES RECEPTACLE AS & WEDGE)	
	230-4012	1	CONNECTOR DO CONJUNTO DE TOMADA (2 PINOS) (RECEPTACLE AS-CONNECTOR (2-PIN))	
	194-5226	11	CONJUNTO DE WIRE (16 GA) (WIRE AS (16-GA))	
			–OU–	
	194-5227	11	CONJUNTO DE WIRE (CALIBRE 14) (WIRE AS (14-GA))	
B	**1P-0810**		FITA-ELÉTRICA (TAPE-ELECTRICAL)	
B	**329-3734**		FITA-ELÉTRICA (TAPE-ELECTRICAL)	
	286-7193	2	CONJUNTO DE TERMINAIS DE ANEL (TERMINAL AS-RING)	
			(EACH INCLUDES)	
E	**125-7874**		TUBO REDUTOR DE CALOR (5,72 MM DIA) (3 CM) (TUBE-HEAT SHRINK (5.72-MM DIA) (3-CM))	
E	**125-7874**		TUBO REDUTOR DE CALOR (5,72 MM DIA) (5 CM) (TUBE-HEAT SHRINK (5.72-MM DIA) (5-CM))	
E	**125-7875**		TUBO REDUTOR DE CALOR (7,44 MM DIA) (5 CM) (TUBE-HEAT SHRINK (7.44-MM DIA) (5-CM))	

B - UTILIZAR CONFORME NECESSÁRIO
E - ENCOMENDAR POR CENTÍMETROS

<FIM>

377-5599 CONJUNTO DA FIAÇÃO ELÉTRICA DO MONITOR (HARNESS AS-MONITOR)

S/N: KW41-UP

NÚMEROE DE 377-5567 GRUPO DE MONITOR E MONTAGEM, 494-7956 KIT-MONITOR UM ACESSÓRIO

SMCS-1408, 7490 **i06222205**

NOTA	NÚMERO DA PEÇA	QTY	NOME DA PEÇA 1 2 3 4 5 6 (NÍVEL DO PRODUTO)	CONSULTE PÁGINA
	9X-3401	9	PINO DE CONECTOR (CALIBRE 16 A 18) (PIN-CONNECTOR (16-GA TO 18-GA))	
			—OU—	
	126-1767	9	PINO DE CONECTOR (CALIBRE 14 A 16) (PIN-CONNECTOR (14-GA TO 16-GA))	
	155-2256	1	KIT DO PLUGUE DE CONEXÃO (12 PINOS) (KIT-CONNECTING PLUG (12-PIN))	
			(INCLUDES PLUG AS, WEDGE & INTERFACE SEAL)	
	230-5010	1	CONJUNTO DE CONECTOR DE TOMADA (6 PINOS) (PLUG AS-CONNECTOR (6-PIN))	
	239-7352	1	CONJUNTO DE CONECTOR DE TOMADA (6 PINOS) (PLUG AS-CONNECTOR (6-PIN))	
			(EACH PLUG AS INCLUDES)	
	455-0707	1	RETENTOR DE CONECTOR (SEAL-CONNECTOR)	
	190-7614	1	KIT DE TOMADA (12 PINOS) (KIT-RECEPTACLE (12-PIN))	
			(INCLUDES RECEPTACLE AS & WEDGE)	
	8T-8737	10	BUJÃO DE RETENTOR (PLUG-SEAL)	
	9X-3402	12	SOQUETE DE CONECTOR (CALIBRE 16 A 18) (SOCKET-CONNECTOR (16-GA TO 18-GA))	
			—OU—	
	126-1768	12	SOQUETE DE CONECTOR (CALIBRE 14 A 16) (SOCKET-CONNECTOR (14-GA TO 16-GA))	
	194-5226	9	CONJUNTO DE WIRE (16 GA) (WIRE AS (16-GA))	
			—OU—	
	194-5227	9	CONJUNTO DE WIRE (CALIBRE 14) (WIRE AS (14-GA))	
E	**329-3734**		FITA-ELÉTRICA (TAPE-ELECTRICAL)	

E - ENCOMENDAR POR CENTÍMETROS

<FIM>

333-1371 CONJUNTO DE CHICOTE DOS CONTROLES DO OPERADOR (HARNESS AS-OPERATOR CONTROLS)

S/N: KW41-UP

NÚMEROE DE 333-1370 GRUPO DE FIAÇÃO-ASSENTO

UM ACESSÓRIO

SMCS-1408 **i05301069**

NOTA	NÚMERO DA PEÇA	QTY	NOME DA PEÇA 1 2 3 4 5 6 (NÍVEL DO PRODUTO)	CONSULTE PÁGINA
	155-2270	1	KIT DO PLUGUE DE CONEXÃO (2 PINOS) (KIT-CONNECTING PLUG (2-PIN))	
			(INCLUDES PLUS AS, WEDGE & INTERFACE SEAL)	
	230-4009	2	CONJUNTO DE CONECTOR DE TOMADA (12 PINOS) (PLUG AS-CONNECTOR (12-PIN))	
			(EACH INCLUDES)	
	264-7034	1	RETENTOR DE CONECTOR (SEAL-CONNECTOR)	
	230-5010	1	CONJUNTO DE CONECTOR DE TOMADA (6 PINOS) (PLUG AS-CONNECTOR (6-PIN))	
	264-7032	1	RETENTOR DE CONECTOR (SEAL-CONNECTOR)	
	231-2295	1	CONJUNTO DE CONECTOR DE TOMADA (8 PINOS) (PLUG AS-CONNECTOR (8-PIN))	
	264-7033	1	RETENTOR DE CONECTOR (SEAL-CONNECTOR)	
	8T-8737	6	BUJÃO DE RETENTOR (PLUG-SEAL)	
	102-8802	1	KIT DE TOMADA (2 PINOS) (KIT-RECEPTACLE (2-PIN))	
			(INCLUDES RECEPTACLE AS & WEDGE)	
	9W-0844	2	SOQUETE DE CONECTOR (CALIBRE 14 A 16) (SOCKET-CONNECTOR (14-GA TO 16-GA))	
	9X-3402	34	SOQUETE DE CONECTOR (CALIBRE 16 A 18) (SOCKET-CONNECTOR (16-GA TO 18-GA))	
			—OU—	
	126-1768	34	SOQUETE DE CONECTOR (CALIBRE 14 A 16) (SOCKET-CONNECTOR (14-GA TO 16-GA))	
B	**1P-0810**		FITA-ELÉTRICA (TAPE-ELECTRICAL)	
B	**329-3734**		FITA-ELÉTRICA (TAPE-ELECTRICAL)	

B - UTILIZAR CONFORME NECESSÁRIO

<FIM>

471-4235 CONJUNTO DO CHICOTE-BOMBA (HARNESS AS-PUMP)

S/N: KW41-UP

NÚMEROE DE 372-1882 GRUPO DE FIAÇÃO DA BOMBA DE COMBUSTÍVEL

TAMBÉM UM ACESSÓRIO

SMCS-1408 **i06733421**

NOTA	NÚMERO DA PEÇA	QTY	NOME DA PEÇA 1 2 3 4 5 6 (NÍVEL DO PRODUTO)	CONSULTE PÁGINA
	344-1688	4	PINO DE CONECTOR (CALIBRE 18) (PIN-CONNECTOR (18-GA))	
	344-1689	3	PINO DE CONECTOR (CALIBRE 14 A 16) (PIN-CONNECTOR (14-GA TO 16-GA))	
	100-3317	3	PINO-TERMINAL (PIN-TERMINAL)	
	176-1477	1	CONJUNTO DE BUJÃO (2 PINOS) (PLUG AS (2-PIN))	
	230-4011	1	CONJUNTO DE CONECTOR DE TOMADA (2 PINOS) (PLUG AS-CONNECTOR (2-PIN))	
	455-0704	1	RETENTOR DE CONECTOR (SEAL-CONNECTOR)	
	344-1690	3	BUJÃO DE RETENTOR (PLUG-SEAL)	
	185-1861	2	RETENTOR DO FIO (SEAL-WIRE)	
	128-5016	2	RETENTOR DE CABO (SEAL-CABLE)	
	100-6674	3	RETENTOR DE CONECTOR (SEAL-CONNECTOR)	
	196-2412	2	CONJUNTO DE TERMINAL (16 GA) (TERMINAL AS (16-GA))	
			(EACH INCLUDES)	
	7R-2750	1	RETENTOR DE CONECTOR (SEAL-CONNECTOR)	
	9X-3402	1	SOQUETE DE CONECTOR (CALIBRE 16 A 18) (SOCKET-CONNECTOR (16-GA TO 18-GA))	
			—OU—	
	126-1768	1	SOQUETE DE CONECTOR (CALIBRE 14 A 16) (SOCKET-CONNECTOR (14-GA TO 16-GA))	
	176-1521	2	TERMINAL (TERMINAL)	
	125-7874	5	TUBO REDUTOR DE CALOR (5,72 MM DIA) (TUBE-HEAT SHRINK (5.72-MM DIA))	
			<FIM>	

354-5620 CONJUNTO DE CHICOTE DO ACOPLADOR RÁPIDO (HARNESS AS-QUICK COUPLER)

S/N: KW41-UP

NÚMEROE DE 333-6950 GRUPO DE VÁLVULA E TUBULAÇÕES-ACOPLADOR, 447-4892 KIT-ACOPLADOR RÁPIDO

UM ACESSÓRIO

SMCS-1408 **i05615112**

NOTA	NÚMERO DA PEÇA	QTY	NOME DA PEÇA 1 2 3 4 5 6 (NÍVEL DO PRODUTO)	CONSULTE PÁGINA
	9X-3401	6	PINO DE CONECTOR (CALIBRE 16 A 18) (PIN-CONNECTOR (16-GA TO 18-GA))	
			—OU—	
	126-1767	6	PINO DE CONECTOR (CALIBRE 14 A 16) (PIN-CONNECTOR (14-GA TO 16-GA))	
	155-2270	3	KIT DO PLUGUE DE CONEXÃO (2 PINOS) (KIT-CONNECTING PLUG (2-PIN))	
			(EACH INCLUDES PLUG AS, WEDGE & INTERFACE SEAL)	
	102-8805	1	KIT DE TOMADA (6 PINOS) (KIT-RECEPTACLE (6-PIN))	
			(INCLUDES RECEPTACLE AS & WEDGE)	
	194-5226	6	CONJUNTO DE WIRE (16 GA) (WIRE AS (16-GA))	
			—OU—	
	194-5227	6	CONJUNTO DE WIRE (CALIBRE 14) (WIRE AS (14-GA))	

<FIM>

372-1891 CONJUNTO DE CHICOTE DA DIREÇÃO (HARNESS AS-STEERING)

S/N: KW41-UP

NÚMEROE DE 372-1899 GRUPO DO PAINEL DE INSTRUMENTOS

UM ACESSÓRIO

SMCS-1408 **i05333116**

NOTA	NÚMERO DA PEÇA	QTY	NOME DA PEÇA 1 2 3 4 5 6 (NÍVEL DO PRODUTO)	CONSULTE PÁGINA
	9X-3401	2	PINO DE CONECTOR (CALIBRE 16 A 18) (PIN-CONNECTOR (16-GA TO 18-GA))	
			—OU—	
	126-1767	2	PINO DE CONECTOR (CALIBRE 14 A 16) (PIN-CONNECTOR (14-GA TO 16-GA))	
	102-8802	1	KIT DE TOMADA (2 PINOS) (KIT-RECEPTACLE (2-PIN))	
			(INCLUDES RECEPTACLE AS & WEDGE)	
B	**1P-0810**		FITA-ELÉTRICA (TAPE-ELECTRICAL)	
B	**329-3734**		FITA-ELÉTRICA (TAPE-ELECTRICAL)	
	5P-4571	1	TERMINAL DE LÂMINA (CALIBRE 14 A 16) (TERMINAL-BLADE (14-GA TO 16-GA))	

B - UTILIZAR CONFORME NECESSÁRIO

<FIM>

377-5576 CONJUNTO DE CHICOTE DA TRANSMISSÃO–CAIXA DE ENGRENAGENS (HARNESS AS-TRANSMISSION-CAIXA DE ENGRENAGENS)

S/N: KW41-UP

NÚMEROE DE 377-5575 GRUPO DE FIAÇÃO-CONTROLE DE TRANSMISSÃO

TAMBÉM UM ACESSÓRIO

SMCS-1408 **i06225767**

NOTA	NÚMERO DA PEÇA	QTY	NOME DA PEÇA 1 2 3 4 5 6 (NÍVEL DO PRODUTO)	CONSULTE PÁGINA
	319-3242	4	ADAPTADOR DE CONECTOR (ADAPTER-CONNECTOR)	
	155-2270	5	KIT DO PLUGUE DE CONEXÃO (2 PINOS) (KIT-CONNECTING PLUG (2-PIN))	
			(EACH PLUG KIT INCLUDES PLUG AS , WEDGE & INTERFACE SEAL)	
	230-4009	1	CONJUNTO DE CONECTOR DE TOMADA (12 PINOS) (PLUG AS-CONNECTOR (12-PIN))	
	455-0709	1	RETENTOR DE CONECTOR (SEAL-CONNECTOR)	
	238-8247	3	CONJUNTO DE CONECTOR DE TOMADA (2 PINOS) (PLUG AS-CONNECTOR (2-PIN))	
	230-4011	1	CONJUNTO DE CONECTOR DE TOMADA (2 PINOS) (PLUG AS-CONNECTOR (2-PIN))	
			(EACH PLUG AS INCLUDES)	
	455-0704	1	RETENTOR DE CONECTOR (SEAL-CONNECTOR)	
	230-5008	1	CONJUNTO DE CONECTOR DE TOMADA (4 PINOS) (PLUG AS-CONNECTOR (4-PIN))	
	455-0706	1	RETENTOR DE CONECTOR (SEAL-CONNECTOR)	
	9X-3402	24	SOQUETE DE CONECTOR (CALIBRE 16 A 18) (SOCKET-CONNECTOR (16-GA TO 18-GA))	
			–OU–	
	126-1768	24	SOQUETE DE CONECTOR (CALIBRE 14 A 16) (SOCKET-CONNECTOR (14-GA TO 16-GA))	
	194-5226	10	CONJUNTO DE WIRE (16 GA) (WIRE AS (16-GA))	
			–OU–	
	194-5227	10	CONJUNTO DE WIRE (CALIBRE 14) (WIRE AS (14-GA))	
B	**1P-0810**		FITA-ELÉTRICA (TAPE-ELECTRICAL)	
B	**329-3734**		FITA-ELÉTRICA (TAPE-ELECTRICAL)	
	2L-8079	1	TERMINAL DE ANEL (PARAFUSO DE CALIBRE 14 A 16, 3/8 POL) (TERMINAL-RING (14-GA TO 16-GA, 3/8-IN SCREW))	
	7N-9017	1	TERMINAL DE ANEL (CALIBRE 18 A 22, NO. 10 DE CALIBRE 10 A 12) (TERMINAL-RING (18-GA TO 22-GA, NO. 10 SCREW))	
E	**125-7874**		TUBO REDUTOR DE CALOR (5,72 MM DIA) (10 CM) (TUBE-HEAT SHRINK (5.72-MM DIA) (10-CM))	
E	**125-7875**		TUBO REDUTOR DE CALOR (7,44 MM DIA) (5 CM) (TUBE-HEAT SHRINK (7.44-MM DIA) (5-CM))	

B - UTILIZAR CONFORME NECESSÁRIO
E - ENCOMENDAR POR CENTÍMETROS

<FIM>

360-1843 CONJUNTO DE CHICOTE DO LIMPADOR DE VIDRO (HARNESS AS-WINDOW WIPER)

S/N: KW41-UP
NÚMEROE DE 372-1935, 492-2660 GRUPO DE FIAÇÃO DO CHASSI
UM ACESSÓRIO

SMCS-1408 **i05324821**

NOTA	NÚMERO DA PEÇA	QTY	NOME DA PEÇA 1 2 3 4 5 6 (NÍVEL DO PRODUTO)	CONSULTE PÁGINA
	123-7615	2	CONECTOR (1 PINO) (CONNECTOR (1-PIN))	
	9X-3401	4	PINO DE CONECTOR (CALIBRE 16 A 18) (PIN-CONNECTOR (16-GA TO 18-GA))	
	230-5009	1	CONNECTOR DO CONJUNTO DE TOMADA (4 PINOS) (RECEPTACLE AS-CONNECTOR (4-PIN))	
B	**329-3734**		FITA-ELÉTRICA (TAPE-ELECTRICAL)	
	6V-0491	4	TERMINAL DE LÂMINA (CALIBRE 14 A 18) (TERMINAL-BLADE (14-GA TO 18-GA))	

B - UTILIZAR CONFORME NECESSÁRIO

<FIM>

375-8407 CONJUNTO DO CHICOTE-FIAÇÃO—MOTOR (HARNESS AS-WIRING-MOTOR)

S/N: E7A1-UP
NÚMEROE DE 395-0113 GRUPO DE FIAÇÃO-MOTOR
UM ACESSÓRIO

SMCS-1408 **i05333790**

NOTA	NÚMERO DA PEÇA	QTY	NOME DA PEÇA 1 2 3 4 5 6 (NÍVEL DO PRODUTO)	CONSULTE PÁGINA
	102-8804	1	KIT DE TOMADA (4 PINOS) (KIT-RECEPTACLE (4-PIN))	
			(INCLUDES RECEPTACLE AS & WEDGE)	
	113-4630	1	CONNECTOR DO CONJUNTO DE TOMADA (4 PINOS) (RECEPTACLE AS-CONNECTOR (4-PIN))	
	9X-3401	4	PINO DE CONECTOR (CALIBRE 16 A 18) (PIN-CONNECTOR (16-GA TO 18-GA))	
			—OU—	
	126-1767	4	PINO DE CONECTOR (CALIBRE 14 A 16) (PIN-CONNECTOR (14-GA TO 16-GA))	
	332-7865	1	LIGAÇÃO DO CABO (TIE-CABLE)	

<FIM>

494-7946 CONJUNTO DO CHICOTE-FIAÇÃO–IMPRIMIR (HARNESS AS-WIRING-IMPRIMIR)

S/N: KW41100-UP

NÚMEROE DE 494-8001 KIT DE IMPRESSORA

UM ACESSÓRIO

SMCS-1408 **i07085868**

NOTA	NÚMERO DA PEÇA	QTY	NOME DA PEÇA 1 2 3 4 5 6 (NÍVEL DO PRODUTO)	CONSULTE PÁGINA
	151-9275	1	KIT DE TOMADA (6 PINOS) (KIT-RECEPTACLE (6-PIN))	
			(INCLUDES RECEPTACLE AS & WEDGE)	
	8T-8737	2	BUJÃO DE RETENTOR (PLUG-SEAL)	
B	**1P-0810**		FITA-ELÉTRICA (TAPE-ELECTRICAL)	
E	**135-5009**		TUBO REDUTOR DE CALOR (32 MM DIA) (5 CM) (TUBE-HEAT SHRINK (32-MM DIA) (5-CM))	
	3E-3383	1	CUNHA-TRAVA DO RECIPIENTE (6 PINOS) (WEDGE-RECEPTACLE LOCK (6-PIN))	

B - UTILIZAR CONFORME NECESSÁRIO
E - ENCOMENDAR POR CENTÍMETROS

<FIM>

332-3649 GRUPO DO AQUECEDOR DA CAMISA DE ÁGUA DO MOTOR (HEATER GP-JACKET WATER)

S/N: KW41-UP
120 V, 1.000 W
NÚMEROE DE 452-0882, 454-0601 ARRANJO OPCIONAL PARA CLIMAS FRIOS
UM ACESSÓRIO

SMCS-1383 **i05901841**

NOTA	REF. NÃO	GRÁFICO REF.	NÚMERO DA PEÇA	QTY	NOME DA PEÇA 1 2 3 4 5 6 (NÍVEL DO PRODUTO)	CONSULTE PÁGINA
	1	1	**3S-2093**	4	CABO TIPO CINTA (STRAP-CABLE)	
	2	1	**6N-1604**	1	CONJUNTO DE TAMPA CONTRA POEIRA (CAP AS-DUST)	
	3	1	**260-1555**	1	CONJUNTO DE ELEMENTO DO AQUECEDOR DE ÁGUA DA CAMISA (120 V, 1.000 W) (ELEMENT AS-JACKET WATER HEATER (120-VOLT, 1000-WATT))	
		1	**4D-9986**	1	ANEL RETENTOR EM O (SEAL-O-RING)	
	4	1	**362-6478**	1	CONJUNTO DE SUPORTE (BRACKET AS)	
M		1	**159-9541**	2	PORCA DE SOLDA (M10X1,5 DE ROSCA) (NUT-WELD (M10X1.5-THD))	
M		1	**165-8718**	4	PORCA DE SOLDA (M4X0,7 DE ROSCA) (NUT-WELD (M4X0.7-THD))	
	5	1	**367-4066**	1	CONJUNTO DO CABO-AQUECEDOR (CORD AS-HEATER)	
	6	1	**368-4156**	1	ALOJAMENTO (HOUSING)	
M	7	1	**170-5632**	4	PARAFUSO (M4X0,7X16 MM) (BOLT (M4X0.7X16-MM))	
	8	1	**4B-4863**	4	ARRUELA (4,7X11X1,2 MM DE ESPESSURA) (WASHER (4.7X11X1.2-MM THK))	
	9	1	**7X-7729**	2	ARRUELA (11X25X3 MM DE ESPESSURA) (WASHER (11X25X3-MM THK))	
M	10	1	**8T-4195**	2	PARAFUSO (M10X1,5X30 MM) (BOLT (M10X1.5X30-MM))	
M	11	1	**8T-4200**	1	PARAFUSO (M8X1,25X16 MM) (BOLT (M8X1.25X16-MM))	
	12	1	**8T-4224**	1	ARRUELA DURA (8,8X16X2 MM DE ESPESSURA) (WASHER-HARD (8.8X16X2-MM THK))	

M - PEÇA MÉTRICA

332-3649 GRUPO DO AQUECEDOR DA CAMISA DE ÁGUA DO MOTOR (HEATER GP-JACKET WATER) (continuação)

i05901841

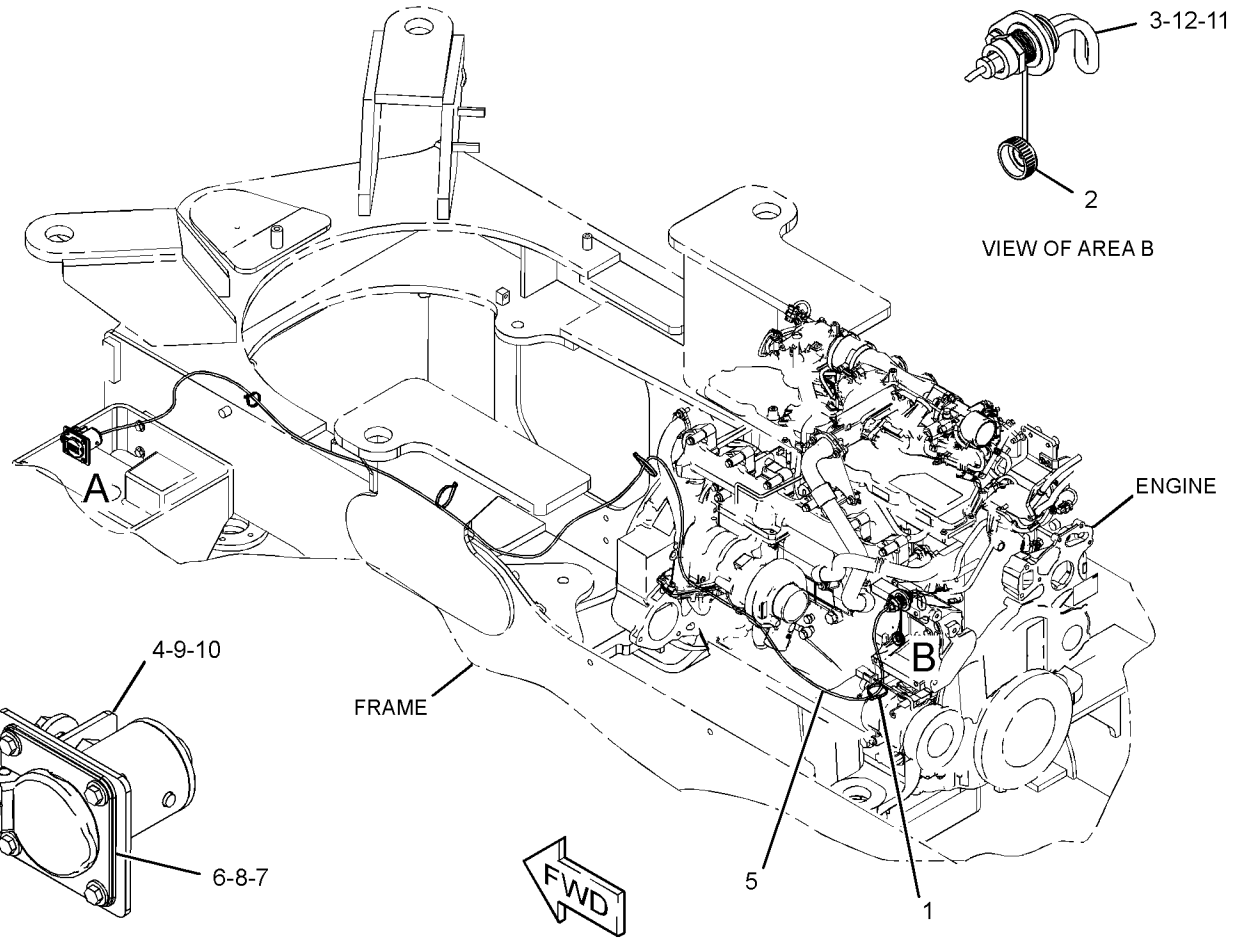

GRÁFICO 1 <FIM> g02767517

332-3650 GRUPO DO AQUECEDOR DA CAMISA DE ÁGUA DO MOTOR (HEATER GP-JACKET WATER)

S/N: KW41-UP
240 V, 1. 000 W
NÚMEROE DE 452-0883, 454-0602 ARRANJO OPCIONAL PARA CLIMAS FRIOS
UM ACESSÓRIO

SMCS-1383 **i05901864**

NOTA	REF. NÃO	GRÁFICO REF.	NÚMERO DA PEÇA	QTY	NOME DA PEÇA 1 2 3 4 5 6 (NÍVEL DO PRODUTO)	CONSULTE PÁGINA
	1	1	**3S-2093**	4	CABO TIPO CINTA (STRAP-CABLE)	
	2	1	**6N-1604**	1	CONJUNTO DE TAMPA CONTRA POEIRA (CAP AS-DUST)	
	3	1	**260-1556**	1	CONJUNTO DE ELEMENTO DO AQUECEDOR DE ÁGUA DA CAMISA (240 V, 1. 000 W) (ELEMENT AS-JACKET WATER HEATER (240-VOLT, 1000-WATT))	
		1	**4D-9986**	1	ANEL RETENTOR EM O (SEAL-O-RING)	
	4	1	**362-6478**	1	CONJUNTO DE SUPORTE (BRACKET AS)	
M		1	**159-9541**	2	PORCA DE SOLDA (M10X1,5 DE ROSCA) (NUT-WELD (M10X1.5-THD))	
M		1	**165-8718**	4	PORCA DE SOLDA (M4X0,7 DE ROSCA) (NUT-WELD (M4X0.7-THD))	
	5	1	**367-4067**	1	CONJUNTO DO CABO-AQUECEDOR (CORD AS-HEATER)	
	6	1	**8T-4224**	1	ARRUELA DURA (8,8X16X2 MM DE ESPESSURA) (WASHER-HARD (8.8X16X2-MM THK))	
	7	1	**368-4156**	1	ALOJAMENTO (HOUSING)	
M	8	1	**170-5632**	4	PARAFUSO (M4X0,7X16 MM) (BOLT (M4X0.7X16-MM))	
	9	1	**4B-4863**	4	ARRUELA (4,7X11X1,2 MM DE ESPESSURA) (WASHER (4.7X11X1.2-MM THK))	
	10	1	**7X-7729**	2	ARRUELA (11X25X3 MM DE ESPESSURA) (WASHER (11X25X3-MM THK))	
M	11	1	**8T-4195**	2	PARAFUSO (M10X1,5X30 MM) (BOLT (M10X1.5X30-MM))	
M	12	1	**8T-4200**	1	PARAFUSO (M8X1,25X16 MM) (BOLT (M8X1.25X16-MM))	
F			**367-4068**	1	CONJUNTO DO CABO-AQUECEDOR (CORD AS-HEATER)	

F - NÃO APRESENTADO
M - PEÇA MÉTRICA

332-3650 GRUPO DO AQUECEDOR DA CAMISA DE ÁGUA DO MOTOR (HEATER GP-JACKET WATER) (continuação)

i05901864

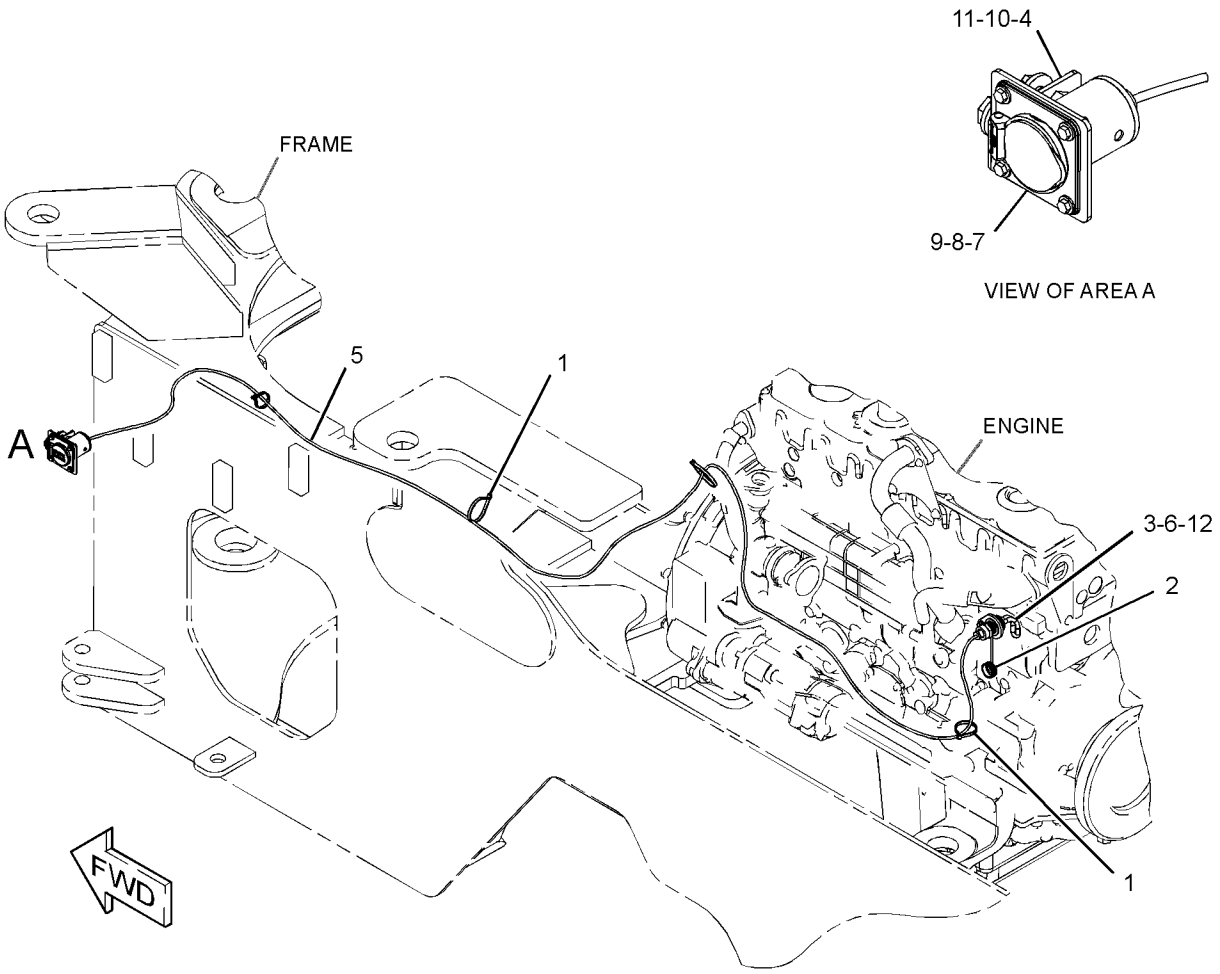

GRÁFICO 1 <FIM> g02796619

452-0869 ARRANJO DE INSTALAÇÃO DE COMUNICAÇÃO (INSTALLATION AR-COMMUNICATION)

S/N: KW41-UP
UM ACESSÓRIO

SMCS-7606 **i06859443**

NOTA	NÚMERO DA PEÇA	QTY	NOME DA PEÇA 1 2 3 4 5 6 (NÍVEL DO PRODUTO)	CONSULTE PÁGINA
Y	*466-4157*	1	GRUPO DE INSTALAÇÃO DE COMUNICAÇÃO (ANTENA) (INSTALLATION GP-COMMUNICATION (ANTENNA))	219
Y	*494-7973*	1	GRUPO DE INSTALAÇÃO DE COMUNICAÇÃO (PRODUCT LINK) (INSTALLATION GP-COMMUNICATION (PRODUCT LINK))	220

Y - ILUSTRAÇÃO INDIVIDUAL

<FIM>

454-0589 ARRANJO DE INSTALAÇÃO DE COMUNICAÇÃO (INSTALLATION AR-COMMUNICATION)

S/N: KW41-UP
UM ACESSÓRIO

SMCS-7606 **i06221237**

NOTA	NÚMERO DA PEÇA	QTY	NOME DA PEÇA 1 2 3 4 5 6 (NÍVEL DO PRODUTO)	CONSULTE PÁGINA
Y	*466-4154*	1	GRUPO DE INSTALAÇÃO DE COMUNICAÇÃO (CELULAR) (INSTALLATION GP-COMMUNICATION (CELLULAR))	215
Y	*466-4157*	1	GRUPO DE INSTALAÇÃO DE COMUNICAÇÃO (ANTENA) (INSTALLATION GP-COMMUNICATION (ANTENNA))	219

Y - ILUSTRAÇÃO INDIVIDUAL

<FIM>

491-0322 ARRANJO DE INSTALAÇÃO DE COMUNICAÇÃO (INSTALLATION AR-COMMUNICATION)

S/N: KW41-UP
UM ACESSÓRIO

SMCS-7606 **i06301231**

NOTA	NÚMERO DA PEÇA	QTY	NOME DA PEÇA 1 2 3 4 5 6 (NÍVEL DO PRODUTO)	CONSULTE PÁGINA
Y	*466-4154*	1	GRUPO DE INSTALAÇÃO DE COMUNICAÇÃO (CELULAR) (INSTALLATION GP-COMMUNICATION (CELLULAR))	215
Y	*466-4157*	1	GRUPO DE INSTALAÇÃO DE COMUNICAÇÃO (ANTENA) (INSTALLATION GP-COMMUNICATION (ANTENNA))	219

Y - ILUSTRAÇÃO INDIVIDUAL

<FIM>

491-0323 ARRANJO DE INSTALAÇÃO DE COMUNICAÇÃO (INSTALLATION AR-COMMUNICATION)

S/N: KW41-UP
UM ACESSÓRIO

SMCS-7606 **i06301233**

NOTA	NÚMERO DA PEÇA	QTY	NOME DA PEÇA 1 2 3 4 5 6 (NÍVEL DO PRODUTO)	CONSULTE PÁGINA
Y	*466-4155*	1	GRUPO DE INSTALAÇÃO DE COMUNICAÇÃO (SATÉLITE) (INSTALLATION GP-COMMUNICATION (SATELLITE))	217
Y	*466-4157*	1	GRUPO DE INSTALAÇÃO DE COMUNICAÇÃO (ANTENA) (INSTALLATION GP-COMMUNICATION (ANTENNA))	219

Y - ILUSTRAÇÃO INDIVIDUAL

<FIM>

520-1720 ARRANJO DE INSTALAÇÃO DE COMUNICAÇÃO (INSTALLATION AR-COMMUNICATION)

S/N: KW4110O-UP
UM ACESSÓRIO

SMCS-7606 **i06927829**

NOTA	NÚMERO DA PEÇA	QTY	NOME DA PEÇA 1 2 3 4 5 6 (NÍVEL DO PRODUTO)	CONSULTE PÁGINA
Y	*466-4156*	1	GRUPO DE CONTROLE E MONTAGEM-COMUNICAÇÃO (CONTROL & MTG GP-COMMUNICATION)	155
Y	*466-4154*	1	GRUPO DE INSTALAÇÃO DE COMUNICAÇÃO (CELULAR) (INSTALLATION GP-COMMUNICATION (CELLULAR))	215
Y	*466-4157*	1	GRUPO DE INSTALAÇÃO DE COMUNICAÇÃO (ANTENA) (INSTALLATION GP-COMMUNICATION (ANTENNA))	219

Y - ILUSTRAÇÃO INDIVIDUAL

<FIM>

520-1721 ARRANJO DE INSTALAÇÃO DE COMUNICAÇÃO (INSTALLATION AR-COMMUNICATION)

S/N: KW4110O-UP
UM ACESSÓRIO

SMCS-7606 **i06927831**

NOTA	NÚMERO DA PEÇA	QTY	NOME DA PEÇA 1 2 3 4 5 6 (NÍVEL DO PRODUTO)	CONSULTE PÁGINA
Y	*466-4156*	1	GRUPO DE CONTROLE E MONTAGEM-COMUNICAÇÃO (CONTROL & MTG GP-COMMUNICATION)	155
Y	*466-4155*	1	GRUPO DE INSTALAÇÃO DE COMUNICAÇÃO (SATÉLITE) (INSTALLATION GP-COMMUNICATION (SATELLITE))	217
Y	*466-4157*	1	GRUPO DE INSTALAÇÃO DE COMUNICAÇÃO (ANTENA) (INSTALLATION GP-COMMUNICATION (ANTENNA))	219

Y - ILUSTRAÇÃO INDIVIDUAL

<FIM>

466-4154 GRUPO DE INSTALAÇÃO DE COMUNICAÇÃO (INSTALLATION GP-COMMUNICATION)

S/N: KW41-UP

NÚMEROE DE 454-0589, 491-0322, 520-1720 ARRANJO DE INSTALAÇÃO DE COMUNICAÇÃO UM ACESSÓRIO

SMCS-7606 **i06289358**

NOTA	REF. NÃO	GRÁFICO REF.	NÚMERO DA PEÇA	QTY	NOME DA PEÇA 1 2 3 4 5 6 (NÍVEL DO PRODUTO)	CONSULTE PÁGINA
	1	1	**8T-8737**	8	BUJÃO DE RETENTOR (PLUG-SEAL)	
	2	1	**370-6996**	1	DECALQUE DE ADVERTÊNCIA (PERIGO DE EXPLOSÃO, PRODUCT LINK) (FILM-WARNING (EXPLOSION HAZARD, PRODUCT LINK))	
	3	1	**370-6997**	1	DECALQUE DE ADVERTÊNCIA (PERIGO DE EXPLOSÃO, PRODUCT LINK) (FILM-WARNING (EXPLOSION HAZARD, PRODUCT LINK))	
YR	4	1	**440-2105**	1	GRUPO DE CONTROLE NÃO PROGRAMADO (PL641E CELULAR) (CONTROL GP-UNPROGRAMMED (PL641E CELLULAR))	159
	5	1	**155-2265**	1	KIT DO PLUGUE DE CONEXÃO (8 PINOS) (KIT-CONNECTING PLUG (8-PIN))	
					(INCLUDES PLUG AS, WEDGE & INTERFACE SEAL)	
M	6	1	**270-9442**	4	PARAFUSO DE CABEÇA CONVEXA (M6X1X20 MM) (SCREW-TRUSS HEAD (M6X1X20-MM))	
F		1	**482-8138**	1	GRUPO DE SOFTWARE DO MONITOR (CELULAR) (SOFTWARE GP-MONITOR (CELLULAR))	

F - NÃO APRESENTADO
M - PEÇA MÉTRICA
R - PEÇA REMANUFATURADA PODE ESTAR DISPONÍVEL
Y - ILUSTRAÇÃO INDIVIDUAL

466-4154 GRUPO DE INSTALAÇÃO DE COMUNICAÇÃO (INSTALLATION GP-COMMUNICATION) (continuação)

i06289358

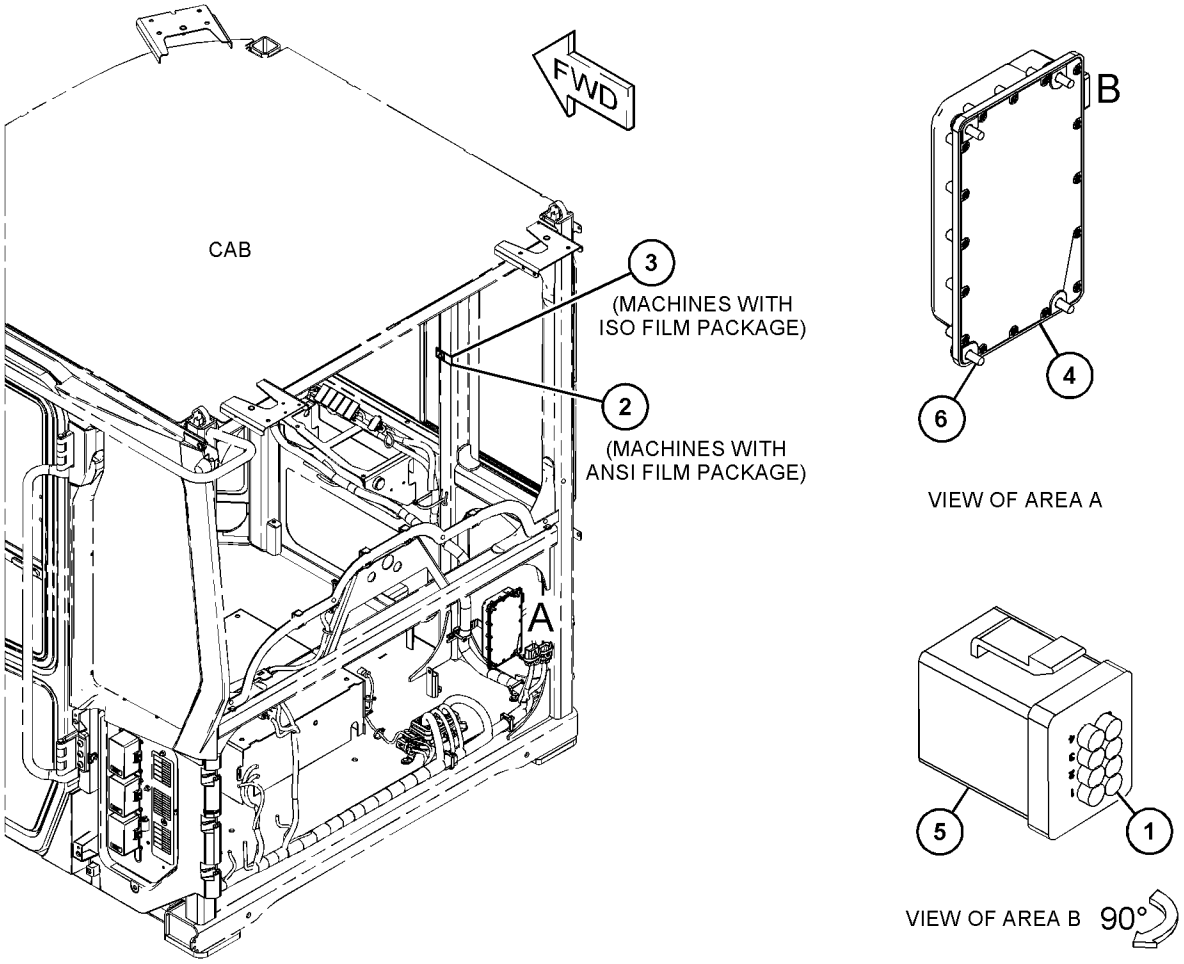

GRÁFICO 1 <FIM> g03791043

466-4155 GRUPO DE INSTALAÇÃO DE COMUNICAÇÃO (INSTALLATION GP-COMMUNICATION)

S/N: KW41-UP

NÚMEROE DE 491-0323, 520-1721 ARRANJO DE INSTALAÇÃO DE COMUNICAÇÃO UM ACESSÓRIO

SMCS-7606 **i06289356**

NOTA	REF. NÃO	GRÁFICO REF.	NÚMERO DA PEÇA	QTY	NOME DA PEÇA 1 2 3 4 5 6 (NÍVEL DO PRODUTO)	CONSULTE PÁGINA
	1	1	**8T-8737**	8	BUJÃO DE RETENTOR (PLUG-SEAL)	
	2	1	**370-6996**	1	DECALQUE DE ADVERTÊNCIA (PERIGO DE EXPLOSÃO, PRODUCT LINK) (FILM-WARNING (EXPLOSION HAZARD, PRODUCT LINK))	
	3	1	**370-6997**	1	DECALQUE DE ADVERTÊNCIA (PERIGO DE EXPLOSÃO, PRODUCT LINK) (FILM-WARNING (EXPLOSION HAZARD, PRODUCT LINK))	
YR	4	1	**442-7199**	1	GRUPO DE CONTROLE NÃO PROGRAMADO (PRODUCT LINK ELITE VIA SATÉLITE 631) (CONTROL GP-UNPROGRAMMED (PRODUCT LINK ELITE 631 SATELLITE))	160
	5	1	**155-2265**	1	KIT DO PLUGUE DE CONEXÃO (8 PINOS) (KIT-CONNECTING PLUG (8-PIN))	
					(INCLUDES PLUG AS, WEDGE & INTERFACE SEAL)	
M	6	1	**270-9442**	4	PARAFUSO DE CABEÇA CONVEXA (M6X1X20 MM) (SCREW-TRUSS HEAD (M6X1X20-MM))	
F		1	**482-8159**	1	GRUPO DE SOFTWARE DO MONITOR (RÁDIO VIA SATÉLITE) (SOFTWARE GP-MONITOR (SATELLITE RADIO))	

F - NÃO APRESENTADO
M - PEÇA MÉTRICA
R - PEÇA REMANUFATURADA PODE ESTAR DISPONÍVEL
Y - ILUSTRAÇÃO INDIVIDUAL

466-4155 GRUPO DE INSTALAÇÃO DE COMUNICAÇÃO (INSTALLATION GP-COMMUNICATION) (continuação)

i06289356

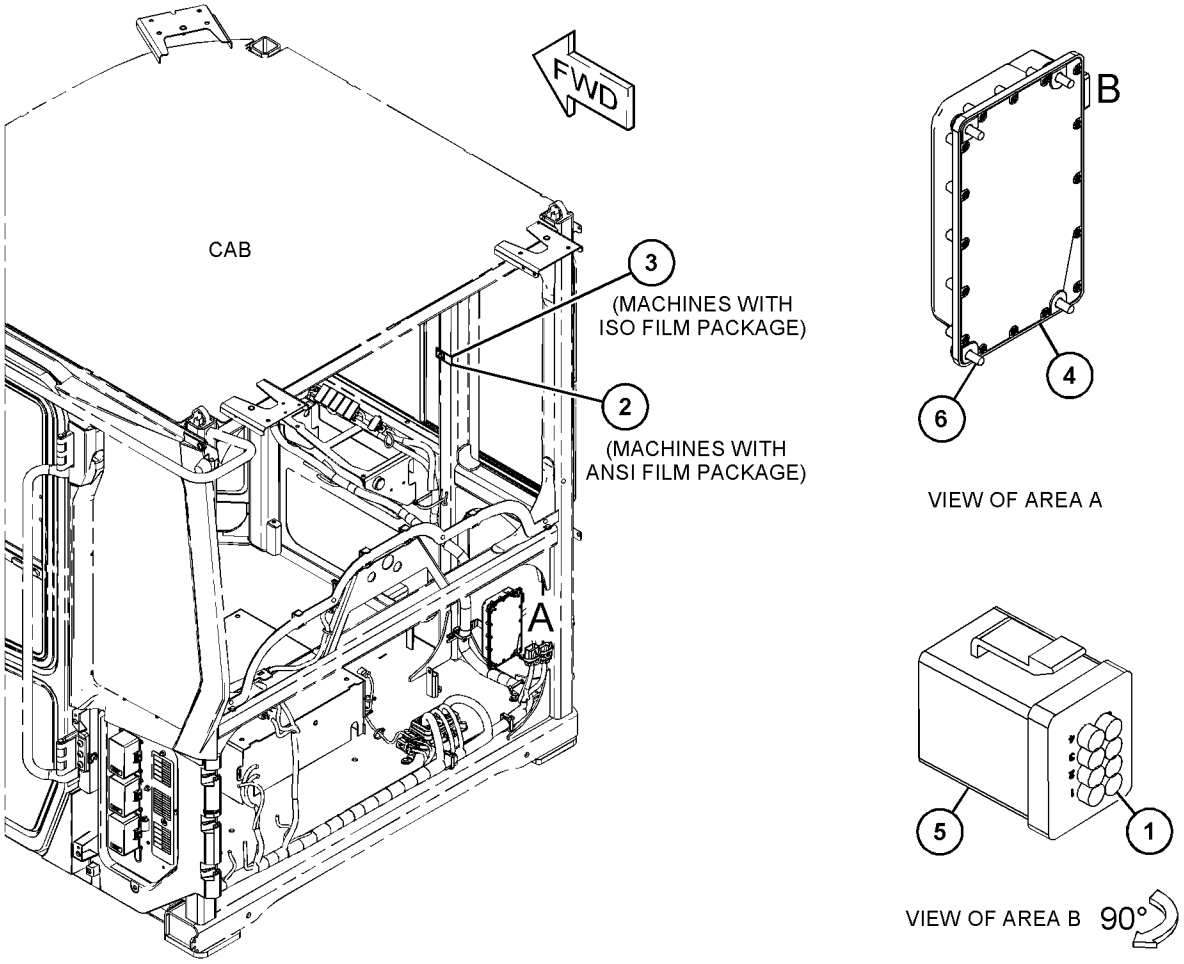

GRÁFICO 1 <FIM> g03791043

466-4157 GRUPO DE INSTALAÇÃO DE COMUNICAÇÃO (INSTALLATION GP-COMMUNICATION)

S/N: KW41-UP

NÚMEROE DE 452-0869, 454-0589, 491-0322, 491-0323, 520-1720, 520-1721 ARRANJO DE INSTALAÇÃO DE COMUNICAÇÃO

UM ACESSÓRIO

SMCS-7606 **i06635980**

NOTA	REF. NÃO	GRÁFICO REF.	NÚMERO DA PEÇA	QTY	NOME DA PEÇA 1 2 3 4 5 6 (NÍVEL DO PRODUTO)	CONSULTE PÁGINA
	1	1	**3S-2093**	10	CABO TIPO CINTA (STRAP-CABLE)	
	2	1	**349-6083**	1	CONJUNTO DE CABOS (CABLE AS)	
	3	1	**9X-7345**	1	ILHÓ (GROMMET)	
	4	1	**443-8463**	1	CONJUNTO DA ANTENA (ANTENNA AS)	
		1	**385-8201**	1	CONJUNTO DE TAMPA DO CONECTOR (CAP AS-CONNECTOR)	

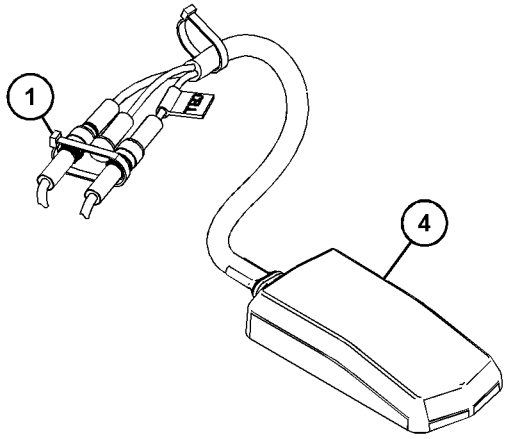

VIEW OF AREA A

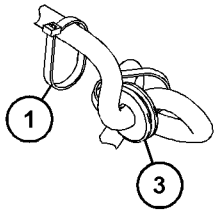

VIEW OF AREA B

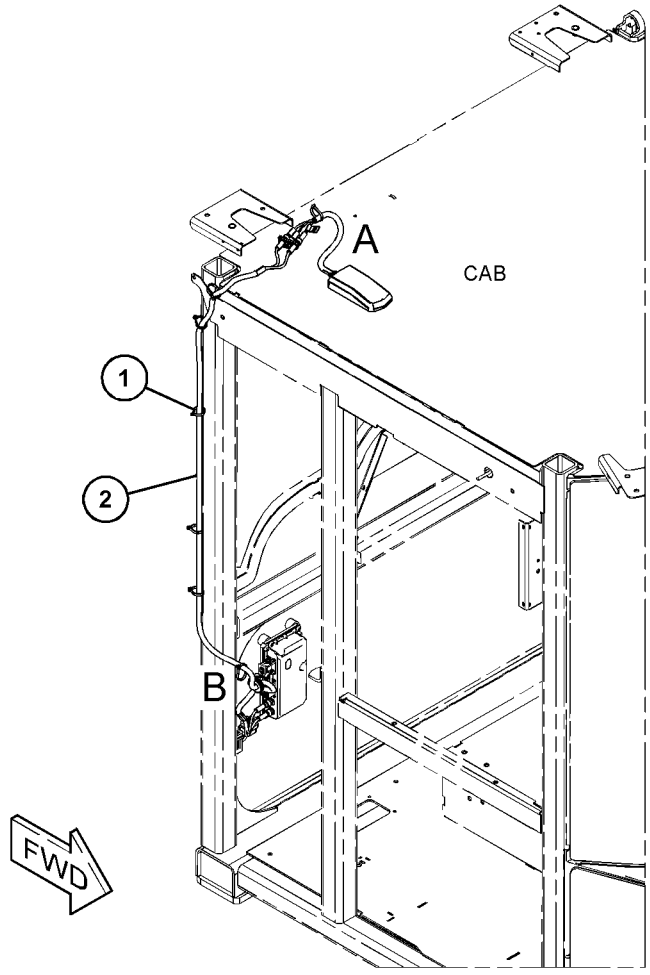

GRÁFICO 1 <FIM> g06093956

494-7973 GRUPO DE INSTALAÇÃO DE COMUNICAÇÃO (INSTALLATION GP-COMMUNICATION)

S/N: KW41-UP

NÚMEROE DE 452-0869 ARRANJO DE INSTALAÇÃO DE COMUNICAÇÃO

UM ACESSÓRIO

SMCS-7606 **i06860360**

NOTA	REF. NÃO	GRÁFICO REF.	NÚMERO DA PEÇA	QTY	NOME DA PEÇA 1 2 3 4 5 6 (NÍVEL DO PRODUTO)	CONSULTE PÁGINA
	1	1	**307-0047**	1	DECALQUE DE INFORMAÇÃO (LIGAÇÃO DO PRODUTO, CONSULTE O MANUAL DE OPERAÇÃO E MANUTENÇÃO (OMM)) (FILM-INFORMATION (PRODUCT LINK, READ OMM))	
	2	1	**370-6996**	1	DECALQUE DE ADVERTÊNCIA (PERIGO DE EXPLOSÃO, PRODUCT LINK) (FILM-WARNING (EXPLOSION HAZARD, PRODUCT LINK))	
	3	1	**370-6997**	1	DECALQUE DE ADVERTÊNCIA (PERIGO DE EXPLOSÃO, PRODUCT LINK) (FILM-WARNING (EXPLOSION HAZARD, PRODUCT LINK))	
Y	4	1	**444-9619**	1	GRUPO DE CONTROLE NÃO PROGRAMADO (PL241 CELULAR) (CONTROL GP-UNPROGRAMMED (PL241 CELLULAR))	161
M	5	1	**270-9442**	4	PARAFUSO DE CABEÇA CONVEXA (M6X1X20 MM) (SCREW-TRUSS HEAD (M6X1X20-MM))	

M - PEÇA MÉTRICA
Y - ILUSTRAÇÃO INDIVIDUAL

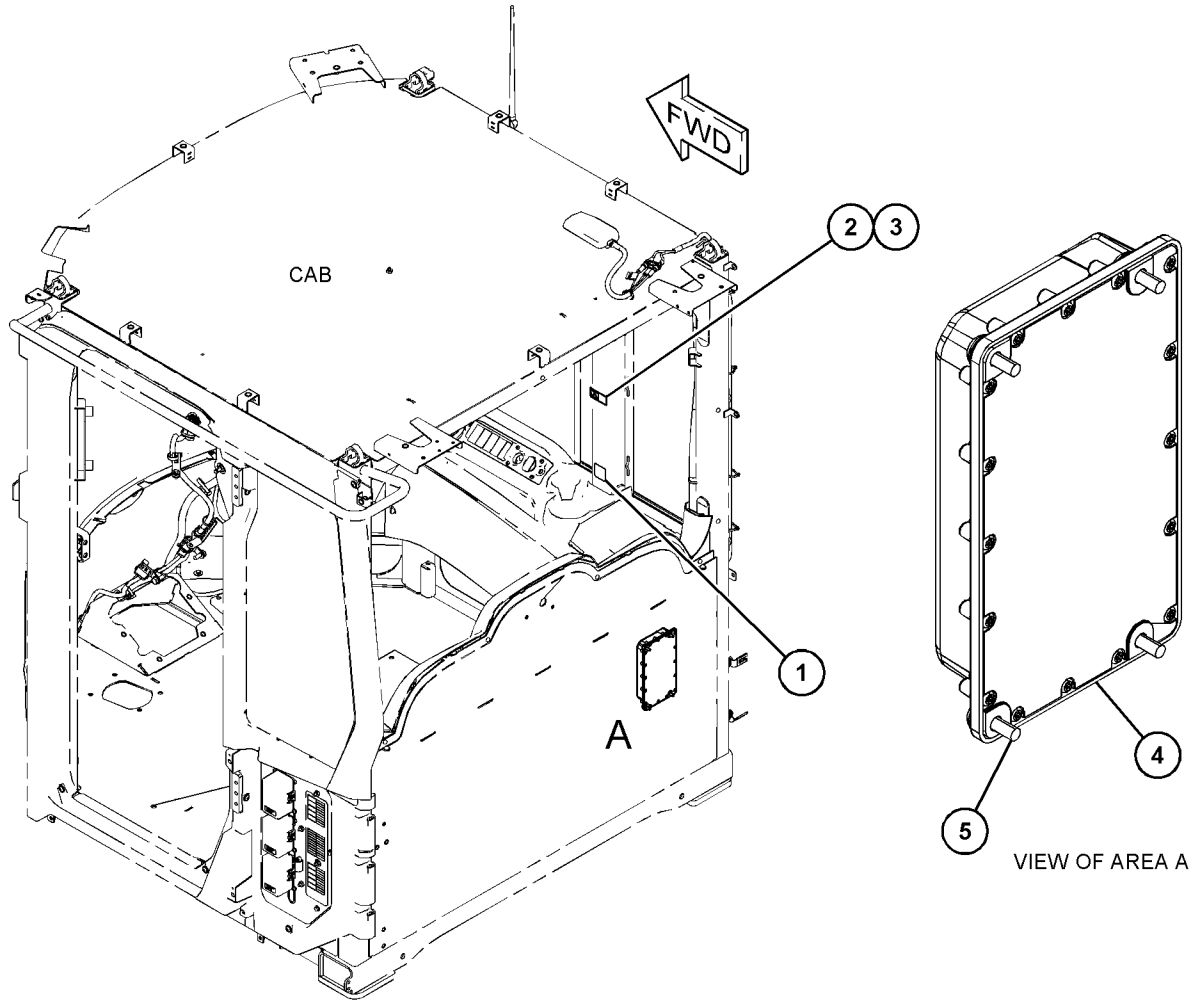

GRÁFICO 1 <FIM> g06138176

520-1719 GRUPO DE INSTALAÇÃO DE COMUNICAÇÃO–PRODUCT LINK (INSTALLATION GP-COMMUNICATION-PRODUCT LINK)

S/N: KW41-UP

UM ACESSÓRIO

SMCS-7606 **i06914859**

NOTA	NÚMERO DA PEÇA	QTY	NOME DA PEÇA 1 2 3 4 5 6 (NÍVEL DO PRODUTO)	CONSULTE PÁGINA
	3S-2093	1	CABO TIPO CINTA (STRAP-CABLE)	

<FIM>

463-3793 KIT-CÂMERA–VISTA TRASEIRA (KIT-CAMERA-VISTA TRASEIRA)

S/N: KW41-UP
UM ACESSÓRIO

SMCS-7348 **i06225915**

NOTA	REF. NÃO	GRÁFICO REF.	NÚMERO DA PEÇA	QTY	NOME DA PEÇA 1 2 3 4 5 6 (NÍVEL DO PRODUTO)	CONSULTE PÁGINA
	1	1	**3S-2093**	38	CABO TIPO CINTA (STRAP-CABLE)	
	2	1	**268-8643**	1	CONJUNTO DE CABOS (6 M) (CABLE AS (6-M))	
Y	3	1	**336-6684**	1	GRUPO DE CÂMERA (12 V, 24 VOLT) (115 GRAUS, COR) (CAMERA GP (12-VOLT, 24-VOLT) (115-DEG, COLOR))	154
	4	1	**349-7894**	1	PLACA (PLATE)	
	5	1	**377-5637**	1	CONJUNTO DE CHICOTE DA CABINE (CÂMERA) (HARNESS AS-CAB (CAMERA))	
		1	**241-8834**	1	CONJUNTO DE CONECTOR DE TOMADA (12 PINOS) (PLUG AS-CONNECTOR (12-PIN))	
		1	**455-0709**	1	RETENTOR DE CONECTOR (SEAL-CONNECTOR)	
	6	1	**2D-2751**	1	ILHÓ (GROMMET)	
M	7	1	**8T-1158**	2	PARAFUSO DE CABEÇA OCA (M8X1,25X20 MM) (BOLT-SOCKET HEAD (M8X1.25X20-MM))	
	8	1	**8T-4224**	2	ARRUELA DURA (8,8X16X2 MM DE ESPESSURA) (WASHER-HARD (8.8X16X2-MM THK))	

M - PEÇA MÉTRICA
Y - ILUSTRAÇÃO INDIVIDUAL

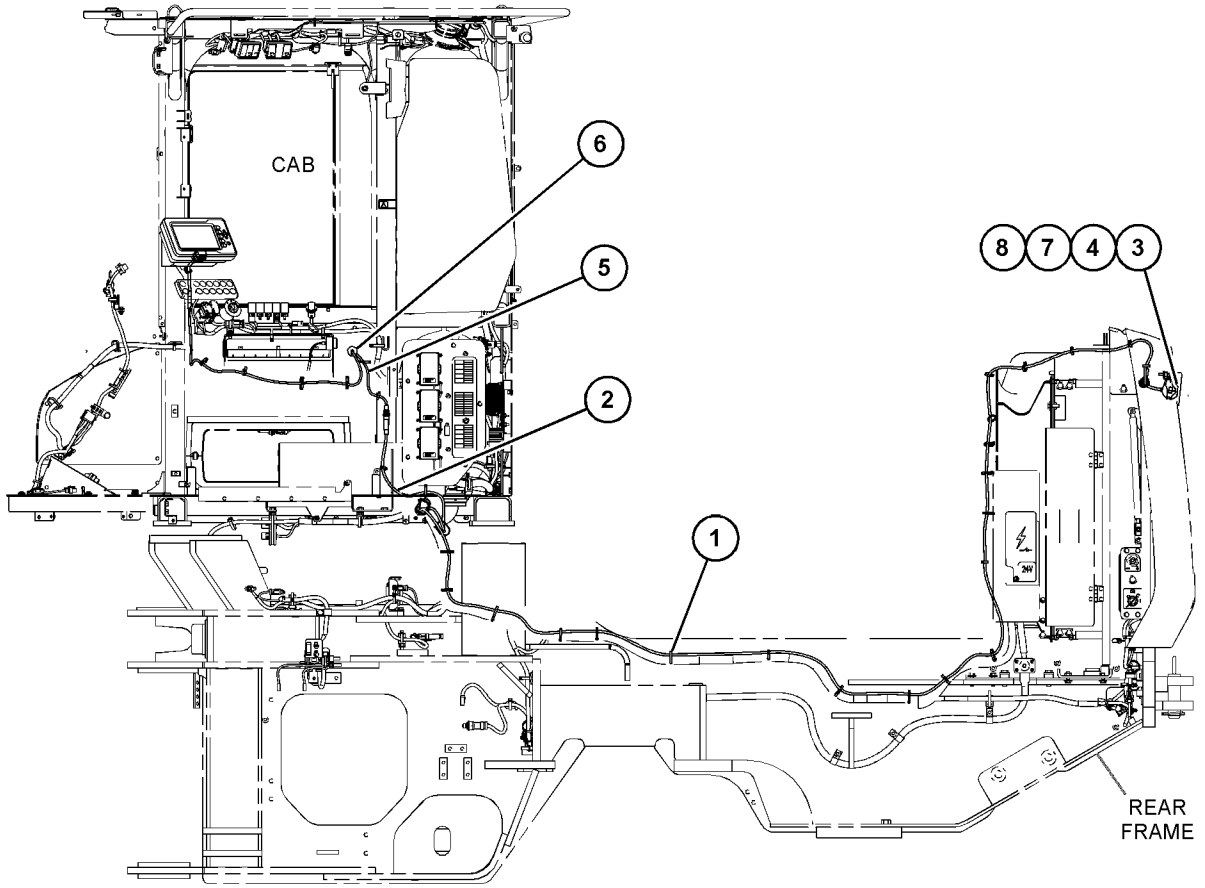

LEFT SIDE VIEW

GRÁFICO 1 <FIM> g03887745

374-5856 KIT-AQUECEDOR DE ÁGUA DA CAMISA DO MOTOR (KIT-JACKET WATER HEATER)

S/N: KW41-UP
UM ACESSÓRIO

SMCS-1383 **i06244166**

NOTA	REF. NÃO	GRÁFICO REF.	NÚMERO DA PEÇA	QTY	NOME DA PEÇA 1 2 3 4 5 6 (NÍVEL DO PRODUTO)	CONSULTE PÁGINA
	1	1	**3S-2093**	4	CABO TIPO CINTA (STRAP-CABLE)	
	2	1	**6N-1604**	1	CONJUNTO DE TAMPA CONTRA POEIRA (CAP AS-DUST)	
	3	1	**260-1555**	1	CONJUNTO DE ELEMENTO DO AQUECEDOR DE ÁGUA DA CAMISA (120 V, 1.000 W) (ELEMENT AS-JACKET WATER HEATER (120-VOLT, 1000-WATT))	
		1	**4D-9986**	1	ANEL RETENTOR EM O (SEAL-O-RING)	
	4	1	**362-6478**	1	CONJUNTO DE SUPORTE (BRACKET AS)	
M		1	**159-9541**	2	PORCA DE SOLDA (M10X1,5 DE ROSCA) (NUT-WELD (M10X1.5-THD))	
M		1	**165-8718**	4	PORCA DE SOLDA (M4X0,7 DE ROSCA) (NUT-WELD (M4X0.7-THD))	
	5	1	**367-4067**	1	CONJUNTO DO CABO-AQUECEDOR (CORD AS-HEATER)	
	6	1	**367-4068**	1	CONJUNTO DO CABO-AQUECEDOR (CORD AS-HEATER)	
	7	1	**368-4156**	1	ALOJAMENTO (HOUSING)	
M	8	1	**170-5632**	4	PARAFUSO (M4X0,7X16 MM) (BOLT (M4X0.7X16-MM))	
	9	1	**4B-4863**	4	ARRUELA (4,7X11X1,2 MM DE ESPESSURA) (WASHER (4.7X11X1.2-MM THK))	
	10	1	**7X-7729**	2	ARRUELA (11X25X3 MM DE ESPESSURA) (WASHER (11X25X3-MM THK))	
M	11	1	**8T-4195**	2	PARAFUSO (M10X1,5X30 MM) (BOLT (M10X1.5X30-MM))	
M	12	1	**8T-4200**	1	PARAFUSO (M8X1,25X16 MM) (BOLT (M8X1.25X16-MM))	
	13	1	**8T-4224**	1	ARRUELA DURA (8,8X16X2 MM DE ESPESSURA) (WASHER-HARD (8.8X16X2-MM THK))	

M - PEÇA MÉTRICA

374-5856 KIT-AQUECEDOR DE ÁGUA DA CAMISA DO MOTOR (KIT-JACKET WATER HEATER) (continuação)

i06244166

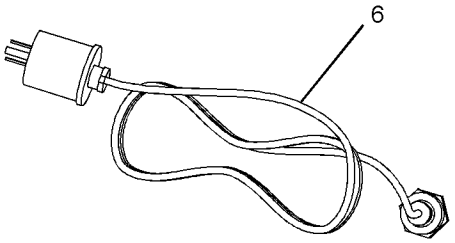

(LOCATED IN CAB)

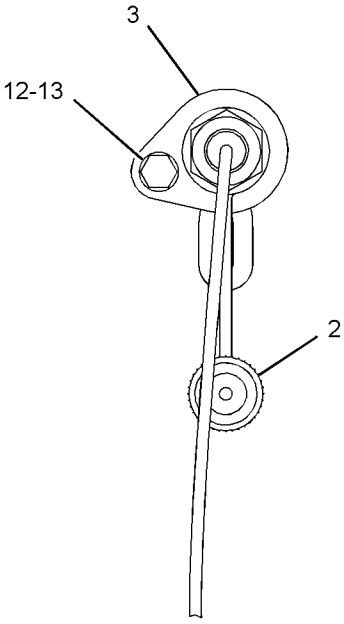

VIEW OF AREA B

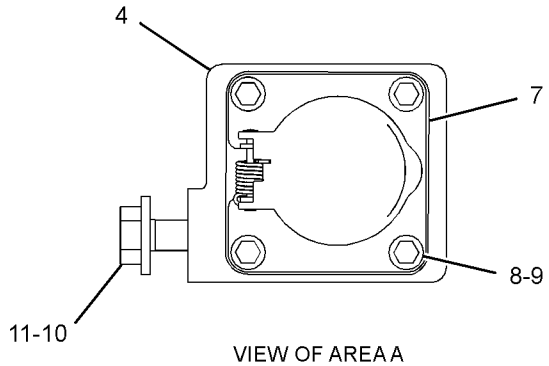

VIEW OF AREA A

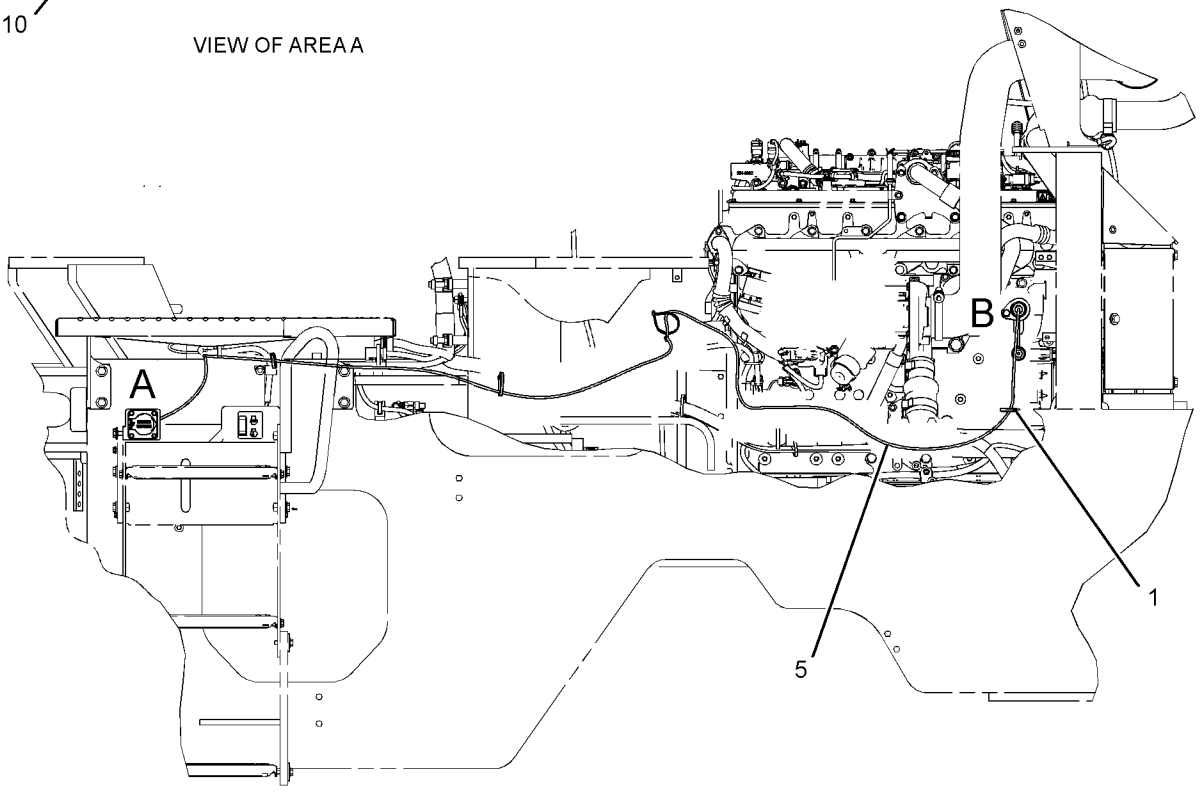

LEFT SIDE VIEW

GRÁFICO 1 <FIM> g02932198

370-7008 KIT-ILUMINAÇÃO–FAROL GIRATÓRIO DE ALERTA (KIT-LIGHTING-FAROL GIRATÓRIO DE ALERTA)

S/N: KW41-UP
UM ACESSÓRIO

SMCS-1429, 1431, 1434 **i05844123**

NOTA	REF. NÃO	GRÁFICO REF.	NÚMERO DA PEÇA	QTY	NOME DA PEÇA 1 2 3 4 5 6 (NÍVEL DO PRODUTO)	CONSULTE PÁGINA
	1	1	**377-5645**	1	CONJUNTO DE SUPORTE (BRACKET AS)	
M		1	**159-9539**	2	PORCA DE SOLDA (ROSCA M6X1) (NUT-WELD (M6X1-THD))	
	2	1	**377-5646**	1	CONJUNTO DE TUBO (TUBE AS)	
	3	1	**377-5647**	1	MOLA (SPRING)	
	4	1	**395-2112**	1	GRUPO DE LÂMPADAS-FAROL DE ADVERTÊNCIA (ÂMBAR, ESTROBOSCÓPIO) (LAMP GP-WARNING BEACON (AMBER, STROBE))	
		1	**8T-8729**	2	PINO DE CONECTOR (CALIBRE 16 A 18) (PIN-CONNECTOR (16-GA TO 18-GA))	
		1	**102-8802**	1	KIT DE TOMADA (2 PINOS) (KIT-RECEPTACLE (2-PIN))	
					(INCLUDES RECEPTACLE AS & WEDGE)	
	5	1	**3S-2093**	3	CABO TIPO CINTA (STRAP-CABLE)	
	6	1	**5P-1076**	1	ARRUELA DURA (13,5X30X4-MM DE ESPESSURA) (WASHER-HARD (13.5X30X4-MM THK))	
	7	1	**6C-9038**	1	ARRUELA (12,2 X 25 X 1 MM DE ESPESSURA) (WASHER (12.2X25X1-MM THK))	
M	8	1	**8C-8992**	1	PARAFUSO-TRAVA (M12X1,75X30 MM) (BOLT-LOCKING (M12X1.75X30-MM))	
	9	1	**8T-4122**	1	ARRUELA DURA (17X32X3,5 MM DE ESPESSURA) (WASHER-HARD (17X32X3.5-MM THK))	
	10	1	**9G-1307**	1	ILHÓ (GROMMET)	
M	11	1	**9X-2044**	2	PARAFUSO DE CABEÇA CONVEXA (M6X1X16 MM) (SCREW-TRUSS HEAD (M6X1X16-MM))	

M - PEÇA MÉTRICA

370-7008 KIT-ILUMINAÇÃO (KIT-LIGHTING) (continuação) **i05844123**

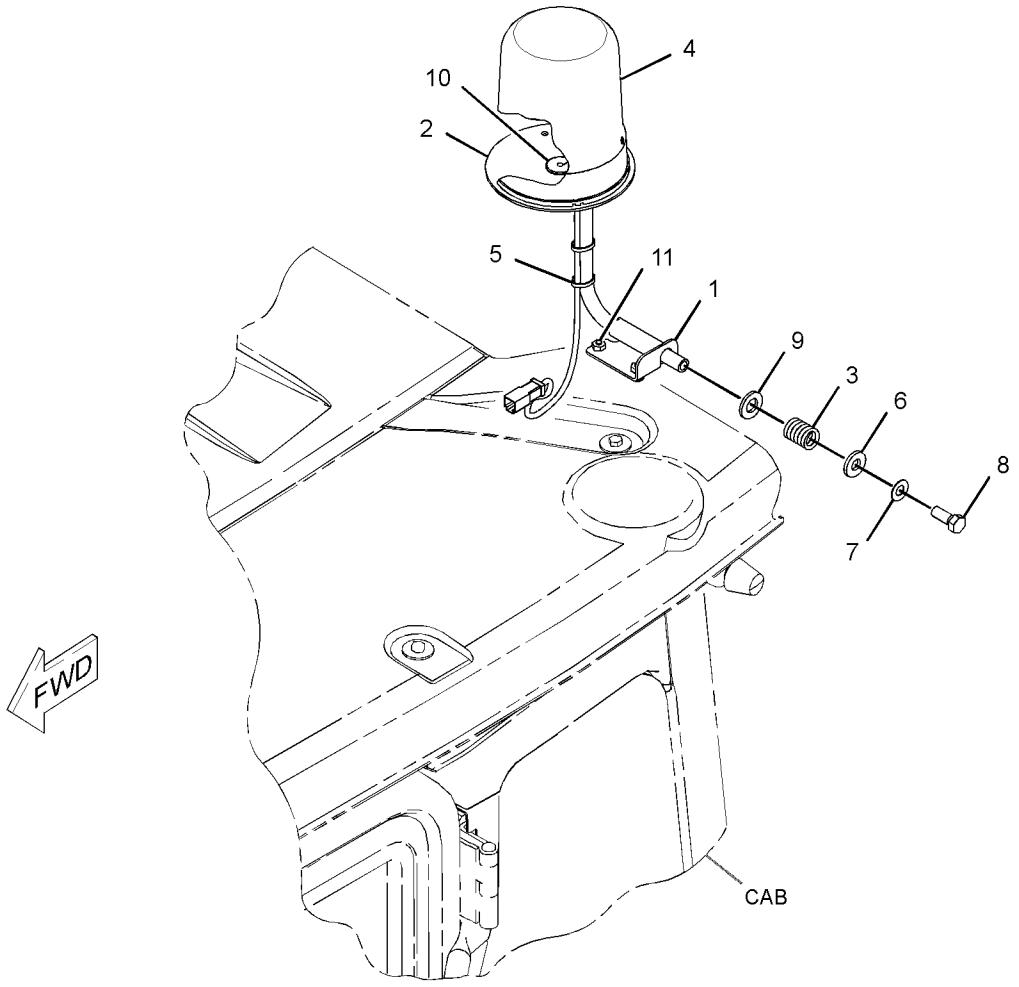

GRÁFICO 1 <FIM> g03382320

374-5868 KIT-ILUMINAÇÃO–CABINE (KIT-LIGHTING-CABINE)

S/N: KW41-UP
UM ACESSÓRIO

SMCS-1429, 1431, 1434

i05612675

NOTA	REF. NÃO	GRÁFICO REF.	NÚMERO DA PEÇA	QTY	NOME DA PEÇA 1 2 3 4 5 6 (NÍVEL DO PRODUTO)	CONSULTE PÁGINA
Y	1	1	**339-3505**	4	GRUPO LÂMPADA-HOLOFOTE (24 V) (LAMP GP-FLOOD (24-VOLT))	231
	2	1	**350-1235**	1	CONJUNTO DE INTERRUPTORES-BALANCIM (LUZES DE TRABALHO) (SWITCH AS-ROCKER (WORK LIGHTS))	
		1	**111-7899**	1	JUNTA (GASKET)	

Y - ILUSTRAÇÃO INDIVIDUAL

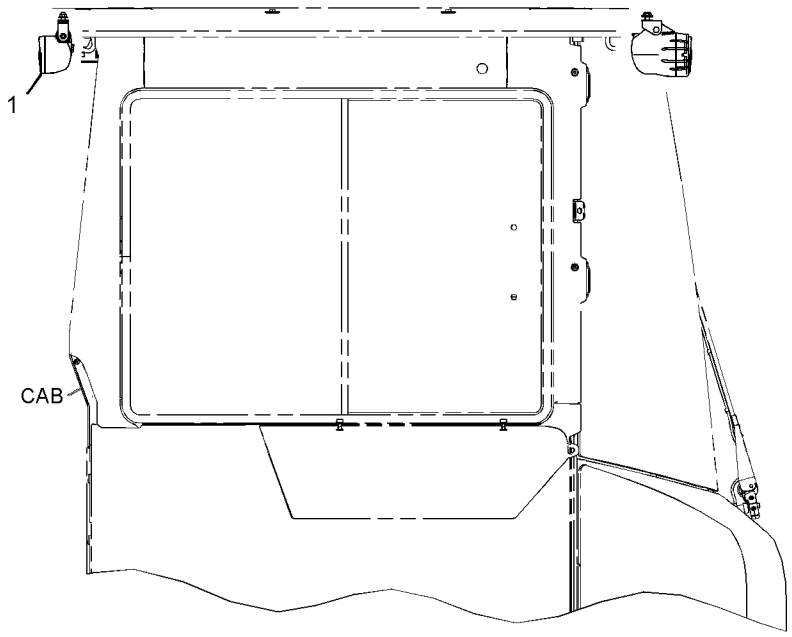

RIGHT SIDE VIEW

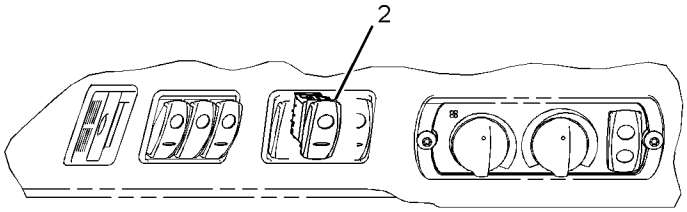

(UPPER RIGHT CONSOLE PANEL)

GRÁFICO 1 <FIM> g03143520

430-2919 KIT-AUXÍLIO DE PARTIDA (KIT-STARTING AID)

S/N: KW41-UP
UM ACESSÓRIO

SMCS-1090 **i05844144**

NOTA	REF. NÃO	GRÁFICO REF.	NÚMERO DA PEÇA	QTY	NOME DA PEÇA 1 2 3 4 5 6 (NÍVEL DO PRODUTO)	CONSULTE PÁGINA
	1	1	**129-8087**	1	ESPAÇADOR (13,9X17,1X14 MM DE ESPESSURA) (SPACER (13.9X17.1X14-MM THK))	
Y	2	1	*351-9257*	1	GRUPO DO AUXÍLIO DE PARTIDA A ÉTER (STARTING AID GP-ETHER)	274
	3	1	**132-5789**	1	GRAMPO (ESCADA) (CLIP (LADDER))	
	4	1	**3S-2093**	4	CABO TIPO CINTA (STRAP-CABLE)	
	5	1	**5P-4116**	5	ARRUELA DURA (8,8X20,5X2 MM DE ESPESSURA) (WASHER-HARD (8.8X20.5X2-MM THK))	
M	6	1	**8T-4200**	4	PARAFUSO (M8X1,25X16 MM) (BOLT (M8X1.25X16-MM))	
M	7	1	**8T-7547**	1	PARAFUSO (M8X1,25X30 MM) (BOLT (M8X1.25X30-MM))	

M - PEÇA MÉTRICA
Y - ILUSTRAÇÃO INDIVIDUAL

430-2919 KIT-AUXÍLIO DE PARTIDA (KIT-STARTING AID) (continuação) **i05844144**

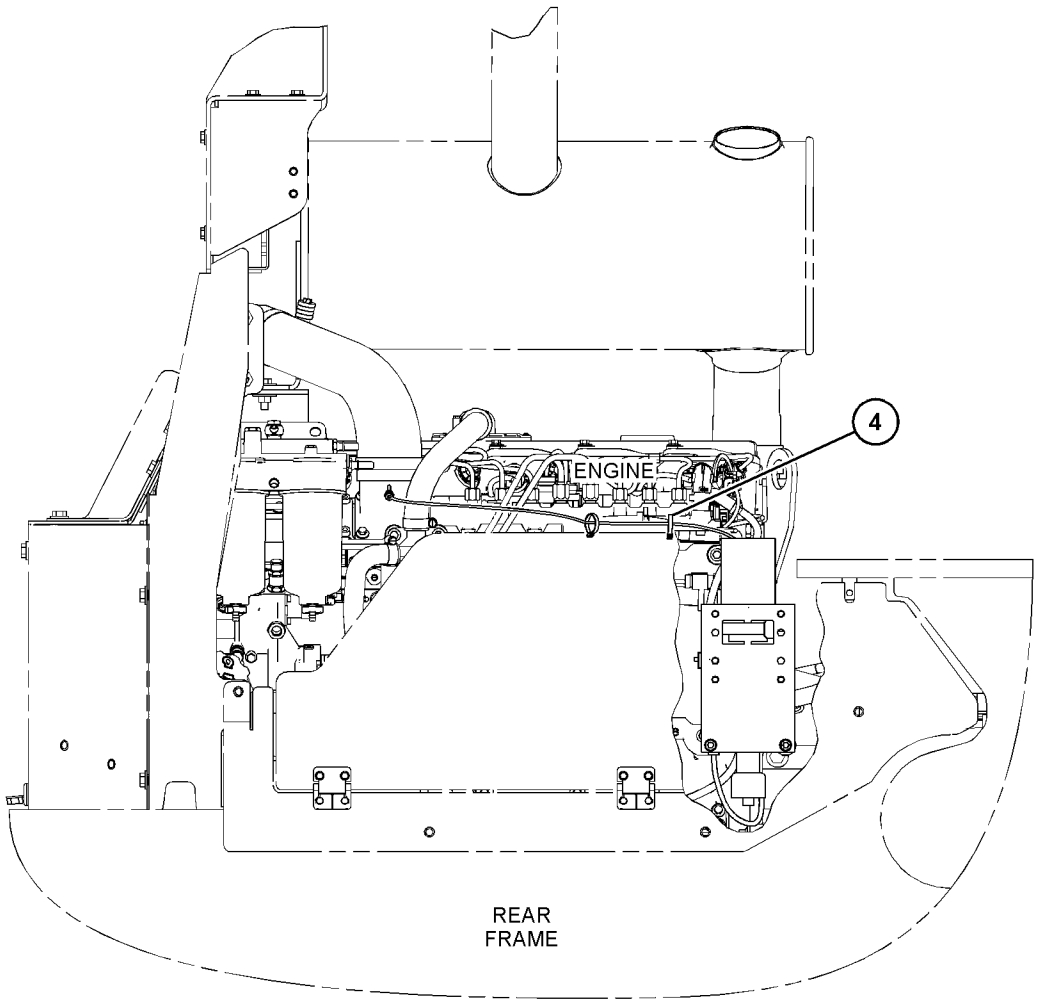

RIGHT SIDE VIEW

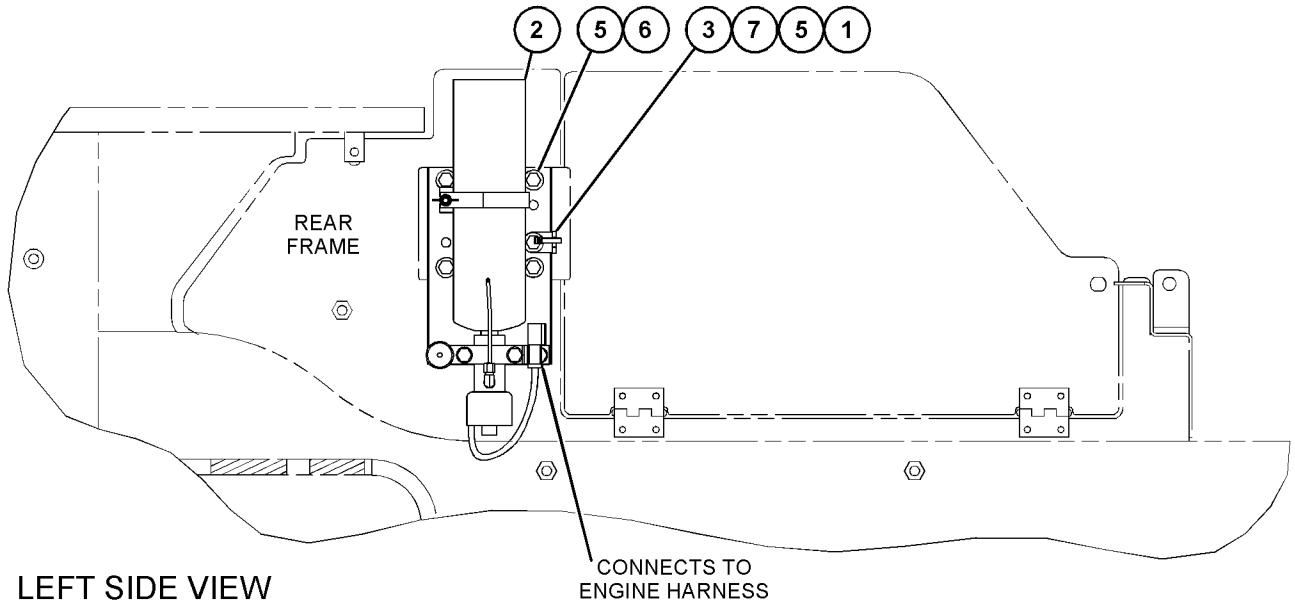

LEFT SIDE VIEW

GRÁFICO 1 <FIM> g03569438

325-4471 GRUPO LÂMPADA-HOLOFOTE (LAMP GP-FLOOD)

S/N: KW41-UP

24 V

NÚMEROE DE 372-1935 GRUPO DE FIAÇÃO DO CHASSI, 488-1116 GRUPO DE ILUMINAÇÃO DO HOLOFOTE

UM ACESSÓRIO

SMCS-1434 **i06258940**

NOTA	REF. NÃO	GRÁFICO REF.	NÚMERO DA PEÇA	QTY	NOME DA PEÇA 1 2 3 4 5 6 (NÍVEL DO PRODUTO)	CONSULTE PÁGINA
	1	1	**175-4291**	1	CONJUNTO DE SUPORTE (BRACKET AS)	
M	2	1	**9X-4244**	2	PARAFUSO ESPECIAL (M4X1,79X25 MM) (SCREW-SPECIAL (M4X1.79X25-MM))	
	3	1	**351-9918**	1	LÂMPADA DE HALOGÊNIO (24 V, 70 W) (REFLETOR) (LAMP-HALOGEN (24-VOLT, 70-WATT) (FLOODLIGHT))	
	4	1	**8T-4224**	1	ARRUELA DURA (8,8X16X2 MM DE ESPESSURA) (WASHER-HARD (8.8X16X2-MM THK))	
M	5	1	**8T-7547**	1	PARAFUSO (M8X1,25X30 MM) (BOLT (M8X1.25X30-MM))	
M	6	1	**5C-7261**	1	PORCA (ROSCA M8X1,25) (NUT (M8X1.25-THD))	

M - PEÇA MÉTRICA

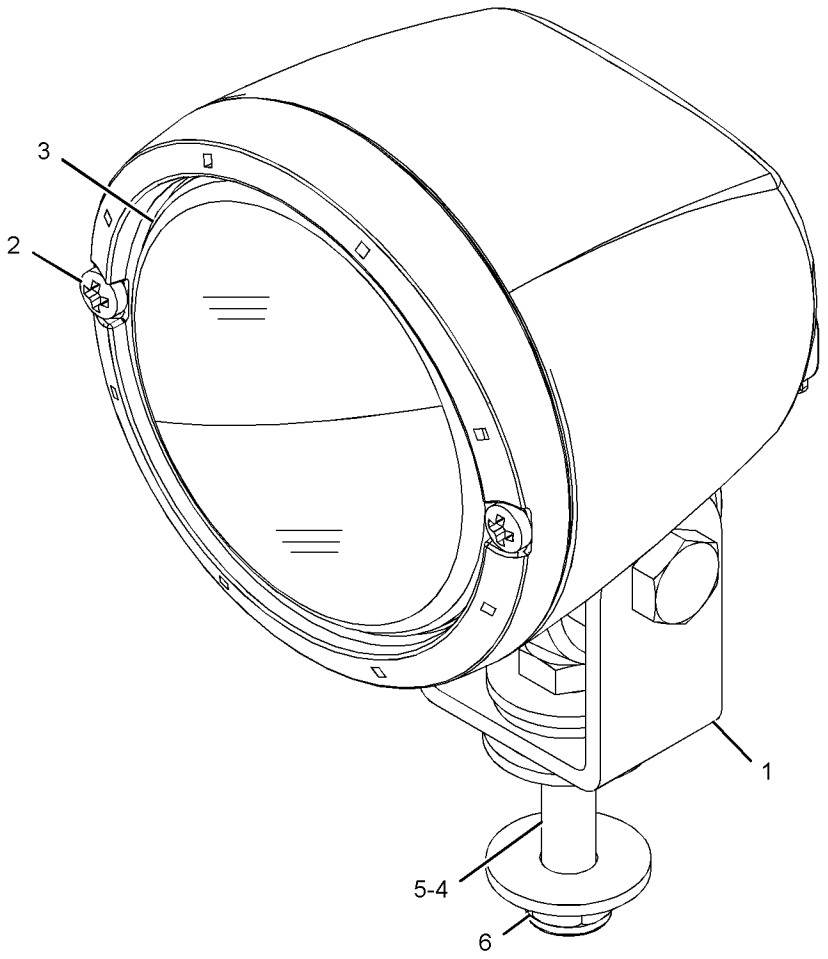

GRÁFICO 1 <FIM> g02097194

339-3505 GRUPO LÂMPADA-HOLOFOTE (LAMP GP-FLOOD)

S/N: KW41-UP
24 V, 70 W
NÚMEROE DE 372-1926, 451-0679, 488-1116 GRUPO DE ILUMINAÇÃO DO HOLOFOTE, 374-5868 KIT-ILUMINAÇÃO
UM ACESSÓRIO

SMCS-1434 **i06258941**

NOTA	REF. NÃO	GRÁFICO REF.	NÚMERO DA PEÇA	QTY	NOME DA PEÇA 1 2 3 4 5 6 (NÍVEL DO PRODUTO)	CONSULTE PÁGINA
	1	1	**175-4291**	1	CONJUNTO DE SUPORTE (BRACKET AS)	
M	2	1	**9X-4244**	2	PARAFUSO ESPECIAL (M4X1,79X25 MM) (SCREW-SPECIAL (M4X1.79X25-MM))	
	3	1	**351-9918**	1	LÂMPADA DE HALOGÊNIO (24 V, 70 W) (LAMP-HALOGEN (24-VOLT, 70-WATT))	
	4	1	**8T-4224**	1	ARRUELA DURA (8,8X16X2 MM DE ESPESSURA) (WASHER-HARD (8.8X16X2-MM THK))	
M	5	1	**8T-7547**	1	PARAFUSO (M8X1,25X30 MM) (BOLT (M8X1.25X30-MM))	
M	6	1	**5C-7261**	1	PORCA (ROSCA M8X1,25) (NUT (M8X1.25-THD))	

M - PEÇA MÉTRICA

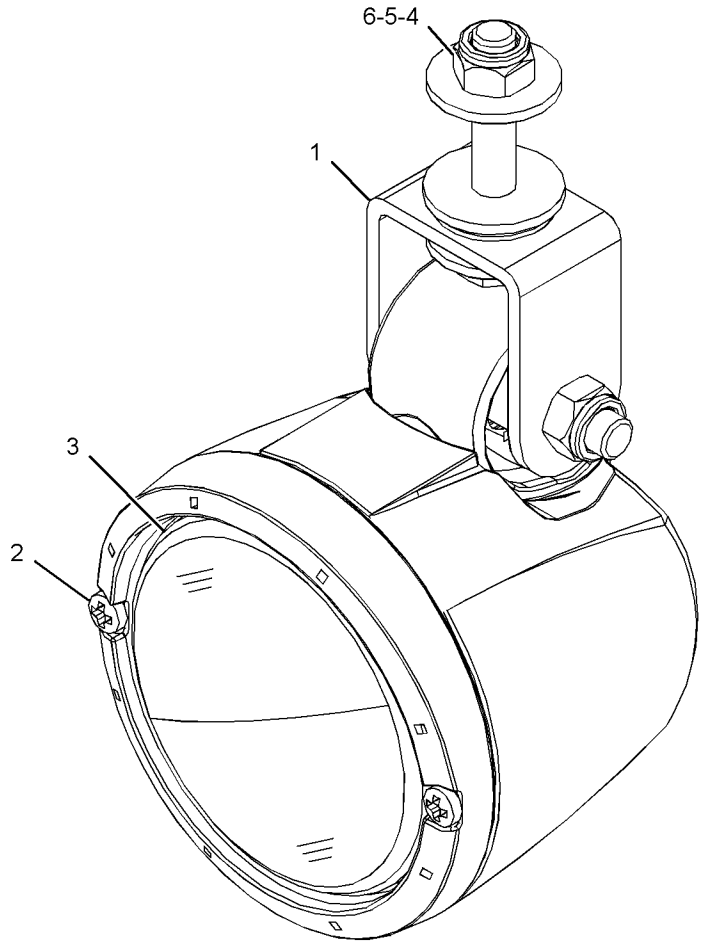

GRÁFICO 1 <FIM> g02098634

424-5603 GRUPO LÂMPADA-HOLOFOTE (LAMP GP-FLOOD)

S/N: KW41-UP
9 VOLTS A 32 VOLTS
NÚMEROE DE 377-5629 GRUPO DE ILUMINAÇÃO DO HOLOFOTE
UM ACESSÓRIO

SMCS-1434 **i06219213**

NOTA	REF. NÃO	GRÁFICO REF.	NÚMERO DA PEÇA	QTY	NOME DA PEÇA 1 2 3 4 5 6 (NÍVEL DO PRODUTO)	CONSULTE PÁGINA
					(NO SERVICED PARTS)	

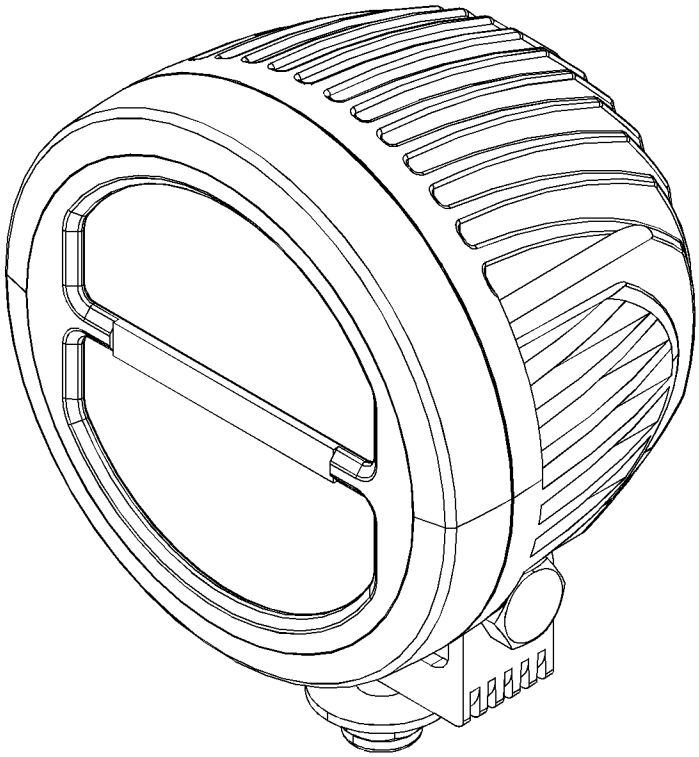

GRÁFICO 1 <FIM> g03381792

426-5380 GRUPO LÂMPADA-HOLOFOTE–LUZES DE TRABALHO (LAMP GP-FLOOD-LUZES DE TRABALHO)

S/N: KW41-UP
9 VOLTS A 32 VOLTS. LED
NÚMEROE DE 377-5629 GRUPO DE ILUMINAÇÃO DO HOLOFOTE
UM ACESSÓRIO

SMCS-1434 **i06219214**

NOTA	REF. NÃO	GRÁFICO REF.	NÚMERO DA PEÇA	QTY	NOME DA PEÇA 1 2 3 4 5 6 (NÍVEL DO PRODUTO)	CONSULTE PÁGINA
	1	1	**389-0447**	1	CONJUNTO DE SUPORTE (BRACKET AS)	

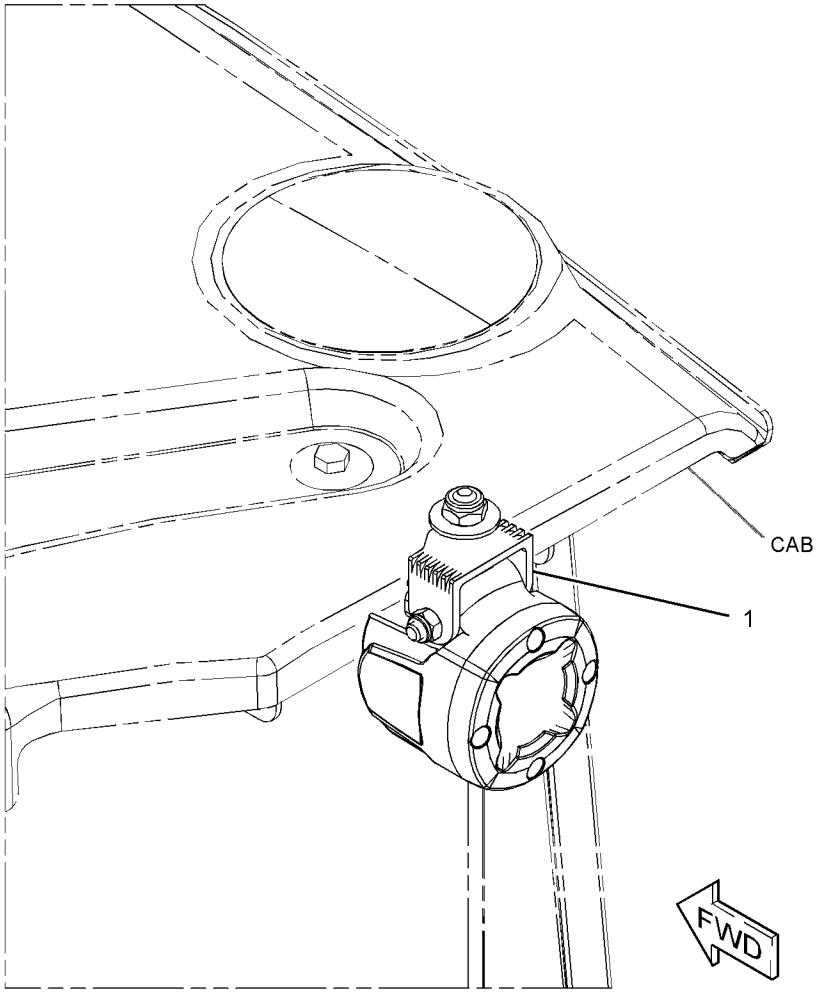

GRÁFICO 1 <FIM> g03381869

302-0412 GRUPO DE FAROL E SINALIZAÇÃO (LAMP GP-HEAD & SIGNAL)

S/N: KW41-UP

24 V

NÚMEROE DE 303-4112 ARRANJO DE ILUMINAÇÃO-RODOVIÁRIA

UM ACESSÓRIO

SMCS-1429, 1430

i06827430

NOTA	REF. NÃO	GRÁFICO REF.	NÚMERO DA PEÇA	QTY	NOME DA PEÇA 1 2 3 4 5 6 (NÍVEL DO PRODUTO)	CONSULTE PÁGINA
	1	1	**320-1515**	1	CONJUNTO DE CAÇAMBA (BODY AS)	
	2	1	**228-6054**	1	BISEL (BEZEL)	
	3	1	**228-6050**	1	CONJUNTO DE LENTE (FAROL DIANTEIRO) (LENS AS (HEADLIGHT))	
	4	1	**228-6052**	1	CONJUNTO DE LENTE (SETA DE DIREÇÃO) (LENS AS (TURN SIGNAL))	
	5	1	**228-6056**	6	PARAFUSO (4-32X1,26 POL) (SCREW (4-32X1.26-IN))	
	6	1	**9X-3465**	1	LÂMPADA (24 V, 75/70 W) (LUZ ALTA, BAIXA) (LAMP (24-VOLT, 75/70-WATT) (HIGH, LOW BEAM))	
	7	1	**130-3515**	1	LÂMPADA (24 V, 5 WATT) (REFLETOR) (LAMP (24-VOLT, 5-WATT) (FLOODLIGHT))	
	8	1	**242-0588**	1	LÂMPADA-SINAL DE CONVERSÃO (24 V, 21 WATT) (LAMP-TURN SIGNAL (24-VOLT, 21-WATT))	
M	9	1	**8T-0389**	1	CONTRAPORCA (M10X1,5 DE ROSCA) (LOCKNUT (M10X1.5-THD))	
	10	1	**100-3253**	1	ESPAÇADOR (ESFÉRICO) (SPACER (SPHERICAL))	
	11	1	**100-3254**	1	ESPAÇADOR (ESFÉRICO) (SPACER (SPHERICAL))	
	12	1	**100-3255**	1	ARRUELA (ESFÉRICO) (WASHER (SPHERICAL))	
	13	1	**102-8805**	1	KIT DE TOMADA (6 PINOS) (KIT-RECEPTACLE (6-PIN))	
					(INCLUDES RECEPTACLE AS & WEDGE)	
	14	1	**186-3735**	5	PINO DE CONECTOR (CALIBRE 16 A 18) (PIN-CONNECTOR (16-GA TO 18-GA))	
	15	1	**8T-8737**	1	BUJÃO DE RETENTOR (PLUG-SEAL)	

M - PEÇA MÉTRICA

302-0412 GRUPO DE FAROL E SINALIZAÇÃO (LAMP GP-HEAD & SIGNAL) (continuação) **i06827430**

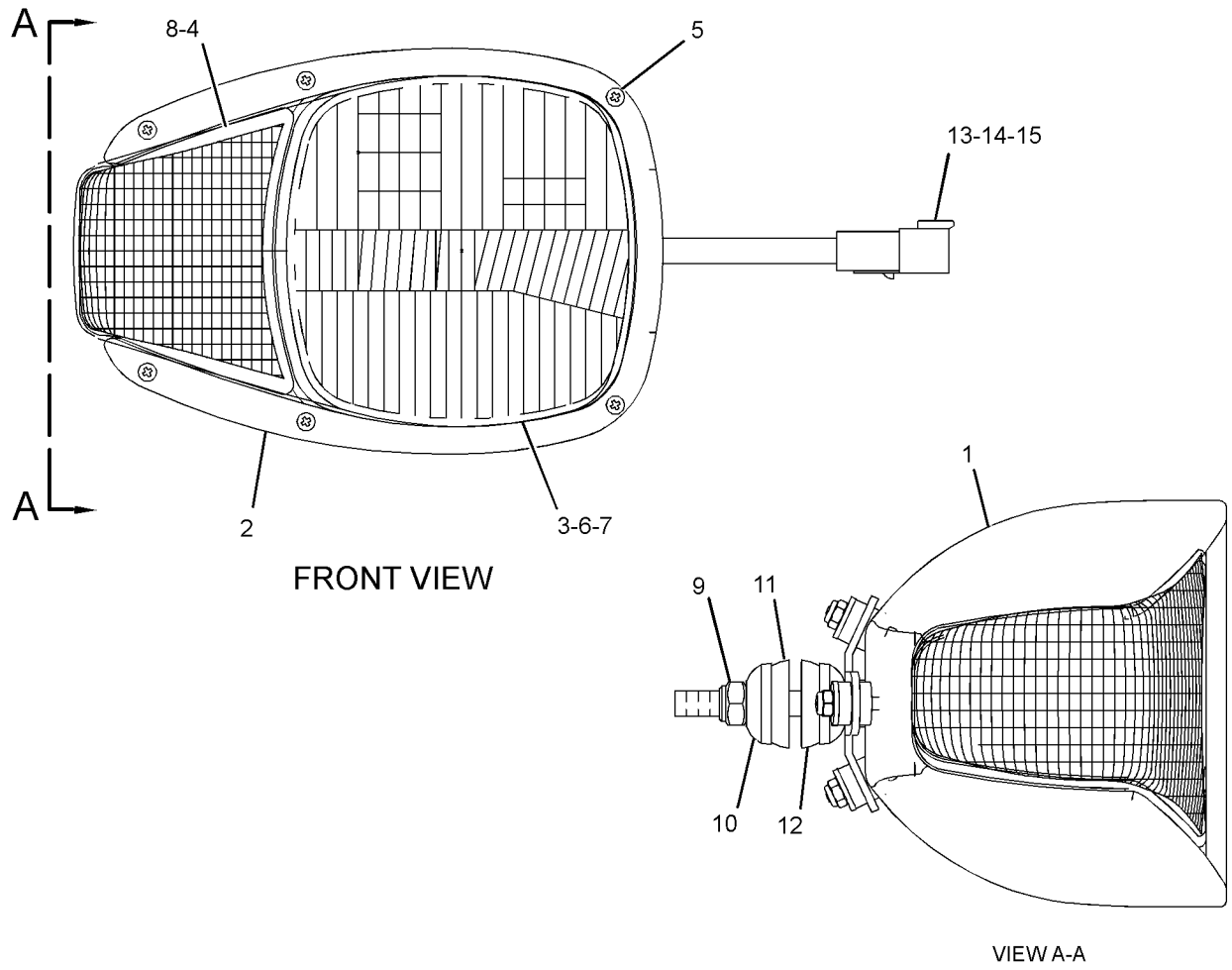

GRÁFICO 1 <FIM> g01927573

302-0413 GRUPO DE FAROL E SINALIZAÇÃO (LAMP GP-HEAD & SIGNAL)

S/N: KW41-UP

24 V

NÚMEROE DE 303-4112 ARRANJO DE ILUMINAÇÃO-RODOVIÁRIA

UM ACESSÓRIO

SMCS-1429, 1430 **i05909861**

NOTA	REF. NÃO	GRÁFICO REF.	NÚMERO DA PEÇA	QTY	NOME DA PEÇA 1 2 3 4 5 6 (NÍVEL DO PRODUTO)	CONSULTE PÁGINA
	1	1	**320-1515**	1	CONJUNTO DE CAÇAMBA (BODY AS)	
	2	1	**228-6054**	1	BISEL (BEZEL)	
	3	1	**228-6050**	1	CONJUNTO DE LENTE (FAROL DIANTEIRO) (LENS AS (HEADLIGHT))	
	4	1	**228-6052**	1	CONJUNTO DE LENTE (SETA DE DIREÇÃO) (LENS AS (TURN SIGNAL))	
	5	1	**228-6056**	6	PARAFUSO (4-32X1,26 POL) (SCREW (4-32X1.26-IN))	
	6	1	**9X-3465**	1	LÂMPADA (24 V, 75/70 W) (LUZ ALTA, BAIXA) (LAMP (24-VOLT, 75/70-WATT) (HIGH, LOW BEAM))	
	7	1	**130-3515**	1	LÂMPADA (24 V, 5 WATT) (REFLETOR) (LAMP (24-VOLT, 5-WATT) (FLOODLIGHT))	
	8	1	**242-0588**	1	LÂMPADA-SINAL DE CONVERSÃO (24 V, 21 WATT) (SETA DE DIREÇÃO) (LAMP-TURN SIGNAL (24-VOLT, 21-WATT) (TURN SIGNAL))	
M	9	1	**8T-0389**	1	CONTRAPORCA (M10X1,5 DE ROSCA) (LOCKNUT (M10X1.5-THD))	
	10	1	**100-3253**	1	ESPAÇADOR (ESFÉRICO) (SPACER (SPHERICAL))	
	11	1	**100-3254**	1	ESPAÇADOR (ESFÉRICO) (SPACER (SPHERICAL))	
	12	1	**100-3255**	1	ARRUELA (ESFÉRICO) (WASHER (SPHERICAL))	
	13	1	**102-8805**	1	KIT DE TOMADA (6 PINOS) (KIT-RECEPTACLE (6-PIN))	
					(INCLUDES RECEPTACLE AS & WEDGE)	
	14	1	**186-3735**	5	PINO DE CONECTOR (CALIBRE 16 A 18) (PIN-CONNECTOR (16-GA TO 18-GA))	
	15	1	**8T-8737**	1	BUJÃO DE RETENTOR (PLUG-SEAL)	

M - PEÇA MÉTRICA

302-0413 GRUPO DE FAROL E SINALIZAÇÃO (LAMP GP-HEAD & SIGNAL) (continuação) **i05909861**

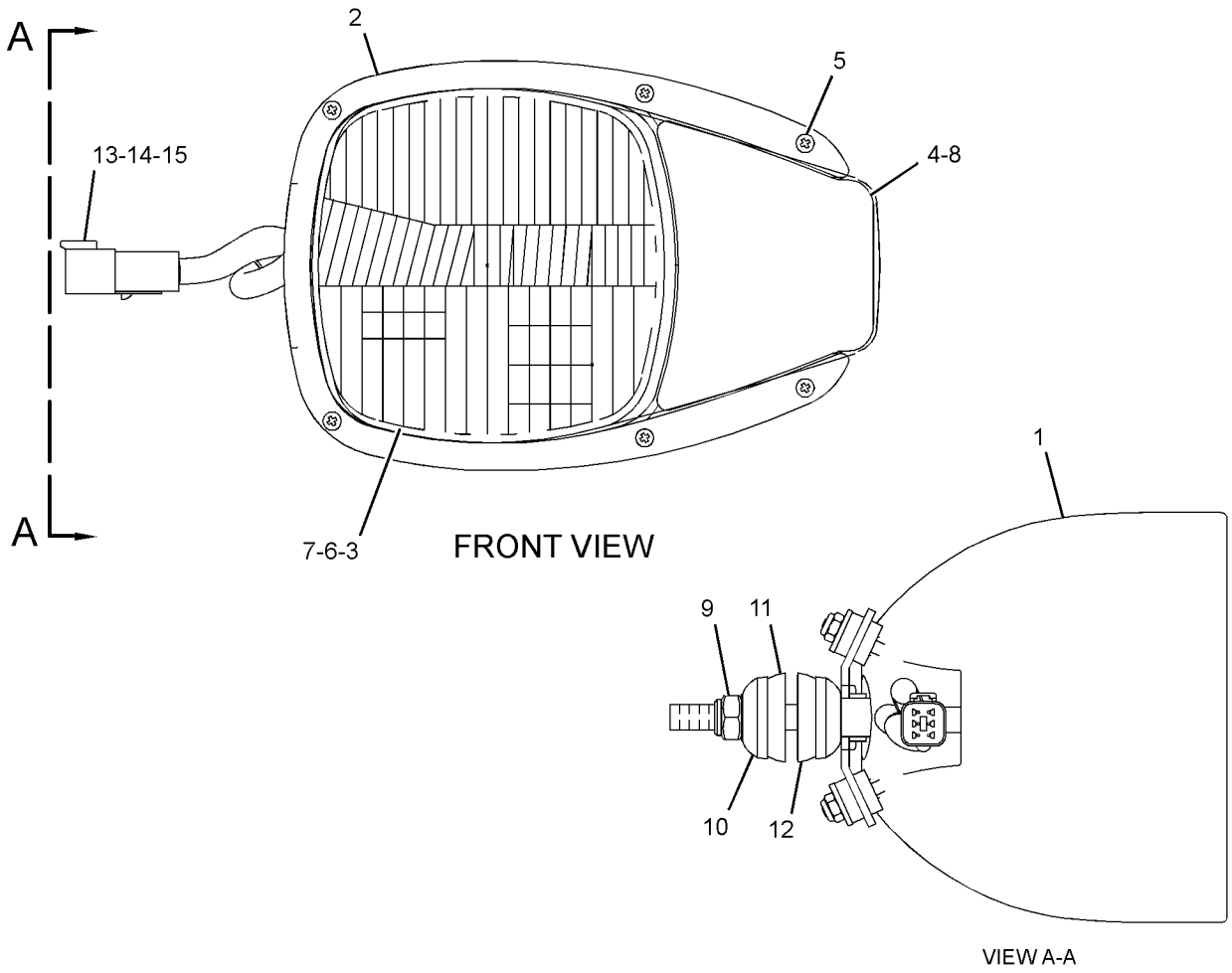

GRÁFICO 1 <FIM> g01927574

344-3455 GRUPO DE FAROL E SINALIZAÇÃO–LADO DIREITO (LAMP GP-HEAD & SIGNAL-LADO DIREITO)

S/N: KW41-UP

24 V

NÚMEROE DE 303-4113 ARRANJO DE ILUMINAÇÃO-RODOVIÁRIA

UM ACESSÓRIO

SMCS-1429, 1430

i06779787

NOTA	REF. NÃO	GRÁFICO REF.	NÚMERO DA PEÇA	QTY	NOME DA PEÇA 1 2 3 4 5 6 (NÍVEL DO PRODUTO)	CONSULTE PÁGINA
	1	1	**8T-8737**	1	BUJÃO DE RETENTOR (PLUG-SEAL)	
	2	1	**228-6054**	1	BISEL (BEZEL)	
	3	1	**444-6523**	1	CONJUNTO DE LENTE (FAROL DIANTEIRO) (LENS AS (HEADLIGHT))	
	4	1	**228-6052**	1	CONJUNTO DE LENTE (SETA DE DIREÇÃO) (LENS AS (TURN SIGNAL))	
	5	1	**228-6056**	6	PARAFUSO (4-32X1,26 POL) (SCREW (4-32X1.26-IN))	
	6	1	**9X-3465**	1	LÂMPADA (24 V, 75/70 W) (LUZ ALTA, BAIXA) (LAMP (24-VOLT, 75/70-WATT) (HIGH, LOW BEAM))	
	7	1	**130-3515**	1	LÂMPADA (24 V, 5 WATT) (REFLETOR) (LAMP (24-VOLT, 5-WATT) (FLOODLIGHT))	
	8	1	**242-0588**	1	LÂMPADA-SINAL DE CONVERSÃO (24 V, 21 WATT) (SETA DE DIREÇÃO) (LAMP-TURN SIGNAL (24-VOLT, 21-WATT) (TURN SIGNAL))	
M	9	1	**8T-0389**	1	CONTRAPORCA (M10X1,5 DE ROSCA) (LOCKNUT (M10X1.5-THD))	
	10	1	**100-3253**	1	ESPAÇADOR (ESFÉRICO) (SPACER (SPHERICAL))	
	11	1	**100-3254**	1	ESPAÇADOR (ESFÉRICO) (SPACER (SPHERICAL))	
	12	1	**100-3255**	2	ARRUELA (ESFÉRICO) (WASHER (SPHERICAL))	
	13	1	**102-8805**	1	KIT DE TOMADA (6 PINOS) (KIT-RECEPTACLE (6-PIN))	
					(INCLUDES RECEPTACLE AS & WEDGE)	
	14	1	**8T-8729**	5	PINO DE CONECTOR (CALIBRE 16 A 18) (PIN-CONNECTOR (16-GA TO 18-GA))	

M - PEÇA MÉTRICA

344-3455 GRUPO DE FAROL E SINALIZAÇÃO (LAMP GP-HEAD & SIGNAL) (continuação) **i06779787**

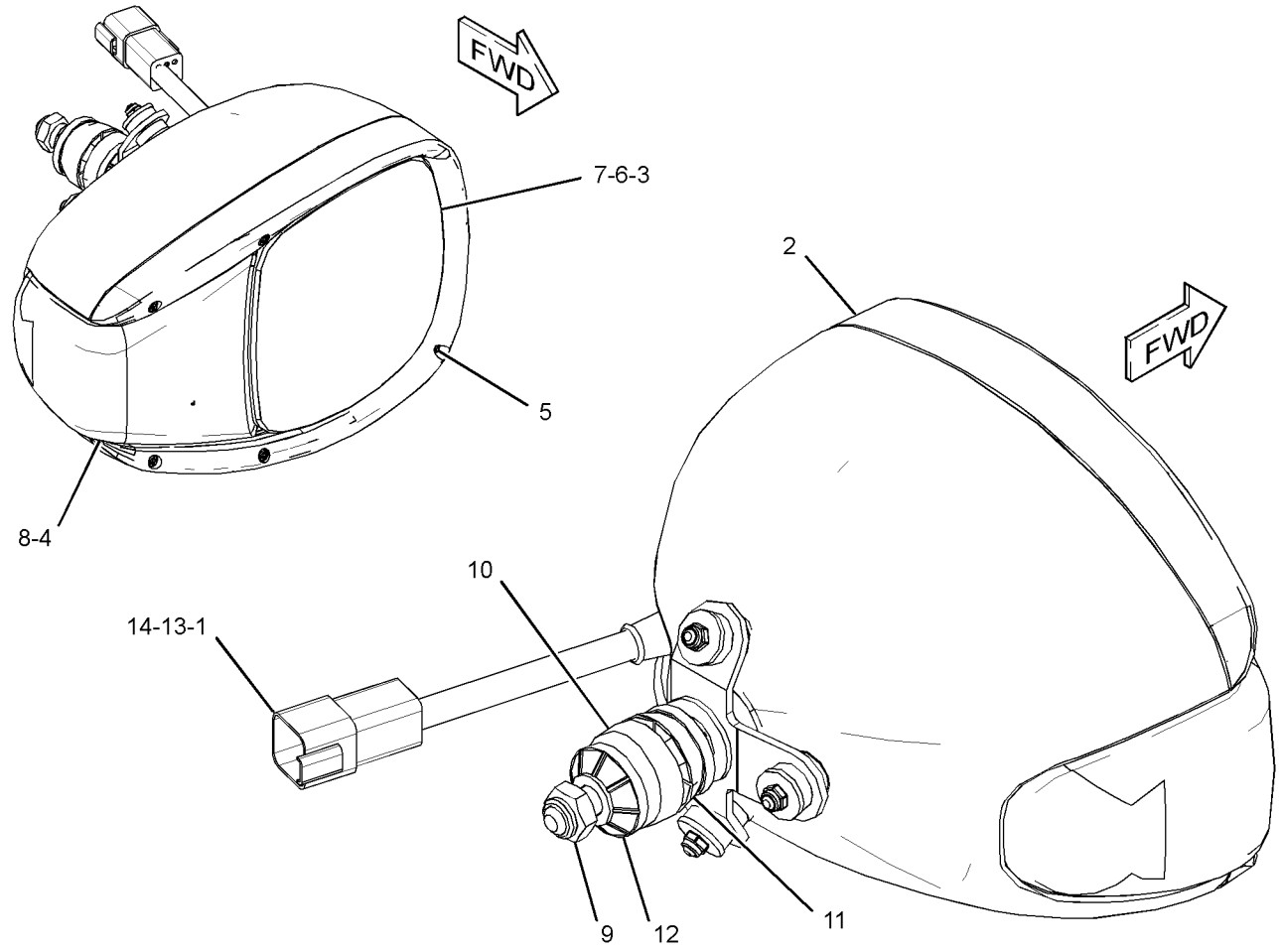

GRÁFICO 1 <FIM> g03681817

344-3456 GRUPO DE FAROL E SINALIZAÇÃO–LADO ESQUERDO (LAMP GP-HEAD & SIGNAL-LADO ESQUERDO)

S/N: KW41-UP

NÚMEROE DE 303-4113 ARRANJO DE ILUMINAÇÃO-RODOVIÁRIA

UM ACESSÓRIO

SMCS-1429, 1430 **i06995457**

NOTA	REF. NÃO	GRÁFICO REF.	NÚMERO DA PEÇA	QTY	NOME DA PEÇA 1 2 3 4 5 6 (NÍVEL DO PRODUTO)	CONSULTE PÁGINA
	1	1	**8T-8737**	1	BUJÃO DE RETENTOR (PLUG-SEAL)	
	2	1	**228-6054**	1	BISEL (BEZEL)	
	3	1	**444-6523**	1	CONJUNTO DE LENTE (FAROL DIANTEIRO) (LENS AS (HEADLIGHT))	
	4	1	**228-6052**	1	CONJUNTO DE LENTE (SETA DE DIREÇÃO) (LENS AS (TURN SIGNAL))	
	5	1	**228-6056**	6	PARAFUSO (4-32X1,26 POL) (SCREW (4-32X1.26-IN))	
	6	1	**9X-3465**	1	LÂMPADA (24 V, 75/70 W) (LUZ ALTA, BAIXA) (LAMP (24-VOLT, 75/70-WATT) (HIGH, LOW BEAM))	
	7	1	**130-3515**	1	LÂMPADA (24 V, 5 WATT) (REFLETOR) (LAMP (24-VOLT, 5-WATT) (FLOODLIGHT))	
	8	1	**242-0588**	1	LÂMPADA-SINAL DE CONVERSÃO (24 V, 21 WATT) (SETA DE DIREÇÃO) (LAMP-TURN SIGNAL (24-VOLT, 21-WATT) (TURN SIGNAL))	
M	9	1	**8T-0389**	1	CONTRAPORCA (M10X1,5 DE ROSCA) (LOCKNUT (M10X1.5-THD))	
	10	1	**100-3253**	1	ESPAÇADOR (ESFÉRICO) (SPACER (SPHERICAL))	
	11	1	**100-3254**	1	ESPAÇADOR (ESFÉRICO) (SPACER (SPHERICAL))	
	12	1	**100-3255**	2	ARRUELA (ESFÉRICO) (WASHER (SPHERICAL))	
	13	1	**102-8805**	1	KIT DE TOMADA (6 PINOS) (KIT-RECEPTACLE (6-PIN))	
					(INCLUDES RECEPTACLE AS & WEDGE)	
	14	1	**8T-8729**	5	PINO DE CONECTOR (CALIBRE 16 A 18) (PIN-CONNECTOR (16-GA TO 18-GA))	

M - PEÇA MÉTRICA

344-3456 GRUPO DE FAROL E SINALIZAÇÃO (LAMP GP-HEAD & SIGNAL) (continuação) **i06995457**

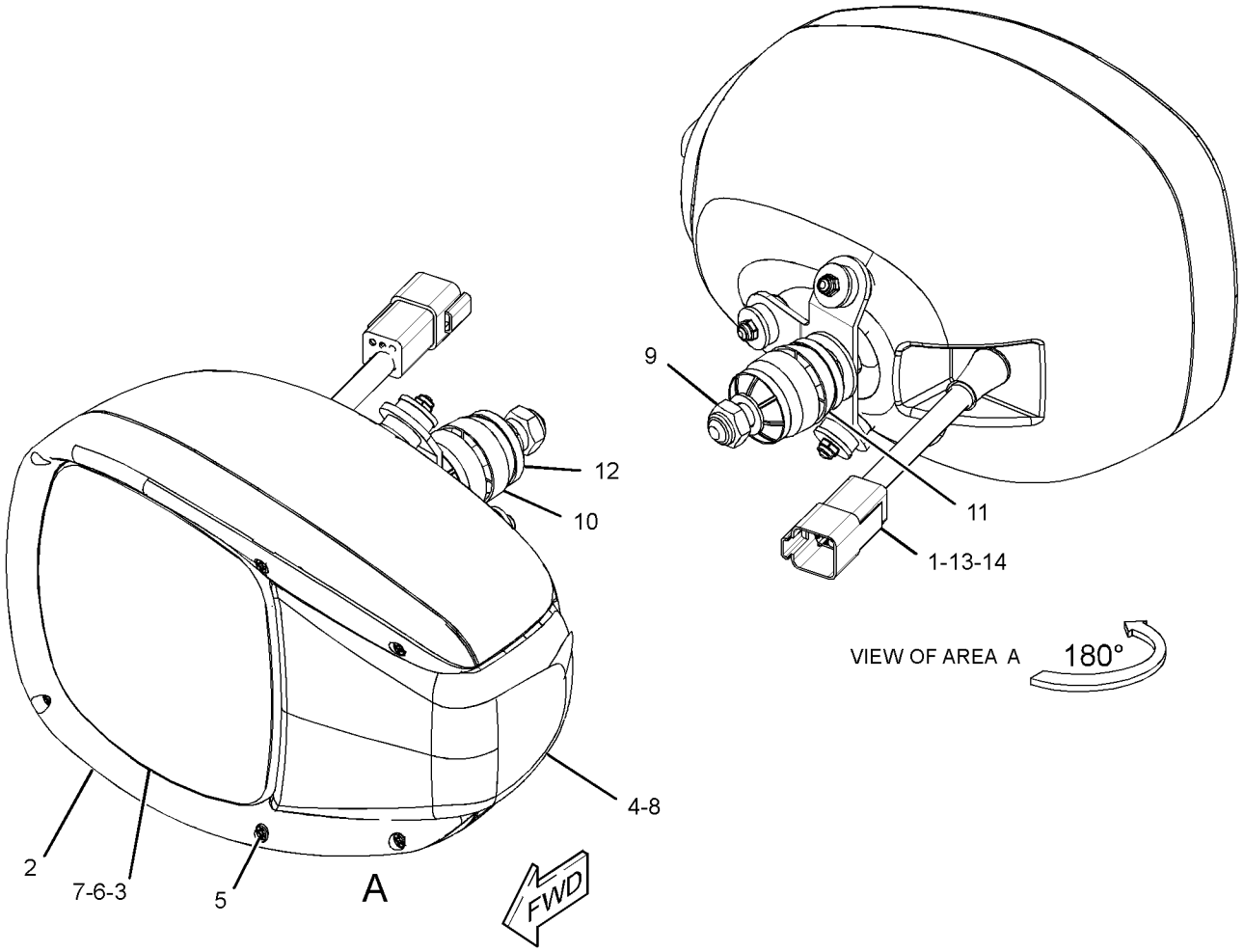

GRÁFICO 1 <FIM> g03681831

259-0134 GRUPO DE LÂMPADAS-CHAPA DE REGISTRO–LICENÇA (LAMP GP-REGISTRATION PLATE-LICENÇA)

S/N: KW41-UP

24 V, ECE (ECONOMIC COMMISSION FOR EUROPE, COMISSÃO ECONÔMICA PARA A EUROPA)

NÚMEROE DE 370-6579 GRUPO DE CONVERSÃO RODOVIÁRIO, 374-5865 KIT-CONVERSÃO PARA RODOVIÁRIA

UM ACESSÓRIO

SMCS-1429 **i05514710**

NOTA	REF. NÃO	GRÁFICO REF.	NÚMERO DA PEÇA	QTY	NOME DA PEÇA 1 2 3 4 5 6 (NÍVEL DO PRODUTO)	CONSULTE PÁGINA
	1	1	**5C-9583**	1	LÂMPADA (24 V, 5 WATT) (PLACA DE REGISTRO) (LAMP (24-VOLT, 5-WATT) (REGISTRATION PLATE))	
	2	1	**102-8802**	1	KIT DE TOMADA (2 PINOS) (KIT-RECEPTACLE (2-PIN))	
					(INCLUDES RECEPTACLE AS & WEDGE)	
	3	1	**8T-8729**	2	PINO DE CONECTOR (CALIBRE 16 A 18) (PIN-CONNECTOR (16-GA TO 18-GA))	

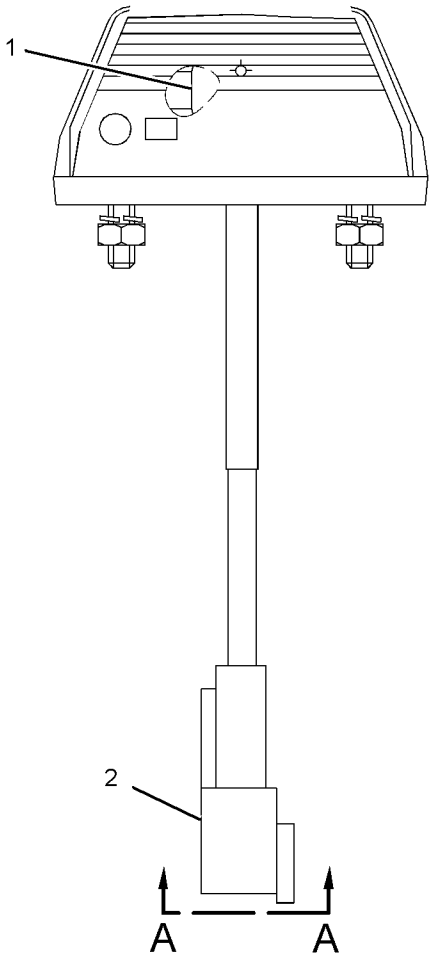

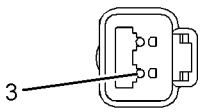

VIEW A-A

GRÁFICO 1 <FIM> g01201568

333-1425 GRUPO DE LÂMPADAS-FAROL DE ADVERTÊNCIA (LAMP GP-WARNING BEACON)

S/N: KW41-UP
UM ACESSÓRIO

SMCS-1431 **i06842772**

NOTA	REF. NÃO	GRÁFICO REF.	NÚMERO DA PEÇA	QTY	NOME DA PEÇA 1 2 3 4 5 6 (NÍVEL DO PRODUTO)	CONSULTE PÁGINA
CY	1	1	*372-1866*	1	GRUPO DE SUPORTE DE FIXAÇÃO (FAROL GIRATÓRIO DE ALERTA) (BRACKET GP-MOUNTING (WARNING BEACON))	153
CY	2	1	**371-2241**	1	GRUPO DE LÂMPADAS-FAROL DE ADVERTÊNCIA (ÂMBAR, ESTROBOSCÓPIO) (LAMP GP-WARNING BEACON (AMBER, STROBE))	245
	3	1	**3S-2093**	3	CABO TIPO CINTA (STRAP-CABLE)	
	4	1	**9G-1307**	1	ILHÓ (GROMMET)	
M	5	1	**9X-2044**	2	PARAFUSO DE CABEÇA CONVEXA (M6X1X16 MM) (SCREW-TRUSS HEAD (M6X1X16-MM))	
M	6	1	**213-7315**	3	PARAFUSO DE CABEÇA CONVEXA (M4X0,7X25 MM) (SCREW-TRUSS HEAD (M4X0.7X25-MM))	

C - ALTERAR DO TIPO ANTERIOR
M - PEÇA MÉTRICA
Y - ILUSTRAÇÃO INDIVIDUAL

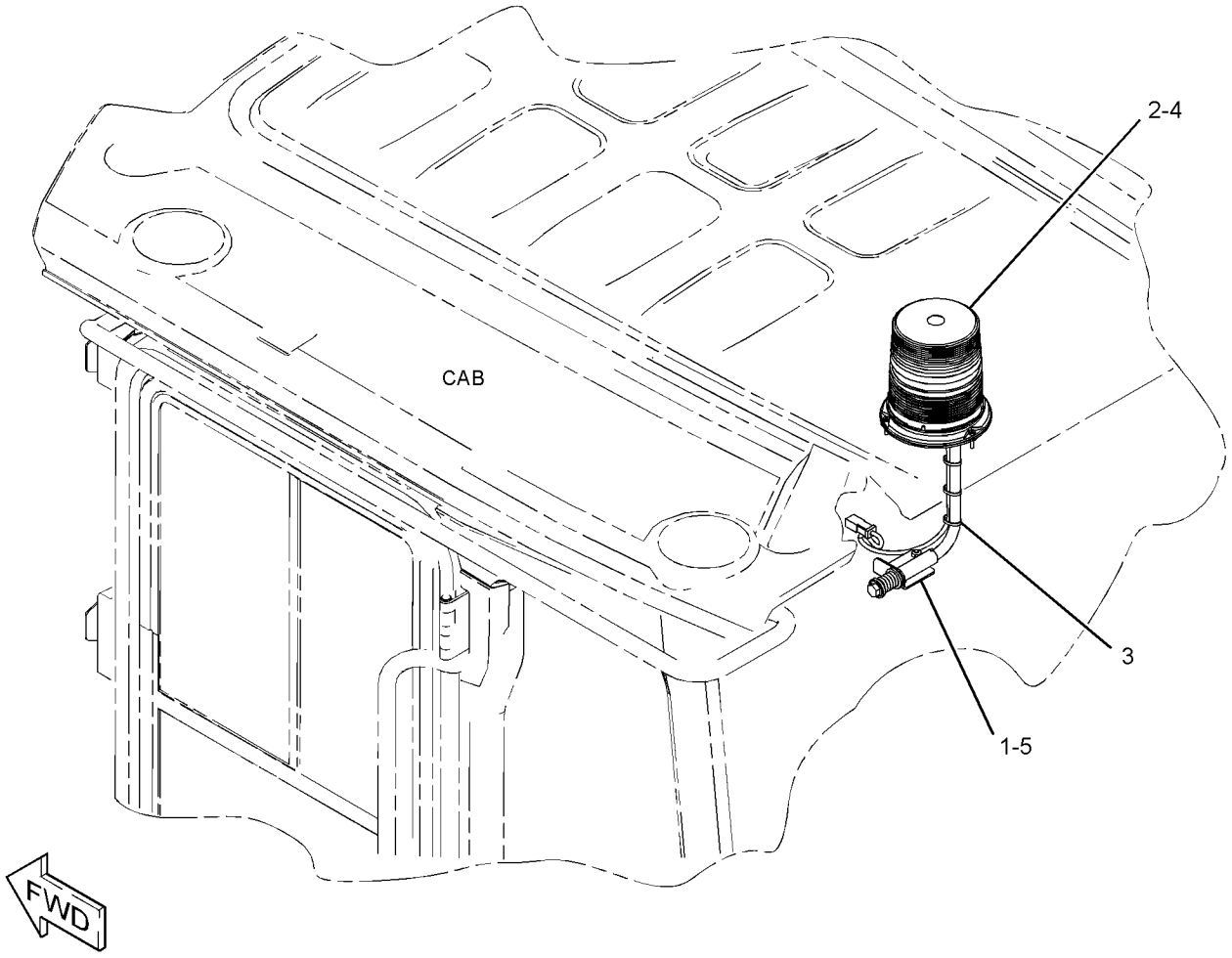

GRÁFICO 1 g03449097

333-1425 GRUPO DE LÂMPADAS-FAROL DE ADVERTÊNCIA (LAMP GP-WARNING BEACON) (continuação) **i06842772**

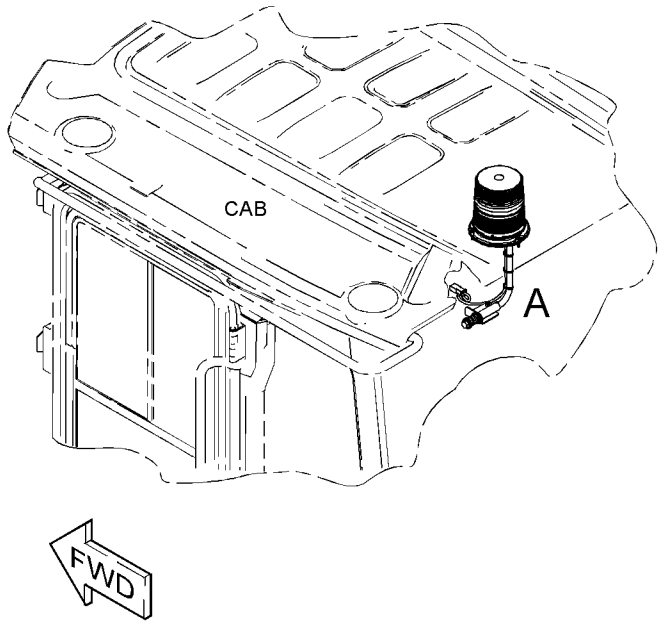

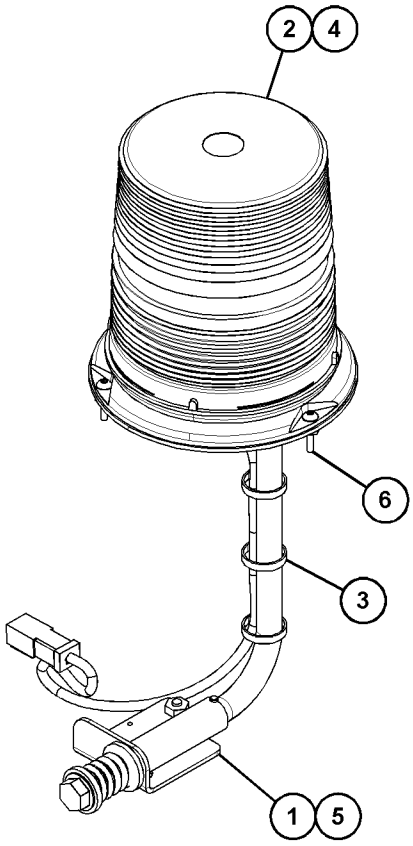

VIEW OF AREA A

GRÁFICO 2 <FIM> g06088967

371-2241 GRUPO DE LÂMPADAS-FAROL DE ADVERTÊNCIA (LAMP GP-WARNING BEACON)

S/N: KW41-UP

NÚMEROE DE 333-1425 GRUPO DE LÂMPADAS-FAROL DE ADVERTÊNCIA

UM ACESSÓRIO

SMCS-1431 **i06804851**

NOTA	REF. NÃO	GRÁFICO REF.	NÚMERO DA PEÇA	QTY	NOME DA PEÇA 1 2 3 4 5 6 (NÍVEL DO PRODUTO)	CONSULTE PÁGINA
	1	1	**102-8802**	1	KIT DE TOMADA (2 PINOS) (KIT-RECEPTACLE (2-PIN))	
					(INCLUDES RECEPTACLE AS & WEDGE)	
	2	1	**8T-8729**	2	PINO DE CONECTOR (CALIBRE 16 A 18) (PIN-CONNECTOR (16-GA TO 18-GA))	
	3	1	**389-5708**	1	LENTE (FAROL DE ADVERTÊNCIA ÂMBAR) (LENS (AMBER, WARNING BEACON))	
E	4	1	**9X-1386**		LUVA (44 CM) (SLEEVE (44-CM))	

E - ENCOMENDAR POR CENTÍMETROS

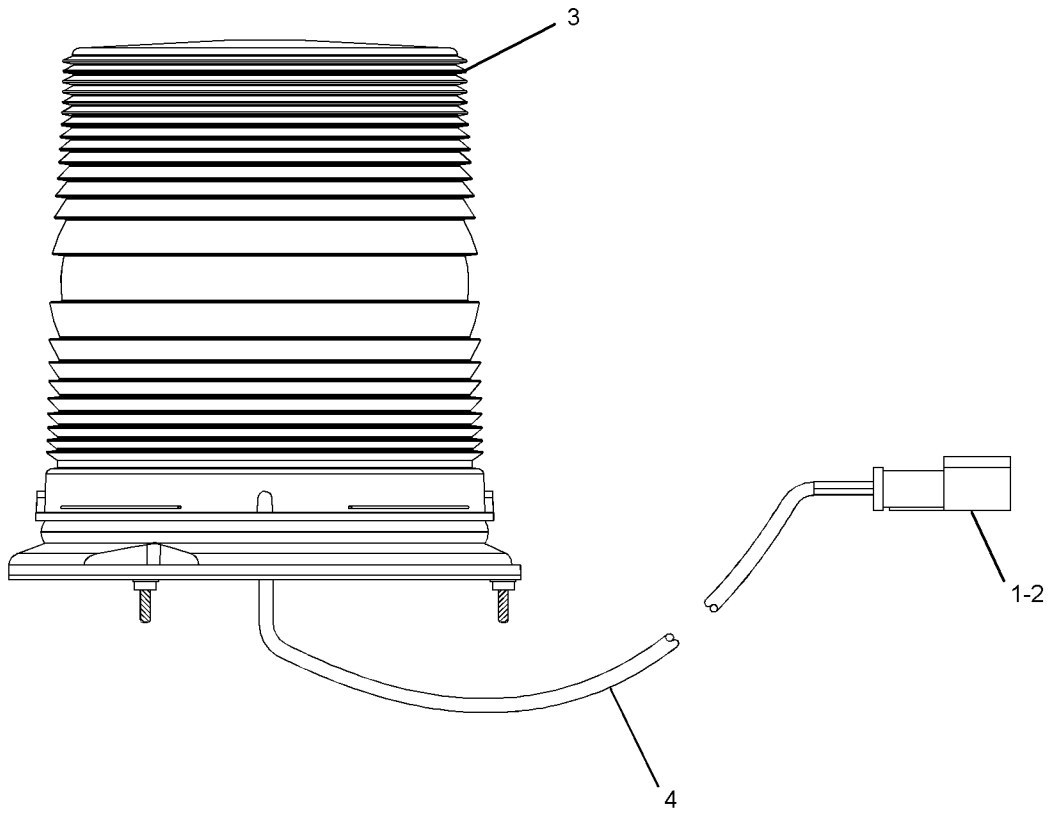

GRÁFICO 1 <FIM> g02934916

471-4232 GRUPO DE LÂMPADAS-FAROL DE ADVERTÊNCIA (LAMP GP-WARNING BEACON)

S/N: KW41-UP

NÚMEROE DE 472-8432 ARRANJO DE ILUMINAÇÃO-AUXILIAR, 472-8431, 491-2473, 491-2474, 491-2475, 494-7975 ARRANJO DE ILUMINAÇÃO-INUNDAÇÃO

UM ACESSÓRIO

SMCS-1431 **i07014261**

NOTA	REF. NÃO	GRÁFICO REF.	NÚMERO DA PEÇA	QTY	NOME DA PEÇA 1 2 3 4 5 6 (NÍVEL DO PRODUTO)	CONSULTE PÁGINA
	1	1	**3S-2093**	5	CABO TIPO CINTA (STRAP-CABLE)	
	2	1	**7K-1181**	8	CABO TIPO CINTA (STRAP-CABLE)	
	3	1	**6K-0806**	1	CABO TIPO CINTA (STRAP-CABLE)	
	4	1	**105-8034**	1	CONJUNTO DO INTERRUPTOR - LIMITE (FAROL GIRATÓRIO DE ALERTA) (SWITCH AS-LIMIT (WARNING BEACON))	
M	5	1	**8T-4136**	1	PARAFUSO (M10X1,5X25 MM) (BOLT (M10X1.5X25-MM))	
	6	1	**206-2423**	2	SELA (SADDLE)	
	7	1	**333-7383**	3	GRUPO DE LÂMPADAS (24 V) (FAROL GIRATÓRIO DE ALERTA) (LAMP GP (24-VOLT) (WARNING BEACON))	
					(EACH INCLUDES)	
		1	**8T-8729**	2	PINO DE CONECTOR (CALIBRE 16 A 18) (PIN-CONNECTOR (16-GA TO 18-GA))	
		1	**230-4012**	1	CONNECTOR DO CONJUNTO DE TOMADA (2 PINOS) (RECEPTACLE AS-CONNECTOR (2-PIN))	
	8	1	**377-5611**	3	SUPORTE (BRACKET)	
Y	9	1	**377-5626**	1	CONJUNTO DE CHICOTE DO MOTOR (LUZ) (HARNESS AS-ENGINE (LIGHT))	192
	10	1	**471-4233**	1	SUPORTE (BRACKET)	
	11	1	**132-5789**	4	GRAMPO (ESCADA) (CLIP (LADDER))	
	12	1	**316-9351**	2	FIXAÇÃO DA CINTA (MOUNTING-CABLE TIE)	
	13	1	**4P-7581**	1	GRAMPO (ESCADA) (CLIP (LADDER))	
	14	1	**8T-4121**	1	ARRUELA DURA (11X21X2,5 MM DE ESPESSURA) (WASHER-HARD (11X21X2.5-MM THK))	

M - PEÇA MÉTRICA
Y - ILUSTRAÇÃO INDIVIDUAL

471-4232 GRUPO DE LÂMPADAS-FAROL DE ADVERTÊNCIA (LAMP GP-WARNING BEACON) (continuação) **i07014261**

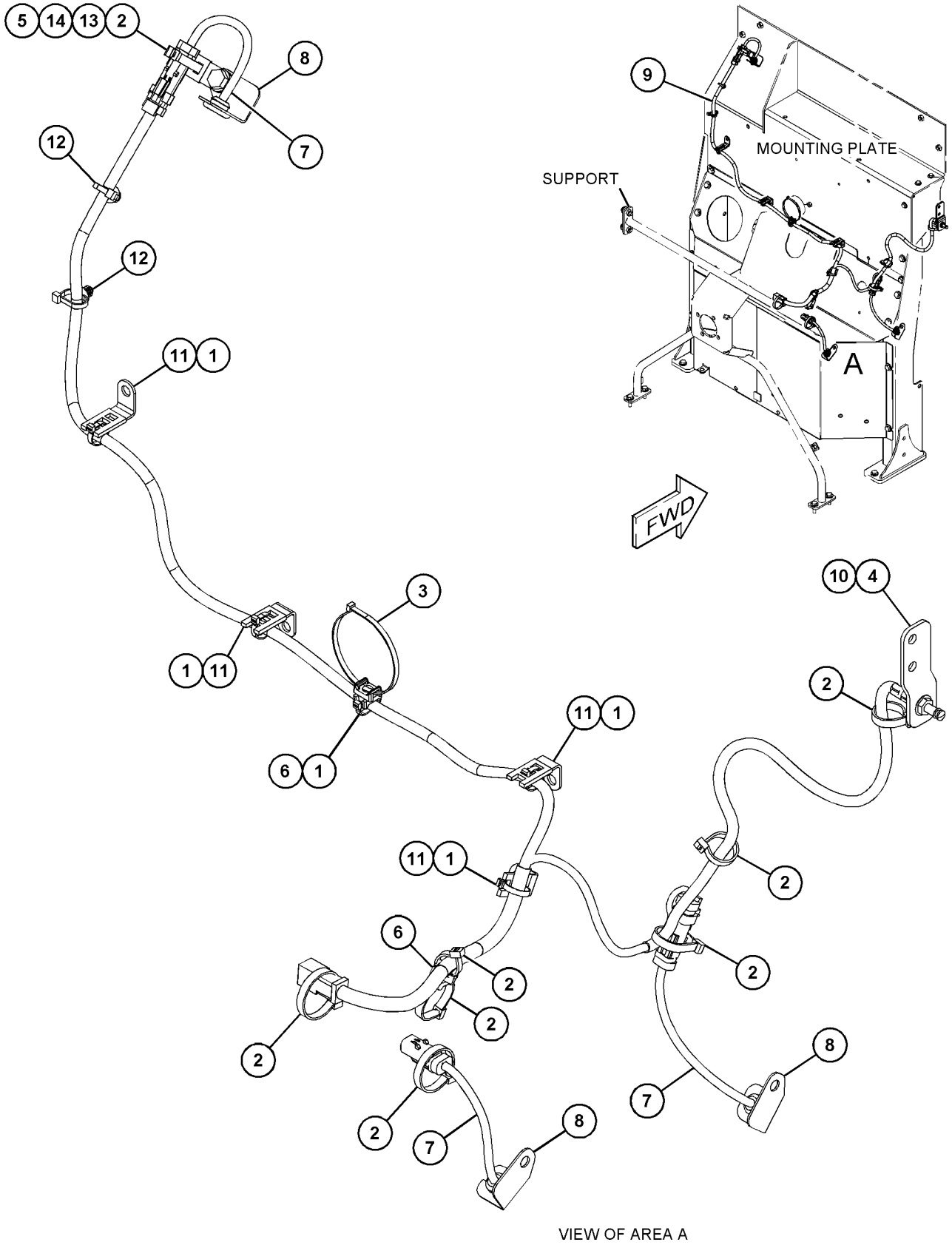

VIEW OF AREA A

GRÁFICO 1 <FIM> g06099656

472-8432 ARRANJO DE ILUMINAÇÃO-AUXILIAR (LIGHTING AR-AUXILIARY)

S/N: KW41-UP
UM ACESSÓRIO

SMCS-1429 **i06225909**

NOTA	NÚMERO DA PEÇA	QTY	NOME DA PEÇA 1 2 3 4 5 6 (NÍVEL DO PRODUTO)	CONSULTE PÁGINA
Y	*471-4232*	1	GRUPO DE LÂMPADAS-FAROL DE ADVERTÊNCIA (LAMP GP-WARNING BEACON)	246
Y	*451-0679*	1	GRUPO DE ILUMINAÇÃO DO HOLOFOTE (HALOGÊNIO) (LIGHTING GP-FLOOD (HALOGEN))	257

Y - ILUSTRAÇÃO INDIVIDUAL

<FIM>

472-8431 ARRANJO DE ILUMINAÇÃO-INUNDAÇÃO (LIGHTING AR-FLOOD)

S/N: KW41-UP
UM ACESSÓRIO

SMCS-1429, 1434 **i06225941**

NOTA	NÚMERO DA PEÇA	QTY	NOME DA PEÇA 1 2 3 4 5 6 (NÍVEL DO PRODUTO)	CONSULTE PÁGINA
Y	*471-4232*	1	GRUPO DE LÂMPADAS-FAROL DE ADVERTÊNCIA (LAMP GP-WARNING BEACON)	246
Y	*377-5629*	1	GRUPO DE ILUMINAÇÃO DO HOLOFOTE (AUXILIAR) (LIGHTING GP-FLOOD (AUXILIARY))	256

Y - ILUSTRAÇÃO INDIVIDUAL

<FIM>

488-1112 ARRANJO DE ILUMINAÇÃO-INUNDAÇÃO (LIGHTING AR-FLOOD)

S/N: KW41-UP
UM ACESSÓRIO

SMCS-1429, 1434 **i06896426**

NOTA	NÚMERO DA PEÇA	QTY	NOME DA PEÇA 1 2 3 4 5 6 (NÍVEL DO PRODUTO)	CONSULTE PÁGINA
Y	*488-1116*	1	GRUPO DE ILUMINAÇÃO DO HOLOFOTE (HALOGÊNIO) (LIGHTING GP-FLOOD (HALOGEN))	259

Y - ILUSTRAÇÃO INDIVIDUAL

<FIM>

491-2473 ARRANJO DE ILUMINAÇÃO-INUNDAÇÃO (LIGHTING AR-FLOOD)

S/N: KW41-UP

NÃO PODE SER USADO COM 488-1112—PÁGINA: 248 , 491-2474—PÁGINA: 249 , 491-2475—PÁGINA: 249 , 494-7975—PÁGINA: 250

UM ACESSÓRIO

SMCS-1429, 1434 **i06826910**

NOTA	NÚMERO DA PEÇA	QTY	NOME DA PEÇA 1 2 3 4 5 6 (NÍVEL DO PRODUTO)	CONSULTE PÁGINA
Y	*471-4232*	1	GRUPO DE LÂMPADAS-FAROL DE ADVERTÊNCIA (LAMP GP-WARNING BEACON)	246
Y	*488-1117*	1	GRUPO DE ILUMINAÇÃO DO HOLOFOTE (LIGHTING GP-FLOOD)	260

Y - ILUSTRAÇÃO INDIVIDUAL

<FIM>

491-2474 ARRANJO DE ILUMINAÇÃO-INUNDAÇÃO (LIGHTING AR-FLOOD)

S/N: KW41-UP

NÚMEROE DE 518-4890, 523-9080 ARRANJO DE DISTRIBUIÇÃO

UM ACESSÓRIO

SMCS-1429, 1434 **i06779618**

NOTA	NÚMERO DA PEÇA	QTY	NOME DA PEÇA 1 2 3 4 5 6 (NÍVEL DO PRODUTO)	CONSULTE PÁGINA
Y	*451-0679*	1	GRUPO DE ILUMINAÇÃO DO HOLOFOTE (HALOGÊNIO) (TETO) (LIGHTING GP-FLOOD (HALOGEN) (ROOF))	257
Y	*471-4232*	1	GRUPO DE LÂMPADAS-FAROL DE ADVERTÊNCIA (LAMP GP-WARNING BEACON)	246
Y	*488-1116*	1	GRUPO DE ILUMINAÇÃO DO HOLOFOTE (HALOGÊNIO) (PORTA) (LIGHTING GP-FLOOD (HALOGEN) (DOOR))	259

Y - ILUSTRAÇÃO INDIVIDUAL

<FIM>

491-2475 ARRANJO DE ILUMINAÇÃO-INUNDAÇÃO (LIGHTING AR-FLOOD)

S/N: KW41-UP

UM ACESSÓRIO

SMCS-1429, 1434 **i06914833**

NOTA	NÚMERO DA PEÇA	QTY	NOME DA PEÇA 1 2 3 4 5 6 (NÍVEL DO PRODUTO)	CONSULTE PÁGINA
Y	*471-4232*	1	GRUPO DE LÂMPADAS-FAROL DE ADVERTÊNCIA (LAMP GP-WARNING BEACON)	246
Y	*488-1115*	1	GRUPO DE ILUMINAÇÃO DO HOLOFOTE (LED) (LIGHTING GP-FLOOD (LED))	258
Y	*488-1116*	1	GRUPO DE ILUMINAÇÃO DO HOLOFOTE (HALOGÊNIO) (LIGHTING GP-FLOOD (HALOGEN))	259

Y - ILUSTRAÇÃO INDIVIDUAL

<FIM>

494-7975 ARRANJO DE ILUMINAÇÃO-INUNDAÇÃO (LIGHTING AR-FLOOD)

S/N: KW41-UP

NÃO PODE SER USADO COM 491-2473—PÁGINA: 249 , 491-2474—PÁGINA: 249 , 488-1112—PÁGINA: 248 , 423-7195—PÁGINA: 704 , 491-2475—PÁGINA: 249

UM ACESSÓRIO

SMCS-1429, 1434

i06827472

NOTA	NÚMERO DA PEÇA	QTY	NOME DA PEÇA 1 2 3 4 5 6 (NÍVEL DO PRODUTO)	CONSULTE PÁGINA
Y	*471-4232*	1	GRUPO DE LÂMPADAS-FAROL DE ADVERTÊNCIA (LAMP GP-WARNING BEACON)	246
Y	*488-1115*	1	GRUPO DE ILUMINAÇÃO DO HOLOFOTE (LED) (AUXILIAR) (LIGHTING GP-FLOOD (LED) (AUXILIARY))	258
Y	*488-1117*	1	GRUPO DE ILUMINAÇÃO DO HOLOFOTE (CABINE) (LIGHTING GP-FLOOD (CAB))	260

Y - ILUSTRAÇÃO INDIVIDUAL

<FIM>

303-4112 ARRANJO DE ILUMINAÇÃO-RODOVIÁRIA (LIGHTING AR-ROADING)

S/N: KW41-UP

NÃO PODE SER USADO COM 303-4113—PÁGINA: 252

NÚMEROE DE 430-2928 ARRANJO DE CONVERSÃO-RODOVIÁRIO

UM ACESSÓRIO

SMCS-1429 **i03916230**

NOTA	REF. NÃO	GRÁFICO REF.	NÚMERO DA PEÇA	QTY	NOME DA PEÇA 1 2 3 4 5 6 (NÍVEL DO PRODUTO)	CONSULTE PÁGINA
Y	1	1	**302-0412**	1	GRUPO DE FAROL E SINALIZAÇÃO (24 V) (LADO DIREITO) (LAMP GP-HEAD & SIGNAL (24-VOLT) (RH))	234
Y	2	1	**302-0413**	1	GRUPO DE FAROL E SINALIZAÇÃO (24 V) (LADO ESQUERDO) (LAMP GP-HEAD & SIGNAL (24-VOLT) (LH))	236

Y - ILUSTRAÇÃO INDIVIDUAL

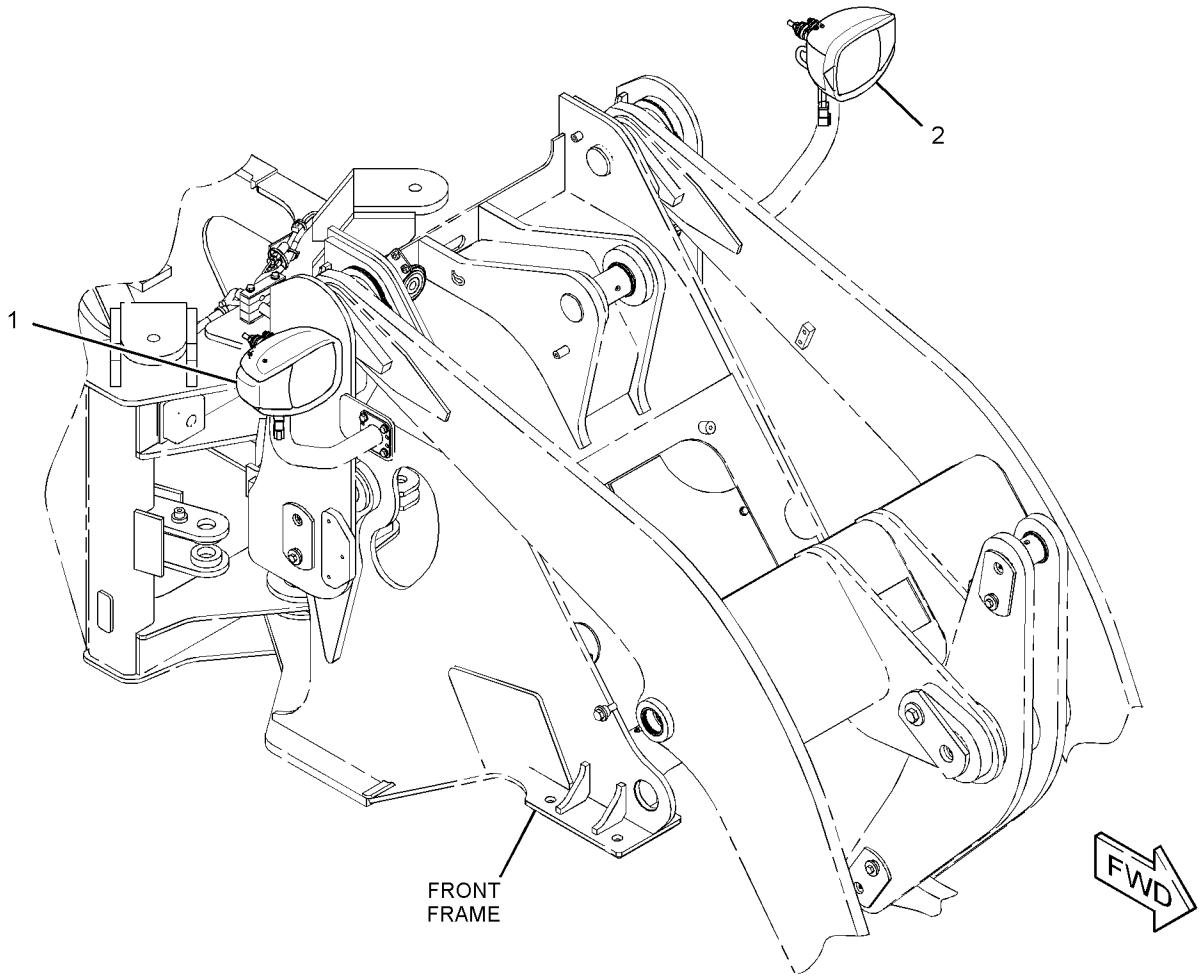

GRÁFICO 1 <FIM> g01409738

303-4113 ARRANJO DE ILUMINAÇÃO-RODOVIÁRIA (LIGHTING AR-ROADING)

S/N: KW41-UP

NÃO PODE SER USADO COM 303-4112–PÁGINA: 251

NÚMEROE DE 366-8166 ARRANJO DE CONVERSÃO-RODOVIÁRIO

UM ACESSÓRIO

SMCS-1429 **i05333677**

NOTA	REF. NÃO	GRÁFICO REF.	NÚMERO DA PEÇA	QTY	NOME DA PEÇA 1 2 3 4 5 6 (NÍVEL DO PRODUTO)	CONSULTE PÁGINA
Y	1	1	**344-3455**	1	GRUPO DE FAROL E SINALIZAÇÃO (24 V) (LADO DIREITO) (LAMP GP-HEAD & SIGNAL (24-VOLT) (RH))	238
Y	2	1	**344-3456**	1	GRUPO DE FAROL E SINALIZAÇÃO (24 V) (LADO ESQUERDO) (LAMP GP-HEAD & SIGNAL (24-VOLT) (LH))	240

Y - ILUSTRAÇÃO INDIVIDUAL

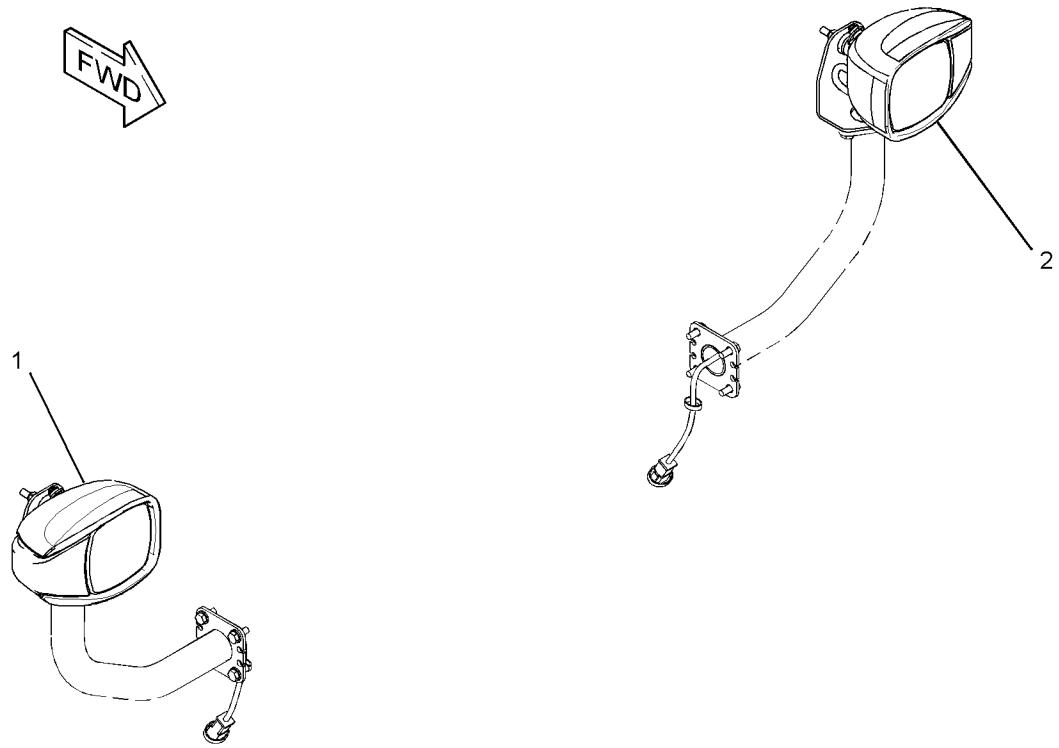

GRÁFICO 1 <FIM> g01409013

372-1926 GRUPO DE ILUMINAÇÃO DO HOLOFOTE–CABINE (LIGHTING GP-FLOOD–CABINE)

S/N: KW41-UP

NÚMEROE DE 423-7195 ARRANJO DE CAPOTA

UM ACESSÓRIO

SMCS-1434 **i05303761**

NOTA	REF. NÃO	GRÁFICO REF.	NÚMERO DA PEÇA	QTY	NOME DA PEÇA 1 2 3 4 5 6 (NÍVEL DO PRODUTO)	CONSULTE PÁGINA
Y	1	1	**339-3505**	2	GRUPO LÂMPADA-HOLOFOTE (24 V) (LAMP GP-FLOOD (24-VOLT))	231
Y	2	1	**372-1929**	1	CONJUNTO DO CHICOTE DE ILUMINAÇÃO (HARNESS AS-LIGHTING)	200
	3	1	**2V-8259**	1	ILHÓ (GROMMET)	
	4	1	**3S-2093**	15	CABO TIPO CINTA (STRAP-CABLE)	

Y - ILUSTRAÇÃO INDIVIDUAL

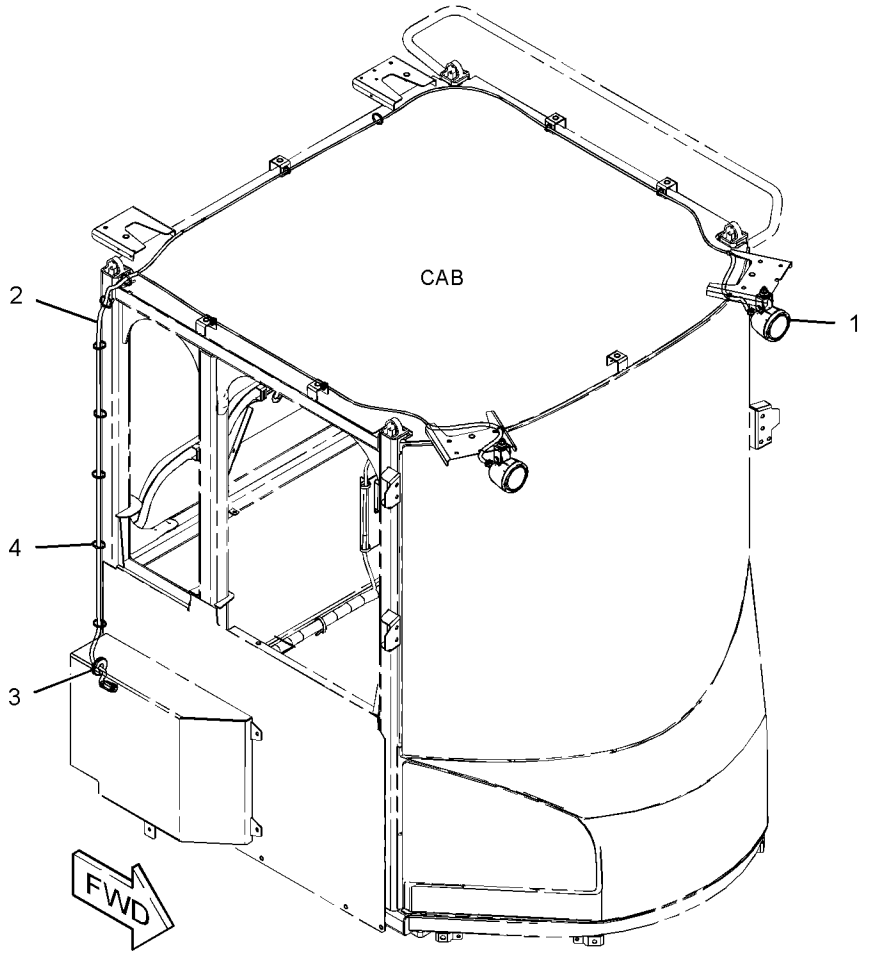

GRÁFICO 1 <FIM> g03373766

377-5615 GRUPO DE ILUMINAÇÃO DO HOLOFOTE–CABINE (LIGHTING GP-FLOOD-CABINE)

S/N: KW41-UP

NÚMEROE DE 423-7194 ARRANJO DA CABINE, 483-2565 ARRANJO DA CABINE-ROPS INCLUSO UM ACESSÓRIO

SMCS-1434 **i07034635**

NOTA	REF. NÃO	GRÁFICO REF.	NÚMERO DA PEÇA	QTY	NOME DA PEÇA 1 2 3 4 5 6 (NÍVEL DO PRODUTO)	CONSULTE PÁGINA
	1	1	**3S-2093**	20	CABO TIPO CINTA (STRAP-CABLE)	
	2	1	**7K-1181**	2	CABO TIPO CINTA (STRAP-CABLE)	
M	3	1	**9X-2045**	4	PARAFUSO DE CABEÇA CONVEXA (M6X1X20 MM) (SCREW-TRUSS HEAD (M6X1X20-MM))	
	4	1	**370-6972**	1	CONJUNTO DE SUPORTE (BRACKET AS)	
Y	5	1	**377-5616**	1	CONJUNTO DE FIAÇÃO ELÉTRICA-CONSOLE (TETO) (HARNESS AS-CONSOLE (ROOF))	187
	6	1	**132-5789**	1	GRAMPO (ESCADA) (CLIP (LADDER))	
	7	1	**4P-7581**	1	GRAMPO (ESCADA) (CLIP (LADDER))	
M	8	1	**5C-2890**	1	PORCA (ROSCA M6X1) (NUT (M6X1-THD))	
	9	1	**5P-4116**	1	ARRUELA DURA (8,8X20,5X2 MM DE ESPESSURA) (WASHER-HARD (8.8X20.5X2-MM THK))	
M	10	1	**8T-4189**	1	PARAFUSO (M8X1,25X20 MM) (BOLT (M8X1.25X20-MM))	
	11	1	**8T-4205**	5	ARRUELA DURA (7,2X14,5X2 MM DE ESPESSURA) (WASHER-HARD (7.2X14.5X2-MM THK))	

M - PEÇA MÉTRICA
Y - ILUSTRAÇÃO INDIVIDUAL

377-5615 GRUPO DE ILUMINAÇÃO DO HOLOFOTE (LIGHTING GP-FLOOD) (continuação) **i07034635**

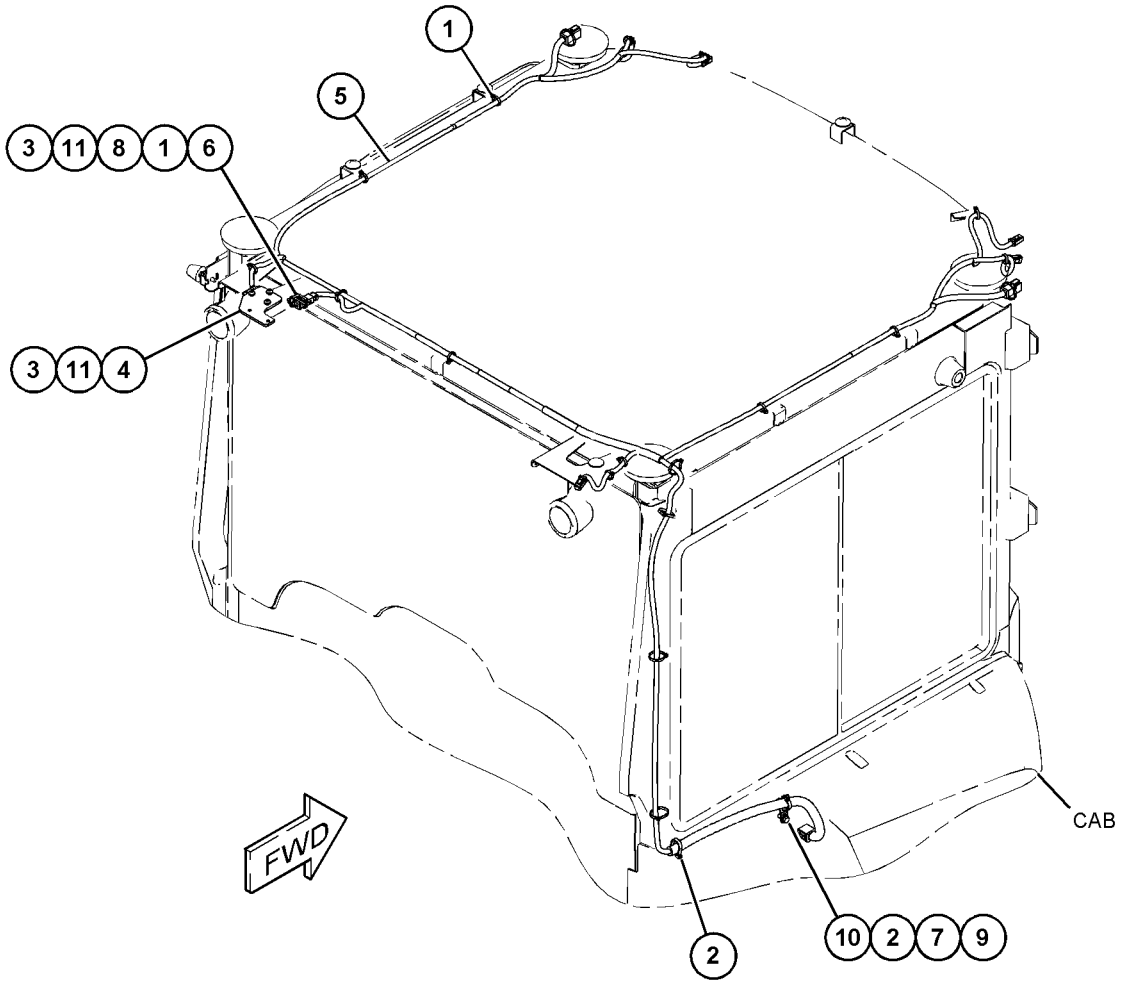

GRÁFICO 1 <FIM> g06101177

377-5629 GRUPO DE ILUMINAÇÃO DO HOLOFOTE–AUXILIAR (LIGHTING GP-FLOOD-AUXILIAR)

S/N: KW41-UP

NÚMEROE DE 472-8431 ARRANJO DE ILUMINAÇÃO-INUNDAÇÃO

UM ACESSÓRIO

SMCS-1434 **i06219211**

NOTA	REF. NÃO	GRÁFICO REF.	NÚMERO DA PEÇA	QTY	NOME DA PEÇA 1 2 3 4 5 6 (NÍVEL DO PRODUTO)	CONSULTE PÁGINA
Y	1	1	**424-5603**	2	GRUPO LÂMPADA-HOLOFOTE (9/32 V, 35 W) (LAMP GP-FLOOD (9/32-VOLT, 35-WATT))	232
Y	2	1	**426-5380**	2	GRUPO LÂMPADA-HOLOFOTE (9/32 V) (LAMP GP-FLOOD (9/32-VOLT))	233
	3	1	**451-0675**	1	CONJUNTO DE INTERRUPTORES-BALANCIM (LUZES DE TRABALHO AUXILIARES) (SWITCH AS-ROCKER (AUXILIARY WORK LIGHTS))	
		1	**111-7899**	1	JUNTA (GASKET)	

Y - ILUSTRAÇÃO INDIVIDUAL

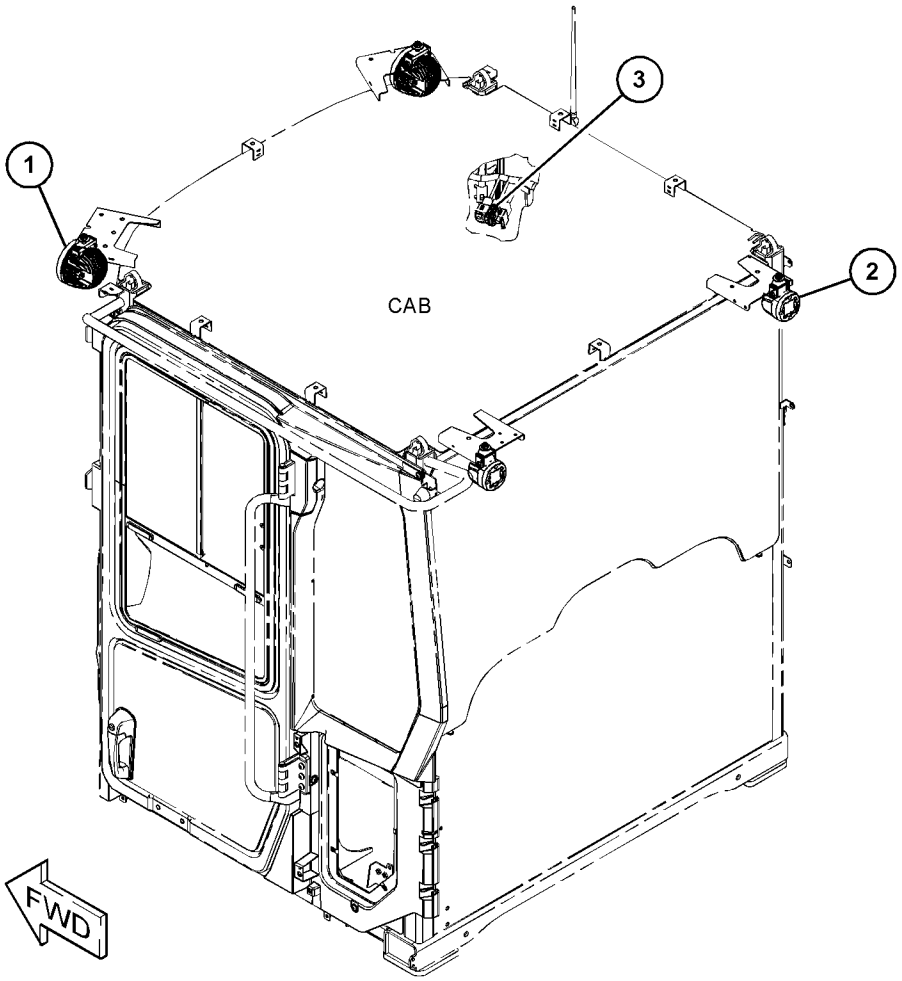

GRÁFICO 1 <FIM> g03790556

451-0679 GRUPO DE ILUMINAÇÃO DO HOLOFOTE–HALOGÊNIO (LIGHTING GP-FLOOD-HALOGÊNIO)

S/N: KW41-UP

NÚMEROE DE 472-8432 ARRANJO DE ILUMINAÇÃO-AUXILIAR, 491-2474 ARRANJO DE ILUMINAÇÃO-INUNDAÇÃO

UM ACESSÓRIO

SMCS-1434 **i06219228**

NOTA	REF. NÃO	GRÁFICO REF.	NÚMERO DA PEÇA	QTY	NOME DA PEÇA 1 2 3 4 5 6 (NÍVEL DO PRODUTO)	CONSULTE PÁGINA
Y	1	1	**339-3505**	4	GRUPO LÂMPADA-HOLOFOTE (24 V) (LAMP GP-FLOOD (24-VOLT))	231
	2	1	**451-0675**	1	CONJUNTO DE INTERRUPTORES-BALANCIM (LUZES DE TRABALHO AUXILIARES) (SWITCH AS-ROCKER (AUXILIARY WORK LIGHTS))	
		1	**111-7899**	1	JUNTA (GASKET)	

Y - ILUSTRAÇÃO INDIVIDUAL

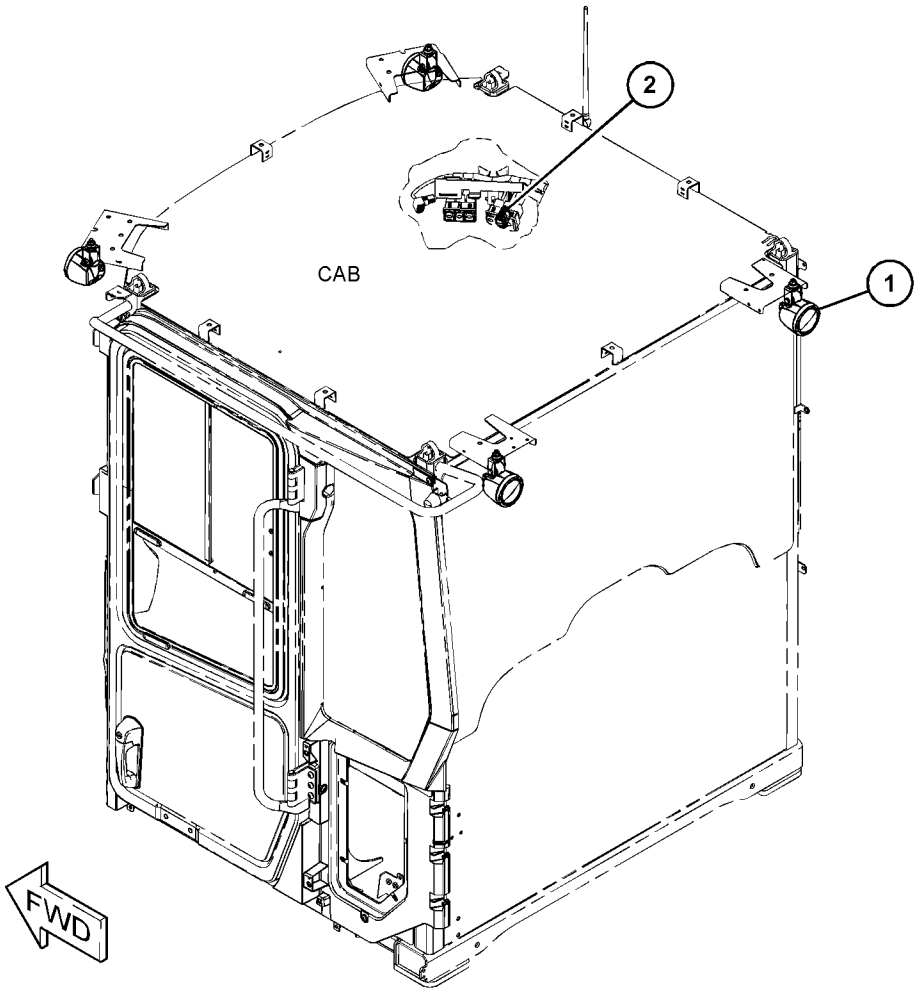

GRÁFICO 1 <FIM> g03792140

488-1115 GRUPO DE ILUMINAÇÃO DO HOLOFOTE (LIGHTING GP-FLOOD)

S/N: KW41-UP

NÚMEROE DE 491-2475, 494-7975 ARRANJO DE ILUMINAÇÃO-INUNDAÇÃO

UM ACESSÓRIO

SMCS-1434 **i06827476**

NOTA	REF. NÃO	GRÁFICO REF.	NÚMERO DA PEÇA	QTY	NOME DA PEÇA 1 2 3 4 5 6 (NÍVEL DO PRODUTO)	CONSULTE PÁGINA
	1	1	**451-0675**	1	CONJUNTO DE INTERRUPTORES-BALANCIM (LUZES DE TRABALHO AUXILIARES) (SWITCH AS-ROCKER (AUXILIARY WORK LIGHTS))	
		1	**111-7899**	1	JUNTA (GASKET)	
	2	1	**461-7569**	2	GRUPO LÂMPADA-HOLOFOTE (LED) (LUZ BAIXA) (LAMP GP-FLOOD (LED) (LOW BEAM))	
	3	1	**479-8445**	2	CONJUNTO DE LÂMPADA-INUNDAÇÃO (9 A 32 V) (DIANTEIRA) (LAMP AS-FLOOD (9 TO 32-VOLT) (FRONT))	
					(EACH INCLUDES)	
M		1	**3T-0852**	2	CONTRAPORCA (ROSCA M8X1,25) (LOCKNUT (M8X1.25-THD))	
		1	**5P-4116**	1	ARRUELA DURA (8,8X20,5X2 MM DE ESPESSURA) (WASHER-HARD (8.8X20.5X2-MM THK))	
M		1	**8T-6912**	1	PARAFUSO (M8X1,25X50 MM) (BOLT (M8X1.25X50-MM))	

M - PEÇA MÉTRICA

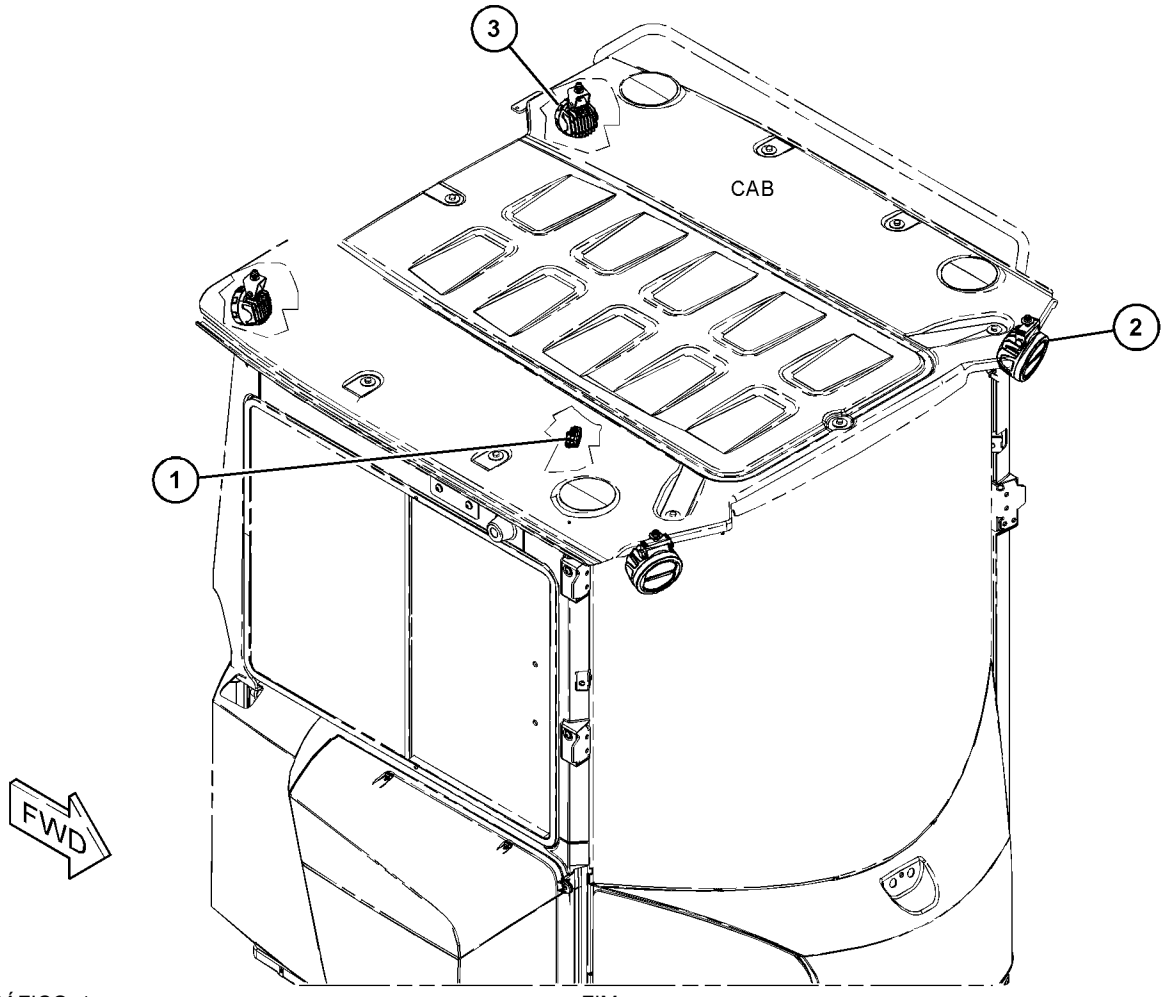

GRÁFICO 1 <FIM> g06113072

488-1116 GRUPO DE ILUMINAÇÃO DO HOLOFOTE (LIGHTING GP-FLOOD)

S/N: KW41-UP

NÚMEROE DE 488-1112, 491-2474, 491-2475 ARRANJO DE ILUMINAÇÃO-INUNDAÇÃO UM ACESSÓRIO

SMCS-1434 **i06779633**

NOTA	REF. NÃO	GRÁFICO REF.	NÚMERO DA PEÇA	QTY	NOME DA PEÇA 1 2 3 4 5 6 (NÍVEL DO PRODUTO)	CONSULTE PÁGINA
Y	1	1	**325-4471**	2	GRUPO LÂMPADA-HOLOFOTE (24 V, 35 W) (TRASEIRO) (LAMP GP-FLOOD (24-VOLT, 35-WATT) (REAR))	230
Y	2	1	**339-3505**	2	GRUPO LÂMPADA-HOLOFOTE (24 V) (DIANTEIRA) (LAMP GP-FLOOD (24-VOLT) (FRONT))	231

Y - ILUSTRAÇÃO INDIVIDUAL

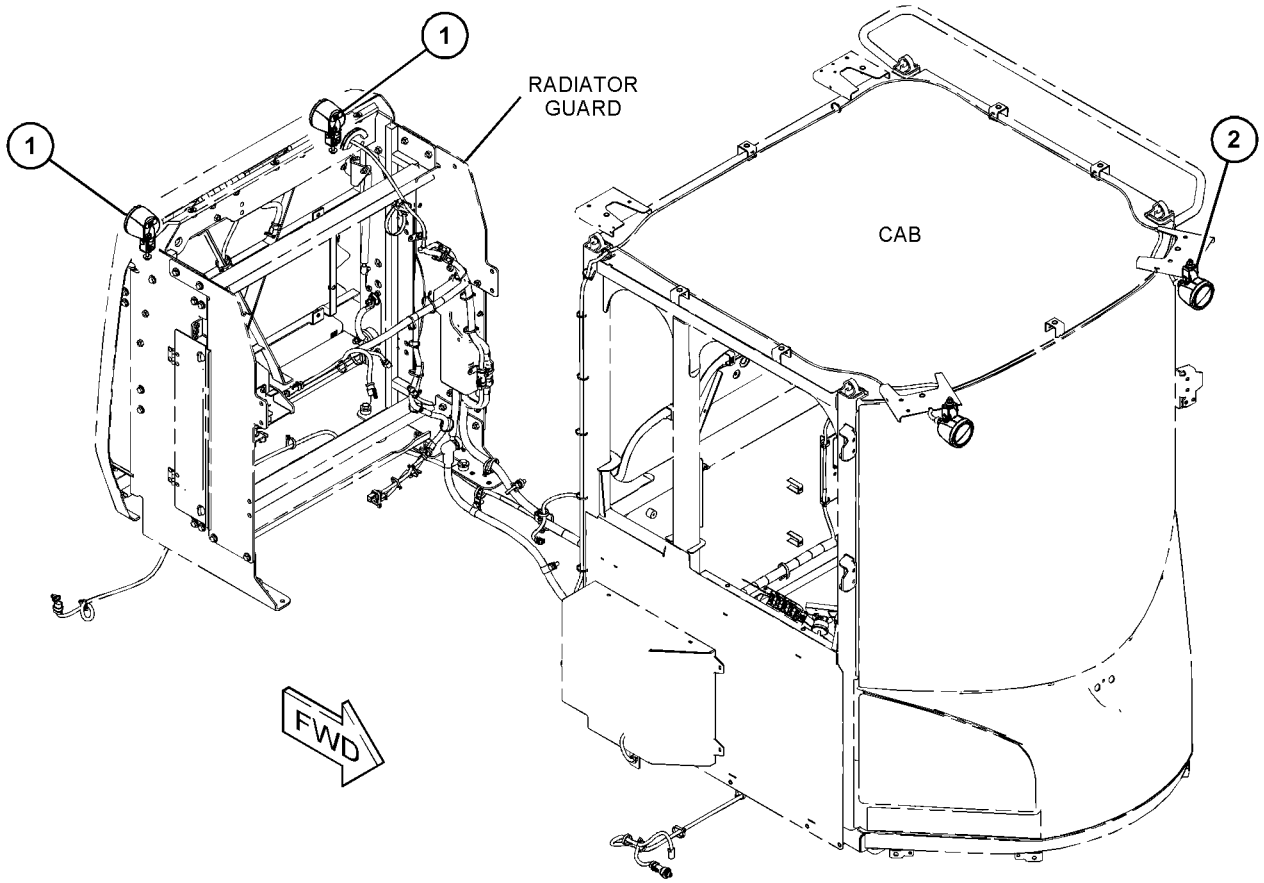

GRÁFICO 1 <FIM> g06112665

488-1117 GRUPO DE ILUMINAÇÃO DO HOLOFOTE (LIGHTING GP-FLOOD)

S/N: KW41-UP

NÚMEROE DE 491-2473, 494-7975 ARRANJO DE ILUMINAÇÃO-INUNDAÇÃO

UM ACESSÓRIO

SMCS-1434 **i06827470**

NOTA	REF. NÃO	GRÁFICO REF.	NÚMERO DA PEÇA	QTY	NOME DA PEÇA 1 2 3 4 5 6 (NÍVEL DO PRODUTO)	CONSULTE PÁGINA
	1	1	**479-8445**	4	CONJUNTO DE LÂMPADA-INUNDAÇÃO (9 A 32 V) (LAMP AS-FLOOD (9 TO 32-VOLT))	
					(EACH INCLUDES)	
M		1	**3T-0852**	2	CONTRAPORCA (ROSCA M8X1,25) (LOCKNUT (M8X1.25-THD))	
		1	**5P-4116**	1	ARRUELA DURA (8,8X20,5X2 MM DE ESPESSURA) (WASHER-HARD (8.8X20.5X2-MM THK))	
M		1	**8T-6912**	1	PARAFUSO (M8X1,25X50 MM) (BOLT (M8X1.25X50-MM))	

M - PEÇA MÉTRICA

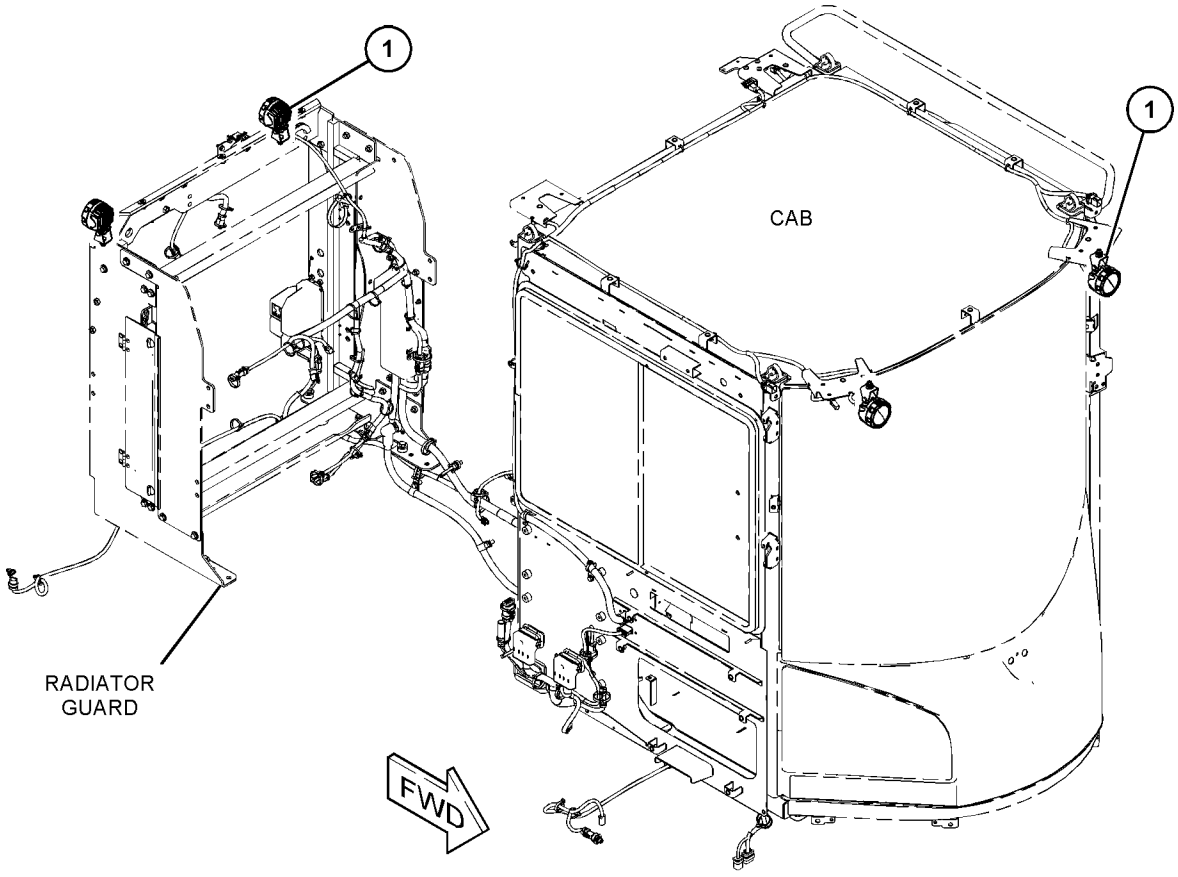

GRÁFICO 1 <FIM> g06090246

387-4000 GRUPO DE ILUMINAÇÃO - RODOVIÁRIA (LIGHTING GP-ROADING)

S/N: KW41-UP

NÚMEROE DE 454-0544 ARRANJO DE CHASSI

TAMBÉM UM ACESSÓRIO

SMCS-1429 **i06249197**

NOTA	REF. NÃO	GRÁFICO REF.	NÚMERO DA PEÇA	QTY	NOME DA PEÇA 1 2 3 4 5 6 (NÍVEL DO PRODUTO)	CONSULTE PÁGINA
	1	1	**313-5270**	6	REFLETOR (ÂMBAR) (REFLECTOR (AMBER))	
	2	1	**313-5271**	2	REFLETOR-VERMELHO (REFLECTOR-RED)	
	3	1	**339-6726**	1	CONJUNTO DE SUPORTE (LADO ESQUERDO) (BRACKET AS (LH))	
	4	1	**339-6727**	1	CONJUNTO DE SUPORTE (LADO DIREITO) (BRACKET AS (RH))	
	5	1	**428-6700**	2	GRUPO DE LÂMPADAS-TRASEIRA (24 V) (SINAL) (LAMP GP-REAR (24-VOLT) (SIGNAL))	
	6	1	**387-4001**	2	SUPORTE (BRACKET)	
M	7	1	**5C-2890**	4	PORCA (ROSCA M6X1) (NUT (M6X1-THD))	
	8	1	**6P-4467**	2	ILHÓ (GROMMET)	
	9	1	**8T-4121**	8	ARRUELA DURA (11X21X2,5 MM DE ESPESSURA) (WASHER-HARD (11X21X2.5-MM THK))	
M	10	1	**8T-4136**	8	PARAFUSO (M10X1,5X25 MM) (BOLT (M10X1.5X25-MM))	
M	11	1	**8T-4138**	4	PARAFUSO (M6X1X20 MM) (BOLT (M6X1X20-MM))	
	12	1	**8T-4205**	8	ARRUELA DURA (7,2X14,5X2 MM DE ESPESSURA) (WASHER-HARD (7.2X14.5X2-MM THK))	

M - PEÇA MÉTRICA

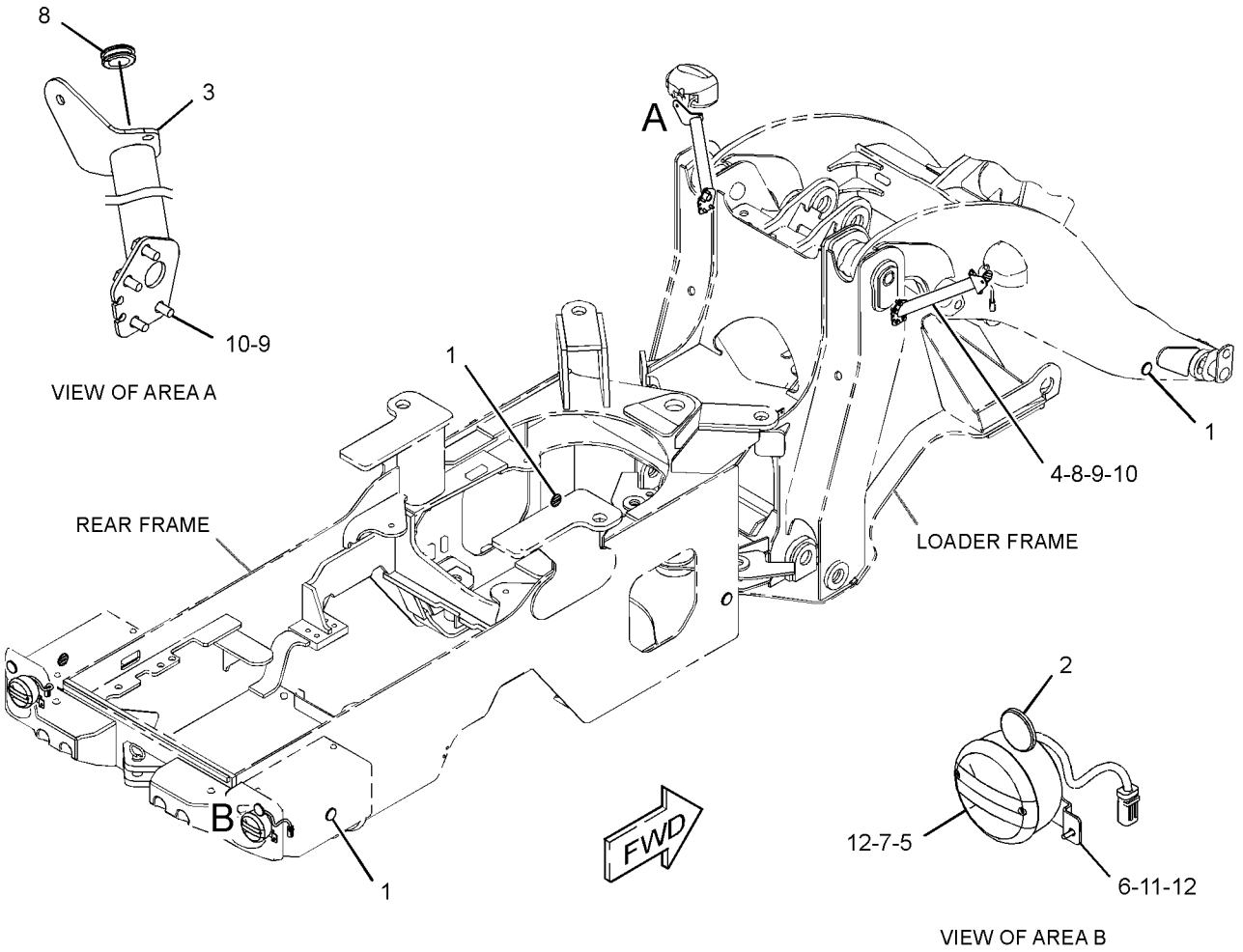

GRÁFICO 1 <FIM> g03376139

395-0112 GRUPO DE MONTAGEM-CONTROLE ELETRÔNICO (MOUNTING GP-ELECTRONIC CONTROL)

S/N: E7A1-UP

NÚMEROE DE 371-1441, 384-3794 ARRANJO DO MOTOR-PRIMÁRIO

UM ACESSÓRIO

SMCS-1901, 7610

i06554274

NOTA	REF. NÃO	GRÁFICO REF.	NÚMERO DA PEÇA	QTY	NOME DA PEÇA 1 2 3 4 5 6 (NÍVEL DO PRODUTO)	CONSULTE PÁGINA
	1	1	**446-1268**	1	CONJUNTO DE SUPORTE (BRACKET AS)	
M	2	1	**6I-0292**	2	PARAFUSO (M8X1,25X140 MM) (BOLT (M8X1.25X140-MM))	
M	3	1	**6I-0293**	2	PARAFUSO (M8X1,25X80 MM) (BOLT (M8X1.25X80-MM))	

M - PEÇA MÉTRICA

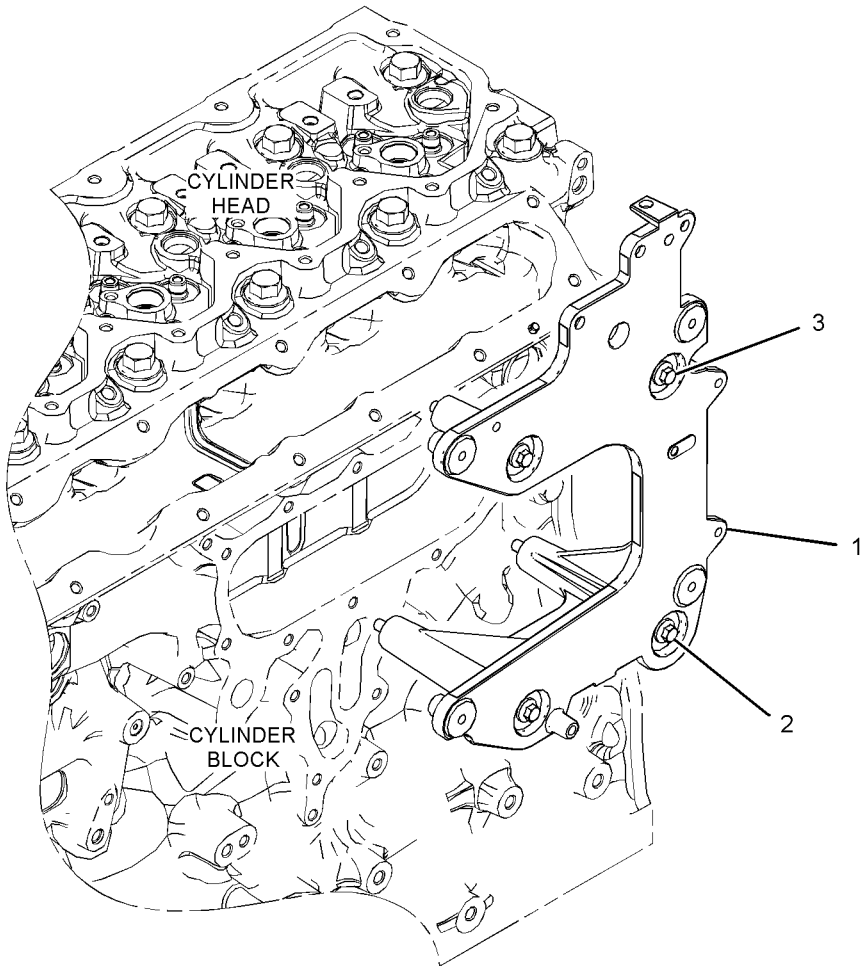

GRÁFICO 1 <FIM> g06032947

492-2662 GRUPO DE PROTEÇÃO DA FIAÇÃO (PROTECTION GP-WIRING)

S/N: KW41-UP

NÚMEROE DE 483-2560 ARRANJO DE CORROSÃO-PROTEÇÃO

UM ACESSÓRIO

SMCS-7553 **i06713660**

NOTA	NÚMERO DA PEÇA	QTY	NOME DA PEÇA 1 2 3 4 5 6 (NÍVEL DO PRODUTO)	CONSULTE PÁGINA
	3S-2093	50	CABO TIPO CINTA (STRAP-CABLE)	
	6K-0806	5	CABO TIPO CINTA (STRAP-CABLE)	
E	**150-7989**		TUBO (15 CM) (TUBE (15-CM))	
E	**135-5009**		TUBO REDUTOR DE CALOR (32 MM DIA) (15 CM CADA) (TUBE-HEAT SHRINK (32-MM DIA) (15-CM EACH))	
E	**135-5010**		TUBO REDUTOR DE CALOR (15 CM CADA) (TUBE-HEAT SHRINK (15-CM EACH))	

E - ENCOMENDAR POR CENTÍMETROS

<FIM>

433-3061 GRUPO DO EMISSOR-NÍVEL DE COMBUSTÍVEL (SENDER GP-FUEL LEVEL)

S/N: KW41-UP

NÚMEROE DE 447-8042 GRUPO DO TANQUE DE COMBUSTÍVEL TAMBÉM UM ACESSÓRIO

SMCS-7481 **i06834563**

NOTA	REF. NÃO	GRÁFICO REF.	NÚMERO DA PEÇA	QTY	NOME DA PEÇA 1 2 3 4 5 6 (NÍVEL DO PRODUTO)	CONSULTE PÁGINA
	1	1	**462-5431**	1	ANEL RETENTOR EM O (SEAL-O-RING)	
	2	1	**102-8802**	1	KIT DE TOMADA (2 PINOS) (KIT-RECEPTACLE (2-PIN))	
					(INCLUDES RECEPTACLE AS & WEDGE)	
	3	1	**9X-3401**	2	PINO DE CONECTOR (CALIBRE 16 A 18) (PIN-CONNECTOR (16-GA TO 18-GA))	
	4	1	**9X-3402**	1	SOQUETE DE CONECTOR (CALIBRE 16 A 18) (SOCKET-CONNECTOR (16-GA TO 18-GA))	
	5	1	**155-2270**	1	KIT DO PLUGUE DE CONEXÃO (2 PINOS) (KIT-CONNECTING PLUG (2-PIN))	
					(INCLUDES PLUG AS, WEDGE, & INTERFACE SEAL)	
	6	1	**8T-8737**	1	BUJÃO DE RETENTOR (PLUG-SEAL)	

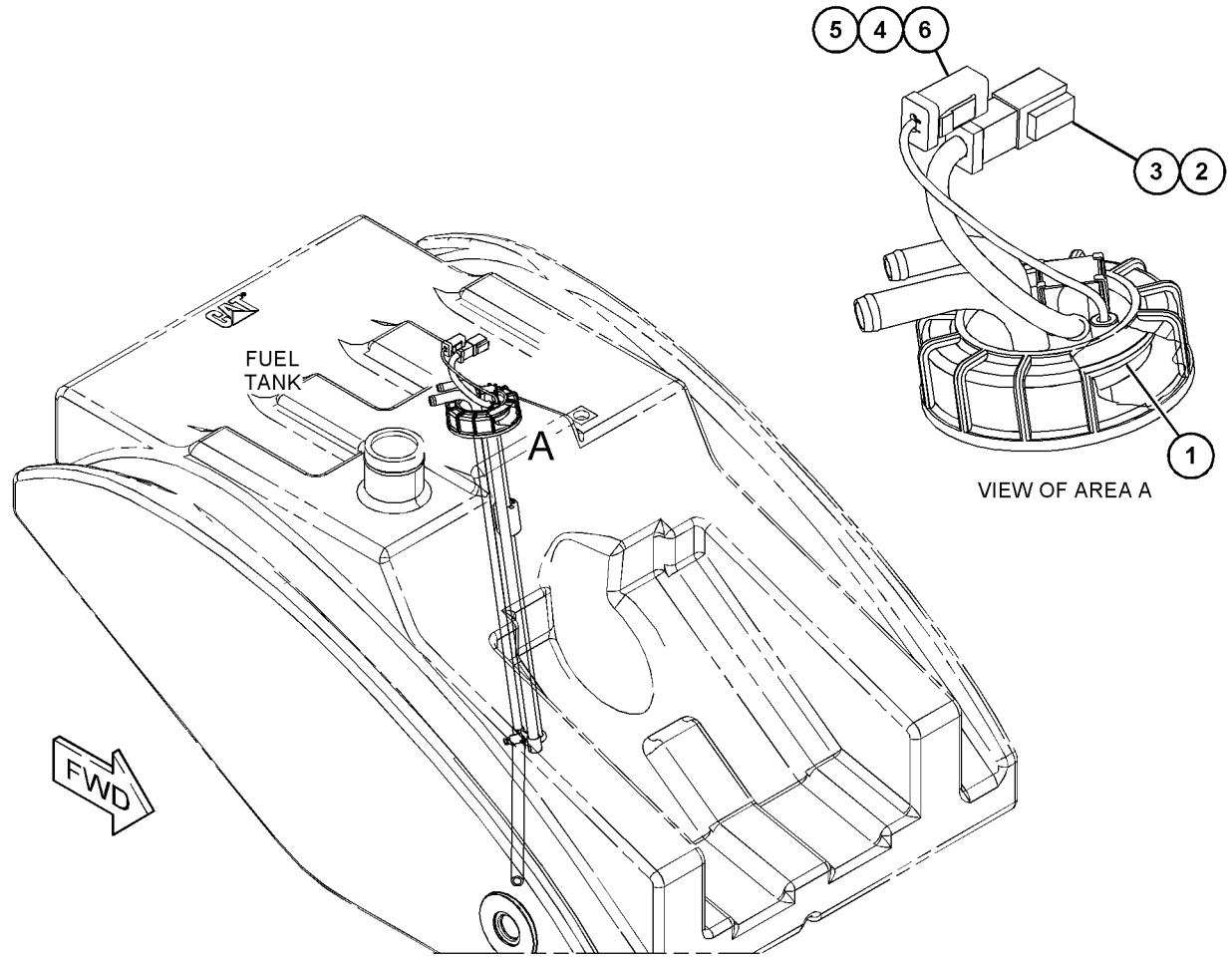

GRÁFICO 1 <FIM> g06118726

395-0110 GRUPO DO SENSOR DO MOTOR (SENSOR GP-ENGINE)

S/N: E7A1-UP
NÚMEROE DE 371-1441, 384-3794 ARRANJO DO MOTOR-PRIMÁRIO
UM ACESSÓRIO
TIPO 2

SMCS-1718, 1906, 1907, 1912, 1917, 1923, 1924, 1928, 1929, 7400

i06828458

NOTA	REF. NÃO	GRÁFICO REF.	NÚMERO DA PEÇA	QTY	NOME DA PEÇA 1 2 3 4 5 6 (NÍVEL DO PRODUTO)	CONSULTE PÁGINA
M	1	1	**124-3815**	2	PARAFUSO (M8X1,25X16 MM) (BOLT (M8X1.25X16-MM))	
	2	1	**199-9252**	1	ANEL RETENTOR EM O (SEAL-O-RING)	
	3	1	**199-9267**	1	ANEL RETENTOR EM O (SEAL-O-RING)	
	4	1	**199-9751**	1	ANEL RETENTOR EM O (SEAL-O-RING)	
	5	1	**384-3888**	2	GRUPO DO SENSOR-VELOCIDADE (MOTOR) (SENSOR GP-SPEED (ENGINE))	
	6	1	**256-6454**	1	SENSOR DE TEMPERATURA (COLETOR DE ADMISSÃO DE AR) (SENSOR-TEMPERATURE (AIR INLET MANIFOLD))	
	6A	1	**256-6454**	1	SENSOR DE TEMPERATURA (LÍQUIDO ARREFECEDOR) (SENSOR-TEMPERATURE (COOLANT))	
	7	1	**276-5603**	1	ANEL RETENTOR EM O (SEAL-O-RING)	
	8	1	**320-3060**	1	GRUPO DE SENSORES-PRESSÃO (ÓLEO DO MOTOR) (SENSOR GP-PRESSURE (ENGINE OIL))	
	9	1	**320-3062**	1	GRUPO DE SENSORES-PRESSÃO (AR DO COLETOR DE ENTRADA) (SENSOR GP-PRESSURE (INLET MANIFOLD AIR))	
	10	1	**228-4947**	2	ANEL RETENTOR EM O (SEAL-O-RING)	

M - PEÇA MÉTRICA

395-0110 GRUPO DO SENSOR DO MOTOR (SENSOR GP-ENGINE) (continuação) **i06828458**

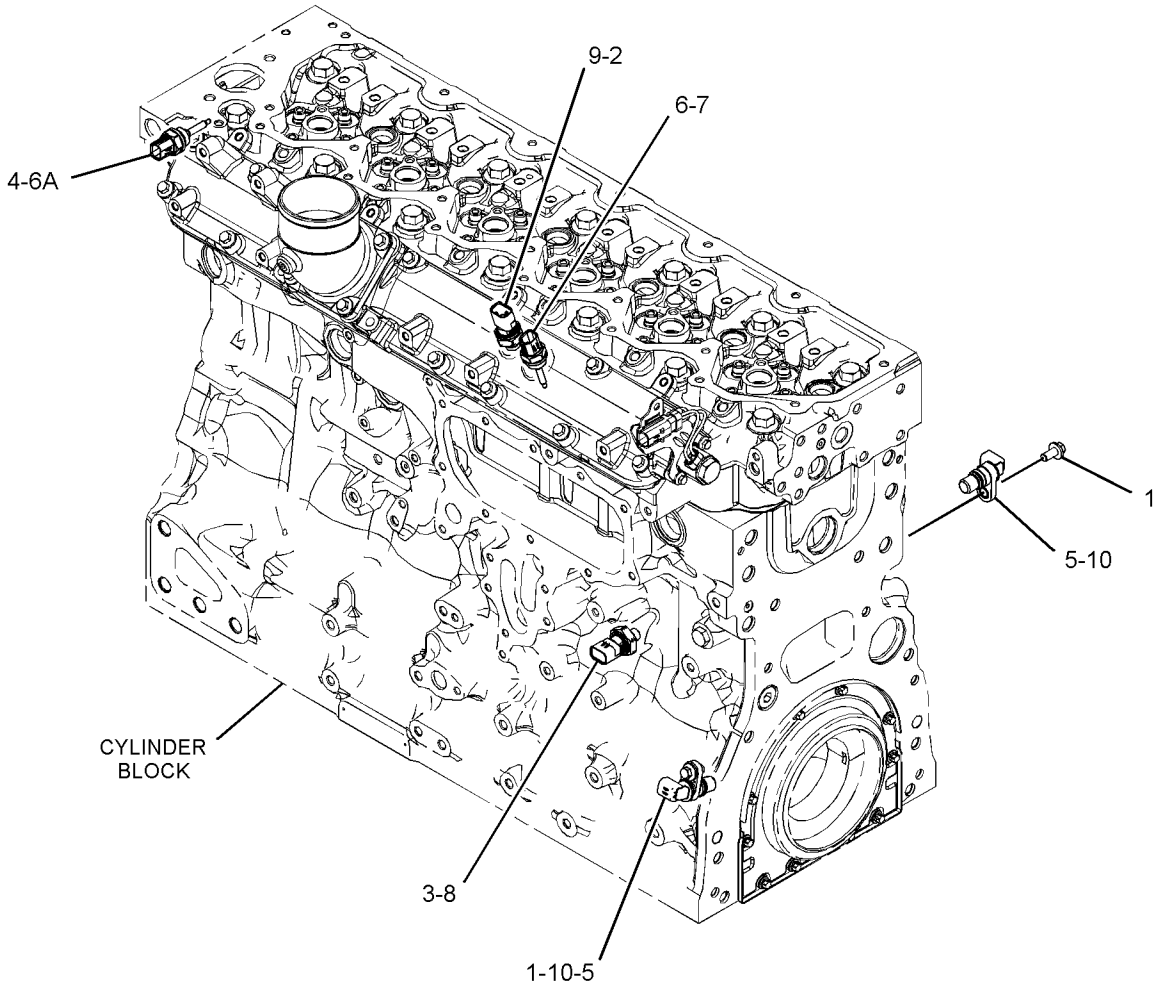

GRÁFICO 1 <FIM> g03380662

395-0110 GRUPO DO SENSOR DO MOTOR (SENSOR GP-ENGINE)

S/N: E7A1-UP
NÚMEROE DE 371-1441 ARRANJO DO MOTOR-PRIMÁRIO
UM ACESSÓRIO
TIPO 1

SMCS-1718, 1906, 1907, 1912, 1917, 1923, 1924, 1928, 1929, 7400

i06828467

NOTA	REF. NÃO	GRÁFICO REF.	NÚMERO DA PEÇA	QTY	NOME DA PEÇA 1 2 3 4 5 6 (NÍVEL DO PRODUTO)	CONSULTE PÁGINA
M	1	1	**124-3815**	2	PARAFUSO (M8X1,25X16 MM) (BOLT (M8X1.25X16-MM))	
	2	1	**199-9252**	1	ANEL RETENTOR EM O (SEAL-O-RING)	
	3	1	**199-9267**	1	ANEL RETENTOR EM O (SEAL-O-RING)	
	4	1	**199-9751**	1	ANEL RETENTOR EM O (SEAL-O-RING)	
	5	1	**238-0120**	2	GRUPO DO SENSOR-VELOCIDADE (MOTOR) (SENSOR GP-SPEED (ENGINE))	
	6	1	**256-6454**	1	SENSOR DE TEMPERATURA (COLETOR DE ADMISSÃO DE AR) (SENSOR-TEMPERATURE (AIR INLET MANIFOLD))	
	6A	1	**256-6454**	1	SENSOR DE TEMPERATURA (LÍQUIDO ARREFECEDOR) (SENSOR-TEMPERATURE (COOLANT))	
	7	1	**276-5603**	1	ANEL RETENTOR EM O (SEAL-O-RING)	
	8	1	**320-3060**	1	GRUPO DE SENSORES-PRESSÃO (ÓLEO DO MOTOR) (SENSOR GP-PRESSURE (ENGINE OIL))	
	9	1	**320-3062**	1	GRUPO DE SENSORES-PRESSÃO (AR DO COLETOR DE ENTRADA) (SENSOR GP-PRESSURE (INLET MANIFOLD AIR))	
	10	1	**228-4947**	2	ANEL RETENTOR EM O (SEAL-O-RING)	

M - PEÇA MÉTRICA

395-0110 GRUPO DO SENSOR DO MOTOR (SENSOR GP-ENGINE) (continuação) **i06828467**

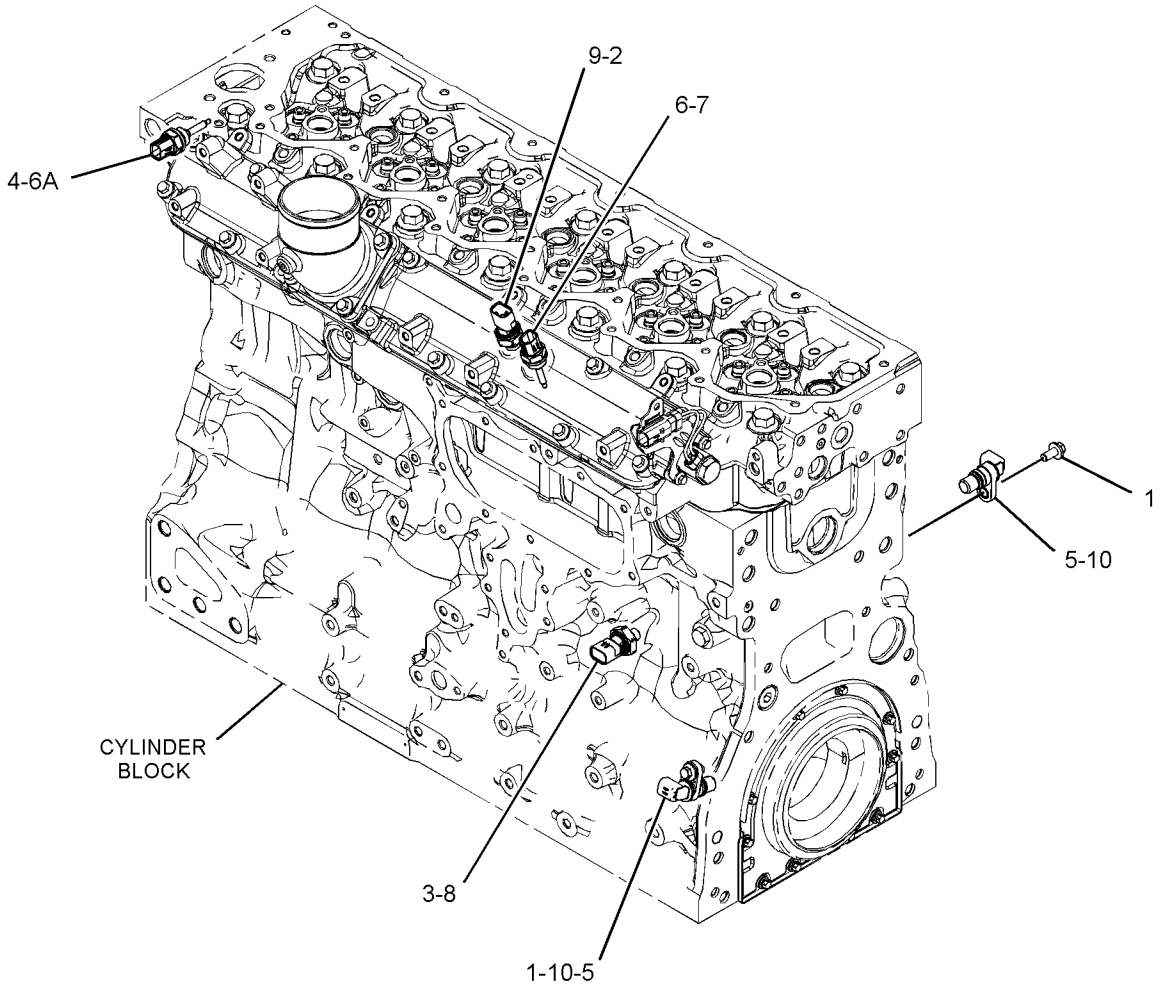

GRÁFICO 1 <FIM> g03380662

269-1981 GRUPO DE SENSOR DE POSIÇÃO (SENSOR GP-POSITION)

S/N: KW41-UP

NÚMEROE DE 423-7159 GRUPO DO PEDAL DO FREIO

UM ACESSÓRIO

SMCS-4269, 5702, 5736, 5737, 7494 **i04199134**

NOTA	REF. NÃO	GRÁFICO REF.	NÚMERO DA PEÇA	QTY	NOME DA PEÇA 1 2 3 4 5 6 (NÍVEL DO PRODUTO)	CONSULTE PÁGINA
	1	1	**230-4014**	2	CONNECTOR DO CONJUNTO DE TOMADA (3 PINOS) (RECEPTACLE AS-CONNECTOR (3-PIN))	
	2	1	**9X-3401**	6	PINO DE CONECTOR (CALIBRE 16 A 18) (PIN-CONNECTOR (16-GA TO 18-GA))	
					–OU–	
			126-1767	6	PINO DE CONECTOR (CALIBRE 14 A 16) (PIN-CONNECTOR (14-GA TO 16-GA))	

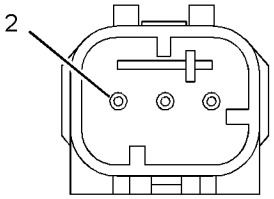

VIEW A-A

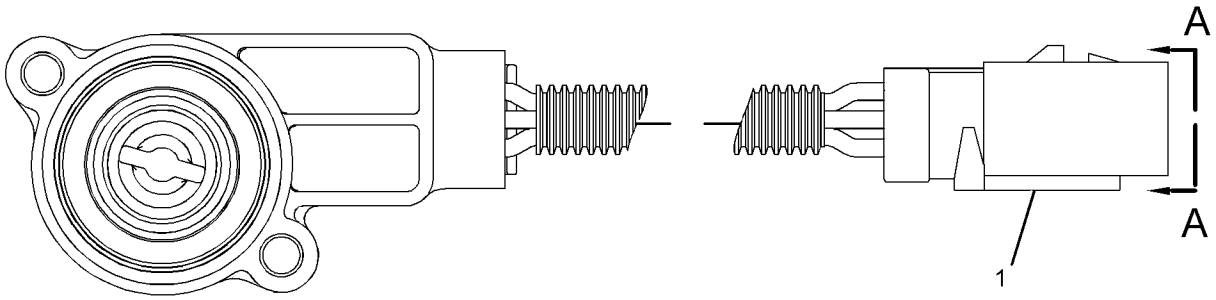

GRÁFICO 1 <FIM> g01391032

361-4360 GRUPO DE SENSOR DE POSIÇÃO–ROTATIVO (SENSOR GP-POSITION-ROTATIVO)

S/N: KW41-UP

NÚMEROE DE 372-1940 GRUPO DA FIAÇÃO-DESENGATE AUTOMÁTICO E POSICIONADOR UM ACESSÓRIO

SMCS-4269, 5702, 5736, 5737, 7494

i06733423

NOTA	REF. NÃO	GRÁFICO REF.	NÚMERO DA PEÇA	QTY	NOME DA PEÇA 1 2 3 4 5 6 (NÍVEL DO PRODUTO)	CONSULTE PÁGINA
	1	1	**102-8803**	1	KIT DE TOMADA (3 PINOS) (KIT-RECEPTACLE (3-PIN))	
					(INCLUDES RECEPTACLE AS & WEDGE)	
	2	1	**9X-3401**	1	PINO DE CONECTOR (CALIBRE 16 A 18) (PIN-CONNECTOR (16-GA TO 18-GA))	
					–OU–	
		1	**126-1767**	1	PINO DE CONECTOR (CALIBRE 14 A 16) (PIN-CONNECTOR (14-GA TO 16-GA))	
E	3	1	**9X-1813**		LUVA (17 CM) (SLEEVE (17-CM))	

E - ENCOMENDAR POR CENTÍMETROS

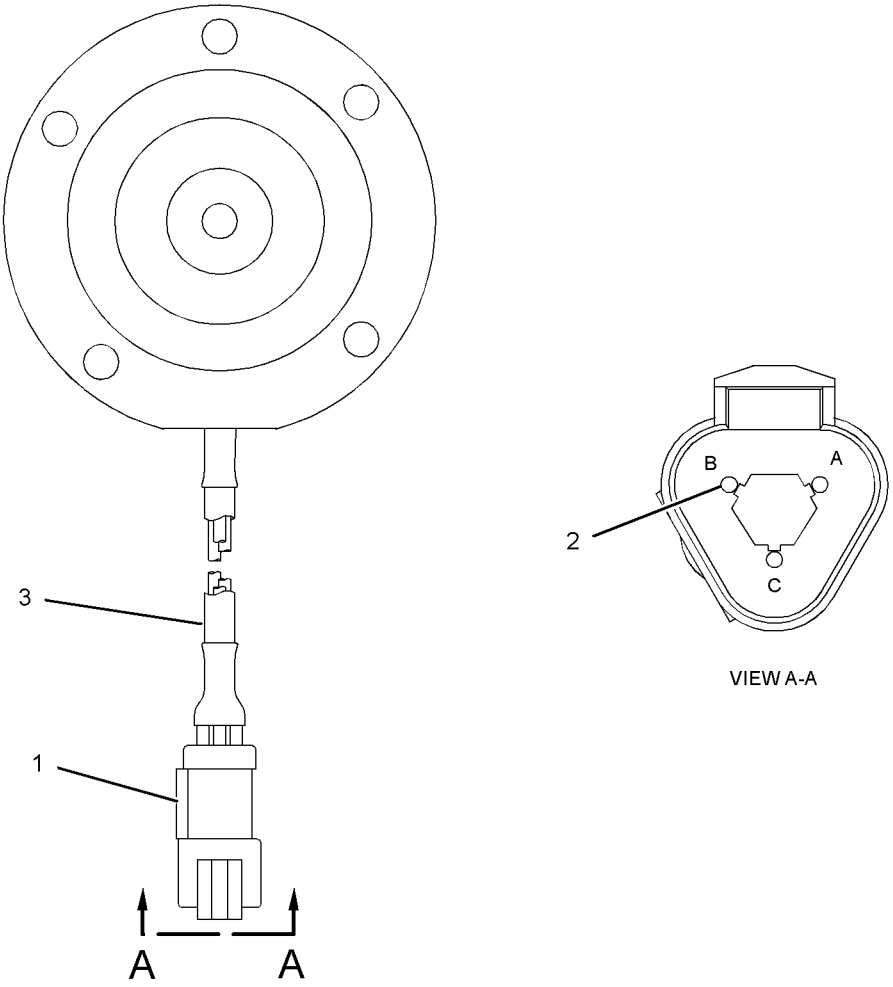

GRÁFICO 1 <FIM> g06096371

395-0114 GRUPO DO AUXÍLIO DE PARTIDA (STARTING AID GP)

S/N: E7A1-UP

NÚMEROE DE 371-1441, 384-3794 ARRANJO DO MOTOR-PRIMÁRIO

UM ACESSÓRIO

SMCS-1090 **i06559381**

NOTA	REF. NÃO	GRÁFICO REF.	NÚMERO DA PEÇA	QTY	NOME DA PEÇA 1 2 3 4 5 6 (NÍVEL DO PRODUTO)	CONSULTE PÁGINA
M	1	1	**112-7704**	1	PARAFUSO (M6X1X30 MM) (BOLT (M6X1X30-MM))	
M	2	1	**5C-2890**	2	PORCA (ROSCA M6X1) (NUT (M6X1-THD))	
	3	1	**217-9039**	1	CABO TIPO CINTA (STRAP-CABLE)	
	4	1	**462-2235**	6	VELA INCANDESCENTE (24 V) (GLOW PLUG (24-VOLT))	
	5	1	**368-3145**	1	CONJUNTO DA BARRA CONDUTORA (BUS BAR AS)	
	6	1	**384-7567**	1	CONJUNTO DE FIAÇÃO ELÉTRICA-AUXÍLIO DE PARTIDA (HARNESS AS-STARTING AID)	
		1	**2L-8050**	2	TERMINAL DE ANEL (PARAFUSO DE CALIBRE 6, 1/4 POL) (TERMINAL-RING (6-GA, 1/4-IN SCREW))	
					—OU—	
		1	**2L-8058**	2	TERMINAL DE ANEL (PARAFUSO DE CALIBRE 8, 1/4 POL) (TERMINAL-RING (8-GA, 1/4-IN SCREW))	
		1	**427-9771**	1	TIRANTE (TIE)	
M	7	1	**208-8469**	1	CONTRAPORCA (ROSCA M6X1) (LOCKNUT (M6X1-THD))	
	8	1	**275-2428**	1	ISOLANTE (INSULATOR)	
	9	1	**277-4409**	1	CAPA (CAP)	
	10	1	**067-6070**	1	ARRUELA (WASHER)	
	11	1	**275-2431**	1	ARRUELA (WASHER)	

M - PEÇA MÉTRICA

395-0114 GRUPO DO AUXÍLIO DE PARTIDA (STARTING AID GP) (continuação) **i06559381**

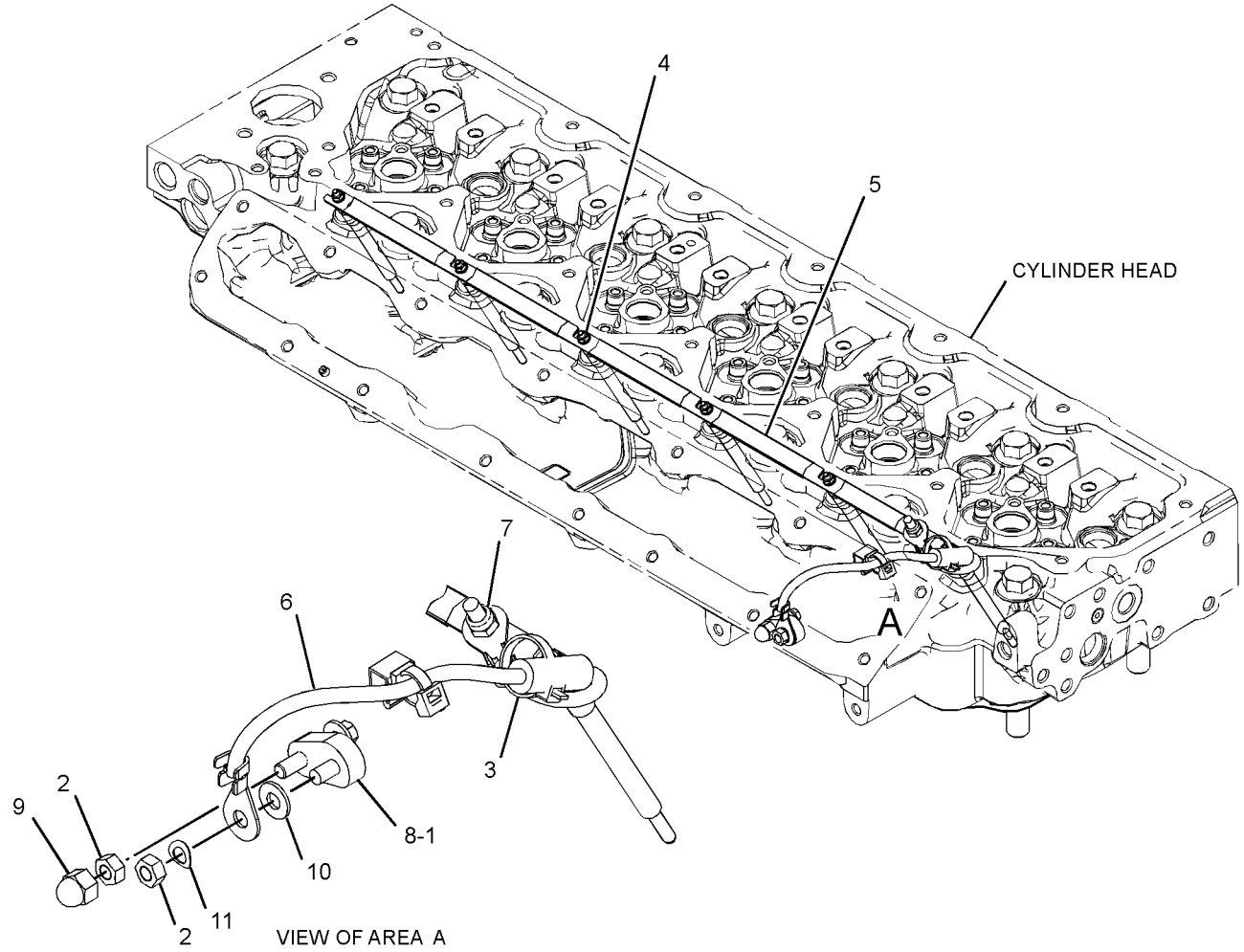

GRÁFICO 1 <FIM> g06032380

351-9257 GRUPO DO AUXÍLIO DE PARTIDA A ÉTER (STARTING AID GP-ETHER)

S/N: KW41-UP

NÚMEROE DE 415-4689 GRUPO DO AUXÍLIO DE PARTIDA A ÉTER, 430-2919 KIT-AUXÍLIO DE PARTIDA

UM ACESSÓRIO

SMCS-1456 **i05333698**

NOTA	REF. NÃO	GRÁFICO REF.	NÚMERO DA PEÇA	QTY	NOME DA PEÇA 1 2 3 4 5 6 (NÍVEL DO PRODUTO)	CONSULTE PÁGINA
	1	1	**236-8013**	1	SUPORTE (BRACKET)	
Y	2	1	**239-1134**	1	GRUPO DE VÁLVULAS-PARTIDA A ÉTER (24 V) (VALVE GP-ETHER STARTING (24-VOLT))	282
	3	1	**256-6881**	1	GRUPO DE PULVERIZADOR DE ÉTER (ATOMIZER GP-ETHER)	
		1	**236-4545**	1	PORCA DA LUVA (5/16-24 DE ROSCA) (NUT-SLEEVE (5/16-24-THD))	
	4	1	**276-5436**	1	CONJUNTO DE CONEXÃO (FITTING AS)	
		1	**236-4545**	1	PORCA DA LUVA (5/16-24 DE ROSCA) (NUT-SLEEVE (5/16-24-THD))	
	5	1	**276-6596**	1	ABRAÇADEIRA (CLAMP)	
M	6	1	**5C-7261**	2	PORCA (ROSCA M8X1,25) (NUT (M8X1.25-THD))	
M	7	1	**8T-4200**	4	PARAFUSO (M8X1,25X16 MM) (BOLT (M8X1.25X16-MM))	
	8	1	**8T-4224**	6	ARRUELA DURA (8,8X16X2 MM DE ESPESSURA) (WASHER-HARD (8.8X16X2-MM THK))	
D	9	1	**5P-5630**		TUBO (1,5 M) (TUBE (1.5-M))	
AF			**7N-0296**	1	CONJUNTO CILINDRO DE ÉTER (CYLINDER AS-ETHER)	
					—OU—	
AF			**187-4851**	1	CONJUNTO CILINDRO DE ÉTER (EAME) (CYLINDER AS-ETHER (EAME))	
					(MUST BE PROCURED LOCALLY FROM CAT DEALER)	

A - NÃO FAZ PARTE DESTE GRUPO
D - ENCOMENDAR POR METROS
F - NÃO APRESENTADO
M - PEÇA MÉTRICA
Y - ILUSTRAÇÃO INDIVIDUAL

351-9257 GRUPO DO AUXÍLIO DE PARTIDA A ÉTER (STARTING AID GP-ETHER) (continuação) **i05333698**

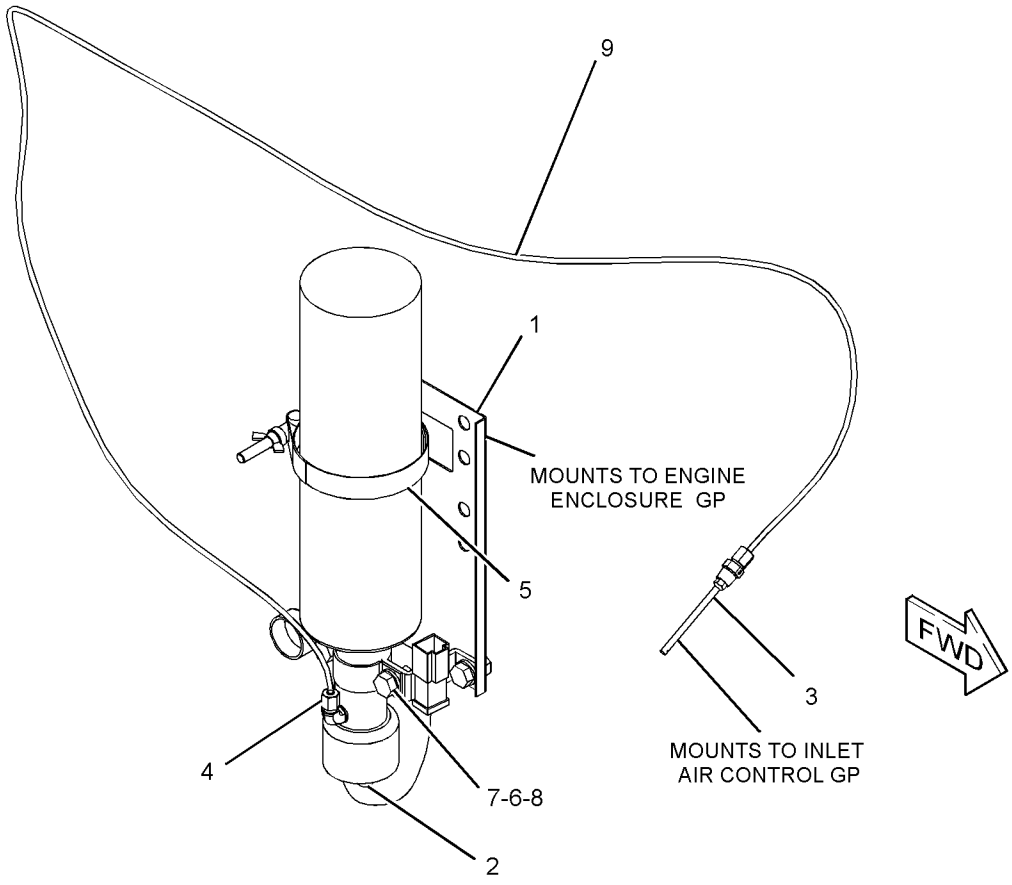

GRÁFICO 1 <FIM> g02766796

415-4689 GRUPO DO AUXÍLIO DE PARTIDA A ÉTER (STARTING AID GP-ETHER)

S/N: KW41-UP

NÚMEROE DE 452-0882, 452-0883, 454-0601, 454-0602 ARRANJO OPCIONAL PARA CLIMAS FRIOS UM ACESSÓRIO

SMCS-1456 **i05141361**

NOTA	REF. NÃO	GRÁFICO REF.	NÚMERO DA PEÇA	QTY	NOME DA PEÇA 1 2 3 4 5 6 (NÍVEL DO PRODUTO)	CONSULTE PÁGINA
	1	1	**129-8087**	1	ESPAÇADOR (13,9X17,1X14 MM DE ESPESSURA) (SPACER (13.9X17.1X14-MM THK))	
Y	2	1	*351-9257*	1	GRUPO DO AUXÍLIO DE PARTIDA A ÉTER (STARTING AID GP-ETHER)	274
	3	1	**132-5789**	1	GRAMPO (ESCADA) (CLIP (LADDER))	
	4	1	**3S-2093**	4	CABO TIPO CINTA (STRAP-CABLE)	
	5	1	**5P-4116**	5	ARRUELA DURA (8,8X20,5X2 MM DE ESPESSURA) (WASHER-HARD (8.8X20.5X2-MM THK))	
M	6	1	**8T-4200**	4	PARAFUSO (M8X1,25X16 MM) (BOLT (M8X1.25X16-MM))	
M	7	1	**8T-7547**	1	PARAFUSO (M8X1,25X30 MM) (BOLT (M8X1.25X30-MM))	

M - PEÇA MÉTRICA
Y - ILUSTRAÇÃO INDIVIDUAL

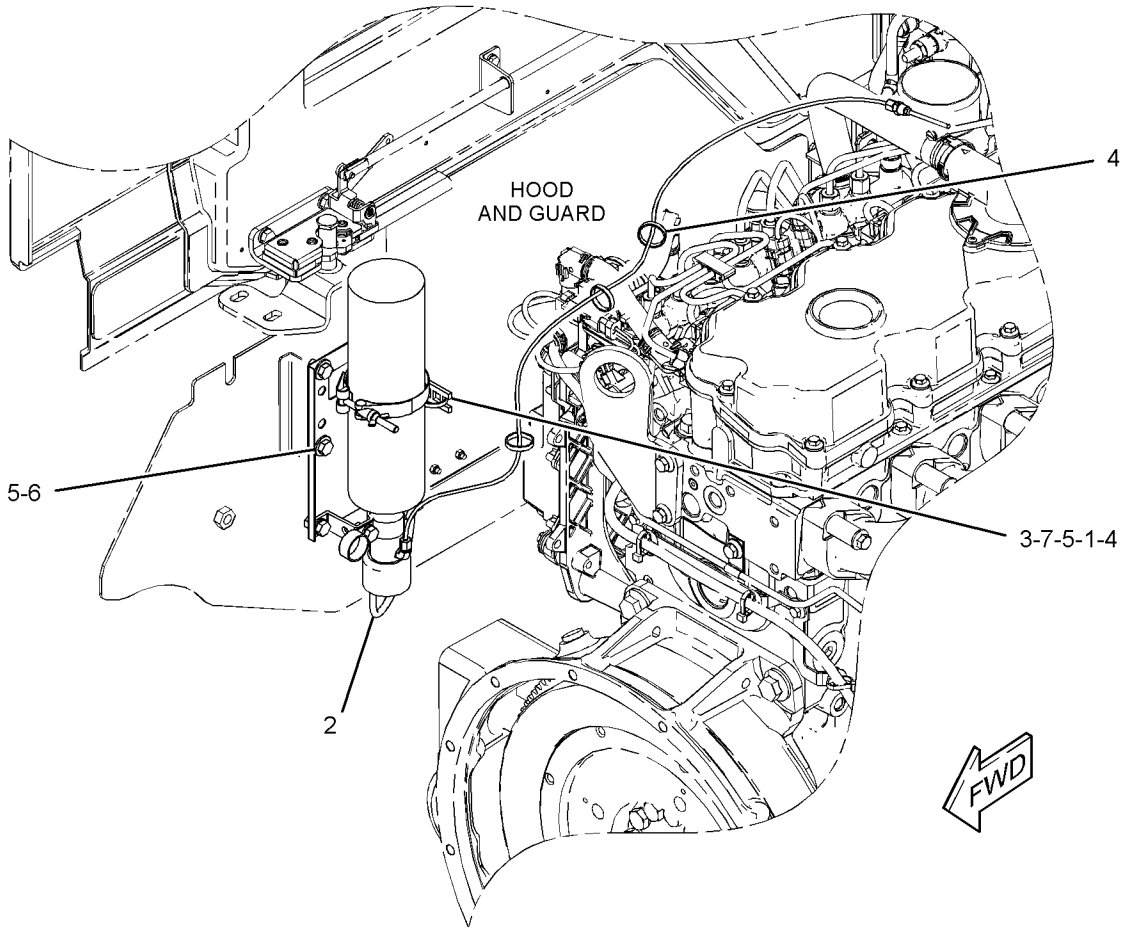

GRÁFICO 1 <FIM> g03337060

350-4306 GRUPO DO MOTOR DE PARTIDA ELÉTRICA (STARTING MOTOR GP-ELECTRIC)

S/N: KW41-UP

NÚMEROE DE 454-0548 ARRANJO DE INSTALAÇÃO-MOTOR TAMBÉM UM ACESSÓRIO

SMCS-1453 **i05307816**

NOTA	REF. NÃO	GRÁFICO REF.	NÚMERO DA PEÇA	QTY	NOME DA PEÇA 1 2 3 4 5 6 (NÍVEL DO PRODUTO)	CONSULTE PÁGINA
R	1	1	**354-5671**	1	GRUPO DO MOTOR DE PARTIDA ELÉTRICA (STARTING MOTOR GP-ELECTRIC)	
		1	**230-4012**	1	CONNECTOR DO CONJUNTO DE TOMADA (2 PINOS) (RECEPTACLE AS-CONNECTOR (2-PIN))	
M	2	1	**8T-4183**	3	PARAFUSO (M12X1,75X40 MM) (BOLT (M12X1.75X40-MM))	
	3	1	**8T-4223**	3	ARRUELA DURA (13,5X25,5X3 MM DE ESPESSURA) (WASHER-HARD (13.5X25.5X3-MM THK))	

M - PEÇA MÉTRICA

R - PEÇA REMANUFATURADA PODE ESTAR DISPONÍVEL

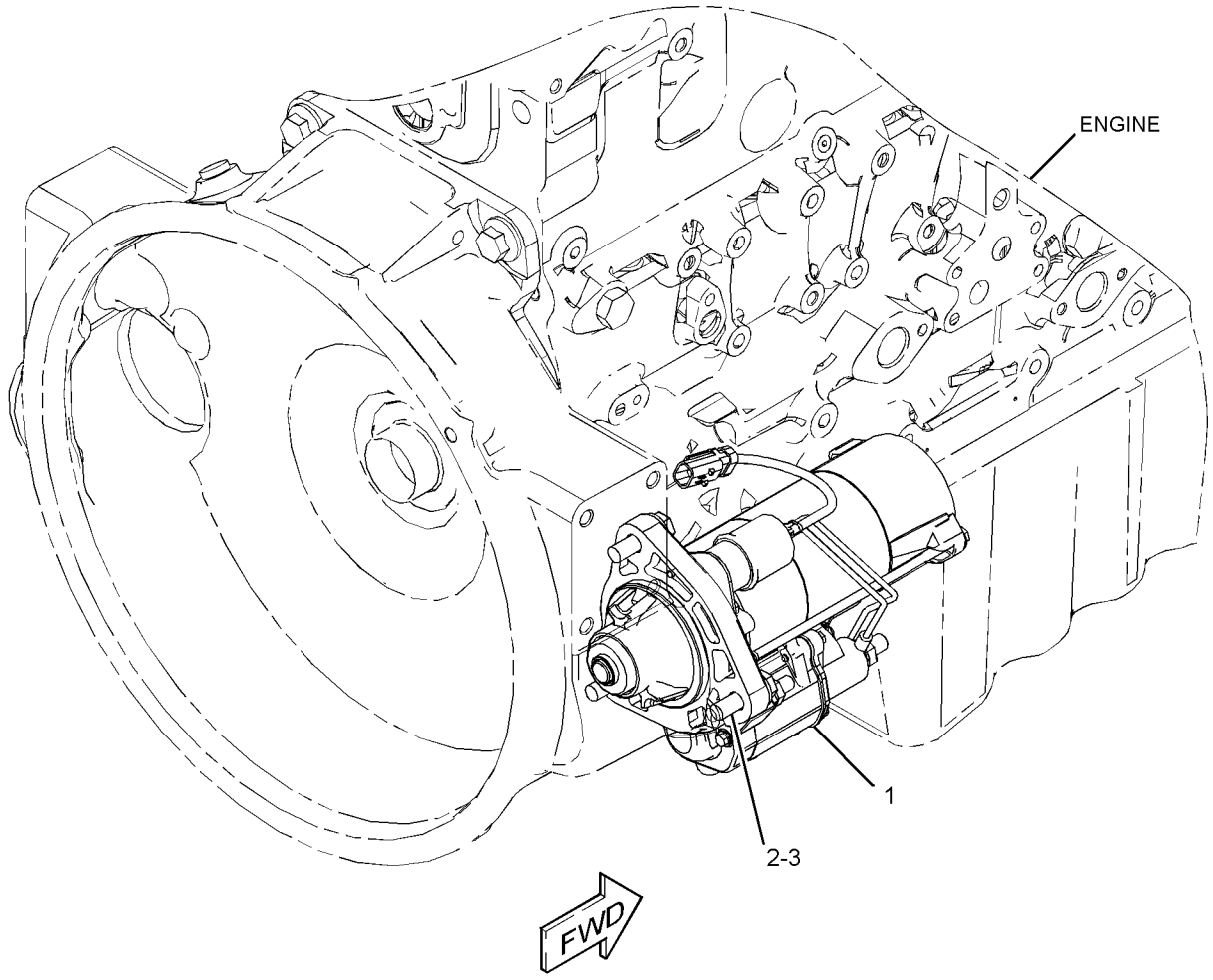

GRÁFICO 1 <FIM> g02792780

7N-0718 GRUPO DE INTERRUPTORES DE DESCONEXÃO–BATERIA (SWITCH GP-DISCONNECT-BATERIA)

S/N: KW41-UP

12 V

NÚMEROE DE 372-1935 GRUPO DE FIAÇÃO DO CHASSI

UM ACESSÓRIO

SMCS-1411 **i02587657**

NOTA	REF. NÃO	GRÁFICO REF.	NÚMERO DA PEÇA	QTY	NOME DA PEÇA 1 2 3 4 5 6 (NÍVEL DO PRODUTO)	CONSULTE PÁGINA
	1	1	**8H-5306**	1	CHAVE (DESCONEXÃO DA BATERIA) (KEY (BATTERY DISCONNECT))	
	2	1	**8H-5303**	1	PORCA (ROSCA 3/4-16) (NUT (3/4-16-THD))	
	3	1	**2H-3922**	2	ARRUELA DE PRESSÃO (LOCKWASHER)	
	4	1	**9F-5644**	2	ARRUELA DE PRESSÃO (LOCKWASHER)	
	5	1	**6F-7045**	2	PORCA REGULAR (3/8-24 DE ROSCA) (NUT-FULL (3/8-24-THD))	

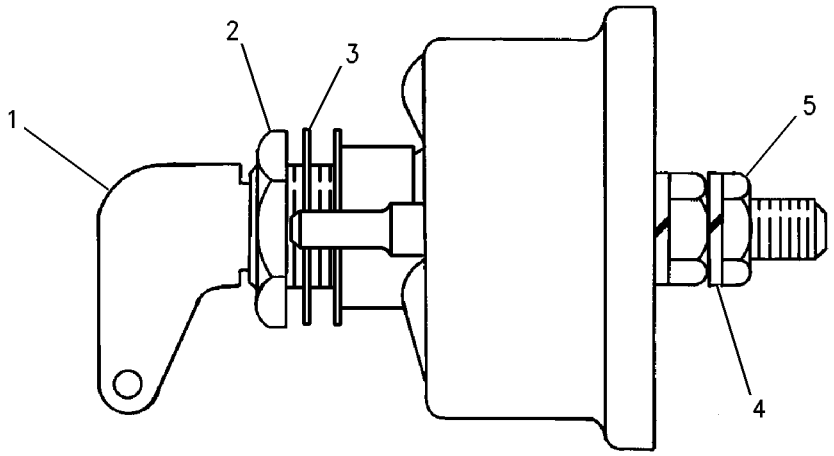

GRÁFICO 1 <FIM> g00715584

241-8368 GRUPO DO INTERRUPTOR-MAGNÉTICO–RELÉ DA VELA INCANDESCENTE (SWITCH GP-MAGNETIC-RELÉ DA VELA INCANDESCENTE)

S/N: KW41-UP
24 V
NÚMEROE DE 372-1935, 492-2660 GRUPO DE FIAÇÃO DO CHASSI, 377-5565 GRUPO DE FIAÇÃO-CABINE, 372-1874 GRUPO DE FIAÇÃO-ROPS
UM ACESSÓRIO

SMCS-7499 **i06811579**

NOTA	REF. NÃO	GRÁFICO REF.	NÚMERO DA PEÇA	QTY	NOME DA PEÇA 1 2 3 4 5 6 (NÍVEL DO PRODUTO)	CONSULTE PÁGINA
	1	1	**155-2270**	1	KIT DO PLUGUE DE CONEXÃO (2 PINOS) (KIT-CONNECTING PLUG (2-PIN))	
					(INCLUDES PLUG AS, WEDGE & INTERFACE SEAL)	
	2	1	**4F-2294**	2	CONTRAPORCA (5/16-24 DE ROSCA) (NUT-JAM (5/16-24-THD))	
	3	1	**8T-8730**	2	SOQUETE DE CONECTOR (CALIBRE 16 A 18) (SOCKET-CONNECTOR (16-GA TO 18-GA))	

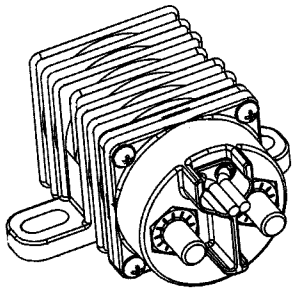

ISOMETRIC VIEW

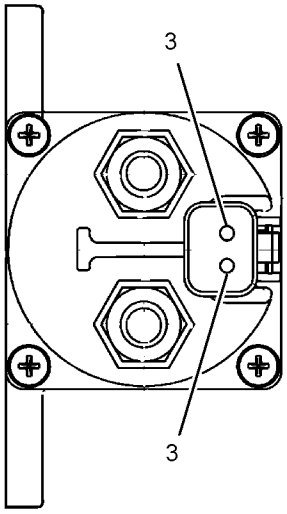

VIEW A-A

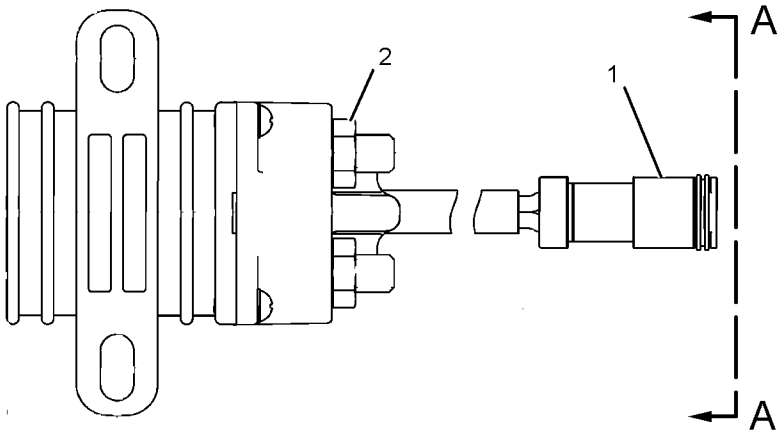

GRÁFICO 1 <FIM> g01077362

255-2752 GRUPO DO INTERRUPTOR DE PARTIDA (SWITCH GP-START)

S/N: KW41-UP

NÚMEROE DE 377-5565 GRUPO DE FIAÇÃO-CABINE, 372-1874 GRUPO DE FIAÇÃO-ROPS

UM ACESSÓRIO

SMCS-1416 **i05909865**

NOTA	REF. NÃO	GRÁFICO REF.	NÚMERO DA PEÇA	QTY	NOME DA PEÇA 1 2 3 4 5 6 (NÍVEL DO PRODUTO)	CONSULTE PÁGINA
	1	1	**7T-6799**	1	PORCA DE FIXAÇÃO (1-32 DE ROSCA) (NUT-MOUNTING (1-32-THD))	
	2	1	**102-8805**	1	KIT DE TOMADA (6 PINOS) (KIT-RECEPTACLE (6-PIN))	
					'(INCLUDES RECEPTACLE AS & WEDGE)	
	3	1	**8T-8729**	5	PINO DE CONECTOR (CALIBRE 16 A 18) (PIN-CONNECTOR (16-GA TO 18-GA))	
	4	1	**8T-8737**	1	BUJÃO DE RETENTOR (PLUG-SEAL)	

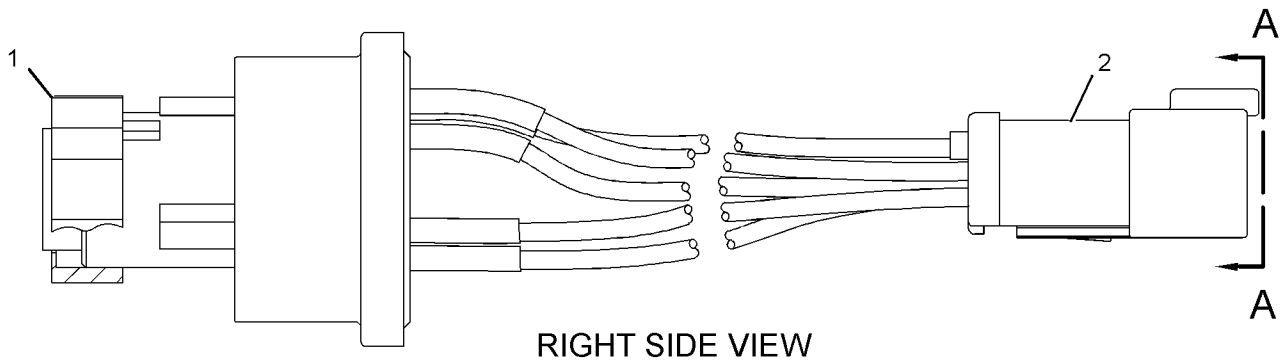

RIGHT SIDE VIEW

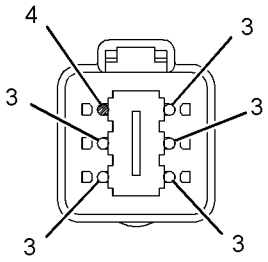

VIEW A-A

GRÁFICO 1 <FIM> g02255874

297-8752 GRUPO CHAVES SELETORAS (SWITCH GP-TOGGLE)

S/N: KW41-UP

NÚMEROE DE 372-1935, 492-2660 GRUPO DE FIAÇÃO DO CHASSI

UM ACESSÓRIO

SMCS-7332 **i05914790**

NOTA	REF. NÃO	GRÁFICO REF.	NÚMERO DA PEÇA	QTY	NOME DA PEÇA 1 2 3 4 5 6 (NÍVEL DO PRODUTO)	CONSULTE PÁGINA
	1	1	**230-4014**	1	CONNECTOR DO CONJUNTO DE TOMADA (3 PINOS) (RECEPTACLE AS-CONNECTOR (3-PIN))	
	2	1	**8T-8729**	3	PINO DE CONECTOR (CALIBRE 16 A 18) (PIN-CONNECTOR (16-GA TO 18-GA))	
					PARTS SHOWN IN GRAPHIC(S) WITHOUT A REFERENCE NUMBER ARE NOT SERVICED SEPARATELY	

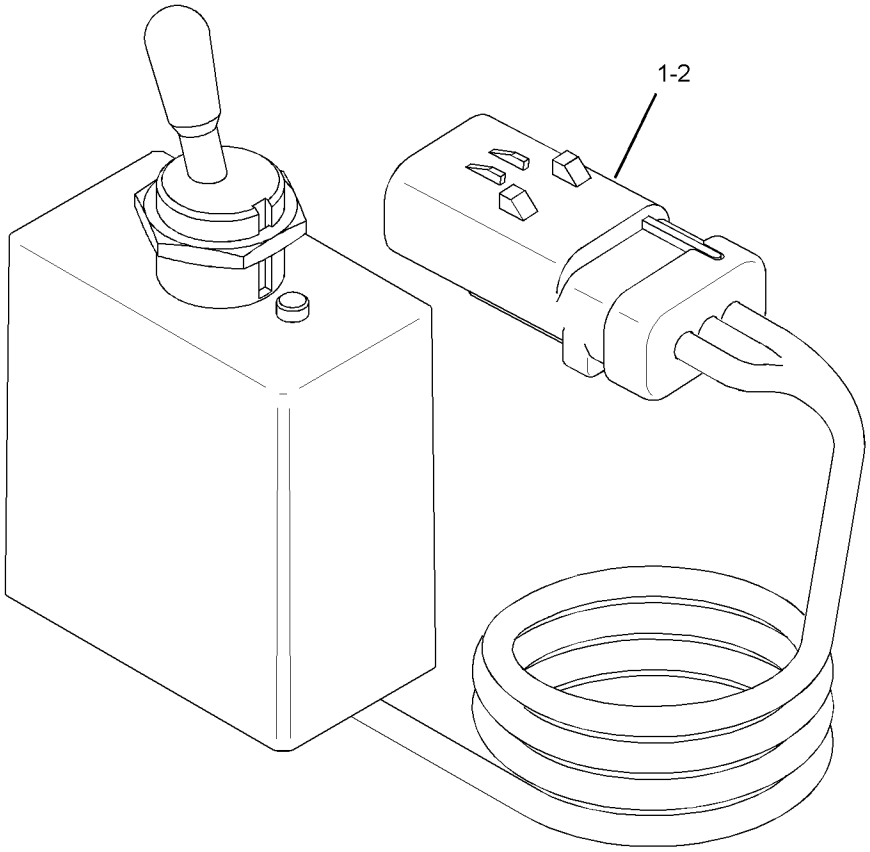

GRÁFICO 1 <FIM> g02497776

239-1134 GRUPO DE VÁLVULAS-PARTIDA A ÉTER (VALVE GP-ETHER STARTING)

S/N: KW41-UP

24 V

NÚMEROE DE 351-9257 GRUPO DO AUXÍLIO DE PARTIDA A ÉTER

UM ACESSÓRIO

SMCS-1456 **i06885450**

NOTA	REF. NÃO	GRÁFICO REF.	NÚMERO DA PEÇA	QTY	NOME DA PEÇA 1 2 3 4 5 6 (NÍVEL DO PRODUTO)	CONSULTE PÁGINA
	1	1	**7N-9801**	1	JUNTA (GASKET)	
	2	1	**102-8802**	1	KIT DE TOMADA (2 PINOS) (KIT-RECEPTACLE (2-PIN))	
					(INCLUDES RECEPTACLE AS & WEDGE)	
	3	1	**8T-8729**	2	PINO DE CONECTOR (CALIBRE 16 A 18) (PIN-CONNECTOR (16-GA TO 18-GA))	
	4	1	**358-4889**	1	FILTRO (PARTIDA A ÉTER) (FILTER (ETHER START))	

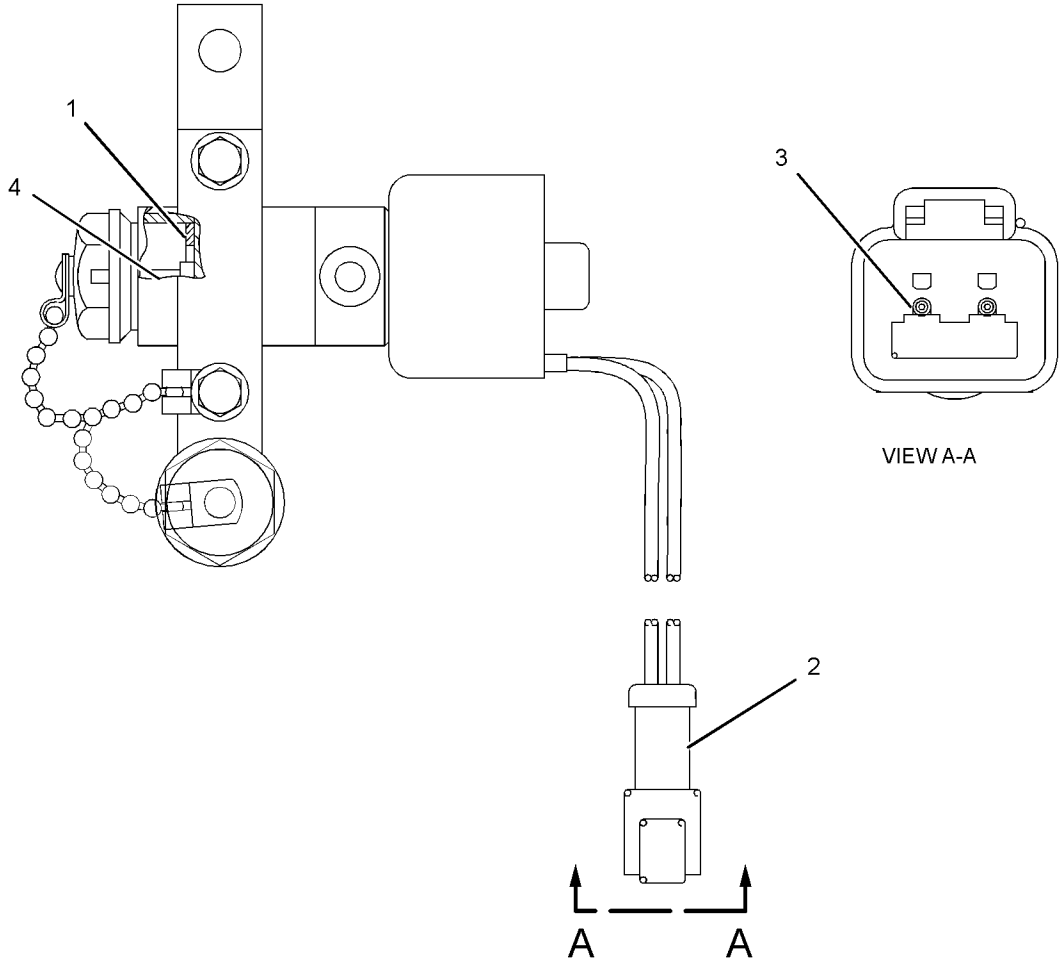

GRÁFICO 1 <FIM> g02138138

377-5565 GRUPO DE FIAÇÃO-CABINE (WIRING GP-CAB)

S/N: KW41-UP

NÚMEROE DE 423-7194 ARRANJO DA CABINE

UM ACESSÓRIO

SMCS-1408, 7301

i06257837

NOTA	REF. NÃO	GRÁFICO REF.	NÚMERO DA PEÇA	QTY	NOME DA PEÇA 1 2 3 4 5 6 (NÍVEL DO PRODUTO)	CONSULTE PÁGINA
	1	4	**3E-5239**	1	CONJUNTO DO RELÉ (24 V) (AR-CONDICIONADO) (RELAY AS (24-VOLT) (AIR CONDITIONER))	
	1A	4	**3E-5239**	1	CONJUNTO DO RELÉ (24 V) (FLUIDO DE ESCAPE DE DIESEL) (RELAY AS (24-VOLT) (DIESEL EXHAUST FLUID))	
	2	2	**3S-2093**	17	CABO TIPO CINTA (STRAP-CABLE)	
	3	2,4	**7K-1181**	33	CABO TIPO CINTA (STRAP-CABLE)	
	4	4	**8T-8799**	4	PROTETOR (VERMELHO) (BOOT (RED))	
	5	3	**8T-9655**	8	MONTAGEM DA ISOLAÇÃO (MOUNT-ISOLATION)	
	6	3	**116-7471**	1	EXTRATOR DO MINIFUSÍVEL (PULLER-MINIFUSE)	
	7	2	**165-0311**	5	BUJÃO (PLUG)	
	8	2	**232-1792**	1	BUZINA (24 V A 12 V) (HORN (24-VOLT TO 12-VOLT))	
Y	9	4	**241-8368**	1	GRUPO DO INTERRUPTOR-MAGNÉTICO (24 V) (ENERGIA PRINCIPAL) (SWITCH GP-MAGNETIC (24-VOLT) (MAIN POWER))	279
	10	3	**248-2841**	1	CONJUNTO DO RELÉ (24 V) (LUZES DE FREIO) (RELAY AS (24-VOLT) (BRAKE LIGHTS))	
	10A	3	**248-2841**	1	CONJUNTO DO RELÉ (24 V) (BUZINA) (RELAY AS (24-VOLT) (HORN))	
	10B	3	**248-2841**	1	CONJUNTO DO RELÉ (24 V) (LIMPADOR DO PARA-BRISA) (RELAY AS (24-VOLT) (FRONT WINDOW WIPER))	
	10C	3	**248-2841**	1	CONJUNTO DO RELÉ (24 V) (ALARME DE MARCHA À RÉ) (RELAY AS (24-VOLT) (BACKUP ALARM))	
	10D	3	**248-2841**	1	CONJUNTO DO RELÉ (24 V) (AQUECEDOR) (RELAY AS (24-VOLT) (HEATER))	
Y	11	2	**255-2752**	1	GRUPO DO INTERRUPTOR DE PARTIDA (IGNIÇÃO) (CHAVE) (SWITCH GP-START (IGNITION) (KEY))	280
	12	4	**258-4142**	2	BARRA CONDUTORA (BAR-BUS)	
	13	4	**270-2679**	1	ARRUELA DE PRESSÃO (LOCKWASHER)	
	14	3	**280-2709**	1	CONJUNTO DO DISJUNTOR (15 A, REARME MANUAL) (CIRCUIT BREAKER AS (15-AMPERE, MANUAL RESET))	
	15	3	**280-2710**	3	CONJUNTO DO DISJUNTOR (20 A, REARME MANUAL) (CIRCUIT BREAKER AS (20-AMPERE, MANUAL RESET))	
	16	3	**280-2712**	1	CONJUNTO DO DISJUNTOR (30 AMPÈRES) (CIRCUIT BREAKER AS (30-AMPERE))	
	17	3	**333-1357**	1	CONJUNTO DA PLACA (PLATE AS)	
	18	4	**333-1360**	3	RETENTOR (SEAL)	
	19	4	**333-1361**	1	RETENTOR (SEAL)	
	20	4	**333-1376**	1	CRONÔMETRO (RELÉ) (TIMER (RELAY))	
	21	2,4	**335-5365**	2	TOMADA DE ALIMENTAÇÃO AUXILIAR (12 V) (SOCKET-AUXILIARY POWER (12-VOLT))	
	22	4	**340-7161**	1	CONVERSOR DE POTÊNCIA (24 V A 12 V) (CONVERTER-POWER (24-VOLT TO 12-VOLT))	
	23	2	**345-0351**	1	DECALQUE DE IDENTIFICAÇÃO (INTERRUPTOR DE IGNIÇÃO) (FILM-IDENTIFICATION (IGNITION SWITCH))	
	24	2	**347-0596**	1	FLANGE-MONTAGEM (FLANGE-MOUNTING)	

377-5565 GRUPO DE FIAÇÃO-CABINE (WIRING GP-CAB) (continuação) **i06257837**

NOTA	REF. NÃO	GRÁFICO REF.	NÚMERO DA PEÇA	QTY	NOME DA PEÇA 1 2 3 4 5 6 (NÍVEL DO PRODUTO)	CONSULTE PÁGINA
R	25	3	**365-6773**	1	GRUPO DE CONTROLE NÃO PROGRAMADO (ELETRÔNICO) (CONTROL GP-UNPROGRAMMED (ELECTRONIC))	
Y	26	1	**377-5566**	1	CONJUNTO DE CHICOTE DA CABINE (HARNESS AS-CAB)	163
	27	3	**377-5586**	1	DECALQUE DE IDENTIFICAÇÃO (FUSÍVEL, RELÉ) (FILM-IDENTIFICATION (FUSE, RELAY))	
	28	4	**377-5603**	1	CONJUNTO DE TAMPA (CAP AS)	
		4	**5P-7958**	1	LUVA DE JUNÇÃO DO CABO (SLEEVE-CABLE SPLICE)	
		4	**179-9392**	1	CORDA DE TRAÇÃO (LANYARD)	
	29	4	**380-1887**	1	CONJUNTO DE PISCA-ALERTA (12/24 VOLTS) (FLASHER AS (12/24-VOLT))	
	30	2	**423-7187**	1	PLACA (PLATE)	
	31	2	**451-0664**	1	CONJUNTO DE INTERRUPTORES-BALANCIM (FREIO DE ESTACIONAMENTO) (SWITCH AS-ROCKER (PARKING BRAKE))	
	32	2	**451-0665**	1	CONJUNTO DE INTERRUPTORES-BALANCIM (BLOQUEIO DO IMPLEMENTO) (SWITCH AS-ROCKER (IMPLEMENT LOCKOUT))	
					(EACH SWITCH AS INCLUDES)	
		2	**111-7899**	1	JUNTA (GASKET)	
	33	2	**460-3192**	1	GRUPO DO MÓDULO-TECLADO (MODULE GP-KEYPAD)	
	34	2	**110-2028**	4	PARAFUSO DE CABEÇA PANELA (10-14X0,75 POL) (SCREW-PAN HEAD (10-14X0.75-IN))	
	35	3	**132-5789**	3	GRAMPO (ESCADA) (CLIP (LADDER))	
	36	2,4	**156-6175**	3	GRAMPO (ESCADA) (CLIP (LADDER))	
	37	4	**1A-8912**	5	ARRUELA (6,7X12,7X1,6 MM DE ESPESSURA) (WASHER (6.7X12.7X1.6-MM THK))	
	38	4	**1H-3244**	4	ARRUELA DE PRESSÃO (LOCKWASHER)	
	39	4	**203-9007**	1	PORCA (ROSCA 1-1/2-18) (NUT (1-1/2-18-THD))	
	40	4	**242-8009**	1	PARAFUSO DE CABEÇA PANELA (6-19X0,5 POL) (SCREW-PAN HEAD (6-19X0.5-IN))	
M	41	3	**297-1003**	4	PARAFUSO DE CABEÇA OCA (M8X1,25X45 MM) (BOLT-SOCKET HEAD (M8X1.25X45-MM))	
	42	2,3	**309-4314**	3	GRAMPO (ESCADA) (CLIP (LADDER))	
	43	3	**310-1898**	2	GRAMPO (ESCADA) (CLIP (LADDER))	
M	44	2	**3E-8020**	1	PARAFUSO DE CABEÇA CONVEXA (M6X1X25 MM) (SCREW-TRUSS HEAD (M6X1X25-MM))	
	46	3,4	**4B-4863**	4	ARRUELA (4,7X11X1,2 MM DE ESPESSURA) (WASHER (4.7X11X1.2-MM THK))	
	47	2,3	**4P-7581**	3	GRAMPO (ESCADA) (CLIP (LADDER))	
	48	2,3,4	**4P-8134**	8	GRAMPO (ESCADA) (CLIP (LADDER))	
M	49	2,4	**5C-2890**	6	PORCA (ROSCA M6X1) (NUT (M6X1-THD))	
	50	3	**5P-7162**	12	PARAFUSO DE MÁQUINA (10-32X0,5 POL) (SCREW-MACHINE (10-32X0.5-IN))	
	51	3	**6I-1418**	4	ESPAÇADOR (8,2X12,7X28,7 MM DE ESPESSURA) (SPACER (8.2X12.7X28.7-MM THK))	
	52	3	**7X-0579**	10	ARRUELA DURA (8,8X25,5X2 MM DE ESPESSURA) (WASHER-HARD (8.8X25.5X2-MM THK))	
M	53	4	**7X-2533**	1	PARAFUSO (M6X1X35 MM) (BOLT (M6X1X35-MM))	
	54	4	**8F-7242**	2	ARRUELA (8,7X15,9X1,6 MM DE ESPESSURA) (WASHER (8.7X15.9X1.6-MM THK))	
	55	2	**8T-4121**	2	ARRUELA DURA (11X21X2,5 MM DE ESPESSURA) (WASHER-HARD (11X21X2.5-MM THK))	
M	56	2	**8T-4136**	2	PARAFUSO (M10X1,5X25 MM) (BOLT (M10X1.5X25-MM))	
M	57	2,3,4	**8T-4138**	19	PARAFUSO (M6X1X20 MM) (BOLT (M6X1X20-MM))	
M	58	3	**8T-4189**	2	PARAFUSO (M8X1,25X20 MM) (BOLT (M8X1.25X20-MM))	
	59	3,4	**8T-4205**	12	ARRUELA DURA (7,2X14,5X2 MM DE ESPESSURA) (WASHER-HARD (7.2X14.5X2-MM THK))	

377-5565 GRUPO DE FIAÇÃO-CABINE (WIRING GP-CAB) (continuação) **i06257837**

NOTA	REF. NÃO	GRÁFICO REF.	NÚMERO DA PEÇA	QTY	NOME DA PEÇA 1 2 3 4 5 6 (NÍVEL DO PRODUTO)	CONSULTE PÁGINA
M	60	4	**9X-1046**	5	PARAFUSO (M4X0,7X18 MM) (SCREW (M4X0.7X18-MM))	
	61	2,3,4	**9X-2038**	8	ARRUELA (7X19X2 MM DE ESPESSURA) (WASHER (7X19X2-MM THK))	
	62	3	**9X-6165**	2	ARRUELA (6,5X22X2,5 MM DE ESPESSURA) (WASHER (6.5X22X2.5-MM THK))	
E	63	3	**103-2543**		RETENTOR (3 CM) (SEAL (3-CM))	

E - ENCOMENDAR POR CENTÍMETROS
M - PEÇA MÉTRICA
R - PEÇA REMANUFATURADA PODE ESTAR DISPONÍVEL
Y - ILUSTRAÇÃO INDIVIDUAL

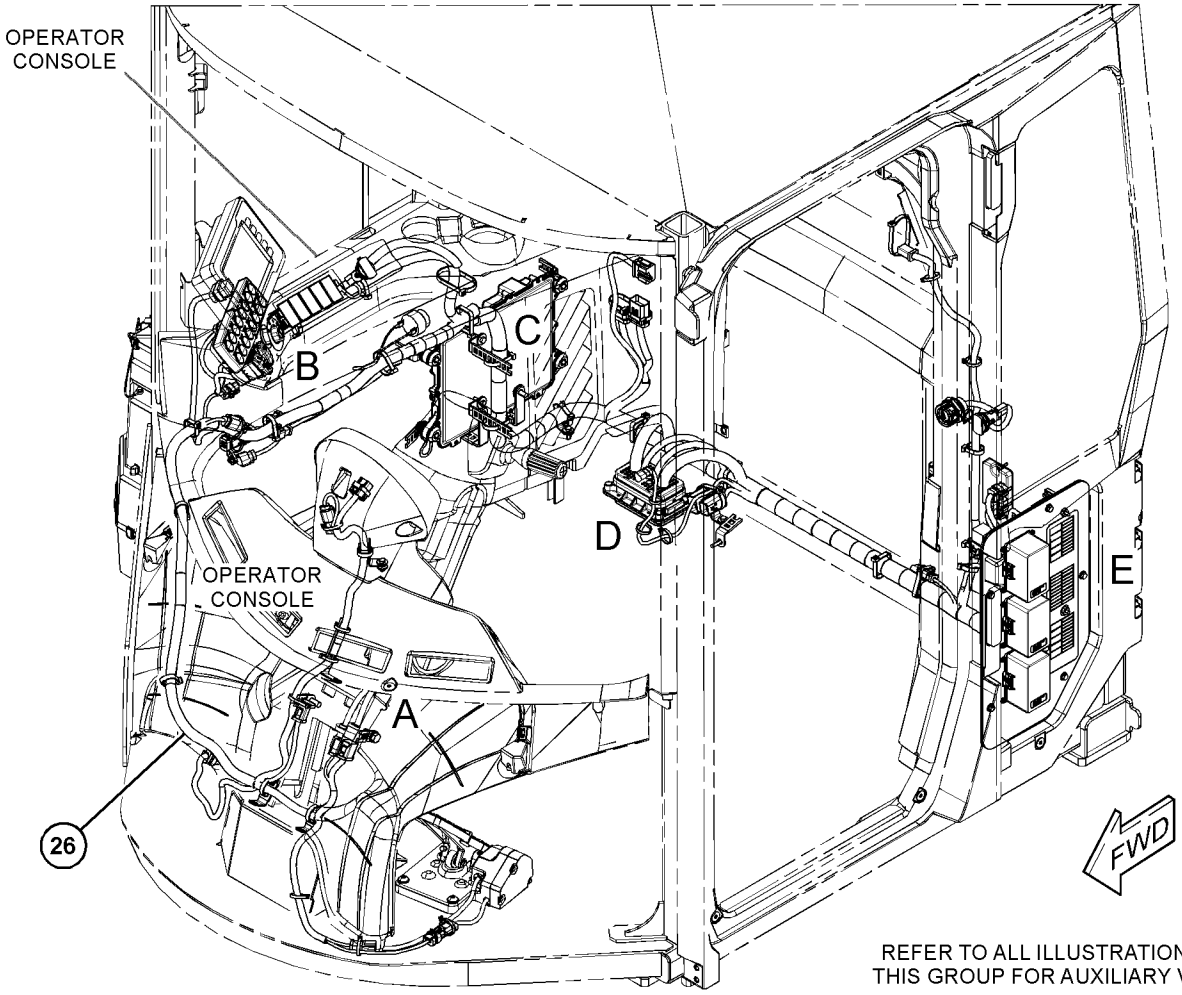

GRÁFICO 1 g03797512

377-5565 GRUPO DE FIAÇÃO-CABINE (WIRING GP-CAB) (continuação) **i06257837**

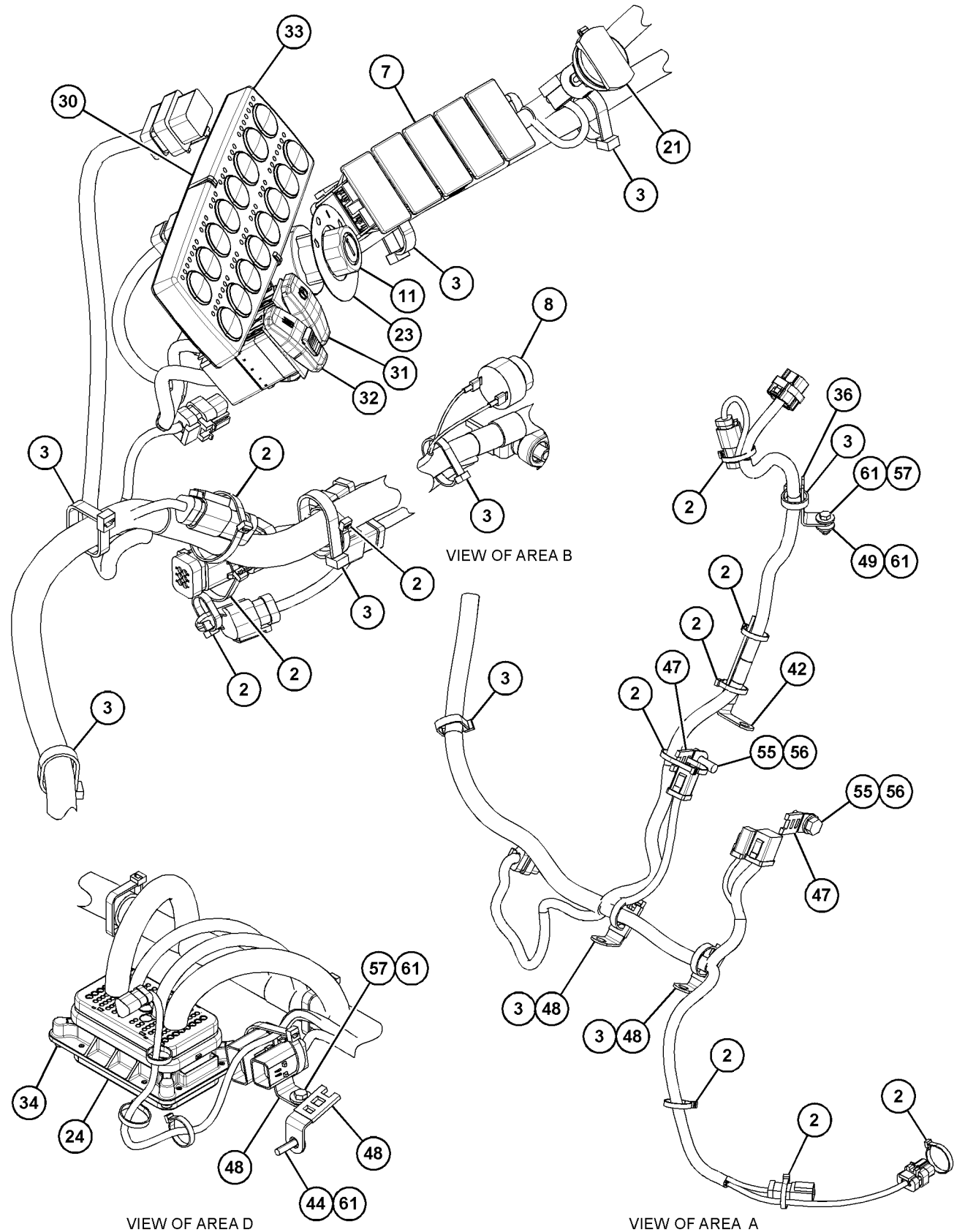

GRÁFICO 2 g03797513

377-5565 GRUPO DE FIAÇÃO-CABINE (WIRING GP-CAB) (continuação) **i06257837**

REFER TO ALL ILLUSTRATIONS OF
THIS GROUP FOR AUXILIARY VIEWS

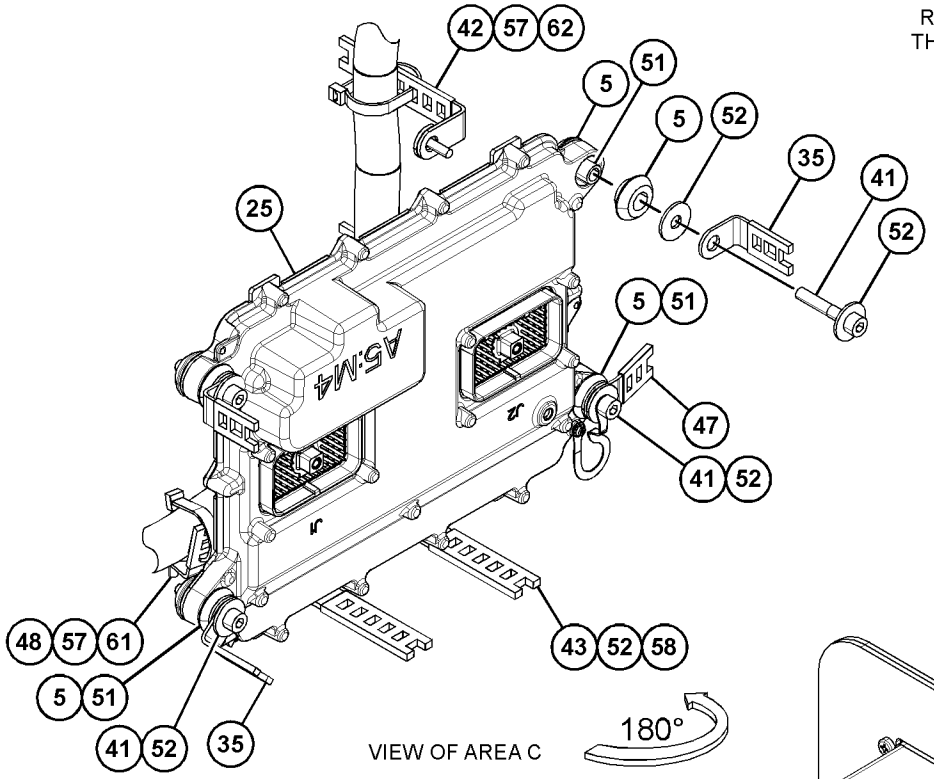

VIEW OF AREA C

180°

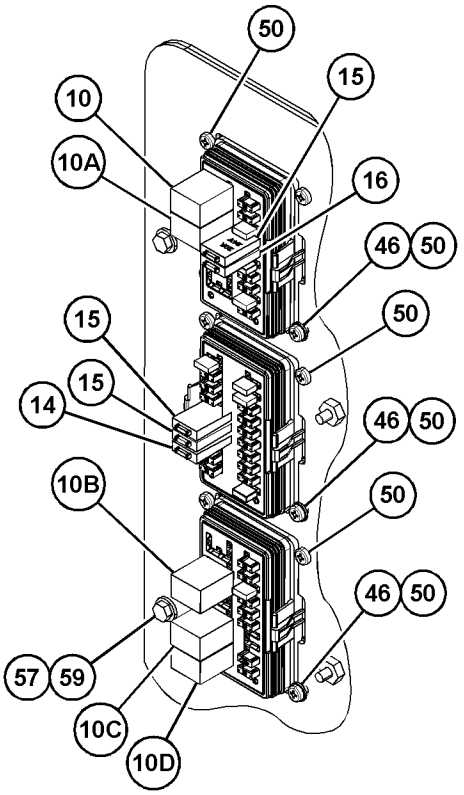

VIEW OF AREA G
(PARTS REMOVED FOR CLARITY)

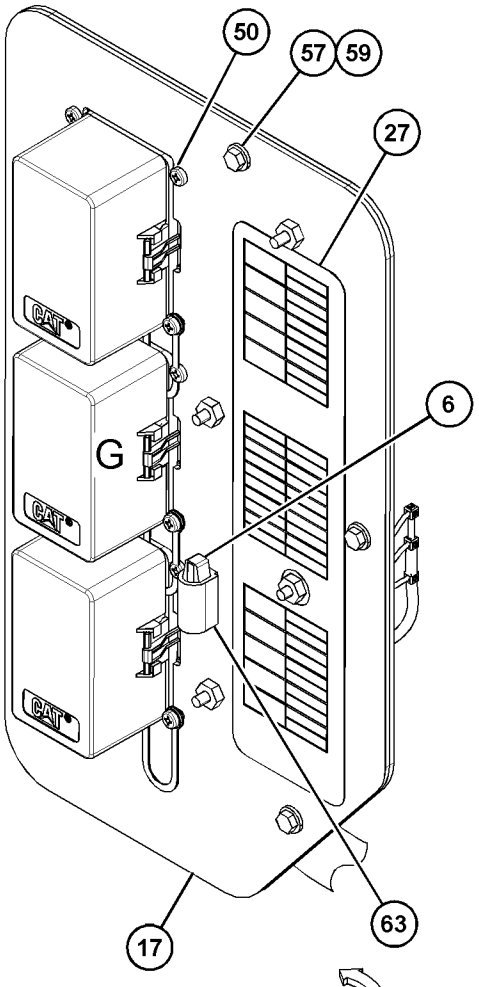

180°

VIEW OF AREA F

GRÁFICO 3

g03797514

377-5565 GRUPO DE FIAÇÃO-CABINE (WIRING GP-CAB) (continuação) **i06257837**

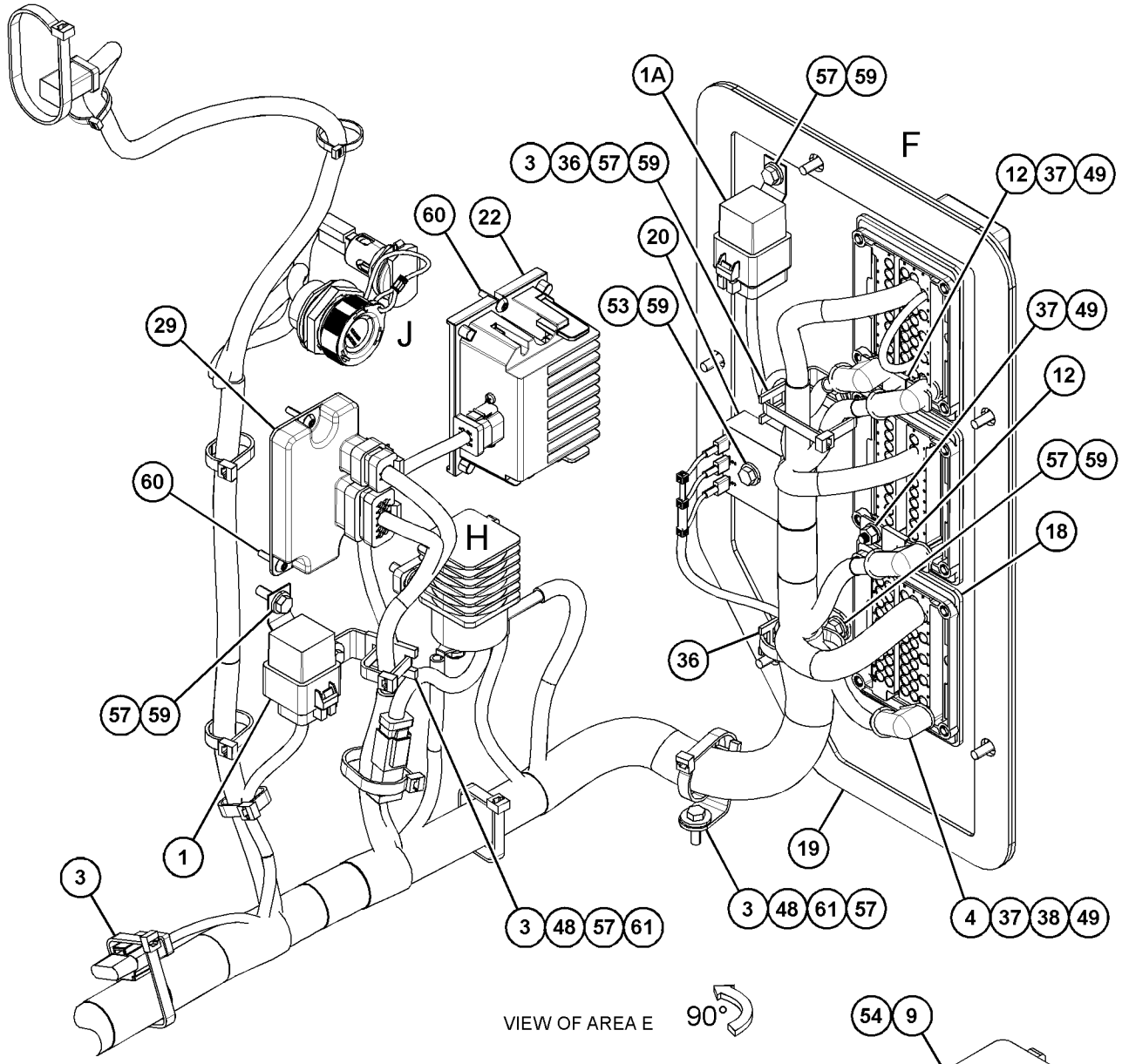

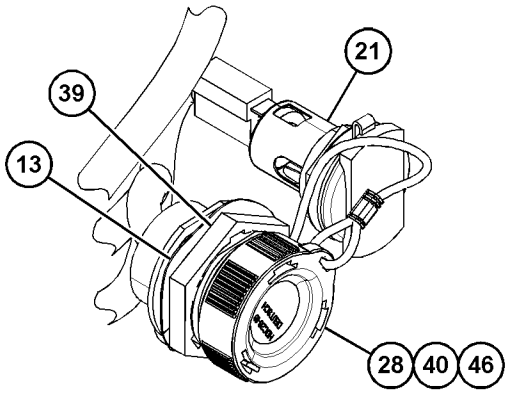

VIEW OF AREA J

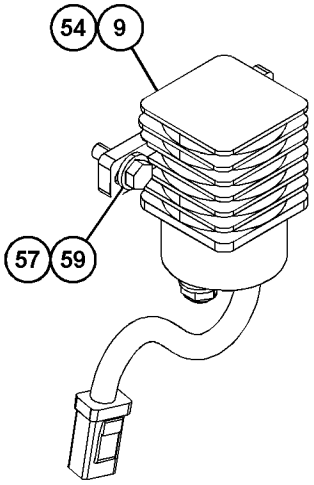

VIEW OF AREA H
(PARTS REMOVED FOR CLARITY)

GRÁFICO 4 <FIM> g03869416

377-5565 GRUPO DE FIAÇÃO-CABINE (WIRING GP-CAB)

S/N: KW41-1099

NÚMEROE DE 423-7194 ARRANJO DA CABINE, 483-2565 ARRANJO DA CABINE-ROPS INCLUSO UM ACESSÓRIO

SMCS-1408, 7301 **i06913060**

NOTA	REF. NÃO	GRÁFICO REF.	NÚMERO DA PEÇA	QTY	NOME DA PEÇA 1 2 3 4 5 6 (NÍVEL DO PRODUTO)	CONSULTE PÁGINA
	1	4	**3E-5239**	1	CONJUNTO DO RELÉ (24 V) (AR-CONDICIONADO) (RELAY AS (24-VOLT) (AIR CONDITIONER))	
	1A	4	**3E-5239**	1	CONJUNTO DO RELÉ (24 V) (FLUIDO DE ESCAPE DE DIESEL) (RELAY AS (24-VOLT) (DIESEL EXHAUST FLUID))	
C	1B	4	**3E-5239**	1	CONJUNTO DO RELÉ (24 V) (CINTO DE SEGURANÇA) (RELAY AS (24-VOLT) (SEAT BELT))	
	2	2	**3S-2093**	17	CABO TIPO CINTA (STRAP-CABLE)	
	3	2,4	**7K-1181**	33	CABO TIPO CINTA (STRAP-CABLE)	
	4	4	**8T-8799**	4	PROTETOR (VERMELHO) (BOOT (RED))	
	5	3	**8T-9655**	8	MONTAGEM DA ISOLAÇÃO (MOUNT-ISOLATION)	
	6	3	**116-7471**	1	EXTRATOR DO MINIFUSÍVEL (PULLER-MINIFUSE)	
	7	2	**165-0311**	5	BUJÃO (PLUG)	
	8	2	**232-1792**	1	BUZINA (24 V A 12 V) (HORN (24-VOLT TO 12-VOLT))	
Y	9	4	**241-8368**	1	GRUPO DO INTERRUPTOR-MAGNÉTICO (24 V) (ENERGIA PRINCIPAL) (SWITCH GP-MAGNETIC (24-VOLT) (MAIN POWER))	279
	10	3	**248-2841**	1	CONJUNTO DO RELÉ (24 V) (LUZES DE FREIO) (RELAY AS (24-VOLT) (BRAKE LIGHTS))	
	10A	3	**248-2841**	1	CONJUNTO DO RELÉ (24 V) (BUZINA) (RELAY AS (24-VOLT) (HORN))	
	10B	3	**248-2841**	1	CONJUNTO DO RELÉ (24 V) (LIMPADOR DO PARA-BRISA) (RELAY AS (24-VOLT) (FRONT WINDOW WIPER))	
	10C	3	**248-2841**	1	CONJUNTO DO RELÉ (24 V) (ALARME DE MARCHA À RÉ) (RELAY AS (24-VOLT) (BACKUP ALARM))	
	10D	3	**248-2841**	1	CONJUNTO DO RELÉ (24 V) (AQUECEDOR) (RELAY AS (24-VOLT) (HEATER))	
Y	11	2	**255-2752**	1	GRUPO DO INTERRUPTOR DE PARTIDA (IGNIÇÃO) (CHAVE) (SWITCH GP-START (IGNITION) (KEY))	280
	12	4	**258-4142**	2	BARRA CONDUTORA (BAR-BUS)	
	13	4	**270-2679**	1	ARRUELA DE PRESSÃO (LOCKWASHER)	
	14	3	**280-2709**	1	CONJUNTO DO DISJUNTOR (15 A, REARME MANUAL) (CIRCUIT BREAKER AS (15-AMPERE, MANUAL RESET))	
	15	3	**280-2710**	3	CONJUNTO DO DISJUNTOR (20 A, REARME MANUAL) (CIRCUIT BREAKER AS (20-AMPERE, MANUAL RESET))	
	16	3	**280-2712**	1	CONJUNTO DO DISJUNTOR (30 AMPÈRES) (CIRCUIT BREAKER AS (30-AMPERE))	
	17	3	**333-1357**	1	CONJUNTO DA PLACA (PLATE AS)	
	18	4	**333-1360**	3	RETENTOR (SEAL)	
	19	4	**333-1361**	1	RETENTOR (SEAL)	
	20	4	**333-1376**	1	CRONÔMETRO (RELÉ) (TIMER (RELAY))	
	21	2,4	**335-5365**	2	TOMADA DE ALIMENTAÇÃO AUXILIAR (12 V) (SOCKET-AUXILIARY POWER (12-VOLT))	
	22	4	**340-7161**	1	CONVERSOR DE POTÊNCIA (24 V A 12 V) (CONVERTER-POWER (24-VOLT TO 12-VOLT))	
	23	2	**345-0351**	1	DECALQUE DE IDENTIFICAÇÃO (INTERRUPTOR DE IGNIÇÃO) (FILM-IDENTIFICATION (IGNITION SWITCH))	

377-5565 GRUPO DE FIAÇÃO-CABINE (WIRING GP-CAB) (continuação) **i06913060**

NOTA	REF. NÃO	GRÁFICO REF.	NÚMERO DA PEÇA	QTY	NOME DA PEÇA 1 2 3 4 5 6 (NÍVEL DO PRODUTO)	CONSULTE PÁGINA
	24	2	**347-0596**	1	FLANGE-MONTAGEM (FLANGE-MOUNTING)	
R	25	3	**455-9580**	1	GRUPO DE CONTROLE NÃO PROGRAMADO (ELETRÔNICO) (CONTROL GP-UNPROGRAMMED (ELECTRONIC))	
CY	26	1	**494-7972**	1	CONJUNTO DE CHICOTE DA CABINE (HARNESS AS-CAB)	174
	27	3	**377-5586**	1	DECALQUE DE IDENTIFICAÇÃO (FUSÍVEL, RELÉ) (FILM-IDENTIFICATION (FUSE, RELAY))	
	28	4	**377-5603**	1	CONJUNTO DE TAMPA (CAP AS)	
		4	**2L-8077**	1	TERMINAL DE ANEL (PARAFUSO DE CALIBRE 14 A 16, 1/4 POL) (TERMINAL-RING (14-GA TO 16-GA, 1/4-IN SCREW))	
		4	**424-4322**	1	TAMPA DO CONECTOR (COVER-CONNECTOR)	
D		4	**6V-2689**		TUBO REDUTOR DE CALOR (6,35 MM DIA) (0,1 M) (TUBE-HEAT SHRINK (6.35-MM DIA) (0.1-M))	
H		4	**339-5442**		FIO (16 GA, PRETO) (1 DM) (WIRE (16-GA, BLACK) (1-DM))	
	29	4	**380-1887**	1	CONJUNTO DE PISCA-ALERTA (12/24 VOLTS) (FLASHER AS (12/24-VOLT))	
	30	2	**423-7187**	1	PLACA (PLATE)	
	31	2	**451-0664**	1	CONJUNTO DE INTERRUPTORES-BALANCIM (FREIO DE ESTACIONAMENTO) (SWITCH AS-ROCKER (PARKING BRAKE))	
	32	2	**451-0665**	1	CONJUNTO DE INTERRUPTORES-BALANCIM (BLOQUEIO DO IMPLEMENTO) (SWITCH AS-ROCKER (IMPLEMENT LOCKOUT))	
					(EACH SWITCH AS INCLUDES)	
		2	**111-7899**	1	JUNTA (GASKET)	
	33	2	**460-3192**	1	GRUPO DO MÓDULO-TECLADO (MODULE GP-KEYPAD)	
		2	**8F-1326**	4	ARRUELA (4,2X9,5X0,8 MM DE ESPESSURA) (WASHER (4.2X9.5X0.8-MM THK))	
M		2	**8T-2659**	4	CONTRAPORCA (M4X0,7 DE ROSCA) (LOCKNUT (M4X0.7-THD))	
	34	2	**110-2028**	4	PARAFUSO DE CABEÇA PANELA (10-14X0,75 POL) (SCREW-PAN HEAD (10-14X0.75-IN))	
	35	3	**132-5789**	3	GRAMPO (ESCADA) (CLIP (LADDER))	
	36	2,4	**156-6175**	3	GRAMPO (ESCADA) (CLIP (LADDER))	
	37	4	**1A-8912**	5	ARRUELA (6,7X12,7X1,6 MM DE ESPESSURA) (WASHER (6.7X12.7X1.6-MM THK))	
	38	4	**1H-3244**	4	ARRUELA DE PRESSÃO (LOCKWASHER)	
	39	4	**203-9007**	1	PORCA (ROSCA 1-1/2-18) (NUT (1-1/2-18-THD))	
	40	4	**242-8009**	1	PARAFUSO DE CABEÇA PANELA (6-19X0,5 POL) (SCREW-PAN HEAD (6-19X0.5-IN))	
M	41	3	**297-1003**	4	PARAFUSO DE CABEÇA OCA (M8X1,25X45 MM) (BOLT-SOCKET HEAD (M8X1.25X45-MM))	
	42	2,3	**309-4314**	3	GRAMPO (ESCADA) (CLIP (LADDER))	
	43	3	**310-1898**	2	GRAMPO (ESCADA) (CLIP (LADDER))	
M	44	2	**3E-8020**	1	PARAFUSO DE CABEÇA CONVEXA (M6X1X25 MM) (SCREW-TRUSS HEAD (M6X1X25-MM))	
	46	3,4	**4B-4863**	4	ARRUELA (4,7X11X1,2 MM DE ESPESSURA) (WASHER (4.7X11X1.2-MM THK))	
	47	2,3	**4P-7581**	3	GRAMPO (ESCADA) (CLIP (LADDER))	
	48	2,3,4	**4P-8134**	8	GRAMPO (ESCADA) (CLIP (LADDER))	
M	49	2,4	**5C-2890**	6	PORCA (ROSCA M6X1) (NUT (M6X1-THD))	
	50	3	**5P-7162**	12	PARAFUSO DE MÁQUINA (10-32X0,5 POL) (SCREW-MACHINE (10-32X0.5-IN))	
	51	3	**6I-1418**	4	ESPAÇADOR (8,2X12,7X28,7 MM DE ESPESSURA) (SPACER (8.2X12.7X28.7-MM THK))	
	52	3	**7X-0579**	10	ARRUELA DURA (8,8X25,5X2 MM DE ESPESSURA) (WASHER-HARD (8.8X25.5X2-MM THK))	
M	53	4	**7X-2533**	1	PARAFUSO (M6X1X35 MM) (BOLT (M6X1X35-MM))	

377-5565 GRUPO DE FIAÇÃO-CABINE (WIRING GP-CAB) (continuação) **i06913060**

NOTA	REF. NÃO	GRÁFICO REF.	NÚMERO DA PEÇA	QTY	NOME DA PEÇA 1 2 3 4 5 6 (NÍVEL DO PRODUTO)	CONSULTE PÁGINA
	54	4	**8F-7242**	2	ARRUELA (8,7X15,9X1,6 MM DE ESPESSURA) (WASHER (8.7X15.9X1.6-MM THK))	
	55	2	**8T-4121**	2	ARRUELA DURA (11X21X2,5 MM DE ESPESSURA) (WASHER-HARD (11X21X2.5-MM THK))	
M	56	2	**8T-4136**	2	PARAFUSO (M10X1,5X25 MM) (BOLT (M10X1.5X25-MM))	
CM	57	2,3,4	**8T-4138**	20	PARAFUSO (M6X1X20 MM) (BOLT (M6X1X20-MM))	
M	58	3	**8T-4189**	2	PARAFUSO (M8X1,25X20 MM) (BOLT (M8X1.25X20-MM))	
C	59	3,4	**8T-4205**	13	ARRUELA DURA (7,2X14,5X2 MM DE ESPESSURA) (WASHER-HARD (7.2X14.5X2-MM THK))	
M	60	4	**9X-1046**	5	PARAFUSO (M4X0,7X18 MM) (SCREW (M4X0.7X18-MM))	
	61	2,3,4	**9X-2038**	8	ARRUELA (7X19X2 MM DE ESPESSURA) (WASHER (7X19X2-MM THK))	
	62	3	**9X-6165**	2	ARRUELA (6,5X22X2,5 MM DE ESPESSURA) (WASHER (6.5X22X2.5-MM THK))	
E	63	3	**103-2543**		RETENTOR (3 CM) (SEAL (3-CM))	
	64	2	**9X-8256**	4	ARRUELA (6,6X12X2 MM DE ESPESSURA) (WASHER (6.6X12X2-MM THK))	

C - ALTERAR DO TIPO ANTERIOR
D - ENCOMENDAR POR METROS
E - ENCOMENDAR POR CENTÍMETROS
H - ORDER BY THE DECIMETER
M - PEÇA MÉTRICA
R - PEÇA REMANUFATURADA PODE ESTAR DISPONÍVEL
Y - ILUSTRAÇÃO INDIVIDUAL

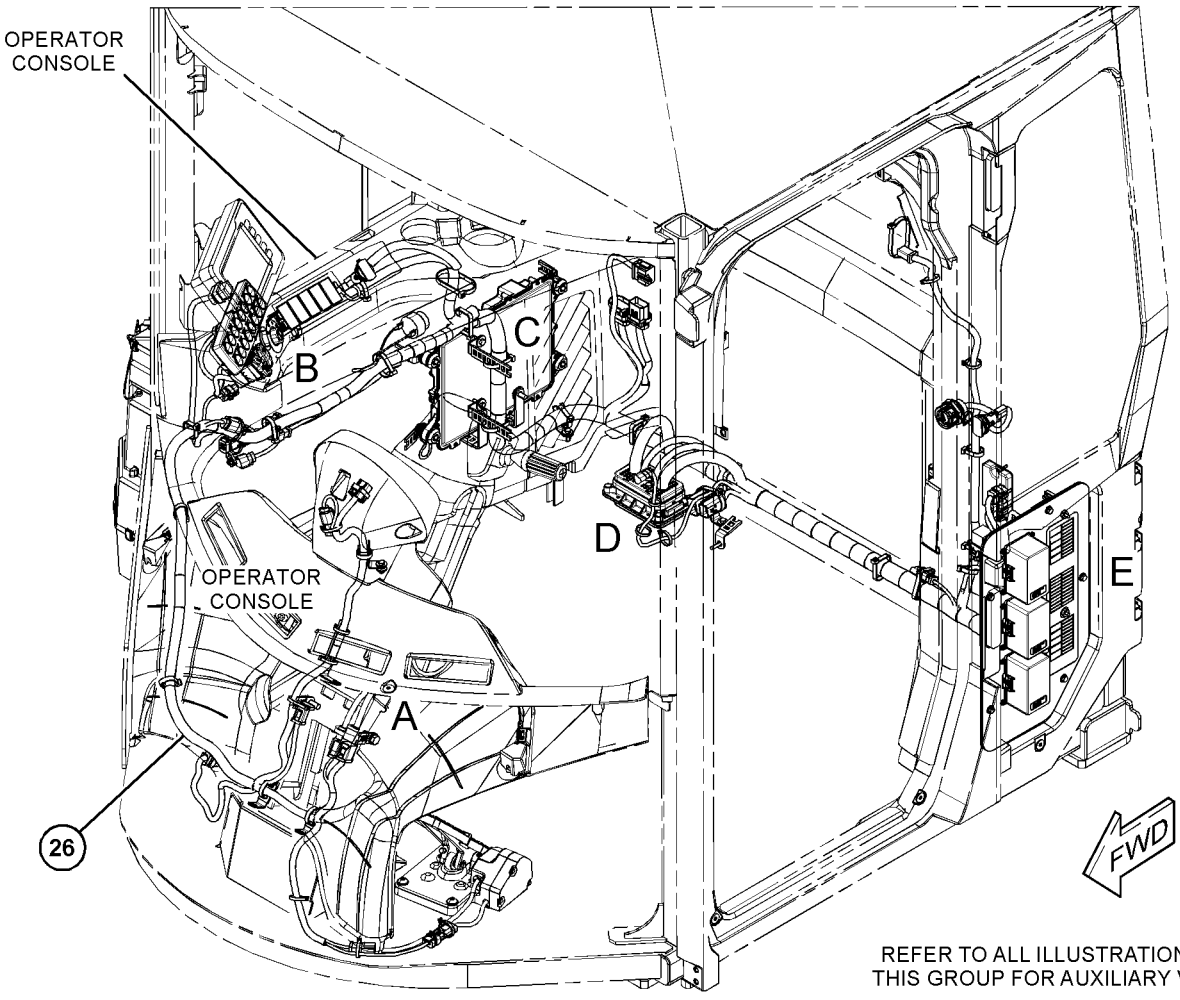

REFER TO ALL ILLUSTRATIONS OF THIS GROUP FOR AUXILIARY VIEWS

GRÁFICO 1 g06127192

377-5565 GRUPO DE FIAÇÃO-CABINE (WIRING GP-CAB) (continuação) **i06913060**

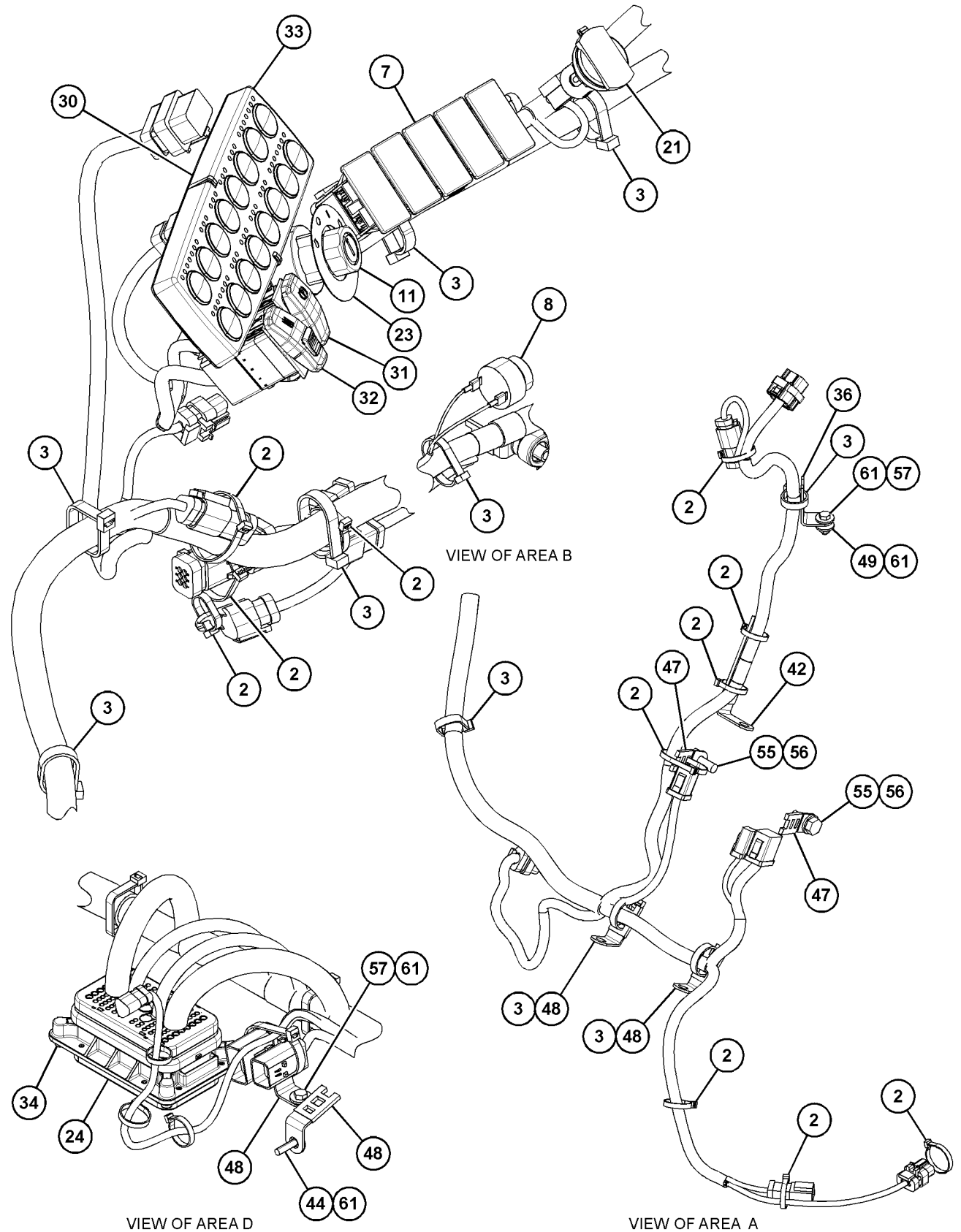

GRÁFICO 2 g06127193

377-5565 GRUPO DE FIAÇÃO-CABINE (WIRING GP-CAB) (continuação) **i06913060**

REFER TO ALL ILLUSTRATIONS OF
THIS GROUP FOR AUXILIARY VIEWS

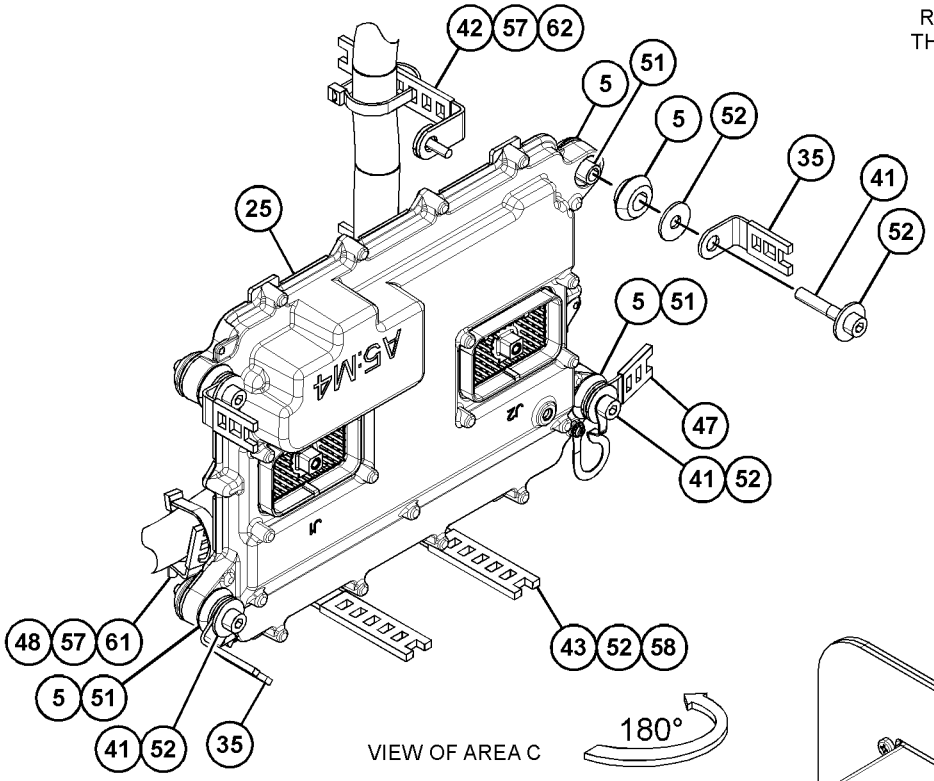

VIEW OF AREA C

180°

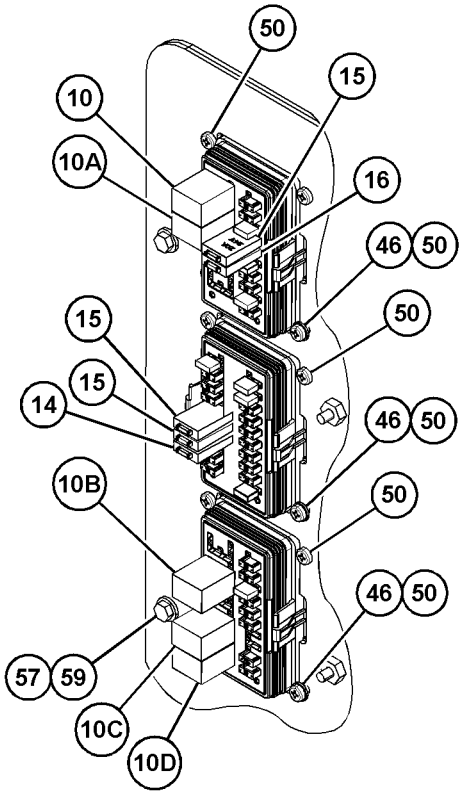

VIEW OF AREA G
(PARTS REMOVED FOR CLARITY)

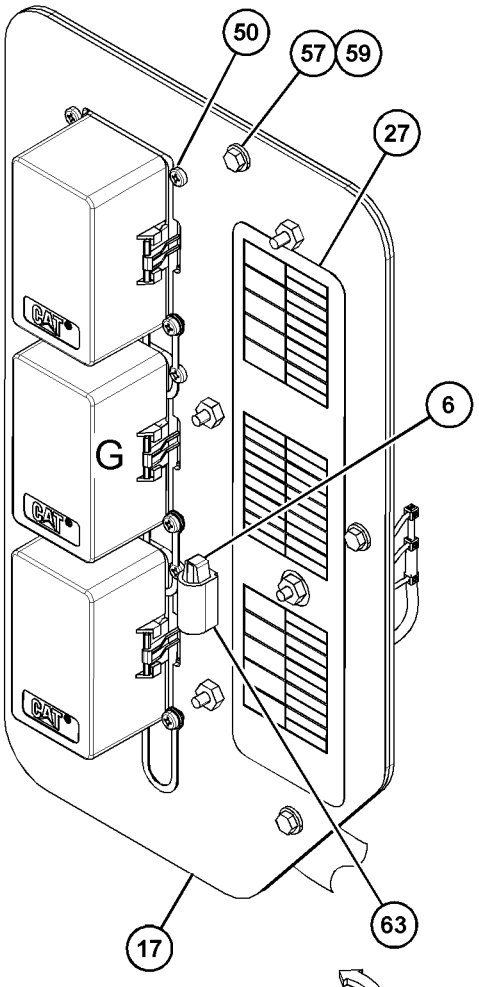

180°

VIEW OF AREA F

GRÁFICO 3

g06127194

377-5565 GRUPO DE FIAÇÃO-CABINE (WIRING GP-CAB) (continuação) **i06913060**

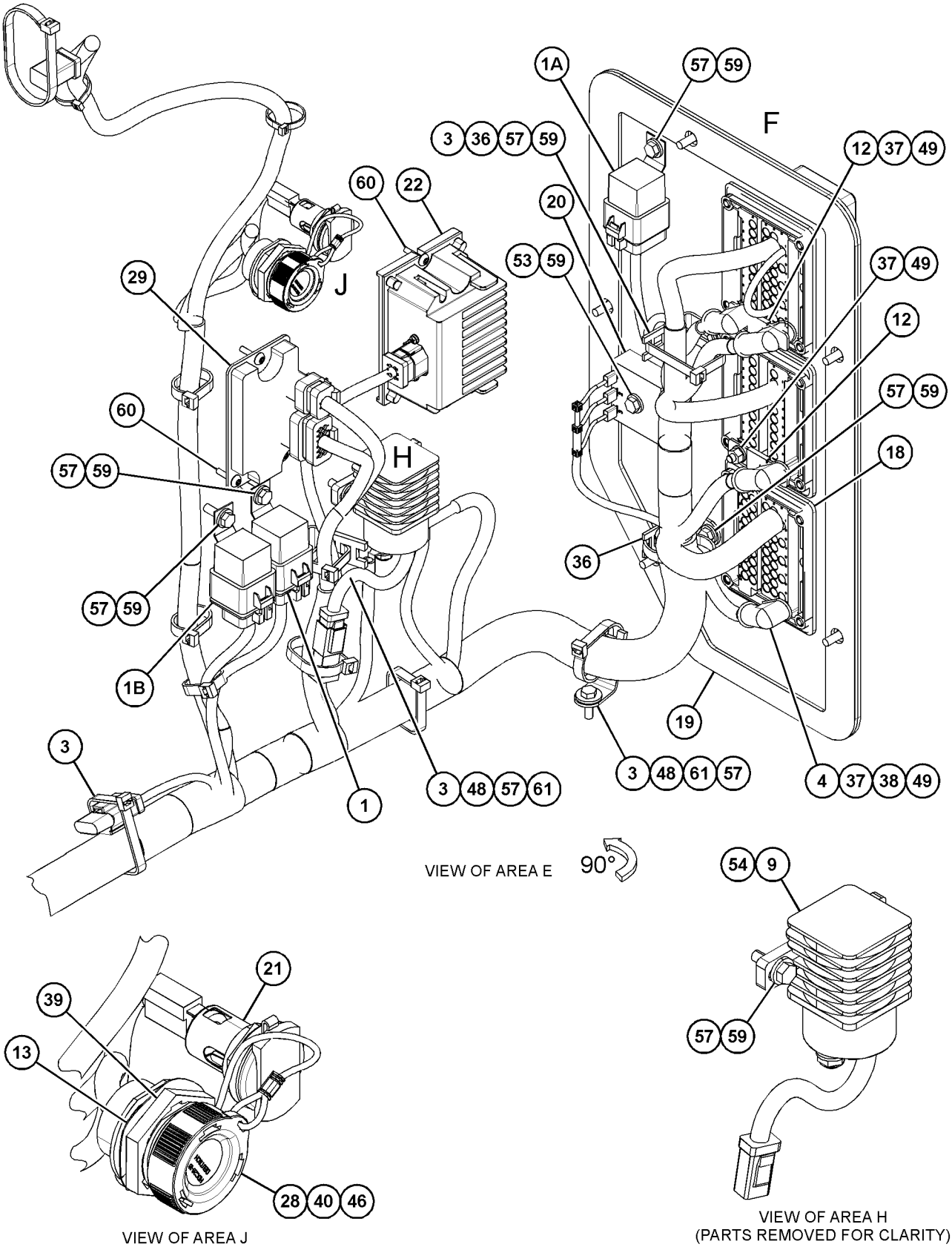

GRÁFICO 4 g06127196

377-5565 GRUPO DE FIAÇÃO-CABINE (WIRING GP-CAB) (continuação) **i06913060**

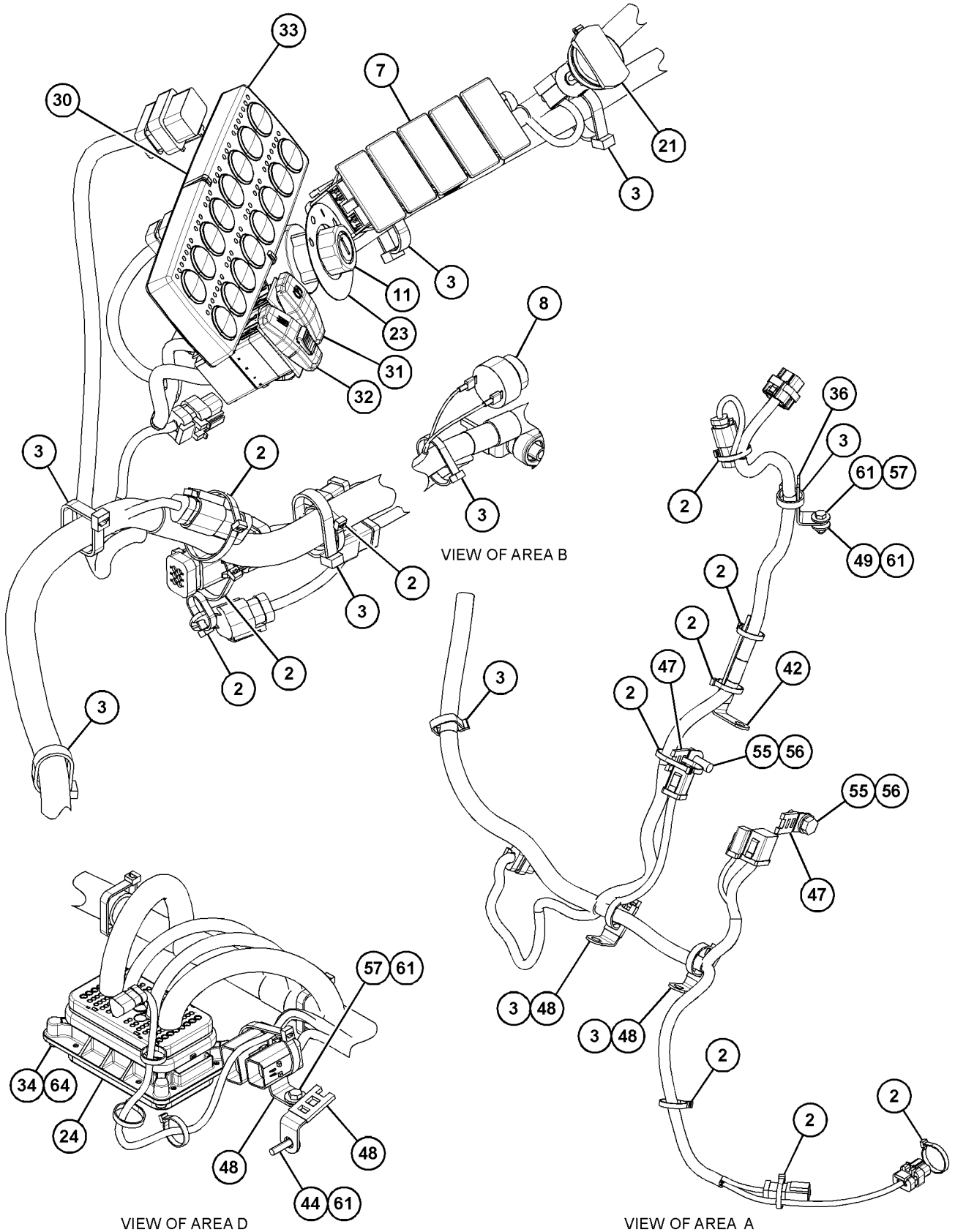

GRÁFICO 5 <FIM> g06163092

377-5565 GRUPO DE FIAÇÃO-CABINE (WIRING GP-CAB)

S/N: KW41100-UP

NÚMEROE DE 423-7194 ARRANJO DA CABINE, 483-2565 ARRANJO DA CABINE-ROPS INCLUSO UM ACESSÓRIO

SMCS-1408, 7301 **i07038393**

NOTA	REF. NÃO	GRÁFICO REF.	NÚMERO DA PEÇA	QTY	NOME DA PEÇA 1 2 3 4 5 6 (NÍVEL DO PRODUTO)	CONSULTE PÁGINA
	1	4	**3E-5239**	1	CONJUNTO DO RELÉ (24 V) (AR-CONDICIONADO) (RELAY AS (24-VOLT) (AIR CONDITIONER))	
	1A	4	**3E-5239**	1	CONJUNTO DO RELÉ (24 V) (FLUIDO DE ESCAPE DE DIESEL) (RELAY AS (24-VOLT) (DIESEL EXHAUST FLUID))	
	1B	4	**3E-5239**	1	CONJUNTO DO RELÉ (24 V) (CINTO DE SEGURANÇA) (RELAY AS (24-VOLT) (SEAT BELT))	
	2	2	**3S-2093**	17	CABO TIPO CINTA (STRAP-CABLE)	
C	3	2,4	**7K-1181**	34	CABO TIPO CINTA (STRAP-CABLE)	
	4	4	**8T-8799**	4	PROTETOR (VERMELHO) (BOOT (RED))	
	5	3	**8T-9655**	8	MONTAGEM DA ISOLAÇÃO (MOUNT-ISOLATION)	
	6	3	**116-7471**	1	EXTRATOR DO MINIFUSÍVEL (PULLER-MINIFUSE)	
	7	2	**165-0311**	5	BUJÃO (PLUG)	
	8	2	**232-1792**	1	BUZINA (24 V A 12 V) (HORN (24-VOLT TO 12-VOLT))	
Y	9	4	**241-8368**	1	GRUPO DO INTERRUPTOR-MAGNÉTICO (24 V) (ENERGIA PRINCIPAL) (SWITCH GP-MAGNETIC (24-VOLT) (MAIN POWER))	279
	10	3	**248-2841**	1	CONJUNTO DO RELÉ (24 V) (LUZES DE FREIO) (RELAY AS (24-VOLT) (BRAKE LIGHTS))	
	10A	3	**248-2841**	1	CONJUNTO DO RELÉ (24 V) (BUZINA) (RELAY AS (24-VOLT) (HORN))	
	10B	3	**248-2841**	1	CONJUNTO DO RELÉ (24 V) (LIMPADOR DO PARA-BRISA) (RELAY AS (24-VOLT) (FRONT WINDOW WIPER))	
	10C	3	**248-2841**	1	CONJUNTO DO RELÉ (24 V) (ALARME DE MARCHA À RÉ) (RELAY AS (24-VOLT) (BACKUP ALARM))	
	10D	3	**248-2841**	1	CONJUNTO DO RELÉ (24 V) (AQUECEDOR) (RELAY AS (24-VOLT) (HEATER))	
Y	11	2	**255-2752**	1	GRUPO DO INTERRUPTOR DE PARTIDA (IGNIÇÃO) (CHAVE) (SWITCH GP-START (IGNITION) (KEY))	280
	12	4	**258-4142**	2	BARRA CONDUTORA (BAR-BUS)	
	13	4	**270-2679**	1	ARRUELA DE PRESSÃO (LOCKWASHER)	
	14	3	**280-2709**	1	CONJUNTO DO DISJUNTOR (15 A, REARME MANUAL) (CIRCUIT BREAKER AS (15-AMPERE, MANUAL RESET))	
	15	3	**280-2710**	3	CONJUNTO DO DISJUNTOR (20 A, REARME MANUAL) (CIRCUIT BREAKER AS (20-AMPERE, MANUAL RESET))	
	16	3	**280-2712**	1	CONJUNTO DO DISJUNTOR (30 AMPÈRES) (CIRCUIT BREAKER AS (30-AMPERE))	
	17	3	**333-1357**	1	CONJUNTO DA PLACA (PLATE AS)	
	18	4	**333-1360**	3	RETENTOR (SEAL)	
	19	4	**333-1361**	1	RETENTOR (SEAL)	
	20	4	**333-1376**	1	CRONÔMETRO (RELÉ) (TIMER (RELAY))	
	21	2,4	**335-5365**	2	TOMADA DE ALIMENTAÇÃO AUXILIAR (12 V) (SOCKET-AUXILIARY POWER (12-VOLT))	
	22	4	**340-7161**	1	CONVERSOR DE POTÊNCIA (24 V A 12 V) (CONVERTER-POWER (24-VOLT TO 12-VOLT))	
	23	2	**345-0351**	1	DECALQUE DE IDENTIFICAÇÃO (INTERRUPTOR DE IGNIÇÃO) (FILM-IDENTIFICATION (IGNITION SWITCH))	

377-5565 GRUPO DE FIAÇÃO-CABINE (WIRING GP-CAB) (continuação) **i07038393**

NOTA	REF. NÃO	GRÁFICO REF.	NÚMERO DA PEÇA	QTY	NOME DA PEÇA 1 2 3 4 5 6 (NÍVEL DO PRODUTO)	CONSULTE PÁGINA
	24	2	**347-0596**	1	FLANGE-MONTAGEM (FLANGE-MOUNTING)	
R	25	3	**455-9580**	1	GRUPO DE CONTROLE NÃO PROGRAMADO (ELETRÔNICO) (CONTROL GP-UNPROGRAMMED (ELECTRONIC))	
CY	26	1	**494-7943**	1	CONJUNTO DE CHICOTE DA CABINE (HARNESS AS-CAB)	171
	27	3	**377-5586**	1	DECALQUE DE IDENTIFICAÇÃO (FUSÍVEL, RELÉ) (FILM-IDENTIFICATION (FUSE, RELAY))	
	28	4	**377-5603**	1	CONJUNTO DE TAMPA (CAP AS)	
		4	**2L-8077**	1	TERMINAL DE ANEL (PARAFUSO DE CALIBRE 14 A 16, 1/4 POL) (TERMINAL-RING (14-GA TO 16-GA, 1/4-IN SCREW))	
		4	**424-4322**	1	TAMPA DO CONECTOR (COVER-CONNECTOR)	
D		4	**6V-2689**		TUBO REDUTOR DE CALOR (6,35 MM DIA) (0,1 M) (TUBE-HEAT SHRINK (6.35-MM DIA) (0.1-M))	
H		4	**339-5442**		FIO (16 GA, PRETO) (1 DM) (WIRE (16-GA, BLACK) (1-DM))	
	29	4	**380-1887**	1	CONJUNTO DE PISCA-ALERTA (12/24 VOLTS) (FLASHER AS (12/24-VOLT))	
	30	2	**423-7187**	1	PLACA (PLATE)	
	31	2	**451-0664**	1	CONJUNTO DE INTERRUPTORES-BALANCIM (FREIO DE ESTACIONAMENTO) (SWITCH AS-ROCKER (PARKING BRAKE))	
	32	2	**451-0665**	1	CONJUNTO DE INTERRUPTORES-BALANCIM (BLOQUEIO DO IMPLEMENTO) (SWITCH AS-ROCKER (IMPLEMENT LOCKOUT))	
					(EACH SWITCH AS INCLUDES)	
		2	**111-7899**	1	JUNTA (GASKET)	
	33	2	**460-3192**	1	GRUPO DO MÓDULO-TECLADO (MODULE GP-KEYPAD)	
		2	**8F-1326**	4	ARRUELA (4,2X9,5X0,8 MM DE ESPESSURA) (WASHER (4.2X9.5X0.8-MM THK))	
M		2	**8T-2659**	4	CONTRAPORCA (M4X0,7 DE ROSCA) (LOCKNUT (M4X0.7-THD))	
	34	2	**110-2028**	4	PARAFUSO DE CABEÇA PANELA (10-14X0,75 POL) (SCREW-PAN HEAD (10-14X0.75-IN))	
	35	3	**132-5789**	3	GRAMPO (ESCADA) (CLIP (LADDER))	
	36	2,4	**156-6175**	3	GRAMPO (ESCADA) (CLIP (LADDER))	
	37	4	**1A-8912**	5	ARRUELA (6,7X12,7X1,6 MM DE ESPESSURA) (WASHER (6.7X12.7X1.6-MM THK))	
	38	4	**1H-3244**	4	ARRUELA DE PRESSÃO (LOCKWASHER)	
	39	4	**203-9007**	1	PORCA (ROSCA 1-1/2-18) (NUT (1-1/2-18-THD))	
	40	4	**242-8009**	1	PARAFUSO DE CABEÇA PANELA (6-19X0,5 POL) (SCREW-PAN HEAD (6-19X0.5-IN))	
M	41	3	**297-1003**	4	PARAFUSO DE CABEÇA OCA (M8X1,25X45 MM) (BOLT-SOCKET HEAD (M8X1.25X45-MM))	
	42	2,3	**309-4314**	3	GRAMPO (ESCADA) (CLIP (LADDER))	
	43	3	**310-1898**	2	GRAMPO (ESCADA) (CLIP (LADDER))	
M	44	2	**3E-8020**	1	PARAFUSO DE CABEÇA CONVEXA (M6X1X25 MM) (SCREW-TRUSS HEAD (M6X1X25-MM))	
	46	3,4	**4B-4863**	4	ARRUELA (4,7X11X1,2 MM DE ESPESSURA) (WASHER (4.7X11X1.2-MM THK))	
	47	2,3	**4P-7581**	3	GRAMPO (ESCADA) (CLIP (LADDER))	
	48	2,3,4	**4P-8134**	8	GRAMPO (ESCADA) (CLIP (LADDER))	
M	49	2,4	**5C-2890**	6	PORCA (ROSCA M6X1) (NUT (M6X1-THD))	
	50	3	**5P-7162**	12	PARAFUSO DE MÁQUINA (10-32X0,5 POL) (SCREW-MACHINE (10-32X0.5-IN))	
	51	3	**6I-1418**	4	ESPAÇADOR (8,2X12,7X28,7 MM DE ESPESSURA) (SPACER (8.2X12.7X28.7-MM THK))	
	52	3	**7X-0579**	10	ARRUELA DURA (8,8X25,5X2 MM DE ESPESSURA) (WASHER-HARD (8.8X25.5X2-MM THK))	
M	53	4	**7X-2533**	1	PARAFUSO (M6X1X35 MM) (BOLT (M6X1X35-MM))	

377-5565 GRUPO DE FIAÇÃO-CABINE (WIRING GP-CAB) (continuação) **i07038393**

NOTA	REF. NÃO	GRÁFICO REF.	NÚMERO DA PEÇA	QTY	NOME DA PEÇA 1 2 3 4 5 6 (NÍVEL DO PRODUTO)	CONSULTE PÁGINA
	54	4	**8F-7242**	2	ARRUELA (8,7X15,9X1,6 MM DE ESPESSURA) (WASHER (8.7X15.9X1.6-MM THK))	
	55	2	**8T-4121**	2	ARRUELA DURA (11X21X2,5 MM DE ESPESSURA) (WASHER-HARD (11X21X2.5-MM THK))	
M	56	2	**8T-4136**	2	PARAFUSO (M10X1,5X25 MM) (BOLT (M10X1.5X25-MM))	
M	57	2,3,4	**8T-4138**	20	PARAFUSO (M6X1X20 MM) (BOLT (M6X1X20-MM))	
M	58	3	**8T-4189**	2	PARAFUSO (M8X1,25X20 MM) (BOLT (M8X1.25X20-MM))	
	59	3,4	**8T-4205**	13	ARRUELA DURA (7,2X14,5X2 MM DE ESPESSURA) (WASHER-HARD (7.2X14.5X2-MM THK))	
M	60	4	**9X-1046**	5	PARAFUSO (M4X0,7X18 MM) (SCREW (M4X0.7X18-MM))	
	61	2,3,4	**9X-2038**	8	ARRUELA (7X19X2 MM DE ESPESSURA) (WASHER (7X19X2-MM THK))	
	62	3	**9X-6165**	2	ARRUELA (6,5X22X2,5 MM DE ESPESSURA) (WASHER (6.5X22X2.5-MM THK))	
E	63	3	**103-2543**		RETENTOR (3 CM) (SEAL (3-CM))	
	64	2	**9X-8256**	4	ARRUELA (6,6X12X2 MM DE ESPESSURA) (WASHER (6.6X12X2-MM THK))	

C - ALTERAR DO TIPO ANTERIOR
D - ENCOMENDAR POR METROS
E - ENCOMENDAR POR CENTÍMETROS
H - ORDER BY THE DECIMETER
M - PEÇA MÉTRICA
R - PEÇA REMANUFATURADA PODE ESTAR DISPONÍVEL
Y - ILUSTRAÇÃO INDIVIDUAL

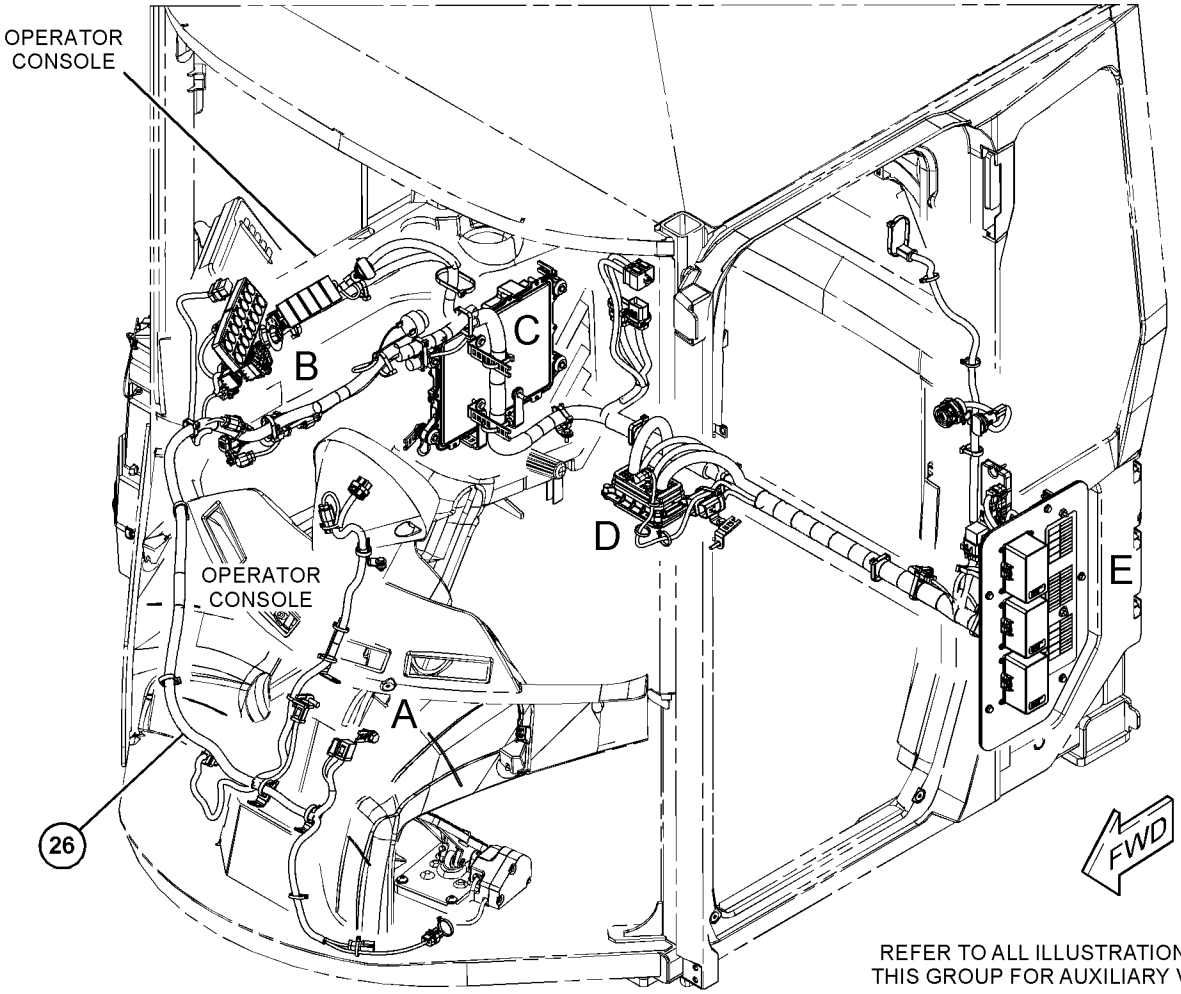

REFER TO ALL ILLUSTRATIONS OF THIS GROUP FOR AUXILIARY VIEWS

GRÁFICO 1 g06210908

377-5565 GRUPO DE FIAÇÃO-CABINE (WIRING GP-CAB) (continuação) **i07038393**

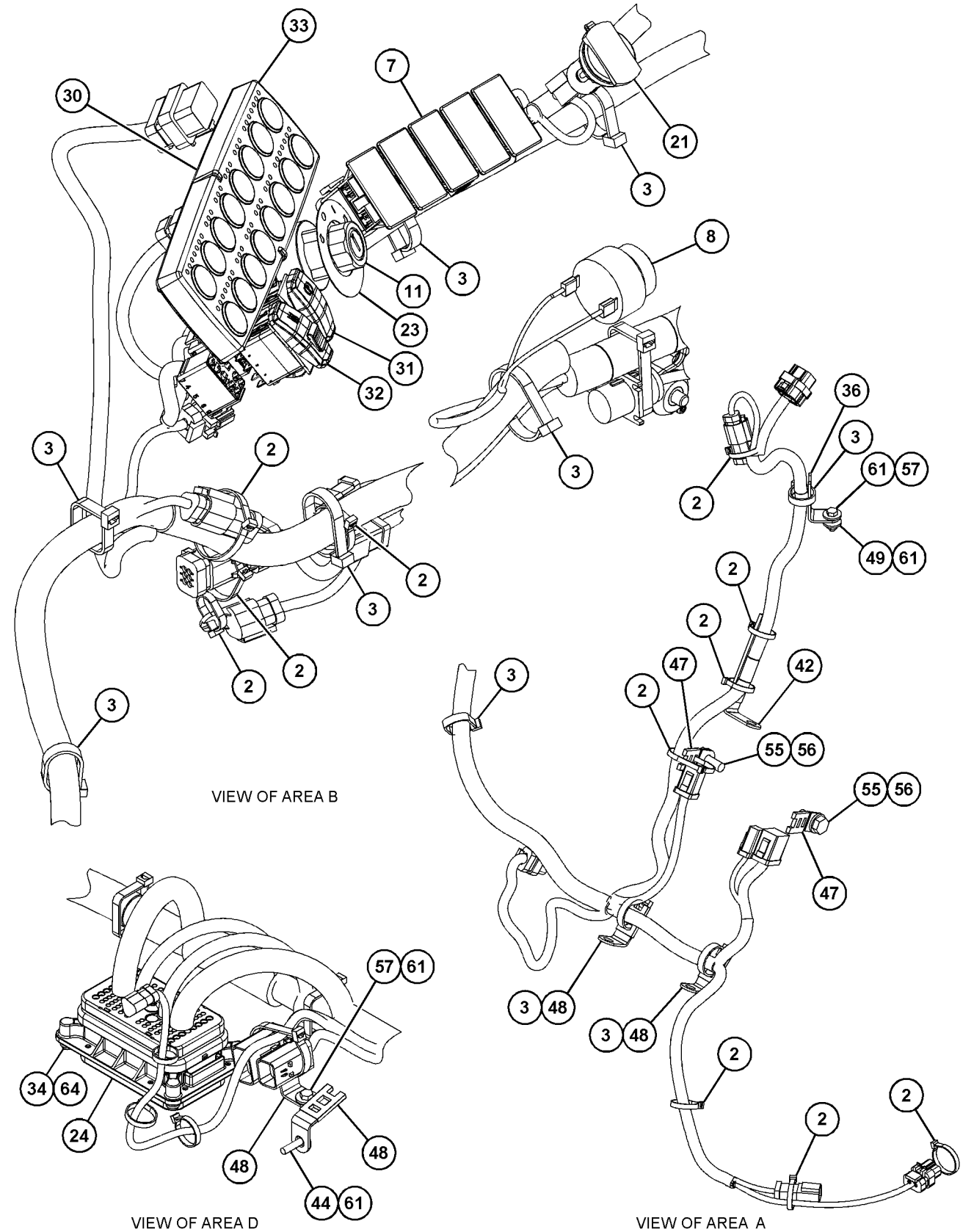

GRÁFICO 2 g06210909

377-5565 GRUPO DE FIAÇÃO-CABINE (WIRING GP-CAB) (continuação) **i07038393**

REFER TO ALL ILLUSTRATIONS OF
THIS GROUP FOR AUXILIARY VIEWS

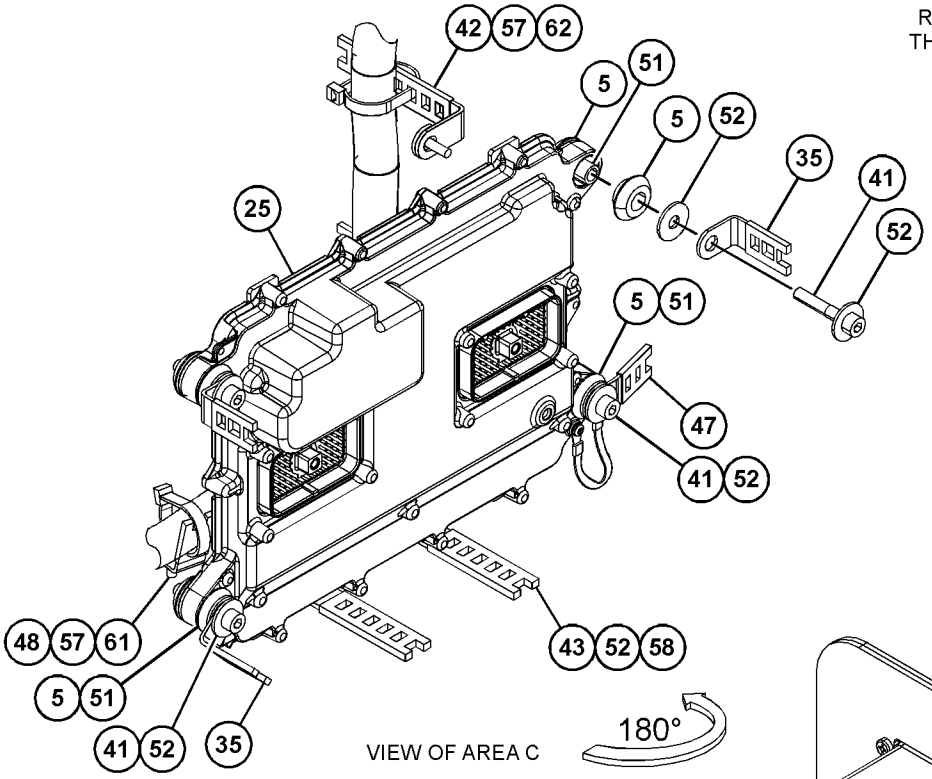

VIEW OF AREA C

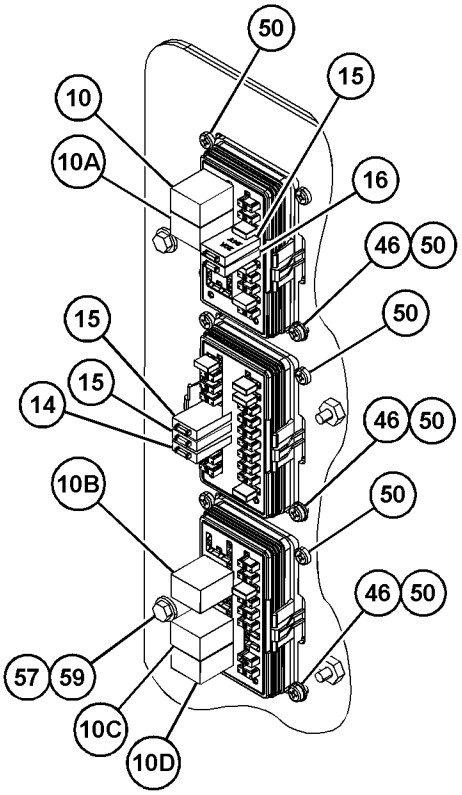

VIEW OF AREA G
(PARTS REMOVED FOR CLARITY)

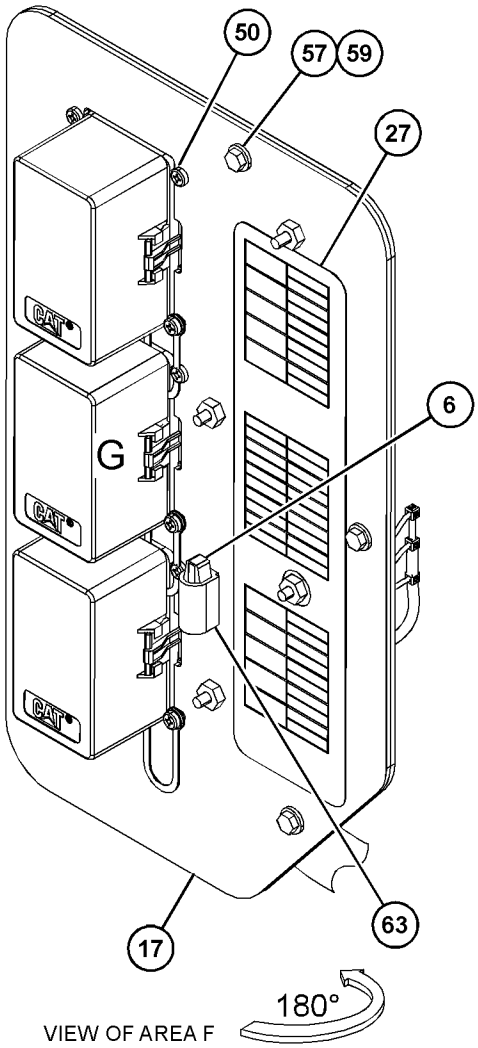

VIEW OF AREA F

GRÁFICO 3 g06210910

377-5565 GRUPO DE FIAÇÃO-CABINE (WIRING GP-CAB) (continuação) **i07038393**

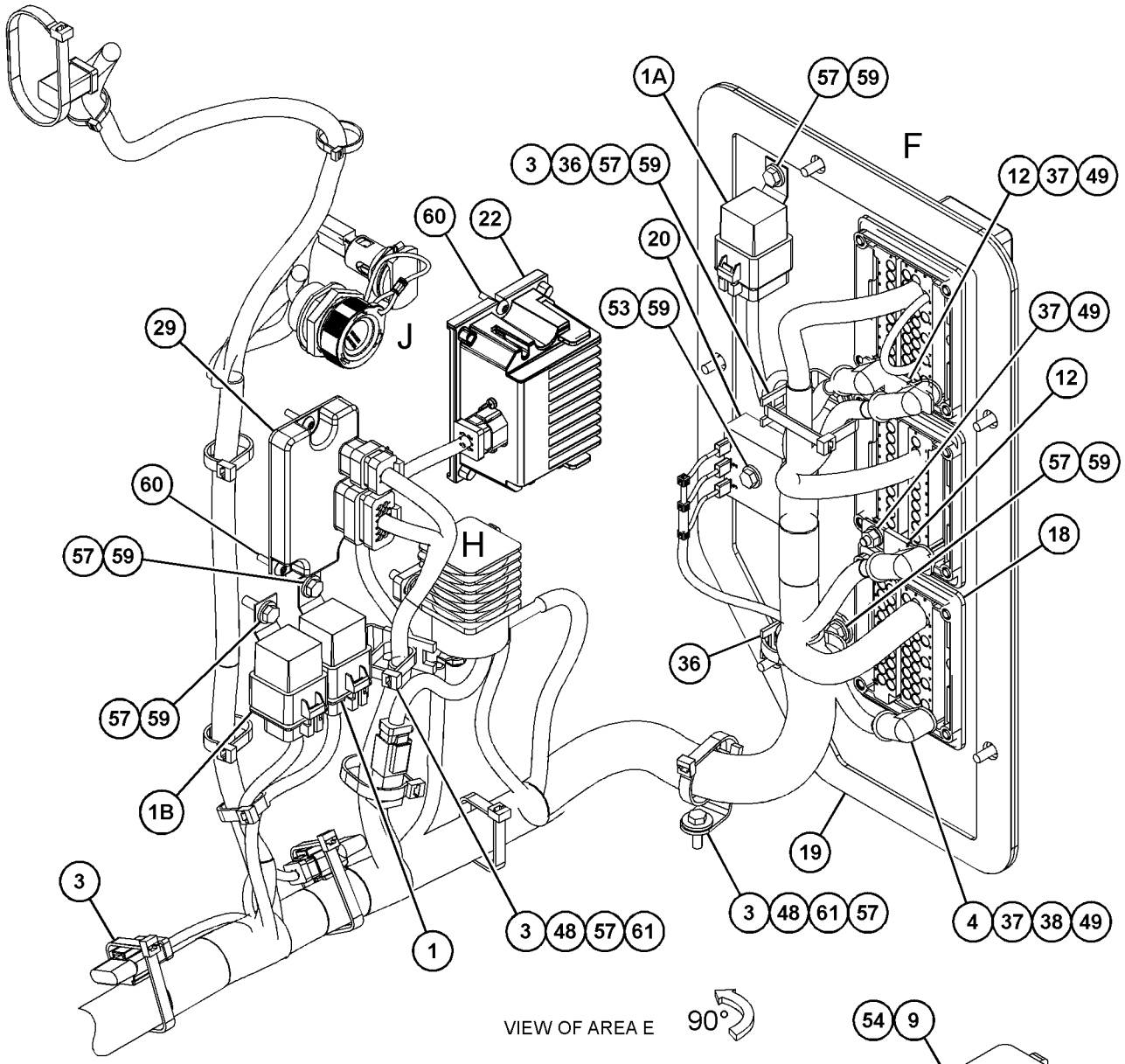

VIEW OF AREA E

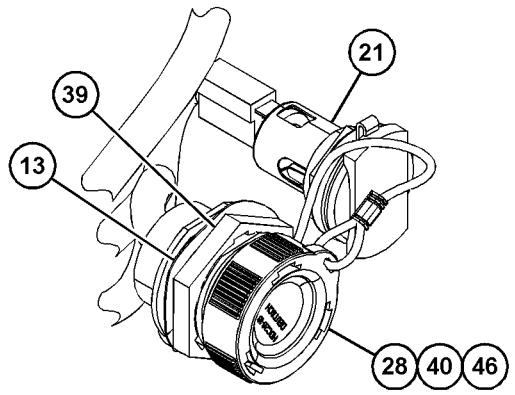

VIEW OF AREA J

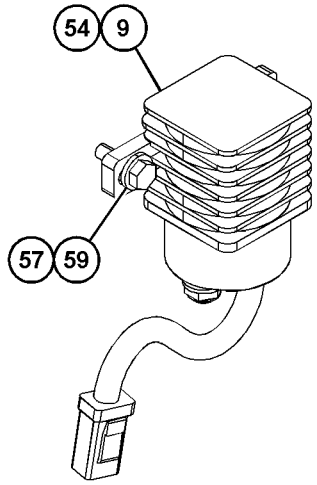

VIEW OF AREA H
(PARTS REMOVED FOR CLARITY)

GRÁFICO 4 <FIM> g06210911

377-5635 GRUPO DA FIAÇÃO DA CÂMERA–TRASEIRO (WIRING GP-CAMERA-TRASEIRO)

S/N: KW41-UP
UM ACESSÓRIO

SMCS-1408, 7348 **i06231440**

NOTA	REF. NÃO	GRÁFICO REF.	NÚMERO DA PEÇA	QTY	NOME DA PEÇA 1 2 3 4 5 6 (NÍVEL DO PRODUTO)	CONSULTE PÁGINA
	1	1	**3S-2093**	38	CABO TIPO CINTA (STRAP-CABLE)	
	2	1	**268-8643**	1	CONJUNTO DE CABOS (6 M) (CABLE AS (6-M))	
Y	3	1	**336-6684**	1	GRUPO DE CÂMERA (12 V, 24 VOLT) (115 GRAUS, COR) (CAMERA GP (12-VOLT, 24-VOLT) (115-DEG, COLOR))	154
	4	1	**349-7894**	1	PLACA (PLATE)	
	5	1	**377-5637**	1	CONJUNTO DE CHICOTE DA CABINE (CÂMERA) (HARNESS AS-CAB (CAMERA))	
		1	**241-8834**	1	CONJUNTO DE CONECTOR DE TOMADA (12 PINOS) (PLUG AS-CONNECTOR (12-PIN))	
		1	**455-0709**	1	RETENTOR DE CONECTOR (SEAL-CONNECTOR)	
	6	1	**2D-2751**	1	ILHÓ (GROMMET)	
M	7	1	**8T-1158**	2	PARAFUSO DE CABEÇA OCA (M8X1,25X20 MM) (BOLT-SOCKET HEAD (M8X1.25X20-MM))	
	8	1	**8T-4224**	2	ARRUELA DURA (8,8X16X2 MM DE ESPESSURA) (WASHER-HARD (8.8X16X2-MM THK))	

M - PEÇA MÉTRICA
Y - ILUSTRAÇÃO INDIVIDUAL

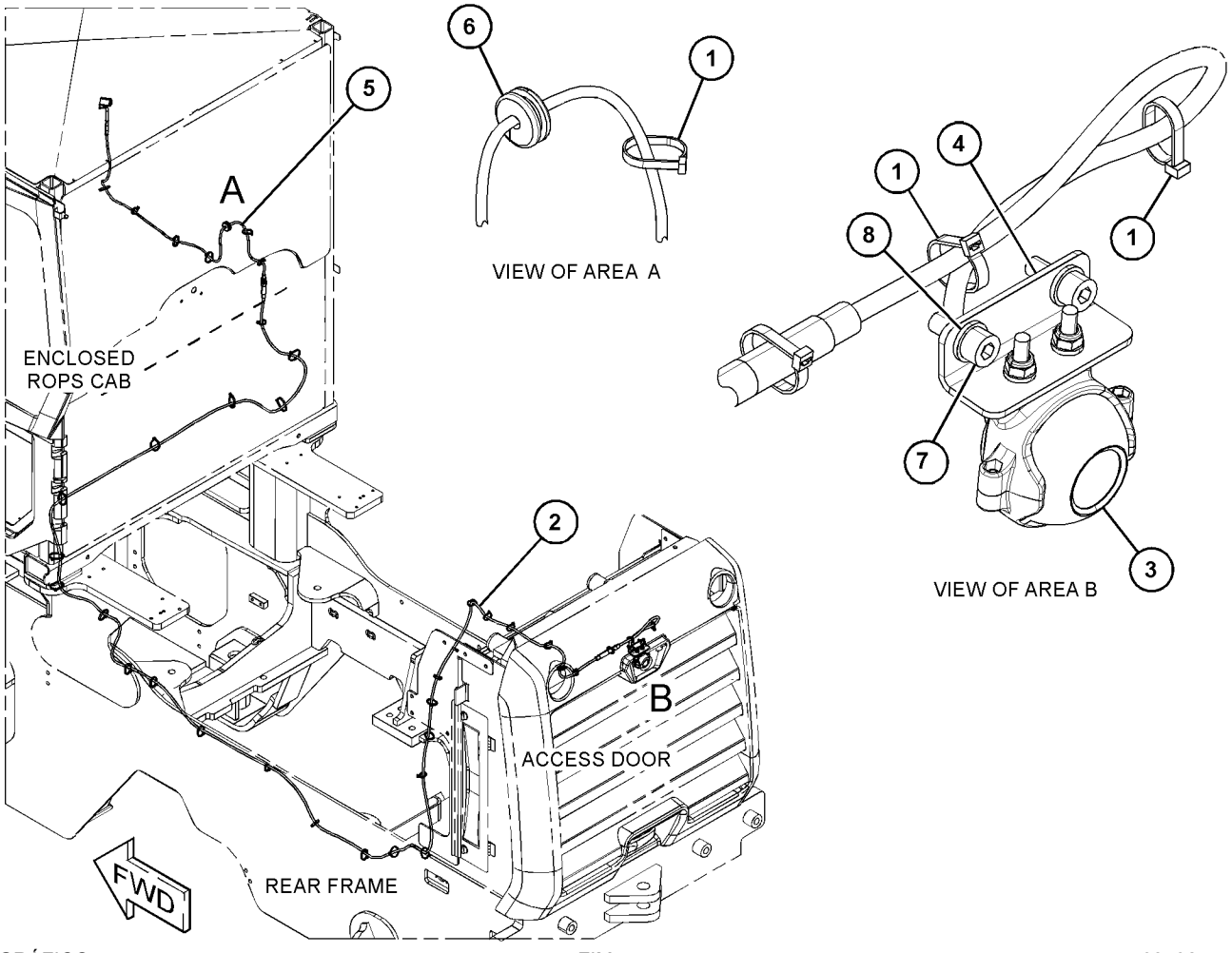

GRÁFICO 1 <FIM> g03792447

372-1935 GRUPO DE FIAÇÃO DO CHASSI (WIRING GP-CHASSIS)

S/N: KW41-UP

NÚMEROE DE 518-4890, 523-9080 ARRANJO DE DISTRIBUIÇÃO

UM ACESSÓRIO

SMCS-1408 **i06225901**

NOTA	REF. NÃO	GRÁFICO REF.	NÚMERO DA PEÇA	QTY	NOME DA PEÇA 1 2 3 4 5 6 (NÍVEL DO PRODUTO)	CONSULTE PÁGINA
D	1	2	**8T-3426**		AJUSTE DE CANAL (0,1 M) (CHANNEL-TRIM (0.1-M))	
	2	2	**3E-5169**	1	PROTETOR DE INTERRUPTOR (GUARD-SWITCH)	
	3	1	**3E-8320**	1	PLACA DE INSTRUÇÃO (BATERIA) (PLATE-INSTRUCTION (BATTERY))	
	4	2	**3S-2093**	25	CABO TIPO CINTA (STRAP-CABLE)	
	5	2	**6Y-6584**	1	CONJUNTO DE CABO TERRA (STRAP AS-GROUND)	
	6	2	**7K-1181**	51	CABO TIPO CINTA (STRAP-CABLE)	
Y	7	1	**7N-0718**	1	GRUPO DE INTERRUPTORES DE DESCONEXÃO (BATERIA) (SWITCH GP-DISCONNECT (BATTERY))	278
	8	3	**117-3789**	1	RETENTOR (RETAINER)	
	9	2	**129-8087**	1	ESPAÇADOR (13,9X17,1X14 MM DE ESPESSURA) (SPACER (13.9X17.1X14-MM THK))	
	10	2	**161-2539**	1	CONJUNTO DE ALARME (SUPORTE) (ALARM AS (BACKUP))	
	11	3	**171-2205**	1	CONJUNTO DO DISJUNTOR (40 AMPÈRES) (CIRCUIT BREAKER AS (40-AMPERE))	
	12	3	**171-2209**	2	CONJUNTO DO DISJUNTOR (70 AMPÈRES) (CIRCUIT BREAKER AS (70-AMPERE))	
					(EACH INCLUDES)	
		3	**1H-3244**	2	ARRUELA DE PRESSÃO (LOCKWASHER)	
		3	**4E-5724**	2	ARRUELA (7X12X1 MM DE ESPESSURA) (WASHER (7X12X1-MM THK))	
		3	**8T-0122**	2	PORCA REGULAR (1/4-28 DE ROSCA) (NUT-FULL (1/4-28-THD))	
	13	2	**200-6345**	2	SUPORTE (ARTICULAÇÃO GIRATÓRIA DUPLA) (MOUNT (DUAL SWIVEL))	
	14	2	**204-2281**	5	CABO TIPO CINTA (STRAP-CABLE)	
Y	15	3	**241-8368**	1	GRUPO DO INTERRUPTOR-MAGNÉTICO (24 V) (SWITCH GP-MAGNETIC (24-VOLT))	279
	16	2	**256-6454**	1	SENSOR DE TEMPERATURA (SENSOR-TEMPERATURE)	
	17	2	**258-4178**	2	FLANGE-MONTAGEM (FLANGE-MOUNTING)	
Y	18	2	**297-8752**	1	GRUPO CHAVES SELETORAS (MOTOR DE PARTIDA) (SWITCH GP-TOGGLE (STARTER))	281
Y	19	2	**325-4471**	2	GRUPO LÂMPADA-HOLOFOTE (24 V, 35 W) (LAMP GP-FLOOD (24-VOLT, 35-WATT))	230
	20	1	**333-1387**	1	CONJUNTO DE RESISTOR (274 OHMS, 1 W) (RESISTOR AS (274-OHM, 1-WATT))	
	21	3	**333-1389**	1	DECALQUE DE IDENTIFICAÇÃO (DISJUNTOR) (FILM-IDENTIFICATION (CIRCUIT BREAKER))	
	22	1	**333-1404**	1	CONJUNTO DE CABOS (CHAVE GERAL) (CABLE AS (DISCONNECT SWITCH))	
E		1	**090-2151**		CABO-SOLDAGEM (CALIBRE 00) (18 CM) (CABLE-WELDING (00-GA) (18-CM))	
E		1	**135-5009**		TUBO REDUTOR DE CALOR (32 MM DIA) (8 CM) (TUBE-HEAT SHRINK (32-MM DIA) (8-CM))	
		1	**276-7278**	1	TERMINAL DE ANEL (TERMINAL-RING)	
		1	**315-0180**	1	TERMINAL DE ANEL (PARAFUSO DE 00 GA, 3/8 POL) (TERMINAL-RING (00-GA, 3/8-IN SCREW))	
	23	3	**333-1407**	1	CONJUNTO DE CABOS (POSITIVO) (CABLE AS (POSITIVE))	
E		3	**135-5009**		TUBO REDUTOR DE CALOR (32 MM DIA) (10 CM) (TUBE-HEAT SHRINK (32-MM DIA) (10-CM))	
		3	**216-7790**	1	TERMINAL-CABO (PARAFUSO DE 00 GA, 3/8 POL) (TERMINAL-CABLE (00-GA, 3/8-IN SCREW))	

372-1935 GRUPO DE FIAÇÃO DO CHASSI (WIRING GP-CHASSIS) (continuação) **i06225901**

NOTA	REF. NÃO	GRÁFICO REF.	NÚMERO DA PEÇA	QTY	NOME DA PEÇA 1 2 3 4 5 6 (NÍVEL DO PRODUTO)	CONSULTE PÁGINA
		3	**354-5611**	1	TERMINAL DE ANEL (TERMINAL-RING)	
	24	3	**333-1417**	1	BARRA CONDUTORA (BAR-BUS)	
	25	3	**333-1434**	1	CONJUNTO DA PLACA (PLATE AS)	
M		3	**159-9539**	5	PORCA DE SOLDA (ROSCA M6X1) (NUT-WELD (M6X1-THD))	
M		3	**195-1095**	4	PRISIONEIRO-SOLDA (M6X1X20 MM) (STUD-WELD (M6X1X20-MM))	
	26	3	**341-9988**	1	CONJUNTO DO PRISIONEIRO (STUD AS)	
	27	1	**344-7391**	1	SENSOR DE PRESSÃO (SENSOR-PRESSURE)	
	28	3	**350-1239**	1	TAMPA (COVER)	
	29	3	**355-5860**	1	RECIPIENTE (RECEPTACLE)	
	30	1	**356-0677**	1	CONJUNTO DE CABOS (MOTOR DE PARTIDA) (CABLE AS (STARTING MOTOR))	
E		1	**135-5009**		TUBO REDUTOR DE CALOR (32 MM DIA) (10 CM) (TUBE-HEAT SHRINK (32-MM DIA) (10-CM))	
E		1	**159-8049**		CABO (CALIBRE 00, VERMELHO) (146 CM) (CABLE (00-GA, RED) (146-CM))	
		1	**276-1786**	1	TAMPA DE TERMINAL (VERMELHO) (COVER-TERMINAL (RED))	
		1	**315-0180**	1	TERMINAL DE ANEL (PARAFUSO DE 00 GA, 3/8 POL) (TERMINAL-RING (00-GA, 3/8-IN SCREW))	
		1	**354-5611**	1	TERMINAL DE ANEL (TERMINAL-RING)	
		1	**301-0091**	1	TAMPA DE TERMINAL (VERMELHO) (COVER-TERMINAL (RED))	
	31	3	**360-1841**	1	TAMPA (COVER)	
	32	3	**360-1842**	1	CONJUNTO DO PRISIONEIRO (STUD AS)	
		3	**062-5388**	1	CONTRAPORCA (ROSCA 1/1-2-12) (LOCKNUT (1-11-1/2-THD))	
Y	33	2	**360-1843**	1	CONJUNTO DE CHICOTE DO LIMPADOR DE VIDRO (HARNESS AS-WINDOW WIPER)	207
	34	1	**360-1844**	1	CONJUNTO DO PRISIONEIRO (STUD AS)	
		1	**062-5388**	1	CONTRAPORCA (ROSCA 1/1-2-12) (LOCKNUT (1-11-1/2-THD))	
	35	1	**360-1845**	1	DECALQUE DE IDENTIFICAÇÃO (PARTIDA AUXILIAR) (FILM-IDENTIFICATION (JUMP START))	
	36	3	**360-1846**	1	BLOCO DE JUNÇÃO (JUNCTION BLOCK)	
	37	2	**360-1858**	1	DECALQUE DE IDENTIFICAÇÃO (PARADA, FUNCIONAMENTO DO MOTOR) (FILM-IDENTIFICATION (ENGINE STOP, RUN))	
	38	2	**360-1859**	1	CONJUNTO DE SUPORTE (BRACKET AS)	
M		2	**159-9539**	2	PORCA DE SOLDA (ROSCA M6X1) (NUT-WELD (M6X1-THD))	
Y	39	1	**372-1936**	1	CONJUNTO DE CHICOTE DO CHASSI (FIAÇÃO ELÉTRICA DO MOTOR) (HARNESS AS-CHASSIS (ENGINE HARNESS))	180
Y	40	1	**377-5633**	1	CONJUNTO DE CHICOTE DO CHASSI (ARREFECIMENTO) (HARNESS AS-CHASSIS (COOLING))	183
Y	41	2	**377-5634**	1	CONJUNTO DO CHICOTE DE ILUMINAÇÃO (PORTA) (HARNESS AS-LIGHTING (DOOR))	201
	42	2	**451-0685**	1	CONJUNTO DE SUPORTE (BRACKET AS)	
	43	2	**451-0686**	1	CONJUNTO DE SUPORTE (BRACKET AS)	
					(EACH BRACKET AS INCLUDES)	
M		2	**159-9540**	1	PORCA DE SOLDA (ROSCA M8X1,25) (NUT-WELD (M8X1.25-THD))	
	44	2	**110-2028**	8	PARAFUSO DE CABEÇA PANELA (10-14X0,75 POL) (SCREW-PAN HEAD (10-14X0.75-IN))	
	45	1	**132-5789**	1	GRAMPO (ESCADA) (CLIP (LADDER))	
	46	3	**156-6175**	4	GRAMPO (ESCADA) (CLIP (LADDER))	

372-1935 GRUPO DE FIAÇÃO DO CHASSI (WIRING GP-CHASSIS) (continuação) **i06225901**

NOTA	REF. NÃO	GRÁFICO REF.	NÚMERO DA PEÇA	QTY	NOME DA PEÇA 1 2 3 4 5 6 (NÍVEL DO PRODUTO)	CONSULTE PÁGINA
	47	3	**168-4511**	6	PARAFUSO DE CABEÇA PANELA (10-32X1 POL) (SCREW-PAN HEAD (10-32X1-IN))	
	48	1,2	**1S-0994**	5	GRAMPO (CIRCUITO) (CLIP (LOOP))	
	49	1,2	**204-8000**	4	FIXAÇÃO DA CINTA (MOUNTING-CABLE TIE)	
M	50	3	**248-9997**	2	PORCA-LATÃO (M12X1,75 DE ROSCA) (NUT-BRASS (M12X1.75-THD))	
	51	3	**260-6696**	3	ARRUELA-BRONZE (14X22X2,4 MM DE ESPESSURA) (WASHER-COPPER (14X22X2.4-MM THK))	
	52	1	**309-4314**	2	GRAMPO (ESCADA) (CLIP (LADDER))	
	53	1	**316-9351**	6	FIXAÇÃO DA CINTA (MOUNTING-CABLE TIE)	
	54	1	**3J-1907**	1	ANEL RETENTOR EM O (SEAL-O-RING)	
	55	1,3	**4D-5243**	2	ARRUELA DE PRESSÃO (LOCKWASHER)	
	56	2	**4P-7429**	1	GRAMPO (ESCADA) (CLIP (LADDER))	
	57	1,2	**4P-7581**	5	GRAMPO (ESCADA) (CLIP (LADDER))	
	58	1,2	**4P-8134**	4	GRAMPO (ESCADA) (CLIP (LADDER))	
M	59	3	**5C-2890**	4	PORCA (ROSCA M6X1) (NUT (M6X1-THD))	
M	60	3	**5C-9553**	5	PARAFUSO (M6X1X16 MM) (BOLT (M6X1X16-MM))	
	61	2	**7B-1251**	1	ILHÓ (GROMMET)	
	62	1,2	**7P-1695**	6	ARRUELA (10,5X19X3-MM DE ESPESSURA) (WASHER (10.5X19X3-MM THK))	
	63	3	**7X-0620**	6	ARRUELA DURA (5,5X13X1,6 MM DE ESPESSURA) (WASHER-HARD (5.5X13X1.6-MM THK))	
	64	3	**7X-7729**	4	ARRUELA (11X25X3 MM DE ESPESSURA) (WASHER (11X25X3-MM THK))	
	65	1,2	**8T-4121**	20	ARRUELA DURA (11X21X2,5 MM DE ESPESSURA) (WASHER-HARD (11X21X2.5-MM THK))	
M	66	1,2,3	**8T-4133**	9	PORCA (M10X1,5 DE ROSCA) (NUT (M10X1.5-THD))	
M	67	1,2,3	**8T-4136**	10	PARAFUSO (M10X1,5X25 MM) (BOLT (M10X1.5X25-MM))	
M	68	1,2	**8T-4137**	12	PARAFUSO (M10X1,5X20 MM) (BOLT (M10X1.5X20-MM))	
M	69	2	**8T-4138**	2	PARAFUSO (M6X1X20 MM) (BOLT (M6X1X20-MM))	
M	70	2	**8T-4186**	1	PARAFUSO (M10X1,5X40 MM) (BOLT (M10X1.5X40-MM))	
M	71	2	**8T-4189**	2	PARAFUSO (M8X1,25X20 MM) (BOLT (M8X1.25X20-MM))	
M	72	2	**8T-4192**	1	PARAFUSO (M12X1,75X25 MM) (BOLT (M12X1.75X25-MM))	
M	73	2	**8T-4195**	1	PARAFUSO (M10X1,5X30 MM) (BOLT (M10X1.5X30-MM))	
	74	3	**8T-4205**	9	ARRUELA DURA (7,2X14,5X2 MM DE ESPESSURA) (WASHER-HARD (7.2X14.5X2-MM THK))	
	75	2	**8T-4223**	1	ARRUELA DURA (13,5X25,5X3 MM DE ESPESSURA) (WASHER-HARD (13.5X25.5X3-MM THK))	
	76	2	**8T-4224**	2	ARRUELA DURA (8,8X16X2 MM DE ESPESSURA) (WASHER-HARD (8.8X16X2-MM THK))	
	77	2	**8T-7524**	1	ANEL RETENTOR EM O (SEAL-O-RING)	
M	78	3	**9X-1046**	4	PARAFUSO (M4X0,7X18 MM) (SCREW (M4X0.7X18-MM))	
	79	2	**9X-6165**	2	ARRUELA (6,5X22X2,5 MM DE ESPESSURA) (WASHER (6.5X22X2.5-MM THK))	
	80	2	**9X-8256**	8	ARRUELA (6,6X12X2 MM DE ESPESSURA) (WASHER (6.6X12X2-MM THK))	

D - ENCOMENDAR POR METROS
E - ENCOMENDAR POR CENTÍMETROS
M - PEÇA MÉTRICA
Y - ILUSTRAÇÃO INDIVIDUAL

372-1935 GRUPO DE FIAÇÃO DO CHASSI (WIRING GP-CHASSIS) (continuação) **i06225901**

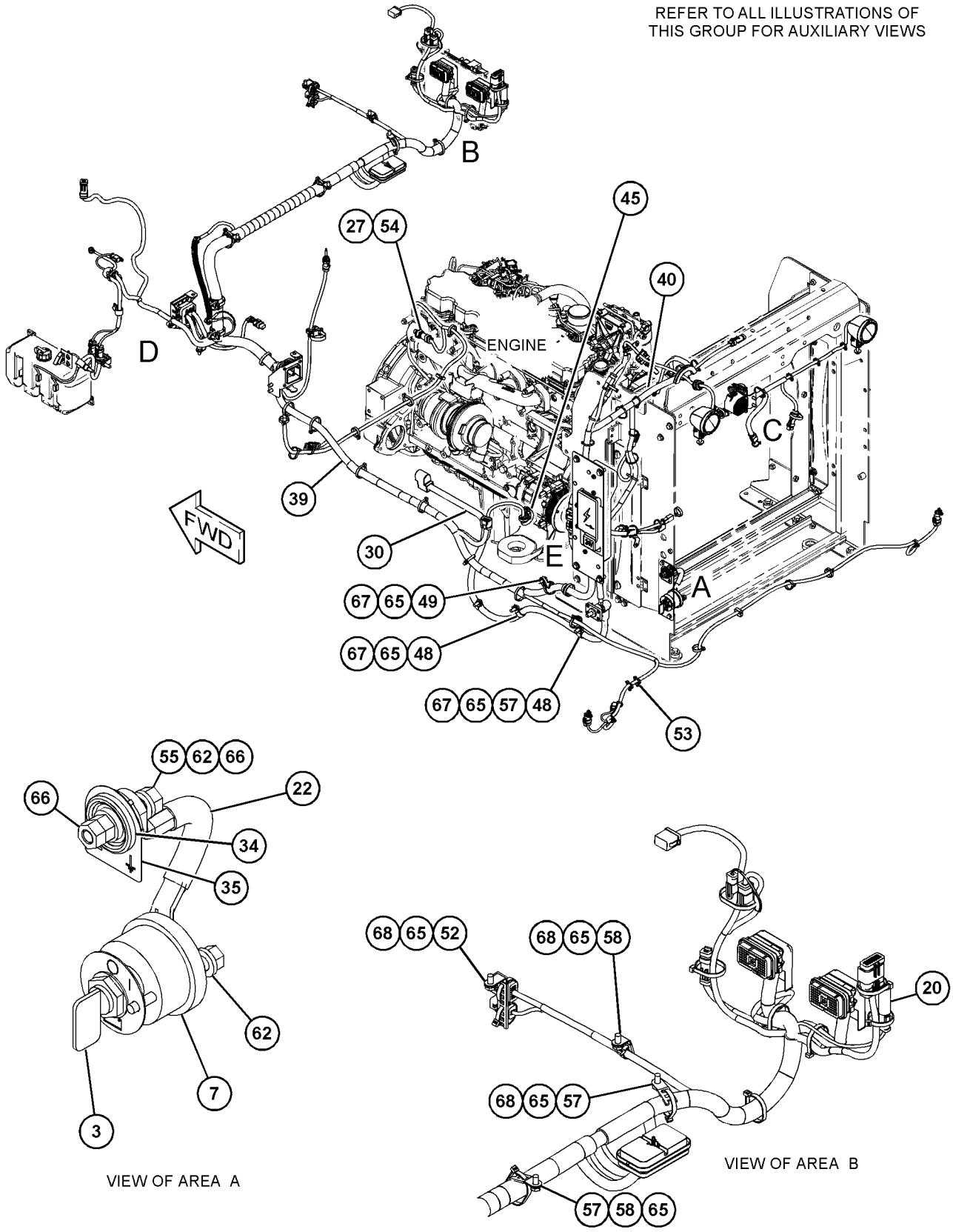

GRÁFICO 1 g03887032

372-1935 GRUPO DE FIAÇÃO DO CHASSI (WIRING GP-CHASSIS) (continuação) **i06225901**

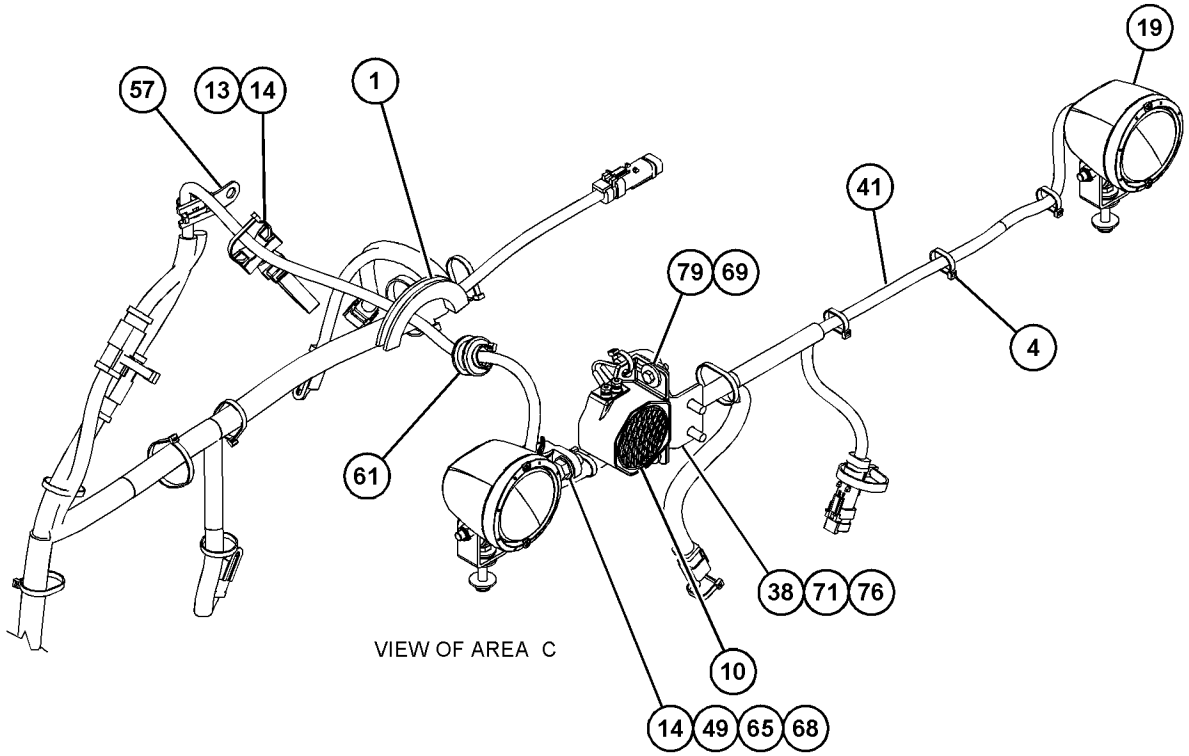

VIEW OF AREA C

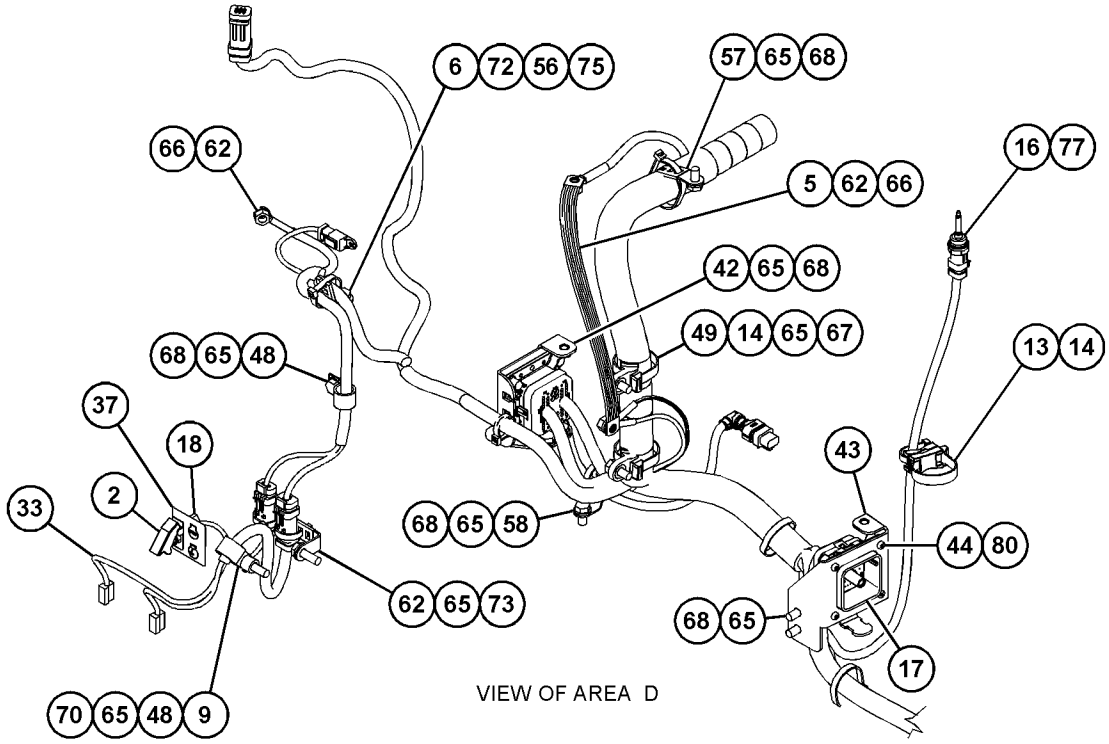

VIEW OF AREA D

GRÁFICO 2 g03886841

372-1935 GRUPO DE FIAÇÃO DO CHASSI (WIRING GP-CHASSIS) (continuação) **i06225901**

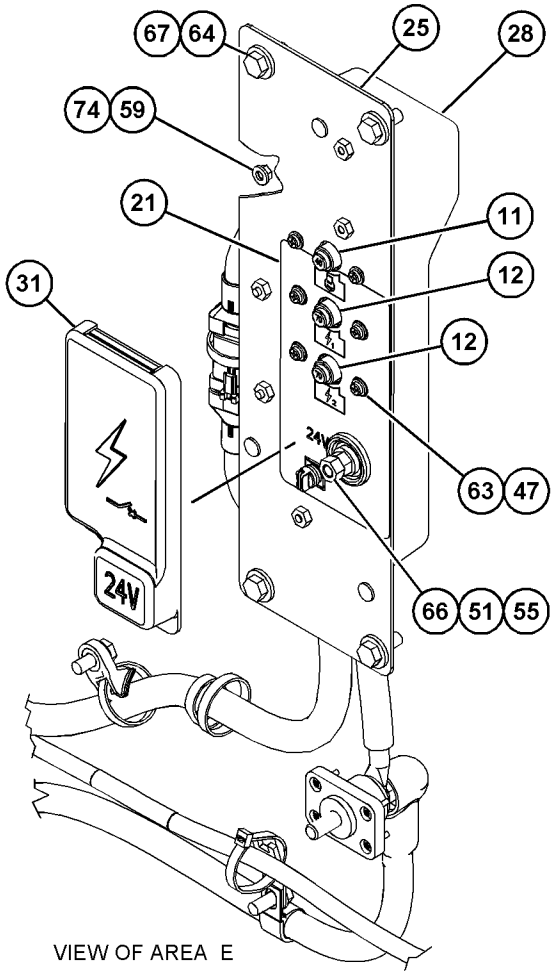

VIEW OF AREA E

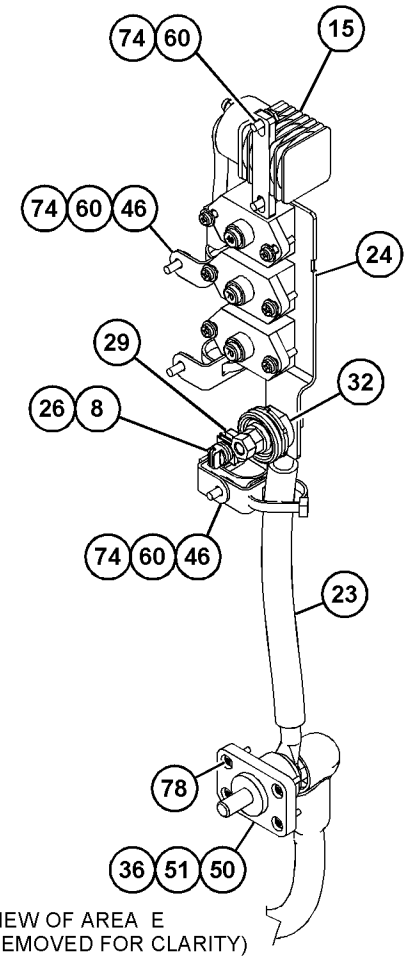

VIEW OF AREA E
(PARTS REMOVED FOR CLARITY)

GRÁFICO 3 <FIM> g03887031

492-2660 GRUPO DE FIAÇÃO DO CHASSI (WIRING GP-CHASSIS)

S/N: KW41-430

NÚMEROE DE 483-2560 ARRANJO DE CORROSÃO-PROTEÇÃO

UM ACESSÓRIO

SMCS-1408 **i06713653**

NOTA	REF. NÃO	GRÁFICO REF.	NÚMERO DA PEÇA	QTY	NOME DA PEÇA 1 2 3 4 5 6 (NÍVEL DO PRODUTO)	CONSULTE PÁGINA
D	1	3	**8T-3426**		AJUSTE DE CANAL (0,1 M) (CHANNEL-TRIM (0.1-M))	
	2	2	**3E-5169**	1	PROTETOR DE INTERRUPTOR (GUARD-SWITCH)	
	3	1	**3S-2093**	25	CABO TIPO CINTA (STRAP-CABLE)	
	4	2	**6Y-6584**	1	CONJUNTO DE CABO TERRA (STRAP AS-GROUND)	
	5	1,2	**7K-1181**	51	CABO TIPO CINTA (STRAP-CABLE)	
	6	3	**117-3789**	1	RETENTOR (RETAINER)	
	7	2	**129-8087**	1	ESPAÇADOR (13,9X17,1X14 MM DE ESPESSURA) (SPACER (13.9X17.1X14-MM THK))	
	8	3	**161-2539**	1	CONJUNTO DE ALARME (SUPORTE) (ALARM AS (BACKUP))	
		3	**4B-2043**	2	PORCA (8-32 DE ROSCA) (NUT (8-32-THD))	
	9	3	**171-2205**	1	CONJUNTO DO DISJUNTOR (40 AMPÈRES) (CIRCUIT BREAKER AS (40-AMPERE))	
		3	**1H-3244**	2	ARRUELA DE PRESSÃO (LOCKWASHER)	
		3	**4E-5724**	2	ARRUELA (7X12X1 MM DE ESPESSURA) (WASHER (7X12X1-MM THK))	
		3	**8T-0122**	2	PORCA REGULAR (1/4-28 DE ROSCA) (NUT-FULL (1/4-28-THD))	
	10	3	**171-2209**	2	CONJUNTO DO DISJUNTOR (70 AMPÈRES) (CIRCUIT BREAKER AS (70-AMPERE))	
					(EACH INCLUDES)	
		3	**1H-3244**	2	ARRUELA DE PRESSÃO (LOCKWASHER)	
		3	**4E-5724**	2	ARRUELA (7X12X1 MM DE ESPESSURA) (WASHER (7X12X1-MM THK))	
		3	**8T-0122**	2	PORCA REGULAR (1/4-28 DE ROSCA) (NUT-FULL (1/4-28-THD))	
	11	2,3	**200-6345**	2	SUPORTE (ARTICULAÇÃO GIRATÓRIA DUPLA) (MOUNT (DUAL SWIVEL))	
	12	2,3	**204-2281**	5	CABO TIPO CINTA (STRAP-CABLE)	
	13	1	**230-6177**	1	DECALQUE DE INSTRUÇÃO (DESCONEXÃO DA BATERIA) (FILM-INSTRUCTION (BATTERY DISCONNECT))	
Y	14	3	**241-8368**	1	GRUPO DO INTERRUPTOR-MAGNÉTICO (24 V) (SWITCH GP-MAGNETIC (24-VOLT))	279
	15	2	**256-6454**	1	SENSOR DE TEMPERATURA (SENSOR-TEMPERATURE)	
	16	2	**258-4178**	1	FLANGE-MONTAGEM (FLANGE-MOUNTING)	
	17	2	**263-2804**	1	FLANGE-MONTAGEM (FLANGE-MOUNTING)	
Y	18	2	**297-8752**	1	GRUPO CHAVES SELETORAS (SWITCH GP-TOGGLE)	281
	19	3	**333-1387**	1	CONJUNTO DE RESISTOR (274 OHMS, 1 W) (RESISTOR AS (274-OHM, 1-WATT))	
	20	3	**333-1389**	1	DECALQUE DE IDENTIFICAÇÃO (DISJUNTOR) (FILM-IDENTIFICATION (CIRCUIT BREAKER))	
	21	2	**333-1407**	1	CONJUNTO DE CABOS (POSITIVO) (CABLE AS (POSITIVE))	
E		2	**159-8049**		CABO (CALIBRE 00, VERMELHO) (33 CM) (CABLE (00-GA, RED) (33-CM))	
E		2	**135-5009**		TUBO REDUTOR DE CALOR (32 MM DIA) (10 CM) (TUBE-HEAT SHRINK (32-MM DIA) (10-CM))	
		2	**216-7790**	1	TERMINAL-CABO (PARAFUSO DE 00 GA, 3/8 POL) (TERMINAL-CABLE (00-GA, 3/8-IN SCREW))	
		2	**354-5611**	1	TERMINAL DE ANEL (TERMINAL-RING)	
	22	3	**333-1417**	1	BARRA CONDUTORA (BAR-BUS)	
	23	2	**333-1434**	1	CONJUNTO DA PLACA (PLATE AS)	

492-2660 GRUPO DE FIAÇÃO DO CHASSI (WIRING GP-CHASSIS) (continuação) **i06713653**

NOTA	REF. NÃO	GRÁFICO REF.	NÚMERO DA PEÇA	QTY	NOME DA PEÇA 1 2 3 4 5 6 (NÍVEL DO PRODUTO)	CONSULTE PÁGINA
M		2	**159-9539**	5	PORCA DE SOLDA (ROSCA M6X1) (NUT-WELD (M6X1-THD))	
M		2	**195-1095**	4	PRISIONEIRO-SOLDA (M6X1X20 MM) (STUD-WELD (M6X1X20-MM))	
	24	3	**341-9988**	1	CONJUNTO DO PRISIONEIRO (STUD AS)	
	25	1	**344-7391**	1	SENSOR DE PRESSÃO (SENSOR-PRESSURE)	
	26	2	**350-1239**	1	TAMPA (COVER)	
	27	3	**355-5860**	1	RECIPIENTE (RECEPTACLE)	
	28	1	**356-0677**	1	CONJUNTO DE CABOS (MOTOR DE PARTIDA) (CABLE AS (STARTING MOTOR))	
E		1	**135-5009**		TUBO REDUTOR DE CALOR (32 MM DIA) (10 CM) (TUBE-HEAT SHRINK (32-MM DIA) (10-CM))	
E		1	**159-8049**		CABO (CALIBRE 00, VERMELHO) (146 CM) (CABLE (00-GA, RED) (146-CM))	
		1	**1P-0810**	1	FITA-ELÉTRICA (TAPE-ELECTRICAL)	
		1	**276-1786**	1	TAMPA DE TERMINAL (VERMELHO) (COVER-TERMINAL (RED))	
		1	**301-0091**	1	TAMPA DE TERMINAL (VERMELHO) (COVER-TERMINAL (RED))	
		1	**315-0180**	1	TERMINAL DE ANEL (PARAFUSO DE 00 GA, 3/8 POL) (TERMINAL-RING (00-GA, 3/8-IN SCREW))	
		1	**354-5611**	1	TERMINAL DE ANEL (TERMINAL-RING)	
	29	2	**360-1841**	1	TAMPA (COVER)	
	30	3	**360-1842**	1	CONJUNTO DO PRISIONEIRO (STUD AS)	
		3	**062-5388**	1	CONTRAPORCA (ROSCA 1/1-2-12) (LOCKNUT (1-11-1/2-THD))	
Y	31	2	**360-1843**	1	CONJUNTO DE CHICOTE DO LIMPADOR DE VIDRO (HARNESS AS-WINDOW WIPER)	207
	32	1	**360-1844**	1	CONJUNTO DO PRISIONEIRO (STUD AS)	
		1	**062-5388**	1	CONTRAPORCA (ROSCA 1/1-2-12) (LOCKNUT (1-11-1/2-THD))	
	33	1	**360-1845**	1	DECALQUE DE IDENTIFICAÇÃO (PARTIDA AUXILIAR) (FILM-IDENTIFICATION (JUMP START))	
	34	2	**360-1846**	1	BLOCO DE JUNÇÃO (JUNCTION BLOCK)	
	35	2	**360-1858**	1	DECALQUE DE IDENTIFICAÇÃO (PARADA, FUNCIONAMENTO DO MOTOR) (FILM-IDENTIFICATION (ENGINE STOP, RUN))	
	36	3	**360-1859**	1	CONJUNTO DE SUPORTE (BRACKET AS)	
M		3	**159-9539**	2	PORCA DE SOLDA (ROSCA M6X1) (NUT-WELD (M6X1-THD))	
Y	37	1	**372-1936**	1	CONJUNTO DE CHICOTE DO CHASSI (HARNESS AS-CHASSIS)	180
Y	38	1	**377-5633**	1	CONJUNTO DE CHICOTE DO CHASSI (ARREFECIMENTO) (HARNESS AS-CHASSIS (COOLING))	183
Y	39	1	**377-5634**	1	CONJUNTO DO CHICOTE DE ILUMINAÇÃO (PORTA) (HARNESS AS-LIGHTING (DOOR))	201
	40	2	**451-0685**	1	CONJUNTO DE SUPORTE (BRACKET AS)	
M		2	**159-9540**	1	PORCA DE SOLDA (ROSCA M8X1,25) (NUT-WELD (M8X1.25-THD))	
	41	1	**492-2661**	1	CONJUNTO DA PLACA (PLATE AS)	
M		1	**8T-3994**	2	PRISIONEIRO-SOLDA (ROSCA M6X1) (STUD-WELD (M6X1-THD))	
		1	**9X-6420**	1	PINO DE MOLA (PIN-SPRING)	
M		1	**355-8941**	1	PORCA DE SOLDA (ROSCA M16X2) (NUT-WELD (M16X2-THD))	
	42	1	**492-6430**	1	CONJUNTO DE CABOS (CABLE AS)	
E		1	**090-2151**		CABO-SOLDAGEM (CALIBRE 00) (18 CM) (CABLE-WELDING (00-GA) (18-CM))	

492-2660 GRUPO DE FIAÇÃO DO CHASSI (WIRING GP-CHASSIS) (continuação) **i06713653**

NOTA	REF. NÃO	GRÁFICO REF.	NÚMERO DA PEÇA	QTY	NOME DA PEÇA 1 2 3 4 5 6 (NÍVEL DO PRODUTO)	CONSULTE PÁGINA
		1	**216-7790**	1	TERMINAL-CABO (PARAFUSO DE 00 GA, 3/8 POL) (TERMINAL-CABLE (00-GA, 3/8-IN SCREW))	
		1	**315-0180**	1	TERMINAL DE ANEL (PARAFUSO DE 00 GA, 3/8 POL) (TERMINAL-RING (00-GA, 3/8-IN SCREW))	
	43	2	**492-6468**	1	CONJUNTO DE SUPORTE (BRACKET AS)	
M		2	**159-9540**	1	PORCA DE SOLDA (ROSCA M8X1,25) (NUT-WELD (M8X1.25-THD))	
	44	1	**494-7960**	1	CONJUNTO DO INTERRUPTOR-DESCONECTAR (SWITCH AS-DISCONNECT)	
	45	2	**110-2028**	8	PARAFUSO DE CABEÇA PANELA (10-14X0,75 POL) (SCREW-PAN HEAD (10-14X0.75-IN))	
	46	2	**132-5789**	1	GRAMPO (ESCADA) (CLIP (LADDER))	
	47	3	**156-6175**	4	GRAMPO (ESCADA) (CLIP (LADDER))	
	48	3	**168-4511**	6	PARAFUSO DE CABEÇA PANELA (10-32X1 POL) (SCREW-PAN HEAD (10-32X1-IN))	
	49	1,2	**1S-0994**	5	GRAMPO (CIRCUITO) (CLIP (LOOP))	
	50	2,3	**204-8000**	4	FIXAÇÃO DA CINTA (MOUNTING-CABLE TIE)	
M	51	3	**248-9997**	2	PORCA-LATÃO (M12X1,75 DE ROSCA) (NUT-BRASS (M12X1.75-THD))	
	52	3	**260-6696**	3	ARRUELA-BRONZE (14X22X2,4 MM DE ESPESSURA) (WASHER-COPPER (14X22X2.4-MM THK))	
	53	2,3	**309-4314**	2	GRAMPO (ESCADA) (CLIP (LADDER))	
	54	1	**316-9351**	6	FIXAÇÃO DA CINTA (MOUNTING-CABLE TIE)	
	55	1	**3J-1907**	1	ANEL RETENTOR EM O (SEAL-O-RING)	
	56	1,3	**4D-5243**	2	ARRUELA DE PRESSÃO (LOCKWASHER)	
	57	2	**4P-7429**	1	GRAMPO (ESCADA) (CLIP (LADDER))	
	58	2,3	**4P-7581**	5	GRAMPO (ESCADA) (CLIP (LADDER))	
	59	2,3	**4P-8134**	4	GRAMPO (ESCADA) (CLIP (LADDER))	
M	60	1,3	**5C-2890**	6	PORCA (ROSCA M6X1) (NUT (M6X1-THD))	
M	61	3	**5C-9553**	5	PARAFUSO (M6X1X16 MM) (BOLT (M6X1X16-MM))	
	62	3	**7B-1251**	1	ILHÓ (GROMMET)	
	63	1,2	**7P-1695**	4	ARRUELA (10,5X19X3-MM DE ESPESSURA) (WASHER (10.5X19X3-MM THK))	
	64	3	**7X-0620**	6	ARRUELA DURA (5,5X13X1,6 MM DE ESPESSURA) (WASHER-HARD (5.5X13X1.6-MM THK))	
	65	2	**7X-7729**	4	ARRUELA (11X25X3 MM DE ESPESSURA) (WASHER (11X25X3-MM THK))	
	66	1,2,3	**8T-4121**	20	ARRUELA DURA (11X21X2,5 MM DE ESPESSURA) (WASHER-HARD (11X21X2.5-MM THK))	
M	67	1,2,3	**8T-4133**	9	PORCA (M10X1,5 DE ROSCA) (NUT (M10X1.5-THD))	
M	68	1,2	**8T-4136**	10	PARAFUSO (M10X1,5X25 MM) (BOLT (M10X1.5X25-MM))	
M	69	2,3	**8T-4137**	12	PARAFUSO (M10X1,5X20 MM) (BOLT (M10X1.5X20-MM))	
M	70	3	**8T-4138**	2	PARAFUSO (M6X1X20 MM) (BOLT (M6X1X20-MM))	
M	71	2	**8T-4186**	1	PARAFUSO (M10X1,5X40 MM) (BOLT (M10X1.5X40-MM))	
M	72	3	**8T-4189**	2	PARAFUSO (M8X1,25X20 MM) (BOLT (M8X1.25X20-MM))	
M	73	2	**8T-4192**	1	PARAFUSO (M12X1,75X25 MM) (BOLT (M12X1.75X25-MM))	
M	74	2	**8T-4195**	1	PARAFUSO (M10X1,5X30 MM) (BOLT (M10X1.5X30-MM))	
	75	3	**8T-4205**	9	ARRUELA DURA (7,2X14,5X2 MM DE ESPESSURA) (WASHER-HARD (7.2X14.5X2-MM THK))	
	76	2	**8T-4223**	1	ARRUELA DURA (13,5X25,5X3 MM DE ESPESSURA) (WASHER-HARD (13.5X25.5X3-MM THK))	
	77	3	**8T-4224**	2	ARRUELA DURA (8,8X16X2 MM DE ESPESSURA) (WASHER-HARD (8.8X16X2-MM THK))	
M	78	1	**8T-4779**	1	PARAFUSO (M16X2X35 MM) (BOLT (M16X2X35-MM))	

492-2660 GRUPO DE FIAÇÃO DO CHASSI (WIRING GP-CHASSIS) (continuação) **i06713653**

NOTA	REF. NÃO	GRÁFICO REF.	NÚMERO DA PEÇA	QTY	NOME DA PEÇA 1 2 3 4 5 6 (NÍVEL DO PRODUTO)	CONSULTE PÁGINA
	79	2	**8T-7524**	1	ANEL RETENTOR EM O (SEAL-O-RING)	
M	80	2	**9X-1046**	4	PARAFUSO (M4X0,7X18 MM) (SCREW (M4X0.7X18-MM))	
	81	3	**9X-6165**	2	ARRUELA (6,5X22X2,5 MM DE ESPESSURA) (WASHER (6.5X22X2.5-MM THK))	
	82	1,2	**9X-8256**	10	ARRUELA (6,6X12X2 MM DE ESPESSURA) (WASHER (6.6X12X2-MM THK))	
	83	1	**9X-8257**	1	ARRUELA (17,5X30X3,5 MM DE ESPESSURA) (WASHER (17.5X30X3.5-MM THK))	

D - ENCOMENDAR POR METROS
E - ENCOMENDAR POR CENTÍMETROS
M - PEÇA MÉTRICA
Y - ILUSTRAÇÃO INDIVIDUAL

492-2660 GRUPO DE FIAÇÃO DO CHASSI (WIRING GP-CHASSIS) (continuação) **i06713653**

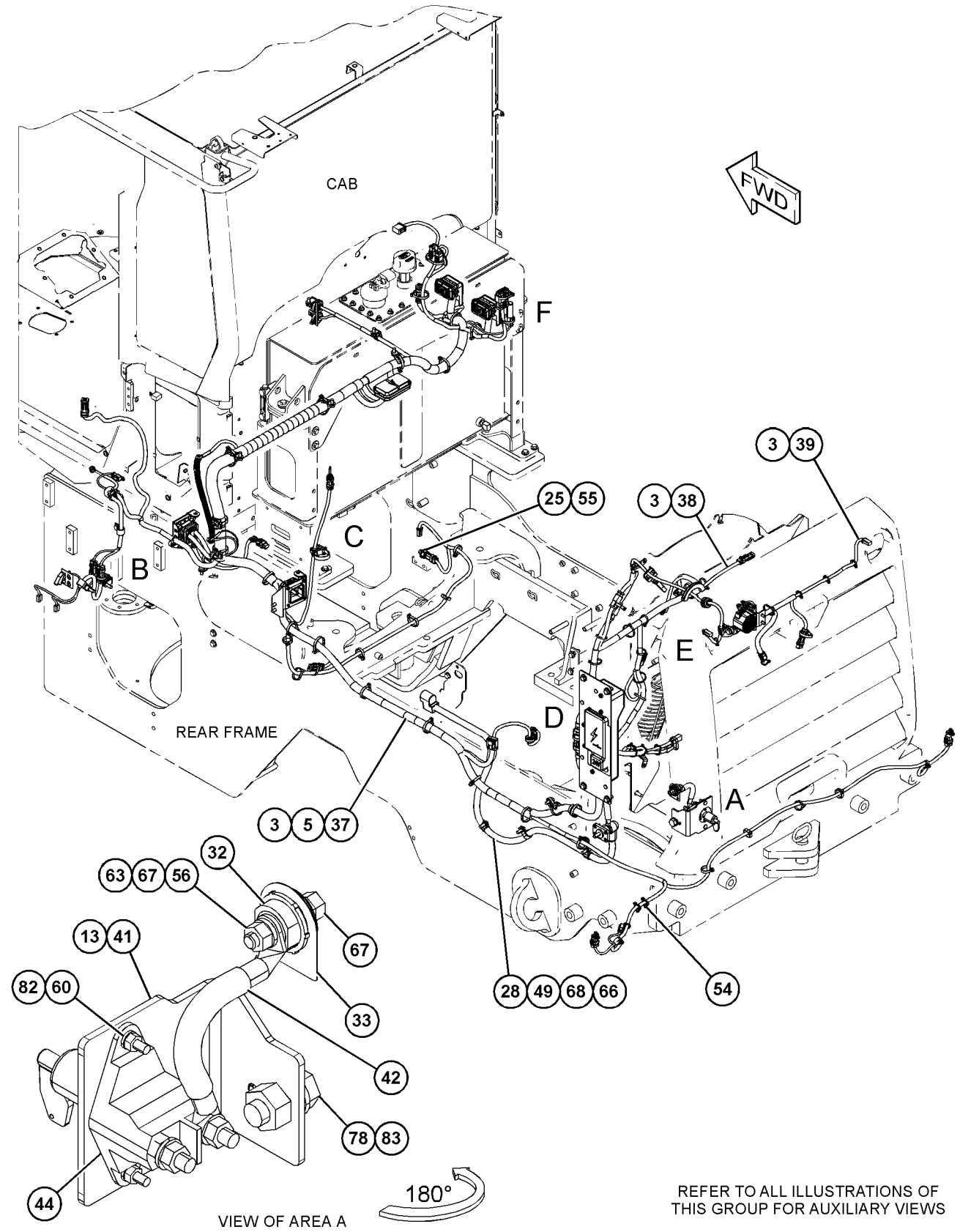

REFER TO ALL ILLUSTRATIONS OF THIS GROUP FOR AUXILIARY VIEWS

GRÁFICO 1 g06106330

492-2660 GRUPO DE FIAÇÃO DO CHASSI (WIRING GP-CHASSIS) (continuação) **i06713653**

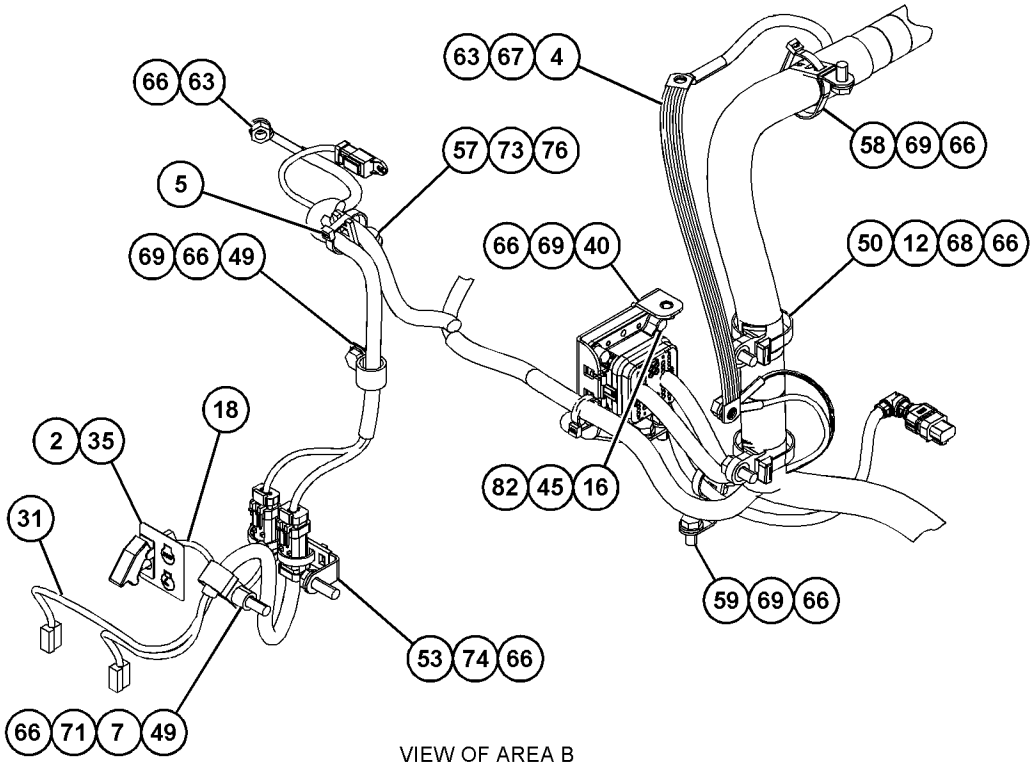

VIEW OF AREA B

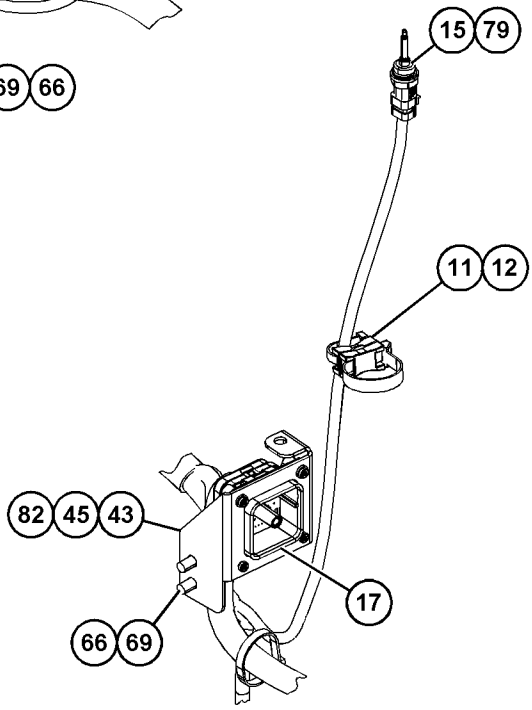

VIEW OF AREA C

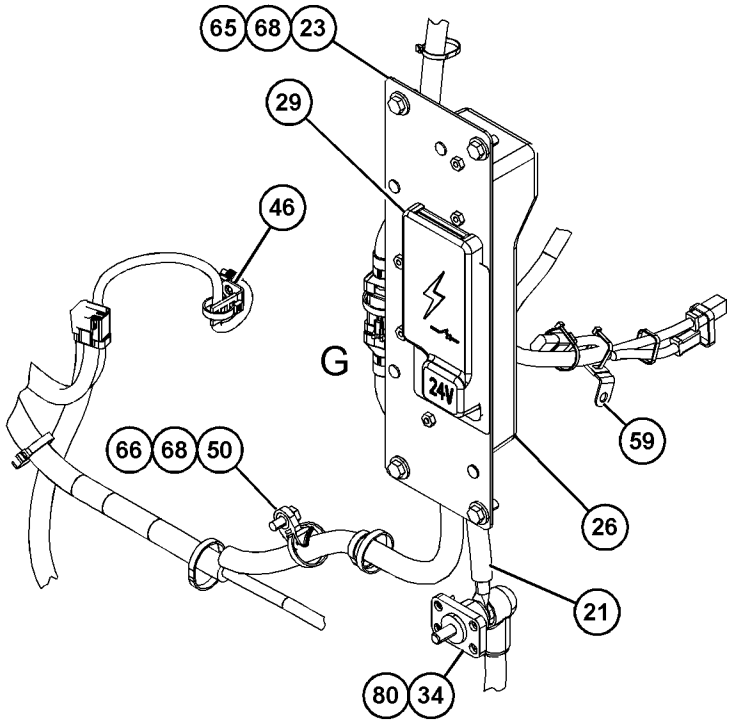

VIEW OF AREA D

REFER TO ALL ILLUSTRATIONS OF THIS GROUP FOR AUXILIARY VIEWS

GRÁFICO 2

g06106331

492-2660 GRUPO DE FIAÇÃO DO CHASSI (WIRING GP-CHASSIS) (continuação) **i06713653**

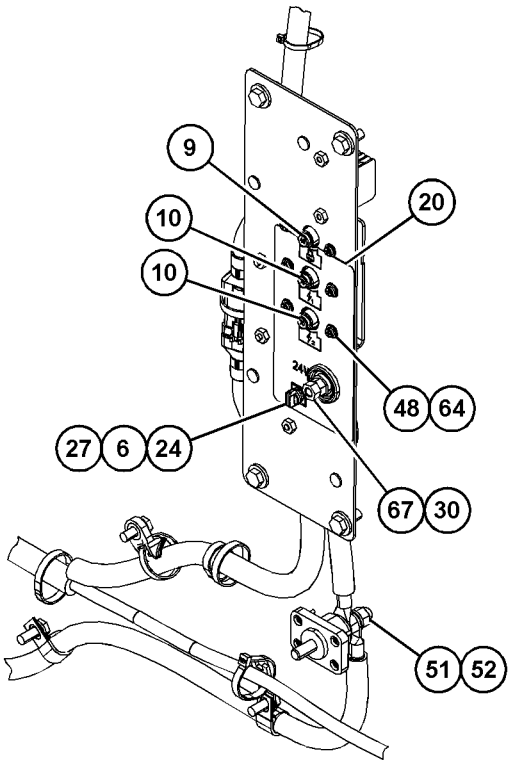

VIEW OF AREA G
(PARTS REMOVED FOR CLARITY)

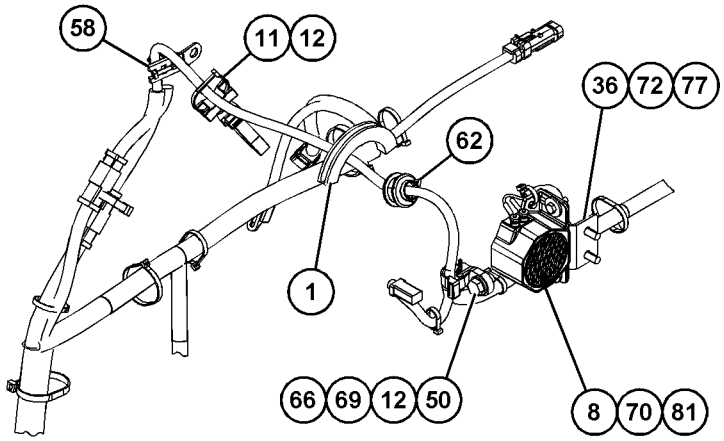

VIEW OF AREA E

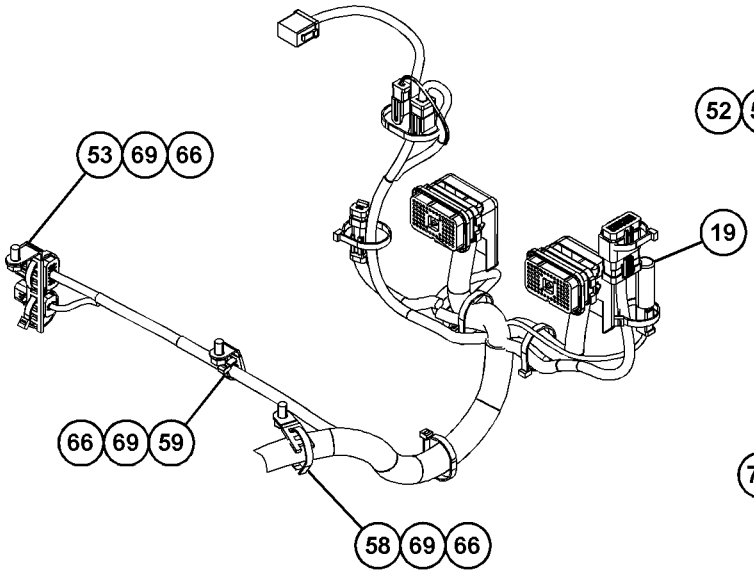

VIEW OF AREA F

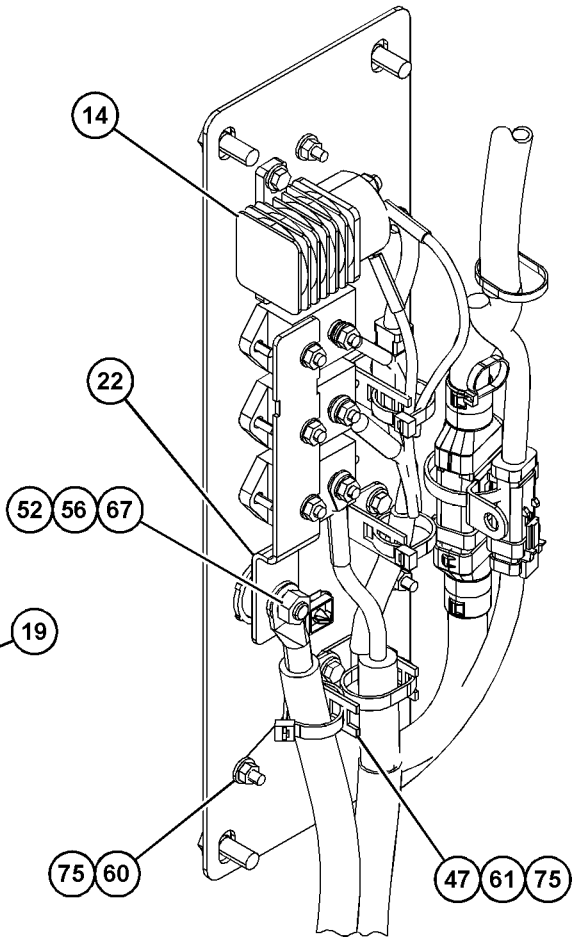

VIEW OF AREA G
(PARTS REMOVED FOR CLARITY)

90°

GRÁFICO 3 <FIM> g06106332

492-2660 GRUPO DE FIAÇÃO DO CHASSI (WIRING GP-CHASSIS)

S/N: KW4431-UP

NÚMEROE DE 483-2560 ARRANJO DE CORROSÃO-PROTEÇÃO

UM ACESSÓRIO

SMCS-1408 **i06997656**

NOTA	REF. NÃO	GRÁFICO REF.	NÚMERO DA PEÇA	QTY	NOME DA PEÇA 1 2 3 4 5 6 (NÍVEL DO PRODUTO)	CONSULTE PÁGINA
D	1	3	**8T-3426**		AJUSTE DE CANAL (0,1 M) (CHANNEL-TRIM (0.1-M))	
	2	2	**3E-5169**	1	PROTETOR DE INTERRUPTOR (GUARD-SWITCH)	
	3	1	**3S-2093**	25	CABO TIPO CINTA (STRAP-CABLE)	
	4	2	**6Y-6584**	1	CONJUNTO DE CABO TERRA (STRAP AS-GROUND)	
	5	1,2	**7K-1181**	51	CABO TIPO CINTA (STRAP-CABLE)	
	6	3	**117-3789**	1	RETENTOR (RETAINER)	
	7	2	**129-8087**	1	ESPAÇADOR (13,9X17,1X14 MM DE ESPESSURA) (SPACER (13.9X17.1X14-MM THK))	
	8	3	**161-2539**	1	CONJUNTO DE ALARME (SUPORTE) (ALARM AS (BACKUP))	
		3	**4B-2043**	2	PORCA (8-32 DE ROSCA) (NUT (8-32-THD))	
	9	3	**171-2205**	1	CONJUNTO DO DISJUNTOR (40 AMPÈRES) (CIRCUIT BREAKER AS (40-AMPERE))	
	10	3	**171-2209**	2	CONJUNTO DO DISJUNTOR (70 AMPÈRES) (CIRCUIT BREAKER AS (70-AMPERE))	
					(EACH CIRCUIT BREAKER AS INCLUDES)	
		3	**1H-3244**	2	ARRUELA DE PRESSÃO (LOCKWASHER)	
		3	**4E-5724**	2	ARRUELA (7X12X1 MM DE ESPESSURA) (WASHER (7X12X1-MM THK))	
		3	**8T-0122**	2	PORCA REGULAR (1/4-28 DE ROSCA) (NUT-FULL (1/4-28-THD))	
	11	2,3	**200-6345**	2	SUPORTE (ARTICULAÇÃO GIRATÓRIA DUPLA) (MOUNT (DUAL SWIVEL))	
	12	2,3	**204-2281**	5	CABO TIPO CINTA (STRAP-CABLE)	
	13	1	**230-6177**	1	DECALQUE DE INSTRUÇÃO (DESCONEXÃO DA BATERIA) (FILM-INSTRUCTION (BATTERY DISCONNECT))	
Y	14	3	**241-8368**	1	GRUPO DO INTERRUPTOR-MAGNÉTICO (24 V) (SWITCH GP-MAGNETIC (24-VOLT))	279
	15	2	**256-6454**	1	SENSOR DE TEMPERATURA (SENSOR-TEMPERATURE)	
	16	2	**258-4178**	1	FLANGE-MONTAGEM (FLANGE-MOUNTING)	
	17	2	**263-2804**	1	FLANGE-MONTAGEM (FLANGE-MOUNTING)	
Y	18	2	**297-8752**	1	GRUPO CHAVES SELETORAS (SWITCH GP-TOGGLE)	281
	19	3	**333-1387**	1	CONJUNTO DE RESISTOR (274 OHMS, 1 W) (RESISTOR AS (274-OHM, 1-WATT))	
	20	3	**333-1389**	1	DECALQUE DE IDENTIFICAÇÃO (DISJUNTOR) (FILM-IDENTIFICATION (CIRCUIT BREAKER))	
	21	2	**333-1407**	1	CONJUNTO DE CABOS (POSITIVO) (CABLE AS (POSITIVE))	
E		2	**159-8049**		CABO (CALIBRE 00, VERMELHO) (33 CM) (CABLE (00-GA, RED) (33-CM))	
E		2	**135-5009**		TUBO REDUTOR DE CALOR (32 MM DIA) (10 CM) (TUBE-HEAT SHRINK (32-MM DIA) (10-CM))	
		2	**216-7790**	1	TERMINAL-CABO (PARAFUSO DE 00 GA, 3/8 POL) (TERMINAL-CABLE (00-GA, 3/8-IN SCREW))	
		2	**354-5611**	1	TERMINAL DE ANEL (TERMINAL-RING)	
	22	3	**333-1417**	1	BARRA CONDUTORA (BAR-BUS)	
	23	2	**333-1434**	1	CONJUNTO DA PLACA (PLATE AS)	
M		2	**159-9539**	5	PORCA DE SOLDA (ROSCA M6X1) (NUT-WELD (M6X1-THD))	
M		2	**195-1095**	4	PRISIONEIRO-SOLDA (M6X1X20 MM) (STUD-WELD (M6X1X20-MM))	
	24	3	**341-9988**	1	CONJUNTO DO PRISIONEIRO (STUD AS)	

492-2660 GRUPO DE FIAÇÃO DO CHASSI (WIRING GP-CHASSIS) (continuação) **i06997656**

NOTA	REF. NÃO	GRÁFICO REF.	NÚMERO DA PEÇA	QTY	NOME DA PEÇA 1 2 3 4 5 6 (NÍVEL DO PRODUTO)	CONSULTE PÁGINA
	25	1	**344-7391**	1	SENSOR DE PRESSÃO (SENSOR-PRESSURE)	
	26	2	**350-1239**	1	TAMPA (COVER)	
	27	3	**355-5860**	1	RECIPIENTE (RECEPTACLE)	
	28	1	**356-0677**	1	CONJUNTO DE CABOS (MOTOR DE PARTIDA) (CABLE AS (STARTING MOTOR))	
E		1	**135-5009**		TUBO REDUTOR DE CALOR (32 MM DIA) (10 CM) (TUBE-HEAT SHRINK (32-MM DIA) (10-CM))	
E		1	**159-8049**		CABO (CALIBRE 00, VERMELHO) (146 CM) (CABLE (00-GA, RED) (146-CM))	
B		1	**1P-0810**		FITA-ELÉTRICA (TAPE-ELECTRICAL)	
		1	**276-1786**	1	TAMPA DE TERMINAL (VERMELHO) (COVER-TERMINAL (RED))	
		1	**301-0091**	1	TAMPA DE TERMINAL (VERMELHO) (COVER-TERMINAL (RED))	
		1	**315-0180**	1	TERMINAL DE ANEL (PARAFUSO DE 00 GA, 3/8 POL) (TERMINAL-RING (00-GA, 3/8-IN SCREW))	
		1	**354-5611**	1	TERMINAL DE ANEL (TERMINAL-RING)	
	29	2	**360-1841**	1	TAMPA (COVER)	
	30	3	**360-1842**	1	CONJUNTO DO PRISIONEIRO (STUD AS)	
		3	**062-5388**	1	CONTRAPORCA (ROSCA 1/1-2-12) (LOCKNUT (1-11-1/2-THD))	
Y	31	2	**360-1843**	1	CONJUNTO DE CHICOTE DO LIMPADOR DE VIDRO (HARNESS AS-WINDOW WIPER)	207
	32	1	**360-1844**	1	CONJUNTO DO PRISIONEIRO (STUD AS)	
		1	**062-5388**	1	CONTRAPORCA (ROSCA 1/1-2-12) (LOCKNUT (1-11-1/2-THD))	
	33	1	**360-1845**	1	DECALQUE DE IDENTIFICAÇÃO (PARTIDA AUXILIAR) (FILM-IDENTIFICATION (JUMP START))	
	34	2	**360-1846**	1	BLOCO DE JUNÇÃO (JUNCTION BLOCK)	
	35	2	**360-1858**	1	DECALQUE DE IDENTIFICAÇÃO (PARADA, FUNCIONAMENTO DO MOTOR) (FILM-IDENTIFICATION (ENGINE STOP, RUN))	
	36	3	**360-1859**	1	CONJUNTO DE SUPORTE (BRACKET AS)	
M		3	**159-9539**	2	PORCA DE SOLDA (ROSCA M6X1) (NUT-WELD (M6X1-THD))	
CY	37	1	**494-7964**	1	CONJUNTO DE CHICOTE DO CHASSI (FIAÇÃO ELÉTRICA DO MOTOR) (HARNESS AS-CHASSIS (ENGINE HARNESS))	184
Y	38	1	**377-5633**	1	CONJUNTO DE CHICOTE DO CHASSI (ARREFECIMENTO) (HARNESS AS-CHASSIS (COOLING))	183
Y	39	1	**377-5634**	1	CONJUNTO DO CHICOTE DE ILUMINAÇÃO (PORTA) (HARNESS AS-LIGHTING (DOOR))	201
	40	2	**451-0685**	1	CONJUNTO DE SUPORTE (BRACKET AS)	
M		2	**159-9540**	1	PORCA DE SOLDA (ROSCA M8X1,25) (NUT-WELD (M8X1.25-THD))	
	41	1	**492-2661**	1	CONJUNTO DA PLACA (PLATE AS)	
M		1	**8T-3994**	2	PRISIONEIRO-SOLDA (ROSCA M6X1) (STUD-WELD (M6X1-THD))	
		1	**9X-6420**	1	PINO DE MOLA (PIN-SPRING)	
M		1	**355-8941**	1	PORCA DE SOLDA (ROSCA M16X2) (NUT-WELD (M16X2-THD))	
	42	1	**492-6430**	1	CONJUNTO DE CABOS (CABLE AS)	
E		1	**090-2151**		CABO-SOLDAGEM (CALIBRE 00) (18 CM) (CABLE-WELDING (00-GA) (18-CM))	
		1	**216-7790**	1	TERMINAL-CABO (PARAFUSO DE 00 GA, 3/8 POL) (TERMINAL-CABLE (00-GA, 3/8-IN SCREW))	
		1	**315-0180**	1	TERMINAL DE ANEL (PARAFUSO DE 00 GA, 3/8 POL) (TERMINAL-RING (00-GA, 3/8-IN SCREW))	
	43	2	**492-6468**	1	CONJUNTO DE SUPORTE (BRACKET AS)	

492-2660 GRUPO DE FIAÇÃO DO CHASSI (WIRING GP-CHASSIS) (continuação) **i06997656**

NOTA	REF. NÃO	GRÁFICO REF.	NÚMERO DA PEÇA	QTY	NOME DA PEÇA 1 2 3 4 5 6 (NÍVEL DO PRODUTO)	CONSULTE PÁGINA
M		2	**159-9540**	1	PORCA DE SOLDA (ROSCA M8X1,25) (NUT-WELD (M8X1.25-THD))	
	44	1	**494-7960**	1	CONJUNTO DO INTERRUPTOR-DESCONECTAR (SWITCH AS-DISCONNECT)	
	45	2	**110-2028**	8	PARAFUSO DE CABEÇA PANELA (10-14X0,75 POL) (SCREW-PAN HEAD (10-14X0.75-IN))	
	46	2	**132-5789**	1	GRAMPO (ESCADA) (CLIP (LADDER))	
	47	3	**156-6175**	4	GRAMPO (ESCADA) (CLIP (LADDER))	
	48	3	**7U-4891**	6	PARAFUSO (10-32X1 POL) (SCREW (10-32X1-IN))	
	49	1,2	**1S-0994**	5	GRAMPO (CIRCUITO) (CLIP (LOOP))	
	50	2,3	**204-8000**	4	FIXAÇÃO DA CINTA (MOUNTING-CABLE TIE)	
M	51	3	**248-9997**	2	PORCA-LATÃO (M12X1,75 DE ROSCA) (NUT-BRASS (M12X1.75-THD))	
	52	3	**260-6696**	3	ARRUELA-BRONZE (14X22X2,4 MM DE ESPESSURA) (WASHER-COPPER (14X22X2.4-MM THK))	
	53	2,3	**309-4314**	2	GRAMPO (ESCADA) (CLIP (LADDER))	
	54	1	**316-9351**	6	FIXAÇÃO DA CINTA (MOUNTING-CABLE TIE)	
	55	1	**3J-1907**	1	ANEL RETENTOR EM O (SEAL-O-RING)	
	56	1,3	**4D-5243**	2	ARRUELA DE PRESSÃO (LOCKWASHER)	
	57	2	**4P-7429**	1	GRAMPO (ESCADA) (CLIP (LADDER))	
	58	2,3	**4P-7581**	5	GRAMPO (ESCADA) (CLIP (LADDER))	
	59	2,3	**4P-8134**	4	GRAMPO (ESCADA) (CLIP (LADDER))	
M	60	1,3	**5C-2890**	6	PORCA (ROSCA M6X1) (NUT (M6X1-THD))	
M	61	3	**5C-9553**	5	PARAFUSO (M6X1X16 MM) (BOLT (M6X1X16-MM))	
	62	3	**7B-1251**	1	ILHÓ (GROMMET)	
	63	1,2	**7P-1695**	4	ARRUELA (10,5X19X3-MM DE ESPESSURA) (WASHER (10.5X19X3-MM THK))	
	64	3	**7X-0620**	6	ARRUELA DURA (5,5X13X1,6 MM DE ESPESSURA) (WASHER-HARD (5.5X13X1.6-MM THK))	
	65	2	**7X-7729**	4	ARRUELA (11X25X3 MM DE ESPESSURA) (WASHER (11X25X3-MM THK))	
	66	1,2,3	**8T-4121**	20	ARRUELA DURA (11X21X2,5 MM DE ESPESSURA) (WASHER-HARD (11X21X2.5-MM THK))	
M	67	1,2,3	**8T-4133**	9	PORCA (M10X1,5 DE ROSCA) (NUT (M10X1.5-THD))	
M	68	1,2	**8T-4136**	10	PARAFUSO (M10X1,5X25 MM) (BOLT (M10X1.5X25-MM))	
M	69	2,3	**8T-4137**	12	PARAFUSO (M10X1,5X20 MM) (BOLT (M10X1.5X20-MM))	
M	70	3	**8T-4138**	2	PARAFUSO (M6X1X20 MM) (BOLT (M6X1X20-MM))	
M	71	2	**8T-4186**	1	PARAFUSO (M10X1,5X40 MM) (BOLT (M10X1.5X40-MM))	
M	72	3	**8T-4189**	2	PARAFUSO (M8X1,25X20 MM) (BOLT (M8X1.25X20-MM))	
M	73	2	**8T-4192**	1	PARAFUSO (M12X1,75X25 MM) (BOLT (M12X1.75X25-MM))	
M	74	2	**8T-4195**	1	PARAFUSO (M10X1,5X30 MM) (BOLT (M10X1.5X30-MM))	
	75	3	**8T-4205**	9	ARRUELA DURA (7,2X14,5X2 MM DE ESPESSURA) (WASHER-HARD (7.2X14.5X2-MM THK))	
	76	2	**8T-4223**	1	ARRUELA DURA (13,5X25,5X3 MM DE ESPESSURA) (WASHER-HARD (13.5X25.5X3-MM THK))	
	77	3	**8T-4224**	2	ARRUELA DURA (8,8X16X2 MM DE ESPESSURA) (WASHER-HARD (8.8X16X2-MM THK))	
M	78	1	**8T-4779**	1	PARAFUSO (M16X2X35 MM) (BOLT (M16X2X35-MM))	
	79	2	**8T-7524**	1	ANEL RETENTOR EM O (SEAL-O-RING)	
M	80	2	**9X-1046**	4	PARAFUSO (M4X0,7X18 MM) (SCREW (M4X0.7X18-MM))	
	81	3	**9X-6165**	2	ARRUELA (6,5X22X2,5 MM DE ESPESSURA) (WASHER (6.5X22X2.5-MM THK))	

492-2660 GRUPO DE FIAÇÃO DO CHASSI (WIRING GP-CHASSIS) (continuação) **i06997656**

NOTA	REF. NÃO	GRÁFICO REF.	NÚMERO DA PEÇA	QTY	NOME DA PEÇA 1 2 3 4 5 6 (NÍVEL DO PRODUTO)	CONSULTE PÁGINA
	82	1,2	**9X-8256**	10	ARRUELA (6,6X12X2 MM DE ESPESSURA) (WASHER (6.6X12X2-MM THK))	
	83	1	**9X-8257**	1	ARRUELA (17,5X30X3,5 MM DE ESPESSURA) (WASHER (17.5X30X3.5-MM THK))	

B - UTILIZAR CONFORME NECESSÁRIO
C - ALTERAR DO TIPO ANTERIOR
D - ENCOMENDAR POR METROS
E - ENCOMENDAR POR CENTÍMETROS
M - PEÇA MÉTRICA
Y - ILUSTRAÇÃO INDIVIDUAL

492-2660 GRUPO DE FIAÇÃO DO CHASSI (WIRING GP-CHASSIS) (continuação) **i06997656**

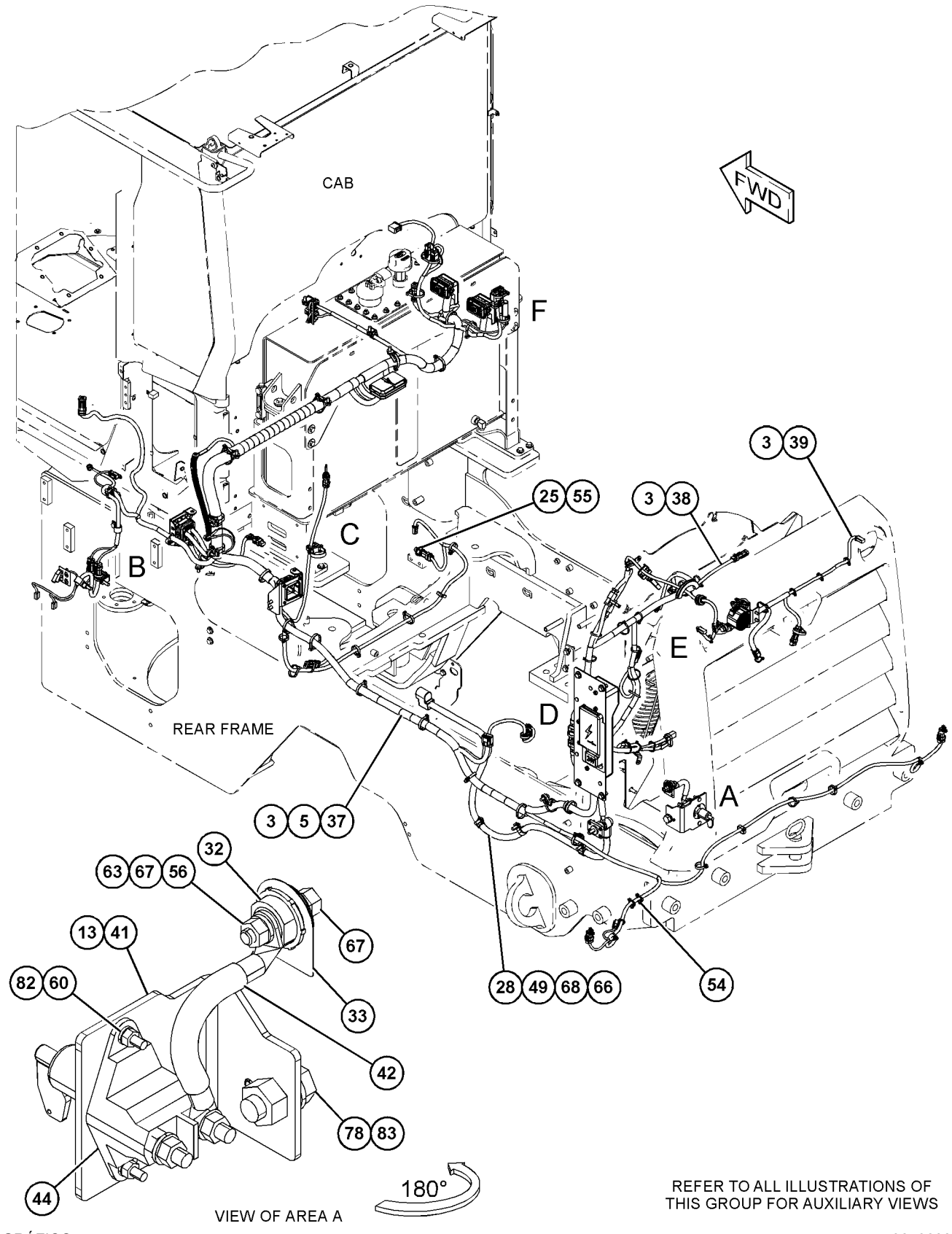

REFER TO ALL ILLUSTRATIONS OF THIS GROUP FOR AUXILIARY VIEWS

GRÁFICO 1 g06106330

492-2660 GRUPO DE FIAÇÃO DO CHASSI (WIRING GP-CHASSIS) (continuação) **i06997656**

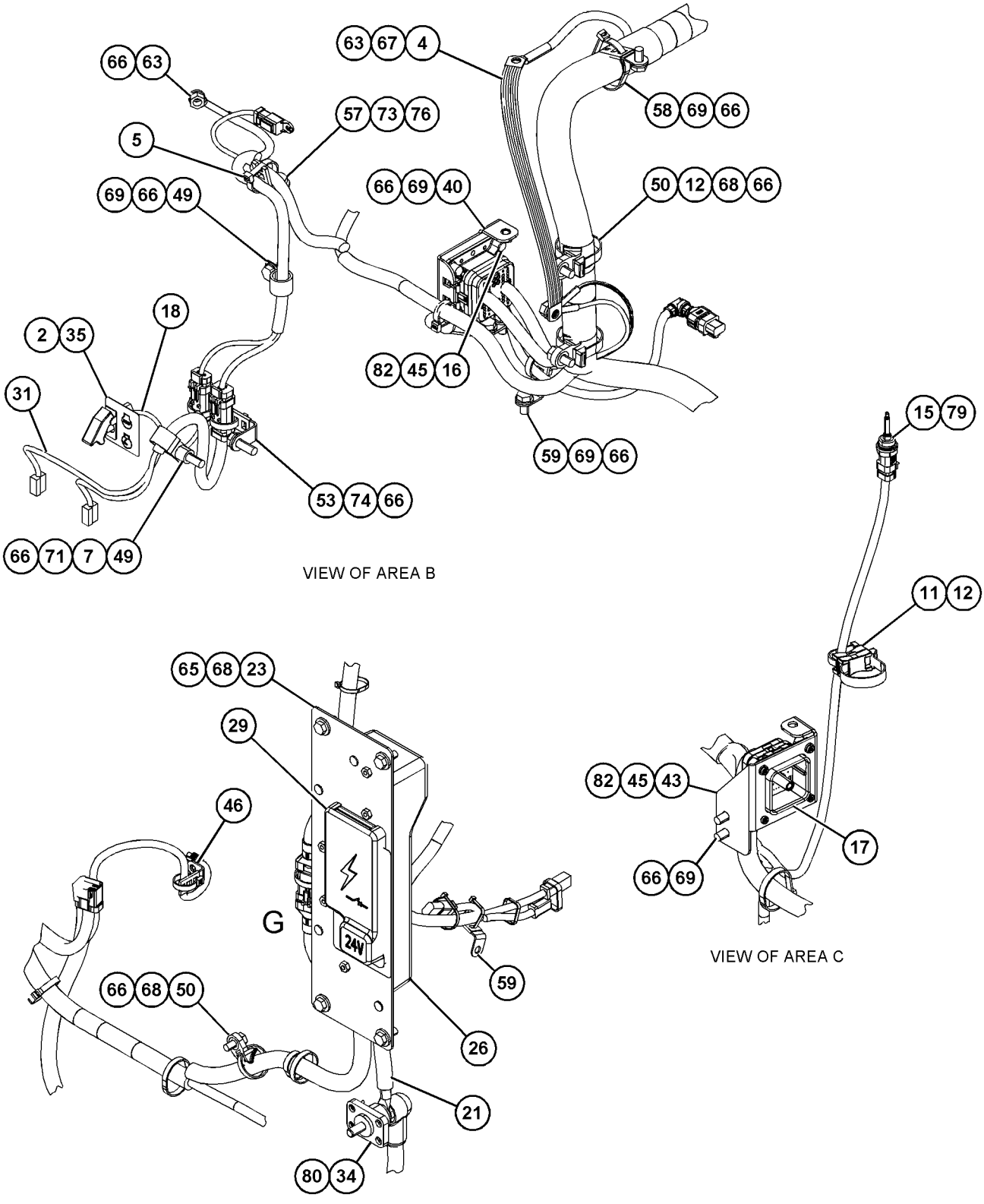

REFER TO ALL ILLUSTRATIONS OF THIS GROUP FOR AUXILIARY VIEWS

GRÁFICO 2

g06106331

492-2660 GRUPO DE FIAÇÃO DO CHASSI (WIRING GP-CHASSIS) (continuação) **i06997656**

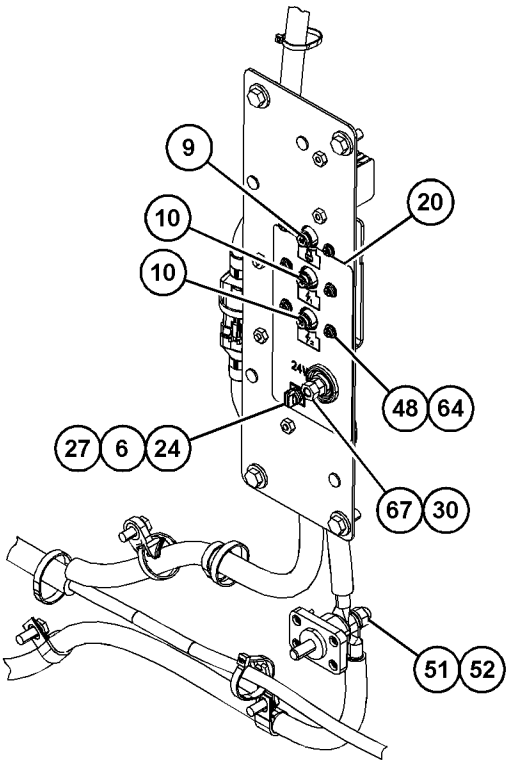

VIEW OF AREA G
(PARTS REMOVED FOR CLARITY)

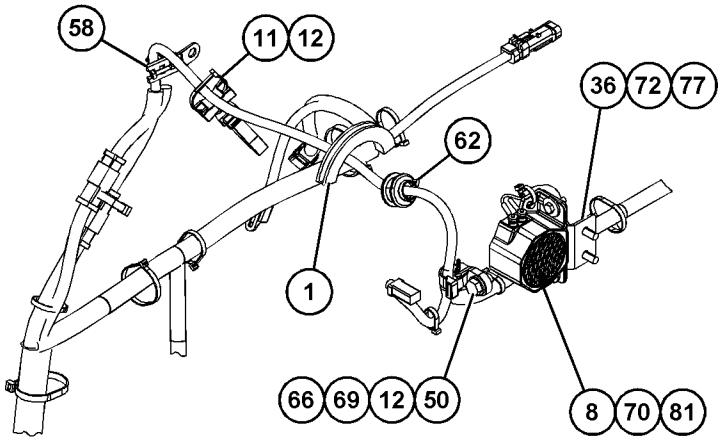

VIEW OF AREA E

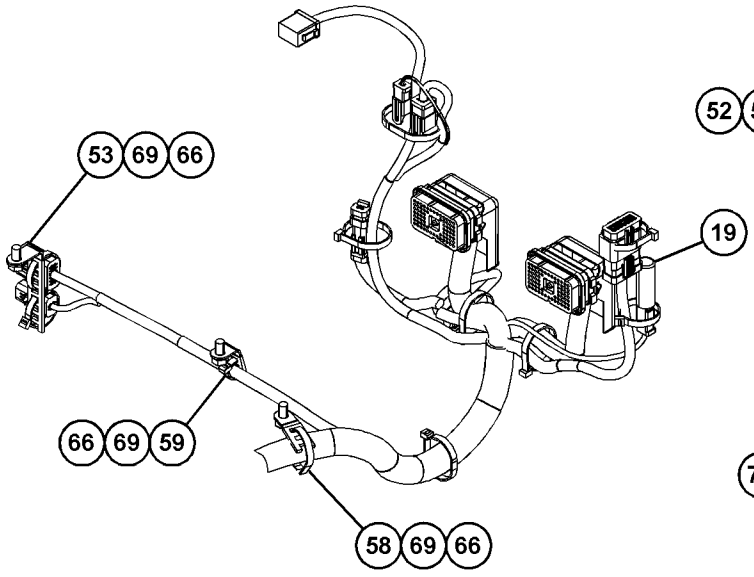

VIEW OF AREA F

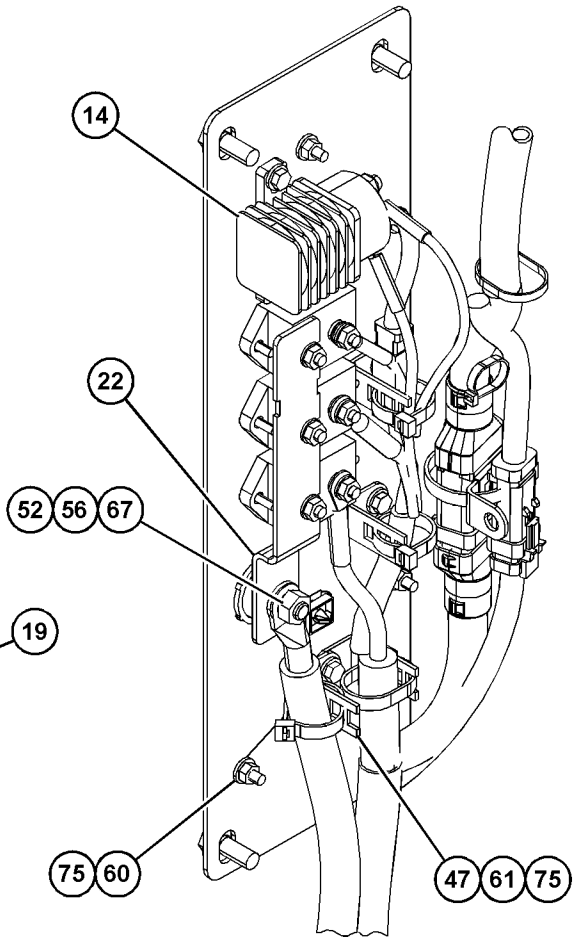

VIEW OF AREA G
(PARTS REMOVED FOR CLARITY) 90°

GRÁFICO 3 <FIM> g06106332

377-5590 GRUPO DE FIAÇÃO-CONSOLE–FECHADO (WIRING GP-CONSOLE-FECHADO)

S/N: KW41-UP

NÚMEROE DE 423-7194 ARRANJO DA CABINE, 483-2565 ARRANJO DA CABINE-ROPS INCLUSO UM ACESSÓRIO

SMCS-1408 **i06257840**

NOTA	REF. NÃO	GRÁFICO REF.	NÚMERO DA PEÇA	QTY	NOME DA PEÇA 1 2 3 4 5 6 (NÍVEL DO PRODUTO)	CONSULTE PÁGINA
	1	1,2	**3S-2093**	9	CABO TIPO CINTA (STRAP-CABLE)	
	2	2	**7K-1181**	6	CABO TIPO CINTA (STRAP-CABLE)	
	3	1	**8E-1118**	1	CONJUNTO DA ANTENA (ANTENNA AS)	
	4	1	**101-2640**	1	CONJUNTO DE CABO COAXIAL (CABLE AS-COAXIAL)	
	5	1	**105-8034**	1	CONJUNTO DO INTERRUPTOR - LIMITE (PORTA) (SWITCH AS-LIMIT (DOOR))	
	6	2	**165-0311**	1	BUJÃO (PLUG)	
	7	2	**167-8176**	2	ALOJAMENTO (3 INTERRUPTORES) (HOUSING (3-SWITCHES))	
	8	1	**168-8772**	2	CONJUNTO DO ALTO-FALANTE-RÁDIO (SPEAKER AS-RADIO)	
Y	9	1	**377-5589**	1	CONJUNTO DE CHICOTE DA CABINE (HARNESS AS-CAB)	166
	10	2	**451-0670**	1	CONJUNTO DE INTERRUPTORES-BALANCIM (FAROL GIRATÓRIO DE ALERTA) (SWITCH AS-ROCKER (WARNING BEACON))	
	11	2	**451-0671**	1	CONJUNTO DE INTERRUPTORES-BALANCIM (PERIGO) (SWITCH AS-ROCKER (HAZARD))	
	12	2	**451-0672**	1	CONJUNTO DE INTERRUPTORES-BALANCIM (LUZES RODOVIÁRIAS) (SWITCH AS-ROCKER (ROADING LIGHTS))	
	13	2	**451-0673**	1	CONJUNTO DE INTERRUPTORES-BALANCIM (LUZES DE TRABALHO, FRONTAL) (SWITCH AS-ROCKER (WORK LIGHTS, FRONT))	
	14	2	**451-0674**	1	CONJUNTO DE INTERRUPTORES-BALANCIM (LUZES DE TRABALHO, TRASEIRAS) (SWITCH AS-ROCKER (WORK LIGHTS, REAR))	
					(EACH SWITCH AS INCLUDES)	
		2	**111-7899**	1	JUNTA (GASKET)	
	15	1	**2D-2751**	1	ILHÓ (GROMMET)	
	16	2	**8T-4205**	4	ARRUELA DURA (7,2X14,5X2 MM DE ESPESSURA) (WASHER-HARD (7.2X14.5X2-MM THK))	
M	17	2	**8T-4970**	4	PARAFUSO (M6X1X14 MM) (BOLT (M6X1X14-MM))	

M - PEÇA MÉTRICA
Y - ILUSTRAÇÃO INDIVIDUAL

377-5590 GRUPO DE FIAÇÃO-CONSOLE (WIRING GP-CONSOLE) (continuação) **i06257840**

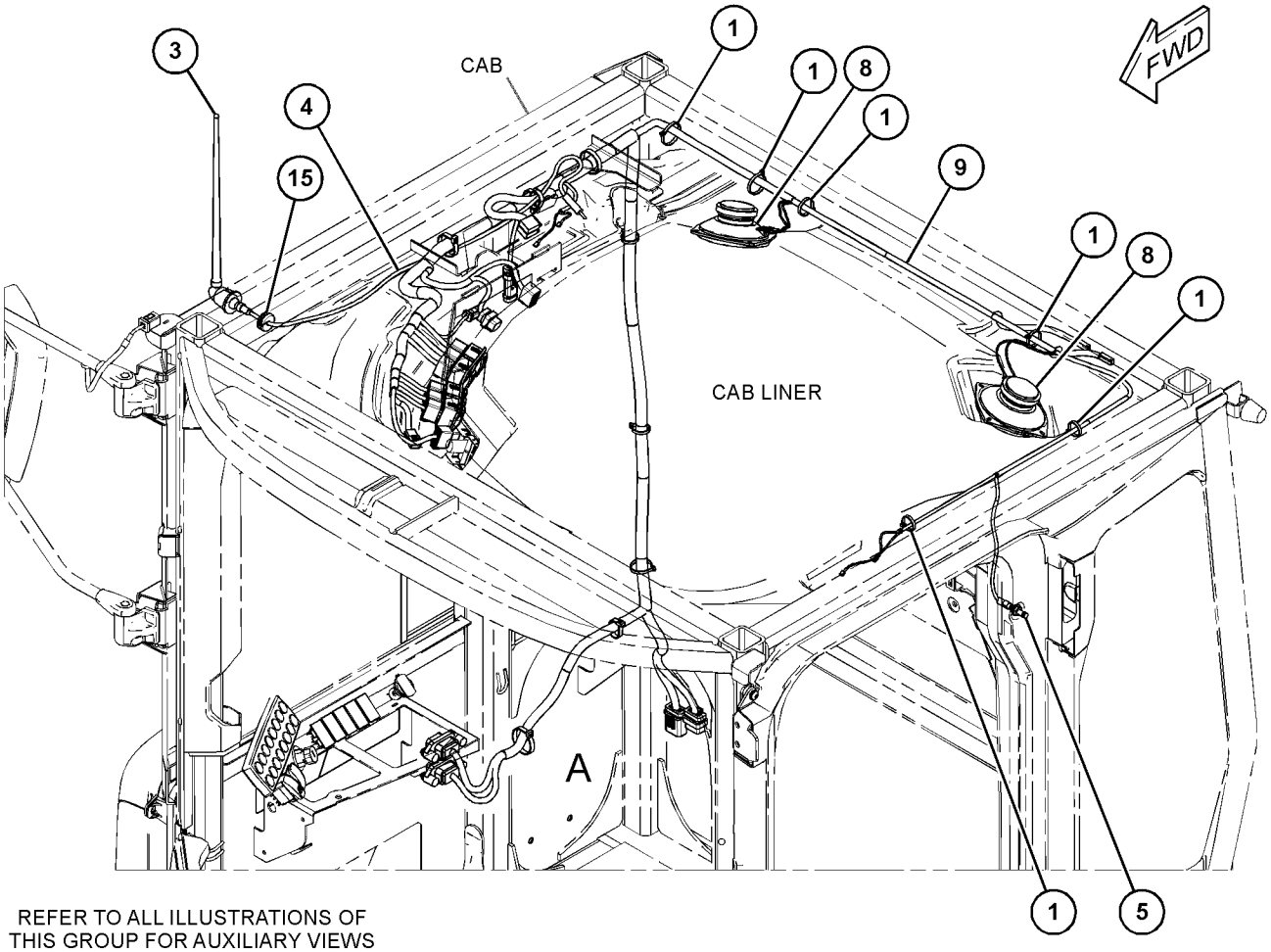

REFER TO ALL ILLUSTRATIONS OF
THIS GROUP FOR AUXILIARY VIEWS

GRÁFICO 1 g03794191

377-5590 GRUPO DE FIAÇÃO-CONSOLE (WIRING GP-CONSOLE) (continuação) **i06257840**

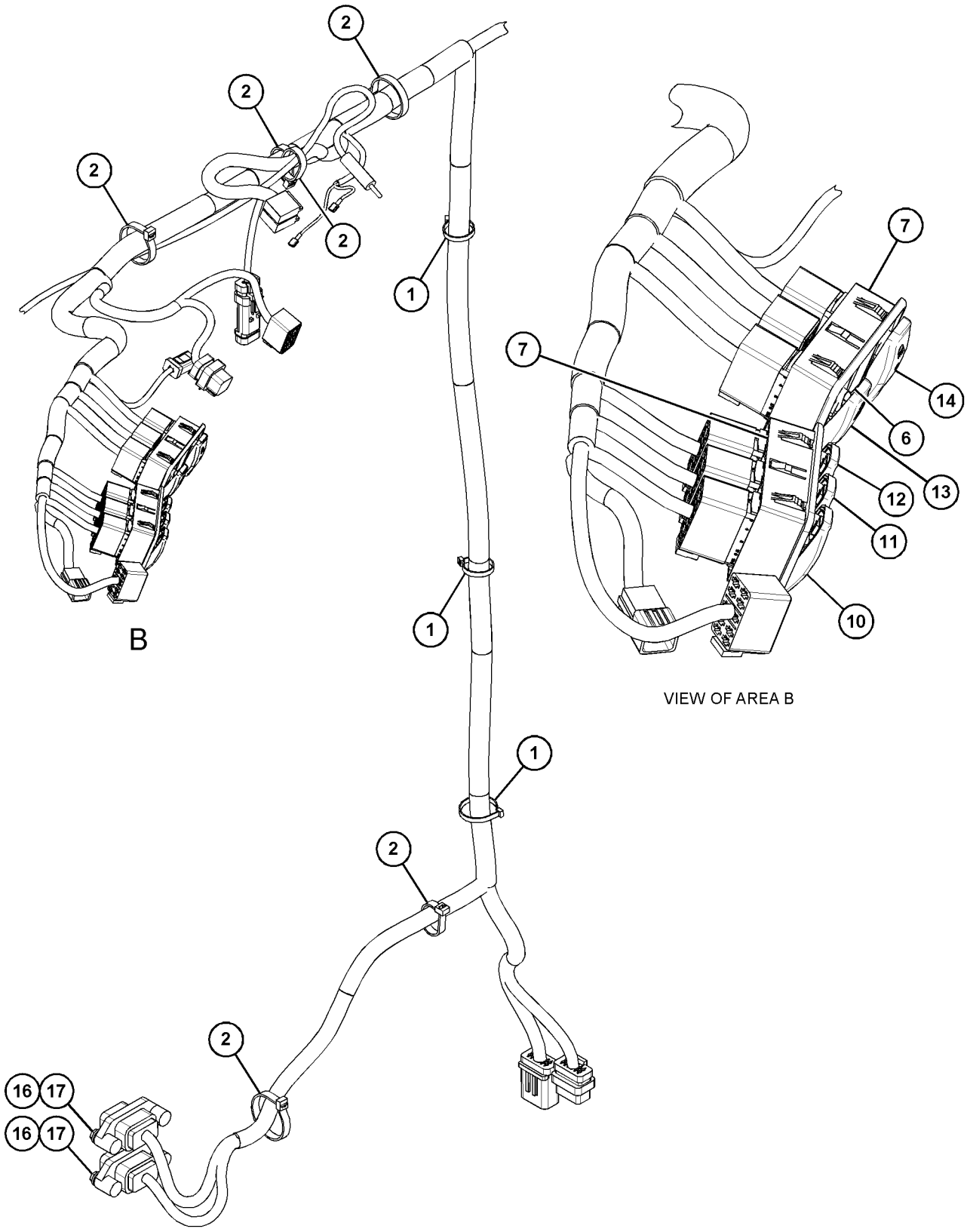

VIEW OF AREA B

VIEW OF AREA A

GRÁFICO 2 <FIM> g03794192

372-1892 GRUPO DE FIAÇÃO-MOTOR (WIRING GP-ENGINE)

S/N: KW41-359

NÚMEROE DE 454-0544 ARRANJO DE CHASSI

TAMBÉM UM ACESSÓRIO

SMCS-1403, 1408 **i06225905**

NOTA	REF. NÃO	GRÁFICO REF.	NÚMERO DA PEÇA	QTY	NOME DA PEÇA 1 2 3 4 5 6 (NÍVEL DO PRODUTO)	CONSULTE PÁGINA
	1	1	**3S-2093**	12	CABO TIPO CINTA (STRAP-CABLE)	
	2	1	**7K-1181**	14	CABO TIPO CINTA (STRAP-CABLE)	
	3	1	**8T-8799**	1	PROTETOR (VERMELHO) (BOOT (RED))	
	4	1	**132-1806**	1	CONJUNTO DE CABO TERRA (STRAP AS-GROUND)	
	5	1	**204-2281**	1	CABO TIPO CINTA (STRAP-CABLE)	
	6	1	**248-2841**	1	CONJUNTO DO RELÉ (24 V) (SISTEMA DE COMBUSTÍVEL) (RELAY AS (24-VOLT) (FUEL SYSTEM))	
	7	1	**300-1271**	1	SUPORTE (BRACKET)	
	8	1	**333-1418**	1	CONJUNTO DE CABOS (ALTERNADOR) (CABLE AS (ALTERNATOR))	
E		1	**8C-0596**		CABO (BITOLA 2) (29 CM) (CABLE (2-GA) (29-CM))	
E		1	**125-7876**		TUBO REDUTOR DE CALOR (17,78 MM DIA) (4 CM) (TUBE-HEAT SHRINK (17.78-MM DIA) (4-CM))	
		1	**278-1438**	1	TERMINAL DE ANEL (TERMINAL-RING)	
E		1	**125-7876**		TUBO REDUTOR DE CALOR (17,78 MM DIA) (4 CM) (TUBE-HEAT SHRINK (17.78-MM DIA) (4-CM))	
		1	**311-6184**	1	TERMINAL DE ANEL (PARAFUSO DE 2 GA, 3/8 POL) (TERMINAL-RING (2-GA, 3/8-IN SCREW))	
	9	1	**344-7391**	1	SENSOR DE PRESSÃO (CARGA DO FREIO) (SENSOR-PRESSURE (BRAKE CHARGE))	
	10	1	**349-1178**	1	SENSOR DE PRESSÃO (HIDROSTÁTICO, AVANÇO) (SENSOR-PRESSURE (HYDROSTATIC, FORWARD))	
	10A	1	**349-1178**	1	SENSOR DE PRESSÃO (HIDROSTÁTICO, RÉ) (SENSOR-PRESSURE (HYDROSTATIC, REVERSE))	
	11	1	**356-0678**	1	CONJUNTO DE CABOS (ALTERNADOR) (CABLE AS (ALTERNATOR))	
E		1	**304-6942**	1	CABO (86 CM) (CABLE (86-CM))	
		1	**6T-5598**	1	TERMINAL DE ANEL (PARAFUSO DE 5/16, BITOLA 1 A BITOLA 2) (TERMINAL-RING (1-GA TO 2-GA, 5/16-IN SCREW))	
		1	**8T-8827**	1	PROTETOR (VERMELHO) (BOOT (RED))	
E		1	**125-7876**		TUBO REDUTOR DE CALOR (17,78 MM DIA) (4 CM) (TUBE-HEAT SHRINK (17.78-MM DIA) (4-CM))	
		1	**278-1438**	1	TERMINAL DE ANEL (TERMINAL-RING)	
	12	1	**370-6989**	1	CONJUNTO DE SUPORTE (BRACKET AS)	
M		1	**159-9541**	3	PORCA DE SOLDA (M10X1,5 DE ROSCA) (NUT-WELD (M10X1.5-THD))	
Y	13	1	**372-1893**	1	CONJUNTO DE CHICOTE DO MOTOR (HARNESS AS-ENGINE)	191
	14	1	**451-0663**	1	PLACA (PLATE)	
	15	1	**132-5789**	3	GRAMPO (ESCADA) (CLIP (LADDER))	
	16	1	**204-8000**	1	FIXAÇÃO DA CINTA (MOUNTING-CABLE TIE)	
	17	1	**309-4314**	2	GRAMPO (ESCADA) (CLIP (LADDER))	
	18	1	**310-1898**	1	GRAMPO (ESCADA) (CLIP (LADDER))	
	19	1	**316-9351**	1	FIXAÇÃO DA CINTA (MOUNTING-CABLE TIE)	
	20	1	**3J-1907**	3	ANEL RETENTOR EM O (SEAL-O-RING)	
	21	1	**4P-7581**	4	GRAMPO (ESCADA) (CLIP (LADDER))	
	22	1	**4P-8134**	3	GRAMPO (ESCADA) (CLIP (LADDER))	
	23	1	**5P-4116**	1	ARRUELA DURA (8,8X20,5X2 MM DE ESPESSURA) (WASHER-HARD (8.8X20.5X2-MM THK))	

372-1892 GRUPO DE FIAÇÃO-MOTOR (WIRING GP-ENGINE) (continuação) **i06225905**

NOTA	REF. NÃO	GRÁFICO REF.	NÚMERO DA PEÇA	QTY	NOME DA PEÇA 1 2 3 4 5 6 (NÍVEL DO PRODUTO)	CONSULTE PÁGINA
	24	1	**7P-1695**	2	ARRUELA (10,5X19X3-MM DE ESPESSURA) (WASHER (10.5X19X3-MM THK))	
	25	1	**8S-0948**	1	GRAMPO (CLIP)	
	26	1	**8T-4121**	9	ARRUELA DURA (11X21X2,5 MM DE ESPESSURA) (WASHER-HARD (11X21X2.5-MM THK))	
M	27	1	**8T-4133**	1	PORCA (M10X1,5 DE ROSCA) (NUT (M10X1.5-THD))	
M	28	1	**8T-4136**	2	PARAFUSO (M10X1,5X25 MM) (BOLT (M10X1.5X25-MM))	
M	29	1	**8T-4137**	6	PARAFUSO (M10X1,5X20 MM) (BOLT (M10X1.5X20-MM))	
M	30	1	**8T-4189**	1	PARAFUSO (M8X1,25X20 MM) (BOLT (M8X1.25X20-MM))	
M	31	1	**8T-4195**	1	PARAFUSO (M10X1,5X30 MM) (BOLT (M10X1.5X30-MM))	
M	32	1	**101-7401**	1	PARAFUSO DE CABEÇA OCA (M10X1,5X20 MM) (BOLT-SOCKET HEAD (M10X1.5X20-MM))	

E - ENCOMENDAR POR CENTÍMETROS
M - PEÇA MÉTRICA
Y - ILUSTRAÇÃO INDIVIDUAL

372-1892 GRUPO DE FIAÇÃO-MOTOR (WIRING GP-ENGINE) (continuação) **i06225905**

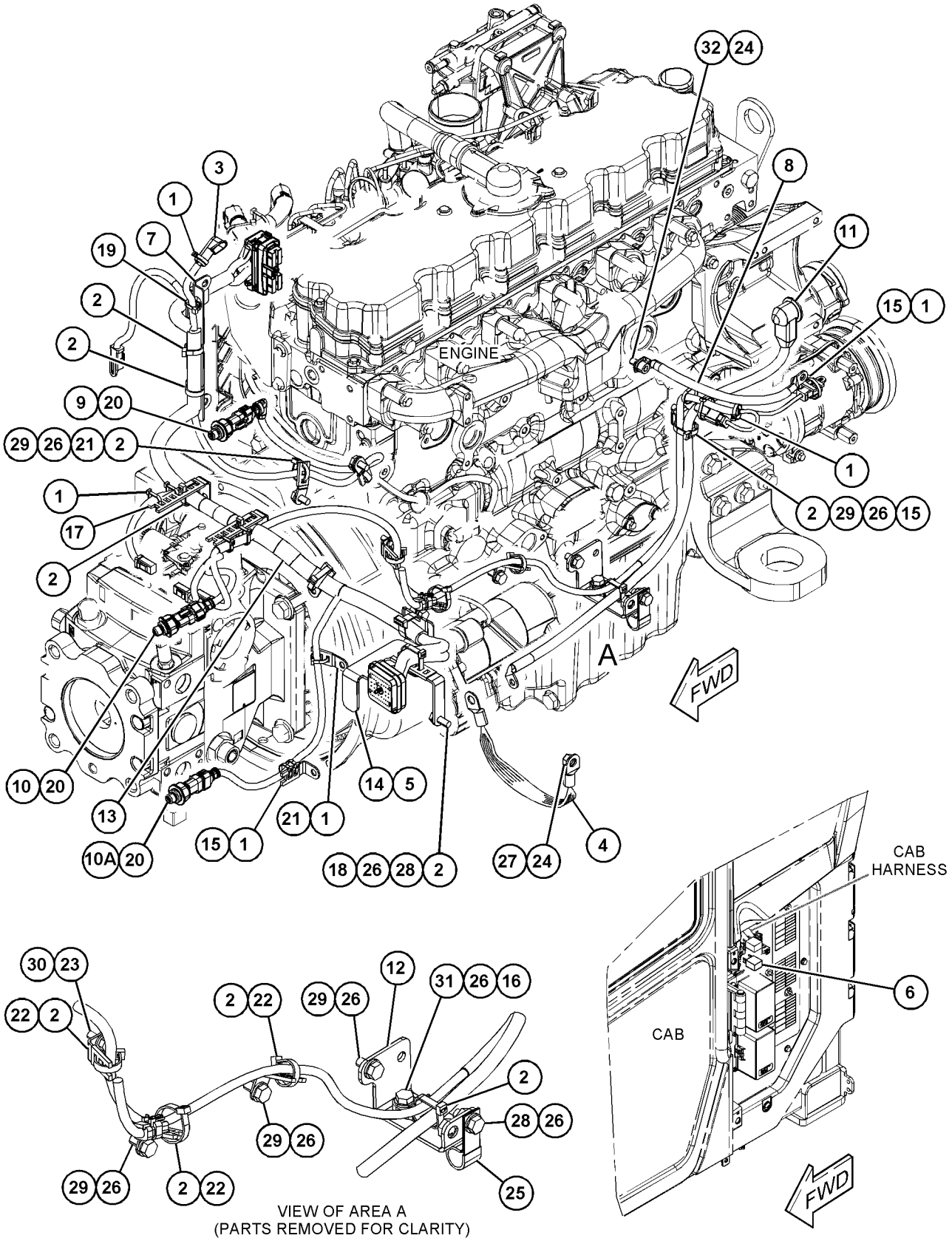

GRÁFICO 1 <FIM> g03886451

372-1892 GRUPO DE FIAÇÃO-MOTOR (WIRING GP-ENGINE)

S/N: KW4360-UP
NÚMEROE DE 454-0544 ARRANJO DE CHASSI
TAMBÉM UM ACESSÓRIO
TIPO 1

SMCS-1403, 1408 **i06876221**

NOTA	REF. NÃO	GRÁFICO REF.	NÚMERO DA PEÇA	QTY	NOME DA PEÇA 1 2 3 4 5 6 (NÍVEL DO PRODUTO)	CONSULTE PÁGINA
	1	1	**3S-2093**	12	CABO TIPO CINTA (STRAP-CABLE)	
	2	1	**7K-1181**	14	CABO TIPO CINTA (STRAP-CABLE)	
	3	1	**8T-8799**	1	PROTETOR (VERMELHO) (BOOT (RED))	
	4	1	**132-1806**	1	CONJUNTO DE CABO TERRA (STRAP AS-GROUND)	
	5	1	**204-2281**	1	CABO TIPO CINTA (STRAP-CABLE)	
	6	1	**248-2841**	1	CONJUNTO DO RELÉ (24 V) (SISTEMA DE COMBUSTÍVEL) (RELAY AS (24-VOLT) (FUEL SYSTEM))	
	7	1	**300-1271**	1	SUPORTE (BRACKET)	
	8	1	**333-1418**	1	CONJUNTO DE CABOS (ALTERNADOR) (CABLE AS (ALTERNATOR))	
		1	**8C-0596**	29	CABO (BITOLA 2) (CABLE (2-GA))	
		1	*278-1439*	1	CONJUNTO DE TERMINAIS DE ANEL (TERMINAL AS-RING)	
E		1	**125-7876**		TUBO REDUTOR DE CALOR (17,78 MM DIA) (4 CM) (TUBE-HEAT SHRINK (17.78-MM DIA) (4-CM))	
		1	**278-1438**	1	TERMINAL DE ANEL (TERMINAL-RING)	
		1	*311-6185*	1	CONJUNTO DE TERMINAL (TERMINAL AS)	
E		1	**125-7876**		TUBO REDUTOR DE CALOR (17,78 MM DIA) (4 CM) (TUBE-HEAT SHRINK (17.78-MM DIA) (4-CM))	
		1	**311-6184**	1	TERMINAL DE ANEL (PARAFUSO DE 2 GA, 3/8 POL) (TERMINAL-RING (2-GA, 3/8-IN SCREW))	
	9	1	**344-7391**	1	SENSOR DE PRESSÃO (SENSOR-PRESSURE)	
	10	1	**349-1178**	2	SENSOR DE PRESSÃO (ESCAVAÇÃO AUTOMÁTICA) (SENSOR-PRESSURE (AUTODIG))	
	11	1	**356-0678**	1	CONJUNTO DE CABOS (ALTERNADOR) (CABLE AS (ALTERNATOR))	
		1	**6T-5598**	1	TERMINAL DE ANEL (PARAFUSO DE 5/16, BITOLA 1 A BITOLA 2) (TERMINAL-RING (1-GA TO 2-GA, 5/16-IN SCREW))	
		1	**8T-8827**	1	PROTETOR (VERMELHO) (BOOT (RED))	
		1	*278-1439*	1	CONJUNTO DE TERMINAIS DE ANEL (TERMINAL AS-RING)	
E		1	**125-7876**		TUBO REDUTOR DE CALOR (17,78 MM DIA) (4 CM) (TUBE-HEAT SHRINK (17.78-MM DIA) (4-CM))	
		1	**278-1438**	1	TERMINAL DE ANEL (TERMINAL-RING)	
	12	1	**370-6989**	1	CONJUNTO DE SUPORTE (BRACKET AS)	
M		1	**159-9541**	3	PORCA DE SOLDA (M10X1,5 DE ROSCA) (NUT-WELD (M10X1.5-THD))	
CY	13	1	**494-7966**	1	CONJUNTO DE CHICOTE DO MOTOR (HARNESS AS-ENGINE)	194
	14	1	**451-0663**	1	PLACA (PLATE)	
	15	1	**132-5789**	3	GRAMPO (ESCADA) (CLIP (LADDER))	
	16	1	**204-8000**	1	FIXAÇÃO DA CINTA (MOUNTING-CABLE TIE)	
	17	1	**309-4314**	2	GRAMPO (ESCADA) (CLIP (LADDER))	
	18	1	**310-1898**	1	GRAMPO (ESCADA) (CLIP (LADDER))	
	19	1	**316-9351**	1	FIXAÇÃO DA CINTA (MOUNTING-CABLE TIE)	
	20	1	**3J-1907**	3	ANEL RETENTOR EM O (SEAL-O-RING)	
	21	1	**4P-7581**	4	GRAMPO (ESCADA) (CLIP (LADDER))	

372-1892 GRUPO DE FIAÇÃO-MOTOR (WIRING GP-ENGINE) (continuação) **i06876221**

NOTA	REF. NÃO	GRÁFICO REF.	NÚMERO DA PEÇA	QTY	NOME DA PEÇA 1 2 3 4 5 6 (NÍVEL DO PRODUTO)	CONSULTE PÁGINA
	22	1	**4P-8134**	3	GRAMPO (ESCADA) (CLIP (LADDER))	
	23	1	**5P-4116**	1	ARRUELA DURA (8,8X20,5X2 MM DE ESPESSURA) (WASHER-HARD (8.8X20.5X2-MM THK))	
	24	1	**7P-1695**	2	ARRUELA (10,5X19X3-MM DE ESPESSURA) (WASHER (10.5X19X3-MM THK))	
	25	1	**8S-0948**	1	GRAMPO (CLIP)	
	26	1	**8T-4121**	9	ARRUELA DURA (11X21X2,5 MM DE ESPESSURA) (WASHER-HARD (11X21X2.5-MM THK))	
M	27	1	**8T-4133**	1	PORCA (M10X1,5 DE ROSCA) (NUT (M10X1.5-THD))	
M	28	1	**8T-4136**	2	PARAFUSO (M10X1,5X25 MM) (BOLT (M10X1.5X25-MM))	
M	29	1	**8T-4137**	6	PARAFUSO (M10X1,5X20 MM) (BOLT (M10X1.5X20-MM))	
M	30	1	**8T-4189**	1	PARAFUSO (M8X1,25X20 MM) (BOLT (M8X1.25X20-MM))	
M	31	1	**8T-4195**	1	PARAFUSO (M10X1,5X30 MM) (BOLT (M10X1.5X30-MM))	
M	32	1	**101-7401**	1	PARAFUSO DE CABEÇA OCA (M10X1,5X20 MM) (BOLT-SOCKET HEAD (M10X1.5X20-MM))	

C - ALTERAR DO TIPO ANTERIOR
E - ENCOMENDAR POR CENTÍMETROS
M - PEÇA MÉTRICA
Y - ILUSTRAÇÃO INDIVIDUAL

372-1892 GRUPO DE FIAÇÃO-MOTOR (WIRING GP-ENGINE) (continuação) **i06876221**

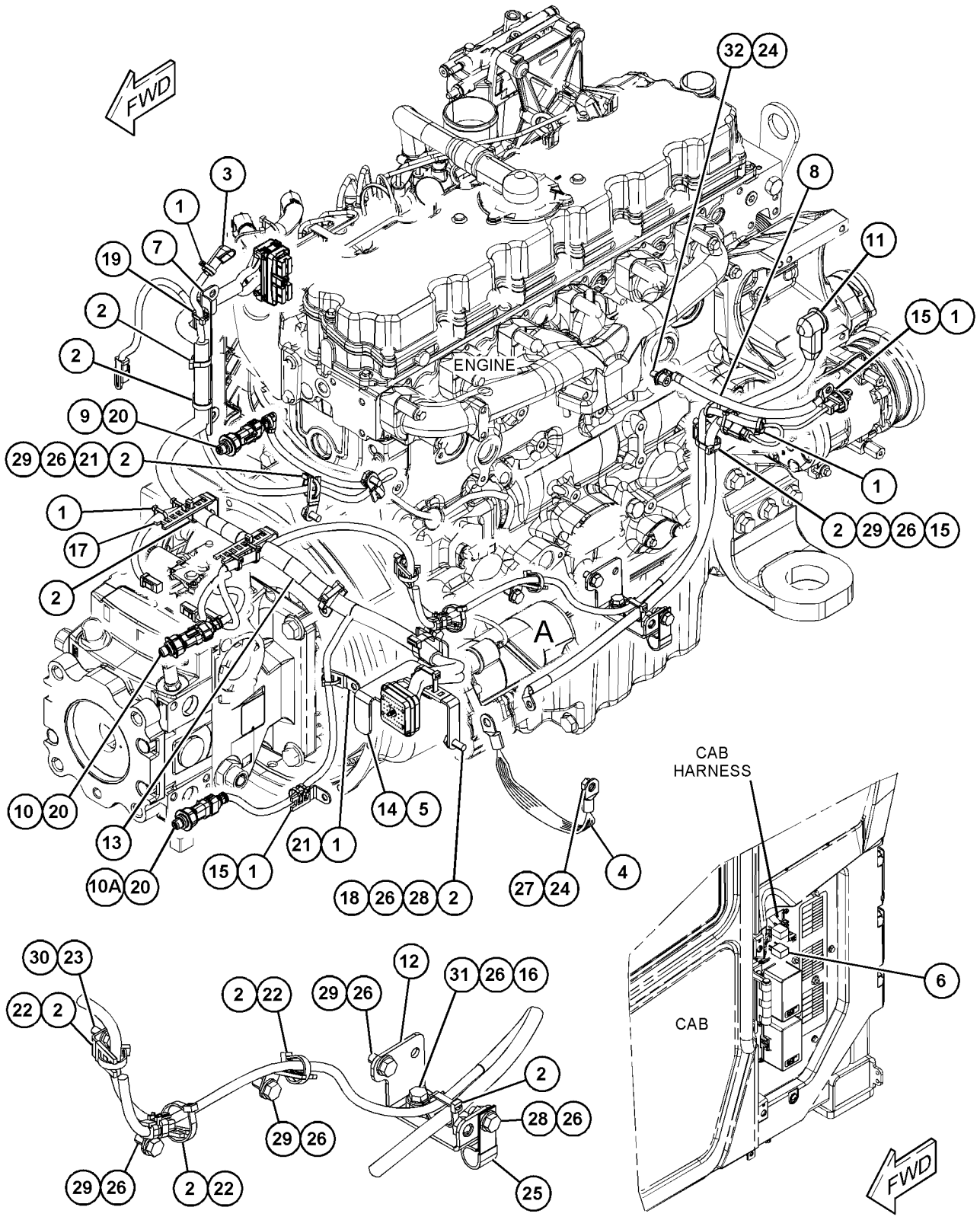

VIEW OF AREA A
(PARTS REMOVED FOR CLARITY)

GRÁFICO 1 <FIM> g03887729

372-1892 GRUPO DE FIAÇÃO-MOTOR (WIRING GP-ENGINE)

S/N: KW4360-UP
NÚMEROE DE 454-0544 ARRANJO DE CHASSI
TAMBÉM UM ACESSÓRIO
TIPO 2

SMCS-1403, 1408 **i07047378**

NOTA	REF. NÃO	GRÁFICO REF.	NÚMERO DA PEÇA	QTY	NOME DA PEÇA 1 2 3 4 5 6 (NÍVEL DO PRODUTO)	CONSULTE PÁGINA
	1	1	**3S-2093**	12	CABO TIPO CINTA (STRAP-CABLE)	
C	2	1	**7K-1181**	15	CABO TIPO CINTA (STRAP-CABLE)	
	3	1	**8T-8799**	1	PROTETOR (VERMELHO) (BOOT (RED))	
	4	1	**132-1806**	1	CONJUNTO DE CABO TERRA (STRAP AS-GROUND)	
	5	1	**204-2281**	1	CABO TIPO CINTA (STRAP-CABLE)	
	6	1	**248-2841**	1	CONJUNTO DO RELÉ (24 V) (SISTEMA DE COMBUSTÍVEL) (RELAY AS (24-VOLT) (FUEL SYSTEM))	
	7	1	**300-1271**	1	SUPORTE (BRACKET)	
	8	1	**333-1418**	1	CONJUNTO DE CABOS (ALTERNADOR) (CABLE AS (ALTERNATOR))	
E		1	**8C-0596**		CABO (BITOLA 2) (29 CM) (CABLE (2-GA) (29-CM))	
E		1	**125-7876**		TUBO REDUTOR DE CALOR (17,78 MM DIA) (4 CM) (TUBE-HEAT SHRINK (17.78-MM DIA) (4-CM))	
		1	**278-1438**	1	TERMINAL DE ANEL (TERMINAL-RING)	
E		1	**125-7876**		TUBO REDUTOR DE CALOR (17,78 MM DIA) (4 CM) (TUBE-HEAT SHRINK (17.78-MM DIA) (4-CM))	
		1	**311-6184**	1	TERMINAL DE ANEL (PARAFUSO DE 2 GA, 3/8 POL) (TERMINAL-RING (2-GA, 3/8-IN SCREW))	
	9	1	**344-7391**	1	SENSOR DE PRESSÃO (CARGA DO FREIO) (SENSOR-PRESSURE (BRAKE CHARGE))	
	10	1	**349-1178**	1	SENSOR DE PRESSÃO (HIDROSTÁTICO, AVANÇO) (SENSOR-PRESSURE (HYDROSTATIC, FORWARD))	
	10A	1	**349-1178**	1	SENSOR DE PRESSÃO (HIDROSTÁTICO, RÉ) (SENSOR-PRESSURE (HYDROSTATIC, REVERSE))	
	11	1	**356-0678**	1	CONJUNTO DE CABOS (ALTERNADOR) (CABLE AS (ALTERNATOR))	
		1	**6T-5598**	1	TERMINAL DE ANEL (PARAFUSO DE 5/16, BITOLA 1 A BITOLA 2) (TERMINAL-RING (1-GA TO 2-GA, 5/16-IN SCREW))	
		1	**8T-8827**	1	PROTETOR (VERMELHO) (BOOT (RED))	
E		1	**125-7876**		TUBO REDUTOR DE CALOR (17,78 MM DIA) (4 CM) (TUBE-HEAT SHRINK (17.78-MM DIA) (4-CM))	
		1	**278-1438**	1	TERMINAL DE ANEL (TERMINAL-RING)	
	12	1	**370-6989**	1	CONJUNTO DE SUPORTE (BRACKET AS)	
M		1	**159-9541**	3	PORCA DE SOLDA (M10X1,5 DE ROSCA) (NUT-WELD (M10X1.5-THD))	
Y	13	1	**494-7966**	1	CONJUNTO DE CHICOTE DO MOTOR (HARNESS AS-ENGINE)	194
	14	1	**451-0663**	1	PLACA (PLATE)	
C	15	1	**132-5789**	4	GRAMPO (ESCADA) (CLIP (LADDER))	
	17	1	**309-4314**	2	GRAMPO (ESCADA) (CLIP (LADDER))	
	18	1	**310-1898**	1	GRAMPO (ESCADA) (CLIP (LADDER))	
	19	1	**316-9351**	1	FIXAÇÃO DA CINTA (MOUNTING-CABLE TIE)	
	20	1	**3J-1907**	3	ANEL RETENTOR EM O (SEAL-O-RING)	
	21	1	**4P-7581**	4	GRAMPO (ESCADA) (CLIP (LADDER))	
	22	1	**4P-8134**	3	GRAMPO (ESCADA) (CLIP (LADDER))	
	23	1	**5P-4116**	1	ARRUELA DURA (8,8X20,5X2 MM DE ESPESSURA) (WASHER-HARD (8.8X20.5X2-MM THK))	
	24	1	**7P-1695**	2	ARRUELA (10,5X19X3-MM DE ESPESSURA) (WASHER (10.5X19X3-MM THK))	

372-1892 GRUPO DE FIAÇÃO-MOTOR (WIRING GP-ENGINE) (continuação) **i07047378**

NOTA	REF. NÃO	GRÁFICO REF.	NÚMERO DA PEÇA	QTY	NOME DA PEÇA 1 2 3 4 5 6 (NÍVEL DO PRODUTO)	CONSULTE PÁGINA
	25	1	**8S-0948**	1	GRAMPO (CLIP)	
	26	1	**8T-4121**	9	ARRUELA DURA (11X21X2,5 MM DE ESPESSURA) (WASHER-HARD (11X21X2.5-MM THK))	
M	27	1	**8T-4133**	1	PORCA (M10X1,5 DE ROSCA) (NUT (M10X1.5-THD))	
M	28	1	**8T-4136**	2	PARAFUSO (M10X1,5X25 MM) (BOLT (M10X1.5X25-MM))	
M	29	1	**8T-4137**	6	PARAFUSO (M10X1,5X20 MM) (BOLT (M10X1.5X20-MM))	
M	30	1	**8T-4189**	1	PARAFUSO (M8X1,25X20 MM) (BOLT (M8X1.25X20-MM))	
M	31	1	**8T-4195**	1	PARAFUSO (M10X1,5X30 MM) (BOLT (M10X1.5X30-MM))	
M	32	1	**8T-8894**	1	PARAFUSO DE CABEÇA OCA (M10X1,5X20 MM) (BOLT-SOCKET HEAD (M10X1.5X20-MM))	

C - ALTERAR DO TIPO ANTERIOR
E - ENCOMENDAR POR CENTÍMETROS
M - PEÇA MÉTRICA
Y - ILUSTRAÇÃO INDIVIDUAL

372-1892 GRUPO DE FIAÇÃO-MOTOR (WIRING GP-ENGINE) (continuação) **i07047378**

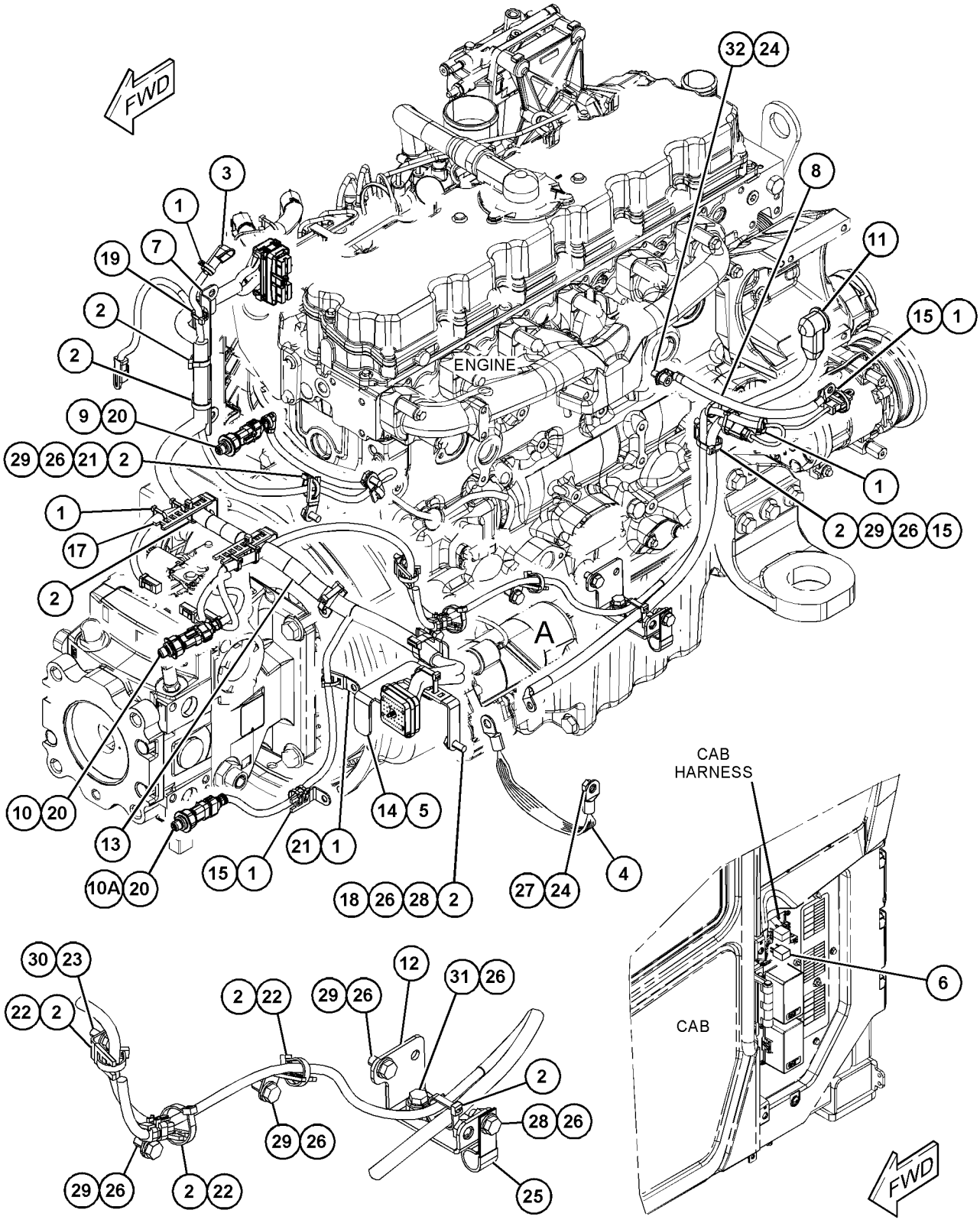

VIEW OF AREA A
(PARTS REMOVED FOR CLARITY)

GRÁFICO 1 <FIM> g06210930

395-0113 GRUPO DE FIAÇÃO-MOTOR (WIRING GP-ENGINE)

S/N: E7A1-UP
NÚMEROE DE 371-1441, 384-3794 ARRANJO DO MOTOR-PRIMÁRIO
UM ACESSÓRIO
TIPO 1

SMCS-1403, 1408

i05954934

NOTA	REF. NÃO	GRÁFICO REF.	NÚMERO DA PEÇA	QTY	NOME DA PEÇA 1 2 3 4 5 6 (NÍVEL DO PRODUTO)	CONSULTE PÁGINA
C	1	1	**323-7347**	3	ANEL RETENTOR EM O (SEAL-O-RING)	
CM	2	1	**254-3633**	3	PARAFUSO DE CABEÇA DE FLANGE (M6X1X16 MM, AUTOTRAVANTE) (BOLT-FLANGE HEAD (M6X1X16-MM, SELF LOCKING))	
M	3	1	**124-3815**	4	PARAFUSO (M8X1,25X16 MM) (BOLT (M8X1.25X16-MM))	
	4	1	**217-9039**	1	CABO TIPO CINTA (STRAP-CABLE)	
	5	1	**348-4637**	1	PARAFUSO (BOLT)	
C	6	1	**458-3745**	3	CONJUNTO DA FIAÇÃO ELÉTRICA DA PLATAFORMA (HARNESS AS-PLATFORM)	
					(EACH INCLUDES)	
		1	**332-7865**	1	LIGAÇÃO DO CABO (TIE-CABLE)	
	7	1	**377-1293**	1	SUPORTE (BRACKET)	
Y	8	1	**385-5997**	1	CONJUNTO DE CHICOTE DO MOTOR (HARNESS AS-ENGINE)	193
	9	1	**389-3863**	1	SUPORTE (BRACKET)	
	10	1	**392-2780**	1	SUPORTE (BRACKET)	
	11	1	**132-5789**	1	GRAMPO (ESCADA) (CLIP (LADDER))	
M	12	1	**232-1693**	1	PARAFUSO DE CABEÇA DE FLANGE (M6X1X35 MM) (BOLT-FLANGE HEAD (M6X1X35-MM))	

C - ALTERAR DO TIPO ANTERIOR
M - PEÇA MÉTRICA
Y - ILUSTRAÇÃO INDIVIDUAL

395-0113 GRUPO DE FIAÇÃO-MOTOR (WIRING GP-ENGINE) (continuação) **i05954934**

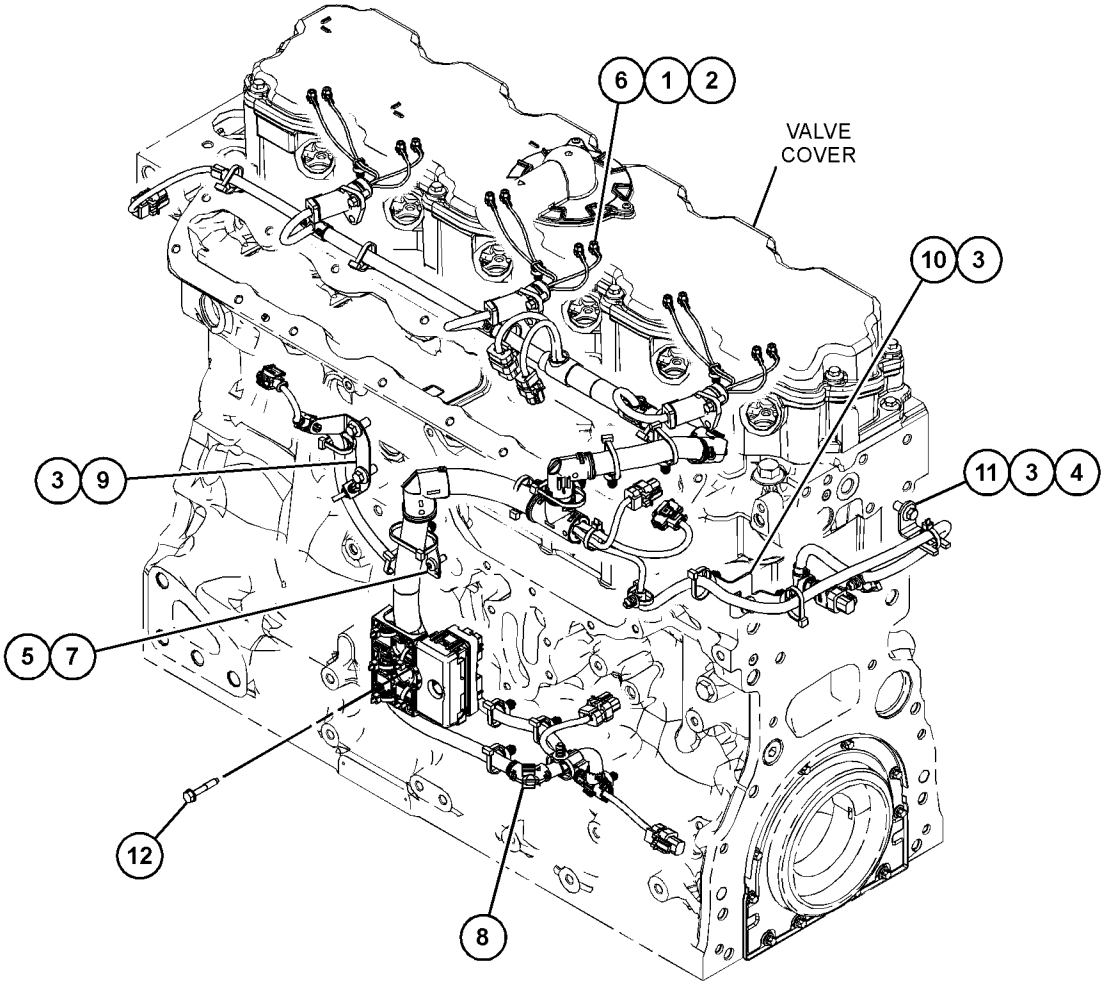

GRÁFICO 1 <FIM> g03739892

395-0113 GRUPO DE FIAÇÃO-MOTOR (WIRING GP-ENGINE)

S/N: E7A1-UP
NÚMEROE DE 371-1441, 384-3794 ARRANJO DO MOTOR-PRIMÁRIO
UM ACESSÓRIO
TIPO 2

SMCS-1403, 1408

i06997746

NOTA	REF. NÃO	GRÁFICO REF.	NÚMERO DA PEÇA	QTY	NOME DA PEÇA 1 2 3 4 5 6 (NÍVEL DO PRODUTO)	CONSULTE PÁGINA
C	1	1	**033-6034**	3	ANEL RETENTOR EM O (SEAL-O-RING)	
C	2	1	**277-5065**	3	GRAMPO (CLIP)	
M	3	1	**124-3815**	4	PARAFUSO (M8X1,25X16 MM) (BOLT (M8X1.25X16-MM))	
	4	1	**217-9039**	1	CABO TIPO CINTA (STRAP-CABLE)	
	5	1	**348-4637**	1	PARAFUSO (BOLT)	
CY	6	1	**375-8407**	3	CONJUNTO DO CHICOTE-FIAÇÃO (INJETOR) (HARNESS AS-WIRING (INJECTOR))	207
	7	1	**377-1293**	1	SUPORTE (BRACKET)	
Y	8	1	**385-5997**	1	CONJUNTO DE CHICOTE DO MOTOR (HARNESS AS-ENGINE)	193
	9	1	**389-3863**	1	SUPORTE (BRACKET)	
	10	1	**392-2780**	1	SUPORTE (BRACKET)	
	11	1	**132-5789**	1	GRAMPO (ESCADA) (CLIP (LADDER))	
M	12	1	**232-1693**	1	PARAFUSO DE CABEÇA DE FLANGE (M6X1X35 MM) (BOLT-FLANGE HEAD (M6X1X35-MM))	

C - ALTERAR DO TIPO ANTERIOR
M - PEÇA MÉTRICA
Y - ILUSTRAÇÃO INDIVIDUAL

395-0113 GRUPO DE FIAÇÃO-MOTOR (WIRING GP-ENGINE) (continuação) **i06997746**

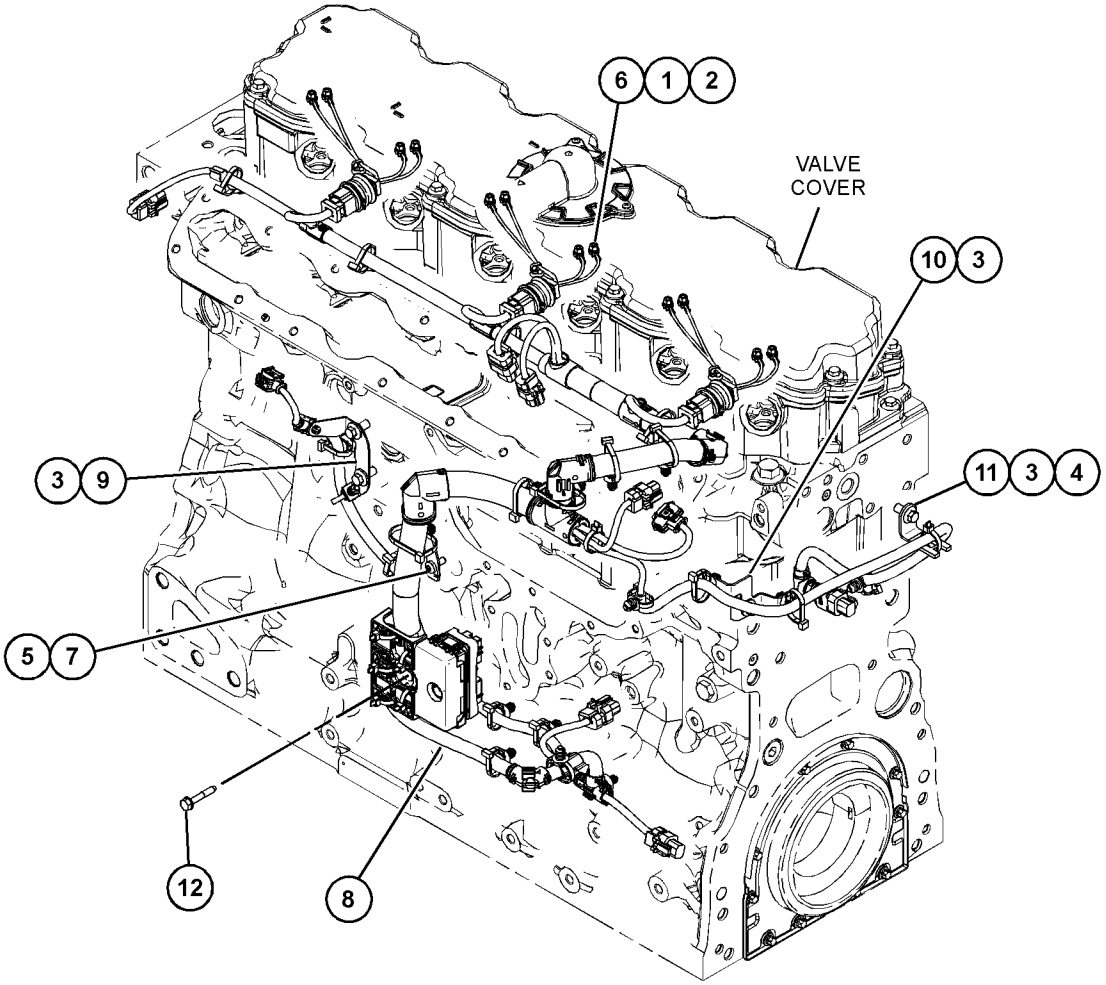

GRÁFICO 1 <FIM> g06177895

377-5620 GRUPO DE FIAÇÃO-DIANTEIRO (WIRING GP-FRONT)

S/N: KW41-UP

NÚMEROE DE 454-0544 ARRANJO DE CHASSI

SMCS-1408, 5734

i06225769

NOTA	REF. NÃO	GRÁFICO REF.	NÚMERO DA PEÇA	QTY	NOME DA PEÇA 1 2 3 4 5 6 (NÍVEL DO PRODUTO)	CONSULTE PÁGINA
	1	2	**7K-1181**	38	CABO TIPO CINTA (STRAP-CABLE)	
	2	2	**273-8609**	1	CONJUNTO DE SUPORTE (BRACKET AS)	
Y	3	1	**333-1423**	2	CONJUNTO DO CHICOTE DE ILUMINAÇÃO (FAROL DIANTEIRO) (HARNESS AS-LIGHTING (HEADLIGHT))	199
	4	2	**344-7391**	1	SENSOR DE PRESSÃO (BOMBA DO IMPLEMENTO) (SENSOR-PRESSURE (IMPLEMENT PUMP))	
Y	5	1	**377-5621**	1	CONJUNTO DE CHICOTE DIANTEIRO (HARNESS AS-FRONT)	196
	6	2	**446-8428**	1	CONJUNTO DA PLACA (PLATE AS)	
M		2	**8T-3597**	2	PORCA DE SOLDA (M12X1,75 DE ROSCA) (NUT-WELD (M12X1.75-THD))	
M		2	**159-9539**	2	PORCA DE SOLDA (ROSCA M6X1) (NUT-WELD (M6X1-THD))	
	7	2	**3J-1907**	1	ANEL RETENTOR EM O (SEAL-O-RING)	
	8	2	**4P-7581**	3	GRAMPO (ESCADA) (CLIP (LADDER))	
	9	2	**5V-6152**	4	ABRAÇADEIRA (CLAMP)	
	10	2	**5V-6153**	2	PLACA DA TAMPA (PLATE-COVER)	
	11	2	**8T-4121**	6	ARRUELA DURA (11X21X2,5 MM DE ESPESSURA) (WASHER-HARD (11X21X2.5-MM THK))	
M	12	2	**8T-4136**	4	PARAFUSO (M10X1,5X25 MM) (BOLT (M10X1.5X25-MM))	
M	13	2	**8T-4137**	2	PARAFUSO (M10X1,5X20 MM) (BOLT (M10X1.5X20-MM))	
	14	2	**8T-4205**	4	ARRUELA DURA (7,2X14,5X2 MM DE ESPESSURA) (WASHER-HARD (7.2X14.5X2-MM THK))	
M	15	2	**8T-6974**	4	PARAFUSO (M6X1X80 MM) (BOLT (M6X1X80-MM))	

M - PEÇA MÉTRICA
Y - ILUSTRAÇÃO INDIVIDUAL

377-5620 GRUPO DE FIAÇÃO-DIANTEIRO (WIRING GP-FRONT) (continuação) **i06225769**

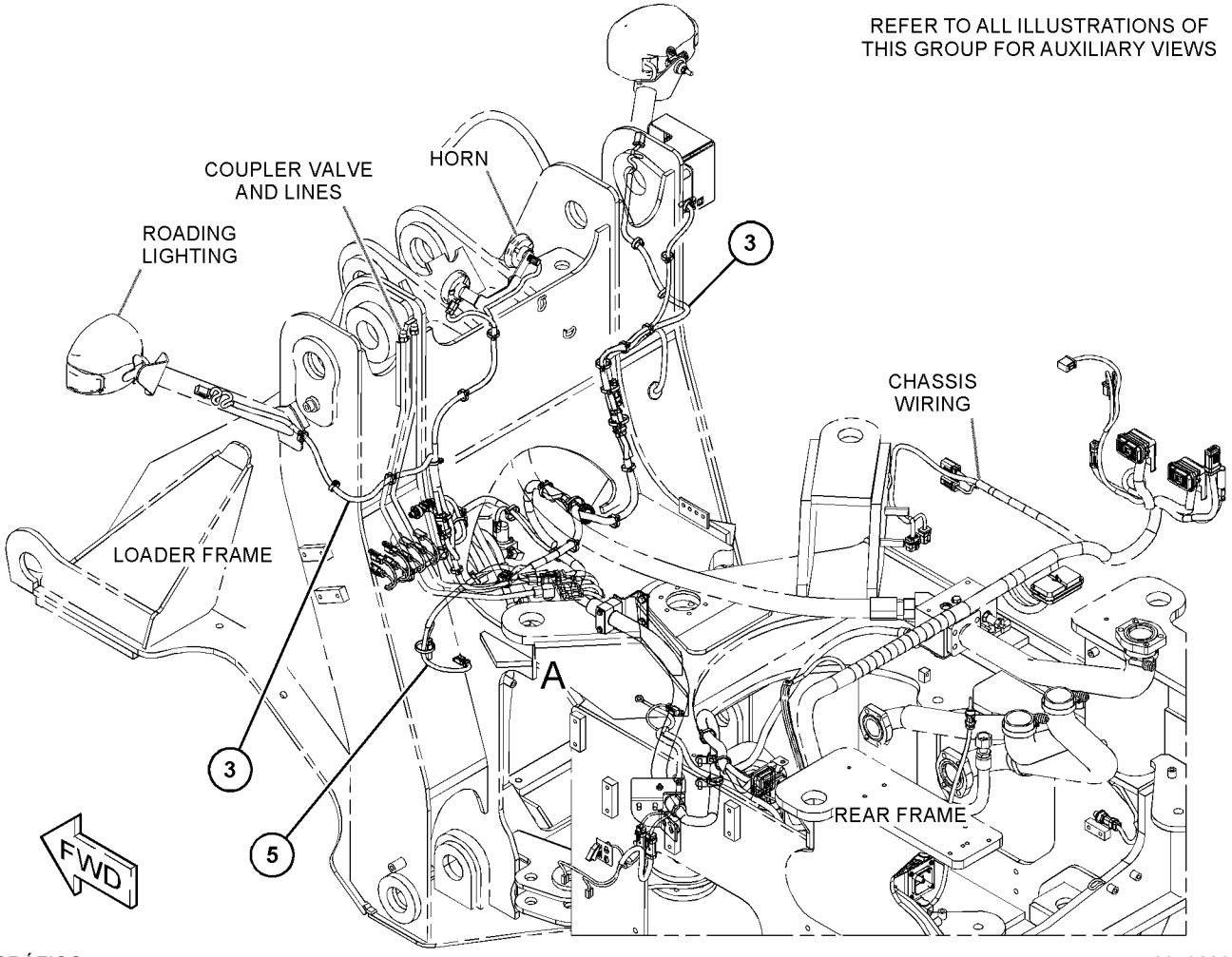

GRÁFICO 1 g03792337

377-5620 GRUPO DE FIAÇÃO-DIANTEIRO (WIRING GP-FRONT) (continuação) **i06225769**

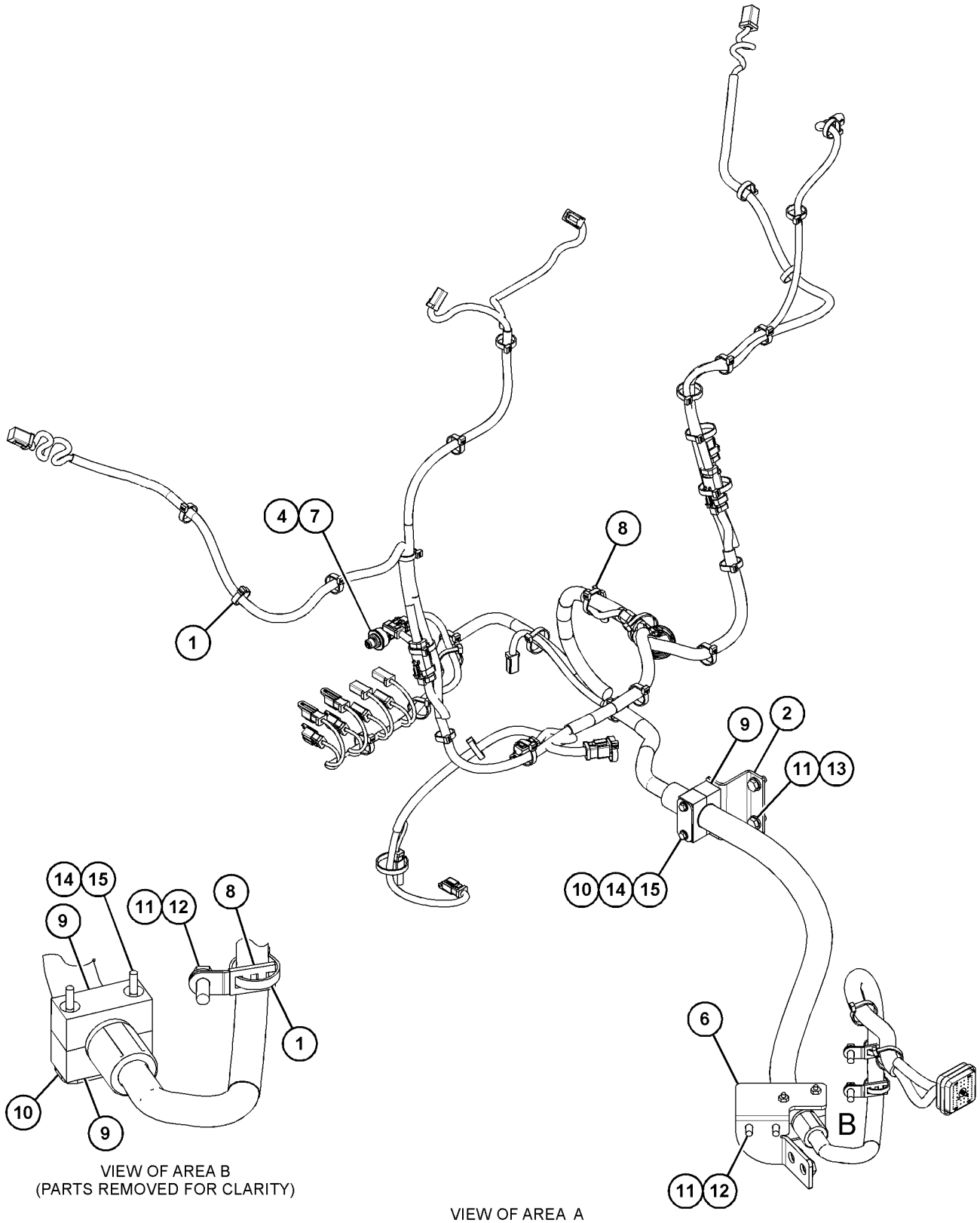

VIEW OF AREA B
(PARTS REMOVED FOR CLARITY)

VIEW OF AREA A

GRÁFICO 2 <FIM> g03792338

377-5620 GRUPO DE FIAÇÃO-DIANTEIRO (WIRING GP-FRONT)

S/N: KW41-UP

NÚMEROE DE 454-0544 ARRANJO DE CHASSI

TAMBÉM UM ACESSÓRIO

SMCS-1408, 5734

i06895426

NOTA	REF. NÃO	GRÁFICO REF.	NÚMERO DA PEÇA	QTY	NOME DA PEÇA 1 2 3 4 5 6 (NÍVEL DO PRODUTO)	CONSULTE PÁGINA
	1	1,2	**7K-1181**	46	CABO TIPO CINTA (STRAP-CABLE)	
C	2	1	**492-6475**	1	CONJUNTO DE SUPORTE (BRACKET AS)	
Y	3	2	**333-1423**	2	CONJUNTO DO CHICOTE DE ILUMINAÇÃO (FAROL DIANTEIRO) (HARNESS AS-LIGHTING (HEADLIGHT))	199
	4	1	**344-7391**	1	SENSOR DE PRESSÃO (BOMBA DO IMPLEMENTO) (SENSOR-PRESSURE (IMPLEMENT PUMP))	
Y	5	2	**377-5621**	1	CONJUNTO DE CHICOTE DIANTEIRO (HARNESS AS-FRONT)	196
C	6	1	**445-4722**	1	CONJUNTO DA PLACA (PLATE AS)	
		1	**202-2594**	2	PRISIONEIRO-SOLDA (STUD-WELD)	
M		1	**159-9539**	2	PORCA DE SOLDA (ROSCA M6X1) (NUT-WELD (M6X1-THD))	
	7	1	**3J-1907**	1	ANEL RETENTOR EM O (SEAL-O-RING)	
	8	1	**4P-7581**	3	GRAMPO (ESCADA) (CLIP (LADDER))	
	9	1	**5V-6152**	4	ABRAÇADEIRA (CLAMP)	
	10	1	**5V-6153**	2	PLACA DA TAMPA (PLATE-COVER)	
	11	1	**8T-4121**	6	ARRUELA DURA (11X21X2,5 MM DE ESPESSURA) (WASHER-HARD (11X21X2.5-MM THK))	
M	12	1	**8T-4136**	2	PARAFUSO (M10X1,5X25 MM) (BOLT (M10X1.5X25-MM))	
M	13	1	**8T-4137**	2	PARAFUSO (M10X1,5X20 MM) (BOLT (M10X1.5X20-MM))	
	14	1	**8T-4205**	4	ARRUELA DURA (7,2X14,5X2 MM DE ESPESSURA) (WASHER-HARD (7.2X14.5X2-MM THK))	
M	15	1	**8T-6974**	4	PARAFUSO (M6X1X80 MM) (BOLT (M6X1X80-MM))	
C	16	1	**204-2281**	2	CABO TIPO CINTA (STRAP-CABLE)	
C	17	1	**200-6345**	1	SUPORTE (ARTICULAÇÃO GIRATÓRIA DUPLA) (MOUNT (DUAL SWIVEL))	
M	18	1	**8T-4195**	2	PARAFUSO (M10X1,5X30 MM) (BOLT (M10X1.5X30-MM))	
	19	1	**178-3620**	2	BRAÇADEIRA CINTA- DUPLA (STRAP-DUAL CLAMP)	
	20	1	**206-2423**	1	SELA (SADDLE)	
	21	1	**374-7463**	1	TAMPA-VEDAÇÃO (CAP-SEAL)	
	22	1	**374-7465**	1	TAMPA-VEDAÇÃO (CAP-SEAL)	
Y	23	2	**494-7951**	1	CONJUNTO DE FIAÇÃO ELÉTRICA-ENGATE (HARNESS AS-HITCH)	198

C - ALTERAR DO TIPO ANTERIOR
M - PEÇA MÉTRICA
Y - ILUSTRAÇÃO INDIVIDUAL

377-5620 GRUPO DE FIAÇÃO-DIANTEIRO (WIRING GP-FRONT) (continuação) **i06895426**

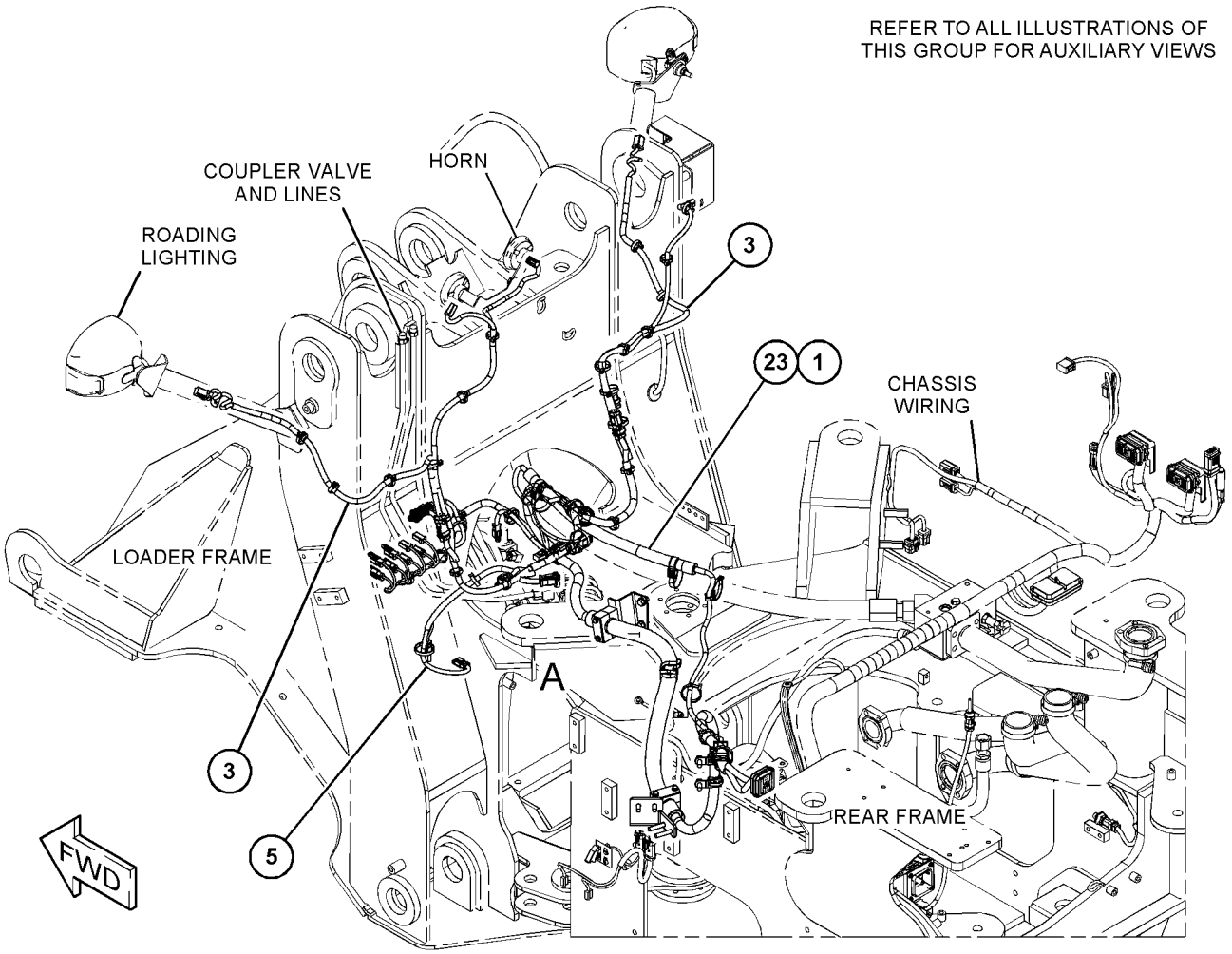

GRÁFICO 1 g06158888

377-5620 GRUPO DE FIAÇÃO-DIANTEIRO (WIRING GP-FRONT) (continuação) **i06895426**

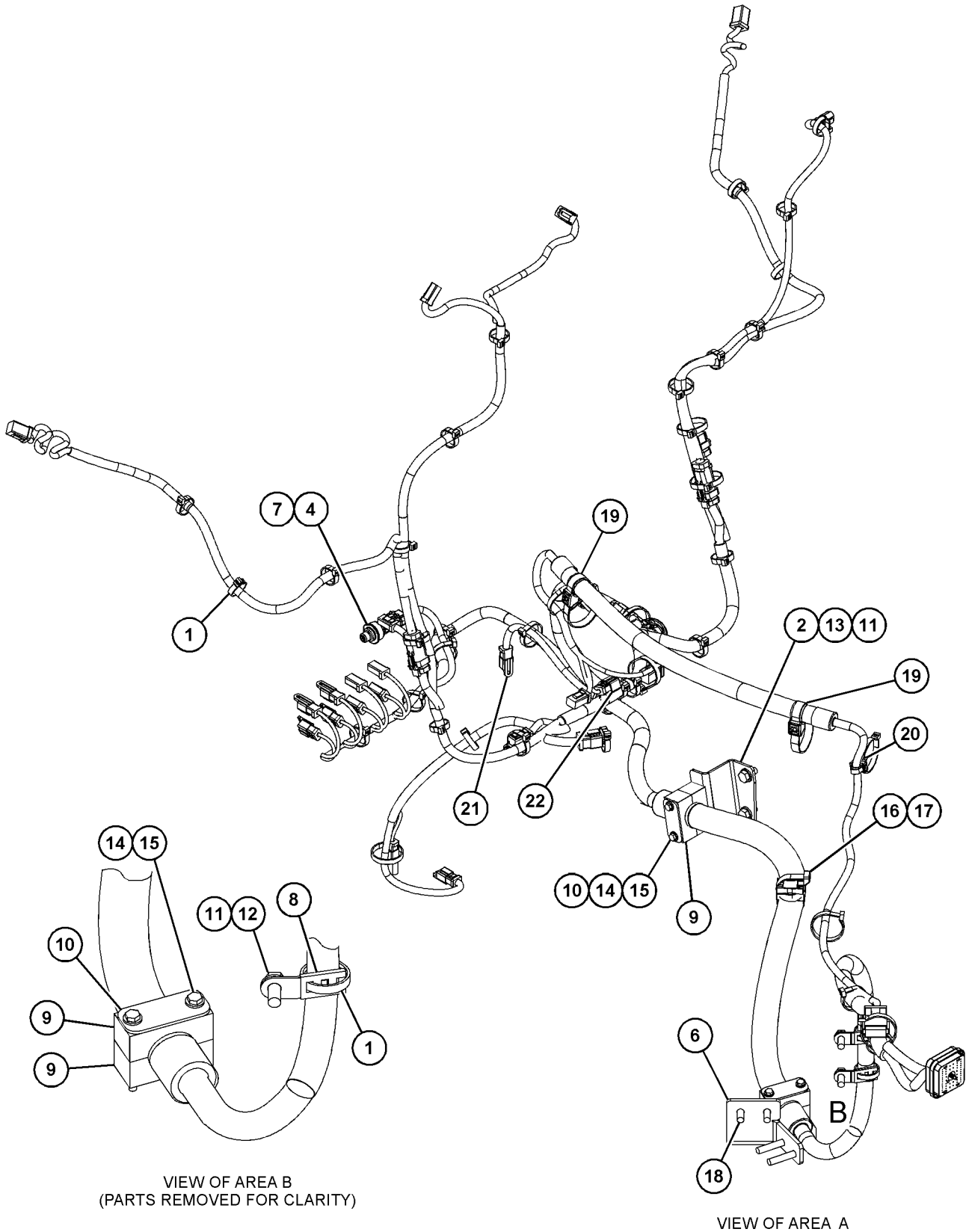

VIEW OF AREA B
(PARTS REMOVED FOR CLARITY)

VIEW OF AREA A

GRÁFICO 2 <FIM> g06158893

372-1882 GRUPO DE FIAÇÃO DA BOMBA DE COMBUSTÍVEL (WIRING GP-FUEL PUMP)

S/N: KW41-UP

NÚMEROE DE 454-0544 ARRANJO DE CHASSI

TAMBÉM UM ACESSÓRIO

SMCS-1295, 1408

i06249112

NOTA	REF. NÃO	GRÁFICO REF.	NÚMERO DA PEÇA	QTY	NOME DA PEÇA 1 2 3 4 5 6 (NÍVEL DO PRODUTO)	CONSULTE PÁGINA
C	1	1	**7K-1181**	7	CABO TIPO CINTA (STRAP-CABLE)	
	2	1	**256-6454**	1	SENSOR DE TEMPERATURA (AR DO COLETOR DE ADMISSÃO) (SENSOR-TEMPERATURE (INTAKE MANIFOLD AIR))	
CY	3	1	**471-4235**	1	CONJUNTO DO CHICOTE-BOMBA (HARNESS AS-PUMP)	204
	4	1	**316-9351**	8	FIXAÇÃO DA CINTA (MOUNTING-CABLE TIE)	
	5	1	**4P-7581**	1	GRAMPO (ESCADA) (CLIP (LADDER))	
C	6	1	**4P-8134**	1	GRAMPO (ESCADA) (CLIP (LADDER))	
	7	1	**8T-5387**	2	ILHÓ (GROMMET)	
C	8	1	**8T-4121**	1	ARRUELA DURA (11X21X2,5 MM DE ESPESSURA) (WASHER-HARD (11X21X2.5-MM THK))	
M	9	1	**8T-4137**	1	PARAFUSO (M10X1,5X20 MM) (BOLT (M10X1.5X20-MM))	
	10	1	**8T-7524**	1	ANEL RETENTOR EM O (SEAL-O-RING)	
D	11	1	**5P-8309**		RETENTOR (0,18 M) (SEAL (0.18-M))	
	12	1	**352-3964**	1	GRAMPO (ESCADA) (CLIP (LADDER))	

C - ALTERAR DO TIPO ANTERIOR
D - ENCOMENDAR POR METROS
M - PEÇA MÉTRICA
Y - ILUSTRAÇÃO INDIVIDUAL

372-1882 GRUPO DE FIAÇÃO DA BOMBA DE COMBUSTÍVEL (WIRING GP-FUEL PUMP) (continuação) **i06249112**

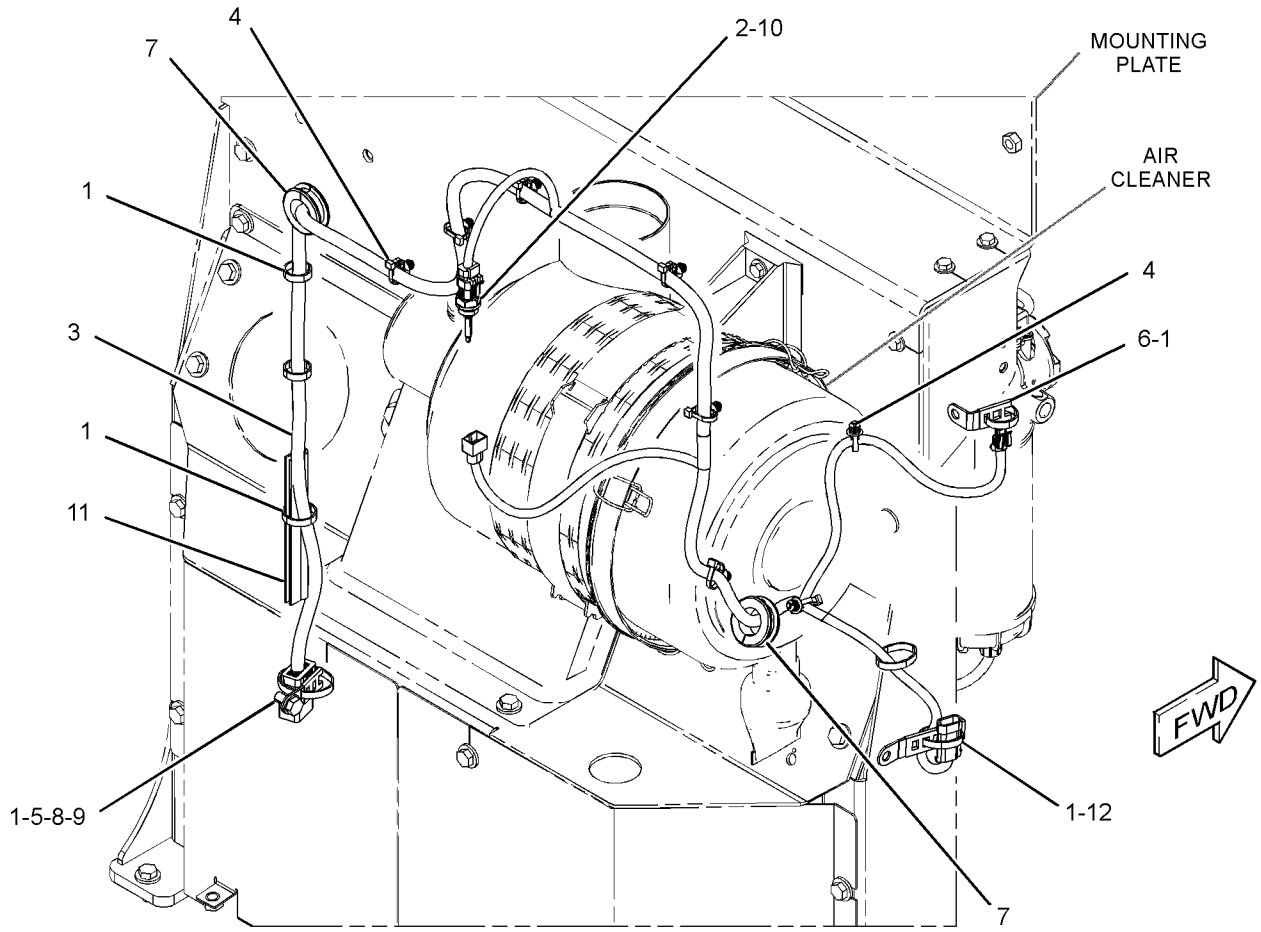

GRÁFICO 1 <FIM> g03885929

372-1940 GRUPO DA FIAÇÃO-DESENGATE AUTOMÁTICO E POSICIONADOR (WIRING GP-KICKOUT & POSITIONER)

S/N: KW41-UP
NÚMEROE DE 381-4393 ARRANJO DA ARTICULAÇÃO - FRONTAL
UM ACESSÓRIO

SMCS-5109, 5112, 5734 **i06249101**

NOTA	REF. NÃO	GRÁFICO REF.	NÚMERO DA PEÇA	QTY	NOME DA PEÇA 1 2 3 4 5 6 (NÍVEL DO PRODUTO)	CONSULTE PÁGINA
	1	1	**7K-1181**	8	CABO TIPO CINTA (STRAP-CABLE)	
	2	1	**7V-5626**	4	ABRAÇADEIRA (CLAMP)	
Y	3	1	**361-4360**	2	GRUPO DE SENSOR DE POSIÇÃO (ROTATIVO) (SENSOR GP-POSITION (ROTARY))	271
	4	1	**296-6980**	3	ESPAÇADOR (11X25X30 MM DE ESPESSURA) (SPACER (11X25X30-MM THK))	
	5	1	**354-5615**	1	SUPORTE (BRACKET)	
	6	1	**356-0681**	2	SUPORTE (BRACKET)	
	7	1	**356-0682**	1	PLACA (PLATE)	
	8	1	**360-1849**	1	ESPAÇADOR (12,25X19,05X125 MM DE ESPESSURA) (SPACER (12.25X19.05X125-MM THK))	
Y	9	1	**372-1945**	1	CONJUNTO DE CONTROLE DO CHICOTE (HARNESS AS-CONTROL)	189
	10	1	**372-1946**	1	EXTREMIDADE DA HASTE (ROD END)	
	11	1	**372-1947**	1	CONJUNTO DE SUPORTE (BRACKET AS)	
	12	1	**372-1948**	1	CONJUNTO DA PLACA (PLATE AS)	
M		1	**159-9540**	5	PORCA DE SOLDA (ROSCA M8X1,25) (NUT-WELD (M8X1.25-THD))	
M	13	1	**151-6282**	4	PARAFUSO DE CABEÇA OCA (M6X1X40 MM) (BOLT-SOCKET HEAD (M6X1X40-MM))	
	14	1	**2M-3432**	1	ILHÓ (GROMMET)	
	15	1	**3S-2093**	1	CABO TIPO CINTA (STRAP-CABLE)	
M	16	1	**5C-7261**	6	PORCA (ROSCA M8X1,25) (NUT (M8X1.25-THD))	
M	17	1	**7X-0818**	5	PARAFUSO (M8X1,25X45 MM) (BOLT (M8X1.25X45-MM))	
	18	1	**8T-4121**	6	ARRUELA DURA (11X21X2,5 MM DE ESPESSURA) (WASHER-HARD (11X21X2.5-MM THK))	
M	19	1	**8T-4137**	3	PARAFUSO (M10X1,5X20 MM) (BOLT (M10X1.5X20-MM))	
	20	1	**8T-4224**	12	ARRUELA DURA (8,8X16X2 MM DE ESPESSURA) (WASHER-HARD (8.8X16X2-MM THK))	
M	21	1	**8T-4971**	4	PARAFUSO (M6X1X30 MM) (BOLT (M6X1X30-MM))	
M	22	1	**8T-5092**	1	PARAFUSO (M12X1,75X150 MM) (BOLT (M12X1.75X150-MM))	
M	23	1	**8T-4185**	3	PARAFUSO (M10X1,5X50 MM) (BOLT (M10X1.5X50-MM))	
M	24	1	**9X-2629**	5	PARAFUSO DE CABEÇA (M8X1,25X35 MM) (SCREW-HEAD (M8X1.25X35-MM))	
	25	1	**9X-8256**	8	ARRUELA (6,6X12X2 MM DE ESPESSURA) (WASHER (6.6X12X2-MM THK))	

M - PEÇA MÉTRICA
Y - ILUSTRAÇÃO INDIVIDUAL

372-1940 GRUPO DA FIAÇÃO-DESENGATE AUTOMÁTICO E POSICIONADOR (WIRING GP-KICKOUT & POSITIONER)
(continuação) **i06249101**

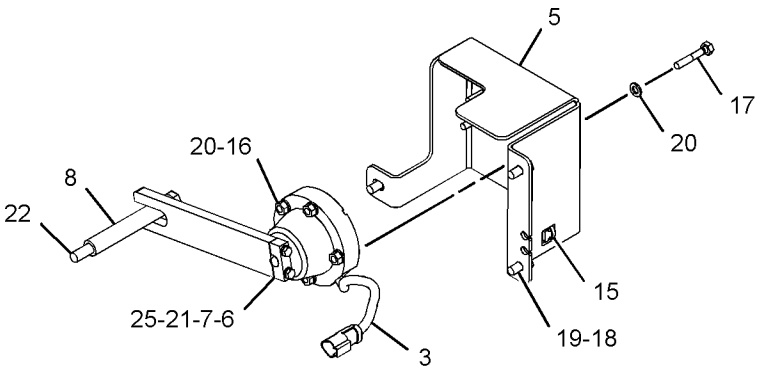

VIEW OF AREA A

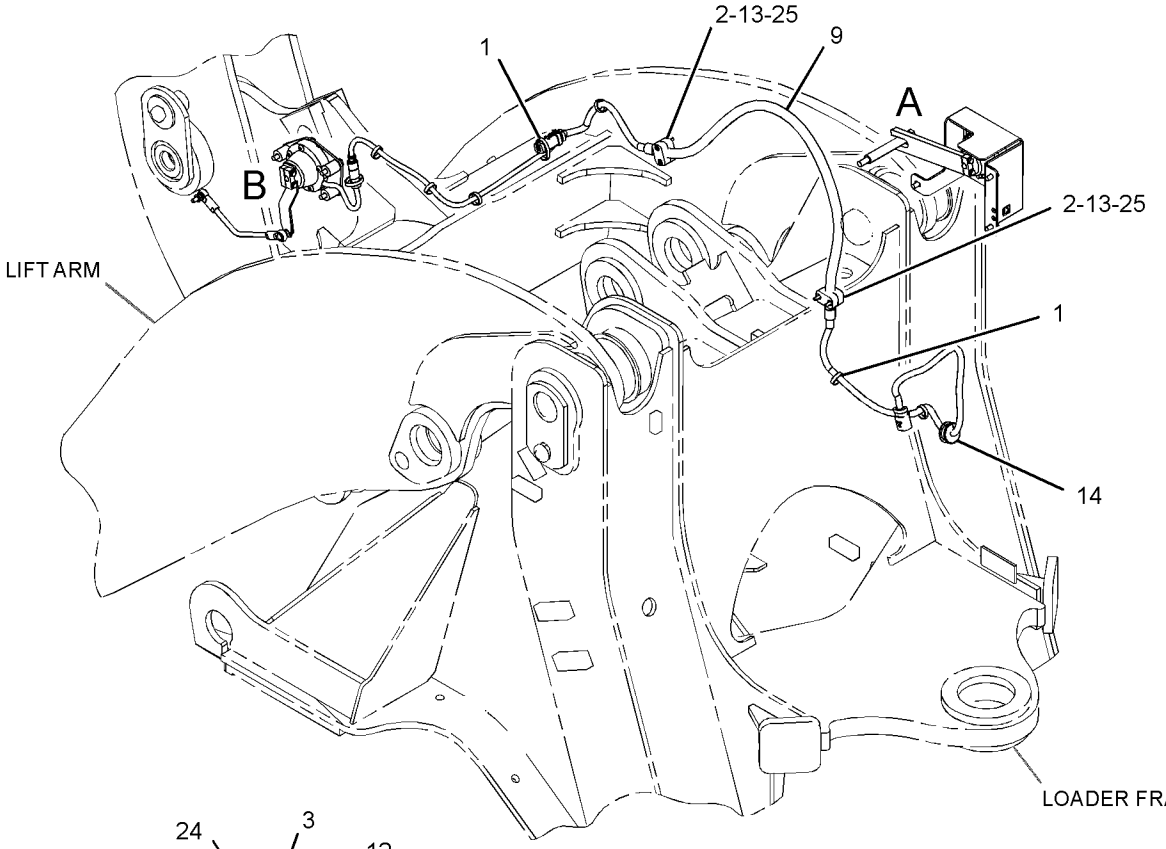

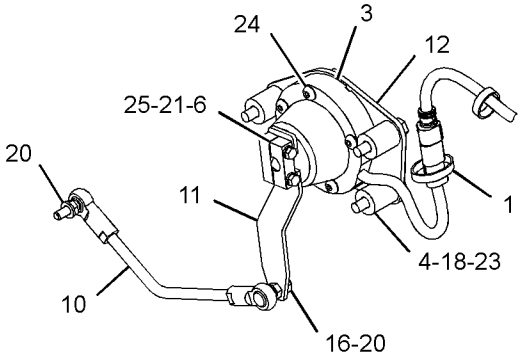

VIEW OF AREA B



GRÁFICO 1 <FIM> g03835237

377-5660 GRUPO DA FIAÇÃO-DETECÇÃO DE OBJETOS (WIRING GP-OBJECT DETECTION)

S/N: KW41-UP
UM ACESSÓRIO

SMCS-1408 **i06910554**

NOTA	REF. NÃO	GRÁFICO REF.	NÚMERO DA PEÇA	QTY	NOME DA PEÇA 1 2 3 4 5 6 (NÍVEL DO PRODUTO)	CONSULTE PÁGINA
	1	1	**3S-2093**	15	CABO TIPO CINTA (STRAP-CABLE)	
	2	1	**377-5617**	1	CONJUNTO DE SUPORTE (BRACKET AS)	
M		1	**159-9539**	8	PORCA DE SOLDA (ROSCA M6X1) (NUT-WELD (M6X1-THD))	
M		1	**165-8718**	4	PORCA DE SOLDA (M4X0,7 DE ROSCA) (NUT-WELD (M4X0.7-THD))	
	3	1	**377-5658**	2	TAMPA (COVER)	
	4	1	**377-5659**	2	TAMPA (COVER)	
Y	5	1	**377-5661**	1	CONJUNTO DE CHICOTE DA CABINE (DETECÇÃO DE OBJETOS) (HARNESS AS-CAB (OBJECT DETECTION))	167
	6	1	**377-5662**	2	SUPORTE (BRACKET)	
	7	1	**377-5663**	1	CONJUNTO DE SUPORTE (BRACKET AS)	
M		1	**159-9539**	8	PORCA DE SOLDA (ROSCA M6X1) (NUT-WELD (M6X1-THD))	
M		1	**165-8718**	4	PORCA DE SOLDA (M4X0,7 DE ROSCA) (NUT-WELD (M4X0.7-THD))	
	8	1	**397-2994**	2	GRUPO DO SENSOR-DETECÇÃO DE OBJETOS (RADAR) (SENSOR GP-OBJECT DETECTION (RADAR))	
					(EACH INCLUDES)	
		1	**9X-3401**	6	PINO DE CONECTOR (CALIBRE 16 A 18) (PIN-CONNECTOR (16-GA TO 18-GA))	
		1	**281-3139**	1	CONNECTOR DO CONJUNTO DE TOMADA (6 PINOS) (RECEPTACLE AS-CONNECTOR (6-PIN))	
	9	1	**485-7992**	1	CONJUNTO DO DISJUNTOR (7,5 AMPERE) (CIRCUIT BREAKER AS (7.5-AMPERE))	
	10	1	**494-7962**	1	DECALQUE DE IDENTIFICAÇÃO (PAINEL DE FUSÍVEIS) (FILM-IDENTIFICATION (FUSE PANEL))	
	11	1	**4P-8134**	2	GRAMPO (ESCADA) (CLIP (LADDER))	
M	12	1	**5C-9553**	8	PARAFUSO (M6X1X16 MM) (BOLT (M6X1X16-MM))	
	13	1	**6V-9499**	8	ARRUELA DURA (4,3X7X0,8 MM DE ESPESSURA) (WASHER-HARD (4.3X7X0.8-MM THK))	
	14	1	**7M-3361**	2	ILHÓ (GROMMET)	
M	15	1	**8T-3998**	8	PARAFUSO (M4X0,7X12 MM) (BOLT (M4X0.7X12-MM))	
	16	1	**8T-4205**	8	ARRUELA DURA (7,2X14,5X2 MM DE ESPESSURA) (WASHER-HARD (7.2X14.5X2-MM THK))	
M	17	1	**9X-2044**	8	PARAFUSO DE CABEÇA CONVEXA (M6X1X16 MM) (SCREW-TRUSS HEAD (M6X1X16-MM))	

M - PEÇA MÉTRICA
Y - ILUSTRAÇÃO INDIVIDUAL

377-5660 GRUPO DA FIAÇÃO-DETECÇÃO DE OBJETOS (WIRING GP-OBJECT DETECTION) (continuação) **i06910554**

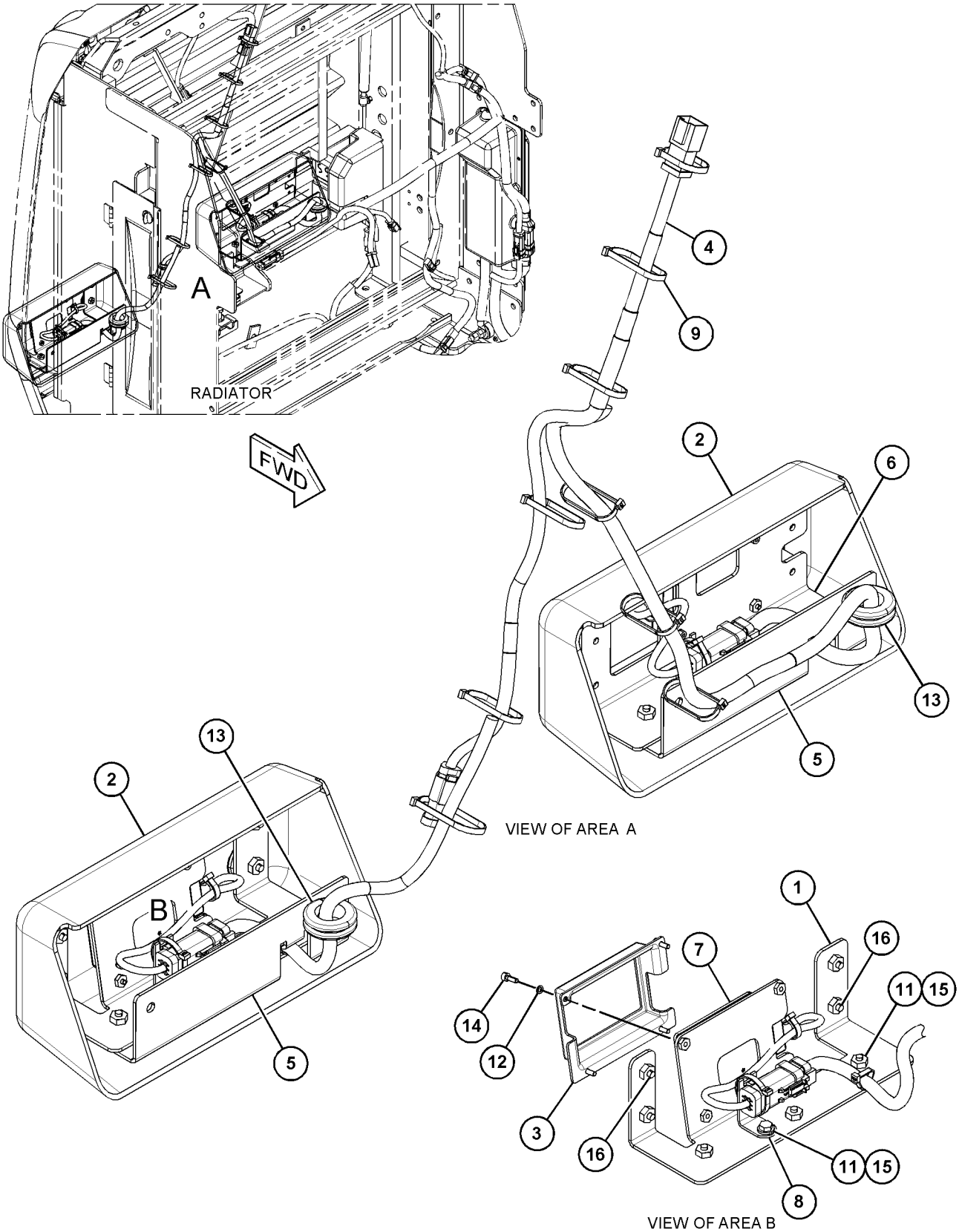

GRÁFICO 1 g03868158

377-5660 GRUPO DA FIAÇÃO-DETECÇÃO DE OBJETOS (WIRING GP-OBJECT DETECTION) (continuação) **i06910554**

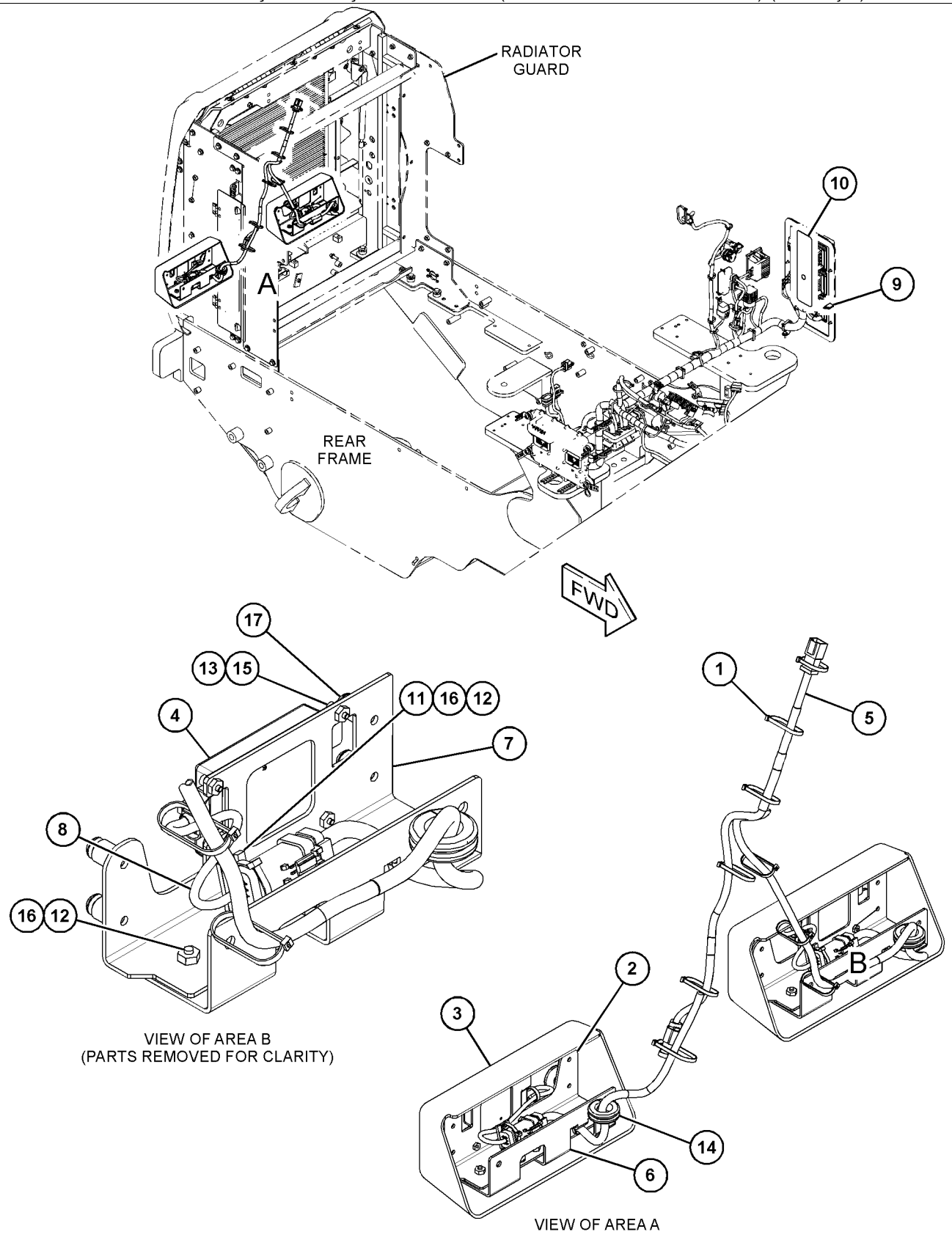

GRÁFICO 2 <FIM> g06119736

372-1874 GRUPO DE FIAÇÃO-ROPS (WIRING GP-ROPS)

S/N: KW41-443

NÚMEROE DE 423-7195 ARRANJO DE CAPOTA

UM ACESSÓRIO

SMCS-1408 **i06270020**

NOTA	REF. NÃO	GRÁFICO REF.	NÚMERO DA PEÇA	QTY	NOME DA PEÇA 1 2 3 4 5 6 (NÍVEL DO PRODUTO)	CONSULTE PÁGINA
	1	1	**3S-2093**	10	CABO TIPO CINTA (STRAP-CABLE)	
	2	2	**7K-1181**	30	CABO TIPO CINTA (STRAP-CABLE)	
	3	2	**8T-8799**	4	PROTETOR (VERMELHO) (BOOT (RED))	
	4	2	**8T-9655**	8	MONTAGEM DA ISOLAÇÃO (MOUNT-ISOLATION)	
	5	3	**116-7471**	1	EXTRATOR DO MINIFUSÍVEL (PULLER-MINIFUSE)	
	6	1	**165-0311**	1	BUJÃO (PLUG)	
	7	1	**232-1792**	1	BUZINA (24 V A 12 V) (HORN (24-VOLT TO 12-VOLT))	
Y	8	2	**241-8368**	1	GRUPO DO INTERRUPTOR-MAGNÉTICO (24 V) (RELÉ DE ENERGIA PRINCIPAL) (SWITCH GP-MAGNETIC (24-VOLT) (MAIN POWER RELAY))	279
	9	3	**248-2841**	1	CONJUNTO DO RELÉ (24 V) (LUZES DE FREIO) (RELAY AS (24-VOLT) (BRAKE LIGHTS))	
	9A	3	**248-2841**	1	CONJUNTO DO RELÉ (24 V) (BUZINA) (RELAY AS (24-VOLT) (HORN))	
	9B	3	**248-2841**	1	CONJUNTO DO RELÉ (24 V) (LIMPADOR DO PARA-BRISA) (RELAY AS (24-VOLT) (FRONT WINDOW WIPER))	
	9C	3	**248-2841**	1	CONJUNTO DO RELÉ (24 V) (ALARME DE MARCHA À RÉ) (RELAY AS (24-VOLT) (BACKUP ALARM))	
Y	10	1	**255-2752**	1	GRUPO DO INTERRUPTOR DE PARTIDA (IGNIÇÃO) (CHAVE) (SWITCH GP-START (IGNITION) (KEY))	280
	11	2	**258-4142**	2	BARRA CONDUTORA (BAR-BUS)	
	12	2	**270-2679**	1	ARRUELA DE PRESSÃO (LOCKWASHER)	
	13	3	**280-2709**	1	CONJUNTO DO DISJUNTOR (15 A, REARME MANUAL) (CIRCUIT BREAKER AS (15-AMPERE, MANUAL RESET))	
	14	3	**280-2710**	1	CONJUNTO DO DISJUNTOR (20 A, REARME MANUAL) (CIRCUIT BREAKER AS (20-AMPERE, MANUAL RESET))	
	15	3	**280-2712**	1	CONJUNTO DO DISJUNTOR (30 AMPÈRES) (CIRCUIT BREAKER AS (30-AMPERE))	
	16	3	**333-1360**	3	RETENTOR (SEAL)	
	17	2	**333-1366**	1	SUPORTE (BRACKET)	
	18	1	**341-9807**	1	TAMPA (COVER)	
	19	1	**341-9808**	1	TAMPA (COVER)	
	20	1	**345-0351**	1	DECALQUE DE IDENTIFICAÇÃO (INTERRUPTOR DE IGNIÇÃO) (FILM-IDENTIFICATION (IGNITION SWITCH))	
	21	2	**347-0596**	1	FLANGE-MONTAGEM (FLANGE-MOUNTING)	
	22	1	**377-5586**	1	DECALQUE DE IDENTIFICAÇÃO (FUSÍVEL, RELÉ) (FILM-IDENTIFICATION (FUSE, RELAY))	
	23	2	**377-5603**	1	CONJUNTO DE TAMPA (CAP AS)	
	24	2	**380-1887**	1	CONJUNTO DE PISCA-ALERTA (12/24 VOLTS) (FLASHER AS (12/24-VOLT))	
	25	1	**423-7187**	1	PLACA (PLATE)	
	26	1,3	**435-0202**	2	TAMPA (COVER)	
	27	1	**451-0664**	1	CONJUNTO DE INTERRUPTORES-BALANCIM (FREIO DE ESTACIONAMENTO) (SWITCH AS-ROCKER (PARKING BRAKE))	
	28	1	**451-0665**	1	CONJUNTO DE INTERRUPTORES-BALANCIM (BLOQUEIO DO IMPLEMENTO) (SWITCH AS-ROCKER (IMPLEMENT LOCKOUT))	

372-1874 GRUPO DE FIAÇÃO-ROPS (WIRING GP-ROPS) (continuação) **i06270020**

NOTA	REF. NÃO	GRÁFICO REF.	NÚMERO DA PEÇA	QTY	NOME DA PEÇA 1 2 3 4 5 6 (NÍVEL DO PRODUTO)	CONSULTE PÁGINA
	29	1	**451-0671**	1	CONJUNTO DE INTERRUPTORES-BALANCIM (PERIGO) (SWITCH AS-ROCKER (HAZARD))	
	30	1	**451-0672**	1	CONJUNTO DE INTERRUPTORES-BALANCIM (LUZES RODOVIÁRIAS) (SWITCH AS-ROCKER (ROADING LIGHTS))	
	31	1	**451-0673**	1	CONJUNTO DE INTERRUPTORES-BALANCIM (LUZES DE TRABALHO, FRONTAL) (SWITCH AS-ROCKER (WORK LIGHTS, FRONT))	
	32	1	**451-0674**	1	CONJUNTO DE INTERRUPTORES-BALANCIM (LUZES DE TRABALHO, TRASEIRAS) (SWITCH AS-ROCKER (WORK LIGHTS, REAR))	
					(EACH SWITCH AS INCLUDES)	
		1	**111-7899**	1	JUNTA (GASKET)	
R	33	2	**455-9580**	1	GRUPO DE CONTROLE NÃO PROGRAMADO (ELETRÔNICO) (CONTROL GP-UNPROGRAMMED (ELECTRONIC))	
	34	1	**460-3192**	1	GRUPO DO MÓDULO-TECLADO (MODULE GP-KEYPAD)	
		1	**8F-1326**	4	ARRUELA (4,2X9,5X0,8 MM DE ESPESSURA) (WASHER (4.2X9.5X0.8-MM THK))	
M		1	**8T-2659**	4	CONTRAPORCA (M4X0,7 DE ROSCA) (LOCKNUT (M4X0.7-THD))	
Y	35	1	**470-3764**	1	CONJUNTO DE CHICOTE DA CABINE (HARNESS AS-CAB)	168
	36	2	**110-2028**	4	PARAFUSO DE CABEÇA PANELA (10-14X0,75 POL) (SCREW-PAN HEAD (10-14X0.75-IN))	
	37	2	**132-5789**	2	GRAMPO (ESCADA) (CLIP (LADDER))	
	38	1,2	**156-6175**	3	GRAMPO (ESCADA) (CLIP (LADDER))	
	39	2	**1A-8912**	5	ARRUELA (6,7X12,7X1,6 MM DE ESPESSURA) (WASHER (6.7X12.7X1.6-MM THK))	
	40	2	**1H-3244**	4	ARRUELA DE PRESSÃO (LOCKWASHER)	
	41	2	**203-9007**	1	PORCA (ROSCA 1-1/2-18) (NUT (1-1/2-18-THD))	
	42	3	**242-8009**	1	PARAFUSO DE CABEÇA PANELA (6-19X0,5 POL) (SCREW-PAN HEAD (6-19X0.5-IN))	
M	43	2	**297-1003**	4	PARAFUSO DE CABEÇA OCA (M8X1,25X45 MM) (BOLT-SOCKET HEAD (M8X1.25X45-MM))	
	44	2	**2V-8259**	1	ILHÓ (GROMMET)	
	45	1,2	**309-4314**	3	GRAMPO (ESCADA) (CLIP (LADDER))	
	46	2	**310-1898**	2	GRAMPO (ESCADA) (CLIP (LADDER))	
	47	3	**4B-4863**	4	ARRUELA (4,7X11X1,2 MM DE ESPESSURA) (WASHER (4.7X11X1.2-MM THK))	
	48	1,2	**4P-7581**	2	GRAMPO (ESCADA) (CLIP (LADDER))	
	49	1,2	**4P-8134**	7	GRAMPO (ESCADA) (CLIP (LADDER))	
M	50	1,2	**5C-2890**	6	PORCA (ROSCA M6X1) (NUT (M6X1-THD))	
	51	3	**5P-7162**	12	PARAFUSO DE MÁQUINA (10-32X0,5 POL) (SCREW-MACHINE (10-32X0.5-IN))	
	52	2	**6I-1418**	4	ESPAÇADOR (8,2X12,7X28,7 MM DE ESPESSURA) (SPACER (8.2X12.7X28.7-MM THK))	
	53	2	**7X-0579**	10	ARRUELA DURA (8,8X25,5X2 MM DE ESPESSURA) (WASHER-HARD (8.8X25.5X2-MM THK))	
	54	2	**8F-7242**	2	ARRUELA (8,7X15,9X1,6 MM DE ESPESSURA) (WASHER (8.7X15.9X1.6-MM THK))	
	55	1	**8T-4121**	1	ARRUELA DURA (11X21X2,5 MM DE ESPESSURA) (WASHER-HARD (11X21X2.5-MM THK))	
M	56	1	**8T-4136**	1	PARAFUSO (M10X1,5X25 MM) (BOLT (M10X1.5X25-MM))	
M	57	1,2	**8T-4138**	12	PARAFUSO (M6X1X20 MM) (BOLT (M6X1X20-MM))	
M	58	2	**8T-4189**	2	PARAFUSO (M8X1,25X20 MM) (BOLT (M8X1.25X20-MM))	
	59	2	**8T-4205**	4	ARRUELA DURA (7,2X14,5X2 MM DE ESPESSURA) (WASHER-HARD (7.2X14.5X2-MM THK))	
M	60	2	**9X-1046**	3	PARAFUSO (M4X0,7X18 MM) (SCREW (M4X0.7X18-MM))	

372-1874 GRUPO DE FIAÇÃO-ROPS (WIRING GP-ROPS) (continuação) **i06270020**

NOTA	REF. NÃO	GRÁFICO REF.	NÚMERO DA PEÇA	QTY	NOME DA PEÇA 1 2 3 4 5 6 (NÍVEL DO PRODUTO)	CONSULTE PÁGINA
	61	1,2	**9X-2038**	7	ARRUELA (7X19X2 MM DE ESPESSURA) (WASHER (7X19X2-MM THK))	
	62	2	**9X-6165**	2	ARRUELA (6,5X22X2,5 MM DE ESPESSURA) (WASHER (6.5X22X2.5-MM THK))	
E	63	3	**103-2543**		RETENTOR (3 CM) (SEAL (3-CM))	
E	64	2	**3E-8082**		RETENTOR (17 CM) (SEAL (17-CM))	

E - ENCOMENDAR POR CENTÍMETROS
M - PEÇA MÉTRICA
R - PEÇA REMANUFATURADA PODE ESTAR DISPONÍVEL
Y - ILUSTRAÇÃO INDIVIDUAL

372-1874 GRUPO DE FIAÇÃO-ROPS (WIRING GP-ROPS) (continuação) **i06270020**

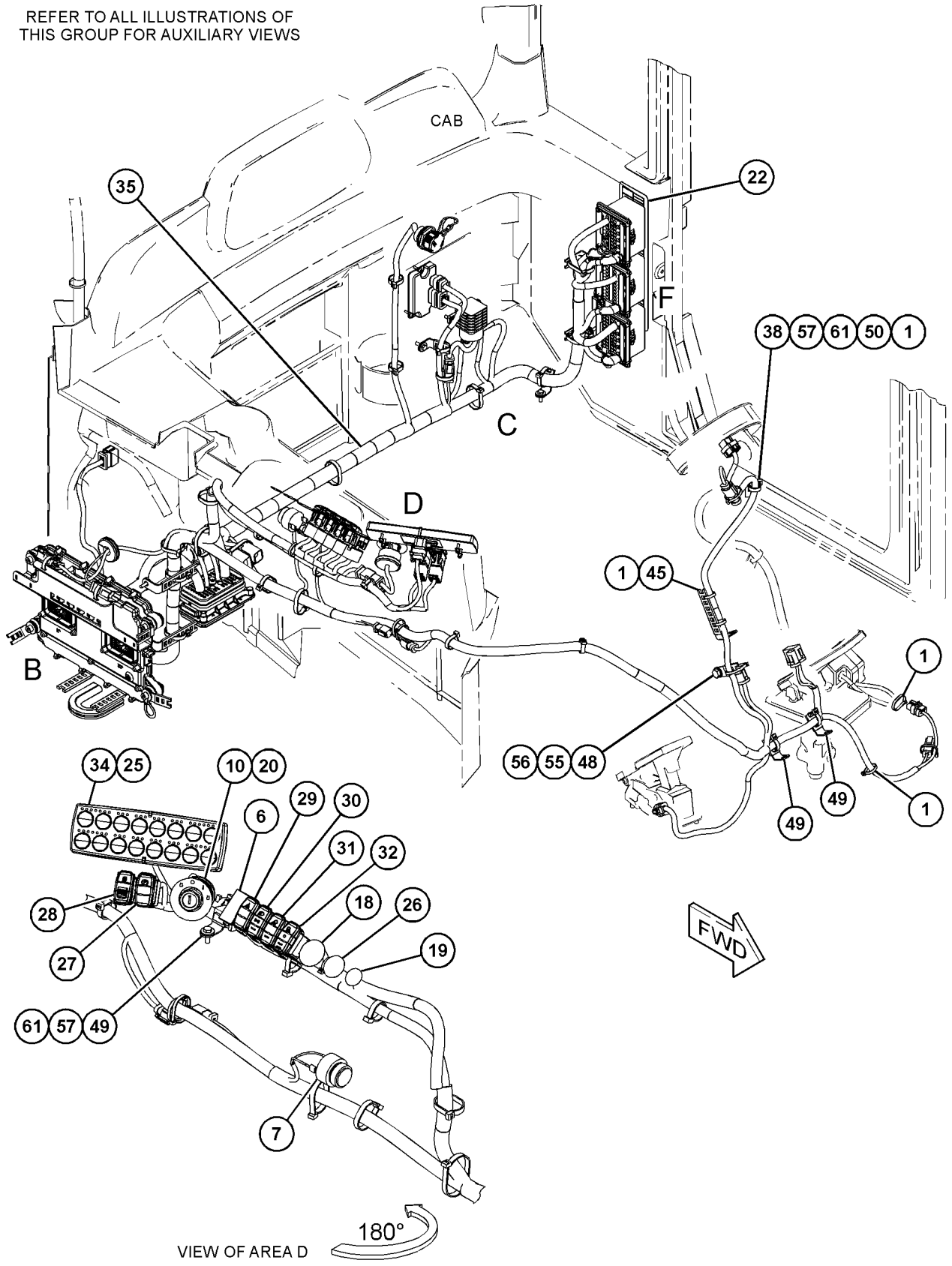

GRÁFICO 1 g03886870

372-1874 GRUPO DE FIAÇÃO-ROPS (WIRING GP-ROPS) (continuação) **i06270020**

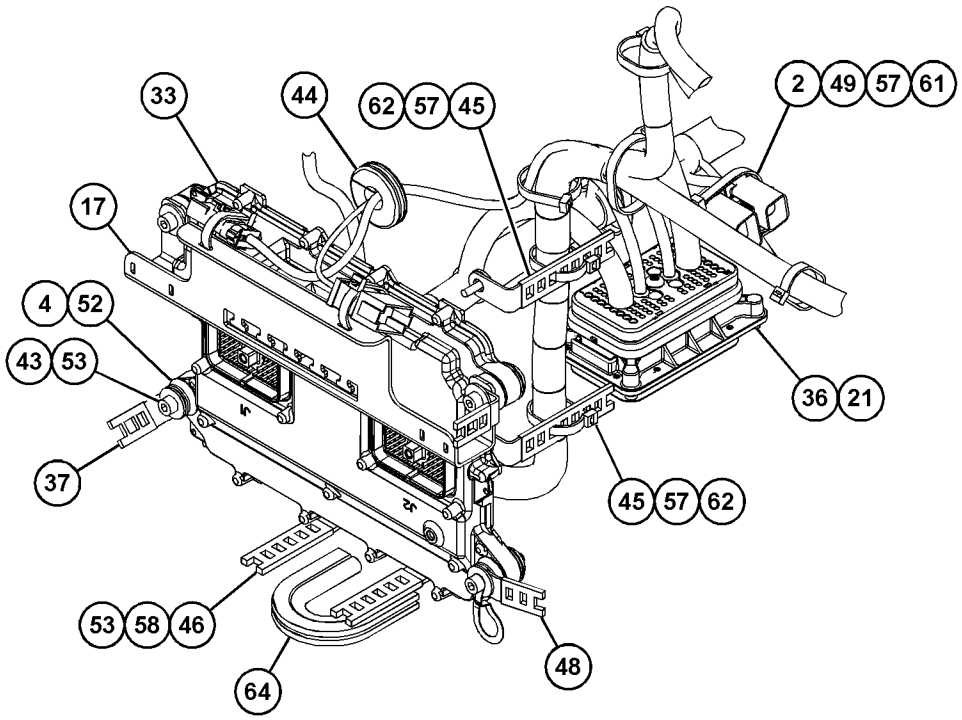

VIEW OF AREA B

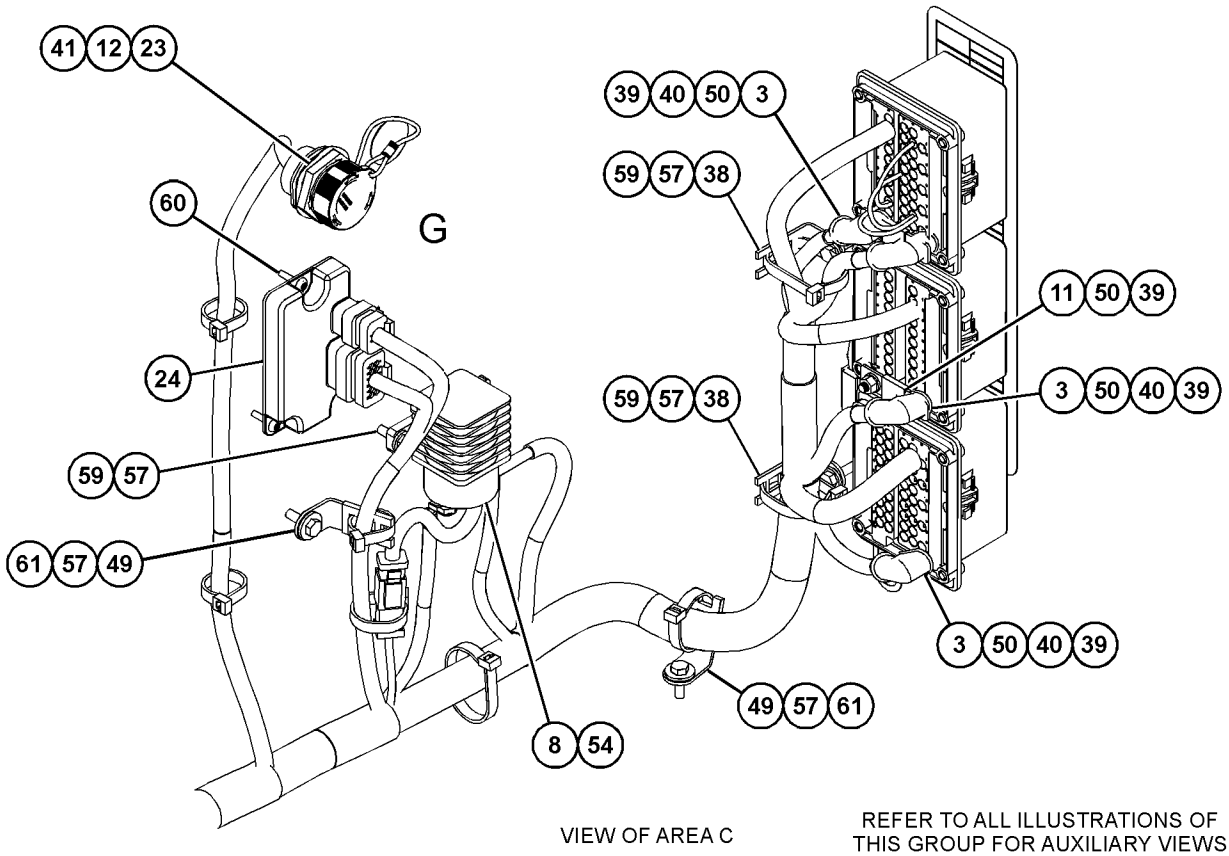

VIEW OF AREA C

REFER TO ALL ILLUSTRATIONS OF THIS GROUP FOR AUXILIARY VIEWS

GRÁFICO 2

g03886871

372-1874 GRUPO DE FIAÇÃO-ROPS (WIRING GP-ROPS) (continuação) **i06270020**

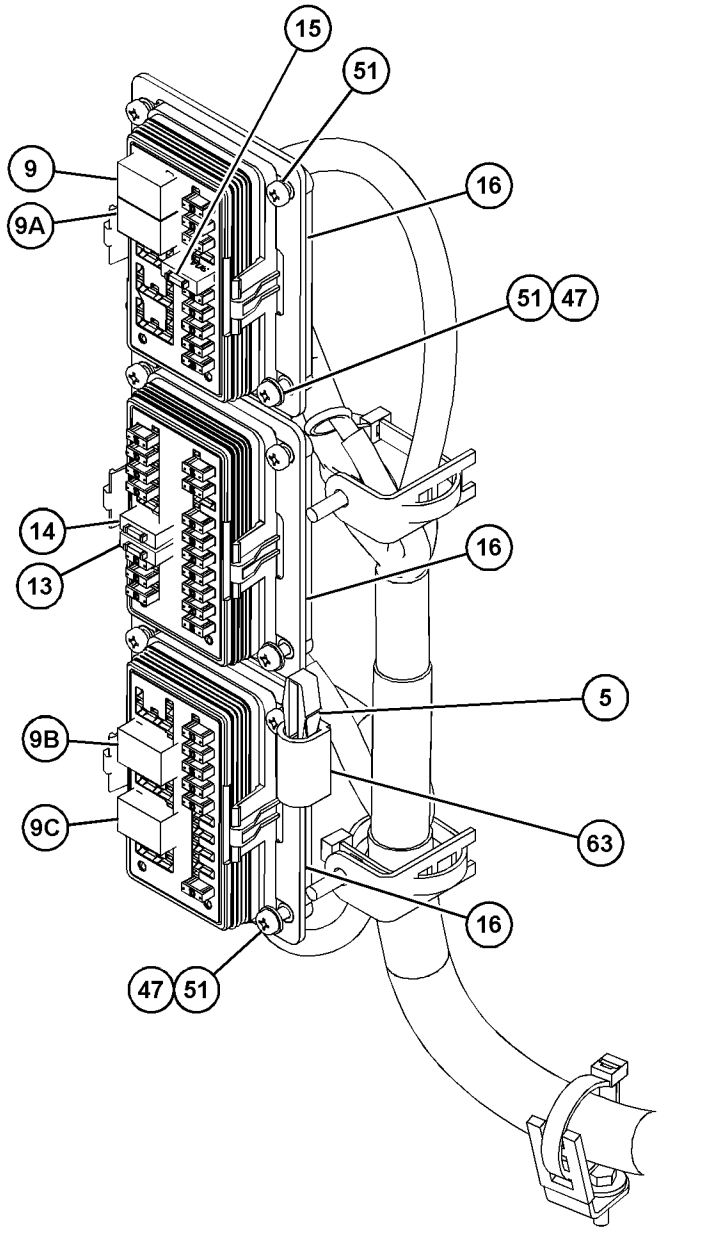

VIEW OF AREA F
(PARTS REMOVED FOR CLARITY)

180°

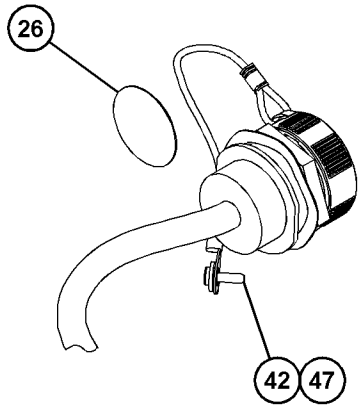

VIEW OF AREA G

90°

GRÁFICO 3 <FIM> g03886872

372-1874 GRUPO DE FIAÇÃO-ROPS (WIRING GP-ROPS)

S/N: KW4444-UP

NÚMEROE DE 423-7195 ARRANJO DE CAPOTA

UM ACESSÓRIO

SMCS-1408 **i06984408**

NOTA	REF. NÃO	GRÁFICO REF.	NÚMERO DA PEÇA	QTY	NOME DA PEÇA 1 2 3 4 5 6 (NÍVEL DO PRODUTO)	CONSULTE PÁGINA
	1	1	**3S-2093**	10	CABO TIPO CINTA (STRAP-CABLE)	
	2	2	**7K-1181**	30	CABO TIPO CINTA (STRAP-CABLE)	
	3	2	**8T-8799**	4	PROTETOR (VERMELHO) (BOOT (RED))	
	4	2	**8T-9655**	8	MONTAGEM DA ISOLAÇÃO (MOUNT-ISOLATION)	
	5	3	**116-7471**	1	EXTRATOR DO MINIFUSÍVEL (PULLER-MINIFUSE)	
	6	1	**165-0311**	1	BUJÃO (PLUG)	
	7	1	**232-1792**	1	BUZINA (24 V A 12 V) (HORN (24-VOLT TO 12-VOLT))	
Y	8	2	**241-8368**	1	GRUPO DO INTERRUPTOR-MAGNÉTICO (24 V) (RELÉ DE ENERGIA PRINCIPAL) (SWITCH GP-MAGNETIC (24-VOLT) (MAIN POWER RELAY))	279
	9	3	**248-2841**	1	CONJUNTO DO RELÉ (24 V) (LUZES DE FREIO) (RELAY AS (24-VOLT) (BRAKE LIGHTS))	
	9A	3	**248-2841**	1	CONJUNTO DO RELÉ (24 V) (BUZINA) (RELAY AS (24-VOLT) (HORN))	
	9B	3	**248-2841**	1	CONJUNTO DO RELÉ (24 V) (LIMPADOR DO PARA-BRISA) (RELAY AS (24-VOLT) (FRONT WINDOW WIPER))	
	9C	3	**248-2841**	1	CONJUNTO DO RELÉ (24 V) (ALARME DE MARCHA À RÉ) (RELAY AS (24-VOLT) (BACKUP ALARM))	
Y	10	1	**255-2752**	1	GRUPO DO INTERRUPTOR DE PARTIDA (IGNIÇÃO) (CHAVE) (SWITCH GP-START (IGNITION) (KEY))	280
	11	2	**258-4142**	2	BARRA CONDUTORA (BAR-BUS)	
	12	2	**270-2679**	1	ARRUELA DE PRESSÃO (LOCKWASHER)	
	13	3	**280-2709**	1	CONJUNTO DO DISJUNTOR (15 A, REARME MANUAL) (CIRCUIT BREAKER AS (15-AMPERE, MANUAL RESET))	
	14	3	**280-2710**	1	CONJUNTO DO DISJUNTOR (20 A, REARME MANUAL) (CIRCUIT BREAKER AS (20-AMPERE, MANUAL RESET))	
	15	3	**280-2712**	1	CONJUNTO DO DISJUNTOR (30 AMPÈRES) (CIRCUIT BREAKER AS (30-AMPERE))	
	16	3	**333-1360**	3	RETENTOR (SEAL)	
	17	2	**333-1366**	1	SUPORTE (BRACKET)	
	18	1	**341-9807**	1	TAMPA (COVER)	
	19	1	**341-9808**	1	TAMPA (COVER)	
	20	1	**345-0351**	1	DECALQUE DE IDENTIFICAÇÃO (INTERRUPTOR DE IGNIÇÃO) (FILM-IDENTIFICATION (IGNITION SWITCH))	
	21	2	**347-0596**	1	FLANGE-MONTAGEM (FLANGE-MOUNTING)	
	22	1	**377-5586**	1	DECALQUE DE IDENTIFICAÇÃO (FUSÍVEL, RELÉ) (FILM-IDENTIFICATION (FUSE, RELAY))	
	23	2	**377-5603**	1	CONJUNTO DE TAMPA (CAP AS)	
D		2	**6V-2689**		TUBO REDUTOR DE CALOR (6,35 MM DIA) (0,1 M) (TUBE-HEAT SHRINK (6.35-MM DIA) (0.1-M))	
		2	**2L-8077**	1	TERMINAL DE ANEL (PARAFUSO DE CALIBRE 14 A 16, 1/4 POL) (TERMINAL-RING (14-GA TO 16-GA, 1/4-IN SCREW))	
H		2	**339-5442**		FIO (16 GA, PRETO) (1 DM) (WIRE (16-GA, BLACK) (1-DM))	
		2	**424-4322**	1	TAMPA DO CONECTOR (COVER-CONNECTOR)	
	24	2	**380-1887**	1	CONJUNTO DE PISCA-ALERTA (12/24 VOLTS) (FLASHER AS (12/24-VOLT))	

372-1874 GRUPO DE FIAÇÃO-ROPS (WIRING GP-ROPS) (continuação) **i06984408**

NOTA	REF. NÃO	GRÁFICO REF.	NÚMERO DA PEÇA	QTY	NOME DA PEÇA 1 2 3 4 5 6 (NÍVEL DO PRODUTO)	CONSULTE PÁGINA
	25	1	**423-7187**	1	PLACA (PLATE)	
	26	1,3	**435-0202**	2	TAMPA (COVER)	
	27	1	**451-0664**	1	CONJUNTO DE INTERRUPTORES-BALANCIM (FREIO DE ESTACIONAMENTO) (SWITCH AS-ROCKER (PARKING BRAKE))	
	28	1	**451-0665**	1	CONJUNTO DE INTERRUPTORES-BALANCIM (BLOQUEIO DO IMPLEMENTO) (SWITCH AS-ROCKER (IMPLEMENT LOCKOUT))	
	29	1	**451-0671**	1	CONJUNTO DE INTERRUPTORES-BALANCIM (PERIGO) (SWITCH AS-ROCKER (HAZARD))	
	30	1	**451-0672**	1	CONJUNTO DE INTERRUPTORES-BALANCIM (LUZES RODOVIÁRIAS) (SWITCH AS-ROCKER (ROADING LIGHTS))	
	31	1	**451-0673**	1	CONJUNTO DE INTERRUPTORES-BALANCIM (LUZES DE TRABALHO, FRONTAL) (SWITCH AS-ROCKER (WORK LIGHTS, FRONT))	
	32	1	**451-0674**	1	CONJUNTO DE INTERRUPTORES-BALANCIM (LUZES DE TRABALHO, TRASEIRAS) (SWITCH AS-ROCKER (WORK LIGHTS, REAR))	
					(EACH SWITCH AS INCLUDES)	
		1	**111-7899**	1	JUNTA (GASKET)	
R	33	2	**455-9580**	1	GRUPO DE CONTROLE NÃO PROGRAMADO (ELETRÔNICO) (CONTROL GP-UNPROGRAMMED (ELECTRONIC))	
	34	1	**460-3192**	1	GRUPO DO MÓDULO-TECLADO (MODULE GP-KEYPAD)	
		1	**8F-1326**	4	ARRUELA (4,2X9,5X0,8 MM DE ESPESSURA) (WASHER (4.2X9.5X0.8-MM THK))	
M		1	**8T-2659**	4	CONTRAPORCA (M4X0,7 DE ROSCA) (LOCKNUT (M4X0.7-THD))	
CY	35	1	**494-7984**	1	CONJUNTO DE CHICOTE DA CABINE (HARNESS AS-CAB)	177
	36	2	**110-2028**	4	PARAFUSO DE CABEÇA PANELA (10-14X0,75 POL) (SCREW-PAN HEAD (10-14X0.75-IN))	
	37	2	**132-5789**	2	GRAMPO (ESCADA) (CLIP (LADDER))	
	38	1,2	**156-6175**	3	GRAMPO (ESCADA) (CLIP (LADDER))	
	39	2	**1A-8912**	5	ARRUELA (6,7X12,7X1,6 MM DE ESPESSURA) (WASHER (6.7X12.7X1.6-MM THK))	
	40	2	**1H-3244**	4	ARRUELA DE PRESSÃO (LOCKWASHER)	
	41	2	**203-9007**	1	PORCA (ROSCA 1-1/2-18) (NUT (1-1/2-18-THD))	
	42	3	**242-8009**	1	PARAFUSO DE CABEÇA PANELA (6-19X0,5 POL) (SCREW-PAN HEAD (6-19X0.5-IN))	
M	43	2	**297-1003**	4	PARAFUSO DE CABEÇA OCA (M8X1,25X45 MM) (BOLT-SOCKET HEAD (M8X1.25X45-MM))	
	44	2	**2V-8259**	1	ILHÓ (GROMMET)	
	45	1,2	**309-4314**	3	GRAMPO (ESCADA) (CLIP (LADDER))	
	46	2	**310-1898**	2	GRAMPO (ESCADA) (CLIP (LADDER))	
	47	3	**4B-4863**	4	ARRUELA (4,7X11X1,2 MM DE ESPESSURA) (WASHER (4.7X11X1.2-MM THK))	
	48	1,2	**4P-7581**	2	GRAMPO (ESCADA) (CLIP (LADDER))	
	49	1,2	**4P-8134**	7	GRAMPO (ESCADA) (CLIP (LADDER))	
M	50	1,2	**5C-2890**	6	PORCA (ROSCA M6X1) (NUT (M6X1-THD))	
	51	3	**5P-7162**	12	PARAFUSO DE MÁQUINA (10-32X0,5 POL) (SCREW-MACHINE (10-32X0.5-IN))	
	52	2	**6I-1418**	4	ESPAÇADOR (8,2X12,7X28,7 MM DE ESPESSURA) (SPACER (8.2X12.7X28.7-MM THK))	
	53	2	**7X-0579**	10	ARRUELA DURA (8,8X25,5X2 MM DE ESPESSURA) (WASHER-HARD (8.8X25.5X2-MM THK))	
	54	2	**8F-7242**	2	ARRUELA (8,7X15,9X1,6 MM DE ESPESSURA) (WASHER (8.7X15.9X1.6-MM THK))	
	55	1	**8T-4121**	1	ARRUELA DURA (11X21X2,5 MM DE ESPESSURA) (WASHER-HARD (11X21X2.5-MM THK))	

372-1874 GRUPO DE FIAÇÃO-ROPS (WIRING GP-ROPS) (continuação) **i06984408**

NOTA	REF. NÃO	GRÁFICO REF.	NÚMERO DA PEÇA	QTY	NOME DA PEÇA 1 2 3 4 5 6 (NÍVEL DO PRODUTO)	CONSULTE PÁGINA
M	56	1	**8T-4136**	1	PARAFUSO (M10X1,5X25 MM) (BOLT (M10X1.5X25-MM))	
M	57	1,2	**8T-4138**	12	PARAFUSO (M6X1X20 MM) (BOLT (M6X1X20-MM))	
M	58	2	**8T-4189**	2	PARAFUSO (M8X1,25X20 MM) (BOLT (M8X1.25X20-MM))	
	59	2	**8T-4205**	4	ARRUELA DURA (7,2X14,5X2 MM DE ESPESSURA) (WASHER-HARD (7.2X14.5X2-MM THK))	
M	60	2	**9X-1046**	3	PARAFUSO (M4X0,7X18 MM) (SCREW (M4X0.7X18-MM))	
	61	1,2	**9X-2038**	7	ARRUELA (7X19X2 MM DE ESPESSURA) (WASHER (7X19X2-MM THK))	
	62	2	**9X-6165**	2	ARRUELA (6,5X22X2,5 MM DE ESPESSURA) (WASHER (6.5X22X2.5-MM THK))	
E	63	3	**103-2543**		RETENTOR (3 CM) (SEAL (3-CM))	
E	64	2	**3E-8082**		RETENTOR (17 CM) (SEAL (17-CM))	
	65	2	**9X-8256**	4	ARRUELA (6,6X12X2 MM DE ESPESSURA) (WASHER (6.6X12X2-MM THK))	

C - ALTERAR DO TIPO ANTERIOR
D - ENCOMENDAR POR METROS
E - ENCOMENDAR POR CENTÍMETROS
H - ORDER BY THE DECIMETER
M - PEÇA MÉTRICA
R - PEÇA REMANUFATURADA PODE ESTAR DISPONÍVEL
Y - ILUSTRAÇÃO INDIVIDUAL

372-1874 GRUPO DE FIAÇÃO-ROPS (WIRING GP-ROPS) (continuação) **i06984408**

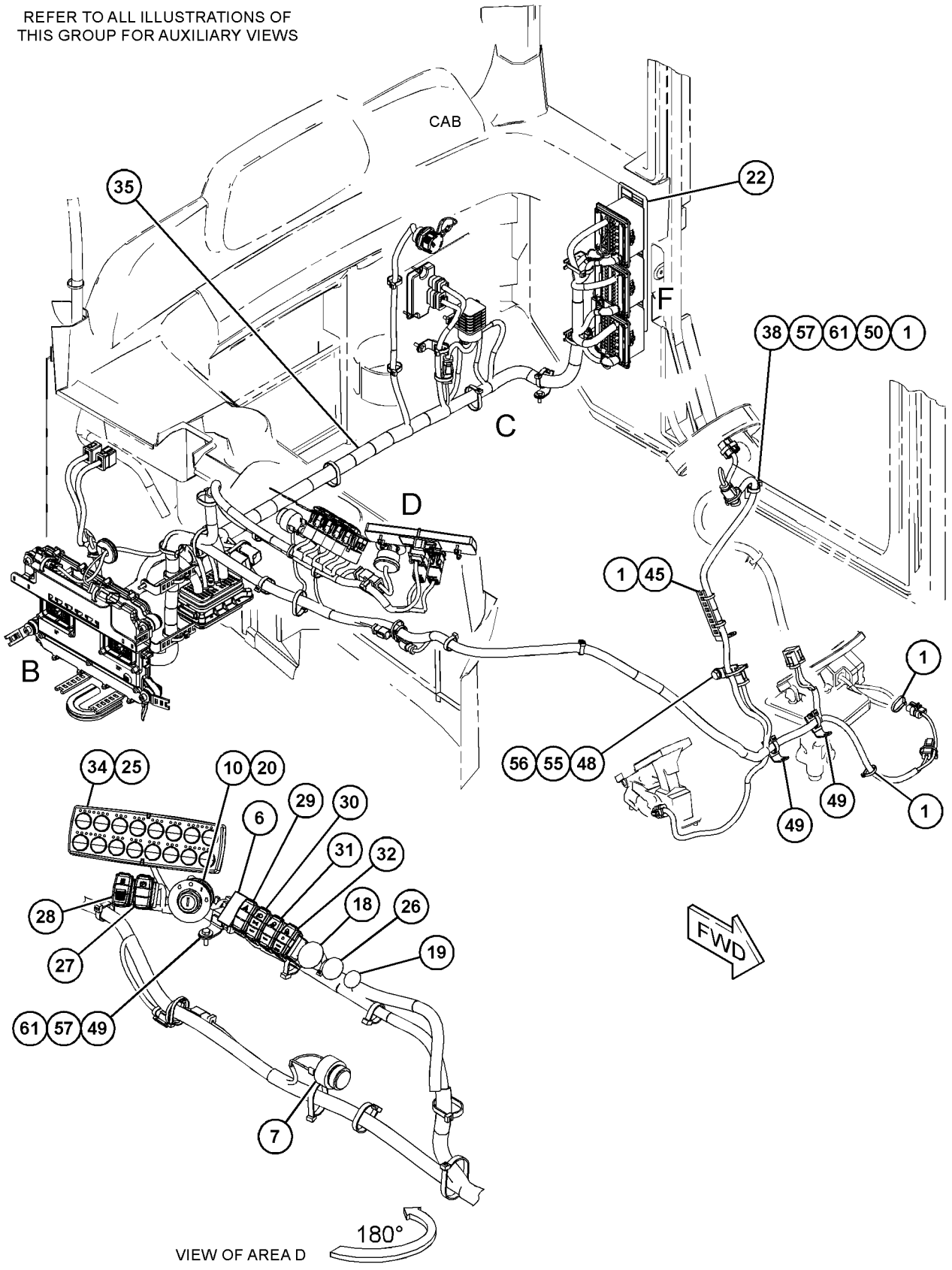

GRÁFICO 1 g06198358

372-1874 GRUPO DE FIAÇÃO-ROPS (WIRING GP-ROPS) (continuação) **i06984408**

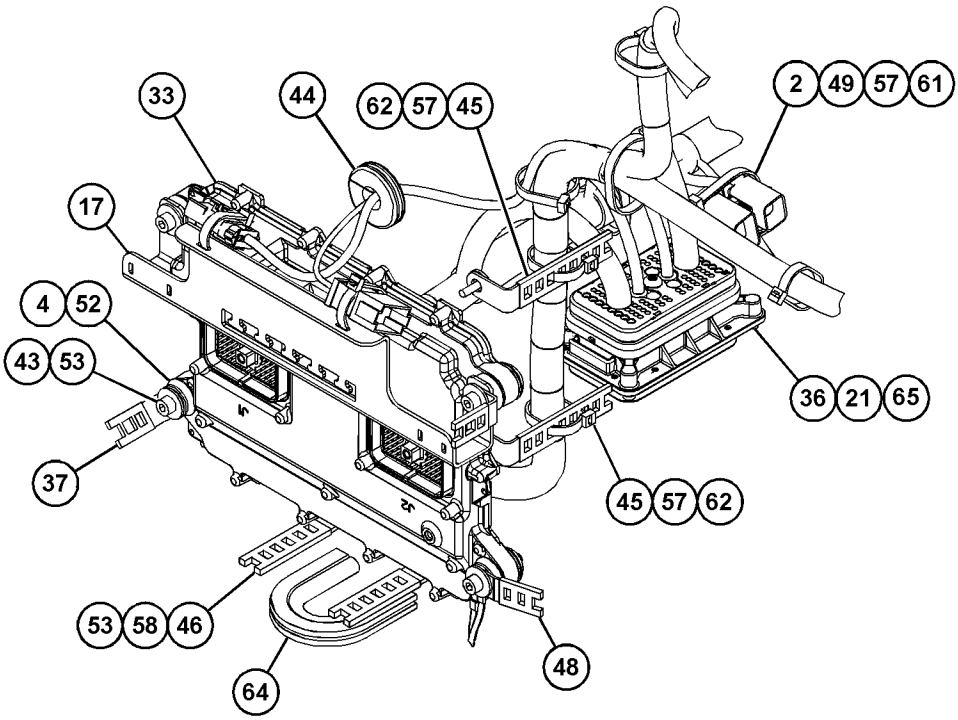

VIEW OF AREA B

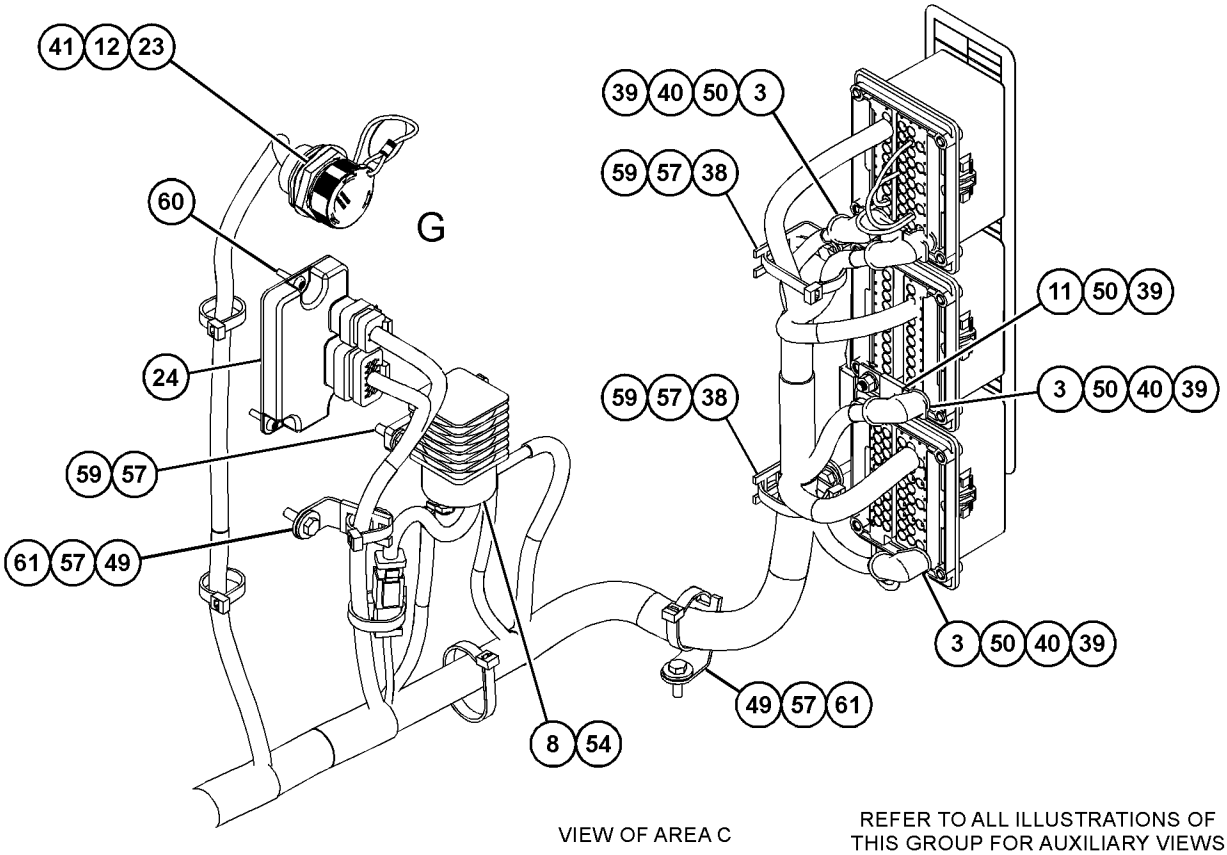

VIEW OF AREA C

REFER TO ALL ILLUSTRATIONS OF THIS GROUP FOR AUXILIARY VIEWS

GRÁFICO 2

g06198357

372-1874 GRUPO DE FIAÇÃO-ROPS (WIRING GP-ROPS) (continuação) **i06984408**

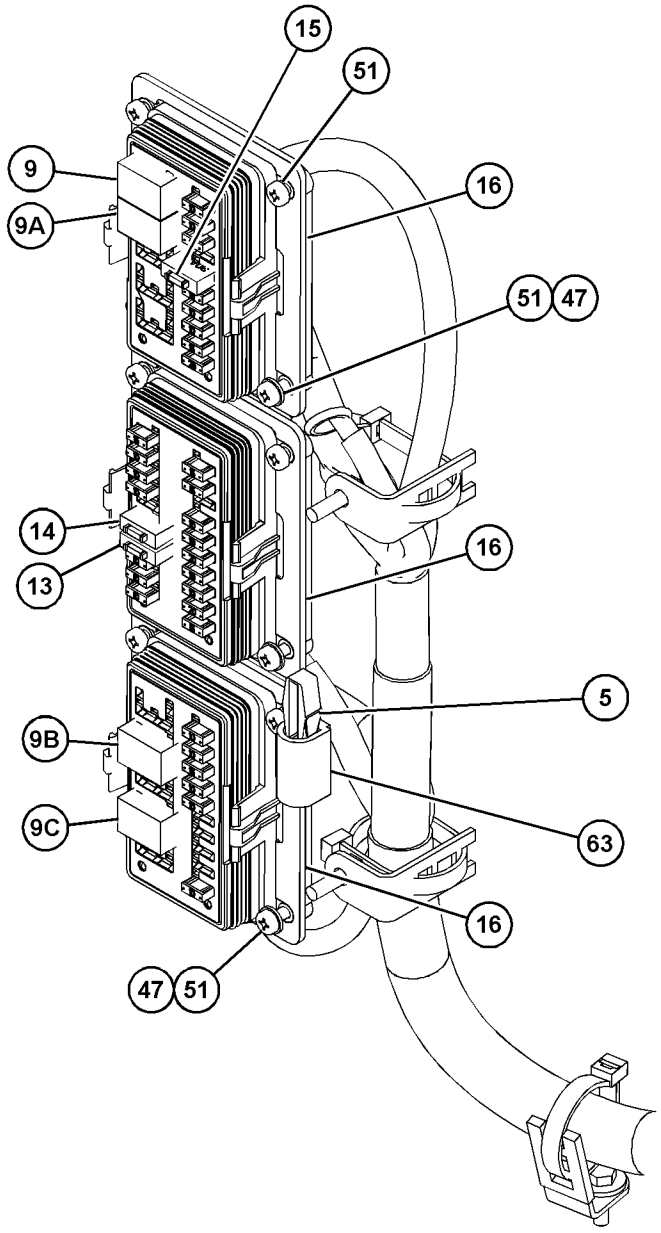

VIEW OF AREA F
(PARTS REMOVED FOR CLARITY)

180°

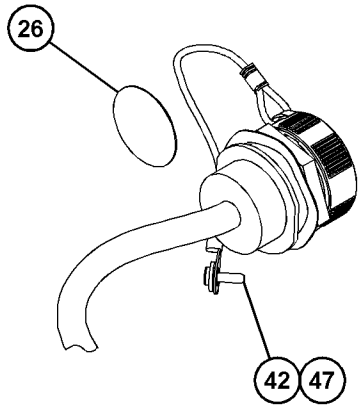

VIEW OF AREA G

90°

GRÁFICO 3 <FIM> g03886872

333-1370 GRUPO DE FIAÇÃO-ASSENTO (WIRING GP-SEAT)

S/N: KW41-UP

NÚMEROE DE 423-7194 ARRANJO DA CABINE, 483-2565 ARRANJO DA CABINE-ROPS INCLUSO, 423-7195 ARRANJO DE CAPOTA

UM ACESSÓRIO

SMCS-1408 **i06735186**

NOTA	REF. NÃO	GRÁFICO REF.	NÚMERO DA PEÇA	QTY	NOME DA PEÇA 1 2 3 4 5 6 (NÍVEL DO PRODUTO)	CONSULTE PÁGINA
Y	1	1	**333-1371**	1	CONJUNTO DE CHICOTE DOS CONTROLES DO OPERADOR (HARNESS AS-OPERATOR CONTROLS)	203
	2	1	**354-5617**	1	CONJUNTO DE SUPORTE (BRACKET AS)	
	3	1	**096-1349**	2	GRAMPO (CLIP)	
	4	1	**156-6175**	1	GRAMPO (ESCADA) (CLIP (LADDER))	
M	5	1	**3E-8020**	4	PARAFUSO DE CABEÇA CONVEXA (M6X1X25 MM) (SCREW-TRUSS HEAD (M6X1X25-MM))	
	6	1	**3S-2093**	5	CABO TIPO CINTA (STRAP-CABLE)	
	7	1	**4P-7581**	2	GRAMPO (ESCADA) (CLIP (LADDER))	
	8	1	**4P-8134**	2	GRAMPO (ESCADA) (CLIP (LADDER))	
M	9	1	**5C-2890**	1	PORCA (ROSCA M6X1) (NUT (M6X1-THD))	
	10	1	**8T-4205**	2	ARRUELA DURA (7,2X14,5X2 MM DE ESPESSURA) (WASHER-HARD (7.2X14.5X2-MM THK))	
M	11	1	**9X-2046**	1	PARAFUSO DE CABEÇA CONVEXA (M6X1X35 MM) (SCREW-TRUSS HEAD (M6X1X35-MM))	
	12	1	**9X-2038**	7	ARRUELA (7X19X2 MM DE ESPESSURA) (WASHER (7X19X2-MM THK))	
M	13	1	**9X-2045**	3	PARAFUSO DE CABEÇA CONVEXA (M6X1X20 MM) (SCREW-TRUSS HEAD (M6X1X20-MM))	

M - PEÇA MÉTRICA
Y - ILUSTRAÇÃO INDIVIDUAL

333-1370 GRUPO DE FIAÇÃO-ASSENTO (WIRING GP-SEAT) (continuação) **i06735186**

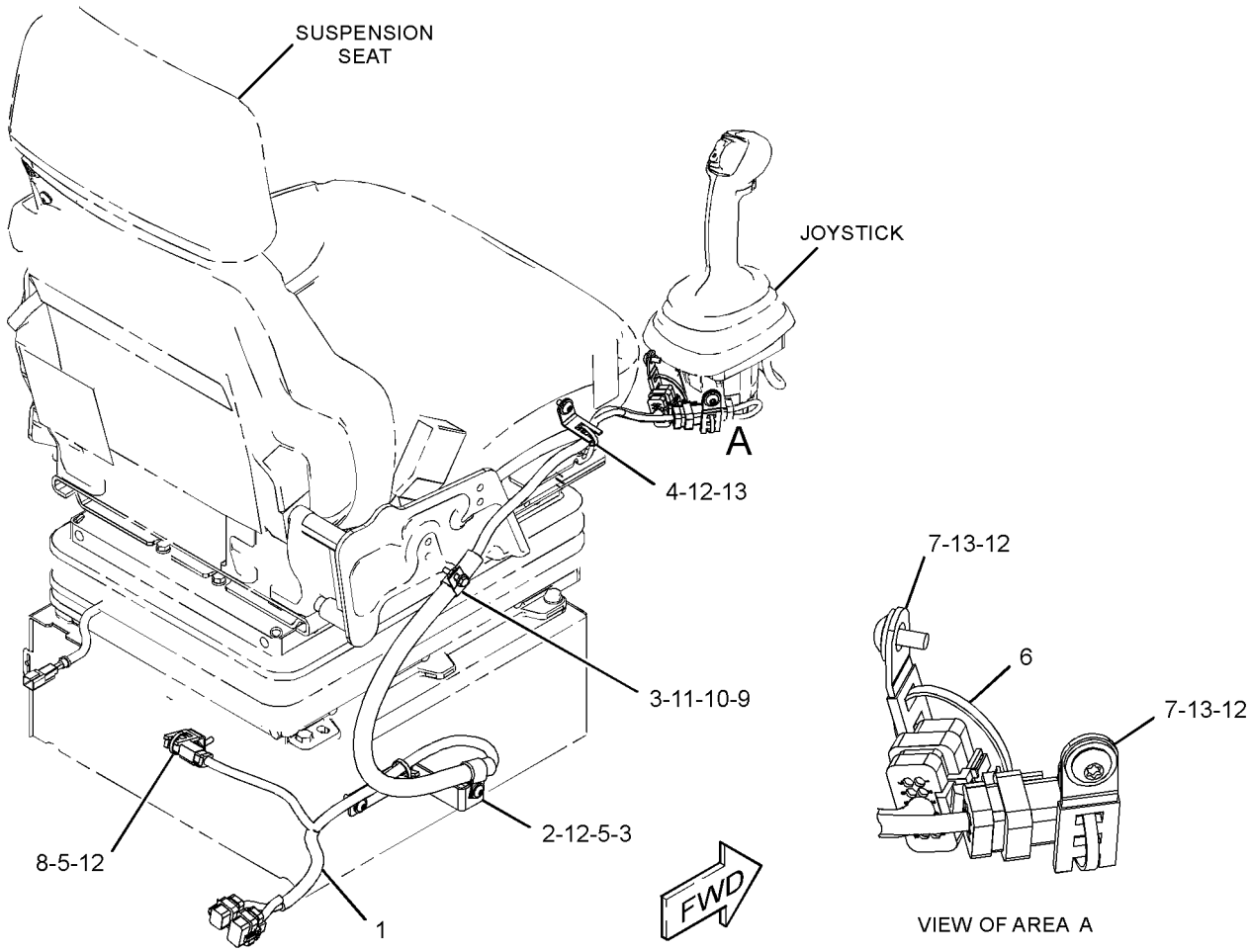

GRÁFICO 1 <FIM> g06090556

377-5575 GRUPO DE FIAÇÃO-CONTROLE DE TRANSMISSÃO–CAIXA DE ENGRENAGENS (WIRING GP-TRANSMISSION CONTROL-CAIXA DE ENGRENAGENS)

S/N: KW41-UP

NÚMEROE DE 454-0544 ARRANJO DE CHASSI

TAMBÉM UM ACESSÓRIO

SMCS-1408, 3104 **i06225810**

NOTA	REF. NÃO	GRÁFICO REF.	NÚMERO DA PEÇA	QTY	NOME DA PEÇA 1 2 3 4 5 6 (NÍVEL DO PRODUTO)	CONSULTE PÁGINA
	1	1	**3S-2093**	9	CABO TIPO CINTA (STRAP-CABLE)	
	2	1	**7K-1181**	8	CABO TIPO CINTA (STRAP-CABLE)	
Y	3	1	**377-5576**	1	CONJUNTO DE CHICOTE DA TRANSMISSÃO (CAIXA DE ENGRENAGENS) (HARNESS AS-TRANSMISSION (GEAR BOX))	206
	4	1	**104-6202**	1	GRAMPO (CLIP)	
	5	1	**132-5789**	2	GRAMPO (ESCADA) (CLIP (LADDER))	
	6	1	**204-8000**	1	FIXAÇÃO DA CINTA (MOUNTING-CABLE TIE)	
	7	1	**309-4314**	1	GRAMPO (ESCADA) (CLIP (LADDER))	
	8	1	**4D-5243**	1	ARRUELA DE PRESSÃO (LOCKWASHER)	
	9	1	**7P-1695**	1	ARRUELA (10,5X19X3-MM DE ESPESSURA) (WASHER (10.5X19X3-MM THK))	
	10	1	**8T-4121**	3	ARRUELA DURA (11X21X2,5 MM DE ESPESSURA) (WASHER-HARD (11X21X2.5-MM THK))	
M	11	1	**8T-4136**	1	PARAFUSO (M10X1,5X25 MM) (BOLT (M10X1.5X25-MM))	
M	12	1	**8T-4191**	3	PARAFUSO (M10X1,5X16 MM) (BOLT (M10X1.5X16-MM))	

M - PEÇA MÉTRICA
Y - ILUSTRAÇÃO INDIVIDUAL

377-5575 GRUPO DE FIAÇÃO-CONTROLE DE TRANSMISSÃO (WIRING GP-TRANSMISSION CONTROL) (continuação)

i06225810

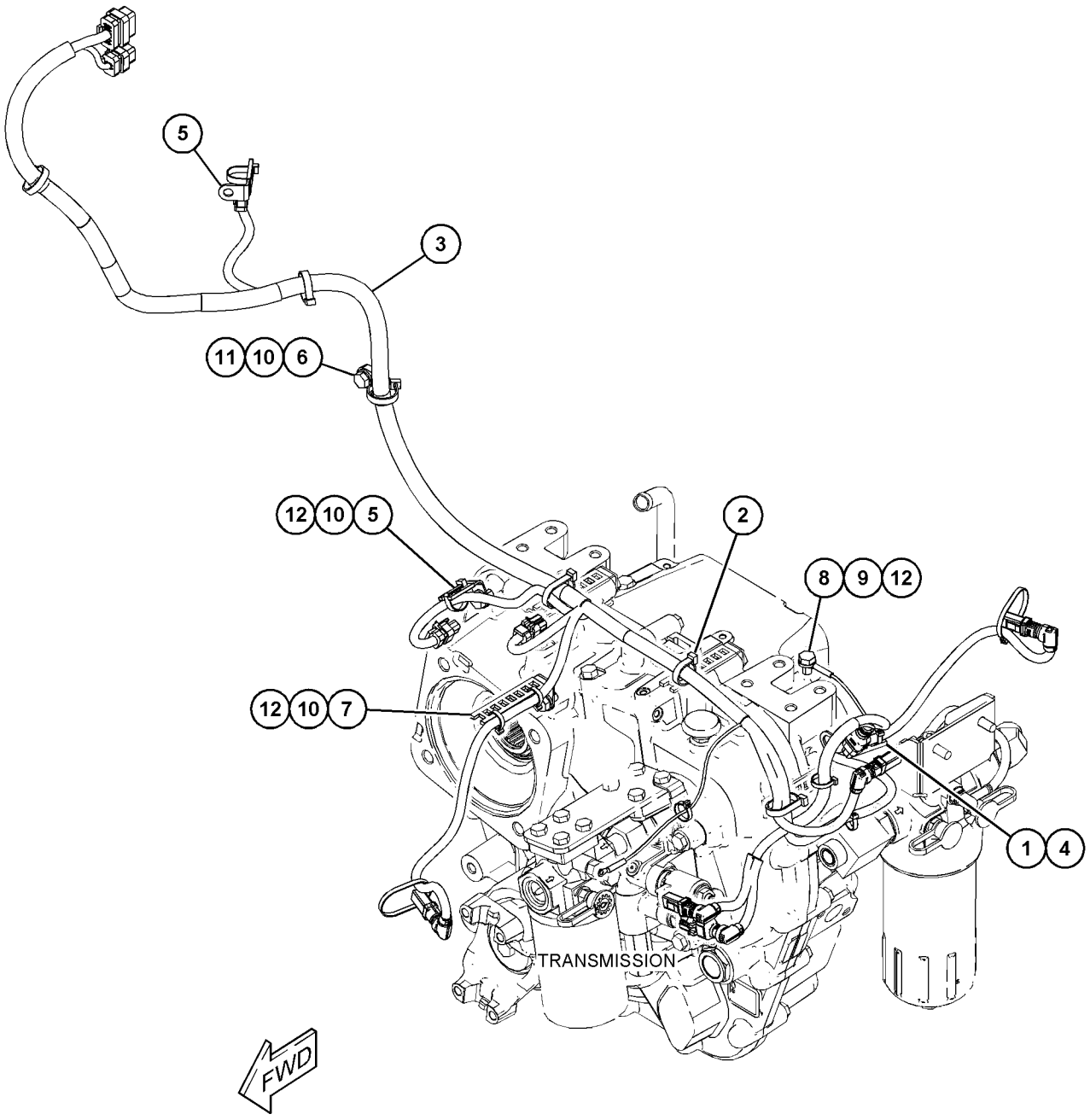

GRÁFICO 1 <FIM> g03886303

373-6964 GRUPO DO ACUMULADOR HIDRÁULICO–DESCARREGADO (ACCUMULATOR GP-HYDRAULIC-DESCARREGADO)

S/N: KW41-UP

NÚMEROE DE 430-2885 GRUPO DE TUBULAÇÕES-HIDROSTÁTICA

UM ACESSÓRIO

SMCS-5077 **i05323437**

NOTA	REF. NÃO	GRÁFICO REF.	NÚMERO DA PEÇA	QTY	NOME DA PEÇA 1 2 3 4 5 6 (NÍVEL DO PRODUTO)	CONSULTE PÁGINA
	1	1	**224-5152**	1	VÁLVULA DE GÁS (ACUMULADOR HIDRÁULICO) (VALVE-GAS (HYDRAULIC ACCUMULATOR))	
	2	1	**224-5132**	1	CAPA (VÁLVULA DE GÁS) (CAP (GAS VALVE))	
	3	1	**3J-7354**	1	ANEL RETENTOR EM O (SEAL-O-RING)	
	4	1	**1J-9671**	1	ANEL RETENTOR EM O (SEAL-O-RING)	
	5	1	**241-0037**	1	DECALQUE DE INFORMAÇÃO (ACUMULADOR HIDRÁULICO) (FILM-INFORMATION (HYDRAULIC ACCUMULATOR))	

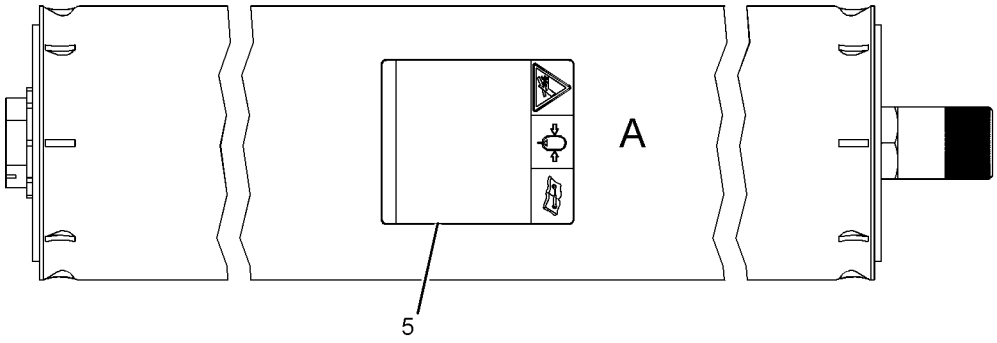

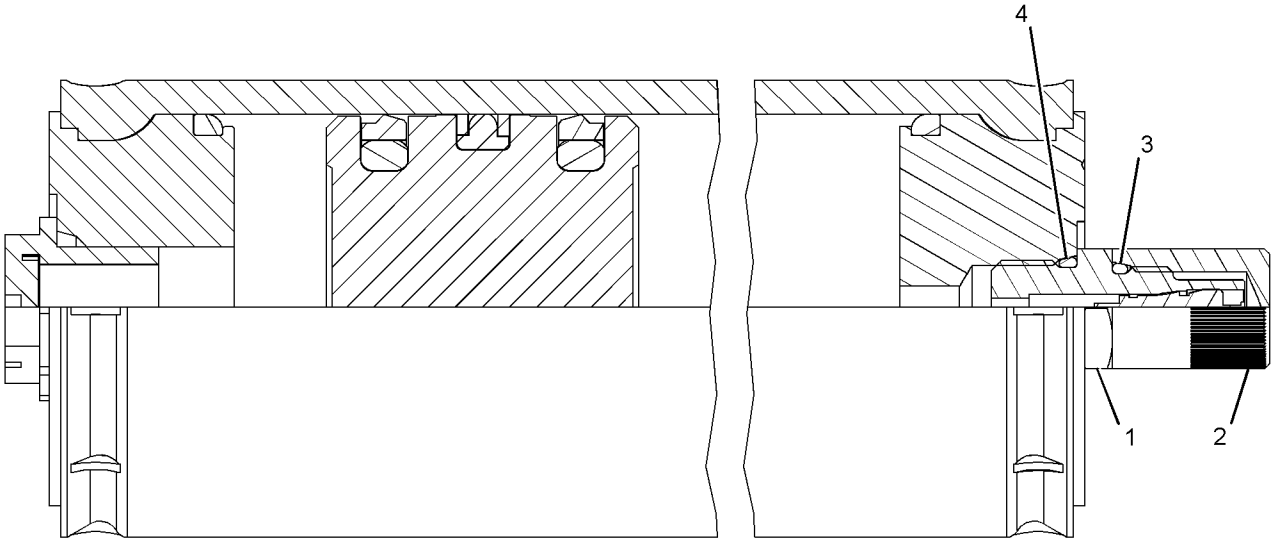

VIEW OF AREA A
(SECTIONED)

GRÁFICO 1 <FIM> g02792726

456-1775 GRUPO DO ACUMULADOR HIDRÁULICO (ACCUMULATOR GP-HYDRAULIC)

S/N: KW41-UP

NÚMEROE DE 431-8971 GRUPO DE TUBULAÇÕES-HIDROSTÁTICA

UM ACESSÓRIO

SMCS-5077 **i06258867**

NOTA	REF. NÃO	GRÁFICO REF.	NÚMERO DA PEÇA	QTY	NOME DA PEÇA 1 2 3 4 5 6 (NÍVEL DO PRODUTO)	CONSULTE PÁGINA
	1	1	**224-5152**	1	VÁLVULA DE GÁS (VALVE-GAS)	
	2	1	**224-5132**	1	CAPA (VÁLVULA DE GÁS) (CAP (GAS VALVE))	
	3	1	**3J-7354**	1	ANEL RETENTOR EM O (SEAL-O-RING)	
	4	1	**1J-9671**	1	ANEL RETENTOR EM O (SEAL-O-RING)	
	5	1	**241-0037**	1	DECALQUE DE INFORMAÇÃO (ACUMULADOR HIDRÁULICO) (FILM-INFORMATION (HYDRAULIC ACCUMULATOR))	

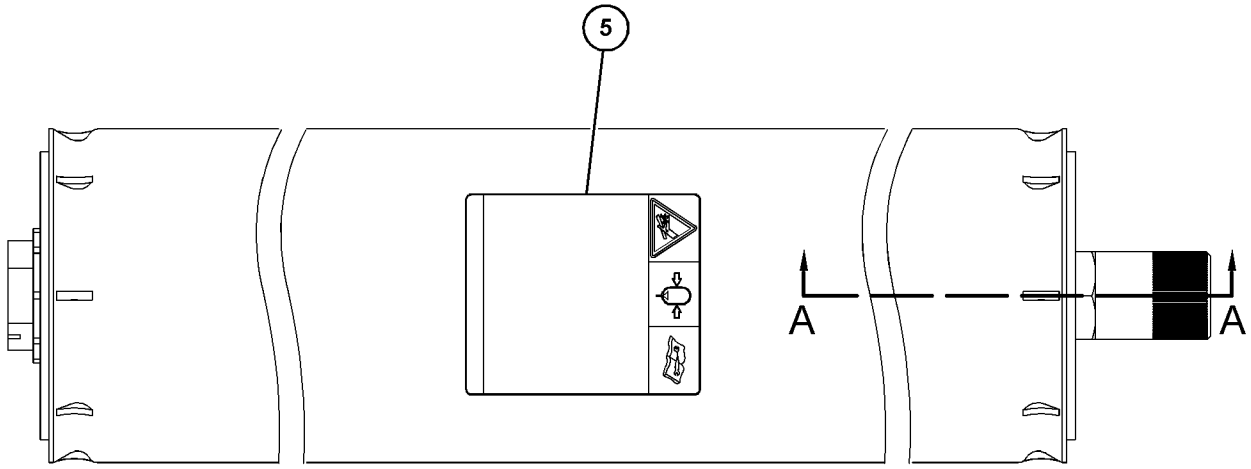

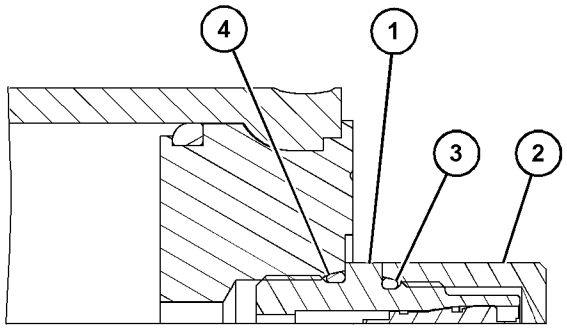

SECTION A-A

GRÁFICO 1 <FIM> g03884520

340-9859 ARRANJO DO EIXO-FIXO—DIANTEIRO, TRAVA DO DIFERENCIAL (AXLE AR-FIXED-DIANTEIRO, TRAVA DO DIFERENCIAL)

S/N: KW41-UP

NÚMEROE DE 381-4368 ARRANJO DO EIXO-FIXO

UM ACESSÓRIO

SMCS-3013, 3278 **i05901694**

NOTA	NÚMERO DA PEÇA	QTY	NOME DA PEÇA 1 2 3 4 5 6 (NÍVEL DO PRODUTO)	CONSULTE PÁGINA
Y	*258-2383*	2	GRUPO DE FREIO E PLANETÁRIO (DISCO SIMPLES) (BRAKE & PLANETARY GP (SINGLE DISC))	374
Y	*342-7393*	1	GRUPO DO FREIO DE ESTACIONAMENTO (BRAKE GP-PARKING)	529
Y	*252-8037*	1	GRUPO DE CONTROLE DA TRAVA DO DIFERENCIAL (CONTROL GP-DIFFERENTIAL LOCK)	383
Y	**253-8926**	1	GRUPO DO DIFERENCIAL (TRAVANDO) (DIFFERENTIAL GP (LOCKING))	387
Y	*342-7394*	1	GRUPO DA ENGRENAGEM - COROA E PINHÃO (GEAR GP-BEVEL & PINION)	397
Y	*340-9856*	1	GRUPO DO ALOJAMENTO DO EIXO FIXO (HOUSING GP-FIXED AXLE)	402

Y - ILUSTRAÇÃO INDIVIDUAL

<FIM>

380-5728 ARRANJO DO EIXO-FIXO—DIFERENCIAL PADRÃO (AXLE AR-FIXED-DIFERENCIAL PADRÃO)

S/N: KW41-UP

NÚMEROE DE 381-4365 ARRANJO DO EIXO-FIXO

UM ACESSÓRIO

SMCS-3013, 3278 **i05306289**

NOTA	NÚMERO DA PEÇA	QTY	NOME DA PEÇA 1 2 3 4 5 6 (NÍVEL DO PRODUTO)	CONSULTE PÁGINA
Y	*258-2383*	2	GRUPO DE FREIO E PLANETÁRIO (DISCO SIMPLES) (BRAKE & PLANETARY GP (SINGLE DISC))	374
Y	*342-7393*	1	GRUPO DO FREIO DE ESTACIONAMENTO (BRAKE GP-PARKING)	529
Y	**258-2385**	1	GRUPO DO DIFERENCIAL (PADRÃO) (DIFFERENTIAL GP (STANDARD))	388
Y	*342-7394*	1	GRUPO DA ENGRENAGEM - COROA E PINHÃO (TRAVA DO DIFERENCIAL) (GEAR GP-BEVEL & PINION (DIFFERENTIAL LOCK))	397
Y	*340-9856*	1	GRUPO DO ALOJAMENTO DO EIXO FIXO (TRAVA DO DIFERENCIAL) (HOUSING GP-FIXED AXLE (DIFFERENTIAL LOCK))	402

Y - ILUSTRAÇÃO INDIVIDUAL

<FIM>

381-4365 ARRANJO DO EIXO-FIXO—DIFERENCIAL DIANTEIRO PADRÃO (AXLE AR-FIXED-DIFERENCIAL DIANTEIRO PADRÃO)

S/N: KW41-UP
NÃO PODE SER USADO COM 381-4368—PÁGINA: 371
NÚMEROE DE 486-6140 ARRANJO DO EIXO - FIXO E OSCILANTE
UM ACESSÓRIO

SMCS-3013, 3278 **i05901681**

NOTA	NÚMERO DA PEÇA	QTY	NOME DA PEÇA 1 2 3 4 5 6 (NÍVEL DO PRODUTO)	CONSULTE PÁGINA
Y	*380-5728*	1	ARRANJO DO EIXO-FIXO (DIFERENCIAL PADRÃO) (AXLE AR-FIXED (STANDARD DIFFERENTIAL))	370
Y	*443-7721*	1	GRUPO DE PROTEÇÃO FRONTAL (GUARD GP-FRONT)	497

Y - ILUSTRAÇÃO INDIVIDUAL

<FIM>

381-4368 ARRANJO DO EIXO-FIXO—COM TUBULAÇÕES DA TRAVA DO DIFERENCIAL (AXLE AR-FIXED-COM TUBULAÇÕES DA TRAVA DO DIFERENCIAL)

S/N: KW41-UP
DIANTEIRA
NÃO PODE SER USADO COM 381-4365—PÁGINA: 371
NÚMEROE DE 486-6143 ARRANJO DO EIXO - FIXO E OSCILANTE
UM ACESSÓRIO

SMCS-3013, 3278 **i05901685**

NOTA	NÚMERO DA PEÇA	QTY	NOME DA PEÇA 1 2 3 4 5 6 (NÍVEL DO PRODUTO)	CONSULTE PÁGINA
Y	**340-9859**	1	ARRANJO DO EIXO-FIXO (DIANTEIRO, TRAVA DO DIFERENCIAL) (AXLE AR-FIXED (FRONT, DIFFERENTIAL LOCK))	370
Y	*333-6934*	1	GRUPO DE TUBULAÇÕES DA TRAVA DO DIFERENCIAL (LINES GP-DIFFERENTIAL LOCK)	406

Y - ILUSTRAÇÃO INDIVIDUAL

<FIM>

486-6140 ARRANJO DO EIXO - FIXO E OSCILANTE (AXLE AR-FIXED & OSCILLATING)

S/N: KW41-UP
NÃO PODE SER USADO COM 486-6143—PÁGINA: 372
NÚMEROE DE 518-4890, 523-9080 ARRANJO DE DISTRIBUIÇÃO
UM ACESSÓRIO

SMCS-3013, 3278 **i06225939**

NOTA	NÚMERO DA PEÇA	QTY	NOME DA PEÇA 1 2 3 4 5 6 (NÍVEL DO PRODUTO)	CONSULTE PÁGINA
Y	*381-4365*	1	ARRANJO DO EIXO-FIXO (AXLE AR-FIXED)	371
Y	*333-6528*	1	ARRANJO DO EIXO-OSCILANTE (DIFERENCIAL TRASEIRO PADRÃO) (AXLE AR-OSCILLATING (REAR, STANDARD DIFFERENTIAL))	372

Y - ILUSTRAÇÃO INDIVIDUAL

<FIM>

486-6143 ARRANJO DO EIXO - FIXO E OSCILANTE (AXLE AR-FIXED & OSCILLATING)

S/N: KW41-UP
NÃO PODE SER USADO COM 486-6140—PÁGINA: 371
UM ACESSÓRIO

SMCS-3013, 3278 **i06225935**

NOTA	NÚMERO DA PEÇA	QTY	NOME DA PEÇA 1 2 3 4 5 6 (NÍVEL DO PRODUTO)	CONSULTE PÁGINA
Y	*381-4368*	1	ARRANJO DO EIXO-FIXO (COM TUBULAÇÕES DA TRAVA DO DIFERENCIAL) (AXLE AR-FIXED (WITH DIFFERENTIAL LOCK LINES))	371
Y	*333-6528*	1	ARRANJO DO EIXO-OSCILANTE (DIFERENCIAL TRASEIRO PADRÃO) (AXLE AR-OSCILLATING (REAR, STANDARD DIFFERENTIAL))	372

Y - ILUSTRAÇÃO INDIVIDUAL

<FIM>

333-6528 ARRANJO DO EIXO-OSCILANTE—DIFERENCIAL TRASEIRO PADRÃO (AXLE AR-OSCILLATING-DIFERENCIAL TRASEIRO PADRÃO)

S/N: KW41-UP
NÚMEROE DE 486-6140, 486-6143 ARRANJO DO EIXO - FIXO E OSCILANTE
UM ACESSÓRIO

SMCS-3013, 3278 **i05818149**

NOTA	NÚMERO DA PEÇA	QTY	NOME DA PEÇA 1 2 3 4 5 6 (NÍVEL DO PRODUTO)	CONSULTE PÁGINA
Y	*450-4325*	1	ARRANJO DO EIXO-OSCILANTE (DIFERENCIAL PADRÃO) (AXLE AR-OSCILLATING (STANDARD DIFFERENTIAL))	372

Y - ILUSTRAÇÃO INDIVIDUAL

<FIM>

450-4325 ARRANJO DO EIXO-OSCILANTE—DIFERENCIAL PADRÃO (AXLE AR-OSCILLATING-DIFERENCIAL PADRÃO)

S/N: KW41-UP
NÚMEROE DE 333-6528 ARRANJO DO EIXO-OSCILANTE
UM ACESSÓRIO

SMCS-3013, 3278 **i05818151**

NOTA	NÚMERO DA PEÇA	QTY	NOME DA PEÇA 1 2 3 4 5 6 (NÍVEL DO PRODUTO)	CONSULTE PÁGINA
Y	*258-2383*	2	GRUPO DE FREIO E PLANETÁRIO (DISCO SIMPLES) (BRAKE & PLANETARY GP (SINGLE DISC))	374
Y	**258-2385**	1	GRUPO DO DIFERENCIAL (PADRÃO) (DIFFERENTIAL GP (STANDARD))	388
Y	*450-4491*	1	GRUPO DA ENGRENAGEM DA COROA (GEAR GP-BEVEL)	395
Y	*340-9858*	1	GRUPO DO ALOJAMENTO - EIXO (OSCILANTE) (HOUSING GP-AXLE (OSCILLATING))	399
	220-7925	1	GRUPO DA PLACA - IDENTIFICAÇÃO DO EIXO (PLATE GP-AXLE IDENTIFICATION)	

Y - ILUSTRAÇÃO INDIVIDUAL

<FIM>

343-3418 GRUPO DO DEFLETOR DE ÓLEO–TRANSMISSÃO (BAFFLE GP-OIL-TRANSMISSÃO)

S/N: 2J21-UP; KW41-UP

NÚMEROE DE 470-7136 GRUPO DA CAIXA DA TRANSMISSÃO

TAMBÉM UM ACESSÓRIO

SMCS-3030, 3064

i05306212

NOTA	REF. NÃO	GRÁFICO REF.	NÚMERO DA PEÇA	QTY	NOME DA PEÇA 1 2 3 4 5 6 (NÍVEL DO PRODUTO)	CONSULTE PÁGINA
	1	1	**343-3414**	1	DEFLETOR (BAFFLE)	
	2	1	**343-3417**	1	ALOJAMENTO-VEDAÇÃO (HOUSING-SEAL)	
M	3	1	**134-7721**	3	PARAFUSO (M6X1X12 MM) (BOLT (M6X1X12-MM))	
	4	1	**139-5802**	1	SELO TIPO LÁBIO (SEAL-LIP TYPE)	
	5	1	**9X-8267**	3	ARRUELA (6,6X12X2 MM DE ESPESSURA) (WASHER (6.6X12X2-MM THK))	

M - PEÇA MÉTRICA

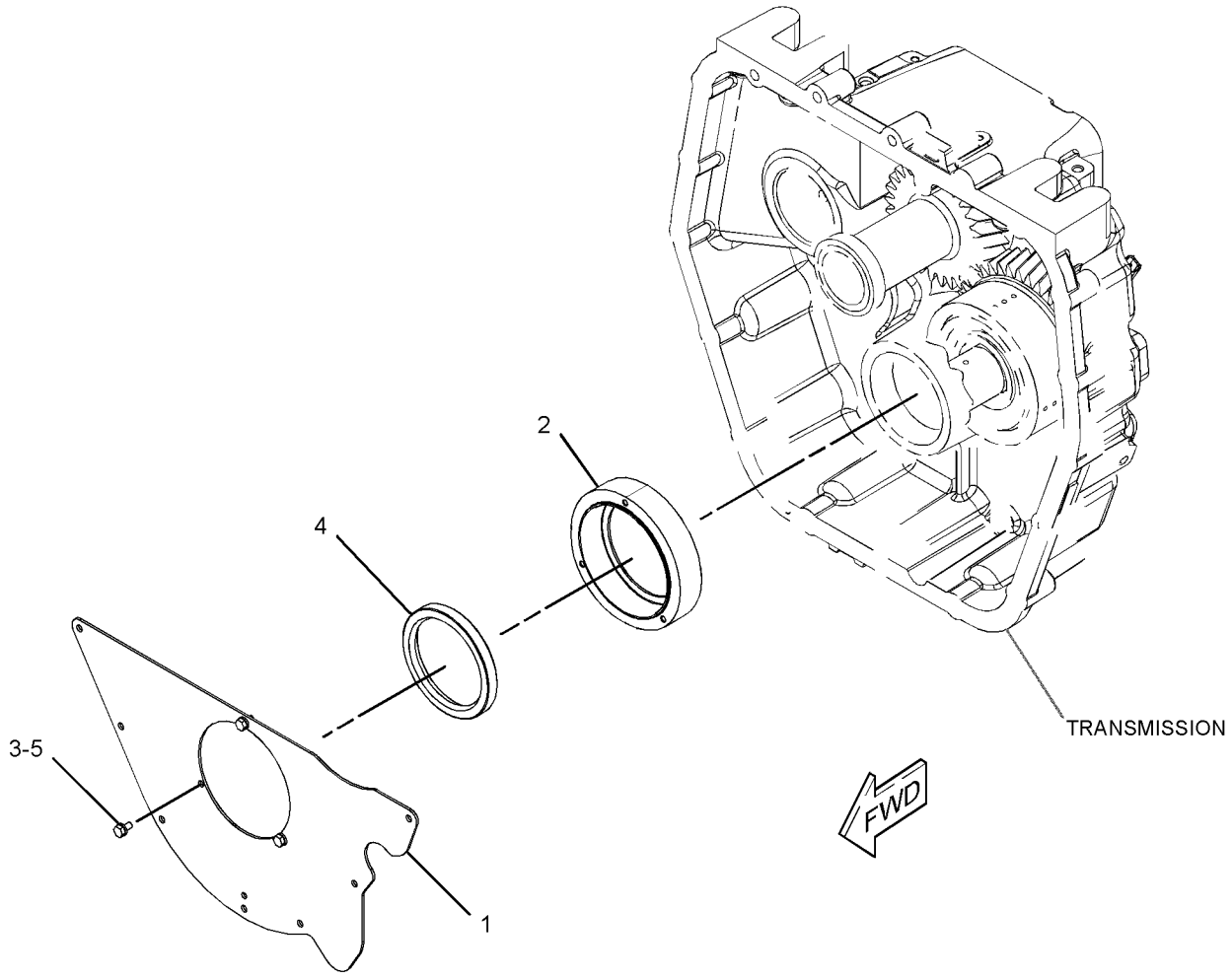

GRÁFICO 1 <FIM> g02840169

258-2383 GRUPO DE FREIO E PLANETÁRIO (BRAKE & PLANETARY GP)

S/N: KW41-UP

NÚMEROE DE 340-9859, 380-5728 ARRANJO DO EIXO-FIXO, 450-4325 ARRANJO DO EIXO-OSCILANTE

UM ACESSÓRIO

SMCS-4011, 4255

i06827432

NOTA	REF. NÃO	GRÁFICO REF.	NÚMERO DA PEÇA	QTY	NOME DA PEÇA 1 2 3 4 5 6 (NÍVEL DO PRODUTO)	CONSULTE PÁGINA
	1	1	**8R-0248**	3	EIXO PLANETÁRIO (SHAFT-PLANETARY)	
	2	1	**8R-0249**	6	ARRUELA DE ENCOSTO (WASHER-THRUST)	
	3	1	**8R-2537**	1	SUPORTE DE PLANETÁRIOS (CARRIER-PLANETARY)	
	4	1	**139-3584**	1	COROA (78 DENTES) (GEAR-RING (78-TEETH))	
	5	1	**143-4916**	1	PISTÃO (PISTON)	
	6	1	**159-3589**	1	ANEL RETENTOR EM D (SEAL-D-RING)	
	7	1	**165-6692**	1	ANEL RETENTOR EM D (SEAL-D-RING)	
	8	1	**170-0108**	3	MOLA (SPRING)	
	9	1	**250-1844**	1	DISCO DE FRICÇÃO (DISC-FRICTION)	
	10	1	**253-8919**	1	ENGRENAGEM SOL (18 DENTES) (GEAR-SUN (18-TEETH))	
	11	1	**253-8920**	3	ENGRENAGEM - PLANETÁRIA (29 DENTES) (GEAR-PLANETARY (29-TEETH))	
	12	1	**260-7512**	1	PLACA DE REAÇÃO (PLATE-REACTION)	
	13	1	**115-5327**	3	PINO-GUIA (DOWEL)	
	14	1	**138-1645**	3	PINO DE MOLA (PIN-SPRING)	
	15	1	**4M-1677**	3	PINO-GUIA DE REAÇÃO (DOWEL-REACTION)	
	16	1	**8T-2925**	3	PINO DE MOLA (PIN-SPRING)	
	17	1	**9C-6020**	3	BUCHA (BUSHING)	

258-2383 GRUPO DE FREIO E PLANETÁRIO (BRAKE & PLANETARY GP) (continuação) **i06827432**

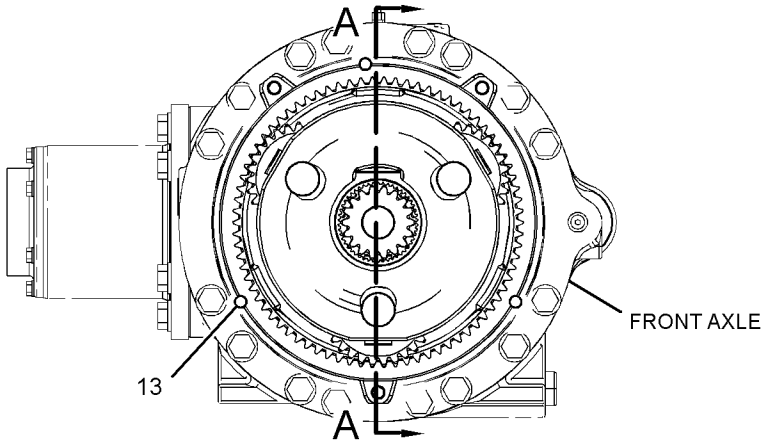

RIGHT SIDE VIEW

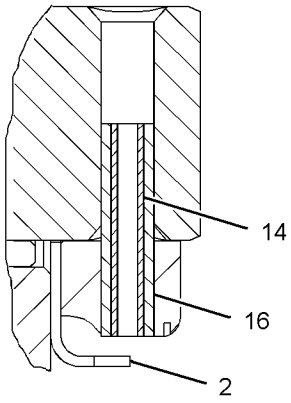

VIEW OF AREA B

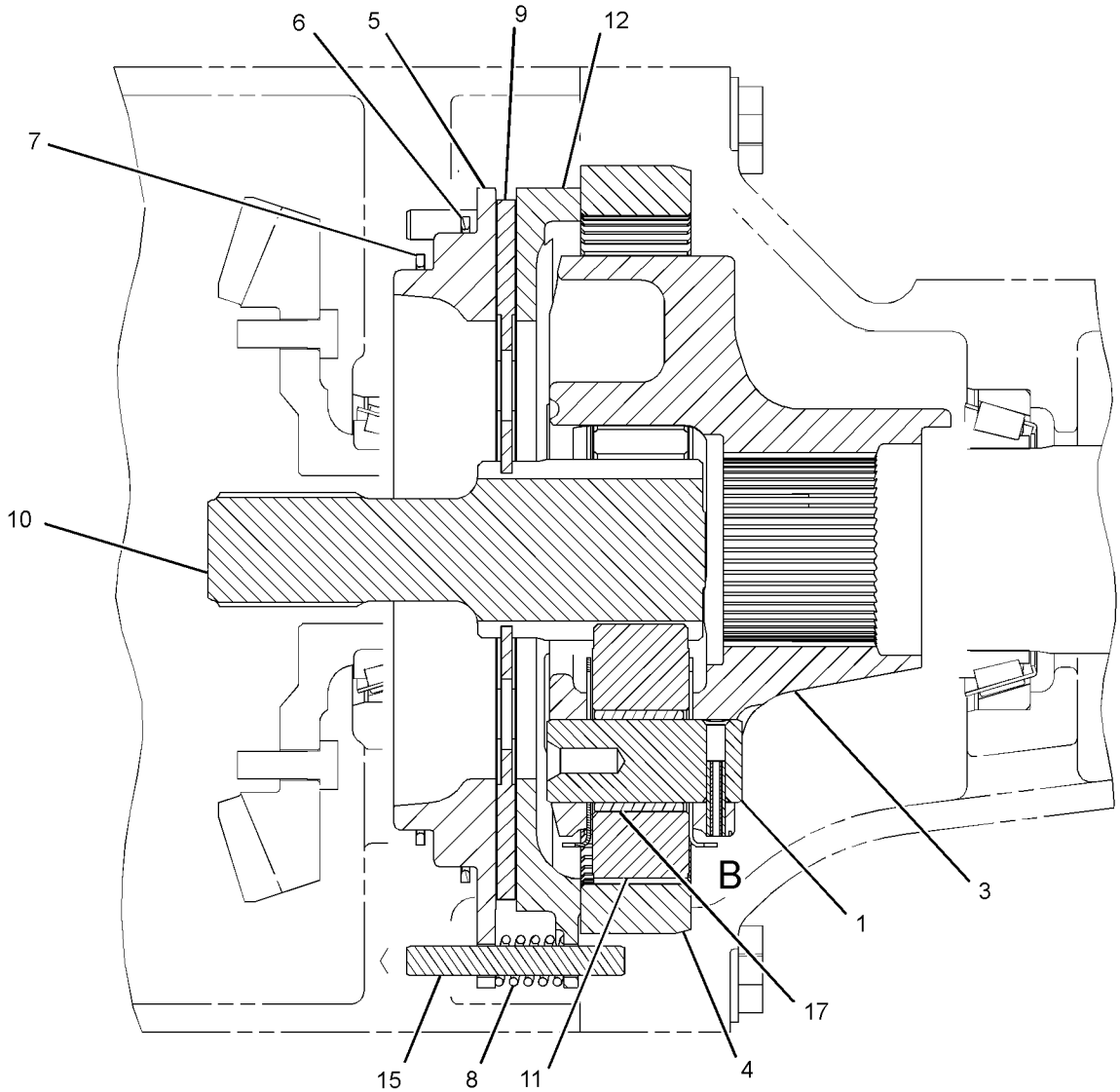

SECTION A-A

GRÁFICO 1 <FIM> g01407384

420-7232 GRUPO DA CAIXA DA TRANSMISSÃO–TRASEIRO (CASE GP-TRANSMISSION-TRASEIRO)

S/N: 2J21-UP; KW41-UP

NÚMEROE DE 451-2453, 493-1552 ARRANJO DA TRANSMISSÃO

TAMBÉM UM ACESSÓRIO

SMCS-3064 **i06848085**

NOTA	REF. NÃO	GRÁFICO REF.	NÚMERO DA PEÇA	QTY	NOME DA PEÇA 1 2 3 4 5 6 (NÍVEL DO PRODUTO)	CONSULTE PÁGINA
	1	1	**9X-2230**	1	BUJÃO-DRENAGEM (MAGNÉTICO) (PLUG-DRAIN (MAGNETIC))	
	2	1	**068-8099**	1	CAPA DO ROLAMENTO (CUP-BEARING)	
B	3	1	**121-7399**	1	CALÇO (0,05 MM DE ESPESSURA) (SHIM (0.05-MM THK))	
B	4	1	**121-7400**	1	CALÇO (0,08 MM DE ESPESSURA) (SHIM (0.08-MM THK))	
B	5	1	**121-7401**	1	CALÇO (0,18 MM DE ESPESSURA) (SHIM (0.18-MM THK))	
B	6	1	**121-7402**	1	CALÇO (0,6 MM DE ESPESSURA) (SHIM (0.6-MM THK))	
	7	1	**123-8910**	1	COPO-ROLETE CÔNICO (CUP-TAPERED ROLLER)	
	8	1	**305-2215**	1	SELO TIPO LÁBIO (SEAL-LIP TYPE)	
	9	1	**334-7485**	1	TAMPA DE PROTEÇÃO (CAP-PROTECTION)	
	10	1	**340-8985**	1	CONJUNTO DA CAIXA (TRASEIRO) (CASE AS (REAR))	
		1	**334-4979**	2	BUJÃO (PLUG)	
		1	**337-7051**	1	CAIXA-TRASEIRA (CASE-REAR)	
	11	1	**342-5757**	2	BUJÃO-ORIFÍCIO (PLUG-ORIFICE)	
	12	1	**342-5758**	1	BUJÃO-ORIFÍCIO (PLUG-ORIFICE)	
	13	1	**344-9010**	1	CONJUNTO DE TUBO (TUBE AS)	
	14	1	**345-7514**	2	ESPAÇADOR (82 X 94,5 X 2 MM DE ESPESSURA) (SPACER (82X94.5X2-MM THK))	
	15	1	**345-7515**	1	ESPAÇADOR (78 X 92,7 X 2 MM DE ESPESSURA) (SPACER (78X92.7X2-MM THK))	
B	16	1	**345-7516**	2	CALÇO (0,05 MM DE ESPESSURA) (SHIM (0.05-MM THK))	
B	17	1	**345-7517**	2	CALÇO (0,08 MM DE ESPESSURA) (SHIM (0.08-MM THK))	
B	18	1	**345-7518**	2	CALÇO (0,18 MM DE ESPESSURA) (SHIM (0.18-MM THK))	
B	19	1	**345-7519**	2	CALÇO (0,6 MM DE ESPESSURA) (SHIM (0.6-MM THK))	
B	20	1	**345-7520**	1	CALÇO (0,05 MM DE ESPESSURA) (SHIM (0.05-MM THK))	
B	21	1	**345-7521**	1	CALÇO (0,08 MM DE ESPESSURA) (SHIM (0.08-MM THK))	
B	22	1	**345-7523**	1	CALÇO (0,18 MM DE ESPESSURA) (SHIM (0.18-MM THK))	
B	23	1	**345-7529**	1	CALÇO (0,6 MM DE ESPESSURA) (SHIM (0.6-MM THK))	
	24	1	**346-0759**	1	CONJUNTO DE TUBO (TUBE AS)	
	27	1	**121-7398**	1	ESPAÇADOR (70X79,5X2 MM DE ESPESSURA) (SPACER (70X79.5X2-MM THK))	
M	28	1	**121-9875**	18	PARAFUSO (M10X1,5X55 MM) (BOLT (M10X1.5X55-MM))	
	29	1	**1B-3978**	1	CAPA DO ROLAMENTO (ROLETE CÔNICO) (CUP-BEARING (TAPERED ROLLER))	
	30	1	**1J-9671**	4	ANEL RETENTOR EM O (SEAL-O-RING)	
	31	1	**277-1873**	3	GRAMPO (ESCADA) (CLIP (LADDER))	
	32	1	**3K-0360**	1	ANEL RETENTOR EM O (SEAL-O-RING)	
	33	1	**3K-8460**	4	BUJÃO (ROSCA 1/2-20) (PLUG (1/2-20-THD))	
	34	1	**4P-8134**	1	GRAMPO (ESCADA) (CLIP (LADDER))	

420-7232 GRUPO DA CAIXA DA TRANSMISSÃO (CASE GP-TRANSMISSION) (continuação) **i06848085**

NOTA	REF. NÃO	GRÁFICO REF.	NÚMERO DA PEÇA	QTY	NOME DA PEÇA 1 2 3 4 5 6 (NÍVEL DO PRODUTO)	CONSULTE PÁGINA
	38	1	**7F-8607**	4	ANEL RETENTOR EM O (SEAL-O-RING)	
M	39	1	**8T-0267**	5	PARAFUSO DE CABEÇA OCA (M6X1X12 MM) (BOLT-SOCKET HEAD (M6X1X12-MM))	
	40	1	**9X-8267**	1	ARRUELA (6,6X12X2 MM DE ESPESSURA) (WASHER (6.6X12X2-MM THK))	

B - UTILIZAR CONFORME NECESSÁRIO
M - PEÇA MÉTRICA

420-7232 GRUPO DA CAIXA DA TRANSMISSÃO (CASE GP-TRANSMISSION) (continuação) **i06848085**

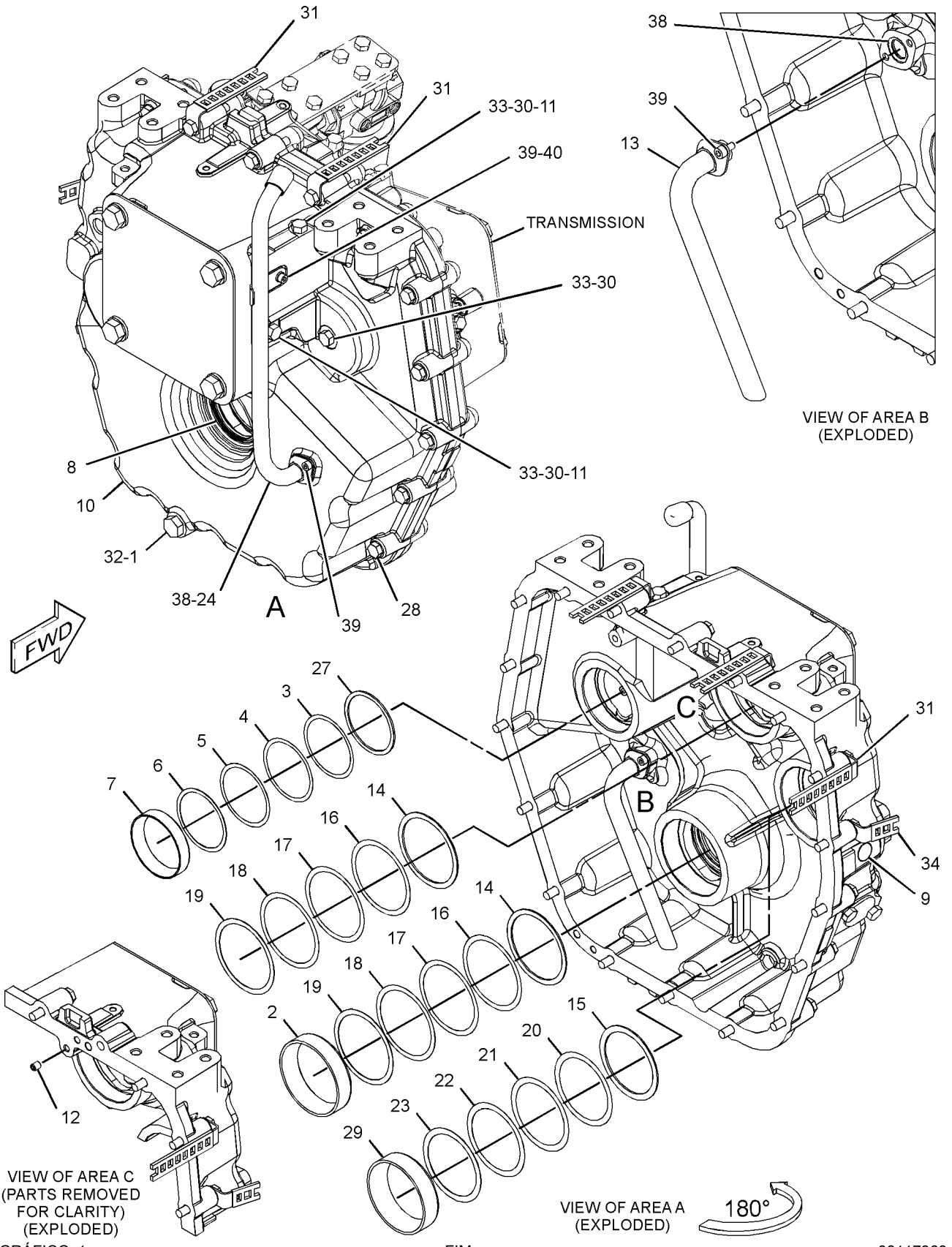

GRÁFICO 1

<FIM>

g06117368

470-7136 GRUPO DA CAIXA DA TRANSMISSÃO (CASE GP-TRANSMISSION)

S/N: 2J21-UP; KW41-UP

NÚMEROE DE 451-2453, 493-1552 ARRANJO DA TRANSMISSÃO

TAMBÉM UM ACESSÓRIO

SMCS-3064 **i06842668**

NOTA	REF. NÃO	GRÁFICO REF.	NÚMERO DA PEÇA	QTY	NOME DA PEÇA 1 2 3 4 5 6 (NÍVEL DO PRODUTO)	CONSULTE PÁGINA
	1	1	**9G-5127**	1	RESPIRO (TRANSMISSÃO) (BREATHER (TRANSMISSION))	
	2	1	**068-8099**	1	CAPA DO ROLAMENTO (CUP-BEARING)	
	3	1	**120-9762**	2	ANEL RETENTOR EM O (SEAL-O-RING)	
	4	1	**123-8910**	1	COPO-ROLETE CÔNICO (CUP-TAPERED ROLLER)	
	5	1	**142-8927**	1	CONJUNTO DE MEDIDOR-VISOR (GAUGE AS-SIGHT)	
		1	**7M-8485**	1	ANEL RETENTOR EM O (SEAL-O-RING)	
	6	1	**305-2215**	1	SELO TIPO LÁBIO (SEAL-LIP TYPE)	
	7	1	**336-5469**	4	REBITE (RIVET)	
	8	1	**470-7135**	1	CONJUNTO DE CAIXA-DIANTEIRO (CASE AS-FRONT)	
		1	**334-4979**	3	BUJÃO (PLUG)	
	9	1	**342-5757**	2	BUJÃO-ORIFÍCIO (PLUG-ORIFICE)	
	10	1	**342-5758**	1	BUJÃO-ORIFÍCIO (PLUG-ORIFICE)	
Y	11	1	**343-3418**	1	GRUPO DO DEFLETOR DE ÓLEO (BAFFLE GP-OIL)	373
	12	1	**345-0771**	1	PLATE-IDENTIFICATION (NÍVEL DE ÓLEO) (PLATE-IDENTIFICATION (OIL LEVEL))	
	13	1	**367-9341**	1	PLATE-IDENTIFICATION (CAIXA DA TRANSMISSÃO) (PLATE-IDENTIFICATION (TRANSMISSION CASE))	
	15	1	**1J-9671**	3	ANEL RETENTOR EM O (SEAL-O-RING)	
	16	1	**3B-2263**	1	CAPA DO ROLAMENTO (CUP-BEARING)	
	17	1	**3K-0360**	1	ANEL RETENTOR EM O (SEAL-O-RING)	
	18	1	**3K-8460**	3	BUJÃO (ROSCA 1/2-20) (PLUG (1/2-20-THD))	
	19	1	**5P-7813**	1	ANEL RETENTOR EM O (SEAL-O-RING)	
M	21	1	**8T-4171**	7	PARAFUSO (M6X1X12 MM) (BOLT (M6X1X12-MM))	
	22	1	**8T-5353**	2	PINO-GUIA (DOWEL)	
	23	1	**9S-8007**	1	BUJÃO (PLUG)	
	24	1	**9X-2230**	1	BUJÃO-DRENAGEM (MAGNÉTICO) (PLUG-DRAIN (MAGNETIC))	
	25	1	**9X-8256**	7	ARRUELA (6,6X12X2 MM DE ESPESSURA) (WASHER (6.6X12X2-MM THK))	

M - PEÇA MÉTRICA
Y - ILUSTRAÇÃO INDIVIDUAL

470-7136 GRUPO DA CAIXA DA TRANSMISSÃO (CASE GP-TRANSMISSION) (continuação) **i06842668**

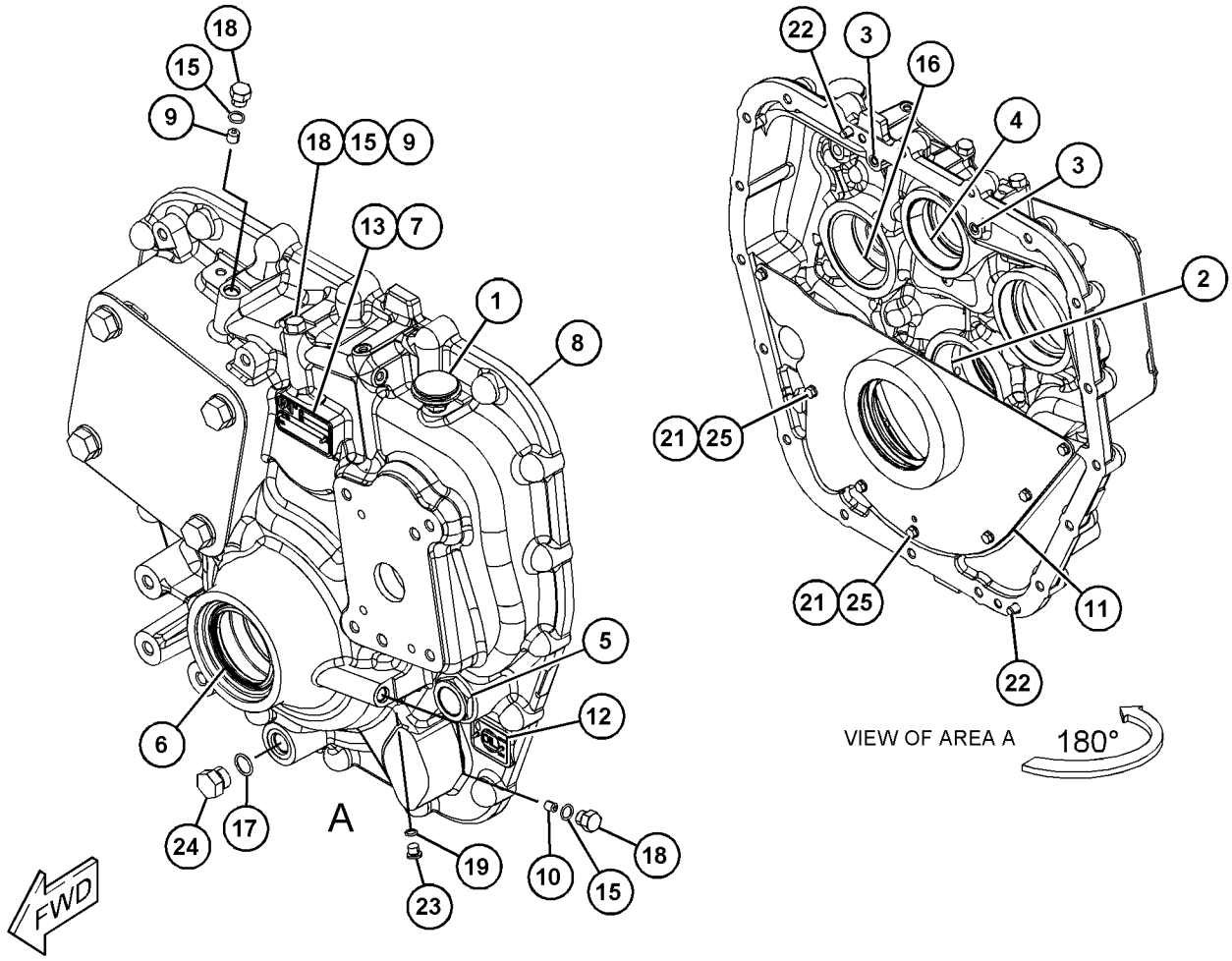

GRÁFICO 1 <FIM> g06155303

338-9600 GRUPO DA EMBREAGEM (CLUTCH GP)

S/N: 2J21-UP; KW41-UP
NÚMEROE DE 451-2453, 493-1552 ARRANJO DA TRANSMISSÃO
TAMBÉM UM ACESSÓRIO

SMCS-3155 **i06245366**

NOTA	REF. NÃO	GRÁFICO REF.	NÚMERO DA PEÇA	QTY	NOME DA PEÇA 1 2 3 4 5 6 (NÍVEL DO PRODUTO)	CONSULTE PÁGINA
	1	1	**6Y-1192**	2	ANEL-RETENTOR (RING-SEAL)	
	2	1	**6Y-7929**	7	DISCO DE FRICÇÃO (DISC-FRICTION)	
	3	1	**7T-6655**	2	ROLAMENTO (BEARING)	
	4	1	**9W-9371**	1	ANEL-RETENTOR (RING-SEAL)	
	5	1	**121-2500**	1	ARRUELA DE ENCOSTO (50X70X4 MM DE ESPESSURA) (WASHER-THRUST (50X70X4-MM THK))	
	6	1	**172-5317**	2	ROLAMENTO-ESPECIAL (BEARING-SPECIAL)	
	7	1	**274-4553**	7	DISCO-EMBREAGEM (DISC-CLUTCH)	
	8	1	**338-9597**	1	CONJUNTO DE EIXO (SHAFT AS)	
	9	1	**339-6252**	1	MOLA (SPRING)	
	10	1	**339-6253**	1	PISTÃO (PISTON)	
	11	1	**341-7095**	1	PLACA DA EXTREMIDADE (PLATE-END)	
	12	1	**341-7097**	1	LUVA (SLEEVE)	
	13	1	**341-9171**	1	ARRUELA (41,37 X 70 X 4 MM DE ESPESSURA) (WASHER (41.37X70X4-MM THK))	
	14	1	**343-6480**	1	RETENTOR DE MOLA (RETAINER-SPRING)	
	15	1	**464-6256**	1	ENGRENAGEM (22 DENTES) (GEAR (22-TEETH))	
	16	1	**366-2620**	1	ESPAÇADOR (51,1 X 54,9 X 3,6 MM DE ESPESSURA) (SPACER (51.1X54.9X3.6-MM THK))	
	17	1	**366-7249**	1	ANEL DE RETENÇÃO (RING-RETAINING)	
	18	1	**1B-3969**	1	ROLAMENTO-ROLETE CÔNICO (BEARING-TAPERED ROLLER)	
	19	1	**1B-3980**	1	CONE DO ROLAMENTO (ROLETE CÔNICO) (CONE-BEARING (TAPERED ROLLER))	
	20	1	**6V-5100**	1	ANEL RETENTOR EM O (SEAL-O-RING)	
	21	1	**8T-4241**	1	ANEL DE RETENÇÃO (EXTERNO) (RING-RETAINING (EXTERNAL))	

338-9600 GRUPO DA EMBREAGEM (CLUTCH GP) (continuação) **i06245366**

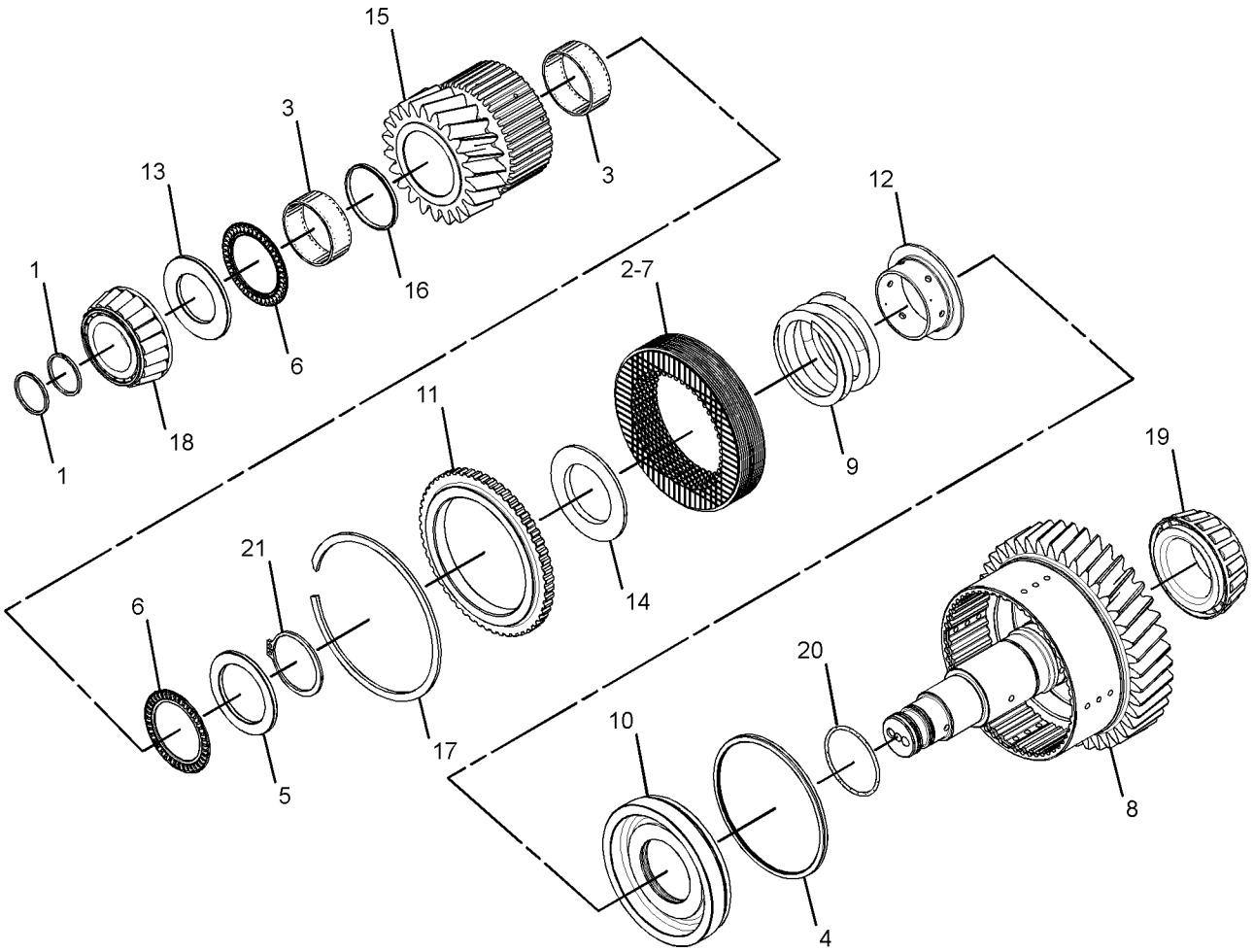

GRÁFICO 1 <FIM> g02793172

252-8037 GRUPO DE CONTROLE DA TRAVA DO DIFERENCIAL (CONTROL GP-DIFFERENTIAL LOCK)

S/N: KW41-UP
NÚMEROE DE 340-9859 ARRANJO DO EIXO-FIXO
UM ACESSÓRIO

SMCS-3264, 3272 **i06258854**

NOTA	REF. NÃO	GRÁFICO REF.	NÚMERO DA PEÇA	QTY	NOME DA PEÇA 1 2 3 4 5 6 (NÍVEL DO PRODUTO)	CONSULTE PÁGINA
	1	1	**174-4647**	1	BUCHA (BUSHING)	
	2	1	**174-4650**	2	ESPAÇADOR (20X32X8 MM DE ESPESSURA) (SPACER (20X32X8-MM THK))	
	3	1	**199-0652**	2	GRAMPO (PINO) (CLIP (PIN))	
	4	1	**199-0676**	2	MOLA (SPRING)	
	5	1	**252-7922**	1	COLAR (COLLAR)	
	6	1	**328-1783**	1	GARFO (FORK)	
	7	1	**254-5048**	1	PISTÃO (PISTON)	
	8	1	**254-5059**	1	HASTE (ROD)	
	9	1	**310-9262**	4	PINO (PIN)	
	10	1	**4F-9029**	2	RETENTOR (SEAL)	
	11	1	**5L-4758**	4	ANEL RETENTOR EM O (SEAL-O-RING)	

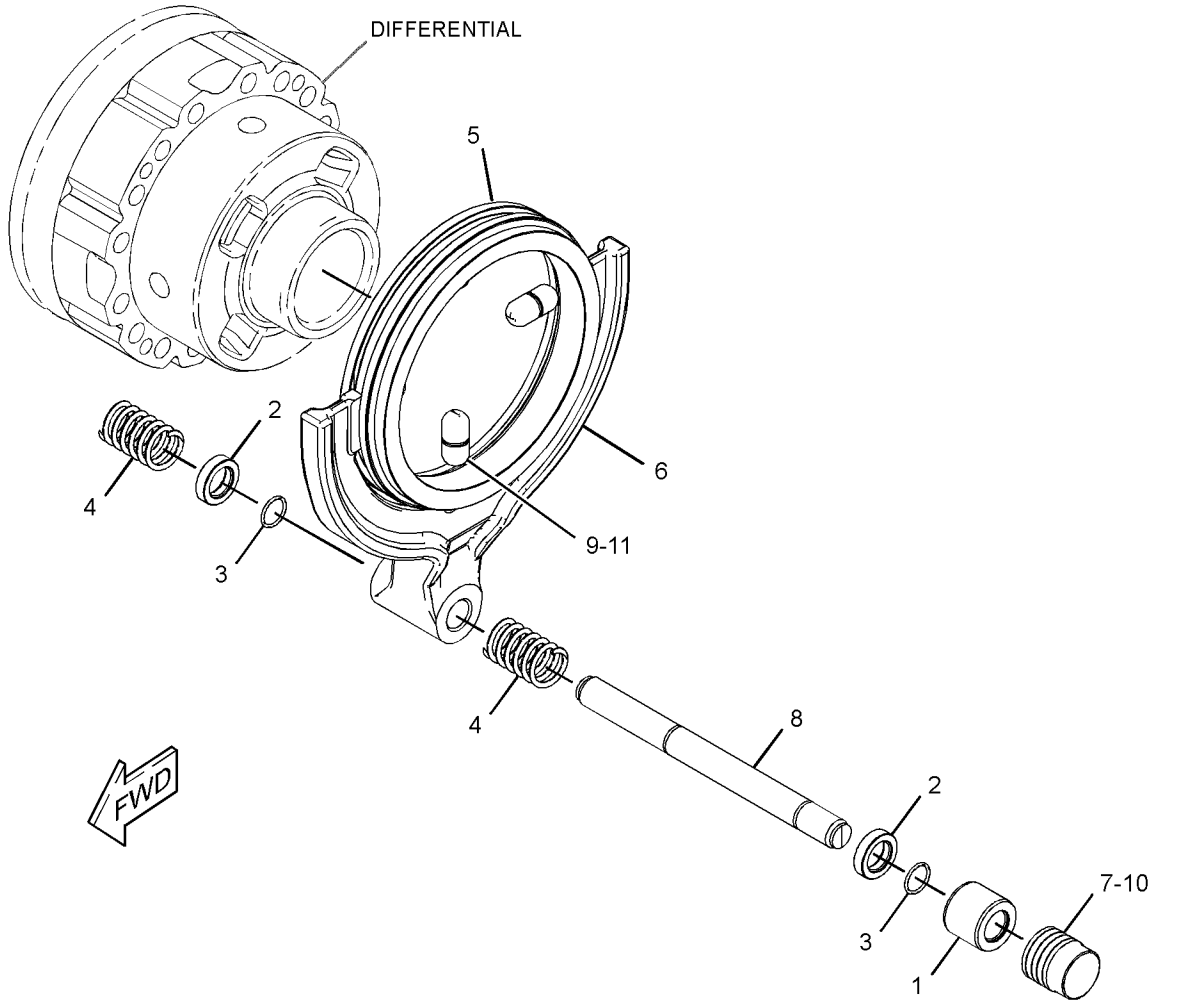

GRÁFICO 1 <FIM> g01390598

420-7233 GRUPO DE CONTROLE DA TRANSMISSÃO HIDRÁULICA (CONTROL GP-TRANSMISSION HYD)

S/N: 2J21-UP; KW41-UP

NÚMEROE DE 451-2453, 493-1552 ARRANJO DA TRANSMISSÃO TAMBÉM UM ACESSÓRIO

SMCS-3073, 3167 **i05886707**

NOTA	REF. NÃO	GRÁFICO REF.	NÚMERO DA PEÇA	QTY	NOME DA PEÇA 1 2 3 4 5 6 (NÍVEL DO PRODUTO)	CONSULTE PÁGINA
	1	1	**6V-0852**	3	TAMPA CONTRA POEIRA (CAP-DUST)	
	2	1	**144-7339**	1	ANEL RETENTOR EM O (SEAL-O-RING)	
	3	1	**238-0120**	3	GRUPO DO SENSOR-VELOCIDADE (TRANSMISSÃO) (SENSOR GP-SPEED (TRANSMISSION))	
Y	4	1	**349-3667**	1	GRUPO DO FILTRO DE ÓLEO (FILTER GP-OIL)	392
Y	5	1	**356-5349**	1	GRUPO DE VÁLVULAS SOLENOIDE E ALÍVIO (TRANSMISSÃO) (VALVE GP-SOLENOID & RELIEF (TRANSMISSION))	468
	6	1	**357-2381**	1	CONJUNTO DE SUPORTE (BRACKET AS)	
	7	1	**369-8089**	1	JUNTA (GASKET)	
	9	1	**228-7092**	1	ANEL RETENTOR EM O (SEAL-O-RING)	
	10	1	**351-8955**	1	ANEL RETENTOR EM O (SEAL-O-RING)	
	11	1	**4J-5268**	3	ANEL RETENTOR EM O (SEAL-O-RING)	
	12	1	**4P-8134**	1	GRAMPO (ESCADA) (CLIP (LADDER))	
M	13	1	**6V-3822**	4	PARAFUSO (M10X1,5X35 MM) (BOLT (M10X1.5X35-MM))	
	14	1	**6V-5050**	1	ANEL RETENTOR EM O (SEAL-O-RING)	
M	15	1	**6V-5217**	3	PARAFUSO (M8X1,25X20 MM) (BOLT (M8X1.25X20-MM))	
M	16	1	**6V-5842**	4	PARAFUSO (M10X1,5X40 MM) (BOLT (M10X1.5X40-MM))	
M	17	1	**6V-6317**	4	PARAFUSO (M10X1,5X20 MM) (BOLT (M10X1.5X20-MM))	
	18	1	**7I-8310**	1	CONECTOR (CONNECTOR)	
	19	1	**8T-5353**	2	PINO-GUIA (DOWEL)	
	20	1	**9M-1974**	3	ARRUELA DURA (8,8X16X2 MM DE ESPESSURA) (WASHER-HARD (8.8X16X2-MM THK))	

M - PEÇA MÉTRICA
Y - ILUSTRAÇÃO INDIVIDUAL

420-7233 GRUPO DE CONTROLE DA TRANSMISSÃO HIDRÁULICA (CONTROL GP-TRANSMISSION HYD) (continuação)

i05886707

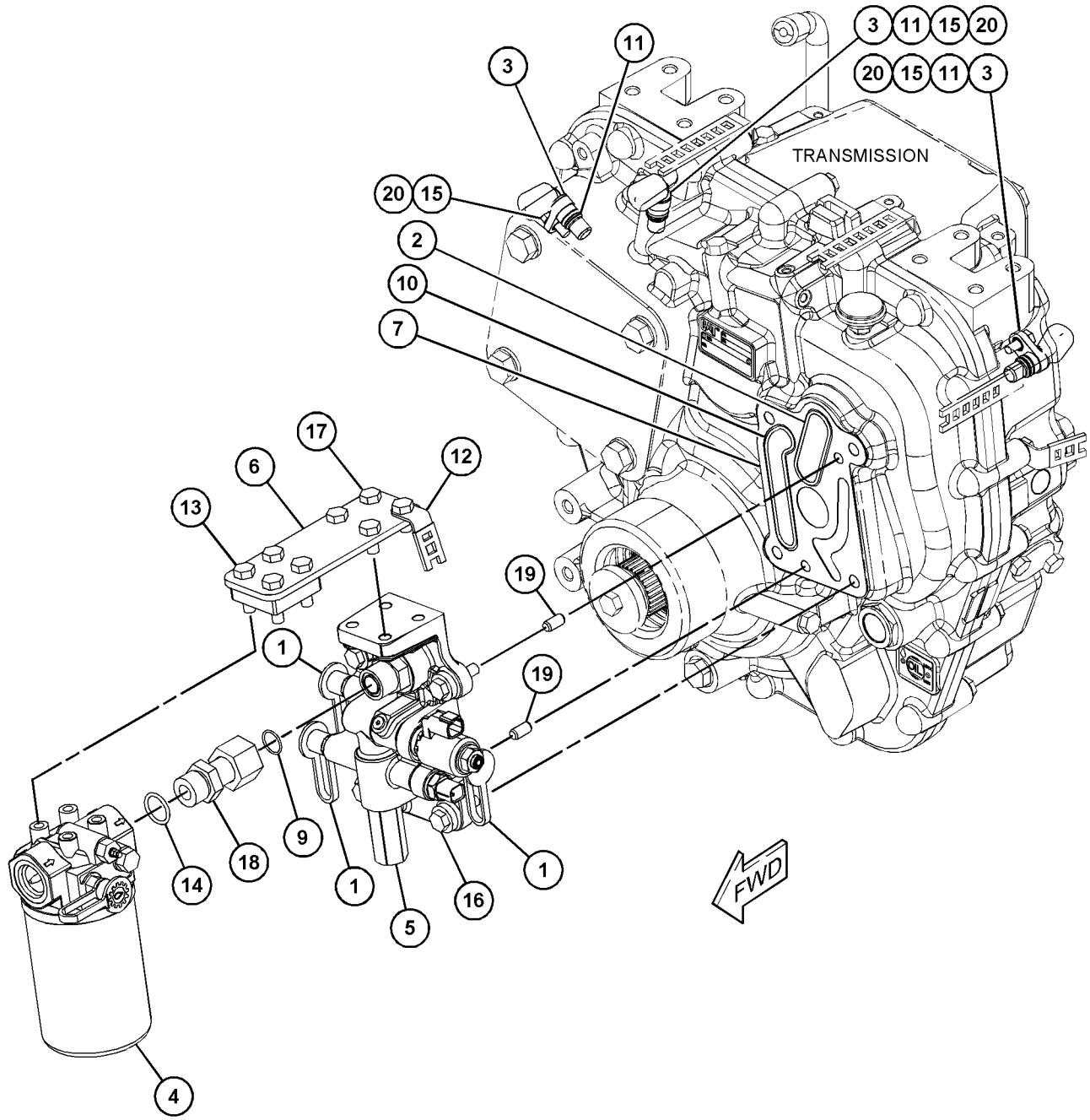

GRÁFICO 1 <FIM> g03423252

398-6472 GRUPO DA TAMPA PARA TRANSPORTE (COVER GP-SHIPPING)

S/N: KW41-UP
UM ACESSÓRIO

SMCS-3064 **i05907630**

NOTA	NÚMERO DA PEÇA	QTY	NOME DA PEÇA 1 2 3 4 5 6 (NÍVEL DO PRODUTO)	CONSULTE PÁGINA
	398-6457	1	GRUPO DA TAMPA PARA TRANSPORTE (PROTEÇÃO CONTRA CORROSÃO) (COVER GP-SHIPPING (CORROSION PROTECTION))	
	6K-0806	10	CABO TIPO CINTA (STRAP-CABLE)	
	7K-1181	2	CABO TIPO CINTA (STRAP-CABLE)	
	034-1432	3	CABO TIPO CINTA (STRAP-CABLE)	
	225-7930	1	ETIQUETA DE ADVERTÊNCIA (TAMPAS DOS CILINDROS) (TAG-WARNING (CYLINDER COVERS))	

<FIM>

253-8926 GRUPO DO DIFERENCIAL (DIFFERENTIAL GP)

S/N: KW41-UP
NÚMEROE DE 340-9859 ARRANJO DO EIXO-FIXO
UM ACESSÓRIO

SMCS-3258 **i06277560**

NOTA	REF. NÃO	GRÁFICO REF.	NÚMERO DA PEÇA	QTY	NOME DA PEÇA 1 2 3 4 5 6 (NÍVEL DO PRODUTO)	CONSULTE PÁGINA
	1	1	**252-7930**	1	ENGRENAGEM - DIFERENCIAL (20 DENTES) (20 DENTES) (GEAR-DIFFERENTIAL (20-TEETH) (20-TEETH))	
	2	1	**252-7931**	1	ENGRENAGEM - DIFERENCIAL (20 DENTES) (20 DENTES) (GEAR-DIFFERENTIAL (20-TEETH) (20-TEETH))	
	3	1	**252-7932**	4	PINHÃO-DIFERENCIAL (11 DENTES) (PINION-DIFFERENTIAL (11-TEETH))	
	4	1	**252-7933**	1	CRUZETA (4 LÂMINAS) (SPIDER (4-BLADE))	
	5	1	**337-5183**	2	ARRUELA DE ENCOSTO (66X97,5X2,8 MM DE ESPESSURA) (WASHER-THRUST (66X97.5X2.8-MM THK))	
	6	1	**252-7935**	4	TAMPA PROTETORA (WASHER-SPECIAL)	
	7	1	**252-7936**	4	BUCHA (BUSHING)	
	8	1	**256-1109**	1	CONJUNTO DA CAIXA - DIFERENCIAL (CASE AS-DIFFERENTIAL)	

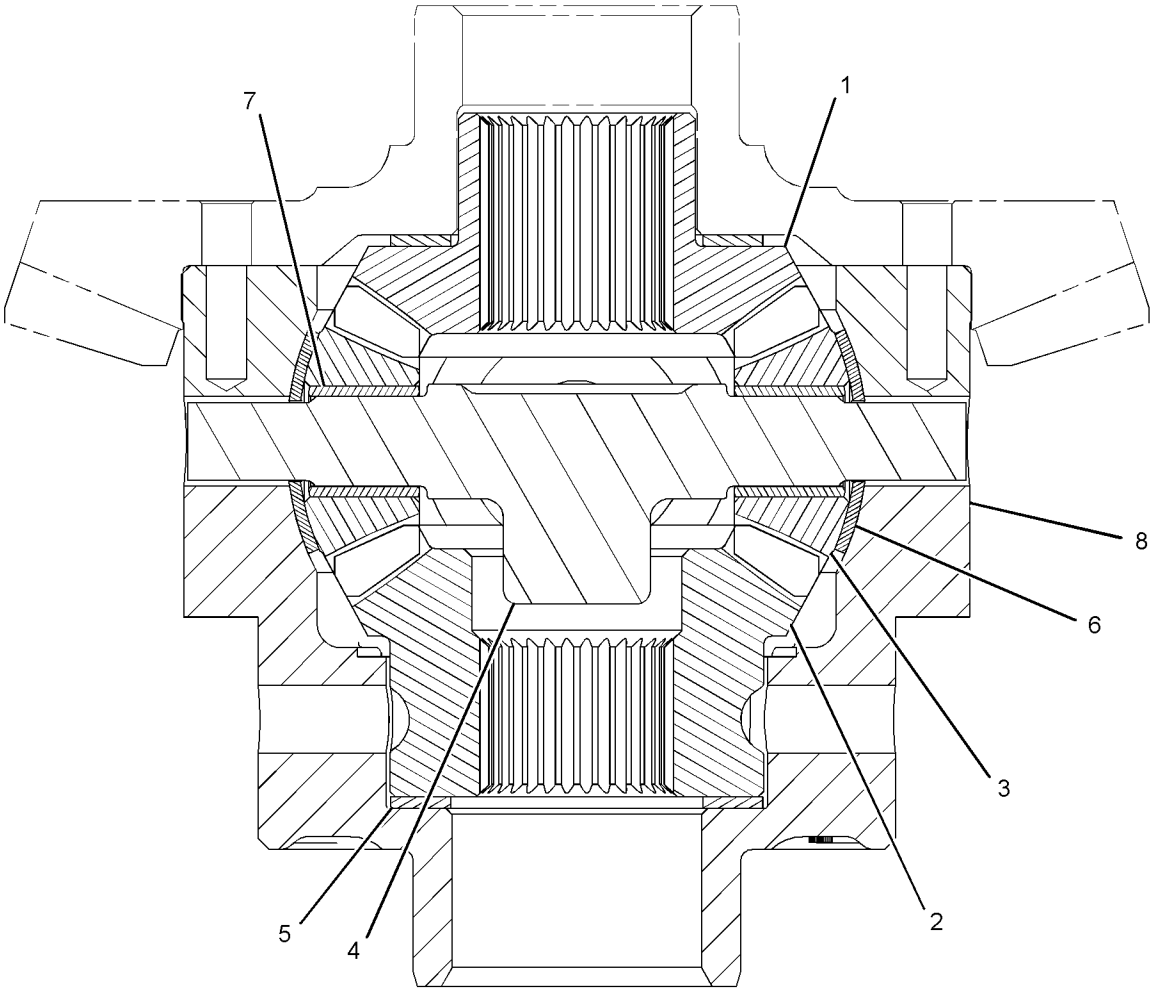

GRÁFICO 1 <FIM> g01393739

258-2385 GRUPO DO DIFERENCIAL (DIFFERENTIAL GP)

S/N: KW41-UP

NÚMEROE DE 380-5728 ARRANJO DO EIXO-FIXO, 450-4325 ARRANJO DO EIXO-OSCILANTE

UM ACESSÓRIO

SMCS-3258 **i05306074**

NOTA	REF. NÃO	GRÁFICO REF.	NÚMERO DA PEÇA	QTY	NOME DA PEÇA 1 2 3 4 5 6 (NÍVEL DO PRODUTO)	CONSULTE PÁGINA
	1	1	**252-7930**	2	ENGRENAGEM - DIFERENCIAL (20 DENTES) (GEAR-DIFFERENTIAL (20-TEETH))	
	2	1	**252-7932**	4	PINHÃO-DIFERENCIAL (11 DENTES) (PINION-DIFFERENTIAL (11-TEETH))	
	3	1	**252-7933**	1	CRUZETA (4 LÂMINAS) (SPIDER (4-BLADE))	
	4	1	**252-7934**	2	ARRUELA DE ENCOSTO (66X97,5X3,05 MM DE ESPESSURA) (WASHER-THRUST (66X97.5X3.05-MM THK))	
	5	1	**252-7935**	4	TAMPA PROTETORA (WASHER-SPECIAL)	
	6	1	**252-7936**	4	BUCHA (BUSHING)	
	7	1	**258-2398**	1	CONJUNTO DA CAIXA - DIFERENCIAL (CASE AS-DIFFERENTIAL)	

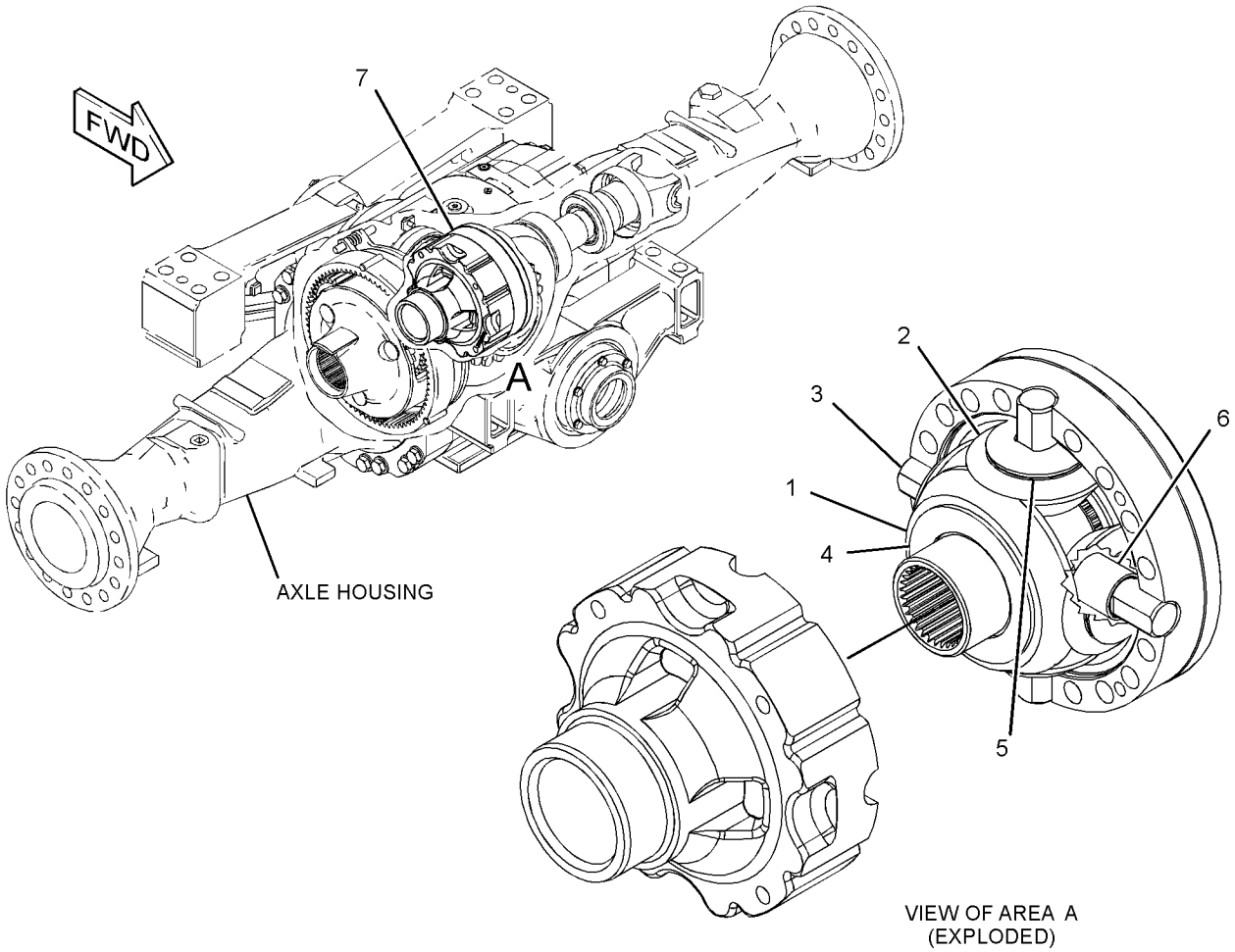

GRÁFICO 1 <FIM> g01391420

436-3269 GRUPO DE ENCHIMENTO DE ÓLEO DO TREM DE FORÇA (FILLER GP-POWER TRAIN OIL)

S/N: KW41-UP

NÚMEROE DE 454-0564 ARRANJO DO TREM DE FORÇA

TAMBÉM UM ACESSÓRIO

SMCS-3005, 3081 **i06225803**

NOTA	REF. NÃO	GRÁFICO REF.	NÚMERO DA PEÇA	QTY	NOME DA PEÇA 1 2 3 4 5 6 (NÍVEL DO PRODUTO)	CONSULTE PÁGINA
	1	1	**246-2641**	1	GRUPO DE CADEADO (ÓLEO DO TREM DE FORÇA) (PADLOCK GP (POWER TRAIN OIL))	
		1	**5P-8500**	1	CHAVE (KEY)	
	2	1	**7X-7958**	2	ABRAÇADEIRA DE MANGUEIRA (CLAMP-HOSE)	
	3	1	**137-6727**	1	TAMPA-BOCAL DE ENCHIMENTO (ÓLEO DO TREM DE FORÇA) (CAP-FILL (POWER TRAIN OIL))	
	4	1	**323-3309**	2	CAPA (CAP)	
	5	1	**346-3276**	1	CONJUNTO DE TUBO (TUBE AS)	
	6	1	**436-3264**	1	CONJUNTO DE TUBO (TUBE AS)	
	7	1	**436-3265**	1	MANGUEIRA (HOSE)	
	8	1	**8M-4987**	1	ANEL RETENTOR EM O (SEAL-O-RING)	
	9	1	**8T-1889**	1	GRAMPO (RANHURA) (CLIP (SLOT))	
	10	1	**8T-1890**	1	GRAMPO (LINGUETA) (CLIP (TAB))	
	11	1	**8T-4121**	3	ARRUELA DURA (11X21X2,5 MM DE ESPESSURA) (WASHER-HARD (11X21X2.5-MM THK))	
M	12	1	**8T-4136**	1	PARAFUSO (M10X1,5X25 MM) (BOLT (M10X1.5X25-MM))	
M	13	1	**8T-4195**	2	PARAFUSO (M10X1,5X30 MM) (BOLT (M10X1.5X30-MM))	

M - PEÇA MÉTRICA

436-3269 GRUPO DE ENCHIMENTO DE ÓLEO DO TREM DE FORÇA (FILLER GP-POWER TRAIN OIL) (continuação)

i06225803

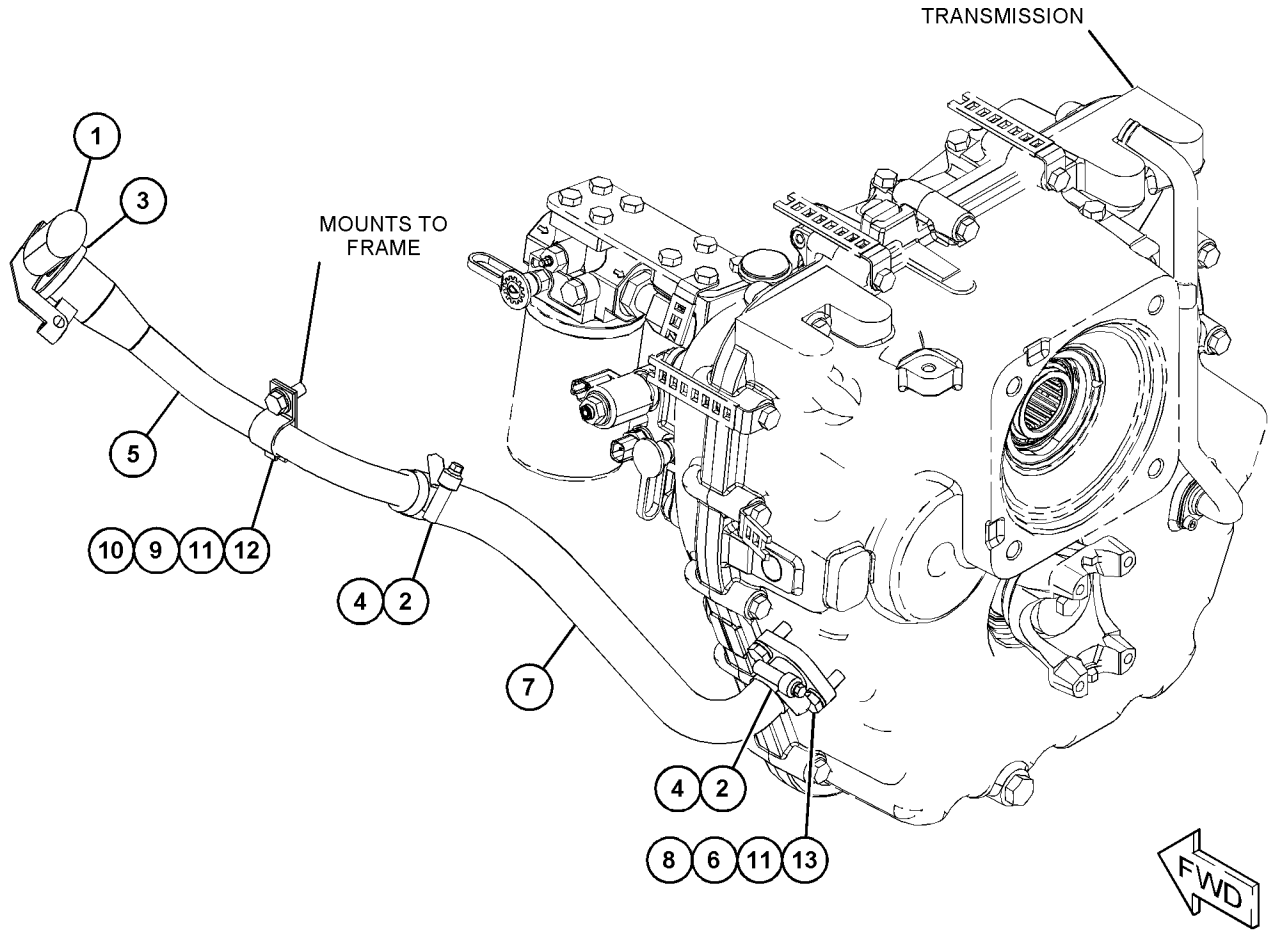

GRÁFICO 1 <FIM> g03887347

178-0094 GRUPO DO FILTRO DE ÓLEO (FILTER GP-OIL)

S/N: KW41-UP
NÚMEROE DE 433-4772 GRUPO DE TUBULAÇÕES HIDRÁULICAS
UM ACESSÓRIO

SMCS-3004, 3067

i01445827

NOTA	REF. NÃO	GRÁFICO REF.	NÚMERO DA PEÇA	QTY	NOME DA PEÇA 1 2 3 4 5 6 (NÍVEL DO PRODUTO)	CONSULTE PÁGINA
	1	1	**126-1817**	1	FILTRO DE ÓLEO (ULTRA ALTA EFICIÊNCIA) (FILTER-OIL (ULTRA HIGH EFFICIENCY))	
	2	1	**164-6709**	1	CONJUNTO DE BUJÃO (PLUG AS)	

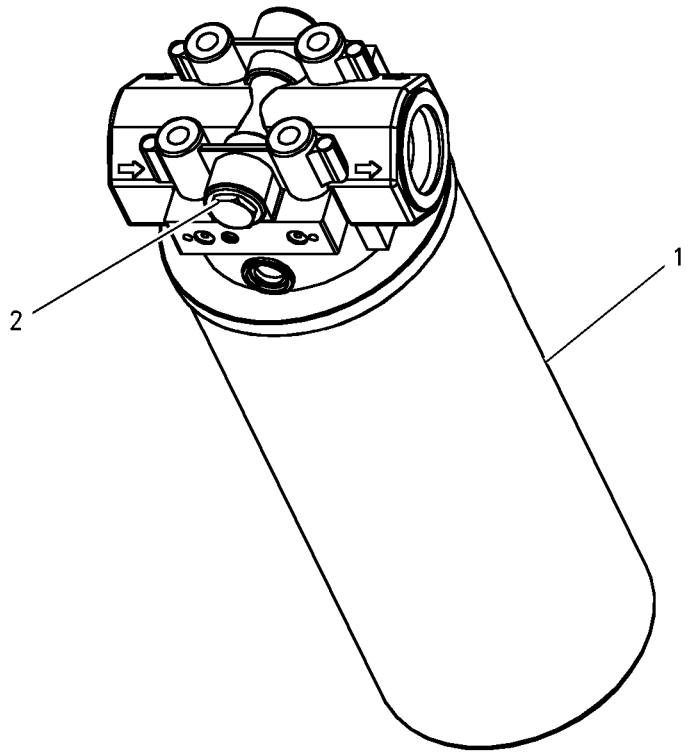

GRÁFICO 1 <FIM> g00722105

349-3667 GRUPO DO FILTRO DE ÓLEO (FILTER GP-OIL)

S/N: 2J21-UP; KW41-UP

NÚMEROE DE 420-7233 GRUPO DE CONTROLE DA TRANSMISSÃO HIDRÁULICA

TAMBÉM UM ACESSÓRIO

SMCS-3004, 3067 **i05306213**

NOTA	REF. NÃO	GRÁFICO REF.	NÚMERO DA PEÇA	QTY	NOME DA PEÇA 1 2 3 4 5 6 (NÍVEL DO PRODUTO)	CONSULTE PÁGINA
	1	1	**8C-3447**	1	TAMPA CONTRA POEIRA (CAP-DUST)	
	2	1	**134-0404**	1	CONJUNTO DO INTERRUPTOR-PRESSÃO (DERIVAÇÃO DO FILTRO DE ÓLEO AWD) (SWITCH AS-PRESSURE (AWD OIL FILTER BYPASS))	
	3	1	**144-6691**	1	FILTRO DE ÓLEO (EFICIÊNCIA AVANÇADA) (TRANSMISSÃO) (FILTER-OIL (ADVANCED EFFICIENCY) (TRANSMISSION))	
	4	1	**214-7568**	2	ANEL RETENTOR EM O (SEAL-O-RING)	
	5	1	**214-7566**	1	ANEL RETENTOR EM O (SEAL-O-RING)	
	6	1	**8C-3446**	1	VÁLVULA DE COLETA DE AMOSTRA (VALVE-SAMPLING)	
	7	1	**9S-4191**	1	BUJÃO (ROSCA 9/16-18) (PLUG (9/16-18-THD))	

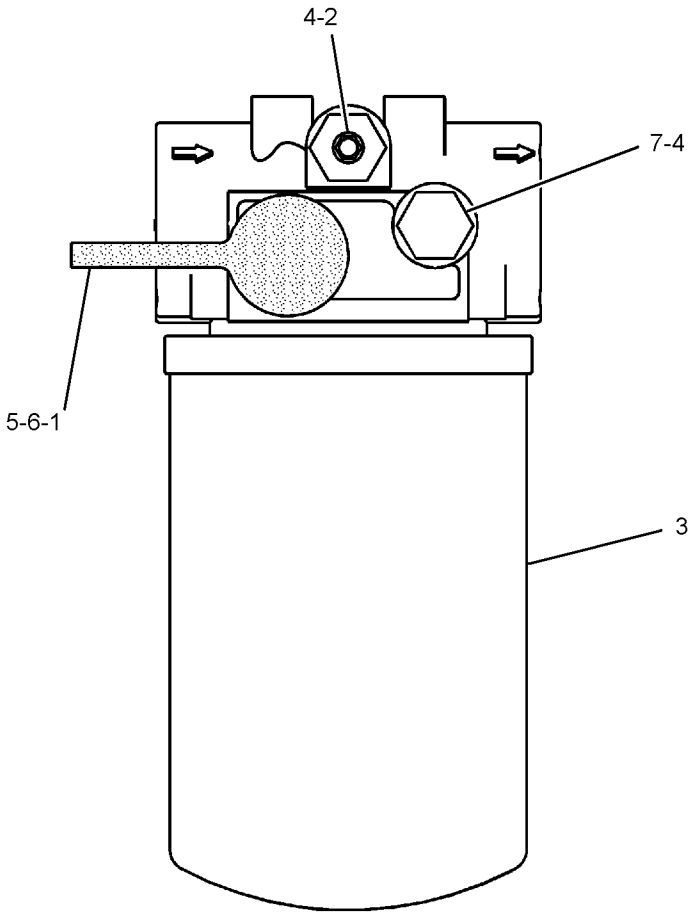

GRÁFICO 1 <FIM> g02792572

421-5475 GRUPO DO FILTRO DE ÓLEO (FILTER GP-OIL)

S/N: KW41-UP

NÚMEROE DE 430-2887 GRUPO DO FILTRO DE ÓLEO

TAMBÉM UM ACESSÓRIO

SMCS-3004, 3067

i06225781

NOTA	REF. NÃO	GRÁFICO REF.	NÚMERO DA PEÇA	QTY	NOME DA PEÇA 1 2 3 4 5 6 (NÍVEL DO PRODUTO)	CONSULTE PÁGINA
	1	1	**6V-3965**	1	CONEXÃO (DESLIGAMENTO RÁPIDO) (FITTING (QUICK DISCONNECT))	
	2	1	**421-5482**	1	CONJUNTO DE ALOJAMENTO (HOUSING AS)	
	2A	1	**421-5481**	1	CONJUNTO DO ELEMENTO FILTRANTE-ÓLEO (SISTEMA HIDRÁULICO) (FILTER ELEMENT AS-OIL (HYDRAULIC))	
		1	**4F-4097**	2	ANEL RETENTOR EM O (SEAL-O-RING)	
		1	**8C-8032**	1	LUZ-INDICADORA (LAMP-INDICATOR)	
		1	**9T-6322**	1	CONJUNTO DE BUJÃO (PLUG AS)	
		1	**8C-3082**	2	ANEL RETENTOR EM O (SEAL-O-RING)	
	3	1	**449-1641**	1	CONJUNTO DO INDICADOR (FILTRO DE ÓLEO) (INDICATOR AS (OIL FILTER))	
	4	1	**6V-9746**	3	ANEL RETENTOR EM O (SEAL-O-RING)	
	5	1	**3J-1907**	1	ANEL RETENTOR EM O (SEAL-O-RING)	
	6	1	**6V-0852**	2	TAMPA CONTRA POEIRA (CAP-DUST)	
	7	1	**8T-1685**	1	T (TEE)	
	8	1	**8T-4149**	1	COTOVELO (ELBOW)	
	9	1	**228-7101**	1	ANEL RETENTOR EM O (SEAL-O-RING)	
	10	1	**9X-2329**	1	CONJUNTO DE CONEXÃO (FITTING AS)	
	11	1	**7M-8485**	2	ANEL RETENTOR EM O (SEAL-O-RING)	
	12	1	**6V-9832**	1	CAPA (ORIFÍCIO) (CAP (ORIFICE))	
	13	1	**8C-3446**	1	VÁLVULA DE COLETA DE AMOSTRA (VALVE-SAMPLING)	
	14	1	**8C-3451**	1	TAMPA CONTRA POEIRA (ÓLEO HIDRÁULICO) (CAP-DUST (HYDRAULIC OIL))	

421-5475 GRUPO DO FILTRO DE ÓLEO (FILTER GP-OIL) (continuação) **i06225781**

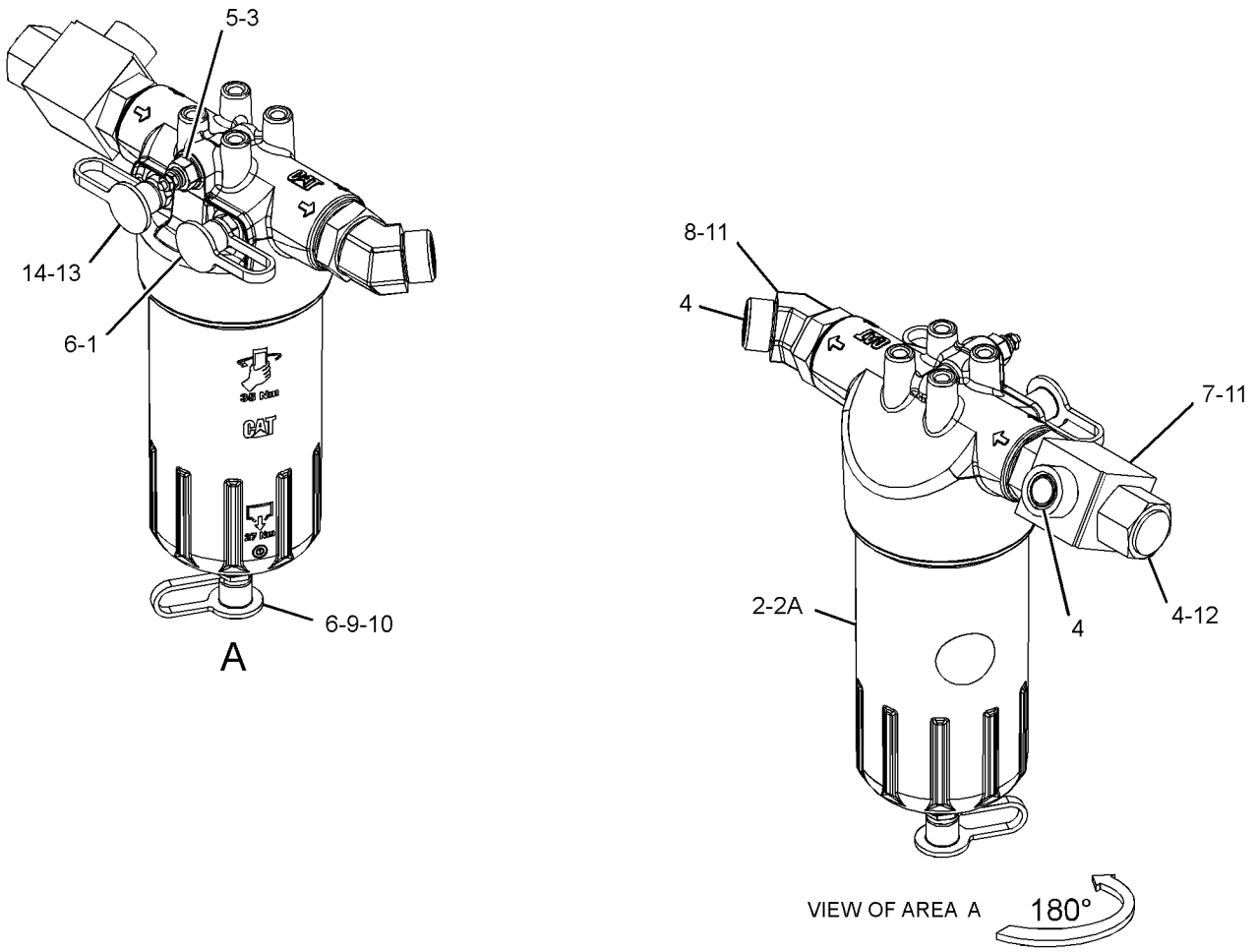

GRÁFICO 1 <FIM> g03723713

450-4491 GRUPO DA ENGRENAGEM DA COROA (GEAR GP-BEVEL)

S/N: KW41-UP

NÚMEROE DE 450-4325 ARRANJO DO EIXO-OSCILANTE

UM ACESSÓRIO

SMCS-3256 **i06155957**

NOTA	REF. NÃO	GRÁFICO REF.	NÚMERO DA PEÇA	QTY	NOME DA PEÇA 1 2 3 4 5 6 (NÍVEL DO PRODUTO)	CONSULTE PÁGINA
	1	1	**4L-7249**	1	CAPA DO ROLAMENTO (CUP-BEARING)	
	2	1	**9U-3409**	1	PACOTE DE CALÇOS (INCLUI 20 CALÇOS) (SHIM PACK (INCLUDES 20-SHIMS))	
	3	1	**9V-2412**	1	RETENTOR (RETAINER)	
	4	1	**030-0060**	1	CAPA DO ROLAMENTO (CUP-BEARING)	
	5	1	**030-0061**	1	CONE DO ROLAMENTO (CONE-BEARING)	
	6	1	**109-5502**	1	TRAVA - ROLAMENTO (LOCK-BEARING)	
	7	1	**203-2764**	1	CONJUNTO DO GARFO (YOKE AS)	
	8	1	**256-8702**	1	CONJUNTO-COROA CÔNICA (SET-BEVEL GEAR)	
	9	1	**258-8338**	1	CONJUNTO DE ROLAMENTO DE ROLOS CÔNICOS (BEARING AS-TAPERED ROLLER)	
	10	1	**259-0608**	1	CONE-CÔNICO (CONE-TAPERED)	
	11	1	**259-2333**	1	ESPAÇADOR (SPACER)	
	12	1	**259-4727**	1	PORCA DO ROLAMENTO (NUT-BEARING)	
	13	1	**2H-3927**	1	ANEL RETENTOR EM O (SEAL-O-RING)	
	14	1	**6F-2956**	1	CAPA DO ROLAMENTO (CUP-BEARING)	
	15	1	**6V-0347**	1	CONE DO ROLAMENTO (CONE-BEARING)	
M	16	1	**6V-8210**	1	PARAFUSO (M8X1,25X16 MM) (BOLT (M8X1.25X16-MM))	
M	17	1	**7X-3350**	4	PARAFUSO-TRAVA (M12X1,75X35 MM) (BOLT-LOCKING (M12X1.75X35-MM))	
M	18	1	**478-8364**	1	PARAFUSO (M12X1,75X90 MM) (BOLT (M12X1.75X90-MM))	
M	19	1	**9X-2496**	16	PARAFUSO (M12X1,75 DE ROSCA) (BOLT (M12X1.75-THD))	

M - PEÇA MÉTRICA

450-4491 GRUPO DA ENGRENAGEM DA COROA (GEAR GP-BEVEL) (continuação) **i06155957**

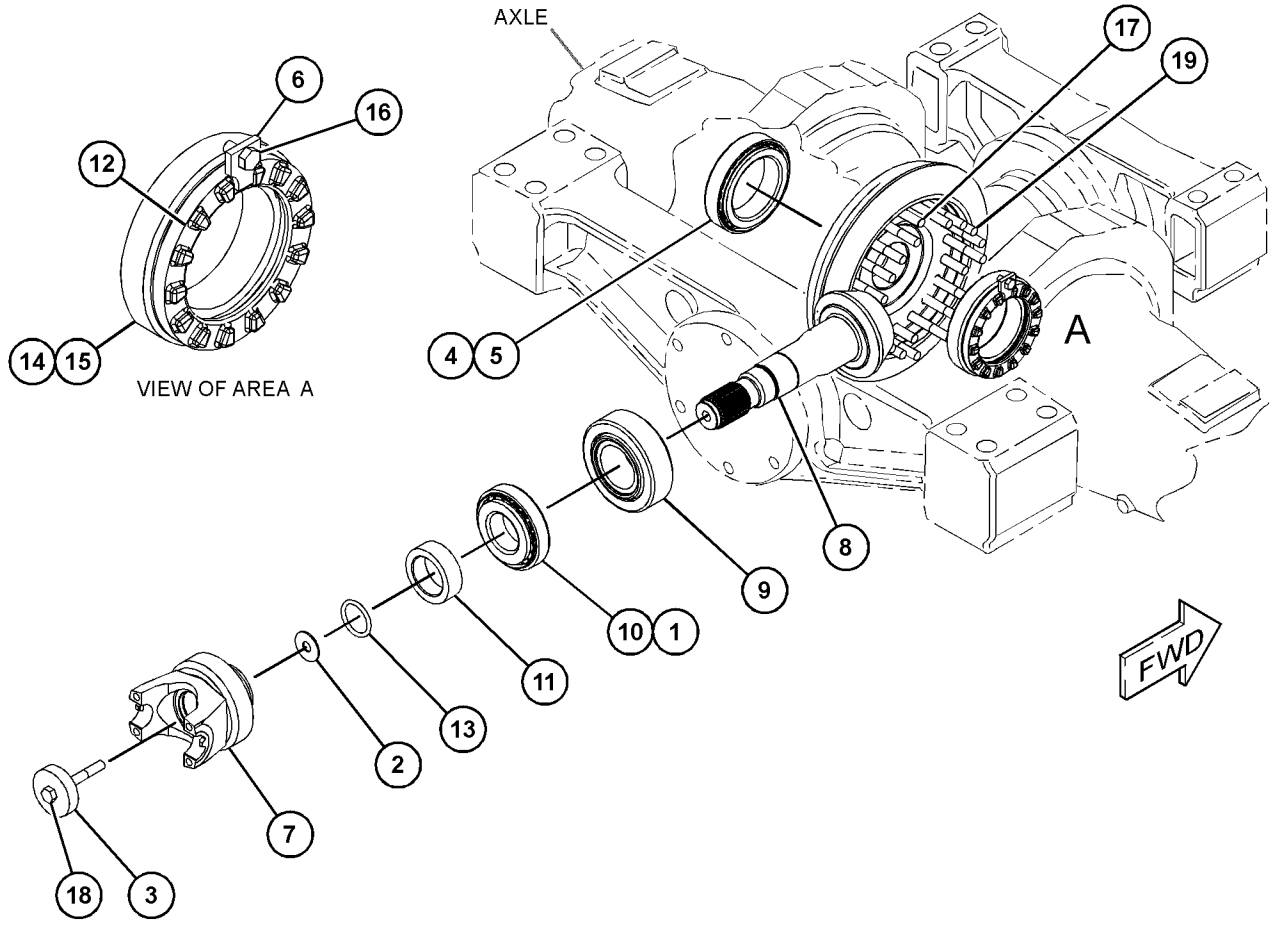

GRÁFICO 1 <FIM> g03671635

342-7394 GRUPO DA ENGRENAGEM - COROA E PINHÃO (GEAR GP-BEVEL & PINION)

S/N: KW41-UP
NÚMEROE DE 340-9859, 380-5728 ARRANJO DO EIXO-FIXO
UM ACESSÓRIO

SMCS-3254, 3256

i06149260

NOTA	REF. NÃO	GRÁFICO REF.	NÚMERO DA PEÇA	QTY	NOME DA PEÇA 1 2 3 4 5 6 (NÍVEL DO PRODUTO)	CONSULTE PÁGINA
	1	1	**4L-7249**	1	CAPA DO ROLAMENTO (CUP-BEARING)	
B	2	1	**9U-3409**	1	PACOTE DE CALÇOS (INCLUI 20 CALÇOS) (SHIM PACK (INCLUDES 20-SHIMS))	
	3	1	**9V-2412**	1	RETENTOR (RETAINER)	
	4	1	**030-0060**	1	CAPA DO ROLAMENTO (CUP-BEARING)	
	5	1	**030-0061**	1	CONE DO ROLAMENTO (CONE-BEARING)	
	6	1	**109-5502**	1	TRAVA - ROLAMENTO (LOCK-BEARING)	
	7	1	**256-8702**	1	CONJUNTO-COROA CÔNICA (SET-BEVEL GEAR)	
	8	1	**258-8338**	1	CONJUNTO DE ROLAMENTO DE ROLOS CÔNICOS (BEARING AS-TAPERED ROLLER)	
	9	1	**259-0608**	1	CONE-CÔNICO (CONE-TAPERED)	
	10	1	**259-2333**	1	ESPAÇADOR (SPACER)	
	11	1	**259-4727**	1	PORCA DO ROLAMENTO (NUT-BEARING)	
	12	1	**383-8942**	1	GARFO (YOKE)	
	13	1	**2H-3927**	1	ANEL RETENTOR EM O (SEAL-O-RING)	
	14	1	**6F-2956**	1	CAPA DO ROLAMENTO (CUP-BEARING)	
	15	1	**6V-0347**	1	CONE DO ROLAMENTO (CONE-BEARING)	
M	16	1	**6V-8210**	1	PARAFUSO (M8X1,25X16 MM) (BOLT (M8X1.25X16-MM))	
M	17	1	**7X-3350**	4	PARAFUSO-TRAVA (M12X1,75X35 MM) (BOLT-LOCKING (M12X1.75X35-MM))	
M	18	1	**478-8364**	1	PARAFUSO (M12X1,75X90 MM) (BOLT (M12X1.75X90-MM))	
M	19	1	**9X-2496**	16	PARAFUSO (M12X1,75 DE ROSCA) (BOLT (M12X1.75-THD))	

B - UTILIZAR CONFORME NECESSÁRIO
M - PEÇA MÉTRICA

342-7394 GRUPO DA ENGRENAGEM - COROA E PINHÃO (GEAR GP-BEVEL & PINION) (continuação) **i06149260**

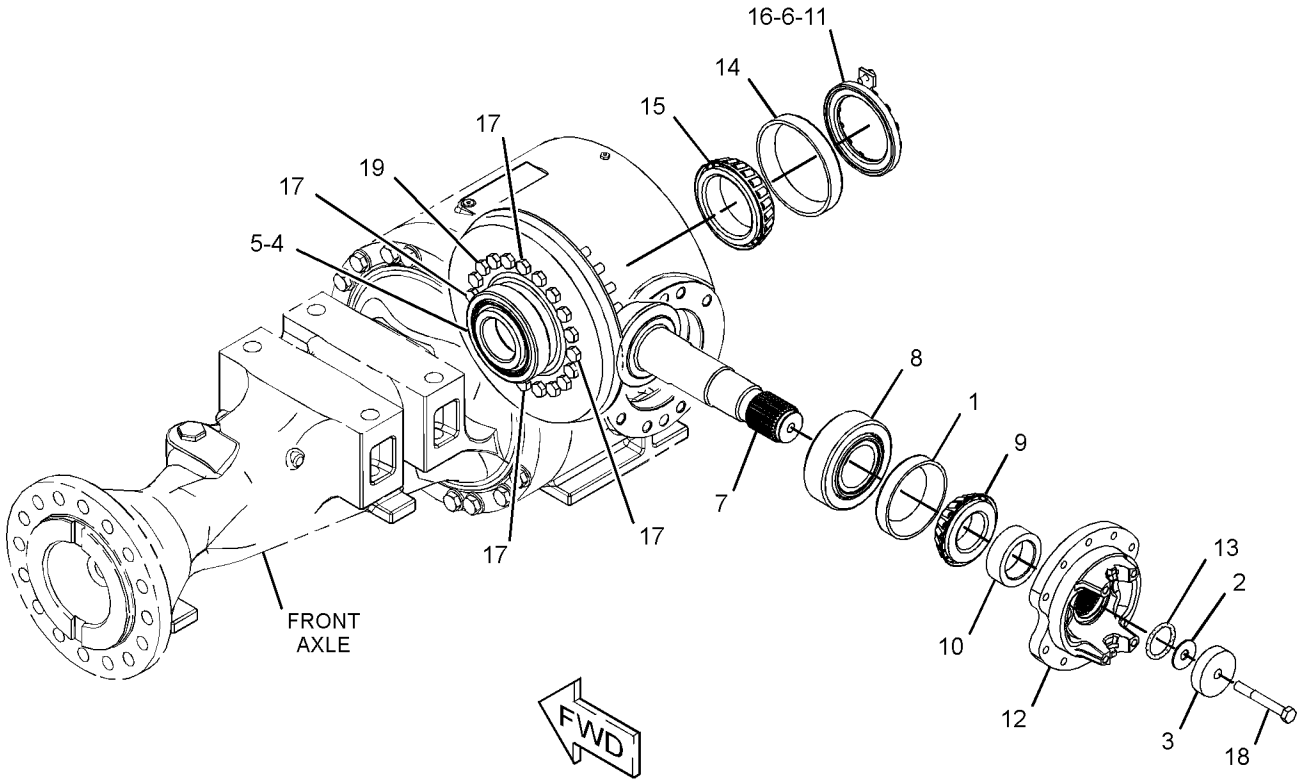

GRÁFICO 1 <FIM> g03026200

340-9858 GRUPO DO ALOJAMENTO - EIXO—OSCILANTE (HOUSING GP-AXLE-OSCILANTE)

S/N: KW41-UP

NÚMEROE DE 450-4325 ARRANJO DO EIXO-OSCILANTE

UM ACESSÓRIO

SMCS-3260, 3278 **i06629809**

NOTA	REF. NÃO	GRÁFICO REF.	NÚMERO DA PEÇA	QTY	NOME DA PEÇA 1 2 3 4 5 6 (NÍVEL DO PRODUTO)	CONSULTE PÁGINA
	1	1	**2K-0715**	2	ARRUELA DE ENCOSTO (5,03X6,71X0,250 IN DE ESPESSURA) (WASHER-THRUST (5.03X6.71X0.250-IN THK))	
	2	1	**4V-5099**	1	TAMPA (COVER)	
M	3	1	**6C-8648**	16	PARAFUSO (ROSCA M16X2) (BOLT (M16X2-THD))	
	4	1	**8R-0512**	1	CONJUNTO DE VARETA DE NÍVEL DE ÓLEO (Eixo) (GAUGE AS-OIL LEVEL (DIPSTICK) (AXLE))	
M	5	1	**8R-2532**	2	PORCA DO ROLAMENTO (M85X2 COM ROSCA) (NUT-BEARING (M85X2-THD))	
	6	1	**8T-0336**	1	ACESSÓRIO - ALÍVIO DE PRESSÃO (FITTING-PRESSURE RELIEF)	
	7	1	**9G-5311**	2	GRUPO DO SELO DUO-CONE (SEAL GP-DUO-CONE)	
					(EACH INCLUDES)	
		1	**4K-0173**	2	ANEL RETENTOR (RING-SEALING)	
	8	1	**109-4731**	1	PLACA (PLATE)	
	9	1	**138-1635**	2	SEMIEIXO (SHAFT-AXLE)	
	10	1	*165-4929*	1	CONJUNTO DE BUJÃO-MAGNÉTICO (PLUG AS-MAGNETIC)	
		1	**5P-4484**	1	BUJÃO MAGNÉTICO (ALOJAMENTO DO EIXO) (PLUG-MAGNETIC (AXLE HOUSING))	
		1	**7M-8485**	1	ANEL RETENTOR EM O (SEAL-O-RING)	
	11	1	**193-2200**	1	SELO TIPO LÁBIO (SEAL-LIP TYPE)	
	12	1	**215-8058**	1	RETENTOR DE RETENTOR (RETAINER-SEAL)	
	13	1	**258-2386**	1	ALOJAMENTO DO PINHÃO (HOUSING-PINION)	
	14	1	**470-6574**	1	ALOJAMENTO-EIXO FIXO (HOUSING-FIXED AXLE)	
	15	1	**258-6940**	1	MUNHÃO (TRUNNION)	
	16	1	**260-4860**	1	PACOTE DE CALÇOS (INCLUI 8 CALÇOS) (SHIM PACK (INCLUDES 8-SHIMS))	
	17	1	**263-1037**	2	ALOJAMENTO (HOUSING)	
	18	1	*268-9084*	1	CONJUNTO DE SUPORTE-MUNHÃO (SUPPORT AS-TRUNNION)	
	18A	1	**9C-5048**	1	BUCHA (BUSHING)	
		1	**5P-5291**	1	ANEL DE RETENÇÃO (RING-RETAINING)	
		1	**458-0869**	2	SELO TIPO LÁBIO (SEAL-LIP TYPE)	
		1	**128-0219**	1	SUPORTE DO MUNHÃO (DIANTEIRA) (SUPPORT-TRUNNION (FRONT))	
	19	1	**470-6572**	1	ALOJAMENTO-CENTRAL (HOUSING-CENTER)	
	20	1	**340-9913**	1	CONJUNTO DE SUPORTE (SUPPORT AS)	
	20A	1	**258-6941**	1	BUCHA (BUSHING)	
		1	**6K-2430**	1	SELO TIPO LÁBIO (SEAL-LIP TYPE)	
	21	1	**061-6712**	2	ANEL DE RETENÇÃO (RING-RETAINING)	
	22	1	*148-8406*	2	CONJUNTO DE BUJÃO (PLUG AS)	
					(EACH INCLUDES)	
		1	**7M-8485**	1	ANEL RETENTOR EM O (SEAL-O-RING)	
		1	**9S-9334**	1	BUJÃO DE ANEL RETENTOR (PLUG-O-RING)	
	23	1	**3B-0551**	1	BUJÃO (PLUG-PIPE)	
	24	1	**5P-3723**	2	CONE DO ROLAMENTO (CONE-BEARING)	
	25	1	**5P-8247**	54	ARRUELA DURA (17X32X3,5 MM DE ESPESSURA) (WASHER-HARD (17X32X3.5-MM THK))	

340-9858 GRUPO DO ALOJAMENTO - EIXO (HOUSING GP-AXLE) (continuação) **i06629809**

NOTA	REF. NÃO	GRÁFICO REF.	NÚMERO DA PEÇA	QTY	NOME DA PEÇA 1 2 3 4 5 6 (NÍVEL DO PRODUTO)	CONSULTE PÁGINA
	26	1	**6D-7690**	2	CAPA DO ROLAMENTO (CUP-BEARING)	
	27	1	**6F-2956**	2	CAPA DO ROLAMENTO (CUP-BEARING)	
	28	1	**6V-0347**	2	CONE DO ROLAMENTO (CONE-BEARING)	
M	29	1	**6V-3531**	4	PARAFUSO (M20X2,5X50 MM) (BOLT (M20X2.5X50-MM))	
M	30	1	**6V-4429**	8	PARAFUSO (M16X2X40 MM) (BOLT (M16X2X40-MM))	
M	31	1	**6V-5686**	6	PARAFUSO (M16X2X50-MM) (BOLT (M16X2X50-MM))	
M	32	1	**7X-2436**	2	PARAFUSO (M12X1,75X100 MM) (BOLT (M12X1.75X100-MM))	
	33	1	**8F-9516**	1	ANEL RETENTOR EM O (SEAL-O-RING)	
M	34	1	**8T-0375**	8	PARAFUSO (M16X2X45 MM) (BOLT (M16X2X45-MM))	
	35	1	**8T-3282**	4	ARRUELA DURA (22X35X3,5 MM DE ESPESSURA) (WASHER-HARD (22X35X3.5-MM THK))	
	36	1	**8T-4224**	6	ARRUELA DURA (8,8X16X2 MM DE ESPESSURA) (WASHER-HARD (8.8X16X2-MM THK))	
M	37	1	**8T-5093**	6	PARAFUSO-TRAVA (M8X1,25X25 MM) (BOLT-LOCKING (M8X1.25X25-MM))	
M	38	1	**9X-6493**	16	PARAFUSO (M16X2X180 MM) (BOLT (M16X2X180-MM))	
BF			**1U-8846**		VEDANTE DA JUNTA (SEALANT-GASKET)	

B - UTILIZAR CONFORME NECESSÁRIO
F - NÃO APRESENTADO
M - PEÇA MÉTRICA

340-9858 GRUPO DO ALOJAMENTO - EIXO (HOUSING GP-AXLE) (continuação) **i06629809**

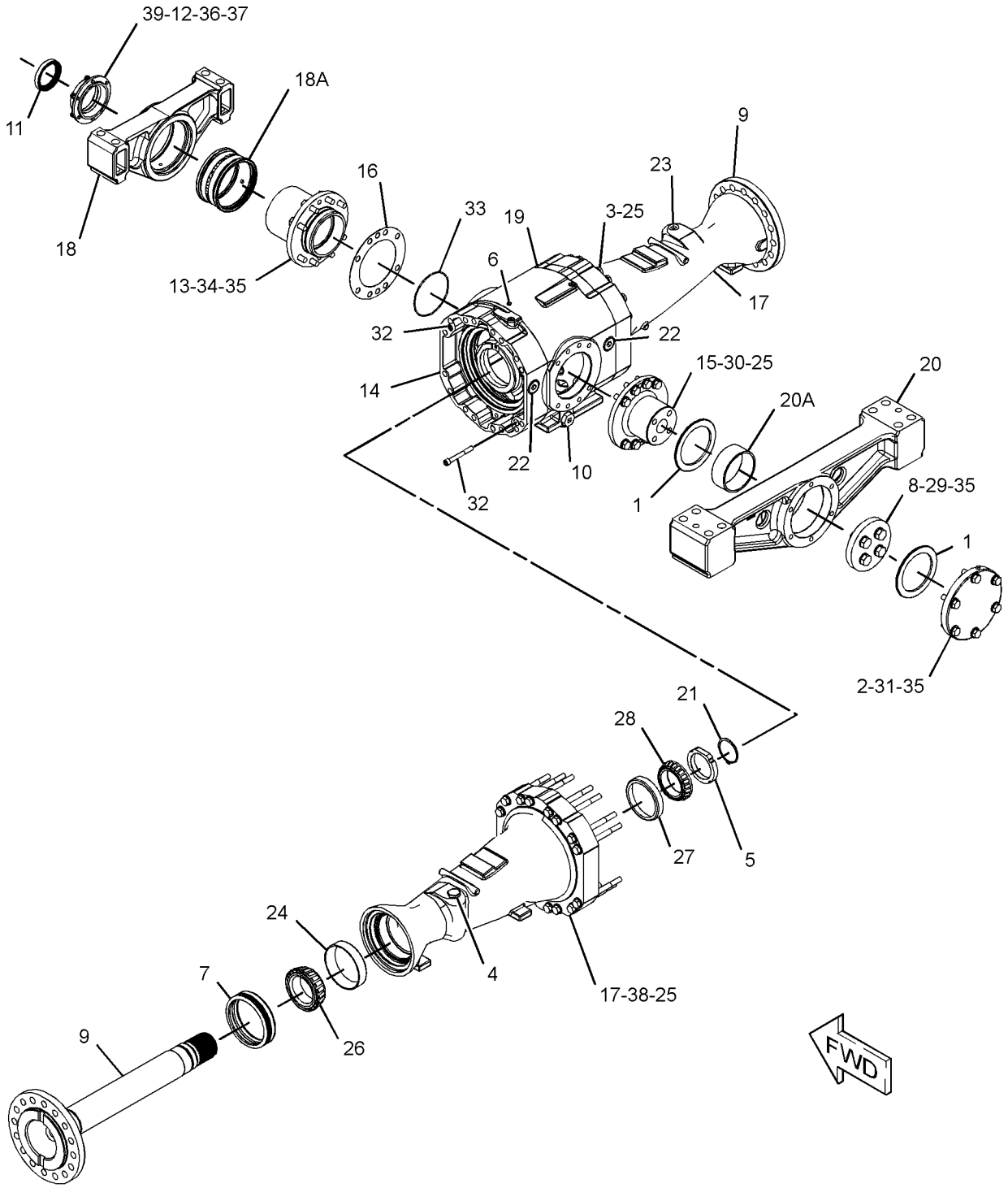

GRÁFICO 1 <FIM> g02788651

340-9856 GRUPO DO ALOJAMENTO DO EIXO FIXO (HOUSING GP-FIXED AXLE)

S/N: KW41-UP

NÚMEROE DE 340-9859, 380-5728 ARRANJO DO EIXO-FIXO

UM ACESSÓRIO

SMCS-3260 **i06635949**

NOTA	REF. NÃO	GRÁFICO REF.	NÚMERO DA PEÇA	QTY	NOME DA PEÇA 1 2 3 4 5 6 (NÍVEL DO PRODUTO)	CONSULTE PÁGINA
M	1	1	**6C-8648**	16	PARAFUSO (ROSCA M16X2) (BOLT (M16X2-THD))	
	2	1	**8R-0512**	1	CONJUNTO DE VARETA DE NÍVEL DE ÓLEO (Eixo) (GAUGE AS-OIL LEVEL (DIPSTICK) (AXLE))	
M	3	1	**8R-2532**	2	PORCA DO ROLAMENTO (M85X2 COM ROSCA) (NUT-BEARING (M85X2-THD))	
	4	1	**8T-0336**	1	ACESSÓRIO - ALÍVIO DE PRESSÃO (FITTING-PRESSURE RELIEF)	
	5	1	**9G-5311**	2	GRUPO DO SELO DUO-CONE (SEAL GP-DUO-CONE)	
					(EACH INCLUDES)	
		1	**4K-0173**	2	ANEL RETENTOR (RING-SEALING)	
	6	1	**138-1635**	2	SEMIEIXO (SHAFT-AXLE)	
	7	1	*165-4929*	1	CONJUNTO DE BUJÃO-MAGNÉTICO (PLUG AS-MAGNETIC)	
		1	**5P-4484**	1	BUJÃO MAGNÉTICO (ALOJAMENTO DO EIXO) (PLUG-MAGNETIC (AXLE HOUSING))	
		1	**7M-8485**	1	ANEL RETENTOR EM O (SEAL-O-RING)	
	8	1	**193-2200**	1	SELO TIPO LÁBIO (SEAL-LIP TYPE)	
	9	1	**215-8058**	1	RETENTOR DE RETENTOR (RETAINER-SEAL)	
B	10	1	**260-4860**	1	PACOTE DE CALÇOS (INCLUI 8 CALÇOS) (SHIM PACK (INCLUDES 8-SHIMS))	
	11	1	**297-0131**	2	ALOJAMENTO (HOUSING)	
	12	1	**340-9864**	1	ALOJAMENTO DO PINHÃO (HOUSING-PINION)	
	13	1	**470-6573**	1	ALOJAMENTO-EIXO FIXO (INTERMEDIÁRIO) (HOUSING-FIXED AXLE (INTERMEDIATE))	
	14	1	**061-6712**	2	ANEL DE RETENÇÃO (RING-RETAINING)	
	15	1	*148-8406*	2	CONJUNTO DE BUJÃO (PLUG AS)	
					(EACH INCLUDES)	
		1	**7M-8485**	1	ANEL RETENTOR EM O (SEAL-O-RING)	
		1	**9S-9334**	1	BUJÃO DE ANEL RETENTOR (PLUG-O-RING)	
	16	1	*183-7263*	1	CONJUNTO DE BUJÃO (PLUG AS)	
		1	**3J-7354**	1	ANEL RETENTOR EM O (SEAL-O-RING)	
		1	**9S-8002**	1	BUJÃO (7/16-20 DE ROSCA) (PLUG (7/16-20-THD))	
	17	1	**470-6571**	1	ALOJAMENTO-CENTRAL (HOUSING-CENTER)	
	18	1	**2D-0598**	1	ANEL RETENTOR EM O (SEAL-O-RING)	
	19	1	**3B-0551**	1	BUJÃO (PLUG-PIPE)	
	20	1	**5P-3723**	2	CONE DO ROLAMENTO (CONE-BEARING)	
	21	1	**5P-8247**	40	ARRUELA DURA (17X32X3,5 MM DE ESPESSURA) (WASHER-HARD (17X32X3.5-MM THK))	
	22	1	**6D-7690**	2	CAPA DO ROLAMENTO (CUP-BEARING)	
	23	1	**6F-2956**	2	CAPA DO ROLAMENTO (CUP-BEARING)	
	24	1	**6V-0347**	2	CONE DO ROLAMENTO (CONE-BEARING)	
M	25	1	**7X-2436**	2	PARAFUSO (M12X1,75X100 MM) (BOLT (M12X1.75X100-MM))	
	26	1	**8F-9516**	1	ANEL RETENTOR EM O (SEAL-O-RING)	
M	27	1	**8T-0375**	8	PARAFUSO (M16X2X45 MM) (BOLT (M16X2X45-MM))	
	28	1	**8T-4224**	6	ARRUELA DURA (8,8X16X2 MM DE ESPESSURA) (WASHER-HARD (8.8X16X2-MM THK))	

340-9856 GRUPO DO ALOJAMENTO DO EIXO FIXO (HOUSING GP-FIXED AXLE) (continuação) **i06635949**

NOTA	REF. NÃO	GRÁFICO REF.	NÚMERO DA PEÇA	QTY	NOME DA PEÇA 1 2 3 4 5 6 (NÍVEL DO PRODUTO)	CONSULTE PÁGINA
M	29	1	**8T-5093**	6	PARAFUSO-TRAVA (M8X1,25X25 MM) (BOLT-LOCKING (M8X1.25X25-MM))	
	30	1	**9C-6041**	1	PINO-GUIA (DOWEL)	
M	31	1	**9X-6493**	16	PARAFUSO (M16X2X180 MM) (BOLT (M16X2X180-MM))	
BF			**1U-8846**		VEDANTE DA JUNTA (SEALANT-GASKET)	

B - UTILIZAR CONFORME NECESSÁRIO
F - NÃO APRESENTADO
M - PEÇA MÉTRICA

340-9856 GRUPO DO ALOJAMENTO DO EIXO FIXO (HOUSING GP-FIXED AXLE) (continuação) **i06635949**

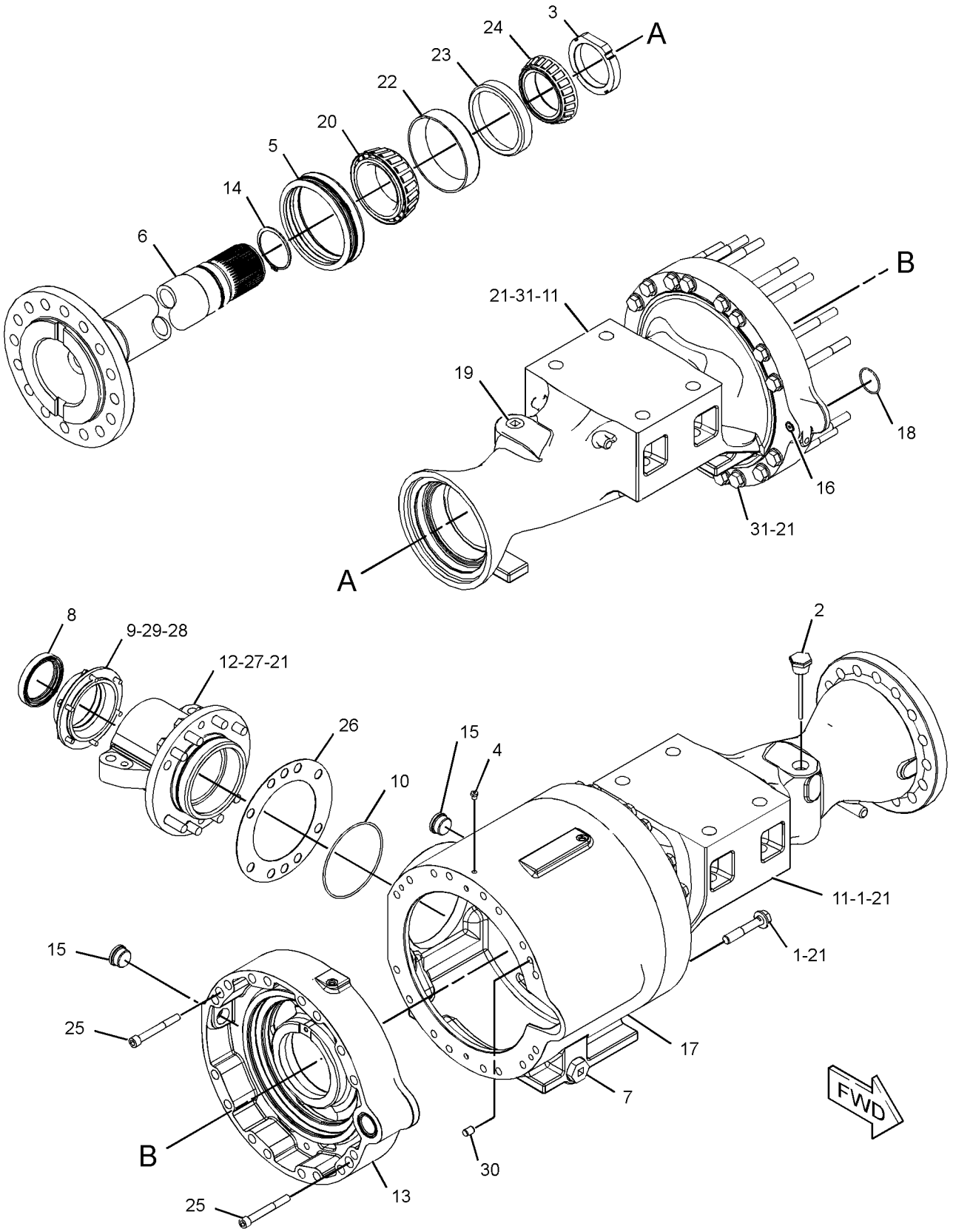

GRÁFICO 1 <FIM> g06055877

377-5481 KIT-REPARO DO MOTOR (KIT-MOTOR REPAIR)

S/N: KW41-UP

NÚMEROE DE 423-0096 GRUPO DO MOTOR DO PISTÃO

TAMBÉM UM ACESSÓRIO

SMCS-4351 **i06750422**

NOTA	REF. NÃO	GRÁFICO REF.	NÚMERO DA PEÇA	QTY	NOME DA PEÇA 1 2 3 4 5 6 (NÍVEL DO PRODUTO)	CONSULTE PÁGINA
	1	1	**3J-1907**	8	ANEL RETENTOR EM O (SEAL-O-RING)	
	2	1	**4J-7533**	3	ANEL RETENTOR EM O (SEAL-O-RING)	
	3	1	**377-5469**	1	RETENTOR-CONTROLE (SEAL-CONTROL)	
	4	1	**276-1849**	1	SELO TIPO LÁBIO (SEAL-LIP TYPE)	
	5	1	**3J-7354**	1	ANEL RETENTOR EM O (SEAL-O-RING)	
	6	1	**3D-2824**	2	ANEL RETENTOR EM O (SEAL-O-RING)	
	7	1	**396-9117**	1	JUNTA (GASKET)	
	8	1	**4D-2297**	1	ANEL RETENTOR EM O (SEAL-O-RING)	
	9	1	**377-5475**	3	ANEL RETENTOR EM O (SEAL-O-RING)	
M	10	1	**6E-3283**	1	CONTRAPORCA (M12X1,75 DE ROSCA) (LOCKNUT (M12X1.75-THD))	
	11	1	**2H-3932**	1	ANEL RETENTOR EM O (SEAL-O-RING)	
	12	1	**396-9120**	1	ANEL DE PISTÃO (RING-PISTON)	

M - PEÇA MÉTRICA

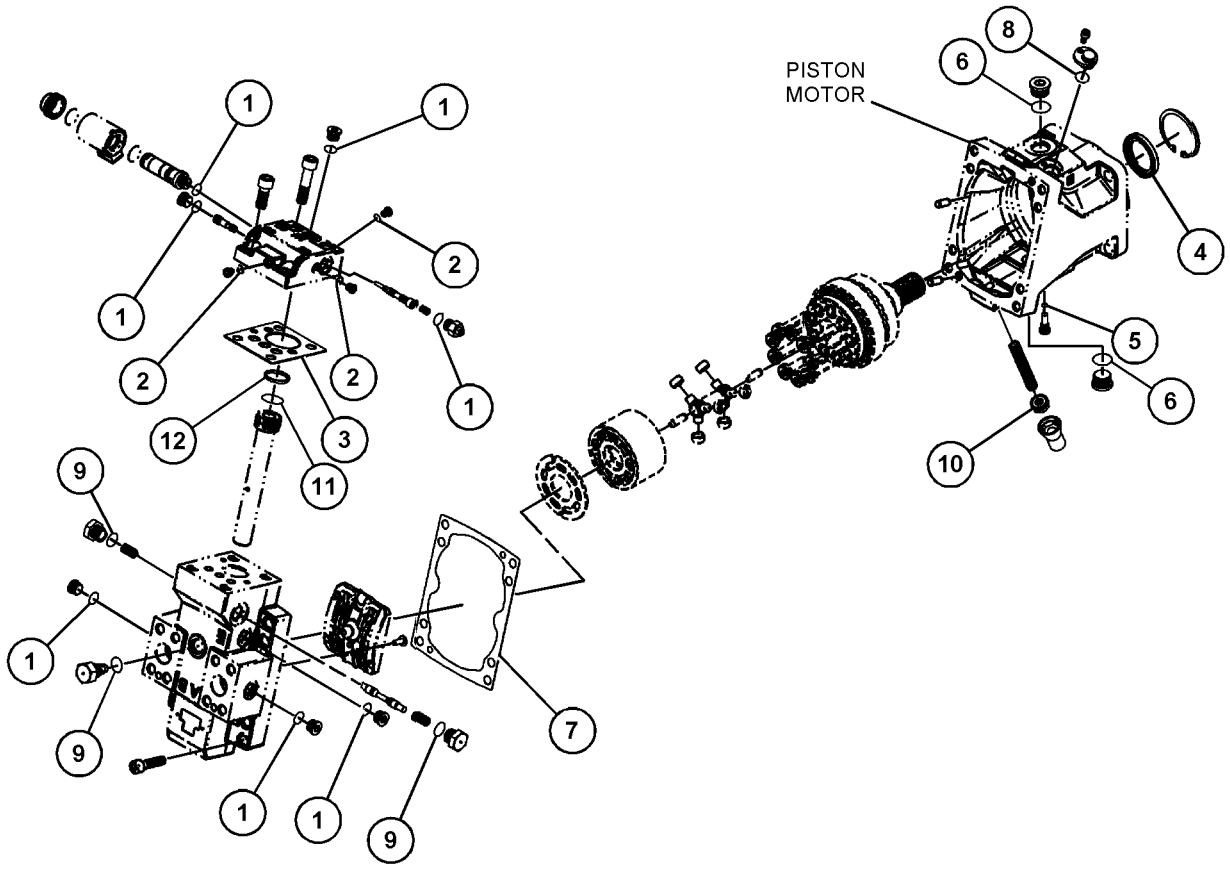

GRÁFICO 1 <FIM> g06103475

333-6934 GRUPO DE TUBULAÇÕES DA TRAVA DO DIFERENCIAL (LINES GP-DIFFERENTIAL LOCK)

S/N: KW41-UP
NÚMEROE DE 381-4368 ARRANJO DO EIXO-FIXO
UM ACESSÓRIO

SMCS-3016, 3264 **i05324799**

NOTA	REF. NÃO	GRÁFICO REF.	NÚMERO DA PEÇA	QTY	NOME DA PEÇA 1 2 3 4 5 6 (NÍVEL DO PRODUTO)	CONSULTE PÁGINA
Y	1	1	**233-7133**	1	GRUPO DE VÁLVULA E MONTAGEM-SOLENOIDE (24 V) (VALVE & MTG GP-SOLENOID (24-VOLT))	466
I	2	1	**307-2746**	1	CONJUNTO DE MANGUEIRA (HOSE AS)	
I	3	1	**355-3097**	1	CONJUNTO DE MANGUEIRA (HOSE AS)	
I	4	1	**355-3626**	1	CONJUNTO DE MANGUEIRA (HOSE AS)	
	5	1	**383-3219**	1	PROTETOR (GUARD)	
	6	1	*148-8336*	1	CONJUNTO DE CONECTOR (CONNECTOR AS)	
		1	**3J-1907**	1	ANEL RETENTOR EM O (SEAL-O-RING)	
		1	**6V-8397**	1	ANEL RETENTOR EM O (SEAL-O-RING)	
		1	**6V-8636**	1	CONECTOR (CONNECTOR)	
	7	1	*148-8361*	1	CONJUNTO DE COTOVELO (90 GRAUS) (ELBOW AS (90-DEG))	
		1	**3J-7354**	1	ANEL RETENTOR EM O (SEAL-O-RING)	
		1	**6V-8397**	1	ANEL RETENTOR EM O (SEAL-O-RING)	
		1	**6V-9200**	1	COTOVELO (ELBOW)	
	8	1	*148-8378*	2	CONJUNTO DE COTOVELO (ELBOW AS)	
					(EACH INCLUDES)	
		1	**3J-1907**	1	ANEL RETENTOR EM O (SEAL-O-RING)	
		1	**6V-8397**	1	ANEL RETENTOR EM O (SEAL-O-RING)	
		1	**6V-8724**	1	COTOVELO (ELBOW)	
	10	1	**316-3296**	1	ESPAÇADOR (13X22X7-MM DE ESPESSURA) (SPACER (13X22X7-MM THK))	
	11	1	**5P-1076**	1	ARRUELA DURA (13,5X30X4-MM DE ESPESSURA) (WASHER-HARD (13.5X30X4-MM THK))	
	13	1	**8M-2773**	1	GRAMPO (CIRCUITO) (CLIP (LOOP))	
	14	1	**8T-4121**	3	ARRUELA DURA (11X21X2,5 MM DE ESPESSURA) (WASHER-HARD (11X21X2.5-MM THK))	
M	15	1	**8T-4137**	1	PARAFUSO (M10X1,5X20 MM) (BOLT (M10X1.5X20-MM))	
	16	1	**8T-4223**	2	ARRUELA DURA (13,5X25,5X3 MM DE ESPESSURA) (WASHER-HARD (13.5X25.5X3-MM THK))	
M	17	1	**8T-4956**	3	PARAFUSO (M12X1,75X35 MM) (BOLT (M12X1.75X35-MM))	
M	18	1	**8T-6466**	2	PARAFUSO (M10X1,5X60 MM) (BOLT (M10X1.5X60-MM))	

I - CONSULTE O SISTEMA DE INFORMAÇÕES HIDRÁULICAS
M - PEÇA MÉTRICA
Y - ILUSTRAÇÃO INDIVIDUAL

333-6934 GRUPO DE TUBULAÇÕES DA TRAVA DO DIFERENCIAL (LINES GP-DIFFERENTIAL LOCK) (continuação)

i05324799

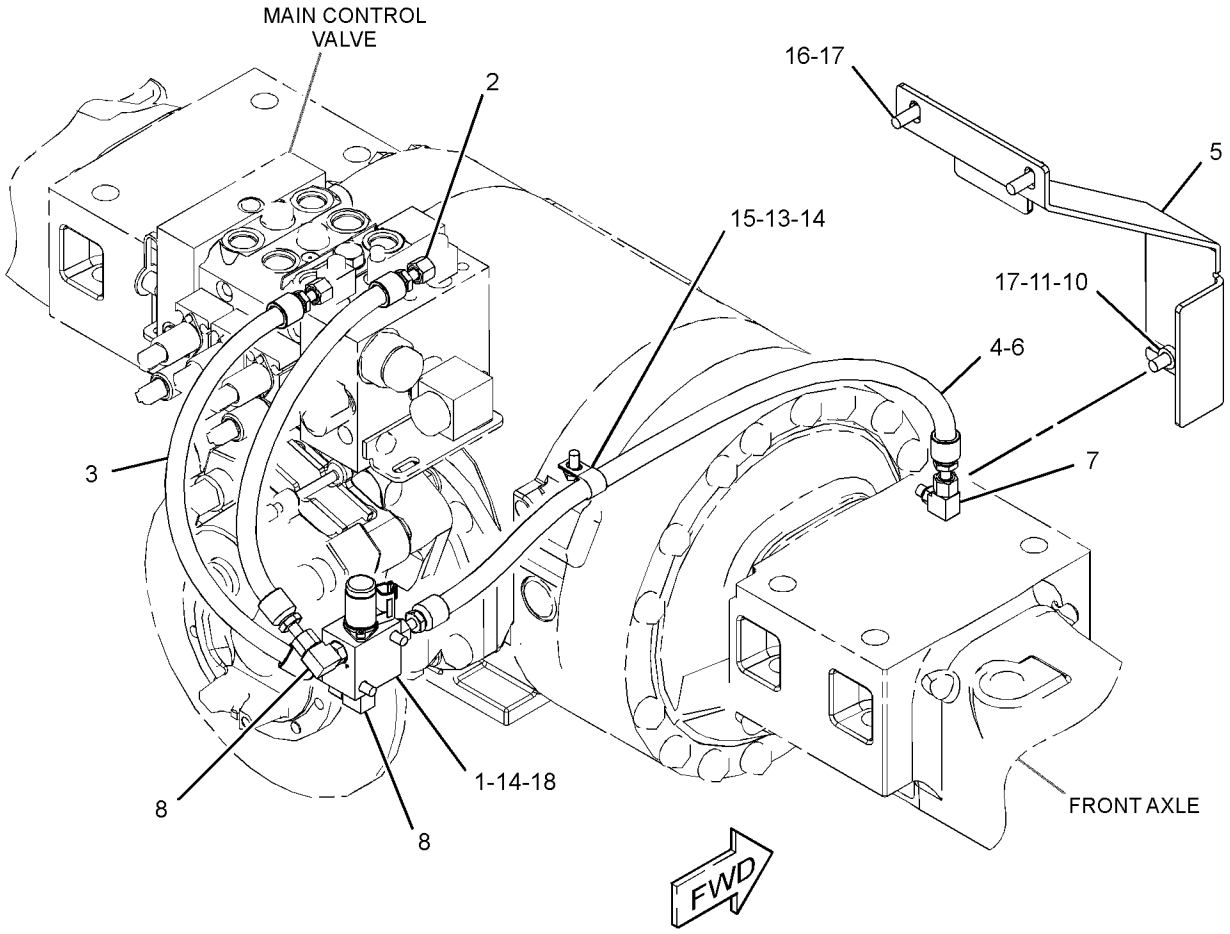

GRÁFICO 1 <FIM> g03373954

430-2885 GRUPO DE TUBULAÇÕES-HIDROSTÁTICA–ARREFECEDOR (LINES GP-HYDROSTATIC–ARREFECEDOR)

S/N: KW41-UP

NÚMEROE DE 454-0601, 454-0602 ARRANJO OPCIONAL PARA CLIMAS FRIOS, 454-0600 GRUPO DE BATERIA E FIAÇÃO

UM ACESSÓRIO

SMCS-3016 **i06904329**

NOTA	REF. NÃO	GRÁFICO REF.	NÚMERO DA PEÇA	QTY	NOME DA PEÇA 1 2 3 4 5 6 (NÍVEL DO PRODUTO)	CONSULTE PÁGINA
	1	1	**5P-1230**	1	CONECTOR (CONNECTOR)	
	2	1	*9U-6994*	1	GRUPO DO ACESSÓRIO (FITTING GP)	
		1	**5P-4362**	1	CONECTOR (CONNECTOR)	
		1	**7M-8485**	1	ANEL RETENTOR EM O (SEAL-O-RING)	
	3	1	**9X-2538**	1	COTOVELO (ELBOW)	
	4	1	*150-3050*	1	CONJUNTO DE CONECTOR (CONNECTOR AS)	
		1	**6V-7486**	1	CONECTOR (CONNECTOR)	
		1	**7M-8485**	1	ANEL RETENTOR EM O (SEAL-O-RING)	
I	5	1	**159-9545**	1	CONJUNTO DE MANGUEIRA (HOSE AS)	
	6	2	*170-6771*	1	CONJUNTO DO ADAPTADOR (ADAPTER AS)	
		2	**3D-2824**	1	ANEL RETENTOR EM O (SEAL-O-RING)	
		2	**5P-1045**	1	CONECTOR (CONNECTOR)	
	7	1,2	**200-6345**	3	SUPORTE (ARTICULAÇÃO GIRATÓRIA DUPLA) (MOUNT (DUAL SWIVEL))	
	8	1,2	**204-2281**	9	CABO TIPO CINTA (STRAP-CABLE)	
	9	2	*205-3096*	2	CONJUNTO DE CONECTOR (CONNECTOR AS)	
					(EACH INCLUDES)	
		2	**3D-2824**	1	ANEL RETENTOR EM O (SEAL-O-RING)	
		2	**6V-9746**	1	ANEL RETENTOR EM O (SEAL-O-RING)	
		2	**8C-8498**	1	CONECTOR HIDRÁULICO (CONNECTOR-HYDRAULIC)	
	10	2	*260-9171*	1	CONJUNTO DE CONECTOR (CONNECTOR AS)	
		2	**3J-1907**	1	ANEL RETENTOR EM O (SEAL-O-RING)	
		2	**6V-8397**	1	ANEL RETENTOR EM O (SEAL-O-RING)	
		2	**8T-9041**	1	CONECTOR (CONNECTOR)	
	11	2	**323-3308**	2	CAPA (CAP)	
	12	1,2	**323-3309**	14	CAPA (CAP)	
	13	2	**330-6609**	1	CONJUNTO DA PLACA (PLATE AS)	
M		2	**159-9541**	1	PORCA DE SOLDA (M10X1,5 DE ROSCA) (NUT-WELD (M10X1.5-THD))	
	14	1	**348-2078**	1	CONJUNTO DA VÁLVULA DE RETENÇÃO (DRENO DA CAIXA DA BOMBA) (VALVE AS-CHECK (PUMP CASE DRAIN))	
		1	**3D-2824**	1	ANEL RETENTOR EM O (SEAL-O-RING)	
	15	2	**348-7160**	1	CONJUNTO DA PLACA (PLATE AS)	
M		2	**159-9541**	2	PORCA DE SOLDA (M10X1,5 DE ROSCA) (NUT-WELD (M10X1.5-THD))	
	16	1	**367-5450**	1	TUBO (TUBE)	
	17	2	**370-2280**	1	GRUPO DE VÁLVULA-VERIFICAÇÃO (MOTOR DE COMANDO HIDROSTÁTICO) (VALVE GP-CHECK (HYDROSTATIC DRIVE MOTOR))	
		2	**2M-9780**	1	ANEL RETENTOR EM O (SEAL-O-RING)	
	18	2	**373-2292**	1	PLACA (PLATE)	
	19	1	**373-3397**	1	MANGUEIRA (HOSE)	
I	20	1	**377-4187**	1	CONJUNTO DE MANGUEIRA (HOSE AS)	
	21	1	**381-1712**	1	TUBO (TUBE)	
	22	1	**431-8950**	1	TUBO (TUBE)	

430-2885 GRUPO DE TUBULAÇÕES-HIDROSTÁTICA (LINES GP-HYDROSTATIC) (continuação) **i06904329**

NOTA	REF. NÃO	GRÁFICO REF.	NÚMERO DA PEÇA	QTY	NOME DA PEÇA 1 2 3 4 5 6 (NÍVEL DO PRODUTO)	CONSULTE PÁGINA
	23	1	**444-0563**	1	MANGUEIRA (HOSE)	
Y	24	2	**373-6964**	1	GRUPO DO ACUMULADOR HIDRÁULICO (DESCARREGADO) (ACCUMULATOR GP-HYDRAULIC (UNCHARGED))	368
I	25	1	**470-0440**	1	CONJUNTO DE MANGUEIRA (HOSE AS)	
	26	1	**104-6202**	1	GRAMPO (CLIP)	
I	28	1	**148-3328**	1	CONJUNTO DE MANGUEIRA (HOSE AS)	
	29	1	*148-8347*	1	CONJUNTO DE COTOVELO (ELBOW AS)	
		1	**3D-2824**	1	ANEL RETENTOR EM O (SEAL-O-RING)	
		1	**6V-9007**	1	COTOVELO (ELBOW)	
		1	**6V-9746**	1	ANEL RETENTOR EM O (SEAL-O-RING)	
	30	2	*148-8364*	1	CONJUNTO DE COTOVELO (ELBOW AS)	
		2	**3K-0360**	1	ANEL RETENTOR EM O (SEAL-O-RING)	
		2	**6V-8398**	1	ANEL RETENTOR EM O (SEAL-O-RING)	
		2	**6V-8625**	1	COTOVELO (ELBOW)	
	31	2	*148-8392*	1	CONJUNTO DE COTOVELO (ELBOW AS)	
		2	**6V-9746**	1	ANEL RETENTOR EM O (SEAL-O-RING)	
		2	**6V-9853**	1	COTOVELO (ELBOW)	
	32	2	*164-5544*	1	CONJUNTO DE COTOVELO (ELBOW AS)	
		2	**3E-2333**	1	COTOVELO (ELBOW)	
		2	**6V-8398**	1	ANEL RETENTOR EM O (SEAL-O-RING)	
	33	2	**178-3620**	1	BRAÇADEIRA CINTA- DUPLA (STRAP-DUAL CLAMP)	
	34	1,2	**4D-7388**	2	GRAMPO (CLIP)	
	35	2	**5D-1026**	2	ABRAÇADEIRA TIPO CINTA (CLAMP-BAND)	
	36	1	**6V-5063**	1	ANEL RETENTOR EM O (SEAL-O-RING)	
	37	2	**7X-7729**	2	ARRUELA (11X25X3 MM DE ESPESSURA) (WASHER (11X25X3-MM THK))	
	38	1,2	**7X-7958**	10	ABRAÇADEIRA DE MANGUEIRA (CLAMP-HOSE)	
	39	2	**8T-1889**	6	GRAMPO (RANHURA) (CLIP (SLOT))	
	40	2	**8T-1890**	6	GRAMPO (LINGUETA) (CLIP (TAB))	
	41	1,2	**8T-4121**	8	ARRUELA DURA (11X21X2,5 MM DE ESPESSURA) (WASHER-HARD (11X21X2.5-MM THK))	
M	42	2	**8T-4136**	4	PARAFUSO (M10X1,5X25 MM) (BOLT (M10X1.5X25-MM))	
M	43	2	**8T-4137**	1	PARAFUSO (M10X1,5X20 MM) (BOLT (M10X1.5X20-MM))	
M	44	1,2	**8T-4195**	5	PARAFUSO (M10X1,5X30 MM) (BOLT (M10X1.5X30-MM))	
	45	1	**8T-4983**	2	ABRAÇADEIRA DE MANGUEIRA (CLAMP-HOSE)	
	46	2	**8T-4984**	2	ABRAÇADEIRA DE MANGUEIRA (CLAMP-HOSE)	
E	47	1	**5P-1423**		MANGUEIRA (78 CM) (HOSE (78-CM))	
E	48	1	**5P-1506**		MANGUEIRA (108 CM) (HOSE (108-CM))	
E	48A	1	**5P-1506**		MANGUEIRA (31 CM CADA) (HOSE (31-CM EACH))	
E	48B	1	**5P-1506**		MANGUEIRA (11 CM) (HOSE (11-CM))	

E - ENCOMENDAR POR CENTÍMETROS
I - CONSULTE O SISTEMA DE INFORMAÇÕES HIDRÁULICAS
M - PEÇA MÉTRICA
Y - ILUSTRAÇÃO INDIVIDUAL

430-2885 GRUPO DE TUBULAÇÕES-HIDROSTÁTICA (LINES GP-HYDROSTATIC) (continuação) **i06904329**

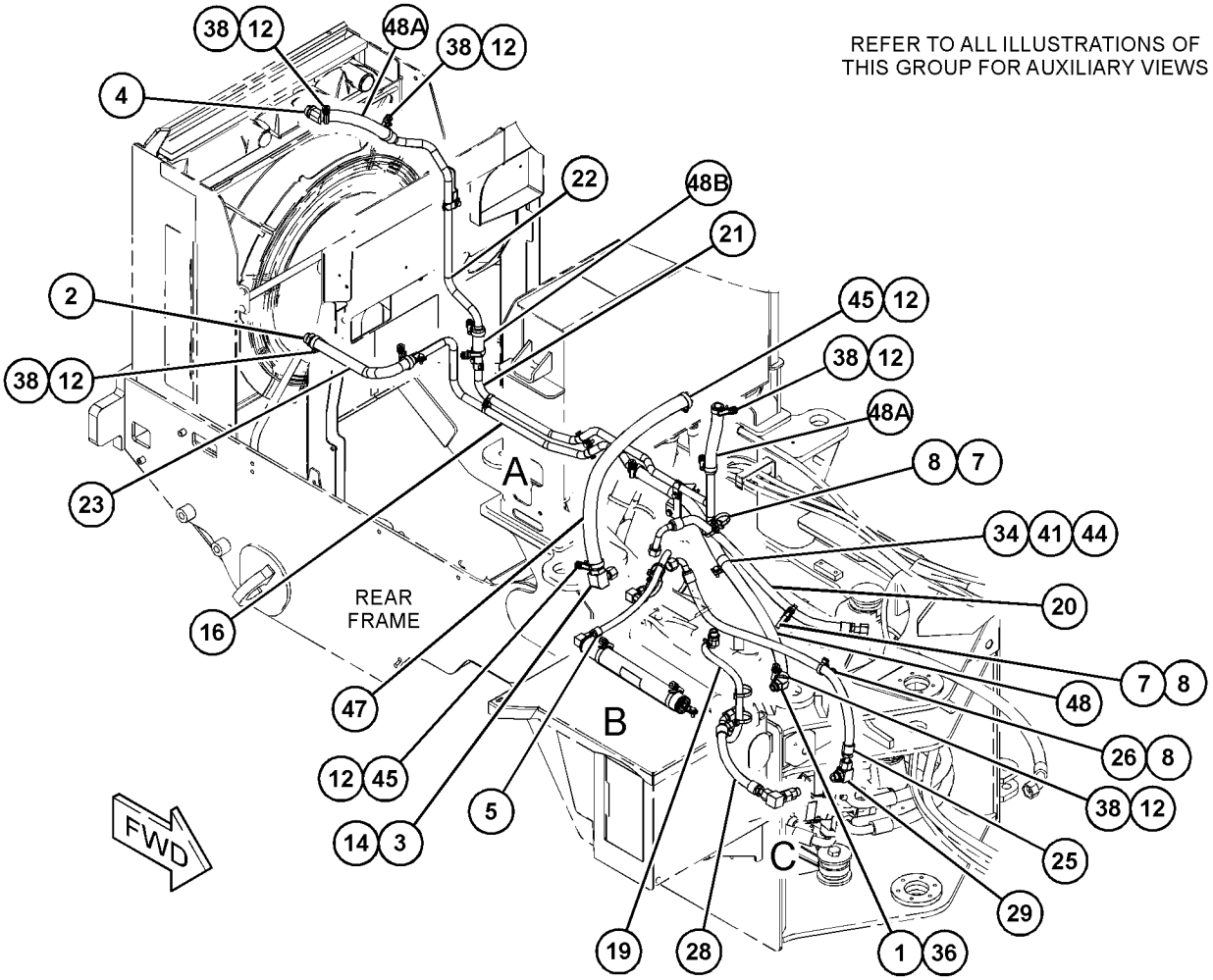

GRÁFICO 1 g06144674

430-2885 GRUPO DE TUBULAÇÕES-HIDROSTÁTICA (LINES GP-HYDROSTATIC) (continuação) **i06904329**

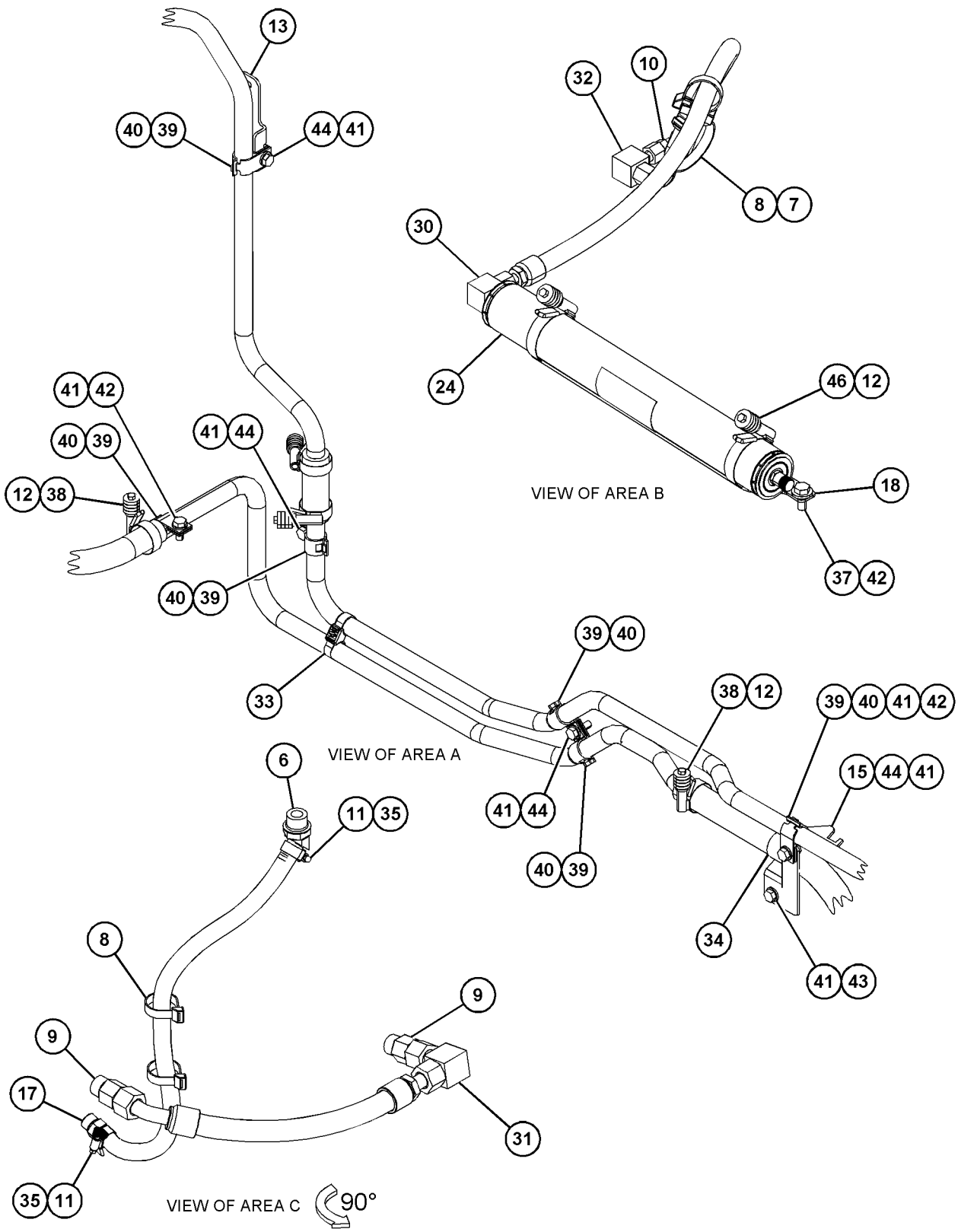

GRÁFICO 2 <FIM> g06127157

431-8971 GRUPO DE TUBULAÇÕES-HIDROSTÁTICA–ARREFECEDOR (LINES GP-HYDROSTATIC–ARREFECEDOR)

S/N: KW41-UP

NÚMEROE DE 452-0882, 452-0883 ARRANJO OPCIONAL PARA CLIMAS FRIOS UM ACESSÓRIO

SMCS-3016 **i06875988**

NOTA	REF. NÃO	GRÁFICO REF.	NÚMERO DA PEÇA	QTY	NOME DA PEÇA 1 2 3 4 5 6 (NÍVEL DO PRODUTO)	CONSULTE PÁGINA
	1	1	**5P-1230**	1	CONECTOR (CONNECTOR)	
	2	1	*9U-6994*	1	GRUPO DO ACESSÓRIO (FITTING GP)	
		1	**5P-4362**	1	CONECTOR (CONNECTOR)	
		1	**7M-8485**	1	ANEL RETENTOR EM O (SEAL-O-RING)	
	3	1	*9U-6999*	4	CONJUNTO DE COTOVELO (ELBOW AS)	
					(EACH INCLUDES)	
		1	**7M-8485**	1	ANEL RETENTOR EM O (SEAL-O-RING)	
		1	**034-4202**	1	COTOVELO (ELBOW)	
	4	1	**9X-2538**	1	COTOVELO (ELBOW)	
	5	1	*150-3050*	1	CONJUNTO DE CONECTOR (CONNECTOR AS)	
		1	**6V-7486**	1	CONECTOR (CONNECTOR)	
		1	**7M-8485**	1	ANEL RETENTOR EM O (SEAL-O-RING)	
I	6	2	**159-9545**	1	CONJUNTO DE MANGUEIRA (HOSE AS)	
	7	2	*170-6771*	1	CONJUNTO DO ADAPTADOR (ADAPTER AS)	
		2	**3D-2824**	1	ANEL RETENTOR EM O (SEAL-O-RING)	
		2	**5P-1045**	1	CONECTOR (CONNECTOR)	
	8	1,2	**200-6345**	4	SUPORTE (ARTICULAÇÃO GIRATÓRIA DUPLA) (MOUNT (DUAL SWIVEL))	
	9	1,2	**204-2281**	11	CABO TIPO CINTA (STRAP-CABLE)	
	10	1,2	*205-3096*	2	CONJUNTO DE CONECTOR (CONNECTOR AS)	
					(EACH INCLUDES)	
		1,2	**3D-2824**	1	ANEL RETENTOR EM O (SEAL-O-RING)	
		1,2	**6V-9746**	1	ANEL RETENTOR EM O (SEAL-O-RING)	
		1,2	**8C-8498**	1	CONECTOR HIDRÁULICO (CONNECTOR-HYDRAULIC)	
	11	1	**260-3789**	1	VÁLVULA-DERIVAÇÃO (VALVE-BYPASS)	
	12	2	*260-9171*	1	CONJUNTO DE CONECTOR (CONNECTOR AS)	
		2	**3J-1907**	1	ANEL RETENTOR EM O (SEAL-O-RING)	
		2	**6V-8397**	1	ANEL RETENTOR EM O (SEAL-O-RING)	
		2	**8T-9041**	1	CONECTOR (CONNECTOR)	
	13	2	**323-3308**	2	CAPA (CAP)	
	14	1,2	**323-3309**	18	CAPA (CAP)	
	15	2	**330-6609**	1	CONJUNTO DA PLACA (PLATE AS)	
M		2	**159-9541**	1	PORCA DE SOLDA (M10X1,5 DE ROSCA) (NUT-WELD (M10X1.5-THD))	
	16	1	**348-2078**	1	CONJUNTO DA VÁLVULA DE RETENÇÃO (DRENO DA CAIXA DA BOMBA) (VALVE AS-CHECK (PUMP CASE DRAIN))	
		1	**3D-2824**	1	ANEL RETENTOR EM O (SEAL-O-RING)	
	17	2	**348-7160**	1	CONJUNTO DA PLACA (PLATE AS)	
M		2	**159-9541**	2	PORCA DE SOLDA (M10X1,5 DE ROSCA) (NUT-WELD (M10X1.5-THD))	
	18	1	**367-5450**	1	TUBO (TUBE)	
	19	2	**370-2280**	1	GRUPO DE VÁLVULA-VERIFICAÇÃO (MOTOR DE COMANDO HIDROSTÁTICO) (VALVE GP-CHECK (HYDROSTATIC DRIVE MOTOR))	
		2	**2M-9780**	1	ANEL RETENTOR EM O (SEAL-O-RING)	
	20	2	**373-2292**	1	PLACA (PLATE)	

431-8971 GRUPO DE TUBULAÇÕES-HIDROSTÁTICA (LINES GP-HYDROSTATIC) (continuação) **i06875988**

NOTA	REF. NÃO	GRÁFICO REF.	NÚMERO DA PEÇA	QTY	NOME DA PEÇA 1 2 3 4 5 6 (NÍVEL DO PRODUTO)	CONSULTE PÁGINA
	21	2	**373-3397**	1	MANGUEIRA (HOSE)	
I	22	1	**377-4187**	1	CONJUNTO DE MANGUEIRA (HOSE AS)	
	23	1	**381-1712**	1	TUBO (TUBE)	
Y	27	1	*456-1775*	1	GRUPO DO ACUMULADOR HIDRÁULICO (ACCUMULATOR GP-HYDRAULIC)	369
I	28	1	**470-0440**	1	CONJUNTO DE MANGUEIRA (HOSE AS)	
	29	2	**104-6202**	1	GRAMPO (CLIP)	
I	31	1	**148-3328**	1	CONJUNTO DE MANGUEIRA (HOSE AS)	
	33	1	*148-8347*	1	CONJUNTO DE COTOVELO (ELBOW AS)	
		1	**6V-9746**	1	ANEL RETENTOR EM O (SEAL-O-RING)	
		1	**3D-2824**	1	ANEL RETENTOR EM O (SEAL-O-RING)	
		1	**6V-9007**	1	COTOVELO (ELBOW)	
	34	1	*148-8364*	1	CONJUNTO DE COTOVELO (ELBOW AS)	
		1	**3K-0360**	1	ANEL RETENTOR EM O (SEAL-O-RING)	
		1	**6V-8398**	1	ANEL RETENTOR EM O (SEAL-O-RING)	
		1	**6V-8625**	1	COTOVELO (ELBOW)	
	35	1	*148-8392*	1	CONJUNTO DE COTOVELO (ELBOW AS)	
		1	**6V-9746**	1	ANEL RETENTOR EM O (SEAL-O-RING)	
		1	**6V-9853**	1	COTOVELO (ELBOW)	
	36	2	*164-5544*	1	CONJUNTO DE COTOVELO (ELBOW AS)	
		2	**3E-2333**	1	COTOVELO (ELBOW)	
		2	**6V-8398**	1	ANEL RETENTOR EM O (SEAL-O-RING)	
	37	1	**178-3620**	1	BRAÇADEIRA CINTA- DUPLA (STRAP-DUAL CLAMP)	
	38	2	**4D-7388**	2	GRAMPO (CLIP)	
	39	2	**5D-1026**	2	ABRAÇADEIRA TIPO CINTA (CLAMP-BAND)	
	40	1	**6V-5063**	1	ANEL RETENTOR EM O (SEAL-O-RING)	
	41	2	**7X-7729**	2	ARRUELA (11X25X3 MM DE ESPESSURA) (WASHER (11X25X3-MM THK))	
	42	1,2	**7X-7958**	14	ABRAÇADEIRA DE MANGUEIRA (CLAMP-HOSE)	
	43	1,2	**8T-1889**	6	GRAMPO (RANHURA) (CLIP (SLOT))	
	44	1,2	**8T-1890**	6	GRAMPO (LINGUETA) (CLIP (TAB))	
	45	1,2	**8T-4121**	10	ARRUELA DURA (11X21X2,5 MM DE ESPESSURA) (WASHER-HARD (11X21X2.5-MM THK))	
M	46	1,2	**8T-4136**	4	PARAFUSO (M10X1,5X25 MM) (BOLT (M10X1.5X25-MM))	
M	47	1	**8T-4137**	1	PARAFUSO (M10X1,5X20 MM) (BOLT (M10X1.5X20-MM))	
M	49	1,2	**8T-4195**	5	PARAFUSO (M10X1,5X30 MM) (BOLT (M10X1.5X30-MM))	
	50	1	**8T-4983**	2	ABRAÇADEIRA DE MANGUEIRA (CLAMP-HOSE)	
	51	1	**8T-4984**	2	ABRAÇADEIRA DE MANGUEIRA (CLAMP-HOSE)	
E	52	1	**5P-1423**		MANGUEIRA (78 CM) (HOSE (78-CM))	
E	53	1	**5P-1506**		MANGUEIRA (108 CM) (HOSE (108-CM))	
E	53A	1	**5P-1506**		MANGUEIRA (31 CM CADA) (HOSE (31-CM EACH))	
E	53B	1	**5P-1506**		MANGUEIRA (11 CM) (HOSE (11-CM))	
E	54	1	**452-8596**		MANGUEIRA (85 CM) (HOSE (85-CM))	
E	54A	1	**452-8596**		MANGUEIRA (52 CM) (HOSE (52-CM))	
E	54B	1	**452-8596**		MANGUEIRA (39 CM) (HOSE (39-CM))	
M	55	1	**8T-4198**	2	PARAFUSO (M10X1,5X100 MM) (BOLT (M10X1.5X100-MM))	
	56	1	**397-9301**	2	ARRUELA DURA (11,5X20X15 MM DE ESPESSURA) (WASHER-HARD (11.5X20X15-MM THK))	
	57	1	**491-8202**	1	CONJUNTO DE TUBO (TUBE AS)	

431-8971 GRUPO DE TUBULAÇÕES-HIDROSTÁTICA (LINES GP-HYDROSTATIC) (continuação) **i06875988**

NOTA	REF. NÃO	GRÁFICO REF.	NÚMERO DA PEÇA	QTY	NOME DA PEÇA 1 2 3 4 5 6 (NÍVEL DO PRODUTO)	CONSULTE PÁGINA

E - ENCOMENDAR POR CENTÍMETROS
I - CONSULTE O SISTEMA DE INFORMAÇÕES HIDRÁULICAS
M - PEÇA MÉTRICA
Y - ILUSTRAÇÃO INDIVIDUAL

431-8971 GRUPO DE TUBULAÇÕES-HIDROSTÁTICA (LINES GP-HYDROSTATIC) (continuação) **i06875988**

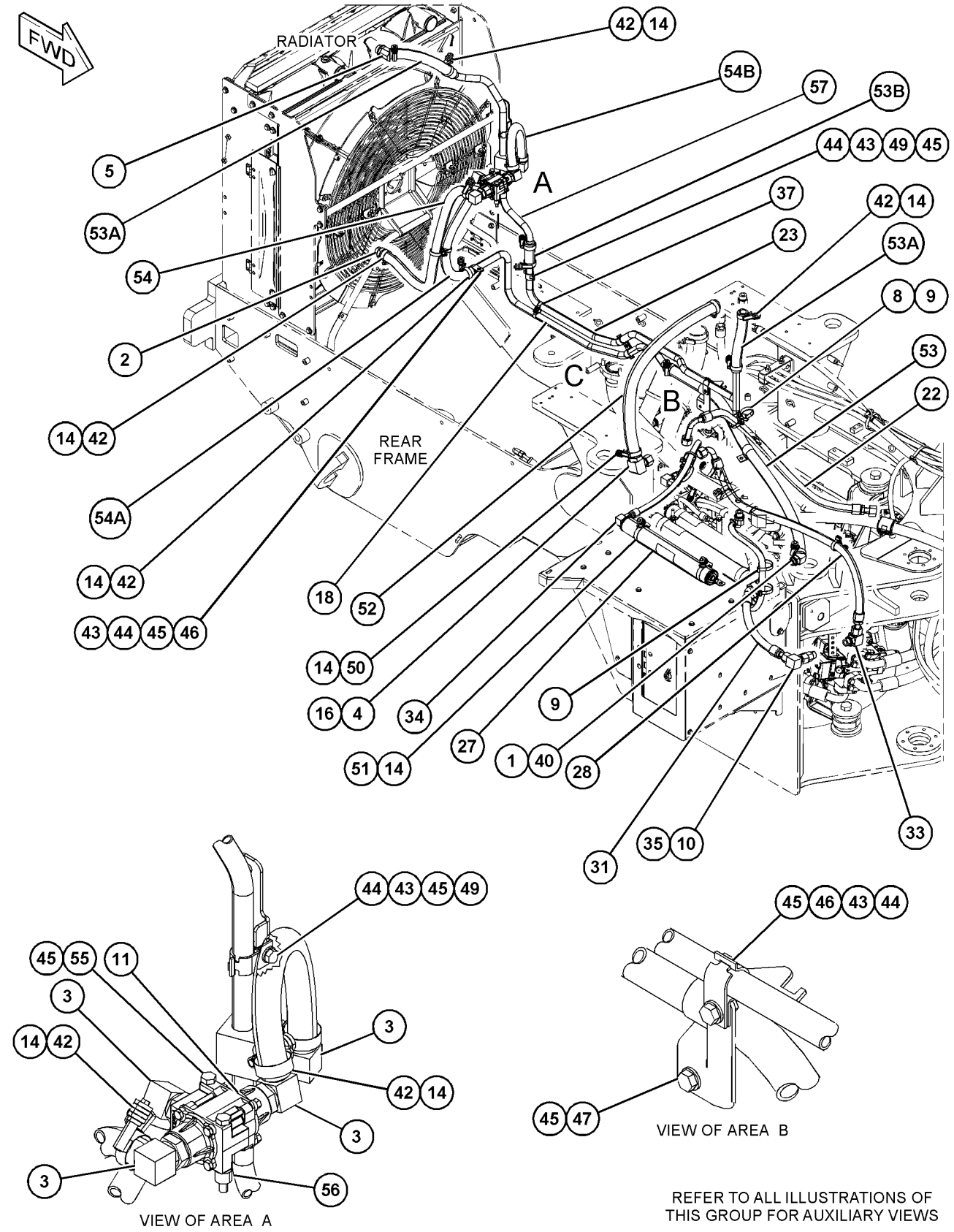

REFER TO ALL ILLUSTRATIONS OF THIS GROUP FOR AUXILIARY VIEWS

GRÁFICO 1 g06101238

431-8971 GRUPO DE TUBULAÇÕES-HIDROSTÁTICA (LINES GP-HYDROSTATIC) (continuação) **i06875988**

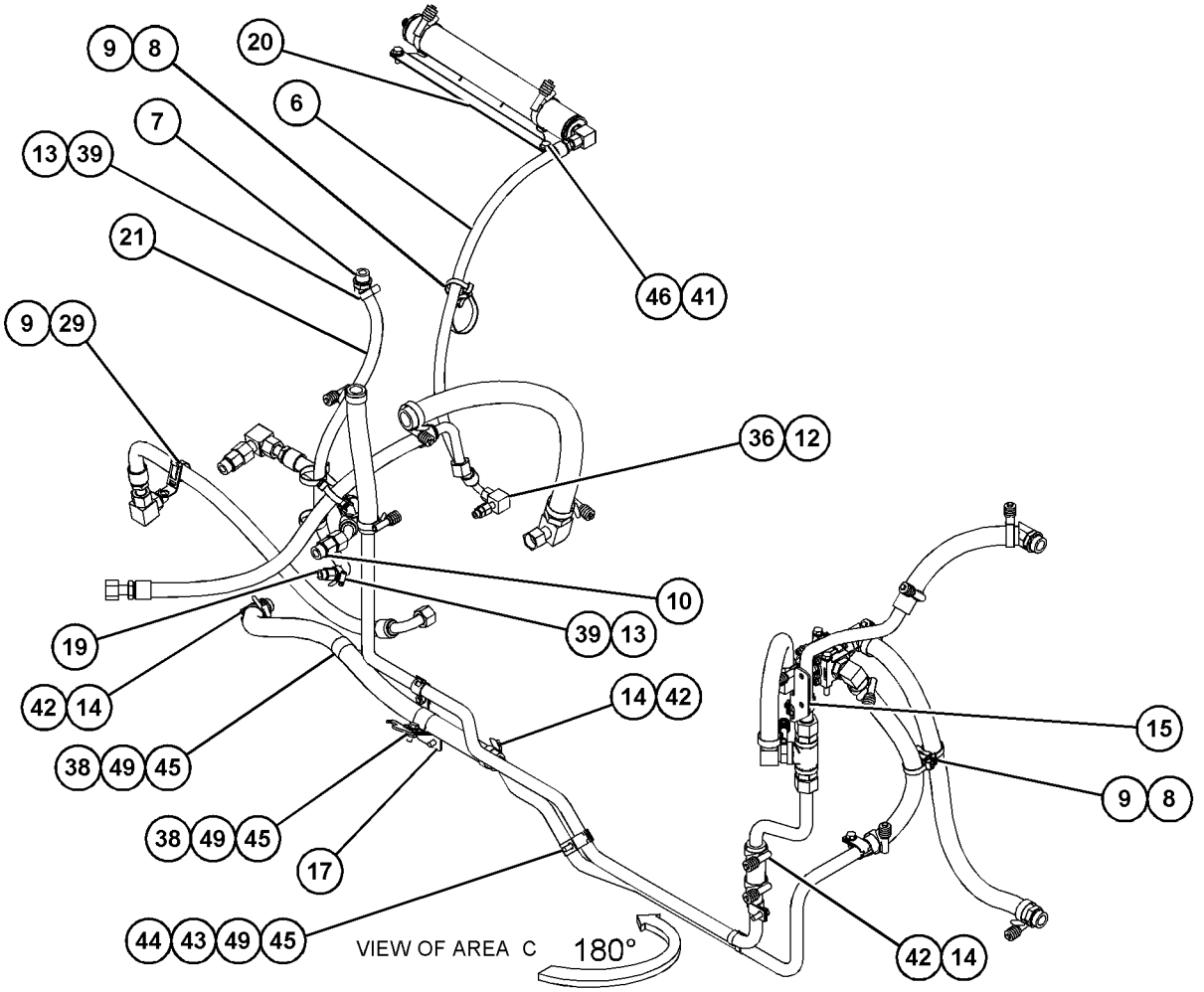

GRÁFICO 2 g06101239

431-8971 GRUPO DE TUBULAÇÕES-HIDROSTÁTICA (LINES GP-HYDROSTATIC) (continuação) **i06875988**

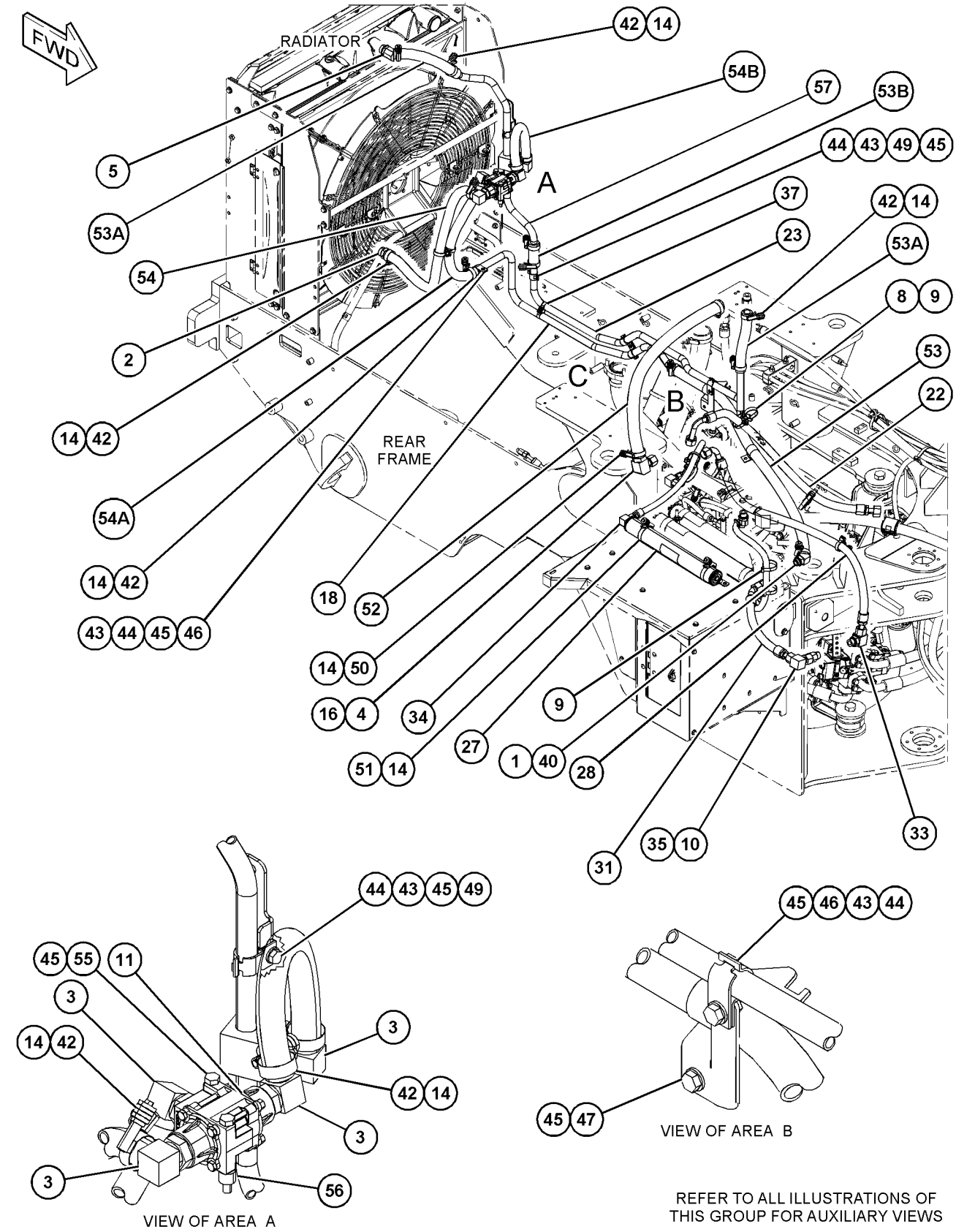

GRÁFICO 3 g06130989

431-8971 GRUPO DE TUBULAÇÕES-HIDROSTÁTICA (LINES GP-HYDROSTATIC) (continuação) **i06875988**

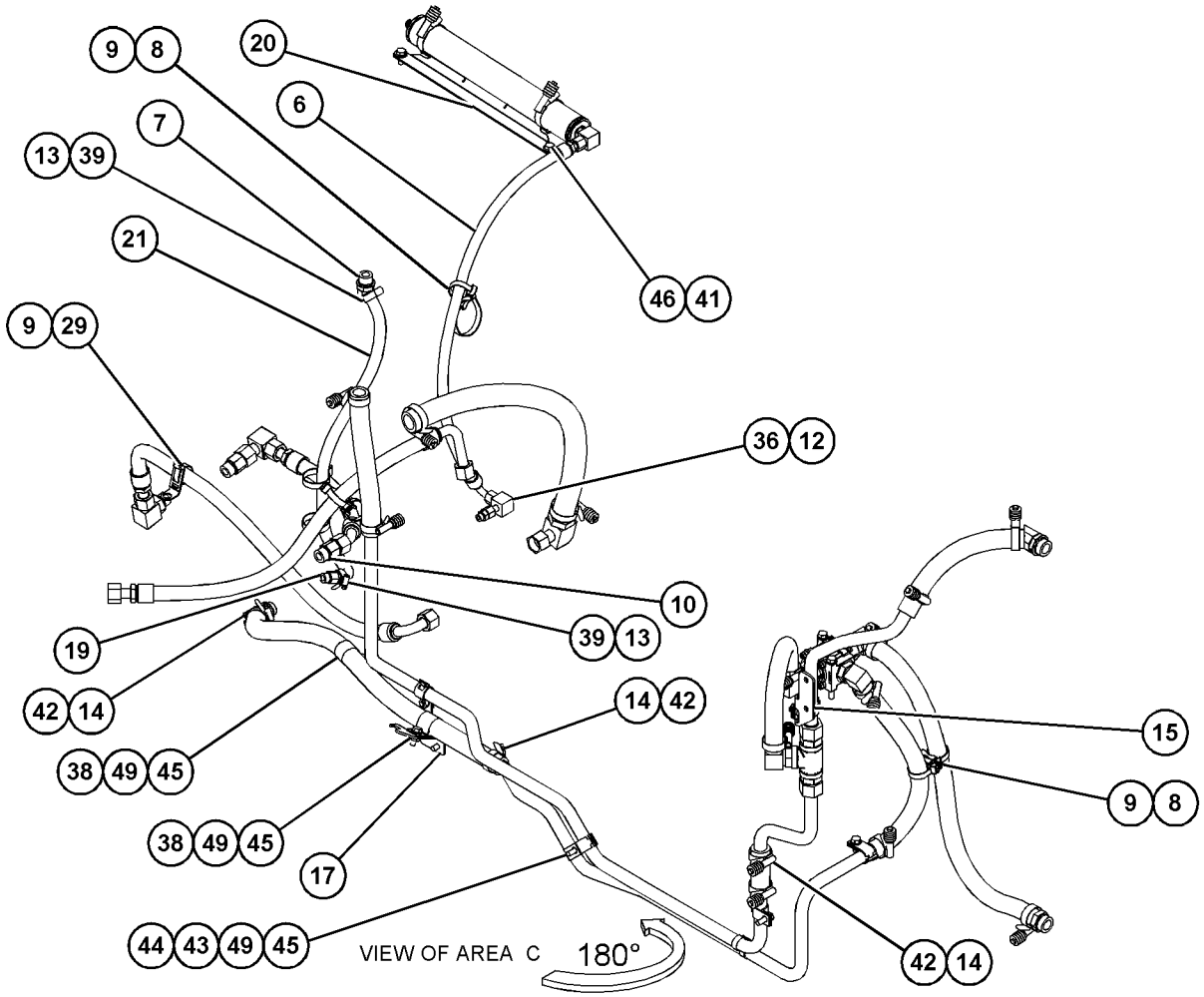

GRÁFICO 4 <FIM> g06130991

437-2973 GRUPO DE TUBULAÇÕES-HIDROSTÁTICA (LINES GP-HYDROSTATIC)

S/N: KW41-UP

NÚMEROE DE 454-0547 ARRANJO HIDRÁULICO

TAMBÉM UM ACESSÓRIO

SMCS-3016 **i06225897**

NOTA	REF. NÃO	GRÁFICO REF.	NÚMERO DA PEÇA	QTY	NOME DA PEÇA 1 2 3 4 5 6 (NÍVEL DO PRODUTO)	CONSULTE PÁGINA
	1	1	**200-6345**	1	SUPORTE (ARTICULAÇÃO GIRATÓRIA DUPLA) (MOUNT (DUAL SWIVEL))	
	2	1	**204-2281**	2	CABO TIPO CINTA (STRAP-CABLE)	
	3	1	*241-6215*	2	CONJUNTO DE COTOVELO (ELBOW AS)	
					(EACH INCLUDES)	
		1	**3J-1907**	1	ANEL RETENTOR EM O (SEAL-O-RING)	
		1	**6V-8076**	1	COTOVELO (ELBOW)	
I	4	1	**433-4276**	1	CONJUNTO DE MANGUEIRA (HOSE AS)	
I	5	1	**433-4277**	1	CONJUNTO DE MANGUEIRA (HOSE AS)	
I	6	1	**470-0447**	1	CONJUNTO DE MANGUEIRA (HOSE AS)	
I	7	1	**470-0448**	1	CONJUNTO DE MANGUEIRA (HOSE AS)	
	8	1	*164-5567*	2	CONJUNTO DO ENGATE-DESCONEXÃO RÁPIDA (MACHO) (COUPLER AS-QUICK DISCONNECT (MALE))	
					(EACH INCLUDES)	
		1	**6V-3965**	1	CONEXÃO (DESLIGAMENTO RÁPIDO) (FITTING (QUICK DISCONNECT))	
		1	**214-7568**	1	ANEL RETENTOR EM O (SEAL-O-RING)	
	9	1	**178-3620**	1	BRAÇADEIRA CINTA- DUPLA (STRAP-DUAL CLAMP)	
	10	1	**1P-3703**	6	RETENTOR RETANGULAR (SEAL-RECTANGULAR)	
	11	1	**1P-3704**	2	RETENTOR RETANGULAR (SEAL-RECTANGULAR)	
	12	1	**1P-5767**	4	FLANGE-METADE (FLANGE-HALF)	
	13	1	**6V-0400**	12	FLANGE-METADE (FLANGE-HALF)	
	14	1	**6V-0852**	2	TAMPA CONTRA POEIRA (CAP-DUST)	
	15	1	**7G-5984**	1	GRAMPO (LINGUETA) (CLIP (TAB))	
	16	1	**7G-5985**	1	GRAMPO (RANHURA) (CLIP (SLOT))	
	17	1	**7G-5986**	1	ILHÓ (GROMMET)	
M	18	1	**8T-4184**	2	PARAFUSO (M12X1,75X45 MM) (BOLT (M12X1.75X45-MM))	
M	19	1	**8T-4194**	32	PARAFUSO (M12X1,75X50 MM) (BOLT (M12X1.75X50-MM))	
	20	1	**8T-4223**	34	ARRUELA DURA (13,5X25,5X3 MM DE ESPESSURA) (WASHER-HARD (13.5X25.5X3-MM THK))	

I - CONSULTE O SISTEMA DE INFORMAÇÕES HIDRÁULICAS
M - PEÇA MÉTRICA

437-2973 GRUPO DE TUBULAÇÕES-HIDROSTÁTICA (LINES GP-HYDROSTATIC) (continuação) **i06225897**

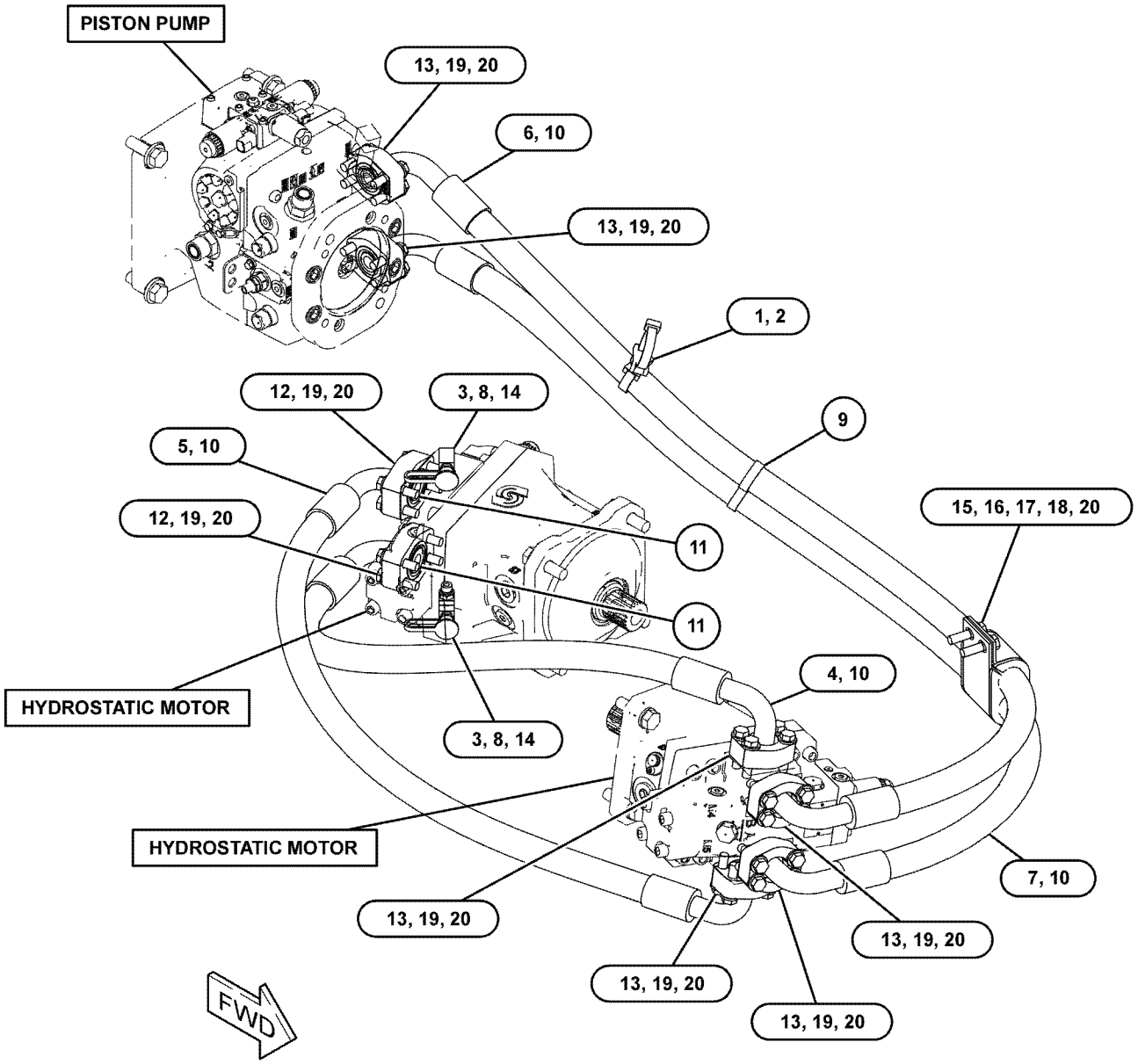

GRÁFICO 1 <FIM> g03864404

431-8923 GRUPO DE TUBULAÇÕES DO FILTRO DA TRANSMISSÃO–EIXO MOTRIZ (LINES GP-TRANSMISSION FILTER-EIXO MOTRIZ)

S/N: KW41-UP
NÚMEROE DE 454-0547 ARRANJO HIDRÁULICO
TAMBÉM UM ACESSÓRIO

SMCS-3154 **i06225787**

NOTA	REF. NÃO	GRÁFICO REF.	NÚMERO DA PEÇA	QTY	NOME DA PEÇA 1 2 3 4 5 6 (NÍVEL DO PRODUTO)	CONSULTE PÁGINA
	1	1	*153-9910*	1	CONJUNTO DE COTOVELO (ELBOW AS)	
		1	**6V-5063**	1	ANEL RETENTOR EM O (SEAL-O-RING)	
		1	**032-8487**	1	COTOVELO (ELBOW)	
	2	1	**323-3309**	2	CAPA (CAP)	
	3	1	**370-6979**	2	ILHÓ (GROMMET)	
I	4	1	**394-5471**	1	CONJUNTO DE MANGUEIRA (HOSE AS)	
	5	1	*148-8341*	1	CONJUNTO DE CONECTOR (CONNECTOR AS)	
		1	**3D-2824**	1	ANEL RETENTOR EM O (SEAL-O-RING)	
		1	**6V-8713**	1	CONECTOR (CONNECTOR)	
		1	**7J-9108**	1	ANEL RETENTOR EM O (SEAL-O-RING)	
	6	1	*148-8390*	1	CONJUNTO DE COTOVELO (ELBOW AS)	
		1	**2M-9780**	1	ANEL RETENTOR EM O (SEAL-O-RING)	
		1	**6V-8626**	1	COTOVELO (ELBOW)	
		1	**7J-9108**	1	ANEL RETENTOR EM O (SEAL-O-RING)	
	7	1	**7X-7958**	2	ABRAÇADEIRA DE MANGUEIRA (CLAMP-HOSE)	
G	8	1	**122-6905**		MANGUEIRA-HIDRÁULICA (10,6 POL) (HOSE-HYDRAULIC (10.6-IN))	

G - ENCOMENDAR POR POLEGADAS
I - CONSULTE O SISTEMA DE INFORMAÇÕES HIDRÁULICAS

431-8923 GRUPO DE TUBULAÇÕES DO FILTRO DA TRANSMISSÃO (LINES GP-TRANSMISSION FILTER) (continuação)

i06225787

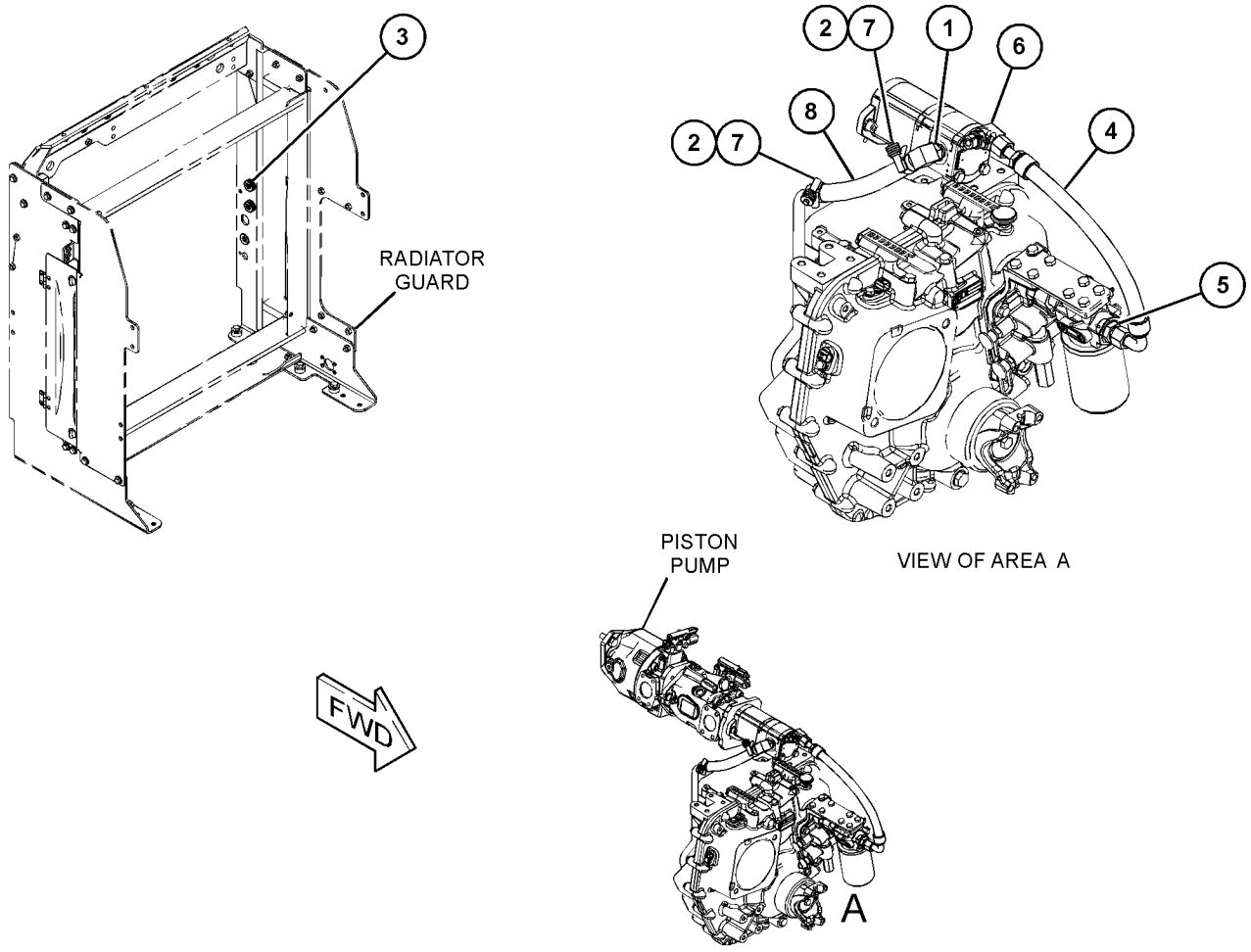

GRÁFICO 1 <FIM> g03790974

430-2910 GRUPO DE MOTOR E MONTAGEM-HIDROSTÁTICO (MOTOR & MTG GP-HYDROSTATIC)

S/N: KW41-UP

NÚMEROE DE 454-0564 ARRANJO DO TREM DE FORÇA

TAMBÉM UM ACESSÓRIO

SMCS-4351, 5058 **i06225800**

NOTA	REF. NÃO	GRÁFICO REF.	NÚMERO DA PEÇA	QTY	NOME DA PEÇA 1 2 3 4 5 6 (NÍVEL DO PRODUTO)	CONSULTE PÁGINA
Y	1	1	**423-0092**	1	GRUPO DO MOTOR DO PISTÃO (MOTOR GP-PISTON)	425
M	2	1	**099-0169**	4	PARAFUSO (M16X2X55 MM) (BOLT (M16X2X55-MM))	
	3	1	**6V-3319**	1	ANEL RETENTOR EM O (SEAL-O-RING)	
	4	1	**9X-8257**	4	ARRUELA (17,5X30X3,5 MM DE ESPESSURA) (WASHER (17.5X30X3.5-MM THK))	

M - PEÇA MÉTRICA
Y - ILUSTRAÇÃO INDIVIDUAL

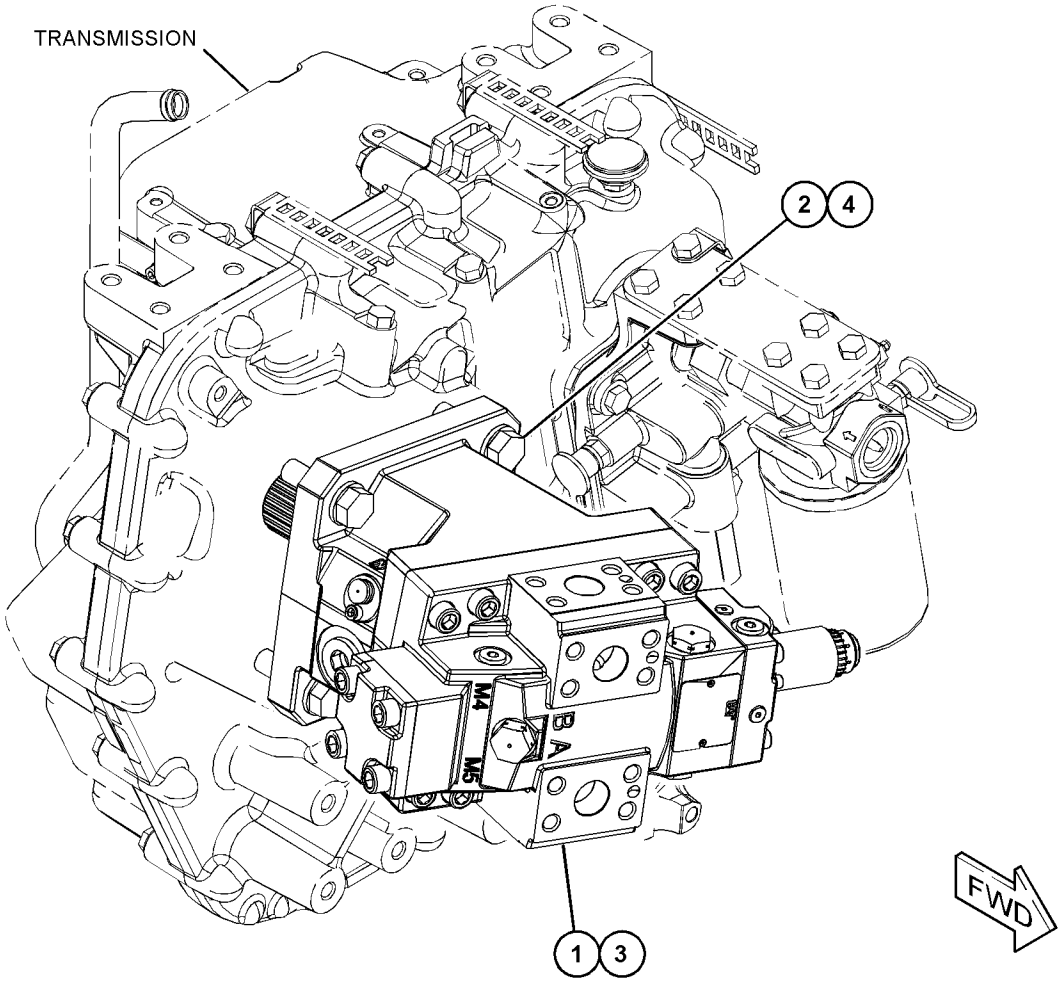

GRÁFICO 1 <FIM> g03887349

430-2911 GRUPO DE MOTOR E MONTAGEM-HIDROSTÁTICO (MOTOR & MTG GP-HYDROSTATIC)

S/N: KW41-UP

NÚMEROE DE 454-0564 ARRANJO DO TREM DE FORÇA

TAMBÉM UM ACESSÓRIO

SMCS-4351, 5058 **i06225801**

NOTA	REF. NÃO	GRÁFICO REF.	NÚMERO DA PEÇA	QTY	NOME DA PEÇA 1 2 3 4 5 6 (NÍVEL DO PRODUTO)	CONSULTE PÁGINA
Y	1	1	**423-0096**	1	GRUPO DO MOTOR DO PISTÃO (MOTOR GP-PISTON)	428
M	2	1	**099-0169**	4	PARAFUSO (M16X2X55 MM) (BOLT (M16X2X55-MM))	
	3	1	**6V-1902**	1	ANEL RETENTOR EM O (SEAL-O-RING)	
	4	1	**9X-8257**	4	ARRUELA (17,5X30X3,5 MM DE ESPESSURA) (WASHER (17.5X30X3.5-MM THK))	

M - PEÇA MÉTRICA
Y - ILUSTRAÇÃO INDIVIDUAL

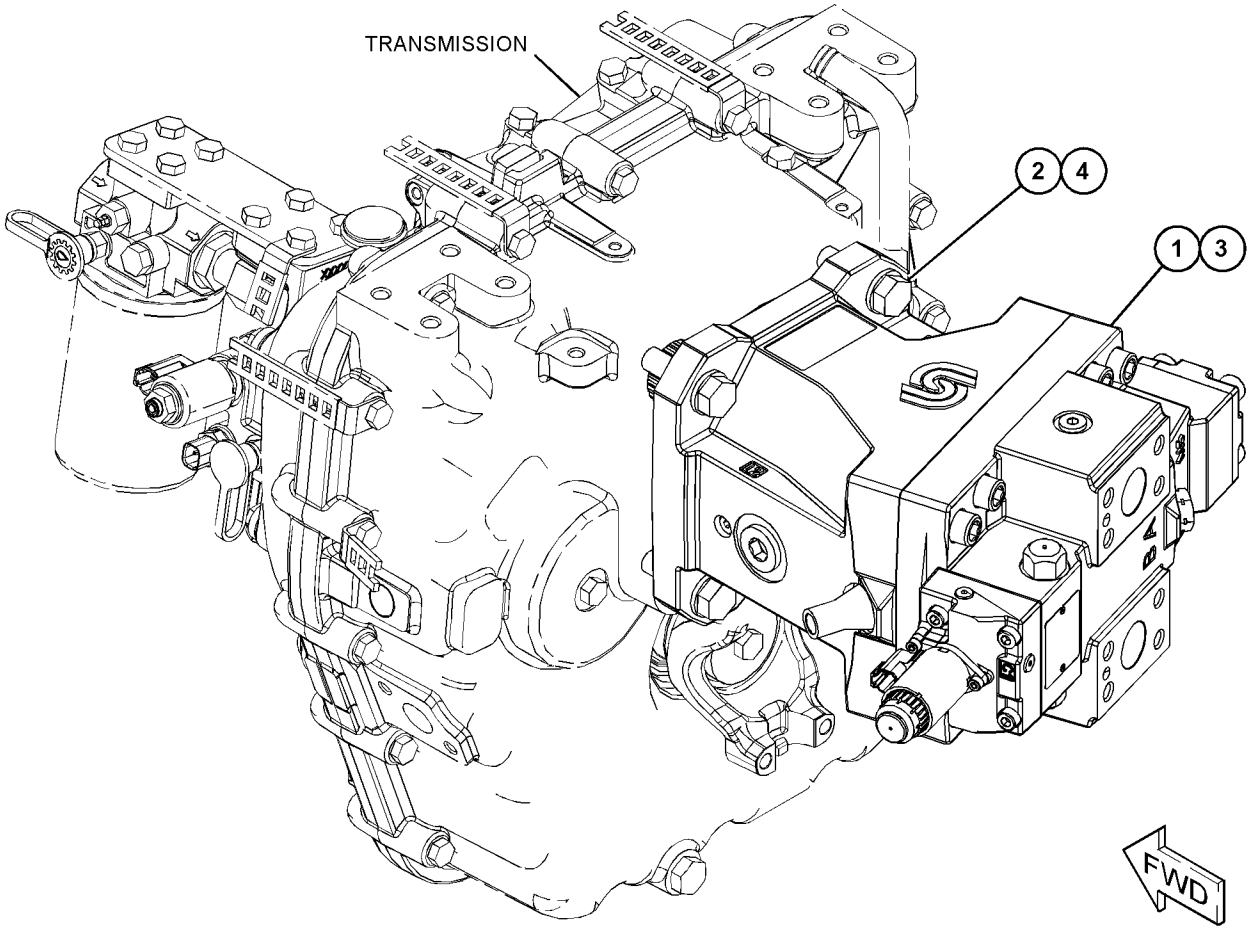

GRÁFICO 1 <FIM> g03887356

423-0092 GRUPO DO MOTOR DO PISTÃO (MOTOR GP-PISTON)

S/N: KW41-UP

NÚMEROE DE 430-2910 GRUPO DE MOTOR E MONTAGEM-HIDROSTÁTICO

TAMBÉM UM ACESSÓRIO

SMCS-4351 **i06859601**

NOTA	REF. NÃO	GRÁFICO REF.	NÚMERO DA PEÇA	QTY	NOME DA PEÇA 1 2 3 4 5 6 (NÍVEL DO PRODUTO)	CONSULTE PÁGINA
H	1	1	**3J-1907**	3	ANEL RETENTOR EM O (SEAL-O-RING)	
H	2	1	**3J-7354**	3	ANEL RETENTOR EM O (SEAL-O-RING)	
M	3	1	**6V-8337**	4	PARAFUSO DE CABEÇA OCA (M8X1,25X35 MM) (BOLT-SOCKET HEAD (M8X1.25X35-MM))	
	4	1	**487-6175**	1	KIT-SOLENOIDES (KIT-SOLENOID)	
					(INCLUDES SOLENOID COIL KIT)	
M	5	1	**8T-3957**	5	PARAFUSO DE CABEÇA OCA (M12X1,75X30 MM) (BOLT-SOCKET HEAD (M12X1.75X30-MM))	
	6	1	**9S-8002**	3	BUJÃO (7/16-20 DE ROSCA) (PLUG (7/16-20-THD))	
	7	1	**9S-8004**	5	BUJÃO (ROSCA 9/16-18) (PLUG (9/16-18-THD))	
M	8	1	**099-2374**	3	PARAFUSO DE CABEÇA OCA (M5X0,8X12 MM) (BOLT-SOCKET HEAD (M5X0.8X12-MM))	
M	9	1	**8T-7811**	8	PARAFUSO DE CABEÇA OCA (M12X1,75X50 MM) (BOLT-SOCKET HEAD (M12X1.75X50-MM))	
	10	1	**377-5471**	1	ANEL DE RETENÇÃO (RING-RETAINING)	
	11	1	**132-3595**	1	PLACA (PLATE)	
	12	1	**455-7955**	1	KIT-BLOCO DO CILINDRO (KIT-CYLINDER BLOCK)	
	13	1	**455-7940**	1	KIT-SERVO (KIT-SERVO)	
					JOGO(S) DE REPARO DISPONÍVEL(ÍVEIS):	
H			**455-7956**	1	KIT DE SELOS (MOTOR DE PISTÃO) (KIT-SEAL (PISTON MOTOR))	
					(INCLUDES GASKETS, O-RING SEALS, SHAFT SEAL, PISTON SEAL RING, PIN, HEX NUT & PARTS MARKED J IN GRAPHIC)	

H - KIT MARKED H SERVICES PART(S) MARKED H
M - PEÇA MÉTRICA

423-0092 GRUPO DO MOTOR DO PISTÃO (MOTOR GP-PISTON) (continuação) **i06859601**

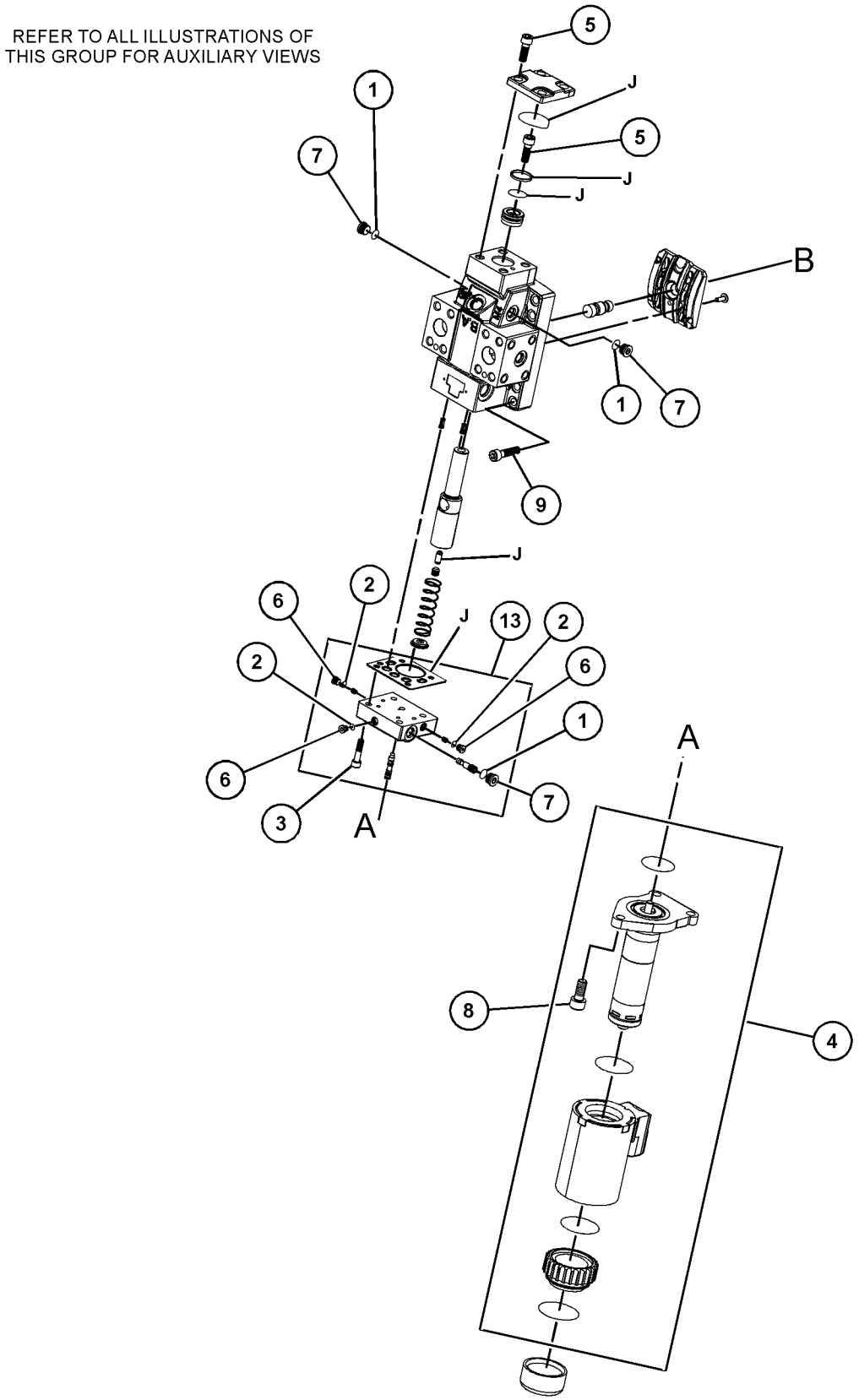

GRÁFICO 1 g06145521

423-0092 GRUPO DO MOTOR DO PISTÃO (MOTOR GP-PISTON) (continuação) **i06859601**

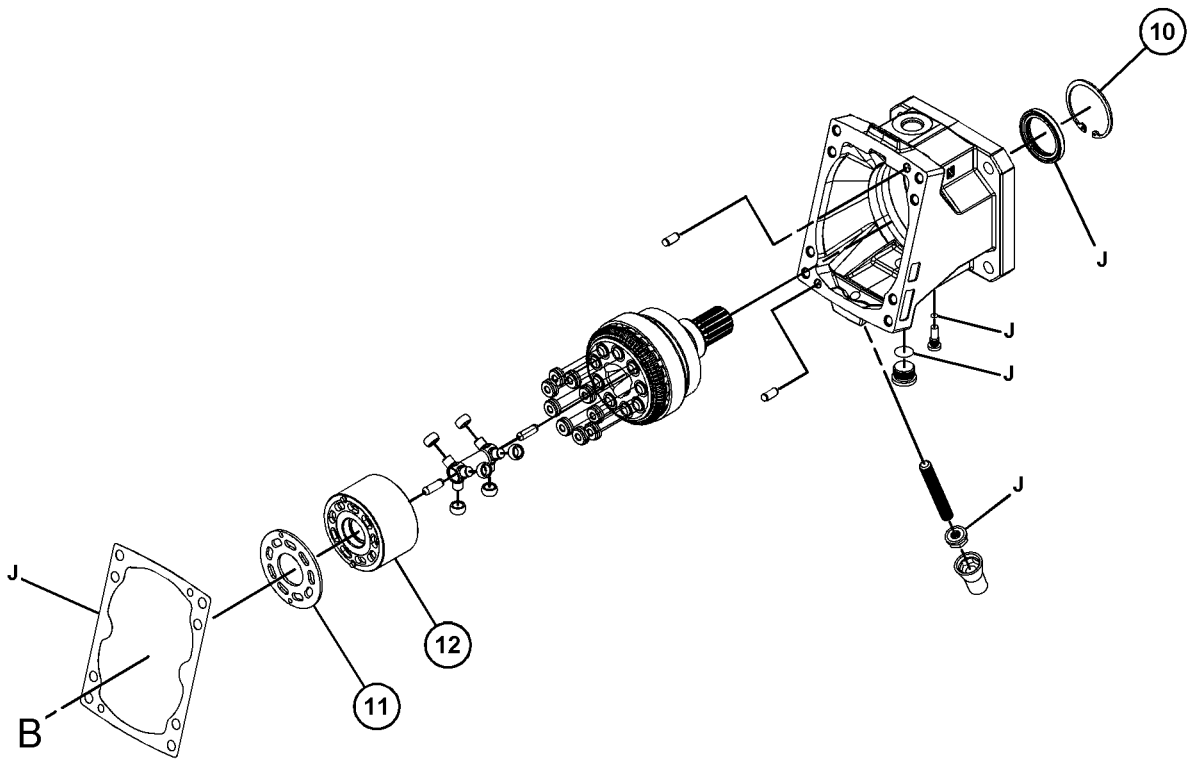

GRÁFICO 2 <FIM> g06099716

423-0096 GRUPO DO MOTOR DO PISTÃO (MOTOR GP-PISTON)

S/N: KW41-UP

NÚMEROE DE 430-2911 GRUPO DE MOTOR E MONTAGEM-HIDROSTÁTICO

TAMBÉM UM ACESSÓRIO

SMCS-4351 **i06633422**

NOTA	REF. NÃO	GRÁFICO REF.	NÚMERO DA PEÇA	QTY	NOME DA PEÇA 1 2 3 4 5 6 (NÍVEL DO PRODUTO)	CONSULTE PÁGINA
	1	1	**3J-1907**	3	ANEL RETENTOR EM O (SEAL-O-RING)	
	2	1	**3J-7354**	3	ANEL RETENTOR EM O (SEAL-O-RING)	
M	3	1	**6V-8337**	4	PARAFUSO DE CABEÇA OCA (M8X1,25X35 MM) (BOLT-SOCKET HEAD (M8X1.25X35-MM))	
M	4	1	**8T-2503**	1	PARAFUSO DE CABEÇA OCA (M14X2X35 MM) (BOLT-SOCKET HEAD (M14X2X35-MM))	
M	5	1	**8T-3957**	4	PARAFUSO DE CABEÇA OCA (M12X1,75X30 MM) (BOLT-SOCKET HEAD (M12X1.75X30-MM))	
	6	1	**9S-8002**	2	BUJÃO (7/16-20 DE ROSCA) (PLUG (7/16-20-THD))	
	7	1	**9S-8004**	3	BUJÃO (ROSCA 9/16-18) (PLUG (9/16-18-THD))	
M	8	1	**099-2374**	4	PARAFUSO DE CABEÇA OCA (M5X0,8X12 MM) (BOLT-SOCKET HEAD (M5X0.8X12-MM))	
M	9	1	**313-5646**	8	PARAFUSO (M14X2X60 MM) (BOLT (M14X2X60-MM))	
	10	2	**377-5471**	1	ANEL DE RETENÇÃO (RING-RETAINING)	
	11	1	**377-5474**	1	CONJUNTO DE VÁLVULA DE ALÍVIO (PROPELÊNCIA) (VALVE AS-RELIEF (PROPEL))	
	12	2	**377-5476**	1	CHAPA-ROLAMENTO (PLATE-BEARING)	
	13	2	**455-7939**	1	KIT-BLOCO DO CILINDRO (KIT-CYLINDER BLOCK)	
	14	1	**455-7940**	1	KIT-SERVO (KIT-SERVO)	
	15	1	**487-6175**	1	KIT-SOLENOIDES (KIT-SOLENOID)	
					(INCLUDES SOLENOID KIT)	
					PARTS SHOWN IN GRAPHIC(S) WITHOUT A REFERENCE NUMBER ARE NOT SERVICED SEPARATELY	
					JOGO(S) DE REPARO DISPONÍVEL(ÍVEIS):	
Y			**377-5481**	1	KIT-REPARO DO MOTOR (KIT-MOTOR REPAIR)	405
					(INCLUDES PARTS MARKED "H" IN THE GRAPHIC)	

M - PEÇA MÉTRICA
Y - ILUSTRAÇÃO INDIVIDUAL

423-0096 GRUPO DO MOTOR DO PISTÃO (MOTOR GP-PISTON) (continuação) **i06633422**

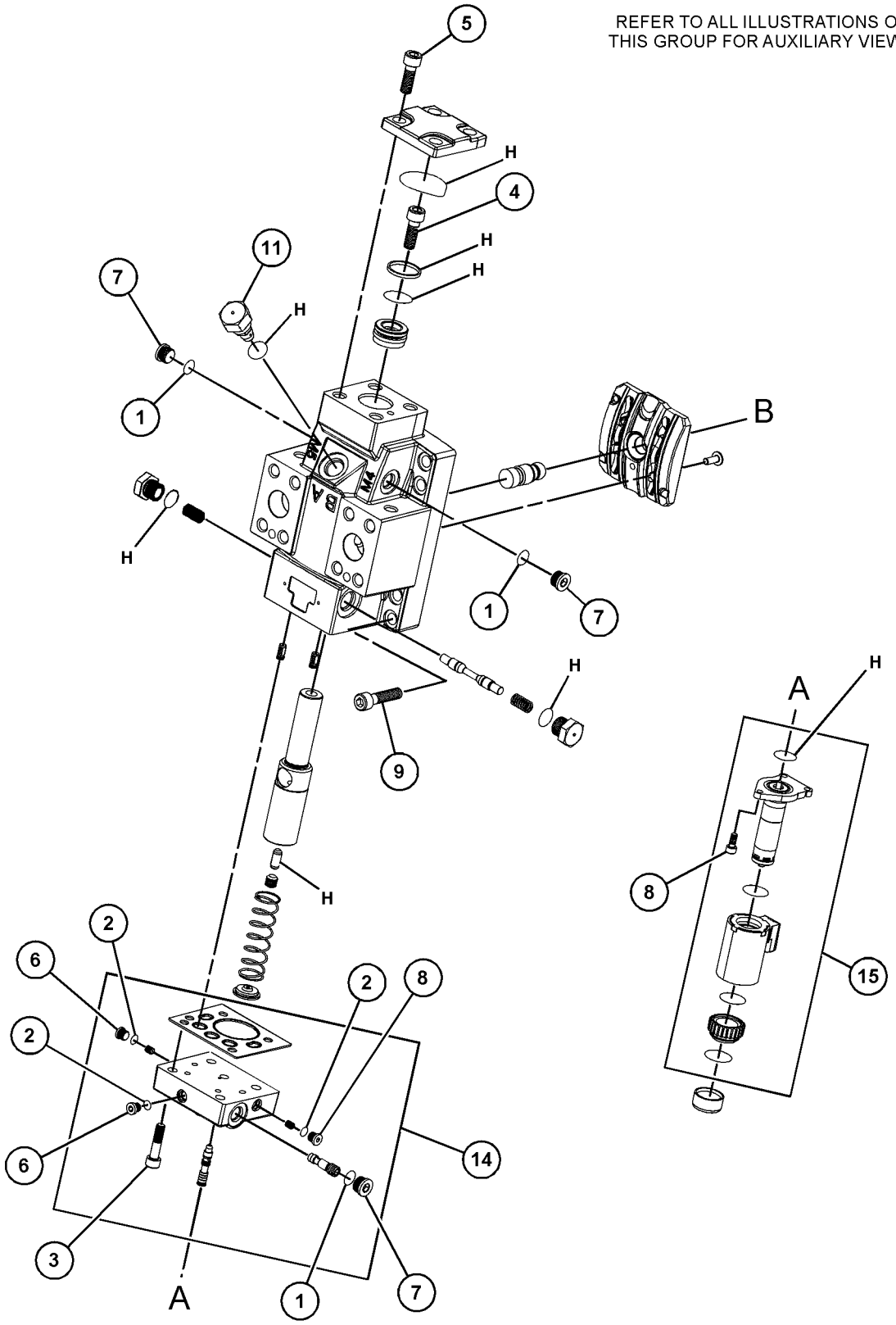

GRÁFICO 1 g06100362

423-0096 GRUPO DO MOTOR DO PISTÃO (MOTOR GP-PISTON) (continuação) **i06633422**

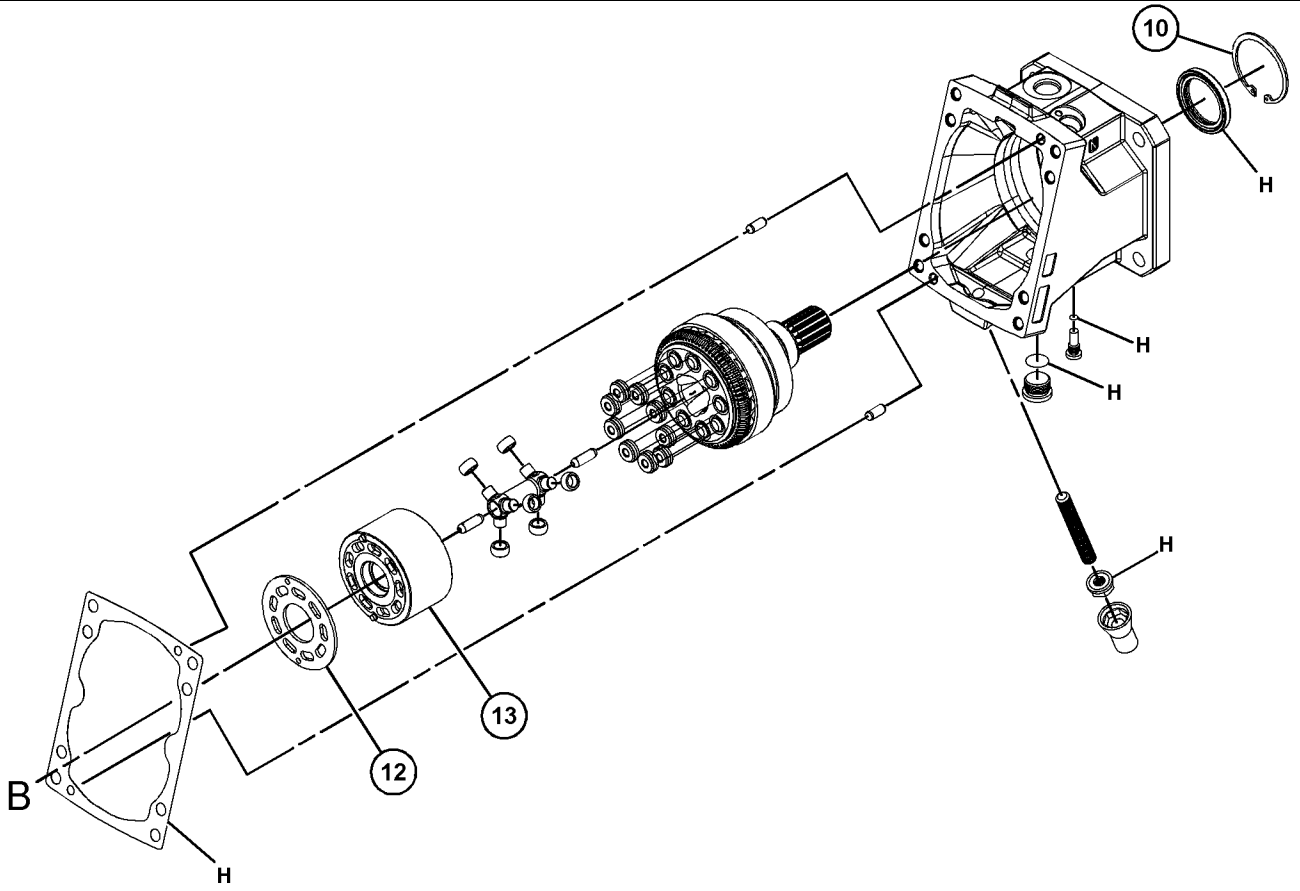

GRÁFICO 2 <FIM> g06100363

346-1564 GRUPO DE MONTAGEM-EIXO (MOUNTING GP-AXLE)

S/N: KW41-UP

NÚMEROE DE 454-0544 ARRANJO DE CHASSI

TAMBÉM UM ACESSÓRIO

SMCS-3268, 3278

i05754408

NOTA	REF. NÃO	GRÁFICO REF.	NÚMERO DA PEÇA	QTY	NOME DA PEÇA 1 2 3 4 5 6 (NÍVEL DO PRODUTO)	CONSULTE PÁGINA
	1	1	**430-2987**	8	ARRUELA DURA (26X40X8 MM DE ESPESSURA) (WASHER-HARD (26X40X8-MM THK))	
	2	1	**6K-8987**	2	PINO-GUIA (DOWEL)	
M	3	1	**430-2985**	12	PARAFUSO (M24X3X180 MM) (BOLT (M24X3X180-MM))	
	4	1	**430-2984**	8	PARAFUSO (M24X3X200 MM) (BOLT (M24X3X200-MM))	
	5	1	**448-9997**	12	ARRUELA DURA (26X44X4 MM DE ESPESSURA) (WASHER-HARD (26X44X4-MM THK))	

M - PEÇA MÉTRICA

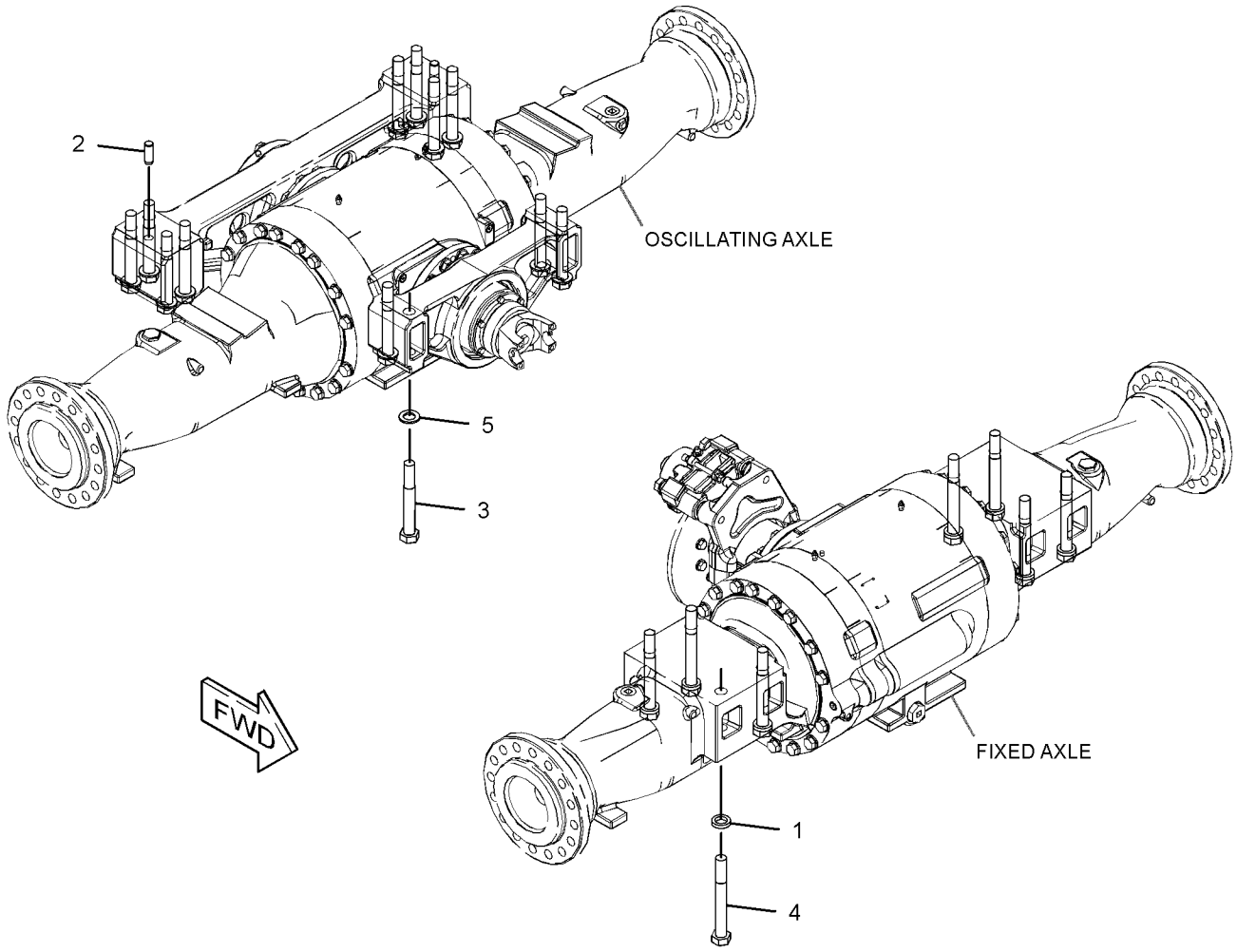

GRÁFICO 1 <FIM> g02792593

451-8930 GRUPO DE MONTAGEM-BOMBA HIDROSTÁTICA (MOUNTING GP-HYDROSTATIC PUMP)

S/N: KW41-UP

NÚMEROE DE 454-0548 ARRANJO DE INSTALAÇÃO-MOTOR

TAMBÉM UM ACESSÓRIO

SMCS-3203 **i06225895**

NOTA	REF. NÃO	GRÁFICO REF.	NÚMERO DA PEÇA	QTY	NOME DA PEÇA 1 2 3 4 5 6 (NÍVEL DO PRODUTO)	CONSULTE PÁGINA
	1	1	**346-8615**	1	ACOPLAMENTO-TORÇÃO (FLANGE) (COUPLING-TORSIONAL (FLANGE))	
	2	1	**443-1551**	1	ACOPLAMENTO-TORÇÃO (CUBO) (COUPLING-TORSIONAL (HUB))	
M		1	**8T-2393**	1	PARAFUSO DE CABEÇA OCA (M16X2X60-MM) (BOLT-SOCKET HEAD (M16X2X60-MM))	
	3	1	**451-8929**	1	PLACA (PLATE)	
	4	1	**0T-0924**	8	PARAFUSO (3/8-24X1,5 POL) (BOLT (3/8-24X1.5-IN))	
	5	1	**8T-4121**	12	ARRUELA DURA (11X21X2,5 MM DE ESPESSURA) (WASHER-HARD (11X21X2.5-MM THK))	
M	6	1	**8T-4185**	12	PARAFUSO (M10X1,5X50 MM) (BOLT (M10X1.5X50-MM))	

M - PEÇA MÉTRICA

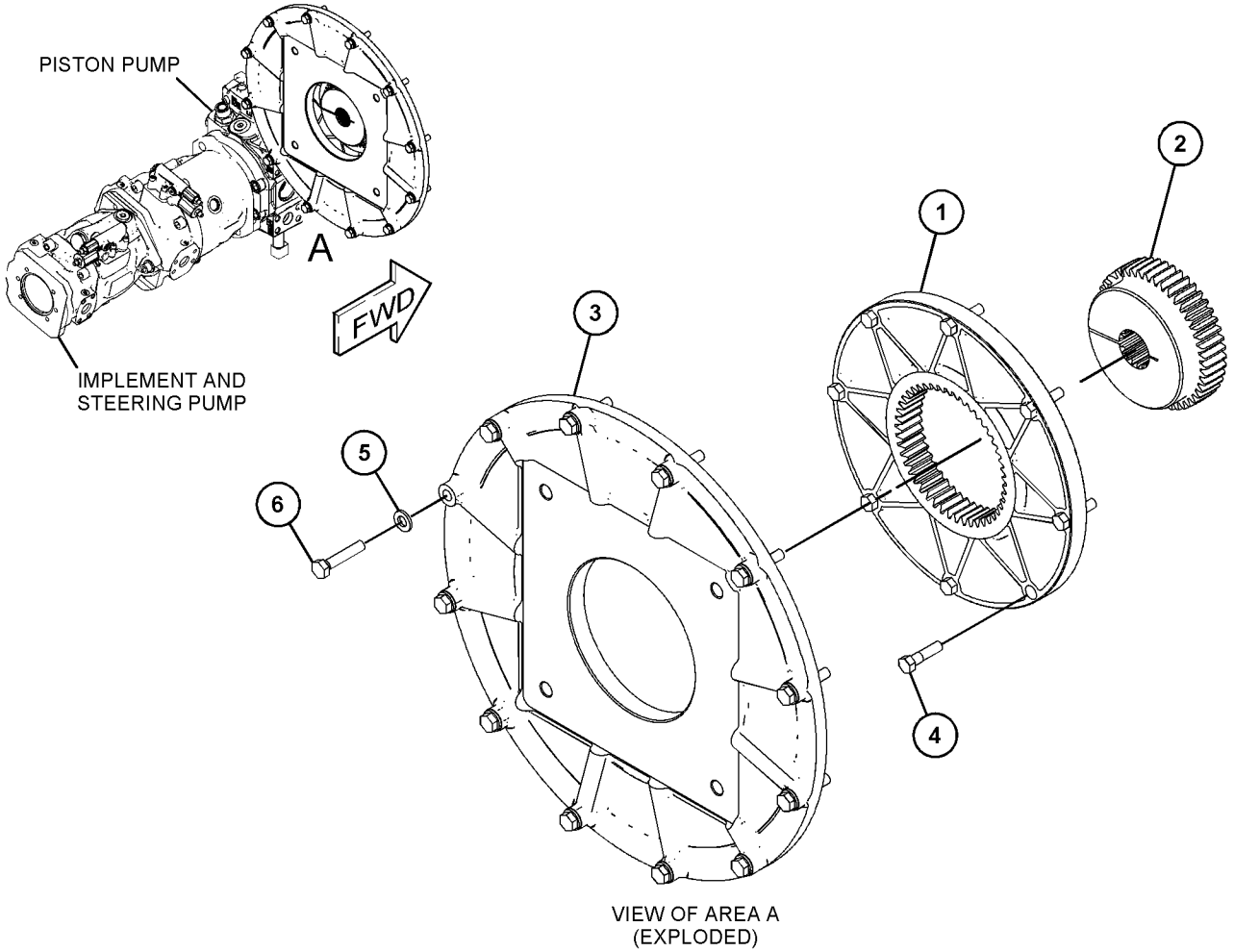

VIEW OF AREA A
(EXPLODED)

GRÁFICO 1 <FIM> g03886251

147-5071 GRUPO DE MONTAGEM-ARO (MOUNTING GP-RIM)

S/N: KW41-UP

NÚMEROE DE 376-0820, 376-0862, 376-0878, 466-4383, 466-4384, 466-4385, 494-5330, 494-5331, 504-8263 ARRANJO DE PNEU E ARO, 376-0805 GRUPO DE PNEU E ARO UM ACESSÓRIO

SMCS-4202, 4209

i06258853

NOTA	NÚMERO DA PEÇA	QTY	NOME DA PEÇA 1 2 3 4 5 6 (NÍVEL DO PRODUTO)	CONSULTE PÁGINA
JM	**448-9996**	16	PARAFUSO (M24X3X50 MM) (BOLT (M24X3X50-MM))	
J	**448-9997**	16	ARRUELA DURA (26X44X4 MM DE ESPESSURA) (WASHER-HARD (26X44X4-MM THK))	

J - QUANTITIES SHOWN ARE PER RIM
M - PEÇA MÉTRICA

<FIM>

339-6839 GRUPO DE FIXAÇÃO DA TRANSMISSÃO (MOUNTING GP-TRANSMISSION)

S/N: KW41-UP

NÚMEROE DE 454-0564 ARRANJO DO TREM DE FORÇA TAMBÉM UM ACESSÓRIO

SMCS-3082, 7051

i05306274

NOTA	REF. NÃO	GRÁFICO REF.	NÚMERO DA PEÇA	QTY	NOME DA PEÇA 1 2 3 4 5 6 (NÍVEL DO PRODUTO)	CONSULTE PÁGINA
	1	1	**9R-0394**	3	CONJUNTO DE SUPORTE (MOUNT AS)	
	2	1	**343-1297**	2	ABRAÇADEIRA DE FIXAÇÃO (BRACKET-MOUNTING)	
	3	1	**343-1298**	1	ABRAÇADEIRA DE FIXAÇÃO (BRACKET-MOUNTING)	
	4	1	**3E-4885**	6	ARRUELA (26X114X10 MM DE ESPESSURA) (WASHER (26X114X10-MM THK))	
M	5	1	**8C-3290**	3	PARAFUSO (M24X3X150 MM) (BOLT (M24X3X150-MM))	
M	6	1	**8T-4001**	3	PORCA (M24X3 DE ROSCA) (NUT (M24X3-THD))	
	7	1	**8T-4167**	3	ARRUELA DURA (26X44X4 MM DE ESPESSURA) (WASHER-HARD (26X44X4-MM THK))	
M	8	1	**8T-4184**	4	PARAFUSO (M12X1,75X45 MM) (BOLT (M12X1.75X45-MM))	
M	9	1	**8T-4648**	8	PARAFUSO (M12X1,75X70 MM) (BOLT (M12X1.75X70-MM))	
	10	1	**8T-7971**	12	ARRUELA DURA (13,5X25,5X5 MM DE ESPESSURA) (WASHER-HARD (13.5X25.5X5-MM THK))	

M - PEÇA MÉTRICA

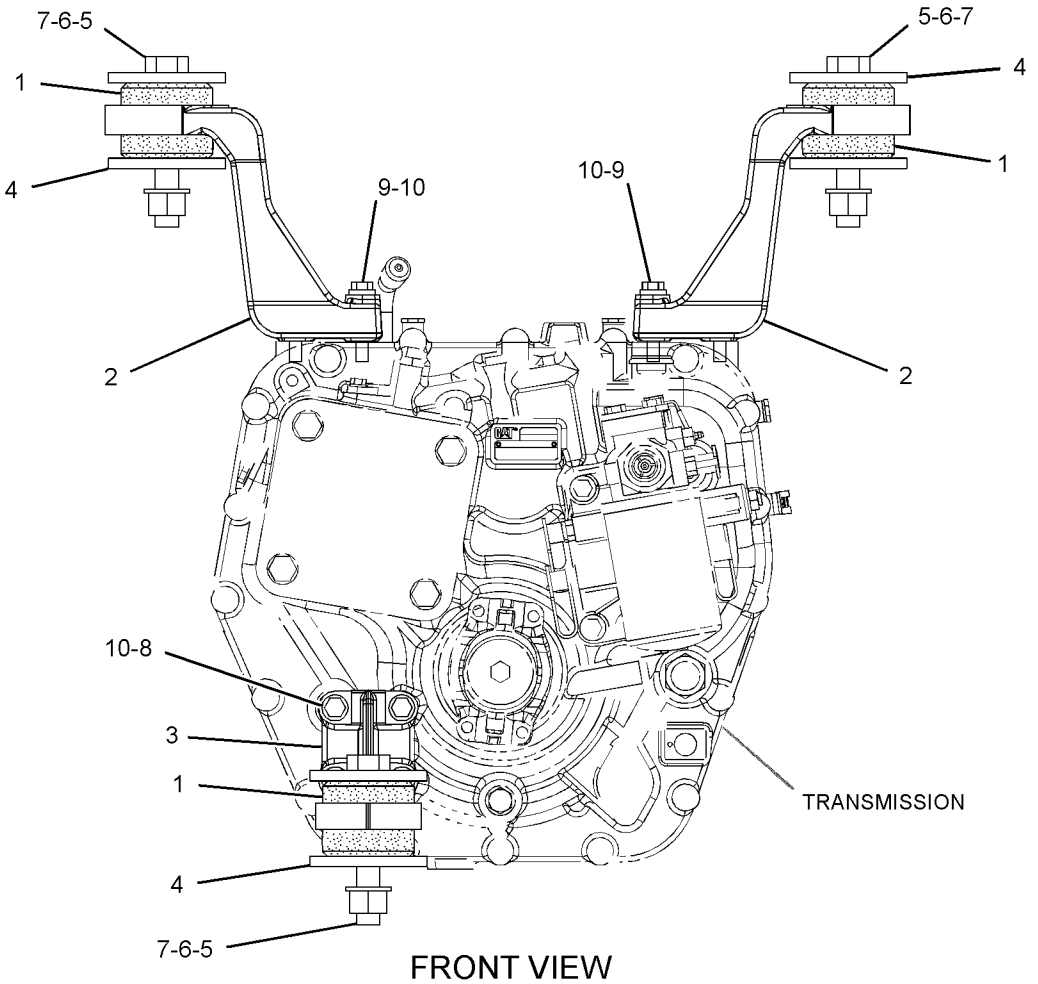

GRÁFICO 1 <FIM> g02799957

454-0564 ARRANJO DO TREM DE FORÇA (POWER TRAIN AR)

S/N: KW41-UP

NÚMEROE DE 454-0541 ARRANJO COMUM

TAMBÉM UM ACESSÓRIO

SMCS-3000, 4000

i06225965

NOTA	NÚMERO DA PEÇA	QTY	NOME DA PEÇA 1 2 3 4 5 6 (NÍVEL DO PRODUTO)	CONSULTE PÁGINA
Y	*436-3269*	1	GRUPO DE ENCHIMENTO DE ÓLEO DO TREM DE FORÇA (FILLER GP-POWER TRAIN OIL)	389
Y	*430-2910*	1	GRUPO DE MOTOR E MONTAGEM-HIDROSTÁTICO (110 CC) (TREM DE FORÇA) (MOTOR & MTG GP-HYDROSTATIC (110-CC) (POWER TRAIN))	423
Y	*430-2911*	1	GRUPO DE MOTOR E MONTAGEM-HIDROSTÁTICO (160 CC) (TREM DE FORÇA) (MOTOR & MTG GP-HYDROSTATIC (160-CC) (POWER TRAIN))	424
Y	*339-6839*	1	GRUPO DE FIXAÇÃO DA TRANSMISSÃO (MOUNTING GP-TRANSMISSION)	434
Y	*430-2912*	1	GRUPO DE BOMBA E MONTAGEM-ENGRENAGEM (PUMP & MTG GP-GEAR)	436
Y	*430-2908*	1	GRUPO DE BOMBA E MONTAGEM-PISTÃO (PUMP & MTG GP-PISTON)	628
Y	*450-4403*	1	GRUPO DO EIXO DE COMANDO (SHAFT GP-DRIVE)	450
Y	**451-2453**	1	ARRANJO DA TRANSMISSÃO (TRANSMISSION AR)	464

Y - ILUSTRAÇÃO INDIVIDUAL

<FIM>

430-2912 GRUPO DE BOMBA E MONTAGEM-ENGRENAGEM (PUMP & MTG GP-GEAR)

S/N: KW41-UP

NÚMEROE DE 454-0564 ARRANJO DO TREM DE FORÇA

TAMBÉM UM ACESSÓRIO

SMCS-3204, 4350 **i06225792**

NOTA	REF. NÃO	GRÁFICO REF.	NÚMERO DA PEÇA	QTY	NOME DA PEÇA 1 2 3 4 5 6 (NÍVEL DO PRODUTO)	CONSULTE PÁGINA
Y	1	1	**398-7459**	1	GRUPO DA BOMBA DE ENGRENAGEM (CARGA, COMANDO HIDROSTÁTICO) (PUMP GP-GEAR (CHARGE, HYDROSTATIC DRIVE))	437
M	2	1	**342-9914**	2	PARAFUSO DE CABEÇA DE FLANGE (M10X1,5X25 MM) (BOLT-FLANGE HEAD (M10X1.5X25-MM))	
	3	1	**177-0344**	1	ANEL RETENTOR EM O (SEAL-O-RING)	

M - PEÇA MÉTRICA
Y - ILUSTRAÇÃO INDIVIDUAL

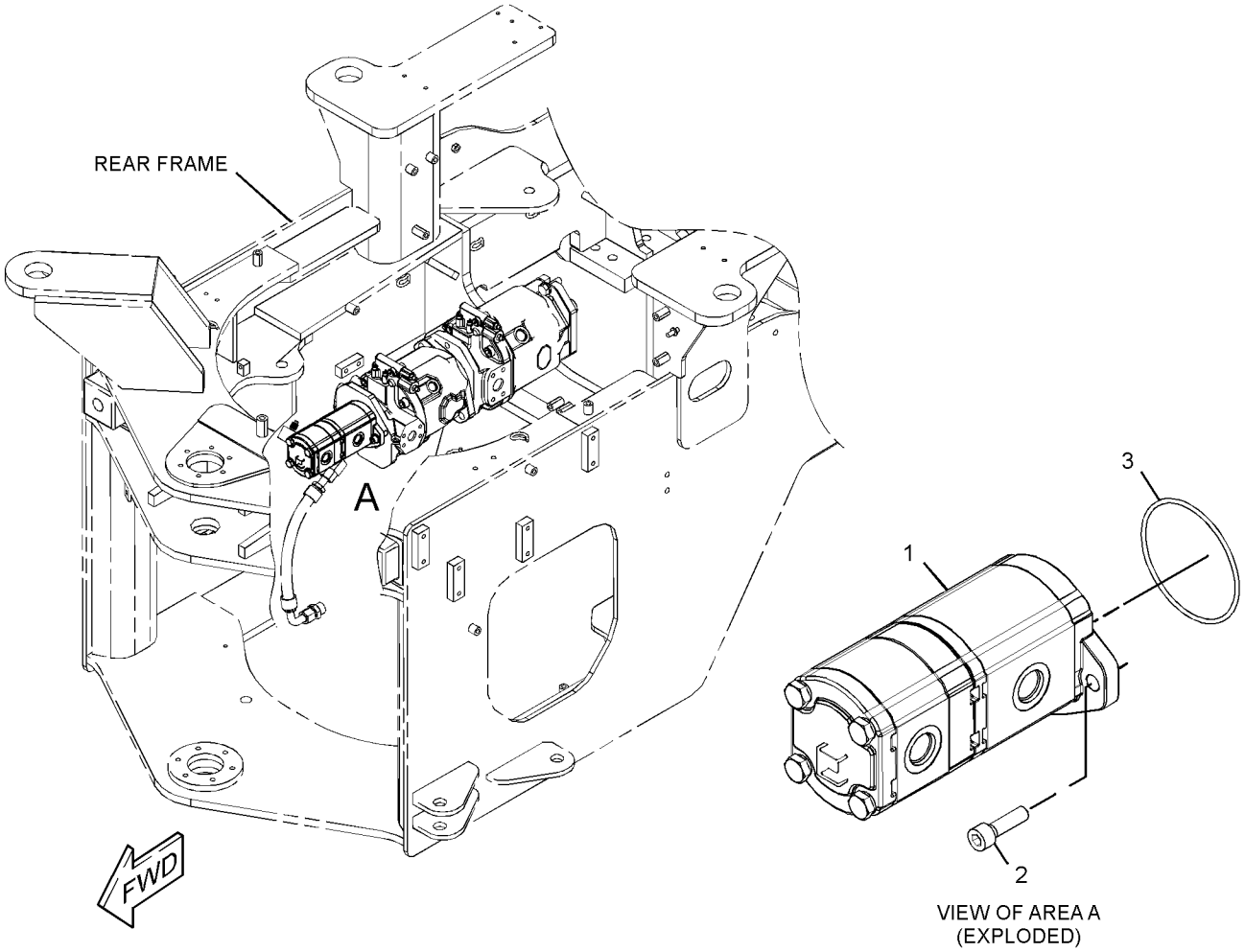

GRÁFICO 1 <FIM> g03714698

398-7459 GRUPO DA BOMBA DE ENGRENAGEM (PUMP GP-GEAR)

S/N: KW41-UP

NÚMEROE DE 430-2912 GRUPO DE BOMBA E MONTAGEM-ENGRENAGEM

TAMBÉM UM ACESSÓRIO

SMCS-3066, 5073

i06265053

NOTA	REF. NÃO	GRÁFICO REF.	NÚMERO DA PEÇA	QTY	NOME DA PEÇA 1 2 3 4 5 6 (NÍVEL DO PRODUTO)	CONSULTE PÁGINA
	1	1	**8T-5095**	4	ARRUELA DURA (11X16X2 MM DE ESPESSURA) (WASHER-PLATED (11X16X2-MM THK))	
M	2	1	**6E-5293**	4	PARAFUSO (M10X1,5X210 MM) (BOLT (M10X1.5X210-MM))	
					PARTS SHOWN IN GRAPHIC(S) WITHOUT A REFERENCE NUMBER ARE NOT SERVICED SEPARATELY	
					JOGO(S) DE REPARO DISPONÍVEL(ÍVEIS):	
J			**358-4979**	1	KIT DE SELOS (BOMBA HIDROSTÁTICA) (KIT-SEAL (HYDROSTATIC PUMP))	
					(INCLUDES PARTS MARKED "J" IN GRAPHIC)	

J - `(KIT MARKED J SERVICES PERTS MARKED J)
M - PEÇA MÉTRICA

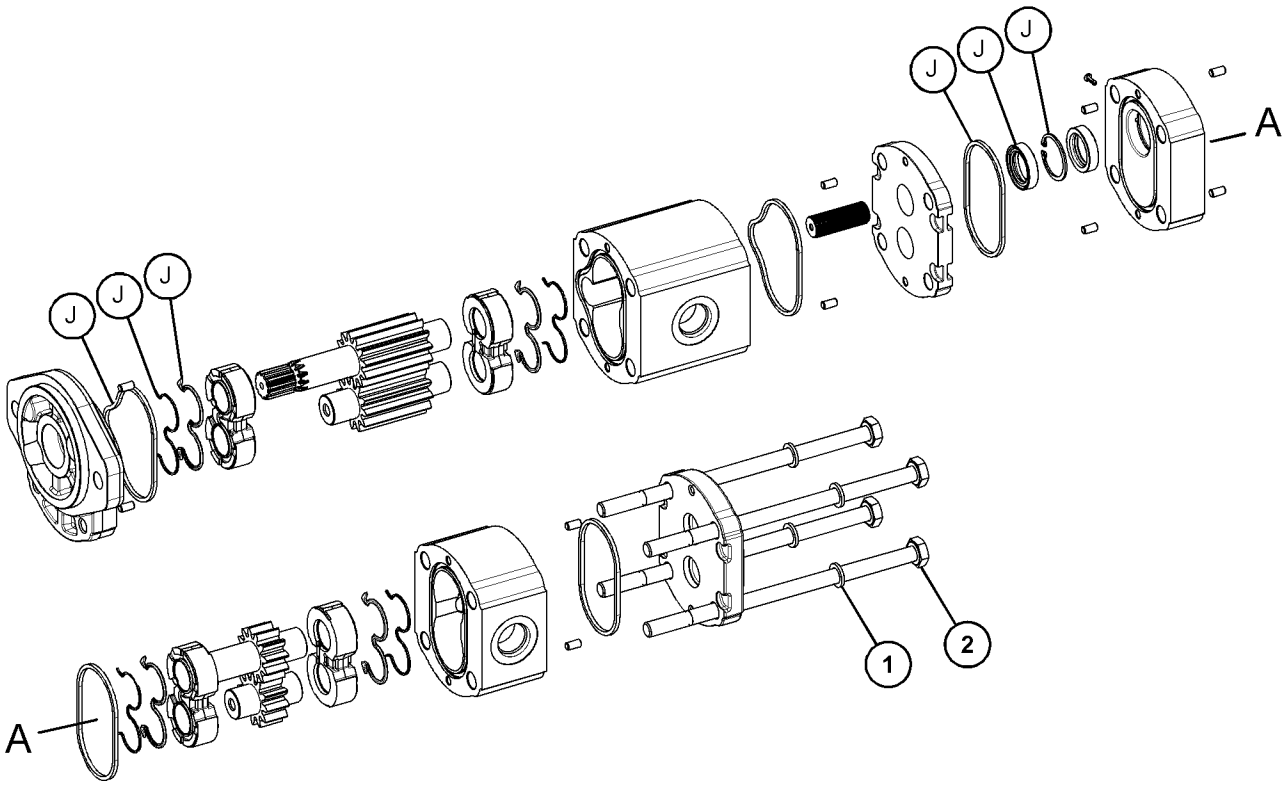

GRÁFICO 1 <FIM> g03441532

357-8877 GRUPO DO ARO-DESMONTÁVEL–3 PEÇAS (RIM GP-DEMOUNTABLE-3 PEÇAS)

S/N: KW41-UP

17X25

NÚMEROE DE 450-5547 GRUPO DO ARO-DESMONTÁVEL

UM ACESSÓRIO

SMCS-4209 **i05315164**

NOTA	REF. NÃO	GRÁFICO REF.	NÚMERO DA PEÇA	QTY	NOME DA PEÇA 1 2 3 4 5 6 (NÍVEL DO PRODUTO)	CONSULTE PÁGINA
	1	1	**4K-4881**	1	ANEL DE TRAVA (RING-LOCK)	
	2	1	**171-8689**	1	CONJUNTO DE FLANGE (FLANGE AS)	
	3	1	**176-0118**	1	OPERADOR (DRIVER)	
	4	1	**357-8878**	1	CONJUNTO DE ARO (RIM AS)	

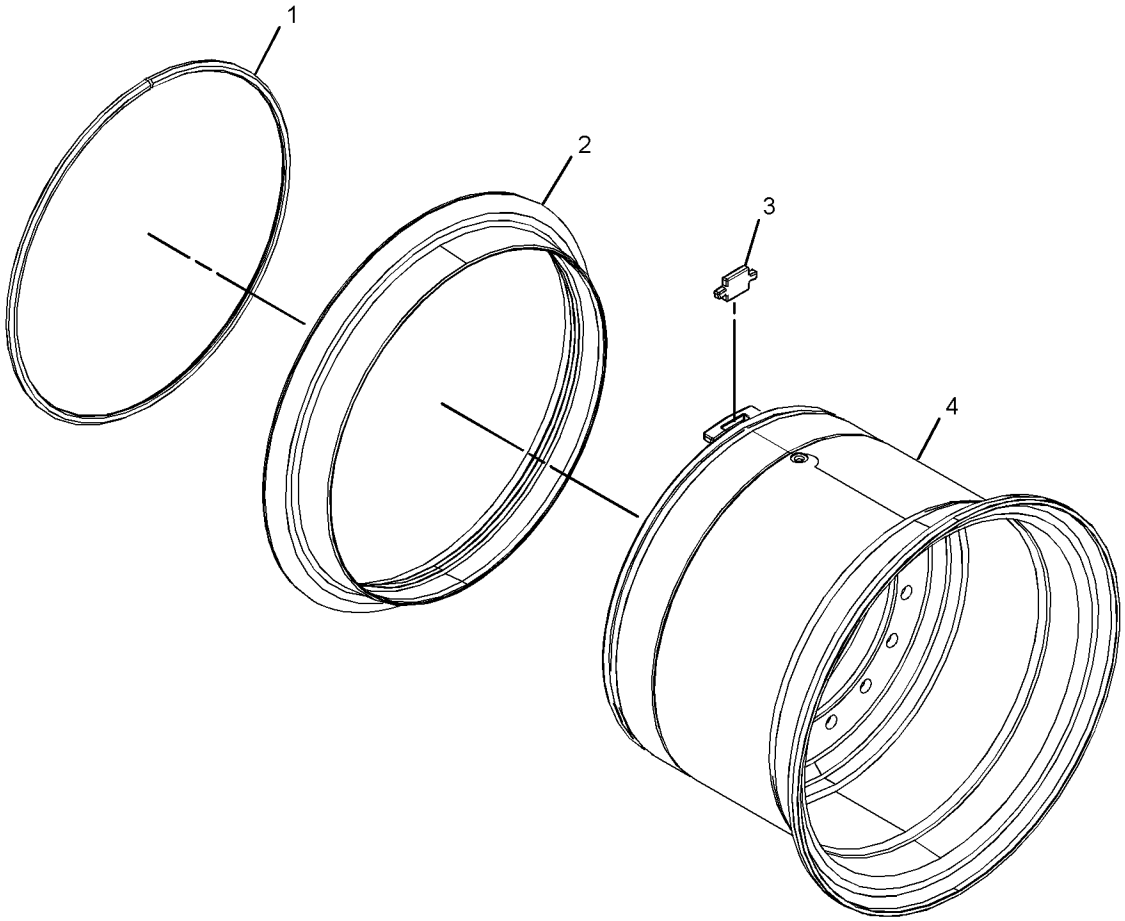

GRÁFICO 1 <FIM> g02763498

357-8879 GRUPO DO ARO-DESMONTÁVEL–3 PEÇAS (RIM GP-DEMOUNTABLE-3 PEÇAS)

S/N: KW41-UP
17X25
NÚMEROE DE 494-5331 ARRANJO DE PNEU E ARO
UM ACESSÓRIO

SMCS-4209 **i06257907**

NOTA	REF. NÃO	GRÁFICO REF.	NÚMERO DA PEÇA	QTY	NOME DA PEÇA 1 2 3 4 5 6 (NÍVEL DO PRODUTO)	CONSULTE PÁGINA
CY	1	1	*450-5547*	1	GRUPO DO ARO-DESMONTÁVEL (RIM GP-DEMOUNTABLE)	447
	2	1	**4K-4879**	1	ANEL RETENTOR EM O (SEAL-O-RING)	
Y	3	1	**6D-0337**	1	GRUPO DE VÁLVULAS-PNEU (BÁSICO) (VALVE GP-TIRE (BASIC))	469
					PARTS SHOWN IN GRAPHIC(S) WITHOUT A REFERENCE NUMBER ARE NOT SERVICED SEPARATELY	

C - ALTERAR DO TIPO ANTERIOR
Y - ILUSTRAÇÃO INDIVIDUAL

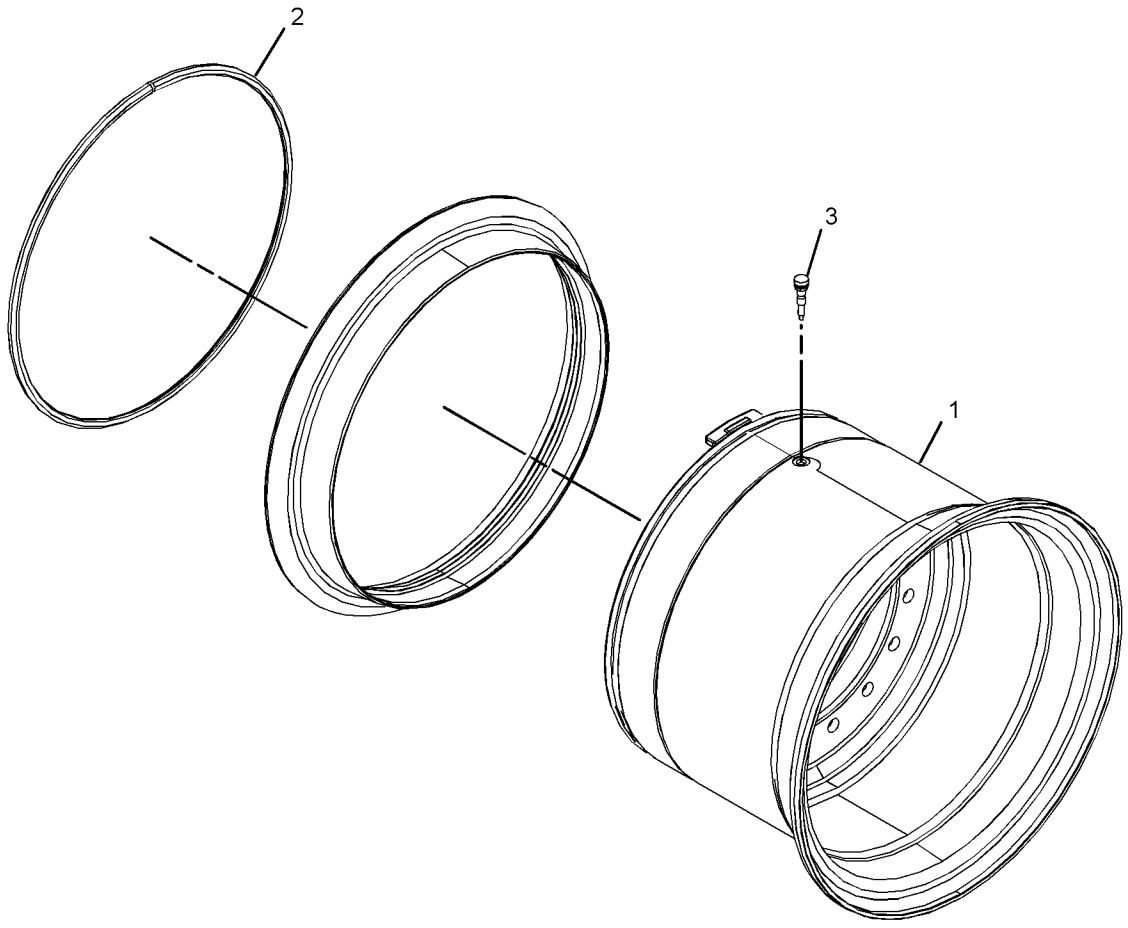

GRÁFICO 1 <FIM> g02763600

360-2483 GRUPO DO ARO-DESMONTÁVEL–3 PEÇAS (RIM GP-DEMOUNTABLE-3 PEÇAS)

S/N: KW41-UP

(25X14)

NÚMEROE DE 450-5544 GRUPO DO ARO-DESMONTÁVEL

UM ACESSÓRIO

SMCS-4209 **i05312310**

NOTA	REF. NÃO	GRÁFICO REF.	NÚMERO DA PEÇA	QTY	NOME DA PEÇA 1 2 3 4 5 6 (NÍVEL DO PRODUTO)	CONSULTE PÁGINA
	1	1	**4K-4881**	1	ANEL DE TRAVA (RING-LOCK)	
	2	1	**171-7198**	1	CONJUNTO DE FLANGE (FLANGE AS)	
	3	1	**176-0118**	1	OPERADOR (DRIVER)	
	4	1	**360-2484**	1	CONJUNTO DE ARO (RIM AS)	

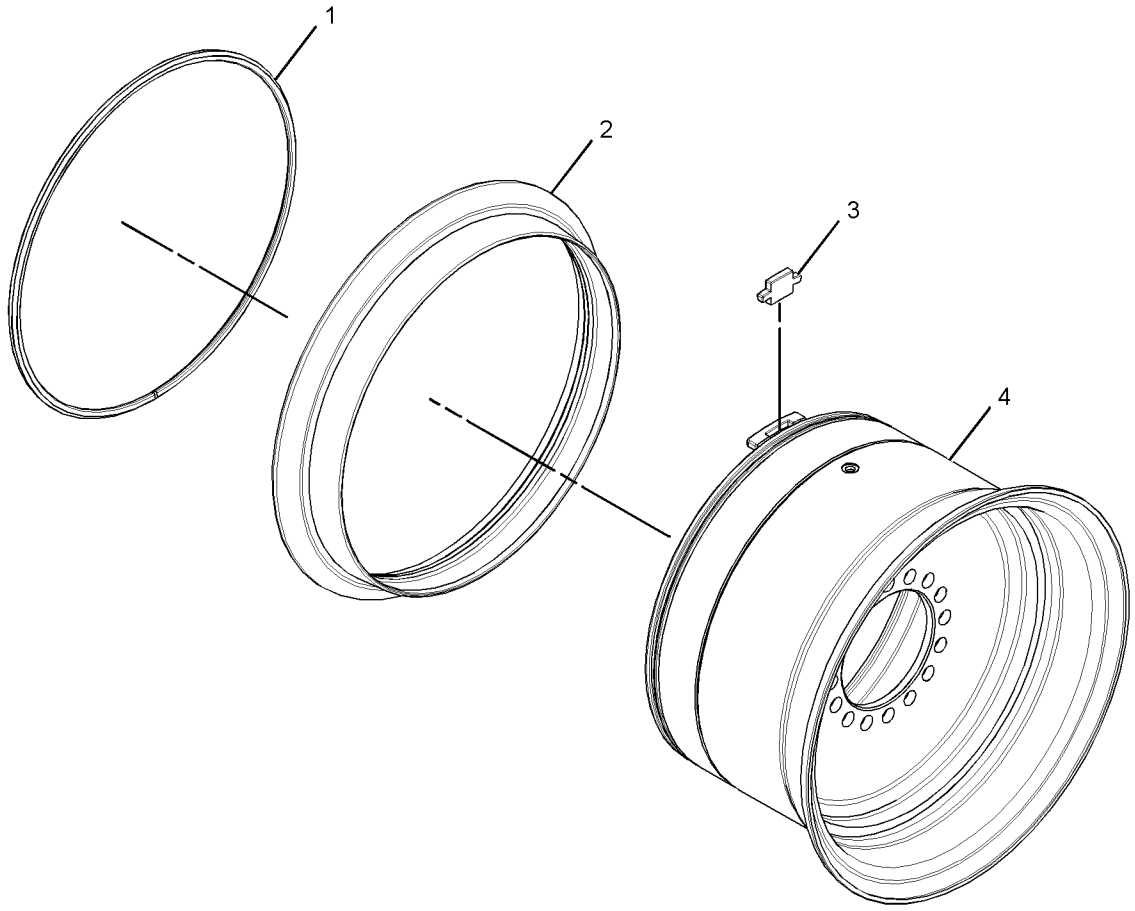

GRÁFICO 1 <FIM> g02790522

360-2503 GRUPO DO ARO-DESMONTÁVEL–3 PEÇAS (RIM GP-DEMOUNTABLE-3 PEÇAS)

S/N: KW41-UP

NÚMEROE DE 360-2528, 360-2542, 376-0820, 376-0851, 376-0853, 466-4384 ARRANJO DE PNEU E ARO, 376-0805 GRUPO DE PNEU E ARO

UM ACESSÓRIO

SMCS-4209 **i05904834**

NOTA	REF. NÃO	GRÁFICO REF.	NÚMERO DA PEÇA	QTY	NOME DA PEÇA 1 2 3 4 5 6 (NÍVEL DO PRODUTO)	CONSULTE PÁGINA
CY	1	1	*450-5544*	1	GRUPO DO ARO-DESMONTÁVEL (RIM GP-DEMOUNTABLE)	445
	2	1	**4K-4879**	1	ANEL RETENTOR EM O (SEAL-O-RING)	
Y	3	1	**6D-0337**	1	GRUPO DE VÁLVULAS-PNEU (BÁSICO) (VALVE GP-TIRE (BASIC))	469

C - ALTERAR DO TIPO ANTERIOR
Y - ILUSTRAÇÃO INDIVIDUAL

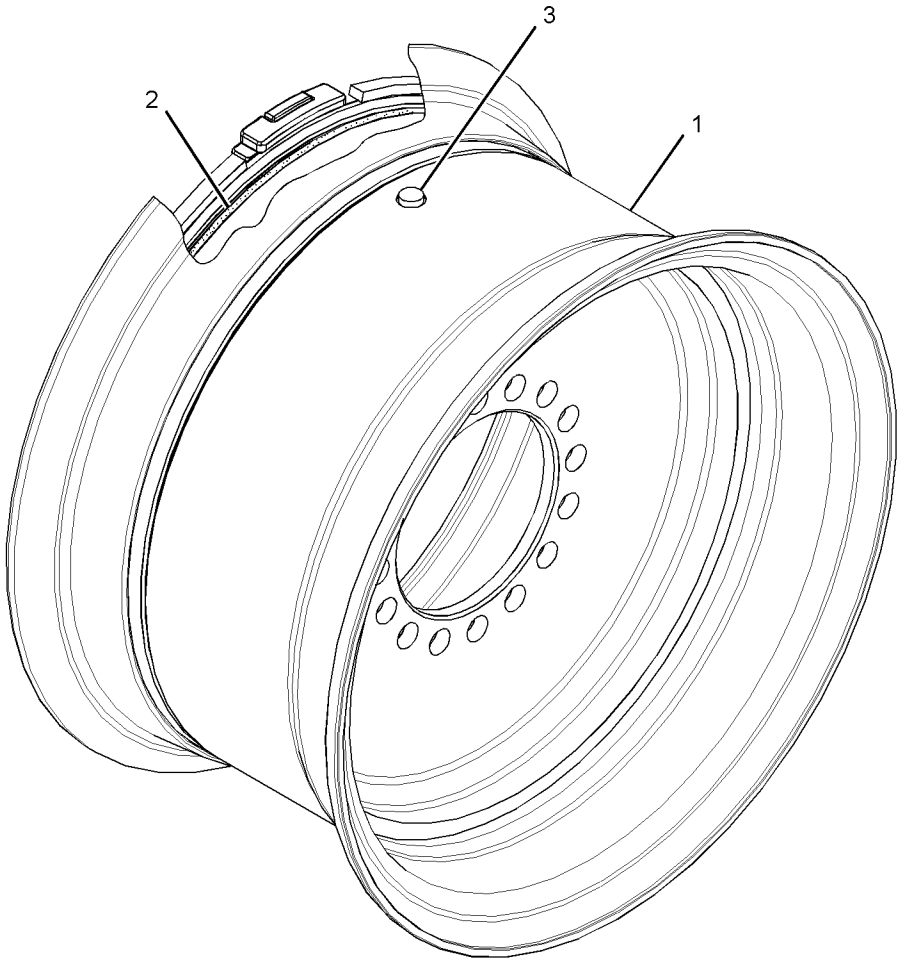

GRÁFICO 1 <FIM> g02790537

360-2504 GRUPO DO ARO-DESMONTÁVEL (RIM GP-DEMOUNTABLE)

S/N: KW41-UP

NÚMEROE DE 360-2527, 360-2541, 466-4383 ARRANJO DE PNEU E ARO

UM ACESSÓRIO

SMCS-4209 **i05312307**

NOTA	REF. NÃO	GRÁFICO REF.	NÚMERO DA PEÇA	QTY	NOME DA PEÇA 1 2 3 4 5 6 (NÍVEL DO PRODUTO)	CONSULTE PÁGINA
Y	1	1	**6D-0337**	1	GRUPO DE VÁLVULAS-PNEU (BÁSICO) (VALVE GP-TIRE (BASIC))	469
	2	1	**360-2486**	1	CONJUNTO DE ARO (RIM AS)	

Y - ILUSTRAÇÃO INDIVIDUAL

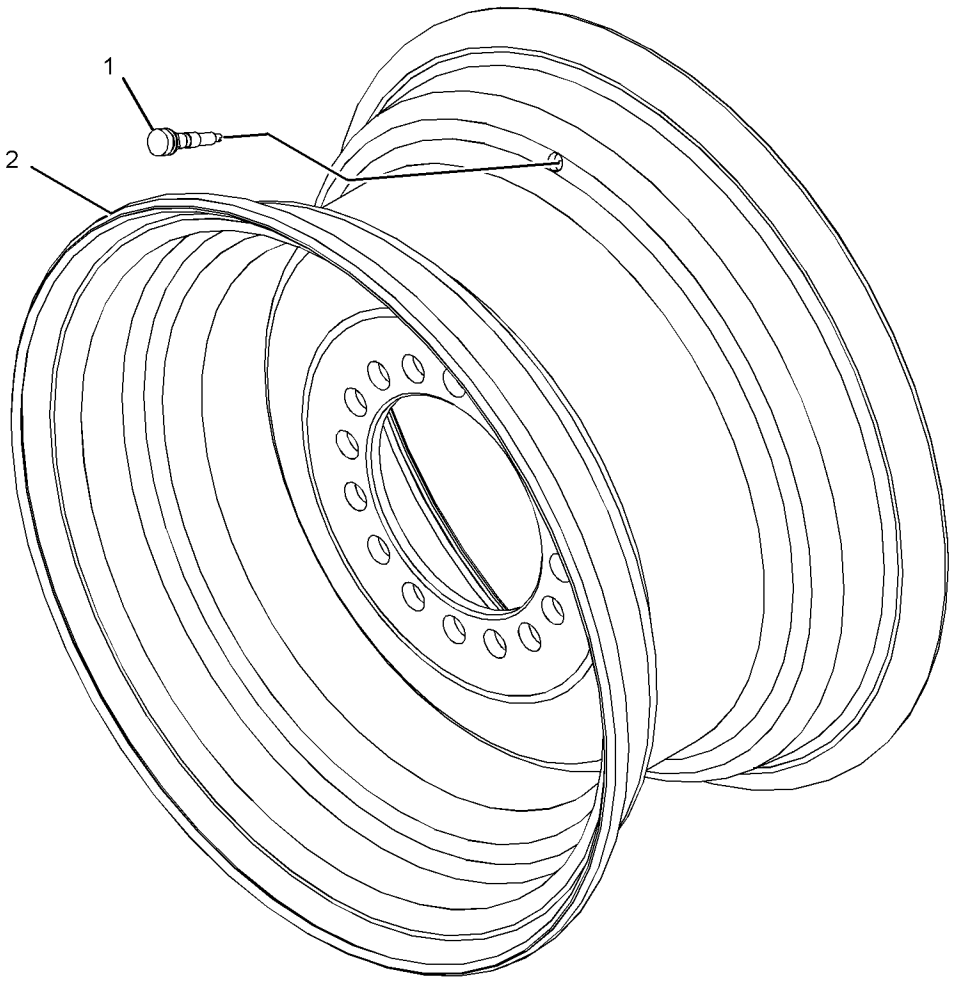

GRÁFICO 1 <FIM> g02792995

360-2547 GRUPO DO ARO-DESMONTÁVEL–3 PEÇAS (RIM GP-DEMOUNTABLE-3 PEÇAS)

S/N: KW41-UP
17X25
NÚMEROE DE 366-6879, 376-0827, 376-0862, 376-0878, 441-8202, 441-8214, 466-4385, 494-5330, 504-8263 ARRANJO DE PNEU E ARO
UM ACESSÓRIO

SMCS-4209 **i05312312**

NOTA	REF. NÃO	GRÁFICO REF.	NÚMERO DA PEÇA	QTY	NOME DA PEÇA 1 2 3 4 5 6 (NÍVEL DO PRODUTO)	CONSULTE PÁGINA
Y	1	1	*360-2548*	1	GRUPO DO ARO-DESMONTÁVEL (17X25, 3 PEÇAS) (RIM GP-DEMOUNTABLE (17X25, 3-PIECE))	444
	2	1	**4K-4879**	1	ANEL RETENTOR EM O (SEAL-O-RING)	
Y	3	1	**6D-0337**	1	GRUPO DE VÁLVULAS-PNEU (BÁSICO) (VALVE GP-TIRE (BASIC))	469
					PARTS SHOWN IN GRAPHIC(S) WITHOUT A REFERENCE NUMBER ARE NOT SERVICED SEPARATELY	

Y - ILUSTRAÇÃO INDIVIDUAL

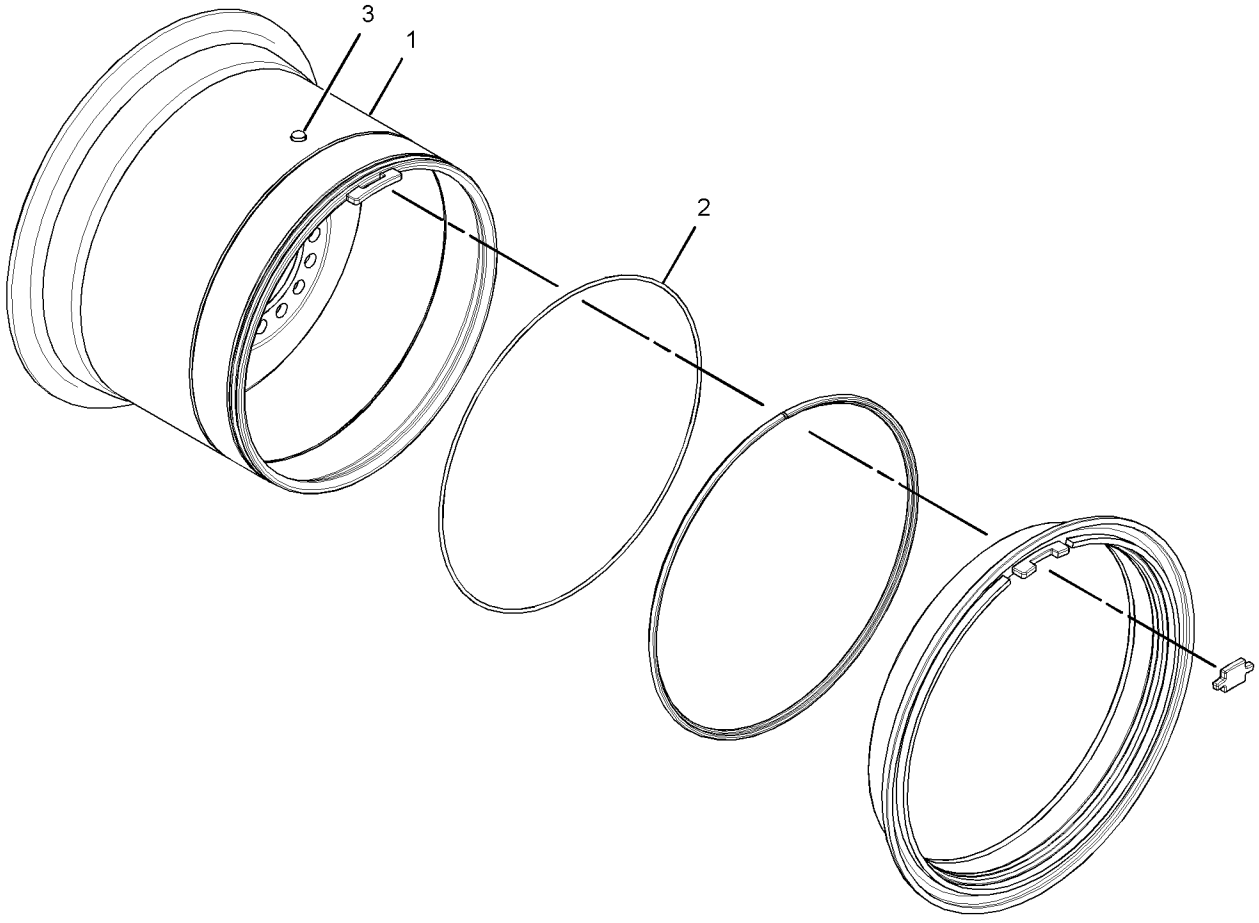

GRÁFICO 1 <FIM> g02746238

360-2548 GRUPO DO ARO-DESMONTÁVEL–3 PEÇAS (RIM GP-DEMOUNTABLE-3 PEÇAS)

S/N: KW41-UP

17X25

NÚMEROE DE 360-2547 GRUPO DO ARO-DESMONTÁVEL

UM ACESSÓRIO

SMCS-4209 **i05312313**

NOTA	REF. NÃO	GRÁFICO REF.	NÚMERO DA PEÇA	QTY	NOME DA PEÇA 1 2 3 4 5 6 (NÍVEL DO PRODUTO)	CONSULTE PÁGINA
	1	1	**4K-4881**	1	ANEL DE TRAVA (RING-LOCK)	
	2	1	**171-8689**	1	CONJUNTO DE FLANGE (FLANGE AS)	
	3	1	**176-0118**	1	OPERADOR (DRIVER)	
	4	1	**360-2549**	1	CONJUNTO DE ARO (RIM AS)	

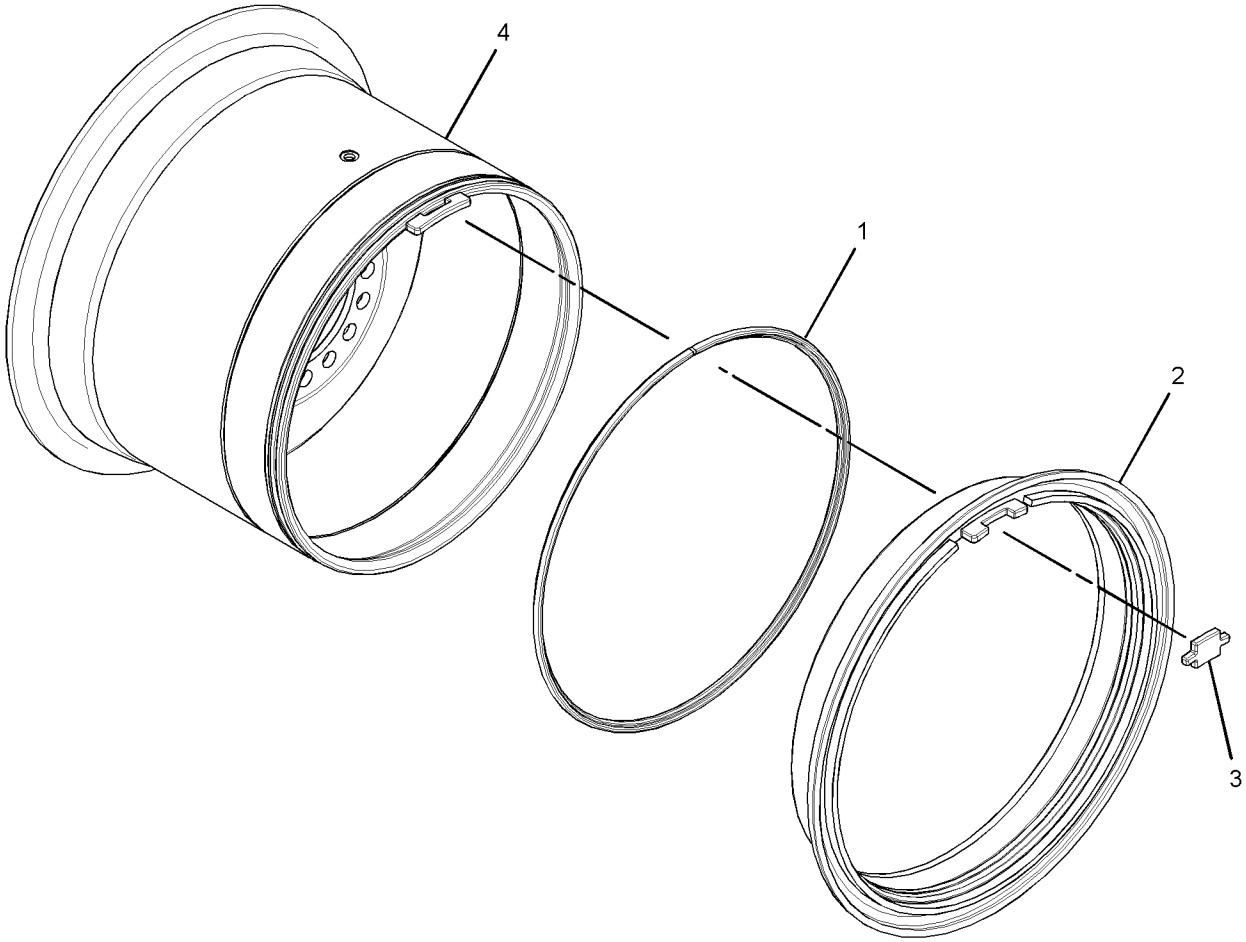

GRÁFICO 1 <FIM> g02746282

450-5544 GRUPO DO ARO-DESMONTÁVEL–3 PEÇAS (RIM GP-DEMOUNTABLE-3 PEÇAS)

S/N: KW41-UP

14X25

NÚMEROE DE 360-2503 GRUPO DO ARO-DESMONTÁVEL

UM ACESSÓRIO

SMCS-4209 **i05901901**

NOTA	NÚMERO DA PEÇA	QTY	NOME DA PEÇA 1 2 3 4 5 6 (NÍVEL DO PRODUTO)	CONSULTE PÁGINA
Y	**360-2483**	1	GRUPO DO ARO-DESMONTÁVEL (3 PEÇAS) (RIM GP-DEMOUNTABLE (3-PIECE))	440
			–OU–	
Y	**450-5545**	1	GRUPO DO ARO-DESMONTÁVEL (3 PEÇAS) (RIM GP-DEMOUNTABLE (3-PIECE))	446

Y - ILUSTRAÇÃO INDIVIDUAL

<FIM>

450-5545 GRUPO DO ARO-DESMONTÁVEL–3 PEÇAS (RIM GP-DEMOUNTABLE-3 PEÇAS)

S/N: KW41-UP

14X25

NÚMEROE DE 450-5544 GRUPO DO ARO-DESMONTÁVEL

UM ACESSÓRIO

SMCS-4209 **i05901772**

NOTA	REF. NÃO	GRÁFICO REF.	NÚMERO DA PEÇA	QTY	NOME DA PEÇA 1 2 3 4 5 6 (NÍVEL DO PRODUTO)	CONSULTE PÁGINA
	1	1	**4K-4881**	1	ANEL DE TRAVA (RING-LOCK)	
	2	1	**171-8689**	1	CONJUNTO DE FLANGE (FLANGE AS)	
	3	1	**176-0118**	1	OPERADOR (DRIVER)	
	4	1	**450-5546**	1	CONJUNTO DE ARO (RIM AS)	

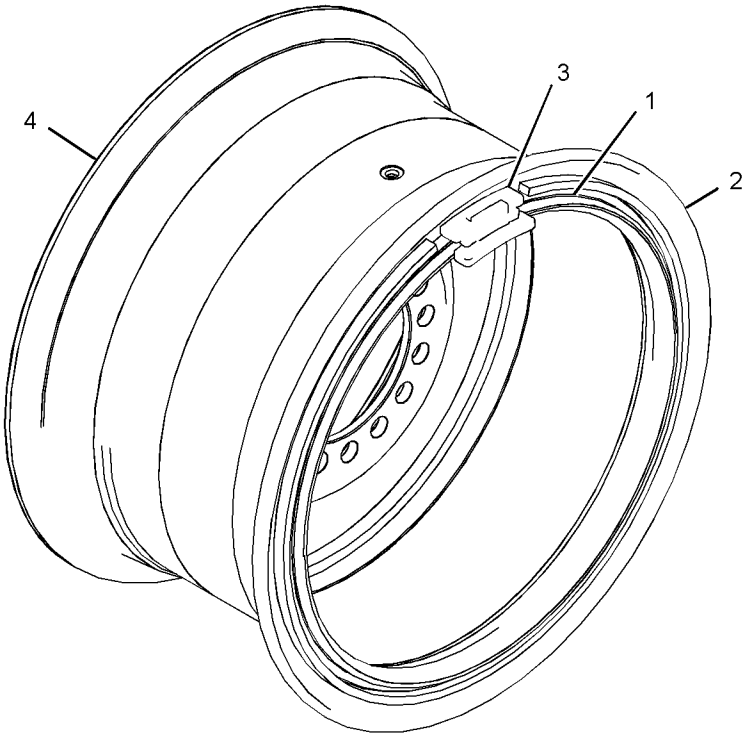

GRÁFICO 1 <FIM> g03669933

450-5547 GRUPO DO ARO-DESMONTÁVEL–3 PEÇAS (RIM GP-DEMOUNTABLE-3 PEÇAS)

S/N: KW41-UP

17X25

NÚMEROE DE 357-8879 GRUPO DO ARO-DESMONTÁVEL

UM ACESSÓRIO

SMCS-4209 **i06260315**

NOTA	NÚMERO DA PEÇA	QTY	NOME DA PEÇA 1 2 3 4 5 6 (NÍVEL DO PRODUTO)	CONSULTE PÁGINA
Y	*357-8877*	1	GRUPO DO ARO-DESMONTÁVEL (RIM GP-DEMOUNTABLE)	438
			–OU–	
Y	*450-5548*	1	GRUPO DO ARO-DESMONTÁVEL (RIM GP-DEMOUNTABLE)	448

Y - ILUSTRAÇÃO INDIVIDUAL

<FIM>

450-5548 GRUPO DO ARO-DESMONTÁVEL–3 PEÇAS (RIM GP-DEMOUNTABLE-3 PEÇAS)

S/N: KW41-UP

NÚMEROE DE 450-5547 GRUPO DO ARO-DESMONTÁVEL

UM ACESSÓRIO

SMCS-4209 **i06260316**

NOTA	REF. NÃO	GRÁFICO REF.	NÚMERO DA PEÇA	QTY	NOME DA PEÇA 1 2 3 4 5 6 (NÍVEL DO PRODUTO)	CONSULTE PÁGINA
	1	1	**4K-4881**	1	ANEL DE TRAVA (RING-LOCK)	
	2	1	**171-8689**	1	CONJUNTO DE FLANGE (FLANGE AS)	
	3	1	**176-0118**	1	OPERADOR (DRIVER)	
	4	1	**450-5549**	1	CONJUNTO DE ARO (RIM AS)	

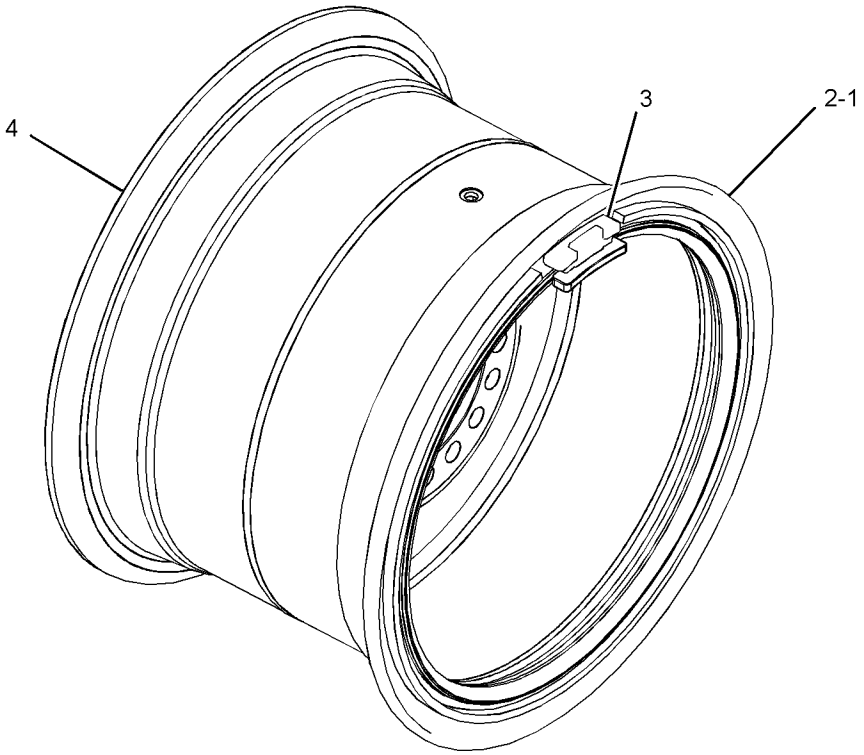

GRÁFICO 1 <FIM> g03671389

260-9634 GRUPO DO EIXO DE COMANDO (SHAFT GP-DRIVE)

S/N: KW41-UP

NÚMEROE DE 450-4403 GRUPO DO EIXO DE COMANDO

TAMBÉM UM ACESSÓRIO

SMCS-3253 **i05909851**

NOTA	REF. NÃO	GRÁFICO REF.	NÚMERO DA PEÇA	QTY	NOME DA PEÇA 1 2 3 4 5 6 (NÍVEL DO PRODUTO)	CONSULTE PÁGINA
H	1	1	**6I-8531**	1	GRUPO DE ROLAMENTO-BLOCO DE APOIO (EIXO DE COMANDO) (BEARING GP-PILLOW BLOCK (DRIVE SHAFT))	
		1	**3B-8489**	1	GRAXEIRA (1/8-27 PTF) (FITTING-GREASE (1/8-27 PTF))	
	2	1	**9U-3668**	1	GARFO (YOKE)	
J	3	1	**260-9635**	1	GRUPO DA JUNTA UNIVERSAL (UNIVERSAL JOINT GP)	
M	4	1	**8T-0372**	1	PARAFUSO (M12X1,75X90 MM) (BOLT (M12X1.75X90-MM))	
	5	1	**9V-2412**	1	RETENTOR (RETAINER)	
					JOGO(S) DE REPARO DISPONÍVEL(ÍVEIS):	
H			**197-7995**	1	KIT-PARAFUSO DE AJUSTE (KIT-SETSCREW)	
					'(INCLUDES SETSCREWS, LOCK WIRE & NUT)	
J			**193-4640**	1	KIT-CRUZETA E ROLAMENTO (KIT-SPIDER & BEARING)	
					'(INCLUDES RETAINING RINGS)	

H - KIT MARKED H SERVICES PART(S) MARKED H
J - KIT MARKED J SERVICES PART(S) MARKED J
M - PEÇA MÉTRICA

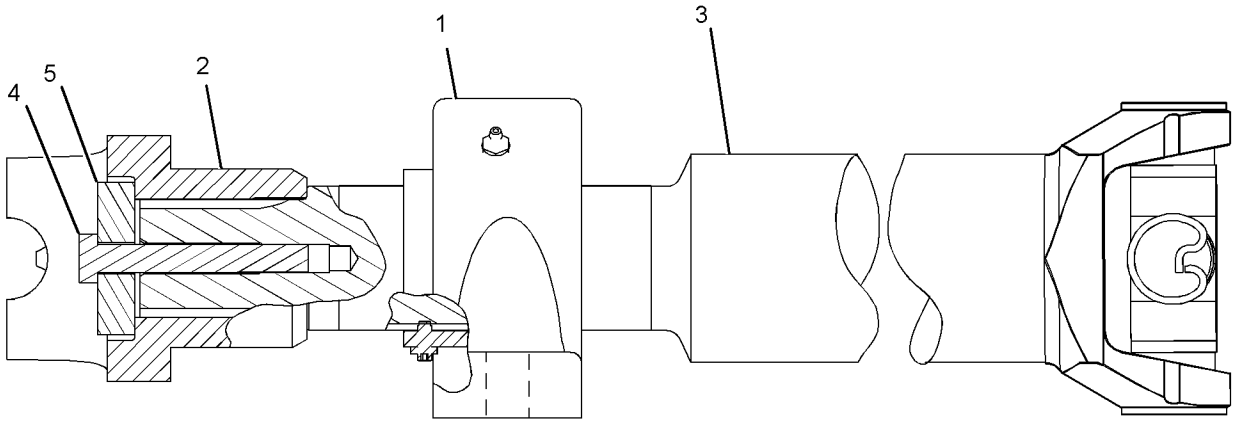

GRÁFICO 1 <FIM> g02792177

450-4403 GRUPO DO EIXO DE COMANDO (SHAFT GP-DRIVE)

S/N: KW41-UP

NÚMEROE DE 454-0564 ARRANJO DO TREM DE FORÇA

TAMBÉM UM ACESSÓRIO

SMCS-3253 **i05844724**

NOTA	REF. NÃO	GRÁFICO REF.	NÚMERO DA PEÇA	QTY	NOME DA PEÇA 1 2 3 4 5 6 (NÍVEL DO PRODUTO)	CONSULTE PÁGINA
	1	1	**449-2525**	1	GRUPO DE JUNTA CORREDIÇA (SLIP JOINT GP)	
		1	**3B-8489**	1	GRAXEIRA (1/8-27 PTF) (FITTING-GREASE (1/8-27 PTF))	
		1	**193-4640**	2	KIT-CRUZETA E ROLAMENTO (KIT-SPIDER & BEARING)	
					(EACH INCLUDES)	
		1	**8V-7315**	4	ANEL (RING)	
	2	1	**4E-5984**	10	TIRA (STRAP)	
Y	3	1	**201-9517**	1	GRUPO DE JUNTA CORREDIÇA (CENTRO) (SLIP JOINT GP (CENTER))	454
Y	4	1	**260-9634**	1	GRUPO DO EIXO DE COMANDO (SHAFT GP-DRIVE)	449
M	5	1	**4E-5985**	20	PARAFUSO DE CABEÇA DE 12 PONTOS (M10X1,25X20 MM) (BOLT-12 POINT HEAD (M10X1.25X20-MM))	
	6	1	**8T-4122**	2	ARRUELA DURA (17X32X3,5 MM DE ESPESSURA) (WASHER-HARD (17X32X3.5-MM THK))	
M	7	1	**8T-4140**	2	PARAFUSO (M16X2X60-MM) (BOLT (M16X2X60-MM))	

M - PEÇA MÉTRICA
Y - ILUSTRAÇÃO INDIVIDUAL

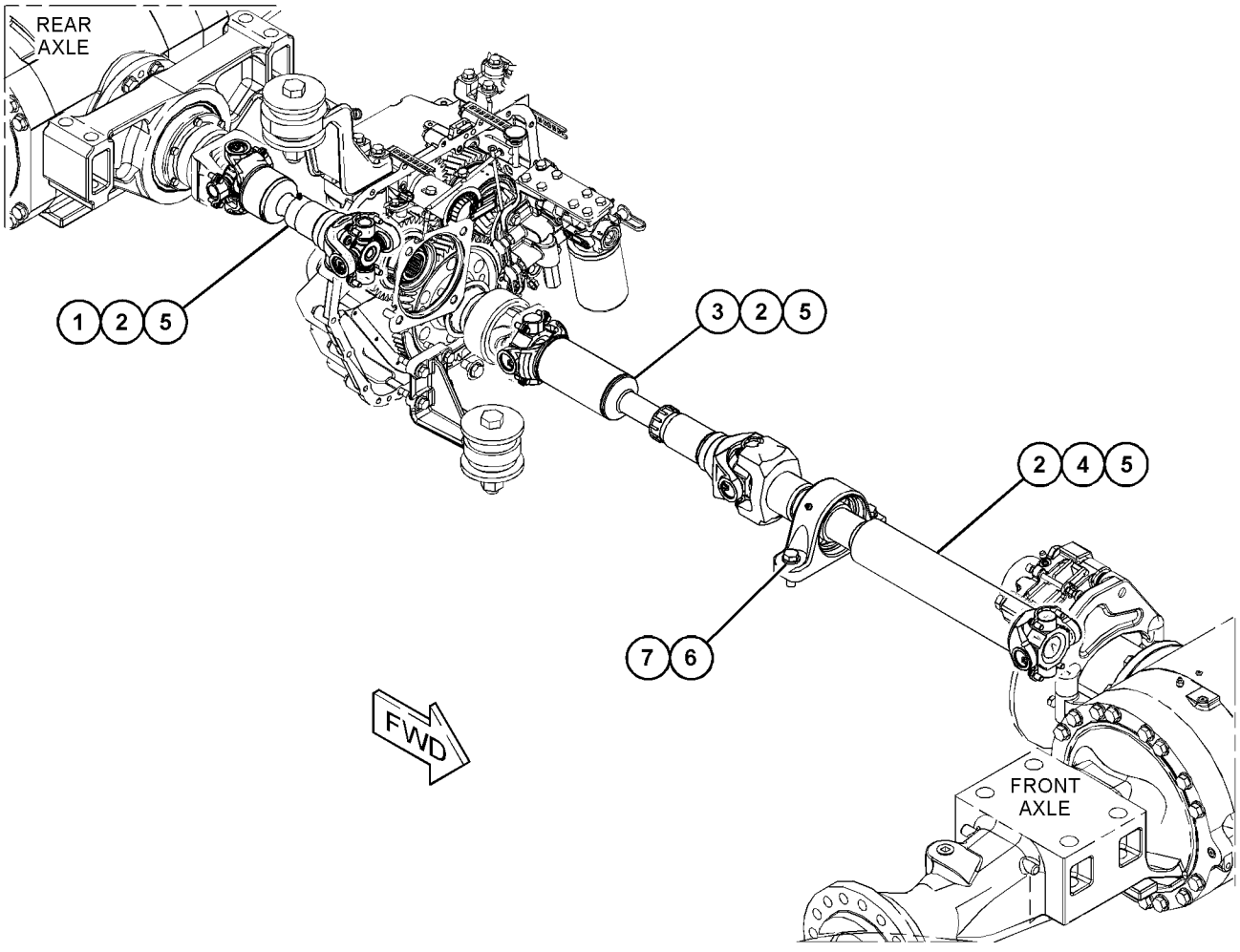

GRÁFICO 1 <FIM> g03672871

339-1873 GRUPO DO EIXO-ENTRADA (SHAFT GP-INPUT)

S/N: KW41-UP
NÚMEROE DE 493-1552 ARRANJO DA TRANSMISSÃO
UM ACESSÓRIO

SMCS-3053, 3063, 3253

i06294225

NOTA	REF. NÃO	GRÁFICO REF.	NÚMERO DA PEÇA	QTY	NOME DA PEÇA 1 2 3 4 5 6 (NÍVEL DO PRODUTO)	CONSULTE PÁGINA
	1	1	**123-8909**	1	CONE DO ROLAMENTO (CONE-BEARING)	
	2	1	**151-3568**	1	ROLAMENTO (BEARING)	
	3	1	**337-0298**	1	EIXO (SHAFT)	

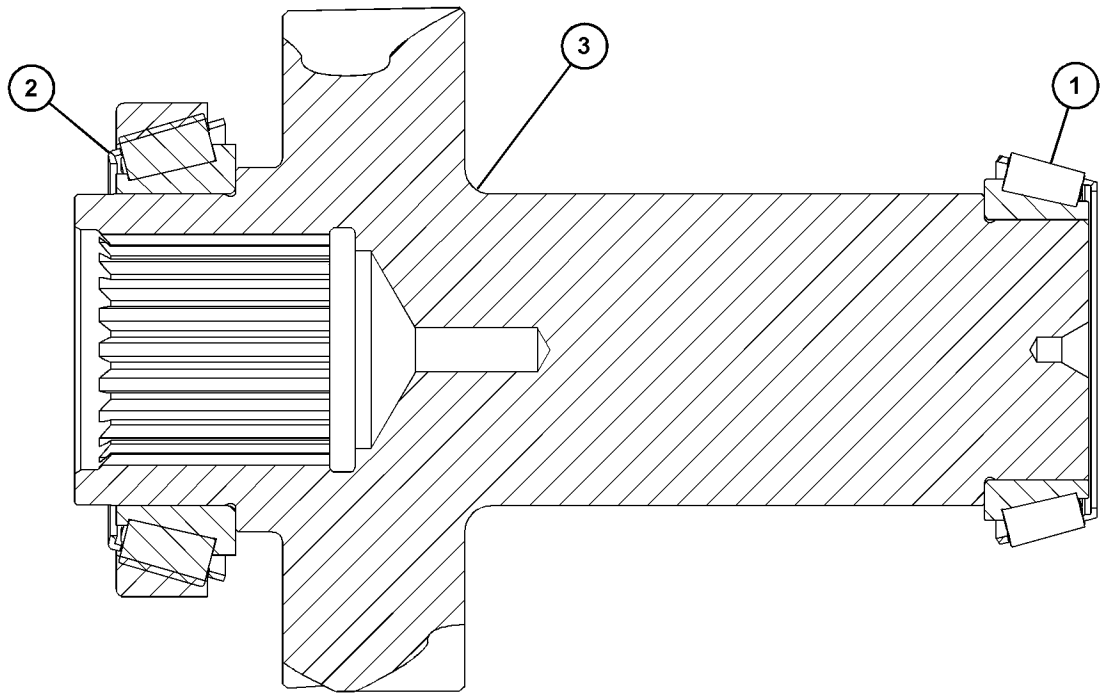

GRÁFICO 1 <FIM> g03890594

339-1942 GRUPO DO EIXO-COMANDO ENTRADA (SHAFT GP-INPUT DRIVE)

S/N: 2J21-UP; KW41-UP
NÚMEROE DE 451-2453, 493-1552 ARRANJO DA TRANSMISSÃO
TAMBÉM UM ACESSÓRIO

SMCS-3253 **i06229705**

NOTA	REF. NÃO	GRÁFICO REF.	NÚMERO DA PEÇA	QTY	NOME DA PEÇA 1 2 3 4 5 6 (NÍVEL DO PRODUTO)	CONSULTE PÁGINA
	1	1	**123-8909**	1	CONE DO ROLAMENTO (CONE-BEARING)	
	2	1	**151-3568**	1	ROLAMENTO (BEARING)	
	3	1	**347-8322**	1	EIXO (SHAFT)	

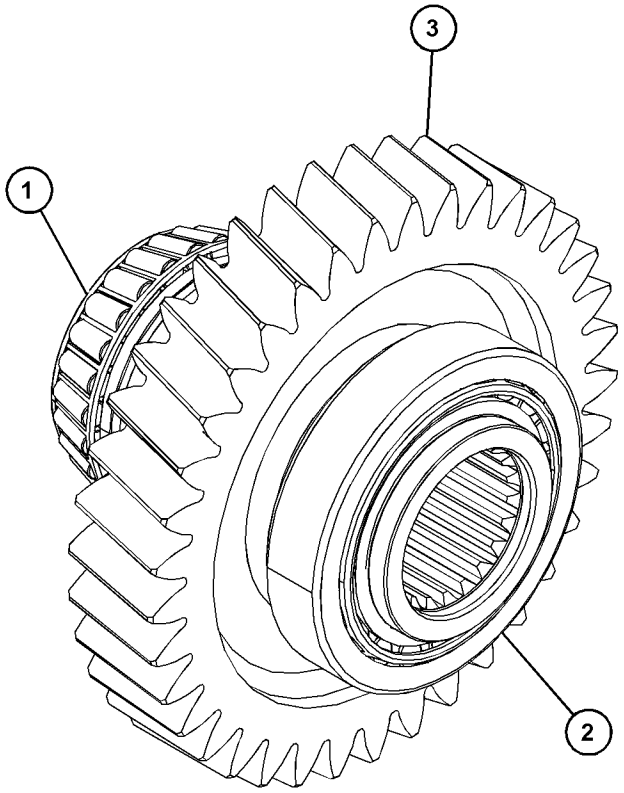

GRÁFICO 1 <FIM> g03885873

474-6543 GRUPO DO EIXO-SAÍDA (SHAFT GP-OUTPUT)

S/N: 2J21-UP; KW41-UP

NÚMEROE DE 451-2453, 493-1552 ARRANJO DA TRANSMISSÃO

TAMBÉM UM ACESSÓRIO

SMCS-3053, 3063 **i06249018**

NOTA	REF. NÃO	GRÁFICO REF.	NÚMERO DA PEÇA	QTY	NOME DA PEÇA 1 2 3 4 5 6 (NÍVEL DO PRODUTO)	CONSULTE PÁGINA
	1	1	**338-9428**	1	ESPAÇADOR (52,25 X 64 X 20,2 MM DE ESPESSURA) (SPACER (52.25X64X20.2-MM THK))	
	2	1	**342-9356**	1	ESPAÇADOR (SPACER)	
	3	1	**347-8323**	1	ENGRENAGEM (62 DENTES) (GEAR (62-TEETH))	
	4	1	**357-0597**	1	GARFO (YOKE)	
	5	1	**366-5616**	1	CONJUNTO DO GARFO (YOKE AS)	
		1	**357-0597**	1	GARFO (YOKE)	
		1	**366-5614**	1	PROTETOR (GUARD)	
	6	1	**450-9935**	1	EIXO-SAÍDA (SHAFT-OUTPUT)	
	7	1	**4F-8824**	2	ANEL RETENTOR EM O (SEAL-O-RING)	
M	8	1	**6V-7673**	2	PARAFUSO (M12X1,75X50 MM) (BOLT (M12X1.75X50-MM))	
	9	1	**7G-5220**	2	RETENTOR (RETAINER)	
	10	1	**7T-9122**	2	CONE DO ROLAMENTO (CONE-BEARING)	

M - PEÇA MÉTRICA

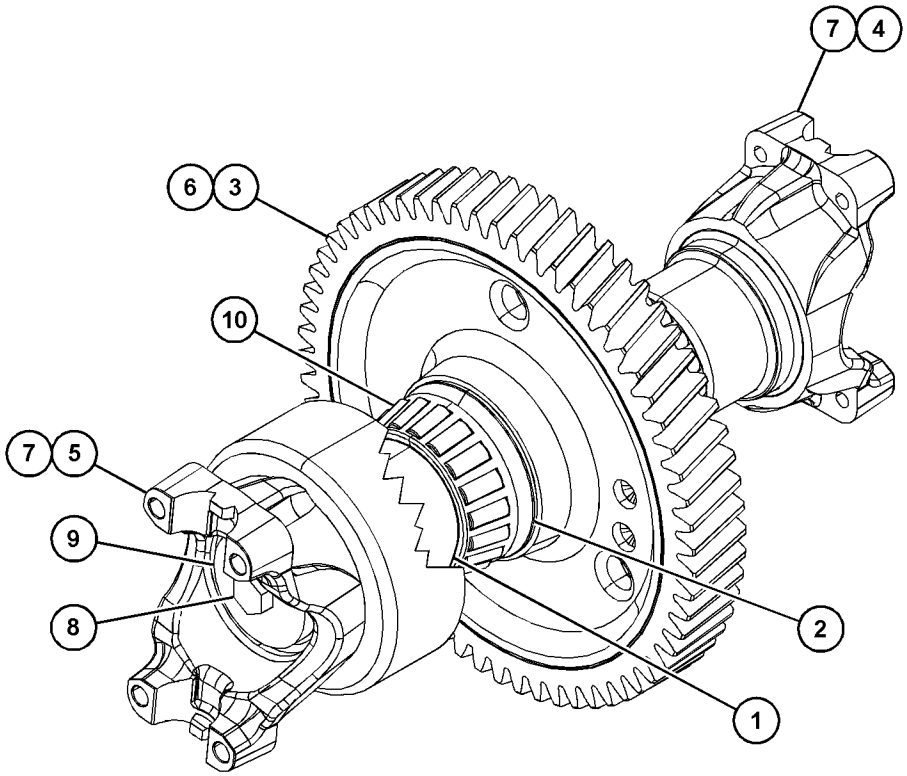

GRÁFICO 1 <FIM> g03887977

201-9517 GRUPO DE JUNTA CORREDIÇA–CENTRO (SLIP JOINT GP-CENTRO)

S/N: KW41-UP

NÚMEROE DE 450-4403 GRUPO DO EIXO DE COMANDO

TAMBÉM UM ACESSÓRIO

SMCS-3251 **i06122607**

NOTA	REF. NÃO	GRÁFICO REF.	NÚMERO DA PEÇA	QTY	NOME DA PEÇA 1 2 3 4 5 6 (NÍVEL DO PRODUTO)	CONSULTE PÁGINA
	1	1	**1K-6853**	1	ACESSÓRIO - ALÍVIO DE PRESSÃO (FITTING-PRESSURE RELIEF)	
	2	1	**3B-8489**	1	GRAXEIRA (1/8-27 PTF) (FITTING-GREASE (1/8-27 PTF))	
	3	1	**193-4640**	2	KIT-CRUZETA E ROLAMENTO (KIT-SPIDER & BEARING)	
					(EACH INCLUDES)	
		1	**8V-7315**	4	ANEL (RING)	

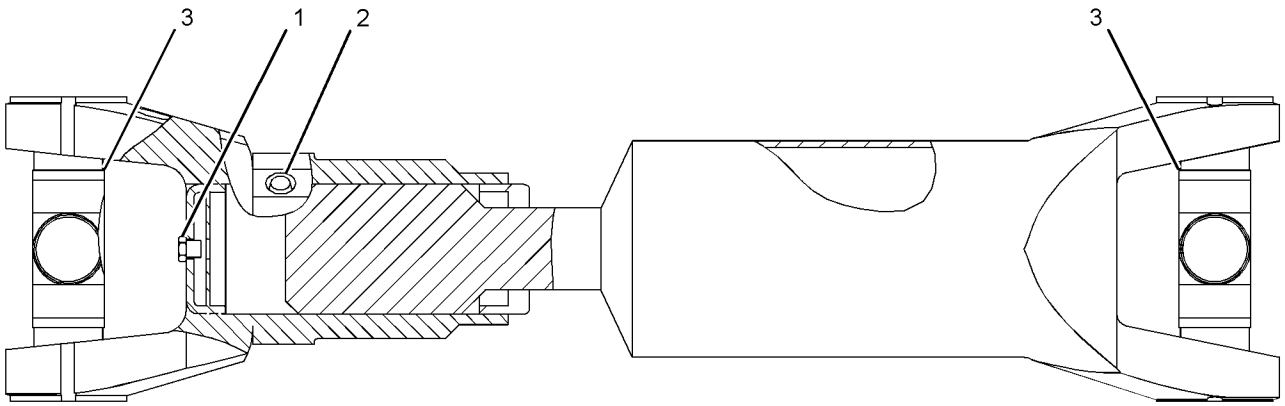

GRÁFICO 1 <FIM> g03719565

147-5484 GRUPO DE BATENTE-OSCILAÇÃO DE EIXO (STOP GP-AXLE OSCILLATION)

S/N: KW41-UP
NÚMEROE DE 376-0862, 376-0878, 466-4385, 494-5330, 494-5331, 504-8263 ARRANJO DE PNEU E ARO
UM ACESSÓRIO

SMCS-3259 **i01836928**

NOTA	NÚMERO DA PEÇA	QTY	NOME DA PEÇA 1 2 3 4 5 6 (NÍVEL DO PRODUTO)	CONSULTE PÁGINA
	4E-1357	2	BLOCO (BLOCK)	
M	**8T-4956**	4	PARAFUSO (M12X1,75X35 MM) (BOLT (M12X1.75X35-MM))	
	8T-4223	4	ARRUELA DURA (13,5X25,5X3 MM DE ESPESSURA) (WASHER-HARD (13.5X25.5X3-MM THK))	

M - PEÇA MÉTRICA

<FIM>

360-2527 ARRANJO DE PNEU E ARO–1 PEÇA (TIRE & RIM AR-1 PEÇA)

S/N: KW41-UP
UM ACESSÓRIO

SMCS-4202 **i05312337**

NOTA	NÚMERO DA PEÇA	QTY	NOME DA PEÇA 1 2 3 4 5 6 (NÍVEL DO PRODUTO)	CONSULTE PÁGINA
Y	*360-2504*	4	GRUPO DO ARO-DESMONTÁVEL (1 PEÇA) (RIM GP-DEMOUNTABLE (1-PIECE))	442
	147-5071	1	GRUPO DE MONTAGEM-ARO (MOUNTING GP-RIM)	
	8T-4167	64	ARRUELA DURA (26X44X4 MM DE ESPESSURA) (WASHER-HARD (26X44X4-MM THK))	
M	**8T-5379**	64	PARAFUSO (M24X3X50 MM) (BOLT (M24X3X50-MM))	
	142-6186	4	PNEU (17,5-25) (TIRE (17.5-25))	

M - PEÇA MÉTRICA
Y - ILUSTRAÇÃO INDIVIDUAL

<FIM>

360-2528 ARRANJO DE PNEU E ARO–3 PEÇAS, DESLOCAMENTO (TIRE & RIM AR-3 PEÇAS, DESLOCAMENTO)

S/N: KW41-UP
UM ACESSÓRIO

SMCS-4202 **i05312338**

NOTA	NÚMERO DA PEÇA	QTY	NOME DA PEÇA 1 2 3 4 5 6 (NÍVEL DO PRODUTO)	CONSULTE PÁGINA
Y	*360-2503*	4	GRUPO DO ARO-DESMONTÁVEL (3 PEÇAS) (RIM GP-DEMOUNTABLE (3-PIECE))	441
	147-5071	1	GRUPO DE MONTAGEM-ARO (MOUNTING GP-RIM)	
	8T-4167	64	ARRUELA DURA (26X44X4 MM DE ESPESSURA) (WASHER-HARD (26X44X4-MM THK))	
M	**8T-5379**	64	PARAFUSO (M24X3X50 MM) (BOLT (M24X3X50-MM))	
	142-6186	4	PNEU (17,5-25) (TIRE (17.5-25))	

M - PEÇA MÉTRICA
Y - ILUSTRAÇÃO INDIVIDUAL

<FIM>

360-2541 ARRANJO DE PNEU E ARO–1 PEÇA, DESLOCAMENTO (TIRE & RIM AR-1 PEÇA, DESLOCAMENTO)

S/N: KW41-UP
UM ACESSÓRIO

SMCS-4202 **i05312413**

NOTA	NÚMERO DA PEÇA	QTY	NOME DA PEÇA 1 2 3 4 5 6 (NÍVEL DO PRODUTO)	CONSULTE PÁGINA
Y	*360-2504*	4	GRUPO DO ARO-DESMONTÁVEL (1 PEÇA) (RIM GP-DEMOUNTABLE (1-PIECE))	442
	147-5071	1	GRUPO DE MONTAGEM-ARO (MOUNTING GP-RIM)	
	8T-4167	64	ARRUELA DURA (26X44X4 MM DE ESPESSURA) (WASHER-HARD (26X44X4-MM THK))	
M	**8T-5379**	64	PARAFUSO (M24X3X50 MM) (BOLT (M24X3X50-MM))	
	6C-3246	4	PNEU (17.5 R25) (TIRE (17.5-R25))	

M - PEÇA MÉTRICA
Y - ILUSTRAÇÃO INDIVIDUAL

<FIM>

360-2542 ARRANJO DE PNEU E ARO–3 PEÇAS, DESLOCAMENTO (TIRE & RIM AR-3 PEÇAS, DESLOCAMENTO)

S/N: KW41-UP
UM ACESSÓRIO

SMCS-4202 **i05312414**

NOTA	NÚMERO DA PEÇA	QTY	NOME DA PEÇA 1 2 3 4 5 6 (NÍVEL DO PRODUTO)	CONSULTE PÁGINA
Y	*360-2503*	4	GRUPO DO ARO-DESMONTÁVEL (3 PEÇAS) (RIM GP-DEMOUNTABLE (3-PIECE))	441
	147-5071	1	GRUPO DE MONTAGEM-ARO (MOUNTING GP-RIM)	
M	**8T-5379**	64	PARAFUSO (M24X3X50 MM) (BOLT (M24X3X50-MM))	
	8T-4167	64	ARRUELA DURA (26X44X4 MM DE ESPESSURA) (WASHER-HARD (26X44X4-MM THK))	
	6C-3246	4	PNEU (17.5 R25) (TIRE (17.5-R25))	

M - PEÇA MÉTRICA
Y - ILUSTRAÇÃO INDIVIDUAL

<FIM>

366-6879 ARRANJO DE PNEU E ARO–3 PEÇAS, DESLOCAMENTO (TIRE & RIM AR-3 PEÇAS, DESLOCAMENTO)

S/N: KW41-UP
NÚMEROE DE 518-4890, 523-9080 ARRANJO DE DISTRIBUIÇÃO
UM ACESSÓRIO

SMCS-4202 **i05312417**

NOTA	NÚMERO DA PEÇA	QTY	NOME DA PEÇA 1 2 3 4 5 6 (NÍVEL DO PRODUTO)	CONSULTE PÁGINA
Y	*360-2547*	4	GRUPO DO ARO-DESMONTÁVEL (17X25, 3 PEÇAS) (RIM GP-DEMOUNTABLE (17X25, 3-PIECE))	443
	147-5071	1	GRUPO DE MONTAGEM-ARO (MOUNTING GP-RIM)	
	8T-4167	64	ARRUELA DURA (26X44X4 MM DE ESPESSURA) (WASHER-HARD (26X44X4-MM THK))	
M	**8T-5379**	64	PARAFUSO (M24X3X50 MM) (BOLT (M24X3X50-MM))	
	147-5484	1	GRUPO DE BATENTE-OSCILAÇÃO DE EIXO (STOP GP-AXLE OSCILLATION)	
	4E-1357	2	BLOCO (BLOCK)	
	8T-4223	4	ARRUELA DURA (13,5X25,5X3 MM DE ESPESSURA) (WASHER-HARD (13.5X25.5X3-MM THK))	
M	**8T-4956**	4	PARAFUSO (M12X1,75X35 MM) (BOLT (M12X1.75X35-MM))	
	357-8924	4	PNEU (20.5 R25) (TIRE (20.5-R25))	

M - PEÇA MÉTRICA
Y - ILUSTRAÇÃO INDIVIDUAL

<FIM>

376-0820 ARRANJO DE PNEU E ARO–3 PEÇAS, DESLOCAMENTO (TIRE & RIM AR-3 PEÇAS, DESLOCAMENTO)

S/N: KW41-UP
UM ACESSÓRIO

SMCS-4202 **i05612689**

NOTA	NÚMERO DA PEÇA	QTY	NOME DA PEÇA 1 2 3 4 5 6 (NÍVEL DO PRODUTO)	CONSULTE PÁGINA
Y	*147-5071*	1	GRUPO DE MONTAGEM-ARO (MOUNTING GP-RIM)	433
Y	*360-2503*	4	GRUPO DO ARO-DESMONTÁVEL (3 PEÇAS) (RIM GP-DEMOUNTABLE (3-PIECE))	441
	376-0694	4	PNEU (17,5-25) (TIRE (17.5-25))	

Y - ILUSTRAÇÃO INDIVIDUAL

<FIM>

376-0827 ARRANJO DE PNEU E ARO–3 PEÇAS, DESLOCAMENTO (TIRE & RIM AR-3 PEÇAS, DESLOCAMENTO)

S/N: KW41-UP
UM ACESSÓRIO

SMCS-4202 **i05312425**

NOTA	NÚMERO DA PEÇA	QTY	NOME DA PEÇA 1 2 3 4 5 6 (NÍVEL DO PRODUTO)	CONSULTE PÁGINA
Y	*360-2547*	4	GRUPO DO ARO-DESMONTÁVEL (17X25, 3 PEÇAS) (RIM GP-DEMOUNTABLE (17X25, 3-PIECE))	443
	147-5071	1	GRUPO DE MONTAGEM-ARO (MOUNTING GP-RIM)	
	8T-4167	64	ARRUELA DURA (26X44X4 MM DE ESPESSURA) (WASHER-HARD (26X44X4-MM THK))	
M	**8T-5379**	64	PARAFUSO (M24X3X50 MM) (BOLT (M24X3X50-MM))	
	147-5484	1	GRUPO DE BATENTE-OSCILAÇÃO DE EIXO (STOP GP-AXLE OSCILLATION)	
	4E-1357	2	BLOCO (BLOCK)	
	8T-4223	4	ARRUELA DURA (13,5X25,5X3 MM DE ESPESSURA) (WASHER-HARD (13.5X25.5X3-MM THK))	
M	**8T-4956**	4	PARAFUSO (M12X1,75X35 MM) (BOLT (M12X1.75X35-MM))	
	376-0698	4	PNEU (20.5 R25) (TIRE (20.5-R25))	

M - PEÇA MÉTRICA
Y - ILUSTRAÇÃO INDIVIDUAL

<FIM>

376-0851 ARRANJO DE PNEU E ARO–3 PEÇAS, DESLOCAMENTO (TIRE & RIM AR-3 PEÇAS, DESLOCAMENTO)

S/N: KW41-UP
UM ACESSÓRIO

SMCS-4202 **i05312427**

NOTA	NÚMERO DA PEÇA	QTY	NOME DA PEÇA 1 2 3 4 5 6 (NÍVEL DO PRODUTO)	CONSULTE PÁGINA
Y	*360-2503*	4	GRUPO DO ARO-DESMONTÁVEL (3 PEÇAS) (RIM GP-DEMOUNTABLE (3-PIECE))	441
	147-5071	1	GRUPO DE MONTAGEM-ARO (MOUNTING GP-RIM)	
	8T-4167	64	ARRUELA DURA (26X44X4 MM DE ESPESSURA) (WASHER-HARD (26X44X4-MM THK))	
M	**8T-5379**	64	PARAFUSO (M24X3X50 MM) (BOLT (M24X3X50-MM))	
	128-5450	4	PNEU-SEM TUBO (17,5-25) (TIRE-TUBELESS (17.5-25))	

M - PEÇA MÉTRICA
Y - ILUSTRAÇÃO INDIVIDUAL

<FIM>

376-0853 ARRANJO DE PNEU E ARO–3 PEÇAS, DESLOCAMENTO (TIRE & RIM AR-3 PEÇAS, DESLOCAMENTO)

S/N: KW41-UP
UM ACESSÓRIO

SMCS-4202 **i05312433**

NOTA	NÚMERO DA PEÇA	QTY	NOME DA PEÇA 1 2 3 4 5 6 (NÍVEL DO PRODUTO)	CONSULTE PÁGINA
Y	*360-2503*	4	GRUPO DO ARO-DESMONTÁVEL (3 PEÇAS) (RIM GP-DEMOUNTABLE (3-PIECE))	441
	147-5071	1	GRUPO DE MONTAGEM-ARO (MOUNTING GP-RIM)	
	8T-4167	64	ARRUELA DURA (26X44X4 MM DE ESPESSURA) (WASHER-HARD (26X44X4-MM THK))	
M	**8T-5379**	64	PARAFUSO (M24X3X50 MM) (BOLT (M24X3X50-MM))	
	174-6899	4	PNEU-SEM TUBO (17,5-25) (TIRE-TUBELESS (17.5-25))	

M - PEÇA MÉTRICA
Y - ILUSTRAÇÃO INDIVIDUAL

<FIM>

376-0862 ARRANJO DE PNEU E ARO–3 PEÇAS, DESLOCAMENTO (TIRE & RIM AR-3 PEÇAS, DESLOCAMENTO)

S/N: KW41-UP
UM ACESSÓRIO

SMCS-4202 **i06231638**

NOTA	NÚMERO DA PEÇA	QTY	NOME DA PEÇA 1 2 3 4 5 6 (NÍVEL DO PRODUTO)	CONSULTE PÁGINA
Y	*147-5071*	1	GRUPO DE MONTAGEM-ARO (MOUNTING GP-RIM)	433
Y	*360-2547*	4	GRUPO DO ARO-DESMONTÁVEL (17X25, 3 PEÇAS) (RIM GP-DEMOUNTABLE (17X25, 3-PIECE))	443
Y	*147-5484*	1	GRUPO DE BATENTE-OSCILAÇÃO DE EIXO (STOP GP-AXLE OSCILLATION)	455
	134-0797	4	PNEU-SEM TUBO (20,5-25) (TIRE-TUBELESS (20.5-25))	

Y - ILUSTRAÇÃO INDIVIDUAL

<FIM>

376-0878 ARRANJO DE PNEU E ARO–3 PEÇAS, DESLOCAMENTO (TIRE & RIM AR-3 PEÇAS, DESLOCAMENTO)

S/N: KW41-UP
UM ACESSÓRIO

SMCS-4202 **i06300703**

NOTA	NÚMERO DA PEÇA	QTY	NOME DA PEÇA 1 2 3 4 5 6 (NÍVEL DO PRODUTO)	CONSULTE PÁGINA
Y	*147-5071*	1	GRUPO DE MONTAGEM-ARO (LIMITAÇÃO DE OSCILAÇÃO DO EIXO) (MOUNTING GP-RIM (AXLE OSCILLATION LIMITATION))	433
Y	*360-2547*	4	GRUPO DO ARO-DESMONTÁVEL (17X25, 3 PEÇAS) (RIM GP-DEMOUNTABLE (17X25, 3-PIECE))	443
Y	*147-5484*	1	GRUPO DE BATENTE-OSCILAÇÃO DE EIXO (STOP GP-AXLE OSCILLATION)	455
	264-1395	4	PNEU (20,5-25) (TIRE (20.5-25))	

Y - ILUSTRAÇÃO INDIVIDUAL

<FIM>

441-8202 ARRANJO DE PNEU E ARO (TIRE & RIM AR)

S/N: KW41-UP
UM ACESSÓRIO

SMCS-4202 **i06915452**

NOTA	NÚMERO DA PEÇA	QTY	NOME DA PEÇA 1 2 3 4 5 6 (NÍVEL DO PRODUTO)	CONSULTE PÁGINA
Y	*360-2547*	1	GRUPO DO ARO-DESMONTÁVEL (17X25, 3 PEÇAS) (RIM GP-DEMOUNTABLE (17X25, 3-PIECE))	443
	357-8924	1	PNEU (20.5 R25) (TIRE (20.5-R25))	

Y - ILUSTRAÇÃO INDIVIDUAL

<FIM>

441-8214 ARRANJO DE PNEU E ARO (TIRE & RIM AR)

S/N: KW41-UP
UM ACESSÓRIO

SMCS-4202 **i06915453**

NOTA	NÚMERO DA PEÇA	QTY	NOME DA PEÇA 1 2 3 4 5 6 (NÍVEL DO PRODUTO)	CONSULTE PÁGINA
Y	*360-2547*	1	GRUPO DO ARO-DESMONTÁVEL (17X25, 3 PEÇAS) (RIM GP-DEMOUNTABLE (17X25, 3-PIECE))	443
	376-0698	1	PNEU (20.5 R25) (TIRE (20.5-R25))	

Y - ILUSTRAÇÃO INDIVIDUAL

<FIM>

466-4383 ARRANJO DE PNEU E ARO–1 PEÇA, DESLOCAMENTO (TIRE & RIM AR-1 PEÇA, DESLOCAMENTO)

S/N: KW41-UP
UM ACESSÓRIO

SMCS-4202 **i05901719**

NOTA	NÚMERO DA PEÇA	QTY	NOME DA PEÇA 1 2 3 4 5 6 (NÍVEL DO PRODUTO)	CONSULTE PÁGINA
Y	*147-5071*	1	GRUPO DE MONTAGEM-ARO (MOUNTING GP-RIM)	433
Y	*360-2504*	4	GRUPO DO ARO-DESMONTÁVEL (1 PEÇA) (RIM GP-DEMOUNTABLE (1-PIECE))	442
	180-9852	4	PNEU (17.5 R25) (TIRE (17.5-R25))	

Y - ILUSTRAÇÃO INDIVIDUAL

<FIM>

466-4384 ARRANJO DE PNEU E ARO–3 PEÇAS, DESLOCAMENTO (TIRE & RIM AR-3 PEÇAS, DESLOCAMENTO)

S/N: KW41-UP
UM ACESSÓRIO

SMCS-4202 **i05901692**

NOTA	NÚMERO DA PEÇA	QTY	NOME DA PEÇA 1 2 3 4 5 6 (NÍVEL DO PRODUTO)	CONSULTE PÁGINA
Y	*147-5071*	1	GRUPO DE MONTAGEM-ARO (MOUNTING GP-RIM)	433
Y	*360-2503*	4	GRUPO DO ARO-DESMONTÁVEL (3 PEÇAS) (RIM GP-DEMOUNTABLE (3-PIECE))	441
	180-9852	4	PNEU (17.5 R25) (TIRE (17.5-R25))	

Y - ILUSTRAÇÃO INDIVIDUAL

<FIM>

466-4385 ARRANJO DE PNEU E ARO–3 PEÇAS, DESLOCAMENTO (TIRE & RIM AR-3 PEÇAS, DESLOCAMENTO)

S/N: KW41-UP
UM ACESSÓRIO

SMCS-4202 **i05901693**

NOTA	NÚMERO DA PEÇA	QTY	NOME DA PEÇA 1 2 3 4 5 6 (NÍVEL DO PRODUTO)	CONSULTE PÁGINA
Y	*147-5071*	1	GRUPO DE MONTAGEM-ARO (MOUNTING GP-RIM)	433
Y	*360-2547*	4	GRUPO DO ARO-DESMONTÁVEL (17X25, 3 PEÇAS) (RIM GP-DEMOUNTABLE (17X25, 3-PIECE))	443
Y	*147-5484*	1	GRUPO DE BATENTE-OSCILAÇÃO DE EIXO (STOP GP-AXLE OSCILLATION)	455
	119-0013	4	PNEU (20.5 R25) (TIRE (20.5-R25))	

Y - ILUSTRAÇÃO INDIVIDUAL

<FIM>

494-5330 ARRANJO DE PNEU E ARO (TIRE & RIM AR)

S/N: KW41-UP
17 X 25
UM ACESSÓRIO

SMCS-4202 **i06914840**

NOTA	NÚMERO DA PEÇA	QTY	NOME DA PEÇA 1 2 3 4 5 6 (NÍVEL DO PRODUTO)	CONSULTE PÁGINA
Y	*147-5071*	1	GRUPO DE MONTAGEM-ARO (MOUNTING GP-RIM)	433
Y	*360-2547*	4	GRUPO DO ARO-DESMONTÁVEL (17X25, 3 PEÇAS) (RIM GP-DEMOUNTABLE (17X25, 3-PIECE))	443
Y	*147-5484*	1	GRUPO DE BATENTE-OSCILAÇÃO DE EIXO (STOP GP-AXLE OSCILLATION)	455
	134-0795	4	PNEU (20,5-25) (TIRE (20.5-25))	

Y - ILUSTRAÇÃO INDIVIDUAL

<FIM>

494-5331 ARRANJO DE PNEU E ARO (TIRE & RIM AR)

S/N: KW41-UP
UM ACESSÓRIO

SMCS-4202 **i06893985**

NOTA	NÚMERO DA PEÇA	QTY	NOME DA PEÇA 1 2 3 4 5 6 (NÍVEL DO PRODUTO)	CONSULTE PÁGINA
Y	*147-5071*	1	GRUPO DE MONTAGEM-ARO (MOUNTING GP-RIM)	433
Y	*357-8879*	4	GRUPO DO ARO-DESMONTÁVEL (3 PEÇAS) (RIM GP-DEMOUNTABLE (3-PIECE))	439
Y	*147-5484*	1	GRUPO DE BATENTE-OSCILAÇÃO DE EIXO (STOP GP-AXLE OSCILLATION)	455
	134-0795	4	PNEU (20,5-25) (TIRE (20.5-25))	

Y - ILUSTRAÇÃO INDIVIDUAL

<FIM>

504-8263 ARRANJO DE PNEU E ARO–3 PEÇAS, DESLOCAMENTO (TIRE & RIM AR-3 PEÇAS, DESLOCAMENTO)

S/N: KW41-UP
UM ACESSÓRIO

SMCS-4202 **i06902442**

NOTA	NÚMERO DA PEÇA	QTY	NOME DA PEÇA 1 2 3 4 5 6 (NÍVEL DO PRODUTO)	CONSULTE PÁGINA
Y	*147-5071*	1	GRUPO DE MONTAGEM-ARO (MOUNTING GP-RIM)	433
Y	*360-2547*	4	GRUPO DO ARO-DESMONTÁVEL (17X25, 3 PEÇAS) (RIM GP-DEMOUNTABLE (17X25, 3-PIECE))	443
Y	*147-5484*	1	GRUPO DE BATENTE-OSCILAÇÃO DE EIXO (STOP GP-AXLE OSCILLATION)	455
	504-3063	4	PNEU (20.5 R25) (TIRE (20.5-R25))	

Y - ILUSTRAÇÃO INDIVIDUAL

<FIM>

376-0805 GRUPO DE PNEU E ARO (TIRE & RIM GP)

S/N: KW41-UP
17,5-25
UM ACESSÓRIO

SMCS-4202 **i05844171**

NOTA	NÚMERO DA PEÇA	QTY	NOME DA PEÇA 1 2 3 4 5 6 (NÍVEL DO PRODUTO)	CONSULTE PÁGINA
Y	*147-5071*	1	GRUPO DE MONTAGEM-ARO (MOUNTING GP-RIM)	433
Y	*360-2503*	4	GRUPO DO ARO-DESMONTÁVEL (3 PEÇAS) (RIM GP-DEMOUNTABLE (3-PIECE))	441
	453-5117	4	PNEU (TIRE)	

Y - ILUSTRAÇÃO INDIVIDUAL

<FIM>

451-2453 ARRANJO DA TRANSMISSÃO (TRANSMISSION AR)

S/N: 2J21-UP; KW41-UP

NÚMEROE DE 454-0564 ARRANJO DO TREM DE FORÇA

TAMBÉM UM ACESSÓRIO

SMCS-3030 **i06806984**

NOTA	REF. NÃO	GRÁFICO REF.	NÚMERO DA PEÇA	QTY	NOME DA PEÇA 1 2 3 4 5 6 (NÍVEL DO PRODUTO)	CONSULTE PÁGINA
Y	1	1	*338-9600*	1	GRUPO DA EMBREAGEM (CLUTCH GP)	381
	2	1	*339-1873*	1	GRUPO DO EIXO-ENTRADA (DIANTEIRA) (SHAFT GP-INPUT (FRONT))	
		1	**151-3568**	1	ROLAMENTO (BEARING)	
		1	**123-8909**	1	CONE DO ROLAMENTO (CONE-BEARING)	
		1	**337-0298**	1	EIXO (SHAFT)	
Y	3	1	*339-1942*	1	GRUPO DO EIXO-COMANDO ENTRADA (TRASEIRO) (SHAFT GP-INPUT DRIVE (REAR))	452
Y	4	1	*470-7136*	1	GRUPO DA CAIXA DA TRANSMISSÃO (DIANTEIRA) (CASE GP-TRANSMISSION (FRONT))	379
Y	5	1	*420-7232*	1	GRUPO DA CAIXA DA TRANSMISSÃO (TRASEIRO) (CASE GP-TRANSMISSION (REAR))	376
Y	6	1	*420-7233*	1	GRUPO DE CONTROLE DA TRANSMISSÃO HIDRÁULICA (CONTROL GP-TRANSMISSION HYD)	384
CY	7	1	*474-6543*	1	GRUPO DO EIXO-SAÍDA (SHAFT GP-OUTPUT)	453

C - ALTERAR DO TIPO ANTERIOR
Y - ILUSTRAÇÃO INDIVIDUAL

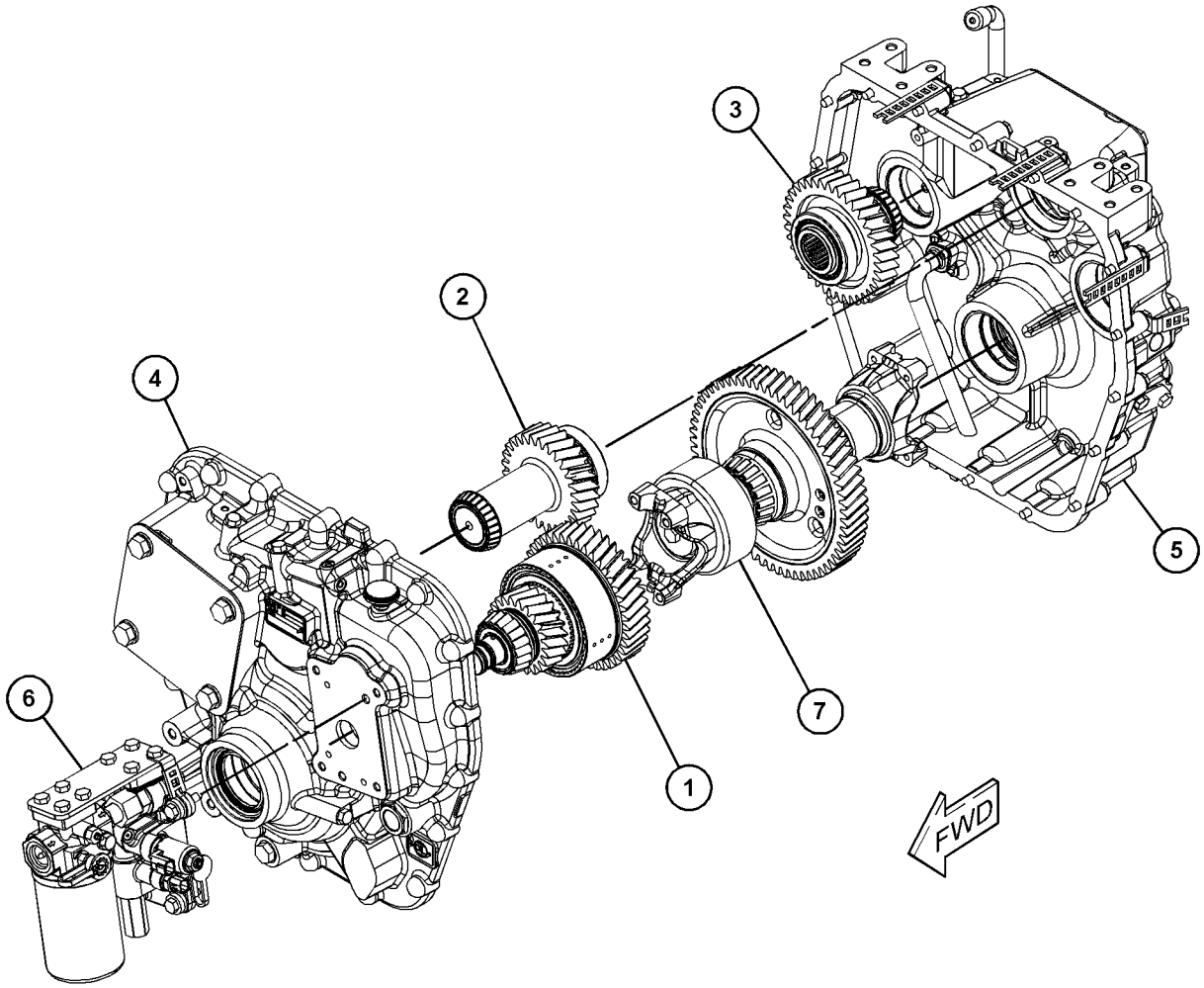

GRÁFICO 1 <FIM> g03887868

493-1552 ARRANJO DA TRANSMISSÃO (TRANSMISSION AR)

S/N: KW41-UP
UM ACESSÓRIO

SMCS-3030 **i06283239**

NOTA	NÚMERO DA PEÇA	QTY	NOME DA PEÇA 1 2 3 4 5 6 (NÍVEL DO PRODUTO)	CONSULTE PÁGINA
Y	*420-7232*	1	GRUPO DA CAIXA DA TRANSMISSÃO (TRASEIRO) (CASE GP-TRANSMISSION (REAR))	376
Y	*470-7136*	1	GRUPO DA CAIXA DA TRANSMISSÃO (DIANTEIRA) (CASE GP-TRANSMISSION (FRONT))	379
Y	*338-9600*	1	GRUPO DA EMBREAGEM (CLUTCH GP)	381
Y	*420-7233*	1	GRUPO DE CONTROLE DA TRANSMISSÃO HIDRÁULICA (CONTROL GP-TRANSMISSION HYD)	384
Y	*339-1873*	1	GRUPO DO EIXO-ENTRADA (SHAFT GP-INPUT)	451
Y	*339-1942*	1	GRUPO DO EIXO-COMANDO ENTRADA (SHAFT GP-INPUT DRIVE)	452
Y	*474-6543*	1	GRUPO DO EIXO-SAÍDA (SHAFT GP-OUTPUT)	453

Y - ILUSTRAÇÃO INDIVIDUAL

<FIM>

233-7133 GRUPO DE VÁLVULA E MONTAGEM-SOLENOIDE (VALVE & MTG GP-SOLENOID)

S/N: KW41-UP

NÚMEROE DE 333-6934 GRUPO DE TUBULAÇÕES DA TRAVA DO DIFERENCIAL

UM ACESSÓRIO

SMCS-5479, 5571 **i03583753**

NOTA	REF. NÃO	GRÁFICO REF.	NÚMERO DA PEÇA	QTY	NOME DA PEÇA 1 2 3 4 5 6 (NÍVEL DO PRODUTO)	CONSULTE PÁGINA
J	1	1	**233-7126**	1	GRUPO DA VÁLVULA SOLENOIDE (RETENÇÃO HIDRÁULICA) (VALVE GP-SOLENOID (HYDRAULIC LOCKOUT))	
M	2	1	**096-5968**	2	PARAFUSO DE CABEÇA OCA (M5X0,8X8 MM) (BOLT-SOCKET HEAD (M5X0.8X8-MM))	
					JOGO(S) DE REPARO DISPONÍVEL(ÍVEIS):	
J			**250-8330**	1	KIT DE SELOS (KIT-SEAL)	
					(INCLUDES O-RINGS)	

J - KIT MARKED J AVAILABLE FOR PART MARKED J
M - PEÇA MÉTRICA

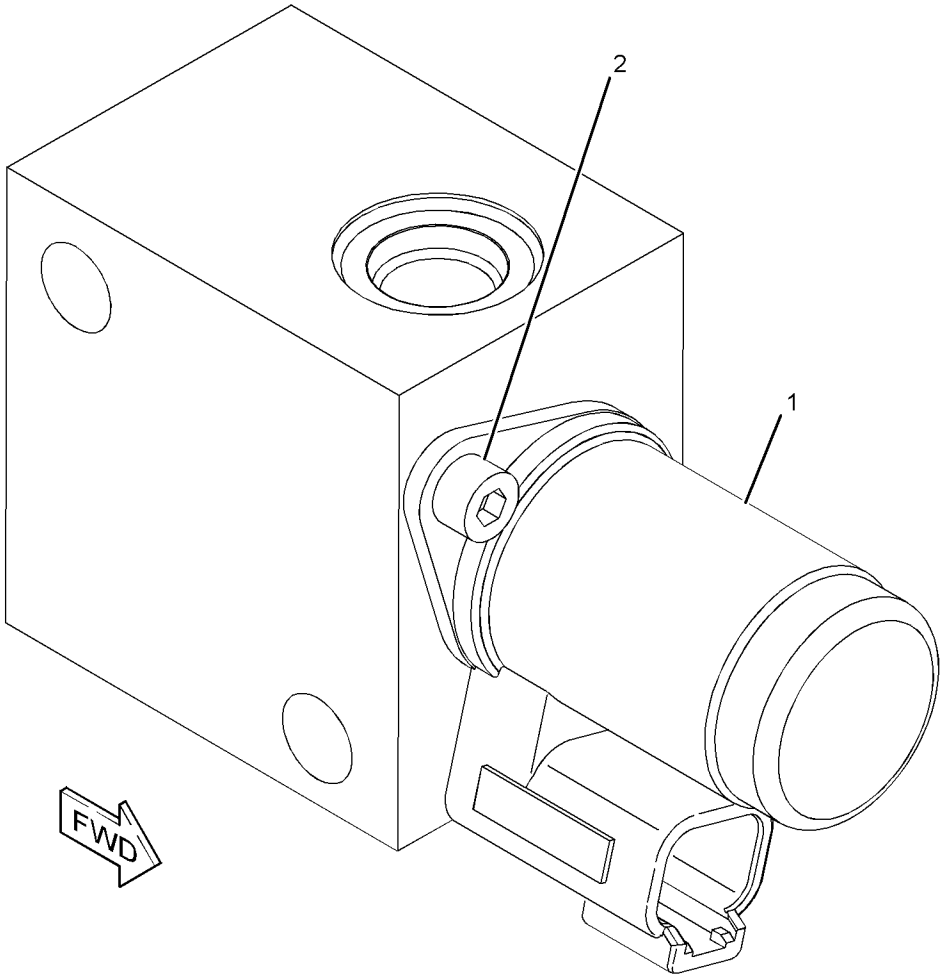

GRÁFICO 1 <FIM> g01183188

342-5313 GRUPO DA VÁLVULA SOLENOIDE (VALVE GP-SOLENOID)

S/N: 2J21-UP; KW41-UP
24 V
NÚMEROE DE 356-5349 GRUPO DE VÁLVULAS SOLENOIDE E ALÍVIO
TAMBÉM UM ACESSÓRIO

SMCS-3174, 4804, 4805, 5479 **i05306215**

NOTA	REF. NÃO	GRÁFICO REF.	NÚMERO DA PEÇA	QTY	NOME DA PEÇA 1 2 3 4 5 6 (NÍVEL DO PRODUTO)	CONSULTE PÁGINA
	1	1	**164-2108**	1	ARRUELA (13,03X25,4X2,38 MM DE ESPESSURA) (WASHER (13.03X25.4X2.38-MM THK))	
	2	1	**218-2373**	1	PORCA (1/2-28 DE ROSCA) (NUT (1/2-28-THD))	
	3	1	**323-9531**	1	CONJUNTO DE BOBINA (24 V) (VÁLVULA DE MODULAÇÃO) (COIL AS (24-VOLT) (MODULATING VALVE))	
					JOGO(S) DE REPARO DISPONÍVEL(ÍVEIS):	
			108-2148	1	KIT DE SELOS (VÁLVULA SOLENOIDE) (KIT-SEAL (SOLENOID VALVE))	
					(INCLUDES SEALS)	

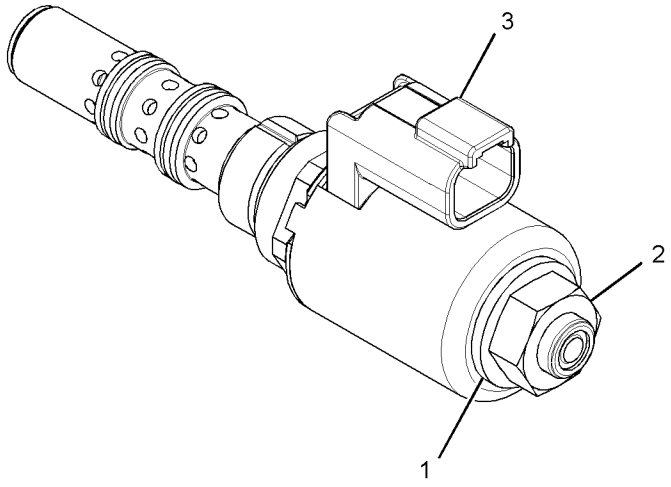

GRÁFICO 1 <FIM> g02798293

356-5349 GRUPO DE VÁLVULAS SOLENOIDE E ALÍVIO (VALVE GP-SOLENOID & RELIEF)

S/N: 2J21-UP; KW41-UP

NÚMEROE DE 420-7233 GRUPO DE CONTROLE DA TRANSMISSÃO HIDRÁULICA

TAMBÉM UM ACESSÓRIO

SMCS-5571 **i05306214**

NOTA	REF. NÃO	GRÁFICO REF.	NÚMERO DA PEÇA	QTY	NOME DA PEÇA 1 2 3 4 5 6 (NÍVEL DO PRODUTO)	CONSULTE PÁGINA
	1	1	**6V-3965**	3	CONEXÃO (DESLIGAMENTO RÁPIDO) (FITTING (QUICK DISCONNECT))	
Y	2	1	**342-5313**	1	GRUPO DA VÁLVULA SOLENOIDE (VALVE GP-SOLENOID)	467
	3	1	**345-8272**	1	VÁLVULA-BLOQUEIO (VALVE-BLOCK)	
	4	1	**366-4304**	1	GRUPO DA VÁLVULA-ALÍVIO (VALVE GP-RELIEF)	
	5	1	**3J-1907**	3	ANEL RETENTOR EM O (SEAL-O-RING)	
	6	1	**109-9685**	1	ANEL RETENTOR EM O (SEAL-O-RING)	
	7	1	**228-7103**	1	ANEL RETENTOR EM O (SEAL-O-RING)	
	8	1	**256-6453**	1	SENSOR DE TEMPERATURA (ÓLEO DA TRANSMISSÃO) (SENSOR-TEMPERATURE (TRANSMISSION OIL))	
	9	1	**6V-5050**	1	ANEL RETENTOR EM O (SEAL-O-RING)	
	10	1	**6V-8637**	1	CONECTOR (CONNECTOR)	
	11	1	**9S-8001**	1	BUJÃO (PLUG)	

Y - ILUSTRAÇÃO INDIVIDUAL

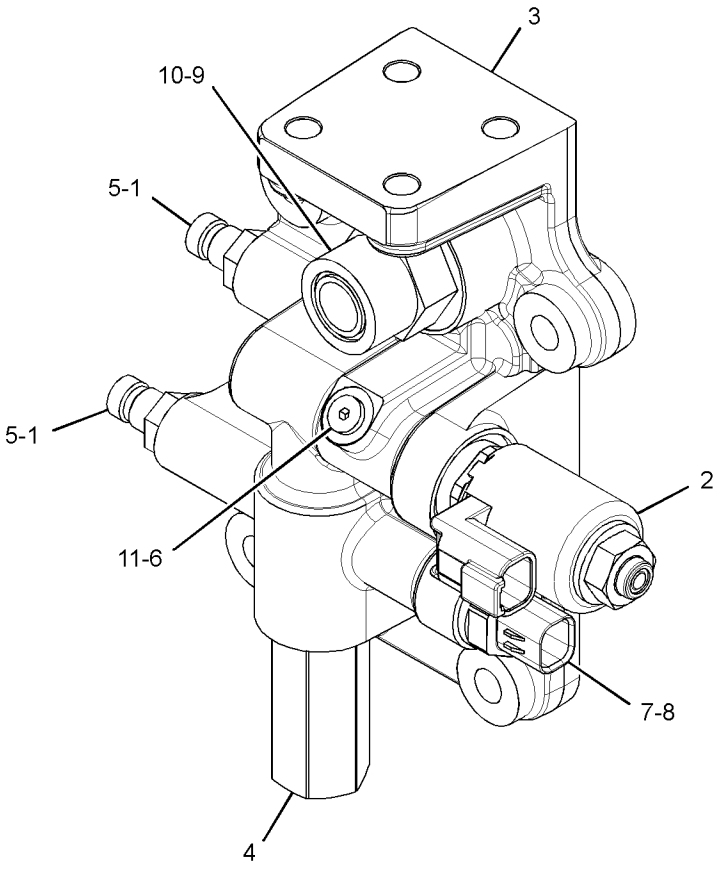

GRÁFICO 1 <FIM> g02841778

6D-0337 GRUPO DE VÁLVULAS-PNEU (VALVE GP-TIRE)

S/N: KW41-UP
NÚMEROE DE 357-8879, 360-2503, 360-2504, 360-2547 GRUPO DO ARO-DESMONTÁVEL
UM ACESSÓRIO

SMCS-4203 **i05570411**

NOTA	REF. NÃO	GRÁFICO REF.	NÚMERO DA PEÇA	QTY	NOME DA PEÇA 1 2 3 4 5 6 (NÍVEL DO PRODUTO)	CONSULTE PÁGINA
					(NO SERVICED PARTS)	

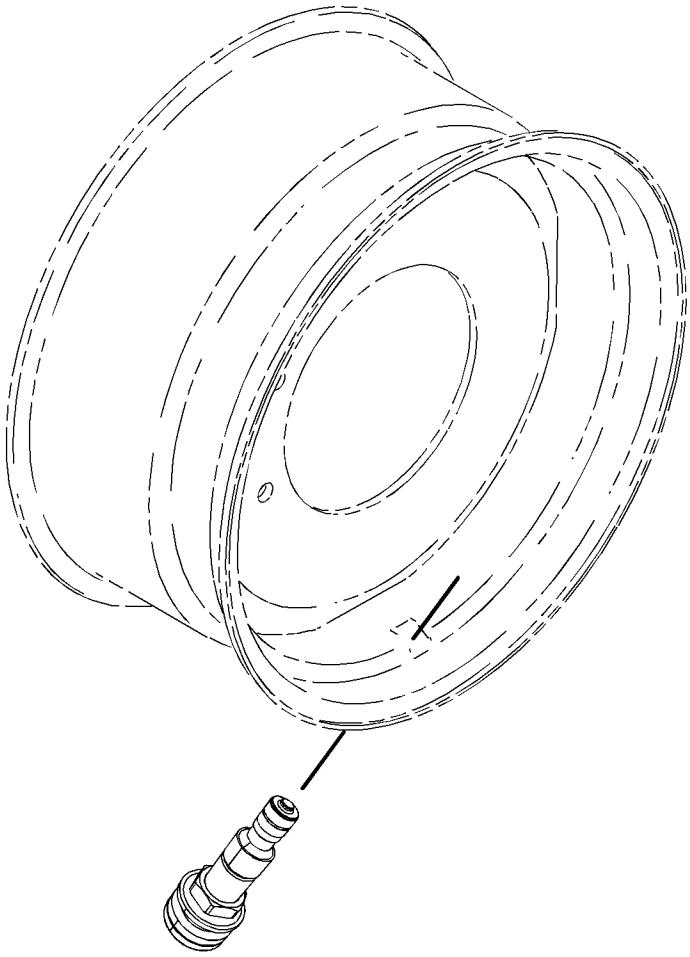

GRÁFICO 1 <FIM> g02718908

392-7151 GRUPO DE CAIXA-BATERIA (BOX GP-BATTERY)

S/N: KW41-UP

NÚMEROE DE 452-0882, 452-0883, 454-0601, 454-0602 ARRANJO OPCIONAL PARA CLIMAS FRIOS UM ACESSÓRIO

SMCS-7257 **i05423477**

NOTA	REF. NÃO	GRÁFICO REF.	NÚMERO DA PEÇA	QTY	NOME DA PEÇA 1 2 3 4 5 6 (NÍVEL DO PRODUTO)	CONSULTE PÁGINA
	1	1	**347-8047**	1	CONJUNTO DA PLACA (PLATE AS)	
	2	1	**347-8048**	1	CONJUNTO DA PLACA (PLATE AS)	
	3	1	**349-7907**	2	ABRAÇADEIRA (CLAMP)	
	4	1	**349-8038**	2	PLACA (PLATE)	
E	5	1	**3E-6600**		RETENTOR (10 CM EACH) (SEAL (10-CM EACH))	
	6	1	**392-7153**	1	PLACA (PLATE)	
	7	1	**392-7155**	1	PLACA (PLATE)	
M	8	1	**8T-4195**	16	PARAFUSO (M10X1,5X30 MM) (BOLT (M10X1.5X30-MM))	
	9	1	**7X-7729**	22	ARRUELA (11X25X3 MM DE ESPESSURA) (WASHER (11X25X3-MM THK))	
M	10	1	**8T-4133**	2	PORCA (M10X1,5 DE ROSCA) (NUT (M10X1.5-THD))	
M	11	1	**8T-4136**	2	PARAFUSO (M10X1,5X25 MM) (BOLT (M10X1.5X25-MM))	
M	12	1	**8T-4137**	2	PARAFUSO (M10X1,5X20 MM) (BOLT (M10X1.5X20-MM))	
M	13	1	**8T-4185**	2	PARAFUSO (M10X1,5X50 MM) (BOLT (M10X1.5X50-MM))	

E - ENCOMENDAR POR CENTÍMETROS
M - PEÇA MÉTRICA

392-7151 GRUPO DE CAIXA-BATERIA (BOX GP-BATTERY) (continuação) **i05423477**

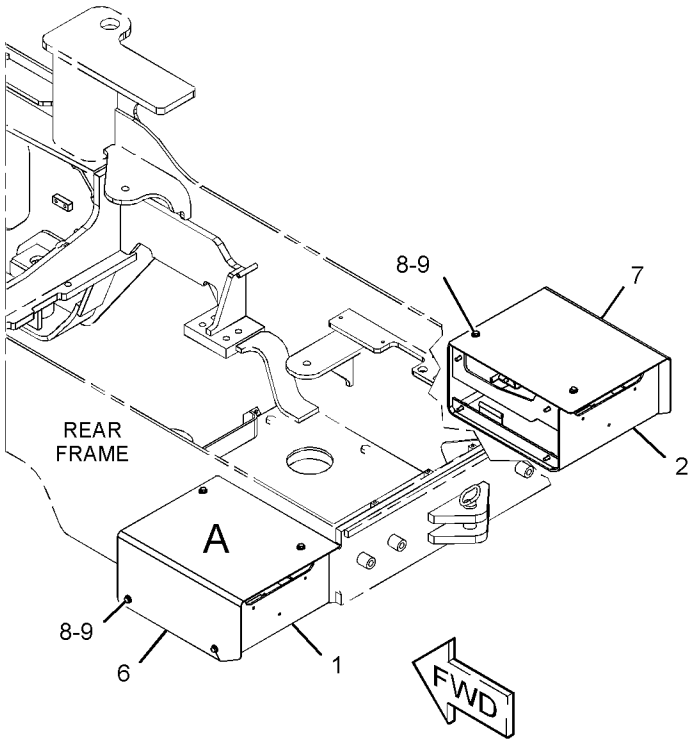

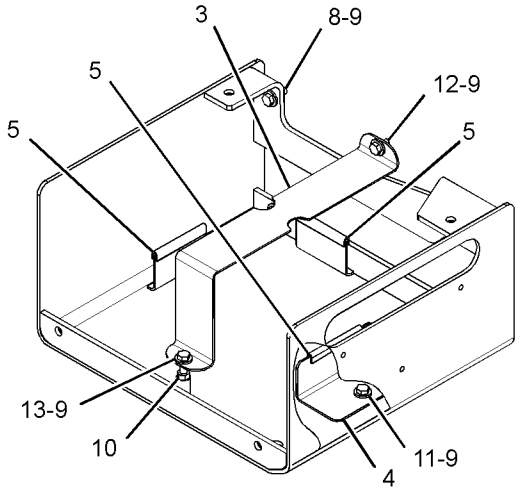

VIEW OF AREA A
(PARTS REMOVED FOR CLARITY)

GRÁFICO 1 <FIM> g03644169

425-1426 GRUPO DE CAIXA-BATERIA (BOX GP-BATTERY)

S/N: KW41-UP

NÚMEROE DE 454-0600 GRUPO DE BATERIA E FIAÇÃO

UM ACESSÓRIO

SMCS-7257 **i05585755**

NOTA	REF. NÃO	GRÁFICO REF.	NÚMERO DA PEÇA	QTY	NOME DA PEÇA 1 2 3 4 5 6 (NÍVEL DO PRODUTO)	CONSULTE PÁGINA
	1	1	**347-8047**	1	CONJUNTO DA PLACA (PLATE AS)	
M		1	**8Y-4489**	1	RESSALTO (M10X1,5 DE ROSCA) (BOSS (M10X1.5-THD))	
M		1	**159-9540**	1	PORCA DE SOLDA (ROSCA M8X1,25) (NUT-WELD (M8X1.25-THD))	
M		1	**159-9541**	5	PORCA DE SOLDA (M10X1,5 DE ROSCA) (NUT-WELD (M10X1.5-THD))	
	2	1	**347-8048**	1	CONJUNTO DA PLACA (PLATE AS)	
M		1	**8Y-4489**	1	RESSALTO (M10X1,5 DE ROSCA) (BOSS (M10X1.5-THD))	
M		1	**159-9541**	5	PORCA DE SOLDA (M10X1,5 DE ROSCA) (NUT-WELD (M10X1.5-THD))	
	3	1	**349-7907**	1	ABRAÇADEIRA (CLAMP)	
	4	1	**349-8038**	1	PLACA (PLATE)	
	5	1	**392-7153**	1	PLACA (PLATE)	
	6	1	**392-7155**	1	PLACA (PLATE)	
	7	1	**7X-7729**	19	ARRUELA (11X25X3 MM DE ESPESSURA) (WASHER (11X25X3-MM THK))	
M	8	1	**8T-4133**	1	PORCA (M10X1,5 DE ROSCA) (NUT (M10X1.5-THD))	
M	9	1	**8T-4136**	1	PARAFUSO (M10X1,5X25 MM) (BOLT (M10X1.5X25-MM))	
M	10	1	**8T-4137**	1	PARAFUSO (M10X1,5X20 MM) (BOLT (M10X1.5X20-MM))	
M	11	1	**8T-4185**	1	PARAFUSO (M10X1,5X50 MM) (BOLT (M10X1.5X50-MM))	
M	12	1	**8T-4195**	16	PARAFUSO (M10X1,5X30 MM) (BOLT (M10X1.5X30-MM))	
E	13	1	**3E-6600**		RETENTOR (10 CM EACH) (SEAL (10-CM EACH))	

E - ENCOMENDAR POR CENTÍMETROS
M - PEÇA MÉTRICA

425-1426 GRUPO DE CAIXA-BATERIA (BOX GP-BATTERY) (continuação) **i05585755**

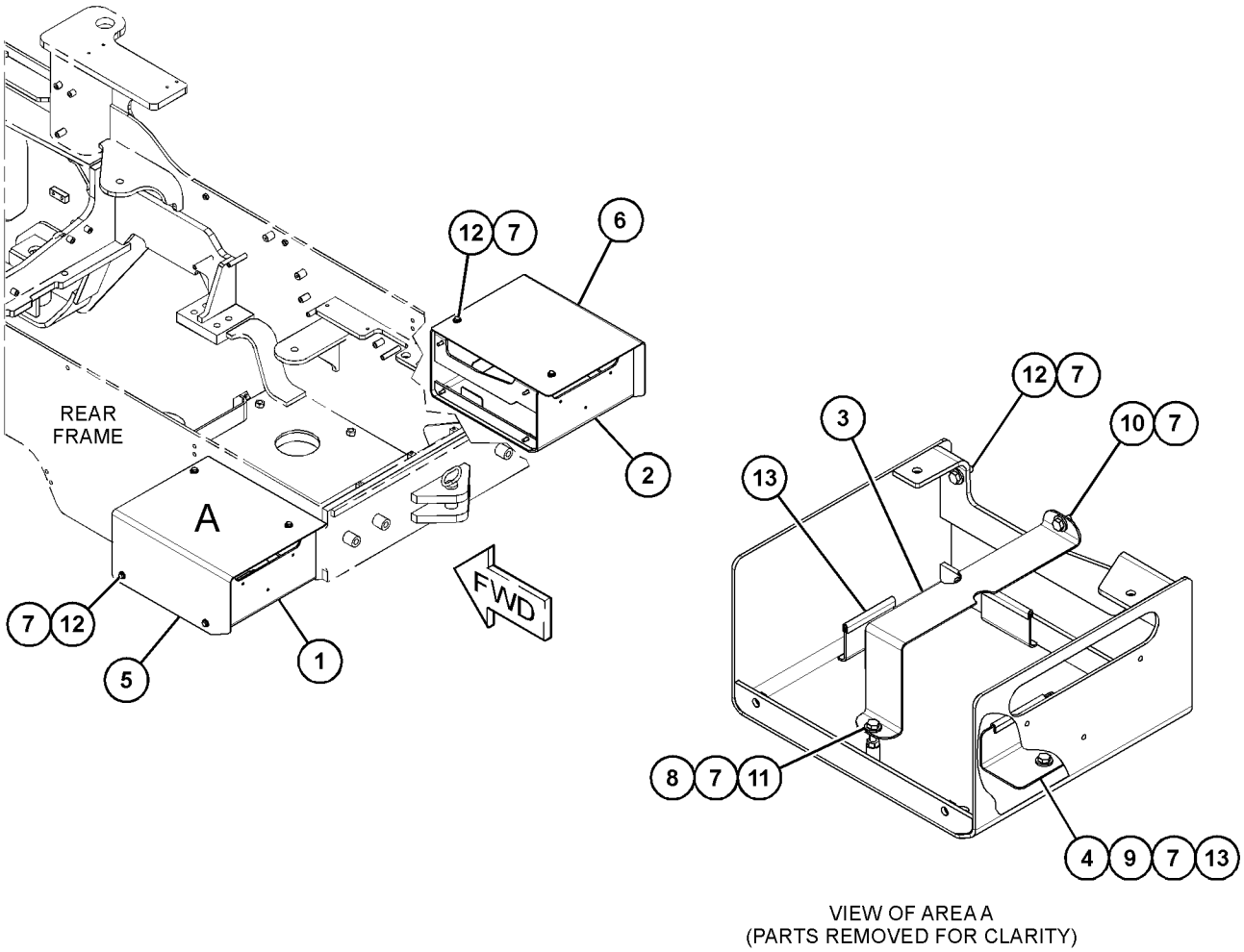

VIEW OF AREA A
(PARTS REMOVED FOR CLARITY)

GRÁFICO 1 <FIM> g03551681

366-8166 ARRANJO DE CONVERSÃO-RODOVIÁRIO (CONVERSION AR-ROADING)

S/N: KW41-UP

NÚMEROE DE 518-4890, 523-9080 ARRANJO DE DISTRIBUIÇÃO

UM ACESSÓRIO

SMCS-7000, 7153 **i06711049**

NOTA	NÚMERO DA PEÇA	QTY	NOME DA PEÇA 1 2 3 4 5 6 (NÍVEL DO PRODUTO)	CONSULTE PÁGINA
Y	*423-8564*	1	GRUPO DO DECALQUE - INTERNACIONAL (FILM GP-INTERNATIONAL)	936
Y	*303-4113*	1	ARRANJO DE ILUMINAÇÃO-RODOVIÁRIA (INCLINADO, LD) (LIGHTING AR-ROADING (DIPPED, RH))	252

Y - ILUSTRAÇÃO INDIVIDUAL

<FIM>

430-2928 ARRANJO DE CONVERSÃO-RODOVIÁRIO (CONVERSION AR-ROADING)

S/N: KW41-UP

UM ACESSÓRIO

SMCS-7000, 7153 **i05887226**

NOTA	NÚMERO DA PEÇA	QTY	NOME DA PEÇA 1 2 3 4 5 6 (NÍVEL DO PRODUTO)	CONSULTE PÁGINA
Y	*423-8564*	1	GRUPO DO DECALQUE - INTERNACIONAL (FILM GP-INTERNATIONAL)	936
Y	*303-4112*	1	ARRANJO DE ILUMINAÇÃO-RODOVIÁRIA (INCLINADO, LE) (LIGHTING AR-ROADING (DIPPED, LH))	251

Y - ILUSTRAÇÃO INDIVIDUAL

<FIM>

370-6579 GRUPO DE CONVERSÃO RODOVIÁRIO–PLACA DE LICENÇA (CONVERSION GP-ROADING-PLACA DE LICENÇA)

S/N: KW41-UP
UM ACESSÓRIO

SMCS-7000 **i05614892**

NOTA	REF. NÃO	GRÁFICO REF.	NÚMERO DA PEÇA	QTY	NOME DA PEÇA 1 2 3 4 5 6 (NÍVEL DO PRODUTO)	CONSULTE PÁGINA
	1	1	**7K-1181**	4	CABO TIPO CINTA (STRAP-CABLE)	
Y	2	1	**259-0134**	2	GRUPO DE LÂMPADAS-CHAPA DE REGISTRO (24 V) (LAMP GP-REGISTRATION PLATE (24-VOLT))	242
Y	3	1	**333-1393**	1	CONJUNTO DO CHICOTE DE ILUMINAÇÃO (PLACA DE REGISTRO) (HARNESS AS-LIGHTING (REGISTRATION PLATE))	199
	4	1	**416-8961**	1	CONJUNTO DE SUPORTE (BRACKET AS)	
	5	1	**417-1707**	1	CONJUNTO DE SUPORTE (BRACKET AS)	
	6	1	**3S-2093**	2	CABO TIPO CINTA (STRAP-CABLE)	
M	7	1	**5C-2890**	1	PORCA (ROSCA M6X1) (NUT (M6X1-THD))	
M	8	1	**5C-9553**	2	PARAFUSO (M6X1X16 MM) (BOLT (M6X1X16-MM))	
	9	1	**9X-6165**	1	ARRUELA (6,5X22X2,5 MM DE ESPESSURA) (WASHER (6.5X22X2.5-MM THK))	
	10	1	**9X-8256**	2	ARRUELA (6,6X12X2 MM DE ESPESSURA) (WASHER (6.6X12X2-MM THK))	

M - PEÇA MÉTRICA
Y - ILUSTRAÇÃO INDIVIDUAL

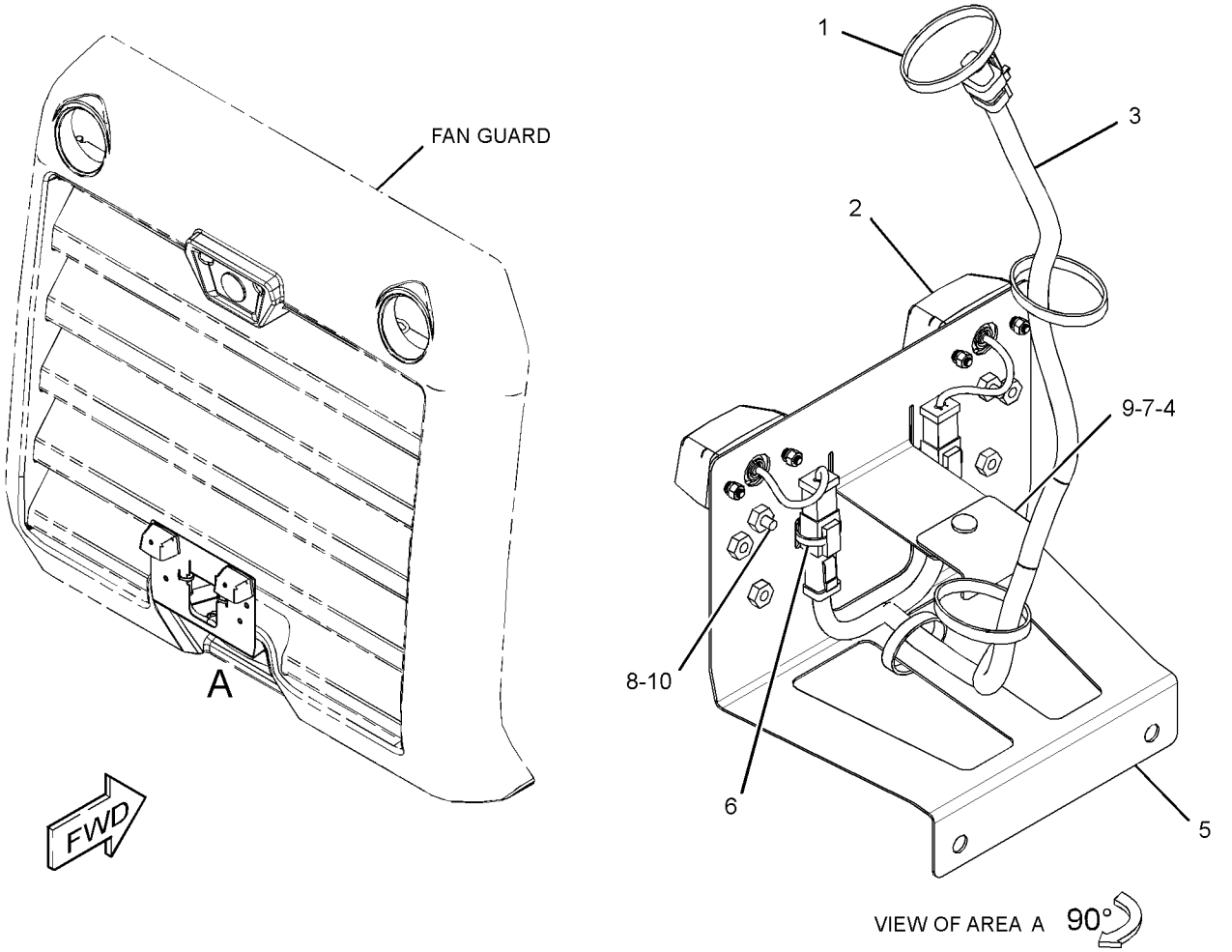

GRÁFICO 1 <FIM> g03432712

376-0502 GRUPO DO CONTRAPESO–PADRÃO (COUNTERWEIGHT GP-PADRÃO)

S/N: KW41-UP
230 KG (507 LB)
NÃO PODE SER USADO COM 376-0507–PÁGINA: 477
NÚMEROE DE 523-9080 ARRANJO DE DISTRIBUIÇÃO
UM ACESSÓRIO

SMCS-7056 **i06249191**

NOTA	REF. NÃO	GRÁFICO REF.	NÚMERO DA PEÇA	QTY	NOME DA PEÇA 1 2 3 4 5 6 (NÍVEL DO PRODUTO)	CONSULTE PÁGINA
	1	1	**376-0503**	1	CONJUNTO DE CONTRAPESO (LADO DIREITO) (COUNTERWEIGHT AS (RH))	
	2	1	**376-0504**	1	CONJUNTO DE CONTRAPESO (LADO ESQUERDO) (COUNTERWEIGHT AS (LH))	
	3	1	**3E-9411**	4	ARRUELA DURA (17,5X38X6 MM DE ESPESSURA) (WASHER-HARD (17.5X38X6-MM THK))	
	4	1	**8T-4223**	2	ARRUELA DURA (13,5X25,5X3 MM DE ESPESSURA) (WASHER-HARD (13.5X25.5X3-MM THK))	
M	5	1	**7X-2557**	4	PARAFUSO (M16X2X140 MM) (BOLT (M16X2X140-MM))	
M	6	1	**8T-4179**	2	PARAFUSO (M12X1,75X20 MM) (BOLT (M12X1.75X20-MM))	

M - PEÇA MÉTRICA

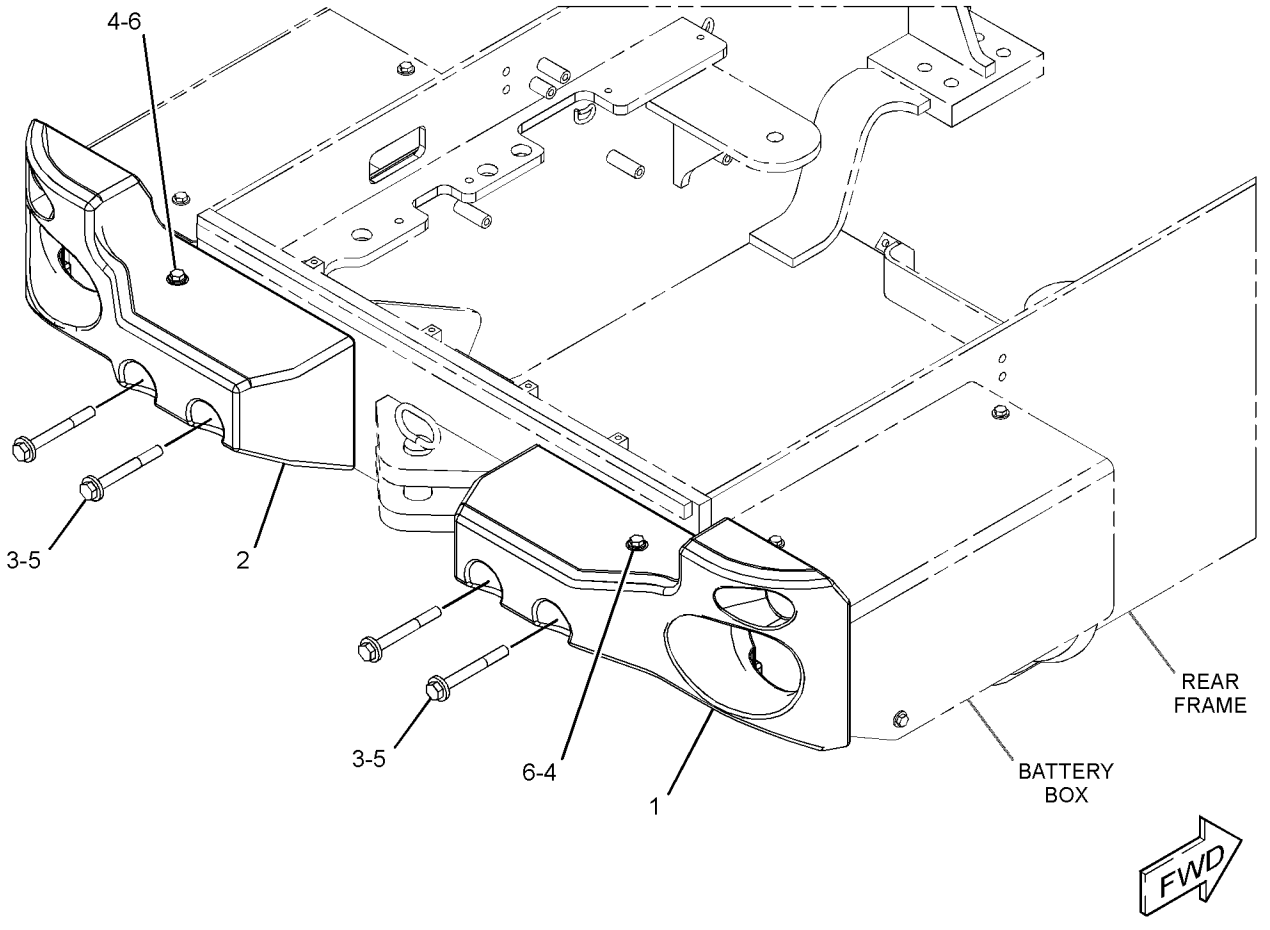

GRÁFICO 1 <FIM> g03871666

376-0507 GRUPO DO CONTRAPESO–PESADO (COUNTERWEIGHT GP-PESADO)

S/N: KW41-UP

546 KG (1.203,7 LB)

NÃO PODE SER USADO COM 376-0502–PÁGINA: 476

NÚMEROE DE 524-8363 ARRANJO DE CORTE DE MADEIRA, 518-4890 ARRANJO DE DISTRIBUIÇÃO UM ACESSÓRIO

SMCS-7056 **i06249193**

NOTA	REF. NÃO	GRÁFICO REF.	NÚMERO DA PEÇA	QTY	NOME DA PEÇA 1 2 3 4 5 6 (NÍVEL DO PRODUTO)	CONSULTE PÁGINA
	1	1	**333-6694**	1	Contrapeso (LADO DIREITO) (COUNTERWEIGHT (RH))	
	2	1	**333-6697**	1	Contrapeso (LADO ESQUERDO) (COUNTERWEIGHT (LH))	
	3	1	**376-0503**	1	CONJUNTO DE CONTRAPESO (LADO DIREITO) (COUNTERWEIGHT AS (RH))	
	4	1	**376-0504**	1	CONJUNTO DE CONTRAPESO (LADO ESQUERDO) (COUNTERWEIGHT AS (LH))	
M	5	1	**121-7897**	4	PARAFUSO (M24X3X315 MM) (BOLT (M24X3X315-MM))	
	6	1	**3E-9411**	4	ARRUELA DURA (17,5X38X6 MM DE ESPESSURA) (WASHER-HARD (17.5X38X6-MM THK))	
	7	1	**8T-4223**	2	ARRUELA DURA (13,5X25,5X3 MM DE ESPESSURA) (WASHER-HARD (13.5X25.5X3-MM THK))	
M	8	1	**7X-2557**	4	PARAFUSO (M16X2X140 MM) (BOLT (M16X2X140-MM))	
	9	1	**8T-1482**	4	ARRUELA DURA (26X50X8 MM DE ESPESSURA) (WASHER-HARD (26X50X8-MM THK))	
M	10	1	**8T-4179**	2	PARAFUSO (M12X1,75X20 MM) (BOLT (M12X1.75X20-MM))	

M - PEÇA MÉTRICA

376-0507 GRUPO DO CONTRAPESO (COUNTERWEIGHT GP) (continuação) **i06249193**

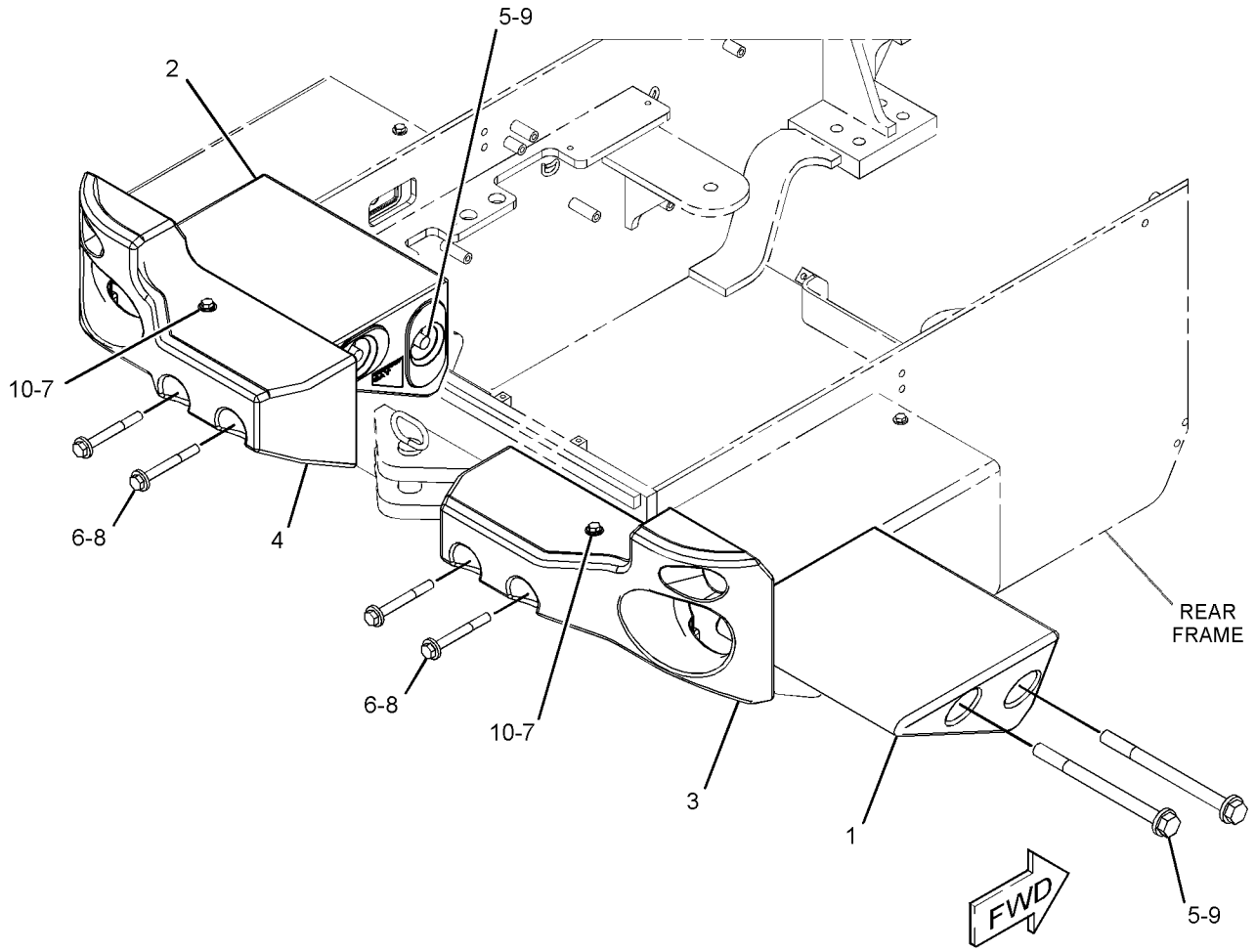

GRÁFICO 1 <FIM> g03871667

387-4029 GRUPO DE EXTENSÃO-PARA-LAMA–TRASEIRO (EXTENSION GP-FENDER-TRASEIRO)

S/N: KW41-UP

NÚMEROE DE 381-4398 ARRANJO DO PARA-LAMA

UM ACESSÓRIO

SMCS-7252 **i05297354**

NOTA	REF. NÃO	GRÁFICO REF.	NÚMERO DA PEÇA	QTY	NOME DA PEÇA 1 2 3 4 5 6 (NÍVEL DO PRODUTO)	CONSULTE PÁGINA
	1	1	**349-7878**	1	CONJUNTO DE PARA-LAMA (FENDER AS)	
	2	1	**356-6898**	1	TAMPA-PARA-LAMA (LADO ESQUERDO) (COVER-FENDER (LH))	
	3	1	**357-4260**	1	CONJUNTO DE MOLA DE GÁS (PORTA, LADO DIREITO) (SPRING AS-GAS (DOOR, RH))	
	4	1	**366-6100**	1	CONJUNTO DA PLACA (PLATE AS)	
	5	1	**366-6168**	1	CONJUNTO DA PLACA (PLATE AS)	
M		1	**159-9540**	6	PORCA DE SOLDA (ROSCA M8X1,25) (NUT-WELD (M8X1.25-THD))	
	6	1	**366-6169**	1	TAMPA-PARA-LAMA (LADO DIREITO) (COVER-FENDER (RH))	
	7	1	**367-0682**	1	CONJUNTO DE MOLA DE GÁS (PORTA, LADO DIREITO) (SPRING AS-GAS (DOOR, RH))	
	8	1	**367-0683**	1	CONJUNTO DE MOLA DE GÁS (PORTA ESQUERDA) (SPRING AS-GAS (DOOR, LH))	
	9	1	**5P-4116**	8	ARRUELA DURA (8,8X20,5X2 MM DE ESPESSURA) (WASHER-HARD (8.8X20.5X2-MM THK))	
	10	1	**7X-7729**	9	ARRUELA (11X25X3 MM DE ESPESSURA) (WASHER (11X25X3-MM THK))	
M	11	1	**8T-4137**	4	PARAFUSO (M10X1,5X20 MM) (BOLT (M10X1.5X20-MM))	
M	12	1	**8T-4189**	6	PARAFUSO (M8X1,25X20 MM) (BOLT (M8X1.25X20-MM))	
M	13	1	**8T-4195**	5	PARAFUSO (M10X1,5X30 MM) (BOLT (M10X1.5X30-MM))	
	14	1	**8T-4226**	5	ARRUELA DURA (10,5X45X3 MM DE ESPESSURA) (WASHER-PLATED (10.5X45X3-MM THK))	
M	15	1	**8T-4908**	7	PARAFUSO (M8X1,25X25 MM) (BOLT (M8X1.25X25-MM))	

M - PEÇA MÉTRICA

387-4029 GRUPO DE EXTENSÃO-PARA-LAMA (EXTENSION GP-FENDER) (continuação) **i05297354**

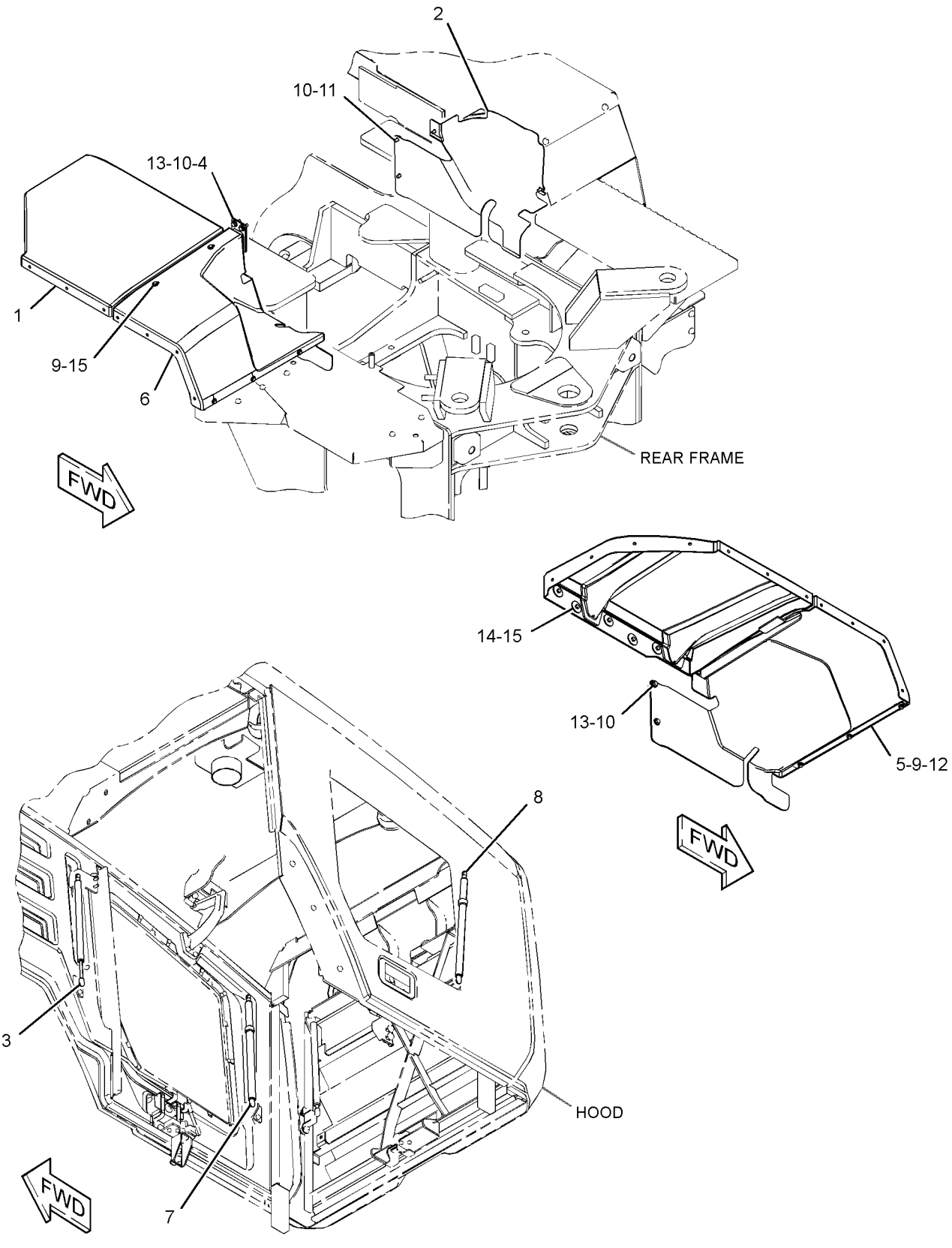

GRÁFICO 1 <FIM> g03370963

452-9944 GRUPO DE EXTENSÃO-PARA-LAMA (EXTENSION GP-FENDER)

S/N: KW41-UP

NÚMEROE DE 452-9945 ARRANJO DO PARA-LAMA

TAMBÉM UM ACESSÓRIO

SMCS-7252 **i06237459**

NOTA	REF. NÃO	GRÁFICO REF.	NÚMERO DA PEÇA	QTY	NOME DA PEÇA 1 2 3 4 5 6 (NÍVEL DO PRODUTO)	CONSULTE PÁGINA
	1	1	**349-7878**	1	CONJUNTO DE PARA-LAMA (FENDER AS)	
	2	1	**356-6898**	1	TAMPA-PARA-LAMA (LADO ESQUERDO) (COVER-FENDER (LH))	
	3	1	**366-6100**	1	CONJUNTO DA PLACA (PLATE AS)	
	4	1	**366-6168**	1	CONJUNTO DA PLACA (PLATE AS)	
M		1	**159-9540**	6	PORCA DE SOLDA (ROSCA M8X1,25) (NUT-WELD (M8X1.25-THD))	
	5	1	**366-6169**	1	TAMPA-PARA-LAMA (LADO DIREITO) (COVER-FENDER (RH))	
	6	1	**357-4260**	1	CONJUNTO DE MOLA DE GÁS (PORTA, LADO DIREITO) (SPRING AS-GAS (DOOR, RH))	
	7	1	**367-0682**	1	CONJUNTO DE MOLA DE GÁS (PORTA, LADO DIREITO) (SPRING AS-GAS (DOOR, RH))	
	8	1	**367-0683**	1	CONJUNTO DE MOLA DE GÁS (PORTA ESQUERDA) (SPRING AS-GAS (DOOR, LH))	
	9	1	**5P-4116**	8	ARRUELA DURA (8,8X20,5X2 MM DE ESPESSURA) (WASHER-HARD (8.8X20.5X2-MM THK))	
	10	1	**7X-7729**	9	ARRUELA (11X25X3 MM DE ESPESSURA) (WASHER (11X25X3-MM THK))	
M	11	1	**8T-4137**	4	PARAFUSO (M10X1,5X20 MM) (BOLT (M10X1.5X20-MM))	
M	12	1	**8T-4189**	6	PARAFUSO (M8X1,25X20 MM) (BOLT (M8X1.25X20-MM))	
M	13	1	**8T-4195**	5	PARAFUSO (M10X1,5X30 MM) (BOLT (M10X1.5X30-MM))	
	14	1	**8T-4226**	4	ARRUELA DURA (10,5X45X3 MM DE ESPESSURA) (WASHER-PLATED (10.5X45X3-MM THK))	
M	15	1	**8T-4908**	4	PARAFUSO (M8X1,25X25 MM) (BOLT (M8X1.25X25-MM))	
M	16	1	**5C-7261**	2	PORCA (ROSCA M8X1,25) (NUT (M8X1.25-THD))	
M	17	1	**7X-0818**	2	PARAFUSO (M8X1,25X45 MM) (BOLT (M8X1.25X45-MM))	
	18	1	**8T-4224**	2	ARRUELA DURA (8,8X16X2 MM DE ESPESSURA) (WASHER-HARD (8.8X16X2-MM THK))	

M - PEÇA MÉTRICA

452-9944 GRUPO DE EXTENSÃO-PARA-LAMA (EXTENSION GP-FENDER) (continuação) **i06237459**

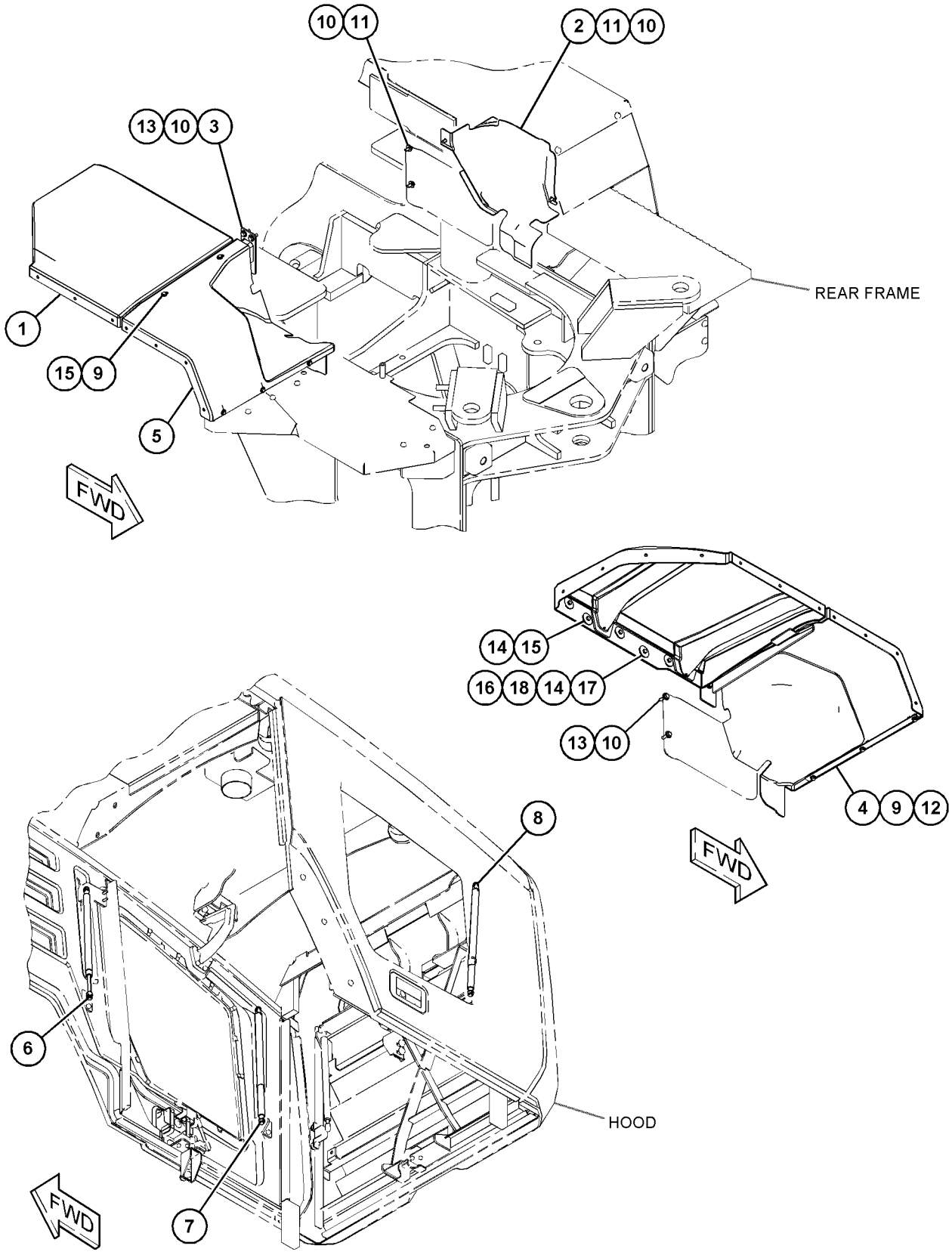

GRÁFICO 1 <FIM> g03869259

381-4398 ARRANJO DO PARA-LAMA–PADRÃO (FENDER AR-PADRÃO)

S/N: KW41-UP

NÃO PODE SER USADO COM QUALQUER OUTRO ARRANJO DO PARA-LAMA

UM ACESSÓRIO

SMCS-7252 **i05296430**

NOTA	NÚMERO DA PEÇA	QTY	NOME DA PEÇA 1 2 3 4 5 6 (NÍVEL DO PRODUTO)	CONSULTE PÁGINA
Y	*387-4029*	1	GRUPO DE EXTENSÃO-PARA-LAMA (TRASEIRO) (EXTENSION GP-FENDER (REAR))	479
Y	*339-6840*	1	GRUPO DE PARALAMA-FRONTAL (FENDER GP-FRONT)	485

Y - ILUSTRAÇÃO INDIVIDUAL

<FIM>

452-9945 ARRANJO DO PARA-LAMA (FENDER AR)

S/N: KW41-UP

NÚMEROE DE 454-0541 ARRANJO COMUM

TAMBÉM UM ACESSÓRIO

SMCS-7252 **i06901810**

NOTA	NÚMERO DA PEÇA	QTY	NOME DA PEÇA 1 2 3 4 5 6 (NÍVEL DO PRODUTO)	CONSULTE PÁGINA
Y	*452-9944*	1	GRUPO DE EXTENSÃO-PARA-LAMA (TRASEIRO) (EXTENSION GP-FENDER (REAR))	481
Y	*515-3211*	1	GRUPO DE PARA-LAMAS (FENDER GP)	484

Y - ILUSTRAÇÃO INDIVIDUAL

<FIM>

515-3211 GRUPO DE PARA-LAMAS (FENDER GP)

S/N: KW41-UP

NÚMEROE DE 452-9945 ARRANJO DO PARA-LAMA

TAMBÉM UM ACESSÓRIO

SMCS-7252 **i06901806**

NOTA	REF. NÃO	GRÁFICO REF.	NÚMERO DA PEÇA	QTY	NOME DA PEÇA 1 2 3 4 5 6 (NÍVEL DO PRODUTO)	CONSULTE PÁGINA
	1	1	**214-9564**	8	PLACA (PLATE)	
	2	1	**374-6280**	1	CONJUNTO DE SUPORTE (BRACKET AS)	
	3	1	**374-6281**	1	CONJUNTO DE SUPORTE (BRACKET AS)	
	4	1	**380-9519**	2	PARA-LAMA (FENDER)	
M	5	1	**7X-2534**	8	PARAFUSO (M6X1X50 MM) (BOLT (M6X1X50-MM))	
	6	1	**7X-7729**	12	ARRUELA (11X25X3 MM DE ESPESSURA) (WASHER (11X25X3-MM THK))	
M	7	1	**8T-4136**	8	PARAFUSO (M10X1,5X25 MM) (BOLT (M10X1.5X25-MM))	
	8	1	**9X-2038**	8	ARRUELA (7X19X2 MM DE ESPESSURA) (WASHER (7X19X2-MM THK))	

M - PEÇA MÉTRICA

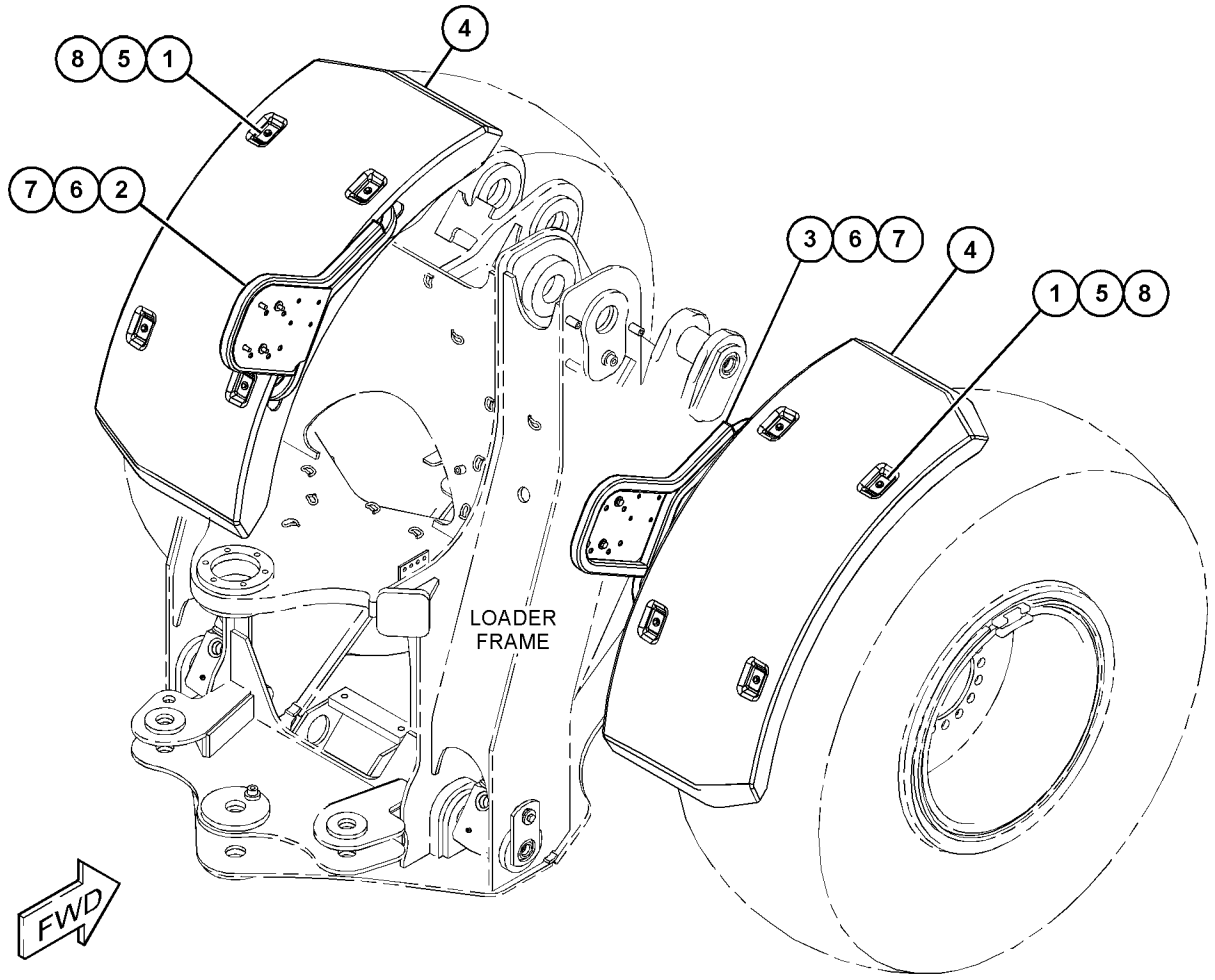

GRÁFICO 1 <FIM> g06161102

339-6840 GRUPO DE PARALAMA-FRONTAL (FENDER GP-FRONT)

S/N: KW41-UP

NÚMEROE DE 381-4398 ARRANJO DO PARA-LAMA

UM ACESSÓRIO

SMCS-7252 **i05297385**

NOTA	REF. NÃO	GRÁFICO REF.	NÚMERO DA PEÇA	QTY	NOME DA PEÇA 1 2 3 4 5 6 (NÍVEL DO PRODUTO)	CONSULTE PÁGINA
	1	1	**214-9564**	8	PLACA (PLATE)	
	2	1	**374-6280**	1	CONJUNTO DE SUPORTE (BRACKET AS)	
	3	1	**374-6281**	1	CONJUNTO DE SUPORTE (BRACKET AS)	
	4	1	**380-9519**	2	PARA-LAMA (FENDER)	
M	5	1	**7X-2534**	8	PARAFUSO (M6X1X50 MM) (BOLT (M6X1X50-MM))	
	6	1	**7X-7729**	8	ARRUELA (11X25X3 MM DE ESPESSURA) (WASHER (11X25X3-MM THK))	
M	7	1	**8T-4136**	8	PARAFUSO (M10X1,5X25 MM) (BOLT (M10X1.5X25-MM))	
	8	1	**9X-2038**	8	ARRUELA (7X19X2 MM DE ESPESSURA) (WASHER (7X19X2-MM THK))	

M - PEÇA MÉTRICA

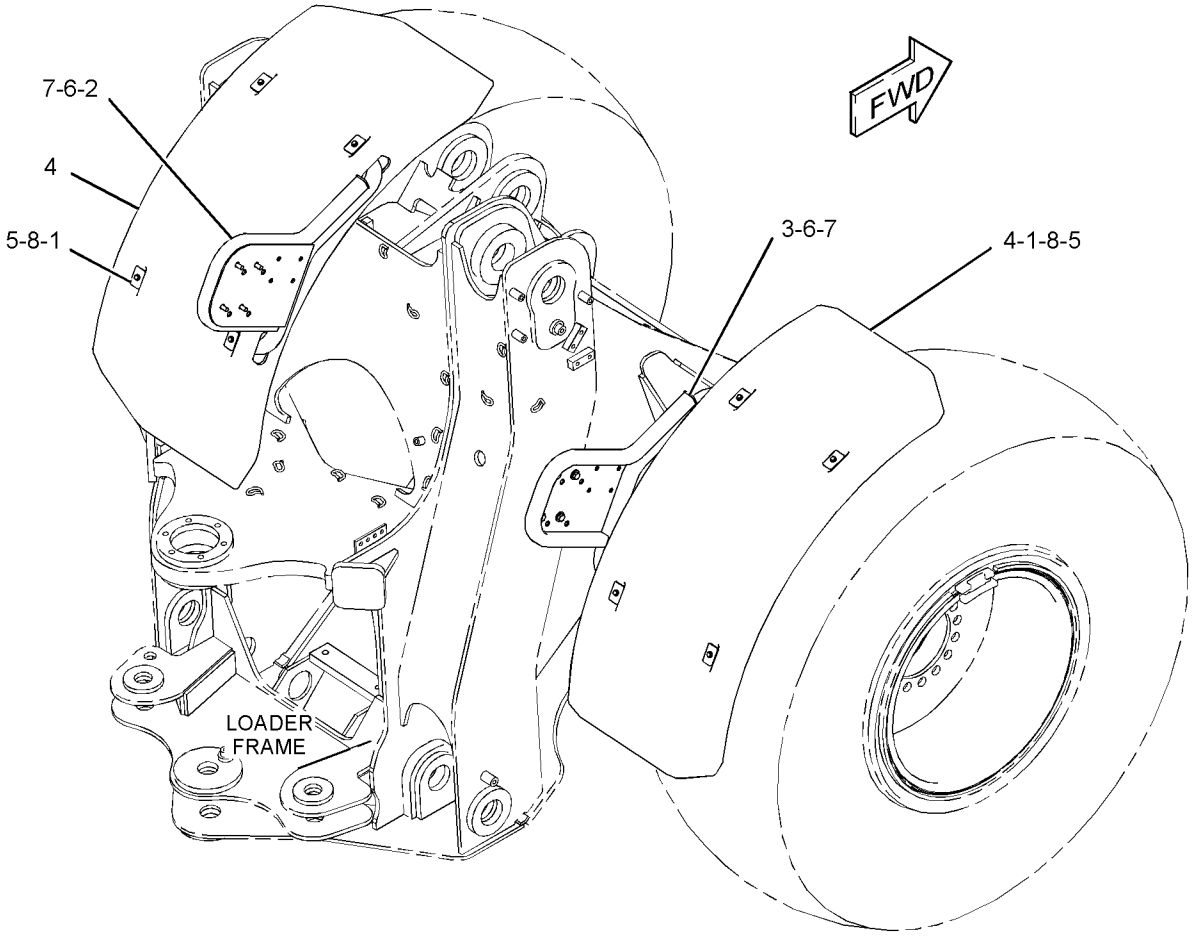

GRÁFICO 1 <FIM> g02764941

381-4460 GRUPO DA ARMAÇÃO DA PÁ-CARREGADEIRA (FRAME GP-LOADER)

S/N: KW41-UP

NÚMEROE DE 454-0544 ARRANJO DE CHASSI

TAMBÉM UM ACESSÓRIO

SMCS-7054 **i05307715**

NOTA	REF. NÃO	GRÁFICO REF.	NÚMERO DA PEÇA	QTY	NOME DA PEÇA 1 2 3 4 5 6 (NÍVEL DO PRODUTO)	CONSULTE PÁGINA
	1	1	**339-6811**	1	PLACA (PLATE)	
	2	1	**381-4461**	1	GRUPO DA ARMAÇÃO DA PÁ-CARREGADEIRA (FRAME GP-LOADER)	
	3	1	**7X-7729**	6	ARRUELA (11X25X3 MM DE ESPESSURA) (WASHER (11X25X3-MM THK))	
M	4	1	**8T-4186**	6	PARAFUSO (M10X1,5X40 MM) (BOLT (M10X1.5X40-MM))	

M - PEÇA MÉTRICA

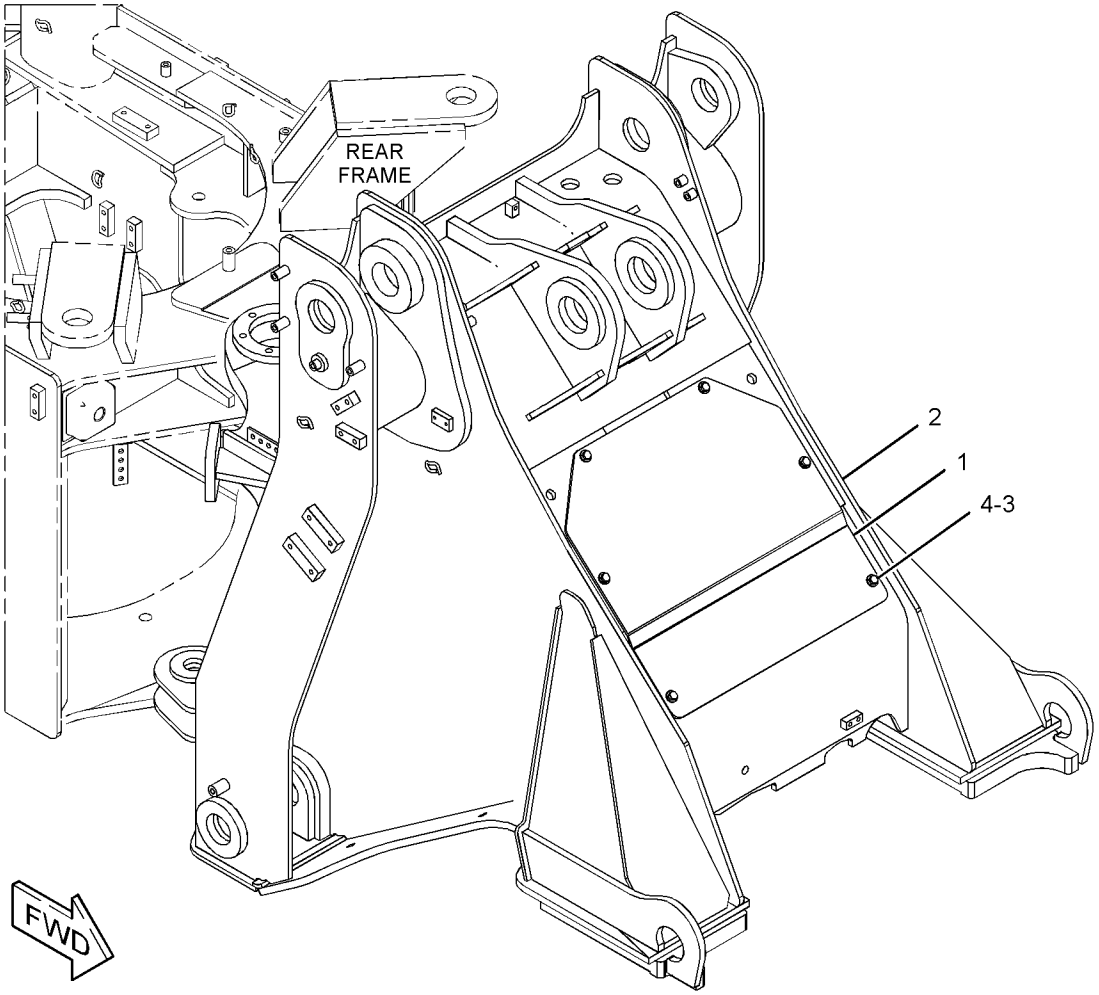

GRÁFICO 1 <FIM> g03377286

381-4400 GRUPO DA ARMAÇÃO TRASEIRA (FRAME GP-REAR)

S/N: KW41-UP

NÚMEROE DE 454-0544 ARRANJO DE CHASSI

TAMBÉM UM ACESSÓRIO

SMCS-7051 **i05307714**

NOTA	REF. NÃO	GRÁFICO REF.	NÚMERO DA PEÇA	QTY	NOME DA PEÇA 1 2 3 4 5 6 (NÍVEL DO PRODUTO)	CONSULTE PÁGINA
	1	1	**103-5796**	1	FIXADOR DE PINO (PIN-KEEPER)	
	2	1	**112-0885**	2	CONJUNTO DE COXIM-RESILIENTE (PAD AS-RESILIENT)	
	3	1	**132-2558**	1	CONJUNTO DE PINO (PIN AS)	
	4	1	**381-4401**	1	CONJUNTO DE ARMAÇÃO (FRAME AS)	
	5	1	**8T-4121**	2	ARRUELA DURA (11X21X2,5 MM DE ESPESSURA) (WASHER-HARD (11X21X2.5-MM THK))	
M	6	1	**8T-4137**	2	PARAFUSO (M10X1,5X20 MM) (BOLT (M10X1.5X20-MM))	

M - PEÇA MÉTRICA

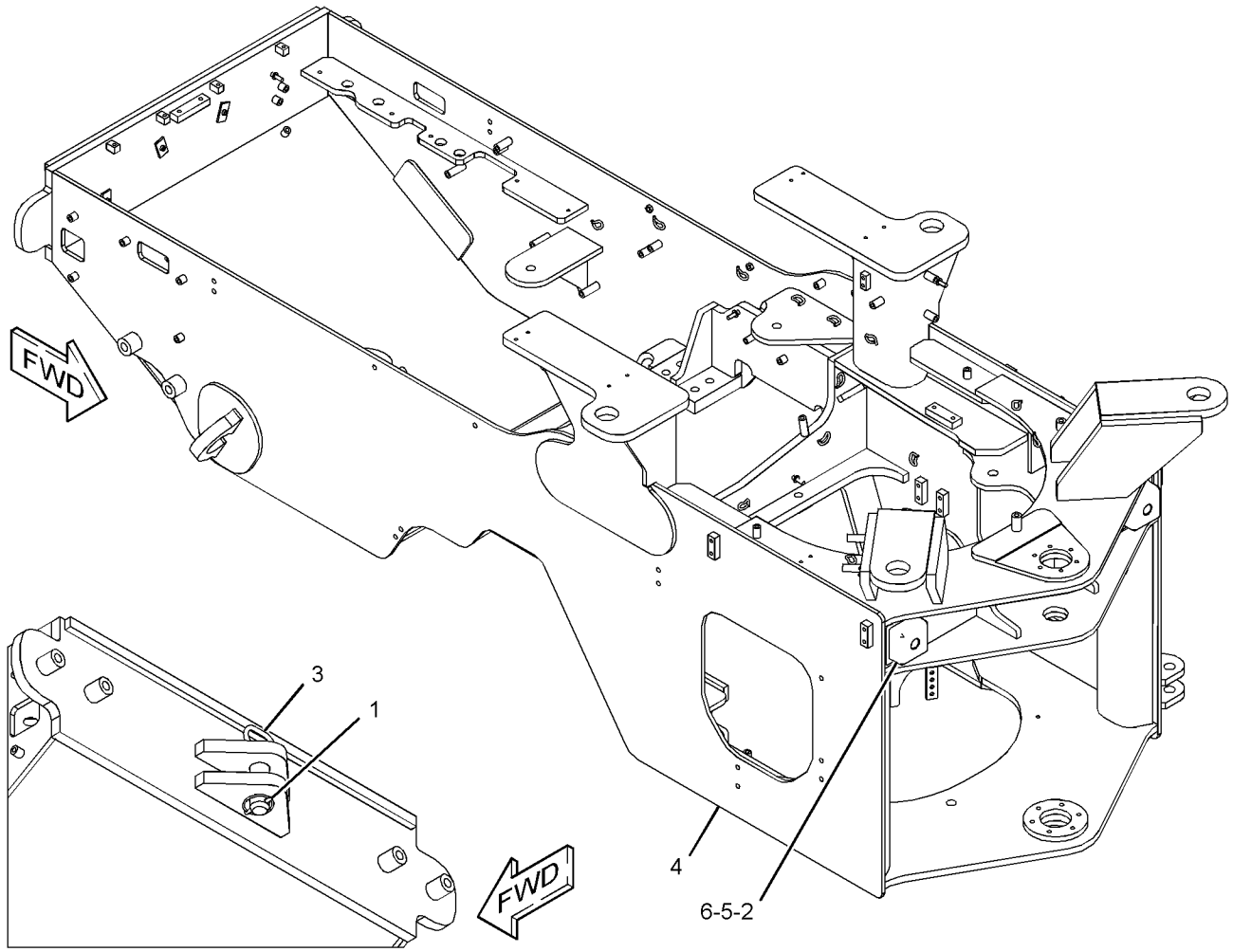

GRÁFICO 1 <FIM> g03377272

433-2002 GRUPO DE PROTETOR-ARTICULAÇÃO–ENGATE E DIREÇÃO (GUARD GP-ARTICULATION-ENGATE E DIREÇÃO)

S/N: KW41-UP
UM ACESSÓRIO

SMCS-7150 **i06724372**

NOTA	REF. NÃO	GRÁFICO REF.	NÚMERO DA PEÇA	QTY	NOME DA PEÇA 1 2 3 4 5 6 (NÍVEL DO PRODUTO)	CONSULTE PÁGINA
	1	1	**366-9650**	1	DECALQUE DE IDENTIFICAÇÃO (PONTOS DE LUBRIFICAÇÃO) (FILM-IDENTIFICATION (GREASE POINTS))	
	2	1	**366-9651**	1	DECALQUE DE IDENTIFICAÇÃO (PONTOS DE LUBRIFICAÇÃO) (FILM-IDENTIFICATION (GREASE POINTS))	
	3	1	**367-2757**	1	DECALQUE DE IDENTIFICAÇÃO (PONTOS DE LUBRIFICAÇÃO) (FILM-IDENTIFICATION (GREASE POINTS))	
	4	1	**391-1991**	2	CONJUNTO DA PLACA (PLATE AS)	
					(EACH INCLUDES)	
M		1	**159-9541**	2	PORCA DE SOLDA (M10X1,5 DE ROSCA) (NUT-WELD (M10X1.5-THD))	
	5	1	**391-1992**	1	PLACA (PLATE)	
	6	1	**486-8973**	1	CONJUNTO DA PLACA (PLATE AS)	
M		1	**159-9541**	2	PORCA DE SOLDA (M10X1,5 DE ROSCA) (NUT-WELD (M10X1.5-THD))	
	7	1	**486-8974**	1	CONJUNTO DA PLACA (PLATE AS)	
M		1	**159-9541**	5	PORCA DE SOLDA (M10X1,5 DE ROSCA) (NUT-WELD (M10X1.5-THD))	
	8	1	**7X-7729**	23	ARRUELA (11X25X3 MM DE ESPESSURA) (WASHER (11X25X3-MM THK))	
	9	1	**443-6791**	1	CONJUNTO DA PLACA (PLATE AS)	
M	10	1	**8T-4133**	5	PORCA (M10X1,5 DE ROSCA) (NUT (M10X1.5-THD))	
E	11	1	**3E-6600**		RETENTOR (84 CM) (SEAL (84-CM))	
M	12	1	**8T-4196**	11	PARAFUSO (M10X1,5X35 MM) (BOLT (M10X1.5X35-MM))	

E - ENCOMENDAR POR CENTÍMETROS
M - PEÇA MÉTRICA

433-2002 GRUPO DE PROTETOR-ARTICULAÇÃO (GUARD GP-ARTICULATION) (continuação) **i06724372**

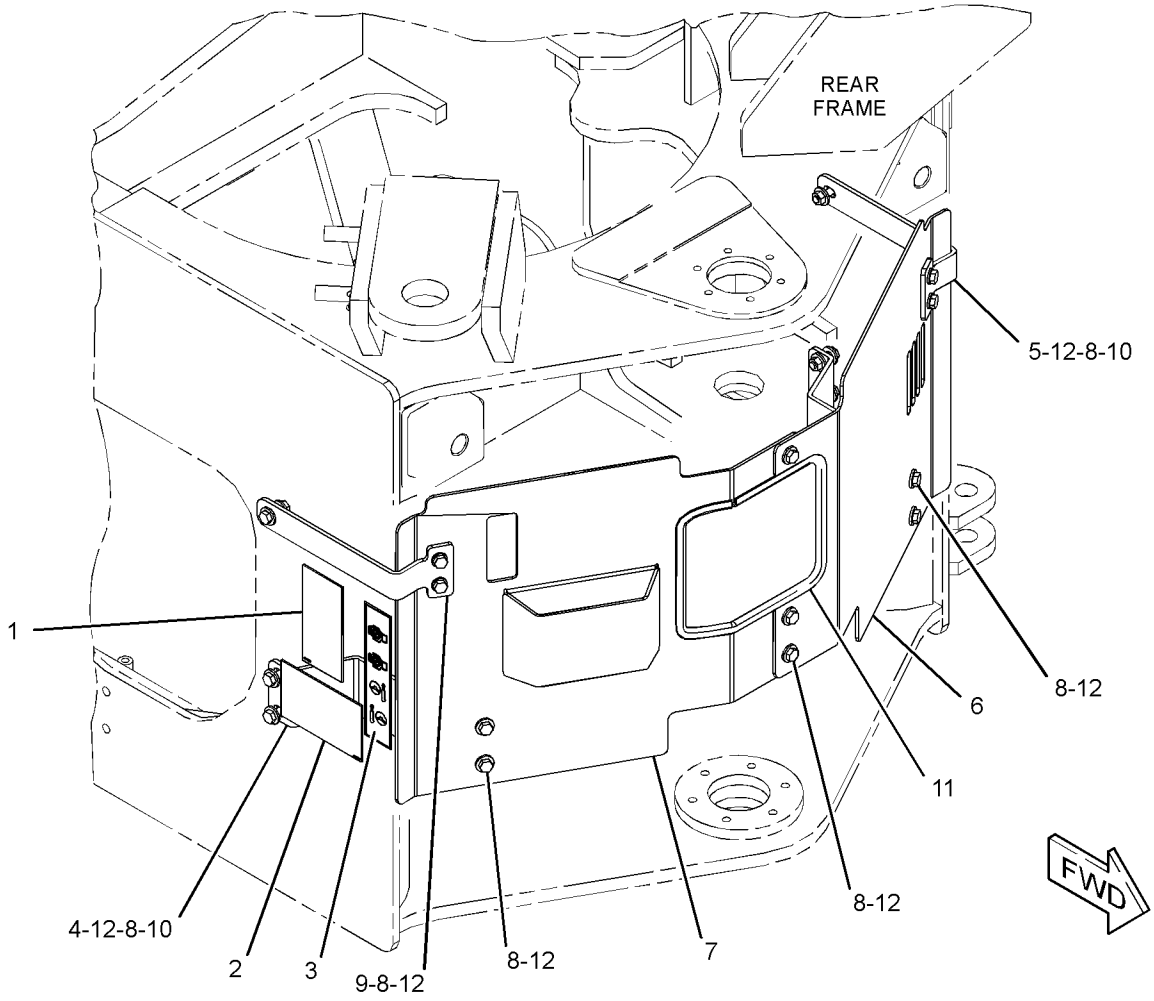

GRÁFICO 1 <FIM> g03796023

349-8163 GRUPO DO PROTETOR DO CÁRTER (GUARD GP-CRANKCASE)

S/N: KW41-UP
UM ACESSÓRIO

SMCS-7151 **i05309451**

NOTA	REF. NÃO	GRÁFICO REF.	NÚMERO DA PEÇA	QTY	NOME DA PEÇA 1 2 3 4 5 6 (NÍVEL DO PRODUTO)	CONSULTE PÁGINA
	1	1	**363-1934**	1	PLACA (PLATE)	
	2	1	**363-1950**	2	PLACA (PLATE)	
	3	1	**7X-7729**	8	ARRUELA (11X25X3 MM DE ESPESSURA) (WASHER (11X25X3-MM THK))	
M	4	1	**8T-4195**	8	PARAFUSO (M10X1,5X30 MM) (BOLT (M10X1.5X30-MM))	

M - PEÇA MÉTRICA

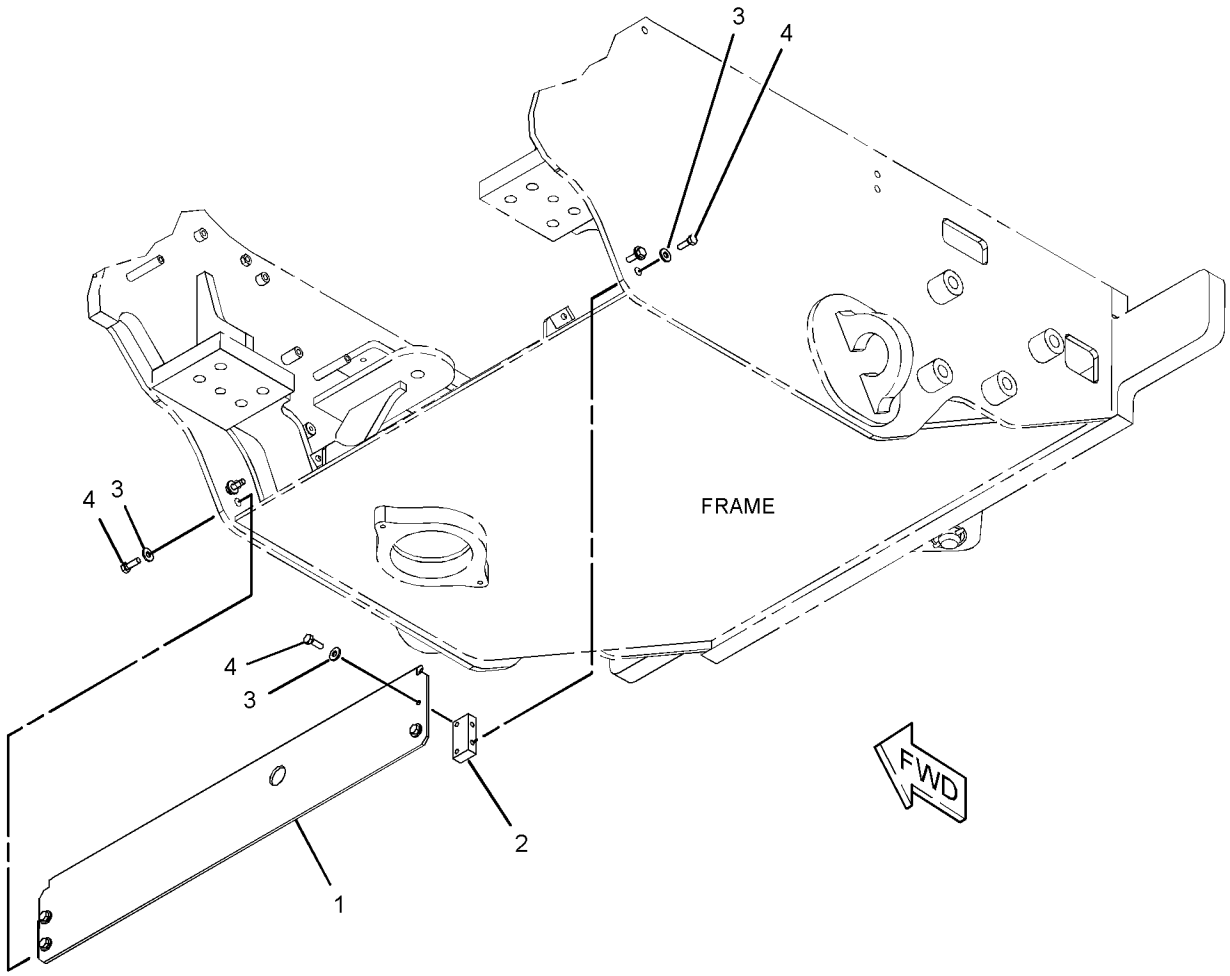

GRÁFICO 1 <FIM> g02753516

374-5845 GRUPO DO PROTETOR DO CÁRTER–KIT (GUARD GP-CRANKCASE-KIT)

S/N: KW41-UP
UM ACESSÓRIO

SMCS-7151 **i05844156**

NOTA	REF. NÃO	GRÁFICO REF.	NÚMERO DA PEÇA	QTY	NOME DA PEÇA 1 2 3 4 5 6 (NÍVEL DO PRODUTO)	CONSULTE PÁGINA
	1	1	**363-1934**	1	PLACA (PLATE)	
	2	1	**363-1950**	2	PLACA (PLATE)	
	3	1	**7X-7729**	8	ARRUELA (11X25X3 MM DE ESPESSURA) (WASHER (11X25X3-MM THK))	
M	4	1	**8T-4195**	8	PARAFUSO (M10X1,5X30 MM) (BOLT (M10X1.5X30-MM))	

M - PEÇA MÉTRICA

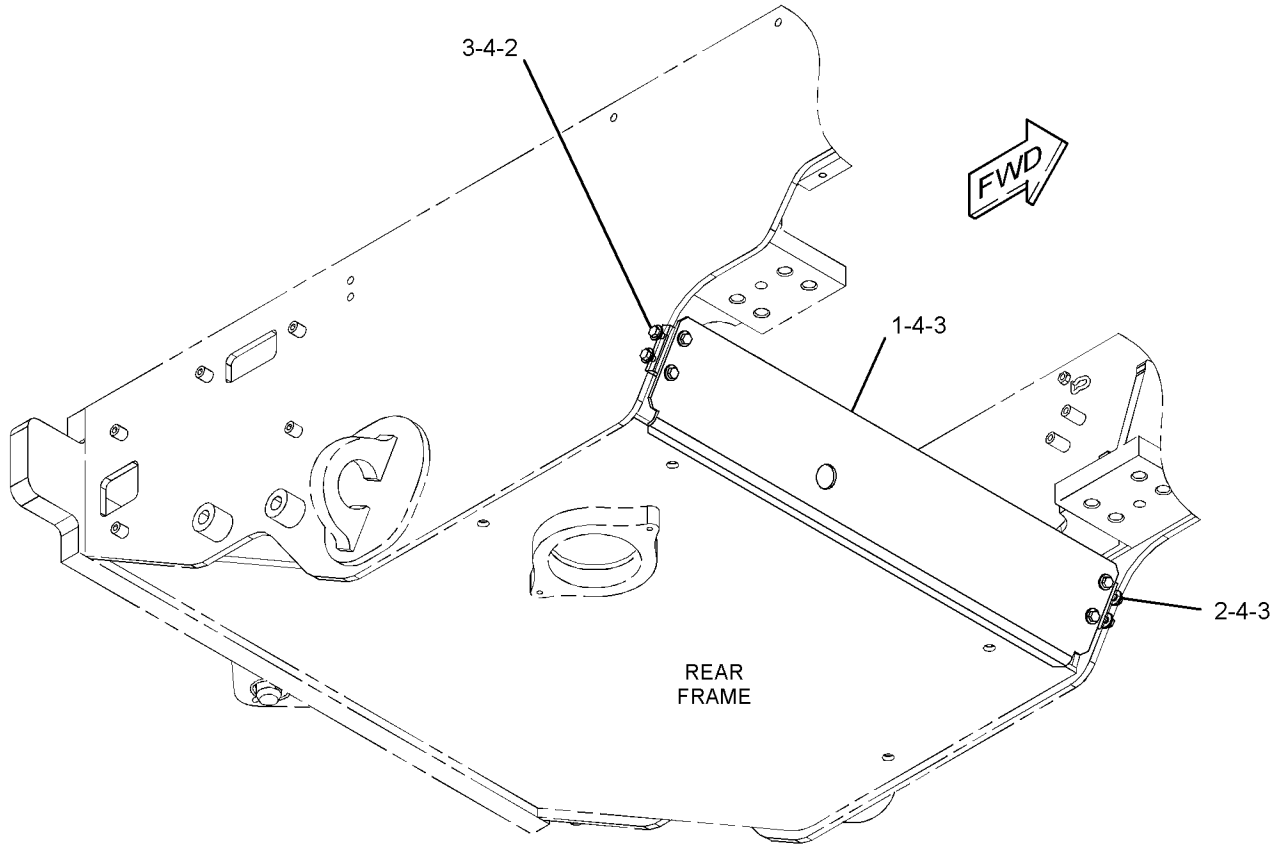

GRÁFICO 1 <FIM> g02794064

430-2916 GRUPO DO PROTETOR DO CILINDRO—MANIPULADOR DE RESÍDUOS (GUARD GP-CYLINDER-MANIPULADOR DE RESÍDUOS)

S/N: KW41-UP
UM ACESSÓRIO

SMCS-7164 **i05844161**

NOTA	REF. NÃO	GRÁFICO REF.	NÚMERO DA PEÇA	QTY	NOME DA PEÇA 1 2 3 4 5 6 (NÍVEL DO PRODUTO)	CONSULTE PÁGINA
M	1	1	**3T-0852**	2	CONTRAPORCA (ROSCA M8X1,25) (LOCKNUT (M8X1.25-THD))	
	2	1	**5P-4115**	2	ARRUELA DURA (7,2X19X2 MM DE ESPESSURA) (WASHER-HARD (7.2X19X2-MM THK))	
M	3	1	**6V-7743**	2	CONTRAPORCA (ROSCA M6X1) (LOCKNUT (M6X1-THD))	
M	4	1	**6V-7744**	4	CONTRAPORCA (M10X1,5 DE ROSCA) (LOCKNUT (M10X1.5-THD))	
	5	1	**8T-4121**	8	ARRUELA DURA (11X21X2,5 MM DE ESPESSURA) (WASHER-HARD (11X21X2.5-MM THK))	
M	6	1	**8T-4172**	4	PARAFUSO (M10X1,5X80 MM) (BOLT (M10X1.5X80-MM))	
	7	1	**8T-4224**	4	ARRUELA DURA (8,8X16X2 MM DE ESPESSURA) (WASHER-HARD (8.8X16X2-MM THK))	
M	8	1	**8T-6912**	2	PARAFUSO (M8X1,25X50 MM) (BOLT (M8X1.25X50-MM))	
	9	1	*148-8407*	1	CONJUNTO DE BUJÃO (PLUG AS)	
		1	**3J-1907**	1	ANEL RETENTOR EM O (SEAL-O-RING)	
		1	**9S-4191**	1	BUJÃO (ROSCA 9/16-18) (PLUG (9/16-18-THD))	
	10	1	**377-1595**	1	CONJUNTO DA PLACA (PLATE AS)	
	11	1	**377-1600**	1	CONJUNTO DA PLACA (PLATE AS)	
					(EACH PLATE AS INCLUDES)	
M		1	**195-1095**	1	PRISIONEIRO-SOLDA (M6X1X20 MM) (STUD-WELD (M6X1X20-MM))	
	12	1	**377-4112**	2	PÁRA-CHOQUE (BUMPER)	
	13	1	**425-0328**	1	CONJUNTO DA PLACA (PLATE AS)	
	14	1	**425-0330**	1	CONJUNTO DA PLACA (PLATE AS)	

M - PEÇA MÉTRICA

430-2916 GRUPO DO PROTETOR DO CILINDRO (GUARD GP-CYLINDER) (continuação) **i05844161**

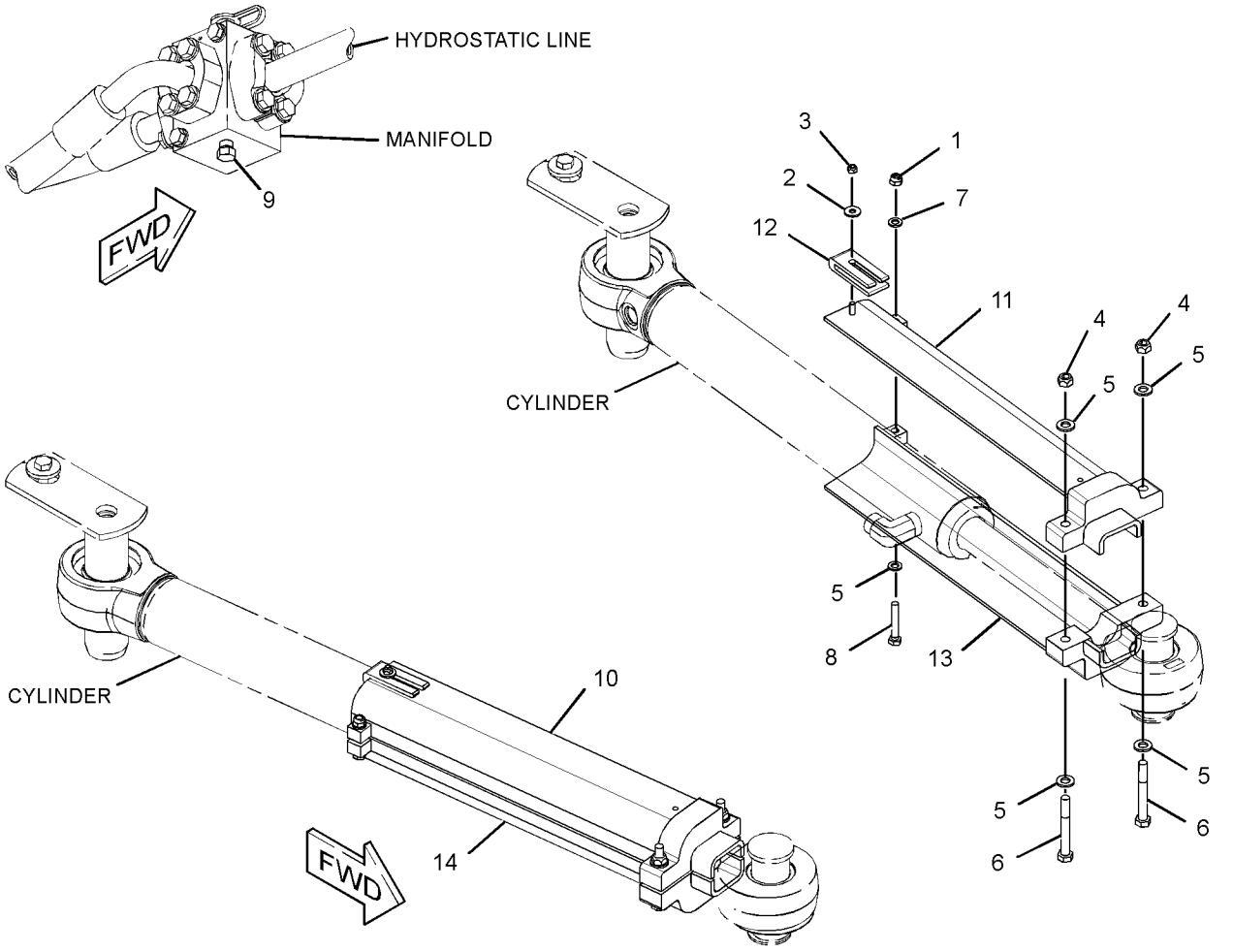

GRÁFICO 1 <FIM> g03377073

349-7940 GRUPO DO PROTETOR DO EIXO DE COMANDO (GUARD GP-DRIVE SHAFT)

S/N: KW41-UP
NÚMEROE DE 524-8363 ARRANJO DE CORTE DE MADEIRA
UM ACESSÓRIO

SMCS-7153 **i05309452**

NOTA	REF. NÃO	GRÁFICO REF.	NÚMERO DA PEÇA	QTY	NOME DA PEÇA 1 2 3 4 5 6 (NÍVEL DO PRODUTO)	CONSULTE PÁGINA
	1	1	**349-7941**	1	CONJUNTO DA PLACA (PLATE AS)	
	2	1	**366-2741**	1	PLACA (PLATE)	
	3	1	**366-2742**	1	PLACA (PLATE)	
	4	1	**7X-0578**	16	ARRUELA DURA (10,2X32X2,5 MM DE ESPESSURA) (WASHER-HARD (10.2X32X2.5-MM THK))	
M	5	1	**8T-4133**	6	PORCA (M10X1,5 DE ROSCA) (NUT (M10X1.5-THD))	
M	6	1	**8T-4186**	10	PARAFUSO (M10X1,5X40 MM) (BOLT (M10X1.5X40-MM))	

M - PEÇA MÉTRICA

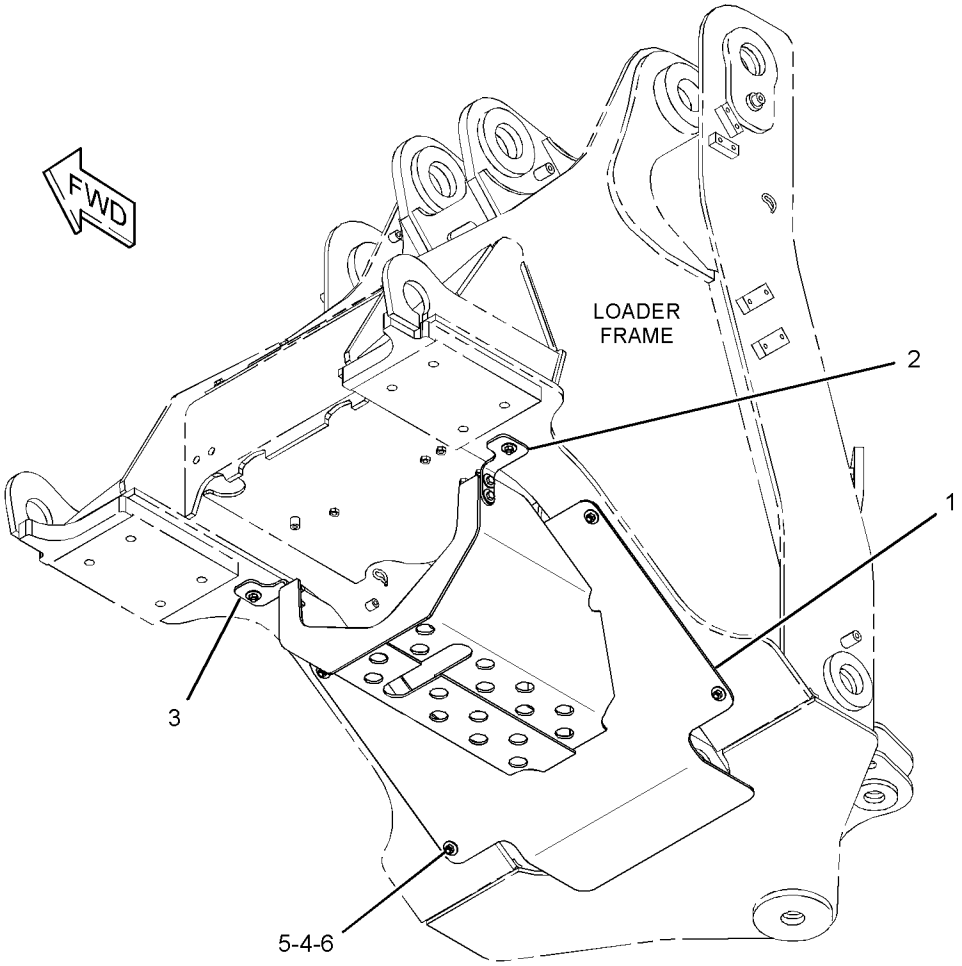

GRÁFICO 1 <FIM> g02750824

374-5842 GRUPO DO PROTETOR DO EIXO DE COMANDO–KIT (GUARD GP-DRIVE SHAFT-KIT)

S/N: KW41-UP
UM ACESSÓRIO

SMCS-7153 **i05844149**

NOTA	REF. NÃO	GRÁFICO REF.	NÚMERO DA PEÇA	QTY	NOME DA PEÇA 1 2 3 4 5 6 (NÍVEL DO PRODUTO)	CONSULTE PÁGINA
	1	1	**349-7941**	1	CONJUNTO DA PLACA (PLATE AS)	
	2	1	**366-2741**	1	PLACA (PLATE)	
	3	1	**366-2742**	1	PLACA (PLATE)	
	4	1	**7X-0578**	16	ARRUELA DURA (10,2X32X2,5 MM DE ESPESSURA) (WASHER-HARD (10.2X32X2.5-MM THK))	
M	5	1	**8T-4133**	6	PORCA (M10X1,5 DE ROSCA) (NUT (M10X1.5-THD))	
M	6	1	**8T-4186**	10	PARAFUSO (M10X1,5X40 MM) (BOLT (M10X1.5X40-MM))	

M - PEÇA MÉTRICA

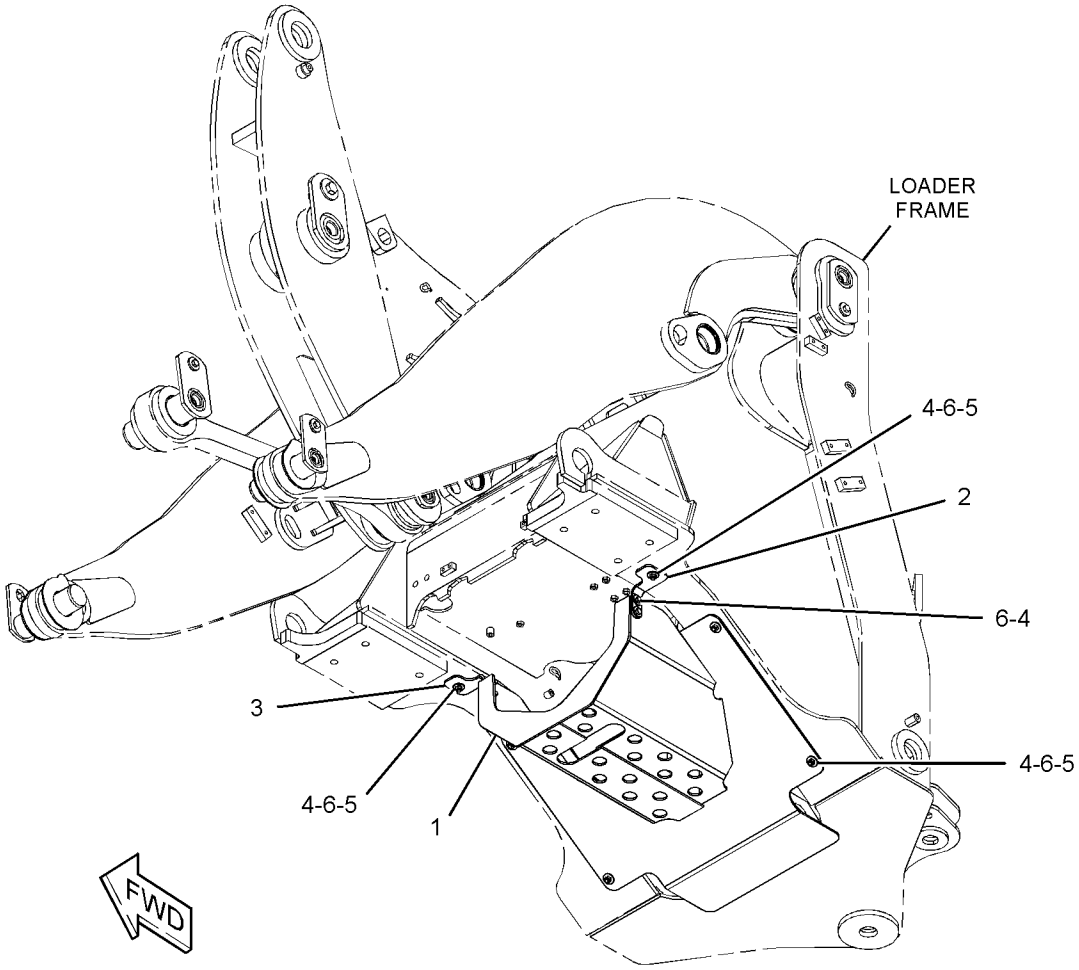

GRÁFICO 1 <FIM> g02795547

387-4025 GRUPO DE PROTETOR-ARMAÇÃO (GUARD GP-FRAME)

S/N: KW41-UP

NÚMEROE DE 454-0544 ARRANJO DE CHASSI

TAMBÉM UM ACESSÓRIO

SMCS-7150 **i05296433**

NOTA	REF. NÃO	GRÁFICO REF.	NÚMERO DA PEÇA	QTY	NOME DA PEÇA 1 2 3 4 5 6 (NÍVEL DO PRODUTO)	CONSULTE PÁGINA
	1	1	**387-4090**	1	PLACA (PLATE)	
M	2	1	**8T-4195**	4	PARAFUSO (M10X1,5X30 MM) (BOLT (M10X1.5X30-MM))	
	3	1	**8T-4222**	4	ARRUELA DURA (11X32X2,5 MM DE ESPESSURA) (WASHER-PLATED (11X32X2.5-MM THK))	

M - PEÇA MÉTRICA

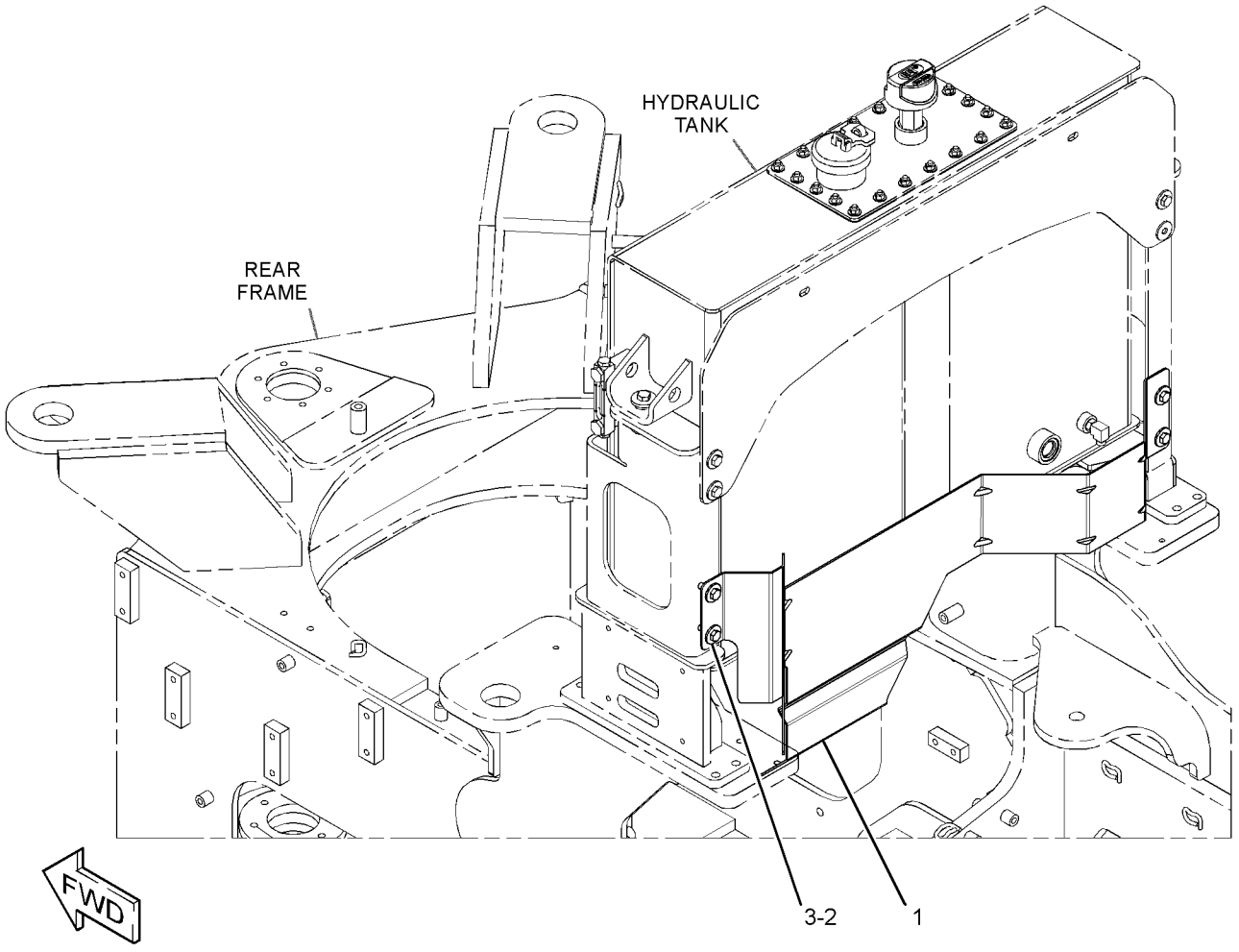

GRÁFICO 1 <FIM> g03363941

443-7721 GRUPO DE PROTEÇÃO FRONTAL (GUARD GP-FRONT)

S/N: KW41-UP
NÚMEROE DE 381-4365 ARRANJO DO EIXO-FIXO
UM ACESSÓRIO

SMCS-7167 **i05593209**

NOTA	REF. NÃO	GRÁFICO REF.	NÚMERO DA PEÇA	QTY	NOME DA PEÇA 1 2 3 4 5 6 (NÍVEL DO PRODUTO)	CONSULTE PÁGINA
	1	1	**383-3219**	1	PROTETOR (GUARD)	
	2	1	**316-3296**	1	ESPAÇADOR (13X22X7-MM DE ESPESSURA) (SPACER (13X22X7-MM THK))	
	3	1	**5P-1076**	1	ARRUELA DURA (13,5X30X4-MM DE ESPESSURA) (WASHER-HARD (13.5X30X4-MM THK))	
	4	1	**8T-4223**	2	ARRUELA DURA (13,5X25,5X3 MM DE ESPESSURA) (WASHER-HARD (13.5X25.5X3-MM THK))	
M	5	1	**8T-4956**	3	PARAFUSO (M12X1,75X35 MM) (BOLT (M12X1.75X35-MM))	

M - PEÇA MÉTRICA

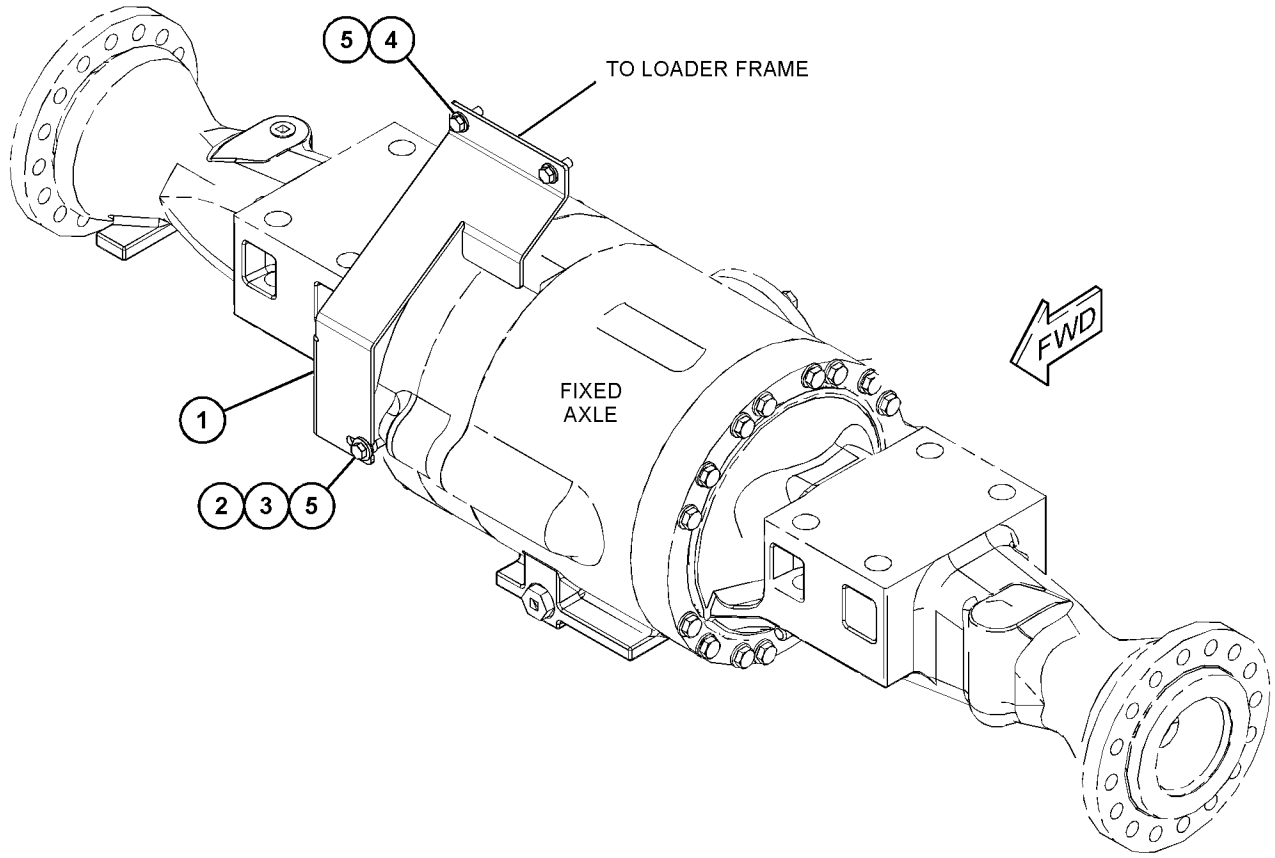

GRÁFICO 1 <FIM> g03497936

391-1990 GRUPO DO PROTETOR-ENGATE E DIREÇÃO (GUARD GP-HITCH & STEERING)

S/N: KW41-UP
UM ACESSÓRIO

SMCS-7150 **i06901881**

NOTA	REF. NÃO	GRÁFICO REF.	NÚMERO DA PEÇA	QTY	NOME DA PEÇA 1 2 3 4 5 6 (NÍVEL DO PRODUTO)	CONSULTE PÁGINA
	1	1	**391-1991**	2	CONJUNTO DA PLACA (PLATE AS)	
					(EACH INCLUDES)	
M		1	**159-9541**	2	PORCA DE SOLDA (M10X1,5 DE ROSCA) (NUT-WELD (M10X1.5-THD))	
	2	1	**391-1992**	1	PLACA (PLATE)	
	3	1	**486-8973**	1	CONJUNTO DA PLACA (PLATE AS)	
M		1	**159-9541**	2	PORCA DE SOLDA (M10X1,5 DE ROSCA) (NUT-WELD (M10X1.5-THD))	
	4	1	**486-8974**	1	CONJUNTO DA PLACA (PLATE AS)	
M		1	**159-9541**	5	PORCA DE SOLDA (M10X1,5 DE ROSCA) (NUT-WELD (M10X1.5-THD))	
	5	1	**7X-7729**	19	ARRUELA (11X25X3 MM DE ESPESSURA) (WASHER (11X25X3-MM THK))	
M	6	1	**8T-4196**	15	PARAFUSO (M10X1,5X35 MM) (BOLT (M10X1.5X35-MM))	
M	7	1	**8T-4133**	3	PORCA (M10X1,5 DE ROSCA) (NUT (M10X1.5-THD))	
E	8	1	**3E-6600**		RETENTOR (84 CM) (SEAL (84-CM))	
	9	1	**443-6791**	1	CONJUNTO DA PLACA (PLATE AS)	
M		1	**8T-3490**	1	PORCA DE SOLDA (M10X1,5 DE ROSCA) (NUT-WELD (M10X1.5-THD))	
	10	1	**367-2757**	1	DECALQUE DE IDENTIFICAÇÃO (PONTOS DE LUBRIFICAÇÃO) (FILM-IDENTIFICATION (GREASE POINTS))	

E - ENCOMENDAR POR CENTÍMETROS
M - PEÇA MÉTRICA

391-1990 GRUPO DO PROTETOR-ENGATE E DIREÇÃO (GUARD GP-HITCH & STEERING) (continuação) **i06901881**

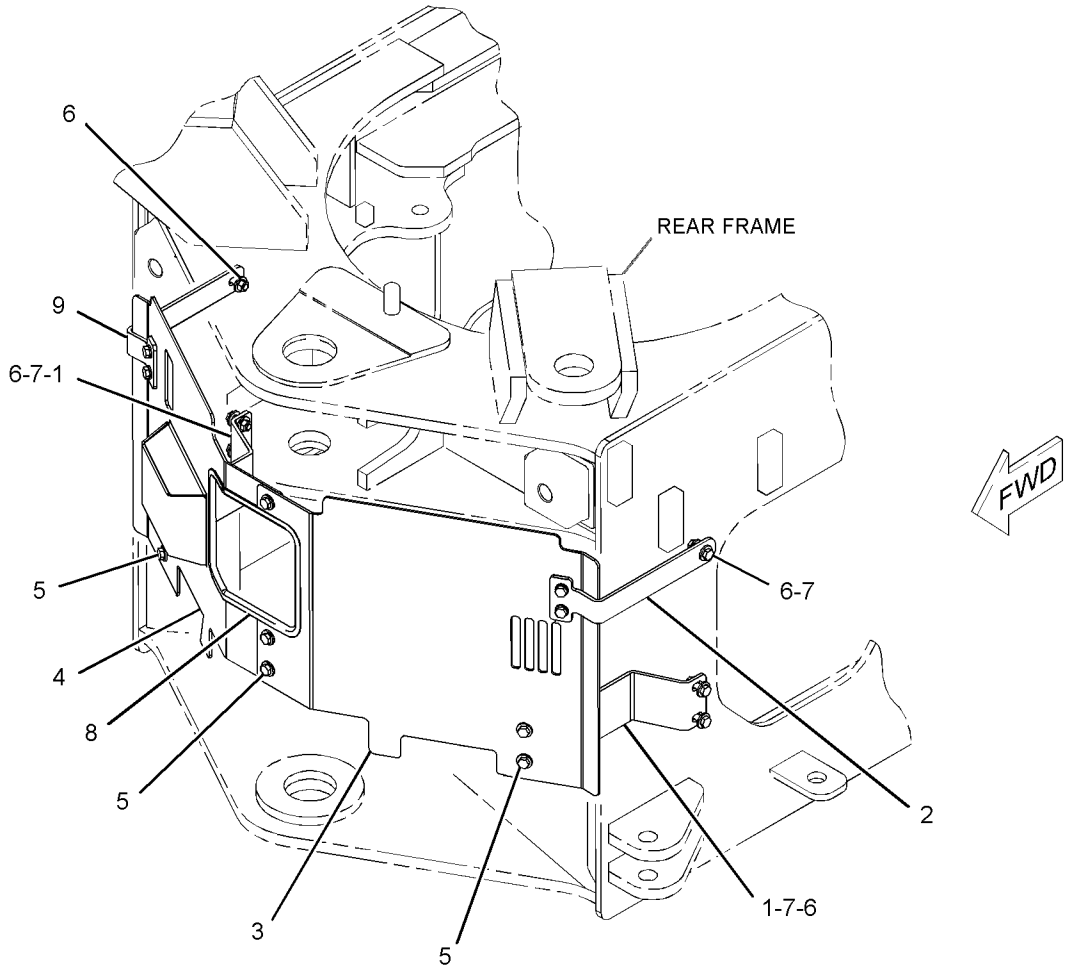

GRÁFICO 1 g03888203

391-1990 GRUPO DO PROTETOR-ENGATE E DIREÇÃO (GUARD GP-HITCH & STEERING) (continuação) **i06901881**

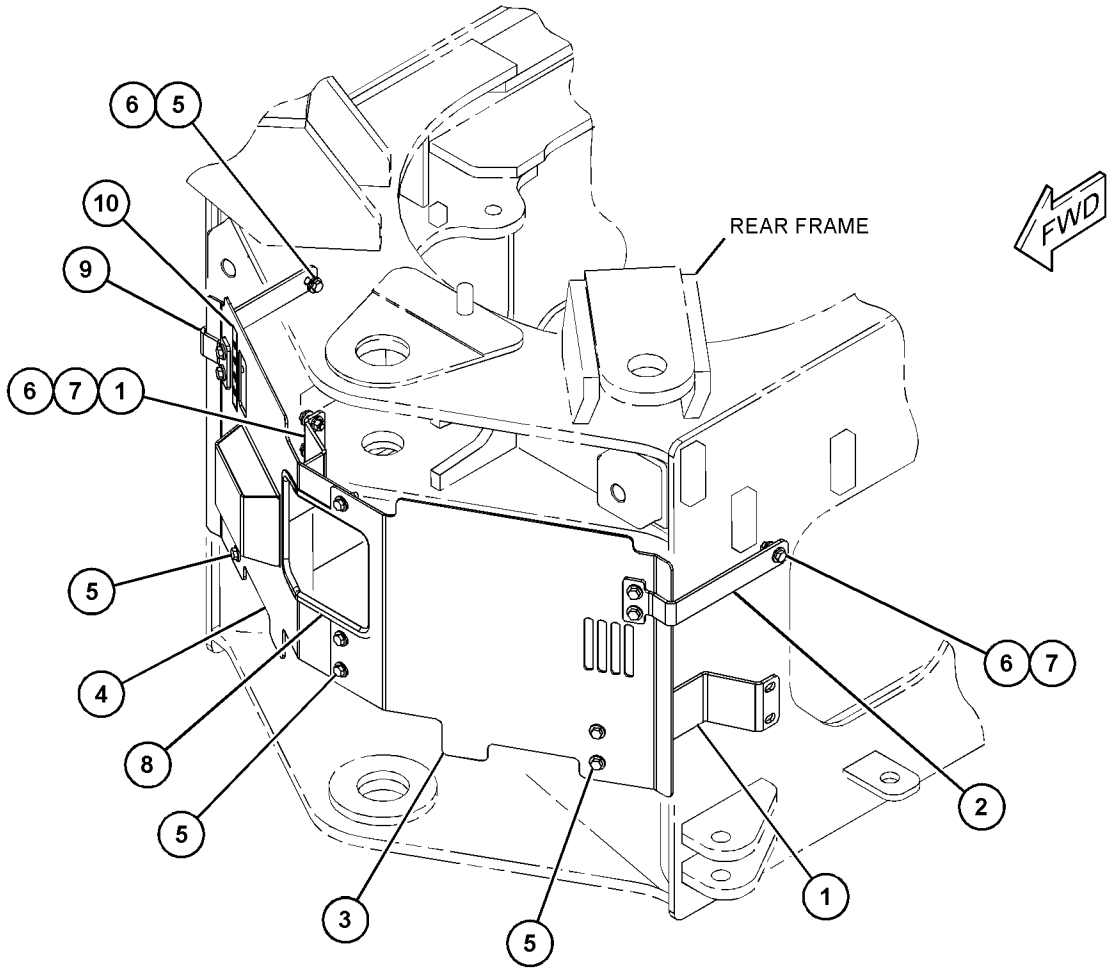

GRÁFICO 2 <FIM> g06079952

377-1530 GRUPO DE PROTEÇÃO-ILUMINAÇÃO (GUARD GP-LIGHTING)

S/N: KW41-UP

NÚMEROE DE 524-8363 ARRANJO DE CORTE DE MADEIRA

UM ACESSÓRIO

SMCS-715L **i05309470**

NOTA	REF. NÃO	GRÁFICO REF.	NÚMERO DA PEÇA	QTY	NOME DA PEÇA 1 2 3 4 5 6 (NÍVEL DO PRODUTO)	CONSULTE PÁGINA
	1	1	**397-8605**	1	CONJUNTO DE GUARD (GUARD AS)	
	2	1	**397-8606**	1	CONJUNTO DE GUARD (GUARD AS)	
	3	1	**397-8607**	1	CONJUNTO DA PLACA (PLATE AS)	
	4	1	**397-8608**	1	CONJUNTO DA PLACA (PLATE AS)	
					(EACH PLATE AS INCLUDES)	
M		1	**159-9541**	5	PORCA DE SOLDA (M10X1,5 DE ROSCA) (NUT-WELD (M10X1.5-THD))	
	5	1	**193-9723**	2	ARRUELA (11X42X2,5 MM DE ESPESSURA) (WASHER (11X42X2.5-MM THK))	
	6	1	**8T-4121**	8	ARRUELA DURA (11X21X2,5 MM DE ESPESSURA) (WASHER-HARD (11X21X2.5-MM THK))	
M	7	1	**8T-4136**	10	PARAFUSO (M10X1,5X25 MM) (BOLT (M10X1.5X25-MM))	

M - PEÇA MÉTRICA

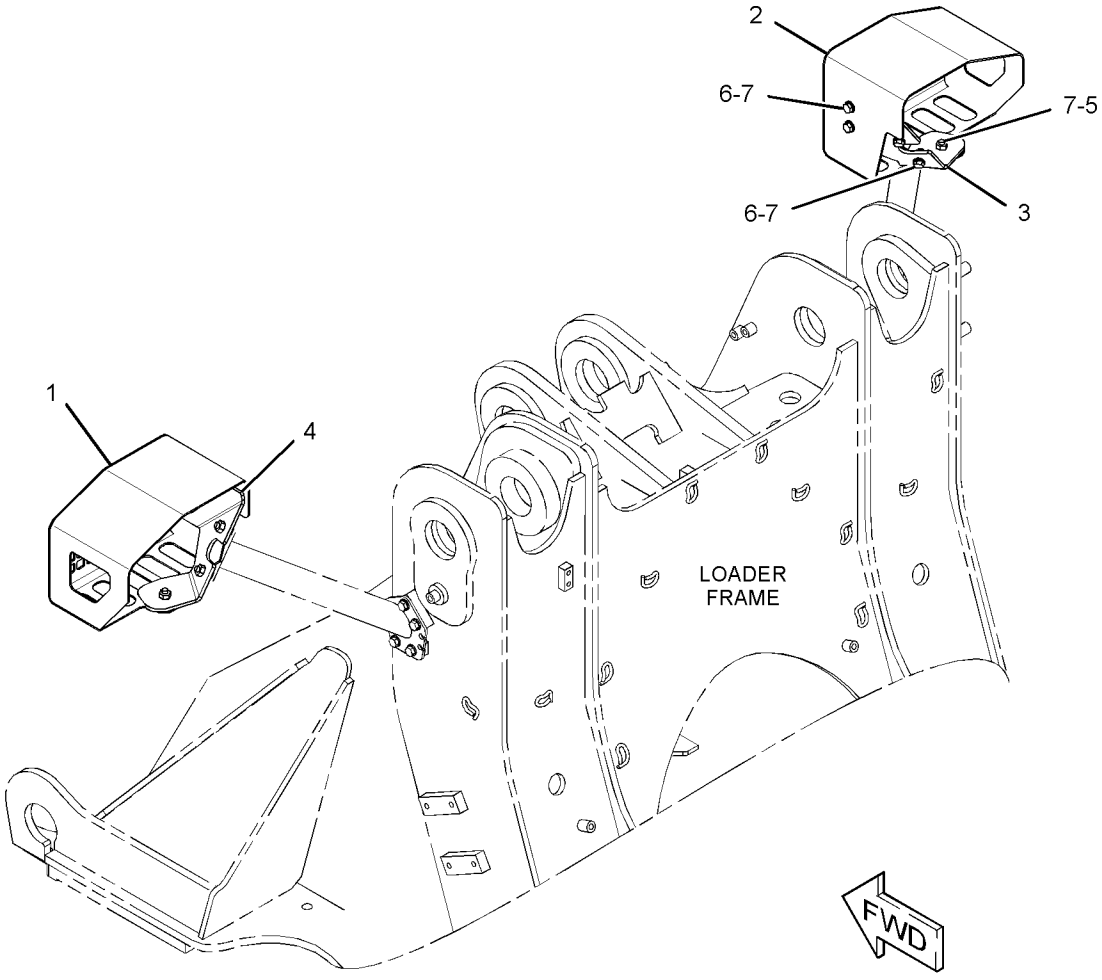

GRÁFICO 1 <FIM> g03377041

431-9540 GRUPO DO PROTETOR DA PLATAFORMA (GUARD GP-PLATFORM)

S/N: KW41-UP
NÚMEROE DE 524-8363 ARRANJO DE CORTE DE MADEIRA
UM ACESSÓRIO

SMCS-7253 **i06933131**

NOTA	REF. NÃO	GRÁFICO REF.	NÚMERO DA PEÇA	QTY	NOME DA PEÇA 1 2 3 4 5 6 (NÍVEL DO PRODUTO)	CONSULTE PÁGINA
	1	1	**432-1887**	1	CONJUNTO DE GUARD (GUARD AS)	
M		1	**8T-3612**	4	PORCA DE SOLDA (ROSCA M8X1,25) (NUT-WELD (M8X1.25-THD))	
	2	1	**5P-1076**	2	ARRUELA DURA (13,5X30X4-MM DE ESPESSURA) (WASHER-HARD (13.5X30X4-MM THK))	
M	3	1	**7X-0818**	4	PARAFUSO (M8X1,25X45 MM) (BOLT (M8X1.25X45-MM))	
M	4	1	**8T-4139**	2	PARAFUSO (M12X1,75X30 MM) (BOLT (M12X1.75X30-MM))	

M - PEÇA MÉTRICA

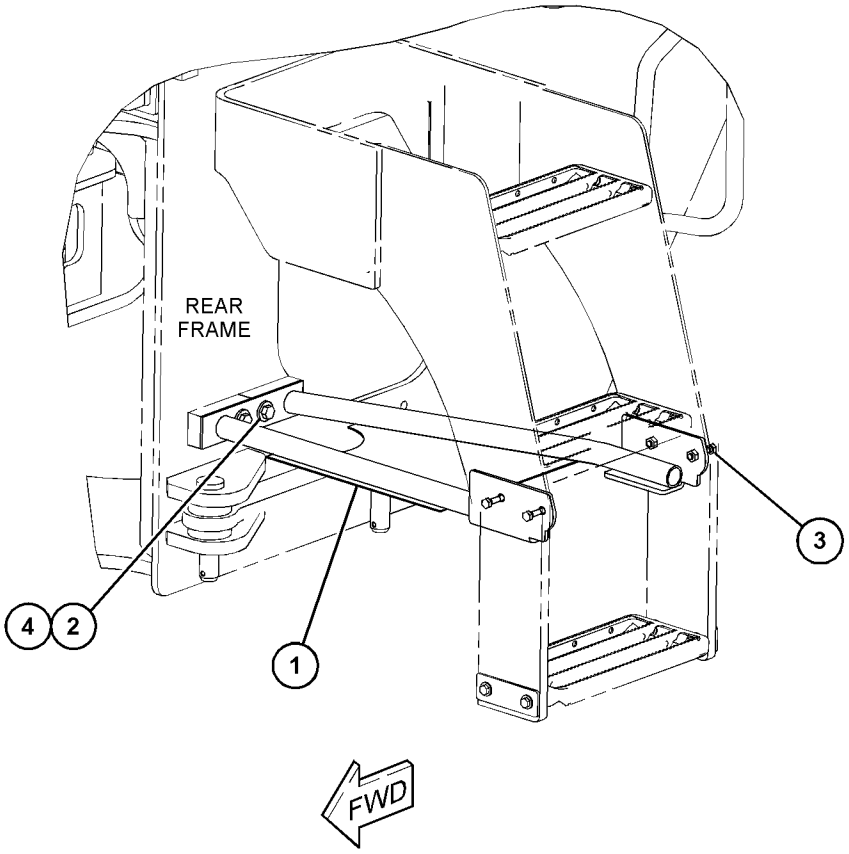

GRÁFICO 1 <FIM> g06196663

349-8165 GRUPO DO PROTETOR DO TREM DE FORÇA (GUARD GP-POWER TRAIN)

S/N: KW41-UP
NÚMEROE DE 524-8363 ARRANJO DE CORTE DE MADEIRA
UM ACESSÓRIO

SMCS-7153 **i05309454**

NOTA	REF. NÃO	GRÁFICO REF.	NÚMERO DA PEÇA	QTY	NOME DA PEÇA 1 2 3 4 5 6 (NÍVEL DO PRODUTO)	CONSULTE PÁGINA
	1	1	**7W-3447**	2	ESPAÇADOR (10,2X19,05X10,2 MM DE ESPESSURA) (SPACER (10.2X19.05X10.2-MM THK))	
	2	1	**363-1936**	1	CONJUNTO DA PLACA (PLATE AS)	
M		1	**159-9541**	4	PORCA DE SOLDA (M10X1,5 DE ROSCA) (NUT-WELD (M10X1.5-THD))	
	3	1	**363-1937**	2	ESPAÇADOR (10,2X19,05X30,2 MM DE ESPESSURA) (SPACER (10.2X19.05X30.2-MM THK))	
	4	1	**377-7268**	1	PLACA (PLATE)	
	5	1	**377-7269**	1	PLACA (PLATE)	
M	6	1	**8T-4185**	2	PARAFUSO (M10X1,5X50 MM) (BOLT (M10X1.5X50-MM))	
M	7	1	**8T-4195**	2	PARAFUSO (M10X1,5X30 MM) (BOLT (M10X1.5X30-MM))	
M	8	1	**8T-4196**	4	PARAFUSO (M10X1,5X35 MM) (BOLT (M10X1.5X35-MM))	
	9	1	**8T-4226**	8	ARRUELA DURA (10,5X45X3 MM DE ESPESSURA) (WASHER-PLATED (10.5X45X3-MM THK))	

M - PEÇA MÉTRICA

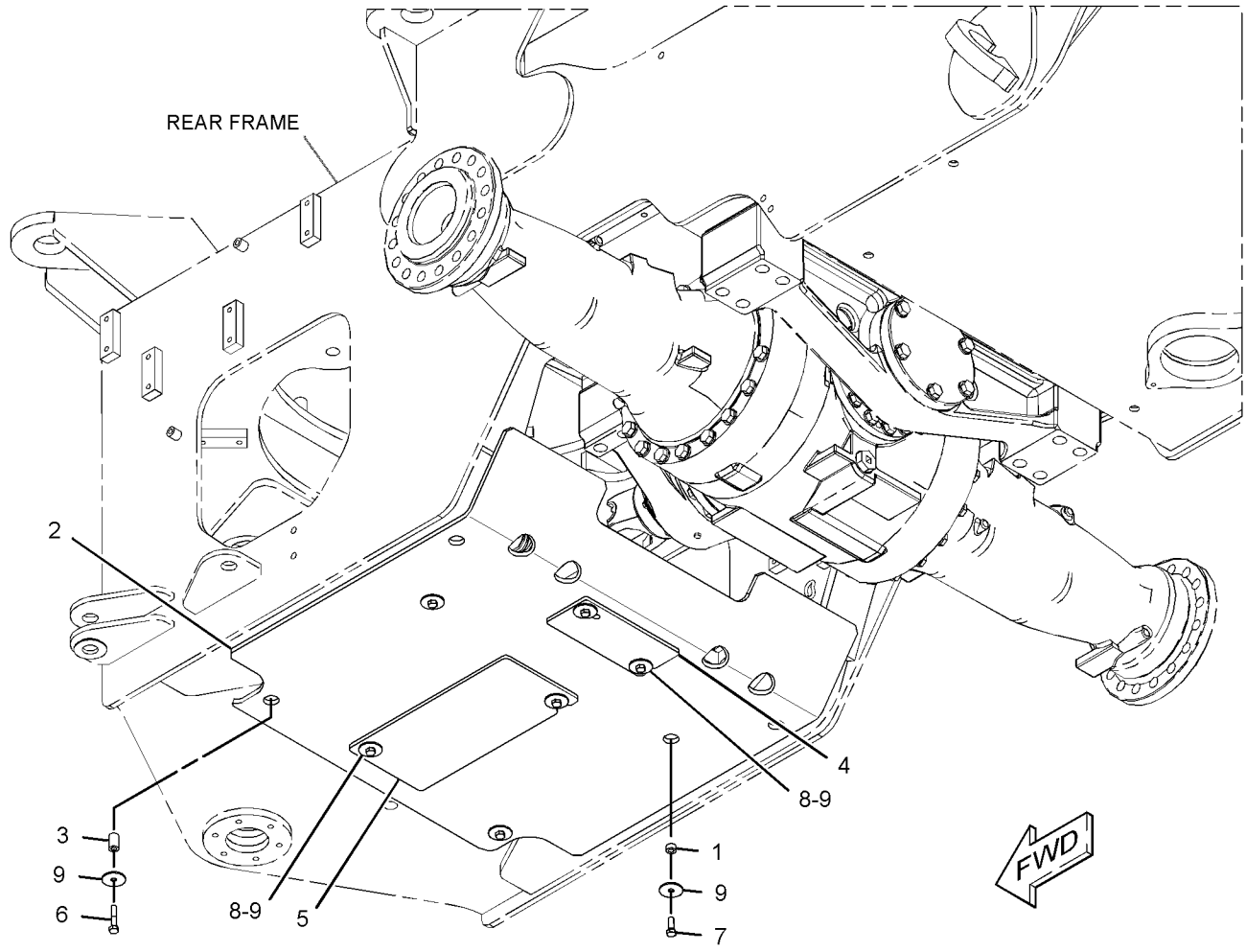

GRÁFICO 1 <FIM> g02760496

374-5844 GRUPO DO PROTETOR DO TREM DE FORÇA–KIT (GUARD GP-POWER TRAIN-KIT)

S/N: KW41-UP
UM ACESSÓRIO

SMCS-7153 **i05844154**

NOTA	REF. NÃO	GRÁFICO REF.	NÚMERO DA PEÇA	QTY	NOME DA PEÇA 1 2 3 4 5 6 (NÍVEL DO PRODUTO)	CONSULTE PÁGINA
	1	1	**7W-3447**	2	ESPAÇADOR (10,2X19,05X10,2 MM DE ESPESSURA) (SPACER (10.2X19.05X10.2-MM THK))	
	2	1	**363-1936**	1	CONJUNTO DA PLACA (PLATE AS)	
M		1	**159-9541**	4	PORCA DE SOLDA (M10X1,5 DE ROSCA) (NUT-WELD (M10X1.5-THD))	
	3	1	**363-1937**	2	ESPAÇADOR (10,2X19,05X30,2 MM DE ESPESSURA) (SPACER (10.2X19.05X30.2-MM THK))	
	4	1	**377-7268**	1	PLACA (PLATE)	
	5	1	**377-7269**	1	PLACA (PLATE)	
M	6	1	**8T-4185**	2	PARAFUSO (M10X1,5X50 MM) (BOLT (M10X1.5X50-MM))	
M	7	1	**8T-4195**	2	PARAFUSO (M10X1,5X30 MM) (BOLT (M10X1.5X30-MM))	
M	8	1	**8T-4196**	4	PARAFUSO (M10X1,5X35 MM) (BOLT (M10X1.5X35-MM))	
	9	1	**8T-4226**	8	ARRUELA DURA (10,5X45X3 MM DE ESPESSURA) (WASHER-PLATED (10.5X45X3-MM THK))	

M - PEÇA MÉTRICA

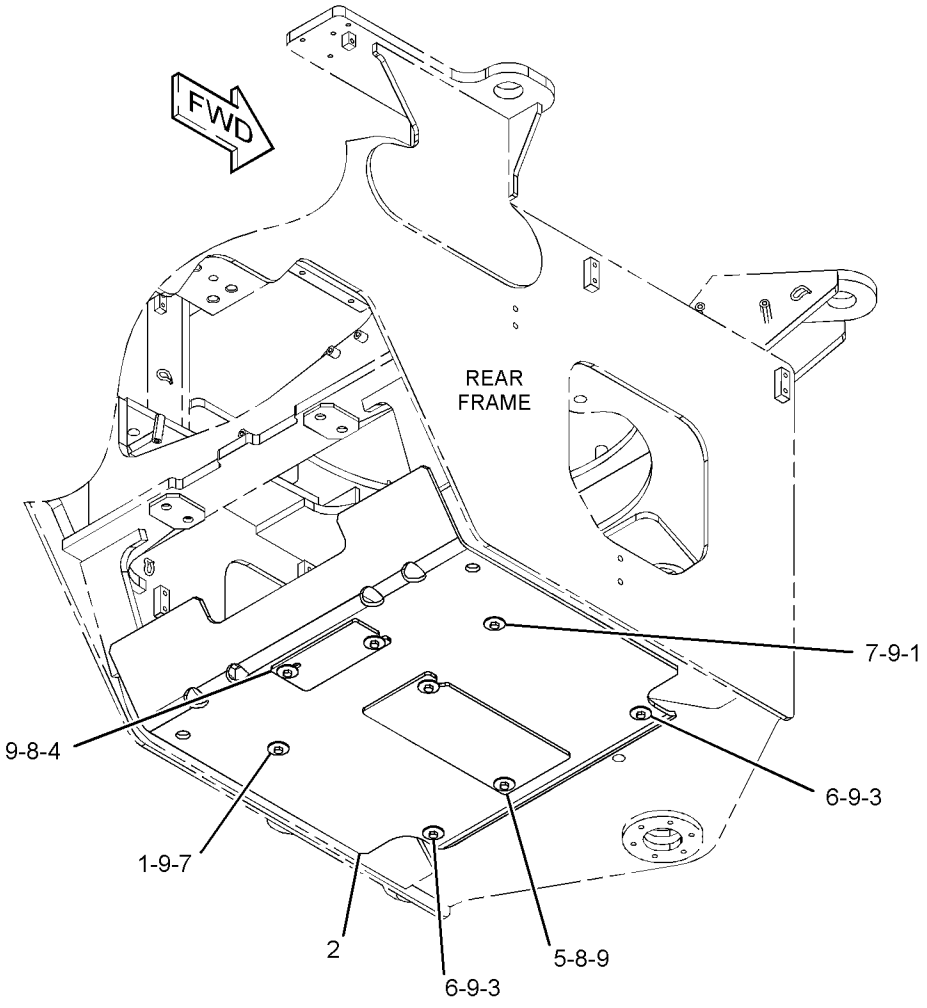

GRÁFICO 1 <FIM> g02794052

333-6824 GRUPO DE PROTEÇÃO-RADIADOR (GUARD GP-RADIATOR)

S/N: KW41-UP

NÚMEROE DE 454-0544 ARRANJO DE CHASSI

TAMBÉM UM ACESSÓRIO

SMCS-7155 **i06629846**

NOTA	REF. NÃO	GRÁFICO REF.	NÚMERO DA PEÇA	QTY	NOME DA PEÇA 1 2 3 4 5 6 (NÍVEL DO PRODUTO)	CONSULTE PÁGINA
	1	1,2	**264-3020**	6	ESPAÇADOR (13,5 X 30 X 13,5 MM DE ESPESSURA) (SPACER (13.5X30X13.5-MM THK))	
	2	1,2	**301-5754**	4	CONJUNTO DE HINGE (HINGE AS)	
	3	1,2	**333-6845**	2	CONJUNTO DA PLACA (PLATE AS)	
	4	1	**475-3895**	1	CONJUNTO DA PLACA (PLATE AS)	
M		1	**159-9541**	13	PORCA DE SOLDA (M10X1,5 DE ROSCA) (NUT-WELD (M10X1.5-THD))	
		1	**3E-4353**	3	ARRUELA DURA (11X25X3 MM DE ESPESSURA) (WASHER-HARD (11X25X3-MM THK))	
	5	2	**339-6782**	1	CONJUNTO DA PLACA (PLATE AS)	
M		1	**159-9540**	4	PORCA DE SOLDA (ROSCA M8X1,25) (NUT-WELD (M8X1.25-THD))	
M		1	**159-9541**	6	PORCA DE SOLDA (M10X1,5 DE ROSCA) (NUT-WELD (M10X1.5-THD))	
M		1	**165-8718**	4	PORCA DE SOLDA (M4X0,7 DE ROSCA) (NUT-WELD (M4X0.7-THD))	
	6	1	**339-6783**	1	CONJUNTO DA PLACA (PLATE AS)	
M		1	**159-9540**	3	PORCA DE SOLDA (ROSCA M8X1,25) (NUT-WELD (M8X1.25-THD))	
M		1	**159-9541**	8	PORCA DE SOLDA (M10X1,5 DE ROSCA) (NUT-WELD (M10X1.5-THD))	
M		1	**9R-2672**	1	RESSALTO ROSCADO (M10X1,5X120 MM) (BOSS-THREADED (M10X1.5X120-MM))	
	7	1	**339-6787**	1	CONJUNTO DA PLACA (PLATE AS)	
M		1	**159-9541**	7	PORCA DE SOLDA (M10X1,5 DE ROSCA) (NUT-WELD (M10X1.5-THD))	
	8	2	**339-6788**	1	CONJUNTO DA PLACA (PLATE AS)	
M		1	**159-9541**	3	PORCA DE SOLDA (M10X1,5 DE ROSCA) (NUT-WELD (M10X1.5-THD))	
	9	1	**339-6792**	1	CONJUNTO DA PLACA (PLATE AS)	
	10	1,2	**349-8195**	2	TAMPA (COVER)	
	11	1,2	**363-5908**	4	TRAVA (LATCH)	
	12	1,2	**6C-3681**	16	REBITE DA MOLA (RIVET-POP)	
	13	1,2	**7D-1649**	6	ARRUELA DURA (13,5X32X5 MM DE ESPESSURA) (WASHER-HARD (13.5X32X5-MM THK))	
	14	1,2	**7X-7729**	24	ARRUELA (11X25X3 MM DE ESPESSURA) (WASHER (11X25X3-MM THK))	
M	15	1,2	**8T-4184**	6	PARAFUSO (M12X1,75X45 MM) (BOLT (M12X1.75X45-MM))	
M	16	1,2	**8T-4195**	24	PARAFUSO (M10X1,5X30 MM) (BOLT (M10X1.5X30-MM))	
D	17	1,2	**5P-5649**		RETENTOR-GRANEL (0,8 M CADA) (SEAL-BULK (0.8-M EACH))	
D	17A	1,2	**5P-5649**		RETENTOR-GRANEL (2 M CADA) (SEAL-BULK (2-M EACH))	
D	18	1,2	**5P-5637**		RETENTOR (0,4 M CADA) (SEAL (0.4-M EACH))	
D	18A	1,2	**5P-5637**		RETENTOR (2,6 M CADA) (SEAL (2.6-M EACH))	
D	19	1,2	**5P-7211**		RETENTOR (3,7 M CADA) (SEAL (3.7-M EACH))	
E	20	1	**118-0021**		RETENTOR (92 CM) (SEAL (92-CM))	
	21	2	**370-6979**	1	ILHÓ (GROMMET)	

D - ENCOMENDAR POR METROS
E - ENCOMENDAR POR CENTÍMETROS
M - PEÇA MÉTRICA

333-6824 GRUPO DE PROTEÇÃO-RADIADOR (GUARD GP-RADIATOR) (continuação) **i06629846**

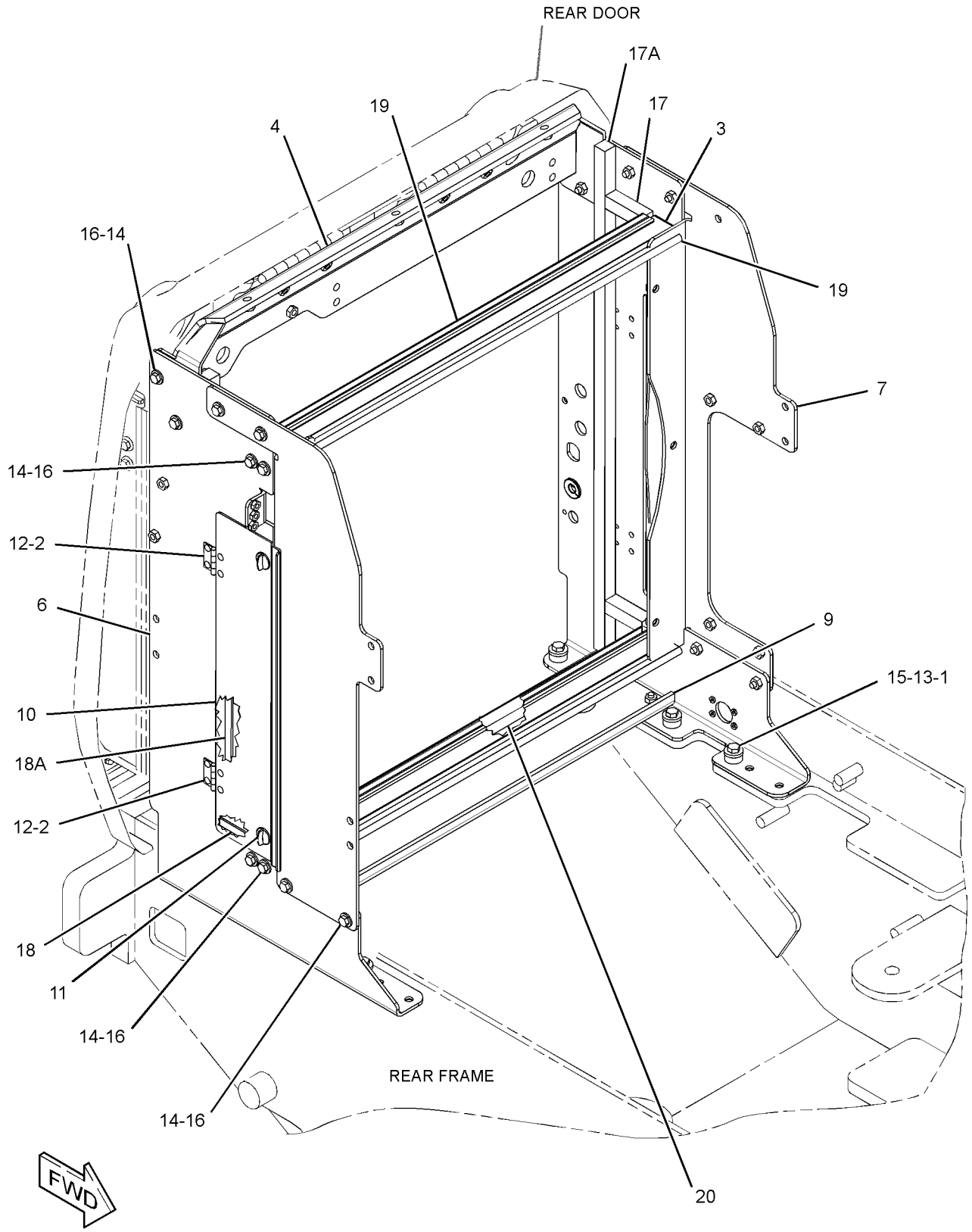

GRÁFICO 1 g03538777

333-6824 GRUPO DE PROTEÇÃO-RADIADOR (GUARD GP-RADIATOR) (continuação) **i06629846**

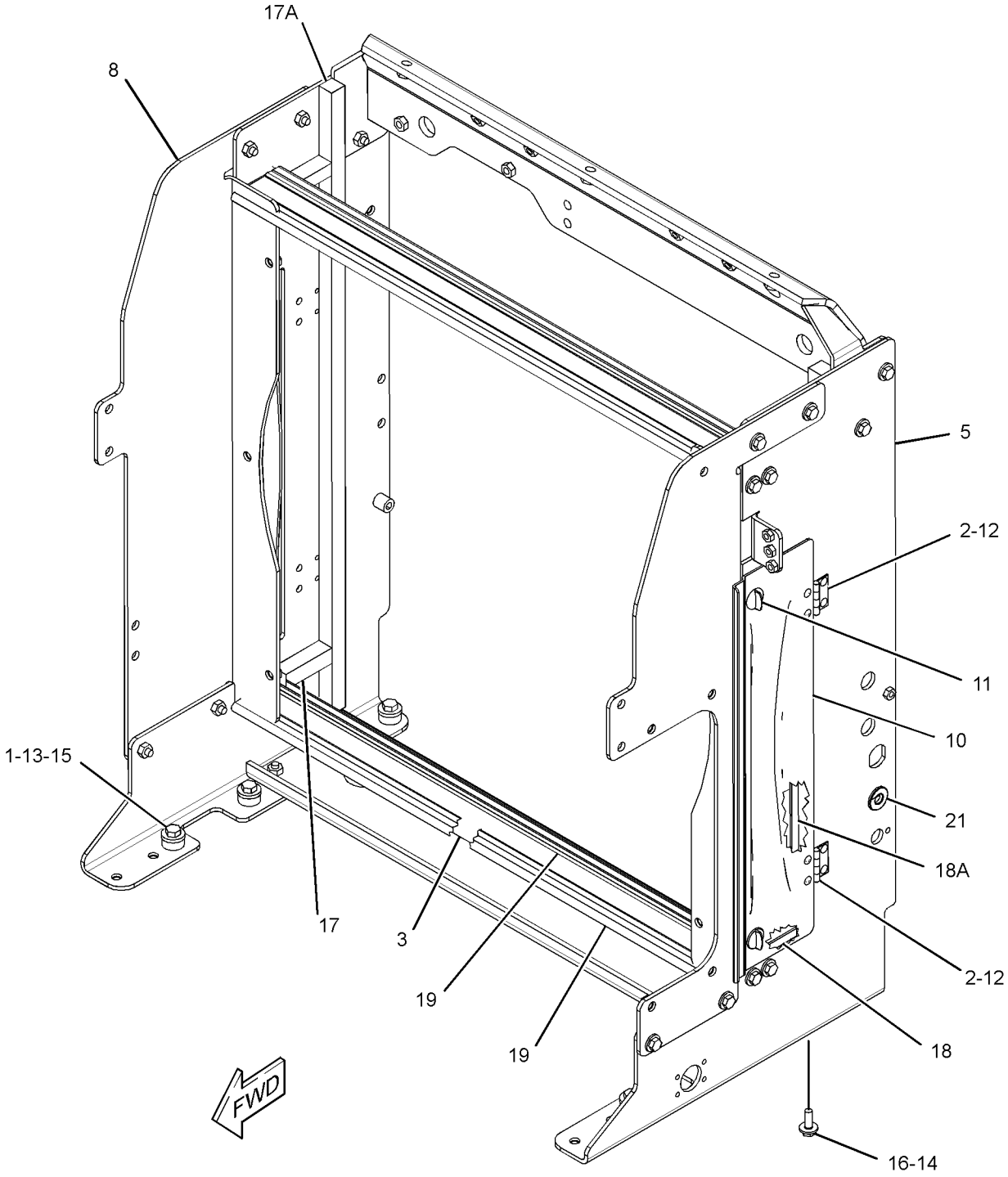

GRÁFICO 2 <FIM> g03538756

444-1192 GRUPO DE PROTETOR-TRASEIRO (GUARD GP-REAR)

S/N: KW41-UP

NÚMEROE DE 524-8363 ARRANJO DE CORTE DE MADEIRA

UM ACESSÓRIO

SMCS-7187 **i06827431**

NOTA	REF. NÃO	GRÁFICO REF.	NÚMERO DA PEÇA	QTY	NOME DA PEÇA 1 2 3 4 5 6 (NÍVEL DO PRODUTO)	CONSULTE PÁGINA
	1	1	**444-1193**	1	PLACA (LADO DIREITO) (PLATE (RH))	
	2	1	**444-1194**	1	PLACA (LADO ESQUERDO) (PLATE (LH))	
	3	1	**7D-1649**	2	ARRUELA DURA (13,5X32X5 MM DE ESPESSURA) (WASHER-HARD (13.5X32X5-MM THK))	
M	4	1	**8T-4182**	2	PARAFUSO (M10X1,5X45 MM) (BOLT (M10X1.5X45-MM))	
M	5	1	**8T-4192**	2	PARAFUSO (M12X1,75X25 MM) (BOLT (M12X1.75X25-MM))	
	6	1	**8T-4222**	4	ARRUELA DURA (11X32X2,5 MM DE ESPESSURA) (WASHER-PLATED (11X32X2.5-MM THK))	
	7	1	**8T-4226**	6	ARRUELA DURA (10,5X45X3 MM DE ESPESSURA) (WASHER-PLATED (10.5X45X3-MM THK))	

M - PEÇA MÉTRICA

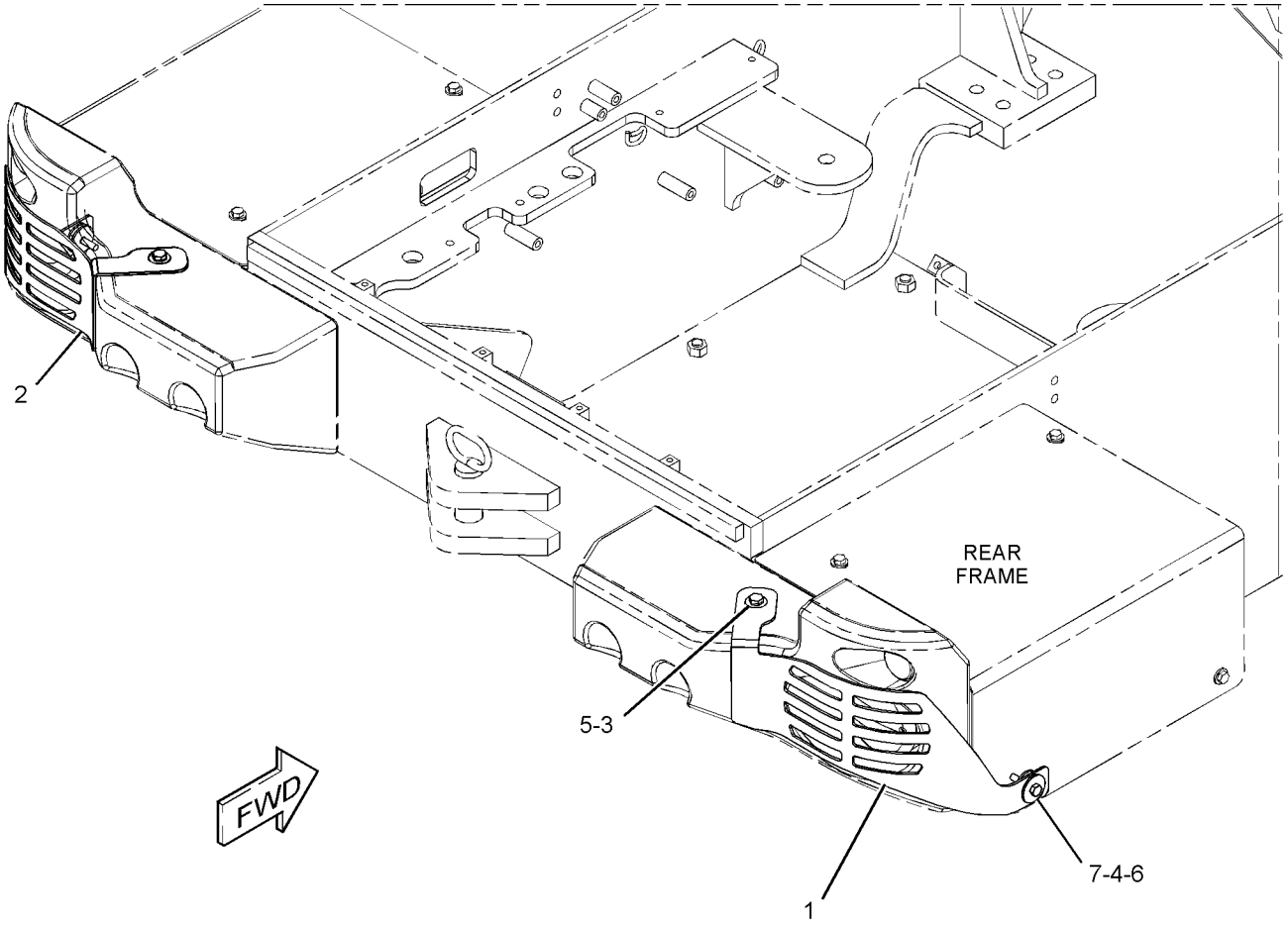

GRÁFICO 1 <FIM> g03566652

434-6936 GRUPO DE FERRAGENS-ARMAÇÃO DA PÁ-CARREGADEIRA (HARDWARE GP-LOADER FRAME)

S/N: KW41-UP
NÚMEROE DE 524-8363 ARRANJO DE CORTE DE MADEIRA
UM ACESSÓRIO

SMCS-7054, 7553 **i06933135**

NOTA	REF. NÃO	GRÁFICO REF.	NÚMERO DA PEÇA	QTY	NOME DA PEÇA 1 2 3 4 5 6 (NÍVEL DO PRODUTO)	CONSULTE PÁGINA
	1	1	**4I-3311**	1	PLACA (PLATE)	
M	2	1	**9R-2613**	1	RESSALTO DE SOLDA (M10X1,5X25 MM) (BOSS-WELD (M10X1.5X25-MM))	

M - PEÇA MÉTRICA

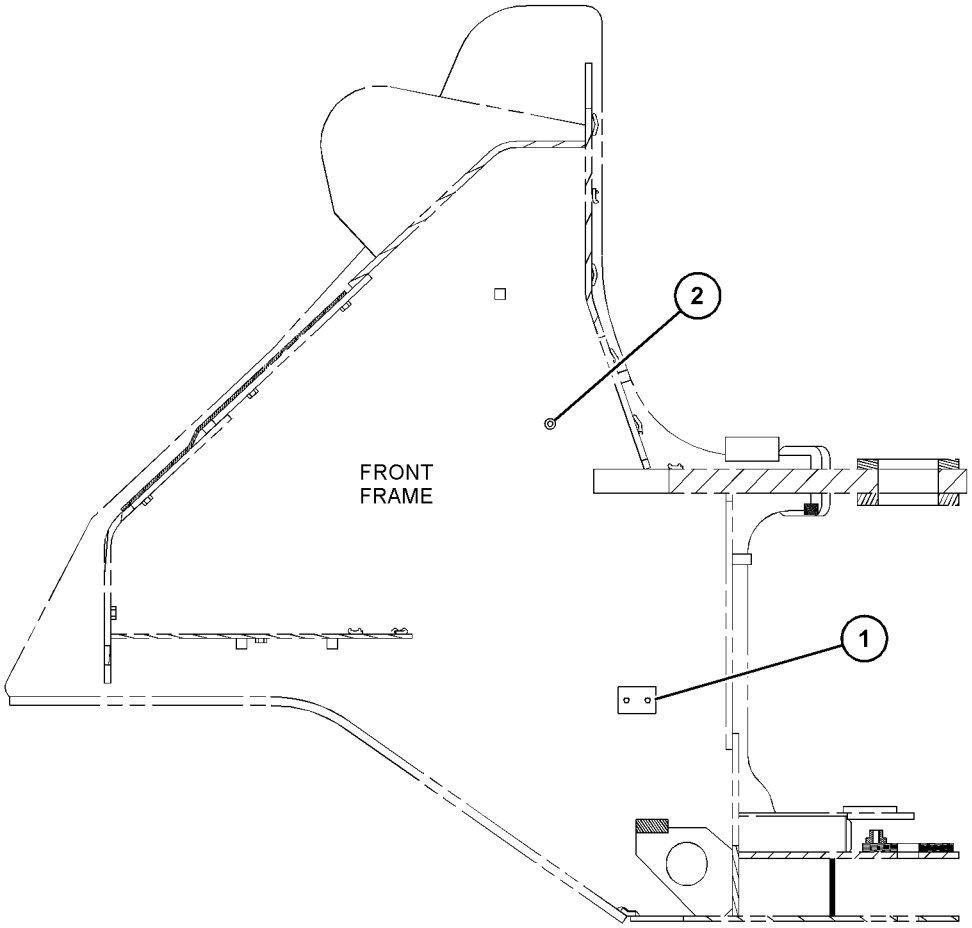

LEFT SIDE VIEW

GRÁFICO 1 <FIM> g06197216

432-1888 GRUPO DE FIXADORES - MONTAGEM (HARDWARE GP-MOUNTING)

S/N: KW41-UP
NÚMEROE DE 524-8363 ARRANJO DE CORTE DE MADEIRA
UM ACESSÓRIO

SMCS-7050, 7553 **i06933133**

NOTA	REF. NÃO	GRÁFICO REF.	NÚMERO DA PEÇA	QTY	NOME DA PEÇA 1 2 3 4 5 6 (NÍVEL DO PRODUTO)	CONSULTE PÁGINA
	1	1	**459-9840**	1	BLOCO (BLOCK)	

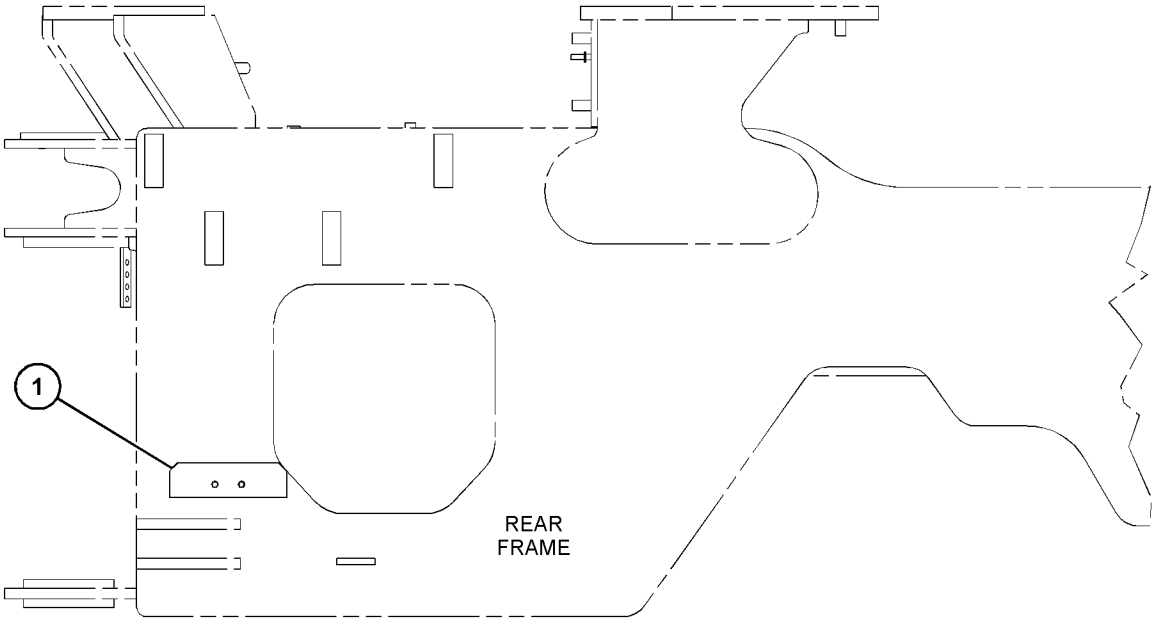

LEFT SIDE VIEW

GRÁFICO 1 <FIM> g06197071

113-3790 GRUPO DO ENGATE ARTICULADO (HITCH GP-ARTICULATING)

S/N: KW41-UP

NÚMEROE DE 454-0544 ARRANJO DE CHASSI

TAMBÉM UM ACESSÓRIO

SMCS-7057, 7100 **i03835809**

NOTA	REF. NÃO	GRÁFICO REF.	NÚMERO DA PEÇA	QTY	NOME DA PEÇA 1 2 3 4 5 6 (NÍVEL DO PRODUTO)	CONSULTE PÁGINA
	1	1	**4K-7464**	1	PACOTE DE CALÇOS (INCLUI 19 CALÇOS) (SHIM PACK (INCLUDES 19-SHIMS))	
	2	1	**6I-8860**	2	CAPA DO ROLAMENTO (CUP-BEARING)	
	3	1	**6K-4185**	1	ESPAÇADOR ESPECIAL (SPACER-SPECIAL)	
	4	1	**6K-4191**	1	TAMPA-SUPERIOR (CAP-UPPER)	
	5	1	**6V-1194**	2	CAPA DO ROLAMENTO (CUP-BEARING)	
	6	1	**6V-8795**	2	CONE DO ROLAMENTO (CONE-BEARING)	
	7	1	**6W-8246**	1	PACOTE DE CALÇOS (INCLUI 27 CALÇOS) (SHIM PACK (INCLUDES 27-SHIMS))	
	8	1	**6I-8849**	2	CONE DO ROLAMENTO (ROLETE CÔNICO) (CONE-BEARING (TAPERED ROLLER))	
	9	1	**8R-7091**	1	CAPA (CAP)	
	10	1	**8R-7092**	1	CAPA (CAP)	
	11	1	**8Y-7047**	1	CONJUNTO DE PINO (PIN AS)	
	12	1	**9V-6343**	1	CAPA (CAP)	
	13	1	**110-7628**	1	CALÇO (2,97 MM DE ESPESSURA) (SHIM (2.97-MM THK))	
	14	1	**113-3793**	1	PLACA (PLATE)	
	15	1	**113-3791**	1	CONJUNTO DE PINO (PIN AS)	
	16	1	**113-3794**	2	PACOTE DE CALÇOS (INCLUI 19 CALÇOS) (SHIM PACK (INCLUDES 19-SHIMS))	
	17	1	**3B-8489**	2	GRAXEIRA (1/8-27 PTF) (FITTING-GREASE (1/8-27 PTF))	
	18	1	**6K-4186**	2	SELO TIPO LÁBIO (SEAL-LIP TYPE)	
	19	1	**7X-0618**	1	ARRUELA DURA (13,5X40X5 MM DE ESPESSURA) (WASHER-HARD (13.5X40X5-MM THK))	
	20	1	**8T-4121**	6	ARRUELA DURA (11X21X2,5 MM DE ESPESSURA) (WASHER-HARD (11X21X2.5-MM THK))	
M	21	1	**8T-4192**	1	PARAFUSO (M12X1,75X25 MM) (BOLT (M12X1.75X25-MM))	
M	22	1	**8T-4172**	6	PARAFUSO (M10X1,5X80 MM) (BOLT (M10X1.5X80-MM))	
M	23	1	**8T-4194**	10	PARAFUSO (M12X1,75X50 MM) (BOLT (M12X1.75X50-MM))	
	24	1	**8T-4223**	16	ARRUELA DURA (13,5X25,5X3 MM DE ESPESSURA) (WASHER-HARD (13.5X25.5X3-MM THK))	
M	25	1	**8T-5041**	6	PARAFUSO (M12X1,75X120 MM) (BOLT (M12X1.75X120-MM))	
	26	1	**9H-2258**	2	SELO TIPO LÁBIO (SEAL-LIP TYPE)	

M - PEÇA MÉTRICA

113-3790 GRUPO DO ENGATE ARTICULADO (HITCH GP-ARTICULATING) (continuação) **i03835809**

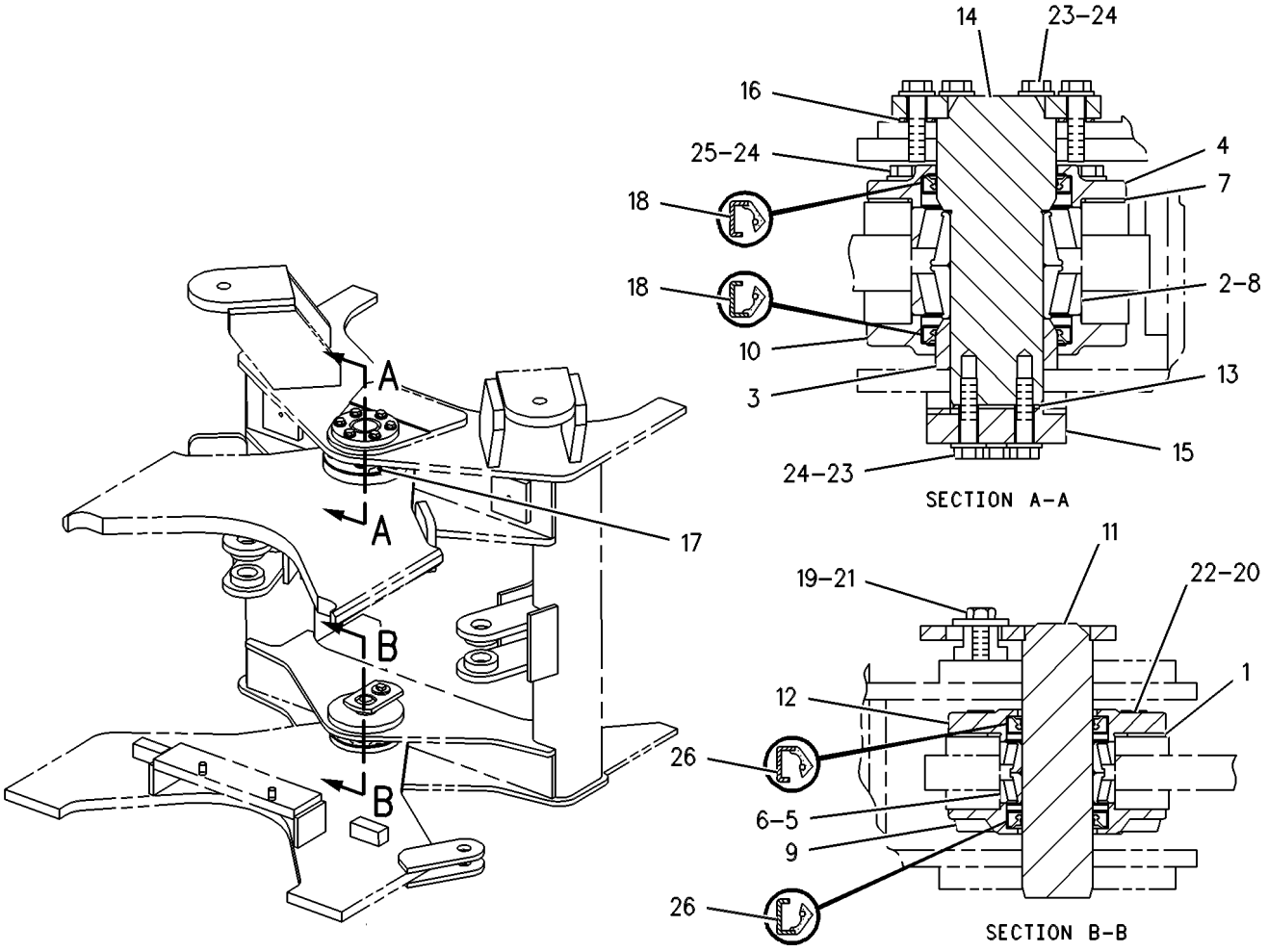

GRÁFICO 1 <FIM> g00131887

449-3346 GRUPO DO CAPÔ - MOTOR (HOOD GP-ENGINE)

S/N: KW41-UP

NÚMEROE DE 454-0544 ARRANJO DE CHASSI

TAMBÉM UM ACESSÓRIO

SMCS-7251 **i07060155**

NOTA	REF. NÃO	GRÁFICO REF.	NÚMERO DA PEÇA	QTY	NOME DA PEÇA 1 2 3 4 5 6 (NÍVEL DO PRODUTO)	CONSULTE PÁGINA
	1	1,2	**349-7972**	1	CONJUNTO DA PLACA (PLATE AS)	
M		1,2	**159-9541**	2	PORCA DE SOLDA (M10X1,5 DE ROSCA) (NUT-WELD (M10X1.5-THD))	
	2	1	**8Y-6386**	2	RETENTOR DA MAÇANETA (SEAL-HANDLE)	
	3	1	**101-9762**	2	SUPORTE (MOUNT)	
	4	2	*125-2086*	1	GRUPO DE TRAVAMENTO (LOCK GP)	
J		2	**226-0294**	1	CONJUNTO DA FECHADURA (LOCK AS)	
		2	**226-0339**	1	EXCÊNTRICO (CAM)	
M	5	1	**130-1916**	6	PRISIONEIRO ESFÉRICO (M8X1,25X20 MM) (STUD-BALL (M8X1.25X20-MM))	
	6	1	**189-8789**	1	CONJUNTO DE BUMPER (BUMPER AS)	
	7	1	**272-0002**	2	CONJUNTO DE STRIKER (STRIKER AS)	
	8	1	**332-3578**	2	ESPAÇADOR (8,2X12,7X22,8 MM DE ESPESSURA) (SPACER (8.2X12.7X22.8-MM THK))	
	9	2	**333-6810**	1	CONJUNTO DO CAPÔ-MOTOR (HOOD AS-ENGINE)	
	10	1	**347-8062**	4	DOBRADIÇA (HINGE)	
	11	1	**347-8077**	4	DOBRADIÇA (HINGE)	
	12	1	**347-8086**	1	CONJUNTO DA PLACA (PLATE AS)	
M		1	**3T-0851**	8	CONTRAPORCA (M5X0,8 DE ROSCA) (LOCKNUT (M5X0.8-THD))	
M		1	**7I-2273**	8	PARAFUSO (M5X0,8X16 MM) (BOLT (M5X0.8X16-MM))	
		1	**8T-0328**	8	ARRUELA DURA (5,5X10X1 MM DE ESPESSURA) (WASHER-HARD (5.5X10X1-MM THK))	
M		1	**159-9541**	1	PORCA DE SOLDA (M10X1,5 DE ROSCA) (NUT-WELD (M10X1.5-THD))	
		1	**387-4053**	2	CONJUNTO DE HINGE (HINGE AS)	
	13	1	**347-8092**	1	CONJUNTO DO PAINEL (PANEL AS)	
	14	1	**349-7875**	2	RETENTOR (SEAL)	
	15	2	**349-7876**	2	RETENTOR (SEAL)	
	16	1	**349-7891**	1	CONJUNTO DE SUPORTE (BRACKET AS)	
M		1	**159-9540**	3	PORCA DE SOLDA (ROSCA M8X1,25) (NUT-WELD (M8X1.25-THD))	
	17	1	**352-1212**	1	CONJUNTO DE SUPORTE (BRACKET AS)	
M		1	**159-9540**	1	PORCA DE SOLDA (ROSCA M8X1,25) (NUT-WELD (M8X1.25-THD))	
	18	1	**354-3321**	2	PLACA (PLATE)	
	19	1	**356-5630**	2	CONJUNTO DE SUPORTE (BRACKET AS)	
					(EACH INCLUDES)	
M		1	**159-9540**	1	PORCA DE SOLDA (ROSCA M8X1,25) (NUT-WELD (M8X1.25-THD))	
	20	1	**356-7550**	2	CONJUNTO DA TRAVA (LATCH AS)	
	21	1	**359-4642**	2	CONJUNTO DE SUPORTE (BRACKET AS)	
	22	1	**359-7164**	2	CONJUNTO DA PLACA (PLATE AS)	
					(EACH INCLUDES)	
M		1	**159-9541**	2	PORCA DE SOLDA (M10X1,5 DE ROSCA) (NUT-WELD (M10X1.5-THD))	
	23	1	**360-1633**	2	CONJUNTO DA PLACA (PLATE AS)	
					(EACH INCLUDES)	
M		1	**165-8719**	1	PORCA DE SOLDA (M12X1,75 DE ROSCA) (NUT-WELD (M12X1.75-THD))	
	24	1	**363-0251**	4	SUPORTE (BRACKET)	

449-3346 GRUPO DO CAPÔ - MOTOR (HOOD GP-ENGINE) (continuação) **i07060155**

NOTA	REF. NÃO	GRÁFICO REF.	NÚMERO DA PEÇA	QTY	NOME DA PEÇA 1 2 3 4 5 6 (NÍVEL DO PRODUTO)	CONSULTE PÁGINA
J	25	1	**363-5907**	2	CONJUNTO DE MAÇANETA (HANDLE AS)	
					(EACH INCLUDES)	
		1	**8Y-4501**	1	MOLA DA ALAVANCA (SPRING-HANDLE)	
	26	1	**366-8155**	2	ELO DE CONEXÃO (LINK-CONNECTING)	
	27	1	**430-2902**	1	PLACA (PLATE)	
	28	1	**430-2903**	1	CONJUNTO DE SUPORTE (BRACKET AS)	
M		1	**159-9540**	1	PORCA DE SOLDA (ROSCA M8X1,25) (NUT-WELD (M8X1.25-THD))	
	29	2	*459-1839*	1	CONJUNTO DA PORTA-ACESSO (LADO ESQUERDO) (DOOR AS-ACCESS (LH))	
		2	**355-1157**	1	TELA (SCREEN)	
		2	**428-5974**	1	CONJUNTO DE DOOR (LADO ESQUERDO) (DOOR AS (LH))	
		2	**459-5108**	11	PARAFUSO DE CABEÇA PANELA (SCREW-PAN HEAD)	
	30	2	*459-1840*	1	CONJUNTO DA PORTA-ACESSO (LADO DIREITO) (DOOR AS-ACCESS (RH))	
		2	**355-1157**	1	TELA (SCREEN)	
		2	**428-5975**	1	CONJUNTO DE DOOR (LADO DIREITO) (DOOR AS (RH))	
M		2	**8T-3612**	4	PORCA DE SOLDA (ROSCA M8X1,25) (NUT-WELD (M8X1.25-THD))	
		2	**459-5108**	11	PARAFUSO DE CABEÇA PANELA (SCREW-PAN HEAD)	
	31	2	**475-3896**	1	RETENTOR (SEAL)	
M	32	1	**131-3540**	4	CONTRAPORCA (ROSCA M8X1,25) (LOCKNUT (M8X1.25-THD))	
	33	1	**198-4776**	2	ARRUELA DURA (8,8X20X8 MM DE ESPESSURA) (WASHER-HARD (8.8X20X8-MM THK))	
	34	1	**299-3427**	2	ARRUELA DURA (20X36,5X3,5 MM DE ESPESSURA) (WASHER-HARD (20X36.5X3.5-MM THK))	
M	35	1	**5C-7261**	1	PORCA (ROSCA M8X1,25) (NUT (M8X1.25-THD))	
	36	1	**5P-4116**	4	ARRUELA DURA (8,8X20,5X2 MM DE ESPESSURA) (WASHER-HARD (8.8X20.5X2-MM THK))	
M	37	1	**6V-7357**	8	PARAFUSO (M6X1X25 MM) (BOLT (M6X1X25-MM))	
	38	1	**6V-7636**	4	PINO-MOLA (PIN AS-SPRING)	
	39	1	**7X-0579**	2	ARRUELA DURA (8,8X25,5X2 MM DE ESPESSURA) (WASHER-HARD (8.8X25.5X2-MM THK))	
M	40	1	**7X-0818**	2	PARAFUSO (M8X1,25X45 MM) (BOLT (M8X1.25X45-MM))	
M	41	1	**7X-2538**	4	PARAFUSO (M8X1,25X100 MM) (BOLT (M8X1.25X100-MM))	
	42	1,2	**7X-7729**	18	ARRUELA (11X25X3 MM DE ESPESSURA) (WASHER (11X25X3-MM THK))	
	43	1	**8T-4121**	8	ARRUELA DURA (11X21X2,5 MM DE ESPESSURA) (WASHER-HARD (11X21X2.5-MM THK))	
M	44	1	**8T-4136**	11	PARAFUSO (M10X1,5X25 MM) (BOLT (M10X1.5X25-MM))	
M	45	1	**8T-4180**	8	PARAFUSO DE MÁQUINA (M5X0,8X20 MM) (SCREW-MACHINE (M5X0.8X20-MM))	
M	46	1	**8T-4189**	10	PARAFUSO (M8X1,25X20 MM) (BOLT (M8X1.25X20-MM))	
M	47	1,2	**8T-4195**	5	PARAFUSO (M10X1,5X30 MM) (BOLT (M10X1.5X30-MM))	
M	48	1,2	**8T-4196**	6	PARAFUSO (M10X1,5X35 MM) (BOLT (M10X1.5X35-MM))	
	49	1	**8T-4224**	39	ARRUELA DURA (8,8X16X2 MM DE ESPESSURA) (WASHER-HARD (8.8X16X2-MM THK))	
M	50	1	**8T-4908**	16	PARAFUSO (M8X1,25X25 MM) (BOLT (M8X1.25X25-MM))	
M	51	1	**8T-7547**	2	PARAFUSO (M8X1,25X30 MM) (BOLT (M8X1.25X30-MM))	
	52	1	**9X-8256**	8	ARRUELA (6,6X12X2 MM DE ESPESSURA) (WASHER (6.6X12X2-MM THK))	

449-3346 GRUPO DO CAPÔ - MOTOR (HOOD GP-ENGINE) (continuação) **i07060155**

NOTA	REF. NÃO	GRÁFICO REF.	NÚMERO DA PEÇA	QTY	NOME DA PEÇA 1 2 3 4 5 6 (NÍVEL DO PRODUTO)	CONSULTE PÁGINA
D	53	1	**5P-7211**		RETENTOR (0,74 M CADA) (SEAL (0.74-M EACH))	
D	53A	1	**5P-7211**		RETENTOR (0,8 M CADA) (SEAL (0.8-M EACH))	
D	53B	1	**5P-7211**		RETENTOR (1,6 M) (SEAL (1.6-M))	
D	53C	1	**5P-7211**		RETENTOR (0,3 M) (SEAL (0.3-M))	
D	53D	1	**5P-7211**		RETENTOR (0,6 M) (SEAL (0.6-M))	
D	53E	1	**5P-7211**		RETENTOR (0,9 M CADA) (SEAL (0.9-M EACH))	
D	53F	1	**5P-7211**		RETENTOR (1,1 M) (SEAL (1.1-M))	
D	53G	1	**5P-7211**		RETENTOR (0,2 M) (SEAL (0.2-M))	
D	54	1	**5P-5637**		RETENTOR (0,83 M) (SEAL (0.83-M))	
D	54A	1	**5P-5637**		RETENTOR (0,2 CADA) (SEAL (0.2-M EACH))	
D	54B	1	**5P-5637**		RETENTOR (0,15 M CADA) (SEAL (0.15-M EACH))	
D	54C	2	**5P-5637**		RETENTOR (0,05 M) (SEAL (0.05-M))	
M	55	2	**161-7632**	4	PARAFUSO-TRAVAMENTO AUTOMÁTICO (M10X1,5X40 MM) (BOLT-SELF-LOCKING (M10X1.5X40-MM))	

D - ENCOMENDAR POR METROS
J - REQUIRES CORPORATE KEY
M - PEÇA MÉTRICA

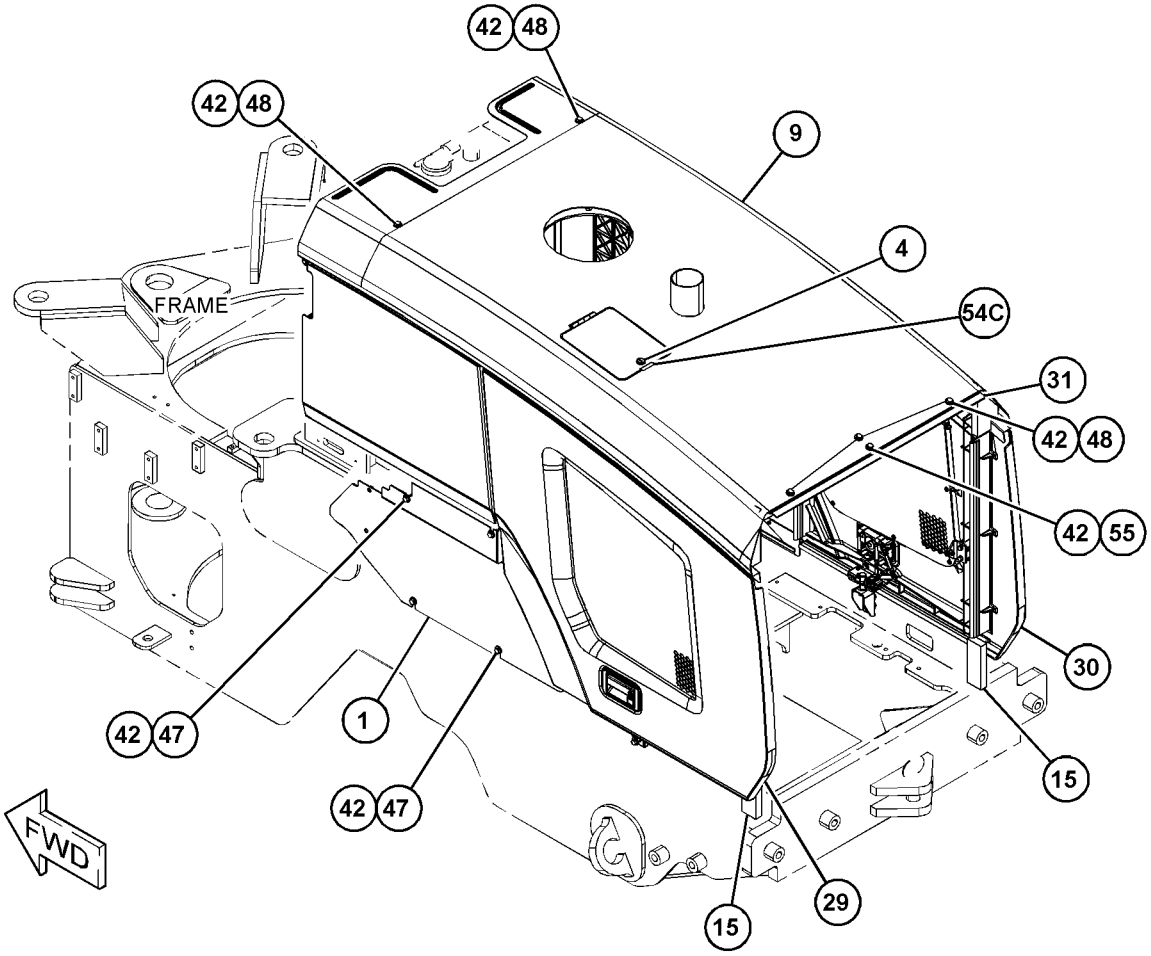

GRÁFICO 1 g06213631

449-3346 GRUPO DO CAPÔ - MOTOR (HOOD GP-ENGINE) (continuação) **i07060155**

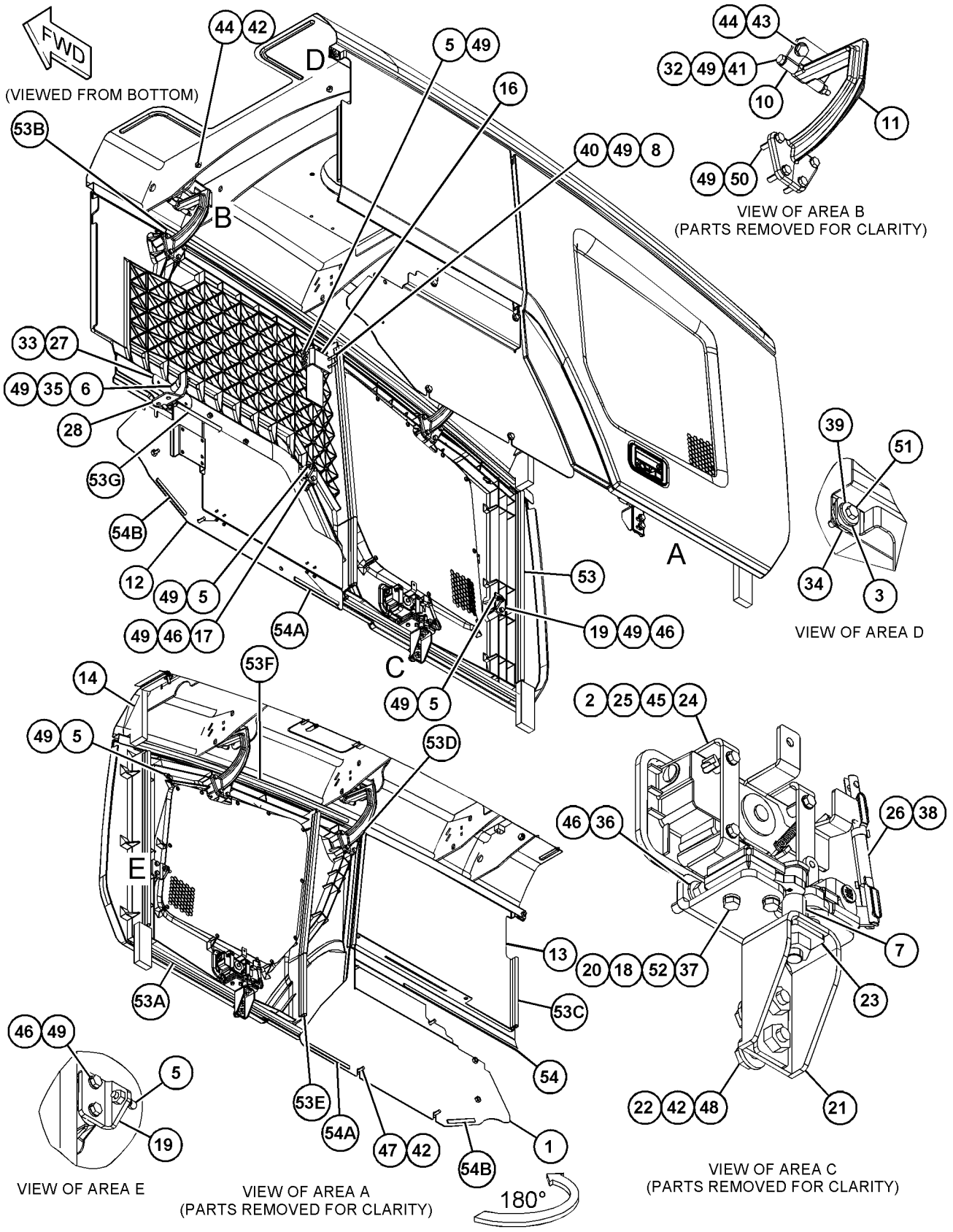

GRÁFICO 2 <FIM> g06096648

374-5858 KIT-CONTRAPESO (KIT-COUNTERWEIGHT)

S/N: KW41-UP
UM ACESSÓRIO

SMCS-7056 **i05612571**

NOTA	REF. NÃO	GRÁFICO REF.	NÚMERO DA PEÇA	QTY	NOME DA PEÇA 1 2 3 4 5 6 (NÍVEL DO PRODUTO)	CONSULTE PÁGINA
	1	1	**333-6694**	1	Contrapeso (COUNTERWEIGHT)	
	2	1	**333-6697**	1	Contrapeso (COUNTERWEIGHT)	
M	3	1	**121-7897**	4	PARAFUSO (M24X3X315 MM) (BOLT (M24X3X315-MM))	
	4	1	**8T-1482**	4	ARRUELA DURA (26X50X8 MM DE ESPESSURA) (WASHER-HARD (26X50X8-MM THK))	

M - PEÇA MÉTRICA

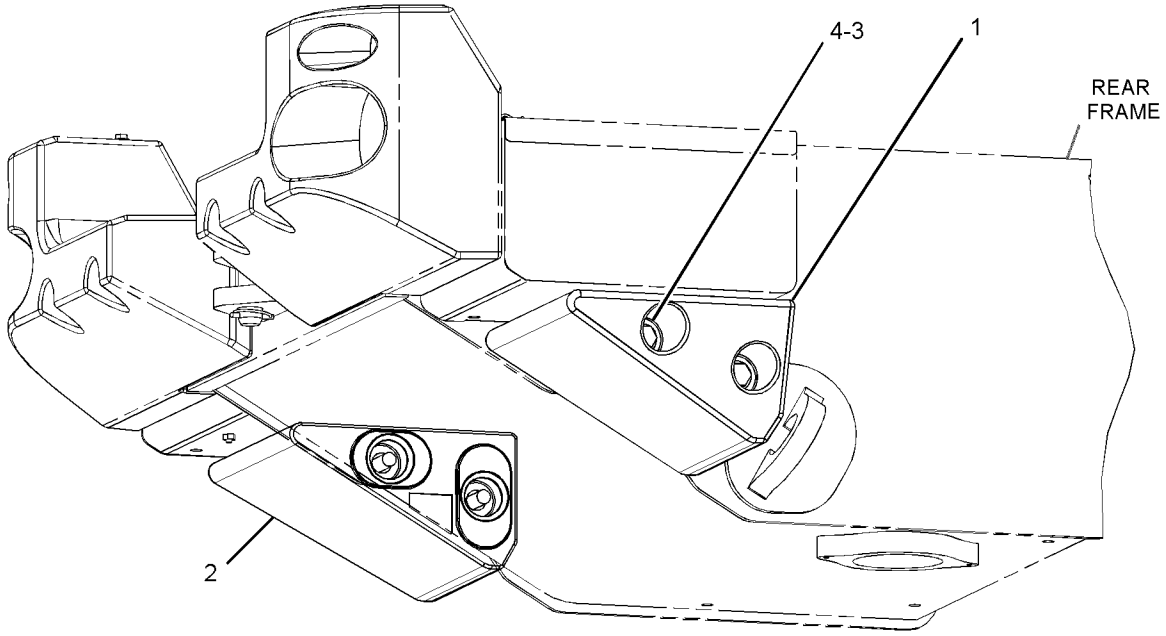

RIGHT SIDE VIEW
(LOWER REAR)

GRÁFICO 1 <FIM> g03159296

374-5865 KIT-CONVERSÃO PARA RODOVIÁRIA (KIT-ROADING CONVERSION)

S/N: KW41-UP
UM ACESSÓRIO

SMCS-1408, 1429, 1430, 1432, 7000, 7319 **i05612650**

NOTA	REF. NÃO	GRÁFICO REF.	NÚMERO DA PEÇA	QTY	NOME DA PEÇA 1 2 3 4 5 6 (NÍVEL DO PRODUTO)	CONSULTE PÁGINA
	1	1	**7K-1181**	4	CABO TIPO CINTA (STRAP-CABLE)	
M	2	1	**5C-2890**	1	PORCA (ROSCA M6X1) (NUT (M6X1-THD))	
Y	3	1	**259-0134**	2	GRUPO DE LÂMPADAS-CHAPA DE REGISTRO (24 V) (LAMP GP-REGISTRATION PLATE (24-VOLT))	242
Y	4	1	**333-1393**	1	CONJUNTO DO CHICOTE DE ILUMINAÇÃO (PLACA DE REGISTRO) (HARNESS AS-LIGHTING (REGISTRATION PLATE))	199
	5	1	**416-8961**	1	CONJUNTO DE SUPORTE (BRACKET AS)	
	6	1	**3S-2093**	2	CABO TIPO CINTA (STRAP-CABLE)	
M	7	1	**5C-9553**	2	PARAFUSO (M6X1X16 MM) (BOLT (M6X1X16-MM))	
	8	1	**9X-6165**	1	ARRUELA (6,5X22X2,5 MM DE ESPESSURA) (WASHER (6.5X22X2.5-MM THK))	
	9	1	**417-1707**	1	CONJUNTO DE SUPORTE (BRACKET AS)	
	10	1	**9X-8256**	2	ARRUELA (6,6X12X2 MM DE ESPESSURA) (WASHER (6.6X12X2-MM THK))	

M - PEÇA MÉTRICA
Y - ILUSTRAÇÃO INDIVIDUAL

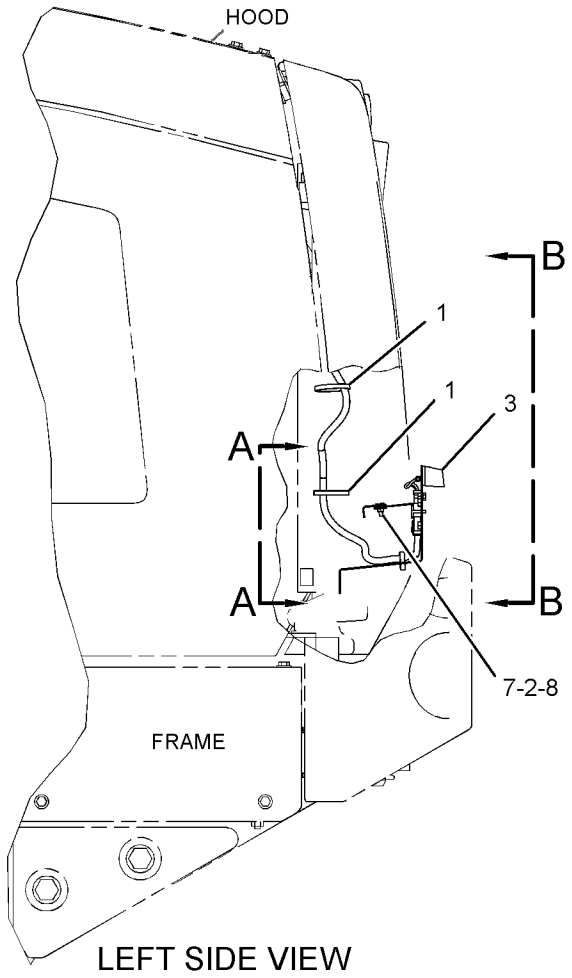

LEFT SIDE VIEW

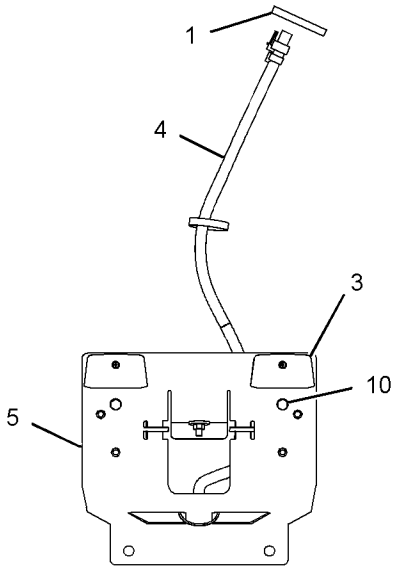

VIEW B-B

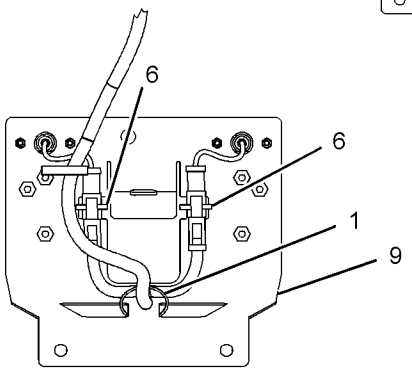

VIEW A-A
(PARTS REMOVED FOR CLARITY)

GRÁFICO 1 <FIM> g03439856

339-6747 GRUPO DE ESCADA E PASSARELA (LADDER & WALKWAY GP)

S/N: KW41-UP
NÚMEROE DE 454-0544 ARRANJO DE CHASSI
TAMBÉM UM ACESSÓRIO

SMCS-7254, 7255 **i06629822**

NOTA	REF. NÃO	GRÁFICO REF.	NÚMERO DA PEÇA	QTY	NOME DA PEÇA 1 2 3 4 5 6 (NÍVEL DO PRODUTO)	CONSULTE PÁGINA
	1	1	**454-7800**	3	CONJUNTO DO DEGRAU (STEP AS)	
	2	1	**333-6828**	4	PLACA (PLATE)	
	3	1	**339-6736**	1	CONJUNTO DA PLACA (PLATE AS)	
M		1	**159-9541**	3	PORCA DE SOLDA (M10X1,5 DE ROSCA) (NUT-WELD (M10X1.5-THD))	
	4	1	**339-6737**	1	CONJUNTO DO DEGRAU (STEP AS)	
M		1	**159-9541**	2	PORCA DE SOLDA (M10X1,5 DE ROSCA) (NUT-WELD (M10X1.5-THD))	
	5	1	**339-6739**	1	CONJUNTO DA PLACA (PLATE AS)	
	6	1	**339-6744**	1	CONJUNTO DA PLACA (PLATE AS)	
	7	1	**339-6745**	1	CONJUNTO DE SUPORTE (BRACKET AS)	
M		1	**172-8591**	4	PORCA DE MOLA (ROSCA M6X1) (NUT-SPRING (M6X1-THD))	
	8	1	**339-6746**	2	SUPORTE-DEGRAU (BORRACHA) (SUPPORT-STEP (RUBBER))	
	9	1	**339-6749**	1	CONJUNTO DA PLACA (PLATE AS)	
	10	1	**387-4092**	1	CONJUNTO DE PLATFORM (PLATFORM AS)	
	11	1	**349-7901**	8	ESPAÇADOR (9 X 20 X 15 MM DE ESPESSURA) (SPACER (9X20X15-MM THK))	
	12	1	**349-8021**	1	CONJUNTO DA PLACA (PLATE AS)	
	13	1	**349-8022**	1	CONJUNTO DA PLACA (PLATE AS)	
	14	1	**349-8187**	1	CONJUNTO DA PLACA (PLATE AS)	
M	15	1	**099-3649**	8	PARAFUSO (M8X1,25X40 MM) (BOLT (M8X1.25X40-MM))	
M	16	1	**5C-7261**	16	PORCA (ROSCA M8X1,25) (NUT (M8X1.25-THD))	
	17	1	**5P-4116**	32	ARRUELA DURA (8,8X20,5X2 MM DE ESPESSURA) (WASHER-HARD (8.8X20.5X2-MM THK))	
	18	1	**7X-7729**	30	ARRUELA (11X25X3 MM DE ESPESSURA) (WASHER (11X25X3-MM THK))	
	19	1	**8T-4121**	6	ARRUELA DURA (11X21X2,5 MM DE ESPESSURA) (WASHER-HARD (11X21X2.5-MM THK))	
M	20	1	**8T-4136**	14	PARAFUSO (M10X1,5X25 MM) (BOLT (M10X1.5X25-MM))	
M	21	1	**8T-4137**	4	PARAFUSO (M10X1,5X20 MM) (BOLT (M10X1.5X20-MM))	
M	22	1	**8T-4195**	14	PARAFUSO (M10X1,5X30 MM) (BOLT (M10X1.5X30-MM))	
M	23	1	**8T-4196**	4	PARAFUSO (M10X1,5X35 MM) (BOLT (M10X1.5X35-MM))	
M	24	1	**8T-4908**	8	PARAFUSO (M8X1,25X25 MM) (BOLT (M8X1.25X25-MM))	

M - PEÇA MÉTRICA

339-6747 GRUPO DE ESCADA E PASSARELA (LADDER & WALKWAY GP) (continuação) **i06629822**

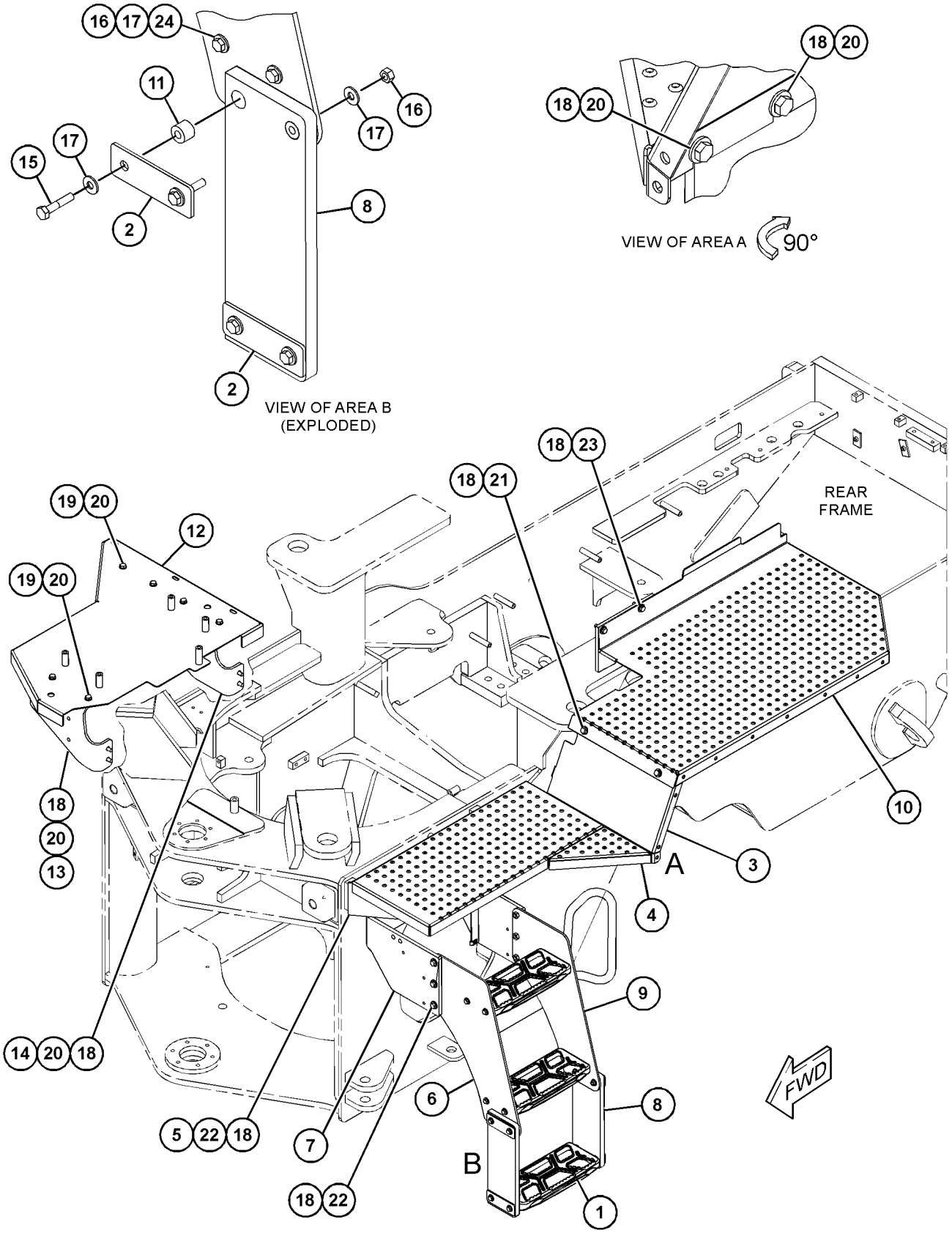

GRÁFICO 1 <FIM> g06060882

333-6944 GRUPO DE TUBULAÇÕES DE GRAXA (LINES GP-GREASE)

S/N: KW41-UP
NÚMEROE DE 454-0544 ARRANJO DE CHASSI
TAMBÉM UM ACESSÓRIO

SMCS-7510 **i05755809**

NOTA	REF. NÃO	GRÁFICO REF.	NÚMERO DA PEÇA	QTY	NOME DA PEÇA 1 2 3 4 5 6 (NÍVEL DO PRODUTO)	CONSULTE PÁGINA
	1	1	**7K-1181**	12	CABO TIPO CINTA (STRAP-CABLE)	
	2	1	**349-7864**	1	CONJUNTO DE MANGUEIRA (HOSE AS)	
	3	1	**349-7865**	1	CONJUNTO DE MANGUEIRA (HOSE AS)	
	4	1	**349-7866**	1	CONJUNTO DE MANGUEIRA (HOSE AS)	
	5	1	**349-7867**	1	CONJUNTO DE MANGUEIRA (HOSE AS)	
	6	1	**349-7868**	1	CONJUNTO DE MANGUEIRA (HOSE AS)	
	7	1	**349-7870**	1	CONJUNTO DE MANGUEIRA (HOSE AS)	
	8	1	**358-2957**	1	CONJUNTO DE MANGUEIRA (HOSE AS)	
	9	1	**362-1628**	1	CONJUNTO DE MANGUEIRA (HOSE AS)	
	10	1	**362-1629**	1	CONJUNTO DE MANGUEIRA (HOSE AS)	
	11	1	**3B-6552**	2	COTOVELO DE TUBO (ELBOW-PIPE)	
	12	1	**451-1488**	3	TUBO (PIPE)	
	13	1	**3B-7896**	1	CONEXÃO COTOVELO (ELBOW-STREET)	
	14	1	**8B-4884**	3	COTOVELO (ELBOW)	

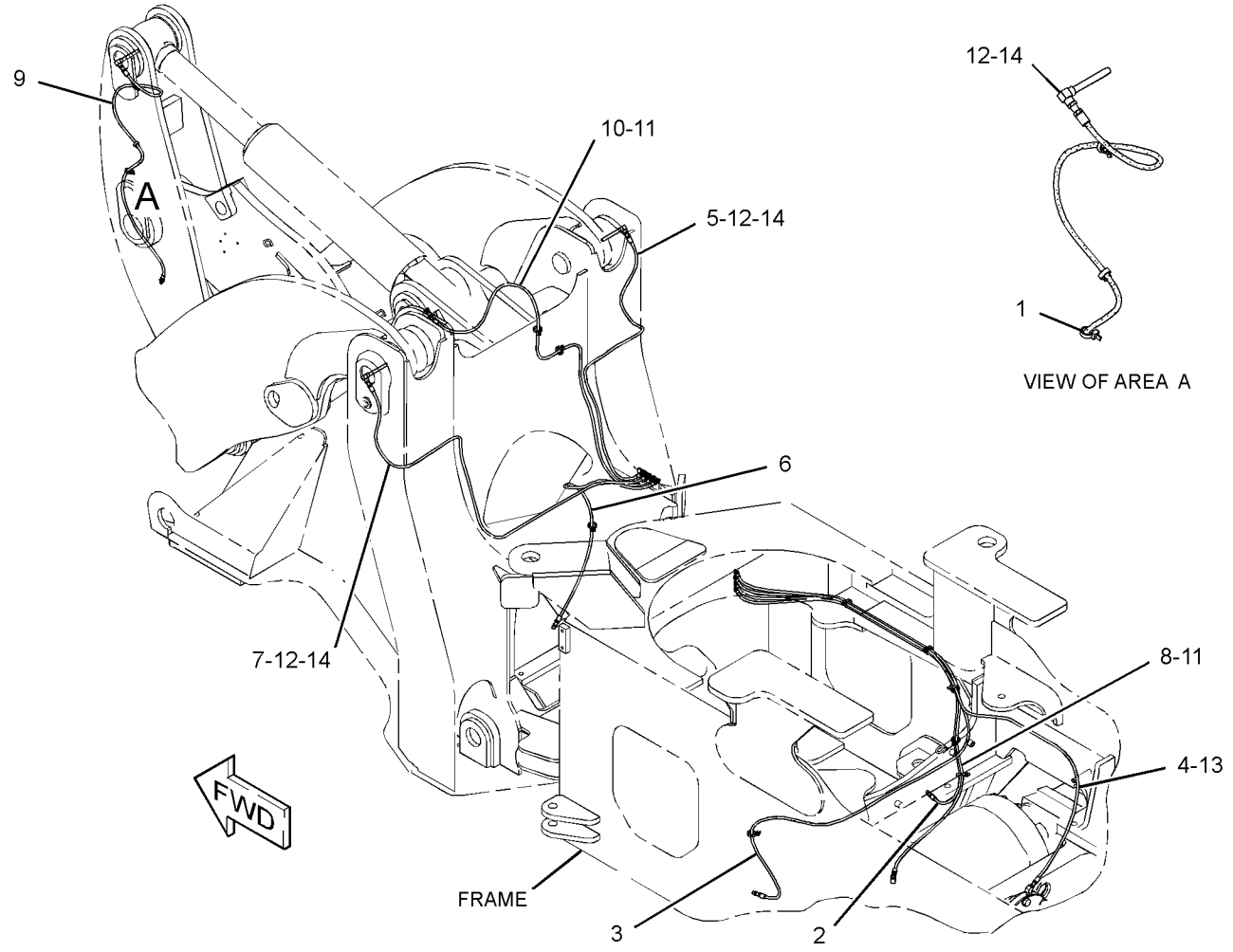

GRÁFICO 1 <FIM> g02792195

349-7860 GRUPO DE LINK-TRAVA DA ARMAÇÃO DE DIREÇÃO (LINK GP-STEERING FRAME LOCK)

S/N: KW41-UP
NÚMEROE DE 454-0544 ARRANJO DE CHASSI
TAMBÉM UM ACESSÓRIO

SMCS-7506 **i05307690**

NOTA	REF. NÃO	GRÁFICO REF.	NÚMERO DA PEÇA	QTY	NOME DA PEÇA 1 2 3 4 5 6 (NÍVEL DO PRODUTO)	CONSULTE PÁGINA
	1	1	**5P-8837**	2	PINO DE TRAVA (LOCK PIN)	
	2	1	**346-1556**	1	CONJUNTO DO ELO (LINK AS)	
	3	1	**349-7858**	2	PINO (PIN)	

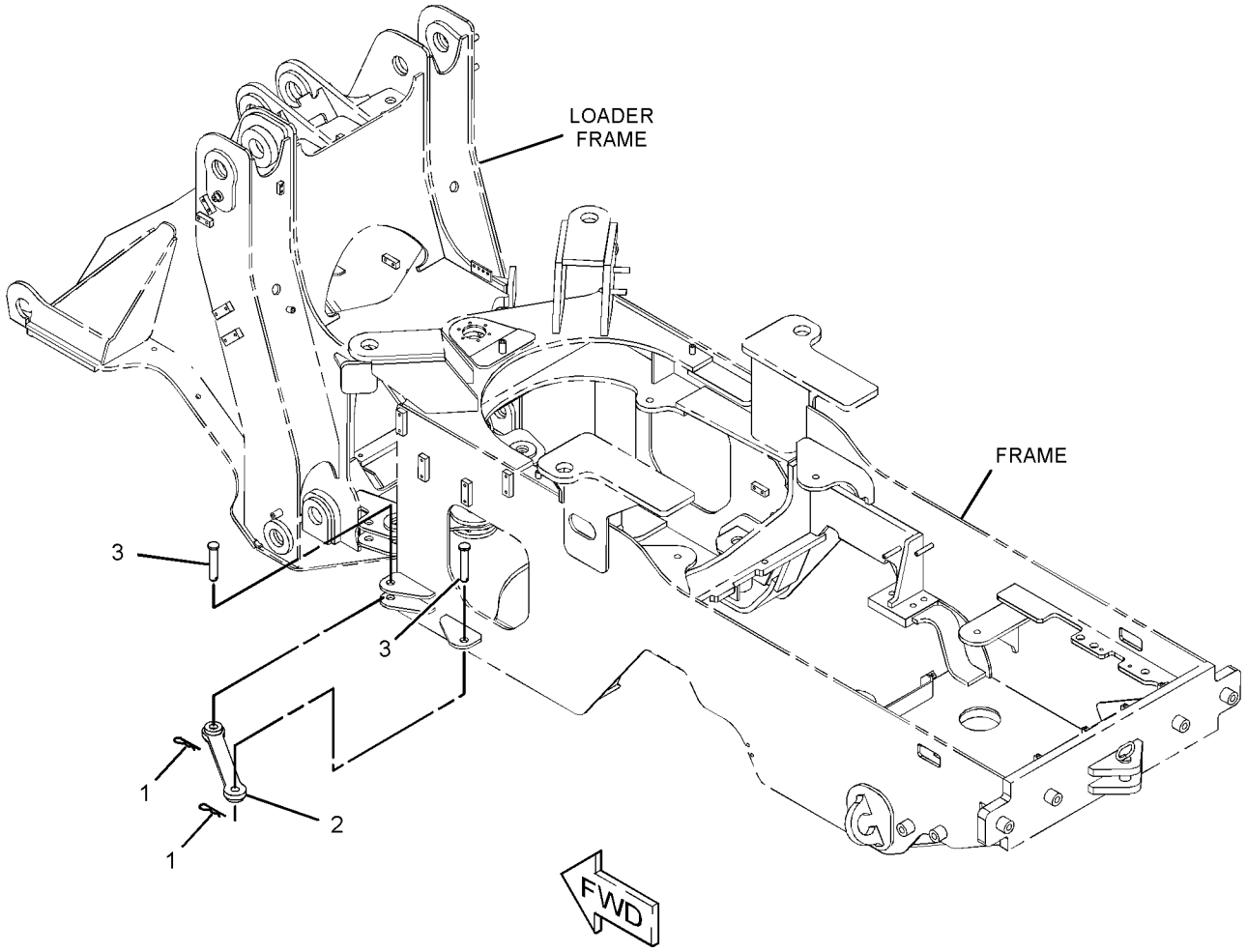

GRÁFICO 1 <FIM> g02792748

333-6907 GRUPO DE MONTAGEM DO SUPORTE (MOUNTING GP-BRACKET)

S/N: KW41-UP

NÚMEROE DE 454-0567 ARRANJO HIDRÁULICO-2 VÁLVULAS, 454-0568, 483-2579 ARRANJO HIDRÁULICO-3 VÁLVULAS, 454-0569 ARRANJO HIDRÁULICO-4 VÁLVULAS

UM ACESSÓRIO

SMCS-7050 **i05312249**

NOTA	REF. NÃO	GRÁFICO REF.	NÚMERO DA PEÇA	QTY	NOME DA PEÇA 1 2 3 4 5 6 (NÍVEL DO PRODUTO)	CONSULTE PÁGINA
	1	1	**354-3085**	1	CONJUNTO DA PLACA (PLATE AS)	
M		1	**159-9541**	2	PORCA DE SOLDA (M10X1,5 DE ROSCA) (NUT-WELD (M10X1.5-THD))	
	2	1	**7X-7729**	2	ARRUELA (11X25X3 MM DE ESPESSURA) (WASHER (11X25X3-MM THK))	
M	3	1	**8T-4136**	4	PARAFUSO (M10X1,5X25 MM) (BOLT (M10X1.5X25-MM))	
	4	1	**389-7287**	1	PLACA (PLATE)	
	5	1	**8T-4121**	2	ARRUELA DURA (11X21X2,5 MM DE ESPESSURA) (WASHER-HARD (11X21X2.5-MM THK))	

M - PEÇA MÉTRICA

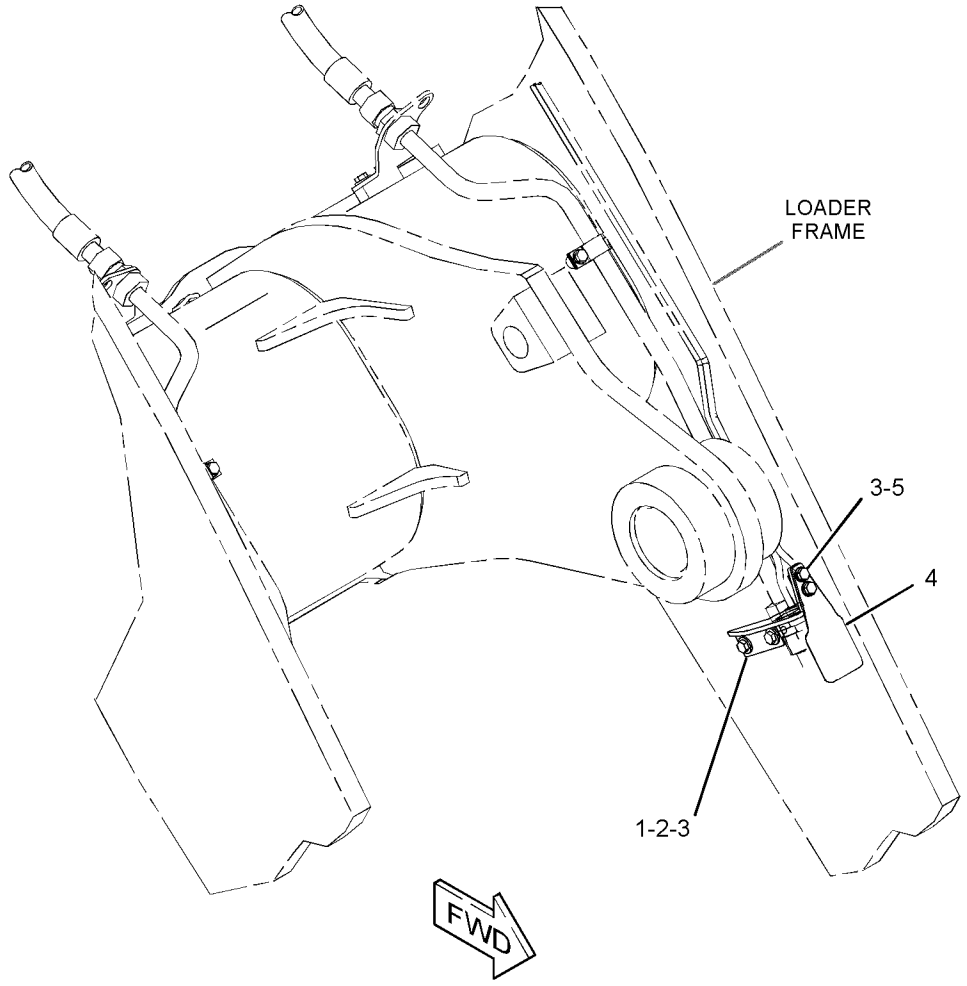

GRÁFICO 1 <FIM> g03141537

430-3037 GRUPO DE CHAPAS-MONTAGEM (PLATE GP-MOUNTING)

S/N: KW41-UP

NÚMEROE DE 454-0544 ARRANJO DE CHASSI

TAMBÉM UM ACESSÓRIO

SMCS-7050 **i06864953**

NOTA	REF. NÃO	GRÁFICO REF.	NÚMERO DA PEÇA	QTY	NOME DA PEÇA 1 2 3 4 5 6 (NÍVEL DO PRODUTO)	CONSULTE PÁGINA
	1	1	**374-5831**	1	CONJUNTO DA PLACA (PLATE AS)	
M		1	**159-9540**	4	PORCA DE SOLDA (ROSCA M8X1,25) (NUT-WELD (M8X1.25-THD))	
M		1	**159-9541**	12	PORCA DE SOLDA (M10X1,5 DE ROSCA) (NUT-WELD (M10X1.5-THD))	
M		1	**159-9540**	2	PORCA DE SOLDA (ROSCA M8X1,25) (NUT-WELD (M8X1.25-THD))	
	2	1	**374-5835**	1	CONJUNTO DA PLACA (PLATE AS)	
M		1	**159-9540**	6	PORCA DE SOLDA (ROSCA M8X1,25) (NUT-WELD (M8X1.25-THD))	
	3	1	**374-5838**	1	CONJUNTO DA PLACA (PLATE AS)	
M		1	**159-9541**	6	PORCA DE SOLDA (M10X1,5 DE ROSCA) (NUT-WELD (M10X1.5-THD))	
	4	1	**381-4475**	1	CONJUNTO DA PLACA (PLATE AS)	
M		1	**159-9541**	3	PORCA DE SOLDA (M10X1,5 DE ROSCA) (NUT-WELD (M10X1.5-THD))	
	5	1	**389-1026**	1	CONJUNTO DA PLACA (PLATE AS)	
M		1	**159-9541**	7	PORCA DE SOLDA (M10X1,5 DE ROSCA) (NUT-WELD (M10X1.5-THD))	
M		1	**159-9541**	4	PORCA DE SOLDA (M10X1,5 DE ROSCA) (NUT-WELD (M10X1.5-THD))	
	6	1	**389-1027**	1	CONJUNTO DA PLACA (PLATE AS)	
M		1	**159-9541**	6	PORCA DE SOLDA (M10X1,5 DE ROSCA) (NUT-WELD (M10X1.5-THD))	
M		1	**159-9541**	4	PORCA DE SOLDA (M10X1,5 DE ROSCA) (NUT-WELD (M10X1.5-THD))	
	7	1	**417-3447**	1	TAMPA (COVER)	
	8	1	**430-2931**	1	CONJUNTO DA PLACA (PLATE AS)	
M		1	**159-9541**	2	PORCA DE SOLDA (M10X1,5 DE ROSCA) (NUT-WELD (M10X1.5-THD))	
	9	1	**5P-4116**	4	ARRUELA DURA (8,8X20,5X2 MM DE ESPESSURA) (WASHER-HARD (8.8X20.5X2-MM THK))	
	10	1	**7X-7729**	28	ARRUELA (11X25X3 MM DE ESPESSURA) (WASHER (11X25X3-MM THK))	
M	11	1	**8T-4136**	14	PARAFUSO (M10X1,5X25 MM) (BOLT (M10X1.5X25-MM))	
M	12	1	**8T-4195**	14	PARAFUSO (M10X1,5X30 MM) (BOLT (M10X1.5X30-MM))	
M	13	1	**8T-4908**	4	PARAFUSO (M8X1,25X25 MM) (BOLT (M8X1.25X25-MM))	

M - PEÇA MÉTRICA

430-3037 GRUPO DE CHAPAS-MONTAGEM (PLATE GP-MOUNTING) (continuação) **i06864953**

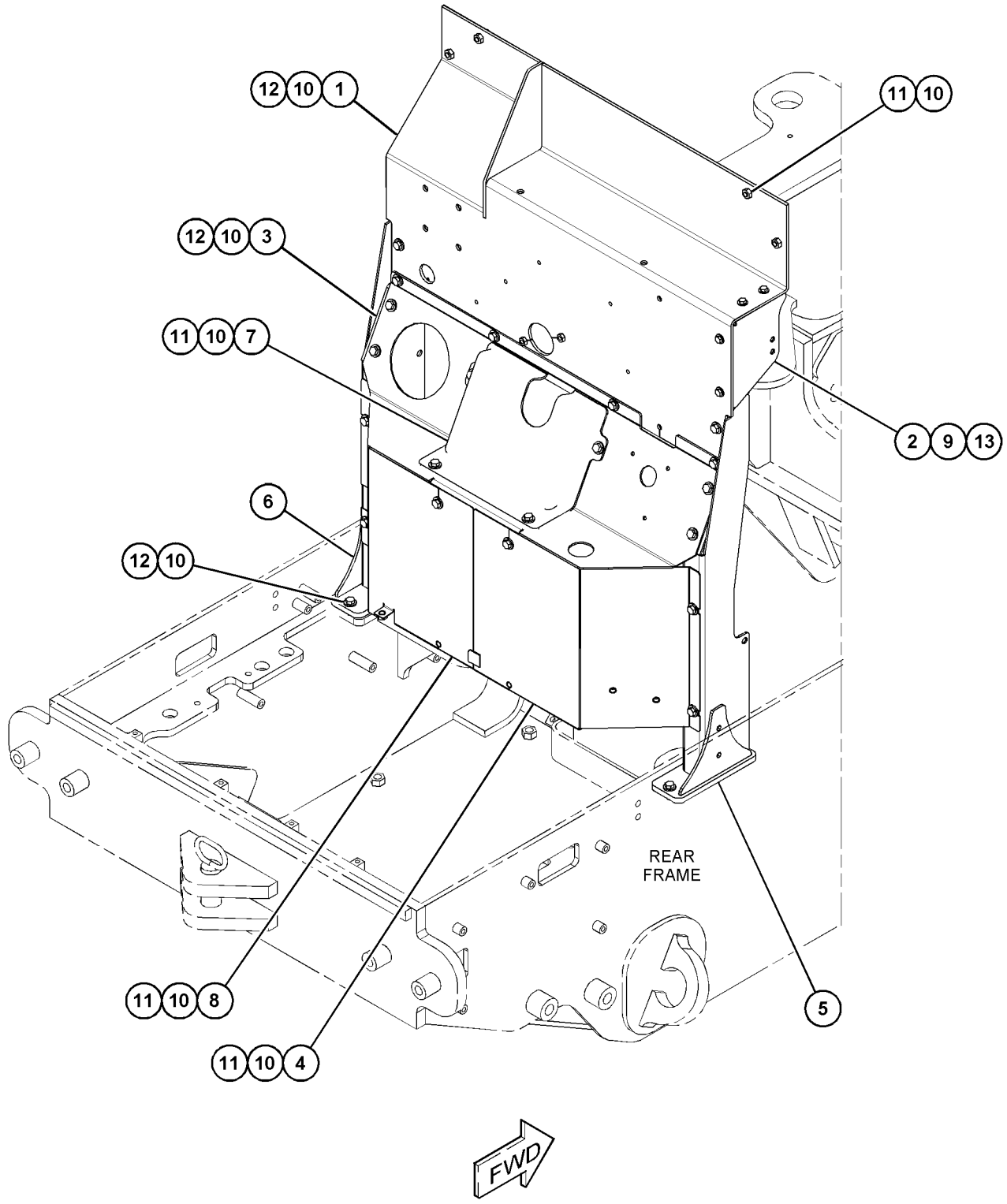

GRÁFICO 1 <FIM> g03727061

487-3099 GRUPO DE TRANSPORTE-MÁQUINA (TRANSPORT GP-MACHINE)

S/N: KW41-UP
UM ACESSÓRIO

SMCS-0355, 7103 **i06893971**

NOTA	NÚMERO DA PEÇA	QTY	NOME DA PEÇA 1 2 3 4 5 6 (NÍVEL DO PRODUTO)	CONSULTE PÁGINA
Y	*452-0837*	1	GRUPO DO TIRANTE DO CILINDRO DE LEVANTAMENTO (BRACE GP-LIFT CYLINDER)	686

Y - ILUSTRAÇÃO INDIVIDUAL

<FIM>

487-3100 GRUPO DE TRANSPORTE-MÁQUINA (TRANSPORT GP-MACHINE)

S/N: KW41-UP
UM ACESSÓRIO

SMCS-0355, 7103 **i06893983**

NOTA	NÚMERO DA PEÇA	QTY	NOME DA PEÇA 1 2 3 4 5 6 (NÍVEL DO PRODUTO)	CONSULTE PÁGINA
Y	*452-0837*	1	GRUPO DO TIRANTE DO CILINDRO DE LEVANTAMENTO (BRACE GP-LIFT CYLINDER)	686
Y	*387-2859*	1	GRUPO DE PROTETORES DA ARTICULAÇÃO (PROTECTOR GP-LINKAGE)	926

Y - ILUSTRAÇÃO INDIVIDUAL

<FIM>

360-9207 GRUPO DO ACUMULADOR DO FREIO–CARREGADO (ACCUMULATOR GP-BRAKE-CARREGADO)

S/N: KW41-UP

ENCOMENDA DE SUBSTITUIÇÃO DE CAMPO 360-9700–PÁGINA: 528

NÚMEROE DE 451-2597 GRUPO DE TUBULAÇÕES DO FREIO

TAMBÉM UM ACESSÓRIO

SMCS-4263 **i05297450**

NOTA	REF. NÃO	GRÁFICO REF.	NÚMERO DA PEÇA	QTY	NOME DA PEÇA 1 2 3 4 5 6 (NÍVEL DO PRODUTO)	CONSULTE PÁGINA
	1	1	**224-5152**	1	VÁLVULA DE GÁS (ACUMULADOR DO FREIO) (VALVE-GAS (BRAKE ACCUMULATOR))	
	2	1	**224-5132**	1	CAPA (VÁLVULA DE GÁS) (CAP (GAS VALVE))	
	3	1	**3J-7354**	1	ANEL RETENTOR EM O (SEAL-O-RING)	
	4	1	**1J-9671**	1	ANEL RETENTOR EM O (SEAL-O-RING)	
	5	1	**241-0037**	1	DECALQUE DE INFORMAÇÃO (ACUMULADOR HIDRÁULICO) (FILM-INFORMATION (HYDRAULIC ACCUMULATOR))	

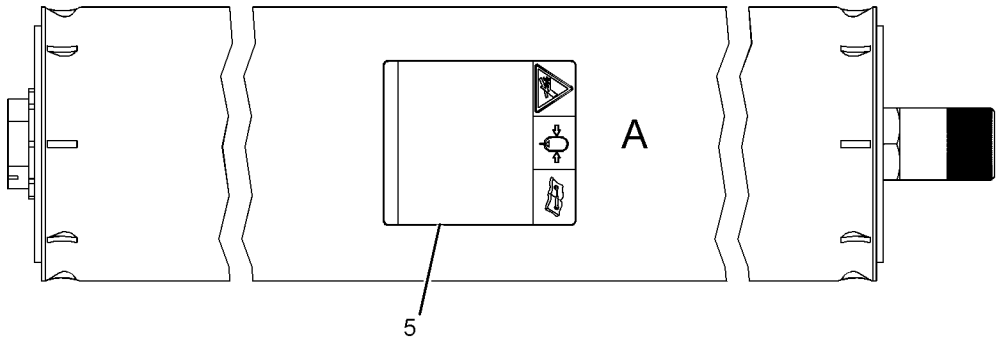

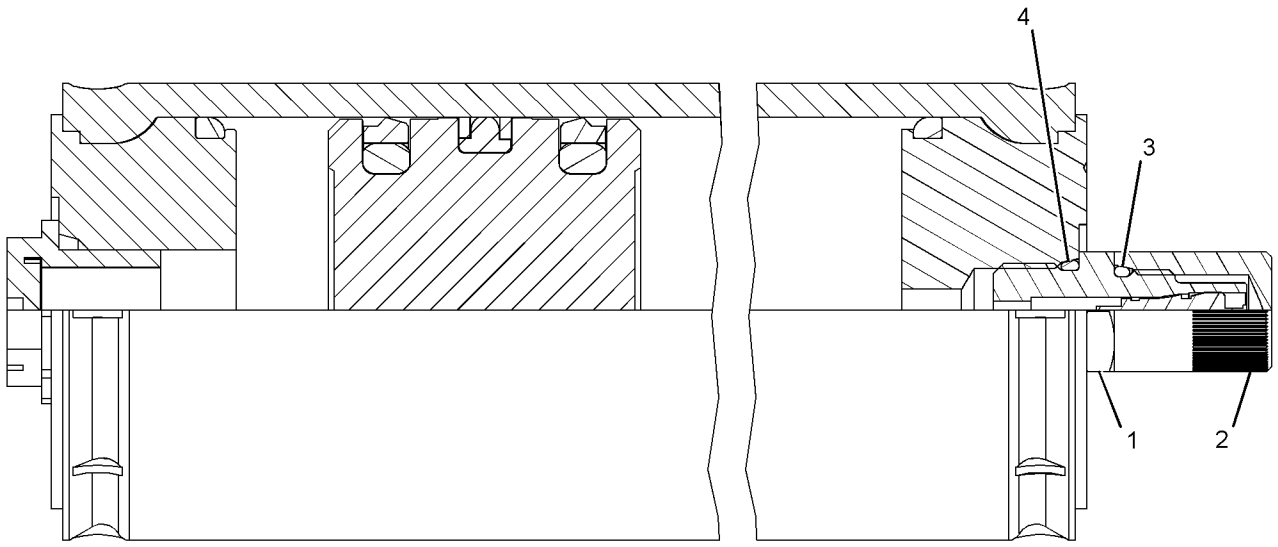

VIEW OF AREA A
(SECTIONED)

GRÁFICO 1 <FIM> g02792737

360-9700 GRUPO DO ACUMULADOR HIDRÁULICO–DESCARREGADO (ACCUMULATOR GP-HYDRAULIC-DESCARREGADO)

S/N: KW41-UP

REPOSIÇÃO EM CAMPO PARA 360-9207–PÁGINA: 527

SMCS-4263 **i05297476**

NOTA	REF. NÃO	GRÁFICO REF.	NÚMERO DA PEÇA	QTY	NOME DA PEÇA 1 2 3 4 5 6 (NÍVEL DO PRODUTO)	CONSULTE PÁGINA
	1	1	**224-5152**	1	VÁLVULA DE GÁS (ACUMULADOR DO FREIO) (VALVE-GAS (BRAKE ACCUMULATOR))	
	2	1	**224-5132**	1	CAPA (VÁLVULA DE GÁS) (CAP (GAS VALVE))	
	3	1	**3J-7354**	1	ANEL RETENTOR EM O (SEAL-O-RING)	
	4	1	**1J-9671**	1	ANEL RETENTOR EM O (SEAL-O-RING)	
	5	1	**241-0037**	1	DECALQUE DE INFORMAÇÃO (ACUMULADOR HIDRÁULICO) (FILM-INFORMATION (HYDRAULIC ACCUMULATOR))	

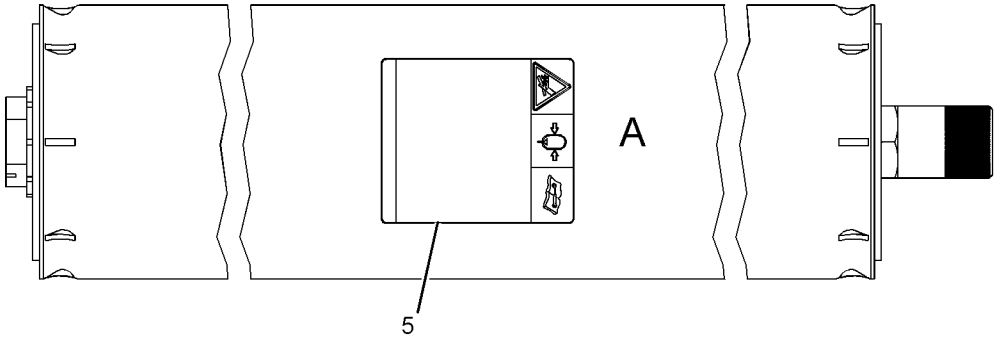

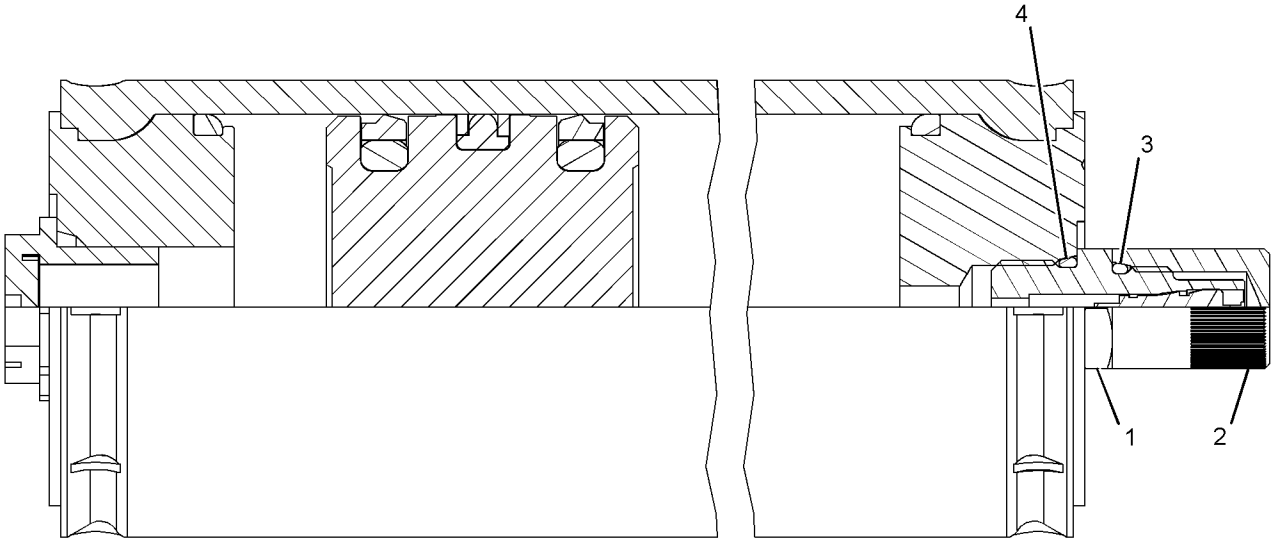

VIEW OF AREA A
(SECTIONED)

GRÁFICO 1 <FIM> g02792737

342-7393 GRUPO DO FREIO DE ESTACIONAMENTO (BRAKE GP-PARKING)

S/N: KW41-UP
NÚMEROE DE 340-9859, 380-5728 ARRANJO DO EIXO-FIXO
UM ACESSÓRIO

SMCS-4267 **i05910604**

NOTA	REF. NÃO	GRÁFICO REF.	NÚMERO DA PEÇA	QTY	NOME DA PEÇA 1 2 3 4 5 6 (NÍVEL DO PRODUTO)	CONSULTE PÁGINA
	1	1	**385-1867**	1	SUPORTE (BRACKET)	
	2	1	**387-4507**	1	DISCO (DISC)	
Y	3	1	**343-4135**	1	GRUPO DO FREIO DE ESTACIONAMENTO (BRAKE GP-PARKING)	530
M	4	1	**118-7313**	2	PARAFUSO (M16X2X70 MM) (BOLT (M16X2X70-MM))	
	5	1	**5M-7937**	2	PINO-GUIA (DOWEL)	
	6	1	**5P-8247**	2	ARRUELA DURA (17X32X3,5 MM DE ESPESSURA) (WASHER-HARD (17X32X3.5-MM THK))	
	7	1	**8T-4223**	10	ARRUELA DURA (13,5X25,5X3 MM DE ESPESSURA) (WASHER-HARD (13.5X25.5X3-MM THK))	
M	8	1	**8T-4956**	10	PARAFUSO (M12X1,75X35 MM) (BOLT (M12X1.75X35-MM))	

M - PEÇA MÉTRICA
Y - ILUSTRAÇÃO INDIVIDUAL

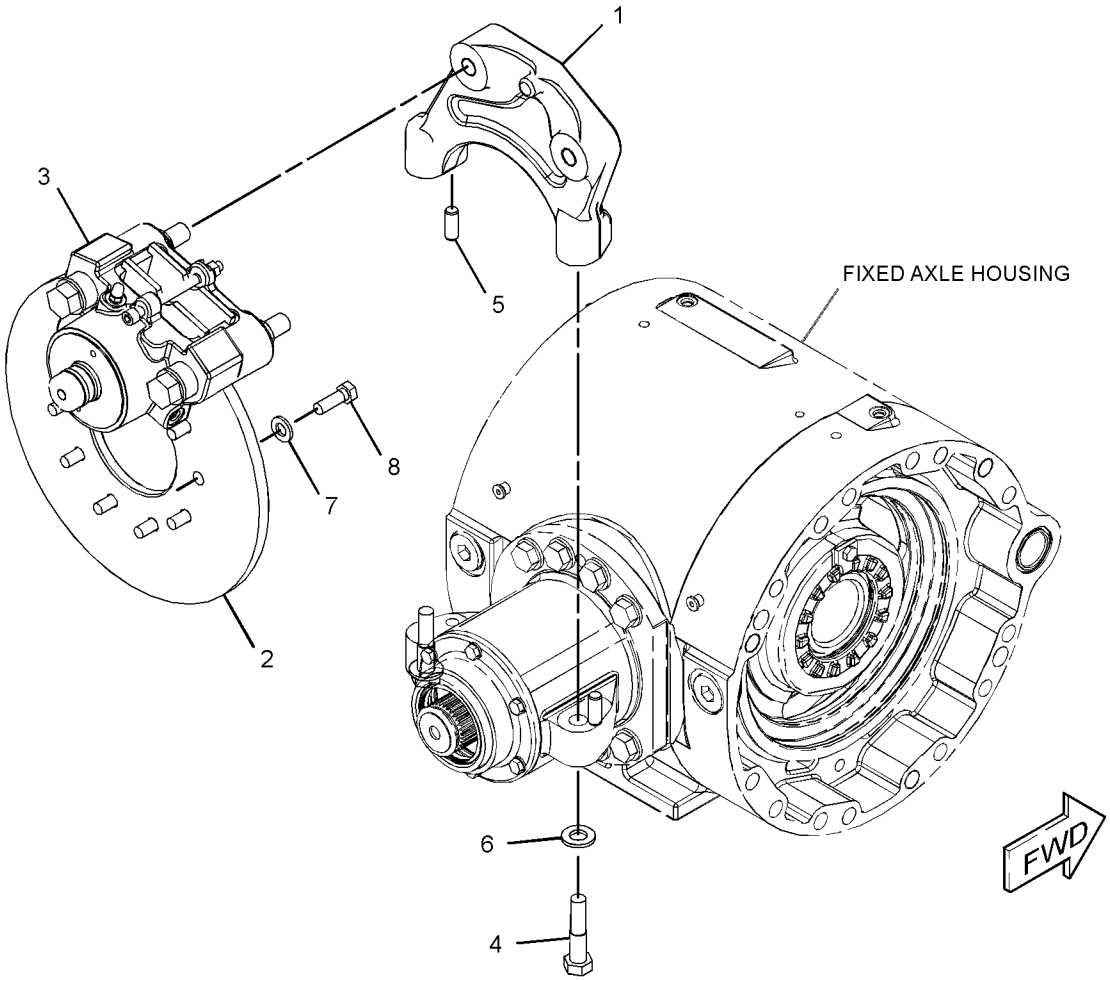

GRÁFICO 1 <FIM> g02792161

343-4135 GRUPO DO FREIO DE ESTACIONAMENTO (BRAKE GP-PARKING)

S/N: KW41-UP

NÚMEROE DE 342-7393 GRUPO DO FREIO DE ESTACIONAMENTO

UM ACESSÓRIO

SMCS-4267 **i05306293**

NOTA	REF. NÃO	GRÁFICO REF.	NÚMERO DA PEÇA	QTY	NOME DA PEÇA 1 2 3 4 5 6 (NÍVEL DO PRODUTO)	CONSULTE PÁGINA
U	1	1	**8T-9312**	2	PARAFUSO (3/4-10X6 POL) (BOLT (3/4-10X6-IN))	
U	2	1	**8T-4994**	2	ARRUELA DURA (20X36,5X3,5 MM DE ESPESSURA) (WASHER-HARD (20X36.5X3.5-MM THK))	
J	3	1	**169-7259**	1	PARAFUSO DE CABEÇA OCA (3/8-16X4,5 POL) (BOLT-SOCKET HEAD (3/8-16X4.5-IN))	
J	4	1	**6V-8801**	2	PORCA (ROSCA 3/8-16) (NUT (3/8-16-THD))	
V	5	1	**7K-4942**	1	PARAFUSO DE PURGA (SCREW-PURGE)	
					PARTS SHOWN IN GRAPHIC(S) WITHOUT A REFERENCE NUMBER ARE NOT SERVICED SEPARATELY	
					JOGO(S) DE REPARO DISPONÍVEL(ÍVEIS):	
J			**348-1875**	1	KIT-REVESTIMENTO (KIT-LINING)	
					(ALSO INCLUDES PARTS MARKED J IN THE GRAPHICS)	
U			**348-1878**	1	KIT DE FIXAÇÃO (KIT-MOUNTING)	
					(ALSO INCLUDES PARTS MARKED U IN THE GRAPHICS)	
V			**348-1874**	1	KIT DE SELOS (KIT-SEAL)	
					(ALSO INCLUDES PARTS MARKED V IN THE GRAPHICS)	
			348-1877	1	KIT DE PISTÕES (KIT-PISTON)	
					(INCLUDES PARTS MARKED W IN THE GRAPHICS)	
			348-1876	1	KIT-MOLA (KIT-SPRING)	
					(INCLUDES PARTS MARKED X IN THE GRAPHICS)	

J - KIT MARKED J SERVICES PART(S) MARKED J
U - KIT MARKED U SERVICES PART(S) MARKED U
V - KIT MARKED V SERVICES PART(S) MARKED V

343-4135 GRUPO DO FREIO DE ESTACIONAMENTO (BRAKE GP-PARKING) (continuação) **i05306293**

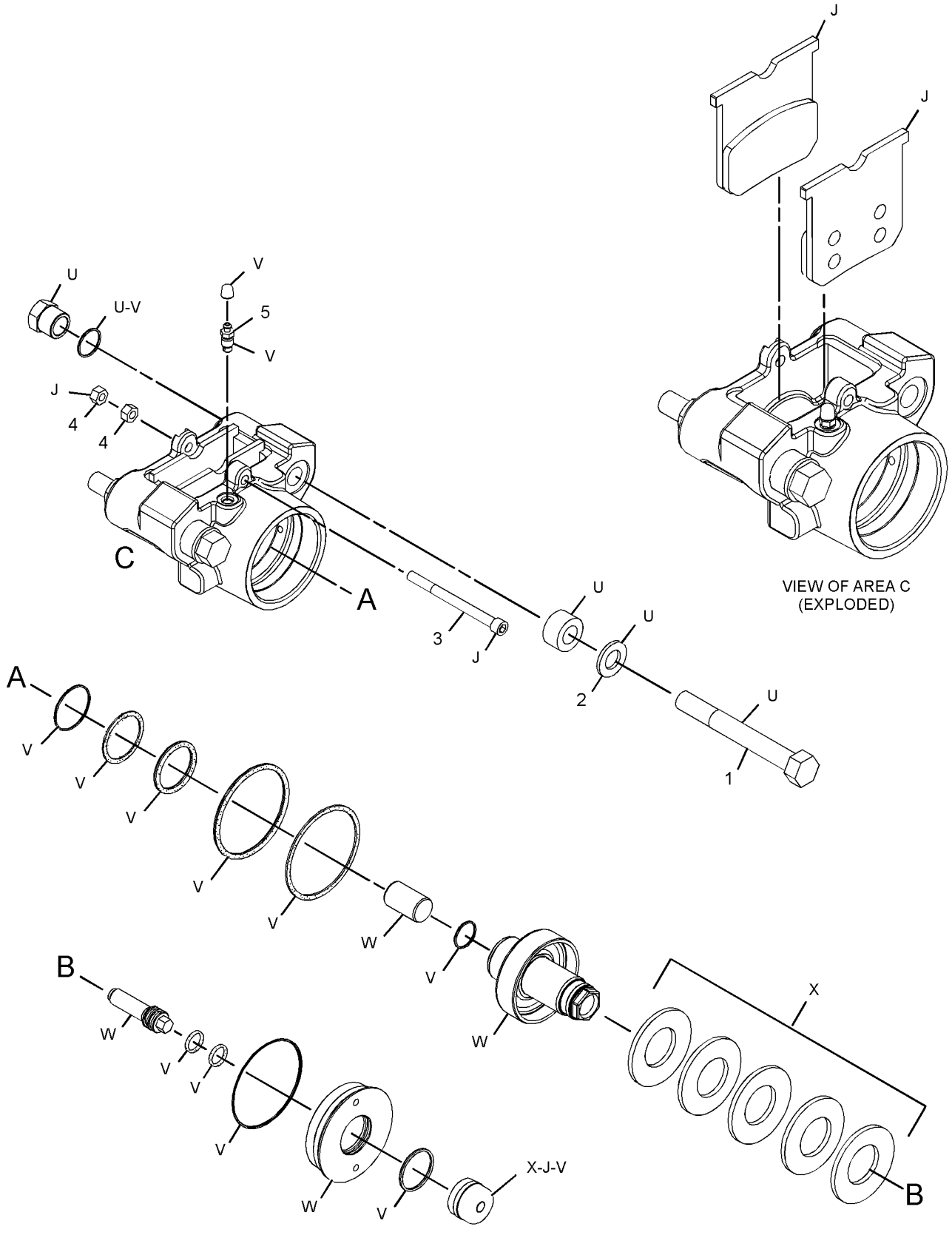

GRÁFICO 1 <FIM> g02819038

423-7158 GRUPO DE CONTROLE DO FREIO DE SERVIÇO (CONTROL GP-SERVICE BRAKE)

S/N: KW41-UP

NÚMEROE DE 423-7194 ARRANJO DA CABINE, 483-2565 ARRANJO DA CABINE-ROPS INCLUSO, 423-7195 ARRANJO DE CAPOTA

UM ACESSÓRIO

SMCS-4257, 4258, 4263, 4265, 4269, 4280 **i06233900**

NOTA	REF. NÃO	GRÁFICO REF.	NÚMERO DA PEÇA	QTY	NOME DA PEÇA 1 2 3 4 5 6 (NÍVEL DO PRODUTO)	CONSULTE PÁGINA
Y	1	1	**423-7159**	1	GRUPO DO PEDAL DO FREIO (PEDAL GP-BRAKE)	789
M	2	1	**287-6692**	4	PARAFUSO DE CABEÇA CONVEXA (M8X1,25X35 MM) (SCREW-TRUSS HEAD (M8X1.25X35-MM))	
	3	1	**5P-4116**	4	ARRUELA DURA (8,8X20,5X2 MM DE ESPESSURA) (WASHER-HARD (8.8X20.5X2-MM THK))	

M - PEÇA MÉTRICA
Y - ILUSTRAÇÃO INDIVIDUAL

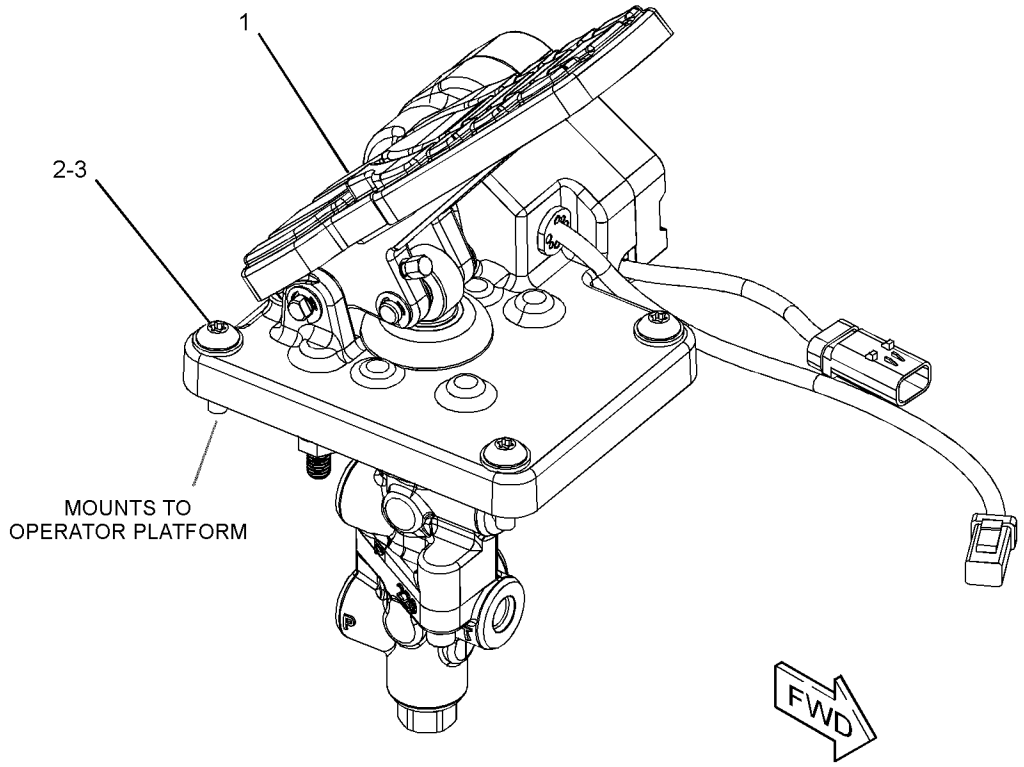

GRÁFICO 1 <FIM> g03723776

451-2597 GRUPO DE TUBULAÇÕES DO FREIO (LINES GP-BRAKE)

S/N: KW41-UP

NÚMEROE DE 454-0544 ARRANJO DE CHASSI

TAMBÉM UM ACESSÓRIO

SMCS-4257, 4258, 4291, 429B **i06875496**

NOTA	REF. NÃO	GRÁFICO REF.	NÚMERO DA PEÇA	QTY	NOME DA PEÇA 1 2 3 4 5 6 (NÍVEL DO PRODUTO)	CONSULTE PÁGINA
	1	2	**5V-2823**	2	ILHÓ (GROMMET)	
	2	2	**7K-1181**	3	CABO TIPO CINTA (STRAP-CABLE)	
	3	2	**8Y-8387**	2	BLOCO (BLOCK)	
	4	2	**111-6940**	2	ESPAÇADOR (13,1X15,9X36,5 MM DE ESPESSURA) (SPACER (13.1X15.9X36.5-MM THK))	
	5	2	**122-4873**	1	CONJUNTO DE SUPORTE (BRACKET AS)	
M		2	**8T-3490**	1	PORCA DE SOLDA (M10X1,5 DE ROSCA) (NUT-WELD (M10X1.5-THD))	
I	6	1	**160-9415**	1	CONJUNTO DE MANGUEIRA (HOSE AS)	
I	7	1	**166-8554**	1	CONJUNTO DE MANGUEIRA (HOSE AS)	
I	8	2	**173-1741**	1	CONJUNTO DE MANGUEIRA (HOSE AS)	
	9	2	*183-3405*	2	CONJUNTO DE TEE (TEE AS)	
					(EACH INCLUDES)	
		2	**214-7568**	1	ANEL RETENTOR EM O (SEAL-O-RING)	
		2	**7X-2459**	1	ADAPTADOR-TÊ (ADAPTER-TEE)	
		2	**8L-2779**	1	ANEL RETENTOR EM O (SEAL-O-RING)	
	10	2	**200-6345**	1	SUPORTE (ARTICULAÇÃO GIRATÓRIA DUPLA) (MOUNT (DUAL SWIVEL))	
	11	1,2	**204-2281**	8	CABO TIPO CINTA (STRAP-CABLE)	
	12	2	**206-2423**	1	SELA (SADDLE)	
	13	2	**349-8189**	1	JUNTA (GASKET)	
	14	2	**349-9089**	1	COLETOR (MANIFOLD)	
I	15	2	**350-1125**	1	CONJUNTO DE MANGUEIRA (HOSE AS)	
I	16	2	**350-4259**	1	CONJUNTO DE MANGUEIRA (HOSE AS)	
I	17	2	**350-4260**	1	CONJUNTO DE MANGUEIRA (HOSE AS)	
I	18	2	**350-4262**	1	CONJUNTO DE MANGUEIRA (HOSE AS)	
I	19	2	**350-4264**	1	CONJUNTO DE MANGUEIRA (HOSE AS)	
	20	2	**350-7580**	2	SUPORTE (SUPPORT)	
I	21	1	**350-7582**	1	CONJUNTO DE MANGUEIRA (HOSE AS)	
I	22	2	**355-3518**	1	CONJUNTO DE MANGUEIRA (HOSE AS)	
Y	23	2	**357-0377**	1	GRUPO DO COLETOR-CONTROLE (24 VCC) (FREIO) (MANIFOLD GP-CONTROL (24-VDC) (BRAKE))	540
	24	2	**358-2867**	1	CONJUNTO DA PLACA (PLATE AS)	
M		2	**159-9541**	2	PORCA DE SOLDA (M10X1,5 DE ROSCA) (NUT-WELD (M10X1.5-THD))	
	25	2	**358-2945**	1	CONJUNTO DA PLACA (PLATE AS)	
M		2	**159-9541**	2	PORCA DE SOLDA (M10X1,5 DE ROSCA) (NUT-WELD (M10X1.5-THD))	
I	26	2	**358-2946**	1	CONJUNTO DE MANGUEIRA (HOSE AS)	
	27	2	**358-2959**	1	CONJUNTO DE TUBO (TUBE AS)	
	28	1	**358-2960**	1	PLACA (PLATE)	
Y	29	2	*360-9207*	2	GRUPO DO ACUMULADOR DO FREIO (CARREGADO) (ACCUMULATOR GP-BRAKE (CHARGED))	527
I	30	1	**362-9399**	1	CONJUNTO DE MANGUEIRA (HOSE AS)	
	31	1	*377-9555*	1	CONJUNTO DE TEE (TEE AS)	
		1	**3J-7354**	1	ANEL RETENTOR EM O (SEAL-O-RING)	

451-2597 GRUPO DE TUBULAÇÕES DO FREIO (LINES GP-BRAKE) (continuação) **i06875496**

NOTA	REF. NÃO	GRÁFICO REF.	NÚMERO DA PEÇA	QTY	NOME DA PEÇA 1 2 3 4 5 6 (NÍVEL DO PRODUTO)	CONSULTE PÁGINA
		1	**6V-8397**	2	ANEL RETENTOR EM O (SEAL-O-RING)	
		1	**377-9554**	1	ADAPTADOR-TÊ (ADAPTER-TEE)	
I	32	1	**380-3497**	1	CONJUNTO DE MANGUEIRA (HOSE AS)	
I	33	1	**380-3499**	1	CONJUNTO DE MANGUEIRA (HOSE AS)	
I	34	1	**380-3500**	1	CONJUNTO DE MANGUEIRA (HOSE AS)	
I	35	2	**451-2618**	2	CONJUNTO DE MANGUEIRA (HOSE AS)	
	36	2	*148-8310*	1	CONJUNTO DO ADAPTADOR (ADAPTER AS)	
		2	**3J-1907**	1	ANEL RETENTOR EM O (SEAL-O-RING)	
		2	**8T-0151**	1	ADAPTADOR (ADAPTER)	
	37	2	*148-8336*	3	CONJUNTO DE CONECTOR (CONNECTOR AS)	
					(EACH INCLUDES)	
		2	**3J-1907**	1	ANEL RETENTOR EM O (SEAL-O-RING)	
		2	**6V-8397**	1	ANEL RETENTOR EM O (SEAL-O-RING)	
		2	**6V-8636**	1	CONECTOR (CONNECTOR)	
	38	2	*148-8353*	1	CONJUNTO DE COTOVELO (ELBOW AS)	
		2	**3J-1907**	1	ANEL RETENTOR EM O (SEAL-O-RING)	
		2	**6V-8397**	1	ANEL RETENTOR EM O (SEAL-O-RING)	
		2	**6V-9001**	1	COTOVELO (ELBOW)	
	39	1,2	*148-8361*	3	CONJUNTO DE COTOVELO (90 GRAUS) (ELBOW AS (90-DEG))	
					(EACH INCLUDES)	
		1,2	**3J-7354**	1	ANEL RETENTOR EM O (SEAL-O-RING)	
		1,2	**6V-8397**	1	ANEL RETENTOR EM O (SEAL-O-RING)	
		1,2	**6V-9200**	1	COTOVELO (ELBOW)	
	40	2	*148-8365*	1	CONJUNTO DE COTOVELO (ELBOW AS)	
		2	**3J-1907**	1	ANEL RETENTOR EM O (SEAL-O-RING)	
		2	**6V-8398**	1	ANEL RETENTOR EM O (SEAL-O-RING)	
		2	**8T-6876**	1	COTOVELO (ELBOW)	
	41	2	*148-8370*	1	CONJUNTO DE COTOVELO (ELBOW AS)	
		2	**6V-8398**	1	ANEL RETENTOR EM O (SEAL-O-RING)	
		2	**6V-9851**	1	COTOVELO (ELBOW)	
	42	2	*148-8378*	3	CONJUNTO DE COTOVELO (ELBOW AS)	
					(EACH INCLUDES)	
		2	**3J-1907**	1	ANEL RETENTOR EM O (SEAL-O-RING)	
		2	**6V-8397**	1	ANEL RETENTOR EM O (SEAL-O-RING)	
		2	**6V-8724**	1	COTOVELO (ELBOW)	
	43	2	*148-8449*	1	CONJUNTO DE TÊ GIRATÓRIO (TEE AS-SWIVEL)	
		2	**6V-9746**	2	ANEL RETENTOR EM O (SEAL-O-RING)	
		2	**6V-9839**	1	CONEXÃO ARTICULADA T (TEE-SWIVEL)	
	44	1	*148-8457*	2	CONJUNTO DE UNIÃO (RETA) (UNION AS (STRAIGHT))	
					(EACH INCLUDES)	
		1	**6V-8398**	2	ANEL RETENTOR EM O (SEAL-O-RING)	
		1	**6V-8995**	1	UNIÃO (RETA) (UNION (STRAIGHT))	
	45	1	*149-5452*	2	CONJUNTO DE UNIÃO (RETA) (UNION AS (STRAIGHT))	
					(EACH INCLUDES)	
		1	**6V-8397**	2	ANEL RETENTOR EM O (SEAL-O-RING)	
		1	**6V-8994**	1	UNIÃO (RETA) (UNION (STRAIGHT))	
	46	2	*150-4044*	2	CONJUNTO DE CONECTOR (CONNECTOR AS)	
					(EACH INCLUDES)	
		2	**3J-1907**	1	ANEL RETENTOR EM O (SEAL-O-RING)	
		2	**6V-8397**	1	ANEL RETENTOR EM O (SEAL-O-RING)	
		2	**8T-1779**	1	CONECTOR (CONNECTOR)	

451-2597 GRUPO DE TUBULAÇÕES DO FREIO (LINES GP-BRAKE) (continuação) **i06875496**

NOTA	REF. NÃO	GRÁFICO REF.	NÚMERO DA PEÇA	QTY	NOME DA PEÇA 1 2 3 4 5 6 (NÍVEL DO PRODUTO)	CONSULTE PÁGINA
	47	2	*155-7329*	1	CONJUNTO DE COTOVELO (ELBOW AS)	
		2	**3K-0360**	1	ANEL RETENTOR EM O (SEAL-O-RING)	
		2	**5H-8853**	1	ANEL RETENTOR EM O (SEAL-O-RING)	
		2	**6V-8723**	1	COTOVELO (ELBOW)	
	48	2	*164-5567*	2	CONJUNTO DO ENGATE-DESCONEXÃO RÁPIDA (MACHO) (COUPLER AS-QUICK DISCONNECT (MALE))	
					(EACH INCLUDES)	
		2	**6V-3965**	1	CONEXÃO (DESLIGAMENTO RÁPIDO) (FITTING (QUICK DISCONNECT))	
		2	**214-7568**	1	ANEL RETENTOR EM O (SEAL-O-RING)	
	49	2	*164-5606*	1	CONJUNTO DE CONECTOR (CONNECTOR AS)	
		2	**3D-2824**	1	ANEL RETENTOR EM O (SEAL-O-RING)	
		2	**6V-9746**	1	ANEL RETENTOR EM O (SEAL-O-RING)	
		2	**8T-0078**	1	CONECTOR (CONNECTOR)	
	50	1	*164-7908*	1	CONJUNTO DE COTOVELO (ELBOW AS)	
		1	**3J-7354**	1	ANEL RETENTOR EM O (SEAL-O-RING)	
		1	**6V-8397**	1	ANEL RETENTOR EM O (SEAL-O-RING)	
		1	**8T-7546**	1	COTOVELO (ELBOW)	
	51	2	**204-8000**	1	FIXAÇÃO DA CINTA (MOUNTING-CABLE TIE)	
M	52	2	**227-6715**	1	PRISIONEIRO (M10X1,5X30 MM) (STUD (M10X1.5X30-MM))	
	53	2	**269-4949**	1	ADAPTADOR (ADAPTER)	
	54	2	**269-4961**	2	COTOVELO-ADAPTADOR (ELBOW-ADAPTER)	
	55	2	**269-4965**	4	CONJUNTO DO ADAPTADOR (ADAPTER AS)	
					(EACH INCLUDES)	
		2	**3J-1907**	1	ANEL RETENTOR EM O (SEAL-O-RING)	
	56	2	**5K-5338**	3	GRAMPO (CLIP)	
	57	2	**6V-0852**	2	TAMPA CONTRA POEIRA (CAP-DUST)	
	58	2	**6V-8397**	1	ANEL RETENTOR EM O (SEAL-O-RING)	
	59	1	**6V-9168**	2	PORCA (11/16-16 DE ROSCA) (NUT (11/16-16-THD))	
	60	1	**6V-9169**	2	PORCA (ROSCA 13/16-16) (NUT (13/16-16-THD))	
	61	2	**6V-9832**	1	CAPA (ORIFÍCIO) (CAP (ORIFICE))	
	62	1	**8M-2773**	1	GRAMPO (CIRCUITO) (CLIP (LOOP))	
	63	1,2	**8T-4121**	22	ARRUELA DURA (11X21X2,5 MM DE ESPESSURA) (WASHER-HARD (11X21X2.5-MM THK))	
M	64	2	**8T-4136**	5	PARAFUSO (M10X1,5X25 MM) (BOLT (M10X1.5X25-MM))	
M	65	1,2	**8T-4137**	6	PARAFUSO (M10X1,5X20 MM) (BOLT (M10X1.5X20-MM))	
M	66	2	**8T-4172**	2	PARAFUSO (M10X1,5X80 MM) (BOLT (M10X1.5X80-MM))	
M	67	2	**8T-4185**	2	PARAFUSO (M10X1,5X50 MM) (BOLT (M10X1.5X50-MM))	
M	68	2	**8T-4186**	1	PARAFUSO (M10X1,5X40 MM) (BOLT (M10X1.5X40-MM))	
M	69	2	**8T-4195**	2	PARAFUSO (M10X1,5X30 MM) (BOLT (M10X1.5X30-MM))	
M	70	2	**8T-5005**	2	PARAFUSO (M10X1,5X70 MM) (BOLT (M10X1.5X70-MM))	
	71	2	**8Y-8388**	1	PLACA (PLATE)	
	72	2	**4P-8134**	1	GRAMPO (ESCADA) (ESCADA) (CLIP (LADDER) (LADDER))	
M	73	2	**8T-4133**	1	PORCA (M10X1,5 DE ROSCA) (NUT (M10X1.5-THD))	
	74	2	**8T-1889**	1	GRAMPO (RANHURA) (CLIP (SLOT))	
	75	2	**8T-1890**	1	GRAMPO (LINGUETA) (CLIP (TAB))	

451-2597 GRUPO DE TUBULAÇÕES DO FREIO (LINES GP-BRAKE) (continuação) **i06875496**

NOTA	REF. NÃO	GRÁFICO REF.	NÚMERO DA PEÇA	QTY	NOME DA PEÇA 1 2 3 4 5 6 (NÍVEL DO PRODUTO)	CONSULTE PÁGINA

I - CONSULTE O SISTEMA DE INFORMAÇÕES HIDRÁULICAS
M - PEÇA MÉTRICA
Y - ILUSTRAÇÃO INDIVIDUAL

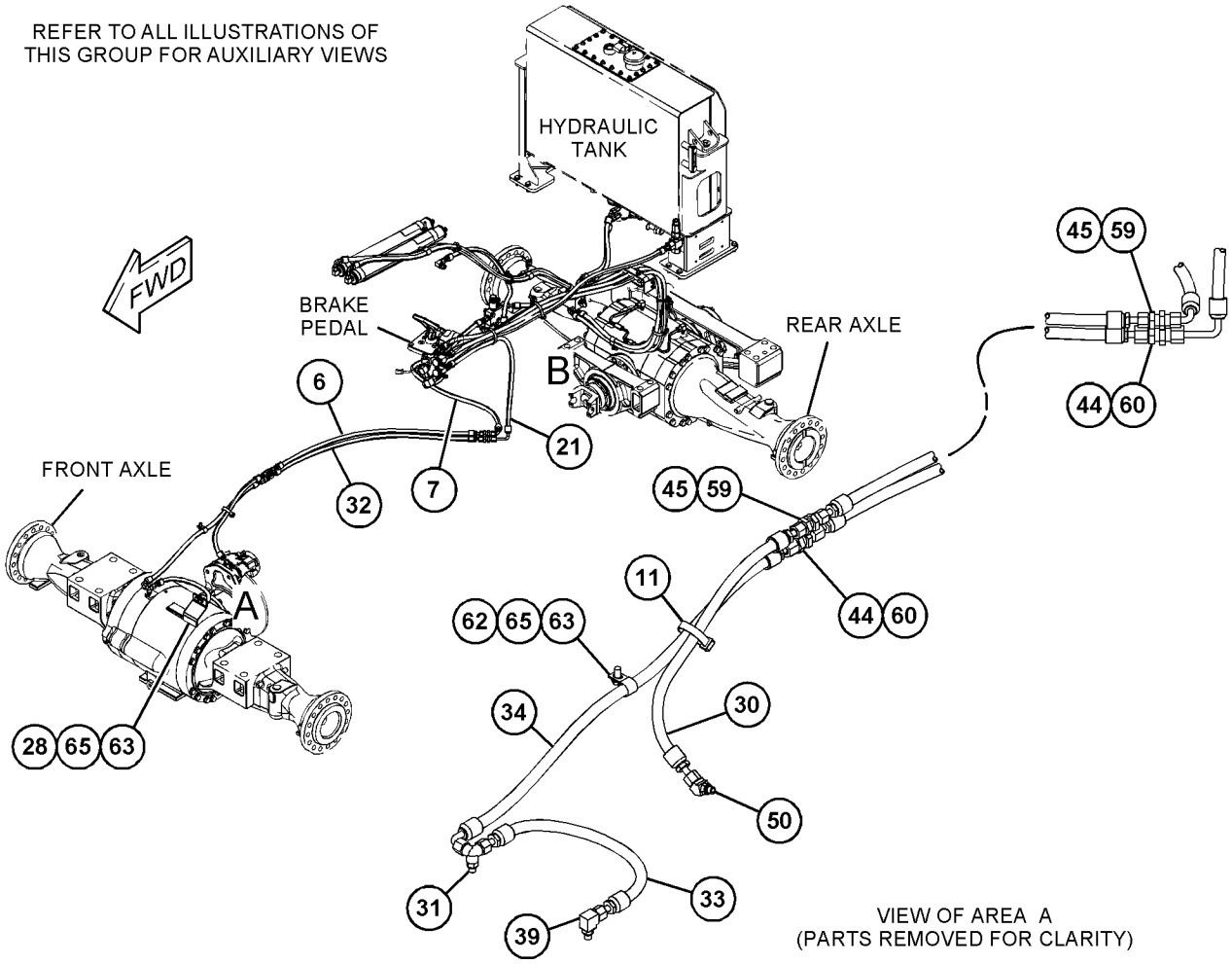

GRÁFICO 1 g03887881

451-2597 GRUPO DE TUBULAÇÕES DO FREIO (LINES GP-BRAKE) (continuação) **i06875496**

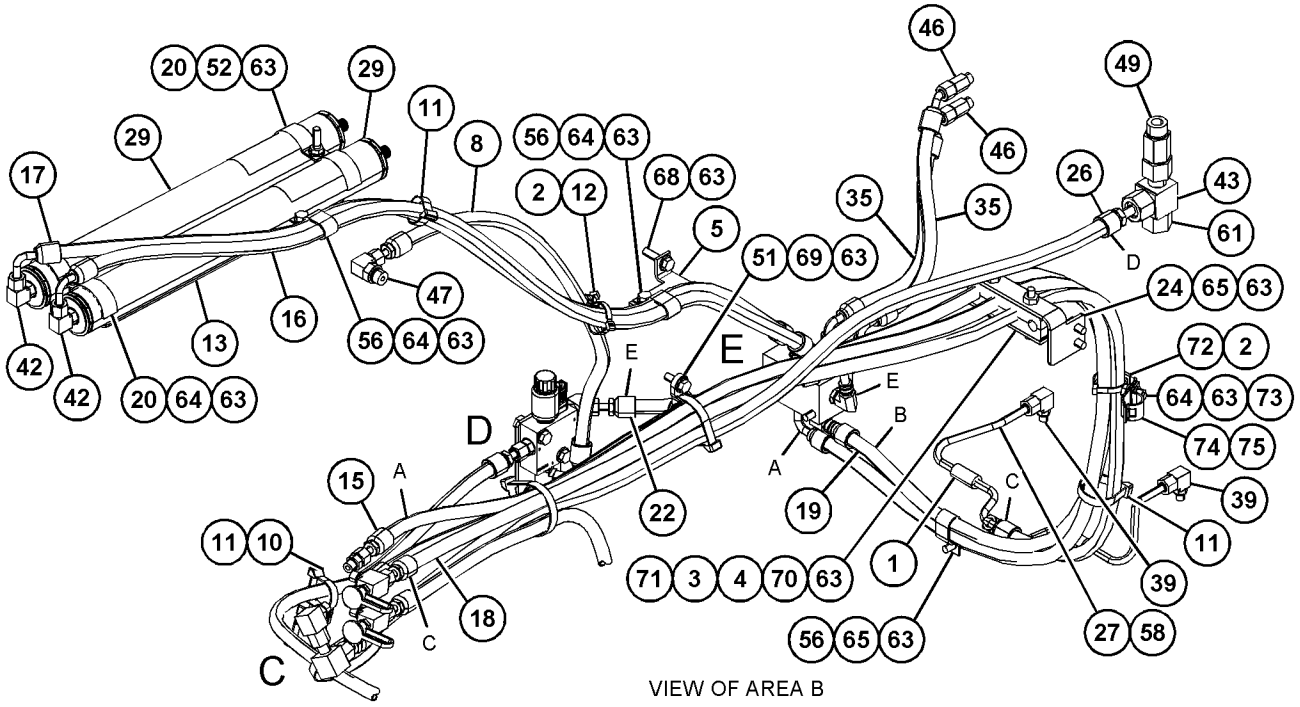

VIEW OF AREA B

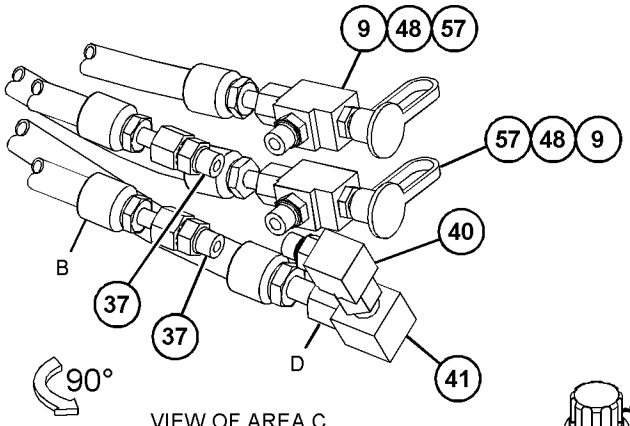

VIEW OF AREA C
(PARTS REMOVED FOR CLARITY)

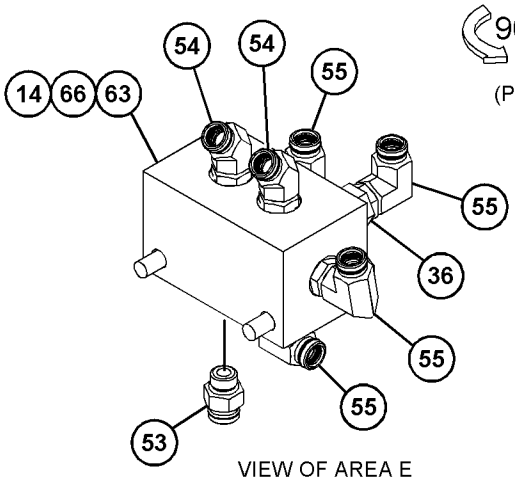

VIEW OF AREA E
(PARTS REMOVED FOR CLARITY)

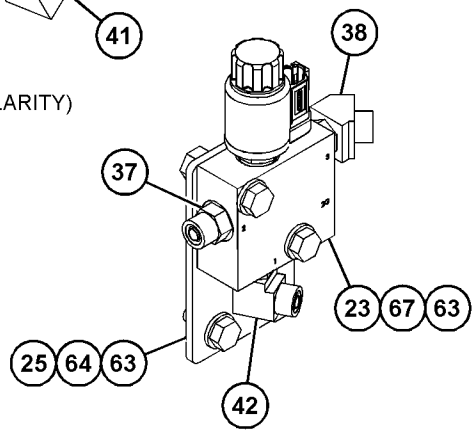

VIEW OF AREA D
(PARTS REMOVED FOR CLARITY)

GRÁFICO 2 g03887882

451-2597 GRUPO DE TUBULAÇÕES DO FREIO (LINES GP-BRAKE) (continuação) **i06875496**

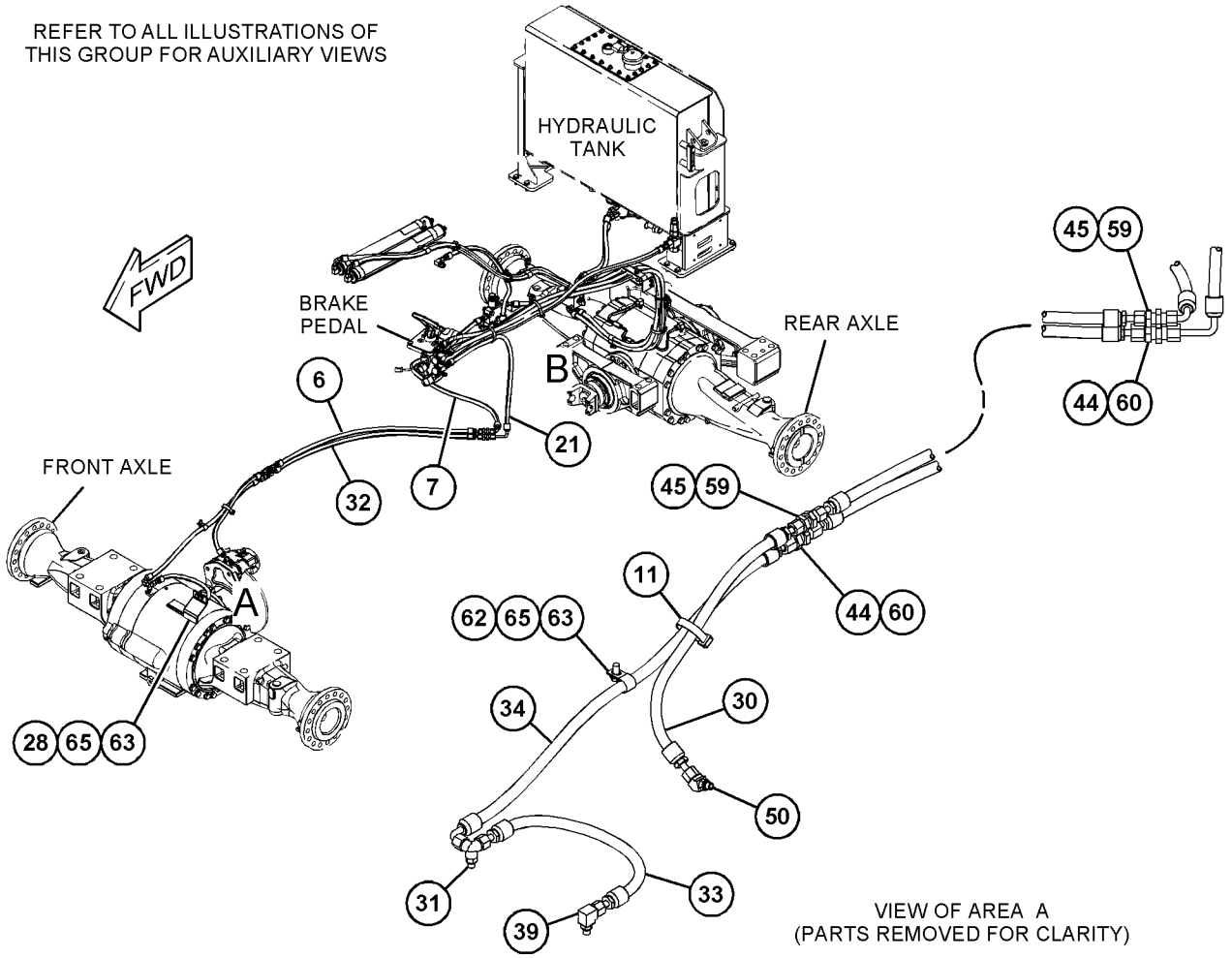

GRÁFICO 3 g06111928

451-2597 GRUPO DE TUBULAÇÕES DO FREIO (LINES GP-BRAKE) (continuação) **i06875496**

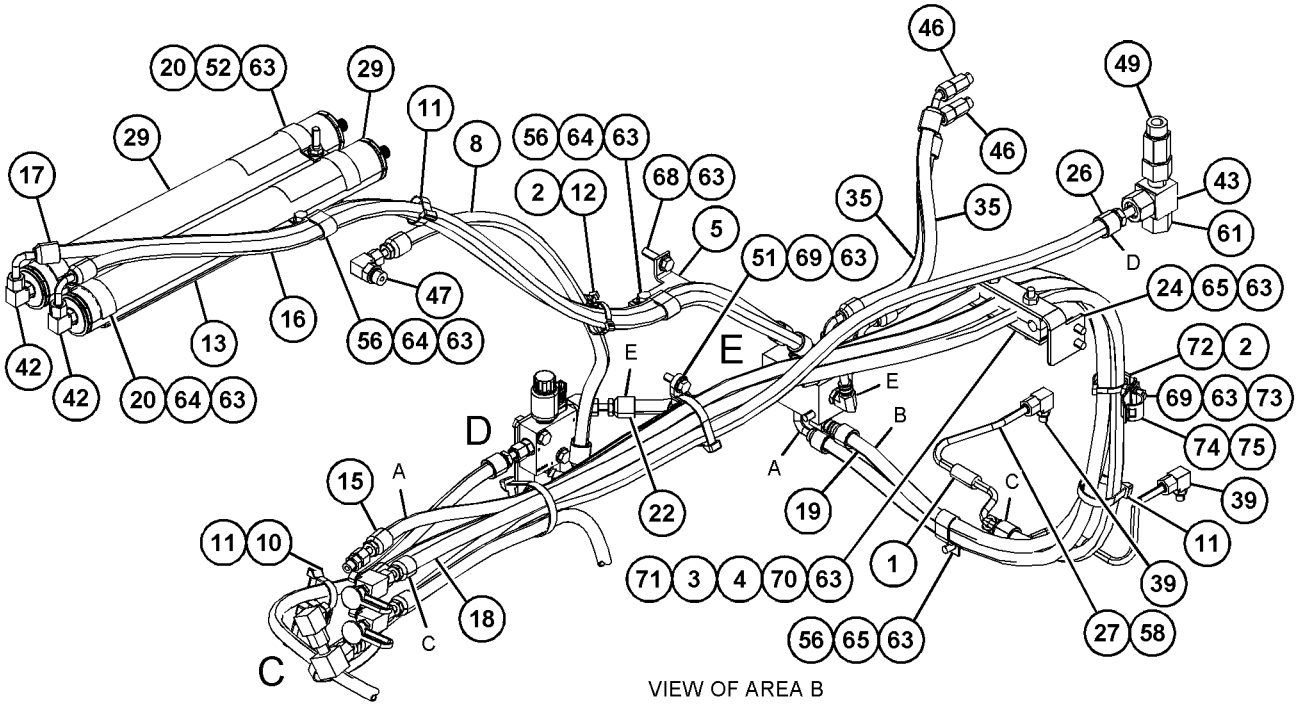

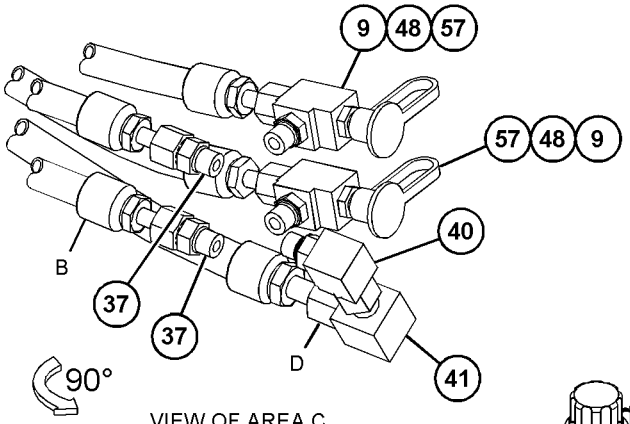

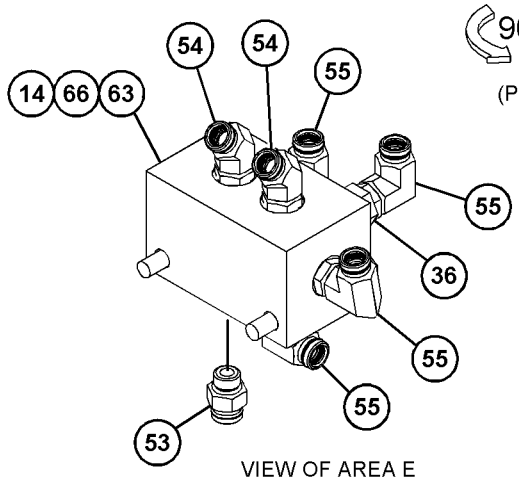

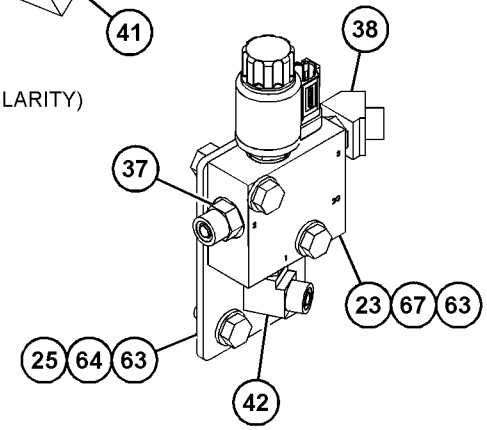

GRÁFICO 4 <FIM> g06111929

357-0377 GRUPO DO COLETOR-CONTROLE (MANIFOLD GP-CONTROL)

S/N: KW41-UP

24 V

NÚMEROE DE 451-2597 GRUPO DE TUBULAÇÕES DO FREIO

TAMBÉM UM ACESSÓRIO

SMCS-4322, 5264

i06205349

NOTA	REF. NÃO	GRÁFICO REF.	NÚMERO DA PEÇA	QTY	NOME DA PEÇA 1 2 3 4 5 6 (NÍVEL DO PRODUTO)	CONSULTE PÁGINA
Y	1	1	**448-4307**	1	GRUPO DA VÁLVULA SOLENOIDE (24 V) (FREIO DE ESTACIONAMENTO) (VALVE GP-SOLENOID (24-VOLT) (PARKING BRAKE))	541

Y - ILUSTRAÇÃO INDIVIDUAL

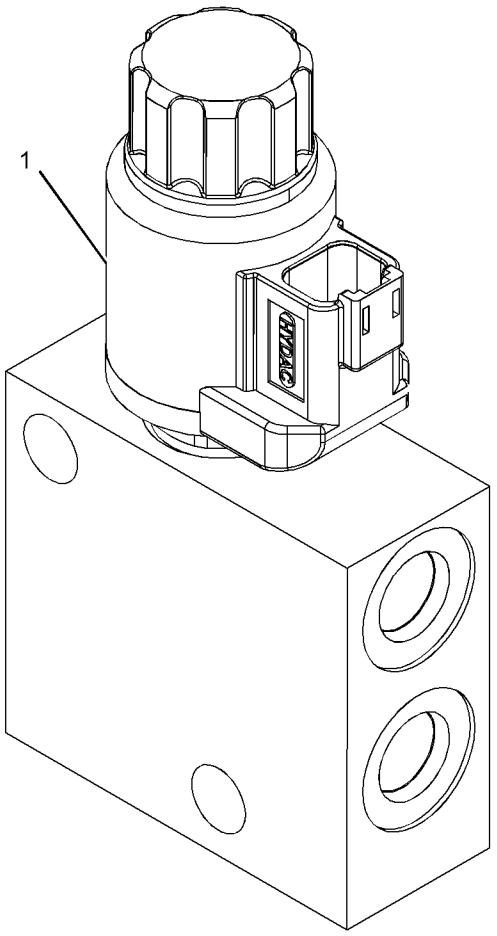

GRÁFICO 1 <FIM> g03724816

448-4307 GRUPO DA VÁLVULA SOLENOIDE (VALVE GP-SOLENOID)

S/N: KW41-UP

NÚMEROE DE 357-0377 GRUPO DO COLETOR-CONTROLE

TAMBÉM UM ACESSÓRIO

SMCS-4804, 4805, 5479

i05835896

NOTA	REF. NÃO	GRÁFICO REF.	NÚMERO DA PEÇA	QTY	NOME DA PEÇA 1 2 3 4 5 6 (NÍVEL DO PRODUTO)	CONSULTE PÁGINA
	1	1	**367-8532**	1	CONJUNTO DE BOBINA (24 V) (VÁLVULA SOLENOIDE) (COIL AS (24-VOLT) (SOLENOID VALVE))	
					JOGO(S) DE REPARO DISPONÍVEL(ÍVEIS):	
			426-4823	1	KIT DE SELOS (VÁLVULA SOLENOIDE) (VÁLVULA SOLENOIDE) (KIT-SEAL (SOLENOID VALVE) (SOLENOID VALVE))	
					(INCLUDES O-RINGS & BACKUP RINGS)	

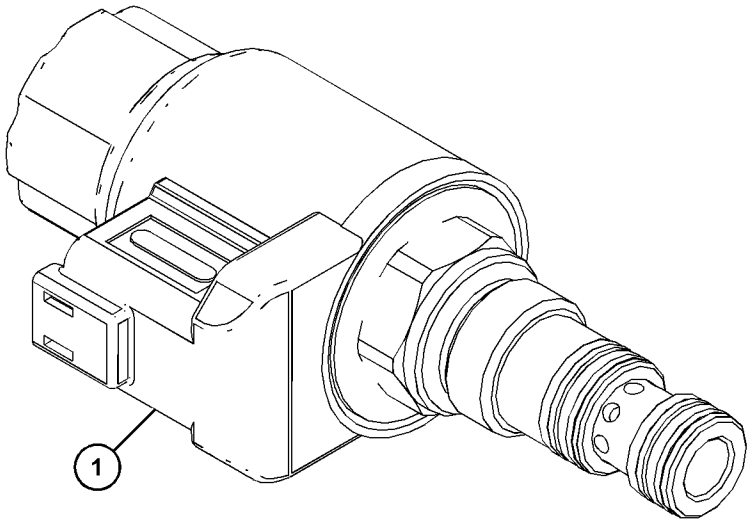

GRÁFICO 1 <FIM> g03563097

226-0420 GRUPO DO ACUMULADOR HIDRÁULICO–CARREGADO (ACCUMULATOR GP-HYDRAULIC-CARREGADO)

S/N: KW41-UP

ENCOMENDA DE SUBSTITUIÇÃO DE CAMPO 230-3489–PÁGINA: 543

NÚMEROE DE 430-2918 GRUPO DE TUBULAÇÕES FRONTAIS

TAMBÉM UM ACESSÓRIO

SMCS-5077 **i06643319**

NOTA	REF. NÃO	GRÁFICO REF.	NÚMERO DA PEÇA	QTY	NOME DA PEÇA 1 2 3 4 5 6 (NÍVEL DO PRODUTO)	CONSULTE PÁGINA
	1	1	**232-3317**	1	DECALQUE DE IDENTIFICAÇÃO (ACUMULADOR HIDRÁULICO) (FILM-IDENTIFICATION (HYDRAULIC ACCUMULATOR))	

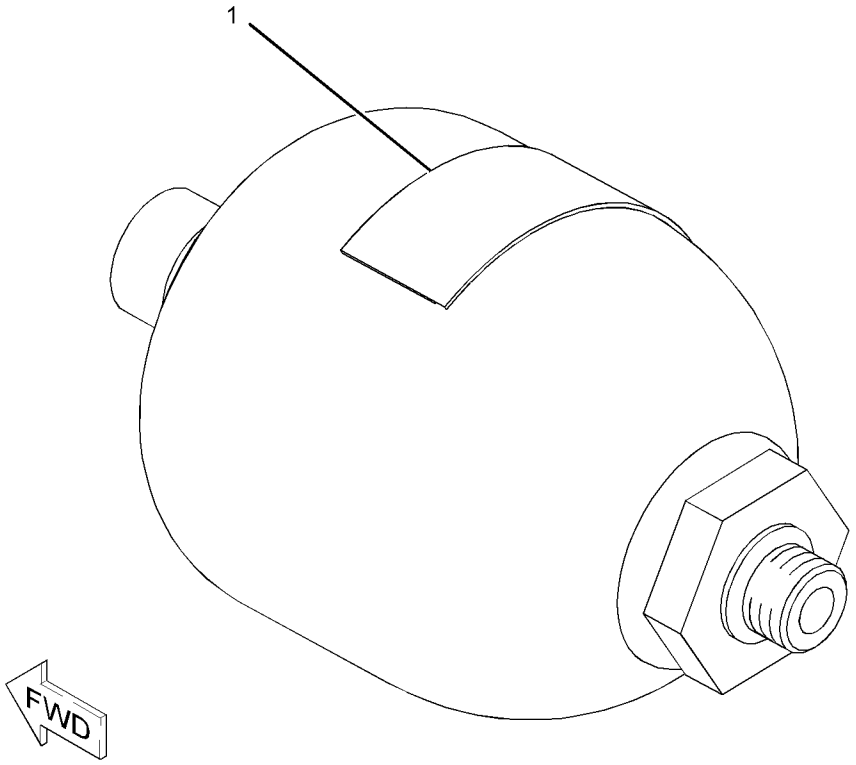

GRÁFICO 1 <FIM> g02722396

230-3489 GRUPO DO ACUMULADOR DE ÓLEO PILOTO–DESCARREGADO (ACCUMULATOR GP-PILOT OIL-DESCARREGADO)

S/N: KW41-UP

REPOSIÇÃO EM CAMPO PARA 226-0420–PÁGINA: 542

SMCS-5077 **i03638158**

NOTA	REF. NÃO	GRÁFICO REF.	NÚMERO DA PEÇA	QTY	NOME DA PEÇA 1 2 3 4 5 6 (NÍVEL DO PRODUTO)	CONSULTE PÁGINA
			(NO SERVICED PARTS)			

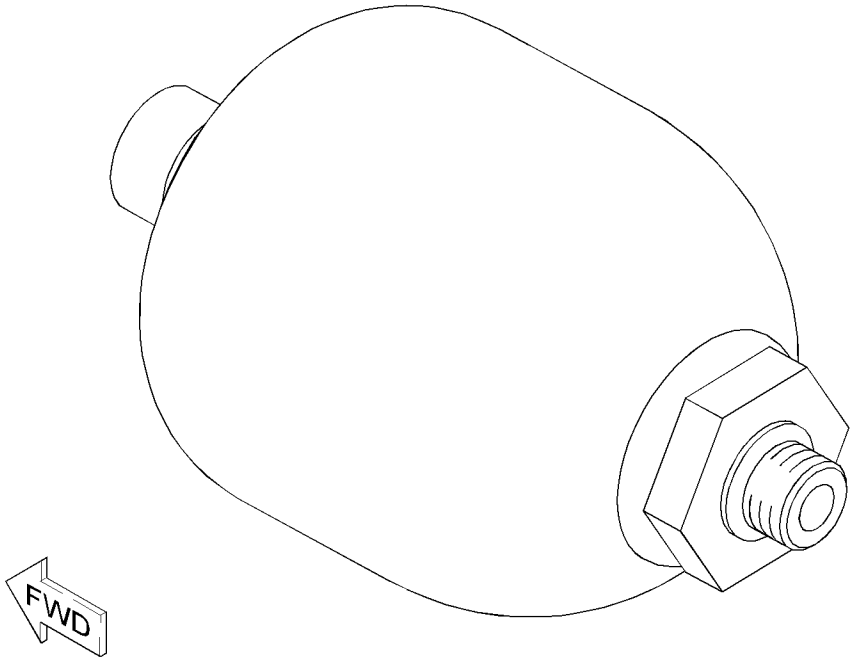

GRÁFICO 1 <FIM> g01527032

373-7016 GRUPO DO ACUMULADOR DO SISTEMA DE ABSORÇÃO DE IMPACTOS–CARREGADO (ACCUMULATOR GP-RIDE CONTROL-CARREGADO)

S/N: KW41-UP

ENCOMENDA DE SUBSTITUIÇÃO DE CAMPO 373-7018–PÁGINA: 546

NÚMEROE DE 373-7020 GRUPO DE ABSORÇÃO DE IMPACTOS

UM ACESSÓRIO

SMCS-5004, 5077 **i05307829**

NOTA	REF. NÃO	GRÁFICO REF.	NÚMERO DA PEÇA	QTY	NOME DA PEÇA 1 2 3 4 5 6 (NÍVEL DO PRODUTO)	CONSULTE PÁGINA
	1	1	**224-5152**	1	VÁLVULA DE GÁS (ACUMULADOR HIDRÁULICO) (VALVE-GAS (HYDRAULIC ACCUMULATOR))	
	2	1	**224-5132**	1	CAPA (VÁLVULA DE GÁS) (CAP (GAS VALVE))	
	3	1	**3J-7354**	1	ANEL RETENTOR EM O (SEAL-O-RING)	
	4	1	**1J-9671**	1	ANEL RETENTOR EM O (SEAL-O-RING)	
	5	1	**241-0037**	1	DECALQUE DE INFORMAÇÃO (ACUMULADOR HIDRÁULICO) (FILM-INFORMATION (HYDRAULIC ACCUMULATOR))	

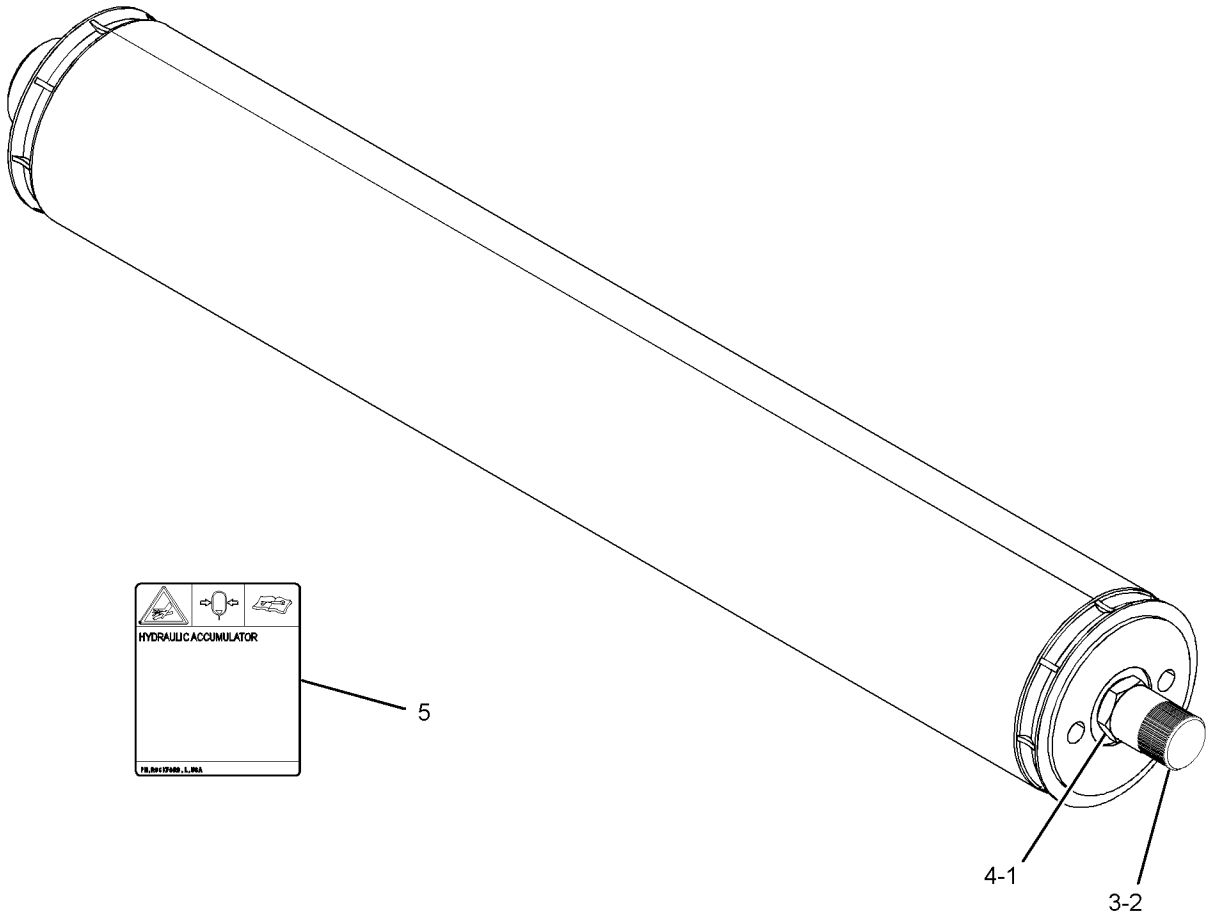

GRÁFICO 1 <FIM> g02763599

373-7017 GRUPO DO ACUMULADOR DO SISTEMA DE ABSORÇÃO DE IMPACTOS–CARREGADO (ACCUMULATOR GP-RIDE CONTROL-CARREGADO)

S/N: KW41-UP
ENCOMENDA DE SUBSTITUIÇÃO DE CAMPO 373-7019–PÁGINA: 547
NÚMEROE DE 373-7020 GRUPO DE ABSORÇÃO DE IMPACTOS
UM ACESSÓRIO

SMCS-5004, 5077

i05307830

NOTA	REF. NÃO	GRÁFICO REF.	NÚMERO DA PEÇA	QTY	NOME DA PEÇA 1 2 3 4 5 6 (NÍVEL DO PRODUTO)	CONSULTE PÁGINA
	1	1	**224-5152**	1	VÁLVULA DE GÁS (ACUMULADOR HIDRÁULICO) (VALVE-GAS (HYDRAULIC ACCUMULATOR))	
	2	1	**224-5132**	1	CAPA (VÁLVULA DE GÁS) (CAP (GAS VALVE))	
	3	1	**3J-7354**	1	ANEL RETENTOR EM O (SEAL-O-RING)	
	4	1	**1J-9671**	1	ANEL RETENTOR EM O (SEAL-O-RING)	
	5	1	**241-0037**	1	DECALQUE DE INFORMAÇÃO (ACUMULADOR HIDRÁULICO) (FILM-INFORMATION (HYDRAULIC ACCUMULATOR))	

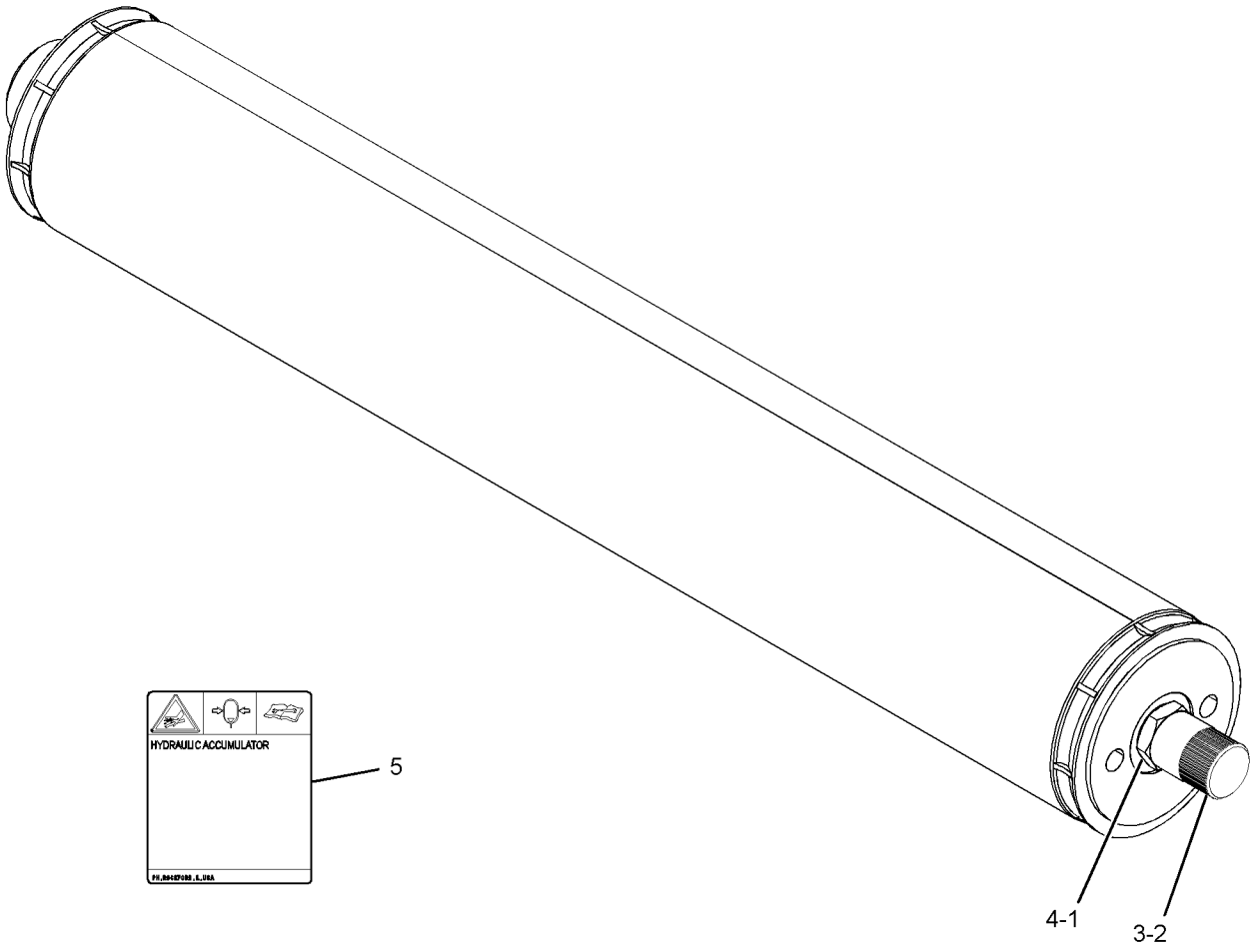

GRÁFICO 1 <FIM> g02763737

373-7018 GRUPO DO ACUMULADOR DO SISTEMA DE ABSORÇÃO DE IMPACTOS–DESCARREGADO (ACCUMULATOR GP-RIDE CONTROL-DESCARREGADO)

S/N: KW41-UP

REPOSIÇÃO EM CAMPO PARA 373-7016–PÁGINA: 544

SMCS-5004, 5077

i05347228

NOTA	REF. NÃO	GRÁFICO REF.	NÚMERO DA PEÇA	QTY	NOME DA PEÇA 1 2 3 4 5 6 (NÍVEL DO PRODUTO)	CONSULTE PÁGINA
	1	1	**241-0037**	1	DECALQUE DE INFORMAÇÃO (ACUMULADOR HIDRÁULICO) (FILM-INFORMATION (HYDRAULIC ACCUMULATOR))	
	2	1	**224-5152**	1	VÁLVULA DE GÁS (ACUMULADOR HIDRÁULICO) (VALVE-GAS (HYDRAULIC ACCUMULATOR))	
	3	1	**224-5132**	1	CAPA (VÁLVULA DE GÁS) (CAP (GAS VALVE))	
	4	1	**3J-7354**	1	ANEL RETENTOR EM O (SEAL-O-RING)	
	5	1	**1J-9671**	1	ANEL RETENTOR EM O (SEAL-O-RING)	

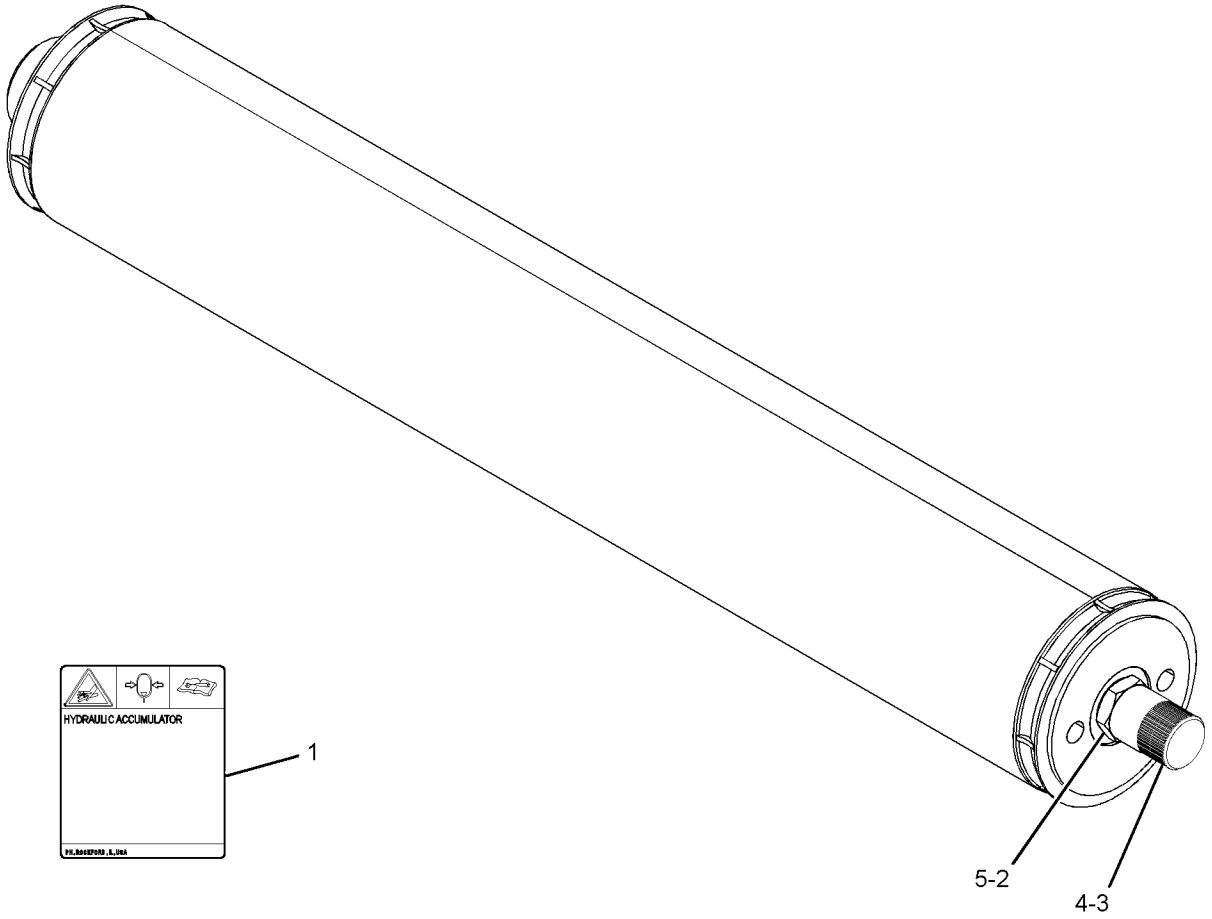

GRÁFICO 1 <FIM> g02763796

373-7019 GRUPO DO ACUMULADOR DO SISTEMA DE ABSORÇÃO DE IMPACTOS–DESCARREGADO (ACCUMULATOR GP-RIDE CONTROL-DESCARREGADO)

S/N: KW41-UP

REPOSIÇÃO EM CAMPO PARA 373-7017–PÁGINA: 545

SMCS-5004, 5077

i05347250

NOTA	REF. NÃO	GRÁFICO REF.	NÚMERO DA PEÇA	QTY	NOME DA PEÇA 1 2 3 4 5 6 (NÍVEL DO PRODUTO)	CONSULTE PÁGINA
	1	1	**241-0037**	1	DECALQUE DE INFORMAÇÃO (ACUMULADOR HIDRÁULICO) (FILM-INFORMATION (HYDRAULIC ACCUMULATOR))	
	2	1	**224-5152**	1	VÁLVULA DE GÁS (ACUMULADOR HIDRÁULICO) (VALVE-GAS (HYDRAULIC ACCUMULATOR))	
	3	1	**224-5132**	1	CAPA (VÁLVULA DE GÁS) (CAP (GAS VALVE))	
	4	1	**3J-7354**	1	ANEL RETENTOR EM O (SEAL-O-RING)	
	5	1	**1J-9671**	1	ANEL RETENTOR EM O (SEAL-O-RING)	

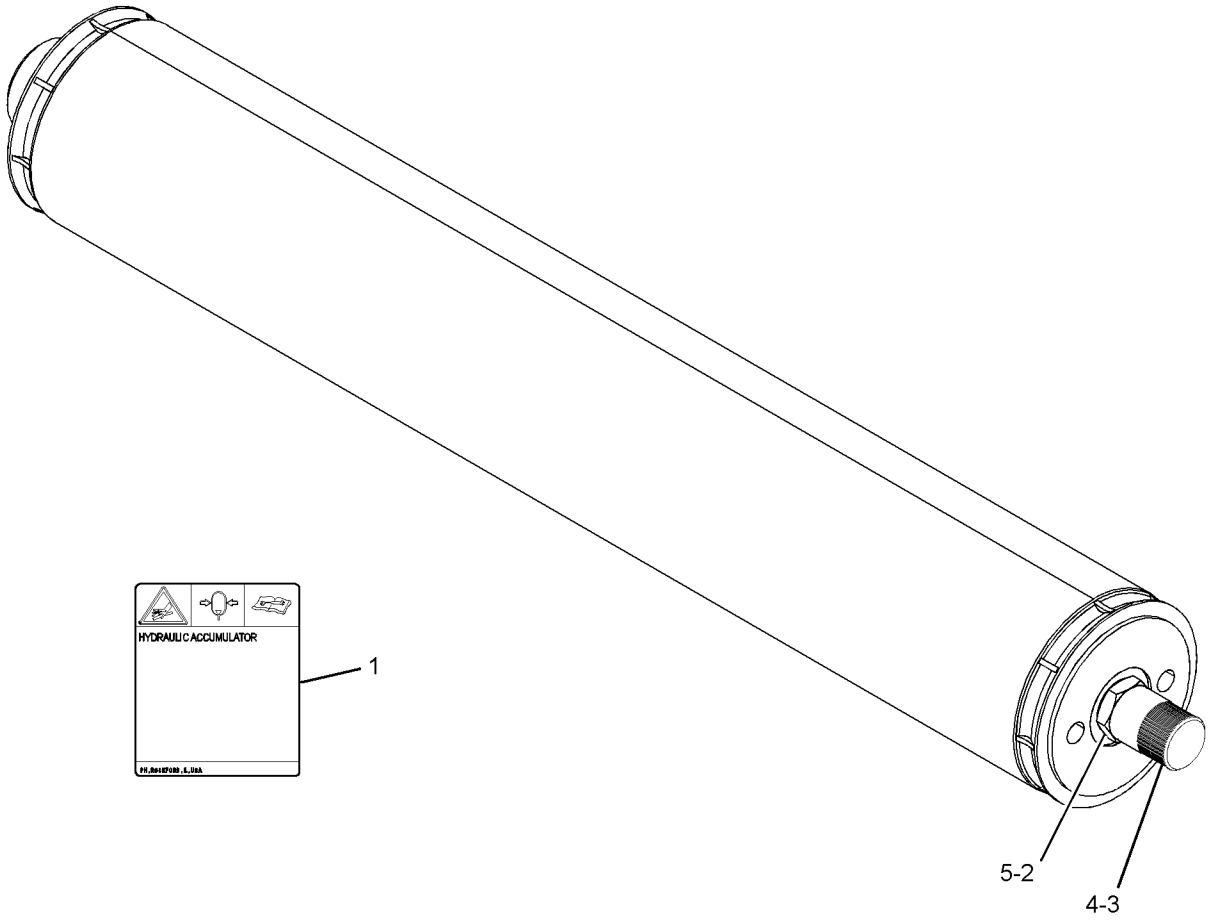

GRÁFICO 1 <FIM> g02763876

430-2859 ARRANJO DE CONTROLE-CONDUÇÃO (CONTROL AR-RIDE)

S/N: KW41-UP
UM ACESSÓRIO

SMCS-5004 **i06304189**

NOTA	NÚMERO DA PEÇA	QTY	NOME DA PEÇA 1 2 3 4 5 6 (NÍVEL DO PRODUTO)	CONSULTE PÁGINA
Y	*431-8922*	1	GRUPO DE LINHAS-CONTROLE DE ABSORÇÃO DE IMPACTOS (LINES GP-RIDE CONTROL)	614
Y	*384-6260*	1	GRUPO DE VÁLVULA E MONTAGEM-ABSORÇÃO DE IMPACTO (VALVE & MTG GP-RIDE CONTROL)	646

Y - ILUSTRAÇÃO INDIVIDUAL

<FIM>

373-7020 GRUPO DE ABSORÇÃO DE IMPACTOS (CONTROL GP-RIDE)

S/N: KW41-UP

NÚMEROE DE 384-6260 GRUPO DE VÁLVULA E MONTAGEM-ABSORÇÃO DE IMPACTO

UM ACESSÓRIO

SMCS-5004 **i05909853**

NOTA	REF. NÃO	GRÁFICO REF.	NÚMERO DA PEÇA	QTY	NOME DA PEÇA 1 2 3 4 5 6 (NÍVEL DO PRODUTO)	CONSULTE PÁGINA
	1	1	**9T-1013**	1	CONJUNTO DA VÁLVULA DE RETENÇÃO (Absorção de Impactos) (VALVE AS-CHECK (RIDE CONTROL))	
		1	**3K-0360**	1	ANEL RETENTOR EM O (SEAL-O-RING)	
		1	**6V-8398**	1	ANEL RETENTOR EM O (SEAL-O-RING)	
Y	2	1	**280-9978**	1	GRUPO DO ACUMULADOR DO SISTEMA DE ABSORÇÃO DE IMPACTOS (VALVE GP-RIDE CONTROL)	670
Y	3	1	*373-7017*	2	GRUPO DO ACUMULADOR DO SISTEMA DE ABSORÇÃO DE IMPACTOS (CARREGADO) (ACCUMULATOR GP-RIDE CONTROL (CHARGED))	545
Y	4	1	*373-7016*	2	GRUPO DO ACUMULADOR DO SISTEMA DE ABSORÇÃO DE IMPACTOS (CARREGADO) (ACCUMULATOR GP-RIDE CONTROL (CHARGED))	544
	5	1	*148-8307*	1	CONJUNTO DO ADAPTADOR (ADAPTER AS)	
		1	**3J-1907**	1	ANEL RETENTOR EM O (SEAL-O-RING)	
		1	**5P-8874**	1	ADAPTADOR (ADAPTER)	
	6	1	**3D-2824**	4	ANEL RETENTOR EM O (SEAL-O-RING)	

Y - ILUSTRAÇÃO INDIVIDUAL

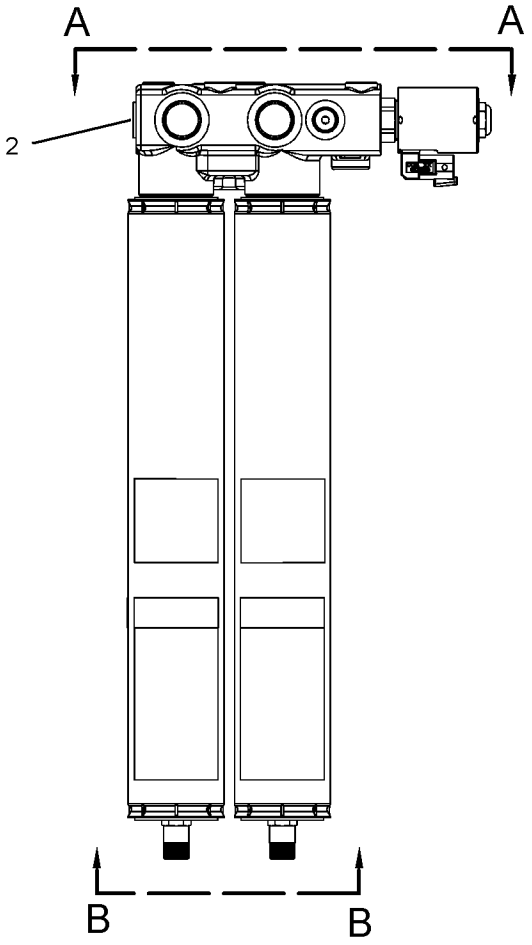

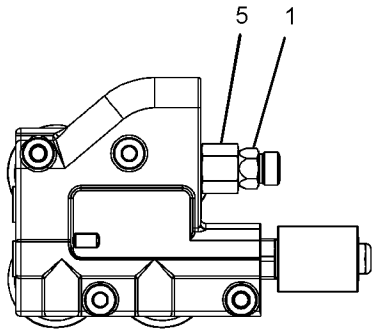

VIEW A-A

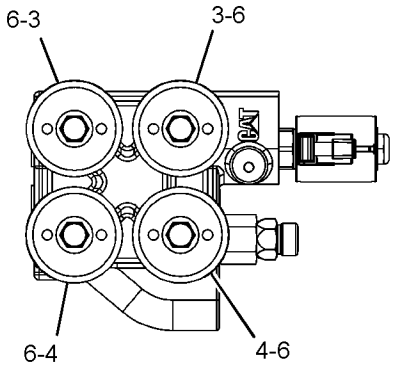

VIEW B-B

GRÁFICO 1 <FIM> g02757436

430-3052 GRUPO DE CONVERSÃO-LINHAS HIDRÁULICAS (CONVERSION GP-HYDRAULIC LINES)

S/N: KW41-UP
NÚMEROE DE 454-0617 ARRANJO HIDRÁULICO
UM ACESSÓRIO

SMCS-5057 **i06907114**

NOTA	REF. NÃO	GRÁFICO REF.	NÚMERO DA PEÇA	QTY	NOME DA PEÇA 1 2 3 4 5 6 (NÍVEL DO PRODUTO)	CONSULTE PÁGINA
	1	2	**176-0623**	4	ARRUELA (78X160X1,6 MM DE ESPESSURA) (WASHER (78X160X1.6-MM THK))	
	2	2	**176-0624**	2	ARRUELA (78X160X3 MM DE ESPESSURA) (WASHER (78X160X3-MM THK))	
	3	2	**333-6637**	2	CALÇO (4 MM DE ESPESSURA) (SHIM (4-MM THK))	
	4	2	**333-6641**	2	CALÇO (2 MM DE ESPESSURA) (SHIM (2-MM THK))	
	5	1,2	**333-6642**	2	CONJUNTO DE PINO (PIN AS)	
	6	2	**231-2300**	1	CONNECTOR DO CONJUNTO DE TOMADA (8 PINOS) (RECEPTACLE AS-CONNECTOR (8-PIN))	
	7	2	**8T-8737**	8	BUJÃO DE RETENTOR (PLUG-SEAL)	
M	8	1,2	**8T-4192**	2	PARAFUSO (M12X1,75X25 MM) (BOLT (M12X1.75X25-MM))	
	9	1,2	**7X-0618**	2	ARRUELA DURA (13,5X40X5 MM DE ESPESSURA) (WASHER-HARD (13.5X40X5-MM THK))	

M - PEÇA MÉTRICA

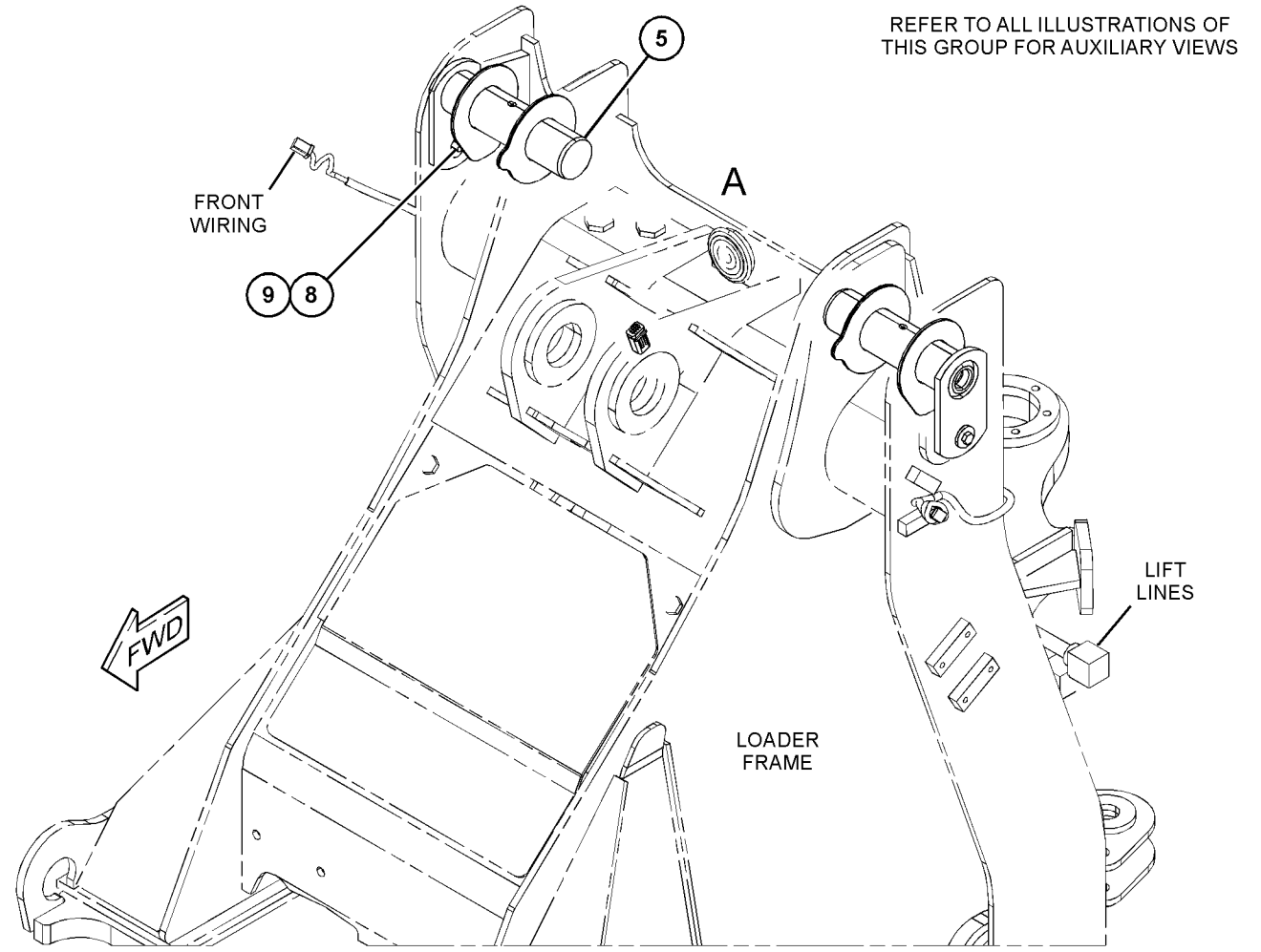

GRÁFICO 1 g06060409

430-3052 GRUPO DE CONVERSÃO-LINHAS HIDRÁULICAS (CONVERSION GP-HYDRAULIC LINES) (continuação)

i06907114

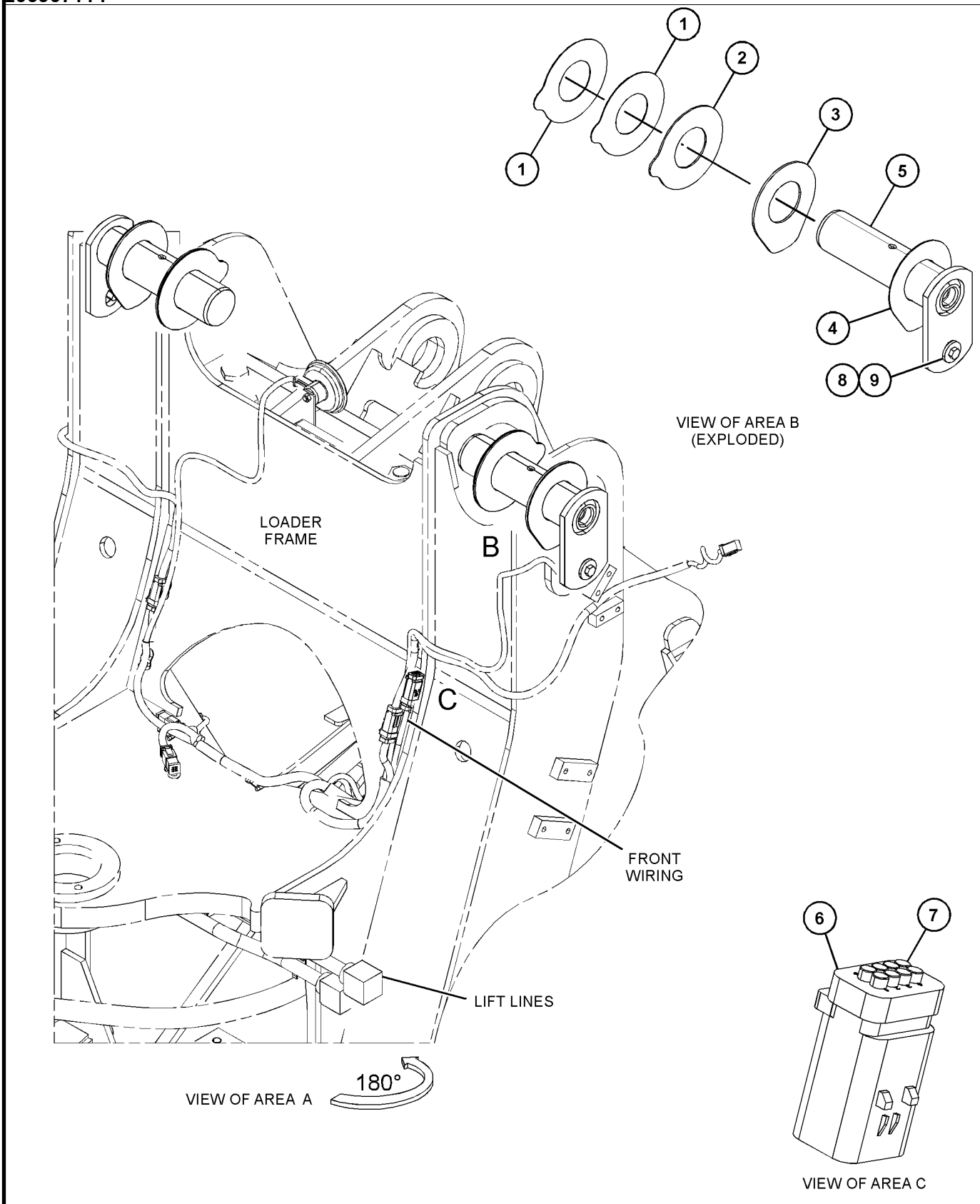

GRÁFICO 2 <FIM> g06060410

483-2560 ARRANJO DE CORROSÃO-PROTEÇÃO (CORROSION AR-PROTECTION)

S/N: KW41-UP

PARA USO COM 483-2570–PÁGINA: 570 , 483-2576–PÁGINA: 572

NÃO PODE SER USADO COM 454-0598–PÁGINA: 8 , 430-2855–PÁGINA: 7 , 454-0597–PÁGINA: 8 , 430-2865–PÁGINA: 7 , 430-2875–PÁGINA: 7 , 423-4666–PÁGINA: 90 , 372-1935–PÁGINA: 303 , 423-7195–PÁGINA: 704 , 423-7194–PÁGINA: 698 , 387-3990–PÁGINA: 10 , 454-0576–PÁGINA: 570 , 454-0577–PÁGINA: 571

UM ACESSÓRIO

SMCS-0617 **i06713447**

NOTA	NÚMERO DA PEÇA	QTY	NOME DA PEÇA 1 2 3 4 5 6 (NÍVEL DO PRODUTO)	CONSULTE PÁGINA
Y	*483-2565*	1	ARRANJO DA CABINE-ROPS INCLUSO (CAB AR-ENCLOSED ROPS)	699
Y	*483-2567*	1	GRUPO DE TUBULAÇÕES-PROTEÇÃO (LINES GP-PROTECTION)	611
Y	*430-2875*	1	ARRANJO OPCIONAL DA MÁQUINA (DETRITOS ALTOS) (OPTION AR-MACHINE (HIGH DEBRIS))	7
Y	*500-4109*	1	GRUPO DE PROTEÇÃO-CORROSÃO (PROTECTION GP-CORROSION)	9
Y	*492-2662*	1	GRUPO DE PROTEÇÃO DA FIAÇÃO (PROTECTION GP-WIRING)	264
Y	*500-4545*	1	GRUPO DE RADIADOR E ARREFECEDOR DE ÓLEO HIDRÁULICO (RADIATOR & HYD OIL COOLER GP)	92
Y	*492-2660*	1	GRUPO DE FIAÇÃO DO CHASSI (WIRING GP-CHASSIS)	309

Y - ILUSTRAÇÃO INDIVIDUAL

<FIM>

339-6823 GRUPO DA TAMPA-RESERVATÓRIO HIDRÁULICO (COVER GP-HYDRAULIC TANK)

S/N: KW41-UP

NÚMEROE DE 491-8126 GRUPO DO RESERVATÓRIO - HIDRÁULICO TAMBÉM UM ACESSÓRIO

SMCS-5056 **i06740653**

NOTA	REF. NÃO	GRÁFICO REF.	NÚMERO DA PEÇA	QTY	NOME DA PEÇA 1 2 3 4 5 6 (NÍVEL DO PRODUTO)	CONSULTE PÁGINA
	1	1	**299-7996**	1	PLACA (PLATE)	
	2	1	**299-7997**	1	TELA (ÓLEO HIDRÁULICO) (SCREEN (HYDRAULIC OIL))	
M	3	1	**8T-6912**	1	PARAFUSO (M8X1,25X50 MM) (BOLT (M8X1.25X50-MM))	
	4	1	**5P-4116**	1	ARRUELA DURA (8,8X20,5X2 MM DE ESPESSURA) (WASHER-HARD (8.8X20.5X2-MM THK))	

M - PEÇA MÉTRICA

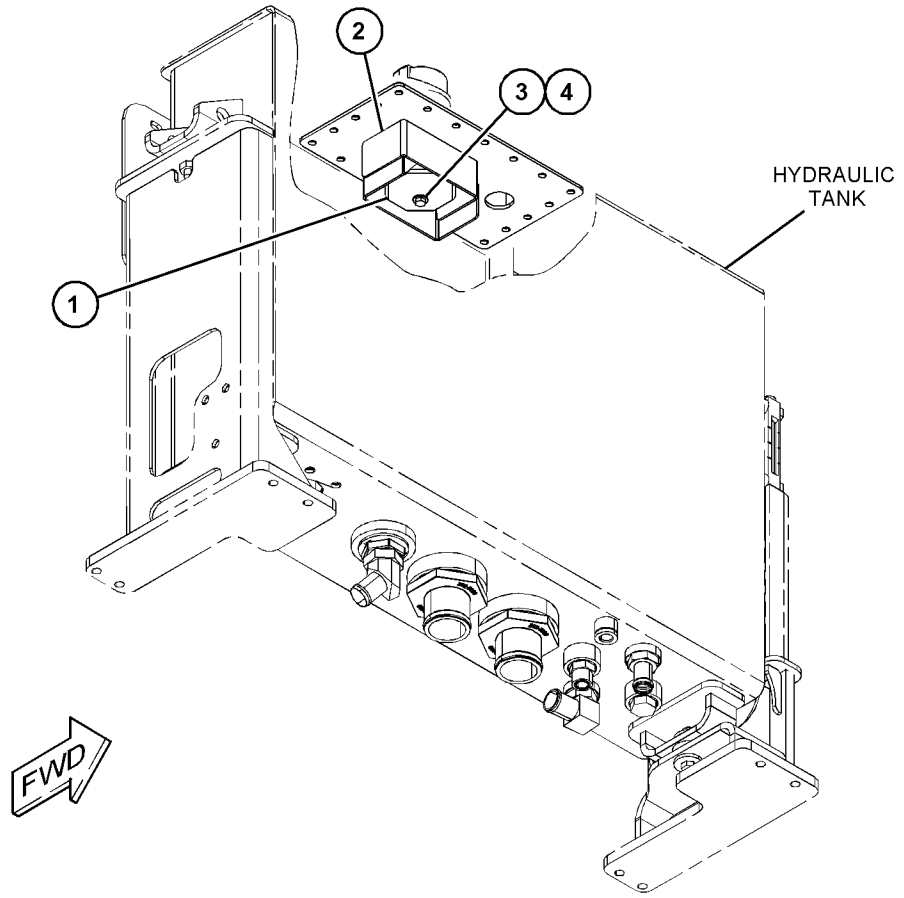

GRÁFICO 1 <FIM> g03882214

381-4360 GRUPO DE CILINDRO E MONTAGEM-LEVANTAMENTO (CYLINDER & MTG GP-LIFT)

S/N: KW41-UP

NÚMEROE DE 381-4393 ARRANJO DA ARTICULAÇÃO - FRONTAL

UM ACESSÓRIO

SMCS-5102 **i06648362**

NOTA	REF. NÃO	GRÁFICO REF.	NÚMERO DA PEÇA	QTY	NOME DA PEÇA 1 2 3 4 5 6 (NÍVEL DO PRODUTO)	CONSULTE PÁGINA
	1	1	**333-6654**	2	CONJUNTO DE PINO (PIN AS)	
	2	1	**333-6656**	2	CONJUNTO DE PINO (PIN AS)	
Y	3	1	**495-6007**	2	GRUPO DO CILINDRO DE LEVANTAMENTO (CYLINDER GP-LIFT)	559
	4	1	**3B-8489**	2	GRAXEIRA (1/8-27 PTF) (FITTING-GREASE (1/8-27 PTF))	
	5	1	**3B-8491**	2	GRAXEIRA (1/8-27 PTF) (FITTING-GREASE (1/8-27 PTF))	
	6	1	**3E-9411**	2	ARRUELA DURA (17,5X38X6 MM DE ESPESSURA) (WASHER-HARD (17.5X38X6-MM THK))	
	7	1	**7K-9208**	4	SELO TIPO LÁBIO (SEAL-LIP TYPE)	
	8	1	**7X-0618**	2	ARRUELA DURA (13,5X40X5 MM DE ESPESSURA) (WASHER-HARD (13.5X40X5-MM THK))	
M	9	1	**8T-4192**	2	PARAFUSO (M12X1,75X25 MM) (BOLT (M12X1.75X25-MM))	
M	10	1	**8T-7338**	2	PARAFUSO (M16X2X45 MM) (BOLT (M16X2X45-MM))	
	11	1	**9C-7907**	2	ESPAÇADOR (21,5X28X14-MM DE ESPESSURA) (SPACER (21.5X28X14-MM THK))	

M - PEÇA MÉTRICA
Y - ILUSTRAÇÃO INDIVIDUAL

381-4360 GRUPO DE CILINDRO E MONTAGEM-LEVANTAMENTO (CYLINDER & MTG GP-LIFT) (continuação)

i06648362

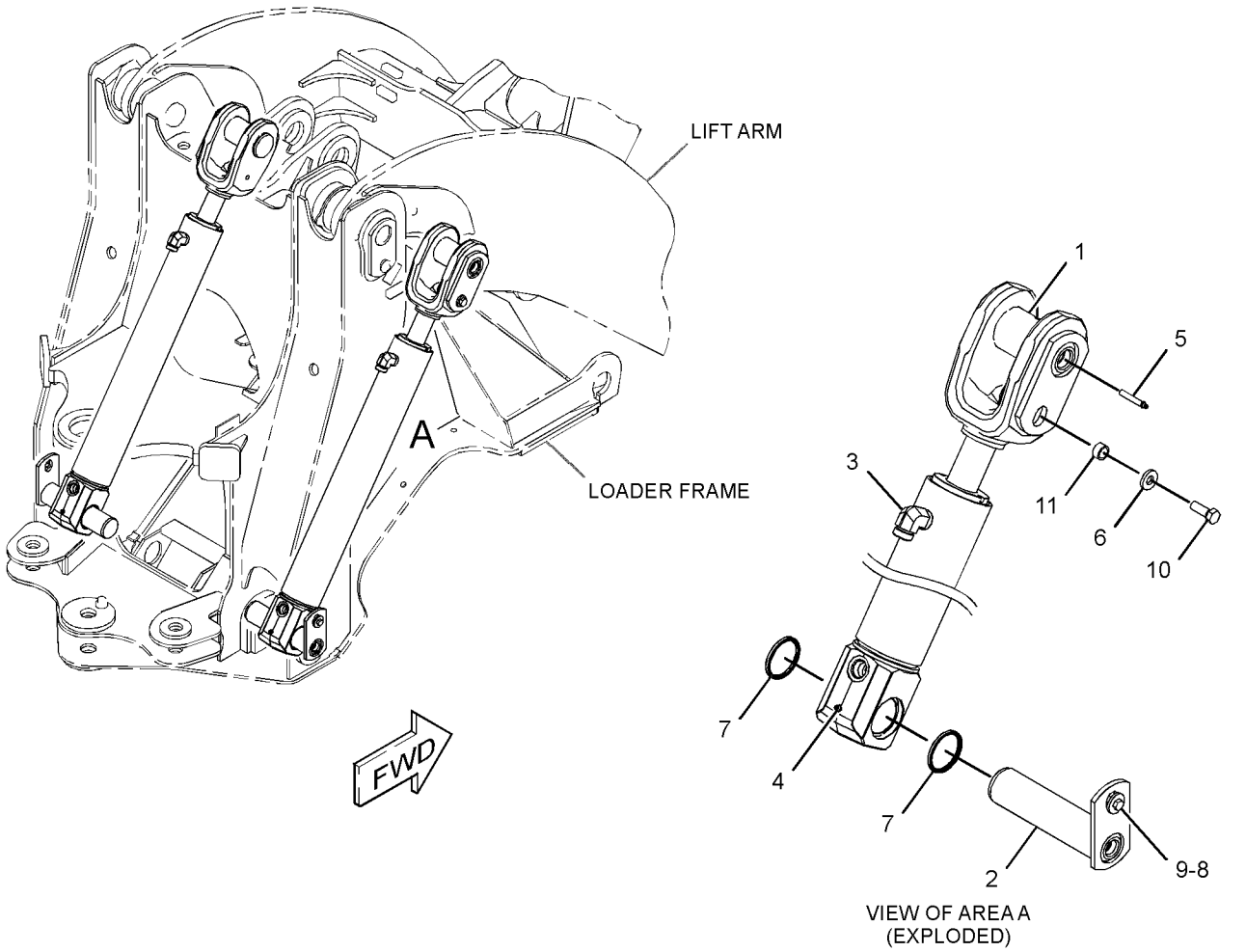

GRÁFICO 1 <FIM> g03371653

381-4376 GRUPO DE CILINDRO E MONTAGEM-INCLINAÇÃO (CYLINDER & MTG GP-TILT)

S/N: KW41-UP

NÚMEROE DE 381-4393 ARRANJO DA ARTICULAÇÃO - FRONTAL

UM ACESSÓRIO

SMCS-5104 **i06649426**

NOTA	REF. NÃO	GRÁFICO REF.	NÚMERO DA PEÇA	QTY	NOME DA PEÇA 1 2 3 4 5 6 (NÍVEL DO PRODUTO)	CONSULTE PÁGINA
	1	1	**333-6648**	1	CONJUNTO DE PINO (PIN AS)	
	2	1	**333-6652**	1	CONJUNTO DE PINO (PIN AS)	
B	3	1	**347-8156**	4	CALÇO (4 MM DE ESPESSURA) (SHIM (4-MM THK))	
	4	1	**347-8157**	2	CALÇO (2 MM DE ESPESSURA) (SHIM (2-MM THK))	
Y	5	1	**495-6008**	1	GRUPO DO CILINDRO DE INCLINAÇÃO (CYLINDER GP-TILT)	560
	6	1	**7K-9210**	4	SELO TIPO LÁBIO (SEAL-LIP TYPE)	
	7	1	**7X-0618**	2	ARRUELA DURA (13,5X40X5 MM DE ESPESSURA) (WASHER-HARD (13.5X40X5-MM THK))	
M	8	1	**8T-4192**	2	PARAFUSO (M12X1,75X25 MM) (BOLT (M12X1.75X25-MM))	

B - UTILIZAR CONFORME NECESSÁRIO
M - PEÇA MÉTRICA
Y - ILUSTRAÇÃO INDIVIDUAL

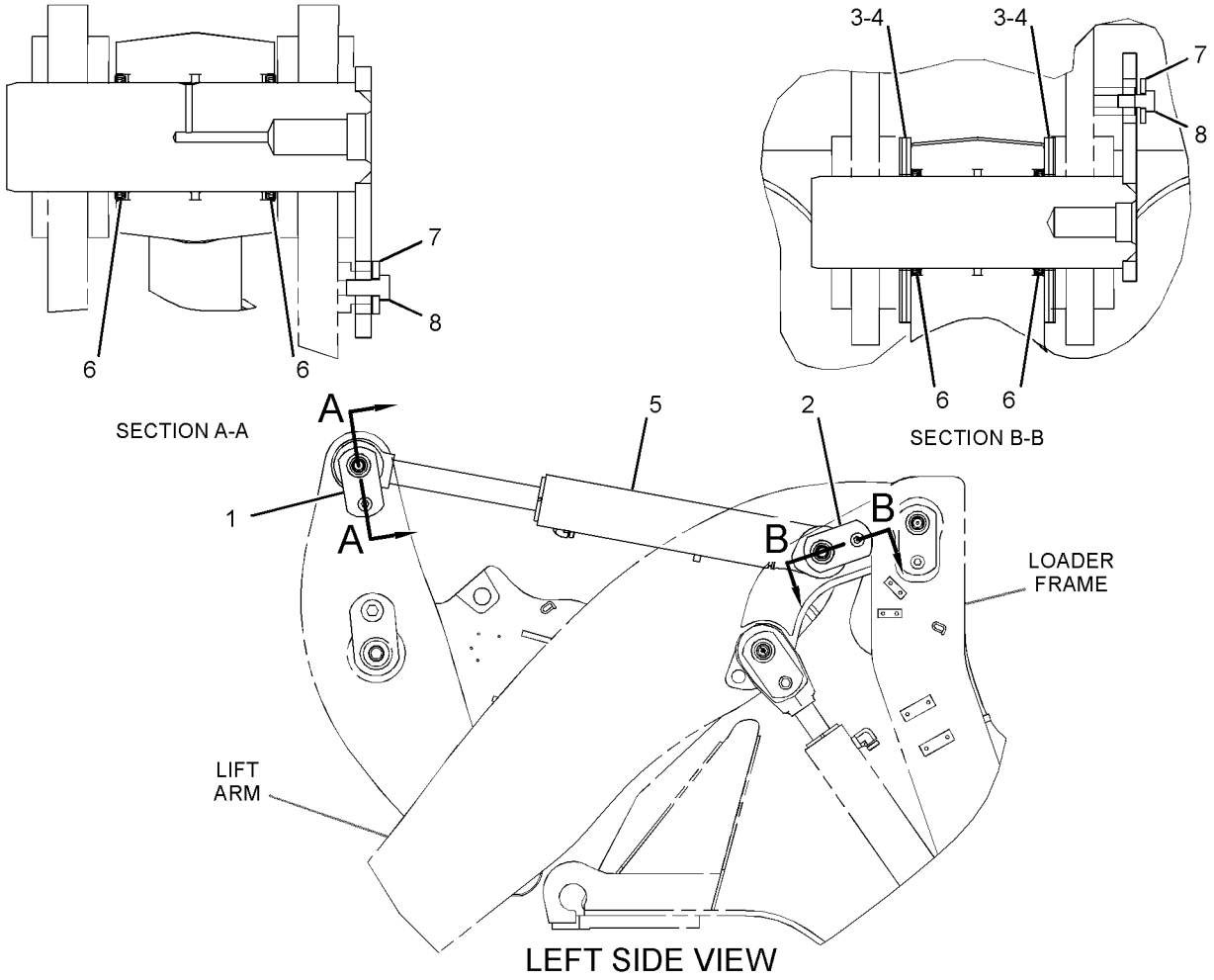

GRÁFICO 1

<FIM>

g03373785

375-0724 CYLINDER GP-COUPLER (RECUO DO CILINDRO) (CYLINDER GP-COUPLER)

S/N: KW41-UP

DIÂM. INT. DE 50,8 MM (2 POL) X CURSO DE 80 MM (3,15 POL)

NÚMEROE DE 333-6550 GRUPO DE ACOPLADORES RÁPIDOS, 374-5790 KIT-ACOPLADOR RÁPIDO UM ACESSÓRIO

SMCS-5133 **i05317216**

NOTA	REF. NÃO	GRÁFICO REF.	NÚMERO DA PEÇA	QTY	NOME DA PEÇA 1 2 3 4 5 6 (NÍVEL DO PRODUTO)	CONSULTE PÁGINA
J	1	1	**373-7021**	1	GRUPO DE VÁLVULA-VERIFICAÇÃO (ACOPLADOR RÁPIDO) (VALVE GP-CHECK (QUICK COUPLER))	
					JOGO(S) DE REPARO DISPONÍVEL(ÍVEIS):	
J			**122-9776**	1	KIT DE SELOS (VÁLVULA DE RETENÇÃO) (KIT-SEAL (CHECK VALVE))	
					(INCLUDES O-RING SEALS & BACKUP WASHERS)	
			367-5261	1	KIT DE SELOS (CILINDRO ACOPLADOR) (KIT-SEAL (COUPLER CYLINDER))	
					(INCLUDES PISTON RING, O-RING SEALS, BACKUP RING, U-CUP SEAL, MOISTURE EXCLUDER & WIPER)	

J - KIT MARKED J SERVICES PART(S) MARKED J

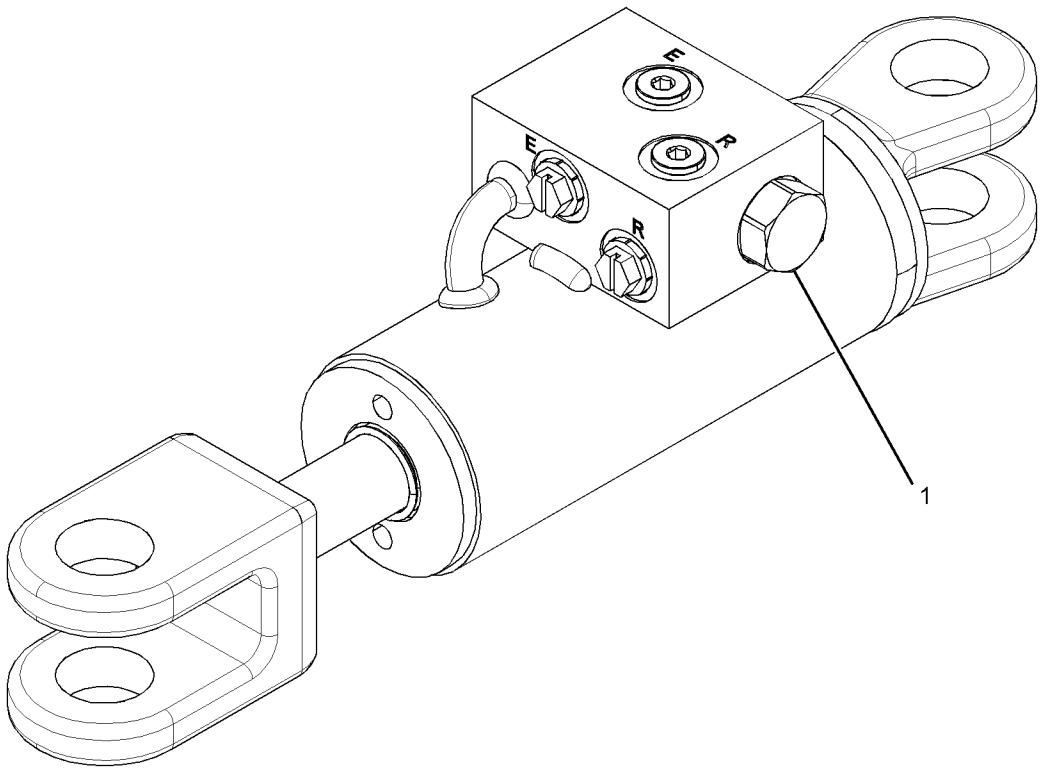

GRÁFICO 1 <FIM> g02757837

494-4317 GRUPO DO CILINDRO HIDRÁULICO (CYLINDER GP-HYDRAULIC)

S/N: KW41-UP

NÚMEROE DE 495-6008 GRUPO DO CILINDRO DE INCLINAÇÃO

UM ACESSÓRIO

SMCS-5102 **i06649436**

NOTA	REF. NÃO	GRÁFICO REF.	NÚMERO DA PEÇA	QTY	NOME DA PEÇA 1 2 3 4 5 6 (NÍVEL DO PRODUTO)	CONSULTE PÁGINA
	1	1	**323-2476**	1	BUCHA (BUSHING)	
	2	1	**338-2447**	1	RETENTOR EM U (SEAL-U-CUP)	
	3	1	**340-9323**	1	ANEL RETENTOR EM O (SEAL-O-RING)	
	4	1	**478-4179**	1	RETENTOR DE LIMPADOR (SEAL-WIPER)	
	5	1	**491-4783**	1	CABEÇOTE (HEAD)	

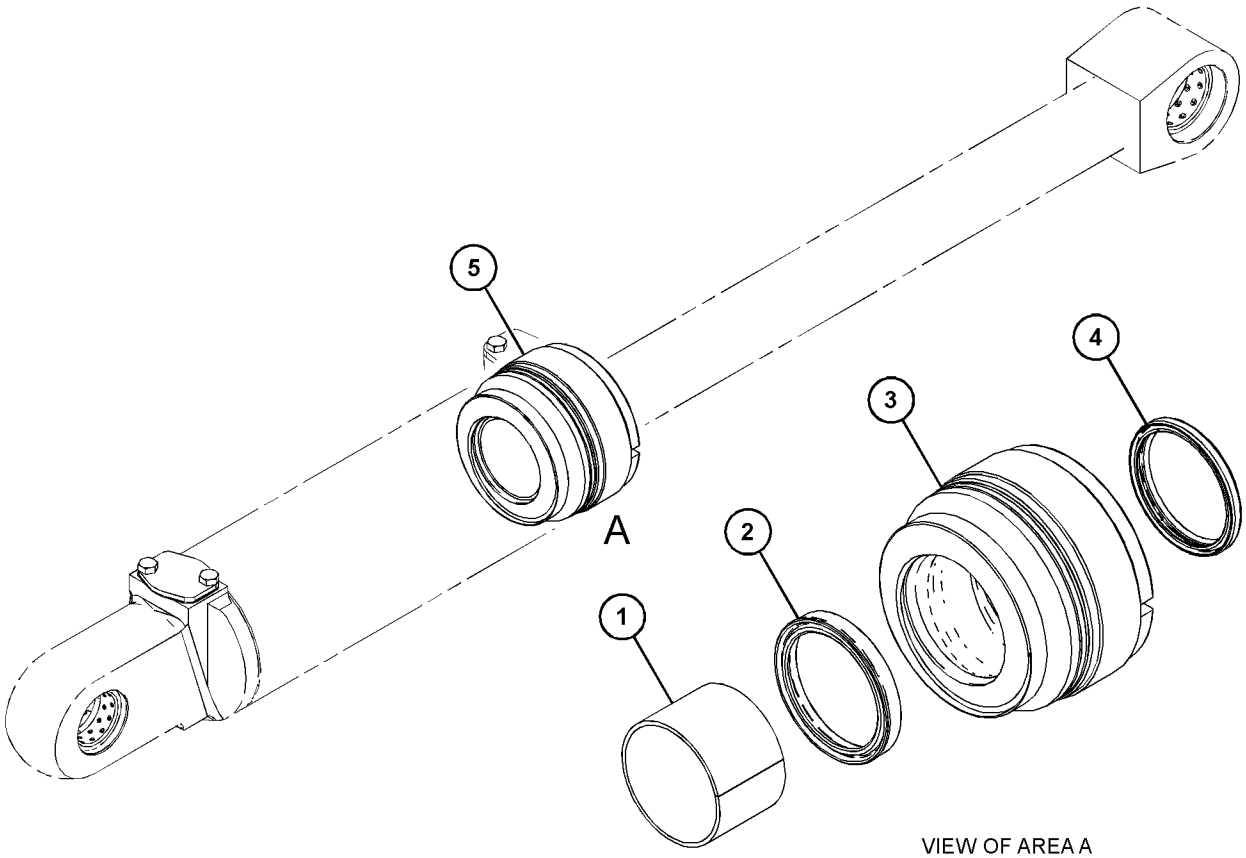

VIEW OF AREA A

GRÁFICO 1 <FIM> g06061084

495-6007 GRUPO DO CILINDRO DE LEVANTAMENTO (CYLINDER GP-LIFT)

S/N: KW41-UP

DIÂMETRO INTERNO DE 110 MM (4,3 POL) X CURSO DE 728 MM (28,7 POL)
NÚMEROE DE 381-4360 GRUPO DE CILINDRO E MONTAGEM-LEVANTAMENTO
UM ACESSÓRIO

SMCS-5102 **i06648364**

NOTA	REF. NÃO	GRÁFICO REF.	NÚMERO DA PEÇA	QTY	NOME DA PEÇA 1 2 3 4 5 6 (NÍVEL DO PRODUTO)	CONSULTE PÁGINA
	1	1	**5K-9090**	1	ANEL RETENTOR EM O (SEAL-O-RING)	
	2	1	*324-0354*	1	CONJUNTO DE PISTON (PISTON AS)	
		1	**340-6338**	1	SELO - PISTÃO (SEAL-PISTON)	
		1	**340-9308**	1	ANEL RETENTOR EM O (SEAL-O-RING)	
		1	**343-8052**	2	ANEL DE DESGASTE (RING-WEAR)	
M	3	1	**350-3842**	2	PARAFUSO DE FIXAÇÃO (M8 X 1,25 X 12,3 MM) (SETSCREW (M8X1.25X12.3-MM))	
	4	1	**352-5528**	1	CONJUNTO DE CILINDRO-LEVANTAMENTO (CYLINDER AS-LIFT)	
	4A	1	**280-7448**	1	ROLAMENTO (BEARING)	
	5	1	**384-7175**	1	CONJUNTO DA HASTE (ROD AS)	
Y	6	1	*494-4315*	1	GRUPO DA CABEÇA-CILINDRO HIDRÁULICO (HEAD GP-HYDRAULIC CYLINDER)	567

M - PEÇA MÉTRICA
Y - ILUSTRAÇÃO INDIVIDUAL

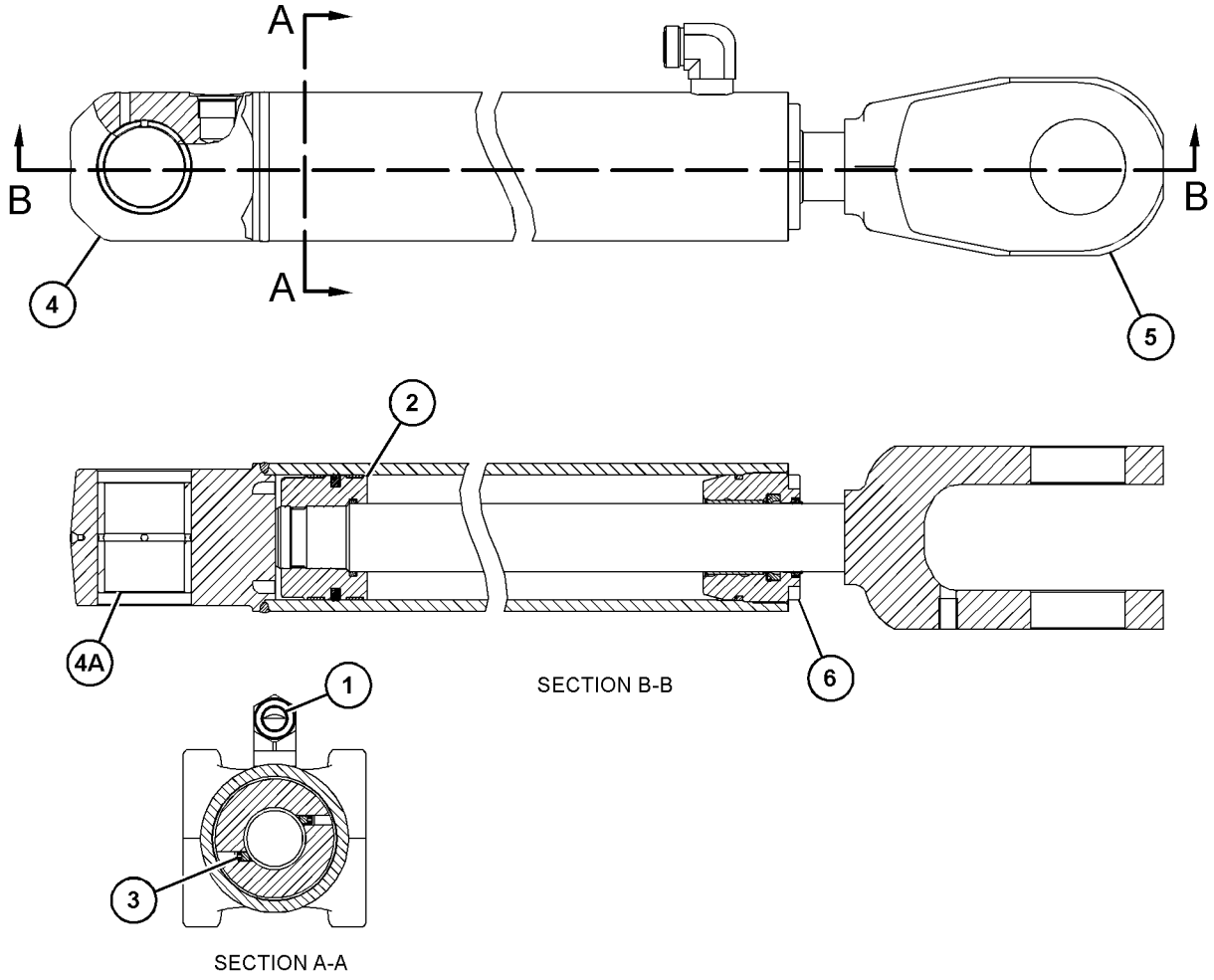

GRÁFICO 1 <FIM> g06093479

495-6008 GRUPO DO CILINDRO DE INCLINAÇÃO (CYLINDER GP-TILT)

S/N: KW41-UP

DIÂMETRO INTERNO DE 130 MM (5,1 POL) X CURSO DE 515,7 MM (20,3 POL)

NÚMEROE DE 381-4376 GRUPO DE CILINDRO E MONTAGEM-INCLINAÇÃO

UM ACESSÓRIO

SMCS-5104 **i06648573**

NOTA	REF. NÃO	GRÁFICO REF.	NÚMERO DA PEÇA	QTY	NOME DA PEÇA 1 2 3 4 5 6 (NÍVEL DO PRODUTO)	CONSULTE PÁGINA
	1	1	**5K-9090**	1	ANEL RETENTOR EM O (SEAL-O-RING)	
	2	1	*324-0384*	1	CONJUNTO DE PISTON (PISTON AS)	
		1	**340-6340**	1	SELO - PISTÃO (SEAL-PISTON)	
		1	**340-9315**	1	ANEL RETENTOR EM O (SEAL-O-RING)	
		1	**343-8054**	2	ANEL DE DESGASTE (RING-WEAR)	
M	3	1	**350-3842**	2	PARAFUSO DE FIXAÇÃO (M8 X 1,25 X 12,3 MM) (SETSCREW (M8X1.25X12.3-MM))	
	4	1	**384-7226**	1	CONJUNTO DA HASTE (ROD AS)	
	4A	1	**333-6618**	2	BUCHA (BUSHING)	
	5	1	**384-7229**	1	CONJUNTO DE CILINDRO-INCLINAÇÃO (CYLINDER AS-TILT)	
	5A	1	**333-6618**	2	BUCHA (BUSHING)	
Y	6	1	**494-4317**	1	GRUPO DO CILINDRO HIDRÁULICO (CYLINDER GP-HYDRAULIC)	558
					JOGO(S) DE REPARO DISPONÍVEL(ÍVEIS):	
			501-6704	1	KIT DE SELOS (CILINDRO HIDRÁULICO) (KIT-SEAL (HYDRAULIC CYLINDER))	
					(INCLUDES BEARING, U-CUP SEAL, PISTON SEAL, O-RING SEALS, WEAR RING & WIPER SEAL)	

M - PEÇA MÉTRICA
Y - ILUSTRAÇÃO INDIVIDUAL

495-6008 GRUPO DO CILINDRO DE INCLINAÇÃO (CYLINDER GP-TILT) (continuação) **i06648573**

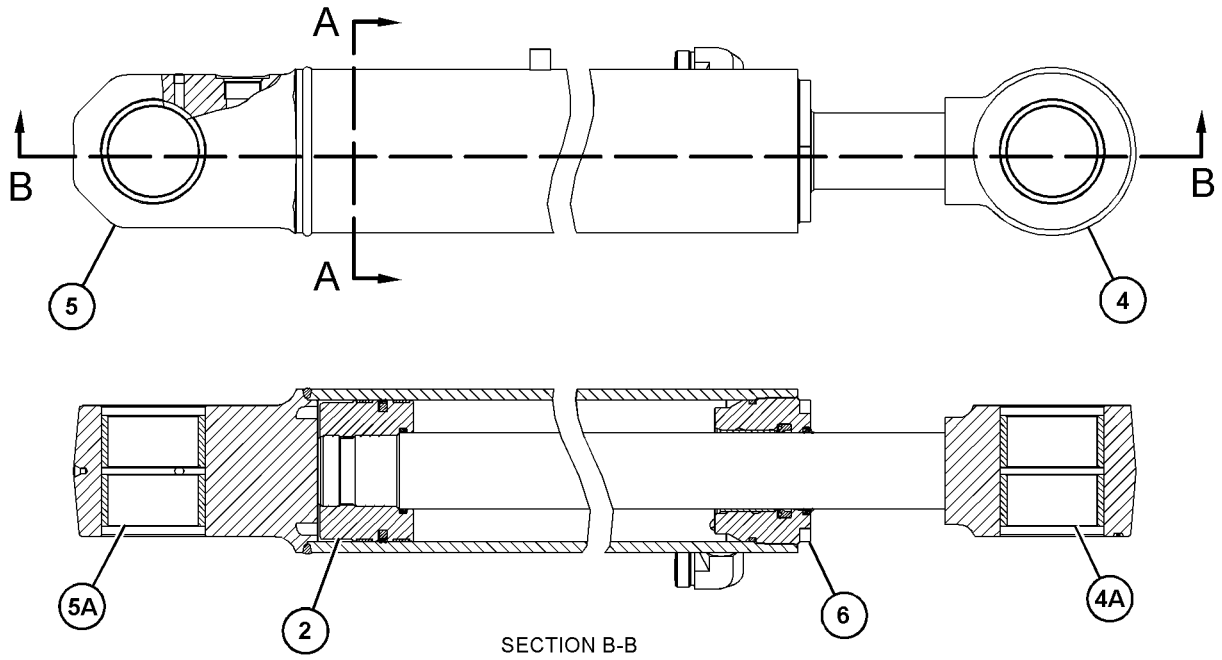

SECTION B-B

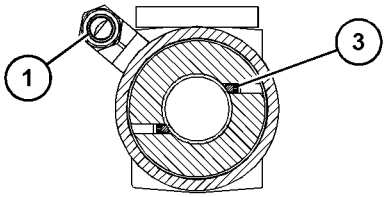

SECTION A-A

GRÁFICO 1 <FIM> g06093946

430-2887 GRUPO DO FILTRO DE ÓLEO (FILTER GP-OIL)

S/N: KW41-UP

NÚMEROE DE 454-0547 ARRANJO HIDRÁULICO

TAMBÉM UM ACESSÓRIO

SMCS-5068, 5091, 5092 **i06225780**

NOTA	REF. NÃO	GRÁFICO REF.	NÚMERO DA PEÇA	QTY	NOME DA PEÇA 1 2 3 4 5 6 (NÍVEL DO PRODUTO)	CONSULTE PÁGINA
	1	1	**3S-2093**	2	CABO TIPO CINTA (STRAP-CABLE)	
	2	1	**347-6907**	1	CONJUNTO DA PLACA (PLATE AS)	
	3	1	**377-5587**	1	CONJUNTO DE WIRE (16-GA, AZUL) (WIRE AS (16-GA, BLUE))	
Y	4	1	**421-5475**	1	GRUPO DO FILTRO DE ÓLEO (SISTEMA HIDRÁULICO) (FILTER GP-OIL (HYDRAULIC))	393
M	5	1	**8T-4136**	2	PARAFUSO (M10X1,5X25 MM) (BOLT (M10X1.5X25-MM))	
	6	1	**4P-8134**	1	GRAMPO (ESCADA) (CLIP (LADDER))	
M	7	1	**6V-3938**	4	PARAFUSO (M10X1,5X20 MM) (BOLT (M10X1.5X20-MM))	
	8	1	**7X-7729**	6	ARRUELA (11X25X3 MM DE ESPESSURA) (WASHER (11X25X3-MM THK))	

M - PEÇA MÉTRICA
Y - ILUSTRAÇÃO INDIVIDUAL

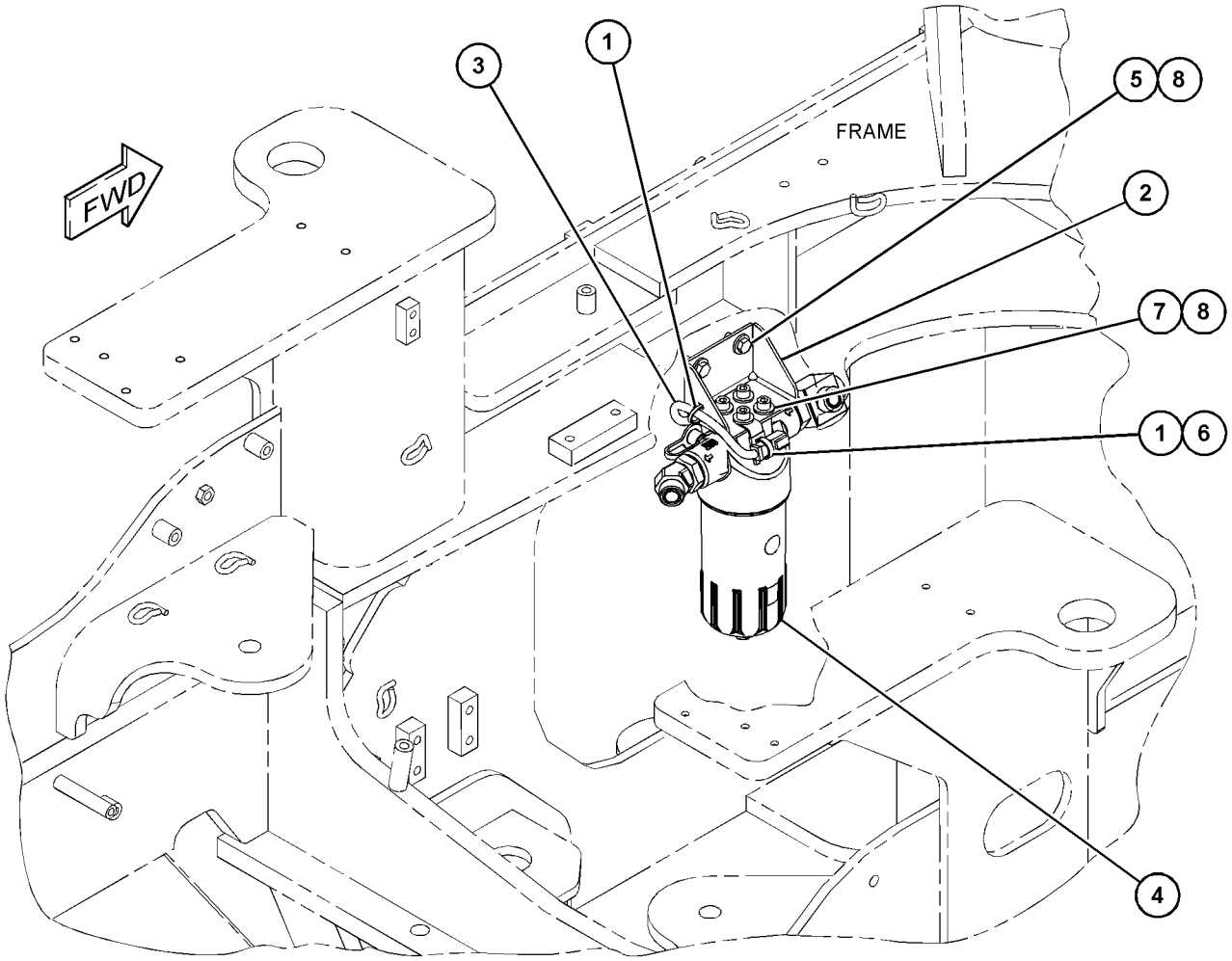

GRÁFICO 1 <FIM> g03780716

441-4005 GRUPO DE CONEXÕES HIDRÁULICAS (FITTING GP-HYDRAULIC)

S/N: KW41-UP
UM ACESSÓRIO

SMCS-5057 **i06896425**

NOTA	REF. NÃO	GRÁFICO REF.	NÚMERO DA PEÇA	QTY	NOME DA PEÇA 1 2 3 4 5 6 (NÍVEL DO PRODUTO)	CONSULTE PÁGINA
	1	1	**439-1588**	1	ACOPLAMENTO (DESENGATE RÁPIDO, FÊMEO) (COUPLING (QUICK DISCONNECT, FEMALE))	
J	2	1	**439-1589**	1	CONJUNTO DE COUPLING (DESCONEXÃO RÁPIDA, MACHO) (COUPLING AS (QUICK DISCONNECT, MALE))	
	3	1	*444-5157*	2	CONJUNTO DE CONECTOR (CONNECTOR AS)	
					(EACH INCLUDES)	
		1	**3D-2824**	1	ANEL RETENTOR EM O (SEAL-O-RING)	
		1	**5K-9090**	1	ANEL RETENTOR EM O (SEAL-O-RING)	
		1	**440-6770**	1	CONECTOR (CONNECTOR)	
	4	1	**447-9735**	1	CONJUNTO DE TAMPA (CAP AS)	
		1	**447-9739**	1	ANEL RETENTOR EM O (SEAL-O-RING)	
	5	1	**447-9736**	1	CONJUNTO DE TAMPA (CAP AS)	
	6	1	**452-1495**	1	ABRAÇADEIRA (CLAMP)	
	7	1	**452-1496**	1	SUPORTE (BRACKET)	
M	8	1	**208-8469**	2	CONTRAPORCA (ROSCA M6X1) (LOCKNUT (M6X1-THD))	
	9	1	**6V-9172**	2	PORCA (ROSCA 7-1/16-12) (NUT (1-7/16-12-THD))	
	10	1	**8T-4205**	4	ARRUELA DURA (7,2X14,5X2 MM DE ESPESSURA) (WASHER-HARD (7.2X14.5X2-MM THK))	
M	11	1	**8T-4971**	2	PARAFUSO (M6X1X30 MM) (BOLT (M6X1X30-MM))	
					PEÇA(S) DE REPOSIÇÃO DISPONÍVEL(ÍVEIS):	
J			**447-9741**	1	KIT DE SELOS (KIT-SEAL)	
					(INCLUDES O-RINGS & BACKUP RING)	

J - KIT MARKED J SERVICES PART(S) MARKED J
M - PEÇA MÉTRICA

441-4005 GRUPO DE CONEXÕES HIDRÁULICAS (FITTING GP-HYDRAULIC) (continuação) **i06896425**

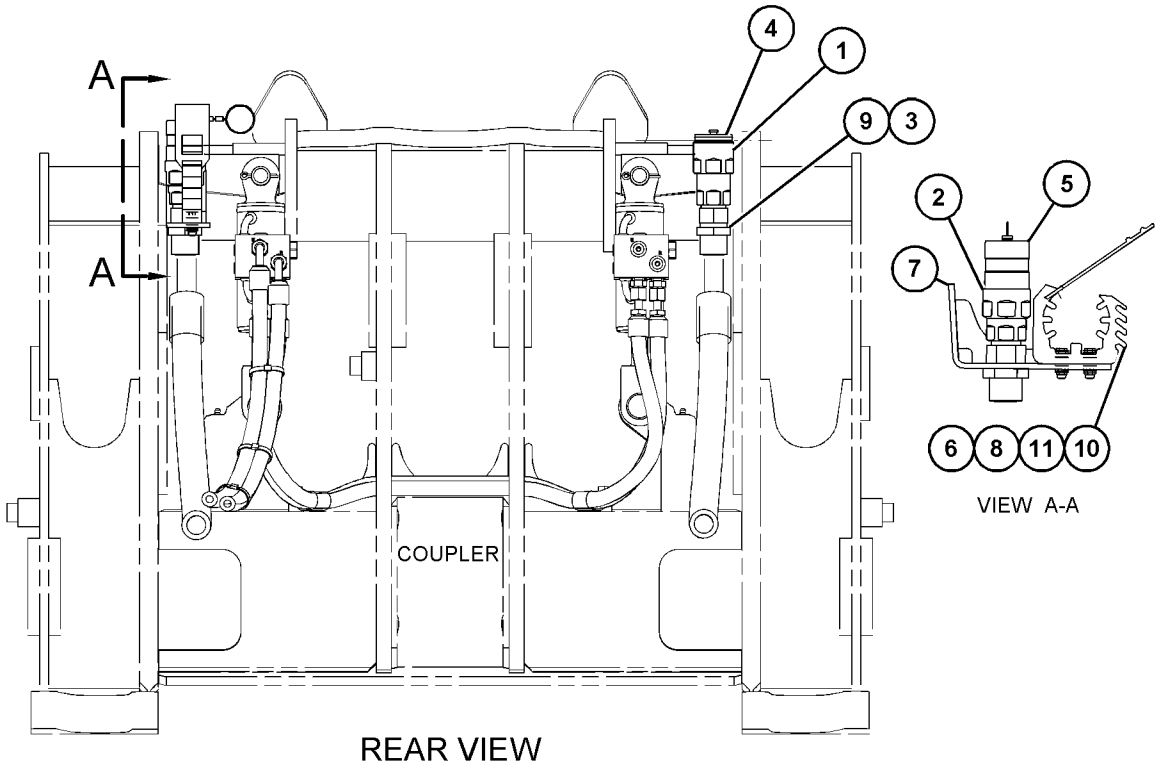

GRÁFICO 1 <FIM> g03671401

433-9755 GRUPO DE PROTEÇÃO DO CILINDRO DE INCLINAÇÃO–LEVANTAMENTO PADRÃO (GUARD GP-TILT CYLINDER-LEVANTAMENTO PADRÃO)

S/N: KW41-UP
UM ACESSÓRIO

SMCS-5104, 7164 **i05844163**

NOTA	REF. NÃO	GRÁFICO REF.	NÚMERO DA PEÇA	QTY	NOME DA PEÇA 1 2 3 4 5 6 (NÍVEL DO PRODUTO)	CONSULTE PÁGINA
	1	1	**5P-4869**	2	ABRAÇADEIRA DE MANGUEIRA (CLAMP-HOSE)	
	2	1	**377-4112**	2	PÁRA-CHOQUE (BUMPER)	
	3	1	**422-9339**	1	SUPORTE (BRACKET)	
	4	1	**433-9745**	2	PLACA (PLATE)	
	5	1	**433-9746**	2	PLACA (PLATE)	
	6	1	**433-9748**	1	CONJUNTO DE GUARD (GUARD AS)	
M		1	**159-9540**	2	PORCA DE SOLDA (ROSCA M8X1,25) (NUT-WELD (M8X1.25-THD))	
M		1	**159-9541**	1	PORCA DE SOLDA (M10X1,5 DE ROSCA) (NUT-WELD (M10X1.5-THD))	
	7	1	**433-9750**	2	CONJUNTO DE SUPORTE (SUPPORT AS)	
					(EACH INCLUDES)	
M		1	**195-1095**	1	PRISIONEIRO-SOLDA (M6X1X20 MM) (STUD-WELD (M6X1X20-MM))	
	8	1	**5P-4115**	2	ARRUELA DURA (7,2X19X2 MM DE ESPESSURA) (WASHER-HARD (7.2X19X2-MM THK))	
M	9	1	**6V-7743**	2	CONTRAPORCA (ROSCA M6X1) (LOCKNUT (M6X1-THD))	
	10	1	**7X-7729**	1	ARRUELA (11X25X3 MM DE ESPESSURA) (WASHER (11X25X3-MM THK))	
M	11	1	**8T-4137**	1	PARAFUSO (M10X1,5X20 MM) (BOLT (M10X1.5X20-MM))	
	12	1	**8T-4223**	4	ARRUELA DURA (13,5X25,5X3 MM DE ESPESSURA) (WASHER-HARD (13.5X25.5X3-MM THK))	
	13	1	**8T-4224**	2	ARRUELA DURA (8,8X16X2 MM DE ESPESSURA) (WASHER-HARD (8.8X16X2-MM THK))	
M	14	1	**8T-5092**	4	PARAFUSO (M12X1,75X150 MM) (BOLT (M12X1.75X150-MM))	
M	15	1	**8T-7547**	2	PARAFUSO (M8X1,25X30 MM) (BOLT (M8X1.25X30-MM))	
D	16	1	**5P-6038**		ENVOLTÓRIO (ESPIRAL) (0,3 M) (WRAP (SPIRAL) (0.3-M))	

D - ENCOMENDAR POR METROS
M - PEÇA MÉTRICA

433-9755 GRUPO DE PROTEÇÃO DO CILINDRO DE INCLINAÇÃO (GUARD GP-TILT CYLINDER) (continuação)

i05844163

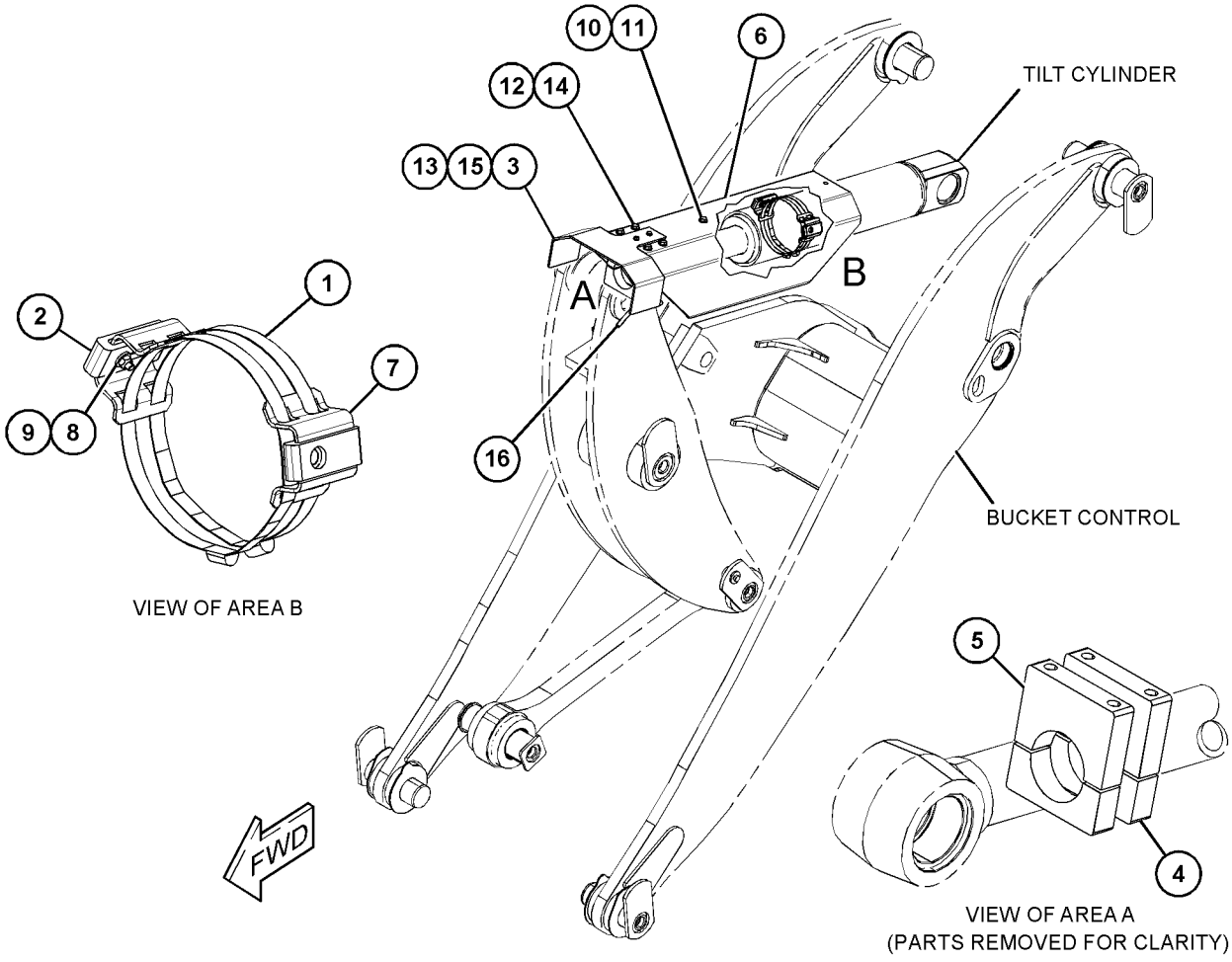

GRÁFICO 1 <FIM> g03422623

494-4315 GRUPO DA CABEÇA-CILINDRO HIDRÁULICO (HEAD GP-HYDRAULIC CYLINDER)

S/N: KW41-UP

NÚMEROE DE 495-6007 GRUPO DO CILINDRO DE LEVANTAMENTO

UM ACESSÓRIO

SMCS-5102, 5104

i06649441

NOTA	REF. NÃO	GRÁFICO REF.	NÚMERO DA PEÇA	QTY	NOME DA PEÇA 1 2 3 4 5 6 (NÍVEL DO PRODUTO)	CONSULTE PÁGINA
	1	1	**323-2470**	1	ROLAMENTO (BEARING)	
	2	1	**338-2445**	1	RETENTOR EM U (SEAL-U-CUP)	
	3	1	**340-9313**	1	ANEL RETENTOR EM O (SEAL-O-RING)	
	4	1	**478-4177**	1	RETENTOR DE LIMPADOR (SEAL-WIPER)	
	5	1	**491-4781**	1	CABEÇOTE (HEAD)	

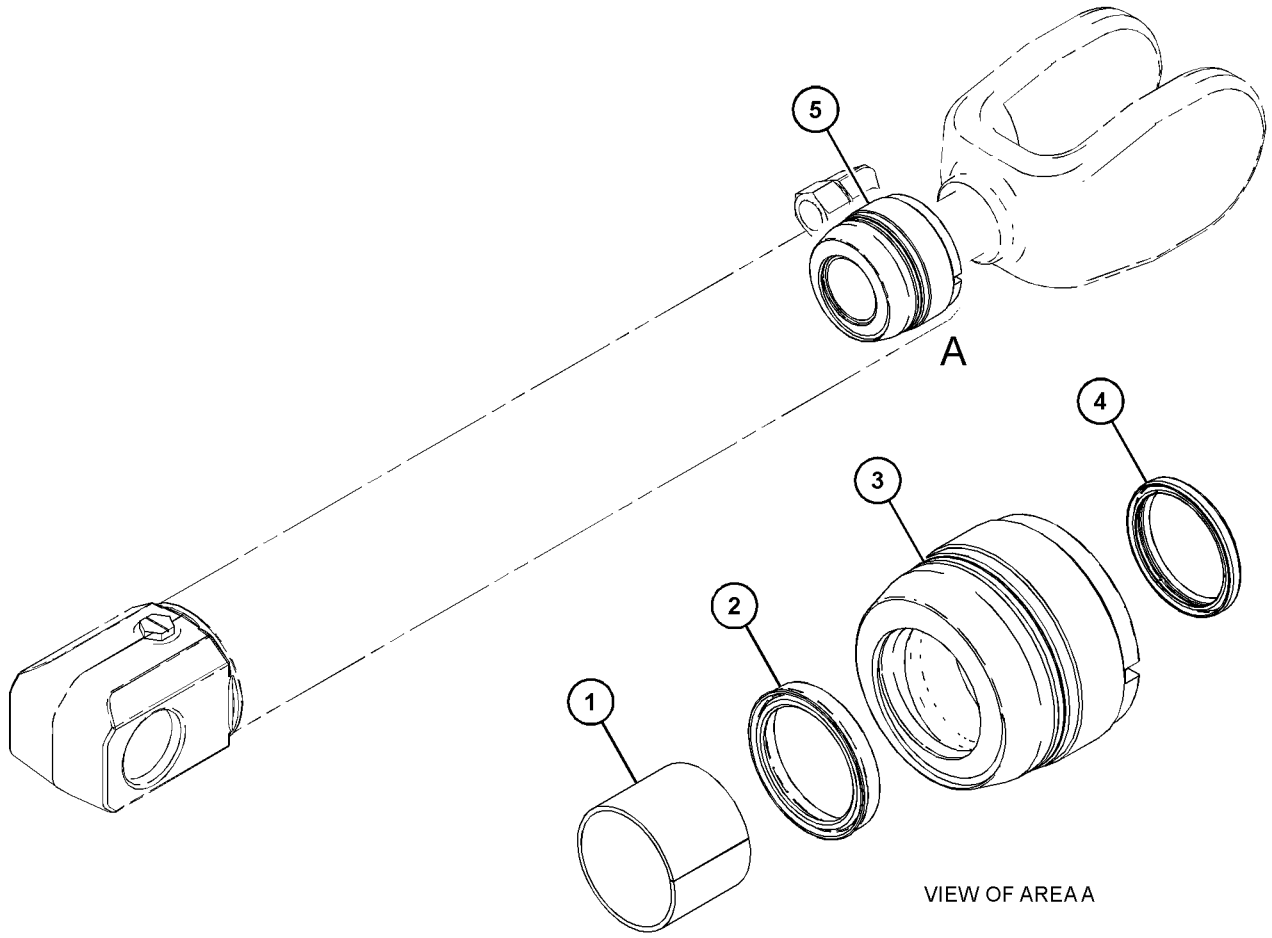

GRÁFICO 1

<FIM>

g06061092

454-0547 ARRANJO HIDRÁULICO (HYDRAULIC AR)

S/N: KW41-UP

NÚMEROE DE 454-0541 ARRANJO COMUM

TAMBÉM UM ACESSÓRIO

SMCS-5051 **i06225967**

NOTA	NÚMERO DA PEÇA	QTY	NOME DA PEÇA 1 2 3 4 5 6 (NÍVEL DO PRODUTO)	CONSULTE PÁGINA
Y	*430-2887*	1	GRUPO DO FILTRO DE ÓLEO (FILTER GP-OIL)	562
Y	*430-2918*	1	GRUPO DE TUBULAÇÕES FRONTAIS (LINES GP-FRONT)	585
Y	*430-2880*	1	GRUPO DE TUBULAÇÕES HIDRÁULICAS (LINES GP-HYDRAULIC)	592
Y	*437-2973*	1	GRUPO DE TUBULAÇÕES-HIDROSTÁTICA (LINES GP-HYDROSTATIC)	419
Y	*431-8923*	1	GRUPO DE TUBULAÇÕES DO FILTRO DA TRANSMISSÃO (EIXO MOTRIZ) (LINES GP-TRANSMISSION FILTER (DRIVE AXLE))	421
Y	*467-3406*	1	GRUPO DE BOMBA E MONTAGEM-IMPL E DIREÇÃO (PUMP & MTG GP-IMPL & STEERING)	627
Y	*339-6850*	1	GRUPO DE TANQUE E MONTAGEM - HIDRÁULICO (TANK & MTG GP-HYDRAULIC)	635

Y - ILUSTRAÇÃO INDIVIDUAL

<FIM>

454-0617 ARRANJO HIDRÁULICO (HYDRAULIC AR)

S/N: KW41-UP

NÃO PODE SER USADO COM 454-0575—PÁGINA: 569 , 454-0576—PÁGINA: 570 , 454-0577—PÁGINA: 571 , 454-0615—PÁGINA: 573

UM ACESSÓRIO

SMCS-5051 **i06907112**

NOTA	NÚMERO DA PEÇA	QTY	NOME DA PEÇA 1 2 3 4 5 6 (NÍVEL DO PRODUTO)	CONSULTE PÁGINA
Y	*377-5572*	1	GRUPO DE CONTROLE ELETRO-HIDRÁULICO (2 FUNÇÕES) (CONTROL GP-ELECTROHYDRAULIC (2-FUNCTION))	721
Y	*430-3052*	1	GRUPO DE CONVERSÃO-LINHAS HIDRÁULICAS (CONVERSION GP-HYDRAULIC LINES)	550
Y	*422-4665*	1	GRUPO DE TUBULAÇÕES DO CILINDRO DE LEVANTAMENTO (LINES GP-LIFT CYLINDER)	605
Y	*422-4666*	1	GRUPO DE LINHAS-CILINDRO DE INCLINAÇÃO (LINES GP-TILT CYLINDER)	619
Y	**421-5435**	1	GRUPO DE VÁLVULAS-BANCO 2 (VALVE GP-BANK 2)	647

Y - ILUSTRAÇÃO INDIVIDUAL

<FIM>

430-2825 ARRANJO HIDRÁULICO-2 VÁLVULAS (HYDRAULIC AR-2 VALVE)

S/N: KW41-UP

NÚMEROE DE 454-0575 ARRANJO HIDRÁULICO-2 VÁLVULAS

UM ACESSÓRIO

SMCS-5051 **i06230567**

NOTA	NÚMERO DA PEÇA	QTY	NOME DA PEÇA 1 2 3 4 5 6 (NÍVEL DO PRODUTO)	CONSULTE PÁGINA
Y	*377-5572*	1	GRUPO DE CONTROLE ELETRO-HIDRÁULICO (2 FUNÇÕES) (CONTROL GP-ELECTROHYDRAULIC (2-FUNCTION))	721
Y	**421-5435**	1	GRUPO DE VÁLVULAS-BANCO 2 (VALVE GP-BANK 2)	647

Y - ILUSTRAÇÃO INDIVIDUAL

<FIM>

454-0567 ARRANJO HIDRÁULICO-2 VÁLVULAS (HYDRAULIC AR-2 VALVE)

S/N: KW41-UP

NÚMEROE DE 454-0576 ARRANJO HIDRÁULICO-2 VÁLVULAS

UM ACESSÓRIO

SMCS-5051 **i06230572**

NOTA	NÚMERO DA PEÇA	QTY	NOME DA PEÇA 1 2 3 4 5 6 (NÍVEL DO PRODUTO)	CONSULTE PÁGINA
Y	*377-5572*	1	GRUPO DE CONTROLE ELETRO-HIDRÁULICO (2 FUNÇÕES) (CONTROL GP-ELECTROHYDRAULIC (2-FUNCTION))	721
Y	*381-4498*	1	GRUPO DE TUBULAÇÕES DO ACOPLADOR (LINES GP-COUPLER)	577
Y	*333-6907*	1	GRUPO DE MONTAGEM DO SUPORTE (MOUNTING GP-BRACKET)	523
Y	*333-6950*	1	GRUPO DE VÁLVULA E TUBULAÇÕES-ACOPLADOR (VALVE & LINES GP-COUPLER)	642
Y	**421-5435**	1	GRUPO DE VÁLVULAS-BANCO 2 (VALVE GP-BANK 2)	647

Y - ILUSTRAÇÃO INDIVIDUAL

<FIM>

454-0575 ARRANJO HIDRÁULICO-2 VÁLVULAS (HYDRAULIC AR-2 VALVE)

S/N: KW41-UP

NÚMEROE DE 518-4890, 523-9080 ARRANJO DE DISTRIBUIÇÃO

UM ACESSÓRIO

SMCS-5051 **i06230566**

NOTA	NÚMERO DA PEÇA	QTY	NOME DA PEÇA 1 2 3 4 5 6 (NÍVEL DO PRODUTO)	CONSULTE PÁGINA
Y	*430-2825*	1	ARRANJO HIDRÁULICO-2 VÁLVULAS (SEM ACOPLADOR) (HYDRAULIC AR-2 VALVE (WITHOUT COUPLER))	569
Y	*381-4393*	1	ARRANJO DA ARTICULAÇÃO - FRONTAL (LINKAGE AR-FRONT)	689

Y - ILUSTRAÇÃO INDIVIDUAL

<FIM>

454-0576 ARRANJO HIDRÁULICO-2 VÁLVULAS (HYDRAULIC AR-2 VALVE)

S/N: KW41-UP
UM ACESSÓRIO

SMCS-5051 **i06230570**

NOTA	NÚMERO DA PEÇA	QTY	NOME DA PEÇA 1 2 3 4 5 6 (NÍVEL DO PRODUTO)	CONSULTE PÁGINA
Y	*454-0567*	1	ARRANJO HIDRÁULICO-2 VÁLVULAS (HYDRAULIC AR-2 VALVE)	569
Y	*381-4393*	1	ARRANJO DA ARTICULAÇÃO - FRONTAL (LINKAGE AR-FRONT)	689

Y - ILUSTRAÇÃO INDIVIDUAL

<FIM>

483-2570 ARRANJO HIDRÁULICO-2 VÁLVULAS—SEM ACOPLADOR (HYDRAULIC AR-2 VALVE-SEM ACOPLADOR)

S/N: KW41-UP
PARA USO COM 483-2560—PÁGINA: 552
NÃO PODE SER USADO COM 483-2576—PÁGINA: 572 , 430-2977—PÁGINA: 884 , 441-3367—PÁGINA: 579
UM ACESSÓRIO

SMCS-5051 **i06720119**

NOTA	NÚMERO DA PEÇA	QTY	NOME DA PEÇA 1 2 3 4 5 6 (NÍVEL DO PRODUTO)	CONSULTE PÁGINA
Y	*483-2573*	1	ARRANJO HIDRÁULICO-2 VÁLVULAS (SEM ACOPLADOR) (HYDRAULIC AR-2 VALVE (WITHOUT COUPLER))	570
Y	*381-4393*	1	ARRANJO DA ARTICULAÇÃO - FRONTAL (ARTICULAÇÃO PADRÃO) (LINKAGE AR-FRONT (STANDARD LINKAGE))	689

Y - ILUSTRAÇÃO INDIVIDUAL

<FIM>

483-2573 ARRANJO HIDRÁULICO-2 VÁLVULAS—SEM ACOPLADOR (HYDRAULIC AR-2 VALVE-SEM ACOPLADOR)

S/N: KW41-UP
NÚMEROE DE 483-2570 ARRANJO HIDRÁULICO-2 VÁLVULAS
UM ACESSÓRIO

SMCS-5051 **i06714401**

NOTA	NÚMERO DA PEÇA	QTY	NOME DA PEÇA 1 2 3 4 5 6 (NÍVEL DO PRODUTO)	CONSULTE PÁGINA
Y	*377-5572*	1	GRUPO DE CONTROLE ELETRO-HIDRÁULICO (2 FUNÇÕES) (CONTROL GP-ELECTROHYDRAULIC (2-FUNCTION))	721
Y	**483-2554**	1	GRUPO DA VÁLVULA - CONTROLE PRINCIPAL (VALVE GP-MAIN CONTROL)	661

Y - ILUSTRAÇÃO INDIVIDUAL

<FIM>

454-0568 ARRANJO HIDRÁULICO-3 VÁLVULAS (HYDRAULIC AR-3 VALVE)

S/N: KW41-UP

NÚMEROE DE 454-0577 ARRANJO HIDRÁULICO-3 VÁLVULAS

UM ACESSÓRIO

SMCS-5051 **i06225964**

NOTA	NÚMERO DA PEÇA	QTY	NOME DA PEÇA 1 2 3 4 5 6 (NÍVEL DO PRODUTO)	CONSULTE PÁGINA
Y	*377-5573*	1	GRUPO DE CONTROLE ELETRO-HIDRÁULICO (3 FUNÇÕES) (CONTROL GP-ELECTROHYDRAULIC (3-FUNCTION))	724
Y	*372-1879*	1	GRUPO DE CONTROLE ELETRÔNICO (CONTROL GP-ELECTRONIC)	157
Y	*377-5579*	1	GRUPO DA ELETRÔNICA DO IMPLEMENTO (ELECTRONICS GP-IMPLEMENT)	161
Y	*381-4498*	1	GRUPO DE TUBULAÇÕES DO ACOPLADOR (LINES GP-COUPLER)	577
Y	*381-4499*	1	GRUPO DE TUBULAÇÕES FRONTAIS (TERCEIRA FUNÇÃO) (LINES GP-FRONT (THIRD FUNCTION))	583
Y	*333-6924*	1	GRUPO DE TUBULAÇÕES HIDRÁULICAS (TERCEIRA FUNÇÃO) (LINES GP-HYDRAULIC (THIRD FUNCTION))	588
Y	*333-6907*	1	GRUPO DE MONTAGEM DO SUPORTE (MOUNTING GP-BRACKET)	523
Y	*333-6950*	1	GRUPO DE VÁLVULA E TUBULAÇÕES-ACOPLADOR (VALVE & LINES GP-COUPLER)	642
Y	**421-5436**	1	GRUPO DA VÁLVULA - BANCO 3 (VALVE GP-BANK 3)	649

Y - ILUSTRAÇÃO INDIVIDUAL

<FIM>

454-0577 ARRANJO HIDRÁULICO-3 VÁLVULAS (HYDRAULIC AR-3 VALVE)

S/N: KW41-UP

NÃO PODE SER USADO COM 454-0575—PÁGINA: 569 , 454-0576—PÁGINA: 570

NÚMEROE DE 524-8363 ARRANJO DE CORTE DE MADEIRA

UM ACESSÓRIO

SMCS-5051 **i06225963**

NOTA	NÚMERO DA PEÇA	QTY	NOME DA PEÇA 1 2 3 4 5 6 (NÍVEL DO PRODUTO)	CONSULTE PÁGINA
Y	*454-0568*	1	ARRANJO HIDRÁULICO-3 VÁLVULAS (ARTICULAÇÃO PADRÃO) (HYDRAULIC AR-3 VALVE (STANDARD LINKAGE))	571
Y	*381-4393*	1	ARRANJO DA ARTICULAÇÃO - FRONTAL (LINKAGE AR-FRONT)	689

Y - ILUSTRAÇÃO INDIVIDUAL

<FIM>

483-2576 ARRANJO HIDRÁULICO-3 VÁLVULAS–ARTICULAÇÃO PADRÃO (HYDRAULIC AR-3 VALVE-ARTICULAÇÃO PADRÃO)

S/N: KW41-UP
PARA USO COM 483-2560
NÃO PODE SER USADO COM 483-2570
UM ACESSÓRIO

SMCS-5051 **i06711028**

NOTA	NÚMERO DA PEÇA	QTY	NOME DA PEÇA 1 2 3 4 5 6 (NÍVEL DO PRODUTO)	CONSULTE PÁGINA
Y	*483-2579*	1	ARRANJO HIDRÁULICO-3 VÁLVULAS (HYDRAULIC AR-3 VALVE)	572
Y	*381-4393*	1	ARRANJO DA ARTICULAÇÃO - FRONTAL (LINKAGE AR-FRONT)	689

Y - ILUSTRAÇÃO INDIVIDUAL

<FIM>

483-2579 ARRANJO HIDRÁULICO-3 VÁLVULAS (HYDRAULIC AR-3 VALVE)

S/N: KW41-UP
NÚMEROE DE 483-2576 ARRANJO HIDRÁULICO-3 VÁLVULAS
UM ACESSÓRIO

SMCS-5051 **i06711030**

NOTA	NÚMERO DA PEÇA	QTY	NOME DA PEÇA 1 2 3 4 5 6 (NÍVEL DO PRODUTO)	CONSULTE PÁGINA
Y	*377-5573*	1	GRUPO DE CONTROLE ELETRO-HIDRÁULICO (3 FUNÇÕES) (CONTROL GP-ELECTROHYDRAULIC (3-FUNCTION))	724
Y	*372-1879*	1	GRUPO DE CONTROLE ELETRÔNICO (CONTROL GP-ELECTRONIC)	157
Y	*377-5579*	1	GRUPO DA ELETRÔNICA DO IMPLEMENTO (ELECTRONICS GP-IMPLEMENT)	161
Y	*381-4498*	1	GRUPO DE TUBULAÇÕES DO ACOPLADOR (LINES GP-COUPLER)	577
Y	*381-4499*	1	GRUPO DE TUBULAÇÕES FRONTAIS (LINES GP-FRONT)	583
Y	*333-6924*	1	GRUPO DE TUBULAÇÕES HIDRÁULICAS (TERCEIRA FUNÇÃO) (LINES GP-HYDRAULIC (THIRD FUNCTION))	588
Y	*333-6907*	1	GRUPO DE MONTAGEM DO SUPORTE (MOUNTING GP-BRACKET)	523
Y	*333-6950*	1	GRUPO DE VÁLVULA E TUBULAÇÕES-ACOPLADOR (VALVE & LINES GP-COUPLER)	642
Y	**483-2557**	1	GRUPO DA VÁLVULA - CONTROLE PRINCIPAL (VALVE GP-MAIN CONTROL)	663

Y - ILUSTRAÇÃO INDIVIDUAL

<FIM>

454-0569 ARRANJO HIDRÁULICO-4 VÁLVULAS (HYDRAULIC AR-4 VALVE)

S/N: KW41-UP

NÚMEROE DE 454-0615 ARRANJO HIDRÁULICO-4 VÁLVULAS

UM ACESSÓRIO

SMCS-5051 **i06907116**

NOTA	NÚMERO DA PEÇA	QTY	NOME DA PEÇA 1 2 3 4 5 6 (NÍVEL DO PRODUTO)	CONSULTE PÁGINA
Y	*377-5574*	1	GRUPO DE CONTROLE ELETRO-HIDRÁULICO (4 FUNÇÕES) (CONTROL GP-ELECTROHYDRAULIC (4-FUNCTION))	727
Y	*372-1879*	1	GRUPO DE CONTROLE ELETRÔNICO (CONTROL GP-ELECTRONIC)	157
Y	*377-5579*	1	GRUPO DA ELETRÔNICA DO IMPLEMENTO (ELECTRONICS GP-IMPLEMENT)	161
Y	*381-4498*	1	GRUPO DE TUBULAÇÕES DO ACOPLADOR (LINES GP-COUPLER)	577
Y	*381-4499*	1	GRUPO DE TUBULAÇÕES FRONTAIS (LINES GP-FRONT)	583
Y	*333-6924*	1	GRUPO DE TUBULAÇÕES HIDRÁULICAS (TERCEIRA FUNÇÃO) (LINES GP-HYDRAULIC (THIRD FUNCTION))	588
Y	*333-6926*	1	GRUPO DE TUBULAÇÕES HIDRÁULICAS (QUARTA FUNÇÃO) (LINES GP-HYDRAULIC (FOURTH FUNCTION))	590
Y	*333-6907*	1	GRUPO DE MONTAGEM DO SUPORTE (MOUNTING GP-BRACKET)	523
Y	*333-6950*	1	GRUPO DE VÁLVULA E TUBULAÇÕES-ACOPLADOR (VALVE & LINES GP-COUPLER)	642
Y	**421-5437**	1	GRUPO DE VÁLVULAS-BANCO 4 (VALVE GP-BANK 4)	651

Y - ILUSTRAÇÃO INDIVIDUAL

<FIM>

454-0615 ARRANJO HIDRÁULICO-4 VÁLVULAS (HYDRAULIC AR-4 VALVE)

S/N: KW41-UP

NÃO PODE SER USADO COM 454-0575—PÁGINA: 569 , 454-0576—PÁGINA: 570 , 454-0577—PÁGINA: 571

UM ACESSÓRIO

SMCS-5051 **i06907115**

NOTA	NÚMERO DA PEÇA	QTY	NOME DA PEÇA 1 2 3 4 5 6 (NÍVEL DO PRODUTO)	CONSULTE PÁGINA
Y	*454-0569*	1	ARRANJO HIDRÁULICO-4 VÁLVULAS (ARTICULAÇÃO PADRÃO) (HYDRAULIC AR-4 VALVE (STANDARD LINKAGE))	573
Y	*381-4393*	1	ARRANJO DA ARTICULAÇÃO - FRONTAL (ARTICULAÇÃO PADRÃO) (LINKAGE AR-FRONT (STANDARD LINKAGE))	689

Y - ILUSTRAÇÃO INDIVIDUAL

<FIM>

441-3368 KIT-TUBULAÇÕES AUXILIARES (KIT-AUXILIARY LINES)

S/N: KW41-UP
UM ACESSÓRIO

SMCS-5057 **i05615047**

NOTA	REF. NÃO	GRÁFICO REF.	NÚMERO DA PEÇA	QTY	NOME DA PEÇA 1 2 3 4 5 6 (NÍVEL DO PRODUTO)	CONSULTE PÁGINA
I	1	1	**353-5191**	2	CONJUNTO DE MANGUEIRA (HOSE AS)	
	2	1	**390-8633**	1	PLACA (PLATE)	
	3	1	**439-1588**	2	ACOPLAMENTO (DESENGATE RÁPIDO, FÊMEO) (COUPLING (QUICK DISCONNECT, FEMALE))	
J	4	1	**439-1589**	2	CONJUNTO DE COUPLING (DESCONEXÃO RÁPIDA, MACHO) (COUPLING AS (QUICK DISCONNECT, MALE))	
	5	1	*444-5157*	2	CONJUNTO DE CONECTOR (CONNECTOR AS)	
					(EACH INCLUDES)	
		1	**3D-2824**	1	ANEL RETENTOR EM O (SEAL-O-RING)	
		1	**5K-9090**	1	ANEL RETENTOR EM O (SEAL-O-RING)	
		1	**440-6770**	1	CONECTOR (CONNECTOR)	
	6	1	**447-9735**	1	CONJUNTO DE TAMPA (CAP AS)	
		1	**447-9739**	1	ANEL RETENTOR EM O (SEAL-O-RING)	
	7	1	**447-9736**	1	CONJUNTO DE TAMPA (CAP AS)	
	8	1	**452-1495**	1	ABRAÇADEIRA (CLAMP)	
	9	1	**452-1496**	1	SUPORTE (BRACKET)	
M	10	1	**208-8469**	2	CONTRAPORCA (ROSCA M6X1) (LOCKNUT (M6X1-THD))	
	11	1	**6V-9172**	2	PORCA (ROSCA 7-1/16-12) (NUT (1-7/16-12-THD))	
	12	1	**8T-4121**	4	ARRUELA DURA (11X21X2,5 MM DE ESPESSURA) (WASHER-HARD (11X21X2.5-MM THK))	
M	13	1	**8T-4136**	4	PARAFUSO (M10X1,5X25 MM) (BOLT (M10X1.5X25-MM))	
	14	1	**8T-4205**	4	ARRUELA DURA (7,2X14,5X2 MM DE ESPESSURA) (WASHER-HARD (7.2X14.5X2-MM THK))	
M	15	1	**8T-4971**	2	PARAFUSO (M6X1X30 MM) (BOLT (M6X1X30-MM))	
					JOGO(S) DE REPARO DISPONÍVEL(ÍVEIS):	
J			**447-9741**	1	KIT DE SELOS (KIT-SEAL)	
					(INCLUDES O-RINGS & BACKUP RING)	

I - CONSULTE O SISTEMA DE INFORMAÇÕES HIDRÁULICAS
J - KIT MARKED J SERVICES PART(S) MARKED J
M - PEÇA MÉTRICA

441-3368 KIT-TUBULAÇÕES AUXILIARES (KIT-AUXILIARY LINES) (continuação) **i05615047**

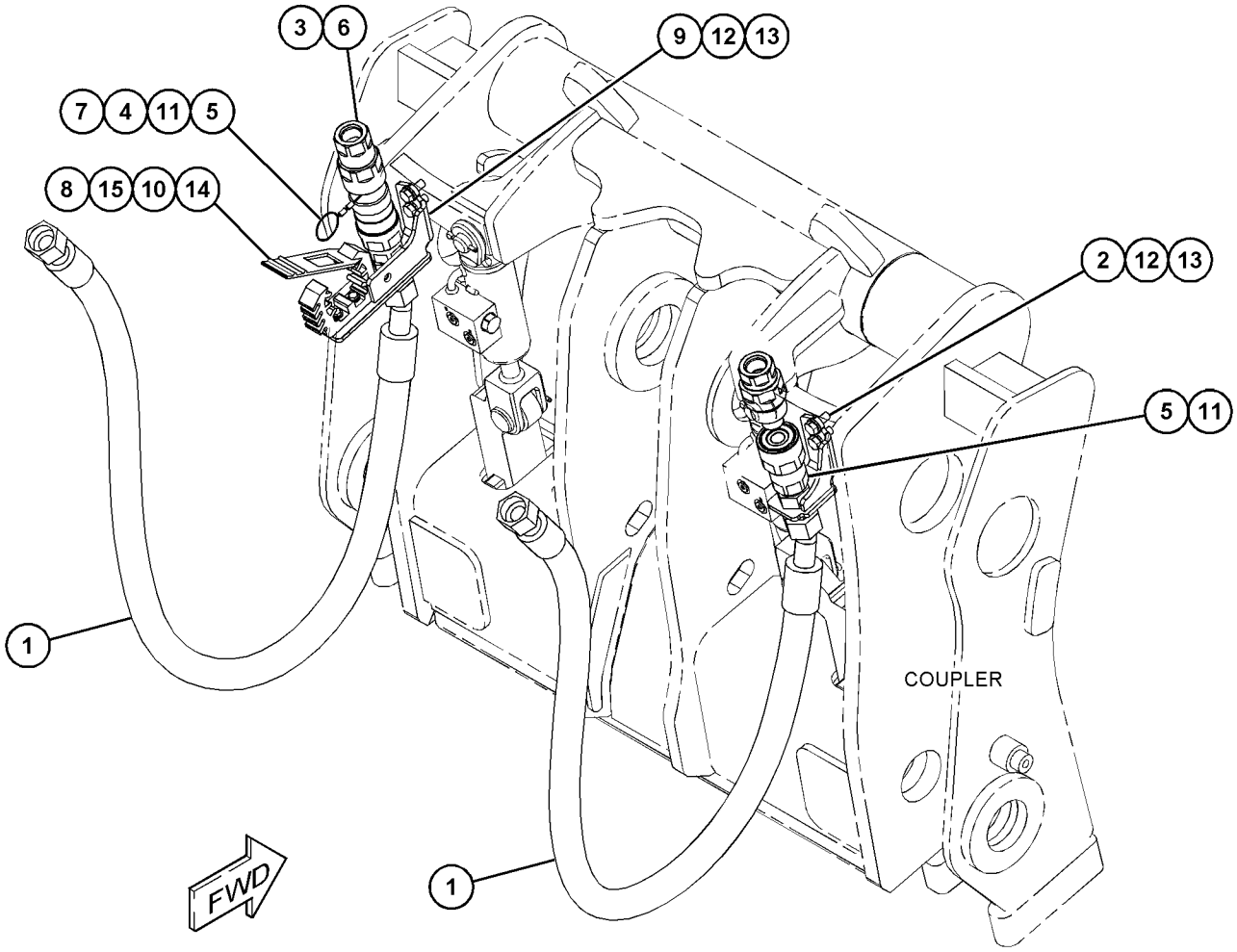

GRÁFICO 1 <FIM> g03671859

333-6952 GRUPO DE TUBULAÇÕES DO ACOPLADOR (LINES GP-COUPLER)

S/N: KW41-UP

NÚMEROE DE 430-2977 ARRANJO DO ACOPLADOR RÁPIDO

UM ACESSÓRIO

SMCS-5057, 5133 **i06237047**

NOTA	REF. NÃO	GRÁFICO REF.	NÚMERO DA PEÇA	QTY	NOME DA PEÇA 1 2 3 4 5 6 (NÍVEL DO PRODUTO)	CONSULTE PÁGINA
	1	1	**7K-1181**	7	CABO TIPO CINTA (STRAP-CABLE)	
M	2	1	**8T-4136**	2	PARAFUSO (M10X1,5X25 MM) (BOLT (M10X1.5X25-MM))	
	3	1	**8T-4121**	2	ARRUELA DURA (11X21X2,5 MM DE ESPESSURA) (WASHER-HARD (11X21X2.5-MM THK))	
I	4	1	**389-8059**	2	CONJUNTO DE MANGUEIRA (HOSE AS)	
I	5	1	**389-8060**	2	CONJUNTO DE MANGUEIRA (HOSE AS)	
	6	1	*148-8326*	6	CONJUNTO DE CONECTOR (CONNECTOR AS)	
					(EACH INCLUDES)	
		1	**3J-7354**	1	ANEL RETENTOR EM O (SEAL-O-RING)	
		1	**6V-8397**	1	ANEL RETENTOR EM O (SEAL-O-RING)	
		1	**6V-9872**	1	CONECTOR (CONNECTOR)	
	7	1	**5K-5338**	2	GRAMPO (CLIP)	

I - CONSULTE O SISTEMA DE INFORMAÇÕES HIDRÁULICAS
M - PEÇA MÉTRICA

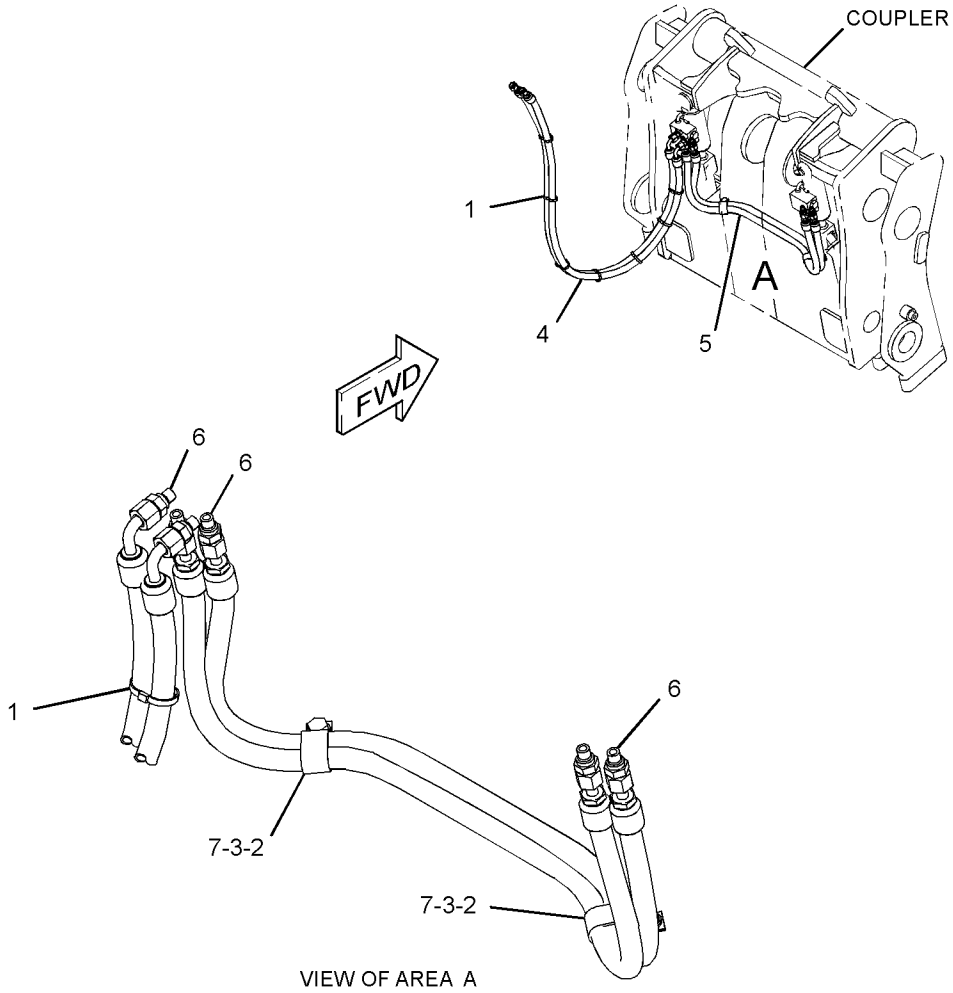

VIEW OF AREA A

GRÁFICO 1 <FIM> g03867073

381-4498 GRUPO DE TUBULAÇÕES DO ACOPLADOR (LINES GP-COUPLER)

S/N: KW41-UP

NÚMEROE DE 454-0567 ARRANJO HIDRÁULICO-2 VÁLVULAS, 454-0568, 483-2579 ARRANJO HIDRÁULICO-3 VÁLVULAS, 454-0569 ARRANJO HIDRÁULICO-4 VÁLVULAS

UM ACESSÓRIO

SMCS-5057, 5133 **i05864277**

NOTA	REF. NÃO	GRÁFICO REF.	NÚMERO DA PEÇA	QTY	NOME DA PEÇA 1 2 3 4 5 6 (NÍVEL DO PRODUTO)	CONSULTE PÁGINA
	1	1	**7K-1181**	3	CABO TIPO CINTA (STRAP-CABLE)	
	2	1	**352-5586**	1	CONJUNTO DA PLACA (PLATE AS)	
M		1	**159-9541**	1	PORCA DE SOLDA (M10X1,5 DE ROSCA) (NUT-WELD (M10X1.5-THD))	
I	3	1	**384-2862**	2	CONJUNTO DE MANGUEIRA (HOSE AS)	
	4	1	**391-6291**	1	CONJUNTO DE TUBO (TUBE AS)	
	5	1	**391-6292**	1	CONJUNTO DE TUBO (TUBE AS)	
	6	1	**5P-9299**	4	GRAMPO (CIRCUITO) (CLIP (LOOP))	
	7	1	**6V-8397**	4	ANEL RETENTOR EM O (SEAL-O-RING)	
M	8	1	**8T-4137**	2	PARAFUSO (M10X1,5X20 MM) (BOLT (M10X1.5X20-MM))	
	9	1	**6V-9168**	2	PORCA (11/16-16 DE ROSCA) (NUT (11/16-16-THD))	
B	10	1	**6V-9829**	2	CAPA (ORFS) (CAP (ORFS))	
	11	1	**8T-4121**	3	ARRUELA DURA (11X21X2,5 MM DE ESPESSURA) (WASHER-HARD (11X21X2.5-MM THK))	
M	12	1	**8T-4136**	1	PARAFUSO (M10X1,5X25 MM) (BOLT (M10X1.5X25-MM))	

B - UTILIZAR CONFORME NECESSÁRIO
I - CONSULTE O SISTEMA DE INFORMAÇÕES HIDRÁULICAS
M - PEÇA MÉTRICA

381-4498 GRUPO DE TUBULAÇÕES DO ACOPLADOR (LINES GP-COUPLER) (continuação) **i05864277**

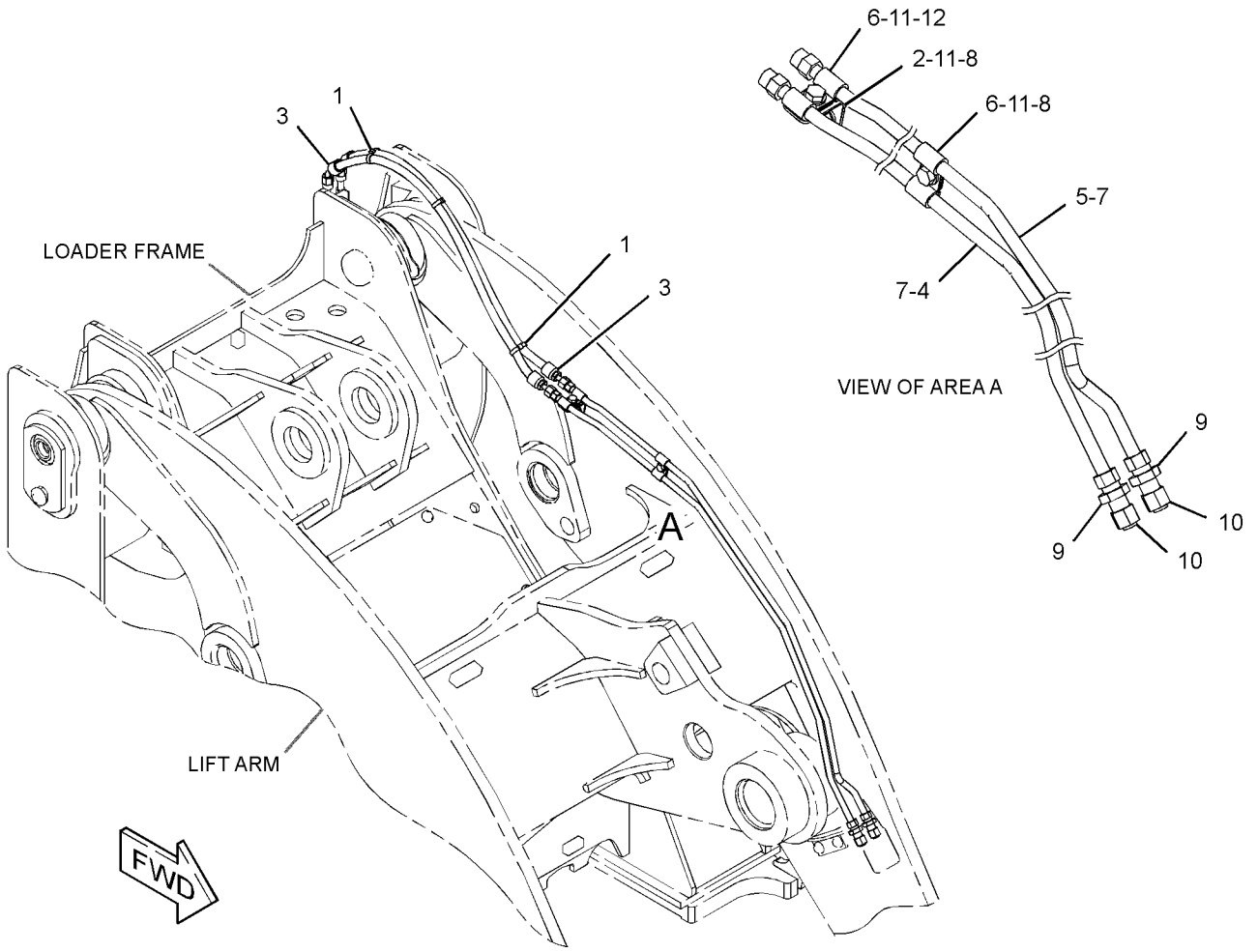

GRÁFICO 1 <FIM> g03708742

441-3367 GRUPO DE TUBULAÇÕES DO ACOPLADOR–TERCEIRA FUNÇÃO (LINES GP-COUPLER-TERCEIRA FUNÇÃO)

S/N: KW41-UP

-TERCEIRA FUNÇÃO

NÚMEROE DE 524-8363 ARRANJO DE CORTE DE MADEIRA

UM ACESSÓRIO

TIPO 1

SMCS-5057, 5133

i06235157

NOTA	REF. NÃO	GRÁFICO REF.	NÚMERO DA PEÇA	QTY	NOME DA PEÇA 1 2 3 4 5 6 (NÍVEL DO PRODUTO)	CONSULTE PÁGINA
I	1	1	**353-5191**	2	CONJUNTO DE MANGUEIRA (HOSE AS)	
	2	1	**390-8633**	1	PLACA (PLATE)	
	3	1	**439-1588**	1	ACOPLAMENTO (DESENGATE RÁPIDO, FÊMEO) (COUPLING (QUICK DISCONNECT, FEMALE))	
J	4	1	**439-1589**	1	CONJUNTO DE COUPLING (DESCONEXÃO RÁPIDA, MACHO) (COUPLING AS (QUICK DISCONNECT, MALE))	
	5	1	*444-5157*	2	CONJUNTO DE CONECTOR (CONNECTOR AS)	
					(EACH INCLUDES)	
		1	**3D-2824**	1	ANEL RETENTOR EM O (SEAL-O-RING)	
		1	**5K-9090**	1	ANEL RETENTOR EM O (SEAL-O-RING)	
		1	**440-6770**	1	CONECTOR (CONNECTOR)	
	6	1	**447-9735**	1	CONJUNTO DE TAMPA (CAP AS)	
		1	**447-9739**	1	ANEL RETENTOR EM O (SEAL-O-RING)	
	7	1	**447-9736**	1	CONJUNTO DE TAMPA (CAP AS)	
	8	1	**452-1495**	1	ABRAÇADEIRA (CLAMP)	
	9	1	**452-1496**	1	SUPORTE (BRACKET)	
M	10	1	**208-8469**	2	CONTRAPORCA (ROSCA M6X1) (LOCKNUT (M6X1-THD))	
	11	1	**6V-9172**	2	PORCA (ROSCA 7-1/16-12) (NUT (1-7/16-12-THD))	
	12	1	**8T-4121**	4	ARRUELA DURA (11X21X2,5 MM DE ESPESSURA) (WASHER-HARD (11X21X2.5-MM THK))	
M	13	1	**8T-4136**	4	PARAFUSO (M10X1,5X25 MM) (BOLT (M10X1.5X25-MM))	
	14	1	**8T-4205**	4	ARRUELA DURA (7,2X14,5X2 MM DE ESPESSURA) (WASHER-HARD (7.2X14.5X2-MM THK))	
M	15	1	**8T-4971**	2	PARAFUSO (M6X1X30 MM) (BOLT (M6X1X30-MM))	
					JOGO(S) DE REPARO DISPONÍVEL(ÍVEIS):	
J			**447-9741**	1	KIT DE SELOS (KIT-SEAL)	
					(INCLUDES O-RINGS & BACKUP RING)	

I - CONSULTE O SISTEMA DE INFORMAÇÕES HIDRÁULICAS
J - KIT MARKED J SERVICES PART(S) MARKED J
M - PEÇA MÉTRICA

441-3367 GRUPO DE TUBULAÇÕES DO ACOPLADOR (LINES GP-COUPLER) (continuação) **i06235157**

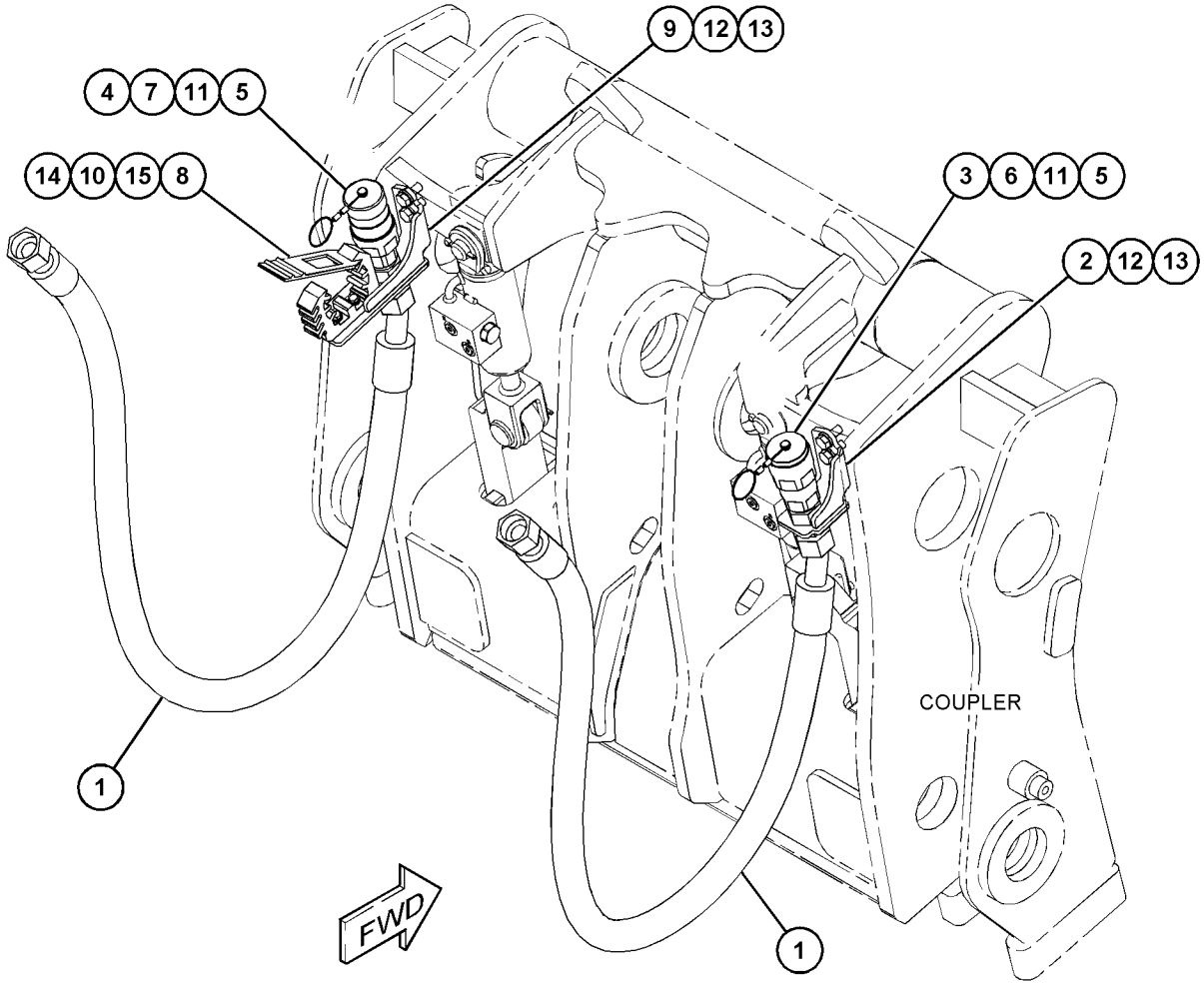

GRÁFICO 1 <FIM> g03868155

441-3367 GRUPO DE TUBULAÇÕES DO ACOPLADOR–TERCEIRA FUNÇÃO (LINES GP-COUPLER-TERCEIRA FUNÇÃO)

S/N: KW41-UP

-TERCEIRA FUNÇÃO

NÚMEROE DE 524-8363 ARRANJO DE CORTE DE MADEIRA

UM ACESSÓRIO

TIPO 2

SMCS-5057, 5133

i07079249

NOTA	REF. NÃO	GRÁFICO REF.	NÚMERO DA PEÇA	QTY	NOME DA PEÇA 1 2 3 4 5 6 (NÍVEL DO PRODUTO)	CONSULTE PÁGINA
I	1	1	**353-5191**	2	CONJUNTO DE MANGUEIRA (HOSE AS)	
	2	1	**390-8633**	1	PLACA (PLATE)	
	3	1	**439-1588**	1	ACOPLAMENTO (DESENGATE RÁPIDO, FÊMEO) (COUPLING (QUICK DISCONNECT, FEMALE))	
J	4	1	**439-1589**	1	CONJUNTO DE COUPLING (DESCONEXÃO RÁPIDA, MACHO) (COUPLING AS (QUICK DISCONNECT, MALE))	
	5	1	*444-5157*	2	CONJUNTO DE CONECTOR (CONNECTOR AS)	
					(EACH INCLUDES)	
		1	**3D-2824**	1	ANEL RETENTOR EM O (SEAL-O-RING)	
		1	**5K-9090**	1	ANEL RETENTOR EM O (SEAL-O-RING)	
		1	**440-6770**	1	CONECTOR (CONNECTOR)	
C	6	1	**506-1304**	1	CONJUNTO DE TAMPA (CAP AS)	
		1	**4F-7952**	1	ANEL RETENTOR EM O (SEAL-O-RING)	
C	7	1	**471-1016**	1	CONJUNTO DE TAMPA (CAP AS)	
	8	1	**452-1495**	1	ABRAÇADEIRA (CLAMP)	
	9	1	**452-1496**	1	SUPORTE (BRACKET)	
M	10	1	**208-8469**	2	CONTRAPORCA (ROSCA M6X1) (LOCKNUT (M6X1-THD))	
	11	1	**6V-9172**	2	PORCA (ROSCA 7-1/16-12) (NUT (1-7/16-12-THD))	
	12	1	**8T-4121**	4	ARRUELA DURA (11X21X2,5 MM DE ESPESSURA) (WASHER-HARD (11X21X2.5-MM THK))	
M	13	1	**8T-4136**	4	PARAFUSO (M10X1,5X25 MM) (BOLT (M10X1.5X25-MM))	
	14	1	**8T-4205**	4	ARRUELA DURA (7,2X14,5X2 MM DE ESPESSURA) (WASHER-HARD (7.2X14.5X2-MM THK))	
M	15	1	**8T-4971**	2	PARAFUSO (M6X1X30 MM) (BOLT (M6X1X30-MM))	
					JOGO(S) DE REPARO DISPONÍVEL(ÍVEIS):	
J			**447-9741**	1	KIT DE SELOS (KIT-SEAL)	
					(INCLUDES O-RINGS & BACKUP RING)	

C - ALTERAR DO TIPO ANTERIOR
I - CONSULTE O SISTEMA DE INFORMAÇÕES HIDRÁULICAS
J - KIT MARKED J SERVICES PART(S) MARKED J
M - PEÇA MÉTRICA

441-3367 GRUPO DE TUBULAÇÕES DO ACOPLADOR (LINES GP-COUPLER) (continuação) **i07079249**

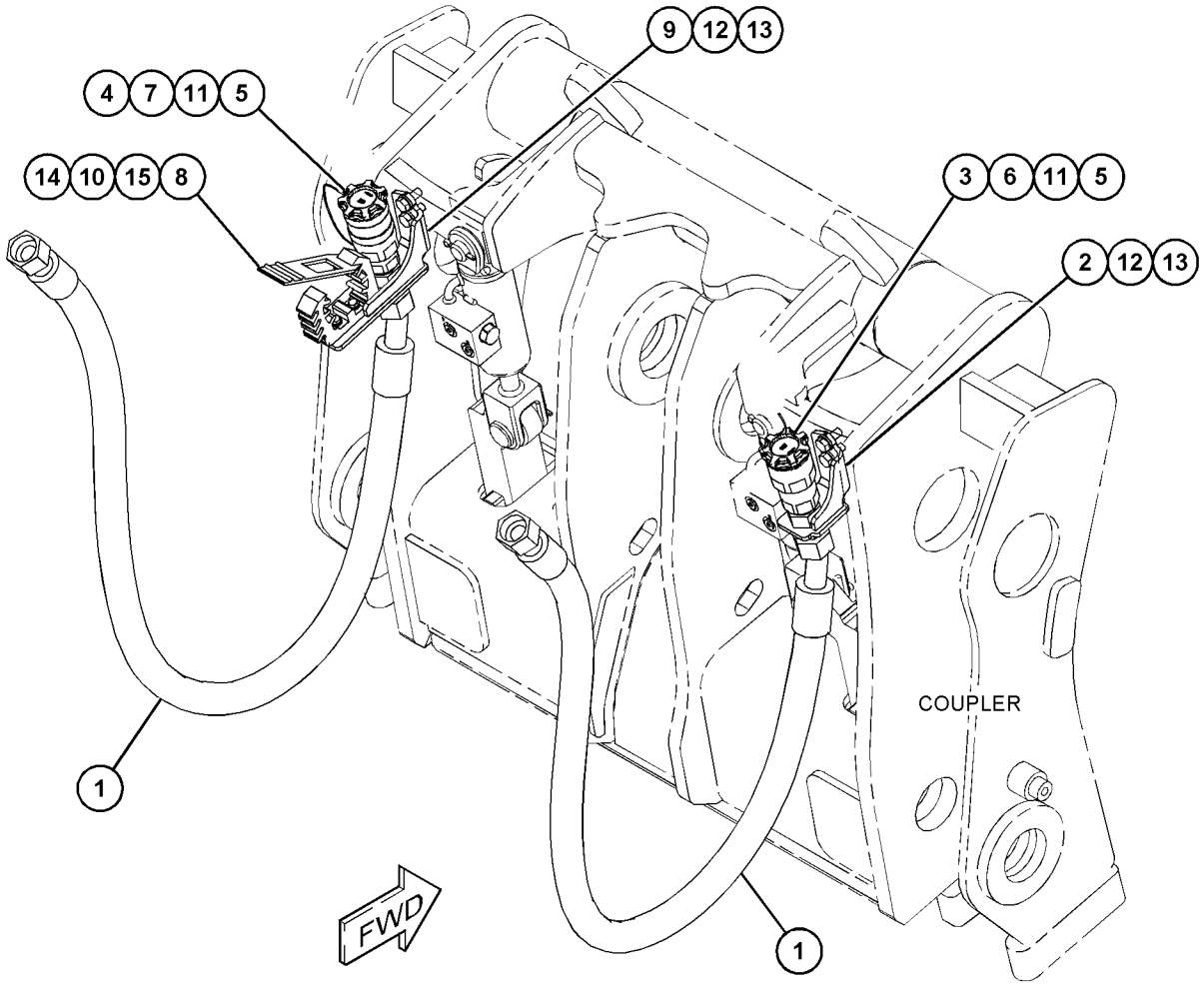

GRÁFICO 1 <FIM> g06138197

381-4499 GRUPO DE TUBULAÇÕES FRONTAIS–TERCEIRA FUNÇÃO (LINES GP-FRONT-TERCEIRA FUNÇÃO)

S/N: KW41-UP

NÚMEROE DE 454-0568, 483-2579 ARRANJO HIDRÁULICO-3 VÁLVULAS, 454-0569 ARRANJO HIDRÁULICO-4 VÁLVULAS

UM ACESSÓRIO

SMCS-5057 **i07059989**

NOTA	REF. NÃO	GRÁFICO REF.	NÚMERO DA PEÇA	QTY	NOME DA PEÇA 1 2 3 4 5 6 (NÍVEL DO PRODUTO)	CONSULTE PÁGINA
I	1	1	**348-8593**	2	CONJUNTO DE MANGUEIRA (HOSE AS)	
	2	1	**353-9896**	1	PLACA (PLATE)	
	3	1	**393-0341**	1	CONJUNTO DE TUBO (TUBE AS)	
	4	1	**393-0342**	1	CONJUNTO DE TUBO (TUBE AS)	
	5	1	**393-0357**	2	PLACA (PLATE)	
	6	1	*155-2026*	2	CONJUNTO DE UNIÃO (UNION AS)	
					(EACH INCLUDES)	
		1	**5K-9090**	2	ANEL RETENTOR EM O (SEAL-O-RING)	
		1	**6V-8998**	1	UNIÃO (UNION)	
	7	1	**5K-9090**	2	ANEL RETENTOR EM O (SEAL-O-RING)	
	8	1	**6V-9172**	4	PORCA (ROSCA 7-1/16-12) (NUT (1-7/16-12-THD))	
B	9	1	**6V-9833**	2	CONJUNTO DE TAMPA (CAP AS)	
	10	1	**7X-7729**	6	ARRUELA (11X25X3 MM DE ESPESSURA) (WASHER (11X25X3-MM THK))	
	11	1	**8T-1895**	2	GRAMPO (RANHURA) (CLIP (SLOT))	
	12	1	**8T-1896**	2	GRAMPO (LINGUETA) (CLIP (TAB))	
	13	1	**8T-4121**	2	ARRUELA DURA (11X21X2,5 MM DE ESPESSURA) (WASHER-HARD (11X21X2.5-MM THK))	
M	14	1	**8T-4136**	6	PARAFUSO (M10X1,5X25 MM) (BOLT (M10X1.5X25-MM))	
M	15	1	**8T-4137**	2	PARAFUSO (M10X1,5X20 MM) (BOLT (M10X1.5X20-MM))	

B - UTILIZAR CONFORME NECESSÁRIO
I - CONSULTE O SISTEMA DE INFORMAÇÕES HIDRÁULICAS
M - PEÇA MÉTRICA

381-4499 GRUPO DE TUBULAÇÕES FRONTAIS (LINES GP-FRONT) (continuação) **i07059989**

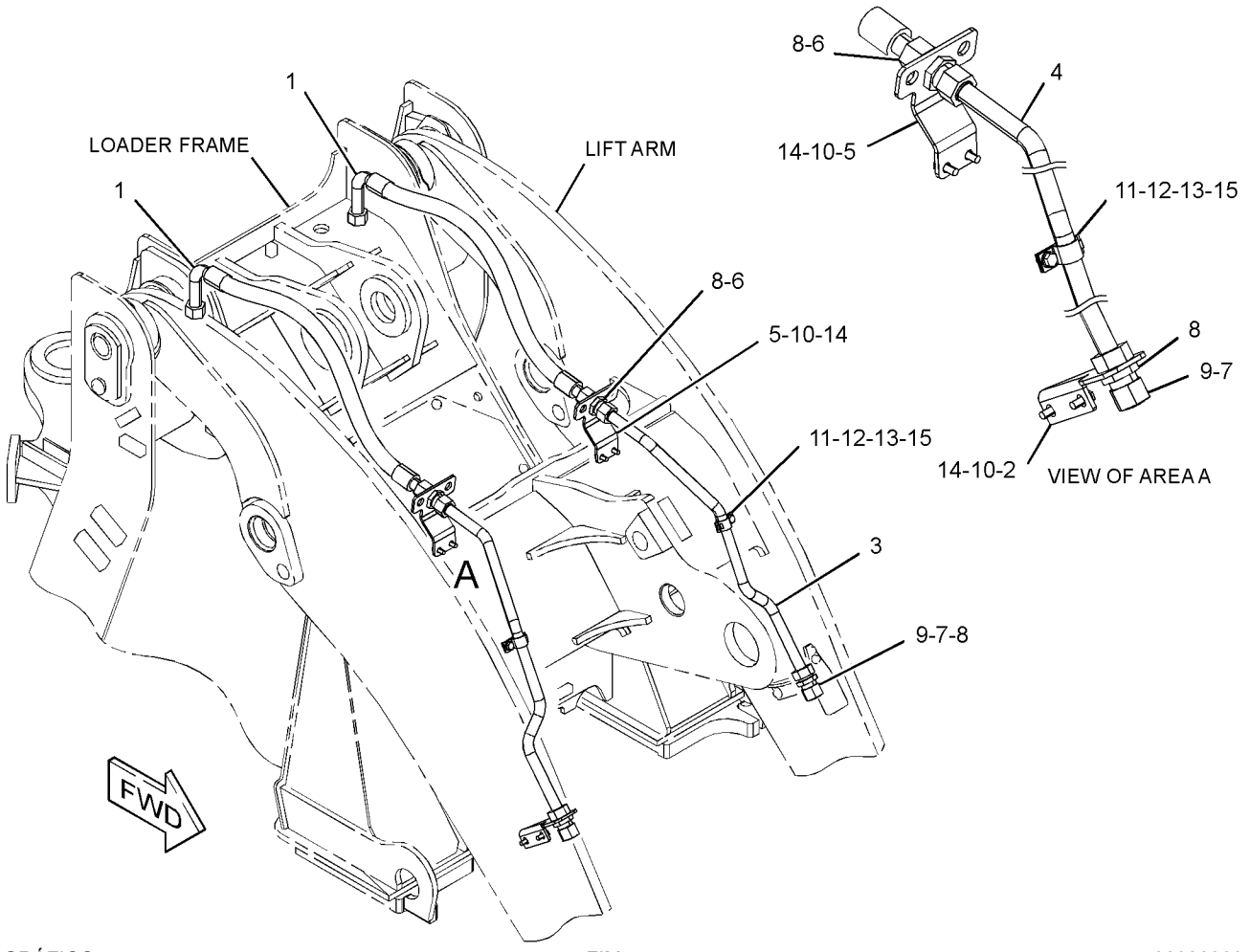

GRÁFICO 1 <FIM> g06088929

430-2918 GRUPO DE TUBULAÇÕES FRONTAIS (LINES GP-FRONT)

S/N: KW41-UP

NÚMEROE DE 454-0547 ARRANJO HIDRÁULICO

TAMBÉM UM ACESSÓRIO

SMCS-5057 **i06225784**

NOTA	REF. NÃO	GRÁFICO REF.	NÚMERO DA PEÇA	QTY	NOME DA PEÇA 1 2 3 4 5 6 (NÍVEL DO PRODUTO)	CONSULTE PÁGINA
	1	1	**7K-1181**	6	CABO TIPO CINTA (STRAP-CABLE)	
I	2	1	**160-9415**	1	CONJUNTO DE MANGUEIRA (HOSE AS)	
	3	1	*164-9640*	1	CONJUNTO DE CONECTOR (CONNECTOR AS)	
		1	**3J-1907**	1	ANEL RETENTOR EM O (SEAL-O-RING)	
		1	**4J-5477**	1	ANEL RETENTOR EM O (SEAL-O-RING)	
		1	**145-2237**	1	CONECTOR (CONNECTOR)	
	4	1	**206-2423**	1	SELA (SADDLE)	
Y	5	1	*226-0420*	1	GRUPO DO ACUMULADOR HIDRÁULICO (CARREGADO) (ACCUMULATOR GP-HYDRAULIC (CHARGED))	542
I	6	1	**255-0577**	1	CONJUNTO DE MANGUEIRA (HOSE AS)	
I	7	1	**347-8099**	1	CONJUNTO DE MANGUEIRA (HOSE AS)	
	8	1	**349-7841**	1	PLACA (PLATE)	
	9	1	**352-1045**	1	GRUPO DE VÁLVULA-VERIFICAÇÃO (IMPLEMENTO) (VALVE GP-CHECK (IMPLEMENT))	
		1	**2S-4078**	1	ANEL RETENTOR EM O (SEAL-O-RING)	
		1	**6V-8400**	1	ANEL RETENTOR EM O (SEAL-O-RING)	
I	10	1	**359-0022**	1	CONJUNTO DE MANGUEIRA (HOSE AS)	
I	11	1	**377-4189**	1	CONJUNTO DE MANGUEIRA (HOSE AS)	
	12	1	**433-1416**	1	CONJUNTO DE TUBO (TUBE AS)	
	13	1	**433-1417**	1	CONJUNTO DE TUBO (TUBE AS)	
	14	1	**110-6349**	2	CONJUNTO DE CONEXÃO (DESLIGAMENTO RÁPIDO) (FITTING AS (QUICK DISCONNECT))	
	15	1	*148-8333*	1	CONJUNTO DE CONECTOR (CONNECTOR AS)	
		1	**6V-8400**	1	ANEL RETENTOR EM O (SEAL-O-RING)	
		1	**7M-8485**	1	ANEL RETENTOR EM O (SEAL-O-RING)	
		1	**8T-7927**	1	CONECTOR (CONNECTOR)	
	16	1	*148-8336*	1	CONJUNTO DE CONECTOR (CONNECTOR AS)	
		1	**3J-1907**	1	ANEL RETENTOR EM O (SEAL-O-RING)	
		1	**6V-8397**	1	ANEL RETENTOR EM O (SEAL-O-RING)	
		1	**6V-8636**	1	CONECTOR (CONNECTOR)	
	17	1	*148-8433*	1	CONJUNTO DE TEE (TEE AS)	
		1	**6V-8397**	2	ANEL RETENTOR EM O (SEAL-O-RING)	
		1	**6V-9836**	1	CONEXÃO ARTICULADA T (TEE-SWIVEL)	
	18	1	*148-8435*	2	CONJUNTO DE TEE (TEE AS)	
					(EACH INCLUDES)	
		1	**3J-1907**	1	ANEL RETENTOR EM O (SEAL-O-RING)	
		1	**6V-8397**	2	ANEL RETENTOR EM O (SEAL-O-RING)	
		1	**6V-8781**	1	T (TEE)	
	19	1	*149-5452*	1	CONJUNTO DE UNIÃO (RETA) (UNION AS (STRAIGHT))	
		1	**6V-8397**	2	ANEL RETENTOR EM O (SEAL-O-RING)	
		1	**6V-8994**	1	UNIÃO (RETA) (UNION (STRAIGHT))	
	20	1	*150-4052*	1	CONJUNTO DE UNIÃO (UNION AS)	
		1	**4J-5477**	2	ANEL RETENTOR EM O (SEAL-O-RING)	
		1	**6V-8993**	1	UNIÃO (UNION)	

430-2918 GRUPO DE TUBULAÇÕES FRONTAIS (LINES GP-FRONT) (continuação) **i06225784**

NOTA	REF. NÃO	GRÁFICO REF.	NÚMERO DA PEÇA	QTY	NOME DA PEÇA 1 2 3 4 5 6 (NÍVEL DO PRODUTO)	CONSULTE PÁGINA
	21	1	*164-9869*	1	CONJUNTO DE CONECTOR (CONNECTOR AS)	
		1	**3J-1907**	1	ANEL RETENTOR EM O (SEAL-O-RING)	
		1	**6V-8397**	1	ANEL RETENTOR EM O (SEAL-O-RING)	
		1	**9X-2297**	1	CONECTOR (CONNECTOR)	
	22	1	**2P-1279**	1	CONTRAPORCA (ROSCA 9/16-18) (LOCKNUT (9/16-18-THD))	
	23	1	**3K-0360**	1	ANEL RETENTOR EM O (SEAL-O-RING)	
	24	1	**5K-9090**	1	ANEL RETENTOR EM O (SEAL-O-RING)	
	25	1	**6V-0852**	2	TAMPA CONTRA POEIRA (CAP-DUST)	
	26	1	**6V-8397**	2	ANEL RETENTOR EM O (SEAL-O-RING)	
	27	1	**6V-8400**	1	ANEL RETENTOR EM O (SEAL-O-RING)	
	28	1	**6V-9168**	1	PORCA (11/16-16 DE ROSCA) (NUT (11/16-16-THD))	
	29	1	**6V-9172**	1	PORCA (ROSCA 7-1/16-12) (NUT (1-7/16-12-THD))	
	30	1	**6V-9829**	5	CAPA (ORFS) (CAP (ORFS))	
B	31	1	**6V-9831**	1	CAPA (ORFS) (CAP (ORFS))	
	32	1	**7J-9108**	1	ANEL RETENTOR EM O (SEAL-O-RING)	
	33	1	**7X-7729**	3	ARRUELA (11X25X3 MM DE ESPESSURA) (WASHER (11X25X3-MM THK))	
	34	1	**8S-0023**	1	GRAMPO (RANHURA) (CLIP (SLOT))	
	35	1	**8S-0024**	1	GRAMPO (LINGUETA) (CLIP (TAB))	
M	36	1	**8T-4136**	3	PARAFUSO (M10X1,5X25 MM) (BOLT (M10X1.5X25-MM))	

B - UTILIZAR CONFORME NECESSÁRIO
I - CONSULTE O SISTEMA DE INFORMAÇÕES HIDRÁULICAS
M - PEÇA MÉTRICA
Y - ILUSTRAÇÃO INDIVIDUAL

430-2918 GRUPO DE TUBULAÇÕES FRONTAIS (LINES GP-FRONT) (continuação) **i06225784**

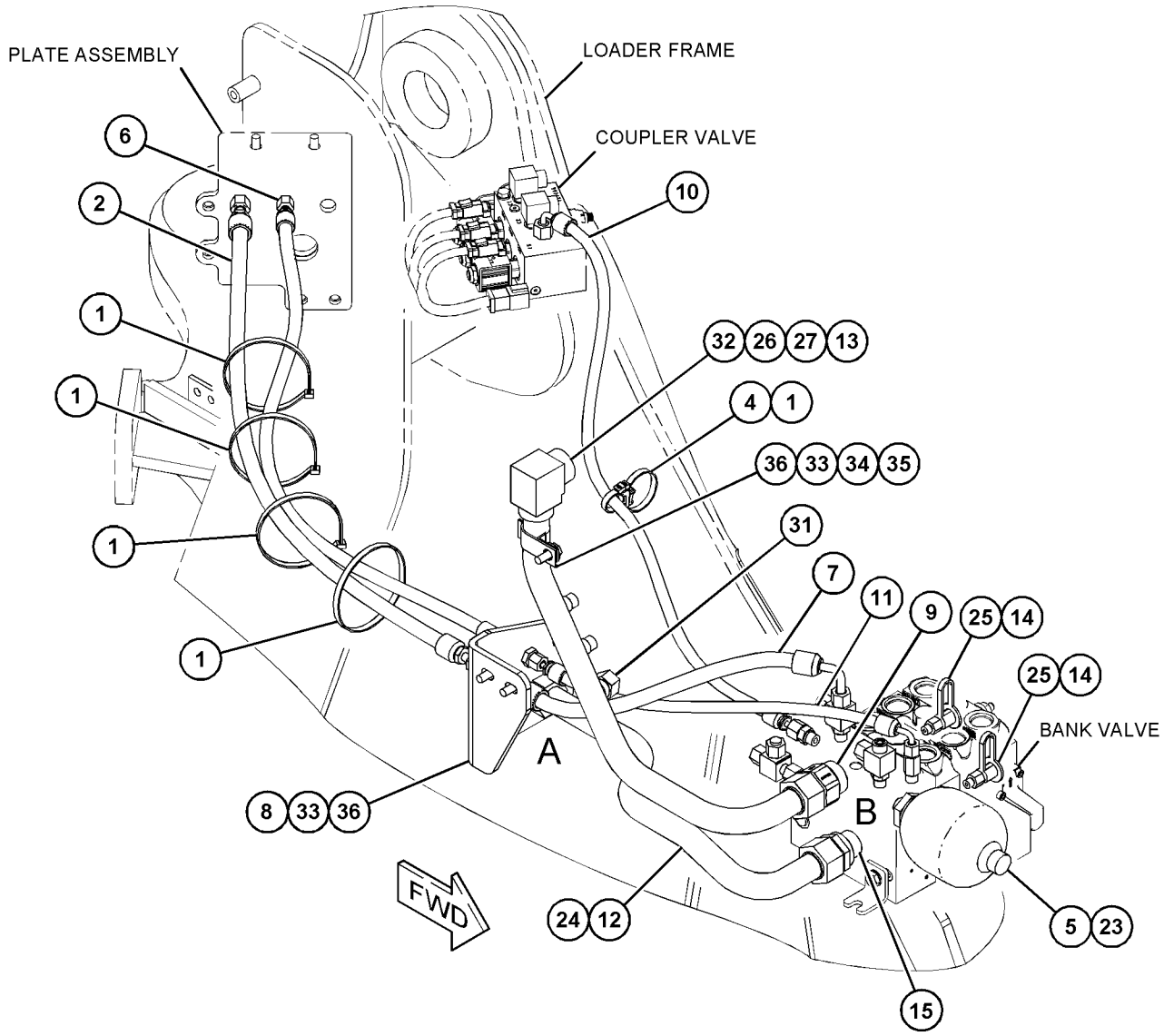

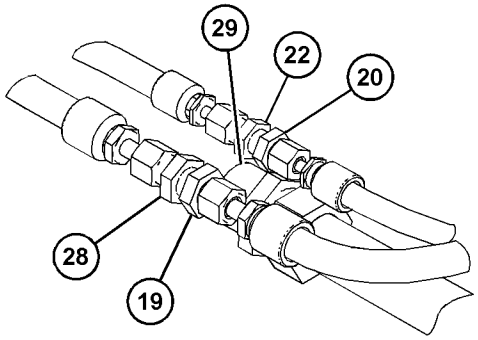

VIEW OF AREA A
(PARTS REMOVED FOR CLARITY)

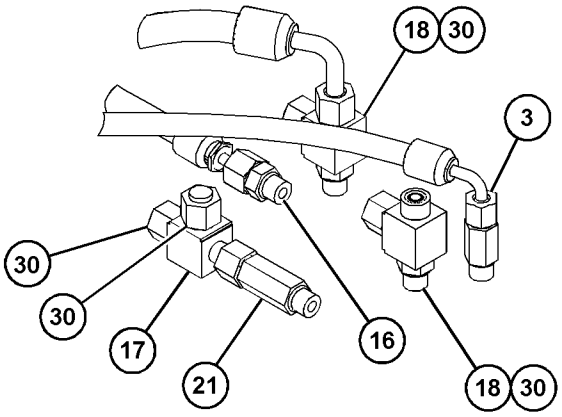

VIEW OF AREA B
(PARTS REMOVED FOR CLARITY)

GRÁFICO 1 <FIM> g03795855

333-6924 GRUPO DE TUBULAÇÕES HIDRÁULICAS–TERCEIRA FUNÇÃO (LINES GP-HYDRAULIC-TERCEIRA FUNÇÃO)

S/N: KW41-UP

NÚMEROE DE 454-0568, 483-2579 ARRANJO HIDRÁULICO-3 VÁLVULAS, 454-0569 ARRANJO HIDRÁULICO-4 VÁLVULAS

UM ACESSÓRIO

SMCS-5057 **i06983334**

NOTA	REF. NÃO	GRÁFICO REF.	NÚMERO DA PEÇA	QTY	NOME DA PEÇA 1 2 3 4 5 6 (NÍVEL DO PRODUTO)	CONSULTE PÁGINA
I	1	1	**348-7719**	1	CONJUNTO DE MANGUEIRA (HOSE AS)	
I	2	1	**348-7720**	1	CONJUNTO DE MANGUEIRA (HOSE AS)	
	3	1	**356-5801**	1	CONJUNTO DE TUBO (TUBE AS)	
	4	1	**356-5802**	1	CONJUNTO DE TUBO (TUBE AS)	
	5	1	**361-3389**	1	CONJUNTO DA PLACA (PLATE AS)	
M		1	**159-9541**	1	PORCA DE SOLDA (M10X1,5 DE ROSCA) (NUT-WELD (M10X1.5-THD))	
	6	1	*148-8327*	2	CONJUNTO DE CONECTOR (CONNECTOR AS)	
					(EACH INCLUDES)	
		1	**3D-2824**	1	ANEL RETENTOR EM O (SEAL-O-RING)	
		1	**6V-8637**	1	CONECTOR (CONNECTOR)	
		1	**6V-9746**	1	ANEL RETENTOR EM O (SEAL-O-RING)	
	7	1	**5K-9090**	4	ANEL RETENTOR EM O (SEAL-O-RING)	
	8	1	**6V-9172**	2	PORCA (ROSCA 7-1/16-12) (NUT (1-7/16-12-THD))	
	9	1	**8T-1895**	2	GRAMPO (RANHURA) (CLIP (SLOT))	
	10	1	**8T-1896**	2	GRAMPO (LINGUETA) (CLIP (TAB))	
	11	1	**8T-4121**	2	ARRUELA DURA (11X21X2,5 MM DE ESPESSURA) (WASHER-HARD (11X21X2.5-MM THK))	
M	12	1	**8T-4136**	2	PARAFUSO (M10X1,5X25 MM) (BOLT (M10X1.5X25-MM))	

I - CONSULTE O SISTEMA DE INFORMAÇÕES HIDRÁULICAS
M - PEÇA MÉTRICA

333-6924 GRUPO DE TUBULAÇÕES HIDRÁULICAS (LINES GP-HYDRAULIC) (continuação) **i06983334**

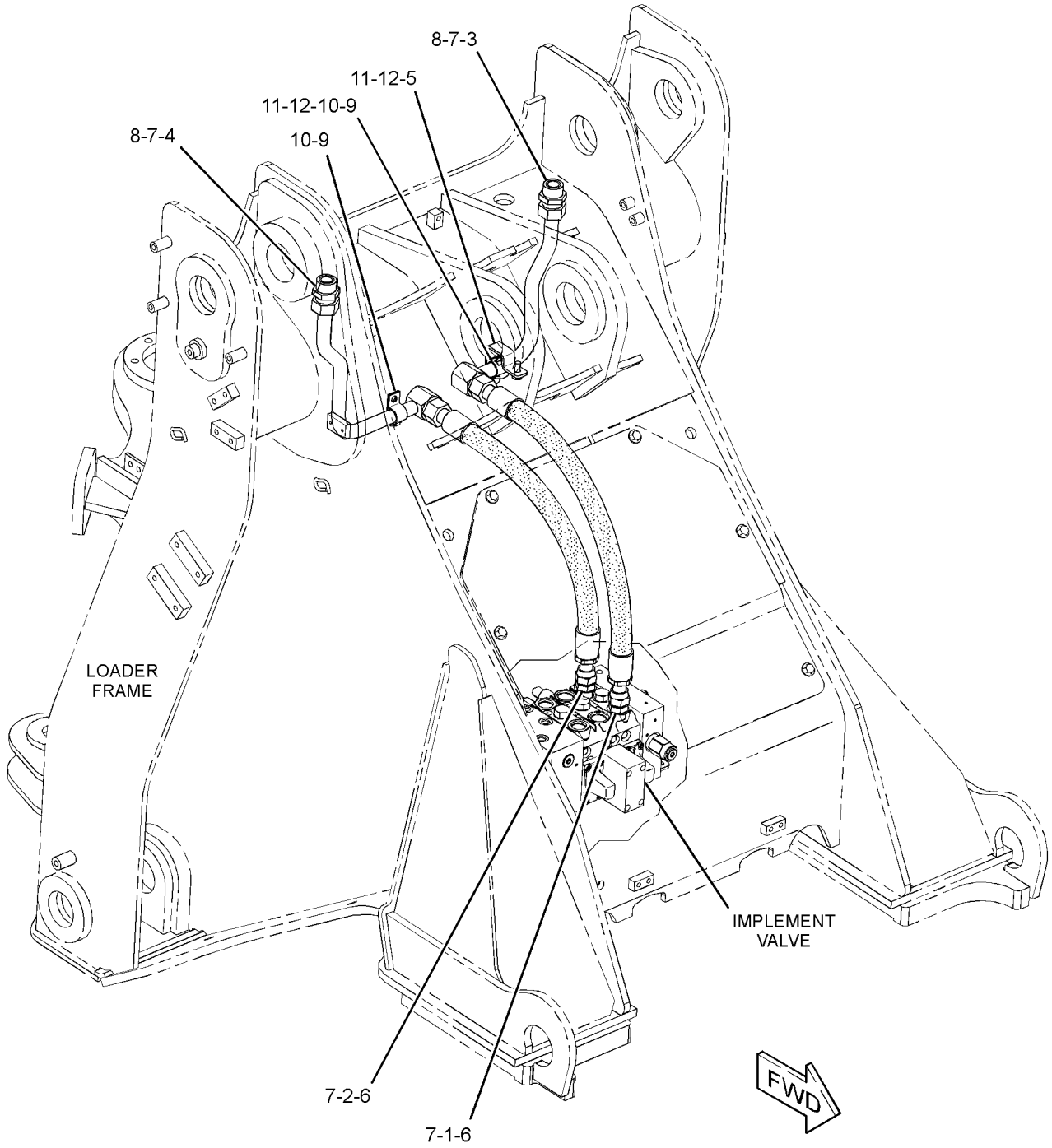

GRÁFICO 1 <FIM> g02758776

333-6926 GRUPO DE TUBULAÇÕES HIDRÁULICAS–QUARTA FUNÇÃO (LINES GP-HYDRAULIC-QUARTA FUNÇÃO)

S/N: KW41-UP

NÚMEROE DE 454-0569 ARRANJO HIDRÁULICO-4 VÁLVULAS UM ACESSÓRIO

SMCS-5057 **i05312428**

NOTA	REF. NÃO	GRÁFICO REF.	NÚMERO DA PEÇA	QTY	NOME DA PEÇA 1 2 3 4 5 6 (NÍVEL DO PRODUTO)	CONSULTE PÁGINA
I	1	1	**312-3032**	2	CONJUNTO DE MANGUEIRA (HOSE AS)	
	2	1	**364-6494**	2	CONJUNTO DA PLACA (PLATE AS)	
					(EACH INCLUDES)	
M		1	**159-9541**	1	PORCA DE SOLDA (M10X1,5 DE ROSCA) (NUT-WELD (M10X1.5-THD))	
I	3	1	**382-0691**	1	CONJUNTO DE MANGUEIRA (HOSE AS)	
I	4	1	**382-0692**	1	CONJUNTO DE MANGUEIRA (HOSE AS)	
	5	1	*148-8341*	2	CONJUNTO DE CONECTOR (CONNECTOR AS)	
					(EACH INCLUDES)	
		1	**3D-2824**	1	ANEL RETENTOR EM O (SEAL-O-RING)	
		1	**6V-8713**	1	CONECTOR (CONNECTOR)	
		1	**7J-9108**	1	ANEL RETENTOR EM O (SEAL-O-RING)	
	6	1	*148-8457*	4	CONJUNTO DE UNIÃO (RETA) (UNION AS (STRAIGHT))	
					(EACH INCLUDES)	
		1	**6V-8398**	2	ANEL RETENTOR EM O (SEAL-O-RING)	
		1	**6V-8995**	1	UNIÃO (RETA) (UNION (STRAIGHT))	
	7	1	**4S-1962**	1	GRAMPO (CIRCUITO) (CLIP (LOOP))	
	8	1	**5P-7464**	2	GRAMPO (RANHURA) (CLIP (SLOT))	
	9	1	**5P-7465**	2	GRAMPO (LINGUETA) (CLIP (TAB))	
	10	1	**6V-1249**	2	ILHÓ (GROMMET)	
	11	1	**6V-9169**	4	PORCA (ROSCA 13/16-16) (NUT (13/16-16-THD))	
	12	1	**6V-9830**	2	CAPA (ORIFÍCIO) (CAP (ORIFICE))	
	13	1	**8T-4121**	7	ARRUELA DURA (11X21X2,5 MM DE ESPESSURA) (WASHER-HARD (11X21X2.5-MM THK))	
M	14	1	**8T-4136**	4	PARAFUSO (M10X1,5X25 MM) (BOLT (M10X1.5X25-MM))	
M	15	1	**8T-4195**	3	PARAFUSO (M10X1,5X30 MM) (BOLT (M10X1.5X30-MM))	

I - CONSULTE O SISTEMA DE INFORMAÇÕES HIDRÁULICAS
M - PEÇA MÉTRICA

333-6926 GRUPO DE TUBULAÇÕES HIDRÁULICAS (LINES GP-HYDRAULIC) (continuação) **i05312428**

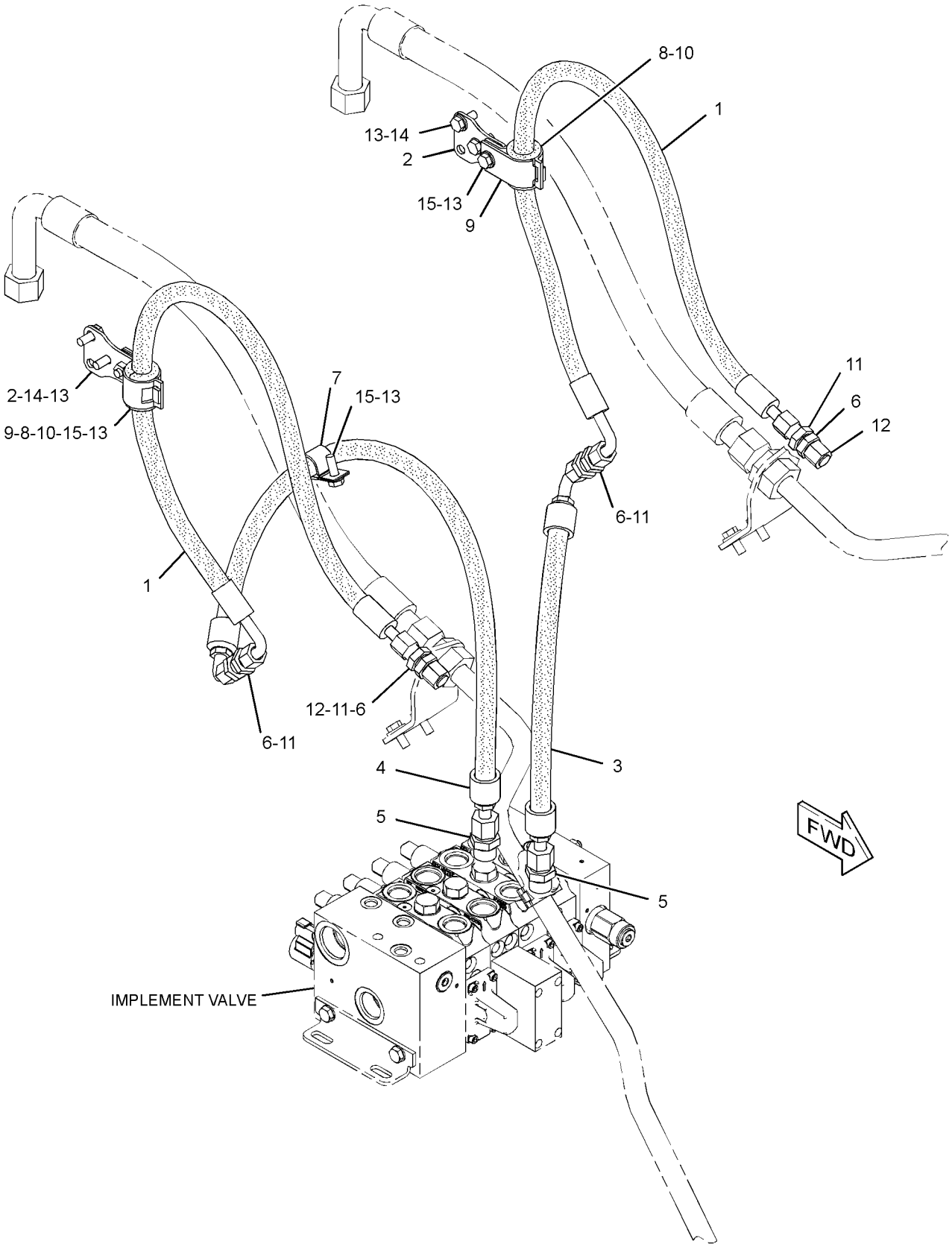

GRÁFICO 1 <FIM> g02792724

430-2880 GRUPO DE TUBULAÇÕES HIDRÁULICAS (LINES GP-HYDRAULIC)

S/N: KW41-UP

NÚMEROE DE 454-0547 ARRANJO HIDRÁULICO

TAMBÉM UM ACESSÓRIO

SMCS-5057 **i06724432**

NOTA	REF. NÃO	GRÁFICO REF.	NÚMERO DA PEÇA	QTY	NOME DA PEÇA 1 2 3 4 5 6 (NÍVEL DO PRODUTO)	CONSULTE PÁGINA
I	1	1	**122-6241**	1	CONJUNTO DE MANGUEIRA (HOSE AS)	
	2	1	*165-2273*	1	CONJUNTO DA VÁLVULA DE CORTE (ÓLEO HIDRÁULICO) (VALVE AS-SHUTOFF (HYDRAULIC OIL))	
		1	**3K-0360**	1	ANEL RETENTOR EM O (SEAL-O-RING)	
		1	**6V-7238**	1	VÁLVULA DE CORTE (VALVE-SHUTOFF)	
	3	1	**200-6345**	2	SUPORTE (ARTICULAÇÃO GIRATÓRIA DUPLA) (MOUNT (DUAL SWIVEL))	
	4	1,2	**204-2281**	8	CABO TIPO CINTA (STRAP-CABLE)	
	5	1	**258-3899**	2	COTOVELO (ELBOW)	
	6	1	*287-7341*	1	CONJUNTO DE COTOVELO (ELBOW AS)	
		1	**3J-7354**	1	ANEL RETENTOR EM O (SEAL-O-RING)	
		1	**151-5145**	1	COTOVELO (ELBOW)	
	7	1	**323-3309**	6	CAPA (CAP)	
	8	1	**8T-4984**	3	ABRAÇADEIRA DE MANGUEIRA (CLAMP-HOSE)	
	9	1	**347-8096**	1	COLETOR (MANIFOLD)	
	10	1	**347-8098**	1	CONJUNTO DE SUPORTE (BRACKET AS)	
M		1	**159-9541**	2	PORCA DE SOLDA (M10X1,5 DE ROSCA) (NUT-WELD (M10X1.5-THD))	
	11	2	**366-1739**	1	CONJUNTO DA PLACA (PLATE AS)	
M		2	**159-9541**	4	PORCA DE SOLDA (M10X1,5 DE ROSCA) (NUT-WELD (M10X1.5-THD))	
I	12	1	**366-2737**	1	CONJUNTO DE MANGUEIRA (HOSE AS)	
I	13	1	**371-4251**	1	CONJUNTO DE MANGUEIRA (HOSE AS)	
I	14	1	**371-4252**	1	CONJUNTO DE MANGUEIRA (HOSE AS)	
	15	1	**377-4186**	1	MANGUEIRA (HOSE)	
	16	1	**377-4193**	1	CONJUNTO DE TUBO (TUBE AS)	
I	17	1	**396-0243**	1	CONJUNTO DE MANGUEIRA (HOSE AS)	
	18	1	**436-6509**	1	CONJUNTO DE TUBO (TUBE AS)	
I	19	1	**470-0443**	1	CONJUNTO DE MANGUEIRA (HOSE AS)	
	20	1	**471-9432**	1	MANGUEIRA (HOSE)	
	21	1	**471-9433**	1	MANGUEIRA (HOSE)	
	22	1	**110-6349**	1	CONJUNTO DE CONEXÃO (DESLIGAMENTO RÁPIDO) (FITTING AS (QUICK DISCONNECT))	
	23	1	*148-8322*	1	CONJUNTO DE CONECTOR (CONNECTOR AS)	
		1	**2M-9780**	1	ANEL RETENTOR EM O (SEAL-O-RING)	
		1	**6V-8640**	1	CONECTOR (CONNECTOR)	
		1	**6V-9746**	1	ANEL RETENTOR EM O (SEAL-O-RING)	
	24	1	*148-8378*	1	CONJUNTO DE COTOVELO (ELBOW AS)	
		1	**3J-1907**	1	ANEL RETENTOR EM O (SEAL-O-RING)	
		1	**6V-8397**	1	ANEL RETENTOR EM O (SEAL-O-RING)	
		1	**6V-8724**	1	COTOVELO (ELBOW)	
	25	1	*148-8385*	1	CONJUNTO DE COTOVELO (ELBOW AS)	
		1	**3J-7354**	1	ANEL RETENTOR EM O (SEAL-O-RING)	
		1	**4J-5477**	1	ANEL RETENTOR EM O (SEAL-O-RING)	
		1	**6V-9000**	1	COTOVELO (ELBOW)	
B	26	1	*148-8407*	1	CONJUNTO DE BUJÃO (PLUG AS)	

430-2880 GRUPO DE TUBULAÇÕES HIDRÁULICAS (LINES GP-HYDRAULIC) (continuação) **i06724432**

NOTA	REF. NÃO	GRÁFICO REF.	NÚMERO DA PEÇA	QTY	NOME DA PEÇA 1 2 3 4 5 6 (NÍVEL DO PRODUTO)	CONSULTE PÁGINA
		1	**3J-1907**	1	ANEL RETENTOR EM O (SEAL-O-RING)	
		1	**9S-4191**	1	BUJÃO (ROSCA 9/16-18) (PLUG (9/16-18-THD))	
B	27	1	*148-8411*	1	CONJUNTO DE BUJÃO (PLUG AS)	
		1	**3K-0360**	1	ANEL RETENTOR EM O (SEAL-O-RING)	
		1	**9S-4185**	1	BUJÃO (ROSCA 3/4-16) (PLUG (3/4-16-THD))	
	28	2	*149-5452*	1	CONJUNTO DE UNIÃO (RETA) (UNION AS (STRAIGHT))	
		2	**6V-8397**	2	ANEL RETENTOR EM O (SEAL-O-RING)	
		2	**6V-8994**	1	UNIÃO (RETA) (UNION (STRAIGHT))	
	29	2	*150-4052*	1	CONJUNTO DE UNIÃO (UNION AS)	
		2	**4J-5477**	2	ANEL RETENTOR EM O (SEAL-O-RING)	
		2	**6V-8993**	1	UNIÃO (UNION)	
	30	1	*153-6238*	1	CONJUNTO DE COTOVELO (ELBOW AS)	
		1	**2S-4078**	1	ANEL RETENTOR EM O (SEAL-O-RING)	
		1	**6V-8400**	1	ANEL RETENTOR EM O (SEAL-O-RING)	
		1	**6V-9006**	1	COTOVELO (ELBOW)	
	31	2	*155-2026*	1	CONJUNTO DE UNIÃO (UNION AS)	
		2	**5K-9090**	2	ANEL RETENTOR EM O (SEAL-O-RING)	
		2	**6V-8998**	1	UNIÃO (UNION)	
	32	1	**1P-4582**	4	FLANGE-METADE (FLANGE-HALF)	
	33	1	**1P-4584**	2	FLANGE-METADE (FLANGE-HALF)	
	34	1	**144-0367**	3	ABRAÇADEIRA DE MANGUEIRA (CLAMP-HOSE)	
	35	2	**2P-1279**	2	CONTRAPORCA (ROSCA 9/16-18) (LOCKNUT (9/16-18-THD))	
	36	1	**4J-0520**	1	ANEL RETENTOR EM O (SEAL-O-RING)	
	37	1	**4J-0527**	3	ANEL RETENTOR EM O (SEAL-O-RING)	
	38	1	**5P-7468**	1	GRAMPO (RANHURA) (CLIP (SLOT))	
	39	1	**5P-7469**	1	GRAMPO (LINGUETA) (CLIP (TAB))	
	40	1	**5P-8444**	1	ILHÓ (37 MM DE DIÂM. INTERNO) (GROMMET (37-MM ID))	
	41	1	**6J-2680**	1	ANEL RETENTOR EM O (SEAL-O-RING)	
	42	1	**6V-0852**	1	TAMPA CONTRA POEIRA (CAP-DUST)	
	43	2	**6V-9168**	1	PORCA (11/16-16 DE ROSCA) (NUT (11/16-16-THD))	
	44	2	**6V-9172**	1	PORCA (ROSCA 7-1/16-12) (NUT (1-7/16-12-THD))	
M	45	1	**7X-2543**	2	PARAFUSO (M10X1,5X120 MM) (BOLT (M10X1.5X120-MM))	
	46	2	**7X-7729**	4	ARRUELA (11X25X3 MM DE ESPESSURA) (WASHER (11X25X3-MM THK))	
	47	1	**8C-3206**	2	FLANGE-METADE (FLANGE-HALF)	
	48	1	**8T-4121**	9	ARRUELA DURA (11X21X2,5 MM DE ESPESSURA) (WASHER-HARD (11X21X2.5-MM THK))	
M	49	1,2	**8T-4136**	5	PARAFUSO (M10X1,5X25 MM) (BOLT (M10X1.5X25-MM))	
M	50	1	**8T-4183**	8	PARAFUSO (M12X1,75X40 MM) (BOLT (M12X1.75X40-MM))	
M	51	1	**8T-4194**	4	PARAFUSO (M12X1,75X50 MM) (BOLT (M12X1.75X50-MM))	
M	52	1	**8T-4196**	4	PARAFUSO (M10X1,5X35 MM) (BOLT (M10X1.5X35-MM))	
	53	1	**8T-4223**	17	ARRUELA DURA (13,5X25,5X3 MM DE ESPESSURA) (WASHER-HARD (13.5X25.5X3-MM THK))	
M	54	1	**8T-4956**	5	PARAFUSO (M12X1,75X35 MM) (BOLT (M12X1.75X35-MM))	
	55	2	*148-8305*	1	CONJUNTO DO ADAPTADOR (ADAPTER AS)	
		2	**3J-1907**	1	ANEL RETENTOR EM O (SEAL-O-RING)	
		2	**5P-9617**	1	ADAPTADOR (ADAPTER)	

430-2880 GRUPO DE TUBULAÇÕES HIDRÁULICAS (LINES GP-HYDRAULIC) (continuação) **i06724432**

NOTA	REF. NÃO	GRÁFICO REF.	NÚMERO DA PEÇA	QTY	NOME DA PEÇA 1 2 3 4 5 6 (NÍVEL DO PRODUTO)	CONSULTE PÁGINA
	56	2	*164-5590*	1	CONJUNTO DE VÁLVULA DE COLETA DE AMOSTRA DE FLUIDO (VALVE AS-FLUID SAMPLING)	
		2	**3J-7354**	1	ANEL RETENTOR EM O (SEAL-O-RING)	
		2	**8C-3446**	1	VÁLVULA DE COLETA DE AMOSTRA (VALVE-SAMPLING)	
	57	2	*148-8369*	1	CONJUNTO DE COTOVELO (ELBOW AS)	
		2	**3J-7354**	1	ANEL RETENTOR EM O (SEAL-O-RING)	
		2	**4J-5477**	1	ANEL RETENTOR EM O (SEAL-O-RING)	
		2	**6V-8628**	1	COTOVELO (ELBOW)	
	58	2	*169-5863*	1	CONJUNTO DO ADAPTADOR (ADAPTER AS)	
		2	**4J-5477**	1	ANEL RETENTOR EM O (SEAL-O-RING)	
		2	**7X-7945**	1	ADAPTADOR (ROSCA 9/16-18) (ADAPTER (9/16-18-THD))	
	59	2	**243-0684**	1	CONJUNTO DE SUPORTE (BRACKET AS)	
M	60	2	**8T-4186**	2	PARAFUSO (M10X1,5X40 MM) (BOLT (M10X1.5X40-MM))	
	61	2	**8C-3447**	1	TAMPA CONTRA POEIRA (CAP-DUST)	
I	62	2	**243-0688**	1	CONJUNTO DE MANGUEIRA (HOSE AS)	

B - UTILIZAR CONFORME NECESSÁRIO
I - CONSULTE O SISTEMA DE INFORMAÇÕES HIDRÁULICAS
M - PEÇA MÉTRICA

430-2880 GRUPO DE TUBULAÇÕES HIDRÁULICAS (LINES GP-HYDRAULIC) (continuação) **i06724432**

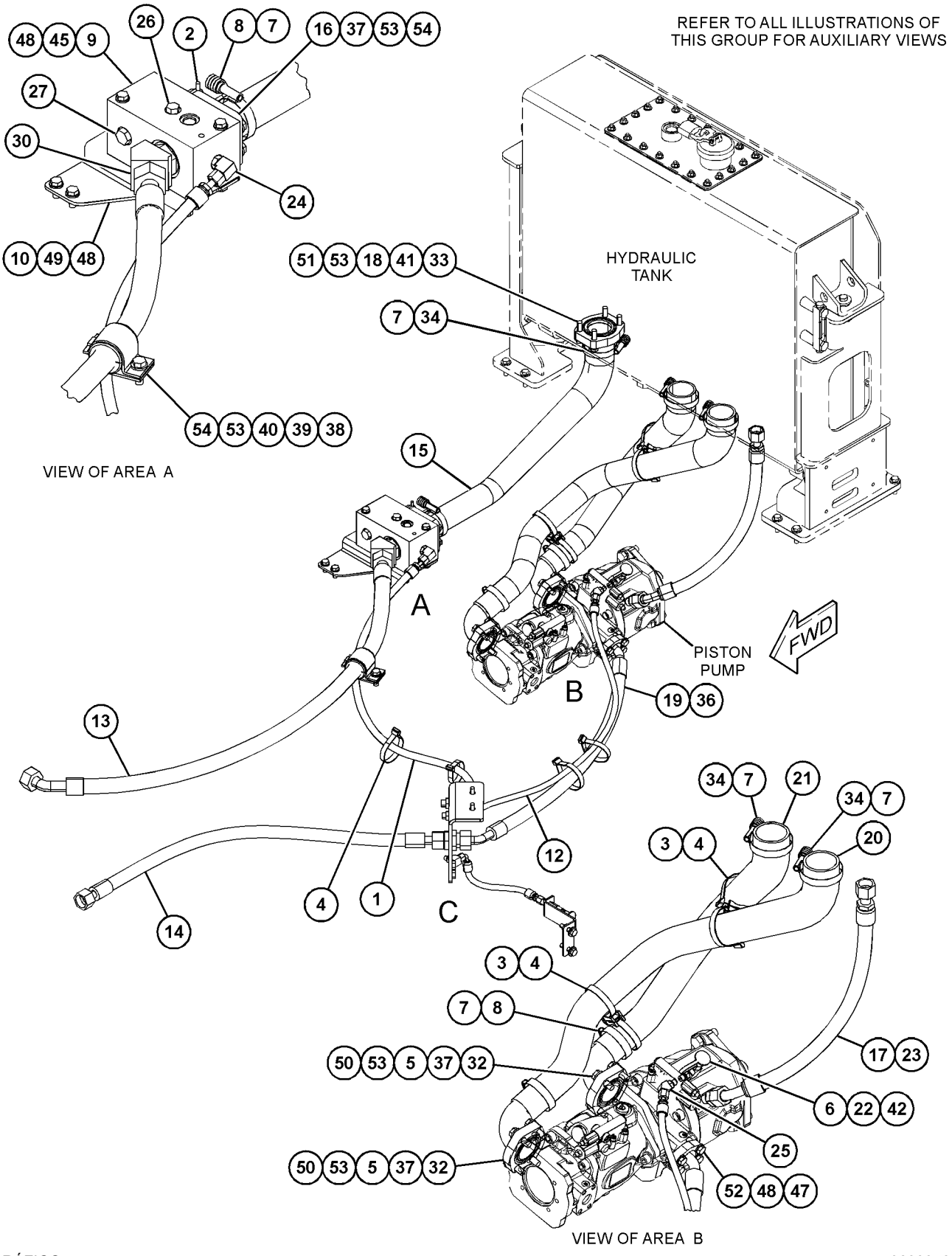

GRÁFICO 1 g06099737

430-2880 GRUPO DE TUBULAÇÕES HIDRÁULICAS (LINES GP-HYDRAULIC) (continuação) **i06724432**

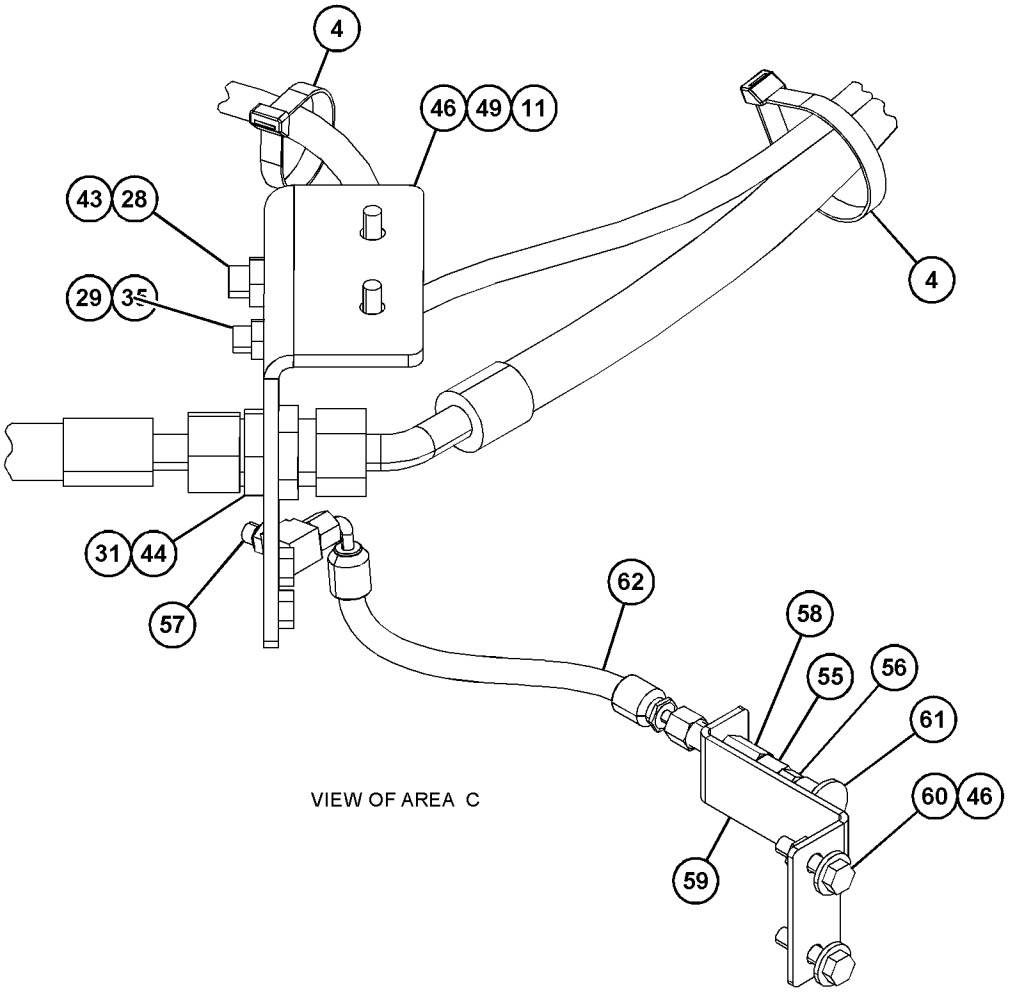

GRÁFICO 2 <FIM> g06099738

433-4772 GRUPO DE TUBULAÇÕES HIDRÁULICAS (LINES GP-HYDRAULIC)

S/N: KW41-UP

NÚMEROE DE 524-8363 ARRANJO DE CORTE DE MADEIRA

UM ACESSÓRIO

SMCS-5057 **i06933134**

NOTA	REF. NÃO	GRÁFICO REF.	NÚMERO DA PEÇA	QTY	NOME DA PEÇA 1 2 3 4 5 6 (NÍVEL DO PRODUTO)	CONSULTE PÁGINA
Y	1	1	**178-0094**	1	GRUPO DO FILTRO DE ÓLEO (SISTEMA HIDRÁULICO) (FILTER GP-OIL (HYDRAULIC))	391
	2	1	**200-6345**	1	SUPORTE (ARTICULAÇÃO GIRATÓRIA DUPLA) (MOUNT (DUAL SWIVEL))	
	3	1	**204-2281**	2	CABO TIPO CINTA (STRAP-CABLE)	
	4	1	*357-4450*	2	CONJUNTO DE COTOVELO (ELBOW AS)	
					(EACH INCLUDES)	
		1	**6V-8400**	1	ANEL RETENTOR EM O (SEAL-O-RING)	
		1	**7M-8485**	1	ANEL RETENTOR EM O (SEAL-O-RING)	
		1	**8C-3364**	1	COTOVELO (ELBOW)	
	5	1	**434-4897**	1	CONJUNTO DE TUBO (TUBE AS)	
	6	1	**434-6478**	1	SUPORTE (BRACKET)	
I	7	1	**434-6935**	1	CONJUNTO DE MANGUEIRA (HOSE AS)	
	8	1	**0S-0550**	1	GRAMPO (CLIP)	
M	9	1	**6V-4248**	4	PARAFUSO (M10X1,5X25 MM) (BOLT (M10X1.5X25-MM))	
	10	1	**6V-8400**	1	ANEL RETENTOR EM O (SEAL-O-RING)	
	11	1	**7X-7729**	1	ARRUELA (11X25X3 MM DE ESPESSURA) (WASHER (11X25X3-MM THK))	
	12	1	**8S-0023**	1	GRAMPO (RANHURA) (CLIP (SLOT))	
	13	1	**8S-0024**	1	GRAMPO (LINGUETA) (CLIP (TAB))	
	14	1	**8T-4121**	2	ARRUELA DURA (11X21X2,5 MM DE ESPESSURA) (WASHER-HARD (11X21X2.5-MM THK))	
M	15	1	**8T-4136**	1	PARAFUSO (M10X1,5X25 MM) (BOLT (M10X1.5X25-MM))	
M	16	1	**8T-4137**	2	PARAFUSO (M10X1,5X20 MM) (BOLT (M10X1.5X20-MM))	
	17	1	**8T-5360**	4	ARRUELA (12X22,5X2,5 MM DE ESPESSURA) (WASHER (12X22.5X2.5-MM THK))	

I - CONSULTE O SISTEMA DE INFORMAÇÕES HIDRÁULICAS
M - PEÇA MÉTRICA
Y - ILUSTRAÇÃO INDIVIDUAL

433-4772 GRUPO DE TUBULAÇÕES HIDRÁULICAS (LINES GP-HYDRAULIC) (continuação) **i06933134**

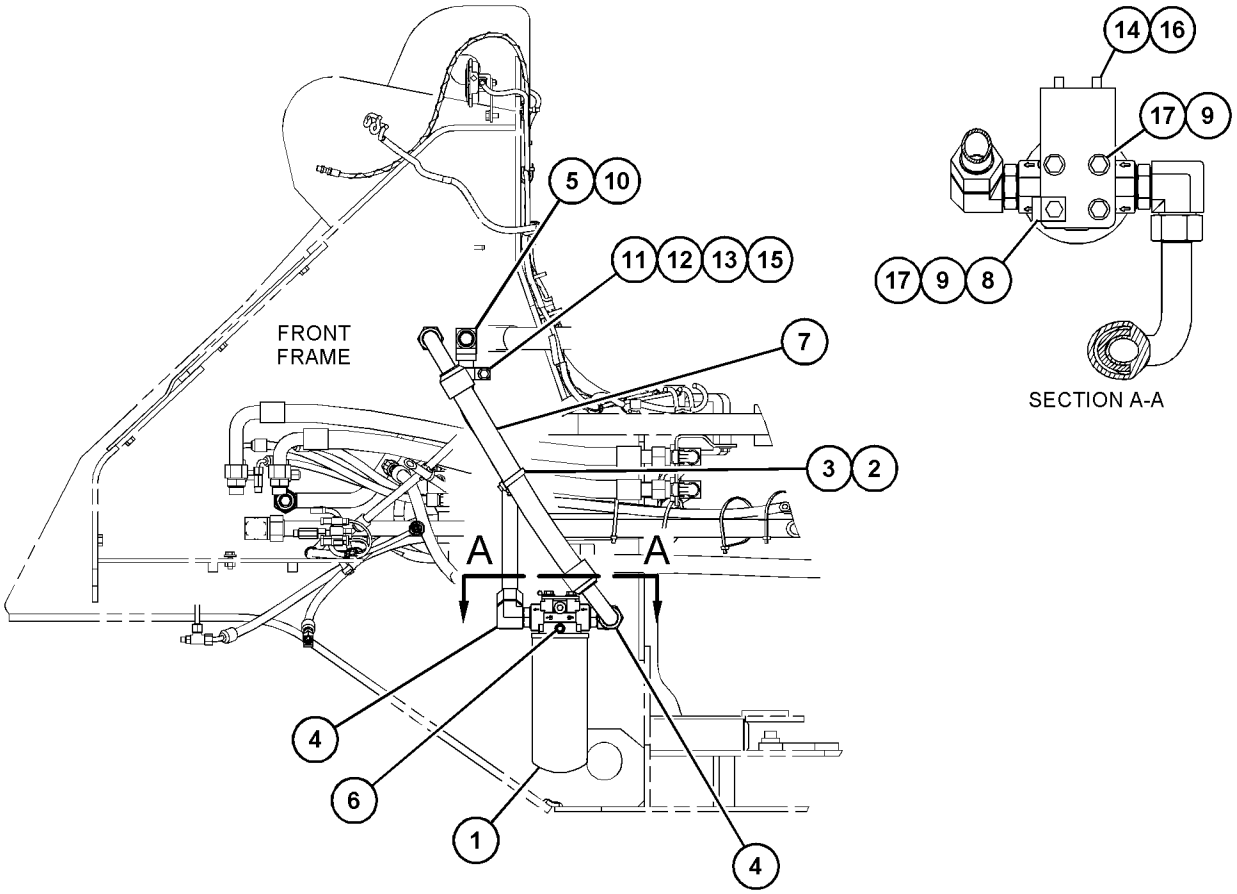

LEFT SIDE VIEW

GRÁFICO 1 <FIM> g06197186

430-2900 GRUPO DE TUBULAÇÕES DO VENTILADOR HIDRÁULICO (LINES GP-HYDRAULIC FAN)

S/N: KW41-UP

NÚMEROE DE 430-2855, 454-0597, 454-0598 ARRANJO OPCIONAL DA MÁQUINA UM ACESSÓRIO

SMCS-1386, 1387, 5057 **i06249106**

NOTA	REF. NÃO	GRÁFICO REF.	NÚMERO DA PEÇA	QTY	NOME DA PEÇA 1 2 3 4 5 6 (NÍVEL DO PRODUTO)	CONSULTE PÁGINA
	1	1	**200-6345**	1	SUPORTE (ARTICULAÇÃO GIRATÓRIA DUPLA) (MOUNT (DUAL SWIVEL))	
	2	1	**204-2281**	6	CABO TIPO CINTA (STRAP-CABLE)	
	3	1	**423-0094**	1	GRUPO DE VÁLVULAS-CARGA DO ACUMULADOR (VALVE GP-ACCUMULATOR CHARGING)	
	4	1	**431-8925**	1	PLACA (PLATE)	
Y	5	1	*431-8937*	1	GRUPO DE MOTOR E FIXAÇÃO DO VENTILADOR HIDRÁULICO (MOTOR & MTG GP-HYDRAULIC FAN)	621
I	6	1	**431-8941**	1	CONJUNTO DE MANGUEIRA (HOSE AS)	
I	7	1	**431-8942**	1	CONJUNTO DE MANGUEIRA (HOSE AS)	
I	8	1	**431-8943**	1	CONJUNTO DE MANGUEIRA (HOSE AS)	
I	9	1	**431-8944**	1	CONJUNTO DE MANGUEIRA (HOSE AS)	
I	10	1	**431-8945**	1	CONJUNTO DE MANGUEIRA (HOSE AS)	
	11	1	*148-8315*	2	CONJUNTO DE CONECTOR (CONNECTOR AS)	
					(EACH INCLUDES)	
		1	**2M-9780**	1	ANEL RETENTOR EM O (SEAL-O-RING)	
		1	**6V-8642**	1	CONECTOR (CONNECTOR)	
		1	**7J-9108**	1	ANEL RETENTOR EM O (SEAL-O-RING)	
	12	1	*148-8369*	1	CONJUNTO DE COTOVELO (ELBOW AS)	
		1	**3J-7354**	1	ANEL RETENTOR EM O (SEAL-O-RING)	
		1	**4J-5477**	1	ANEL RETENTOR EM O (SEAL-O-RING)	
		1	**6V-8628**	1	COTOVELO (ELBOW)	
	13	1	*148-8388*	2	CONJUNTO DE COTOVELO (ELBOW AS)	
					(EACH INCLUDES)	
		1	**2M-9780**	1	ANEL RETENTOR EM O (SEAL-O-RING)	
		1	**6V-8629**	1	COTOVELO (ELBOW)	
		1	**6V-9746**	1	ANEL RETENTOR EM O (SEAL-O-RING)	
	14	1	*148-8436*	1	CONJUNTO DE TEE (TEE AS)	
		1	**3K-0360**	1	ANEL RETENTOR EM O (SEAL-O-RING)	
		1	**6V-8398**	2	ANEL RETENTOR EM O (SEAL-O-RING)	
		1	**6V-8775**	1	TÊ DO SELO FACIAL (TEE-FACE SEAL)	
	15	1	**149-7738**	1	GRAMPO (CLIP)	
	16	1	*155-3504*	1	CONJUNTO DE COTOVELO (ELBOW AS)	
		1	**2M-9780**	1	ANEL RETENTOR EM O (SEAL-O-RING)	
		1	**6V-9003**	1	COTOVELO (ELBOW)	
		1	**7J-9108**	1	ANEL RETENTOR EM O (SEAL-O-RING)	
	17	1	*164-5616*	1	CONJUNTO DE BUJÃO (PLUG AS)	
		1	**2S-4078**	1	ANEL RETENTOR EM O (SEAL-O-RING)	
		1	**9S-6130**	1	BUJÃO (PLUG)	
	18	1	*241-6185*	1	CONJUNTO DE BUJÃO (PLUG AS)	
		1	**3D-2824**	1	ANEL RETENTOR EM O (SEAL-O-RING)	
		1	**5P-9436**	1	BUJÃO (PLUG)	
	19	1	**6V-1889**	4	GRAMPO (CIRCUITO) (CLIP (LOOP))	
	20	1	**6V-9832**	1	CAPA (ORIFÍCIO) (CAP (ORIFICE))	
	21	1	**8T-4121**	14	ARRUELA DURA (11X21X2,5 MM DE ESPESSURA) (WASHER-HARD (11X21X2.5-MM THK))	

430-2900 GRUPO DE TUBULAÇÕES DO VENTILADOR HIDRÁULICO (LINES GP-HYDRAULIC FAN) (continuação)

i06249106

NOTA	REF. NÃO	GRÁFICO REF.	NÚMERO DA PEÇA	QTY	NOME DA PEÇA 1 2 3 4 5 6 (NÍVEL DO PRODUTO)	CONSULTE PÁGINA
M	22	1	**8T-4136**	6	PARAFUSO (M10X1,5X25 MM) (BOLT (M10X1.5X25-MM))	
M	23	1	**8T-4137**	7	PARAFUSO (M10X1,5X20 MM) (BOLT (M10X1.5X20-MM))	
	24	1	**9X-8250**	2	GRAMPO (CLIP)	
E	25	1	**3E-6600**		RETENTOR (24 CM) (SEAL (24-CM))	
M	26	1	**8T-4195**	1	PARAFUSO (M10X1,5X30 MM) (BOLT (M10X1.5X30-MM))	
	27	1	**204-8000**	1	FIXAÇÃO DA CINTA (MOUNTING-CABLE TIE)	

E - ENCOMENDAR POR CENTÍMETROS
I - CONSULTE O SISTEMA DE INFORMAÇÕES HIDRÁULICAS
M - PEÇA MÉTRICA
Y - ILUSTRAÇÃO INDIVIDUAL

430-2900 GRUPO DE TUBULAÇÕES DO VENTILADOR HIDRÁULICO (LINES GP-HYDRAULIC FAN) (continuação)

i06249106

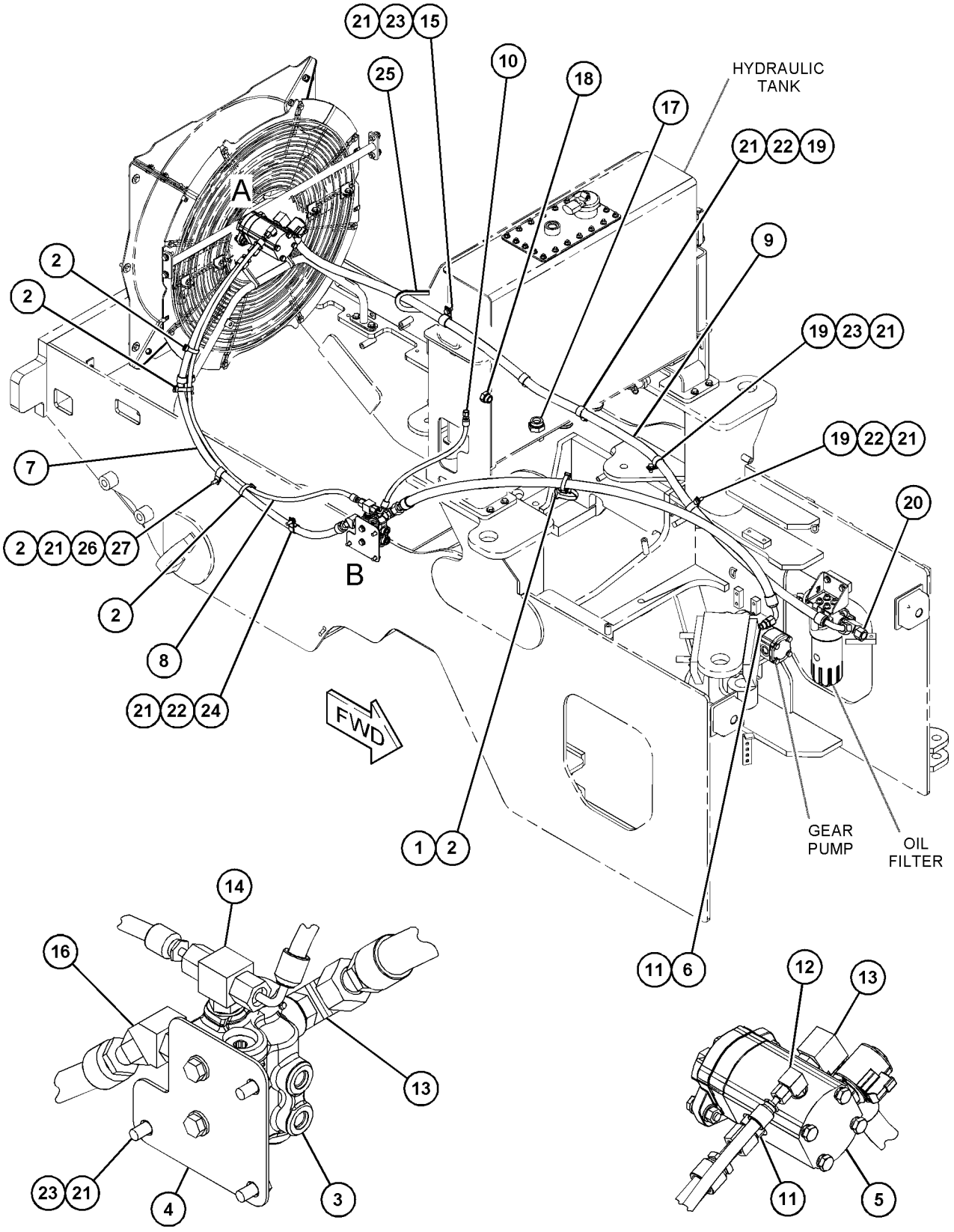

GRÁFICO 1 <FIM> g03871668

430-2901 GRUPO DE TUBULAÇÕES DO VENTILADOR HIDRÁULICO (LINES GP-HYDRAULIC FAN)

S/N: KW41-UP

NÚMEROE DE 430-2865, 430-2875 ARRANJO OPCIONAL DA MÁQUINA UM ACESSÓRIO

SMCS-1386, 1387, 5057 **i06235152**

NOTA	REF. NÃO	GRÁFICO REF.	NÚMERO DA PEÇA	QTY	NOME DA PEÇA 1 2 3 4 5 6 (NÍVEL DO PRODUTO)	CONSULTE PÁGINA
	1	1	**200-6345**	1	SUPORTE (ARTICULAÇÃO GIRATÓRIA DUPLA) (MOUNT (DUAL SWIVEL))	
	2	1	**204-2281**	6	CABO TIPO CINTA (STRAP-CABLE)	
	3	1	**423-0094**	1	GRUPO DE VÁLVULAS-CARGA DO ACUMULADOR (VALVE GP-ACCUMULATOR CHARGING)	
	4	1	**431-8925**	1	PLACA (PLATE)	
Y	5	1	*431-8938*	1	GRUPO DE MOTOR E FIXAÇÃO DO VENTILADOR HIDRÁULICO (VENTILADOR REVERSÍVEL) (MOTOR & MTG GP-HYDRAULIC FAN (REVERSING FAN))	623
I	6	1	**431-8941**	1	CONJUNTO DE MANGUEIRA (HOSE AS)	
I	7	1	**431-8945**	1	CONJUNTO DE MANGUEIRA (HOSE AS)	
I	8	1	**431-8946**	1	CONJUNTO DE MANGUEIRA (HOSE AS)	
I	9	1	**431-8947**	1	CONJUNTO DE MANGUEIRA (HOSE AS)	
I	10	1	**431-8948**	1	CONJUNTO DE MANGUEIRA (HOSE AS)	
	11	1	*148-8315*	2	CONJUNTO DE CONECTOR (CONNECTOR AS)	
					(EACH INCLUDES)	
		1	**2M-9780**	1	ANEL RETENTOR EM O (SEAL-O-RING)	
		1	**6V-8642**	1	CONECTOR (CONNECTOR)	
		1	**7J-9108**	1	ANEL RETENTOR EM O (SEAL-O-RING)	
	12	1	*148-8316*	1	CONJUNTO DE CONECTOR (CONNECTOR AS)	
		1	**3J-7354**	1	ANEL RETENTOR EM O (SEAL-O-RING)	
		1	**4J-5477**	1	ANEL RETENTOR EM O (SEAL-O-RING)	
		1	**6V-8647**	1	CONECTOR (CONNECTOR)	
	13	1	*148-8388*	2	CONJUNTO DE COTOVELO (ELBOW AS)	
					(EACH INCLUDES)	
		1	**2M-9780**	1	ANEL RETENTOR EM O (SEAL-O-RING)	
		1	**6V-8629**	1	COTOVELO (ELBOW)	
		1	**6V-9746**	1	ANEL RETENTOR EM O (SEAL-O-RING)	
	14	1	*148-8393*	1	CONJUNTO DE COTOVELO (ELBOW AS)	
		1	**6V-9852**	1	COTOVELO (JUNTA GIRATÓRIA) (ELBOW (SWIVEL))	
		1	**7J-9108**	1	ANEL RETENTOR EM O (SEAL-O-RING)	
	15	1	*148-8436*	1	CONJUNTO DE TEE (TEE AS)	
		1	**3K-0360**	1	ANEL RETENTOR EM O (SEAL-O-RING)	
		1	**6V-8398**	2	ANEL RETENTOR EM O (SEAL-O-RING)	
		1	**6V-8775**	1	TÊ DO SELO FACIAL (TEE-FACE SEAL)	
	16	1	**149-7738**	1	GRAMPO (CLIP)	
	17	1	*155-3504*	1	CONJUNTO DE COTOVELO (ELBOW AS)	
		1	**2M-9780**	1	ANEL RETENTOR EM O (SEAL-O-RING)	
		1	**6V-9003**	1	COTOVELO (ELBOW)	
		1	**7J-9108**	1	ANEL RETENTOR EM O (SEAL-O-RING)	
	18	1	*164-5616*	1	CONJUNTO DE BUJÃO (PLUG AS)	
		1	**2S-4078**	1	ANEL RETENTOR EM O (SEAL-O-RING)	
		1	**9S-6130**	1	BUJÃO (PLUG)	
	19	1	*241-6185*	1	CONJUNTO DE BUJÃO (PLUG AS)	
		1	**3D-2824**	1	ANEL RETENTOR EM O (SEAL-O-RING)	
		1	**5P-9436**	1	BUJÃO (PLUG)	

430-2901 GRUPO DE TUBULAÇÕES DO VENTILADOR HIDRÁULICO (LINES GP-HYDRAULIC FAN) (continuação)

i06235152

NOTA	REF. NÃO	GRÁFICO REF.	NÚMERO DA PEÇA	QTY	NOME DA PEÇA 1 2 3 4 5 6 (NÍVEL DO PRODUTO)	CONSULTE PÁGINA
	20	1	**6V-1889**	4	GRAMPO (CIRCUITO) (CLIP (LOOP))	
B	21	1	**6V-9832**	1	CAPA (ORIFÍCIO) (CAP (ORIFICE))	
	22	1	**8T-4121**	14	ARRUELA DURA (11X21X2,5 MM DE ESPESSURA) (WASHER-HARD (11X21X2.5-MM THK))	
M	23	1	**8T-4136**	6	PARAFUSO (M10X1,5X25 MM) (BOLT (M10X1.5X25-MM))	
M	24	1	**8T-4137**	7	PARAFUSO (M10X1,5X20 MM) (BOLT (M10X1.5X20-MM))	
	25	1	**9X-8250**	3	GRAMPO (CLIP)	
E	26	1	**3E-6600**		RETENTOR (24 CM) (SEAL (24-CM))	
M	27	1	**8T-4195**	1	PARAFUSO (M10X1,5X30 MM) (BOLT (M10X1.5X30-MM))	
	28	1	**204-8000**	1	FIXAÇÃO DA CINTA (MOUNTING-CABLE TIE)	

B - UTILIZAR CONFORME NECESSÁRIO
E - ENCOMENDAR POR CENTÍMETROS
I - CONSULTE O SISTEMA DE INFORMAÇÕES HIDRÁULICAS
M - PEÇA MÉTRICA
Y - ILUSTRAÇÃO INDIVIDUAL

430-2901 GRUPO DE TUBULAÇÕES DO VENTILADOR HIDRÁULICO (LINES GP-HYDRAULIC FAN) (continuação)

i06235152

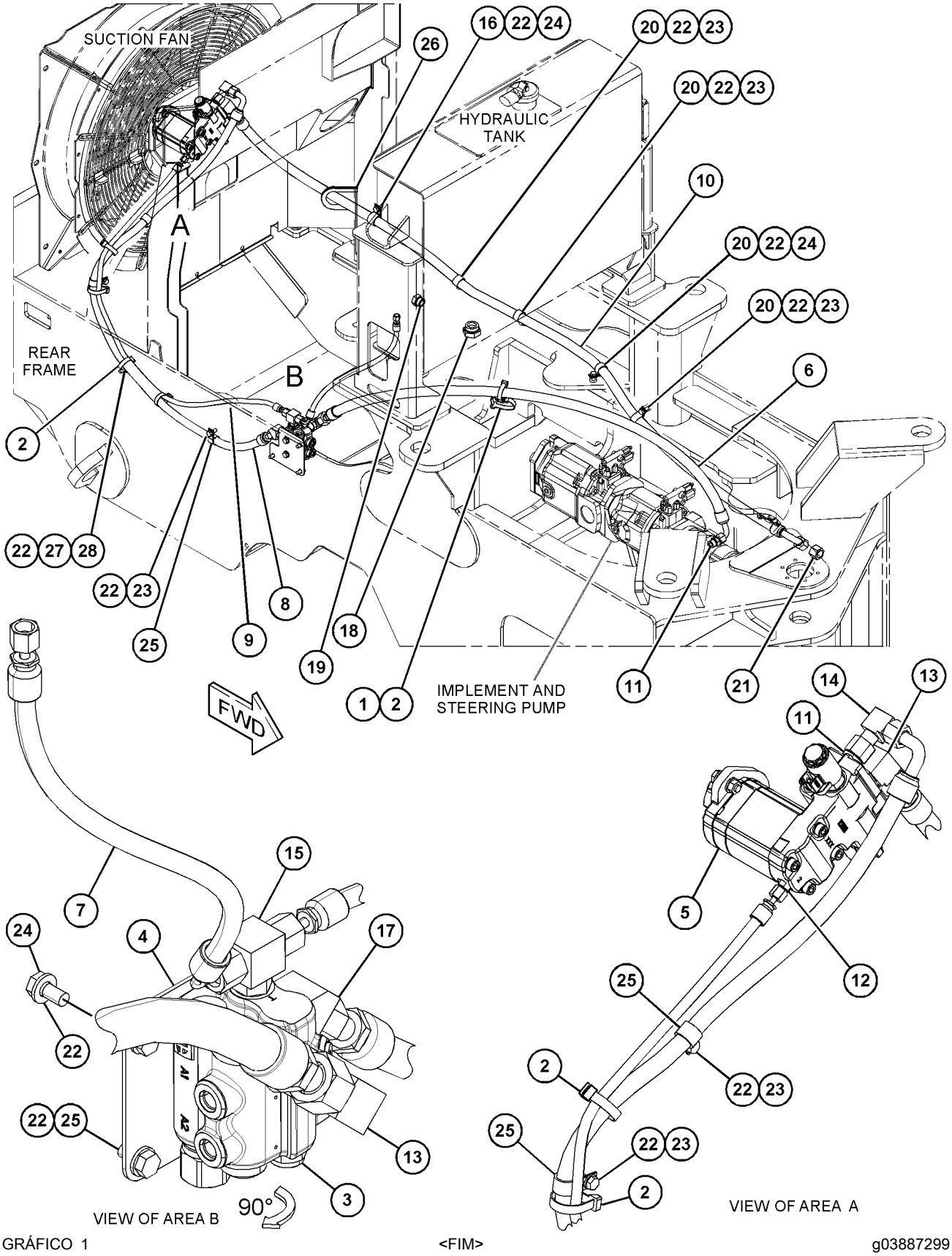

GRÁFICO 1 <FIM> g03887299

422-4665 GRUPO DE TUBULAÇÕES DO CILINDRO DE LEVANTAMENTO (LINES GP-LIFT CYLINDER)

S/N: KW41-UP
NÚMEROE DE 454-0617 ARRANJO HIDRÁULICO
UM ACESSÓRIO

SMCS-5057, 5102 **i06907113**

NOTA	REF. NÃO	GRÁFICO REF.	NÚMERO DA PEÇA	QTY	NOME DA PEÇA 1 2 3 4 5 6 (NÍVEL DO PRODUTO)	CONSULTE PÁGINA
	1	1	**112-1817**	1	VÁLVULA DE ESFERAS (Armazenamento) (VALVE-BALL (STORAGE))	
I	2	1	**248-6220**	1	CONJUNTO DE MANGUEIRA (HOSE AS)	
	3	1	**346-5070**	1	PLACA (PLATE)	
	4	1	**346-5072**	1	CONJUNTO DE TUBO (TUBE AS)	
	5	1	**346-5086**	1	CONJUNTO DE TUBO (TUBE AS)	
I	6	1	**348-8593**	1	CONJUNTO DE MANGUEIRA (HOSE AS)	
I	7	1	**350-7587**	1	CONJUNTO DE MANGUEIRA (HOSE AS)	
	8	1	*148-8329*	2	CONJUNTO DE CONECTOR (CONNECTOR AS)	
					(EACH INCLUDES)	
		1	**4K-1388**	1	ANEL RETENTOR EM O (SEAL-O-RING)	
		1	**5K-9090**	1	ANEL RETENTOR EM O (SEAL-O-RING)	
		1	**8T-6453**	1	CONECTOR (CONNECTOR)	
	9	1	*164-5549*	1	CONJUNTO DE COUPLING (COUPLING AS)	
		1	**3J-1907**	1	ANEL RETENTOR EM O (SEAL-O-RING)	
		1	**4I-6287**	1	ACOPLAMENTO (COUPLING)	
	10	1	*164-5545*	1	CONJUNTO DE CONECTOR (CONNECTOR AS)	
		1	**3E-2335**	1	CONECTOR (CONNECTOR)	
		1	**3J-1907**	1	ANEL RETENTOR EM O (SEAL-O-RING)	
		1	**6V-8397**	1	ANEL RETENTOR EM O (SEAL-O-RING)	
	11	1	**5K-9090**	6	ANEL RETENTOR EM O (SEAL-O-RING)	
	12	1	**6V-8397**	2	ANEL RETENTOR EM O (SEAL-O-RING)	
	13	1	**6V-9172**	2	PORCA (ROSCA 7-1/16-12) (NUT (1-7/16-12-THD))	
B	14	1	**6V-9831**	2	CAPA (ORFS) (ORIFÍCIO) (CAP (ORFS) (ORIFICE))	
	15	1	**6V-9833**	4	CONJUNTO DE TAMPA (CAP AS)	
	16	1	**7J-9108**	2	ANEL RETENTOR EM O (SEAL-O-RING)	
	17	1	**7X-7729**	2	ARRUELA (11X25X3 MM DE ESPESSURA) (WASHER (11X25X3-MM THK))	
	18	1	**8T-1895**	4	GRAMPO (RANHURA) (CLIP (SLOT))	
	19	1	**8T-1896**	4	GRAMPO (LINGUETA) (CLIP (TAB))	
	20	1	**8T-4121**	2	ARRUELA DURA (11X21X2,5 MM DE ESPESSURA) (WASHER-HARD (11X21X2.5-MM THK))	
M	21	1	**8T-4136**	2	PARAFUSO (M10X1,5X25 MM) (BOLT (M10X1.5X25-MM))	
M	22	1	**8T-4186**	2	PARAFUSO (M10X1,5X40 MM) (BOLT (M10X1.5X40-MM))	

B - UTILIZAR CONFORME NECESSÁRIO
I - CONSULTE O SISTEMA DE INFORMAÇÕES HIDRÁULICAS
M - PEÇA MÉTRICA

422-4665 GRUPO DE TUBULAÇÕES DO CILINDRO DE LEVANTAMENTO (LINES GP-LIFT CYLINDER) (continuação)

i06907113

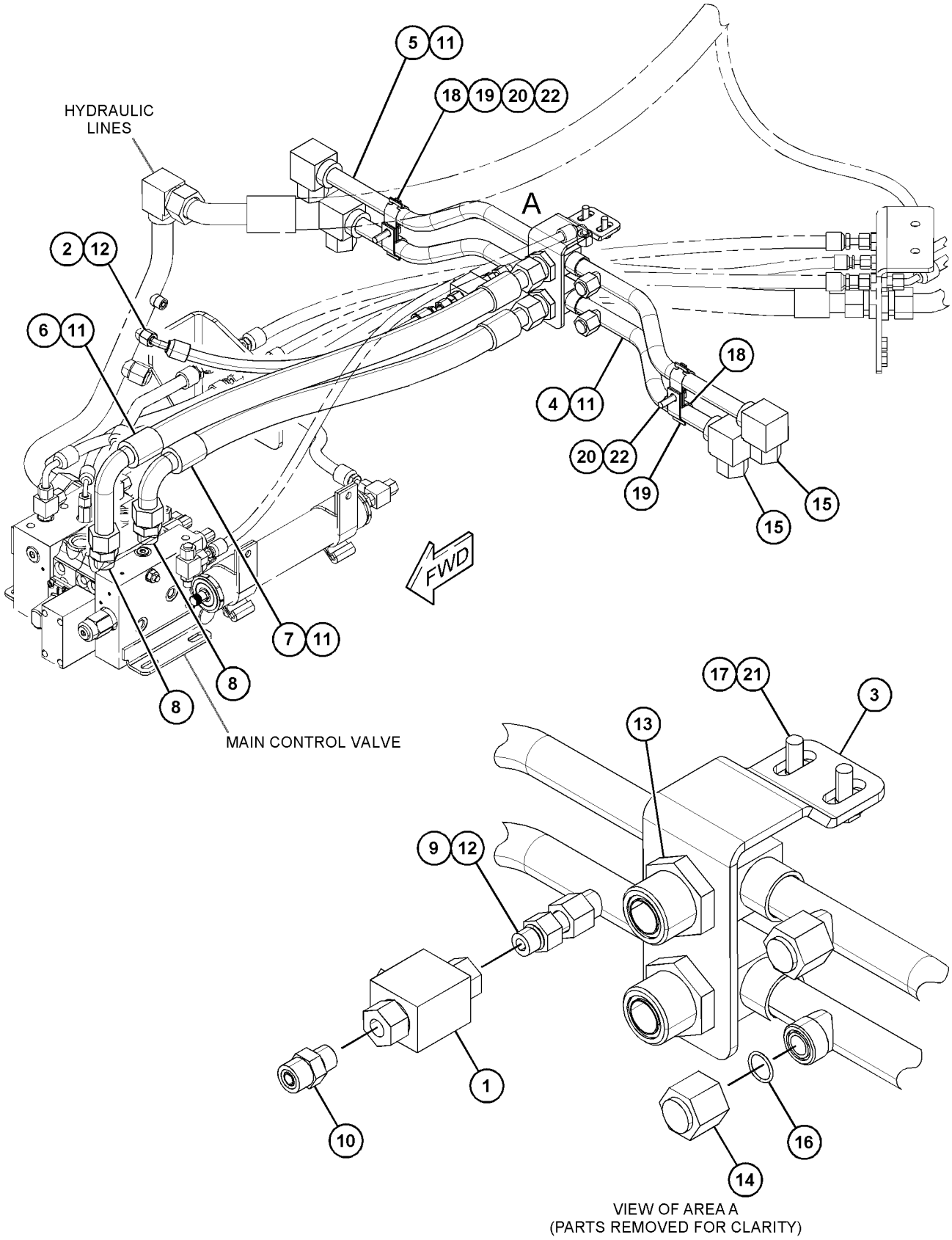

GRÁFICO 1 <FIM> g03796177

438-6055 GRUPO DE TUBULAÇÕES DO CILINDRO DE LEVANTAMENTO (LINES GP-LIFT CYLINDER)

S/N: KW41-UP
NÚMEROE DE 381-4393 ARRANJO DA ARTICULAÇÃO - FRONTAL
UM ACESSÓRIO

SMCS-5057, 5102 **i06901623**

NOTA	REF. NÃO	GRÁFICO REF.	NÚMERO DA PEÇA	QTY	NOME DA PEÇA 1 2 3 4 5 6 (NÍVEL DO PRODUTO)	CONSULTE PÁGINA
	1	1	**5P-0599**	4	ABRAÇADEIRA TIPO CINTA (CLAMP-BAND)	
	2	1	**9R-5948**	2	BLOCO (BLOCK)	
	3	1	**9R-9572**	2	BLOCO (BLOCK)	
	4	1	**112-1817**	1	VÁLVULA DE ESFERAS (CONTROLE DE ABAIXAMENTO) (VALVE-BALL (LOWERING CONTROL))	
	5	1	*164-5545*	1	CONJUNTO DE CONECTOR (CONNECTOR AS)	
		1	**3E-2335**	1	CONECTOR (CONNECTOR)	
		1	**3J-1907**	1	ANEL RETENTOR EM O (SEAL-O-RING)	
		1	**6V-8397**	1	ANEL RETENTOR EM O (SEAL-O-RING)	
	6	1	**204-2281**	2	CABO TIPO CINTA (STRAP-CABLE)	
I	7	1	**248-6220**	1	CONJUNTO DE MANGUEIRA (HOSE AS)	
	8	1	**346-5070**	1	PLACA (PLATE)	
	9	1	**346-5072**	1	CONJUNTO DE TUBO (TUBE AS)	
	10	1	**346-5073**	2	CONJUNTO DE TUBO (TUBE AS)	
I	11	1	**346-5078**	2	CONJUNTO DE MANGUEIRA (HOSE AS)	
I	12	1	**346-5079**	2	CONJUNTO DE MANGUEIRA (HOSE AS)	
	13	1	**346-5086**	1	CONJUNTO DE TUBO (TUBE AS)	
I	14	1	**348-8593**	1	CONJUNTO DE MANGUEIRA (HOSE AS)	
I	15	1	**350-7587**	1	CONJUNTO DE MANGUEIRA (HOSE AS)	
	16	1	*148-8329*	2	CONJUNTO DE CONECTOR (CONNECTOR AS)	
					(EACH INCLUDES)	
		1	**4K-1388**	1	ANEL RETENTOR EM O (SEAL-O-RING)	
		1	**5K-9090**	1	ANEL RETENTOR EM O (SEAL-O-RING)	
		1	**8T-6453**	1	CONECTOR (CONNECTOR)	
	17	1	*148-8357*	2	CONJUNTO DE COTOVELO (ELBOW AS)	
					(EACH INCLUDES)	
		1	**5K-9090**	1	ANEL RETENTOR EM O (SEAL-O-RING)	
		1	**6V-9008**	1	COTOVELO (ELBOW)	
		1	**7M-8485**	1	ANEL RETENTOR EM O (SEAL-O-RING)	
	18	1	*164-5549*	1	CONJUNTO DE COUPLING (COUPLING AS)	
		1	**3J-1907**	1	ANEL RETENTOR EM O (SEAL-O-RING)	
		1	**4I-6287**	1	ACOPLAMENTO (COUPLING)	
	19	1	**204-8000**	2	FIXAÇÃO DA CINTA (MOUNTING-CABLE TIE)	
	20	1	**397-9301**	2	ARRUELA DURA (11,5X20X15 MM DE ESPESSURA) (WASHER-HARD (11.5X20X15-MM THK))	
	21	1	**5K-9090**	10	ANEL RETENTOR EM O (SEAL-O-RING)	
	22	1	**6V-8397**	2	ANEL RETENTOR EM O (SEAL-O-RING)	
	23	1	**6V-9172**	2	PORCA (ROSCA 7-1/16-12) (NUT (1-7/16-12-THD))	
B	24	1	**6V-9831**	2	CAPA (ORFS) (CAP (ORFS))	
	25	1	**7J-9108**	2	ANEL RETENTOR EM O (SEAL-O-RING)	
	26	1	**7X-7729**	2	ARRUELA (11X25X3 MM DE ESPESSURA) (WASHER (11X25X3-MM THK))	
	27	1	**8T-1895**	4	GRAMPO (RANHURA) (CLIP (SLOT))	
	28	1	**8T-1896**	4	GRAMPO (LINGUETA) (CLIP (TAB))	
	29	1	**8T-4121**	6	ARRUELA DURA (11X21X2,5 MM DE ESPESSURA) (WASHER-HARD (11X21X2.5-MM THK))	
M	30	1	**8T-4133**	2	PORCA (M10X1,5 DE ROSCA) (NUT (M10X1.5-THD))	

438-6055 GRUPO DE TUBULAÇÕES DO CILINDRO DE LEVANTAMENTO (LINES GP-LIFT CYLINDER) (continuação)

i06901623

NOTA	REF. NÃO	GRÁFICO REF.	NÚMERO DA PEÇA	QTY	NOME DA PEÇA 1 2 3 4 5 6 (NÍVEL DO PRODUTO)	CONSULTE PÁGINA
M	31	1	**8T-4136**	2	PARAFUSO (M10X1,5X25 MM) (BOLT (M10X1.5X25-MM))	
M	32	1	**8T-4186**	2	PARAFUSO (M10X1,5X40 MM) (BOLT (M10X1.5X40-MM))	
M	33	1	**8T-4185**	2	PARAFUSO (M10X1,5X50 MM) (BOLT (M10X1.5X50-MM))	
	34	1	**323-3309**	4	CAPA (CAP)	
	35	1	**8T-1889**	2	GRAMPO (RANHURA) (CLIP (SLOT))	
	36	1	**8T-1890**	2	GRAMPO (LINGUETA) (CLIP (TAB))	

B - UTILIZAR CONFORME NECESSÁRIO
I - CONSULTE O SISTEMA DE INFORMAÇÕES HIDRÁULICAS
M - PEÇA MÉTRICA

438-6055 GRUPO DE TUBULAÇÕES DO CILINDRO DE LEVANTAMENTO (LINES GP-LIFT CYLINDER) (continuação)

i06901623

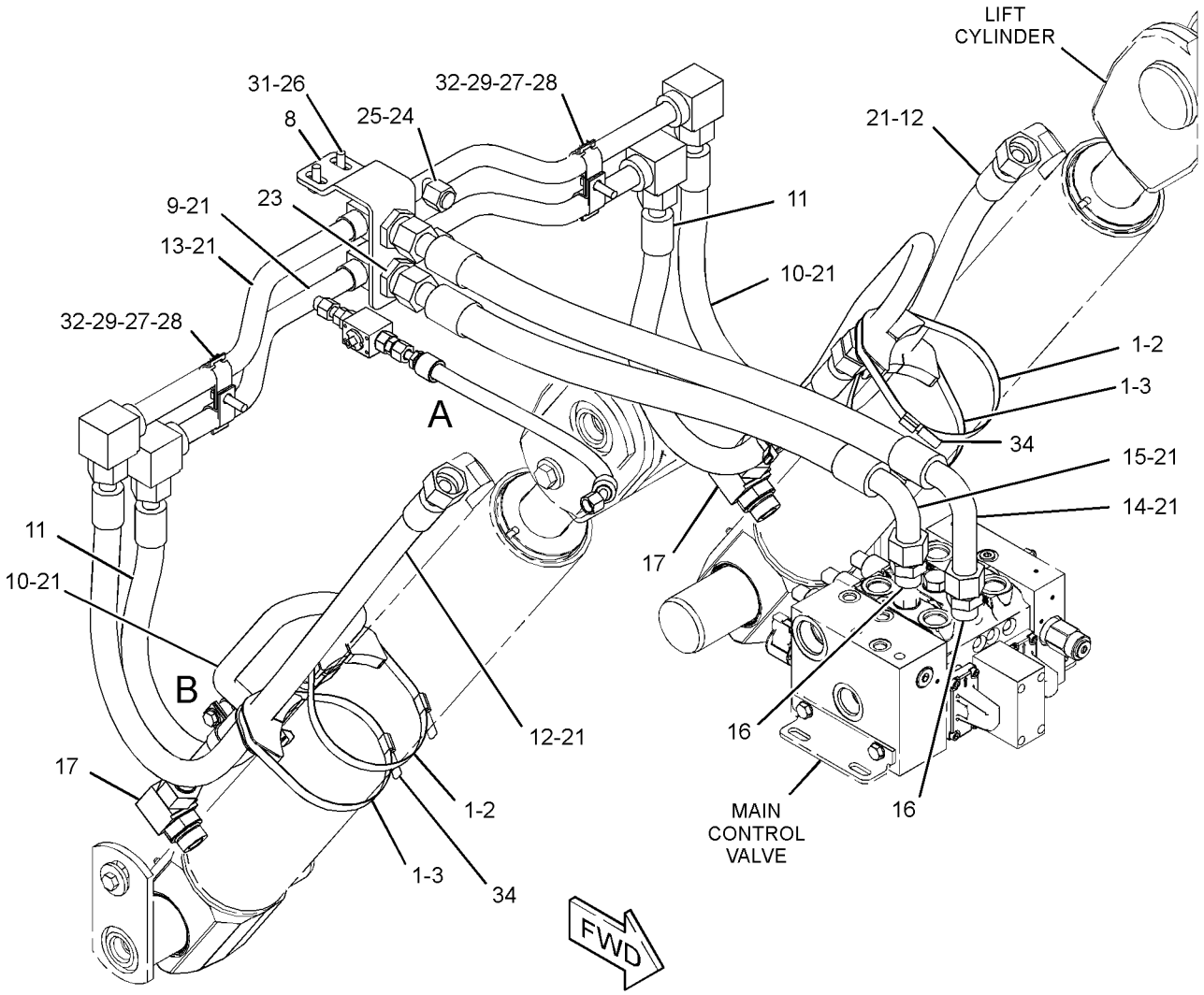

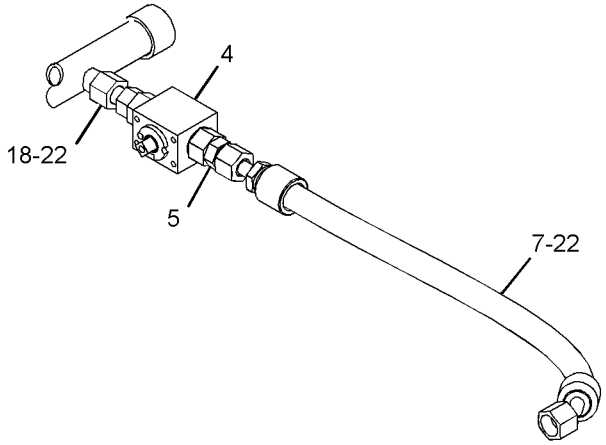

VIEW OF AREA A

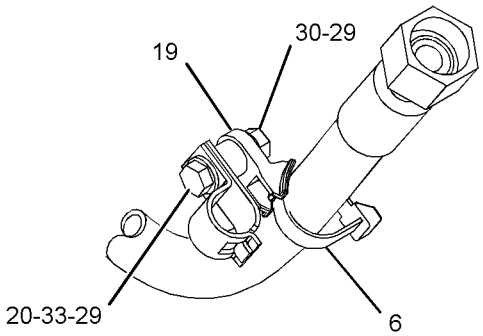

VIEW OF AREA B
(PARTS REMOVED FOR CLARITY)

GRÁFICO 1

g06127564

438-6055 GRUPO DE TUBULAÇÕES DO CILINDRO DE LEVANTAMENTO (LINES GP-LIFT CYLINDER) (continuação)

i06901623

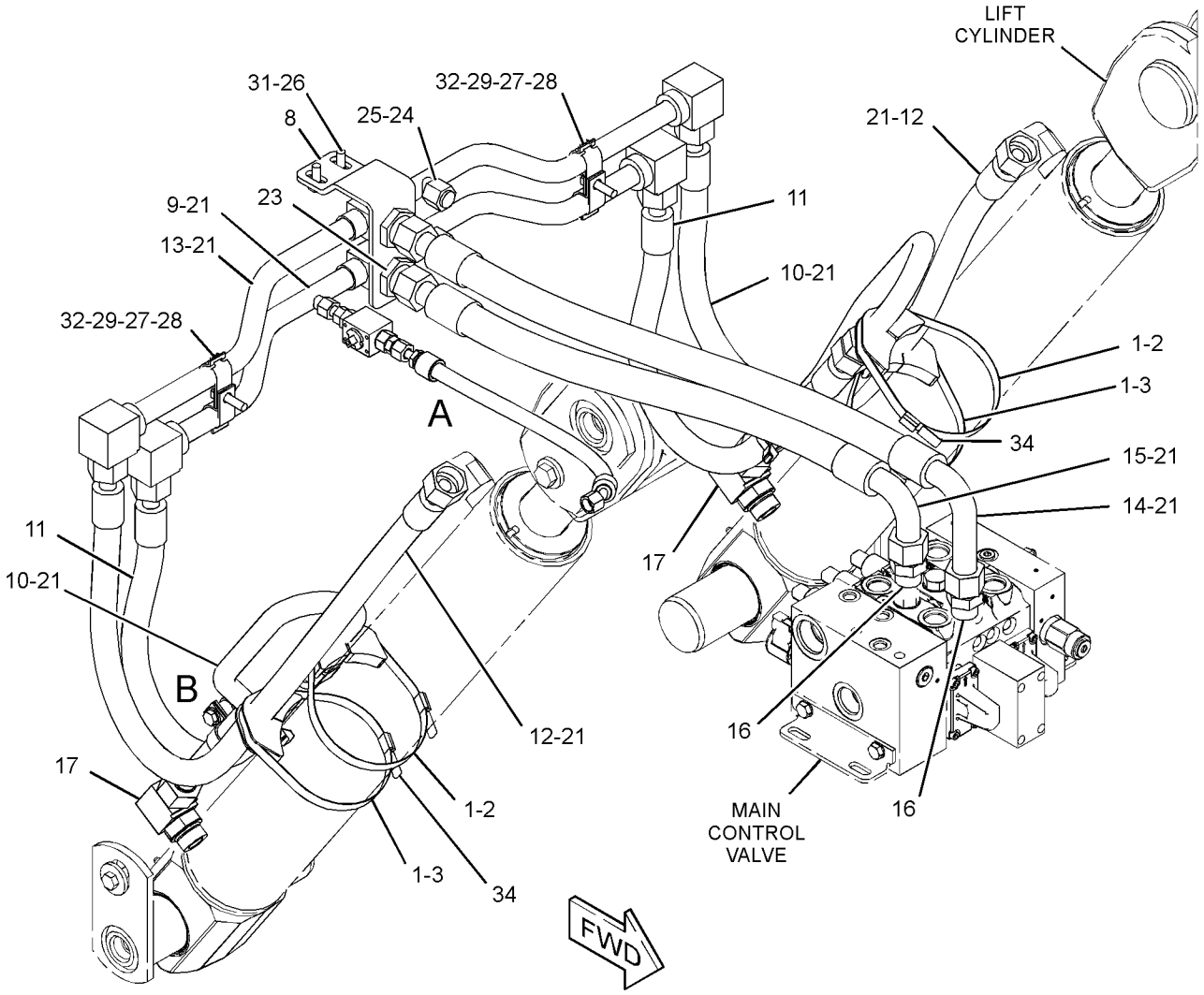

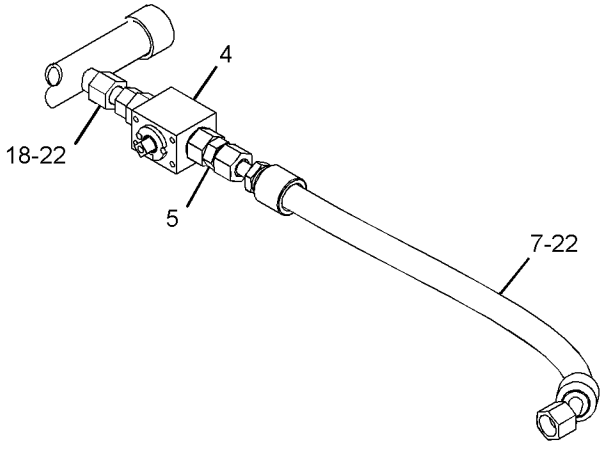

VIEW OF AREA A

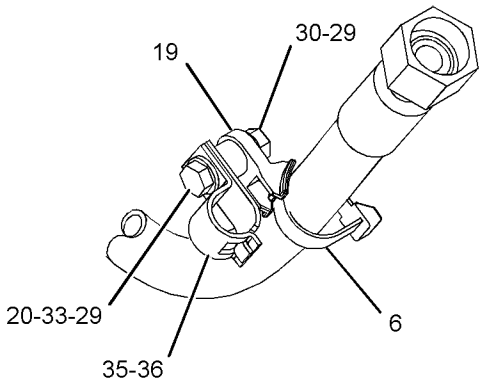

VIEW OF AREA B
(PARTS REMOVED FOR CLARITY)

GRÁFICO 2 <FIM> g06106825

483-2567 GRUPO DE TUBULAÇÕES-PROTEÇÃO (LINES GP-PROTECTION)

S/N: KW41-UP

NÚMEROE DE 483-2560 ARRANJO DE CORROSÃO-PROTEÇÃO

UM ACESSÓRIO

SMCS-5057 **i06713651**

NOTA	REF. NÃO	GRÁFICO REF.	NÚMERO DA PEÇA	QTY	NOME DA PEÇA 1 2 3 4 5 6 (NÍVEL DO PRODUTO)	CONSULTE PÁGINA
BE	1	1,2,3	**135-5009**		TUBO REDUTOR DE CALOR (32 MM DIA) (9 CM CADA) (TUBE-HEAT SHRINK (32-MM DIA) (9-CM EACH))	
BE	1A	1	**135-5009**		TUBO REDUTOR DE CALOR (32 MM DIA) (13 CM) (TUBE-HEAT SHRINK (32-MM DIA) (13-CM))	
BE	1B	1	**135-5009**		TUBO REDUTOR DE CALOR (32 MM DIA) (11 CM) (TUBE-HEAT SHRINK (32-MM DIA) (11-CM))	
BE	1C	3	**135-5009**		TUBO REDUTOR DE CALOR (32 MM DIA) (11,2 CM) (TUBE-HEAT SHRINK (32-MM DIA) (11.2-CM))	
BE	2	1,2,3	**135-5010**		TUBO REDUTOR DE CALOR (11 CM CADA) (TUBE-HEAT SHRINK (11-CM EACH))	
BE	2A	3	**135-5010**		TUBO REDUTOR DE CALOR (23,3 CM) (TUBE-HEAT SHRINK (23.3-CM))	
BE	2B	3	**135-5010**		TUBO REDUTOR DE CALOR (18 CM) (TUBE-HEAT SHRINK (18-CM))	

B - UTILIZAR CONFORME NECESSÁRIO
E - ENCOMENDAR POR CENTÍMETROS

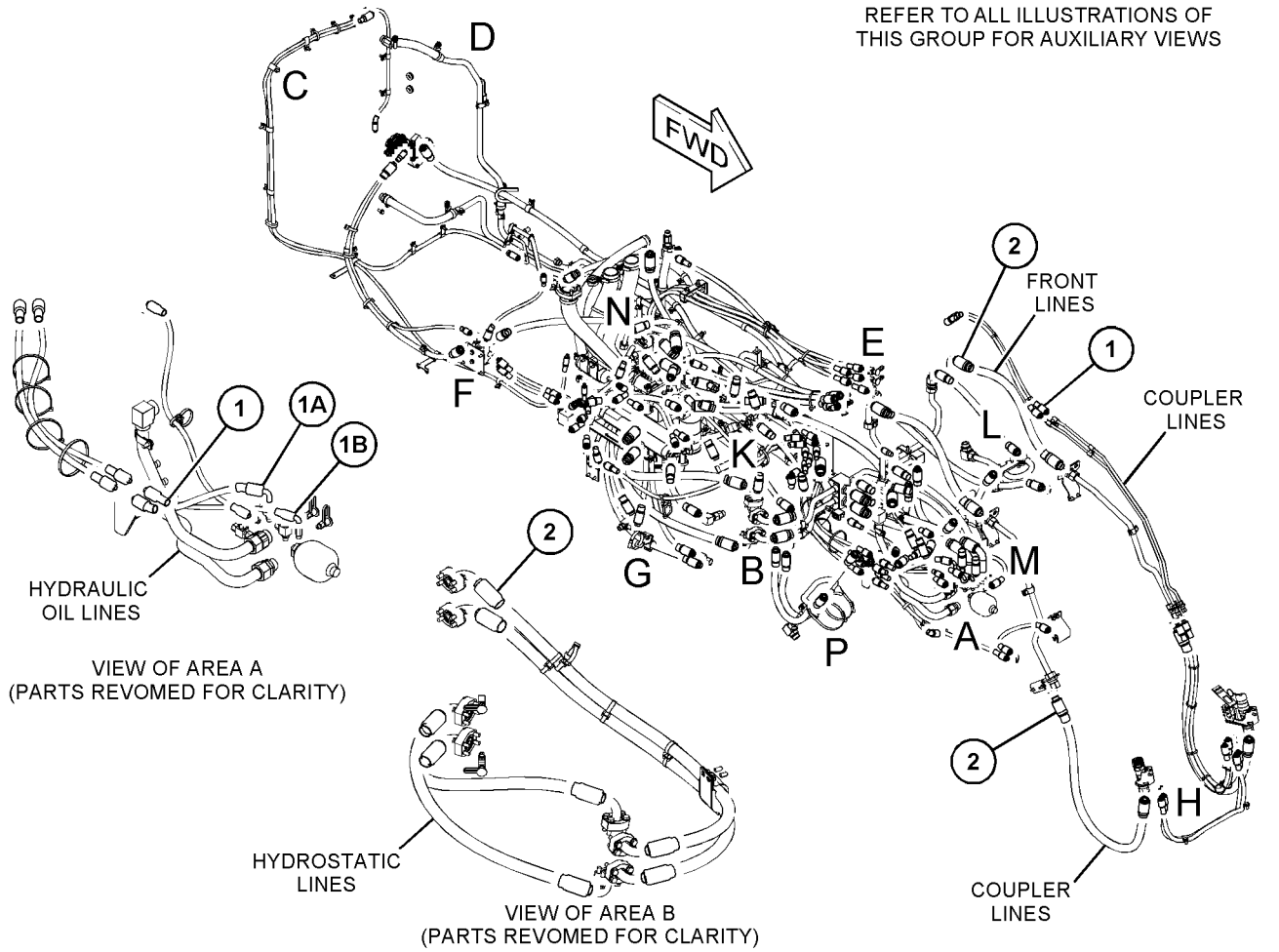

GRÁFICO 1 g06120257

483-2567 GRUPO DE TUBULAÇÕES-PROTEÇÃO (LINES GP-PROTECTION) (continuação) **i06713651**

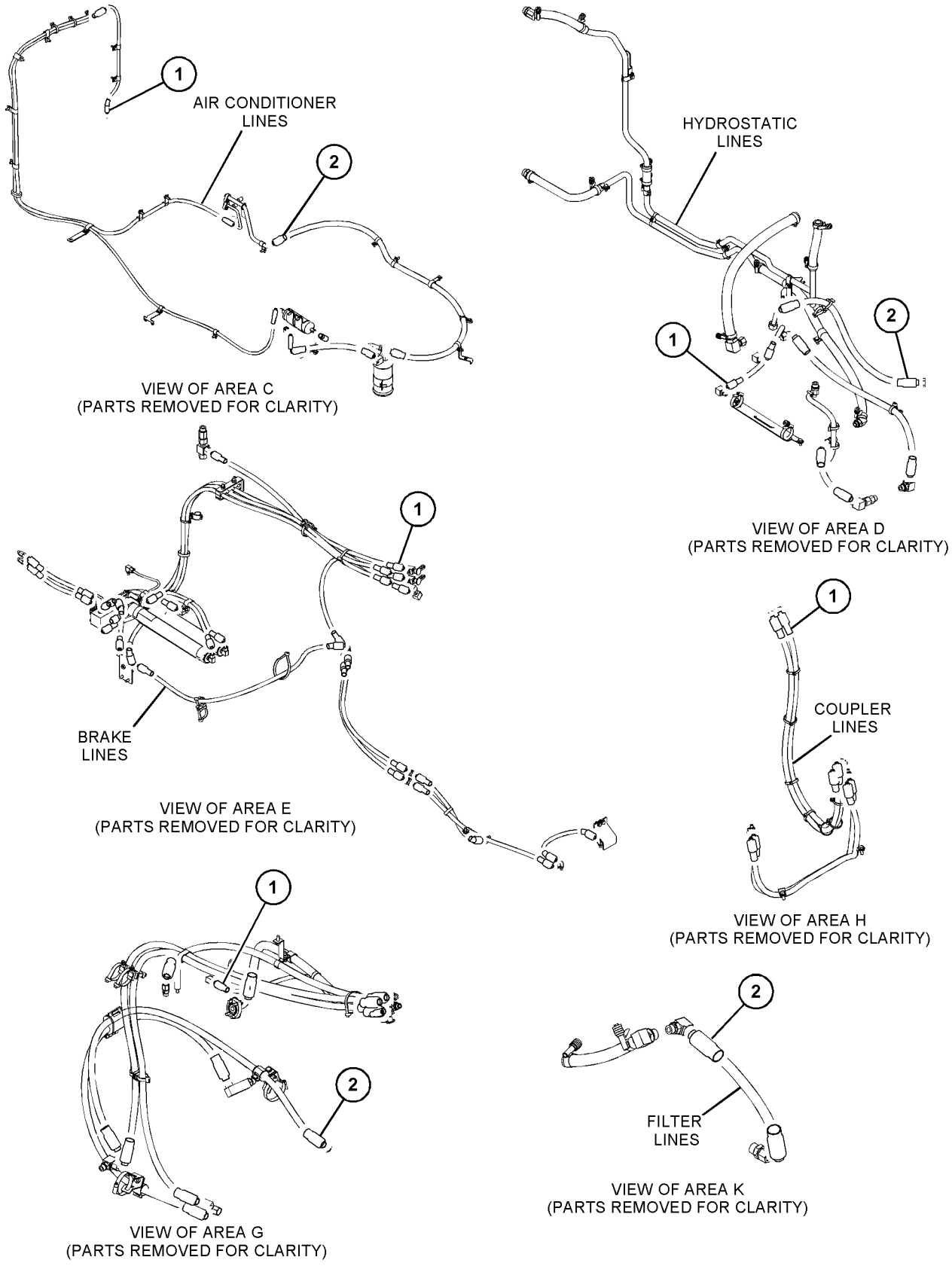

GRÁFICO 2 g06120258

483-2567 GRUPO DE TUBULAÇÕES-PROTEÇÃO (LINES GP-PROTECTION) (continuação) **i06713651**

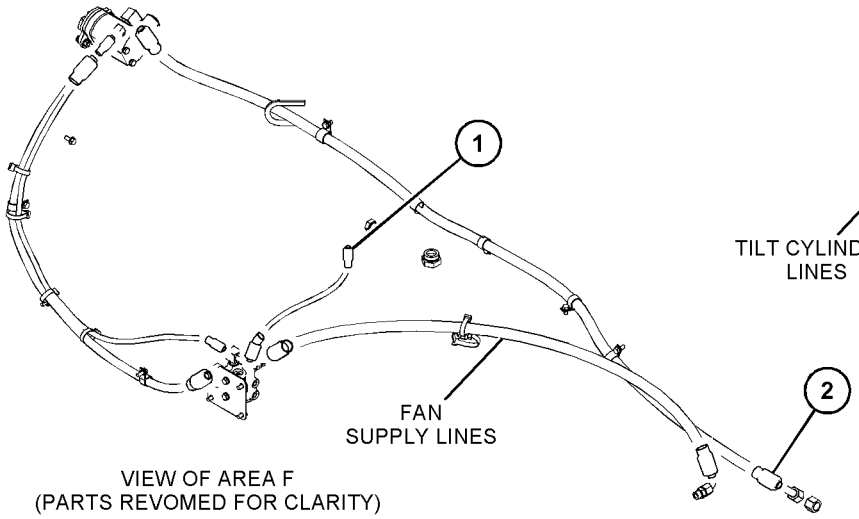

VIEW OF AREA F
(PARTS REVOMED FOR CLARITY)

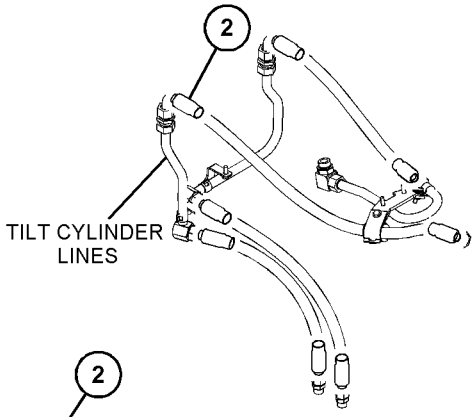

VIEW OF AREA L
(PARTS REVOMED FOR CLARITY)

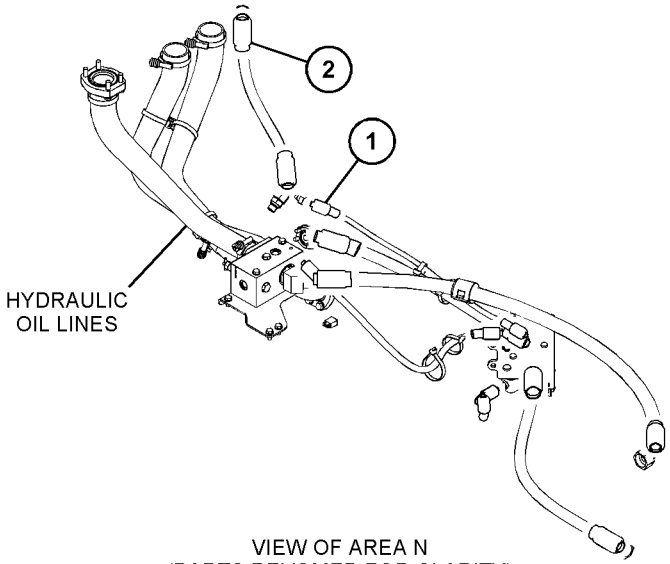

VIEW OF AREA N
(PARTS REVOMED FOR CLARITY)

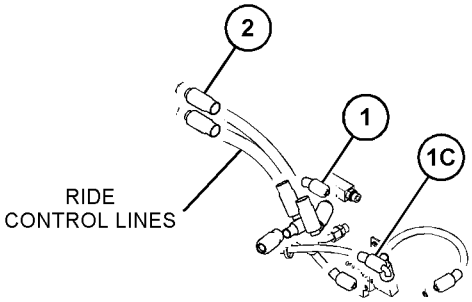

VIEW OF AREA M
(PARTS REVOMED FOR CLARITY)

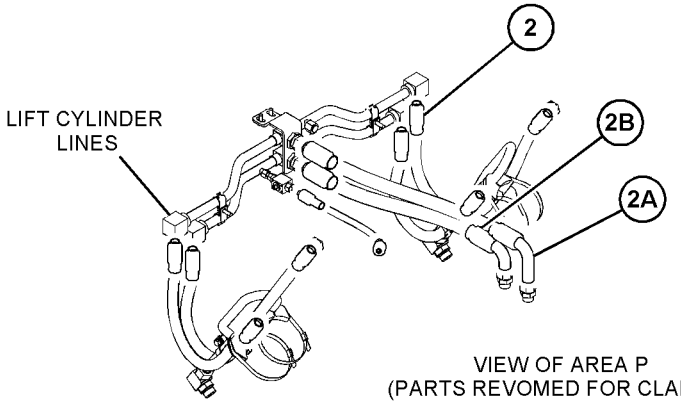

VIEW OF AREA P
(PARTS REVOMED FOR CLARITY)

GRÁFICO 3 <FIM> g06120837

431-8922 GRUPO DE LINHAS-CONTROLE DE ABSORÇÃO DE IMPACTOS (LINES GP-RIDE CONTROL)

S/N: KW41-UP

NÚMEROE DE 430-2859 ARRANJO DE CONTROLE-CONDUÇÃO

UM ACESSÓRIO

SMCS-5004, 5057, 5077 **i06693313**

NOTA	REF. NÃO	GRÁFICO REF.	NÚMERO DA PEÇA	QTY	NOME DA PEÇA 1 2 3 4 5 6 (NÍVEL DO PRODUTO)	CONSULTE PÁGINA
	1	1	**7K-1181**	2	CABO TIPO CINTA (STRAP-CABLE)	
	2	1	**206-2423**	1	SELA (SADDLE)	
	3	1	**248-2841**	1	CONJUNTO DO RELÉ (24 V) (Absorção de Impactos) (RELAY AS (24-VOLT) (RIDE CONTROL))	
I	4	1	**277-0341**	1	CONJUNTO DE MANGUEIRA (HOSE AS)	
	5	1	*287-7331*	1	CONJUNTO DE COTOVELO (ELBOW AS)	
		1	**2M-9780**	1	ANEL RETENTOR EM O (SEAL-O-RING)	
		1	**7J-9108**	1	ANEL RETENTOR EM O (SEAL-O-RING)	
		1	**287-7330**	1	COTOVELO (ELBOW)	
I	6	1	**350-1120**	1	CONJUNTO DE MANGUEIRA (HOSE AS)	
	7	1	**456-1827**	1	GRUPO DE VÁLVULA E MONTAGEM-ABSORÇÃO DE IMPACTO (ABSORÇÃO DE IMPACTOS) (VALVE & MTG GP-RIDE CONTROL (RIDE))	
M		1	**109-1393**	1	PARAFUSO DE CABEÇA OCA (M4X0,7X10 MM) (BOLT-SOCKET HEAD (M4X0.7X10-MM))	
		1	**5W-5038**	1	ARRUELA (4,3X9X0,8 MM DE ESPESSURA) (WASHER (4.3X9X0.8-MM THK))	
J		1	**479-0616**	1	GRUPO DO ACUMULADOR DO SISTEMA DE ABSORÇÃO DE IMPACTOS (VALVE GP-RIDE CONTROL)	
I	8	1	**366-9041**	1	CONJUNTO DE MANGUEIRA (HOSE AS)	
	9	1	**367-1908**	1	CONJUNTO DA PLACA (PLATE AS)	
M		1	**159-9539**	2	PORCA DE SOLDA (ROSCA M6X1) (NUT-WELD (M6X1-THD))	
I	10	1	**358-2877**	1	CONJUNTO DE MANGUEIRA (HOSE AS)	
I	11	1	**377-4191**	1	CONJUNTO DE MANGUEIRA (HOSE AS)	
I	12	1	**380-8864**	1	CONJUNTO DE MANGUEIRA (HOSE AS)	
	13	1	*148-8315*	2	CONJUNTO DE CONECTOR (CONNECTOR AS)	
					(EACH INCLUDES)	
		1	**2M-9780**	1	ANEL RETENTOR EM O (SEAL-O-RING)	
		1	**6V-8642**	1	CONECTOR (CONNECTOR)	
		1	**7J-9108**	1	ANEL RETENTOR EM O (SEAL-O-RING)	
	14	1	*148-8336*	2	CONJUNTO DE CONECTOR (CONNECTOR AS)	
					(EACH INCLUDES)	
		1	**3J-1907**	1	ANEL RETENTOR EM O (SEAL-O-RING)	
		1	**6V-8397**	1	ANEL RETENTOR EM O (SEAL-O-RING)	
		1	**6V-8636**	1	CONECTOR (CONNECTOR)	
	15	1	*148-8378*	1	CONJUNTO DE COTOVELO (ELBOW AS)	
		1	**3J-1907**	1	ANEL RETENTOR EM O (SEAL-O-RING)	
		1	**6V-8397**	1	ANEL RETENTOR EM O (SEAL-O-RING)	
		1	**6V-8724**	1	COTOVELO (ELBOW)	
M	16	1	**7X-2534**	2	PARAFUSO (M6X1X50 MM) (BOLT (M6X1X50-MM))	
	17	1	**8T-4121**	2	ARRUELA DURA (11X21X2,5 MM DE ESPESSURA) (WASHER-HARD (11X21X2.5-MM THK))	
M	18	1	**8T-4195**	2	PARAFUSO (M10X1,5X30 MM) (BOLT (M10X1.5X30-MM))	
	19	1	**9X-8256**	2	ARRUELA (6,6X12X2 MM DE ESPESSURA) (WASHER (6.6X12X2-MM THK))	
	20	1	*150-3036*	1	CONJUNTO DE COTOVELO (ELBOW AS)	

431-8922 GRUPO DE LINHAS-CONTROLE DE ABSORÇÃO DE IMPACTOS (LINES GP-RIDE CONTROL) (continuação)

i06693313

NOTA	REF. NÃO	GRÁFICO REF.	NÚMERO DA PEÇA	QTY	NOME DA PEÇA 1 2 3 4 5 6 (NÍVEL DO PRODUTO)	CONSULTE PÁGINA
		1	**3J-1907**	1	ANEL RETENTOR EM O (SEAL-O-RING)	
		1	**6V-8397**	1	ANEL RETENTOR EM O (SEAL-O-RING)	
		1	**8T-1905**	1	COTOVELO (ELBOW)	
					JOGO(S) DE REPARO DISPONÍVEL(ÍVEIS):	
J			**446-1389**	1	KIT DE SELOS (KIT-SEAL)	
					(INCLUDES BACKUP RING & O-RING SEALS)	

I - CONSULTE O SISTEMA DE INFORMAÇÕES HIDRÁULICAS
J - KIT MARKED J SERVICES PART(S) MARKED J
M - PEÇA MÉTRICA

431-8922 GRUPO DE LINHAS-CONTROLE DE ABSORÇÃO DE IMPACTOS (LINES GP-RIDE CONTROL) (continuação)
i06693313

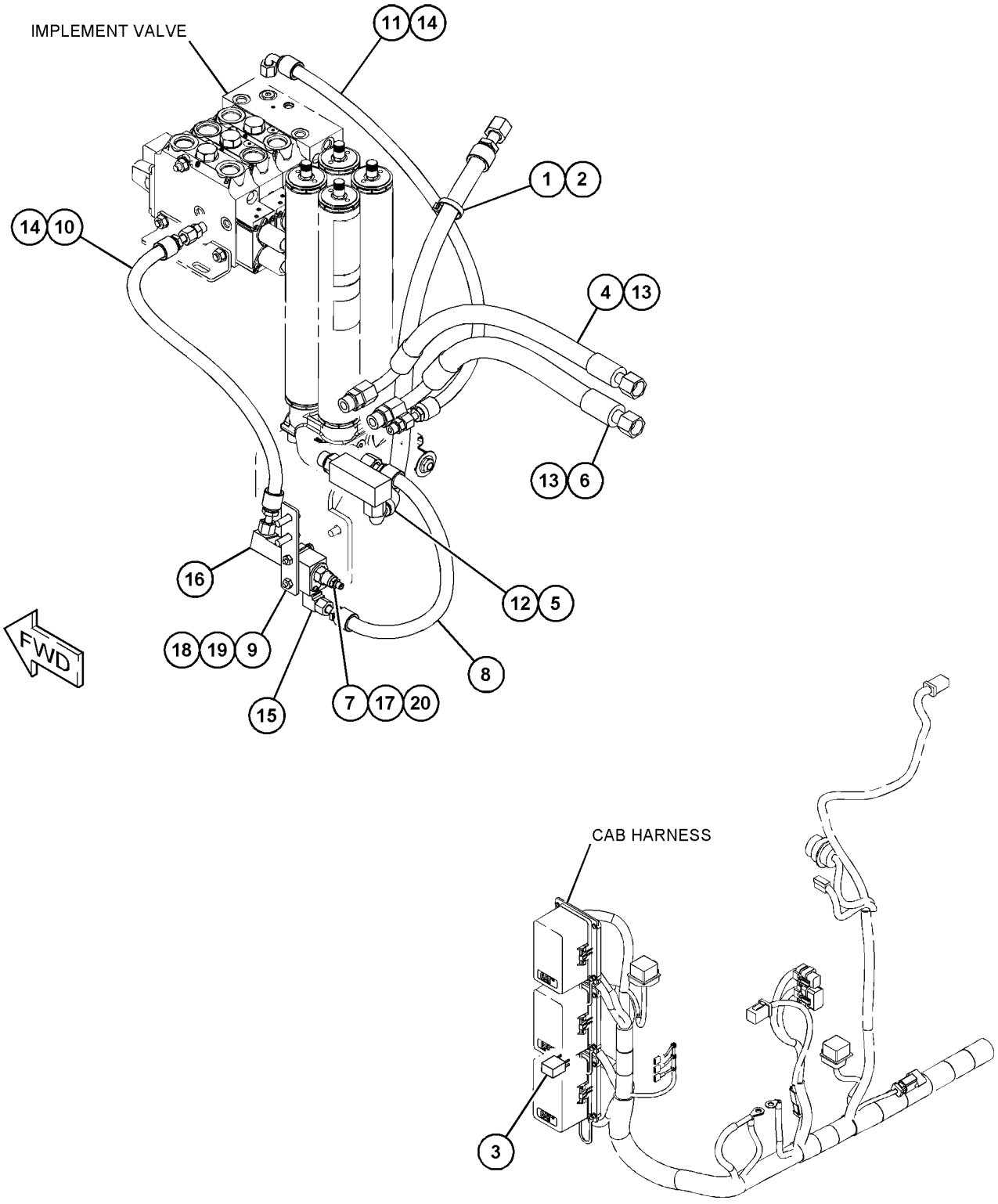

GRÁFICO 1 <FIM> g06087411

381-4497 GRUPO DE LINHAS-CILINDRO DE INCLINAÇÃO (LINES GP-TILT CYLINDER)

S/N: KW41-UP

NÚMEROE DE 381-4393 ARRANJO DA ARTICULAÇÃO - FRONTAL

UM ACESSÓRIO

SMCS-5057, 5104 **i07060018**

NOTA	REF. NÃO	GRÁFICO REF.	NÚMERO DA PEÇA	QTY	NOME DA PEÇA 1 2 3 4 5 6 (NÍVEL DO PRODUTO)	CONSULTE PÁGINA
I	1	1	**350-7586**	1	CONJUNTO DE MANGUEIRA (HOSE AS)	
	2	1	**356-5799**	1	CONJUNTO DE TUBO (TUBE AS)	
	3	1	**356-5803**	1	CONJUNTO DA PLACA (PLATE AS)	
M		1	**159-9541**	1	PORCA DE SOLDA (M10X1,5 DE ROSCA) (NUT-WELD (M10X1.5-THD))	
	4	1	**358-2947**	1	CONJUNTO DA PLACA (PLATE AS)	
M		1	**159-9541**	1	PORCA DE SOLDA (M10X1,5 DE ROSCA) (NUT-WELD (M10X1.5-THD))	
I	5	1	**358-2952**	1	CONJUNTO DE MANGUEIRA (HOSE AS)	
	6	1	**358-2955**	1	CONJUNTO DE TUBO (TUBE AS)	
I	7	1	**394-1314**	1	CONJUNTO DE MANGUEIRA (HOSE AS)	
I	8	1	**394-1315**	1	CONJUNTO DE MANGUEIRA (HOSE AS)	
	9	1	**394-1316**	1	CONJUNTO DE TUBO (TUBE AS)	
	10	1	**394-1317**	1	CONJUNTO DA PLACA (PLATE AS)	
M		1	**159-9541**	2	PORCA DE SOLDA (M10X1,5 DE ROSCA) (NUT-WELD (M10X1.5-THD))	
	11	1	*148-8327*	2	CONJUNTO DE CONECTOR (CONNECTOR AS)	
					(EACH INCLUDES)	
		1	**3D-2824**	1	ANEL RETENTOR EM O (SEAL-O-RING)	
		1	**6V-8637**	1	CONECTOR (CONNECTOR)	
		1	**6V-9746**	1	ANEL RETENTOR EM O (SEAL-O-RING)	
	12	1	*148-8357*	1	CONJUNTO DE COTOVELO (ELBOW AS)	
		1	**5K-9090**	1	ANEL RETENTOR EM O (SEAL-O-RING)	
		1	**6V-9008**	1	COTOVELO (ELBOW)	
		1	**7M-8485**	1	ANEL RETENTOR EM O (SEAL-O-RING)	
	13	1	**5K-9090**	6	ANEL RETENTOR EM O (SEAL-O-RING)	
	14	1	**5P-7466**	1	GRAMPO (RANHURA) (CLIP (SLOT))	
	15	1	**5P-7467**	1	GRAMPO (LINGUETA) (CLIP (TAB))	
	16	1	**5P-8112**	1	ILHÓ (GROMMET)	
	17	1	**6V-9172**	2	PORCA (ROSCA 7-1/16-12) (NUT (1-7/16-12-THD))	
	18	1	**7X-7729**	5	ARRUELA (11X25X3 MM DE ESPESSURA) (WASHER (11X25X3-MM THK))	
	19	1	**8T-1895**	3	GRAMPO (RANHURA) (CLIP (SLOT))	
	20	1	**8T-1896**	3	GRAMPO (LINGUETA) (CLIP (TAB))	
	21	1	**8T-4121**	3	ARRUELA DURA (11X21X2,5 MM DE ESPESSURA) (WASHER-HARD (11X21X2.5-MM THK))	
M	22	1	**8T-4136**	2	PARAFUSO (M10X1,5X25 MM) (BOLT (M10X1.5X25-MM))	
M	23	1	**8T-4186**	2	PARAFUSO (M10X1,5X40 MM) (BOLT (M10X1.5X40-MM))	
M	24	1	**8T-4195**	1	PARAFUSO (M10X1,5X30 MM) (BOLT (M10X1.5X30-MM))	
M	25	1	**8T-4196**	3	PARAFUSO (M10X1,5X35 MM) (BOLT (M10X1.5X35-MM))	

I - CONSULTE O SISTEMA DE INFORMAÇÕES HIDRÁULICAS
M - PEÇA MÉTRICA

381-4497 GRUPO DE LINHAS-CILINDRO DE INCLINAÇÃO (LINES GP-TILT CYLINDER) (continuação) **i07060018**

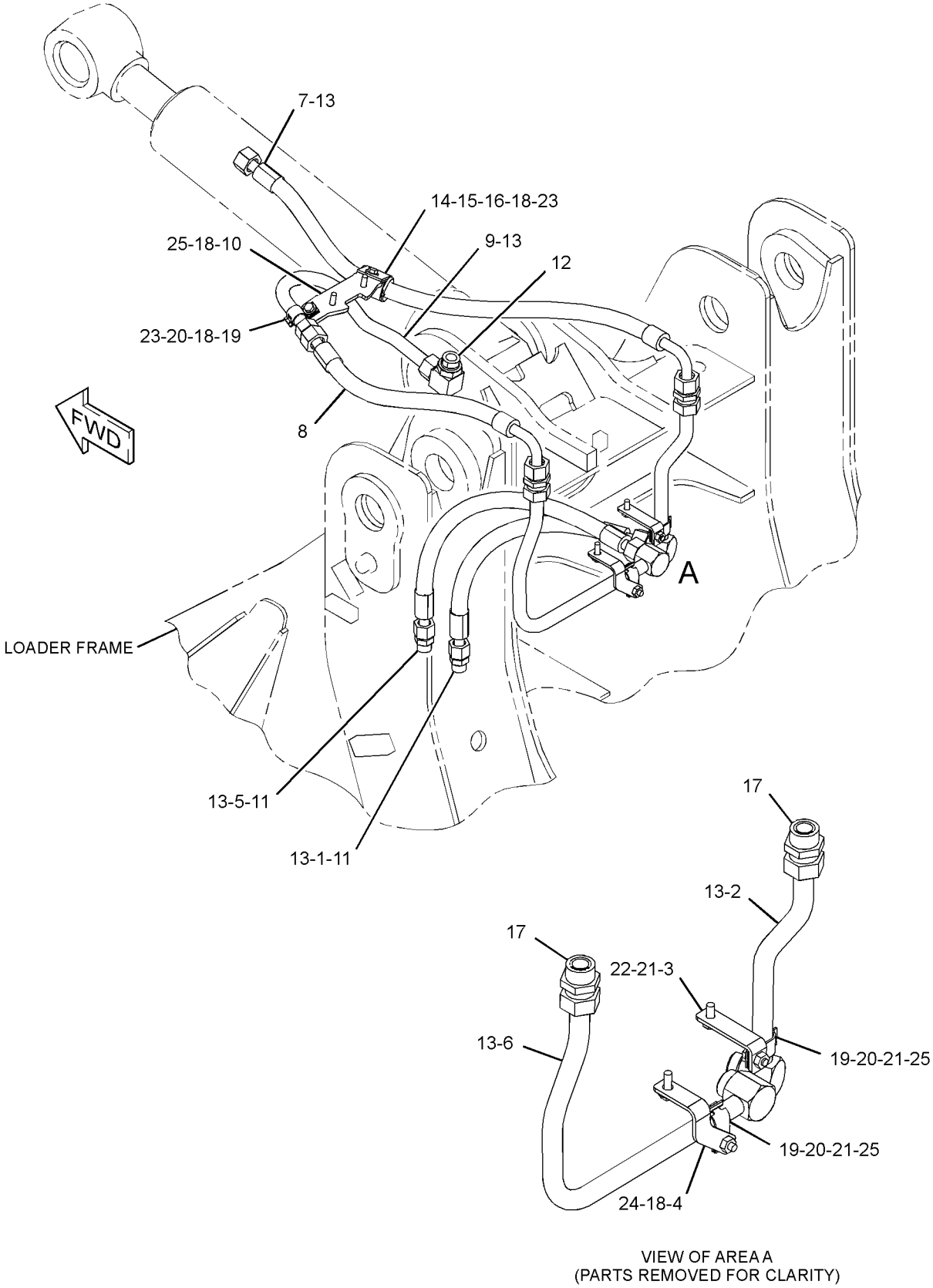

VIEW OF AREA A
(PARTS REMOVED FOR CLARITY)

GRÁFICO 1 <FIM> g06093900

422-4666 GRUPO DE LINHAS-CILINDRO DE INCLINAÇÃO (LINES GP-TILT CYLINDER)

S/N: KW41-UP

NÚMEROE DE 454-0617 ARRANJO HIDRÁULICO

UM ACESSÓRIO

SMCS-5057, 5104

i06902587

NOTA	REF. NÃO	GRÁFICO REF.	NÚMERO DA PEÇA	QTY	NOME DA PEÇA 1 2 3 4 5 6 (NÍVEL DO PRODUTO)	CONSULTE PÁGINA
I	1	1	**350-7586**	1	CONJUNTO DE MANGUEIRA (HOSE AS)	
	2	1	**356-5799**	1	CONJUNTO DE TUBO (TUBE AS)	
	3	1	**356-5803**	1	CONJUNTO DA PLACA (PLATE AS)	
M		1	**159-9541**	1	PORCA DE SOLDA (M10X1,5 DE ROSCA) (NUT-WELD (M10X1.5-THD))	
	4	1	**358-2947**	1	CONJUNTO DA PLACA (PLATE AS)	
M		1	**159-9541**	1	PORCA DE SOLDA (M10X1,5 DE ROSCA) (NUT-WELD (M10X1.5-THD))	
I	5	1	**358-2952**	1	CONJUNTO DE MANGUEIRA (HOSE AS)	
	6	1	**358-2955**	1	CONJUNTO DE TUBO (TUBE AS)	
	7	1	*148-8327*	2	CONJUNTO DE CONECTOR (CONNECTOR AS)	
					(EACH INCLUDES)	
		1	**3D-2824**	1	ANEL RETENTOR EM O (SEAL-O-RING)	
		1	**6V-8637**	1	CONECTOR (CONNECTOR)	
		1	**6V-9746**	1	ANEL RETENTOR EM O (SEAL-O-RING)	
	8	1	**5K-9090**	4	ANEL RETENTOR EM O (SEAL-O-RING)	
	9	1	**6V-9172**	2	PORCA (ROSCA 7-1/16-12) (NUT (1-7/16-12-THD))	
	10	1	**6V-9833**	4	CONJUNTO DE TAMPA (CAP AS)	
	11	1	**7X-7729**	1	ARRUELA (11X25X3 MM DE ESPESSURA) (WASHER (11X25X3-MM THK))	
	12	1	**8T-1895**	2	GRAMPO (RANHURA) (CLIP (SLOT))	
	13	1	**8T-1896**	2	GRAMPO (LINGUETA) (CLIP (TAB))	
	14	1	**8T-4121**	3	ARRUELA DURA (11X21X2,5 MM DE ESPESSURA) (WASHER-HARD (11X21X2.5-MM THK))	
M	15	1	**8T-4136**	2	PARAFUSO (M10X1,5X25 MM) (BOLT (M10X1.5X25-MM))	
M	16	1	**8T-4195**	1	PARAFUSO (M10X1,5X30 MM) (BOLT (M10X1.5X30-MM))	
M	17	1	**8T-4196**	1	PARAFUSO (M10X1,5X35 MM) (BOLT (M10X1.5X35-MM))	

I - CONSULTE O SISTEMA DE INFORMAÇÕES HIDRÁULICAS
M - PEÇA MÉTRICA

422-4666 GRUPO DE LINHAS-CILINDRO DE INCLINAÇÃO (LINES GP-TILT CYLINDER) (continuação) **i06902587**

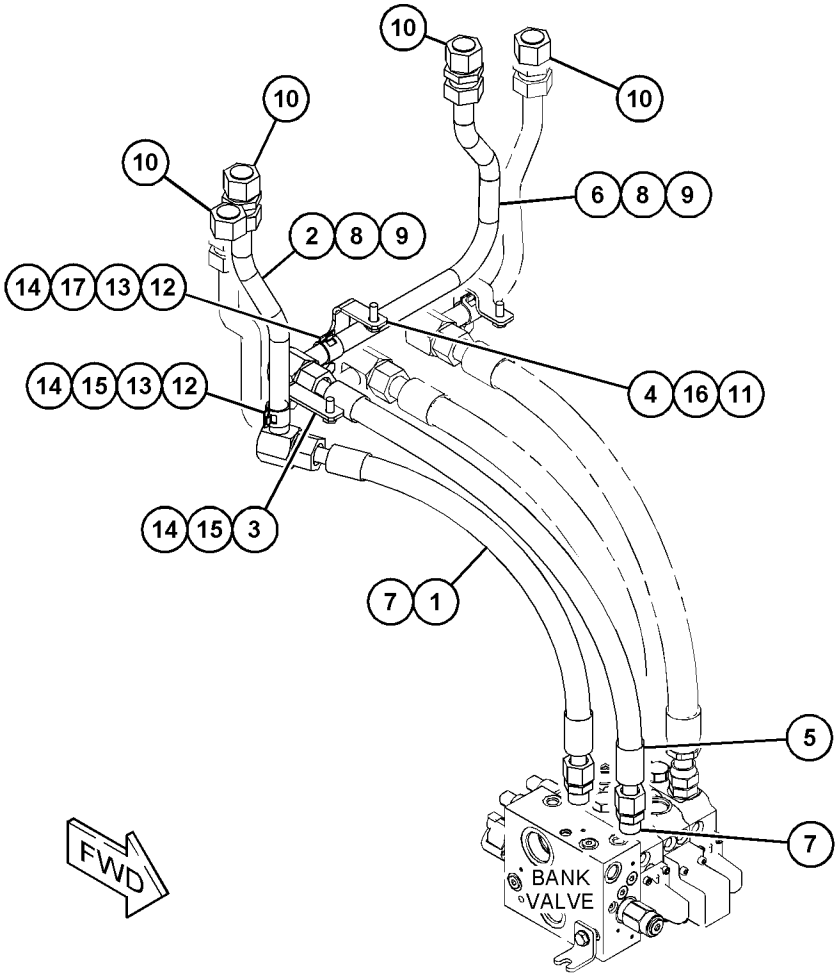

GRÁFICO 1 <FIM> g06161869

431-8937 GRUPO DE MOTOR E FIXAÇÃO DO VENTILADOR HIDRÁULICO (MOTOR & MTG GP-HYDRAULIC FAN)

S/N: KW41-UP

NÚMEROE DE 430-2900 GRUPO DE TUBULAÇÕES DO VENTILADOR HIDRÁULICO

UM ACESSÓRIO

SMCS-1386 **i06221216**

NOTA	REF. NÃO	GRÁFICO REF.	NÚMERO DA PEÇA	QTY	NOME DA PEÇA 1 2 3 4 5 6 (NÍVEL DO PRODUTO)	CONSULTE PÁGINA
	1	1	**113-3632**	1	ADAPTADOR-VENTILADOR (ADAPTER-FAN)	
J	2	1	**398-7462**	1	GRUPO DO MOTOR DE ENGRENAGEM (MOTOR GP-GEAR)	
		1	**8T-5095**	4	ARRUELA DURA (11X16X2 MM DE ESPESSURA) (WASHER-PLATED (11X16X2-MM THK))	
M		1	**212-2085**	4	PARAFUSO (M10X1,5X170 MM) (BOLT (M10X1.5X170-MM))	
	3	1	**437-2841**	1	GRUPO DA VÁLVULA SOLENOIDE (12 VCC) (MOTOR DO VENTILADOR HIDRÁULICO) (VALVE GP-SOLENOID (12-VDC) (HYDRAULIC FAN MOTOR))	
	4	1	**8T-4121**	4	ARRUELA DURA (11X21X2,5 MM DE ESPESSURA) (WASHER-HARD (11X21X2.5-MM THK))	
M	5	1	**8T-4133**	2	PORCA (M10X1,5 DE ROSCA) (NUT (M10X1.5-THD))	
M	6	1	**8T-4196**	2	PARAFUSO (M10X1,5X35 MM) (BOLT (M10X1.5X35-MM))	
M	7	1	**295-4801**	1	PORCA (M14X1,5 DE ROSCA) (NUT (M14X1.5-THD))	
	8	1	**3B-4509**	1	ARRUELA DE PRESSÃO (LOCKWASHER)	
					JOGO(S) DE REPARO DISPONÍVEL(ÍVEIS):	
J			**278-8716**	1	KIT DE SELOS (KIT-SEAL)	
					(INCLUDES O-RINGS, SEALS, E-SEALS, SNAP RING, BACKUP SEALS, SHAFT SEAL, AXIAL SEAL KIT)	

J - KIT MARKED J SERVICES PART(S) MARKED J
M - PEÇA MÉTRICA

431-8937 GRUPO DE MOTOR E FIXAÇÃO DO VENTILADOR HIDRÁULICO (MOTOR & MTG GP-HYDRAULIC FAN)
(continuação) **i06221216**

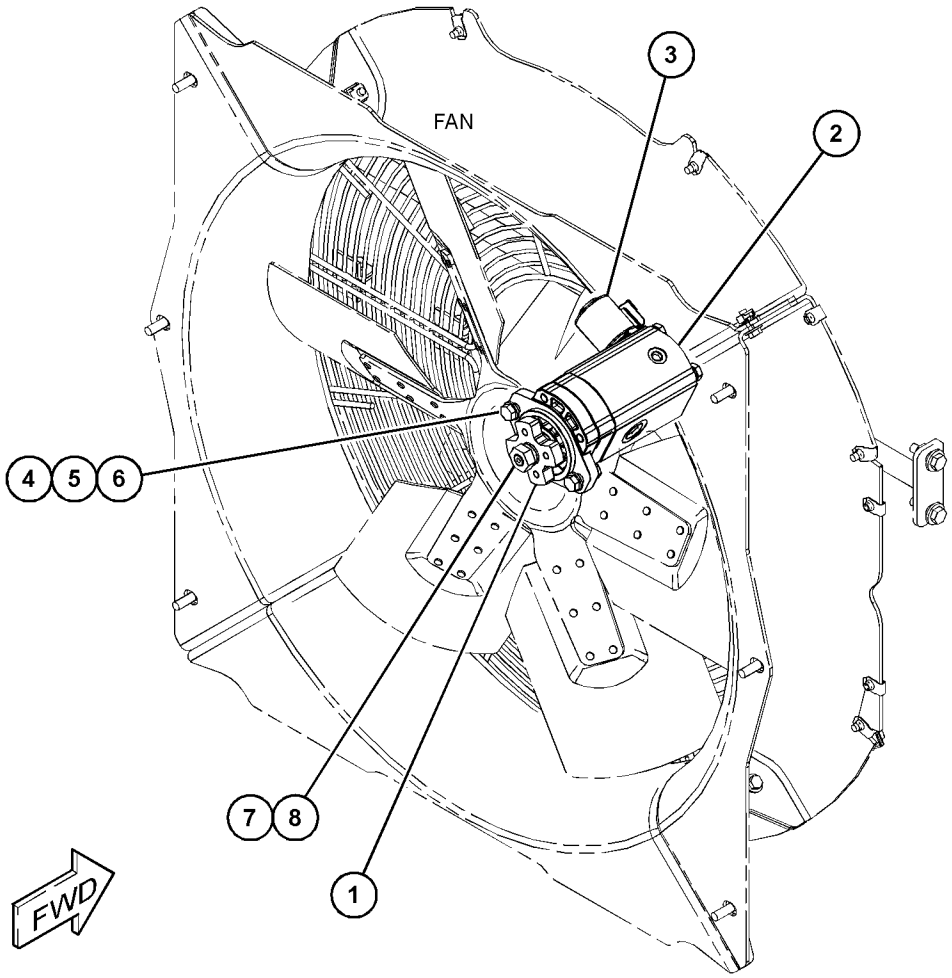

GRÁFICO 1 <FIM> g03726157

431-8938 GRUPO DE MOTOR E FIXAÇÃO DO VENTILADOR HIDRÁULICO–VENTILADOR REVERSÍVEL (MOTOR & MTG GP-HYDRAULIC FAN-VENTILADOR REVERSÍVEL)

S/N: KW41-UP

NÚMEROE DE 430-2901 GRUPO DE TUBULAÇÕES DO VENTILADOR HIDRÁULICO

UM ACESSÓRIO

SMCS-1386 **i06231585**

NOTA	REF. NÃO	GRÁFICO REF.	NÚMERO DA PEÇA	QTY	NOME DA PEÇA 1 2 3 4 5 6 (NÍVEL DO PRODUTO)	CONSULTE PÁGINA
	1	1	**113-3632**	1	ADAPTADOR-VENTILADOR (ADAPTER-FAN)	
Y	2	1	**398-7465**	1	GRUPO DO MOTOR DE ENGRENAGEM (MODIFICADOR DO VENTILADOR HIDRÁULICO) (MOTOR GP-GEAR (HYDRAULIC FAN MODIFIER))	625
J	3	1	**437-2841**	1	GRUPO DA VÁLVULA SOLENOIDE (12 VCC) (MOTOR DO VENTILADOR HIDRÁULICO) (VALVE GP-SOLENOID (12-VDC) (HYDRAULIC FAN MOTOR))	
		1	**238-4628**	1	CONJUNTO DE BOBINA (12 V) (COIL AS (12-VOLT))	
Y	4	1	**437-2846**	1	GRUPO DA VÁLVULA SOLENOIDE (12 VCC) (VENTILADOR HIDRÁULICO) (VALVE GP-SOLENOID (12-VDC) (HYDRAULIC FAN))	672
	5	1	**8T-4121**	4	ARRUELA DURA (11X21X2,5 MM DE ESPESSURA) (WASHER-HARD (11X21X2.5-MM THK))	
M	6	1	**8T-4133**	2	PORCA (M10X1,5 DE ROSCA) (NUT (M10X1.5-THD))	
M	7	1	**8T-4196**	2	PARAFUSO (M10X1,5X35 MM) (BOLT (M10X1.5X35-MM))	
M	8	1	**295-4801**	1	PORCA (M14X1,5 DE ROSCA) (NUT (M14X1.5-THD))	
	9	1	**3B-4509**	1	ARRUELA DE PRESSÃO (LOCKWASHER)	
					JOGO(S) DE REPARO DISPONÍVEL(ÍVEIS):	
J			**453-5488**	1	KIT DE SELOS (KIT-SEAL)	
					(INCLUDES BACK-UP RING & O-RINGS)	

J - KIT MARKED J SERVICES PART(S) MARKED J
M - PEÇA MÉTRICA
Y - ILUSTRAÇÃO INDIVIDUAL

431-8938 GRUPO DE MOTOR E FIXAÇÃO DO VENTILADOR HIDRÁULICO (MOTOR & MTG GP-HYDRAULIC FAN)
(continuação) **i06231585**

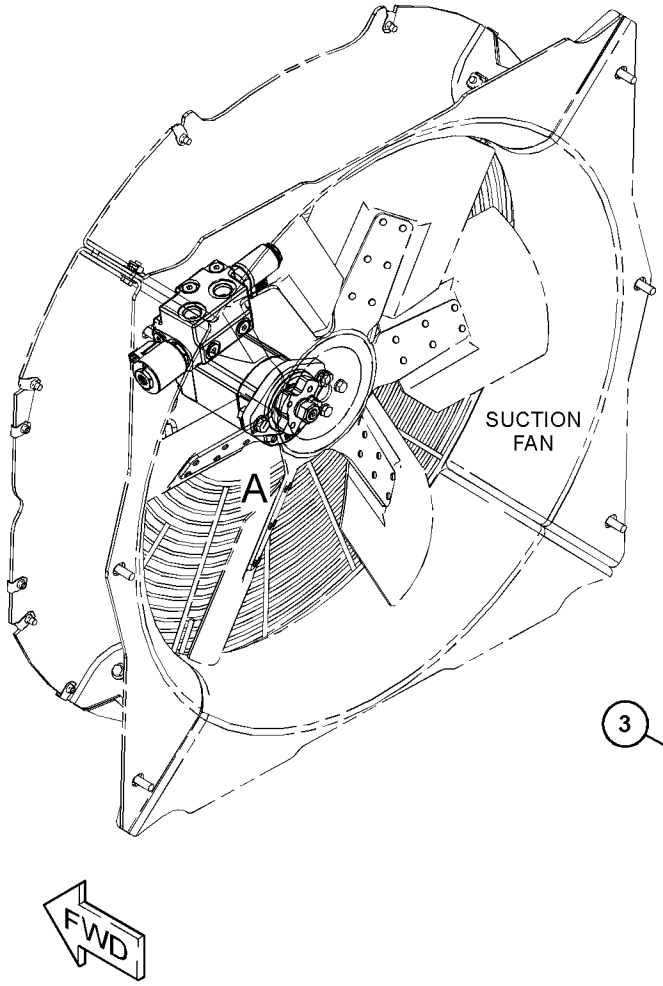

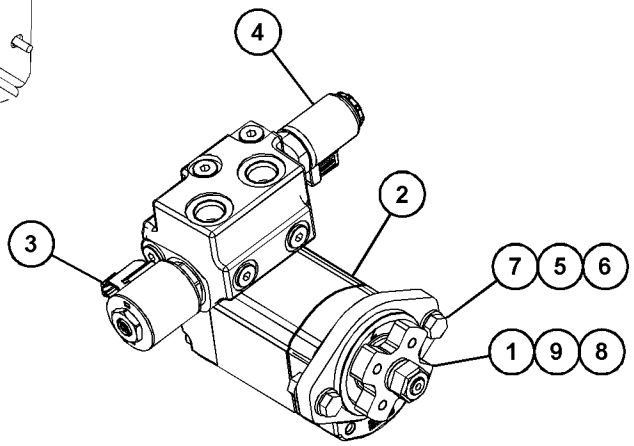

VIEW OF AREA A

GRÁFICO 1 <FIM> g03795671

398-7465 GRUPO DO MOTOR DE ENGRENAGEM–SISTEMA HIDRÁULICO (MOTOR GP-GEAR-SISTEMA HIDRÁULICO)

S/N: KW41-UP

NÚMEROE DE 431-8938 GRUPO DE MOTOR E FIXAÇÃO DO VENTILADOR HIDRÁULICO UM ACESSÓRIO

SMCS-1386, 5061 **i06231589**

NOTA	REF. NÃO	GRÁFICO REF.	NÚMERO DA PEÇA	QTY	NOME DA PEÇA 1 2 3 4 5 6 (NÍVEL DO PRODUTO)	CONSULTE PÁGINA
	1	1	**8T-5095**	4	ARRUELA DURA (11X16X2 MM DE ESPESSURA) (WASHER-PLATED (11X16X2-MM THK))	
M	2	1	**3E-8028**	4	PARAFUSO DE CABEÇA OCA (M10X1,5X150-MM) (BOLT-SOCKET HEAD (M10X1.5X150-MM))	
	3	1	**9S-8004**	6	BUJÃO (ROSCA 9/16-18) (PLUG (9/16-18-THD))	
	4	1	**3J-1907**	6	ANEL RETENTOR EM O (SEAL-O-RING)	
					JOGO(S) DE REPARO DISPONÍVEL(ÍVEIS):	
			278-8716	1	KIT DE SELOS (KIT-SEAL)	
					(INCLUDES PARTS MARKED "J" IN THE GRAPHIC) (ALSO INCLUDES BACKUP SEALS & E-SEALS)	

M - PEÇA MÉTRICA

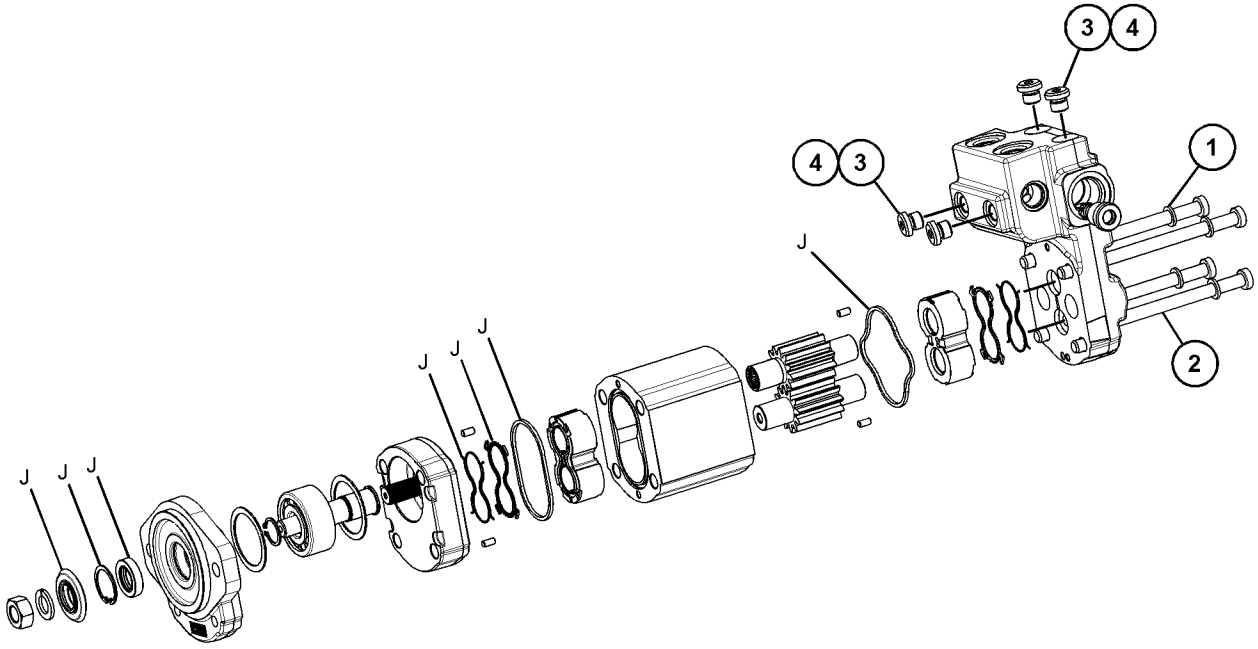

GRÁFICO 1 <FIM> g03796530

333-6906 GRUPO DE MONTAGEM-VÁLVULA DE BANCO (MOUNTING GP-BANK VALVE)

S/N: KW41-UP

NÚMEROE DE 454-0544 ARRANJO DE CHASSI

TAMBÉM UM ACESSÓRIO

SMCS-5051 **i05307639**

NOTA	REF. NÃO	GRÁFICO REF.	NÚMERO DA PEÇA	QTY	NOME DA PEÇA 1 2 3 4 5 6 (NÍVEL DO PRODUTO)	CONSULTE PÁGINA
	1	1	**7X-7729**	3	ARRUELA (11X25X3 MM DE ESPESSURA) (WASHER (11X25X3-MM THK))	
M	2	1	**8T-4195**	3	PARAFUSO (M10X1,5X30 MM) (BOLT (M10X1.5X30-MM))	

M - PEÇA MÉTRICA

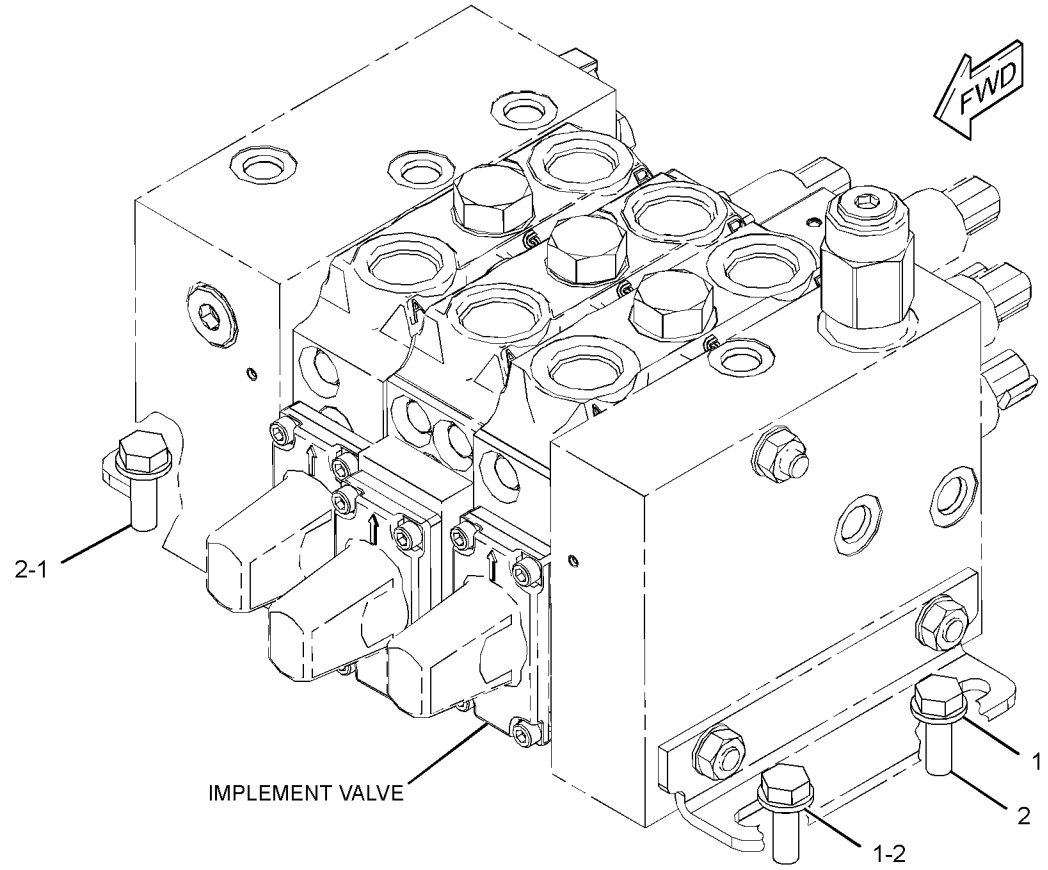

GRÁFICO 1 <FIM> g02796898

467-3406 GRUPO DE BOMBA E MONTAGEM-IMPL E DIREÇÃO (PUMP & MTG GP-IMPL & STEERING)

S/N: KW41-UP

NÚMEROE DE 454-0547 ARRANJO HIDRÁULICO

TAMBÉM UM ACESSÓRIO

SMCS-4306, 5055, 5070, 5084 **i06693318**

NOTA	REF. NÃO	GRÁFICO REF.	NÚMERO DA PEÇA	QTY	NOME DA PEÇA 1 2 3 4 5 6 (NÍVEL DO PRODUTO)	CONSULTE PÁGINA
Y	1	1	**378-2838**	1	GRUPO DA BOMBA DE PISTÃO (IMPLEMENTO) (PUMP GP-PISTON (IMPLEMENT))	630
Y	2	1	**378-2847**	1	GRUPO DA BOMBA DE PISTÃO (Direção) (PUMP GP-PISTON (STEERING))	632
M	3	1	**6V-8200**	2	PARAFUSO DE CABEÇA OCA (M12X1,75X35 MM) (BOLT-SOCKET HEAD (M12X1.75X35-MM))	
	4	1	**7J-6285**	1	ANEL RETENTOR EM O (SEAL-O-RING)	
M	5	1	**8T-7338**	2	PARAFUSO (M16X2X45 MM) (BOLT (M16X2X45-MM))	
	6	1	**8T-4223**	2	ARRUELA DURA (13,5X25,5X3 MM DE ESPESSURA) (WASHER-HARD (13.5X25.5X3-MM THK))	
	7	1	**8T-5049**	1	ANEL RETENTOR EM O (SEAL-O-RING)	
	8	1	**9X-8257**	2	ARRUELA (17,5X30X3,5 MM DE ESPESSURA) (WASHER (17.5X30X3.5-MM THK))	

M - PEÇA MÉTRICA
Y - ILUSTRAÇÃO INDIVIDUAL

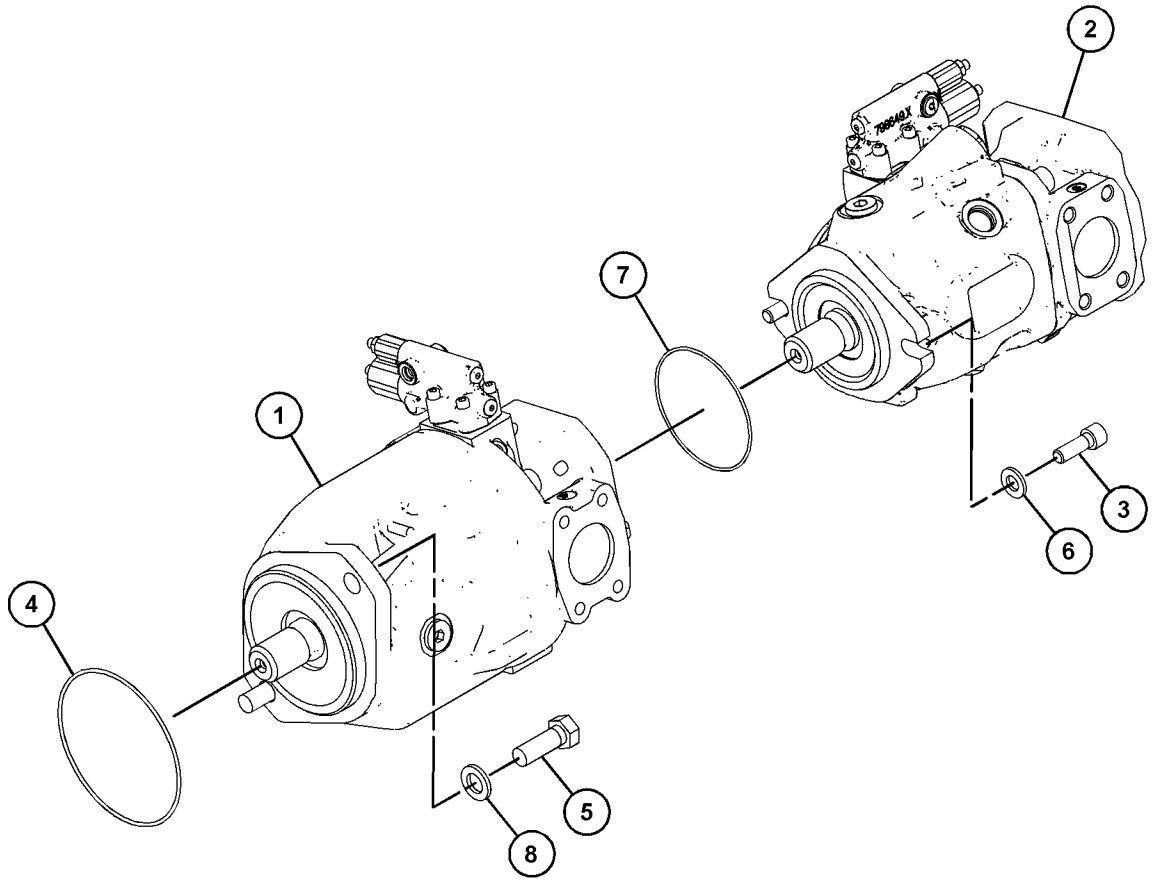

GRÁFICO 1 <FIM> g03886143

430-2908 GRUPO DE BOMBA E MONTAGEM-PISTÃO (PUMP & MTG GP-PISTON)

S/N: KW41-UP

NÚMEROE DE 454-0564 ARRANJO DO TREM DE FORÇA

TAMBÉM UM ACESSÓRIO

SMCS-5070 **i06225898**

NOTA	REF. NÃO	GRÁFICO REF.	NÚMERO DA PEÇA	QTY	NOME DA PEÇA 1 2 3 4 5 6 (NÍVEL DO PRODUTO)	CONSULTE PÁGINA
	1	1	*285-2663*	2	CONJUNTO DE CONEXÃO (DESCONEXÃO RÁPIDA, MACHO) (FITTING AS (QUICK DISCONNECT, MALE))	
					(EACH INCLUDES)	
		1	**3J-1907**	1	ANEL RETENTOR EM O (SEAL-O-RING)	
		1	**285-2664**	1	CONEXÃO (FITTING)	
	2	1	**423-0088**	1	GRUPO DA BOMBA DE PISTÃO (PUMP GP-PISTON)	
	3	1	*148-8322*	1	CONJUNTO DE CONECTOR (CONNECTOR AS)	
		1	**2M-9780**	1	ANEL RETENTOR EM O (SEAL-O-RING)	
		1	**6V-8640**	1	CONECTOR (CONNECTOR)	
		1	**6V-9746**	1	ANEL RETENTOR EM O (SEAL-O-RING)	
	4	1	*148-8327*	2	CONJUNTO DE CONECTOR (CONNECTOR AS)	
					(EACH INCLUDES)	
		1	**3D-2824**	1	ANEL RETENTOR EM O (SEAL-O-RING)	
		1	**6V-8637**	1	CONECTOR (CONNECTOR)	
		1	**6V-9746**	1	ANEL RETENTOR EM O (SEAL-O-RING)	
	5	1	**7X-0515**	4	ARRUELA DURA (17X35X5-MM DE ESPESSURA) (WASHER-HARD (17X35X5-MM THK))	
M	6	1	**8T-4193**	4	PARAFUSO (M16X2X50-MM) (BOLT (M16X2X50-MM))	

M - PEÇA MÉTRICA

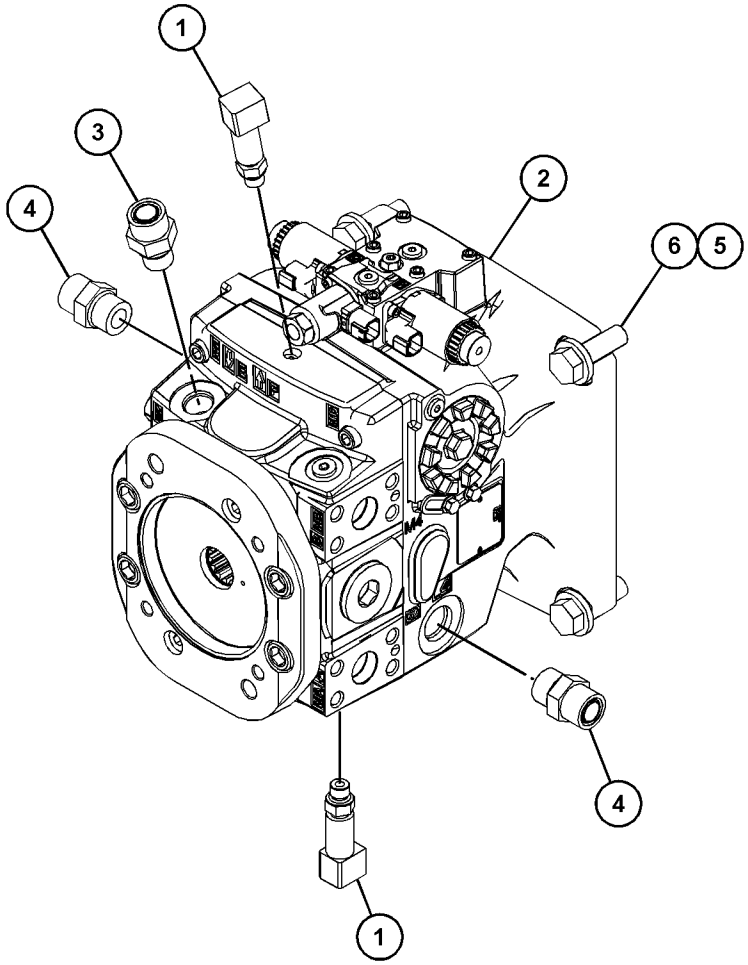

GRÁFICO 1 <FIM> g03886427

378-2838 GRUPO DA BOMBA DE PISTÃO–IMPLEMENTO (PUMP GP-PISTON-IMPLEMENTO)

S/N: KW41-UP

NÚMEROE DE 467-3406 GRUPO DE BOMBA E MONTAGEM-IMPL E DIREÇÃO TAMBÉM UM ACESSÓRIO

SMCS-5070 **i06827437**

NOTA	REF. NÃO	GRÁFICO REF.	NÚMERO DA PEÇA	QTY	NOME DA PEÇA 1 2 3 4 5 6 (NÍVEL DO PRODUTO)	CONSULTE PÁGINA
	1	1	**180-6213**	1	ANEL DE RETENÇÃO (RING-RETAINING)	
	2	1	**6E-4003**	2	ROLAMENTO (BEARING)	
	3	1	**442-5639**	1	GRUPO GIRATÓRIO-BOMBA (IMPLEMENTO) (ROTATING GP-PUMP (IMPLEMENT))	
	4	1	**3E-6769**	4	ANEL RETENTOR EM O (SEAL-O-RING)	
M	5	1	**095-9805**	4	PARAFUSO DE CABEÇA OCA (M14X2X40 MM) (BOLT-SOCKET HEAD (M14X2X40-MM))	
	6	1	**1P-6872**	1	CAPA DO ROLAMENTO (CUP-BEARING)	
	7	1	**109-1779**	1	CONE DO ROLAMENTO (CONE-BEARING)	
Y	8	1	**347-0612**	1	GRUPO DE VÁLVULA-CONTROLE DA BOMBA (COMPENSADOR DE FLUXO) (VALVE GP-PUMP CONTROL (FLOW COMPENSATOR))	668
	9	1	**6E-4000**	1	ESPAÇADOR (25,5X35X3 MM DE ESPESSURA) (SPACER (25.5X35X3-MM THK))	
	10	1	**6E-3264**	1	CILINDRO (CYLINDER)	
	11	1	**6E-3265**	1	MOLA (SPRING)	
	12	1	**6E-3263**	1	PISTÃO (PISTON)	
	13	1	**9S-8006**	1	BUJÃO (7/8-14 ROSCA) (PLUG (7/8-14-THD))	
	14	1	**2M-9780**	1	ANEL RETENTOR EM O (SEAL-O-RING)	
	15	1	**280-0957**	1	EIXO-ACIONAMENTO (SHAFT-DRIVE)	
	16	1	**8J-0412**	1	CAPA DO ROLAMENTO (CUP-BEARING)	
	17	1	**3P-1210**	1	CONE DO ROLAMENTO (CONE-BEARING)	
	18	1	**6E-4004**	1	RETENTOR-EIXO (SEAL-SHAFT)	
	19	1	**121-3042**	1	CONJUNTO DE SWASHPLATE (SWASHPLATE AS)	
	20	1	**9X-8979**	1	PINO-GUIA (DOWEL)	
	21	1	**364-1996**	1	ACOPLADOR (COUPLER)	
	22	1	**3E-6770**	1	ANEL RETENTOR EM O (SEAL-O-RING)	

M - PEÇA MÉTRICA
Y - ILUSTRAÇÃO INDIVIDUAL

378-2838 GRUPO DA BOMBA DE PISTÃO (PUMP GP-PISTON) (continuação) **i06827437**

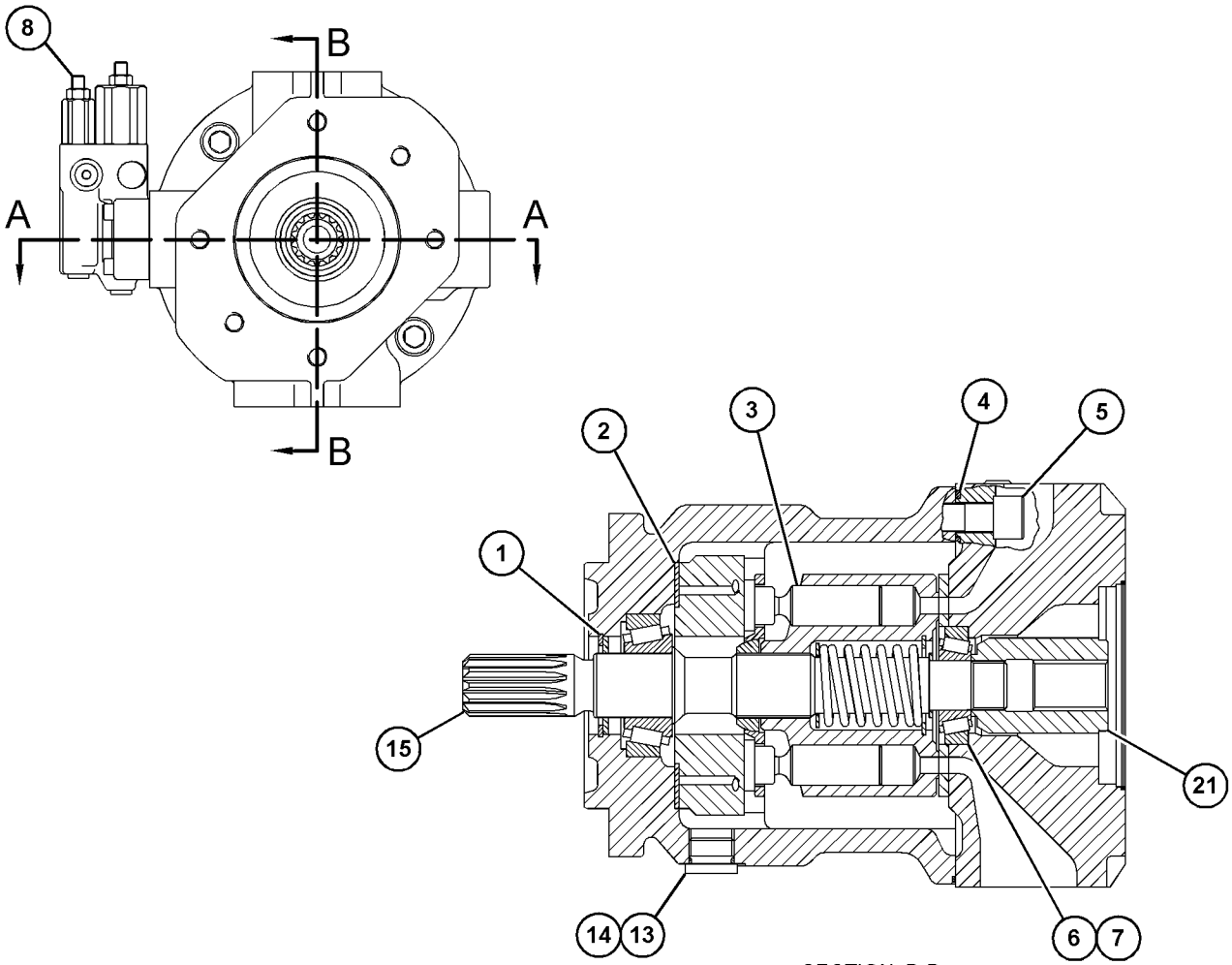

SECTION B-B

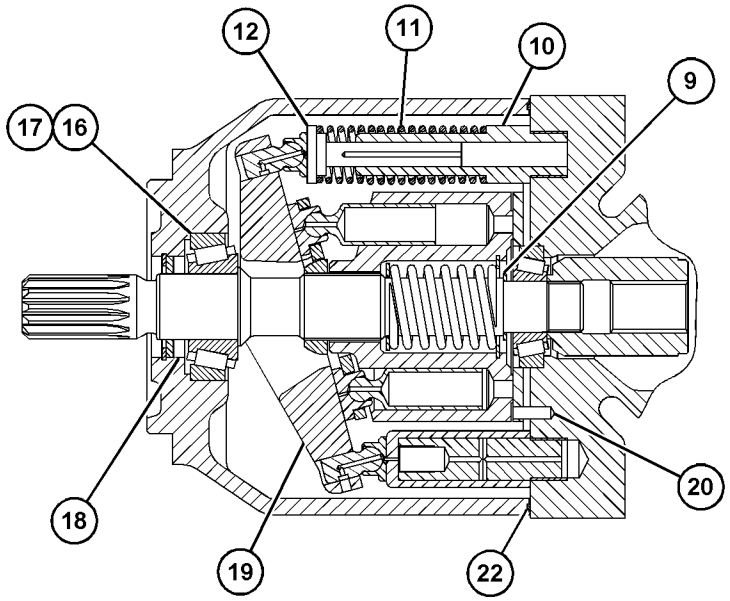

SECTION A-A

GRÁFICO 1 <FIM> g03707802

378-2847 GRUPO DA BOMBA DE PISTÃO–DIREÇÃO (PUMP GP-PISTON-DIREÇÃO)

S/N: KW41-UP

NÚMEROE DE 467-3406 GRUPO DE BOMBA E MONTAGEM-IMPL E DIREÇÃO

TAMBÉM UM ACESSÓRIO

SMCS-5070 **i05664207**

NOTA	REF. NÃO	GRÁFICO REF.	NÚMERO DA PEÇA	QTY	NOME DA PEÇA 1 2 3 4 5 6 (NÍVEL DO PRODUTO)	CONSULTE PÁGINA
M	1	1	**6R-7943**	2	PARAFUSO (M5X0,8X15-MM) (SCREW (M5X0.8X15-MM))	
	2	1	**180-6213**	1	ANEL DE RETENÇÃO (RING-RETAINING)	
	3	1	**139-2840**	1	RETENTOR-EIXO (SEAL-SHAFT)	
	4	1	**2M-9780**	3	ANEL RETENTOR EM O (SEAL-O-RING)	
	5	1	**386-6610**	1	MOLA (SPRING)	
	6	1	**9X-8979**	1	PINO-GUIA (DOWEL)	
M	7	1	**8T-2503**	4	PARAFUSO DE CABEÇA OCA (M14X2X35 MM) (BOLT-SOCKET HEAD (M14X2X35-MM))	
	8	1	**168-3504**	2	RETENTOR (SEAL)	
	9	1	**120-4394**	2	BUJÃO-DESLIGAMENTO (PLUG-BREAK OFF)	
	10	1	**190-6507**	1	ANEL-PARADA (RING-STOP)	
	11	1	**9W-2110**	1	COPO-ROLETE CÔNICO (CUP-TAPERED ROLLER)	
	12	1	**8J-0412**	1	CAPA DO ROLAMENTO (CUP-BEARING)	
	13	1	**192-7470**	1	ANEL RETENTOR EM O (SEAL-O-RING)	
	14	1	**235-2404**	1	EIXO (SHAFT)	
	15	1	**168-2203**	1	CALÇO DO EIXO (3 MM DE ESPESSURA) (SHIM-SHAFT (3-MM THK))	
	16	1	**386-6612**	1	ROLAMENTO DE ASSENTO (DIREITA) (BEARING-CRADLE (RIGHT))	
	17	1	**386-6611**	1	ROLAMENTO DE ASSENTO (ESQUERDA) (BEARING-CRADLE (LEFT))	
Y	18	1	**393-5152**	1	GRUPO DE VÁLVULA-CONTROLE DA BOMBA (VALVE GP-PUMP CONTROL)	669
	19	1	**379-5187**	1	MOLA (SPRING)	
	20	1	**333-7840**	1	PARAR (STOP)	
	21	1	**421-1060**	1	GRUPO GIRATÓRIO-BOMBA (BÁSICO) (ROTATING GP-PUMP (BASIC))	
	22	1	**378-2843**	1	ORIFÍCIO DA PLACA (PLATE-PORT)	
	23	1	**9S-8006**	3	BUJÃO (7/8-14 ROSCA) (PLUG (7/8-14-THD))	
	24	1	**3P-1210**	1	CONE DO ROLAMENTO (CONE-BEARING)	
	25	1	**9W-2109**	1	CONE DO ROLAMENTO (CONE-BEARING)	

M - PEÇA MÉTRICA
Y - ILUSTRAÇÃO INDIVIDUAL

378-2847 GRUPO DA BOMBA DE PISTÃO (PUMP GP-PISTON) (continuação) **i05664207**

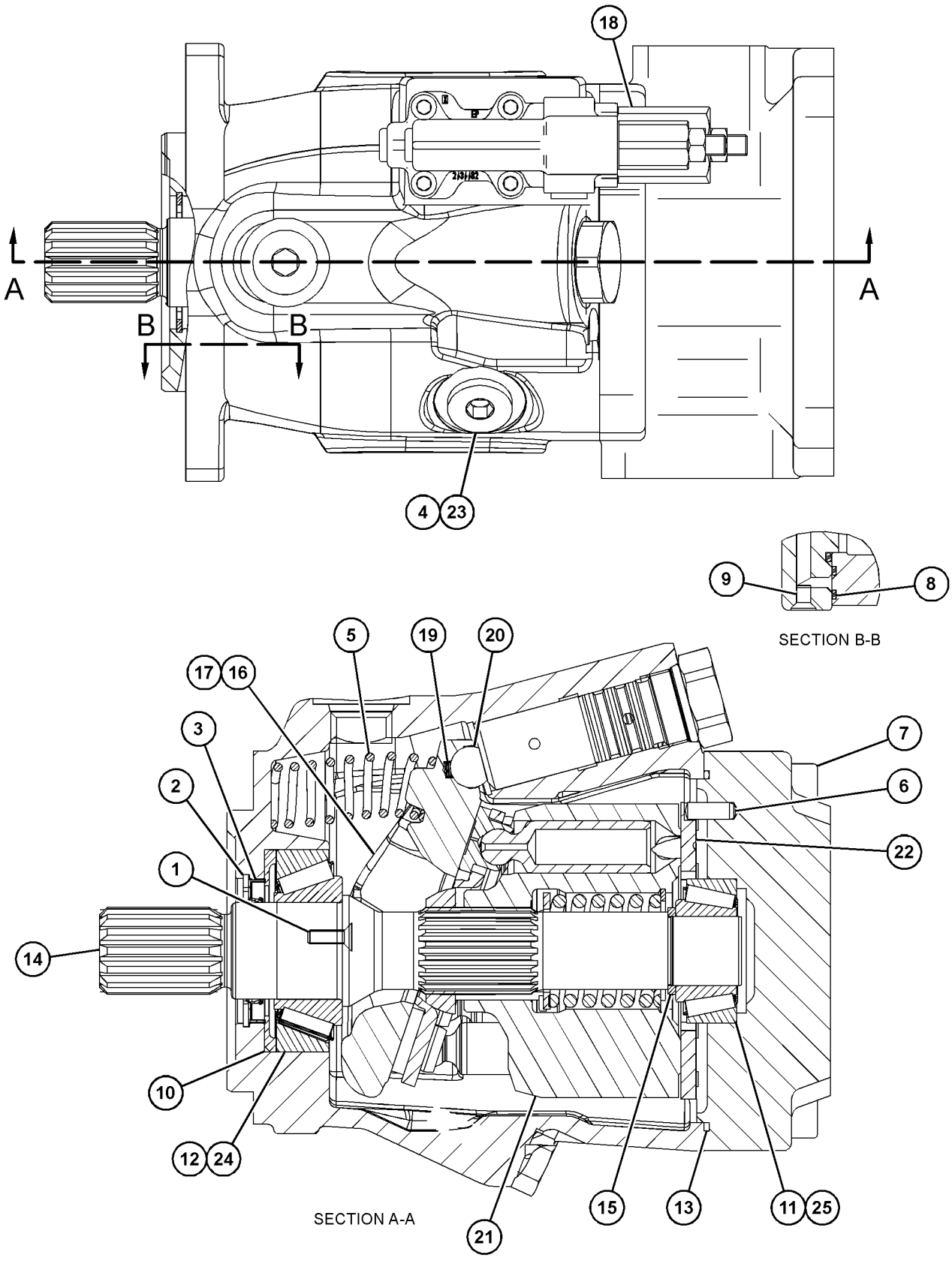

GRÁFICO 1 <FIM> g06038374

339-6850 GRUPO DE TANQUE E MONTAGEM - HIDRÁULICO (TANK & MTG GP-HYDRAULIC)

S/N: KW41-UP

NÚMEROE DE 454-0547 ARRANJO HIDRÁULICO

TAMBÉM UM ACESSÓRIO

SMCS-5056 **i06730820**

NOTA	REF. NÃO	GRÁFICO REF.	NÚMERO DA PEÇA	QTY	NOME DA PEÇA 1 2 3 4 5 6 (NÍVEL DO PRODUTO)	CONSULTE PÁGINA
	1	1	**246-2641**	1	GRUPO DE CADEADO (PADLOCK GP)	
		1	**5P-8500**	1	CHAVE (KEY)	
CY	2	1	**491-8126**	1	GRUPO DO RESERVATÓRIO - HIDRÁULICO (TANK GP-HYDRAULIC)	639
	3	1	**323-3730**	2	PARAFUSO (M10X1,5X50 MM) (BOLT (M10X1.5X50-MM))	
	4	1	**7X-7729**	8	ARRUELA (11X25X3 MM DE ESPESSURA) (WASHER (11X25X3-MM THK))	
M	5	1	**8T-4186**	6	PARAFUSO (M10X1,5X40 MM) (BOLT (M10X1.5X40-MM))	

C - ALTERAR DO TIPO ANTERIOR
M - PEÇA MÉTRICA
Y - ILUSTRAÇÃO INDIVIDUAL

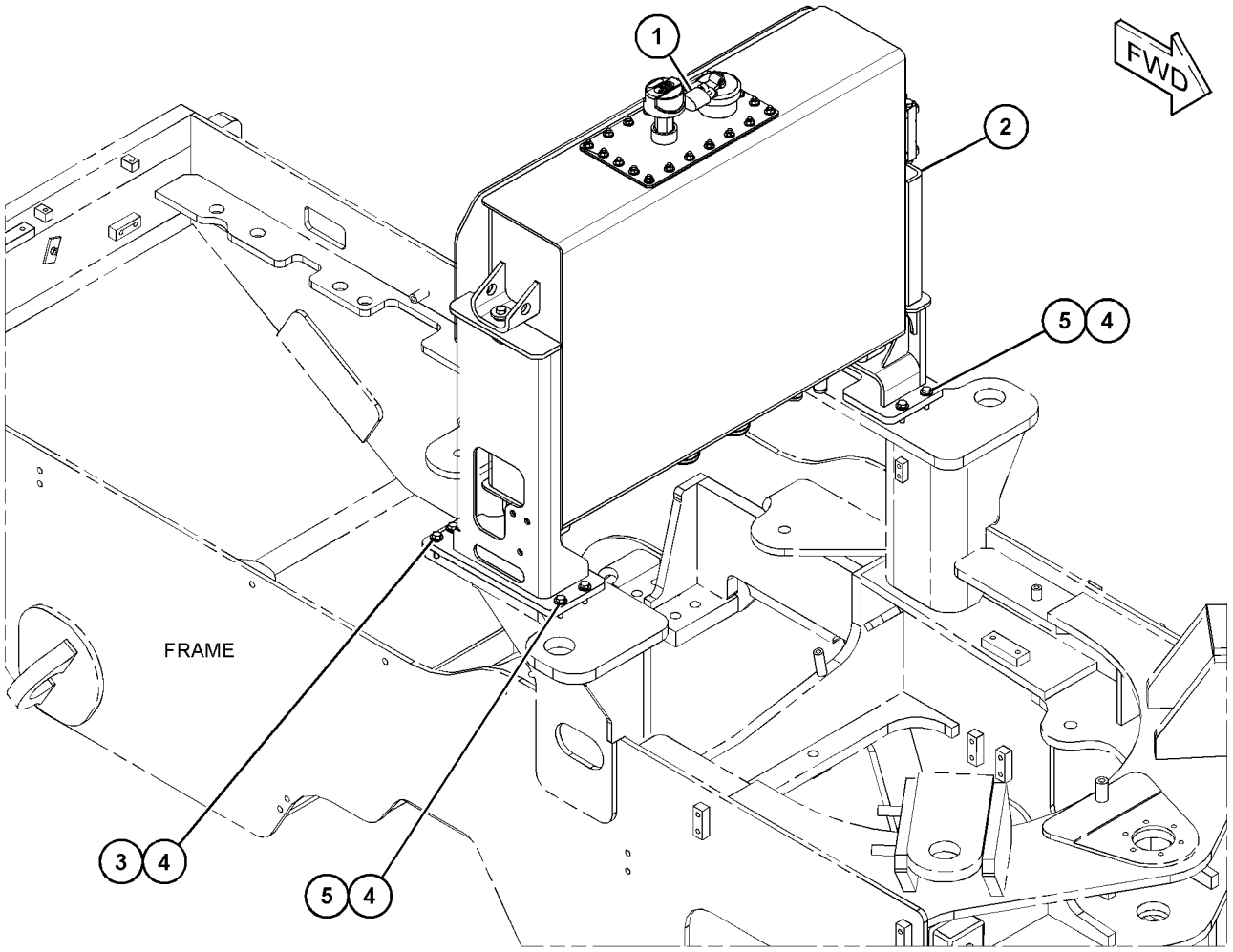

GRÁFICO 1 <FIM> g06083868

339-6850 GRUPO DE TANQUE E MONTAGEM - HIDRÁULICO (TANK & MTG GP-HYDRAULIC)

S/N: KW41-UP

NÚMEROE DE 454-0547 ARRANJO HIDRÁULICO

SMCS-5056 **i05300825**

NOTA	REF. NÃO	GRÁFICO REF.	NÚMERO DA PEÇA	QTY	NOME DA PEÇA 1 2 3 4 5 6 (NÍVEL DO PRODUTO)	CONSULTE PÁGINA
	1	1	**246-2641**	1	GRUPO DE CADEADO (PADLOCK GP)	
		1	**5P-8500**	1	CHAVE (KEY)	
Y	2	1	**349-8199**	1	GRUPO DO RESERVATÓRIO - HIDRÁULICO (TANK GP-HYDRAULIC)	636
	3	1	**323-3730**	2	PARAFUSO (M10X1,5X50 MM) (BOLT (M10X1.5X50-MM))	
	4	1	**7X-7729**	8	ARRUELA (11X25X3 MM DE ESPESSURA) (WASHER (11X25X3-MM THK))	
M	5	1	**8T-4186**	6	PARAFUSO (M10X1,5X40 MM) (BOLT (M10X1.5X40-MM))	

M - PEÇA MÉTRICA
Y - ILUSTRAÇÃO INDIVIDUAL

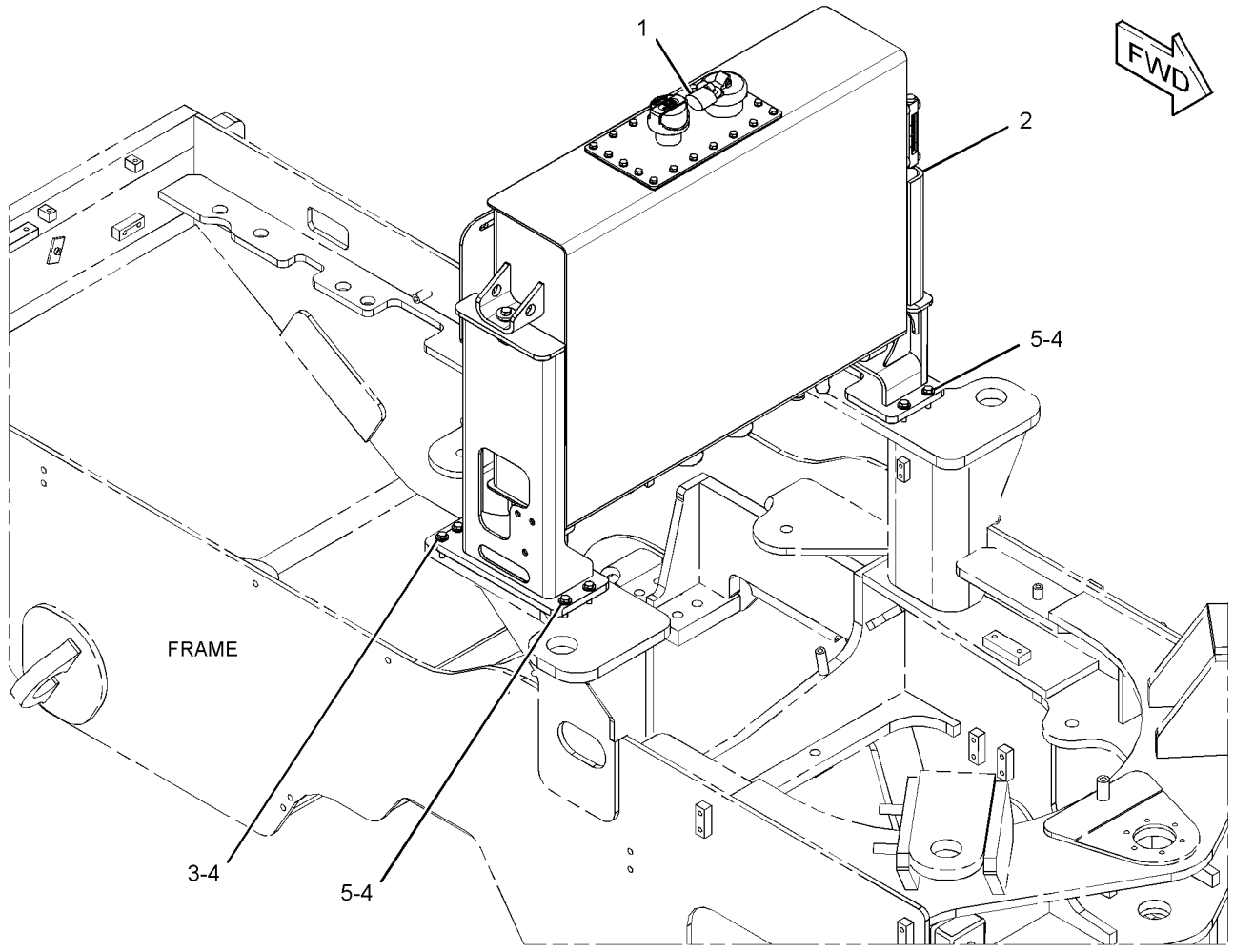

GRÁFICO 1 <FIM> g02793551

349-8199 GRUPO DO RESERVATÓRIO - HIDRÁULICO (TANK GP-HYDRAULIC)

S/N: KW41-UP

NÚMEROE DE 339-6850 GRUPO DE TANQUE E MONTAGEM - HIDRÁULICO

SMCS-5056 **i05300826**

NOTA	REF. NÃO	GRÁFICO REF.	NÚMERO DA PEÇA	QTY	NOME DA PEÇA 1 2 3 4 5 6 (NÍVEL DO PRODUTO)	CONSULTE PÁGINA
	1	1	**7T-8332**	4	MONTAGEM (MOUNTING)	
	2	1	*9U-6994*	1	GRUPO DO ACESSÓRIO (FITTING GP)	
		1	**5P-4362**	1	CONECTOR (CONNECTOR)	
		1	**7M-8485**	1	ANEL RETENTOR EM O (SEAL-O-RING)	
	3	1	**111-5719**	1	JUNTA (GASKET)	
	4	1	**142-8937**	1	CONJUNTO DA TAMPA-ENCHIMENTO (BLOQUEÁVEL) (CAP AS-FILLER (LOCKABLE))	
	5	1	**173-3323**	1	ADAPTADOR (ADAPTER)	
	6	1	**206-8818**	1	TELA FILTRANTE (RESERVATÓRIO HIDRÁULICO) (STRAINER (HYDRAULIC TANK))	
	7	1	**255-0759**	1	CONJUNTO DA TELA DE SUCÇÃO (SCREEN AS-SUCTION)	
		1	**030-4606**	1	ANEL RETENTOR EM O (SEAL-O-RING)	
	8	1	**258-2829**	1	RESPIRO (RESERVATÓRIO HIDRÁULICO) (BREATHER (HYDRAULIC TANK))	
	9	1	**262-5689**	2	CONJUNTO DA PENEIRA (RESERVATÓRIO HIDRÁULICO) (STRAINER AS (HYDRAULIC TANK))	
					(EACH INCLUDES)	
		1	**135-7940**	1	ANEL RETENTOR EM O (SEAL-O-RING)	
	10	1	**295-5250**	1	CONJUNTO DE MEDIDOR-VISOR (LÍQUIDO ARREFECEDOR) (GAUGE AS-SIGHT (COOLANT))	
M		1	**122-8353**	2	PARAFUSO (M12X1,75X46,5 MM) (BOLT (M12X1.75X46.5-MM))	
		1	**133-5186**	4	ANEL RETENTOR EM O (SEAL-O-RING)	
	11	1	**311-3478**	1	TELA FILTRANTE (RETORNO) (STRAINER (RETURN))	
	12	1	**311-3940**	1	BASE (BASE)	
	13	1	**333-6803**	1	PLACA (PLATE)	
	14	1	**333-6842**	1	JUNTA (GASKET)	
	15	1	**339-6815**	1	CONJUNTO DA PLACA (PLATE AS)	
	16	1	**339-6820**	1	CONJUNTO DA PLACA (PLATE AS)	
	17	1	**339-6823**	1	GRUPO DA TAMPA-RESERVATÓRIO HIDRÁULICO (COVER GP-HYDRAULIC TANK)	
		1	**5P-4116**	1	ARRUELA DURA (8,8X20,5X2 MM DE ESPESSURA) (WASHER-HARD (8.8X20.5X2-MM THK))	
M		1	**8T-6912**	1	PARAFUSO (M8X1,25X50 MM) (BOLT (M8X1.25X50-MM))	
		1	**299-7996**	1	PLACA (PLATE)	
		1	**299-7997**	1	TELA (ÓLEO HIDRÁULICO) (SCREEN (HYDRAULIC OIL))	
	19	1	*357-4582*	1	CONJUNTO DE COTOVELO (ELBOW AS)	
		1	**2S-4078**	1	ANEL RETENTOR EM O (SEAL-O-RING)	
		1	**363-8108**	1	COTOVELO ADAPTADOR (ADAPTER-ELBOW)	
	20	1	**8T-4222**	4	ARRUELA DURA (11X32X2,5 MM DE ESPESSURA) (WASHER-PLATED (11X32X2.5-MM THK))	
	21	1	*148-8312*	1	CONJUNTO DO ADAPTADOR (ADAPTER AS)	
		1	**3D-2824**	1	ANEL RETENTOR EM O (SEAL-O-RING)	
		1	**3T-4965**	1	ADAPTADOR (ADAPTER)	
	22	1	*148-8327*	1	CONJUNTO DE CONECTOR (CONNECTOR AS)	
		1	**3D-2824**	1	ANEL RETENTOR EM O (SEAL-O-RING)	
		1	**6V-8637**	1	CONECTOR (CONNECTOR)	

349-8199 GRUPO DO RESERVATÓRIO - HIDRÁULICO (TANK GP-HYDRAULIC) (continuação) **i05300826**

NOTA	REF. NÃO	GRÁFICO REF.	NÚMERO DA PEÇA	QTY	NOME DA PEÇA 1 2 3 4 5 6 (NÍVEL DO PRODUTO)	CONSULTE PÁGINA
		1	**6V-9746**	1	ANEL RETENTOR EM O (SEAL-O-RING)	
	23	1	*148-8368*	1	CONJUNTO DE COTOVELO (ELBOW AS)	
		1	**3J-1907**	1	ANEL RETENTOR EM O (SEAL-O-RING)	
		1	**4J-5477**	1	ANEL RETENTOR EM O (SEAL-O-RING)	
		1	**6V-8627**	1	COTOVELO (ELBOW)	
M	24	1	**5C-7261**	20	PORCA (ROSCA M8X1,25) (NUT (M8X1.25-THD))	
	25	1	**5P-4116**	20	ARRUELA DURA (8,8X20,5X2 MM DE ESPESSURA) (WASHER-HARD (8.8X20.5X2-MM THK))	
	26	1	**6V-5839**	2	ARRUELA (11X21X2,5 MM DE ESPESSURA) (WASHER (11X21X2.5-MM THK))	
M	27	1	**6V-7744**	3	CONTRAPORCA (M10X1,5 DE ROSCA) (LOCKNUT (M10X1.5-THD))	
	28	1	**7M-8485**	1	ANEL RETENTOR EM O (SEAL-O-RING)	
	29	1	**7X-0618**	6	ARRUELA DURA (13,5X40X5 MM DE ESPESSURA) (WASHER-HARD (13.5X40X5-MM THK))	
	30	1	**8T-4121**	1	ARRUELA DURA (11X21X2,5 MM DE ESPESSURA) (WASHER-HARD (11X21X2.5-MM THK))	
M	31	1	**8T-4195**	4	PARAFUSO (M10X1,5X30 MM) (BOLT (M10X1.5X30-MM))	
M	32	1	**8T-4244**	2	PORCA (M12X1,75 DE ROSCA) (NUT (M12X1.75-THD))	
M	33	1	**8T-4910**	4	PARAFUSO (M12X1,75X60 MM) (BOLT (M12X1.75X60-MM))	

M - PEÇA MÉTRICA

349-8199 GRUPO DO RESERVATÓRIO - HIDRÁULICO (TANK GP-HYDRAULIC) (continuação) **i05300826**

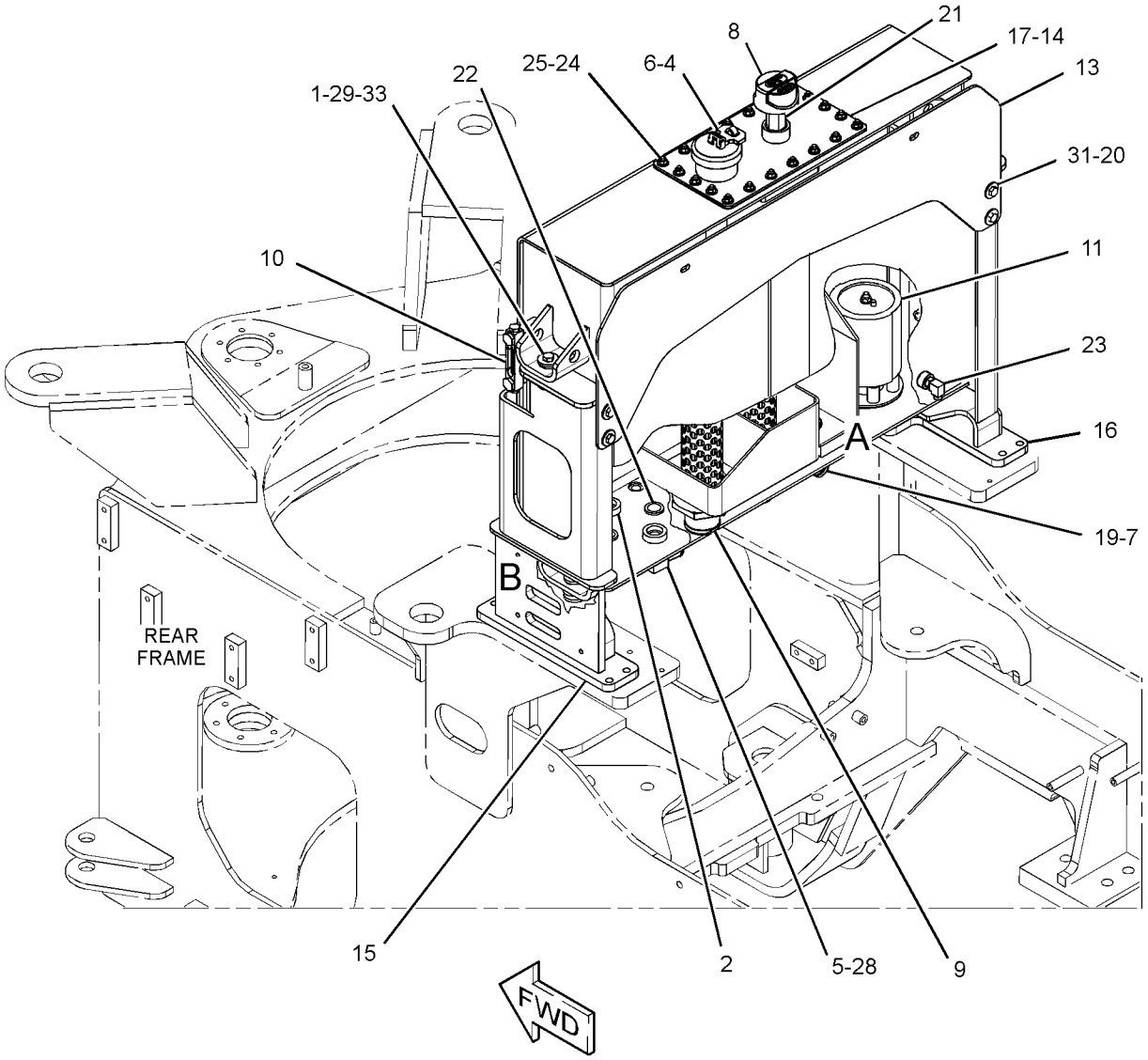

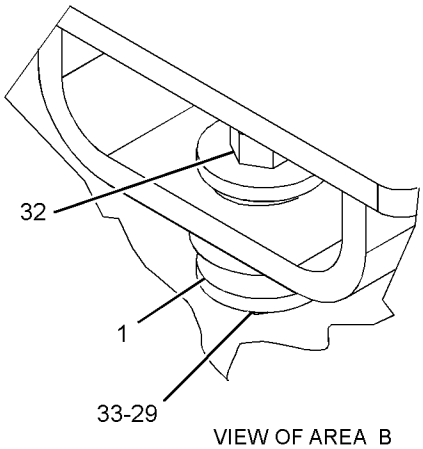

VIEW OF AREA B

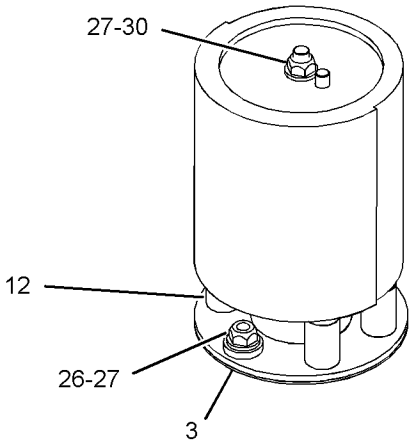

VIEW OF AREA A

GRÁFICO 1 <FIM> g03244156

491-8126 GRUPO DO RESERVATÓRIO - HIDRÁULICO (TANK GP-HYDRAULIC)

S/N: KW41-UP

NÚMEROE DE 339-6850 GRUPO DE TANQUE E MONTAGEM - HIDRÁULICO TAMBÉM UM ACESSÓRIO

SMCS-5056 **i06736131**

NOTA	REF. NÃO	GRÁFICO REF.	NÚMERO DA PEÇA	QTY	NOME DA PEÇA 1 2 3 4 5 6 (NÍVEL DO PRODUTO)	CONSULTE PÁGINA
	1	1	**7T-8332**	4	MONTAGEM (MOUNTING)	
	2	1	*9U-6994*	1	GRUPO DO ACESSÓRIO (FITTING GP)	
		1	**5P-4362**	1	CONECTOR (CONNECTOR)	
		1	**7M-8485**	1	ANEL RETENTOR EM O (SEAL-O-RING)	
	3	1	**111-5719**	1	JUNTA (GASKET)	
	4	1	**497-9002**	1	CONJUNTO DA TAMPA-ENCHIMENTO (NÃO VENTILADO A AR) (CAP AS-FILLER (NON-AIR VENTED))	
	5	1	**173-3323**	1	ADAPTADOR (ADAPTER)	
	6	1	**206-8818**	1	TELA FILTRANTE (ÓLEO HIDRÁULICO) (STRAINER (HYDRAULIC OIL))	
	7	1	**258-2829**	1	RESPIRO (RESERVATÓRIO HIDRÁULICO) (BREATHER (HYDRAULIC TANK))	
	8	1	**295-5250**	1	CONJUNTO DE MEDIDOR-VISOR (GAUGE AS-SIGHT)	
M		1	**122-8353**	2	PARAFUSO (M12X1,75X46,5 MM) (BOLT (M12X1.75X46.5-MM))	
		1	**133-5186**	4	ANEL RETENTOR EM O (SEAL-O-RING)	
	9	1	**311-3478**	1	TELA FILTRANTE (STRAINER)	
	10	1	**311-3940**	1	BASE (BASE)	
	11	1	**333-6803**	1	PLACA (PLATE)	
	12	1	**333-6842**	1	JUNTA (GASKET)	
	13	1	**339-6815**	1	CONJUNTO DA PLACA (PLATE AS)	
M		1	**159-9541**	4	PORCA DE SOLDA (M10X1,5 DE ROSCA) (NUT-WELD (M10X1.5-THD))	
M		1	**165-8719**	1	PORCA DE SOLDA (M12X1,75 DE ROSCA) (NUT-WELD (M12X1.75-THD))	
	14	1	**339-6820**	1	CONJUNTO DA PLACA (PLATE AS)	
Y	15	1	**339-6823**	1	GRUPO DA TAMPA-RESERVATÓRIO HIDRÁULICO (COVER GP-HYDRAULIC TANK)	553
	16	1	**479-0633**	2	TELA FILTRANTE (STRAINER)	
					(EACH INCLUDES)	
		1	**135-7940**	1	ANEL RETENTOR EM O (SEAL-O-RING)	
	18	1	*148-8312*	1	CONJUNTO DO ADAPTADOR (ADAPTER AS)	
		1	**3D-2824**	1	ANEL RETENTOR EM O (SEAL-O-RING)	
		1	**3T-4965**	1	ADAPTADOR (ADAPTER)	
	19	1	*148-8327*	1	CONJUNTO DE CONECTOR (CONNECTOR AS)	
		1	**3D-2824**	1	ANEL RETENTOR EM O (SEAL-O-RING)	
		1	**6V-8637**	1	CONECTOR (CONNECTOR)	
		1	**6V-9746**	1	ANEL RETENTOR EM O (SEAL-O-RING)	
	20	1	*148-8368*	1	CONJUNTO DE COTOVELO (ELBOW AS)	
		1	**3J-1907**	1	ANEL RETENTOR EM O (SEAL-O-RING)	
		1	**4J-5477**	1	ANEL RETENTOR EM O (SEAL-O-RING)	
		1	**6V-8627**	1	COTOVELO (ELBOW)	
M	21	1	**329-3356**	2	PORCA (M12X1,75 DE ROSCA) (NUT (M12X1.75-THD))	
M	22	1	**344-5674**	20	PORCA (ROSCA M8X1,25) (NUT (M8X1.25-THD))	
	23	1	**5P-4116**	20	ARRUELA DURA (8,8X20,5X2 MM DE ESPESSURA) (WASHER-HARD (8.8X20.5X2-MM THK))	
	24	1	**6V-5839**	2	ARRUELA (11X21X2,5 MM DE ESPESSURA) (WASHER (11X21X2.5-MM THK))	

491-8126 GRUPO DO RESERVATÓRIO - HIDRÁULICO (TANK GP-HYDRAULIC) (continuação) **i06736131**

NOTA	REF. NÃO	GRÁFICO REF.	NÚMERO DA PEÇA	QTY	NOME DA PEÇA 1 2 3 4 5 6 (NÍVEL DO PRODUTO)	CONSULTE PÁGINA
M	25	1	**6V-7744**	3	CONTRAPORCA (M10X1,5 DE ROSCA) (LOCKNUT (M10X1.5-THD))	
	26	1	**7M-8485**	1	ANEL RETENTOR EM O (SEAL-O-RING)	
	27	1	**7X-0618**	6	ARRUELA DURA (13,5X40X5 MM DE ESPESSURA) (WASHER-HARD (13.5X40X5-MM THK))	
	28	1	**8T-4121**	1	ARRUELA DURA (11X21X2,5 MM DE ESPESSURA) (WASHER-HARD (11X21X2.5-MM THK))	
M	29	1	**8T-4195**	4	PARAFUSO (M10X1,5X30 MM) (BOLT (M10X1.5X30-MM))	
	30	1	**8T-4222**	4	ARRUELA DURA (11X32X2,5 MM DE ESPESSURA) (WASHER-PLATED (11X32X2.5-MM THK))	
M	31	1	**8T-4910**	4	PARAFUSO (M12X1,75X60 MM) (BOLT (M12X1.75X60-MM))	

M - PEÇA MÉTRICA
Y - ILUSTRAÇÃO INDIVIDUAL

491-8126 GRUPO DO RESERVATÓRIO - HIDRÁULICO (TANK GP-HYDRAULIC) (continuação) **i06736131**

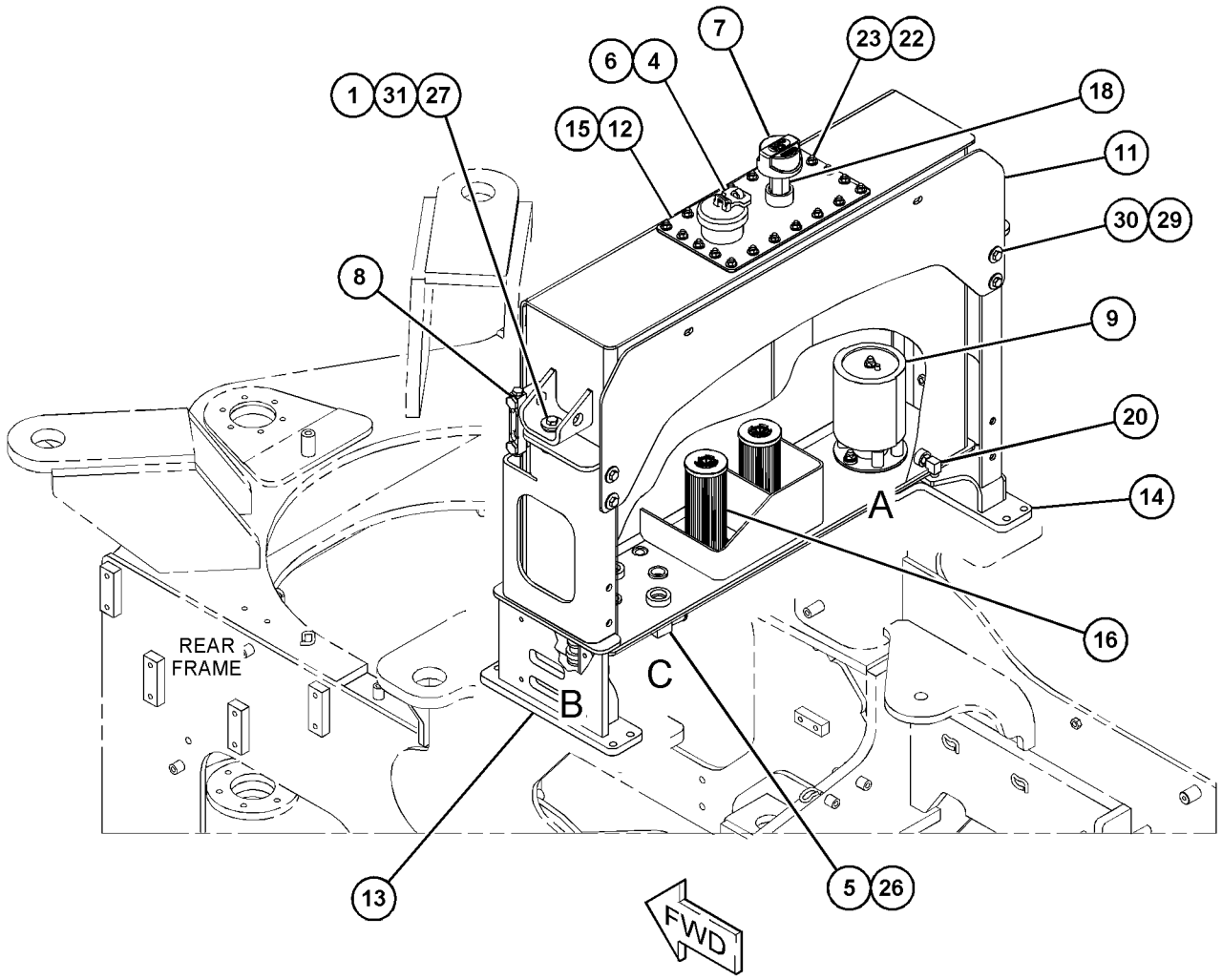

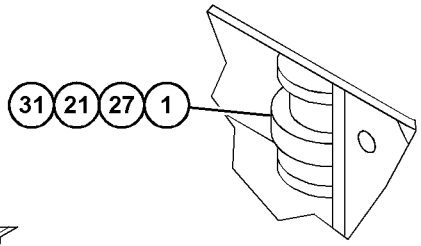

VIEW OF AREA B

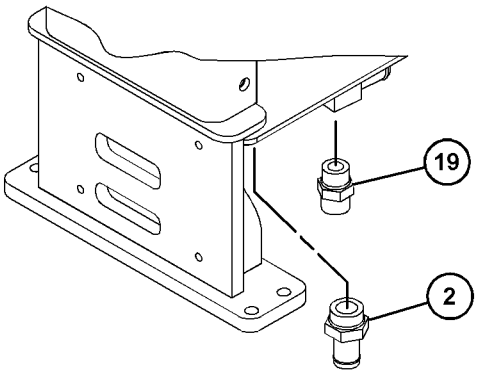

VIEW OF AREA C
(PARTS EXPOLDED FOR CLARITY)

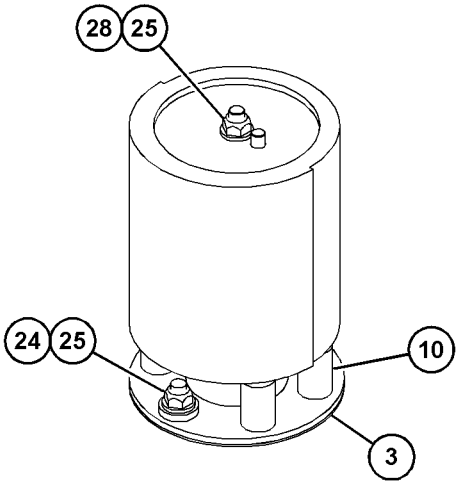

VIEW OF AREA A

GRÁFICO 1 <FIM> g06079925

333-6950 GRUPO DE VÁLVULA E TUBULAÇÕES-ACOPLADOR (VALVE & LINES GP-COUPLER)

S/N: KW41-UP

NÚMEROE DE 454-0567 ARRANJO HIDRÁULICO-2 VÁLVULAS, 454-0568, 483-2579 ARRANJO HIDRÁULICO-3 VÁLVULAS, 454-0569 ARRANJO HIDRÁULICO-4 VÁLVULAS UM ACESSÓRIO

SMCS-5057, 5147, 5479 **i07079257**

NOTA	REF. NÃO	GRÁFICO REF.	NÚMERO DA PEÇA	QTY	NOME DA PEÇA 1 2 3 4 5 6 (NÍVEL DO PRODUTO)	CONSULTE PÁGINA
C	1	1	**7K-1181**	2	CABO TIPO CINTA (STRAP-CABLE)	
CI	4	1	**462-6927**	1	CONJUNTO DE MANGUEIRA (HOSE AS)	
	5	1	**386-3776**	1	CONJUNTO DE TUBO (TUBE AS)	
	6	1	**386-3777**	1	CONJUNTO DE TUBO (TUBE AS)	
	7	1	**352-0234**	1	CONJUNTO DE SUPORTE (BRACKET AS)	
M		1	**159-9541**	1	PORCA DE SOLDA (M10X1,5 DE ROSCA) (NUT-WELD (M10X1.5-THD))	
Y	8	1	**352-1108**	1	GRUPO DE VÁLVULA E MONTAGEM-ACOPLADOR (24 VCC) (VALVE & MTG GP-COUPLER (24-VDC))	644
Y	9	1	**354-5620**	1	CONJUNTO DE CHICOTE DO ACOPLADOR RÁPIDO (HARNESS AS-QUICK COUPLER)	205
I	10	1	**359-0021**	1	CONJUNTO DE MANGUEIRA (HOSE AS)	
	12	1	*148-8336*	1	CONJUNTO DE CONECTOR (CONNECTOR AS)	
		1	**3J-1907**	1	ANEL RETENTOR EM O (SEAL-O-RING)	
		1	**6V-8397**	1	ANEL RETENTOR EM O (SEAL-O-RING)	
		1	**6V-8636**	1	CONECTOR (CONNECTOR)	
C	14	1	*148-8378*	2	CONJUNTO DE COTOVELO (ELBOW AS)	
					(EACH INCLUDES)	
		1	**3J-1907**	1	ANEL RETENTOR EM O (SEAL-O-RING)	
		1	**6V-8397**	1	ANEL RETENTOR EM O (SEAL-O-RING)	
		1	**6V-8724**	1	COTOVELO (ELBOW)	
	15	1	**5P-9299**	4	GRAMPO (CIRCUITO) (CLIP (LOOP))	
	16	1	**6V-8397**	2	ANEL RETENTOR EM O (SEAL-O-RING)	
M	17	1	**8T-3647**	2	PARAFUSO (M8X1,25X80 MM) (BOLT (M8X1.25X80-MM))	
	18	1	**8T-4121**	4	ARRUELA DURA (11X21X2,5 MM DE ESPESSURA) (WASHER-HARD (11X21X2.5-MM THK))	
M	19	1	**8T-4137**	1	PARAFUSO (M10X1,5X20 MM) (BOLT (M10X1.5X20-MM))	
M	20	1	**8T-4191**	2	PARAFUSO (M10X1,5X16 MM) (BOLT (M10X1.5X16-MM))	
	21	1	**8T-4224**	2	ARRUELA DURA (8,8X16X2 MM DE ESPESSURA) (WASHER-HARD (8.8X16X2-MM THK))	
	22	1	*148-8365*	2	CONJUNTO DE COTOVELO (ELBOW AS)	
					(EACH INCLUDES)	
		1	**3J-1907**	1	ANEL RETENTOR EM O (SEAL-O-RING)	
		1	**6V-8398**	1	ANEL RETENTOR EM O (SEAL-O-RING)	
		1	**8T-6876**	1	COTOVELO (ELBOW)	
C	23	1	**206-2423**	1	SELA (SADDLE)	
M	24	1	**8T-4136**	1	PARAFUSO (M10X1,5X25 MM) (BOLT (M10X1.5X25-MM))	

C - ALTERAR DO TIPO ANTERIOR
I - CONSULTE O SISTEMA DE INFORMAÇÕES HIDRÁULICAS
M - PEÇA MÉTRICA
Y - ILUSTRAÇÃO INDIVIDUAL

333-6950 GRUPO DE VÁLVULA E TUBULAÇÕES-ACOPLADOR (VALVE & LINES GP-COUPLER) (continuação)

i07079257

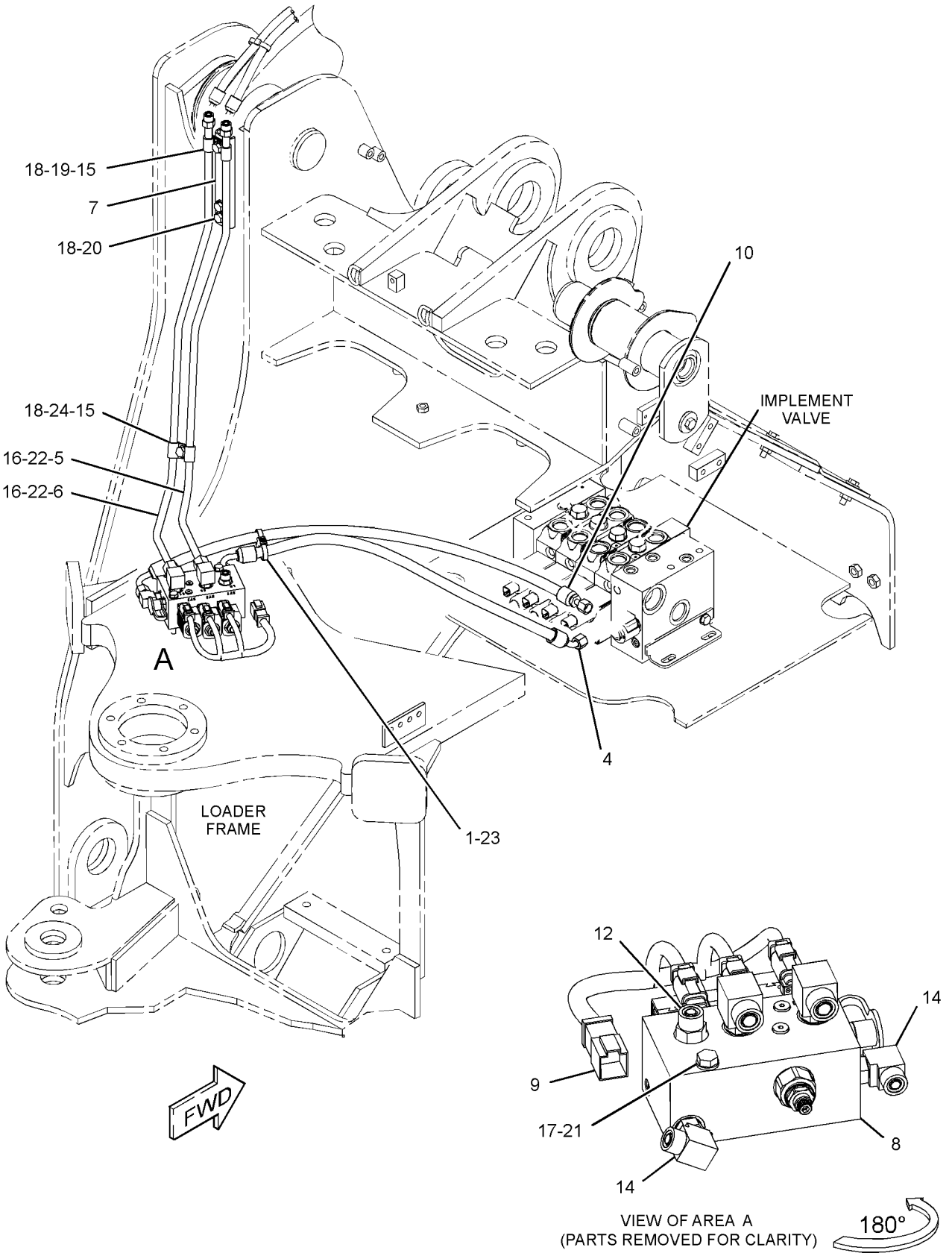

GRÁFICO 1 <FIM> g06218235

352-1108 GRUPO DE VÁLVULA E MONTAGEM-ACOPLADOR (VALVE & MTG GP-COUPLER)

S/N: KW41-UP

NÚMEROE DE 333-6950 GRUPO DE VÁLVULA E TUBULAÇÕES-ACOPLADOR, 447-4892 KIT-ACOPLADOR RÁPIDO

UM ACESSÓRIO

SMCS-5491 **i05312250**

NOTA	REF. NÃO	GRÁFICO REF.	NÚMERO DA PEÇA	QTY	NOME DA PEÇA 1 2 3 4 5 6 (NÍVEL DO PRODUTO)	CONSULTE PÁGINA
	1	1	**6V-0852**	1	TAMPA CONTRA POEIRA (CAP-DUST)	
	2	1	**266-1602**	1	BUJÃO-ORIFÍCIO (PLUG-ORIFICE)	
J	3	1	**351-7535**	3	GRUPO DA VÁLVULA SOLENOIDE (24 V) (ACOPLADOR RÁPIDO) (VALVE GP-SOLENOID (24-VOLT) (QUICK COUPLER))	
					(EACH INCLUDES)	
		1	**156-5970**	1	PORCA (ROSCA 1/2-20) (NUT (1/2-20-THD))	
		1	**354-7468**	1	CONJUNTO DE BOBINA-SOLENOIDE (24 V) (COIL AS-SOLENOID (24-VOLT))	
	4	1	**6V-3965**	1	CONEXÃO (DESLIGAMENTO RÁPIDO) (FITTING (QUICK DISCONNECT))	
L	5	1	**367-8534**	1	GRUPO DA VÁLVULAS REDUTORA DE PRESSÃO (ACOPLADOR RÁPIDO) (VALVE GP-PRESSURE REDUCING (QUICK COUPLER))	
	6	1	**6E-5066**	1	TELA (SISTEMA HIDRÁULICO) (COLETOR PILOTO) (SCREEN (HYDRAULIC) (PILOT MANIFOLD))	
	7	1	**9S-4180**	4	BUJÃO (PLUG)	
	8	1	**4J-7533**	4	ANEL RETENTOR EM O (SEAL-O-RING)	
	9	1	**3J-1907**	1	ANEL RETENTOR EM O (SEAL-O-RING)	
					JOGO(S) DE REPARO DISPONÍVEL(ÍVEIS):	
J			**195-7430**	1	KIT DE SELOS (VÁLVULA SOLENOIDE) (KIT-SEAL (SOLENOID VALVE))	
					(INCLUDES O-RING SEALS & BACKUP RINGS)	
L			**2U-7358**	1	KIT DE SELOS (VÁLVULA REDUTORA DE PRESSÃO) (KIT-SEAL (PRESSURE REDUCING VALVE))	
					(INCLUDES O-RING SEALS & BACKUP RINGS)	

J - KIT MARKED J SERVICES PART(S) MARKED J
L - KIT MARKED L SERVICES PART(S) MARKED L

352-1108 GRUPO DE VÁLVULA E MONTAGEM-ACOPLADOR (VALVE & MTG GP-COUPLER) (continuação) **i05312250**

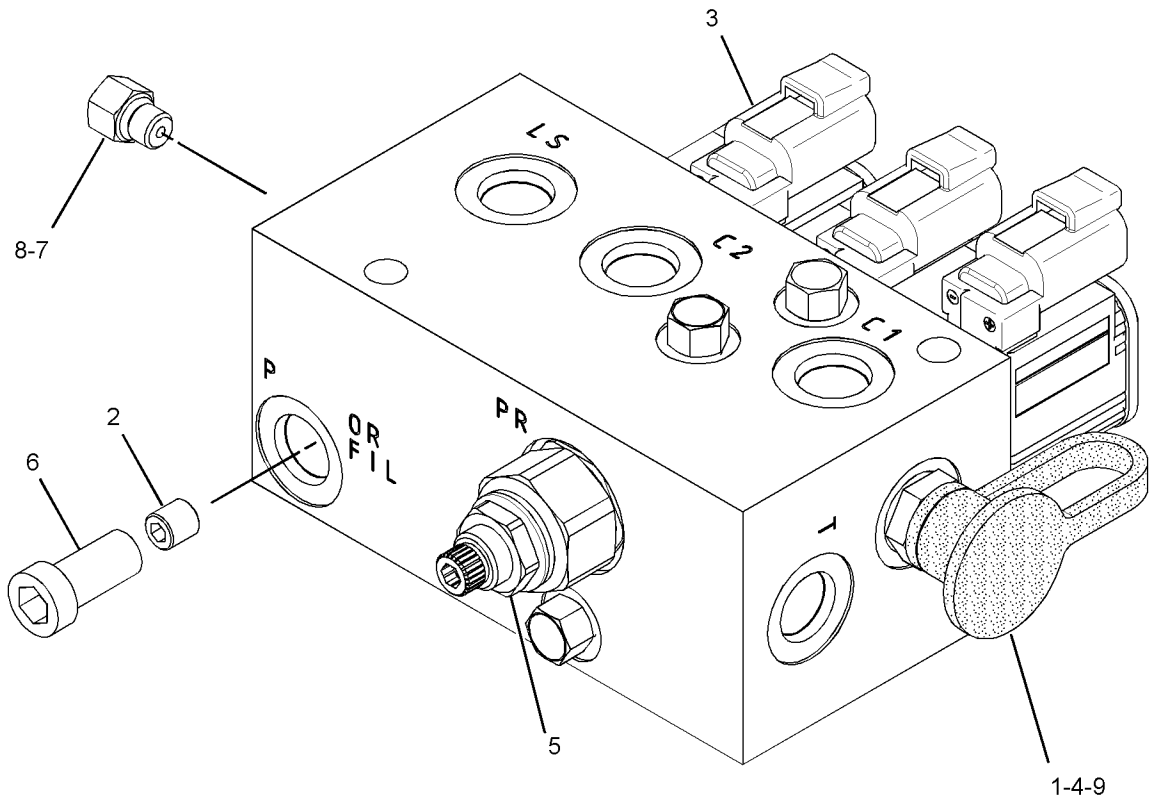

GRÁFICO 1 <FIM> g03321850

384-6260 GRUPO DE VÁLVULA E MONTAGEM-ABSORÇÃO DE IMPACTO (VALVE & MTG GP-RIDE CONTROL)

S/N: KW41-UP
NÚMEROE DE 430-2859 ARRANJO DE CONTROLE-CONDUÇÃO
UM ACESSÓRIO

SMCS-5054, 5066 **i05307824**

NOTA	REF. NÃO	GRÁFICO REF.	NÚMERO DA PEÇA	QTY	NOME DA PEÇA 1 2 3 4 5 6 (NÍVEL DO PRODUTO)	CONSULTE PÁGINA
	1	1	**348-8795**	1	CONJUNTO DE SUPORTE (BRACKET AS)	
M		1	**159-9541**	2	PORCA DE SOLDA (M10X1,5 DE ROSCA) (NUT-WELD (M10X1.5-THD))	
Y	2	1	*373-7020*	1	GRUPO DE ABSORÇÃO DE IMPACTOS (CONTROL GP-RIDE)	549
	3	1	**7X-7729**	8	ARRUELA (11X25X3 MM DE ESPESSURA) (WASHER (11X25X3-MM THK))	
M	4	1	**8T-4136**	4	PARAFUSO (M10X1,5X25 MM) (BOLT (M10X1.5X25-MM))	
M	5	1	**8T-4195**	4	PARAFUSO (M10X1,5X30 MM) (BOLT (M10X1.5X30-MM))	

M - PEÇA MÉTRICA
Y - ILUSTRAÇÃO INDIVIDUAL

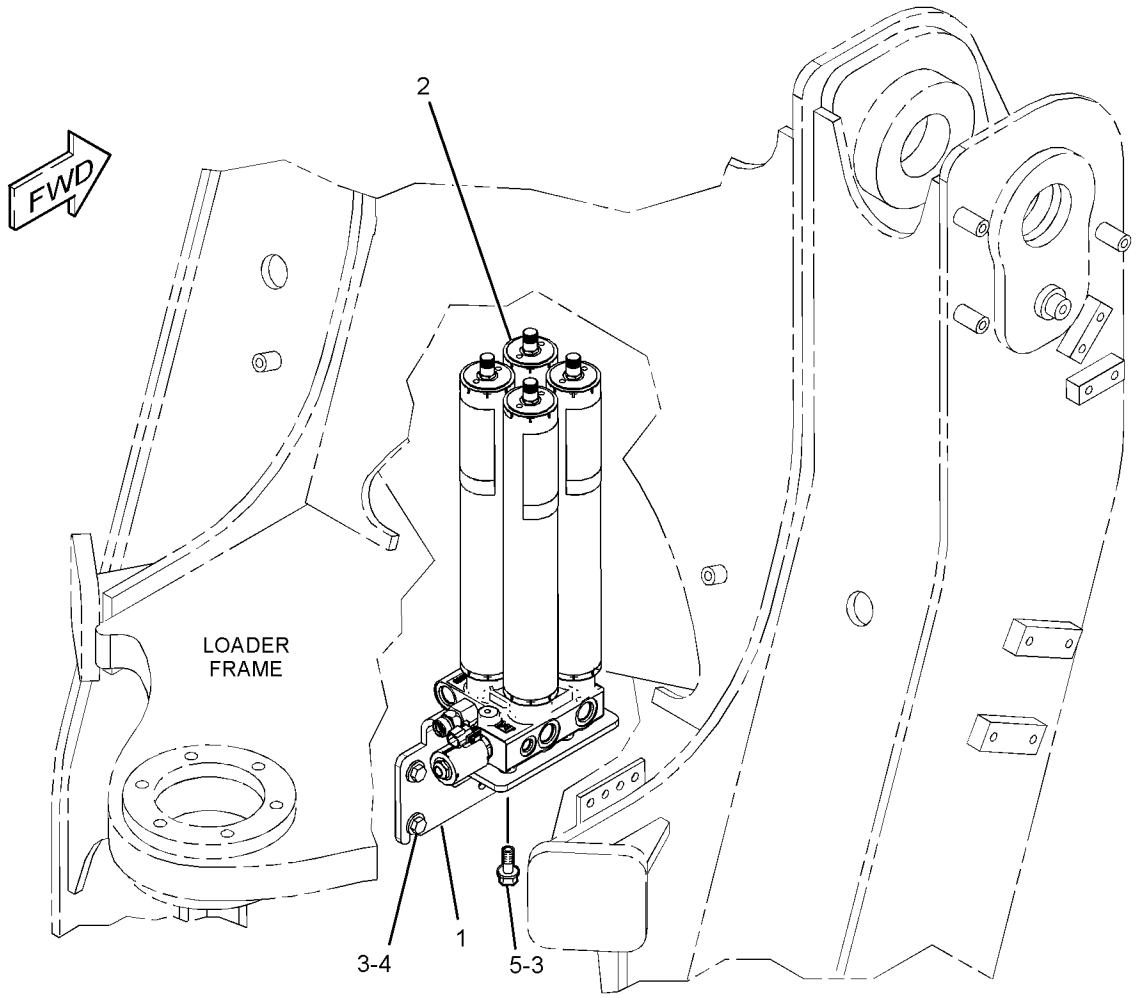

GRÁFICO 1 <FIM> g02763897

421-5435 GRUPO DE VÁLVULAS-BANCO 2 (VALVE GP-BANK 2)

S/N: KW41-UP
962 M
NÚMEROE DE 454-0617 ARRANJO HIDRÁULICO, 430-2825, 454-0567 ARRANJO HIDRÁULICO-2 VÁLVULAS
UM ACESSÓRIO

SMCS-5051 **i06230573**

NOTA	REF. NÃO	GRÁFICO REF.	NÚMERO DA PEÇA	QTY	NOME DA PEÇA 1 2 3 4 5 6 (NÍVEL DO PRODUTO)	CONSULTE PÁGINA
Y	1	1	**456-1802**	1	GRUPO DE VÁLVULAS-COLETOR E ALÍVIO (ADMISSÃO) (VALVE GP-MANIFOLD & RELIEF (INLET))	665
Y	2	1	**373-6975**	1	GRUPO DA VÁLVULA DE CONTROLE (INCLINAÇÃO) (VALVE GP-CONTROL (TILT))	653
Y	3	1	**373-6978**	1	GRUPO DA VÁLVULA DE CONTROLE (LEVANTAMENTO) (VALVE GP-CONTROL (LIFT))	655
	4	1	**456-1808**	1	GRUPO DE VÁLVULAS-COLETOR E ALÍVIO (SAÍDA) (VALVE GP-MANIFOLD & RELIEF (OUTLET))	
	5	1	**8T-4121**	1	ARRUELA DURA (11X21X2,5 MM DE ESPESSURA) (WASHER-HARD (11X21X2.5-MM THK))	
	6	1	**456-1809**	1	ABRAÇADEIRA DE FIXAÇÃO (BRACKET-MOUNTING)	
	7	1	**456-1810**	1	ABRAÇADEIRA DE FIXAÇÃO (BRACKET-MOUNTING)	
M	8	1	**8T-4137**	1	PARAFUSO (M10X1,5X20 MM) (BOLT (M10X1.5X20-MM))	
					JOGO(S) DE REPARO DISPONÍVEL(ÍVEIS):	
			349-6064	3	KIT DE SELOS (VÁLVULA DE PRODUTIVIDADE) (KIT-SEAL (IMPLEMENT VALVE))	
					(EACH INCLUDES SEALS)	
			259-6750	1	KIT-FIXADOR (3 BANCOS) (KIT-FASTENER (3-BANK))	
					(INCLUDES RODS, WASHERS & NUTS)	

M - PEÇA MÉTRICA
Y - ILUSTRAÇÃO INDIVIDUAL

421-5435 GRUPO DE VÁLVULAS-BANCO 2 (VALVE GP-BANK 2) (continuação) **i06230573**

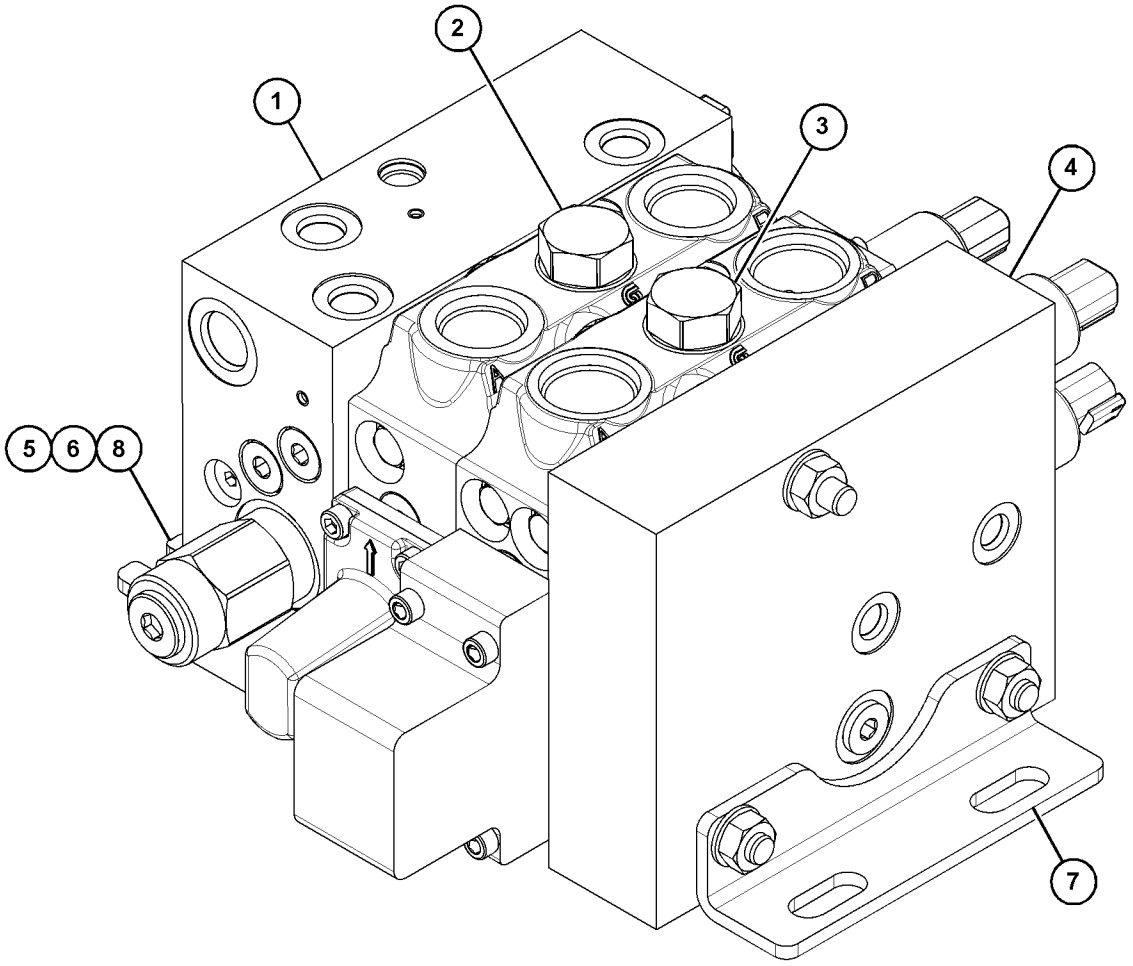

GRÁFICO 1 <FIM> g03791022

421-5436 GRUPO DA VÁLVULA - BANCO 3 (VALVE GP-BANK 3)

S/N: KW41-UP

NÚMEROE DE 454-0568 ARRANJO HIDRÁULICO-3 VÁLVULAS

UM ACESSÓRIO

SMCS-5051 **i06243385**

NOTA	REF. NÃO	GRÁFICO REF.	NÚMERO DA PEÇA	QTY	NOME DA PEÇA 1 2 3 4 5 6 (NÍVEL DO PRODUTO)	CONSULTE PÁGINA
Y	1	1	**456-1802**	1	GRUPO DE VÁLVULAS-COLETOR E ALÍVIO (ADMISSÃO) (VALVE GP-MANIFOLD & RELIEF (INLET))	665
Y	2	1	**373-6975**	1	GRUPO DA VÁLVULA DE CONTROLE (INCLINAÇÃO) (VALVE GP-CONTROL (TILT))	653
Y	3	1	**373-6978**	1	GRUPO DA VÁLVULA DE CONTROLE (LEVANTAMENTO) (VALVE GP-CONTROL (LIFT))	655
Y	4	1	**456-1801**	1	GRUPO DA VÁLVULA DE CONTROLE (AUXILIAR) (VALVE GP-CONTROL (AUXILIARY))	658
	5	1	**349-6064**	3	KIT DE SELOS (VÁLVULA DE PRODUTIVIDADE) (VÁLVULA DE CONTROLE PRINCIPAL) (KIT-SEAL (IMPLEMENT VALVE) (MAIN CONTROL VÁLVE))	
					(EACH INCLUDES SEALS)	
	6	1	**456-1809**	1	ABRAÇADEIRA DE FIXAÇÃO (BRACKET-MOUNTING)	
	7	1	**456-1810**	1	ABRAÇADEIRA DE FIXAÇÃO (BRACKET-MOUNTING)	
	8	1	**259-6750**	1	KIT-FIXADOR (3 BANCOS) (KIT-FASTENER (3-BANK))	
					(INCLUDES RODS, NUTS & WASHERS)	
M	9	1	**8T-4137**	1	PARAFUSO (M10X1,5X20 MM) (BOLT (M10X1.5X20-MM))	
	10	1	**8T-4121**	1	ARRUELA DURA (11X21X2,5 MM DE ESPESSURA) (WASHER-HARD (11X21X2.5-MM THK))	

M - PEÇA MÉTRICA
Y - ILUSTRAÇÃO INDIVIDUAL

421-5436 GRUPO DA VÁLVULA - BANCO 3 (VALVE GP-BANK 3) (continuação) **i06243385**

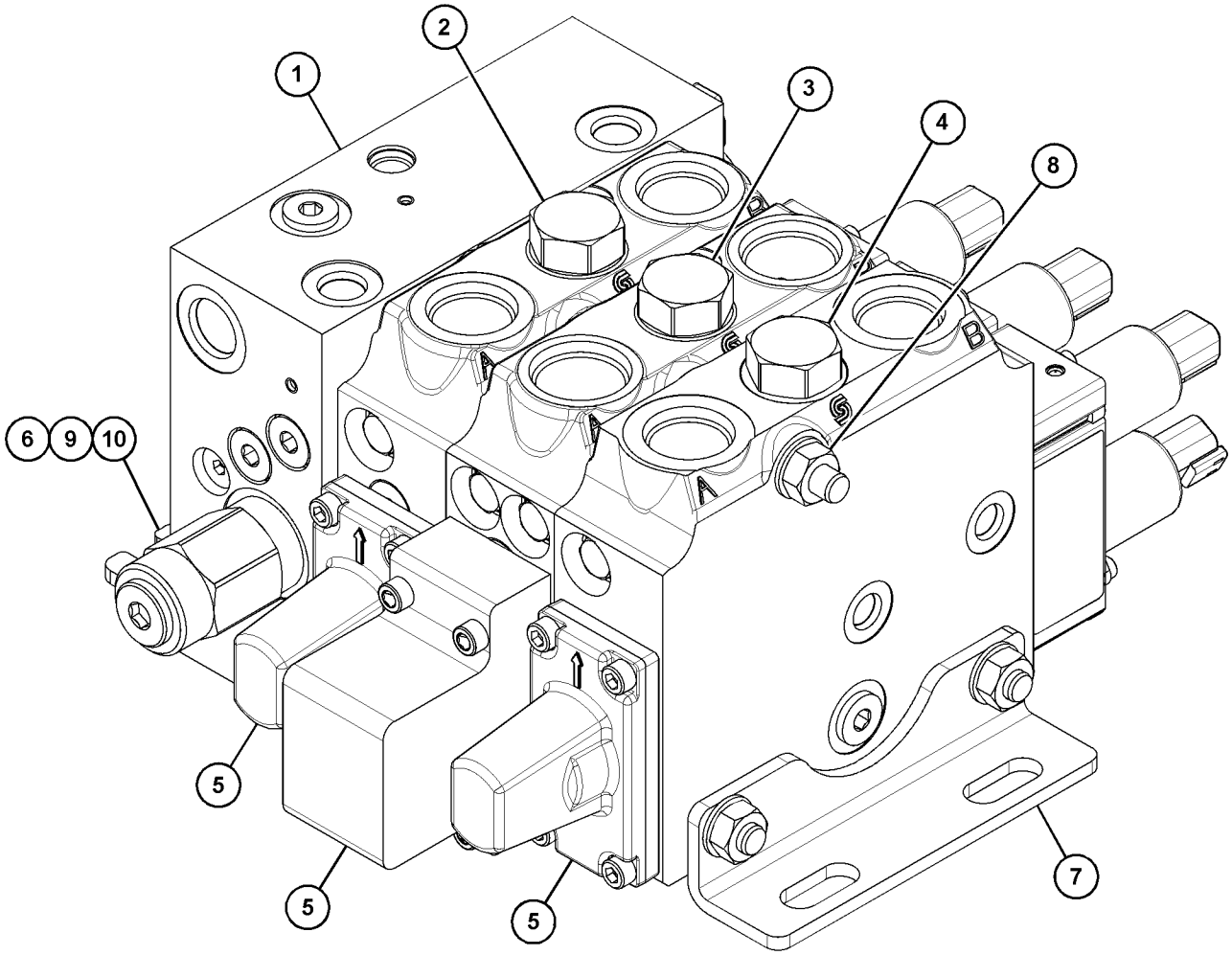

GRÁFICO 1 <FIM> g03791023

421-5437 GRUPO DE VÁLVULAS-BANCO 4 (VALVE GP-BANK 4)

S/N: KW41-UP

NÚMEROE DE 454-0569 ARRANJO HIDRÁULICO-4 VÁLVULAS

UM ACESSÓRIO

SMCS-5051 **i06907119**

NOTA	REF. NÃO	GRÁFICO REF.	NÚMERO DA PEÇA	QTY	NOME DA PEÇA 1 2 3 4 5 6 (NÍVEL DO PRODUTO)	CONSULTE PÁGINA
Y	1	1	**456-1802**	1	GRUPO DE VÁLVULAS-COLETOR E ALÍVIO (ADMISSÃO) (VALVE GP-MANIFOLD & RELIEF (INLET))	665
Y	2	1	**373-6975**	1	GRUPO DA VÁLVULA DE CONTROLE (INCLINAÇÃO) (VALVE GP-CONTROL (TILT))	653
Y	3	1	**373-6978**	1	GRUPO DA VÁLVULA DE CONTROLE (LEVANTAMENTO) (VALVE GP-CONTROL (LIFT))	655
Y	4	1	**373-6980**	1	GRUPO DA VÁLVULA DE CONTROLE (AUXILIAR) (VALVE GP-CONTROL (AUXILIARY))	656
Y	5	1	**456-1801**	1	GRUPO DA VÁLVULA DE CONTROLE (AUXILIAR) (VALVE GP-CONTROL (AUXILIARY))	658
	6	1	**8T-4121**	1	ARRUELA DURA (11X21X2,5 MM DE ESPESSURA) (WASHER-HARD (11X21X2.5-MM THK))	
	7	1	**456-1809**	1	ABRAÇADEIRA DE FIXAÇÃO (BRACKET-MOUNTING)	
	8	1	**456-1810**	1	ABRAÇADEIRA DE FIXAÇÃO (BRACKET-MOUNTING)	
M	9	1	**8T-4137**	1	PARAFUSO (M10X1,5X20 MM) (BOLT (M10X1.5X20-MM))	
					JOGO(S) DE REPARO DISPONÍVEL(ÍVEIS):	
			349-6064	4	KIT DE SELOS (VÁLVULA DE PRODUTIVIDADE) (KIT-SEAL (IMPLEMENT VALVE))	
					(EACH INCLUDES SEALS)	
			259-6751	1	KIT-FIXADOR (4 BANCOS) (KIT-FASTENER (4-BANK))	
					(INCLUDES RODS, WASHERS & NUTS)	

M - PEÇA MÉTRICA
Y - ILUSTRAÇÃO INDIVIDUAL

421-5437 GRUPO DE VÁLVULAS-BANCO 4 (VALVE GP-BANK 4) (continuação) **i06907119**

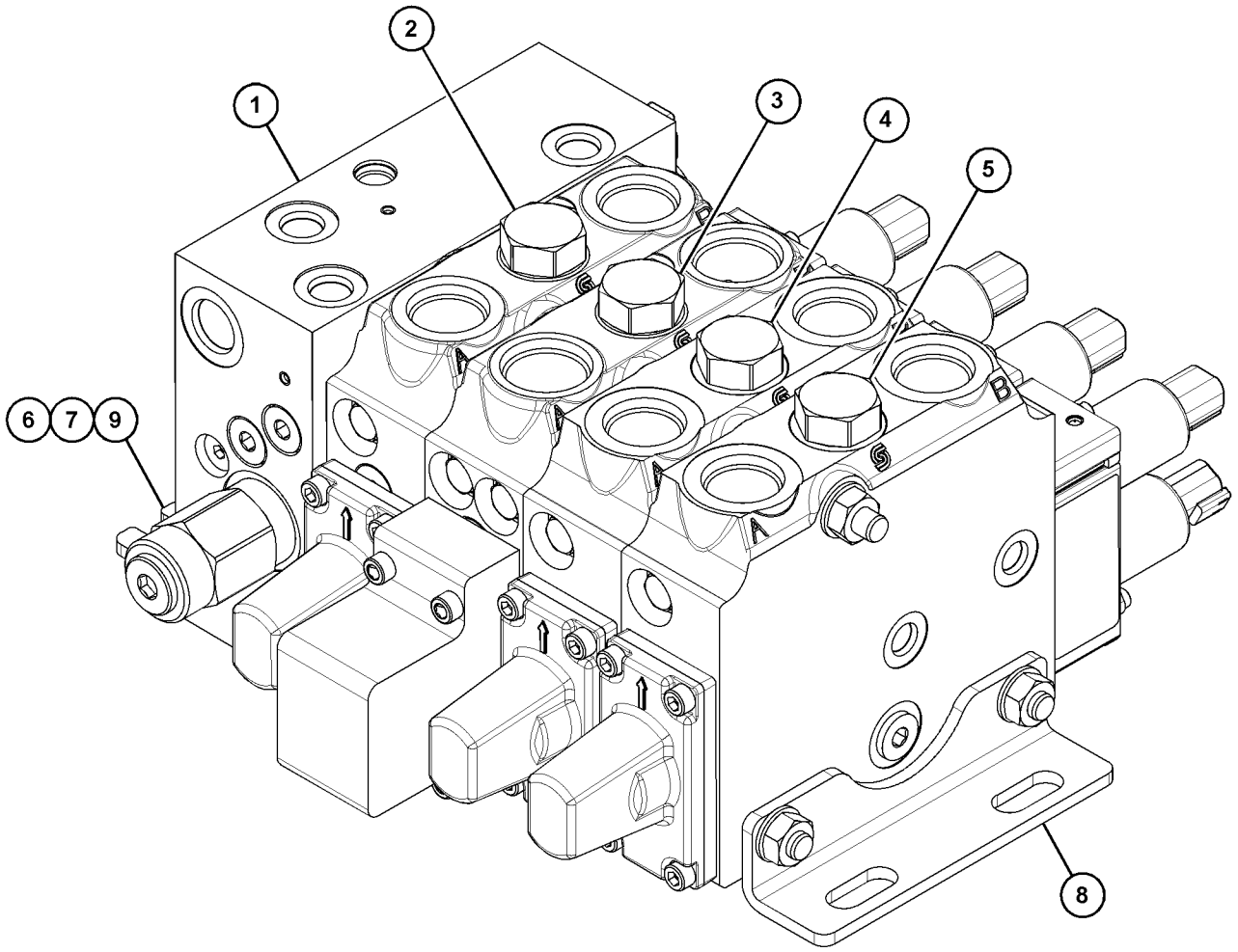

GRÁFICO 1 <FIM> g03791024

373-6975 GRUPO DA VÁLVULA DE CONTROLE–INCLINAÇÃO (VALVE GP-CONTROL-INCLINAÇÃO)

S/N: KW41-UP

NÚMEROE DE 421-5436 GRUPO DA VÁLVULA - BANCO 3, 483-2554, 483-2557 GRUPO DA VÁLVULA - CONTROLE PRINCIPAL, 421-5435 GRUPO DE VÁLVULAS-BANCO 2, 421-5437 GRUPO DE VÁLVULAS-BANCO 4

UM ACESSÓRIO

SMCS-5051 **i06827434**

NOTA	REF. NÃO	GRÁFICO REF.	NÚMERO DA PEÇA	QTY	NOME DA PEÇA 1 2 3 4 5 6 (NÍVEL DO PRODUTO)	CONSULTE PÁGINA
	1	1	**260-3002**	2	GRUPO DA VÁLVULA-ALÍVIO (EXTREMIDADE DA HASTE DO CILINDRO DE INCLINAÇÃO) (VALVE GP-RELIEF (TILT CYLINDER ROD END))	
Y	2	1	**373-6991**	1	GRUPO DE VÁLVULAS-PILOTO (CILINDRO DE INCLINAÇÃO) (VALVE GP-PILOT (TILT CYLINDER))	667
HJ	3	1	**373-6993**	1	KIT DE TAMPA (CONTROLE DA VÁLVULA) (KIT-COVER (VALVE CONTROL))	
					(INCLUDES O-RINGS & HOUSING)	
	4	1	**6V-7970**	1	ANEL RETENTOR EM O (SEAL-O-RING)	
JM	5	1	**236-9839**	4	PARAFUSO DE CABEÇA OCA (M6X1X15-MM) (BOLT-SOCKET HEAD (M6X1X15-MM))	
					JOGO(S) DE REPARO DISPONÍVEL(ÍVEIS):	
H			**373-7041**	1	KIT DE SELOS (TAMPA DA VÁLVULA) (KIT-SEAL (VALVE COVER))	
					(INCLUDES O-RING SEALS)	

H - KIT MARKED H SERVICES PART(S) MARKED H
J - KIT MARKED J INCLUDES PART(S) MARKED J
M - PEÇA MÉTRICA
Y - ILUSTRAÇÃO INDIVIDUAL

373-6975 GRUPO DA VÁLVULA DE CONTROLE (VALVE GP-CONTROL) (continuação) **i06827434**

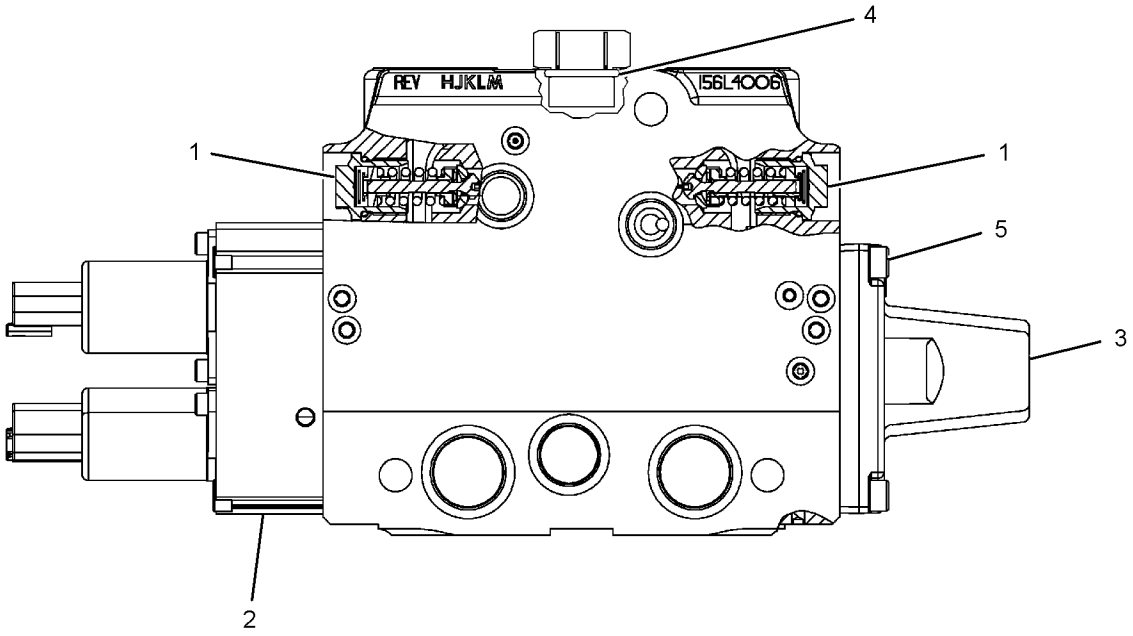

GRÁFICO 1 <FIM> g02763196

373-6978 GRUPO DA VÁLVULA DE CONTROLE–LEVANTAR (VALVE GP-CONTROL-LEVANTAR)

S/N: KW41-UP

NÚMEROE DE 421-5436 GRUPO DA VÁLVULA - BANCO 3, 483-2554, 483-2557 GRUPO DA VÁLVULA - CONTROLE PRINCIPAL, 421-5435 GRUPO DE VÁLVULAS-BANCO 2, 421-5437 GRUPO DE VÁLVULAS-BANCO 4

UM ACESSÓRIO

SMCS-5051 **i05309494**

NOTA	REF. NÃO	GRÁFICO REF.	NÚMERO DA PEÇA	QTY	NOME DA PEÇA 1 2 3 4 5 6 (NÍVEL DO PRODUTO)	CONSULTE PÁGINA
	1	1	**348-4593**	2	GRUPO DE VÁLVULA-VERIFICAÇÃO (IMPLEMENTO) (VALVE GP-CHECK (IMPLEMENT))	
					(EACH INCLUDES)	
		1	**6V-5138**	1	ANEL RETENTOR EM O (SEAL-O-RING)	
Y	2	1	**373-6991**	1	GRUPO DE VÁLVULAS-PILOTO (CILINDRO DA CAÇAMBA) (VALVE GP-PILOT (BUCKET CYLINDER))	667
J	3	1	**373-6971**	1	KIT DE TAMPA (VÁLVULA DE CONTROLE) (KIT-COVER (CONTROL VALVE))	
		1	**187-9630**	1	ANEL RETENTOR EM O (SEAL-O-RING)	
	4	1	**6V-7970**	1	ANEL RETENTOR EM O (SEAL-O-RING)	
JM	5	1	**199-8090**	4	PARAFUSO (M6X1X30 MM) (BOLT (M6X1X30-MM))	

J - KIT MARKED J SERVICES PART(S) MARKED J
M - PEÇA MÉTRICA
Y - ILUSTRAÇÃO INDIVIDUAL

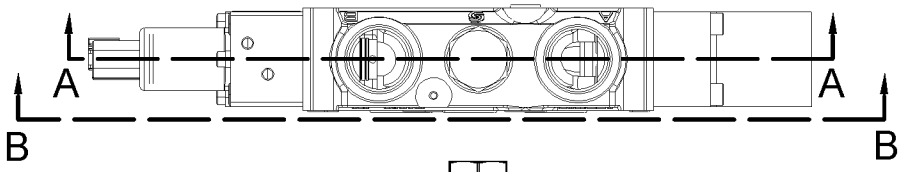

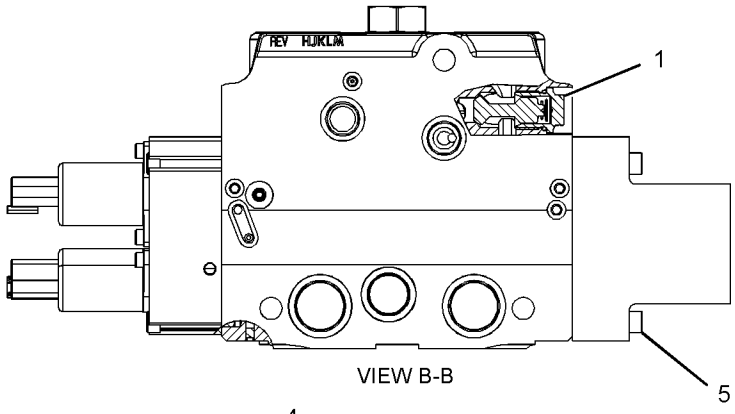

VIEW B-B

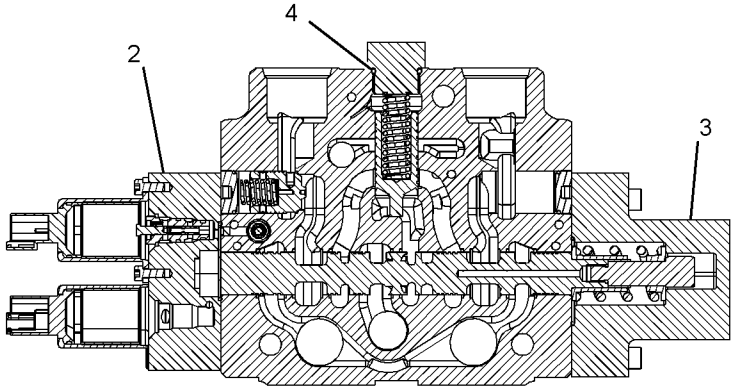

SECTION A-A

GRÁFICO 1 <FIM> g02756696

373-6980 GRUPO DA VÁLVULA DE CONTROLE–AUXILIAR (VALVE GP-CONTROL-AUXILIAR)

S/N: KW41-UP

NÚMEROE DE 421-5437 GRUPO DE VÁLVULAS-BANCO 4

UM ACESSÓRIO

SMCS-5051 **i06736137**

NOTA	REF. NÃO	GRÁFICO REF.	NÚMERO DA PEÇA	QTY	NOME DA PEÇA 1 2 3 4 5 6 (NÍVEL DO PRODUTO)	CONSULTE PÁGINA
	1	1	**260-3002**	2	GRUPO DA VÁLVULA-ALÍVIO (CILINDRO DA CAÇAMBA, EXTREMIDADE DA CABEÇA) (VALVE GP-RELIEF (BUCKET CYLINDER, HEAD END))	
Y	2	1	**373-6991**	1	GRUPO DE VÁLVULAS-PILOTO (CILINDRO DA CAÇAMBA) (VALVE GP-PILOT (BUCKET CYLINDER))	667
HJ	3	1	**373-6993**	1	KIT DE TAMPA (CONTROLE DA VÁLVULA) (KIT-COVER (VALVE CONTROL))	
					(INCLUDES O-RINGS, HOUSING, SEAL KIT & BOLTS)	
	4	1	**6V-7970**	1	ANEL RETENTOR EM O (SEAL-O-RING)	
JM	5	1	**236-9839**	4	PARAFUSO DE CABEÇA OCA (M6X1X15-MM) (BOLT-SOCKET HEAD (M6X1X15-MM))	
					JOGO(S) DE REPARO DISPONÍVEL(ÍVEIS):	
H			**373-7041**	1	KIT DE SELOS (TAMPA DA VÁLVULA) (KIT-SEAL (VALVE COVER))	
					(INCLUDES O-RING SEALS)	

H - KIT MARKED H SERVICES PART(S) MARKED H
J - KIT MARKED J INCLUDES PART(S) MARKED J
M - PEÇA MÉTRICA
Y - ILUSTRAÇÃO INDIVIDUAL

373-6980 GRUPO DA VÁLVULA DE CONTROLE (VALVE GP-CONTROL) (continuação) **i06736137**

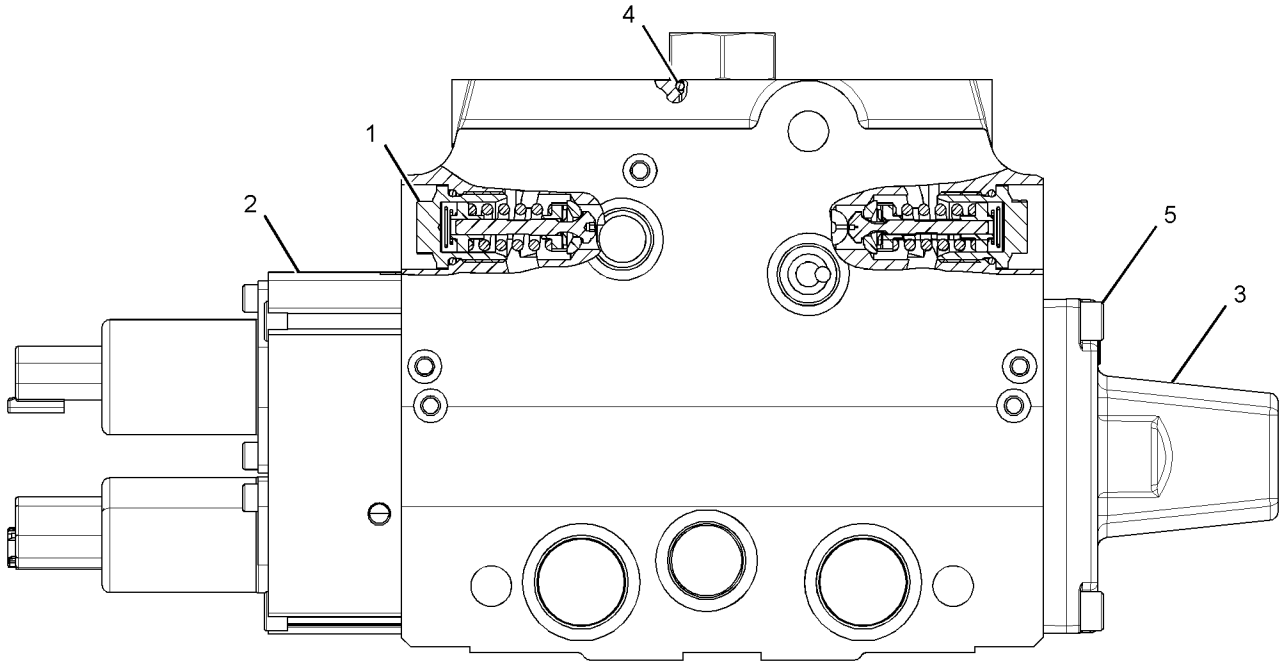

GRÁFICO 1 <FIM> g02770698

456-1801 GRUPO DA VÁLVULA DE CONTROLE–AUXILIAR (VALVE GP-CONTROL-AUXILIAR)

S/N: KW41-UP

NÚMEROE DE 421-5436 GRUPO DA VÁLVULA - BANCO 3, 483-2557 GRUPO DA VÁLVULA - CONTROLE PRINCIPAL, 421-5437 GRUPO DE VÁLVULAS-BANCO 4

UM ACESSÓRIO

SMCS-5051 **i06221250**

NOTA	REF. NÃO	GRÁFICO REF.	NÚMERO DA PEÇA	QTY	NOME DA PEÇA 1 2 3 4 5 6 (NÍVEL DO PRODUTO)	CONSULTE PÁGINA
	1	1	**260-3002**	2	GRUPO DA VÁLVULA-ALÍVIO (CILINDRO DA CAÇAMBA, EXTREMIDADE DA CABEÇA) (VALVE GP-RELIEF (BUCKET CYLINDER, HEAD END))	
Y	2	1	**373-6991**	1	GRUPO DE VÁLVULAS-PILOTO (CILINDRO DA CAÇAMBA) (VALVE GP-PILOT (BUCKET CYLINDER))	667
J	3	1	**373-6993**	1	KIT DE TAMPA (CONTROLE DA VÁLVULA) (KIT-COVER (VALVE CONTROL))	
M	3A	1	**236-9839**	4	PARAFUSO DE CABEÇA OCA (M6X1X15-MM) (BOLT-SOCKET HEAD (M6X1X15-MM))	
					(ALSO INCLUDES O-RINGS & HOUSING)	
	4	1	**6V-7970**	1	ANEL RETENTOR EM O (SEAL-O-RING)	
					JOGO(S) DE REPARO DISPONÍVEL(ÍVEIS):	
			373-7041	1	KIT DE SELOS (TAMPA DA VÁLVULA) (TAMPA) (KIT-SEAL (VALVE COVER) (COVER))	
					(INCLUDES O-RINGS)	

J - KIT MARKED J SERVICES PART(S) MARKED J
M - PEÇA MÉTRICA
Y - ILUSTRAÇÃO INDIVIDUAL

456-1801 GRUPO DA VÁLVULA DE CONTROLE (VALVE GP-CONTROL) (continuação) **i06221250**

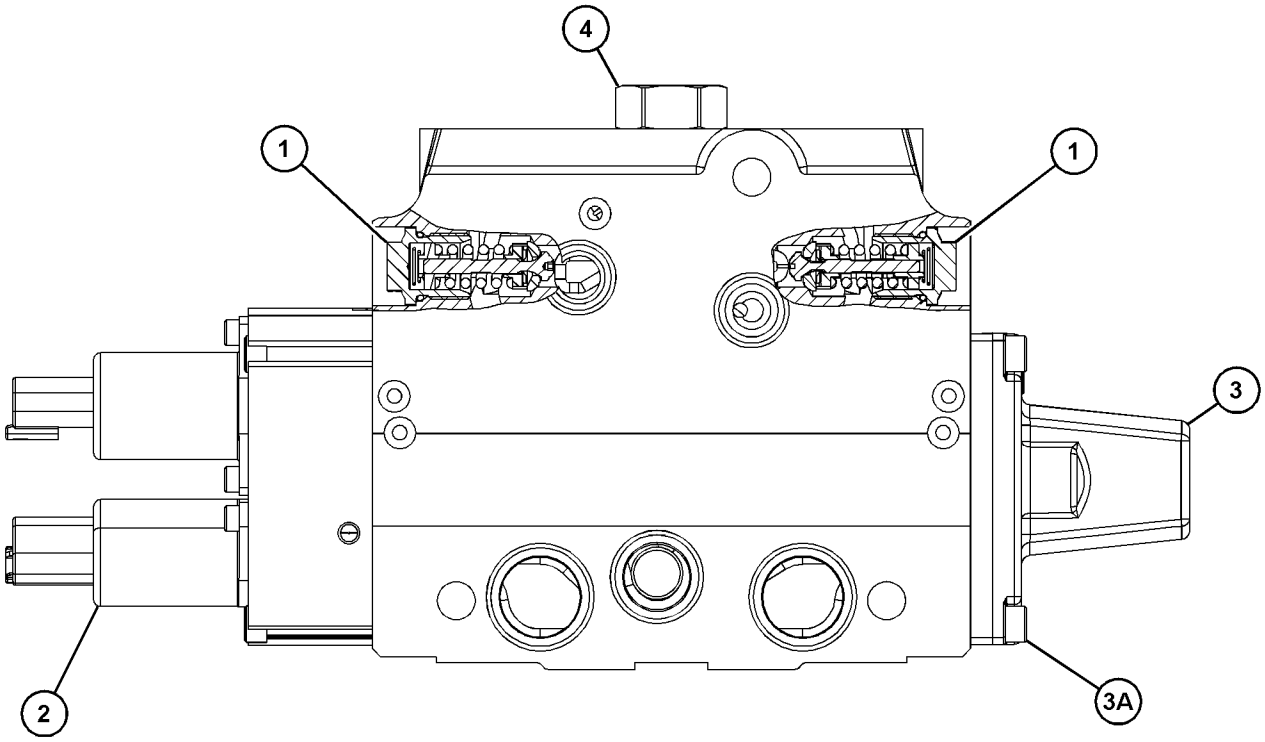

GRÁFICO 1 <FIM> g03795822

290-6483 GRUPO DE VÁLVULA-DRENO–TANQUE DE COMBUSTÍVEL (VALVE GP-DRAIN-TANQUE DE COMBUSTÍVEL)

S/N: KW41-UP

NÚMEROE DE 454-0544 ARRANJO DE CHASSI

TAMBÉM UM ACESSÓRIO

SMCS-5076 **i04949289**

NOTA	REF. NÃO	GRÁFICO REF.	NÚMERO DA PEÇA	QTY	NOME DA PEÇA 1 2 3 4 5 6 (NÍVEL DO PRODUTO)	CONSULTE PÁGINA
	1	1	**285-0620**	1	TAMPA (DRENO) (COVER (DRAIN))	
	2	1	**7X-7729**	2	ARRUELA (11X25X3 MM DE ESPESSURA) (WASHER (11X25X3-MM THK))	
M	3	1	**8T-4195**	2	PARAFUSO (M10X1,5X30 MM) (BOLT (M10X1.5X30-MM))	

M - PEÇA MÉTRICA

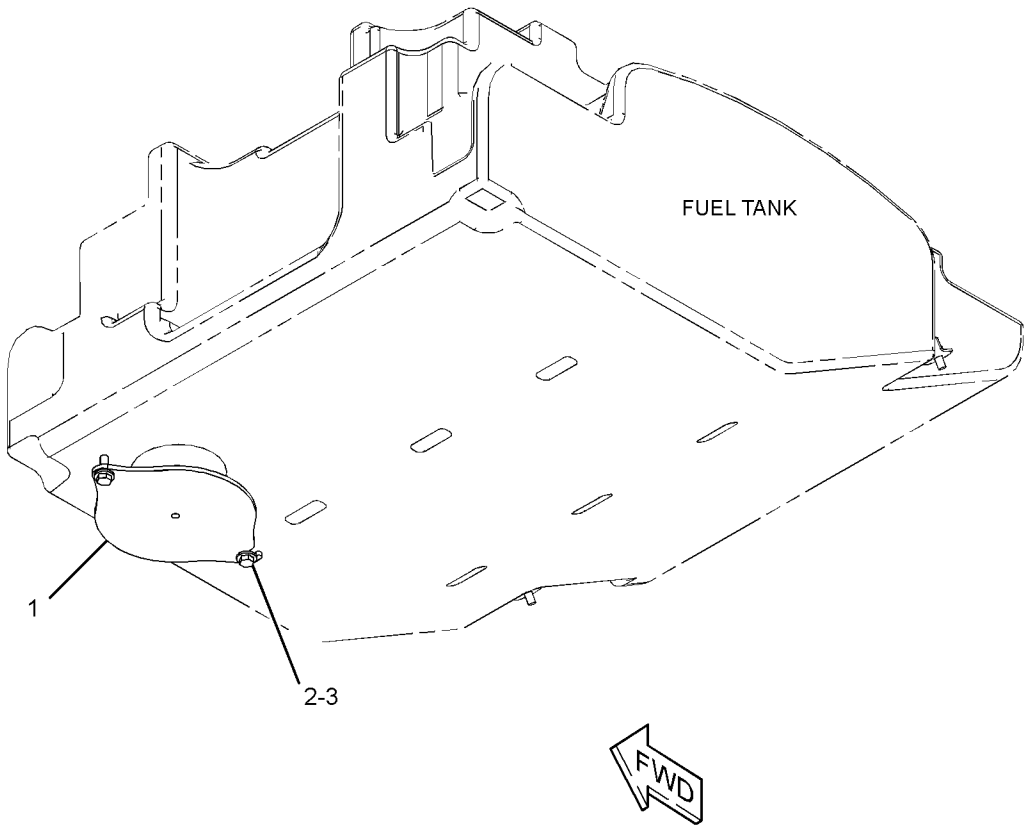

GRÁFICO 1 <FIM> g01887996

483-2554 GRUPO DA VÁLVULA - CONTROLE PRINCIPAL (VALVE GP-MAIN CONTROL)

S/N: KW41-UP

NÚMEROE DE 483-2573 ARRANJO HIDRÁULICO-2 VÁLVULAS UM ACESSÓRIO

SMCS-5051 **i06714405**

NOTA	REF. NÃO	GRÁFICO REF.	NÚMERO DA PEÇA	QTY	NOME DA PEÇA 1 2 3 4 5 6 (NÍVEL DO PRODUTO)	CONSULTE PÁGINA
Y	1	1	**456-1802**	1	GRUPO DE VÁLVULAS-COLETOR E ALÍVIO (ADMISSÃO) (VALVE GP-MANIFOLD & RELIEF (INLET))	665
Y	2	1	**373-6975**	1	GRUPO DA VÁLVULA DE CONTROLE (INCLINAÇÃO) (VALVE GP-CONTROL (TILT))	653
Y	3	1	**373-6978**	1	GRUPO DA VÁLVULA DE CONTROLE (LEVANTAMENTO) (VALVE GP-CONTROL (LIFT))	655
	4	1	**456-1808**	1	GRUPO DE VÁLVULAS-COLETOR E ALÍVIO (SAÍDA) (VALVE GP-MANIFOLD & RELIEF (OUTLET))	
	5	1	**349-6064**	3	KIT DE SELOS (VÁLVULA DE PRODUTIVIDADE) (KIT-SEAL (IMPLEMENT VALVE))	
					(EACH INCLUDES SEALS)	
	6	1	**456-1809**	1	ABRAÇADEIRA DE FIXAÇÃO (BRACKET-MOUNTING)	
	7	1	**456-1810**	1	ABRAÇADEIRA DE FIXAÇÃO (BRACKET-MOUNTING)	
	8	1	**259-6750**	1	KIT-FIXADOR (3 BANCOS) (KIT-FASTENER (3-BANK))	
					(INCLUDES RODS, WASHERS & NUTS)	
M	9	1	**8T-4137**	1	PARAFUSO (M10X1,5X20 MM) (BOLT (M10X1.5X20-MM))	
	10	1	**8T-4121**	1	ARRUELA DURA (11X21X2,5 MM DE ESPESSURA) (WASHER-HARD (11X21X2.5-MM THK))	

M - PEÇA MÉTRICA
Y - ILUSTRAÇÃO INDIVIDUAL

483-2554 GRUPO DA VÁLVULA - CONTROLE PRINCIPAL (VALVE GP-MAIN CONTROL) (continuação) **i06714405**

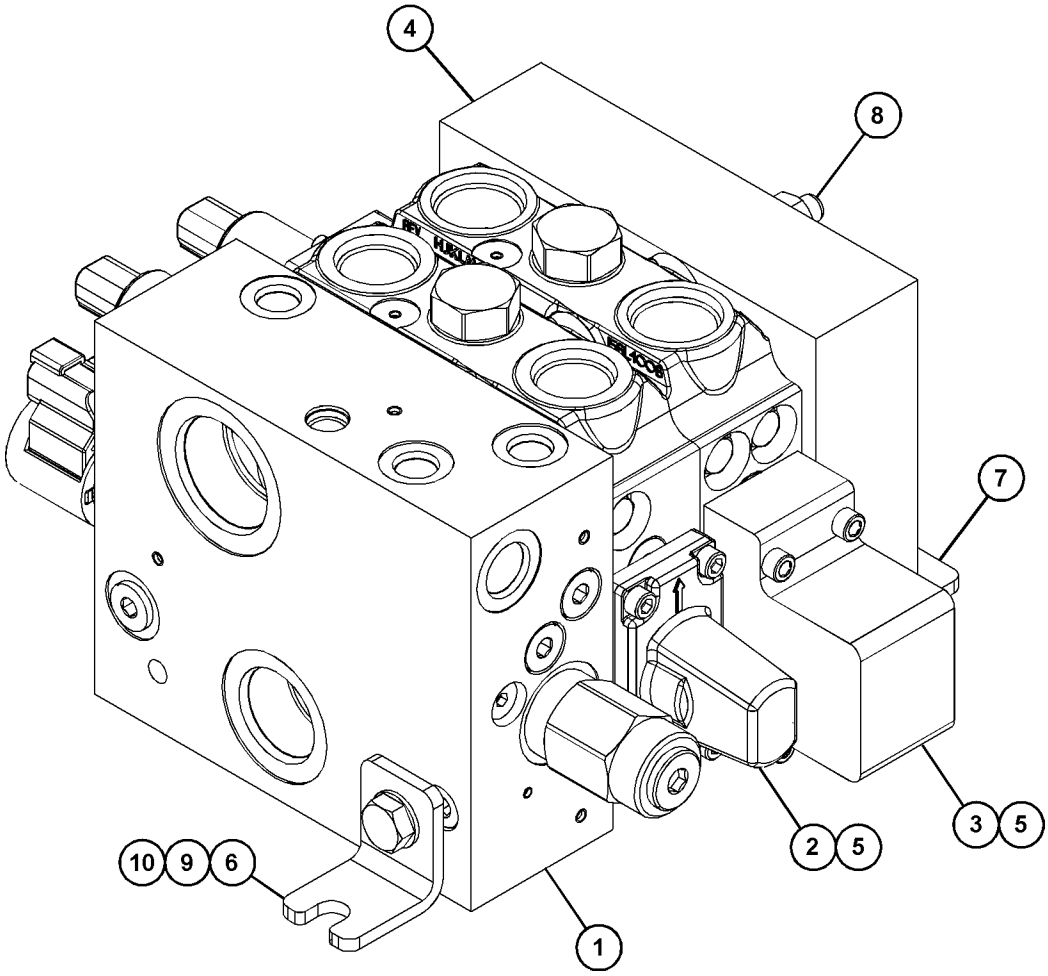

GRÁFICO 1 <FIM> g06099323

483-2557 GRUPO DA VÁLVULA - CONTROLE PRINCIPAL (VALVE GP-MAIN CONTROL)

S/N: KW41-UP

NÚMEROE DE 483-2579 ARRANJO HIDRÁULICO-3 VÁLVULAS

UM ACESSÓRIO

SMCS-5051 **i06711032**

NOTA	REF. NÃO	GRÁFICO REF.	NÚMERO DA PEÇA	QTY	NOME DA PEÇA 1 2 3 4 5 6 (NÍVEL DO PRODUTO)	CONSULTE PÁGINA
Y	1	1	**456-1802**	1	GRUPO DE VÁLVULAS-COLETOR E ALÍVIO (VALVE GP-MANIFOLD & RELIEF)	665
Y	2	1	**373-6975**	1	GRUPO DA VÁLVULA DE CONTROLE (INCLINAÇÃO) (VALVE GP-CONTROL (TILT))	653
Y	3	1	**373-6978**	1	GRUPO DA VÁLVULA DE CONTROLE (LEVANTAMENTO) (VALVE GP-CONTROL (LIFT))	655
Y	4	1	**456-1801**	1	GRUPO DA VÁLVULA DE CONTROLE (AUXILIAR) (VALVE GP-CONTROL (AUXILIARY))	658
	5	1	**349-6064**	3	KIT DE SELOS (VÁLVULA DE PRODUTIVIDADE) (KIT-SEAL (IMPLEMENT VALVE))	
					(EACH INCLUDES SEALS)	
	6	1	**456-1809**	1	ABRAÇADEIRA DE FIXAÇÃO (BRACKET-MOUNTING)	
	7	1	**456-1810**	1	ABRAÇADEIRA DE FIXAÇÃO (BRACKET-MOUNTING)	
	8	1	**259-6750**	1	KIT-FIXADOR (3 BANCOS) (KIT-FASTENER (3-BANK))	
					(INCLUDES RODS,WASHERS & NUTS)	
M	9	1	**8T-4137**	1	PARAFUSO (M10X1,5X20 MM) (BOLT (M10X1.5X20-MM))	
	10	1	**8T-4121**	1	ARRUELA DURA (11X21X2,5 MM DE ESPESSURA) (WASHER-HARD (11X21X2.5-MM THK))	

M - PEÇA MÉTRICA
Y - ILUSTRAÇÃO INDIVIDUAL

483-2557 GRUPO DA VÁLVULA - CONTROLE PRINCIPAL (VALVE GP-MAIN CONTROL) (continuação) **i06711032**

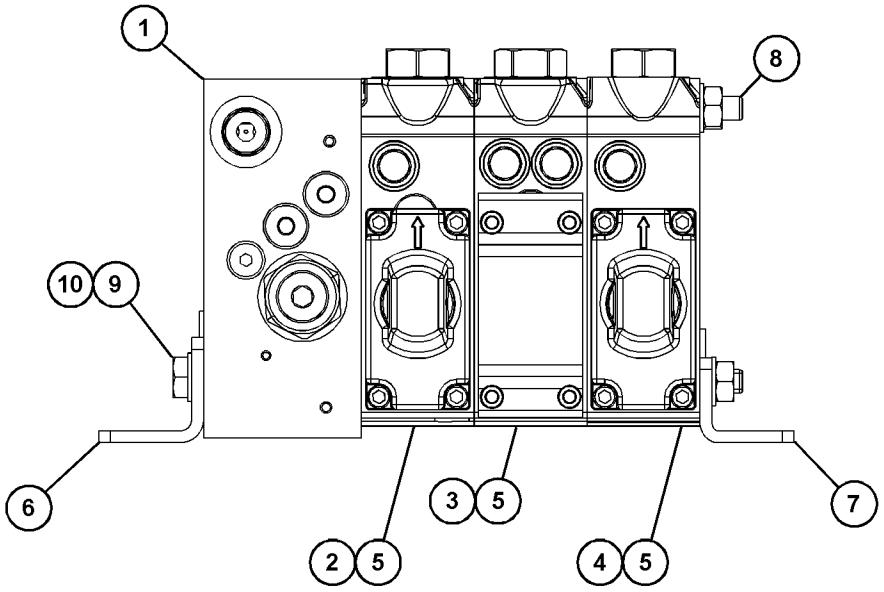

GRÁFICO 1 <FIM> g06107738

456-1802 GRUPO DE VÁLVULAS-COLETOR E ALÍVIO–ADMISSÃO (VALVE GP-MANIFOLD & RELIEF-ADMISSÃO)

S/N: KW41-UP

NÚMEROE DE 421-5436 GRUPO DA VÁLVULA - BANCO 3, 483-2554, 483-2557 GRUPO DA VÁLVULA - CONTROLE PRINCIPAL, 421-5435 GRUPO DE VÁLVULAS-BANCO 2, 421-5437 GRUPO DE VÁLVULAS-BANCO 4

UM ACESSÓRIO

SMCS-5069 **i07089099**

NOTA	REF. NÃO	GRÁFICO REF.	NÚMERO DA PEÇA	QTY	NOME DA PEÇA 1 2 3 4 5 6 (NÍVEL DO PRODUTO)	CONSULTE PÁGINA
	1	1	**373-6989**	1	GRUPO DA VÁLVULA-ALÍVIO (OPERADO DIRETAMENTE) (DETECÇÃO DE CARGA) (VALVE GP-RELIEF (DIRECT OPERATED) (LOAD SENSING))	
	2	1	**373-6990**	1	BUJÃO-ORIFÍCIO (PLUG-ORIFICE)	
Y	3	1	**251-3268**	1	GRUPO DA VÁLVULA SOLENOIDE (24 V) (FECHAMENTO PILOTO) (VALVE GP-SOLENOID (24-VOLT) (PILOT SHUTOFF))	671
J	4	1	**359-7245**	1	GRUPO DA VÁLVULA-ALÍVIO (COLETOR DE ADMISSÃO) (VALVE GP-RELIEF (INLET MANIFOLD))	
	5	1	**499-9327**	1	MOLA (SPRING)	
					PARTS SHOWN IN GRAPHIC(S) WITHOUT A REFERENCE NUMBER ARE NOT SERVICED SEPARATELY	
					JOGO(S) DE REPARO DISPONÍVEL(ÍVEIS):	
J			**308-1838**	1	KIT DE SELOS (KIT-SEAL)	
					(INCLUDES O-RINGS & BACK-UP RINGS)	

J - KIT MARKED J SERVICES PART(S) MARKED J
Y - ILUSTRAÇÃO INDIVIDUAL

456-1802 GRUPO DE VÁLVULAS-COLETOR E ALÍVIO (VALVE GP-MANIFOLD & RELIEF) (continuação) **i07089099**

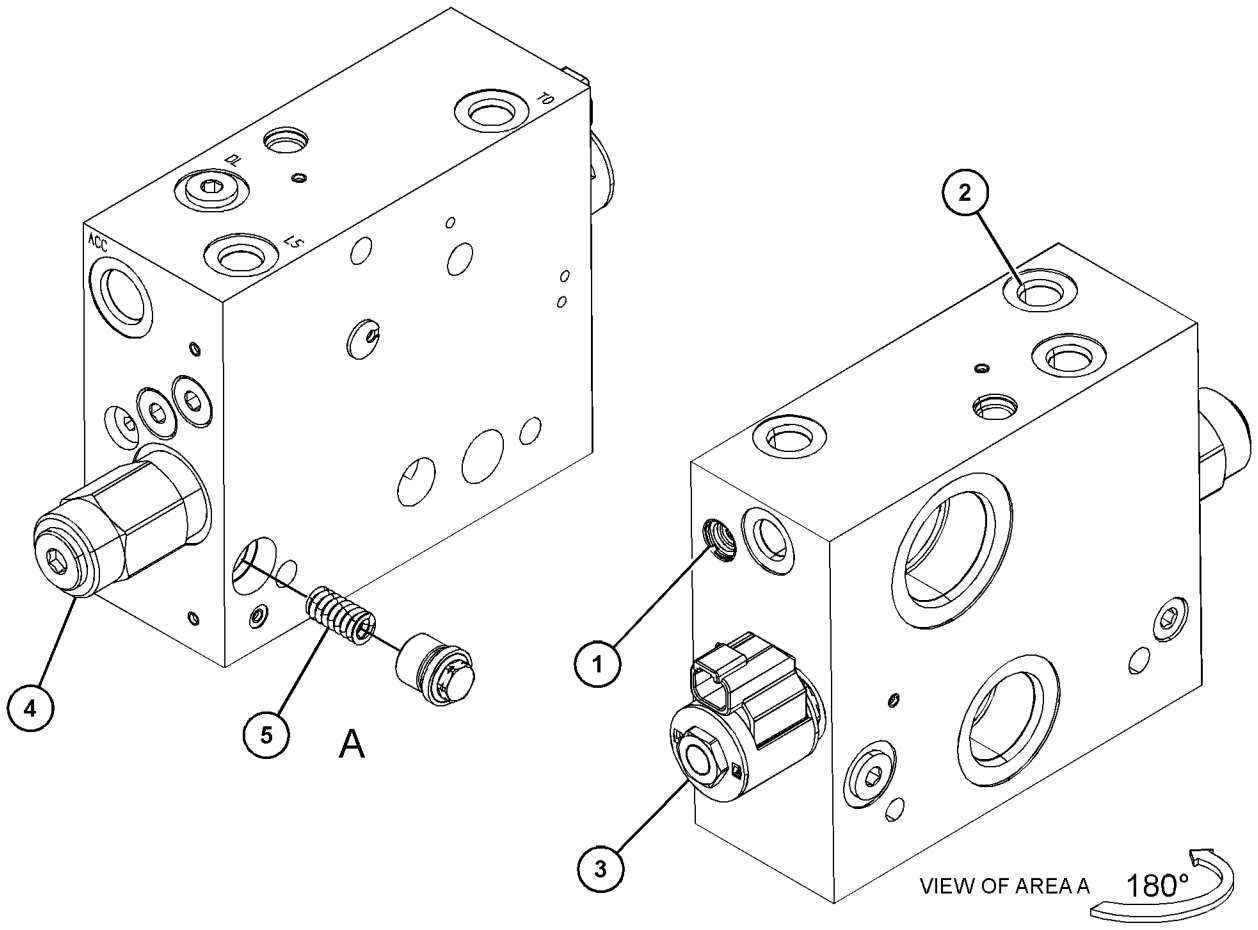

GRÁFICO 1 <FIM> g06206697

373-6991 GRUPO DE VÁLVULAS-PILOTO (VALVE GP-PILOT)

S/N: KW41-UP

NÚMEROE DE 373-6975, 373-6978, 373-6980, 456-1801 GRUPO DA VÁLVULA DE CONTROLE UM ACESSÓRIO

SMCS-5059 **i05309493**

NOTA	REF. NÃO	GRÁFICO REF.	NÚMERO DA PEÇA	QTY	NOME DA PEÇA 1 2 3 4 5 6 (NÍVEL DO PRODUTO)	CONSULTE PÁGINA
	1	1	**350-8936**	2	VÁLVULA-SOLENOIDE (24 V) (PRESSÃO PILOTO) (VALVE-SOLENOID (24-VOLT) (PILOT PRESSURE))	
M	2	1	**095-0641**	4	PARAFUSO DE CABEÇA OCA (M4X0,7X10 MM) (BOLT-SOCKET HEAD (M4X0.7X10-MM))	
M	3	1	**136-4192**	4	PARAFUSO (M6X1X35 MM) (BOLT (M6X1X35-MM))	
	4	1	**373-6992**	1	KIT DE SELOS (KIT-SEAL)	
					(INCLUDES RINGS)	

M - PEÇA MÉTRICA

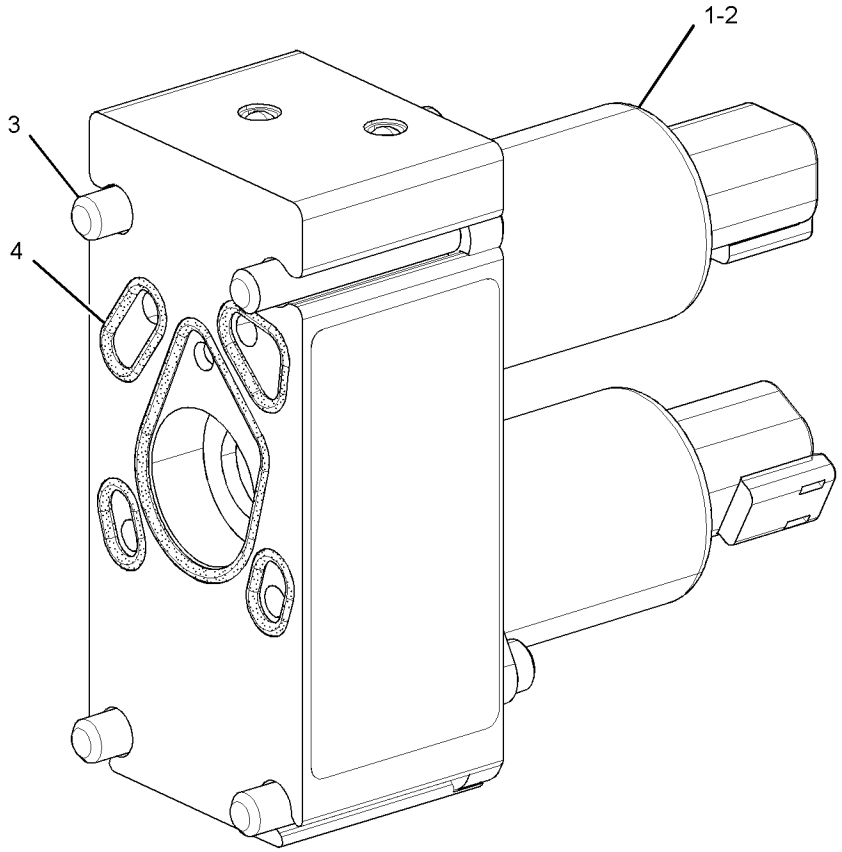

GRÁFICO 1 <FIM> g02703318

347-0612 GRUPO DE VÁLVULA-CONTROLE DA BOMBA–COMPENSADOR DE FLUXO (VALVE GP-PUMP CONTROL-COMPENSADOR DE FLUXO)

S/N: KW41-UP

NÚMEROE DE 378-2838 GRUPO DA BOMBA DE PISTÃO

TAMBÉM UM ACESSÓRIO

SMCS-5455 **i05325561**

NOTA	REF. NÃO	GRÁFICO REF.	NÚMERO DA PEÇA	QTY	NOME DA PEÇA 1 2 3 4 5 6 (NÍVEL DO PRODUTO)	CONSULTE PÁGINA
M	1	1	**8T-8442**	4	PARAFUSO DE CABEÇA OCA (M6X1X30 MM) (BOLT-SOCKET HEAD (M6X1X30-MM))	
	2	1	**280-7870**	1	JUNTA (GASKET)	
	3	1	**6E-6528**	2	RETENTOR (SEAL)	
	4	1	**9S-8002**	1	BUJÃO (7/16-20 DE ROSCA) (PLUG (7/16-20-THD))	
	5	1	**3J-7354**	1	ANEL RETENTOR EM O (SEAL-O-RING)	
	6	1	**033-6043**	1	ANEL RETENTOR EM O (SEAL-O-RING)	
	7	1	**033-6034**	1	ANEL RETENTOR EM O (SEAL-O-RING)	
	8	1	**6E-6527**	2	BUJÃO (PLUG)	
					JOGO(S) DE REPARO DISPONÍVEL(ÍVEIS):	
			293-8350	1	KIT DE SELOS (COMPENSADOR DE FLUXO) (KIT-SEAL (FLOW COMPENSATOR))	
					(INCLUDES O-RINGS & BACK-UP RINGS)	

M - PEÇA MÉTRICA

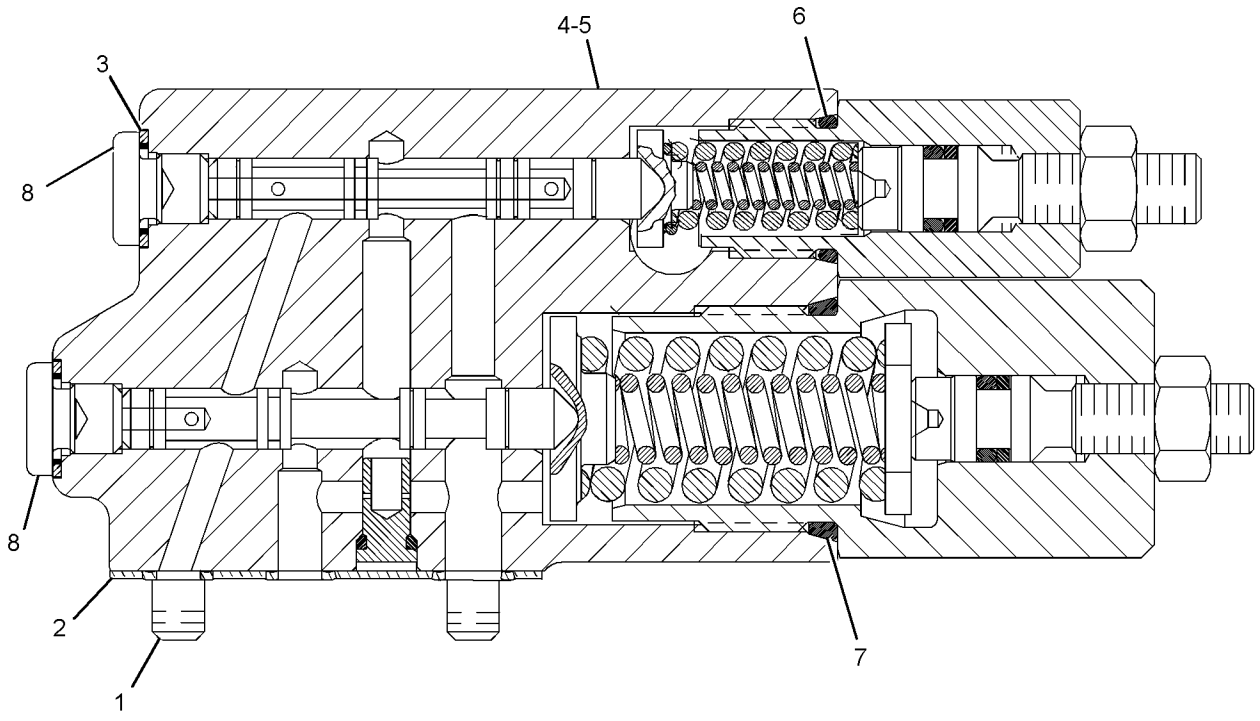

GRÁFICO 1 <FIM> g03113698

393-5152 GRUPO DE VÁLVULA-CONTROLE DA BOMBA (VALVE GP-PUMP CONTROL)

S/N: KW41-UP

NÚMEROE DE 378-2847 GRUPO DA BOMBA DE PISTÃO TAMBÉM UM ACESSÓRIO

SMCS-5455 **i06215176**

NOTA	REF. NÃO	GRÁFICO REF.	NÚMERO DA PEÇA	QTY	NOME DA PEÇA 1 2 3 4 5 6 (NÍVEL DO PRODUTO)	CONSULTE PÁGINA
M	1	1	**8T-8442**	4	PARAFUSO DE CABEÇA OCA (M6X1X30 MM) (BOLT-SOCKET HEAD (M6X1X30-MM))	
	2	1	**280-7870**	1	JUNTA (GASKET)	
	3	1	**6E-6528**	2	RETENTOR (SEAL)	
C	4	1	**200-5363**	2	ANEL-ENCOSTO (RING-THRUST)	
C	5	1	**200-5362**	2	ANEL RETENTOR EM O (SEAL-O-RING)	
C	6	1	**033-6043**	1	ANEL RETENTOR EM O (SEAL-O-RING)	
C	7	1	**6V-8352**	1	ANEL RETENTOR EM O (SEAL-O-RING)	

C - ALTERAR DO TIPO ANTERIOR
M - PEÇA MÉTRICA

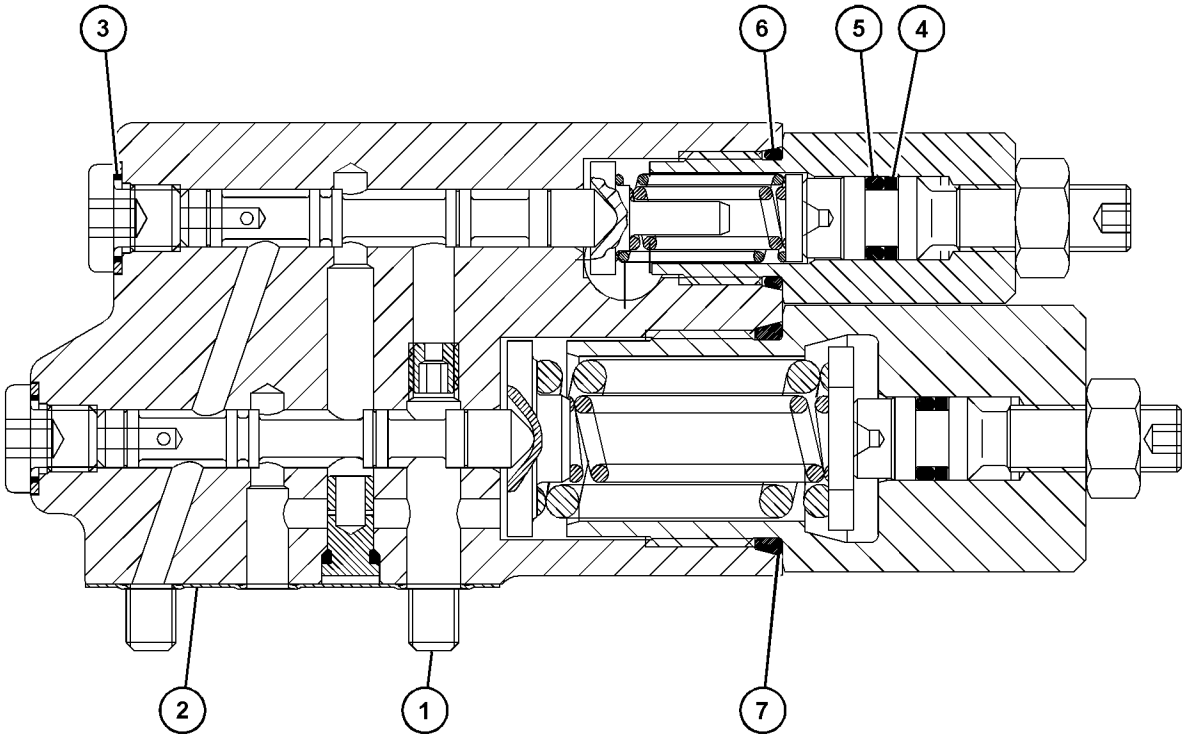

GRÁFICO 1 <FIM> g03857685

280-9978 GRUPO DO ACUMULADOR DO SISTEMA DE ABSORÇÃO DE IMPACTOS (VALVE GP-RIDE CONTROL)

S/N: KW41-UP

NÚMEROE DE 373-7020 GRUPO DE ABSORÇÃO DE IMPACTOS

UM ACESSÓRIO

SMCS-5004, 5054, 5066 **i05307827**

NOTA	REF. NÃO	GRÁFICO REF.	NÚMERO DA PEÇA	QTY	NOME DA PEÇA 1 2 3 4 5 6 (NÍVEL DO PRODUTO)	CONSULTE PÁGINA
	1	1	**252-0741**	1	GRUPO DA VÁLVULA SOLENOIDE (Absorção de Impactos) (VALVE GP-SOLENOID (RIDE CONTROL))	
		1	**156-5970**	1	PORCA (ROSCA 1/2-20) (NUT (1/2-20-THD))	
		1	**362-6151**	1	CONJUNTO DE BOBINA (COIL AS)	

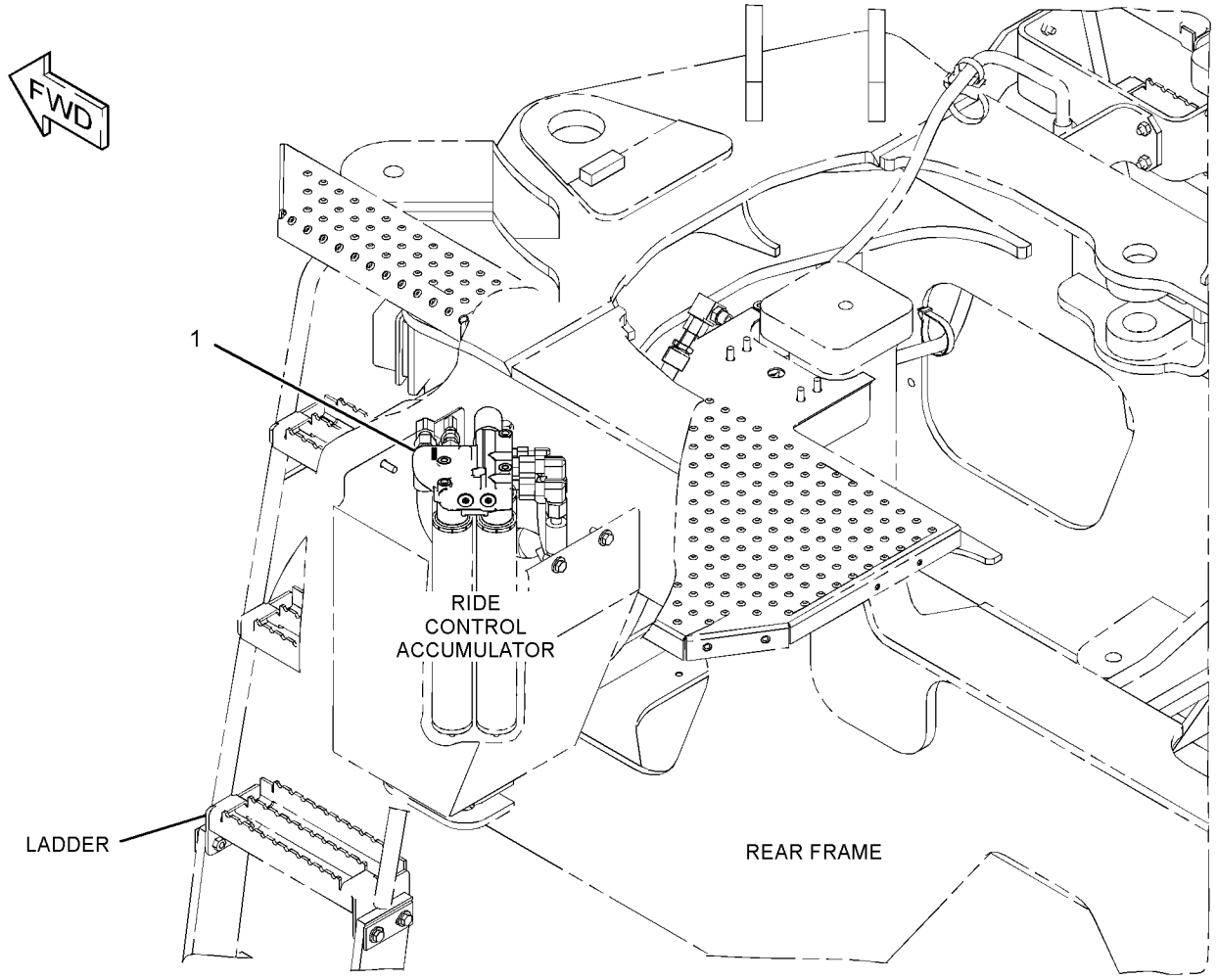

GRÁFICO 1 <FIM> g01391061

251-3268 GRUPO DA VÁLVULA SOLENOIDE–CON DE DESLOCAMENTO, EXTREMIDADE DA CABEÇA DO CIL DE LEVANTAMENTO (VALVE GP-SOLENOID-CON DE DESLOCAMENTO, EXTREMIDADE DA CABEÇA DO CIL DE LEVANTAMENTO)

S/N: KW41-UP

24 V

ENCOMENDA DE SUBSTITUIÇÃO DE CAMPO OPCIONAL 1-397-9397 VALVE GP-SOLENOID
NÚMEROE DE 456-1802 GRUPO DE VÁLVULAS-COLETOR E ALÍVIO
UM ACESSÓRIO

SMCS-5132, 5479

i05423596

NOTA	REF. NÃO	GRÁFICO REF.	NÚMERO DA PEÇA	QTY	NOME DA PEÇA 1 2 3 4 5 6 (NÍVEL DO PRODUTO)	CONSULTE PÁGINA
	1	1	**384-8750**	1	CONJUNTO DE BOBINA (24 V) (COIL AS (24-VOLT))	
					JOGO(S) DE REPARO DISPONÍVEL(ÍVEIS):	
			332-5669	1	KIT DE SELOS (VÁLVULA SOLENOIDE) (KIT-SEAL (SOLENOID VALVE))	
					(INCLUDES O-RING SEALS & BACKUP RINGS)`	

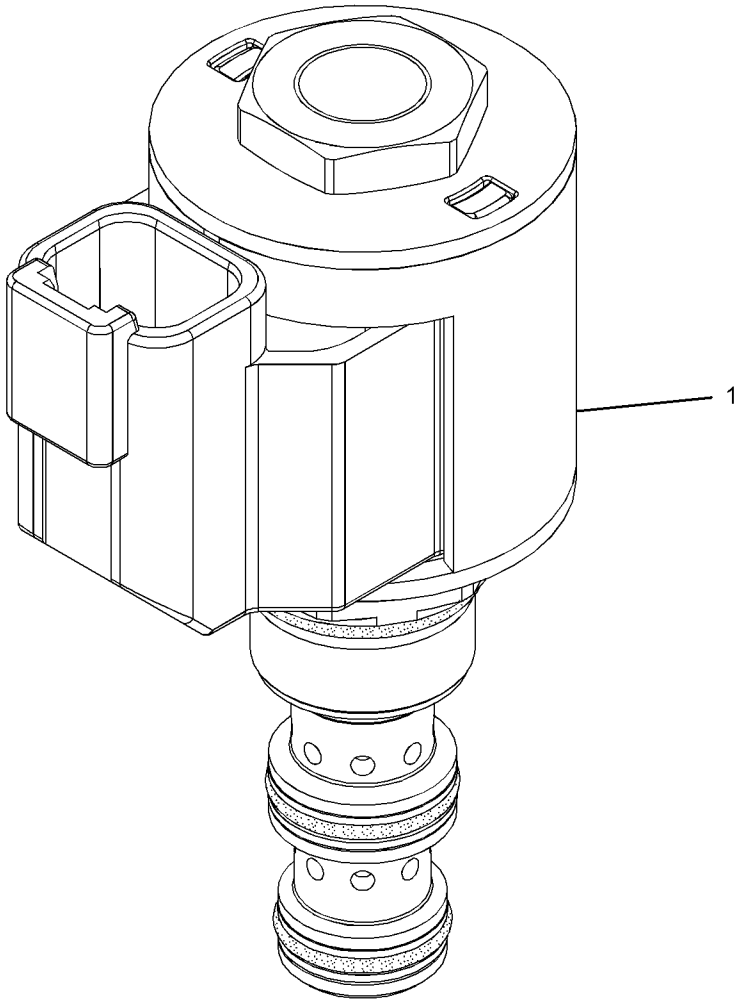

GRÁFICO 1

<FIM>

g02173984

437-2846 GRUPO DA VÁLVULA SOLENOIDE–24 VCC (VALVE GP-SOLENOID-24 VCC)

S/N: KW41-UP

NÚMEROE DE 431-8938 GRUPO DE MOTOR E FIXAÇÃO DO VENTILADOR HIDRÁULICO

UM ACESSÓRIO

SMCS-5132, 5479 **i06231590**

NOTA	REF. NÃO	GRÁFICO REF.	NÚMERO DA PEÇA	QTY	NOME DA PEÇA 1 2 3 4 5 6 (NÍVEL DO PRODUTO)	CONSULTE PÁGINA
	1	1	**3E-6786**	1	ANEL RETENTOR EM O (SEAL-O-RING)	
	2	1	**422-8922**	1	PORCA ESPECIAL (NUT-SPECIAL)	
	3	1	**466-2974**	1	CONJUNTO DE BOBINA (COIL AS)	
	4	1	**456-1826**	1	ANEL RETENTOR EM O (SEAL-O-RING)	
					JOGO(S) DE REPARO DISPONÍVEL(ÍVEIS):	
			456-1816	1	KIT DE SELOS (KIT-SEAL)	
					(INCLUDES PARTS MARKED "H" IN THE GRAPHIC)	

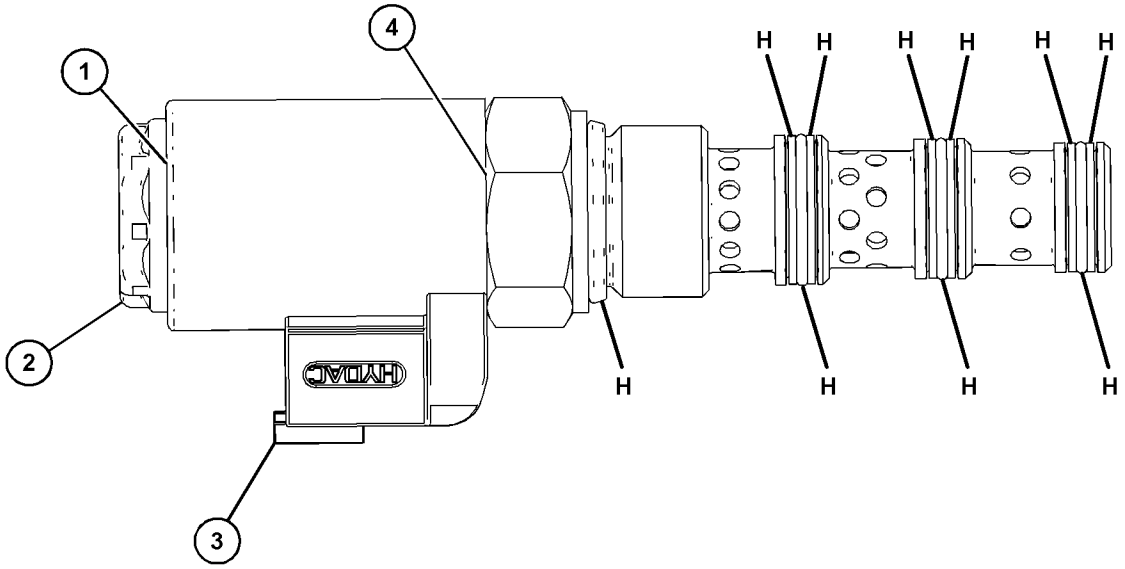

GRÁFICO 1 <FIM> g03796593

333-6516 GRUPO DE CILINDRO E MONTAGEM-DIREÇÃO (CYLINDER & MTG GP-STEERING)

S/N: KW41-UP

NÚMEROE DE 454-0544 ARRANJO DE CHASSI

TAMBÉM UM ACESSÓRIO

SMCS-4303 **i06635969**

NOTA	REF. NÃO	GRÁFICO REF.	NÚMERO DA PEÇA	QTY	NOME DA PEÇA 1 2 3 4 5 6 (NÍVEL DO PRODUTO)	CONSULTE PÁGINA
B	1	1	**9D-1535**	10	ARRUELA DE ENCOSTO (44,8X101,6X1,22 MM DE ESPESSURA) (WASHER-THRUST (44.8X101.6X1.22-MM THK))	
	2	1	**148-7871**	2	CONJUNTO DE PINO (PIN AS)	
Y	3	1	**495-5994**	2	GRUPO DE CILINDRO-DIREÇÃO (CYLINDER GP-STEERING)	674
	4	1	**339-6676**	2	PINO (PIN)	
	5	1	**3B-8489**	2	GRAXEIRA (1/8-27 PTF) (FITTING-GREASE (1/8-27 PTF))	
	6	1	**6V-3213**	2	ANEL DE RETENÇÃO (RING-RETAINING)	
	7	1	**7X-0618**	2	ARRUELA DURA (13,5X40X5 MM DE ESPESSURA) (WASHER-HARD (13.5X40X5-MM THK))	
M	8	1	**8T-4192**	2	PARAFUSO (M12X1,75X25 MM) (BOLT (M12X1.75X25-MM))	

B - UTILIZAR CONFORME NECESSÁRIO
M - PEÇA MÉTRICA
Y - ILUSTRAÇÃO INDIVIDUAL

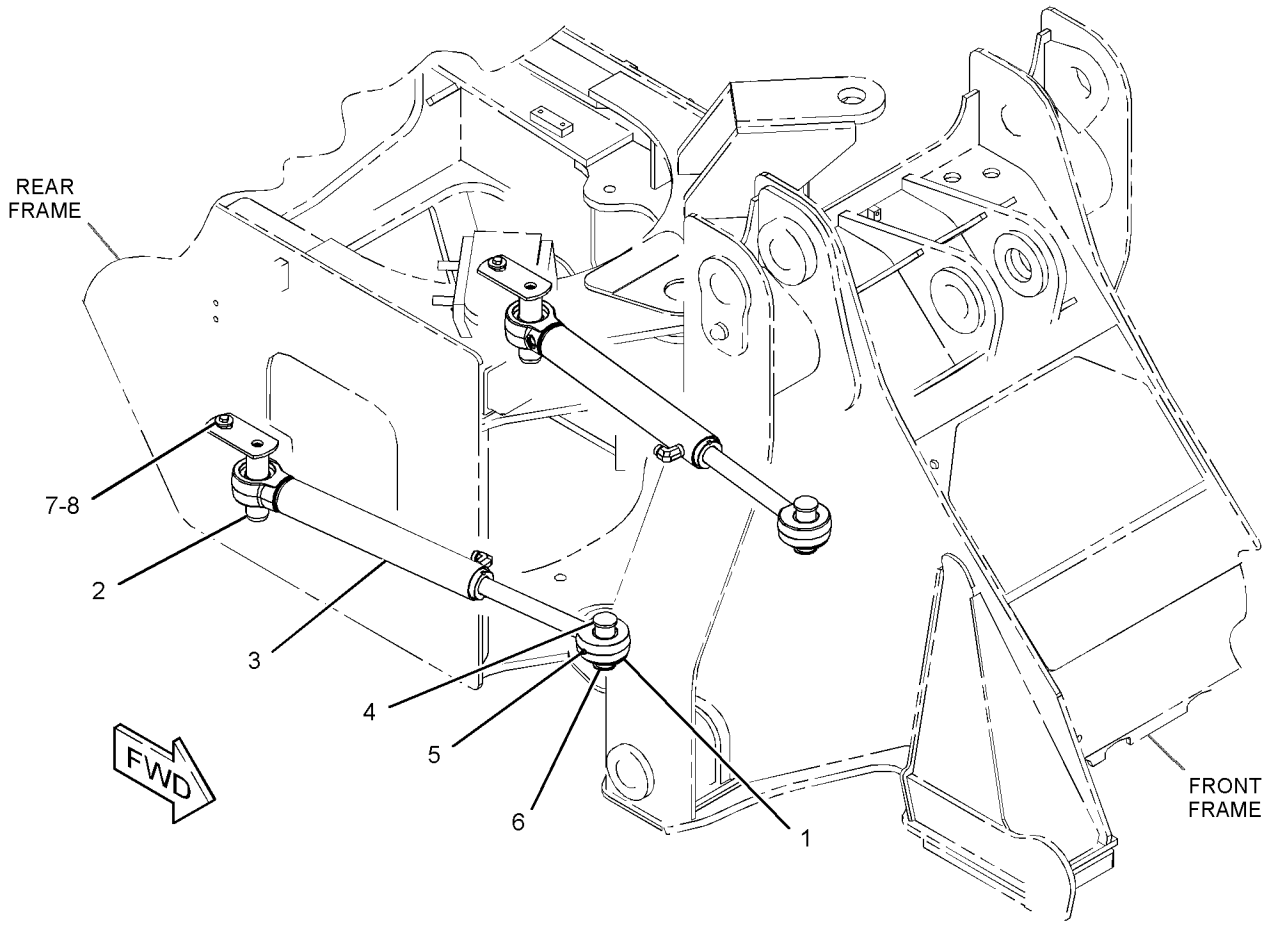

GRÁFICO 1 <FIM> g02793347

495-5994 GRUPO DE CILINDRO-DIREÇÃO (CYLINDER GP-STEERING)

S/N: KW41-UP

DIÂM. INT. DE 70 MM (2,8 POL) X CURSO DE 438,5 MM (17,3 POL)

NÚMEROE DE 333-6516 GRUPO DE CILINDRO E MONTAGEM-DIREÇÃO

TAMBÉM UM ACESSÓRIO

SMCS-4303 **i06632014**

NOTA	REF. NÃO	GRÁFICO REF.	NÚMERO DA PEÇA	QTY	NOME DA PEÇA 1 2 3 4 5 6 (NÍVEL DO PRODUTO)	CONSULTE PÁGINA
	1	1	**7J-9108**	1	ANEL RETENTOR EM O (SEAL-O-RING)	
	2	1	*324-0498*	1	CONJUNTO DE PISTON (PISTON AS)	
		1	**161-7145**	1	SELO - PISTÃO (SEAL-PISTON)	
		1	**324-0497**	1	PISTÃO (PISTON)	
		1	**340-6272**	2	ANEL DE DESGASTE (RING-WEAR)	
		1	**340-9311**	1	ANEL RETENTOR EM O (SEAL-O-RING)	
	3	1	**348-1149**	1	CONJUNTO DA HASTE (ROD AS)	
	3A	1	**7K-9546**	1	BUCHA (BUSHING)	
	4	1	**348-1153**	1	CONJUNTO DO CILINDRO (CYLINDER AS)	
	4A	1	**9M-1328**	1	ROLAMENTO DE AUTOALINHAMENTO (BEARING-SELF-ALIGNING)	
M	5	1	**350-3842**	2	PARAFUSO DE FIXAÇÃO (M8 X 1,25 X 12,3 MM) (SETSCREW (M8X1.25X12.3-MM))	
Y	6	1	*494-4313*	1	GRUPO DA CABEÇA-CILINDRO HIDRÁULICO (HEAD GP-HYDRAULIC CYLINDER)	678

M - PEÇA MÉTRICA
Y - ILUSTRAÇÃO INDIVIDUAL

495-5994 GRUPO DE CILINDRO-DIREÇÃO (CYLINDER GP-STEERING) (continuação) **i06632014**

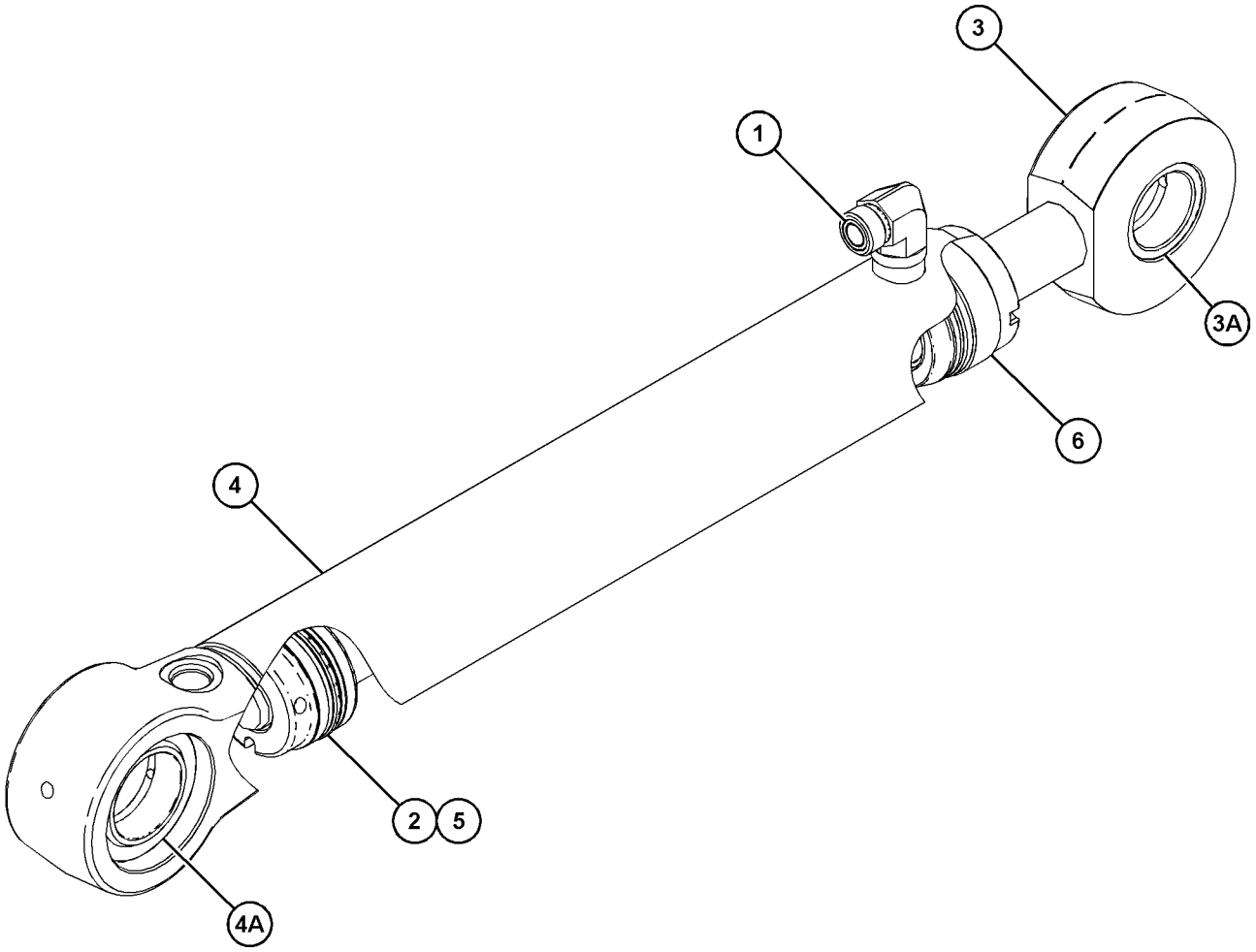

GRÁFICO 1 <FIM> g06085660

6E-4892 GRUPO DE CILINDRO-DIREÇÃO (CYLINDER GP-STEERING)

S/N: KW41-UP
DIÂMETRO INTERNO DE 88,9 MM X CURSO DE 478 MM
NÚMEROE DE 476-5727 GRUPO DO GARFO-TORAS
UM ACESSÓRIO

SMCS-4303 **i05423649**

NOTA	REF. NÃO	GRÁFICO REF.	NÚMERO DA PEÇA	QTY	NOME DA PEÇA 1 2 3 4 5 6 (NÍVEL DO PRODUTO)	CONSULTE PÁGINA
	1	1	**6E-4893**	1	CONJUNTO DO CILINDRO (CYLINDER AS)	
		1	**3G-4704**	1	BUCHA (BUSHING)	
M	2	1	**173-9779**	1	PARAFUSO (M24X3X80 MM) (BOLT (M24X3X80-MM))	
	3	1	**6V-8237**	1	ARRUELA (26X44X4 MM DE ESPESSURA) (WASHER (26X44X4-MM THK))	
	4	1	**6E-2037**	1	PISTÃO (PISTON)	
J	5	1	**4T-8054**	1	CONJUNTO DE SEAL (SEAL AS)	
J	6	1	**7J-9885**	1	ANEL DE DESGASTE (RING-WEAR)	
J	7	1	**175-7898**	1	ANEL RETENTOR EM O (SEAL-O-RING)	
J	8	1	**4J-9224**	1	ANEL - REFORÇO (RING-BACKUP)	
	9	1	**9T-8790**	1	CABEÇOTE (HEAD)	
R	10	1	**6E-4896**	1	CONJUNTO DA HASTE (ROD AS)	
		1	**3G-4704**	1	BUCHA (BUSHING)	
J	11	1	**167-2452**	1	RETENTOR DE LIMPADOR (SEAL-WIPER)	
J	12	1	**167-2300**	1	RETENTOR EM U (SEAL-U-CUP)	
J	13	1	**167-2190**	1	CONJUNTO DE RETENTOR DO AMORTECEDOR (SEAL AS-BUFFER)	
J	14	1	**4T-6907**	1	ANEL DE DESGASTE (RING-WEAR)	
	15	1	**1L-4775**	1	ANEL DE RETENÇÃO (RING-RETAINING)	
					JOGO(S) DE REPARO DISPONÍVEL(ÍVEIS):	
J			**240-1881**	1	KIT DE SELOS (CILINDRO HIDRÁULICO) (Direção) (KIT-SEAL (HYDRAULIC CYLINDER) (STEERING))	
					(INCLUDES RINGS & SEALS) (FOR USE WITH REHS1392 FOUND IN SISWEB)	

J - KIT MARKED J SERVICES PART(S) MARKED J
M - PEÇA MÉTRICA
R - PEÇA REMANUFATURADA PODE ESTAR DISPONÍVEL

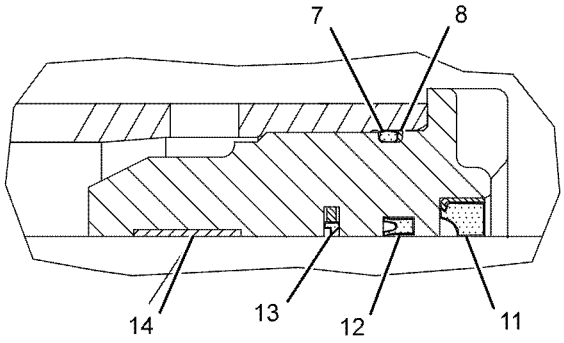

VIEW OF AREA A

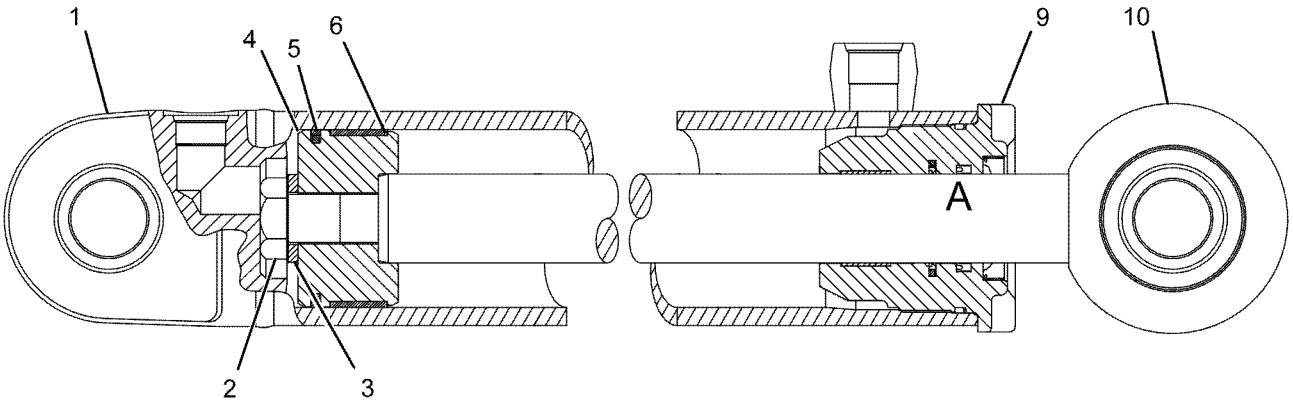

GRÁFICO 1 <FIM> g01056422

494-4313 GRUPO DA CABEÇA-CILINDRO HIDRÁULICO (HEAD GP-HYDRAULIC CYLINDER)

S/N: KW41-UP
70 X 40 MM
NÚMEROE DE 495-5994 GRUPO DE CILINDRO-DIREÇÃO
TAMBÉM UM ACESSÓRIO

SMCS-4303 **i06731617**

NOTA	REF. NÃO	GRÁFICO REF.	NÚMERO DA PEÇA	QTY	NOME DA PEÇA 1 2 3 4 5 6 (NÍVEL DO PRODUTO)	CONSULTE PÁGINA
	1	1	**323-2465**	1	BUCHA (BUSHING)	
	2	1	**338-2442**	1	RETENTOR EM U (SEAL-U-CUP)	
	3	1	**340-9308**	1	ANEL RETENTOR EM O (SEAL-O-RING)	
	4	1	**478-4173**	1	RETENTOR DE LIMPADOR (SEAL-WIPER)	
	5	1	**491-4779**	1	CABEÇOTE (HEAD)	

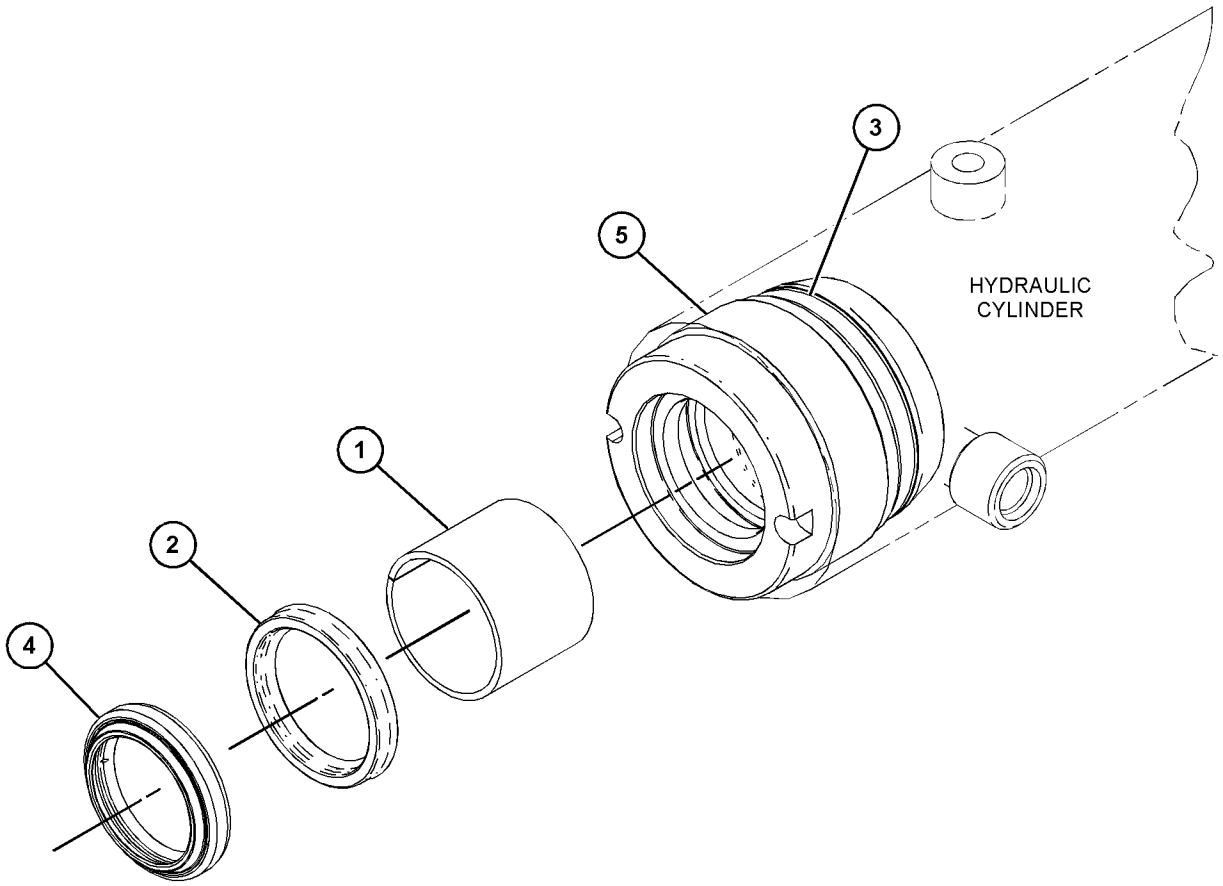

GRÁFICO 1 <FIM> g06079558

386-6963 GRUPO DE TUBULAÇÕES DA DIREÇÃO–CILINDROS (LINES GP-STEERING-CILINDROS)

S/N: KW41-UP

NÚMEROE DE 387-4009 ARRANJO DA DIREÇÃO-PADRÃO

TAMBÉM UM ACESSÓRIO

SMCS-4304 **i06650983**

NOTA	REF. NÃO	GRÁFICO REF.	NÚMERO DA PEÇA	QTY	NOME DA PEÇA 1 2 3 4 5 6 (NÍVEL DO PRODUTO)	CONSULTE PÁGINA
	1	1	**6V-3582**	2	ABRAÇADEIRA DE MANGUEIRA (CLAMP-HOSE)	
	2	1	*148-8447*	1	CONJUNTO DE TÊ GIRATÓRIO (TEE AS-SWIVEL)	
		1	**7J-9108**	1	ANEL RETENTOR EM O (SEAL-O-RING)	
		1	**7X-0872**	1	CONEXÃO ARTICULADA T (TEE-SWIVEL)	
	3	1	**192-2684**	1	CONJUNTO DA VÁLVULA DE RETENÇÃO (PILOTO) (VALVE AS-CHECK (PILOT))	
	4	1	**200-6345**	3	SUPORTE (ARTICULAÇÃO GIRATÓRIA DUPLA) (MOUNT (DUAL SWIVEL))	
	5	1	**204-2281**	9	CABO TIPO CINTA (STRAP-CABLE)	
	6	1	*287-7331*	1	CONJUNTO DE COTOVELO (ELBOW AS)	
		1	**2M-9780**	1	ANEL RETENTOR EM O (SEAL-O-RING)	
		1	**7J-9108**	1	ANEL RETENTOR EM O (SEAL-O-RING)	
		1	**287-7330**	1	COTOVELO (ELBOW)	
	7	1	**323-3309**	2	CAPA (CAP)	
	8	1	**346-5097**	1	RESSALTO (BOSS)	
I	9	1	**346-5105**	1	CONJUNTO DE MANGUEIRA (HOSE AS)	
I	10	1	**346-5107**	2	CONJUNTO DE MANGUEIRA (HOSE AS)	
I	11	1	**346-5119**	1	CONJUNTO DE MANGUEIRA (HOSE AS)	
	12	1	**350-7584**	1	CONJUNTO DE MANGUEIRA (HOSE AS)	
	13	1	**361-1995**	1	CONJUNTO DA PLACA (PLATE AS)	
	14	1	**361-1996**	2	CONJUNTO DE SUPORTE (SUPPORT AS)	
	15	1	**384-8658**	1	CONJUNTO DA VÁLVULA DE RETENÇÃO (VALVE AS-CHECK)	
		1	**3K-0360**	1	ANEL RETENTOR EM O (SEAL-O-RING)	
		1	**7J-9108**	1	ANEL RETENTOR EM O (SEAL-O-RING)	
I	16	1	**386-4786**	1	CONJUNTO DE MANGUEIRA (HOSE AS)	
I	17	1	**387-8120**	1	CONJUNTO DE MANGUEIRA (HOSE AS)	
	18	1	**110-6349**	1	CONJUNTO DE CONEXÃO (DESLIGAMENTO RÁPIDO) (FITTING AS (QUICK DISCONNECT))	
	19	1	*148-8340*	2	CONJUNTO DE CONECTOR (CONNECTOR AS)	
					(EACH INCLUDES)	
		1	**3K-0360**	1	ANEL RETENTOR EM O (SEAL-O-RING)	
		1	**6V-8398**	1	ANEL RETENTOR EM O (SEAL-O-RING)	
		1	**6V-8639**	1	CONECTOR (CONNECTOR)	
	20	1	*148-8342*	1	CONJUNTO DE CONECTOR (CONNECTOR AS)	
		1	**3K-0360**	1	ANEL RETENTOR EM O (SEAL-O-RING)	
		1	**6V-8632**	1	CONECTOR (CONNECTOR)	
		1	**7J-9108**	1	ANEL RETENTOR EM O (SEAL-O-RING)	
	21	1	*148-8369*	1	CONJUNTO DE COTOVELO (ELBOW AS)	
		1	**3J-7354**	1	ANEL RETENTOR EM O (SEAL-O-RING)	
		1	**4J-5477**	1	ANEL RETENTOR EM O (SEAL-O-RING)	
		1	**6V-8628**	1	COTOVELO (ELBOW)	
	22	1	*148-8446*	1	CONJUNTO DE TÊ GIRATÓRIO (TEE AS-SWIVEL)	
		1	**6V-9838**	1	CONEXÃO ARTICULADA T (TEE-SWIVEL)	
		1	**7J-9108**	2	ANEL RETENTOR EM O (SEAL-O-RING)	

386-6963 GRUPO DE TUBULAÇÕES DA DIREÇÃO (LINES GP-STEERING) (continuação) **i06650983**

NOTA	REF. NÃO	GRÁFICO REF.	NÚMERO DA PEÇA	QTY	NOME DA PEÇA 1 2 3 4 5 6 (NÍVEL DO PRODUTO)	CONSULTE PÁGINA
	23	1	*164-5567*	1	CONJUNTO DO ENGATE-DESCONEXÃO RÁPIDA (MACHO) (COUPLER AS-QUICK DISCONNECT (MALE))	
		1	**6V-3965**	1	CONEXÃO (DESLIGAMENTO RÁPIDO) (FITTING (QUICK DISCONNECT))	
		1	**214-7568**	1	ANEL RETENTOR EM O (SEAL-O-RING)	
	24	1	*212-1336*	1	CONJUNTO DE TEE (TEE AS)	
		1	**2M-9780**	1	ANEL RETENTOR EM O (SEAL-O-RING)	
		1	**6V-8783**	1	TÊ DO SELO FACIAL (TEE-FACE SEAL)	
		1	**7J-9108**	2	ANEL RETENTOR EM O (SEAL-O-RING)	
	25	1	**3G-8047**	1	ILHÓ (GROMMET)	
	26	1	**3G-8054**	1	GRAMPO (LINGUETA) (CLIP (TAB))	
	27	1	**3G-8057**	1	GRAMPO (RANHURA) (CLIP (SLOT))	
	28	1	**4J-0520**	1	ANEL RETENTOR EM O (SEAL-O-RING)	
	29	1	**5P-7464**	2	GRAMPO (RANHURA) (CLIP (SLOT))	
	30	1	**5P-7465**	2	GRAMPO (LINGUETA) (CLIP (TAB))	
	31	1	**5P-7854**	1	GRAMPO (CLIP)	
	32	1	**3E-4321**	1	GRAMPO (CLIP)	
	33	1	**6V-0852**	2	TAMPA CONTRA POEIRA (CAP-DUST)	
	34	1	**6V-1249**	2	ILHÓ (GROMMET)	
M	35	1	**7X-2544**	1	PARAFUSO (M10X1,5X140 MM) (BOLT (M10X1.5X140-MM))	
	36	1	**8C-3206**	2	FLANGE-METADE (FLANGE-HALF)	
	37	1	**8T-4121**	11	ARRUELA DURA (11X21X2,5 MM DE ESPESSURA) (WASHER-HARD (11X21X2.5-MM THK))	
M	38	1	**8T-4136**	1	PARAFUSO (M10X1,5X25 MM) (BOLT (M10X1.5X25-MM))	
M	39	1	**8T-4186**	2	PARAFUSO (M10X1,5X40 MM) (BOLT (M10X1.5X40-MM))	
M	40	1	**8T-4195**	3	PARAFUSO (M10X1,5X30 MM) (BOLT (M10X1.5X30-MM))	
M	41	1	**8T-4196**	4	PARAFUSO (M10X1,5X35 MM) (BOLT (M10X1.5X35-MM))	
	42	1	**9X-8250**	1	GRAMPO (CLIP)	
	43	1	*148-8316*	1	CONJUNTO DE CONECTOR (CONNECTOR AS)	
		1	**3J-7354**	1	ANEL RETENTOR EM O (SEAL-O-RING)	
		1	**4J-5477**	1	ANEL RETENTOR EM O (SEAL-O-RING)	
		1	**6V-8647**	1	CONECTOR (CONNECTOR)	
	44	1	*148-8351*	1	CONJUNTO DE COTOVELO (ELBOW AS)	
		1	**4J-5477**	1	ANEL RETENTOR EM O (SEAL-O-RING)	
		1	**6V-9849**	1	COTOVELO (ELBOW)	
	45	1	**7J-9108**	2	ANEL RETENTOR EM O (SEAL-O-RING)	

I - CONSULTE O SISTEMA DE INFORMAÇÕES HIDRÁULICAS
M - PEÇA MÉTRICA

386-6963 GRUPO DE TUBULAÇÕES DA DIREÇÃO (LINES GP-STEERING) (continuação) **i06650983**

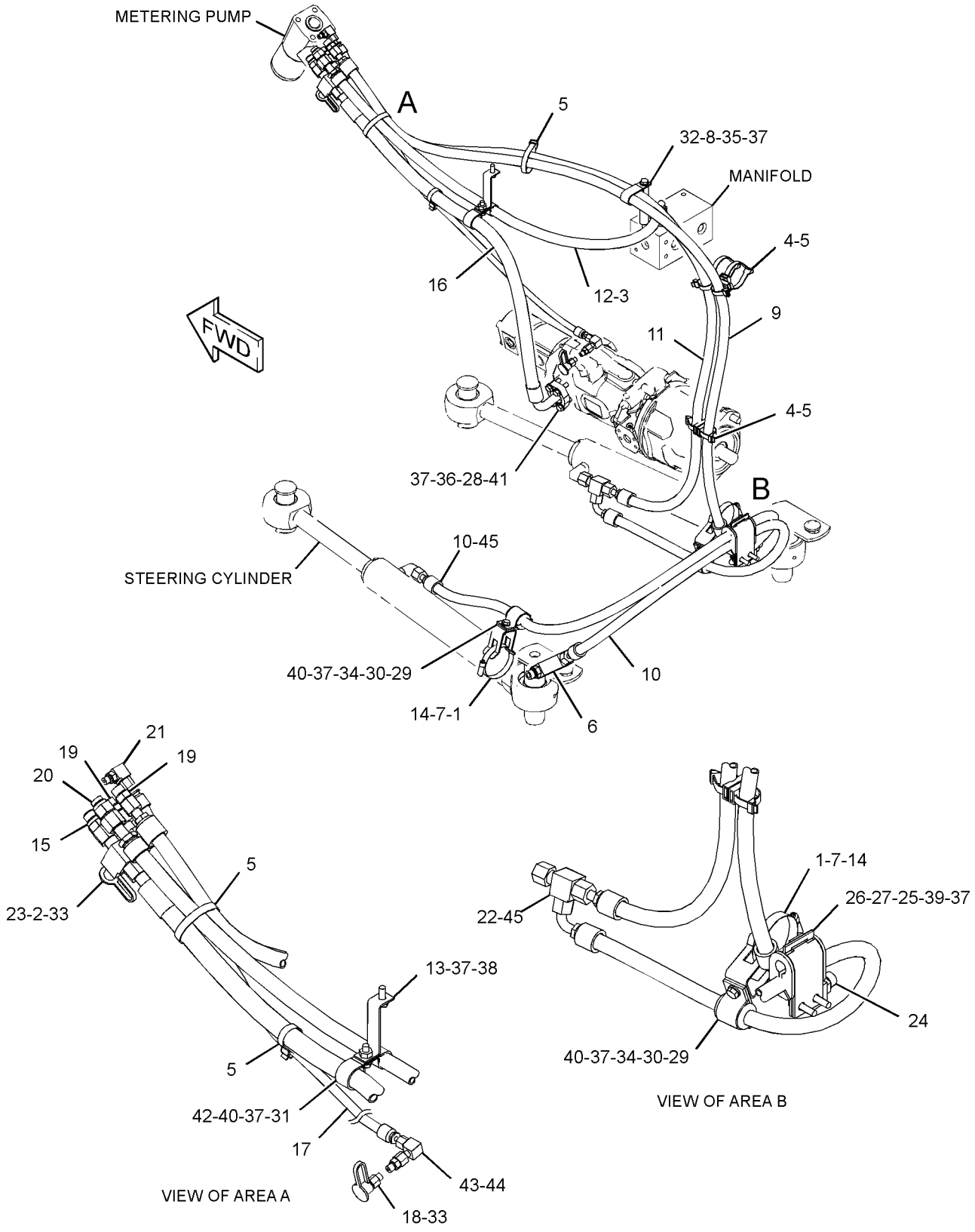

GRÁFICO 1 <FIM> g06092296

307-3053 GRUPO DA BOMBA DOSADORA–HMU (PUMP GP-METERING-HMU)

S/N: KW41-UP

NÚMEROE DE 387-4009 ARRANJO DA DIREÇÃO-PADRÃO

TAMBÉM UM ACESSÓRIO

SMCS-4312 **i05909850**

NOTA	REF. NÃO	GRÁFICO REF.	NÚMERO DA PEÇA	QTY	NOME DA PEÇA 1 2 3 4 5 6 (NÍVEL DO PRODUTO)	CONSULTE PÁGINA
					JOGO(S) DE REPARO DISPONÍVEL(ÍVEIS):	
			257-8471	1	KIT DE SELOS (HMU) (KIT-SEAL (HMU))	
					(INCLUDES SEAL INSTALLER AS, O-RING SEALS, U-CUP SEALS, BACKUP RING & SEAL RING)	

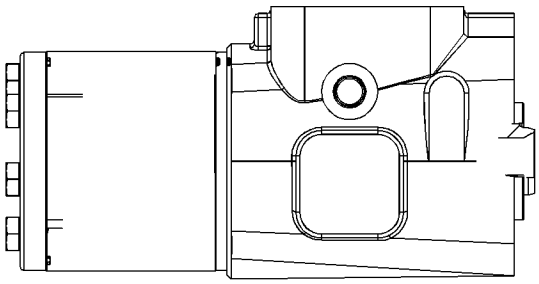

GRÁFICO 1 <FIM> g02755458

387-4009 ARRANJO DA DIREÇÃO-PADRÃO (STEERING AR-STANDARD)

S/N: KW41-UP

NÚMEROE DE 454-0541 ARRANJO COMUM

TAMBÉM UM ACESSÓRIO

SMCS-4300, 4307

i05295555

NOTA	NÚMERO DA PEÇA	QTY	NOME DA PEÇA 1 2 3 4 5 6 (NÍVEL DO PRODUTO)	CONSULTE PÁGINA
Y	*386-6963*	1	GRUPO DE TUBULAÇÕES DA DIREÇÃO (LINES GP-STEERING)	679
Y	**307-3053**	1	GRUPO DA BOMBA DOSADORA (HMU) (PUMP GP-METERING (HMU))	682

Y - ILUSTRAÇÃO INDIVIDUAL

<FIM>

418-4022 GRUPO DA COLUNA DA DIREÇÃO (STEERING COLUMN GP)

S/N: KW41-UP

NÚMEROE DE 418-4021 GRUPO DE CONTROLE-DIREÇÃO

UM ACESSÓRIO

SMCS-4310 **i05887179**

NOTA	REF. NÃO	GRÁFICO REF.	NÚMERO DA PEÇA	QTY	NOME DA PEÇA 1 2 3 4 5 6 (NÍVEL DO PRODUTO)	CONSULTE PÁGINA
	1	1	**448-0393**	1	KIT-MOLA (KIT-SPRING)	
					(INCLUDES PARTS MARKED "J" IN GRAPHIC) (INCLUDES BUSHING SPRING, AXIAL BEARINGS, REGULATING ARM, SPRING TILT RETURN, LOCKING WASHERS, SCREW HOOK,CLEVIS PINS, PRESS SCREWS, LOCKING NUTS, BUSHING LINK ARM, SPRING CATCH, SPRING SEAT, TOOTH HOOKS, SPRING LEVER, HEX SOCKET HEAD)	
	2	1	**448-0394**	1	KIT DE CONTATO (BUZINA) (KIT-CONTACT (HORN))	
					(INCLUDES CONTACT HOUSING AS & COVER HORN CONTACT AS)	
	3	1	**448-0395**	1	PORCA (NUT)	
	4	1	**448-0397**	1	KIT DE ALAVANCAS (KIT-LEVER)	
					(INCLUDES LOCKING WASHER, BEARING LEVER & LEVER AS)	
	5	1	**448-0398**	1	SUPORTE (SUPERIOR) (BRACKET (UPPER))	
	6	1	**448-0399**	1	SUPORTE (ABAIXAR) (BRACKET (LOWER))	
					PARTS SHOWN IN GRAPHIC(S) WITHOUT A REFERENCE NUMBER ARE NOT SERVICED SEPARATELY	

418-4022 GRUPO DA COLUNA DA DIREÇÃO (STEERING COLUMN GP) (continuação) **i05887179**

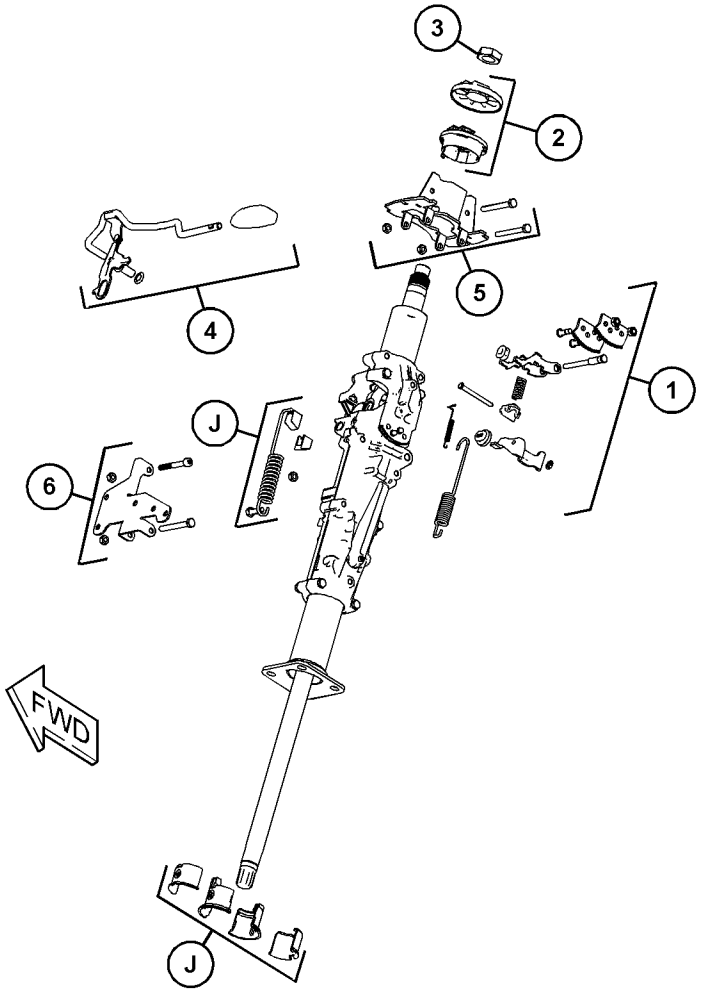

GRÁFICO 1 <FIM> g03670827

452-0837 GRUPO DO TIRANTE DO CILINDRO DE LEVANTAMENTO (BRACE GP-LIFT CYLINDER)

S/N: KW41-UP

NÚMEROE DE 487-3099, 487-3100 GRUPO DE TRANSPORTE-MÁQUINA

UM ACESSÓRIO

SMCS-4191, 7507 **i06222187**

NOTA	REF. NÃO	GRÁFICO REF.	NÚMERO DA PEÇA	QTY	NOME DA PEÇA 1 2 3 4 5 6 (NÍVEL DO PRODUTO)	CONSULTE PÁGINA
	1	1	**452-0840**	1	CONJUNTO DO TIRANTE (BRACE AS)	
M	2	1	**8T-5041**	1	PARAFUSO (M12X1,75X120 MM) (BOLT (M12X1.75X120-MM))	
M	3	1	**8T-8549**	1	CONTRAPORCA (M12X1,75 DE ROSCA) (LOCKNUT (M12X1.75-THD))	

M - PEÇA MÉTRICA

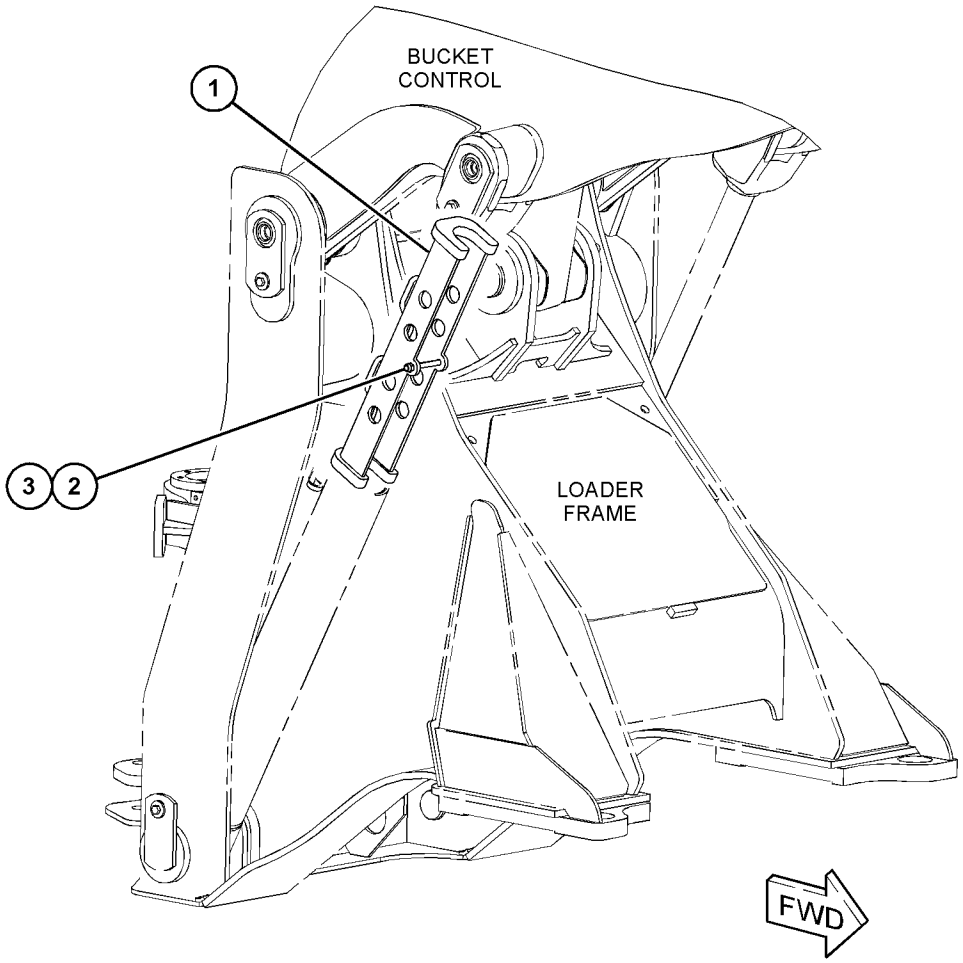

GRÁFICO 1 <FIM> g03842843

381-4450 GRUPO DE CONTROLE DA CAÇAMBA–IMPLEMENTO (CONTROL GP-BUCKET–IMPLEMENTO)

S/N: KW41-UP

NÚMEROE DE 381-4393 ARRANJO DA ARTICULAÇÃO - FRONTAL

UM ACESSÓRIO

SMCS-6107 **i06249195**

NOTA	REF. NÃO	GRÁFICO REF.	NÚMERO DA PEÇA	QTY	NOME DA PEÇA 1 2 3 4 5 6 (NÍVEL DO PRODUTO)	CONSULTE PÁGINA
B	1	1	**176-0623**	6	ARRUELA (78X160X1,6 MM DE ESPESSURA) (WASHER (78X160X1.6-MM THK))	
	2	1	**176-0624**	6	ARRUELA (78X160X3 MM DE ESPESSURA) (WASHER (78X160X3-MM THK))	
	3	1	**160-2351**	1	ARRUELA DURA (22 X 76 X 6 MM DE ESPESSURA) (WASHER-HARD (22X76X6-MM THK))	
B	4	1	**333-6637**	2	CALÇO (4 MM DE ESPESSURA) (SHIM (4-MM THK))	
	5	1	**333-6641**	2	CALÇO (2 MM DE ESPESSURA) (SHIM (2-MM THK))	
	6	1	**333-6642**	2	CONJUNTO DE PINO (PIN AS)	
	7	1	**333-6646**	2	CONJUNTO DE PINO (PIN AS)	
	8	1	**333-6650**	1	CONJUNTO DE PINO (PIN AS)	
	9	1	**333-6658**	1	CONJUNTO DE PINO (PIN AS)	
B	10	1	**339-6698**	2	CALÇO (4 MM DE ESPESSURA) (SHIM (4-MM THK))	
	11	1	**339-6699**	4	CALÇO (2 MM DE ESPESSURA) (SHIM (2-MM THK))	
	12	1	**381-4451**	1	CONJUNTO DO BRAÇO-ROLAMENTO (ARM AS-BEARING)	
	12A	1	**7P-3194**	1	BUCHA (BUSHING)	
	12B	1	**7P-3466**	2	BUCHA (BUSHING)	
	12C	1	**333-6619**	2	BUCHA (BUSHING)	
	12D	1	**333-6676**	2	BUCHA (BUSHING)	
		1	**7T-1099**	5	ELO (LINK)	
M		1	**9C-6809**	2	BLOCO (M10X1,5X17,5 MM) (BLOCK (M10X1.5-MM))	
M		1	**9R-2672**	1	RESSALTO ROSCADO (M10X1,5X120 MM) (BOSS-THREADED (M10X1.5X120-MM))	
M		1	**9R-2821**	3	RESSALTO (M10X1,5X15 MM) (BOSS (M10X1.5X15-MM))	
		1	**9T-3598**	2	RESSALTO (M10X1,5X100 MM) (BOSS (M10X1.5X100-MM))	
	13	1	**381-4444**	1	CONJUNTO DE LEVER (LEVER AS)	
		1	**7T-1099**	3	ELO (LINK)	
M		1	**8Y-7023**	1	RESSALTO (M12X1,75MM,75-MM) (BOSS (M12X1.75-MM))	
	14	1	**381-4456**	1	CONJUNTO DE ELOS-ROLAMENTO (LINK AS-BEARING)	
	14A	1	**7P-3466**	1	BUCHA (BUSHING)	
	14B	1	**3G-8779**	2	BUCHA (BUSHING)	
	15	1	**349-8132**	1	CONJUNTO DE PINO (PIN AS)	
	16	1	**3B-8489**	3	GRAXEIRA (1/8-27 PTF) (FITTING-GREASE (1/8-27 PTF))	
	17	1	**3B-8491**	2	GRAXEIRA (1/8-27 PTF) (FITTING-GREASE (1/8-27 PTF))	
	18	1	**7K-9208**	6	SELO TIPO LÁBIO (SEAL-LIP TYPE)	
	19	1	**7K-9209**	4	SELO TIPO LÁBIO (SEAL-LIP TYPE)	
	20	1	**7K-9210**	6	SELO TIPO LÁBIO (SEAL-LIP TYPE)	
	21	1	**7K-9216**	2	SELO TIPO LÁBIO (SEAL-LIP TYPE)	
	22	1	**7X-0618**	6	ARRUELA DURA (13,5X40X5 MM DE ESPESSURA) (WASHER-HARD (13.5X40X5-MM THK))	
M	23	1	**8T-4192**	6	PARAFUSO (M12X1,75X25 MM) (BOLT (M12X1.75X25-MM))	
M	24	1	**8T-4780**	1	PARAFUSO (M20X2,5X30 MM) (BOLT (M20X2.5X30-MM))	

B - UTILIZAR CONFORME NECESSÁRIO
M - PEÇA MÉTRICA

381-4450 GRUPO DE CONTROLE DA CAÇAMBA (CONTROL GP-BUCKET) (continuação) **i06249195**

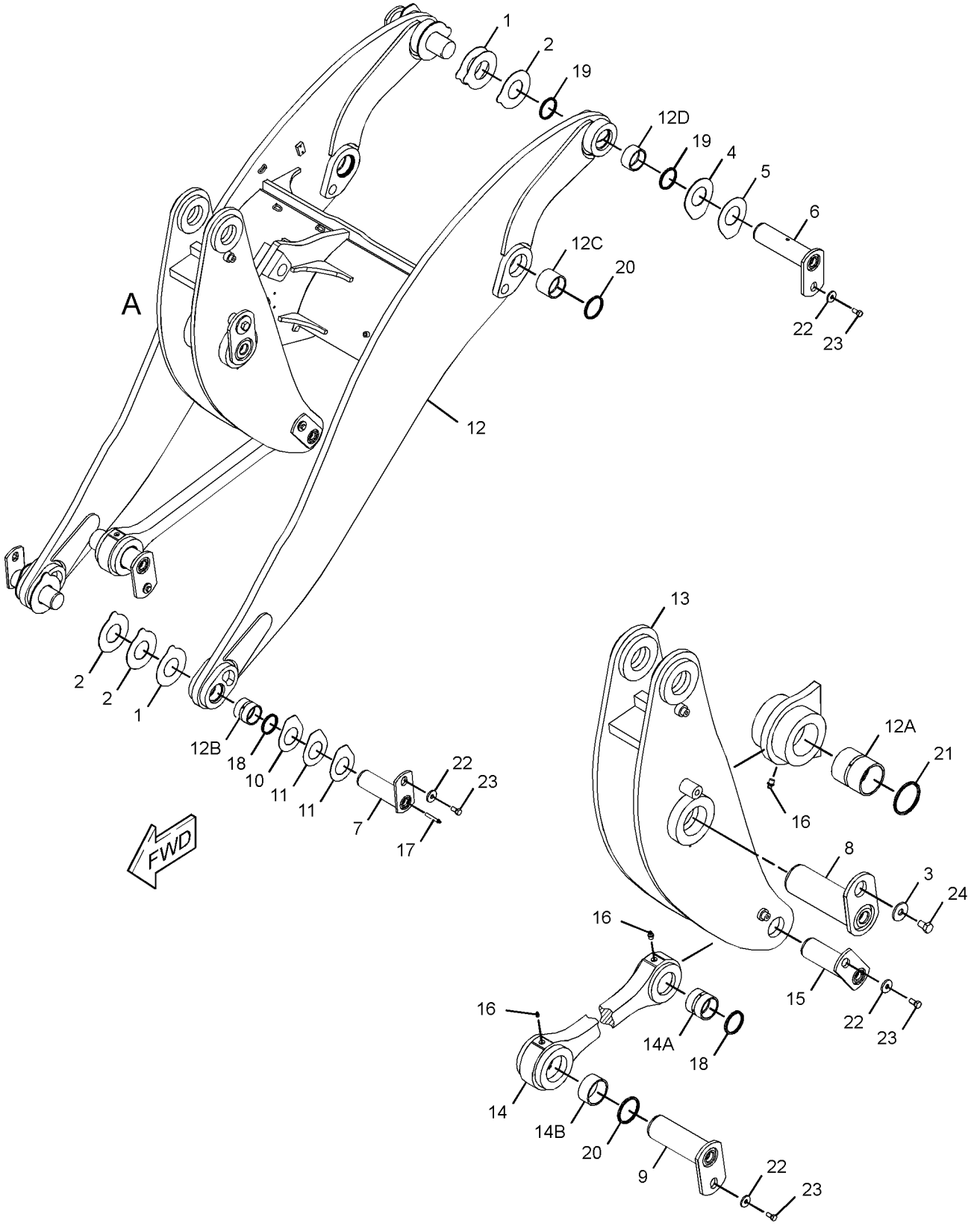

VIEW OF AREA A

GRÁFICO 1 <FIM> g03873025

381-4393 ARRANJO DA ARTICULAÇÃO - FRONTAL (LINKAGE AR-FRONT)

S/N: KW41-UP

NÚMEROE DE 454-0575, 454-0576, 483-2570 ARRANJO HIDRÁULICO-2 VÁLVULAS, 454-0577, 483-2576 ARRANJO HIDRÁULICO-3 VÁLVULAS, 454-0615 ARRANJO HIDRÁULICO-4 VÁLVULAS UM ACESSÓRIO

SMCS-6107 **i05904844**

NOTA	NÚMERO DA PEÇA	QTY	NOME DA PEÇA 1 2 3 4 5 6 (NÍVEL DO PRODUTO)	CONSULTE PÁGINA
Y	*381-4450*	1	GRUPO DE CONTROLE DA CAÇAMBA (CONTROL GP-BUCKET)	687
Y	*381-4360*	1	GRUPO DE CILINDRO E MONTAGEM-LEVANTAMENTO (CYLINDER & MTG GP-LIFT)	554
Y	*381-4376*	1	GRUPO DE CILINDRO E MONTAGEM-INCLINAÇÃO (CYLINDER & MTG GP-TILT)	556
Y	*438-6055*	1	GRUPO DE TUBULAÇÕES DO CILINDRO DE LEVANTAMENTO (LINES GP-LIFT CYLINDER)	607
Y	*381-4497*	1	GRUPO DE LINHAS-CILINDRO DE INCLINAÇÃO (LINES GP-TILT CYLINDER)	617
Y	*372-1940*	1	GRUPO DA FIAÇÃO-DESENGATE AUTOMÁTICO E POSICIONADOR (WIRING GP-KICKOUT & POSITIONER)	347

Y - ILUSTRAÇÃO INDIVIDUAL

<FIM>

524-8363 ARRANJO DE CORTE DE MADEIRA (LOGGING AR)

S/N: KW41-UP

NÃO PODE SER USADO COM 391-1990—PÁGINA: 498 , 346-0402—PÁGINA: 20

UM ACESSÓRIO

SMCS-6113, 7077

i06915454

NOTA	NÚMERO DA PEÇA	QTY	NOME DA PEÇA 1 2 3 4 5 6 (NÍVEL DO PRODUTO)	CONSULTE PÁGINA
Y	*376-0507*	1	GRUPO DO CONTRAPESO (PESADO) (COUNTERWEIGHT GP (HEAVY))	477
Y	*430-2977*	1	ARRANJO DO ACOPLADOR RÁPIDO (COUPLER AR-QUICK)	884
Y	*349-7940*	1	GRUPO DO PROTETOR DO EIXO DE COMANDO (GUARD GP-DRIVE SHAFT)	494
Y	*377-1530*	1	GRUPO DE PROTEÇÃO-ILUMINAÇÃO (GUARD GP-LIGHTING)	501
Y	*431-9540*	1	GRUPO DO PROTETOR DA PLATAFORMA (ESCADA) (GUARD GP-PLATFORM (LADDER))	502
Y	*349-8165*	1	GRUPO DO PROTETOR DO TREM DE FORÇA (GUARD GP-POWER TRAIN)	503
Y	*444-1192*	1	GRUPO DE PROTETOR-TRASEIRO (GUARD GP-REAR)	508
Y	*434-6936*	1	GRUPO DE FERRAGENS-ARMAÇÃO DA PÁ-CARREGADEIRA (HARDWARE GP-LOADER FRAME)	509
Y	*432-1888*	1	GRUPO DE FIXADORES - MONTAGEM (HARDWARE GP-MOUNTING)	510
Y	*454-0577*	1	ARRANJO HIDRÁULICO-3 VÁLVULAS (HYDRAULIC AR-3 VALVE)	571
Y	*441-3367*	1	GRUPO DE TUBULAÇÕES DO ACOPLADOR (TERCEIRA FUNÇÃO) (LINES GP-COUPLER (THIRD FUNCTION))	579
Y	*433-4772*	1	GRUPO DE TUBULAÇÕES HIDRÁULICAS (LINES GP-HYDRAULIC)	597
Y	*423-7196*	1	ARRANJO DE MONITOR (MONITOR AR)	783
Y	*430-2865*	1	ARRANJO OPCIONAL DA MÁQUINA (DETRITOS) (OPTION AR-MACHINE (DEBRIS))	7
Y	*342-0215*	1	GRUPO DO PARA-SOL DA CABINE (TRASEIRO) (VISOR GP-CAB (REAR))	814

Y - ILUSTRAÇÃO INDIVIDUAL

<FIM>

423-7174 GRUPO DE AR-CONDICIONADO E MONTAGEM (AIR CONDITIONER & MOUNTING GP)

S/N: KW41-UP

NÚMEROE DE 423-7183, 483-2566 ARRANJO DO AR CONDICIONADO

UM ACESSÓRIO

SMCS-7320 **i06249096**

NOTA	REF. NÃO	GRÁFICO REF.	NÚMERO DA PEÇA	QTY	NOME DA PEÇA 1 2 3 4 5 6 (NÍVEL DO PRODUTO)	CONSULTE PÁGINA
	1	1	**3S-2093**	2	CABO TIPO CINTA (STRAP-CABLE)	
	2	1	**317-0020**	1	COTOVELO (ELBOW)	
	3	1	**323-3308**	2	CAPA (CAP)	
	4	1	**342-0191**	1	JUNTA (GASKET)	
Y	5	1	*349-5842*	1	GRUPO DE VÁLVULAS DE ÁGUA (CONTROLE DO AQUECEDOR) (VALVE GP-WATER (HEATER CONTROL))	813
Y	6	1	*423-7175*	1	GRUPO DO AR CONDICIONADO (AIR CONDITIONER GP)	694
	7	1	**124-6257**	2	ABRAÇADEIRA DE MANGUEIRA (CLAMP-HOSE)	
	8	1	**5P-4115**	2	ARRUELA DURA (7,2X19X2 MM DE ESPESSURA) (WASHER-HARD (7.2X19X2-MM THK))	
	9	1	**5P-4116**	6	ARRUELA DURA (8,8X20,5X2 MM DE ESPESSURA) (WASHER-HARD (8.8X20.5X2-MM THK))	
M	10	1	**8T-4971**	2	PARAFUSO (M6X1X30 MM) (BOLT (M6X1X30-MM))	
M	11	1	**8T-4908**	6	PARAFUSO (M8X1,25X25 MM) (BOLT (M8X1.25X25-MM))	
L	12	1	**267-8575**		TUBO (4,5 DM) (TUBE (4.5-DM))	
L	12A	1	**267-8575**		TUBO (3,25 DM) (TUBE (3.25-DM))	

L - ORDER BY THE DECIMETER
M - PEÇA MÉTRICA
Y - ILUSTRAÇÃO INDIVIDUAL

423-7174 GRUPO DE AR-CONDICIONADO E MONTAGEM (AIR CONDITIONER & MOUNTING GP) (continuação)

i06249096

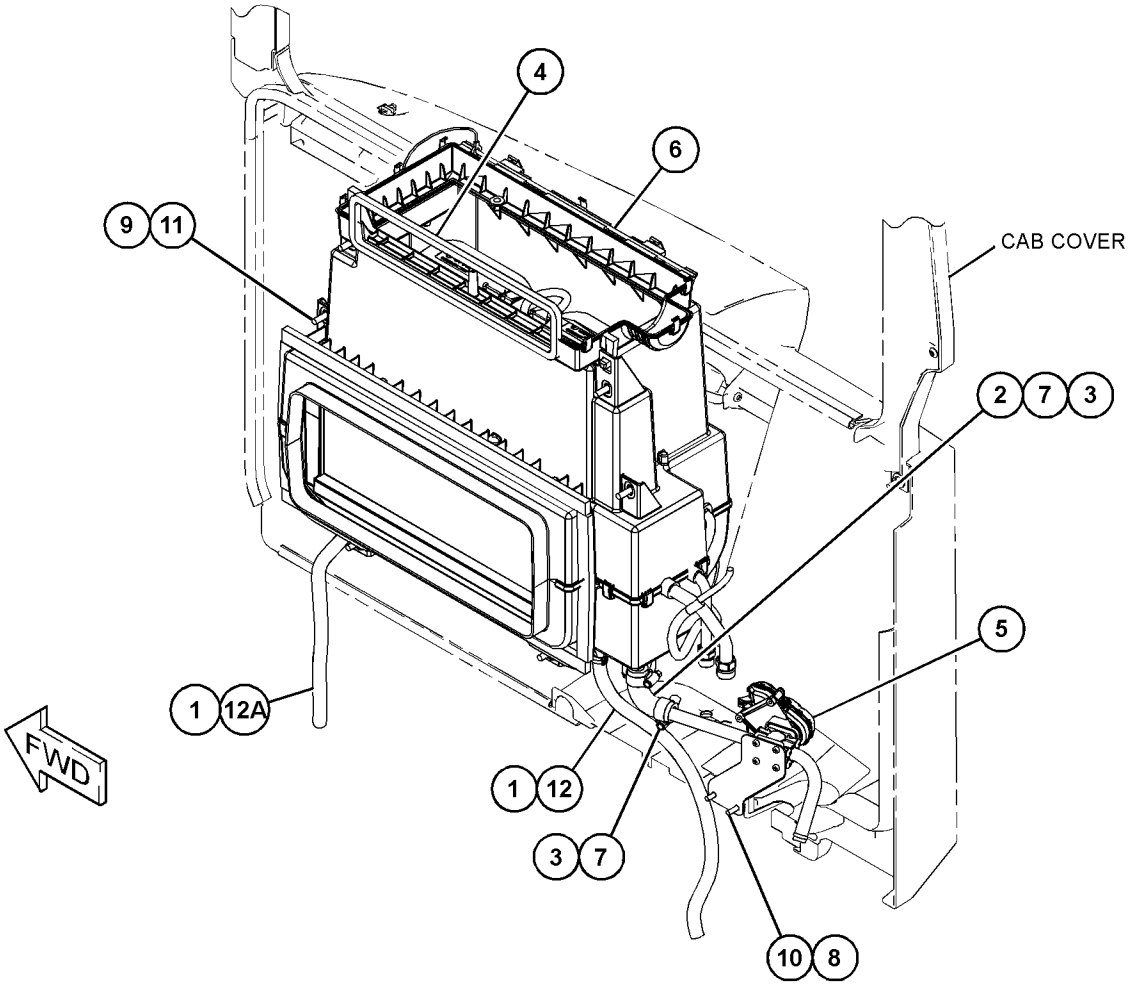

GRÁFICO 1 <FIM> g03642599

423-7183 ARRANJO DO AR CONDICIONADO (AIR CONDITIONER AR)

S/N: KW41-UP
NÚMEROE DE 423-7194 ARRANJO DA CABINE
UM ACESSÓRIO

SMCS-7320 **i06249090**

NOTA	NÚMERO DA PEÇA	QTY	NOME DA PEÇA 1 2 3 4 5 6 (NÍVEL DO PRODUTO)	CONSULTE PÁGINA
Y	*423-7174*	1	GRUPO DE AR-CONDICIONADO E MONTAGEM (AIR CONDITIONER & MOUNTING GP)	691
Y	*332-3655*	1	GRUPO DE MONTAGEM E CONDENSADOR-REFRIGERANTE (CONDENSER & MTG GP-REFRIGERANT)	709
Y	*423-7182*	1	GRUPO DO CONTROLE DE AR E TEMPERATURA (CONTROL GP-AIR & TEMPERATURE)	720
Y	*431-8963*	1	GRUPO DE TUBULAÇÕES DO AR-CONDICIONADO (LINES GP-AIR CONDITIONER)	772
Y	*387-4019*	1	GRUPO DE LINHAS-AQUECEDOR (LINES GP-HEATER)	776

Y - ILUSTRAÇÃO INDIVIDUAL

<FIM>

483-2566 ARRANJO DO AR CONDICIONADO (AIR CONDITIONER AR)

S/N: KW41-UP
NÚMEROE DE 483-2565 ARRANJO DA CABINE-ROPS INCLUSO
UM ACESSÓRIO

SMCS-7320 **i06713575**

NOTA	NÚMERO DA PEÇA	QTY	NOME DA PEÇA 1 2 3 4 5 6 (NÍVEL DO PRODUTO)	CONSULTE PÁGINA
Y	*423-7174*	1	GRUPO DE AR-CONDICIONADO E MONTAGEM (AIR CONDITIONER & MOUNTING GP)	691
Y	*500-4108*	1	GRUPO DE MONTAGEM E CONDENSADOR-REFRIGERANTE (CONDENSER & MTG GP-REFRIGERANT)	710
Y	*423-7182*	1	GRUPO DO CONTROLE DE AR E TEMPERATURA (CONTROL GP-AIR & TEMPERATURE)	720
Y	*431-8963*	1	GRUPO DE TUBULAÇÕES DO AR-CONDICIONADO (LINES GP-AIR CONDITIONER)	772
Y	*387-4019*	1	GRUPO DE LINHAS-AQUECEDOR (LINES GP-HEATER)	776

Y - ILUSTRAÇÃO INDIVIDUAL

<FIM>

423-7175 GRUPO DO AR CONDICIONADO–BÁSICO (AIR CONDITIONER GP-BÁSICO)

S/N: KW41-UP

NÚMEROE DE 423-7174 GRUPO DE AR-CONDICIONADO E MONTAGEM UM ACESSÓRIO

SMCS-7320 **i06249099**

NOTA	REF. NÃO	GRÁFICO REF.	NÚMERO DA PEÇA	QTY	NOME DA PEÇA 1 2 3 4 5 6 (NÍVEL DO PRODUTO)	CONSULTE PÁGINA
	1	1	**349-5831**	1	ALOJAMENTO-TOPO (HOUSING-TOP)	
	2	1	**185-4015**	18	GRAMPO (CLIP)	
	3	1	**252-5219**	1	CORDA DE TRAÇÃO (281 MM) (LANYARD (281-MM))	
	4	1	**256-6454**	1	SENSOR DE TEMPERATURA (BAIXA PRESSÃO) (SENSOR-TEMPERATURE (CHARGE AIR))	
	5	1	**308-2525**	1	GRUPO DE SENSORES-TEMPERATURA (EVAPORADOR) (SENSOR GP-TEMPERATURE (EVAPORATOR))	
		1	**9X-3401**	2	PINO DE CONECTOR (CALIBRE 16 A 18) (PIN-CONNECTOR (16-GA TO 18-GA))	
					–OU–	
		1	**126-1767**	2	PINO DE CONECTOR (CALIBRE 14 A 16) (PIN-CONNECTOR (14-GA TO 16-GA))	
L		1	**153-5043**		LUVA (1 DM) (SLEEVE (1-DM))	
		1	**230-4012**	1	CONNECTOR DO CONJUNTO DE TOMADA (2 PINOS) (RECEPTACLE AS-CONNECTOR (2-PIN))	
	6	1	**349-5827**	1	CONJUNTO DE DEFLETOR (BAFFLE AS)	
	7	1	**349-5828**	1	RETENTOR-SERPENTINA (SEAL-COIL)	
	8	1	**349-5830**	2	JUNTA (GASKET)	
	9	1	**349-5832**	1	ALOJAMENTO-PARTE INFERIOR (HOUSING-BOTTOM)	
	10	1	**349-5833**	1	CÂMARA (PLENUM)	
	11	1	**349-5834**	1	CÂMARA (PLENUM)	
	12	1	**349-5837**	2	CONJUNTO DA TRAVA (LATCH AS)	
	13	1	**353-5058**	1	ELEMENTO FILTRANTE-AR DA CABINE (FILTER ELEMENT-CAB AIR)	
	14	1	**361-5586**	1	CONJUNTO DO VENTILADOR (24 V) (BLOWER AS (24-VOLT))	
		1	**102-8804**	1	KIT DE TOMADA (4 PINOS) (KIT-RECEPTACLE (4-PIN))	
					(INCLUDES RECEPTACLE AS & WEDGE)	
		1	**8T-8729**	2	PINO DE CONECTOR (CALIBRE 16 A 18) (PIN-CONNECTOR (16-GA TO 18-GA))	
		1	**9X-3401**	2	PINO DE CONECTOR (CALIBRE 16 A 18) (PIN-CONNECTOR (16-GA TO 18-GA))	
	15	1	**364-5845**	1	TRAVA (FILTRO) (LATCH (FILTER))	
	16	1	**364-5865**	1	CONJUNTO DA TAMPA DO FILTRO (COVER AS-FILTER)	
	17	1	**365-7606**	1	ELEMENTO FILTRANTE-AR DA CABINE (FILTER ELEMENT-CAB AIR)	
	18	1	**371-1679**	1	PARAFUSO-FORMAÇÃO (SCREW-FORMING)	
	19	1	**399-7741**	1	CONJUNTO DE BOBINA (COIL AS)	
Y	20	1	**423-7176**	1	CONJUNTO DE CHICOTE DO AQUECEDOR E DO AR CONDICIONADO (HARNESS AS-HEATER & AIR COND)	197
	21	1	**006-8606**	1	ANEL DE RETENÇÃO (RING-RETAINING)	
M	22	1	**129-3178**	1	CONTRAPORCA (ROSCA M6X1) (LOCKNUT (M6X1-THD))	
	23	1	**206-1345**	1	CABO TIPO CINTA (STRAP-CABLE)	
	24	1	**2S-3745**	7	PARAFUSO ROSCADO (10-16X0,5 POL) (SCREW-TAPPING (10-16X0.5-IN))	
	25	1	**5L-3381**	1	ILHÓ (GROMMET)	
	26	1	**8T-0225**	1	ARRUELA BELLEVILLE (WASHER-BELLEVILLE)	
M	27	1	**8T-0337**	10	PARAFUSO DE MÁQUINA (M4X0,7X12 MM) (SCREW-MACHINE (M4X0.7X12-MM))	

423-7175 GRUPO DO AR CONDICIONADO (AIR CONDITIONER GP) (continuação) **i06249099**

NOTA	REF. NÃO	GRÁFICO REF.	NÚMERO DA PEÇA	QTY	NOME DA PEÇA 1 2 3 4 5 6 (NÍVEL DO PRODUTO)	CONSULTE PÁGINA
M	28	1	**8T-2659**	4	CONTRAPORCA (M4X0,7 DE ROSCA) (LOCKNUT (M4X0.7-THD))	
M	29	1	**8T-4171**	1	PARAFUSO (M6X1X12 MM) (BOLT (M6X1X12-MM))	
D	30	1	**5P-7070**		ISOLAMENTO-TIRA (0,05 M CADA) (INSULATION-STRIP (0.05-M EACH))	
D	31	1	**5P-5688**		RETENTOR (0,21 M CADA) (SEAL (0.21-M EACH))	
E	32	1	**117-4654**		RETENTOR (1,2 CM) (SEAL (1.2-CM))	
E	33	1	**9X-6382**		RETENTOR (53 CM CADA) (SEAL (53-CM EACH))	
E	33A	1	**9X-6382**		RETENTOR (22 CM CADA) (SEAL (22-CM EACH))	

D - ENCOMENDAR POR METROS
E - ENCOMENDAR POR CENTÍMETROS
L - ORDER BY THE DECIMETER
M - PEÇA MÉTRICA
Y - ILUSTRAÇÃO INDIVIDUAL

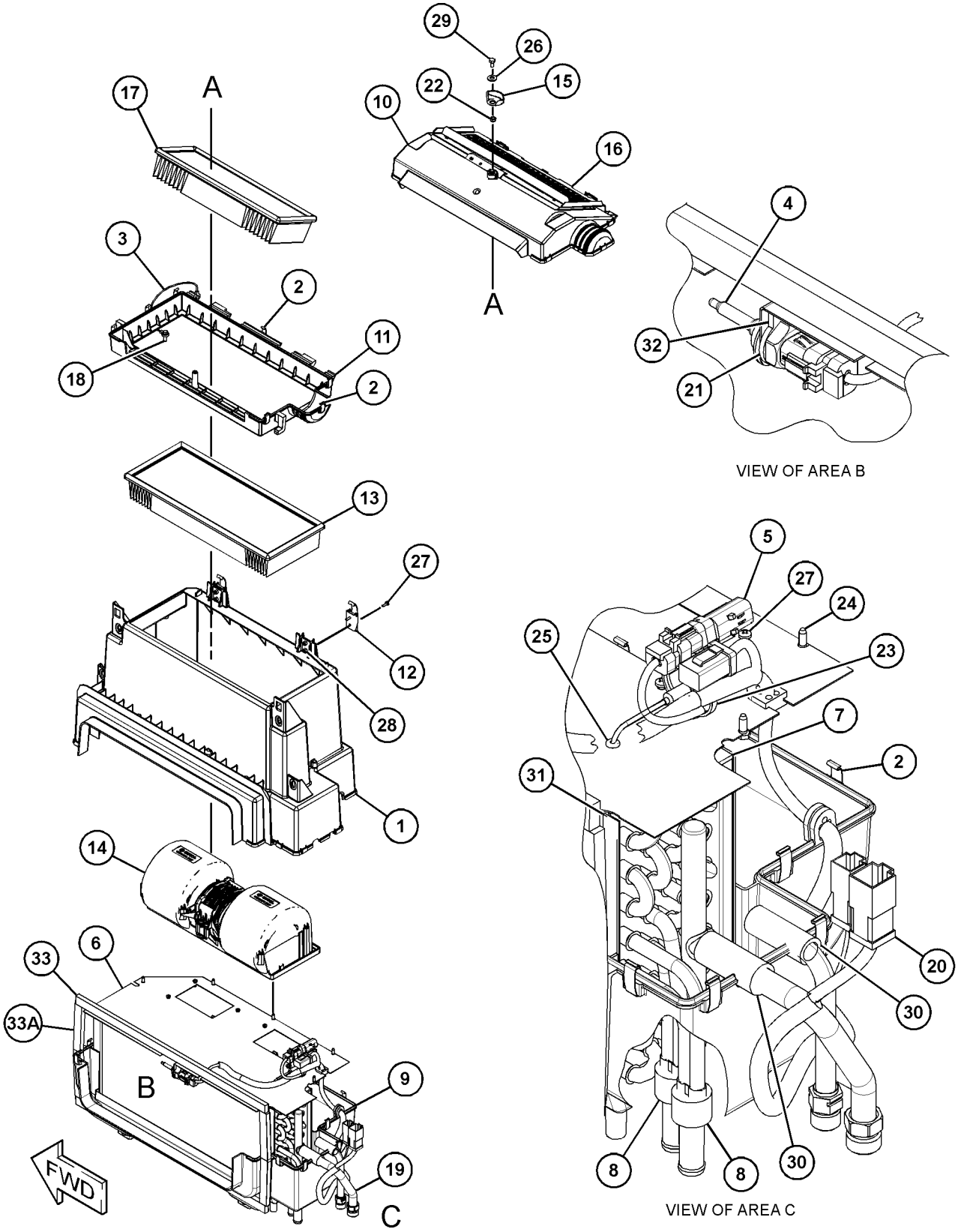

GRÁFICO 1 <FIM> g03643980

368-4853 GRUPO DO BRAÇO-LIMPADOR DE PARA-BRISA (ARM GP-WINDOW WIPER)

S/N: KW41-UP

NÚMEROE DE 384-6844, 423-7154 GRUPO DE LIMPADOR E LAVADOR DE VIDRO UM ACESSÓRIO

SMCS-7305 **i06258857**

NOTA	REF. NÃO	GRÁFICO REF.	NÚMERO DA PEÇA	QTY	NOME DA PEÇA 1 2 3 4 5 6 (NÍVEL DO PRODUTO)	CONSULTE PÁGINA
	1	1	**473-9081**	1	GRAMPO (CLIP)	
	2	1	**228-6428**	1	CONJUNTO DE NOZZLE (LAVADOR DE VIDRO) (NOZZLE AS (WINDOW WASHER))	
E	3	1	**194-5171**		MANGUEIRA (90 CM) (HOSE (90-CM))	

E - ENCOMENDAR POR CENTÍMETROS

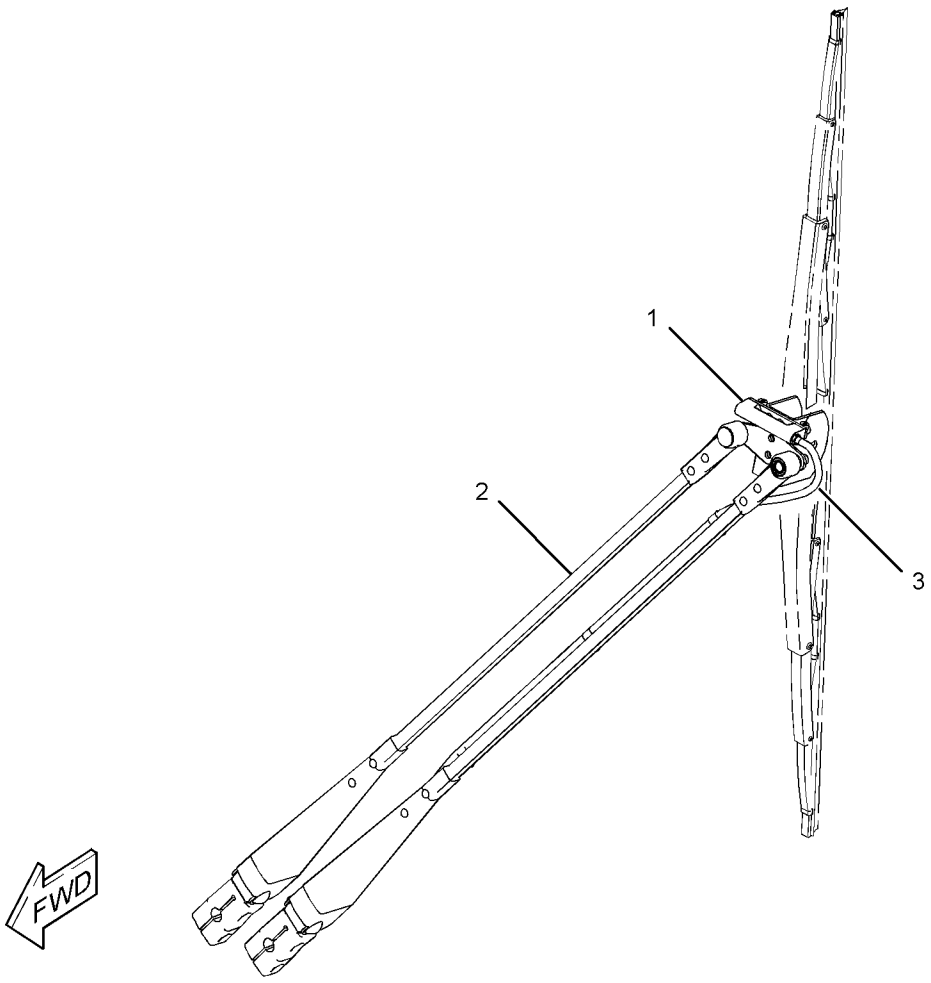

GRÁFICO 1 <FIM> g03887551

423-7194 ARRANJO DA CABINE (CAB AR)

S/N: KW41-UP

NÚMEROE DE 518-4890, 523-9080 ARRANJO DE DISTRIBUIÇÃO

UM ACESSÓRIO

SMCS-7301 **i06299995**

NOTA	NÚMERO DA PEÇA	QTY	NOME DA PEÇA 1 2 3 4 5 6 (NÍVEL DO PRODUTO)	CONSULTE PÁGINA
Y	*423-7183*	1	ARRANJO DO AR CONDICIONADO (AIR CONDITIONER AR)	693
Y	*384-6950*	1	GRUPO DA CABINE-ROPS INCLUSO (ROPS FECHADA) (CAB GP-ENCLOSED ROPS (ENCLOSED ROPS))	701
Y	*341-9810*	1	GRUPO DO CONSOLE DO OPERADOR (LATERAL, TRASEIRO) (CONSOLE GP-OPERATOR (SIDE, REAR))	714
Y	*420-2020*	1	GRUPO DO CONSOLE DO OPERADOR (DIANTEIRA) (CONSOLE GP-OPERATOR (FRONT))	717
Y	*423-7186*	1	GRUPO DE CONTROLE E FIXAÇÃO ELHID (CONTROL & MTG GP-ELHYD)	719
Y	*423-7158*	1	GRUPO DE CONTROLE DO FREIO DE SERVIÇO (CONTROL GP-SERVICE BRAKE)	532
Y	*418-4021*	1	GRUPO DE CONTROLE-DIREÇÃO (TELESCÓPICO, CONTROLE DE INCLINAÇÃO) (CONTROL GP-STEERING (TELESCOPE, TILT CONTROL))	735
Y	*349-8031*	1	GRUPO DE TAMPAS DO TANQUE (LAVADOR DE VIDRO) (COVER GP-TANK (WINDOW WASHER))	739
Y	*341-9860*	1	GRUPO DE DUTO-AR DA CABINE (DUCT GP-CAB AIR)	753
Y	*342-0080*	1	GRUPO DE TAPETE (FLOOR MAT GP)	754
Y	*342-0270*	1	GRUPO DE APOIO DE MÃO (PORTA) (HANDHOLD GP (DOOR))	757
Y	*377-5615*	1	GRUPO DE ILUMINAÇÃO DO HOLOFOTE (LIGHTING GP-FLOOD)	254
Y	*341-9890*	1	GRUPO DE ESPELHOS RETROVISORES (INTERIOR) (MIRROR GP-REAR VIEW (INSIDE))	778
Y	*423-7168*	1	GRUPO DE ESPELHOS RETROVISORES (MIRROR GP-REAR VIEW)	779
Y	*341-9720*	1	GRUPO DE MONTAGEM DA CABINE (MOUNTING GP-CAB)	786
Y	*372-1899*	1	GRUPO DO PAINEL DE INSTRUMENTOS (PANEL GP-INSTRUMENT)	787
Y	*341-9870*	1	GRUPO DO PEDAL-GOVERNADOR (PEDAL GP-GOVERNOR)	791
Y	*341-9690*	1	GRUPO DE SAIA-CABINE (SKIRT GP-CAB)	807
Y	*341-9980*	1	GRUPO DE ACABAMENTO-CABINE (TRIM GP-CAB)	810
Y	*421-5703*	1	GRUPO DO PARA-SOL DA CABINE (DIANTEIRA) (VISOR GP-CAB (FRONT))	815
Y	*377-5565*	1	GRUPO DE FIAÇÃO-CABINE (WIRING GP-CAB)	283
Y	*377-5590*	1	GRUPO DE FIAÇÃO-CONSOLE (WIRING GP-CONSOLE)	323
Y	*333-1370*	1	GRUPO DE FIAÇÃO-ASSENTO (WIRING GP-SEAT)	364

Y - ILUSTRAÇÃO INDIVIDUAL

<FIM>

483-2565 ARRANJO DA CABINE-ROPS INCLUSO (CAB AR-ENCLOSED ROPS)

S/N: KW41-UP

NÚMEROE DE 483-2560 ARRANJO DE CORROSÃO-PROTEÇÃO

UM ACESSÓRIO

SMCS-7301 **i06713470**

NOTA	NÚMERO DA PEÇA	QTY	NOME DA PEÇA 1 2 3 4 5 6 (NÍVEL DO PRODUTO)	CONSULTE PÁGINA
Y	*483-2566*	1	ARRANJO DO AR CONDICIONADO (AIR CONDITIONER AR)	693
Y	*500-4103*	1	GRUPO DA CABINE (CAB GP)	700
Y	*341-9810*	1	GRUPO DO CONSOLE DO OPERADOR (LATERAL, TRASEIRO) (CONSOLE GP-OPERATOR (SIDE, REAR))	714
Y	*420-2020*	1	GRUPO DO CONSOLE DO OPERADOR (DIANTEIRA) (CONSOLE GP-OPERATOR (FRONT))	717
Y	*423-7186*	1	GRUPO DE CONTROLE E FIXAÇÃO ELHID (CONTROL & MTG GP-ELHYD)	719
Y	*423-7158*	1	GRUPO DE CONTROLE DO FREIO DE SERVIÇO (CONTROL GP-SERVICE BRAKE)	532
Y	*418-4021*	1	GRUPO DE CONTROLE-DIREÇÃO (TELESCÓPICO, CONTROLE DE INCLINAÇÃO) (CONTROL GP-STEERING (TELESCOPE, TILT CONTROL))	735
Y	*349-8031*	1	GRUPO DE TAMPAS DO TANQUE (LAVADOR DE VIDRO) (COVER GP-TANK (WINDOW WASHER))	739
Y	*341-9860*	1	GRUPO DE DUTO-AR DA CABINE (DUCT GP-CAB AIR)	753
Y	*342-0080*	1	GRUPO DE TAPETE (FLOOR MAT GP)	754
Y	*342-0270*	1	GRUPO DE APOIO DE MÃO (HANDHOLD GP)	757
Y	*377-5615*	1	GRUPO DE ILUMINAÇÃO DO HOLOFOTE (LIGHTING GP-FLOOD)	254
Y	*341-9890*	1	GRUPO DE ESPELHOS RETROVISORES (INTERIOR) (MIRROR GP-REAR VIEW (INSIDE))	778
Y	*423-7168*	1	GRUPO DE ESPELHOS RETROVISORES (EXTERNO) (MIRROR GP-REAR VIEW (OUTSIDE))	779
Y	*341-9720*	1	GRUPO DE MONTAGEM DA CABINE (MOUNTING GP-CAB)	786
Y	*372-1899*	1	GRUPO DO PAINEL DE INSTRUMENTOS (PANEL GP-INSTRUMENT)	787
Y	*341-9870*	1	GRUPO DO PEDAL-GOVERNADOR (PEDAL GP-GOVERNOR)	791
Y	*341-9690*	1	GRUPO DE SAIA-CABINE (SKIRT GP-CAB)	807
Y	*341-9980*	1	GRUPO DE ACABAMENTO-CABINE (TRIM GP-CAB)	810
Y	*421-5703*	1	GRUPO DO PARA-SOL DA CABINE (DIANTEIRA) (VISOR GP-CAB (FRONT))	815
Y	*377-5565*	1	GRUPO DE FIAÇÃO-CABINE (WIRING GP-CAB)	283
Y	*377-5590*	1	GRUPO DE FIAÇÃO-CONSOLE (WIRING GP-CONSOLE)	323
Y	*333-1370*	1	GRUPO DE FIAÇÃO-ASSENTO (WIRING GP-SEAT)	364

Y - ILUSTRAÇÃO INDIVIDUAL

<FIM>

500-4103 GRUPO DA CABINE (CAB GP)

S/N: KW41-UP
NÚMEROE DE 483-2565 ARRANJO DA CABINE-ROPS INCLUSO
UM ACESSÓRIO

SMCS-7301 **i06713589**

NOTA	REF. NÃO	GRÁFICO REF.	NÚMERO DA PEÇA	QTY	NOME DA PEÇA 1 2 3 4 5 6 (NÍVEL DO PRODUTO)	CONSULTE PÁGINA
	1	1	**9X-3994**	2	BUJÃO (PLUG)	
	2	1	**109-5008**	1	PARA-CHOQUE-CÔNICO (BUMPER-CONICAL)	
Y	3	1	*341-9790*	1	GRUPO DA PORTA DA CABINE (VIDRO DESLIZANTE, LE) (DOOR GP-CAB (SLIDING WINDOW, LH))	747
Y	4	1	**384-6954**	1	GRUPO DA CABINE-ROPS INCLUSO (CAB GP-ENCLOSED ROPS)	702
Y	5	1	**500-4104**	1	GRUPO DA PORTA DA CABINE (LADO ESQUERDO) (DOOR GP-CAB (LH))	751
M	6	1	**5C-7261**	1	PORCA (ROSCA M8X1,25) (NUT (M8X1.25-THD))	

M - PEÇA MÉTRICA
Y - ILUSTRAÇÃO INDIVIDUAL

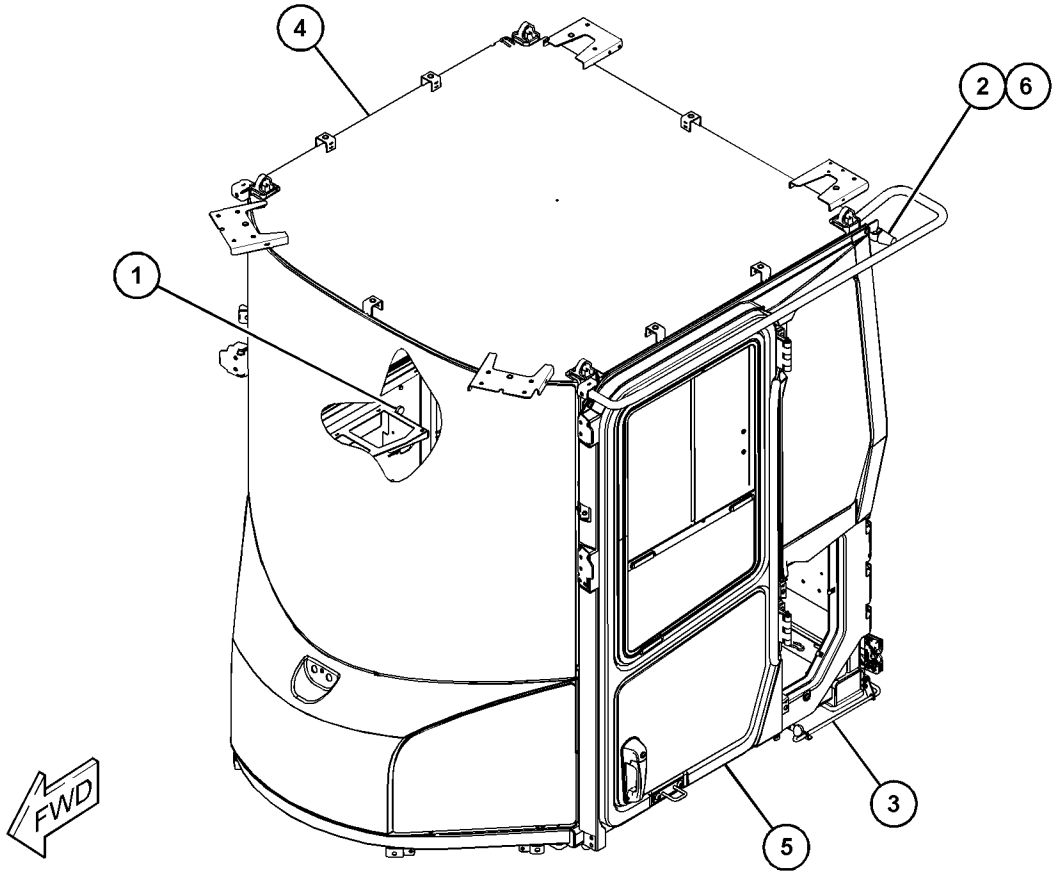

GRÁFICO 1 <FIM> g06107202

384-6950 GRUPO DA CABINE-ROPS INCLUSO (CAB GP-ENCLOSED ROPS)

S/N: KW41-UP
NÚMEROE DE 423-7194 ARRANJO DA CABINE
UM ACESSÓRIO

SMCS-7301 **i06627433**

NOTA	REF. NÃO	GRÁFICO REF.	NÚMERO DA PEÇA	QTY	NOME DA PEÇA 1 2 3 4 5 6 (NÍVEL DO PRODUTO)	CONSULTE PÁGINA
	1	1	**9X-3994**	2	BUJÃO (PLUG)	
	2	1	**109-5008**	1	PARA-CHOQUE-CÔNICO (BUMPER-CONICAL)	
Y	3	1	*341-9750*	1	GRUPO DA PORTA DA CABINE (LADO ESQUERDO) (DOOR GP-CAB (LH))	744
Y	4	1	*341-9790*	1	GRUPO DA PORTA DA CABINE (VIDRO DESLIZANTE, LE) (DOOR GP-CAB (SLIDING WINDOW, LH))	747
Y	5	1	**384-6954**	1	GRUPO DA CABINE-ROPS INCLUSO (CAB GP-ENCLOSED ROPS)	702
M	6	1	**5C-7261**	1	PORCA (ROSCA M8X1,25) (NUT (M8X1.25-THD))	

M - PEÇA MÉTRICA
Y - ILUSTRAÇÃO INDIVIDUAL

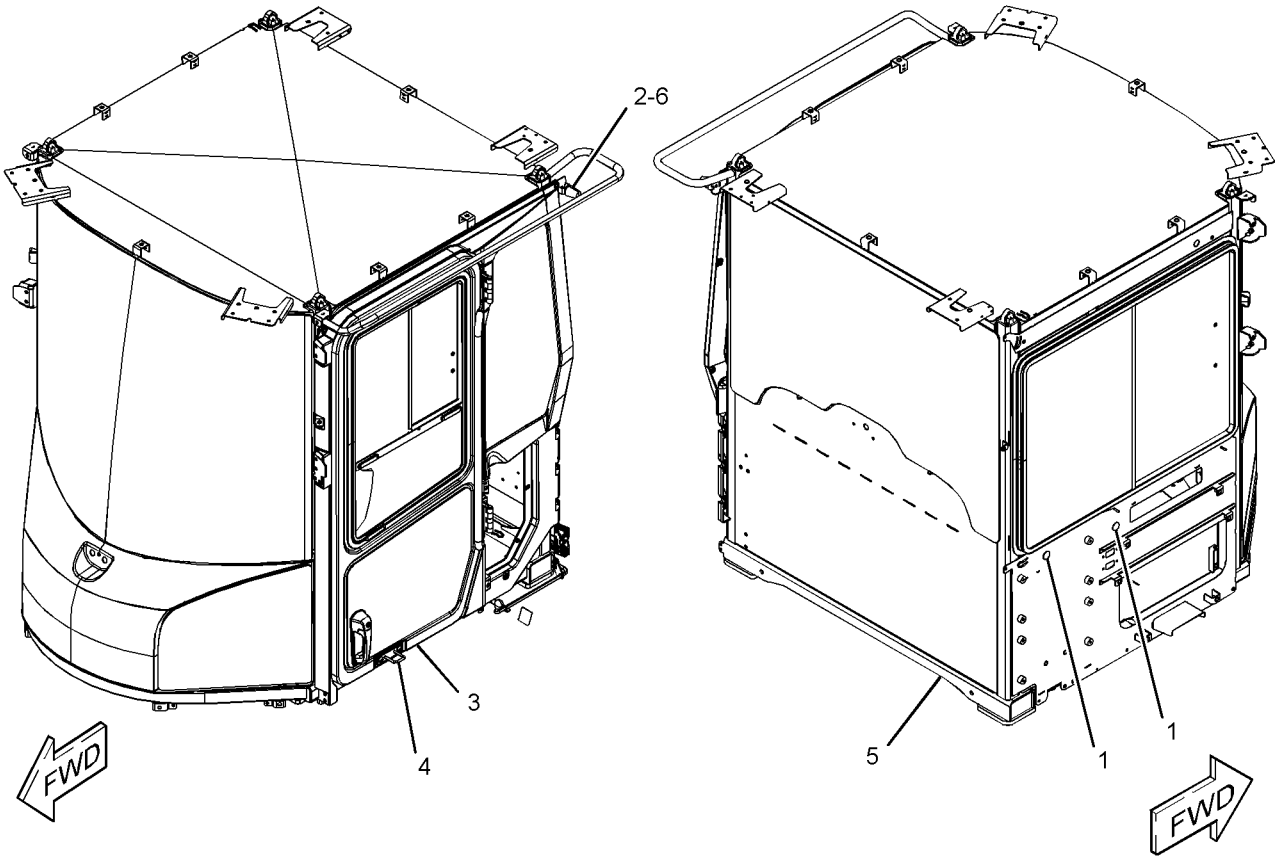

GRÁFICO 1 <FIM> g06092809

384-6954 GRUPO DA CABINE-ROPS INCLUSO (CAB GP-ENCLOSED ROPS)

S/N: KW41-UP

NÚMEROE DE 500-4103 GRUPO DA CABINE, 384-6950 GRUPO DA CABINE-ROPS INCLUSO UM ACESSÓRIO

SMCS-7301 **i06612088**

NOTA	REF. NÃO	GRÁFICO REF.	NÚMERO DA PEÇA	QTY	NOME DA PEÇA 1 2 3 4 5 6 (NÍVEL DO PRODUTO)	CONSULTE PÁGINA
	1	1	**110-7524**	49	BOTÃO (BUTTON)	
Y	2	1	**341-9725**	1	GRUPO DA JANELA-CABINE (WINDOW GP-CAB)	816
	3	1	**341-9900**	1	CONJUNTO DE ROPS (ROPS AS)	
	4	1	**341-9901**	1	VIDRO DIANTEIRO (GLASS-FRONT)	
	5	1	**341-9902**	1	VIDRO (LADO ESQUERDO) (GLASS (LH))	
	6	1	**341-9966**	1	CONJUNTO DO PAINEL-CABINE (DIANTEIRA) (PANEL AS-CAB (FRONT))	
M		1	**172-8591**	4	PORCA DE MOLA (ROSCA M6X1) (NUT-SPRING (M6X1-THD))	
M		1	**283-2458**	2	PORCA DE VELOCIDADE (ROSCA M6X1) (NUT-SPEED (M6X1-THD))	
	7	1	**341-9981**	1	CONJUNTO DO PAINEL-CABINE (LADO ESQUERDO) (PANEL AS-CAB (LH))	
M		1	**172-8591**	6	PORCA DE MOLA (ROSCA M6X1) (NUT-SPRING (M6X1-THD))	
		1	**258-3727**	3	PARAFUSO DE CABEÇA CONVEXA (ESPECIAL) (SCREW-TRUSS HEAD (SPECIAL))	
		1	**341-9984**	1	TAMPA DA COLUNA (COVER-POST)	
	9	1	**371-7925**	1	VIDRO DIANTEIRO (LADO ESQUERDO) (GLASS-FRONT (LH))	
	10	1	**371-7926**	1	VIDRO DIANTEIRO (LADO DIREITO) (GLASS-FRONT (RH))	
	11	1	**384-6959**	1	VIDRO-TRASEIRO (GLASS-REAR)	
	12	1	**117-8929**	7	ARRUELA (6,6X22X2 MM DE ESPESSURA) (WASHER (6.6X22X2-MM THK))	
M	13	1	**195-0936**	20	INSERÇÃO-ROSQUEADA (ROSCA M6X1) (INSERT-THREADED (M6X1-THD))	
M	14	1	**195-0937**	23	INSERÇÃO-ROSQUEADA (ROSCA M8X1,25) (INSERT-THREADED (M8X1.25-THD))	
M	15	1	**3E-8020**	1	PARAFUSO DE CABEÇA CONVEXA (M6X1X25 MM) (SCREW-TRUSS HEAD (M6X1X25-MM))	
M	16	1	**6V-7357**	7	PARAFUSO (M6X1X25 MM) (BOLT (M6X1X25-MM))	
	17	1	**9X-2038**	9	ARRUELA (7X19X2 MM DE ESPESSURA) (WASHER (7X19X2-MM THK))	
M	18	1	**9X-2044**	1	PARAFUSO DE CABEÇA CONVEXA (M6X1X16 MM) (SCREW-TRUSS HEAD (M6X1X16-MM))	
M	19	1	**9X-2045**	7	PARAFUSO DE CABEÇA CONVEXA (M6X1X20 MM) (SCREW-TRUSS HEAD (M6X1X20-MM))	
	20	1	**214-9186**	4	BOTÃO (BUTTON)	

M - PEÇA MÉTRICA
Y - ILUSTRAÇÃO INDIVIDUAL

384-6954 GRUPO DA CABINE-ROPS INCLUSO (CAB GP-ENCLOSED ROPS) (continuação) **i06612088**

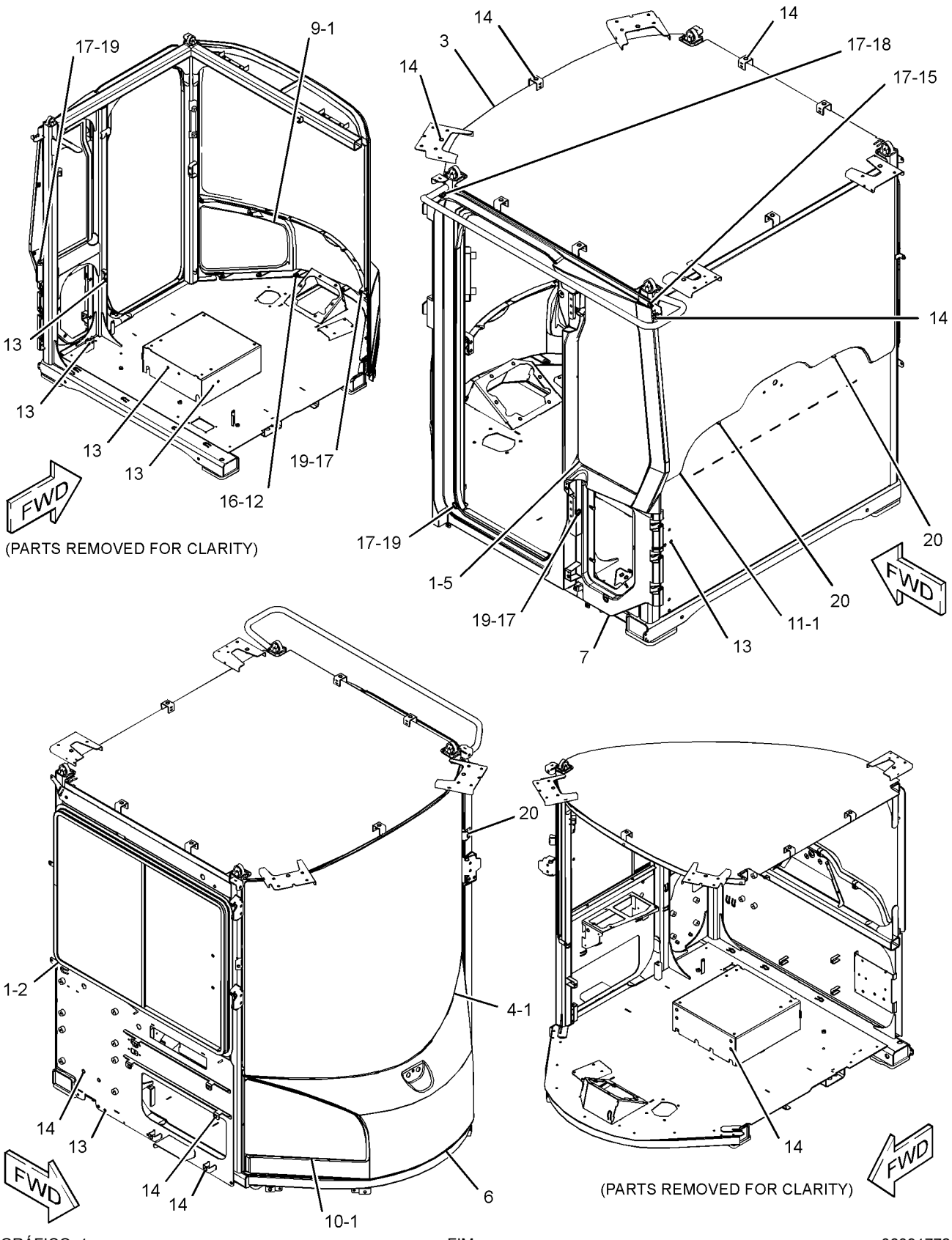

GRÁFICO 1 <FIM> g06091772

COMPARTIMENTO DO OPERADOR

423-7195 ARRANJO DE CAPOTA (CANOPY AR)

S/N: KW41-UP
UM ACESSÓRIO

SMCS-7302 **i06299996**

NOTA	NÚMERO DA PEÇA	QTY	NOME DA PEÇA 1 2 3 4 5 6 (NÍVEL DO PRODUTO)	CONSULTE PÁGINA
Y	**384-6851**	1	CONJUNTO DE CAPOTA (CANOPY AS)	705
Y	*384-6910*	1	GRUPO DO CONSOLE-INSTRUMENTO (CONSOLE GP-INSTRUMENT)	711
Y	*420-2020*	1	GRUPO DO CONSOLE DO OPERADOR (DIANTEIRA) (CONSOLE GP-OPERATOR (FRONT))	717
Y	*423-7186*	1	GRUPO DE CONTROLE E FIXAÇÃO ELHID (CONTROL & MTG GP-ELHYD)	719
Y	*423-7158*	1	GRUPO DE CONTROLE DO FREIO DE SERVIÇO (CONTROL GP-SERVICE BRAKE)	532
Y	*418-4021*	1	GRUPO DE CONTROLE-DIREÇÃO (TELESCÓPICO, CONTROLE DE INCLINAÇÃO) (CONTROL GP-STEERING (TELESCOPE, TILT CONTROL))	735
Y	*384-6970*	1	GRUPO DA TAMPA-CABINE (COVER GP-CAB)	737
Y	*349-8031*	1	GRUPO DE TAMPAS DO TANQUE (LAVADOR DE VIDRO) (COVER GP-TANK (WINDOW WASHER))	739
Y	*342-0080*	1	GRUPO DE TAPETE (FLOOR MAT GP)	754
Y	*342-0270*	1	GRUPO DE APOIO DE MÃO (HANDHOLD GP)	757
Y	*372-1926*	1	GRUPO DE ILUMINAÇÃO DO HOLOFOTE (CABINE) (LIGHTING GP-FLOOD (CAB))	253
Y	*341-9890*	1	GRUPO DE ESPELHOS RETROVISORES (INTERIOR) (MIRROR GP-REAR VIEW (INSIDE))	778
Y	*423-7168*	1	GRUPO DE ESPELHOS RETROVISORES (MIRROR GP-REAR VIEW)	779
Y	*341-9720*	1	GRUPO DE MONTAGEM DA CABINE (MOUNTING GP-CAB)	786
Y	*372-1899*	1	GRUPO DO PAINEL DE INSTRUMENTOS (PANEL GP-INSTRUMENT)	787
Y	*341-9870*	1	GRUPO DO PEDAL-GOVERNADOR (PEDAL GP-GOVERNOR)	791
Y	*392-6520*	1	GRUPO DE SAIA-CABINE (SKIRT GP-CAB)	809
Y	*372-1874*	1	GRUPO DE FIAÇÃO-ROPS (WIRING GP-ROPS)	352
Y	*333-1370*	1	GRUPO DE FIAÇÃO-ASSENTO (WIRING GP-SEAT)	364

Y - ILUSTRAÇÃO INDIVIDUAL

<FIM>

384-6851 CONJUNTO DE CAPOTA (CANOPY AS)

S/N: KW41-UP

NÚMEROE DE 423-7195 ARRANJO DE CAPOTA

UM ACESSÓRIO

SMCS-7302 **i06149272**

NOTA	REF. NÃO	GRÁFICO REF.	NÚMERO DA PEÇA	QTY	NOME DA PEÇA 1 2 3 4 5 6 (NÍVEL DO PRODUTO)	CONSULTE PÁGINA
	1	1	**110-7524**	31	BOTÃO (BUTTON)	
	2	1	**341-9901**	1	VIDRO DIANTEIRO (GLASS-FRONT)	
	3	1	**341-9966**	1	CONJUNTO DO PAINEL-CABINE (PANEL AS-CAB)	
M		1	**172-8591**	4	PORCA DE MOLA (ROSCA M6X1) (NUT-SPRING (M6X1-THD))	
M		1	**283-2458**	2	PORCA DE VELOCIDADE (ROSCA M6X1) (NUT-SPEED (M6X1-THD))	
M	4	1	**9X-2045**	2	PARAFUSO DE CABEÇA CONVEXA (M6X1X20 MM) (SCREW-TRUSS HEAD (M6X1X20-MM))	
	5	1	**371-7925**	1	VIDRO DIANTEIRO (LADO ESQUERDO) (GLASS-FRONT (LH))	
	6	1	**371-7926**	1	VIDRO DIANTEIRO (LADO DIREITO) (GLASS-FRONT (RH))	
	7	1	**384-6852**	1	CONJUNTO DE ROPS (ROPS AS)	
	8	1	**384-6959**	1	VIDRO-TRASEIRO (GLASS-REAR)	
	9	1	**117-8929**	7	ARRUELA (6,6X22X2 MM DE ESPESSURA) (WASHER (6.6X22X2-MM THK))	
M	10	1	**195-0936**	17	INSERÇÃO-ROSQUEADA (ROSCA M6X1) (INSERT-THREADED (M6X1-THD))	
M	11	1	**195-0937**	16	INSERÇÃO-ROSQUEADA (ROSCA M8X1,25) (INSERT-THREADED (M8X1.25-THD))	
M	12	1	**6V-7357**	7	PARAFUSO (M6X1X25 MM) (BOLT (M6X1X25-MM))	
	13	1	**9X-2038**	2	ARRUELA (7X19X2 MM DE ESPESSURA) (WASHER (7X19X2-MM THK))	
	14	1	**214-9186**	2	BOTÃO (BUTTON)	

M - PEÇA MÉTRICA

384-6851 CONJUNTO DE CAPOTA (CANOPY AS) (continuação) **i06149272**

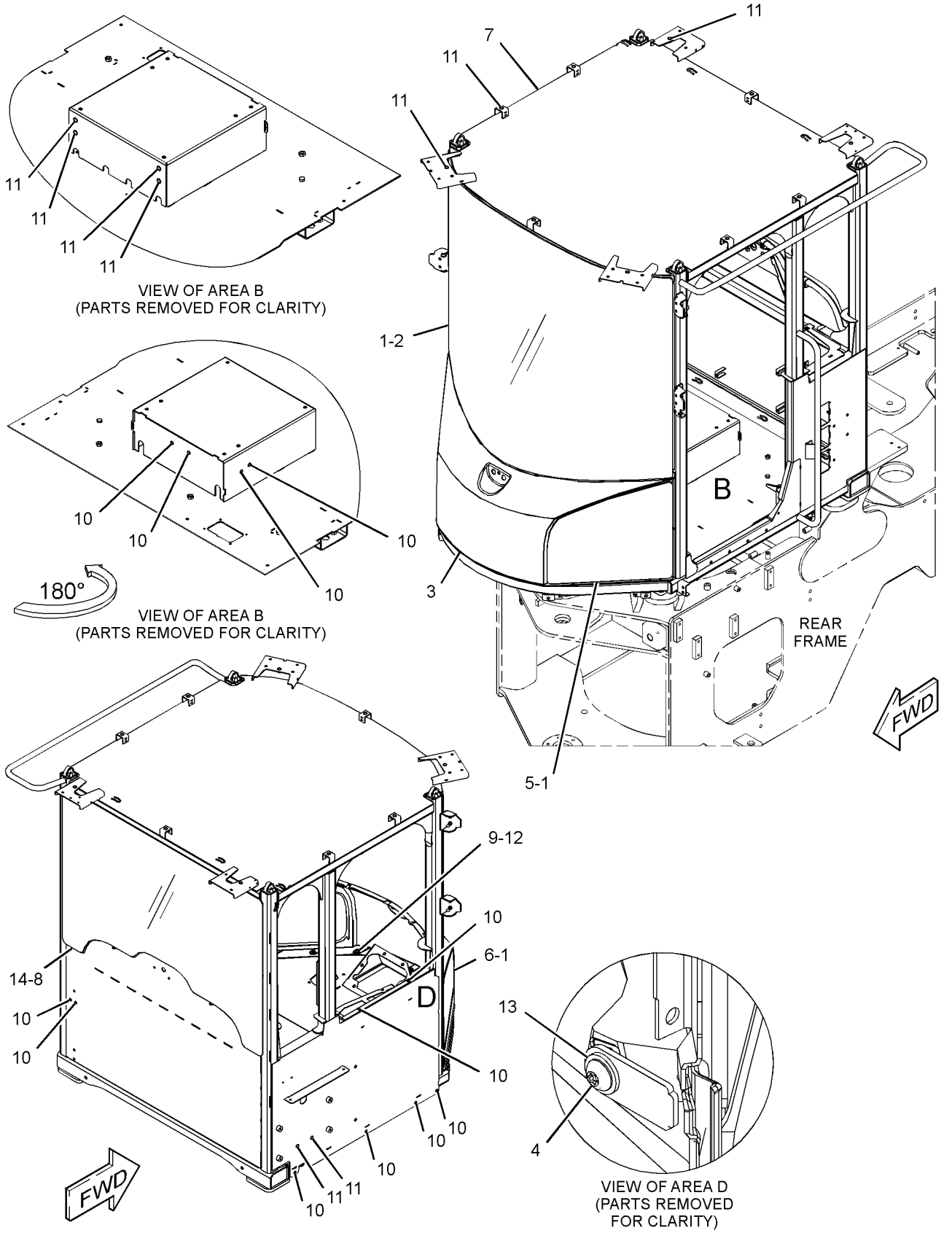

GRÁFICO 1 <FIM> g03829600

374-7094 GRUPO DE COMPRESSOR E MONTAGEM-REFRIG (COMPRESSOR & MTG GP-REFRIG)

S/N: E7A1-UP

NÚMEROE DE 371-1441 ARRANJO DO MOTOR-PRIMÁRIO

UM ACESSÓRIO

SMCS-1802 **i05330642**

NOTA	REF. NÃO	GRÁFICO REF.	NÚMERO DA PEÇA	QTY	NOME DA PEÇA 1 2 3 4 5 6 (NÍVEL DO PRODUTO)	CONSULTE PÁGINA
	1	1	**127-3361**	2	PARAFUSO (M8X1,25X95 MM) (BOLT (M8X1.25X95-MM))	
M	2	1	**101-7178**	3	PARAFUSO (M10X1,5X55 MM) (BOLT (M10X1.5X55-MM))	
Y	3	1	**320-1291**	1	GRUPO DO COMPRESSOR-FLUIDO REFRIGERANTE (COMPRESSOR GP-REFRIGERANT)	708
	4	1	**330-1725**	1	CONJUNTO DE SUPORTE (BRACKET AS)	
		1	**161-9820**	2	PINO (PIN)	
	5	1	**346-2999**	2	PARAFUSO (M8X1,25X16,6 MM) (BOLT (M8X1.25X16.6-MM))	

M - PEÇA MÉTRICA
Y - ILUSTRAÇÃO INDIVIDUAL

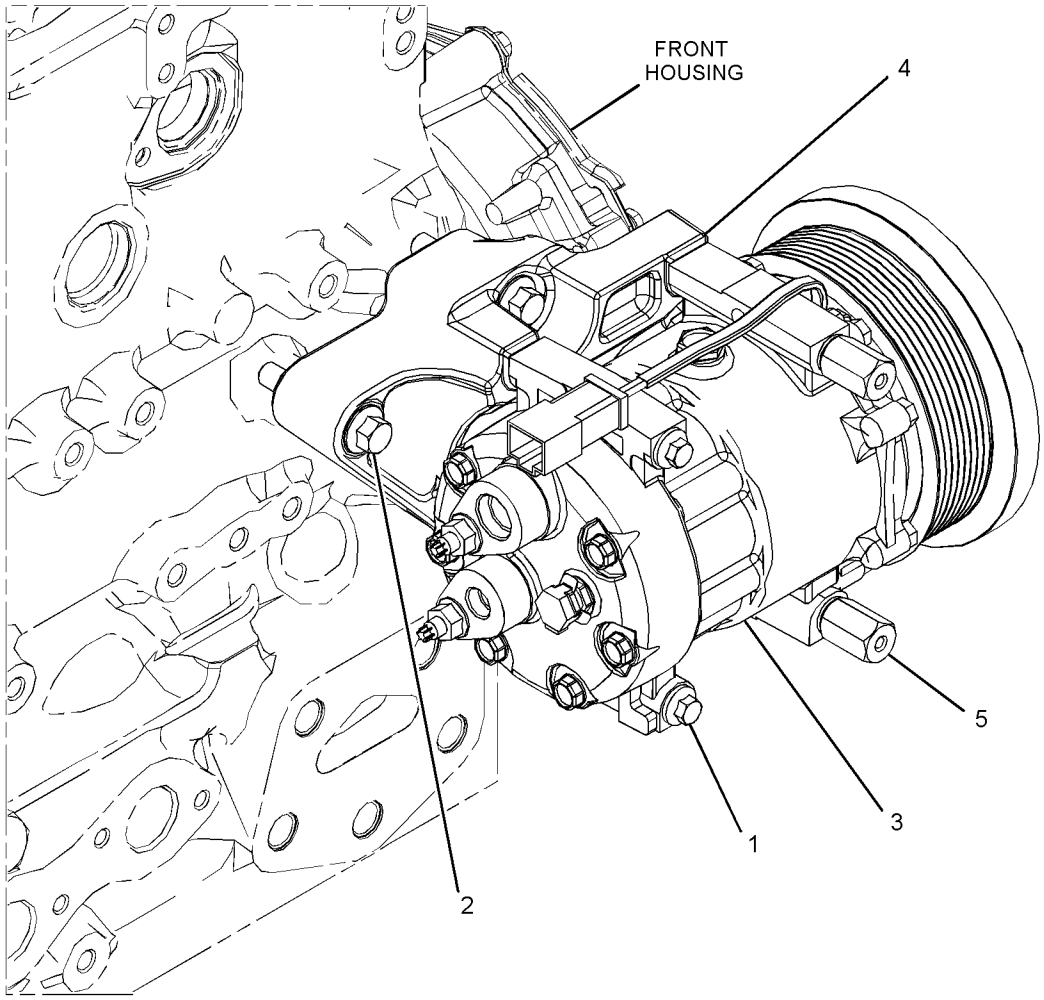

GRÁFICO 1 <FIM> g02510958

320-1291 GRUPO DO COMPRESSOR-FLUIDO REFRIGERANTE (COMPRESSOR GP-REFRIGERANT)

S/N: E7A1-UP

NÚMEROE DE 374-7094 GRUPO DE COMPRESSOR E MONTAGEM-REFRIG

UM ACESSÓRIO

SMCS-1802 **i05826342**

NOTA	REF. NÃO	GRÁFICO REF.	NÚMERO DA PEÇA	QTY	NOME DA PEÇA 1 2 3 4 5 6 (NÍVEL DO PRODUTO)	CONSULTE PÁGINA
	1	1	**102-8802**	1	KIT DE TOMADA (2 PINOS) (KIT-RECEPTACLE (2-PIN))	
					(INCLUDES RECEPTACLE AS & WEDGE)	
	2	1	**314-4018**	1	CONJUNTO DA VÁLVULA DE ALÍVIO DE PRESSÃO (COMPRESSOR DO REFRIGERANTE) (VALVE AS-PRESSURE RELIEF (REFRIGERANT COMPRESSOR))	
	3	1	**126-1767**	2	PINO DE CONECTOR (CALIBRE 14 A 16) (PIN-CONNECTOR (14-GA TO 16-GA))	
	4	1	**7T-4532**	1	CONJUNTO DE BUJÃO (PLUG AS)	

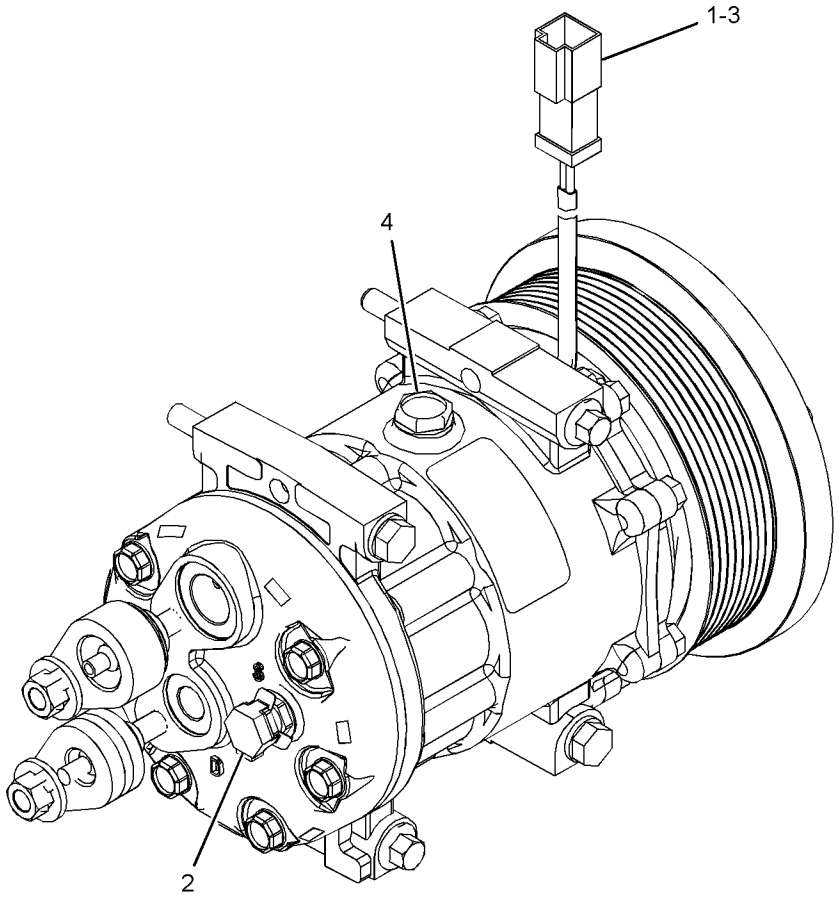

GRÁFICO 1 <FIM> g02214255

332-3655 GRUPO DE MONTAGEM E CONDENSADOR-REFRIGERANTE (CONDENSER & MTG GP-REFRIGERANT)

S/N: KW41-UP

NÚMEROE DE 423-7183 ARRANJO DO AR CONDICIONADO

UM ACESSÓRIO

SMCS-1805 **i05302546**

NOTA	REF. NÃO	GRÁFICO REF.	NÚMERO DA PEÇA	QTY	NOME DA PEÇA 1 2 3 4 5 6 (NÍVEL DO PRODUTO)	CONSULTE PÁGINA
	1	1	**341-5769**	1	GRUPO DO CONDENSADOR-REFRIGERANTE (CONDENSER GP-REFRIGERANT)	
		1	**317-8141**	1	SUPORTE (MOUNT)	
	2	1	**7X-0579**	4	ARRUELA DURA (8,8X25,5X2 MM DE ESPESSURA) (WASHER-HARD (8.8X25.5X2-MM THK))	
M	3	1	**8T-4908**	4	PARAFUSO (M8X1,25X25 MM) (BOLT (M8X1.25X25-MM))	

M - PEÇA MÉTRICA

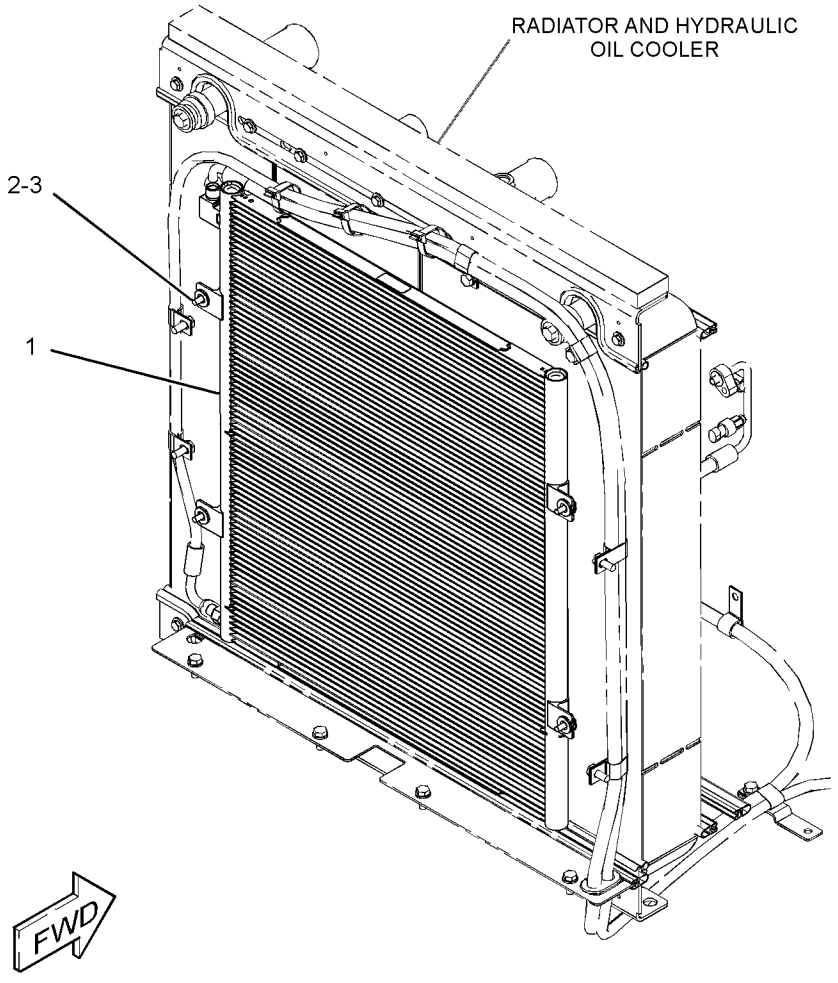

GRÁFICO 1 <FIM> g02760239

500-4108 GRUPO DE MONTAGEM E CONDENSADOR-REFRIGERANTE (CONDENSER & MTG GP-REFRIGERANT)

S/N: KW41-UP

NÚMEROE DE 483-2566 ARRANJO DO AR CONDICIONADO

UM ACESSÓRIO

SMCS-1805 **i06713584**

NOTA	REF. NÃO	GRÁFICO REF.	NÚMERO DA PEÇA	QTY	NOME DA PEÇA 1 2 3 4 5 6 (NÍVEL DO PRODUTO)	CONSULTE PÁGINA
	1	1	**443-3077**	1	GRUPO DO CONDENSADOR-REFRIGERANTE (CONDENSER GP-REFRIGERANT)	
		1	**341-5769**	1	GRUPO DO CONDENSADOR-REFRIGERANTE (CONDENSER GP-REFRIGERANT)	
		1	**317-8141**	1	SUPORTE (MOUNT)	
	2	1	**7X-0579**	8	ARRUELA DURA (8,8X25,5X2 MM DE ESPESSURA) (WASHER-HARD (8.8X25.5X2-MM THK))	
M	3	1	**8T-4908**	4	PARAFUSO (M8X1,25X25 MM) (BOLT (M8X1.25X25-MM))	

M - PEÇA MÉTRICA

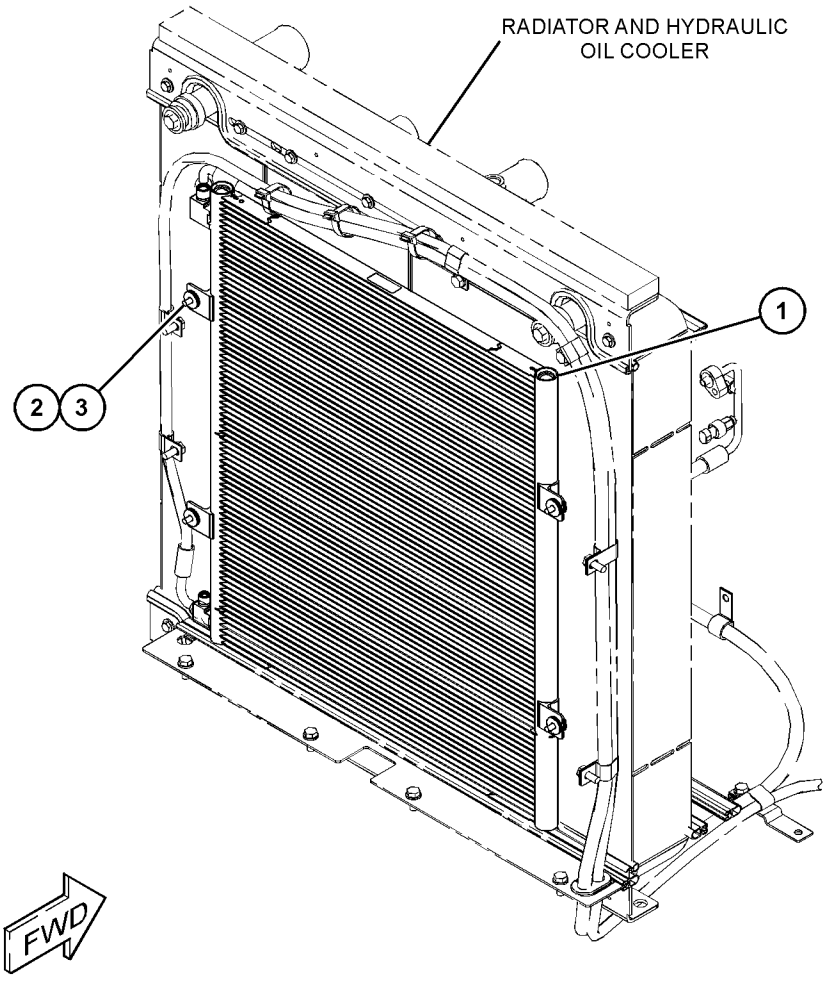

GRÁFICO 1 <FIM> g06089385

384-6910 GRUPO DO CONSOLE-INSTRUMENTO (CONSOLE GP-INSTRUMENT)

S/N: KW41-UP

NÚMEROE DE 423-7195 ARRANJO DE CAPOTA

UM ACESSÓRIO

SMCS-4284, 5258, 7451, 7490 **i07060034**

NOTA	REF. NÃO	GRÁFICO REF.	NÚMERO DA PEÇA	QTY	NOME DA PEÇA 1 2 3 4 5 6 (NÍVEL DO PRODUTO)	CONSULTE PÁGINA
	1	1	**154-8079**	7	PORCA-RETENTOR (TIPO U) (NUT-RETAINER (U-TYPE))	
	2	1	**117-3787**	3	BOTÃO (KNOB)	
	3	1	**164-1178**	3	GRAMPO (CLIP)	
M	4	1	**172-8591**	12	PORCA DE MOLA (ROSCA M6X1) (NUT-SPRING (M6X1-THD))	
	5	1	**206-1665**	7	BUJÃO (PLUG)	
	6	1	**206-1666**	4	BUJÃO (PLUG)	
M	7	1	**270-9442**	2	PARAFUSO DE CABEÇA CONVEXA (M6X1X20 MM) (SCREW-TRUSS HEAD (M6X1X20-MM))	
	8	1	**341-9801**	1	CONJUNTO DO CONSOLE (CONSOLE AS)	
M		1	**172-8591**	1	PORCA DE MOLA (ROSCA M6X1) (NUT-SPRING (M6X1-THD))	
	9	1	**341-9802**	1	TAMPA INFERIOR (COVER-LOWER)	
	10	1	**341-9803**	1	TAMPA INFERIOR (COVER-LOWER)	
	11	1	**341-9804**	1	TAMPA DO CONSOLE (COVER-CONSOLE)	
	12	1	**341-9806**	1	GRUPO DE MAÇANETAS DE PUXAR (HANDLE AS-PULL)	
	13	1	**341-9861**	1	DUTO (DUCT)	
	14	1	**341-9883**	1	SUPORTE (BRACKET)	
	15	1	**342-0051**	1	CONJUNTO DE TAMPA TRASEIRA (ABAIXAR) (COVER AS-REAR (LOWER))	
M		1	**172-8591**	2	PORCA DE MOLA (ROSCA M6X1) (NUT-SPRING (M6X1-THD))	
	16	1	**342-0052**	1	CONJUNTO DE TAMPA TRASEIRA (SUPERIOR) (COVER AS-REAR (UPPER))	
		1	**206-1667**	2	GRAMPO (ACABAMENTO) (CLIP (TRIM))	
	17	1	**342-0053**	1	CONJUNTO DA TAMPA (LIMPADOR TRASEIRO) (COVER AS (REAR WIPER))	
		1	**206-1667**	4	GRAMPO (ACABAMENTO) (CLIP (TRIM))	
	18	1	**342-0054**	1	CONJUNTO DA TAMPA (SUPERIOR, LADO ESQUERDO) (COVER AS (UPPER, LH))	
M		1	**172-8591**	1	PORCA DE MOLA (ROSCA M6X1) (NUT-SPRING (M6X1-THD))	
		1	**206-1667**	3	GRAMPO (ACABAMENTO) (CLIP (TRIM))	
	19	1	**342-0055**	1	TAMPA (COVER)	
	20	1	**384-6971**	1	CONJUNTO DE REVESTIMENTO DA CABINE (LINER AS-CAB)	
	21	1	**390-3190**	1	BUJÃO (PLUG)	
M	23	1	**127-2170**	2	PARAFUSO DE CABEÇA CONVEXA (M8X1,25X20 MM) (SCREW-TRUSS HEAD (M8X1.25X20-MM))	
M	24	1	**9X-1046**	7	PARAFUSO (M4X0,7X18 MM) (SCREW (M4X0.7X18-MM))	
	25	1	**9X-2038**	18	ARRUELA (7X19X2 MM DE ESPESSURA) (WASHER (7X19X2-MM THK))	
M	26	1	**9X-2045**	17	PARAFUSO DE CABEÇA CONVEXA (M6X1X20 MM) (SCREW-TRUSS HEAD (M6X1X20-MM))	
M	27	1	**9X-2046**	3	PARAFUSO DE CABEÇA CONVEXA (M6X1X35 MM) (SCREW-TRUSS HEAD (M6X1X35-MM))	
E	28	1	**440-1867**		RETENTOR (18 CM) (SEAL (18-CM))	
E	28A	1	**440-1867**		RETENTOR (24 CM) (SEAL (24-CM))	
E	29	1	**8T-9007**		RETENTOR (22,5 CM) (SEAL (22.5-CM))	
E	29A	1	**8T-9007**		RETENTOR (23,5 CM) (SEAL (23.5-CM))	

384-6910 GRUPO DO CONSOLE-INSTRUMENTO (CONSOLE GP-INSTRUMENT) (continuação) **i07060034**

NOTA	REF. NÃO	GRÁFICO REF.	NÚMERO DA PEÇA	QTY	NOME DA PEÇA 1 2 3 4 5 6 (NÍVEL DO PRODUTO)	CONSULTE PÁGINA
E	29B	1	**8T-9007**		RETENTOR (18 CM) (SEAL (18-CM))	
E	30	1	**261-9634**		RETENTOR-GRANEL (60 CM) (SEAL-BULK (60-CM))	

E - ENCOMENDAR POR CENTÍMETROS
M - PEÇA MÉTRICA

384-6910 GRUPO DO CONSOLE-INSTRUMENTO (CONSOLE GP-INSTRUMENT) (continuação) **i07060034**

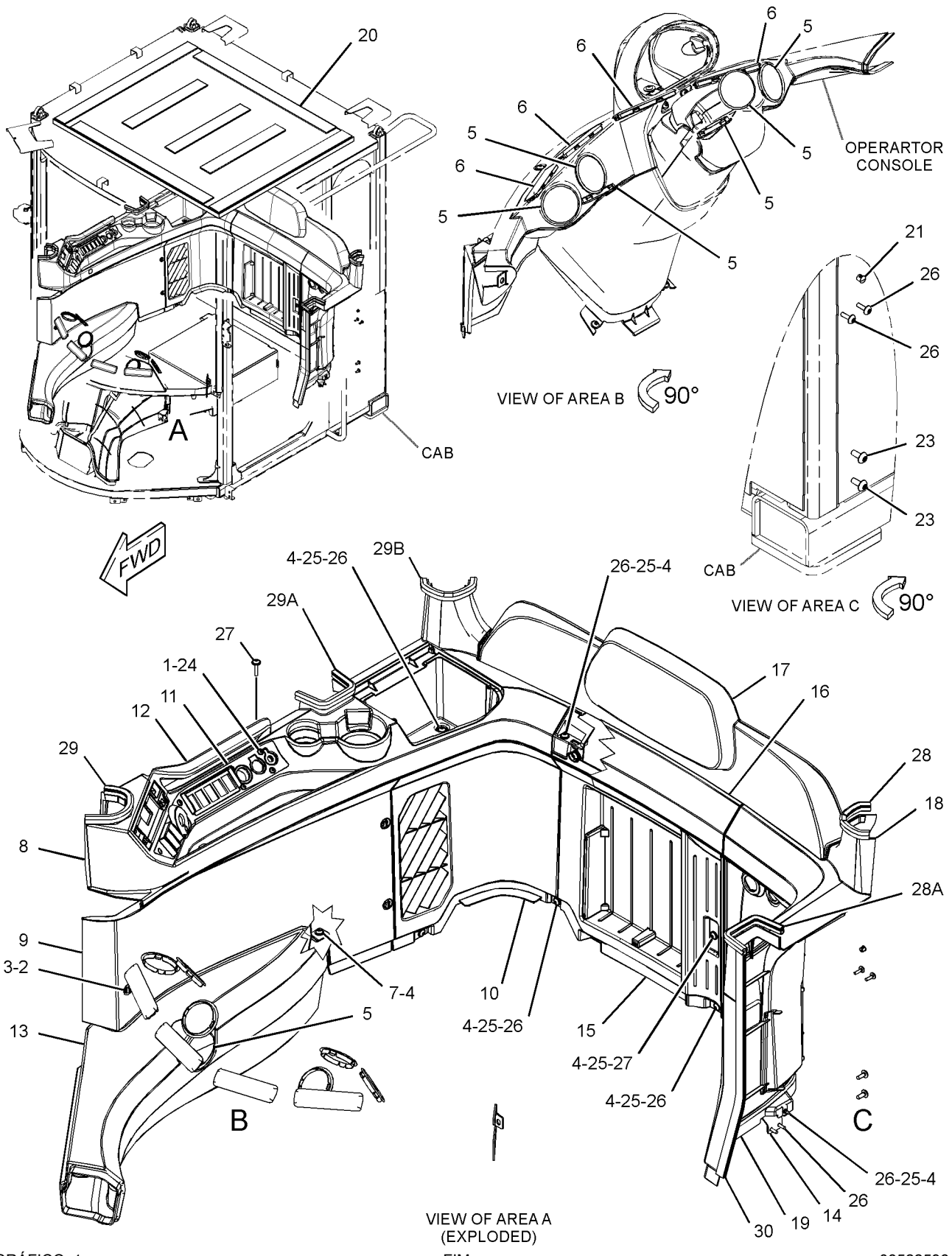

GRÁFICO 1 <FIM> g03522596

341-9810 GRUPO DO CONSOLE DO OPERADOR (CONSOLE GP-OPERATOR)

S/N: KW41-UP

NÚMEROE DE 423-7194 ARRANJO DA CABINE, 483-2565 ARRANJO DA CABINE-ROPS INCLUSO UM ACESSÓRIO

SMCS-5258 **i05551784**

NOTA	REF. NÃO	GRÁFICO REF.	NÚMERO DA PEÇA	QTY	NOME DA PEÇA 1 2 3 4 5 6 (NÍVEL DO PRODUTO)	CONSULTE PÁGINA
	1	2	**154-8079**	7	PORCA-RETENTOR (TIPO U) (NUT-RETAINER (U-TYPE))	
	2	2	**117-3787**	3	BOTÃO (KNOB)	
	3	2	**164-1178**	3	GRAMPO (CLIP)	
M	4	1	**172-8591**	10	PORCA DE MOLA (ROSCA M6X1) (NUT-SPRING (M6X1-THD))	
	5	2	**224-4905**	2	PÁRA-CHOQUE (BUMPER)	
	6	1	**341-9801**	1	CONJUNTO DO CONSOLE (CONSOLE AS)	
M		1	**172-8591**	1	PORCA DE MOLA (ROSCA M6X1) (NUT-SPRING (M6X1-THD))	
	7	1	**341-9802**	1	TAMPA INFERIOR (DIREITA) (COVER-LOWER (RIGHT))	
	8	2	**341-9803**	1	TAMPA INFERIOR (LADO DIREITO TRASEIRO) (COVER-LOWER (RIGHT REAR SIDE))	
	9	2	**341-9804**	1	TAMPA DO CONSOLE (COVER-CONSOLE)	
	10	2	**341-9806**	1	GRUPO DE MAÇANETAS DE PUXAR (HANDLE AS-PULL)	
	11	2	**341-9811**	1	REVESTIMENTO (LINER)	
	12	2	**341-9883**	1	SUPORTE (BRACKET)	
	13	2	**342-0051**	1	CONJUNTO DE TAMPA TRASEIRA (ABAIXAR) (COVER AS-REAR (LOWER))	
M		2	**172-8591**	2	PORCA DE MOLA (ROSCA M6X1) (NUT-SPRING (M6X1-THD))	
	14	2	**342-0052**	1	CONJUNTO DE TAMPA TRASEIRA (SUPERIOR) (COVER AS-REAR (UPPER))	
		1	**206-1667**	2	GRAMPO (ACABAMENTO) (CLIP (TRIM))	
	15	1	**342-0053**	1	CONJUNTO DA TAMPA (TRASEIRO) (COVER AS (REAR))	
		1	**206-1667**	4	GRAMPO (ACABAMENTO) (CLIP (TRIM))	
	16	1	**342-0054**	1	CONJUNTO DA TAMPA (SUPERIOR) (COVER AS (UPPER))	
M		1	**172-8591**	1	PORCA DE MOLA (ROSCA M6X1) (NUT-SPRING (M6X1-THD))	
		1	**206-1667**	3	GRAMPO (ACABAMENTO) (CLIP (TRIM))	
	17	1	**342-0055**	1	TAMPA (COVER)	
	18	2	**342-0061**	1	TAMPA (COVER)	
	19	2	**342-0062**	1	REVESTIMENTO (LINER)	
	20	2	**342-0063**	1	TAMPA DE ARMAZENAGEM (COVER-STORAGE)	
	21	2	**342-0064**	1	CONJUNTO DE REDE (PARTE TRASEIRA) (NET AS (REAR SIDE))	
	22	2	**342-0065**	1	CONJUNTO DE REDE (LADO ESQUERDO) (NET AS (LEFT SIDE))	
	23	2	**342-0067**	1	TIRA (STRAP)	
M	24	2	**9X-1046**	7	PARAFUSO (M4X0,7X18 MM) (SCREW (M4X0.7X18-MM))	
	25	1	**9X-2038**	16	ARRUELA (7X19X2 MM DE ESPESSURA) (WASHER (7X19X2-MM THK))	
M	26	1,2	**9X-2045**	15	PARAFUSO DE CABEÇA CONVEXA (M6X1X20 MM) (SCREW-TRUSS HEAD (M6X1X20-MM))	
M	27	2	**9X-2046**	3	PARAFUSO DE CABEÇA CONVEXA (M6X1X35 MM) (SCREW-TRUSS HEAD (M6X1X35-MM))	

M - PEÇA MÉTRICA

341-9810 GRUPO DO CONSOLE DO OPERADOR (CONSOLE GP-OPERATOR) (continuação) **i05551784**

REFER TO ALL ILLUSTRATIONS OF
THIS GROUP FOR AUXILIARY VIEWS

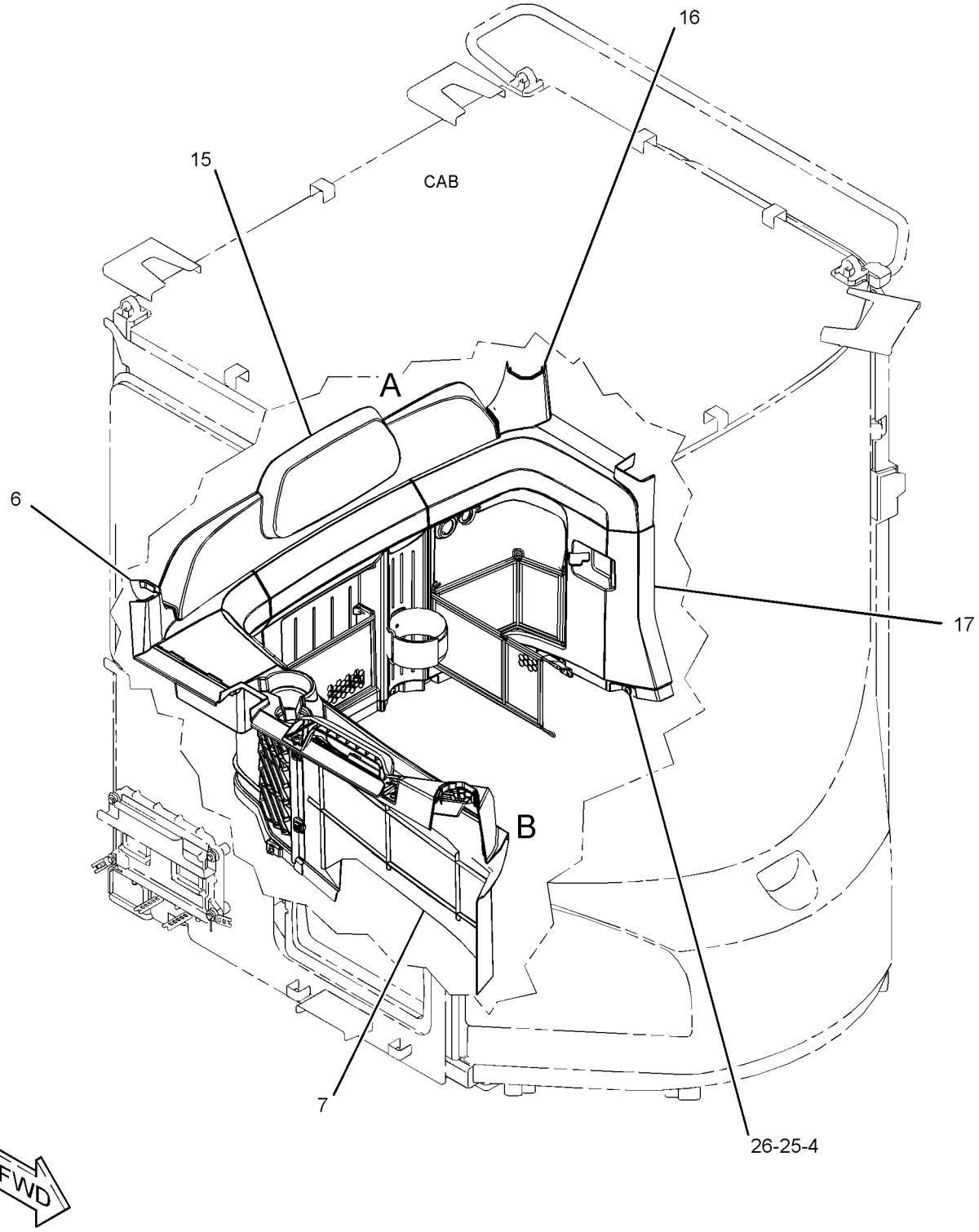

GRÁFICO 1 g02792629

341-9810 GRUPO DO CONSOLE DO OPERADOR (CONSOLE GP-OPERATOR) (continuação) **i05551784**

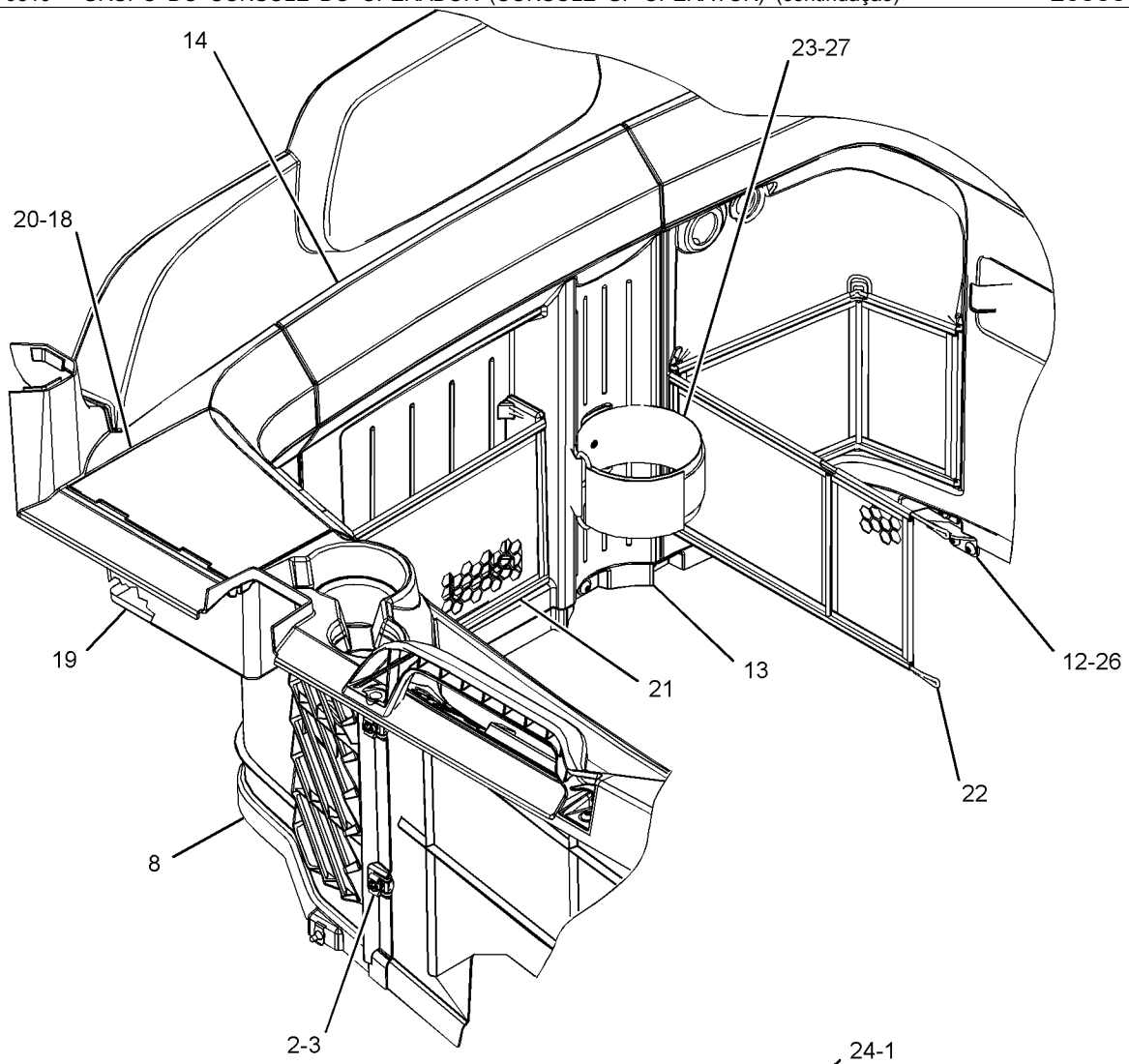

VIEW OF AREA A

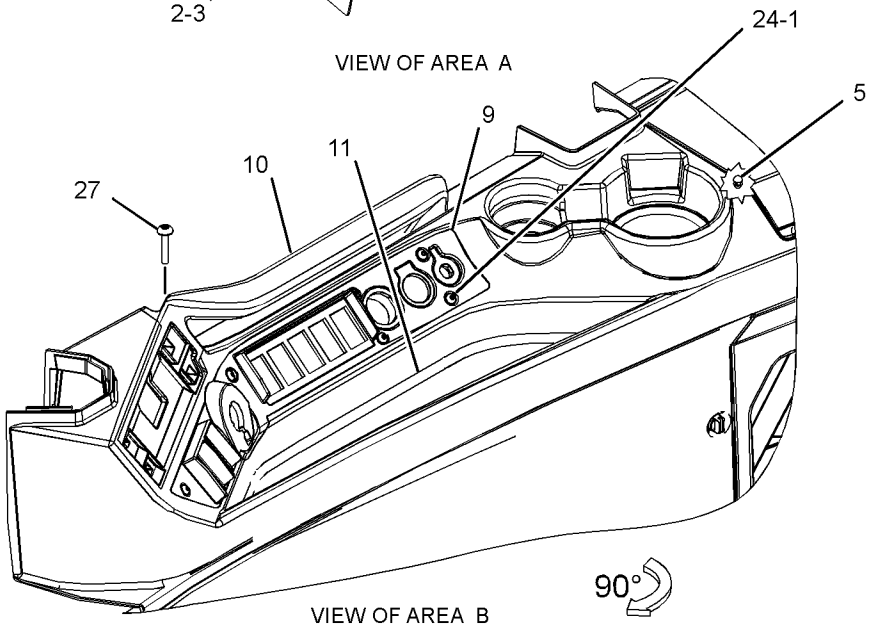

VIEW OF AREA B

GRÁFICO 2 <FIM> g02792803

420-2020 GRUPO DO CONSOLE DO OPERADOR–DIANTEIRA (CONSOLE GP-OPERATOR-DIANTEIRA)

S/N: KW41-UP

NÚMEROE DE 423-7194 ARRANJO DA CABINE, 483-2565 ARRANJO DA CABINE-ROPS INCLUSO, 423-7195 ARRANJO DE CAPOTA

UM ACESSÓRIO

SMCS-5258 **i05302849**

NOTA	REF. NÃO	GRÁFICO REF.	NÚMERO DA PEÇA	QTY	NOME DA PEÇA 1 2 3 4 5 6 (NÍVEL DO PRODUTO)	CONSULTE PÁGINA
	1	1	**7X-3354**	2	PORCA DE SOLDA (NUT-WELD)	
	2	1	**341-9701**	1	CONJUNTO DO CONSOLE (SUPERIOR) (CONSOLE AS (UPPER))	
	3	1	**341-9702**	1	CONJUNTO DE TAMPA-DIANTEIRA (LADO ESQUERDO) (COVER AS-FRONT (LH))	
		1	**206-1667**	2	GRAMPO (ACABAMENTO) (CLIP (TRIM))	
	4	1	**341-9703**	1	CONJUNTO DE TAMPA-DIANTEIRA (LADO DIREITO) (COVER AS-FRONT (RH))	
		1	**206-1667**	2	GRAMPO (ACABAMENTO) (CLIP (TRIM))	
	5	1	**341-9706**	1	TAMPA-SUPERIOR (DIANTEIRA) (COVER-UPPER (FRONT))	
	6	1	**341-9707**	1	CONJUNTO DE TAMPA-SUPERIOR (TRASEIRO) (COVER AS-UPPER (REAR))	
		1	**206-1667**	4	GRAMPO (ACABAMENTO) (CLIP (TRIM))	
	7	1	**341-9708**	1	TAMPA INFERIOR (COVER-LOWER)	
	8	1	**341-9711**	1	CONJUNTO DE BISEL (TELA) (BEZEL AS (DISPLAY))	
	9	1	**341-9712**	1	CONJUNTO DA TAMPA (TELA) (COVER AS (DISPLAY))	
	10	1	**420-2021**	1	CONJUNTO DE TAMPA-INFERIOR (DIANTEIRA) (COVER AS-LOWER (FRONT))	
	11	1	**420-2030**	1	CONJUNTO DE TAMPA-INFERIOR (TRASEIRO) (COVER AS-LOWER (REAR))	
		1	**206-1667**	4	GRAMPO (ACABAMENTO) (CLIP (TRIM))	
	12	1	**101-2867**	1	ARRUELA DURA (7,2X25X2-MM DE ESPESSURA) (WASHER-HARD (7.2X25X2-MM THK))	
M	13	1	**3E-6924**	5	PARAFUSO DE CABEÇA CONVEXA (M6X1X50 MM) (SCREW-TRUSS HEAD (M6X1X50-MM))	
	14	1	**9X-2038**	10	ARRUELA (7X19X2 MM DE ESPESSURA) (WASHER (7X19X2-MM THK))	
M	15	1	**9X-2045**	10	PARAFUSO DE CABEÇA CONVEXA (M6X1X20 MM) (SCREW-TRUSS HEAD (M6X1X20-MM))	
M	16	1	**9X-2046**	2	PARAFUSO DE CABEÇA CONVEXA (M6X1X35 MM) (SCREW-TRUSS HEAD (M6X1X35-MM))	

M - PEÇA MÉTRICA

420-2020 GRUPO DO CONSOLE DO OPERADOR (CONSOLE GP-OPERATOR) (continuação) **i05302849**

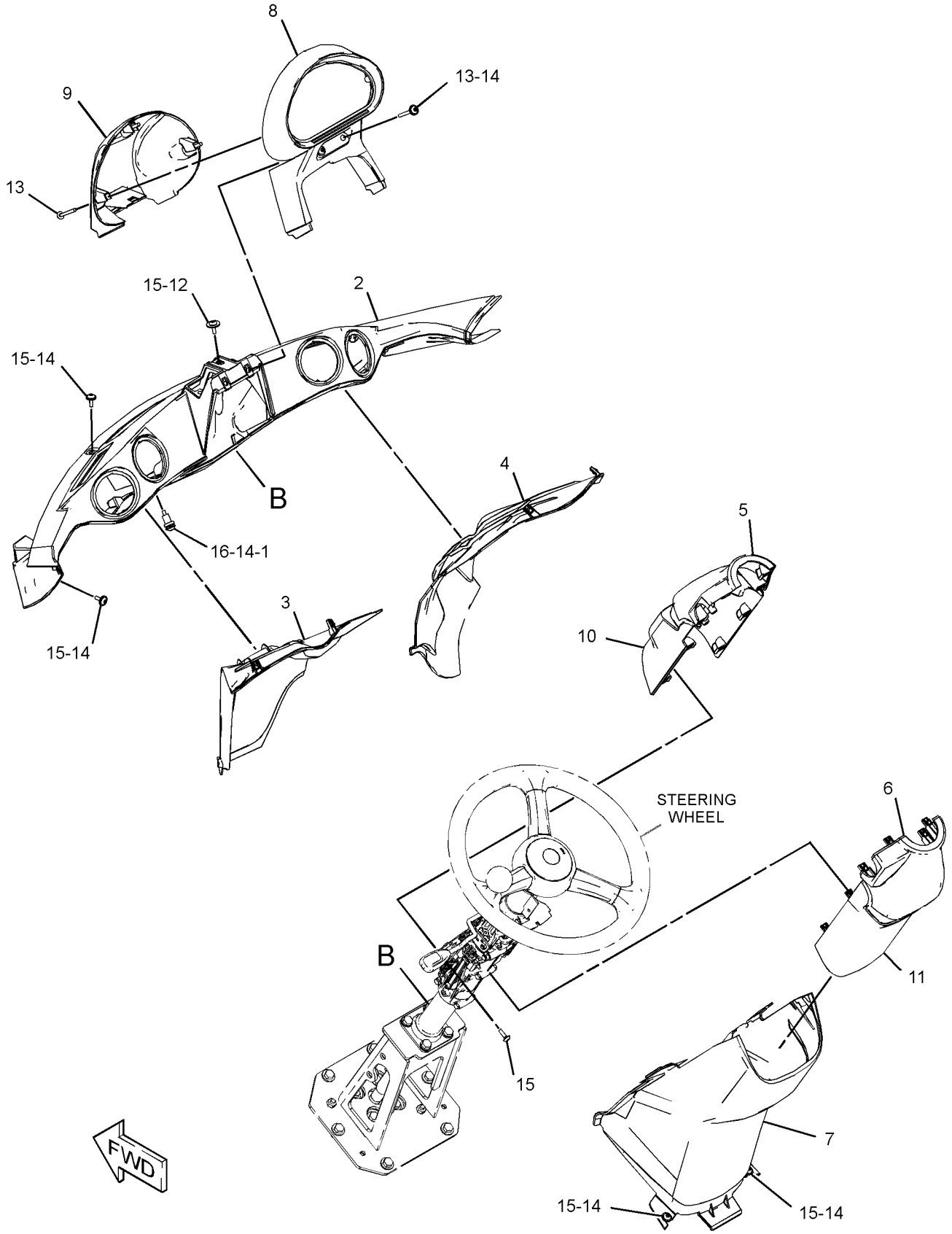

GRÁFICO 1 <FIM> g03376660

423-7186 GRUPO DE CONTROLE E FIXAÇÃO ELHID (CONTROL & MTG GP-ELHYD)

S/N: KW41-UP

NÚMEROE DE 423-7194 ARRANJO DA CABINE, 483-2565 ARRANJO DA CABINE-ROPS INCLUSO, 423-7195 ARRANJO DE CAPOTA

UM ACESSÓRIO

SMCS-5702 **i06910555**

NOTA	REF. NÃO	GRÁFICO REF.	NÚMERO DA PEÇA	QTY	NOME DA PEÇA 1 2 3 4 5 6 (NÍVEL DO PRODUTO)	CONSULTE PÁGINA
	1	1	**342-0153**	1	CONJUNTO DE SUPORTE (BRACKET AS)	
M		1	**6V-9632**	7	PORCA DE SOLDA (ROSCA M6X1) (NUT-WELD (M6X1-THD))	
	2	1	**349-2592**	1	TAMPA (COVER)	
	3	1	**349-2600**	1	GRUPO DE AJUSTADORES DE CONTROLE (ADJUSTER GP-CONTROL)	
M		1	**131-3987**	2	PARAFUSO (M4X0,7X12 MM) (SCREW (M4X0.7X12-MM))	
		1	**349-2593**	1	ALÇA (HANDLE)	
M	4	1	**5C-7261**	3	PORCA (ROSCA M8X1,25) (NUT (M8X1.25-THD))	
	5	1	**9X-2038**	3	ARRUELA (7X19X2 MM DE ESPESSURA) (WASHER (7X19X2-MM THK))	
	6	1	**8T-4224**	3	ARRUELA DURA (8,8X16X2 MM DE ESPESSURA) (WASHER-HARD (8.8X16X2-MM THK))	
M	7	1	**9X-2045**	6	PARAFUSO DE CABEÇA CONVEXA (M6X1X20 MM) (SCREW-TRUSS HEAD (M6X1X20-MM))	

M - PEÇA MÉTRICA

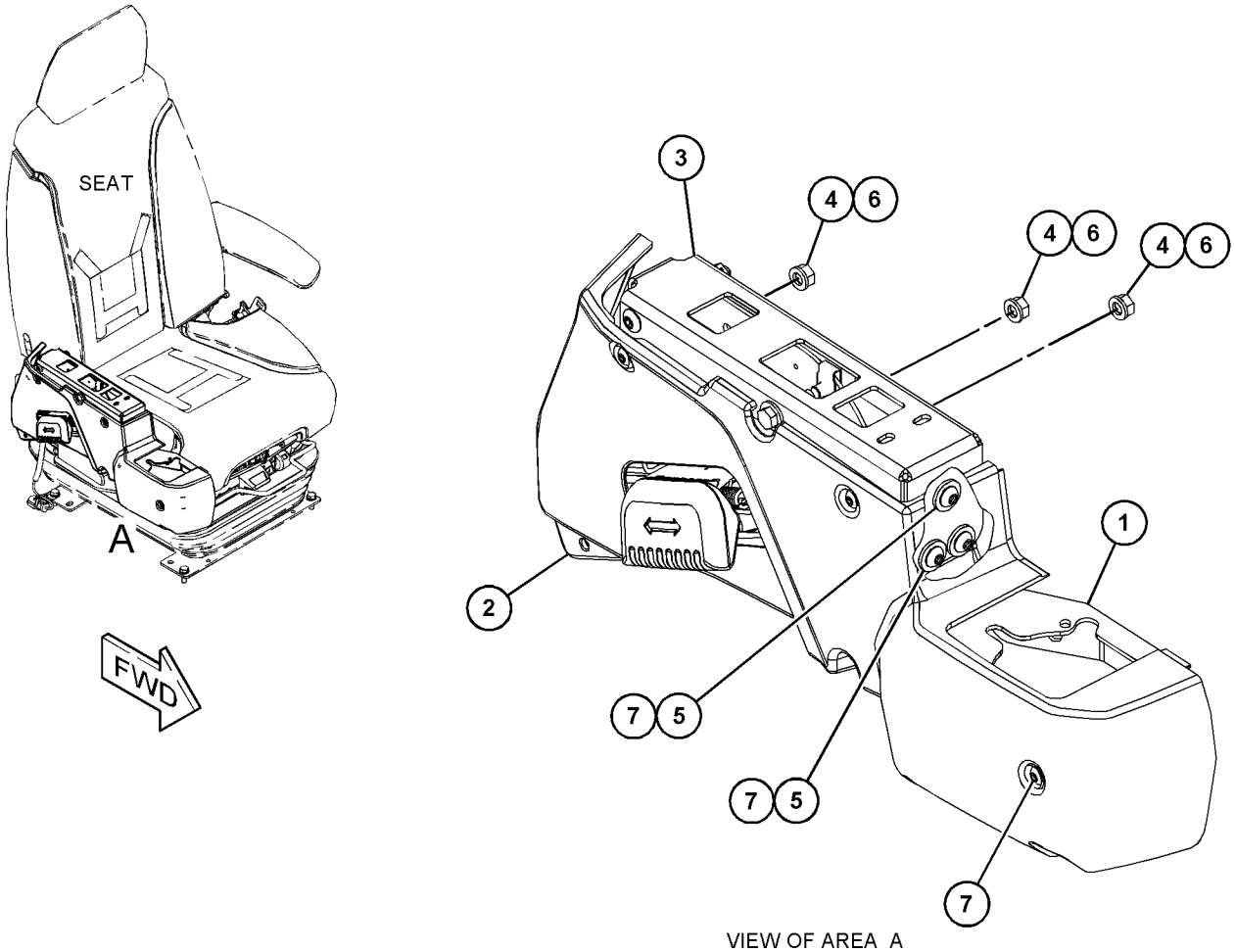

VIEW OF AREA A

GRÁFICO 1 <FIM> g03887992

423-7182 GRUPO DO CONTROLE DE AR E TEMPERATURA (CONTROL GP-AIR & TEMPERATURE)

S/N: KW41-UP

NÚMEROE DE 423-7183, 483-2566 ARRANJO DO AR CONDICIONADO UM ACESSÓRIO

SMCS-7451 **i06249119**

NOTA	REF. NÃO	GRÁFICO REF.	NÚMERO DA PEÇA	QTY	NOME DA PEÇA 1 2 3 4 5 6 (NÍVEL DO PRODUTO)	CONSULTE PÁGINA
	1	1	**256-6454**	1	SENSOR DE TEMPERATURA (BAIXA PRESSÃO) (SENSOR-TEMPERATURE (CHARGE AIR))	
	2	1	**451-0676**	1	CONJUNTO DE INTERRUPTORES-BALANCIM (CONTROLE DE TEMPERATURA) (SWITCH AS-ROCKER (TEMPERATURE CONTROL))	
		1	**111-7899**	1	JUNTA (GASKET)	
	3	1	**461-7396**	1	CONJUNTO DO PAINEL (PANEL AS)	
		1	**271-7312**	2	BOTÃO (KNOB)	
M	4	1	**270-9442**	2	PARAFUSO DE CABEÇA CONVEXA (M6X1X20 MM) (SCREW-TRUSS HEAD (M6X1X20-MM))	
M	5	1	**6V-8227**	1	PORCA (ROSCA M18X1,5) (NUT (M18X1.5-THD))	

M - PEÇA MÉTRICA

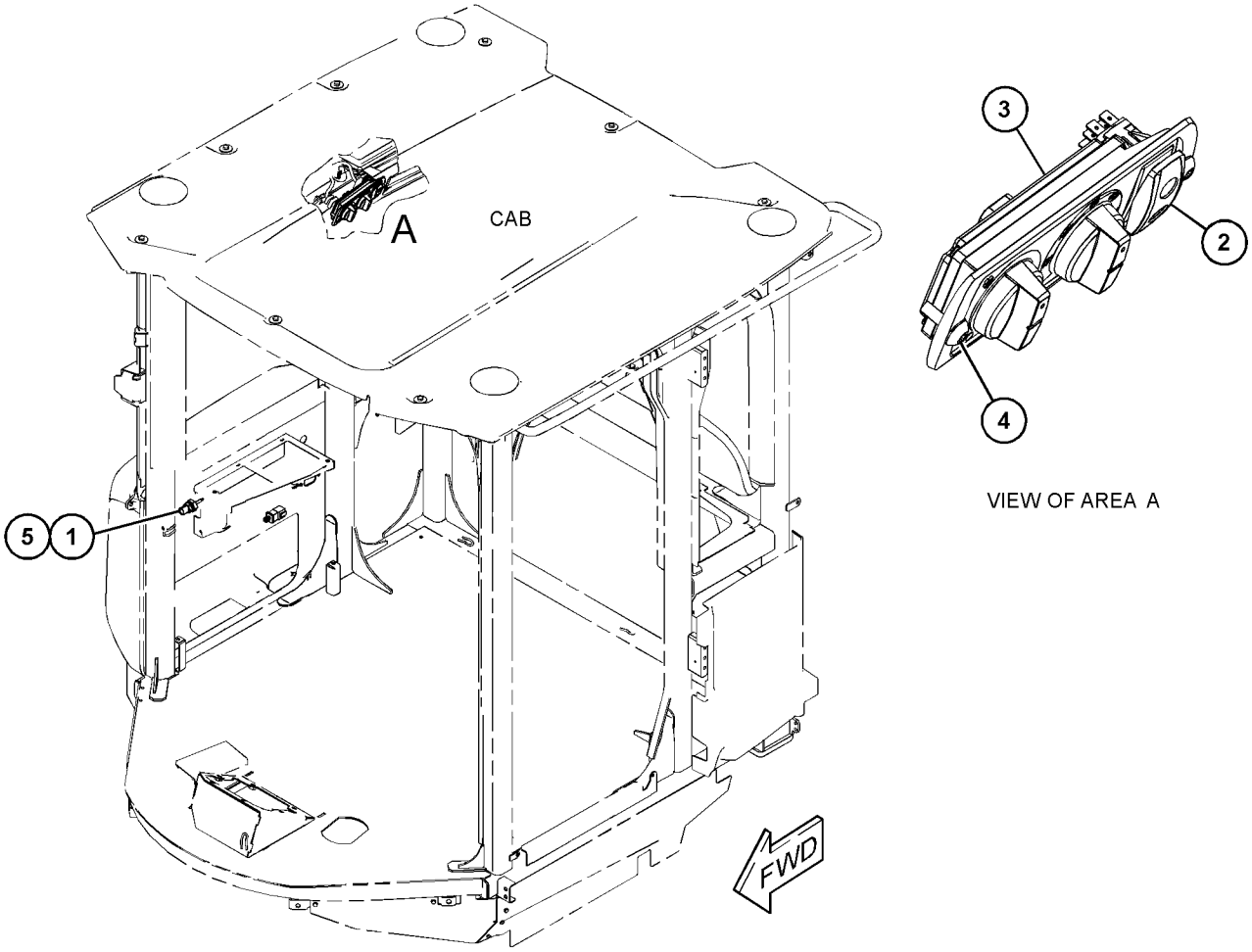

GRÁFICO 1 <FIM> g03724932

377-5572 GRUPO DE CONTROLE ELETRO-HIDRÁULICO–2
FUNÇÕES (CONTROL GP-ELECTROHYDRAULIC-2 FUNÇÕES)

S/N: KW41-UP

NÚMEROE DE 454-0617 ARRANJO HIDRÁULICO, 430-2825, 454-0567, 483-2573 ARRANJO HIDRÁULICO-2 VÁLVULAS

UM ACESSÓRIO

SMCS-5702 **i06901004**

NOTA	REF. NÃO	GRÁFICO REF.	NÚMERO DA PEÇA	QTY	NOME DA PEÇA 1 2 3 4 5 6 (NÍVEL DO PRODUTO)	CONSULTE PÁGINA
	1	1	**341-9697**	1	DECALQUE DE INSTRUÇÃO (CONTROLE DO JOYSTICK) (FILM-INSTRUCTION (JOYSTICK CONTROL))	
	2	1	**349-2594**	1	CONJUNTO DA TAMPA (COVER AS)	
	3	1	**349-2599**	1	CONJUNTO DE ALMOFADA DO ASSENTO (CUSHION AS-SEAT)	
Y	4	1	**460-5354**	1	GRUPO DE CONTROLE POR JOYSTICK (2 VÁLVULAS) (CONTROL GP-JOYSTICK (2-VALVE))	730
M	5	1	**112-6646**	4	CONTRAPORCA (ROSCA M6X1) (LOCKNUT (M6X1-THD))	
	6	1	**258-3727**	4	PARAFUSO DE CABEÇA CONVEXA (ESPECIAL) (SCREW-TRUSS HEAD (SPECIAL))	
M	7	1	**270-9442**	2	PARAFUSO DE CABEÇA CONVEXA (M6X1X20 MM) (SCREW-TRUSS HEAD (M6X1X20-MM))	
M	8	1	**9X-2043**	3	PARAFUSO DE CABEÇA CONVEXA (M6X1X14 MM) (SCREW-TRUSS HEAD (M6X1X14-MM))	
	9	1	**9X-2038**	4	ARRUELA (7X19X2 MM DE ESPESSURA) (WASHER (7X19X2-MM THK))	

M - PEÇA MÉTRICA
Y - ILUSTRAÇÃO INDIVIDUAL

377-5572 GRUPO DE CONTROLE ELETRO-HIDRÁULICO (CONTROL GP-ELECTROHYDRAULIC) (continuação)

i06901004

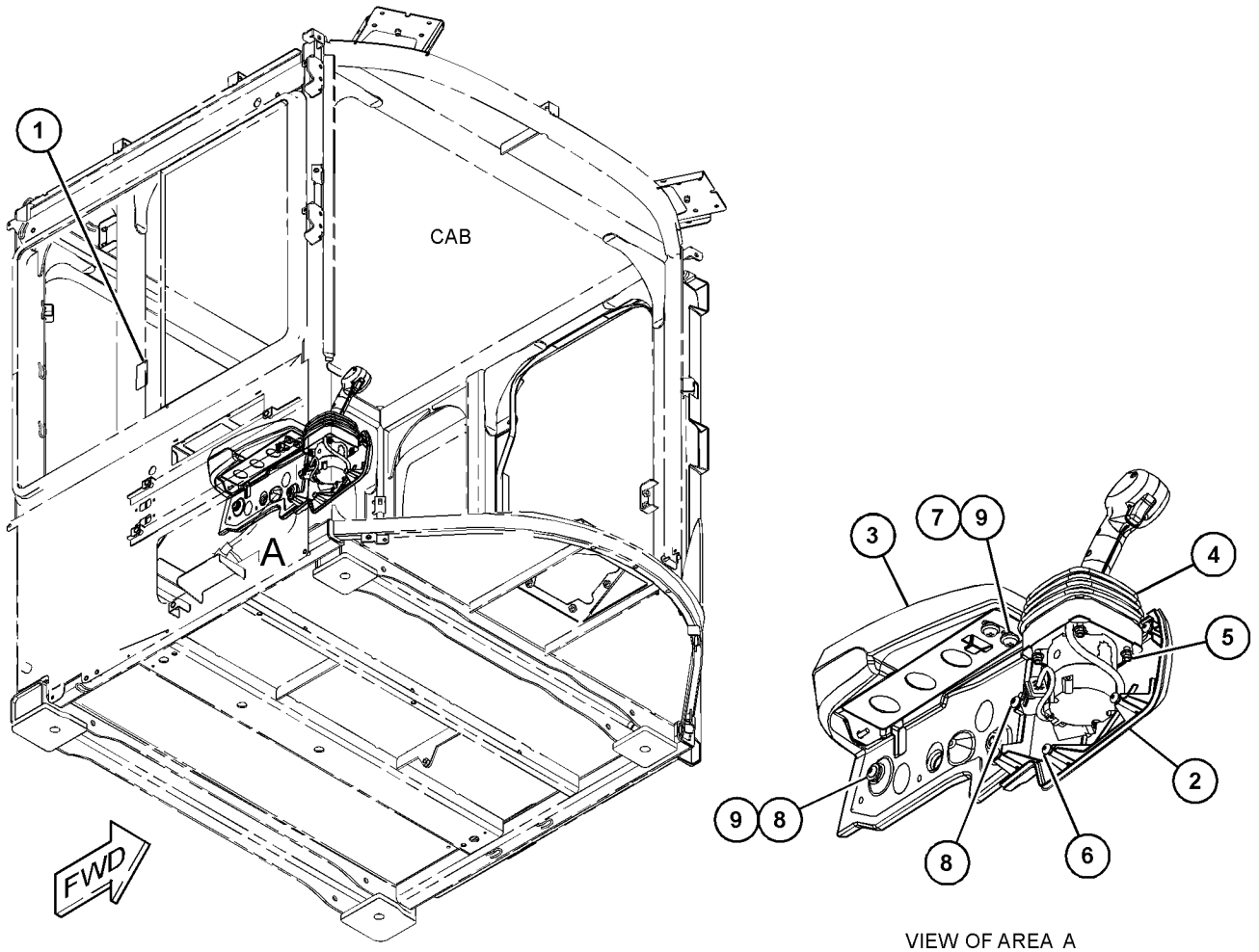

VIEW OF AREA A

GRÁFICO 1 g03871027

377-5572 GRUPO DE CONTROLE ELETRO-HIDRÁULICO (CONTROL GP-ELECTROHYDRAULIC) (continuação)

i06901004

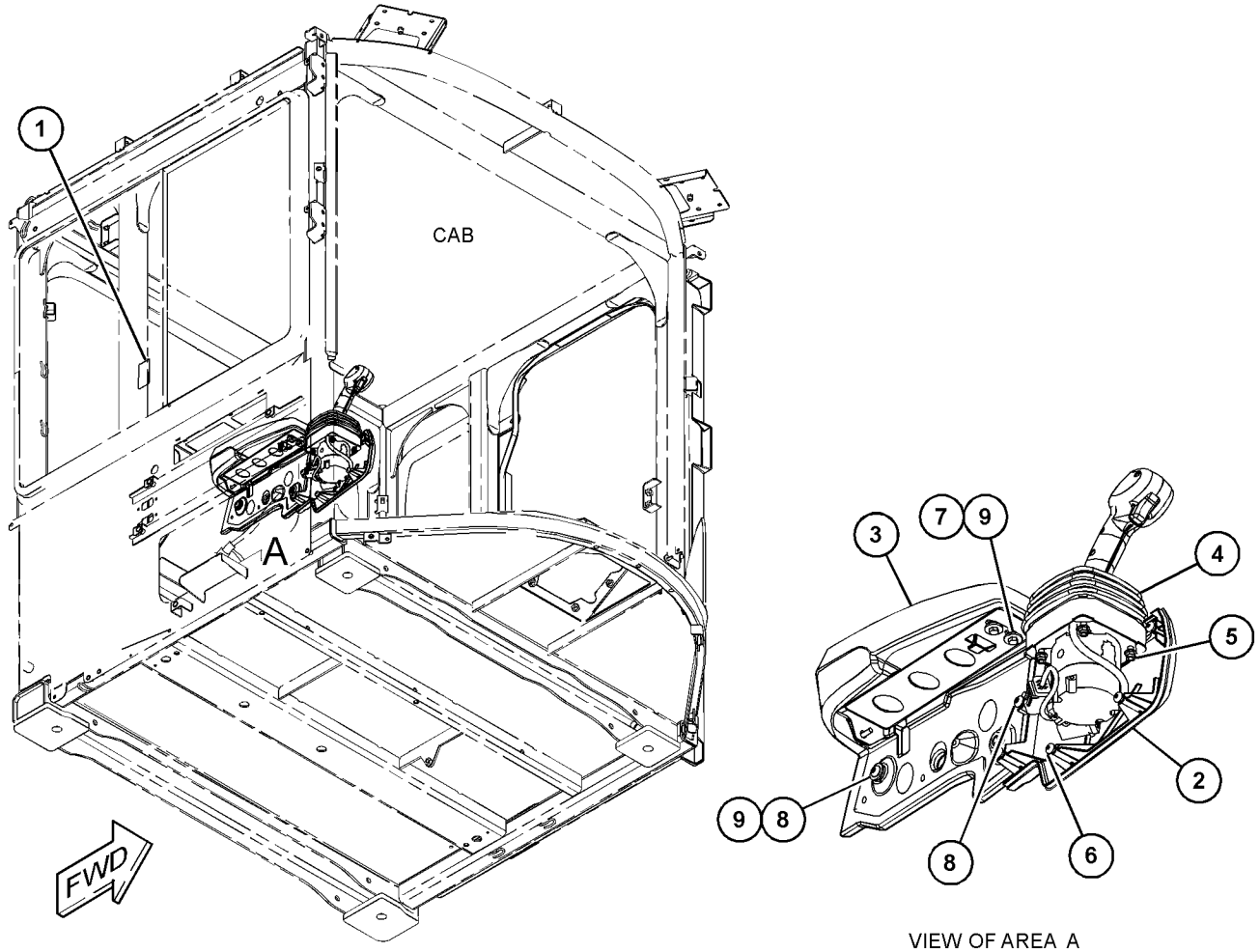

VIEW OF AREA A

GRÁFICO 2 <FIM> g03791299

377-5573 GRUPO DE CONTROLE ELETRO-HIDRÁULICO–3 FUNÇÕES (CONTROL GP-ELECTROHYDRAULIC-3 FUNÇÕES)

S/N: KW41-UP

NÚMEROE DE 454-0568, 483-2579 ARRANJO HIDRÁULICO-3 VÁLVULAS UM ACESSÓRIO

SMCS-5702 **i06901009**

NOTA	REF. NÃO	GRÁFICO REF.	NÚMERO DA PEÇA	QTY	NOME DA PEÇA 1 2 3 4 5 6 (NÍVEL DO PRODUTO)	CONSULTE PÁGINA
	1	1	**341-9698**	1	DECALQUE DE IDENTIFICAÇÃO (CONTROLE DO JOYSTICK) (FILM-IDENTIFICATION (JOYSTICK CONTROL))	
	2	1	**349-2594**	1	CONJUNTO DA TAMPA (COVER AS)	
	3	1	**349-2599**	1	CONJUNTO DE ALMOFADA DO ASSENTO (CUSHION AS-SEAT)	
M		1	**205-7048**	4	INSERÇÃO-ROSQUEADA (M6X1-X14,73 MM) (INSERT-THREADED (M6X1-X14.73-MM))	
Y	4	1	*460-5356*	1	GRUPO DE CONTROLE POR JOYSTICK (3 VÁLVULAS) (CONTROL GP-JOYSTICK (3-VALVE))	732
M	5	1	**112-6646**	4	CONTRAPORCA (ROSCA M6X1) (LOCKNUT (M6X1-THD))	
	6	1	**258-3727**	4	PARAFUSO DE CABEÇA CONVEXA (ESPECIAL) (SCREW-TRUSS HEAD (SPECIAL))	
M	7	1	**270-9442**	2	PARAFUSO DE CABEÇA CONVEXA (M6X1X20 MM) (SCREW-TRUSS HEAD (M6X1X20-MM))	
M	8	1	**9X-2043**	3	PARAFUSO DE CABEÇA CONVEXA (M6X1X14 MM) (SCREW-TRUSS HEAD (M6X1X14-MM))	
	9	1	**9X-2038**	4	ARRUELA (7X19X2 MM DE ESPESSURA) (WASHER (7X19X2-MM THK))	

M - PEÇA MÉTRICA
Y - ILUSTRAÇÃO INDIVIDUAL

377-5573 GRUPO DE CONTROLE ELETRO-HIDRÁULICO (CONTROL GP-ELECTROHYDRAULIC) (continuação)

i06901009

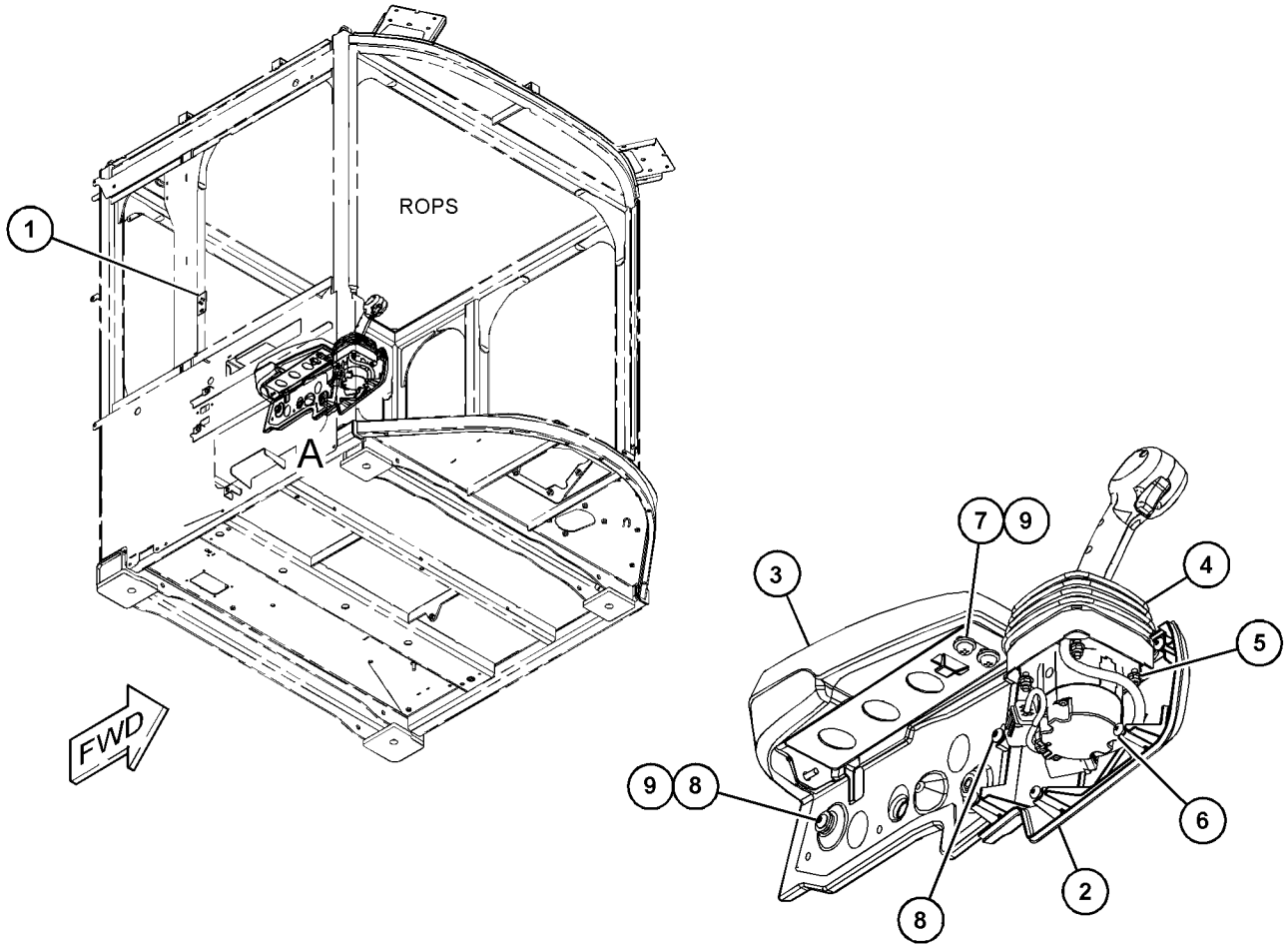

VIEW OF AREA A

GRÁFICO 1 g03871029

377-5573 GRUPO DE CONTROLE ELETRO-HIDRÁULICO (CONTROL GP-ELECTROHYDRAULIC) (continuação)

i06901009

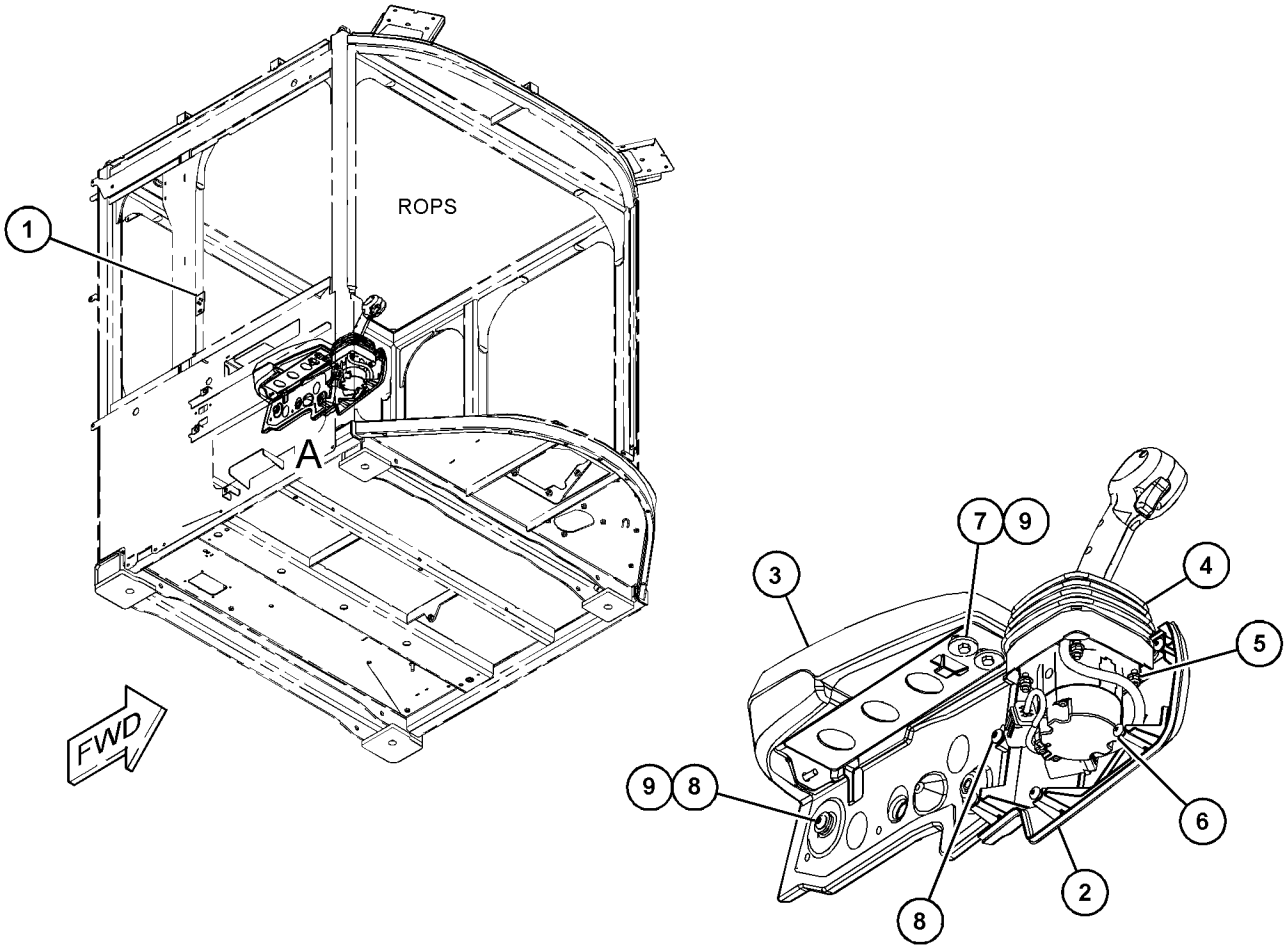

VIEW OF AREA A

GRÁFICO 2 <FIM> g06055873

377-5574 GRUPO DE CONTROLE ELETRO-HIDRÁULICO–4 FUNÇÕES (CONTROL GP-ELECTROHYDRAULIC–4 FUNÇÕES)

S/N: KW41-UP

NÚMEROE DE 454-0569 ARRANJO HIDRÁULICO-4 VÁLVULAS

UM ACESSÓRIO

SMCS-5702 **i06258942**

NOTA	REF. NÃO	GRÁFICO REF.	NÚMERO DA PEÇA	QTY	NOME DA PEÇA 1 2 3 4 5 6 (NÍVEL DO PRODUTO)	CONSULTE PÁGINA
	1	1	**341-9699**	1	DECALQUE DE INFORMAÇÃO (JOYSTICK) (FILM-INFORMATION (JOYSTICK))	
	2	1	**349-2591**	1	CONJUNTO DA TAMPA (COVER AS)	
	3	1	**349-2597**	1	CONJUNTO DE ALMOFADA-BRAÇO (CUSHION AS-ARM)	
M		1	**205-7048**	2	INSERÇÃO-ROSQUEADA (M6X1-X14,73 MM) (INSERT-THREADED (M6X1-X14.73-MM))	
Y	4	1	**460-5357**	1	GRUPO DE CONTROLE POR JOYSTICK (4 VÁLVULAS) (CONTROL GP-JOYSTICK (4-VALVE))	734
M	5	1	**112-6646**	4	CONTRAPORCA (ROSCA M6X1) (LOCKNUT (M6X1-THD))	
	6	1	**258-3727**	4	PARAFUSO DE CABEÇA CONVEXA (ESPECIAL) (SCREW-TRUSS HEAD (SPECIAL))	
M	7	1	**270-9442**	3	PARAFUSO DE CABEÇA CONVEXA (M6X1X20 MM) (SCREW-TRUSS HEAD (M6X1X20-MM))	
M	8	1	**9X-2043**	2	PARAFUSO DE CABEÇA CONVEXA (M6X1X14 MM) (SCREW-TRUSS HEAD (M6X1X14-MM))	
	9	1	**9X-6165**	4	ARRUELA (6,5X22X2,5 MM DE ESPESSURA) (WASHER (6.5X22X2.5-MM THK))	

M - PEÇA MÉTRICA
Y - ILUSTRAÇÃO INDIVIDUAL

377-5574 GRUPO DE CONTROLE ELETRO-HIDRÁULICO (CONTROL GP-ELECTROHYDRAULIC) (continuação)

i06258942

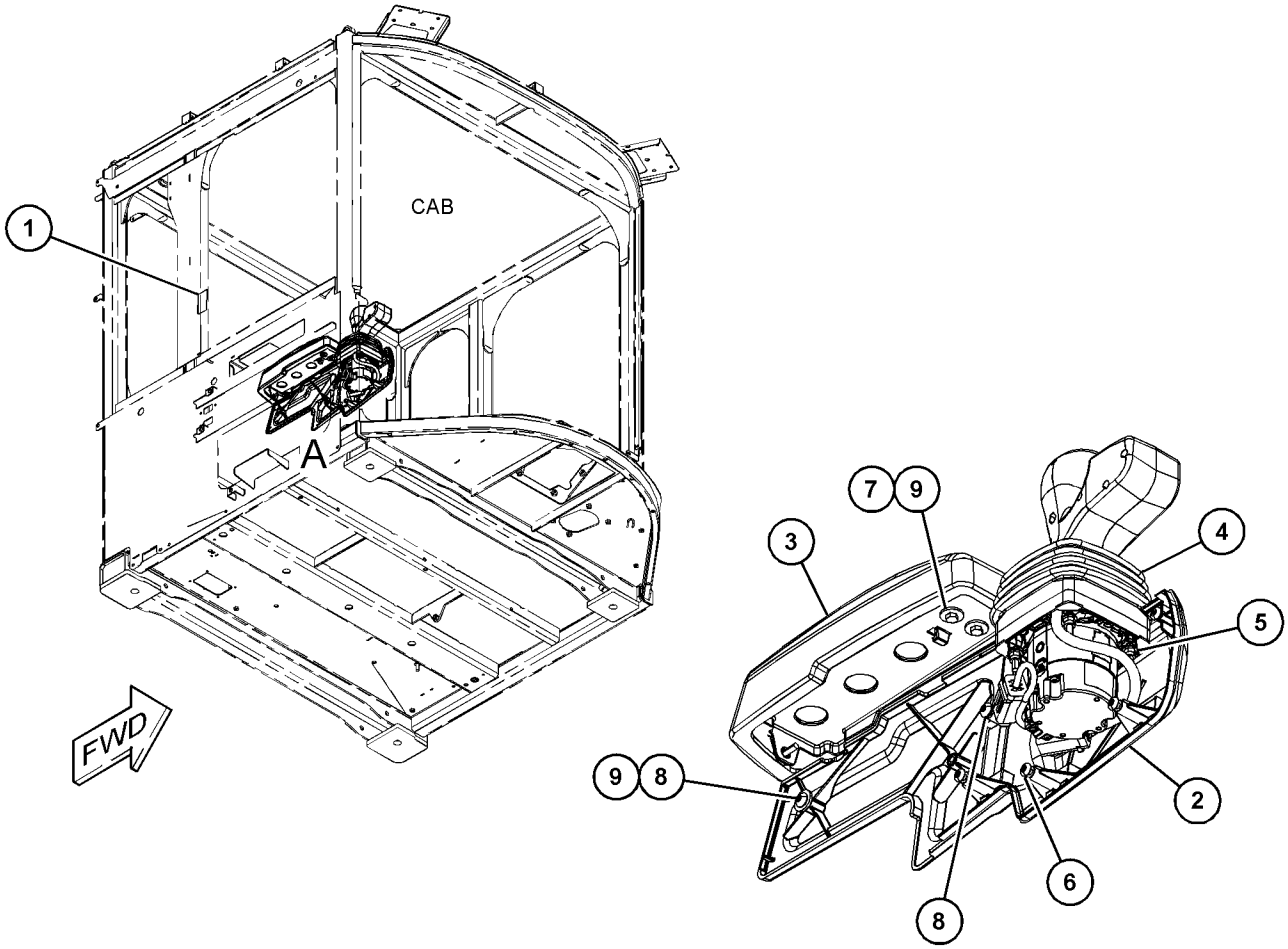

VIEW OF AREA A

GRÁFICO 1 <FIM> g03887724

328-5935 GRUPO DE CONTROLE POR JOYSTICK–4 VÁLVULAS (CONTROL GP-JOYSTICK-4 VÁLVULAS)

S/N: KW41-UP

NÚMEROE DE 460-5357 GRUPO DE CONTROLE POR JOYSTICK

UM ACESSÓRIO

SMCS-5063, 5705 **i04813517**

NOTA	REF. NÃO	GRÁFICO REF.	NÚMERO DA PEÇA	QTY	NOME DA PEÇA 1 2 3 4 5 6 (NÍVEL DO PRODUTO)	CONSULTE PÁGINA
	1	1	**260-6728**	1	CONNECTOR DO CONJUNTO DE TOMADA (12 PINOS) (RECEPTACLE AS-CONNECTOR (12-PIN))	
	2	1	**9X-3401**	12	PINO DE CONECTOR (CALIBRE 16 A 18) (PIN-CONNECTOR (16-GA TO 18-GA))	

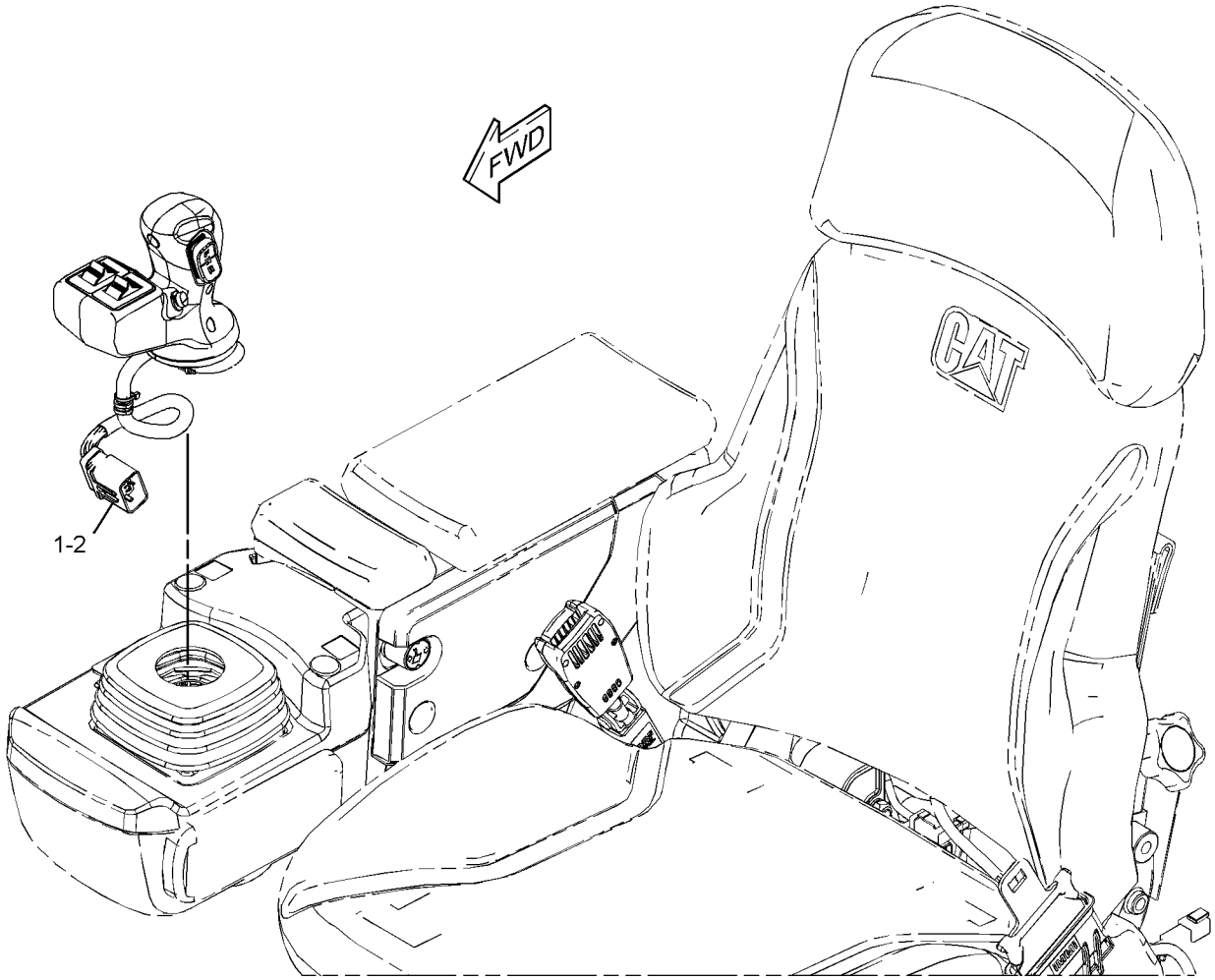

GRÁFICO 1 <FIM> g02622280

460-5354 GRUPO DE CONTROLE POR JOYSTICK–2 VÁLVULAS (CONTROL GP-JOYSTICK-2 VÁLVULAS)

S/N: KW41-UP

NÚMEROE DE 377-5572 GRUPO DE CONTROLE ELETRO-HIDRÁULICO

UM ACESSÓRIO

SMCS-5063, 5705

i06748339

NOTA	REF. NÃO	GRÁFICO REF.	NÚMERO DA PEÇA	QTY	NOME DA PEÇA 1 2 3 4 5 6 (NÍVEL DO PRODUTO)	CONSULTE PÁGINA
	1	1	**456-0171**	1	CONJUNTO DE BASE (BASE AS)	
		1	**9X-3401**	6	PINO DE CONECTOR (CALIBRE 16 A 18) (PIN-CONNECTOR (16-GA TO 18-GA))	
M		1	**280-0440**	4	PRISIONEIRO DE MONTAGEM (ROSCA M6X1) (STUD-MOUNTING (M6X1-THD))	
		1	**281-3136**	1	CONNECTOR DO CONJUNTO DE TOMADA (6 PINOS) (RECEPTACLE AS-CONNECTOR (6-PIN))	
	2	1	**285-0150**	1	PROTETOR (BOOT)	
	3	1	**356-5208**	1	GRUPO DE CONTROLE DA ALAVANCA (2 VÁLVULAS) (CONTROL GP-HANDLE (2-VALVE))	
		1	**8T-8737**	6	BUJÃO DE RETENTOR (PLUG-SEAL)	
		1	**9X-3401**	6	PINO DE CONECTOR (CALIBRE 16 A 18) (PIN-CONNECTOR (16-GA TO 18-GA))	
		1	**260-6728**	1	CONNECTOR DO CONJUNTO DE TOMADA (12 PINOS) (RECEPTACLE AS-CONNECTOR (12-PIN))	
M	4	1	**213-7489**	3	PARAFUSO (M4X0,7X25 MM) (SCREW (M4X0.7X25-MM))	
M	5	1	**178-9983**	3	CONTRAPORCA (M4X0,7 DE ROSCA) (LOCKNUT (M4X0.7-THD))	
	6	1	**260-6728**	1	CONNECTOR DO CONJUNTO DE TOMADA (12 PINOS) (RECEPTACLE AS-CONNECTOR (12-PIN))	
	7	1	**281-3136**	1	CONNECTOR DO CONJUNTO DE TOMADA (6 PINOS) (RECEPTACLE AS-CONNECTOR (6-PIN))	
	8	1	**9X-3401**	12	PINO DE CONECTOR (CALIBRE 16 A 18) (PIN-CONNECTOR (16-GA TO 18-GA))	
	9	1	**8T-8737**	6	BUJÃO DE RETENTOR (PLUG-SEAL)	

M - PEÇA MÉTRICA

460-5354 GRUPO DE CONTROLE POR JOYSTICK (CONTROL GP-JOYSTICK) (continuação) **i06748339**

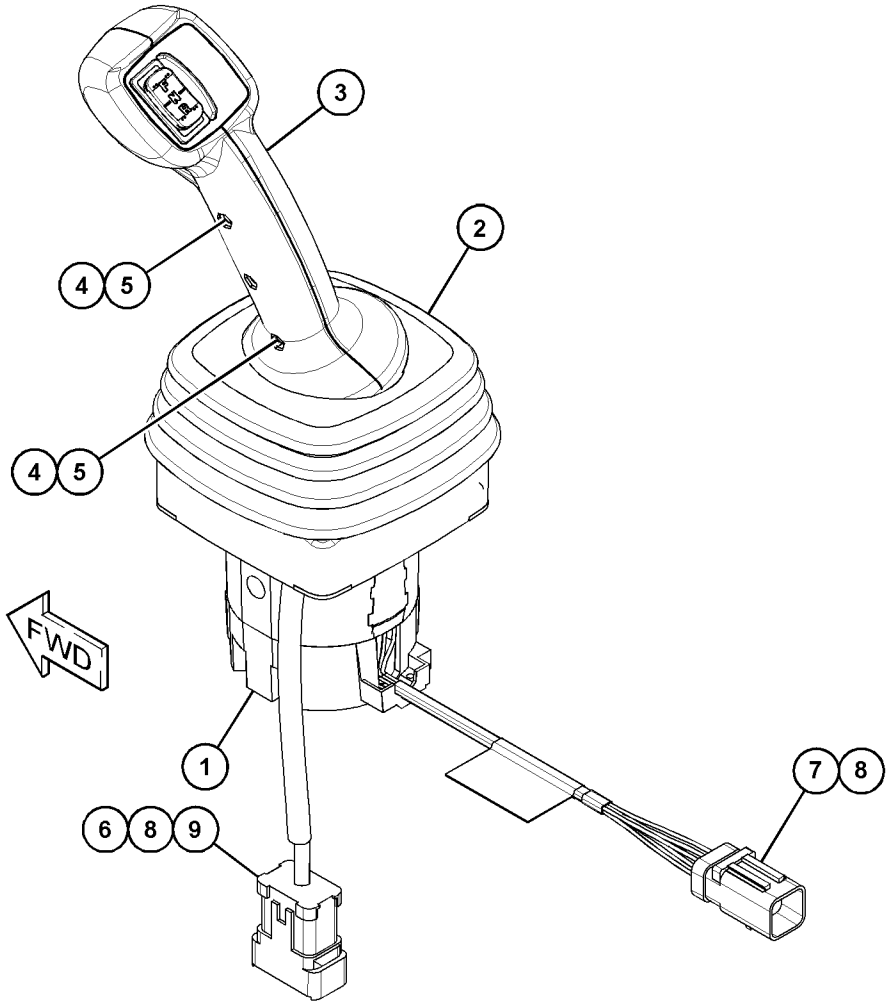

GRÁFICO 1 <FIM> g03790205

460-5356 GRUPO DE CONTROLE POR JOYSTICK–3 VÁLVULAS (CONTROL GP-JOYSTICK-3 VÁLVULAS)

S/N: KW41-UP

NÚMEROE DE 377-5573 GRUPO DE CONTROLE ELETRO-HIDRÁULICO

UM ACESSÓRIO

SMCS-5063, 5705

i06221225

NOTA	REF. NÃO	GRÁFICO REF.	NÚMERO DA PEÇA	QTY	NOME DA PEÇA 1 2 3 4 5 6 (NÍVEL DO PRODUTO)	CONSULTE PÁGINA
	1	1	**456-0171**	1	CONJUNTO DE BASE (BASE AS)	
	1A	1	**281-3136**	1	CONNECTOR DO CONJUNTO DE TOMADA (6 PINOS) (RECEPTACLE AS-CONNECTOR (6-PIN))	
	1B	1	**9X-3401**	6	PINO DE CONECTOR (CALIBRE 16 A 18) (PIN-CONNECTOR (16-GA TO 18-GA))	
M		1	**280-0440**	4	PRISIONEIRO DE MONTAGEM (ROSCA M6X1) (STUD-MOUNTING (M6X1-THD))	
	2	1	**285-0150**	1	PROTETOR (BOOT)	
	3	1	**356-5209**	1	GRUPO DE CONTROLE DA ALAVANCA (3 VÁLVULAS) (CONTROL GP-HANDLE (3-VALVE))	
	3A	1	**260-6728**	1	CONNECTOR DO CONJUNTO DE TOMADA (12 PINOS) (RECEPTACLE AS-CONNECTOR (12-PIN))	
	3B	1	**8T-8737**	2	BUJÃO DE RETENTOR (PLUG-SEAL)	
	3C	1	**9X-3401**	10	PINO DE CONECTOR (CALIBRE 16 A 18) (PIN-CONNECTOR (16-GA TO 18-GA))	
M	4	1	**213-7489**	3	PARAFUSO (M4X0,7X25 MM) (SCREW (M4X0.7X25-MM))	
M	5	1	**178-9983**	3	CONTRAPORCA (M4X0,7 DE ROSCA) (LOCKNUT (M4X0.7-THD))	

M - PEÇA MÉTRICA

460-5356 GRUPO DE CONTROLE POR JOYSTICK (CONTROL GP-JOYSTICK) (continuação) **i06221225**

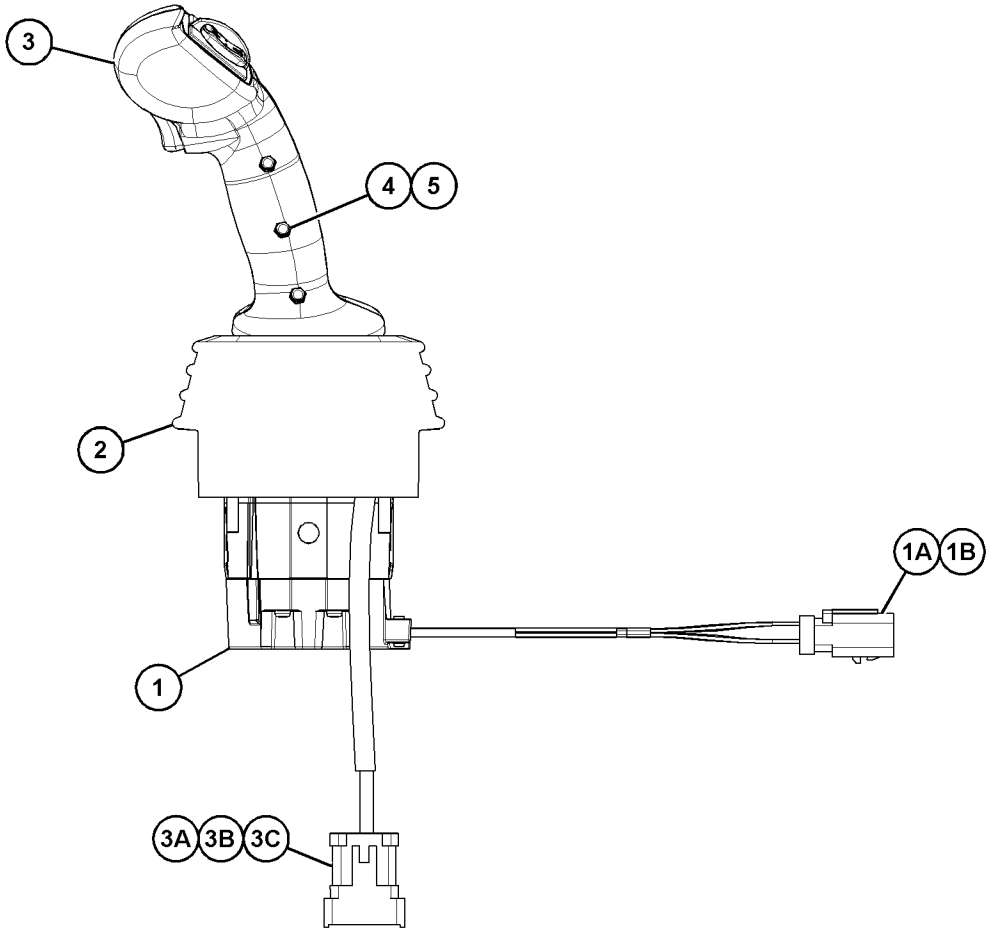

LEFT SIDE VIEW

GRÁFICO 1 <FIM> g03795878

460-5357 GRUPO DE CONTROLE POR JOYSTICK–4 VÁLVULAS (CONTROL GP-JOYSTICK-4 VÁLVULAS)

S/N: KW41-UP

NÚMEROE DE 377-5574 GRUPO DE CONTROLE ELETRO-HIDRÁULICO

UM ACESSÓRIO

SMCS-5063, 5705 **i06258878**

NOTA	REF. NÃO	GRÁFICO REF.	NÚMERO DA PEÇA	QTY	NOME DA PEÇA 1 2 3 4 5 6 (NÍVEL DO PRODUTO)	CONSULTE PÁGINA
Y	1	1	**328-5935**	1	GRUPO DE CONTROLE POR JOYSTICK (4 VÁLVULAS) (CONTROL GP-JOYSTICK (4-VALVE))	729
	2	1	**456-0172**	1	CONJUNTO DE BASE (BASE AS)	
	2A	1	**281-3136**	1	CONNECTOR DO CONJUNTO DE TOMADA (6 PINOS) (RECEPTACLE AS-CONNECTOR (6-PIN))	
		1	**9X-3401**	6	PINO DE CONECTOR (CALIBRE 16 A 18) (PIN-CONNECTOR (16-GA TO 18-GA))	
M		1	**280-0440**	4	PRISIONEIRO DE MONTAGEM (ROSCA M6X1) (STUD-MOUNTING (M6X1-THD))	
	3	1	**285-0150**	1	PROTETOR (BOOT)	
	4	1	**9X-3401**	18	PINO DE CONECTOR (CALIBRE 16 A 18) (PIN-CONNECTOR (16-GA TO 18-GA))	
	5	1	**260-6728**	1	CONNECTOR DO CONJUNTO DE TOMADA (12 PINOS) (RECEPTACLE AS-CONNECTOR (12-PIN))	

M - PEÇA MÉTRICA
Y - ILUSTRAÇÃO INDIVIDUAL

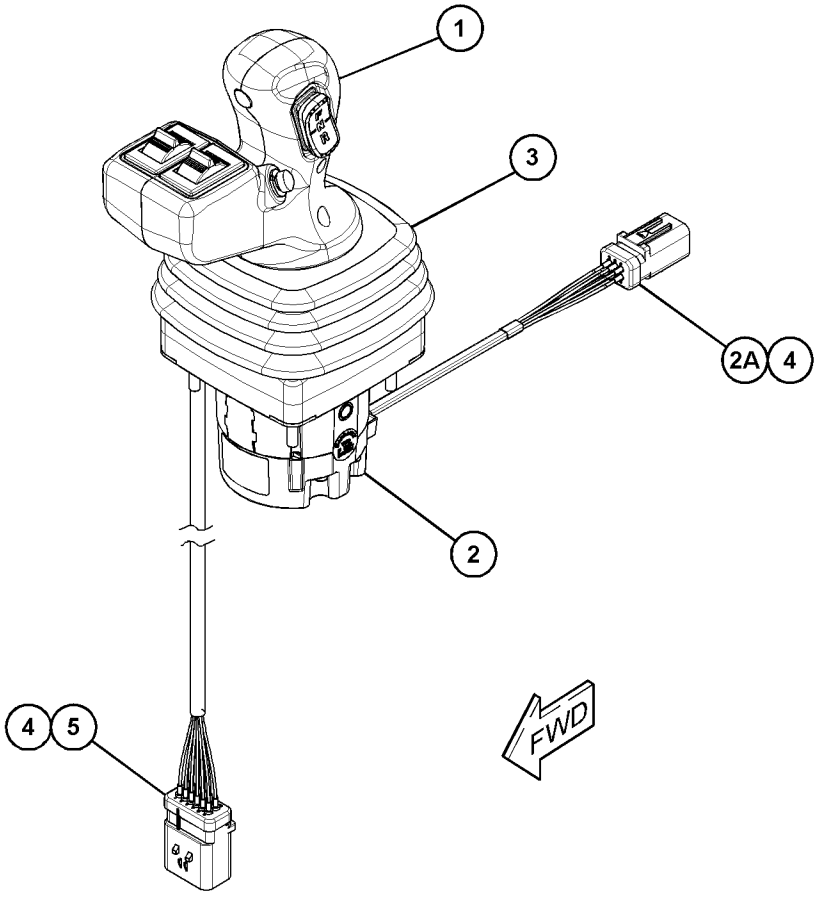

GRÁFICO 1 <FIM> g03844262

418-4021 GRUPO DE CONTROLE-DIREÇÃO–TELESCÓPICO, CONTROLE DE INCLINAÇÃO (CONTROL GP-STEERING-TELESCÓPICO, CONTROLE DE INCLINAÇÃO)

S/N: KW41-UP

NÚMEROE DE 423-7194 ARRANJO DA CABINE, 483-2565 ARRANJO DA CABINE-ROPS INCLUSO, 423-7195 ARRANJO DE CAPOTA

UM ACESSÓRIO

SMCS-4310, 4338, 4343 **i05887154**

NOTA	REF. NÃO	GRÁFICO REF.	NÚMERO DA PEÇA	QTY	NOME DA PEÇA 1 2 3 4 5 6 (NÍVEL DO PRODUTO)	CONSULTE PÁGINA
	1	1	**419-0824**	1	CONJUNTO DE BOTÕES-DIREÇÃO (KNOB AS-STEERING)	
	2	1	**300-6714**	8	SUPORTE (MOUNT)	
	3	1	**322-8568**	1	CONJUNTO DE BOTÃO DA BUZINA (BUTTON AS-HORN)	
	4	1	**332-3578**	4	ESPAÇADOR (8,2X12,7X22,8 MM DE ESPESSURA) (SPACER (8.2X12.7X22.8-MM THK))	
	5	1	**341-9823**	1	PLACA (PLATE)	
	6	1	**341-9832**	1	RETENTOR (SEAL)	
	7	1	**363-5912**	1	CONJUNTO DO VOLANTE DE DIREÇÃO (STEERING WHEEL AS)	
		1	**363-6423**	1	BUJÃO (PLUG)	
	8	1	**416-4934**	1	CONJUNTO DE SUPORTE (SUPPORT AS)	
M		1	**159-9539**	2	PORCA DE SOLDA (ROSCA M6X1) (NUT-WELD (M6X1-THD))	
M		1	**159-9540**	4	PORCA DE SOLDA (ROSCA M8X1,25) (NUT-WELD (M8X1.25-THD))	
M		1	**159-9541**	8	PORCA DE SOLDA (M10X1,5 DE ROSCA) (NUT-WELD (M10X1.5-THD))	
Y	9	1	**418-4022**	1	GRUPO DA COLUNA DA DIREÇÃO (INCLINAÇÃO) (STEERING COLUMN GP (TILT))	684
M	10	1	**7X-0818**	4	PARAFUSO (M8X1,25X45 MM) (BOLT (M8X1.25X45-MM))	
	11	1	**7X-7729**	10	ARRUELA (11X25X3 MM DE ESPESSURA) (WASHER (11X25X3-MM THK))	
	12	1	**8T-4121**	4	ARRUELA DURA (11X21X2,5 MM DE ESPESSURA) (WASHER-HARD (11X21X2.5-MM THK))	
M	13	1	**8T-4136**	14	PARAFUSO (M10X1,5X25 MM) (BOLT (M10X1.5X25-MM))	
	14	1	**9N-0869**	8	ARRUELA DURA (8,8X25,5X2 MM DE ESPESSURA) (WASHER-HARD (8.8X25.5X2-MM THK))	

M - PEÇA MÉTRICA
Y - ILUSTRAÇÃO INDIVIDUAL

418-4021 GRUPO DE CONTROLE-DIREÇÃO (CONTROL GP-STEERING) (continuação) **i05887154**

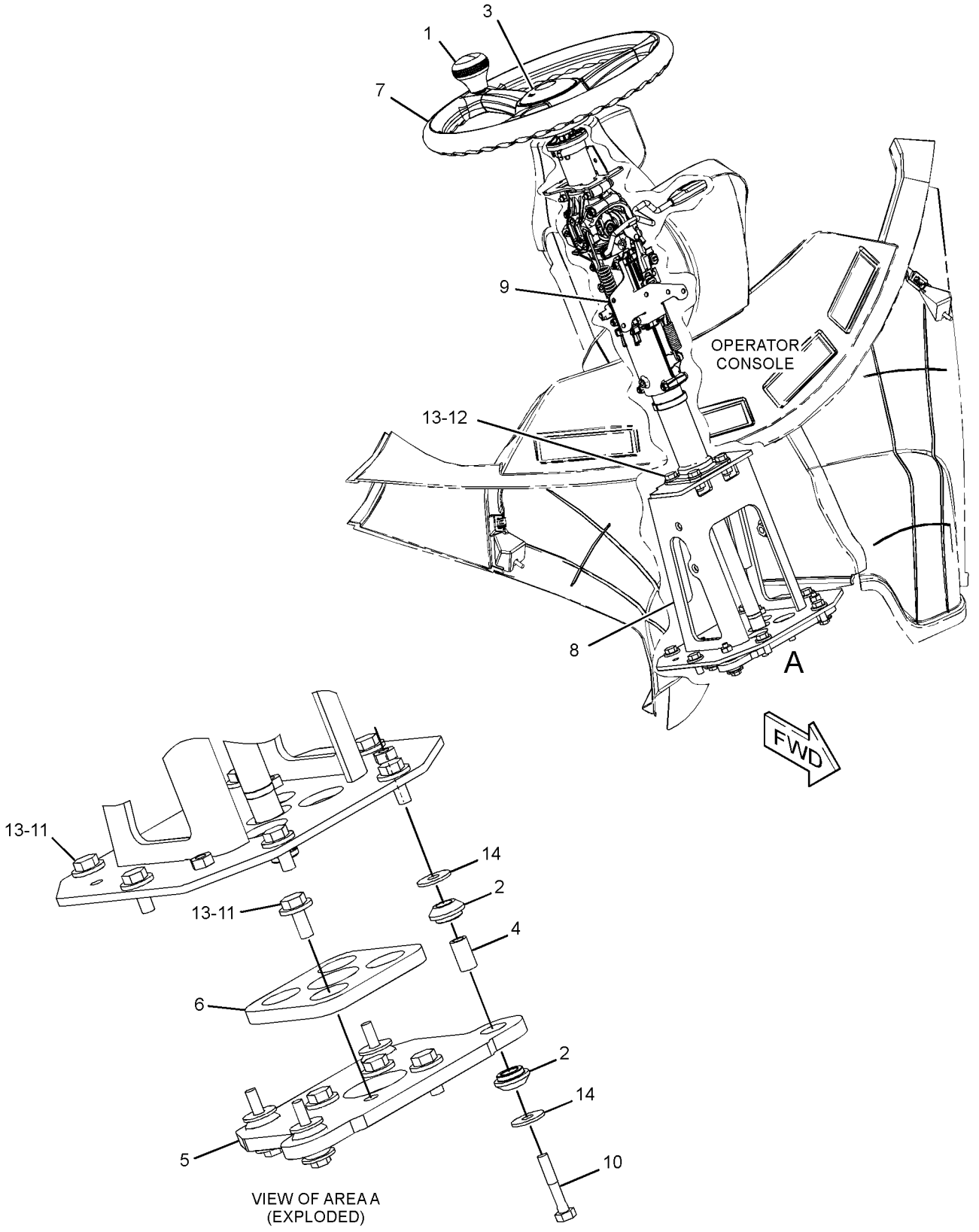

GRÁFICO 1 <FIM> g03670824

384-6970 GRUPO DA TAMPA-CABINE (COVER GP-CAB)

S/N: KW41-UP

NÚMEROE DE 423-7195 ARRANJO DE CAPOTA

UM ACESSÓRIO

SMCS-7301 **i05303794**

NOTA	REF. NÃO	GRÁFICO REF.	NÚMERO DA PEÇA	QTY	NOME DA PEÇA 1 2 3 4 5 6 (NÍVEL DO PRODUTO)	CONSULTE PÁGINA
	1	1	**8C-8522**	1	GARRA-TRAVA (PAWL-LATCH)	
	2	1	**129-4741**	1	CONJUNTO DE TRAVA-BARRA EM T (LATCH AS-T-BAR)	
	3	1	**341-9991**	1	TAMPA-TETO (COVER-ROOF)	
	4	1	**341-9996**	4	BUJÃO (PLUG)	
	5	1	**392-9765**	1	CONJUNTO DA TAMPA (LADO DIREITO) (COVER AS (RH))	
M		1	**159-9539**	1	PORCA DE SOLDA (ROSCA M6X1) (NUT-WELD (M6X1-THD))	
	6	1	**392-9766**	1	CONJUNTO DA TAMPA (LADO ESQUERDO) (COVER AS (LH))	
		1	**349-8179**	1	CONJUNTO DE HINGE (HINGE AS)	
M	7	1	**127-2170**	2	PARAFUSO DE CABEÇA CONVEXA (M8X1,25X20 MM) (SCREW-TRUSS HEAD (M8X1.25X20-MM))	
	8	1	**156-0283**	10	ARRUELA DURA (8,4X35X2,5 MM DE ESPESSURA) (WASHER-HARD (8.4X35X2.5-MM THK))	
M	9	1	**6V-7743**	2	CONTRAPORCA (ROSCA M6X1) (LOCKNUT (M6X1-THD))	
M	10	1	**8T-4133**	2	PORCA (M10X1,5 DE ROSCA) (NUT (M10X1.5-THD))	
M	11	1	**8T-4138**	5	PARAFUSO (M6X1X20 MM) (BOLT (M6X1X20-MM))	
M	12	1	**8T-4189**	10	PARAFUSO (M8X1,25X20 MM) (BOLT (M8X1.25X20-MM))	
	13	1	**8T-4205**	2	ARRUELA DURA (7,2X14,5X2 MM DE ESPESSURA) (WASHER-HARD (7.2X14.5X2-MM THK))	
	14	1	**9X-2038**	5	ARRUELA (7X19X2 MM DE ESPESSURA) (WASHER (7X19X2-MM THK))	

M - PEÇA MÉTRICA

384-6970 GRUPO DA TAMPA-CABINE (COVER GP-CAB) (continuação) **i05303794**

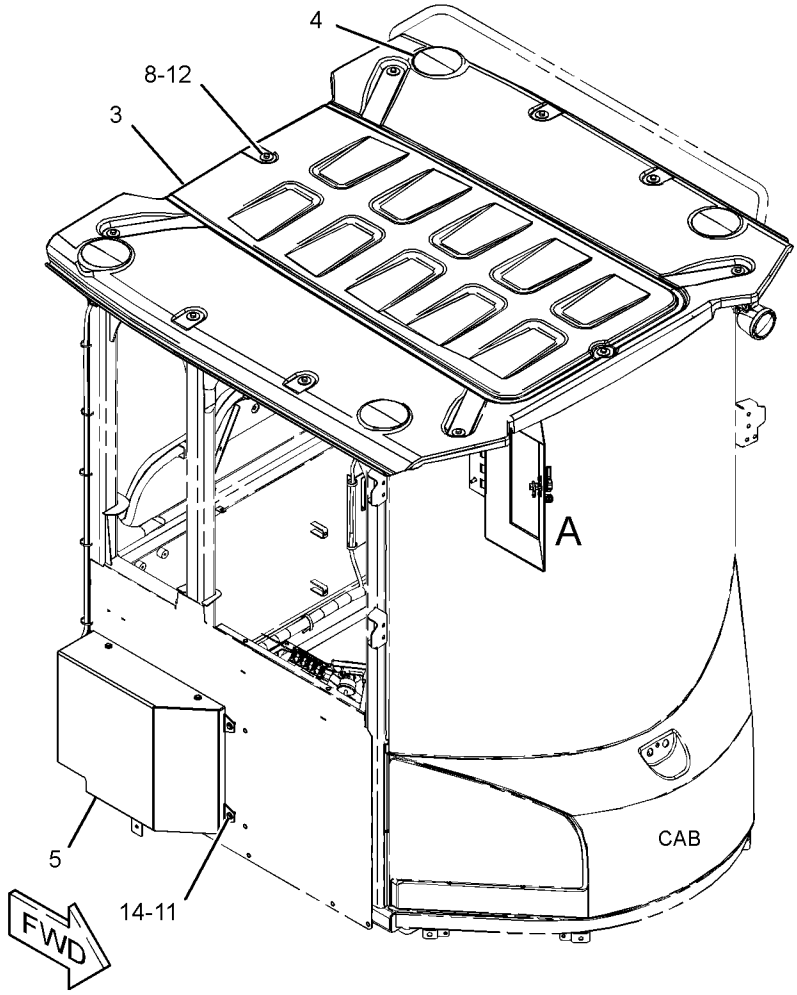

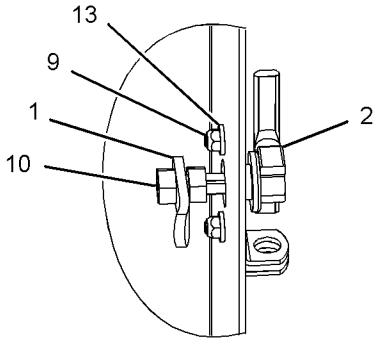

VIEW OF AREA A

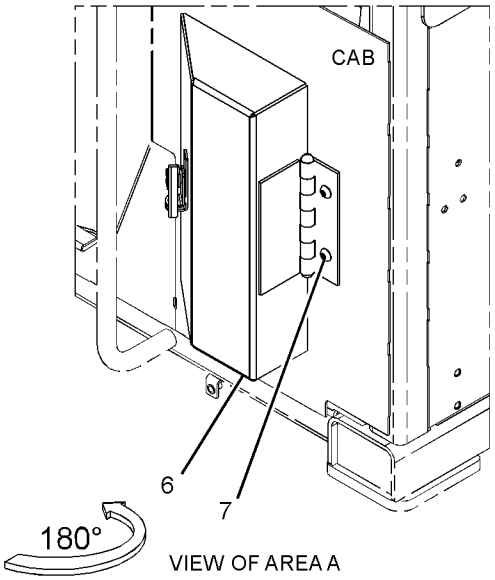

VIEW OF AREA A

GRÁFICO 1 <FIM> g03376855

349-8031 GRUPO DE TAMPAS DO TANQUE (COVER GP-TANK)

S/N: KW41-UP

NÚMEROE DE 423-7194 ARRANJO DA CABINE, 483-2565 ARRANJO DA CABINE-ROPS INCLUSO, 423-7195 ARRANJO DE CAPOTA

UM ACESSÓRIO

SMCS-7306 **i06582076**

NOTA	REF. NÃO	GRÁFICO REF.	NÚMERO DA PEÇA	QTY	NOME DA PEÇA 1 2 3 4 5 6 (NÍVEL DO PRODUTO)	CONSULTE PÁGINA
	1	1	**491-7342**	1	TAMPA (COVER)	
M	2	1	**172-8591**	6	PORCA DE MOLA (ROSCA M6X1) (NUT-SPRING (M6X1-THD))	
	3	1	**9X-2038**	6	ARRUELA (7X19X2 MM DE ESPESSURA) (WASHER (7X19X2-MM THK))	
M	4	1	**8T-4971**	6	PARAFUSO (M6X1X30 MM) (BOLT (M6X1X30-MM))	

M - PEÇA MÉTRICA

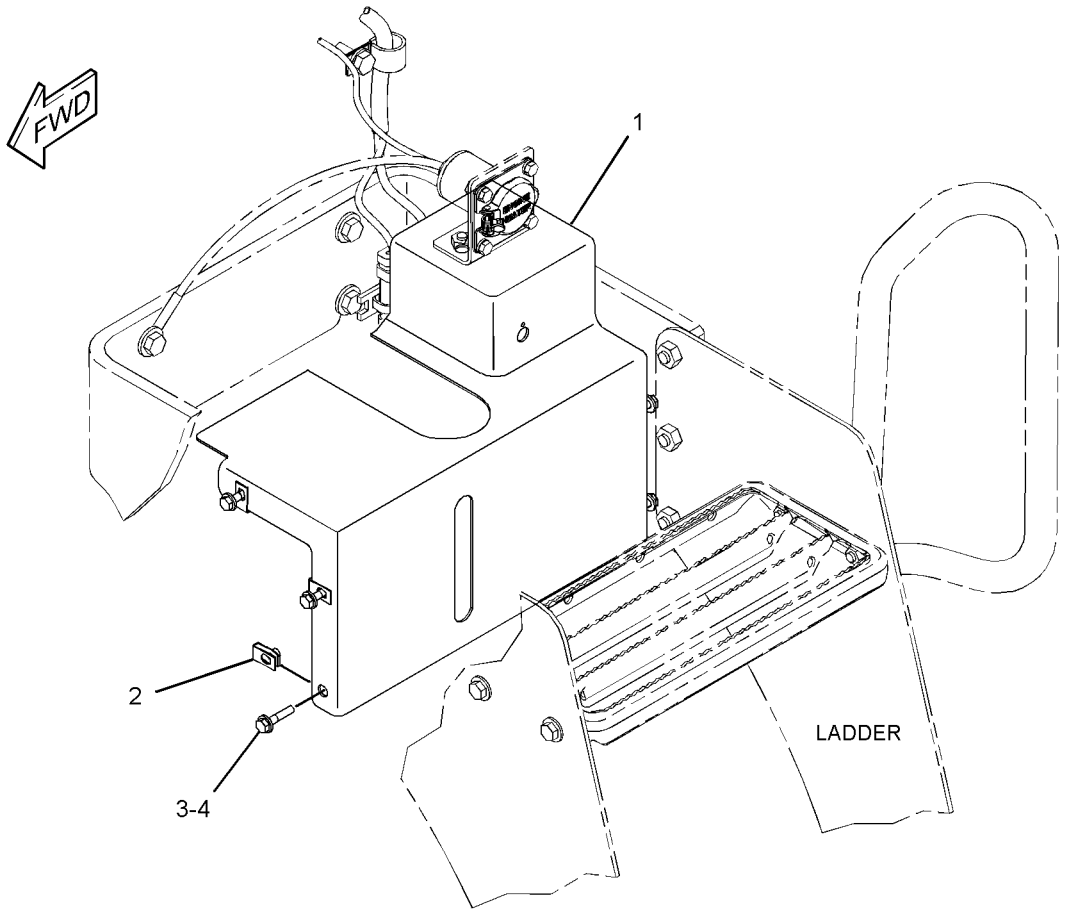

GRÁFICO 1 <FIM> g06094053

459-2220 GRUPO DE TELAS DO MONITOR
(DISPLAY GP-MONITOR)*R

S/N: KW4600-UP
NÚMEROE DE 494-7956 KIT-MONITOR
UM ACESSÓRIO

SMCS-7490 **i06906315**

NOTA	REF. NÃO	GRÁFICO REF.	NÚMERO DA PEÇA	QTY	NOME DA PEÇA 1 2 3 4 5 6 (NÍVEL DO PRODUTO)	CONSULTE PÁGINA
	1	1	**385-9302**	1	CONJUNTO DO ALOJAMENTO DO MONITOR (HOUSING AS-MONITOR)	

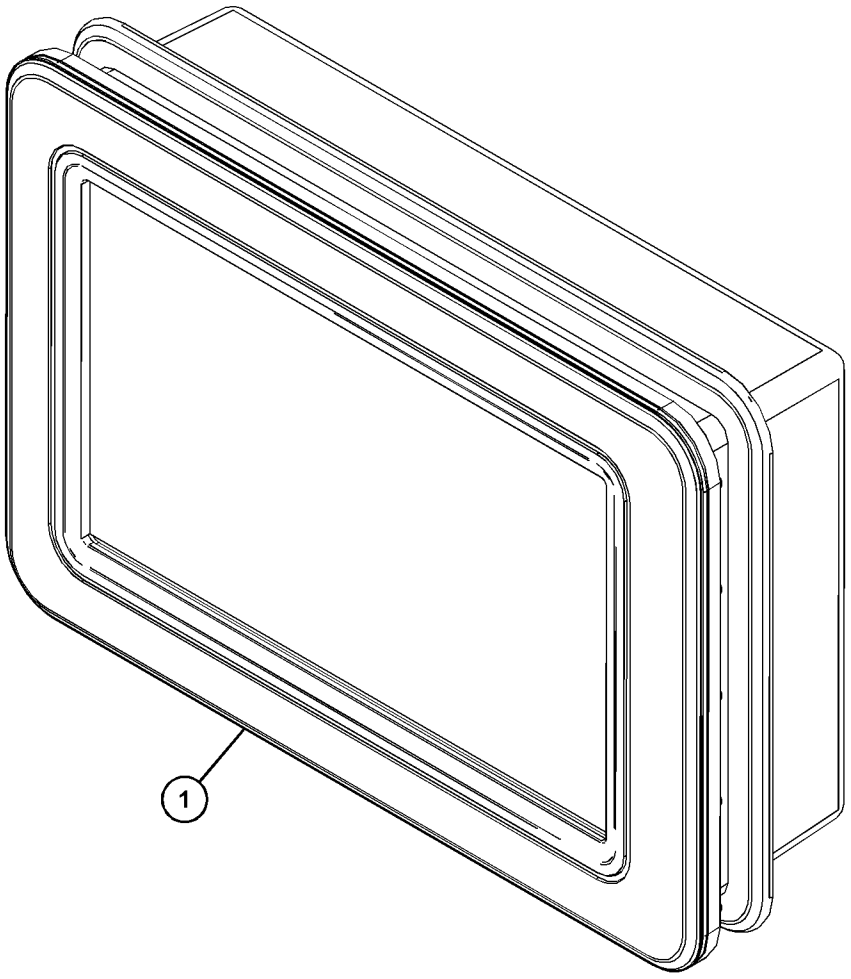

GRÁFICO 1 <FIM> g06101040

347-8089 GRUPO DE PORTAS DE ACESSO (DOOR GP-ACCESS)

S/N: KW41-UP

NÚMEROE DE 454-0544 ARRANJO DE CHASSI

TAMBÉM UM ACESSÓRIO

SMCS-7273 **i06629842**

NOTA	REF. NÃO	GRÁFICO REF.	NÚMERO DA PEÇA	QTY	NOME DA PEÇA 1 2 3 4 5 6 (NÍVEL DO PRODUTO)	CONSULTE PÁGINA
	1	1	**9X-2038**	16	ARRUELA (7X19X2 MM DE ESPESSURA) (WASHER (7X19X2-MM THK))	
M	2	1	**130-1916**	4	PRISIONEIRO ESFÉRICO (M8X1,25X20 MM) (STUD-BALL (M8X1.25X20-MM))	
	3	1	**249-2403**	1	CONJUNTO DE MAÇANETA (HANDLE AS)	
	4	1	**272-0002**	1	CONJUNTO DE STRIKER (STRIKER AS)	
	5	1	**347-8090**	1	CONJUNTO DE BISEL (BEZEL AS)	
	6	1	**347-8091**	1	TELA (SCREEN)	
	7	1	**349-7885**	1	CONJUNTO DA PORTA-ACESSO (DOOR AS-ACCESS)	
	8	1	**352-9944**	1	TRAVA (LATCH)	
	9	1	**355-2679**	1	SUPORTE (BRACKET)	
	10	1	**357-4261**	2	CONJUNTO DE MOLA DE GÁS (PORTA, TRASEIRA) (SPRING AS-GAS (DOOR, REAR))	
M	11	1	**127-2170**	4	PARAFUSO DE CABEÇA CONVEXA (M8X1,25X20 MM) (SCREW-TRUSS HEAD (M8X1.25X20-MM))	
	12	1	**359-3196**	1	CONJUNTO DE SUPORTE (BRACKET AS)	
M		1	**159-9540**	1	PORCA DE SOLDA (ROSCA M8X1,25) (NUT-WELD (M8X1.25-THD))	
M		1	**159-9541**	2	PORCA DE SOLDA (M10X1,5 DE ROSCA) (NUT-WELD (M10X1.5-THD))	
	13	1	**360-1633**	1	CONJUNTO DA PLACA (PLATE AS)	
M		1	**165-8719**	1	PORCA DE SOLDA (M12X1,75 DE ROSCA) (NUT-WELD (M12X1.75-THD))	
	14	1	**362-9220**	1	PLACA (PLATE)	
	15	1	**362-9221**	1	BUJÃO (PLUG)	
	16	1	**366-6105**	1	CONJUNTO DE SUPORTE (BRACKET AS)	
	17	1	**366-6106**	1	CONJUNTO DE SUPORTE (BRACKET AS)	
					(EACH BRACKET AS INCLUDES)	
M		1	**159-9540**	1	PORCA DE SOLDA (ROSCA M8X1,25) (NUT-WELD (M8X1.25-THD))	
M		1	**159-9541**	2	PORCA DE SOLDA (M10X1,5 DE ROSCA) (NUT-WELD (M10X1.5-THD))	
	18	1	**370-6979**	1	ILHÓ (GROMMET)	
	19	1	**5P-4116**	4	ARRUELA DURA (8,8X20,5X2 MM DE ESPESSURA) (WASHER-HARD (8.8X20.5X2-MM THK))	
M	21	1	**5C-2890**	1	PORCA (ROSCA M6X1) (NUT (M6X1-THD))	
M	22	1	**5C-9553**	16	PARAFUSO (M6X1X16 MM) (BOLT (M6X1X16-MM))	
M	23	1	**6V-7357**	5	PARAFUSO (M6X1X25 MM) (BOLT (M6X1X25-MM))	
	24	1	**7X-7729**	12	ARRUELA (11X25X3 MM DE ESPESSURA) (WASHER (11X25X3-MM THK))	
M	25	1	**8T-4136**	8	PARAFUSO (M10X1,5X25 MM) (BOLT (M10X1.5X25-MM))	
M	26	1	**8T-4138**	3	PARAFUSO (M6X1X20 MM) (BOLT (M6X1X20-MM))	
M	27	1	**8T-4195**	4	PARAFUSO (M10X1,5X30 MM) (BOLT (M10X1.5X30-MM))	
M	28	1	**8T-4200**	6	PARAFUSO (M8X1,25X16 MM) (BOLT (M8X1.25X16-MM))	
	29	1	**8T-4205**	3	ARRUELA DURA (7,2X14,5X2 MM DE ESPESSURA) (WASHER-HARD (7.2X14.5X2-MM THK))	
	30	1	**8T-4224**	11	ARRUELA DURA (8,8X16X2 MM DE ESPESSURA) (WASHER-HARD (8.8X16X2-MM THK))	
M	31	1	**8U-7803**	1	PARAFUSO (SCREW)	
	32	1	**9X-8256**	4	ARRUELA (6,6X12X2 MM DE ESPESSURA) (WASHER (6.6X12X2-MM THK))	

347-8089 GRUPO DE PORTAS DE ACESSO (DOOR GP-ACCESS) (continuação) **i06629842**

NOTA	REF. NÃO	GRÁFICO REF.	NÚMERO DA PEÇA	QTY	NOME DA PEÇA 1 2 3 4 5 6 (NÍVEL DO PRODUTO)	CONSULTE PÁGINA
D	33	1	**5P-7211**		RETENTOR (0,8 M CADA) (SEAL (0.8-M EACH))	
D	33A	1	**5P-7211**		RETENTOR (1 M) (SEAL (1-M))	
E	34	1	**246-0435**		RETENTOR (100 CM) (SEAL (100-CM))	
	35	1	**252-9205**	1	FIXADOR (FASTENER)	
	36	1	**397-8931**	2	BUJÃO-TAMPA (PLUG-CAP)	

D - ENCOMENDAR POR METROS
E - ENCOMENDAR POR CENTÍMETROS
M - PEÇA MÉTRICA

347-8089 GRUPO DE PORTAS DE ACESSO (DOOR GP-ACCESS) (continuação) **i06629842**

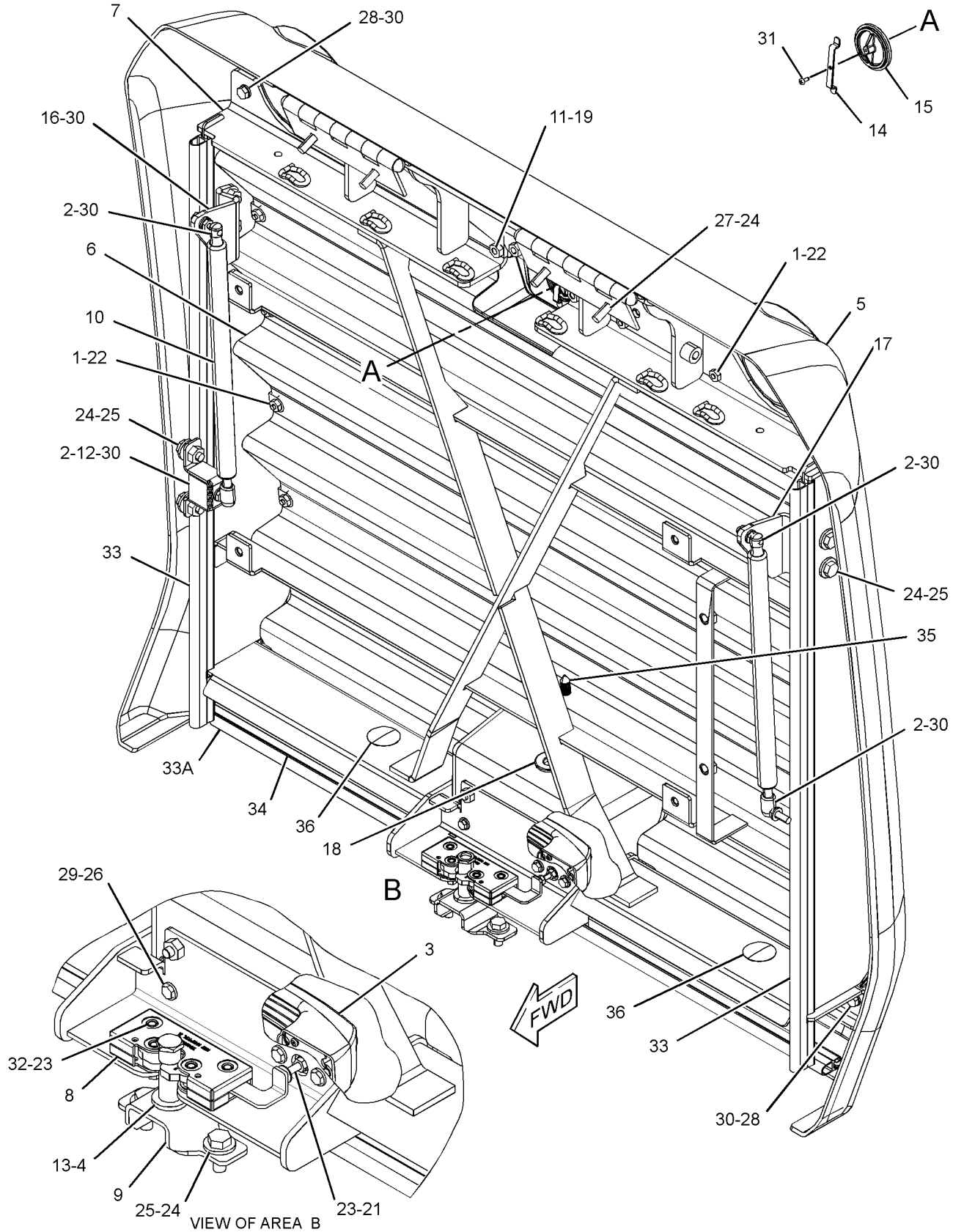

GRÁFICO 1 <FIM> g06061507

341-9750 GRUPO DA PORTA DA CABINE–LADO ESQUERDO (DOOR GP-CAB-LADO ESQUERDO)

S/N: KW41-UP

NÚMEROE DE 384-6950 GRUPO DA CABINE-ROPS INCLUSO UM ACESSÓRIO

SMCS-7308 **i06627434**

NOTA	REF. NÃO	GRÁFICO REF.	NÚMERO DA PEÇA	QTY	NOME DA PEÇA 1 2 3 4 5 6 (NÍVEL DO PRODUTO)	CONSULTE PÁGINA
D	1	1	**5P-5637**		RETENTOR (0,1 M) (SEAL (0.1-M))	
	2	1	**6V-7636**	2	PINO-MOLA (PIN AS-SPRING)	
	3	1	**8Y-6377**	1	PERCUSSOR (STRIKER)	
	4	1	**8T-4224**	6	ARRUELA DURA (8,8X16X2 MM DE ESPESSURA) (WASHER-HARD (8.8X16X2-MM THK))	
	5	1	**111-0204**	1	CONJUNTO DA PLACA (PLATE AS)	
J	6	1	**252-1862**	1	GRUPO DE MAÇANETAS DE PUXAR (HANDLE AS-PULL)	
	7	1	**473-3060**	1	JUNTA (GASKET)	
	8	1	**252-8286**	2	ESPAÇADOR (6,5X10,5X11,5 MM DE ESPESSURA) (SPACER (6.5X10.5X11.5-MM THK))	
	9	1	**257-6170**	1	ESPAÇADOR (6,5X14X7,5 MM DE ESPESSURA) (SPACER (6.5X14X7.5-MM THK))	
	10	1	**257-6205**	2	ESPAÇADOR (10,5X14,5X12 MM DE ESPESSURA) (SPACER (10.5X14.5X12-MM THK))	
	11	1	**257-6206**	1	ESPAÇADOR (14X18X12 MM DE ESPESSURA) (SPACER (14X18X12-MM THK))	
	12	1	**269-2890**	1	FORQUILHA DE CONEXÃO (CLEVIS)	
	13	1	**269-2892**	1	PINO (PIN)	
	14	1	**332-0195**	1	GRAMPO (CLIP)	
	15	1	**341-9757**	2	CONJUNTO DE HINGE (HINGE AS)	
					(EACH INCLUDES)	
		1	**096-2323**	1	ANEL DE RETENÇÃO (EXTERNO) (RING-RETAINING (EXTERNAL))	
		1	**318-0827**	1	PINO (PIN)	
	16	1	**423-7219**	1	CONJUNTO DA TRAVA (LATCH AS)	
E	17	1	**341-9763**		RETENTOR (420 CM) (SEAL (420-CM))	
	18	1	**341-9764**	1	CONJUNTO DA HASTE (ROD AS)	
Y	19	1	**341-9784**	1	GRUPO DA PORTA DA CABINE (LADO ESQUERDO) (DOOR GP-CAB (LH))	746
	20	1	**341-9788**	1	CONJUNTO DE BELLCRANK (BELLCRANK AS)	
	21	1	**108-4311**	1	PARAFUSO DE MÁQUINA (3/8-16X0,75 POL) (SCREW-MACHINE (3/8-16X0.75-IN))	
	23	1	**7X-0579**	6	ARRUELA DURA (8,8X25,5X2 MM DE ESPESSURA) (WASHER-HARD (8.8X25.5X2-MM THK))	
M	24	1	**216-7352**	12	PARAFUSO DE CABEÇA CONVEXA (M8X1,25X30 MM) (SCREW-TRUSS HEAD (M8X1.25X30-MM))	
M	25	1	**6V-7357**	3	PARAFUSO (M6X1X25 MM) (BOLT (M6X1X25-MM))	
	26	1	**8T-4121**	2	ARRUELA DURA (11X21X2,5 MM DE ESPESSURA) (WASHER-HARD (11X21X2.5-MM THK))	
M	27	1	**8T-4136**	2	PARAFUSO (M10X1,5X25 MM) (BOLT (M10X1.5X25-MM))	
M	28	1	**8T-4138**	4	PARAFUSO (M6X1X20 MM) (BOLT (M6X1X20-MM))	
	29	1	**8T-4205**	7	ARRUELA DURA (7,2X14,5X2 MM DE ESPESSURA) (WASHER-HARD (7.2X14.5X2-MM THK))	

D - ENCOMENDAR POR METROS
E - ENCOMENDAR POR CENTÍMETROS
J - REQUIRES CORPORATE KEY
M - PEÇA MÉTRICA
Y - ILUSTRAÇÃO INDIVIDUAL

341-9750 GRUPO DA PORTA DA CABINE (DOOR GP-CAB) (continuação) **i06627434**

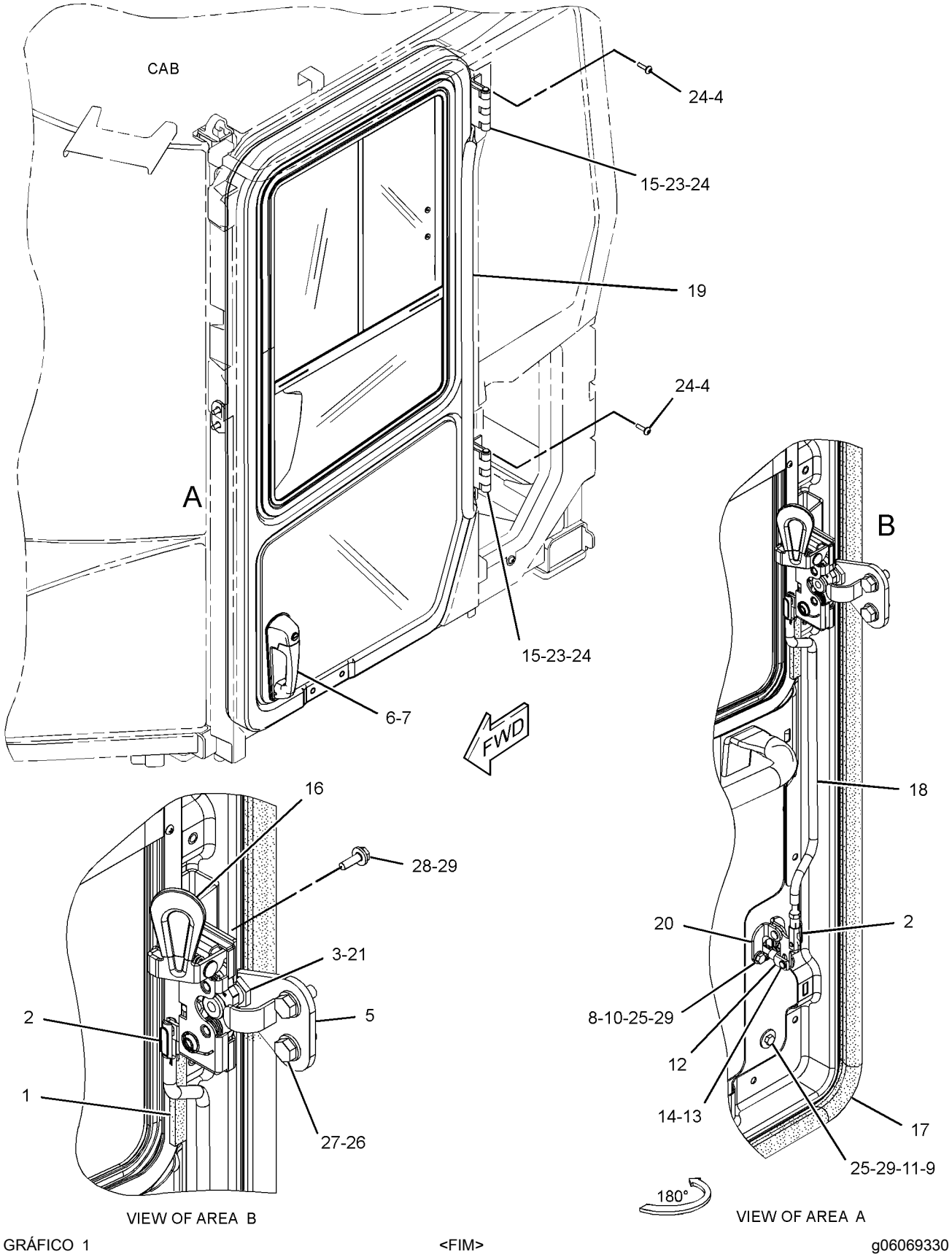

GRÁFICO 1 <FIM> g06069330

341-9784 GRUPO DA PORTA DA CABINE–LADO ESQUERDO (DOOR GP-CAB-LADO ESQUERDO)

S/N: KW41-UP

NÚMEROE DE 341-9750, 500-4104 GRUPO DA PORTA DA CABINE

UM ACESSÓRIO

SMCS-7308 **i06189146**

NOTA	REF. NÃO	GRÁFICO REF.	NÚMERO DA PEÇA	QTY	NOME DA PEÇA 1 2 3 4 5 6 (NÍVEL DO PRODUTO)	CONSULTE PÁGINA
	1	1	**110-7524**	16	BOTÃO (BUTTON)	
	2	1	**341-9751**	1	CONJUNTO DE DOOR (LADO ESQUERDO) (DOOR AS (LH))	
	3	1	**341-9754**	1	VIDRO FIXO (GLASS-FIXED)	
Y	4	1	**341-9755**	1	GRUPO DE JANELA-PORTA (VIDRO DESLIZANTE, LE) (WINDOW GP-DOOR (SLIDING WINDOW, LH))	817

Y - ILUSTRAÇÃO INDIVIDUAL

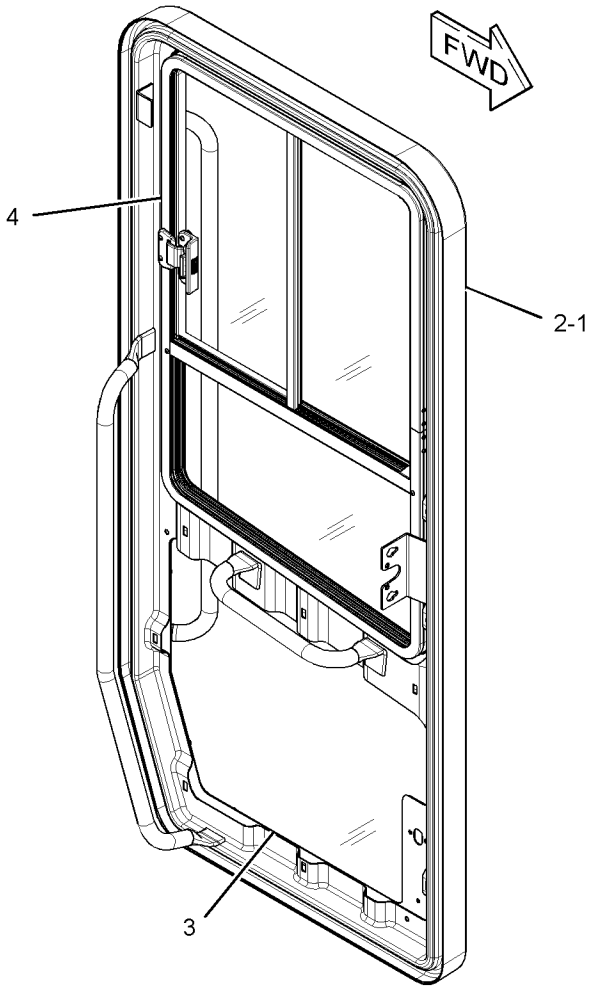

GRÁFICO 1 <FIM> g02796589

341-9790 GRUPO DA PORTA DA CABINE–VIDRO DESLIZANTE, LE (DOOR GP-CAB–VIDRO DESLIZANTE, LE)

S/N: KW41-UP

NÚMEROE DE 500-4103 GRUPO DA CABINE, 384-6950 GRUPO DA CABINE-ROPS INCLUSO UM ACESSÓRIO

SMCS-7308 **i06739407**

NOTA	REF. NÃO	GRÁFICO REF.	NÚMERO DA PEÇA	QTY	NOME DA PEÇA 1 2 3 4 5 6 (NÍVEL DO PRODUTO)	CONSULTE PÁGINA
E	1	1	**3E-6600**		RETENTOR (30 CM) (SEAL (30-CM))	
	2	2	**5E-8555**	1	GRAMPO (CLIP)	
	3	2	**6V-7636**	4	PINO-MOLA (PIN AS-SPRING)	
	4	1	**100-5612**	1	DECALQUE DE INSTRUÇÃO (SAÍDA ALTERNATIVA, REMOVA O VIDRO) (FILM-INSTRUCTION (ALTERNATE EXIT, REMOVE WINDOW))	
	5	2	**399-4534**	1	CONJUNTO DA TRAVA (LATCH AS)	
	6	1	**126-2373**	1	GRUPO DE MAÇANETAS DE PUXAR (HANDLE AS-PULL)	
	7	1	**209-4212**	1	GRUPO DE MARTELO (VIDRO DA CABINE (Janela)) (HAMMER GP (CAB WINDOW))	
	8	2	**264-4458**	1	ILHÓ (GROMMET)	
	9	1	**341-9726**	1	JUNTA (GASKET)	
	10	1	**341-9727**	2	ESPAÇADOR (SPACER)	
	11	1	**341-9728**	1	CONJUNTO DA PLACA (PLATE AS)	
		1	**359-1815**	2	PORCA ESPECIAL (NUT-SPECIAL)	
	12	2	**341-9765**	1	PLACA (PLATE)	
	13	2	**341-9772**	1	CONJUNTO DA HASTE (ROD AS)	
	14	2	**341-9773**	1	HASTE (ROD)	
	15	2	*399-6645*	1	CONJUNTO DE SUPORTE (BRACKET AS)	
		2	**341-9774**	1	SUPORTE (BRACKET)	
	15A	2	**341-9777**	1	BUCHA (BUSHING)	
	16	2	**341-9775**	1	CONJUNTO DE SUPORTE (BRACKET AS)	
M		2	**165-8718**	2	PORCA DE SOLDA (M4X0,7 DE ROSCA) (NUT-WELD (M4X0.7-THD))	
	17	2	**341-9776**	1	CONJUNTO DE ALAVANCA-PORTA (HANDLE AS-DOOR)	
	19	2	**341-9778**	1	HASTE (ROD)	
	20	2	**341-9780**	1	BOTÃO (KNOB)	
	21	2	**341-9783**	1	CONJUNTO DE SUPORTE (BRACKET AS)	
M		2	**159-9539**	2	PORCA DE SOLDA (ROSCA M6X1) (NUT-WELD (M6X1-THD))	
	21A	2	**341-9777**	1	BUCHA (BUSHING)	
	22	2	**341-9786**	1	ELO (LINK)	
	23	2	**341-9787**	1	CONJUNTO DE BELLCRANK (BELLCRANK AS)	
	24	1	**341-9791**	1	CONJUNTO DE STRIKER (STRIKER AS)	
	25	1	**342-0125**	1	TAMPA (COVER)	
	26	1	**342-0128**	1	CONJUNTO DE TAMPA-ACESSO (COVER AS-ACCESS)	
		1	**206-1667**	7	GRAMPO (ACABAMENTO) (CLIP (TRIM))	
M	28	2	**127-2170**	2	PARAFUSO DE CABEÇA CONVEXA (M8X1,25X20 MM) (SCREW-TRUSS HEAD (M8X1.25X20-MM))	
M	29	2	**138-8454**	2	PARAFUSO DE CABEÇA CONVEXA (M4X0,7X10 MM) (SCREW-TRUSS HEAD (M4X0.7X10-MM))	
M	30	1	**7Y-7389**	2	PARAFUSO (M5X0,8X16 MM) (SCREW (M5X0.8X16-MM))	
	31	2	**9X-2038**	6	ARRUELA (7X19X2 MM DE ESPESSURA) (WASHER (7X19X2-MM THK))	
M	32	1	**9X-2041**	2	PARAFUSO DE CABEÇA CONVEXA (M10X1,5X20 MM) (SCREW-TRUSS HEAD (M10X1.5X20-MM))	
M	33	2	**9X-2044**	4	PARAFUSO DE CABEÇA CONVEXA (M6X1X16 MM) (SCREW-TRUSS HEAD (M6X1X16-MM))	
M	34	2	**9X-2045**	10	PARAFUSO DE CABEÇA CONVEXA (M6X1X20 MM) (SCREW-TRUSS HEAD (M6X1X20-MM))	

341-9790 GRUPO DA PORTA DA CABINE (DOOR GP-CAB) (continuação) **i06739407**

NOTA	REF. NÃO	GRÁFICO REF.	NÚMERO DA PEÇA	QTY	NOME DA PEÇA 1 2 3 4 5 6 (NÍVEL DO PRODUTO)	CONSULTE PÁGINA
M	35	1	**9X-2046**	2	PARAFUSO DE CABEÇA CONVEXA (M6X1X35 MM) (SCREW-TRUSS HEAD (M6X1X35-MM))	
	36	2	**341-9796**	1	GUIA (GUIDE)	
	37	2	**341-9797**	1	DECALQUE DE ADVERTÊNCIA (DESTRAVAMENTO DA CABINE) (FILM-WARNING (CAB UNLOCK))	
M	38	2	**112-6646**	2	CONTRAPORCA (ROSCA M6X1) (LOCKNUT (M6X1-THD))	

E - ENCOMENDAR POR CENTÍMETROS
M - PEÇA MÉTRICA

341-9790 GRUPO DA PORTA DA CABINE (DOOR GP-CAB) (continuação) **i06739407**

REFER TO ALL ILLUSTRATIONS OF
THIS GROUP FOR AUXILIARY VIEWS

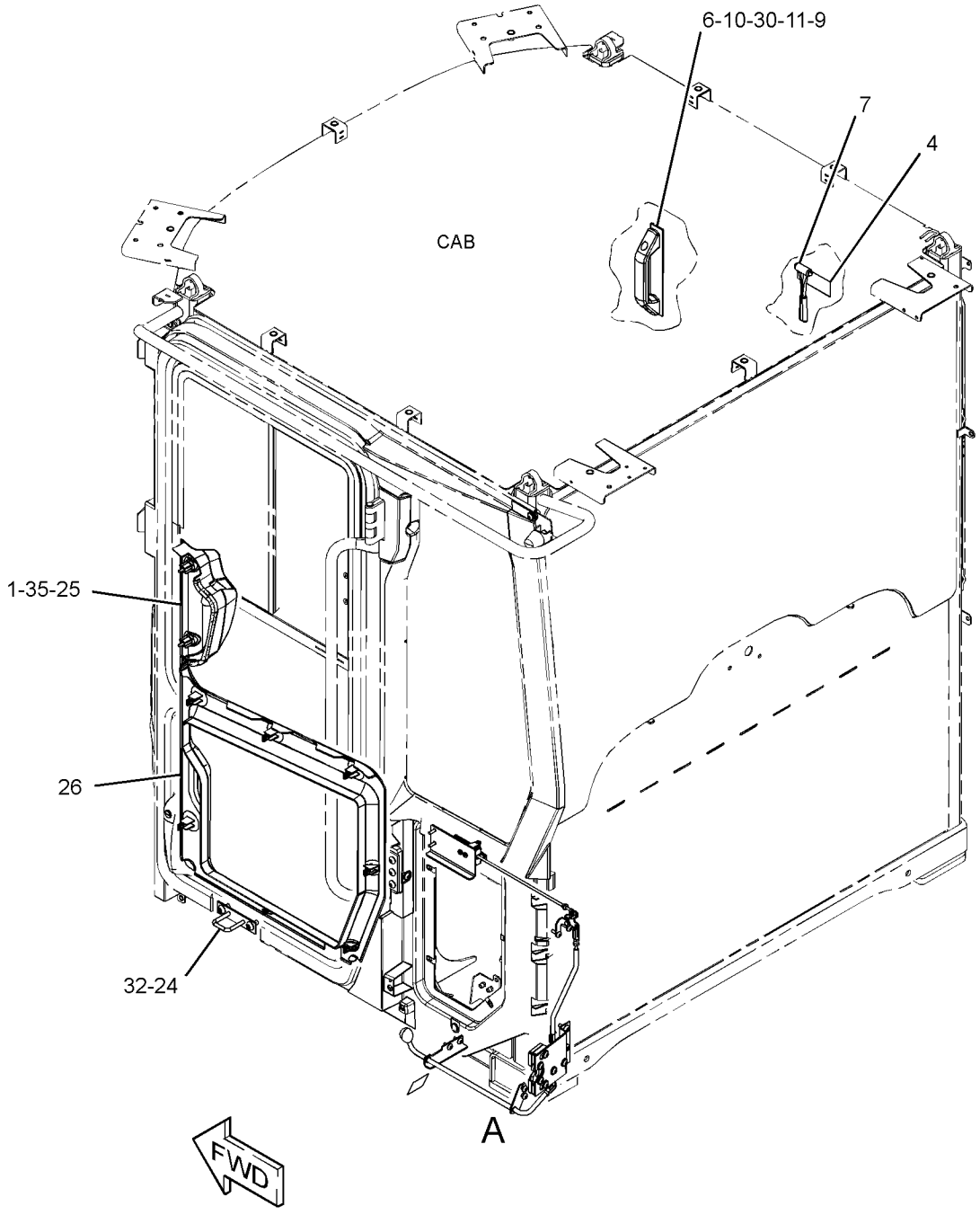

GRÁFICO 1 g03377015

341-9790 GRUPO DA PORTA DA CABINE (DOOR GP-CAB) (continuação) **i06739407**

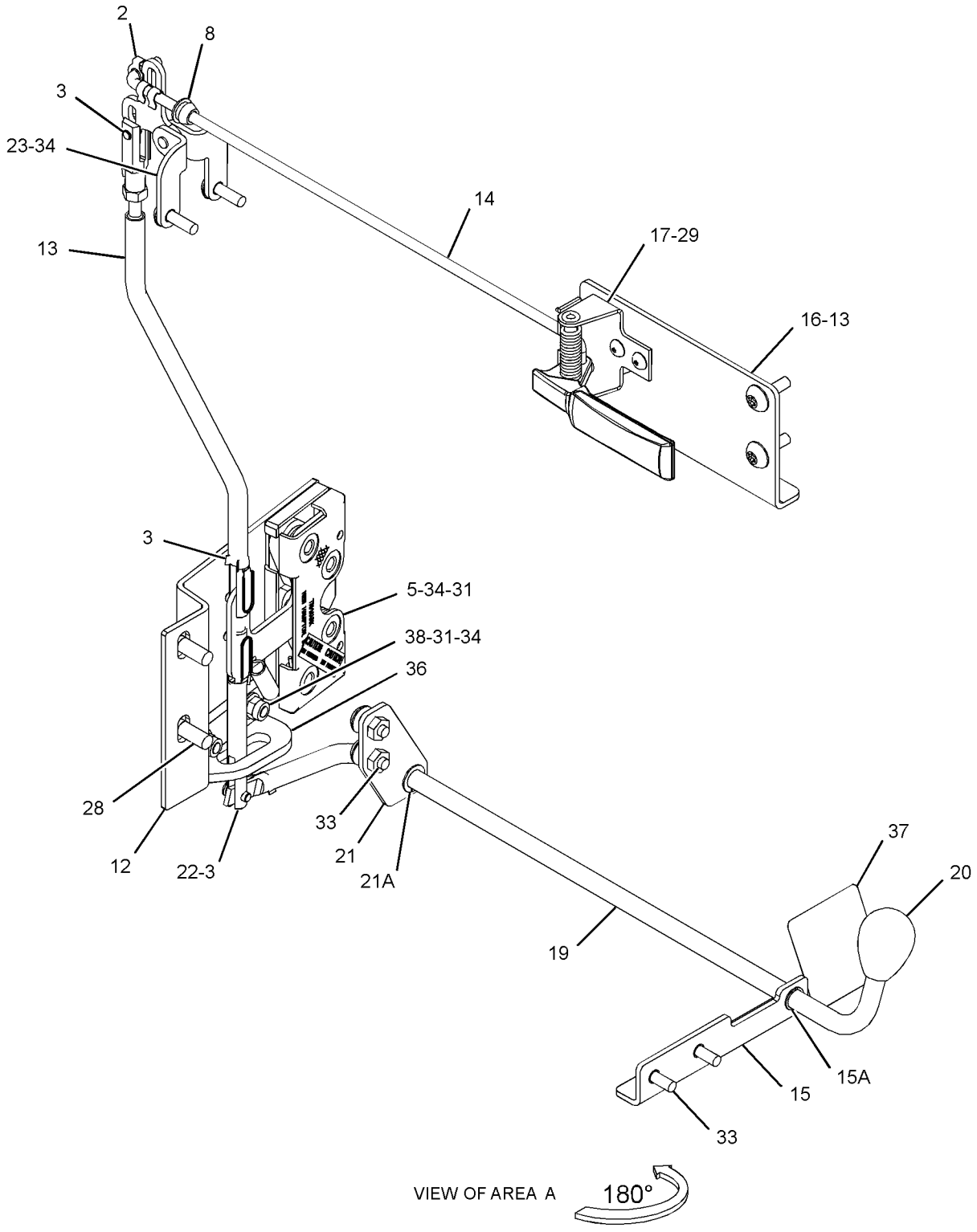

GRÁFICO 2 <FIM> g03377017

500-4104 GRUPO DA PORTA DA CABINE (DOOR GP-CAB)

S/N: KW41-UP

NÚMEROE DE 500-4103 GRUPO DA CABINE

UM ACESSÓRIO

SMCS-7308 **i06713604**

NOTA	REF. NÃO	GRÁFICO REF.	NÚMERO DA PEÇA	QTY	NOME DA PEÇA 1 2 3 4 5 6 (NÍVEL DO PRODUTO)	CONSULTE PÁGINA
D	1	1	**5P-5637**		RETENTOR (0,1 M) (SEAL (0.1-M))	
	2	1	**8Y-6377**	1	PERCUSSOR (STRIKER)	
	3	1	**111-0204**	1	CONJUNTO DA PLACA (PLATE AS)	
	4	1	**252-1862**	1	GRUPO DE MAÇANETAS DE PUXAR (HANDLE AS-PULL)	
	5	1	**252-8286**	2	ESPAÇADOR (6,5X10,5X11,5 MM DE ESPESSURA) (SPACER (6.5X10.5X11.5-MM THK))	
	6	1	**257-6170**	1	ESPAÇADOR (6,5X14X7,5 MM DE ESPESSURA) (SPACER (6.5X14X7.5-MM THK))	
	7	1	**257-6205**	2	ESPAÇADOR (10,5X14,5X12 MM DE ESPESSURA) (SPACER (10.5X14.5X12-MM THK))	
	8	1	**257-6206**	1	ESPAÇADOR (14X18X12 MM DE ESPESSURA) (SPACER (14X18X12-MM THK))	
	9	1	**269-2890**	1	FORQUILHA DE CONEXÃO (CLEVIS)	
E	10	1	**341-9763**		RETENTOR (420 CM) (SEAL (420-CM))	
	11	1	**341-9764**	1	CONJUNTO DA HASTE (ROD AS)	
Y	12	1	**341-9784**	1	GRUPO DA PORTA DA CABINE (LADO ESQUERDO) (DOOR GP-CAB (LH))	746
	13	1	**341-9788**	1	CONJUNTO DE BELLCRANK (BELLCRANK AS)	
	14	1	**423-7219**	1	CONJUNTO DA TRAVA (LATCH AS)	
	15	1	**473-3060**	1	JUNTA (GASKET)	
	16	1	**500-4105**	2	CONJUNTO DE HINGE (HINGE AS)	
					(EACH INCLUDES)	
		1	**6V-1506**	1	GRAXEIRA (FITTING-GREASE)	
		1	**096-2323**	1	ANEL DE RETENÇÃO (EXTERNO) (RING-RETAINING (EXTERNAL))	
		1	**500-4106**	1	PINO (PIN)	
	17	1	**108-4311**	1	PARAFUSO DE MÁQUINA (3/8-16X0,75 POL) (SCREW-MACHINE (3/8-16X0.75-IN))	
M	18	1	**216-7352**	12	PARAFUSO DE CABEÇA CONVEXA (M8X1,25X30 MM) (SCREW-TRUSS HEAD (M8X1.25X30-MM))	
	19	1	**269-2892**	1	PINO (PIN)	
	20	1	**332-0195**	1	GRAMPO (CLIP)	
M	21	1	**6V-7357**	3	PARAFUSO (M6X1X25 MM) (BOLT (M6X1X25-MM))	
	22	1	**6V-7636**	2	PINO-MOLA (PIN AS-SPRING)	
	23	1	**7X-0579**	6	ARRUELA DURA (8,8X25,5X2 MM DE ESPESSURA) (WASHER-HARD (8.8X25.5X2-MM THK))	
	24	1	**8T-4121**	2	ARRUELA DURA (11X21X2,5 MM DE ESPESSURA) (WASHER-HARD (11X21X2.5-MM THK))	
M	25	1	**8T-4136**	2	PARAFUSO (M10X1,5X25 MM) (BOLT (M10X1.5X25-MM))	
M	26	1	**8T-4138**	4	PARAFUSO (M6X1X20 MM) (BOLT (M6X1X20-MM))	
	27	1	**8T-4205**	7	ARRUELA DURA (7,2X14,5X2 MM DE ESPESSURA) (WASHER-HARD (7.2X14.5X2-MM THK))	
	28	1	**8T-4224**	6	ARRUELA DURA (8,8X16X2 MM DE ESPESSURA) (WASHER-HARD (8.8X16X2-MM THK))	

D - ENCOMENDAR POR METROS
E - ENCOMENDAR POR CENTÍMETROS
M - PEÇA MÉTRICA
Y - ILUSTRAÇÃO INDIVIDUAL

500-4104 GRUPO DA PORTA DA CABINE (DOOR GP-CAB) (continuação) **i06713604**

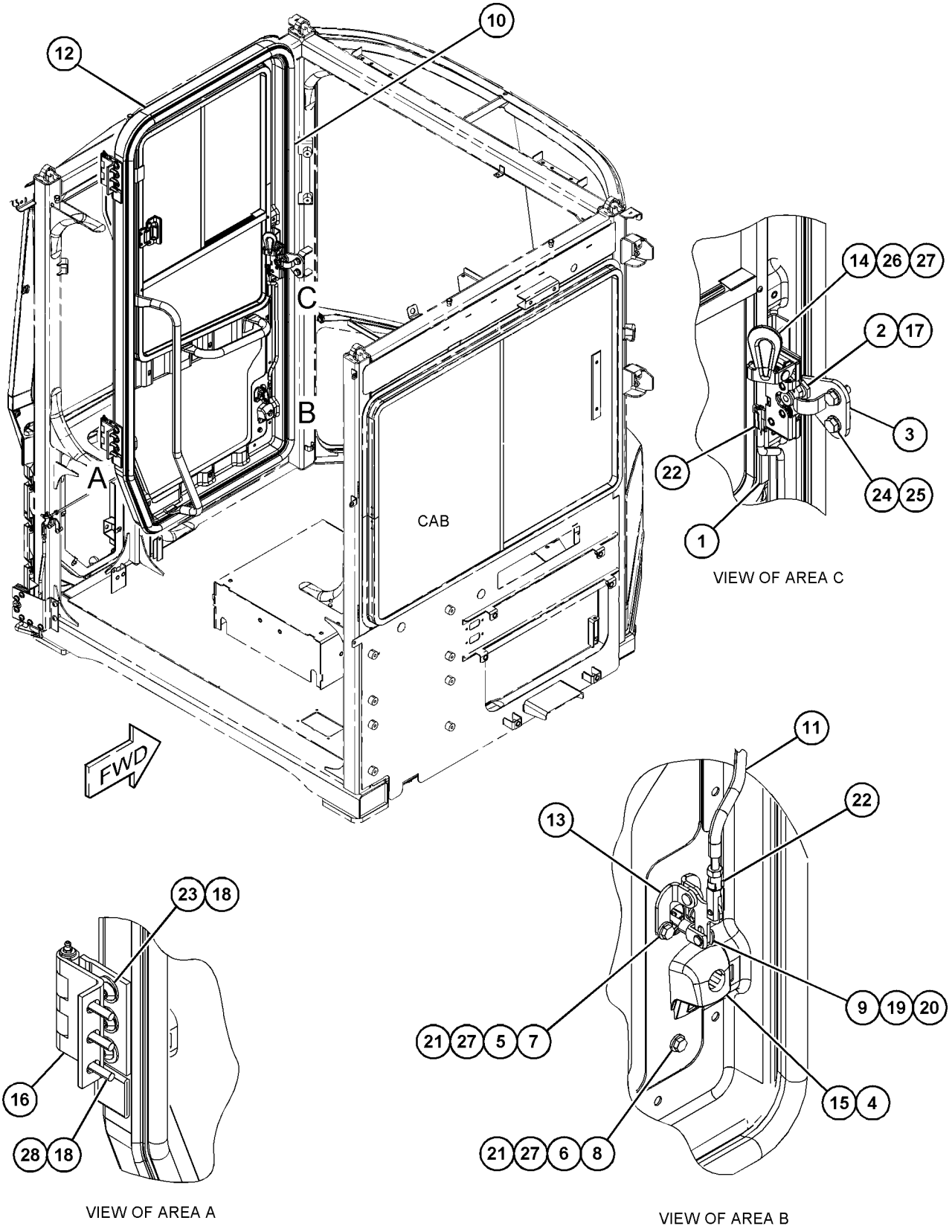

GRÁFICO 1 <FIM> g06118314

341-9860 GRUPO DE DUTO-AR DA CABINE (DUCT GP-CAB AIR)

S/N: KW41-UP

NÚMEROE DE 423-7194 ARRANJO DA CABINE, 483-2565 ARRANJO DA CABINE-ROPS INCLUSO UM ACESSÓRIO

SMCS-734D **i06984399**

NOTA	REF. NÃO	GRÁFICO REF.	NÚMERO DA PEÇA	QTY	NOME DA PEÇA 1 2 3 4 5 6 (NÍVEL DO PRODUTO)	CONSULTE PÁGINA
	1	1	**8Y-6352**	4	CONJUNTO DO DIFUSOR (LOUVER AS)	
	2	1	**164-8474**	7	CONJUNTO DO DIFUSOR DE VENTILAÇÃO (LOUVER AS-VENT)	
M	3	1	**270-9442**	2	PARAFUSO DE CABEÇA CONVEXA (M6X1X20 MM) (SCREW-TRUSS HEAD (M6X1X20-MM))	
	4	1	**341-9861**	1	DUTO (DUCT)	
	5	1	**341-9862**	1	DUTO (DUCT)	
	6	1	**341-9865**	1	JUNTA (GASKET)	
	7	1	**341-9866**	1	JUNTA (GASKET)	
	8	1	**341-9867**	1	JUNTA (GASKET)	
M	9	1	**172-8591**	5	PORCA DE MOLA (ROSCA M6X1) (NUT-SPRING (M6X1-THD))	
	10	1	**9X-2038**	2	ARRUELA (7X19X2 MM DE ESPESSURA) (WASHER (7X19X2-MM THK))	
M	11	1	**121-9870**	3	PARAFUSO DE MÁQUINA (M6X1X40 MM) (SCREW-MACHINE (M6X1X40-MM))	

M - PEÇA MÉTRICA

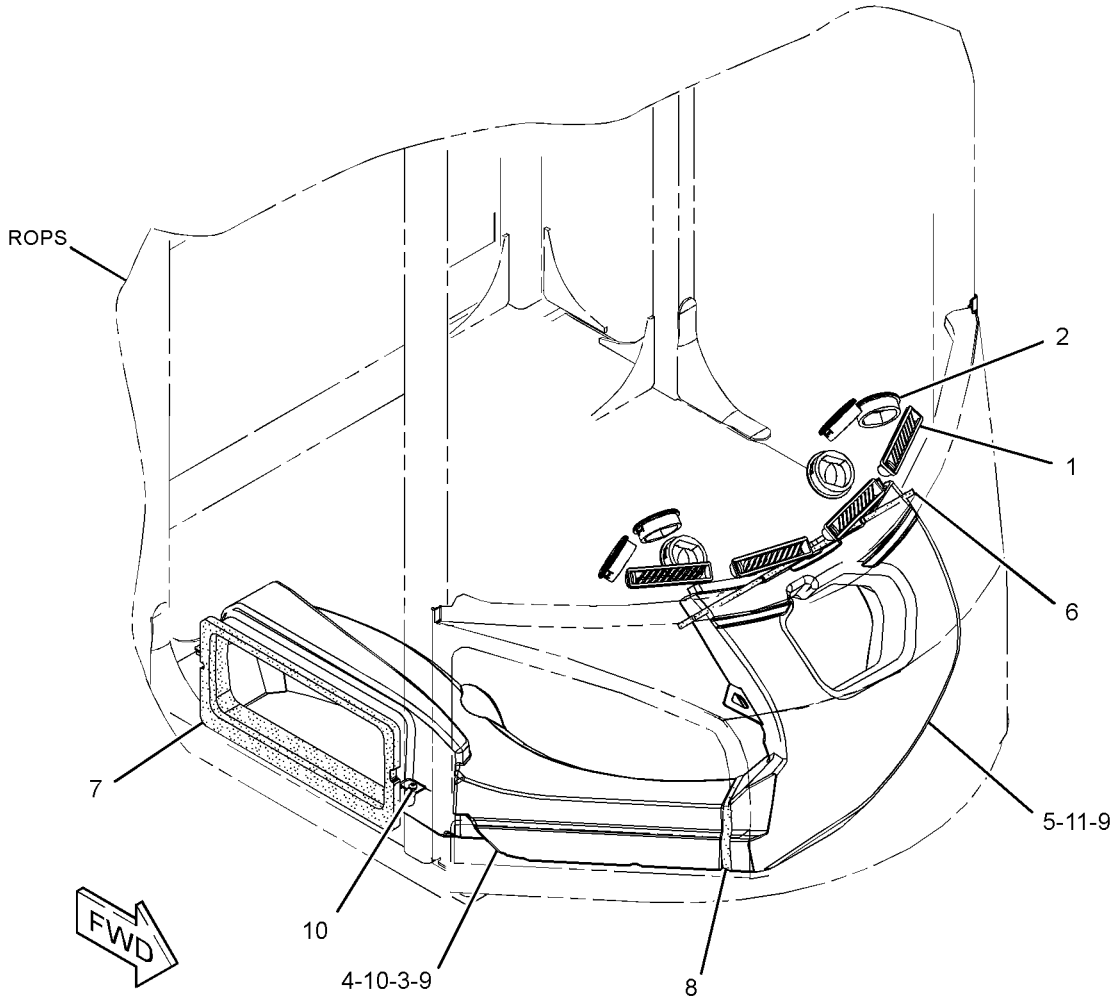

GRÁFICO 1 <FIM> g06075081

342-0080 GRUPO DE TAPETE (FLOOR MAT GP)

S/N: KW41-UP

NÚMEROE DE 423-7194 ARRANJO DA CABINE, 483-2565 ARRANJO DA CABINE-ROPS INCLUSO, 423-7195 ARRANJO DE CAPOTA

UM ACESSÓRIO

SMCS-726M **i05302442**

NOTA	REF. NÃO	GRÁFICO REF.	NÚMERO DA PEÇA	QTY	NOME DA PEÇA 1 2 3 4 5 6 (NÍVEL DO PRODUTO)	CONSULTE PÁGINA
	1	1	**342-0091**	1	TAPETE (FLOOR MAT)	
	2	1	**342-0092**	1	TAPETE (FLOOR MAT)	

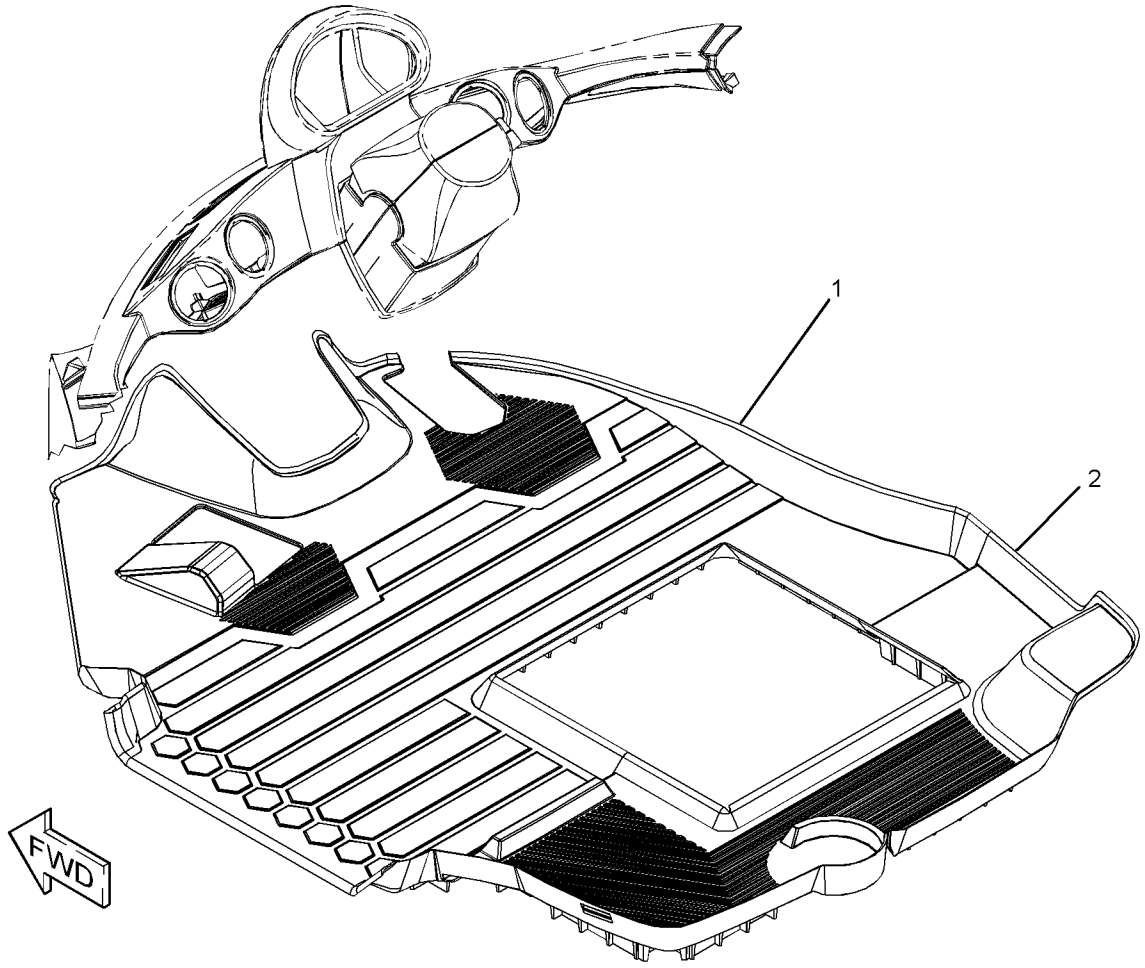

GRÁFICO 1 <FIM> g02784816

342-0250 GRUPO DE PROTETORES DO VIDRO (GUARD GP-WINDOW)

S/N: KW41-UP
UM ACESSÓRIO

SMCS-7165, 7182, 7310

i06739409

NOTA	REF. NÃO	GRÁFICO REF.	NÚMERO DA PEÇA	QTY	NOME DA PEÇA 1 2 3 4 5 6 (NÍVEL DO PRODUTO)	CONSULTE PÁGINA
	1	1	**248-2284**	4	BOTÃO-CONTROLE (KNOB-CONTROL)	
	2	1	**341-9824**	1	CONJUNTO DE SUPORTE (BRACKET AS)	
	3	1	**341-9825**	1	CONJUNTO DA TELA (DIANTEIRA) (SCREEN AS (FRONT))	
	4	1	**341-9826**	4	SUPORTE (BRACKET)	
	5	1	**341-9827**	1	CONJUNTO DA TELA (LADO ESQUERDO) (SCREEN AS (LH))	
	6	1	**341-9828**	1	CONJUNTO DA TELA (LADO DIREITO) (SCREEN AS (RH))	
	7	1	**342-0149**	1	CONJUNTO DE SUPORTE (BRACKET AS)	
	8	1	**342-0239**	1	PLACA (PLATE)	
	9	1	**342-0241**	1	TAMPA (COVER)	
	10	1	**342-0242**	1	TAMPA (COVER)	
	11	1	**342-0266**	2	CONJUNTO DE SUPORTE (BRACKET AS)	
					(EACH INCLUDES)	
M		1	**159-9541**	5	PORCA DE SOLDA (M10X1,5 DE ROSCA) (NUT-WELD (M10X1.5-THD))	
M	12	1	**224-6208**	4	INSERÇÃO-ROSQUEADA (M10X1,5 DE ROSCA) (INSERT-THREADED (M10X1.5-THD))	
	13	1	**5P-4116**	20	ARRUELA DURA (8,8X20,5X2 MM DE ESPESSURA) (WASHER-HARD (8.8X20.5X2-MM THK))	
	14	1	**5P-7177**	4	RETENTOR (RETAINER)	
M	15	1	**6V-9189**	6	CONTRAPORCA (ROSCA M8X1,25) (LOCKNUT (M8X1.25-THD))	
	16	1	**8T-4121**	28	ARRUELA DURA (11X21X2,5 MM DE ESPESSURA) (WASHER-HARD (11X21X2.5-MM THK))	
M	17	1	**8T-4133**	4	PORCA (M10X1,5 DE ROSCA) (NUT (M10X1.5-THD))	
M	18	1	**8T-4136**	10	PARAFUSO (M10X1,5X25 MM) (BOLT (M10X1.5X25-MM))	
M	19	1	**8T-4137**	10	PARAFUSO (M10X1,5X20 MM) (BOLT (M10X1.5X20-MM))	
M	20	1	**8T-4200**	8	PARAFUSO (M8X1,25X16 MM) (BOLT (M8X1.25X16-MM))	
M	21	1	**8T-7547**	6	PARAFUSO (M8X1,25X30 MM) (BOLT (M8X1.25X30-MM))	

M - PEÇA MÉTRICA

342-0250 GRUPO DE PROTETORES DO VIDRO (GUARD GP-WINDOW) (continuação) **i06739409**

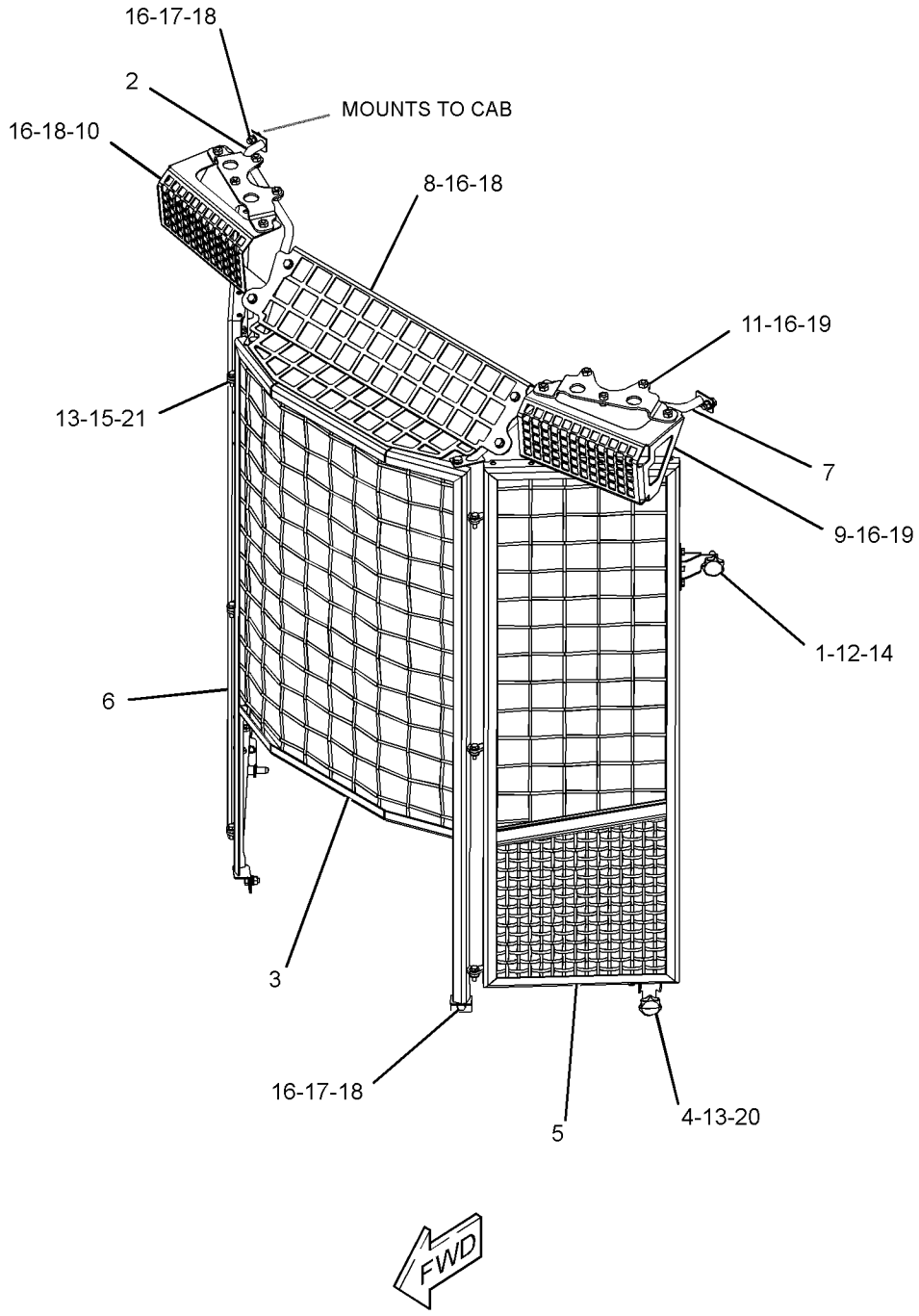

GRÁFICO 1 <FIM> g03346620

342-0270 GRUPO DE APOIO DE MÃO–PORTA (HANDHOLD GP-PORTA)

S/N: KW41-UP

NÚMEROE DE 423-7194 ARRANJO DA CABINE, 483-2565 ARRANJO DA CABINE-ROPS INCLUSO, 423-7195 ARRANJO DE CAPOTA

UM ACESSÓRIO

SMCS-7256 **i05302460**

NOTA	REF. NÃO	GRÁFICO REF.	NÚMERO DA PEÇA	QTY	NOME DA PEÇA 1 2 3 4 5 6 (NÍVEL DO PRODUTO)	CONSULTE PÁGINA
	1	1	**341-9742**	1	APOIO (HANDHOLD)	
M	2	1	**127-2170**	4	PARAFUSO DE CABEÇA CONVEXA (M8X1,25X20 MM) (SCREW-TRUSS HEAD (M8X1.25X20-MM))	
	3	1	**7X-0579**	4	ARRUELA DURA (8,8X25,5X2 MM DE ESPESSURA) (WASHER-HARD (8.8X25.5X2-MM THK))	

M - PEÇA MÉTRICA

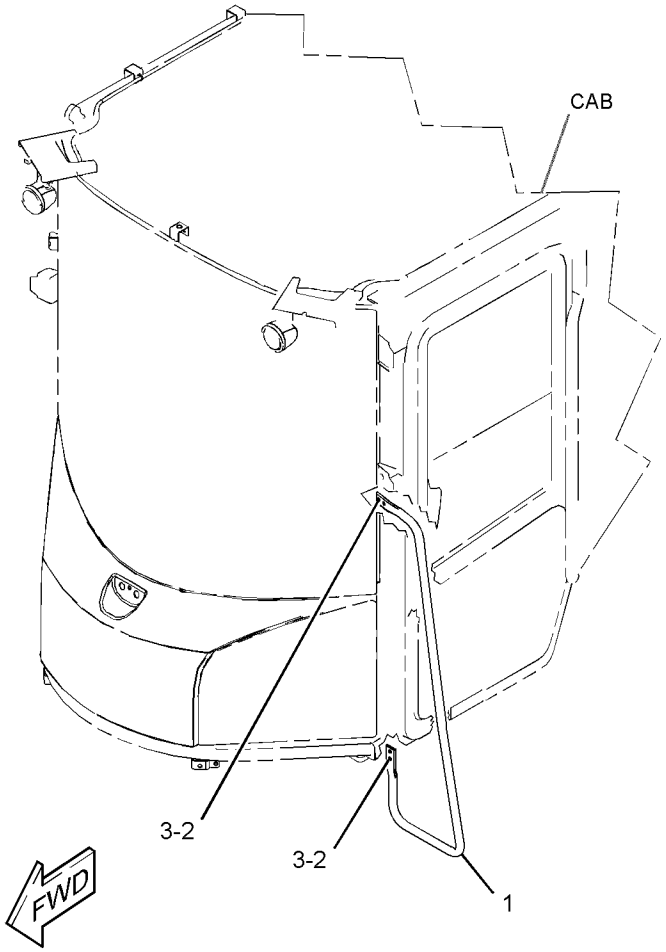

GRÁFICO 1 <FIM> g02786156

463-1111 GRUPO DA BUZINA ELÉTRICA (HORN GP-ELECTRIC)

S/N: KW41-UP

NÚMEROE DE 454-0544 ARRANJO DE CHASSI

TAMBÉM UM ACESSÓRIO

SMCS-7402 **i06225916**

NOTA	REF. NÃO	GRÁFICO REF.	NÚMERO DA PEÇA	QTY	NOME DA PEÇA 1 2 3 4 5 6 (NÍVEL DO PRODUTO)	CONSULTE PÁGINA
	1	1	**163-1201**	1	CONJUNTO DE BUZINA (24 V, TOM BAIXO) (HORN AS (24-VOLT, LOW TONE))	
	2	1	**8T-4121**	1	ARRUELA DURA (11X21X2,5 MM DE ESPESSURA) (WASHER-HARD (11X21X2.5-MM THK))	
M	3	1	**8T-4137**	1	PARAFUSO (M10X1,5X20 MM) (BOLT (M10X1.5X20-MM))	

M - PEÇA MÉTRICA

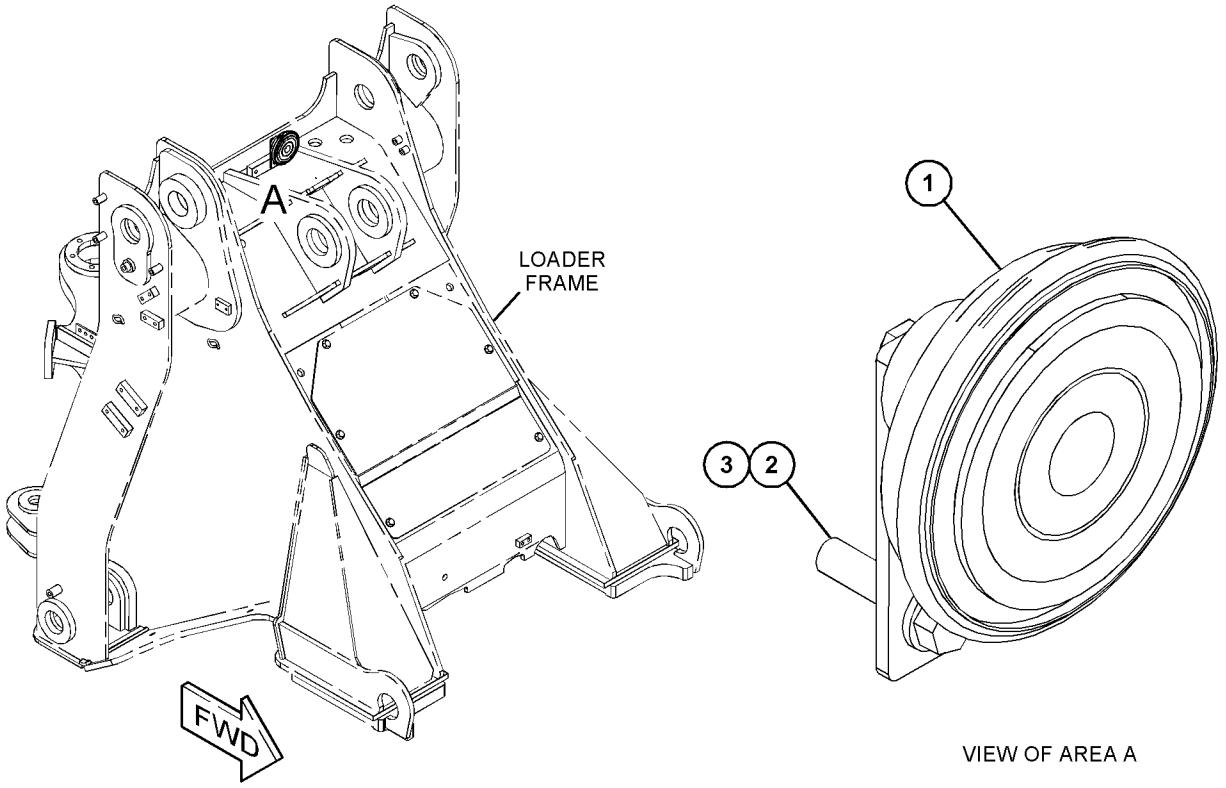

GRÁFICO 1 <FIM> g03888313

342-0130 GRUPO DE INSTALAÇÃO-RÁDIO (INSTALLATION GP-RADIO)

S/N: KW41-UP
NÃO PODE SER USADO COM 333-1369—PÁGINA: 792 , 378-0951—PÁGINA: 760
NÚMEROE DE 518-4890, 523-9080 ARRANJO DE DISTRIBUIÇÃO
UM ACESSÓRIO

SMCS-7338 **i05309905**

NOTA	REF. NÃO	GRÁFICO REF.	NÚMERO DA PEÇA	QTY	NOME DA PEÇA 1 2 3 4 5 6 (NÍVEL DO PRODUTO)	CONSULTE PÁGINA
	1	1	**9U-8263**	1	TAMPA (COVER)	
	2	1	**341-9807**	1	TAMPA (COVER)	
	3	1	**341-9808**	1	TAMPA (COVER)	

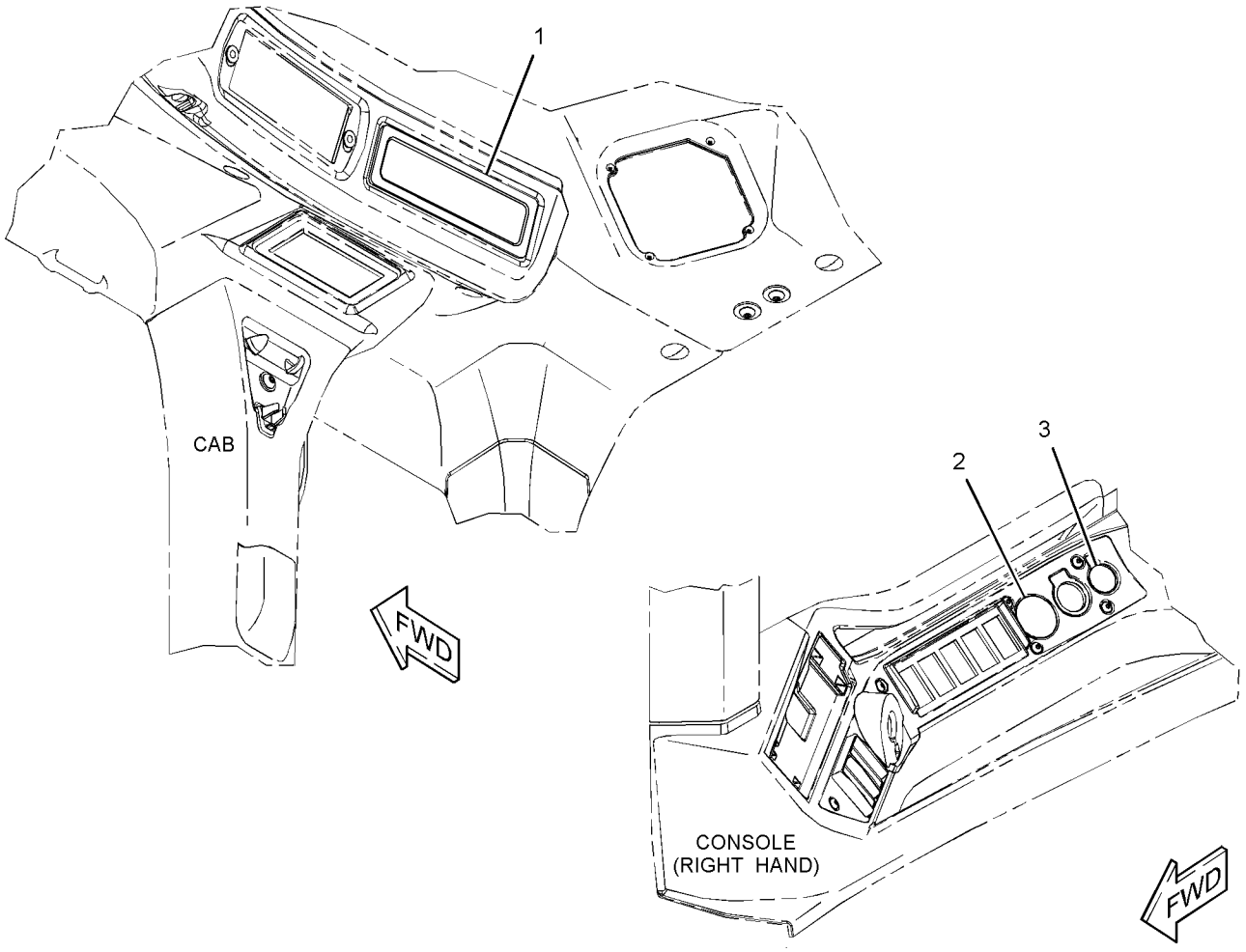

GRÁFICO 1 <FIM> g02748996

378-0951 GRUPO DE INSTALAÇÃO-RÁDIO (INSTALLATION GP-RADIO)

S/N: KW41-UP

NÃO PODE SER USADO COM UM ACESSÓRIO **342-0130–PÁGINA: 759 , 333-1369–PÁGINA: 792**

SMCS-7338 **i07034665**

NOTA	REF. NÃO	GRÁFICO REF.	NÚMERO DA PEÇA	QTY	NOME DA PEÇA 1 2 3 4 5 6 (NÍVEL DO PRODUTO)	CONSULTE PÁGINA
	1	1	**9U-8263**	1	TAMPA (COVER)	
	2	1	**342-0137**	1	SUPORTE (BRACKET)	
	3	1	**391-4481**	1	CONJUNTO DE CHICOTE DO RÁDIO (AUXILIAR) (HARNESS AS-RADIO (AUXILIARY))	
	4	1	**349-8642**	1	MICROFONE (MICROPHONE)	
	5	1	**353-1634**	1	CONJUNTO DE CHICOTE DO RÁDIO (BLUETOOTH) (HARNESS AS-RADIO (BLUETOOTH))	
	6	1	**514-6437**	1	CONJUNTO DE CHICOTE DO RÁDIO (PORTA USB) (PORTA USB) (HARNESS AS-RADIO (USB PORT) (USB PORT))	
	7	1	**3S-2093**	9	CABO TIPO CINTA (STRAP-CABLE)	

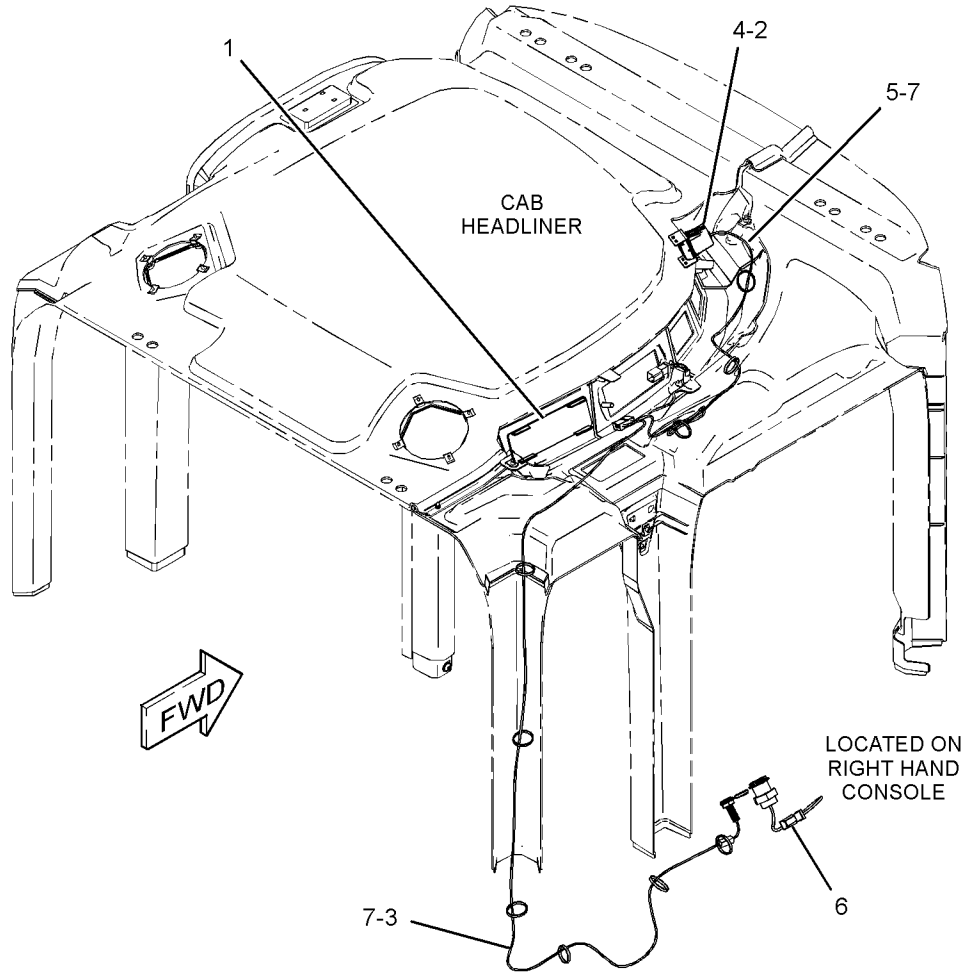

GRÁFICO 1 <FIM> g02755456

387-4190 KIT-PROTEÇÃO–VIDRO DA CABINE (JANELA) (KIT-GUARD-VIDRO DA CABINE (JANELA))

S/N: KW41-UP
UM ACESSÓRIO

SMCS-7165, 7182, 7310 **i05909852**

NOTA	REF. NÃO	GRÁFICO REF.	NÚMERO DA PEÇA	QTY	NOME DA PEÇA 1 2 3 4 5 6 (NÍVEL DO PRODUTO)	CONSULTE PÁGINA
	1	1	**248-2284**	4	BOTÃO-CONTROLE (KNOB-CONTROL)	
	2	1	**341-9824**	1	CONJUNTO DE SUPORTE (BRACKET AS)	
	3	1	**341-9825**	1	CONJUNTO DA TELA (SCREEN AS)	
	4	1	**341-9826**	4	SUPORTE (BRACKET)	
	5	1	**341-9827**	1	CONJUNTO DA TELA (LADO ESQUERDO) (SCREEN AS (LH))	
	6	1	**341-9828**	1	CONJUNTO DA TELA (LADO DIREITO) (SCREEN AS (RH))	
	7	1	**342-0149**	1	CONJUNTO DE SUPORTE (BRACKET AS)	
	8	1	**342-0239**	1	PLACA (PLATE)	
	9	1	**342-0241**	1	TAMPA (COVER)	
	10	1	**342-0242**	1	TAMPA (COVER)	
	11	1	**342-0266**	2	CONJUNTO DE SUPORTE (BRACKET AS)	
					(EACH INCLUDES)	
M		1	**159-9541**	5	PORCA DE SOLDA (M10X1,5 DE ROSCA) (NUT-WELD (M10X1.5-THD))	
M	12	1	**224-6208**	4	INSERÇÃO-ROSQUEADA (M10X1,5 DE ROSCA) (INSERT-THREADED (M10X1.5-THD))	
	13	1	**5P-4116**	20	ARRUELA DURA (8,8X20,5X2 MM DE ESPESSURA) (WASHER-HARD (8.8X20.5X2-MM THK))	
	14	1	**5P-7177**	4	RETENTOR (RETAINER)	
M	15	1	**6V-9189**	6	CONTRAPORCA (ROSCA M8X1,25) (LOCKNUT (M8X1.25-THD))	
	16	1	**8T-4121**	28	ARRUELA DURA (11X21X2,5 MM DE ESPESSURA) (WASHER-HARD (11X21X2.5-MM THK))	
M	17	1	**8T-4133**	4	PORCA (M10X1,5 DE ROSCA) (NUT (M10X1.5-THD))	
M	18	1	**8T-4136**	10	PARAFUSO (M10X1,5X25 MM) (BOLT (M10X1.5X25-MM))	
M	19	1	**8T-4137**	10	PARAFUSO (M10X1,5X20 MM) (BOLT (M10X1.5X20-MM))	
M	20	1	**8T-4200**	8	PARAFUSO (M8X1,25X16 MM) (BOLT (M8X1.25X16-MM))	
M	21	1	**8T-7547**	6	PARAFUSO (M8X1,25X30 MM) (BOLT (M8X1.25X30-MM))	

M - PEÇA MÉTRICA

387-4190 KIT-PROTEÇÃO (KIT-GUARD) (continuação) **i05909852**

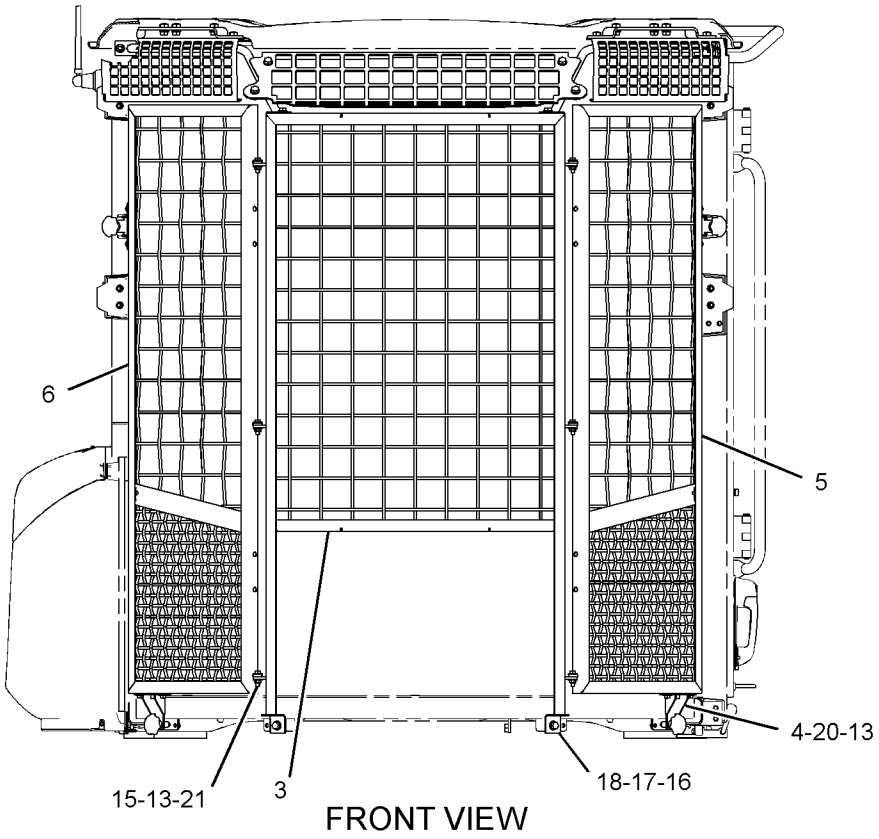

FRONT VIEW

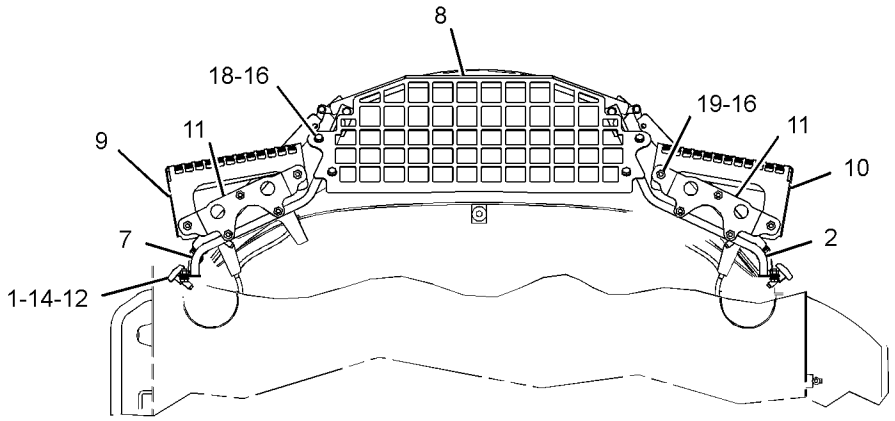

TOP VIEW

GRÁFICO 1 <FIM> g03204400

494-7956 KIT-MONITOR–SECUNDÁRIO (KIT-MONITOR-SECUNDÁRIO)

S/N: KW4600-UP
UM ACESSÓRIO

SMCS-7490, 7494 **i06906313**

NOTA	REF. NÃO	GRÁFICO REF.	NÚMERO DA PEÇA	QTY	NOME DA PEÇA 1 2 3 4 5 6 (NÍVEL DO PRODUTO)	CONSULTE PÁGINA
	1	1	**3S-2093**	2	CABO TIPO CINTA (STRAP-CABLE)	
Y	2	1	**377-5599**	1	CONJUNTO DA FIAÇÃO ELÉTRICA DO MONITOR (ETHERNET) (HARNESS AS-MONITOR (ETHERNET))	202
YR	3	1	**459-2220**	1	GRUPO DE TELAS DO MONITOR (VISOR DE INFORMAÇÕES) (MONITOR) (DISPLAY GP-MONITOR (INFORMATION DISPLAY) (MONITOR))	740
	4	1	**463-1102**	1	CONJUNTO DE SUPORTE (BRACKET AS)	
		1	**3H-9675**	2	PINO DE MOLA (PIN-SPRING)	
	5	1	**463-1103**	1	CONJUNTO DE SUPORTE (BRACKET AS)	
		1	**377-5608**	1	SUPORTE (BRACKET)	
		1	**377-5609**	1	ESPAÇADOR (SPACER)	
	6	1	**156-6175**	1	GRAMPO (ESCADA) (CLIP (LADDER))	
	7	1	**6C-9038**	2	ARRUELA (12,2 X 25 X 1 MM DE ESPESSURA) (WASHER (12.2X25X1-MM THK))	
M	8	1	**8T-0389**	1	CONTRAPORCA (M10X1,5 DE ROSCA) (LOCKNUT (M10X1.5-THD))	
	9	1	**8T-4121**	2	ARRUELA DURA (11X21X2,5 MM DE ESPESSURA) (WASHER-HARD (11X21X2.5-MM THK))	
M	10	1	**8T-4138**	1	PARAFUSO (M6X1X20 MM) (BOLT (M6X1X20-MM))	
M	11	1	**8T-5436**	1	PARAFUSO (M10X1,5X130 MM) (BOLT (M10X1.5X130-MM))	
	12	1	**9X-2038**	3	ARRUELA (7X19X2 MM DE ESPESSURA) (WASHER (7X19X2-MM THK))	
M	13	1	**9X-2043**	4	PARAFUSO DE CABEÇA CONVEXA (M6X1X14 MM) (SCREW-TRUSS HEAD (M6X1X14-MM))	
M	14	1	**9X-2045**	2	PARAFUSO DE CABEÇA CONVEXA (M6X1X20 MM) (SCREW-TRUSS HEAD (M6X1X20-MM))	

M - PEÇA MÉTRICA
R - PEÇA REMANUFATURADA PODE ESTAR DISPONÍVEL
Y - ILUSTRAÇÃO INDIVIDUAL

494-7956 KIT-MONITOR (KIT-MONITOR) (continuação) **i06906313**

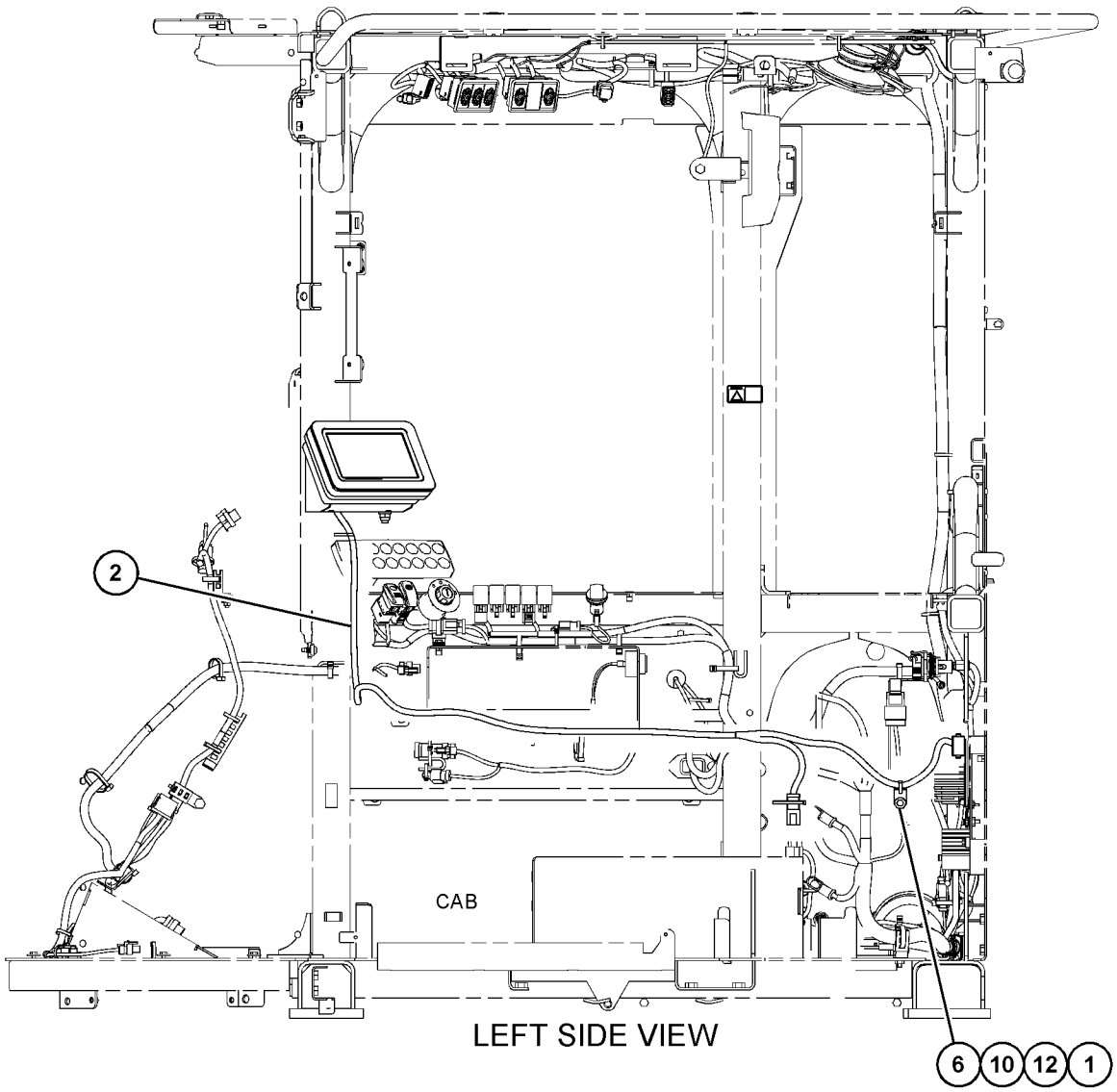

LEFT SIDE VIEW

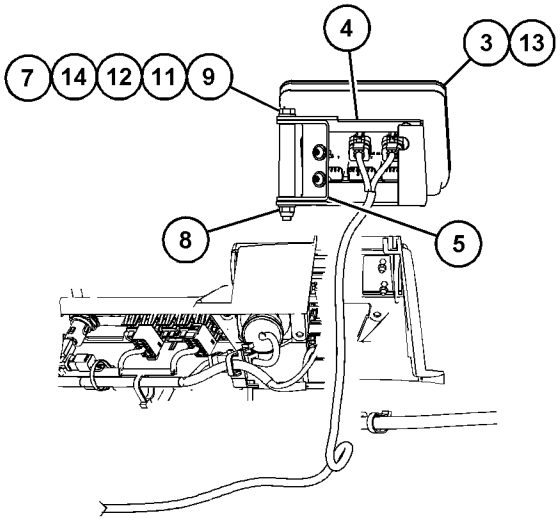

RIGHT SIDE VIEW

GRÁFICO 1 <FIM> g06160843

494-8001 KIT DE IMPRESSORA (KIT-PRINTER)

S/N: KW41100-UP
UM ACESSÓRIO

SMCS-7494, 749P **i07085861**

NOTA	REF. NÃO	GRÁFICO REF.	NÚMERO DA PEÇA	QTY	NOME DA PEÇA 1 2 3 4 5 6 (NÍVEL DO PRODUTO)	CONSULTE PÁGINA
	1	1	**7K-1181**	4	CABO TIPO CINTA (STRAP-CABLE)	
	2	1	**317-3727**	1	KIT DE IMPRESSORA (A bordo) (KIT-PRINTER (ONBOARD))	
		1	**317-3730**	1	PAPEL-IMPRESSORA (PAPER-PRINTER)	
	3	1	**492-6473**	1	SUPORTE (BRACKET)	
Y	4	1	**494-7946**	1	CONJUNTO DO CHICOTE-FIAÇÃO (Imprimir) (HARNESS AS-WIRING (PRINTER))	208
M	5	1	**195-0936**	2	INSERÇÃO-ROSQUEADA (ROSCA M6X1) (INSERT-THREADED (M6X1-THD))	
	6	1	**2V-3216**	1	GRAMPO (CLIP)	
	7	1	**316-9351**	1	FIXAÇÃO DA CINTA (MOUNTING-CABLE TIE)	
M	8	1	**6V-7357**	2	PARAFUSO (M6X1X25 MM) (BOLT (M6X1X25-MM))	
	9	1	**8T-6631**	4	PARAFUSO DE MÁQUINA (8-32X0,5 POL) (SCREW-MACHINE (8-32X0.5-IN))	
	10	1	**9X-8256**	10	ARRUELA (6,6X12X2 MM DE ESPESSURA) (WASHER (6.6X12X2-MM THK))	

M - PEÇA MÉTRICA
Y - ILUSTRAÇÃO INDIVIDUAL

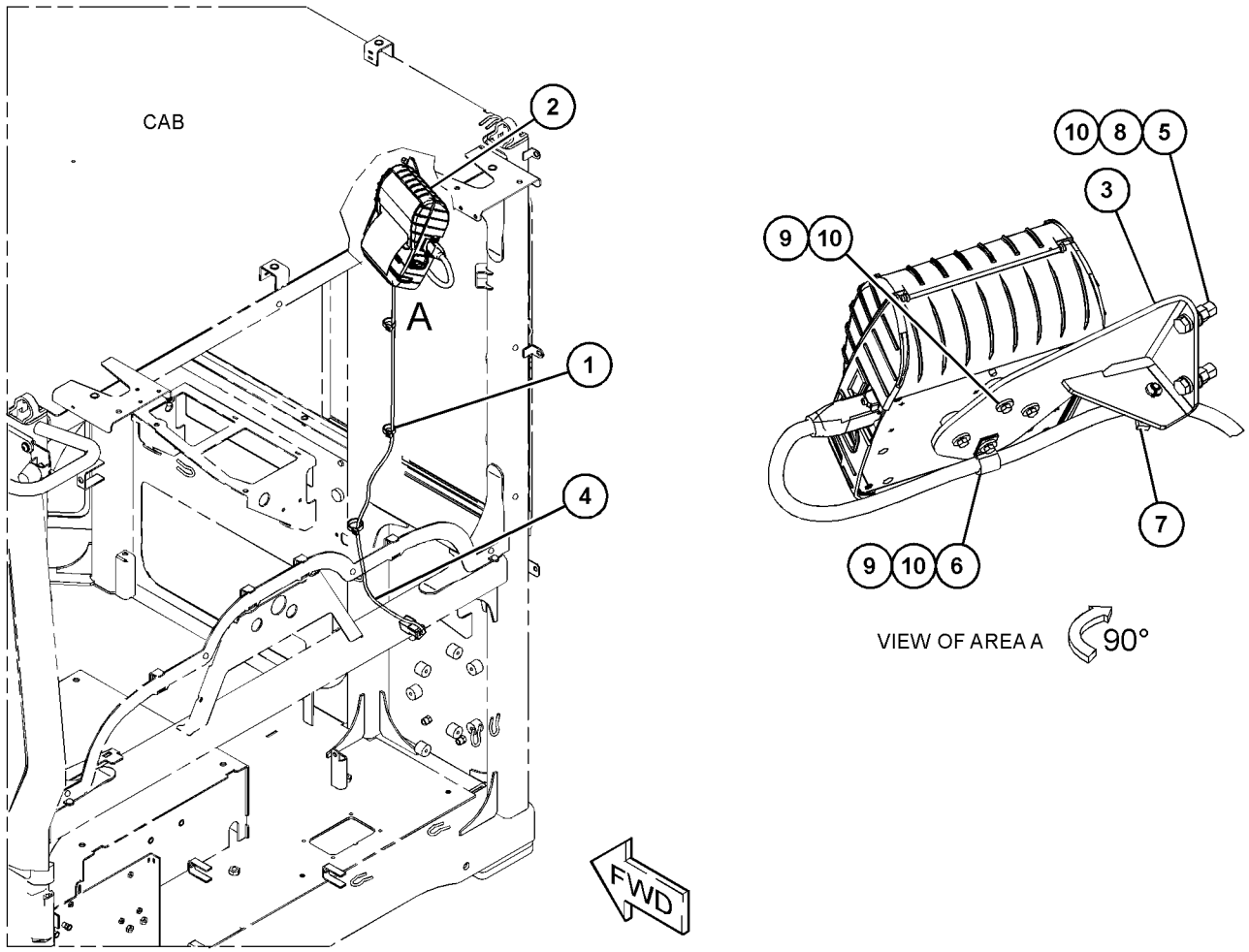

GRÁFICO 1 <FIM> g06162650

342-0160 GRUPO DE REVESTIMENTO-CABINE (LINER GP-CAB)

S/N: KW41-UP

NÚMEROE DE 435-1242 GRUPO DE REVESTIMENTO-CABINE

UM ACESSÓRIO

SMCS-7329 **i06739413**

NOTA	REF. NÃO	GRÁFICO REF.	NÚMERO DA PEÇA	QTY	NOME DA PEÇA 1 2 3 4 5 6 (NÍVEL DO PRODUTO)	CONSULTE PÁGINA
	1	1	**6V-8928**	1	GANCHO-CASACO (HOOK-COAT)	
	2	1	**9U-2574**	2	FIXADOR (FASTENER)	
	3	1	**101-3055**	2	TAMPA DO ALTO-FALANTE (COVER-SPEAKER)	
	4	1	**107-6032**	2	CONJUNTO DA LÂMPADA DO TETO (24 V) (CABINE) (LAMP AS-DOME (24-VOLT) (CAB))	
					(EACH INCLUDES)	
		1	**259-1286**	1	LÂMPADA (24 V, 10 W) (LAMP (24-VOLT, 10-WATT))	
	5	1	**126-2373**	1	GRUPO DE MAÇANETAS DE PUXAR (HANDLE AS-PULL)	
	6	1	**174-5763**	8	GRAMPO (CLIP)	
	7	1	**184-5293**	1	BUJÃO (PLUG)	
	8	1	**197-8973**	4	FIXADOR DE PAINEL (FASTENER-PANEL)	
	9	1	**342-0135**	1	CONJUNTO DO CONSOLE (CONSOLE AS)	
	10	1	**342-0136**	1	BISEL (BEZEL)	
	11	1	**342-0161**	1	REVESTIMENTO DO TETO (HEADLINER)	
	12	1	**342-0162**	1	REVESTIMENTO DO TETO (HEADLINER)	
	13	1	**342-0164**	1	CONJUNTO DE TAMPA-COLUNA (LADO DIREITO) (COVER AS-POST (RH))	
		1	**206-1667**	1	GRAMPO (ACABAMENTO) (CLIP (TRIM))	
	14	1	**342-0165**	1	TAMPA DA COLUNA (LADO ESQUERDO) (COVER-POST (LH))	
	15	1	**342-0167**	1	TAMPA DA COLUNA (LADO DIREITO) (COVER-POST (RH))	
	16	1	**342-0168**	2	CONJUNTO DE TAMPA-COLUNA (LADO ESQUERDO) (COVER AS-POST (LH))	
					(EACH INCLUDES)	
		1	**206-1667**	1	GRAMPO (ACABAMENTO) (CLIP (TRIM))	
	17	1	**342-0169**	1	TAMPA DA COLUNA (LADO ESQUERDO) (COVER-POST (LH))	
	18	1	**7X-0579**	8	ARRUELA DURA (8,8X25,5X2 MM DE ESPESSURA) (WASHER-HARD (8.8X25.5X2-MM THK))	
M	19	1	**172-8591**	7	PORCA DE MOLA (ROSCA M6X1) (NUT-SPRING (M6X1-THD))	
M	20	1	**3E-8020**	2	PARAFUSO DE CABEÇA CONVEXA (M6X1X25 MM) (SCREW-TRUSS HEAD (M6X1X25-MM))	
M	21	1	**8T-8442**	2	PARAFUSO DE CABEÇA OCA (M6X1X30 MM) (BOLT-SOCKET HEAD (M6X1X30-MM))	
	22	1	**9K-5635**	8	PARAFUSO ROSCADO (8-18X1 POL) (SCREW-TAPPING (8-18X1-IN))	
	23	1	**9X-2038**	6	ARRUELA (7X19X2 MM DE ESPESSURA) (WASHER (7X19X2-MM THK))	
M	24	1	**9X-2045**	13	PARAFUSO DE CABEÇA CONVEXA (M6X1X20 MM) (SCREW-TRUSS HEAD (M6X1X20-MM))	
E	25	1	**261-9634**		RETENTOR-GRANEL (255 CM) (SEAL-BULK (255-CM))	
E	25A	1	**261-9634**		RETENTOR-GRANEL (64 CM) (SEAL-BULK (64-CM))	

E - ENCOMENDAR POR CENTÍMETROS
M - PEÇA MÉTRICA

342-0160 GRUPO DE REVESTIMENTO-CABINE (LINER GP-CAB) (continuação) **i06739413**

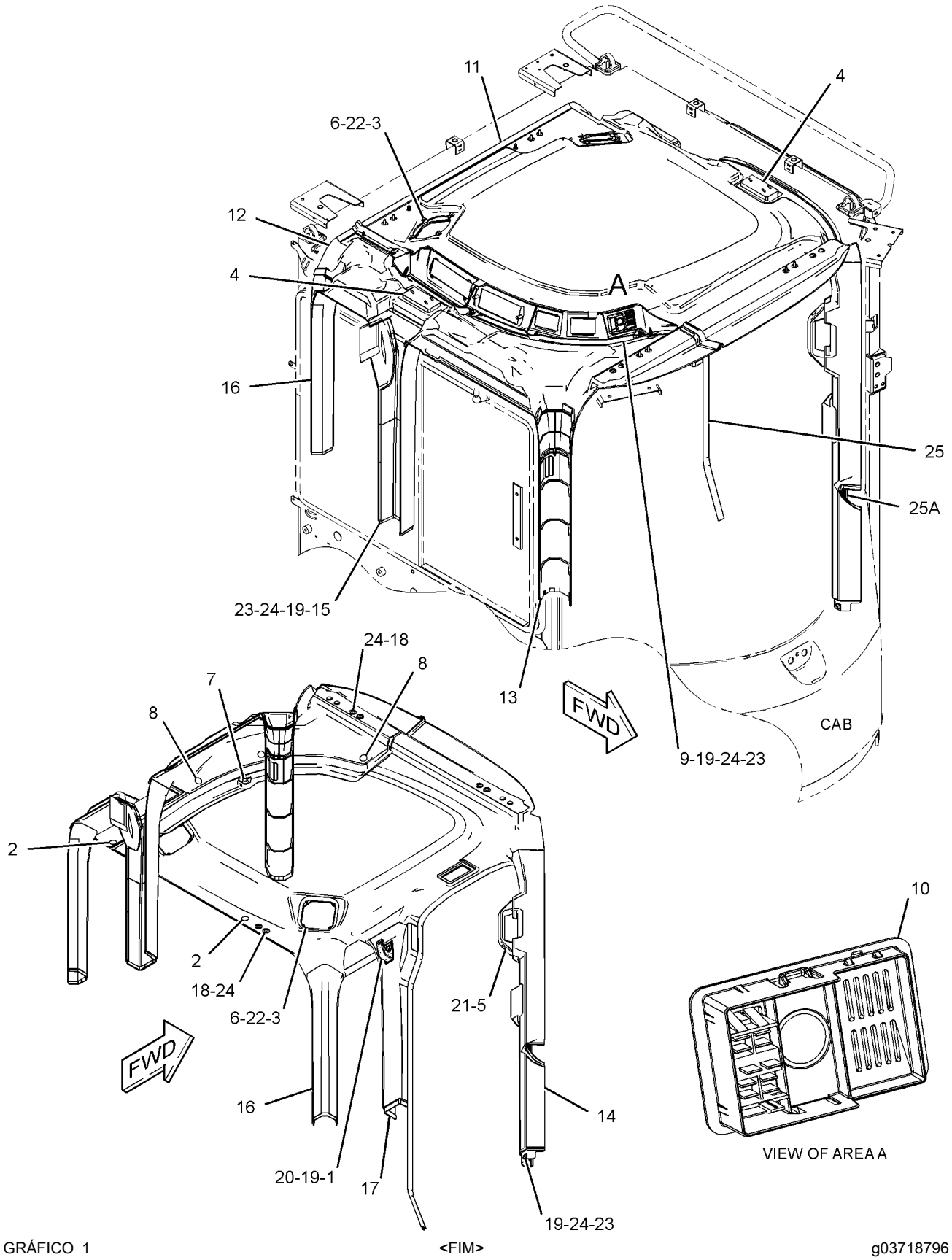

GRÁFICO 1 <FIM> g03718796

423-7163 GRUPO DE REVESTIMENTO-CABINE (LINER GP-CAB)

S/N: KW41-UP
NÚMEROE DE 423-7196 ARRANJO DE MONITOR
UM ACESSÓRIO

SMCS-7329 **i06222204**

NOTA	REF. NÃO	GRÁFICO REF.	NÚMERO DA PEÇA	QTY	NOME DA PEÇA 1 2 3 4 5 6 (NÍVEL DO PRODUTO)	CONSULTE PÁGINA
	1	2	**6V-8928**	1	GANCHO-CASACO (HOOK-COAT)	
	2	1	**9U-2574**	2	FIXADOR (FASTENER)	
	3	2	**101-3055**	2	TAMPA DO ALTO-FALANTE (COVER-SPEAKER)	
	4	2	**126-2373**	1	GRUPO DE MAÇANETAS DE PUXAR (HANDLE AS-PULL)	
	5	1	**197-8973**	4	FIXADOR DE PAINEL (FASTENER-PANEL)	
	6	2	**250-2298**	1	CONJUNTO DE LÂMPADA LED (ÂMBAR, 24 V) (LAMP AS-LED (AMBER, 24-VOLT))	
		2	**8T-8729**	2	PINO DE CONECTOR (CALIBRE 16 A 18) (PIN-CONNECTOR (16-GA TO 18-GA))	
	7	1	**342-0135**	1	CONJUNTO DO CONSOLE (CONSOLE AS)	
	8	1	**342-0136**	1	BISEL (BEZEL)	
	9	1	**342-0161**	1	REVESTIMENTO DO TETO (HEADLINER)	
	10	1	**342-0162**	1	REVESTIMENTO DO TETO (HEADLINER)	
	11	1	**342-0165**	1	TAMPA DA COLUNA (LADO ESQUERDO) (COVER-POST (LH))	
	12	2	**342-0167**	1	TAMPA DA COLUNA (LADO DIREITO) (COVER-POST (RH))	
	13	1,2	**342-0168**	2	CONJUNTO DE TAMPA-COLUNA (COVER AS-POST)	
					(EACH INCLUDES)	
		1,2	**206-1667**	1	GRAMPO (ACABAMENTO) (CLIP (TRIM))	
	14	1	**342-0169**	1	TAMPA DA COLUNA (LADO ESQUERDO) (COVER-POST (LH))	
	15	1	**347-0794**	2	GRUPO DE LÂMPADA-TETO (24 V) (LAMP GP-DOME (24-VOLT))	
	16	1	**423-7173**	1	CONJUNTO DA TAMPA (LADO DIREITO) (COVER AS (RH))	
		1	**206-1667**	1	GRAMPO (ACABAMENTO) (CLIP (TRIM))	
M	17	1,2	**172-8591**	7	PORCA DE MOLA (ROSCA M6X1) (NUT-SPRING (M6X1-THD))	
	18	2	**174-5763**	8	GRAMPO (CLIP)	
	19	2	**102-8802**	1	KIT DE TOMADA (2 PINOS) (KIT-RECEPTACLE (2-PIN))	
					(INCLUDES RECEPTACLE AS & WEDGE)	
M	21	2	**3E-8020**	2	PARAFUSO DE CABEÇA CONVEXA (M6X1X25 MM) (SCREW-TRUSS HEAD (M6X1X25-MM))	
	22	1,2	**7X-0579**	8	ARRUELA DURA (8,8X25,5X2 MM DE ESPESSURA) (WASHER-HARD (8.8X25.5X2-MM THK))	
M	23	2	**8T-8442**	2	PARAFUSO DE CABEÇA OCA (M6X1X30 MM) (BOLT-SOCKET HEAD (M6X1X30-MM))	
	24	2	**9K-5635**	8	PARAFUSO ROSCADO (8-18X1 POL) (SCREW-TAPPING (8-18X1-IN))	
	25	1,2	**9X-2038**	6	ARRUELA (7X19X2 MM DE ESPESSURA) (WASHER (7X19X2-MM THK))	
M	26	1,2	**9X-2045**	13	PARAFUSO DE CABEÇA CONVEXA (M6X1X20 MM) (SCREW-TRUSS HEAD (M6X1X20-MM))	
E	27	1	**261-9634**		RETENTOR-GRANEL (255 CM) (SEAL-BULK (255-CM))	
E	27A	1	**261-9634**		RETENTOR-GRANEL (64 CM) (SEAL-BULK (64-CM))	

E - ENCOMENDAR POR CENTÍMETROS
M - PEÇA MÉTRICA

423-7163 GRUPO DE REVESTIMENTO-CABINE (LINER GP-CAB) (continuação) **i06222204**

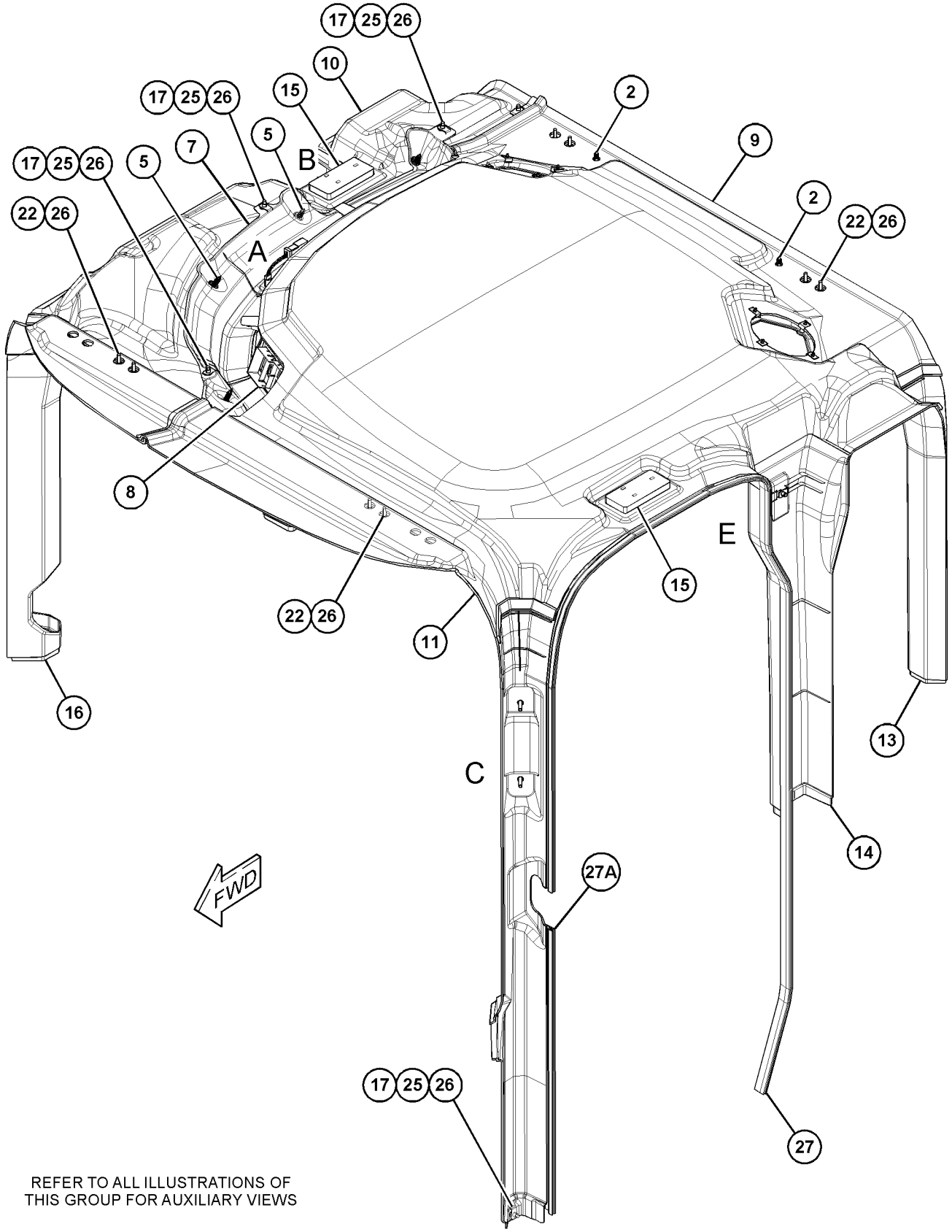

GRÁFICO 1 g03796423

423-7163 GRUPO DE REVESTIMENTO-CABINE (LINER GP-CAB) (continuação) **i06222204**

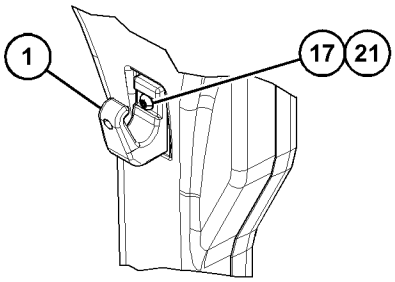

VIEW OF AREA E 90°

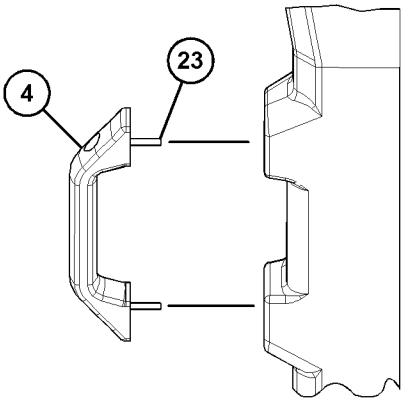

VIEW OF AREA C 90°
(EXPLODED)

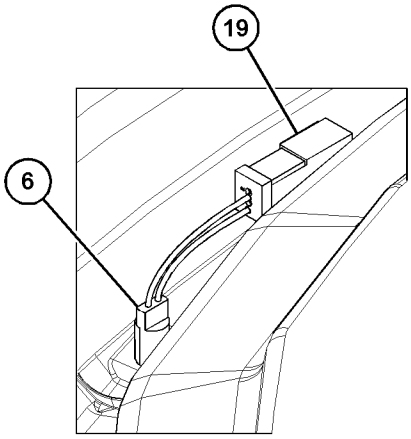

VIEW OF AREA A

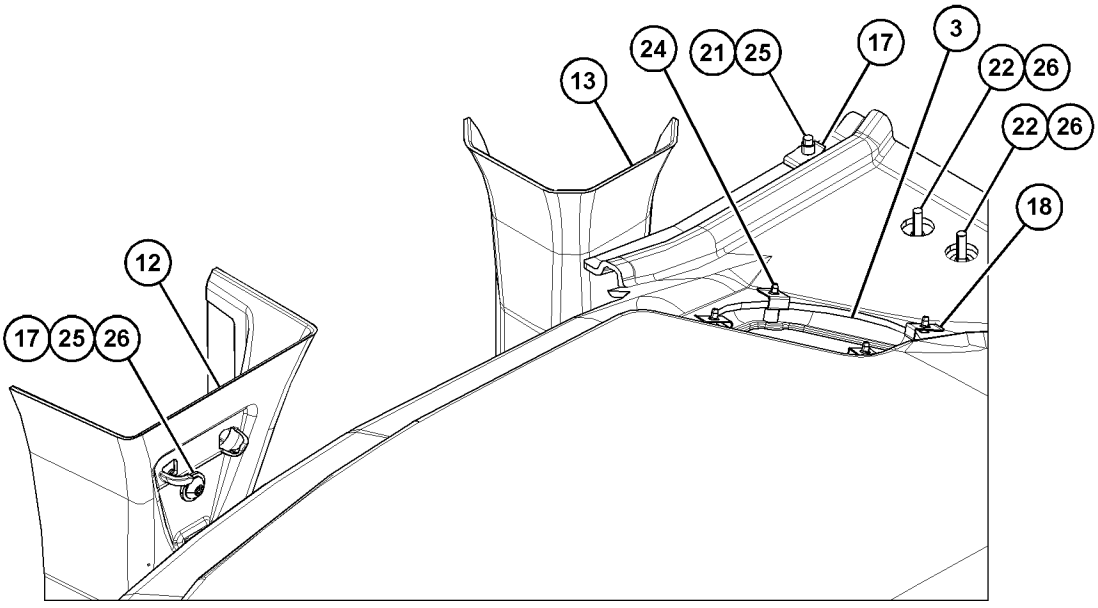

VIEW OF AREA B
(PART REMOVED FOR CLARITY)

GRÁFICO 2 <FIM> g03796424

435-1242 GRUPO DE REVESTIMENTO-CABINE (LINER GP-CAB)

S/N: KW41-UP
UM ACESSÓRIO

SMCS-7329 **i05295438**

NOTA	NÚMERO DA PEÇA	QTY	NOME DA PEÇA 1 2 3 4 5 6 (NÍVEL DO PRODUTO)	CONSULTE PÁGINA
Y	*342-0160*	1	GRUPO DE REVESTIMENTO-CABINE (SUPERIOR) (LINER GP-CAB (UPPER))	766

Y - ILUSTRAÇÃO INDIVIDUAL

<FIM>

431-8963 GRUPO DE TUBULAÇÕES DO AR-CONDICIONADO (LINES GP-AIR CONDITIONER)

S/N: KW41-UP

NÚMEROE DE 423-7183, 483-2566 ARRANJO DO AR CONDICIONADO UM ACESSÓRIO

SMCS-1808 **i06875497**

NOTA	REF. NÃO	GRÁFICO REF.	NÚMERO DA PEÇA	QTY	NOME DA PEÇA 1 2 3 4 5 6 (NÍVEL DO PRODUTO)	CONSULTE PÁGINA
	2	1	**7K-1181**	2	CABO TIPO CINTA (STRAP-CABLE)	
	4	1	**149-6371**	1	CONJUNTO DO INTERRUPTOR-PRESSÃO (EMBREAGEM DO COMPRESSOR DE A/C) (AR-CONDICIONADO) (SWITCH AS-PRESSURE (A/C COMPRESSOR CLUTCH) (AIR CONDITIONER))	
		1	**102-8802**	1	KIT DE TOMADA (2 PINOS) (KIT-RECEPTACLE (2-PIN))	
					(INCLUDES RECEPTACLE AS & WEDGE)	
		1	**8T-8729**	1	PINO DE CONECTOR (CALIBRE 16 A 18) (PIN-CONNECTOR (16-GA TO 18-GA))	
	5	1	**201-4756**	1	ILHÓ (GROMMET)	
	6	1	**204-2281**	4	CABO TIPO CINTA (STRAP-CABLE)	
	7	1	**206-2423**	1	SELA (SADDLE)	
	8	1	**236-6923**	1	CONJUNTO DO INTERRUPTOR-PRESSÃO (Gás Refrigerante) (SWITCH AS-PRESSURE (REFRIGERANT))	
	9	1	**257-3226**	1	CONJUNTO DE SECADOR - REFRIGERANTE (EM LINHA) (DRYER AS-REFRIGERANT (IN-LINE))	
		1	**7X-2049**	1	CONJUNTO DE TUBO (TUBE AS)	
	10	1	**308-2583**	1	ACUMULADOR DE REFRIGERANTE (ACCUMULATOR-REFRIGERANT)	
	11	1	**327-0282**	1	VEDADOR-TOTAL (1/2 POL) (SEAL-INTEGRAL (1/2-IN))	
	12	1	**327-0283**	3	VEDADOR-TOTAL (3/4 POL) (SEAL-INTEGRAL (3/4-IN))	
	13	1	**364-1211**	1	CONJUNTO DE MANGUEIRA (HOSE AS)	
I	14	1	**364-1215**	1	CONJUNTO DE MANGUEIRA (HOSE AS)	
	15	1	**370-9494**	1	CONJUNTO DE SUPORTE (BRACKET AS)	
	16	1	**377-5120**	1	CONJUNTO DE SUPORTE (BRACKET AS)	
					(EACH BRACKET AS INCLUDES)	
M		1	**159-9541**	1	PORCA DE SOLDA (M10X1,5 DE ROSCA) (NUT-WELD (M10X1.5-THD))	
	17	1	**381-7963**	1	CONJUNTO DE TUBO (TUBE AS)	
	18	1	**381-7965**	1	CONJUNTO DE MANGUEIRA (HOSE AS)	
I	19	1	**381-7966**	1	CONJUNTO DE MANGUEIRA (HOSE AS)	
	20	1	**381-9623**	1	CONJUNTO DA PLACA (PLATE AS)	
M		1	**159-9541**	1	PORCA DE SOLDA (M10X1,5 DE ROSCA) (NUT-WELD (M10X1.5-THD))	
	21	1	**451-2619**	1	CONJUNTO DE MANGUEIRA (HOSE AS)	
	22	1	**6V-1889**	3	GRAMPO (CIRCUITO) (CLIP (LOOP))	
	23	1	**091-0081**	1	ESPAÇADOR (10,5X20X10 MM DE ESPESSURA) (SPACER (10.5X20X10-MM THK))	
	24	1	**109-1633**	2	GRAMPO (RANHURA) (CLIP (SLOT))	
	25	1	**109-1634**	2	GRAMPO (LINGUETA) (CLIP (TAB))	
M	26	1	**178-3336**	4	PORCA DE FLANGE SEXTAVADA (ROSCA M8X1,25) (NUT-HEX FLANGE (M8X1.25-THD))	
	27	1	**2P-4556**	2	GRAMPO (CLIP)	
	28	1	**331-8540**	1	GRAMPO (CLIP)	
	29	1	**336-8614**	1	GRAMPO (CLIP)	
	30	1	**364-3038**	2	GRAMPO (CLIP)	
	31	1	**4D-7733**	2	GRAMPO (CLIP)	

431-8963 GRUPO DE TUBULAÇÕES DO AR-CONDICIONADO (LINES GP-AIR CONDITIONER) (continuação)**i06875497**

NOTA	REF. NÃO	GRÁFICO REF.	NÚMERO DA PEÇA	QTY	NOME DA PEÇA 1 2 3 4 5 6 (NÍVEL DO PRODUTO)	CONSULTE PÁGINA
	32	1	**5K-5338**	1	GRAMPO (CLIP)	
	33	1	**6D-3479**	2	GRAMPO (CLIP)	
	34	1	**7X-7729**	8	ARRUELA (11X25X3 MM DE ESPESSURA) (WASHER (11X25X3-MM THK))	
	35	1	**8M-2773**	3	GRAMPO (CIRCUITO) (CLIP (LOOP))	
	36	1	**8T-4121**	11	ARRUELA DURA (11X21X2,5 MM DE ESPESSURA) (WASHER-HARD (11X21X2.5-MM THK))	
M	37	1	**8T-4133**	1	PORCA (M10X1,5 DE ROSCA) (NUT (M10X1.5-THD))	
M	38	1	**8T-4136**	14	PARAFUSO (M10X1,5X25 MM) (BOLT (M10X1.5X25-MM))	
M	39	1	**8T-4137**	2	PARAFUSO (M10X1,5X20 MM) (BOLT (M10X1.5X20-MM))	
M	40	1	**8T-4189**	2	PARAFUSO (M8X1,25X20 MM) (BOLT (M8X1.25X20-MM))	
M	41	1	**8T-4195**	2	PARAFUSO (M10X1,5X30 MM) (BOLT (M10X1.5X30-MM))	
	42	1	**5P-4116**	2	ARRUELA DURA (8,8X20,5X2 MM DE ESPESSURA) (WASHER-HARD (8.8X20.5X2-MM THK))	
	43	1	**9X-7378**	2	ANEL RETENTOR EM O (SEAL-O-RING)	
	44	1	**9X-7380**	2	ANEL RETENTOR EM O (SEAL-O-RING)	
	45	1	**9X-7381**	3	ANEL RETENTOR EM O (SEAL-O-RING)	
	46	1	**9X-7382**	1	ANEL RETENTOR EM O (SEAL-O-RING)	
	47	1	**9X-7383**	1	ANEL RETENTOR EM O (SEAL-O-RING)	
D	48	1	**6V-2495**		RETENTOR (0,3 M) (SEAL (0.3-M))	
	49	1	**3S-2093**	1	CABO TIPO CINTA (STRAP-CABLE)	
	50	1	**114-0062**	1	PLACA DE INSTRUÇÃO (AR CONDICIONADO) (PLATE-INSTRUCTION (AIR CONDITIONER))	
	51	1	**205-9920**	2	CABO TIPO CINTA (STRAP-CABLE)	
	52	1	**462-6921**	2	PLACA (PLATE)	

D - ENCOMENDAR POR METROS
I - CONSULTE O SISTEMA DE INFORMAÇÕES HIDRÁULICAS
M - PEÇA MÉTRICA

431-8963 GRUPO DE TUBULAÇÕES DO AR-CONDICIONADO (LINES GP-AIR CONDITIONER) (continuação)**i06875497**

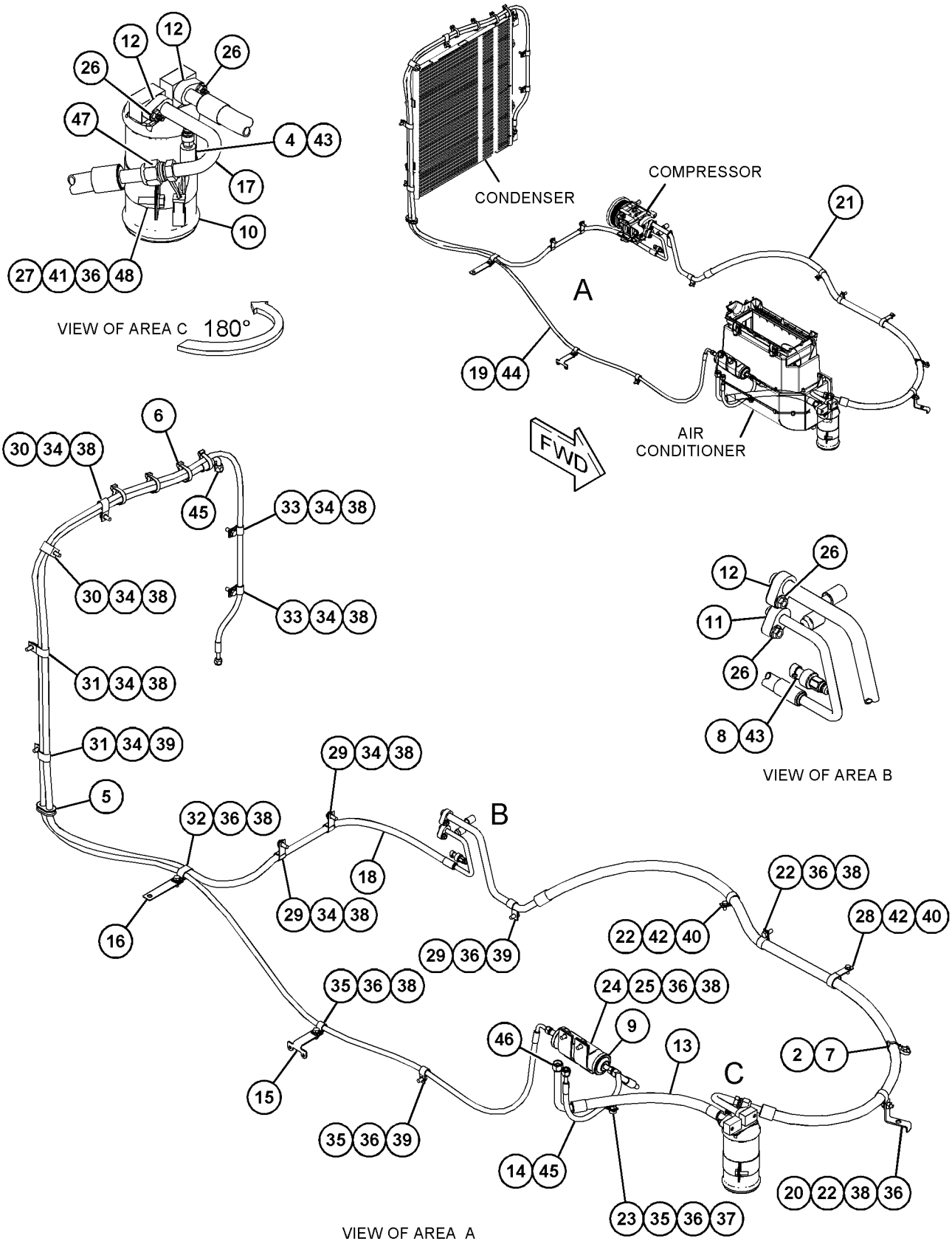

GRÁFICO 1 g03794917

431-8963 GRUPO DE TUBULAÇÕES DO AR-CONDICIONADO (LINES GP-AIR CONDITIONER) (continuação) **i06875497**

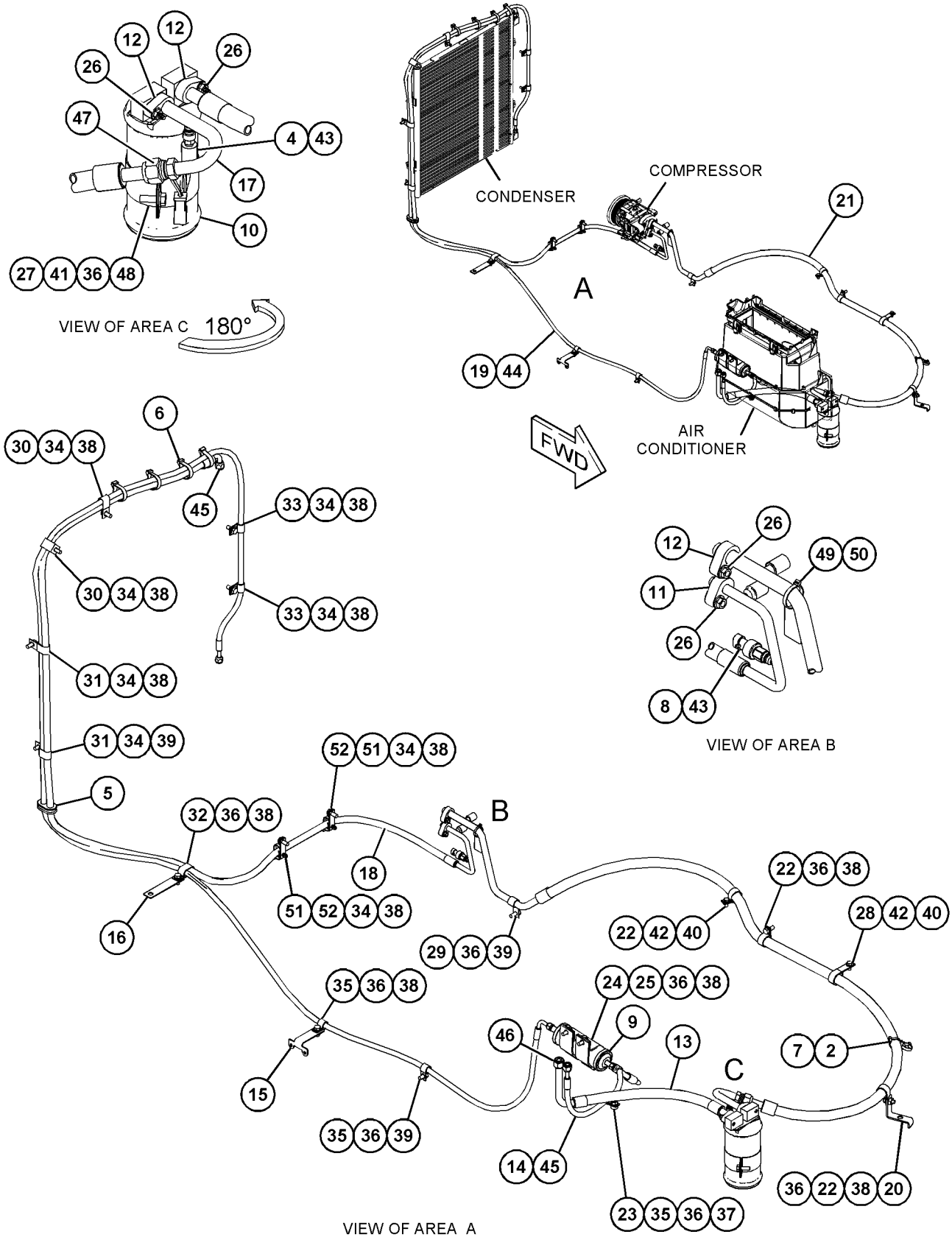

GRÁFICO 2 <FIM> g06119688

387-4019 GRUPO DE LINHAS-AQUECEDOR (LINES GP-HEATER)

S/N: KW41-UP

NÚMEROE DE 423-7183, 483-2566 ARRANJO DO AR CONDICIONADO

UM ACESSÓRIO

SMCS-1380, 1812, 7304 **i06258858**

NOTA	REF. NÃO	GRÁFICO REF.	NÚMERO DA PEÇA	QTY	NOME DA PEÇA 1 2 3 4 5 6 (NÍVEL DO PRODUTO)	CONSULTE PÁGINA
	1	1	**7K-1181**	3	CABO TIPO CINTA (STRAP-CABLE)	
	2	1	**039-2281**	2	ESPAÇADOR (9X16X25 MM DE ESPESSURA) (SPACER (9X16X25-MM THK))	
	3	1	**293-9795**	2	CONJUNTO DE SUPORTE (BRACKET AS)	
					(EACH INCLUDES)	
M		1	**8T-3490**	1	PORCA DE SOLDA (M10X1,5 DE ROSCA) (NUT-WELD (M10X1.5-THD))	
	4	1	**323-3308**	4	CAPA (CAP)	
	5	1	**394-1183**	1	CONJUNTO DE SUPORTE (BRACKET AS)	
M		1	**159-9541**	1	PORCA DE SOLDA (M10X1,5 DE ROSCA) (NUT-WELD (M10X1.5-THD))	
M	6	1	**099-3649**	2	PARAFUSO (M8X1,25X40 MM) (BOLT (M8X1.25X40-MM))	
	7	1	**124-6257**	4	ABRAÇADEIRA DE MANGUEIRA (CLAMP-HOSE)	
	8	1	**6D-1641**	4	GRAMPO (CLIP)	
	9	1	**8T-4121**	6	ARRUELA DURA (11X21X2,5 MM DE ESPESSURA) (WASHER-HARD (11X21X2.5-MM THK))	
M	10	1	**8T-4137**	5	PARAFUSO (M10X1,5X20 MM) (BOLT (M10X1.5X20-MM))	
M	11	1	**8T-4195**	1	PARAFUSO (M10X1,5X30 MM) (BOLT (M10X1.5X30-MM))	
	12	1	**5P-4116**	2	ARRUELA DURA (8,8X20,5X2 MM DE ESPESSURA) (WASHER-HARD (8.8X20.5X2-MM THK))	
	13	1	**9X-8250**	1	GRAMPO (CLIP)	
E	14	1	**7I-1024**		PROTETOR DE MANGUEIRA (20 CM) (GUARD-HOSE (20-CM))	
E	15	1	**5P-0767**		MANGUEIRA (278 CM) (HOSE (278-CM))	
E	15A	1	**5P-0767**		MANGUEIRA (269 CM) (HOSE (269-CM))	

E - ENCOMENDAR POR CENTÍMETROS
M - PEÇA MÉTRICA

387-4019 GRUPO DE LINHAS-AQUECEDOR (LINES GP-HEATER) (continuação) **i06258858**

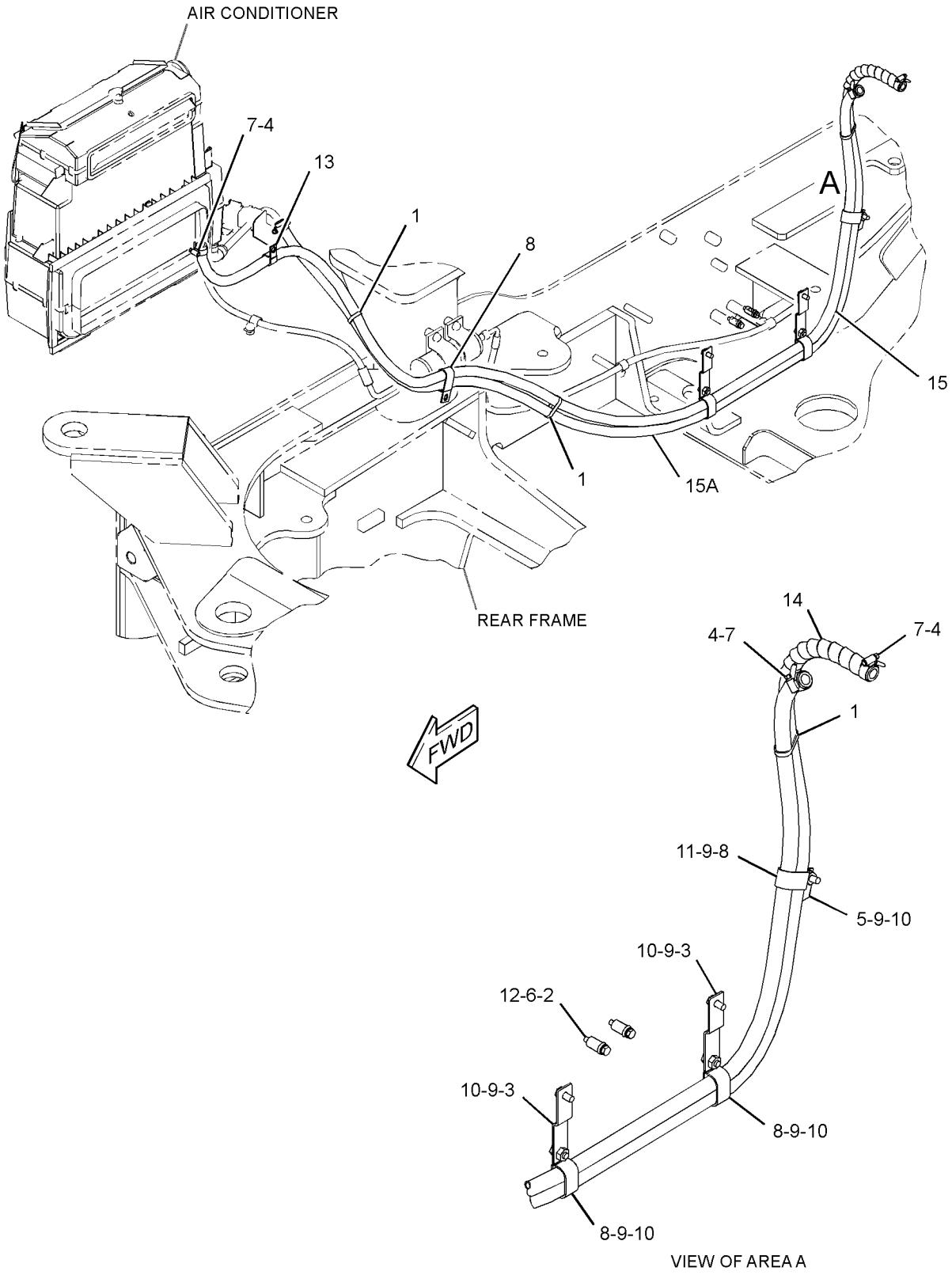

GRÁFICO 1 <FIM> g03874952

341-9890 GRUPO DE ESPELHOS RETROVISORES (MIRROR GP-REAR VIEW)

S/N: KW41-UP

NÚMEROE DE 423-7194 ARRANJO DA CABINE, 483-2565 ARRANJO DA CABINE-ROPS INCLUSO, 423-7195 ARRANJO DE CAPOTA

UM ACESSÓRIO

SMCS-7319 **i05302389**

NOTA	REF. NÃO	GRÁFICO REF.	NÚMERO DA PEÇA	QTY	NOME DA PEÇA 1 2 3 4 5 6 (NÍVEL DO PRODUTO)	CONSULTE PÁGINA
	1	1	**235-4546**	2	CONTRAPORCA (ROSCA 3/8-16) (NUT-JAM (3/8-16-THD))	
	2	1	**275-5588**	2	CONJUNTO DE MIRROR (MIRROR AS)	
					(EACH INCLUDES)	
		1	**3K-6060**	1	CONTRAPORCA (ROSCA 3/8-16) (LOCKNUT (3/8-16-THD))	
	3	1	**341-9891**	2	SUPORTE (BRACKET)	
	4	1	**3K-6060**	2	CONTRAPORCA (ROSCA 3/8-16) (LOCKNUT (3/8-16-THD))	
M	5	1	**9X-2045**	4	PARAFUSO DE CABEÇA CONVEXA (M6X1X20 MM) (SCREW-TRUSS HEAD (M6X1X20-MM))	

M - PEÇA MÉTRICA

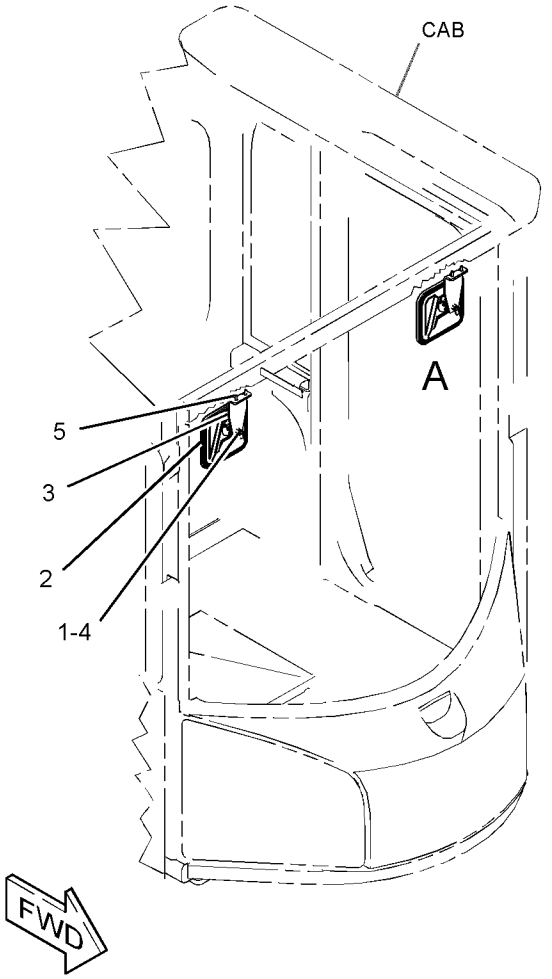

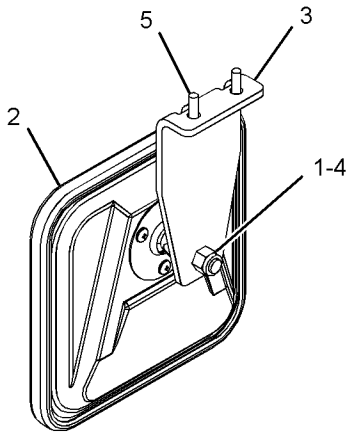

VIEW OF AREA A

GRÁFICO 1 <FIM> g02785607

423-7168 GRUPO DE ESPELHOS RETROVISORES (MIRROR GP-REAR VIEW)

S/N: KW41-UP

NÚMEROE DE 423-7194 ARRANJO DA CABINE, 483-2565 ARRANJO DA CABINE-ROPS INCLUSO, 423-7195 ARRANJO DE CAPOTA

UM ACESSÓRIO

SMCS-7319 **i06629843**

NOTA	REF. NÃO	GRÁFICO REF.	NÚMERO DA PEÇA	QTY	NOME DA PEÇA 1 2 3 4 5 6 (NÍVEL DO PRODUTO)	CONSULTE PÁGINA
	1	1	**9R-4398**	1	PÁRA-CHOQUE (BUMPER)	
	2	1	**372-8075**	2	CONJUNTO DE MIRROR (VISTA TRASEIRA) (MIRROR AS (REAR VIEW))	
	3	1	**423-7203**	1	CONJUNTO DE ARM (LADO ESQUERDO) (ARM AS (LH))	
	4	1	**423-7204**	1	CONJUNTO DE ARM (LADO DIREITO) (ARM AS (RH))	
					(EACH ARM AS INCLUDES)	
M		1	**198-9706**	4	PARAFUSO DE CABEÇA CONVEXA (M5X0,8X16 MM) (SCREW-TRUSS HEAD (M5X0.8X16-MM))	
M	5	1	**216-7352**	8	PARAFUSO DE CABEÇA CONVEXA (M8X1,25X30 MM) (SCREW-TRUSS HEAD (M8X1.25X30-MM))	

M - PEÇA MÉTRICA

423-7168 GRUPO DE ESPELHOS RETROVISORES (MIRROR GP-REAR VIEW) (continuação) **i06629843**

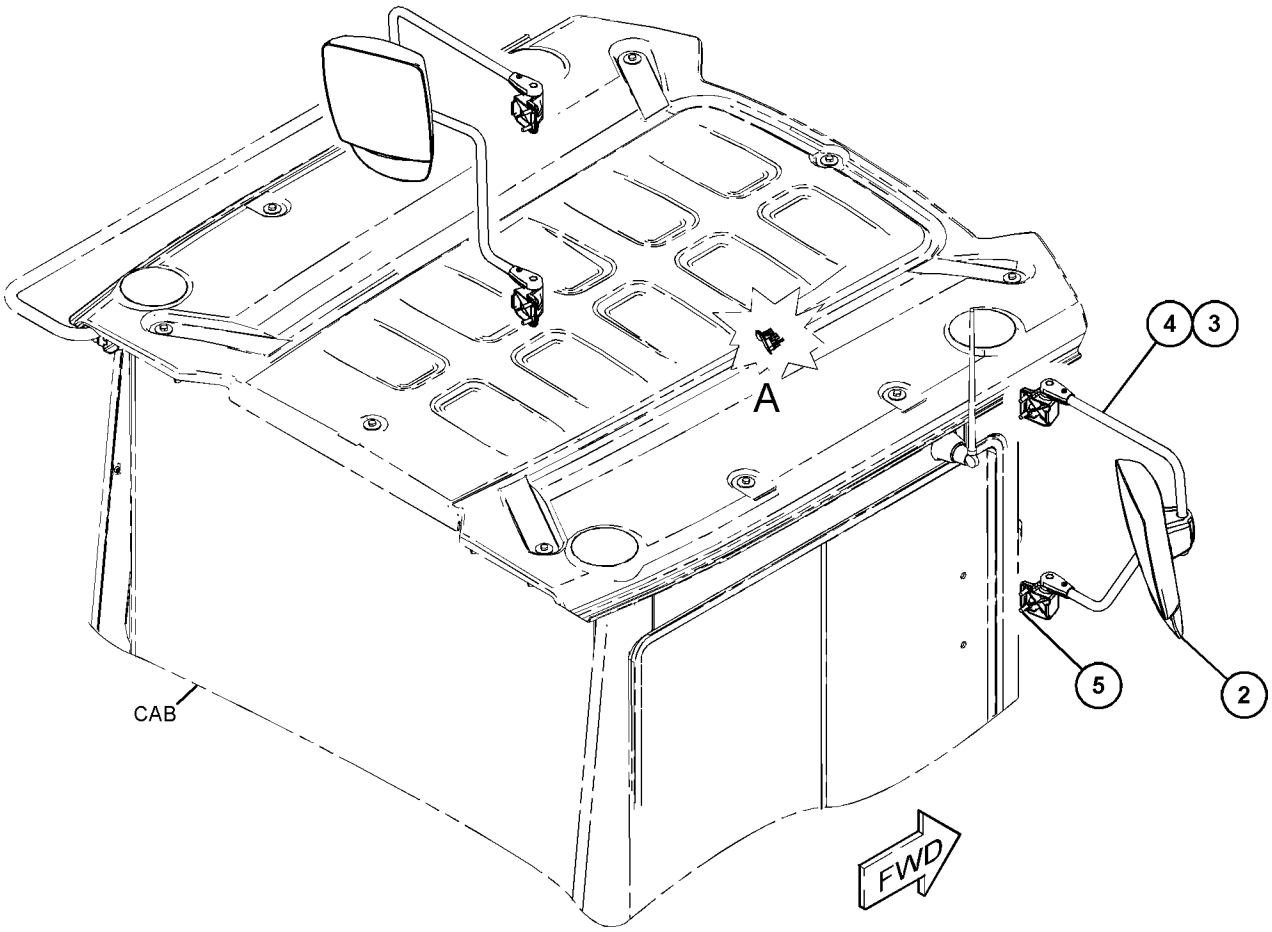

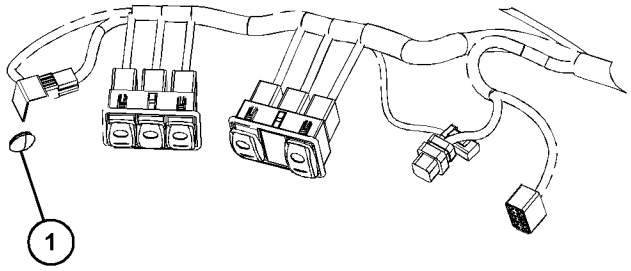

VIEW OF AREA A 90°

GRÁFICO 1 <FIM> g06055252

377-5567 GRUPO DE MONITOR E MONTAGEM (MONITOR & MOUNTING GP)

S/N: KW41-UP

NÚMEROE DE 423-7196 ARRANJO DE MONITOR

UM ACESSÓRIO

SMCS-7490, 7494

i06222203

NOTA	REF. NÃO	GRÁFICO REF.	NÚMERO DA PEÇA	QTY	NOME DA PEÇA 1 2 3 4 5 6 (NÍVEL DO PRODUTO)	CONSULTE PÁGINA
	1	1	**3S-2093**	2	CABO TIPO CINTA (STRAP-CABLE)	
Y	2	1	**377-5599**	1	CONJUNTO DA FIAÇÃO ELÉTRICA DO MONITOR (HARNESS AS-MONITOR)	202
	3	1	**459-2258**	1	GRUPO DO MÓDULO-TELA (MODULE GP-DISPLAY)	
		1	**423-9779**	1	CONJUNTO DE LUVA-ALOJAMENTO (SLEEVE AS-HOUSING)	
		1	**424-0848**	1	REVESTIMENTO (OVERLAY)	
	4	1	**463-1102**	1	CONJUNTO DE SUPORTE (BRACKET AS)	
	5	1	**463-1103**	1	CONJUNTO DE SUPORTE (BRACKET AS)	
Y	6	1	*466-4163*	1	GRUPO DA ELETRÔNICA DO MONITOR (ELECTRONICS GP-MONITOR)	161
	7	1	**156-6175**	1	GRAMPO (ESCADA) (CLIP (LADDER))	
	8	1	**6C-9038**	2	ARRUELA (12,2 X 25 X 1 MM DE ESPESSURA) (WASHER (12.2X25X1-MM THK))	
M	9	1	**8T-0389**	1	CONTRAPORCA (M10X1,5 DE ROSCA) (LOCKNUT (M10X1.5-THD))	
	10	1	**8T-4121**	2	ARRUELA DURA (11X21X2,5 MM DE ESPESSURA) (WASHER-HARD (11X21X2.5-MM THK))	
M	11	1	**8T-4138**	1	PARAFUSO (M6X1X20 MM) (BOLT (M6X1X20-MM))	
M	12	1	**8T-5436**	1	PARAFUSO (M10X1,5X130 MM) (BOLT (M10X1.5X130-MM))	
	13	1	**9X-2038**	3	ARRUELA (7X19X2 MM DE ESPESSURA) (WASHER (7X19X2-MM THK))	
M	14	1	**9X-2043**	4	PARAFUSO DE CABEÇA CONVEXA (M6X1X14 MM) (SCREW-TRUSS HEAD (M6X1X14-MM))	
M	15	1	**9X-2045**	2	PARAFUSO DE CABEÇA CONVEXA (M6X1X20 MM) (SCREW-TRUSS HEAD (M6X1X20-MM))	

M - PEÇA MÉTRICA
Y - ILUSTRAÇÃO INDIVIDUAL

377-5567 GRUPO DE MONITOR E MONTAGEM (MONITOR & MOUNTING GP) (continuação) **i06222203**

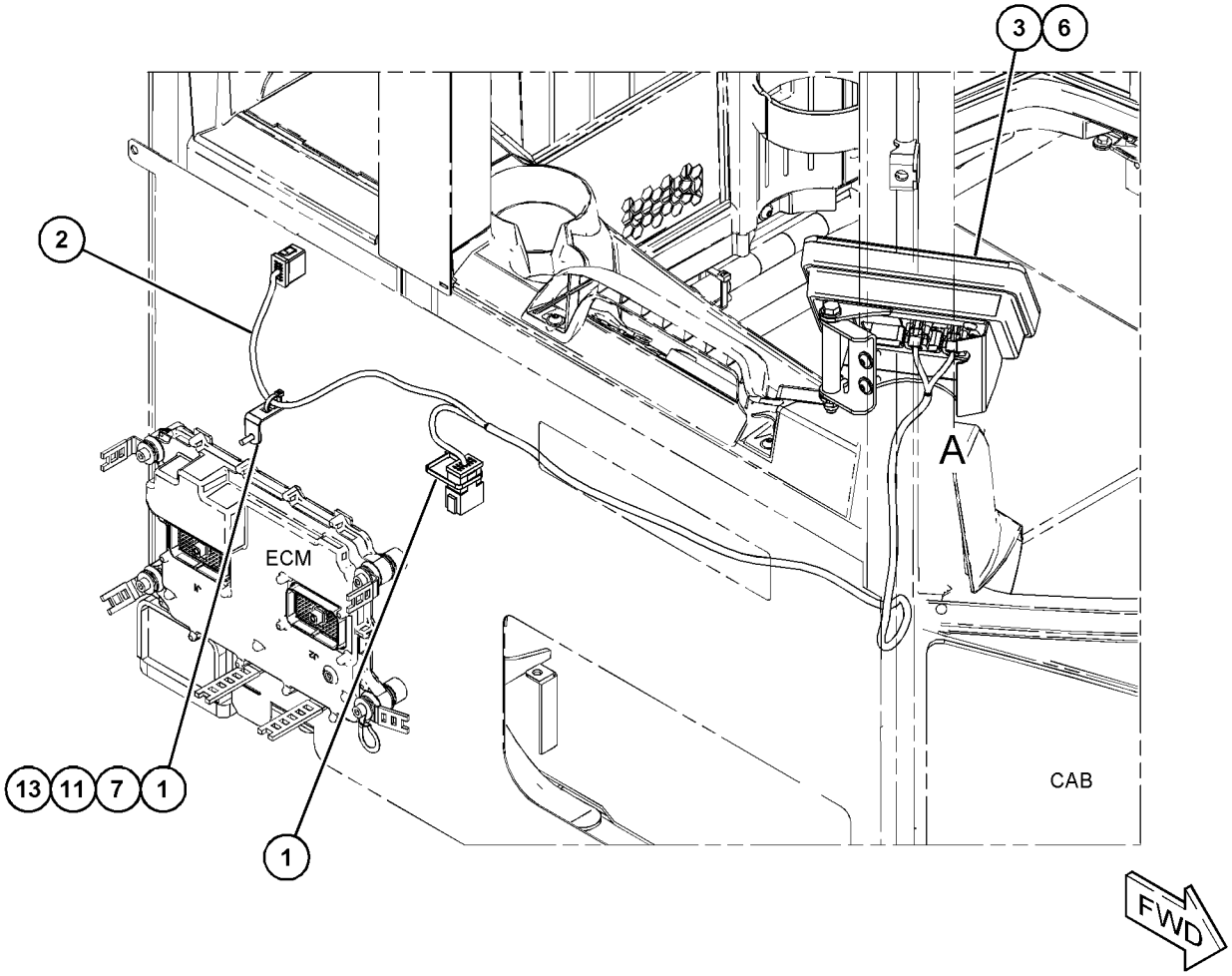

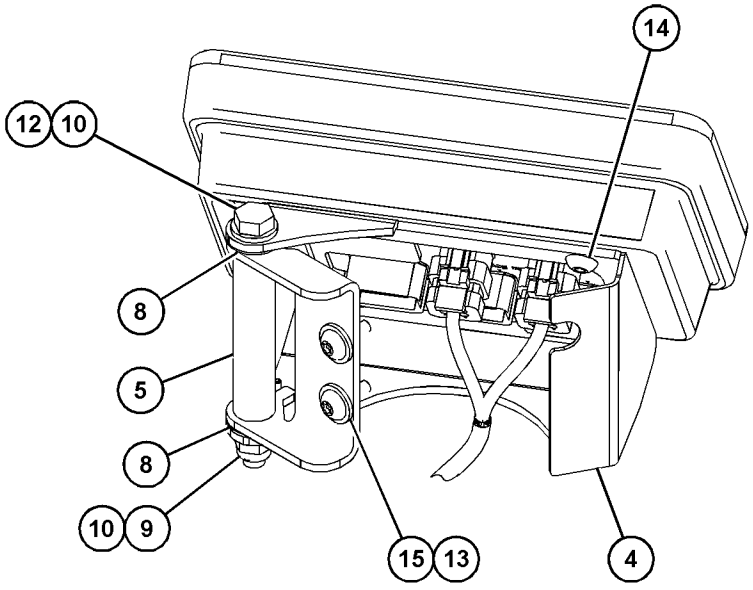

VIEW OF AREA A

GRÁFICO 1 <FIM> g03795460

423-7196 ARRANJO DE MONITOR (MONITOR AR)

S/N: KW41-UP

NÚMEROE DE 524-8363 ARRANJO DE CORTE DE MADEIRA, 518-4890, 523-9080 ARRANJO DE DISTRIBUIÇÃO

UM ACESSÓRIO

SMCS-7490 **i06230581**

NOTA	NÚMERO DA PEÇA	QTY	NOME DA PEÇA 1 2 3 4 5 6 (NÍVEL DO PRODUTO)	CONSULTE PÁGINA
Y	*423-7163*	1	GRUPO DE REVESTIMENTO-CABINE (LINER GP-CAB)	768
Y	*377-5567*	1	GRUPO DE MONITOR E MONTAGEM (MONITOR & MOUNTING GP)	781

Y - ILUSTRAÇÃO INDIVIDUAL

<FIM>

348-8786 GRUPO DO MOTOR-LIMPADOR DA JANELA–24 V (MOTOR GP-WINDOW WIPER-24 V)

S/N: KW41-UP

NÚMEROE DE 423-7154 GRUPO DE LIMPADOR E LAVADOR DE VIDRO

UM ACESSÓRIO

SMCS-7305 **i06285092**

NOTA	REF. NÃO	GRÁFICO REF.	NÚMERO DA PEÇA	QTY	NOME DA PEÇA 1 2 3 4 5 6 (NÍVEL DO PRODUTO)	CONSULTE PÁGINA
	1	1	**102-8804**	1	KIT DE TOMADA (4 PINOS) (KIT-RECEPTACLE (4-PIN))	
					(INCLUDES RECEPTACLE AS & WEDGE)	
	2	1	**8T-8729**	4	PINO DE CONECTOR (CALIBRE 16 A 18) (PIN-CONNECTOR (16-GA TO 18-GA))	
	3	1	**263-3823**	1	TAMPA- DO LIMPADOR (CAP-WIPER)	
	4	1	**3F-9556**	1	ARRUELA DE PRESSÃO (LOCKWASHER)	
M	5	1	**5C-7261**	1	PORCA (ROSCA M8X1,25) (NUT (M8X1.25-THD))	

M - PEÇA MÉTRICA

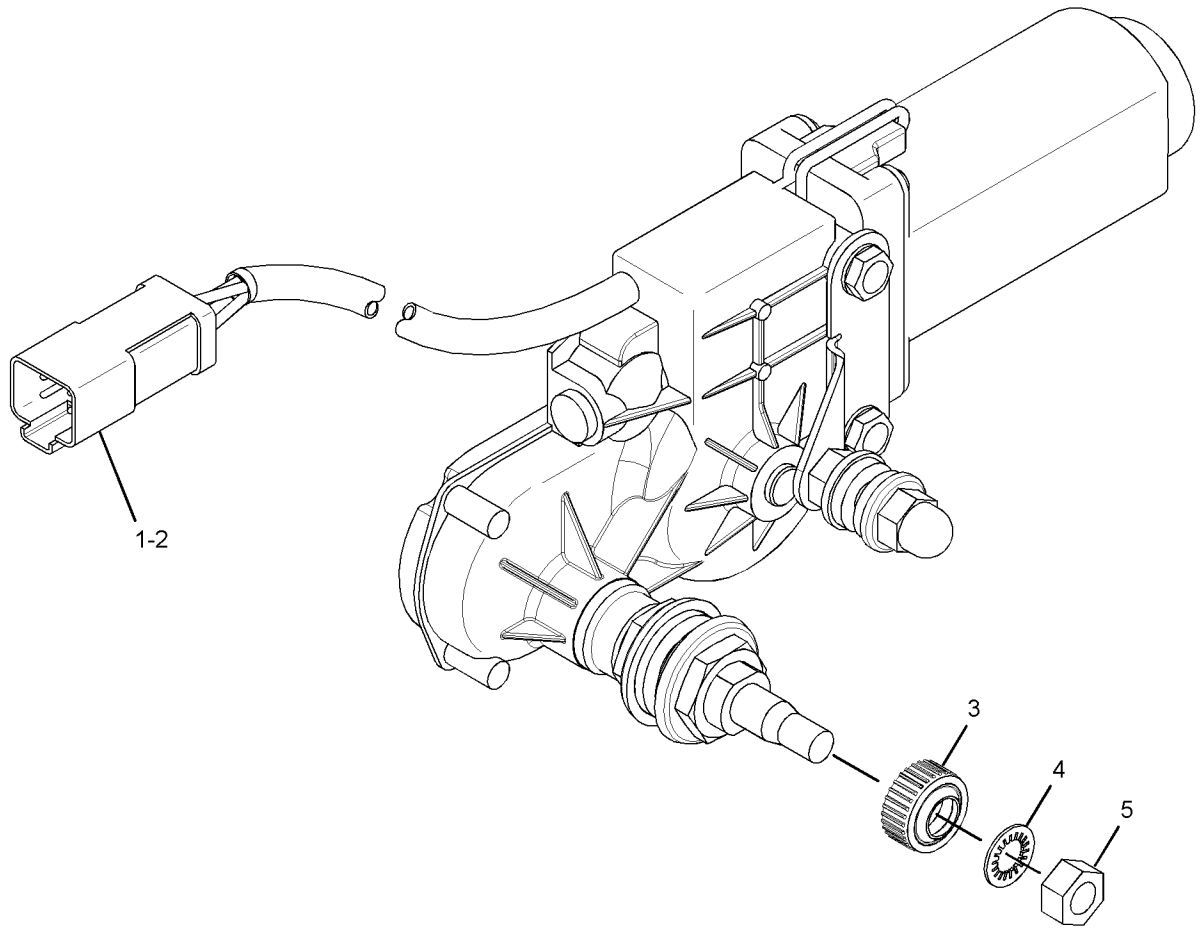

GRÁFICO 1 <FIM> g02792734

360-9046 GRUPO DO MOTOR-LIMPADOR DA JANELA–24 V (MOTOR GP-WINDOW WIPER-24 V)

S/N: KW41-UP
DIANTEIRA
NÚMEROE DE 384-6844, 423-7154 GRUPO DE LIMPADOR E LAVADOR DE VIDRO
UM ACESSÓRIO

SMCS-7305 **i05885141**

NOTA	REF. NÃO	GRÁFICO REF.	NÚMERO DA PEÇA	QTY	NOME DA PEÇA 1 2 3 4 5 6 (NÍVEL DO PRODUTO)	CONSULTE PÁGINA
	1	1	**194-3710**	2	TAMPA- DO LIMPADOR (CAP-WIPER)	
	2	1	**362-3508**	1	KIT DE REPARO (BRAÇO DO LIMPADOR DO PARA-BRISA) (KIT-REPAIR (WINDOW WIPER ARM))	
					(INCLUDES NUTS, SEALS & WASHERS)	

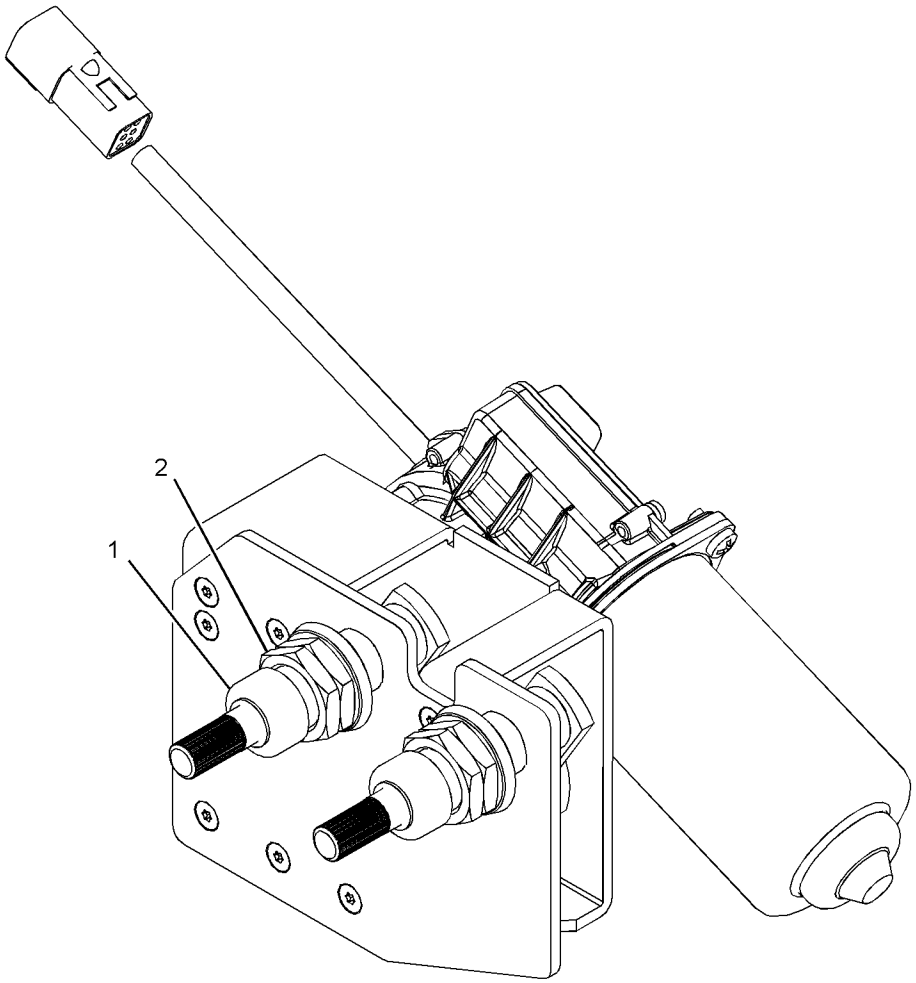

GRÁFICO 1 <FIM> g03670211

341-9720 GRUPO DE MONTAGEM DA CABINE (MOUNTING GP-CAB)

S/N: KW41-UP

NÚMEROE DE 423-7194 ARRANJO DA CABINE, 483-2565 ARRANJO DA CABINE-ROPS INCLUSO, 423-7195 ARRANJO DE CAPOTA

UM ACESSÓRIO

SMCS-7301 **i05333156**

NOTA	REF. NÃO	GRÁFICO REF.	NÚMERO DA PEÇA	QTY	NOME DA PEÇA 1 2 3 4 5 6 (NÍVEL DO PRODUTO)	CONSULTE PÁGINA
	1	1	**3E-4883**	4	LUVA (SLEEVE)	
	2	1	**3E-4885**	4	ARRUELA (26X114X10 MM DE ESPESSURA) (WASHER (26X114X10-MM THK))	
	3	1	**368-4473**	4	CONJUNTO DE SUPORTE (MOUNT AS)	
M	4	1	**8C-3290**	4	PARAFUSO (M24X3X150 MM) (BOLT (M24X3X150-MM))	
	5	1	**8T-4167**	4	ARRUELA DURA (26X44X4 MM DE ESPESSURA) (WASHER-HARD (26X44X4-MM THK))	
	6	1	**3E-4907**	4	COXIM DE RESSALTO (PAD-REBOUND)	

M - PEÇA MÉTRICA

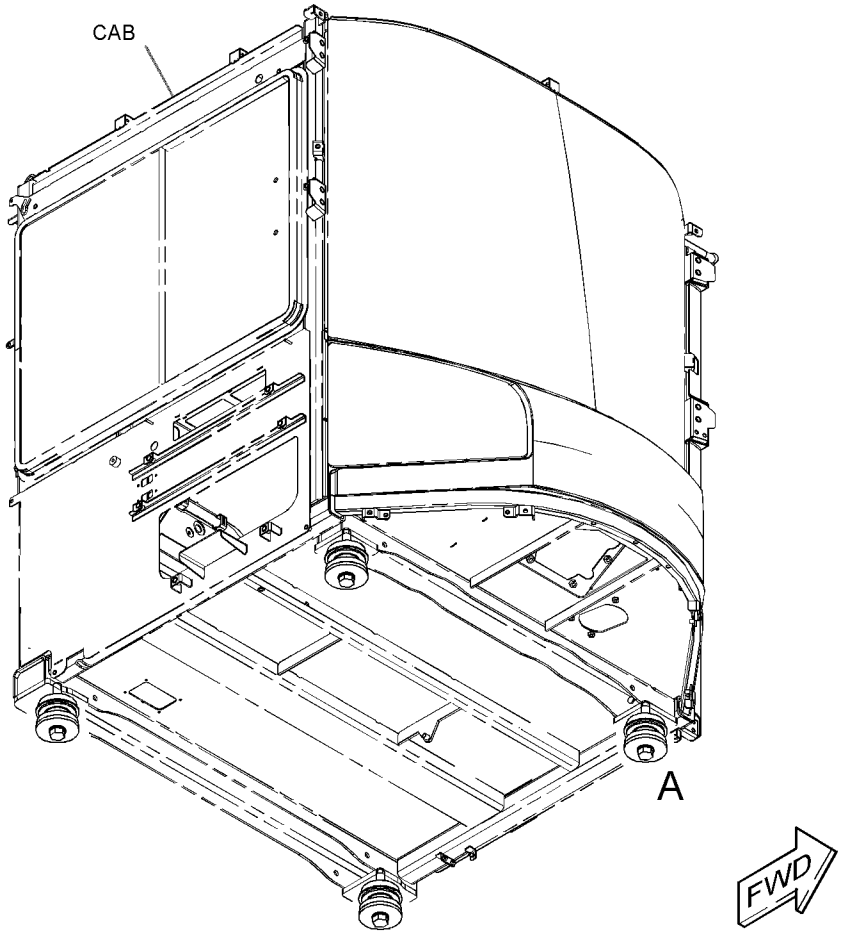

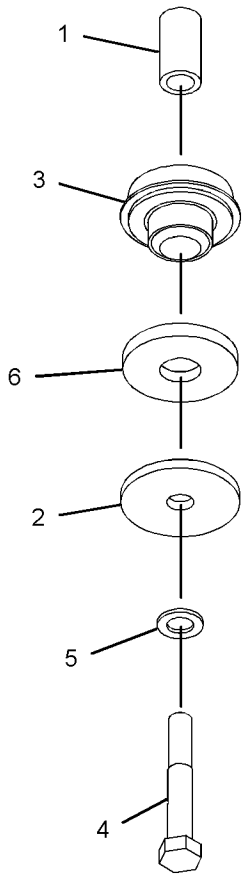

VIEW OF AREA A
(EXPLODED)

GRÁFICO 1 <FIM> g03382176

372-1899 GRUPO DO PAINEL DE INSTRUMENTOS (PANEL GP-INSTRUMENT)

S/N: KW41-UP

NÚMEROE DE 423-7194 ARRANJO DA CABINE, 483-2565 ARRANJO DA CABINE-ROPS INCLUSO, 423-7195 ARRANJO DE CAPOTA

UM ACESSÓRIO

SMCS-7451 **i06233901**

NOTA	REF. NÃO	GRÁFICO REF.	NÚMERO DA PEÇA	QTY	NOME DA PEÇA 1 2 3 4 5 6 (NÍVEL DO PRODUTO)	CONSULTE PÁGINA
	1	1	**339-9364**	1	GRUPO DE INTERRUPTORES-MULTIFUNÇÃO (LUZ HD, SINAL DE DIREÇÃO, LIMPADOR DO PARA-BRISA) (SWITCH AS-MULTIFUNCTION (HD LIGHT, TURN SIG, WDO WIPER))	
		1	**8T-8729**	12	PINO DE CONECTOR (CALIBRE 16 A 18) (PIN-CONNECTOR (16-GA TO 18-GA))	
		1	**174-3091**	1	KIT DE TOMADA (12 PINOS) (KIT-RECEPTACLE (12-PIN))	
					(INCLUDES RECEPTACLE AS & WEDGE)	
	2	1	**360-1837**	1	CONJUNTO DE FIOS-BUZINA (CALIBRE 16, LARANJA) (WIRE AS-HORN (16-GA, ORANGE))	
	3	1	**372-1862**	1	GRUPO DE CONTROLE ELETRÔNICO (PAINEL DE INSTRUMENTOS) (CONTROL GP-ELECTRONIC (INSTRUMENT PANEL))	
Y	4	1	**372-1891**	1	CONJUNTO DE CHICOTE DA DIREÇÃO (HARNESS AS-STEERING)	205
	5	1	**372-1896**	1	SUPORTE (BRACKET)	
M	6	1	**172-8591**	2	PORCA DE MOLA (ROSCA M6X1) (NUT-SPRING (M6X1-THD))	
	7	1	**3S-2093**	5	CABO TIPO CINTA (STRAP-CABLE)	
M	8	1	**9X-2044**	2	PARAFUSO DE CABEÇA CONVEXA (M6X1X16 MM) (SCREW-TRUSS HEAD (M6X1X16-MM))	
	9	1	**4P-8134**	1	GRAMPO (ESCADA) (CLIP (LADDER))	
	10	1	**6K-0806**	1	CABO TIPO CINTA (STRAP-CABLE)	
M	11	1	**7I-2273**	2	PARAFUSO (M5X0,8X16 MM) (BOLT (M5X0.8X16-MM))	
	12	1	**7K-1181**	4	CABO TIPO CINTA (STRAP-CABLE)	
	13	1	**8T-0328**	2	ARRUELA DURA (5,5X10X1 MM DE ESPESSURA) (WASHER-HARD (5.5X10X1-MM THK))	

M - PEÇA MÉTRICA
Y - ILUSTRAÇÃO INDIVIDUAL

372-1899 GRUPO DO PAINEL DE INSTRUMENTOS (PANEL GP-INSTRUMENT) (continuação) **i06233901**

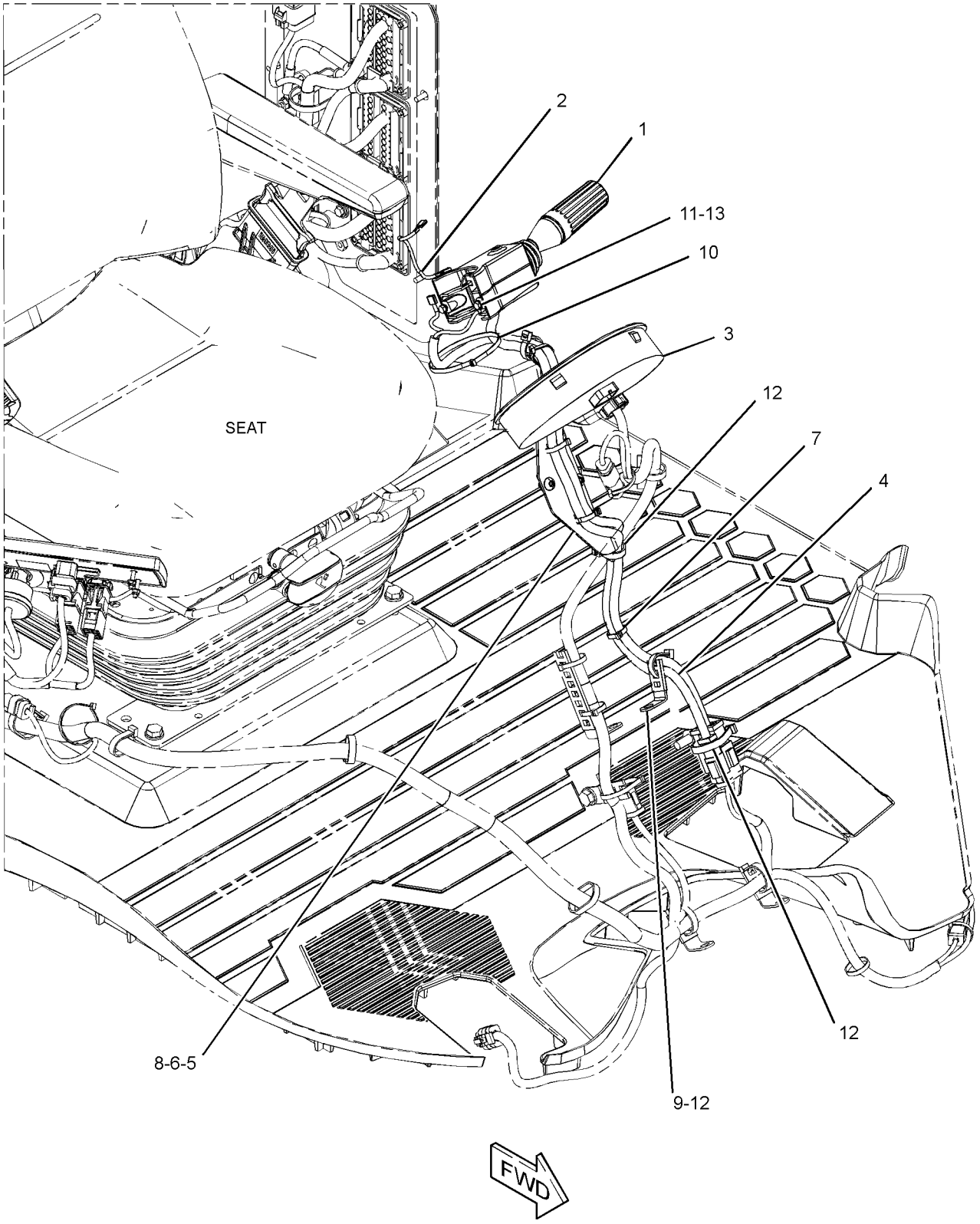

GRÁFICO 1 <FIM> g03760976

423-7159 GRUPO DO PEDAL DO FREIO (PEDAL GP-BRAKE)

S/N: KW41-UP

NÚMEROE DE 423-7158 GRUPO DE CONTROLE DO FREIO DE SERVIÇO

UM ACESSÓRIO

SMCS-4269, 4290

i05758143

NOTA	REF. NÃO	GRÁFICO REF.	NÚMERO DA PEÇA	QTY	NOME DA PEÇA 1 2 3 4 5 6 (NÍVEL DO PRODUTO)	CONSULTE PÁGINA
	1	1	**105-6117**	1	CONJUNTO DO INTERRUPTOR - LIMITE (NORMALMENTE FECHADO) (SWITCH AS-LIMIT (NORMALLY CLOSED))	
	2	1	**146-1892**	1	CONJUNTO DE CHICOTE DO FREIO (LUZ DE PARADA) (HARNESS AS-BRAKE (STOP LIGHT))	
		1	**155-2270**	1	KIT DO PLUGUE DE CONEXÃO (2 PINOS) (KIT-CONNECTING PLUG (2-PIN))	
					(INCLUDE PLUG AS, WEDGE & INTERFACE SEAL)	
		1	**8T-8730**	2	SOQUETE DE CONECTOR (CALIBRE 16 A 18) (SOCKET-CONNECTOR (16-GA TO 18-GA))	
		1	**5P-2957**	2	TERMINAL DE LÂMINA (CALIBRE 14 A 16) (TERMINAL-BLADE (14-GA TO 16-GA))	
					—OU—	
		1	**5P-5602**	2	TERMINAL DE LÂMINA (CALIBRE 18 A 22) (TERMINAL-BLADE (18-GA TO 22-GA))	
Y	3	1	**269-1981**	1	GRUPO DE SENSOR DE POSIÇÃO (CONTROLE DE FREIO) (SENSOR GP-POSITION (BRAKE CONTROL))	270
	4	1	**345-2103**	1	GRUPO DE VÁLVULAS DE CONTROLE DO FREIO (VALVE GP-BRAKE CONTROL)	
		1	**341-9848**	1	KIT DE REPARO (KIT-REPAIR)	
					(INCLUDES BOOT, CUP, QUARD RING & O-RINGS)	
	5	1	**8T-4121**	2	ARRUELA DURA (11X21X2,5 MM DE ESPESSURA) (WASHER-HARD (11X21X2.5-MM THK))	
M	6	1	**8T-4133**	2	PORCA (M10X1,5 DE ROSCA) (NUT (M10X1.5-THD))	
	7	1	**8S-7803**	2	ANEL DE RETENÇÃO (RING-RETAINING)	
	8	1	**446-0165**	1	PINO (PIN)	
	9	1	**440-0498**	1	EXCÊNTRICO (CAM)	

M - PEÇA MÉTRICA
Y - ILUSTRAÇÃO INDIVIDUAL

423-7159 GRUPO DO PEDAL DO FREIO (PEDAL GP-BRAKE) (continuação) **i05758143**

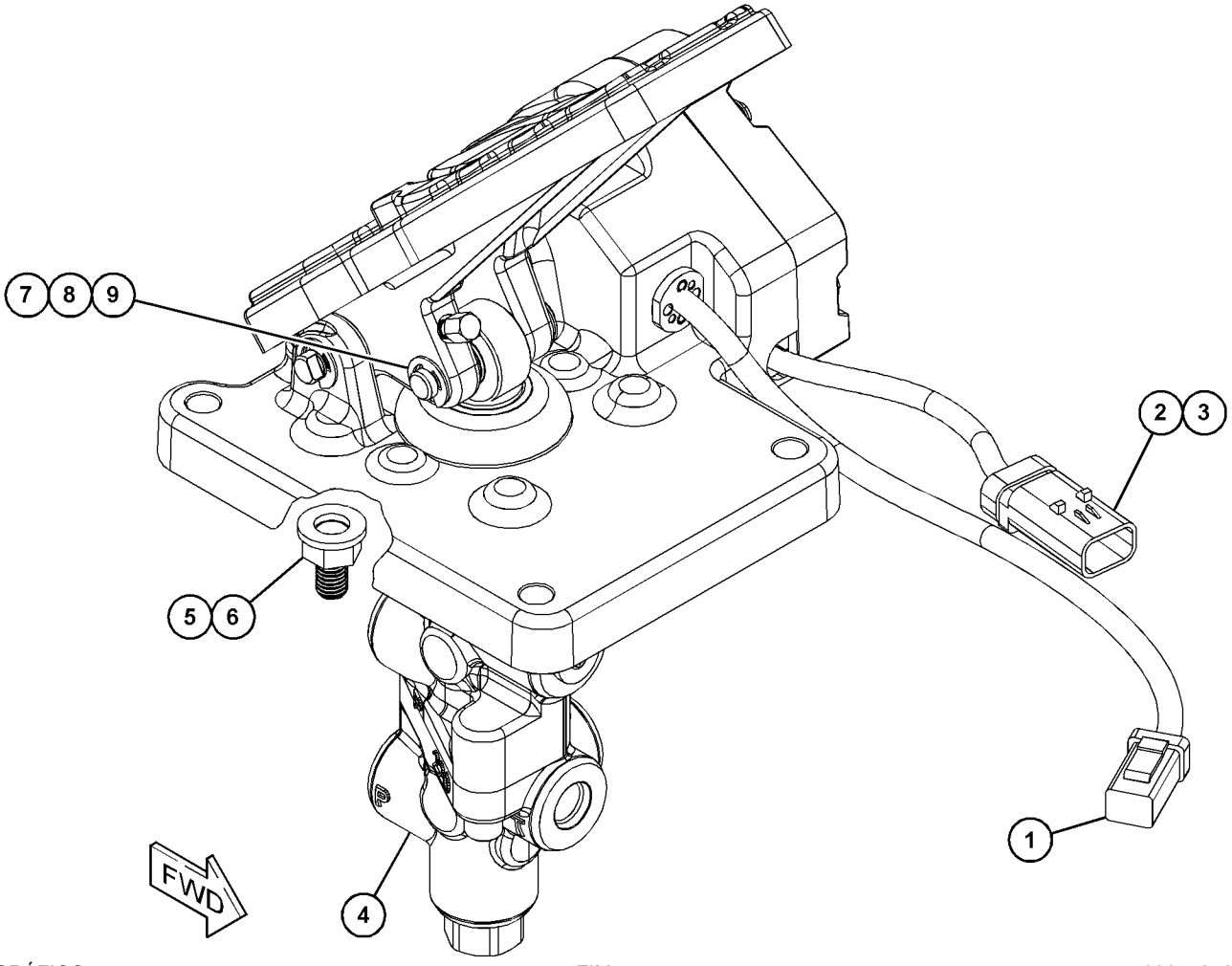

GRÁFICO 1 <FIM> g03671316

341-9870 GRUPO DO PEDAL-GOVERNADOR (PEDAL GP-GOVERNOR)

S/N: KW41-UP

NÚMEROE DE 423-7194 ARRANJO DA CABINE, 483-2565 ARRANJO DA CABINE-ROPS INCLUSO, 423-7195 ARRANJO DE CAPOTA

UM ACESSÓRIO

SMCS-1276 **i06989952**

NOTA	REF. NÃO	GRÁFICO REF.	NÚMERO DA PEÇA	QTY	NOME DA PEÇA 1 2 3 4 5 6 (NÍVEL DO PRODUTO)	CONSULTE PÁGINA
	1	1	**488-5391**	1	GRUPO DO PEDAL-GOVERNADOR (ACELERADOR) (PEDAL GP-GOVERNOR (THROTTLE))	
		1	**269-1983**	1	GRUPO DE SENSOR DE POSIÇÃO (ROTATIVO) (ACELERADOR) (SENSOR GP-POSITION (ROTARY) (THROTTLE))	
		1	**292-9802**	1	TAMPA (COVER)	
M	2	1	**216-7352**	4	PARAFUSO DE CABEÇA CONVEXA (M8X1,25X30 MM) (SCREW-TRUSS HEAD (M8X1.25X30-MM))	
	3	1	**5P-4116**	4	ARRUELA DURA (8,8X20,5X2 MM DE ESPESSURA) (WASHER-HARD (8.8X20.5X2-MM THK))	

M - PEÇA MÉTRICA

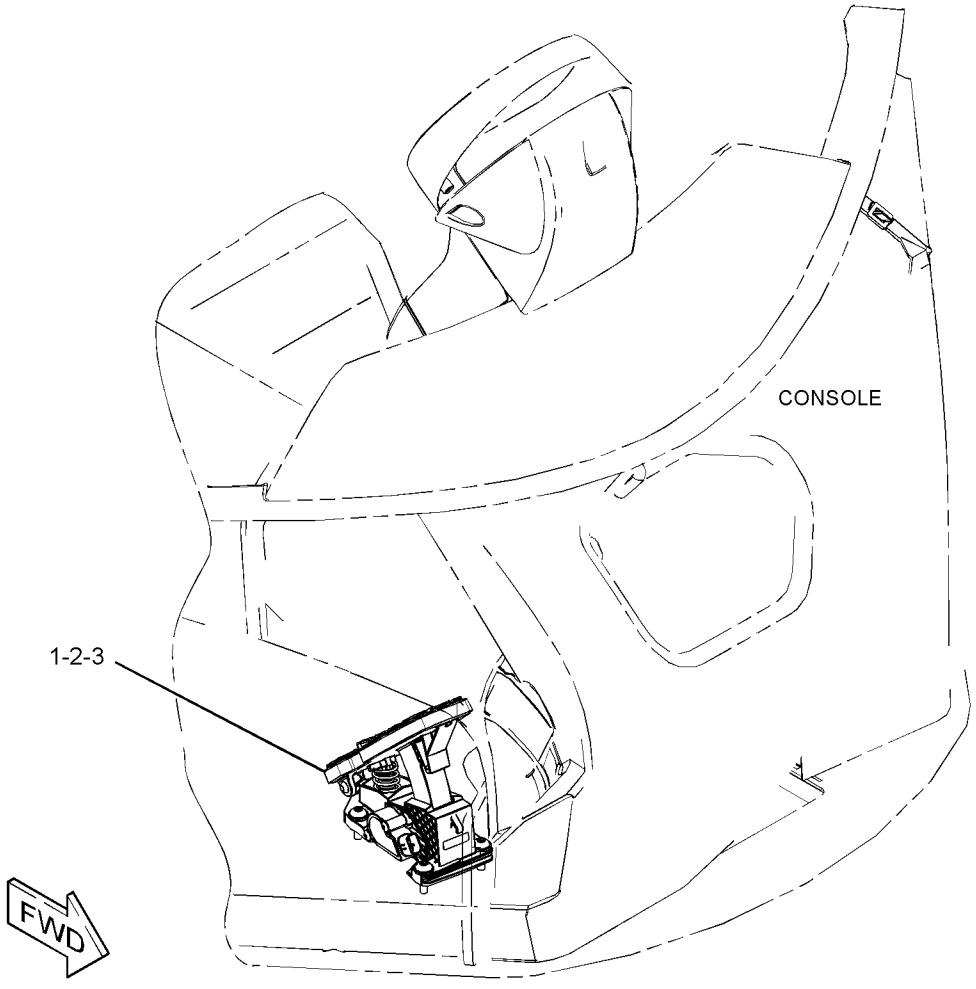

GRÁFICO 1 <FIM> g03887539

333-1369 RADIO, GP–AM/FM/WB/SIRIUS/CD/BLUETOOTH/USB (RADIO GP-AM/FM/WB/SIRIUS/CD/BLUETOOTH/USB)

S/N: KW41-UP
UM ACESSÓRIO

SMCS-7338 **i06895621**

NOTA	REF. NÃO	GRÁFICO REF.	NÚMERO DA PEÇA	QTY	NOME DA PEÇA 1 2 3 4 5 6 (NÍVEL DO PRODUTO)	CONSULTE PÁGINA
	1	1	**241-4939**	1	BUCHA (BUSHING)	
	2	1	**342-0137**	1	SUPORTE (BRACKET)	
	3	1	**391-4481**	1	CONJUNTO DE CHICOTE DO RÁDIO (AUXILIAR) (HARNESS AS-RADIO (AUXILIARY))	
	4	1	**349-8642**	1	MICROFONE (MICROPHONE)	
	5	1	**353-1634**	1	CONJUNTO DE CHICOTE DO RÁDIO (BLUETOOTH) (HARNESS AS-RADIO (BLUETOOTH))	
	6	1	**514-6437**	1	CONJUNTO DE CHICOTE DO RÁDIO (PORTA USB) (PORTA USB) (HARNESS AS-RADIO (USB PORT) (USB PORT))	
Y	7	1	**439-1563**	1	RADIO, GP (AM/FM/WB/CD/USB/BLUETOOTH) (RADIO GP (AM/FM/WB/CD/USB/BLUETOOTH))	794
	8	1	**3S-2093**	9	CABO TIPO CINTA (STRAP-CABLE)	

Y - ILUSTRAÇÃO INDIVIDUAL

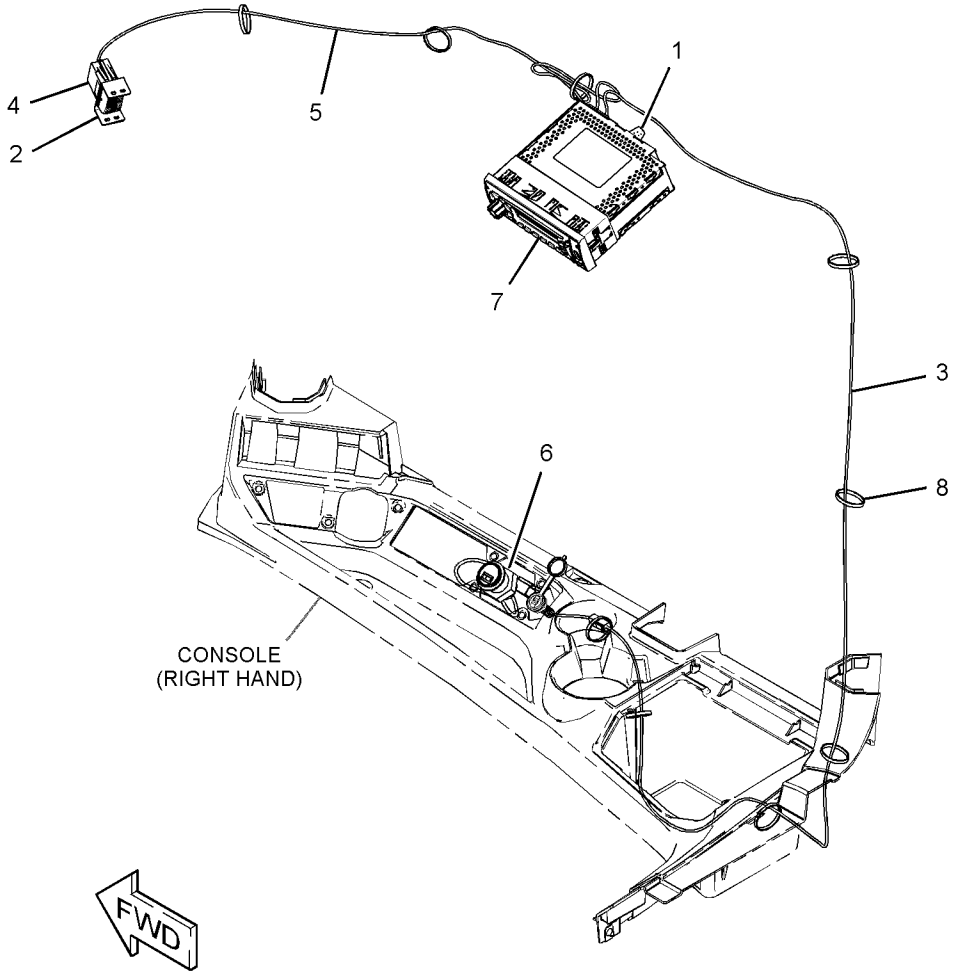

GRÁFICO 1 <FIM> g02748616

372-1868 RADIO, GP—AM/FM/BLUETOOTH (RADIO GP-AM/FM/BLUETOOTH)

S/N: KW41-UP

NÃO PODE SER USADO COM 342-0130—PÁGINA: 759 , 378-0951—PÁGINA: 760 , 333-1369—PÁGINA: 792

UM ACESSÓRIO

SMCS-7338 **i06739417**

NOTA	REF. NÃO	GRÁFICO REF.	NÚMERO DA PEÇA	QTY	NOME DA PEÇA 1 2 3 4 5 6 (NÍVEL DO PRODUTO)	CONSULTE PÁGINA
	1	1	**241-4939**	1	BUCHA (BUSHING)	
	2	1	**341-9807**	1	TAMPA (COVER)	
	3	1	**342-0137**	1	SUPORTE (BRACKET)	
	4	1	**349-8642**	1	MICROFONE (MICROPHONE)	
	5	1	**353-1634**	1	CONJUNTO DE CHICOTE DO RÁDIO (BLUETOOTH) (HARNESS AS-RADIO (BLUETOOTH))	
	6	1	**391-4481**	1	CONJUNTO DE CHICOTE DO RÁDIO (AUXILIAR) (HARNESS AS-RADIO (AUXILIARY))	
	7	1	**439-1562**	1	RADIO, GP (AM/FM/USB/BLUETOOTH) (RADIO GP (AM/FM/USB/BLUETOOTH))	
	8	1	**3S-2093**	9	CABO TIPO CINTA (STRAP-CABLE)	

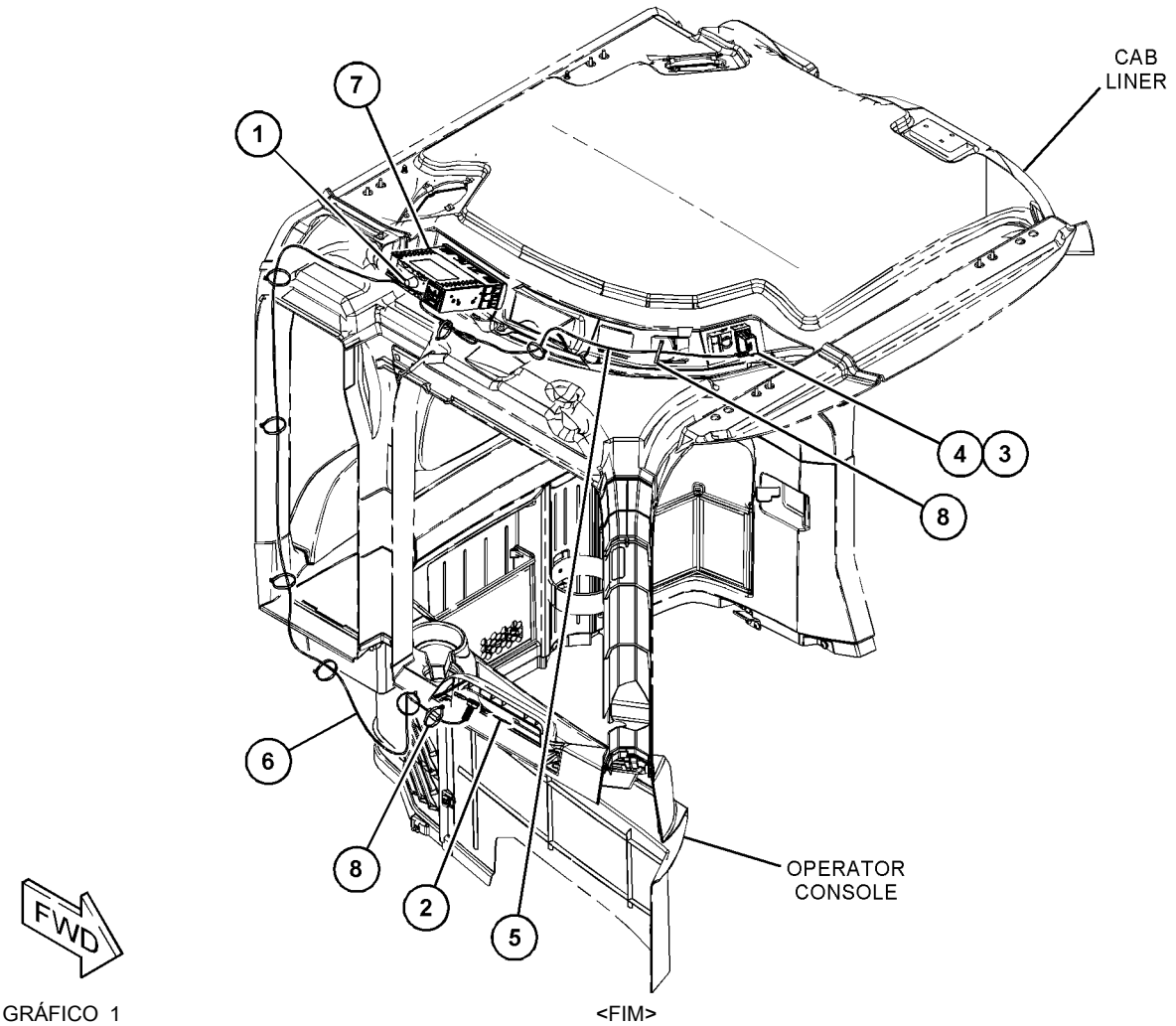

GRÁFICO 1 <FIM> g03566228

439-1563 RADIO, GP–AM/FM/WB/CD/USB/BLUETOOTH (RADIO GP-AM/FM/WB/CD/USB/BLUETOOTH)

S/N: KW41-UP

ENCOMENDA DE SUBSTITUIÇÃO DE CAMPO OPCIONAL 1-439-1561 RADIO GP , 1-439-1562 RADIO GP , 1-439-1564 RADIO GP

NÚMEROE DE 333-1369 RADIO, GP

UM ACESSÓRIO

SMCS-7338 **i06670710**

NOTA	REF. NÃO	GRÁFICO REF.	NÚMERO DA PEÇA	QTY	NOME DA PEÇA 1 2 3 4 5 6 (NÍVEL DO PRODUTO)	CONSULTE PÁGINA
					(NO SERVICED PARTS)	

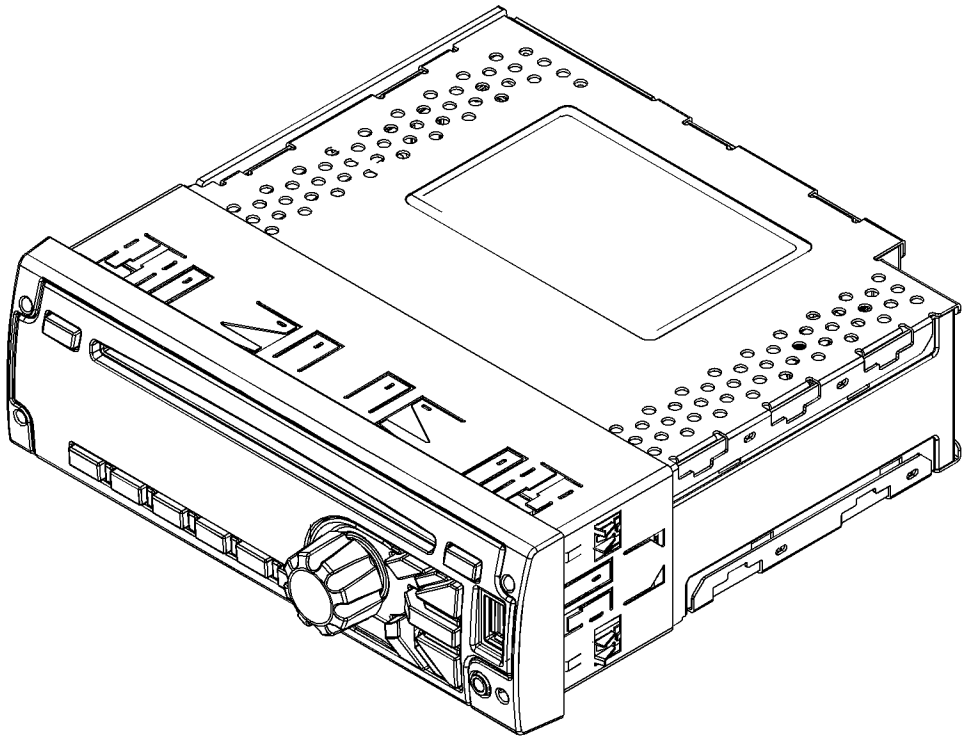

GRÁFICO 1 <FIM> g03585042

423-7200 GRUPO DE ASSENTO E MONTAGEM–TECIDO (SEAT & MOUNTING GP-TECIDO)

S/N: KW41-UP
NÚMEROE DE 518-4890, 523-9080 ARRANJO DE DISTRIBUIÇÃO
UM ACESSÓRIO

SMCS-7312 **i06910558**

NOTA	REF. NÃO	GRÁFICO REF.	NÚMERO DA PEÇA	QTY	NOME DA PEÇA 1 2 3 4 5 6 (NÍVEL DO PRODUTO)	CONSULTE PÁGINA
	1	1	**3S-2093**	2	CABO TIPO CINTA (STRAP-CABLE)	
Y	2	1	**424-5251**	1	GRUPO DE ASSENTO-SUSPENSÃO (CARACTERÍSTICAS MECÂNICAS) (SEAT GP-SUSPENSION (MECHANICAL))	803
	3	1	**433-2151**	1	ESPAÇADOR (12,2 X 22,1 X 29 MM DE ESPESSURA) (SPACER (12.2X22.1X29-MM THK))	
	4	1	**439-0588**	1	GRUPO DO CINTO DE SEGURANÇA (RETRAIR, ABAIXAR) (SEAT BELT GP (RETRACT, LOWER))	
	5	1	**439-4789**	1	ESPAÇADOR (1,4 X 19,1 X 49,5 MM DE ESPESSURA) (SPACER (1.4X19.1X49.5-MM THK))	
	6	1	**4P-7581**	1	GRAMPO (ESCADA) (CLIP (LADDER))	
	7	1	**7X-0507**	2	ARRUELA DURA (12X22,5X5 MM DE ESPESSURA) (WASHER-HARD (12X22.5X5-MM THK))	
	8	1	**8S-4725**	1	PARAFUSO (7/16-20 X 2,75 POL) (BOLT (7/16-20X2.75-IN))	
	9	1	**8S-4726**	1	PARAFUSO (7/16-20X3 POL) (BOLT (7/16-20X3-IN))	
	10	1	**8T-4121**	4	ARRUELA DURA (11X21X2,5 MM DE ESPESSURA) (WASHER-HARD (11X21X2.5-MM THK))	
M	11	1	**8T-0722**	4	PARAFUSO-TRAVA (M10X1,5X30 MM) (BOLT-LOCKING (M10X1.5X30-MM))	

M - PEÇA MÉTRICA
Y - ILUSTRAÇÃO INDIVIDUAL

423-7200 GRUPO DE ASSENTO E MONTAGEM (SEAT & MOUNTING GP) (continuação) **i06910558**

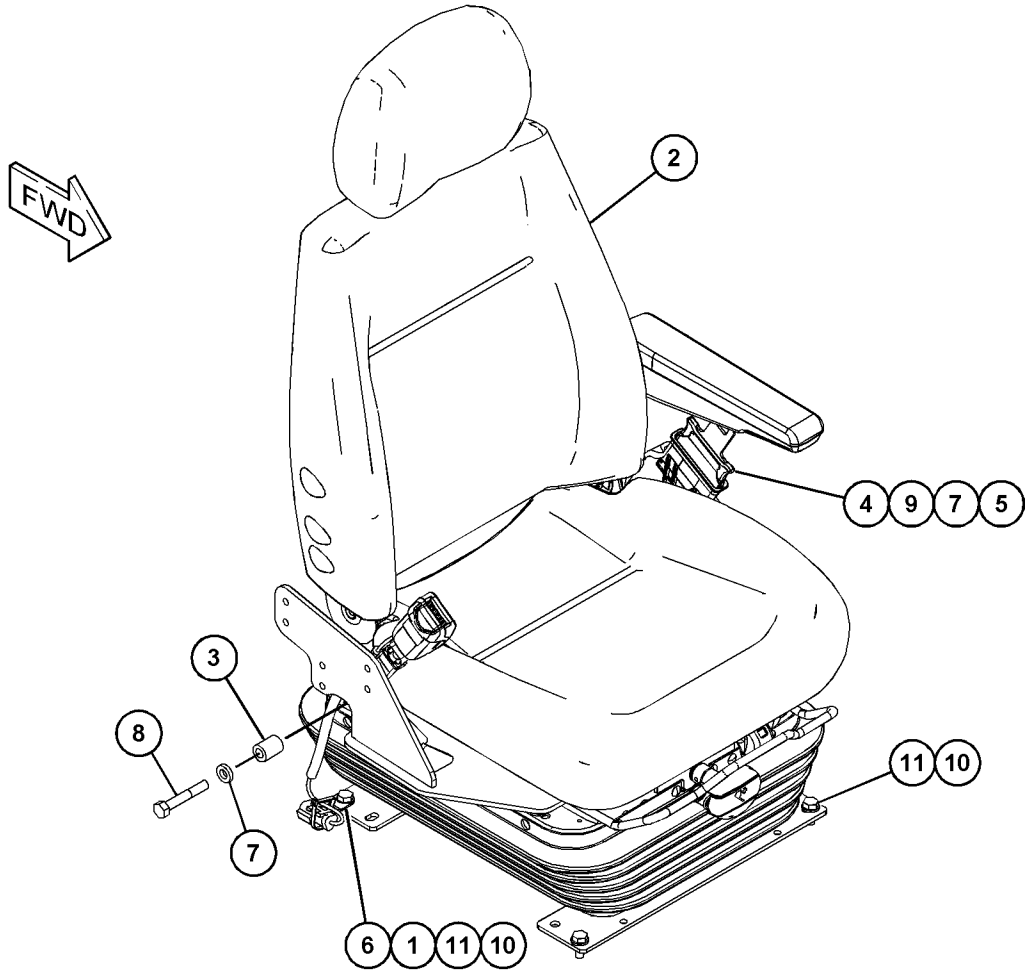

GRÁFICO 1 <FIM> g03794752

423-7201 GRUPO DE ASSENTO E MONTAGEM–DELUXE (SEAT & MOUNTING GP-DELUXE)

S/N: KW41-UP
UM ACESSÓRIO

SMCS-7312 **i06230579**

NOTA	REF. NÃO	GRÁFICO REF.	NÚMERO DA PEÇA	QTY	NOME DA PEÇA 1 2 3 4 5 6 (NÍVEL DO PRODUTO)	CONSULTE PÁGINA
	1	1	**3S-2093**	2	CABO TIPO CINTA (STRAP-CABLE)	
	2	1	**177-4937**	2	ESPAÇADOR (11,7X19,8X20,3 MM DE ESPESSURA) (SPACER (11.7X19.8X20.3-MM THK))	
	3	1	**423-7215**	1	CONJUNTO DE SUPORTE (BRACKET AS)	
Y	4	1	**424-5261**	1	GRUPO DE ASSENTO-SUSPENSÃO (SEAT GP-SUSPENSION)	805
	5	1	**433-2151**	2	ESPAÇADOR (12,2 X 22,1 X 29 MM DE ESPESSURA) (SPACER (12.2X22.1X29-MM THK))	
	6	1	**439-0588**	1	GRUPO DO CINTO DE SEGURANÇA (RETRAIR, ABAIXAR) (SEAT BELT GP (RETRACT, LOWER))	
	7	1	**0T-0489**	1	PARAFUSO (7/16-20X2 POL) (BOLT (7/16-20X2-IN))	
	8	1	**4P-7581**	1	GRAMPO (ESCADA) (CLIP (LADDER))	
	9	1	**8S-4724**	3	PARAFUSO (7/16-20X2,25 POL) (BOLT (7/16-20X2.25-IN))	
M	10	1	**8T-0722**	4	PARAFUSO-TRAVA (M10X1,5X30 MM) (BOLT-LOCKING (M10X1.5X30-MM))	
	11	1	**8T-4121**	4	ARRUELA DURA (11X21X2,5 MM DE ESPESSURA) (WASHER-HARD (11X21X2.5-MM THK))	
	12	1	**8T-5360**	3	ARRUELA (12X22,5X2,5 MM DE ESPESSURA) (WASHER (12X22.5X2.5-MM THK))	

M - PEÇA MÉTRICA
Y - ILUSTRAÇÃO INDIVIDUAL

423-7201 GRUPO DE ASSENTO E MONTAGEM (SEAT & MOUNTING GP) (continuação) **i06230579**

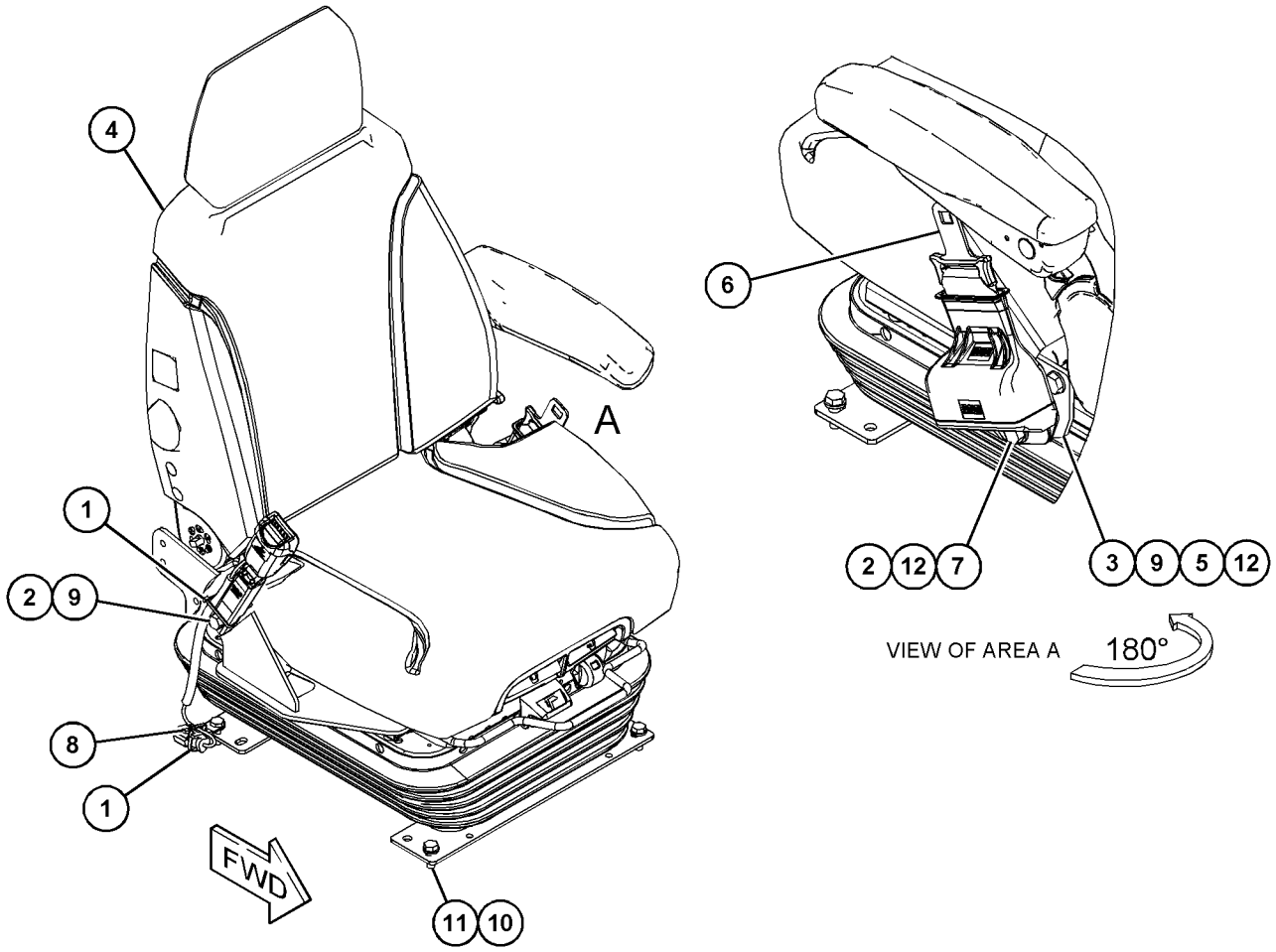

GRÁFICO 1 <FIM> g03795891

447-2410 GRUPO DE ASSENTO E MONTAGEM–VINIL (SEAT & MOUNTING GP-VINIL)

S/N: KW41-UP
UM ACESSÓRIO

SMCS-7312 **i06223536**

NOTA	REF. NÃO	GRÁFICO REF.	NÚMERO DA PEÇA	QTY	NOME DA PEÇA 1 2 3 4 5 6 (NÍVEL DO PRODUTO)	CONSULTE PÁGINA
	1	1	**3S-2093**	2	CABO TIPO CINTA (STRAP-CABLE)	
Y	2	1	**424-5243**	1	GRUPO DE ASSENTO-SUSPENSÃO (VINIL) (SEAT GP-SUSPENSION (VINYL))	801
	3	1	**433-2151**	1	ESPAÇADOR (12,2 X 22,1 X 29 MM DE ESPESSURA) (SPACER (12.2X22.1X29-MM THK))	
	4	1	**439-0588**	1	GRUPO DO CINTO DE SEGURANÇA (RETRAIR, ABAIXAR) (SEAT BELT GP (RETRACT, LOWER))	
	5	1	**439-4789**	1	ESPAÇADOR (1,4 X 19,1 X 49,5 MM DE ESPESSURA) (SPACER (1.4X19.1X49.5-MM THK))	
	6	1	**4P-7581**	1	GRAMPO (ESCADA) (CLIP (LADDER))	
	7	1	**7X-0507**	2	ARRUELA DURA (12X22,5X5 MM DE ESPESSURA) (WASHER-HARD (12X22.5X5-MM THK))	
	8	1	**8S-4725**	1	PARAFUSO (7/16-20 X 2,75 POL) (BOLT (7/16-20X2.75-IN))	
	9	1	**8S-4726**	1	PARAFUSO (7/16-20X3 POL) (BOLT (7/16-20X3-IN))	
	10	1	**8T-4121**	4	ARRUELA DURA (11X21X2,5 MM DE ESPESSURA) (WASHER-HARD (11X21X2.5-MM THK))	
M	11	1	**9X-2125**	4	PARAFUSO-TRAVA (M10X1,5X25 MM) (BOLT-LOCKING (M10X1.5X25-MM))	

M - PEÇA MÉTRICA
Y - ILUSTRAÇÃO INDIVIDUAL

447-2410 GRUPO DE ASSENTO E MONTAGEM (SEAT & MOUNTING GP) (continuação) **i06223536**

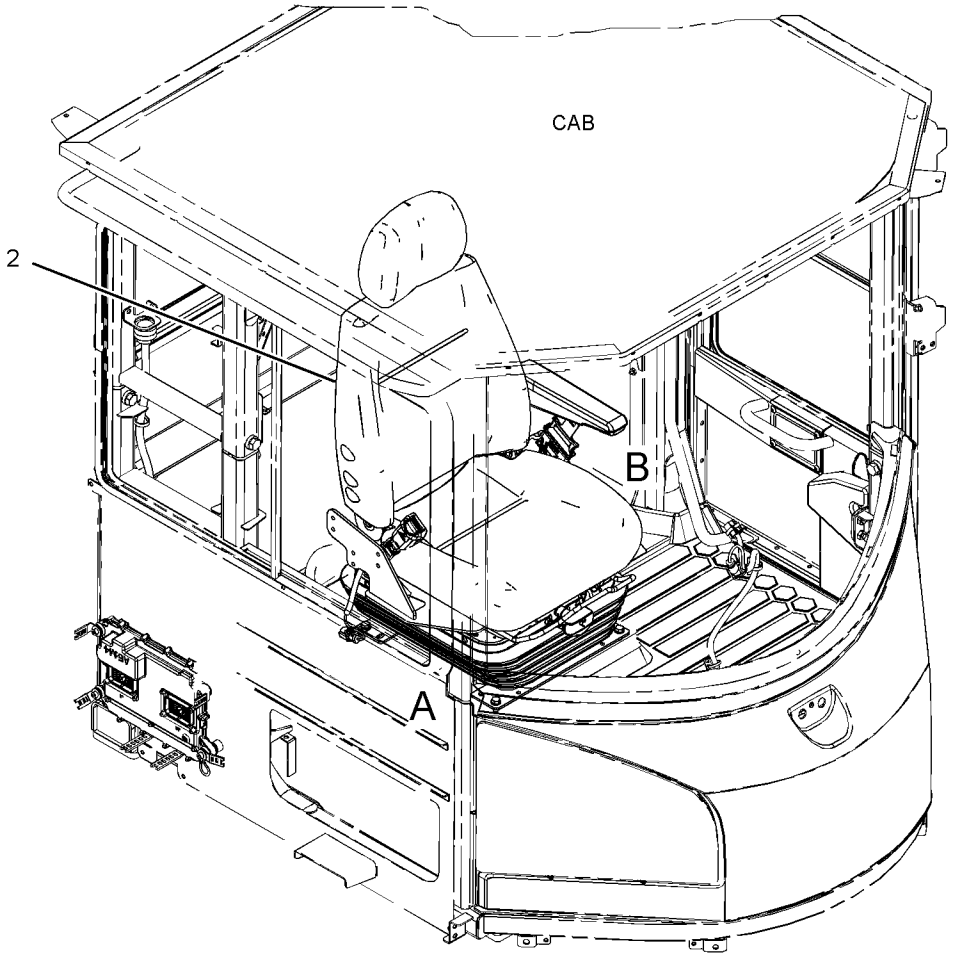



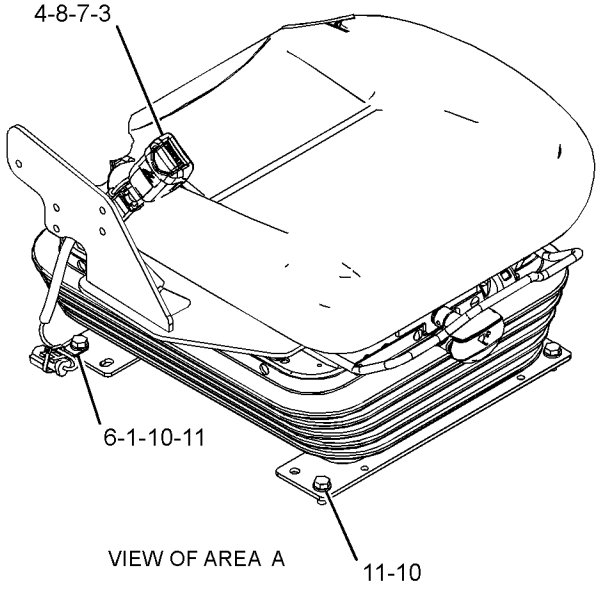

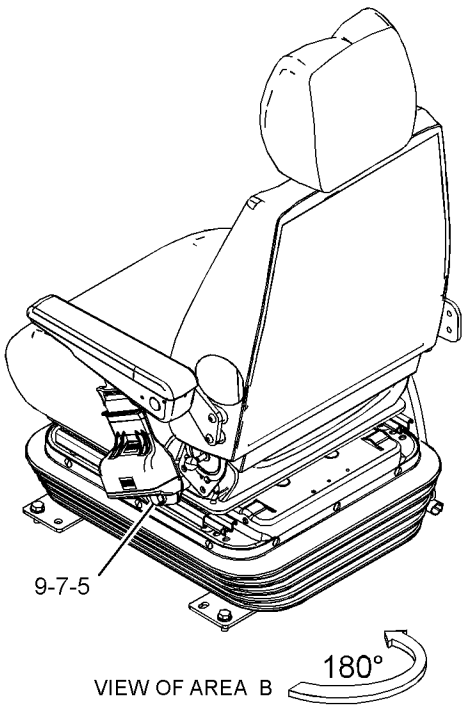

GRÁFICO 1 <FIM> g03723640

424-5243 GRUPO DE ASSENTO-SUSPENSÃO–CARACTERÍSTICAS MECÂNICAS (SEAT GP-SUSPENSION-CARACTERÍSTICAS MECÂNICAS)

S/N: KW41-UP

NÚMEROE DE 447-2410 GRUPO DE ASSENTO E MONTAGEM UM ACESSÓRIO

SMCS-7324, 7336

i05887206

NOTA	REF. NÃO	GRÁFICO REF.	NÚMERO DA PEÇA	QTY	NOME DA PEÇA 1 2 3 4 5 6 (NÍVEL DO PRODUTO)	CONSULTE PÁGINA
	1	1	**209-2280**	1	INDICADOR (PESO) (INDICATOR (WEIGHT))	
	2	1	**209-4279**	1	PARA-CHOQUE-BATENTE (BUMPER-STOP)	
	3	1	**209-4280**	1	CILINDRO-AMORTECEDOR (CYLINDER-DAMPER)	
	4	1	**357-3917**	1	KIT DE TAMPA (KIT-COVER)	
					(INCLUDES KIT CLIP)	
	5	1	**424-5236**	1	GRUPO DE SUSPENSÃO DO ASSENTO (SUSPENSION GP-SEAT)	
	6	1	**424-5240**	1	CONJUNTO DE SUPORTE (BRACKET AS)	
	7	1	**424-5245**	1	KIT-ASSENTO (KIT-SEAT)	
					(INCLUDES BOX, BAGS, SCREWS, SPACERS, CLIPS, BACK FOAMS, LANYARDS, WIRE, COVER, RINGS & SEAT)	
	8	1	**424-5246**	1	KIT-ALMOFADA DE ASSENTO (KIT-SEAT CUSHION)	
					(INCLUDES BACK COVER, TRIM BAR & BOX)	
	9	1	**424-5248**	1	KIT-ALMOFADA DE ASSENTO (KIT-SEAT CUSHION)	
					(COVER, CLIPS, CUSHION WIRE, BOX & BAG)	
	10	1	**424-5250**	1	CONJUNTO DE APOIO PARA CABEÇA DO ASSENTO (HEADREST AS-SEAT)	
	11	1	**424-5255**	1	CABO-CORDA DE SEGURANÇA (CABLE-LANYARD)	
	12	1	**424-5257**	1	KIT-BOTÃO (KIT-KNOB)	
					(INCLUDES KNOBS, BAG & BOX)	
	13	1	**424-5258**	1	KIT-TRILHO LATERAL (KIT-SLIDE RAIL)	
					(INCLUDES SPACERS, SLIDERAILS, BUTTON SCREWS, HANDLE & BOX)	
	14	1	**424-5259**	1	KIT DE AJUSTADOR (KIT-ADJUSTER)	
					(INCLUDES PUSHNUTS, BUSHINGS, SPRINGS, SPIROL PINS, SHAFT, WASHERS, BEARINGS, BAG & BOX)	
	15	1	**424-5260**	1	KIT-APOIO DE BRAÇO (KIT-ARMREST)	
					(ARMREST, BUTTONS SPACERS, BAG & BOX)	

424-5243 GRUPO DE ASSENTO-SUSPENSÃO (SEAT GP-SUSPENSION) (continuação) **i05887206**

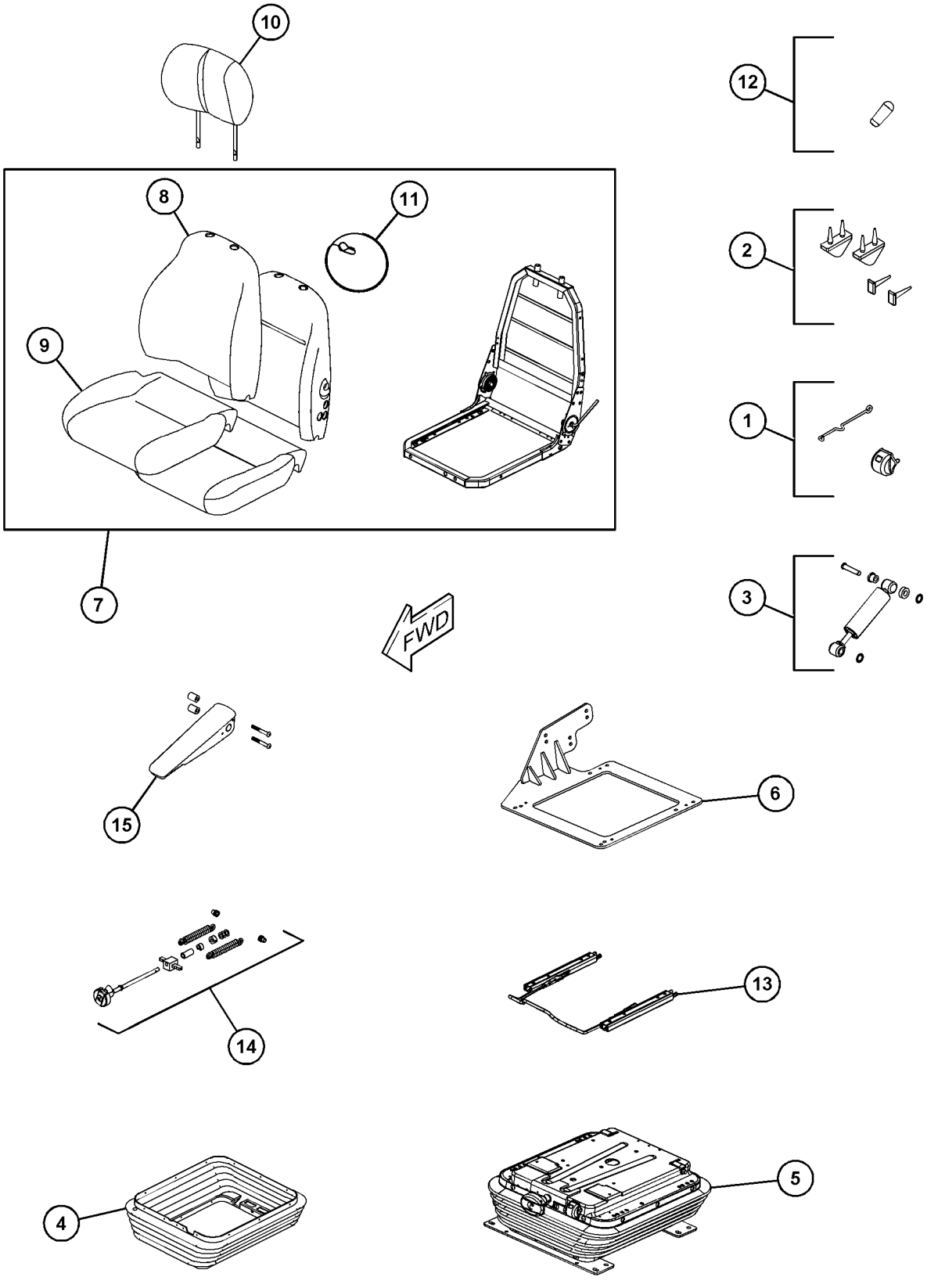

GRÁFICO 1 <FIM> g03713498

424-5251 GRUPO DE ASSENTO-SUSPENSÃO–CARACTERÍSTICAS MECÂNICAS (SEAT GP-SUSPENSION-CARACTERÍSTICAS MECÂNICAS)

S/N: KW41-UP

NÚMEROE DE 423-7200 GRUPO DE ASSENTO E MONTAGEM

UM ACESSÓRIO

SMCS-7324, 7336 **i05937841**

NOTA	REF. NÃO	GRÁFICO REF.	NÚMERO DA PEÇA	QTY	NOME DA PEÇA 1 2 3 4 5 6 (NÍVEL DO PRODUTO)	CONSULTE PÁGINA
	1	1	**209-2280**	1	INDICADOR (PESO) (INDICATOR (WEIGHT))	
	2	1	**209-4279**	1	PARA-CHOQUE-BATENTE (BUMPER-STOP)	
	3	1	**209-4280**	1	CILINDRO-AMORTECEDOR (CYLINDER-DAMPER)	
	4	1	**357-3917**	1	KIT DE TAMPA (KIT-COVER)	
		1	**245-7895**	1	KIT-GRAMPO (KIT-CLIP)	
					(INCLUDES CLIPS)	
	5	1	**424-5236**	1	GRUPO DE SUSPENSÃO DO ASSENTO (SUSPENSION GP-SEAT)	
	6	1	**424-5240**	1	CONJUNTO DE SUPORTE (BRACKET AS)	
	7	1	**424-5252**	1	KIT-ASSENTO (KIT-SEAT)	
					(INCLUDES BOX, BAGS, SCREWS, SPACERS, STOP CLIPS, FOAMS, LANYARD, WIRE, COVERS, KNOB, FRAME AS, CUSHION WIRE, RINGS & SEAT FOAM DRAINAGE)	
	8	1	**424-5253**	1	KIT-AMORTECEDOR (KIT-CUSHION)	
					(INCLUDES BACK COVER, TRIM BAR & BAX)	
	9	1	**424-5254**	1	KIT-AMORTECEDOR (KIT-CUSHION)	
					(INCLUDES CLIPS, WIRE, BOX & BAG)	
	10	1	**424-5255**	1	CABO-CORDA DE SEGURANÇA (CABLE-LANYARD)	
	11	1	**424-5256**	1	CONJUNTO DE APOIO PARA CABEÇA DO ASSENTO (HEADREST AS-SEAT)	
	12	1	**424-5257**	1	KIT-BOTÃO (KIT-KNOB)	
					(INCLUDES KNOBS, BOX & BAG)	
	13	1	**424-5258**	1	KIT-TRILHO LATERAL (KIT-SLIDE RAIL)	
					(INCLUDES SPACERS, SLIDERAILS, BUTTONS, SCREW BUTTONS, HANDLE & BOX)	
	14	1	**424-5259**	1	KIT DE AJUSTADOR (KIT-ADJUSTER)	
					(INCLUDES PUSH NUTS, BUSHING, SPRINGS, ANCHOR BUSH, SPIROL PINS, SHAFT, WASHERS, BEARING, BAG & BOX)	
	15	1	**424-5260**	1	KIT-APOIO DE BRAÇO (KIT-ARMREST)	
					(INCLUDES ARMREST, BUTTON, SPACERS, BAG & BOX)	

424-5251 GRUPO DE ASSENTO-SUSPENSÃO (SEAT GP-SUSPENSION) (continuação) **i05937841**

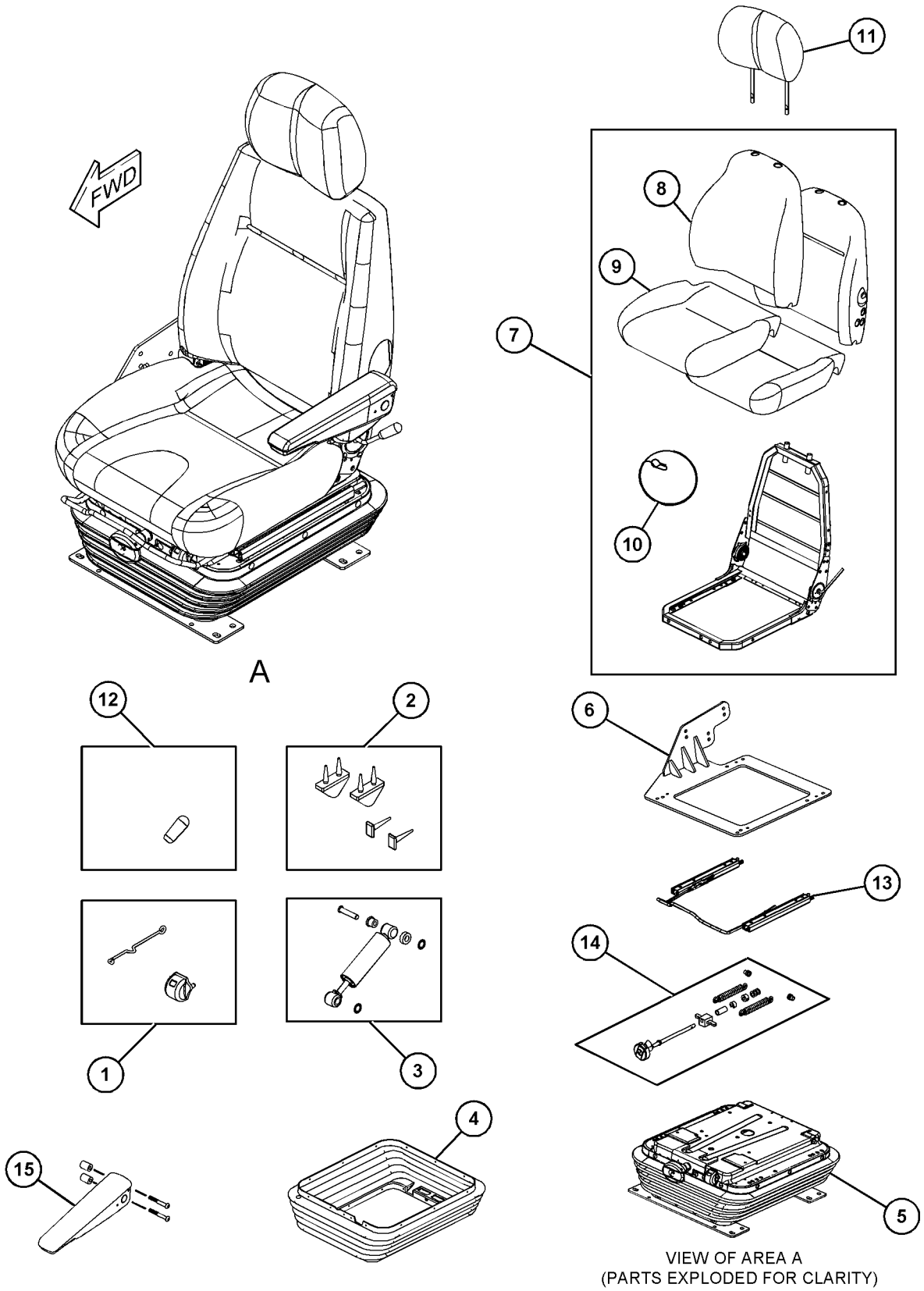

VIEW OF AREA A
(PARTS EXPLODED FOR CLARITY)

GRÁFICO 1 <FIM> g03737134

424-5261 GRUPO DE ASSENTO-SUSPENSÃO (SEAT GP-SUSPENSION)

S/N: KW41-UP

NÚMEROE DE 423-7201 GRUPO DE ASSENTO E MONTAGEM

UM ACESSÓRIO

SMCS-7324, 7336

i06739422

NOTA	REF. NÃO	GRÁFICO REF.	NÚMERO DA PEÇA	QTY	NOME DA PEÇA 1 2 3 4 5 6 (NÍVEL DO PRODUTO)	CONSULTE PÁGINA
	1	1	**424-5264**	1	KIT-ASSENTO (KIT-SEAT)	
					(INCLUDES CORRUGATED BOX, BAG, HEAD SCREWS, SPACER, BAG, HEADREST STOP CLIPS, BOARD, LANYARD, NUTS, K1 BACK FRAME, COVERS, KNOBS, LEVER, WASHERS, RIVETS, GEAR, SPRINGS, PINS, CAPS & SUPPORT PILLAR)	
	2	1	**424-5263**	1	KIT-ASSENTO (KIT-SEAT)	
					(INCLUDES BACK COVER, BOX & BACK FOAM)	
	3	1	**424-5262**	1	KIT-ASSENTO (KIT-SEAT)	
					(INCLUDES SEAT COVER, SCREWS,PLAIN WASHERS, BAG, BOX & SEAT FOAM)	
	4	1	**453-0365**	1	KIT-SUPORTE LOMBAR (KIT-LUMBAR SUPPORT)	
					(INCLUDES RIVETS, GEAR, SPRINGS, NUT, ROLL PIN, BAG, BOX, LUMBAR BOARD & KNOB)	
	5	1	**424-5266**	1	KIT-BOTÃO (KIT-KNOB)	
					(INCLUDES LUMBAR KNOB, RECLINE KNOB, AIR VALVE KNOB, BAG & BOX)	
	6	1	**424-5255**	1	CABO-CORDA DE SEGURANÇA (CABLE-LANYARD)	
	7	1	**424-5240**	1	CONJUNTO DE SUPORTE (BRACKET AS)	
	8	1	**424-5265**	1	KIT-TRILHO LATERAL (KIT-SLIDE RAIL)	
					(INCLUDES SPACERS, BAG, NUTS, HANDLE & BOX)	
	9	1	**424-5267**	1	CONJUNTO DE APOIO PARA CABEÇA DO ASSENTO (HEADREST AS-SEAT)	
	10	1	**424-5268**	1	KIT-COMPRESSOR (KIT-COMPRESSOR)	
					(INCLUDES COVER CLIPS, BAG, LOOMS, LABLE, BRACKET AS, SCREWS, TAP, TIE, BAG & BOX)	
	11	1	**424-5238**	1	GRUPO DE SUSPENSÃO DO ASSENTO (SUSPENSION GP-SEAT)	
	12	1	**242-8768**	1	CONJUNTO DA TAMPA (COVER AS)	
		1	**245-7895**	1	KIT-GRAMPO (KIT-CLIP)	
					(INCLUDES CLIPS)	
	13	1	**209-4279**	1	PARA-CHOQUE-BATENTE (BUMPER-STOP)	
	14	1	**209-2280**	1	INDICADOR (PESO) (INDICATOR (WEIGHT))	
	15	1	**424-5302**	1	KIT-AMORTECEDOR (KIT-DAMPER)	
					(INCLUDES DAMPER, LOCK WASHERS, PIN, DAMPER BUSH, SPACER, BAG & BOX)	
	16	1	**424-5303**	1	KIT-APOIO DE BRAÇO (KIT-ARMREST)	
					(INCLUDES SCREWS ARMRESTS, BAG & BOX)	
	17	1	**424-5304**	1	KIT-MOLA (KIT-SPRING)	
					(INCLUDES SCREWS, SELF TAP, BAG, WIRE, SCREWS, LOOMS, BRACKET AS, SPRING & BOX)	
	18	1	**424-5305**	1	KIT-VÁLVULA (KIT-VALVE)	
					(INCLUDES VALVE KNOB, BRACKET, ROLL PIN, VALVE NUT, VALVE, PLUG, BAG & BOX)	
	19	1	**424-5300**	1	KIT-FIAÇÃO ELÉTRICA (KIT-HARNESS)	

424-5261 GRUPO DE ASSENTO-SUSPENSÃO (SEAT GP-SUSPENSION) (continuação) **i06739422**

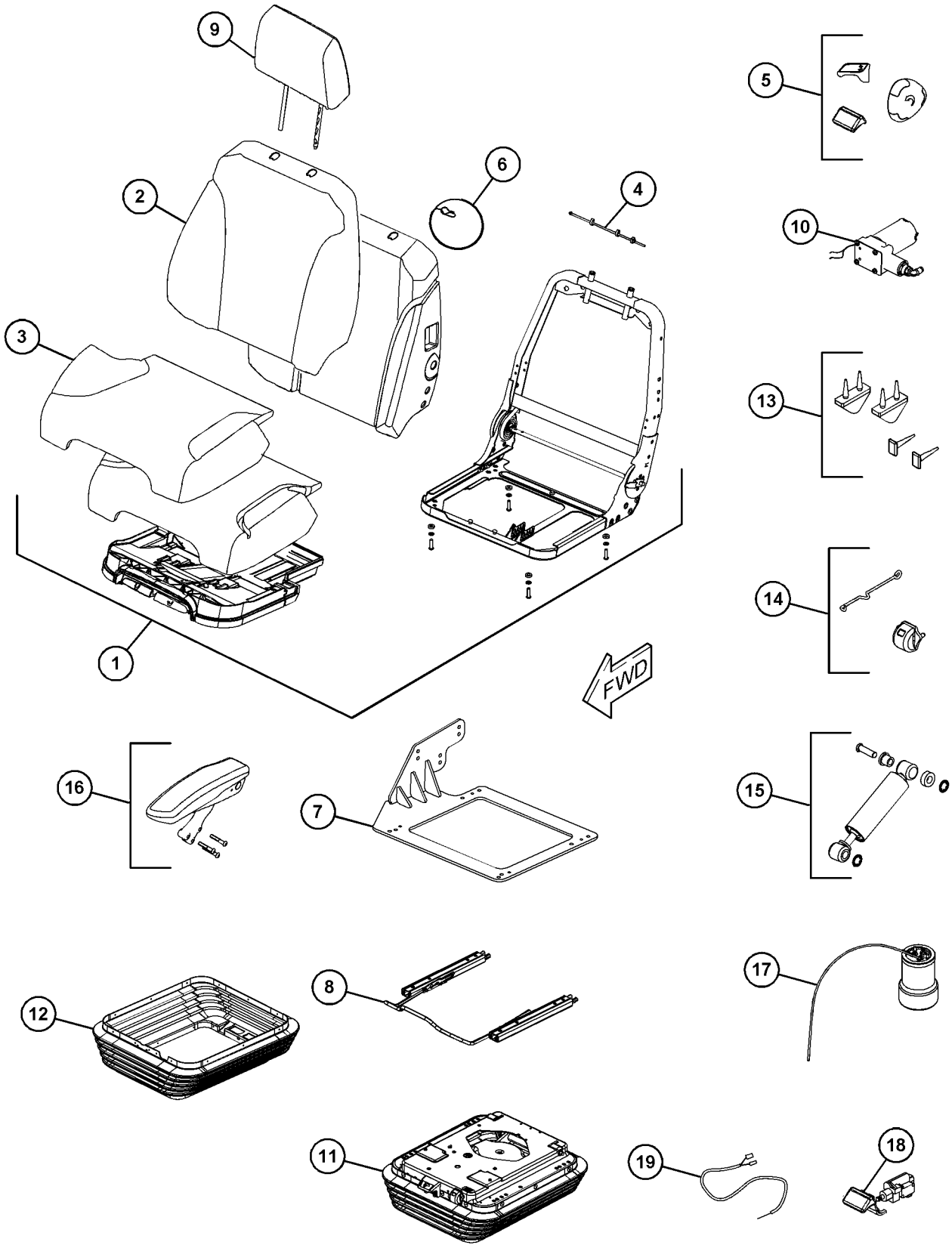

GRÁFICO 1 <FIM> g03671637

341-9690 GRUPO DE SAIA-CABINE (SKIRT GP-CAB)

S/N: KW41-UP

NÚMEROE DE 423-7194 ARRANJO DA CABINE, 483-2565 ARRANJO DA CABINE-ROPS INCLUSO UM ACESSÓRIO

SMCS-7301 **i06192353**

NOTA	REF. NÃO	GRÁFICO REF.	NÚMERO DA PEÇA	QTY	NOME DA PEÇA 1 2 3 4 5 6 (NÍVEL DO PRODUTO)	CONSULTE PÁGINA
	1	1	**341-9691**	1	CONJUNTO DE SHEET (LADO DIREITO) (SHEET AS (RH))	
M		1	**159-9539**	1	PORCA DE SOLDA (ROSCA M6X1) (NUT-WELD (M6X1-THD))	
	2	1	**458-0193**	1	Chapa (LADO DIREITO) (SHEET (RH))	
	3	1	**341-9694**	1	Chapa (LADO ESQUERDO) (SHEET (LH))	
	4	1	**341-9695**	1	CONJUNTO DE SHEET (LADO ESQUERDO) (SHEET AS (LH))	
M		1	**159-9539**	3	PORCA DE SOLDA (ROSCA M6X1) (NUT-WELD (M6X1-THD))	
	5	1	**341-9831**	1	CONJUNTO DE SUPORTE (BRACKET AS)	
M	6	1	**8T-4138**	14	PARAFUSO (M6X1X20 MM) (BOLT (M6X1X20-MM))	
	7	1	**9X-2038**	16	ARRUELA (7X19X2 MM DE ESPESSURA) (WASHER (7X19X2-MM THK))	
	8	1	**8T-4121**	1	ARRUELA DURA (11X21X2,5 MM DE ESPESSURA) (WASHER-HARD (11X21X2.5-MM THK))	
M	9	1	**8T-4136**	1	PARAFUSO (M10X1,5X25 MM) (BOLT (M10X1.5X25-MM))	
	10	1	**4D-5243**	1	ARRUELA DE PRESSÃO (LOCKWASHER)	
M	11	1	**6V-7357**	1	PARAFUSO (M6X1X25 MM) (BOLT (M6X1X25-MM))	
	12	1	**457-5048**	1	CONJUNTO DE SUPORTE (BRACKET AS)	
M	13	1	**344-5673**	1	PORCA (ROSCA M6X1) (NUT (M6X1-THD))	

M - PEÇA MÉTRICA

341-9690 GRUPO DE SAIA-CABINE (SKIRT GP-CAB) (continuação) **i06192353**

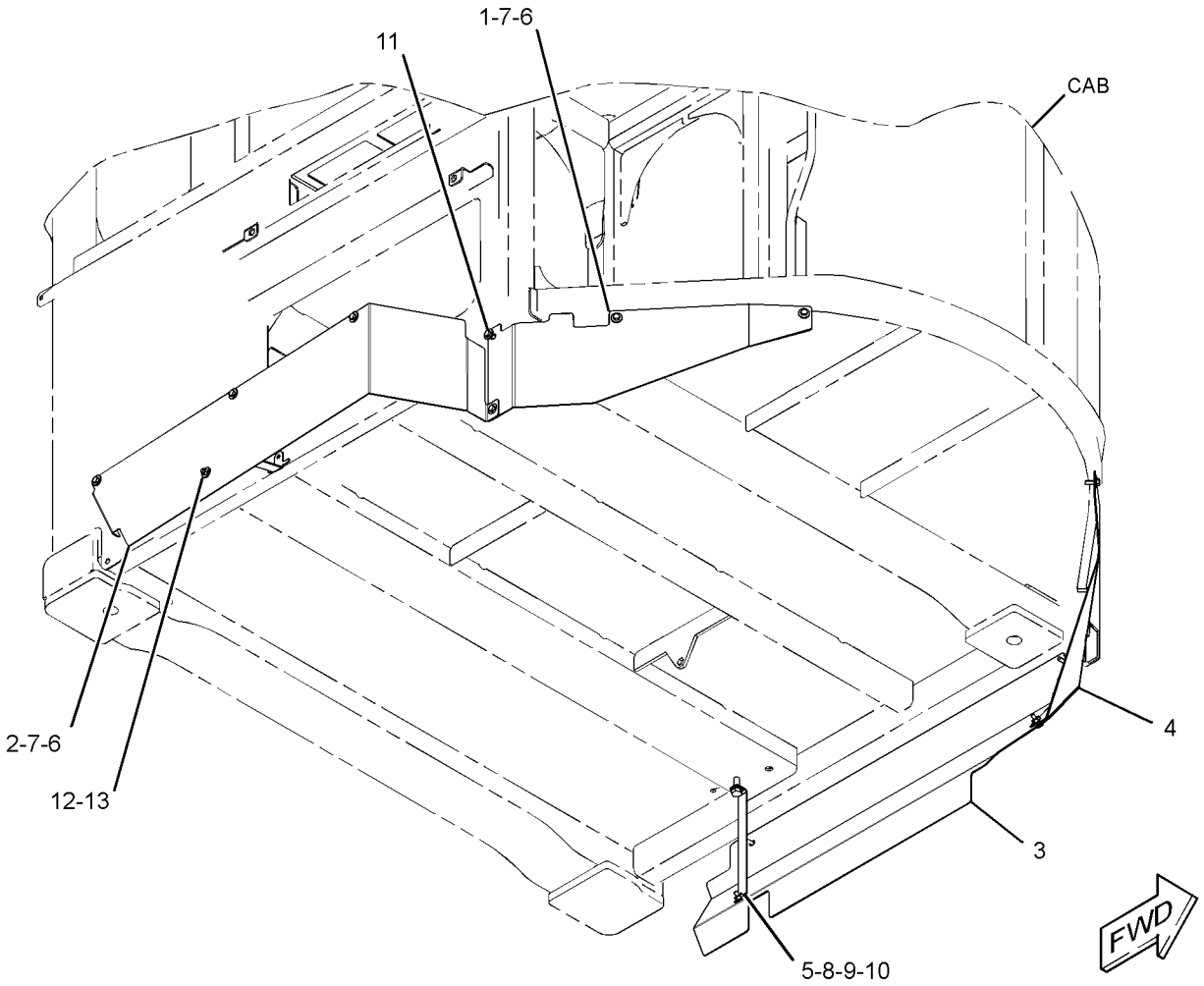

GRÁFICO 1 <FIM> g03887453

392-6520 GRUPO DE SAIA-CABINE (SKIRT GP-CAB)

S/N: KW41-UP
NÚMEROE DE 423-7195 ARRANJO DE CAPOTA
UM ACESSÓRIO

SMCS-7301 **i05303811**

NOTA	REF. NÃO	GRÁFICO REF.	NÚMERO DA PEÇA	QTY	NOME DA PEÇA 1 2 3 4 5 6 (NÍVEL DO PRODUTO)	CONSULTE PÁGINA
	1	1	**341-9691**	1	CONJUNTO DE SHEET (LADO DIREITO) (SHEET AS (RH))	
M		1	**159-9539**	1	PORCA DE SOLDA (ROSCA M6X1) (NUT-WELD (M6X1-THD))	
	2	1	**341-9694**	1	Chapa (LADO ESQUERDO) (SHEET (LH))	
	3	1	**341-9695**	1	CONJUNTO DE SHEET (SHEET AS)	
	4	1	**341-9831**	1	CONJUNTO DE SUPORTE (BRACKET AS)	
	5	1	**396-9717**	1	CONJUNTO DA TAMPA (COVER AS)	
	6	1	**4D-5243**	1	ARRUELA DE PRESSÃO (LOCKWASHER)	
	7	1	**8T-4121**	1	ARRUELA DURA (11X21X2,5 MM DE ESPESSURA) (WASHER-HARD (11X21X2.5-MM THK))	
M	8	1	**8T-4136**	1	PARAFUSO (M10X1,5X25 MM) (BOLT (M10X1.5X25-MM))	
M	9	1	**8T-4138**	15	PARAFUSO (M6X1X20 MM) (BOLT (M6X1X20-MM))	
	10	1	**9X-2038**	15	ARRUELA (7X19X2 MM DE ESPESSURA) (WASHER (7X19X2-MM THK))	

M - PEÇA MÉTRICA

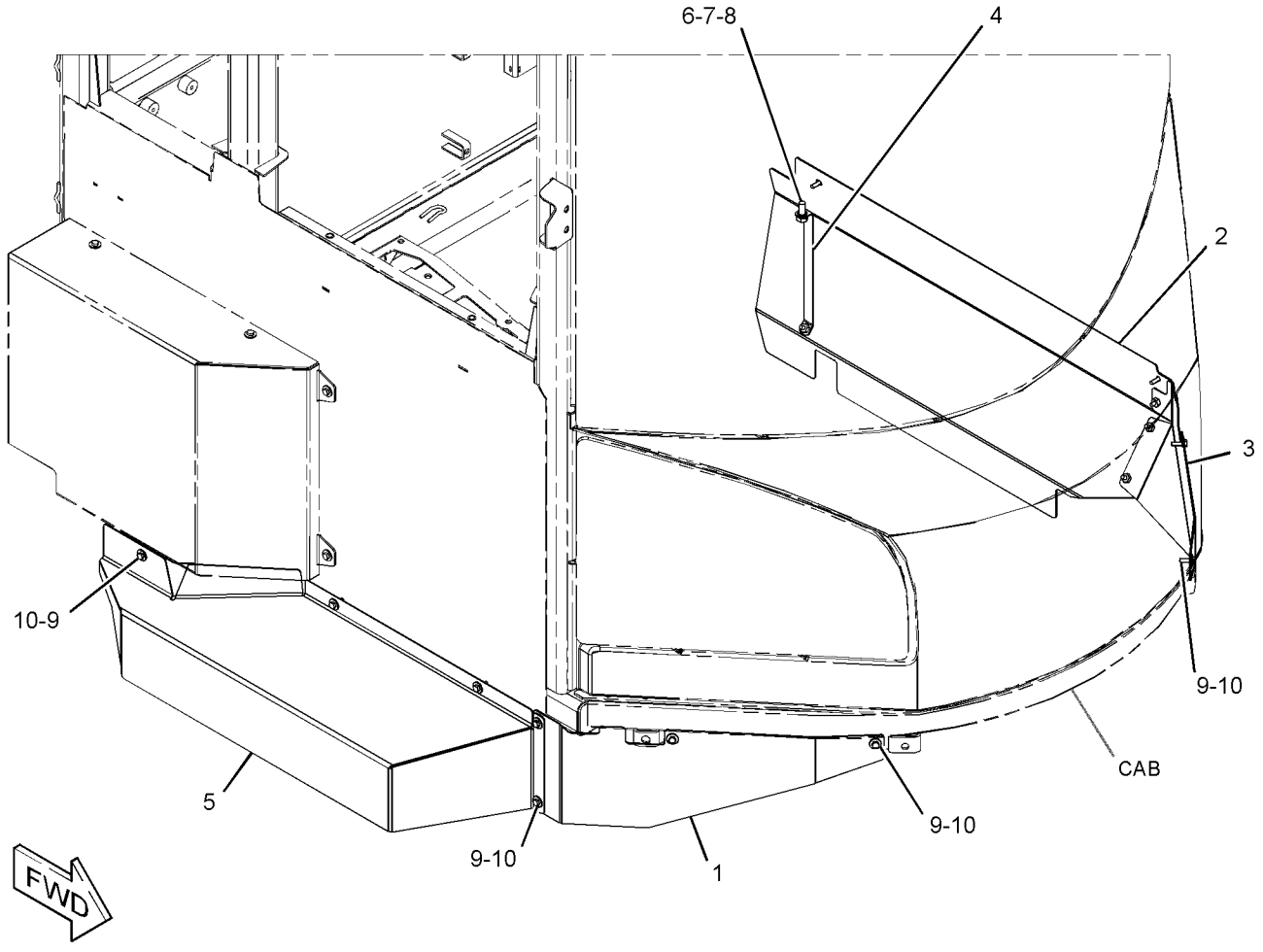

GRÁFICO 1 <FIM> g03374996

341-9980 GRUPO DE ACABAMENTO-CABINE (TRIM GP-CAB)

S/N: KW41-UP

NÚMEROE DE 423-7194 ARRANJO DA CABINE, 483-2565 ARRANJO DA CABINE-ROPS INCLUSO UM ACESSÓRIO

SMCS-7329 **i06709926**

NOTA	REF. NÃO	GRÁFICO REF.	NÚMERO DA PEÇA	QTY	NOME DA PEÇA 1 2 3 4 5 6 (NÍVEL DO PRODUTO)	CONSULTE PÁGINA
D	1	1	**5P-8309**		RETENTOR (1,7 M) (SEAL (1.7-M))	
	2	1,2	**164-1178**	4	GRAMPO (CLIP)	
E	3	1	**220-0738**		RETENTOR (182 CM) (SEAL (182-CM))	
E	3A	1	**220-0738**		RETENTOR (5,7 CM) (SEAL (5.7-CM))	
E	3B	1	**220-0738**		RETENTOR (39,3 CM) (SEAL (39.3-CM))	
	4	1	**258-3727**	1	PARAFUSO DE CABEÇA CONVEXA (ESPECIAL) (SCREW-TRUSS HEAD (SPECIAL))	
	5	2	**341-9982**	1	PAINEL-ACESSO (LADO ESQUERDO) (PANEL-ACCESS (LH))	
	6	2	**341-9985**	1	CONJUNTO DA TAMPA (CABINE, LD) (COVER AS (CAB, RH))	
		2	**303-9447**	4	PORCA DE VELOCIDADE (NUT-SPEED)	
	7	2	**341-9986**	1	PAINEL-ACESSO (LADO DIREITO) (PANEL-ACCESS (RH))	
	8	2	**341-9987**	1	CONJUNTO DA TAMPA (TRASEIRO, LADO DIREITO) (COVER AS (REAR, RH))	
M		2	**172-8591**	2	PORCA DE MOLA (ROSCA M6X1) (NUT-SPRING (M6X1-THD))	
		2	**258-3727**	3	PARAFUSO DE CABEÇA CONVEXA (ESPECIAL) (SCREW-TRUSS HEAD (SPECIAL))	
	9	1,2	**341-9988**	4	CONJUNTO DO PRISIONEIRO (STUD AS)	
	10	1	**341-9989**	1	JUNTA (GASKET)	
	11	2	**341-9991**	1	TAMPA-TETO (COVER-ROOF)	
	12	2	**341-9992**	1	TAMPA DA COLUNA (LADO DIREITO) (COVER-POST (RH))	
	13	2	**478-1694**	1	TAMPA DA COLUNA (COVER-POST)	
E	14	1	**341-9994**		RETENTOR (46,4 CM) (SEAL (46.4-CM))	
	15	2	**341-9996**	4	BUJÃO (PLUG)	
	16	1	**341-9999**	1	JUNTA (GASKET)	
	17	2	**156-0283**	10	ARRUELA DURA (8,4X35X2,5 MM DE ESPESSURA) (WASHER-HARD (8.4X35X2.5-MM THK))	
M	18	1	**6V-7357**	2	PARAFUSO (M6X1X25 MM) (BOLT (M6X1X25-MM))	
M	19	1	**5C-2890**	3	PORCA (ROSCA M6X1) (NUT (M6X1-THD))	
M	20	2	**8T-4189**	10	PARAFUSO (M8X1,25X20 MM) (BOLT (M8X1.25X20-MM))	
	21	1,2	**9X-2038**	11	ARRUELA (7X19X2 MM DE ESPESSURA) (WASHER (7X19X2-MM THK))	
M	22	1,2	**9X-2045**	6	PARAFUSO DE CABEÇA CONVEXA (M6X1X20 MM) (SCREW-TRUSS HEAD (M6X1X20-MM))	
	23	1	**164-1368**	1	FIXADOR DE PAINEL (FASTENER-PANEL)	
	24	1	**6V-7646**	2	ARRUELA DURA (7,2X25X2-MM DE ESPESSURA) (WASHER-HARD (7.2X25X2-MM THK))	
	25	2	**5P-4116**	2	ARRUELA DURA (8,8X20,5X2 MM DE ESPESSURA) (WASHER-HARD (8.8X20.5X2-MM THK))	
M	26	2	**216-7352**	2	PARAFUSO DE CABEÇA CONVEXA (M8X1,25X30 MM) (SCREW-TRUSS HEAD (M8X1.25X30-MM))	
	27	2	**452-0836**	1	PLACA (PLATE)	
M	28	2	**3E-8020**	1	PARAFUSO DE CABEÇA CONVEXA (M6X1X25 MM) (SCREW-TRUSS HEAD (M6X1X25-MM))	
	29	2	**341-9983**	1	TAMPA-DE PROTEÇÃO (COVER-PROTECTIVE)	

D - ENCOMENDAR POR METROS
E - ENCOMENDAR POR CENTÍMETROS
M - PEÇA MÉTRICA

341-9980 GRUPO DE ACABAMENTO-CABINE (TRIM GP-CAB) (continuação) **i06709926**

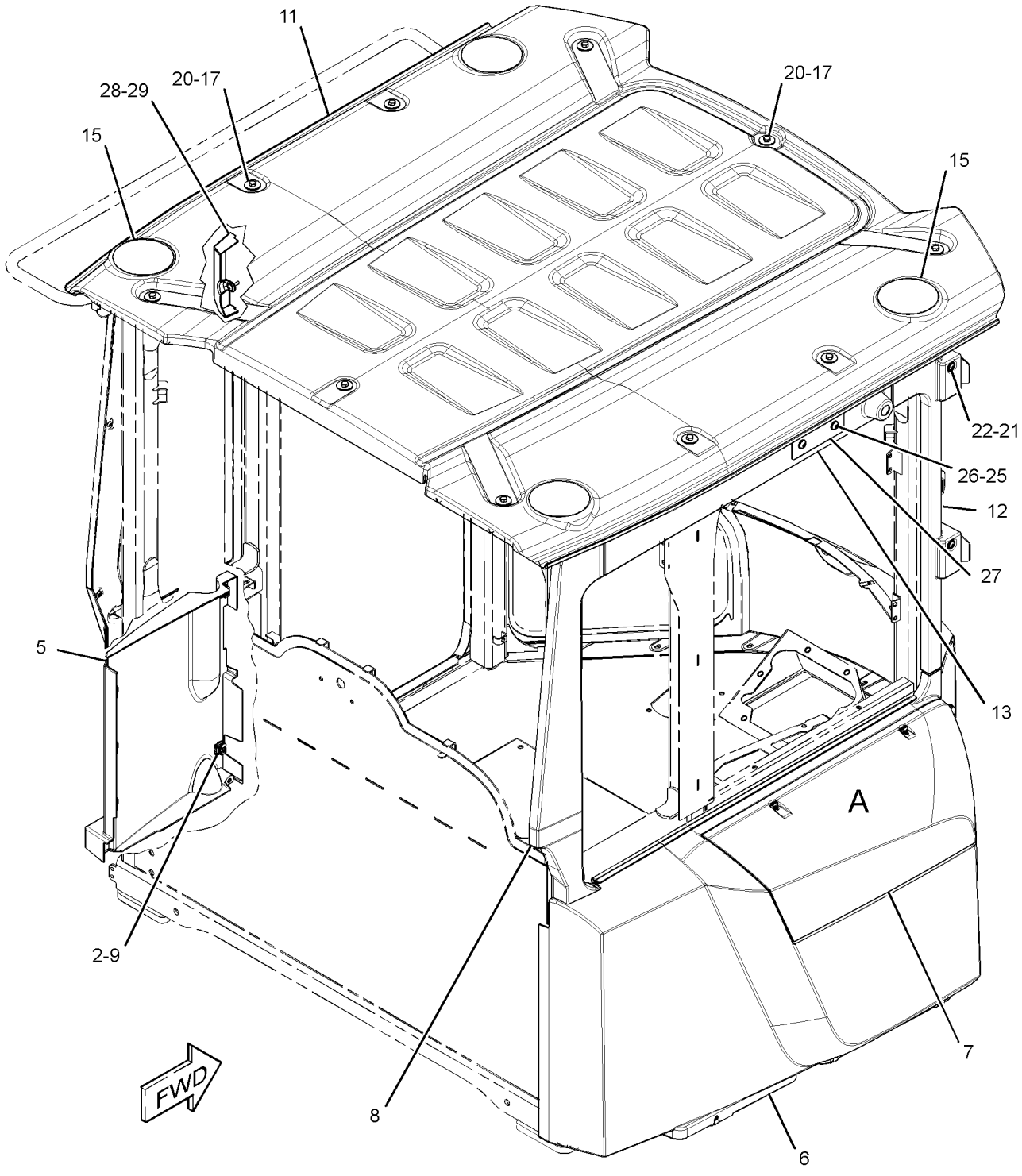

REFER TO ALL ILLUSTRATIONS OF
THIS GROUP FOR AUXILIARY VIEWS

GRÁFICO 1 g06090204

341-9980 GRUPO DE ACABAMENTO-CABINE (TRIM GP-CAB) (continuação) **i06709926**

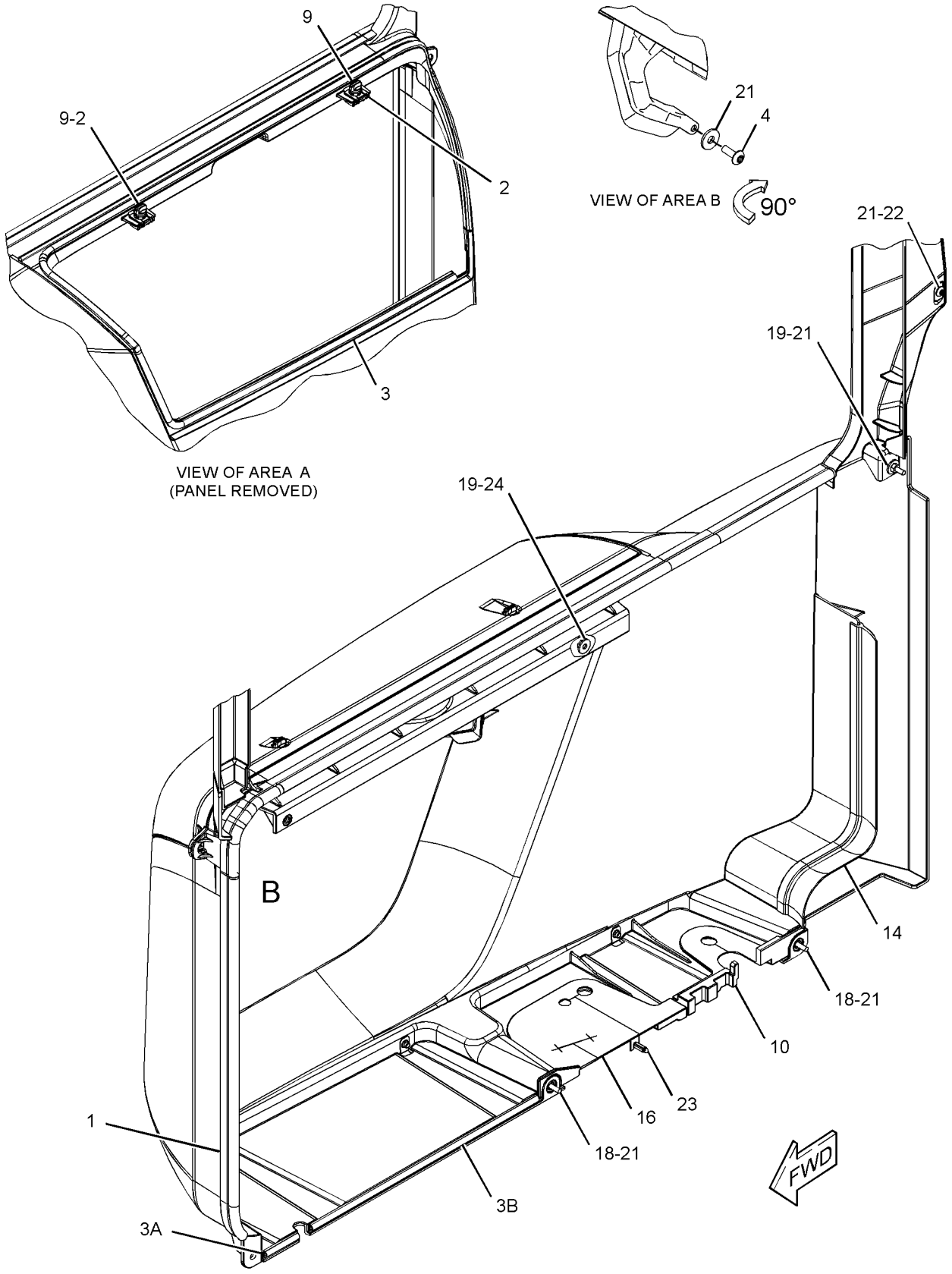

GRÁFICO 2 <FIM> g06090205

349-5842 GRUPO DE VÁLVULAS DE ÁGUA–CONTROLE DO AQUECEDOR (VALVE GP-WATER-CONTROLE DO AQUECEDOR)

S/N: KW41-UP

NÚMEROE DE 423-7174 GRUPO DE AR-CONDICIONADO E MONTAGEM

UM ACESSÓRIO

SMCS-1800, 7320 **i05302589**

NOTA	REF. NÃO	GRÁFICO REF.	NÚMERO DA PEÇA	QTY	NOME DA PEÇA 1 2 3 4 5 6 (NÍVEL DO PRODUTO)	CONSULTE PÁGINA
	1	1	**9X-2185**	4	PARAFUSO (8-15X0,44 IN) (SCREW (8-15X0.44-IN))	
	2	1	**131-3093**	1	BUCHA (BUSHING)	
	3	1	**248-6772**	8	PARAFUSO DE MÁQUINA (8-16X7,75 IN) (SCREW-MACHINE (8-16X7.75-IN))	
	4	1	**268-8769**	1	CONJUNTO DA VÁLVULA E MONTAGEM - ÁGUA (VALVE & MOUNTING AS-WATER)	
	5	1	**349-5839**	1	TUBO (TUBE)	
	6	1	**279-0850**	1	ATUADOR (ELETRÔNICO) (ACTUATOR (ELECTRONIC))	
	7	1	**311-3520**	3	PARAFUSO DE CABEÇA SEXTAVADA (8-16X0,5 POL) (SCREW-HEX HEAD (8-16X0.5-IN))	
	8	1	**349-5838**	1	TUBO (TUBE)	
	9	1	**349-5843**	1	SUPORTE (BRACKET)	
	10	1	**4M-6582**	2	ANEL RETENTOR EM O (SEAL-O-RING)	

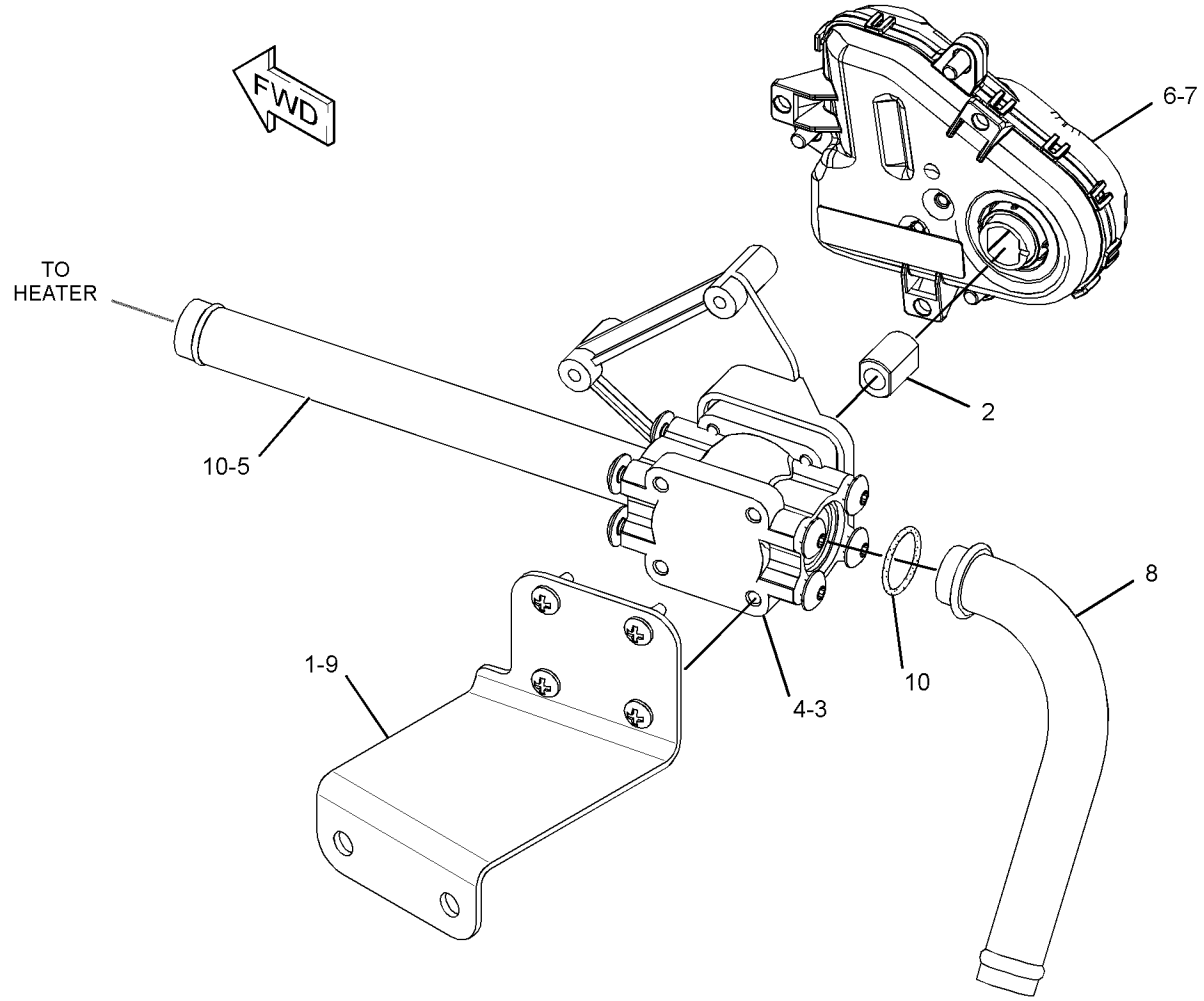

GRÁFICO 1 <FIM> g02792844

342-0215 GRUPO DO PARA-SOL DA CABINE (VISOR GP-CAB)

S/N: KW41-UP
TRASEIRO
NÚMEROE DE 524-8363 ARRANJO DE CORTE DE MADEIRA
UM ACESSÓRIO

SMCS-7301 **i06258856**

NOTA	REF. NÃO	GRÁFICO REF.	NÚMERO DA PEÇA	QTY	NOME DA PEÇA 1 2 3 4 5 6 (NÍVEL DO PRODUTO)	CONSULTE PÁGINA
	1	1	**459-9468**	1	CONJUNTO DO QUEBRA-SOL (CABINE) (VISOR AS (CAB))	
		1	**459-9467**	1	PÁRA-CHOQUE (BUMPER)	

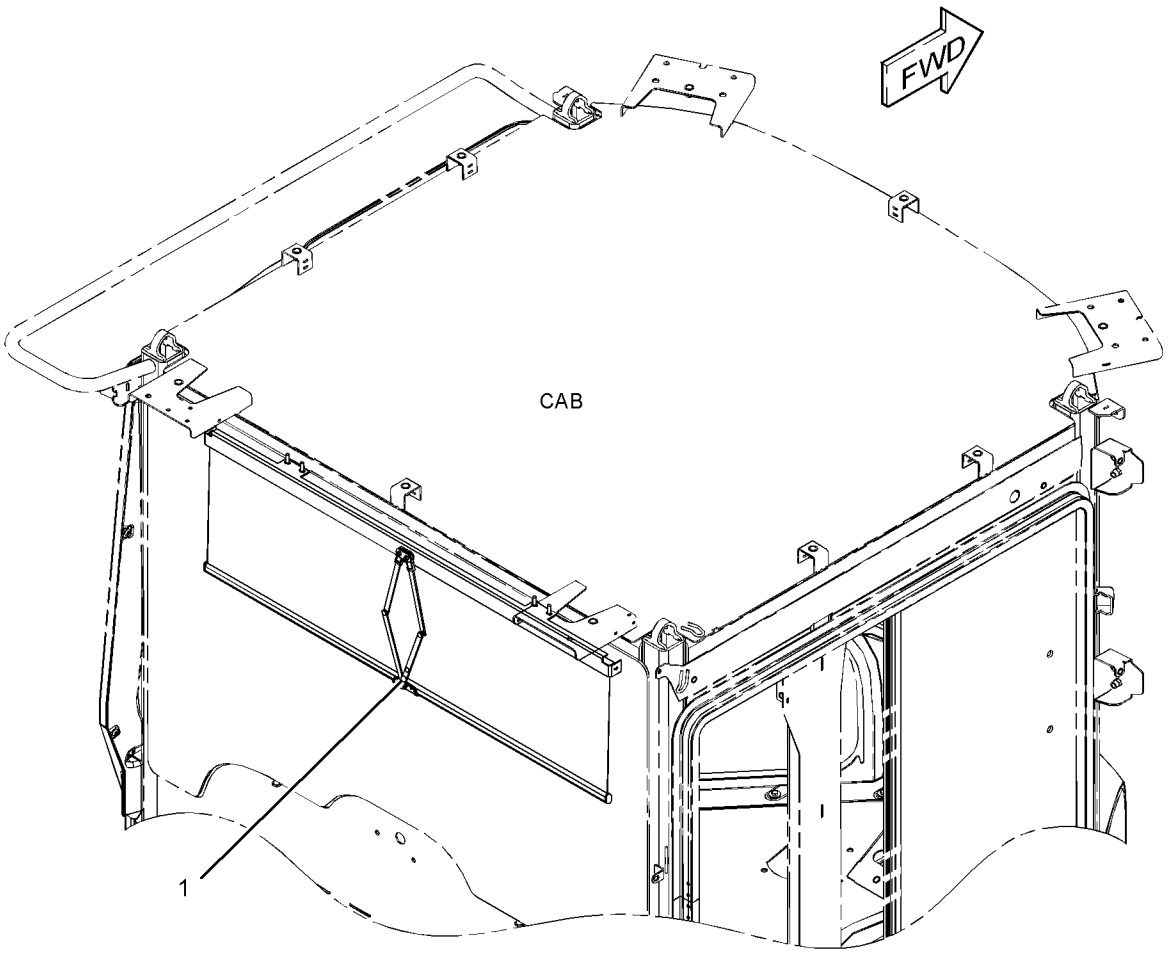

GRÁFICO 1 <FIM> g03724347

421-5703 GRUPO DO PARA-SOL DA CABINE–DIANTEIRA (VISOR GP-CAB-DIANTEIRA)

S/N: KW41-UP

NÚMEROE DE 423-7194 ARRANJO DA CABINE, 483-2565 ARRANJO DA CABINE-ROPS INCLUSO UM ACESSÓRIO

SMCS-7301 **i06258859**

NOTA	REF. NÃO	GRÁFICO REF.	NÚMERO DA PEÇA	QTY	NOME DA PEÇA 1 2 3 4 5 6 (NÍVEL DO PRODUTO)	CONSULTE PÁGINA
	1	1	**459-9468**	1	CONJUNTO DO QUEBRA-SOL (CABINE) (VISOR AS (CAB))	
		1	**459-9467**	1	PÁRA-CHOQUE (BUMPER)	

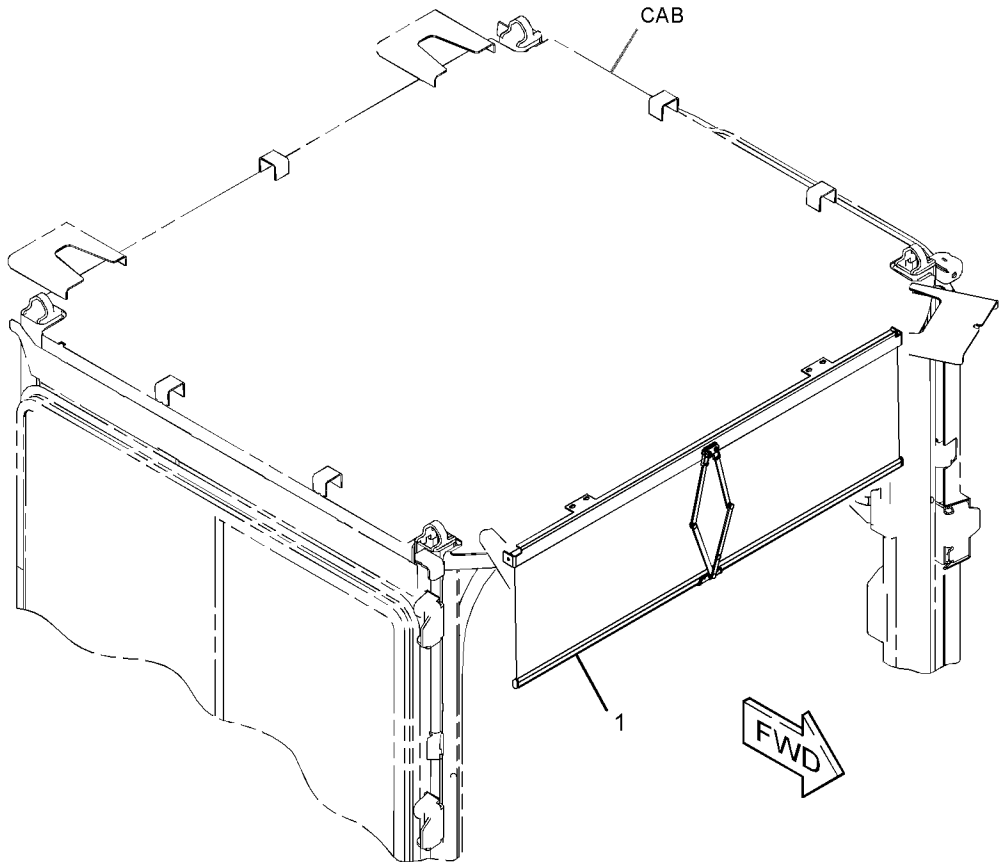

GRÁFICO 1 <FIM> g03874939

341-9725 GRUPO DA JANELA-CABINE (WINDOW GP-CAB)

S/N: KW41-UP

NÚMEROE DE 384-6954 GRUPO DA CABINE-ROPS INCLUSO

UM ACESSÓRIO

SMCS-7310 **i05801179**

NOTA	REF. NÃO	GRÁFICO REF.	NÚMERO DA PEÇA	QTY	NOME DA PEÇA 1 2 3 4 5 6 (NÍVEL DO PRODUTO)	CONSULTE PÁGINA
	1	1	**341-9732**	1	CONJUNTO DE TRAVAMENTO-JANELA (LOCK AS-WINDOW)	
	2	1	**341-9730**	1	CONJUNTO DO VIDRO-VIDRO (GLASS AS-WINDOW)	
	3	1	**341-9731**	1	CONJUNTO DO VIDRO-DESLIZANTE (GLASS AS-SLIDING)	
	4	1	**113-8277**	2	PARAFUSO DE CABEÇA PANELA (8-32X12,7 MM) (SCREW-PAN HEAD (8-32X12.7-MM))	
					JOGO(S) DE REPARO DISPONÍVEL(ÍVEIS):	
			341-9729	1	KIT DE SELOS (VIDRO DA CABINE (Janela)) (KIT-SEAL (CAB WINDOW))	
					(INCLUDES PARTS MARKED J IN GRAPHIC)	

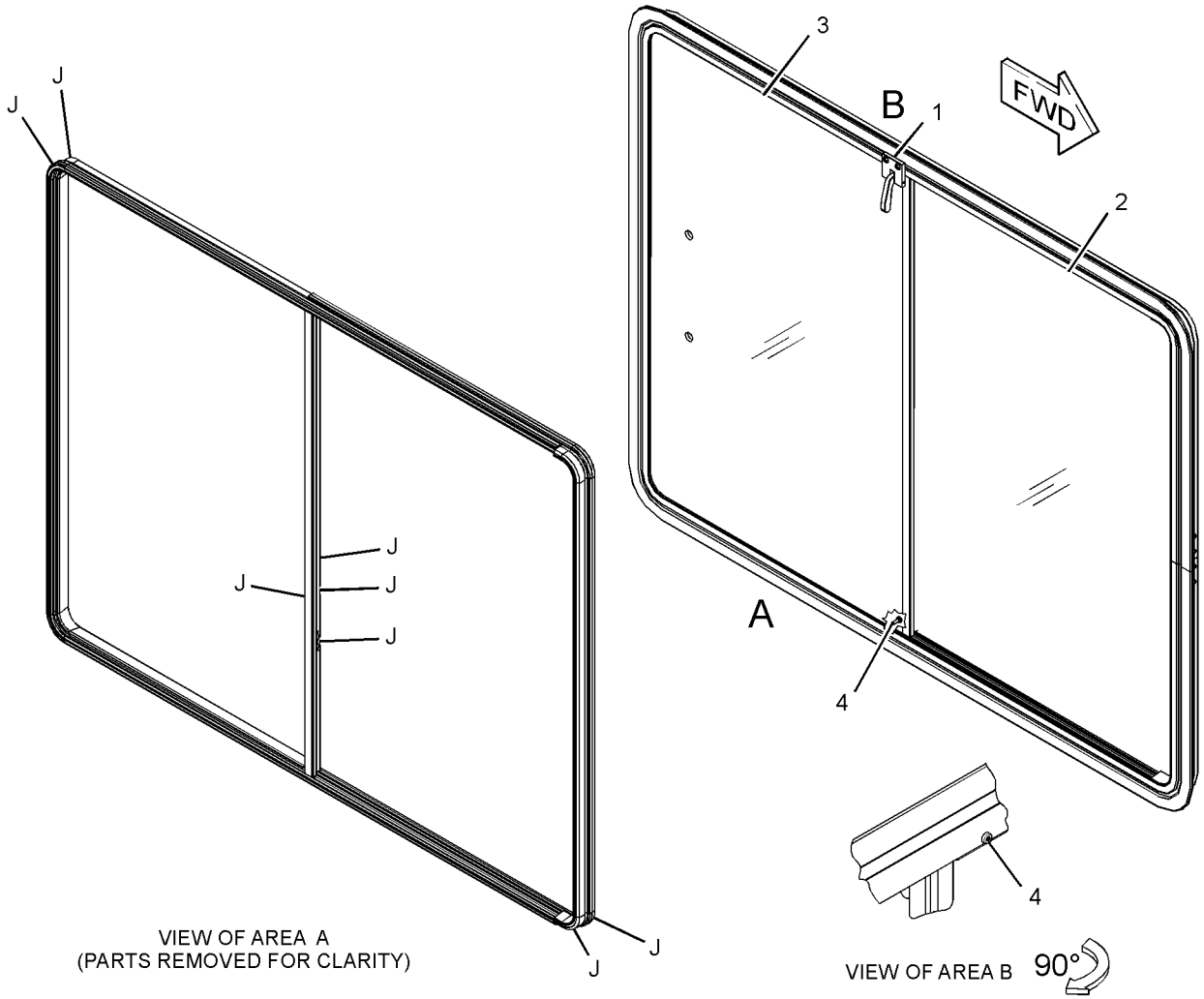

GRÁFICO 1 <FIM> g03687062

341-9755 GRUPO DE JANELA-PORTA–VIDRO DESLIZANTE, LE (WINDOW GP-DOOR-VIDRO DESLIZANTE, LE)

S/N: KW41-UP

NÚMEROE DE 341-9784 GRUPO DA PORTA DA CABINE

UM ACESSÓRIO

SMCS-7308, 7310

i05843728

NOTA	REF. NÃO	GRÁFICO REF.	NÚMERO DA PEÇA	QTY	NOME DA PEÇA 1 2 3 4 5 6 (NÍVEL DO PRODUTO)	CONSULTE PÁGINA
	1	1	**258-3765**	1	CONJUNTO DA TRAVA (LATCH AS)	
	2	1	**258-3776**	1	CONJUNTO DE PRENDEDOR (CATCH AS)	
	3	1	**341-9795**	1	VIDRO FIXO (GLASS-FIXED)	
	4	1	**341-9793**	1	CONJUNTO DO VIDRO DA PORTA (FIXO) (WINDOW AS-DOOR (FIXED))	
	5	1	**341-9794**	1	CONJUNTO DO VIDRO DA PORTA (DESLIZANTE) (WINDOW AS-DOOR (SLIDING))	
	6	1	**444-7931**	3	BUJÃO (PLUG)	
	7	1	**113-8277**	2	PARAFUSO DE CABEÇA PANELA (8-32X12,7 MM) (SCREW-PAN HEAD (8-32X12.7-MM))	
	8	1	**341-9792**	1	KIT DE SELOS (VIDRO DA CABINE (Janela)) (KIT-SEAL (CAB WINDOW))	
					(INCLUDES PARTS MARKED "J" IN GRAPHIC)	

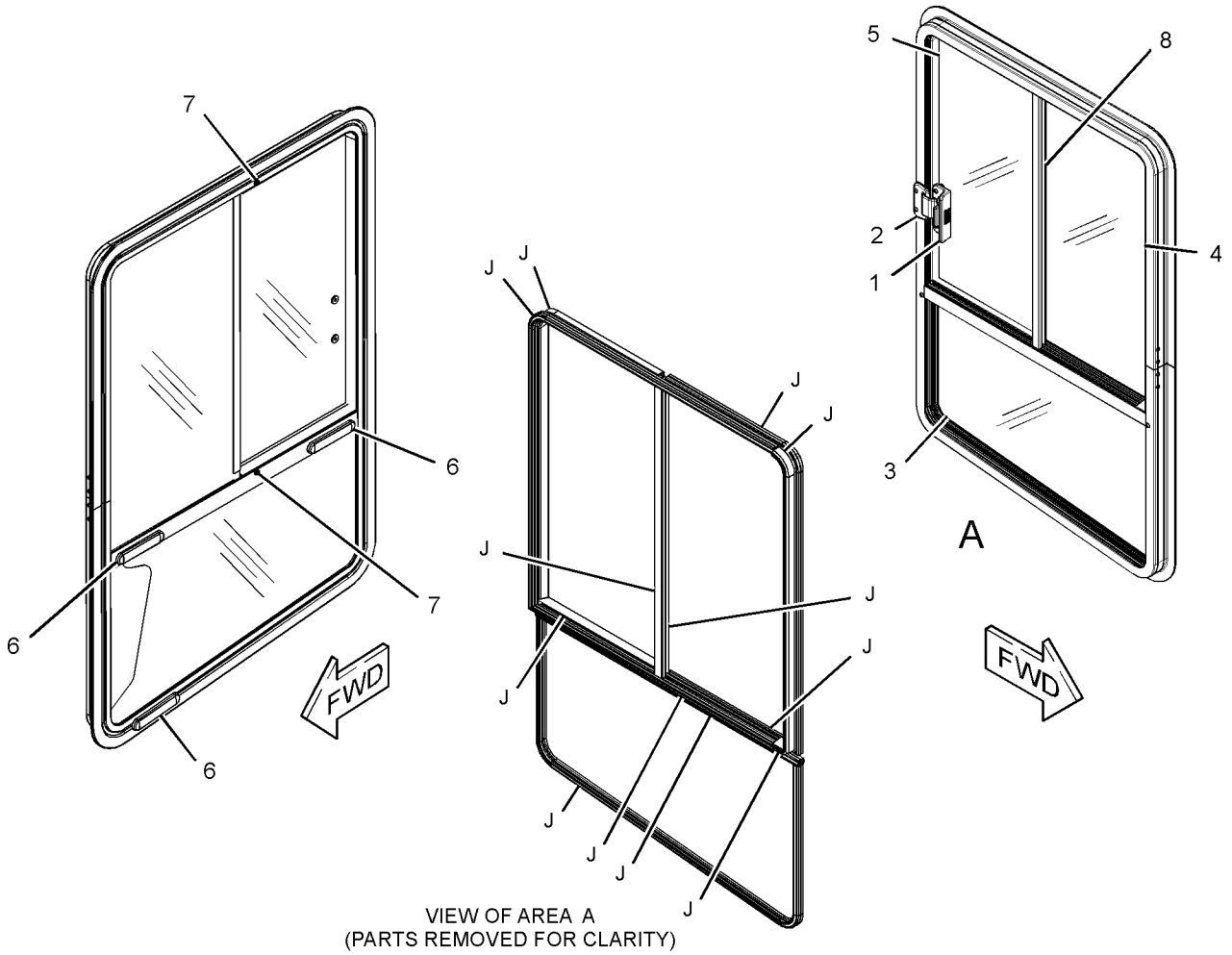

VIEW OF AREA A
(PARTS REMOVED FOR CLARITY)

GRÁFICO 1

<FIM>

g03677716

384-6844 GRUPO DE LIMPADOR E LAVADOR DE VIDRO (WIPER & WASHER GP-WINDOW)

S/N: KW41-UP
UM ACESSÓRIO

SMCS-7305, 7306

i06627391

NOTA	REF. NÃO	GRÁFICO REF.	NÚMERO DA PEÇA	QTY	NOME DA PEÇA 1 2 3 4 5 6 (NÍVEL DO PRODUTO)	CONSULTE PÁGINA
	1	1	**2S-3163**	1	BUJÃO (PLUG)	
	2	1	**189-8610**	1	CONJUNTO DA LÂMINA DO LIMPADOR (800 MM) (DIANTEIRA) (BLADE AS-WIPER (800-MM) (FRONT))	
M	3	1	**215-6406**	4	PARAFUSO DE CABEÇA CONVEXA (M6X1X16 MM) (SCREW-TRUSS HEAD (M6X1X16-MM))	
	4	1	**293-2320**	1	GRUPO DE RESERVATÓRIO-LIMPADOR DE JANELA (TANK GP-WINDOW WASHER)	
		1	**388-9379**	1	TAMPA RANHURADA (CAP-VENTED)	
		1	**416-0021**	1	CONJUNTO DE BOMBA-LIMPADOR (24 V) (PUMP AS-WASHER (24-VOLT))	
Y	5	1	**360-9046**	1	GRUPO DO MOTOR-LIMPADOR DA JANELA (24 V) (DIANTEIRA) (MOTOR GP-WINDOW WIPER (24-VOLT) (FRONT))	785
Y	6	1	**368-4853**	1	GRUPO DO BRAÇO-LIMPADOR DE PARA-BRISA (DIANTEIRA) (ARM GP-WINDOW WIPER (FRONT))	697
	7	1	**390-3190**	3	BUJÃO (PLUG)	
	8	1	**1B-3057**	1	GRAMPO (CLIP)	
	9	1	**3S-2093**	3	CABO TIPO CINTA (STRAP-CABLE)	
	10	1	**8T-4121**	1	ARRUELA DURA (11X21X2,5 MM DE ESPESSURA) (WASHER-HARD (11X21X2.5-MM THK))	
M	11	1	**8T-4136**	1	PARAFUSO (M10X1,5X25 MM) (BOLT (M10X1.5X25-MM))	
	12	1	**8T-5400**	2	CONECTOR (CONNECTOR)	
E	13	1	**144-0195**		MANGUEIRA (73 CM) (HOSE (73-CM))	
E	13A	1	**144-0195**		MANGUEIRA (121 CM) (HOSE (121-CM))	
E	13B	1	**144-0195**		MANGUEIRA (84 CM) (HOSE (84-CM))	
	14	1	**7Y-3474**	1	CONJUNTO DA VÁLVULA DE RETENÇÃO (LAVADOR DE VIDRO) (VALVE AS-CHECK (WINDOW WASHER))	
M	15	1	**129-3178**	4	CONTRAPORCA (ROSCA M6X1) (LOCKNUT (M6X1-THD))	
M	16	1	**191-8921**	4	PARAFUSO DE CABEÇA OCA (M6X1X25 MM) (BOLT-SOCKET HEAD (M6X1X25-MM))	
	17	1	**227-7392**	4	ARRUELA (6,3X10,3X0,4 MM DE ESPESSURA) (WASHER (6.3X10.3X0.4-MM THK))	

E - ENCOMENDAR POR CENTÍMETROS
M - PEÇA MÉTRICA
Y - ILUSTRAÇÃO INDIVIDUAL

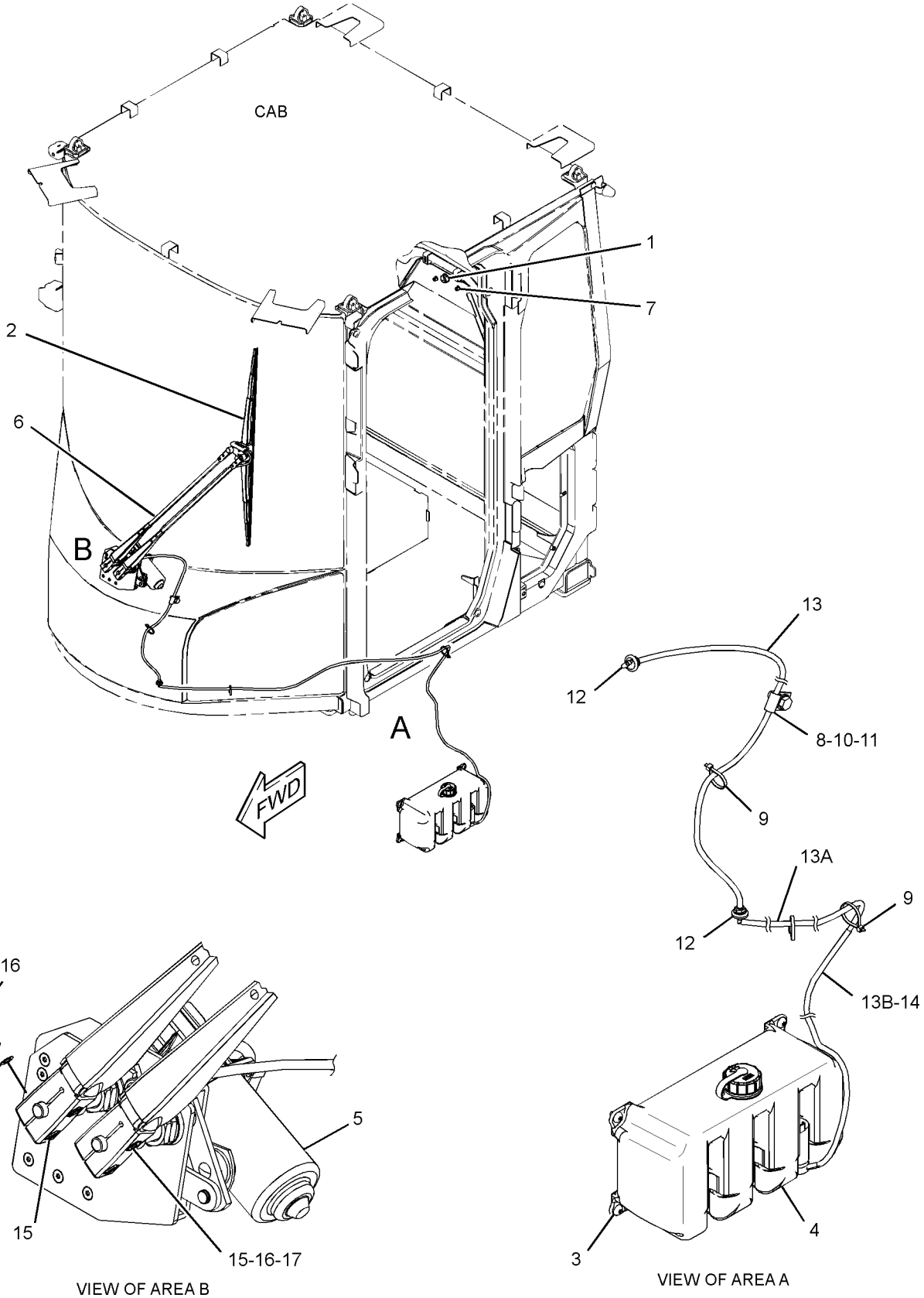

GRÁFICO 1 <FIM> g03796778

423-7154 GRUPO DE LIMPADOR E LAVADOR DE VIDRO (WIPER & WASHER GP-WINDOW)

S/N: KW41-UP

NÚMEROE DE 518-4890, 523-9080 ARRANJO DE DISTRIBUIÇÃO UM ACESSÓRIO

SMCS-7305, 7306 **i07015659**

NOTA	REF. NÃO	GRÁFICO REF.	NÚMERO DA PEÇA	QTY	NOME DA PEÇA 1 2 3 4 5 6 (NÍVEL DO PRODUTO)	CONSULTE PÁGINA
	1	1	**3S-2093**	1	CABO TIPO CINTA (STRAP-CABLE)	
	2	1	**7Y-3474**	2	CONJUNTO DA VÁLVULA DE RETENÇÃO (LAVADOR DE VIDRO) (VALVE AS-CHECK (WINDOW WASHER))	
	3	1	**8Y-4615**	1	CONJUNTO DA LÂMINA DO LIMPADOR (400 MM) (BLADE AS-WIPER (400-MM))	
	4	1	**152-6641**	1	CONJUNTO DE BRAÇO DO LIMPADOR DE VIDRO (ARM AS-WINDOW WIPER)	
E		1	**194-5171**		MANGUEIRA (37 CM) (HOSE (37-CM))	
		1	**305-9192**	1	CONJUNTO DO BOCAL-ARRUELA (NOZZLE AS-WASHER)	
	5	1	**189-8610**	1	CONJUNTO DA LÂMINA DO LIMPADOR (800 MM) (BLADE AS-WIPER (800-MM))	
	6	1	**227-7392**	4	ARRUELA (6,3X10,3X0,4 MM DE ESPESSURA) (WASHER (6.3X10.3X0.4-MM THK))	
	7	1	**243-3750**	1	GRUPO DE RESERVATÓRIO-LIMPADOR DE JANELA (TANK GP-WINDOW WASHER)	
		1	**388-9379**	1	TAMPA RANHURADA (CAP-VENTED)	
		1	**416-0021**	2	CONJUNTO DE BOMBA-LIMPADOR (24 V) (PUMP AS-WASHER (24-VOLT))	
	8	1	**248-2841**	1	CONJUNTO DO RELÉ (24 V) (LIMPADOR TRASEIRO) (RELAY AS (24-VOLT) (REAR WIPER))	
Y	9	1	**348-8786**	1	GRUPO DO MOTOR-LIMPADOR DA JANELA (24 V) (TRASEIRO) (MOTOR GP-WINDOW WIPER (24-VOLT) (REAR))	784
Y	10	1	**360-9046**	1	GRUPO DO MOTOR-LIMPADOR DA JANELA (24 V) (DIANTEIRA) (MOTOR GP-WINDOW WIPER (24-VOLT) (FRONT))	785
Y	11	1	**368-4853**	1	GRUPO DO BRAÇO-LIMPADOR DE PARA-BRISA (DIANTEIRA) (ARM GP-WINDOW WIPER (FRONT))	697
	12	1	**451-0669**	1	CONJUNTO DE INTERRUPTORES-BALANCIM (LAVADOR TRASEIRO, LIMPADOR) (SWITCH AS-ROCKER (REAR WASHER, WIPER))	
		1	**111-7899**	1	JUNTA (GASKET)	
M	13	1	**129-3178**	4	CONTRAPORCA (ROSCA M6X1) (LOCKNUT (M6X1-THD))	
M	14	1	**191-8921**	4	PARAFUSO DE CABEÇA OCA (M6X1X25 MM) (BOLT-SOCKET HEAD (M6X1X25-MM))	
	15	1	**1B-3057**	1	GRAMPO (CLIP)	
M	16	1	**215-6406**	4	PARAFUSO DE CABEÇA CONVEXA (M6X1X16 MM) (SCREW-TRUSS HEAD (M6X1X16-MM))	
	17	1	**8T-4121**	1	ARRUELA DURA (11X21X2,5 MM DE ESPESSURA) (WASHER-HARD (11X21X2.5-MM THK))	
M	18	1	**8T-4136**	1	PARAFUSO (M10X1,5X25 MM) (BOLT (M10X1.5X25-MM))	
	19	1	**8T-5400**	4	CONECTOR (CONNECTOR)	
E	20	1	**144-0195**		MANGUEIRA (73 CM) (HOSE (73-CM))	
E	20A	1	**144-0195**		MANGUEIRA (101 CM) (HOSE (101-CM))	
E	20B	1	**144-0195**		MANGUEIRA (92 CM) (HOSE (92-CM))	
E	20C	1	**144-0195**		MANGUEIRA (85,52 CM) (HOSE (85.52-CM))	
E	20D	1	**144-0195**		MANGUEIRA (60,5 CM) (HOSE (60.5-CM))	
E	20E	1	**144-0195**		MANGUEIRA (168 CM) (HOSE (168-CM))	
	21	1	**516-1855**	16	TIRANTE (TIE)	
	22	1	**2V-3216**	1	GRAMPO (CLIP)	

423-7154 GRUPO DE LIMPADOR E LAVADOR DE VIDRO (WIPER & WASHER GP-WINDOW) (continuação) **i07015659**

NOTA	REF. NÃO	GRÁFICO REF.	NÚMERO DA PEÇA	QTY	NOME DA PEÇA 1 2 3 4 5 6 (NÍVEL DO PRODUTO)	CONSULTE PÁGINA

E - ENCOMENDAR POR CENTÍMETROS
M - PEÇA MÉTRICA
Y - ILUSTRAÇÃO INDIVIDUAL

423-7154 GRUPO DE LIMPADOR E LAVADOR DE VIDRO (WIPER & WASHER GP-WINDOW) (continuação)**i07015659**

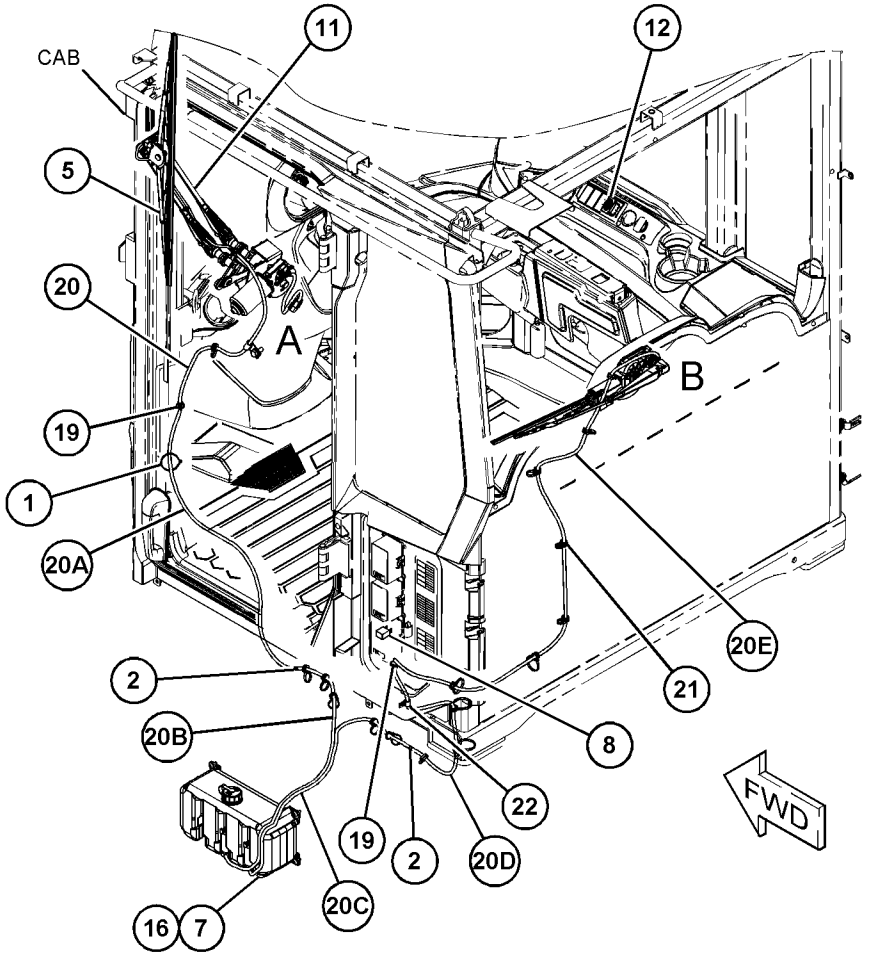

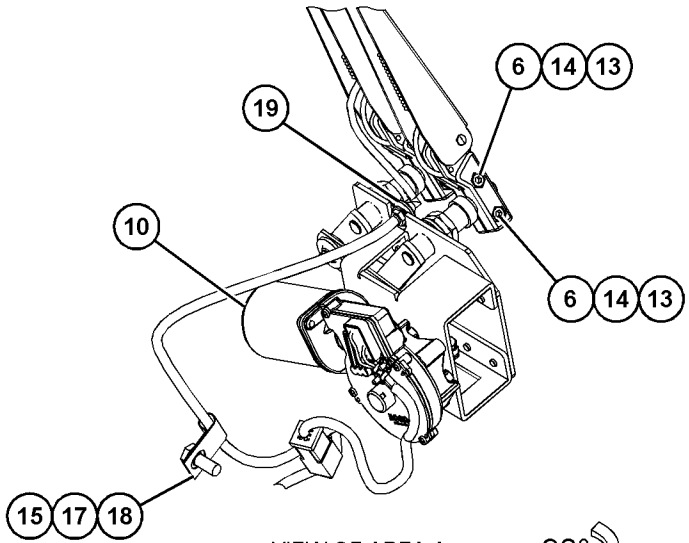

VIEW OF AREA A
(PARTS REMOVED FOR CLARITY)

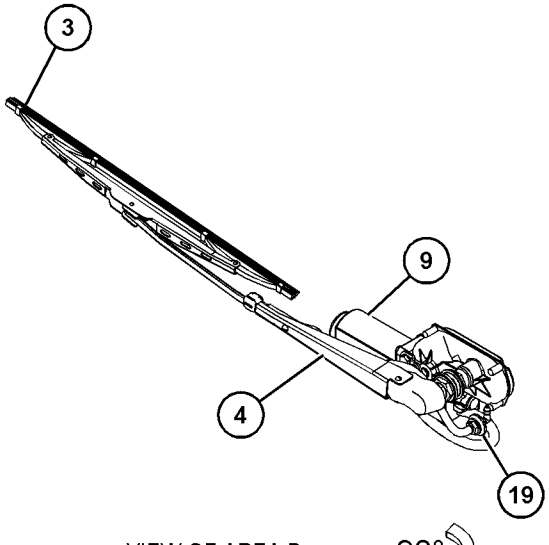

VIEW OF AREA B
(PARTS REMOVED FOR CLARITY)

GRÁFICO 1 <FIM> g06161123

116-9713 GRUPO DE ADAPTADORES-PONTA (ADAPTER GP-TIP)

S/N: KW41-UP

NÚMEROE DE 518-4890, 523-9080 ARRANJO DE DISTRIBUIÇÃO

UM ACESSÓRIO

SMCS-6803 **i04589229**

NOTA	NÚMERO DA PEÇA	QTY	NOME DA PEÇA 1 2 3 4 5 6 (NÍVEL DO PRODUTO)	CONSULTE PÁGINA
	1U-0257	6	ADAPTADOR - CINTA (ADAPTER-STRAP)	
	6I-9250	1	PONTA DE ADAPTADOR (LADO ESQUERDO) (ADAPTER-TIP (LH))	
	6I-9251	1	PONTA DE ADAPTADOR (LADO DIREITO) (ADAPTER-TIP (RH))	
	8J-2928	12	PARAFUSO DE CABEÇA CÔNICA (1-8X3,75 POL) (BOLT-PLOW (1-8X3.75-IN))	
	4F-4042	2	PARAFUSO DE CABEÇA CÔNICA (1-8X3 POL) (BOLT-PLOW (1-8X3-IN))	
	4J-9058	2	PARAFUSO DE CABEÇA CÔNICA (1-8X3,25 POL) (BOLT-PLOW (1-8X3.25-IN))	
	8J-2933	12	PORCA (1-8 DE ROSCA) (NUT (1-8-THD))	
	2J-3507	4	PORCA REGULAR (1-8 DE ROSCA) (NUT-FULL (1-8-THD))	

<FIM>

360-3300 GRUPO DO BRAÇO DE BRAÇO DE MOVIMENTAÇÃO DE MATERIAIS (ARM GP-MATERIAL HANDLING)

S/N: KW41-UP
UM ACESSÓRIO

SMCS-6542 **i06960692**

NOTA	REF. NÃO	GRÁFICO REF.	NÚMERO DA PEÇA	QTY	NOME DA PEÇA 1 2 3 4 5 6 (NÍVEL DO PRODUTO)	CONSULTE PÁGINA
	1	1	**168-0475**	1	CONJUNTO DE PINO (PIN AS)	
	2	1	**9V-2714**	1	GANCHO (HOOK)	
	3	1	**9V-2715**	1	CONJUNTO DE GANCHOS (SHACKLE AS)	
		1	**1K-6870**	1	CONTRAPORCA (ROSCA 3/4-10) (LOCKNUT (3/4-10-THD))	
		1	**7X-0371**	1	PARAFUSO (3/4-10X3,75 POL) (BOLT (3/4-10X3.75-IN))	
	4	1	**103-5796**	1	FIXADOR DE PINO (PIN-KEEPER)	
	5	1	**159-8035**	1	DECALQUE DE ADVERTÊNCIA (RISCO DE ESMAGAMENTO, MANTENHA-SE AFASTADO) (FİLM-WARNING (CRUSH HAZARD, STAY BACK))	
	6	1	**159-8036**	1	DECALQUE DE ADVERTÊNCIA (CONSULTAR OMM) (FILM-WARNING (READ OMM))	
	7	1	**168-8389**	4	GARRA (METAL) (TACK (METAL))	
	8	1	**358-4945**	1	PLATE-IDENTIFICATION (Ferramenta de Trabalho) (PLATE-IDENTIFICATION (WORK TOOL))	
	9	1	**360-3298**	1	CONJUNTO DE EXTENSION (EXTENSION AS)	
	10	1	**360-3299**	1	CONJUNTO DE ARM (MOVIMENTAÇÃO DE MATERIAIS) (ARM AS (MATERIÁL HANDLING))	
		1	**161-4130**	1	PLATE-IDENTIFICATION (CATERPILLAR) (PLATE-IDENTIFICATION (CAT))	
	11	1	**518-3003**	1	DECALQUE DE ADVERTÊNCIA (PERIGO DE ESMAGAMENTO, LEIA O OMM) (FILM-WARNING (CRUSH HAZARD, READ OMM))	

360-3300 GRUPO DO BRAÇO DE BRAÇO DE MOVIMENTAÇÃO DE MATERIAIS (ARM GP-MATERIAL HANDLING)
(continuação) **i06960692**

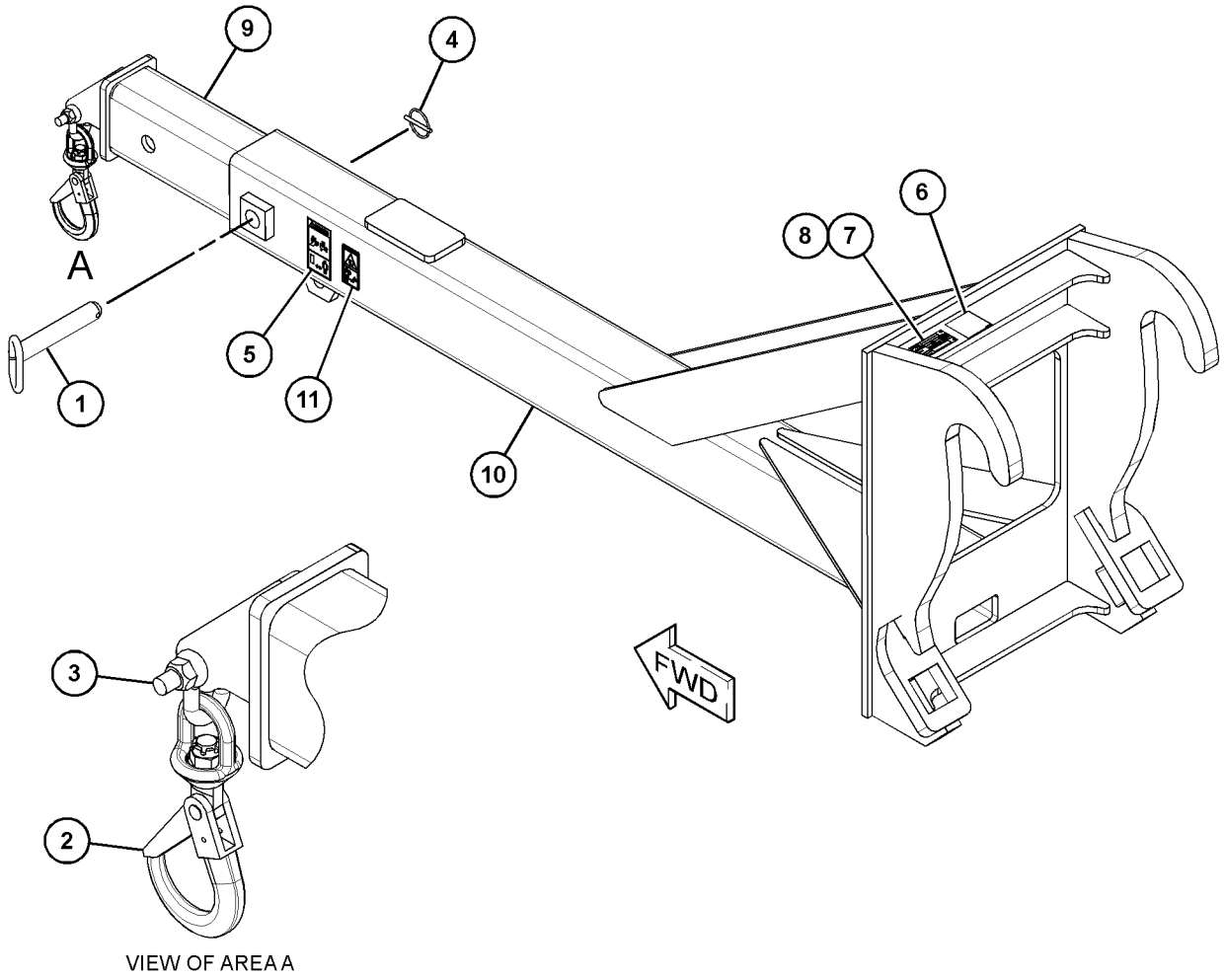

VIEW OF AREA A

GRÁFICO 1 <FIM> g06191645

490-3050 ARRANJO DA CAÇAMBA-PROPÓSITO GERAL (BUCKET AR-GENERAL PURPOSE)

S/N: KW41-UP
UM ACESSÓRIO

SMCS-6101 **i06810101**

NOTA	REF. NÃO	GRÁFICO REF.	NÚMERO DA PEÇA	QTY	NOME DA PEÇA 1 2 3 4 5 6 (NÍVEL DO PRODUTO)	CONSULTE PÁGINA
Y	1	1	**472-1465**	1	GRUPO DA BORDA CORTANTE (EDGE GP-CUTTING)	888
Y	2	1	*490-3049*	1	GRUPO DA CAÇAMBA DE PROPÓSITO GERAL (BUCKET GP-GENERAL PURPOSE)	878

Y - ILUSTRAÇÃO INDIVIDUAL

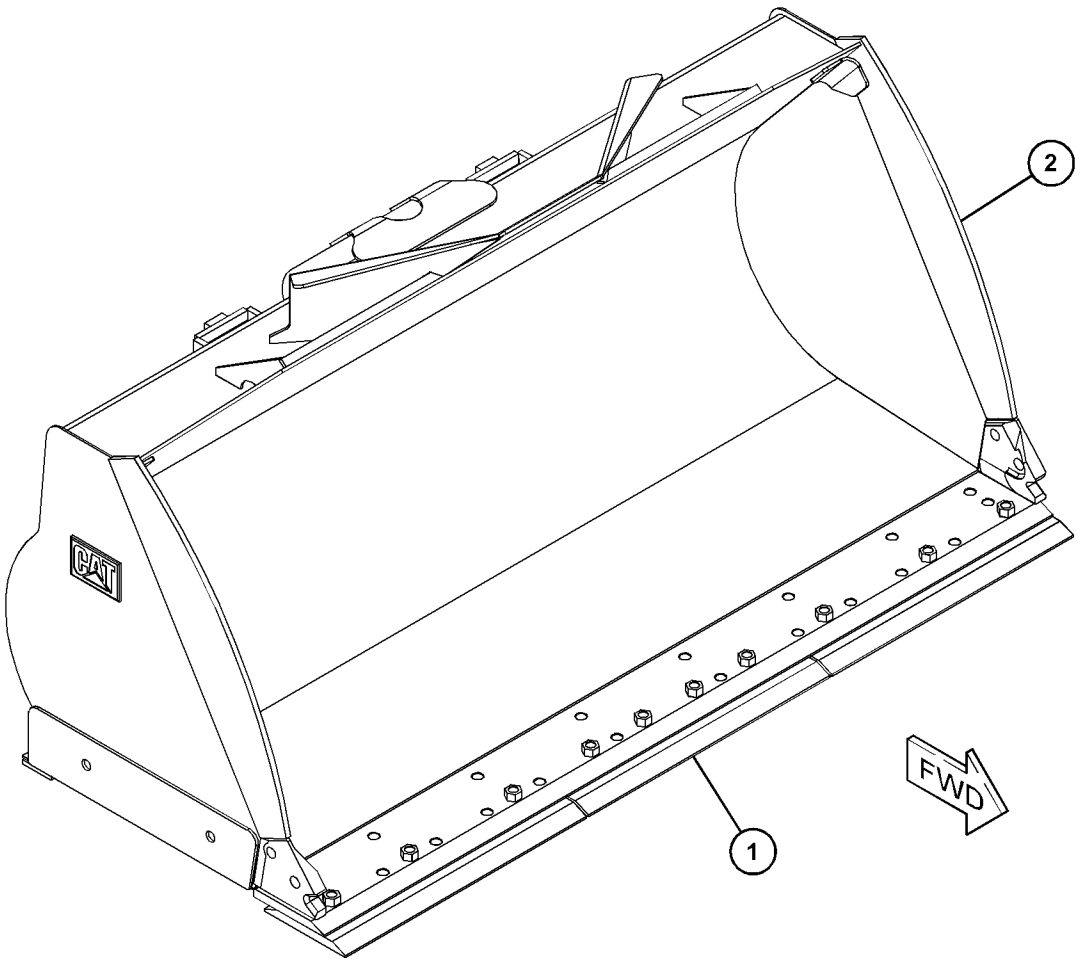

GRÁFICO 1 <FIM> g06091490

491-0515 ARRANJO DA CAÇAMBA-PROPÓSITO GERAL (BUCKET AR-GENERAL PURPOSE)

S/N: KW41-UP
UM ACESSÓRIO

SMCS-6101 **i06810102**

NOTA	REF. NÃO	GRÁFICO REF.	NÚMERO DA PEÇA	QTY	NOME DA PEÇA 1 2 3 4 5 6 (NÍVEL DO PRODUTO)	CONSULTE PÁGINA
Y	1	1	**472-1465**	1	GRUPO DA BORDA CORTANTE (EDGE GP-CUTTING)	888
Y	2	1	*491-0514*	1	GRUPO DA CAÇAMBA DE PROPÓSITO GERAL (BUCKET GP-GENERAL PURPOSE)	879

Y - ILUSTRAÇÃO INDIVIDUAL

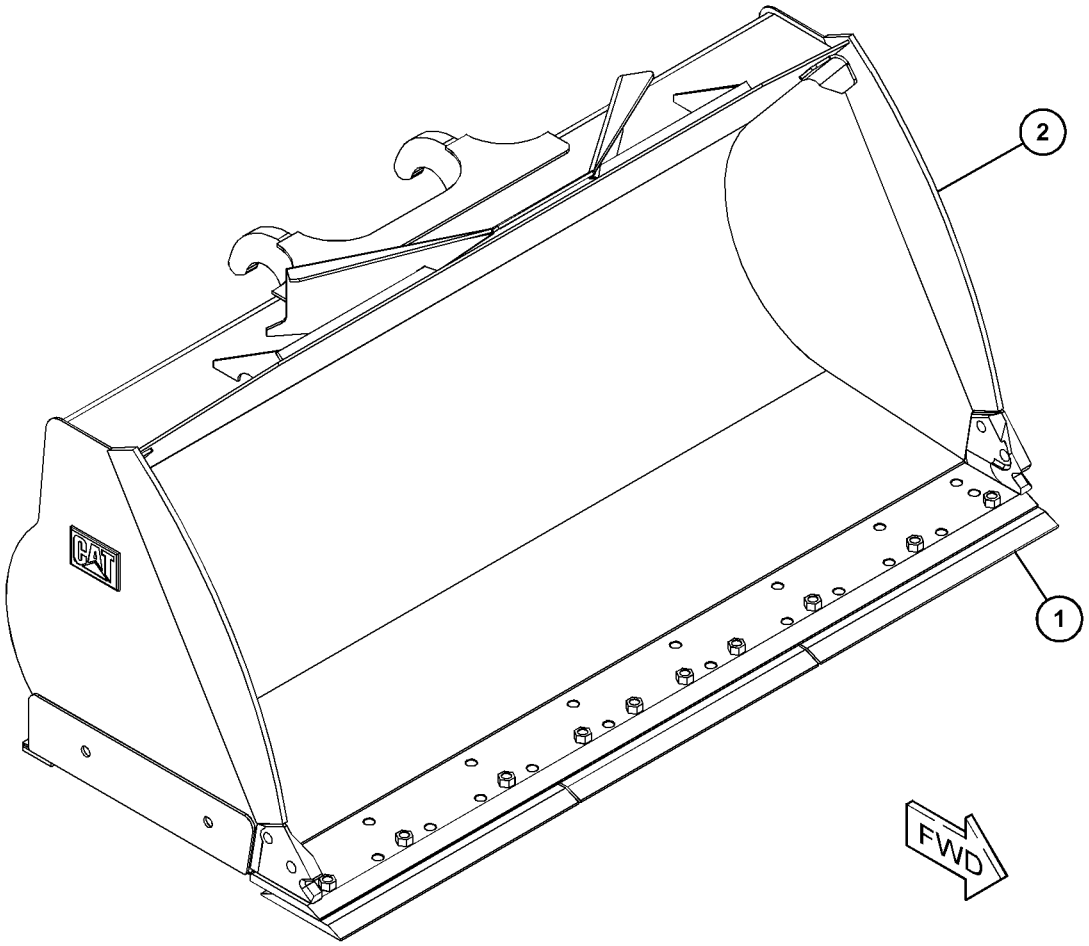

GRÁFICO 1 <FIM> g06087334

491-0525 ARRANJO DA CAÇAMBA-PROPÓSITO GERAL (BUCKET AR-GENERAL PURPOSE)

S/N: KW41-UP
UM ACESSÓRIO

SMCS-6101 **i06810103**

NOTA	REF. NÃO	GRÁFICO REF.	NÚMERO DA PEÇA	QTY	NOME DA PEÇA 1 2 3 4 5 6 (NÍVEL DO PRODUTO)	CONSULTE PÁGINA
Y	1	1	**472-1468**	1	GRUPO DA BORDA CORTANTE (EDGE GP-CUTTING)	889
Y	2	1	*491-0524*	1	GRUPO DA CAÇAMBA DE PROPÓSITO GERAL (BUCKET GP-GENERAL PURPOSE)	880

Y - ILUSTRAÇÃO INDIVIDUAL

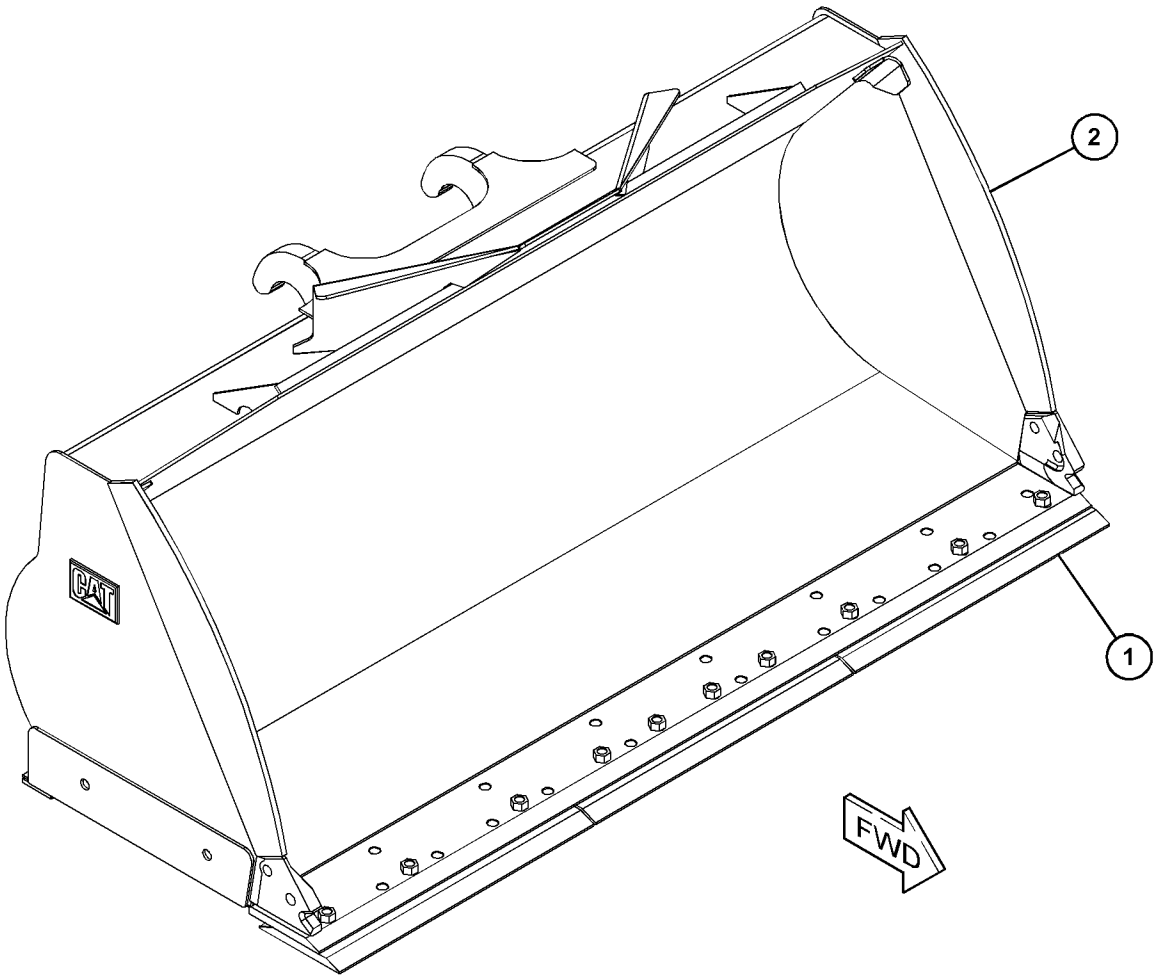

GRÁFICO 1 <FIM> g06085945

491-0535 ARRANJO DA CAÇAMBA-PROPÓSITO GERAL (BUCKET AR-GENERAL PURPOSE)

S/N: KW41-UP
UM ACESSÓRIO

SMCS-6101 **i06810104**

NOTA	REF. NÃO	GRÁFICO REF.	NÚMERO DA PEÇA	QTY	NOME DA PEÇA 1 2 3 4 5 6 (NÍVEL DO PRODUTO)	CONSULTE PÁGINA
Y	1	1	**472-1468**	1	GRUPO DA BORDA CORTANTE (EDGE GP-CUTTING)	889
Y	2	1	*491-0534*	1	GRUPO DA CAÇAMBA DE PROPÓSITO GERAL (BUCKET GP-GENERAL PURPOSE)	881

Y - ILUSTRAÇÃO INDIVIDUAL

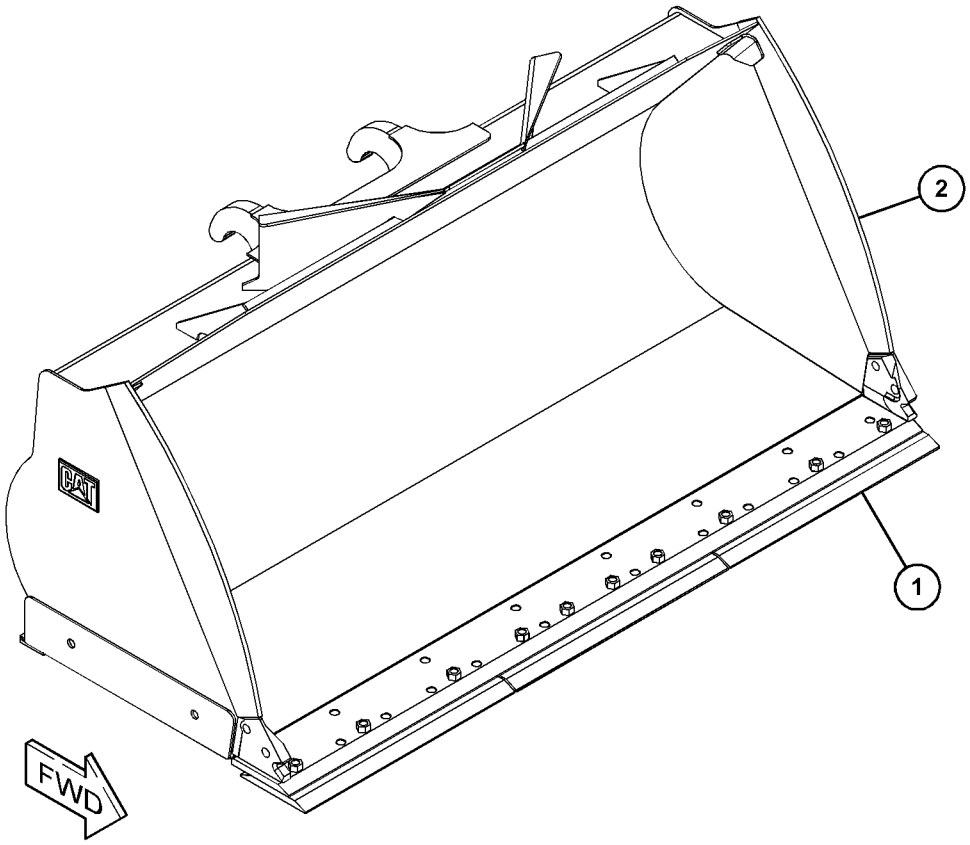

GRÁFICO 1 <FIM> g06086246

332-5780 GRUPO DE CAÇAMBAS DE APLICAÇÃO GERAL (BUCKET AS-GENERAL PURPOSE)

S/N: KW41-UP

2.532 MM (99,7 POL) DE LARGURA X 1,9 M3 (2,5 YD3) DE CAPACIDADE

NÚMEROE DE 345-2818 GRUPO DA CAÇAMBA DE PROPÓSITO GERAL

UM ACESSÓRIO

SMCS-6101 **i05300961**

NOTA	REF. NÃO	GRÁFICO REF.	NÚMERO DA PEÇA	QTY	NOME DA PEÇA 1 2 3 4 5 6 (NÍVEL DO PRODUTO)	CONSULTE PÁGINA
	1	1	**4E-0659**	1	BORDA-CORTE (EDGE-CUTTING)	
	2	1	**332-5789**	2	PLACA (PLATE)	
	3	1	**2C-9259**	2	PLATE-IDENTIFICATION (CATERPILLAR) (PLATE-IDENTIFICATION (CAT))	
	4	1	**6I-8311**	1	CANTO (LADO DIREITO) (CORNER (RH))	
	5	1	**360-3249**	2	PLACA DE DESGASTE (PLATE-WEAR)	
	6	1	**6I-8310**	1	CANTO (LADO ESQUERDO) (CORNER (LH))	

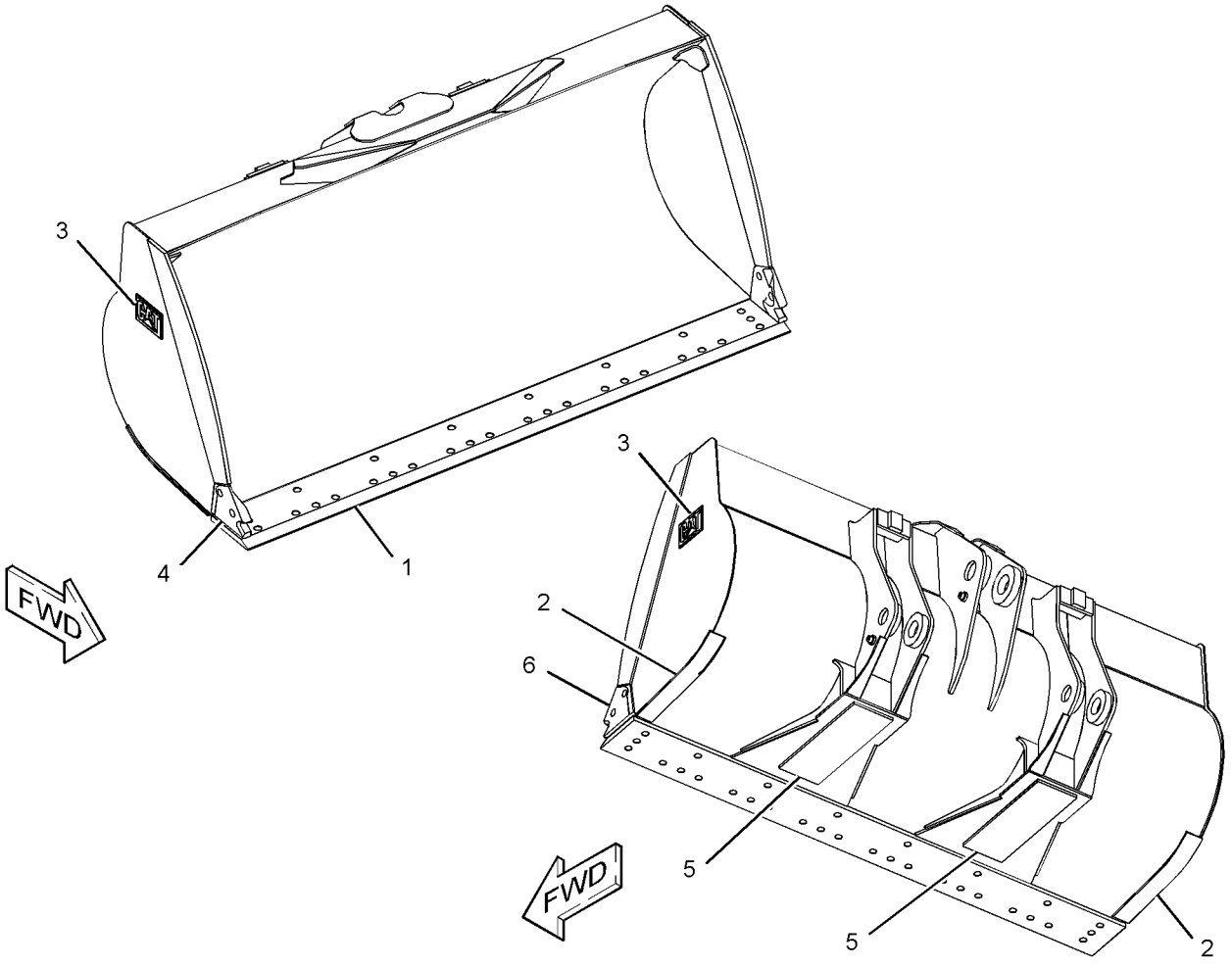

GRÁFICO 1 <FIM> g02795443

332-5781 GRUPO DE CAÇAMBAS DE APLICAÇÃO GERAL (BUCKET AS-GENERAL PURPOSE)

S/N: KW41-UP

2.532 MM (99,7 POL) DE LARGURA X 1,9 M3 (2,5 YD3) DE CAPACIDADE

NÚMEROE DE 345-2418 GRUPO DA CAÇAMBA DE PROPÓSITO GERAL

UM ACESSÓRIO

SMCS-6101 **i05614894**

NOTA	REF. NÃO	GRÁFICO REF.	NÚMERO DA PEÇA	QTY	NOME DA PEÇA 1 2 3 4 5 6 (NÍVEL DO PRODUTO)	CONSULTE PÁGINA
	1	1	**4E-0659**	1	BORDA-CORTE (EDGE-CUTTING)	
	2	1	**332-5789**	2	PLACA (PLATE)	
	3	1	*332-5783*	1	CONJUNTO DA PLACA (LADO DIREITO) (PLATE AS (RH))	
	3A	1	**2C-9259**	1	PLATE-IDENTIFICATION (CATERPILLAR) (PLATE-IDENTIFICATION (CAT))	
	3B	1	**6I-8311**	1	CANTO (LADO DIREITO) (CORNER (RH))	
	4	1	*332-5784*	1	CONJUNTO DA PLACA (LADO ESQUERDO) (PLATE AS (LH))	
	4A	1	**2C-9259**	1	PLATE-IDENTIFICATION (CATERPILLAR) (PLATE-IDENTIFICATION (CAT))	
	4B	1	**6I-8310**	1	CANTO (LADO ESQUERDO) (CORNER (LH))	
	5	1	**360-3249**	2	PLACA DE DESGASTE (PLATE-WEAR)	

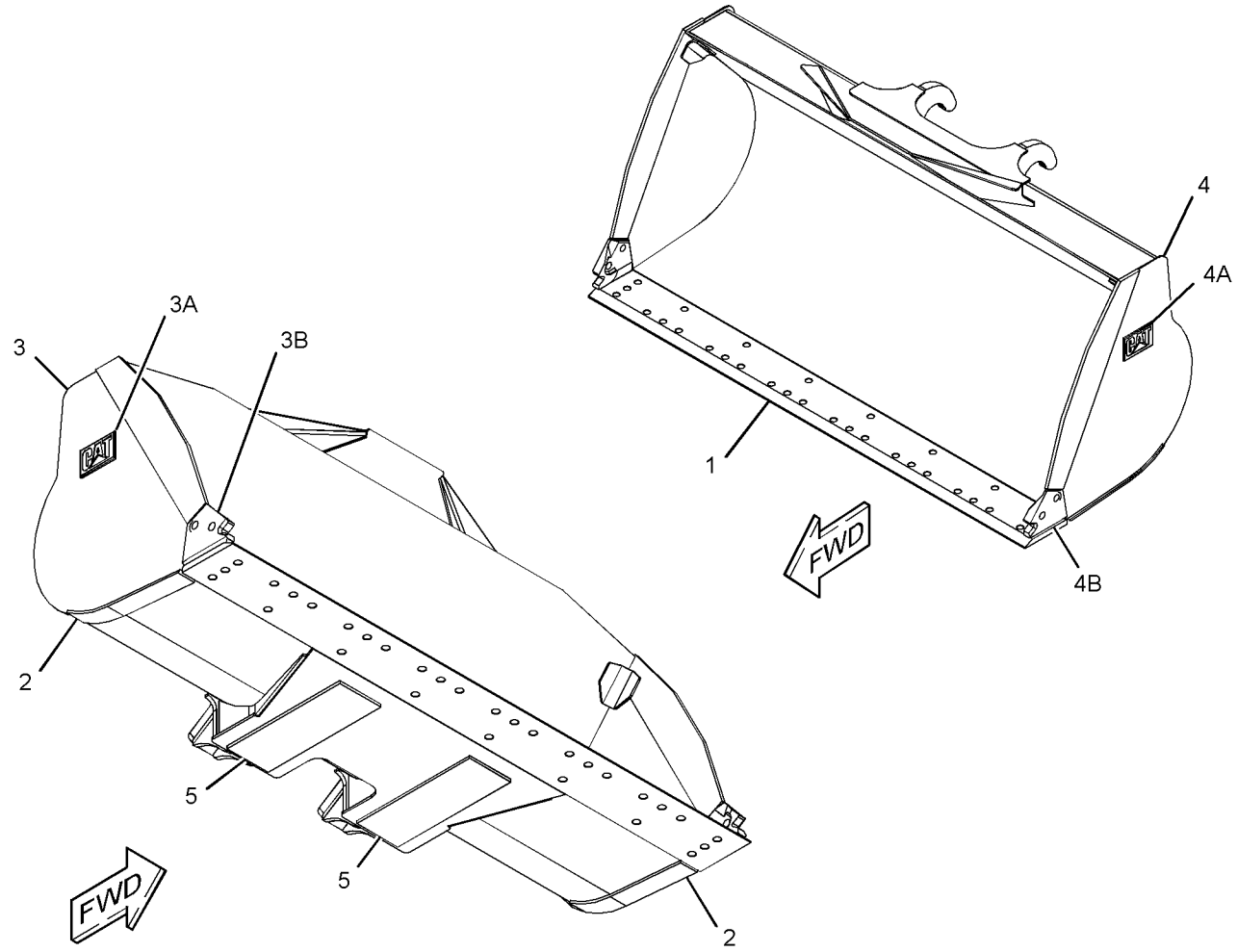

GRÁFICO 1 <FIM> g02791986

332-5794 GRUPO DE CAÇAMBAS DE APLICAÇÃO GERAL (BUCKET AS-GENERAL PURPOSE)

S/N: KW41-UP

2.532 MM (99,7 POL) DE LARGURA X 2,3 M3 (3 YD3) DE CAPACIDADE. FIXADO POR PINO NÚMEROE DE 345-2822 GRUPO DA CAÇAMBA DE PROPÓSITO GERAL UM ACESSÓRIO

SMCS-6101 **i05300972**

NOTA	REF. NÃO	GRÁFICO REF.	NÚMERO DA PEÇA	QTY	NOME DA PEÇA 1 2 3 4 5 6 (NÍVEL DO PRODUTO)	CONSULTE PÁGINA
	1	1	**4E-0659**	1	BORDA-CORTE (EDGE-CUTTING)	
	2	1	*332-5797*	1	CONJUNTO DA PLACA (LADO DIREITO) (PLATE AS (RH))	
		1	**2C-9259**	1	PLATE-IDENTIFICATION (CATERPILLAR) (PLATE-IDENTIFICATION (CAT))	
		1	**6I-8311**	1	CANTO (LADO DIREITO) (CORNER (RH))	
	3	1	*332-5798*	1	CONJUNTO DA PLACA (LADO ESQUERDO) (PLATE AS (LH))	
		1	**2C-9259**	1	PLATE-IDENTIFICATION (CATERPILLAR) (PLATE-IDENTIFICATION (CAT))	
		1	**6I-8310**	1	CANTO (LADO ESQUERDO) (CORNER (LH))	
	4	1	**332-5803**	2	PLACA (PLATE)	
	5	1	**360-3249**	2	PLACA DE DESGASTE (PLATE-WEAR)	

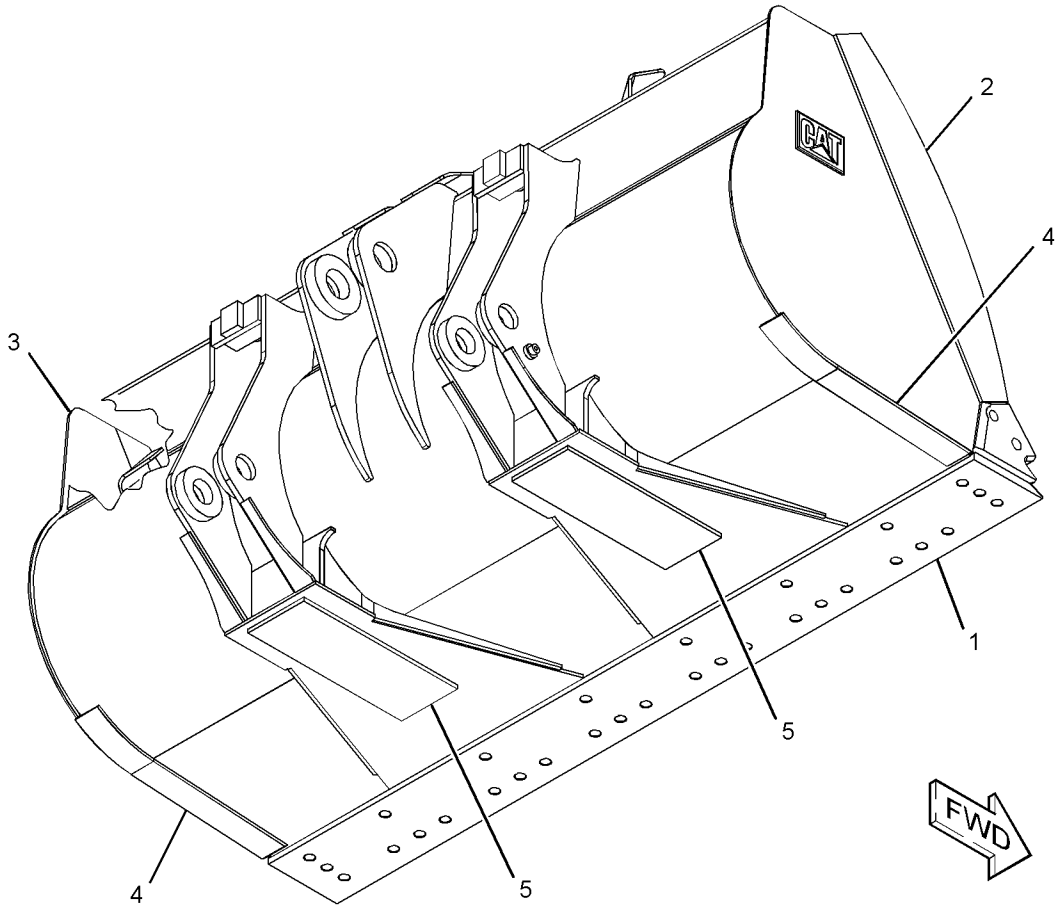

GRÁFICO 1 <FIM> g02784956

332-5808 GRUPO DE CAÇAMBAS DE APLICAÇÃO GERAL (BUCKET AS-GENERAL PURPOSE)

S/N: KW41-UP

2.528 MM (99,5 POL) DE LARGURA X 2,5 M3 (3,3 YD3) DE CAPACIDADE. FIXADO POR PINO NÚMEROE DE 345-2824 GRUPO DA CAÇAMBA DE PROPÓSITO GERAL UM ACESSÓRIO

SMCS-6101 **i05329484**

NOTA	REF. NÃO	GRÁFICO REF.	NÚMERO DA PEÇA	QTY	NOME DA PEÇA 1 2 3 4 5 6 (NÍVEL DO PRODUTO)	CONSULTE PÁGINA
	1	1	**4E-0659**	1	BORDA-CORTE (EDGE-CUTTING)	
	2	1	*332-5811*	1	CONJUNTO DA PLACA (LADO DIREITO) (PLATE AS (RH))	
	2A	1	**2C-9259**	1	PLATE-IDENTIFICATION (CATERPILLAR) (PLATE-IDENTIFICATION (CAT))	
	2B	1	**6I-8311**	1	CANTO (LADO DIREITO) (CORNER (RH))	
	3	1	*332-5812*	1	CONJUNTO DA PLACA (LADO ESQUERDO) (PLATE AS (LH))	
	3A	1	**2C-9259**	1	PLATE-IDENTIFICATION (CATERPILLAR) (PLATE-IDENTIFICATION (CAT))	
	3B	1	**6I-8310**	1	CANTO (LADO ESQUERDO) (CORNER (LH))	
	4	1	**332-5817**	2	PLACA DE DESGASTE (PLATE-WEAR)	
	5	1	**360-3249**	2	PLACA DE DESGASTE (PLATE-WEAR)	
	6	1	**360-3252**	2	PLACA DE DESGASTE (PLATE-WEAR)	

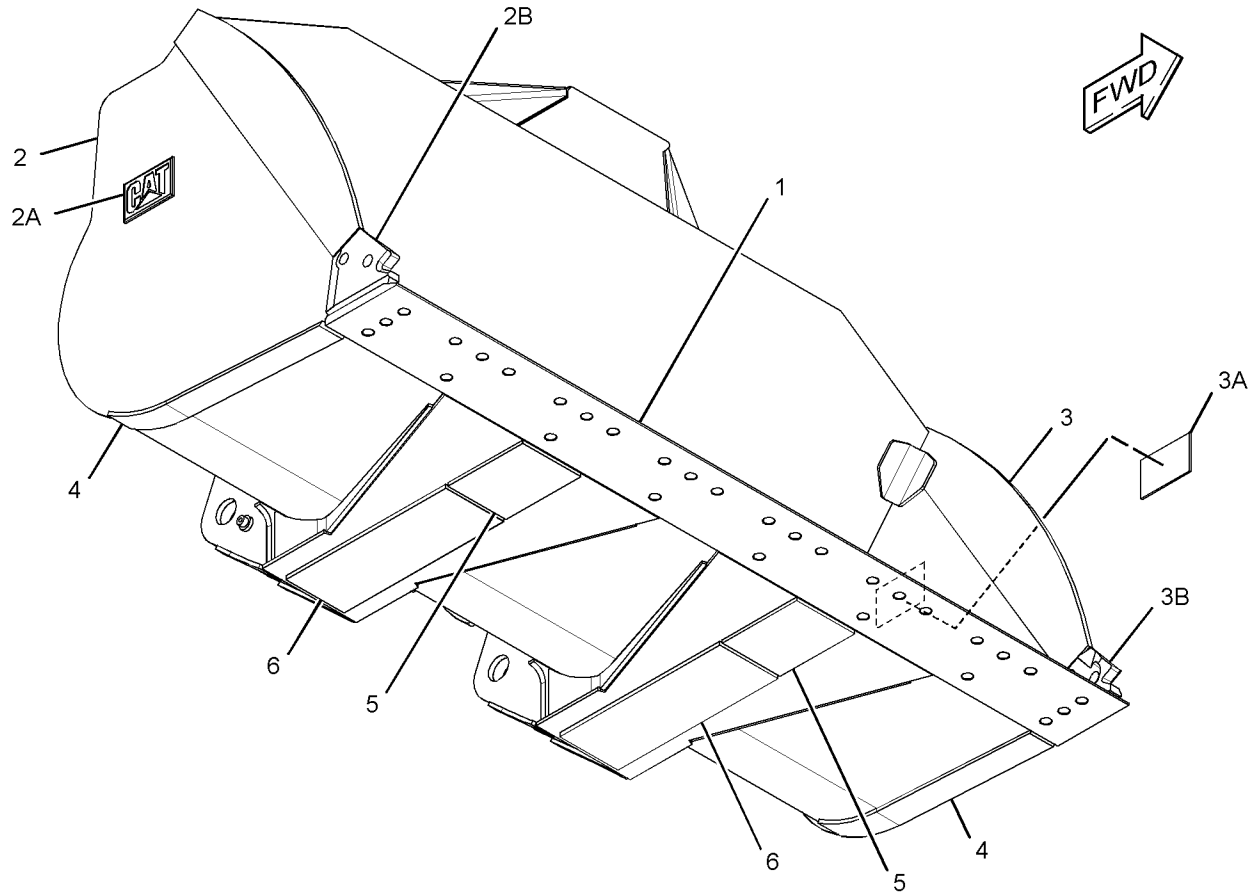

GRÁFICO 1 <FIM> g02793933

332-5809 GRUPO DE CAÇAMBAS DE APLICAÇÃO GERAL (BUCKET AS-GENERAL PURPOSE)

S/N: KW41-UP

2.528 MM (99,5 POL) DE LARGURA X 2,5 M3 (3,3 YD3) DE CAPACIDADE

NÚMEROE DE 345-2424 GRUPO DA CAÇAMBA DE PROPÓSITO GERAL

UM ACESSÓRIO

SMCS-6101 **i05313176**

NOTA	REF. NÃO	GRÁFICO REF.	NÚMERO DA PEÇA	QTY	NOME DA PEÇA 1 2 3 4 5 6 (NÍVEL DO PRODUTO)	CONSULTE PÁGINA
	1	1	**4E-0659**	1	BORDA-CORTE (EDGE-CUTTING)	
	2	1	**332-5817**	2	PLACA DE DESGASTE (PLATE-WEAR)	
	3	1	**360-3249**	2	PLACA DE DESGASTE (PLATE-WEAR)	
	4	1	**360-3252**	2	PLACA DE DESGASTE (PLATE-WEAR)	
	5	1	**2C-9259**	2	PLATE-IDENTIFICATION (CATERPILLAR) (PLATE-IDENTIFICATION (CAT))	
	6	1	**6I-8311**	1	CANTO (LADO DIREITO) (CORNER (RH))	
	7	1	**6I-8310**	1	CANTO (LADO ESQUERDO) (CORNER (LH))	

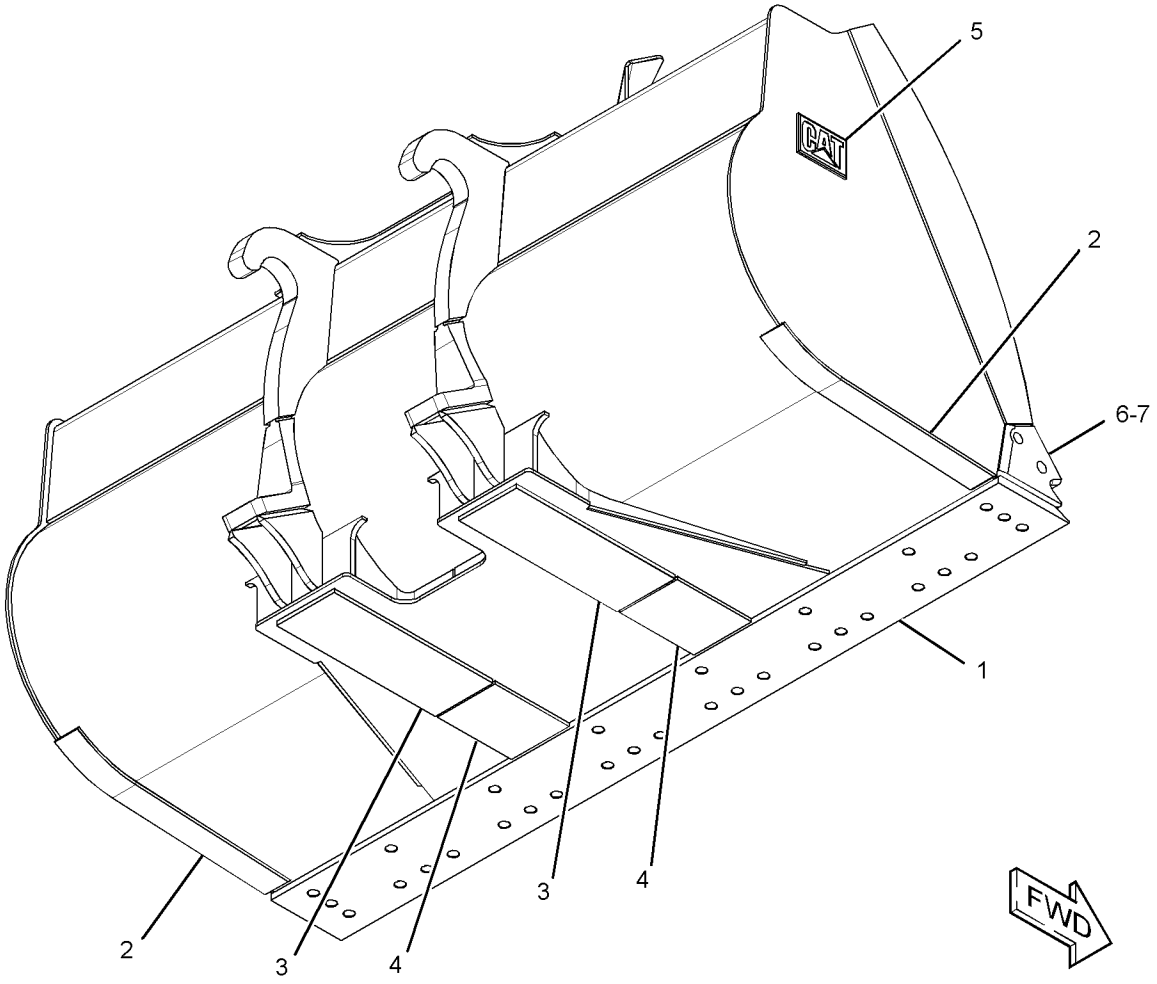

GRÁFICO 1 <FIM> g02812756

332-5821 GRUPO DE CAÇAMBAS DE APLICAÇÃO GERAL (BUCKET AS-GENERAL PURPOSE)

S/N: KW41-UP

2.532 MM (99,7 POL) DE LARGURA X 2,1 M3 (2,75 YD3) DE CAPACIDADE. FIXADO POR PINO NÚMEROE DE 345-2820 GRUPO DA CAÇAMBA DE PROPÓSITO GERAL UM ACESSÓRIO

SMCS-6101 **i06910556**

NOTA	REF. NÃO	GRÁFICO REF.	NÚMERO DA PEÇA	QTY	NOME DA PEÇA 1 2 3 4 5 6 (NÍVEL DO PRODUTO)	CONSULTE PÁGINA
	1	1	**4E-0659**	1	BORDA-CORTE (EDGE-CUTTING)	
	2	1	*332-5827*	1	CONJUNTO DA PLACA (PLATE AS)	
		1	**2C-9259**	1	PLATE-IDENTIFICATION (CATERPILLAR) (PLATE-IDENTIFICATION (CAT))	
		1	**6I-8311**	1	CANTO (LADO DIREITO) (CORNER (RH))	
	3	1	*332-5828*	1	CONJUNTO DA PLACA (PLATE AS)	
		1	**2C-9259**	1	PLATE-IDENTIFICATION (CATERPILLAR) (PLATE-IDENTIFICATION (CAT))	
		1	**6I-8310**	1	CANTO (LADO ESQUERDO) (CORNER (LH))	
	4	1	**332-5841**	2	PLACA DE DESGASTE (PLATE-WEAR)	
	5	1	**360-3249**	2	PLACA DE DESGASTE (PLATE-WEAR)	

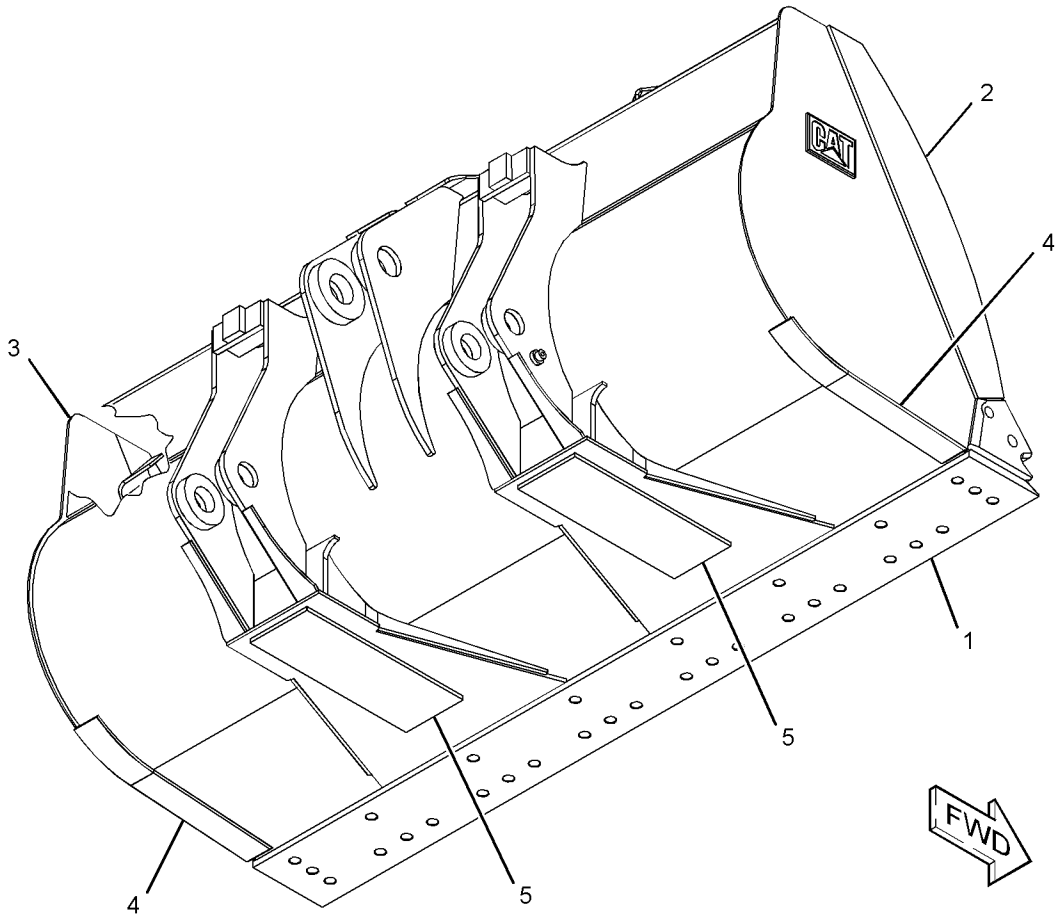

GRÁFICO 1 <FIM> g02784836

345-2786 GRUPO DE CAÇAMBAS DE APLICAÇÃO GERAL (BUCKET AS-GENERAL PURPOSE)

S/N: KW41-UP

2.727 MM (107,4 POL) DE LARGURA X 2,5 M3 (3,3 YD3) DE CAPACIDADE

NÚMEROE DE 345-2784 GRUPO DA CAÇAMBA DE PROPÓSITO GERAL

UM ACESSÓRIO

SMCS-6101 **i05329483**

NOTA	REF. NÃO	GRÁFICO REF.	NÚMERO DA PEÇA	QTY	NOME DA PEÇA 1 2 3 4 5 6 (NÍVEL DO PRODUTO)	CONSULTE PÁGINA
	1	1	**360-3249**	2	PLACA DE DESGASTE (PLATE-WEAR)	
	2	1	**110-4712**	1	BORDA (EDGE)	
	3	1	**360-3250**	2	PLACA DE DESGASTE (PLATE-WEAR)	
	4	1	**332-5803**	2	PLACA (PLATE)	
	5	1	**2C-9259**	2	PLATE-IDENTIFICATION (CATERPILLAR) (PLATE-IDENTIFICATION (CAT))	
	6	1	**6I-8311**	1	CANTO (LADO DIREITO) (CORNER (RH))	
	7	1	**6I-8310**	1	CANTO (LADO ESQUERDO) (CORNER (LH))	

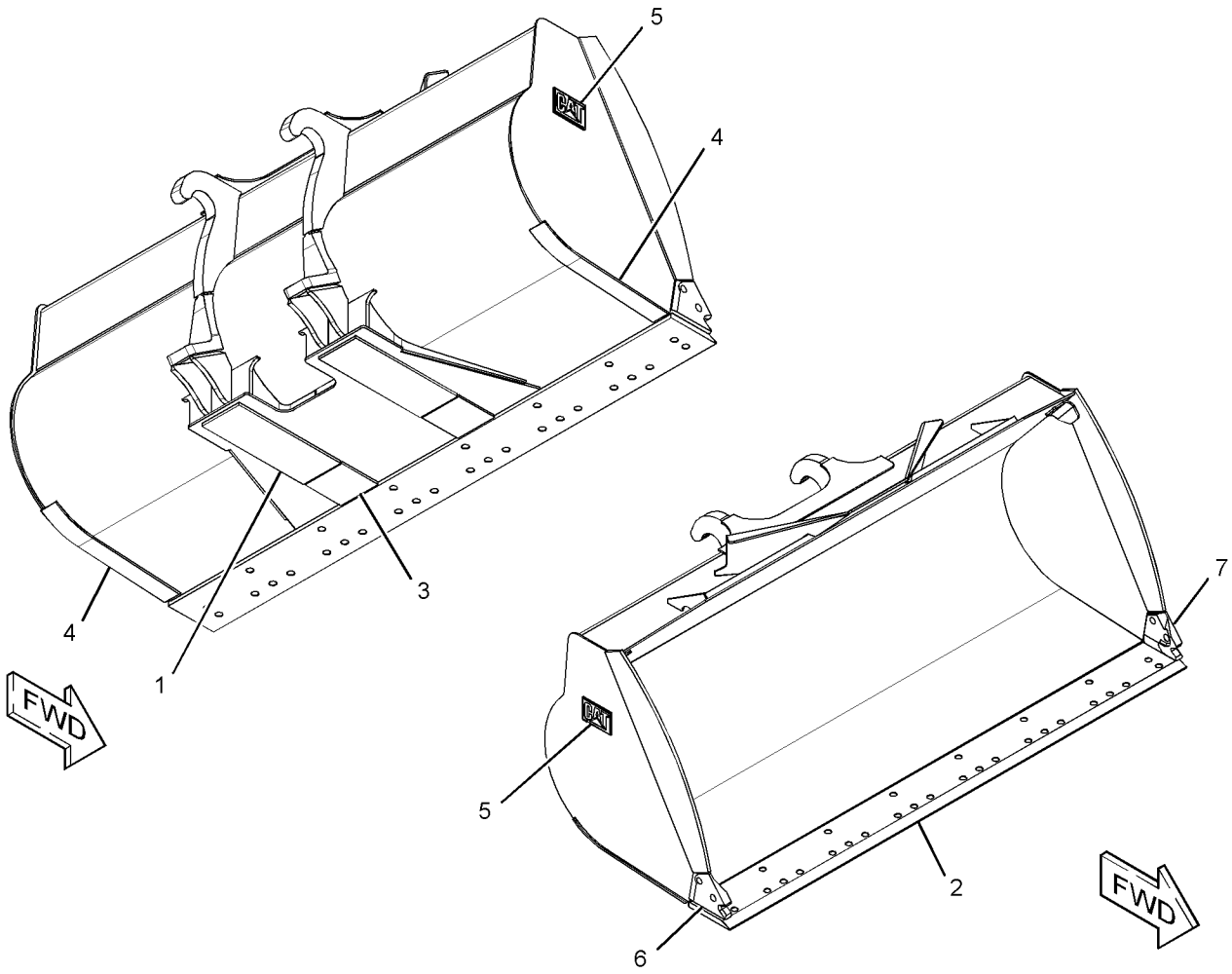

GRÁFICO 1 <FIM> g02796566

345-2806 GRUPO DE CAÇAMBAS DE APLICAÇÃO GERAL (BUCKET AS-GENERAL PURPOSE)

S/N: KW41-UP

2.727 MM (107,4 POL) DE LARGURA X 2,7 M3 (3,6 YD3) DE CAPACIDADE

NÚMEROE DE 345-2426 GRUPO DA CAÇAMBA DE PROPÓSITO GERAL

UM ACESSÓRIO

SMCS-6101 **i05377584**

NOTA	REF. NÃO	GRÁFICO REF.	NÚMERO DA PEÇA	QTY	NOME DA PEÇA 1 2 3 4 5 6 (NÍVEL DO PRODUTO)	CONSULTE PÁGINA
	1	1	**110-4712**	1	BORDA (EDGE)	
	2	1	**332-5817**	2	PLACA DE DESGASTE (PLATE-WEAR)	
	3	1	**360-3249**	2	PLACA DE DESGASTE (PLATE-WEAR)	
	4	1	**360-3252**	2	PLACA DE DESGASTE (PLATE-WEAR)	
	5	1	**2C-9259**	2	PLATE-IDENTIFICATION (CATERPILLAR) (PLATE-IDENTIFICATION (CAT))	
	6	1	**6I-8311**	1	CANTO (LADO DIREITO) (CORNER (RH))	
	7	1	**6I-8310**	1	CANTO (LADO ESQUERDO) (CORNER (LH))	

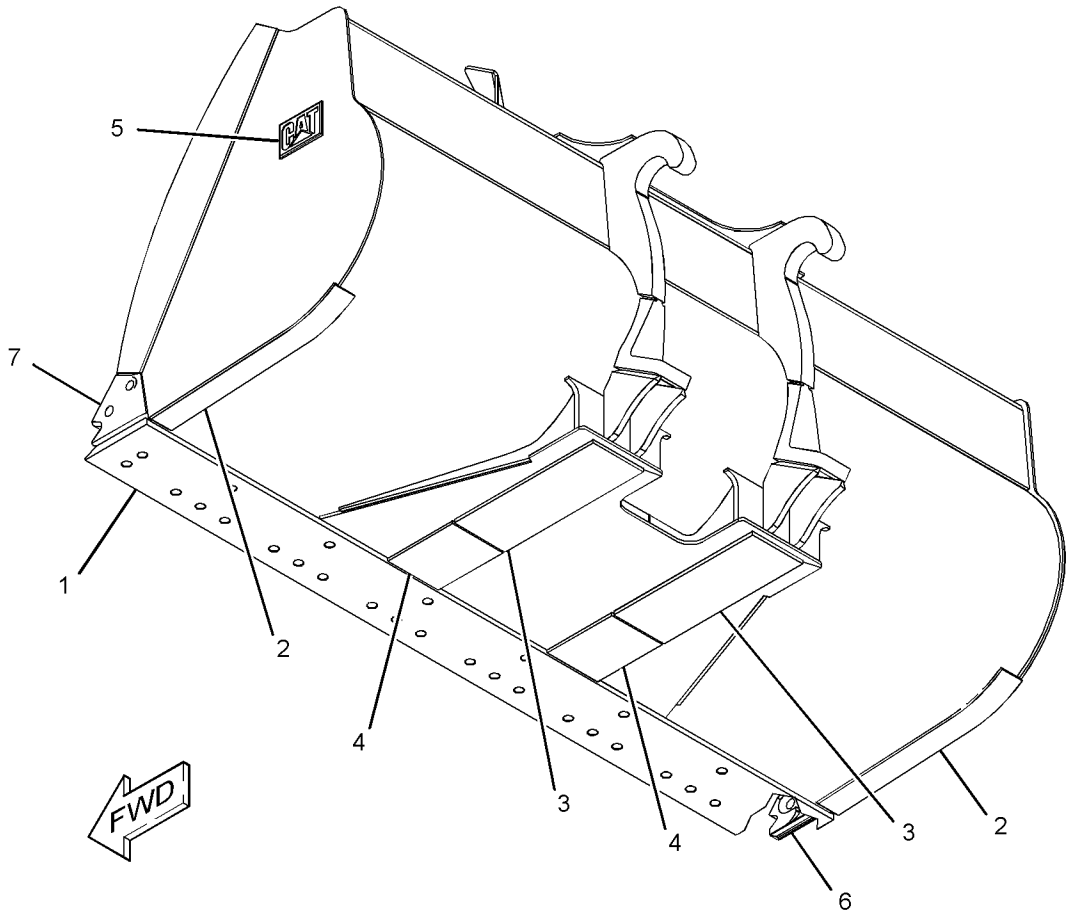

GRÁFICO 1 <FIM> g03424891

360-3247 GRUPO DE CAÇAMBAS DE APLICAÇÃO GERAL (BUCKET AS-GENERAL PURPOSE)

S/N: KW41-UP

2.727 MM (107,4 POL) DE LARGURA X 2,9 M3 (3,8 YD3) DE CAPACIDADE

NÚMEROE DE 345-2428 GRUPO DA CAÇAMBA DE PROPÓSITO GERAL

UM ACESSÓRIO

SMCS-6101 **i05329464**

NOTA	REF. NÃO	GRÁFICO REF.	NÚMERO DA PEÇA	QTY	NOME DA PEÇA 1 2 3 4 5 6 (NÍVEL DO PRODUTO)	CONSULTE PÁGINA
	1	1	**360-3248**	2	PLACA DE DESGASTE (PLATE-WEAR)	
	2	1	**110-4712**	1	BORDA (EDGE)	
	3	1	**360-3249**	2	PLACA DE DESGASTE (PLATE-WEAR)	
	4	1	*360-3236*	1	CONJUNTO DA PLACA (LADO DIREITO) (PLATE AS (RH))	
	4A	1	**2C-9259**	1	PLATE-IDENTIFICATION (CATERPILLAR) (PLATE-IDENTIFICATION (CAT))	
	4B	1	**6I-8311**	1	CANTO (LADO DIREITO) (CORNER (RH))	
	5	1	*360-3237*	1	CONJUNTO DA PLACA (LADO ESQUERDO) (PLATE AS (LH))	
	5A	1	**2C-9259**	1	PLATE-IDENTIFICATION (CATERPILLAR) (PLATE-IDENTIFICATION (CAT))	
	5B	1	**6I-8310**	1	CANTO (LADO ESQUERDO) (CORNER (LH))	
	6	1	**360-3251**	2	PLACA DE DESGASTE (PLATE-WEAR)	

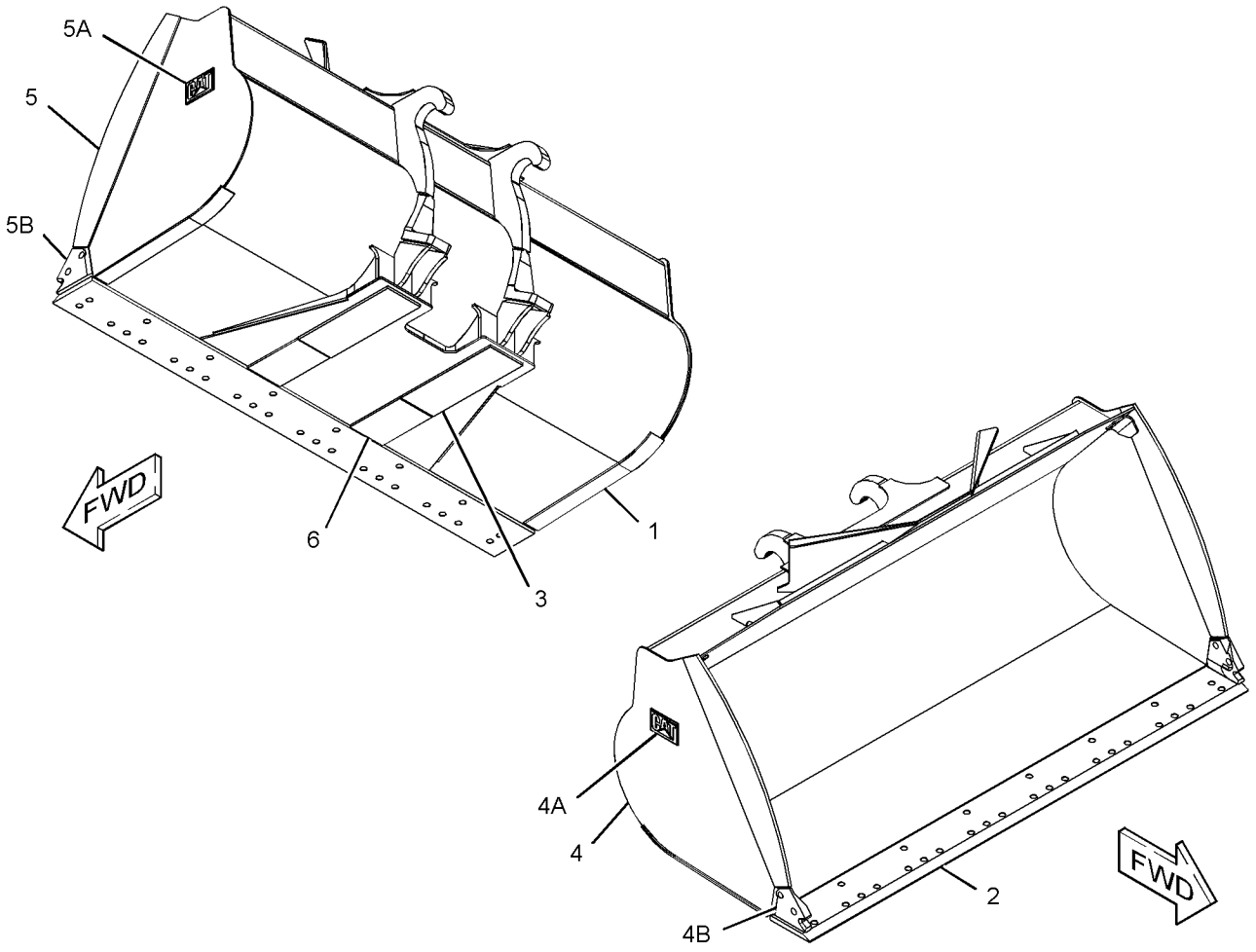

GRÁFICO 1 <FIM> g02794176

360-3314 GRUPO DE CAÇAMBAS DE APLICAÇÃO GERAL–FIXADO POR PINO (BUCKET AS-GENERAL PURPOSE-FIXADO POR PINO)

S/N: KW41-UP

2.727 MM (107,4 POL) DE LARGURA X 2,7 M3 (3,6 YD3) DE CAPACIDADE

NÚMEROE DE 360-3309 GRUPO DA CAÇAMBA DE PROPÓSITO GERAL

UM ACESSÓRIO

SMCS-6101 **i05329486**

NOTA	REF. NÃO	GRÁFICO REF.	NÚMERO DA PEÇA	QTY	NOME DA PEÇA 1 2 3 4 5 6 (NÍVEL DO PRODUTO)	CONSULTE PÁGINA
	1	1	**360-3252**	2	PLACA DE DESGASTE (PLATE-WEAR)	
	2	1	**110-4712**	1	BORDA (EDGE)	
	3	1	**2C-9259**	2	PLATE-IDENTIFICATION (CATERPILLAR) (PLATE-IDENTIFICATION (CAT))	
	4	1	**6I-8311**	1	CANTO (LADO DIREITO) (CORNER (RH))	
	5	1	**6I-8310**	1	CANTO (LADO ESQUERDO) (CORNER (LH))	
	6	1	**332-5817**	6	PLACA DE DESGASTE (PLATE-WEAR)	
	7	1	**345-2798**	2	PLACA (PLATE)	
	8	1	**360-3249**	2	PLACA DE DESGASTE (PLATE-WEAR)	

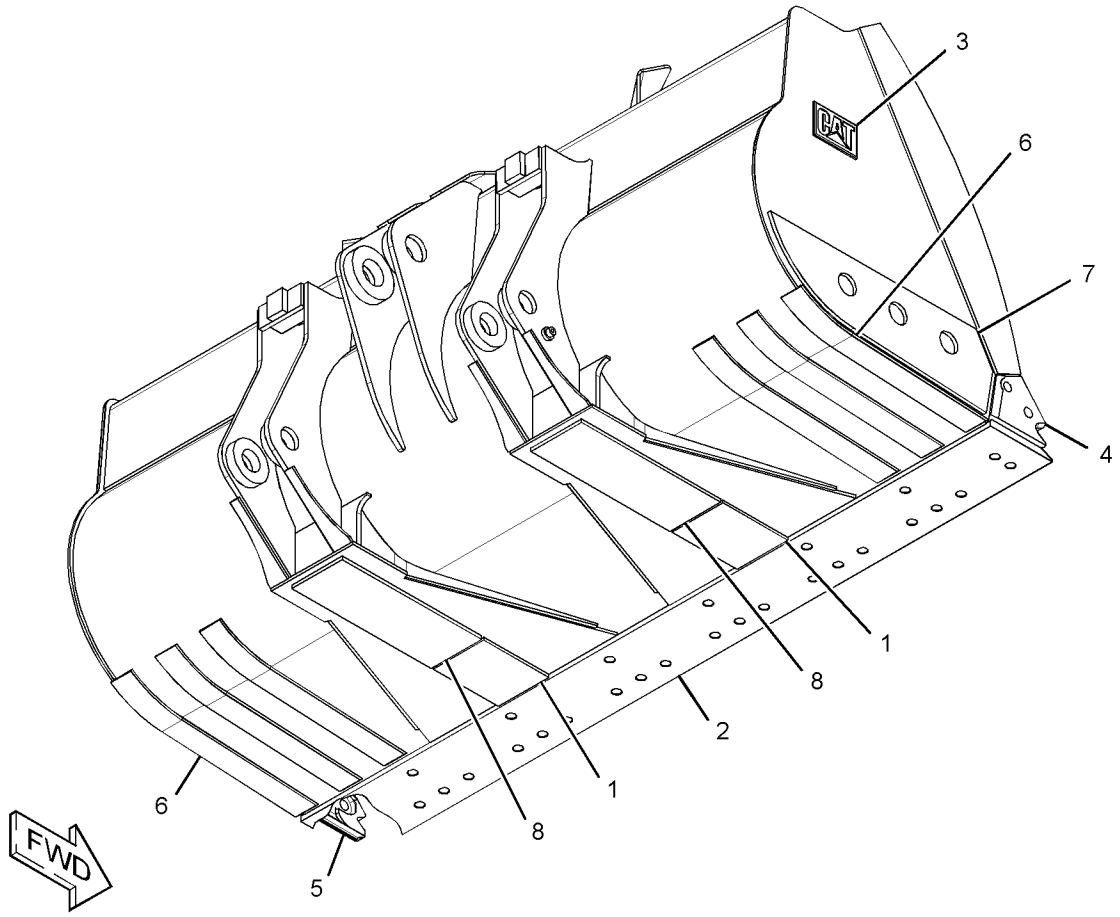

GRÁFICO 1 <FIM> g02813939

360-3318 GRUPO DE CAÇAMBAS DE APLICAÇÃO GERAL (BUCKET AS-GENERAL PURPOSE)

S/N: KW41-UP
2.532 MM (99,7 POL) DE LARGURA X 2,3 M3 (3 YD3) DE CAPACIDADE
NÚMEROE DE 360-3322 GRUPO DA CAÇAMBA DE PROPÓSITO GERAL
UM ACESSÓRIO

SMCS-6101 **i05377585**

NOTA	REF. NÃO	GRÁFICO REF.	NÚMERO DA PEÇA	QTY	NOME DA PEÇA 1 2 3 4 5 6 (NÍVEL DO PRODUTO)	CONSULTE PÁGINA
	1	1	**4E-0659**	1	BORDA-CORTE (EDGE-CUTTING)	
	2	1	**332-5803**	2	PLACA (PLATE)	
	3	1	**360-3249**	2	PLACA DE DESGASTE (PLATE-WEAR)	
	4	1	**2C-9259**	2	PLATE-IDENTIFICATION (CATERPILLAR) (PLATE-IDENTIFICATION (CAT))	
	5	1	**6I-8311**	1	CANTO (LADO DIREITO) (CORNER (RH))	
	6	1	**6I-8310**	1	CANTO (LADO ESQUERDO) (CORNER (LH))	

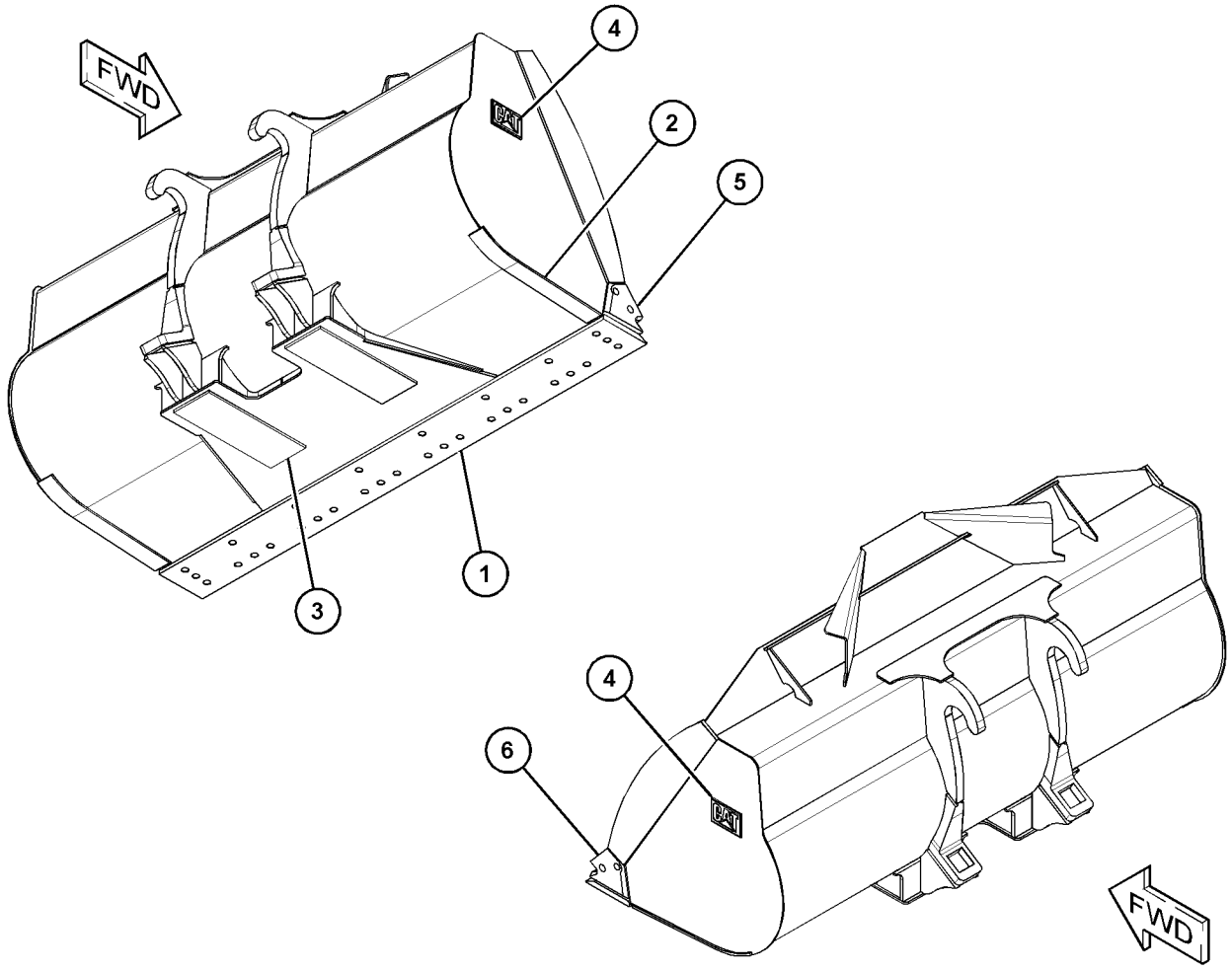

GRÁFICO 1 <FIM> g03429806

360-3319 GRUPO DE CAÇAMBAS DE APLICAÇÃO GERAL (BUCKET AS-GENERAL PURPOSE)

S/N: KW41-UP

2.532 MM (99,7 POL) DE LARGURA X 2,1 M3 (2,8 YD3) DE CAPACIDADE

NÚMEROE DE 360-3320 GRUPO DA CAÇAMBA DE PROPÓSITO GERAL

UM ACESSÓRIO

SMCS-6101 **i05570276**

NOTA	REF. NÃO	GRÁFICO REF.	NÚMERO DA PEÇA	QTY	NOME DA PEÇA 1 2 3 4 5 6 (NÍVEL DO PRODUTO)	CONSULTE PÁGINA
	1	1	**4E-0659**	1	BORDA-CORTE (EDGE-CUTTING)	
	2	1	**2C-9259**	2	PLATE-IDENTIFICATION (CATERPILLAR) (PLATE-IDENTIFICATION (CAT))	
	3	1	**6I-8311**	1	CANTO (LADO DIREITO) (CORNER (RH))	
	4	1	**6I-8310**	1	CANTO (LADO ESQUERDO) (CORNER (LH))	
	5	1	**332-5841**	2	PLACA DE DESGASTE (PLATE-WEAR)	
	6	1	**360-3249**	2	PLACA DE DESGASTE (PLATE-WEAR)	

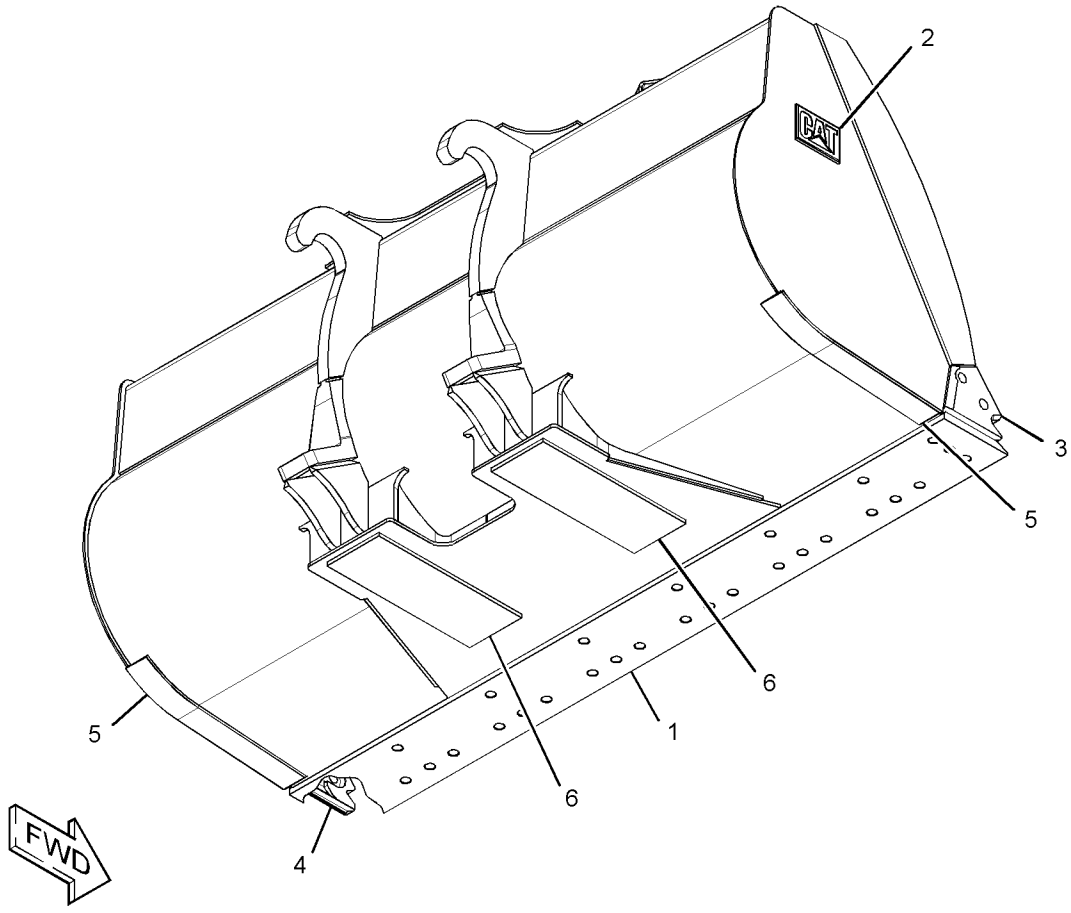

GRÁFICO 1 <FIM> g02798660

371-2310 GRUPO DE CAÇAMBAS DE APLICAÇÃO GERAL (BUCKET AS-GENERAL PURPOSE)

S/N: KW41-UP

2.727 MM (107,4 POL) DE LARGURA X 5 M3 (6,6 YD3) DE CAPACIDADE

NÚMEROE DE 345-2762 GRUPO DA CAÇAMBA DE PROPÓSITO GERAL

UM ACESSÓRIO

SMCS-6101 **i05329481**

NOTA	REF. NÃO	GRÁFICO REF.	NÚMERO DA PEÇA	QTY	NOME DA PEÇA 1 2 3 4 5 6 (NÍVEL DO PRODUTO)	CONSULTE PÁGINA
	1	1	**110-4712**	1	BORDA (EDGE)	
	2	1	**2C-9259**	2	PLATE-IDENTIFICATION (CATERPILLAR) (PLATE-IDENTIFICATION (CAT))	
	3	1	**371-2304**	1	PLACA (PLATE)	
	4	1	**371-2303**	2	PLACA (PLATE)	

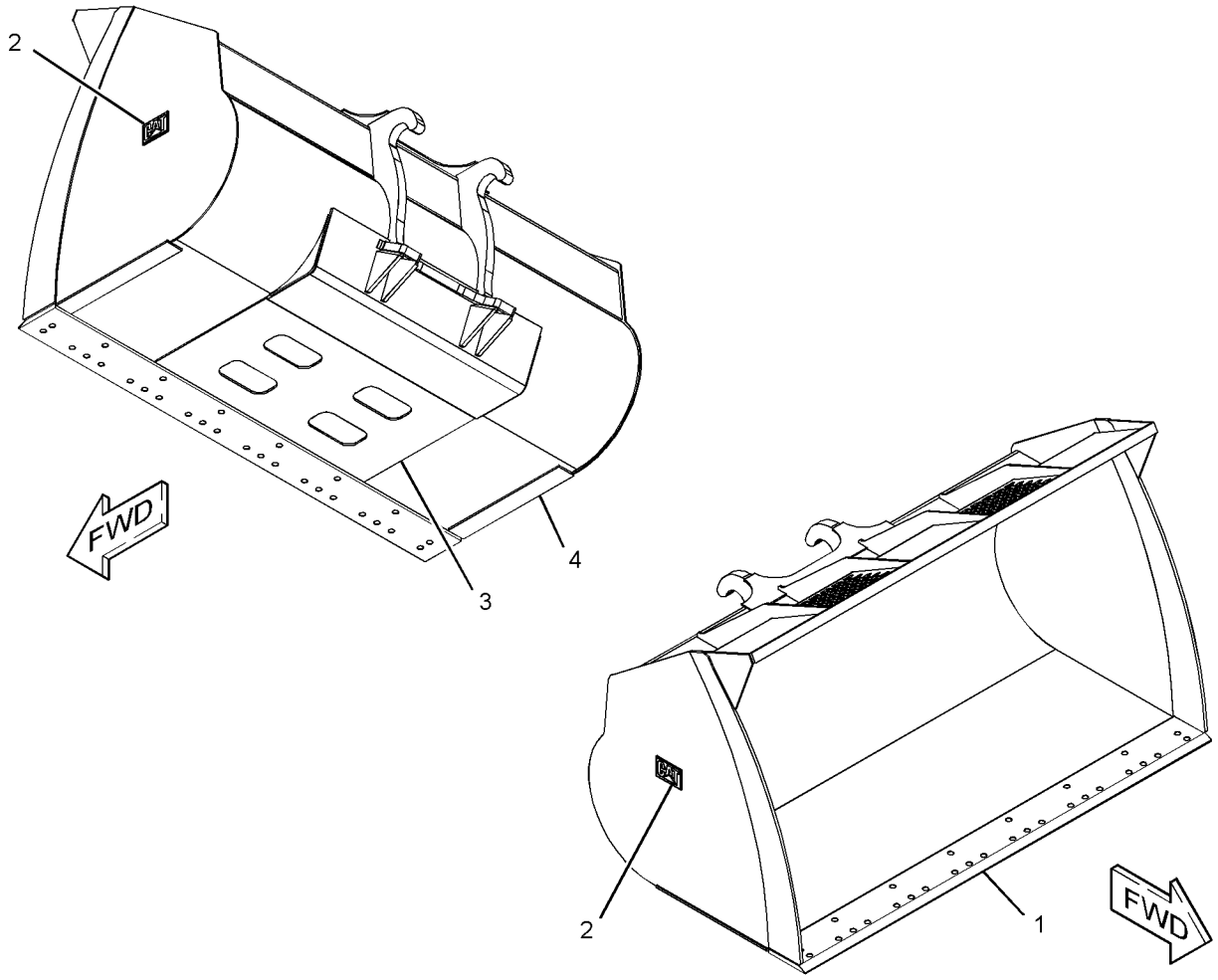

GRÁFICO 1 <FIM> g02868020

371-2320 GRUPO DE CAÇAMBAS DE APLICAÇÃO GERAL (BUCKET AS-GENERAL PURPOSE)

S/N: KW41-UP

2.727 MM (107,4 POL) DE LARGURA X 5 M3 (6,6 YD3) DE CAPACIDADE

NÚMEROE DE 345-2766 GRUPO DA CAÇAMBA DE PROPÓSITO GERAL

UM ACESSÓRIO

SMCS-6101 **i05300936**

NOTA	REF. NÃO	GRÁFICO REF.	NÚMERO DA PEÇA	QTY	NOME DA PEÇA 1 2 3 4 5 6 (NÍVEL DO PRODUTO)	CONSULTE PÁGINA
	1	1	**110-4712**	1	BORDA (EDGE)	
	2	1	**371-2303**	2	PLACA (PLATE)	
	3	1	**371-2304**	1	PLACA (PLATE)	
	4	1	**2C-9259**	2	PLATE-IDENTIFICATION (CATERPILLAR) (PLATE-IDENTIFICATION (CAT))	

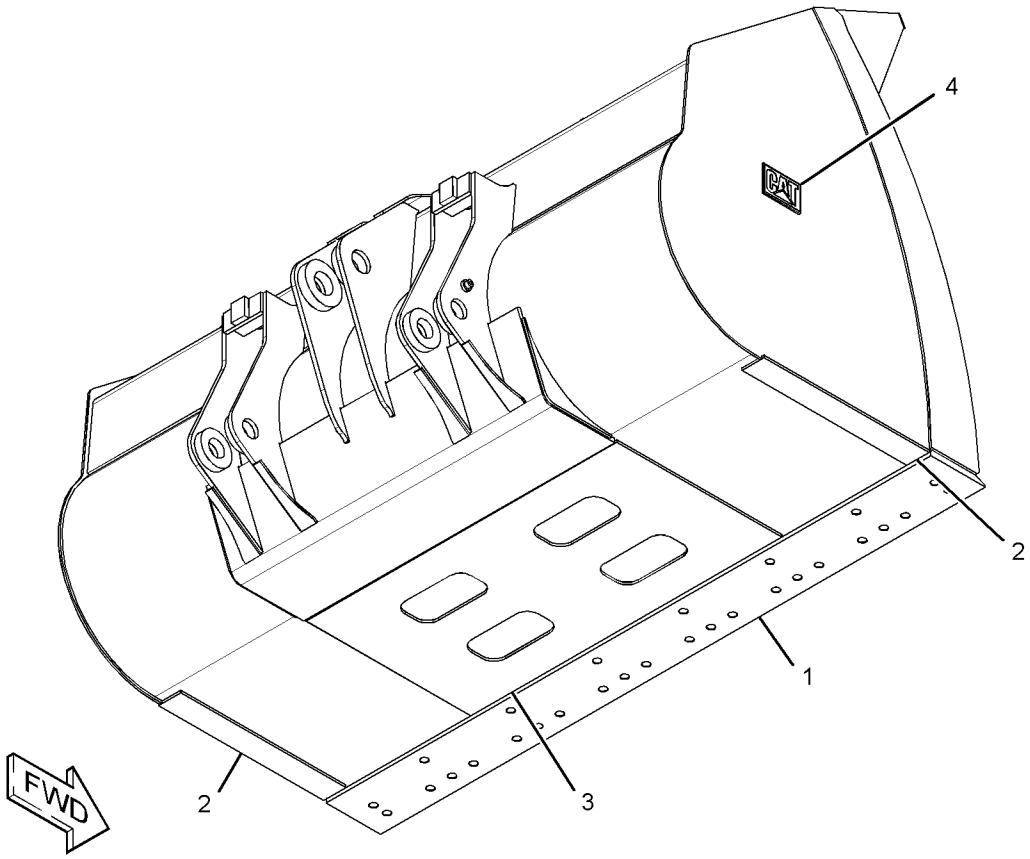

GRÁFICO 1 <FIM> g02811159

371-2321 GRUPO DE CAÇAMBAS DE APLICAÇÃO GERAL (BUCKET AS-GENERAL PURPOSE)

S/N: KW41-UP

2.727 MM (107,4 POL) DE LARGURA X 3,5 M3 (4,6 YD3) DE CAPACIDADE

NÚMEROE DE 345-2760 GRUPO DA CAÇAMBA DE PROPÓSITO GERAL

UM ACESSÓRIO

SMCS-6101 **i05329480**

NOTA	REF. NÃO	GRÁFICO REF.	NÚMERO DA PEÇA	QTY	NOME DA PEÇA 1 2 3 4 5 6 (NÍVEL DO PRODUTO)	CONSULTE PÁGINA
	1	1	**110-4712**	1	BORDA (EDGE)	
	2	1	**2C-9259**	2	PLATE-IDENTIFICATION (CATERPILLAR) (PLATE-IDENTIFICATION (CAT))	
	3	1	**371-2330**	1	PLACA (PLATE)	
	4	1	**371-2329**	2	PLACA (PLATE)	

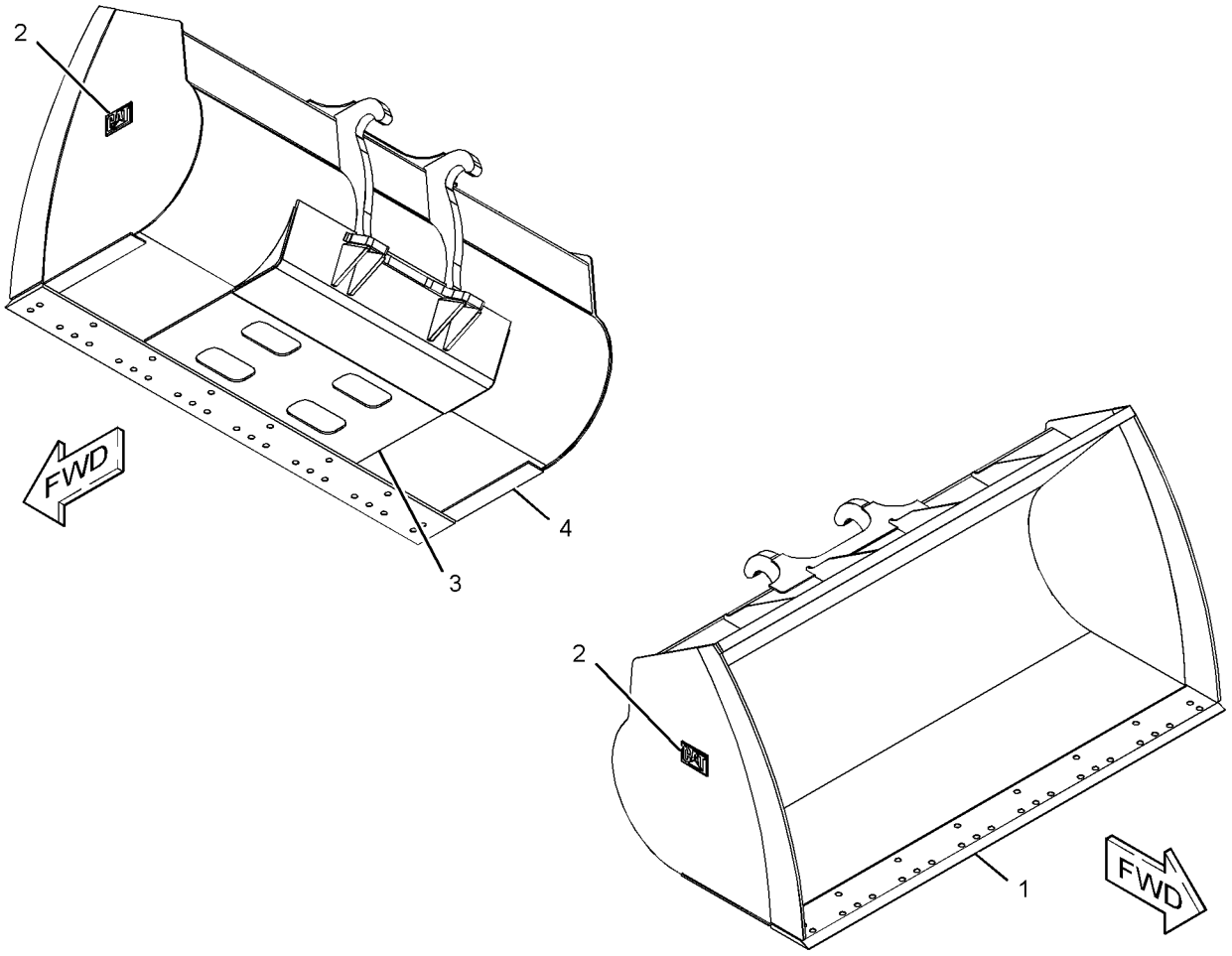

GRÁFICO 1 <FIM> g02867996

371-2331 GRUPO DE CAÇAMBAS DE APLICAÇÃO GERAL (BUCKET AS-GENERAL PURPOSE)

S/N: KW41-UP

2.727 MM (107,4 POL) DE LARGURA X 3,5 M3 (4,6 YD3) DE CAPACIDADE

NÚMEROE DE 345-2764 GRUPO DA CAÇAMBA DE PROPÓSITO GERAL

UM ACESSÓRIO

SMCS-6101 **i05300973**

NOTA	REF. NÃO	GRÁFICO REF.	NÚMERO DA PEÇA	QTY	NOME DA PEÇA 1 2 3 4 5 6 (NÍVEL DO PRODUTO)	CONSULTE PÁGINA
	1	1	**110-4712**	1	BORDA (EDGE)	
	2	1	**2C-9259**	2	PLATE-IDENTIFICATION (CATERPILLAR) (PLATE-IDENTIFICATION (CAT))	
	3	1	**371-2330**	1	PLACA (PLATE)	
	4	1	**371-2329**	2	PLACA (PLATE)	

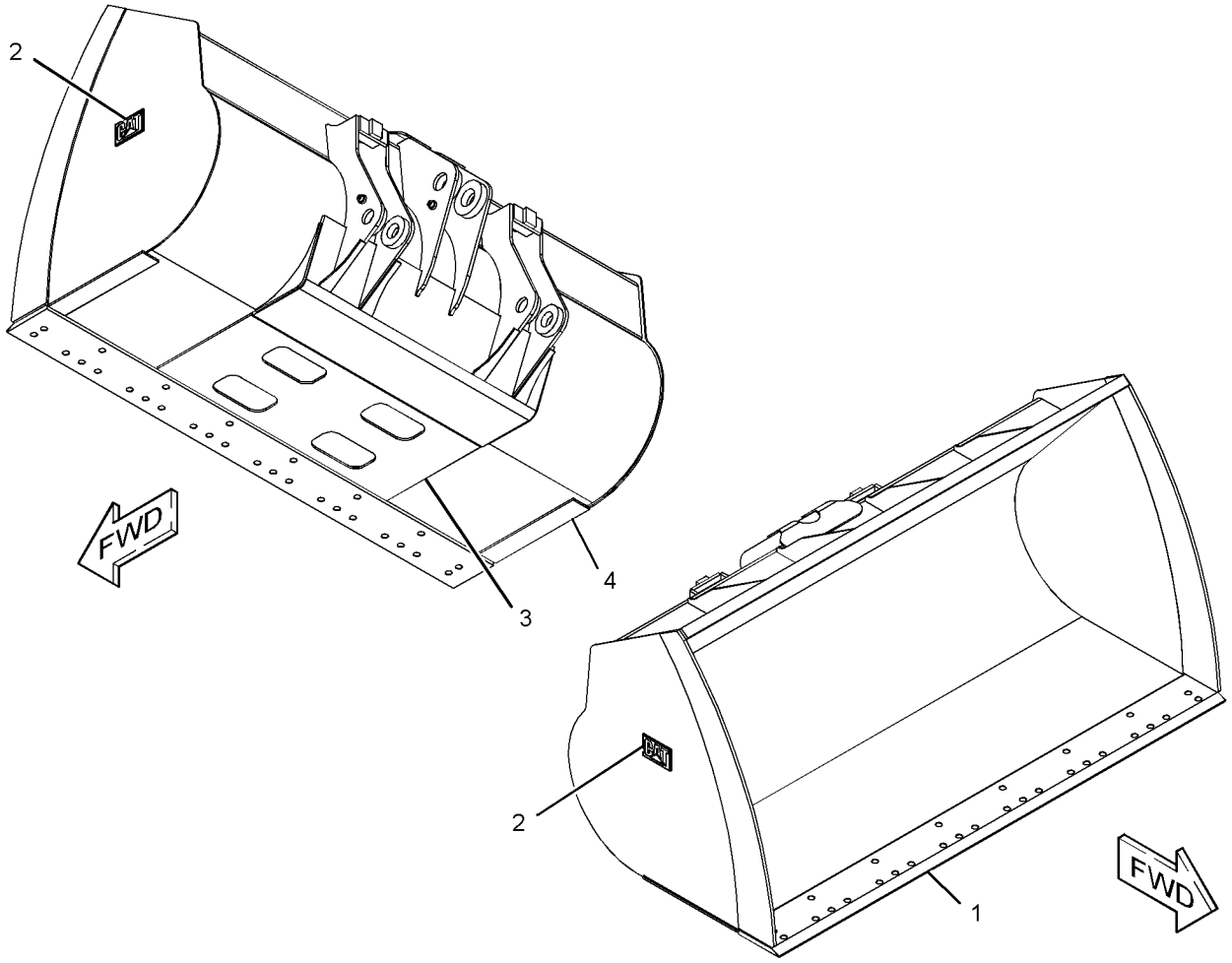

GRÁFICO 1 <FIM> g02867956

371-2337 GRUPO DE CAÇAMBAS DE APLICAÇÃO GERAL (BUCKET AS-GENERAL PURPOSE)

S/N: KW41-UP

2.727 MM (107,4 POL) DE LARGURA X 4,2 M3 (5,5 YD3) DE CAPACIDADE

NÚMEROE DE 345-2768 GRUPO DA CAÇAMBA DE PROPÓSITO GERAL

UM ACESSÓRIO

SMCS-6101 **i05329482**

NOTA	REF. NÃO	GRÁFICO REF.	NÚMERO DA PEÇA	QTY	NOME DA PEÇA 1 2 3 4 5 6 (NÍVEL DO PRODUTO)	CONSULTE PÁGINA
	1	1	**110-4712**	1	BORDA (EDGE)	
	2	1	**371-2303**	2	PLACA (PLATE)	
	3	1	**371-2304**	1	PLACA (PLATE)	
	4	1	**2C-9259**	2	PLATE-IDENTIFICATION (CATERPILLAR) (PLATE-IDENTIFICATION (CAT))	

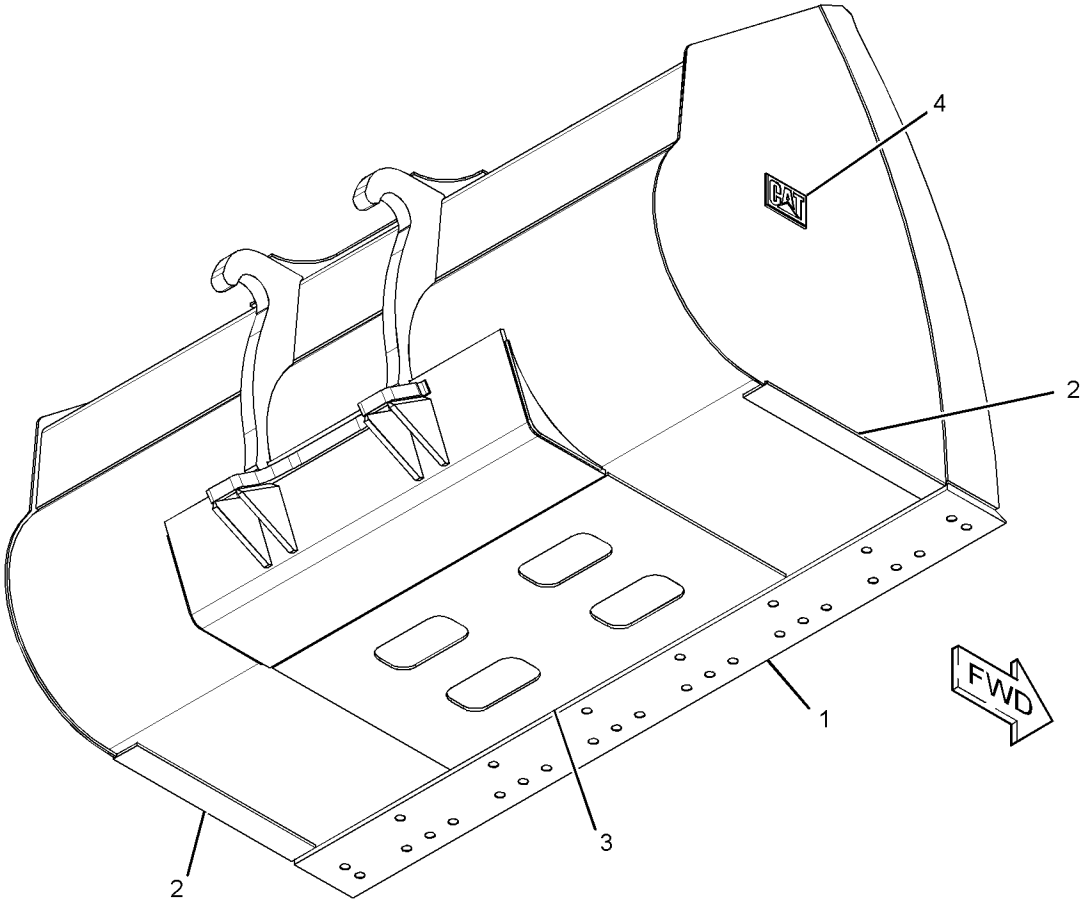

GRÁFICO 1 <FIM> g02794688

371-2338 GRUPO DE CAÇAMBAS DE APLICAÇÃO GERAL (BUCKET AS-GENERAL PURPOSE)

S/N: KW41-UP

2.727 MM (107,4 POL) DE LARGURA X 4,2 M3 (5,5 YD3) DE CAPACIDADE

NÚMEROE DE 345-2770 GRUPO DA CAÇAMBA DE PROPÓSITO GERAL

UM ACESSÓRIO

SMCS-6101 **i05300958**

NOTA	REF. NÃO	GRÁFICO REF.	NÚMERO DA PEÇA	QTY	NOME DA PEÇA 1 2 3 4 5 6 (NÍVEL DO PRODUTO)	CONSULTE PÁGINA
	1	1	**110-4712**	1	BORDA (EDGE)	
	2	1	**371-2303**	2	PLACA (PLATE)	
	3	1	**371-2304**	1	PLACA (PLATE)	
	4	1	**2C-9259**	2	PLATE-IDENTIFICATION (CATERPILLAR) (PLATE-IDENTIFICATION (CAT))	

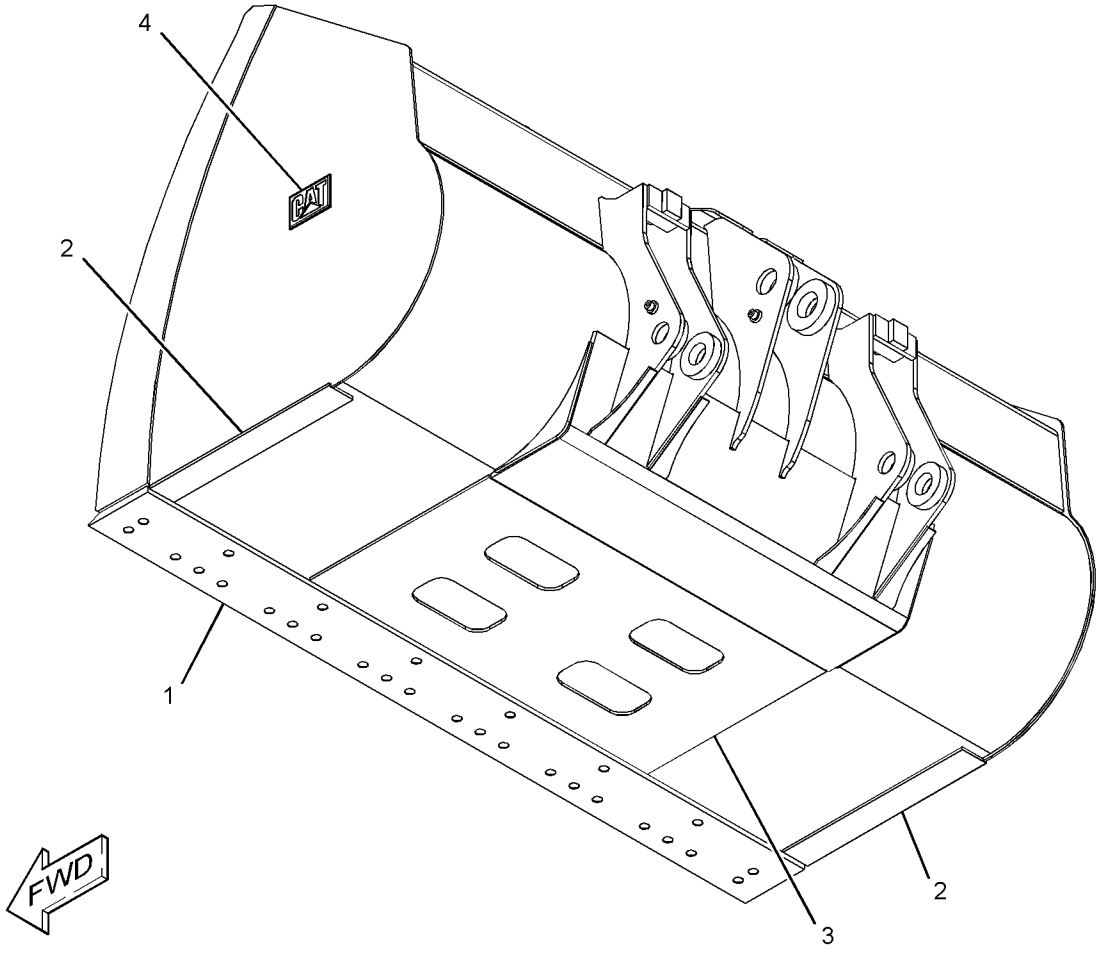

GRÁFICO 1 <FIM> g02796588

430-3299 GRUPO DE CAÇAMBAS DE APLICAÇÃO GERAL (BUCKET AS-GENERAL PURPOSE)

S/N: KW41-UP

2.735 MM (107,7 POL) DE LARGURA X 2,5 M3 (3,3 YD3) DE CAPACIDADE

NÚMEROE DE 430-3300 GRUPO DA CAÇAMBA DE PROPÓSITO GERAL

UM ACESSÓRIO

SMCS-6101 **i05844249**

NOTA	REF. NÃO	GRÁFICO REF.	NÚMERO DA PEÇA	QTY	NOME DA PEÇA 1 2 3 4 5 6 (NÍVEL DO PRODUTO)	CONSULTE PÁGINA
	1	1	**360-3250**	2	PLACA DE DESGASTE (PLATE-WEAR)	
	2	1	**110-4712**	1	BORDA (EDGE)	
	3	1	**360-3249**	2	PLACA DE DESGASTE (PLATE-WEAR)	
	4	1	*345-2800*	1	CONJUNTO DA PLACA (LADO ESQUERDO) (PLATE AS (LH))	
		1	**2C-9259**	1	PLATE-IDENTIFICATION (CATERPILLAR) (PLATE-IDENTIFICATION (CAT))	
		1	**6I-8310**	1	CANTO (LADO ESQUERDO) (CORNER (LH))	
	5	1	*345-2799*	1	CONJUNTO DA PLACA (LADO DIREITO) (PLATE AS (RH))	
		1	**2C-9259**	1	PLATE-IDENTIFICATION (CATERPILLAR) (PLATE-IDENTIFICATION (CAT))	
		1	**6I-8311**	1	CANTO (LADO DIREITO) (CORNER (RH))	
	6	1	**332-5803**	6	PLACA (PLATE)	

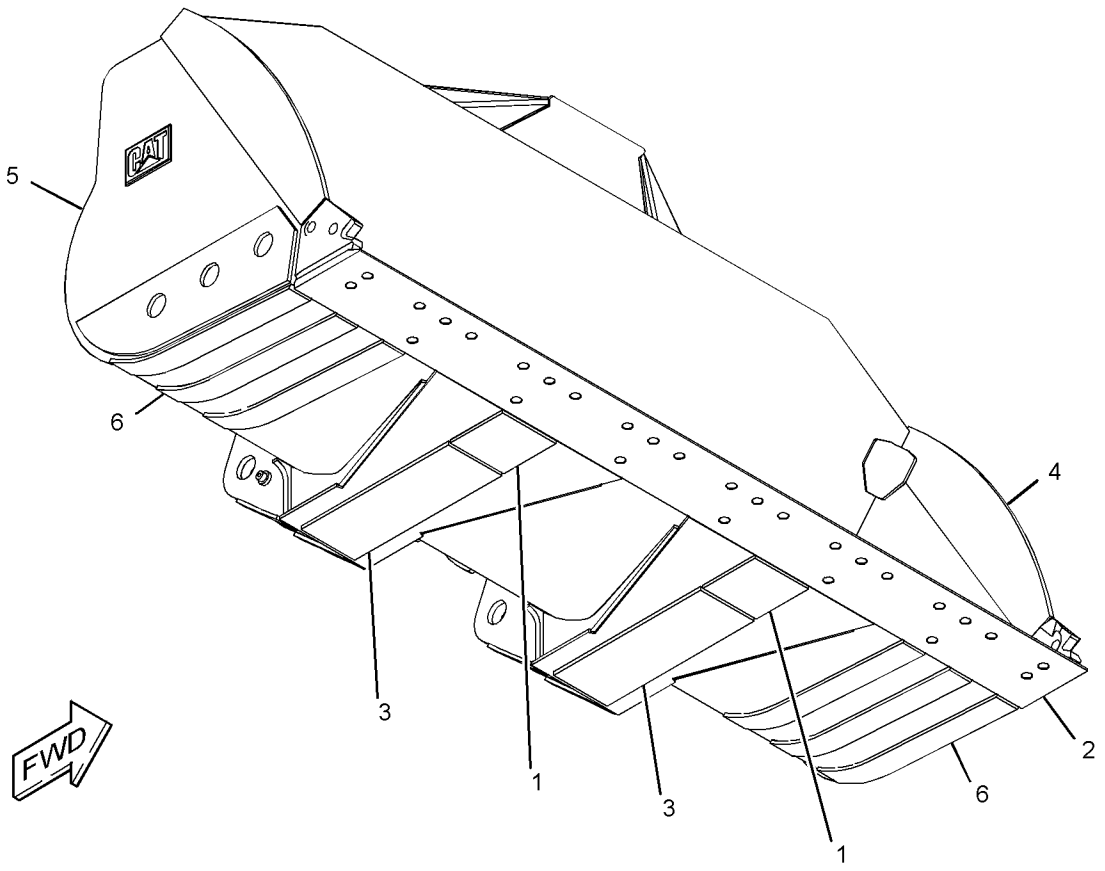

GRÁFICO 1 <FIM> g03381874

438-5482 GRUPO DE CAÇAMBAS DE APLICAÇÃO GERAL (BUCKET AS-GENERAL PURPOSE)

S/N: KW41-UP

2.532 MM (99,7 POL) DE LARGURA X 1,7 M3 (2,2 YD3) DE CAPACIDADE

NÚMEROE DE 438-5500 GRUPO DA CAÇAMBA DE PROPÓSITO GERAL

UM ACESSÓRIO

SMCS-6101 **i05320697**

NOTA	REF. NÃO	GRÁFICO REF.	NÚMERO DA PEÇA	QTY	NOME DA PEÇA 1 2 3 4 5 6 (NÍVEL DO PRODUTO)	CONSULTE PÁGINA
	1	1	**4E-0659**	1	BORDA-CORTE (EDGE-CUTTING)	
	2	1	*438-5475*	1	CONJUNTO DA PLACA (LADO DIREITO) (PLATE AS (RH))	
		1	**2C-9259**	1	PLATE-IDENTIFICATION (CATERPILLAR) (PLATE-IDENTIFICATION (CAT))	
		1	**6I-8311**	1	CANTO (LADO DIREITO) (CORNER (RH))	
	3	1	**438-5492**	2	PLACA DE DESGASTE (PLATE-WEAR)	
	4	1	**438-5495**	2	PLACA DE DESGASTE (PLATE-WEAR)	
	5	1	*438-5478*	1	CONJUNTO DA PLACA (LADO ESQUERDO) (PLATE AS (LH))	
		1	**2C-9259**	1	PLATE-IDENTIFICATION (CATERPILLAR) (PLATE-IDENTIFICATION (CAT))	
		1	**6I-8310**	1	CANTO (LADO ESQUERDO) (CORNER (LH))	

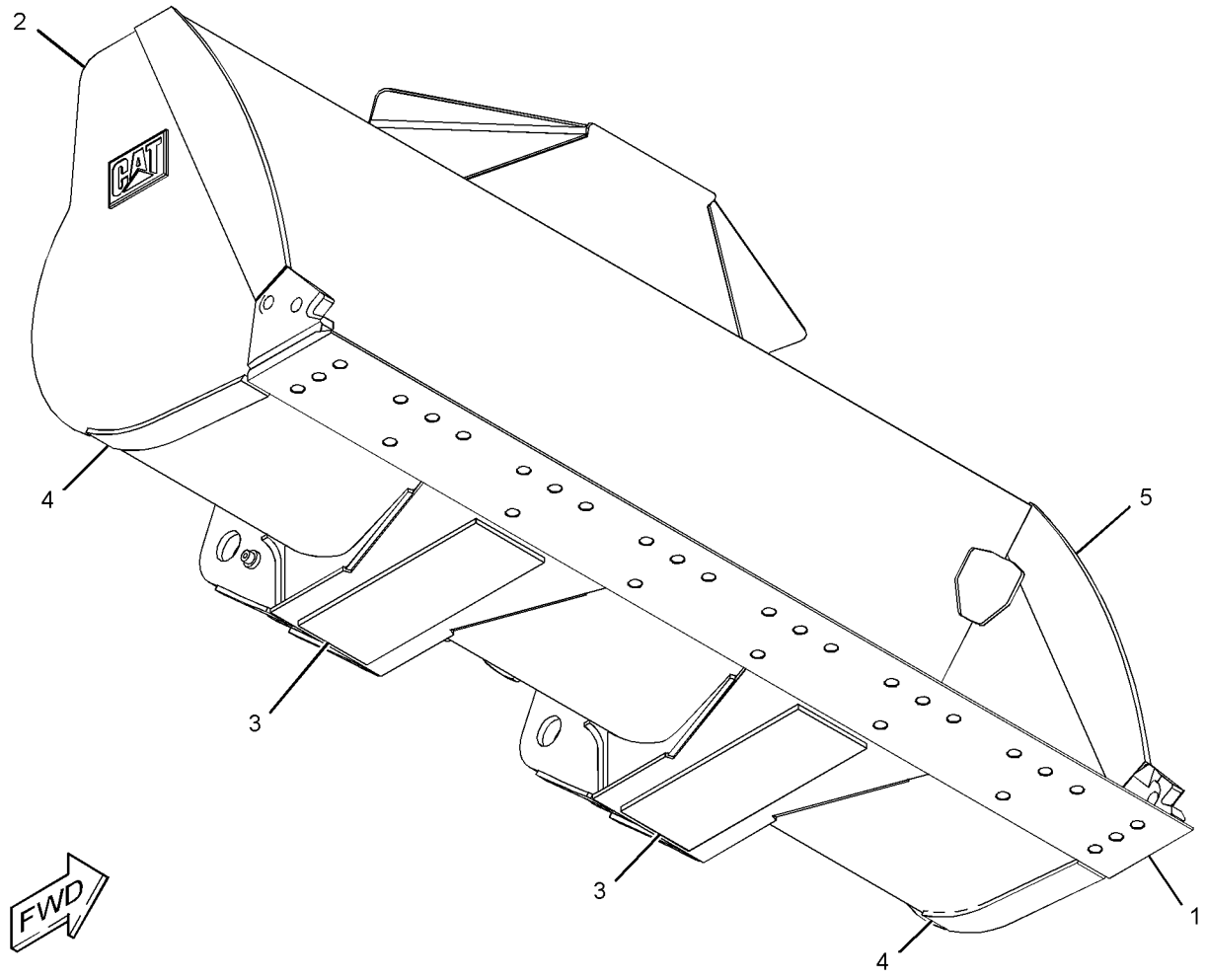

GRÁFICO 1 <FIM> g03380062

490-3047 GRUPO DE CAÇAMBAS DE APLICAÇÃO GERAL (BUCKET AS-GENERAL PURPOSE)

S/N: KW41-UP

2.524 MM (99,3 POL) DE LARGURA X 2,3 M3 (3 YD3) DE CAPACIDADE

NÚMEROE DE 490-3048, 491-0509 GRUPO DE CAÇAMBAS DE APLICAÇÃO GERAL UM ACESSÓRIO

SMCS-6101 **i06810181**

NOTA	REF. NÃO	GRÁFICO REF.	NÚMERO DA PEÇA	QTY	NOME DA PEÇA 1 2 3 4 5 6 (NÍVEL DO PRODUTO)	CONSULTE PÁGINA
	1	1	**4E-0659**	1	BORDA-CORTE (EDGE-CUTTING)	
	2	1	*332-5797*	1	CONJUNTO DA PLACA (LADO DIREITO) (PLATE AS (RH))	
	2A	1	**2C-9259**	1	PLATE-IDENTIFICATION (CATERPILLAR) (PLATE-IDENTIFICATION (CAT))	
	2B	1	**6I-8311**	1	CANTO (LADO DIREITO) (CORNER (RH))	
	3	1	*332-5798*	1	CONJUNTO DA PLACA (LADO ESQUERDO) (PLATE AS (LH))	
	3A	1	**2C-9259**	1	PLATE-IDENTIFICATION (CATERPILLAR) (PLATE-IDENTIFICATION (CAT))	
	3B	1	**6I-8310**	1	CANTO (LADO ESQUERDO) (CORNER (LH))	

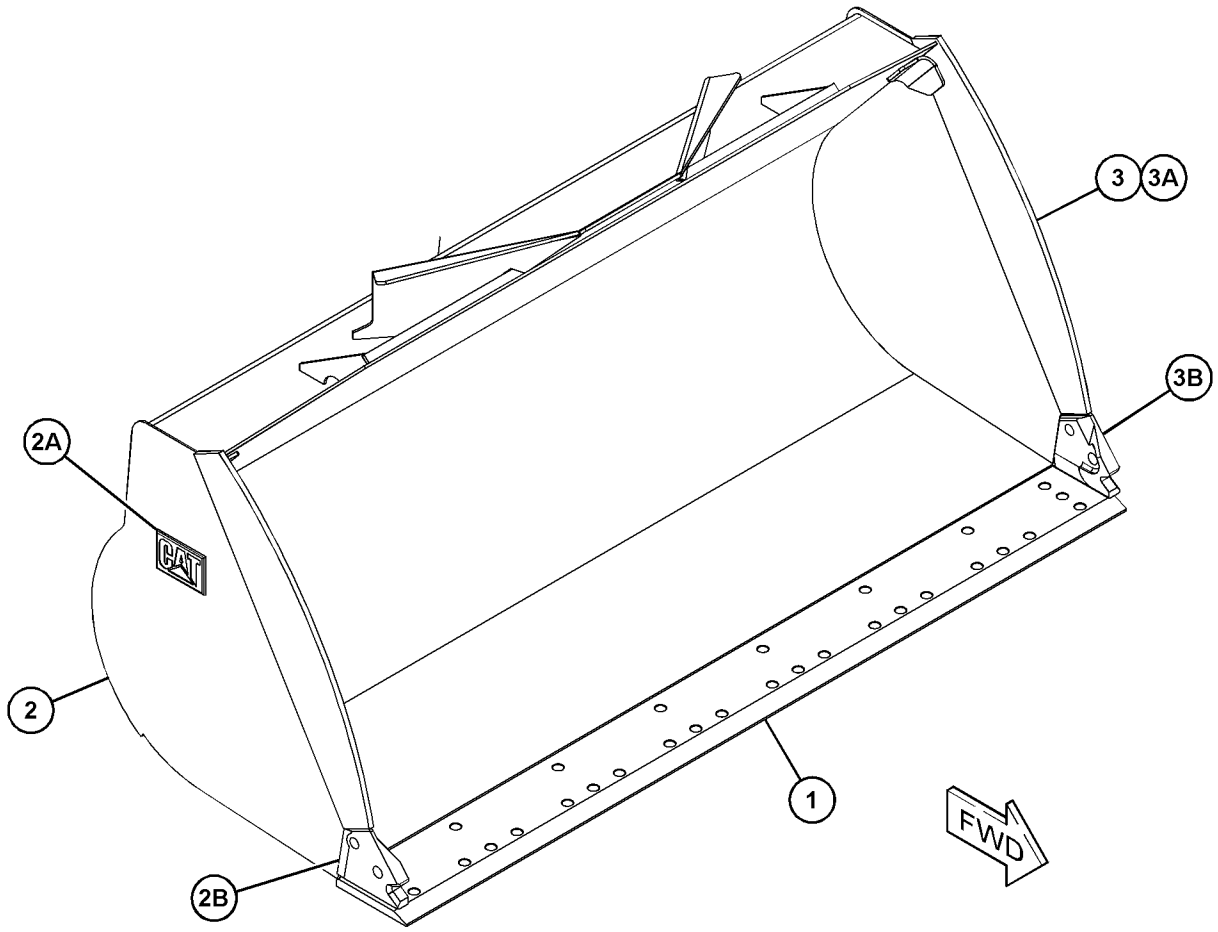

GRÁFICO 1 <FIM> g06090989

490-3048 GRUPO DE CAÇAMBAS DE APLICAÇÃO GERAL (BUCKET AS-GENERAL PURPOSE)

S/N: KW41-UP

NÚMEROE DE 490-3049 GRUPO DA CAÇAMBA DE PROPÓSITO GERAL

UM ACESSÓRIO

SMCS-6101 **i06810227**

NOTA	REF. NÃO	GRÁFICO REF.	NÚMERO DA PEÇA	QTY	NOME DA PEÇA 1 2 3 4 5 6 (NÍVEL DO PRODUTO)	CONSULTE PÁGINA
	1	1	**504-8446**	1	PLACA (PLATE)	
	2	1	**504-8442**	1	PLACA (PLATE)	
	3	1	**496-1959**	2	PLACA (PLATE)	
	4	1	**496-1957**	1	PLACA (PLATE)	
Y	5	1	*490-3047*	1	GRUPO DE CAÇAMBAS DE APLICAÇÃO GERAL (BUCKET AS-GENERAL PURPOSE)	850
	6	1	**482-6973**	2	PLACA DE DESGASTE (PLATE-WEAR)	
	7	1	*482-6975*	1	CONJUNTO DA PLACA (PLATE AS)	
	7A	1	**482-6974**	1	PLACA (PLATE)	
	8	1	**482-6977**	6	PLACA DE DESGASTE (PLATE-WEAR)	

Y - ILUSTRAÇÃO INDIVIDUAL

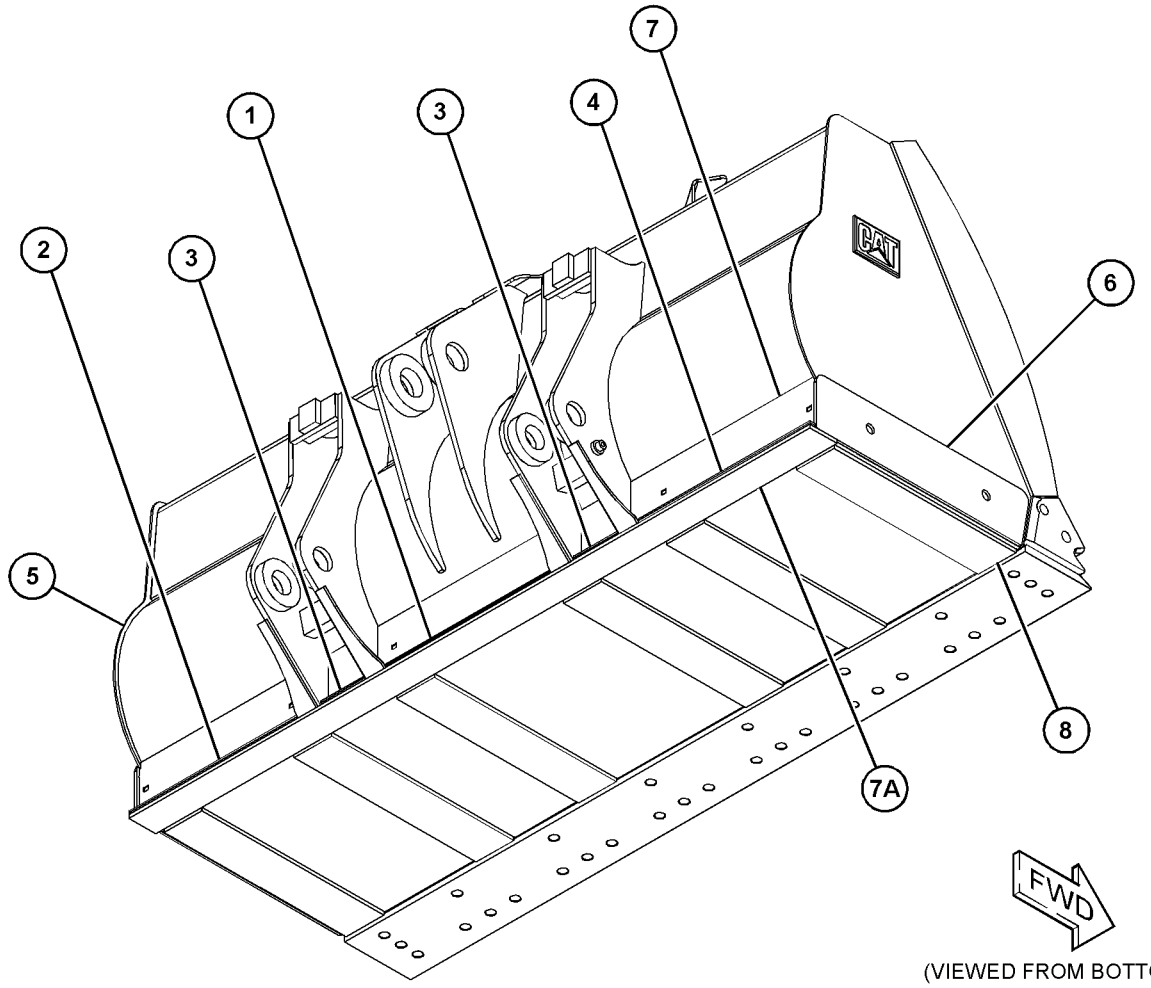

(VIEWED FROM BOTTOM)

GRÁFICO 1 <FIM> g06088350

490-3057 GRUPO DE CAÇAMBAS DE APLICAÇÃO GERAL (BUCKET AS-GENERAL PURPOSE)

S/N: KW41-UP

2.723 MM (107,2 POL) DE LARGURA X 2,5 M3 (3,2 YD3) DE CAPACIDADE

NÚMEROE DE 491-0519 GRUPO DE CAÇAMBAS DE APLICAÇÃO GERAL

UM ACESSÓRIO

SMCS-6101 **i06810247**

NOTA	REF. NÃO	GRÁFICO REF.	NÚMERO DA PEÇA	QTY	NOME DA PEÇA 1 2 3 4 5 6 (NÍVEL DO PRODUTO)	CONSULTE PÁGINA
	1	1	**110-4712**	1	BORDA (EDGE)	
	2	1	*345-2799*	1	CONJUNTO DA PLACA (LADO DIREITO) (PLATE AS (RH))	
	2A	1	**2C-9259**	1	PLATE-IDENTIFICATION (CATERPILLAR) (PLATE-IDENTIFICATION (CAT))	
	2B	1	**6I-8311**	1	CANTO (LADO DIREITO) (CORNER (RH))	
	3	1	*345-2800*	1	CONJUNTO DA PLACA (LADO ESQUERDO) (PLATE AS (LH))	
	3A	1	**2C-9259**	1	PLATE-IDENTIFICATION (CATERPILLAR) (PLATE-IDENTIFICATION (CAT))	
	3B	1	**6I-8310**	1	CANTO (LADO ESQUERDO) (CORNER (LH))	

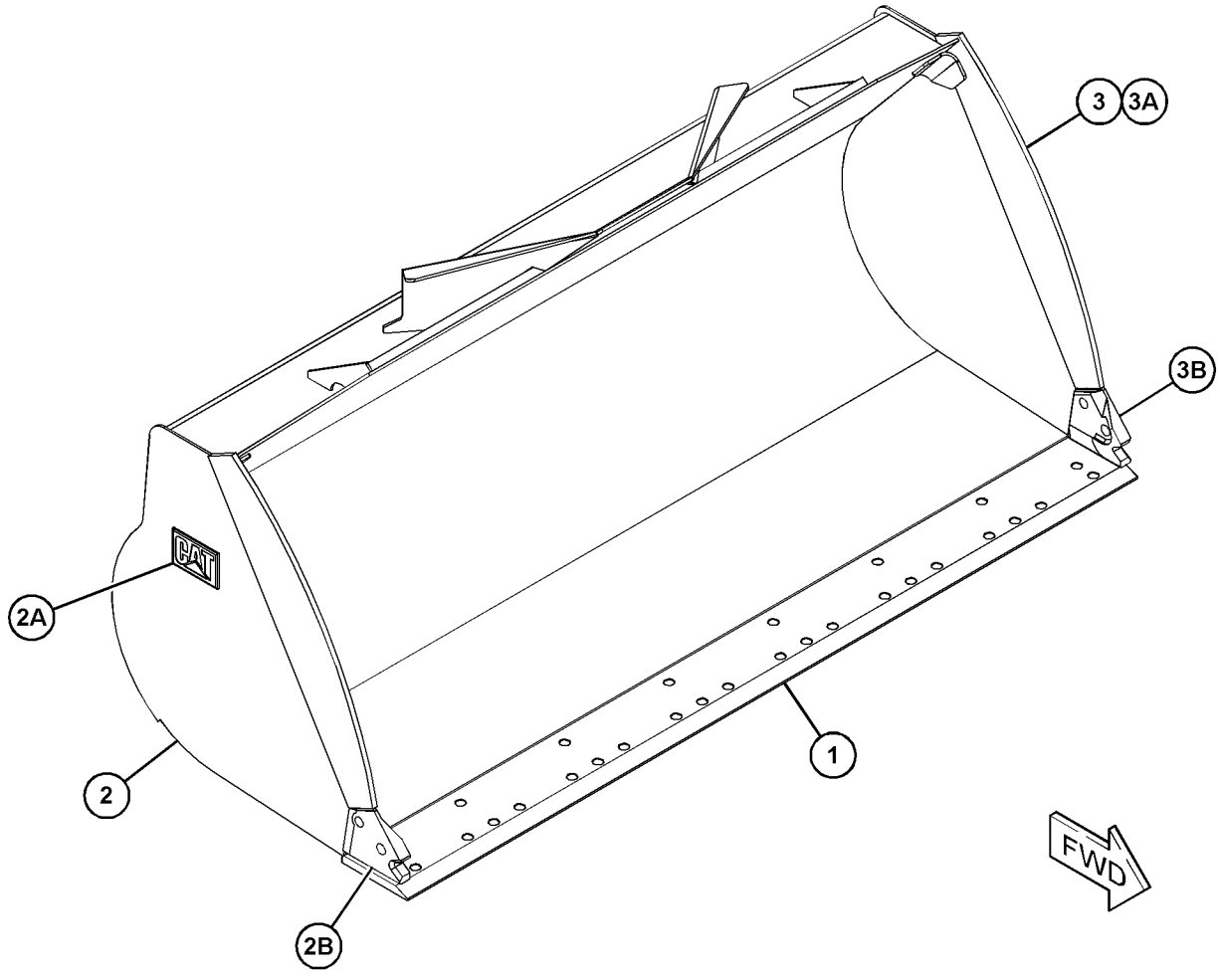

GRÁFICO 1 <FIM> g06088254

490-3067 GRUPO DE CAÇAMBAS DE APLICAÇÃO GERAL (BUCKET AS-GENERAL PURPOSE)

S/N: KW41-UP

2.723 MM (107,2 POL) DE LARGURA X 2,9 M3 (3,8 YD3) DE CAPACIDADE

NÚMEROE DE 491-0529 GRUPO DE CAÇAMBAS DE APLICAÇÃO GERAL

UM ACESSÓRIO

SMCS-6101 **i06810307**

NOTA	REF. NÃO	GRÁFICO REF.	NÚMERO DA PEÇA	QTY	NOME DA PEÇA 1 2 3 4 5 6 (NÍVEL DO PRODUTO)	CONSULTE PÁGINA
	1	1	**110-4712**	1	BORDA (EDGE)	
	2	1	*360-3236*	1	CONJUNTO DA PLACA (LADO DIREITO) (PLATE AS (RH))	
	2A	1	**2C-9259**	1	PLATE-IDENTIFICATION (CATERPILLAR) (PLATE-IDENTIFICATION (CAT))	
	2B	1	**6I-8311**	1	CANTO (LADO DIREITO) (CORNER (RH))	
	3	1	*360-3237*	1	CONJUNTO DA PLACA (LADO ESQUERDO) (PLATE AS (LH))	
	3A	1	**2C-9259**	1	PLATE-IDENTIFICATION (CATERPILLAR) (PLATE-IDENTIFICATION (CAT))	
	3B	1	**6I-8310**	1	CANTO (LADO ESQUERDO) (CORNER (LH))	

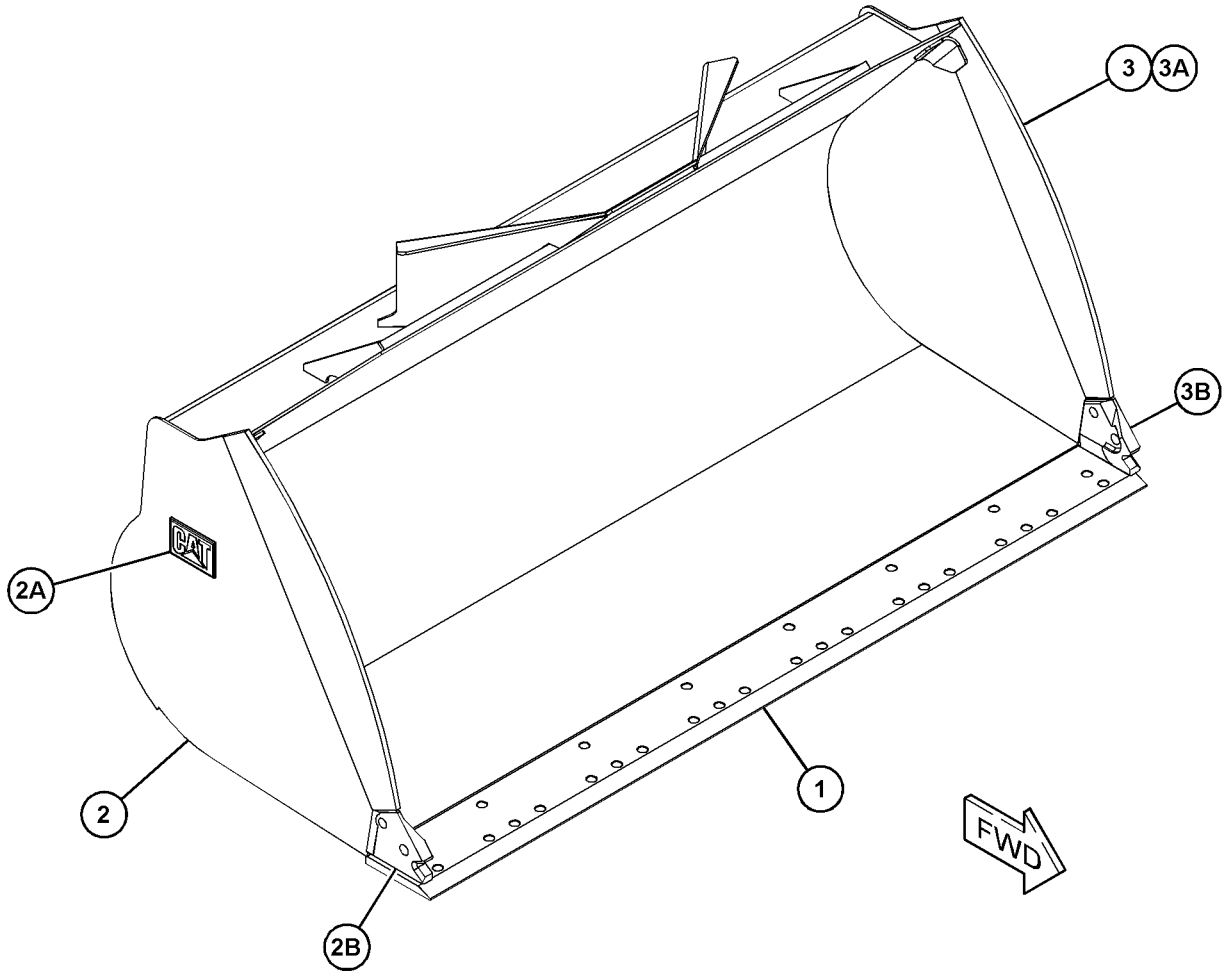

GRÁFICO 1 <FIM> g06088022

491-0509 GRUPO DE CAÇAMBAS DE APLICAÇÃO GERAL (BUCKET AS-GENERAL PURPOSE)

S/N: KW41-UP

NÚMEROE DE 491-0514 GRUPO DA CAÇAMBA DE PROPÓSITO GERAL

UM ACESSÓRIO

SMCS-6101 **i06810174**

NOTA	REF. NÃO	GRÁFICO REF.	NÚMERO DA PEÇA	QTY	NOME DA PEÇA 1 2 3 4 5 6 (NÍVEL DO PRODUTO)	CONSULTE PÁGINA
	1	1	**496-1963**	1	PLACA (PLATE)	
	2	1	**496-1987**	1	PLACA (PLATE)	
	3	1	**496-1988**	2	PLACA (PLATE)	
	4	1	**504-8444**	1	PLACA (PLATE)	
	5	1	**482-6973**	2	PLACA DE DESGASTE (PLATE-WEAR)	
	6	1	*482-6975*	1	CONJUNTO DA PLACA (PLATE AS)	
	6A	1	**482-6974**	1	PLACA (PLATE)	
	7	1	**482-6977**	6	PLACA DE DESGASTE (PLATE-WEAR)	
Y	8	1	*490-3047*	1	GRUPO DE CAÇAMBAS DE APLICAÇÃO GERAL (BUCKET AS-GENERAL PURPOSE)	850

Y - ILUSTRAÇÃO INDIVIDUAL

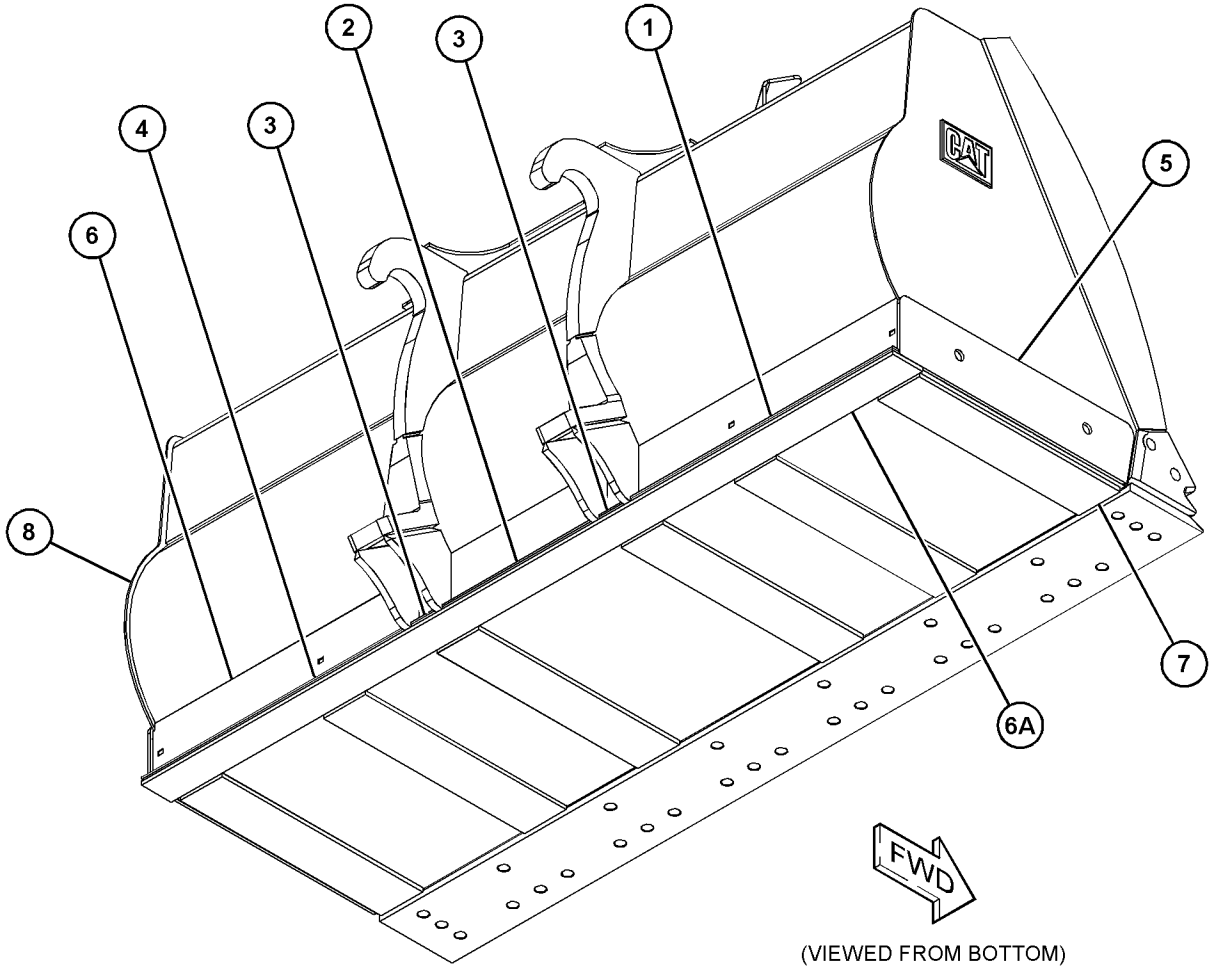

(VIEWED FROM BOTTOM)

GRÁFICO 1 <FIM> g06087983

491-0519 GRUPO DE CAÇAMBAS DE APLICAÇÃO GERAL (BUCKET AS-GENERAL PURPOSE)

S/N: KW41-UP

NÚMEROE DE 491-0524 GRUPO DA CAÇAMBA DE PROPÓSITO GERAL

UM ACESSÓRIO

SMCS-6101 **i06810246**

NOTA	REF. NÃO	GRÁFICO REF.	NÚMERO DA PEÇA	QTY	NOME DA PEÇA 1 2 3 4 5 6 (NÍVEL DO PRODUTO)	CONSULTE PÁGINA
	1	1	**482-6973**	2	PLACA DE DESGASTE (PLATE-WEAR)	
	2	1	**482-6977**	6	PLACA DE DESGASTE (PLATE-WEAR)	
	3	1	*482-6985*	1	CONJUNTO DA PLACA (PLATE AS)	
	3A	1	**482-6954**	1	PLACA (PLATE)	
Y	4	1	*490-3057*	1	GRUPO DE CAÇAMBAS DE APLICAÇÃO GERAL (BUCKET AS-GENERAL PURPOSE)	852
	5	1	**496-1987**	1	PLACA (PLATE)	
	6	1	**496-1988**	2	PLACA (PLATE)	
	7	1	**496-1990**	1	PLACA (PLATE)	
	8	1	**504-8445**	1	PLACA (PLATE)	

Y - ILUSTRAÇÃO INDIVIDUAL

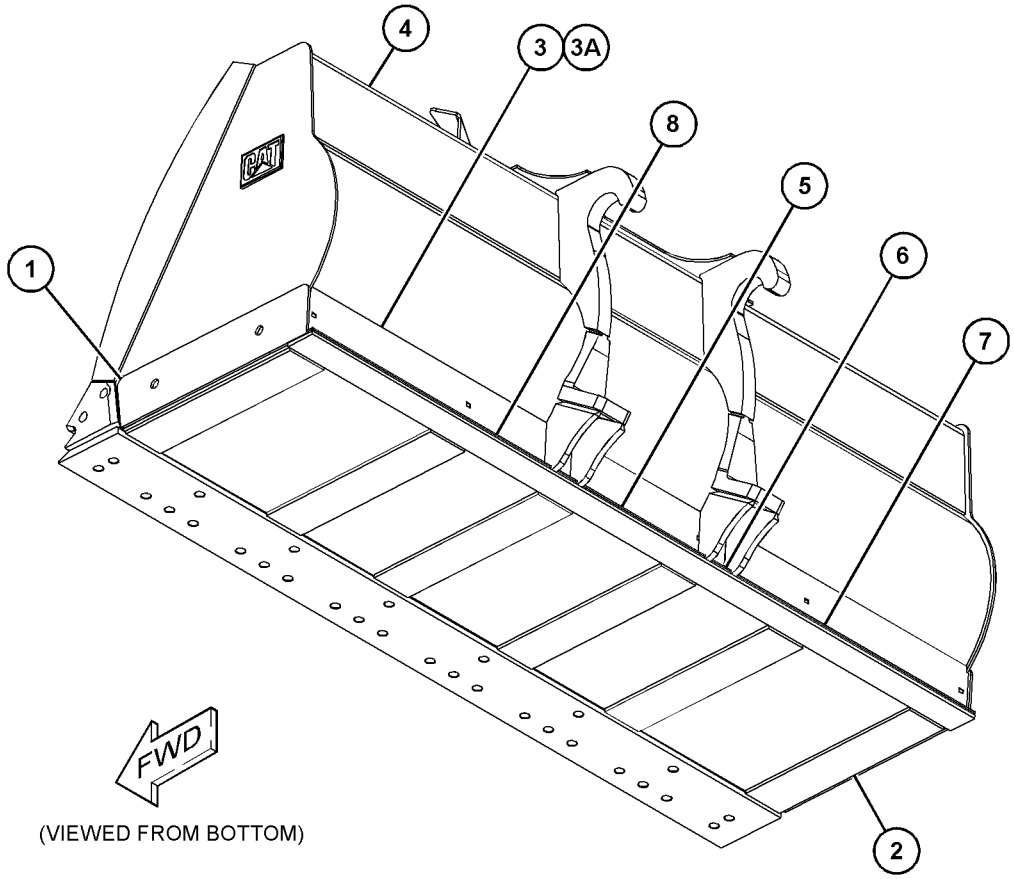

(VIEWED FROM BOTTOM)

GRÁFICO 1 <FIM> g06088344

491-0529 GRUPO DE CAÇAMBAS DE APLICAÇÃO GERAL (BUCKET AS-GENERAL PURPOSE)

S/N: KW41-UP

NÚMEROE DE 491-0534 GRUPO DA CAÇAMBA DE PROPÓSITO GERAL

UM ACESSÓRIO

SMCS-6101 **i06810303**

NOTA	REF. NÃO	GRÁFICO REF.	NÚMERO DA PEÇA	QTY	NOME DA PEÇA 1 2 3 4 5 6 (NÍVEL DO PRODUTO)	CONSULTE PÁGINA
	1	1	**482-6983**	2	PLACA DE DESGASTE (PLATE-WEAR)	
	2	1	**482-6987**	6	PLACA DE DESGASTE (PLATE-WEAR)	
	3	1	*490-3065*	1	CONJUNTO DA PLACA (PLATE AS)	
	3A	1	**482-6954**	1	PLACA (PLATE)	
Y	4	1	*490-3067*	1	GRUPO DE CAÇAMBAS DE APLICAÇÃO GERAL (BUCKET AS-GENERAL PURPOSE)	853
	5	1	**496-1987**	1	PLACA (PLATE)	
	6	1	**496-1988**	2	PLACA (PLATE)	
	7	1	**496-1990**	1	PLACA (PLATE)	
	8	1	**504-8445**	1	PLACA (PLATE)	

Y - ILUSTRAÇÃO INDIVIDUAL

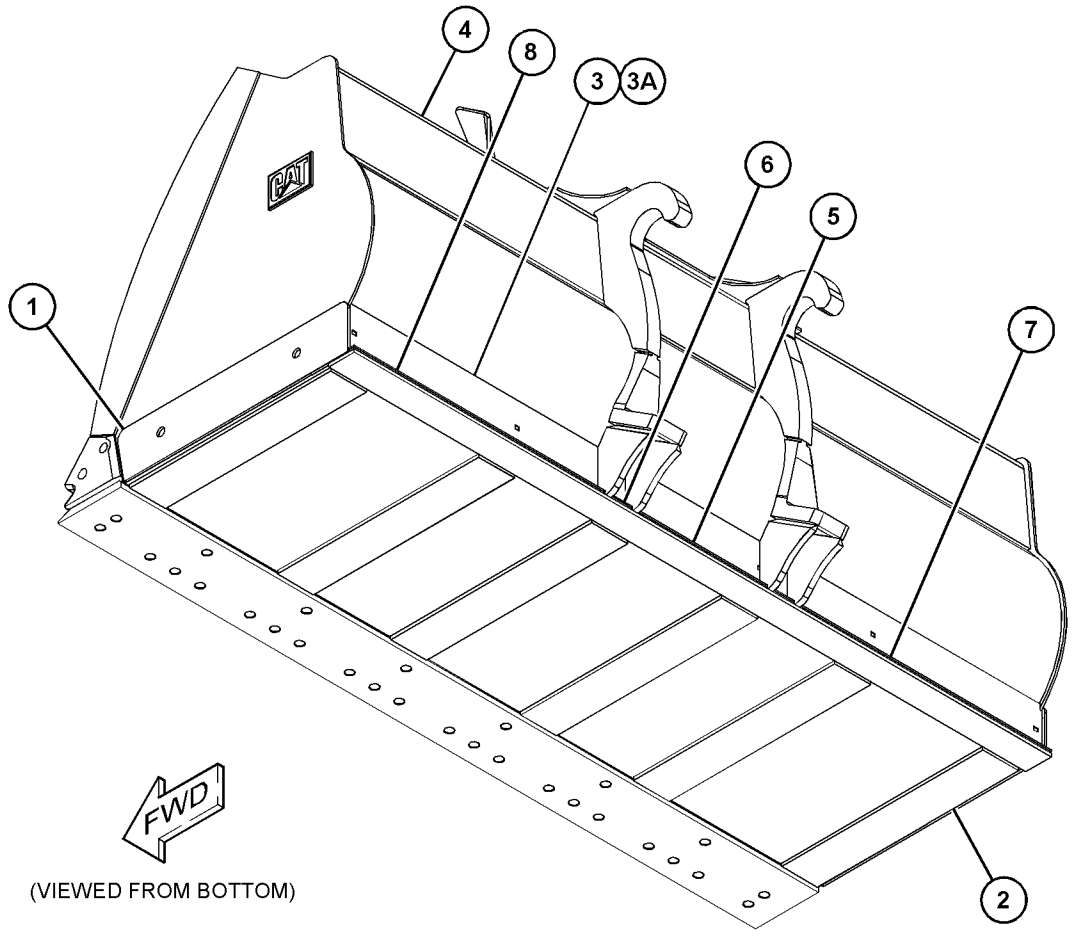

(VIEWED FROM BOTTOM)

GRÁFICO 1 <FIM> g06088305

434-8967 GRUPO DE CAÇAMBAS DE MOVIMENTAÇÃO DE MATERIAIS (BUCKET AS-MATERIAL HANDLING)

S/N: KW41-UP

2.723 MM (107,2 POL) DE LARGURA X 4,6 M3 (6 YD3) DE CAPACIDADE

NÚMEROE DE 434-8968 GRUPO DE CAÇAMBAS DE MOVIMENTAÇÃO DE MATERIAIS

UM ACESSÓRIO

SMCS-6101 **i05300998**

NOTA	REF. NÃO	GRÁFICO REF.	NÚMERO DA PEÇA	QTY	NOME DA PEÇA 1 2 3 4 5 6 (NÍVEL DO PRODUTO)	CONSULTE PÁGINA
	1	1	**110-4712**	1	BORDA (EDGE)	
	2	1	**394-4710**	2	PLACA DE DESGASTE (PLATE-WEAR)	
	3	1	**435-0262**	2	PLACA DE DESGASTE (PLATE-WEAR)	
	4	1	**435-0265**	2	PLACA DE DESGASTE (PLATE-WEAR)	
	5	1	*435-0252*	1	CONJUNTO DA PLACA - LATERAL (LADO DIREITO) (PLATE AS-SIDE (RH))	
	6	1	*435-0253*	1	CONJUNTO DA PLACA - LATERAL (LADO ESQUERDO) (PLATE AS-SIDE (LH))	
					(EACH PLATE AS-SIDE INCLUDES)	
		1	**2C-9259**	1	PLATE-IDENTIFICATION (CATERPILLAR) (PLATE-IDENTIFICATION (CAT))	
		1	**435-0248**	1	PLACA DA BARRA LATERAL (PLATE-SIDE BAR)	

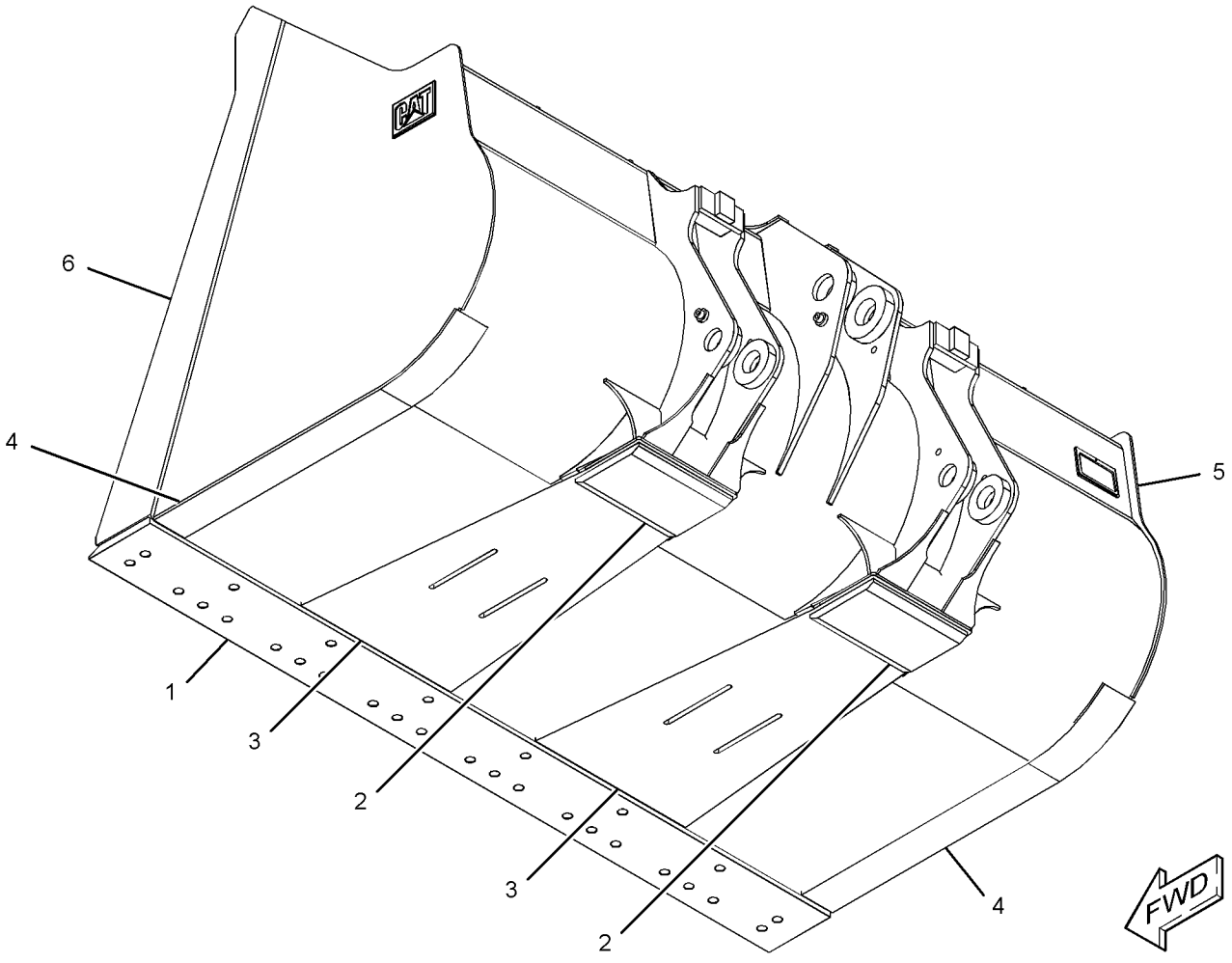

GRÁFICO 1 <FIM> g03375793

345-2418 GRUPO DA CAÇAMBA DE PROPÓSITO GERAL (BUCKET GP-GENERAL PURPOSE)

S/N: KW41-UP

PARA USO COM 251-5418–PÁGINA: 886 , 8E-4566–PÁGINA: 892 , 8E-4568–PÁGINA: 892 , 116-9713–PÁGINA: 823 , 9W-8142–PÁGINA: 928 , 9W-8143–PÁGINA: 930

UM ACESSÓRIO

SMCS-6101 **i06245364**

NOTA	REF. NÃO	GRÁFICO REF.	NÚMERO DA PEÇA	QTY	NOME DA PEÇA 1 2 3 4 5 6 (NÍVEL DO PRODUTO)	CONSULTE PÁGINA
	1	1	**475-1579**	1	PLACA DE INFORMAÇÕES (CAÇAMBA) (PLATE-INFORMATION (BUCKET))	
	2	1	**168-8389**	4	GARRA (METAL) (TACK (METAL))	
Y	3	1	*332-5781*	1	GRUPO DE CAÇAMBAS DE APLICAÇÃO GERAL (BUCKET AS-GENERAL PURPOSE)	831

Y - ILUSTRAÇÃO INDIVIDUAL

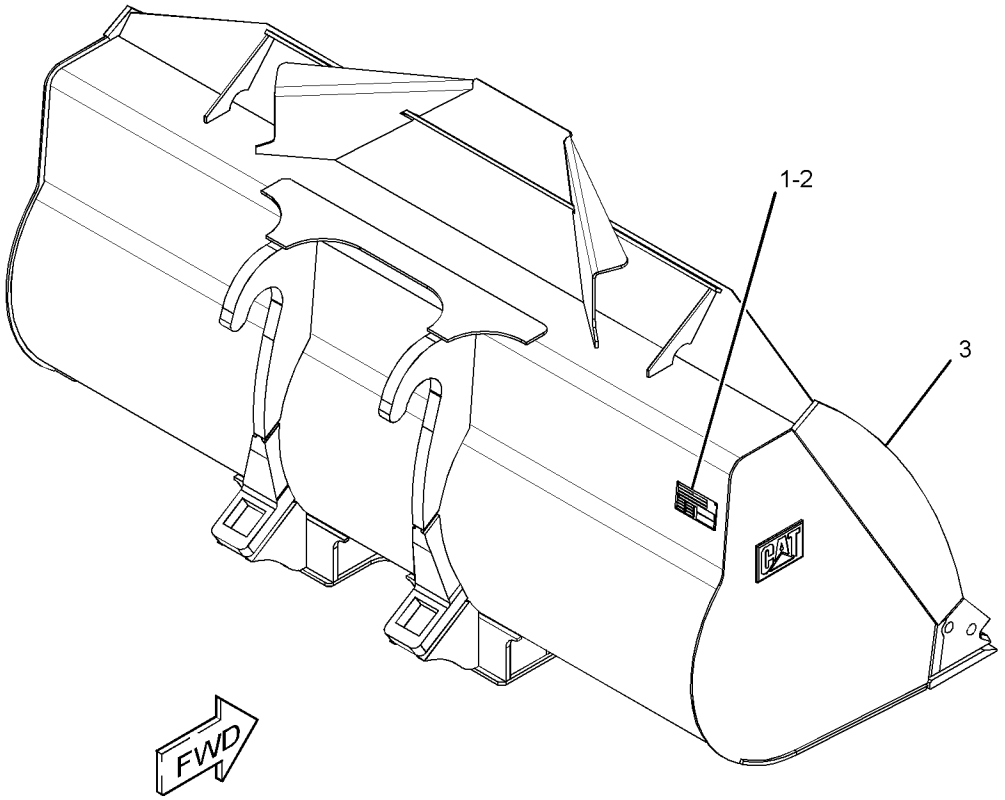

GRÁFICO 1 <FIM> g02770358

345-2424 GRUPO DA CAÇAMBA DE PROPÓSITO GERAL (BUCKET GP-GENERAL PURPOSE)

S/N: KW41-UP
UM ACESSÓRIO

SMCS-6101 **i06739435**

NOTA	REF. NÃO	GRÁFICO REF.	NÚMERO DA PEÇA	QTY	NOME DA PEÇA 1 2 3 4 5 6 (NÍVEL DO PRODUTO)	CONSULTE PÁGINA
	1	1	**475-1579**	1	PLACA DE INFORMAÇÕES (CAÇAMBA) (PLATE-INFORMATION (BUCKET))	
	2	1	**168-8389**	4	GARRA (METAL) (TACK (METAL))	
Y	3	1	*332-5809*	1	GRUPO DE CAÇAMBAS DE APLICAÇÃO GERAL (ACOPLADOR RÁPIDO) (BUCKET AS-GENERAL PURPOSE (QUICK COUPLER))	834

Y - ILUSTRAÇÃO INDIVIDUAL

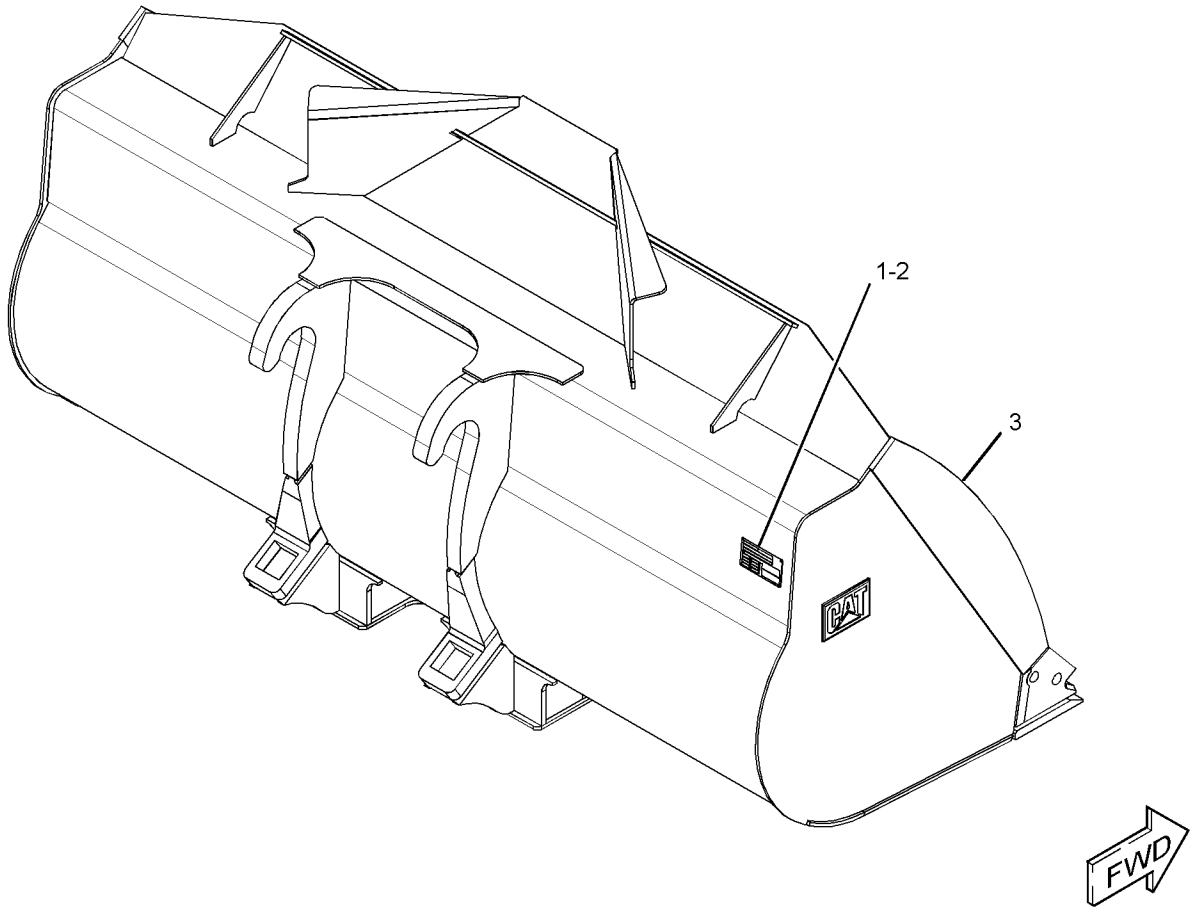

GRÁFICO 1 <FIM> g02789402

345-2426 GRUPO DA CAÇAMBA DE PROPÓSITO GERAL (BUCKET GP-GENERAL PURPOSE)

S/N: KW41-UP
UM ACESSÓRIO

SMCS-6101 **i06739439**

NOTA	REF. NÃO	GRÁFICO REF.	NÚMERO DA PEÇA	QTY	NOME DA PEÇA 1 2 3 4 5 6 (NÍVEL DO PRODUTO)	CONSULTE PÁGINA
	1	1	**475-1579**	1	PLACA DE INFORMAÇÕES (CAÇAMBA) (PLATE-INFORMATION (BUCKET))	
	2	1	**168-8389**	4	GARRA (METAL) (TACK (METAL))	
Y	3	1	*345-2806*	1	GRUPO DE CAÇAMBAS DE APLICAÇÃO GERAL (BUCKET AS-GENERAL PURPOSE)	837

Y - ILUSTRAÇÃO INDIVIDUAL

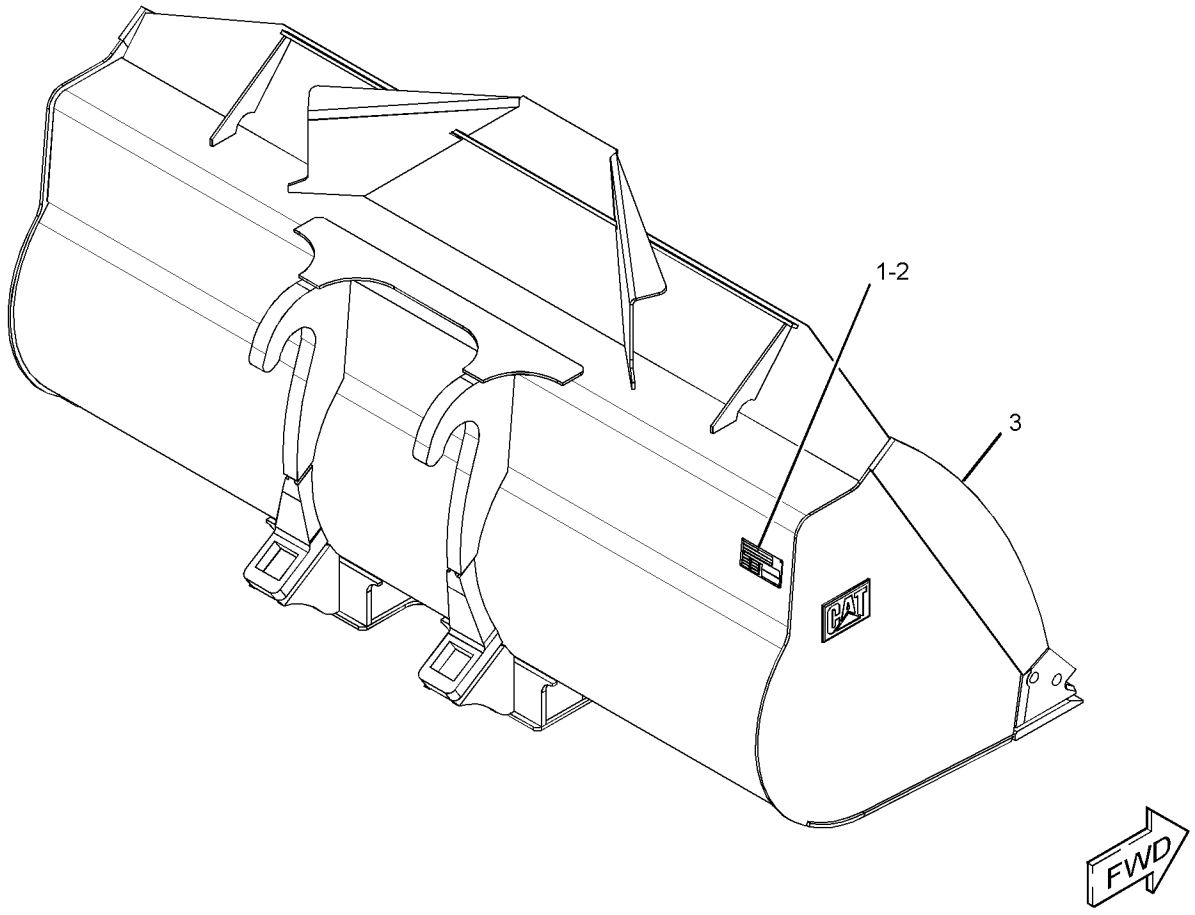

GRÁFICO 1 <FIM> g02789402

345-2428 GRUPO DA CAÇAMBA DE PROPÓSITO GERAL (BUCKET GP-GENERAL PURPOSE)

S/N: KW41-UP
UM ACESSÓRIO

SMCS-6101 **i06739441**

NOTA	REF. NÃO	GRÁFICO REF.	NÚMERO DA PEÇA	QTY	NOME DA PEÇA 1 2 3 4 5 6 (NÍVEL DO PRODUTO)	CONSULTE PÁGINA
	1	1	**475-1579**	1	PLACA DE INFORMAÇÕES (CAÇAMBA) (PLATE-INFORMATION (BUCKET))	
	2	1	**168-8389**	4	GARRA (METAL) (TACK (METAL))	
Y	3	1	*360-3247*	1	GRUPO DE CAÇAMBAS DE APLICAÇÃO GERAL (BUCKET AS-GENERAL PURPOSE)	838

Y - ILUSTRAÇÃO INDIVIDUAL

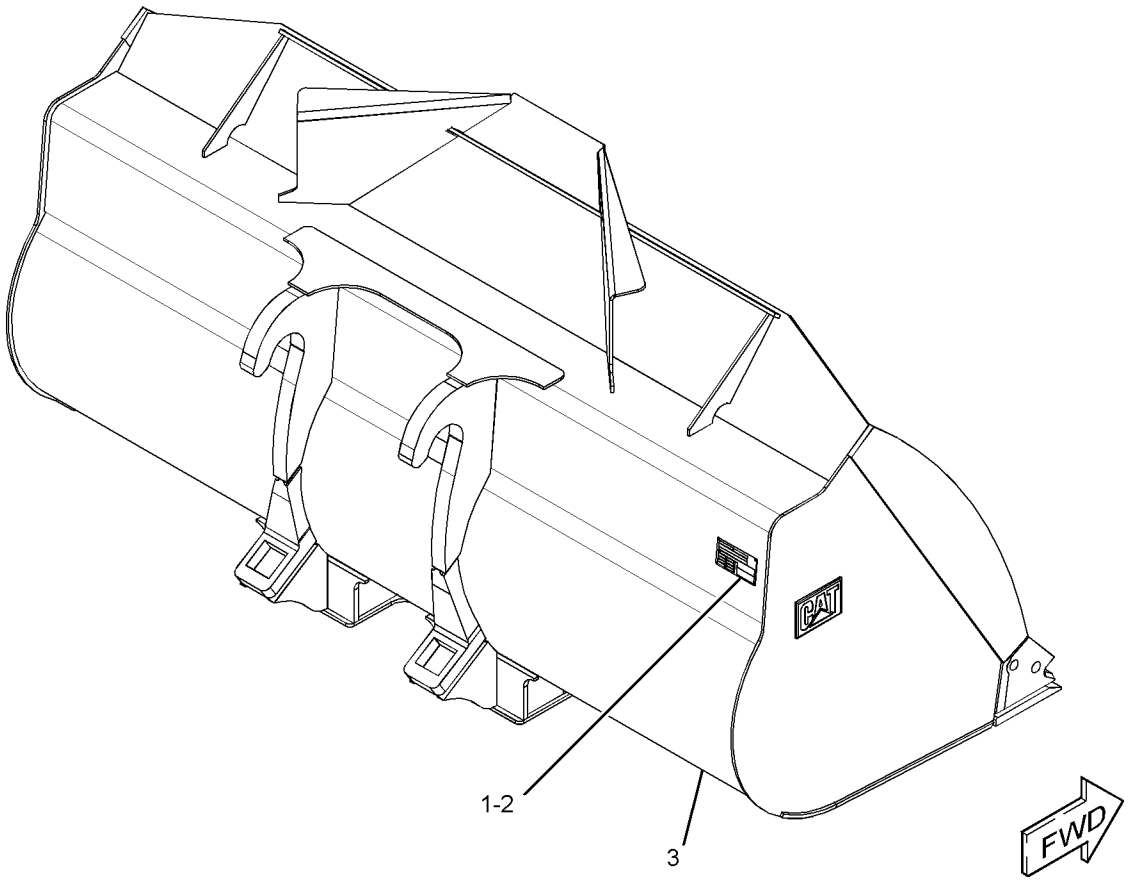

GRÁFICO 1 <FIM> g02791936

345-2760 GRUPO DA CAÇAMBA DE PROPÓSITO GERAL (BUCKET GP-GENERAL PURPOSE)

S/N: KW41-UP
UM ACESSÓRIO

SMCS-6101 **i06739442**

NOTA	REF. NÃO	GRÁFICO REF.	NÚMERO DA PEÇA	QTY	NOME DA PEÇA 1 2 3 4 5 6 (NÍVEL DO PRODUTO)	CONSULTE PÁGINA
	1	1	**475-1579**	1	PLACA DE INFORMAÇÕES (CAÇAMBA) (PLATE-INFORMATION (BUCKET))	
	2	1	**168-8389**	4	GARRA (METAL) (TACK (METAL))	
Y	3	1	*371-2321*	1	GRUPO DE CAÇAMBAS DE APLICAÇÃO GERAL (BUCKET AS-GENERAL PURPOSE)	844

Y - ILUSTRAÇÃO INDIVIDUAL

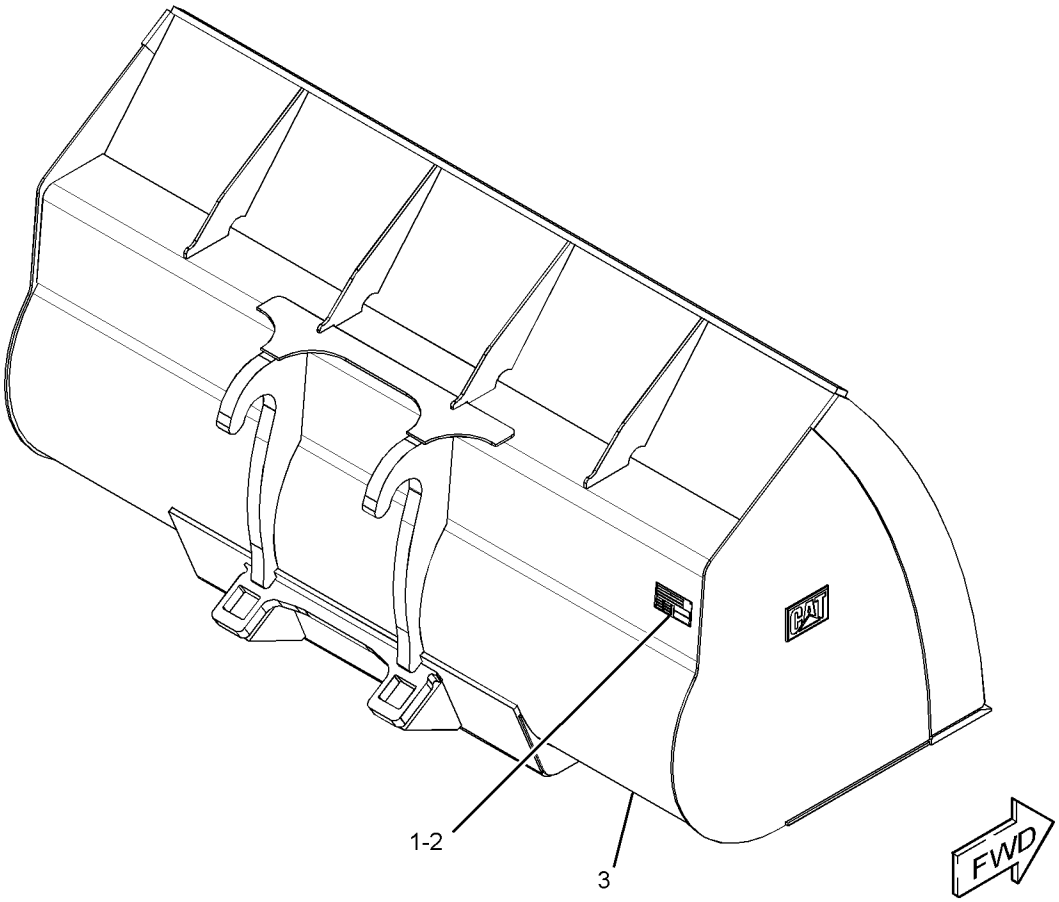

GRÁFICO 1 <FIM> g02791921

345-2762 GRUPO DA CAÇAMBA DE PROPÓSITO GERAL (BUCKET GP-GENERAL PURPOSE)

S/N: KW41-UP
UM ACESSÓRIO

SMCS-6101 **i06739443**

NOTA	REF. NÃO	GRÁFICO REF.	NÚMERO DA PEÇA	QTY	NOME DA PEÇA 1 2 3 4 5 6 (NÍVEL DO PRODUTO)	CONSULTE PÁGINA
	1	1	**475-1579**	1	PLACA DE INFORMAÇÕES (CAÇAMBA) (PLATE-INFORMATION (BUCKET))	
	2	1	**168-8389**	4	GARRA (METAL) (TACK (METAL))	
Y	3	1	*371-2310*	1	GRUPO DE CAÇAMBAS DE APLICAÇÃO GERAL (BUCKET AS-GENERAL PURPOSE)	842

Y - ILUSTRAÇÃO INDIVIDUAL

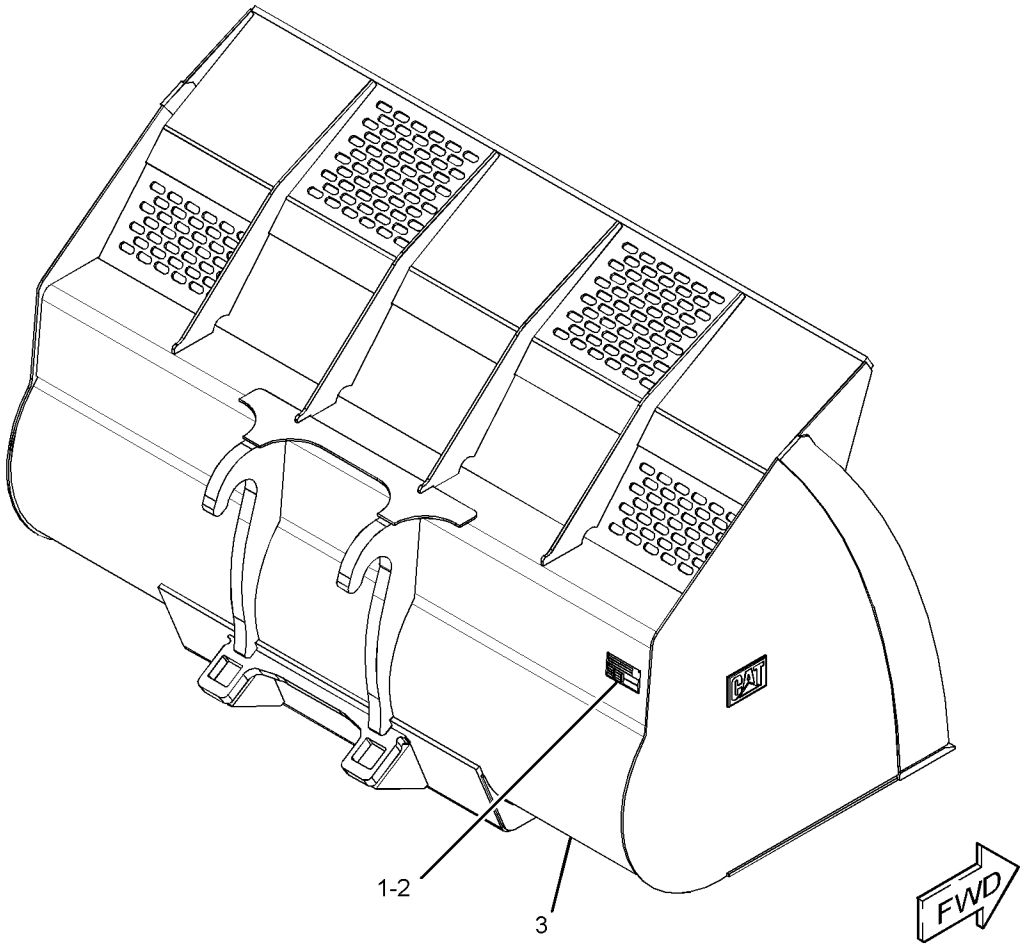

GRÁFICO 1 <FIM> g02791904

345-2764 GRUPO DA CAÇAMBA DE PROPÓSITO GERAL (BUCKET GP-GENERAL PURPOSE)

S/N: KW41-UP
UM ACESSÓRIO

SMCS-6101 **i06245359**

NOTA	REF. NÃO	GRÁFICO REF.	NÚMERO DA PEÇA	QTY	NOME DA PEÇA 1 2 3 4 5 6 (NÍVEL DO PRODUTO)	CONSULTE PÁGINA
	1	1	**475-1579**	1	PLACA DE INFORMAÇÕES (CAÇAMBA) (PLATE-INFORMATION (BUCKET))	
	2	1	**168-8389**	4	GARRA (METAL) (TACK (METAL))	
Y	3	1	*371-2331*	1	GRUPO DE CAÇAMBAS DE APLICAÇÃO GERAL (BUCKET AS-GENERAL PURPOSE)	845

Y - ILUSTRAÇÃO INDIVIDUAL

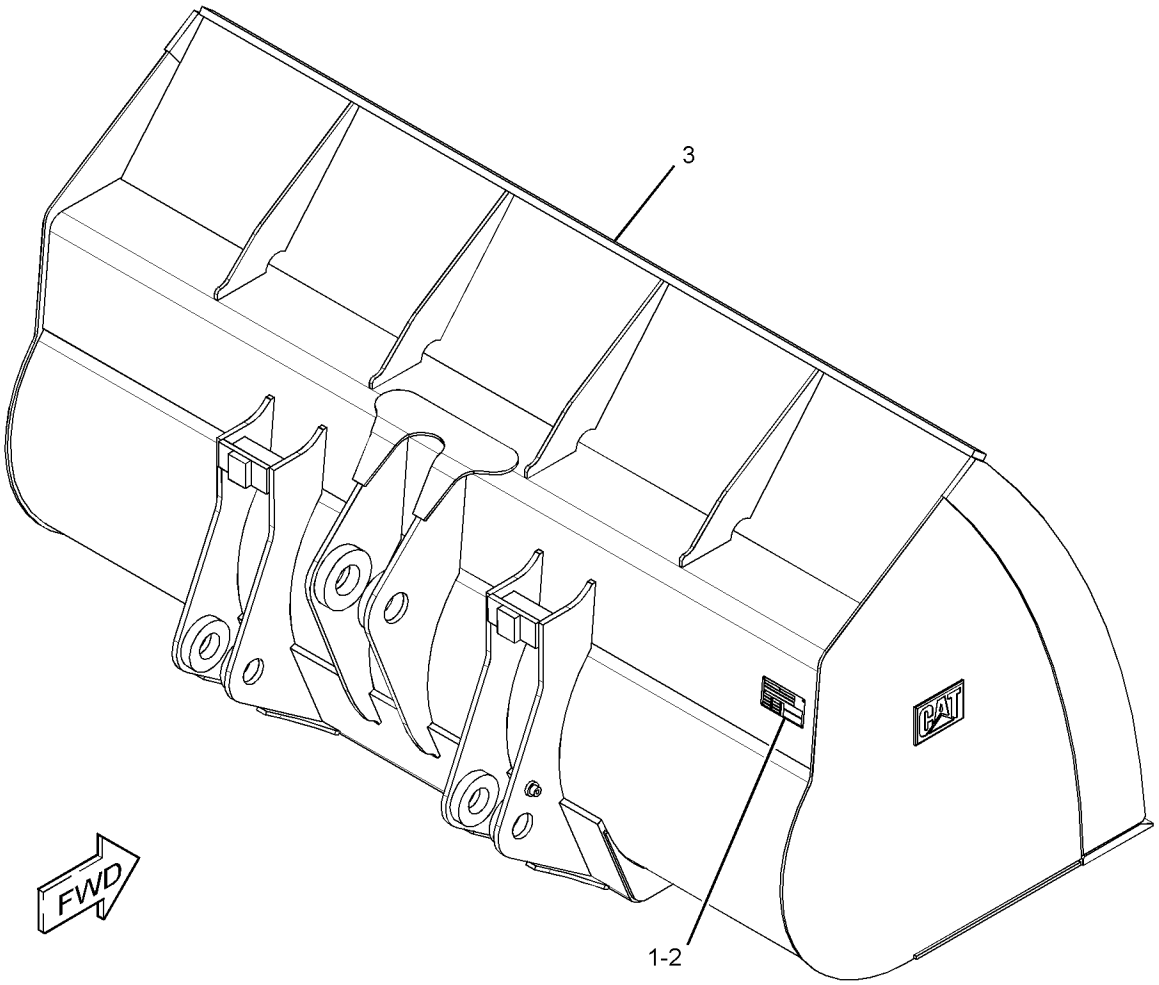

GRÁFICO 1 <FIM> g02770376

345-2766 GRUPO DA CAÇAMBA DE PROPÓSITO GERAL (BUCKET GP-GENERAL PURPOSE)

S/N: KW41-UP
UM ACESSÓRIO

SMCS-6101 **i06245358**

NOTA	REF. NÃO	GRÁFICO REF.	NÚMERO DA PEÇA	QTY	NOME DA PEÇA 1 2 3 4 5 6 (NÍVEL DO PRODUTO)	CONSULTE PÁGINA
	1	1	**475-1579**	1	PLACA DE INFORMAÇÕES (CAÇAMBA) (PLATE-INFORMATION (BUCKET))	
	2	1	**168-8389**	4	GARRA (METAL) (TACK (METAL))	
Y	3	1	*371-2320*	1	GRUPO DE CAÇAMBAS DE APLICAÇÃO GERAL (BUCKET AS-GENERAL PURPOSE)	843

Y - ILUSTRAÇÃO INDIVIDUAL

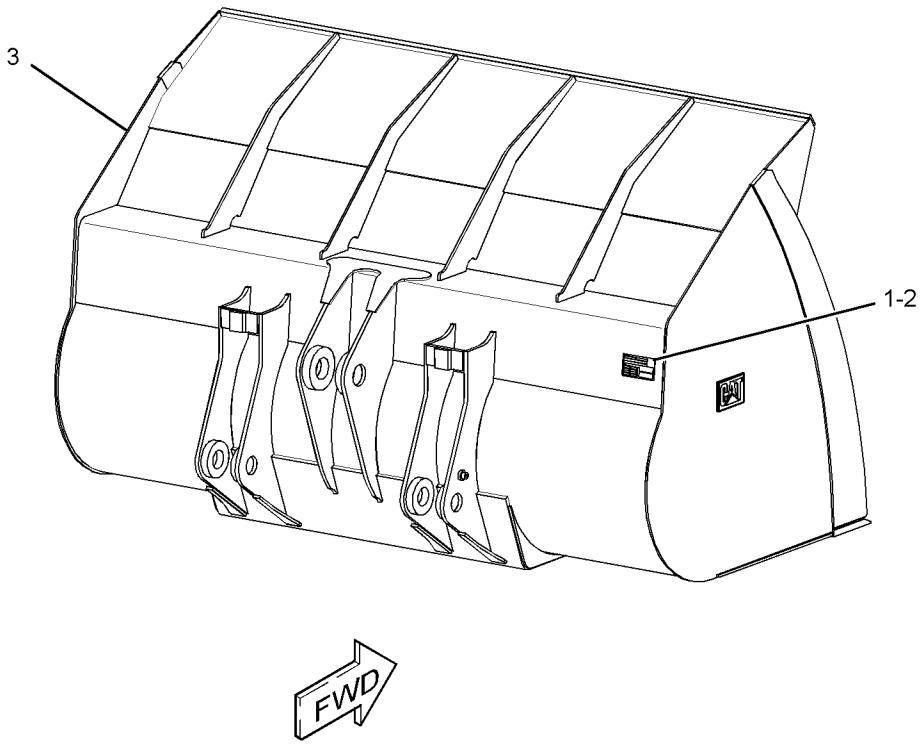

GRÁFICO 1 <FIM> g02790868

345-2768 GRUPO DA CAÇAMBA DE PROPÓSITO GERAL (BUCKET GP-GENERAL PURPOSE)

S/N: KW41-UP
UM ACESSÓRIO

SMCS-6101 **i06739445**

NOTA	REF. NÃO	GRÁFICO REF.	NÚMERO DA PEÇA	QTY	NOME DA PEÇA 1 2 3 4 5 6 (NÍVEL DO PRODUTO)	CONSULTE PÁGINA
	1	1	**475-1579**	1	PLACA DE INFORMAÇÕES (CAÇAMBA) (PLATE-INFORMATION (BUCKET))	
	2	1	**168-8389**	4	GARRA (METAL) (TACK (METAL))	
Y	3	1	*371-2337*	1	GRUPO DE CAÇAMBAS DE APLICAÇÃO GERAL (BUCKET AS-GENERAL PURPOSE)	846

Y - ILUSTRAÇÃO INDIVIDUAL

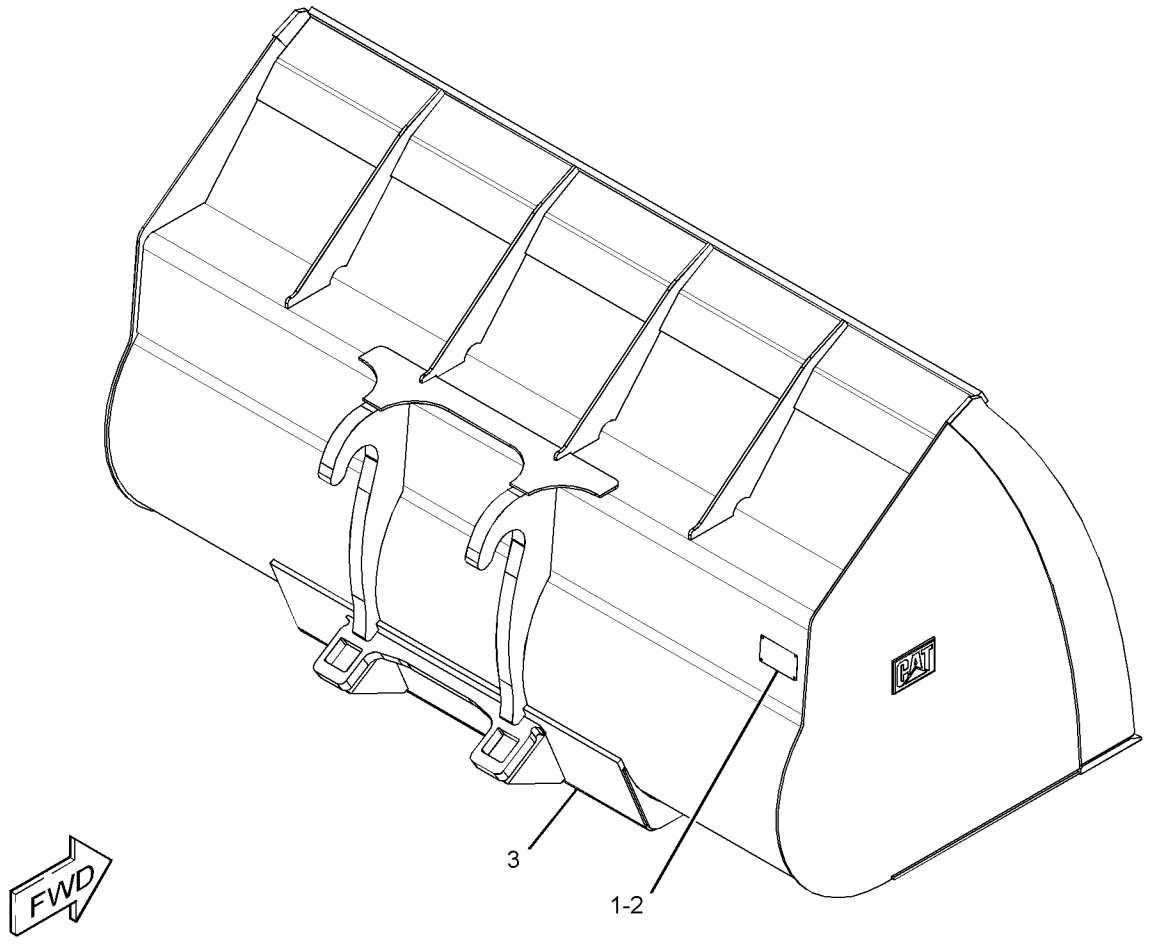

GRÁFICO 1 <FIM> g02748697

345-2770 GRUPO DA CAÇAMBA DE PROPÓSITO GERAL (BUCKET GP-GENERAL PURPOSE)

S/N: KW41-UP
UM ACESSÓRIO

SMCS-6101 **i06245356**

NOTA	REF. NÃO	GRÁFICO REF.	NÚMERO DA PEÇA	QTY	NOME DA PEÇA 1 2 3 4 5 6 (NÍVEL DO PRODUTO)	CONSULTE PÁGINA
	1	1	**475-1579**	1	PLACA DE INFORMAÇÕES (CAÇAMBA) (PLATE-INFORMATION (BUCKET))	
	2	1	**168-8389**	4	GARRA (METAL) (TACK (METAL))	
Y	3	1	*371-2338*	1	GRUPO DE CAÇAMBAS DE APLICAÇÃO GERAL (BUCKET AS-GENERAL PURPOSE)	847

Y - ILUSTRAÇÃO INDIVIDUAL

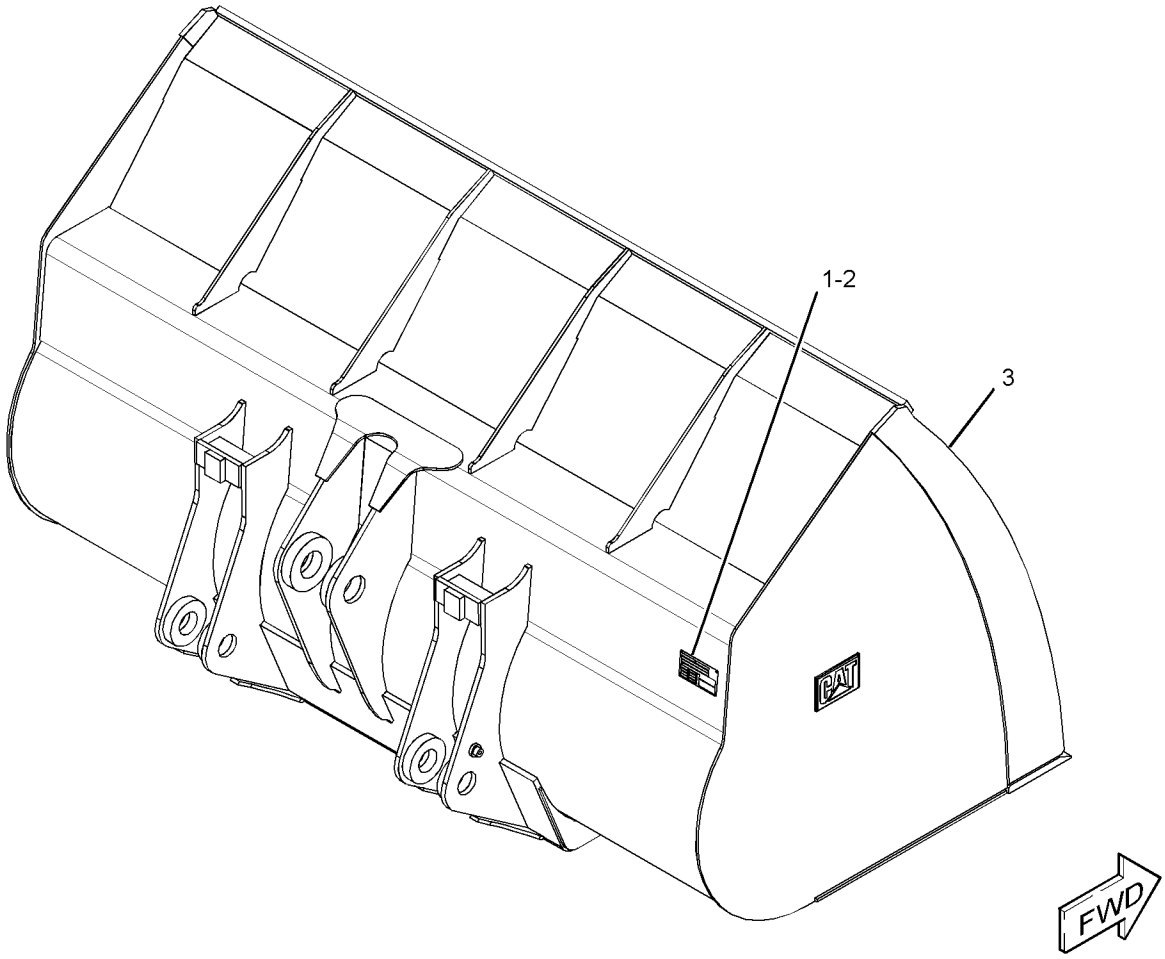

GRÁFICO 1 <FIM> g02786703

345-2784 GRUPO DA CAÇAMBA DE PROPÓSITO GERAL (BUCKET GP-GENERAL PURPOSE)

S/N: KW41-UP
UM ACESSÓRIO

SMCS-6101 **i06245355**

NOTA	REF. NÃO	GRÁFICO REF.	NÚMERO DA PEÇA	QTY	NOME DA PEÇA 1 2 3 4 5 6 (NÍVEL DO PRODUTO)	CONSULTE PÁGINA
	1	1	**475-1579**	1	PLACA DE INFORMAÇÕES (CAÇAMBA) (PLATE-INFORMATION (BUCKET))	
	2	1	**168-8389**	4	GARRA (METAL) (TACK (METAL))	
Y	3	1	*345-2786*	1	GRUPO DE CAÇAMBAS DE APLICAÇÃO GERAL (BUCKET AS-GENERAL PURPOSE)	836

Y - ILUSTRAÇÃO INDIVIDUAL

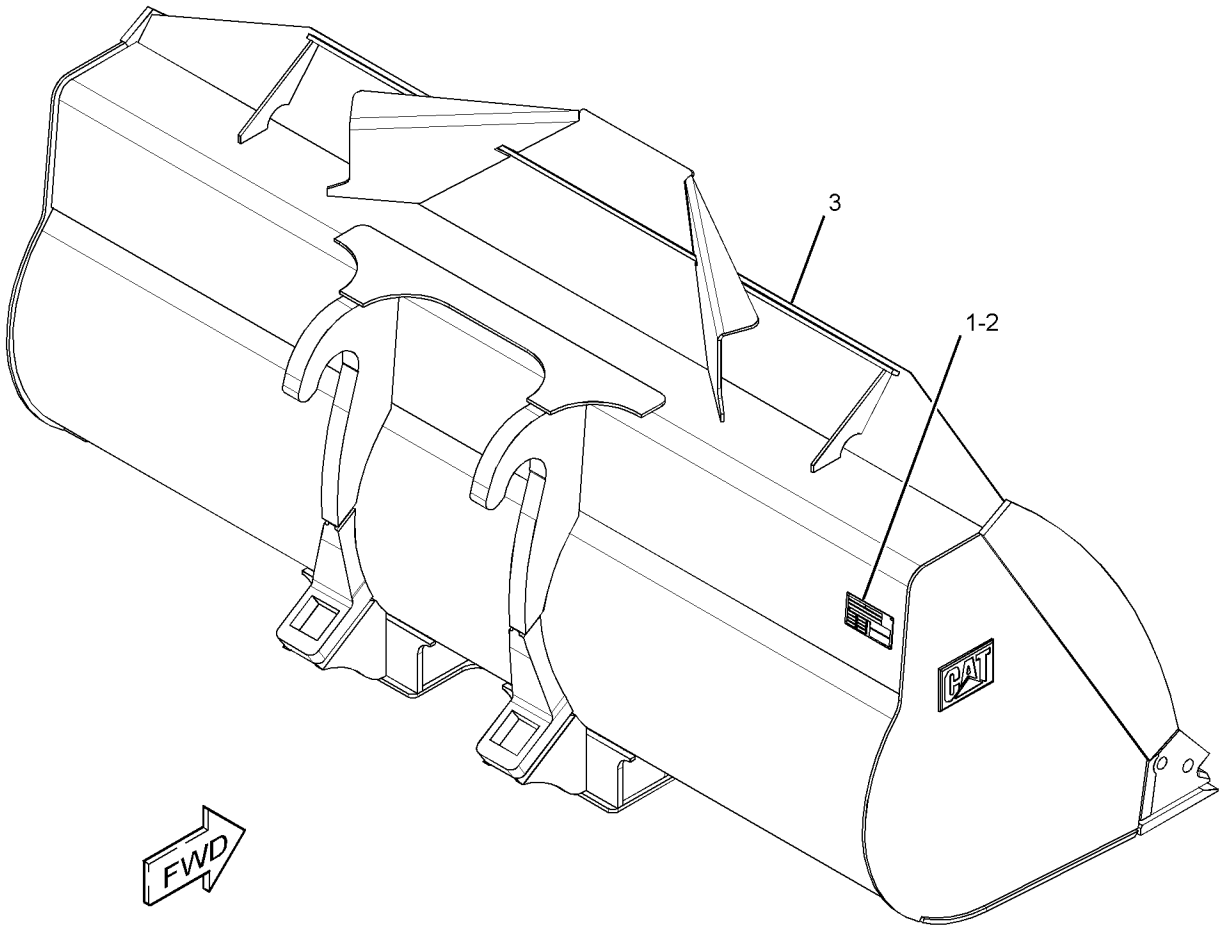

GRÁFICO 1 <FIM> g02774577

345-2818 GRUPO DA CAÇAMBA DE PROPÓSITO GERAL (BUCKET GP-GENERAL PURPOSE)

S/N: KW41-UP
2.532 MM (99,7 POL) DE LARGURA X 1,9 M3 (2,5 YD3) DE CAPACIDADE
NÚMEROE DE 518-4890, 523-9080 ARRANJO DE DISTRIBUIÇÃO
UM ACESSÓRIO

SMCS-6101 **i06249114**

NOTA	REF. NÃO	GRÁFICO REF.	NÚMERO DA PEÇA	QTY	NOME DA PEÇA 1 2 3 4 5 6 (NÍVEL DO PRODUTO)	CONSULTE PÁGINA
	1	1	**475-1579**	1	PLACA DE INFORMAÇÕES (CAÇAMBA) (PLATE-INFORMATION (BUCKET))	
	2	1	**168-8389**	4	GARRA (METAL) (TACK (METAL))	
Y	3	1	*332-5780*	1	GRUPO DE CAÇAMBAS DE APLICAÇÃO GERAL (BUCKET AS-GENERAL PURPOSE)	830

Y - ILUSTRAÇÃO INDIVIDUAL

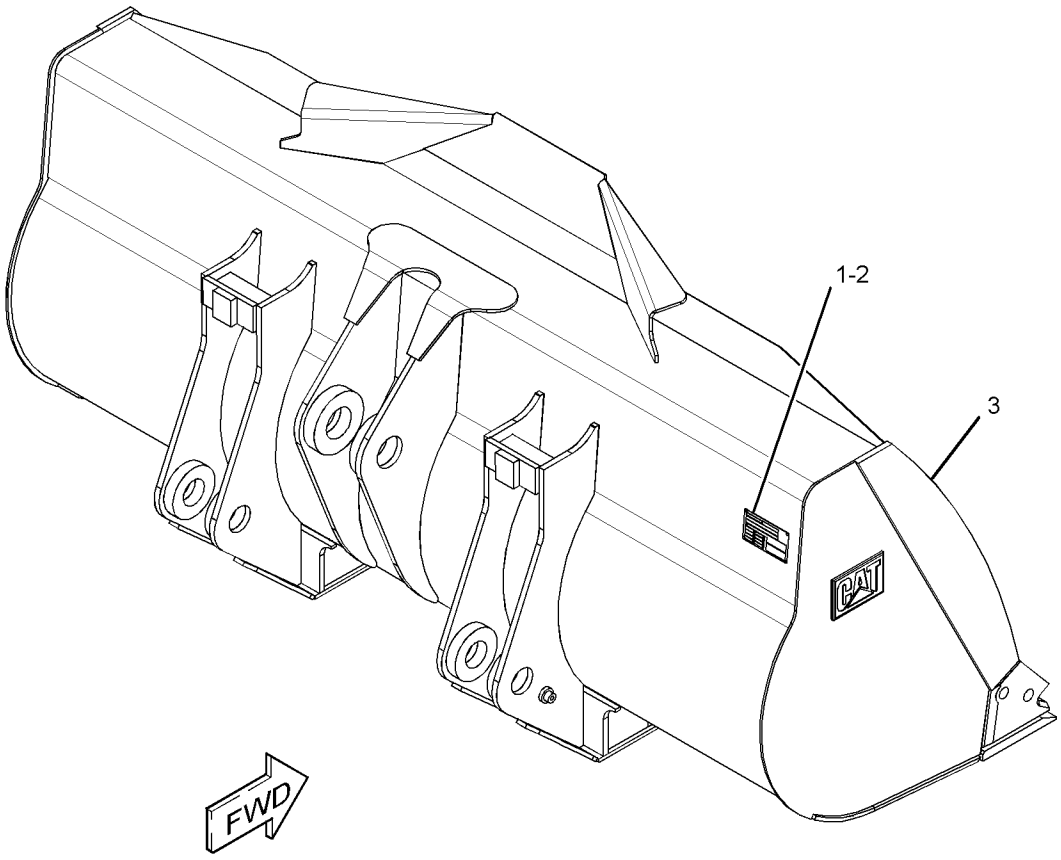

GRÁFICO 1 <FIM> g02770479

345-2820 GRUPO DA CAÇAMBA DE PROPÓSITO GERAL–FIXADO POR PINO (BUCKET GP-GENERAL PURPOSE-FIXADO POR PINO)

S/N: KW41-UP
UM ACESSÓRIO

SMCS-6101 **i06245353**

NOTA	REF. NÃO	GRÁFICO REF.	NÚMERO DA PEÇA	QTY	NOME DA PEÇA 1 2 3 4 5 6 (NÍVEL DO PRODUTO)	CONSULTE PÁGINA
	1	1	**475-1579**	1	PLACA DE INFORMAÇÕES (CAÇAMBA) (PLATE-INFORMATION (BUCKET))	
	2	1	**168-8389**	4	GARRA (METAL) (TACK (METAL))	
Y	3	1	*332-5821*	1	GRUPO DE CAÇAMBAS DE APLICAÇÃO GERAL (BUCKET AS-GENERAL PURPOSE)	835

Y - ILUSTRAÇÃO INDIVIDUAL

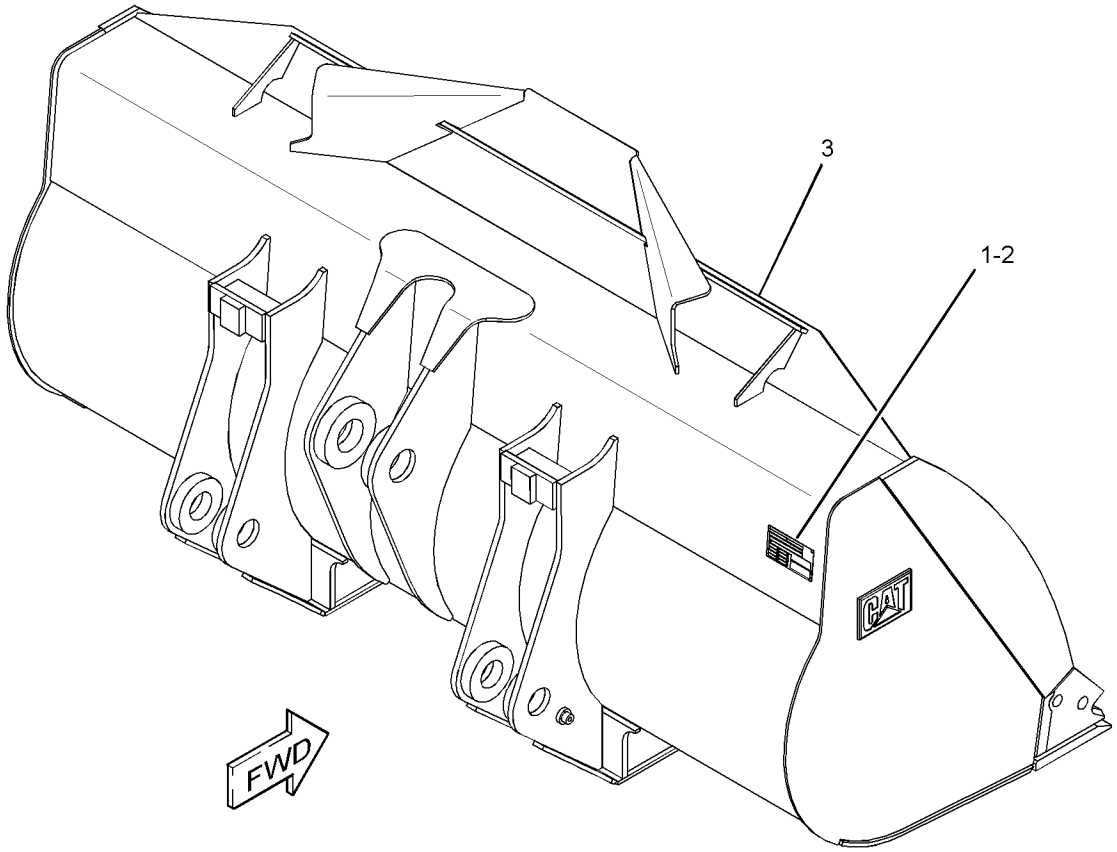

GRÁFICO 1 <FIM> g02757716

345-2822 GRUPO DA CAÇAMBA DE PROPÓSITO GERAL–FIXADO POR PINO (BUCKET GP-GENERAL PURPOSE-FIXADO POR PINO)

S/N: KW41-UP
UM ACESSÓRIO

SMCS-6101 **i06230498**

NOTA	REF. NÃO	GRÁFICO REF.	NÚMERO DA PEÇA	QTY	NOME DA PEÇA 1 2 3 4 5 6 (NÍVEL DO PRODUTO)	CONSULTE PÁGINA
	1	1	**475-1579**	1	PLACA DE INFORMAÇÕES (CAÇAMBA) (PLATE-INFORMATION (BUCKET))	
	2	1	**168-8389**	4	GARRA (METAL) (TACK (METAL))	
Y	3	1	*332-5794*	1	GRUPO DE CAÇAMBAS DE APLICAÇÃO GERAL (BUCKET AS-GENERAL PURPOSE)	832

Y - ILUSTRAÇÃO INDIVIDUAL

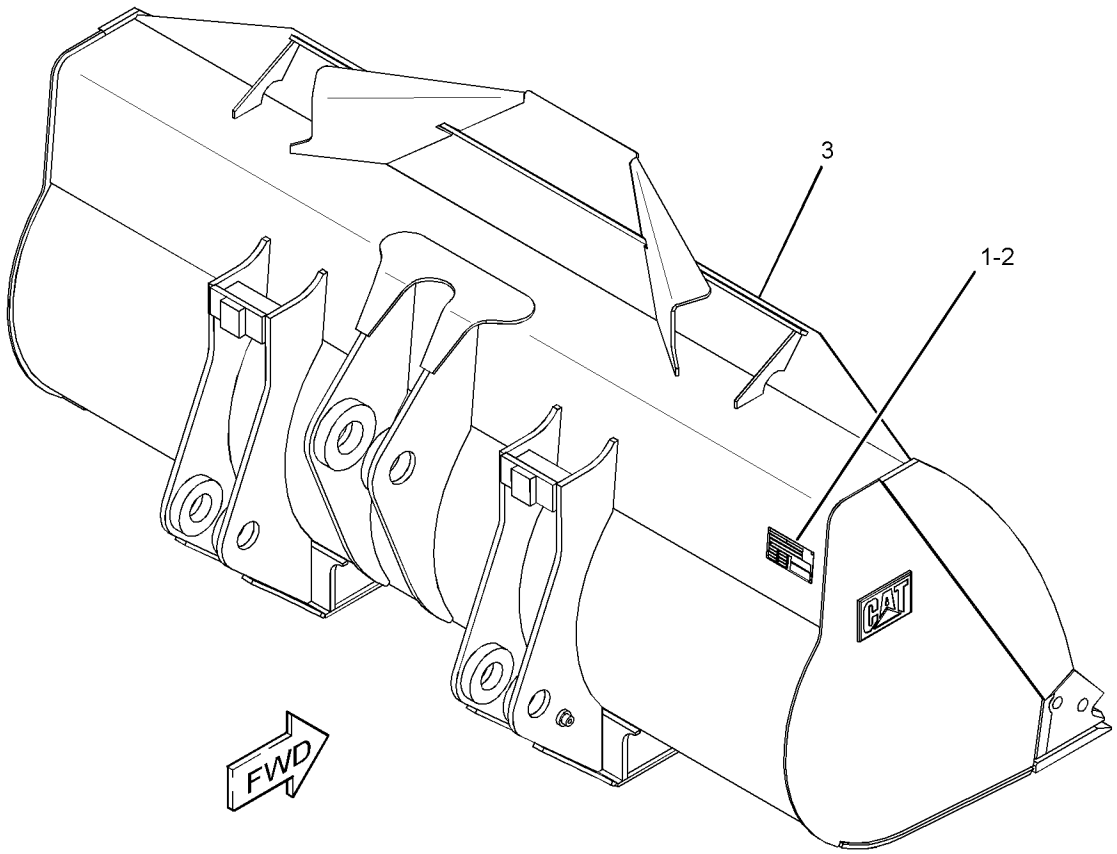

GRÁFICO 1 <FIM> g02757716

345-2824 GRUPO DA CAÇAMBA DE PROPÓSITO GERAL–FIXADO POR PINO (BUCKET GP-GENERAL PURPOSE-FIXADO POR PINO)

S/N: KW41-UP
UM ACESSÓRIO

SMCS-6101 **i06230499**

NOTA	REF. NÃO	GRÁFICO REF.	NÚMERO DA PEÇA	QTY	NOME DA PEÇA 1 2 3 4 5 6 (NÍVEL DO PRODUTO)	CONSULTE PÁGINA
	1	1	**475-1579**	1	PLACA DE INFORMAÇÕES (CAÇAMBA) (PLATE-INFORMATION (BUCKET))	
	2	1	**168-8389**	4	GARRA (METAL) (TACK (METAL))	
Y	3	1	*332-5808*	1	GRUPO DE CAÇAMBAS DE APLICAÇÃO GERAL (FIXADO POR PINO) (BUCKET AS-GENERAL PURPOSE (PIN-ON))	833

Y - ILUSTRAÇÃO INDIVIDUAL

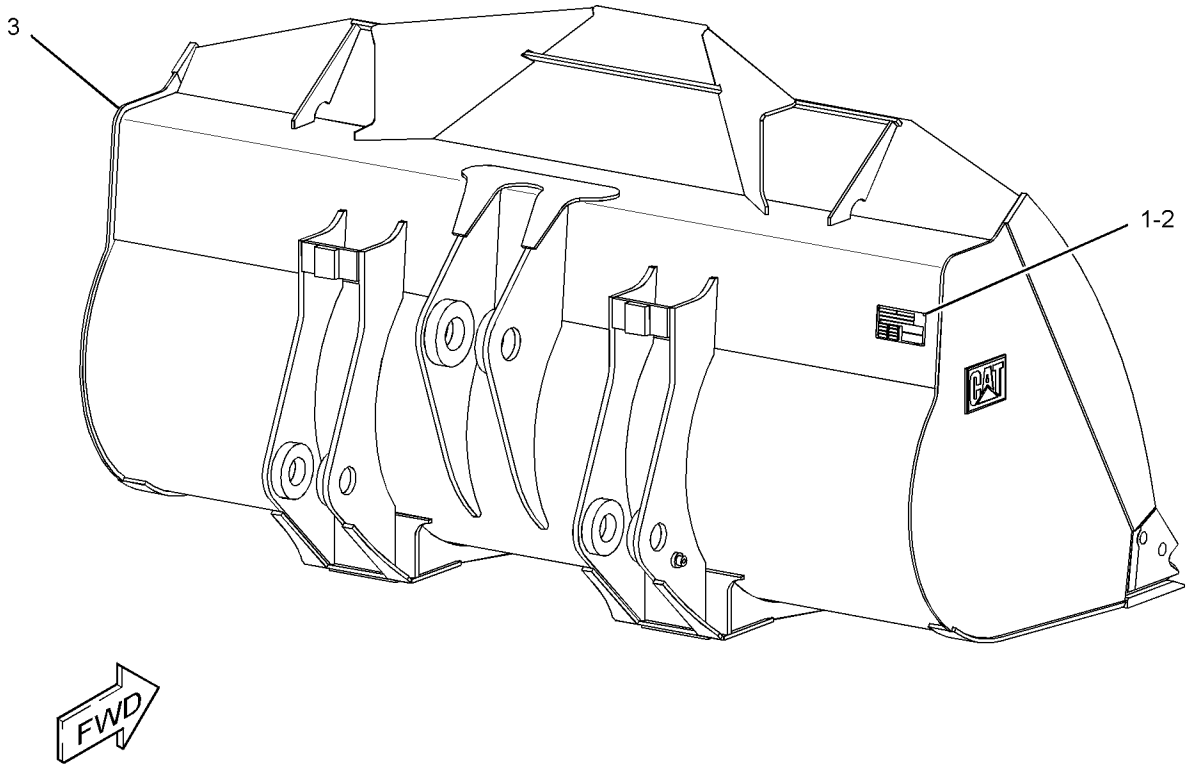

GRÁFICO 1 <FIM> g02790470

360-3309 GRUPO DA CAÇAMBA DE PROPÓSITO GERAL–FIXADO POR PINO (BUCKET GP-GENERAL PURPOSE-FIXADO POR PINO)

S/N: KW41-UP
UM ACESSÓRIO

SMCS-6101 **i06230519**

NOTA	REF. NÃO	GRÁFICO REF.	NÚMERO DA PEÇA	QTY	NOME DA PEÇA 1 2 3 4 5 6 (NÍVEL DO PRODUTO)	CONSULTE PÁGINA
	1	1	**475-1579**	1	PLACA DE INFORMAÇÕES (CAÇAMBA) (PLATE-INFORMATION (BUCKET))	
	2	1	**168-8389**	4	GARRA (METAL) (TACK (METAL))	
Y	3	1	*360-3314*	1	GRUPO DE CAÇAMBAS DE APLICAÇÃO GERAL (FIXADO POR PINO) (BUCKET AS-GENERAL PURPOSE (PIN-ON))	839

Y - ILUSTRAÇÃO INDIVIDUAL

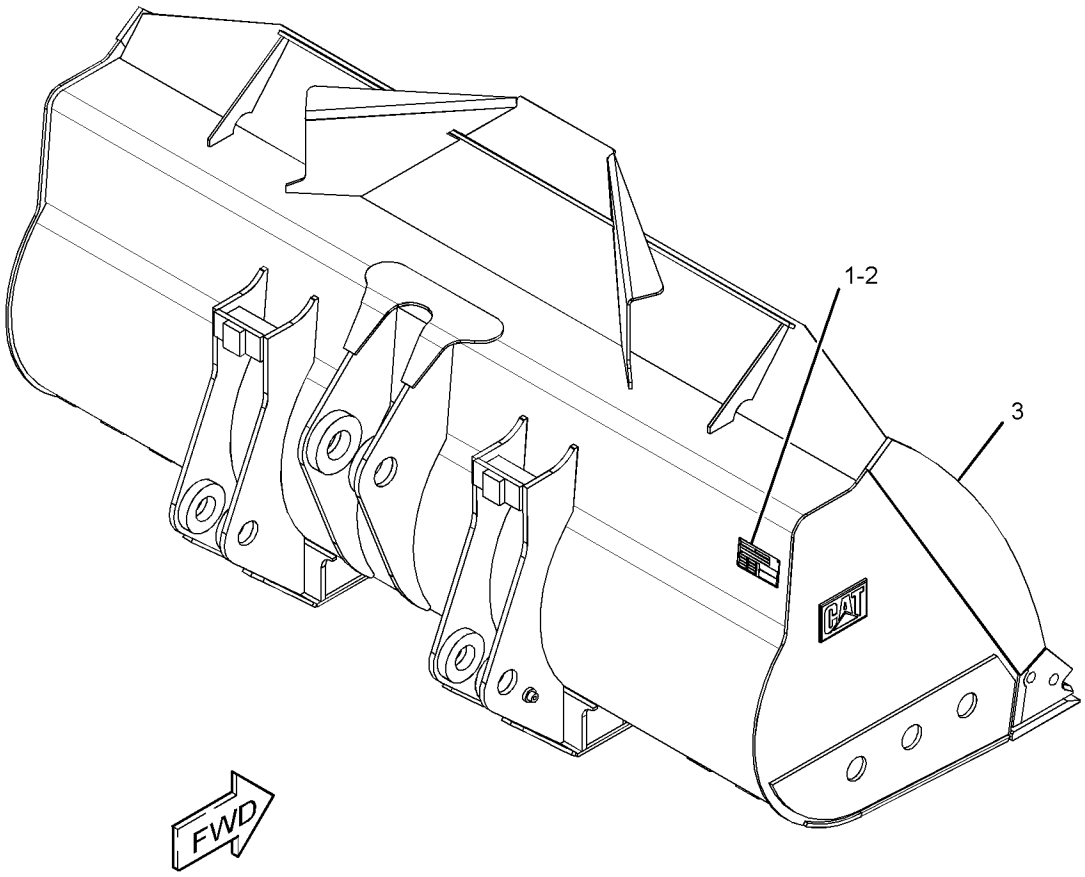

GRÁFICO 1 <FIM> g02770817

360-3320 GRUPO DA CAÇAMBA DE PROPÓSITO GERAL (BUCKET GP-GENERAL PURPOSE)

S/N: KW41-UP
UM ACESSÓRIO

SMCS-6101 **i06230505**

NOTA	REF. NÃO	GRÁFICO REF.	NÚMERO DA PEÇA	QTY	NOME DA PEÇA 1 2 3 4 5 6 (NÍVEL DO PRODUTO)	CONSULTE PÁGINA
	1	1	**475-1579**	1	PLACA DE INFORMAÇÕES (CAÇAMBA) (PLATE-INFORMATION (BUCKET))	
	2	1	**168-8389**	4	GARRA (METAL) (TACK (METAL))	
Y	3	1	*360-3319*	1	GRUPO DE CAÇAMBAS DE APLICAÇÃO GERAL (BUCKET AS-GENERAL PURPOSE)	841

Y - ILUSTRAÇÃO INDIVIDUAL

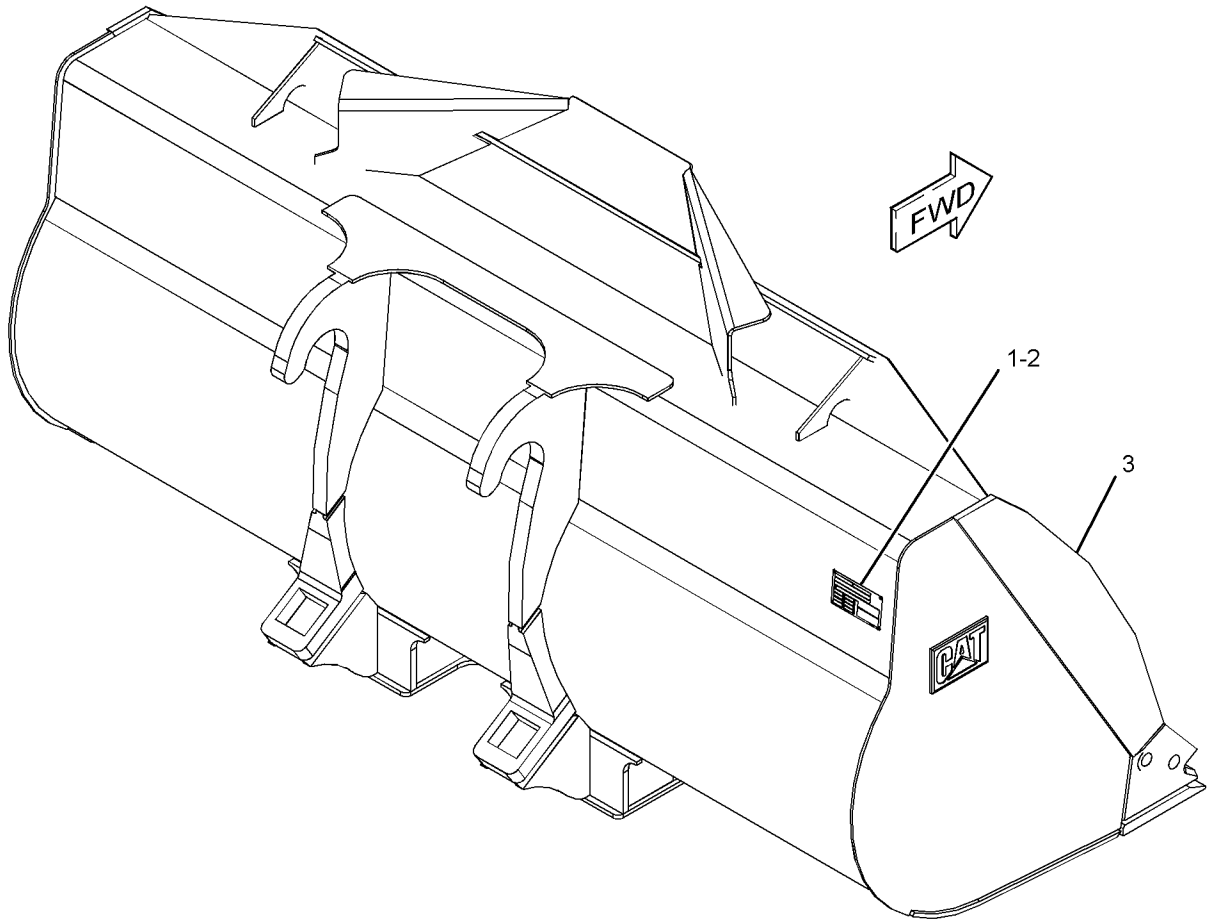

GRÁFICO 1 <FIM> g02792898

360-3322 GRUPO DA CAÇAMBA DE PROPÓSITO GERAL (BUCKET GP-GENERAL PURPOSE)

S/N: KW41-UP
UM ACESSÓRIO

SMCS-6101 **i06230506**

NOTA	REF. NÃO	GRÁFICO REF.	NÚMERO DA PEÇA	QTY	NOME DA PEÇA 1 2 3 4 5 6 (NÍVEL DO PRODUTO)	CONSULTE PÁGINA
	1	1	**475-1579**	1	PLACA DE INFORMAÇÕES (CAÇAMBA) (PLATE-INFORMATION (BUCKET))	
	2	1	**168-8389**	4	GARRA (METAL) (TACK (METAL))	
Y	3	1	*360-3318*	1	GRUPO DE CAÇAMBAS DE APLICAÇÃO GERAL (BUCKET AS-GENERAL PURPOSE)	840

Y - ILUSTRAÇÃO INDIVIDUAL

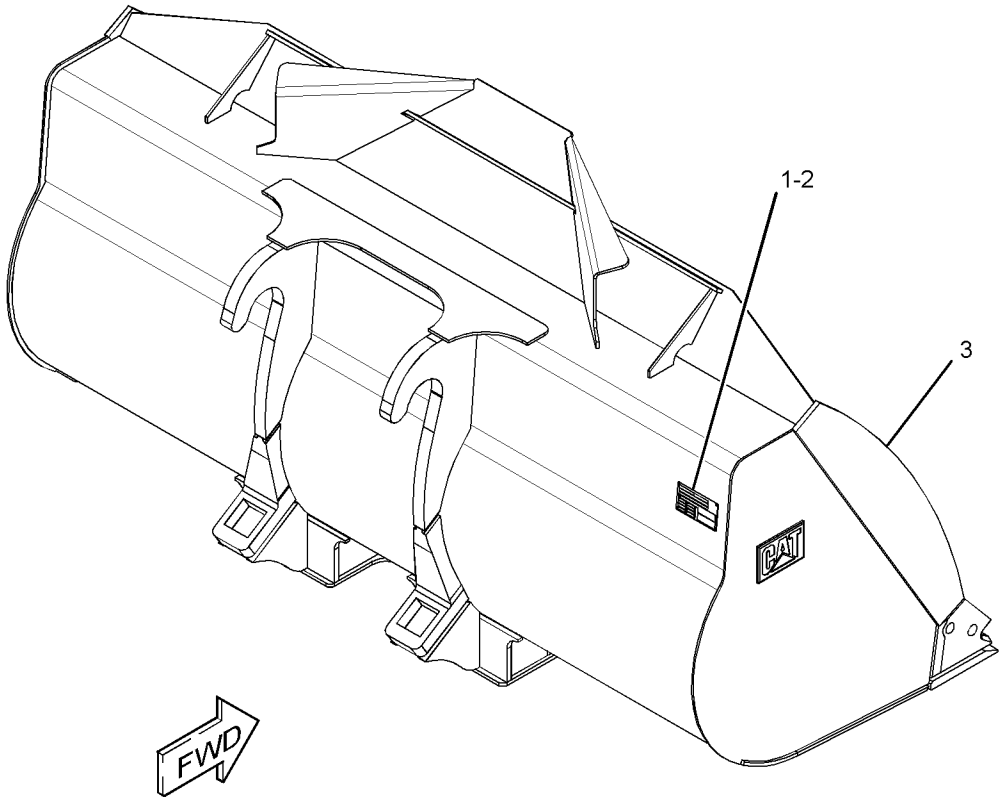

GRÁFICO 1 <FIM> g02770358

430-3300 GRUPO DA CAÇAMBA DE PROPÓSITO GERAL (BUCKET GP-GENERAL PURPOSE)

S/N: KW41-UP
UM ACESSÓRIO

SMCS-6101 **i06245349**

NOTA	REF. NÃO	GRÁFICO REF.	NÚMERO DA PEÇA	QTY	NOME DA PEÇA 1 2 3 4 5 6 (NÍVEL DO PRODUTO)	CONSULTE PÁGINA
	1	1	**475-1579**	1	PLACA DE INFORMAÇÕES (CAÇAMBA) (PLATE-INFORMATION (BUCKET))	
	2	1	**168-8389**	4	GARRA (METAL) (TACK (METAL))	
Y	3	1	*430-3299*	1	GRUPO DE CAÇAMBAS DE APLICAÇÃO GERAL (BUCKET AS-GENERAL PURPOSE)	848

Y - ILUSTRAÇÃO INDIVIDUAL

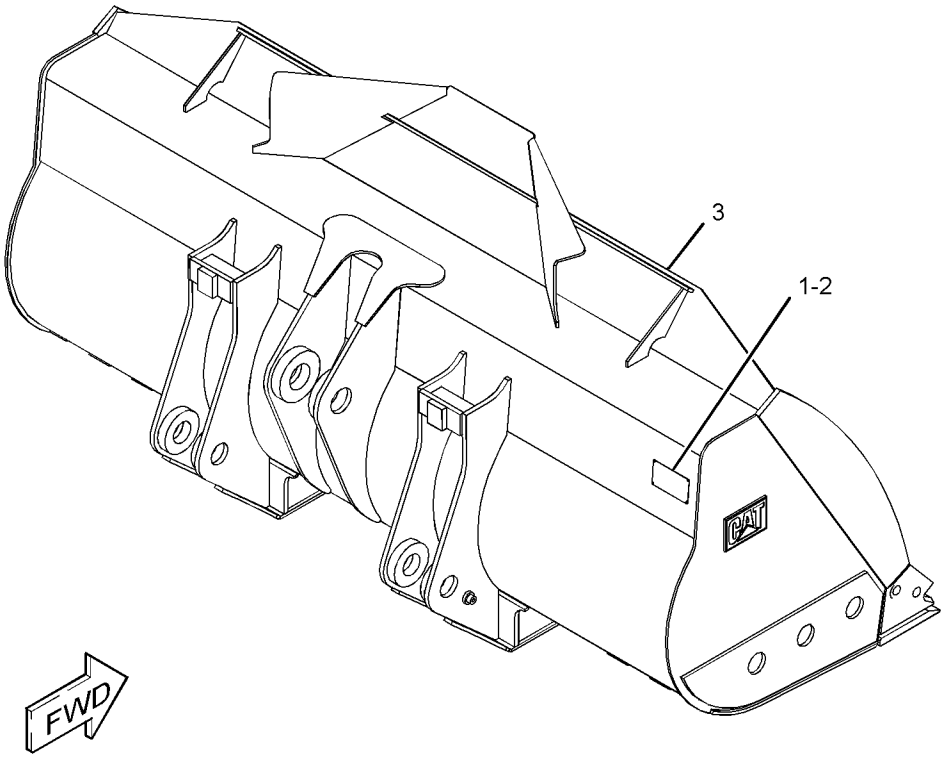

GRÁFICO 1 <FIM> g03381816

438-5500 GRUPO DA CAÇAMBA DE PROPÓSITO GERAL (BUCKET GP-GENERAL PURPOSE)

S/N: KW41-UP
UM ACESSÓRIO

SMCS-6101 **i06258943**

NOTA	REF. NÃO	GRÁFICO REF.	NÚMERO DA PEÇA	QTY	NOME DA PEÇA 1 2 3 4 5 6 (NÍVEL DO PRODUTO)	CONSULTE PÁGINA
	1	1	**475-1579**	1	PLACA DE INFORMAÇÕES (CAÇAMBA) (PLATE-INFORMATION (BUCKET))	
	2	1	**168-8389**	4	GARRA (METAL) (TACK (METAL))	
Y	3	1	*438-5482*	1	GRUPO DE CAÇAMBAS DE APLICAÇÃO GERAL (BUCKET AS-GENERAL PURPOSE)	849

Y - ILUSTRAÇÃO INDIVIDUAL

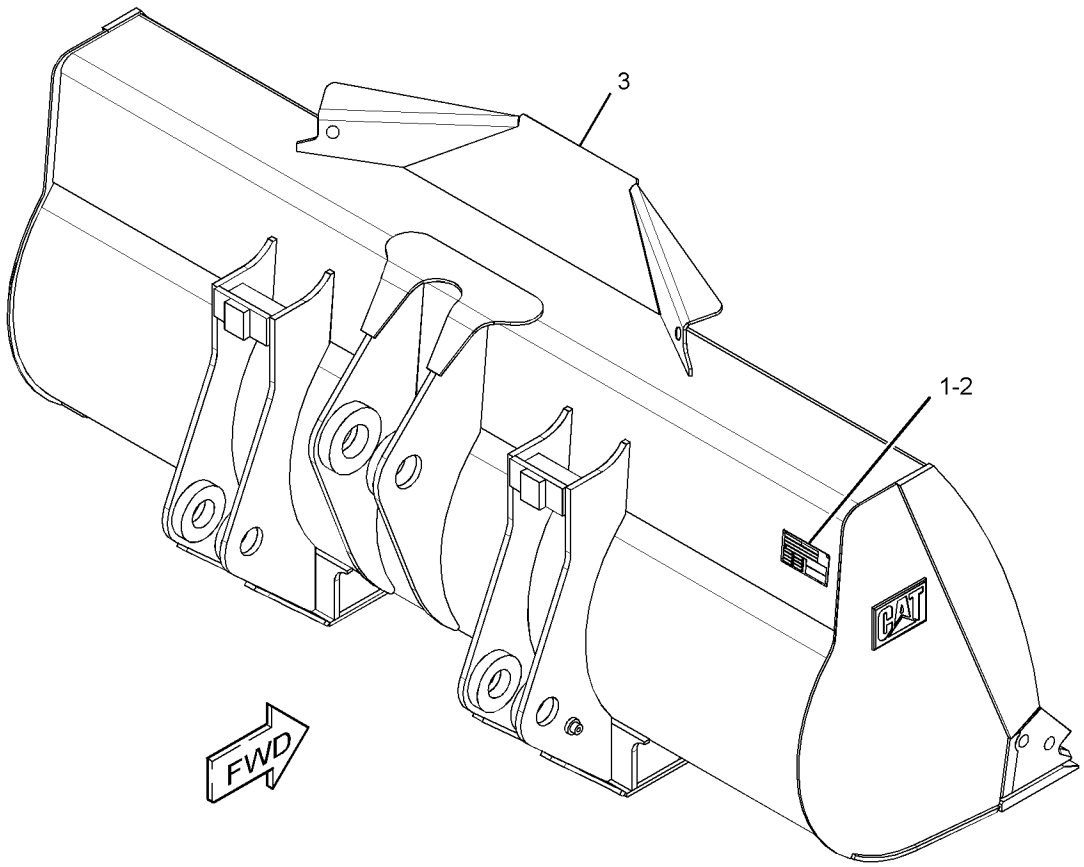

GRÁFICO 1 <FIM> g03875477

490-3049 GRUPO DA CAÇAMBA DE PROPÓSITO GERAL (BUCKET GP-GENERAL PURPOSE)

S/N: KW41-UP

NÚMEROE DE 490-3050 ARRANJO DA CAÇAMBA-PROPÓSITO GERAL

UM ACESSÓRIO

SMCS-6101 **i06810224**

NOTA	REF. NÃO	GRÁFICO REF.	NÚMERO DA PEÇA	QTY	NOME DA PEÇA 1 2 3 4 5 6 (NÍVEL DO PRODUTO)	CONSULTE PÁGINA
	1	1	**475-1579**	1	PLACA DE INFORMAÇÕES (CAÇAMBA) (PLATE-INFORMATION (BUCKET))	
Y	2	1	*490-3048*	1	GRUPO DE CAÇAMBAS DE APLICAÇÃO GERAL (BUCKET AS-GENERAL PURPOSE)	851
	3	1	**168-8389**	4	GARRA (METAL) (TACK (METAL))	

Y - ILUSTRAÇÃO INDIVIDUAL

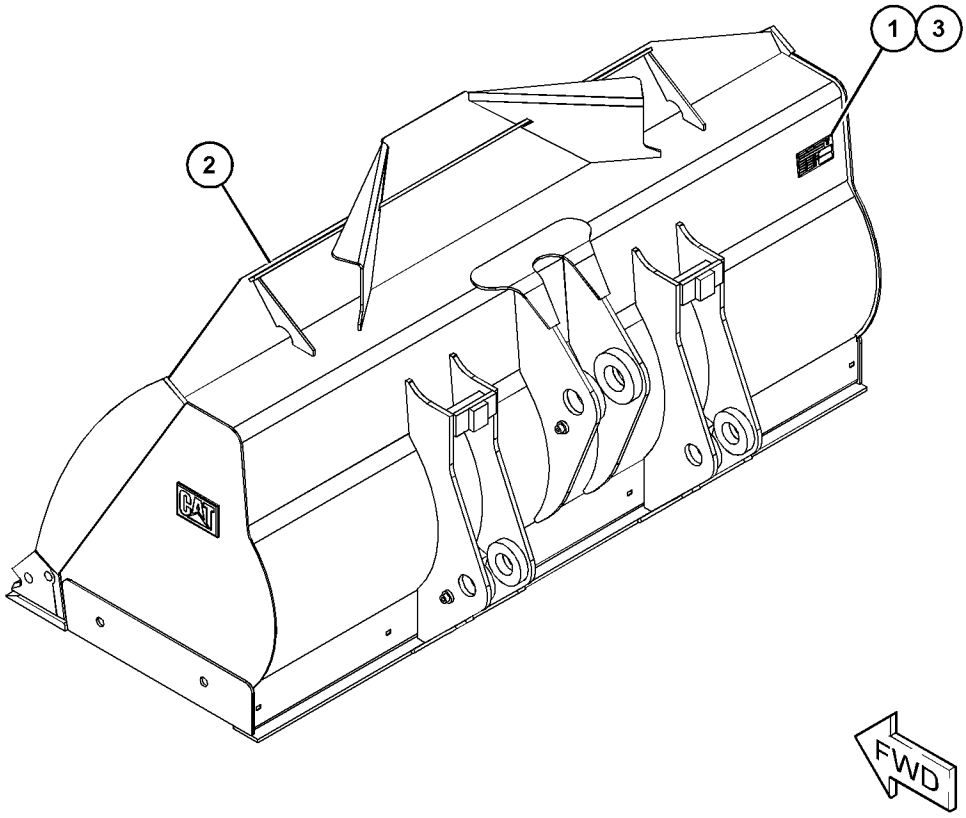

GRÁFICO 1 <FIM> g06085266

491-0514 GRUPO DA CAÇAMBA DE PROPÓSITO GERAL (BUCKET GP-GENERAL PURPOSE)

S/N: KW41-UP

NÚMEROE DE 491-0515 ARRANJO DA CAÇAMBA-PROPÓSITO GERAL

UM ACESSÓRIO

SMCS-6101 **i06810171**

NOTA	REF. NÃO	GRÁFICO REF.	NÚMERO DA PEÇA	QTY	NOME DA PEÇA 1 2 3 4 5 6 (NÍVEL DO PRODUTO)	CONSULTE PÁGINA
	1	1	**475-1579**	1	PLACA DE INFORMAÇÕES (CAÇAMBA) (PLATE-INFORMATION (BUCKET))	
Y	2	1	*491-0509*	1	GRUPO DE CAÇAMBAS DE APLICAÇÃO GERAL (BUCKET AS-GENERAL PURPOSE)	854
	3	1	**168-8389**	4	GARRA (METAL) (TACK (METAL))	

Y - ILUSTRAÇÃO INDIVIDUAL

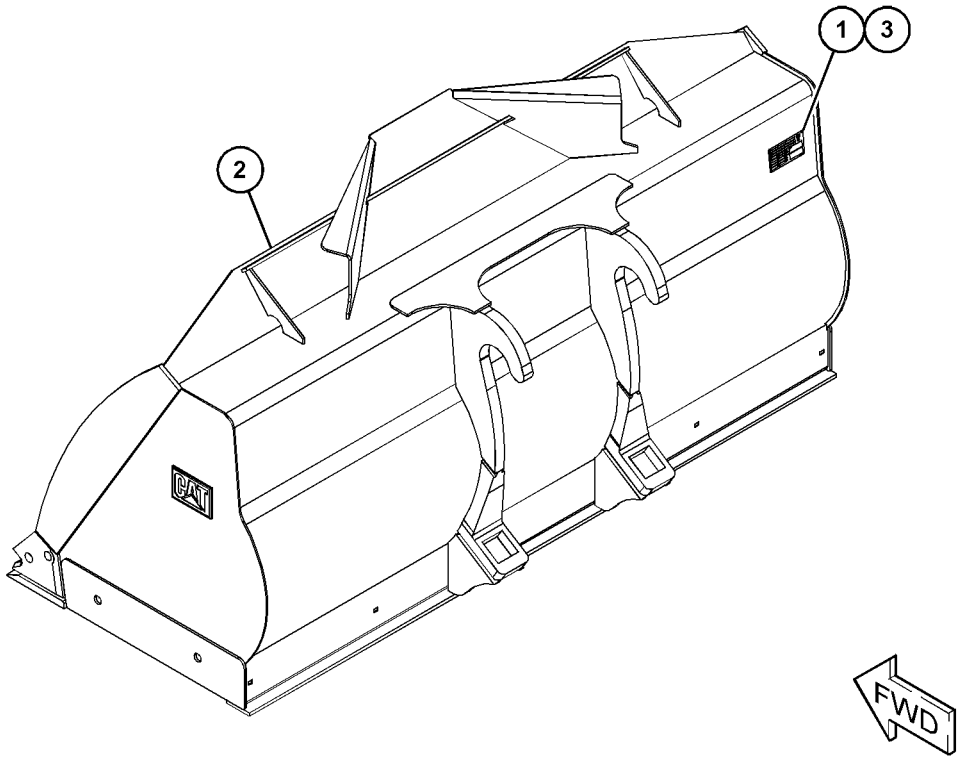

GRÁFICO 1 <FIM> g06085272

491-0524 GRUPO DA CAÇAMBA DE PROPÓSITO GERAL (BUCKET GP-GENERAL PURPOSE)

S/N: KW41-UP

NÚMEROE DE 491-0525 ARRANJO DA CAÇAMBA-PROPÓSITO GERAL

UM ACESSÓRIO

SMCS-6101 **i06810203**

NOTA	REF. NÃO	GRÁFICO REF.	NÚMERO DA PEÇA	QTY	NOME DA PEÇA 1 2 3 4 5 6 (NÍVEL DO PRODUTO)	CONSULTE PÁGINA
	1	1	**475-1579**	1	PLACA DE INFORMAÇÕES (CAÇAMBA) (PLATE-INFORMATION (BUCKET))	
Y	2	1	*491-0519*	1	GRUPO DE CAÇAMBAS DE APLICAÇÃO GERAL (BUCKET AS-GENERAL PURPOSE)	855
	3	1	**168-8389**	4	GARRA (METAL) (TACK (METAL))	

Y - ILUSTRAÇÃO INDIVIDUAL

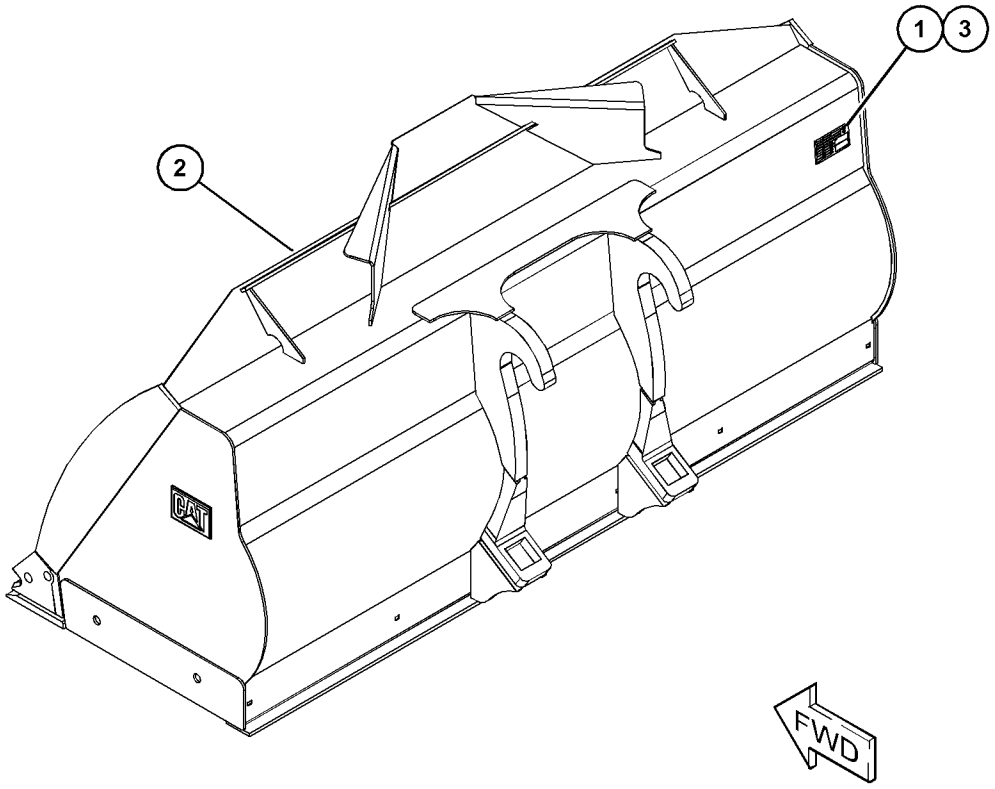

GRÁFICO 1 <FIM> g06085270

491-0534 GRUPO DA CAÇAMBA DE PROPÓSITO GERAL (BUCKET GP-GENERAL PURPOSE)

S/N: KW41-UP

NÚMEROE DE 491-0535 ARRANJO DA CAÇAMBA-PROPÓSITO GERAL

UM ACESSÓRIO

SMCS-6101 **i06810302**

NOTA	REF. NÃO	GRÁFICO REF.	NÚMERO DA PEÇA	QTY	NOME DA PEÇA 1 2 3 4 5 6 (NÍVEL DO PRODUTO)	CONSULTE PÁGINA
	1	1	**475-1579**	1	PLACA DE INFORMAÇÕES (CAÇAMBA) (PLATE-INFORMATION (BUCKET))	
Y	2	1	*491-0529*	1	GRUPO DE CAÇAMBAS DE APLICAÇÃO GERAL (BUCKET AS-GENERAL PURPOSE)	856
	3	1	**168-8389**	4	GARRA (METAL) (TACK (METAL))	

Y - ILUSTRAÇÃO INDIVIDUAL

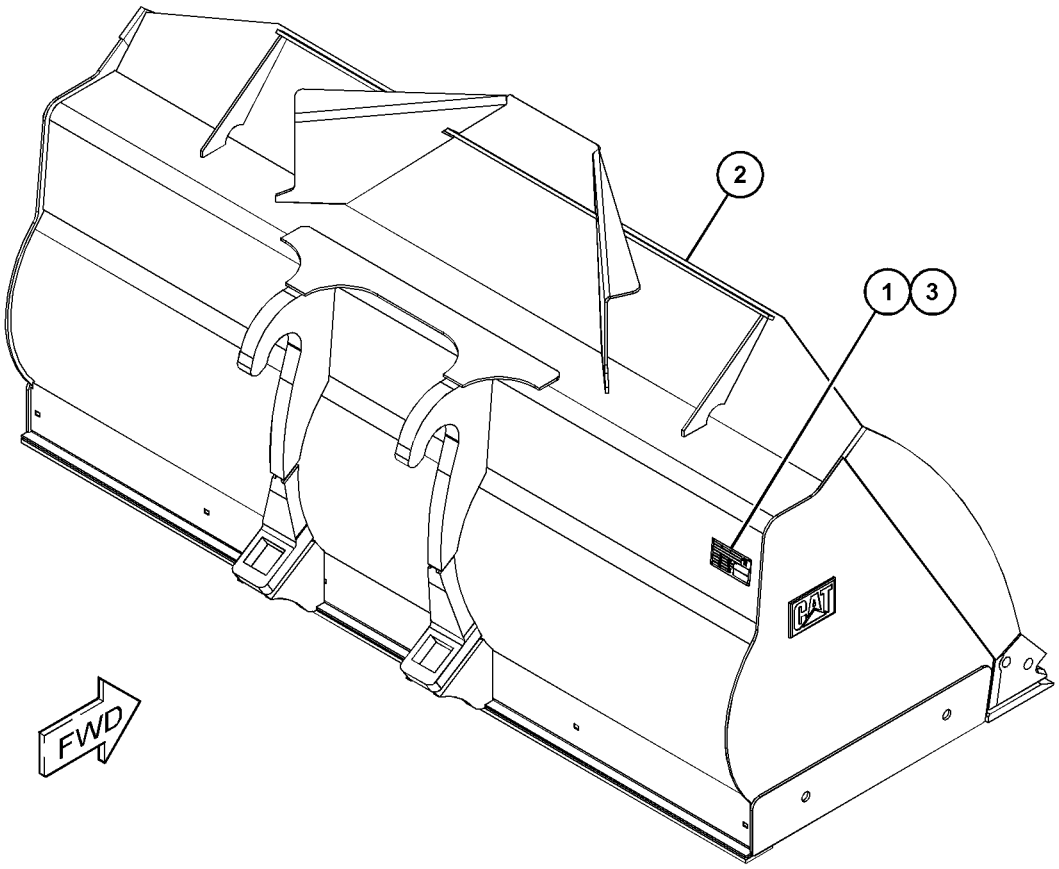

GRÁFICO 1 <FIM> g06088379

434-8968 GRUPO DE CAÇAMBAS DE MOVIMENTAÇÃO DE MATERIAIS (BUCKET GP-MATERIAL HANDLING)

S/N: KW41-UP
UM ACESSÓRIO

SMCS-6101 **i05300996**

NOTA	REF. NÃO	GRÁFICO REF.	NÚMERO DA PEÇA	QTY	NOME DA PEÇA 1 2 3 4 5 6 (NÍVEL DO PRODUTO)	CONSULTE PÁGINA
	1	1	**137-4234**	1	PLATE-IDENTIFICATION (Ferramenta de Trabalho) (PLATE-IDENTIFICATION (WORK TOOL))	
	2	1	**332-2788**	2	DECALQUE DE ADVERTÊNCIA (NÃO LEVANTAR, LEIA O OMM) (FILM-WARNING (DO NOT LIFT, READ OMM))	
Y	3	1	*434-8967*	1	GRUPO DE CAÇAMBAS DE MOVIMENTAÇÃO DE MATERIAIS (BUCKET AS-MATERIAL HANDLING)	857
	4	1	**312-5694**	1	PARAFUSO DE FIXAÇÃO (1/4-20X0,25 POL) (SETSCREW (1/4-20X0.25-IN))	

Y - ILUSTRAÇÃO INDIVIDUAL

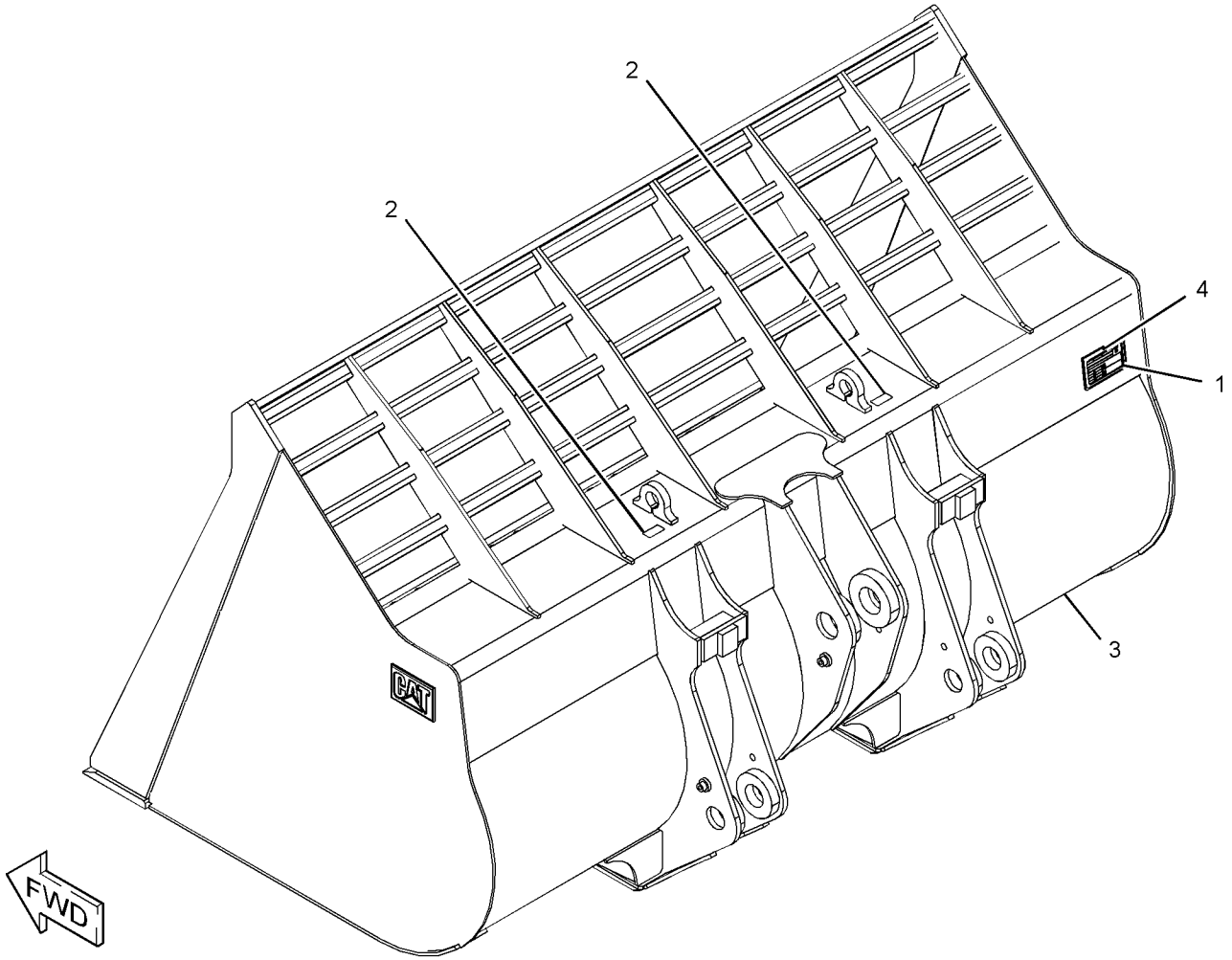

GRÁFICO 1 <FIM> g03375813

345-2417 CARRO GP-FORK (CARRIAGE GP-FORK)

S/N: KW41-UP
UM ACESSÓRIO

SMCS-6402 **i05324831**

NOTA	REF. NÃO	GRÁFICO REF.	NÚMERO DA PEÇA	QTY	NOME DA PEÇA 1 2 3 4 5 6 (NÍVEL DO PRODUTO)	CONSULTE PÁGINA
	1	1	**157-4835**	1	PLACA DE INSTRUÇÃO (CAPACIDADE DE CARGA) (PLATE-INSTRUCTION (LOAD CAPACITY))	
	2	1	**168-8389**	4	GARRA (METAL) (TACK (METAL))	
	3	1	**345-2756**	1	CARRO AS-FORK (CARRIAGE AS-FORK)	

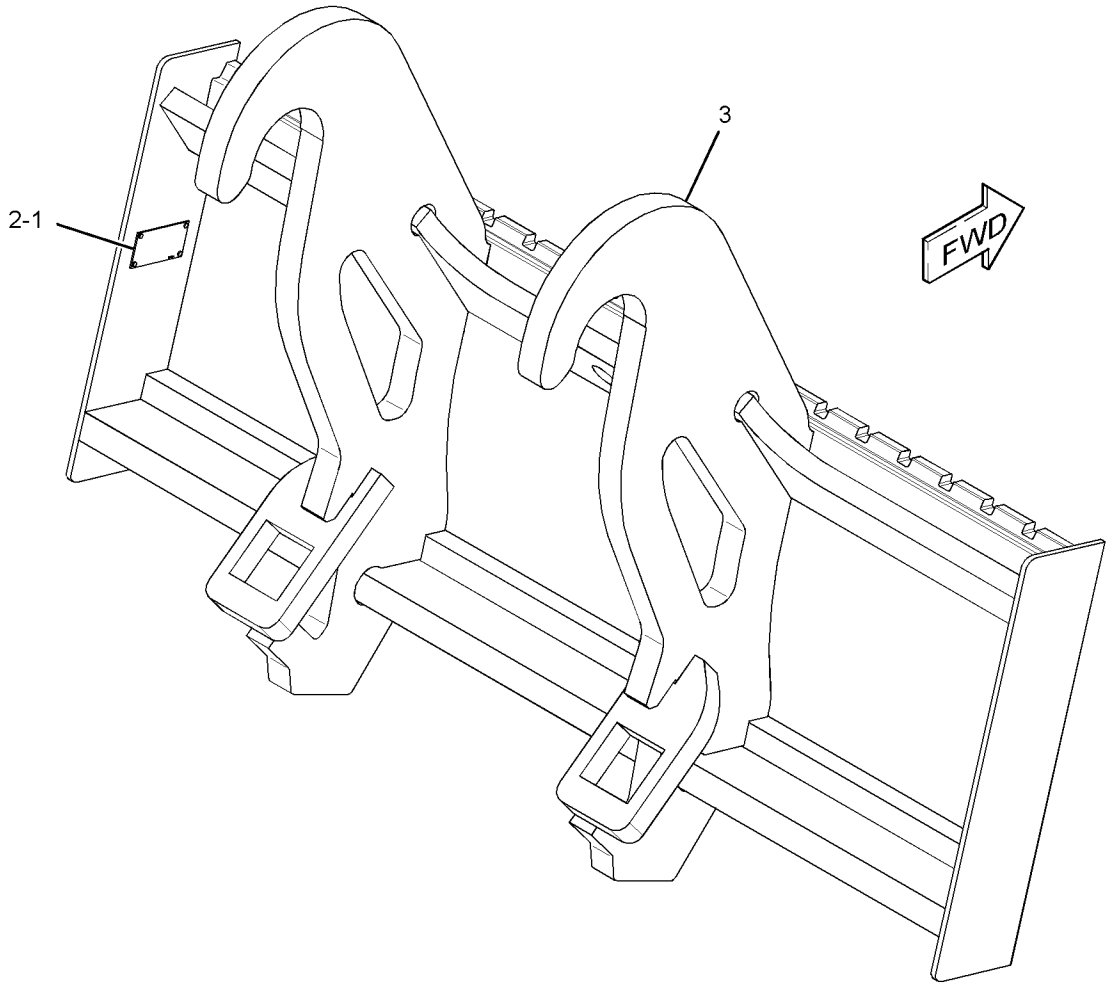

GRÁFICO 1 <FIM> g02748230

430-2977 ARRANJO DO ACOPLADOR RÁPIDO (COUPLER AR-QUICK)

S/N: KW41-UP

NÚMEROE DE 524-8363 ARRANJO DE CORTE DE MADEIRA

UM ACESSÓRIO

SMCS-6129 **i06880316**

NOTA	NÚMERO DA PEÇA	QTY	NOME DA PEÇA 1 2 3 4 5 6 (NÍVEL DO PRODUTO)	CONSULTE PÁGINA
Y	*333-6550*	1	GRUPO DE ACOPLADORES RÁPIDOS (COUPLER GP-QUICK)	885
Y	*333-6952*	1	GRUPO DE TUBULAÇÕES DO ACOPLADOR (LINES GP-COUPLER)	576
	451-0666	1	CONJUNTO DE INTERRUPTORES-BALANCIM (ACOPLADOR RÁPIDO) (SWITCH AS-ROCKER (QUICK COUPLER))	
	111-7899	1	JUNTA (GASKET)	

Y - ILUSTRAÇÃO INDIVIDUAL

<FIM>

333-6550 GRUPO DE ACOPLADORES RÁPIDOS (COUPLER GP-QUICK)

S/N: KW41-UP
NÚMEROE DE 430-2977 ARRANJO DO ACOPLADOR RÁPIDO
UM ACESSÓRIO

SMCS-6129 **i07046710**

NOTA	REF. NÃO	GRÁFICO REF.	NÚMERO DA PEÇA	QTY	NOME DA PEÇA 1 2 3 4 5 6 (NÍVEL DO PRODUTO)	CONSULTE PÁGINA
	1	1	**192-5881**	4	PINO (PIN)	
	2	1	**3B-8489**	2	GRAXEIRA (1/8-27 PTF) (FITTING-GREASE (1/8-27 PTF))	
	3	1	**333-6551**	1	CONJUNTO DE ACOPLADOR (COUPLER AS)	
M		1	**9R-2613**	2	RESSALTO DE SOLDA (M10X1,5X25 MM) (BOSS-WELD (M10X1.5X25-MM))	
		1	**339-6694**	2	CONJUNTO DA PLACA (PLATE AS)	
	4	1	**426-1870**	1	CUNHA (LADO DIREITO) (WEDGE (RH))	
	5	1	**426-1872**	1	CUNHA (LADO ESQUERDO) (WEDGE (LH))	
Y	6	1	**375-0724**	2	CYLINDER GP-COUPLER (RECUO DO CILINDRO) (CYLINDER GP-COUPLER)	557
	7	1	**3B-4629**	4	CONTRAPINO (PIN-COTTER)	

M - PEÇA MÉTRICA
Y - ILUSTRAÇÃO INDIVIDUAL

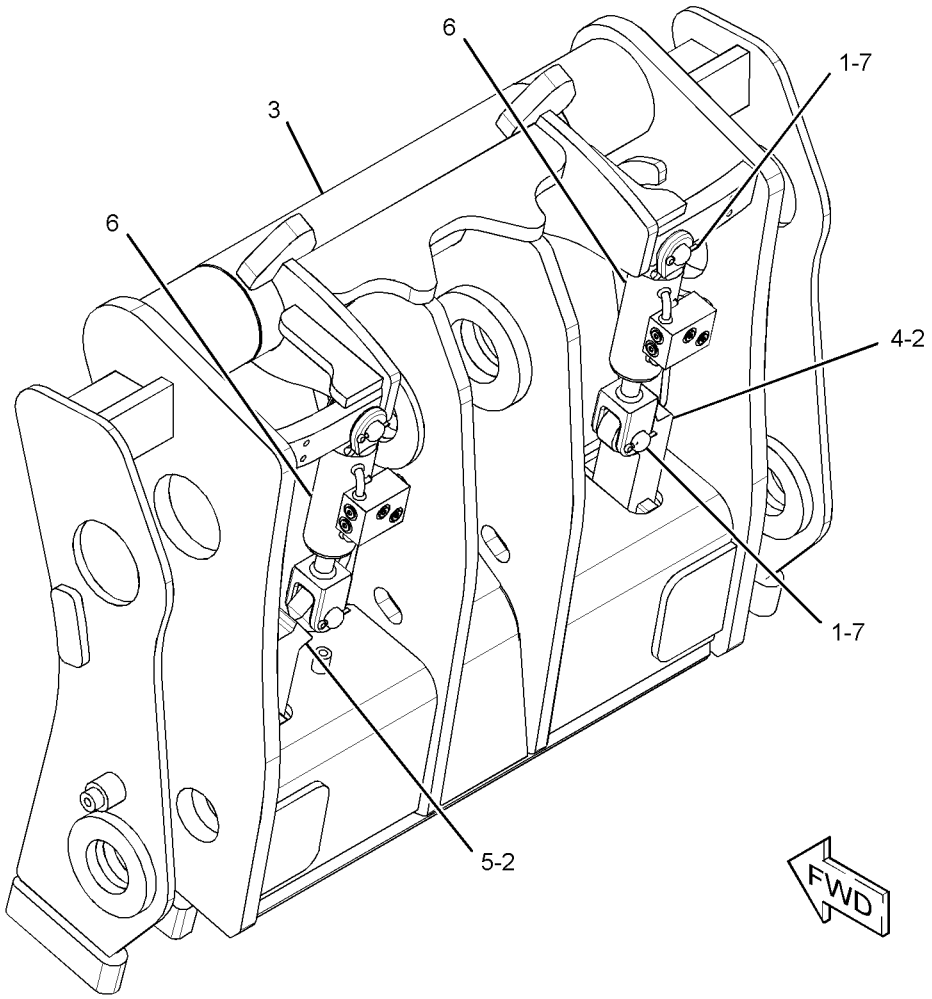

GRÁFICO 1 <FIM> g06208367

251-5418 GRUPO DA BORDA CORTANTE (EDGE GP-CUTTING)

S/N: KW41-UP
UM ACESSÓRIO

SMCS-6801 **i05309449**

NOTA	REF. NÃO	GRÁFICO REF.	NÚMERO DA PEÇA	QTY	NOME DA PEÇA 1 2 3 4 5 6 (NÍVEL DO PRODUTO)	CONSULTE PÁGINA
	1	1	**251-5417**	1	BORDA-CORTE (EDGE-CUTTING)	
	2	1	**2J-3507**	8	PORCA REGULAR (1-8 DE ROSCA) (NUT-FULL (1-8-THD))	
	3	1	**3B-4516**	8	ARRUELA DE PRESSÃO (LOCKWASHER)	
	4	1	**4J-9208**	8	PARAFUSO DE CABEÇA CÔNICA (1-8X3,5 POL) (BOLT-PLOW (1-8X3.5-IN))	

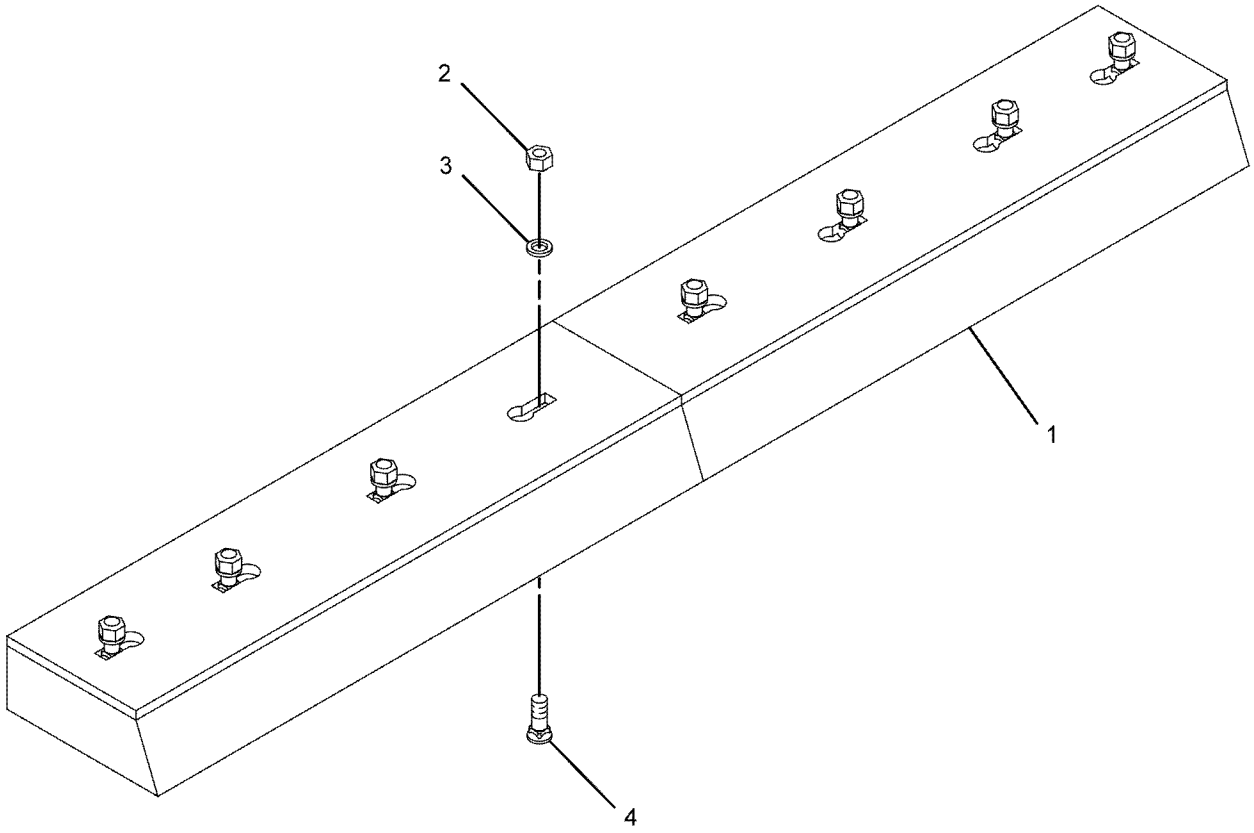

GRÁFICO 1 <FIM> g01116749

345-2758 GRUPO DA BORDA CORTANTE (EDGE GP-CUTTING)

S/N: KW41-UP
UM ACESSÓRIO

SMCS-6801 **i05309450**

NOTA	NÚMERO DA PEÇA	QTY	NOME DA PEÇA 1 2 3 4 5 6 (NÍVEL DO PRODUTO)	CONSULTE PÁGINA
	1J-5607	10	PARAFUSO DE CABEÇA CÔNICA (1-8X2,75 POL) (BOLT-PLOW (1-8X2.75-IN))	
	110-4711	2	BORDA-CORTE (EDGE-CUTTING)	
	4T-8091	2	BORDA DA EXTREMIDADE (EDGE-END)	
	2J-3507	10	PORCA REGULAR (1-8 DE ROSCA) (NUT-FULL (1-8-THD))	

<FIM>

472-1465 GRUPO DA BORDA CORTANTE (EDGE GP-CUTTING)

S/N: KW41-UP

NÚMEROE DE 490-3050, 491-0515 ARRANJO DA CAÇAMBA-PROPÓSITO GERAL

UM ACESSÓRIO

SMCS-6801 **i06810928**

NOTA	REF. NÃO	GRÁFICO REF.	NÚMERO DA PEÇA	QTY	NOME DA PEÇA 1 2 3 4 5 6 (NÍVEL DO PRODUTO)	CONSULTE PÁGINA
	1	1	**472-1463**	2	BORDA-CORTE (EDGE-CUTTING)	
	2	1	**472-1464**	1	BORDA-CORTE (EDGE-CUTTING)	
	3	1	**1J-5607**	10	PARAFUSO DE CABEÇA CÔNICA (1-8X2,75 POL) (BOLT-PLOW (1-8X2.75-IN))	
	4	1	**2J-3507**	10	PORCA REGULAR (1-8 DE ROSCA) (NUT-FULL (1-8-THD))	

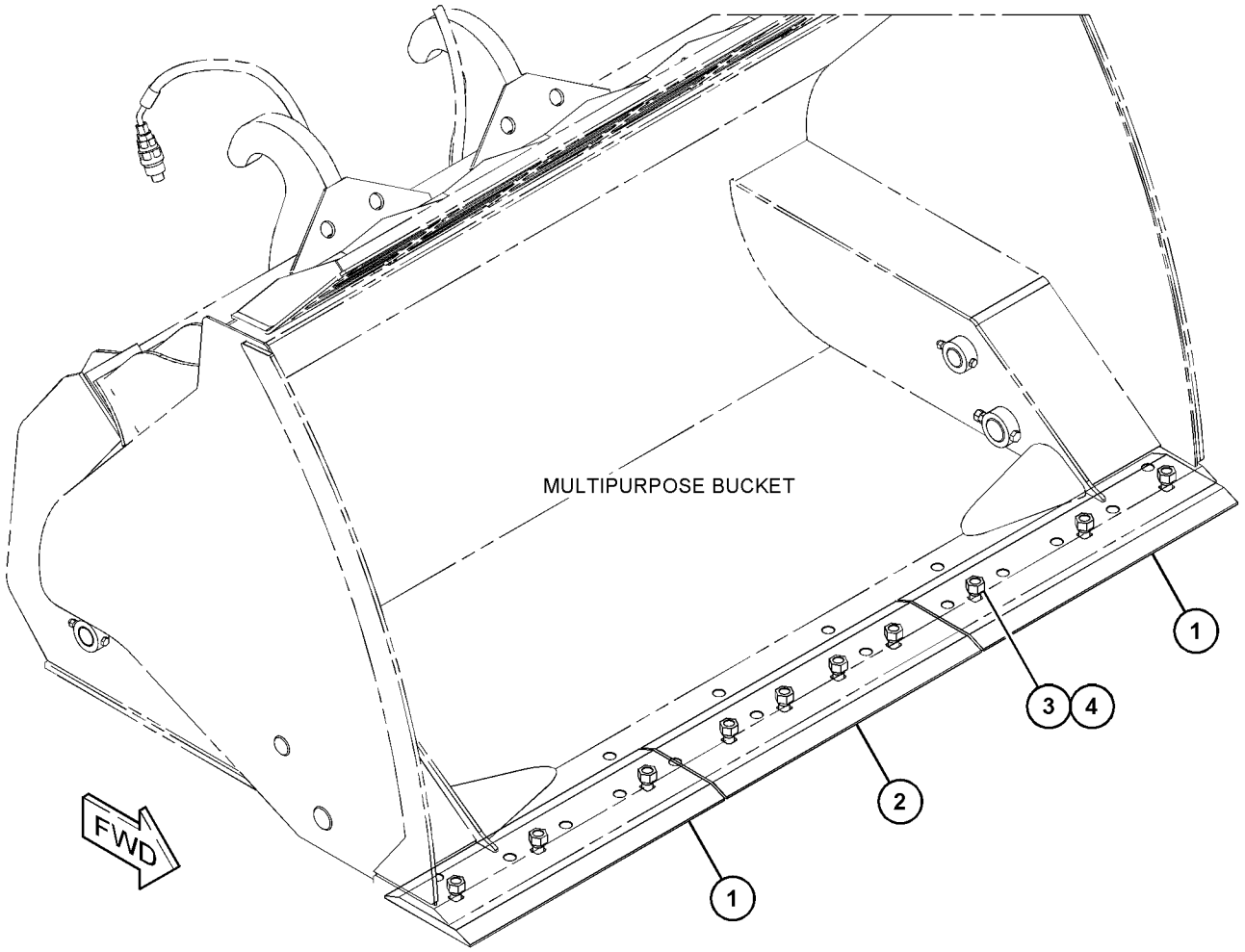

GRÁFICO 1 <FIM> g03791199

472-1468 GRUPO DA BORDA CORTANTE (EDGE GP-CUTTING)

S/N: KW41-UP

NÚMEROE DE 491-0525, 491-0535 ARRANJO DA CAÇAMBA-PROPÓSITO GERAL

UM ACESSÓRIO

SMCS-6801 **i06811010**

NOTA	REF. NÃO	GRÁFICO REF.	NÚMERO DA PEÇA	QTY	NOME DA PEÇA 1 2 3 4 5 6 (NÍVEL DO PRODUTO)	CONSULTE PÁGINA
	1	1	**472-1466**	2	BORDA-CORTE (EDGE-CUTTING)	
	2	1	**472-1467**	1	BORDA-CORTE (EDGE-CUTTING)	
	3	1	**1J-5607**	10	PARAFUSO DE CABEÇA CÔNICA (1-8X2,75 POL) (BOLT-PLOW (1-8X2.75-IN))	
	4	1	**2J-3507**	10	PORCA REGULAR (1-8 DE ROSCA) (NUT-FULL (1-8-THD))	

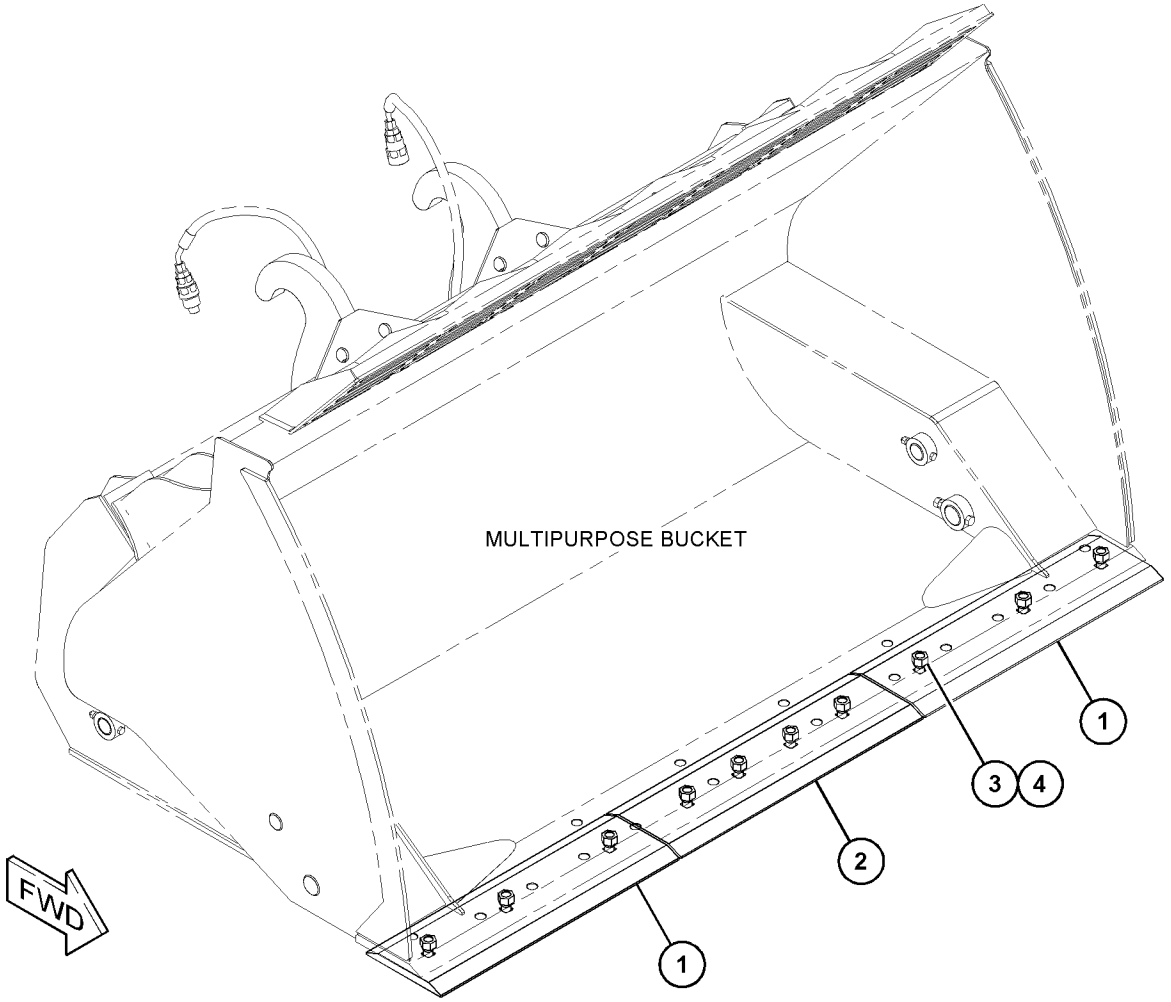

GRÁFICO 1 <FIM> g03790716

504-8450 GRUPO DA BORDA CORTANTE (EDGE GP-CUTTING)

S/N: KW41-UP
UM ACESSÓRIO

SMCS-6801 **i06726071**

NOTA	REF. NÃO	GRÁFICO REF.	NÚMERO DA PEÇA	QTY	NOME DA PEÇA 1 2 3 4 5 6 (NÍVEL DO PRODUTO)	CONSULTE PÁGINA
	1	1	**472-1467**	1	BORDA-CORTE (EDGE-CUTTING)	
	2	1	**504-8449**	2	BORDA-CORTE (EDGE-CUTTING)	
	3	1	**1J-5607**	10	PARAFUSO DE CABEÇA CÔNICA (1-8X2,75 POL) (BOLT-PLOW (1-8X2.75-IN))	
	4	1	**2J-3507**	10	PORCA REGULAR (1-8 DE ROSCA) (NUT-FULL (1-8-THD))	

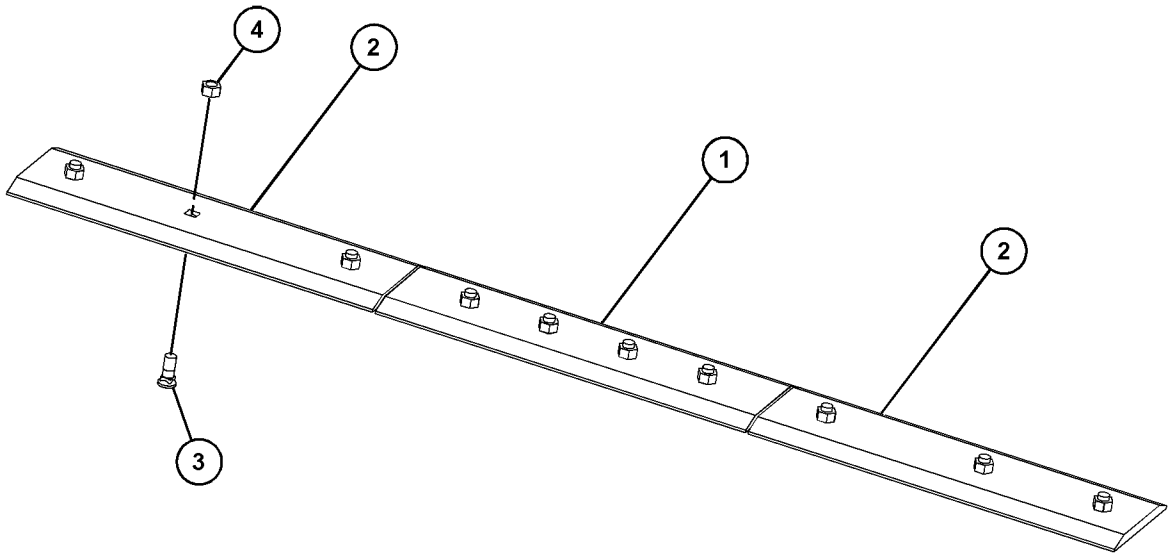

GRÁFICO 1 <FIM> g06073370

7T-9326 GRUPO DA BORDA CORTANTE (EDGE GP-CUTTING)

S/N: KW41-UP

PARA USO COM G.E.T. (FERRAMENTA DE PENETRAÇÃO NO SOLO) ADAPTADORES J250

UM ACESSÓRIO

SMCS-6801 **i02124273**

NOTA	REF. NÃO	GRÁFICO REF.	NÚMERO DA PEÇA	QTY	NOME DA PEÇA 1 2 3 4 5 6 (NÍVEL DO PRODUTO)	CONSULTE PÁGINA
	1	1	**4T-6695**	7	BORDA DO SEGMENTO (EDGE-SEGMENT)	
	2	1	**1J-5607**	14	PARAFUSO DE CABEÇA CÔNICA (1-8X2,75 POL) (BOLT-PLOW (1-8X2.75-IN))	
	3	1	**2J-3507**	14	PORCA REGULAR (1-8 DE ROSCA) (NUT-FULL (1-8-THD))	

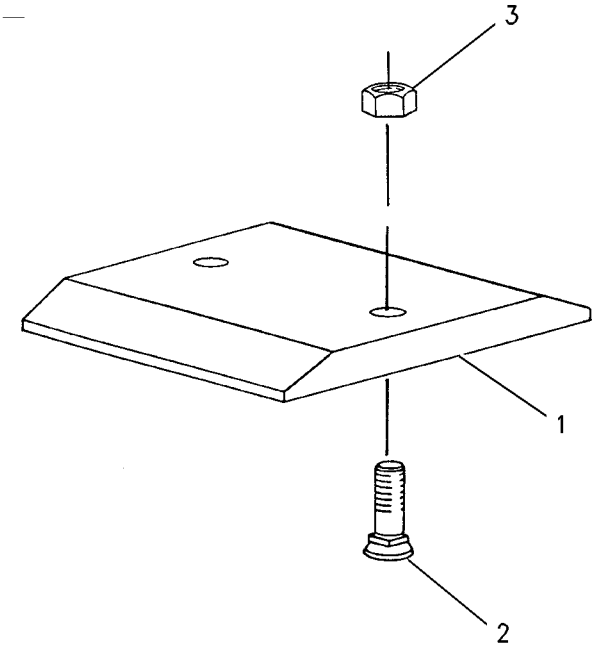

GRÁFICO 1 <FIM> g00688383

8E-4566 GRUPO DA BORDA CORTANTE (EDGE GP-CUTTING)

S/N: KW41-UP
UM ACESSÓRIO

SMCS-6801 **i01130561**

NOTA	NÚMERO DA PEÇA	QTY	NOME DA PEÇA 1 2 3 4 5 6 (NÍVEL DO PRODUTO)	CONSULTE PÁGINA
	1J-5607	10	PARAFUSO DE CABEÇA CÔNICA (1-8X2,75 POL) (BOLT-PLOW (1-8X2.75-IN))	
	8E-4567	2	BORDA-CORTE (EDGE-CUTTING)	
	4T-8091	2	BORDA DA EXTREMIDADE (EDGE-END)	
	2J-3507	10	PORCA REGULAR (1-8 DE ROSCA) (NUT-FULL (1-8-THD))	

<FIM>

8E-4568 GRUPO DE BORDA-SEGMENTO (EDGE GP-SEGMENT)

S/N: KW41-UP
PARA USO COM 116-9713—PÁGINA: 823
NÚMEROE DE 518-4890, 523-9080 ARRANJO DE DISTRIBUIÇÃO
UM ACESSÓRIO

SMCS-6818 **i01130557**

NOTA	NÚMERO DA PEÇA	QTY	NOME DA PEÇA 1 2 3 4 5 6 (NÍVEL DO PRODUTO)	CONSULTE PÁGINA
	1J-5607	14	PARAFUSO DE CABEÇA CÔNICA (1-8X2,75 POL) (BOLT-PLOW (1-8X2.75-IN))	
	8E-4569	7	BORDA DO SEGMENTO (EDGE-SEGMENT)	
	2J-3507	14	PORCA REGULAR (1-8 DE ROSCA) (NUT-FULL (1-8-THD))	

<FIM>

456-7773 BORDA-CORTE (EDGE-CUTTING)

S/N: KW41-UP

INSTALAÇÃO EM CAMPO

SMCS-6801 **i06294316**

NOTA	REF. NÃO	GRÁFICO REF.	NÚMERO DA PEÇA	QTY	NOME DA PEÇA 1 2 3 4 5 6 (NÍVEL DO PRODUTO)	CONSULTE PÁGINA
					(NO SERVICED PARTS)	

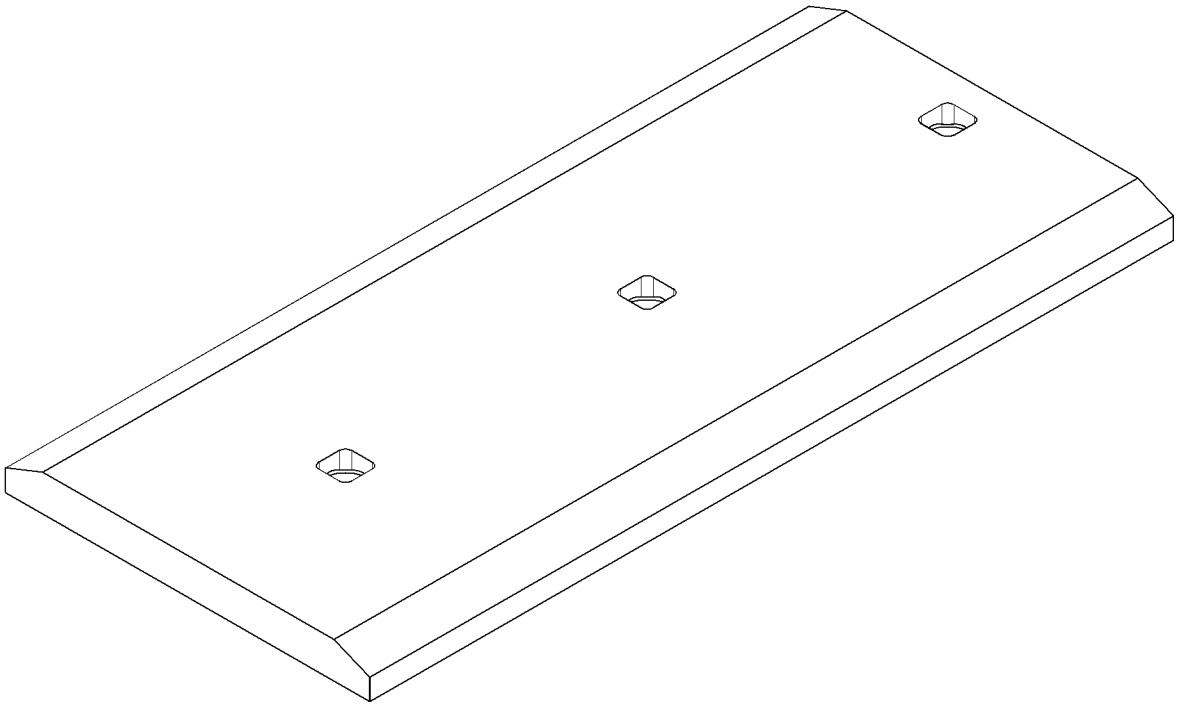

GRÁFICO 1 <FIM> g01431940

519-8500 BORDA-CORTE–BRAÇO (EDGE-CUTTING-BRAÇO)

S/N: KW41-UP

INSTALAÇÃO EM CAMPO

SMCS-6801 **i06815176**

NOTA	REF. NÃO	GRÁFICO REF.	NÚMERO DA PEÇA	QTY	NOME DA PEÇA 1 2 3 4 5 6 (NÍVEL DO PRODUTO)	CONSULTE PÁGINA
					(NO SERVICED PARTS)	

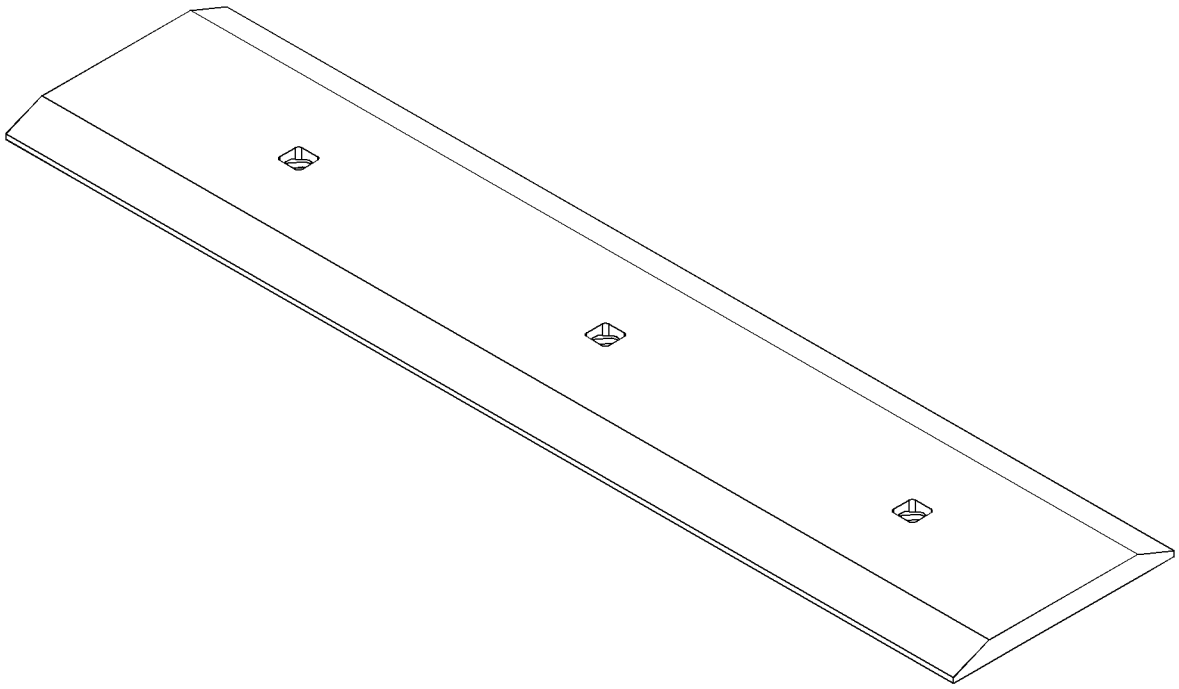

GRÁFICO 1 <FIM> g06126157

500-1943 BORDA DA EXTREMIDADE (EDGE-END)

S/N: KW41-UP

INSTALAÇÃO EM CAMPO

SMCS-6801 **i06726062**

NOTA	REF. NÃO	GRÁFICO REF.	NÚMERO DA PEÇA	QTY	NOME DA PEÇA 1 2 3 4 5 6 (NÍVEL DO PRODUTO)	CONSULTE PÁGINA
	1	1	**4T-8091**	1	BORDA DA EXTREMIDADE (EDGE-END)	

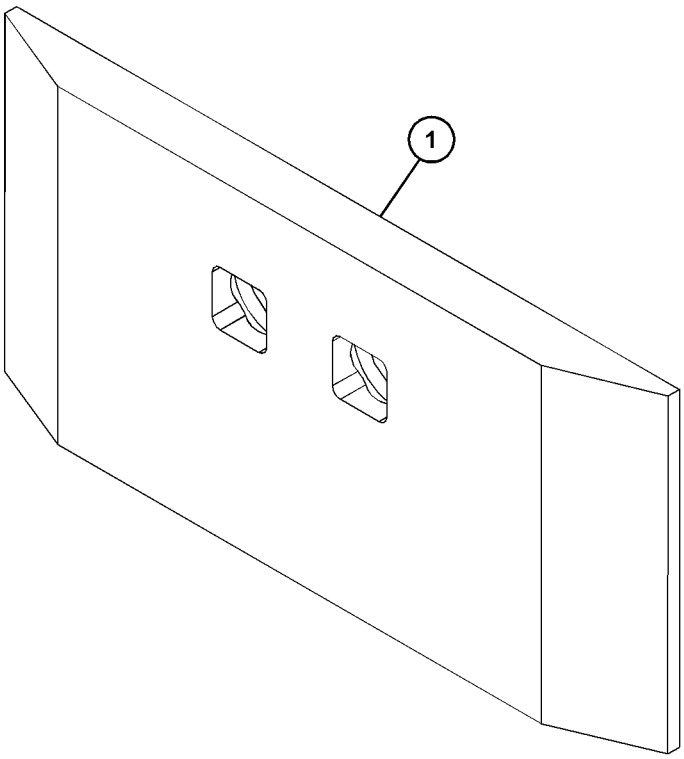

GRÁFICO 1 <FIM> g06073317

519-8501 BORDA DA EXTREMIDADE–BRAÇO (EDGE-END-BRAÇO)

S/N: KW41-UP

INSTALAÇÃO EM CAMPO

SMCS-6801 **i06815177**

NOTA	REF. NÃO	GRÁFICO REF.	NÚMERO DA PEÇA	QTY	NOME DA PEÇA 1 2 3 4 5 6 (NÍVEL DO PRODUTO)	CONSULTE PÁGINA
					(NO SERVICED PARTS)	

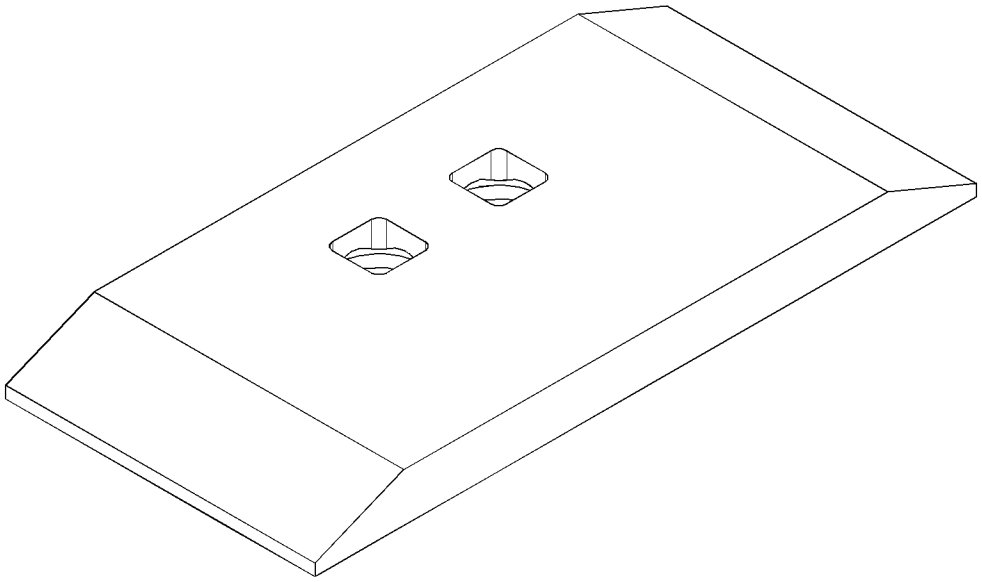

GRÁFICO 1 <FIM> g06126172

476-5727 GRUPO DO GARFO-TORAS (FORK GP-LOG)

S/N: KW41-UP
PARA USO COM 441-3367—PÁGINA: 579
UM ACESSÓRIO
TIPO 1

SMCS-6113 **i06181525**

NOTA	REF. NÃO	GRÁFICO REF.	NÚMERO DA PEÇA	QTY	NOME DA PEÇA 1 2 3 4 5 6 (NÍVEL DO PRODUTO)	CONSULTE PÁGINA
	1	1	*164-6862*	2	CONJUNTO DE TEE (TEE AS)	
					(EACH INCLUDES)	
		1	**6V-9160**	1	TÊ DO SELO FACIAL (TEE-FACE SEAL)	
		1	**6V-9746**	3	ANEL RETENTOR EM O (SEAL-O-RING)	
	2	1	**3B-8489**	4	GRAXEIRA (1/8-27 PTF) (FITTING-GREASE (1/8-27 PTF))	
	3	1	**3B-8490**	2	GRAXEIRA (1/4-18 PTF) (FITTING-GREASE (1/4-18 PTF))	
I	4	1	**5T-9729**	1	CONJUNTO DE MANGUEIRA (HOSE AS)	
Y	5	1	**6E-4892**	2	GRUPO DE CILINDRO-DIREÇÃO (CYLINDER GP-STEERING)	676
	6	1	**137-4234**	1	PLATE-IDENTIFICATION (Ferramenta de Trabalho) (PLATE-IDENTIFICATION (WORK TOOL))	
	7	1	**148-0097**	2	CONJUNTO DE PINO (PIN AS)	
	8	1	**150-0179**	2	CONJUNTO DE PINO (PIN AS)	
	9	1	**152-5717**	1	TAMPA CONTRA POEIRA (CAP-DUST)	
	10	1	**152-5718**	1	TAMPA CONTRA POEIRA (CAP-DUST)	
	11	1	*171-6723*	2	CONJUNTO DE COTOVELO (ELBOW AS)	
					(EACH INCLUDES)	
		1	**6V-9746**	1	ANEL RETENTOR EM O (SEAL-O-RING)	
		1	**8T-8899**	1	COTOVELO (ELBOW)	
I	12	1	**223-2111**	3	CONJUNTO DE MANGUEIRA (HOSE AS)	
	13	1	**241-6189**	1	CONJUNTO DE CONEXÃO (DESCONEXÃO RÁPIDA, MACHO) (FITTING AS (QUICK DISCONNECT, MALE))	
	14	1	**241-6190**	1	CONJUNTO DE CONEXÃO (DESENGATE RÁPIDO, FÊMEO) (FITTING AS (QUICK DISCONNECT, FEMALE))	
					(EACH AS INCLUDES)	
		1	**5K-9090**	1	ANEL RETENTOR EM O (SEAL-O-RING)	
I	15	1	**262-1492**	1	CONJUNTO DE MANGUEIRA (HOSE AS)	
	16	1	**312-5694**	1	PARAFUSO DE FIXAÇÃO (1/4-20X0,25 POL) (SETSCREW (1/4-20X0.25-IN))	
I	17	1	**385-5185**	1	CONJUNTO DE MANGUEIRA (HOSE AS)	
Y	18	1	*476-5728*	1	GRUPO DO GARFO-TORAS (FORK GP-LOG)	903
	19	1	*148-8327*	2	CONJUNTO DE CONECTOR (CONNECTOR AS)	
					(EACH INCLUDES)	
		1	**3D-2824**	1	ANEL RETENTOR EM O (SEAL-O-RING)	
		1	**6V-8637**	1	CONECTOR (CONNECTOR)	
		1	**6V-9746**	1	ANEL RETENTOR EM O (SEAL-O-RING)	
	20	1	*148-8347*	2	CONJUNTO DE COTOVELO (ELBOW AS)	
					(EACH INCLUDES)	
		1	**3D-2824**	1	ANEL RETENTOR EM O (SEAL-O-RING)	
		1	**6V-9007**	1	COTOVELO (ELBOW)	
		1	**6V-9746**	1	ANEL RETENTOR EM O (SEAL-O-RING)	
	21	1	*153-6236*	2	CONJUNTO DE REDUCER (REDUCER AS)	
					(EACH INCLUDES)	
		1	**6V-8946**	1	REDUTOR (REDUCER)	
		1	**6V-9746**	1	ANEL RETENTOR EM O (SEAL-O-RING)	
	22	1	**204-2281**	6	CABO TIPO CINTA (STRAP-CABLE)	
	23	1	**5M-6214**	2	BUJÃO (1/8-27 PTF) (PLUG (1/8-27 PTF))	

476-5727 GRUPO DO GARFO-TORAS (FORK GP-LOG) (continuação) **i06181525**

NOTA	REF. NÃO	GRÁFICO REF.	NÚMERO DA PEÇA	QTY	NOME DA PEÇA 1 2 3 4 5 6 (NÍVEL DO PRODUTO)	CONSULTE PÁGINA
	24	1	**7G-3832**	3	ILHÓ (GROMMET)	
	25	1	**7G-3833**	3	GRAMPO (LINGUETA) (CLIP (TAB))	
	26	1	**7G-3834**	3	GRAMPO (RANHURA) (CLIP (SLOT))	
	27	1	**7X-0564**	6	ARRUELA DURA (20X51X3 MM DE ESPESSURA) (WASHER-HARD (20X51X3-MM THK))	
	28	1	**7X-0582**	2	ARRUELA DURA (20X44,5X6 MM DE ESPESSURA) (WASHER-HARD (20X44.5X6-MM THK))	
M	29	1	**7X-2563**	4	PARAFUSO (M20X2,5X60 MM) (BOLT (M20X2.5X60-MM))	
M	30	1	**8T-4131**	4	PORCA (ROSCA M20X2,5) (NUT (M20X2.5-THD))	
M	31	1	**8T-4139**	6	PARAFUSO (M12X1,75X30 MM) (BOLT (M12X1.75X30-MM))	
	32	1	**8T-4223**	6	ARRUELA DURA (13,5X25,5X3 MM DE ESPESSURA) (WASHER-HARD (13.5X25.5X3-MM THK))	
	33	1	**9K-9731**	4	ESPAÇADOR (20,4X28,5X14,2 MM DE ESPESSURA) (SPACER (20.4X28.5X14.2-MM THK))	
	34	1	**9R-9702**	26	ARRUELA (56X100X1,6 MM DE ESPESSURA) (WASHER (56X100X1.6-MM THK))	

I - CONSULTE O SISTEMA DE INFORMAÇÕES HIDRÁULICAS
M - PEÇA MÉTRICA
Y - ILUSTRAÇÃO INDIVIDUAL

NO GRAPHIC AVAILABLE AT TIME OF PUBLICATION

GRÁFICO 1 <FIM> g01269539

476-5727 GRUPO DO GARFO-TORAS (FORK GP-LOG)

S/N: KW41-UP
PARA USO COM 441-3367—PÁGINA: 579
UM ACESSÓRIO
TIPO 2

SMCS-6113 **i07058894**

NOTA	REF. NÃO	GRÁFICO REF.	NÚMERO DA PEÇA	QTY	NOME DA PEÇA 1 2 3 4 5 6 (NÍVEL DO PRODUTO)	CONSULTE PÁGINA
	1	1	**3B-8490**	2	GRAXEIRA (1/4-18 PTF) (FITTING-GREASE (1/4-18 PTF))	
I	2	1	**5T-9729**	1	CONJUNTO DE MANGUEIRA (HOSE AS)	
Y	3	1	**6E-4892**	2	GRUPO DE CILINDRO-DIREÇÃO (CYLINDER GP-STEERING)	676
CI	4	1	**136-0025**	2	CONJUNTO DE MANGUEIRA (HOSE AS)	
	5	1	**137-4234**	1	PLATE-IDENTIFICATION (Ferramenta de Trabalho) (PLATE-IDENTIFICATION (WORK TOOL))	
	6	2	**148-0097**	2	CONJUNTO DE PINO (PIN AS)	
	7	2	**150-0179**	2	CONJUNTO DE PINO (PIN AS)	
	8	1	**204-2281**	6	CABO TIPO CINTA (STRAP-CABLE)	
CI	9	1	**223-2111**	1	CONJUNTO DE MANGUEIRA (HOSE AS)	
I	10	1	**262-1492**	1	CONJUNTO DE MANGUEIRA (HOSE AS)	
I	11	1	**385-5185**	1	CONJUNTO DE MANGUEIRA (HOSE AS)	
C	12	1	**439-1588**	1	ACOPLAMENTO (DESENGATE RÁPIDO, FÊMEO) (COUPLING (QUICK DISCONNECT, FEMALE))	
CJ	13	1	**439-1589**	1	CONJUNTO DE COUPLING (DESCONEXÃO RÁPIDA, MACHO) (COUPLING AS (QUICK DISCONNECT, MALE))	
Y	14	1	*476-5728*	1	GRUPO DO GARFO-TORAS (FORK GP-LOG)	903
C	15	1	*148-8327*	4	CONJUNTO DE CONECTOR (CONNECTOR AS)	
					(EACH INCLUDES)	
		1	**3D-2824**	1	ANEL RETENTOR EM O (SEAL-O-RING)	
		1	**6V-8637**	1	CONECTOR (CONNECTOR)	
		1	**6V-9746**	1	ANEL RETENTOR EM O (SEAL-O-RING)	
	16	1	*148-8347*	2	CONJUNTO DE COTOVELO (ELBOW AS)	
					(EACH INCLUDES)	
		1	**3D-2824**	1	ANEL RETENTOR EM O (SEAL-O-RING)	
		1	**6V-9007**	1	COTOVELO (ELBOW)	
		1	**6V-9746**	1	ANEL RETENTOR EM O (SEAL-O-RING)	
	17	2	*164-6862*	2	CONJUNTO DE TEE (TEE AS)	
					(EACH INCLUDES)	
		2	**6V-9160**	1	TÊ DO SELO FACIAL (TEE-FACE SEAL)	
		2	**6V-9746**	3	ANEL RETENTOR EM O (SEAL-O-RING)	
	18	1	*171-6723*	2	CONJUNTO DE COTOVELO (ELBOW AS)	
					(EACH INCLUDES)	
		1	**6V-9746**	1	ANEL RETENTOR EM O (SEAL-O-RING)	
		1	**8T-8899**	1	COTOVELO (ELBOW)	
	19	1	**312-5694**	1	PARAFUSO DE FIXAÇÃO (1/4-20X0,25 POL) (SETSCREW (1/4-20X0.25-IN))	
	20	1	**3B-8489**	4	GRAXEIRA (1/8-27 PTF) (FITTING-GREASE (1/8-27 PTF))	
	21	2	**5M-6214**	2	BUJÃO (1/8-27 PTF) (PLUG (1/8-27 PTF))	
	22	1	**7G-3832**	3	ILHÓ (GROMMET)	
	23	1	**7G-3833**	3	GRAMPO (LINGUETA) (CLIP (TAB))	
	24	1	**7G-3834**	3	GRAMPO (RANHURA) (CLIP (SLOT))	
	25	2	**7X-0564**	6	ARRUELA DURA (20X51X3 MM DE ESPESSURA) (WASHER-HARD (20X51X3-MM THK))	
	26	2	**7X-0582**	2	ARRUELA DURA (20X44,5X6 MM DE ESPESSURA) (WASHER-HARD (20X44.5X6-MM THK))	

476-5727 GRUPO DO GARFO-TORAS (FORK GP-LOG) (continuação) **i07058894**

NOTA	REF. NÃO	GRÁFICO REF.	NÚMERO DA PEÇA	QTY	NOME DA PEÇA 1 2 3 4 5 6 (NÍVEL DO PRODUTO)	CONSULTE PÁGINA
M	27	2	**7X-2563**	4	PARAFUSO (M20X2,5X60 MM) (BOLT (M20X2.5X60-MM))	
M	28	2	**8T-4131**	4	PORCA (ROSCA M20X2,5) (NUT (M20X2.5-THD))	
M	29	1	**8T-4139**	6	PARAFUSO (M12X1,75X30 MM) (BOLT (M12X1.75X30-MM))	
	30	1	**8T-4223**	6	ARRUELA DURA (13,5X25,5X3 MM DE ESPESSURA) (WASHER-HARD (13.5X25.5X3-MM THK))	
	31	2	**9K-9731**	4	ESPAÇADOR (20,4X28,5X14,2 MM DE ESPESSURA) (SPACER (20.4X28.5X14.2-MM THK))	
	32	2	**9R-9702**	26	ARRUELA (56X100X1,6 MM DE ESPESSURA) (WASHER (56X100X1.6-MM THK))	
	33	1	**464-7494**	2	DECALQUE DE ADVERTÊNCIA (RISCO DE ESMAGAMENTO DAS MÃOS, LEIA O OMM) (FILM-WARNING (HAND CRUSH HAZARD, READ OMM))	
	34	1	**253-3431**	1	DECALQUE DE ADVERTÊNCIA (RISCO DE ESMAGAMENTO, GARFOS, LEIA O MANUAL DE OPERAÇÃO E MANUTENÇÃO (OMM)) (FILM-WARNING (CRUSH HAZARD, FORKS, READ OMM))	
	35	1	**228-3369**	1	DECALQUE DE ADVERTÊNCIA (NÃO OPERE, LEIA O OMM) (FILM-WARNING (DO NOT OPERATE, READ OMM))	
					JOGO(S) DE REPARO DISPONÍVEL(ÍVEIS):	
J			**447-9741**	1	KIT DE SELOS (KIT-SEAL)	
					(INCLUDES O-RINGS & BACKUP RING)	

C - ALTERAR DO TIPO ANTERIOR
I - CONSULTE O SISTEMA DE INFORMAÇÕES HIDRÁULICAS
J - KIT MARKED J SERVICES PART(S) MARKED J
M - PEÇA MÉTRICA
Y - ILUSTRAÇÃO INDIVIDUAL

476-5727 GRUPO DO GARFO-TORAS (FORK GP-LOG) (continuação) **i07058894**

REFER TO ALL ILLUSTRATIONS OF
THIS GROUP FOR AUXILIARY VIEWS

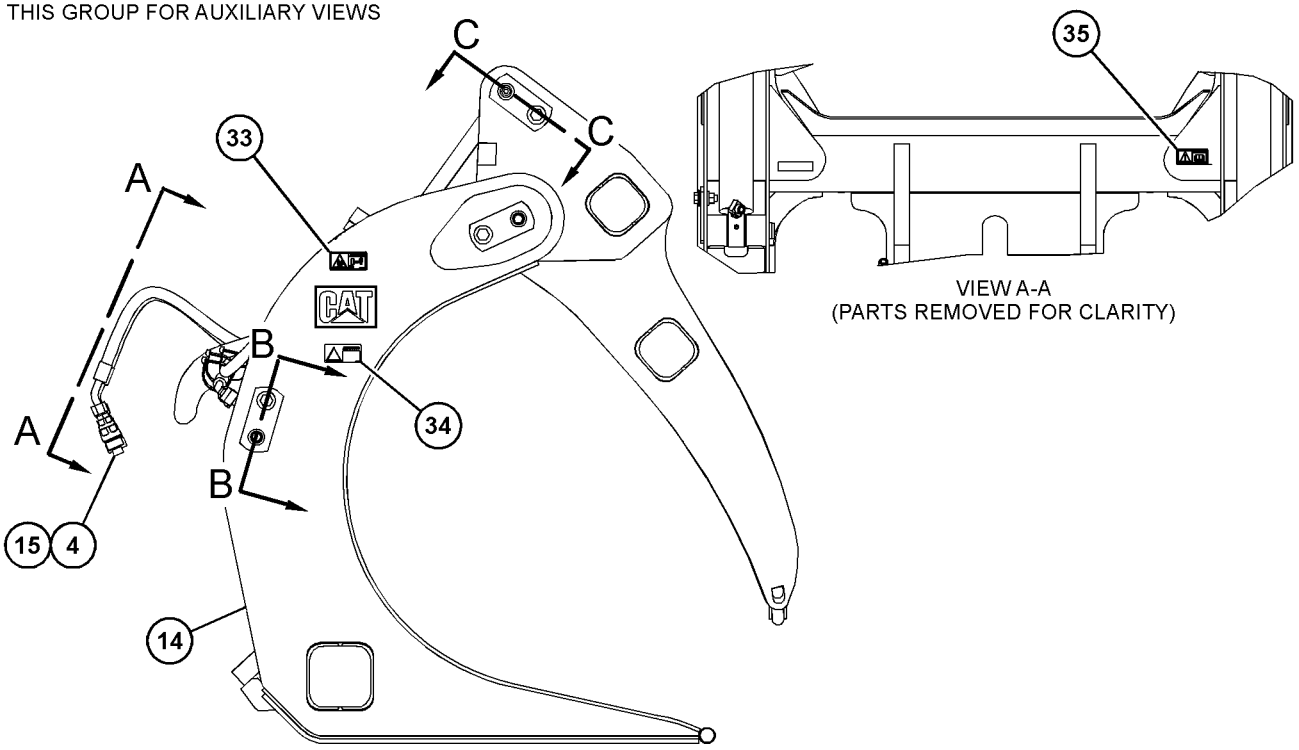

RIGHT SIDE VIEW

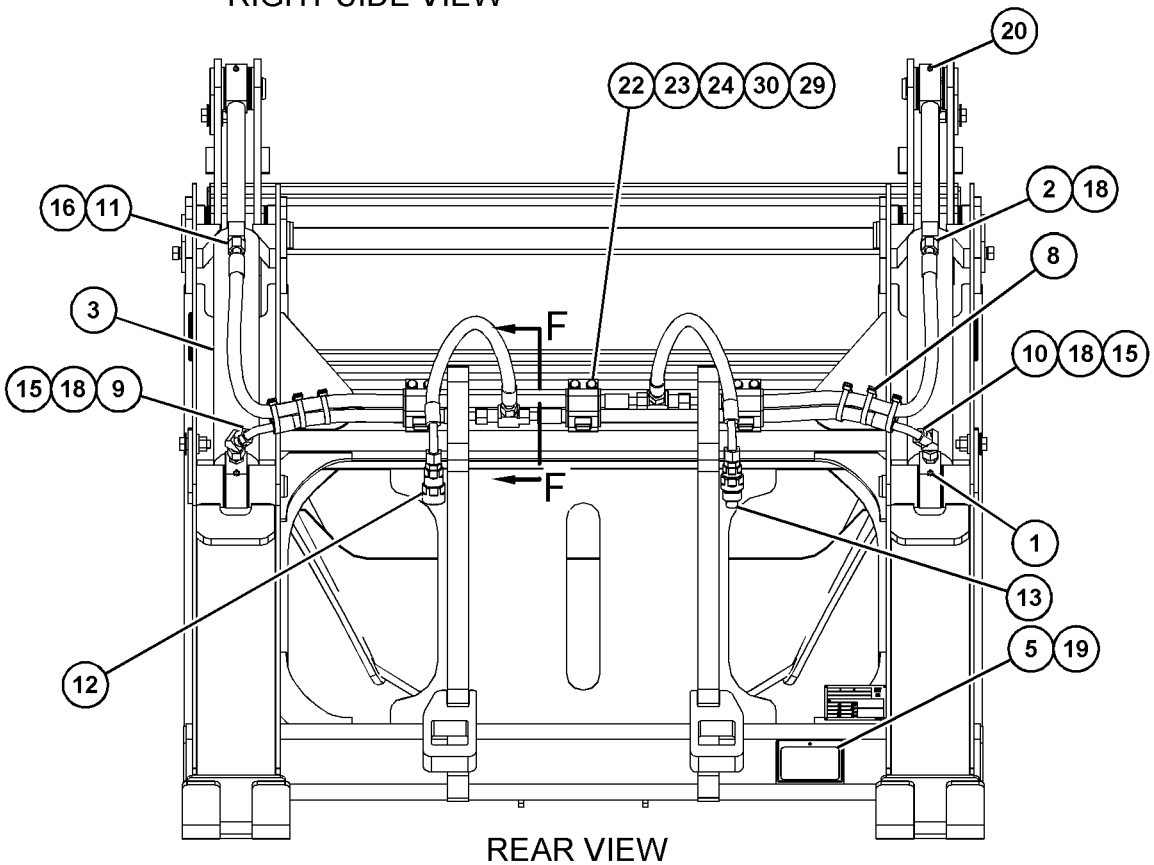

REAR VIEW

GRÁFICO 1 g06212816

476-5727 GRUPO DO GARFO-TORAS (FORK GP-LOG) (continuação) **i07058894**

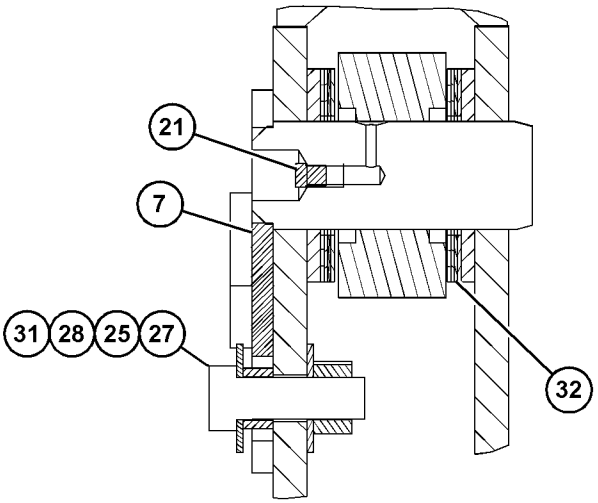

SECTION C-C

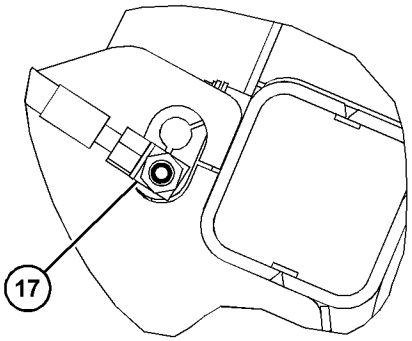

VIEW F-F

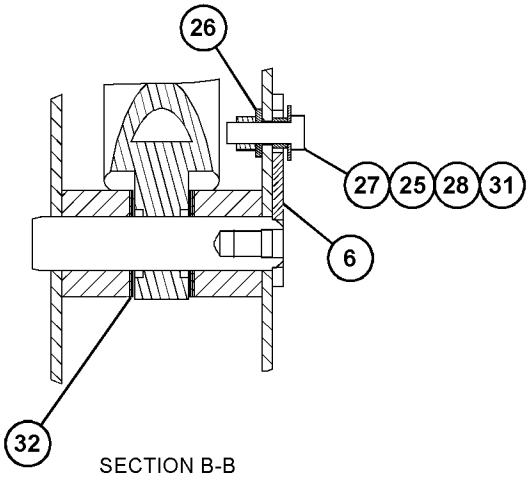

SECTION B-B

GRÁFICO 2 <FIM> g06118512

476-5728 GRUPO DO GARFO-TORAS (FORK GP-LOG)

S/N: KW41-UP

NÚMEROE DE 476-5727 GRUPO DO GARFO-TORAS

UM ACESSÓRIO

SMCS-6113 **i06189249**

NOTA	REF. NÃO	GRÁFICO REF.	NÚMERO DA PEÇA	QTY	NOME DA PEÇA 1 2 3 4 5 6 (NÍVEL DO PRODUTO)	CONSULTE PÁGINA
	1	1	**5V-0353**	2	ARRUELA (65X133X1,6 MM DE ESPESSURA) (WASHER (65X133X1.6-MM THK))	
	2	1	**163-6312**	2	CONJUNTO DE PINO (PIN AS)	
	3	1	**9K-9731**	2	ESPAÇADOR (20,4X28,5X14,2 MM DE ESPESSURA) (SPACER (20.4X28.5X14.2-MM THK))	
	4	1	**476-5729**	1	CONJUNTO DO GARFO (FORK AS)	
		1	**220-6113**	1	BLOCO (BLOCK)	
	4A	1	**2C-9259**	1	PLATE-IDENTIFICATION (CATERPILLAR) (PLATE-IDENTIFICATION (CAT))	
	4B	1	**2C-9259**	1	PLATE-IDENTIFICATION (CATERPILLAR) (PLATE-IDENTIFICATION (CAT))	
	5	1	*476-5748*	1	GRUPO DE ABRAÇADEIRA-GARFO (CLAMP GP-FORK)	
	5A	1	**4V-8675**	2	BUCHA (BUSHING)	
		1	**476-5749**	1	CONJUNTO DE ABRAÇADEIRA (CLAMP AS)	
	6	1	**5V-0354**	10	ARRUELA (66X133X3-MM DE ESPESSURA) (WASHER (66X133X3-MM THK))	
	7	1	**7K-9205**	4	SELO TIPO LÁBIO (SEAL-LIP TYPE)	
	8	1	**7X-0564**	2	ARRUELA DURA (20X51X3 MM DE ESPESSURA) (WASHER-HARD (20X51X3-MM THK))	
M	9	1	**7X-2563**	2	PARAFUSO (M20X2,5X60 MM) (BOLT (M20X2.5X60-MM))	

M - PEÇA MÉTRICA

476-5728 GRUPO DO GARFO-TORAS (FORK GP-LOG) (continuação) **i06189249**

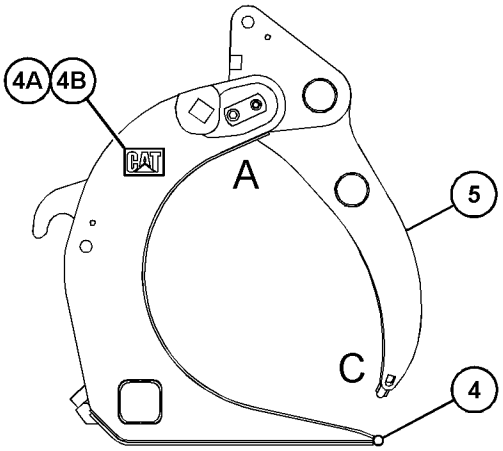

RIGHT SIDE VIEW

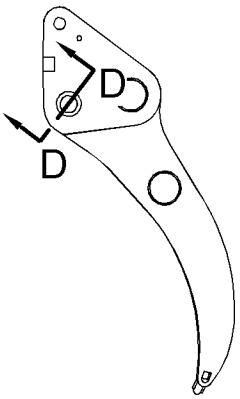

VIEW OF AREA C
(PARTS REMOVED FOR CLARITY)

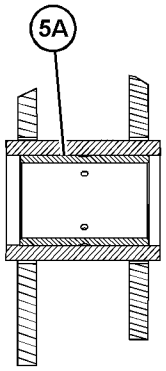

SECTION DD

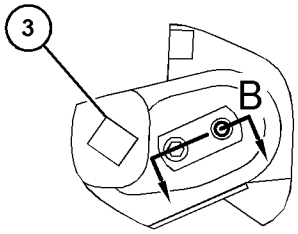

VIEW OF AREA A

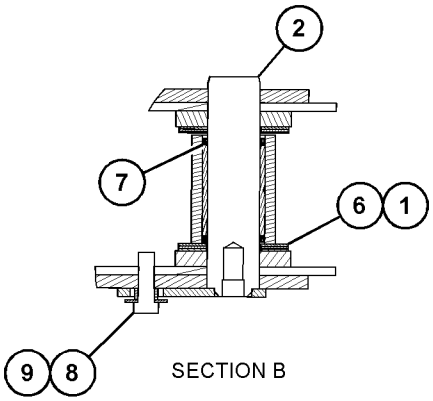

SECTION B

GRÁFICO 1 <FIM> g03895222

345-2740 GRUPO DE GARFOS PARA PALETE (FORK GP-PALLET)

S/N: KW41-UP
UM ACESSÓRIO

SMCS-6136 **i06834554**

NOTA	REF. NÃO	GRÁFICO REF.	NÚMERO DA PEÇA	QTY	NOME DA PEÇA 1 2 3 4 5 6 (NÍVEL DO PRODUTO)	CONSULTE PÁGINA
	1	1	**303-0394**	2	BARRA-BATENTE (BAR-STOP)	
	2	1	**303-0403**	2	PLACA (PLATE)	
	3	1	**303-0408**	2	PLACA (PLATE)	
	4	1	**345-2747**	1	CARRO AS-FORK (CARRIAGE AS-FORK)	
	4A	1	**137-4234**	1	PLATE-IDENTIFICATION (Ferramenta de Trabalho) (PLATE-IDENTIFICATION (WORK TOOL))	
	4B	1	**168-8389**	4	GARRA (METAL) (TACK (METAL))	
	4C	1	*2C-9259*	2	PLATE-IDENTIFICATION (CATERPILLAR) (PLATE-IDENTIFICATION (CAT))	
	5	1	**345-2748**	2	CONJUNTO DE DENTES (TINE AS)	
	6	1	**345-2751**	1	EIXO (SHAFT)	
	7	1	**150-5311**	4	ARRUELA DE PRESSÃO (LOCKWASHER)	
M	8	1	**6V-7729**	2	PARAFUSO (M20X2,5X40 MM) (BOLT (M20X2.5X40-MM))	
M	9	1	**8T-4183**	4	PARAFUSO (M12X1,75X40 MM) (BOLT (M12X1.75X40-MM))	
M	10	1	**8T-4194**	4	PARAFUSO (M12X1,75X50 MM) (BOLT (M12X1.75X50-MM))	
	11	1	**8T-4223**	8	ARRUELA DURA (13,5X25,5X3 MM DE ESPESSURA) (WASHER-HARD (13.5X25.5X3-MM THK))	

M - PEÇA MÉTRICA

345-2740 GRUPO DE GARFOS PARA PALETE (FORK GP-PALLET) (continuação) **i06834554**

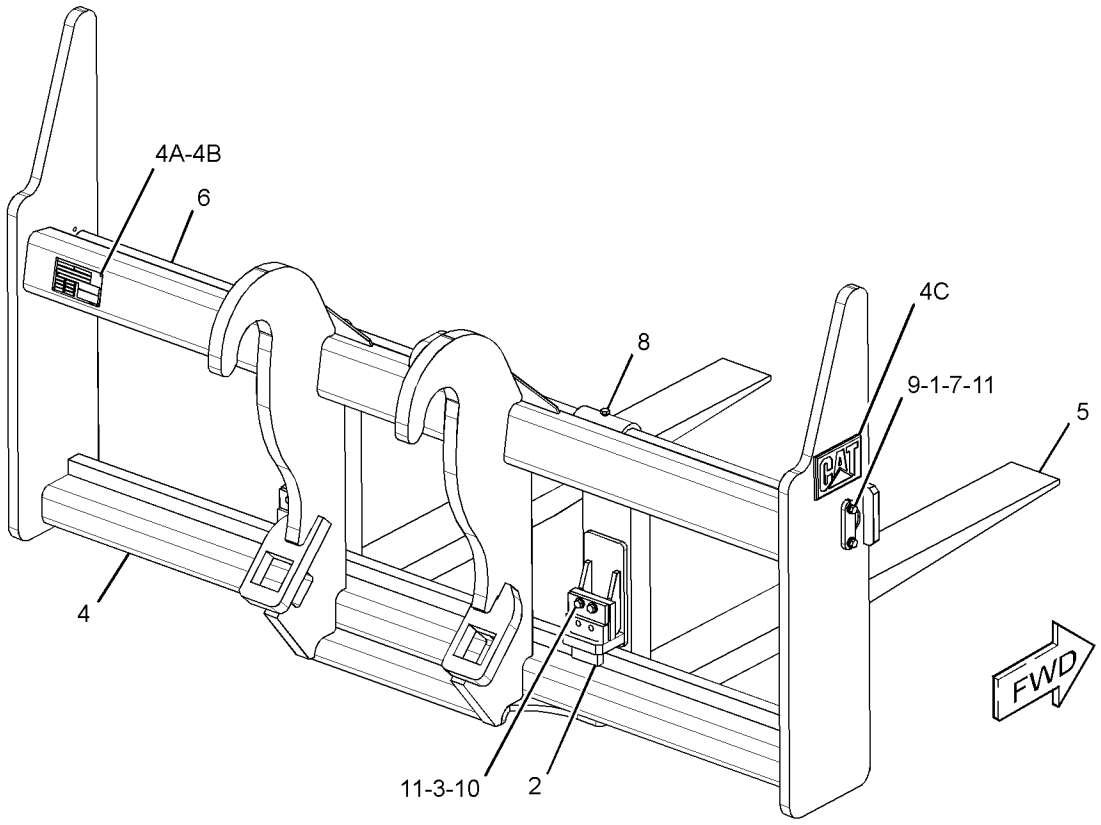

GRÁFICO 1 <FIM> g06099717

345-2750 GRUPO DE GARFOS PARA PALETE (FORK GP-PALLET)

S/N: KW41-UP
UM ACESSÓRIO

SMCS-6136 **i06834553**

NOTA	REF. NÃO	GRÁFICO REF.	NÚMERO DA PEÇA	QTY	NOME DA PEÇA 1 2 3 4 5 6 (NÍVEL DO PRODUTO)	CONSULTE PÁGINA
	1	1	**303-0394**	2	BARRA-BATENTE (BAR-STOP)	
	2	1	**303-0403**	2	PLACA (PLATE)	
	3	1	**303-0408**	2	PLACA (PLATE)	
	4	1	**345-2734**	2	CONJUNTO DE DENTES (TINE AS)	
	5	1	**345-2747**	1	CARRO AS-FORK (CARRIAGE AS-FORK)	
	5A	1	**137-4234**	1	PLATE-IDENTIFICATION (Ferramenta de Trabalho) (PLATE-IDENTIFICATION (WORK TOOL))	
	5B	1	**168-8389**	4	GARRA (METAL) (TACK (METAL))	
	5C	1	**2C-9259**	2	PLATE-IDENTIFICATION (CATERPILLAR) (PLATE-IDENTIFICATION (CAT))	
	6	1	**345-2751**	1	EIXO (SHAFT)	
	7	1	**150-5311**	4	ARRUELA DE PRESSÃO (LOCKWASHER)	
M	8	1	**6V-7729**	2	PARAFUSO (M20X2,5X40 MM) (BOLT (M20X2.5X40-MM))	
M	9	1	**8T-4183**	4	PARAFUSO (M12X1,75X40 MM) (BOLT (M12X1.75X40-MM))	
M	10	1	**8T-4194**	4	PARAFUSO (M12X1,75X50 MM) (BOLT (M12X1.75X50-MM))	
	11	1	**8T-4223**	8	ARRUELA DURA (13,5X25,5X3 MM DE ESPESSURA) (WASHER-HARD (13.5X25.5X3-MM THK))	

M - PEÇA MÉTRICA

345-2750 GRUPO DE GARFOS PARA PALETE (FORK GP-PALLET) (continuação) **i06834553**

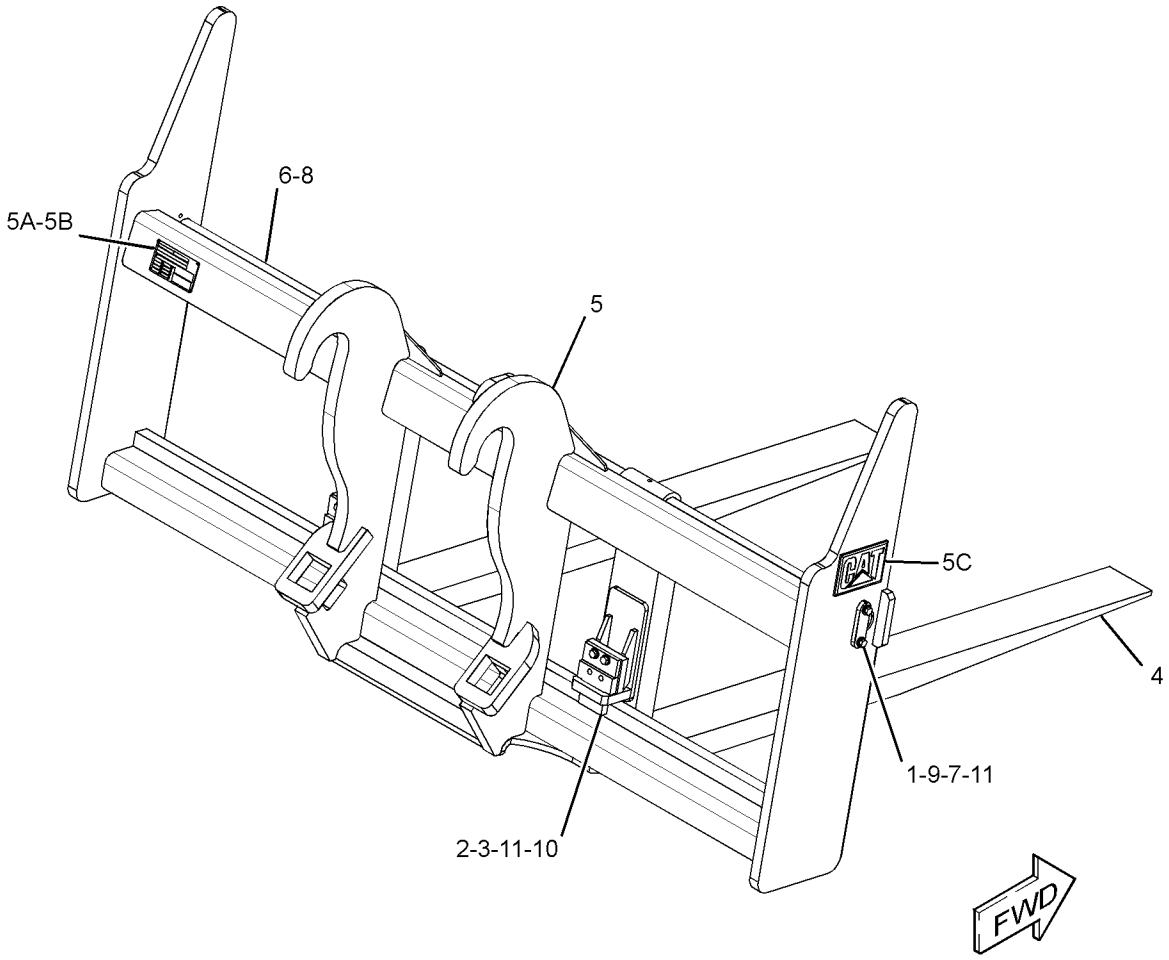

GRÁFICO 1 <FIM> g02790176

360-3354 GRUPO DE GARFOS PARA PALETE (FORK GP-PALLET)

S/N: KW41-UP
1.370 MM (54 POL)
PARA USO COM 345-2417—PÁGINA: 883 , 360-3355—PÁGINA: 910
UM ACESSÓRIO

SMCS-6136 **i05380598**

NOTA	REF. NÃO	GRÁFICO REF.	NÚMERO DA PEÇA	QTY	NOME DA PEÇA 1 2 3 4 5 6 (NÍVEL DO PRODUTO)	CONSULTE PÁGINA
	1	1	**371-2351**	1	CONJUNTO DO POSICIONADOR (GARFO PARA PALETE) (POSITIONER AS (PALLET FORK))	

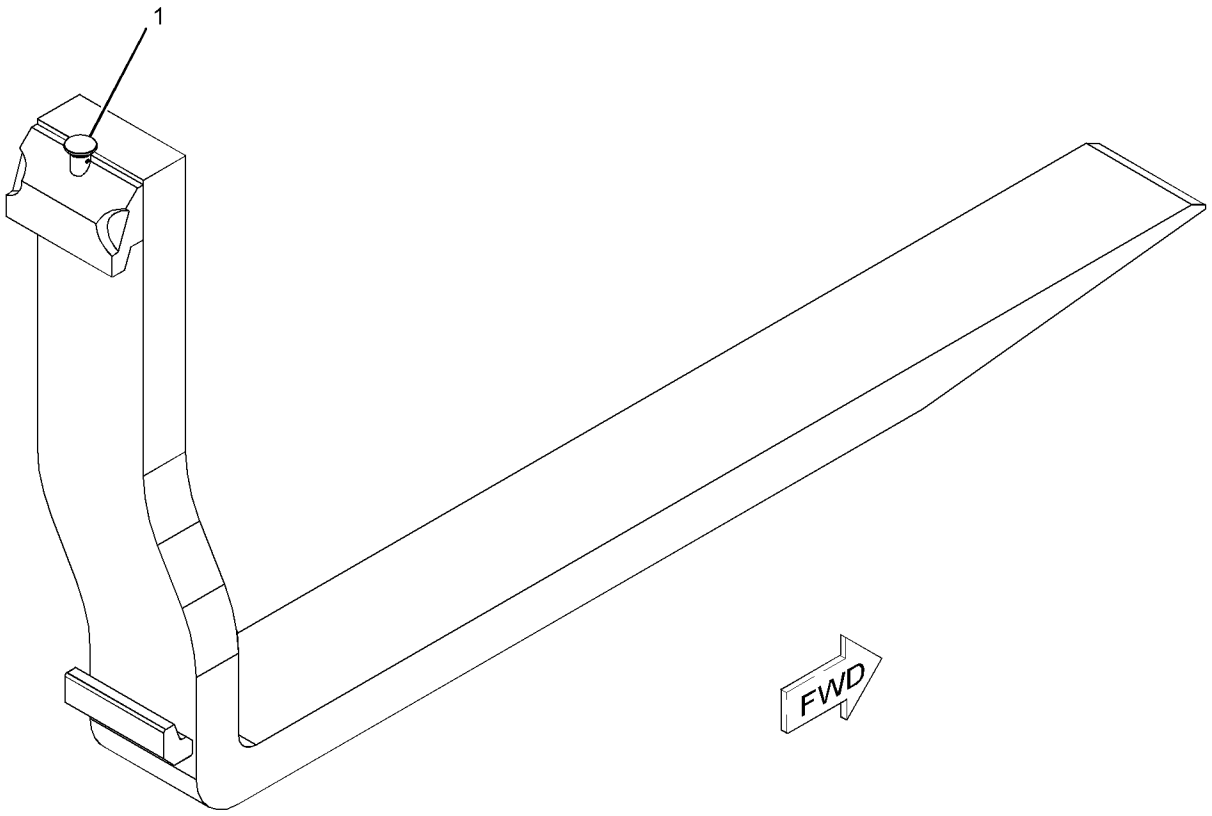

GRÁFICO 1 <FIM> g03430725

360-3355 GRUPO DE GARFOS PARA PALETE (FORK GP-PALLET)

S/N: KW41-UP
1.370 MM (54 POL)
PARA USO COM 345-2417—PÁGINA: 883 , 360-3354—PÁGINA: 909
UM ACESSÓRIO

SMCS-6136 **i05380557**

NOTA	REF. NÃO	GRÁFICO REF.	NÚMERO DA PEÇA	QTY	NOME DA PEÇA 1 2 3 4 5 6 (NÍVEL DO PRODUTO)	CONSULTE PÁGINA
	1	1	**371-2351**	1	CONJUNTO DO POSICIONADOR (GARFO PARA PALETE) (POSITIONER AS (PALLET FORK))	

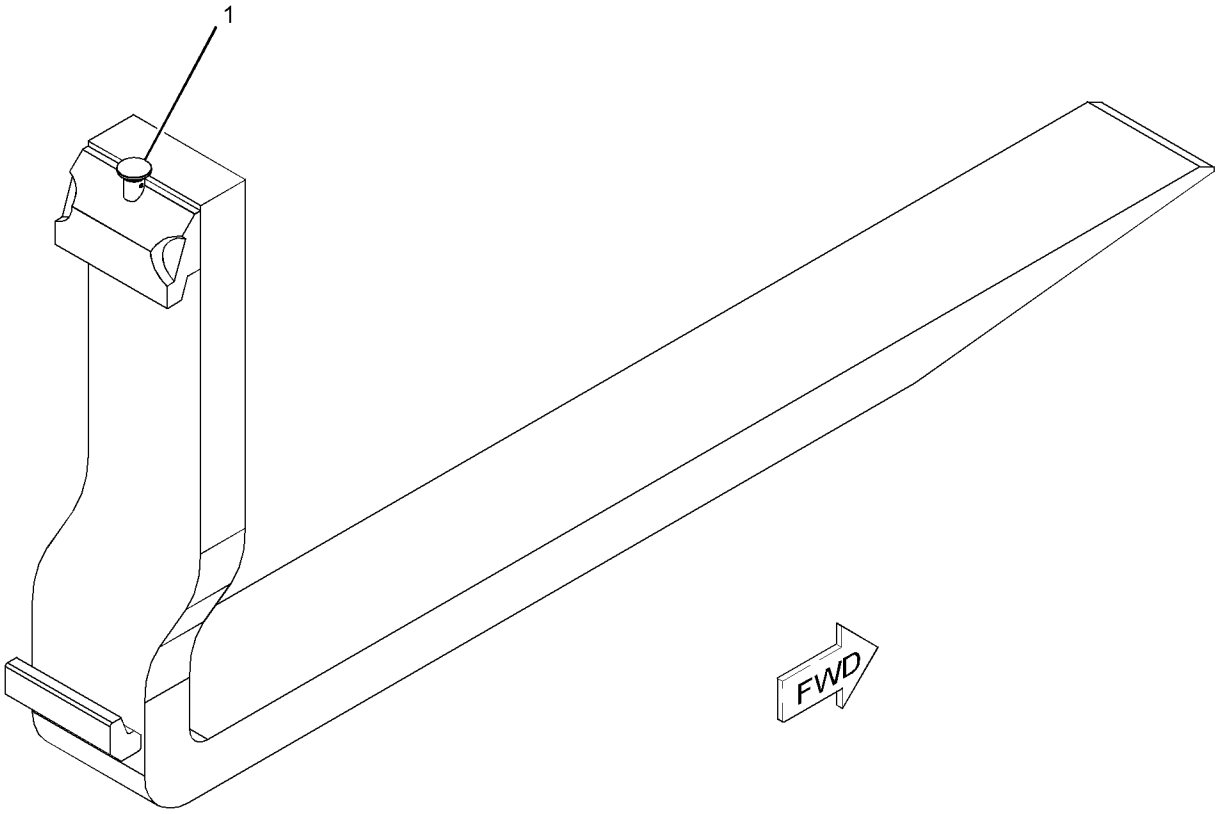

GRÁFICO 1 <FIM> g03430719

371-2348 GRUPO DE GARFOS PARA PALETE (FORK GP-PALLET)

S/N: KW41-UP
1.220 MM (48 POL)
PARA USO COM 345-2417–PÁGINA: 883
UM ACESSÓRIO

SMCS-6136 **i05380663**

NOTA	REF. NÃO	GRÁFICO REF.	NÚMERO DA PEÇA	QTY	NOME DA PEÇA 1 2 3 4 5 6 (NÍVEL DO PRODUTO)	CONSULTE PÁGINA
	1	1	**371-2351**	1	CONJUNTO DO POSICIONADOR (GARFO PARA PALETE) (POSITIONER AS (PALLET FORK))	

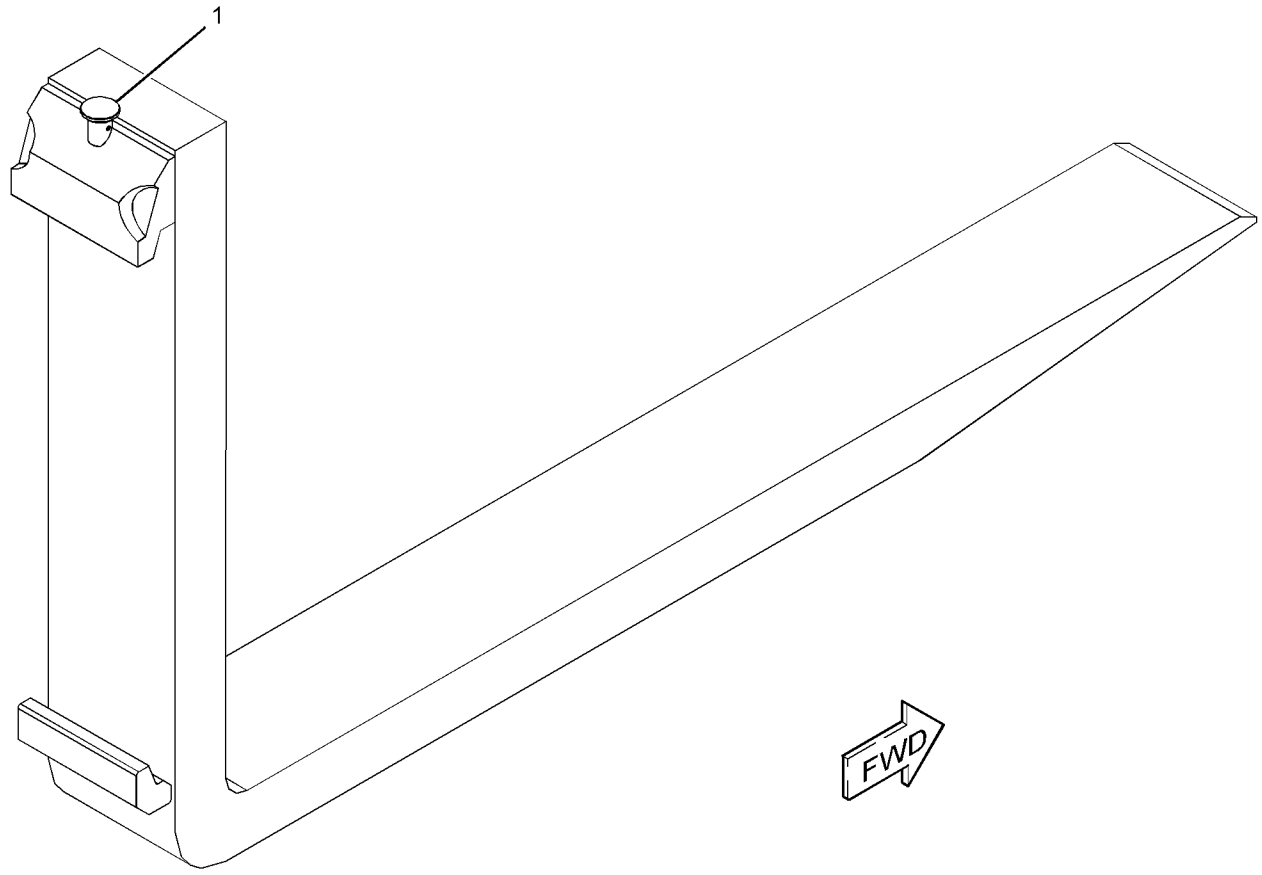

GRÁFICO 1 <FIM> g03417227

371-2354 GRUPO DE GARFOS PARA PALETE (FORK GP-PALLET)

S/N: KW41-UP
1.370 MM (54 POL)
PARA USO COM 345-2417—PÁGINA: 883
UM ACESSÓRIO

SMCS-6136 **i05380662**

NOTA	REF. NÃO	GRÁFICO REF.	NÚMERO DA PEÇA	QTY	NOME DA PEÇA 1 2 3 4 5 6 (NÍVEL DO PRODUTO)	CONSULTE PÁGINA
	1	1	**371-2351**	1	CONJUNTO DO POSICIONADOR (GARFO PARA PALETE) (POSITIONER AS (PALLET FORK))	

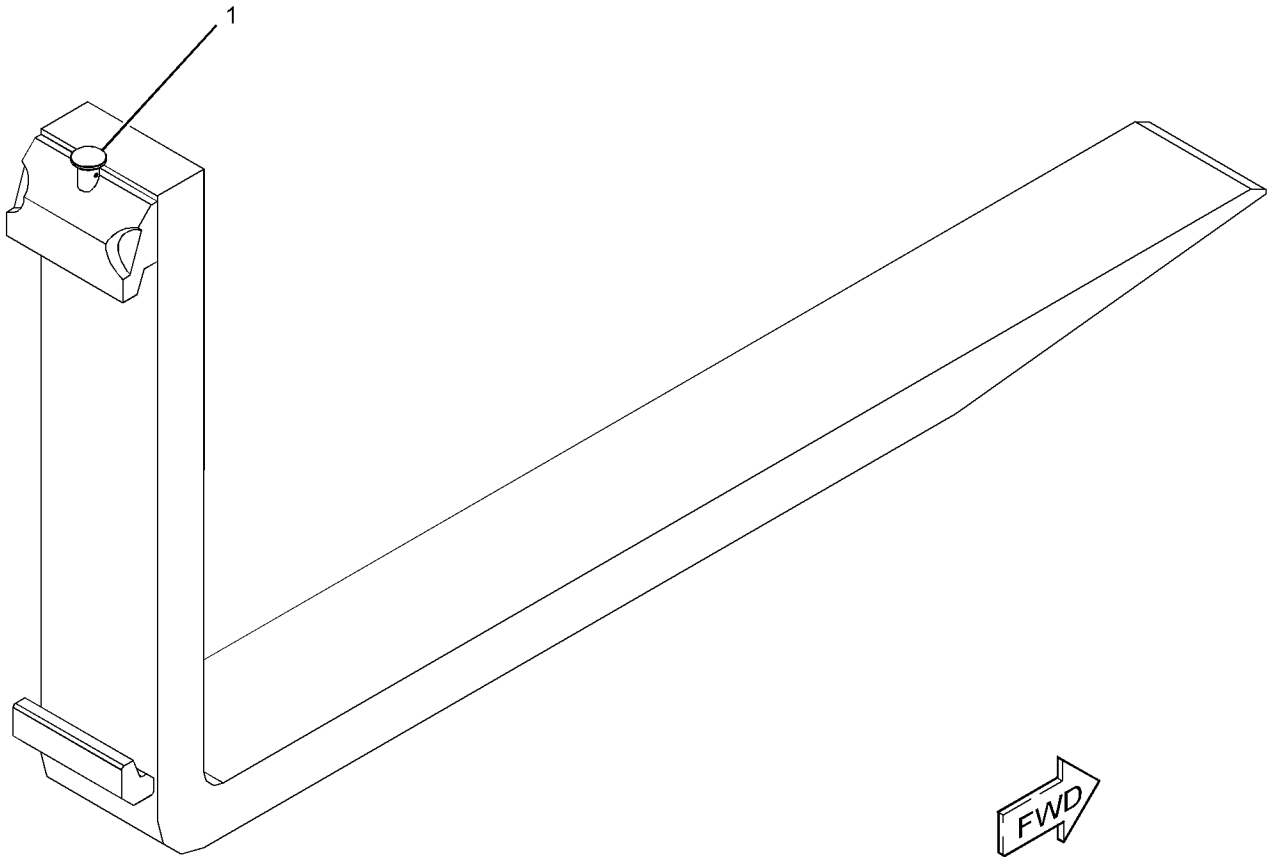

GRÁFICO 1 <FIM> g03417261

371-2360 GRUPO DE GARFOS PARA PALETE (FORK GP-PALLET)

S/N: KW41-UP
1.524 MM (60 POL)
PARA USO COM 345-2417–PÁGINA: 883
UM ACESSÓRIO

SMCS-6136 **i05315250**

NOTA	REF. NÃO	GRÁFICO REF.	NÚMERO DA PEÇA	QTY	NOME DA PEÇA 1 2 3 4 5 6 (NÍVEL DO PRODUTO)	CONSULTE PÁGINA
	1	1	**371-2351**	1	CONJUNTO DO POSICIONADOR (GARFO PARA PALETE) (POSITIONER AS (PALLET FORK))	

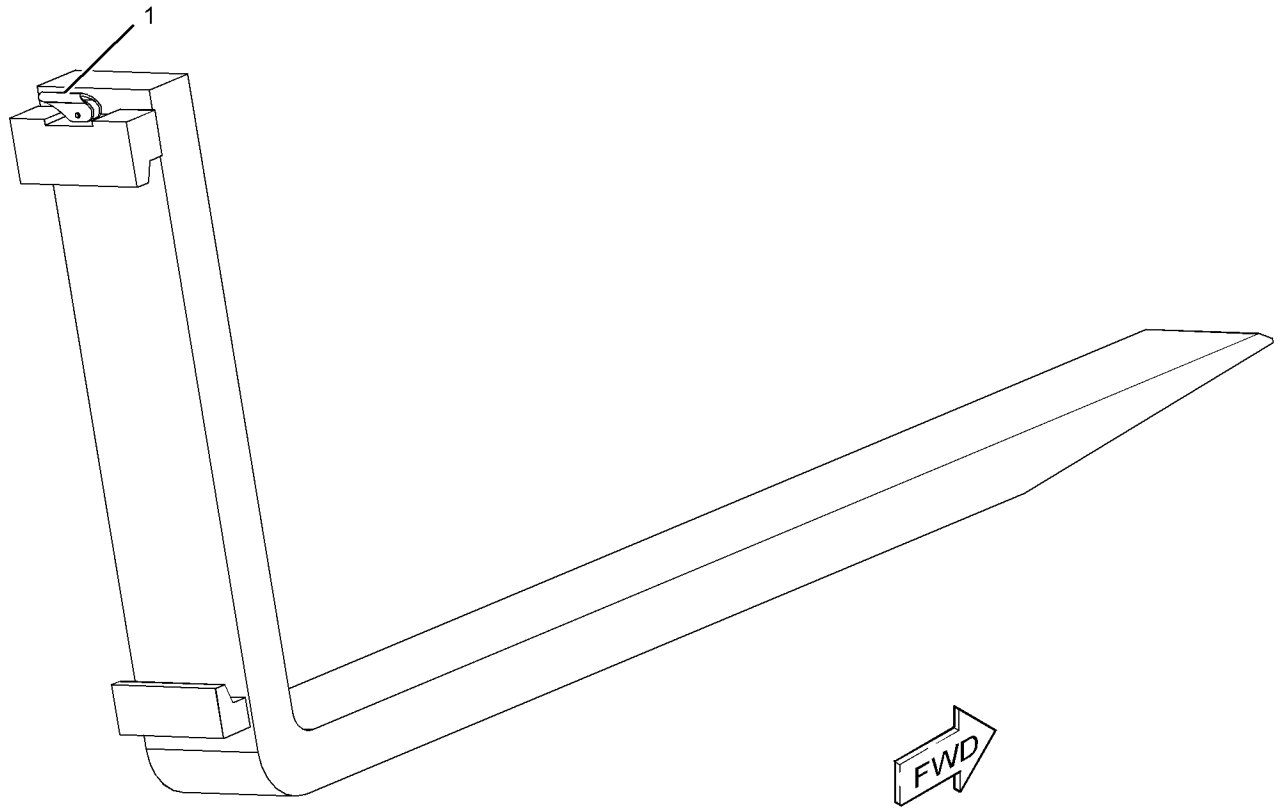

GRÁFICO 1 <FIM> g02792564

371-2374 GRUPO DE GARFOS PARA PALETE (FORK GP-PALLET)

S/N: KW41-UP
1.220 MM (48 POL)
PARA USO COM 345-2417—PÁGINA: 883 , 371-2375—PÁGINA: 915
UM ACESSÓRIO

SMCS-6136 **i05380318**

NOTA	REF. NÃO	GRÁFICO REF.	NÚMERO DA PEÇA	QTY	NOME DA PEÇA 1 2 3 4 5 6 (NÍVEL DO PRODUTO)	CONSULTE PÁGINA
	1	1	**371-2351**	1	CONJUNTO DO POSICIONADOR (POSITIONER AS)	

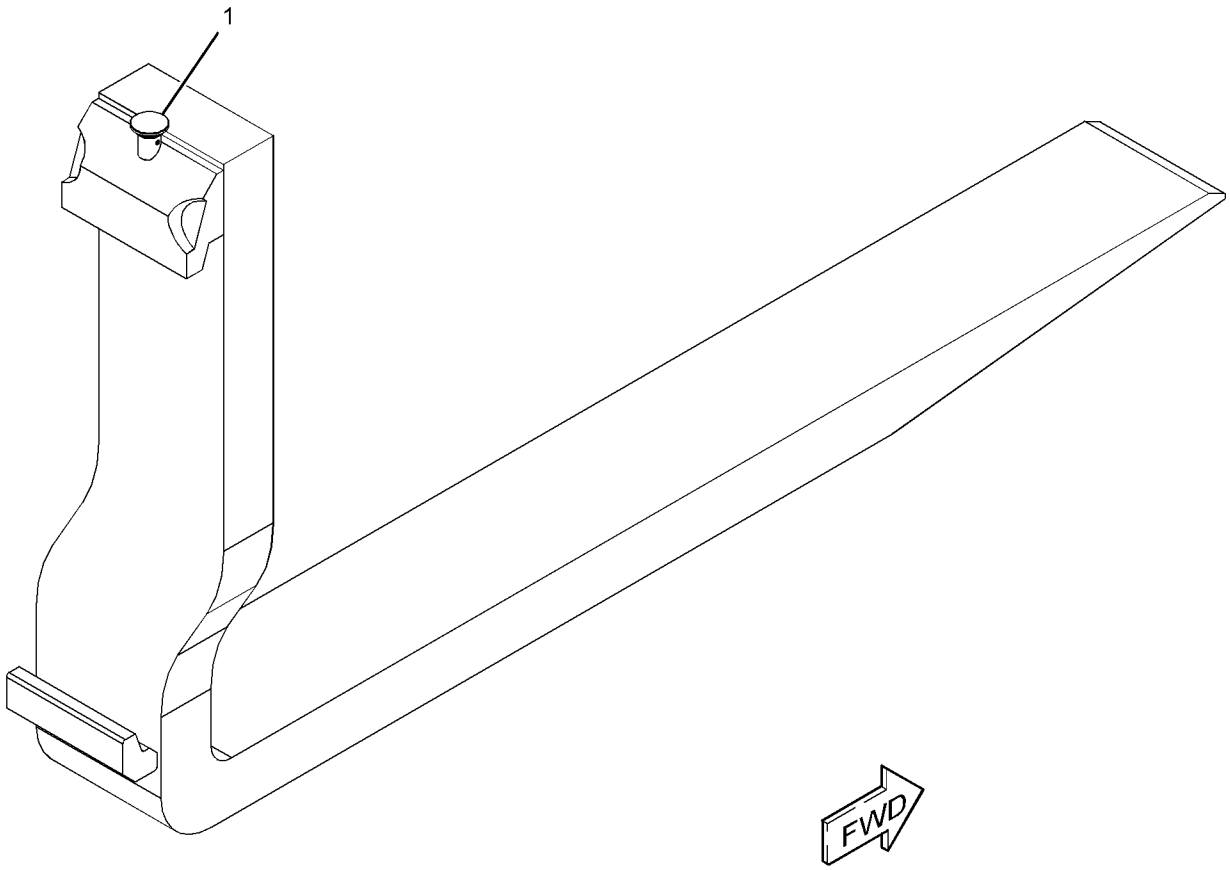

GRÁFICO 1 <FIM> g03431359

371-2375 GRUPO DE GARFOS PARA PALETE (FORK GP-PALLET)

S/N: KW41-UP
1.220 MM (48 POL)
PARA USO COM 345-2417—PÁGINA: 883 , 371-2374—PÁGINA: 914
UM ACESSÓRIO

SMCS-6136 **i05380556**

NOTA	REF. NÃO	GRÁFICO REF.	NÚMERO DA PEÇA	QTY	NOME DA PEÇA 1 2 3 4 5 6 (NÍVEL DO PRODUTO)	CONSULTE PÁGINA
	1	1	**371-2351**	1	CONJUNTO DO POSICIONADOR (GARFO PARA PALETE) (POSITIONER AS (PALLET FORK))	

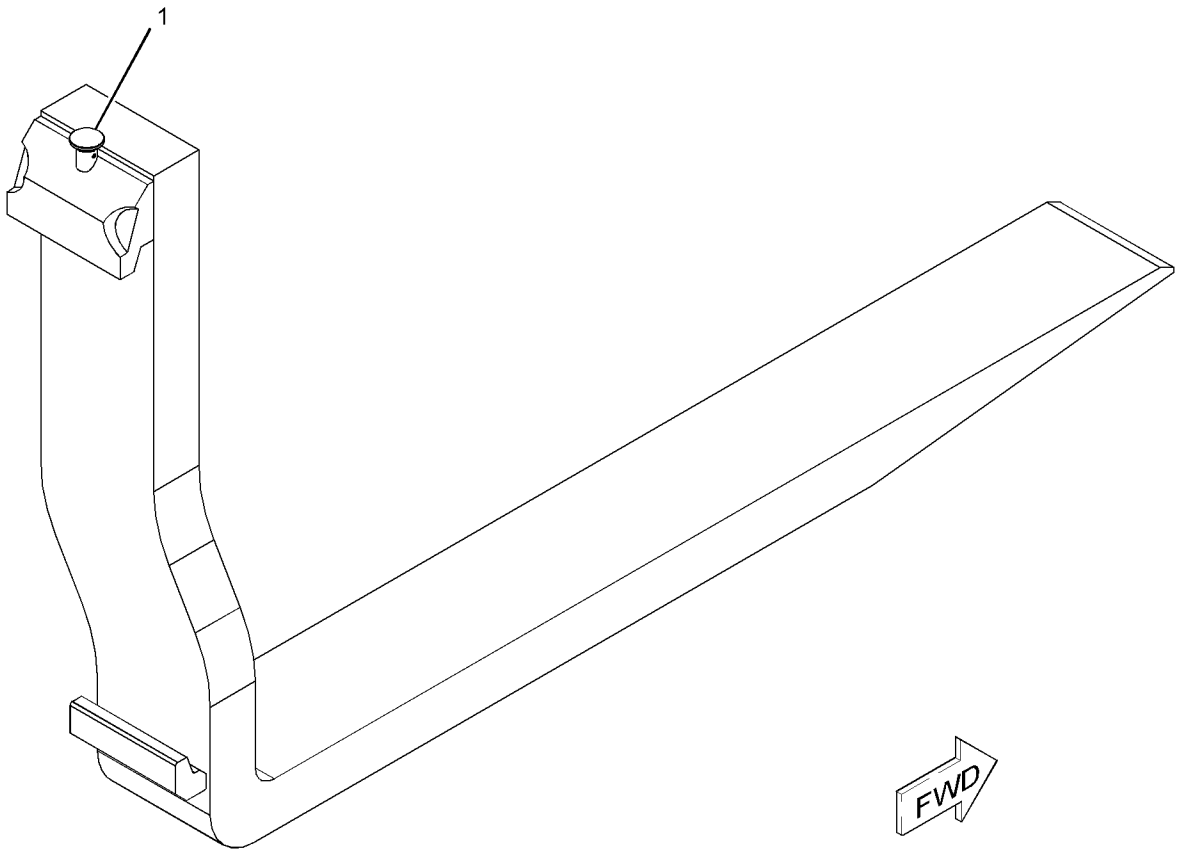

GRÁFICO 1 <FIM> g03430684

371-2376 GRUPO DE GARFOS PARA PALETE (FORK GP-PALLET)

S/N: KW41-UP
1.524 MM (60 POL)
PARA USO COM 345-2417—PÁGINA: 883 , 371-2377—PÁGINA: 917
UM ACESSÓRIO

SMCS-6136 **i05380563**

NOTA	REF. NÃO	GRÁFICO REF.	NÚMERO DA PEÇA	QTY	NOME DA PEÇA 1 2 3 4 5 6 (NÍVEL DO PRODUTO)	CONSULTE PÁGINA
	1	1	**371-2351**	1	CONJUNTO DO POSICIONADOR (GARFO PARA PALETE) (POSITIONER AS (PALLET FORK))	

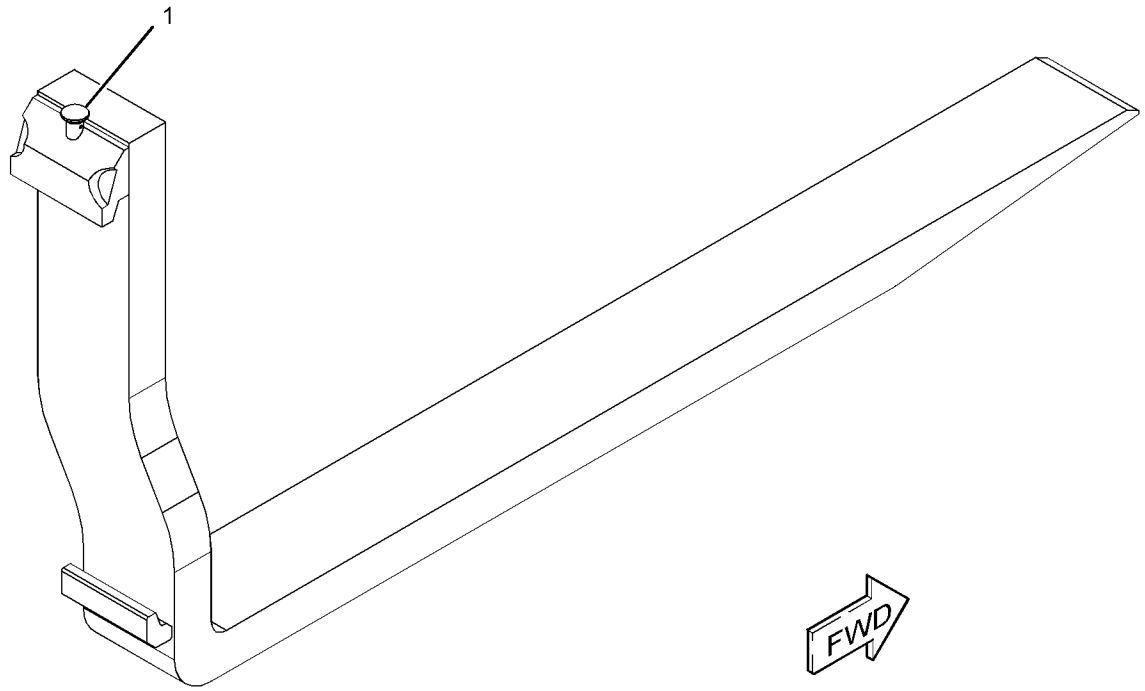

GRÁFICO 1 <FIM> g03430717

371-2377 GRUPO DE GARFOS PARA PALETE (FORK GP-PALLET)

S/N: KW41-UP
1.524 MM (60 POL)
PARA USO COM 345-2417–PÁGINA: 883 , 371-2376–PÁGINA: 916
UM ACESSÓRIO

SMCS-6136 **i05377790**

NOTA	REF. NÃO	GRÁFICO REF.	NÚMERO DA PEÇA	QTY	NOME DA PEÇA 1 2 3 4 5 6 (NÍVEL DO PRODUTO)	CONSULTE PÁGINA
	1	1	**371-2351**	1	CONJUNTO DO POSICIONADOR (GARFO PARA PALETE) (POSITIONER AS (PALLET FORK))	

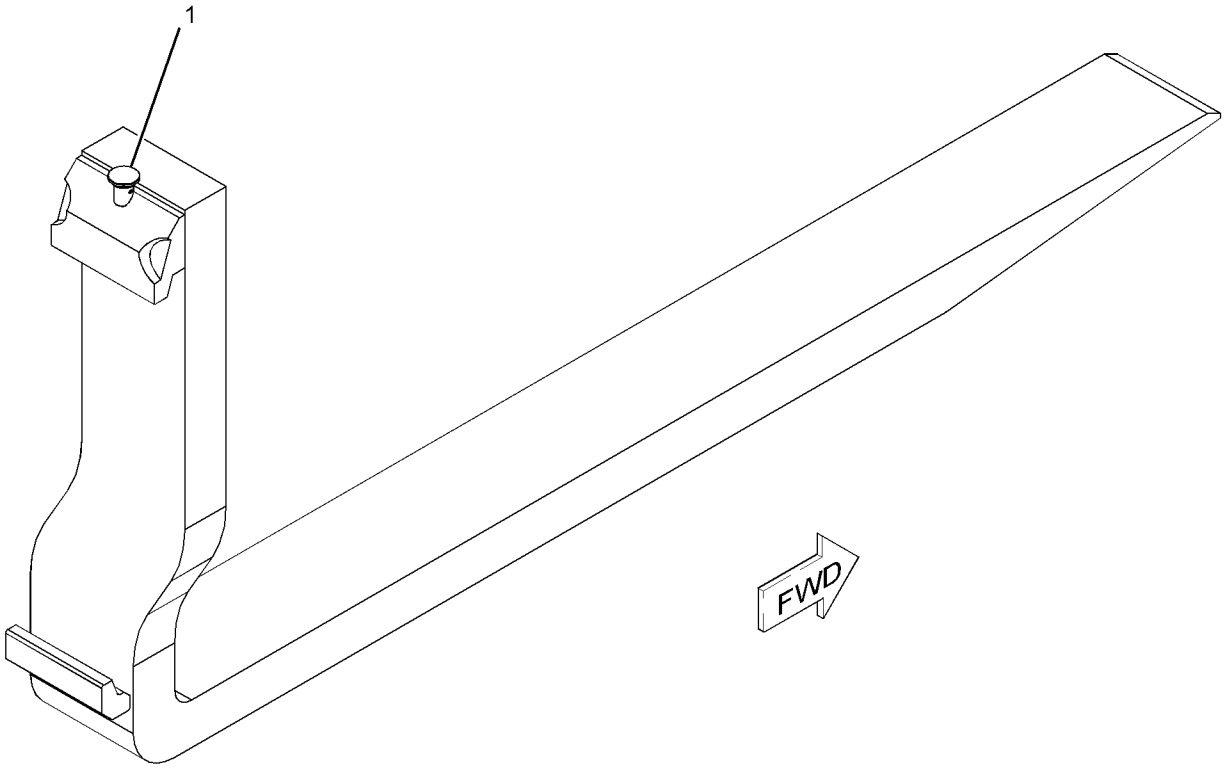

GRÁFICO 1 <FIM> g03430700

371-2400 GRUPO DE GANCHOS DO ACOPLADOR (HOOK GP-COUPLER)

S/N: KW41-UP
UM ACESSÓRIO

SMCS-6129, 6434

i05844126

NOTA	REF. NÃO	GRÁFICO REF.	NÚMERO DA PEÇA	QTY	NOME DA PEÇA 1 2 3 4 5 6 (NÍVEL DO PRODUTO)	CONSULTE PÁGINA
					(NO SERVICED PARTS)	

371-2400 GRUPO DE GANCHOS DO ACOPLADOR (HOOK GP-COUPLER) (continuação) **i05844126**

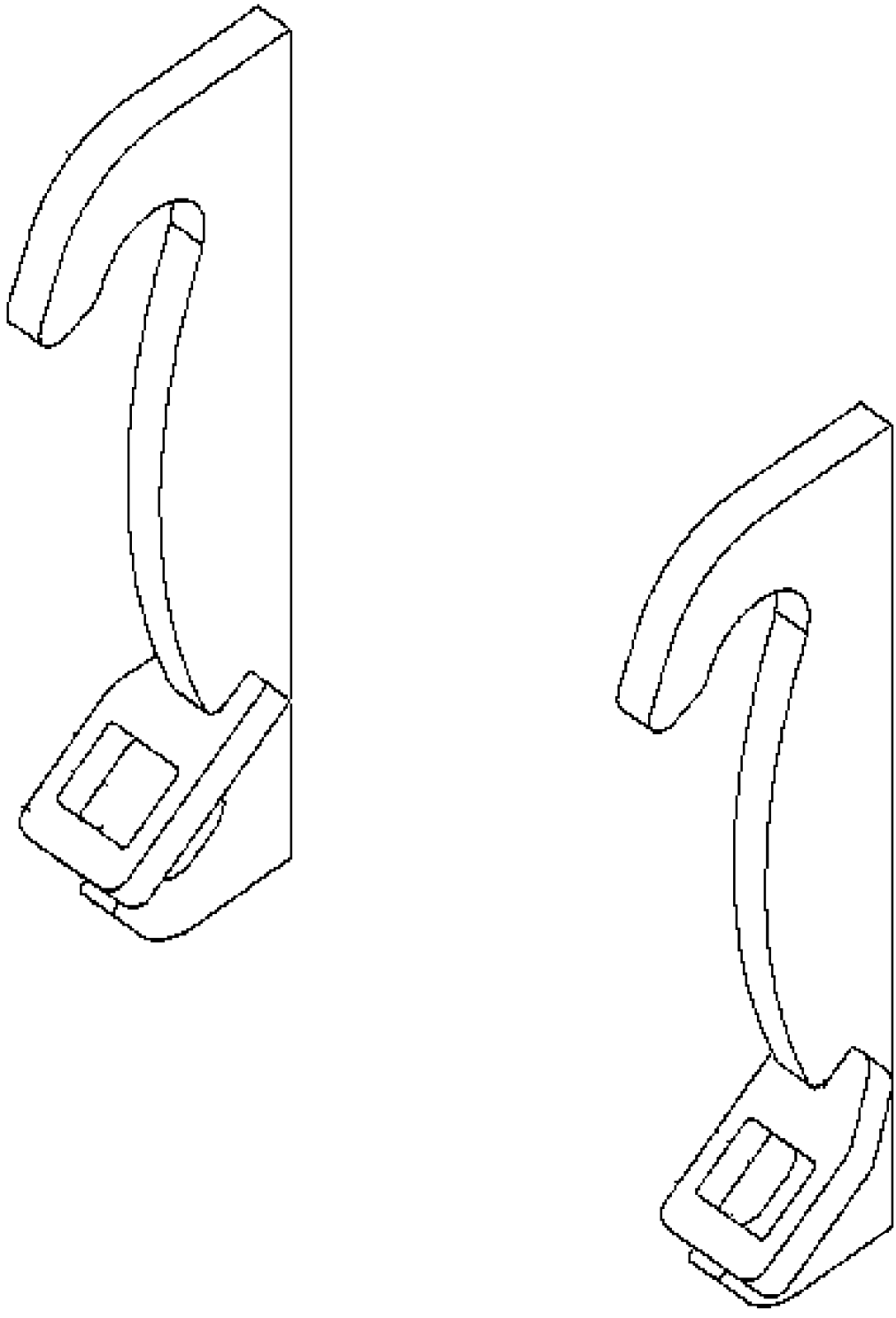

GRÁFICO 1 <FIM> g03330781

374-5790 KIT-ACOPLADOR RÁPIDO (KIT-QUICK COUPLER)

S/N: KW41-UP

NÃO PODE SER USADO COM SE TUBULAÇÕES HIDRÁULICAS ESTIVEREM DISPONÍVEIS, SE 447-4892 NÃO EXIGIDO, 447-4892—PÁGINA: 922 UM ACESSÓRIO

SMCS-6129 **i06880319**

NOTA	REF. NÃO	GRÁFICO REF.	NÚMERO DA PEÇA	QTY	NOME DA PEÇA 1 2 3 4 5 6 (NÍVEL DO PRODUTO)	CONSULTE PÁGINA
	1	1	**7K-1181**	7	CABO TIPO CINTA (STRAP-CABLE)	
	2	1	**192-5881**	4	PINO (PIN)	
	4	1	**333-6551**	1	CONJUNTO DE ACOPLADOR (COUPLER AS)	
M		1	**9R-2613**	2	RESSALTO DE SOLDA (M10X1,5X25 MM) (BOSS-WELD (M10X1.5X25-MM))	
	5	1	**426-1870**	1	CUNHA (LADO DIREITO) (WEDGE (RH))	
	6	1	**426-1872**	1	CUNHA (LADO ESQUERDO) (WEDGE (LH))	
	7	1	**350-1226**	1	CONJUNTO DE INTERRUPTORES-BALANCIM (ACOPLADOR) (SWITCH AS-ROCKER (COUPLER))	
		1	**111-7899**	1	JUNTA (GASKET)	
Y	8	1	**375-0724**	2	CYLINDER GP-COUPLER (RECUO DO CILINDRO) (CYLINDER GP-COUPLER)	557
I	9	1	**389-8059**	2	CONJUNTO DE MANGUEIRA (HOSE AS)	
I	10	1	**389-8060**	2	CONJUNTO DE MANGUEIRA (HOSE AS)	
	11	1	*148-8326*	6	CONJUNTO DE CONECTOR (CONNECTOR AS)	
					(EACH INCLUDES)	
		1	**3J-7354**	1	ANEL RETENTOR EM O (SEAL-O-RING)	
		1	**6V-8397**	1	ANEL RETENTOR EM O (SEAL-O-RING)	
		1	**6V-9872**	1	CONECTOR (CONNECTOR)	
	12	1	**3B-4629**	4	CONTRAPINO (PIN-COTTER)	
	13	1	**3B-8489**	2	GRAXEIRA (1/8-27 PTF) (FITTING-GREASE (1/8-27 PTF))	
	14	1	**4J-5477**	2	ANEL RETENTOR EM O (SEAL-O-RING)	
	15	1	**5K-5338**	2	GRAMPO (CLIP)	
	16	1	**8T-4121**	2	ARRUELA DURA (11X21X2,5 MM DE ESPESSURA) (WASHER-HARD (11X21X2.5-MM THK))	
M	17	1	**8T-4136**	2	PARAFUSO (M10X1,5X25 MM) (BOLT (M10X1.5X25-MM))	

I - CONSULTE O SISTEMA DE INFORMAÇÕES HIDRÁULICAS
M - PEÇA MÉTRICA
Y - ILUSTRAÇÃO INDIVIDUAL

374-5790 KIT-ACOPLADOR RÁPIDO (KIT-QUICK COUPLER) (continuação) **i06880319**

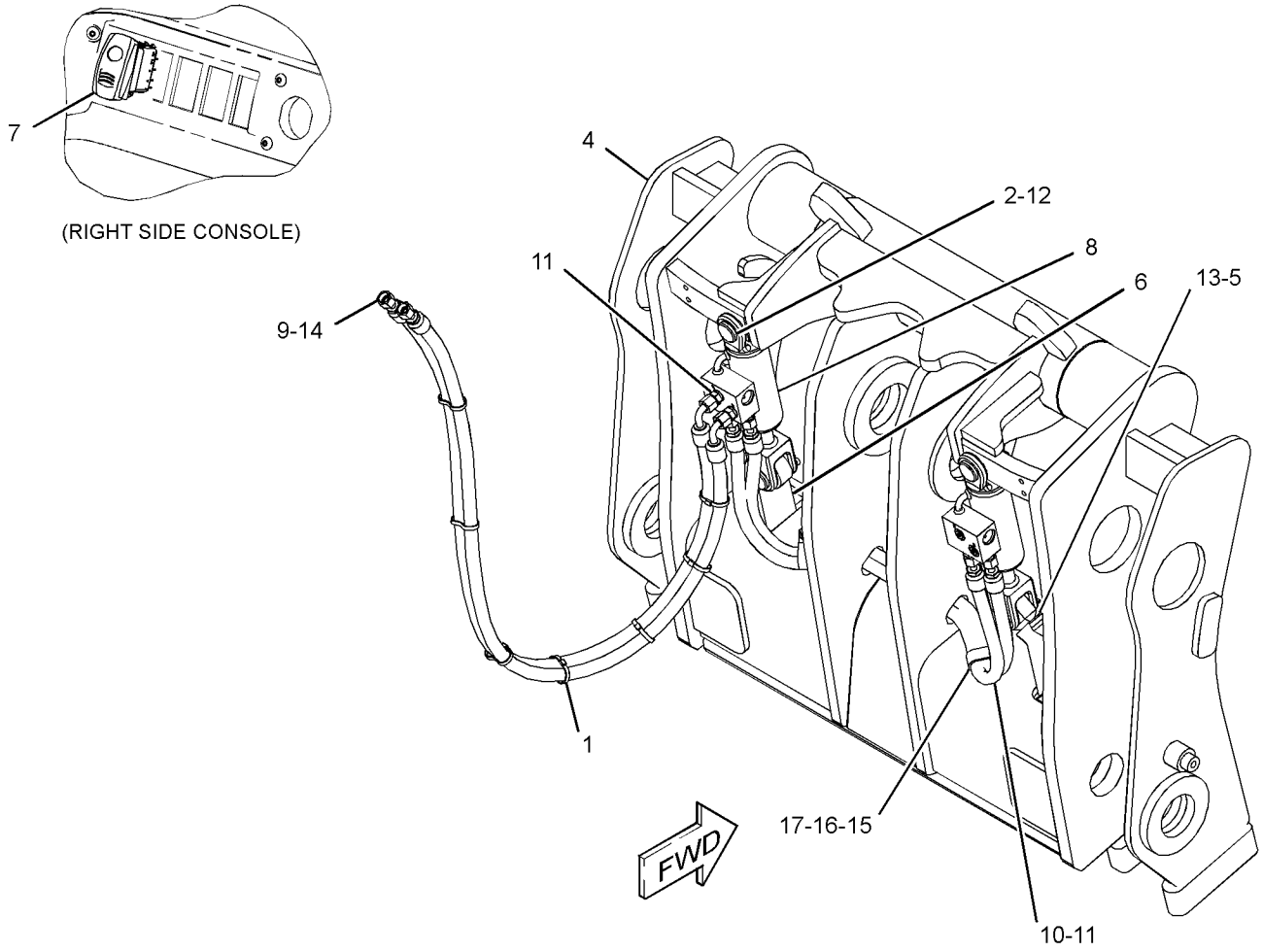

GRÁFICO 1 <FIM> g03476064

447-4892 KIT-ACOPLADOR RÁPIDO (KIT-QUICK COUPLER)

S/N: KW41-UP
PARA USO COM 374-5790—PÁGINA: 920
UM ACESSÓRIO

SMCS-6129 **i06880381**

NOTA	REF. NÃO	GRÁFICO REF.	NÚMERO DA PEÇA	QTY	NOME DA PEÇA 1 2 3 4 5 6 (NÍVEL DO PRODUTO)	CONSULTE PÁGINA
	1	1	**7K-1181**	6	CABO TIPO CINTA (STRAP-CABLE)	
	2	1	**206-2423**	1	SELA (SADDLE)	
I	3	1	**346-9735**	1	CONJUNTO DE MANGUEIRA (HOSE AS)	
	4	1	**352-0234**	1	CONJUNTO DE SUPORTE (BRACKET AS)	
M		1	**159-9541**	1	PORCA DE SOLDA (M10X1,5 DE ROSCA) (NUT-WELD (M10X1.5-THD))	
Y	5	2	**352-1108**	1	GRUPO DE VÁLVULA E MONTAGEM-ACOPLADOR (24 VCC) (VALVE & MTG GP-COUPLER (24-VDC))	644
	6	2	**352-5586**	1	CONJUNTO DA PLACA (PLATE AS)	
M		2	**159-9541**	1	PORCA DE SOLDA (M10X1,5 DE ROSCA) (NUT-WELD (M10X1.5-THD))	
	7	1	**354-3085**	1	CONJUNTO DA PLACA (PLATE AS)	
M		1	**159-9541**	2	PORCA DE SOLDA (M10X1,5 DE ROSCA) (NUT-WELD (M10X1.5-THD))	
Y	8	2	**354-5620**	1	CONJUNTO DE CHICOTE DO ACOPLADOR RÁPIDO (HARNESS AS-QUICK COUPLER)	205
I	9	1	**359-0021**	1	CONJUNTO DE MANGUEIRA (HOSE AS)	
I	10	1	**384-2862**	2	CONJUNTO DE MANGUEIRA (HOSE AS)	
	11	2	**386-3776**	1	CONJUNTO DE TUBO (TUBE AS)	
	12	2	**386-3777**	1	CONJUNTO DE TUBO (TUBE AS)	
	13	1	**389-7287**	1	PLACA (PLATE)	
	14	2	**391-6291**	1	CONJUNTO DE TUBO (TUBE AS)	
	15	2	**391-6292**	1	CONJUNTO DE TUBO (TUBE AS)	
	16	2	*148-8336*	1	CONJUNTO DE CONECTOR (CONNECTOR AS)	
		2	**3J-1907**	1	ANEL RETENTOR EM O (SEAL-O-RING)	
		2	**6V-8397**	1	ANEL RETENTOR EM O (SEAL-O-RING)	
		2	**6V-8636**	1	CONECTOR (CONNECTOR)	
	17	2	*148-8365*	2	CONJUNTO DE COTOVELO (ELBOW AS)	
					(EACH INCLUDES)	
		2	**3J-1907**	1	ANEL RETENTOR EM O (SEAL-O-RING)	
		2	**6V-8398**	1	ANEL RETENTOR EM O (SEAL-O-RING)	
		2	**8T-6876**	1	COTOVELO (ELBOW)	
	18	2	*148-8378*	2	CONJUNTO DE COTOVELO (ELBOW AS)	
					(EACH INCLUDES)	
		2	**3J-1907**	1	ANEL RETENTOR EM O (SEAL-O-RING)	
		2	**6V-8397**	1	ANEL RETENTOR EM O (SEAL-O-RING)	
		2	**6V-8724**	1	COTOVELO (ELBOW)	
	19	2	**5P-9299**	8	GRAMPO (CIRCUITO) (CLIP (LOOP))	
	20	1	**6V-8397**	4	ANEL RETENTOR EM O (SEAL-O-RING)	
	21	2	**6V-8398**	2	ANEL RETENTOR EM O (SEAL-O-RING)	
	22	1	**6V-9168**	2	PORCA (11/16-16 DE ROSCA) (NUT (11/16-16-THD))	
B	23	1	**6V-9829**	2	CAPA (ORFS) (CAP (ORFS))	
	24	1	**7X-7729**	2	ARRUELA (11X25X3 MM DE ESPESSURA) (WASHER (11X25X3-MM THK))	
M	25	2	**8T-3647**	2	PARAFUSO (M8X1,25X80 MM) (BOLT (M8X1.25X80-MM))	
	26	1,2	**8T-4121**	9	ARRUELA DURA (11X21X2,5 MM DE ESPESSURA) (WASHER-HARD (11X21X2.5-MM THK))	
M	27	1,2	**8T-4136**	5	PARAFUSO (M10X1,5X25 MM) (BOLT (M10X1.5X25-MM))	

447-4892 KIT-ACOPLADOR RÁPIDO (KIT-QUICK COUPLER) (continuação) **i06880381**

NOTA	REF. NÃO	GRÁFICO REF.	NÚMERO DA PEÇA	QTY	NOME DA PEÇA 1 2 3 4 5 6 (NÍVEL DO PRODUTO)	CONSULTE PÁGINA
M	28	2	**8T-4137**	4	PARAFUSO (M10X1,5X20 MM) (BOLT (M10X1.5X20-MM))	
M	29	1	**8T-4191**	2	PARAFUSO (M10X1,5X16 MM) (BOLT (M10X1.5X16-MM))	
	30	2	**8T-4224**	2	ARRUELA DURA (8,8X16X2 MM DE ESPESSURA) (WASHER-HARD (8.8X16X2-MM THK))	

B - UTILIZAR CONFORME NECESSÁRIO
I - CONSULTE O SISTEMA DE INFORMAÇÕES HIDRÁULICAS
M - PEÇA MÉTRICA
Y - ILUSTRAÇÃO INDIVIDUAL

447-4892 KIT-ACOPLADOR RÁPIDO (KIT-QUICK COUPLER) (continuação) **i06880381**

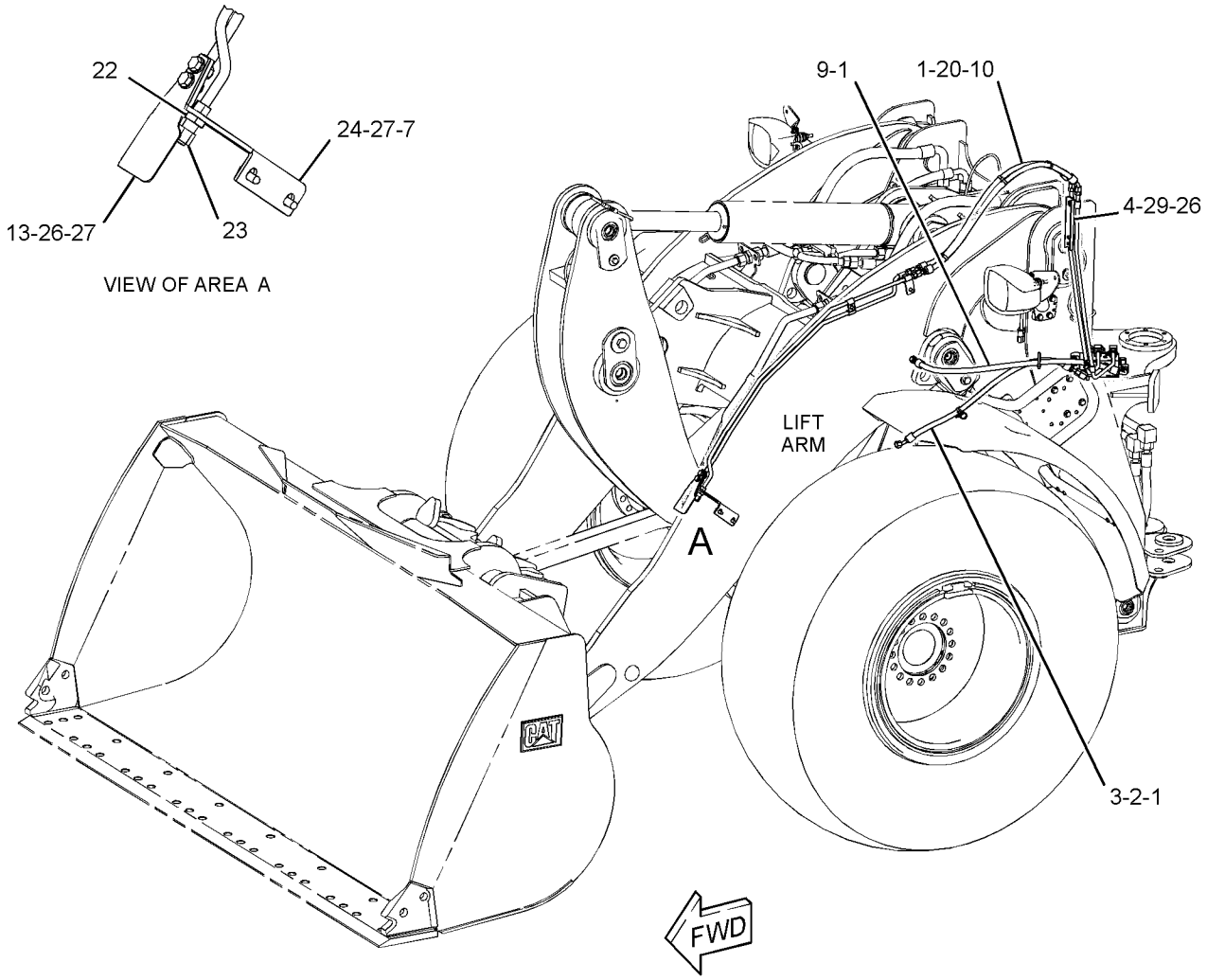

GRÁFICO 1 g03566668

447-4892 KIT-ACOPLADOR RÁPIDO (KIT-QUICK COUPLER) (continuação) **i06880381**

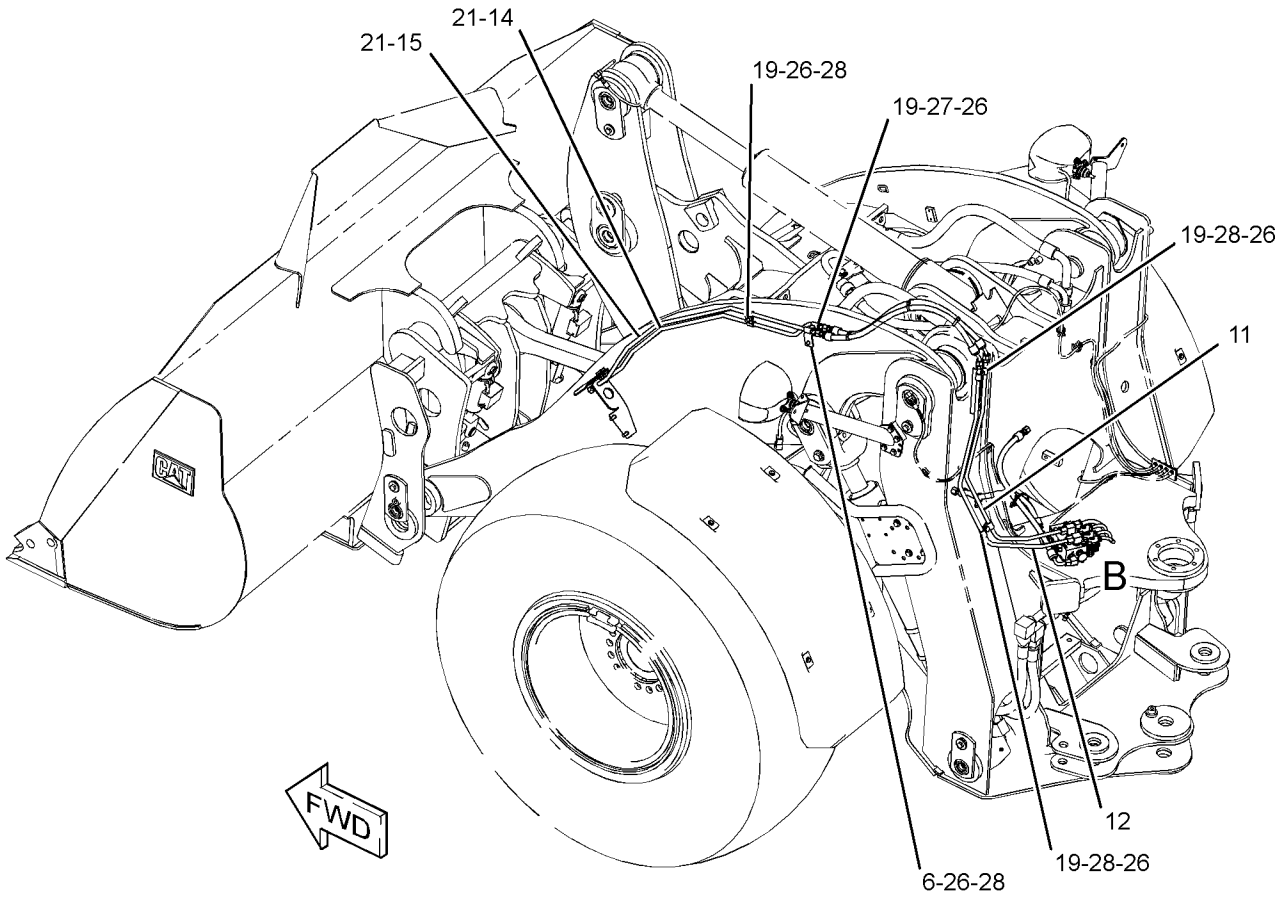

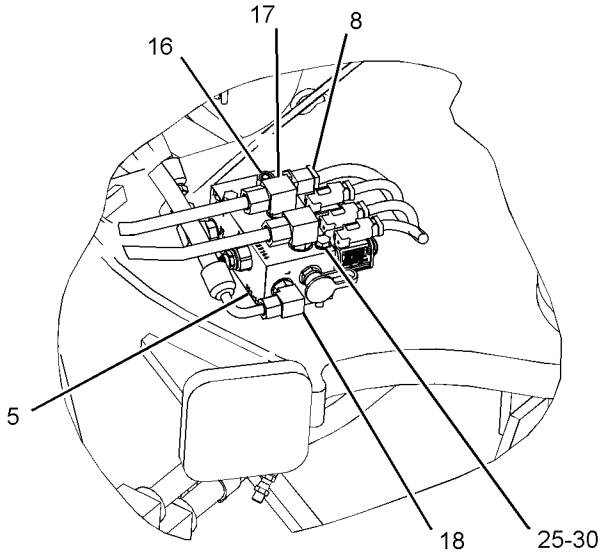

VIEW OF AREA B

GRÁFICO 2 <FIM> g03566679

387-2859 GRUPO DE PROTETORES DA ARTICULAÇÃO (PROTECTOR GP-LINKAGE)

S/N: KW41-UP

NÚMEROE DE 487-3100 GRUPO DE TRANSPORTE-MÁQUINA

UM ACESSÓRIO

SMCS-5063 **i05312489**

NOTA	REF. NÃO	GRÁFICO REF.	NÚMERO DA PEÇA	QTY	NOME DA PEÇA 1 2 3 4 5 6 (NÍVEL DO PRODUTO)	CONSULTE PÁGINA
	1	1	**385-7791**	1	CONJUNTO DE SUPORTE (SUPPORT AS)	

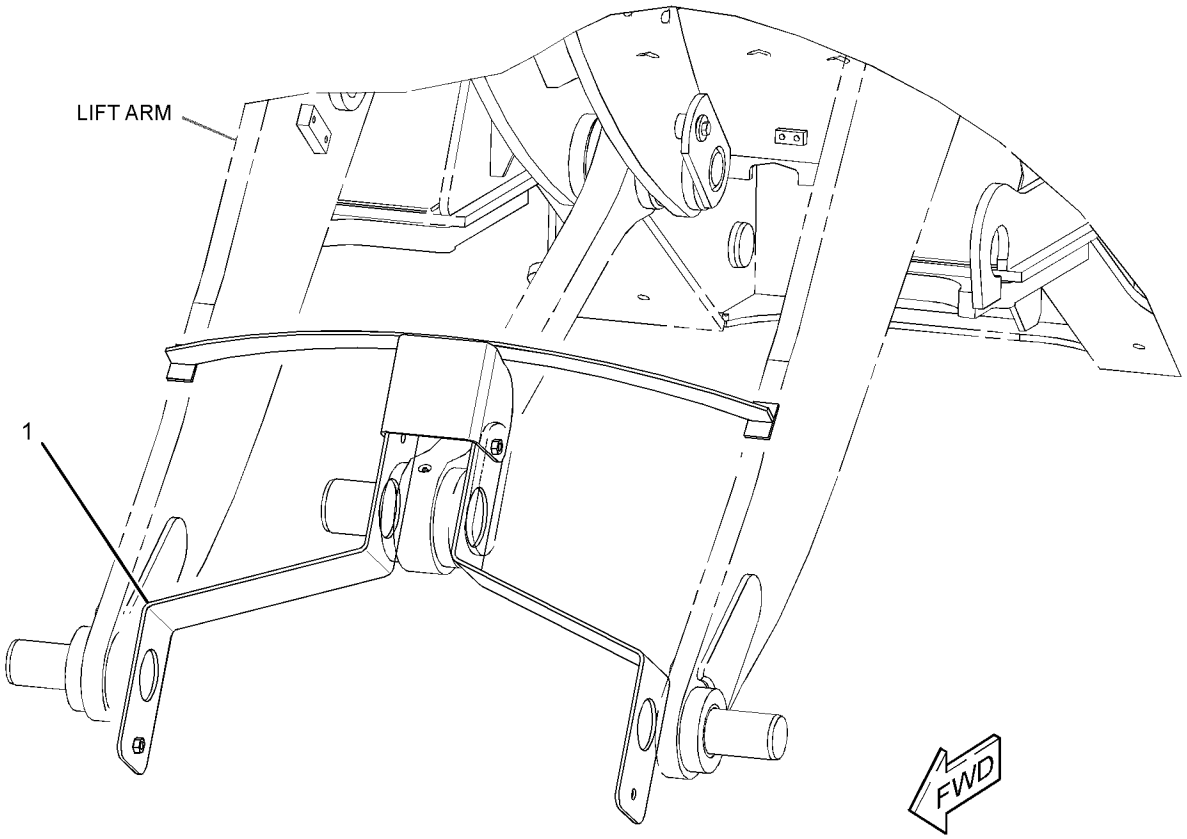

GRÁFICO 1 <FIM> g02795164

9J-3169 GRUPO DE PONTAS-LONGA–J-250 (TIP GP-LONG–J-250)

S/N: KW41-UP

NÚMEROE DE 9W-8142 GRUPO DE PONTAS-LONGA

UM ACESSÓRIO

SMCS-6805 **i06731006**

NOTA	REF. NÃO	GRÁFICO REF.	NÚMERO DA PEÇA	QTY	NOME DA PEÇA 1 2 3 4 5 6 (NÍVEL DO PRODUTO)	CONSULTE PÁGINA
	1	1	**132-4763**	1	PINO (G.E.T. (Ferramenta de penetração no solo)) (PIN (G.E.T.))	
	2	1	**149-5733**	1	CONJUNTO DE RETAINER (G.E.T. (Ferramenta de penetração no solo)) (RETAINER AS (G.E.T.))	
	3	1	**1U-3252**	1	PONTA-LONGA (TIP-LONG)	

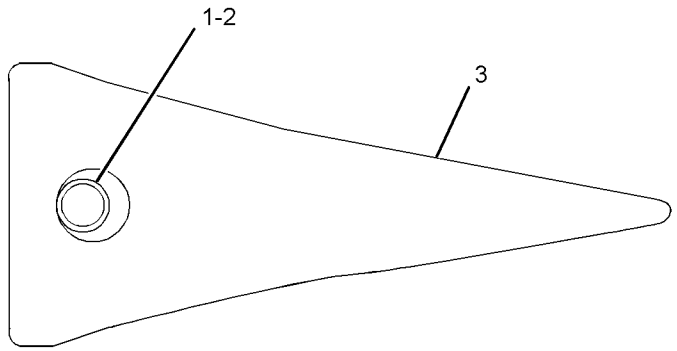

GRÁFICO 1 <FIM> g01946215

9W-8142 GRUPO DE PONTAS-LONGA (TIP GP-LONG)

S/N: KW41-UP
PARA USO COM 116-9713—PÁGINA: 823
NÚMEROE DE 518-4890, 523-9080 ARRANJO DE DISTRIBUIÇÃO
UM ACESSÓRIO

SMCS-6805 **i00448280**

NOTA	NÚMERO DA PEÇA	QTY	NOME DA PEÇA 1 2 3 4 5 6 (NÍVEL DO PRODUTO)	CONSULTE PÁGINA
Y	*9J-3169*	1	GRUPO DE PONTAS-LONGA (J-250) (TIP GP-LONG (J-250))	927

Y - ILUSTRAÇÃO INDIVIDUAL

<FIM>

9J-3178 GRUPO DE PONTAS-CURTA (TIP GP-SHORT)

S/N: KW41-UP

NÚMEROE DE 9W-8143 GRUPO DE PONTAS-CURTA

UM ACESSÓRIO

SMCS-6805 **i03627178**

NOTA	REF. NÃO	GRÁFICO REF.	NÚMERO DA PEÇA	QTY	NOME DA PEÇA 1 2 3 4 5 6 (NÍVEL DO PRODUTO)	CONSULTE PÁGINA
	1	1	**132-4763**	1	PINO (G.E.T. (Ferramenta de penetração no solo)) (PIN (G.E.T.))	
	2	1	**149-5733**	1	CONJUNTO DE RETAINER (G.E.T. (Ferramenta de penetração no solo)) (RETAINER AS (G.E.T.))	
C	3	1	**1U-3251**	1	PONTA-CURTA (TIP-SHORT)	

C - ALTERAR DO TIPO ANTERIOR

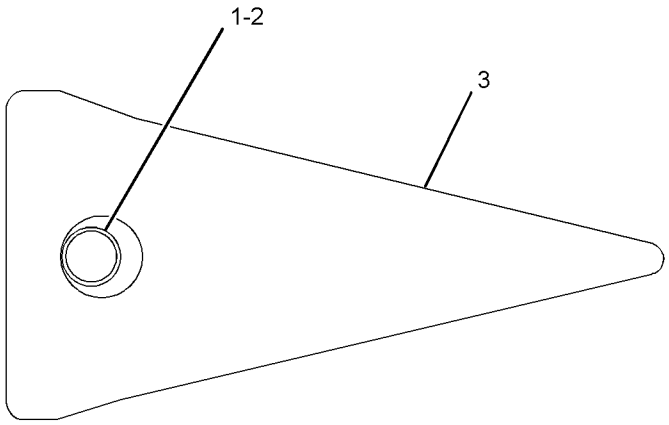

GRÁFICO 1 <FIM> g01946227

9W-8143 GRUPO DE PONTAS-CURTA (TIP GP-SHORT)

S/N: KW41-UP
UM ACESSÓRIO

SMCS-6805 **i00448272**

NOTA	NÚMERO DA PEÇA	QTY	NOME DA PEÇA 1 2 3 4 5 6 (NÍVEL DO PRODUTO)	CONSULTE PÁGINA
Y	*9J-3178*	1	GRUPO DE PONTAS-CURTA (TIP GP-SHORT)	929

Y - ILUSTRAÇÃO INDIVIDUAL

<FIM>

347-8059 GRUPO DE CAIXA-FERRAMENTA (BOX GP-TOOL)

S/N: KW41-UP
UM ACESSÓRIO

SMCS-7259 **i05300929**

NOTA	REF. NÃO	GRÁFICO REF.	NÚMERO DA PEÇA	QTY	NOME DA PEÇA 1 2 3 4 5 6 (NÍVEL DO PRODUTO)	CONSULTE PÁGINA
	1	1	**8C-8522**	1	GARRA-TRAVA (PAWL-LATCH)	
	2	1	**129-4741**	1	CONJUNTO DE TRAVA-BARRA EM T (LATCH AS-T-BAR)	
	3	1	**349-7905**	1	CONJUNTO DA PLACA (PLATE AS)	
	4	1	**371-4686**	1	CONJUNTO DA PLACA (PLATE AS)	
M	5	1	**5C-7261**	2	PORCA (ROSCA M8X1,25) (NUT (M8X1.25-THD))	
M	6	1	**6V-7743**	2	CONTRAPORCA (ROSCA M6X1) (LOCKNUT (M6X1-THD))	
	7	1	**7X-0579**	2	ARRUELA DURA (8,8X25,5X2 MM DE ESPESSURA) (WASHER-HARD (8.8X25.5X2-MM THK))	
	8	1	**7X-7729**	6	ARRUELA (11X25X3 MM DE ESPESSURA) (WASHER (11X25X3-MM THK))	
M	9	1	**7Y-6190**	2	PARAFUSO (M8X1,25X20 MM) (BOLT (M8X1.25X20-MM))	
M	10	1	**8T-4133**	2	PORCA (M10X1,5 DE ROSCA) (NUT (M10X1.5-THD))	
M	11	1	**8T-4186**	6	PARAFUSO (M10X1,5X40 MM) (BOLT (M10X1.5X40-MM))	
	12	1	**8T-4205**	2	ARRUELA DURA (7,2X14,5X2 MM DE ESPESSURA) (WASHER-HARD (7.2X14.5X2-MM THK))	
D	13	1	**5P-5637**		RETENTOR (0,3 M CADA) (SEAL (0.3-M EACH))	

D - ENCOMENDAR POR METROS
M - PEÇA MÉTRICA

347-8059 GRUPO DE CAIXA-FERRAMENTA (BOX GP-TOOL) (continuação) **i05300929**

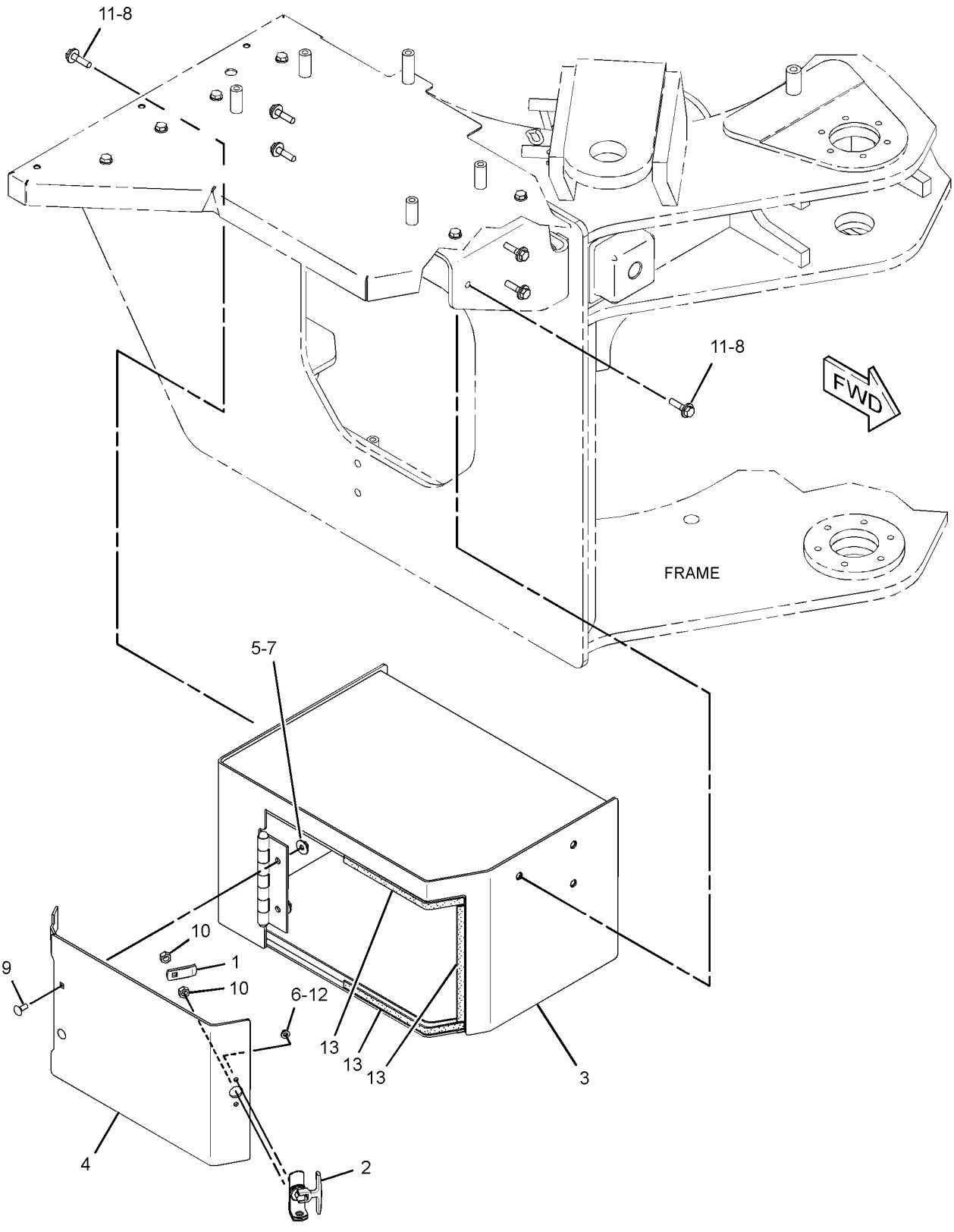

GRÁFICO 1 <FIM> g02749338

362-8676 GRUPO DE PELÍCULA (FILM GP)

S/N: KW41-UP

NÚMEROE DE 454-0544 ARRANJO DE CHASSI

TAMBÉM UM ACESSÓRIO

SMCS-7405, 7557 **i05307712**

NOTA	REF. NÃO	GRÁFICO REF.	NÚMERO DA PEÇA	QTY	NOME DA PEÇA 1 2 3 4 5 6 (NÍVEL DO PRODUTO)	CONSULTE PÁGINA
	1	1	**362-8680**	1	DECALQUE DE IDENTIFICAÇÃO (CAT 924K) (FAIXA, DIREITA) (FILM-IDENTIFICATION (CAT 924K) (STRIPE, RH))	
	2	1	**362-8679**	1	DECALQUE DE IDENTIFICAÇÃO (CAT 924K) (FAIXA, ESQUERDA) (FILM-IDENTIFICATION (CAT 924K) (STRIPE, LH))	
	3	1	**362-8685**	1	DECALQUE DE IDENTIFICAÇÃO (CATERPILLAR) (TRASEIRO) (FILM-IDENTIFICATION (CAT) (REAR))	
	4	1	**421-1156**	1	DECALQUE DE IDENTIFICA-ÇÃO (CATERPILLAR) (DIANTEIRA) (FILM-IDENTIFICATION (CAT) (FRONT))	

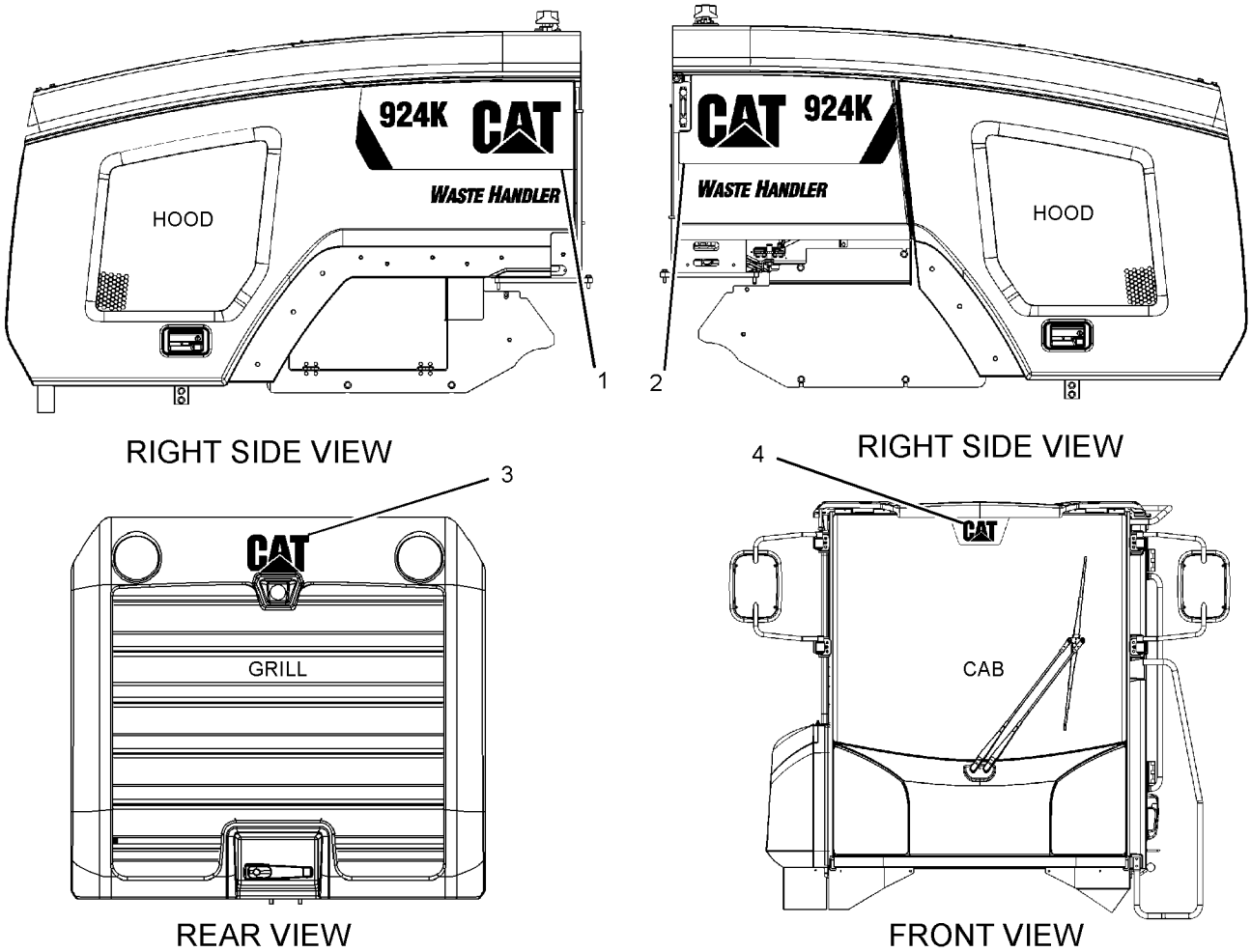

GRÁFICO 1 <FIM> g03377076

387-4096 GRUPO DE PELÍCULA–MANIPULADOR DE RESÍDUOS (FILM GP-MANIPULADOR DE RESÍDUOS)

S/N: KW41-UP

PARA USO COM 349-7940–PÁGINA: 494 , 349-8163–PÁGINA: 490 , 349-8165–PÁGINA: 503 , 342-0250–PÁGINA: 755 , 377-1530–PÁGINA: 501

UM ACESSÓRIO

SMCS-7405, 7557 **i05295427**

NOTA	REF. NÃO	GRÁFICO REF.	NÚMERO DA PEÇA	QTY	NOME DA PEÇA 1 2 3 4 5 6 (NÍVEL DO PRODUTO)	CONSULTE PÁGINA
	1	1	**395-2144**	2	DECALQUE DE IDENTIFICAÇÃO (MANIPULADOR DE RESÍDUOS) (FILM-IDENTIFICATION (WASTE HANDLER))	

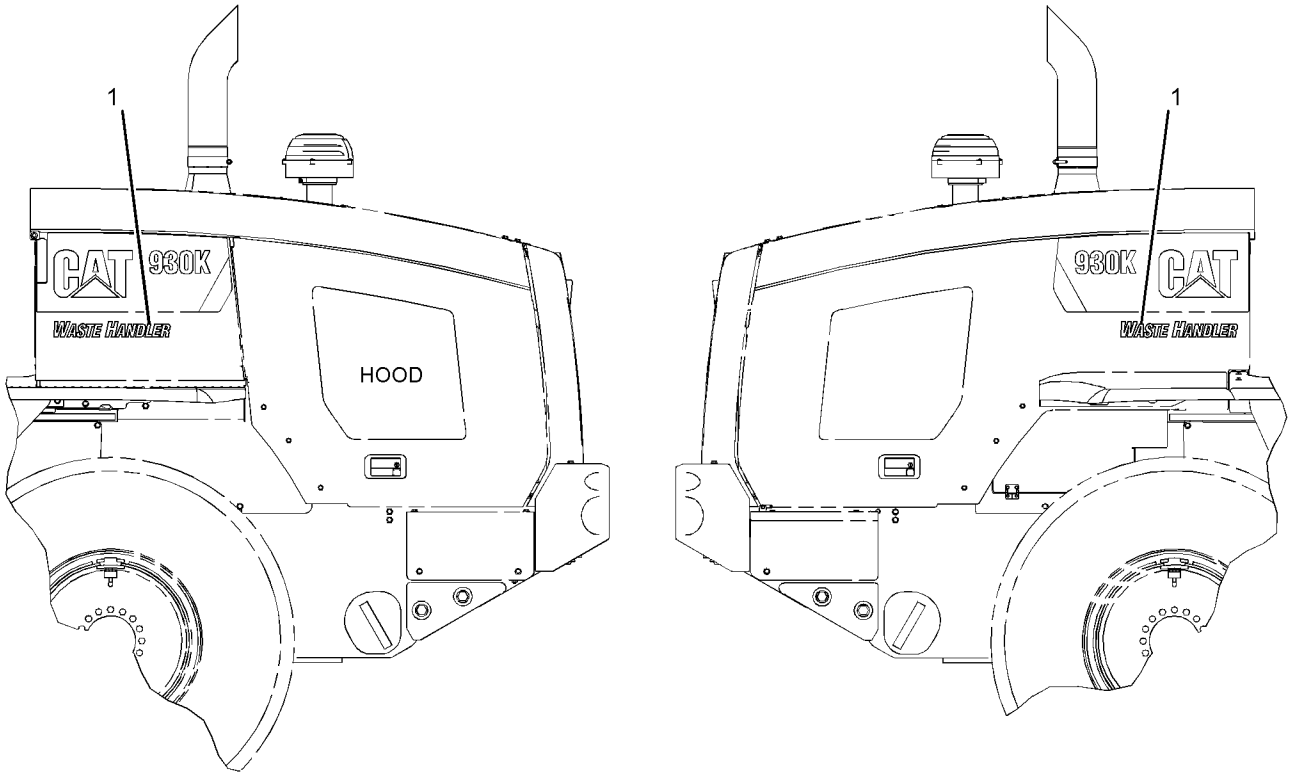

LEFT SIDE VIEW RIGHT SIDE VIEW

GRÁFICO 1 <FIM> g03378467

387-4097 GRUPO DE PELÍCULA—MANIPULADOR AGREGADO (FILM GP-MANIPULADOR AGREGADO)

S/N: KW41-UP

PARA USO COM 360-3309—PÁGINA: 873

UM ACESSÓRIO

SMCS-7405, 7557

i05295428

NOTA	REF. NÃO	GRÁFICO REF.	NÚMERO DA PEÇA	QTY	NOME DA PEÇA 1 2 3 4 5 6 (NÍVEL DO PRODUTO)	CONSULTE PÁGINA
	1	1	**395-2178**	2	DECALQUE DE IDENTIFICAÇÃO (MANIPULADOR AGREGADO) (FILM-IDENTIFICATION (AGGREGATE HANDLER))	

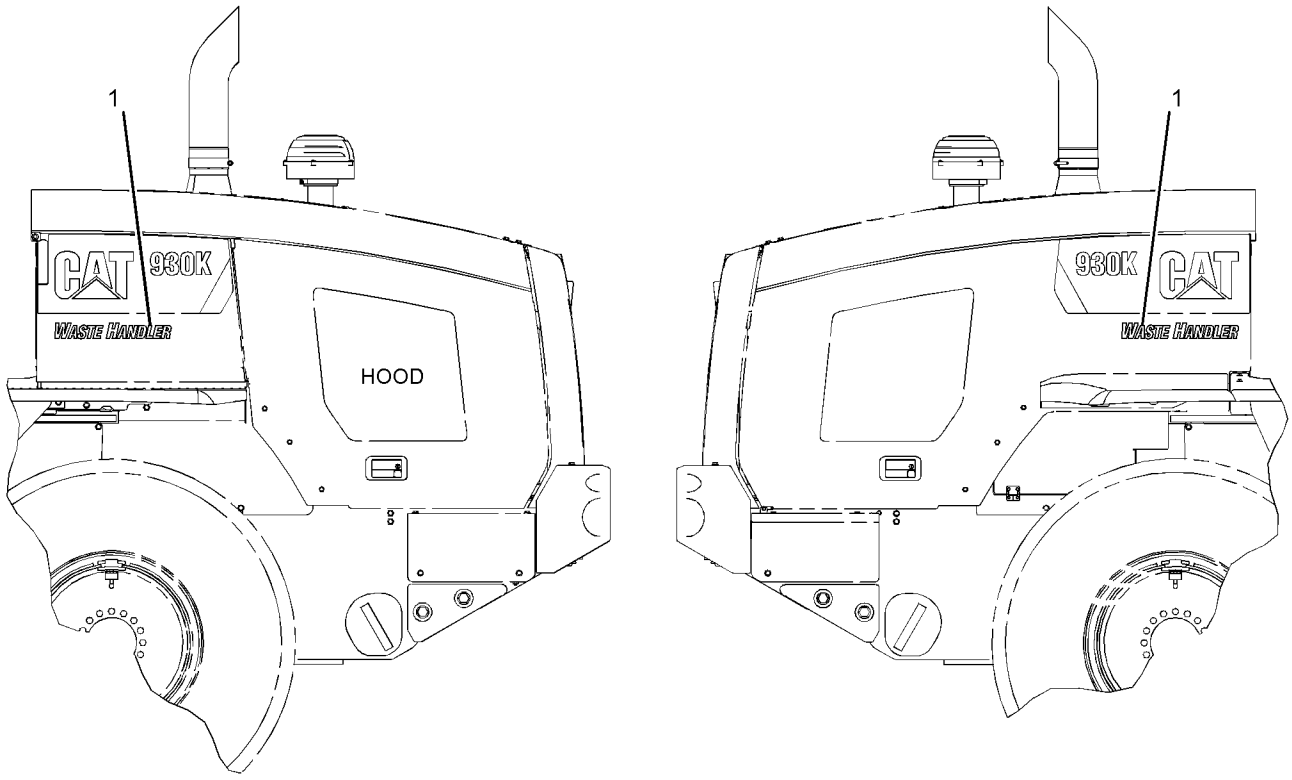

LEFT SIDE VIEW

RIGHT SIDE VIEW

GRÁFICO 1

<FIM>

g03378467

423-8564 GRUPO DO DECALQUE - INTERNACIONAL (FILM GP-INTERNATIONAL)

S/N: KW41-UP

NÚMEROE DE 366-8166, 430-2928 ARRANJO DE CONVERSÃO-RODOVIÁRIO

UM ACESSÓRIO

SMCS-7405, 7557 **i05296439**

NOTA	NÚMERO DA PEÇA	QTY	NOME DA PEÇA 1 2 3 4 5 6 (NÍVEL DO PRODUTO)	CONSULTE PÁGINA
	219-0302	1	DECALQUE DE ADVERTÊNCIA (NÃO SOLDE, NÃO PERFURE, CONSULTAR OMM) (FILM-WARNING (NO WELD, NO DRILL, READ OMM))	
			(ON UPPER LEFT CORNER ON THE RISER BRACKET FOR THE SEAT INSIDE CAB)	
	224-0672	2	DECALQUE DE ADVERTÊNCIA (ALTA PRESSÃO, LEIA O MANUAL DE OPERAÇÃO E MANUTENÇÃO, INTL) (FILM-WARNING (HIGH PRESSURE, READ OMM, INTL))	
			(1-ON MACHINE RH SIDE ON TOP SURFACE ON THE BRAKE ACCUMULATOR PLATFORM IN FRONT OF THE ACCUMULATOR, 1-ON INSIDE OF THE NON ENGINE END FRAME ON MACHINE LH SIDE ABOVE THE PILOT SUPPLY ACCUMULATOR)	
	224-8946	1	DECALQUE DE ADVERTÊNCIA (NÃO PULVERIZAR ÉTER/ ADM DE AR, INTL) (FILM-WARNING (NO ETHER SPRAY/AIR INTK, INTL))	
			(ON RH SIDE OF ENGINE COMPARTMENT HOOD NEAR PRE-AIR CLEANER)	
B	**225-0312**	2	DECALQUE DE ADVERTÊNCIA (PARTIDA AUXILIAR, LEIA O OMM, INTL) (FILM-WARNING (JUMP START, READ OMM, INTL))	
			(1-ON THE INSIDE OF THE BATTERY BOX ON THE FRONT SIDE PLATE NEAR THE TOP) 1-USE AS REQUIRED ON THE HEAVY DUTY BATTERY OPTION OR INSIDE OF THE BATTERY BOX ON THE FRONT SIDE PLATE NEAR THE TOP)	
	225-4257	1	DECALQUE DE ADVERTÊNCIA (FLUIDO QUENTE SOB PRESSÃO) (FILM-WARNING (HOT FLUID UNDER PRESS))	
			(ON UNDERSIDE OF THE SHUNT TANK ACCESS DOOR)	
	237-6256	2	DECALQUE DE ADVERTÊNCIA (VENTILADOR) (FILM-WARNING (FAN))	
			(1-INSIDE OF THE ENCLOSURE ON MACHINE LH SIDE UNDER ELECTRICAL BREAKER PLATE ON THE RADIATOR STRUCTURE, 1-INSIDE OF THE ENCLOSURE ON MACHINE RH SIDE UNDER ELECTRICAL BREAKER PLATE ON THE RADIATOR STRUCTURE)	
	269-0194	2	DECALQUE DE ADVERTÊNCIA (RISCO DE ESMAGAMENTO, MANTENHA-SE AFASTADO, EUA) (FILM-WARNING (CRUSH HAZARD, STAY BACK, U.S.))	
			(ON ROPS STRUCTURE CROSS TUBE CENTER UNDER FRONT GLASS & ABOVE FRONT CAB SKIRT ON RH & LH SIDE OF MACHINE)	
	327-0802	1	DECALQUE DE ADVERTÊNCIA (RISCO DE ESMAGAMENTO, COLOQUE O CINTO DE SEGURANÇA) (FILM-WARNING (CRUSH HAZARD, FASTEN SEAT BELT))	
			(ON RH A-POST INSIDE OF CAB)	
	367-4215	1	DECALQUE DE ADVERTÊNCIA (BLOQUEIO DA ARTICULAÇÃO, RISCO DE ESMAGAMENTO) (FILM-WARNING (ARTICULATION LOCK, CRUSH HAZARD))	
			(ON RH A-POST INSIDE OF CAB)	
	373-7178	1	DECALQUE DE ADVERTÊNCIA (ACOPLADOR RÁPIDO, LEIA O MANUAL OPERAÇÃO E MANUTENÇÃO) (FILM-WARNING (QUICK COUPLER, READ OMM))	
			(ON THE RH B-POST IN THE LOWER)	

423-8564 GRUPO DO DECALQUE - INTERNACIONAL (FILM GP-INTERNATIONAL) (continuação) **i05296439**

NOTA	NÚMERO DA PEÇA	QTY	NOME DA PEÇA 1 2 3 4 5 6 (NÍVEL DO PRODUTO)	CONSULTE PÁGINA
	385-7289	1	DECALQUE DE ADVERTÊNCIA (UNIVERSAL, CONSULTAR OMM) (FILM-WARNING (UNIVERSAL, READ OMM))	
			(ON UPPER LEFT CORNER ON THE RISER BRACKET FOR THE SEAT INSIDE CAB)	
	385-7291	1	DECALQUE DE ADVERTÊNCIA (EIXO GIRATÓRIO, LEIA O MANUAL DE OPERAÇÃO E MANUTENÇÃO) (FILM-WARNING (ROTATING SHAFT, READ OMM))	
			(ON INSIDE OF THE ENCLOSURE ON MACHINE LH SIDE ON THE SOUND WALL POST)	
B - UTILIZAR CONFORME NECESSÁRIO				
			<FIM>	

367-9409 PLACA E GRUPO DE PELÍCULA (PLATE & FILM GP)

S/N: KW41-UP

NÚMEROE DE 454-0544 ARRANJO DE CHASSI

TAMBÉM UM ACESSÓRIO

SMCS-7405, 7557

i06635970

NOTA	NÚMERO DA PEÇA	QTY	NOME DA PEÇA 1 2 3 4 5 6 (NÍVEL DO PRODUTO)	CONSULTE PÁGINA
	239-6989	1	PLACA DE NÚMERO DE SÉRIE (MÁQUINA) (PLATE-SERIAL NUMBER (MACHINE))	
			(ON LH SIDE OF NON ENGINE END FRAME TOWER PLATE 20MM ABOVE SERIAL NUMBER)	
	225-4150	1	CHAPA-INFORMAÇÕES DE SERVIÇO (MÁQUINA) (PLATE-SERVICE INFORMATION (MACHINE))	
			(TO BE ADHERED TO COMBO PIN PLATE)	
	193-5918	4	BUJÃO (PLUG)	
	7X-3229	4	DECALQUE DE IDENTIFICAÇÃO (OLHAL DE LEVANTAMENTO, LOCAL DE AMARRAÇÃO) (FILM-IDENTIFICATION (LIFT EYE, TIE-DOWN LOCATION))	
			(ON ABOVE EACH TIE DOWN EYE & CENTER ON HOLE)	
	300-9915	1	DECALQUE DE IDENTIFICAÇÃO (ÓLEO HIDRÁULICO) (FILM-IDENTIFICATION (HYDRAULIC OIL))	
			(ON BACK OF CAB ALIGHED WITH LH SIDE PANEL & CENTER WITH SITE GAGE SO IT CAN BE SEEN FROM GROUND)	
	366-9650	1	DECALQUE DE IDENTIFICAÇÃO (PONTOS DE LUBRIFICAÇÃO) (FILM-IDENTIFICATION (GREASE POINTS))	
			(ON FRONT OF MACHINE RH SIDE OF ENGINE END FRAME PLACE ONE FILM ON OUTSIDE FRAME RAIL & ALIGN TOP EDGE OF FILM TO TOP EDGE OF FRAME CUT OUT THEN CENTER FILM HORIZONTALL BETWEEN FRONT SIDE OF FRAME & FRONT EDGE OF SIDE CUT OUT SO IT CAN BE SEEN WITH OR WITHOUT OPTIONAL TOOL BOX THEN PLACE SECOND FILM DIRECTLY BELOW FIRST)	
	366-9651	1	DECALQUE DE IDENTIFICAÇÃO (PONTOS DE LUBRIFICAÇÃO) (FILM-IDENTIFICATION (GREASE POINTS))	
			(ON FRONT OF MACHINE RH SIDE OF ENGINE END FRAME PLACE ONE FILM ON OUTSIDE FRAME RAIL & ALIGN TOP EDGE OF FILM TO TOP EDGE OF FRAME CUT OUT THEN CENTER FILM HORIZONTALL BETWEEN FRONT SIDE OF FRAME & FRONT EDGE OF SIDE CUT OUT SO IT CAN BE SEEN WITH OR WITHOUT OPTIONAL TOOL BOX THEN PLACE SECOND FILM DIRECTLY BELOW FIRST)	
	367-2756	1	DECALQUE DE IDENTIFICAÇÃO (PONTOS DE LUBRIFICAÇÃO) (FILM-IDENTIFICATION (GREASE POINTS))	
			(NEAR GREASE BLOCK IN HITCH AREA ON NON ENGINE END FRAME)	
	367-2757	1	DECALQUE DE IDENTIFICAÇÃO (PONTOS DE LUBRIFICAÇÃO) (FILM-IDENTIFICATION (GREASE POINTS))	
			(NEAR GREASE BLOCK IN HITCH AREA ON ENGINE END FRAME)	
	134-7258	1	DECALQUE DE INFORMAÇÃO (LÍQUIDO ARREFECEDOR DE VIDA ÚTIL PROLONGADA) (FILM-INFORMATION (EXTENDED LIFE COOLANT))	
			(ON UNDERSIDE OF SHUNT TANK ACCESS DOOR & ORIENT TO BE READ FROM LH SIDE OF MACHINE)	

367-9409 PLACA E GRUPO DE PELÍCULA (PLATE & FILM GP) (continuação) **i06635970**

NOTA	NÚMERO DA PEÇA	QTY	NOME DA PEÇA 1 2 3 4 5 6 (NÍVEL DO PRODUTO)	CONSULTE PÁGINA
	146-6747	2	DECALQUE DE INFORMAÇÃO (24 V) (FILM-INFORMATION (24-VOLT))	
			(1-ON INSIDE OF BATTERY BOX ON FRONT SIDE PLATE NEAR TOP) (1-USE AS REQUIRED WITH OPTIONAL BATTERY BOX)	
	366-8550	1	DECALQUE DE INFORMAÇÃO (ROTEAMENTO DA CORREIA) (FILM-INFORMATION (BELT ROUTING))	
			(ON INSIDE OF ENCLOSURE ON MACHINE RH SIDE ON SOUND WALL SERVICE PLATE)	
	372-5183	1	DECALQUE DE INFORMAÇÃO (BRASIL) (FILM-INFORMATION (BRAZIL))	
			(ON INSIDE CAB DOOR ON THE LOWER GLASS ON THE RIGHT SIDE)	
	309-6899	1	DECALQUE DE INSTRUÇÃO (BATERIA) (FILM-INSTRUCTION (BATTERY))	
			(IN CENTER OF FRONT GLASS VISIBLE FROM SEATED POSITION)	
	366-8546	1	DECALQUE DE INSTRUÇÃO (FECHAMENTO DA PORTA, LEIA O MANUAL DE OPERAÇÃO E MANUTENÇÃO) (FILM-INSTRUCTION (DOOR CLOSURE, READ OMM))	
			(ON RH ENGINE ACCESS FOLD DOWN PANEL ON INSIDE OF PANEL ALIGNED WITH HINGES CENTERED ON PANEL)	
	385-7287	1	DECALQUE DE INSTRUÇÃO (AUXÍLIO DE PARTIDA, CONSULTE O MANUAL DE OPERAÇÃO E MANUTENÇÃO (OMM)) (FILM-INSTRUCTION (START AID, READ OMM))	
			(ON RISER BRACKET FOR SEAT INSIDE CAB NEXT TO NO WELD,DRILL FILM NEXT SO BOTH CAN BE READ AS YOU STAND ON LADDER)	
	366-8547	1	DECALQUE DE ADVERTÊNCIA (ROPS, LEIA O OMM) (FILM-WARNING (ROPS, FOPS, READ OMM))	
			(ON RISER BRACKET FOR SEAT INSIDE CAB NEXT TO NO WELD, DRILL FILM NEXT SO BOTH CAN BE READ AS YOU STAND ON LADDER)	
	236-7230	1	ETIQUETA DE ADVERTÊNCIA (Trava de Direção) (TAG-WARNING (STEERING FRAME LOCK))	
			(ATTACH TAG TO CONTROL GP)	
			<FIM>	

378-8167 PLACA E GRUPO DE PELÍCULA (PLATE & FILM GP)

S/N: E7A1-UP

NÚMEROE DE 371-1441, 384-3794 ARRANJO DO MOTOR-PRIMÁRIO

UM ACESSÓRIO

SMCS-7405, 7557

i07058239

NOTA	REF. NÃO	GRÁFICO REF.	NÚMERO DA PEÇA	QTY	NOME DA PEÇA 1 2 3 4 5 6 (NÍVEL DO PRODUTO)	CONSULTE PÁGINA
	1	1	**450-9772**	1	PLATE-IDENTIFICATION (CATERPILLAR) (PLATE-IDENTIFICATION (CAT))	
	2	1	**326-9053**	1	DECALQUE DE ADVERTÊNCIA (NÃO BORRIFAR, LEIA O OMM) (FILM-WARNING (DO NOT SPRAY, READ OMM))	
	3	1	**346-8219**	2	DECALQUE DE ADVERTÊNCIA (ADVERTÊNCIA UNIVERSAL) (FILM-WARNING (UNIVERSAL WARNING))	
	4	1	**355-3486**	1	TIRA-ADESIVO (STRIP-ADHESIVE)	

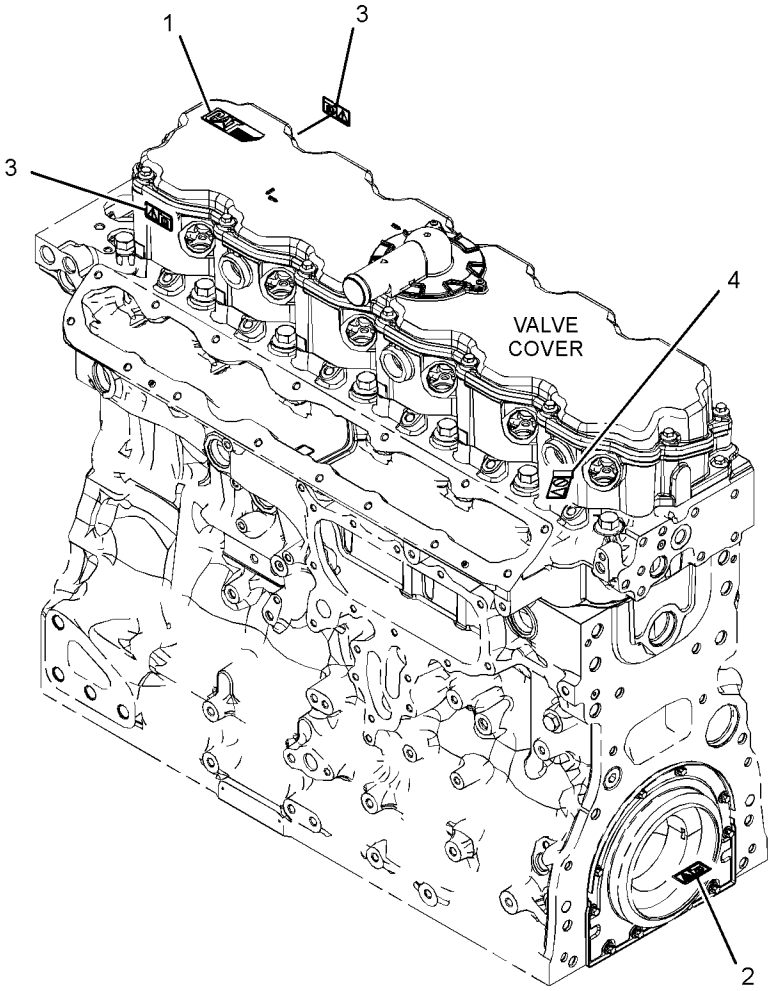

GRÁFICO 1 <FIM> g03378858

469-7443 GRUPO DE CHAPAS-IDENTIFICAÇÃO (PLATE GP-IDENTIFICATION)

S/N: KW41-UP

NÚMEROE DE 518-4890, 523-9080 ARRANJO DE DISTRIBUIÇÃO

UM ACESSÓRIO

SMCS-7557 **i06257886**

NOTA	NÚMERO DA PEÇA	QTY	NOME DA PEÇA 1 2 3 4 5 6 (NÍVEL DO PRODUTO)	CONSULTE PÁGINA
	467-2238	1	CHAPA-INFORMAÇÕES DE SERVIÇO (MÁQUINA) (PLATE-SERVICE INFORMATION (MACHINE))	
			(ON BELOW THE CATERPILLAR PIN PLATE)	
			<FIM>	

ÍNDICE DE NÚMERO DE PEÇA

Peça	Página
0	
0S-0550	597
0S-1603	41
0T-0489	797
0T-0924	432
1	
1A-8912	284
	290
	297
	353
	359
1B-3057	818
	820
1B-3969	381
1B-3978	376
1B-3980	381
1H-3244	163
	174
	177
	284
	290
	297
	303
	309
	316
	353
	359
1J-5607	887
	888
	889
	890
	891
	892
1J-9671	368
	369
	376
	379
	527
	528
	544
	545
	546
	547
1K-6853	454
1K-6870	824
1L-4775	676
1M-6119	144
	145
	147
	148
1M-6120	144
	145
	147
	148
1M-7250	105
1P-0810	144
	147
	148
	164
	169
	173
	176
	179
	181
	186
	189
	192
	194
	196
	201
	203
	205
	206
	208
	310
	317
1P-3703	419
1P-3704	419
1P-4582	593
1P-4584	593
1P-5767	419
1P-6872	630
1S-0994	305
	311
	318
1U-0257	823
1U-3251	929
1U-3252	927
1U-8846	400
	403
2	
2C-9259	830
	831
	832
	833
	834
	835
	836
	837
	838
	839
	840
	841
	842
	843
	844
	845
	846
	847
	848
	849
	850
	852
	853
	857
	903
	905
	907
2D-0598	402
2D-2751	222
	302
	323
2H-3922	278
2H-3927	395
	397
2H-3932	405
2J-3507	823
	886
	887
	888
	889
	890
	891
	892
2K-0715	399
2L-8050	165
	169
	173
	176
	179
	181
	186
	272
2L-8052	181
	186
2L-8058	165
	169
	179
	181
	272
2L-8060	181
	186
2L-8067	164
	169
	173
	176
	179
	181
	186
	191
	195
2L-8068	164
	169
	173
	176
	179
	181
	186
2L-8069	182
	186
2L-8077	290
	297
	358
2L-8079	206
2M-3432	347
2M-9780	133
	135
	408
	412
	421
	592
	599
	602
	614
	628
	630
	632
	679
	680
2P-1279	586
	593
2P-4173	36
2P-4556	772
2S-3163	818
2S-3745	694
2S-4078	585
	593
	599
	602
	636
2U-7358	644
2V-3216	765
	820
2V-8259	253
	353
	359
3	
3B-0551	399
	402
3B-2263	379
3B-4509	621
	623
3B-4516	886
3B-4629	885
	920
3B-6552	67
	69
	521
3B-7896	67
	69
	521
3B-8489	449
	450
	454
	511
	554
	673
	687
	885
	897
	899
	920
3B-8490	897
	899
3B-8491	554
	687
3D-2824	405
	408
	409
	412
	413
	421
	535
	549
	563
	574
	579
	581
	588
	590
	599
	602
	617
	619
	628
	636
	639
	897
	899
3E-2333	409
	413
3E-2335	605
	607
3E-3371	173
3E-3383	208
3E-4321	680
3E-4353	505
3E-4883	786
3E-4885	434
	786
3E-4907	786
3E-5169	303
	309
	316
3E-5239	283
	289
	296
3E-6600	85
	470
	472
	488
	498
	600

► REFERÊNCIA PRIMÁRIA

ÍNDICE DE NÚMERO DE PEÇA

Peça	Página
	603
	747
3E-6769	630
3E-6770	630
3E-6786	672
3E-6924	717
3E-8020	284
	290
	297
	364
	702
	766
	768
	810
3E-8028	625
3E-8082	354
	360
3E-8320	303
3E-9179	165
	170
	173
	176
	179
3E-9411	476
	477
	554
3F-9556	784
3G-4704	676
3G-8047	680
3G-8054	680
3G-8057	680
3G-8779	687
3H-9675	763
3J-1907	305
	311
	318
	326
	329
	332
	339
	342
	393
	405
	406
	408
	412
	419
	425
	428
	468
	492
	534
	535
	549
	585
	586
	592
	593
	605
	607
	614
	615
	625
	628
	637
	639
	642
	644
	922
3J-7354	368
	369
	402
	405
	406
	425
	428
	527
	528
	533
	534
	535
	544
	545
	546
	547
	576
	592
	594
	599
	602
	668
	679
	680
	920
3K-0360	37
	376
	379
	409
	413
	535
	549
	586
	592
	593
	599
	602
	679
3K-6060	778
3K-8460	376
	379
3P-1210	630
	632
3S-2093	118
	133
	180
	185
	188
	190
	209
	211
	219
	221
	222
	223
	225
	228
	243
	246
	253
	254
	264
	276
	283
	289
	296
	302
	303
	309
	316
	323
	326
	329
	332
	347
	349
	352
	358
	364
	366
	475
	518
	562
	691
	760
	763
	773
	781
	787
	792
	793
	795
	797
	799
	818
	820
3S-6049	145
	147
	148
3S-6050	144
	145
	147
	148
3T-0851	513
3T-0852	258
	260
	492
3T-4965	636
	639

4

4B-0418	85
4B-2043	309
	316
4B-4863	209
	211
	223
	284
	290
	297
	353
	359
4D-2297	405
4D-5243	305
	311
	318
	366
	807
	809
4D-7388	409
	413
4D-7733	772
4D-9986	209
	211
	223
4E-0659	830
	831
	832
	833
	834
	835
	840
	841
	849
	850
4E-1357	455
	457
	458
4E-5724	303
	309
	316
4E-5984	450
4E-5985	450
4F-2294	279
4F-4042	823
4F-4097	393
4F-7952	581
4F-8824	453
4F-9029	383
4I-3311	509
4I-6287	605
	607
4J-0520	593
	680
4J-0527	593
4J-5268	384
4J-5477	585
	592
	593
	594
	599
	602
	637
	639
	679
	680
	920
4J-7533	405
	644
4J-9058	823
4J-9208	886
4J-9224	676
4K-0173	399
	402
4K-1388	605
	607
4K-4879	439
	441
	443
4K-4881	438
	440
	444
	446
	448
4K-7464	511
4L-7249	395
	397
4M-1677	374
4M-6582	813
4P-7429	305
	311
	318
4P-7581	145
	148
	246
	254
	284
	290
	297
	305
	311
	318
	326
	329
	332
	339
	342
	345
	353
	359
	364
	795
	797
	799

► REFERÊNCIA PRIMÁRIA

ÍNDICE DE NÚMERO DE PEÇA

Peça	Página
4P-8134	284
	290
	297
	305
	311
	318
	326
	330
	332
	345
	349
	353
	359
	364
	376
	384
	535
	562
	787
4S-1962	590
4T-6695	891
4T-6907	676
4T-8054	676
4T-8091	887
	892
	895
4V-5099	399
4V-8675	903
5	
5C-2890	20
	163
	174
	177
	254
	261
	272
	284
	290
	297
	305
	311
	318
	353
	359
	364
	475
	518
	741
	810
5C-7261	230
	231
	274
	347
	481
	514
	519
	637
	700
	701
	719
	784
	931
5C-9553	133
	305
	311
	318
	349
	475
	518
	741
5C-9583	242
5D-1026	409
	413
5E-8555	747
5E-9295	163
	168
	171
	174
	177
5H-8853	535
5K-5338	535
	576
	773
	920
5K-9090	559
	560
	563
	574
	579
	581
	583
	586
	588
	593
	605
	607
	617
	619
	897
5L-3381	694
5L-4758	383
5M-6214	897
	899
5M-7937	529
5P-0599	607
5P-0704	173
5P-0743	36
5P-0767	776
5P-1045	408
	412
5P-1076	50
	153
	225
	406
	497
	502
5P-1230	408
	412
5P-1423	409
	413
5P-1442	67
	69
5P-1506	409
	413
5P-1507	118
5P-2957	789
5P-3723	399
	402
5P-4115	492
	565
	691
5P-4116	83
	85
	94
	98
	118
	145
	148
	228
	254
	258
	260
	276
	326
	330
	332
	479
	481
	514
	519
	524
	532
	553
	636
	637
	639
	691
	741
	755
	761
	773
	776
	791
	810
5P-4362	408
	412
	636
	639
5P-4484	399
	402
5P-4571	165
	166
	205
5P-4869	565
5P-5291	399
5P-5602	789
5P-5630	274
5P-5637	505
	515
	744
	751
	931
5P-5649	505
5P-5688	695
5P-6006	165
	169
	176
	179
	181
	186
5P-6038	565
5P-7070	695
5P-7162	284
	290
	297
	353
	359
5P-7175	67
	69
5P-7177	755
	761
5P-7211	90
	92
	144
	147
	505
	515
	742
5P-7464	590
	680
5P-7465	590
	680
5P-7466	617
5P-7467	617
5P-7468	593
5P-7469	593
5P-7813	379
5P-7854	680
5P-7958	1
	284
5P-8112	617
5P-8247	399
	402
	529
5P-8309	345
	810
5P-8444	593
5P-8500	1
	389
	634
	635
5P-8837	522
5P-8874	549
5P-9299	577
	642
	922
5P-9436	599
	602
5P-9617	593
5T-9729	897
	899
5V-0353	903
5V-0354	903
5V-2823	533
5V-6152	339
	342
5V-6153	339
	342
5V-9155	66
5W-5038	614
6	
6C-3246	456
	457
6C-3681	505
6C-8648	399
	402
6C-9038	153
	225
	763
	781
6D-0337	439
	441
	442
	443
	►469
6D-1641	776
6D-3479	67
	69
	118
	773
6D-4246	118
6D-7690	400
	402
6E-2037	676
6E-3263	630
6E-3264	630
6E-3265	630
6E-3283	405
6E-4000	630
6E-4003	630
6E-4004	630
6E-4892	►676
	897
	899
6E-4893	676
6E-4896	676
6E-5066	644
6E-5293	437

ÍNDICE DE NÚMERO DE PEÇA

Peça	Página
6E-6527	668
6E-6528	668
	669
6F-2956	395
	397
	400
	402
6F-7045	278
6I-0217	21
	23
	44
	51
	71
	78
	87
	108
	124
	129
6I-0254	71
	87
6I-0260	51
	66
	78
	82
	102
	124
	131
6I-0292	263
6I-0293	263
6I-0363	51
6I-0456	158
6I-0563	108
6I-0572	51
6I-0593	124
6I-0594	82
	129
6I-0631	126
	127
6I-0645	44
6I-0650	44
6I-0654	47
	51
	129
6I-0839	87
6I-0917	102
6I-1090	76
6I-1418	157
	284
	290
	297
	353
	359
6I-1497	74
6I-4200	124
6I-4374	71
6I-4681	51
6I-4709	78
6I-8310	830
	831
	832
	833
	834
	835
	836
	837
	838
	839
	840
	841
	848
	849
	850
	852
	853
6I-8311	830
	831
	832
	833
	834
	835
	836
	837
	838
	839
	840
	841
	848
	849
	850
	852
	853
6I-8531	449
6I-8849	511
6I-8860	511
6I-9250	823
6I-9251	823
6J-2680	593
6K-0806	246
	264
	386
	787
6K-2430	399
6K-4185	511
6K-4186	511
6K-4191	511
6K-8178	118
6K-8987	431
6N-0009	103
6N-1604	209
	211
	223
6P-4467	261
6R-7943	632
6S-8620	67
	69
	85
	118
6T-5598	326
	329
	332
6T-6505	166
6T-6506	166
6V-0347	395
	397
	400
	402
6V-0400	419
6V-0491	207
6V-0852	384
	393
	419
	535
	586
	593
	644
	680
6V-1194	511
6V-1249	590
	680
6V-1506	751
6V-1889	599
	603
	772
6V-1902	424
6V-1970	1
6V-2313	139
6V-2495	773
6V-2611	85
6V-2689	290
	297
	358
6V-2722	189
6V-3213	673
6V-3319	423
6V-3531	400
6V-3582	679
6V-3822	384
6V-3938	562
6V-3965	393
	419
	468
	535
	644
	680
6V-4248	597
6V-4292	85
6V-4429	400
6V-5050	384
	468
6V-5063	409
	413
	421
6V-5100	381
6V-5138	655
6V-5217	384
6V-5654	90
	92
6V-5686	400
6V-5839	637
	639
6V-5842	384
6V-6317	384
6V-6609	85
6V-7238	37
	592
6V-7357	20
	514
	702
	705
	741
	744
	751
	765
	807
	810
6V-7486	408
	412
6V-7636	514
	744
	747
	751
6V-7646	810
6V-7673	453
6V-7729	905
	907
6V-7743	492
	565
	737
	931
6V-7744	492
	637
	640
6V-7970	653
	655
	656
	658
6V-8076	419
6V-8200	627
6V-8210	395
	397
6V-8227	720
6V-8237	676
6V-8337	425
	428
6V-8352	669
6V-8397	406
	408
	412
	534
	535
	576
	577
	585
	586
	592
	593
	605
	607
	614
	615
	642
	920
	922
6V-8398	409
	413
	534
	549
	590
	599
	602
	642
	679
	922
6V-8400	585
	586
	593
	597
6V-8523	85
6V-8625	409
	413
6V-8626	421
6V-8627	637
	639
6V-8628	594
	599
	679
6V-8629	599
	602
6V-8632	679
6V-8636	406
	534
	585
	614
	642
	922
6V-8637	468
	588
	617
	619
	628
	636
	639
	897
	899
6V-8639	679
6V-8640	592
	628
6V-8642	599
	602
	614
6V-8647	602
	680
6V-8713	421
	590
6V-8723	535
6V-8724	406

► REFERÊNCIA PRIMÁRIA

ÍNDICE DE NÚMERO DE PEÇA

Peça	Página
	534
	592
	614
	642
	922
6V-8775	599
	602
6V-8781	585
6V-8783	680
6V-8795	511
6V-8801	530
6V-8928	766
	768
6V-8946	897
6V-8993	585
	593
6V-8994	534
	585
	593
6V-8995	534
	590
6V-8998	583
	593
6V-9000	592
6V-9001	534
6V-9003	599
	602
6V-9006	593
6V-9007	409
	413
	897
	899
6V-9008	607
	617
6V-9023	165
	170
	173
	176
	179
6V-9160	897
	899
6V-9168	535
	577
	586
	593
	922
6V-9169	535
	590
6V-9172	563
	574
	579
	581
	583
	586
	588
	593
	605
	607
	617
	619
6V-9189	755
	761
6V-9200	406
	534
6V-9499	349
6V-9632	719
6V-9746	393
	408
	409
	412
	413
	534
	535
	588
	592
	599
	602
	617
	619
	628
	637
	639
	897
	899
6V-9829	577
	586
	922
6V-9830	590
6V-9831	586
	605
	607
6V-9832	393
	535
	599
	603
6V-9833	583
	605
	619
6V-9836	585
6V-9838	679
6V-9839	534
6V-9849	680
6V-9851	534
6V-9852	602
6V-9853	409
	413
6V-9872	576
	920
6W-8246	511
6Y-1192	381
6Y-6584	303
	309
	316
6Y-7929	381

7

7B-1251	305
	311
	318
7C-4616	44
7D-1649	505
	508
7F-8607	377
7G-3832	898
	899
7G-3833	898
	899
7G-3834	898
	899
7G-5220	453
7G-5984	419
7G-5985	419
7G-5986	419
7I-1024	776
7I-2273	513
	787
7I-8310	384
7J-6285	627
7J-9108	421
	586
	590
	599
	602
	605
	607
	614
	674
	679
	680
7J-9885	676
7K-1181	85
	98
	118
	147
	155
	246
	254
	283
	289
	296
	303
	309
	316
	323
	326
	329
	332
	339
	342
	345
	347
	352
	358
	366
	386
	475
	518
	521
	533
	576
	577
	585
	614
	642
	765
	772
	776
	787
	920
	922
7K-4942	530
7K-9205	903
7K-9208	554
	687
7K-9209	687
7K-9210	556
	687
7K-9216	687
7K-9546	674
7M-3361	349
7M-8485	135
	379
	393
	399
	402
	408
	412
	585
	597
	607
	617
	636
	637
	639
	640
7N-0296	274
7N-0718	▶278
	303
7N-7221	169
	173
	176
	179
7N-9017	206
7N-9801	282
7P-1695	145
	148
	305
	311
	318
	327
	330
	332
	366
7P-3194	687
7P-3466	687
7R-2750	164
	169
	172
	175
	178
	204
7R-2751	164
	169
	172
	175
	178
7R-3354	180
	185
7T-0093	168
	174
	177
	180
	184
7T-0094	182
	185
	196
7T-1099	687
7T-4532	708
7T-4924	148
7T-6655	381
7T-6799	280
7T-8332	90
	92
	636
	639
7T-9122	453
7T-9326	▶891
7T-9987	145
	147
	148
7T-9988	144
	145
	147
	148
7U-4891	318
7V-5626	347
7W-2632	158
7W-3447	503
	504
7W-4669	80
7X-0371	824
7X-0507	795
	799
7X-0515	628
7X-0564	898
	899
	903
7X-0578	494
	495
7X-0579	83
	157
	284
	290

ÍNDICE DE NÚMERO DE PEÇA

Peça	Página
	297
	353
	359
	514
	709
	710
	744
	751
	757
	766
	768
	931
7X-0582	898
	899
7X-0618	90
	92
	511
	550
	554
	556
	637
	640
	673
	687
7X-0620	305
	311
	318
7X-0818	347
	481
	502
	514
	735
7X-0872	679
7X-2049	772
7X-2436	400
	402
7X-2459	533
7X-2488	50
7X-2533	284
	290
	297
7X-2534	484
	485
	614
7X-2537	98
	118
7X-2538	514
7X-2543	593
7X-2544	680
7X-2557	476
	477
7X-2563	898
	900
	903
7X-3229	938
7X-3350	395
	397
7X-3354	717
7X-6315	156
7X-7729	83
	85
	96
	103
	133
	209
	211
	223
	305
	311
	318
	409
	413
	470
	472
	479
	481
	484
	485
	486
	488
	490
	491
	498
	505
	514
	519
	523
	524
	562
	565
	583
	586
	593
	597
	605
	607
	617
	619
	626
	634
	635
	646
	660
	735
	741
	773
	922
	931
7X-7945	594
7X-7958	85
	389
	409
	413
	421
7Y-3474	818
	820
7Y-6190	931
7Y-7389	747

8

8B-4884	521
8C-0596	326
	329
	332
8C-3082	393
8C-3206	593
	680
8C-3290	434
	786
8C-3364	597
8C-3445	77
8C-3446	392
	393
	594
8C-3447	392
	594
8C-3451	393
8C-3681	85
8C-5225	36
8C-5607	155
8C-5608	155
8C-8032	393
8C-8498	408
	412
8C-8514	156
8C-8522	737
	931
8C-8992	153
	225
8D-9671	118
8E-1118	323
8E-4566	►892
8E-4567	892
8E-4568	3
	4
	►892
8E-4569	892
8F-1326	290
	297
	353
	359
8F-7242	284
	291
	298
	353
	359
8F-9516	400
	402
8H-5303	278
8H-5306	278
8J-0412	630
	632
8J-2928	823
8J-2933	823
8L-2779	533
8L-2786	52
8L-8413	144
	145
	147
	148
8M-2773	406
	535
	773
8M-4987	389
8R-0248	374
8R-0249	374
8R-0512	399
	402
8R-2532	399
	402
8R-2537	374
8R-7091	511
8R-7092	511
8S-0023	586
	597
8S-0024	586
	597
8S-0948	327
	330
	333
8S-4724	797
8S-4725	795
	799
8S-4726	795
	799
8S-7169	67
	69
8S-7803	789
8T-0078	535
8T-0122	303
	309
	316
8T-0151	534
8T-0154	36
8T-0225	694
8T-0267	377
8T-0269	31
8T-0328	139
	513
	787
8T-0336	399
	402
8T-0337	694
8T-0372	449
8T-0375	400
	402
8T-0389	234
	236
	238
	240
	763
	781
8T-0722	795
	797
8T-1158	222
	302
8T-1482	477
	517
8T-1685	393
8T-1779	534
8T-1889	389
	409
	413
	535
	608
8T-1890	389
	409
	413
	535
	608
8T-1895	583
	588
	605
	607
	617
	619
8T-1896	583
	588
	605
	607
	617
	619
8T-1905	615
8T-2173	67
	69
8T-2393	432
8T-2503	428
	632
8T-2659	290
	297
	353
	359
	695
8T-2925	374
8T-3282	400
8T-3425	67
	69
	85
	144
	147
8T-3426	98
	303
	309
	316
8T-3490	498
	533
	776
8T-3597	339
8T-3612	502
	514
8T-3647	642
	922
8T-3957	425

► REFERÊNCIA PRIMÁRIA

ÍNDICE DE NÚMERO DE PEÇA

Peça	Página
	428
8T-3994	310
	317
8T-3998	349
8T-4001	434
8T-4121	67
	69
	90
	92
	103
	118
	139
	143
	145
	149
	246
	261
	284
	291
	298
	305
	311
	318
	327
	330
	333
	339
	342
	345
	347
	353
	359
	366
	389
	406
	409
	413
	432
	487
	492
	501
	511
	514
	519
	523
	535
	574
	576
	577
	579
	581
	583
	588
	590
	593
	597
	599
	603
	605
	607
	614
	617
	619
	621
	623
	637
	640
	642
	647
	649
	651
	661
	663
	680
	735
	744
	751
	755
	758
	761
	763
	773
	776
	781
	789
	795
	797
	799
	807
	809
	818
	820
	920
	922
8T-4122	153
	225
	450
8T-4131	50
	898
	900
8T-4133	103
	145
	149
	305
	311
	318
	327
	330
	333
	470
	472
	488
	494
	495
	498
	535
	607
	621
	623
	737
	755
	761
	773
	789
	931
8T-4136	69
	90
	92
	118
	133
	149
	246
	261
	284
	291
	298
	305
	311
	318
	327
	330
	333
	339
	342
	353
	360
	366
	389
	409
	413
	470
	472
	484
	485
	501
	514
	519
	523
	524
	535
	562
	574
	576
	577
	579
	581
	583
	586
	588
	590
	593
	597
	600
	603
	605
	608
	617
	619
	642
	646
	680
	735
	741
	744
	751
	755
	761
	773
	807
	809
	818
	820
	920
	922
8T-4137	69
	103
	133
	305
	311
	318
	327
	330
	333
	339
	342
	345
	347
	406
	409
	413
	470
	472
	479
	481
	487
	519
	535
	565
	577
	583
	597
	600
	603
	642
	647
	651
	661
	663
	666
	669
	671
	673
	675
	677
	679
	681
	683
	685
	687
	689
	691
	693
	695
	697
	699
	701
	703
	705
	707
	709
	711
	713
	715
	717
	719
	721
	723
	725
	727
	729
	731
	733
	735
	744
	751
	755
	758
	761
	763
	773
	776
	923
8T-4138	20
	261
	284
	291
	298
	305
	311
	318
	353
	360
	737
	741
	744
	751
	763
	781
	807
	809
8T-4139	502
	898
	900
8T-4140	450
8T-4149	393
8T-4167	434
	455
	456
	457
	458
	459
	786
8T-4171	379
	695
8T-4172	492
	511
	535
8T-4179	476
	477
8T-4180	514
8T-4182	508
8T-4183	277
	593
	905
	907
8T-4184	419
	434
	505
8T-4185	103
	347
	432
	470
	472
	503
	504
	535
	608
8T-4186	67
	305
	311
	318
	486
	494

ÍNDICE DE NÚMERO DE PEÇA

Peça	Página
	495
	535
	594
	605
	608
	617
	634
	635
	680
	931
8T-4189	254
	284
	291
	298
	305
	311
	318
	327
	330
	333
	353
	360
	479
	481
	514
	737
	773
	810
8T-4191	145
	366
	642
	923
8T-4192	305
	311
	318
	508
	511
	550
	554
	556
	673
	687
8T-4193	628
8T-4194	419
	511
	593
	905
	907
8T-4195	67
	69
	83
	85
	96
	209
	211
	223
	305
	311
	318
	327
	330
	333
	342
	389
	409
	413
	470
	472
	479
	481
	490
	491
	496
	503
	504
	505
	514
	519
	524
	535
	590
	600
	603
	614
	617
	619
	626
	637
	640
	646
	660
	680
	741
	773
	776
8T-4196	69
	83
	103
	488
	498
	503
	504
	514
	519
	593
	617
	619
	621
	623
	680
8T-4197	149
8T-4198	139
	143
	413
8T-4199	145
8T-4200	85
	209
	211
	223
	228
	274
	276
	741
	755
	761
8T-4205	163
	174
	177
	254
	261
	284
	291
	298
	305
	311
	318
	323
	339
	342
	349
	353
	360
	364
	563
	574
	579
	581
	737
	741
	744
	751
	931
8T-4222	83
	103
	496
	508
	636
	640
8T-4223	277
	305
	311
	318
	406
	419
	455
	457
	458
	476
	477
	497
	511
	529
	565
	593
	627
	898
	900
	905
	907
8T-4224	83
	209
	211
	222
	223
	230
	231
	274
	302
	305
	311
	318
	347
	400
	402
	481
	492
	514
	565
	642
	719
	741
	744
	751
	923
8T-4226	149
	479
	481
	503
	504
	508
8T-4241	381
8T-4244	637
8T-4648	434
8T-4779	311
	318
8T-4780	687
8T-4908	83
	118
	479
	481
	514
	519
	524
	691
	709
	710
8T-4910	50
	90
	92
	637
	640
8T-4956	406
	455
	457
	458
	497
	529
	593
8T-4970	323
8T-4971	347
	563
	574
	579
	581
	691
	739
8T-4983	409
	413
8T-4984	85
	409
	413
	592
8T-4985	98
8T-4986	98
8T-4994	530
8T-5005	535
8T-5041	511
	686
8T-5049	627
8T-5092	347
	565
8T-5093	400
	403
8T-5095	437
	621
	625
8T-5353	379
	384
8T-5360	597
	797
8T-5379	455
	456
	457
	458
	459
8T-5387	345
8T-5400	818
	820
8T-5436	763
	781
8T-5439	50
8T-6453	605
	607
8T-6466	406
8T-6631	765
8T-6703	85
8T-6876	534
	642
	922
8T-6912	145
	149
	258
	260
	492
	553
	636

► REFERÊNCIA PRIMÁRIA

ÍNDICE DE NÚMERO DE PEÇA

Peça	Página
8T-6974	339
	342
8T-7338	554
	627
8T-7524	305
	312
	318
	345
8T-7546	535
8T-7547	228
	230
	231
	276
	514
	565
	755
	761
8T-7811	425
8T-7927	585
8T-7971	434
8T-8442	668
	669
	766
	768
8T-8549	686
8T-8729	225
	238
	240
	242
	245
	246
	280
	281
	282
	694
	768
	772
	784
	787
8T-8730	279
	789
8T-8737	164
	166
	167
	169
	172
	175
	178
	180
	183
	185
	187
	188
	189
	190
	191
	192
	194
	196
	197
	198
	199
	201
	202
	203
	208
	215
	217
	234
	236
	238
	240
	265
	280
	550
	730
	732
8T-8799	283
	289
	296
	326
	329
	332
	352
	358
8T-8827	326
	329
	332
8T-8894	333
8T-8899	897
	899
8T-9007	711
	712
8T-9041	408
	412
8T-9312	530
8T-9655	157
	283
	289
	296
	352
	358
8T-9756	144
8U-7803	741
8V-7315	450
	454
8Y-4489	472
8Y-4501	514
8Y-4615	820
8Y-6352	753
8Y-6377	744
	751
8Y-6386	513
8Y-7023	687
8Y-7047	511
8Y-8387	533
8Y-8388	535
9C-5048	399
9C-6020	374
9C-6041	403
9C-6809	687
9C-7907	554
9D-1535	673
9D-3769	145
	149
9F-5644	278
9G-0002	144
9G-1307	225
	243
9G-5127	67
	69
	379
9G-5311	399
	402
9G-8909	144
	147
9H-2258	511
9J-3169	►927
	928
9J-3178	►929
	930
9K-5635	766
	768
9K-9731	898
	900
	903
9M-1328	674
9M-1974	384
9M-7958	66
9M-8406	149
9M-9439	105
9N-0869	735
9R-0394	434
9R-2613	509
	885
	920
9R-2672	505
	687
9R-2821	687
9R-4398	779
9R-5948	607
9R-9572	607
9R-9702	898
	900
9S-4180	644
9S-4181	135
9S-4185	52
	593
9S-4190	135
9S-4191	392
	492
	593
9S-5754	148
9S-6130	599
	602
9S-8001	468
9S-8002	402
	425
	428
	668
9S-8004	425
	428
	625
9S-8006	630
	632
9S-8007	379
9S-9334	399
	402
9T-1013	549
9T-3598	687
9T-6322	393
9T-8790	676
9U-2574	766
	768
9U-3409	395
	397
9U-3668	449
9U-6994	408
	412
	636
	639
9U-6999	412
9U-8263	759
	760
9V-2412	395
	397
	449
9V-2714	824
9V-2715	824
9V-6343	511
9W-0844	164
	169
	172
	175
	178
	181
	183
	185
	187
	196
	197
	198
	203
9W-0852	163
	166
	168
	171
	174
	177
	181
	184
	197
	198
	201
9W-2109	632
9W-2110	632
9W-6584	50
9W-8142	3
	4
	►928
9W-8143	►930
9W-9371	381
9X-1046	285
	291
	298
	305
	312
	318
	353
	360
	711
	714
9X-1054	163
	171
	174
9X-1056	165
	173
	176
9X-1386	245
9X-1813	271
9X-2038	133
	285
	291
	298
	354
	360
	364
	484
	485
	702
	705
	711
	714
	717
	719
	721
	724
	737
	739
	741
	747
	753
	763
	766
	768
	781
	807
	809
	810
9X-2041	747
9X-2043	721

9

► REFERÊNCIA PRIMÁRIA

ÍNDICE DE NÚMERO DE PEÇA

Peça	Página
	724
	727
	763
	781
9X-2044	225
	243
	349
	702
	747
	787
9X-2045	254
	364
	702
	705
	711
	714
	717
	719
	747
	763
	766
	768
	778
	781
	810
9X-2046	364
	711
	714
	717
	748
9X-2125	799
9X-2133	85
9X-2185	813
9X-2230	376
	379
9X-2297	586
9X-2329	393
9X-2384	189
9X-2496	395
	397
9X-2538	408
	412
9X-2629	347
9X-3401	163
	166
	167
	168
	171
	174
	177
	181
	183
	184
	187
	189
	190
	192
	197
	198
	199
	201
	202
	205
	207
	265
	270
	271
	349
	694
	729
	730
	732
	734
9X-3402	164
	166
	167
	169
	172
	176
	178
	181
	183
	185
	188
	189
	190
	191
	192
	193
	194
	196
	197
	199
	202
	203
	204
	206
	265
9X-3465	234
	236
	238
	240
9X-3959	80
9X-3994	700
	701
9X-4244	230
	231
9X-4813	172
	175
	178
9X-6165	155
	285
	291
	298
	305
	312
	318
	354
	360
	475
	518
	727
9X-6382	695
9X-6420	310
	317
9X-6493	400
	403
9X-7345	219
9X-7378	773
9X-7380	773
9X-7381	773
9X-7382	773
9X-7383	773
9X-8250	600
	603
	680
	776
9X-8256	291
	298
	305
	312
	319
	347
	360
	379
	475
	514
	518
	614
	741
	765
9X-8257	312
	319
	423
	424
	627
9X-8267	373
	377
9X-8979	630
	632
9X-9825	144
	148
0	
006-8606	694
030-0060	395
	397
030-0061	395
	397
030-4606	636
032-8487	421
033-6034	337
	668
033-6043	668
	669
034-1432	98
	386
034-4202	412
039-2281	776
061-6712	399
	402
062-5388	304
	310
	317
067-6043	29
067-6070	272
067-6135	18
	25
	27
067-6179	44
067-6823	29
	59
	80
068-8099	376
	379
068-8993	197
090-2151	144
	147
	148
	303
	310
	317
091-0081	772
091-2436	165
	167
	170
	173
	176
	179
095-0641	667
095-9805	630
096-1349	364
096-2323	744
	751
096-5968	466
097-7234	166
099-0169	423
	424
099-2374	425
	428
099-3649	94
	519
	776
099-6418	131
1	
100-3253	234
	236
	238
	240
100-3254	234
	236
	238
	240
100-3255	234
	236
	238
	240
100-3317	204
100-3751	44
	78
100-4458	124
100-4830	44
	65
	108
100-4841	46
100-5041	165
	173
	176
100-5612	747
100-6674	180
	185
	204
101-2640	323
101-2867	717
101-3055	766
	768
101-3895	21
	23
	44
101-3917	82
101-7178	707
101-7401	327
	330
101-7547	82
101-9762	513
102-8703	144
	147
102-8801	169
	178
	198
102-8802	164
	169
	172
	175
	178
	181
	183
	185
	187
	197
	203
	205
	225
	242
	245
	265
	282
	708
	768

► REFERÊNCIA PRIMÁRIA

ÍNDICE DE NÚMERO DE PEÇA

Peça	Página
	772
102-8803	172
	175
	271
102-8804	167
	183
	192
	201
	207
	694
	784
102-8805	187
	197
	205
	234
	236
	238
	240
	280
103-2543	285
	291
	298
	354
	360
103-5705	21
	23
103-5796	487
	824
104-1995	165
	167
	170
	173
	176
	179
104-6202	366
	409
	413
105-2740	102
105-6117	789
105-8034	246
	323
107-2348	100
107-6032	766
108-2148	467
108-4311	744
	751
109-1393	614
109-1633	772
109-1634	772
109-1779	630
109-4731	399
109-5008	700
	701
109-5502	395
	397
109-9685	468
110-0203	166
	192
110-2028	284
	290
	297
	304
	311
	318
	353
	359
110-4711	887
110-4712	836
	837
	838
	839
	842
	843
	844
	845
	846
	847
	848
	852
	853
	857
110-6349	585
	592
	679
110-7524	702
	705
	746
110-7628	511
110-8769	194
111-0204	744
	751
111-0859	38
	39
	48
	142
111-5719	636
	639
111-6940	533
111-7899	227
	256
	257
	258
	284
	290
	297
	323
	353
	359
	720
	820
	884
	920
111-8222	65
112-0885	487
112-1817	605
	607
112-6646	721
	724
	727
	748
112-7704	272
112-9611	165
	170
	173
	176
	179
113-1504	71
113-3632	621
	623
113-3790	1
	►511
113-3791	511
113-3793	511
113-3794	511
113-4630	207
113-8129	87
113-8277	816
	817
113-8490	163
	168
	171
	174
	177
113-8491	163
	168
	171
	174
	177
113-8492	163
	168
	171
	174
	177
114-0062	773
115-2422	151
	152
115-5327	374
116-7471	283
	289
	296
	352
	358
116-9713	3
	4
	►823
117-3787	711
	714
117-3789	303
	309
	316
117-4654	695
117-8929	702
	705
118-0021	505
118-7313	529
119-0013	462
119-3662	165
	167
	170
	173
	176
	179
	181
	186
	187
	191
120-4394	632
120-9762	379
121-2500	381
121-3042	630
121-7398	376
121-7399	376
121-7400	376
121-7401	376
121-7402	376
121-7746	►105
	106
121-7897	477
	517
121-9870	753
121-9875	376
122-4873	533
122-6241	592
122-6872	198
122-6905	421
122-8353	636
	639
122-9776	557
123-1373	151
	152
123-2899	81
123-7615	163
	171
	174
	207
123-8909	451
	452
	464
123-8910	376
	379
124-3536	53
	55
	57
124-3815	44
	66
	108
	266
	268
	335
	337
124-5640	180
	185
124-6257	118
	133
	691
	776
125-2086	513
125-7874	165
	167
	170
	173
	176
	179
	181
	183
	186
	187
	188
	190
	191
	192
	193
	195
	196
	197
	199
	201
	204
	206
125-7875	165
	167
	170
	173
	176
	179
	181
	186
	188
	191
	195
	197
	200
	201
	206
125-7876	326
	329
	332
126-1767	163
	166
	167
	168
	171
	174
	177
	181
	183
	184
	187
	189
	192
	197
	198
	199
	201
	202
	205

► REFERÊNCIA PRIMÁRIA

ÍNDICE DE NÚMERO DE PEÇA

Peça	Página
	207
	270
	271
	694
	708
126-1768	164
	166
	167
	169
	172
	176
	178
	181
	183
	185
	188
	189
	190
	191
	192
	193
	194
	196
	197
	202
	203
	204
	206
126-1774	180
	184
	188
	190
126-1817	391
126-2373	747
	766
	768
127-2170	711
	737
	741
	747
	757
127-3361	707
128-0219	399
128-4123	164
	169
	172
	175
	178
128-4178	164
	169
	173
	176
	179
	181
	186
128-5016	164
	169
	172
	175
	178
	204
128-5450	459
129-3178	694
	818
	820
129-4741	737
	931
129-8087	228
	276
	303
	309
	316
130-1916	513
	741
130-3515	234
	236
	238
	240
130-9888	71
131-3093	813
131-3540	514
131-3987	719
131-6143	105
132-1806	326
	329
	332
132-2558	487
132-3595	425
132-4763	927
	929
132-5789	145
	148
	228
	246
	254
	276
	284
	290
	297
	304
	311
	318
	326
	329
	332
	335
	337
	353
	359
	366
133-0967	190
133-0969	190
133-1011	44
133-5186	636
	639
133-9469	100
134-0404	392
134-0795	462
134-0797	460
134-2540	164
	167
	169
	172
	175
	178
	196
134-4126	156
134-7258	938
134-7721	373
135-5009	144
	147
	148
	198
	208
	264
	303
	304
	309
	310
	316
	317
	611
135-5010	264
	611
135-7940	636
	639
136-0025	899
136-4192	667
137-4234	882
	897
	899
	905
	907
137-6727	389
138-1635	399
	402
138-1645	374
138-8454	747
139-2840	632
139-3584	374
139-5802	373
141-2760	171
142-6186	455
	456
142-8927	379
142-8937	636
142-9117	163
	168
	171
	174
	177
143-4916	374
144-0195	818
	820
144-0367	98
	593
144-6691	392
144-7339	384
145-2237	585
145-4911	41
146-1892	789
146-6747	939
147-1231	115
147-1445	180
	184
	188
	190
147-1446	180
	184
	188
147-5071	▶433
	455
	456
	457
	458
	459
	460
	461
	462
	463
147-5484	▶455
	457
	458
	460
	462
	463
148-0097	897
	899
148-3328	409
	413
148-7871	673
148-8305	593
148-8307	549
148-8310	534
148-8312	636
	639
148-8315	599
	602
	614
148-8316	602
	680
148-8322	592
	628
148-8326	576
	920
148-8327	588
	617
	619
	628
	636
	639
	897
	899
148-8329	605
	607
148-8333	585
148-8336	406
	534
	585
	614
	642
	922
148-8340	679
148-8341	421
	590
148-8342	679
148-8347	409
	413
	897
	899
148-8351	680
148-8353	534
148-8357	607
	617
148-8361	406
	534
148-8364	409
	413
148-8365	534
	642
	922
148-8368	637
	639
148-8369	594
	599
	679
148-8370	534
148-8378	406
	534
	592
	614
	642
	922
148-8385	592
148-8388	599
	602
148-8390	421
148-8392	409
	413
148-8393	602
148-8406	399
	402
148-8407	492
	592
148-8410	135
148-8411	593
148-8433	585
148-8435	585
148-8436	599
	602
148-8446	679
148-8447	679
148-8449	534
148-8457	534
	590
149-5452	534

► REFERÊNCIA PRIMÁRIA

ÍNDICE DE NÚMERO DE PEÇA

Peça	Página
	585
	593
149-5733	927
	929
149-6371	772
149-7738	599
	602
150-0179	897
	899
150-3036	614
150-3050	408
	412
150-4044	534
150-4052	585
	593
150-5311	905
	907
150-6579	20
150-7989	264
151-3568	451
	452
	464
151-4841	147
151-5145	592
151-6282	155
	347
151-9275	208
152-5717	897
152-5718	897
152-6641	820
153-5043	694
153-6236	897
153-6238	593
153-9910	421
154-8079	711
	714
155-0576	158
155-2026	583
	593
155-2255	163
	168
	171
	174
	177
	181
	184
	187
155-2256	163
	168
	171
	174
	177
	190
	202
155-2258	173
	179
	186
155-2260	163
	167
	168
	171
	174
	177
	189
	196
155-2262	173
155-2265	215
	217
155-2270	163
	166
	168
	171
	175
	177
	181
	183
	184
	187
	191
	194
	196
	198
	199
	200
	201
	203
	205
	206
	265
	279
	789
155-2271	163
	171
	175
	181
	183
	184
	193
	197
	198
	201
155-2274	163
	168
	171
	175
	177
	181
	184
	187
	196
	198
	199
155-3504	599
	602
155-7329	535
156-0283	737
	810
156-3617	144
	147
156-5970	644
	670
156-6175	155
	284
	290
	297
	304
	311
	318
	353
	359
	364
	763
	781
157-4835	883
159-2829	98
159-3589	374
159-8035	824
159-8036	824
159-8049	144
	145
	147
	148
	304
	309
	310
	316
	317
159-8050	144
	147
159-9322	180
	184
	188
	190
159-9539	153
	225
	304
	310
	316
	317
	339
	342
	349
	614
	735
	737
	747
	807
	809
159-9540	304
	310
	311
	317
	318
	347
	472
	479
	481
	505
	513
	514
	524
	565
	735
	741
159-9541	67
	69
	209
	211
	223
	326
	329
	332
	408
	412
	472
	488
	498
	501
	503
	504
	505
	513
	519
	523
	524
	533
	565
	577
	588
	590
	592
	617
	619
	639
	642
	646
	735
	741
	755
	761
	772
	776
	922
159-9545	408
	412
160-2351	687
160-9415	533
	585
161-2539	303
	309
	316
161-4130	824
161-7145	674
161-7614	122
161-7632	515
161-9820	48
	142
	707
163-1201	758
163-6312	903
164-1178	711
	714
	810
164-1368	810
164-2108	467
164-4180	135
164-5544	409
	413
164-5545	605
	607
164-5549	605
	607
164-5567	419
	535
	680
164-5590	594
164-5606	535
164-5616	599
	602
164-6709	391
164-6862	897
	899
164-7468	124
	142
164-7908	535
164-8474	753
164-9640	585
164-9869	586
165-0311	283
	289
	296
	323
	352
	358
165-2273	592
165-4929	399
	402
165-6692	374
165-8718	209
	211
	223
	349
	505
	747
165-8719	513
	639
	741
166-8554	533
167-2190	676
167-2300	676
167-2452	676
167-8176	323
168-0475	824
168-2203	632
168-3504	632
168-4511	305

ÍNDICE DE NÚMERO DE PEÇA

Peça	Página
	311
168-8389	824
	858
-881	
	883
	905
	907
168-8772	323
169-0705	164
	169
	172
	175
	178
	180
	185
	191
	194
	196
169-5863	594
169-7259	530
170-0108	374
170-5632	209
	211
	223
170-6771	408
	412
171-2205	303
	309
	316
171-2209	303
	309
	316
171-6723	897
	899
171-7198	440
171-8689	438
	444
	446
	448
172-5317	381
172-8037	166
172-8039	166
172-8591	519
	702
	705
	711
	714
	739
	753
	766
	768
	787
	810
173-1741	533
173-3323	636
	639
173-9779	676
174-0503	179
174-3091	787
174-4647	383
174-4650	383
174-5763	766
	768
174-6899	459
175-4168	156
175-4291	230
	231
175-7898	676
176-0118	438
	440
	444
	446
	448
176-0623	550
	687
176-0624	550
	687
176-1477	204
176-1521	204
177-0344	436
177-4937	797
178-0094	►391
	597
178-3336	772
178-3620	342
	409
	413
	419
178-9983	730
	732
179-9392	284
180-6213	630
	632
180-9339	190
180-9340	199
180-9852	461
183-3405	533
183-7263	402
184-5293	766
185-0884	29
185-1860	193
185-1861	204
185-2647	137
185-2648	137
185-2654	137
185-4015	694
186-3735	234
	236
187-4851	274
187-9630	655
189-3158	164
	173
	176
	183
	191
	194
	196
189-8610	818
	820
189-8789	513
190-6507	632
190-7614	190
	202
191-8921	818
	820
192-2684	679
192-5881	885
	920
192-7470	632
193-2200	399
	402
193-4640	449
	450
	454
193-5918	938
193-9723	501
194-3710	785
194-4864	133
194-5171	697
	820
194-5226	164
	166
	167
	169
	172
	176
	178
	181
	183
	185
	187
	189
	190
	191
	193
	194
	196
	197
	198
	199
	200
	201
	202
	205
	206
194-5227	164
	166
	167
	169
	172
	176
	178
	181
	183
	185
	187
	189
	190
	191
	193
	194
	196
	197
	198
	199
	200
	201
	202
	205
195-0936	702
	705
	765
195-0937	702
	705
195-1095	304
	310
	316
	492
	565
195-2186	66
195-7430	644
195-9245	21
	23
196-2412	204
197-7995	449
197-8973	766
	768
198-4776	514
198-9706	779
199-0652	383
199-0676	383
199-8090	655
199-9252	266
	268
199-9267	266
	268
199-9751	33
	35
	266
	268
2	
200-5362	669
200-5363	669
200-6345	67
	69
	98
	303
	309
	316
	342
	408
	412
	419
	533
	592
	597
	599
	602
	679
201-4756	772
201-9517	450
	►454
202-0313	164
	169
	172
	176
	178
202-0314	164
	169
	172
	176
	178
202-0315	164
	169
	172
	175
	178
202-2594	342
203-2764	395
203-9007	284
	290
	297
	353
	359
204-2281	67
	69
	303
	309
	316
	326
	329
	332
	342
	408
	412
	419
	533
	592
	597
	599
	602
	607
	679
	772
	897
	899
204-8000	305
	311
	318
	326
	329
	366
	535

► REFERÊNCIA PRIMÁRIA

ÍNDICE DE NÚMERO DE PEÇA

Peça	Página
	600
	603
	607
205-3096	408
	412
205-7048	724
	727
205-9920	773
206-1345	193
	694
206-1665	711
206-1666	711
206-1667	711
	714
	717
	747
	766
	768
206-1826	131
206-2423	85
	118
	246
	342
	533
	585
	614
	642
	772
	922
206-8818	636
	639
208-8469	272
	563
	574
	579
	581
208-9287	124
209-2280	801
	803
	805
209-4212	747
209-4279	801
	803
	805
209-4280	801
	803
209-4578	98
209-9219	30
212-1336	680
212-2085	621
213-0139	180
	184
	191
	194
	196
213-7315	243
213-7489	730
	732
214-7566	392
214-7568	392
	419
	533
	535
	680
214-9186	702
	705
214-9564	484
	485
215-4012	98
215-6406	818
	820
215-8058	399
	402
216-4983	98
216-7352	744
	751
	779
	791
	810
216-7790	144
	147
	148
	303
	309
	311
	316
	317
216-9633	77
217-0099	158
217-9039	193
	272
	335
	337
218-2373	467
218-3745	103
218-6645	118
219-0302	936
220-0738	810
220-6113	903
220-7925	372
222-2277	97
	107
223-2111	897
	899
224-0672	936
224-2263	95
224-4905	714
224-5132	368
	369
	527
	528
	544
	545
	546
	547
224-5152	368
	369
	527
	528
	544
	545
	546
	547
224-6208	755
	761
224-8946	936
225-0312	936
225-4150	938
225-4257	936
225-7738	87
225-7930	386
225-7944	78
225-8019	87
225-8524	100
225-8526	100
225-8858	29
226-0294	513
226-0339	513
226-0420	►542
	585
226-8766	44
226-8767	44
227-6715	535
227-7392	818
	820
228-3369	900
228-4710	50
228-4947	266
	268
228-5856	163
	166
	168
	171
	174
	177
228-6050	234
	236
228-6052	234
	236
	238
	240
228-6054	234
	236
	238
	240
228-6056	234
	236
	238
	240
228-6428	697
228-7092	384
228-7100	124
228-7101	393
228-7102	118
228-7103	468
230-3489	►543
230-4009	163
	166
	168
	171
	175
	178
	203
	206
230-4010	164
	166
	169
	172
	175
	178
	180
	185
230-4011	163
	172
	175
	180
	183
	184
	191
	192
	193
	194
	197
	199
	201
	204
	206
230-4012	180
	183
	185
	201
	246
	277
	694
230-4013	163
	166
	168
	172
	175
	178
	180
	185
	191
	194
	196
230-4014	166
	180
	185
	270
	281
230-5008	164
	168
	172
	175
	178
	180
	185
	189
	196
	202
	203
230-5009	180
	183
	185
	207
230-5010	164
	166
	172
	175
	180
	185
	189
	199
230-5011	164
	166
	172
	175
	180
	185
	189
230-6177	309
	316
230-8094	31
	51
231-1455	82
231-2295	196
	203
231-2300	164
	169
	172
	175
	178
	189
	550
232-1322	30
	33
	35
232-1693	335
	337
232-1792	283
	289
	296
	352
	358
232-3317	542
232-3666	44
232-3751	78
232-7449	30
232-7596	29
232-7597	29
232-7599	29
233-7126	466
233-7133	406
	►466
235-2404	632
235-4546	778

► REFERÊNCIA PRIMÁRIA

ÍNDICE DE NÚMERO DE PEÇA

Peça	Página
236-4545	274
236-5511	51
236-6923	772
236-7230	939
236-8013	274
236-9839	653
	656
	658
237-0227	191
	194
237-6256	936
238-0120	268
	384
238-4628	623
238-8245	193
238-8247	193
	206
238-8288	102
238-8292	101
239-1134	274
	▶282
239-6989	938
239-7352	202
239-7356	180
	185
239-7357	183
240-1881	676
241-0037	368
	369
	527
	528
	544
	545
	546
	547
241-4939	792
	793
241-6157	124
241-6158	118
241-6185	599
	602
241-6189	897
241-6190	897
241-6215	419
241-8368	▶279
	283
	289
	296
	303
	309
	316
	352
	358
241-8834	222
	302
242-0588	234
	236
	238
	240
242-8009	284
	290
	297
	353
	359
242-8768	805
243-0684	594
243-0688	594
243-3750	820
245-1042	191
	194
245-1043	193
245-1044	191
	193
	194
245-1045	191
	194
245-1048	191
	193
	194
245-7895	803
	805
246-0435	742
246-2641	389
	634
	635
246-4361	120
247-4928	120
	123
248-2284	755
	761
248-2841	283
	289
	296
	326
	329
	332
	352
	358
	614
	820
248-6220	605
	607
248-6772	813
248-9997	145
	148
	305
	311
	318
249-2403	741
250-1844	374
250-2298	768
250-8330	466
251-3268	665
	▶671
251-4162	154
251-4336	44
251-5417	886
251-5418	▶886
252-0741	670
252-1862	744
	751
252-5219	694
252-7922	383
252-7930	387
	388
252-7931	387
252-7932	387
	388
252-7933	387
	388
252-7934	388
252-7935	387
	388
252-7936	387
	388
252-8037	370
	▶383
252-8286	744
	751
252-9205	742
253-3431	900
253-8919	374
253-8920	374
253-8926	370
	▶387
254-3633	335
254-5048	383
254-5059	383
255-0577	585
255-0759	636
255-2752	▶280
	283
	289
	296
	352
	358
256-1109	387
256-6453	468
256-6454	266
	268
	303
	309
	316
	345
	694
	720
256-6881	274
256-7902	95
256-7903	95
256-7904	95
256-8702	395
	397
257-3226	772
257-6170	744
	751
257-6205	744
	751
257-6206	744
	751
257-8471	682
258-2383	370
	372
	▶374
258-2385	370
	372
	▶388
258-2386	399
258-2398	388
258-2829	636
	639
258-3727	702
	721
	724
	727
	810
258-3765	817
258-3776	817
258-3899	592
258-4142	283
	289
	296
	352
	358
258-4170	180
	185
258-4171	180
	185
258-4172	196
258-4173	191
	194
258-4174	186
258-4175	186
258-4177	192
	195
258-4178	303
	309
	316
258-6940	399
258-6941	399
258-8338	395
	397
259-0134	▶242
	475
	518
259-0608	395
	397
259-1286	766
259-2333	395
	397
259-4727	395
	397
259-6750	647
	649
	661
	663
259-6751	651
260-1555	209
	223
260-1556	211
260-3002	653
	656
	658
260-3789	412
260-4860	399
	402
260-6696	145
	148
	305
	311
	318
260-6728	729
	730
	732
	734
260-7512	374
260-9171	408
	412
260-9634	▶449
	450
260-9635	449
261-9634	712
	766
	768
262-1492	897
	899
262-5517	83
262-5689	636
262-9151	163
	171
	174
	180
	184
263-1037	399
263-2804	309
	316
263-3823	784
264-1395	460
264-3020	505
264-3518	118
264-4458	747
264-7029	193
	199
264-7030	193
264-7032	189
	203
264-7033	203
264-7034	203
266-1602	644
267-7207	191
	193
	194
267-7208	191
267-8575	691
267-9572	191
	193
	194

▶ REFERÊNCIA PRIMÁRIA

ÍNDICE DE NÚMERO DE PEÇA

Peça	Página
268-1497	67
	69
268-8643	222
	302
268-8769	813
268-9084	399
269-0194	936
269-1981	►270
	789
269-1983	791
269-2890	744
	751
269-2892	744
	751
269-4949	535
269-4961	535
269-4965	535
270-2679	283
	289
	296
	352
	358
270-9442	215
	217
	220
	711
	720
	721
	724
	727
	753
271-5604	181
	184
271-7312	720
272-0002	513
	741
272-1889	►137
	139
272-2351	133
272-2379	156
273-5711	73
273-8609	339
274-1931	60
274-1935	40
274-4553	381
274-4990	191
275-2428	272
275-2431	272
275-5588	778
275-7878	163
	168
	171
	174
	177
275-9897	51
276-1072	118
276-1786	144
	148
	304
	310
	317
276-1849	405
276-4836	94
276-5436	274
276-5600	29
276-5602	29
276-5603	30
	266
	268
276-6596	274
276-7278	303
276-7391	25
	27
276-7394	25
	27
276-7476	53
	55
	57
276-7478	19
	55
	57
276-8116	32
276-8117	32
276-8123	63
	64
276-8133	63
	64
276-8134	33
276-9200	61
276-9201	61
276-9206	61
276-9207	61
276-9230	61
277-0341	614
277-0588	41
277-1873	376
277-1974	71
277-1975	71
277-2500	82
277-2502	82
277-2503	82
277-2525	78
277-2526	78
277-2537	78
277-2923	87
277-2925	87
277-3012	44
277-3013	44
277-4223	65
277-4302	33
	35
277-4409	272
277-4490	49
277-4993	122
277-5065	337
277-5307	61
277-9602	108
277-9603	108
277-9938	75
	121
277-9940	75
278-0017	108
278-1438	326
	329
	332
278-1439	329
278-3242	87
278-5111	61
278-5112	61
278-5113	61
278-5125	18
278-5170	116
278-5203	158
278-8716	621
	625
279-0850	813
279-9651	47
279-9652	47
280-0440	730
	732
	734
280-0957	630
280-1384	51
280-1911	►61
	63
280-1912	61
280-1913	61
280-1914	61
280-2709	283
	289
	296
	352
	358
280-2710	283
	289
	296
	352
	358
280-2712	283
	289
	296
	352
	358
280-7448	559
280-7870	668
	669
280-9978	549
	►670
281-3136	730
	732
	734
281-3139	349
281-8744	81
281-8804	193
281-8811	164
	167
	168
	172
	175
	178
282-5361	83
283-2458	702
	705
283-4662	42
	43
283-8106	191
	194
	196
283-8301	49
283-8302	49
285-0150	730
	732
	734
285-0620	660
285-2663	628
285-2664	628
286-0015	66
286-0123	129
286-2890	121
	122
	123
286-7193	201
286-7851	101
287-6692	532
287-7330	614
	679
287-7331	614
	679
287-7341	592
287-8597	42
	43
288-6974	42
	43
288-6975	42
	43
	49
290-6483	1
	►660
291-8144	85
292-2893	184
	194
292-2896	180
	183
	184
	187
	193
292-3462	102
292-9779	163
	168
	171
	174
	177
292-9802	791
293-2320	818
293-8350	668
293-9795	776
295-4670	121
	123
295-4801	621
	623
295-5250	636
	639
295-6661	33
	35
295-8610	78
	►82
295-8613	82
295-8615	82
296-6980	347
297-0131	402
297-1003	157
	284
	290
	297
	353
	359
297-8752	►281
	303
	309
	316
299-3427	514
299-5511	63
	64
299-7996	553
	636
299-7997	553
	636

3

Peça	Página
300-1271	326
	329
	332
300-6714	735
300-9915	938
301-0091	304
	310
	317
301-5754	505
302-0412	►234
	251
302-0413	►236
	251
302-4393	95
303-0394	905
	907
303-0403	905
	907
303-0408	905
	907
303-4112	►251
	474
303-4113	►252
	474

► REFERÊNCIA PRIMÁRIA

ÍNDICE DE NÚMERO DE PEÇA

Peça	Página
303-9447	810
304-3885	133
304-6942	326
305-2215	376
	379
305-9192	820
306-0350	163
	168
	171
	174
	177
306-0351	163
	168
	171
	174
	177
306-2337	71
307-0047	220
307-2746	406
307-3053	▶682
	683
308-1838	665
308-2525	694
308-2583	772
309-4314	284
	290
	297
	305
	311
	318
	326
	329
	332
	353
	359
	366
309-6678	63
	64
309-6899	939
310-1898	284
	290
	297
	326
	329
	332
	353
	359
310-9262	383
311-2768	98
311-3478	636
	639
311-3520	813
311-3940	636
	639
311-4859	197
311-6184	326
	329
	332
311-6185	329
312-3032	590
312-5694	882
	897
	899
313-5270	261
313-5271	261
313-5646	428
314-4018	708
315-0180	144
	147
	303
	304
	310
	311
	317
315-9810	108
316-3296	406
	497
316-4373	164
316-9351	66
	145
	193
	246
	305
	311
	318
	326
	329
	332
	345
	765
317-0020	691
317-3727	765
317-3730	765
317-5482	53
	55
	57
317-5485	25
317-5486	25
317-8141	709
	710
318-0827	744
319-3237	180
	184
	192
	194
319-3242	206
319-3247	189
319-8426	18
320-1291	707
	▶708
320-1515	234
	236
320-3060	266
	268
320-3062	266
	268
321-2383	71
322-8568	735
323-2465	678
323-2470	567
323-2476	558
323-3308	36
	118
	133
	408
	412
	691
	776
323-3309	85
	98
	133
	389
	408
	412
	421
	592
	608
	679
323-3730	634
	635
323-6645	85
	98
	118
323-7347	335
323-9312	19
	55
	57
323-9531	467
324-0354	559
324-0384	560
324-0444	44
324-0497	674
324-0498	674
325-4471	▶230
	259
	303
326-9053	940
327-0282	772
327-0283	772
327-0802	936
328-1783	383
328-5935	▶729
	734
329-3356	639
329-3734	164
	166
	169
	173
	176
	179
	181
	186
	187
	190
	192
	194
	196
	198
	200
	201
	202
	203
	205
	206
	207
329-3796	46
329-7854	65
329-7856	65
330-1725	707
330-6609	408
	412
330-9723	124
331-0290	▶19
	53
	55
	57
331-6835	29
331-8540	772
332-0195	744
	751
332-2788	882
332-3578	513
	735
332-3636	15
	▶83
332-3644	7
	▶139
332-3646	7
	8
	▶106
332-3647	7
	8
	▶107
332-3648	15
	▶96
332-3649	5
	6
	▶209
332-3650	5
	6
	▶211
332-3655	693
	▶709
332-5669	671
332-5780	▶830
	869
332-5781	▶831
	858
332-5783	831
332-5784	831
332-5789	830
	831
332-5794	▶832
	871
332-5797	832
	850
332-5798	832
	850
332-5803	832
	836
	840
	848
332-5808	▶833
	872
332-5809	▶834
	859
332-5811	833
332-5812	833
332-5817	833
	834
	837
	839
332-5821	▶835
	870
332-5827	835
332-5828	835
332-5841	835
	841
332-7865	207
	335
333-1357	283
	289
	296
333-1360	283
	289
	296
	352
	358
333-1361	283
	289
	296
333-1366	352
	358
333-1369	▶792
333-1370	▶364
	698
	699
	704
333-1371	▶203
	364
333-1376	283
	289
	296
333-1387	303
	309
	316
333-1389	303
	309
	316
333-1393	▶199
	475
	518
333-1398	150
	▶151
333-1399	5
	6

ÍNDICE DE NÚMERO DE PEÇA

Peça	Página
	▶152
333-1402	144
	147
333-1403	144
	147
333-1404	303
333-1405	144
333-1407	303
	309
	316
333-1408	145
	147
333-1413	148
333-1414	148
333-1417	304
	309
	316
333-1418	326
	329
	332
333-1423	▶199
	339
	342
333-1425	▶243
333-1434	304
	309
	316
333-6516	1
	▶673
333-6528	371
	372
	▶372
333-6550	884
	▶885
333-6551	885
	920
333-6618	560
333-6619	687
333-6637	550
	687
333-6641	550
	687
333-6642	550
	687
333-6646	687
333-6648	556
333-6650	687
333-6652	556
333-6654	554
333-6656	554
333-6658	687
333-6676	687
333-6694	477
	517
333-6697	477
	517
333-6803	636
	639
333-6810	513
333-6824	1
	▶505
333-6828	519
333-6842	636
	639
333-6845	505
333-6906	1
	▶626
333-6907	▶523
	569
	571
	572
	573
333-6924	571
	572
	573
	▶588
333-6926	573
	▶590
333-6934	371
	▶406
333-6944	1
	▶521
333-6950	569
	571
	572
	573
	▶642
333-6952	▶576
	884
333-7383	246
333-7840	632
334-4979	376
	379
334-7485	376
335-3144	50
335-5365	283
	289
	296
335-8611	100
336-5469	379
336-6684	▶154
	222
	302
336-8614	772
337-0298	451
	464
337-5028	83
337-5183	387
337-6324	17
337-7051	376
338-2442	678
338-2445	567
338-2447	558
338-9428	453
338-9597	381
338-9600	▶381
	464
	465
339-1873	▶451
	464
	465
339-1942	▶452
	464
	465
339-3505	227
	▶231
	253
	257
	259
339-5442	290
	297
	358
339-6252	381
339-6253	381
339-6676	673
339-6694	885
339-6698	687
339-6699	687
339-6726	261
339-6727	261
339-6736	519
339-6737	519
339-6739	519
339-6744	519
339-6745	519
339-6746	519
339-6747	1
	▶519
339-6749	519
339-6782	505
339-6783	505
339-6787	505
339-6788	505
339-6792	505
339-6811	486
339-6815	636
	639
339-6820	636
	639
339-6823	▶553
	636
	639
339-6839	▶434
	435
339-6840	483
	▶485
339-6850	568
	▶634
	▶635
339-7774	96
339-7775	96
339-8780	25
	27
339-9364	787
339-9637	63
	64
340-2566	169
	172
	175
	178
340-2567	172
	176
	178
340-6272	674
340-6338	559
340-6340	560
340-7161	283
	289
	296
340-8985	376
340-9308	559
	678
340-9311	674
340-9313	567
340-9315	560
340-9323	558
340-9856	370
	▶402
340-9858	372
	▶399
340-9859	▶370
	371
340-9864	402
340-9913	399
341-1295	83
341-1982	50
341-5769	709
	710
341-7095	381
341-7097	381
341-9171	381
341-9690	698
	699
	▶807
341-9691	807
	809
341-9694	807
	809
341-9695	807
	809
341-9697	721
341-9698	724
341-9699	727
341-9701	717
341-9702	717
341-9703	717
341-9706	717
341-9707	717
341-9708	717
341-9711	717
341-9712	717
341-9720	698
	699
	704
	▶786
341-9725	702
	▶816
341-9726	747
341-9727	747
341-9728	747
341-9729	816
341-9730	816
341-9731	816
341-9732	816
341-9742	757
341-9750	701
	▶744
341-9751	746
341-9754	746
341-9755	746
	▶817
341-9757	744
341-9763	744
	751
341-9764	744
	751
341-9765	747
341-9772	747
341-9773	747
341-9774	747
341-9775	747
341-9776	747
341-9777	747
341-9778	747
341-9780	747
341-9783	747
341-9784	744
	▶746
	751
341-9786	747
341-9787	747
341-9788	744
	751
341-9790	700
	701
	▶747
341-9791	747
341-9792	817
341-9793	817
341-9794	817
341-9795	817
341-9796	748
341-9797	748
341-9801	711
	714
341-9802	711
	714
341-9803	711
	714
341-9804	711
	714
341-9806	711
	714
341-9807	352
	358
	759

▶ REFERÊNCIA PRIMÁRIA

ÍNDICE DE NÚMERO DE PEÇA

Peça	Página
	793
341-9808	352
	358
	759
341-9810	698
	699
	►714
341-9811	714
341-9823	735
341-9824	755
	761
341-9825	755
	761
341-9826	755
	761
341-9827	755
	761
341-9828	755
	761
341-9831	807
	809
341-9832	735
341-9848	789
341-9860	698
	699
	►753
341-9861	711
	753
341-9862	753
341-9865	753
341-9866	753
341-9867	753
341-9870	698
	699
	704
	►791
341-9883	711
	714
341-9890	698
	699
	704
	►778
341-9891	778
341-9900	702
341-9901	702
	705
341-9902	702
341-9966	702
	705
341-9980	698
	699
	►810
341-9981	702
341-9982	810
341-9983	810
341-9984	702
341-9985	810
341-9986	810
341-9987	810
341-9988	304
	310
	316
	810
341-9989	810
341-9991	737
	810
341-9992	810
341-9994	810
341-9996	737
	810
341-9999	810
342-0051	711
	714
342-0052	711
	714
342-0053	711
	714
342-0054	711
	714
342-0055	711
	714
342-0061	714
342-0062	714
342-0063	714
342-0064	714
342-0065	714
342-0067	714
342-0080	698
	699
	704
	►754
342-0091	754
342-0092	754
342-0125	747
342-0128	747
342-0130	3
	4
	►759
342-0135	766
	768
342-0136	766
	768
342-0137	760
	792
	793
342-0149	755
	761
342-0153	719
342-0160	►766
	771
342-0161	766
	768
342-0162	766
	768
342-0164	766
342-0165	766
	768
342-0167	766
	768
342-0168	766
	768
342-0169	766
	768
342-0191	691
342-0215	690
	►814
342-0239	755
	761
342-0241	755
	761
342-0242	755
	761
342-0250	►755
342-0266	755
	761
342-0270	698
	699
	704
	►757
342-5313	►467
	468
342-5757	376
	379
342-5758	376
	379
342-6502	60
342-6510	60
342-7393	370
	►529
342-7394	370
	►397
342-8570	83
342-8571	83
342-9356	453
342-9914	436
343-1297	434
343-1298	434
343-1820	133
343-3414	373
343-3417	373
343-3418	►373
	379
343-4135	529
	►530
343-5645	97
	107
343-6480	381
343-8052	559
343-8054	560
344-1645	169
	178
344-1670	200
344-1678	182
	185
344-1682	182
	185
	188
344-1686	182
	185
344-1687	182
	185
344-1688	184
	204
344-1689	168
	177
	182
	184
	204
344-1690	169
	178
	182
	185
	200
	204
344-3455	►238
	252
344-3456	►240
	252
344-4753	96
344-5081	►141
	142
	143
344-5673	807
344-5674	639
344-5675	133
344-7391	304
	310
	317
	326
	329
	332
	339
	342
344-7517	97
	107
344-9010	376
345-0351	283
	289
	296
	352
	358
345-0771	379
345-2103	789
345-2417	►883
345-2418	►858
345-2424	►859
345-2426	►860
345-2428	►861
345-2734	907
345-2740	►905
345-2747	905
	907
345-2748	905
345-2750	►907
345-2751	905
	907
345-2756	883
345-2758	►887
345-2760	►862
345-2762	►863
345-2764	►864
345-2766	►865
345-2768	►866
345-2770	►867
345-2784	►868
345-2786	►836
	868
345-2798	839
345-2799	848
	852
345-2800	848
	852
345-2806	►837
	860
345-2818	3
	4
	►869
345-2820	►870
345-2822	►871
345-2824	►872
345-7514	376
345-7515	376
345-7516	376
345-7517	376
345-7518	376
345-7519	376
345-7520	376
345-7521	376
345-7523	376
345-7529	376
345-8272	468
346-0006	129
346-0007	129
346-0099	11
	13
	►78
346-0220	11
	13
	►72
346-0402	►20
346-0403	20
346-0408	44
346-0759	376
346-1556	522
346-1564	1
	►431
346-2908	14
	►59
346-2911	11
	►80
346-2999	707
346-3276	389
346-4709	63
346-5070	605
	607
346-5072	605

► REFERÊNCIA PRIMÁRIA

ÍNDICE DE NÚMERO DE PEÇA

Peça	Página
	607
346-5073	607
346-5078	607
346-5079	607
346-5086	605
	607
346-5097	679
346-5105	679
346-5107	679
346-5119	679
346-8219	940
346-8615	432
346-9735	922
347-0109	181
	184
347-0596	283
	290
	297
	352
	358
347-0612	630
	▶668
347-0794	768
347-6907	562
347-8047	470
	472
347-8048	470
	472
347-8059	▶931
347-8062	513
347-8077	513
347-8086	513
347-8089	1
	▶741
347-8090	741
347-8091	741
347-8092	513
347-8095	96
347-8096	592
347-8098	592
347-8099	585
347-8156	556
347-8157	556
347-8322	452
347-8323	453
347-8645	118
	123
347-8646	118
347-8647	118
	133
348-1149	674
348-1153	674
348-1874	530
348-1875	530
348-1876	530
348-1877	530
348-1878	530
348-2078	408
	412
348-3279	168
	171
	174
	177
348-4593	655
348-4637	335
	337
348-7160	408
	412
348-7719	588
348-7720	588
348-8593	583
	605
	607
348-8786	▶784
	820
348-8795	646
348-9501	98
349-1178	326
	329
	332
349-2591	727
349-2592	719
349-2593	719
349-2594	721
	724
349-2597	727
349-2599	721
	724
349-2600	719
349-3667	384
	▶392
349-4853	85
349-5827	694
349-5828	694
349-5830	694
349-5831	694
349-5832	694
349-5833	694
349-5834	694
349-5837	694
349-5838	813
349-5839	813
349-5842	691
	▶813
349-5843	813
349-6064	647
	649
	651
	661
	663
349-6083	219
349-6847	122
349-7841	585
349-7858	522
349-7860	1
	▶522
349-7864	521
349-7865	521
349-7866	521
349-7867	521
349-7868	521
349-7870	521
349-7875	513
349-7876	513
349-7878	479
	481
349-7885	741
349-7891	513
349-7894	222
	302
349-7901	519
349-7905	931
349-7907	470
	472
349-7940	▶494
	690
349-7941	494
	495
349-7972	513
349-8021	519
349-8022	519
349-8031	698
	699
	704
	▶739
349-8038	470
	472
349-8132	687
349-8163	▶490
349-8165	▶503
	690
349-8179	737
349-8187	519
349-8189	533
349-8195	505
349-8199	635
	▶636
349-8642	760
	792
	793
349-9089	533
350-1120	614
350-1125	533
350-1226	920
350-1235	227
350-1239	304
	310
	317
350-3842	559
	560
	674
350-4259	533
350-4260	533
350-4262	533
350-4264	533
350-4306	15
	▶277
350-7580	533
350-7582	533
350-7584	679
350-7586	617
	619
350-7587	605
	607
350-8741	39
350-8742	139
	143
350-8936	667
351-1724	60
351-4749	51
351-6217	97
	107
351-7535	644
351-8955	384
351-9257	228
	▶274
	276
351-9918	230
	231
352-0234	642
	922
352-1045	585
352-1108	642
	▶644
	922
352-1212	513
352-3964	345
352-3966	133
352-5528	559
352-5586	577
	922
352-9944	741
353-1634	760
	792
	793
353-2637	74
353-5058	694
353-5149	133
353-5191	574
	579
	581
353-9896	583
354-3085	523
	922
354-3321	513
354-5611	304
	309
	310
	316
	317
354-5615	347
354-5617	364
354-5620	▶205
	642
	922
354-5671	277
354-7468	644
354-8322	42
	43
	74
355-0633	118
355-1157	514
355-2679	741
355-3097	406
355-3486	940
355-3518	533
355-3626	406
355-5860	304
	310
	317
355-8941	310
	317
355-8947	133
356-0677	304
	310
	317
356-0678	326
	329
	332
356-0681	347
356-0682	347
356-1219	193
356-5208	730
356-5209	732
356-5349	384
	▶468
356-5630	513
356-5799	617
	619
356-5801	588
356-5802	588
356-5803	617
	619
356-6898	479
	481
356-7550	513
357-0377	533
	▶540
357-0597	453
357-2381	384
357-3917	801
	803
357-4260	479
	481
357-4261	741
357-4450	597
357-4582	636
357-8877	▶438
	447
357-8878	438
357-8879	▶439
	462
357-8924	457
	460
357-9663	90
	92

▶ REFERÊNCIA PRIMÁRIA

ÍNDICE DE NÚMERO DE PEÇA

Peça	Página
358-2867	533
358-2877	614
358-2945	533
358-2946	533
358-2947	617
	619
358-2952	617
	619
358-2955	617
	619
358-2957	521
358-2959	533
358-2960	533
358-4889	282
358-4945	824
358-4979	437
359-0021	642
	922
359-0022	585
359-1815	747
359-3196	741
359-4642	513
359-5145	139
359-7164	513
359-7245	665
360-1564	55
360-1633	513
	741
360-1837	787
360-1841	304
	310
	317
360-1842	304
	310
	317
360-1843	►207
	304
	310
	317
360-1844	304
	310
	317
360-1845	304
	310
	317
360-1846	304
	310
	317
360-1849	347
360-1858	304
	310
	317
360-1859	304
	310
	317
360-1978	25
360-2483	►440
	445
360-2484	440
360-2486	442
360-2503	►441
	456
	457
	458
	459
	461
	463
360-2504	►442
	455
	456
	461
360-2527	►455
360-2528	►456
360-2541	►456
360-2542	►457
360-2547	►443
	457
	458
	460
	461
	462
	463
360-2548	443
	►444
360-2549	444
360-3236	838
	853
360-3237	838
	853
360-3247	►838
	861
360-3248	838
360-3249	830
	831
	832
	833
	834
	835
	836
	837
	838
	839
	840
	841
	848
360-3250	836
	848
360-3251	838
360-3252	833
	834
	837
	839
360-3298	824
360-3299	824
360-3300	►824
360-3309	►873
360-3314	►839
	873
360-3318	►840
	875
360-3319	►841
	874
360-3320	►874
360-3322	►875
360-3354	►909
360-3355	►910
360-8958	►110
	112
	113
360-8960	110
360-9046	►785
	818
	820
360-9207	►527
	533
360-9700	►528
361-1995	679
361-1996	679
361-3389	588
361-4360	►271
	347
361-5586	694
362-1628	521
362-1629	521
362-3508	785
362-5412	110
	112
	113
362-6151	670
362-6478	209
	211
	223
362-7976	133
362-8676	1
	►933
362-8679	933
362-8680	933
362-8685	933
362-9220	741
362-9221	741
362-9399	533
362-9689	112
	113
363-0251	513
363-0559	25
	27
363-1934	490
	491
363-1936	503
	504
363-1937	503
	504
363-1950	490
	491
363-4253	85
363-5813	66
363-5907	514
363-5908	505
363-5912	735
363-6423	735
363-8108	636
364-1211	772
364-1215	772
364-1996	630
364-3038	772
364-5145	25
	27
364-5845	694
364-5865	694
364-6494	590
364-8305	139
365-5823	75
365-6765	157
365-6773	284
365-7606	694
366-1739	592
366-2620	381
366-2737	592
366-2741	494
	495
366-2742	494
	495
366-4304	468
366-5614	453
366-5616	453
366-6100	479
	481
366-6105	741
366-6106	741
366-6168	479
	481
366-6169	479
	481
366-6879	3
	4
	►457
366-7249	381
366-8155	514
366-8166	3
	4
	►474
366-8546	939
366-8547	939
366-8550	939
366-9041	614
366-9650	488
	938
366-9651	488
	938
367-0682	479
	481
367-0683	479
	481
367-1908	614
367-2756	938
367-2757	488
	498
	938
367-3340	101
367-4066	209
367-4067	211
	223
367-4068	211
	223
367-4215	936
367-5261	557
367-5450	408
	412
367-8532	541
367-8534	644
367-9341	379
367-9409	1
	►938
368-3145	272
368-4156	209
	211
	223
368-4473	786
368-4853	►697
	818
	820
368-8559	►75
	108
369-1255	16
369-1658	102
369-3186	53
369-3663	139
	143
369-4637	67
	69
369-4671	67
	69
369-6549	93
369-7304	31
	►53
369-7799	116
369-8089	384
370-2280	408
	412
370-5513	127
370-5516	126
370-5517	126
370-5518	126
370-5520	►126
	131
370-6579	►475
370-6972	254
370-6979	421
	505
	741
370-6989	326
	329
	332
370-6996	215
	217
	220

► REFERÊNCIA PRIMÁRIA

ÍNDICE DE NÚMERO DE PEÇA

Peça	Página
370-6997	215
	217
	220
370-7008	▶225
370-8376	110
370-9009	133
370-9494	772
371-1272	15
	▶118
371-1273	15
	▶85
371-1274	85
371-1275	15
	▶98
371-1276	15
	▶103
371-1277	15
	▶36
371-1278	15
	▶94
371-1289	103
371-1301	103
371-1441	10
	▶11
371-1679	694
371-2241	243
	▶245
371-2303	842
	843
	846
	847
371-2304	842
	843
	846
	847
371-2310	▶842
	863
371-2320	▶843
	865
371-2321	▶844
	862
371-2329	844
	845
371-2330	844
	845
371-2331	▶845
	864
371-2337	▶846
	866
371-2338	▶847
	867
371-2348	▶911
371-2351	909
	910
	911
	912
	913
	914
	915
	916
	917
371-2354	▶912
371-2360	▶913
371-2374	▶914
371-2375	▶915
371-2376	▶916
371-2377	▶917
371-2400	▶918
371-2478	11
	13
	31
	▶46
371-2480	12
	14
	▶63
371-2483	11
	13
	▶116
371-2537	11
	13
	▶158
371-2539	11
	13
	▶41
371-2544	12
	14
	▶51
371-2546	11
	13
	▶74
371-2554	12
	14
	▶60
371-2558	12
	▶48
371-2684	129
371-2691	129
371-2719	12
	14
	▶65
371-2720	12
	14
	▶108
371-2725	11
	13
	▶44
371-2735	11
	13
	▶47
371-2742	11
	13
	▶37
371-2745	12
	14
	▶77
371-3974	116
	▶117
371-4251	592
371-4252	592
371-4686	931
371-7263	129
371-7925	702
	705
371-7926	702
	705
371-8298	38
	39
372-1862	787
372-1866	▶153
	243
372-1867	153
372-1868	▶793
372-1874	▶352
	▶358
	704
372-1878	157
	▶188
372-1879	▶157
	571
	572
	573
372-1882	1
	▶345
372-1891	▶205
	787
372-1892	1
	▶326
	▶329
	▶332
372-1893	▶191
	326
372-1896	787
372-1899	698
	699
	704
	▶787
372-1926	▶253
	704
372-1929	▶200
	253
372-1935	3
	4
	▶303
372-1936	▶180
	304
	310
372-1940	▶347
	689
372-1945	▶189
	347
372-1946	347
372-1947	347
372-1948	347
372-2297	12
	14
	▶87
372-5183	939
372-8075	779
373-1374	85
373-2292	408
	412
373-3397	408
	413
373-3607	11
	13
	▶81
373-6964	▶368
	409
373-6971	655
373-6975	647
	649
	651
	▶653
	661
	663
373-6978	647
	649
	651
	▶655
	661
	663
373-6980	651
	▶656
373-6989	665
373-6990	665
373-6991	653
	655
	656
	658
	▶667
373-6992	667
373-6993	653
	656
	658
373-7016	▶544
	549
373-7017	▶545
	549
373-7018	▶546
373-7019	▶547
373-7020	▶549
	646
373-7021	557
373-7041	653
	656
	658
373-7178	936
374-1258	98
374-1580	98
374-2640	158
374-4419	87
374-5790	▶920
374-5831	524
374-5835	524
374-5838	524
374-5842	▶495
374-5844	▶504
374-5845	▶491
374-5856	▶223
374-5858	▶517
374-5865	▶518
374-5868	▶227
374-6280	484
	485
374-6281	484
	485
374-6300	11
	13
	▶25
	▶27
	31
374-6301	12
	14
	▶55
	▶57
374-7094	11
	▶707
374-7463	166
	168
	171
	174
	177
	182
	183
	184
	187
	192
	194
	196
	198
	342
374-7464	168
	171
	174
	177
374-7465	171
	174
	182
	183
	184
	198
	201
	342
374-7466	182
	184
	196
	198
374-7468	168
	171
	174
	177
	184
374-8372	191
	194
	196
375-0098	12

ÍNDICE DE NÚMERO DE PEÇA

Peça	Página
	14
	▶40
375-0482	131
375-0483	131
375-0724	▶557
	885
	920
375-2647	▶128
	129
375-2649	131
375-3937	11
	▶38
375-3995	11
	▶111
375-6988	131
375-8254	128
375-8407	▶207
	337
376-0502	4
	▶476
376-0503	476
	477
376-0504	476
	477
376-0507	3
	▶477
	690
376-0694	458
376-0698	458
	461
376-0805	▶463
376-0820	▶458
376-0827	▶458
376-0851	▶459
376-0853	▶459
376-0862	▶460
376-0878	▶460
376-1108	11
	▶16
376-4074	25
	27
376-4078	25
	27
376-4188	94
	▶95
376-4390	▶97
376-4761	21
376-6403	117
376-6405	117
376-6409	128
376-6410	128
376-6411	128
377-0399	32
377-0400	32
377-1293	335
	337
377-1530	▶501
	690
377-1538	20
377-1595	492
377-1600	492
377-2876	100
377-2877	▶100
	108
377-4112	492
	565
377-4186	592
377-4187	408
	413
377-4189	585
377-4191	614
377-4193	592
377-4718	51
	▶52
377-5120	772
377-5469	405
377-5471	425
	428
377-5474	428
377-5475	405
377-5476	428
377-5481	▶405
	428
377-5565	▶283
	▶289
	▶296
	698
	699
377-5566	▶163
	284
377-5567	▶781
	783
377-5572	568
	569
	570
	▶721
377-5573	571
	572
	▶724
377-5574	573
	▶727
377-5575	1
	▶366
377-5576	▶206
	366
377-5579	▶161
	571
	572
	573
377-5586	284
	290
	297
	352
	358
377-5587	562
377-5589	▶166
	323
377-5590	▶323
	698
	699
377-5597	2
	▶161
377-5599	▶202
	763
	781
377-5603	284
	290
	297
	352
	358
377-5608	763
377-5609	763
377-5611	246
377-5615	▶254
	698
	699
377-5616	▶187
	254
377-5617	349
377-5620	1
	▶339
	▶342
377-5621	▶196
	339
	342
377-5626	▶192
	246
377-5629	248
	▶256
377-5633	▶183
	304
	310
	317
377-5634	▶201
	304
	310
	317
377-5635	▶302
377-5637	222
	302
377-5645	153
	225
377-5646	225
377-5647	153
	225
377-5658	349
377-5659	349
377-5660	▶349
377-5661	▶167
	349
377-5662	349
377-5663	349
377-5988	122
377-6932	193
377-7243	133
377-7244	133
377-7268	503
	504
377-7269	503
	504
377-9082	17
377-9255	38
	39
377-9478	111
	▶112
377-9554	534
377-9555	533
378-0951	▶760
378-2838	627
	▶630
378-2843	632
378-2847	627
	▶632
378-4739	41
378-8167	12
	14
	▶940
379-5187	632
380-1887	284
	290
	297
	352
	358
380-2065	55
	57
380-3497	534
380-3499	534
380-3500	534
380-5728	▶370
	371
380-8864	614
380-9519	484
	485
380-9615	21
	23
381-1712	408
	413
381-4360	▶554
	689
381-4365	▶371
381-4368	▶371
	372
381-4376	▶556
	689
381-4393	569
	570
	571
	572
	573
	▶689
381-4398	▶483
381-4400	1
	▶487
381-4401	487
381-4444	687
381-4450	▶687
	689
381-4451	687
381-4456	687
381-4460	1
	▶486
381-4461	486
381-4475	524
381-4497	▶617
	689
381-4498	569
	571
	572
	573
	▶577
381-4499	571
	572
	573
	▶583
381-7963	772
381-7965	772
381-7966	772
381-9623	772
382-0691	590
382-0692	590
383-1382	21
383-1388	21
	23
383-3219	406
	497
383-3581	▶29
	30
383-8942	397
384-2286	101
384-2862	577
	922
384-3794	10
	▶13
384-3888	266
384-5313	▶32
	33
	35
384-6260	548
	▶646
384-6844	▶818
384-6851	704
	▶705
384-6852	705
384-6910	704
	▶711
384-6950	698
	▶701
384-6954	700
	701
	▶702
384-6959	702
	705
384-6970	704
	▶737
384-6971	711

ÍNDICE DE NÚMERO DE PEÇA

Peça	Página
384-7175	559
384-7226	560
384-7229	560
384-7567	272
384-8658	679
384-8750	671
385-1398	120
385-1867	529
385-2572	11
	13
	▶33
385-4381	49
385-5185	897
	899
385-5997	▶193
	335
	337
385-7287	939
385-7289	937
385-7291	937
385-7791	926
385-8001	13
	▶142
385-8004	12
	14
	▶49
385-8201	219
385-9302	740
386-1864	120
386-2737	123
386-2971	128
386-2976	128
386-3776	642
	922
386-3777	642
	922
386-3819	128
386-4786	679
386-6610	632
386-6611	632
386-6612	632
386-6963	▶679
	683
387-2859	526
	▶926
387-3990	▶10
387-3991	3
	4
	▶10
387-4000	1
	▶261
387-4001	261
387-4009	2
	▶683
387-4019	693
	▶776
387-4025	1
	▶496
387-4029	▶479
	483
387-4053	513
387-4090	496
387-4092	519
387-4096	▶934
387-4097	▶935
387-4190	▶761
387-4507	529
387-8120	679
388-0536	21
	23
388-4707	33
388-7010	103
388-7018	96
388-9379	818
	820
389-0447	233
389-1026	524
389-1027	524
389-3346	11
	13
	▶21
	▶23
389-3863	335
	337
389-5708	245
389-5775	124
389-5784	124
389-7287	523
	922
389-8059	576
	920
389-8060	576
	920
390-0755	124
390-0854	11
	13
	▶30
	31
390-1760	98
390-1836	98
390-3190	711
	818
390-3737	11
	13
	▶71
390-7626	102
390-8633	574
	579
	581
390-8738	124
391-1817	124
391-1990	▶498
391-1991	488
	498
391-1992	488
	498
391-3732	55
	57
391-3735	55
	57
391-3762	▶115
	118
391-3764	115
391-4481	760
	792
	793
391-4811	12
	14
	▶129
391-5523	12
	13
	▶102
391-6291	577
	922
391-6292	577
	922
391-9610	13
	▶17
392-2780	335
	337
392-6520	704
	▶809
392-7151	5
	6
	▶470
392-7153	470
	472
392-7155	470
	472
392-9765	737
392-9766	737
393-0341	583
393-0342	583
393-0357	583
393-0566	85
	▶93
393-1101	133
393-2034	131
393-2035	131
393-3369	11
	13
	▶42
	▶43
393-4006	42
	43
393-4007	42
393-5152	632
	▶669
393-5467	127
393-5468	127
393-7694	11
	13
	▶101
394-0525	▶127
	131
394-1183	776
394-1314	617
394-1315	617
394-1316	617
394-1317	617
394-4451	48
	142
394-4710	857
394-5471	421
394-9639	12
	14
	▶131
395-0110	12
	14
	▶266
	▶268
395-0112	12
	13
	▶263
395-0113	12
	14
	▶335
	▶337
395-0114	12
	14
	▶272
395-1633	126
	127
395-2112	225
395-2144	934
395-2178	935
396-0243	592
396-0397	85
396-2102	123
396-2615	11
	13
	▶18
396-8795	18
396-9117	405
396-9120	405
396-9717	809
397-2994	349
397-8605	501
397-8606	501
397-8607	501
397-8608	501
397-8931	742
397-9301	67
	69
	413
	607
398-6226	131
398-6457	386
398-6472	▶386
398-7459	436
	▶437
398-7462	621
398-7465	623
	▶625
399-0082	13
	▶39
399-4534	747
399-6645	747
399-7741	694

4

Peça	Página
415-4689	5
	6
	▶276
416-0021	818
	820
416-4934	735
416-7727	101
416-8961	475
	518
417-1707	475
	518
417-3447	524
417-4722	155
	▶156
417-7782	81
417-9243	133
418-4021	698
	699
	704
	▶735
418-4022	▶684
	735
418-6756	14
419-0824	735
419-6646	135
419-9811	98
420-0454	76
420-2020	698
	699
	704
	▶717
420-2021	717
420-2030	717
420-2371	108
420-7232	▶376
	464
	465
420-7233	▶384
	464
	465
421-1060	632
421-1156	933
421-3153	93
421-3154	93
421-5435	568
	569
	▶647
421-5436	571
	▶649
421-5437	573
	▶651
421-5475	▶393

ÍNDICE DE NÚMERO DE PEÇA

Peça Página

562
421-5481 393
421-5482 393
421-5703 698
699
▶815
422-4665 568
▶605
422-4666 568
▶619
422-7715 100
422-8922 672
422-9339 565
423-0088 628
423-0092 423
▶425
423-0094 599
602
423-0096 424
▶428
423-3529 . . . . . ▶89
90
423-3530 89
423-3531 89
423-3532 89
423-4666 3
4
▶90
423-6378 98
423-7154 3
4
▶820
423-7158 . . . . . ▶532
698
699
704
423-7159 532
▶789
423-7163 . . . . . ▶768
783
423-7168 698
699
704
▶779
423-7173 768
423-7174 . . . . . ▶691
693
423-7175 691
▶694
423-7176 . . . . . ▶197
694
423-7182 693
▶720
423-7183 . . . . . ▶693
698
423-7186 698
699
704
▶719
423-7187 284
290
297
352
359
423-7194 3
4
▶698
423-7195 . . . . . ▶704
423-7196 3
4
690
▶783
423-7200 3
4

▶795
423-7201 . . . . . ▶797
423-7203 779
423-7204 779
423-7215 797
423-7219 744
751
423-7576 39
423-8564 474
▶936
423-9779 781
424-0566 66
424-0848 781
424-3214 66
424-4322 290
297
358
424-5236 801
803
424-5238 805
424-5240 801
803
805
424-5243 799
▶801
424-5245 801
424-5246 801
424-5248 801
424-5250 801
424-5251 795
▶803
424-5252 803
424-5253 803
424-5254 803
424-5255 801
803
805
424-5256 803
424-5257 801
803
424-5258 801
803
424-5259 801
803
424-5260 801
803
424-5261 797
▶805
424-5262 805
424-5263 805
424-5264 805
424-5265 805
424-5266 805
424-5267 805
424-5268 805
424-5300 805
424-5302 805
424-5303 805
424-5304 805
424-5305 805
424-5603 . . . . . ▶232
256
425-0196 11
13
▶66
425-0197 11
13
▶73
425-0328 492
425-0330 492
425-1426 150
▶472
425-7103 44
426-1870 885

920
426-1872 885
920
426-3312 11
13
▶124
426-3396 7
8
▶143
426-4823 541
426-5380 . . . . . ▶233
256
427-9771 272
428-5974 514
428-5975 514
428-6700 261
428-7042 66
430-2825 . . . . . ▶569
803
430-2855 3
4
▶7
430-2859 . . . . . ▶548
430-2865 . . . . . ▶7
690
430-2875 . . . . . ▶7
552
430-2880 568
▶592
430-2885 6
150
▶408
430-2887 . . . . . ▶562
568
430-2900 7
8
▶599
430-2901 7
▶602
430-2902 514
430-2903 514
430-2908 435
▶628
430-2910 . . . . . ▶423
435
430-2911 . . . . . ▶424
435
430-2912 435
▶436
430-2916 . . . . . ▶492
430-2918 568
▶585
430-2919 . . . . . ▶228
430-2928 . . . . . ▶474
430-2931 524
430-2977 690
▶884
430-2984 431
430-2985 431
430-2987 431
430-3037 1
▶524
430-3052 . . . . . ▶550
568
430-3299 . . . . . ▶848
876
430-3300 . . . . . ▶876
430-6686 66
431-8922 548
▶614
431-8923 . . . . . ▶421
568
431-8925 599
602

431-8937 599
▶621
431-8938 602
▶623
431-8941 599
602
431-8942 599
431-8943 599
431-8944 599
431-8945 599
602
431-8946 602
431-8947 602
431-8948 602
431-8950 408
431-8963 693
▶772
431-8971 5
▶412
431-9540 . . . . . ▶502
690
432-1887 502
432-1888 . . . . . ▶510
690
433-1316 . . . . . ▶120
124
433-1416 585
433-1417 585
433-2002 . . . . . ▶488
433-2039 66
433-2151 795
797
799
433-3061 135
▶265
433-4276 419
433-4277 419
433-4772 . . . . . ▶597
690
433-9745 565
433-9746 565
433-9748 565
433-9750 565
433-9755 . . . . . ▶565
434-4897 597
434-6478 597
434-6935 597
434-6936 . . . . . ▶509
690
434-8967 . . . . . ▶857
882
434-8968 . . . . . ▶882
435-0202 352
359
435-0248 857
435-0252 857
435-0253 857
435-0262 857
435-0265 857
435-1242 . . . . . ▶771
435-4989 . . . . . ▶67
435-4990 . . . . . ▶69
436-0521 63
64
436-3264 389
436-3265 389
436-3269 . . . . . ▶389
435
436-6509 592
436-7781 53
57
437-2841 621
623
437-2846 623

▶ REFERÊNCIA PRIMÁRIA

ÍNDICE DE NÚMERO DE PEÇA

Peça	Página
	▶672
437-2973	▶419
	568
437-4170	108
438-5475	849
438-5478	849
438-5482	▶849
	877
438-5492	849
438-5495	849
438-5500	▶877
438-6055	▶607
	689
439-0588	795
	797
	799
439-1562	793
439-1563	792
	▶794
439-1588	563
	574
	579
	581
	899
439-1589	563
	574
	579
	581
	899
439-4789	795
	799
440-0498	789
440-1867	711
440-2105	▶159
	215
440-6770	563
	574
	579
	581
441-3367	▶579
	▶581
	690
441-3368	▶574
441-4005	▶563
441-8202	▶460
441-8214	▶461
442-5639	630
442-7199	▶160
	217
442-8465	▶121
	124
442-8569	124
443-1551	432
443-2001	92
443-3077	710
443-6791	488
	498
443-7721	371
	▶497
443-8463	219
443-9076	44
443-9475	53
443-9898	53
443-9919	53
444-0563	409
444-1192	▶508
	690
444-1193	508
444-1194	508
444-2190	55
	57
444-5157	563
	574
	579
	581
444-6523	238
	240
444-7931	817
444-9619	▶161
	220
445-4722	342
445-5511	115
446-0165	789
446-1268	263
446-1389	615
446-8428	339
447-2410	▶799
447-4892	▶922
447-8041	1
	▶133
447-8042	133
	▶135
447-9735	563
	574
	579
447-9736	563
	574
	579
447-9739	563
	574
	579
447-9741	563
	574
	579
	581
	900
448-0393	684
448-0394	684
448-0395	684
448-0397	684
448-0398	684
448-0399	684
448-4217	27
448-4218	27
448-4220	27
448-4222	27
448-4227	27
448-4307	540
	▶541
448-9996	433
448-9997	431
	433
449-1641	393
449-2525	450
449-3346	1
	▶513
450-4325	▶372
450-4403	435
	▶450
450-4491	372
	▶395
450-5544	441
	▶445
450-5545	445
	▶446
450-5546	446
450-5547	439
	▶447
450-5548	447
	▶448
450-5549	448
450-5996	55
	57
450-9772	940
450-9935	453
451-0663	326
	329
	332
451-0664	284
	290
	297
	352
	359
451-0665	284
	290
	297
	352
	359
451-0666	884
451-0669	820
451-0670	323
451-0671	323
	353
	359
451-0672	323
	353
	359
451-0673	323
	353
	359
451-0674	323
	353
	359
451-0675	256
	257
	258
451-0676	720
451-0679	248
	249
	▶257
451-0681	▶144
	150
451-0682	5
	6
	▶147
451-0685	304
	310
	317
451-0686	304
451-1222	▶31
451-1488	521
451-2453	435
	▶464
451-2597	1
	▶533
451-2618	534
451-2619	772
451-8019	169
	172
	175
	178
451-8317	31
451-8929	432
451-8930	15
	▶432
452-0836	810
452-0837	526
	▶686
452-0840	686
452-0869	▶213
452-0882	▶5
452-0883	▶5
452-1495	563
	574
	579
	581
452-1496	563
	574
	579
	581
452-4031	98
452-6584	▶34
452-6585	34
	▶64
452-6586	34
	▶35
452-8547	▶113
	114
452-8596	413
452-9704	102
452-9944	▶481
	483
452-9945	2
	▶483
453-0365	805
453-0790	128
453-5117	463
453-5488	623
453-7163	11
	13
	▶114
454-0541	▶2
	3
454-0544	▶1
	2
454-0547	2
	▶568
454-0548	2
	▶15
454-0564	2
	▶435
454-0567	▶569
	570
454-0568	▶571
454-0569	▶573
454-0575	3
	4
	▶569
454-0576	▶570
454-0577	▶571
	690
454-0589	▶213
454-0597	▶8
454-0598	▶8
454-0600	3
	4
	▶150
454-0601	▶6
454-0602	▶6
454-0615	▶573
454-0617	▶568
454-5109	128
454-7800	519
455-0704	163
	172
	175
	180
	183
	185
	191
	192
	194
	197
	201
	204
	206
455-0705	164
	166
	168
	172
	175
	178
	180

▶ REFERÊNCIA PRIMÁRIA

ÍNDICE DE NÚMERO DE PEÇA

Peça	Página
	185
	191
	194
	196
455-0706	164
	168
	172
	175
	178
	180
	185
	206
455-0707	164
	166
	167
	169
	172
	175
	178
	180
	185
	196
	202
455-0708	196
455-0709	163
	166
	168
	171
	175
	178
	180
	185
	206
	222
	302
455-7939	428
455-7940	425
	428
455-7955	425
455-7956	425
455-9580	290
	297
	353
	359
456-0171	730
	732
456-0172	734
456-1775	▶369
	413
456-1801	649
	651
	▶658
	663
456-1802	647
	649
	651
	661
	663
	▶665
456-1808	647
	661
456-1809	647
	649
	651
	661
	663
456-1810	647
	649
	651
	661
	663
456-1816	672
456-1826	672
456-1827	614
456-7773	▶893
457-5048	807
458-0193	807
458-0869	399
458-3745	335
458-7918	53
	55
	57
458-7939	53
	55
	57
458-7940	53
	55
	57
459-0786	156
459-1839	514
459-1840	514
459-2220	▶740
	763
459-2258	781
459-5108	514
459-9467	814
	815
459-9468	814
	815
459-9840	510
460-3192	284
	290
	297
	353
	359
460-5354	721
	▶730
460-5356	724
	▶732
460-5357	727
	▶734
461-7396	720
461-7569	258
462-1171	72
462-2235	272
462-5431	265
462-6685	12
	14
	▶76
462-6921	773
462-6927	642
463-1102	763
	781
463-1103	763
	781
463-1111	1
	▶758
463-3793	▶222
464-6256	381
464-7494	900
464-7899	▶122
	124
466-2974	672
466-4154	213
	214
	▶215
466-4155	214
	▶217
466-4156	▶155
	214
466-4157	213
	214
	▶219
466-4158	155
	▶190
466-4163	▶161
	781
466-4165	161
	▶162
466-4383	▶461
466-4384	▶461
466-4385	▶462
466-4849	53
	55
	57
467-2238	941
467-3406	568
	▶627
469-7443	3
	4
	▶941
470-0440	409
	413
470-0443	592
470-0447	419
470-0448	419
470-3764	▶168
	353
470-6571	402
470-6572	399
470-6573	402
470-6574	399
470-7135	379
470-7136	▶379
	464
	465
470-8038	53
	55
	57
470-8101	27
470-8171	27
471-1016	581
471-4232	▶246
	248
	249
	250
471-4233	246
471-4235	▶204
	345
471-9432	592
471-9433	592
472-1463	888
472-1464	888
472-1465	826
	827
	▶888
472-1466	889
472-1467	889
	890
472-1468	828
	829
	▶889
472-8431	▶248
472-8432	▶248
473-3060	744
	751
473-9081	697
474-6543	▶453
	464
	465
475-1579	858-881
475-3895	505
475-3896	514
476-2947	129
476-5727	▶897
	▶899
476-5728	897
	899
	▶903
476-5729	903
476-5748	903
476-5749	903
478-1694	810
478-4173	678
478-4177	567
478-4179	558
478-4950	137
478-4955	137
478-4958	137
478-4959	137
478-4961	137
478-4962	137
478-4963	137
478-4964	137
478-4967	137
478-4968	137
478-4970	137
478-4971	137
478-8364	395
	397
479-0616	614
479-0633	639
479-8445	258
	260
482-6954	855
	856
482-6973	851
	854
	855
482-6974	851
	854
482-6975	851
	854
482-6977	851
	854
	855
482-6983	856
482-6985	855
482-6987	856
482-7863	15
	▶50
482-8138	162
	215
482-8159	162
	217
483-2554	570
	▶661
483-2557	572
	▶663
483-2560	▶552
483-2565	552
	▶699
483-2566	▶693
	699
483-2567	552
	▶611
483-2570	▶570
483-2573	▶570
483-2576	▶572
483-2579	▶572
484-7200	▶123
	124
485-4894	87
485-4895	87
485-7992	349
486-6140	3
	4
	▶371
486-6143	▶372
486-8973	488
	498
486-8974	488
	498
487-3099	▶526
487-3100	▶526

ÍNDICE DE NÚMERO DE PEÇA

Peça	Página
487-6175	425
	428
487-8574	103
488-1112	▶248
488-1115	249
	250
	▶258
488-1116	248
	249
	▶259
488-1117	249
	250
	▶260
488-5391	791
489-5888	43
490-3047	▶850
	851
	854
490-3048	▶851
	878
490-3049	826
	▶878
490-3050	▶826
490-3057	▶852
	855
490-3065	856
490-3067	▶853
	856
491-0322	▶213
491-0323	▶214
491-0509	▶854
	879
491-0514	827
	▶879
491-0515	▶827
491-0519	▶855
	880
491-0524	828
	▶880
491-0525	▶828
491-0529	▶856
	881
491-0534	829
	▶881
491-0535	▶829
491-2473	▶249
491-2474	3
	4
	▶249
491-2475	▶249
491-4779	678
491-4781	567
491-4783	558
491-7342	739
491-8126	634
	▶639
491-8202	413
492-2660	▶309
	▶316
	552
492-2661	310
	317
492-2662	▶264
	552
492-6430	310
	317
492-6468	311
	317
492-6473	765
492-6475	342
492-7296	161
492-7302	161
493-1552	▶465
494-4313	674
	▶678
494-4315	559
	▶567
494-4317	▶558
	560
494-5330	▶462
494-5331	▶462
494-7943	▶171
	297
494-7946	▶208
	765
494-7951	▶198
	342
494-7956	▶763
494-7960	311
	318
494-7962	349
494-7964	▶184
	317
494-7966	▶194
	329
	332
494-7972	▶174
	290
494-7973	213
	▶220
494-7975	▶250
494-7984	▶177
	359
494-8001	▶765
495-5994	673
	▶674
495-6007	554
	▶559
495-6008	556
	▶560
495-6837	115
496-1957	851
496-1959	851
496-1963	854
496-1987	854
	855
	856
496-1988	854
	855
	856
496-1990	855
	856
497-9002	639
499-9327	665
500-1943	▶895
500-4103	699
	▶700
500-4104	700
	▶751
500-4105	751
500-4106	751
500-4108	693
	▶710
500-4109	▶9
	552
500-4545	▶92
	552
500-8935	9
501-6704	560
502-7093	162
504-3063	463
504-8263	▶463
504-8442	851
504-8444	854
504-8445	855
	856
504-8446	851
504-8449	890
504-8450	▶890
506-1304	581
509-2869	▶162
509-2871	▶162
513-6179	161
514-6437	760
	792
515-3211	483
	▶484
516-1855	820
517-8243	116
518-3003	824
518-4890	▶3
519-8500	▶894
519-8501	▶896
520-1719	▶221
520-1720	▶214
520-1721	▶214
523-9080	▶4
524-8363	▶690
526-9873	160
526-9979	159
527-1637	23
527-1641	23

5

▶ REFERÊNCIA PRIMÁRIA



©2017 Caterpillar
Todos os direitos reservados

CAT, CATERPILLAR, seus respectivos logotipos, o “Caterpillar Yellow” e o conjunto-imagem “POWER EDGE”, assim como as identidades corporativa e de produto aqui utilizadas, são marcas registradas da Caterpillar e não podem ser usadas sem permissão.