YUTONG

Leia cuidadosamente este manual antes de operar o equipamento.

RUTHZIL TRATOR COMERCIAL DE PEÇAS LTDA 11 97083-6812 ROLANDO

Carregadeira 937H

Catálogo de Peças

DEZEMBRO 2008



3927-00103

ZHENGZHOU YUTONG HEAVY INDUSTRIES CO. LTD

Endereço: 99XiZhang Road, Zhengzhou, China

TEL.: 0086 371 67568777
FAX: 0086 371 67568777

E-mail: zghwscb@yutong.com
Site: www.yutong.com

Prefácio

A fim de ajudar os usuários a compreender melhor a estrutura do equipamento e facilitar a compra de peças para reposição, desenvolvemos este catálogo de peças como referência. Estão contidas as descrições das condições do motor, caixa de câmbio, controles de dispositivos hidráulicos e outras peças, portanto, antes do uso, favor leia o manual atentamente, de acordo com a configuração específica, especialmente este catálogo das peças e outros dados do equipamento. Após a compreensão da estrutura, realize a operação, manutenção ou reparo para evitar falhas desnecessárias.

Quando houver necessidade de reposição de peças, de acordo com a posição do componente, consulte o N. de página do catálogo em que se encontram as peças correspondentes e em seguida, encontre o N. de série da figura correspondente. Com base no código, nome e quantidade correspondente do N. de série, encontraremos as informações relevantes, correspondentes às peças necessárias. Por favor, especifique o N. do produto (os dígitos do N. do produto na placa de identificação), o código, nome e quantidade das peças necessárias ao contar a nossa empresa ou o agente local.

Para facilitar a utilização das peças de reposição e encontrar suas posições de acordo com o código, preparamos um índice, que se encontra no final deste catálogo. O código e o nome da tabela do índice representam o código e o nome das peças de reposição, o índice na figura das peças de reposição, por exemplo, F13-3 (10) indica que a peça de reposição que corresponde a este código, é instalada na posição do N. de Série 10 na Figura 13-3.

Devido ao progresso da alta tecnologia utilizada para o desempenho da máquina, nos reservamos o direito de alterar o conteúdo desde catálogo sem qualquer aviso prévio.

Editor chefe: Li Lingqin

Equipe editorial: Liu Junzhou, Wang Tielei, Li Donghui, Shen Li, Wang Ruili, Lü Xiaomin, Liu Chuang, Wang Haijun, Duan Fei, Fu Yiran, He Qinghua, Wang Zhaobin

Zhengzhou Yutong Heavy Industries Co., Ltd

Dezembro de 2008

CONTEÚDO

Instalação do Motor a Diesel.....3
Sistema de combustível.....3
Sistema Hidráulico das Peças de Transmissão.....2
Caixa de câmbio BS428 (mecanismo de garfo para ajustar velocidades entre baixa e alta).....1
ZL30E-1 (30E extremidade dianteiraira）.....3
ZL30E-2 (30E extremidade traseira）.....3
Conjunto de balas de ponta.....3
Conjunto de redutor principal de velocidade.....3
Conjunto do Diferencial 1
Conjunto de redutor de velocidade perto de roda.....1
Conjunto de Discos de freio.....2
Estrutura （I）.....1
Estrutura（II）.....2
Estrutura (III).....3
Conjunto de rodas.....1
Conjunto de rodas.....1
Válvula de fluxo constante.....1
Cilindro de redirecionamento.....3
Sistema de travamento.....1
Sistema de aparelhos elétricos.....1
3700-00802.....2
Aparelhos elétricos de quarto de condução.....2
Interruptor decadência.....1
Lâmpada cauda esquerda (direita) 3
Lâmpada CAT equerda (direita).....1

Lâmpada frente de trabalho.....1
caixa de desastre de 15-vias.....1
farol combinado esquerdo (direito) 1
Válvula multi-canal.....2
cilindror com braço móvel.....6
Instalações de trabalho.....1
Conjunto de quartos de condução 1
Decoração interior de quarto de condução.....1
Conjunto de cadeiras.....1
Sistema de ar-condicionado.....3
Sistema de ar-condicionado (II).....5
Sistema de aquecimento.....8
Cobertura de motor.....11
Sistema de operação de regulador.....14
Índice de peças reservas.....17

ZL021-1000-04

Instalação do Motor a Diesel

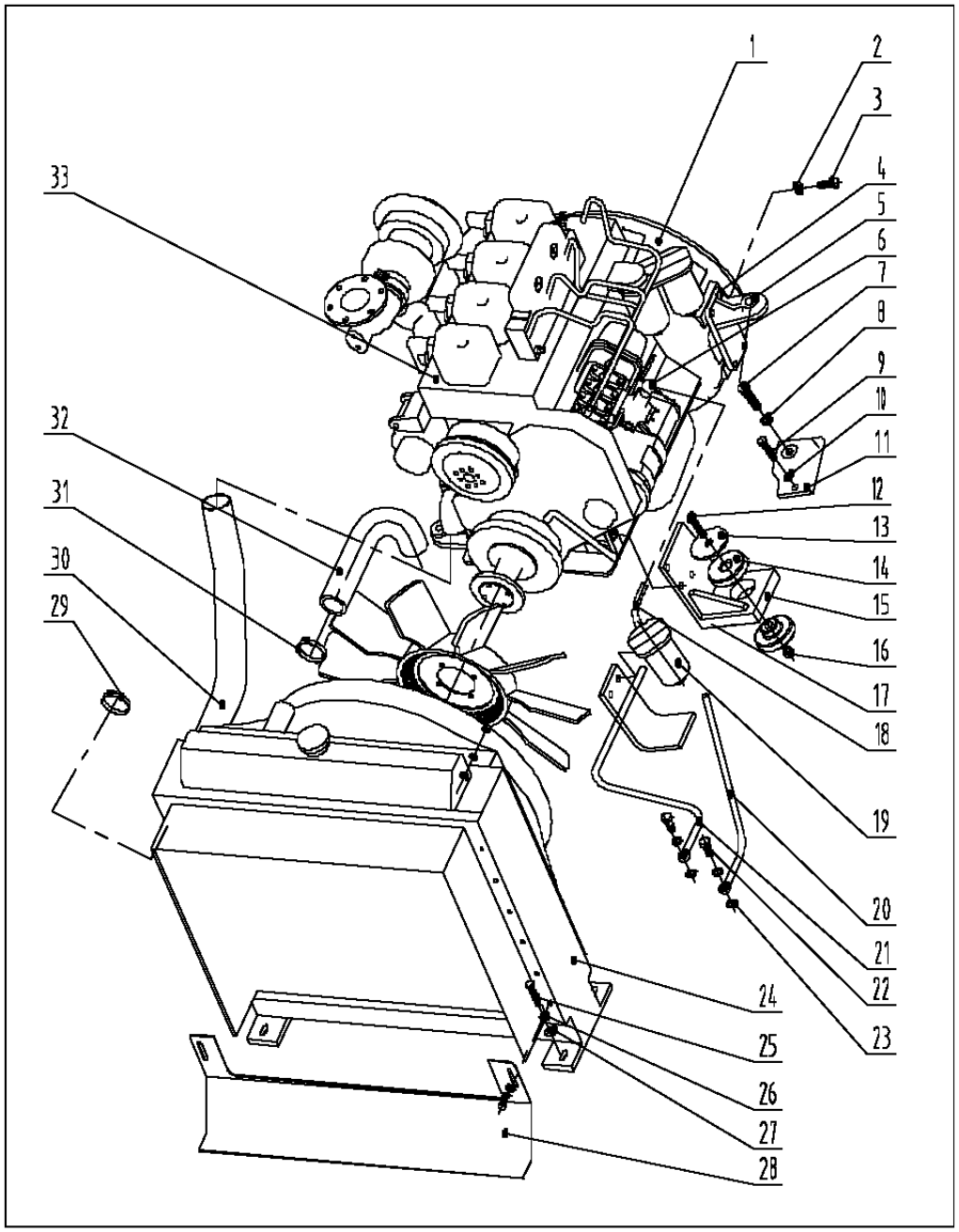

Figura. 1-1

ZL021-1000-04 Instalação do Motor a Diesel

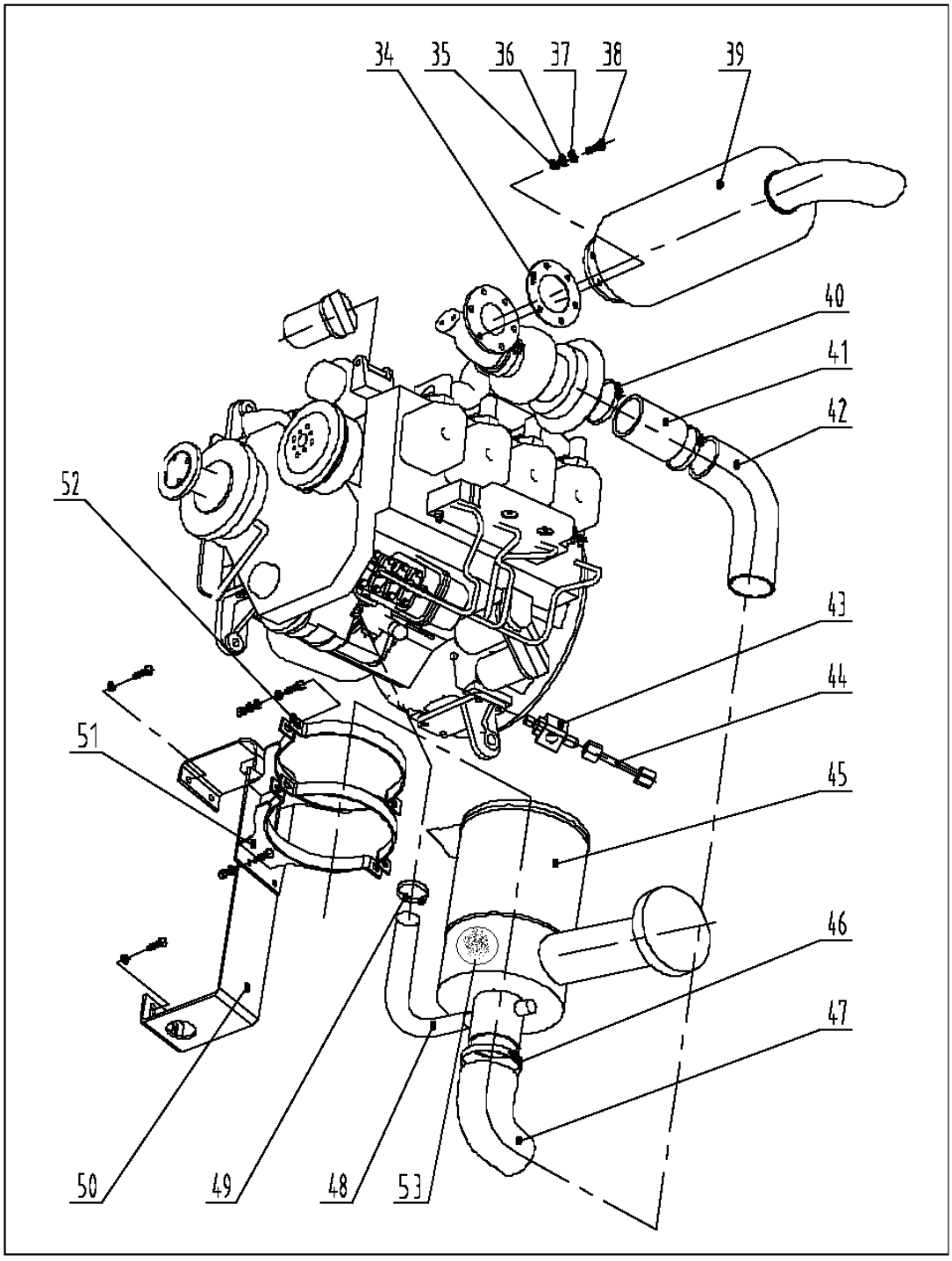

Figura. 1-2

Nome de Peça		ZL021-1000-04 Instalação do Motor a Diesel		
N. de Série	Código	Nome	Quantidade	Obs.
1	1000-01911	Motor e anexos	1	
2	9401-01672	Gaxeta	14	
3	9401-01062	Parafuso	14	
4	1001-02757	Suporte direito de volante	1	
5	1001-02761	Suporte esquerdo de volante	4	
6	1001-02898	Conexão de absorção de óleo	1	
7	9401-00980	Parafuso	2	
8	9401-01682	Gaxeta	2	
9	9401-01083	Parafuso	4	
10	9401-01674	Gaxeta	4	
11	1000-01043	Amortecedor	2	
12	9401-03493	Parafuso	2	
13	1000-01017	Gaxeta grande	2	
14	1000-00773	Amortecedor	2	
15	1001-02762	Suporte direito de ventilador	1	
16	9401-01666	Porca de parafuso	2	
17	1001-02766	Suporte esquerdo de ventilador	1	
18	1104-00933	Tubo diesel	1	
19	1105-00158	Funil	1	
20	1104-00932	Tubo de retorno de óleo	1	
21	1104-00934	Tubo diesel	1	
22	9411-00217	Parafuso de ligação	5	

23	9401-01899	Gaxeta	10	
24	1301-00849	Conjunto de radiadores	1	
25	9401-00938	Parafuso	4	

N. de Série	Código	Nome	Quantidade	Obs.
26	9401-01720	Gaxeta	8	
27	9401-01566	Porca de parafuso	4	
28	1000-00707	Câmara beira em baixo	1	
29	9401-03033	QC/T619-1999 Aro 83 modelo B	2	
30	1303-01513	Tubo de entrada de água para o motor	1	
31	9401-03032	QC/T619-1999Aro 64 modelo B	2	
32	1001-02767	Tubo de saída de água do motor	1	
33	8135-00243	Conexão de sensor de temperatura de água	1	
34	1201-00288	Gaxeta de amianto	1	
35	9401-01314	Porca de parafuso	12	
36	9401-01669	Gaxeta	14	
37	9401-01741	Gaxeta	14	
38	9401-01043	Parafuso	10	
39	1201-00286	Silenciador do escapamento	1	
40	9401-03034	QC/T619-1999Aro 102 modelo B		
41	1109-01269	Tubo suave de entrada de ar	1	
42	1109-02879	Tubo liso de aço	1	
43	1001-02822	Suporte de combustível	1	
44	1000-00750	Tubo de pressão de óleo de motor	1	
45	1109-02880	Conjunto de filtro de leito fixo de ar	1	
46	9401-02804	QC/T620-1999 Arco 114 modelo T	3	
47	1109-01514	Tubo de entrada de ar	1	
48	1132-00103	Tubo de entrada de ar do compressor de ar	1	

49	9401-03031	QC/T619-1999 Aro 45 modelo B	2	
50	1109-02851	Suporte de filtro de leito fixo de ar em baixo	1	
51	1109-02846	Suporte de filtro de leito fixo de ar	1	
52	1109-02850	Aro para fixar	2	
53	1109-02904	C130 Essência de filtro de leito fixo de ar 11096B-SET2	1	

ZL021-1100

Sistema de combustível

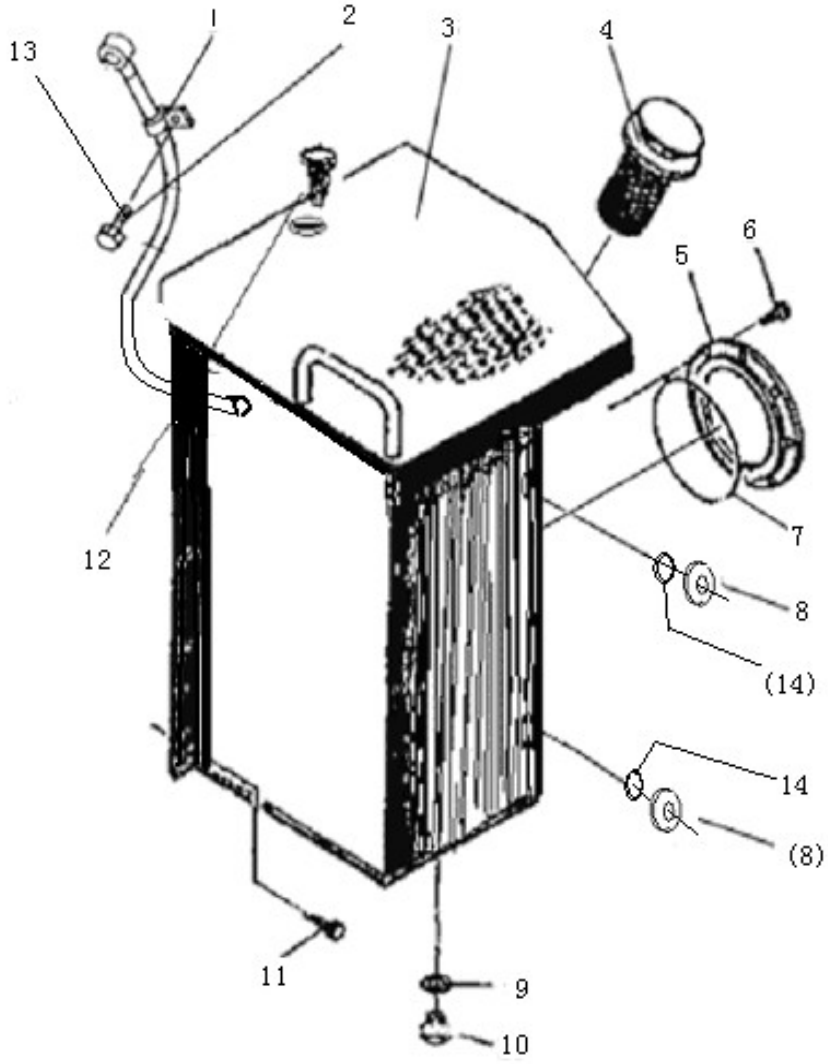

Figura.2-1

Nome de Peça		ZL021-1100 Sistema de combustível		
N. de Série	Código	Nome	Quantidade	Obs.
1	9411-00146	Abraçadeira	1	
2	9401-01283	Parafuso	1	
3	1101-01484	Tanque	1	
4	3421-00618	Filtro com aditivo para óleo	1	
5	3421-00504	Tampa sem furos	2	
6	9401-01249	Parafuso	16	
7	3421-00506	Gaxeta	2	
8	1101-00687	Verificador de nível de combustível	2	
9	9401-01902	Gaxeta	2	
10	9401-01837	Obturador	1	
11	9401-01257	Parafuso	8	
12	9411-00067	Válvula de ventilador	1	
13	9401-01249	Parafuso	1	
14	9401-04472	Anel de vedação	2	

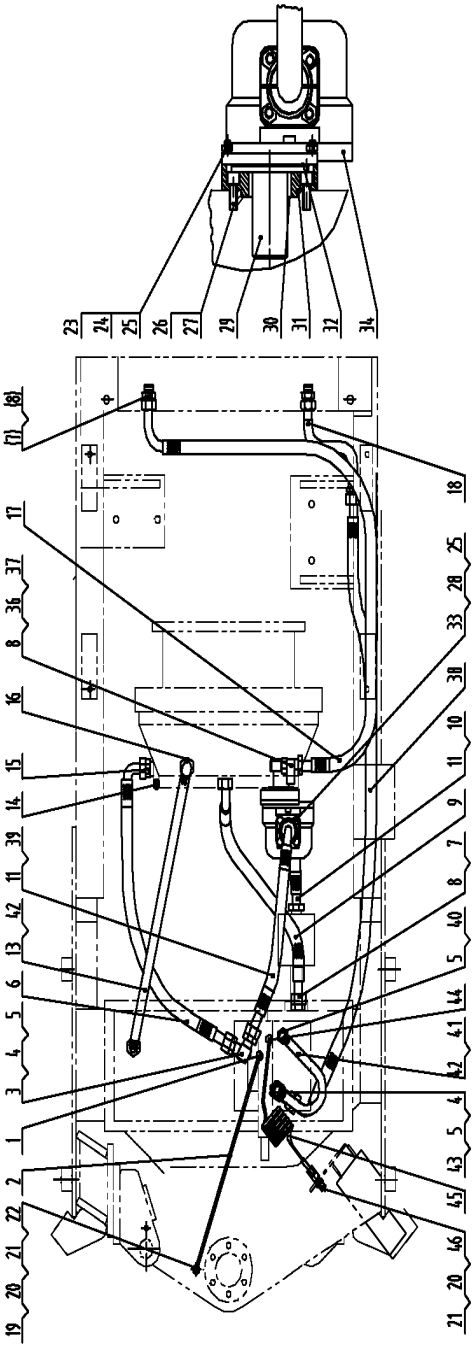
23 24 25 26 27 29 30 31 32 34
18
17
37
36
8
16
15
14
39
11
42
13
6
5
4
3
1
2
22
21
20
19
25
28
33
38
10
11
9
7
8
40
5
44
41
42
4
5
43
45
46
20
21

Figura.3-1

Nome de Peça	**ZL014-1510**	Sistema Hidráulico das Peças de Transmissão		
N. de Série	código	Nome	Quantidade	Obs.
1	9411-00647	Conexão	1	
2	1510-00421	Conjunto de tubos de nylon	1	
3	1510-00296	Peça em três vias	1	
4	9411-00434	Conexão	2	
5	9401-01903	Gaxeta	3	
6	1510-00289	Conjunto de tubos de borracha	1	
7	9411-00435	Conexão	3	
8	9401-01905	Gaxeta	4	
9	1510-00382	Conjunto de tubos de borracha	1	
10	1510-00458	Conjunto de tubos de borracha	1	
11	9401-00670	Anel de vedação	2	
13	1510-00542	Conjunto de tubos de borracha	1	
14	1510-00008	Obturador	1	
15	1510-00295	Conexão	1	
16	1510-00015	Conexão	2	
17	1510-00372	Conjunto de tubos de borracha	1	
18	1510-00373	Conexão	1	
19	1510-00017	Conjunto de tubos de nylon	1	
20	9401-01342	Porca de parafuso	2	
21	9401-01672	Gaxeta	2	
22	9411-	Conexão	1	

	00648			
23	9401-01609	Parafuso	4	
24	9401-01314	Porca de parafuso	4	
25	9401-01669	Gaxeta	12	
26	9401-01442	Parafuso	6	
27	9401-01697	Gaxeta	6	
28	1510-00406	Flange	4	
29	1510-00011	Manga de bomba pequena	1	
30	3400-00040	Gaxeta	1	
31	3400-00292	Conexão disco	1	
32	1510-00013	Gaxeta de bomba de óleo	1	

No. Serial	Código	Nome	Quantidade	Obs.
33	9401-01037	Parafuso	8	
34	1510-00029	Bomba de engrenagens (esquerda, decorativa)	1	
36	1510-00007	Fecha porca de parafuso	1	
37	1510-00443	Conexão de 3 vias	1	
38	1510-00375	Conjunto de tubos de borracha	1	
39	1510-00288	Conjunto de tubos de borracha	1	
40	9411-00229	Conexão	1	
41	1510-00018	Conjunto de tubos suaves	1	
42	9401-00655	Anel de vedação	4	
43	1510-00297	Conexão de 3 vias	1	
44	1510-00266	Conexão	1	
45	1510-00589	Conjunto de tubos de nylon	1	
46	1510-00588	Conexão de transmissão	1	

Caixa de câmbio BS428

(Entrada de montagem do eixo)

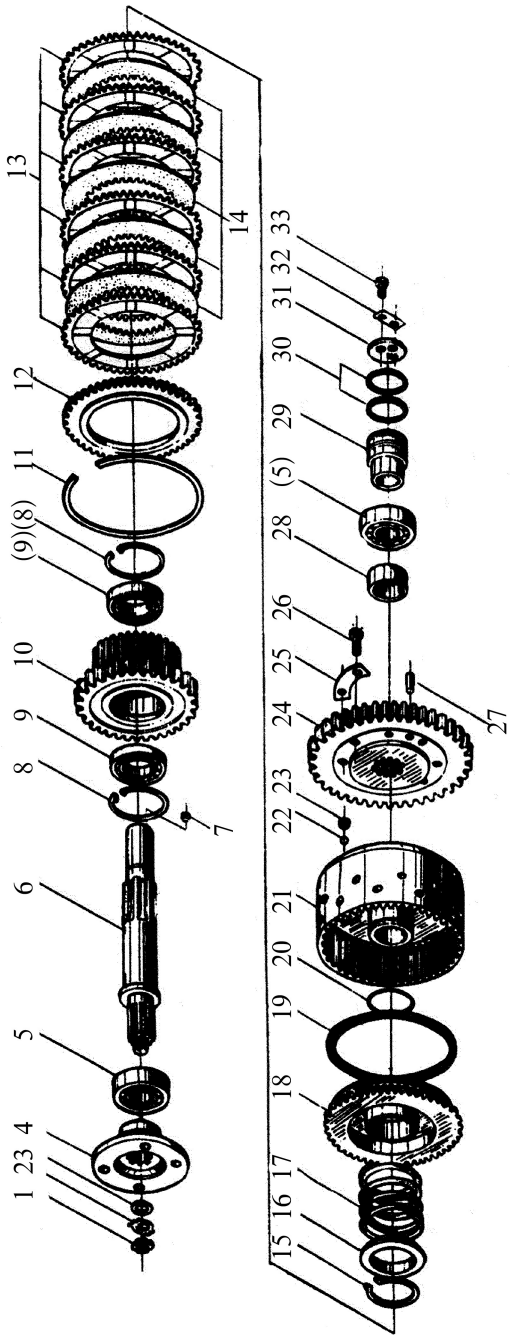

Nome de Peça		1701-01699	Caixa de câmbio BS428 (Entrada de montagem do eixo)		
N. de Série	código		Nome	Quantidade	Obs.
1	GB810-76		Porca redonda pequena de parafuso	1	
2	GB858-88		Gaxeta de parada de parafuso redondo	1	
3	GB97.1-85		Gaxeta	1	
4	ZL20-030061X1		Conjunto de flange	1	
5	GB297-84		Rolamento	2	
6	ZL20-032008		Eixo de transmissão	1	
7	ZL20-032009	9	Obturador	1	
8	GB893.2-86	75	Anel retentor	2	
9	GB276-89	109	Rolamento	2	
10	ZL20-032007X1		Engrenagem	1	
11	ZL20-032101		Anel retentor	1	
12	ZL20-032102		Tampa exterior	1	
13	1714-00130		Disco de fricção exterior	6	
14	1714-00129		Disco de fricção interior	5	
15	GB894.2-86		Anel retentor	1	
16	ZL20-032110		Base de mola	1	
17	ZL20-032108		Mola	1	
18	ZL20-032016		Pistão	1	
19	ZL20-032107		Anel de selo de óleo	1	
20	GB1235-76		Anel de vedação	1	

N. de Série	código	Nome		Quantidade	Obs.
21	ZL20-032105		Conjunto de corpos de embreagem	1	
22	GB308-89	5	Fio de aço	1	
23	ZL20-032109		Base de válvula	1	
24	ZL20-032010X1	(Z=46)	Engrenagem	1	
25	ZL20-032006		Chapa de parada	4	
26	GB5783-86	M10X25	Parafuso	8	
27	GB119-86	A8X22	Prego	2	
28	ZL20-032004		Espaçador	1	
29	1714-00126	ZL20-032003	Fechamento interior de óleo	1	
30	CA10-350914-A	Ø52	Anel de pistão	2	
31	ZL20-032002		Disco circular	1	
32	ZL20-032001		Chapa de parada	1	
33	GB5783-86	M8X16	Parafuso	2	

1701-01699

Caixa de câmbio BS428 (Médio conjunto do eixo)

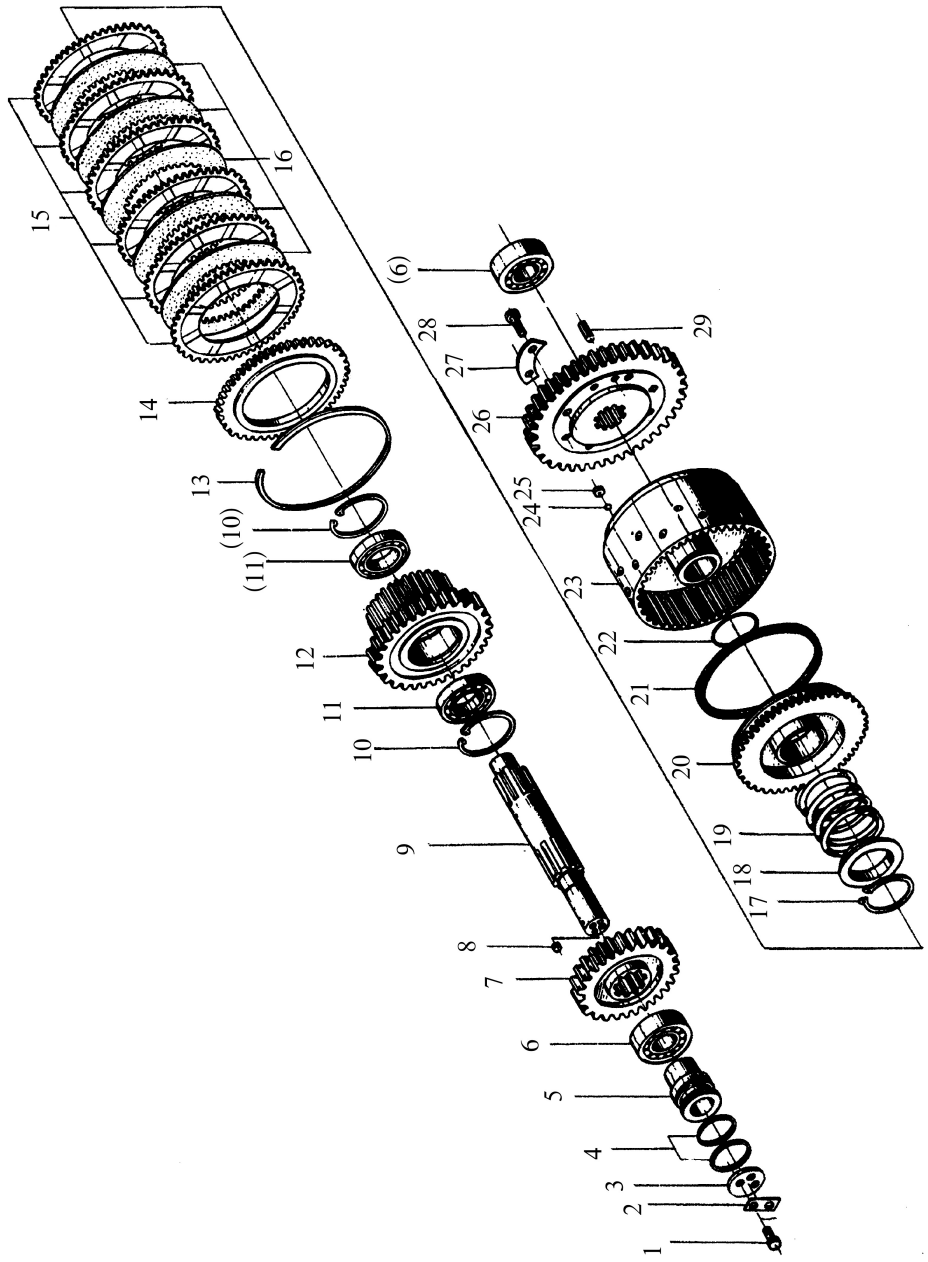

Figura.4-2

Nome de Peça	1701-01699 Caixa de câmbio BS428 (Médio conjunto do eixo)

N. de Série	código	Nome		Quantidade	Obs.
1	GB5783-86	M8X16	Parafuso	2	
2	ZL20-032001		Chapa de parada	1	
3	ZL20-032002		Proteção	1	
4	CA10-3509164A	Ø52	Anel de pistão	2	
5	1714-00126	ZL20-032003	Cobertura interior de óleo	1	
6	GB297-86	7507	Rolamento	2	
7	ZL20-033001X1	m=5 Z=24	Engrenagem	1	
8	ZL20-032009	9	Obturador	1	
9	ZL20-033002		Eixo médio	1	
10	GB893-86	75	Anel retentor	2	
11	GB276-89	109	Rolamento	2	
12	ZL20-032004X1	m=4.5 Z=41	Engrenagem	1	
13	ZL20-032101		Anel retentor	1	
14	ZL20-032102		Tampa exterior	1	
15	1714-00130	ZL20-032104	Disco de fricção exterior	6	
16	1714-00129	ZL20-032103	Disco de fricção interior	5	
17	GB894.2-86	60	Anel retentor	1	
18	ZL20-032110		Base de mola	1	
19	ZL20-032108		Mola	1	
20	ZL20-032106		Pistão	1	
21	ZL20-032107		Anel de fechamento de óleo	1	
22	GB1235-76	60X3.1	Anel de vedação	1	
23	ZL20-032105		Conjunto de corpos de embreagem	1	
24	GB308-89	5	fio de aço	1	
25	ZL20-032109		Base de válvula	1	
26	ZL20-033055X1	m=4.5 Z=54	Engrenagem	1	
27	ZL20-032006		chapa de parada	4	
28	GB5783-86	M10X25	Parafuso	8	
29	GB119-86	A8X22	Prego	2	

1701-01699

Caixa de câmbio BS428(conjunto da engrenagem reversa do eixo)

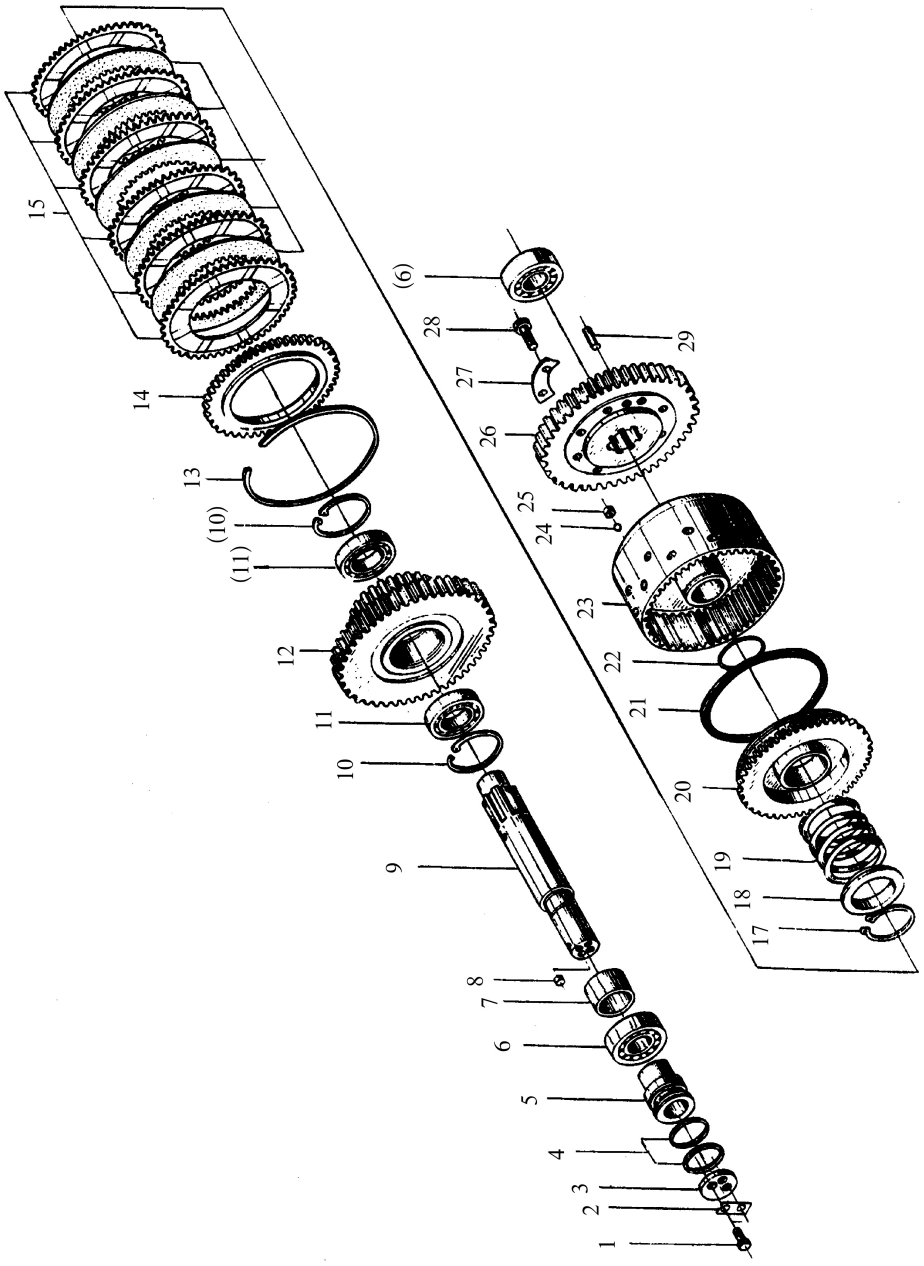

Figura.4-3

Nome de Peça		1701-01699 Caixa de câmbio BS428(conjunto da engrenagem reversa do eixo)			
N. de Série	código	Nome		Quantidade	Obs.
1	GB5783-86	M8X16	Parafuso	2	
2	ZL20-032001		Chapa de parada	1	
3	ZL20-032002		Proteção	1	
4	CA10-3509164A	Ø52	Anel de pistão	2	
5	1714-	ZL20-032003		1	

	00126				
6	GB297-86	7507	Rolamento	2	
7	ZL20-036001		Manga do Eixo	1	
8	ZL20-032009	9	Obturador	1	
9	ZL20-036003		Flecha de marcha reversa	1	
10	GB893-86	75	Anel retentor	2	
11	GB276-89	109	Rolamento	2	
12	ZL20-036002X1	m=4.5 Z=49	Engrenagem	1	
13	ZL20-032101		Anel retentor	1	
14	ZL20-032102		Chapa exterior de parada	1	
15	1714-00130	ZL20-032104	Disco de fricção exterior	6	
16	1714-00129	ZL20-032103	Disco de fricção interior	5	
17	GB894.2-86	60	Anel retentor	1	
18	ZL20-032110		Base de mola	1	
19	ZL20-032108		Mola	1	
20	ZL20-032106		Pistão	1	
21	ZL20-032107		Anel de fechamento de óleo	1	
22	GB1235-76	60X3.1	Anel de vedação	1	
23	ZL20-032105		Conjunto de corpos de embreagem	1	
24	GB308-89	5	Fio de aço	1	
25	ZL20-032109		Base de válvula	1	
26	ZL20-036004X1	4.5 Z=44	Engrenagem	1	
27	ZL20-032006		Chapa de parada	4	
28	GB5783-86	10X25	Parafuso	8	
29	GB119-86	A8X22	Prego	2	

1701-01699

Caixa de câmbio BS428(Transmissão do eixo de saída)

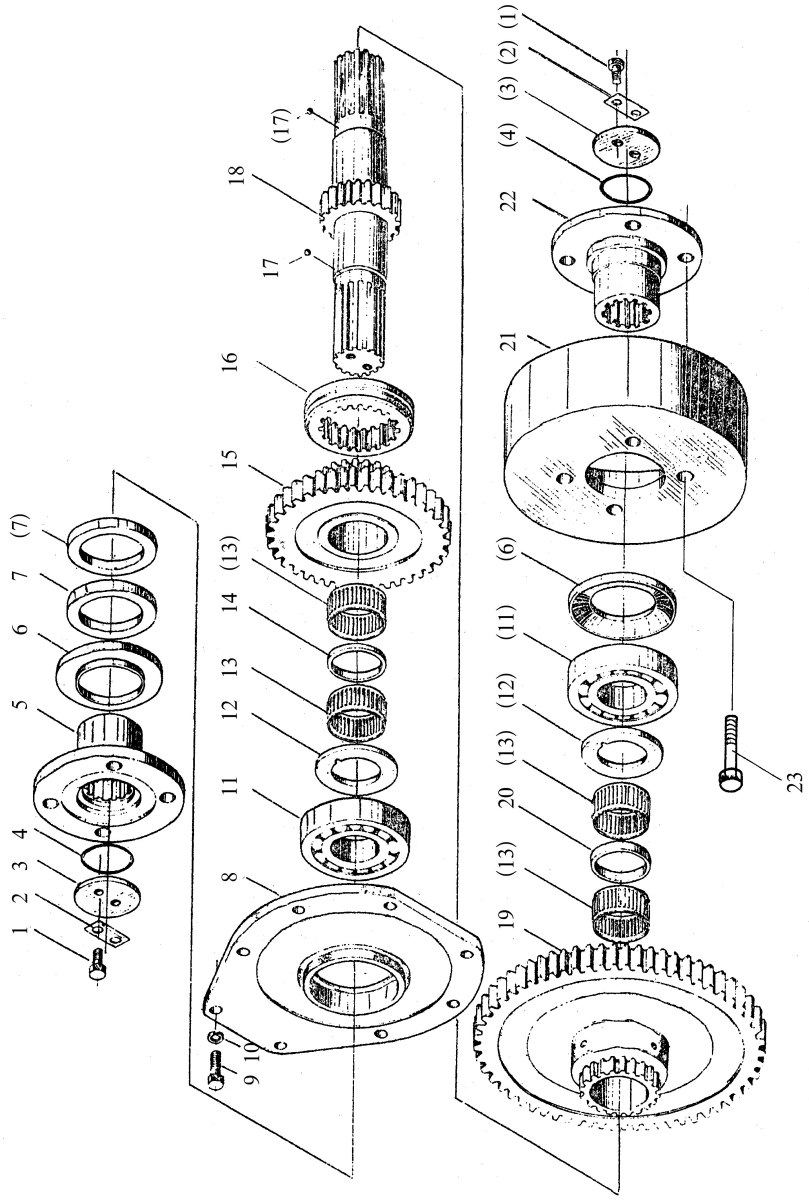

Nome de Peça	1701-01699	Caixa de câmbio BS428(Transmissão do eixo de saída)

N. de Série	código	Nome		Quantidade	Obs.
1	GB5783-86	10X25	Parafuso	4	
2	ZL20-030077		Chapa de parada	2	
3	ZL20-030078		Chapa de apertar	2	
4	1700-01592	52X5.7 Q26-01	Anel de vedação	2	
5	ZL20-030013B		Transmissão frente de flange	1	
6	ZL20-030030		Cobertura de proteção de pó	2	
7	HG4-335-66	65X90X12	Fechamento de óleo	4	
8	ZL20-030071		Cobertura no ponto atrás de eixo de transmissão	1	
9	GB5783-86	M10X30	Parafuso	8	
10	GB93-87	10	Gaxeta	8	
11	GB276-89	310	Rolamento	2	
12	ZL20-030010A		Anel de parada	2	
13	9243/55	55X60X30	Rolamento com pinhões	4	
14	ZL20-030017	Ø60X5	Espaçador	1	
15	ZL20-030009X1	(Z=36)	Engrenagem	1	
16	ZL20-030019		Cobertura de engrenagem com nível alto-baixo	1	
17	GB308-89	4	fio de aço	2	
18	ZL20-030072A		Eixo de transmissão	1	
19	ZL20-030021X1		Engrenagem (o eixo de transmissão está no nível inferior)	1	
20	ZL20-030023	Ø60X3	Espaçador	1	
21	ZL20-030029		Tambor de freio de mão	1	
22	ZL20-030013A		Flange da saída traseira	1	
23	GB5783-86	M14X60	Parafuso	4	

1701-01699

Caixa de câmbio BS428

(mecanismo de garfo para ajustar velocidades entre baixa e alta)

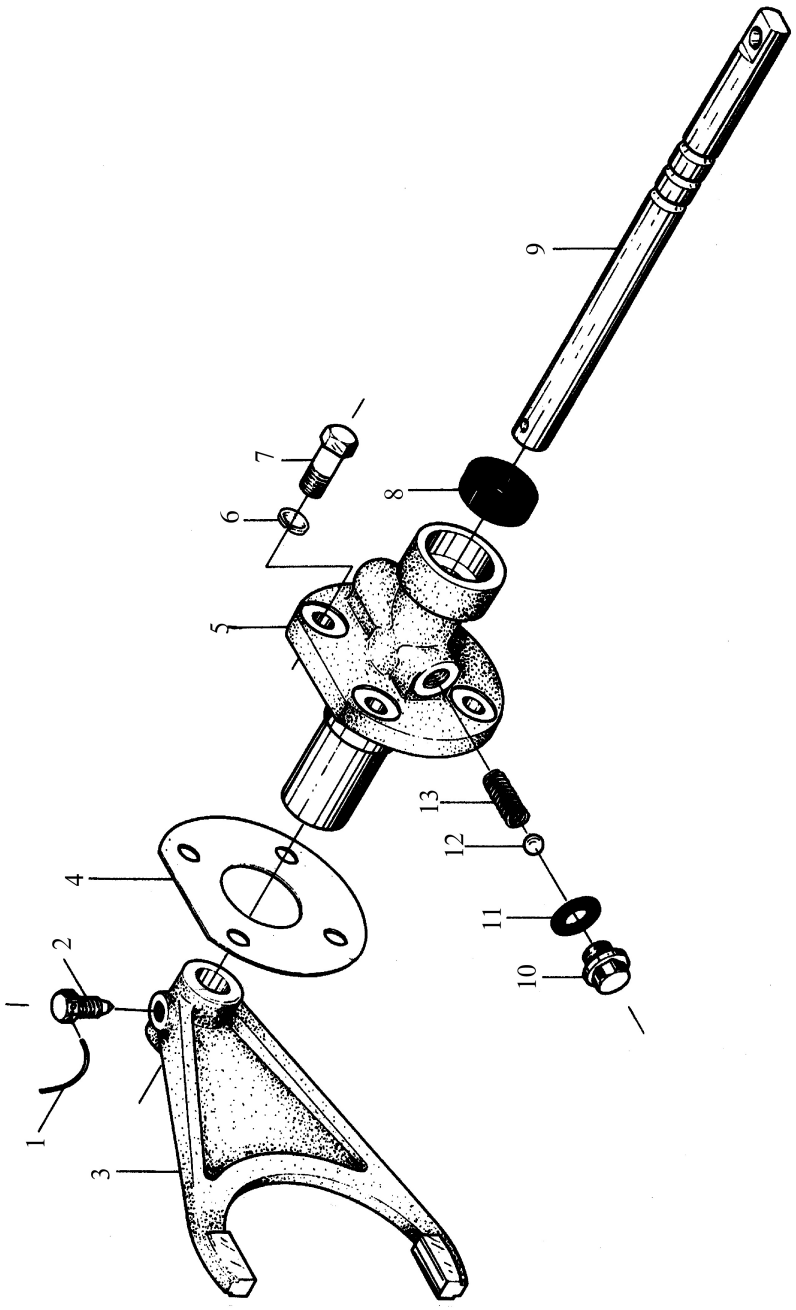

4-5， Figura4-5

Nome de Peça		1701-01699		Caixa de câmbio BS428 (garfo mecanismo para ajustar velocidades entre baixa e elevada)	
N. de Série	código	Nome		Quantidade	Obs.
1		Ø1	Fio de aço	1	
2	ZL20-030049		Parafuso	1	
3	ZL20-030048		Garfo de ajuste	1	
4	ZL20-030045		Gaxeta papel	1	
5	ZL20-030047		Suporte de garfo	1	
6	GB93-87		Gaxeta	4	
7	GB5783-86	M10X30	Parafuso	4	
8	JB2600-80	18X35X10	Fechamento de óleo	1	
9	ZL20-030046		Flecha	1	
10	Q21-01	M12X1.25	Obturador	1	
11	ZL20-030044		Gaxeta	1	
12	GB308-89	10	fio de aço	1	
13	ZL20-030055	Ø1.6	Mola	1	

1701-01699

Caixa de câmbio BS428(válvula de operação)

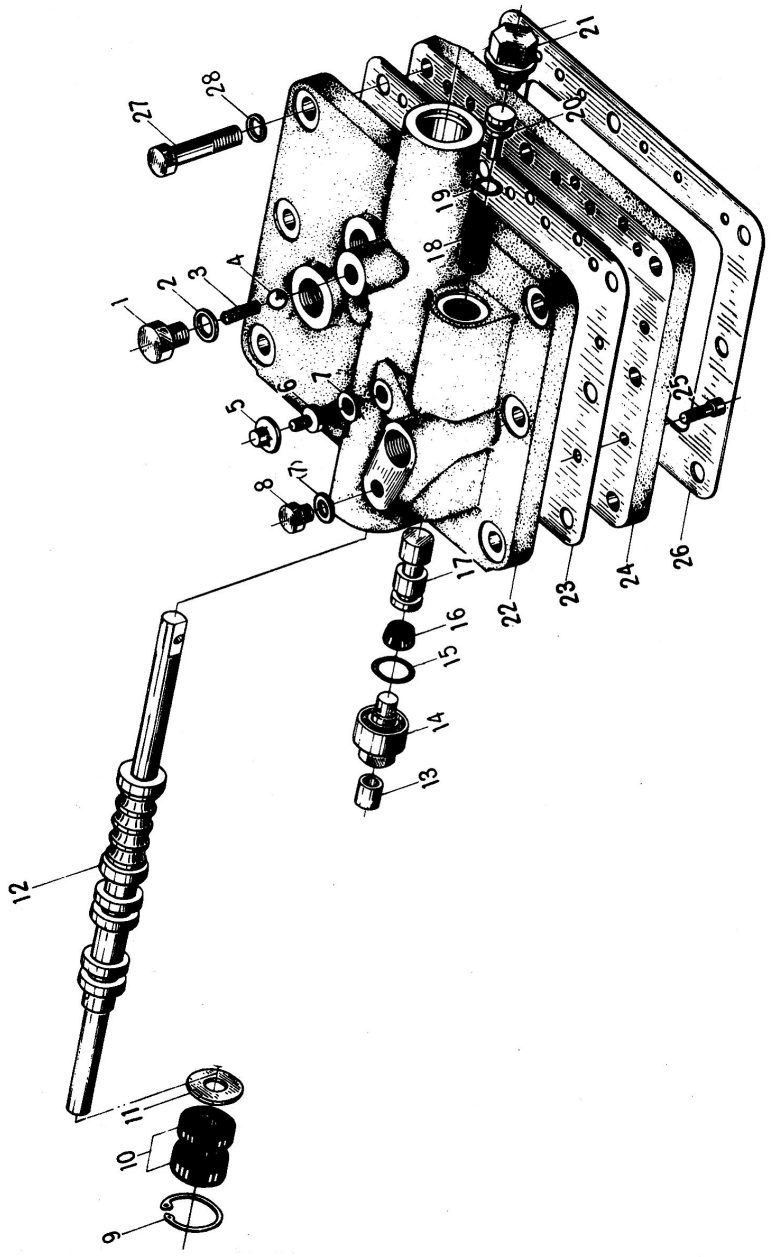

Figura. 4-6

Nome de Peça		1701-01699	**Caixa de câmbio BS428(válvula de operação)**		
N. de Série	código	Nome		Quantidade	Obs.
1	ZL20-039011		Parafuso	1	
2	ZL20-039013		Gaxeta	1	
3	ZL20-039012		Mola	1	
4	GB308-89	10	fio de aço	1	
5	ZL20-039023	（Ø10）	Tampa protetora	1	
6	ZL20-026010		Conexão	1	
7	ZL20-026009		Gaxeta	2	
8	Q20-01	M10X1-6h	Obturador	1	
9	GB893.2-86	30	Anel retentor	2	
10	JB2600-80	14X30X10	Fechamento de óleo	4	
11	ZL20-039010		Gaxeta de ajuste	2	
12	ZL20-039009X2		Válvula de operação vertical	1	
13	ZL20-039022	（Ø=10）	Cobertura de pó	1	
14	ZL20-039015		Obturador	1	
15	1700-01596	22X2.5 Q26-01	Anel de vedação	1	
16	ZL20-039016		Tigela de borracha	1	
17	ZL20-039017		Freio válvula deslizante	1	
18	ZL20-039018X2		Mola	1	
19	1701-02025	16X2 Q26-01	Anel de vedação	1	
20	ZL20-039019		Base de mola	1	
21	ZL20-039021		Obturador	1	
22	ZL20-039007		Corpo de válvula	1	
23	ZL20-029020	0.5	Gaxeta	1	
24	ZL20-		Chapa no fundo	1	

	039008				
25	GB70-85	M6X16	Parafuso	15	
26	ZL20-030034		Gaxeta papel	1	
27	GB5782-86	M10X45	Parafuso	8	
28	GB93-87	10	Gaxeta	8	

1701-01699

Caixa de câmbio BS428

(Conjunto de freio de mão)

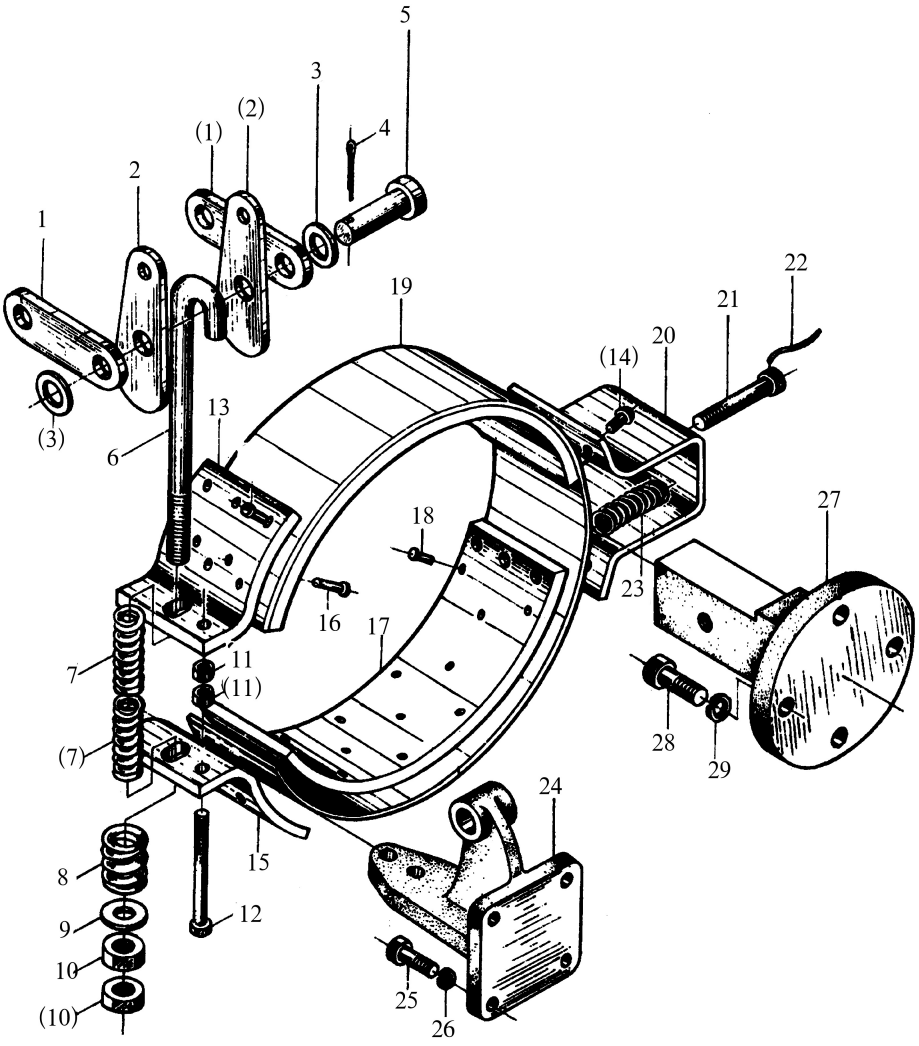

4-7， Figura.4-7

Nome de Peça		1701-01699 Caixa de câmbio BS428 (Conjunto de freio de mão)			
N. de Série	código	Nome		Quantidade	Obs.
1	ZL20-038005		Conexão da chapa de parada	2	
2	ZL20-038003		Chapa convexa de parada	2	
3	GB97.1-85	16	Gaxeta	2	
4	GB91-86	X25	Prego	2	
5	GB882-86	A16X48	Eixo de Prego	2	
6	ZL20-038004		Parafuso suspenso	1	
7	ZL20-038002		Mola fina de parafuso suspenso	2	
8	ZL20-038001		Mola grossa de parafuso suspenso	2	
9	GB97.1-85	12	Gaxeta	1	
10	GB6171-86	M12X1.25	Porca de parafuso	2	
11	GB6170-86	M8	Porca de parafuso	2	
12	GB5783-86	M8X75	Parafuso	1	
13	ZL20-038102		Chapa de parada com pé superior	1	
14	GB867-86	6X12	Rebite	18	
15	ZL20-038101		Chapa de parada com pé inferior	1	
16	GB875-86	5X12	Rebite	4	
17	ZL20-038104		Peça de fricção	2	
18	GB875-86	5X17	Rebite	22	
19	ZL20-038103		Cinto de aço	1	
20	ZL20-038105		Suporte de linha de trigonometria	1	
21	GB32.1-86	M10X55	Parafuso	1	
22	ZL20-038007	Ø0.5	Fio de aço	1	
23	ZL20-038006		Mola de ajuste	1	

24	ZL20-030041		Suporte de trigonometria no direito	manual	1	
25	GB5783-86	M8X25	Parafuso		4	
26	GB93-87	8	Gaxeta		4	
27	ZL20-030042		Suporte de trigonometria no esquerdo	manual	1	
28	GB5783-86	M12X30	Parafuso		4	
29	GB93-87	12	Gaxeta		4	

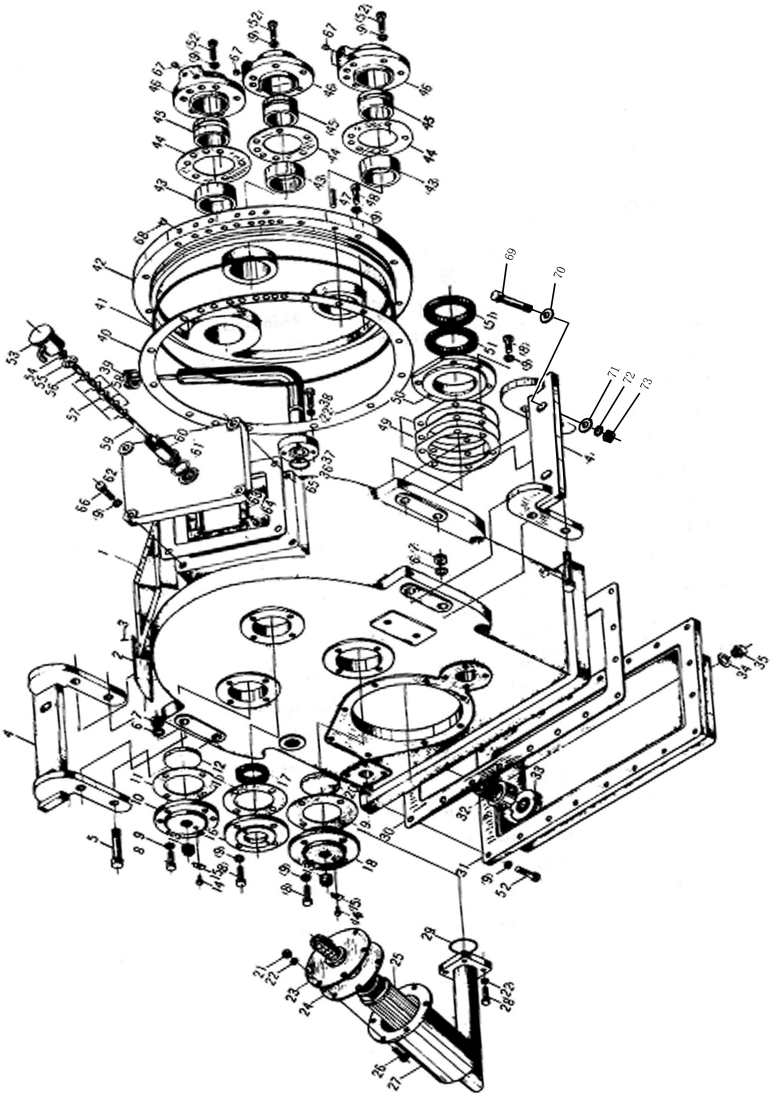

Figura 4-8

Nome de Peça		1701-01699 Caixa de câmbio BS428(peças de corpo de caixa)			
N. de Série	código		Nome	Quantidade	Obs.
1	ZL20-030001		Corpo de caixa	1	
2	403091		Plaqueta	1	
3	GB827-86	2X6	Rebite	4	
4	ZL20-030057		Suporte	2	
5	GB5783-86	M16X75	Parafuso	8	
6	GB93-87	16	Gaxeta	8	
7	GB6170-86	M16	Porca de parafuso	8	
8	GB5783-86	M10X25	Parafuso	18	
9	GB93-87	10	Gaxeta	57	
10	ZL20-030003		Cobertura	1	
11	ZL20-030002		Gaxeta	2	
12	ZL20-030005		Espaçador	1	
13	ZL20-030006		Parafuso de ajuste	2	
14	GB5783-86	M6X6	Parafuso	2	
15	ZL20-030004		Chapa de parada	2	
16	ZL20-030008		Tampo de eixo de transmissão	1	
17	JB2600-80	45X62X12	Fechamento de óleo	1	
18	ZL20-030058		Tampo de eixo médio	1	
19	ZL20-030025		Gaxeta papel	1	
20	ZL20-030059		Espaçador	1	
21	GB6170-86	M8	Porca de parafuso	6	
22	GB93-87	8	Gaxeta	14	
23	ZL20-030062-2W1X9		Conexão de Flange	1	
24	ZL20-030062-4		Gaxeta	1	
25	WL-100X100-J		Elemento filtrante	1	
26	GB5783-86	M8X30	Parafuso	6	
27	ZL20-030062-3W1X9		Conexão de flange	1	
28	GB5783-83	M8X30	Parafuso	4	
29	1700-01594	50X4 Q26-01	Anel de vedação	1	
30	1700-01605	δ1 ZL20-030020	Gaxeta	1	
31	ZL20-034001		Bala de óleo no fundo	1	
32	ZL20-030007		Tubo de inalar petróleo	1	
33	ZL20-030043		Imã	1	
34	ZL20-034004		Gaxeta	1	
35	Q20-01	M20X1.5	Obturador	1	
36	GB1235-76	40X3.1	Anel de vedação	1	
37	ZL20-037100X9		Ponto de tubo de óleo	1	
38	GB5783-86	M8X25	Parafuso	4	
39	ZL20-		Tampa de tubo de óleo	1	

	037200				
40	ZL20-030063		Gaxeta papel de tampa grande	1	
41	1700-01611	ZL20-030033	Anel de vedação	1	
42	ZL20-031000		Tampa grande	1	

N. de Série	código	Nome		Quantidade	Obs.
43	ZL20-030032		Manga de eixo	3	
44	ZL20-030031		Gaxeta	3	
45	1714-00127	ZL20-035002	Fechamento de exterior de óleo	3	
46	ZL20-035001		Tampa na entrada de óleo	3	
47	GB119-86	10X40	Prego	1	
48	GB70-85	M10X30	Parafuso	13	
49	ZL20-030022		Gaxeta de ajuste de transmissão	1	
50	ZL20-030026		Fechamento frente de óleo	1	
51	HG4-335-66	65X90X12	Fechamento de óleo	2	
52	GB5783-86	M10X30	Parafuso	35	
53	ZL20-030101		Tampa de ventilação	1	
54	GB39-88	M6	Porca de parafuso	1	
55	ZL20-030103		Disco de ventilação	1	
56	ZL20-030105		Cobertura de cobre	1	
57	ZL20-030106		Chapa de Dédalo	5	
58	ZL20-030107		Espaçador de cobre	4	
59	ZL20-030102		Parafuso longo	1	
60	ZL20-030109		Corpo de bala	1	
61	ZL20-030108		Gaxeta papel	1	
62	ZL20-030039		Tampa de caixa	1	
63	ZL20-030060		Retentor	1	
64	GB867-86	4X18	Rebite	4	
65	ZL20-030040	δ0.5	Gaxeta papel	1	
66	GB5783-86	M10X35	Parafuso	4	
67	Q21-34	7	Obturador	6	
68	ZL20-031005		Obturador	6	

69	9401-00894	M16X70	Parafuso	4	
70	9401-01716	16	Gaxeta	4	
71	9401-01747	16	Gaxeta	4	
72	9401-01667	16	Gaxeta	4	
73	9401-01319	M16	Porca de parafuso	4	

1501-00140

Conversor de Torque

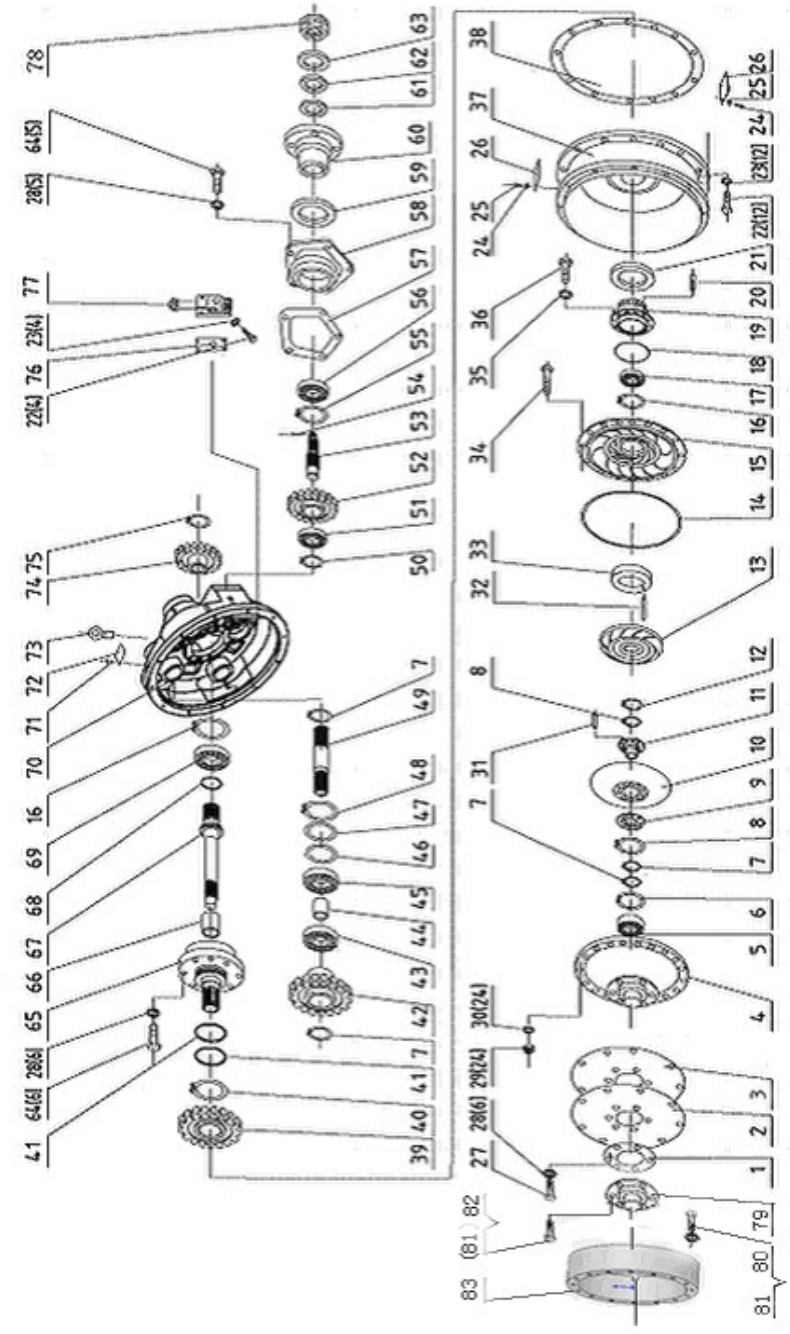

Figura5-1

Nome de Peça		1501-00140 Conversor de Torque			
N. de Série	código	Nome		Quantidade	Obs.
1	1501-00439	YJ315Y-00018	Placa redonda de gaxeta	1	
2	1501-00440	YJ315Y-00002	Placa elástica	1	
3	1501-00441	YJ315Y-30000	Espaçador	1	
4	YJ315X-00002		Cobertura de roda	1	
5	GB289-64	4074106	Rolamento com pinhões	1	
6	04065-05520	55	Anel retentor	1	
7	04064-03015	30	Anel retentor	8	
8	04064-03818	38	Anel retentor	2	
9	ZL30D-11-29		Espaçador	1	
10	1501-00300		Turbina	1	
11	ZL30D-11-28		Turbina base	1	
12	04064-06020	60	Anel retentor	1	
13	1501-00323		Estator	1	
14	9401-04066	GB/3452.1-1992 338X3.5	Anel de vedação	1	
15	1501-00179		Impulsor	1	
16	9401-03933	GB/T893.1-1986 110	Anel retentor	2	
17	9401-04164	GB/T276-1994 6212	Rolamento	1	
18	9401-04067	GB1235-1976 130X3.1	Anel de vedação	1	
19	1501-00228		Impulsor base	1	
20	ZL30D-11-22		Prego de localização	4	
21	1501-00328		Fechamento de óleo	1	
22	01010-51030	M10×30	Parafuso	16	
23	01602-21030	10	Gaxeta	16	
24	01023-30610	M6×10	Parafuso	6	
25	01602-20619	6	Gaxeta	6	
26	YJ315X-00004		Tampa	1	
27	01010-51225	M12×25	Parafuso	8	
28	01602-21236	12	Gaxeta	19	
29	01508-10806	M8	Porca de parafuso	24	
30	01602-20825	8	Gaxeta	30	
31	04400-00832	8×32	Rebite	1	
32	04025-00620	6×20	Prego	1	
33	ZL30D-11-24		Anel de separação	1	
34	01010-50835	M8×35	Parafuso	24	
35	01010-50820	M8×20	Parafuso	8	
36	GB859-87	8	Gaxeta lento de mola	8	
37	YJ315X-00001		Conversor de habitação	1	

38	ZL30D-11-38		Espaçador	1
39	ZL30D-11-20		Engrenagem positiva da bomba de motor	1

N. de Série	código	Nome		Quantidade	Obs.
40	04064-01030	100	Anel retentor	1	
41	1501-00320		Camada de fechamento	2	
42	ZL30D-11-39		Engrenagem negativa da bomba de motor	3	
43	GB276-89	206	Rolamento	3	
44	ZL30D-11-40		Manga	3	
45	GB277-64	50206	Rolamento	3	
46	ZL30D-11-04		Anel de parada	3	
47	ZL30D-11-03		Espaçador	3	
48	04065-06825	68	Anel retentor	3	
49	ZL30D-11-02		Eixo de bomba de motor	3	
50	04064-03515	35	Anel retentor	1	
51	GB276-89	307	Rolamento	1	
52	ZL30D-11-18		Engrenagem negativa	1	
53	ZL30D-11-15		Eixo de transmissão	1	
54	GB91-86	5×45	Prego aberto	1	
55	04065-09030	90	Anel retentor	1	
56	GB276-89	308	Rolamento	1	
57	1501-00306		Camada de fechamento	1	
58	ZL30D-11-11		Flange de fechamento de óleo	1	
59	1501-00176	55×82×22	Fechamento de óleo	2	
60	ZL30D-11-12		Saída de Flange	1	
61	ZL30D-11-13		Gaxeta	1	
62	1501-00316		Camada de fechamento	1	
63	ZL30D-11-16		Gaxeta	1	

64	01010-51230	M12×30	Parafuso	11
65	ZL30D-11-05		Base de reator	1
66	ZL30D-11-10		Manga	1
67	ZL30D- 11-09		Eixo positivo	1
68	1501-00307		Anel de fechamento	1
69	GB276-89	310	Rolamento	1
70	ZL30D- 11-01		Conversor de torque	1
71	04418-03060	3×6	Rebite	4
72	09607-05080		Placa de identificação	1

N. de Série	código	Nome		Quantidade	Obs.
73	9401-01490	GB/T825-1988 M16-Ep.Zn	Parafuso	1	
74	ZL30D-11-06		Engrenagem positiva	1	
75	9401-03802	GB/T894.1-1986 48	Gaxeta	1	
76	1501-00403		Camada de fechamento	1	
77	1501-00291		Válvula reguladora	1	
78	ZL30D-11-14		Porca de parafuso sextavado	1	
79	1501-00434		Suporte de ligação	1	Usado com Motor de Dong Feng Cummin
80	9401-04391	GB5782-2000 M12X75-10.9	Parafuso	8	
81	01602-21236	12	Gaxeta	16	Usado com Motor de
82	9401-03052	GB/T5783-2000 I M12X30-Ep.Zn	Parafuso	8	
83	1501-00435		Anel de transmissão	1	

ZL001-2200	Conjunto de eixo de condução

Figura 6-1

Nome de Peça		ZL001-2200 Conjunto de eixo de condução			
N. de Série	código	Nome		Quantidade	Obs.
1	9401-01570	GB/T889.1-2000 M14-Ep.Zn	Porca de parafuso	20	
2	9401-01088	GB/T5783-2000 M14X45-10.9-Ct.D3	Parafuso	8	
3	2203-00007		Eixo de transmissão na ponta frente	1	
4	1501-00001		Conversor de torque condução flecha	1	
5	9401-01566	GB/T889.1-2000 M12-Ep.Zn	Porca de parafuso	8	
6	9401-01062	GB/T5783-2000 M12X35-10.9	Parafuso	8	
7	2202-00025	ZL30E.22.11	Condução flecha	1	
8	2200-00114		Parafuso	8	
9	2201-00222		condução flecha na ponta atrás	1	
10	9401-01090	GB/T5783-2000 M14X50-Ep.Zn	Parafuso	2	
11	9401-01674	GB/T93-1987 14-Ep.Zn	Gaxeta	2	
12	9401-01745	GB/T97.1-2002 14-Ep.Zn	Gaxeta	2	
13	9401-02572	GB/T6170-2000 M14-Ep.Zn	Porca de parafuso	2	
14	2203-00065	EQ140	Conjunto de eixos cruzados com multi.direções	2	
15	2202-	HWJ4-26300	Eixo cruzado	2	

16	00101 2203-00063	HWJ-1412-00	Eixo cruzado	3

ZL001-2300-05

ZL001-2400-05

Conjunto de pontas de condução(dianteiro, traseiro)

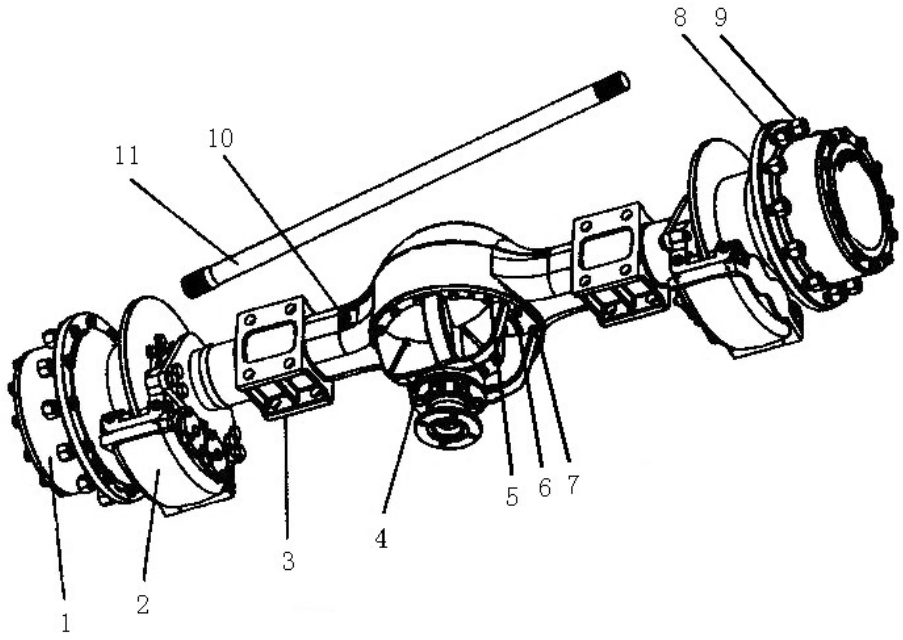

Figura 7-1

Nome de Peça		ZL001-2300-05 ZL001-2400-05	Conjunto de pontas de condução(dianteiro, traseiro)		
N. de Série	código	Nome		Quantidade	Obs.
1	2305-00083	83020500	Conjunto de redução de rodas engrenagem	2	
2	ZL30A-3		Conjunto de freio	2	
3	ZL30E-1(30E)		Conjunto do eixo da carcaça frente	1	
	ZL30E-2(30E)		Conjunto do eixo da carcaça atrás	1	
4	2302-00106	8200410	Conjunto de redutor principal de velocidade	1	Eixo dianteiro
	2402-00566	8200310	Conjunto de redutor principal de velocidade	1	Eixo traseiro
5	M12x35	M12x35	Parafuso	12	
6	M12x55	M12x55	Parafuso	2	
7	12	12	Gaxeta	14	
8	2300-00241	M22X1.5(30E)	porca de parafuso orla	24	
9	2300-00240	ZL30-3(30E)	Parafuso orla	24	
10	M10X1		Rolha de ventilador	1	
11	2303-00041	C201AL-00.00-4 (30E)	Eixo médio	2	

Conjunto de balas de ponta

ZL30E-1 (30E extremidade dianteira)

ZL30E-2(30E

extremidade traseira)

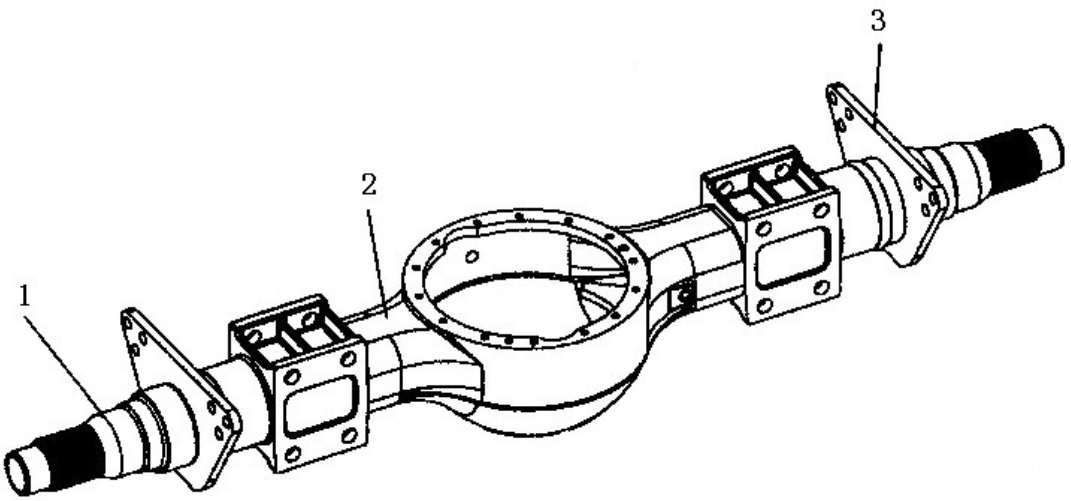

Figura 7-2

Nome de Peça		ZL30E-1 ZL30E-2	Conjunto de balas de ponta		
N. de Série	código	Nome		Quantidade	Obs.
1	79500812A		Eixo de suporte	2	
2	ZL40-2-9Aa		Bala de ponte	1	
3	79500812Aa		Colchete	2	

Conjunto de redutor

2302-00001 principal de velocidade

2402-00282

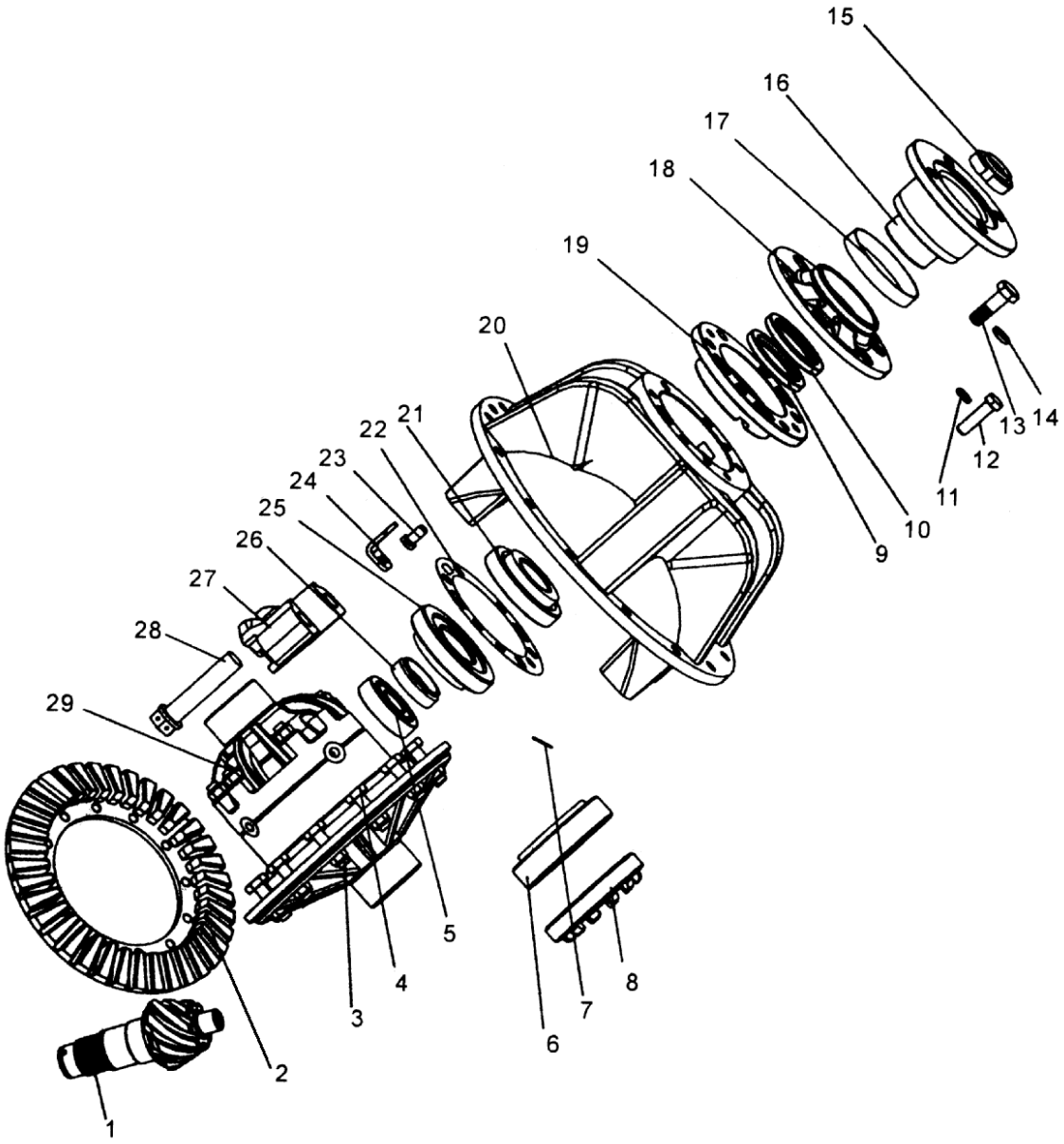

Figura 7-3

Nome de Peça	**2302-00001** 2402-00282	Conjunto de redutor principal de velocidade		

N. de Série	código	Nome		Quantidade	Obs.
1	2307-00001	ZL40B-2-1-4A	Engrenagem principal de transmissão	1	Eixo dianteiro
	2407-00001	ZL40B-2-1-4B	Engrenagem principal de transmissão	1	Eixo traseiro
2	2307-00002	ZL40B-2-15A	Engrenagem negativa	1	Eixo dianteiro
	2407-00002	ZL40B-2-15B	Engrenagem negativa	1	
3	M14X1.5	M14X1.5	Porca de parafuso	12	
4	M14X1.5X50	M14X1.5X50	Parafuso	12	
5	9401-04025	GB/T283-1994 NUP 2306E	Rolamento	1	
6	9401-00722	GB/T297-1994 32215	Rolamento	2	
7	φ2X800	φ2X800	Fio de aço de fechamento	2	
8	ZL40-2-1-13		Porca de parafuso diferencial	2	
9	2300-00218	FB70X95X12	Fechamento de óleo	1	
10	2300-00218	FB70X95X12	Fechamento de óleo	1	
11	12	12	Gaxeta	1	
12	M12X55	M12X55	Parafuso	1	
13	M14X55	M14X55	Parafuso	7	
14	14	14	Gaxeta	7	
15	M33X1.5		porca de parafuso de fechamento	1	
16	2300-00219	C201A1-02.01-2(30E)	Flange de transmissão	1	
17	ZL40-2-1-1-2		Cobertura de proteção de pó	1	

18	ZL40-2-3		Tampa	1
19	ZL40-2-1-6		Rolamento base	1
20	ZL40-2-1-10		Bala de redutor principal de velocidade	1
22	2302-00015		Gaxeta de ajuste	1
	2302-00016		Gaxeta de ajuste	1
	2302-00017		Gaxeta de ajuste	1
23	9401-00761	GB/T32.3-1988M10X1X15-Ep.Zn	Parafuso	2
24	2302-00002		chapa de fechamento	2
25	9401-01960	HM911242/HM911210	Rolamento	1
26	2302-00018		Rolamento Manga	1
27	2302-00026		Tampa do Rolamento	2
28	2302-00027		Parafuso	4
29	2303-00004		Conjunto do diferencial	1

2303-00042 Conjunto do Diferencial

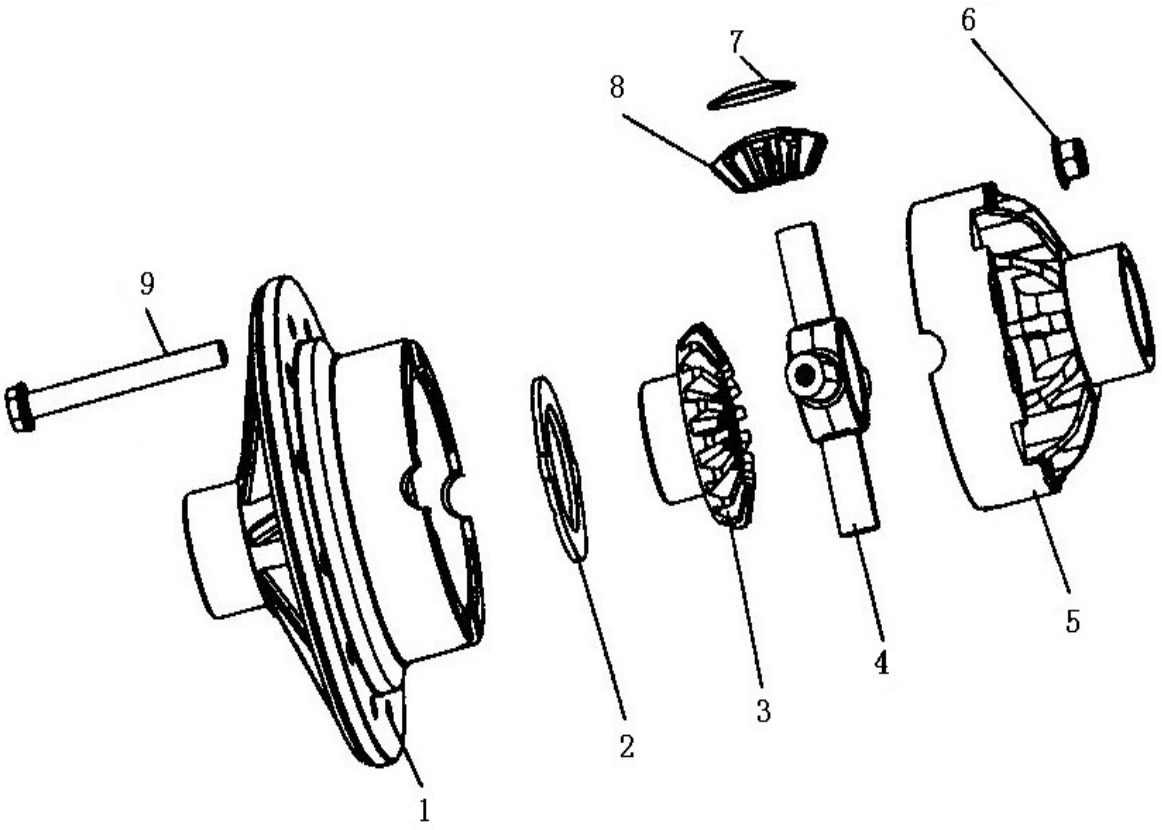

Figura 7-4

Nome de Peça		2303-00042 Conjunto do Diferencial			
Serial No.	código	Nome		Quantidade	Obs.
1	2303-00043	ZL40.2.1-21	Bala de diferencial	1	
2	2303-00044	ZL40.2.1-16	Camada de engrenagem de eixo intermediário	2	
3	2303-00045	ZL40.2.1-15A	Engrenagem de eixo intermediário	2	
4	2302-00107	ZL40.2.1-20	Eixo cruzado	1	
5	2303-00046	ZL40.2.1-14	Corpo de bala de diferencial	1	
6	M14 X1.5	M14 X1.5	Porca de parafuso	8	
7	2305-00084	ZL40.2.1-11	Gaxeta de engrenagem de planeta	4	
8	2305-00085	ZL40.2.1-12	Engrenagem de planeta	4	
9	M14X1.5 X135		Parafuso com margem convexa	8	
6	9401-01370	GB/T6187.2-2000 M14 X1.5-Ep.Zn	Porca de parafuso (com pinhas)	8	
7	2303-00007		Amortecedor	4	
	2303-00008		Amortecedor	4	
8	2303-00010		Engrenagem planetária	4	
9	2303-00005		Parafuso com margem convexa	8	

2305-00083 **Conjunto de redutor de velocidade perto de roda**

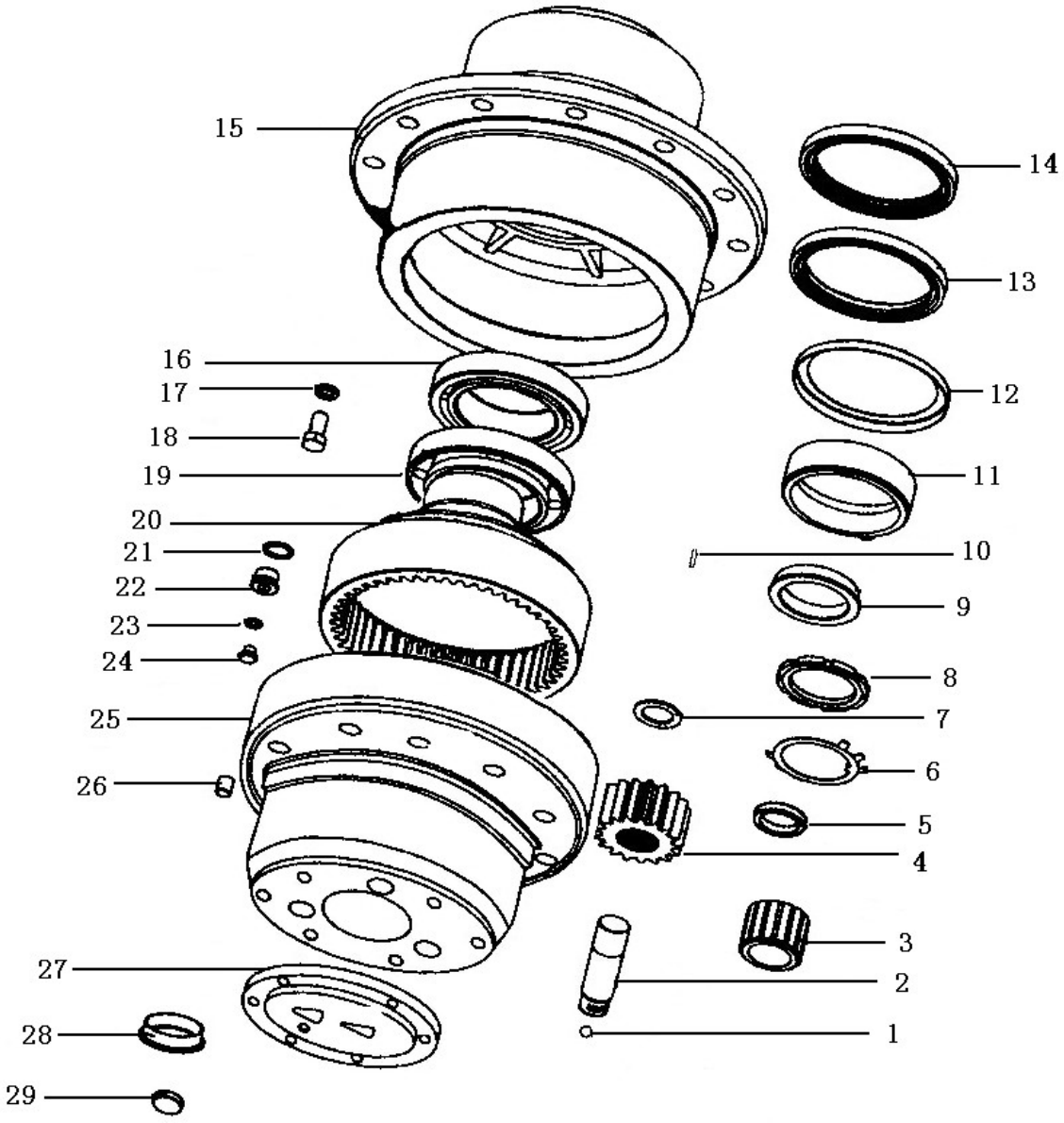

Figura 7-5

Nome de Peça		2305-00083 Conjunto de redutor de velocidade perto de roda			
N. de Série	código	Nome		Quantidade	Obs.
1	9401-00742	GB/T308-2002 9.525	fio de aço	3	
2	2305-00126	79001545A	Eixo de roda planetária	3	
3	2305-00127	79001547A	Engrenagem planetária	3	
4	2305-00088	79001524A	Engrenagem solar	1	
5	2305-00128	75600334A	Manga separação	3	
6	9401-01527	GB/T858-1988 85	Gaxeta 85	1	
7	2305-00089	75600456B	Gaxeta de engrenagem planetária	6	
8	M85x2	M85x2	Porca de parafuso	2	
9	76101041		Manga círia	1	
10	9401-00747	GB/T309-2000 6X30	Rolos de agulhas	126	
11	79500813A		Fechamento base de óleo	1	
12	B150X180X15		Chapa de parada de óleo	1	
13	9401-02652	GB/T9877.1-1988 FB150X180X15D	Fechamento de óleo	1	
14	9401-02652	GB/T9877.1-1988 FB150X180X15D	Fechamento de óleo	1	
15	83020502		Cubo de roda	1	
16	9401-00711	GB/T297-1994 32024	Rolamento	1	
17	18	18	Gaxeta	16	
18	M18x2x40	M18x2x40	Parafuso	16	
19	9401-00712	GB/T297-1994 32026	Rolamento	1	
20	2305-00090	77500938B	Anel Engrenagem	1	
21	9401-01904	JB/T982-1977 24	Gaxeta	1	
22	2300-00023		Parafuso obturador	1	
23	9401-01898	JB/T982-1977 12	Gaxeta	1	

24	2305-00014		Parafuso obturador	1
25	2305-00091	83020501A	Suporte de engrenagem planetária	1
26	77000044		Coluna de ajuste	1
27	79001544B		Tampa	1
28	77000021		Manga no ponto de eixo	1
29	73520042		Bloco de limite de lugar	1

Conjunto de Discos de freio

ZL30A-3

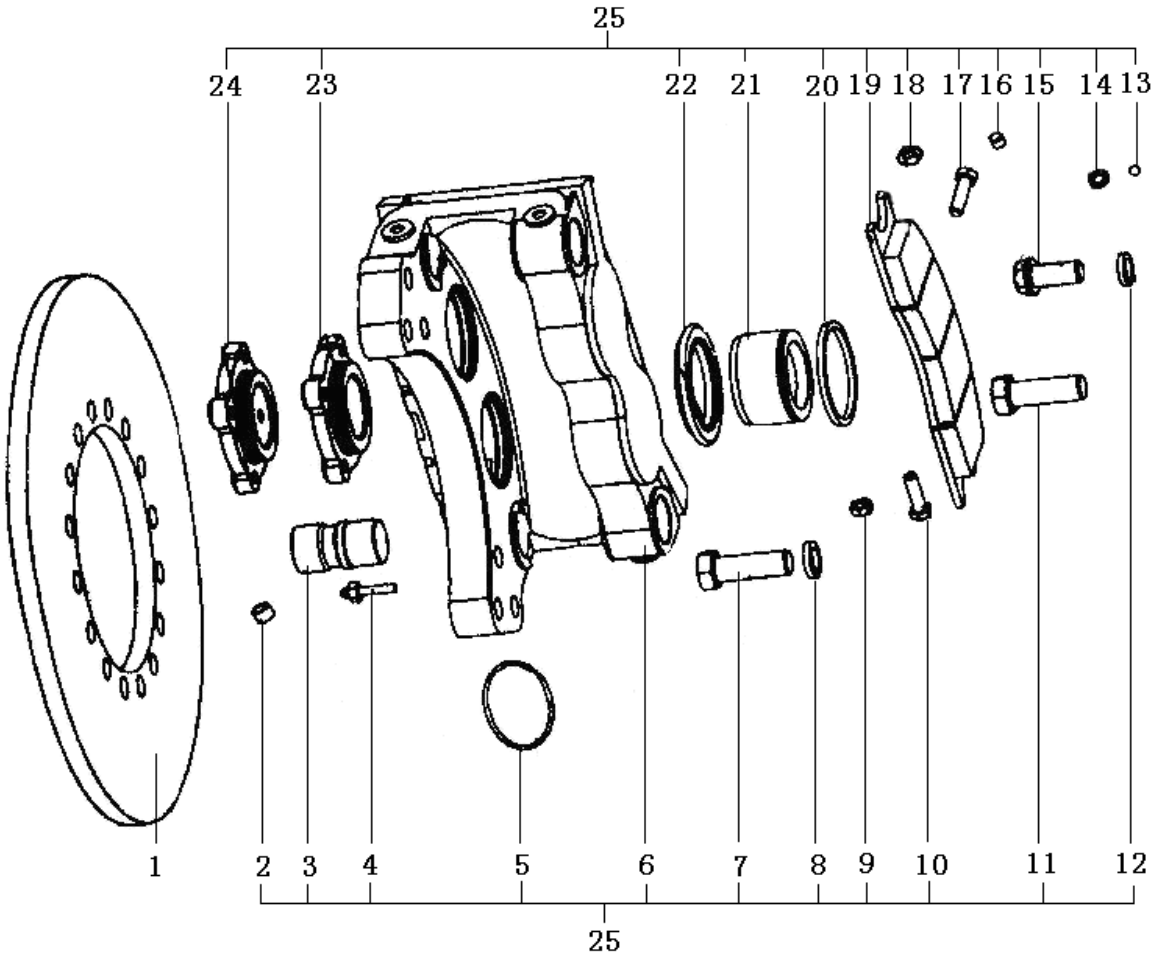

Figura 7-6

Nome de Peça		ZL30A-3	Conjunto de discos de freio		
N. de Série	código	Nome		Quantidade	Obs.
1	3501-00270	72006560B	Disco de disco	1	
2	760-3301049		Proteção	2	
3	75700432A-2		Prego	4	
4	2300-00221	75700432A-7	Válvula de deflação	2	
5	75X3.1	O 75X3.1	Anel de vedação	2	
6	3501-00260	75700432A-1	Corpo de tenaz	1	
7	M20X60	M20X60	Parafuso	2	
8	20	20	Gaxeta	6	
9	M10	M10	Porca de parafuso	4	
10	M10X35	M10X35	Parafuso	4	
11	M20X55	M20X55	Parafuso	6	
12	18	18	Gaxeta	16	
13	75700432A-6		fio de aço	2	
14	10	10	Gaxeta	8	
15	M18X40	M18X40	Parafuso	16	
16	75700432A-11		Prego redondo	4	
17	M10X35	M10X35	Parafuso	8	
18	75700432A-10		Obturador	1	
19	3501-00231	75700432A.1-1	Disco de freio	2	
20	3500-00246	75700432A-4	Fechamento retângulo de óleo	4	
21	3501-00230	75700432A-5	Pistão	4	
22	3500-00225	75700432A-3	Anel de proteção de pó	4	
23	75700432A-9		Tampa de bomba de entrada de óleo	1	
24	75700432A-8		Tampa de bomba de fechamento de óleo	1	
25	9401-01948	SOMA	Freio com disco de tenaz	1	

ZL021-2800

Estrutura （I）

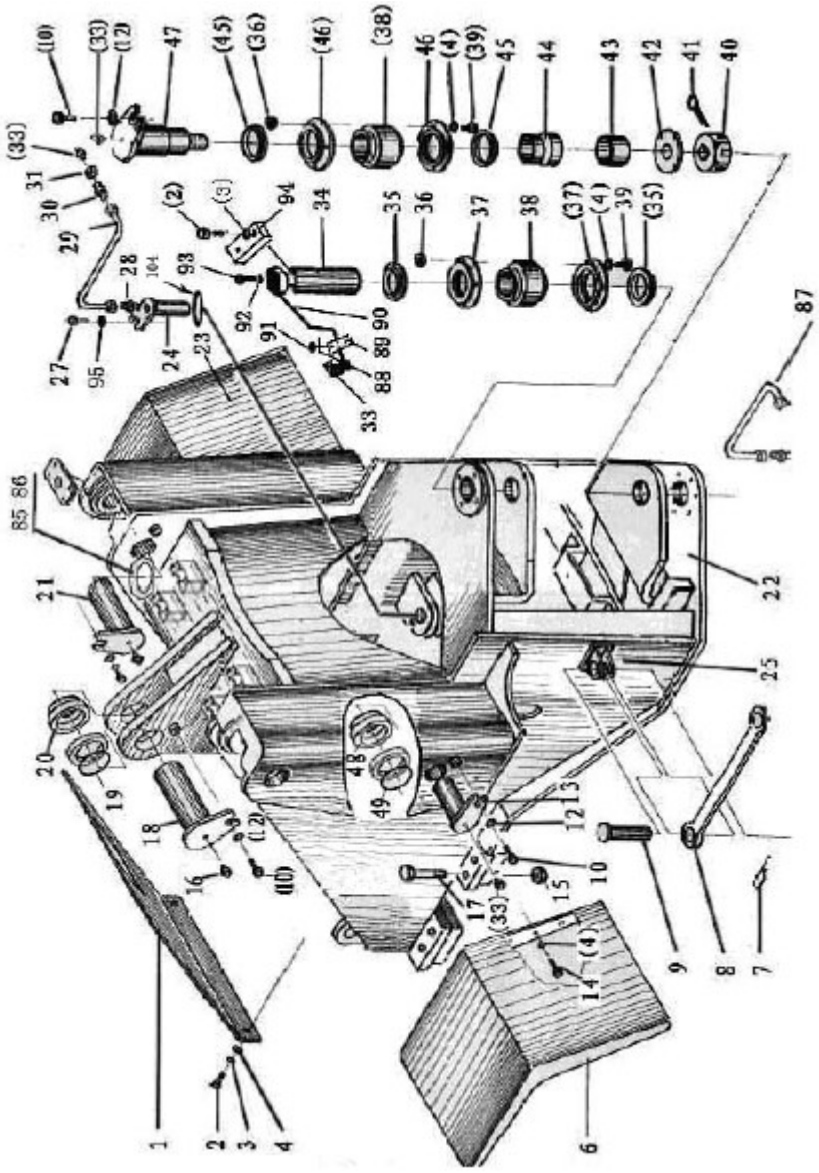

Figura.8-1

ZL021-2800 Estrutura（II）

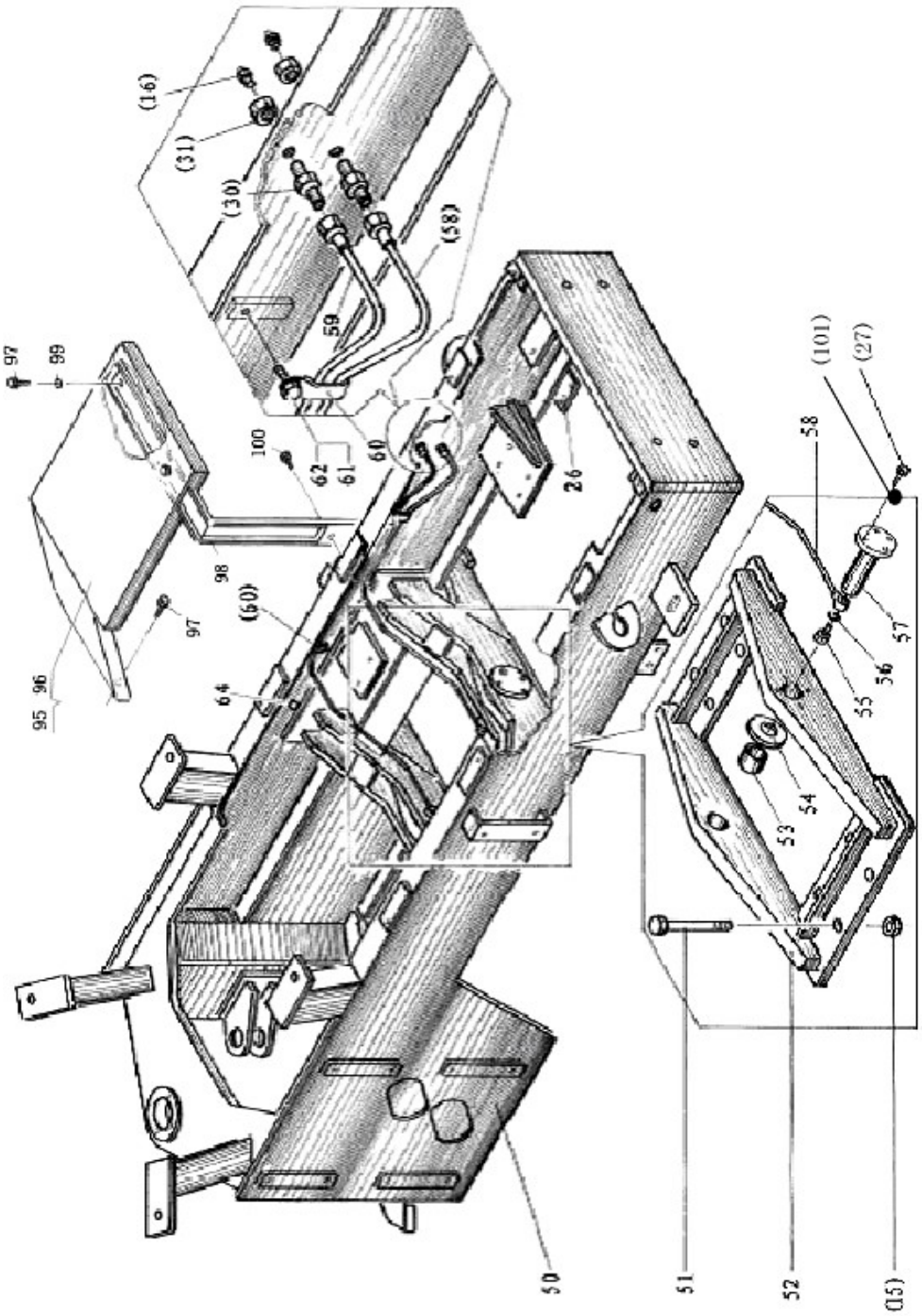

Figura.8-2

ZL021-2800 Estrutura (III)

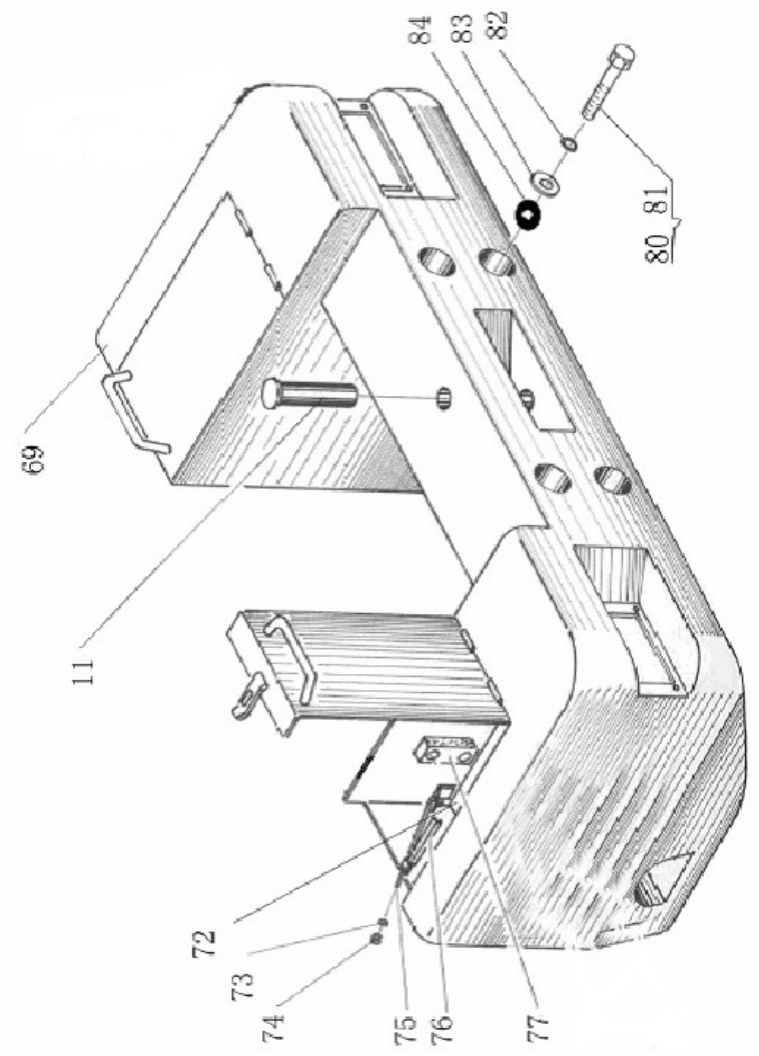

Figura.8-3

Nome de Peça		ZL021-2800 Es
N. de Série	código	Nome

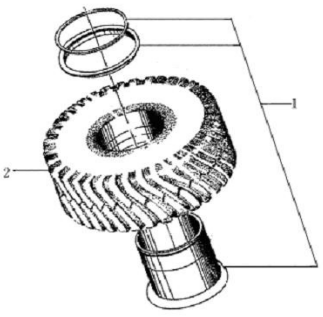

1	2800-05335		Tampa cobertura	1	
2	9401-01056	GB/T5783-2000 M12X25-Ep.Zn	Parafuso	6	
3	9401-01672	GB/T93-1987 12-Ep.Zn	Gaxeta	16	
4	9401-01744	GB/T97.1-2002 12-Ep.Zn	Gaxeta	22	
6	2802-00718		Pára-lamas esquerdo dianteiro	1	
7	4605-00015		Prego	2	
8	2800-02348		alavanca	1	
9	2800-02349		Prego	2	
10	9401-01267	GB/T5787-1986 M16X20-Ep.Zn	Parafuso	6	
11	2800-04150		Flecha Trator	1	
12	9401-01725	GB/T96.1-2002 16-Ep.Zn	Gaxeta	6	
13	2800-02332		Flecha de solda	2	
14	9401-01062	GB/T5783-2000 M12X35-Ep.Zn	Parafuso	6	
15	9401-01578	GB/T889.2-2000 M24X2-Ep.Zn	Porca de parafuso	16	
16	9401-01804	JB/T7940.1-1995 M10X1	Copo de óleo	12	
17	9401-01209	GB/T5785-2000 M24X2X254-Ep.Zn	Parafuso	8	
18	2821-01868		Flecha de solda	1	
19	9401-02708	GB3452.1-1992 O 58X5.3G	Anel de vedação	2	
20	4601-00004		Manga	2	
21	2800-02333		Flecha de solda	2	
22	2821-00936		Moldura frente	1	
23	2802-00714		Pára-lamas dianteiro direito	1	
24	2821-01867		Flecha de solda	4	
25	2822-00428		Suporte de orelha	1	
26	2800-03691		Suporte	1	

N. de Série	código	Nome		Quantidade	Obs.
27	9401-04251	GB/T5783-2000 M14X30-10.9-CT.D3	Parafuso	8	
28	2800-02341		Conexão direta	2	
29	2800-07530		Tubo lubrificante	1	
30	2800-02338		Conexão de tubos	4	
31	9401-01361	GB/T6173-2000 M22X1.5-Ep.Zn	Porca de parafuso	4	
33	9401-03124	JB/T7940.2-1995 90°M10X1	Copo de óleo	1	
34	2800-05676		Flecha	1	
35	9401-01811	JB/T6657-1993 J50X60.5X6	Anel de proteção de pó	2	
36	9401-01566	GB/T889.1-2000 M12-Ep.Zn	Porca de parafuso	12	
37	2800-02328		Flange tampa	2	
38	9401-01619	GB/T9163-2001 GE50ES	Rolamento oscilante	2	
39	9401-04094	GB/T5783-2000 M12X80-10.9-CT.D3	Parafuso	12	
40	2800-02337	M48X2	Porca de parafuso	1	
41	9401-01656	GB/T91-2000 8X90-Ep.Zn	Prego	1	
42	2800-02622		Gaxeta	1	
43	2800-03356		Manga	1	
44	2800-03967		Manga de separação	1	
45	9401-01812	JB/T6657-1993 J60X72.5X7	Anel de proteção de pó	2	
46	2800-02329		Flange tampa	2	
47	2802-02069		Flecha inferior	1	
48	2800-02346		Manga de separação	4	
49	9401-02707	GB3452.1-1992 O 48.7X5.3G	Anel de vedação	4	

50	2822-00936		Módulo traseiro	1	
51	9401-01208	GB/T5785-2000 M24X2X240-Ep.Zn	Parafuso	8	
52	2810-00044		Estrutura secundária	1	
53	2800-04063	40X50X50	Forro	2	
54	2800-02330		Gaxeta	2	
55	9411-00215	M12X1.5	Bujão sextavado	2	
56	9401-01898	JB/T982-1977 12	Gaxeta	4	

N. de Série	código	Nome		Quantidade	Obs.
57	2800-02334		Flecha de solda	2	
58	2800-07533		Tubo lubrificante	1	
59	2800-07532		Tubo lubrificante	1	
60	9411-00142		Clipe	4	
61	9401-01176	GB/T5783-2000 M8X16-Ep.Zn	Parafuso	6	
62	9401-01697	GB/T93-1987 8-Ep.Zn	Gaxeta	6	
64	9411-00040		Manga	1	
69	2823-00061		contrapeso	1	
72	2800-05738	480X400 t5	chapa de borracha	1	
73	9411-00086		Gaxeta	2	
74	9401-01563	GB/T889.1-2000 M10-Ep.Zn	Porca de parafuso	2	
75			Puxe captura	4	
76			chapa de apertar	2	
77	2800-04269	150X100 t20	chapa de borracha	6	
80	9401-02384	GB/T5782-2000 M30X220-Ep.Zn	Parafuso	4	
81	9401-01730	GB/T96.1-2002 30-Ep.Zn	Gaxeta	4	
82	9401-01687	GB93-87 30-Ep.Zn	Gaxeta	4	
83	9401-01330	GB/T6170-2000 M30-Ep.Zn	Porca de parafuso	4	
84	9401-01764	GB/T97.1-2002 30-Ep.Zn	Gaxeta	4	
85	2800-03769	t1	Gaxeta de ajuste	2	
86	2800-03770	t2	Gaxeta de ajuste	3	
87	2800-07884		Tubo de lubrificação na estrutura dianteira	1	
88	9401-01694	GB/T93-1987 6-Ep.Zn	Gaxeta	2	

89	2800-02968		Clipe de tubo	1	
90	2800-08008		Tubo de lubrificação no prego superior	1	
91	9401-01154	GB/T5783-2000 M6X12-Ep.Zn	Parafuso	2	
92	9401-01897	JB/T982-1977 10	Gaxeta	2	
93	9401-01911	JB/T999-1977 M10X1X26-Ep.Zn	Parafuso	1	
94	2800-05675		Placa de fixação	2	
95	2802-00690		Pára-lamas traseiro direito	1	

N. de Série	código	Nome		Quantidade	Obs.
96	2802-00693		Pára-lamas traseiro esquerdo	1	
97	9401-01254	GB/T5787-1987 M12X25-Ep.Zn	Parafuso	8	
98	2825-00036		Perna suportada	2	
99	9401-01720	GB/T96.1-2002 12-Ep.Zn	Gaxeta	4	
100	9401-01260	GB/T5787-1987M12X45-Ep.Zn	Parafuso	4	
101	9401-01674	GB93-1987 14-Ep.Zn	Gaxeta	8	
102	9401-01839	JB/ZQ4450-1997 M10X1	Parafuso	1	
103	9401-03720	GB/T5783-2000 M12X25-10.9-CT.D3	Parafuso	4	
104	2821-04027		Manga	4	

ZL001-3100 Conjunto de rodas

Figura.9-1

Nome de Peça		ZL001-3100	Conjunto de rodas	
N. de Séri	código	Nome	Quantidade	Obs.

e					
1	3101-00148		Aba	4	
2	3106-00102	17.5-25-12PR	Roda	4	

ZL021-3400-04

Sistema de direção hidráulica

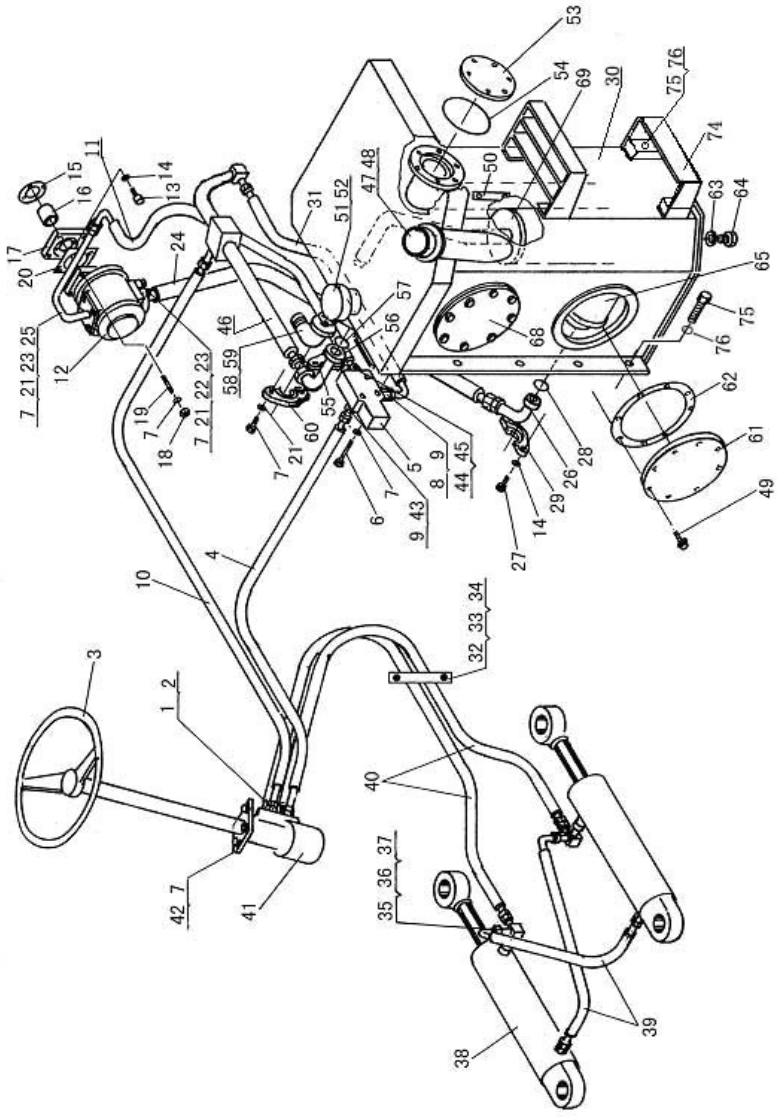

10-1， Figura.10-1

Nome do Componente		**ZL021-3400-04 Sistema de direção hidráulica**		
N.	Código	Nome		Obs.
1	9411-	Conexão	4	

	00423				
2	9401-01902		Gaxeta	4	
3	3402-00169		Conjunto de volantes	1	
4	3406-00374		Conjunto de tubos de borracha	1	
5	3406-00231		Válvula de fluxo constante	1	
6	9401-00906		Parafuso	3	
7	9401-01669		Gaxeta	19	
8	3400-00195		Conexão de retorno de óleo	1	
9	9401-01904		Gaxeta	2	
10	3400-00404		Conjunto de tubos de borracha	1	
11	3406-00563		Conjunto de tubos de borracha	1	
12	3407-00043	CB-50E	Bomba de engrenagem (spline)	1	
13	9401-01442	GB/T70.1-2000 M8X20-Ep.Zn	Parafuso	6	
14	9401-01697	GB/T93-1987 8-Ep.Zn	Gaxeta	10	
15	3400-00040		Amortecedor	1	
16	1510-00011		Manga de bomba pequena	1	
17	3400-00292		Pequeno adaptador	1	
18	9401-01314	GB/T6170-2000 M10-Ep.Zn	Porca de parafuso	8	
19	9401-01609	GB/T897-1988 AM10X30-Ep.Zn	Pino de solda	4	
20	1510-00013		Amortecedor de bomba de óleo	1	
21	9401-01037	GB/T5783-2000 M10X30-Ep.Zn	Parafuso	8	
22	3400-00293		Flange	2	
23	9401-00670	GB1235-1976 O 45X3.5	Anel de vedação	2	

24	3406-01167	1-32-6Fd3F1-770	Conjunto de tubos de borracha	1	
25	3400-00331		Conexão de bomba de direção	1	
26					
27	9401-01062	GB/T5783-2000M12X35-Ep.Zn	Parafuso	4	
28	9401-00677	GB1235-1976 O 55X3.5	Anel de vedação	1	
29	9411-00542	38	Flange	2	
30	3421-00794		Corpo de tanque de óleo	1	
31	1510-00429	1-19-10H13-520	Mangueira	1	

e	código	Nome	Quantidade	Obs.
32	3400-00237	Prancha	1	
33	3400-00236	Clipe de tubo	2	
34	9401-00912	GB5782-2000 M10X80-Ep.Zn Parafuso	2	
35	9401-01903	JB/T982-1977 22 Gaxeta	4	
36	3406-00422	Conexão de 3 vias	2	
37	9411-00488	Conexão	4	
38	3409-00018	HSGK01-80/45E-2811-315X632 Cilindro	2	
39	4400-01846	2-13-30H13-700 Conjunto de tubos de borracha	2	
40	3400-00200	2-13-30H11-1200 Conjunto de tubos de borracha	2	
41	3401-00238	BZZ1-500/FKAR123015 Conjunto de redirecionamento	1	
42	9401-01034	GB/T5783-2000 M10X25-10.9-Ct.D3 Parafuso	4	
43	3400-00203	Conexão de trabalho	1	
44	3400-00204	Conexão de entrada de óleo	1	
45	9401-01905	JB/T982-1977 27 Gaxeta	1	
46	3400-00462	Conjunto de conexão	1	
47	3421-00618	QL-47-00 Filtro de leito fixo de entrada de óleo	1	
48	9401-01176	GB/T5783-2000 M8X16-Ep.Zn Parafuso	4	
49	9401-01249	GB/T5787-1986 M10X20-Ep.Zn Parafuso	22	
50	1101-00616	YWZ-127 Contas Liquida	1	
51	3421-00617	QL-48-00 **Respirador**	1	
52	9401-01825	JB/T982-1977 42 Gaxeta	2	
53	3421-00425	Gaxeta	1	
54	9401-00652	GB1235-1976 O 100X3.1 Anel de vedação	1	
55	9411-00540	25 Flange	2	
56	3421-00673	Conjunto de conexão	1	
57	9401-00665	GB1235-1976 O 38X3.5 Anel de vedação	1	
58	4401-02177	Conexão	1	
59	9401-00670	GB1235-1976 O 45X3.5 Anel de vedação	1	
60	9411-00541	32 Flange	2	
61	3421-00505	Tampa	1	
62	3421-00506	Gaxeta	2	
63	9401-01902	JB/T982-1977 20 Gaxeta	1	
64	9401-01837	JB/ZQ4450-1997 M20X1.5 Obturador	1	

65	3421-00024	Filtro de óleo	2	

N. de Série	código	Nome		Quantidade	Obs.
68	3421-00504		Tampa sem furos	1	
69	3421-00653	YLX-463-H	Filtro de leito fixo de óleo retorno	1	
70	9401-01257	GB/T5787-1986 M12X30-Ep.Zn	Parafuso	8	
74	1101-01890		Passo para baixo	1	
75	9401-01059	GB/T5783-2000 M12X30-Ep.Zn	Parafuso	4	
76	9401-01672	GB/T93-1987 12-Ep.Zn	Gaxeta	4	

3406-00231 FLD-D30-H

Válvula de fluxo constante

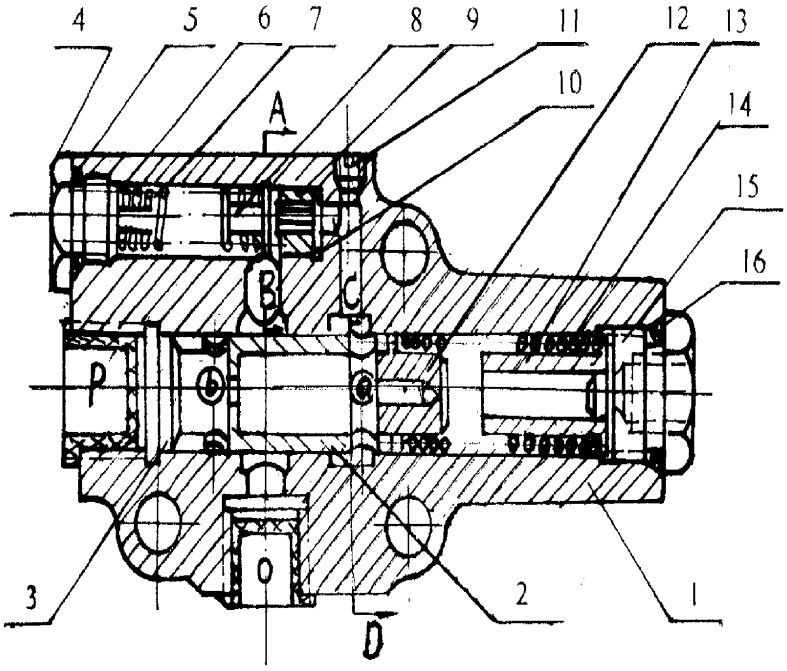

ABCD plano de corte

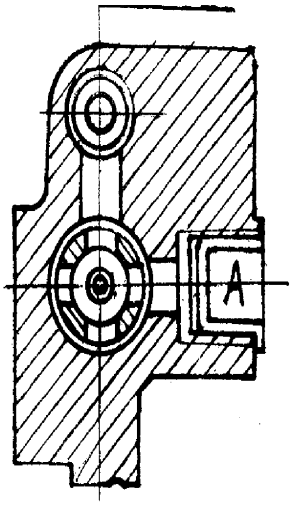

Figura.10-2

Nome de Peça		3406-00231 FLD-D30-H Válvula de fluxo constante			
N. de Série	código		Nome	Quantidade	Obs.
1	3406-00231-1		Corpo de válvula	1	
2	3406-00231-2		Célula da válvula	1	
3	3406-00231-3		Anel de retenção	1	
4	3406-00231-4		Obturador de válvula de segurança	1	
5	3406-00231-5	O	Anel de vedação	3	
6	3406-00231-6		Gaxeta de válvula de segurança	1	
7	3406-00231-7		Mola de válvula de segurança	1	
8	3406-00231-8		Selo da válvula de segurança	1	
9	3406-00231-9		Base de válvula de segurança	1	
10	3406-00231-10	O	Anel de vedação	1	
11	3406-00231-11		Obturador óleo	1	
12	3406-00231-12		Rolha de Umidade	1	
13	3406-00231-13		Bainha de restrição	1	
14	3406-00231-14		Mola da célula da válvula	1	
15	3406-00231-15		Obturador de parafuso de localização	1	
16	3406-00231-16	O	Anel de vedação	1	

HSGK01-80/45E-2811-315X632

Cilindro de redirecionamento

3409-00018

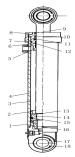

Figura.10-3

Nome de Peça		3409-00018 Cilindro de redirecionamento			
N. de Série	código	Nome		Quantidade	Obs.
1	ZL40LA-026	M36x2	porca de parafuso com fenda	1	
2	ZL30Y-031A		Pistão	1	
3	ZL30Y-032A		Conjunto de cilindro	1	
4	ZL30Y-033A		Haste do pistão	1	
5	ZL30Y-034A		Manga Guia	1	
6	ZL15.10.1-3		Anel de apoio	1	
7	ZL30.9.2A-4		Anel de retenção	1	
8	ZL30Y-035A		Tampa do cilindro	1	
9		FB 45X55X7	Anel de proteção contra pó	1	
10	BS4555P5008	KY 45X55X7.3	Fechamento de óleo	1	
11		d45	Turcon-fechamento	1	
12	GB/T3452.1-92	O 73X3.55	Anel de vedação	1	
13		80X75X9.5	Anel de suporte	2	
14	07000-13038	O38X3.5	Anel de vedação	1	
15	S55044	D80	Anel de vedação	1	
16	GB/T391-86	5x60	Prego aberto	1	
17	GB/T9163-90	GE40ES	Rolamento de juntas	2	
18	GB/T893.	62	Anel elástico de	4	

1-86		retenção usado para furos		

ZL021-3500-04

Sistema de travamento

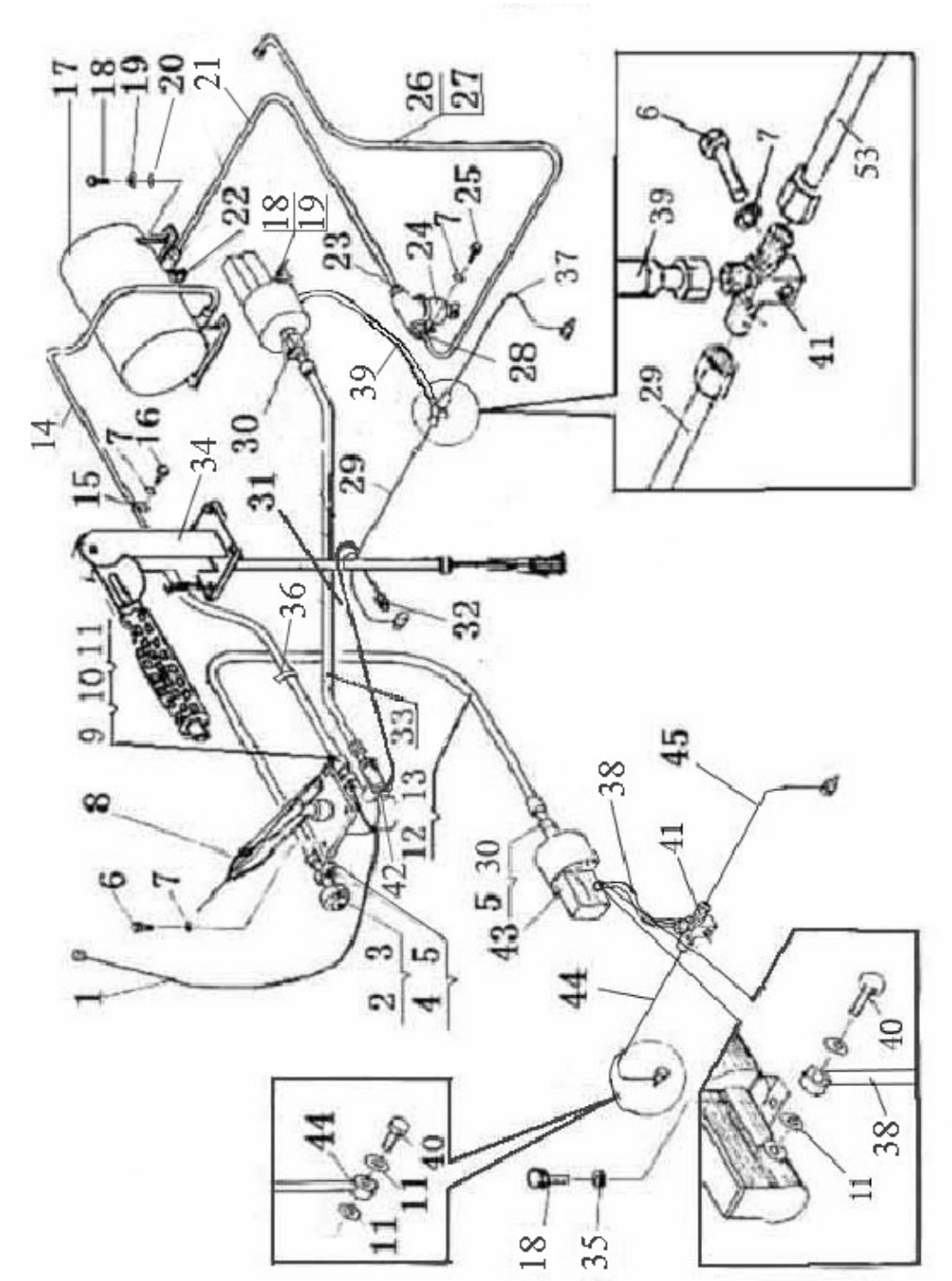

11-1Figura. 11-1

Nome de Peça	ZL024-3500	Sistema de travamento		
N. de Série	código	Nome	Quantidade	Obs
1	3500-00151	Conjunto de tubos de nylon	1	
2	3500-00039	150 Interruptor de travamento de modelo 150	1	
3	9411-00155	3-vias	1	
4	9401-01361	GB/T6173-2000 M22X1.5-Ep.Zn Porca de parafuso	8	
5	9401-01903	JB/T982-1977 22 Gaxeta	9	
6	9401-01180	GB/T5783-2000 M8X25-Ep.Zn Parafuso	10	
7	9401-01697	GB/T93-1987 8-Ep.Zn Gaxeta	16	
8	3506-00745	Válvula principal de travamento de ar	1	
9	3500-00141	Conexão de 4-vias	1	
10	3500-00040	Interruptor de luz de alarme	1	
11	9401-01898	JB/T982-1977 12 Gaxeta	14	
12	3506-00743	Conjunto de tubos de nylon	1	
13	9401-01899	JB/T982-1977 14 Gaxeta	6	
14	3506-00991	Conjunto de tubos de nylon	1	
15	9411-00143	12 Clipe 12	4	
16	9401-01176	GB/T5783-2000 M8X16-Ep.Zn Parafuso	4	
17	3513-00194	Reservatório de ar	1	
18	9401-01059	GB/T5783-2000 M12X30-Ep.Zn Parafuso	9	
19	9401-01672	GB/T93-1987 12-Ep.Zn Gaxeta	9	
20	9401-01744	GB/T97.1-2002 12-Ep.Zn Gaxeta	4	

21	3506-01650		Conjunto de tubos de aço	1	
22	3506-00738		Válvula manual da saída de água	1	
23	9411-00139		Conexão cotovelo	3	
24	4400-00630		Controlador de pressão	1	
25	9401-01013	GB/T5782-2000 M8X70-Ep.Zn	Parafuso	2	
26	3506-01801		Conjunto de tubos de aço	1	
27	9401-02495	JB/ZQ4454-1977 12X16	Camada de fechamento	1	

N. de Série	código	Nome		Quantidade	Obs.
28	9411-00090	12/10	Conector direto	1	
29	3506-01471		Conjunto de tubos de aço	1	
30	9411-00093	19.5/10	Conector direto	2	
31	1510-00539		Conjunto de tubos de nylon	1	
32	3500-00106		Conexão	1	
33	3506-00815		Conjunto de tubos de nylon	1	
34	3508-00057		Frenagem	1	
35	9401-01317	GB/T6170-2000 M12-Ep.Zn	Porca de parafuso	2	
36	4016-00010	ALT-280H-B	Laço de nylon	4	
37	3506-01666		Conjunto de tubos de aço	1	
38	3506-01901	TCG325-550	Tubo de óleo de travamento	1	
39	3506-01792	TCG326-900	Tubo de óleo de travamento	1	
40	3506-00751		Parafuso	6	
41	3500-00159		Conexão de 3-vias	2	
42	3500-00086		3-vias	1	
43	3505-00049		Intensificador	2	
44	3506-01832		Conjunto de tubos de aço	1	
45	3506-01834		Conjunto de tubos de aço	1	



ZL021-3700-01

Sistema de aparelhos elétricos

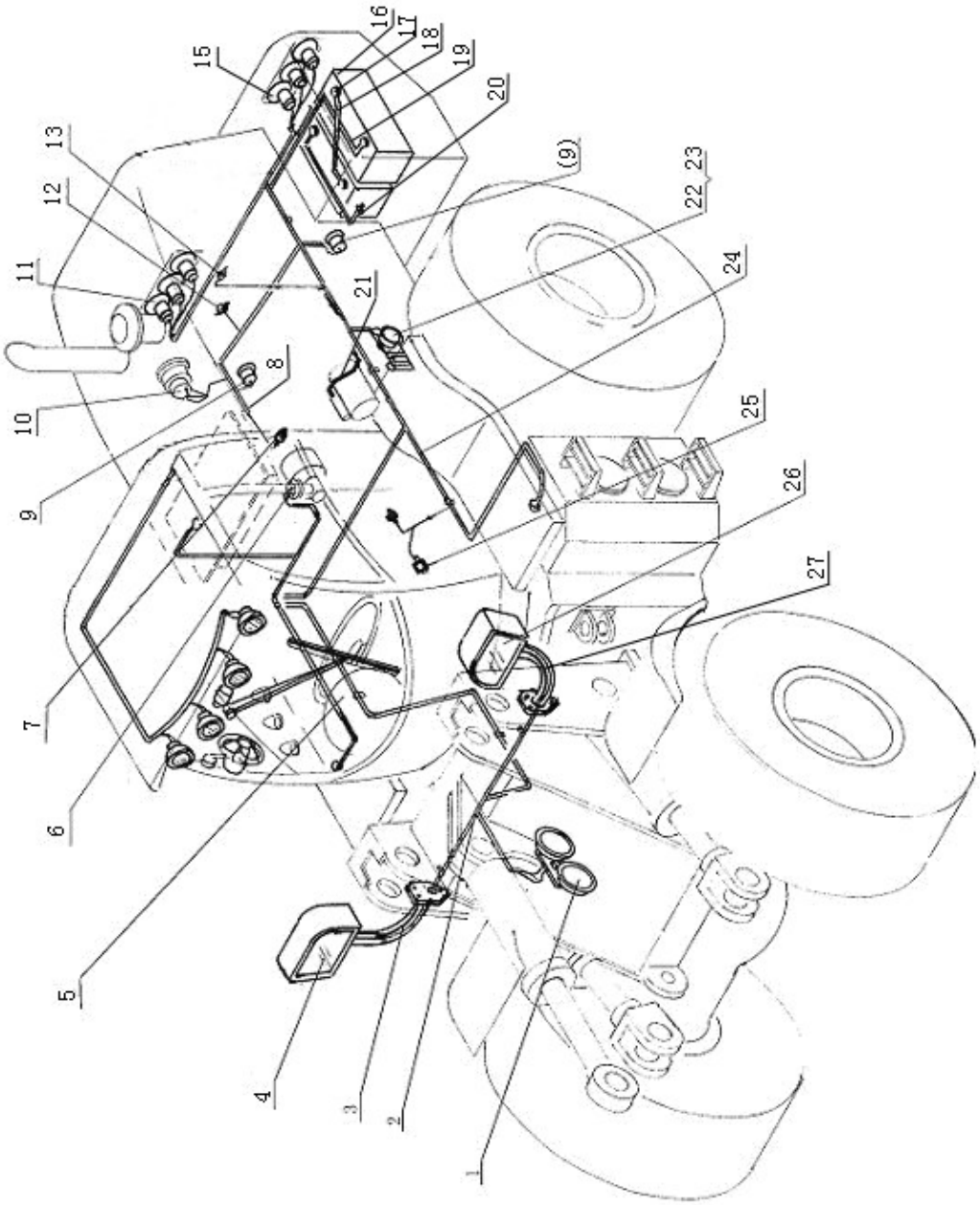

Figura.12-1

Nome de Peça		ZL021-3700-01	Sistema de aparelhos elétricos		
N. de Série	código	Nome		Quantidade	Obs.
1	3721-00017	DL253A 24V	Buzina	1	
2	4011-00013	ZL016.QXS	Frente pacote de fiação	1	
3	4121-00053		Combinação de suporte de farol dianteiro	1	
4	4121-00043	H-QZ290X145-1R	Combinação farol dianteiro	1	
5	3700-00802		Aparelhos elétricos de quarto de condução	1	
6			Interruptor de luz de travamento	1	
7	3818-00002	YB132-NPT1/4-0.08MPa	Anunciador de pressão Baixa de óleo	1	
8	3735-00182	JN3A-24V	Marcha de partida	1	
9	3819-00020	DYT205	Anunciador de engrenagem reversa	2	
10			Alternador	1	
11	4107-00022	Z-HX85X75-1-00	Farolete direito traseiro	1	
13	3731-00147	WDG1371 NPT3/8	Sensor de temperatura	2	
15	4107-00021	Z-HX85X75-1-00	Farolete esquerdo traseiro	1	
16	3703-00283	6-QW-120T	Bateria	2	
17	4017-00068	HD0018	Piquete Metal	2	
18	4019-00016	DPX-1B 50X530	Linha de conexão da bateria	1	
19	4019-00075	DPX-6B 50X630	Linha de conexão da bateria	1	
20	4019-00028	DPX-8B 50X930	Linha de conexão da bateria	1	
21			Motor de partida	1	Veja a

					parte de motor

N. de Série	código	Nome		Quantidade	Obs.
22	3735-00182	JN3A-24V	marcha de partida	1	
23	3736-00125	DK238-300A 24V	Interruptor geral de fonte elétrica	1	
24	4013-00289	ZL021.ZXS	Feixe principal de fiação	1	
25	4134-00011	JK613B	Interruptor de luz de travamento	1	
26	4121-00042	H-QZ290X145-1L	farol dianteiro de combinação	1	
27	4121-00052		suporte de farol dianteiro de combinação	1	
29	3731-00097	JK451	Interruptor de fonte elétrica	1	Instala no lado exterior esquerdo de motor

Aparelhos elétricos da cabine

3700-00802

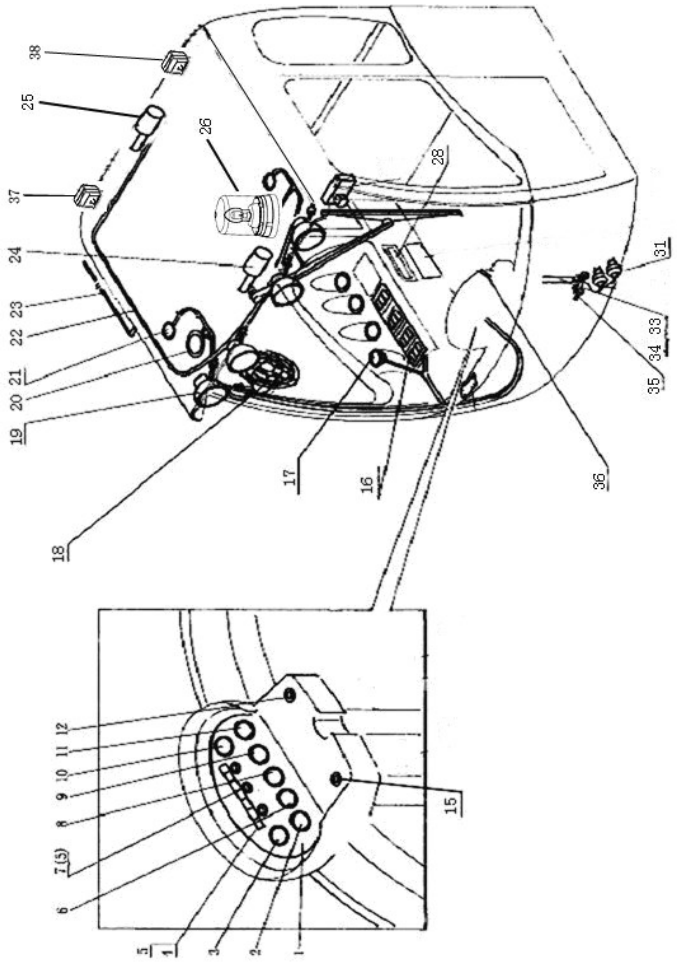

Figura.12-2

Nome de Peça		3700-00802	Aparelhos elétricos da cabine		
N. de Série	código	Nome		Quantidade	Obs.
1	3801-00287		Painel de medidor	1	
2	3812-00001	DY242 2A 18 32V	Voltímetro	1	
3	3808-00001	SW242 2A 50 115℃	Termômetro de água	1	
4	4100-00088	CL9A(ZSD)A 24V	Luz indicadora com 7 furos	1	
5	4100-00159	13913 24V 2W BA9s	Lâmpada Philips	9	
6	3816-00004	YY04 02A 0 1.0MPa	Manômetro	1	
7	4129-00001	DH16-4 24V 2W	Luz de alarme	2	
8	3816-00002	YY04 02 0 1.0MPa	Manômetro	1	
9	3810-00003	YY04 04 0 3.2MPa	Manômetro	1	
10	3807-00001	YW242 2B 40 140℃	Termômetro de óleo	1	
11	3804-00002	701 RN001O1248D	Cronômetro elétrico	1	
12	3704-00051	JK406C	Interruptor de ignição	1	
16			Interruptor decadência	1	
18	3749-00020	SGF-03 24V	Ventilador para carro	1	
19	4106-00017	GZ80-1-100	Lâmpada dianteira	4	
20	7901-00044	TS-G1341R 5"	Corneta	2	
21	4123-00079		Luz de decoração interior	2	
22	4003-01339	ZL021.JSSXS	Pacote de fios em quarto de condução	1	
23	7901-00039	3000	Antena de Rádio	1	
24	3741-00007	ZD2530 24V 50W-E	Conjunto de limpadores de pára-brisas	1	
25	3741-00018	24V 20W 340X400	Limpadores de pára-brisas	1	

26	4129-00004	XVR-1B05	Luz giratória de sinalização	1	
28	7901-00036	TR124/24V	Rádio	1	
31			Interruptor de luz de travamento	1	
33	4003-00325	ZL008.YBBXS	Pacote de fios de placa de instrumento	1	
34	4003-00804	ZL023.YBTXS-A	Pacote de fios de mesa de instrumento	1	
35		SH161	Indicador de pressão baixa	1	
36	4010-00850	ZL008.CJXS(C)	Pacote de fiação	1	
37	4106-00007	KTGZD B 24V 70W	Lâmpada CAT de trabalho na parte traseira direita	1	
38	4106-00009	KTGZD B 24V 70W	Lâmpada CAT de trabalho na parte traseira esquerda	1	

Interruptores

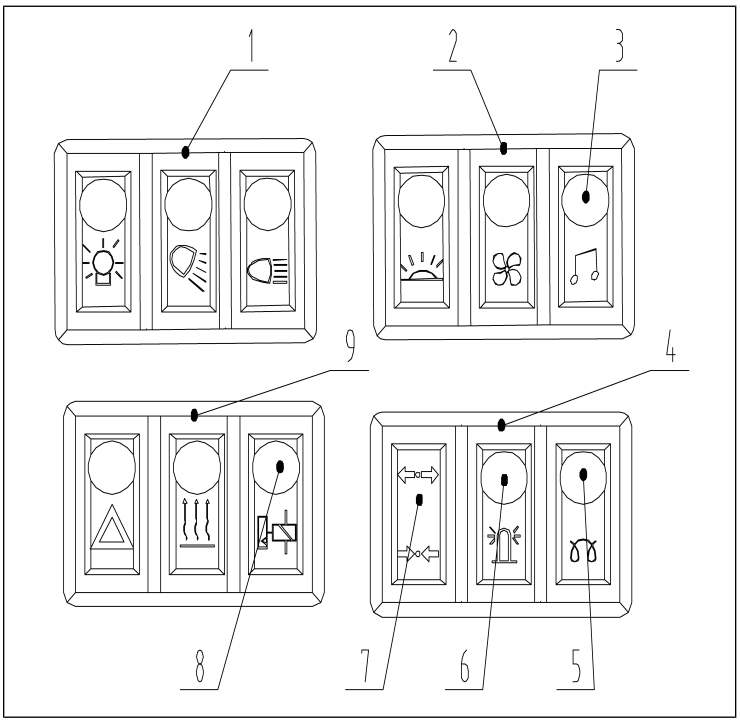

Figura 12-3

Nome de Peça			Interruptores		
N. de Série	código	Nome		Quantidade	Obs.
1	3792-00208	A	Interruptor decadência de 3 juntas -A	1	
2	3792-00354	E	Interruptor decadência de 3 juntas -E		
3	3792-00403		Interruptor decadência de junta singular (vídeo)	1	
4	3792-00211	D	Interruptor decadência de 3 juntas-D	1	
5					
6	3792-00514		Interruptor decadência de junta singular (Luz alarme)	1	
7					
8	3792-00074		Interruptor decadência de junta singular (precursor)	1	
9	3792-00210	C	Interruptor decadência de 3 juntas-C	1	

4107-00021（4107-00022） Lâmpada traseira esquerda (direita)

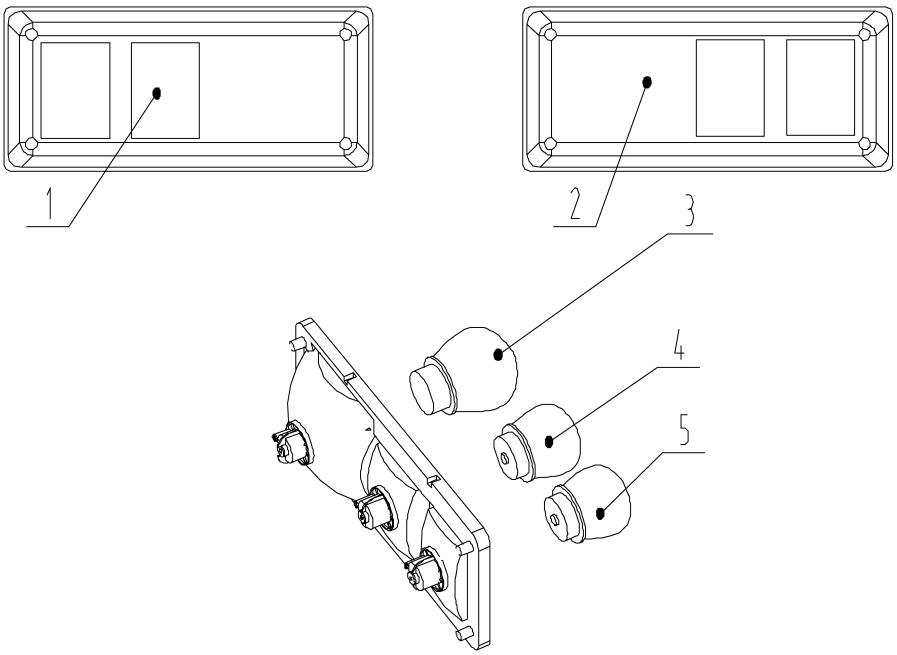

Figura 12-4

Nome de Peça		4107-00021 4107-00022 Lâmpada traseira (direita)			
N. de Série	código	Nome		Quantidade	Obs.
1	4106-00009	KTGZD B 24V 70W	Lâmpada CAT esquerda	1	
2	4106-00007	KTGZD B 24V 70W	Lâmpada CAT direita	1	
3	4100-00145	13336 H3 24V 70W PK22s	Lâmpada Philips	1	

4106-00009（4106-00007） Lâmpada CAT (direita)

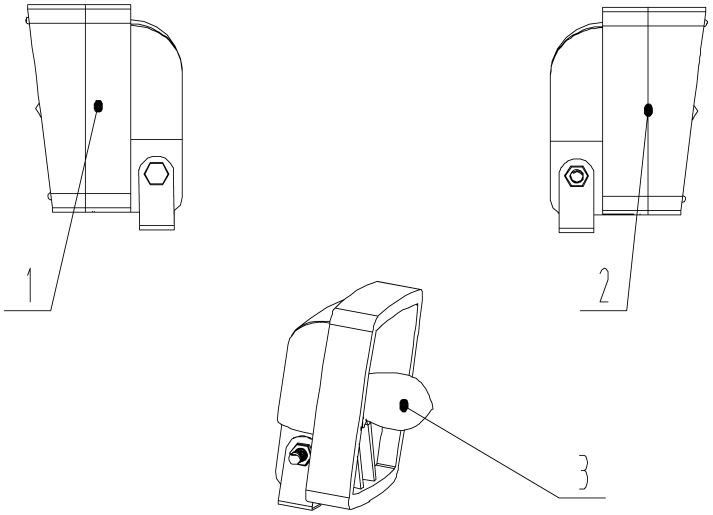

Figura.12-5

Nome de Peça	4106-00009 4106-00007	Lâmpada CAT (direita)		
N. de Série	código	Nome	Quantidade	Obs.
1	4106-00009	KTGZD B 24V 70W Lâmpada CAT esquerda	1	
2	4106-00007	KTGZD B 24V 70W Lâmpada CAT direita	1	
3	4100-00145	13336 H3 24V 70W PK22s Lâmpada Philips	1	

4106-00017 Lâmpada dianteira

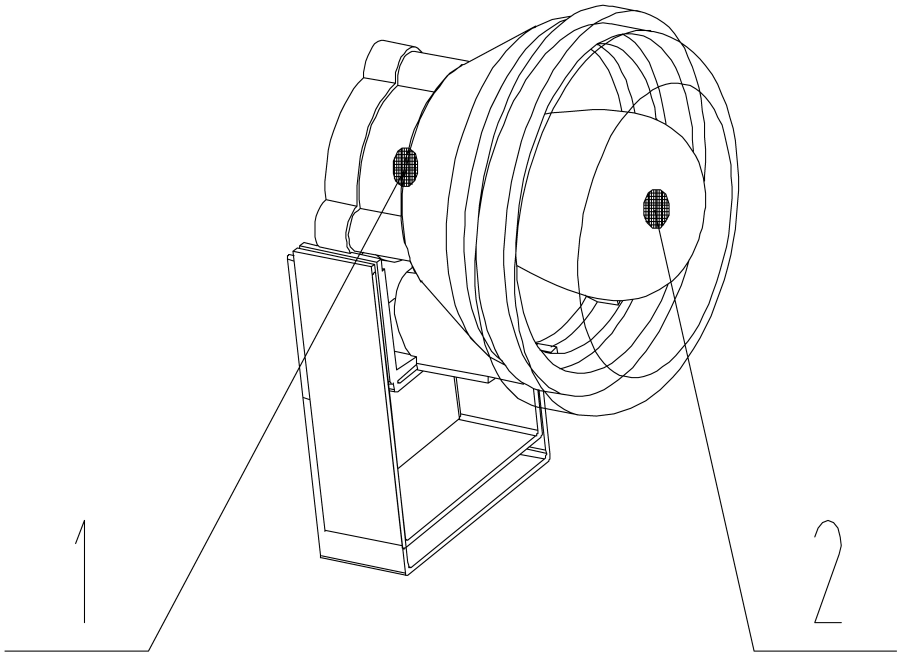

Figura 12-6

Nome de Peça	4106-00017	Lâmpada dianteira

N. de Série	código	Nome		Quantidade	Obs.
1	4106-00017	GZ80-1-100	Lâmpada dianteira	4	
2	4100-00144	H3 24V 50W PK22s	Lâmpada Philips	4	

3722-00458 Caixa de fusíveis de 15-vias

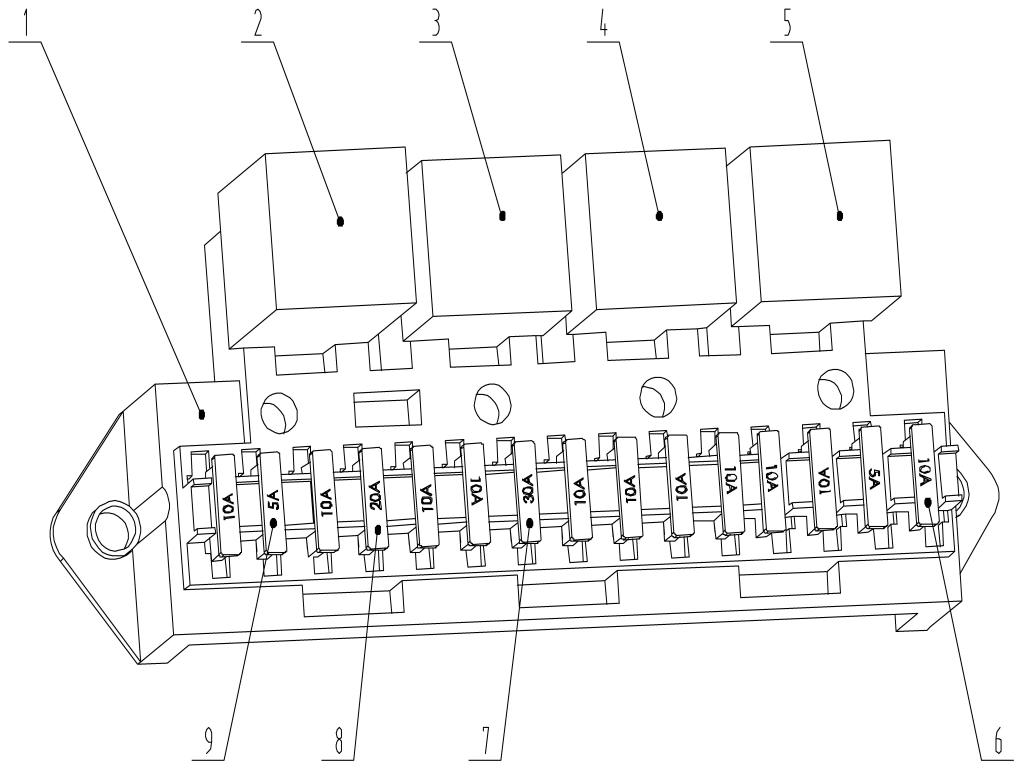

Figura 12-7

Nome de Peça	3722-00458	caixa de fusíveis de 15-vias		

N. de Série	código	Nome		Quantidade	Obs.
1	3722-00458		Caixa de fusíveis de 15-vias	1	
2	3733-00008	SGD-251A	Lanterna de alarme	1	
3					
4	3735-00327		Bosch relé	1	
5	3735-00327		Bosch relé	1	
6	3722-00088	BX2011C-10A	Alavanca de segurança	11	
7	3722-00419	BX2011C-30A	Alavanca de segurança	1	
8	3722-00089	BX2011C-20A	Alavanca de segurança	1	
9	3722-00021	BX2011C-5A	Alavanca de segurança	2	

4121-00042 4121-00043 Farol combinado (direito)

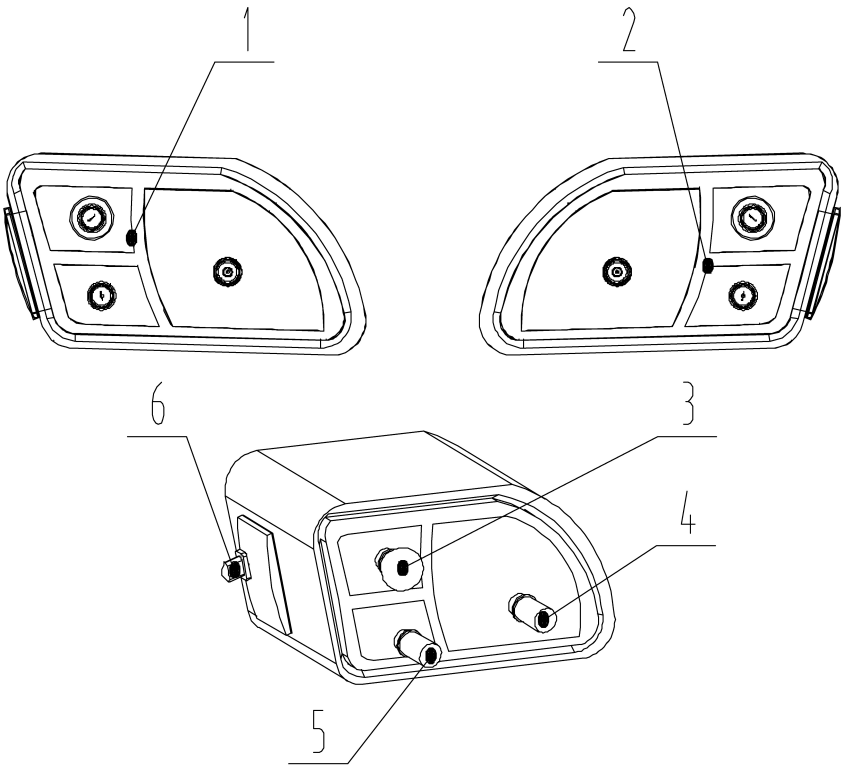

Figura 12-8

Nome de Peça	4121-00042 4121-00043	farol combinado (direito)		
N. de Série	código	Nome	Quantidade	Obs.
1	4121-00042	H-QZ290X145-1L farol combinado esquerdo	1	
2	4121-00043	H-QZ290X145-1R farol combinado direito	1	
3	4100-00142	13498 24V 21W BA15s Lâmpada Philips	1	
4	4100-00140	13555 LS-LL H4 24V 75/70W P45t Lâmpada Philips	2	
5	4100-00141	13814 24V 10W BA15s Lâmpada Philips	4	

ZL021-4401-07

sistema de pressão hidráulica do funcionamento (precursor)

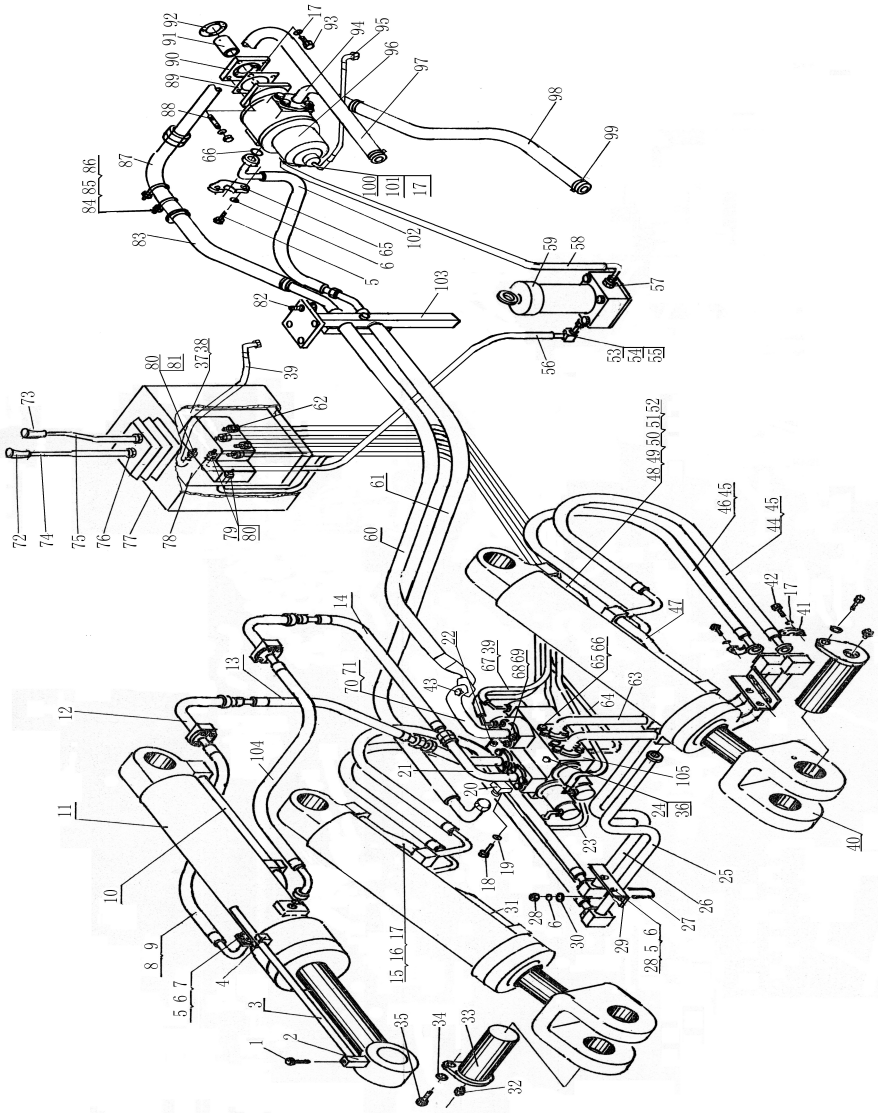

13-1 , Figura13-1

Nome de Peça	**ZL021-4401-07** sistema de pressão hidráulica do funcionamento (precursor)			
N. de Série	código	Nome	Quantidade	Obs.
1	9401-01034	GB/T5783-2000 M10X25-10.9-EP.Zn Parafuso	2	
2	4401-05261	Base helicoidal	1	
3	4401-05260	Placa de cobertura	1	
4				
5	9401-01037	GB/T5783-2000 M10X30-Ep.Zn Parafuso	44	
6	9401-01669	GB/T93-1987 10-Ep.Zn Gaxeta	57	
7	9411-00540	25 Flange	18	
8	4401-00208	2SP-25-21F13-1050 Conjunto de tubos de borracha	1	
9	9401-00665	GB1235-1976 O38X3.5 Anel de vedação	9	
10	4401-01100	Conexão de cilindro de óleo	1	
11	4401-00066	HSGK01-160/90E-283F-465X998 Cilindro de óleo	1	
12	4401-02154	Conjunto de conexão	2	
13	4401-04767	2SP-25-21H11-420 Conjunto de tubos de borracha	1	
14	4401-04768	2SP-25-21H11-550 Conjunto de tubos de borracha	1	
15	4401-02472	Conjunto de tubos de óleo	1	
16	9401-01180	GB/T5783-2000 M8X25-Ep.Zn Parafuso	12	
17	9401-01697	GB/T93-1987 8-Ep.Zn Gaxeta	54	
18	9401-01260	GB/T5787-1986 M12X45-Ep.Zn Parafuso	4	
19	9401-01672	GB/T93-1987 12-Ep.Zn Gaxeta	36	
20	4401-04758	Conexão de entradas de óleo de válvula	1	
21	4401-04377	Conjunto de conexão	2	
22	9401-00923	GB/T5782-2000 M12X145-Ep.Zn Parafuso	1	
23	4401-02106	1-6-20H13-2600 Conjunto de tubos de borracha	2	
24	9401-01566	GB/T889.1-2000 M12-Ep.Zn Porca de parafuso	4	
25	4401-04595	Conexão	1	
26	4401-04591	Conexão	1	
27	9401-01830	JB/ZQ4321-1997 U25-EP.Zn U-Parafuso	4	
28	9401-01314	GB/T6170-2000 M10-Ep.Zn Porca de parafuso	8	
29	4401-02147	Base	2	
30	9401-01741	GB/T97.1-2002 10-Ep.Zn Gaxeta	16	
31	4401-01378	Conjunto de tubos de óleo	1	

N. de Série	código	Nome	Quantidade	Obs.

32	9401-01804	JB/T7940.1-1995 M10X1	Copo de óleo	2	
33	4401-03543		Flecha de solda	2	
34	9401-01723	GB/T96.1-2002 14-Ep.Zn	Gaxeta	2	
35	9401-01263	GB/T5787-1986 M14X30-Ep.Zn	Parafuso	2	
36	9401-00928	GB/T5782-2000 M12X170-Ep.Zn	Parafuso	2	
37	4401-04106		Placa	1	
38	4401-04102		Conjunto de placas de suporte	1	
39	4401-02480	1-10-16H13-1250	Conjunto de tubos de borracha	1	
40	4401-00053	HSGK01-125/70E-211F-722X1092	Cilindro de óleo	2	
41	9411-00539	19	Flange	16	
42	9401-01183	GB/T5783-2000 M8X30-Ep.Zn	Parafuso	36	
43	3406-00751	9C-30	Obturador fêmea	1	
44	4401-01364	2-19-18F13-1210	Conjunto de tubos de borracha	2	
45	9401-00663	GB1235-1976 O 32X3.5	Anel de vedação	12	
46	4401-01355	2-19-18F13-1300	Conjunto de tubos de borracha	2	
47	4401-01386		Conjunto de tubos de óleo	1	
48	4401-02471		Tubo de óleo	1	
49	4401-02468		Placa de parada cotovelo	2	
50	4401-02469		Placa de parada cotovelo	2	
51	9401-01285	GB/T5787-1986M8X20-Ep.Zn	Parafuso	8	
52	9401-01340	GB/T6170-2000 M8-Ep.Zn	Porca de parafuso	4	
53	4401-01688		Conjunto de conexão	1	
54	4401-00472		Haste	1	
55	9401-02221	GB1235-1976 O 8X1.9	Anel de vedação	1	
56	4401-03583	1-10-16H11-1000	Conjunto de tubos de borracha	1	
57	4401-02100	1CM-18-27	Conexão	2	
58	4401-03680	1-10-16H13-600	Conjunto de tubos de borracha	1	
59	4401-00947	ZUI-H25X20DLP	Filtro	1	
60	4401-04157	1-38-5F3E2-900V60	Conjunto de tubos de borracha	1	

61	4401-04158	2SP-25-21H3E2-1130V190	Conjunto de tubos de borracha	1	
62	4401-02285	1CM-14	Conexão	8	
63	4401-04376		Conjunto de tubos de aço	2	
64	4401-01917	1-10-16H13-2400	Conjunto de tubos de borracha	1	

N. de Série	código	Nome		Quantidade	Obs.
65	9411-00541	32	Flange	4	
66	9401-00670	GB1235-1976 O 45X3.5	Anel de vedação	2	
67	4401-04759	1-6-20H13-2100	Conjunto de tubos de borracha	2	
68	9411-00542	38	Flange	4	
69	9401-01062	GB/T5783-2000 M12X35-Ep.Zn	Parafuso	16	
70	4401-04371		Tubo de óleo retorno de válvula	1	
71	9401-00677	GB1235-1976 O 55X3.5	Anel de vedação	2	
72	4401-00517	M12X1.25 WJ16-15-21-1 D	Braço com implemento móvel	1	
73	4401-00519	M12X1.25 WJ16-15-21-1 Z	Braço com caçamba rotativa balde	1	
74	4401-00762		Haste de operação	1	
75	4401-00760		Haste de operação	1	
76	9401-01356	GB/T6173-2000 M12X1.25-Ep.Zn	Porca de parafuso	2	
77	4401-03080		Caixa de operação	1	
78	4401-04650	DJS2-0.00b	Válvula de precursor	1	
79	4401-02284	1CM-18-14	Conexão	4	
80	4401-00529	2C9-18	Conexão de transmissão	3	
81	4401-02925	1CM-18	Conexão	1	
82	9401-01059	GB/T5783-2000 M12X30-Ep.Zn	Parafuso	4	
83	4401-02475	G38X52-880	Tubo de fios de aço	1	
84	9401-01831	JB/ZQ4321-1997 U 42-Ep.Zn	U-Parafuso	2	
85	9401-01744	GB/T97.1-2002 12-Ep.Zn	Gaxeta	12	

86	9401-01317	GB/T6170-2000 M12-Ep.Zn	Porca de parafuso	16	
87	4401-02163		Conjunto de conexão	1	
88	9401-01610	GB/T897-1988 AM12X35-Ep.Zn	Estado de parafusos	4	
89	4401-00028		Gaxeta de bomba de óleo	1	
90	4401-01833		Adaptador grande	1	
91	4401-01832		Manga de bomba grande	1	
92	3400-00040		Gaxeta	1	
93	9401-02212	GB/T70.1-2000 M8X25-Ep.Zn	Parafuso	6	
94	4401-04275	38-51V60	Conjunto de tubos de absorver óleo	1	
95	4401-04159	1-10-16H33-750V90	Conjunto de tubos de borracha	1	
96	4401-01587	CBGj3100/1010-XF	Bomba de engrenagem	1	
97	4401-02178	G38X52-1000	Tubo de fios de aço	1	

N. de Série	código	Nome		Quantidade	Obs.
98	4401-04586	GY51X65-1050	Tubo de fios de aço	1	
99	9401-03032	QC/T619-1999 B 64	Anel B quadrado	12	
100	9401-00660	GB1235-1976 O 26X2.4	Anel de vedação	1	
101	4401-02099		Conexão de saída de óleo de bomba de precursor	1	
102	4401-02430	2SP-25-21Fd3H1-1400	Conjunto de tubos de borracha	1	
103	4401-02473		Assento traseiro	1	
104	4401-01573	2SP-25-21F13-1030	Conjunto de tubos de borracha	1	
105	4401-04772	D32YT	Válvula multi-canal	1	

4401-04772 D32YT Válvula multi-canal

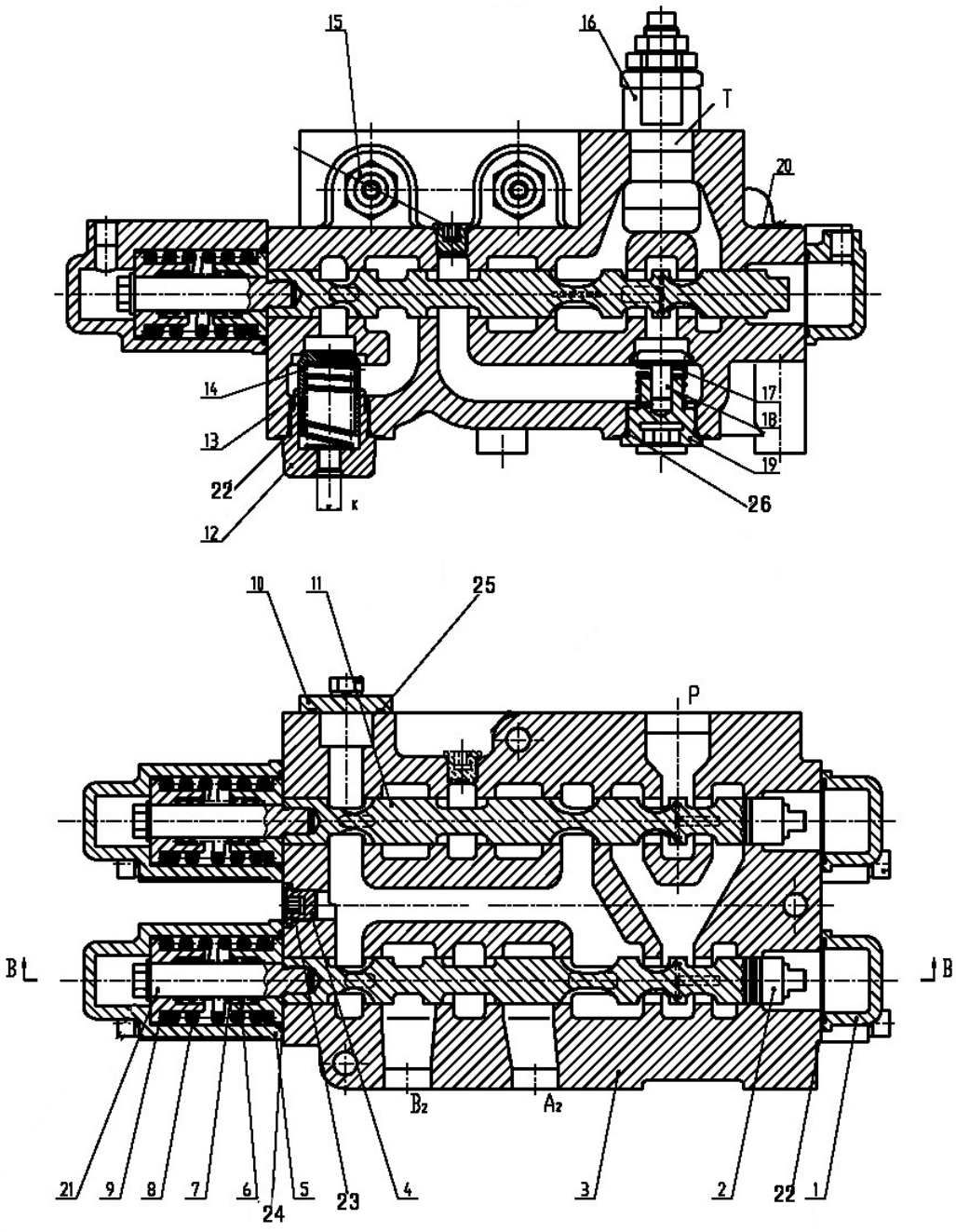

Figura13-2

Nome de Peça		4401-04772 D32YT Válvula multi-canal			
N. de Série	código		Nome	Quantidade	Obs.
1	D32-1		Tampa no ponto	2	
2	D32-2		Haste de válvula com braço móvel	1	
3	D32-4		Corpo de válvula	1	
4	D32-3		Parafuso	2	
5	D32-5		Tampa no ponto	2	
6	D32-6		Base de mola	4	
7	D32-7		Mola	2	
8	D32-8		Mola	2	
9	D32-9		Gaxeta de ajuste	1	
10	D32-11		Placa de cobertura	1	
11	D32-12		Haste de Válvula com caçamba rotativa	1	
12	D32-13		Tampa de válvula de inserção de óleo	1	
13	D32-14		Mola	1	
14	D32-15		válvula de inserção de óleo	1	
15	4401-05212	D32.1-00	Válvula de sobrecarga	2	
16	4401-05213	D32.2a-00	Válvula de segurança	1	
17	D32-16		Mola	3	
18	D32-17		Válvula com direção singular	3	
19	D32-19		Tampa de válvula	3	
20	D32-20		Placa de identificação	1	
21	D32-21		Conexão de haste de válvula	2	
22	GB1235-76	O50X3.1	Anel de vedação de fechamento	3	
23	GB1235-76	O20X3.1	Anel de vedação de fechamento	2	
24	GB1235-76	O60X3.1	Anel de vedação de fechamento	2	
25	GB1235-76	O45X3.1	Anel de vedação de fechamento	1	
26	GB1235-76	O44X3.5	Anel de vedação	3	

HSGK01-160/90E-283F-465X998 Cilindro de caçamba rotativa

4401-00066

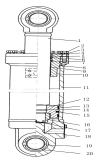

Figura13-3

Nome de Peça		4401-00066	Cilindro de caçamba rotativa		
N. de Série	código	Nome		Quantidade	Obs.
1	ZL30Y-021		Haste de pistão	1	
2	GBT/T5782-86	M16*40	Parafuso	12	
3	GBT/T93-87	16	Gaxeta	12	
4	ZL30QF.32-2		Pistão	1	
5	ZL30QF.32-6		Anel de retenção	2	
6	CKG-090	90	Fechamento de óleo usado para eixo	1	
7	CKS-090	90	Turcon-fechamento usado para eixo	1	
8	GB/T1235-76	O 160*3.1	Vedação de óleo	2	
9	SF-1(9076)		Rolamento composto	1	
10	ZL30QF.32-5		Manga de guia	1	
11	ZL30Y-022		Conjunto de cilindros	1	
12	ZL30QF.32-2		Pistão	1	
13	ZL30X.30.1-7		Fechamento de óleo usado para furos	2	
14	GB/T1235-76	O 70*3.1	Fechamento de óleo	1	
15	CKW160	160	Anel deslizante	1	
16	ZL30QF.32-1	M64*2	Porca de parafuso	1	
17	GB/T91-86	8*90	Prego aberto	1	
18	GB/T893.1 86	90	Anel elástico de retenção usado para furos	4	
19	GB/T9163-90	GE60ES	Rolamento nos nós	2	

20	GB/T893.1-86	90	Anel elástico de retenção usado para furos	4	

4401-00053 HSGK01-125/70E-211F-722X1092 Cilindro com braço móvel

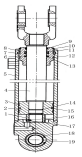

Figura13-4

Nome de Peça		4401-00053 Cilindro com braço móvel		
N. de Série	código	Nome	Quantidade	Obs.
1	ZL30Y-0110	M48*3 porca redonda de parafuso	1	
2	ZL30Y-011	Pistão	1	
3	ZL50LA-024	Anel de suporte	2	
4	ZL30Y-012	Haste de pistão	1	
5	ZL30Y-013	Conjunto de cilindros	1	
6	ZL30Y-015	Manga de guia	1	
7	ZL30Y-016	Clipe	1	
8	QY20-143A-4	Anel retentor	1	
9		70X80X6/8 Anel de proteção de pó	1	
10	GB/T894.1-86	115 Anel de retenção	1	
11		KY 70X85X11.4 Fechamento de óleo	1	
12	GB/T1235-76	O 125*5.7 Vedação	1	
13	S55013	70 Turcon-fechamento	1	
14	GB/T1235-76	O 50*3.1 Vedação	1	
15	S55044	D125 Anel deslizante	1	
16	GB/T75-89	M8X14 Parafuso de fixação	1	
17		φ1 Fios de aço	1	
18	GB/T9163-90	GE50ES Rolamento nos nós	1	
19	GB/T893.1-86	75 Anel de retenção	2	

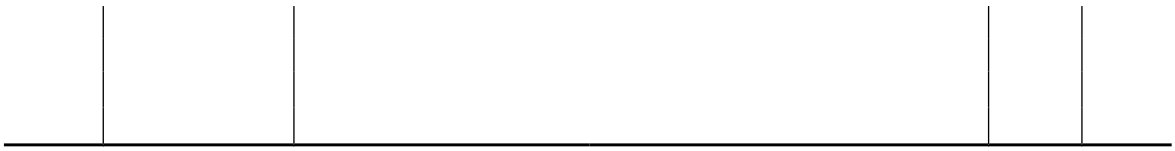

ZL014-4601-01 Instalações de trabalho

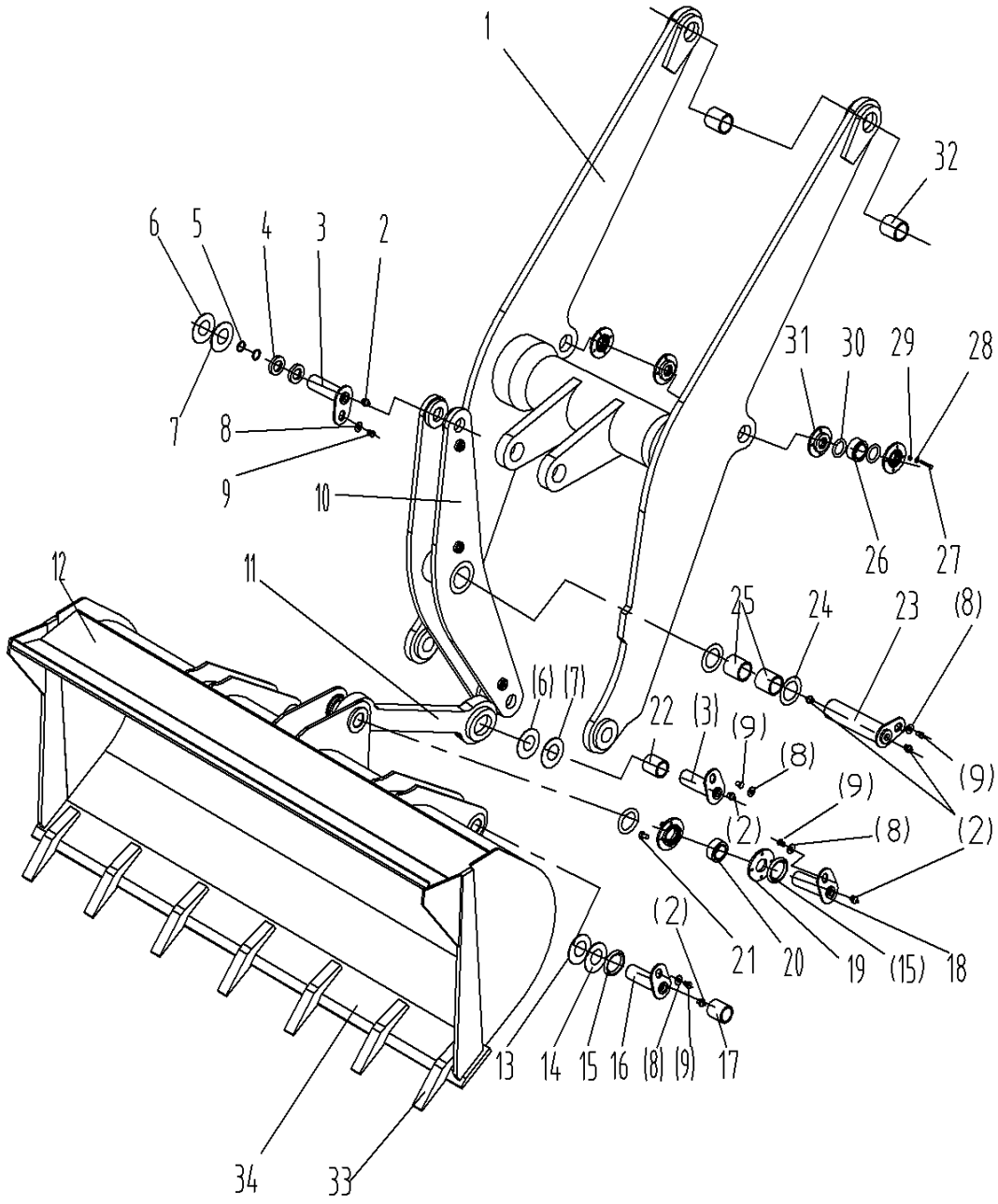

Figura,14-1

Nome de Peça		ZL14-4601-01 Instalações de trabalho			
N. de Série	código	Nome		Quantidade	Obs.
1	4601-00005		Conjunto de braços móveis	1	
2	9401-01804	JB/T7940.1-1995 M10X1	Copo de óleo	7	
3	4601-00003		Prego de solda	2	
4	4601-00004		Manga	2	
5	9401-00679	GB1235-1976 O 65X3.1	Anel de vedação	2	
6	4601-00013	t1	Gaxeta de ajuste	8	
7	4601-00815	t2	Gaxeta de ajuste	6	
8	9401-01725	GB/T96.1-2002 16-Ep.Zn	Gaxeta	6	
9	9401-01267	GB5787-1986 M16X20-Ep.Zn	Parafuso	6	
10	4601-00670		braço móvel	1	
11	4601-01035		Alavanca	1	
12	4601-00306		Balde	1	
	4601-01094		Balde de carvão	1	
13	4601-01015	t1	Gaxeta de ajuste t1	6	
14	4601-01021	t2	Gaxeta de ajuste t2	4	
15	4601-01022		Anel de proteção de pó	6	
16	4601-01023		Prego de solda	2	
17	4601-01288	50X65X74	Manga	2	
18	4601-01028		Prego de solda	1	
19	4601-01027		Flange	2	
20	9401-01617	GB/T9163-2001 GE60ES	Rolamento	1	
21	9401-02601	GB/T68-2000 M8X16-Ep.Zn	Parafuso	8	
22	4601-01289	60X75X80	Manga	1	
23	4601-00007		Prego	1	
24	4601-00669		Gaxeta de ajuste	5	

25	4601-01291	80X95X95	Manga	2	
26	9401-01619	GB/T9163-2001 GE50ES	Rolamento	2	
27	9401-01011	GB5782-2000 M8X60-Ep.Zn	Parafuso	8	
28	9401-01697	GB/T93-1987 8-Ep.Zn	Gaxeta	8	
29	9401-01340	GB/T6170-2000 M8-Ep.Zn	Porca de parafuso	8	
30	9401-00676	GB1235-1976 O 55X3.1	Anel de vedação	4	
31	4601-00016		Flange	4	
32	4601-01290	70X85X85	Manga	2	
33	4601-00307		Tente	7	
34	4601-00281		Placa principal de cortar	1	

ZL021-5000 Cabine

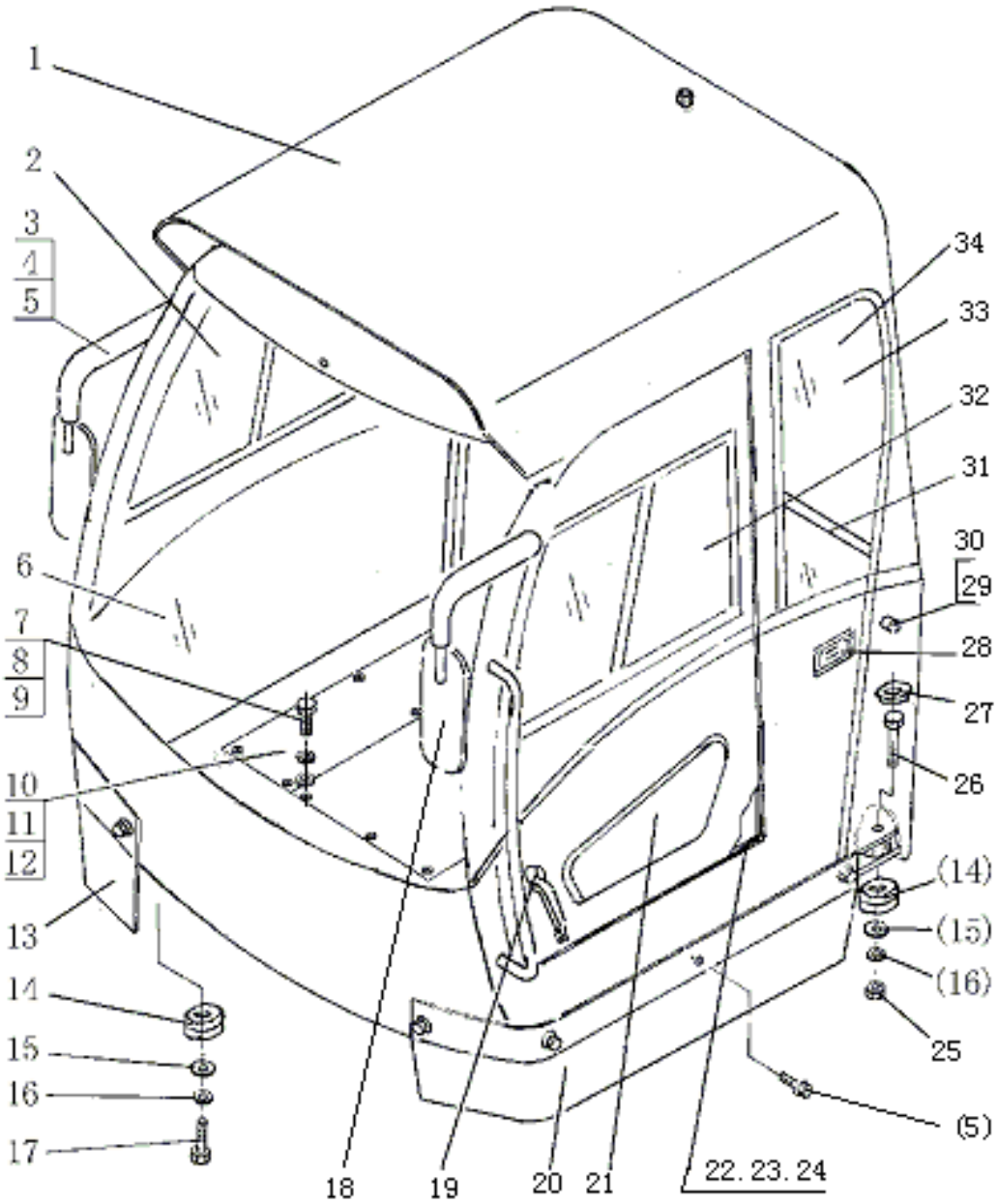

Figura15-1

Nome de Peça		ZL021-5000 cabine			
N. de Série	código	Nome		Quantidade	Obs.
1	5000-01020		Conjunto de coberturas da cabine do piloto	1	
2	5000-00651		Vidro direito	1	
3	5000-01027		Espelho retrovisor esquerdo titular	1	
4	5000-01028		Espelho retrovisor direito titular	1	
5	9401-01286	GB/T5787-1986 M8X25-Ep.Zn	Parafuso	8	
6	5000-00634		Pára-brisas	1	
7	9401-01187	GB/T5783-2000M8X40-Ep.Zn	Parafuso	14	
8	9401-01697	GB/T93-1987 8-Ep.Zn	Gaxeta	20	
9	9401-01772	GB/T97.1-2002 8-Ep.Zn	Gaxeta	20	
10	5003-00223		Borracha de chão	1	
11	5100-06351		Conjunto de tampas no centro direito	1	
12	5100-04943		Conjunto de tampas no centro esquerdo	1	
13	5000-00656		Placa direita de proteção	6	
14	5000-00481		Amortecedor	4	
15	5000-00461	90	Gaxeta grande	4	
16	9401-01699	GB/T93-1987 M20-Ep.Zn	Gaxeta	4	
17	9401-	GB/T5782-2000 M20X100-	Parafuso	2	

	00969	Ep.Zn			
18	5000-01025		Espelho retrovisor lente	2	
19	5000-00678		Fechadura da porta	1	
20	5000-00655		Placa esquerda de proteção	1	
21	5000-00636		Porta esquerda	1	
22	5000-00823		Borracha tira selo	1	
23	5000-00818		Borracha tira selo	1	
24	5000-00672		Borracha tira selo	1	

N. de Série	código	Nome		Quantidade	Obs.
25	9401-01325	GB/T6170-2000M20-Ep.Zn	Porca de parafuso	2	
26	9401-02372	GB/T5782-2000M20X120-Ep.Zn	Parafuso	2	
27	5100-04949		Tampa	4	
28	5000-01019		Fechadura de localização da cabine do piloto	1	
29	5000-00131		Bloco de borracha	1	
30	9401-01314	GB/T6170-2000 M10-Ep.Zn	Porca de parafuso	1	
31	5000-00957		Decoração interior da cabine do piloto	1	
32	5000-00638		Vidro da porta	1	
33	5000-00653		Vidro lateral esquerdo traseiro	1	
34	5030-00034		Pára-brisas traseiro (com tampa)	1	

5000-00957 interior da cabine

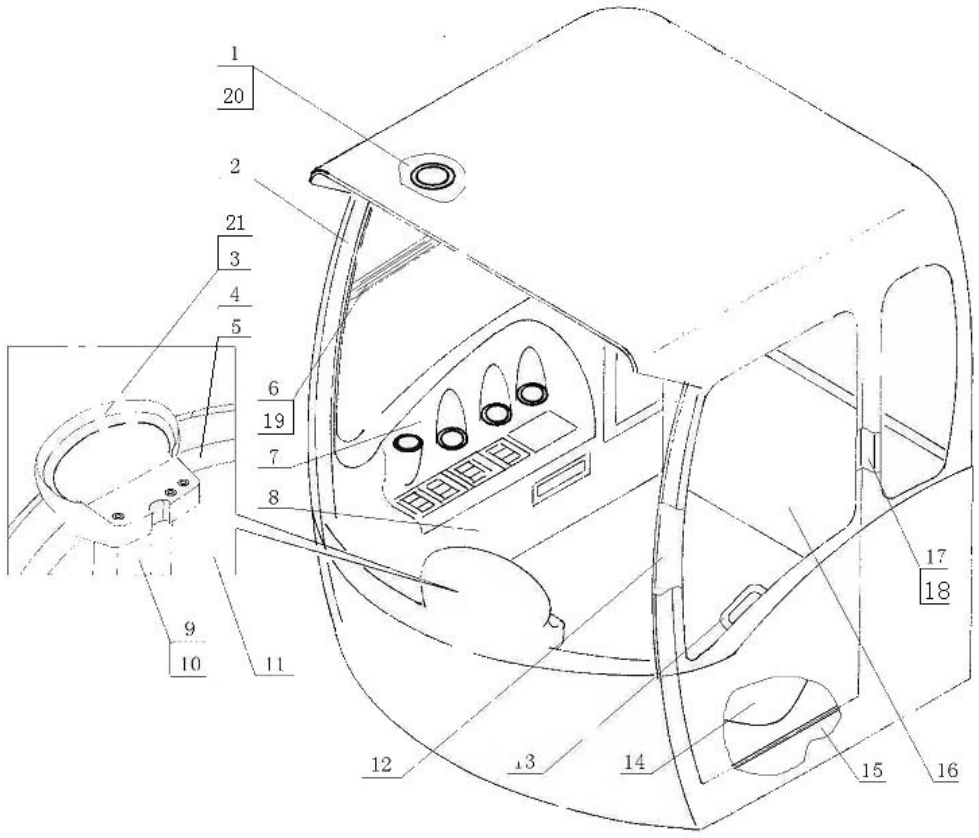

Figura.15-2

Nome do Componente		5000- interior da cabine 00957		
N. de Série	código	Nome	Quantidade	Obs.
1	5000-00957-00100	Conjunto de tetos da cabine do piloto	1	
2	5000-00957-01300	Pilar direito da frente	1	
3	5000-00957-00200	Conjunto de mesas de instrumentos principais	1	
4	5000-00957-00300	Acessórios inferiores esquerdo da mesa de instrumento	1	
5	5000-00957-01200	Acessórios inferiores direita da mesa de instrumento	1	
6	5000-00957-01400	Feixe de cruzamento do lado direito	1	
7	5000-00957-00400	Cobertura no ar-condicionado	1	
8	5000-00957-00500	Cobertura inferior do ar-condicionado	1	
9	5000-00957-00800	Capa do Ar Quente	1	
10	5000-00957-01500	Cobertura da haste de direção	1	
11	5000-00957-01510	Defletor frontal	1	
12	5000-00957-01000	Pilar esquerdo da frente	1	
13	5000-00957-01700	Maçaneta	1	
14	5000-00957-00700	Placa de porta de guarda	1	
15	5000-00957-01800	Porta inferior	1	
16	5000-00957-00900	Parede traseira	1	
17	5000-00957-00600	Parede lateral esquerda	1	
18	5000-00957-03000	Gancho de roupa	1	
19	5000-00957-01100	Pilar traseiro direito	1	

20	5000-00957-00100-001		Cobertura do alto-falante	2	
21	5000-00957-00200-003		Cobertura de instrumento	1	

ZL008-6800-02 Conjunto de Assentos

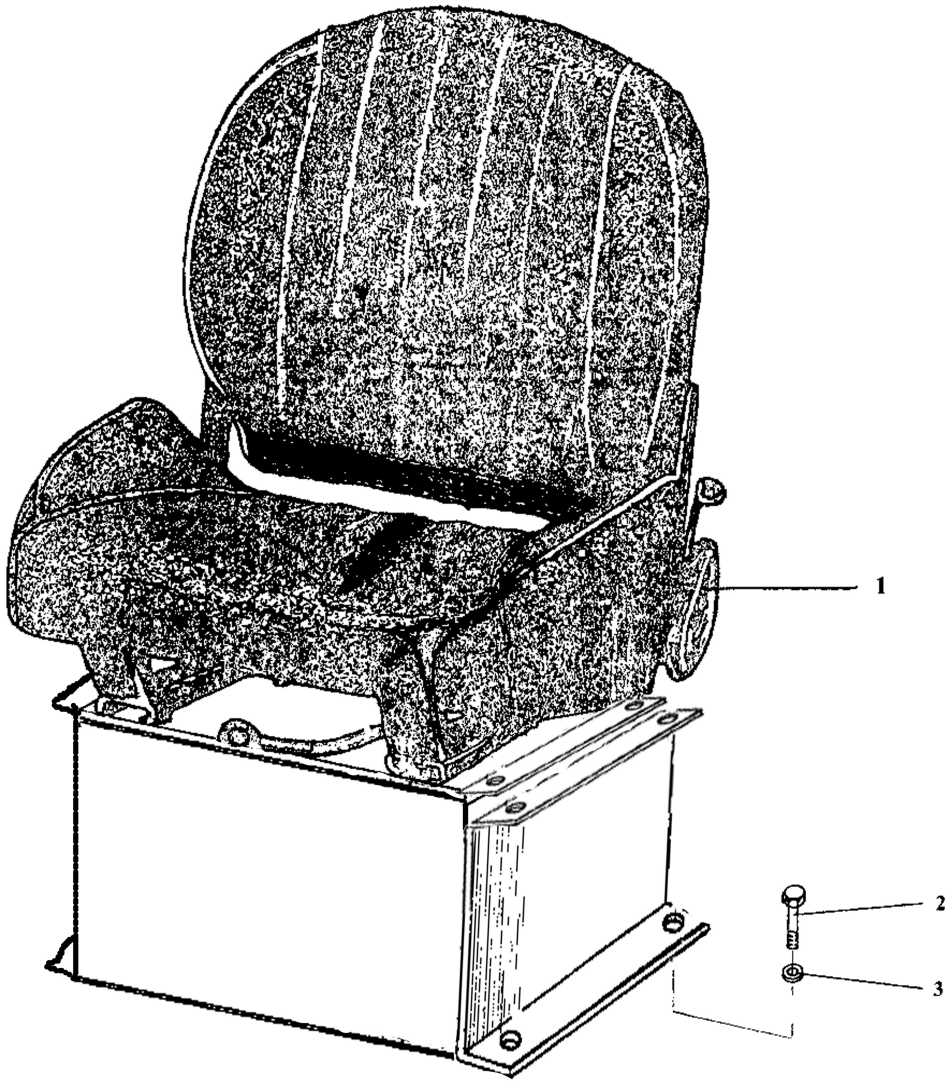

Figura.16-1

Nome de Peça		ZL008-6800	Conjunto de assentos		
N. de Série	código	Nome		Quantidade	Obs.
1	6800-00302	SG3	Cadeira	1	
2	9401-01056	GB/T5783-2000 M12×25-Ep.Zn	Parafuso	4	
3	9401-01672	GB/T93-1987 12-Ep.Zn	Gaxeta	4	

Sistema de ar-condicionado

ZL021-8100-04

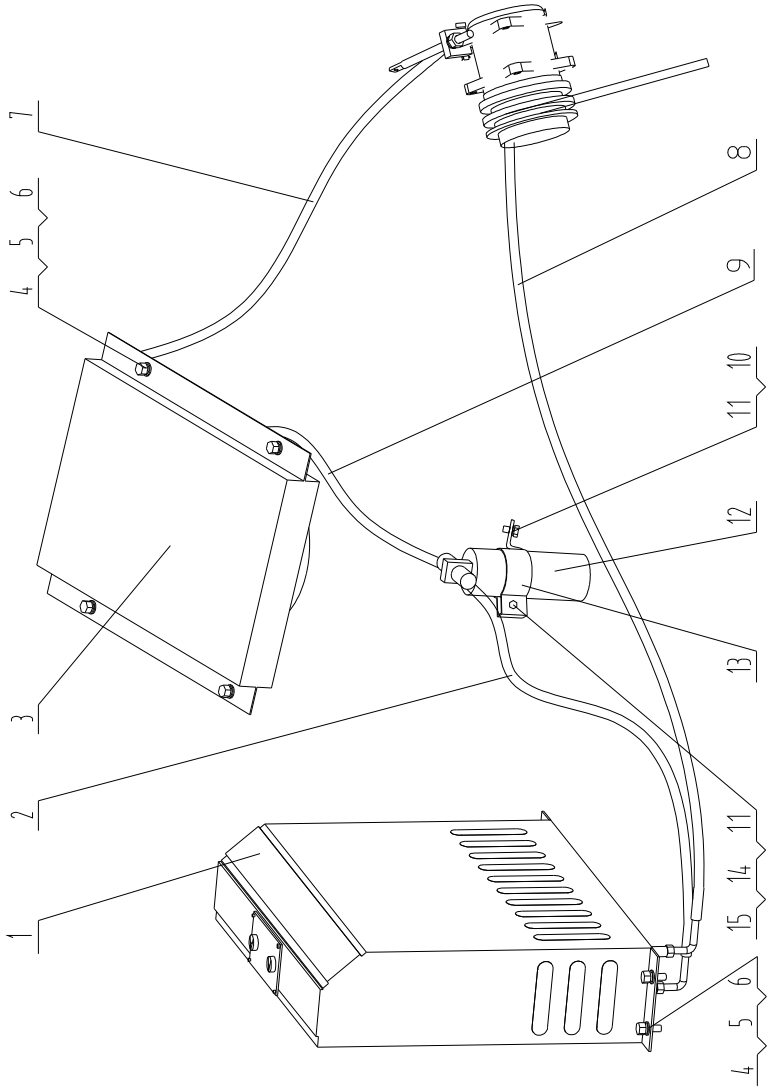

Figura.16-1

ZL021-8100-04 Sistema de ar-condicionado (II)

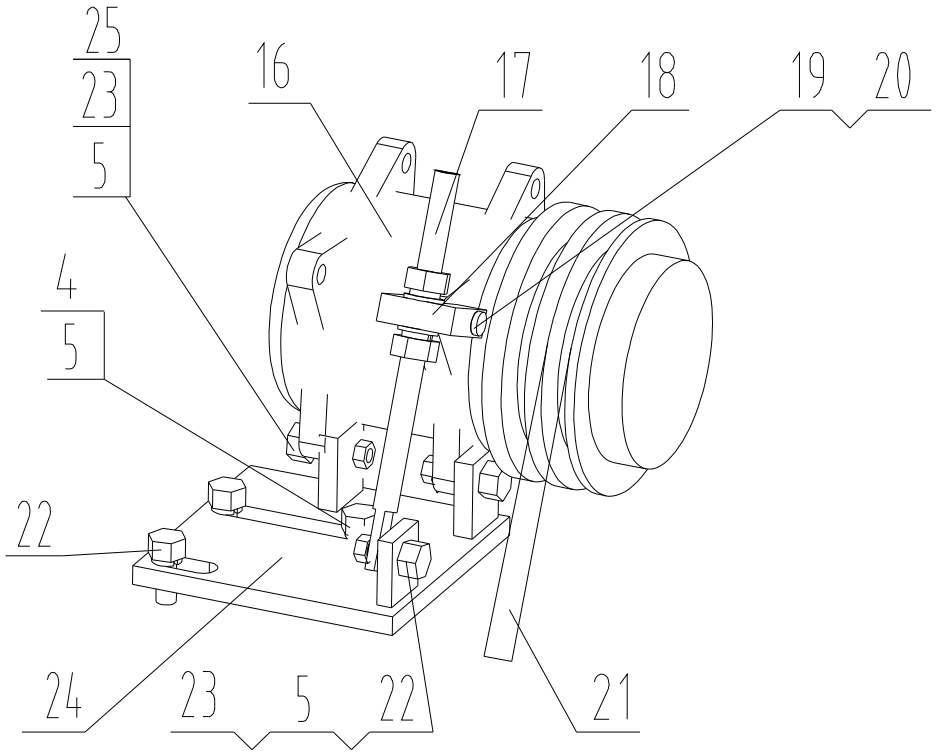

Figura.16-2

Nome de Peça		ZL021-8100-04 Sistema de ar-condicionado			
N. de Série	código	Nome		Quantidade	Obs.
1	GQZ85D		Vaporizador	1	
2	GQT85A-012	φ8X1700	Conjunto de tubos de borracha	1	
3	8105-00416	GQT85A-014	Conjunto de condensadores	1	
4	9401-01035	GB/T5783-2000 M10X25-Ep.Zn	Parafuso	9	
5	9401-01669	GB/T93-1987 10-Ep.Zn	Gaxeta	8	
6	9401-01741	GB/T97.1-2002 10-Ep.Zn	Gaxeta	8	
7	GQT85A-010	φ10X2300	Conjunto de tubos de borracha	1	
8	GQT85A-013	φ13X2900	Conjunto de tubos de borracha	1	
9	GQT85A-011	φ8X1000	Conjunto de tubos de borracha	1	
10	9401-01156	GB/T5783-2000 M6X16-Ep.Zn	Parafuso	2	
11	9401-01694	GB/T93-1987 6-Ep.Zn	Gaxeta	3	
12	8109-00063	6DT10-403	Conjunto de reservatórios de líquido	1	
13	GQT14D-111		Clipe de Reservatório de líquido	1	
14	9401-01165	GB/T5783-2000 M6X40-Ep.Zn	Parafuso	1	
15	9401-01337	GB/T6170-2000 M6-Ep.Zn	Porca de parafuso	1	
16	8126-00157	6DT10-102	Compressor	1	
17	8100-00165		Haste de ajuste	1	
18	8100-00110		Bloco de ajuste	1	
19	9401-01539	GB/T882-1986 B10X55	Prego	1	
20	9401-	GB/T91-2000	Prego aberto	1	

	01624	3.2X20			
21	8103-05320	17-460	Cinto	1	
22	9401-01041	GB/T5783-2000 M10X35-Ep.Zn	Parafuso	3	
23	9401-01314	GB/T6170-2000 M10-Ep.Zn	Porca de parafuso	3	
24	8103-05292		Suporte do compressor	1	
25	9401-01043	GB/T5783-2000 M10X40-Ep.Zn	Parafuso	2	

ZL008-8101 Sistema de aquecimento

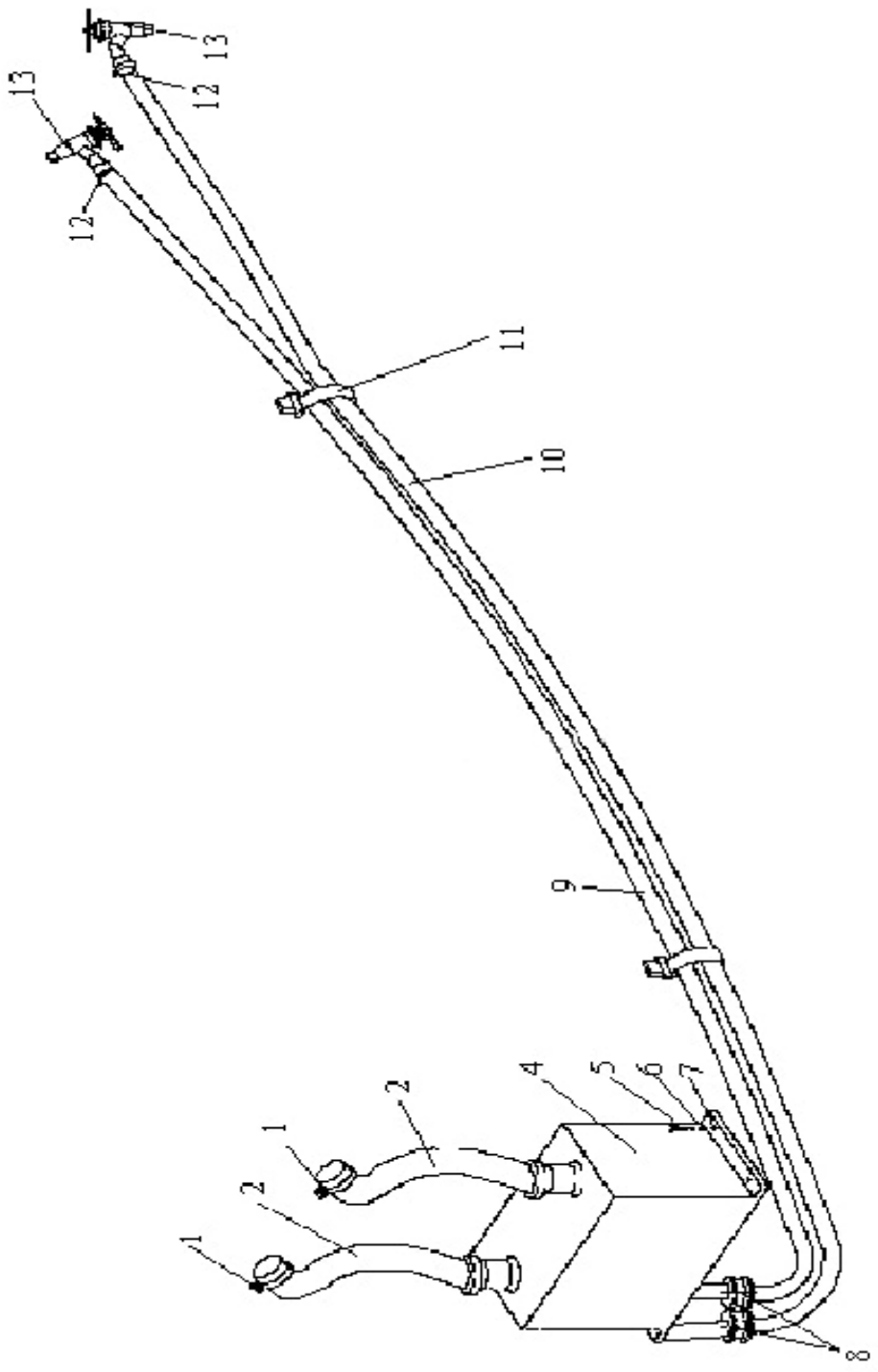

Figura 18-1

Nome de Peça		ZL008-8101	Sistema de aquecimento		
N. de Série	código	Nome		Quantidade	Obs.
1	2A	φ50	Bico	4	
2		φ50X400	Tubo de saída de ar	1	
4	8101-02506	BKC-Ⅱ	Aquecimento	1	
5	9401-01158	GB/T5783-2000 M6X20-Ep.Zn	Parafuso	4	
6	9401-01770	GB/T97.1-2002 6-Ep.Zn	Gaxeta	4	
7	9401-01694	GB/T93-1987 6-Ep.Zn	Gaxeta	4	
8	9411-00040		Cobertura	2	
9		φ16Xφ25X3800	Tubo de borracha	1	
10		φ16Xφ25X4000	Tubo de borracha	1	
11	4016-00010	ALT-280H-B	Cinto	6	
12	O#	φ16	Bico	4	
13	NPT1/2	1/2	Interruptor de aquecimento	2	

ZL021-8402-01

Cobertura de motor

Figura 19-1

Nome de Peça	ZL021-8402	Cobertura de motor		
N. de Série	código	Nome	Quantidade	Obs.
1	8402-01577	Corpo de cobertura	1	
2	8402-02068	Dobradiça	4	
3	8402-01608	Porta esquerda	1	
4	8402-01609	Porta direita	1	
5	8402-01572	936B	Fechadura de cobertura de motor	2	
6	8402-01598	YQ-10/22-160-470(B-B)300N	Mola com ar	4	
7	9401-01337	GB/T6170-2000 M6-Ep.Zn	Porca de parafuso	15	
8	8402-00317	Bloco de borracha	6	
9	9401-02526	GB/T5783-2000 M16X40-Ep.Zn	Parafuso	6	
10	9401-01676	GB/T93-1987 16-Ep.Zn	Gaxeta	6	
11	9401-01750	GB/T97.1-2002 16-Ep.Zn	Gaxeta	6	
12	8402-01645	chapa de borracha	4	
13	8402-01647	chapa de borracha	2	
14	8402-01875	Fechadura de cobertura traseira	1	
15	8402-01592	cobertura traseira	1	
16	8402-01874	Dobradiça	2	
19	9401-01249	GB/T5787-1986 M10X20-Ep.Zn	Parafuso	6	
20	8402-02348	YQ-10/22-240-550(B-B)230N	Mola com ar	2	
21	9401-01481	GB/T818-2000 M6X20-Ep.Zn	Parafuso	8	
22	9401-01694	GB/T93-1987 6-Ep.Zn	Gaxeta	22	
23	9401-	GB/T97.1-2002 6-Ep.Zn	Gaxeta	22	

24	01770 9401- 02269	GB/T818-2000 M6X16-Ep.Zn	Parafuso	14	
25	9401- 01485	GB/T819.1-2000 M6X16-Ep.Zn	Parafuso	8	
26	9401- 03587	GB/T956.1-1987 6	Gaxeta	8	
27	9401- 01394	GB/T68-2000 M8X25-Ep.Zn	Parafuso	2	
28	9401- 03588	GB/T956.1-1987 8	Gaxeta	2	
29	8402- 02711		Placa em cima	1	
30	9401- 00904	GB/T5782-2000 M10X55-Ep.Zn	Parafuso	6	
31	9401- 01669	GB/T93-1987 10-Ep.Zn	Gaxeta	6	
32	9401- 01719	GB/T96.1-2002 10-Ep.Zn	Gaxeta	6	
33	9401- 01267	GB/T5787-1986 M16X20-Ep.Zn	Parafuso	3	

1108-00431 Sistema de operação de regulador

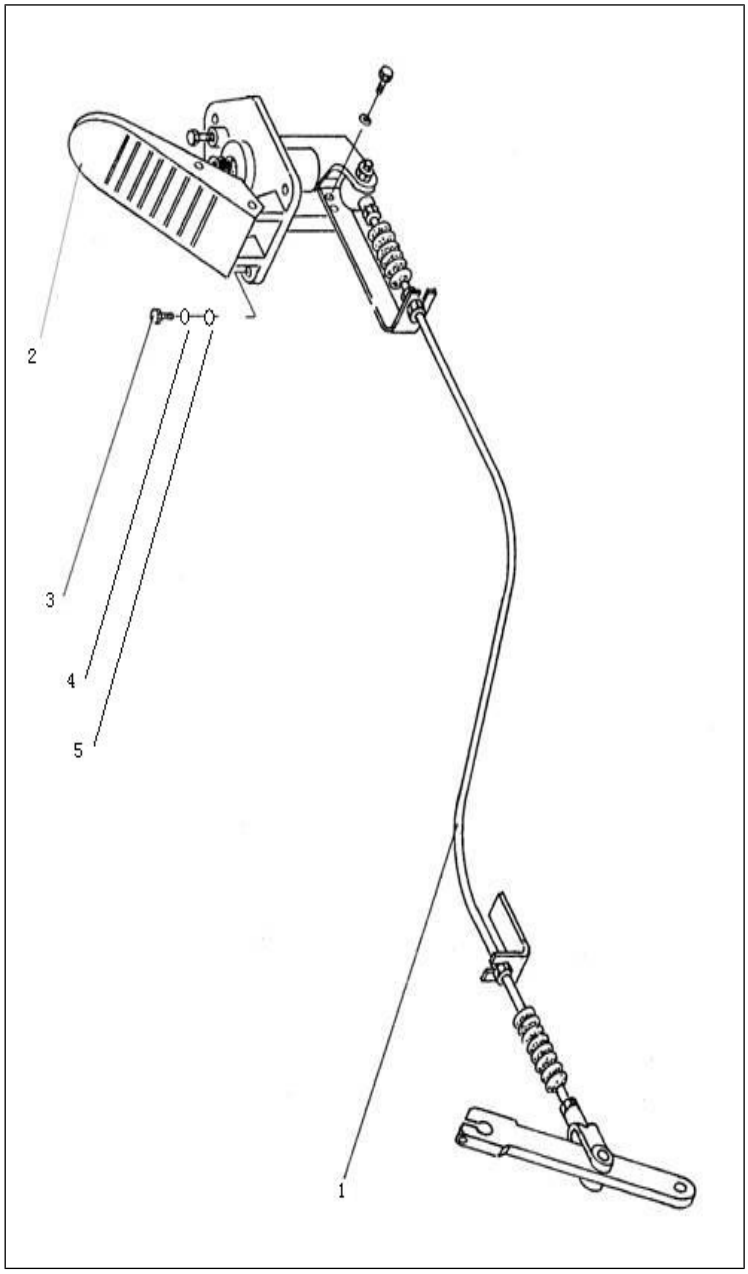

Figura.20-1

Nome de Peça		1108-00431	Sistema de operação de regulador		
N. de Série	código	Nome		Quantidade	Obs.
1	1108-00405	931A-3611	Eixo suave de regulador	1	
2	1108-00412	LJ110C	Acelerador do regulador	1	
3	9401-01279	GB/T5787-1986 M6X30-Ep.Zn	Parafuso	3	
4	9401-01694	GB/T93-1987 6-Ep.Zn	Gaxeta	3	
5	9401-01770	GB/T97.1-2002 6-Ep.Zn	Gaxeta	3	

Índice de peças reservas

			Índice de partes de peças de motor	
N. de Série	código	Nome		Índice nos desenhos de peças
1	1109-02322	C130(C3930942)	Filtro de água e óleo	Vide o catálogo de peças a diesel
2	1000-01991	C130(C3931063)	Filtro de gasolina	Vide o catálogo de peças a diesel
3	1000-01992	C130(C3937743)	Filtro de combustível	Vide o catálogo de peças a diesel
4	1000-01993	C130(C3355015)	Injetor	Vide o catálogo de peças a diesel
5	1000-01994	C130(C3288812)	aposta polywedge	Vide o catálogo de peças a diesel
6	1000-01995	C130(C3283570)	Almofada de fechamento de cilindro	Vide o catálogo de peças a diesel
7	1000-01996	C130(C3930906)	Almofada de fechamento de cilindro	Vide o catálogo de peças a diesel
8	1000-01997	OC130(C3910824)	Fechamento de Anel de vedação	Vide o catálogo de peças a diesel
9	1000-01998	C130(C4931027)	Conjunto de tubos de óleo retorno	Vide o catálogo de peças a diesel
10	1000-01999	C130(C3918188)	Gaxeta de fechamento	Vide o catálogo de peças a diesel
11	1000-02000	C130(C3903380)	Conexão com forma de luto	Vide o catálogo de peças a diesel
12	1000-02001	C130(C3905307)	Parafuso com forma de luto	Vide o catálogo de peças a diesel
13	1000-02002	C130(C3937553)	Roda de esticador	Vide o catálogo de peças a diesel
14	1000-02003	C130(C3967107)	Gaxeta plana	Vide o catálogo de peças a diesel

15	1000-02004	C130(C4935793)	Bomba de água	Vide o catálogo de peças a diesel
16	1000-02005	C130(C3906698)	Anel de fechamento	Vide o catálogo de peças a diesel
17	1000-02006	C130(C4938600)	Alternador	Vide o catálogo de peças a diesel
18	1000-02007	C130(C4930315)	protetor de temperatura	Vide o catálogo de peças a diesel
19	1000-02008	C130(C4937767)	Bomba de transferência de petróleo	Vide o catálogo de peças a diesel
20	1000-02011	C130(C4929600)	medidor de partida	Vide o catálogo de peças a diesel
21	1000-02012	C130(C4942879)	piloto da válvula solenóide acionada	Vide o catálogo de peças a diesel
22	1105-00158	1119N-020	Filtro de gasolina	F1-1(19)
23	1301-00849	KL936-C130	Conjunto de radiadores	F1-1(24)
24	1109-02904	C130 11096B-SET2	Selo de filtro de ar	F1-2(53)
25	3421-00618	QL-47-00	Filtro de recarga de óleo	F2-1(4)
27	9401-00670	GB1235-1976 O 45X3.5	Anel de vedação	F3-1(11)
28	1510-00029	CB-32	Engrenagem de bomba (esquerda, decorativa)	F3-1(34)
29	9401-00655	GB1235-1976 O 16X2.4	Anel de vedação de fechamento	F3-1(42)
30	1700-01592	O 52X5.7 Q26-01	Anel de vedação de fechamento	F4-4(4)
31	1700-01594	O 50X4 Q26-01	Anel de vedação de fechamento	F4-8(29)
32	1700-01596	O 22X2.5 Q26-01	Anel de vedação	F4-6(15)
33	1700-01605		Saco de gaxetas	F4-8(30)
34	1700-01611	O ZL20-030033	Anel de vedação de borracha	F4-8(41)
35	1701-02025	O 16X2 Q26-01	Anel de vedação	F4-6(19)
36	1714-00129	ZL20-032103	Disco de fricção interior	F4-1(14),F4-2(16),F4-3(16)
37	1714-00130	ZL20-032104	Disco de fricção exterior	F4-1(13),F4-2(15),F4-3(15)
38	1714-00126	ZL20-032003	Fechamento interior de óleo	F4-1(29),F4-2(5),F4-3(5)

39	1714-00127	ZL20-035002	Fechamento interior de óleo	F4-8(45)
40	1501-00328		Fechamento de óleo	F5-1(21)
41	1501-00176	55X82X22	Fechamento de óleo	F5-1(59)
42	1501-00307		Camada de fechamento	F5-1(68)
43	1501-00403		Camada de fechamento	F5-1(76)
44	1501-00291		Válvula reguladora	F5-1(77)
45	2203-00007		Frente condução flecha	F6-1(2)
46	2302-00106	8200410	Conjunto de redutor principal de velocidade	F7-1(4)
47	2307-00001	ZL40B-2-1-4A	Engrenagem positiva	F7-3(1)
48	2307-00002	ZL40B-2-15A	Engrenagem negativa	F7-3(2)
49	2300-00218	FB70X95X12	Fechamento de óleo	F7-3(9)，F6-3(10)
50	2300-00219	C201A1-02.01-2(30E)	Flange de transmissão	F7-3(16)
51	9401-00722	GB/T297-1994 32215	Rolamento	F7-3(6)
52	9401-04025	GB/T283-1994 NUP 2306E	Rolamento	F7-3(5)

N. de Série	código	Nome		Índice nos desenhos de peças
53	9401-00631	GB/T297-1994 31311	Rolamento	F7-3(21)
54	2303-00042	ZL40-2-1-01	Conjunto de diferencial	F7-3(29)
55	2302-00107	ZL40.2.1-20	Eixo cruzado	F7-4(4)
56	2303-00044	ZL40.2.1-16	Engrenagem espaçada flecha média	F7-4(2)
57	2303-00045	ZL40.2.1-15A	Engrenagem flecha média	F6-4(3)
58	2305-00084	ZL40.2.1-11	Gaxeta de engrenagem de planeta	F7-4(7)
59	2305-00085	ZL40.2.1-12	Engrenagem planetária	F7-4(8)

60	2303-00041	C201AL-00.00-4 (30E)	Eixo médio	F7-1(11)
61	2305-00088	79001524A	Engrenagem solar	F7-5(4)
62	2305-00090	77500938B	Anel de engrenagem	F7-5(20)
63	2305-00091	830205O1A	Suporte de engrenagem planetária	F7-5(25)
64	2305-00127	79001547A	Engrenagem planetária	F7-5(3)
65	2305-00126	79001545A	Engrenagem planetária flecha	F7-5(2)
66	2305-00089	75600456B	Engrenagem planetária Espaçador	F7-5(7)
67	2305-00128	75600334A	Manga	F7-5(5)
68	9401-00747	GB/T309-2000 6X30	Rolos de agulhas	F7-5(10)
69	9401-00742	GB/T308-2002 9.525	Esfera	F7-5(1)
70	9401-02652	GB/T9877.1-1988 FB150X180X15D	Fechamento de óleo	F7-5(13)，F7-5(14)
71	9401-00711	GB/T297-1994 32024	Rolamento	F7-5(16)
72	9401-00712	GB/T297-1994 32026	Rolamento	F7-5(19)
73	3501-00270	72006560B	Disco de percurso	F7-6(1)
74	9401-00742	GB/T308-2002 9.525	fio de aço	F7-5(1)
75	2300-00221	75700432A-7	Boca de saída de ar	F7-6(4)
76	3501-00260	75700432A-1	Corpo de braçadeira	F7-6(6)
77	3501-00231	75700432A.1-1	Disco de braçadeira	F7-6(19)
78	3500-00246	75700432A-4	Retângulo de vedação de óleo	F7-6(20)
79	3501-00230	75700432A-5	Pistão	F7-6(21)
80	3500-00225	75700432A-3	Anel de proteção de pó	F7-6(22)
81	9401-01948	SOMA	retentor	F7-6(25)
82	2800-02333		Flecha de solda	F8-1(13)
83	2821-01868		Flecha de solda	F8-1(18)

N. de Série	código	Nome		Índice nos desenhos de peças
84	2800-02332		Flecha de solda	F8-1(21)
85	2821-01867		Flecha de solda	F8-1(24)
86	2800-03355		Flecha inferior	F8-1(47)
87	2800-02334		Flecha de solda	F8-2(57)
88	2800-05676		Flecha superior	F8-1(34)
89	3406-00231	FLD-D30-H	Válvula de fluxo constante	F10-1(5)
90	3407-00043	CB-50E	Engrenagem de bomba (spline)	F10-1(12)
91	9401-00670	GB1235-1976 O 45X3.5	Anel de vedação	F10-1(23)
92	9401-00663	GB1235-1976 O 32X3.5	Anel de vedação	F10-1(28)
93	3409-00018	HSGK01-80/45E-2811-315X632	Cilindro	F10-1(38)
94	3401-00238	BZZ1-500/FKAR123015	Conjunto de redirecionamento	F10-1(41)
95	3421-00618	QL-47-00	Filtro de abastecimento de óleo	F10-1(47)
96	1101-00616	YWZ-127	medidor de nível de combustível	F10-1(50)
97	3421-00617	QL-48-00	Respirador	F10-1(51)
98	9401-00652	GB1235-1976 O 100X3.1	Anel de vedação	F10-1(54)
99	9401-00665	GB1235-1976 O38X3.5	Anel de vedação	F10-1(57)
100	3421-00024		Filtro	F10-1(65)
101	3421-00653	YLX-463-H	Filtro de óleo retorno	F10-1(69)
102	3409-00033	(ZL30E-1)	Saco de reparação de cilindro de redirecionamento	F10-3
103	3500-00039	150	Interruptor de travamento	F11-1(2)
104	9401-01903	JB/T982-1977 22	Gaxeta	F11-1(5)
105	3506-00745		Válvula principal de travamento de ar	F11-1(8)

106	3500-00040		Luz indicadora de alarme	F11-1(10)
107	9401-01898	JB/T982-1977 12	Gaxeta	F11-1(11)
108	9401-01899	JB/T982-1977 14	Gaxeta	F11-1(13)
109	3506-00738		Válvula manual de saída de água	F11-1(22)
110	4400-00630		Controlador de pressão	F11-1(24)
111	3505-00067	ZG40	Intensificador	F11-1(43)
112	3733-00008	SGD-251A	Lanterna de alarme	F12-7(2)
113	3735-00327		Bosch Relé	F12-7(3)
114	3735-00327		Bosch Relé	F12-7(4)

N. de Série	código	Nome		Índice nos desenhos de peças
114	3735-00327		Bosch Relé	F12-7(5)
115	3722-00088	BX2011C-10A	Alavanca de segurança	F12-7(6)
116	3722-00419	BX2011C-30A	Alavanca de segurança	F12-7(7)
117	3722-00089	BX2011C-20A	Alavanca de segurança	F12-7(8)
118	3722-00021	BX2011C-5A	Alavanca de segurança	F12-7(9)
119	4100-00156	13405 24V 21/5W BA15d	Lâmpada Philips	F12-4(3)
120	4100-00142	13498 24V 21W BA15s	Lâmpada Philips	F12-4(4)
121	4100-00141	13814 24V 10W BA15s	Lâmpada Philips	F12-4(5)
122	3792-00594		Interruptor decadência de 3 juntas-F	F12-3(1)
123	3792-00403		Interruptor decadência de junta singular (vídeo)	F12-3(2)
124	3792-00211	D	Interruptor decadência de 3 juntas-D	F12-3(3)
125	3792-00514		Interruptor decadência de junta singular (Luz indicadora de alarme)	F12-3(5)
126	3792-00518		Interruptor combinado simples	F12-3(6)
127	3792-00074		Interruptor decadência de junta singular (precursor)	F12-3(7)
128	3792-00210	C	Interruptor decadência de 3 juntas-C	F12-3(8)
129	9401-00665	GB1235-1976 O 38X3.5	Anel de vedação	F13-1(8)
130	4401-00066	HSGK01-160/90E-283F-465X998	Cilindro de óleo	F13-1(11)
131	4401-00053	HSGK01-125/70E-211F-722X1092	Cilindro de óleo	F13-1(40)
132	9401-00663	GB1235-1976 O 32X3.5	Anel de vedação	F13-1(45)

133	4401-01341	YL-97-00	Selo de filtro	F13-1(59)
134	9401-00670	GB1235-1976 O 45X3.5	Anel de vedação	F13-1(66)
135	9401-00677	GB1235-1976 O 55X3.5	Anel de vedação	F13-1(71)
136	4401-04650	DJS2-0.00b	Válvula de precursor	F13-1(78)
137	4401-04772	D32YT	Válvula multi-canal	F13-1(105)
138	4401-05212	D32.1-00	Válvula de sobrecarga	F13-2(15)
139	4401-05213	D32.2a-00	Válvula de segurança	F13-2(16)
140	4401-03238	(050328)	Saco de reparação de cilindro de caçamba rotativa	F13-3

N. de Série	código	Nome		Índice nos desenhos de peças
141	4401-03239	(050506 050507)	Cilindro de óleo com braço móvel	F13-4
142	4601-00003		Prego de solda	F14-1(3)
143	4601-00004		Manga	F14-1(4)
144	9401-00679	GB1235-1976 O 65X3.1	Anel de vedação	F14-1(5)
145	4601-00013	t1	Gaxeta de ajuste t1	F14-1(6)
146	4601-00815	t2	Gaxeta de ajuste t2	F14-1(7)
147	4601-01015	t1	Gaxeta de ajuste t1	F14-1(13)
148	4601-01021	t2	Gaxeta de ajuste t2	F14-1(14)
149	4601-01022		Anel de proteção de pó	F14-1(15)
150	4601-01023		Prego de solda	F14-1(16)
151	4601-01288	50X65X74	Manga	F14-1(17)
152	4601-01028		Prego de solda	F14-1(18)
153	9401-01617	GB/T9163-2001 GE60ES	Rolamento GE60ES	F14-1(20)
154	4601-01289	60X75X80	Manga	F14-1(22)
155	4601-00007		Prego	F14-1(23)
156	4601-00669		Gaxeta de ajuste	F14-1(24)
157	4601-01291	80X95X95	Manga	F14-1(25)
158	9401-01619	GB/T9163-2001 GE50ES	Rolamento	F14-1(26)
159	9401-00676	GB1235-1976 O 55X3.1	Anel de vedação	F14-1(30)
160	4601-01290	70X85X85	Manga	F14-1(32)
161	4601-00307		Tente	F14-1(33)
162	5000-00678		Fechadura de porta	F15-1(19)
163	5000-01019		Fechadura de localização da cabine do piloto	F15-1(28)

164	A0-B1103C	GJMB-2A	Fechadura de porta	F15-1 (12)
165	A0-B11020	NBS510	Fechadura de localização	F15-1 (14)
166	8126-00157	6DT10-102	Compressor	F16-2(16)
167	8100-00217		Gaxeta da haste de ajuste	F16-2(17)
168	8402-01875		Fechadura da cobertura traseira	F19-1(14)
169	8402-01598	YQ-10/22-160-470(B-B)300N	Mola de ar	F19-1(6)
170	8402-02348	YQ-10/22-240-550(B-B)230N	Mola de ar	F19-1(20)