RUTHZIL TRATOR COMERCIAL DE PEÇAS LTDA 11 97083-6812 ROLANDO CITRANGULO

CATÁLOGO DE PEÇAS
MF 96

FEVEREIRO 2004



MASSEY FERGUSON

ÍNDICE

05 Motor e Equipamentos
48 Transmissão
67 Eixo Traseiro
86 Eixo Dianteiro
93 Hidráulicos
123 Equipamento Elétrico & Painel de Instrumentos
139 Lataria
156 Plataforma Do Operador
167 Rodado e Peso das Rodas
172 Acessórios Gerais
177 Carregador

Motor
Engine
Motor

10-10

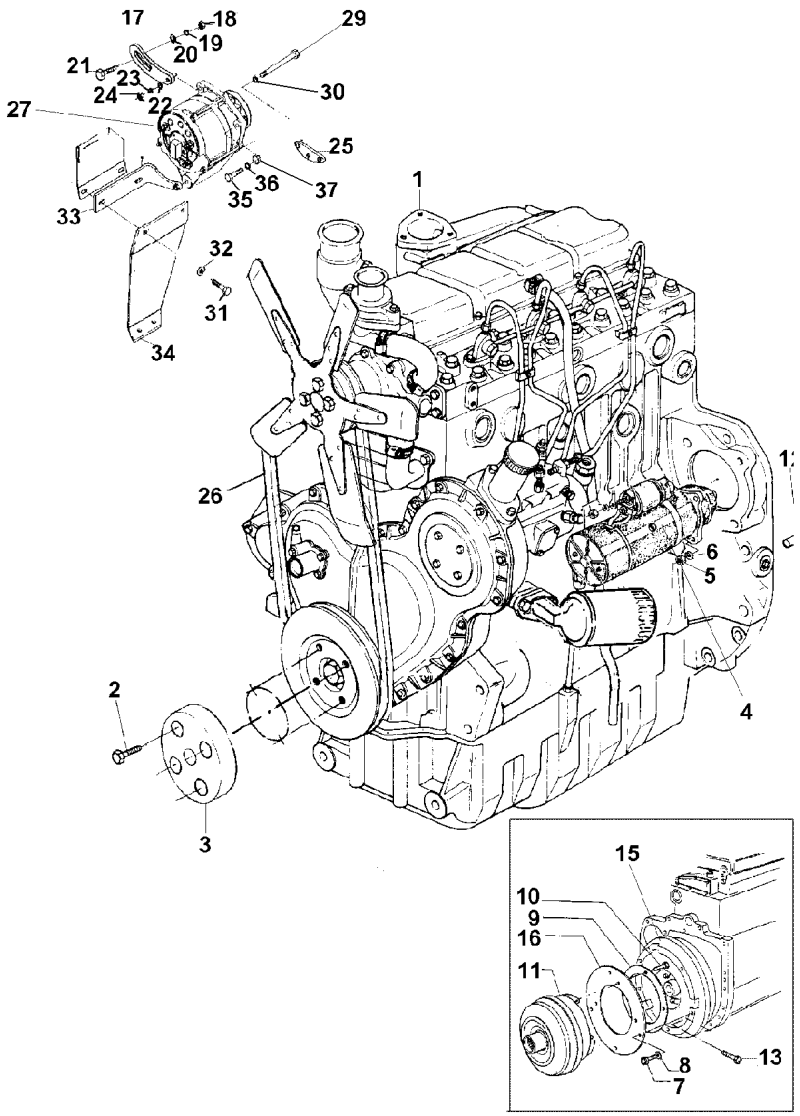

1	054561T1	10-15 No	**1**	MOTOR	ENGINE	MOTOR
2	063116P1		**4**	PARAFUSO	BOLT	PERNO
3	062582P1		**1**	PLACA	PLATE	PLATO
4	1482841M92	10-150 No	**1**	MOTOR PARTIDA	STARTERMOTOR	MOTOR ARRANQUE
5	353431X1		**3**	PORCA	NUT	TUERCA
6	353434X1		**3**	ARRUELA	WASHER	ARANDELA
7	3002007X1		**8**	PARAFUSO	BOLT	PERNO
8	2757286M1		**8**	ARRUELA	WASHER	ARANDELA
9	1691469M1		**1**	PLACA	PLATE	PLATO
10	3410001M1		**4**	PARAFUSO	BOLT	PERNO
11	1691467M1		**1**	CONVERSOR	CONVERTER	CONVERTIDOR
12	191314M1		**2**	PINO	PIN	PASADOR
13	353595X1		**6**	PARAFUSO	BOLT	PERNO
15	3410129M91	10-145 No	**1**	VOLANTE MOTOR	FLYWHEEL	VOLANTE MOTOR
16	1687111M1		**1**	PLACA	PLATE	PLATO
17	3149888M1		**1**	ESTICADOR	TURNBUCKLE	TORNIQUETE
18	353426X1		**1**	PORCA	NUT	TUERCA
19	353757X1		**1**	ARRUELA	WASHER	ARANDELA
20	353432X1		**1**	ARRUELA	WASHER	ARANDELA
21	3145869M1		**1**	PARAFUSO	BOLT	PERNO
22	353756X1		**1**	ARRUELA	WASHER	ARANDELA
23	353434X1		**1**	ARRUELA	WASHER	ARANDELA
24	353430X1		**1**	PORCA	NUT	TUERCA
25	3408102M2		**1**	SUPORTE	BRACKET	SOPORTE
26	2801859M1		**1**	CORREIA	BELT	CORREA
27	3589435M91	10-155 No	**1**	ALTERNADOR	ALTERNATOR	ALTERNADOR
29	354513X1		**1**	PARAFUSO	BOLT	PERNO
30	353434X1		**1**	ARRUELA	WASHER	ARANDELA
31	353538X1		**2**	PARAFUSO	BOLT	PERNO
32	353434X1		**2**	ARRUELA	WASHER	ARANDELA
33	3408100M92		**1**	SUPORTE	BRACKET	SOPORTE
34	3410054M1		**1**	SUPORTE	BRACKET	SOPORTE
35	354262X1		**1**	PARAFUSO	BOLT	PERNO
36	353756X1		**1**	ARRUELA	WASHER	ARANDELA
37	3145137M1		**1**	ESPAÇADOR	SPACER	PIEZA DISTANCIA

Bloco De Cilindros
Cylinder Block
Bloque De Cilindros

10-15

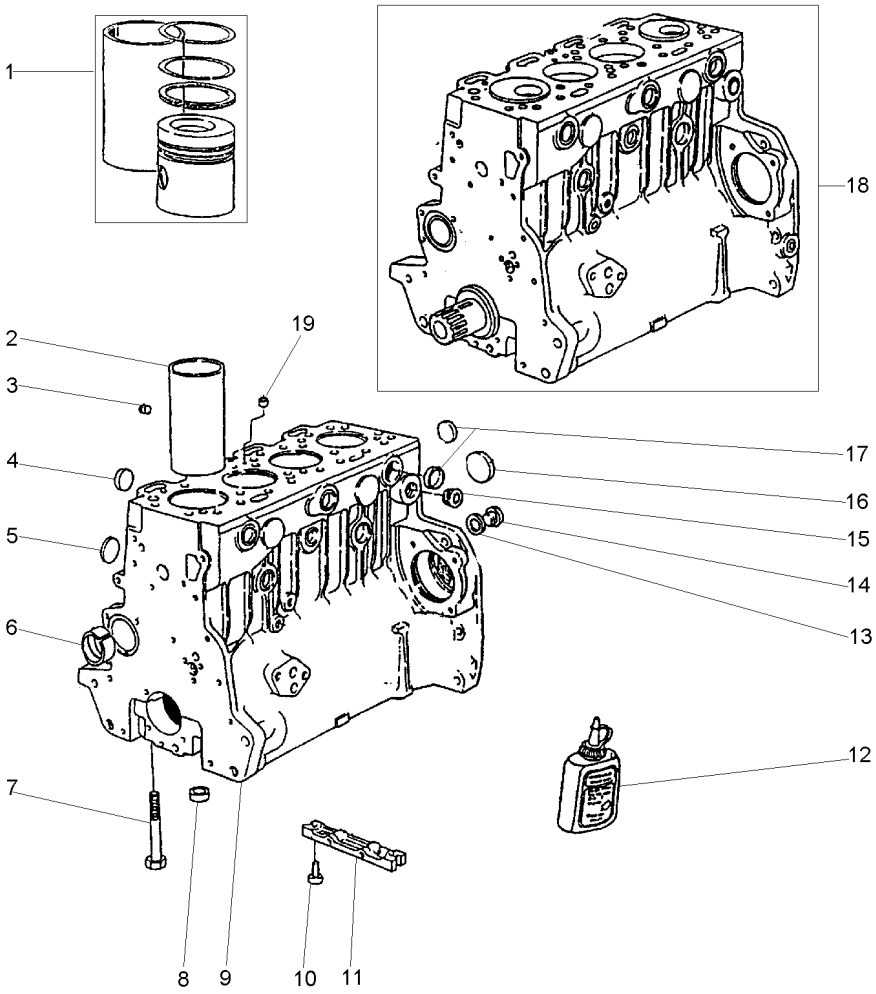

1	P4016	[A]
2	70530022	9
3	70650083	9
4	70650076	9
5	70650077	9
6	70998033	9
7	32166329	9
8	33142111	9
9	P4036	
10	2172530	
11	3627P011	
12	70490279	
13	70920065	9
14	0650582	9
15	70650109	
16	70650068	9
17	70650075	9
18	P4025	
19	70650079	9

[A] KIT CAMISA, PISTÃO E ANÉIS
KIT LINER, PISTON AND RINGS
KIT CAMISA, PISTON Y ANILLOS

1	CAMISA,PIST.ANEL	LINER,PIST.RING	CAMIS,AROS.PIST.
4	CAMISA	LINER	CAMISA
1	BUJÃO	PLUG	TAPON
4	BUJÃO	PLUG	TAPON
4	BUJÃO	PLUG	TAPON
1	BUCHA	BUSH	CASQUILLO
10	PARAFUSO	BOLT	PERNO
10	ANEL	RING	ARO
1	BLOCO CILINDROS	CYLINDER BLOCK	BLOQUE CILINDROS
2	PARAFUSO	BOLT	PERNO
1	PLACA	PLATE	PLATO
1	JUNTA	GASKET	EMPAQUETADURA.
1	ARRUELA	WASHER	ARANDELA
1	BUJÃO	PLUG	TAPON
1	BUJÃO	PLUG	TAPON
1	BUJÃO	PLUG	TAPON
8	BUJÃO	PLUG	TAPON
1	MOTOR PARCIAL	SHORT ENGINE	BLOQUE EMBIELADO
1	BUJÃO	PLUG	TAPON

Virabrequim
Crankshaft
Cigüeñal

10-20

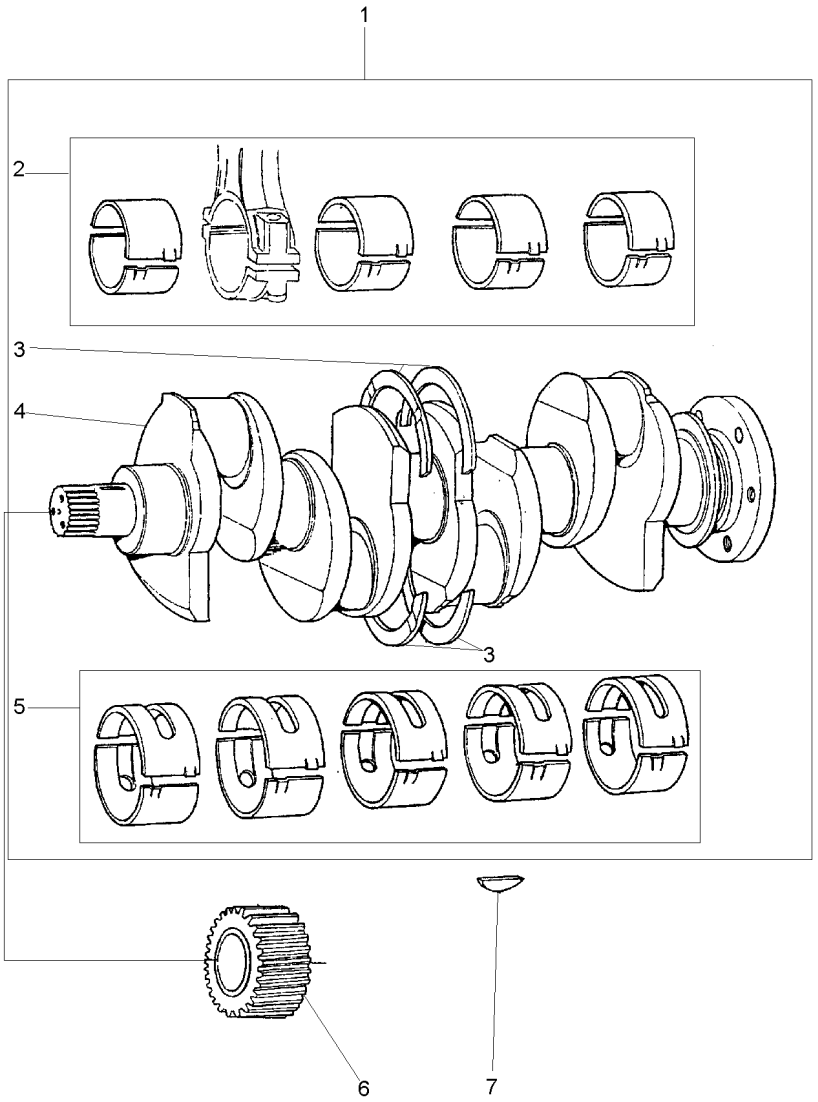

1	S4004		**1**	EIXO	SHAFT	ARBOL
2	423670	1	**1**	JOGO CASQUILHOS	BEARING KIT	JUEGO COJINETES
3	424808	1 STD	**1**	JG. ARRUELAS	KIT, WASHER	JUEGO ARANDELAS
3	424808A	⧗ +.0075"	**X**	JG. ARRUELAS	KIT, WASHER	JUEGO ARANDELAS
4	70998009	1	**1**	VIRABREQUIM	CRANKSHAFT	CIGUENAL
5	423669	1 STD	**1**	JOGO CASQUILHOS	BEARING KIT	JUEGO COJINETES
5	423669A	⧗ +.010"	**X**	JOGO CASQUILHOS	BEARING KIT	JUEGO COJINETES
5	423669B	⧗⧗ +.020"	**X**	JOGO CASQUILHOS	BEARING KIT	JUEGO COJINETES
5	423669C	⧗⧗⧗ +.030"	**X**	JOGO CASQUILHOS	BEARING KIT	JUEGO COJINETES
6	31171681		**1**	ENGRENAGEM	GEAR	ENGRANAJE
7	0500012		**1**	CHAVETA	KEY	CLAVE

Pistões E Bielas
Pistons And Connecting Rods
Pistones Y Bielas

10-25

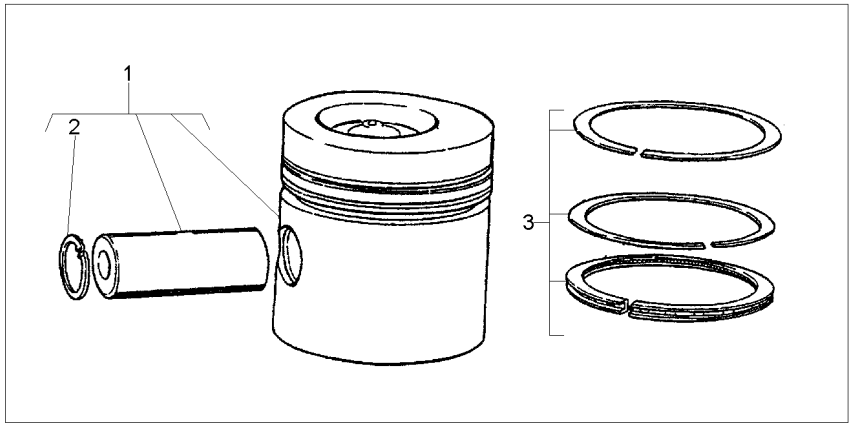

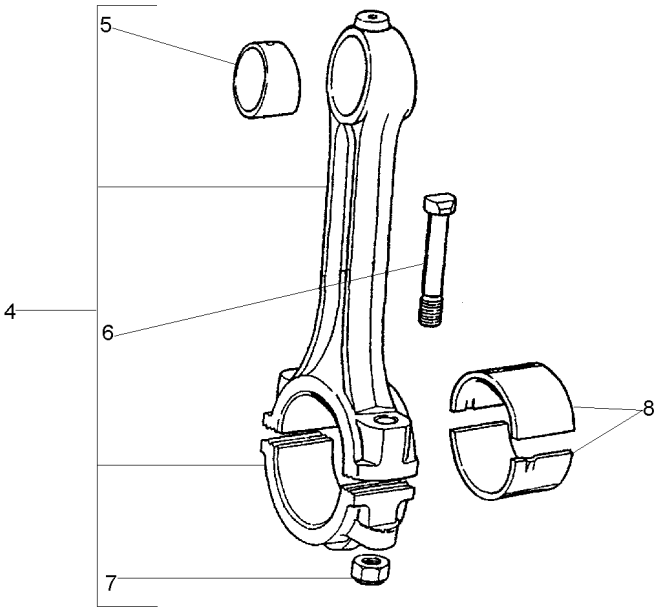

1	P4015		**4**	PISTÃO	PISTON	PISTON
2	70170026	1	**8**	ANEL TRAVA	CIRCLIP	CIRCULITO
3	P4017		**4**	JG. ANÉIS	KIT, RING	AROS JUEGO
4	424804		**4**	BIELA	CONROD	BIELA
5	70998085		**4**	BUCHA	BUSH	CASQUILLO
6	32762116	4	**8**	PARAFUSO	BOLT	PERNO
7	70570094	4	**8**	PORCA	NUT	TUERCA
8	423670	STD	**1**	JOGO CASQUILHOS	BEARING KIT	JUEGO COJINETES
8	423670A	⧗ + .010"	**X**	JOGO CASQUILHOS	BEARING KIT	JUEGO COJINETES
8	423670B	⧗ + .020"	**X**	JOGO CASQUILHOS	BEARING KIT	JUEGO COJINETES
8	423670C	⧗ + .030"	**X**	JOGO CASQUILHOS	BEARING KIT	JUEGO COJINETES

Tampa Do Cabeçote
Cylinder Head Cover
Tapa De Válvulas

10-30

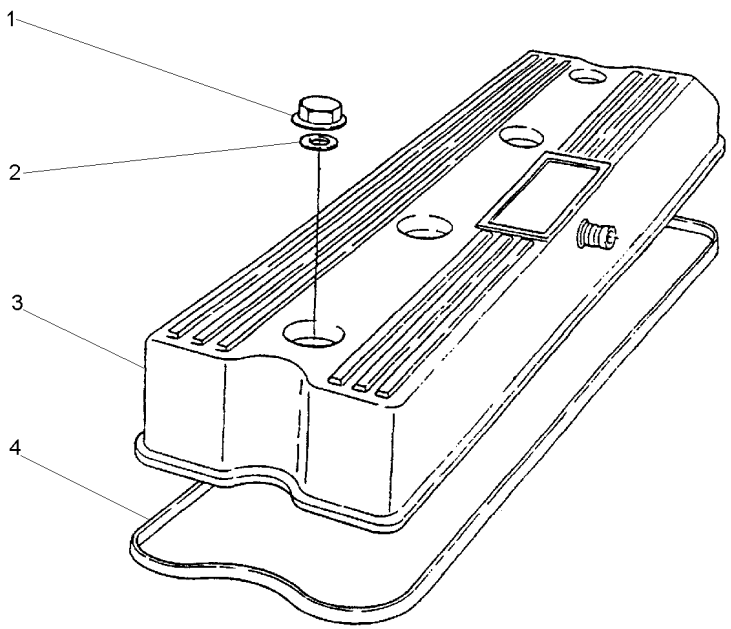

1	70570087			
2	33817132			
3	70992764			
4	70490258			
4	PORCA	NUT	TUERCA
4	ARRUELA	WASHER	ARANDELA
1	TAMPA	COVER	CUBIERTA
1	JUNTA	GASKET	EMPAQUETADURA.

Respiro Do Motor
Engine Breather
Respiradero Del Motor

10-35

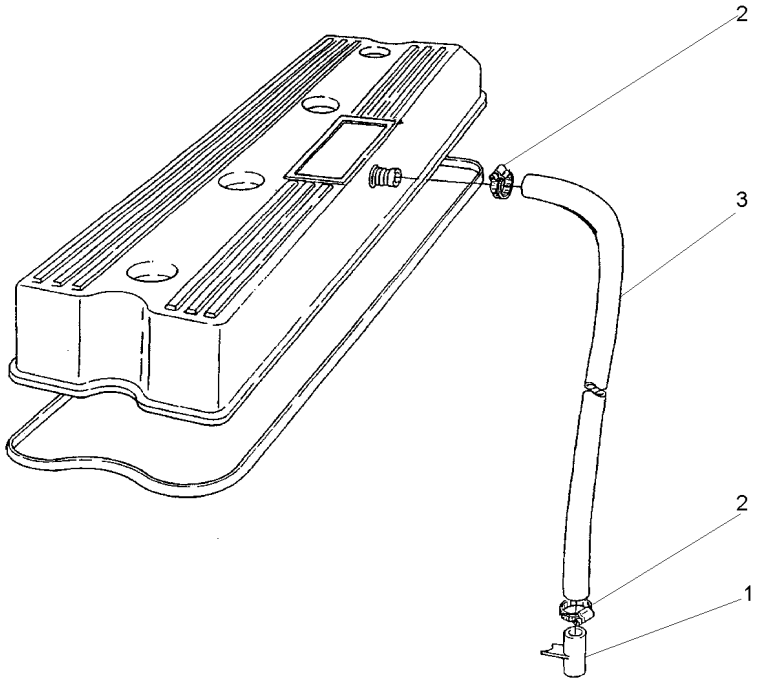

1	35731144	**1**	TUBO	PIPE	CANO
2	70180153	**2**	BRAÇADEIRA	CLAMP	ABRAZADERA
3	70620711	**1**	MANGUEIRA	HOSE	FLEXIBLE

Válvulas E Balanceiros
Valves And Rockershafts
Válvulas Y Balancines

10-40

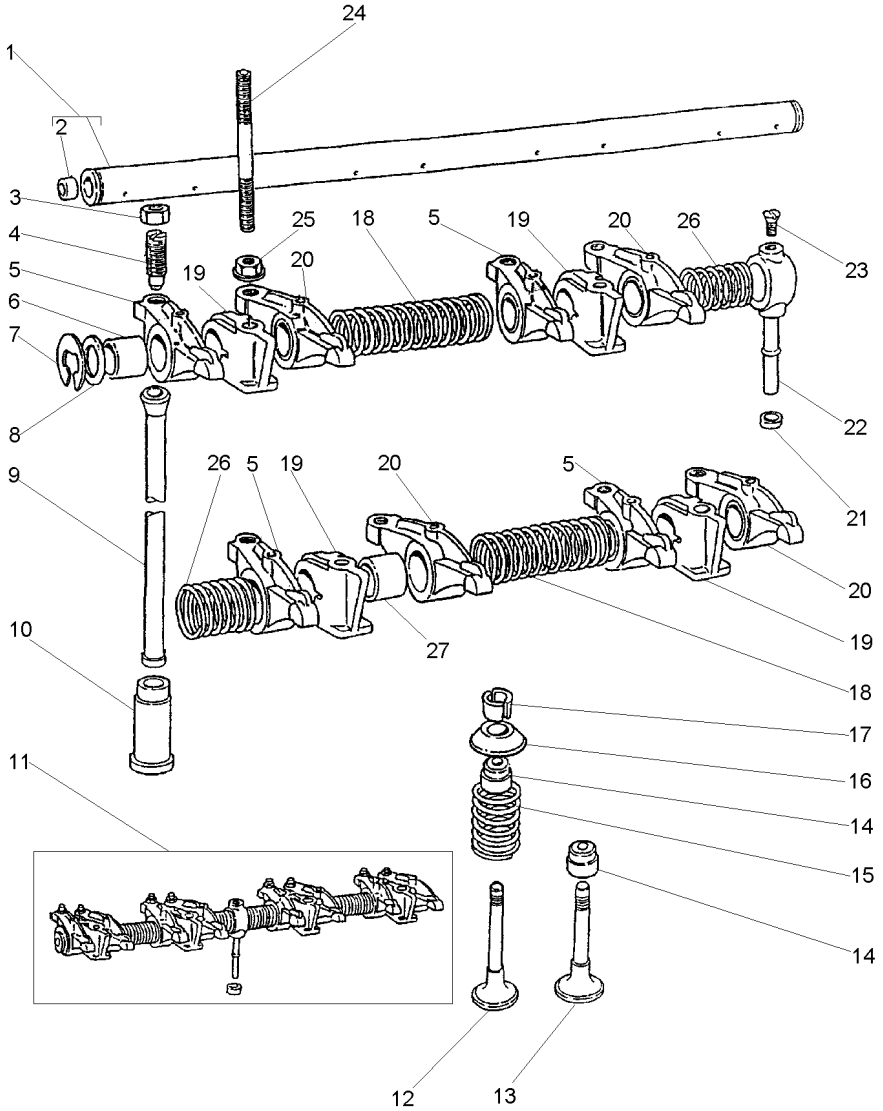

1	424807	11
2	0650507	1
3	0576052	
4	0720579	
5	70998095	11 ▶
6	2511425	5
7	0170151	11
8	33117415	11
9	70998041	
10	31434163	
11	424823	
12	70998082	
13	70998019	
14	70730051	
15	70998136	
16	70150047	
17	70230010	
18	31744123	11
19	70100716	11
20	70998096	11 ◀
21	33811113	
22	35511111	11
23	0726504	11
24	70820105	
25	70570075	
26	31743108	11
27	2511425	20

1	EIXO	SHAFT	ARBOL
2	BUJÃO	PLUG	TAPON
8	PORCA	NUT	TUERCA
8	PARAFUSO	BOLT	PERNO
4	BALANCEIRO	ROCKER	BALANCIN
4	BUCHA	BUSH	CASQUILLO
2	ANEL TRAVA	CIRCLIP	CIRCULITO
2	ARRUELA	WASHER	ARANDELA
8	VARETA	ROD	VARILLA
8	TUCHO	TAPPET	TAQUET
1	EIXO BALANCEIRO	ROCKER SHAFT	EJE BALANCINES
4	VÁLVULA ADMISSÃO	VALVE INLET	VALVULA ADMISION
4	VÁLVULA ESCAPE	VALVE EXHAUST	VALVULA ESCAPE
8	VEDADOR	SEAL	RETEN
8	MOLA	SPRING	RESORTE
8	CAPA	CAP	TAPA
16	TRAVA	LOCK	RETENEDOR
2	MOLA	SPRING	RESORTE
4	SUPORTE	BRACKET	SOPORTE
4	BALANCEIRO	ROCKER	BALANCIN
1	OLIVA	OLIVE	OLIVA
1	TUBO	PIPE	CANO
1	PARAFUSO	BOLT	PERNO
4	PRISIONEIRO	STUD	ESPARRAGO
4	PORCA	NUT	TUERCA
2	MOLA	SPRING	RESORTE
4	BUCHA	BUSH	CASQUILLO

Cabeçote
Cylinder Head
Culata

10-45

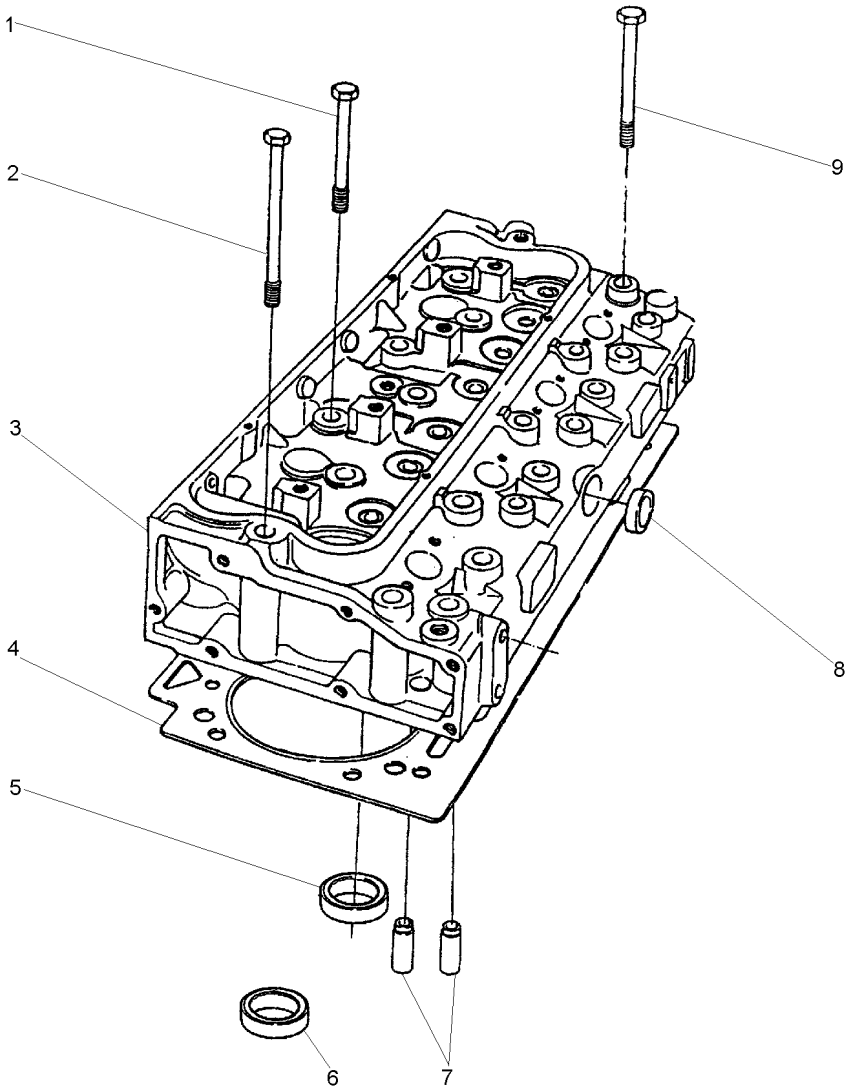

1	70740340		**2**	PARAFUSO	BOLT	PERNO
2	70740342		**8**	PARAFUSO	BOLT	PERNO
4	3681E034		**1**	JUNTA CABEÇOTE	HEAD GASKET	JUNTA DE CULATA
6	70470095	3	**4**	SEDE VÁLVULA	VALVE SEAT	ASIENTO VALVULA
7	70420019	3	**8**	GUIA	GUIDE	GUIA
8	70650075	3	**1**	BUJÃO	PLUG	TAPON
9	70740341		**12**	PARAFUSO	BOLT	PERNO

275-06 **EJ80Z004** **CPE96 E01 (1)** **02/04** **10- 45**

Alça / Tampa Cabeçote
Handle / Cylinder Head Cover
Alza / Tapa De Válvulas

10-50

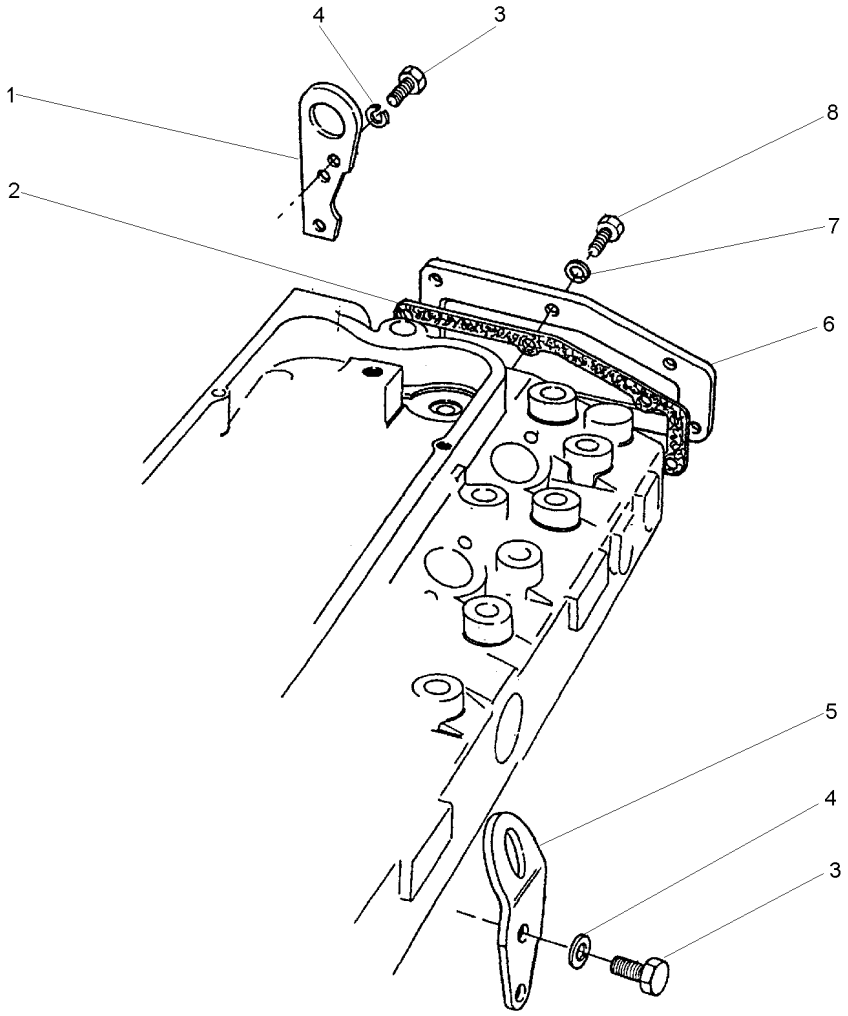

1	36177111	**1** ALÇA	STRAP	FAJA
2	36851409	**1** JUNTA	GASKET	EMPAQUETADURA.
3	0746453	**4** PARAFUSO	BOLT	PERNO
4	0920054	**4** ARRUELA	WASHER	ARANDELA
5	0940913	**1** ALÇA	STRAP	FAJA
6	36212152	**1** TAMPA	COVER	CUBIERTA
7	0920053	**6** ARRUELA	WASHER	ARANDELA
8	0746255	**6** PARAFUSO	BOLT	PERNO

Caixa De Distribuição
Timing Case
Caja De Distribución

10-55

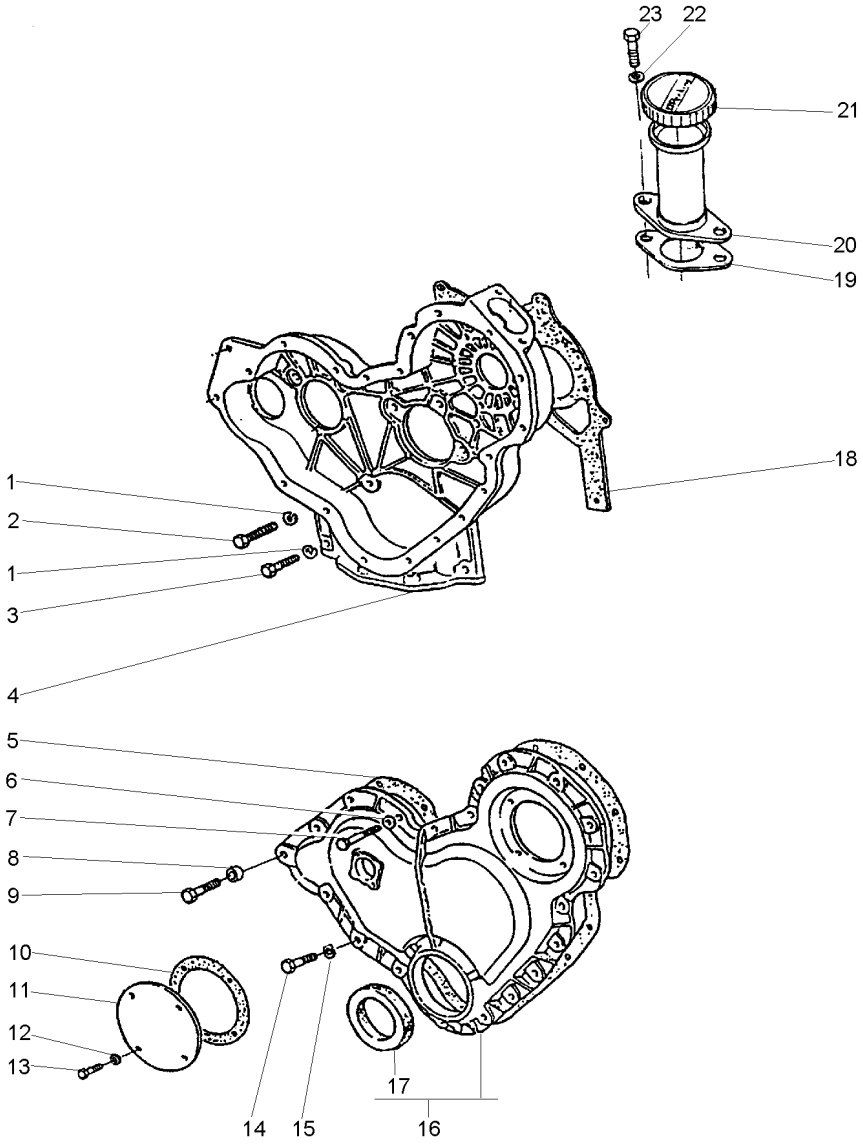

1	0920053		**9**	ARRUELA	WASHER	ARANDELA
2	0746211		**7**	PARAFUSO	BOLT	PERNO
3	0746255		**2**	PARAFUSO	BOLT	PERNO
4	4236256		**1**	CARCAÇA	HOUSING	ALOJAMIENTO
5	36813137		**1**	JUNTA	GASKET	EMPAQUETADURA.
6	0920108		**4**	ARRUELA	WASHER	ARANDELA
7	0096238		**3**	PARAFUSO	BOLT	PERNO
8	70330050		**1**	ESPAÇADOR	SPACER	PIEZA DISTANCIA
9	0096239		**1**	PARAFUSO	BOLT	PERNO
10	36825107		**1**	JUNTA	GASKET	EMPAQUETADURA.
11	37556117		**1**	TAMPA	COVER	CUBIERTA
12	0920108		**4**	ARRUELA	WASHER	ARANDELA
13	70740128		**4**	PARAFUSO	BOLT	PERNO
14	0746211		**14**	PARAFUSO	BOLT	PERNO
15	0920053		**14**	ARRUELA	WASHER	ARANDELA
16	70992825		**1**	TAMPA	COVER	CUBIERTA
17	70730043	16	**1**	RETENTOR	SEAL	RETEN
18	36814137		**1**	JUNTA	GASKET	EMPAQUETADURA.
19	36862138		**1**	JUNTA	GASKET	EMPAQUETADURA.
20	70991630		**1**	BOCAL	FILLER	RELLENADOR
21	70150038	20	**1**	TAMPA	COVER	CUBIERTA
22	0920108		**2**	ARRUELA	WASHER	ARANDELA
23	0746254		**2**	PARAFUSO	BOLT	PERNO

275-02 **EO55Z003** **CPE96 E01 (1)** **02/04** **10-55**

Árvore De Comando Das Válvulas
Camshaft
Arbol De Levas

10-60

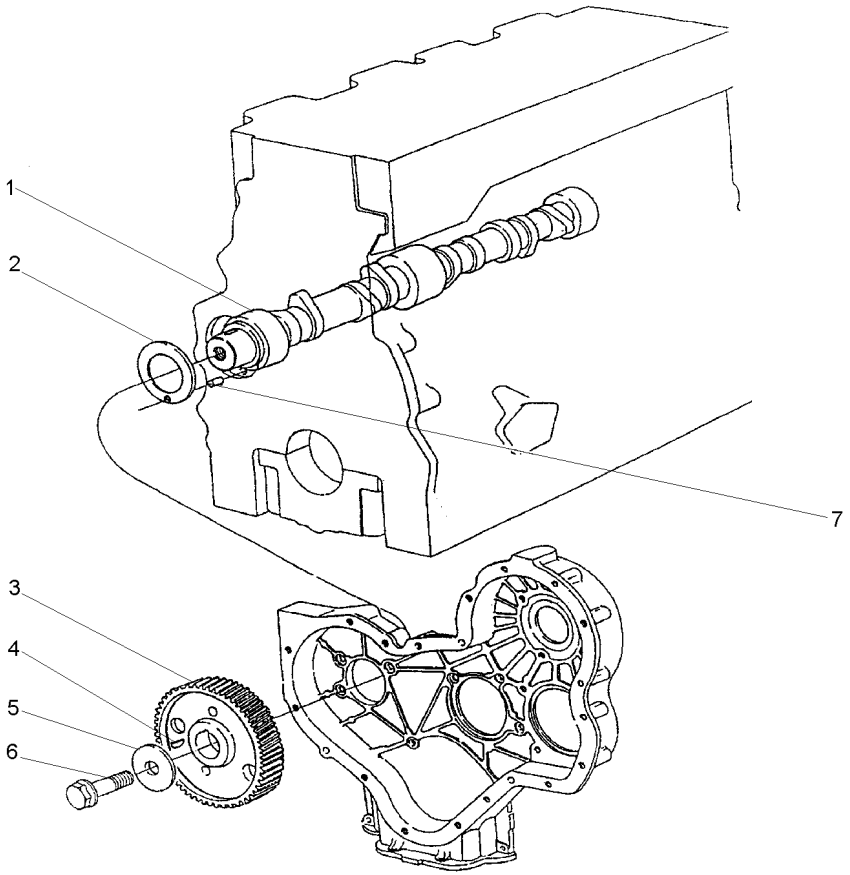

1	31415371	**1** EIXO	SHAFT	ARBOL
2	33153121	**1** ARRUELA	WASHER	ARANDELA
3	31171931	**1** ENGRENAGEM	GEAR	ENGRANAJE
4	0500012	**1** CHAVETA	KEY	CLAVE
5	70920103	**1** ARRUELA	WASHER	ARANDELA
6	70740323	**1** PARAFUSO	BOLT	PERNO
7	0610844	**1** PINO	PIN	PASADOR

Engrenagens Da Distribuição
Idler Gears
Engrenajes De La Distribuición

10-65

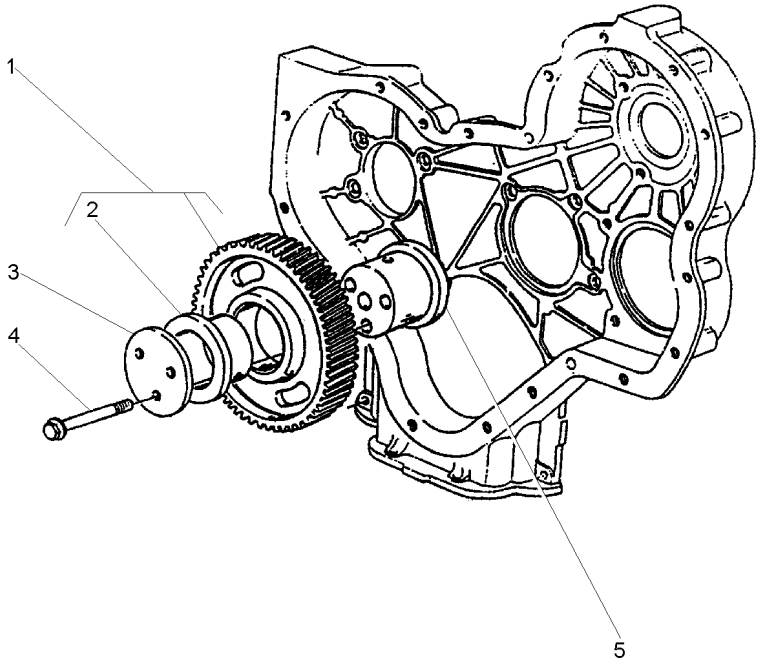

1	41115018		**1**	ENGRENAGEM	GEAR	ENGRANAJE
2	0050345	1	**2**	BUCHA	BUSH	CASQUILLO
3	70940151		**1**	PLACA	PLATE	PLATO
4	70740189		**3**	PARAFUSO	BOLT	PERNO
5	70998172		**1**	CUBO	HUB	CUBO

Coletor De Admissão
Induction Manifold
Multiple De Admisión

10-70

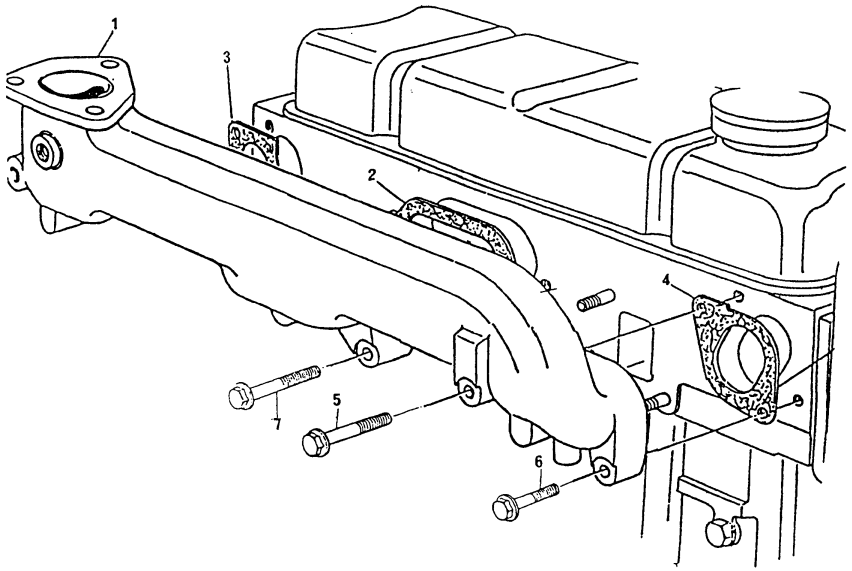

1	37787491	**1** COLETOR	COLLECTOR	COLECTOR
2	3688C002	**1** JUNTA	GASKET	EMPAQUETADURA.
3	3688C001	**1** JUNTA	GASKET	EMPAQUETADURA.
4	3688C003	**1** JUNTA	GASKET	EMPAQUETADURA.
5	70740311	**2** PARAFUSO	BOLT	PERNO
6	70740177	**2** PARAFUSO	BOLT	PERNO
7	70740181	**2** PARAFUSO	BOLT	PERNO

Coletor De Escape
Exhaust Manifold
Multiple De Escape

10-75

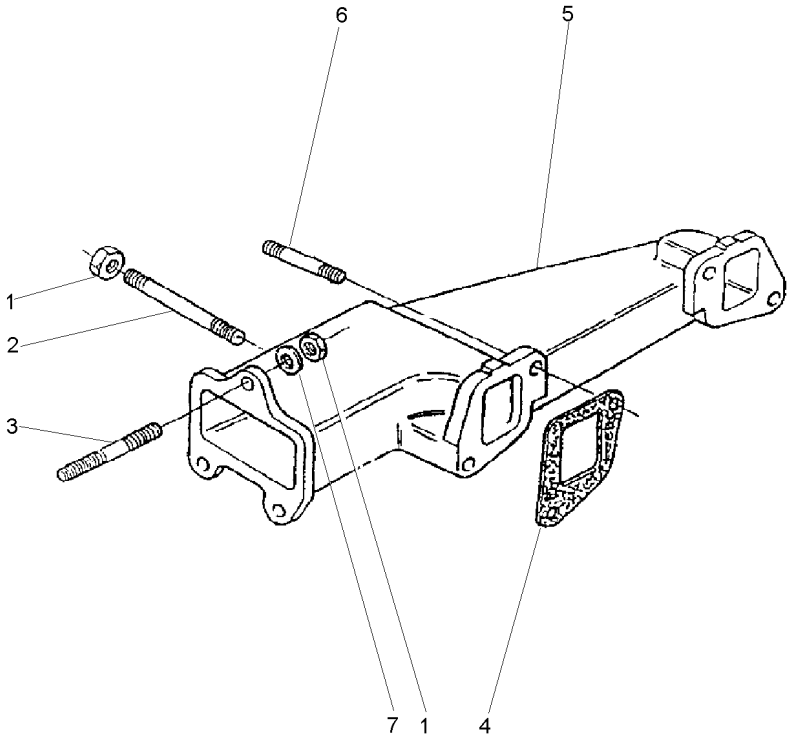

1	70570082	**7**	PORCA	NUT	TUERCA
2	0826526	**1**	PRISIONEIRO	STUD	ESPARRAGO
3	0826408	**3**	PRISIONEIRO	STUD	ESPARRAGO
4	36862134	**2**	JUNTA	GASKET	EMPAQUETADURA.
5	70540061	**1**	COLETOR	COLLECTOR	COLECTOR
6	0826422	**3**	PRISIONEIRO	STUD	ESPARRAGO
7	0920005	**3**	ARRUELA	WASHER	ARANDELA

Filtro De Óleo Lubrificante
Lubrificating Oil Filter
Filtro De Aceite Lubrificante

10-80

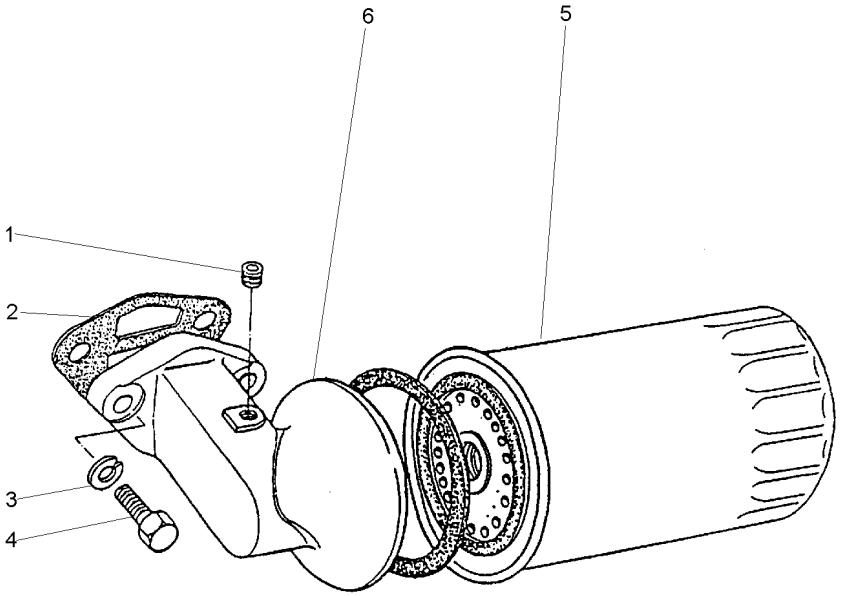

1	70650116		**1**	BUJÃO	PLUG	TAPON
2	36862517		**1**	JUNTA	GASKET	EMPAQUETADURA.
3	0920055		**2**	ARRUELA	WASHER	ARANDELA
4	0746610		**2**	PARAFUSO	BOLT	PERNO
5	1447048M1	71055	**1**	ELEMENTO DE ÓLEO	OIL FILTER	FILTRO DE ACEITE
6	70997145		**1**	CABEÇOTE FILTRO	FILTER HEAD	CABEZA DE FILTRO

Carter De Óleo
Oil Sump
Cárter De Aceite

10-85

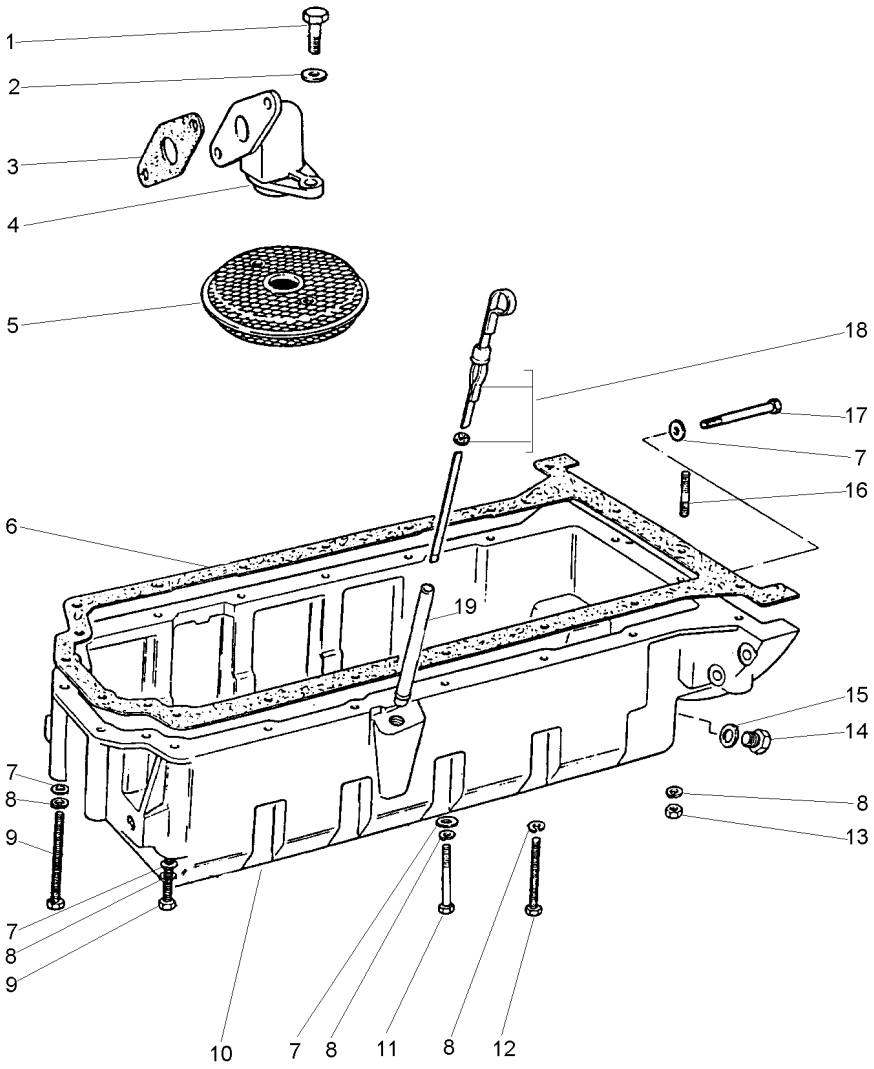

1	0746052		**2**	PARAFUSO	BOLT	PERNO
2	0920052		**2**	ARRUELA	WASHER	ARANDELA
3	36832409		**1**	JUNTA	GASKET	EMPAQUETADURA.
4	37738261		**1**	CONEXÃO	CONNECTION	CONEXION
5	70998076		**1**	PENEIRA	SIEVE	ZARANDA
6	36815721		**1**	JUNTA	GASKET	EMPAQUETADURA.
7	0920003		**11**	ARRUELA	WASHER	ARANDELA
8	0920053		**20**	ARRUELA	WASHER	ARANDELA
9	2184435		**6**	PARAFUSO	BOLT	PERNO
10	70830133		**1**	CÁRTER	SUMP	CARTER
11	0096215		**1**	PARAFUSO	BOLT	PERNO
12	0096241		**9**	PARAFUSO	BOLT	PERNO
13	0576002		**2**	PORCA	NUT	TUERCA
14	2487004		**1**	BUJÃO	PLUG	TAPON
15	70920109	●○ 70920008	**1**	ARRUELA	WASHER	ARANDELA
16	70820063		**2**	PRISIONEIRO	STUD	ESPARRAGO
17	0096214		**2**	PARAFUSO	BOLT	PERNO
18	70320078		**1**	VARETA	ROD	VARILLA
19	70992820		**1**	TUBO	PIPE	CANO

2031-144 **EO63Z001** **CPE96 E01 (1)** **02/04** **10-85**

Válvulas E Balanceiros
Valves And Rockershafts
Válvulas Y Balancines

10-90

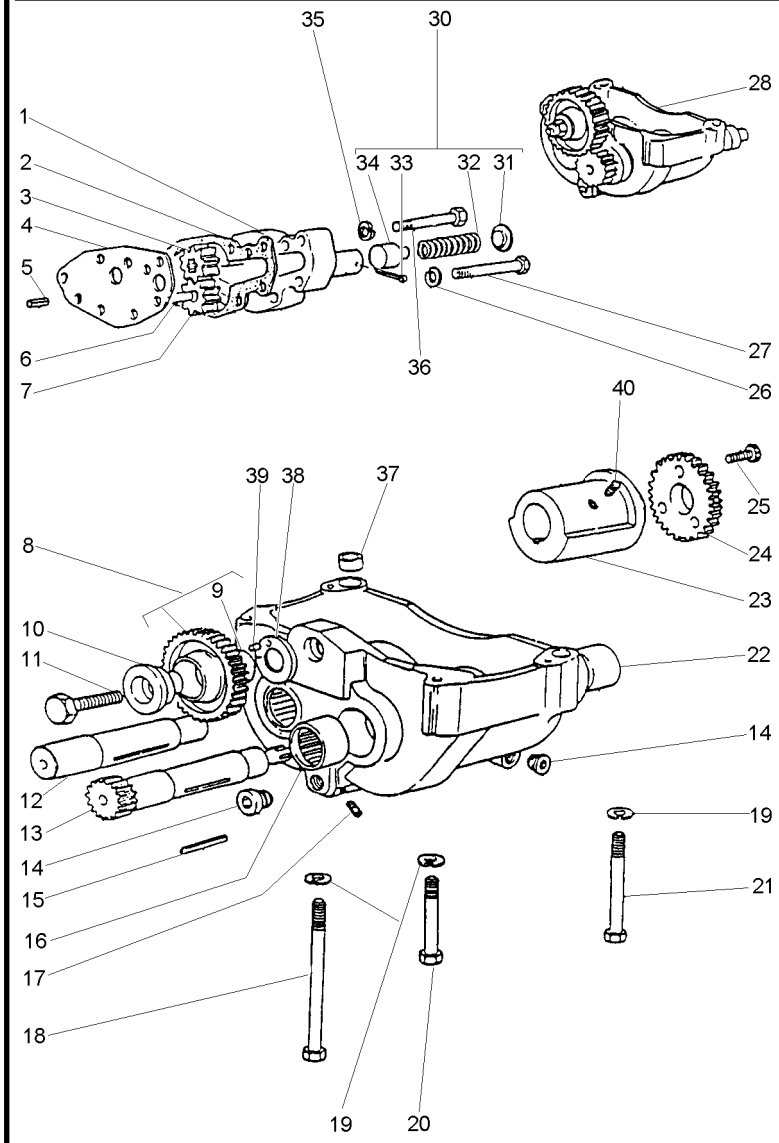

1	37714234	28		**1**	CORPO	BODY	CUERPO
2	36866722	28		**1**	JUNTA	GASKET	EMPAQUETADURA.
3	70998129	28	31165531	**1**	ENGRENAGEM	GEAR	ENGRANAJE
4	36237156	28		**1**	PLACA	PLATE	PLATO
5	0350005	28		**2**	PINO	PIN	PASADOR
6	32455123	28		**1**	EIXO	SHAFT	ARBOL
7	70998128	28	31165461	**1**	ENGRENAGEM	GEAR	ENGRANAJE
8	70991042	28		**1**	ENGRENAGEM	GEAR	ENGRANAJE
9	70050113	8		**1**	BUCHA	BUSH	CASQUILLO
10	33451801	28		**1**	CUBO	HUB	CUBO
11	0096633	28		**1**	PARAFUSO	BOLT	PERNO
12	70750045	28		**1**	EIXO	SHAFT	ARBOL
13	70750043	28		**1**	EIXO	SHAFT	ARBOL
14	70650116	28	2431131	**2**	BUJÃO	PLUG	TAPON
15	2576675	28		**2**	CHAVETA	KEY	CLAVE
16	70998103	28		**2**	BUCHA	BUSH	CASQUILLO
17	70650117	28	2431A051	**5**	BUJÃO	PLUG	TAPON
18	2184546			**1**	PARAFUSO	BOLT	PERNO
19	0920054			**4**	ARRUELA	WASHER	ARANDELA
20	0096439			**2**	PARAFUSO	BOLT	PERNO
21	0096441			**1**	PARAFUSO	BOLT	PERNO
22	70998104	28		**2**	BUCHA	BUSH	CASQUILLO
23	70430001	28		**2**	CONTRA PESO	COUNTERWEIGHT	CONTRAPESO
24	31164581	28		**2**	ENGRENAGEM	GEAR	ENGRANAJE
25	2172513	28		**6**	PARAFUSO	BOLT	PERNO
26	0920053			**2**	ARRUELA	WASHER	ARANDELA
27	0096237			**2**	PARAFUSO	BOLT	PERNO
28	70998135		70991809	**1**	BALANCEADOR	BALANCER	BALANCEADOR
30	424819	28		**1**	JG. REPARO	KIT, REPAIR	JUEGO REPARACION
31		30		**1**	CAPA	BOOT	PROTECCION
32		30		**1**	MOLA	SPRING	RESORTE
33	0610012	30		**1**	CUPILHA	COTTER PIN	PASADOR DOUBLE
34		30		**1**	ÊMBOLO	PLUNGER	EMBOLO
35	0920053	28		**5**	ARRUELA	WASHER	ARANDELA
36	0096236	28		**5**	PARAFUSO	BOLT	PERNO
37	33137408	28		**2**	ANEL	RING	ARO
38	33153133	28		**1**	PLACA	PLATE	PLATO
39	0610879	28		**1**	PINO	PIN	PASADOR
40	2171225	28		**4**	PARAFUSO	BOLT	PERNO

Retentor Árvore De Manivelas
Crankshaft Oil Seal
Sello De Aceite

10-95

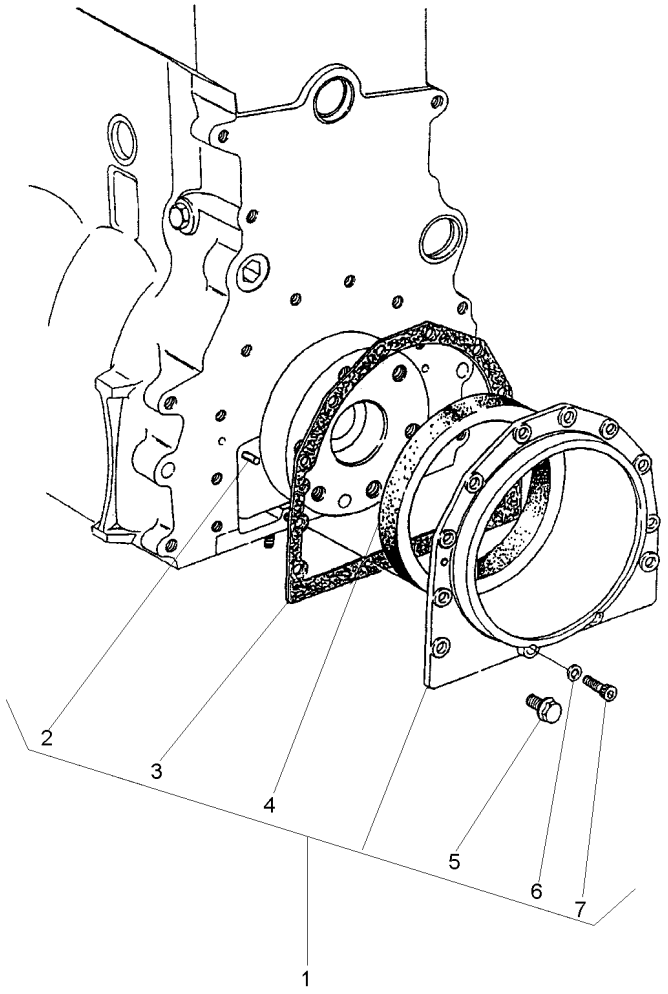

1	S4009		**1**	CJ. RETENTOR	KIT, SEAL	RETENES JUEGO
2	0350009	1	**2**	PINO	PIN	PASADOR
3	36817157	1	**1**	JUNTA	GASKET	EMPAQUETADURA.
4	70730050	1	**1**	RETENTOR	SEAL	RETEN
5	70740130	1	**10**	PARAFUSO	BOLT	PERNO
6	33112111	1	**2**	ARRUELA	WASHER	ARANDELA
7	2172530	1	**2**	PARAFUSO	BOLT	PERNO

275-08 **EO59Z003** **CPE96 E01 (1)** **02/04** **10- 95**

Ventilador E Extensão
Fan And Extension
Ventilador Y Extensión

10-100

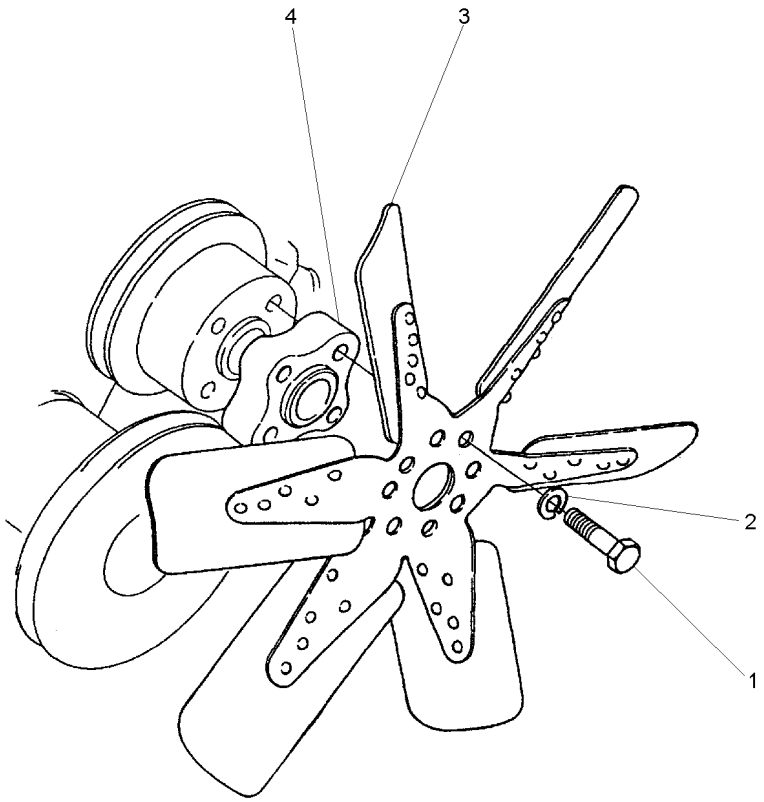

1	0096238		**4**	PARAFUSO	BOLT	PERNO
2	0920053		**4**	ARRUELA	WASHER	ARANDELA
3	70991937	[A]	**1**	HÉLICE	FAN	VENTILADOR
4	70330075		**1**	ESPAÇADOR	SPACER	PIEZA DISTANCIA

[A] 6 PÁS
6 BLADE
6 PALETA

Polia Da Árvore De Manivelas
Crankshaft Pulley
Polea Del Cigueñal

10-105

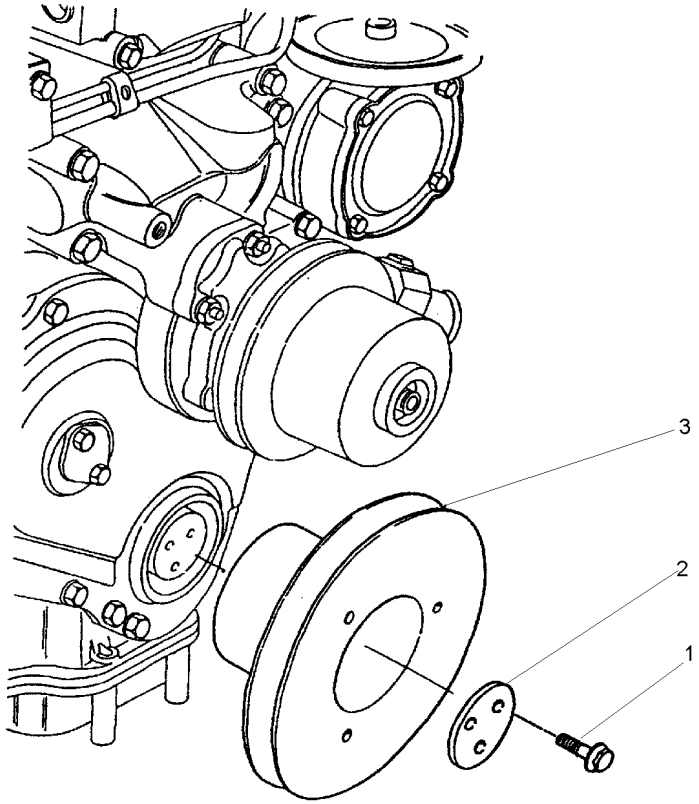

1	70740373	**3**	PARAFUSO	BOLT	PERNO
2	3242T001	**1**	PLACA	PLATE	PLATO
3	70670168	**1**	POLIA	PULLEY	POLEA

Termostato E Carcaça
Thermostato And Housing
Termostato Y Carter

10-110

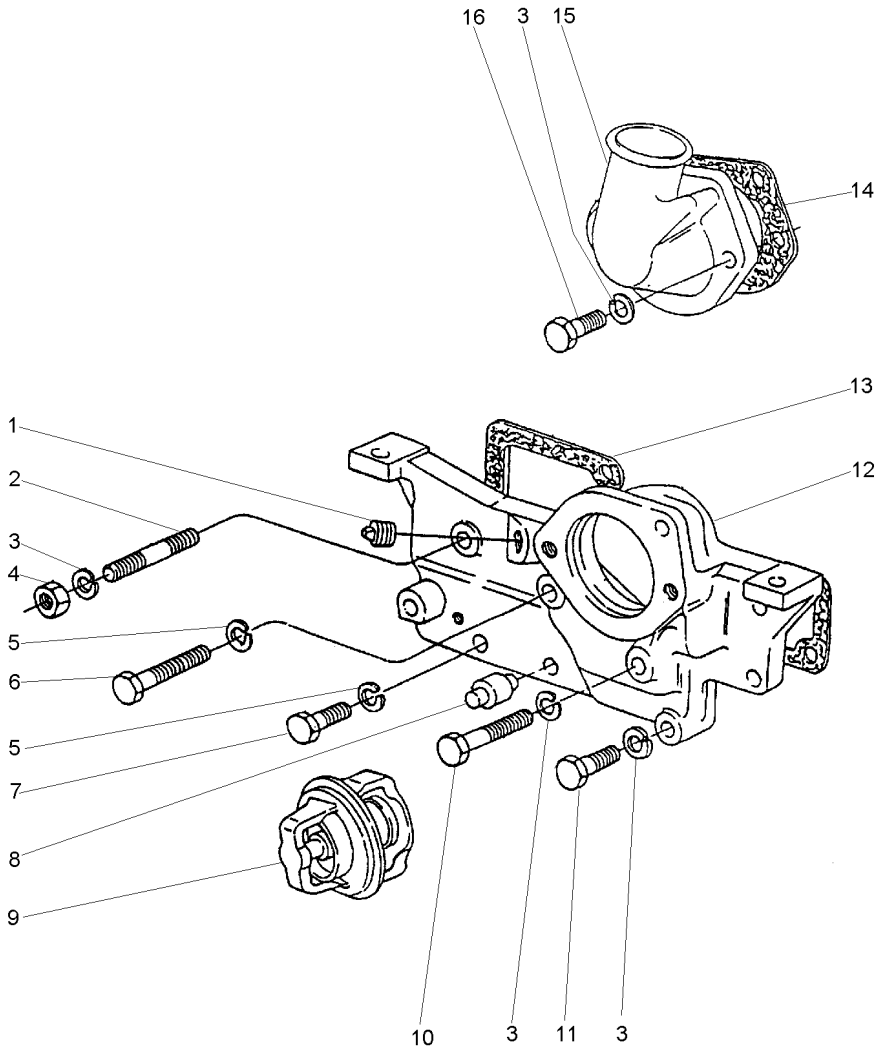

1	70650119	**2**	BUJÃO	PLUG	TAPON
2	0826467	**1**	PRISIONEIRO	STUD	ESPARRAGO
3	0920054	**6**	ARRUELA	WASHER	ARANDELA
4	0576051	**1**	PORCA	NUT	TUERCA
5	0920053	**3**	ARRUELA	WASHER	ARANDELA
6	0096238	**1**	PARAFUSO	BOLT	PERNO
7	0746255	**2**	PARAFUSO	BOLT	PERNO
8	2485791	**1**	RESPIRO	BREATHER	RESPIRADERO
9	70998003	**1**	TERMOSTATO	THERMOSTAT	TERMOSTATO
10	0096439	**1**	PARAFUSO	BOLT	PERNO
11	0096434	**2**	PARAFUSO	BOLT	PERNO
12	70440170	**1**	CARCAÇA	HOUSING	ALOJAMIENTO
13	36853514	**1**	JUNTA	GASKET	EMPAQUETADURA.
14	36862151	**1**	JUNTA	GASKET	EMPAQUETADURA.
15	37735651	**1**	CONEXÃO	CONNECTION	CONEXION
16	0096433	**2**	PARAFUSO	BOLT	PERNO

Bomba D'Água
Water Pump
Bomba Del Agua

10-115

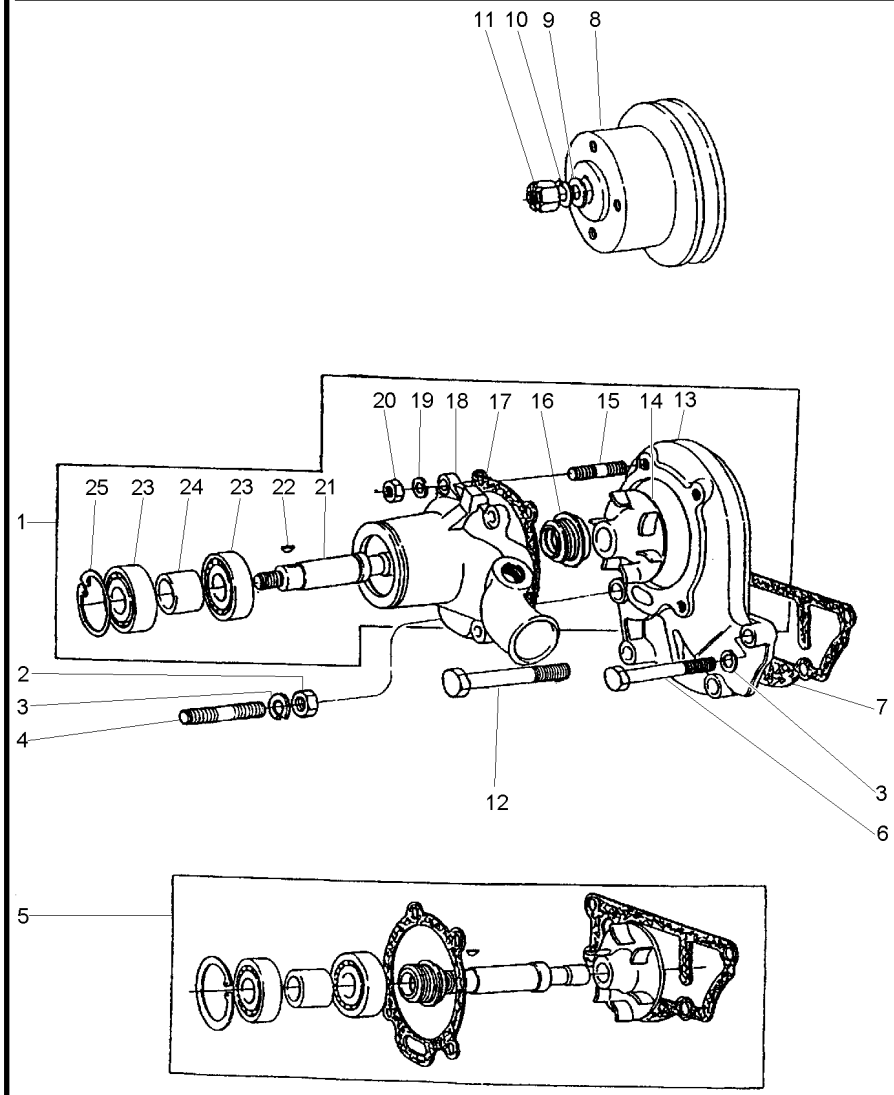

1	4236253		**1**	BOMBA D'ÁGUA	WATER PUMP	BOMBA DE AGUA
2	0576052		**1**	PORCA	NUT	TUERCA
3	0920054		**4**	ARRUELA	WASHER	ARANDELA
4	70820048		**1**	PRISIONEIRO	STUD	ESPARRAGO
5	424857	1	**1**	JG. REPARO	KIT, REPAIR	JUEGO REPARACION
6	0096434		**2**	PARAFUSO	BOLT	PERNO
7	70490146	5	**1**	JUNTA	GASKET	EMPAQUETADURA.
8	70670098		**1**	POLIA	PULLEY	POLEA
9	0920009		**1**	ARRUELA	WASHER	ARANDELA
10	0920058		**1**	ARRUELA	WASHER	ARANDELA
11	0576007		**1**	PORCA	NUT	TUERCA
12	00966439		**1**	PARAFUSO	BOLT	PERNO
13	4236252		**1**	CORPO	BODY	CUERPO
14		5	**1**	ROTOR	ROTOR	ROTOR
15	70820084		**4**	PRISIONEIRO	STUD	ESPARRAGO
16		5	**1**	VEDADOR	SEAL	RETEN
17	36866721	5	**1**	JUNTA	GASKET	EMPAQUETADURA.
18		1	**1**	CORPO	BODY	CUERPO
19	0920053		**4**	ARRUELA	WASHER	ARANDELA
20	0576002		**4**	PORCA	NUT	TUERCA
21		5	**1**	EIXO	SHAFT	ARBOL
22	0500006	5	**1**	CHAVETA	KEY	CLAVE
23		5	**2**	ROLAMENTO	BEARING	COJINETE
24		5	**1**	ESPAÇADOR	SPACER	PIEZA DISTANCIA
25	0170040	5	**1**	ANEL	RING	ARO

275-30 **EK09Z004** **CPE96 E01 (1)** **02/04** **10-115**

Sistema De Admissão De Ar
Ayr System Admission
Sistema De Admission De Aire

10-120

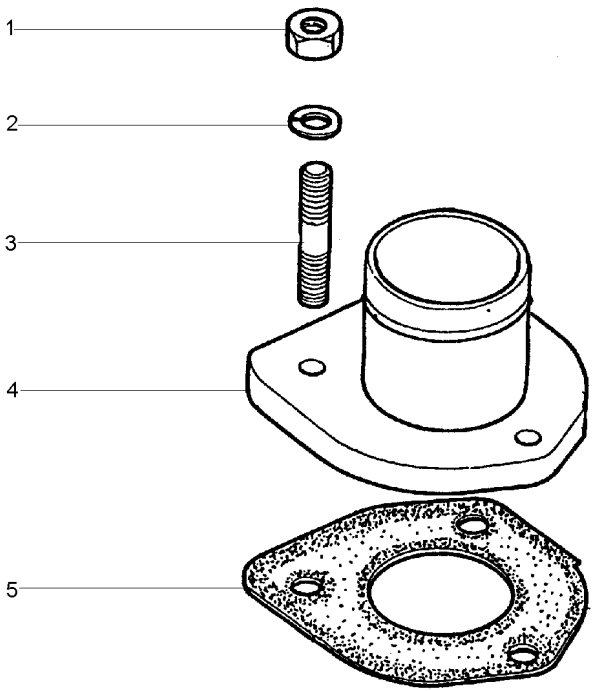

1	0576002	**3**	PORCA	NUT	TUERCA
2	0920053	**3**	ARRUELA	WASHER	ARANDELA
3	0826201	**3**	PRISIONEIRO	STUD	ESPARRAGO
4	70992283	**1**	CONEXÃO	CONNECTION	CONEXION
5	70490166	**1**	JUNTA	GASKET	EMPAQUETADURA.

Sistema De Combustível
Fuel System
Sistema De Combustivel

10-125

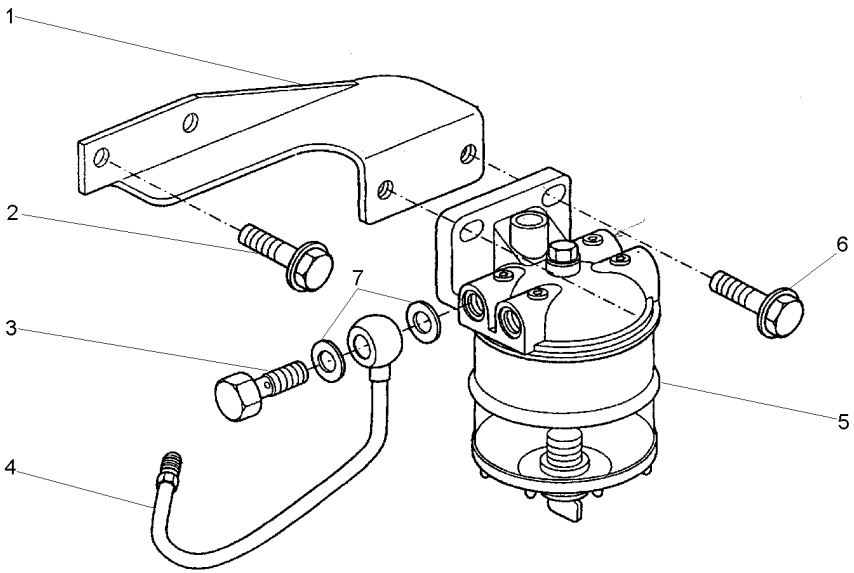

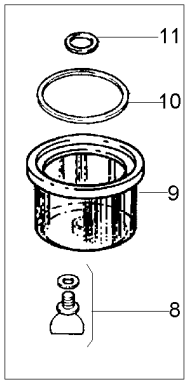

1	70100806	**1** SUPORTE	BRACKET	SOPORTE
2	70740175	**2** PARAFUSO	BOLT	PERNO
3	70740343	**2** PARAFUSO	BOLT	PERNO
4	70993339	**1** TUBO	PIPE	CANO
5	72113	**1** FILTRO	FILTER	FILTRO
6	70740178	**2** PARAFUSO	BOLT	PERNO
7	70920115	**2** ARRUELA	WASHER	ARANDELA
8	359248X1	**1** ANEL "O"	O RING	JUNTA TORICA
9	1024386M1	**1** COPO	CUP	CUBETA
10	1851891M1	**1** ANEL "O"	O RING	JUNTA TORICA
11	1851889M1	**1** ARRUELA	WASHER	ARANDELA

Bomba Alimentadora De Combustível
Fuel Oil Lift Pump
Bomba De Alimentación De Combustible

10-130

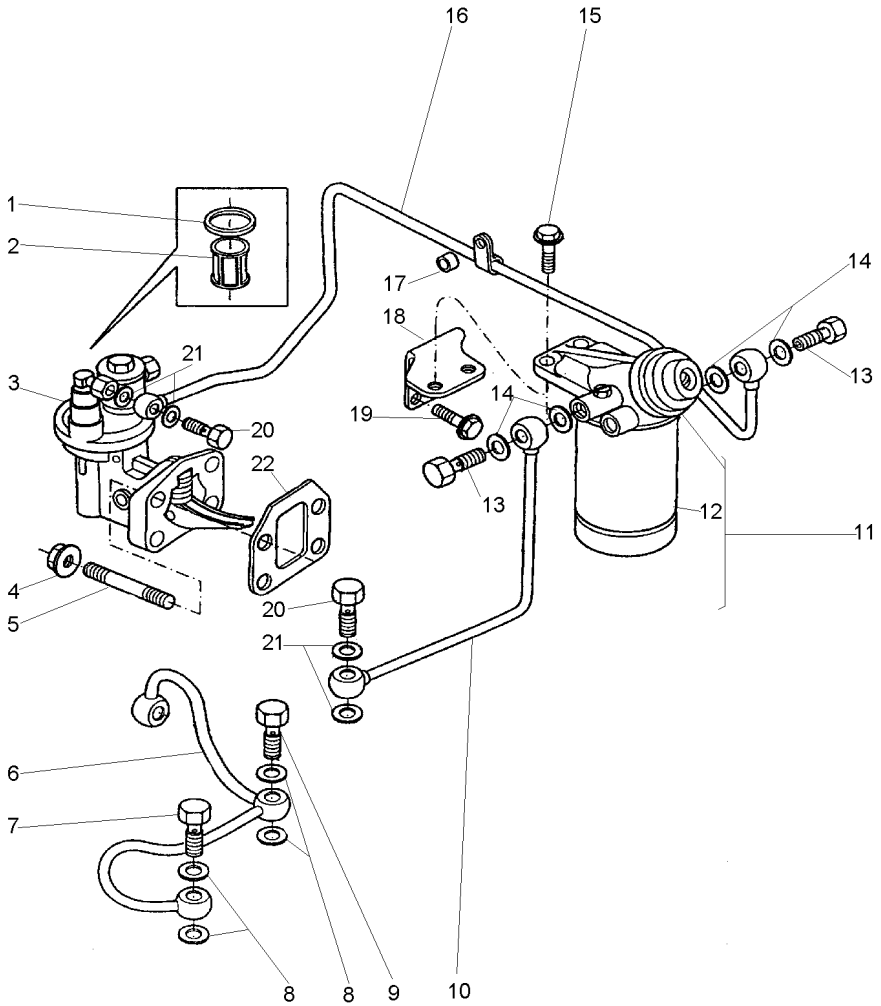

1	70490182	3	**1**	JUNTA	GASKET	EMPAQUETADURA.
2	70800016	3	**1**	PENEIRA	SIEVE	ZARANDA
3	72081		**1**	BOMBA	PUMP	BOMBA
4	70570073		**4**	PORCA	NUT	TUERCA
5	70820084		**4**	PRISIONEIRO	STUD	ESPARRAGO
6	70993290		**1**	TUBO	PIPE	CANO
7	70740740		**1**	PARAFUSO BANJO	BANJO BOLT	TORNILLO DIFER
8	70920120		**5**	ARRUELA	WASHER	ARANDELA
9	70740346		**1**	PARAFUSO	BOLT	PERNO
10	70992824		**1**	TUBO	PIPE	CANO
11	1876507M92		**1**	CJ. FILTRO	KIT, FILTER	JUEGO FILTRO
12	1896287M91	11	**1**	ELEMENTO	ELEMENT	ELEMENTO
13	70740086		**2**	PARAFUSO	BOLT	PERNO
14	70920127		**4**	ARRUELA	WASHER	ARANDELA
15	70740178		**2**	PARAFUSO	BOLT	PERNO
16	70992823		**1**	TUBO	PIPE	CANO
17	70330045		**1**	ESPAÇADOR	SPACER	PIEZA DISTANCIA
18	70100706		**1**	SUPORTE	BRACKET	SOPORTE
19	70740175		**2**	PARAFUSO	BOLT	PERNO
20	70740343		**2**	PARAFUSO	BOLT	PERNO
21	70920115		**4**	ARRUELA	WASHER	ARANDELA
22	70490287		**1**	JUNTA	GASKET	EMPAQUETADURA.

Tubos De Injeção E Injetores
Fuel Injection System
Equipo De Inyección

10-135

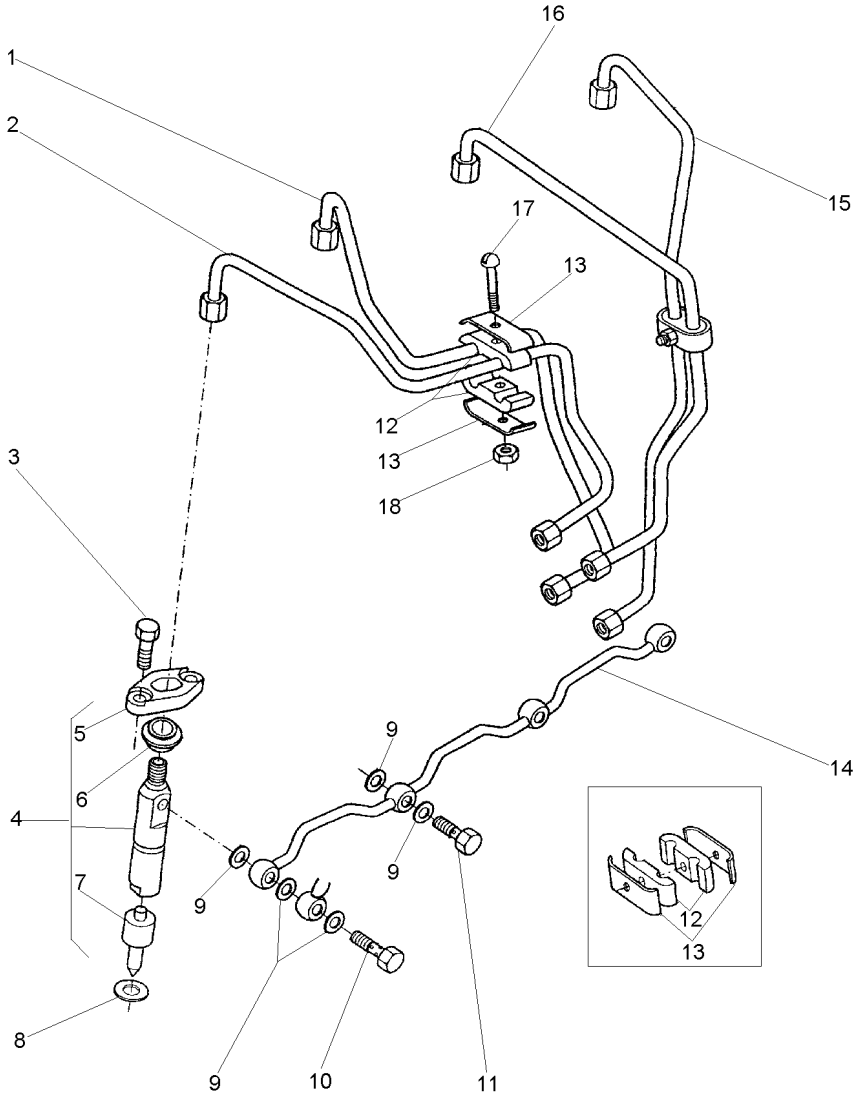

1	70993221	CIL. Nº 2	**1**	TUBO	PIPE	CANO
2	70993220	CIL. Nº 1	**1**	TUBO	PIPE	CANO
3	0096231		**8**	PARAFUSO	BOLT	PERNO
5	37462401	4	**4**	FLANGE	FLANGE	PLETINA
6	70730019		**4**	VEDADOR	SEAL	RETEN
7	77496	4	**4**	BICO INJETOR	NOZZLE	TOBERA
8	70920081		**4**	ARRUELA	WASHER	ARANDELA
9	70920083		**9**	ARRUELA	WASHER	ARANDELA
10	70090010		**1**	PARAFUSO BANJO	BANJO BOLT	TORNILLO DIFER
11	0095315		**3**	PARAFUSO BANJO	BANJO BOLT	TORNILLO DIFER
12	70600001		**4**	ALMOFADA	CUSHION	COJIN
13	36516119		**4**	PRESILHA	STAPLE	GRAPA
14	3558X011		**1**	TUBO	PIPE	CANO
15	70993223	CIL. Nº 4	**1**	TUBO	PIPE	CANO
16	70993222	CIL. Nº 3	**1**	TUBO	PIPE	CANO
17	0726260		**2**	PARAFUSO	BOLT	PERNO
18	70576100		**4**	PORCA	NUT	TUERCA

Bomba Injetora De Combustível
Fuel Injection Pump
Bomba De Inyección De Combustible

10-140

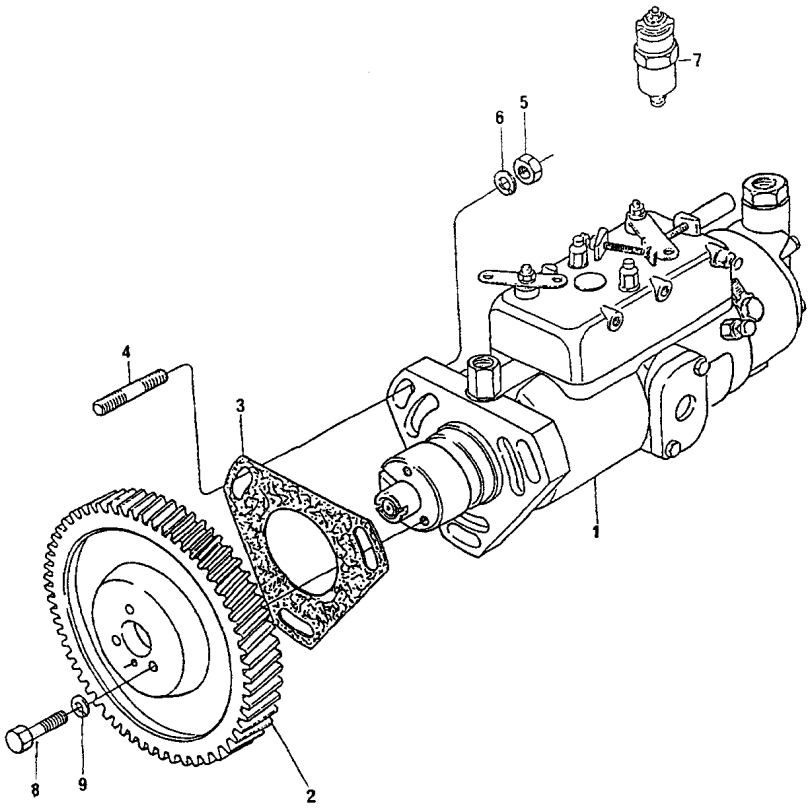

1	77507	**1** BOMBA	PUMP	BOMBA
2	41115127	**1** ENGRENAGEM	GEAR	ENGRANAJE
3	70490280	**1** JUNTA	GASKET	EMPAQUETADURA.
4	0827616	**3** PRISIONEIRO	STUD	ESPARRAGO
5	70570073	**3** PORCA	NUT	TUERCA
6	33114412	**3** ARRUELA	WASHER	ARANDELA
7	28730179	**1** SOLENÓIDE	SOLENOID	SOLENOIDE
8	0746254	**3** PARAFUSO	BOLT	PERNO
9	0920053	**3** ARRUELA	WASHER	ARANDELA

Volante
Flywheel
Volante

10-145

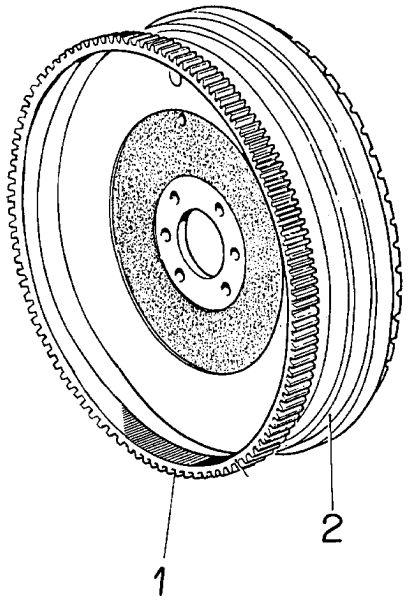

1	3408357M1	**1** CREMALHEIRA	STARTER RING	ARO DE ARRANQUE
2	3410127M1	**1** VOLANTE MOTOR	FLYWHEEL	VOLANTE MOTOR

Motor De Partida
Starter Motor
Motor De Partida

10-150

Prestolite
Prestolite
Prestolite

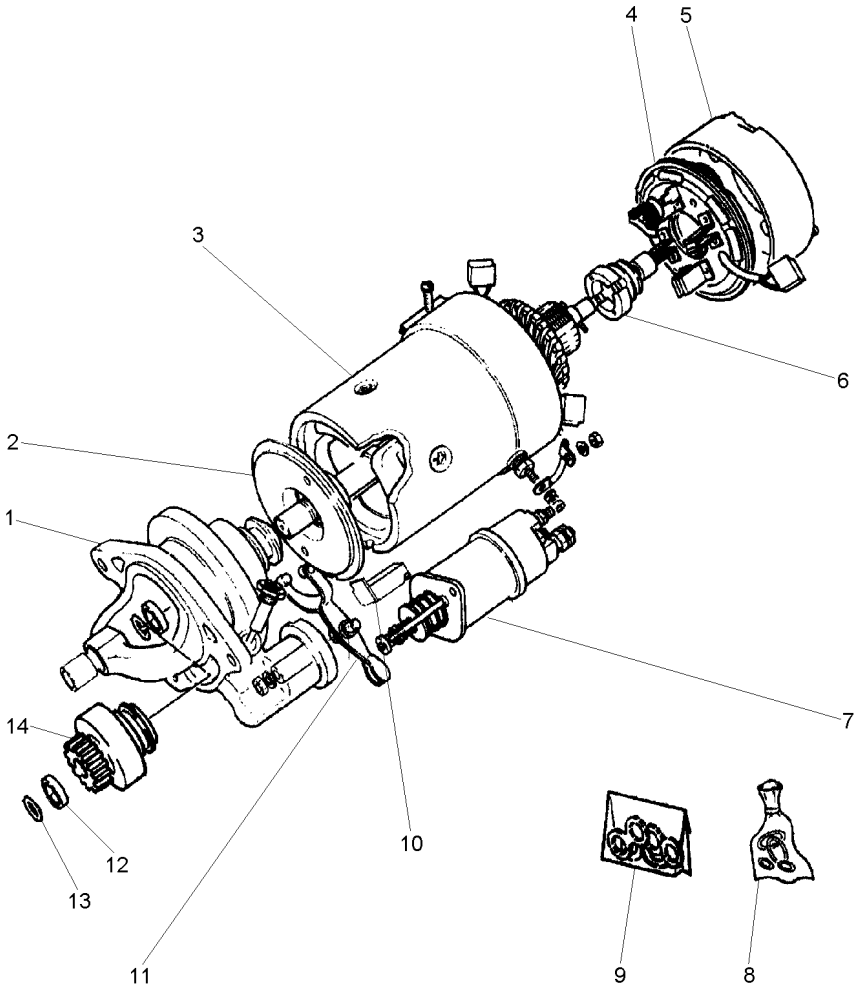

1	070962R1	**1**	MANCAL	BEARING	COJINETE
2	070970R1	**1**	EIXO	SHAFT	ARBOL
3	070964R1	**1**	BOBINA	COIL	BOBINA
4	070968R1	**1**	CJ. PLACA ESCOVA	KIT, BRUSH PLATE	JGO.PLACA ESCOB.
5	070966R1	**1**	TAMPA	COVER	CUBIERTA
6	070957R1	**1**	INDUZIDO	ARMATURE	INDUCIDO
7	070955R1	**1**	SOLENÓIDE	SOLENOID	SOLENOIDE
8	070973R1	**1**	REPARO	REPAIR	REPARO
9	070976R1	**1**	RETENTOR	SEAL	RETEN
10	070978R1	**1**	JUNTA	JOINT	JUNTA
11	070979R1	**1**	CJ. ALAVANCA	KIT, LEVER	JUEGO, PALANCA
12	071025R1	**1**	RETENTOR	SEAL	RETEN
13	070980R1	**1**	ANEL	RING	ARO
14	070959R1	**1**	IMPULSOR	IMPELLER	TURBINA IMPULS.

Alternador
Alternator
Alternador

10-155

Prestolite
Prestolite
Prestolite

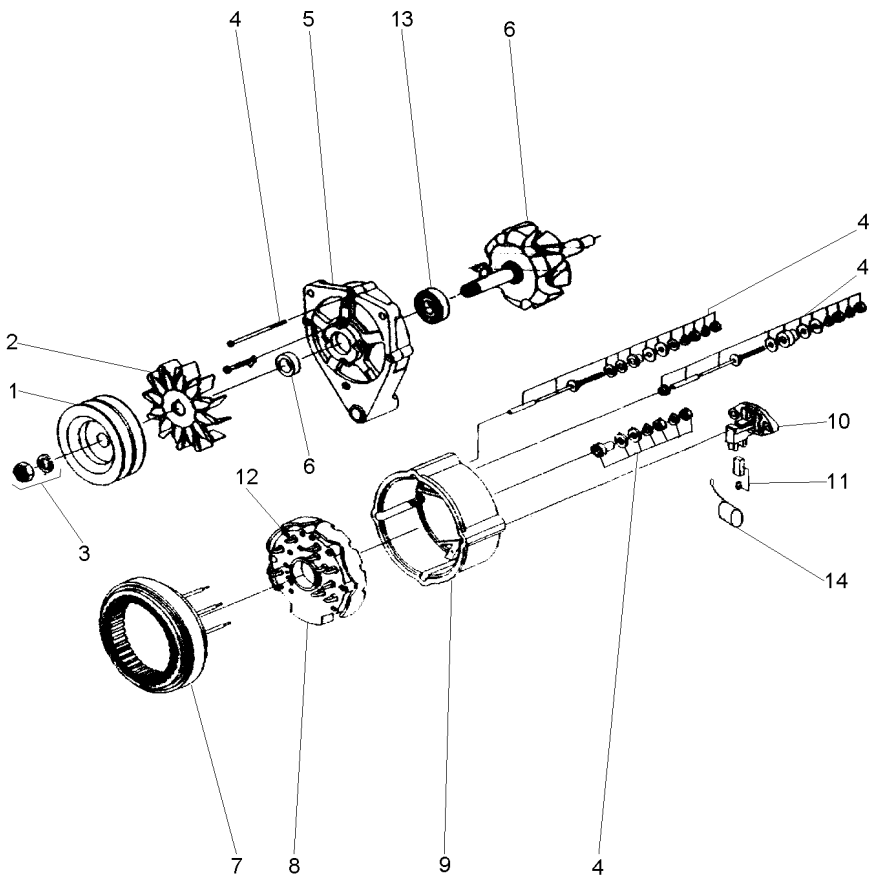

1	071205R1	**1**	POLIA ALTERNADOR	PULLEY,ALTERNATR	POLEA ALTERNADOR
2	071200R1	**1**	HÉLICE	FAN	VENTILADOR
3	071199R1	**1**	FIXAÇÃO	FASTENER	CIERRE
4	071191R1	**1**	REPARO	REPAIR	REPARO
5	071196R1	**1**	TAMPA	COVER	CUBIERTA
6	071190R1	**1**	CJ. ROTOR	KIT, ROTOR ASSY.	JGO.CJTO.ROTOR
7	071198R1	**1**	ESTATOR	STATOR	ESTATOR
8	071201R1	**1**	RETIFICADOR	RECTIFIER	RECTIFICADOR
9	071195R1	**1**	TAMPA	COVER	CUBIERTA
10	071193R1	**1**	REGULADOR	REGULATOR	REGULADOR
11	071197R1	**1**	CJ. ESCOVA	KIT, BRUSH	ESCOBILLAS JUEGO
12	071189R1	**1**	PORTA DIODO	DIODE	PORTA DIODO
13	071194R1	**1**	ROLAMENTO	BEARING	COJINETE
14	071206R1	**1**	CAPACITOR	CAPACITOR	CAPACITOR

Acionamento Do Taquímetro
Tachometer Drive
Mando Del Taquímetro

10-160

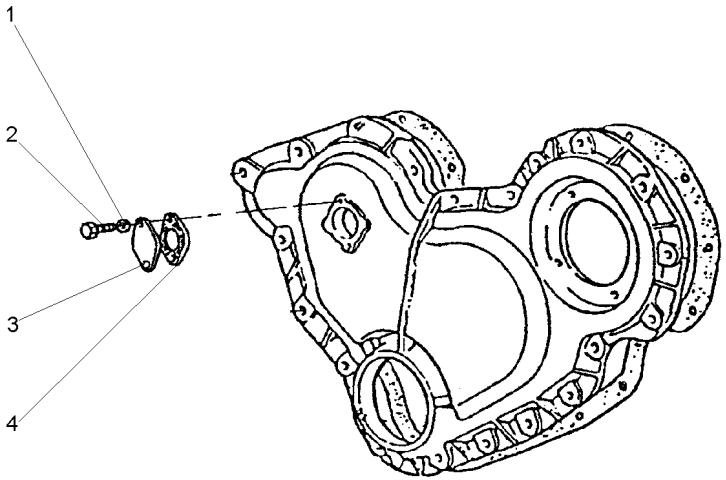

1	0920052	**2**	ARRUELA	WASHER	ARANDELA
2	0746051	**2**	PARAFUSO	BOLT	PERNO
3	36171121	**1**	TAMPA	COVER	CUBIERTA
4	36833119	**1**	JUNTA	GASKET	EMPAQUETADURA.

Sistema Auxiliar De Partida A Frio
Cold Wheather Starting Aid
Sistema Auxiliar De Termoarranque

10-165

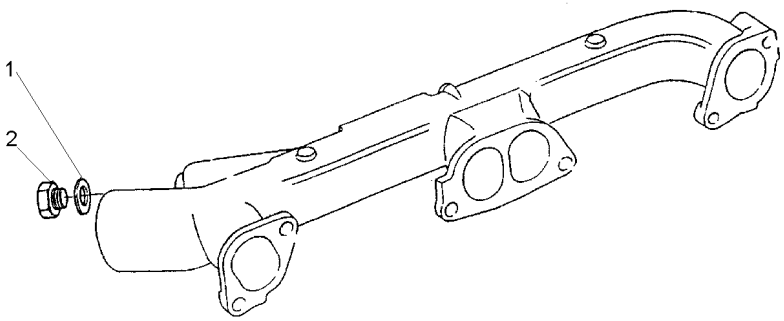

1	70920065	**1** ARRUELA	WASHER	ARANDELA
2	80650722	**1** BUJÃO	PLUG	TAPON

Tomada Para Manometro De Óleo
Oil Pressure Gauge Fiting
Toma Para Manometro De Aceite

10-170

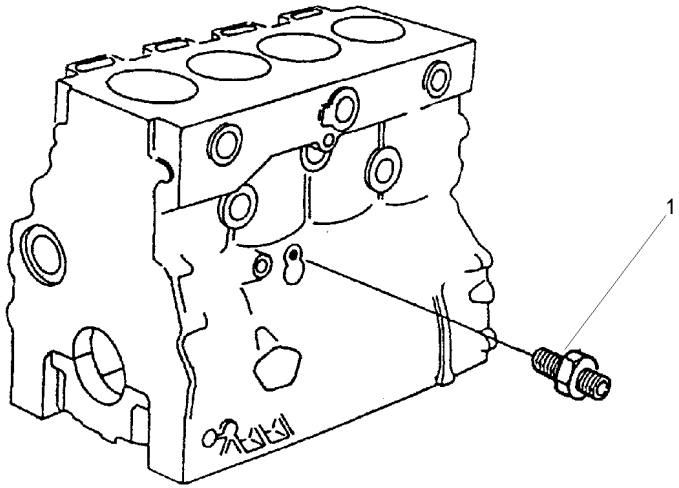

1	70200655	**1** CONEXÃO	CONNECTION	CONEXION

Motor De Partida
Starter Motor
Motor Arranque

10-175

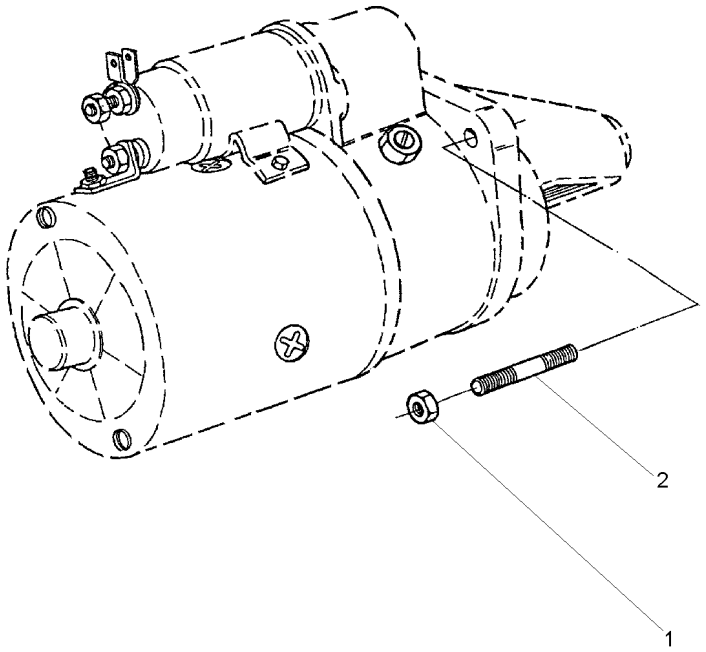

1	70570074			
2	0826408			
3	PORCA	NUT	TUERCA	
3	PRISIONEIRO	STUD	ESPARRAGO	

Jogo De Juntas Do Cabeçote
Cylinder Head Gasket Set
Juego De Juntas De La Culata

10-180

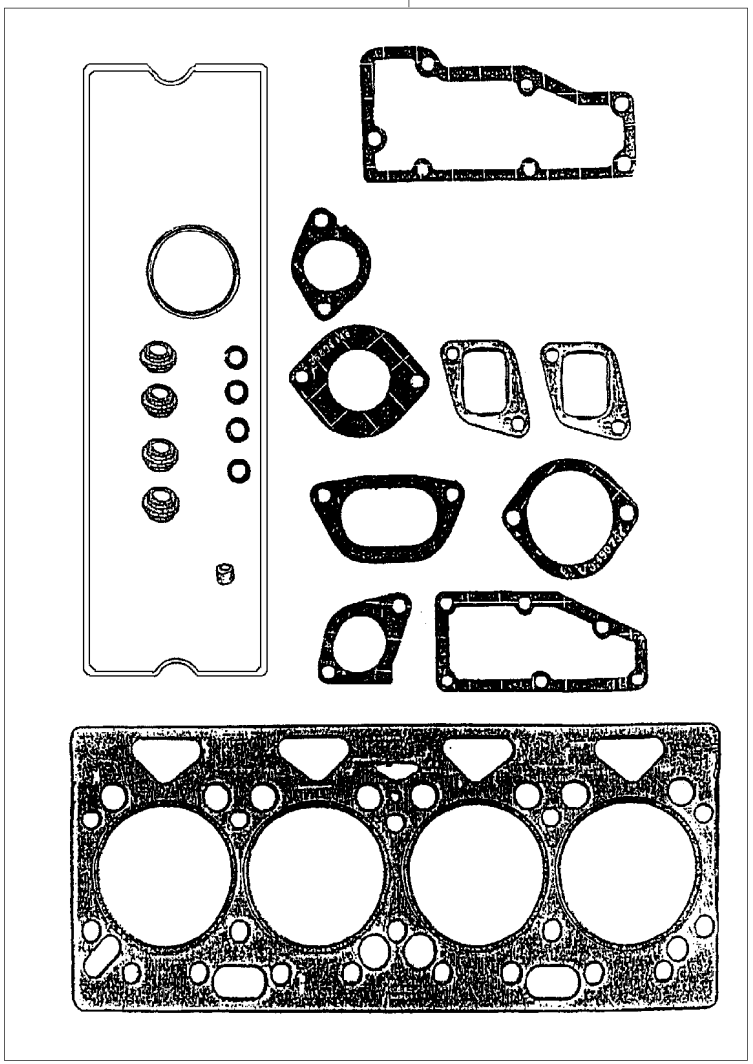

1	P4007	**1** JG.JUNTAS	KIT, GASKET	JGO.EMPAQUETAD.

Jogo De Juntas Do Bloco
Cylinder Block Gasket Set
Juego De Juntas Del Bloque

10-185

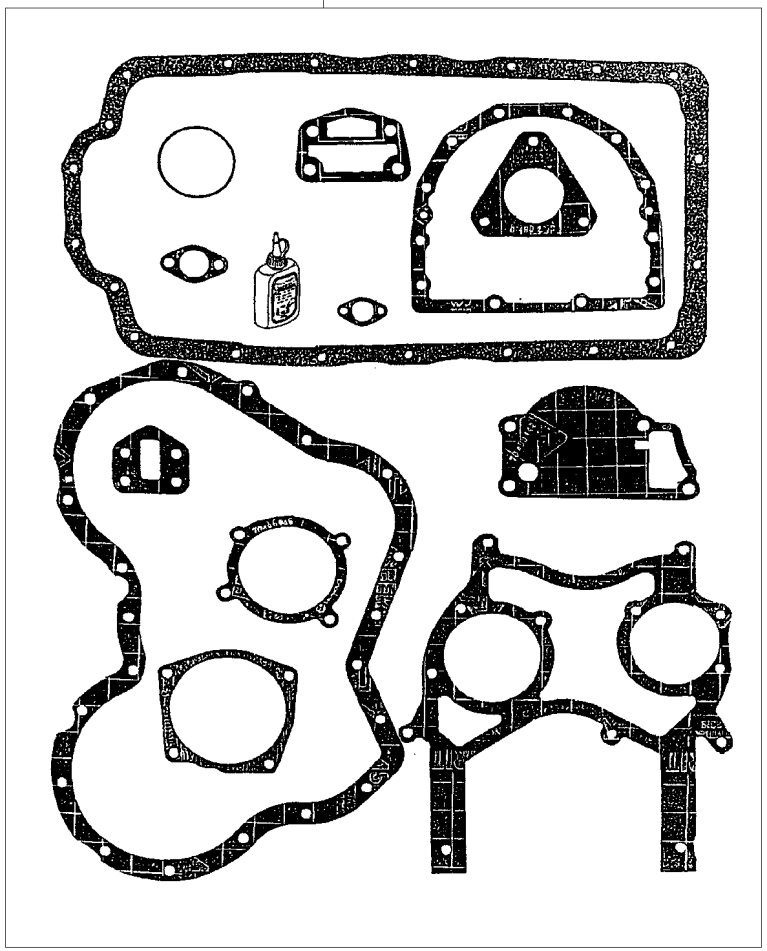

1	P4006	**1** JG.JUNTAS	KIT, GASKET	JGO.EMPAQUETAD.

Filtro De Ar
Air Cleaner
Filtro De Aire

10-190

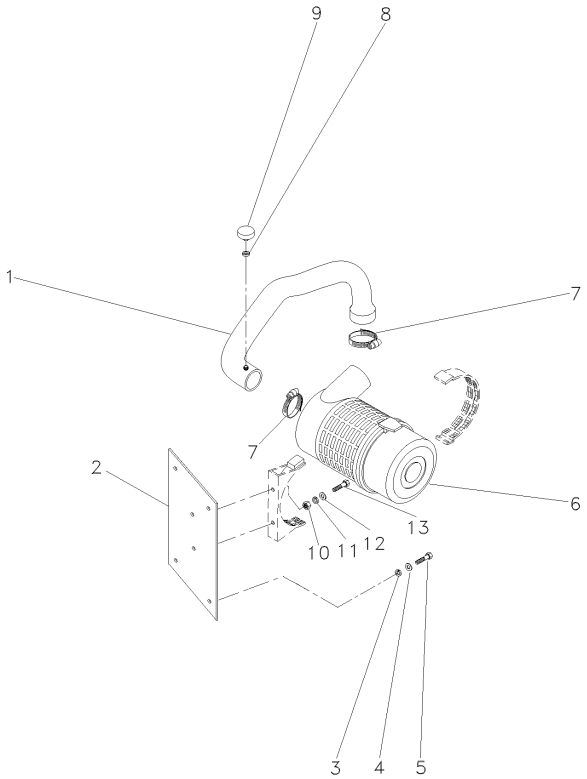

1	054902N1		**1**	CJ. MANGUEIRA	KIT, HOSE	MANGUITOS JUEGO
2	034958P2		**1**	FIXADOR	ATTACHMENT	ADITAMENTO
3	353434X1		**4**	ARRUELA	WASHER	ARANDELA
4	353756X1		**4**	ARRUELA	WASHER	ARANDELA
5	353689X1		**4**	PARAFUSO	BOLT	PERNO
6	3801034M1	10-195 No	**1**	FILTRO AR	AIR FILTER	FILTRO DE AIRE
7	2801096M1		**2**	BRAÇADEIRA	CLAMP	ABRAZADERA
8	1440993X1		**1**	ANEL	RING	ARO
9	3587008M91		**1**	INTERRUPTOR	SWITCH	INTERRUPTOR
10	339169X1		**2**	PORCA	NUT	TUERCA
11	353434X1		**2**	ARRUELA	WASHER	ARANDELA
12	391039X1		**4**	ARRUELA	WASHER	ARANDELA
13	339287X1		**2**	PARAFUSO	BOLT	PERNO

Filtro De Ar
Air Filter
Filtro De Aire

Elemento Seco
Dry Element
Elemento Seco

10-195

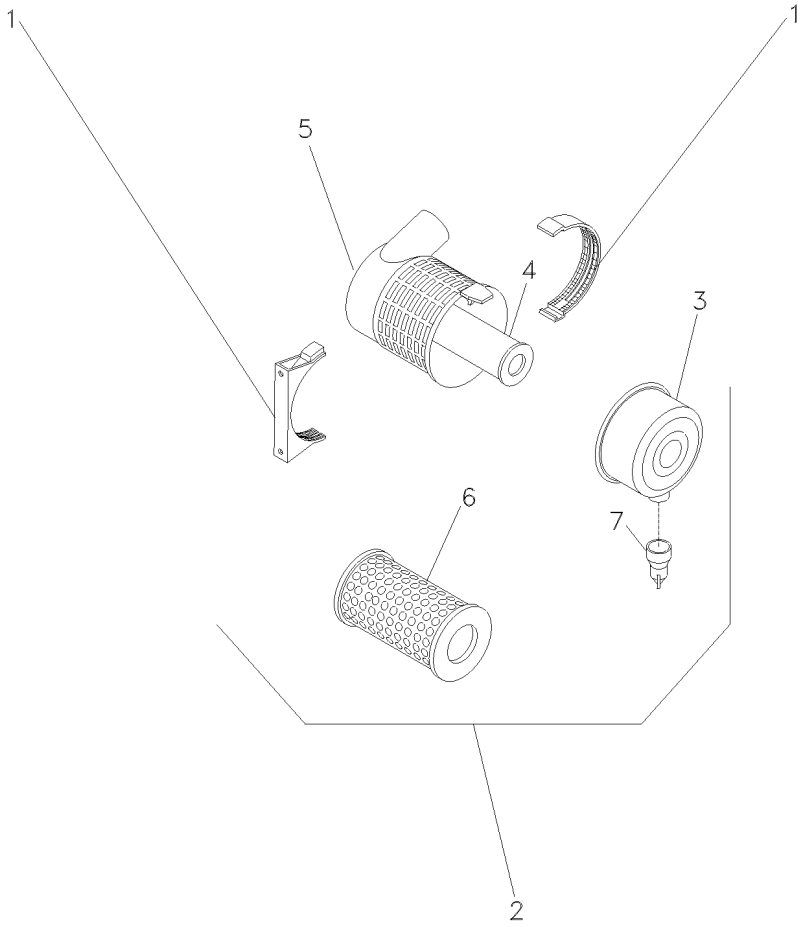

1	055121R1		**1**	BRAÇADEIRA	CLAMP	ABRAZADERA
2	055618R1		**1**	CJ. FILTRO	KIT, FILTER	JUEGO FILTRO
3	055118R1	2	**1**	TAMPA	COVER	CUBIERTA
4	055120R1	2 [A]	**1**	ELEMENTO	ELEMENT	ELEMENTO
5		⇨ 055618R1	**1**	FILTRO	FILTER	FILTRO
6	055119R1	2 [B]	**1**	ELEMENTO	ELEMENT	ELEMENTO
7	055115R1	2	**1**	VÁLVULA	VALVE	VALVULA

[A] INTERNO
INNER
INTERNO

[B] EXTERNO
OUTER
EXTERNO

3801034M1 N001Z001 CPE96 E01 (1) 02/04 10-195

Escapamento
Exhaust
Escape

10-200

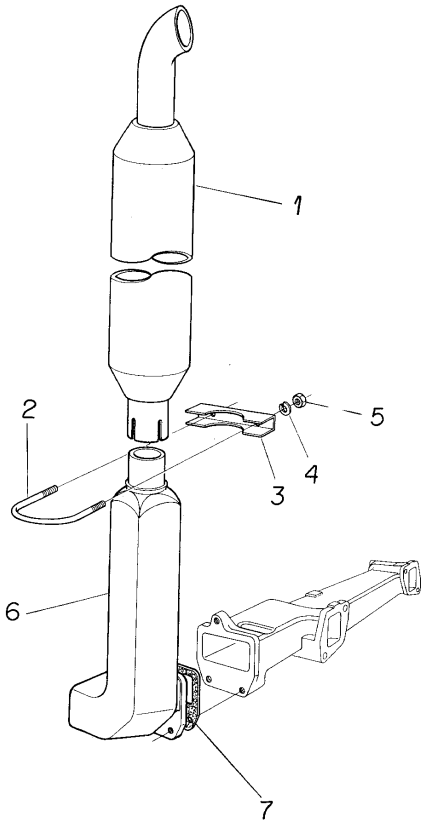

1	036987T1	**1**	SILENCIOSO	SILENCER	SILENCIADOR
2	3585902M1	**1**	PARAFUSO	BOLT	PERNO
3	489878M1	**1**	BRAÇADEIRA	CLAMP	ABRAZADERA
4	353446X1	**2**	ARRUELA	WASHER	ARANDELA
5	355565X1	**2**	PORCA	NUT	TUERCA
6	1874771M2	**1**	COTOVELO	ELBOW	CODO
7	1876671M4	**1**	JUNTA	GASKET	EMPAQUETADURA.

Sistema De Arrefecimento
Cooling System
Sistema De Enfriamiento

10-205

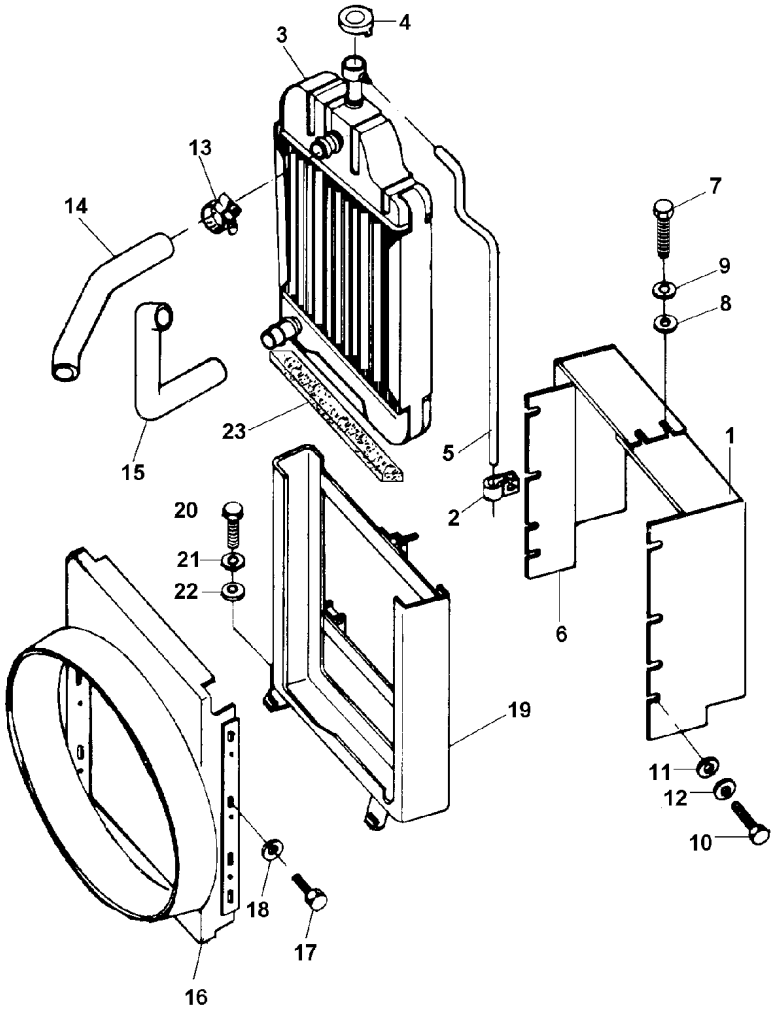

1	035131S1	**1**	PLACA	PLATE	PLATO
2	2800985M1	**3**	PRESILHA	STAPLE	GRAPA
3	2801211M93	**1**	RADIADOR	RADIATOR	RADIADOR
4	188462M91	**1**	TAMPA	COVER	CUBIERTA
5	2801087M1	**1**	TUBO	PIPE	CANO
6	035129S1	**1**	PLACA	PLATE	PLATO
7	353666X1	**2**	PARAFUSO	BOLT	PERNO
8	390971X1	**2**	ARRUELA	WASHER	ARANDELA
9	353441X1	**2**	ARRUELA	WASHER	ARANDELA
10	353516X1	**6**	PARAFUSO	BOLT	PERNO
11	355617X1	**6**	ARRUELA	WASHER	ARANDELA
12	353446X1	**6**	ARRUELA	WASHER	ARANDELA
13	490802M1	**4**	BRAÇADEIRA	CLAMP	ABRAZADERA
14	2800304M1	**1**	MANGUEIRA	HOSE	FLEXIBLE
15	885563M1	**1**	MANGUEIRA	HOSE	FLEXIBLE
16	2800249M1	**1**	DEFLETOR	DEFLECTOR	DEFLECTOR
17	353501X1	**8**	PARAFUSO	BOLT	PERNO
18	355617X1	**5**	ARRUELA	WASHER	ARANDELA
19	3410517M91	**1**	ARMAÇÃO	FRAME	BASTIDOR
20	353698X1	**4**	PARAFUSO	BOLT	PERNO
21	353757X1	**4**	ARRUELA	WASHER	ARANDELA
22	353432X1	**4**	ARRUELA	WASHER	ARANDELA
23	3412144M1	**1**	GUARNIÇÃO	FOAM	ESPUMA

Tanque De Combustível
Fuel Tank
Tanque De Combustible

10-210

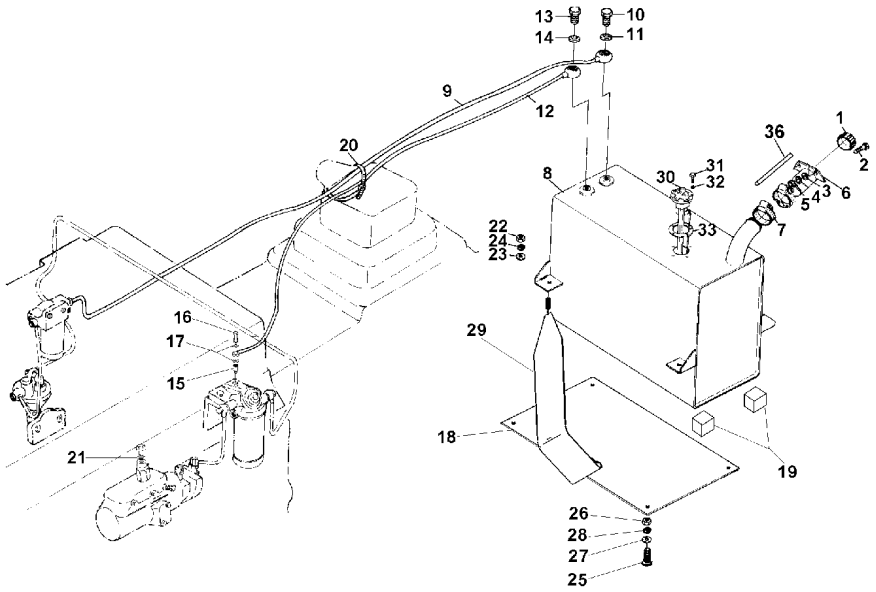

1	3149550M92	**1**	TAMPA	COVER	CUBIERTA
2	353667X1	**2**	PARAFUSO	BOLT	PERNO
3	353754X1	**2**	ARRUELA	WASHER	ARANDELA
4	353441X1	**2**	ARRUELA	WASHER	ARANDELA
5	355564X1	**2**	PORCA	NUT	TUERCA
6	024326S1	**1**	BOCAL	FILLER	RELLENADOR
7	1440859X1	**2**	BRAÇADEIRA	CLAMP	ABRAZADERA
8	024305N1	**1**	TANQUE	TANK	TANQUE
9	061480N1	**1**	CJ. TUBO	KIT, PIPE	JUEGO CANO
10	1481691M1	**2**	PARAFUSO	BOLT	PERNO
11	1480517M1	**4**	ARRUELA	WASHER	ARANDELA
12	060372N1	**1**	CJ. TUBO	KIT, PIPE	JUEGO CANO
13	1481691M1	**1**	PARAFUSO	BOLT	PERNO
14	1480517M1	**2**	ARRUELA	WASHER	ARANDELA
15	890972M91	**1**	VÁLVULA	VALVE	VALVULA
16	731352M1	**1**	PARAFUSO	BOLT	PERNO
17	3147545M1	**2**	ARRUELA	WASHER	ARANDELA
18	051473P1	**1**	CHAPA	PLATE	CHAPA
19	1458633M2	**4**	AMORTECEDOR	DAMPER	AMORTIGUADOR
20	3225356M1	**2**	BRAÇADEIRA	CLAMP	ABRAZADERA
21	1440993X1	**2**	ANEL	RING	ARO
22	826760M1	**4**	PORCA	NUT	TUERCA
23	355617X1	**4**	ARRUELA	WASHER	ARANDELA
24	353446X1	**8**	ARRUELA	WASHER	ARANDELA
25	353681X1	**4**	PARAFUSO	BOLT	PERNO
26	355565X1	**4**	PORCA	NUT	TUERCA
27	353446X1	**4**	ARRUELA	WASHER	ARANDELA
28	355617X1	**4**	ARRUELA	WASHER	ARANDELA
29	2801068M91	**2**	CINTA	SURROUND	ENVOLVENTE
30	036966T1	**1**	SENSOR	SENDER	EMISOR
31	353984X1	**5**	PARAFUSO	BOLT	PERNO
32	3587711M1	**5**	ARRUELA	WASHER	ARANDELA
33	3145402M1	**1**	JUNTA	GASKET	EMPAQUETADURA.
36	043695P1	**1**	MANGUEIRA	HOSE	FLEXIBLE

Mangueira Bocal Abastecimento
Hose
Mangera

10-215

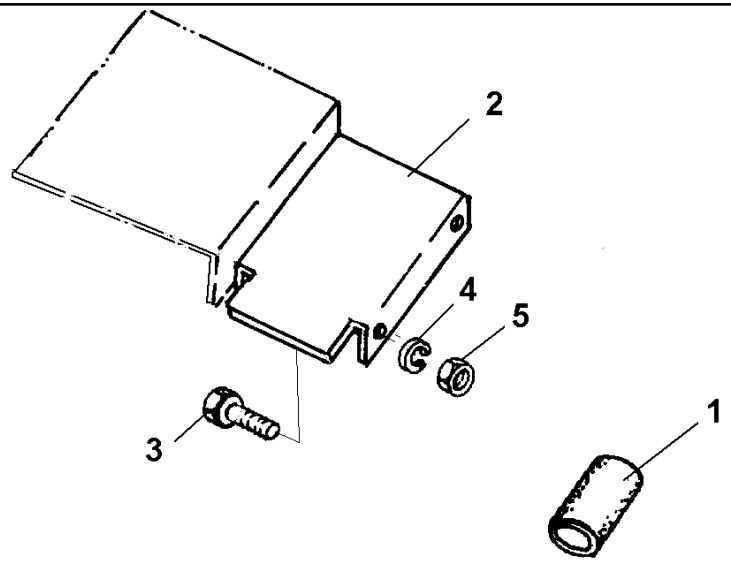

1	028378P1	**1** MANGUEIRA	HOSE	FLEXIBLE
2	028307P1	**1** PLACA	PLATE	PLATO
3	353666X1	**4** PARAFUSO	BOLT	PERNO
4	353441X1	**4** ARRUELA	WASHER	ARANDELA
5	353564X1	**4** PARAFUSO	BOLT	PERNO

Mangueira Bocal Abastecimento Hose Mangera	Retroescavadeira Centre Mounted Retroexcavadora	10-220	

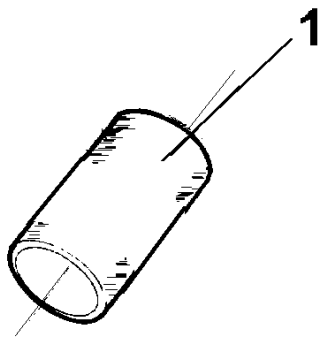

1	022598P1	**1** MANGUEIRA	HOSE	FLEXIBLE

Alavanca
Lever
Palanca

25-10

2 Rodas Motrizes
2 Wheels Drive
2 Ruedas Motriz

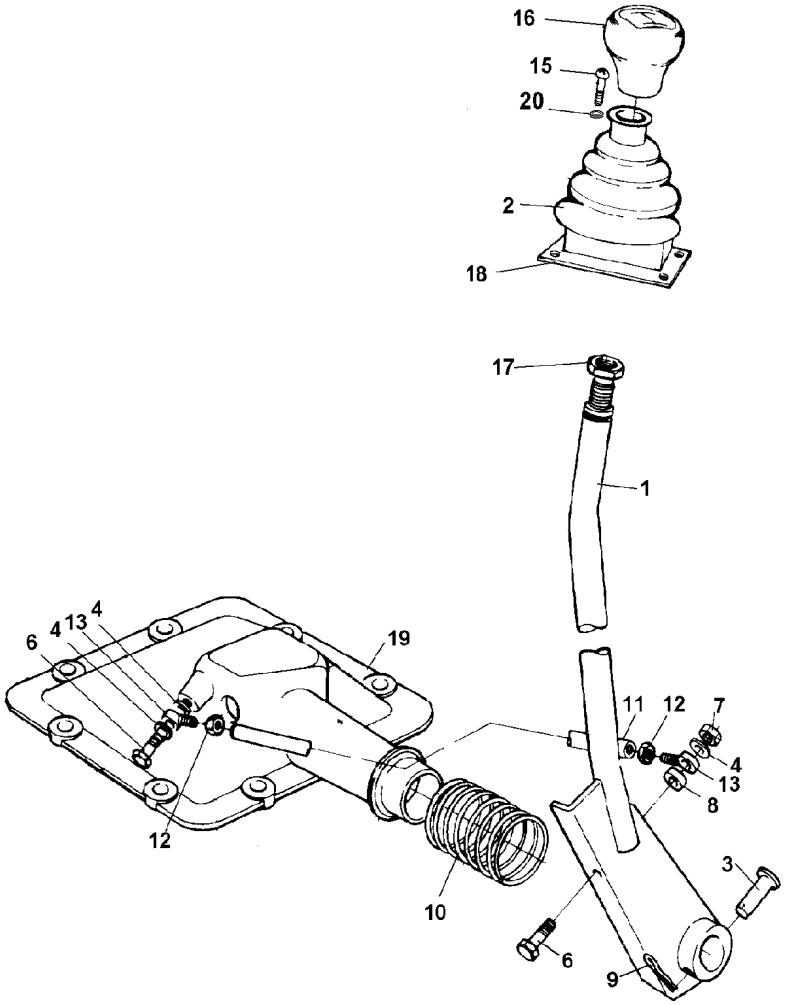

1	024378S2	**1** ALAVANCA	LEVER	PALANCA
2	024380P1	**1** PROTETOR	PROTECTOR	PROTECTOR
3	024385P1	**1** PINO	PIN	PASADOR
4	391388X1	**3** ARRUELA	WASHER	ARANDELA
5	339451X1	**1** PARAFUSO	BOLT	PERNO
6	339814X1	**1** PARAFUSO	BOLT	PERNO
7	339402X1	**1** PORCA	NUT	TUERCA
8	3511548M1	**1** ARRUELA	WASHER	ARANDELA
9	195415M1	**1** GRAMPO	CRAMP	PASADOR
10	024386P1	**1** MOLA	SPRING	RESORTE
11	024387P1	**1** TIRANTE	ROD	VARILLA
12	339402X1	**2** PORCA	NUT	TUERCA
13	3585434M91	**2** RÓTULA	BALL PIVOT	PIVOTE DE ROTULA
15	353669X1	**6** PARAFUSO	BOLT	PERNO
16	028215P1	**1** MANÍPULO	KNOB	POMO
17	339402X1	**1** PORCA	NUT	TUERCA
18	028323P1	**1** COBERTURA	BONNET	CAPOT
19	1471842M91	**1** CJ. TAMPA	KIT, COVER	JUEGO DE TAPA
20	353754X1	**6** ARRUELA	WASHER	ARANDELA

Fixação Do Motor À Carcaça Central
Fixation - Engine-Housing
Fixacion - Motor-Caja

25-15

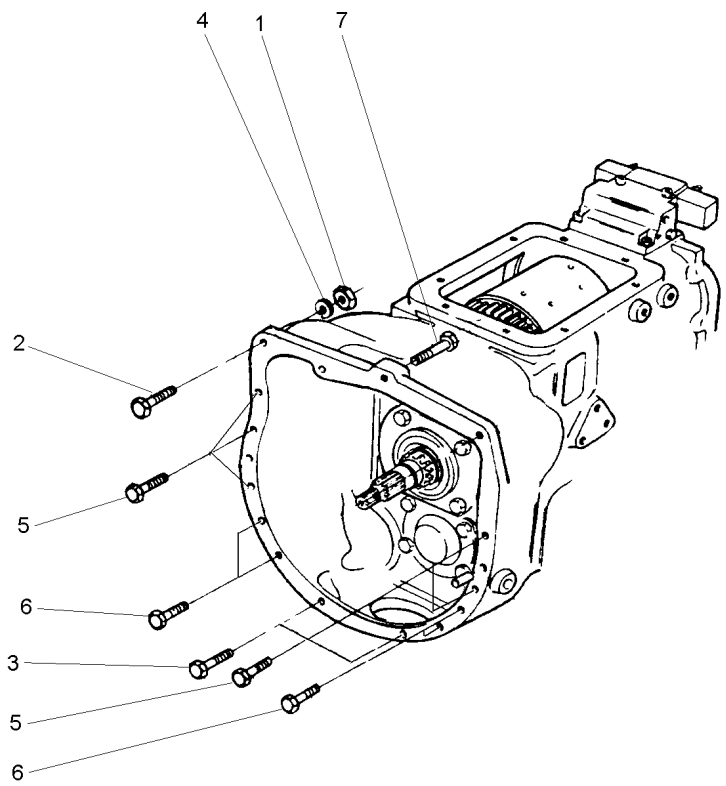

1	1441344X1	**1** PORCA	NUT	TUERCA
2	1441368X1	**1** PARAFUSO	BOLT	PERNO
3	339208X1	**2** PARAFUSO	BOLT	PERNO
4	339369X1	**1** ARRUELA	WASHER	ARANDELA
5	339584X1	**5** PARAFUSO	BOLT	PERNO
6	339838X1	**4** PARAFUSO	BOLT	PERNO
7	362479X1	**1** PARAFUSO	BOLT	PERNO

Transmissões Transmission Transmisión	Reversão Automática Automatic Reversion Reversión Automático	25-20	2 Rodas Motrizes 2 Wheels Drive 2 Ruedas Motriz

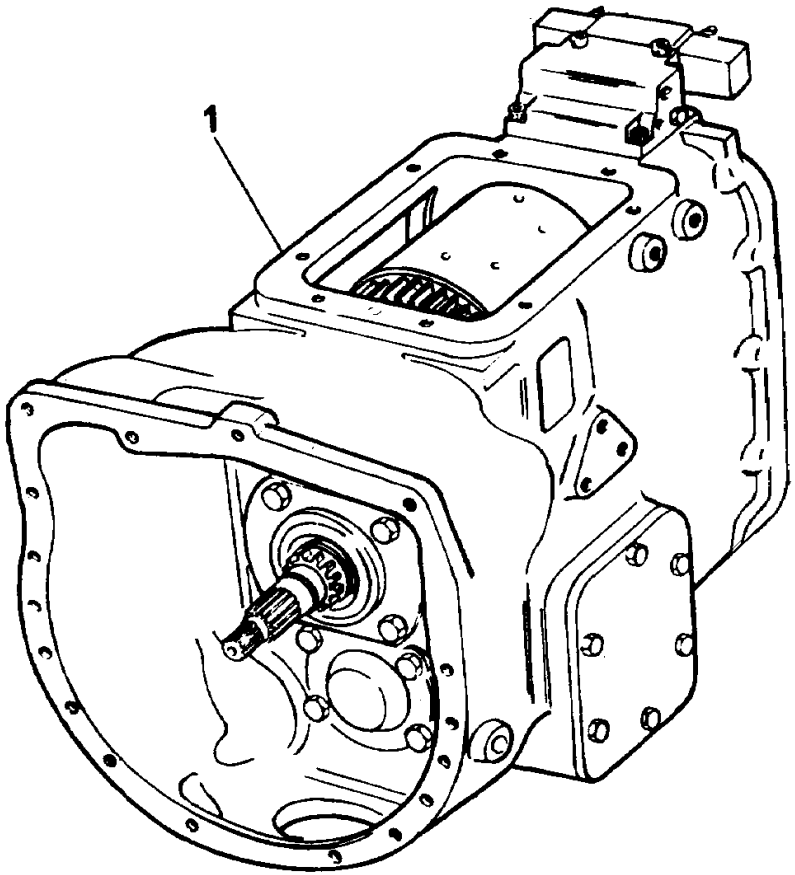

1	050465T1	25-25 No	**1** CX. TRANSMISSÃO	TRANSMISSION	TRANSMISION

Transmissões
Transmission
Transmisión

Carcaça
Housing
Caja

25-25

2 Rm - Reversão Automática
2 Wd - Automatic Reversion
2 Rm - Reversión Automático

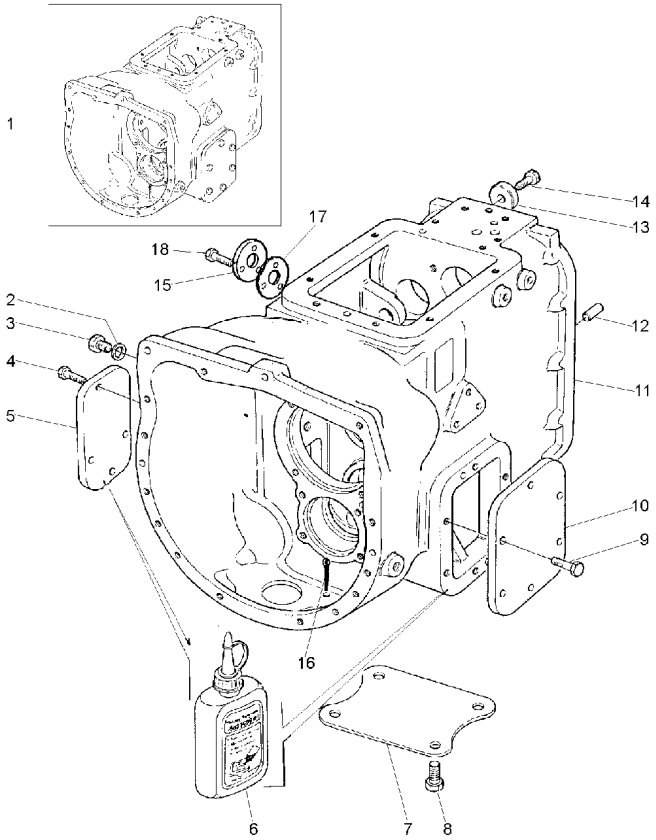

1		050465T1	**1**	CJ. TRANSMISSÃO	KIT,TRANSMISSION	JGO.TRANSMISION
2	180474M1		**1**	ARRUELA	WASHER	ARANDELA
3	884691M1		**1**	BUJÃO	PLUG	TAPON
4	339081X1		**5**	PARAFUSO	BOLT	PERNO
5	1475975M1		**1**	TAMPA	COVER	CUBIERTA
6	3175504M1		**1**	JUNTA	GASKET	EMPAQUETADURA.
7	1871922M1		**1**	PLACA	PLATE	PLATO
8	354441X1		**4**	PARAFUSO	BOLT	PERNO
9	339451X1		**6**	PARAFUSO	BOLT	PERNO
10	1691325M1		**1**	TAMPA	COVER	CUBIERTA
11	3515594M2		**1**	CARCAÇA	HOUSING	ALOJAMIENTO
12	1441643X1		**2**	PINO	PIN	PASADOR
13	1686408M1		**1**	ARRUELA	WASHER	ARANDELA
14	339139X1		**1**	PARAFUSO	BOLT	PERNO
15	3516672M91		**1**	CJ. TAMPA	KIT, CAP	JUEGO DE TAPON
16	354076X1		**1**	CUPILHA	COTTER PIN	PASADOR DOUBLE
17	3521632M1		**1**	JUNTA	GASKET	EMPAQUETADURA.
18	339401X1		**3**	PARAFUSO	BOLT	PERNO

Transmissões
Transmission
Transmisión

Garfos E Eixos Guias
Forks And Gearshift Ralls
Horquillas Y Barras Correderas

25-30

2 Rm - Reversão Automática
2 Wd - Automatic Reversion
2 Rm - Reversión Automático

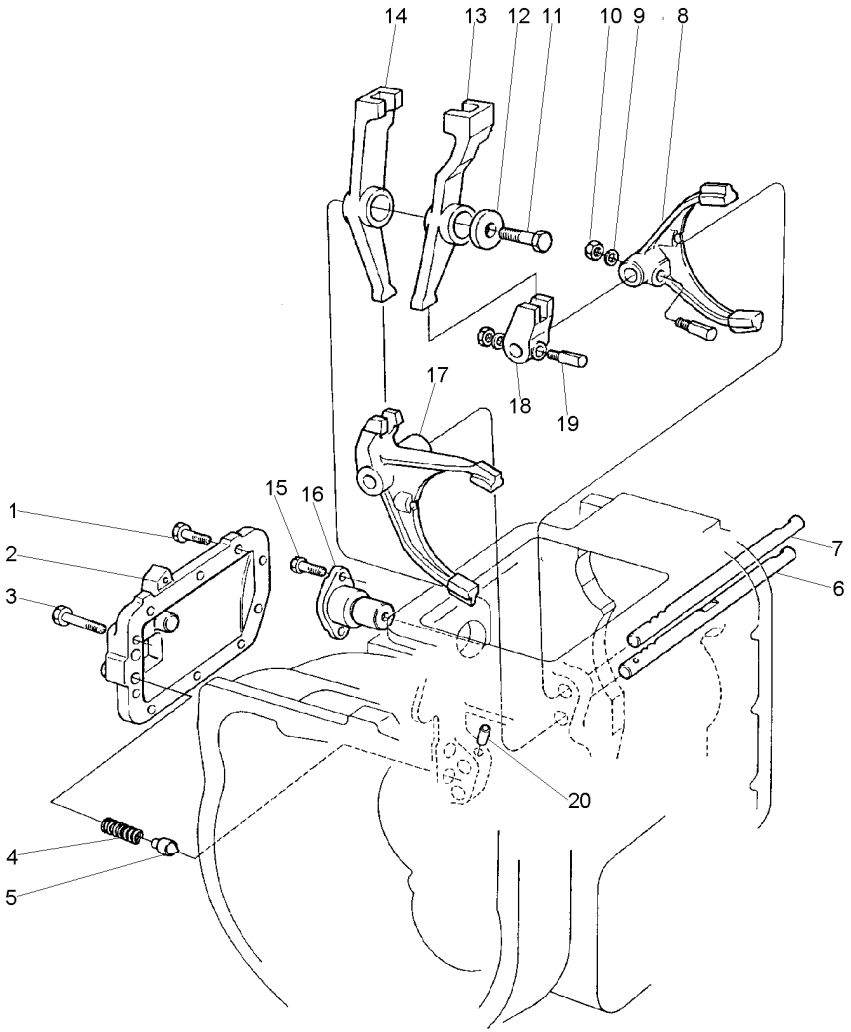

1	339451X1		**9**	PARAFUSO	BOLT	PERNO
2	1693383M1		**1**	TAMPA	COVER	CUBIERTA
3	391288X1		**1**	PARAFUSO	BOLT	PERNO
4	1693380M1		**2**	MOLA	SPRING	RESORTE
5	1686085M1		**2**	PINO	PIN	PASADOR
6	1691338M2	1º E 2º	**1**	ÁRVORE	AXLE	EJE
7	1691337M2	3º E 4º	**1**	ÁRVORE	AXLE	EJE
8	1691335M2		**1**	GARFO	FORK	HORQUILLA
9	390972X1		**3**	ARRUELA	WASHER	ARANDELA
10	1441461X1		**3**	PORCA	NUT	TUERCA
11	339401X1		**1**	PARAFUSO	BOLT	PERNO
12	1691334M1		**1**	ARRUELA	WASHER	ARANDELA
13	1691332M2	3º E 4º	**1**	ALAVANCA	LEVER	PALANCA
14	1691331M3	1º E 2º	**1**	ALAVANCA	LEVER	PALANCA
15	339081X1		**2**	PARAFUSO	BOLT	PERNO
16	1691333M3		**1**	EIXO	SHAFT	ARBOL
17	1691339M1	1º E 2º	**1**	GARFO	FORK	HORQUILLA
18	1691340M1		**1**	SELETOR	SELECTOR	SELECTOR
19	1691233M1		**3**	PINO	PIN	PASADOR
20	1691341M2		**1**	PINO	PIN	PASADOR

050465T1B **EK38Z003** **CPE96 E01 (1)** **02/04** **25- 30**

Transmissões
Transmission
Transmisión

Árvore De Entrada
Input Shaft
Arbol De Entrada

25-35

2 Rm - Reversão Automática
2 Wd - Automatic Reversion
2 Rm - Reversión Automático

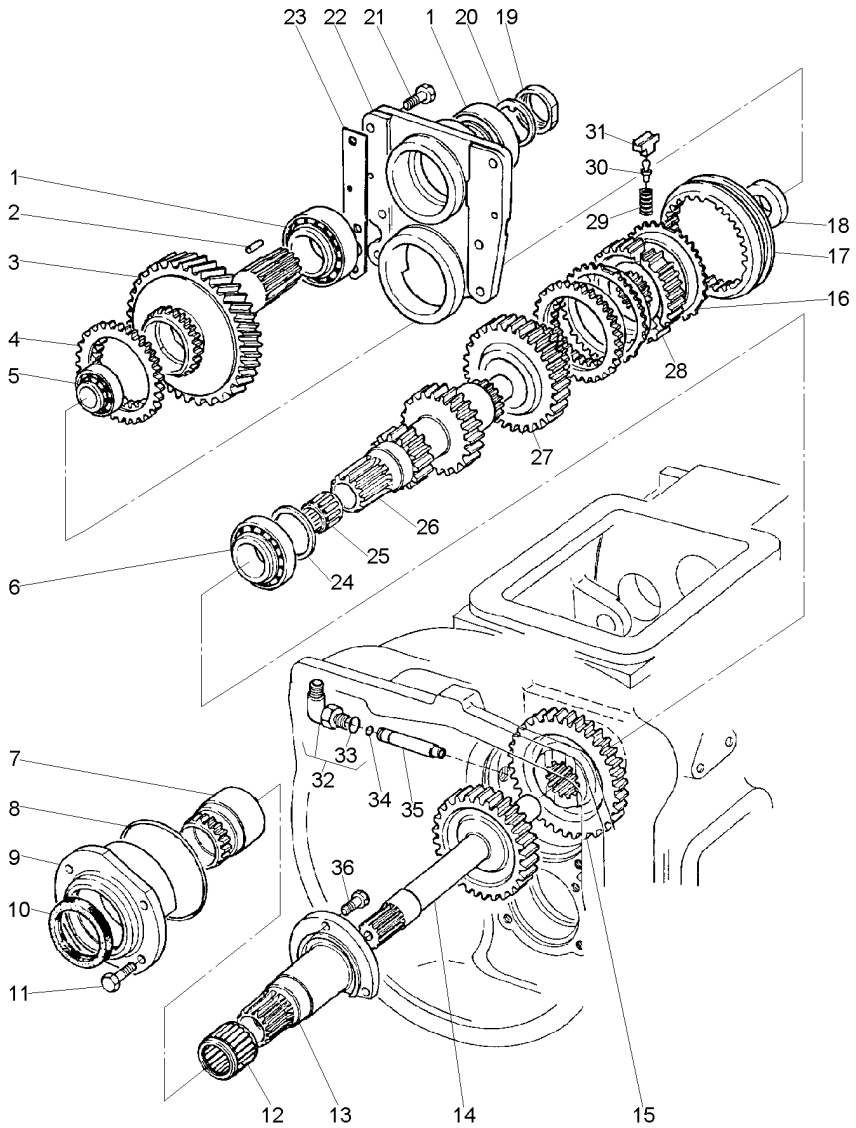

1	3009851X1		**2** ROLAMENTO	BEARING	COJINETE
2	831485M1		**2** ROLETE	ROLLER	RODILLO
3	1685071M3	[B]	**1** ENGRENAGEM	GEAR	ENGRANAJE
		37			
4	1685067M1		**2** ANEL	RING	ARO
5	3009852X1		**1** ROLAMENTO	BEARING	COJINETE
6	3009853X91		**2** ROLAMENTO	BEARING	COJINETE
7	1692725M91		**1** LUVA	SLEEVE	MANCHA
8	1444817X1		**1** ANEL "O"	O RING	JUNTA TORICA
9	1691264M1		**1** SUPORTE	BRACKET	SOPORTE
10	1691368M1		**1** RETENTOR	SEAL	RETEN
11	339081X1		**4** PARAFUSO	BOLT	PERNO
12	3009850X1		**1** ROLAMENTO	BEARING	COJINETE
13	1692469M92	25-90 No	**1** SUPORTE	BRACKET	SOPORTE
14	1691274M2	33	**1** PINHÃO	PINION	PINON
15	1691290M2	41	**1** ENGRENAGEM	GEAR	ENGRANAJE
16	1684022M1		**2** ANEL	RING	ARO
17	1686796M1		**1** LUVA	SLEEVE	MANCHA
18	1691316M1		**1** ARRUELA	WASHER	ARANDELA
19	1686281M1		**1** PORCA	NUT	TUERCA
20	1686282M1		**1** ARRUELA	WASHER	ARANDELA
21	391375X1		**6** PARAFUSO	BOLT	PERNO
22	1691235M3		**1** TAMPA	COVER	CUBIERTA
23	1691242M2	0,50	**X** CALÇO	SHIM	CALCE
23	1691243M2	0,30	**X** CALÇO	SHIM	CALCE
23	1691244M2	0,05	**X** CALÇO	SHIM	CALCE
25	2700273M1		**1** ROLAMENTO AGULHA	BEARING NEEDLE	COJINETA AGUJAS
26	3599448M91	15/26	**1** EIXO	SHAFT	ARBOL
		25-95 No			
27	1686041M92	[A]	**1** ENGRENAGEM	GEAR	ENGRANAJE
		32			
28	1691246M1		**1** COLAR	COLLAR	COLLAR
29	3698240M1		**3** MOLA	SPRING	RESORTE
30	3368427M1		**3** PINO	PIN	PASADOR
31	3135833R1		**3** ATUADOR	ACTUATOR	ACTUADOR
32	1691363M91		**1** COTOVELO	ELBOW	CODO
33	359002X1	32	**1** ANEL "O"	O RING	JUNTA TORICA
34	195561M1		**5** ANEL "O"	O RING	JUNTA TORICA
35	1691365M1		**1** CONECTOR	CONNECTOR	CONECTOR
36	390379X1		**3** PARAFUSO	BOLT	PERNO

[A] 3ª MARCHA
3 SPEED
3ª MARCHA

[B] 4ª MARCHA
4 SPEED
4ª MARCHA

050465T1C **EK33Z003** **CPE96 E01 (1)** **02/04** **25- 35**

Transmissões
Transmission
Transmisión

Árvore Principal
Main Shaft
Eje Principale

25-40

2 Rm - Reversão Automática
2 Wd - Automatic Reversion
2 Rm - Reversión Automático

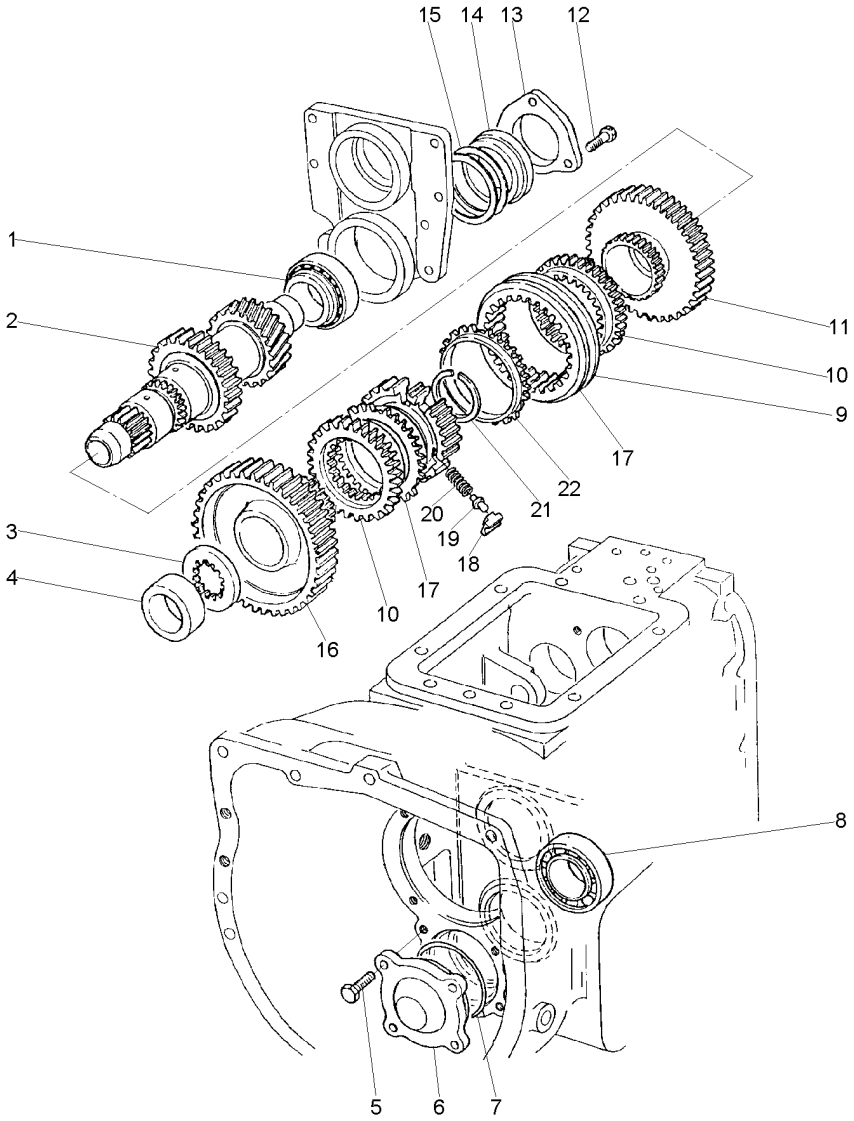

1	1442008X1		**1**	ROLAMENTO	BEARING	COJINETE
2	1695793M2		**1**	EIXO	SHAFT	ARBOL
3	1691257M1		**1**	ARRUELA	WASHER	ARANDELA
4	1691259M1		**1**	ESPAÇADOR	SPACER	PIEZA DISTANCIA
5	390379X1		**4**	PARAFUSO	BOLT	PERNO
6	1693631M2		**1**	CAPA	CAP	TAPA
7	3001894X1		**1**	ANEL "O"	O RING	JUNTA TORICA
8	1442008X1		**1**	ROLAMENTO	BEARING	COJINETE
9	1686796M1		**1**	LUVA	SLEEVE	MANCHA
10	1685067M1		**2**	ANEL	RING	ARO
11	1686042M91	43	**1**	ENGRENAGEM	GEAR	ENGRANAJE
12	339451X1		**3**	PARAFUSO	BOLT	PERNO
13	1691237M1		**1**	PLACA	PLATE	PLATO
14	1691238M1		**1**	ESPAÇADOR	SPACER	PIEZA DISTANCIA
15	1691239M1	0,50MM	**X**	CALÇO	SHIM	CALCE
15	1691240M1	0,30MM	**X**	CALÇO	SHIM	CALCE
15	1691241M1	0,05MM	**X**	CALÇO	SHIM	CALCE
16	1686043M92	44	**1**	ENGRENAGEM	GEAR	ENGRANAJE
17	1684022M1		**2**	ANEL	RING	ARO
18	3135833R1		**3**	ATUADOR	ACTUATOR	ACTUADOR
19	1671880M1		**3**	PINO	PIN	PASADOR
20	1672084M1		**3**	MOLA	SPRING	RESORTE
21	3009854X1		**1**	ANEL	RING	ARO
22	1691246M1		**1**	COLAR	COLLAR	COLLAR

Transmissão
Transmission
Transmisión

Embreagem
Clutch
Embrague

25-45

2 Rm - Reversão Automática
2 Wd - Automatic Reversion
2 Rm - Reversión Automático

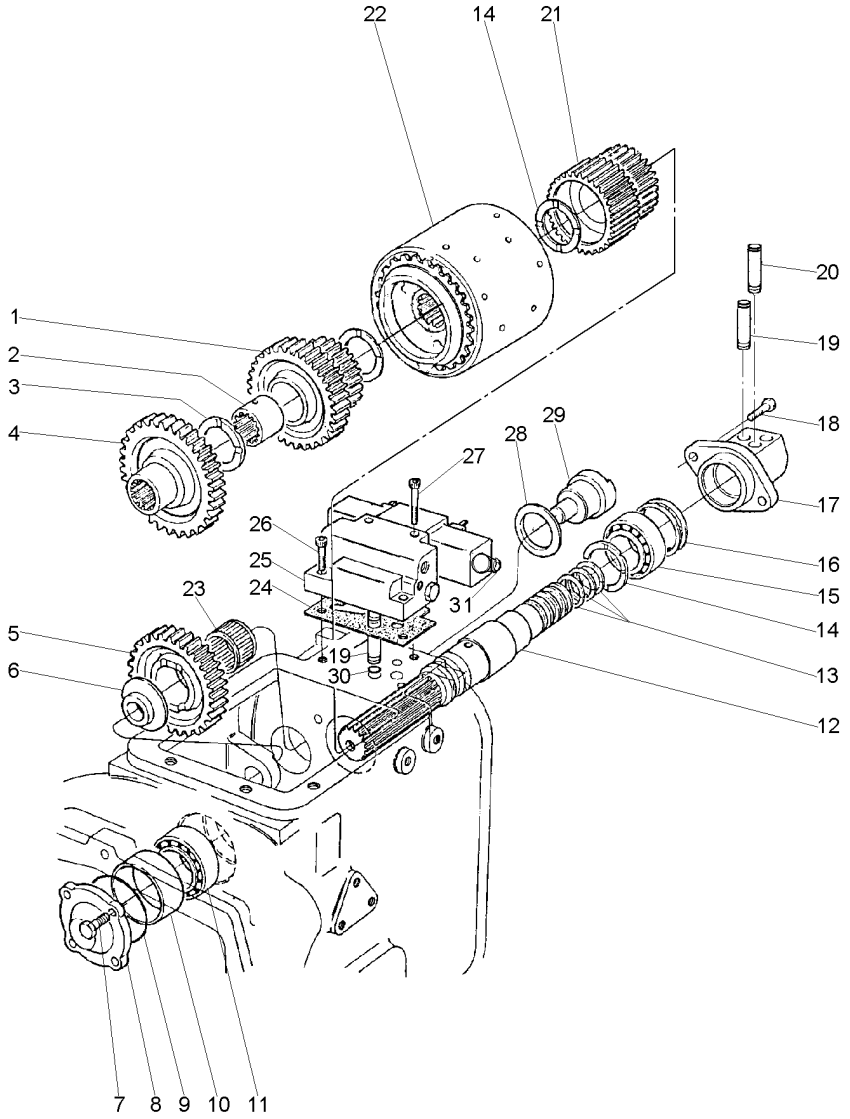

1	1691291M92	33	**1** ENGRENAGEM	GEAR	ENGRANAJE
2	1691300M1		**1** ESPAÇADOR	SPACER	PIEZA DISTANCIA
3	1691301M2		**2** ARRUELA	WASHER	ARANDELA
4	1691277M2	41	**1** ENGRENAGEM	GEAR	ENGRANAJE
5	1691319M1	34	**1** ENGRENAGEM	GEAR	ENGRANAJE
6	1691320M1		**1** ESPAÇADOR	SPACER	PIEZA DISTANCIA
7	390379X1		**4** PARAFUSO	BOLT	PERNO
8	1693361M1		**2** CAPA	CAP	TAPA
9	3001894X1		**1** ANEL "O"	O RING	JUNTA TORICA
10	1691370M1		**1** ESPAÇADOR	SPACER	PIEZA DISTANCIA
11	3009853X91		**1** ROLAMENTO	BEARING	COJINETE
12	3515474M91		**1** EIXO	SHAFT	ARBOL
13	186581M1		**3** ANEL	RING	ARO
14	1691309M2		**2** ARRUELA	WASHER	ARANDELA
15	3001717X91		**1** ROLAMENTO	BEARING	COJINETE
16	1691310M1	0,50	**X** CALÇO	SHIM	CALCE
16	1691311M1	0,30	**X** CALÇO	SHIM	CALCE
16	1691312M1	0,05	**X** CALÇO	SHIM	CALCE
17	3515461M93	C/três furos	**1** TAMPA	COVER	CUBIERTA
18	390774X1		**2** PARAFUSO	BOLT	PERNO
19	1691356M92		**2** CONECTOR	CONNECTOR	CONECTOR
20	3603870M1		**1** CONECTOR	CONNECTOR	CONECTOR
21	1691294M93	21	**1** ENGRENAGEM	GEAR	ENGRANAJE
22	1692234M92	25-50 No	**1** EMBR/REVERSOR	CLUTCH	EMBRAGUE
23	3009850X1		**1** ROLAMENTO	BEARING	COJINETE
24	1686569M1		**1** JUNTA	GASKET	EMPAQUETADURA.
25	1686928M91		**1** BLOCO	BLOCK	BLOQUE
26	3009287X1		**2** PARAFUSO	BOLT	PERNO
27	3009289X1		**2** PARAFUSO	BOLT	PERNO
28	1691318M1		**1** ARRUELA	WASHER	ARANDELA
29	1686407M1		**1** EIXO	SHAFT	ARBOL
30	195561M1		**2** ANEL "O"	O RING	JUNTA TORICA
31	1686850M91	80-45 No	**1** CJ. VÁLVULA	KIT, VALVE	VALVULAS JUEGO

050465T1E **EK26Z003** **CPE96 E01 (1)** **02/04** **25- 45**

Embreagem
Clutch
Embrague

25-50

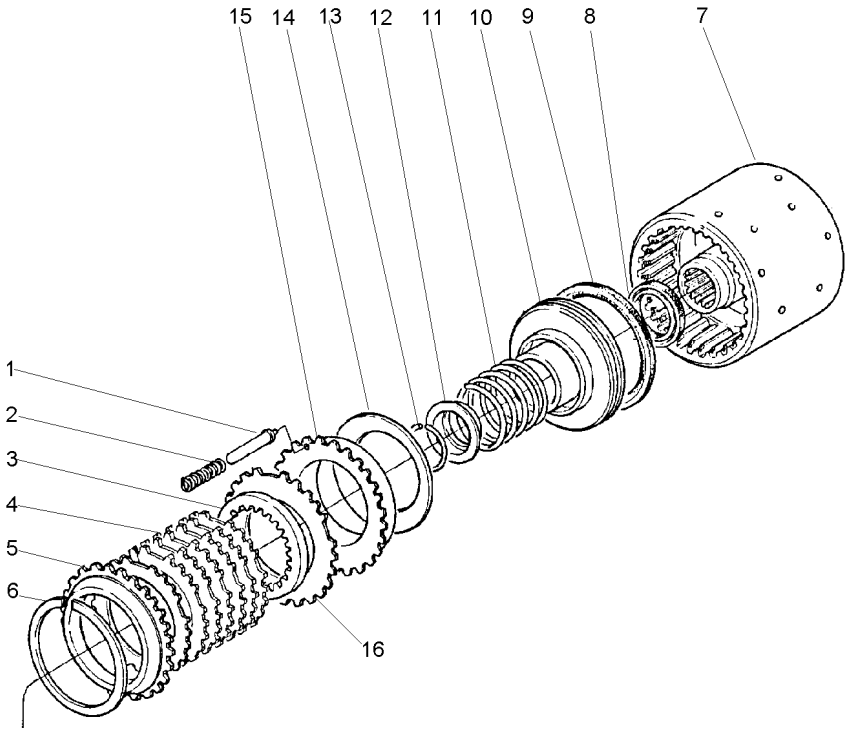

1	1692153M1		**12**	PINO	PIN	PASADOR
2	1692154M1		**12**	MOLA	SPRING	RESORTE
3	1686359M1		**14**	DISCO	DISC	DISCO
4	1692155M1	⧗ 0,50MM	**X**	PLACA	PLATE	PLATO
4	1692156M1	⧗ 0,76MM	**X**	PLACA	PLATE	PLATO
5	1691302M2		**2**	PLACA	PLATE	PLATO
6	364689X1		**2**	ANEL	RING	ARO
7	1691308M2		**1**	CARCAÇA	HOUSING	ALOJAMIENTO
8	1691306M1		**2**	RETENTOR	SEAL	RETEN
9	1870859M1		**2**	RETENTOR	SEAL	RETEN
10	1691305M2		**2**	PISTÃO	PISTON	PISTON
11	1691303M2		**2**	MOLA	SPRING	RESORTE
12	1691307M2		**2**	ANEL	RING	ARO
13	1442512X1		**2**	ANEL	RING	ARO
14	1691304M1		**2**	MOLA	SPRING	RESORTE
15	1692152M1		**2**	PISTÃO	PISTON	PISTON
16	1692157M1		**14**	PLACA	PLATE	PLATO

Alavanca De Câmbio
Shift Levers
Palanca De Cambio

25-55

4 Rodas Motrizes
4 Wheels Drive
4 Ruedas Motriz

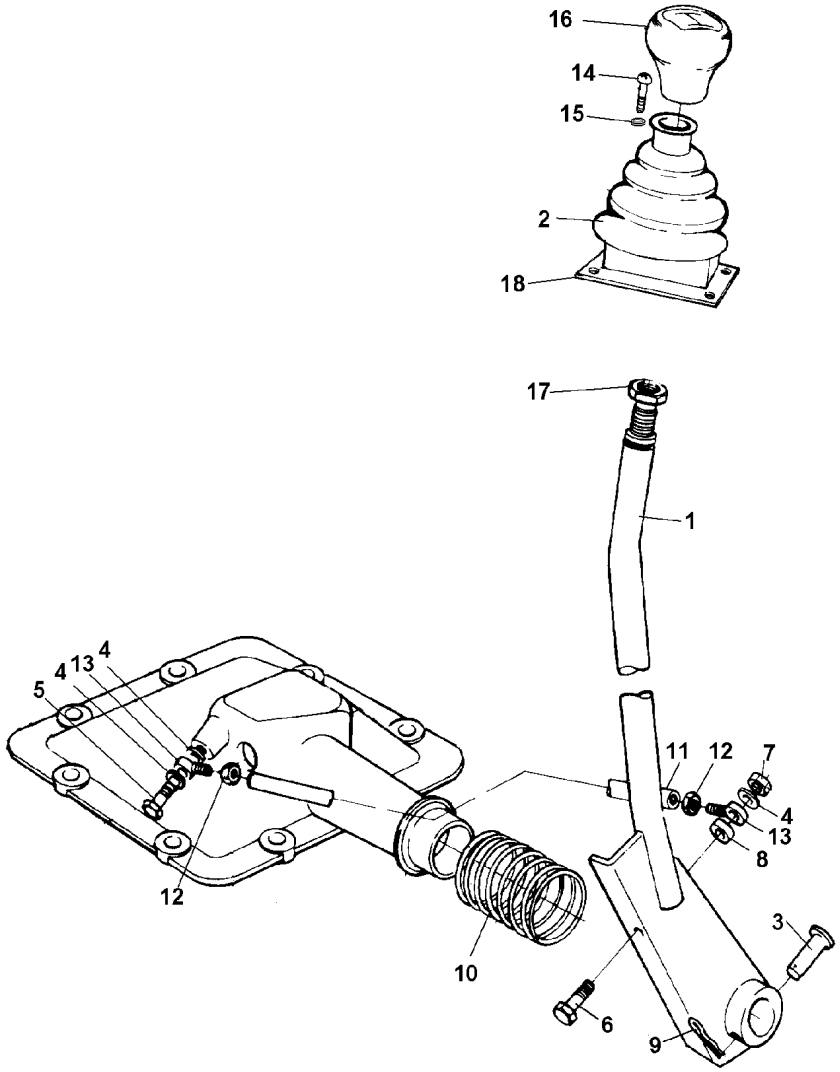

1	024378S2	**1** ALAVANCA	LEVER	PALANCA
2	024380P1	**1** PROTETOR	PROTECTOR	PROTECTOR
3	024385P1	**1** PINO	PIN	PASADOR
4	391388X1	**3** ARRUELA	WASHER	ARANDELA
5	339451X1	**1** PARAFUSO	BOLT	PERNO
6	339814X1	**1** PARAFUSO	BOLT	PERNO
7	339402X1	**1** PORCA	NUT	TUERCA
8	3511548M1	**1** ARRUELA	WASHER	ARANDELA
9	195415M1	**1** GRAMPO	CRAMP	PASADOR
10	024386P1	**1** MOLA	SPRING	RESORTE
11	024387P1	**1** TIRANTE	ROD	VARILLA
12	339402X1	**2** PORCA	NUT	TUERCA
13	3585434M91	**2** RÓTULA	BALL PIVOT	PIVOTE DE ROTULA
14	353664X1	**6** PARAFUSO	BOLT	PERNO
15	353754X1	**6** ARRUELA	WASHER	ARANDELA
16	028215P1	**1** MANÍPULO	KNOB	POMO
17	339402X1	**1** PORCA	NUT	TUERCA
18	028323P1	**1** COBERTURA	BONNET	CAPOT

R0147005 EM21Z012 CPE96 E01 (1) 02/04 25-55

Transmissão Transmission Transmisión	25-60	4 Rm - Reversão Automática 4 Wd - Automatic Reversion 4 Rm - Reversión Automático

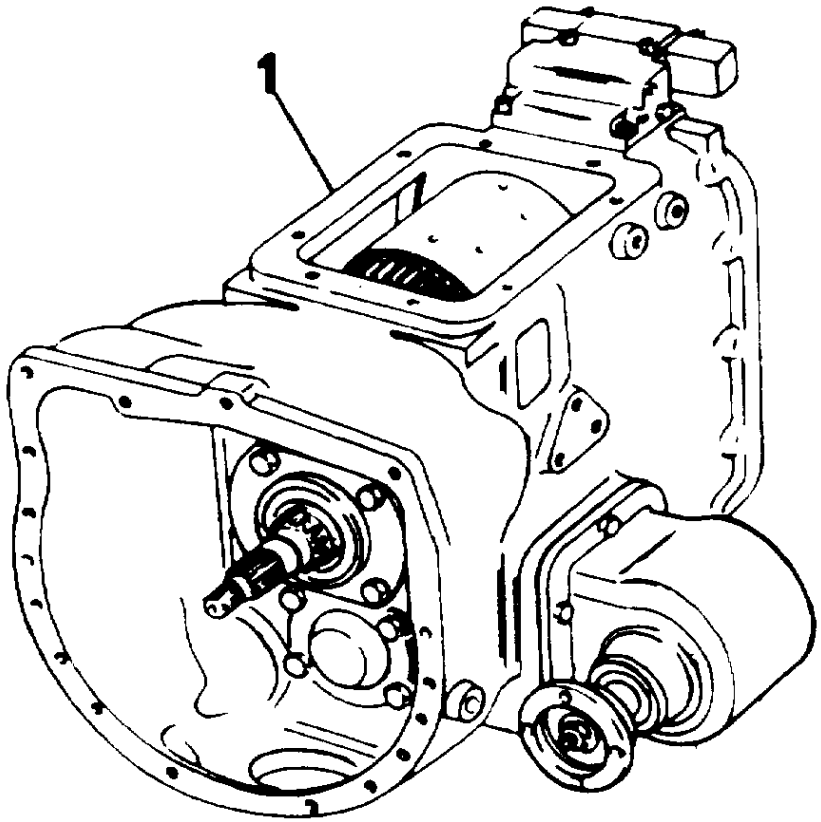

1 050466T1	25-65 No	**1** CX. TRANSMISSÃO	TRANSMISSION	TRANSMISION

Transmissões
Transmission
Transmisión

Carcaça
Housing
Caja

25-65

4 Rm - Reversão Automática
4 Wd - Automatic Reversion
4 Rm - Reversión Automático

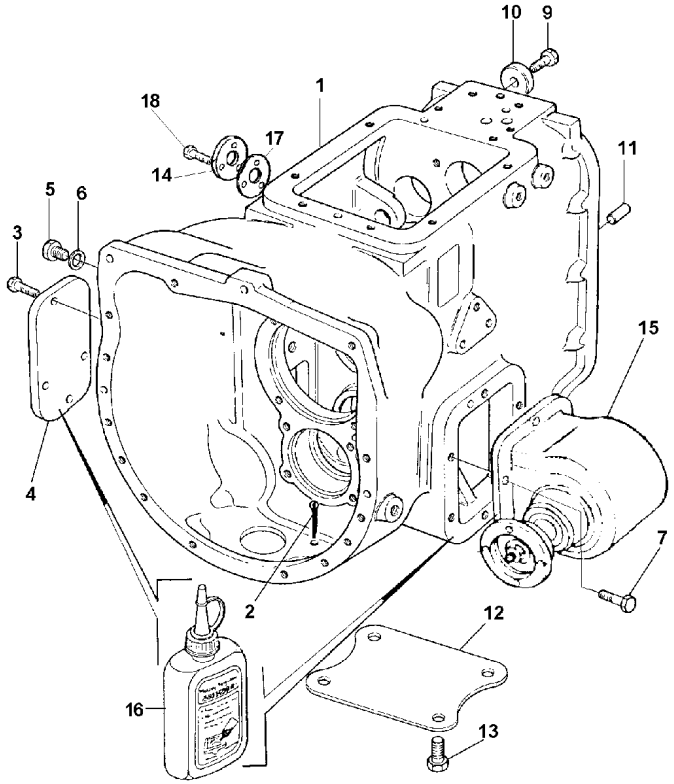

1	3515594M2		**1**	CARCAÇA	HOUSING	ALOJAMIENTO
2	354081X1		**1**	CUPILHA	COTTER PIN	PASADOR DOUBLE
3	339081X1		**6**	PARAFUSO	BOLT	PERNO
4	1475975M1		**1**	TAMPA	COVER	CUBIERTA
5	3409712M1		**1**	BUJÃO	PLUG	TAPON
6	180474M1		**1**	ARRUELA	WASHER	ARANDELA
7	339451X1		**6**	PARAFUSO	BOLT	PERNO
9	339139X1		**1**	PARAFUSO	BOLT	PERNO
10	1686408M1		**1**	ARRUELA	WASHER	ARANDELA
11	1441643X1		**2**	PINO	PIN	PASADOR
12	1871922M1		**1**	PLACA	PLATE	PLATO
13	354441X1		**4**	PARAFUSO	BOLT	PERNO
14	3516672M91		**1**	CJ. TAMPA	KIT, CAP	JUEGO DE TAPON
15	1688718M92	25-100 No	**1**	CX. ACIONAMENTO	DRIVE HOUSING	CAJA DE MANDO
16	3175504M1		**1**	JUNTA	GASKET	EMPAQUETADURA.
17	3521632M1		**1**	JUNTA	GASKET	EMPAQUETADURA.
18	339401X1		**3**	PARAFUSO	BOLT	PERNO

Transmissões **Transmission** **Transmisión**	**Garfos E Eixos Guias** **Forks And Gearshift Ralls** **Horquillas Y Barras Correderas**	**25-70**	**4 Rm - Reversão Automática** **4 Wd - Automatic Reversion** **4 Rm - Reversión Automático**

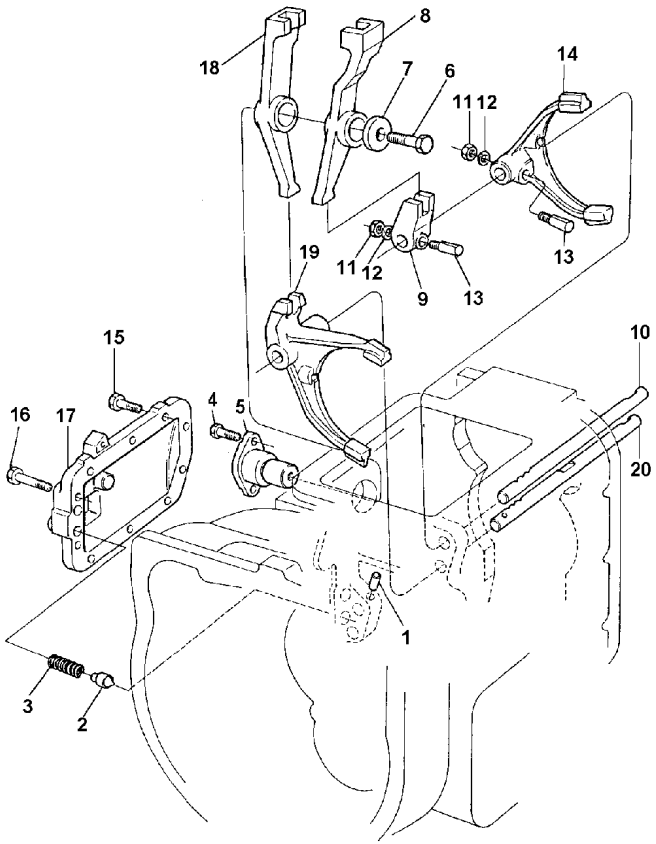

1	1691341M2	**1**	PINO	PIN	PASADOR
2	1686085M1	**2**	PINO	PIN	PASADOR
3	1693380M1	**2**	MOLA	SPRING	RESORTE
4	339081X1	**2**	PARAFUSO	BOLT	PERNO
5	1691333M3	**1**	EIXO	SHAFT	ARBOL
6	339401X1	**1**	PARAFUSO	BOLT	PERNO
7	1691334M1	**1**	ARRUELA	WASHER	ARANDELA
8	1691332M2	**1**	ALAVANCA	LEVER	PALANCA
9	1691340M1	**1**	SELETOR	SELECTOR	SELECTOR
10	1691337M2	**1**	ÁRVORE	AXLE	EJE
11	1441461X1	**3**	PORCA	NUT	TUERCA
12	390972X1	**3**	ARRUELA	WASHER	ARANDELA
13	1691233M1	**3**	PINO	PIN	PASADOR
14	1691335M2	**1**	GARFO	FORK	HORQUILLA
15	3009493X1	**9**	PARAFUSO	BOLT	PERNO
16	339018X1	**1**	PARAFUSO	BOLT	PERNO
17	1693383M1	**1**	TAMPA	COVER	CUBIERTA
18	1691331M3	**1**	ALAVANCA	LEVER	PALANCA
19	1691339M1	**1**	GARFO	FORK	HORQUILLA
20	1691338M2	**1**	ÁRVORE	AXLE	EJE

Transmissões Transmission Transmisión	Árvore De Entrada Input Shaft Arbol De Entrada	25-75	4 Rm - Reversão Automática 4 Wd - Automatic Reversion 4 Rm - Reversión Automático

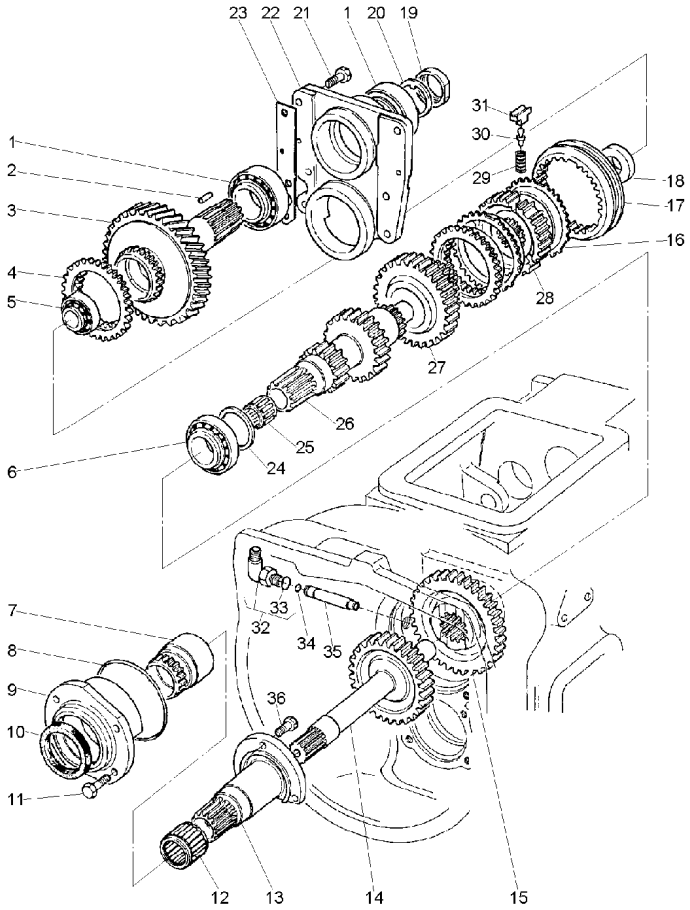

1	3009851X1		**2**	ROLAMENTO	BEARING	COJINETE
2	831485M1		**2**	ROLETE	ROLLER	RODILLO
3	1685071M3	[B]	**1**	ENGRENAGEM	GEAR	ENGRANAJE
		37				
4	1685067M1		**2**	ANEL	RING	ARO
5	3009852X1		**1**	ROLAMENTO	BEARING	COJINETE
6	3009853X91		**2**	ROLAMENTO	BEARING	COJINETE
7	1692725M91		**1**	LUVA	SLEEVE	MANCHA
8	3009751X1		**1**	ANEL "O"	O RING	JUNTA TORICA
9	1691264M1		**1**	SUPORTE	BRACKET	SOPORTE
10	1691368M1		**1**	RETENTOR	SEAL	RETEN
11	339081X1		**4**	PARAFUSO	BOLT	PERNO
12	3009850X1		**1**	ROLAMENTO	BEARING	COJINETE
13	1692469M94	25-90 No	**1**	SUPORTE	BRACKET	SOPORTE
14	1691274M2	33	**1**	PINHÃO	PINION	PINON
15	1691290M2	41	**1**	ENGRENAGEM	GEAR	ENGRANAJE
16	1684022M1		**2**	ANEL	RING	ARO
17	1686796M1		**1**	LUVA	SLEEVE	MANCHA
18	1691316M1		**1**	ARRUELA	WASHER	ARANDELA
19	1686281M1		**1**	PORCA	NUT	TUERCA
20	1686282M1		**1**	ARRUELA	WASHER	ARANDELA
21	391375X1		**6**	PARAFUSO	BOLT	PERNO
22	1691235M4		**1**	TAMPA	COVER	CUBIERTA
23	1691242M3	0,50	**X**	CALÇO	SHIM	CALCE
23	1691243M3	0,30	**X**	CALÇO	SHIM	CALCE
23	1691244M3	0,05	**X**	CALÇO	SHIM	CALCE
25	2700273M1		**1**	ROLAMENTO AGULHA	BEARING NEEDLE	COJINETA AGUJAS
26	3599448M91	15/26	**1**	EIXO	SHAFT	ARBOL
		25-95 No				
27	1686041M92	[A]	**1**	ENGRENAGEM	GEAR	ENGRANAJE
		32				
28	1691246M1		**1**	COLAR	COLLAR	COLLAR
29	3698240M1		**3**	MOLA	SPRING	RESORTE
30	3368427M1		**3**	PINO	PIN	PASADOR
31	3135833R1		**3**	ATUADOR	ACTUATOR	ACTUADOR
32	1691363M91		**1**	COTOVELO	ELBOW	CODO
33	359002X1	32	**1**	ANEL "O"	O RING	JUNTA TORICA
34	195561M1		**5**	ANEL "O"	O RING	JUNTA TORICA
35	1691365M1		**1**	CONECTOR	CONNECTOR	CONECTOR
36	390379X1		**3**	PARAFUSO	BOLT	PERNO

[A] 3ª MARCHA
3 SPEED
3ª MARCHA

[B] 4ª MARCHA
4 SPEED
4ª MARCHA

Transmissões
Transmission
Transmisión

Árvore Principal
Main Shaft
Eje Principale

25-80

4 Rm - Reversão Automática
4 Wd - Automatic Reversion
4 Rm - Reversión Automático

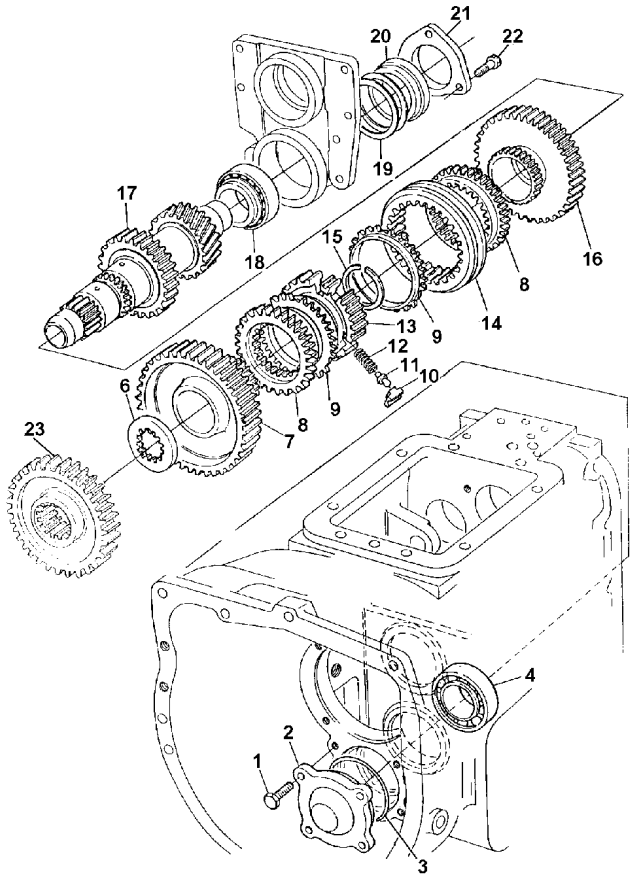

1	390379X1	**4**	PARAFUSO	BOLT	PERNO
2	1693631M1	**1**	CAPA	CAP	TAPA
3	3001894X1	**1**	ANEL "O"	O RING	JUNTA TORICA
4	1442008X1	**1**	ROLAMENTO	BEARING	COJINETE
6	1691257M1	**1**	ARRUELA	WASHER	ARANDELA
7	1686043M92	**1**	ENGRENAGEM	GEAR	ENGRANAJE
8	1685067M1	**2**	ANEL	RING	ARO
9	1684022M1	**2**	ANEL	RING	ARO
10	3033849M1	**3**	ATUADOR	ACTUATOR	ACTUADOR
11	1671880M1	**3**	PINO	PIN	PASADOR
12	1672084M1	**3**	MOLA	SPRING	RESORTE
13	1691246M1	**1**	COLAR	COLLAR	COLLAR
14	1686796M1	**1**	LUVA	SLEEVE	MANCHA
15	3009854X1	**1**	ANEL	RING	ARO
16	1686042M91	**1**	ENGRENAGEM	GEAR	ENGRANAJE
17	1695793M2	**1**	EIXO	SHAFT	ARBOL
18	1442008X1	**1**	ROLAMENTO	BEARING	COJINETE
19	1691239M1	**X**	CALÇO	SHIM	CALCE
19	1691240M1	**X**	CALÇO	SHIM	CALCE
19	1691241M1	**X**	CALÇO	SHIM	CALCE
20	1691238M1	**1**	ESPAÇADOR	SPACER	PIEZA DISTANCIA
21	1691237M1	**1**	PLACA	PLATE	PLATO
22	339451X1	**3**	PARAFUSO	BOLT	PERNO
23	1693387M1	**1**	ENGRENAGEM	GEAR	ENGRANAJE

Transmissão
Transmission
Transmisión

Embreagem
Clutch
Embrague

25-85

4 Rm - Reversão Automática
4 Wd - Automatic Reversion
4 Rm - Reversión Automático

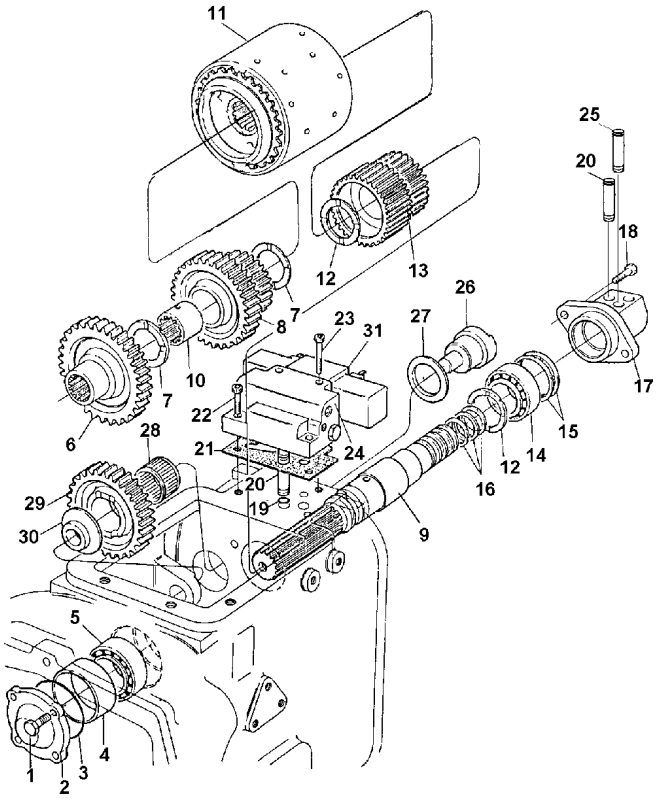

1	390379X1		**4**	PARAFUSO	BOLT	PERNO
2	1693361M1		**2**	CAPA	CAP	TAPA
3	3007020X1		**2**	ANEL "O"	O RING	JUNTA TORICA
4	1691370M1		**1**	ESPAÇADOR	SPACER	PIEZA DISTANCIA
5	3009853X91		**1**	ROLAMENTO	BEARING	COJINETE
6	1691277M2		**1**	ENGRENAGEM	GEAR	ENGRANAJE
7	1691301M2		**2**	ARRUELA	WASHER	ARANDELA
8	1691291M92		**1**	ENGRENAGEM	GEAR	ENGRANAJE
9	1691279M93		**1**	EIXO	SHAFT	ARBOL
10	1691300M1		**1**	ESPAÇADOR	SPACER	PIEZA DISTANCIA
11	1692234M92	25-50 No	**1**	EMBR/REVERSOR	CLUTCH	EMBRAGUE
12	1691309M2		**2**	ARRUELA	WASHER	ARANDELA
13	1691294M93		**1**	ENGRENAGEM	GEAR	ENGRANAJE
14	3001717X91		**1**	ROLAMENTO	BEARING	COJINETE
15	1691310M1		**X**	CALÇO	SHIM	CALCE
15	1691311M1		**X**	CALÇO	SHIM	CALCE
15	1691312M1		**X**	CALÇO	SHIM	CALCE
16	186581M1		**3**	ANEL	RING	ARO
17	1691313M92	C/dois furos	**1**	TAMPA	COVER	CUBIERTA
18	339229X1		**2**	PARAFUSO	BOLT	PERNO
19	195561M1		**2**	ANEL "O"	O RING	JUNTA TORICA
20	1691356M92		**2**	CONECTOR	CONNECTOR	CONECTOR
21	1686569M1		**1**	JUNTA	GASKET	EMPAQUETADURA.
22	3009287X1		**2**	PARAFUSO	BOLT	PERNO
23	3009289X1		**2**	PARAFUSO	BOLT	PERNO
24	1686928M91		**1**	BLOCO	BLOCK	BLOQUE
25	3603870M1		**1**	CONECTOR	CONNECTOR	CONECTOR
26	1686407M1		**1**	EIXO	SHAFT	ARBOL
27	1691318M1		**1**	ARRUELA	WASHER	ARANDELA
28	3009850X1		**1**	ROLAMENTO	BEARING	COJINETE
29	1691319M1		**1**	ENGRENAGEM	GEAR	ENGRANAJE
30	1691320M1		**1**	ESPAÇADOR	SPACER	PIEZA DISTANCIA
31	1686850M91	80-45 No	**1**	CJ. VÁLVULA	KIT, VALVE	VALVULAS JUEGO

Flange
Flange
Placa

25-90

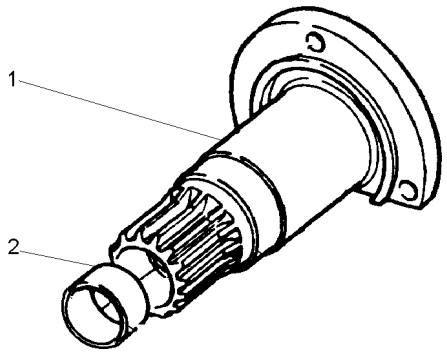

1		**1** SUPORTE	BRACKET	SOPORTE
2	1691271M1	**1** BUCHA	BUSH	CASQUILLO

Árvore Principal
Main Shaft
Eje Principale

25-95

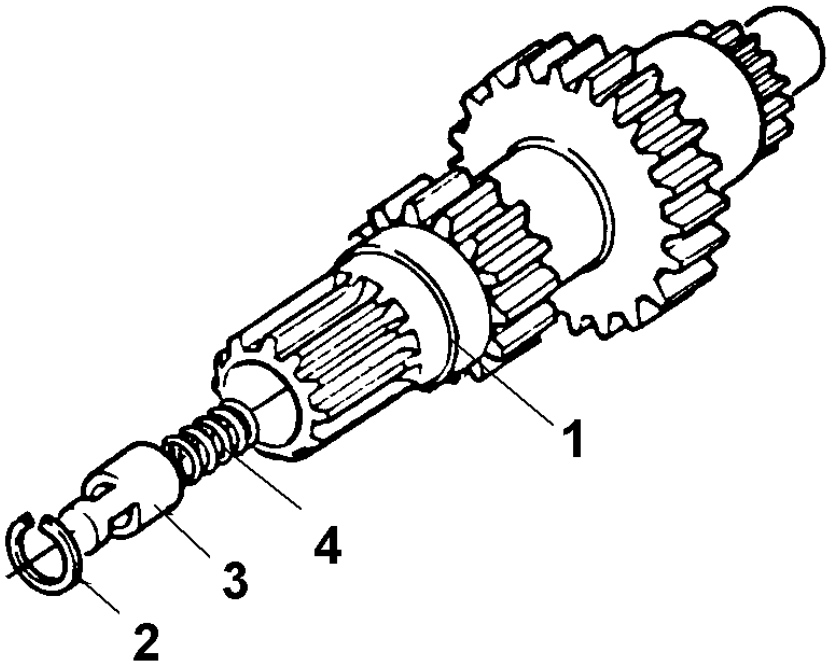

1	3599302M1	15/26	**1** ÁRVORE	AXLE	EJE
2	391264X1		**1** ANEL	RING	ARO
3	1686283M1		**1** CARRETEL	SPOOL	CARRETE
4	1686284M2		**1** MOLA	SPRING	RESORTE

Transmissões
Transmission
Transmisión

Caixa De Acionamento
Drive Box
Caja De Acionamento

25-100

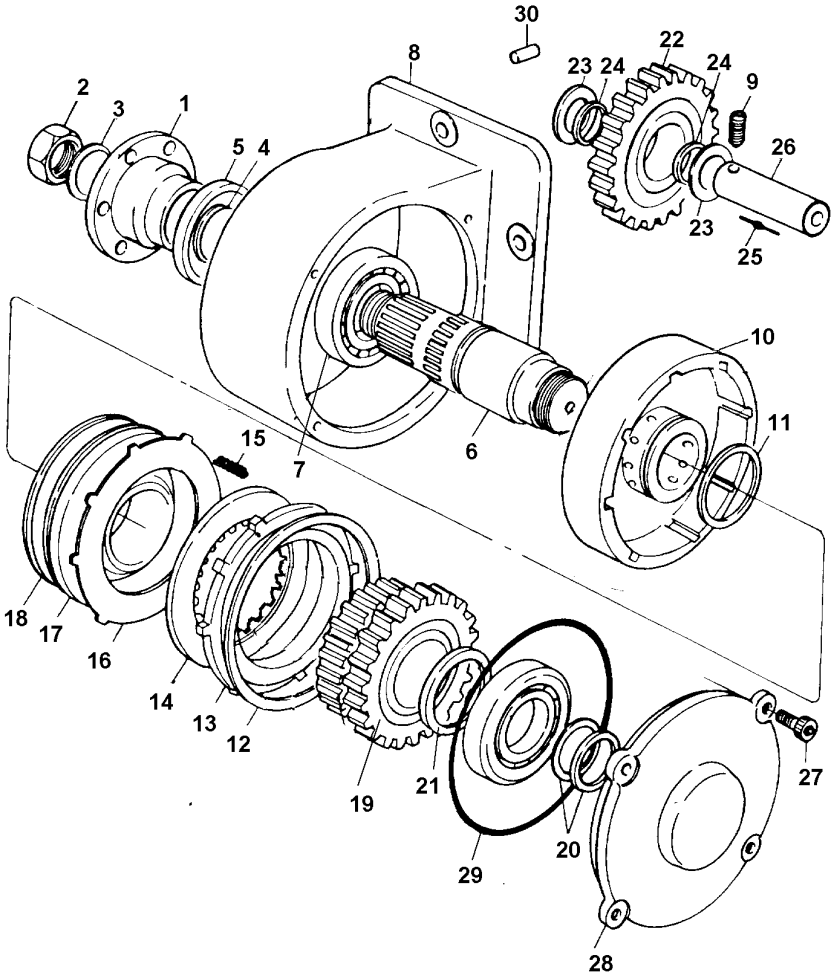

1	1472160M4	**1**	ACOPLAMENTO	COUPLING	ACOPLAMIENTO
2	1442719X1	**1**	PORCA	NUT	TUERCA
3	1442852X1	**1**	ARRUELA	WASHER	ARANDELA
4	1693645M1	**1**	ARRUELA	WASHER	ARANDELA
5	1691369M2	**1**	BATENTE	RETAINER	RETENEDOR
6	1691327M92	**1**	ÁRVORE	AXLE	EJE
7	339818X1	**2**	ROLAMENTO	BEARING	COJINETE
8	1695207M91	**1**	CARCAÇA	HOUSING	ALOJAMIENTO
9	1675367M2	**1**	PARAFUSO	BOLT	PERNO
10	1662156M92		CARCAÇA	HOUSING	ALOJAMIENTO
11	186580M1	**1**	ANEL	RING	ARO
12	364689X1	**1**	ANEL	RING	ARO
13	518507M1	**1**	PLACA	PLATE	PLATO
14	1686359M1	**4**	DISCO	DISC	DISCO
15	186519M1	**6**	MOLA	SPRING	RESORTE
16	1692157M1	**4**	PLACA	PLATE	PLATO
17	1661952M1	**1**	PISTÃO	PISTON	PISTON
18	185425M1	**1**	ANEL	RING	ARO
19	1688717M91	**1**	CJ. ENGRENAGEM	KIT, GEAR	ENGRANAJES JUEGO
20	186581M1	**2**	ANEL	RING	ARO
21	1691309M2	**2**	ARRUELA	WASHER	ARANDELA
22	1693384M1	**1**	ENGRENAGEM	GEAR	ENGRANAJE
23	1691322M3	**2**	ARRUELA	WASHER	ARANDELA
24	1693389M1	**2**	ARRUELA	WASHER	ARANDELA
25	1693412M1	**19**	AGULHA	NEEDLE	AGUJA
26	1693385M1	**1**	ÁRVORE	AXLE	EJE
27	390862X1	**4**	PARAFUSO	BOLT	PERNO
28	1691328M91	**1**	TAMPA	COVER	CUBIERTA
29	3009855X1	**1**	ANEL "O"	O RING	JUNTA TORICA
30	1444403X1	**2**	PINO	PIN	PASADOR
31	180599M1	**1**	ARAME	WIRE	HILO

Fixação Eixo Traseiro
Rear Axle
Eje Trasero

30-10

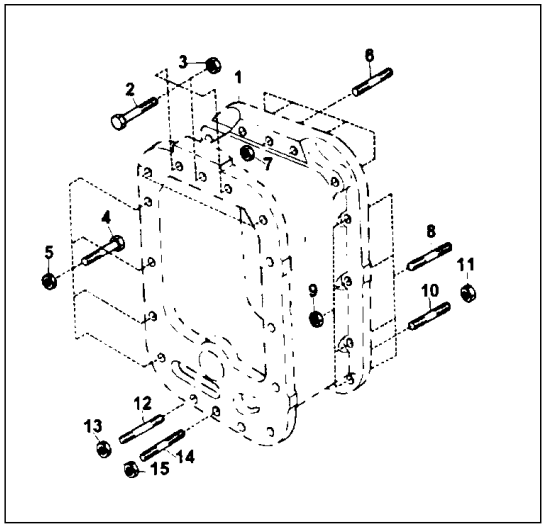

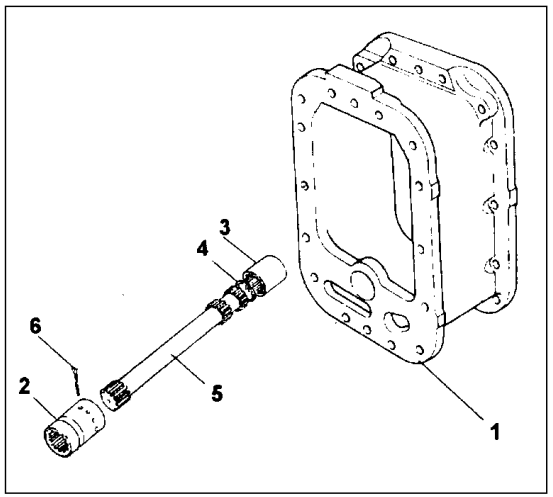

1	028988N1	30-15 No	**1**	FIXAÇÃO	FASTENER	CIERRE
2	3410875M91	30-20 No	**1**	EIXO	SHAFT	ARBOL

Fixação Eixo Traseiro
Rear Axle
Eje Trasero

30-15

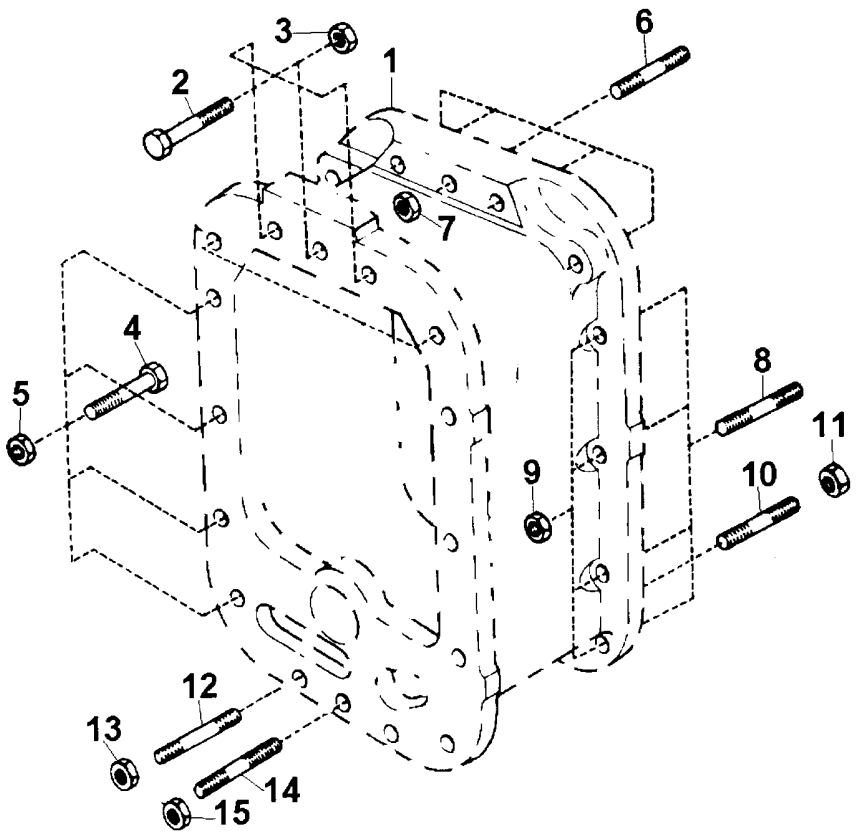

2	3411774M1	**3**	PARAFUSO	BOLT	PERNO
3	069676T1	**3**	PORCA	NUT	TUERCA
4	377561X1	**8**	PARAFUSO	BOLT	PERNO
5	069676T1	**8**	PORCA	NUT	TUERCA
6	3589428M1	**5**	PRISIONEIRO	STUD	ESPARRAGO
7	069676T1	**5**	PORCA	NUT	TUERCA
8	3589429M1	**2**	PRISIONEIRO	STUD	ESPARRAGO
9	069676T1	**2**	PORCA	NUT	TUERCA
10	033849P1	**11**	PRISIONEIRO	STUD	ESPARRAGO
11	069676T1	**11**	PORCA	NUT	TUERCA
12	3589429M1	**1**	PRISIONEIRO	STUD	ESPARRAGO
13	069676T1	**1**	PORCA	NUT	TUERCA
14	033849P1	**2**	PRISIONEIRO	STUD	ESPARRAGO
15	069676T1	**2**	PORCA	NUT	TUERCA

Eixo Propulsor
Propeller Axle
Eje Propulsor

30-20

2 Rm - Reversão Automática
2 Wd - Automatic Reversion
2 Rm - Reversión Automático

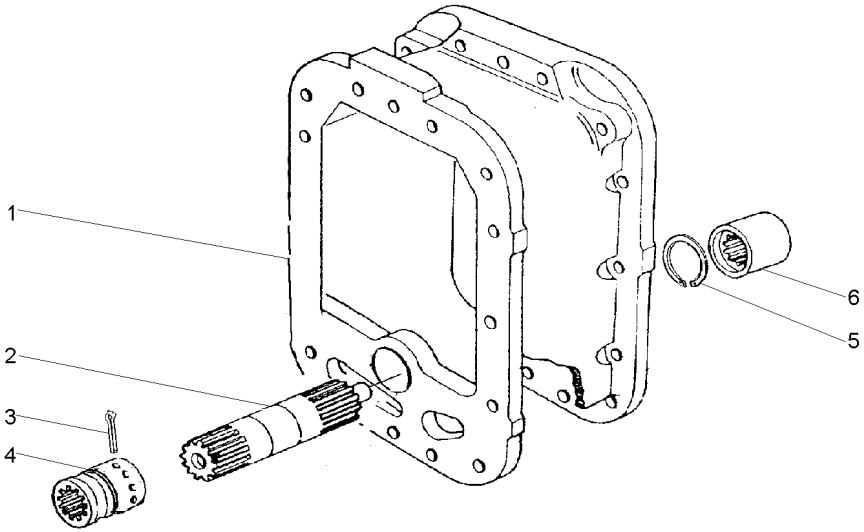

1	027848P2	**1** CARCAÇA	HOUSING	ALOJAMIENTO
2	049069P1	**1** EIXO	SHAFT	ARBOL
3	355342X1	**1** CUPILHA	COTTER PIN	PASADOR DOUBLE
4	3611473M1	**1** LUVA	SLEEVE	MANCHA
5	3006780X1	**1** ANEL	RING	ARO
6	1691550M1	**1** LUVA	SLEEVE	MANCHA

Tampa Da Carcaça Central
Center Housing Cover
Tapa De La Caja Central

30-25

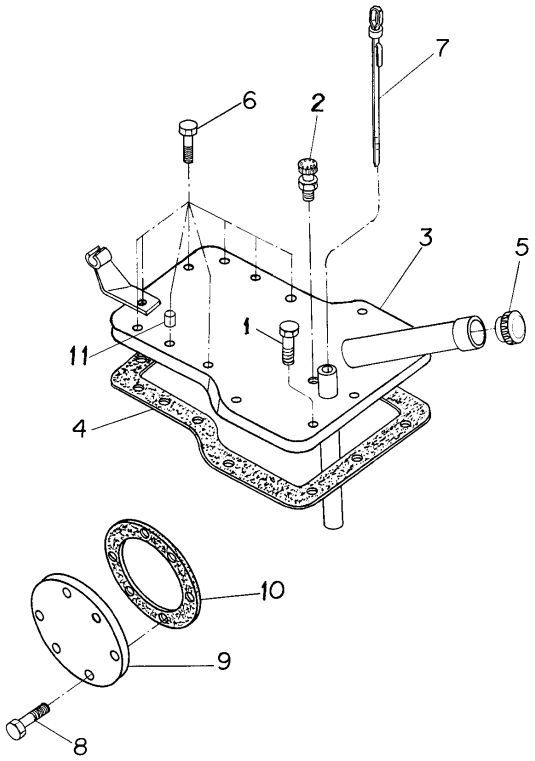

1	058281P1	**2**	PARAFUSO	BOLT	PERNO
2	182099M91	**1**	RESPIRO	BREATHER	RESPIRADERO
3	024345S2	**1**	CJ. TAMPA	KIT, COVER	JUEGO DE TAPA
4	181408M2	**1**	JUNTA	GASKET	EMPAQUETADURA.
5	3145168M91	**1**	CJ. TAMPA	KIT, COVER	JUEGO DE TAPA
6	362479X1	**8**	PARAFUSO	BOLT	PERNO
7	024353T1	**1**	MEDIDOR	DIPSTICK	VARILLA ACEITE
8	353698X1	**6**	PARAFUSO	BOLT	PERNO
9	489190M1	**1**	TAMPA	COVER	CUBIERTA
10	181217M1	**1**	JUNTA	GASKET	EMPAQUETADURA.
11	3147363M1	**8**	ESPAÇADOR	SPACER	PIEZA DISTANCIA

Carcaça Central
Middle Body
Carcaza Central

30-30

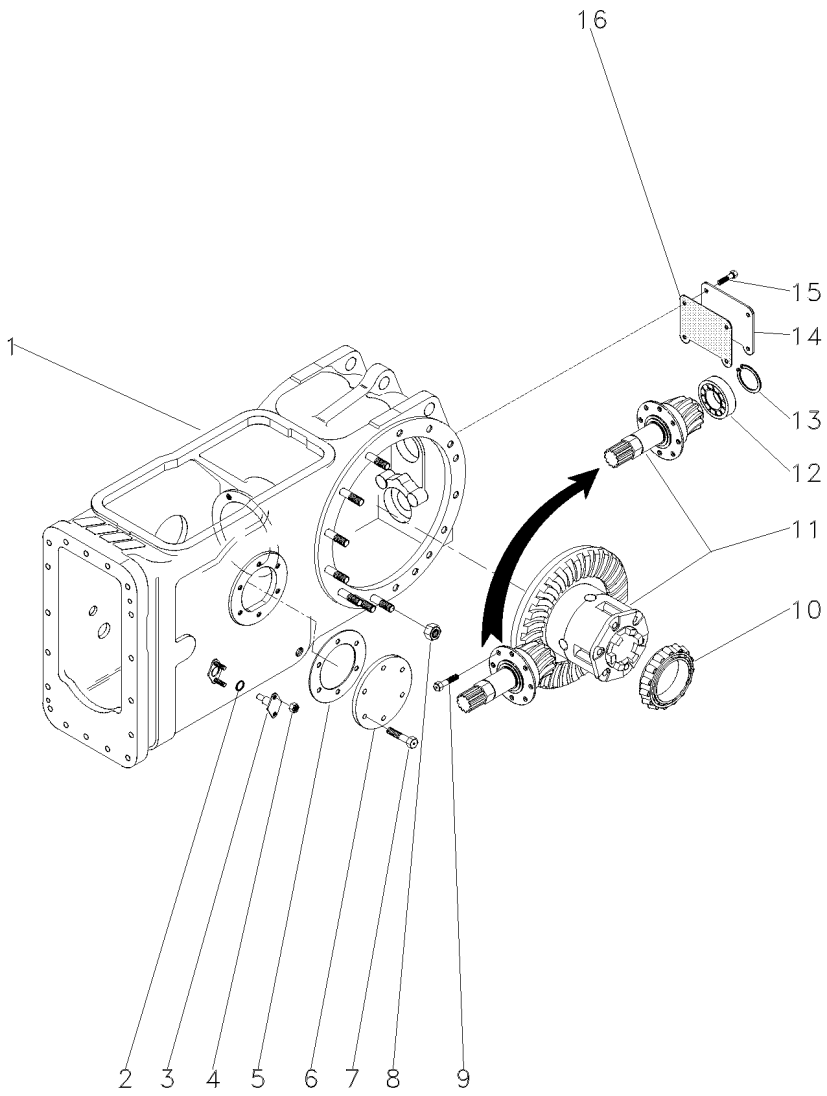

1	024304N2	30-35 No	**1**	CJ. CARCAÇA	HOUSE ASSY	CONJ. CARTER
2	851258M1		**2**	ANEL "O"	O RING	JUNTA TORICA
3	898643M1		**2**	PINO	PIN	PASADOR
4	353916X1		**4**	PORCA	NUT	TUERCA
5	181217M1		**1**	JUNTA	GASKET	EMPAQUETADURA.
6	489190M1		**1**	TAMPA	COVER	CUBIERTA
7	353698X1		**6**	PARAFUSO	BOLT	PERNO
8	353437X1		**30**	PORCA	NUT	TUERCA
9	899199M1		**6**	PARAFUSO	BOLT	PERNO
10	1850909M91		**1**	CJ. ROLAMENTO	BEARING ASSY	RODAMIENTO RAD
11	049554N1	30-40 No	**1**	CJ. DIFERENCIAL	KIT,DIFFERENTIAL	JGO.DIFERENCIAL.
12	191250M1		**1**	ROLAMENTO	BEARING	COJINETE
13	196097M1		**1**	ANEL	RING	ARO
14	488253M4		**1**	TAMPA	COVER	CUBIERTA
15	353723X1		**4**	PARAFUSO	BOLT	PERNO
16	488254M2		**1**	JUNTA	GASKET	EMPAQUETADURA.

Carcaça Central
Middle Body
Carcaza Central

30-35

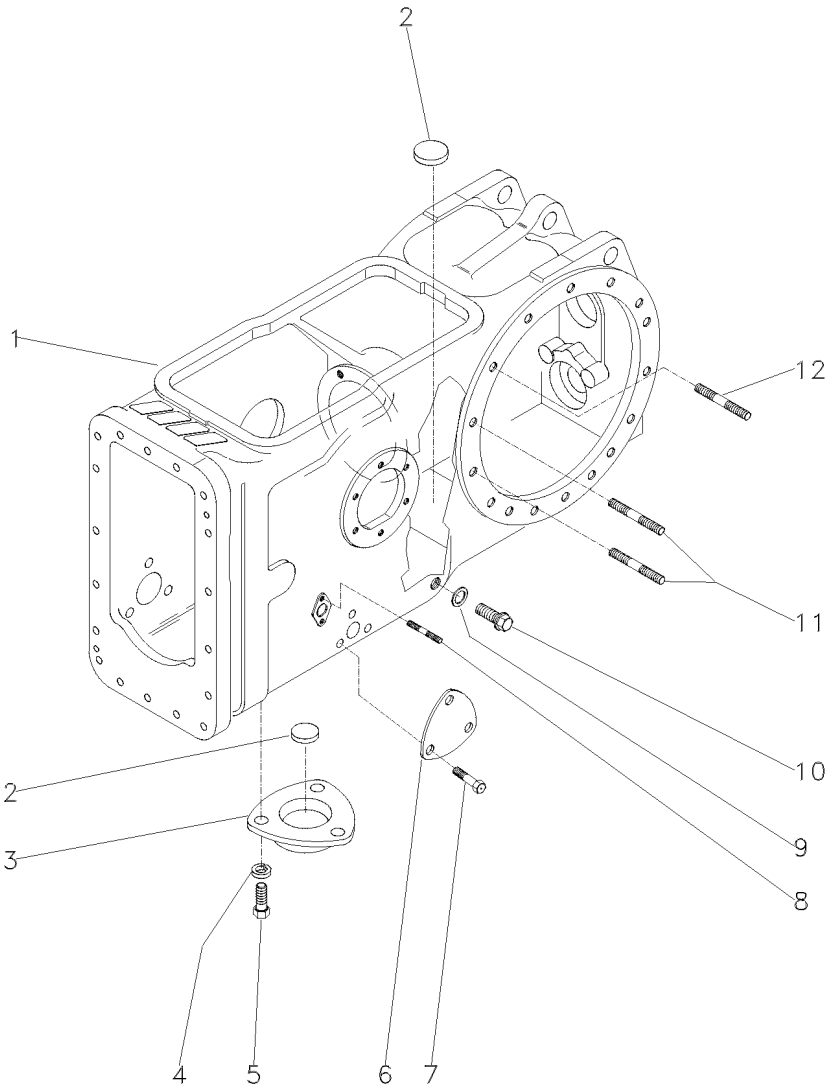

1	022334P4	**1**	CARCAÇA	HOUSING	ALOJAMIENTO
2	020468T1	**3**	MAGNÉTICO	MAGNET	IMAN
3	063207P1	**1**	TAMPA	COVER	CUBIERTA
4	353446X1	**3**	ARRUELA	WASHER	ARANDELA
5	353676X1	**3**	PARAFUSO	BOLT	PERNO
6	3411758M1	**2**	TAMPA	COVER	CUBIERTA
7	353691X1	**6**	PARAFUSO	BOLT	PERNO
8	195569M1	**4**	PRISIONEIRO	STUD	ESPARRAGO
9	180474M1	**1**	ARRUELA	WASHER	ARANDELA
10	3409712M1	**1**	BUJÃO	PLUG	TAPON
11	377616X1	**4**	PRISIONEIRO	STUD	ESPARRAGO
12	1860900M1	**26**	PRISIONEIRO	STUD	ESPARRAGO

024304N2 **EB59Z002** **CPE96 E01 (1)** **02/04** **30- 35**

Pinhão E Diferencial
Pinion And Diferential
Piñon Y Diferencial

30-40

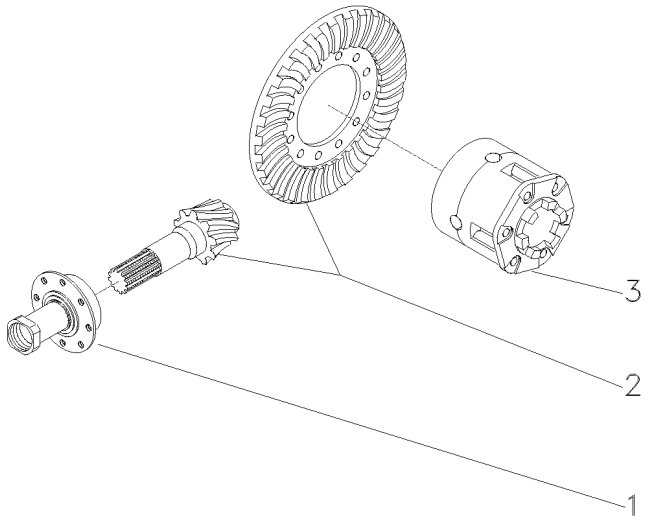

1	3146478M92	30-50 No	**1** FLANGE	FLANGE	PLETINA
2	4200006M91		**1** COROA E PINHÃO	KIT, BEVEL GEAR	CORONA Y PINON
3	049553N1	30-45 No	**1** DIFERENCIAL	DIFFERENTIAL	DIFERENCIAL

Diferencial
Differential
Differencial

30-45

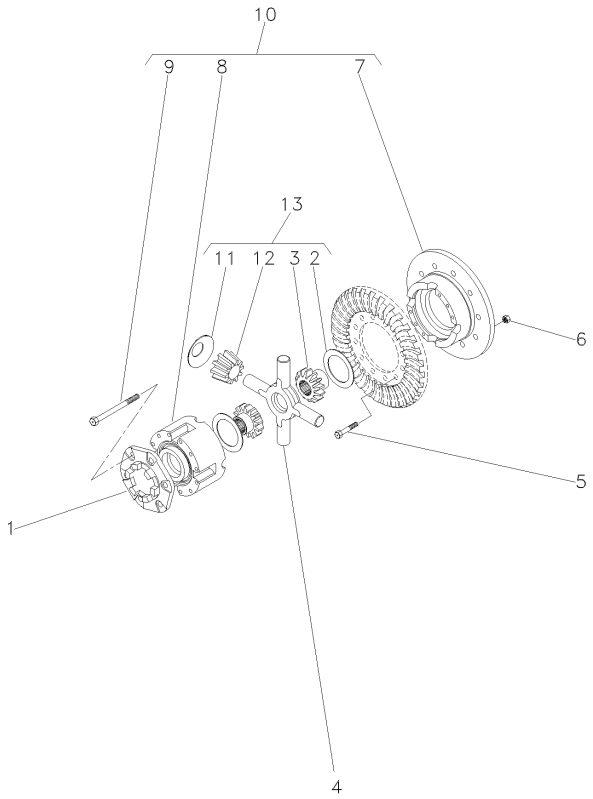

1	898712M2		**1**	FLANGE	FLANGE	PLETINA
2	897726M1		**2**	ARRUELA	WASHER	ARANDELA
3	885518M1		**2**	ENGRENAGEM	GEAR	ENGRANAJE
4	894302M5		**1**	CRUZETA	SPIDER	CRUCETA
5	825776M1		**12**	PARAFUSO	BOLT	PERNO
6	891947M1		**12**	PORCA	NUT	TUERCA
7		049552N1	**1**	MEIA CAIXA	STOCKING BOX	MEDIA CAJA
8		049552N1	**1**	MEIA CAIXA	STOCKING BOX	MEDIA CAJA
9	490001M1		**8**	PARAFUSO	BOLT	PERNO
10	049552N1		**1**	CJ. MEIA CAIXA	STOCKING BOX	MEDIA CAJA
11	062769P1		**4**	ARRUELA	WASHER	ARANDELA
12	897725M3		**4**	SATÉLITE	SATELLITE	SATELITE
13	4200009M91		**1**	CJ. ENGRENAGEM	KIT, GEAR	ENGRANAJES JUEGO

Flange E Pinhão
Flange And Pinion
Pletina Y Piñon

30-50

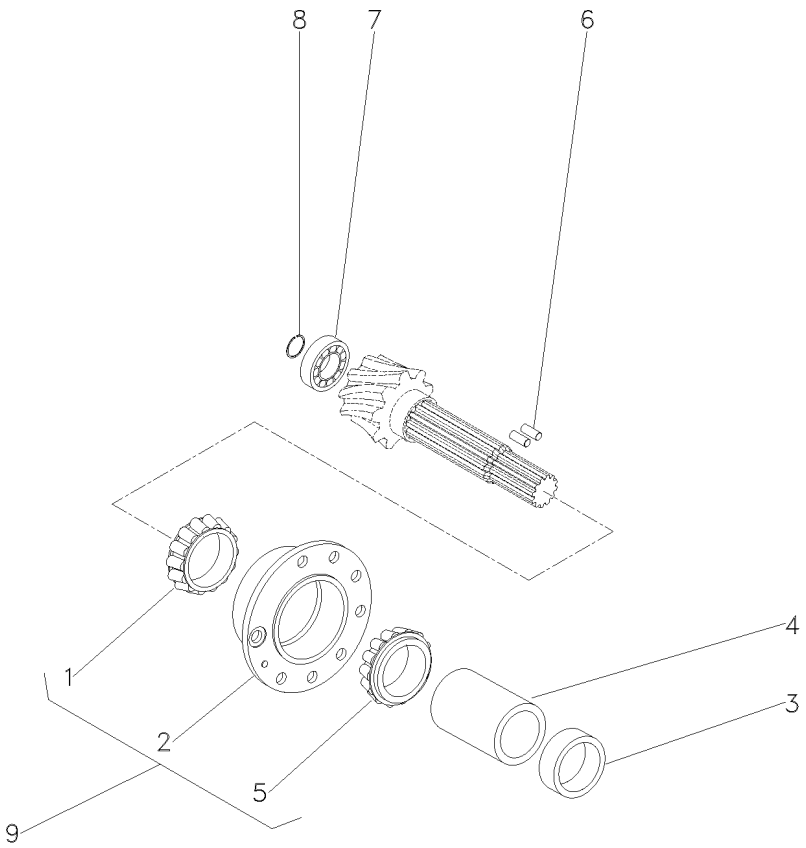

1	1850090M91	9	**1**	ROLAMENTO	BEARING	COJINETE
2	518861M91	9		FLANGE	FLANGE	PLETINA
4	1661065M2		**1**	ESPAÇADOR	SPACER	PIEZA DISTANCIA
5	1850090M91	9	**1**	ROLAMENTO	BEARING	COJINETE
6	3612442M1		**2**	ROLETE	ROLLER	RODILLO
7	191250M1		**1**	ROLAMENTO	BEARING	COJINETE
8	196097M1		**1**	ANEL	RING	ARO
9	3604054M91		**1**	FLANGE	FLANGE	PLETINA

Redução Final Traseira
Rear Final Drive
Reduccion Final Trasera

30-55

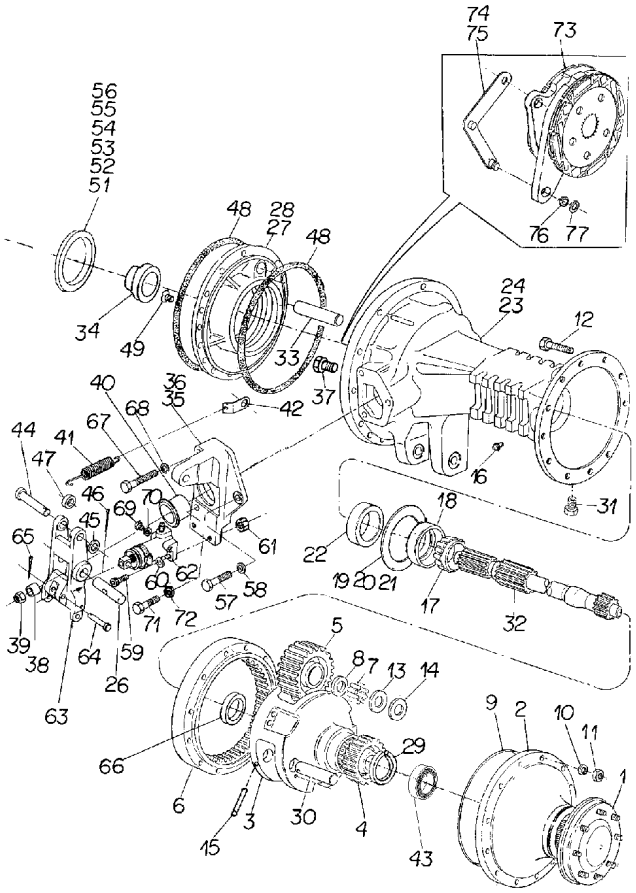

1	6201007M91	30-60 No	**2**	CJ. EIXO	KIT, AXLE	JUEGO DE EJE
2	022356N1	30-65 No	**2**	CJ. TAMPA	KIT, COVER	JUEGO DE TAPA
3	022516P3		**2**	PORTA ENGRENAGEM	CARRIER	PORTADOR
4	897005M1		**2**	ENGRENAGEM	GEAR	ENGRANAJE
5	894769M1		**6**	ENGRENAGEM	GEAR	ENGRANAJE
6	894772M1		**2**	COROA	SPROCKET	RUEDA DE CADENA
7	184742M1		**348**	ROLETE	ROLLER	RODILLO
8	184196M1		**6**	ARRUELA	WASHER	ARANDELA
9	068135T1		**X**	ADESIVO	ADHESIVE	ADHESIVO
10	361785X1		**24**	PARAFUSO	BOLT	PERNO
11	353432X1		**24**	ARRUELA	WASHER	ARANDELA
12	338600X1		**24**	PORCA	NUT	TUERCA
13	184441M1		**8**	ARRUELA	WASHER	ARANDELA
14	894867M1		**4**	ARRUELA	WASHER	ARANDELA
15	1864852M1		**6**	PINO	PIN	PASADOR
16	182099M91		**2**	RESPIRO	BREATHER	RESPIRADERO
17	1881931M91		**2**	ROLAMENTO	BEARING	COJINETE
18		1881931M91	**2**	ROLAMENTO	BEARING	COJINETE
19	894757M1		**QN**	CALÇO	SHIM	CALCE
20	894758M1		**QN**	CALÇO	SHIM	CALCE
21	894759M1		**QN**	CALÇO	SHIM	CALCE
22	1860954M1		**2**	RETENTOR	OIL SEAL	BUJE RETENACEITE
23	3147505M2	◀	**1**	CARCAÇA DO EIXO	AXLE HOUSING	CAJA DEL EJE
24	3147504M2	▶	**1**	CARCAÇA DO EIXO	AXLE HOUSING	CAJA DEL EJE
26	020895P1		**2**	PINO	PIN	PASADOR
27	034018P1	◀	**1**	PLACA	PLATE	PLATO
28	1860881M1	▶	**1**	PLACA	PLATE	PLATO
29	022351P1		**2**	ANEL TRAVA	CIRCLIP	CIRCULITO
30	1864869M1		**6**	EIXO	SHAFT	ARBOL
31	2412X		**2**	BUJÃO	PLUG	TAPON
32	3585916M1		**2**	EIXO	SHAFT	ARBOL
33	1860956M1		**2**	EIXO	SHAFT	ARBOL
34	1851533M91		**1**	ROLAMENTO	BEARING	COJINETE
35	023462N1	30-85 No ◀	**1**	SUPORTE	BRACKET	SOPORTE
36	023461N1	30-90 No ▶	**1**	SUPORTE	BRACKET	SOPORTE
37	3146509M1		**1**	TAMPÃO	PAD	ALMOHADILLA
38	1865002M1		**2**	ESPAÇADOR	SPACER	PIEZA DISTANCIA
39	330797X1		**2**	PORCA	NUT	TUERCA
40	1860959M1		**2**	CAPA	CAP	TAPA
41	184171M1		**2**	MOLA	SPRING	RESORTE
42	020924P1		**2**	SUPORTE	BRACKET	SOPORTE
43	1860503M92		**2**	ROLAMENTO	BEARING	COJINETE
44	021464P1		**2**	PINO	PIN	PASADOR
45	353757X1		**2**	ARRUELA	WASHER	ARANDELA
46	354059X1		**2**	CONTRAPINO	DOWEL	CENTRAJE
47	020894P1		**2**	ESPAÇADOR	SPACER	PIEZA DISTANCIA
48	1860838M2		**4**	ANEL "O"	O RING	JUNTA TORICA
49	034013P1		**4**	PARAFUSO	BOLT	PERNO

Redução Final Traseira
Rear Final Drive
Reduccion Final Trasera

30-55

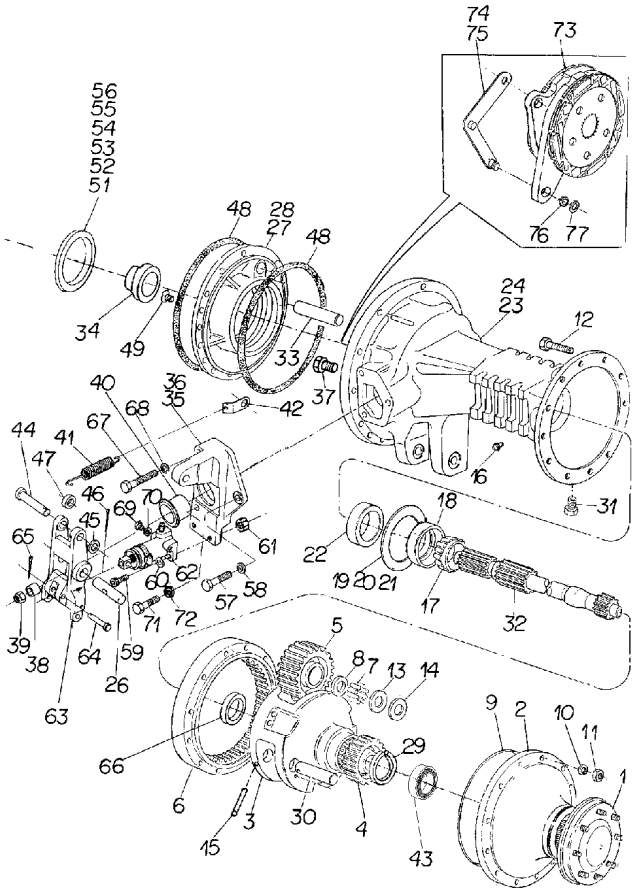

50	1850909M91		**1**	CJ. ROLAMENTO	BEARING ASSY	RODAMIENTO RAD
51	187689M1		**QN**	CALÇO	SHIM	CALCE
52	521401M1		**QN**	CALÇO	SHIM	CALCE
53	892170M1		**QN**	CALÇO	SHIM	CALCE
54	892171M1		**QN**	CALÇO	SHIM	CALCE
55	892172M1		**QN**	CALÇO	SHIM	CALCE
56	892173M1		**QN**	CALÇO	SHIM	CALCE
57	353897X1		**2**	PARAFUSO	BOLT	PERNO
58	353434X1		**2**	ARRUELA	WASHER	ARANDELA
59	353508X1		**4**	PARAFUSO	BOLT	PERNO
60	353441X1		**4**	ARRUELA	WASHER	ARANDELA
61	353918X1		**4**	PORCA	NUT	TUERCA
62	020543T1	70-100 No	**2**	CILINDRO	CYLINDER	CILINDRO
63	023327P1		**2**	ACIONADOR	DRIVE	TRASMISION
64	363284X1		**2**	PINO	PIN	PASADOR
65	354041X1		**2**	CUPILHA	COTTER PIN	PASADOR DOUBLE
66	894778M1		**2**	BUCHA	BUSH	CASQUILLO
67	353898X1		**2**	PARAFUSO	BOLT	PERNO
68	353434X1		**2**	ARRUELA	WASHER	ARANDELA
69	021349P1		**2**	BUJÃO	PLUG	TAPON
70	1440993X1		**2**	ANEL	RING	ARO
71	353691X1		**2**	PARAFUSO	BOLT	PERNO
72	353434X1		**2**	ARRUELA	WASHER	ARANDELA
73	022801N1	30-70 No	**2**	CJ. FREIO	KIT, BRAKE	FRENOS JUEGO
74	036560S1		**1**	ALAVANCA	LEVER	PALANCA
75	036591S1		**1**	ALAVANCA	LEVER	PALANCA
76	829258M1		**2**	CALÇO	SHIM	CALCE
77	1440475X1		**2**	ANEL TRAVA	CIRCLIP	CIRCULITO

Semi-Árvore
Shaft-Half
Semieje

30-60

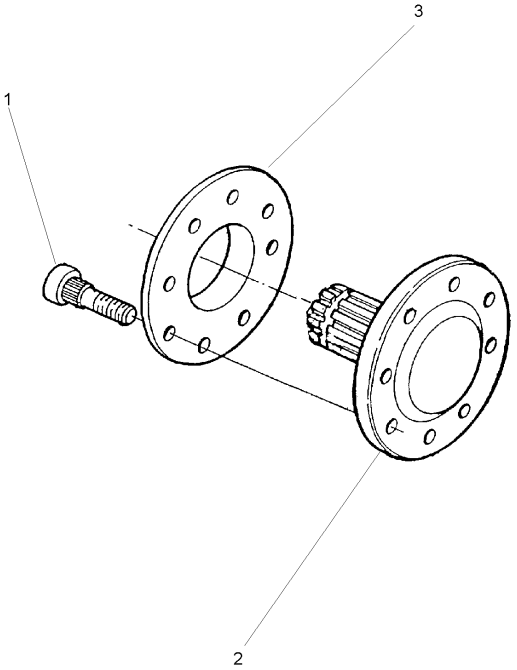

1	3412644M2	**8** PARAFUSO	BOLT	PERNO
2	022414P3	**1** SEMI EIXO	HALF AXLE	SEMIEJES
3	894756M1	**1** ESPAÇADOR	SPACER	PIEZA DISTANCIA

Tampa Da Redução Final
Cover Final Drive
Tapa Da Raduccion Final

30-65

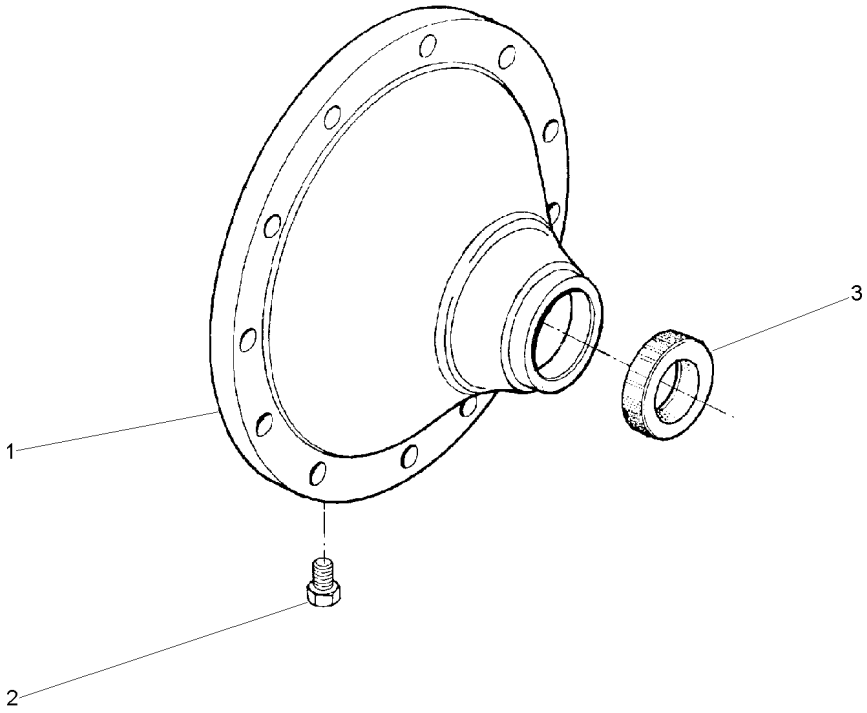

1	022513P2	**1** TAMPA	COVER	CUBIERTA
2	490075M1	**1** BUJÃO	PLUG	TAPON
3	022517P1	**1** RETENTOR	SEAL	RETEN

Freio
Brake
Freno

30-70

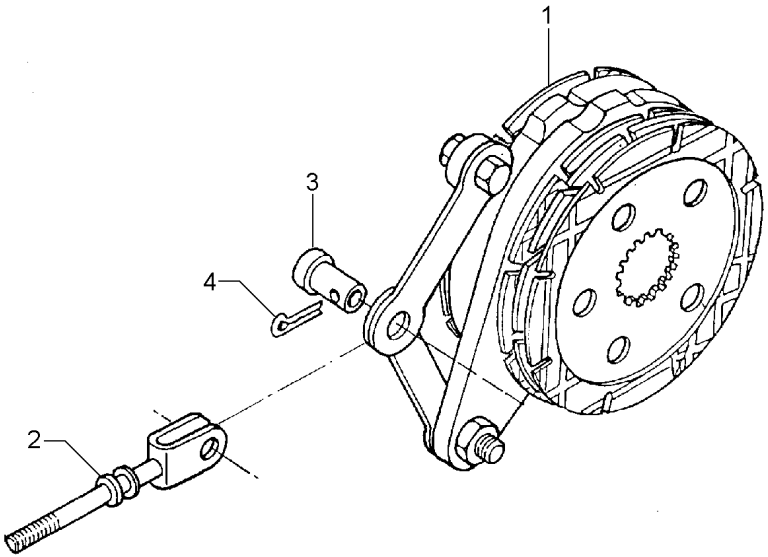

1	1861058M92	30-75 No	**1**	CJ. FREIO	KIT, BRAKE	FRENOS JUEGO
2	020929S1		**1**	TIRANTE	ROD	VARILLA
3	195348M1		**1**	PINO	PIN	PASADOR
4	354068X1		**1**	CONTRAPINO	DOWEL	CENTRAJE

Freio Brake Freno	Comando E Disco Drive Plate And Disc Mando E Disco	30-75	

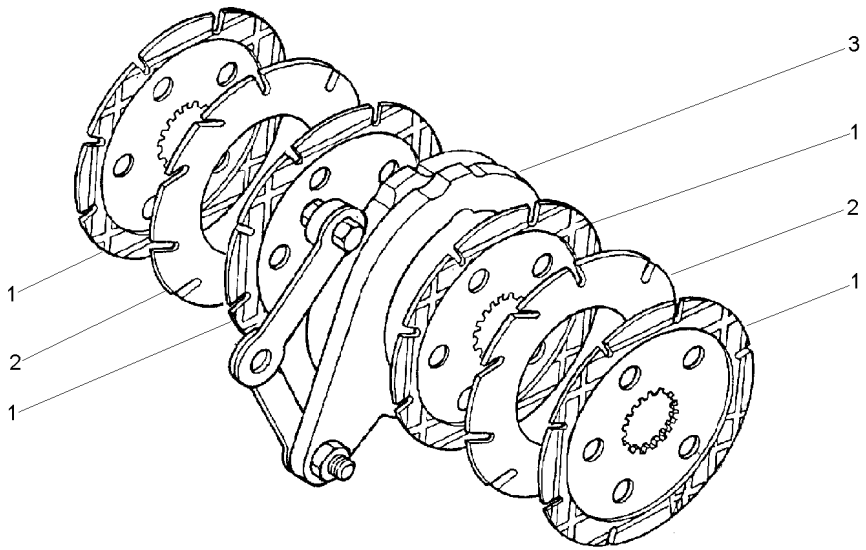

1	060429P2	1860964M2	**4** DISCO	DISC	DISCO
2	035670T1		**2** DISCO	DISC	DISCO
3	1860963M91	30-80 No	**1** CJ. COMANDO	KIT, ACTUATOR	JUEGO ACTUADOR

Comando Do Freio
Brake Drive
Mando De Freno

30-80

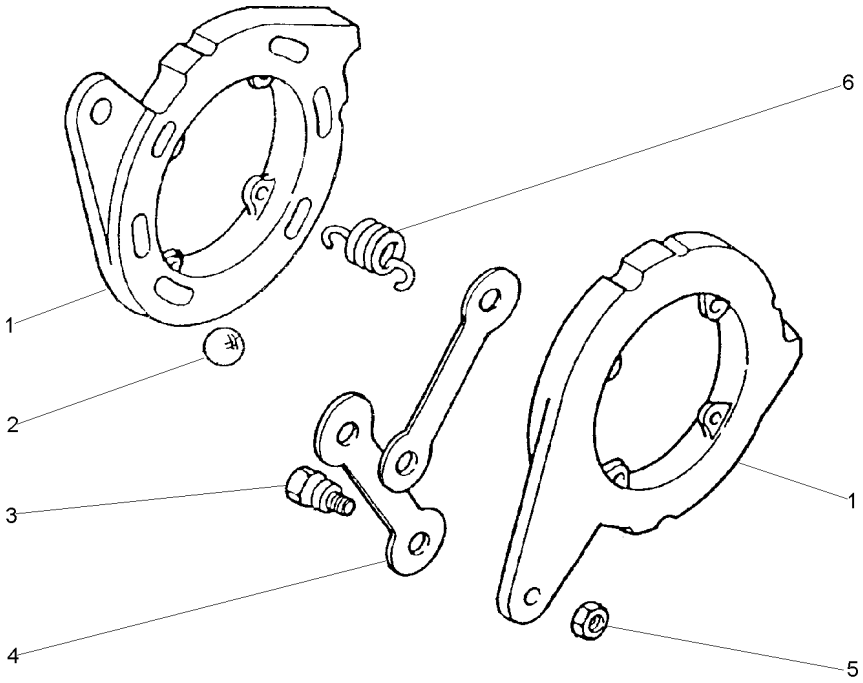

1		1860963M91	**2** DISCO	DISC	DISCO
2	16779X		**6** ESFERA	BALL	BOLA
3	1481654M1	1/2	**2** PARAFUSO	BOLT	PERNO
4	1481653M1		**2** BRAÇO	ARM	BRAZO
5	353438X1	1/2X20	**2** PORCA	NUT	TUERCA
6	1853148M1		**4** MOLA	SPRING	RESORTE

1860963M91 E010Z001 CPE96 E01 (1) 02/04 30-80

Suporte Do Freio Brake Support Soporte De Freno	Lado Esquerdo Left Hand Lado Izquierdo	30-85	

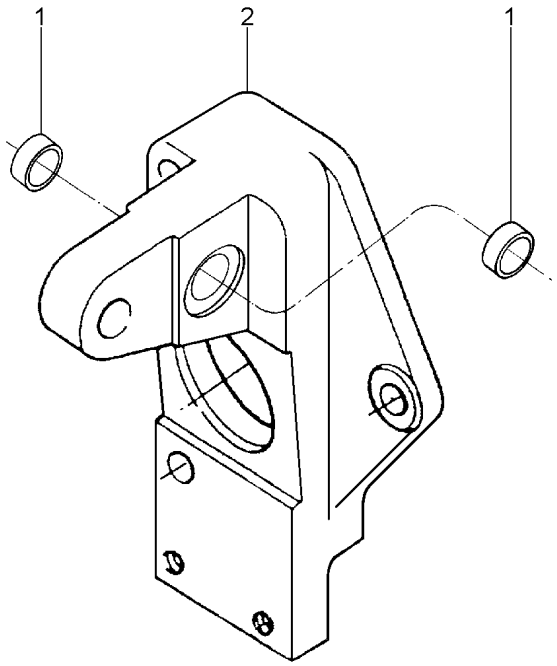

1	023359P1	**2** BUCHA	BUSH	CASQUILLO
2	023326P1	**1** SUPORTE	BRACKET	SOPORTE

Suporte Do Freio
Brake Support
Soporte De Freno

Lado Direito
Right Hand
Lado Derecho

30-90

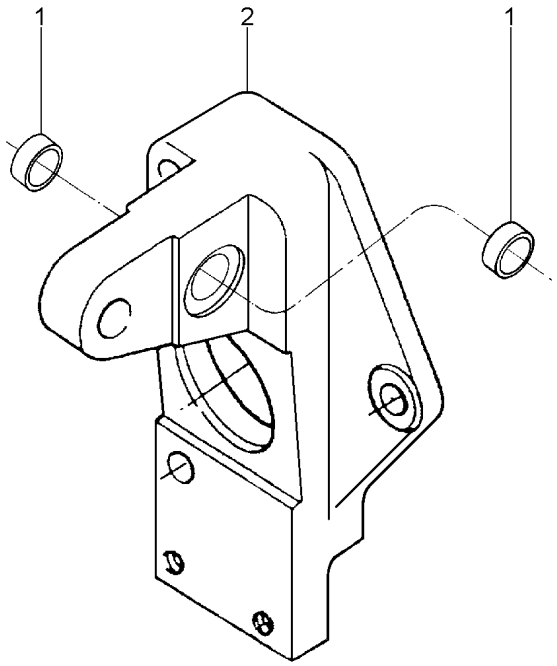

1	023359P1	**2** BUCHA	BUSH	CASQUILLO
2	023325P1	**1** SUPORTE	BRACKET	SOPORTE

Fixação Do Eixo Dianteiro
Front Axle
Eje Delantero

60-10

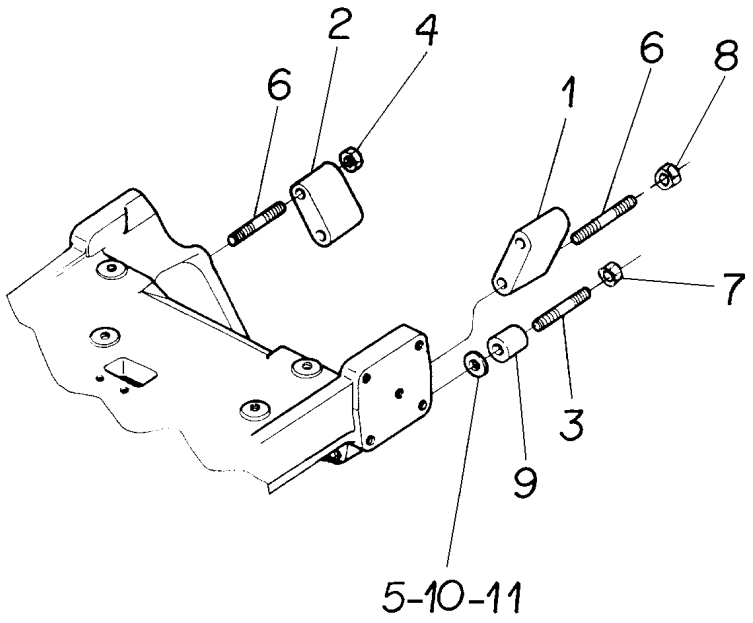

1	043961P1	◀	**1**	ESPAÇADOR	SPACER	PIEZA DISTANCIA
2	043962P1	▶	**1**	ESPAÇADOR	SPACER	PIEZA DISTANCIA
3	096964G1		**1**	PRISIONEIRO	STUD	ESPARRAGO
4	1441344X1		**1**	PORCA	NUT	TUERCA
5	1660192M1	⧗ 0,12mm	**3**	CALÇO	SHIM	CALCE
6	2801086M1		**2**	PRISIONEIRO	STUD	ESPARRAGO
7	3019871X1		**2**	PORCA	NUT	TUERCA
8	368748X1		**4**	PORCA	NUT	TUERCA
9	885533M1		**2**	ESPAÇADOR	SPACER	PIEZA DISTANCIA
10	894825M1		**4**	CALÇO	SHIM	CALCE
11	894826M1		**3**	CALÇO	SHIM	CALCE

Eixo Dianteiro
Front Axle
Eje Delantero

2 Rodas Motrizes
2 Wheels Drive
2 Ruedas Motriz

60-15

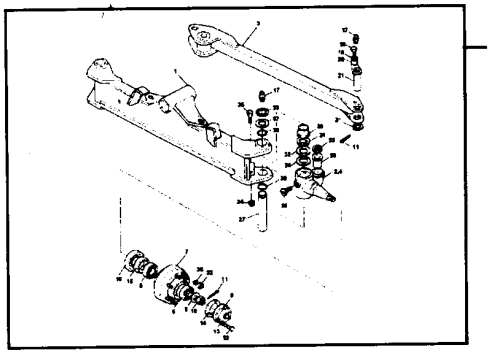

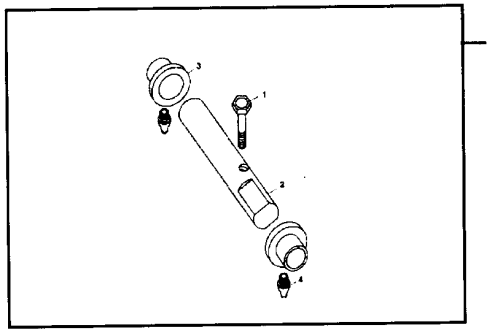

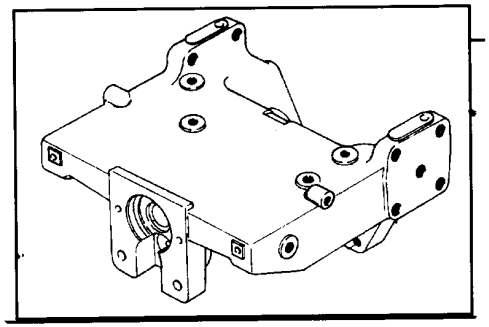

1	041447N1	60-20 No	**1** CJ. EIXO DIANT.	FRONT AXLE ASSY	CONJ. EJE DELANT
2	041456N1	60-25 No	**1** CJ. PINO	KIT, PIN	JUEGO PASADOR
3	039550P1		**1** SUPORTE	BRACKET	SOPORTE

Eixo Dianteiro
Front Axle
Eje Delantero

60-20

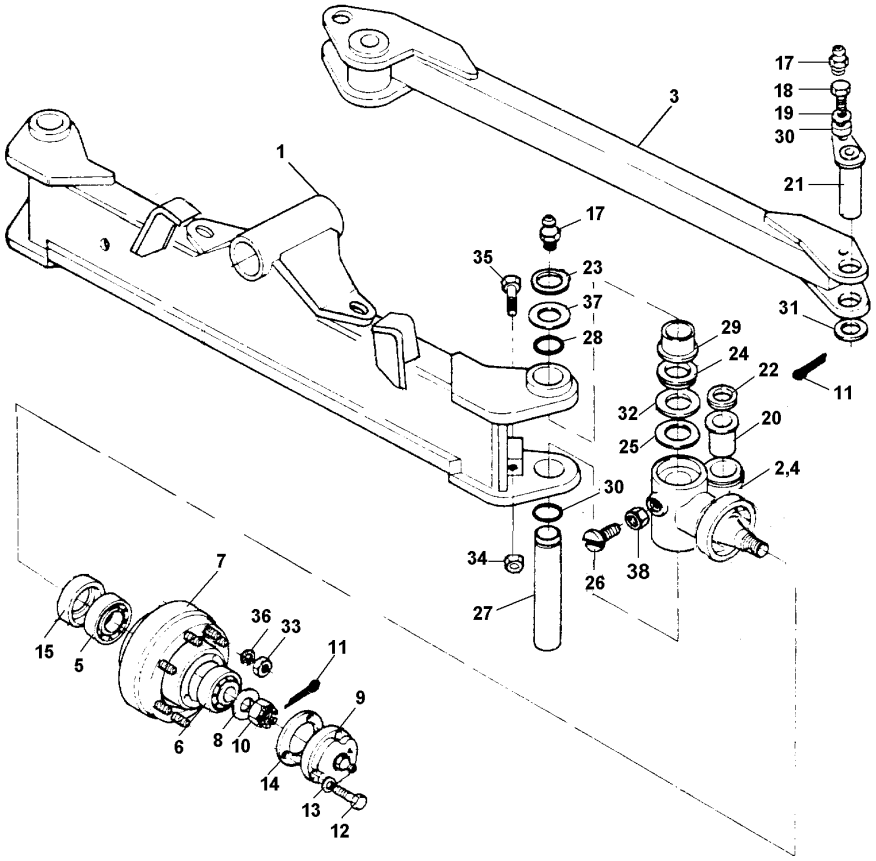

1	041446S1			**1**	EIXO DIANTEIRO	FRONT AXLE	EJE DELANTERO
2	047710S1	▶		**1**	PONTA EIXO	STEERING SPINDLE	MANGUETA DIRECC
3	024124S1			**1**	BARRA	BAR	BARRA
4	047711S1	◀		**1**	PONTA EIXO	STEERING SPINDLE	MANGUETA DIRECC
5	881767M1			**2**	ROLAMENTO	BEARING	COJINETE
6	881762M1			**2**	ROLAMENTO	BEARING	COJINETE
7	2801333M92			**2**	CJ. CUBO	KIT, HUB	JUEGO DE CUBO
8	881384M1			**2**	ARRUELA	WASHER	ARANDELA
9	489173M91			**2**	CALOTA	CAP	TAPA
10	882263M1			**2**	PORCA	NUT	TUERCA
11	354415X1			**4**	CUPILHA	COTTER PIN	PASADOR DOUBLE
12	353679X1			**8**	PARAFUSO	BOLT	PERNO
13	353446X1			**8**	ARRUELA	WASHER	ARANDELA
14	882282M1			**2**	JUNTA	GASKET	EMPAQUETADURA.
15	882261M1			**2**	RETENTOR	SEAL	RETEN
17	339608X1			**6**	GRAXEIRA	GREASER	ENGRASADOR
18	339123X1			**2**	PARAFUSO	BOLT	PERNO
19	355618X1			**2**	ARRUELA	WASHER	ARANDELA
20	024206P1			**2**	BUCHA	BUSH	CASQUILLO
21	024207S1			**2**	PINO	PIN	PASADOR
22	024119P1			**4**	RETENTOR	SEAL	RETEN
23	1440478X1			**2**	ANEL TRAVA	CIRCLIP	CIRCULITO
24	024180P1			**4**	RETENTOR	SEAL	RETEN
25	024117P1			**2**	ARRUELA	WASHER	ARANDELA
26	024196P1			**2**	PARAFUSO	BOLT	PERNO
27	034229P1			**2**	PINO	PIN	PASADOR
28	831907M1			**4**	ANEL "O"	O RING	JUNTA TORICA
29	035821P2			**4**	ARRUELA	WASHER	ARANDELA
30	024227P1			**2**	ESPAÇADOR	SPACER	PIEZA DISTANCIA
31	3145369M1			**2**	ARRUELA	WASHER	ARANDELA
32	024118P1			**2**	ARRUELA	WASHER	ARANDELA
33	881162M2			**12**	PORCA	NUT	TUERCA
34	3145977M1			**2**	PORCA	NUT	TUERCA
35	377563X1			**2**	PARAFUSO	BOLT	PERNO
36	3585377M1			**12**	ARRUELA	WASHER	ARANDELA
37	024217P1	⧗	2,15mm	**X**	ARRUELA	WASHER	ARANDELA
37	024218P1	⧗	2,50mm	**X**	ARRUELA	WASHER	ARANDELA
37	024219P1	⧗	2,80mm	**X**	ARRUELA	WASHER	ARANDELA
37	024220P1	⧗	3,15mm	**X**	ARRUELA	WASHER	ARANDELA
37	024221P1	⧗	3,50mm	**X**	ARRUELA	WASHER	ARANDELA
37	024222P1	⧗	3,80mm	**X**	ARRUELA	WASHER	ARANDELA
38	375112X1			**2**	PORCA	NUT	TUERCA

Eixo Dianteiro Front Axle Eje Delantero	Pino Pin Perno	60-25	

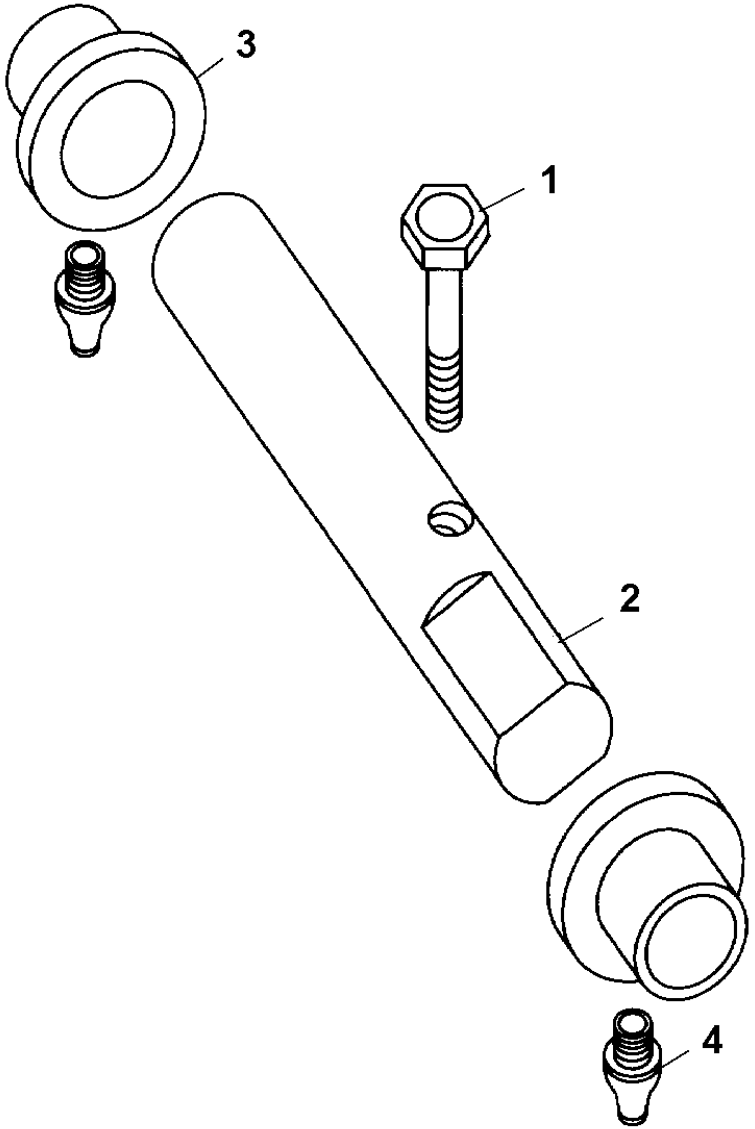

1	1443669X1	**1** PARAFUSO	BOLT	PERNO
2	040208P1	**1** PINO	PIN	PASADOR
3	041614P1	**2** BUCHA	BUSH	CASQUILLO
4	339608X1	**2** GRAXEIRA	GREASER	ENGRASADOR

Eixo Dianteiro
Front Axle
Eje Delantero

4 Rodas Motrizes
4 Wheels Drive
4 Ruedas Motriz

60-30

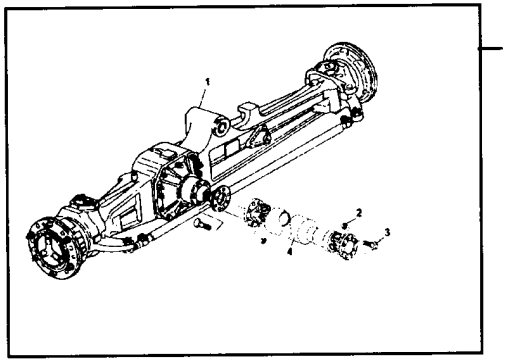

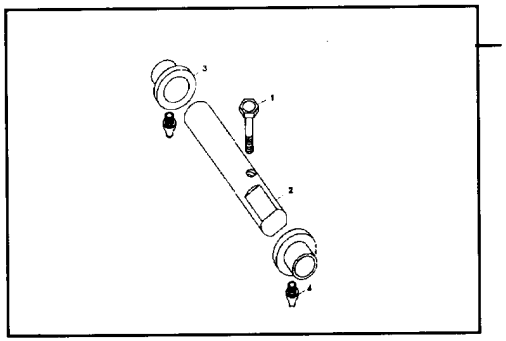

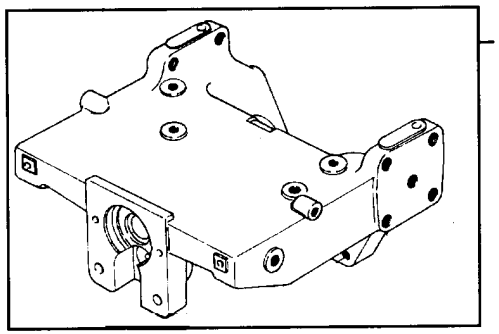

1	041440N1	60-35 No	**1** CJ. EIXO	KIT, AXLE	JUEGO DE EJE
2	041456N1	60-25 No	**1** CJ. PINO	KIT, PIN	JUEGO PASADOR
3	039550P1		**1** SUPORTE	BRACKET	SOPORTE

Eixo Dianteiro
Front Axle
Eje Delantero

60-35

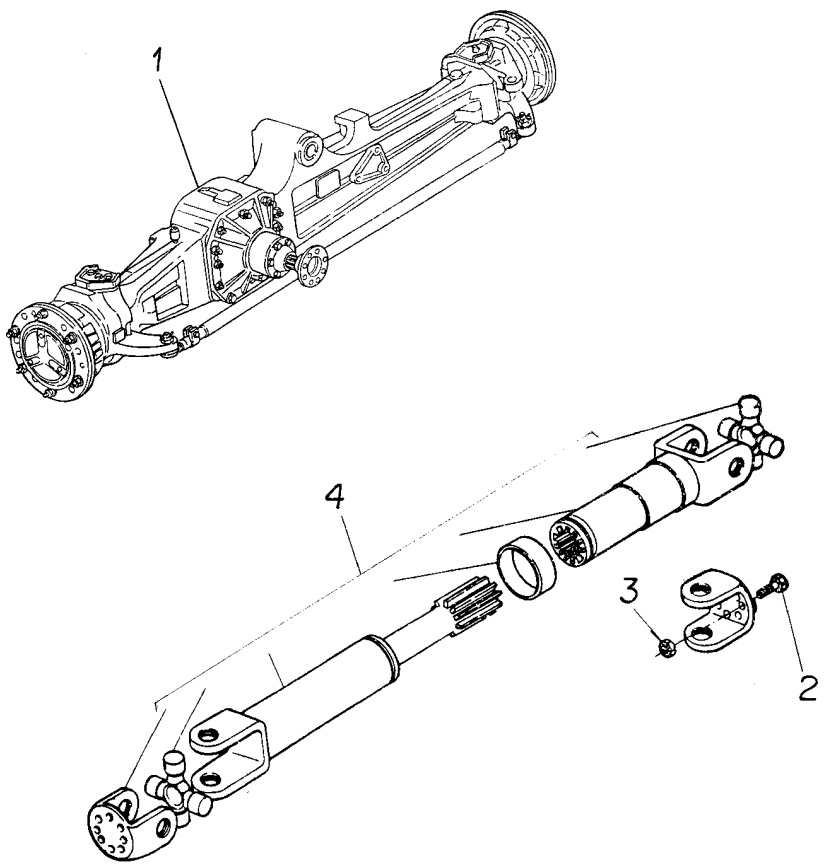

1	041050T1	60-40 No	**1**	CJ. EIXO	KIT, AXLE	JUEGO DE EJE
2	339451X1		**16**	PARAFUSO	BOLT	PERNO
3	1441932X1		**16**	PORCA	NUT	TUERCA
4	3510519M91		**1**	CJ. EIXO	KIT, AXLE	JUEGO DE EJE

Eixo Dianteiro — **Carraro - 20.18**
Front Axle — **Carraro - 20.18**
Eje Delantero — **Carraro - 20.18**

60-40

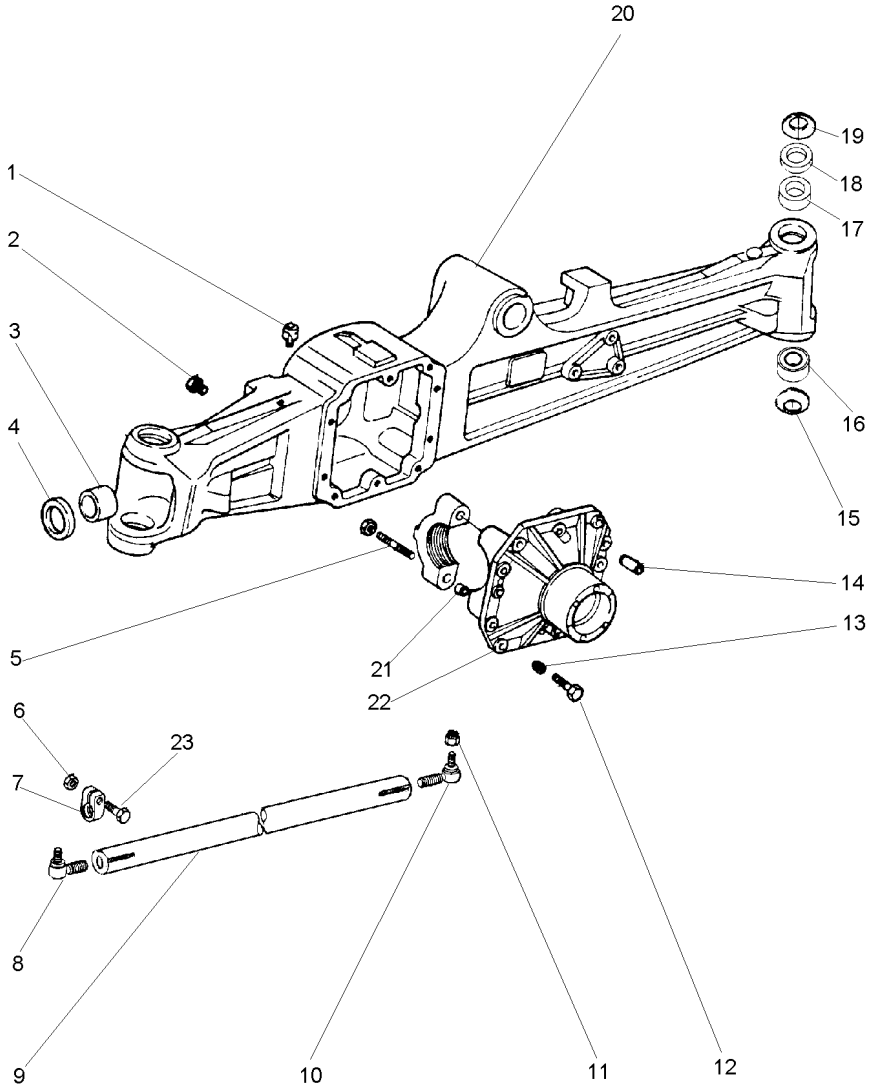

1	3475328M1	**1**	VÁLVULA	VALVE	VALVULA
2	3475329M1	**1**	BUJÃO	PLUG	TAPON
3	3475331M1	**2**	BUCHA	BUSH	CASQUILLO
4	3475332M1	**2**	BATENTE	RETAINER	RETENEDOR
5	040962R1	**4**	PARAFUSO	BOLT	PERNO
6	3475537M1	**2**	PORCA	NUT	TUERCA
7	3475540M1	**2**	GRAMPO	CRAMP	PASADOR
8	3475543M91	**1**	TERMINAL	END	EXTREMO
9	3475542M1	**1**	BARRA	BAR	BARRA
10	043131R1	**1**	TERMINAL	END	EXTREMO
11	043130R1	**2**	PORCA	NUT	TUERCA
12	040961R1	**10**	PARAFUSO	BOLT	PERNO
13	3475339M1	**1**	BUJÃO	PLUG	TAPON
14	3475341M1	**2**	PINO	PIN	PASADOR
15	041582R1	**2**	MOLA PRATO	SPRING PLATE	PLETINA MUELLE
16	040949R1	**2**	ROLAMENTO	BEARING	COJINETE
17	040957R1	**2**	BUCHA	BUSH	CASQUILLO
18	040959R1	**2**	ESPAÇADOR	SPACER	PIEZA DISTANCIA
19	040947R1	**2**	MOLA PRATO	SPRING PLATE	PLETINA MUELLE
20	043129R1	**1**	CÂMARA	CHAMBER	CAMARA
21	3475335M1	**4**	BUCHA	BUSH	CASQUILLO
22	043128R1	**1**	CARCAÇA	HOUSING	ALOJAMIENTO
23	3475541M1	**2**	PARAFUSO	BOLT	PERNO

Eixo Dianteiro — **Carraro - 20.18**
Front Axle — **Carraro - 20.18**
Eje Delantero — **Carraro - 20.18**

60-45

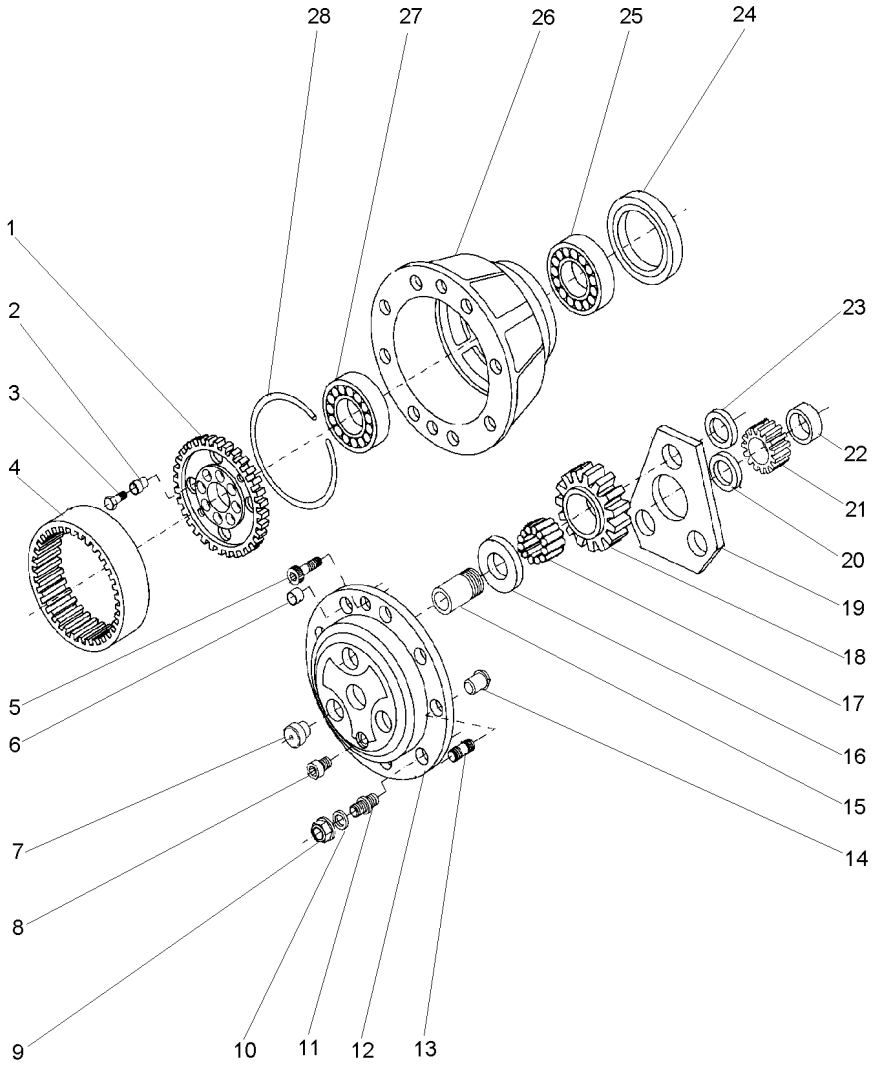

1	041080R1		**2**	SUPORTE	BRACKET	SOPORTE
2	041081R1		**2**	BUCHA	BUSH	CASQUILLO
2	041082R1		**6**	BUCHA	BUSH	CASQUILLO
3	3475604M1		**8**	PARAFUSO	BOLT	PERNO
4	041084R1		**2**	COROA	SPROCKET	RUEDA DE CADENA
5	3475622M1		**4**	PARAFUSO	BOLT	PERNO
6	3475618M1		**4**	PINO	PIN	PASADOR
7	043150R1		**6**	BUJÃO	PLUG	TAPON
8	3475329M1		**2**	BUJÃO	PLUG	TAPON
9	3475616M1		**16**	PORCA	NUT	TUERCA
10	3475615M1		**16**	ARRUELA	WASHER	ARANDELA
11	043149R1		**4**	PRISIONEIRO	STUD	ESPARRAGO
12	043147R1		**2**	TAMPA	COVER	CUBIERTA
13	043146R1		**12**	PRISIONEIRO	STUD	ESPARRAGO
14	3475612M1		**2**	PINO	PIN	PASADOR
15	043152R1		**6**	ÁRVORE	AXLE	EJE
16	3475625M1		**6**	ARRUELA	WASHER	ARANDELA
17	043148R1		**180**	ROLETE	ROLLER	RODILLO
17	3475611M2	VER BP09/00	**180**	ROLETE	ROLLER	RODILLO
18	041092R1		**6**	ENGRENAGEM	GEAR	ENGRANAJE
18	044084R1	VER BP09/00	**6**	ENGRENAGEM	GEAR	ENGRANAJE
19	041099R1		**2**	ARRUELA	WASHER	ARANDELA
20	043143R1		**2**	ANEL	RING	ARO
21	3475594M1		**2**	ENGRENAGEM	GEAR	ENGRANAJE
22	043151R1		**2**	ESPAÇADOR	SPACER	PIEZA DISTANCIA
23	043144R1		**6**	ARRUELA	WASHER	ARANDELA
24	043145R1		**2**	RETENTOR	SEAL	RETEN
25	3475599M1		**4**	ROLAMENTO	BEARING	COJINETE
26	3475600M1		**2**	CUBO	HUB	CUBO
27	3475599M1		**4**	ROLAMENTO	BEARING	COJINETE
28	041079R1		**2**	ANEL TRAVA	CIRCLIP	CIRCULITO

041050T1B **N085Z008** **CPE96 E01 (1)** **02/04** **60-45**

Eixo Dianteiro — **Carraro - 20.18**
Front Axle — **Carraro - 20.18**
Eje Delantero — **Carraro - 20.18**

60-50

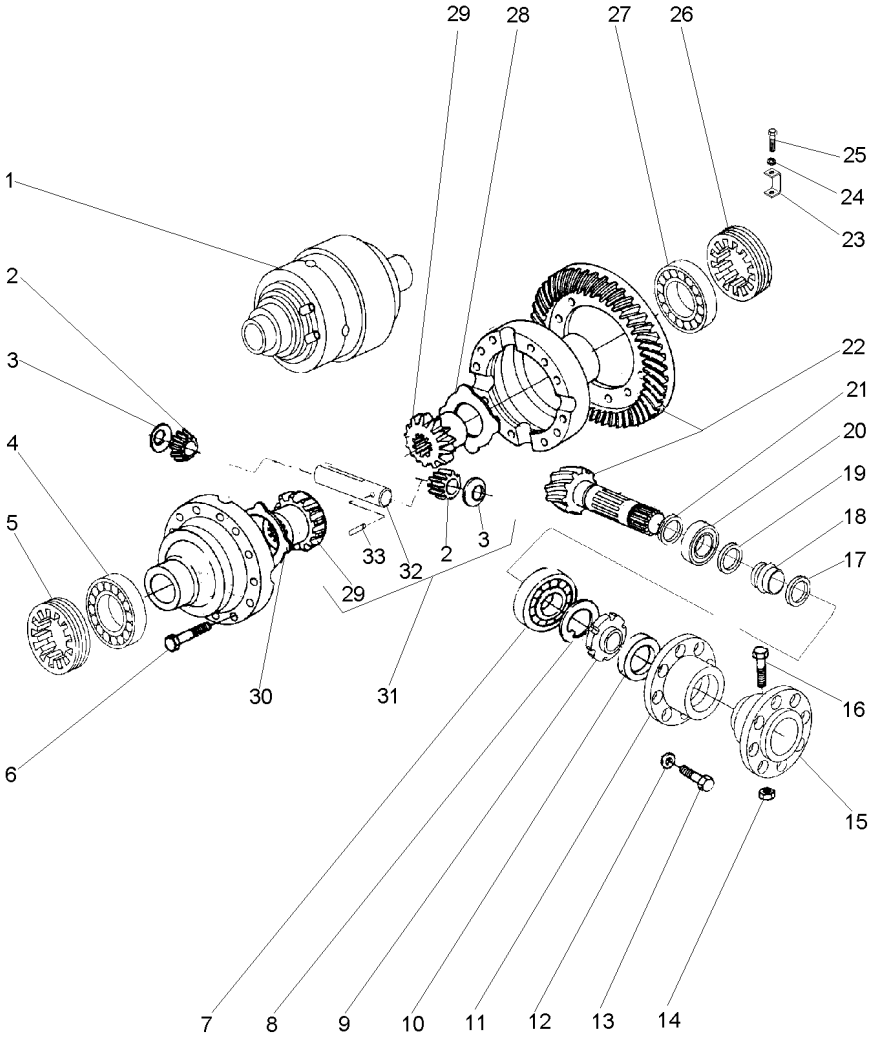

1	041004R1		**1**	CJ. CARCAÇA	HOUSE ASSY	CONJ. CARTER
2	3476339M1		**2**	ENGRENAGEM	GEAR	ENGRANAJE
3	3475579M1		**2**	ARRUELA	WASHER	ARANDELA
4	3475585M1		**1**	ROLAMENTO	BEARING	COJINETE
5	3475584M1		**1**	PORCA	NUT	TUERCA
6	3475587M1		**12**	PARAFUSO	BOLT	PERNO
7	3475567M1		**1**	ROLAMENTO	BEARING	COJINETE
8	3475569M1		**1**	ARRUELA	WASHER	ARANDELA
9	3475570M1		**1**	PORCA	NUT	TUERCA
10	3475534M1		**1**	RETENTOR	SEAL	RETEN
11	3475571M1		**1**	FLANGE	FLANGE	PLETINA
12	3475573M1		**6**	ARRUELA	WASHER	ARANDELA
13	3475572M1		**6**	PARAFUSO	BOLT	PERNO
14	3475576M1		**2**	PORCA	NUT	TUERCA
15	3475575M1		**1**	FLANGE	FLANGE	PLETINA
16	3475574M1		**2**	PARAFUSO	BOLT	PERNO
17	040992R1		**2**	ARRUELA	WASHER	ARANDELA
18	043137R1		**1**	ESPAÇADOR	SPACER	PIEZA DISTANCIA
19	040992R1		**2**	ARRUELA	WASHER	ARANDELA
20	3475567M1		**1**	ROLAMENTO	BEARING	COJINETE
21	3475548M1	⧗ 2,5mm	**X**	ESPAÇADOR	SPACER	PIEZA DISTANCIA
21	3475550M1	⧗ 2,6mm	**X**	ESPAÇADOR	SPACER	PIEZA DISTANCIA
21	3475552M1	⧗ 2,7mm	**X**	ESPAÇADOR	SPACER	PIEZA DISTANCIA
21	3475554M1	⧗ 2,8mm	**X**	ESPAÇADOR	SPACER	PIEZA DISTANCIA
21	3475556M1	⧗ 2,9mm	**X**	ESPAÇADOR	SPACER	PIEZA DISTANCIA
21	3475558M1	⧗ 3,0mm	**X**	ESPAÇADOR	SPACER	PIEZA DISTANCIA
21	3475560M1	⧗ 3,1mm	**X**	ESPAÇADOR	SPACER	PIEZA DISTANCIA
21	3475562M1	⧗ 3,2mm	**X**	ESPAÇADOR	SPACER	PIEZA DISTANCIA
21	3475564M1	⧗ 3,3mm	**X**	ESPAÇADOR	SPACER	PIEZA DISTANCIA
21	3475566M1	⧗ 3,4mm	**X**	ESPAÇADOR	SPACER	PIEZA DISTANCIA
22	3475547M91		**1**	COROA E PINHÃO	KIT, CROWNWHEEL	JUEGO CORONA
23	3475583M1		**2**	CHAPA	PLATE	CHAPA
24	3475573M1		**2**	ARRUELA	WASHER	ARANDELA
25	3475582M1		**2**	PARAFUSO	BOLT	PERNO
26	3475584M1		**1**	PORCA	NUT	TUERCA
27	3475585M1		**1**	ROLAMENTO	BEARING	COJINETE
28	3475581M1		**2**	PLACA	PLATE	PLATO
29	3476338M1		**2**	PLANETÁRIA	PLANET	PLANETARIO
30	3475581M1		**2**	PLACA	PLATE	PLATO
31	045916R1		**1**	CJ. ENGRENAGEM	KIT, GEAR	ENGRANAJES JUEGO
32	041002R1		**1**	EIXO	SHAFT	ARBOL
33	043138R1		**1**	PINO	PIN	PASADOR

Eixo Dianteiro — **Carraro - 20.18**
Front Axle — **Carraro - 20.18**
Eje Delantero — **Carraro - 20.18**

60-55

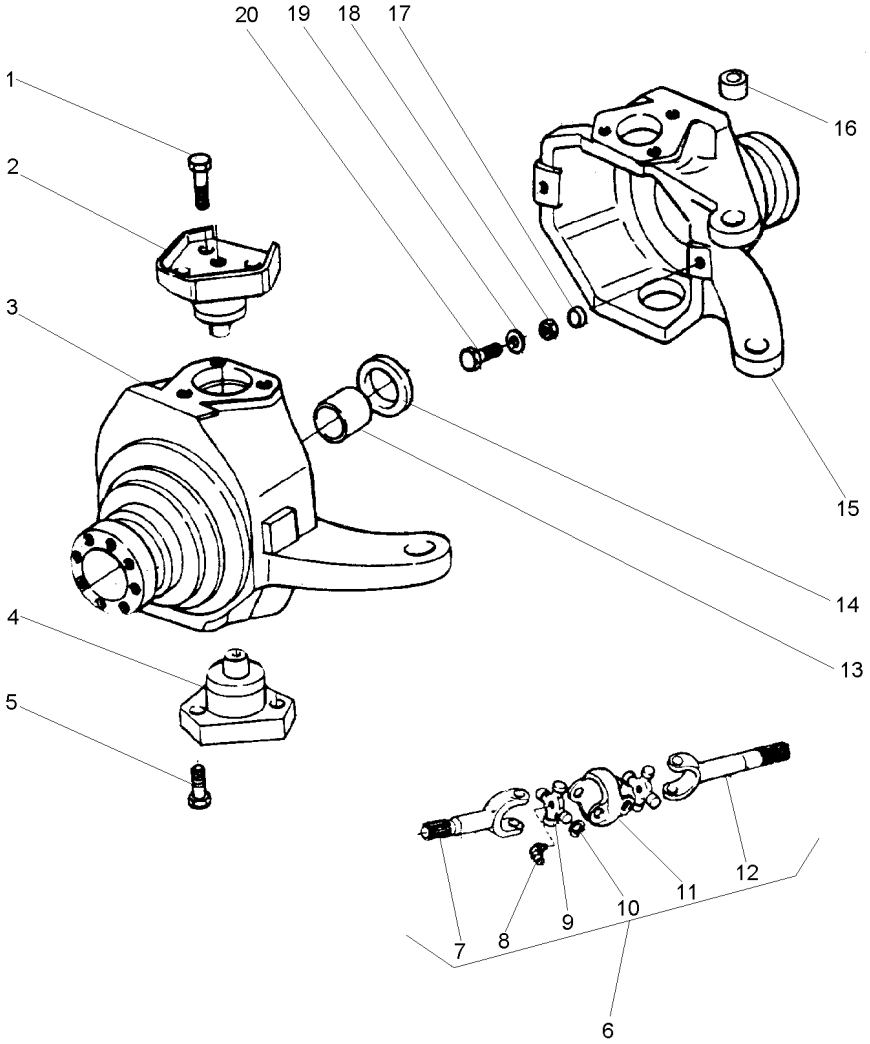

1	041065R1		**12**	PARAFUSO	BOLT	PERNO
2	043133R1		**2**	PINO	PIN	PASADOR
3	3475532M91	◄	**1**	ENVOLTÓRIO	NOSE	NARIZ
4	043132R1		**2**	PINO	PIN	PASADOR
5	041065R1		**12**	PARAFUSO	BOLT	PERNO
6	043141R1		**1**	ÁRVORE	AXLE	EJE
6	043142R1		**1**	ÁRVORE	AXLE	EJE
7	3476312M1		**2**	ÁRVORE	AXLE	EJE
8	3476318M1		**4**	GRAXEIRA	GREASER	ENGRASADOR
9	3476314M91		**4**	CRUZETA	SPIDER	CRUCETA
10	3476313M1		**16**	ANEL	RING	ARO
11	3476315M1		**2**	CORPO	BODY	CUERPO
12	043139R1		**1**	ÁRVORE	AXLE	EJE
12	043140R1		**1**	ÁRVORE	AXLE	EJE
13	3475535M1		**2**	BUCHA	BUSH	CASQUILLO
14	3475534M1		**2**	RETENTOR	SEAL	RETEN
15	043153R1	►	**1**	ENVOLTÓRIO	NOSE	NARIZ
16	043136R1		**1**	BUCHA	BUSH	CASQUILLO
17	043135R1		**4**	BUCHA	BUSH	CASQUILLO
18	3475544M1		**4**	PORCA	NUT	TUERCA
19	043134R1		**4**	ARRUELA	WASHER	ARANDELA
20	3475545M1		**4**	PARAFUSO	BOLT	PERNO

Direção Hidrostática	Ajustável	70-10	2 Rm - Reversão Automática
Hydrostatic Steering	Adjustable		2 Wd - Automatic Reversion
Direccion Hidrostática	Ajustable		2 Rm - Reversión Automático

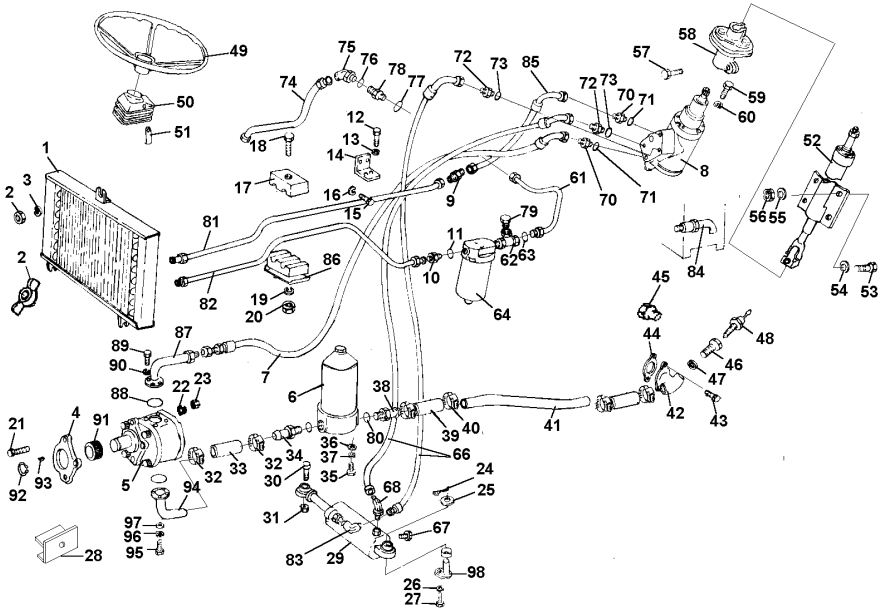

1	035279T1		1	RADIADOR	RADIATOR	RADIADOR
2	339402X1		1	PORCA	NUT	TUERCA
2	3316334M91		1	PORCA	NUT	TUERCA
3	353756X1		1	ARRUELA	WASHER	ARANDELA
4	897148M2		1	JUNTA	GASKET	EMPAQUETADURA.
5	040631T1		1	CJ. BOMBA	KIT, PUMP	BOMBA JUEGO
5	3603949M91	➡ D.F562(Bomba)	1	JG. REPARO	KIT, REPAIR	JUEGO REPARACION
5	3603950M91	➡ D.F563(Bomba)	1	JG. REPARO	KIT, REPAIR	JUEGO REPARACION
6	3412237M91		1	FILTRO	FILTER	FILTRO
7	040246P1		1	MANGUEIRA	HOSE	FLEXIBLE
8	047370N1		1	UN. HIDROSTÁTICA	STEERING UNIT	UNIDAD DIRECCION
9	355528X1		1	CONEXÃO	CONNECTION	CONEXION
10	358743X91		1	CONEXÃO	CONNECTION	CONEXION
11	831497M1		1	ANEL "O"	O RING	JUNTA TORICA
12	339124X1		2	PARAFUSO	BOLT	PERNO
13	353446X1		2	ARRUELA	WASHER	ARANDELA
14	041618P1		1	SUPORTE	BRACKET	SOPORTE
15	353699X1		2	PARAFUSO	BOLT	PERNO
16	353432X1		2	ARRUELA	WASHER	ARANDELA
17	3148668M1		2	BRAÇADEIRA	CLAMP	ABRAZADERA
18	353685X1		1	PARAFUSO	BOLT	PERNO
19	353446X1		1	ARRUELA	WASHER	ARANDELA
20	355565X1		1	PORCA	NUT	TUERCA
21	353544X1		1	PARAFUSO	BOLT	PERNO
22	353434X1		1	ARRUELA	WASHER	ARANDELA
23	353431X1		1	PORCA	NUT	TUERCA
24	354068X1		1	CONTRAPINO	DOWEL	CENTRAJE
25	3145369M1		1	ARRUELA	WASHER	ARANDELA
26	353516X1		1	PARAFUSO	BOLT	PERNO
27	355618X1		1	ARRUELA	WASHER	ARANDELA
28	036113P1		1	SUPORTE	BRACKET	SOPORTE
29	024373T1		1	CILINDRO	CYLINDER	CILINDRO
30	024429P1		1	PINO	PIN	PASADOR
31	3001189X1		1	PORCA	NUT	TUERCA
32	1476094X1		2	BRAÇADEIRA	CLAMP	ABRAZADERA
33	3410660M1		1	MANGUEIRA	HOSE	FLEXIBLE
34	3410661M1		1	ADAPTADOR	ADAPTOR	ADAPTADOR
35	353691X1		2	PARAFUSO	BOLT	PERNO
36	353756X1		2	ARRUELA	WASHER	ARANDELA
37	353434X1		2	ARRUELA	WASHER	ARANDELA
38	1686698M1		1	CONEXÃO	CONNECTION	CONEXION
39	1471640M1		2	MANGUEIRA	HOSE	FLEXIBLE
40	490802M1		4	BRAÇADEIRA	CLAMP	ABRAZADERA
41	3410637M1		1	TUBO	PIPE	CANO
42	3410247M2		1	FLANGE	FLANGE	PLETINA
43	339019X1		2	PARAFUSO	BOLT	PERNO
44	1686452M1		1	JUNTA	GASKET	EMPAQUETADURA.
45	358724X91		1	BUJÃO	PLUG	TAPON
46	024408P1		1	ADAPTADOR	ADAPTOR	ADAPTADOR
47	3147516M1		1	ARRUELA	WASHER	ARANDELA

R0116004 EI55Z001 CPE96 E01 (1) 02/04 70-10

Direção Hidrostática — **Ajustável**
Hydrostatic Steering — **Adjustable**
Direccion Hidrostática — **Ajustable**

70-10

2 Rm - Reversão Automática
2 Wd - Automatic Reversion
2 Rm - Reversión Automático

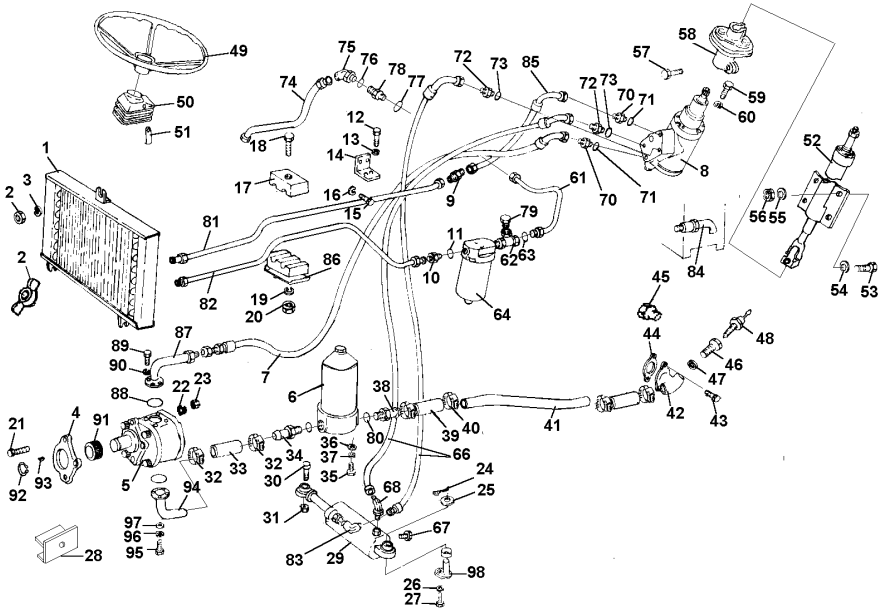

48	024432T1	Oleo Transm.	**1**	SENSOR	SENDER	EMISOR
49	040341T1		**1**	VOLANTE	FLYWHEEL	VOLANTE
50	023888T1		**1**	MASCARA	MASK	PANTALLA
51	020431P1		**1**	ALAVANCA	LEVER	PALANCA
52	020499T2		**1**	COLUNA	COLUMN	COLUMNA
53	353699X1		**4**	PARAFUSO	BOLT	PERNO
54	353757X1		**4**	ARRUELA	WASHER	ARANDELA
55	353432X1		**4**	ARRUELA	WASHER	ARANDELA
56	355645X1		**4**	PORCA	NUT	TUERCA
57	339761X1		**2**	PARAFUSO	BOLT	PERNO
58	020496T1		**1**	JUNTA	GASKET	EMPAQUETADURA.
59	339123X1		**4**	PARAFUSO	BOLT	PERNO
60	353446X1		**4**	ARRUELA	WASHER	ARANDELA
61	056718N1		**1**	CJ. TUBO	KIT, PIPE	JUEGO CANO
62	358743X1		**1**	CONEXÃO "T"	CONNECTION T	CONEXION T
63	831452M1	➡ 000417	**1**	ANEL "O"	O RING	JUNTA TORICA
63	1441115X1	➡ 000418	**1**	ANEL "O"	O RING	JUNTA TORICA
63	1441115X1		**1**	ANEL "O"	O RING	JUNTA TORICA
64	041619T1		**1**	FILTRO	FILTER	FILTRO
65	835091M91		**2**	CONECTOR	CONNECTOR	CONECTOR
66	024410T2		**2**	MANGUEIRA	HOSE	FLEXIBLE
67	835087M91		**1**	BUJÃO	PLUG	TAPON
68	3149887M91		**1**	COTOVELO	ELBOW	CODO
70	3148673M1	➡ 000417	**2**	CONEXÃO	CONNECTION	CONEXION
70	3019384X1	➡ 000418	**2**	CONEXÃO	CONNECTION	CONEXION
70	3019384X1		**2**	CONEXÃO	CONNECTION	CONEXION
71	831452M1		**2**	ANEL "O"	O RING	JUNTA TORICA
72	3149607M1	➡ 000417	**2**	CONEXÃO	CONNECTION	CONEXION
72	3019602X1	➡ 000418	**2**	CONEXÃO	CONNECTION	CONEXION
72	3019602X1		**2**	CONEXÃO	CONNECTION	CONEXION
73	831452M1		**2**	ANEL "O"	O RING	JUNTA TORICA
74	3410659M91		**1**	TUBO	PIPE	CANO
75	358782X91		**1**	CONEXÃO	CONNECTION	CONEXION
76	831497M1		**1**	ANEL "O"	O RING	JUNTA TORICA
77	358743X91		**1**	CONEXÃO	CONNECTION	CONEXION
78	831452M1		**1**	ANEL "O"	O RING	JUNTA TORICA
80	831527M1		**2**	ANEL "O"	O RING	JUNTA TORICA
81	039826N1		**1**	CJ. TUBO	TUBE ASSY	CONJ.DE TUBO
82	039828N1		**1**	CJ. TUBO	TUBE ASSY	CONJ.DE TUBO
83	3410057M91		**1**	COTOVELO	ELBOW	CODO
84	1686423M91		**1**	CJ. TUBO	TUBE ASSY	CONJ.DE TUBO
85	026266T1		**1**	MANGUEIRA	HOSE	FLEXIBLE
86	3146897M1		**1**	REFORÇO	REINFORCEMENT	REFUERZO
87	040226S1		**1**	FLANGE	FLANGE	PLETINA
88	035881P1		**1**	ANEL "O"	O RING	JUNTA TORICA
89	391979X1		**4**	PARAFUSO	BOLT	PERNO
90	339375X1		**4**	ARRUELA	WASHER	ARANDELA
91	897159M1		**1**	ENGRENAGEM	GEAR	ENGRANAJE
92	355791X1		**1**	ANEL TRAVA	CIRCLIP	CIRCULITO
93	355465X1		**1**	CHAVETA	KEY	CLAVE

R0116004 **EI55Z001** **CPE96 E01 (1)** **02/04** **70-10**

Direção Hidrostática **Hydrostatic Steering** **Direccion Hidrostática**	**Ajustável** **Adjustable** **Ajustable**	**70-10**

2 Rm - Reversão Automática
2 Wd - Automatic Reversion
2 Rm - Reversión Automático

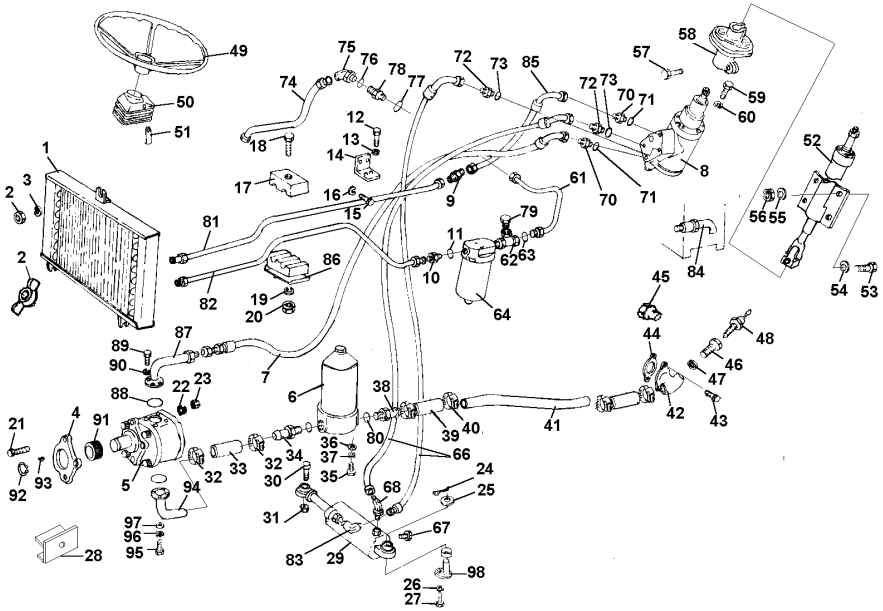

94	040277S1	**1**	FLANGE	FLANGE	PLETINA
95	391979X1	**4**	PARAFUSO	BOLT	PERNO
96	339375X1	**4**	ARRUELA	WASHER	ARANDELA
97	3585217M1	**1**	ANEL "O"	O RING	JUNTA TORICA
98	024207S1	**2**	PINO	PIN	PASADOR

Direção Hidrostática — **Ajustável**
Hydrostatic Steering — **Adjustable**
Direccion Hidrostática — **Ajustable**

70-15

4 Rm - Reversão Automática
4 Wd - Automatic Reversion
4 Rm - Reversión Automático

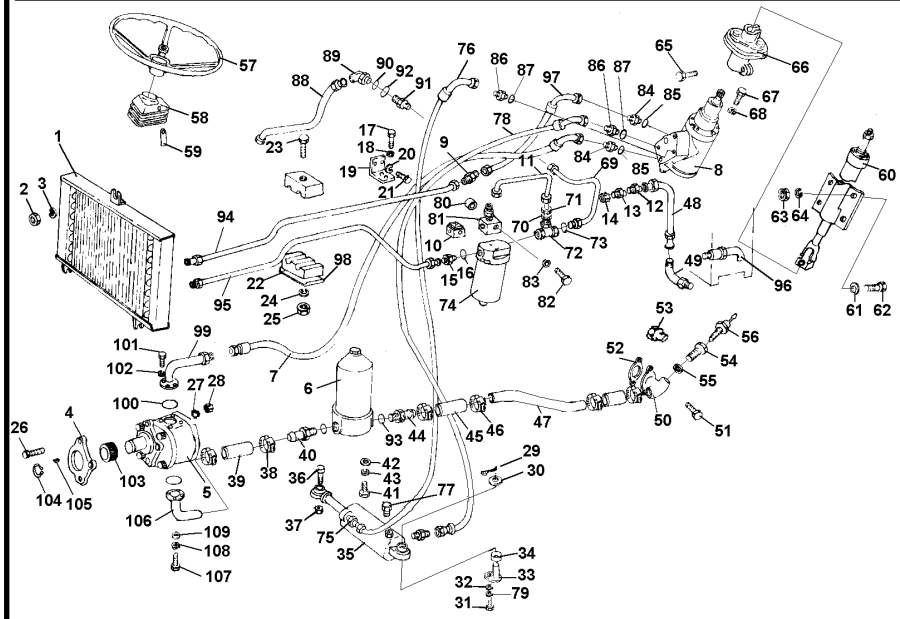

1	035279T1		1	RADIADOR	RADIATOR	RADIADOR
2	339402X1		1	PORCA	NUT	TUERCA
3	353756X1		1	ARRUELA	WASHER	ARANDELA
4	897148M2		1	JUNTA	GASKET	EMPAQUETADURA.
5	040631T1		1	CJ. BOMBA	KIT, PUMP	BOMBA JUEGO
5	3603949M91	➡ D.F562(Bomba)	1	JG. REPARO	KIT, REPAIR	JUEGO REPARACION
5	3603950M91	➡ D.F563(Bomba)	1	JG. REPARO	KIT, REPAIR	JUEGO REPARACION
6	3412237M91		1	FILTRO	FILTER	FILTRO
7	040246P1		1	MANGUEIRA	HOSE	FLEXIBLE
8	024374T1	➡ 400592	1	UN. HIDROSTÁTICA	STEERING UNIT	UNIDAD DIRECCION
8	047370N1	➡ 400593	1	UN. HIDROSTÁTICA	STEERING UNIT	UNIDAD DIRECCION
9	355528X1		1	CONEXÃO	CONNECTION	CONEXION
10	1686991M1		1	SOLENÓIDE	SOLENOID	SOLENOIDE
11	024399N1		1	CJ. TUBO	TUBE ASSY	CONJ.DE TUBO
12	835091M91		2	CONECTOR	CONNECTOR	CONECTOR
13	356625X1		1	REDUÇÃO	REDUCER	REDUCTOR
14	356465X1		1	PORCA	NUT	TUERCA
15	358743X91		1	CONEXÃO	CONNECTION	CONEXION
16	831497M1		1	ANEL "O"	O RING	JUNTA TORICA
17	339124X1		2	PARAFUSO	BOLT	PERNO
18	353446X1		2	ARRUELA	WASHER	ARANDELA
19	041618P1		1	SUPORTE	BRACKET	SOPORTE
20	353699X1		2	PARAFUSO	BOLT	PERNO
21	353432X1		2	ARRUELA	WASHER	ARANDELA
22	3148668M1		2	BRAÇADEIRA	CLAMP	ABRAZADERA
23	353685X1		1	PARAFUSO	BOLT	PERNO
24	353446X1		1	ARRUELA	WASHER	ARANDELA
25	355565X1		1	PORCA	NUT	TUERCA
26	353544X1		1	PARAFUSO	BOLT	PERNO
27	353434X1		1	ARRUELA	WASHER	ARANDELA
28	353431X1		1	PORCA	NUT	TUERCA
29	354068X1		1	CONTRAPINO	DOWEL	CENTRAJE
30	3145369M1		1	ARRUELA	WASHER	ARANDELA
31	353516X1		1	PARAFUSO	BOLT	PERNO
32	355618X1		1	ARRUELA	WASHER	ARANDELA
33	024422S1		1	PINO	PIN	PASADOR
34	024424P1		1	ESPAÇADOR	SPACER	PIEZA DISTANCIA
35	024373T1		1	CILINDRO	CYLINDER	CILINDRO
36	024425P1		1	PINO	PIN	PASADOR
37	3001189X1		1	PORCA	NUT	TUERCA
38	1476094X1		2	BRAÇADEIRA	CLAMP	ABRAZADERA
39	3410660M1		1	MANGUEIRA	HOSE	FLEXIBLE
40	3410661M1		1	ADAPTADOR	ADAPTOR	ADAPTADOR
41	353691X1		2	PARAFUSO	BOLT	PERNO
42	353756X1		2	ARRUELA	WASHER	ARANDELA
43	353434X1		2	ARRUELA	WASHER	ARANDELA
44	1686698M1		1	CONEXÃO	CONNECTION	CONEXION
45	1471640M1		2	MANGUEIRA	HOSE	FLEXIBLE
46	490802M1		4	BRAÇADEIRA	CLAMP	ABRAZADERA
47	3410637M1		1	TUBO	PIPE	CANO

Direção Hidrostática — **Ajustável**
Hydrostatic Steering — **Adjustable**
Direccion Hidrostática — **Ajustable**

70-15

4 Rm - Reversão Automática
4 Wd - Automatic Reversion
4 Rm - Reversión Automático

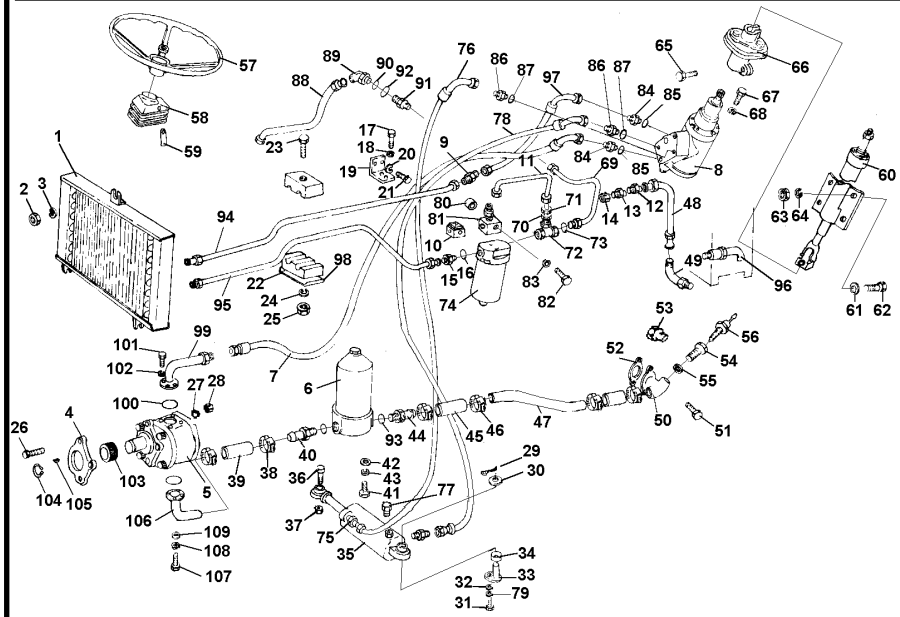

48	024395N1		1	CJ. TUBO	TUBE ASSY	CONJ.DE TUBO
49	358760X91		1	CONEXÃO	CONNECTION	CONEXION
50	3410247M2		1	FLANGE	FLANGE	PLETINA
51	339019X1		2	PARAFUSO	BOLT	PERNO
52	1686452M1		1	JUNTA	GASKET	EMPAQUETADURA.
53	358724X91		1	BUJÃO	PLUG	TAPON
54	024408P1		1	ADAPTADOR	ADAPTOR	ADAPTADOR
55	3147516M1		1	ARRUELA	WASHER	ARANDELA
56	024432T1	Oleo Transm.	1	SENSOR	SENDER	EMISOR
57	040341T1		1	VOLANTE	FLYWHEEL	VOLANTE
58	023888T1		1	MASCARA	MASK	PANTALLA
59	020431P1		1	ALAVANCA	LEVER	PALANCA
60	020499T2		1	COLUNA	COLUMN	COLUMNA
61	353699X1		4	PARAFUSO	BOLT	PERNO
62	353757X1		4	ARRUELA	WASHER	ARANDELA
63	353432X1		4	ARRUELA	WASHER	ARANDELA
64	355645X1		4	PORCA	NUT	TUERCA
65	339761X1		2	PARAFUSO	BOLT	PERNO
66	020496T1		1	JUNTA	GASKET	EMPAQUETADURA.
67	339123X1		4	PARAFUSO	BOLT	PERNO
68	353446X1		4	ARRUELA	WASHER	ARANDELA
69	024406N1		1	CJ. TUBO	TUBE ASSY	CONJ.DE TUBO
70	356627X1		1	REDUÇÃO	REDUCER	REDUCTOR
71	195960M1		1	PORCA	NUT	TUERCA
72	358728X91		1	CONEXÃO	CONNECTION	CONEXION
74	041619T1		1	FILTRO	FILTER	FILTRO
75	835091M91		1	CONECTOR	CONNECTOR	CONECTOR
76	024410T2		1	MANGUEIRA	HOSE	FLEXIBLE
77	835087M91		1	BUJÃO	PLUG	TAPON
78	024427T2		1	MANGUEIRA	HOSE	FLEXIBLE
79	024227P1		1	ESPAÇADOR	SPACER	PIEZA DISTANCIA
80	024428P1	➡ 400592	1	ESPAÇADOR	SPACER	PIEZA DISTANCIA
80	3148069M1	➡ 400593	1	ESPAÇADOR	SPACER	PIEZA DISTANCIA
81	1686992M1		1	VÁLVULA	VALVE	VALVULA
82	339204X1		1	PARAFUSO	BOLT	PERNO
83	353771X1		1	ARRUELA	WASHER	ARANDELA
84	3019384X1		2	CONEXÃO	CONNECTION	CONEXION
85	831452M1		2	ANEL "O"	O RING	JUNTA TORICA
86	3019602X1		2	CONEXÃO	CONNECTION	CONEXION
87	1441115X1		2	ANEL "O"	O RING	JUNTA TORICA
88	3410659M91		1	TUBO	PIPE	CANO
89	358782X91		1	CONEXÃO	CONNECTION	CONEXION
90	831497M1		1	ANEL "O"	O RING	JUNTA TORICA
91	358743X91		1	CONEXÃO	CONNECTION	CONEXION
92	831452M1		1	ANEL "O"	O RING	JUNTA TORICA
93	831527M1		2	ANEL "O"	O RING	JUNTA TORICA
94	039826N1		1	CJ. TUBO	TUBE ASSY	CONJ.DE TUBO
95	039828N1		1	CJ. TUBO	TUBE ASSY	CONJ.DE TUBO
96	1686423M91		1	CJ. TUBO	TUBE ASSY	CONJ.DE TUBO
97	026266T1		1	MANGUEIRA	HOSE	FLEXIBLE

Direção Hidrostática **Hydrostatic Steering** **Direccion Hidrostática**	**Ajustável** **Adjustable** **Ajustable**	**70-15**

4 Rm - Reversão Automática
4 Wd - Automatic Reversion
4 Rm - Reversión Automático

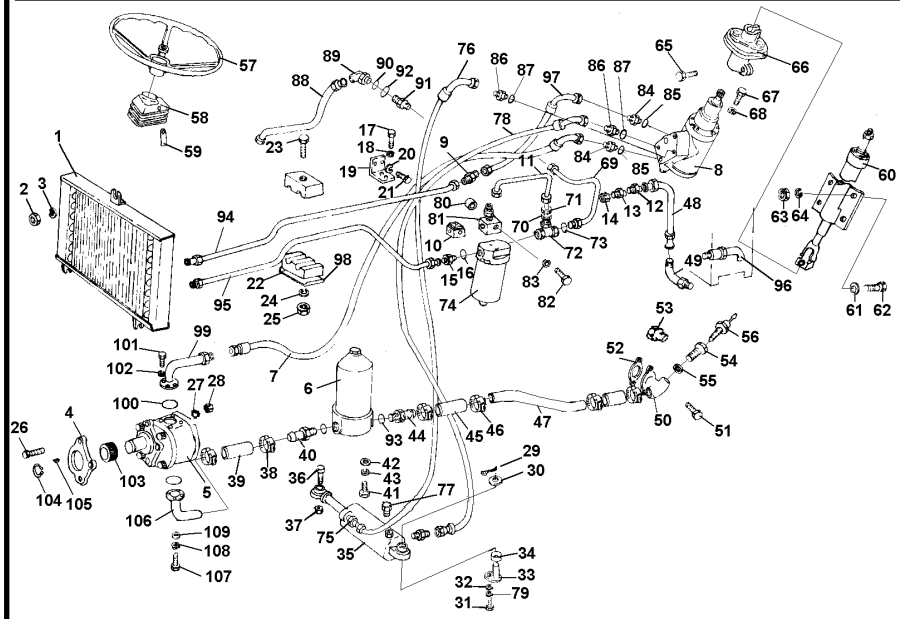

98	3146897M1	**1**	REFORÇO	REINFORCEMENT	REFUERZO
99	040226S1	**1**	FLANGE	FLANGE	PLETINA
100	035881P1	**1**	ANEL "O"	O RING	JUNTA TORICA
101	339666X1	**4**	PARAFUSO	BOLT	PERNO
102	339375X1	**4**	ARRUELA	WASHER	ARANDELA
103	897159M1	**1**	ENGRENAGEM	GEAR	ENGRANAJE
104	355791X1	**1**	ANEL TRAVA	CIRCLIP	CIRCULITO
105	355465X1	**1**	CHAVETA	KEY	CLAVE
106	040277S1	**1**	FLANGE	FLANGE	PLETINA
107	339666X1	**4**	PARAFUSO	BOLT	PERNO
108	339375X1	**4**	ARRUELA	WASHER	ARANDELA
109	3585217M1	**1**	ANEL "O"	O RING	JUNTA TORICA

Direção Hidrostática
Hydrostatic Steering
Direccion Hidrostática

S/ Controle Remoto
Without Remote Control
Sin Controle Remoto

70-20

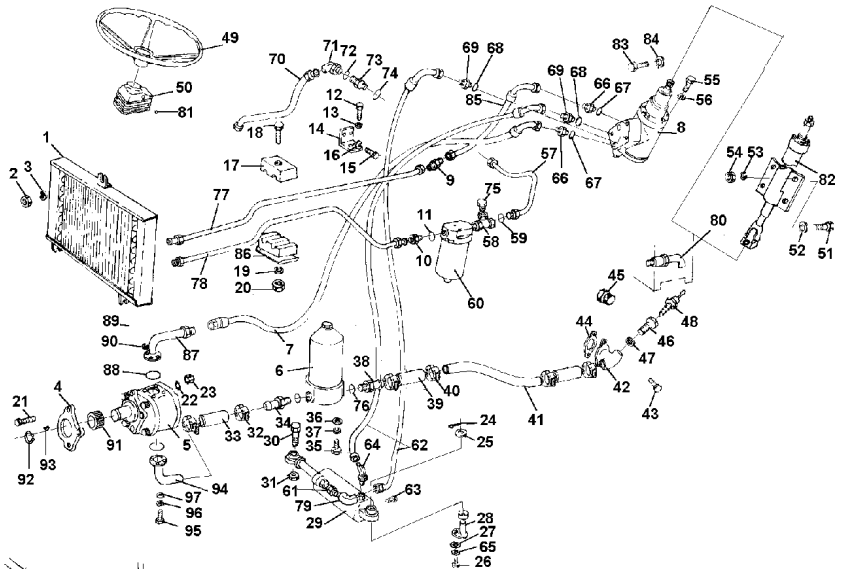

1	035279T1		1	RADIADOR	RADIATOR	RADIADOR
2	339402X1		1	PORCA	NUT	TUERCA
3	353756X1		1	ARRUELA	WASHER	ARANDELA
4	897148M2		1	JUNTA	GASKET	EMPAQUETADURA.
5	040631T1		1	CJ. BOMBA	KIT, PUMP	BOMBA JUEGO
5	3603949M91	➡ D.F562(Bomba)	1	JG. REPARO	KIT, REPAIR	JUEGO REPARACION
5	3603950M91	➡ D.F563(Bomba)	1	JG. REPARO	KIT, REPAIR	JUEGO REPARACION
6	3412237M91		1	FILTRO	FILTER	FILTRO
7	040246P1		1	MANGUEIRA	HOSE	FLEXIBLE
8	047370N1		1	UN. HIDROSTÁTICA	STEERING UNIT	UNIDAD DIRECCION
9	355528X1		1	CONEXÃO	CONNECTION	CONEXION
10	358743X91		1	CONEXÃO	CONNECTION	CONEXION
11	831497M1		1	ANEL "O"	O RING	JUNTA TORICA
12	339124X1		2	PARAFUSO	BOLT	PERNO
13	353446X1		2	ARRUELA	WASHER	ARANDELA
14	041618P1		1	SUPORTE	BRACKET	SOPORTE
15	353699X1		2	PARAFUSO	BOLT	PERNO
16	353432X1		2	ARRUELA	WASHER	ARANDELA
17	3148668M1		2	BRAÇADEIRA	CLAMP	ABRAZADERA
18	353685X1		1	PARAFUSO	BOLT	PERNO
19	353446X1		1	ARRUELA	WASHER	ARANDELA
20	355565X1		1	PORCA	NUT	TUERCA
21	353544X1		1	PARAFUSO	BOLT	PERNO
22	353434X1		1	ARRUELA	WASHER	ARANDELA
23	353431X1		1	PORCA	NUT	TUERCA
24	354068X1		1	CONTRAPINO	DOWEL	CENTRAJE
25	3145369M1		1	ARRUELA	WASHER	ARANDELA
26	353516X1		1	PARAFUSO	BOLT	PERNO
27	355618X1		1	ARRUELA	WASHER	ARANDELA
28	024419S1		1	PINO	PIN	PASADOR
29	024373T1		1	CILINDRO	CYLINDER	CILINDRO
30	024429P1		1	PINO	PIN	PASADOR
31	3001189X1		1	PORCA	NUT	TUERCA
32	1476094X1		2	BRAÇADEIRA	CLAMP	ABRAZADERA
33	3410660M1		1	MANGUEIRA	HOSE	FLEXIBLE
34	3410661M1		1	ADAPTADOR	ADAPTOR	ADAPTADOR
35	353691X1		2	PARAFUSO	BOLT	PERNO
36	353756X1		2	ARRUELA	WASHER	ARANDELA
37	353434X1		2	ARRUELA	WASHER	ARANDELA
38	1686698M1		1	CONEXÃO	CONNECTION	CONEXION
39	1471640M1		2	MANGUEIRA	HOSE	FLEXIBLE
40	490802M1		4	BRAÇADEIRA	CLAMP	ABRAZADERA
41	3410637M1		1	TUBO	PIPE	CANO
42	3410247M2		1	FLANGE	FLANGE	PLETINA
43	339019X1		2	PARAFUSO	BOLT	PERNO
44	1686452M1		1	JUNTA	GASKET	EMPAQUETADURA.
45	358724X91		1	BUJÃO	PLUG	TAPON
46	024408P1		1	ADAPTADOR	ADAPTOR	ADAPTADOR
47	3147516M1		1	ARRUELA	WASHER	ARANDELA
48	024432T1	Oleo Transm.	1	SENSOR	SENDER	EMISOR

Direção Hidrostática
Hydrostatic Steering
Direccion Hidrostática

S/ Controle Remoto
Without Remote Control
Sin Controle Remoto

70-20

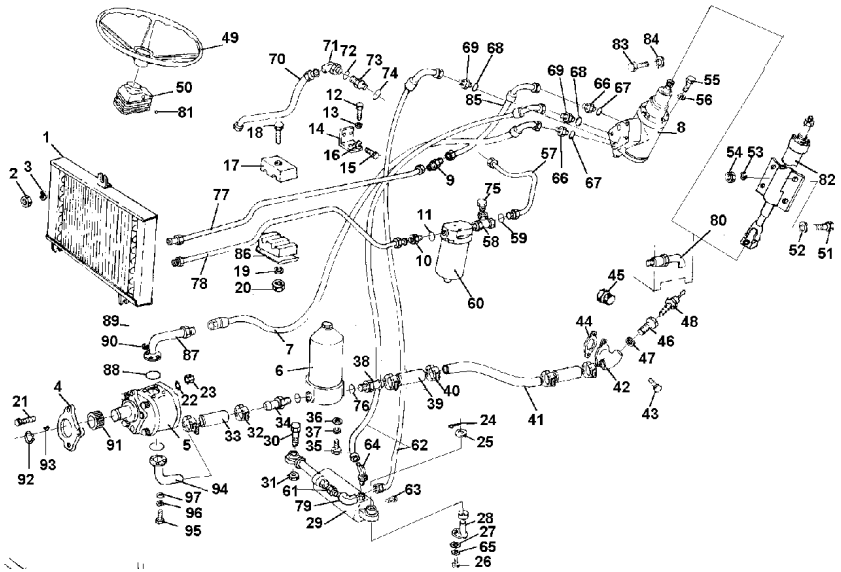

49	040341T1		**1**	VOLANTE	FLYWHEEL	VOLANTE
50	023888T1		**1**	MASCARA	MASK	PANTALLA
51	353699X1		**4**	PARAFUSO	BOLT	PERNO
52	353757X1		**4**	ARRUELA	WASHER	ARANDELA
53	353432X1		**4**	ARRUELA	WASHER	ARANDELA
54	355645X1		**4**	PORCA	NUT	TUERCA
55	339814X1		**4**	PARAFUSO	BOLT	PERNO
56	339376X1		**4**	ARRUELA	WASHER	ARANDELA
57	056718N1		**1**	CJ. TUBO	KIT, PIPE	JUEGO CANO
58	358743X91		**1**	CONEXÃO	CONNECTION	CONEXION
59	1441115X1		**1**	ANEL "O"	O RING	JUNTA TORICA
60	041619T1		**1**	FILTRO	FILTER	FILTRO
61	835091M91		**2**	CONECTOR	CONNECTOR	CONECTOR
62	024410T2		**2**	MANGUEIRA	HOSE	FLEXIBLE
63	835087M91		**1**	BUJÃO	PLUG	TAPON
64	3149887M91		**1**	COTOVELO	ELBOW	CODO
65	024227P1		**1**	ESPAÇADOR	SPACER	PIEZA DISTANCIA
66	3019383X91		**2**	CONEXÃO	CONNECTION	CONEXION
67	1441115X1		**2**	ANEL "O"	O RING	JUNTA TORICA
68	3019601X91		**2**	CONEXÃO	CONNECTION	CONEXION
69	1441115X1		**2**	ANEL "O"	O RING	JUNTA TORICA
70	3410659M91		**1**	TUBO	PIPE	CANO
71	358782X91		**1**	CONEXÃO	CONNECTION	CONEXION
72	831497M1		**1**	ANEL "O"	O RING	JUNTA TORICA
73	358743X91		**1**	CONEXÃO	CONNECTION	CONEXION
74	831452M1		**1**	ANEL "O"	O RING	JUNTA TORICA
75	356580X1		**1**	BUJÃO	PLUG	TAPON
76	831527M1		**2**	ANEL "O"	O RING	JUNTA TORICA
77	039826N1		**1**	CJ. TUBO	TUBE ASSY	CONJ.DE TUBO
78	039828N1		**1**	CJ. TUBO	TUBE ASSY	CONJ.DE TUBO
79	3410057M91		**1**	COTOVELO	ELBOW	CODO
80	1686423M91		**1**	CJ. TUBO	TUBE ASSY	CONJ.DE TUBO
81	021460P1		**1**	TAMPÃO	PAD	ALMOHADILLA
82	035867N1	➡ 000417	**1**	COLUNA	COLUMN	COLUMNA
82	047366N1	➡ 000418	**1**	COLUNA	COLUMN	COLUMNA
83	353683X1		**1**	PARAFUSO	BOLT	PERNO
84	355565X1		**1**	PORCA	NUT	TUERCA
85	026266T1		**1**	MANGUEIRA	HOSE	FLEXIBLE
86	3146897M1		**1**	REFORÇO	REINFORCEMENT	REFUERZO
87	040226S1		**1**	FLANGE	FLANGE	PLETINA
88	035881P1		**1**	ANEL "O"	O RING	JUNTA TORICA
89	339666X1		**4**	PARAFUSO	BOLT	PERNO
90	339375X1		**4**	ARRUELA	WASHER	ARANDELA
91	897159M1		**1**	ENGRENAGEM	GEAR	ENGRANAJE
92	355791X1		**1**	ANEL TRAVA	CIRCLIP	CIRCULITO
93	355465X1		**1**	CHAVETA	KEY	CLAVE
94	040277S1		**1**	FLANGE	FLANGE	PLETINA
95	339666X1		**4**	PARAFUSO	BOLT	PERNO
96	339375X1		**4**	ARRUELA	WASHER	ARANDELA
97	3585217M1		**1**	ANEL "O"	O RING	JUNTA TORICA

Direção Hidrostática
Hydrostatic Steering
Direccion Hidrostática

S/ Controle Remoto
Without Remote Control
Sin Controle Remoto

70-25

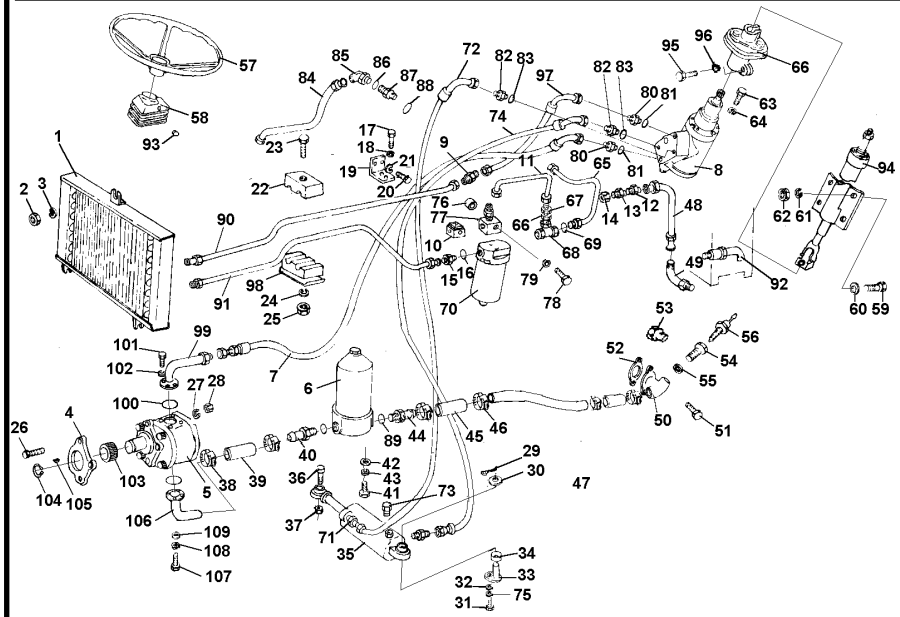

1	035279T1		1	RADIADOR	RADIATOR	RADIADOR
2	339402X1		1	PORCA	NUT	TUERCA
3	353756X1		1	ARRUELA	WASHER	ARANDELA
4	897148M2		1	JUNTA	GASKET	EMPAQUETADURA.
5	040631T1		1	CJ. BOMBA	KIT, PUMP	BOMBA JUEGO
5	3603949M91	➡ D.F562(Bomba)	1	JG. REPARO	KIT, REPAIR	JUEGO REPARACION
5	3603950M91	➡ D.F563(Bomba)	1	JG. REPARO	KIT, REPAIR	JUEGO REPARACION
6	3412237M91		1	FILTRO	FILTER	FILTRO
7	040246P1		1	MANGUEIRA	HOSE	FLEXIBLE
8	047370N1		1	UN. HIDROSTÁTICA	STEERING UNIT	UNIDAD DIRECCION
9	355528X1		1	CONEXÃO	CONNECTION	CONEXION
10	1686991M1		1	SOLENÓIDE	SOLENOID	SOLENOIDE
11	024399N1		1	CJ. TUBO	TUBE ASSY	CONJ.DE TUBO
12	835091M91		2	CONECTOR	CONNECTOR	CONECTOR
13	356625X1		1	REDUÇÃO	REDUCER	REDUCTOR
14	356465X1		1	PORCA	NUT	TUERCA
15	358743X91		1	CONEXÃO	CONNECTION	CONEXION
16	831497M1		1	ANEL "O"	O RING	JUNTA TORICA
17	339124X1		2	PARAFUSO	BOLT	PERNO
18	353446X1		2	ARRUELA	WASHER	ARANDELA
19	041618P1		1	SUPORTE	BRACKET	SOPORTE
20	353699X1		2	PARAFUSO	BOLT	PERNO
21	353432X1		2	ARRUELA	WASHER	ARANDELA
22	3148668M1		2	BRAÇADEIRA	CLAMP	ABRAZADERA
23	353685X1		1	PARAFUSO	BOLT	PERNO
24	353446X1		1	ARRUELA	WASHER	ARANDELA
25	355565X1		1	PORCA	NUT	TUERCA
26	353544X1		1	PARAFUSO	BOLT	PERNO
27	353434X1		1	ARRUELA	WASHER	ARANDELA
28	353431X1		1	PORCA	NUT	TUERCA
29	354068X1		1	CONTRAPINO	DOWEL	CENTRAJE
30	3145369M1		1	ARRUELA	WASHER	ARANDELA
31	353516X1		1	PARAFUSO	BOLT	PERNO
32	355618X1		1	ARRUELA	WASHER	ARANDELA
33	024422S1		1	PINO	PIN	PASADOR
34	024424P1		1	ESPAÇADOR	SPACER	PIEZA DISTANCIA
35	024373T1		1	CILINDRO	CYLINDER	CILINDRO
36	024425P1		1	PINO	PIN	PASADOR
37	3001189X1		1	PORCA	NUT	TUERCA
38	1476094X1		2	BRAÇADEIRA	CLAMP	ABRAZADERA
39	3410660M1		1	MANGUEIRA	HOSE	FLEXIBLE
40	3410661M1		1	ADAPTADOR	ADAPTOR	ADAPTADOR
41	353691X1		2	PARAFUSO	BOLT	PERNO
42	353756X1		2	ARRUELA	WASHER	ARANDELA
43	353434X1		2	ARRUELA	WASHER	ARANDELA
44	1686698M1		1	CONEXÃO	CONNECTION	CONEXION
45	1471640M1		2	MANGUEIRA	HOSE	FLEXIBLE
46	490802M1		4	BRAÇADEIRA	CLAMP	ABRAZADERA
47	3410637M1		1	TUBO	PIPE	CANO
48	024395N1		1	CJ. TUBO	TUBE ASSY	CONJ.DE TUBO

Direção Hidrostática
Hydrostatic Steering
Direccion Hidrostática

S/ Controle Remoto
Without Remote Control
Sin Controle Remoto

70-25

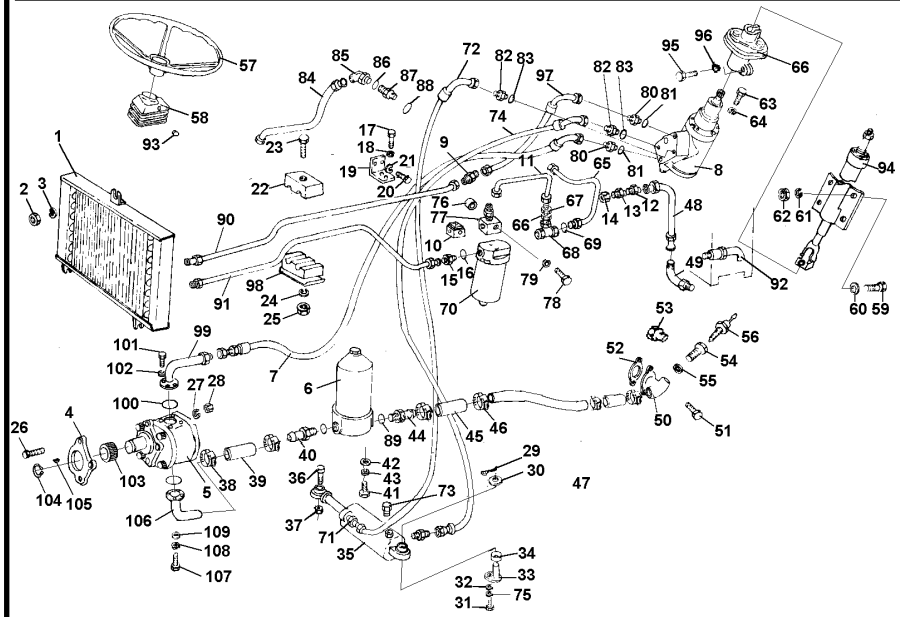

49	358760X91		1	CONEXÃO	CONNECTION	CONEXION
50	3410247M2		1	FLANGE	FLANGE	PLETINA
51	339019X1		2	PARAFUSO	BOLT	PERNO
52	1686452M1		1	JUNTA	GASKET	EMPAQUETADURA.
53	358724X91		1	BUJÃO	PLUG	TAPON
54	024408P1		1	ADAPTADOR	ADAPTOR	ADAPTADOR
55	3147516M1		1	ARRUELA	WASHER	ARANDELA
56	024432T1		1	SENSOR	SENDER	EMISOR
57	040341T1		1	VOLANTE	FLYWHEEL	VOLANTE
58	023888T1		1	MASCARA	MASK	PANTALLA
59	353699X1		4	PARAFUSO	BOLT	PERNO
60	353757X1		4	ARRUELA	WASHER	ARANDELA
61	353432X1		4	ARRUELA	WASHER	ARANDELA
62	355645X1		4	PORCA	NUT	TUERCA
63	339123X1		4	PARAFUSO	BOLT	PERNO
64	353446X1		4	ARRUELA	WASHER	ARANDELA
65	024406N1		1	CJ. TUBO	TUBE ASSY	CONJ.DE TUBO
66	356627X1		1	REDUÇÃO	REDUCER	REDUCTOR
67	195960M1		1	PORCA	NUT	TUERCA
68	358728M91		1	CONEXÃO	CONNECTION	CONEXION
69	831452M1		1	ANEL "O"	O RING	JUNTA TORICA
70	041619T1		1	FILTRO	FILTER	FILTRO
71	835091M91		1	CONECTOR	CONNECTOR	CONECTOR
72	024410T2		1	MANGUEIRA	HOSE	FLEXIBLE
73	835087M91		1	BUJÃO	PLUG	TAPON
74	024427T2		1	MANGUEIRA	HOSE	FLEXIBLE
75	024227P1		1	ESPAÇADOR	SPACER	PIEZA DISTANCIA
76	024428P1	➡ 400592	1	ESPAÇADOR	SPACER	PIEZA DISTANCIA
76	3148069M1	➡ 400593	1	ESPAÇADOR	SPACER	PIEZA DISTANCIA
77	1686992M1		1	VÁLVULA	VALVE	VALVULA
78	339204X1		1	PARAFUSO	BOLT	PERNO
79	353771X1		1	ARRUELA	WASHER	ARANDELA
80	3148673M1		2	CONEXÃO	CONNECTION	CONEXION
81	831452M1		2	ANEL "O"	O RING	JUNTA TORICA
82	3149607M1		2	CONEXÃO	CONNECTION	CONEXION
83	831452M1		2	ANEL "O"	O RING	JUNTA TORICA
84	3410659M91		1	TUBO	PIPE	CANO
85	358782X91		1	CONEXÃO	CONNECTION	CONEXION
86	831497M1		1	ANEL "O"	O RING	JUNTA TORICA
87	358743X91		1	CONEXÃO	CONNECTION	CONEXION
88	831452M1		1	ANEL "O"	O RING	JUNTA TORICA
89	831527M1		2	ANEL "O"	O RING	JUNTA TORICA
90	039826N1		1	CJ. TUBO	TUBE ASSY	CONJ.DE TUBO
91	039828N1		1	CJ. TUBO	TUBE ASSY	CONJ.DE TUBO
92	1686423M91		1	CJ. TUBO	TUBE ASSY	CONJ.DE TUBO
93	021460P1		1	TAMPÃO	PAD	ALMOHADILLA
94	035867N1		1	COLUNA	COLUMN	COLUMNA
94	047366N1		1	COLUNA	COLUMN	COLUMNA
95	353683X1		1	PARAFUSO	BOLT	PERNO
96	355565X1		1	PORCA	NUT	TUERCA

Direção Hidrostática
Hydrostatic Steering
Direccion Hidrostática

S/ Controle Remoto
Without Remote Control
Sin Controle Remoto

70-25

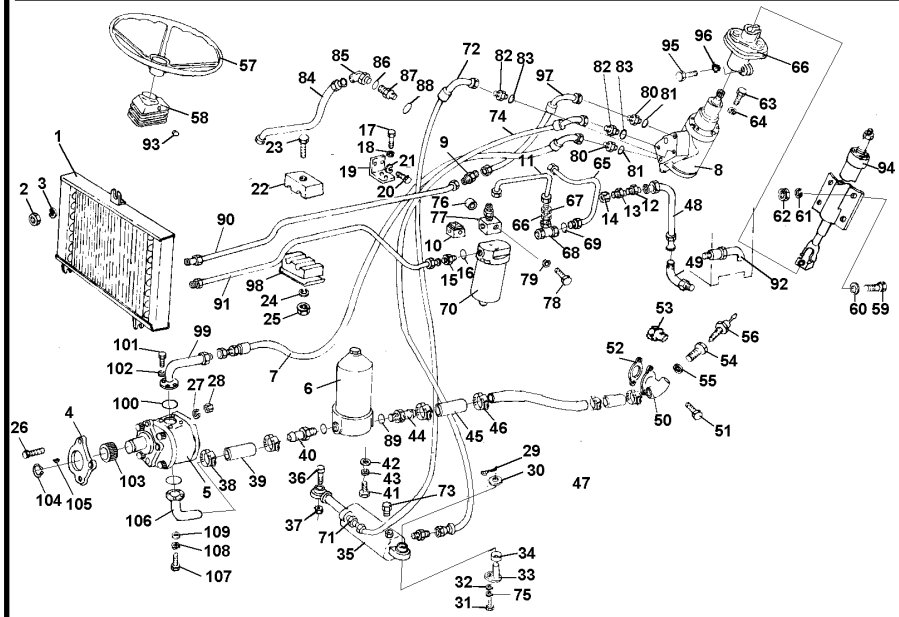

97	026266T1	**1**	MANGUEIRA	HOSE	FLEXIBLE
98	3146897M1	**1**	REFORÇO	REINFORCEMENT	REFUERZO
99	040226S1	**1**	FLANGE	FLANGE	PLETINA
100	035881P1	**1**	ANEL "O"	O RING	JUNTA TORICA
101	339666X1	**4**	PARAFUSO	BOLT	PERNO
102	339375X1	**4**	ARRUELA	WASHER	ARANDELA
103	897159M1	**1**	ENGRENAGEM	GEAR	ENGRANAJE
104	355791X1	**1**	ANEL TRAVA	CIRCLIP	CIRCULITO
105	355465X1	**1**	CHAVETA	KEY	CLAVE
106	040277S1	**1**	FLANGE	FLANGE	PLETINA
107	339666X1	**4**	PARAFUSO	BOLT	PERNO
108	339375X1	**4**	ARRUELA	WASHER	ARANDELA
109	3585217M1	**1**	ANEL "O"	O RING	JUNTA TORICA

Sistema Hidráulico
Hydraulic System
Sistema Hidráulico

Carregador
Loader
Cargadora

70-30

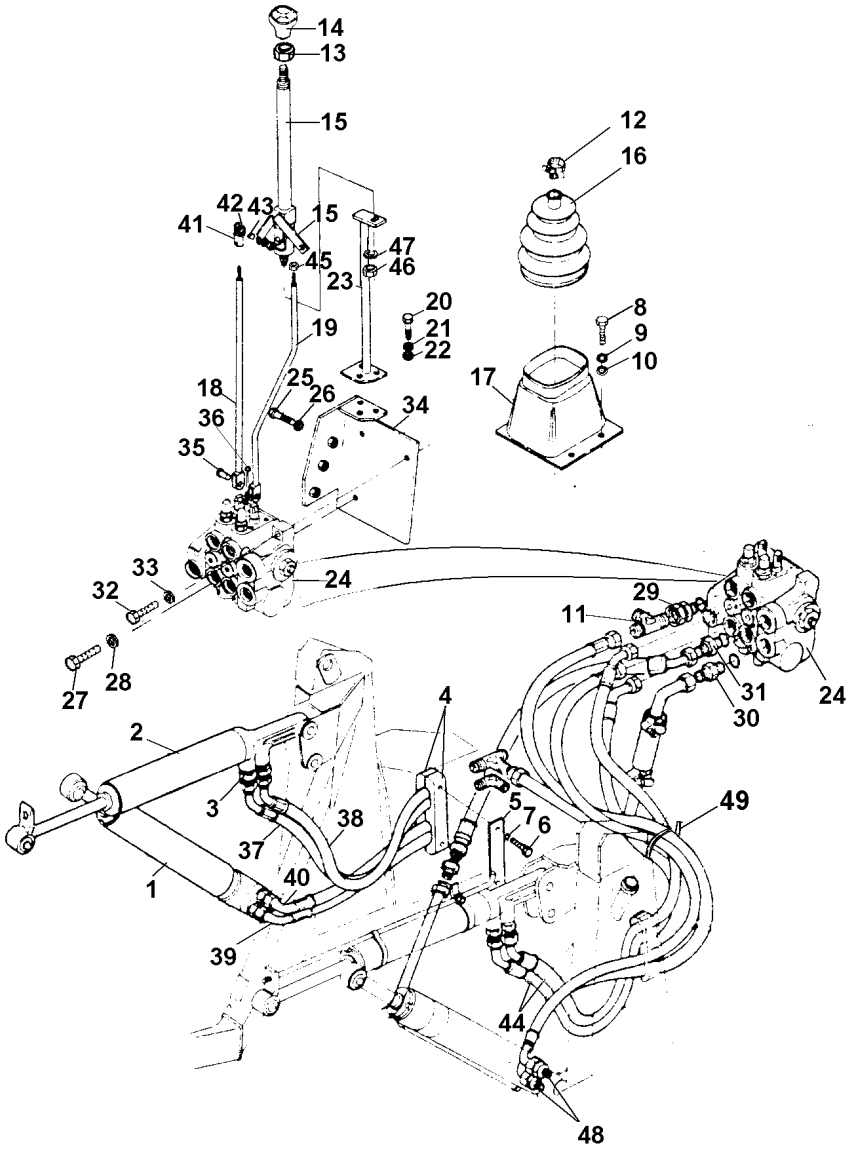

R0165002 EJ27Z001 CPE96 E01 (1) 02/04 70-30

1	047492T3	70-55 No	**2**	CJ. CILINDRO	KIT, CYLINDER	JUEGO DE CILINDR
2	047493T3	70-60 No	**2**	CJ. CILINDRO	KIT, CYLINDER	JUEGO DE CILINDR
3	835013M91		**8**	CONEXÃO	CONNECTION	CONEXION
4	845155M1		**4**	GRAMPO	CRAMP	PASADOR
5	845186M1		**2**	PLACA	PLATE	PLATO
6	354635X1		**4**	PARAFUSO	BOLT	PERNO
7	353434X1		**4**	ARRUELA	WASHER	ARANDELA
8	353667X1		**4**	PARAFUSO	BOLT	PERNO
9	353754X1		**4**	ARRUELA	WASHER	ARANDELA
10	353441X1		**4**	ARRUELA	WASHER	ARANDELA
11	364704X1		**4**	CONEXÃO "T"	CONNECTION T	CONEXION T
12	3225356M1		**1**	BRAÇADEIRA	CLAMP	ABRAZADERA
13	339402X1		**1**	PORCA	NUT	TUERCA
14	028214X1		**1**	MANÍPULO	KNOB	POMO
15	024484S1		**1**	ALAVANCA	LEVER	PALANCA
16	024380P1		**1**	PROTETOR	PROTECTOR	PROTECTOR
17	024497P1		**1**	COBERTURA	BONNET	CAPOT
18	024554S1		**1**	TIRANTE	ROD	VARILLA
19	024797S1		**1**	TIRANTE	ROD	VARILLA
20	354262X1		**2**	PARAFUSO	BOLT	PERNO
21	353434X1		**2**	ARRUELA	WASHER	ARANDELA
22	353756X1		**2**	ARRUELA	WASHER	ARANDELA
23	024480S1		**1**	COLUNA	COLUMN	COLUMNA
24	062907T1		**1**	CJ. COMANDO	KIT, ACTUATOR	JUEGO ACTUADOR
24	058342R1	Corpo admissão	**1**	JG. REPARO	KIT, REPAIR	JUEGO REPARACION
24	058344R1	Corpo caçamba	**1**	JG. REPARO	KIT, REPAIR	JUEGO REPARACION
24	058344R1	Corpo braço lev.	**1**	JG. REPARO	KIT, REPAIR	JUEGO REPARACION
24	058346R1	Corpo saída	**1**	JG. REPARO	KIT, REPAIR	JUEGO REPARACION
25	353901X1		**3**	PARAFUSO	BOLT	PERNO
26	353433X1		**3**	ARRUELA	WASHER	ARANDELA
27	358377X1		**2**	ARRUELA	WASHER	ARANDELA
29	365715X91		**4**	CONEXÃO	CONNECTION	CONEXION
30	835014M91		**1**	CONEXÃO	CONNECTION	CONEXION
31	832161M91		**1**	CONEXÃO	CONNECTION	CONEXION
35	195236M1		**2**	PINO	PIN	PASADOR
36	354055X1		**2**	CUPILHA	COTTER PIN	PASADOR DOUBLE
37	024507T1		**1**	MANGUEIRA	HOSE	FLEXIBLE
38	024506T1		**1**	MANGUEIRA	HOSE	FLEXIBLE
39	024503T1		**1**	MANGUEIRA	HOSE	FLEXIBLE
40	024504T1		**1**	MANGUEIRA	HOSE	FLEXIBLE
41	035120T2		**2**	TERMINAL	END	EXTREMO
42	353916X1		**2**	PORCA	NUT	TUERCA
43	353446X1		**2**	ARRUELA	WASHER	ARANDELA
44	024500T1		**2**	MANGUEIRA	HOSE	FLEXIBLE
45	353916X1		**2**	PORCA	NUT	TUERCA
46	891861M1		**1**	PORCA	NUT	TUERCA
47	353433X1		**1**	ARRUELA	WASHER	ARANDELA
48	024501T1		**2**	MANGUEIRA	HOSE	FLEXIBLE
49	3148223M1		**3**	BRAÇADEIRA	CLAMP	ABRAZADERA

Sistema Hidráulico
Hydraulic System
Sistema Hidráulico

Estabilizador E Giro
Stabiliser And Rotary
Estabilizador Y Rotatorio

70-35

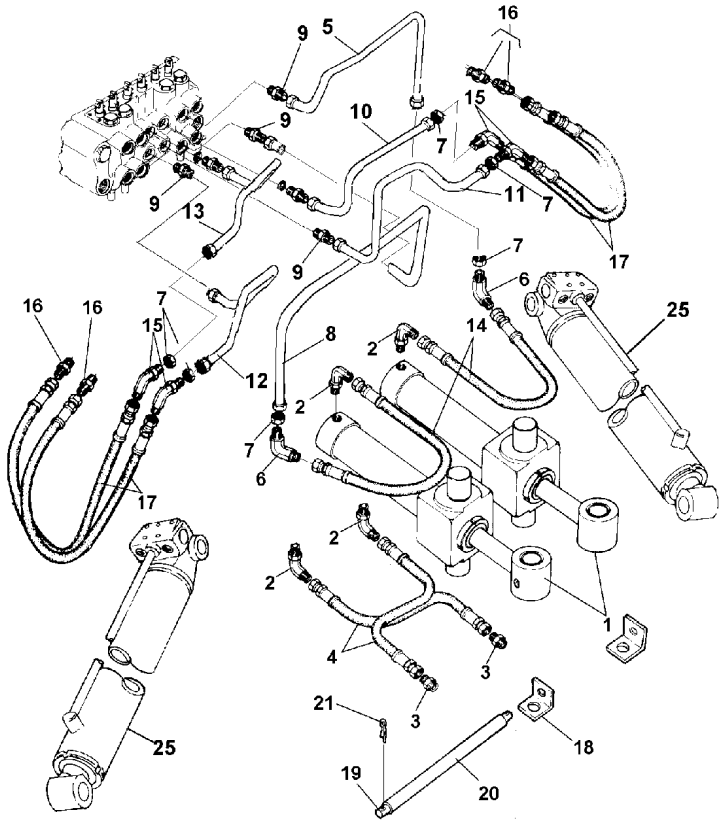

1	048025T3	70-65 No	**2**	CJ. CILINDRO	KIT, CYLINDER	JUEGO DE CILINDR
2	358762X91		**4**	CONEXÃO	CONNECTION	CONEXION
3	358743X91		**2**	CONEXÃO	CONNECTION	CONEXION
4	844413M1		**2**	MANGUEIRA	HOSE	FLEXIBLE
5	043186N1		**1**	CJ. TUBO	TUBE ASSY	CONJ.DE TUBO
6	361194X1		**2**	COTOVELO	ELBOW	CODO
7	356614X1		**6**	PORCA	NUT	TUERCA
8	043184N1		**1**	CJ. TUBO	TUBE ASSY	CONJ.DE TUBO
9	832159M91		**6**	CONEXÃO	CONNECTION	CONEXION
10	043188N1		**1**	CJ. TUBO	TUBE ASSY	CONJ.DE TUBO
11	043190N1		**1**	CJ. TUBO	TUBE ASSY	CONJ.DE TUBO
12	043192N1		**1**	CJ. TUBO	TUBE ASSY	CONJ.DE TUBO
13	043194N1		**1**	CJ. TUBO	TUBE ASSY	CONJ.DE TUBO
14	844419M1		**2**	MANGUEIRA	HOSE	FLEXIBLE
15	363907X1		**4**	COTOVELO	ELBOW	CODO
16	832159M91		**4**	CONEXÃO	CONNECTION	CONEXION
17	843388M3		**4**	MANGUEIRA	HOSE	FLEXIBLE
18	036297P1		**2**	CANTONEIRA	ANGLE	ANGULO
19	036298P1		**1**	TUBO	PIPE	CANO
20	036299P1		**1**	MANGUEIRA	HOSE	FLEXIBLE
21	354059X1		**2**	CONTRAPINO	DOWEL	CENTRAJE
25	047494T3	70-70 No	**2**	CJ. CILINDRO	KIT, CYLINDER	JUEGO DE CILINDR

Sistema Hidráulico
Hydraulic System
Sistema Hidráulico

Levante-Profundidade-Caçamba
Boom-Dipperstick-Bucket
Agullón-Ataque-Cucharon

70-40

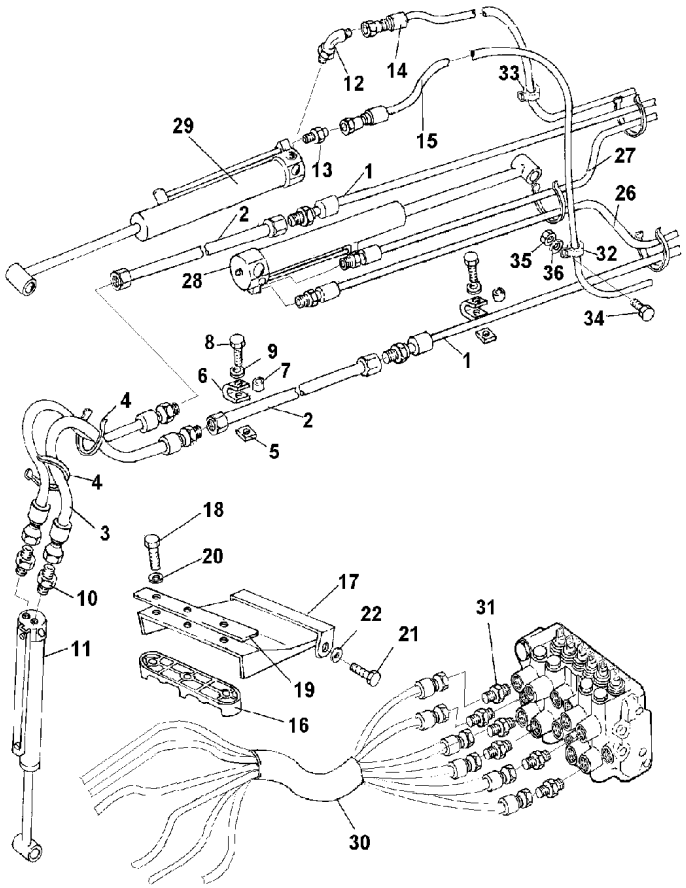

1	3501644M91		**2**	MANGUEIRA	HOSE	FLEXIBLE
2	3502087M91		**2**	TUBO	PIPE	CANO
3	3502412M91		**2**	MANGUEIRA	HOSE	FLEXIBLE
4	3148223M1		**5**	BRAÇADEIRA	CLAMP	ABRAZADERA
5	3500225M1		**6**	APOIO	BASE	BASE
6	3500226M1		**6**	GRAMPO	CRAMP	PASADOR
7	3500227M1		**6**	ESPAÇADOR	SPACER	PIEZA DISTANCIA
8	339337X1		**6**	PARAFUSO	BOLT	PERNO
9	339374X1		**6**	ARRUELA	WASHER	ARANDELA
10	835057M91		**2**	CONEXÃO	CONNECTION	CONEXION
11	048031T3	70-75 No	**1**	CJ. CILINDRO	KIT, CYLINDER	JUEGO DE CILINDR
12	358764X91		**1**	CONEXÃO	CONNECTION	CONEXION
13	365715X91		**1**	CONEXÃO	CONNECTION	CONEXION
14	3501397M91		**1**	MANGUEIRA	HOSE	FLEXIBLE
15	3500741M91		**1**	MANGUEIRA	HOSE	FLEXIBLE
16	3501640M2		**1**	BRAÇADEIRA	CLAMP	ABRAZADERA
17	3503161M91		**1**	PROTEÇÃO	GUARD	DEFENSA
18	339291X1		**3**	PARAFUSO	BOLT	PERNO
19	3501745M1		**1**	APOIO	BASE	BASE
20	339024X1		**3**	ARRUELA	WASHER	ARANDELA
21	339228X1		**2**	PARAFUSO	BOLT	PERNO
22	339024X1		**2**	ARRUELA	WASHER	ARANDELA
26	054164T1		**1**	MANGUEIRA	HOSE	FLEXIBLE
27	054163T1		**1**	MANGUEIRA	HOSE	FLEXIBLE
28	054236T3	70-80 No Coluna	**1**	CJ. CILINDRO	KIT, CYLINDER	JUEGO DE CILINDR
29	048029T3	70-85 No	**1**	CJ. CILINDRO	KIT, CYLINDER	JUEGO DE CILINDR
30	043317P1		**1**	LUVA	SLEEVE	MANCHA
31	835013M91		**6**	CONEXÃO	CONNECTION	CONEXION
32	042305P1		**1**	PRESILHA	STAPLE	GRAPA
33	042286P1		**1**	PRESILHA	STAPLE	GRAPA
34	339761X1		**2**	PARAFUSO	BOLT	PERNO
35	394367X1		**2**	PORCA	NUT	TUERCA
36	339024X1		**2**	ARRUELA	WASHER	ARANDELA

Sistema Hidráulico
Hydraulic System
Sistema Hidráulico

Retroescavadeira
Centre Mounted
Retroexcavadora

70-45

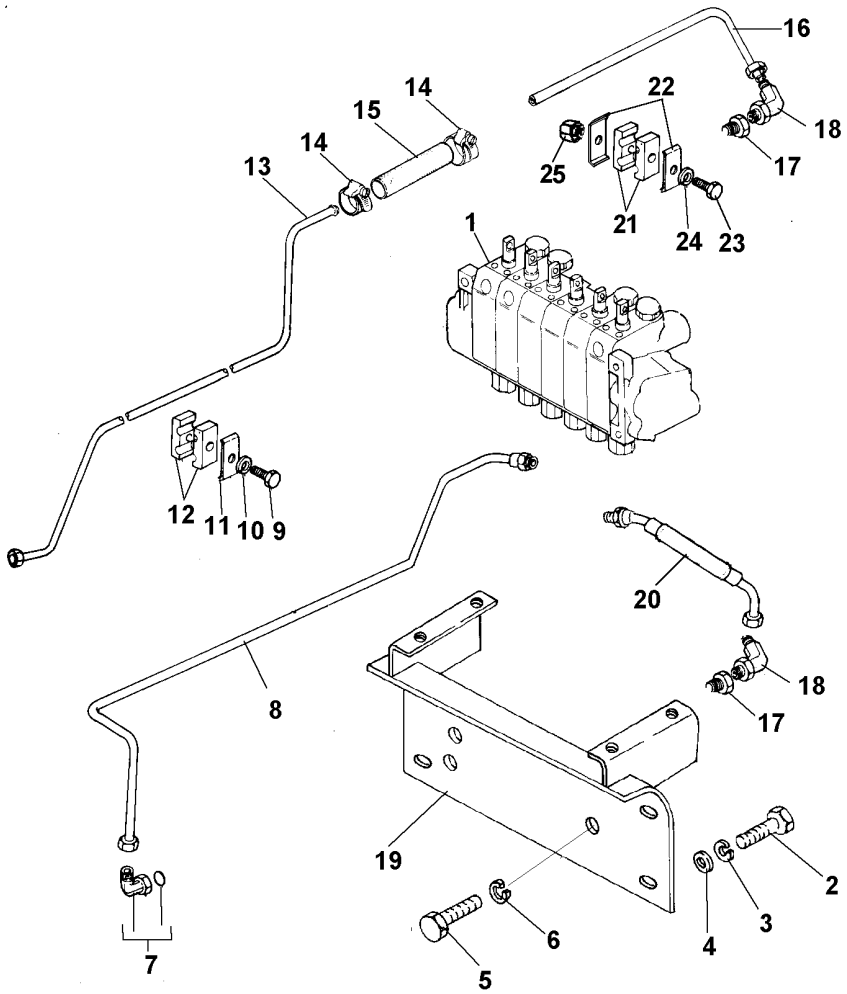

1	062909T1		**1**	CJ. COMANDO	KIT, ACTUATOR	JUEGO ACTUADOR
1	058392R1	Corpo admissão	**1**	JG. REPARO	KIT, REPAIR	JUEGO REPARACION
1	058394R1	Braço / Torre	**1**	JG. REPARO	KIT, REPAIR	JUEGO REPARACION
1	058396R1	Caçamba/Giro	**1**	JG. REPARO	KIT, REPAIR	JUEGO REPARACION
1	058400R1	Corpo sapata	**1**	JG. REPARO	KIT, REPAIR	JUEGO REPARACION
1	058402R1	Corpo saída	**1**	JG. REPARO	KIT, REPAIR	JUEGO REPARACION
2	354277X1		**4**	PARAFUSO	BOLT	PERNO
3	353439X1		**4**	ARRUELA	WASHER	ARANDELA
4	353758X1		**4**	ARRUELA	WASHER	ARANDELA
5	353723X1		**3**	PARAFUSO	BOLT	PERNO
6	353439X1		**3**	ARRUELA	WASHER	ARANDELA
7	358766X91		**1**	CONEXÃO	CONNECTION	CONEXION
8	035199N3		**1**	CJ. TUBO	TUBE ASSY	CONJ.DE TUBO
9	353897X1		**1**	PARAFUSO	BOLT	PERNO
10	353434X1		**1**	ARRUELA	WASHER	ARANDELA
11	028318P1		**1**	GRAMPO	CRAMP	PASADOR
12	064481P1		**2**	COXIM	MOUNTING	MONTANTE
13	035463N2		**1**	CJ. TUBO	TUBE ASSY	CONJ.DE TUBO
14	490801N1		**2**	BRAÇADEIRA	CLAMP	ABRAZADERA
15	028329P1		**1**	MANGUEIRA	HOSE	FLEXIBLE
16	045421N1		**1**	CJ. TUBO	TUBE ASSY	CONJ.DE TUBO
17	832161M91		**2**	CONEXÃO	CONNECTION	CONEXION
18	3410425M91		**2**	CONEXÃO	CONNECTION	CONEXION
19	043121S1		**1**	SUPORTE	BRACKET	SOPORTE
20	064332T1		**1**	CJ. MANGUEIRA	HOSE ASSY	CON.DE MANGUERA
21	064481P1		**2**	COXIM	MOUNTING	MONTANTE
22	028318P1		**2**	GRAMPO	CRAMP	PASADOR
23	354267X1		**1**	PARAFUSO	BOLT	PERNO
24	353434X1		**1**	ARRUELA	WASHER	ARANDELA
25	355566X1		**1**	PORCA	NUT	TUERCA

Sistema Hidráulico
Hydraulic System
Sistema Hidráulico

70-50

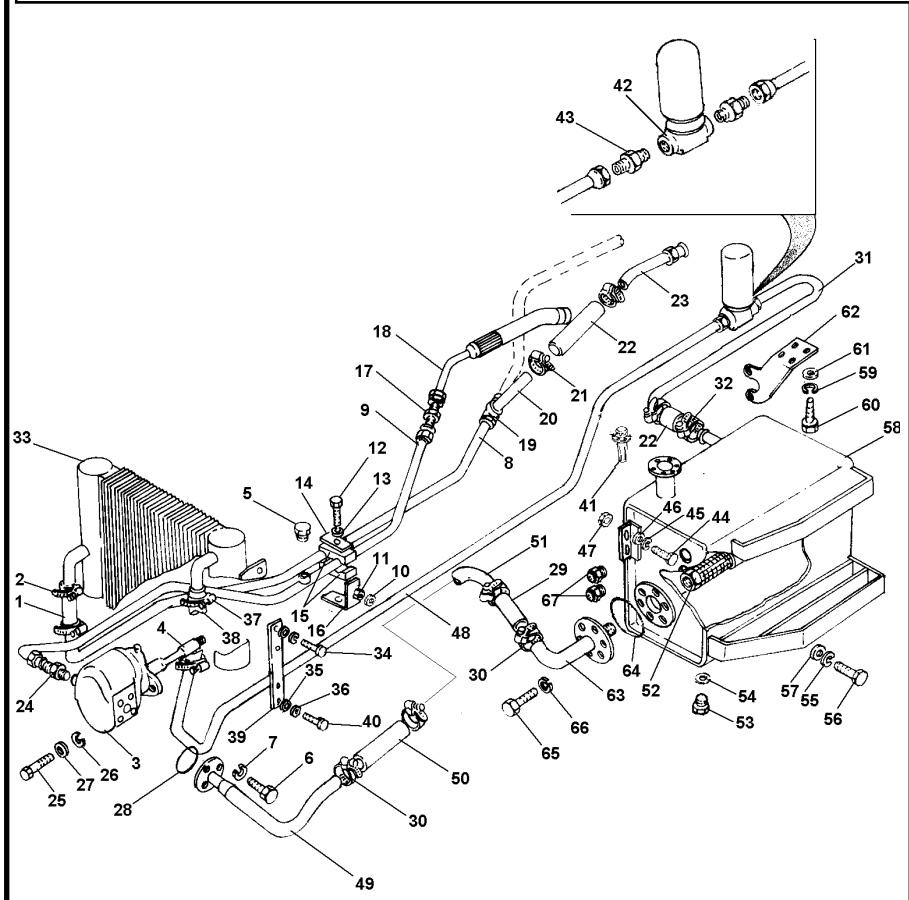

1	028329P1		1	MANGUEIRA	HOSE	FLEXIBLE
2	490801M1		2	BRAÇADEIRA	CLAMP	ABRAZADERA
3	034355T1		1	BOMBA	PUMP	BOMBA
4	063117N1	70-95 No	1	CJ. EIXO	KIT, AXLE	JUEGO DE EJE
5	358721X91		1	BUJÃO	PLUG	TAPON
6	357870X1		4	PARAFUSO	BOLT	PERNO
7	353434X1		4	ARRUELA	WASHER	ARANDELA
8	043975N1		1	CJ. TUBO	TUBE ASSY	CONJ.DE TUBO
9	043977N1		1	CJ. TUBO	TUBE ASSY	CONJ.DE TUBO
10	353756X1		1	ARRUELA	WASHER	ARANDELA
11	355566X1		1	PORCA	NUT	TUERCA
12	362455X1		1	PARAFUSO	BOLT	PERNO
13	353434X1		1	ARRUELA	WASHER	ARANDELA
14	028318P1		1	GRAMPO	CRAMP	PASADOR
15	028317P1		2	COXIM	MOUNTING	MONTANTE
16	037736P1		1	SUPORTE	BRACKET	SOPORTE
17	356864X1		1	CONEXÃO	CONNECTION	CONEXION
18	028053T1		1	MANGUEIRA	HOSE	FLEXIBLE
19	356564X1		1	CONEXÃO	CONNECTION	CONEXION
20	024508N1		1	CJ. TUBO	TUBE ASSY	CONJ.DE TUBO
21	490801M1		2	BRAÇADEIRA	CLAMP	ABRAZADERA
22	1449809M1		1	MANGUEIRA	HOSE	FLEXIBLE
23	024510N1		1	CJ. TUBO	TUBE ASSY	CONJ.DE TUBO
24	832161M91		1	CONEXÃO	CONNECTION	CONEXION
25	354277X1		2	PARAFUSO	BOLT	PERNO
26	353439X1		2	ARRUELA	WASHER	ARANDELA
27	353758X1		2	ARRUELA	WASHER	ARANDELA
28	359305X1		1	ANEL "O"	O RING	JUNTA TORICA
29	042259P1		1	MANGUEIRA	HOSE	FLEXIBLE
30	1440859X1		8	BRAÇADEIRA	CLAMP	ABRAZADERA
31	042088N1		1	CJ. TUBO	TUBE ASSY	CONJ.DE TUBO
32	490801M1		2	BRAÇADEIRA	CLAMP	ABRAZADERA
33	024470T2		1	RADIADOR	RADIATOR	RADIADOR
34	353521X1		4	PARAFUSO	BOLT	PERNO
35	829185M1		8	ARRUELA	WASHER	ARANDELA
36	353446X1		8	ARRUELA	WASHER	ARANDELA
37	490801M1		4	BRAÇADEIRA	CLAMP	ABRAZADERA
38	028329P1		1	MANGUEIRA	HOSE	FLEXIBLE
39	035149S1		2	SUPORTE	BRACKET	SOPORTE
40	353681X1		4	PARAFUSO	BOLT	PERNO
41	034322T1		1	BOCAL	FILLER	RELLENADOR
42	041743T1	70-90 No	1	CJ. FILTRO	KIT, FILTER	JUEGO FILTRO
43	035138T1		2	ADAPTADOR	ADAPTOR	ADAPTADOR
44	353693X1		4	PARAFUSO	BOLT	PERNO
45	353434X1		4	ARRUELA	WASHER	ARANDELA
46	353756X1		8	ARRUELA	WASHER	ARANDELA
47	355566X1		4	PORCA	NUT	TUERCA
48	042086N1		1	TUBO	PIPE	CANO
49	024553S1		1	TUBO	PIPE	CANO
50	034992T1		1	MANGUEIRA	HOSE	FLEXIBLE

R0165011 **EJ17Z012** **CPE96 E01 (1)** **02/04** **70-50**

Sistema Hidráulico
Hydraulic System
Sistema Hidráulico

70-50

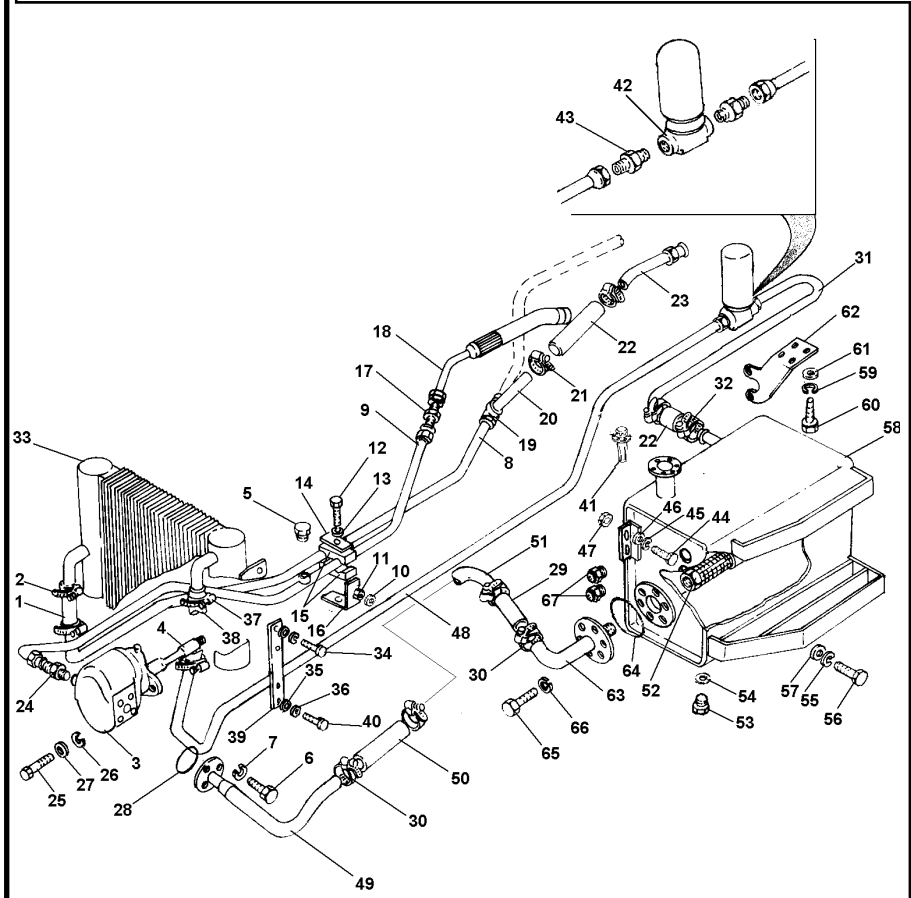

51	050066S1	**1**	TUBO	PIPE	CANO
52	034251T1	**1**	FILTRO	FILTER	FILTRO
53	503668M1	**1**	BUJÃO	PLUG	TAPON
54	364047X1	**1**	ARRUELA	WASHER	ARANDELA
55	353434X1	**2**	ARRUELA	WASHER	ARANDELA
56	353691X1	**2**	PARAFUSO	BOLT	PERNO
57	353756X1	**2**	ARRUELA	WASHER	ARANDELA
58	041359S1	**1**	RESERVATÓRIO	CONTAINER	CONTENEDOR
59	353446X1	**4**	ARRUELA	WASHER	ARANDELA
60	353677X1	**4**	PARAFUSO	BOLT	PERNO
61	355617X1	**4**	ARRUELA	WASHER	ARANDELA
62	042725S1	**1**	SUPORTE	BRACKET	SOPORTE
63	041962S1	**1**	FLANGE	FLANGE	PLETINA
64	359106X1	**1**	ANEL "O"	O RING	JUNTA TORICA
65	353691X1	**6**	PARAFUSO	BOLT	PERNO
66	353434X1	**6**	ARRUELA	WASHER	ARANDELA
67	028314T1	**2**	TAMPA INSPEÇÃO	INSPECTION COVER	TAPA INSPECCION

Cilindro Hidráulico Hydraulic Cylinder Cilindro Hidráulico	Levante Lift Levante	70-55	

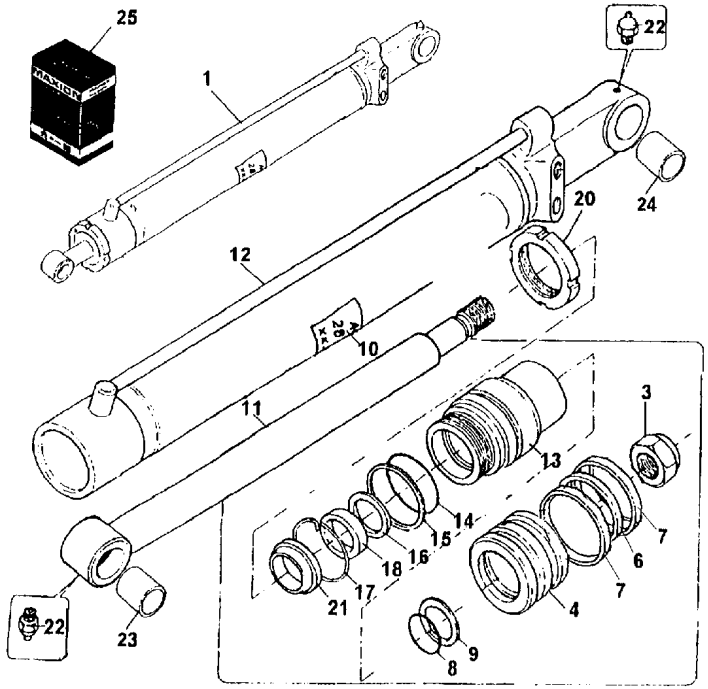

1		047492T3	**1**	CILINDRO	CYLINDER	CILINDRO
3	047804R1		**1**	PORCA	NUT	TUERCA
4	065305R1		**1**	ÊMBOLO	PLUNGER	EMBOLO
6	065307R1		**1**	ANEL	RING	ARO
7	065306R1		**2**	GAXETA	GASKET	GAXETA
8	041760R1		**1**	ANEL "O"	O RING	JUNTA TORICA
9	041759R1		**1**	ANEL	RING	ARO
10	047784R1		**1**	CAMISA	LINER	CAMISA
11	047783R1		**1**	HASTE	SPINDLE	MANGUETA
13	047782R1		**1**	GUIA	GUIDE	GUIA
14	3175837M1		**1**	ANEL "O"	O RING	JUNTA TORICA
15	047781R1		**1**	ANEL	RING	ARO
16	047778R1		**1**	ANEL	RING	ARO
17	047780R1		**1**	ANEL	RING	ARO
18	042665R1		**1**	GAXETA	GASKET	GAXETA
20	047779R1		**1**	PORCA	NUT	TUERCA
21	041764R1		**1**	RASPADOR	SCRAPER	RASPADOR
22	047776R1		**2**	GRAXEIRA	GREASER	ENGRASADOR
23	047777R1		**2**	BUCHA	BUSH	CASQUILLO
24	047775R1		**1**	BUCHA	BUSH	CASQUILLO
25	065308R1		**1**	JG. REPARO	KIT, REPAIR	JUEGO REPARACION

Cilindro Hidráulico Hydraulic Cylinder Cilindro Hidráulico	Caçamba Bucket Cucharón	70-60	

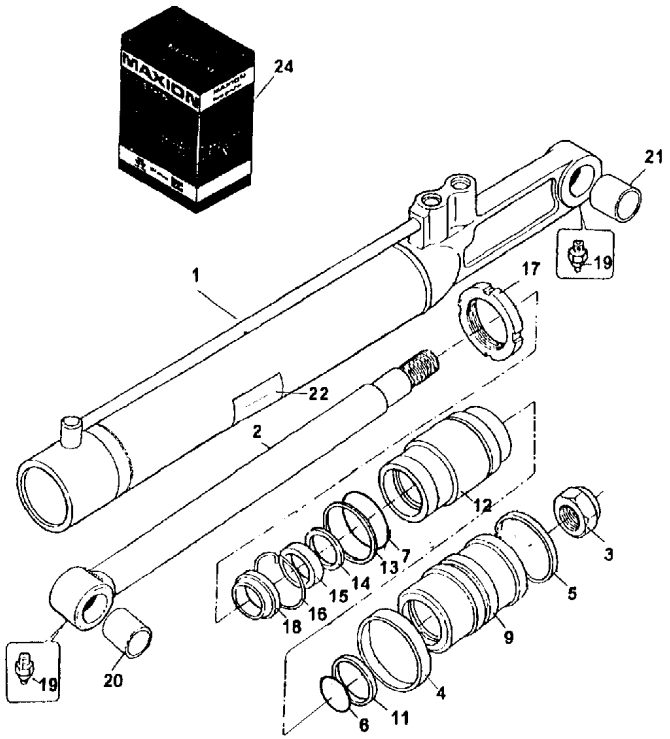

1		047493T3	**1**	CILINDRO	CILINDRO
2	047798R1		**1**	HASTE	MANGUETA
3	047803R1		**1**	PORCA	TUERCA
4	065291R1		**1**	ANEL	ARO
5	065290R1		**2**	GAXETA	GAXETA
6	3175846M1		**1**	ANEL "O"	JUNTA TORICA
7	041750R1		**1**	ANEL "O"	JUNTA TORICA
9	065289R1		**1**	ÊMBOLO	EMBOLO
11	041752R1		**2**	ANEL	ARO
12	047796R1		**1**	GUIA	GUIA
13	3147293M1		**1**	ANEL	ARO
14	047795R1		**1**	ANEL	ARO
15	042666R1		**1**	JUNTA	EMPAQUETADURA.
16	047794R1		**1**	ANEL	ARO
17	047793R1		**1**	PORCA	TUERCA
18	3175834M1		**1**	ANEL	ARO
19	047791R1		**2**	GRAXEIRA	ENGRASADOR
20	047792R1		**2**	BUCHA	CASQUILLO
21	047790R1		**1**	BUCHA	CASQUILLO
22	047797R1		**1**	CAMISA	CAMISA
24	065292R1		**1**	JG. REPARO	JUEGO REPARACION

Cilindro Hidráulico Hydraulic Cylinder Cilindro Hidráulico	Cilindro De Giro Rotary Cilinder Cilindro Rotatorio	70-65

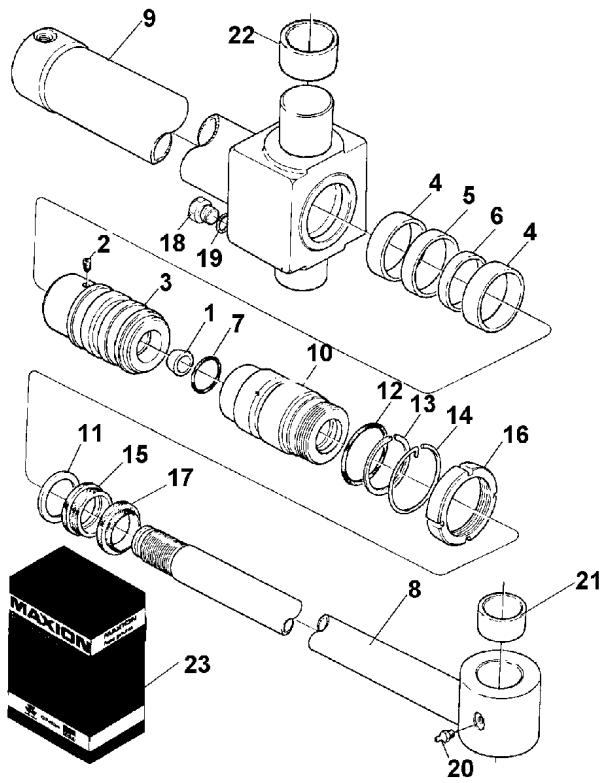

1	048055R1		1	ANEL	RING	ARO
2	048056R1		1	PARAFUSO	BOLT	PERNO
3	065274R1		1	ÊMBOLO	PLUNGER	EMBOLO
4		065277R1		GAXETA	GASKET	GAXETA
5		065277R1		ANEL	RING	ARO
6				ANEL	RING	ARO
7		065277R1		ANEL "O"	O RING	JUNTA TORICA
8	048061R1		1	HASTE	SPINDLE	MANGUETA
9	048062R1		1	CAMISA	LINER	CAMISA
10	048063R1		1	GUIA	GUIDE	GUIA
11		065277R1	1	ANEL	RING	ARO
12		065277R1	1	ANEL "O"	O RING	JUNTA TORICA
13		065277R1	1	ANEL	RING	ARO
14	048066R1		1	ANEL	RING	ARO
15		065277R1	1	GAXETA	GASKET	GAXETA
16	048067R1		1	PORCA	NUT	TUERCA
17		065277R1	1	RASPADOR	SCRAPER	RASPADOR
18	048068R1		1	TAMPÃO	PAD	ALMOHADILLA
19		065277R1	1	ANEL "O"	O RING	JUNTA TORICA
20	048070R1		1	GRAXEIRA	GREASER	ENGRASADOR
21	048071R1		2	BUCHA	BUSH	CASQUILLO
22	048072R1		2	BUCHA	BUSH	CASQUILLO
23	065277R1		1	JG. REPARO	KIT, REPAIR	JUEGO REPARACION

Cilindro Estabilizador
Stabiliser Cylinder
Cilindro Del Estabilizador

70-70

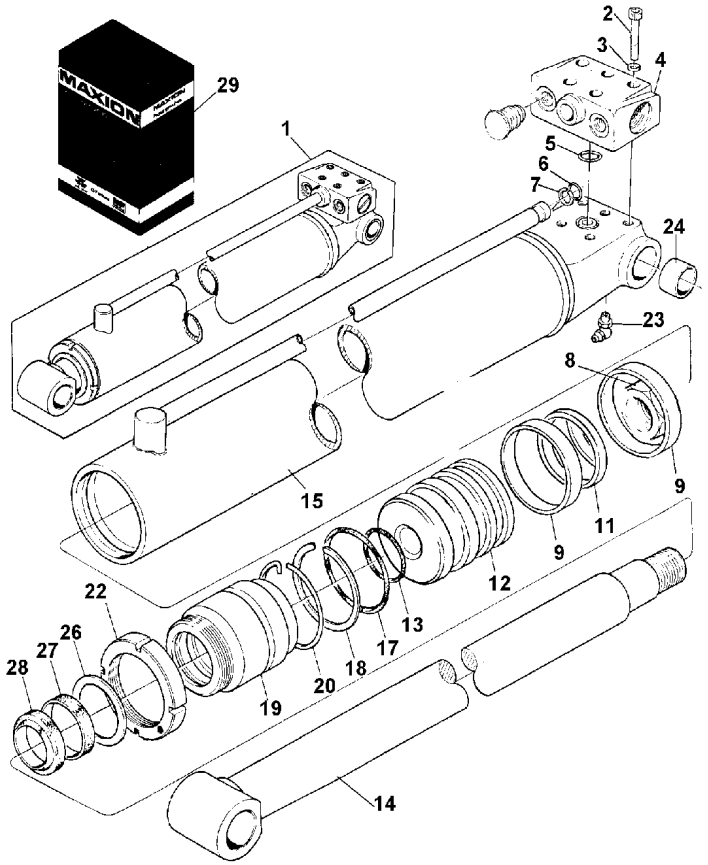

1		047494T3		CILINDRO	CYLINDER	CILINDRO
2	047771R1		**4**	PARAFUSO	BOLT	PERNO
3	047770R1		**4**	ARRUELA	WASHER	ARANDELA
4	047754R1		**1**	VÁLVULA	VALVE	VALVULA
5	037112R1		**1**	ANEL "O"	O RING	JUNTA TORICA
6	037113R1		**1**	ANEL "O"	O RING	JUNTA TORICA
7	037114R1		**1**	ANEL	RING	ARO
8	047768R1		**1**	PORCA	NUT	TUERCA
9	065259R1		**2**	GAXETA	GASKET	GAXETA
11	065260R1		**1**	ANEL	RING	ARO
12	065258R1		**1**	ÊMBOLO	PLUNGER	EMBOLO
13	047763R1		**1**	ANEL "O"	O RING	JUNTA TORICA
14	047761R1		**1**	HASTE	SPINDLE	MANGUETA
15	047762R1		**1**	CAMISA	LINER	CAMISA
17	037122R1		**1**	ANEL "O"	O RING	JUNTA TORICA
18	047759R1		**1**	ANEL	RING	ARO
19	047760R1		**1**	GUIA	GUIDE	GUIA
20	047757R1		**1**	ANEL TRAVA	CIRCLIP	CIRCULITO
22	047758R1		**1**	PORCA	NUT	TUERCA
23	047769R1		**1**	GRAXEIRA	GREASER	ENGRASADOR
24	047772R1		**2**	BUCHA	BUSH	CASQUILLO
26	047756R1		**1**	ANEL	RING	ARO
27	042661R1		**1**	BATENTE	RETAINER	RETENEDOR
28	042662R1		**1**	ANEL	RING	ARO
29	065761R1	Cilindro+Válvula	**1**	JG. REPARO	KIT, REPAIR	JUEGO REPARACION
29	047489R1	Válvula	**1**	JG. REPARO	KIT, REPAIR	JUEGO REPARACION

Cilindro Hidráulico
Hydraulic Cylinder
Cilindro Hidráulico

Caçamba
Bucket
Cucharón

70-75

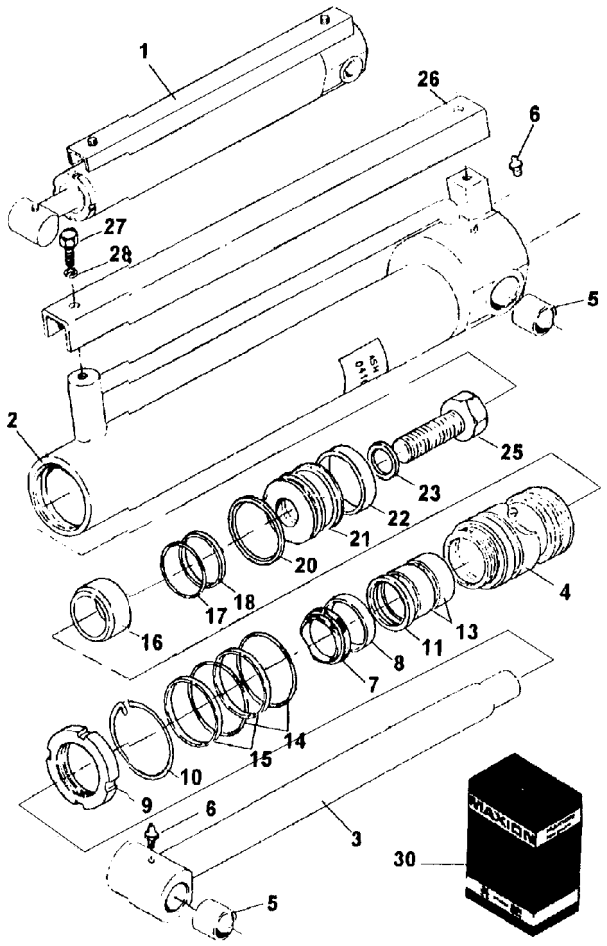

1		048031T3	**1**	CILINDRO	CILINDRO
2	048109R1		**1**	CAMISA	CAMISA
3	048110R1		**1**	HASTE	MANGUETA
4	048105R1		**1**	GUIA	GUIA
5	048088R1		**4**	BUCHA	CASQUILLO
6	048070R1		**2**	GRAXEIRA	ENGRASADOR
7	048104R1		**1**	RASPADOR	RASPADOR
8	042687R1		**1**	BATENTE	RETENEDOR
9	048106R1		**1**	PORCA	TUERCA
10	048107R1		**1**	ANEL	ARO
11	048108R1		**1**	ANEL	ARO
13	042686R1		**2**	ANEL	ARO
14	042685R1		**2**	ANEL "O"	JUNTA TORICA
15	042684R1		**2**	ANEL	ARO
16	048111R1		**1**	AMORTECEDOR	AMORTIGUADOR
17	042692R1		**1**	ANEL "O"	JUNTA TORICA
18	042690R1		**1**	ANEL	ARO
20	065284R1		**1**	ANEL	ARO
21	065282R1		**1**	ÊMBOLO	EMBOLO
22	065283R1		**2**	GAXETA	GASKET	GAXETA
23	048116R1		**1**	ARRUELA	WASHER	ARANDELA
25	048117R1		**1**	PARAFUSO	BOLT	PERNO
26	048118R1		**1**	PROTEÇÃO	GUARD	DEFENSA
27	048119R1		**1**	PARAFUSO	BOLT	PERNO
28	048120R1		**1**	ARRUELA	WASHER	ARANDELA
30	065285R1		**1**	JG. REPARO	KIT, REPAIR	JUEGO REPARACION

048031T3 **N030Z003** **CPE96 E01 (1)** **02/04** **70-75**

Cilindro Hidráulico
Hydraulic Cylinder
Cilindro Hidráulico

70-80

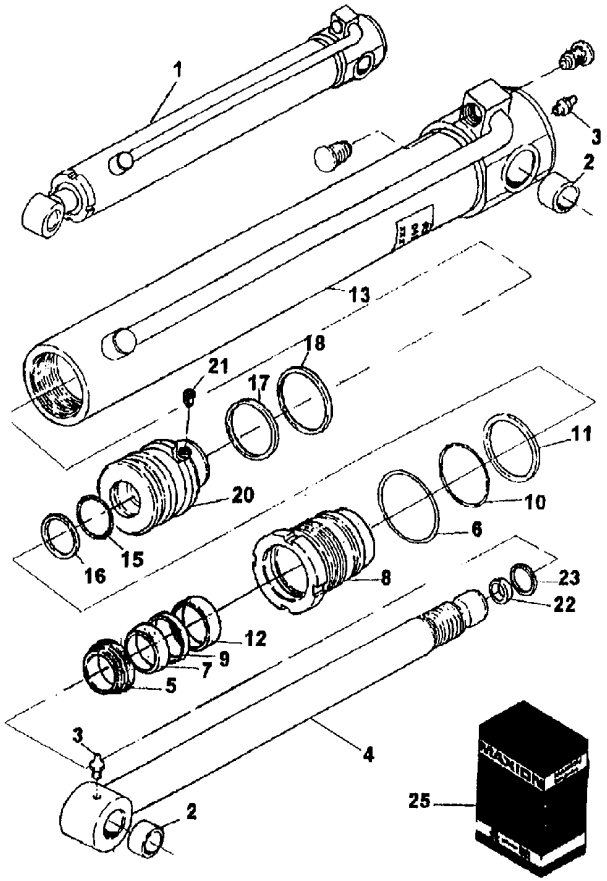

1		054236T3		CJ. CILINDRO	KIT, CYLINDER	JUEGO DE CILINDR
2	054259R1		**4**	BUCHA	BUSH	CASQUILLO
3	054258R1		**2**	GRAXEIRA	GREASER	ENGRASADOR
4	054248R1		**1**	HASTE	RAIL	RIEL
5	054237R1		**1**	RASPADOR	SCRAPER	RASPADOR
6	054239R1		**1**	ARRUELA	WASHER	ARANDELA
7	054241R1		**1**	GAXETA	GASKET	GAXETA
8	054238R1		**1**	GAXETA	GASKET	GAXETA
9	054242R1		**1**	ANEL	RING	ARO
10	054244R1		**1**	ANEL "O"	O RING	JUNTA TORICA
11	054243R1		**1**	ANEL	RING	ARO
12	054245R1		**2**	ANEL	RING	ARO
13	054247R1		**1**	CAMISA	LINER	CAMISA
15	054250R1		**1**	ANEL "O"	O RING	JUNTA TORICA
16	054249R1		**1**	ANEL	RING	ARO
17	065279R1		**2**	GAXETA	GASKET	GAXETA
18	065280R1		**1**	ANEL	RING	ARO
20	065287R1		**1**	ÊMBOLO	PLUNGER	EMBOLO
21	054255R1		**1**	PARAFUSO ALLEN	ALLEN BOLT	TORNILLO ALLEN
22	054256R1		**1**	ANEL	RING	ARO
23	054257R1		**1**	ANEL	RING	ARO
25	065281R1		**1**	JG. REPARO	KIT, REPAIR	JUEGO REPARACION

Cilindro Lança Profundidade
Dipperstick Cylinder
Cilindro Del Brazo Ataque

70-85

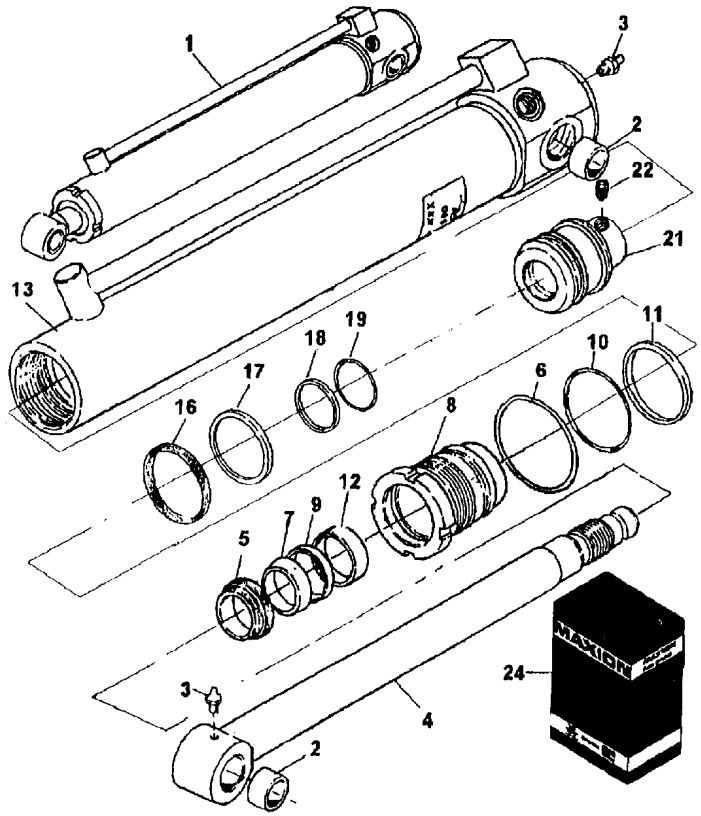

1		048029T3		CJ. CILINDRO	KIT, CYLINDER	JUEGO DE CILINDR
2	048088R1		**4**	BUCHA	BUSH	CASQUILLO
3	048070R1		**2**	GRAXEIRA	GREASER	ENGRASADOR
4	048096R1		**1**	HASTE	SPINDLE	MANGUETA
5	042694R1		**1**	ANEL	RING	ARO
6	048074R1		**1**	ARRUELA	WASHER	ARANDELA
7	042695R1		**1**	BATENTE	RETAINER	RETENEDOR
8	048073R1		**1**	PORCA	NUT	TUERCA
9	048076R1		**1**	ANEL	RING	ARO
10	042693R1		**1**	ANEL "O"	O RING	JUNTA TORICA
11	042689R1		**1**	ANEL	RING	ARO
12	042691R1		**2**	ANEL	RING	ARO
13	048095R1		**1**	CAMISA	LINER	CAMISA
16	065280R1		**1**	ANEL	RING	ARO
17	065279R1		**2**	GAXETA	GASKET	GAXETA
18	042690R1		**1**	ANEL	RING	ARO
19	042692R1		**1**	ANEL "O"	O RING	JUNTA TORICA
21	065278R1		**1**	ÊMBOLO	PLUNGER	EMBOLO
22	048056R1		**1**	PARAFUSO	BOLT	PERNO
24	065281R1		**1**	JG. REPARO	KIT, REPAIR	JUEGO REPARACION

048029T3 **EO37Z002** **CPE96 E01 (1)** **02/04** **70-85**

Filtro Filter Filtro	70-90	

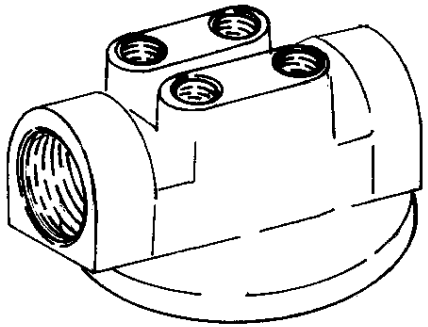

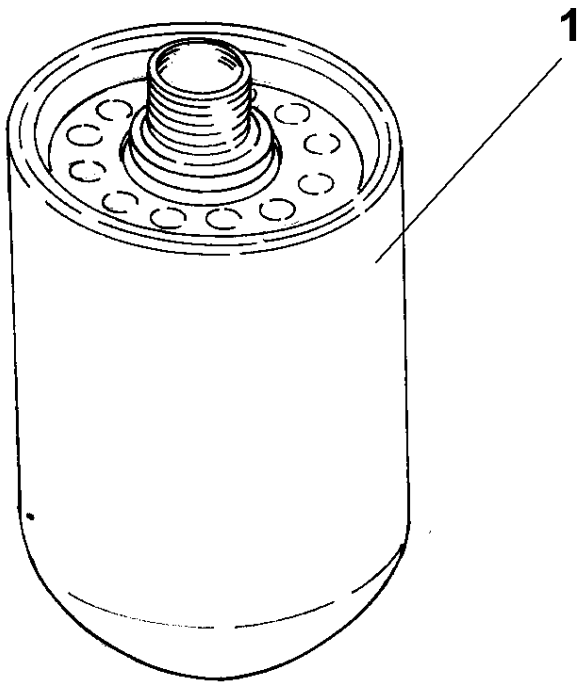

1 042285R1	**1** ELEMENTO	ELEMENT	ELEMENTO	

Eixo
Shaft
Eje

70-95

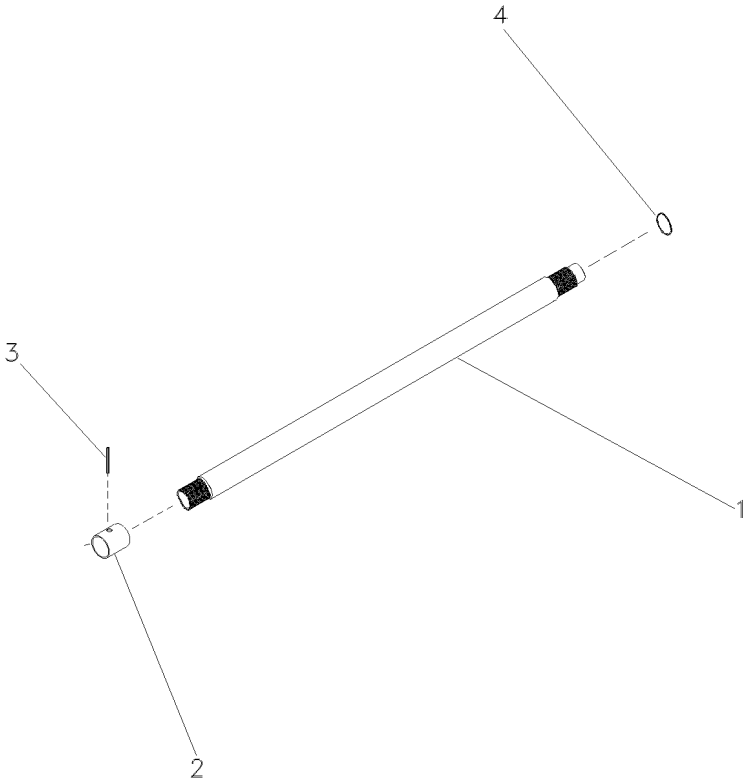

1	063111P1	**1** EIXO	SHAFT	ARBOL
2	062580P1	**1** LUVA ACOPLAMENTO	COUPLING SLEEVE	COUPLING SLEEVE
3	357632X1	**1** PINO	PIN	PASADOR
4	1440523X1	**1** ANEL TRAVA	CIRCLIP	CIRCULITO

Cilindro De Freio
Master Cylinder
Cilindro Maestro Del Freno

70-100

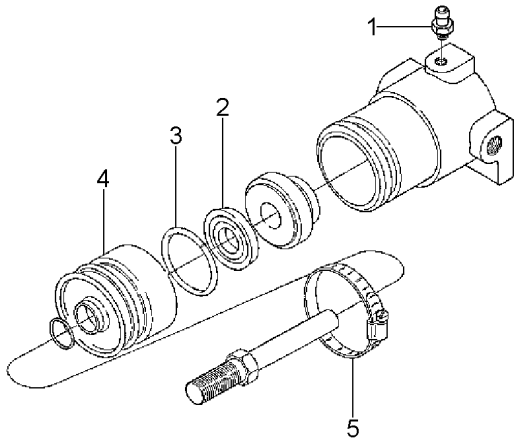

1	020544R1	**1** BUJÃO	PLUG	TAPON
2	020547R1	**1** ANEL	RING	ARO
3	020548R1	**1** ANEL	RING	ARO
4	020549R1	**1** BLINDAGEM	SHIELD	BLINDAJE
5	020550R1	**1** BRAÇADEIRA	CLAMP	ABRAZADERA

Cilindro Mestre
Master Cylinder
Cilindro Maestro

70-105

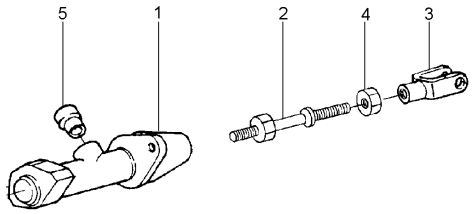

1	061649T1	**1**	CILINDRO	CYLINDER	CILINDRO
2	065540N1	**1**	HASTE CILINDRO	CYLINDER ROD	BIELA DE CILINDR
3	1440984X1	**1**	GARFO	FORK	HORQUILLA
4	339402X1	**1**	PORCA	NUT	TUERCA
5	2804593M1	**1**	BUCHA	BUSH	CASQUILLO

Bateria	**2 X 65 Ah**	**80-10**
Battery	**2 X 65 Ah**	
Bateria	**2 X 65 Ah**	

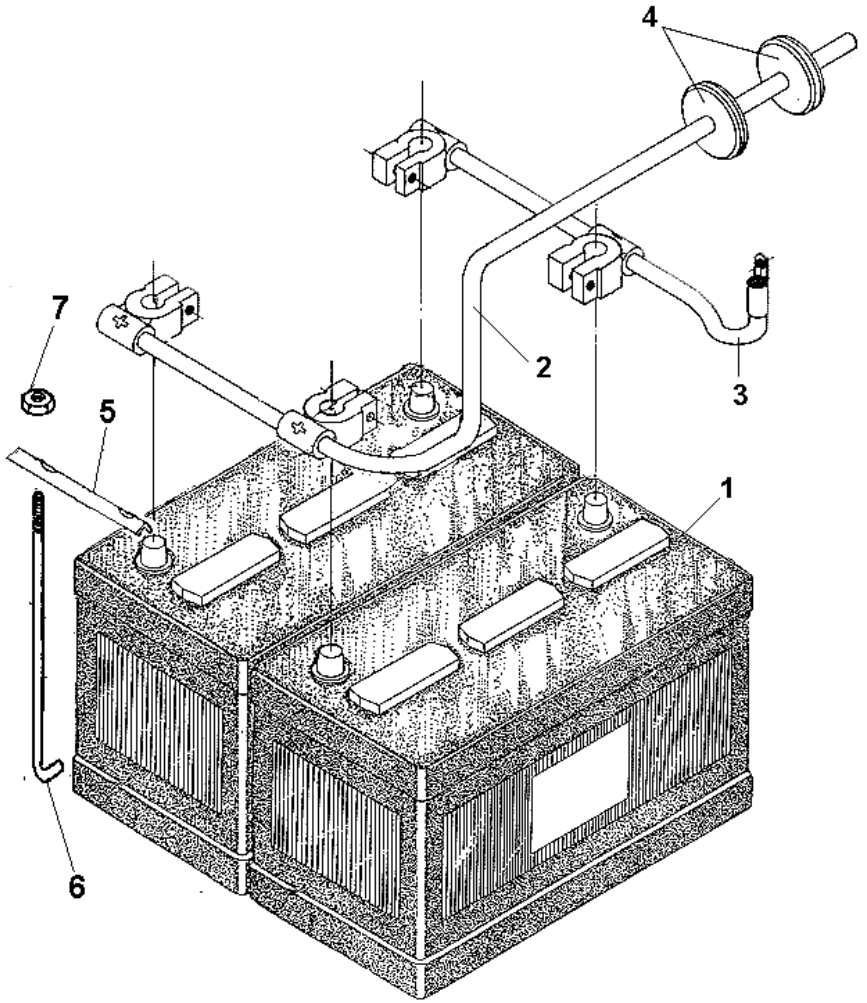

1	024232T1	**2** BATERIA	BATTERY	BATERIA
2	024233T1	**1** CJ. CABO	KIT, CABLE	CABLES JUEGO
3	024234T1	**1** CJ. CABO	KIT, CABLE	CABLES JUEGO
4	367724X1	**2** PASSA-FIO	GROMMET	PASACABLE
5	024455P1	**1** PLACA	PLATE	PLATO
6	024456P1	**1** TIRANTE	ROD	VARILLA
7	826760M1	**1** PORCA	NUT	TUERCA

Bateria	**90 Ah**	**80-15**
Battery	**90 Ah**	
Bateria	**90 Ah**	

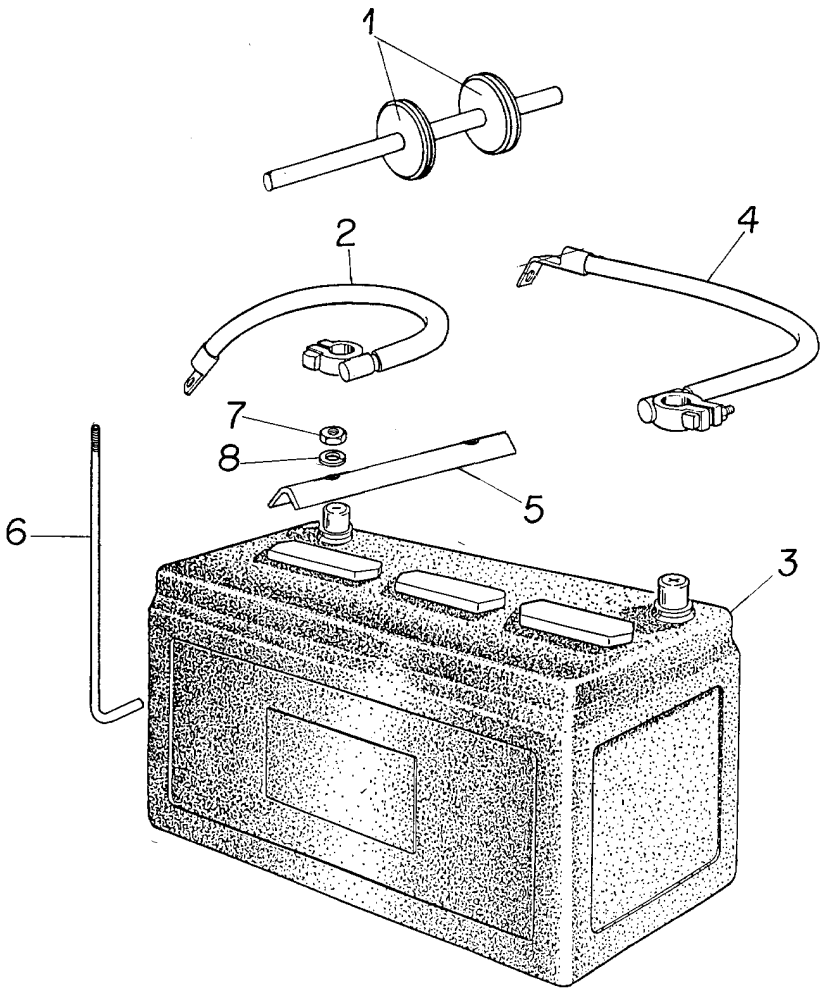

1	367724X1	**1** PASSA-FIO	GROMMET	PASACABLE
2	3588704M91	**1** CABO	CABLE	CABLE
3	487161M93	**1** BATERIA	BATTERY	BATERIA
4	3411541M91	**1** CABO	CABLE	CABLE
5	028145P1	**1** CANTONEIRA	ANGLE	ANGULO
6	028345P2	**1** TIRANTE	ROD	VARILLA
7	826760M1	**1** PORCA	NUT	TUERCA
8	355617X1	**1** ARRUELA	WASHER	ARANDELA

Painel Lateral
Side Panel
Tablero Lateral

80-20

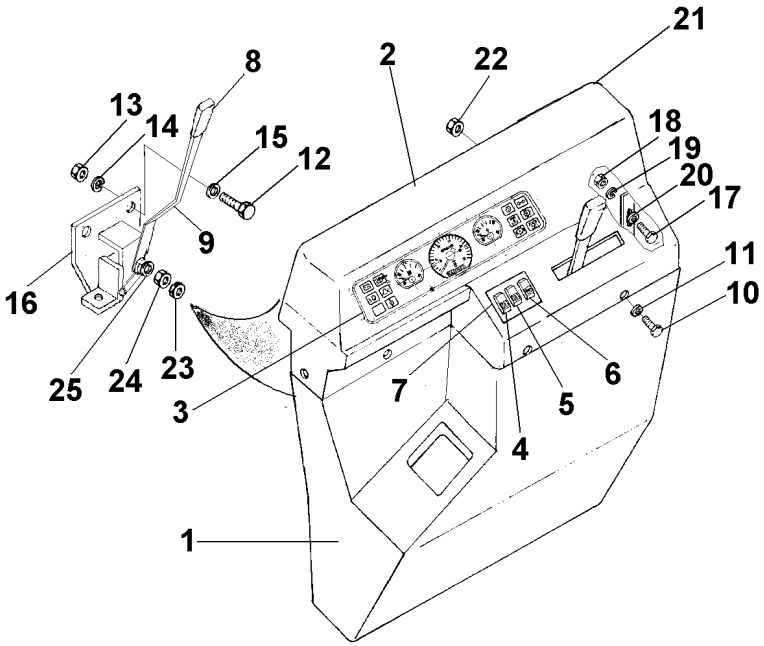

1	044211S1	Base	**1** PAINEL	PANEL	PANEL
2	044332S1		**1** PAINEL	PANEL	PANEL
3	068794N1	80-50 No C000037	**1** PAINEL INSTRUM.	INSTRUMENT PANEL	PANEL INSTRUMENT
3	068794N1	80-50 No C000033	**1** PAINEL INSTRUM.	INSTRUMENT PANEL	PANEL INSTRUMENT
3	051615T1	80-55 No C000036	**1** PAINEL	PANEL	PANEL
3	051615T1	80-55 No C000032	**1** PAINEL	PANEL	PANEL
4	042613T1	Farol serviço	**1** INTERRUPTOR	SWITCH	INTERRUPTOR
5	042608T1	Farol auxiliar	**1** INTERRUPTOR	SWITCH	INTERRUPTOR
6	050454T1	Buzina	**1** INTERRUPTOR	SWITCH	INTERRUPTOR
7	042615T1		**1** GRADE	GRILLE	REJILLA
8	035972P1		**1** MANÍPULO	KNOB	POMO
9	042498S1	Acelerador	**1** ALAVANCA	LEVER	PALANCA
10	392440X1		**9** PARAFUSO	BOLT	PERNO
11	339025X1		**9** ARRUELA	WASHER	ARANDELA
12	353691X1		**3** PARAFUSO	BOLT	PERNO
13	355566X1		**3** PORCA	NUT	TUERCA
14	353434X1		**3** ARRUELA	WASHER	ARANDELA
15	339025X1		**3** ARRUELA	WASHER	ARANDELA
16	042499S1		**1** SUPORTE	BRACKET	SOPORTE
17	353669X1		**3** PARAFUSO	BOLT	PERNO
18	355564X1		**6** PORCA	NUT	TUERCA
19	353441X1		**6** ARRUELA	WASHER	ARANDELA
20	355617X1		**12** ARRUELA	WASHER	ARANDELA
21	044518P1		**1** PLACA	PLATE	PLATO
22	826760M1		**4** PORCA	NUT	TUERCA
23	353430X1		**1** PORCA	NUT	TUERCA
24	353431X1		**1** PORCA	NUT	TUERCA
25	353756X1		**2** ARRUELA	WASHER	ARANDELA

Painel Frontal
Front Panel
Tablero Delantero

80-25

2 Rm - Reversão Automática
2 Wd - Automatic Reversion
2 Rm - Reversión Automático

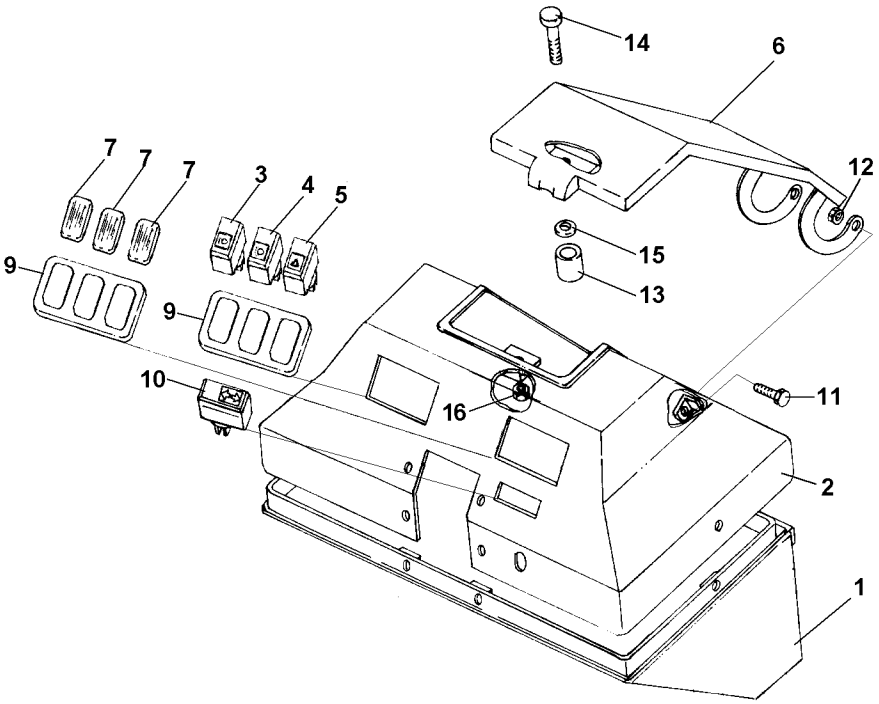

1	044201S1		**1**	PAINEL	PANEL	PANEL
2	044195S1		**1**	PAINEL	PANEL	PANEL
3	042610T1	Farol baixo	**1**	INTERRUPTOR	SWITCH	INTERRUPTOR
4	042609T1	Luz alta	**1**	INTERRUPTOR	SWITCH	INTERRUPTOR
5	042604T1	Pisca alerta	**1**	INTERRUPTOR	SWITCH	INTERRUPTOR
6	044153S1		**1**	TAMPA	COVER	CUBIERTA
7	042603T1		**3**	TAMPA	COVER	CUBIERTA
9	042615T1		**2**	GRADE	GRILLE	REJILLA
10	042602T1	Pisca direcion.	**1**	INDICADOR	INDICATOR	INDICADOR
11	353667X1		**2**	PARAFUSO	BOLT	PERNO
12	367480X1		**2**	PORCA	NUT	TUERCA
13	035156P1		**1**	FIXAÇÃO	FASTENER	CIERRE
14	023536P1		**1**	PINO	PIN	PASADOR
15	353441X1		**1**	ARRUELA	WASHER	ARANDELA
16	355564X1		**1**	PORCA	NUT	TUERCA

042625N1 EO14Z001 CPE96 E01 (1) 02/04 80-25

Painel Frontal
Front Panel
Tablero Delantero

80-30

4 Rm - Reversão Automática
4 Wd - Automatic Reversion
4 Rm - Reversión Automático

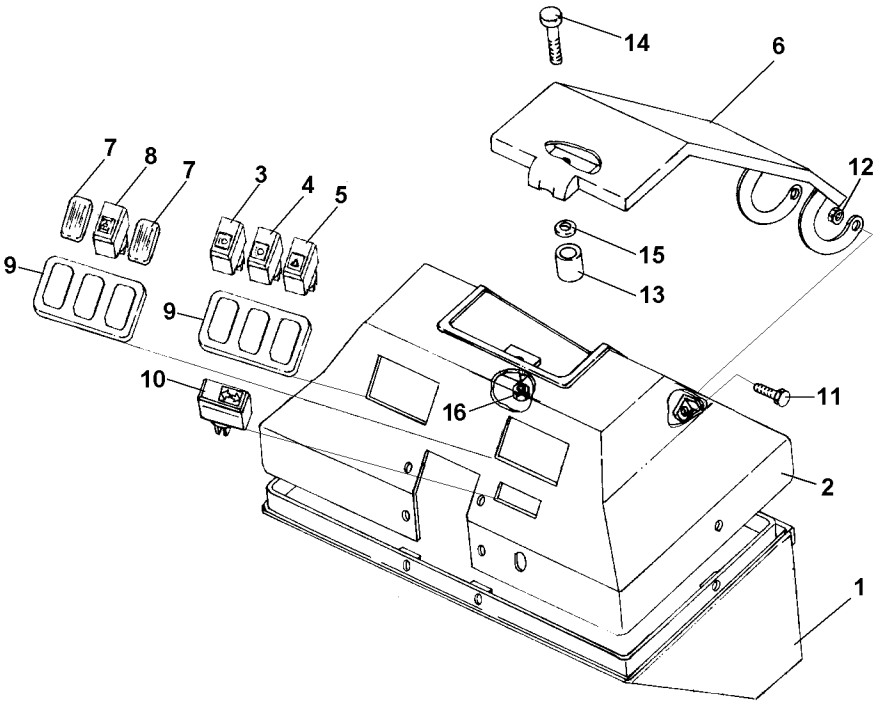

1	044201S1		**1**	PAINEL	PANEL	PANEL
2	044195S1		**1**	PAINEL	PANEL	PANEL
3	042610T1	Farol baixo	**1**	INTERRUPTOR	SWITCH	INTERRUPTOR
4	042609T1	Luz alta	**1**	INTERRUPTOR	SWITCH	INTERRUPTOR
5	042604T1	Pisca alerta	**1**	INTERRUPTOR	SWITCH	INTERRUPTOR
6	044153S1		**1**	TAMPA	COVER	CUBIERTA
7	042603T1		**2**	TAMPA	COVER	CUBIERTA
8	042606T1	Tração	**1**	BOTÃO	BUTTON	PULSADOR
9	042615T1		**2**	GRADE	GRILLE	REJILLA
10	042602T1	Pisca direcional	**1**	INDICADOR	INDICATOR	INDICADOR
11	353667X1		**2**	PARAFUSO	BOLT	PERNO
12	367480X1		**2**	PORCA	NUT	TUERCA
13	035156P1		**1**	FIXAÇÃO	FASTENER	CIERRE
14	023536P1		**1**	PINO	PIN	PASADOR
15	353441X1		**1**	ARRUELA	WASHER	ARANDELA
16	355564X1		**1**	PORCA	NUT	TUERCA

Sistema Elétrico
Electric System
Sistema Eléctrico

80-35

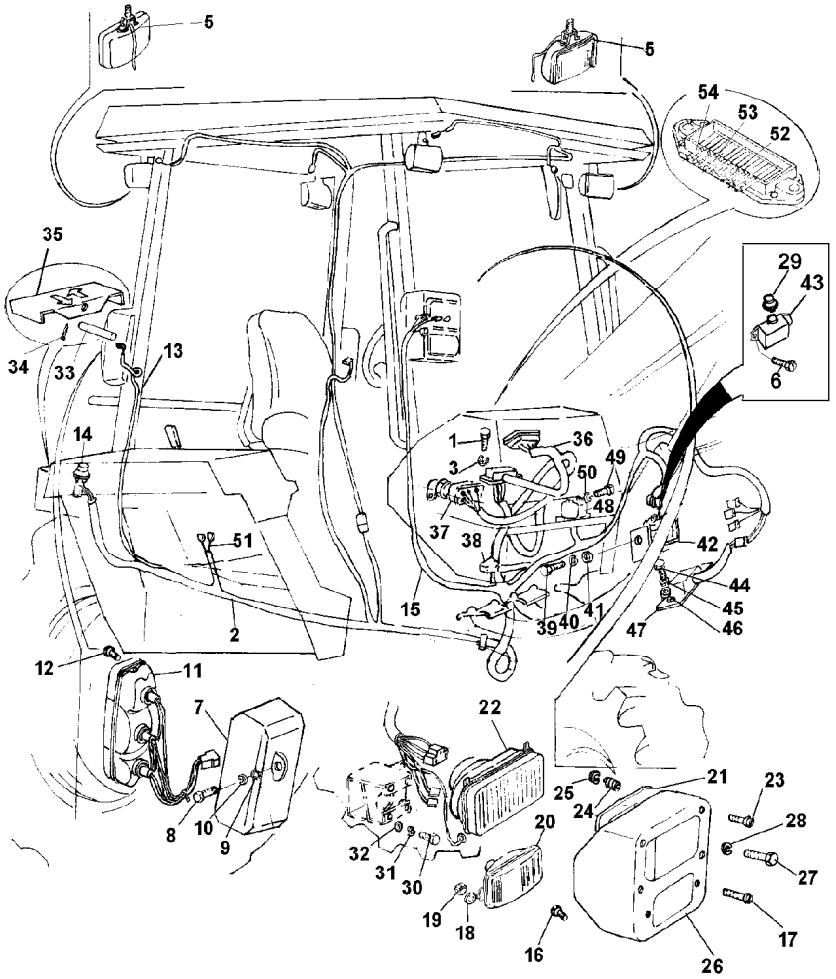

1	353669X1		2	PARAFUSO	BOLT	PERNO
2	050283T1	Principal	1	CHICOTE	HARNESS	MAZO CABLES
3	353441X1		2	ARRUELA	WASHER	ARANDELA
5	024393T1		4	FAROL	LIGHT	ALUMBRADO
6	339665X1		2	PARAFUSO	BOLT	PERNO
7	024781N1		2	CAIXA	BOX	CAJA
8	353666X1		4	PARAFUSO	BOLT	PERNO
9	353754X1		4	ARRUELA	WASHER	ARANDELA
10	353441X1		4	ARRUELA	WASHER	ARANDELA
11	020363T1		1	LANTERNA	LAMP	FARO
11	020364T1		1	LANTERNA	LAMP	FARO
12	2802112M1		4	PARAFUSO	BOLT	PERNO
13	050288T1	Farois diant.	2	CHICOTE	HARNESS	MAZO CABLES
14	2802609M91	Reversão	2	BOTÃO	BUTTON	PULSADOR
15	050287T1	Cabine LE/LD	2	CHICOTE	HARNESS	MAZO CABLES
16	353984X1		6	PARAFUSO	BOLT	PERNO
17	353984X1		4	PARAFUSO	BOLT	PERNO
18	353445X1		4	ARRUELA	WASHER	ARANDELA
19	354120X1		4	PORCA	NUT	TUERCA
20	035986T1		2	LANTERNA	LAMP	FARO
21	024779P1		2	PAINEL	PANEL	PANEL
22	024392T1		2	FAROL DIANTEIRO	FRONT LIGHT	FRONT LIGHT
23	2802112M1		8	PARAFUSO	BOLT	PERNO
24	963441M1		8	MOLA	SPRING	RESORTE
25	963442M1		8	ANEL TRAVA	CIRCLIP	CIRCULITO
26	024774N1		2	SUPORTE	BRACKET	SOPORTE
27	353669X1		4	PARAFUSO	BOLT	PERNO
28	353441X1		4	ARRUELA	WASHER	ARANDELA
29	046875T1		1	CAPA	CAP	TAPA
30	353669X1		4	PARAFUSO	BOLT	PERNO
31	353441X1		4	ARRUELA	WASHER	ARANDELA
32	353754X1		4	ARRUELA	WASHER	ARANDELA
33	036989P1		1	EIXO	SHAFT	ARBOL
34	354055X1		1	CUPILHA	COTTER PIN	PASADOR DOUBLE
35	036945P1		2	PEDAL	PEDAL	PEDAL
36	050285T1	Painel frontal	1	CHICOTE	HARNESS	MAZO CABLES
37	1874535M3	Ignição	1	INTERRUPTOR	SWITCH	INTERRUPTOR
37	3019881X1		1	ARRUELA	WASHER	ARANDELA
37	052437P1		1	PORCA	NUT	TUERCA
37	3813361M1		1	CHAVE INTERRUPT.	KEY SWITCH	LLAVE INTERRUPT.
38	049328P1		1	CONECTOR	CONNECTOR	CONECTOR
39	353667X1		1	PARAFUSO	BOLT	PERNO
40	353441X1		1	ARRUELA	WASHER	ARANDELA
41	353754X1		1	ARRUELA	WASHER	ARANDELA
44	353667X1		2	PARAFUSO	BOLT	PERNO
45	353441X1		2	ARRUELA	WASHER	ARANDELA
46	353754X1		2	ARRUELA	WASHER	ARANDELA
47	024433T1		1	CIRCUITO	ELECTRIC EQUIP.	ELECTRIC EQUIP.
48	054987T1	Pisca dir/alerta	1	RELÉ	RELAY	RELE
49	353667X		2	PARAFUSO	BOLT	PERNO

Sistema Elétrico
Electric System
Sistema Eléctrico

80-35

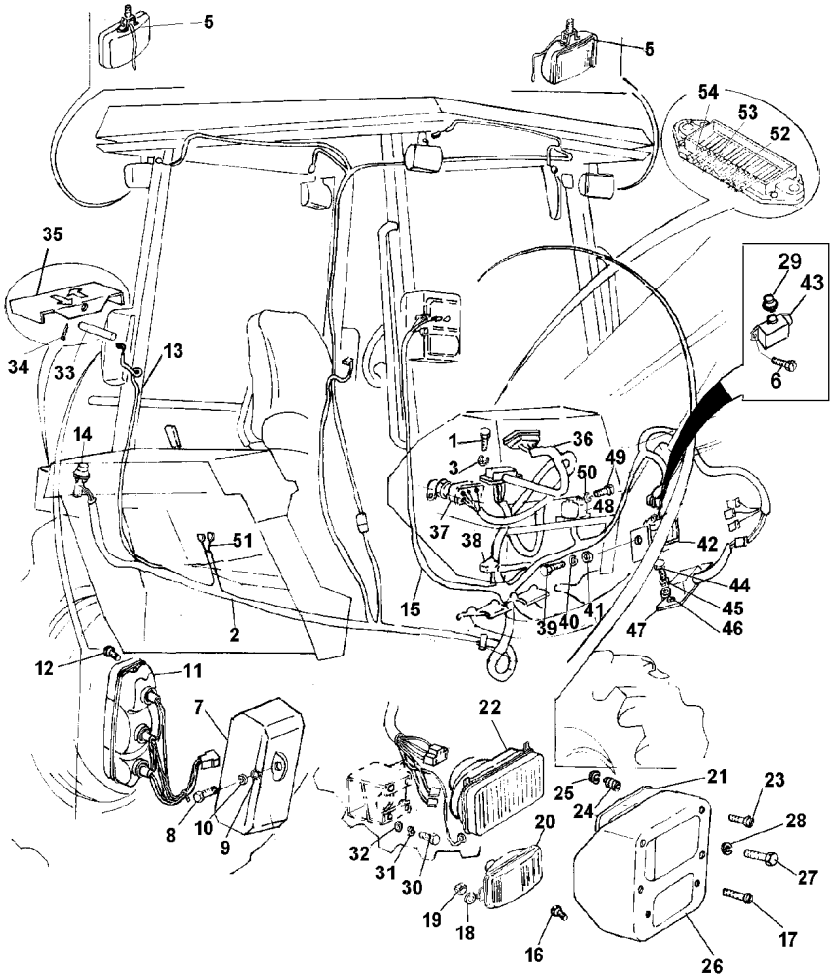

50	353754X1		**2**	ARRUELA	WASHER	ARANDELA
51	068796T1	Painel lateral	**1**	CHICOTE	HARNESS	MAZO CABLES
52	038734T1		**1**	FUSÍVEL	FUSE	FUSIBLE
53	036757T1		**7**	FUSÍVEL	FUSE	FUSIBLE
54	036756T1		**2**	FUSÍVEL	FUSE	FUSIBLE

Sistema Elétrico
Electric System
Sistema Eléctrico

80-40

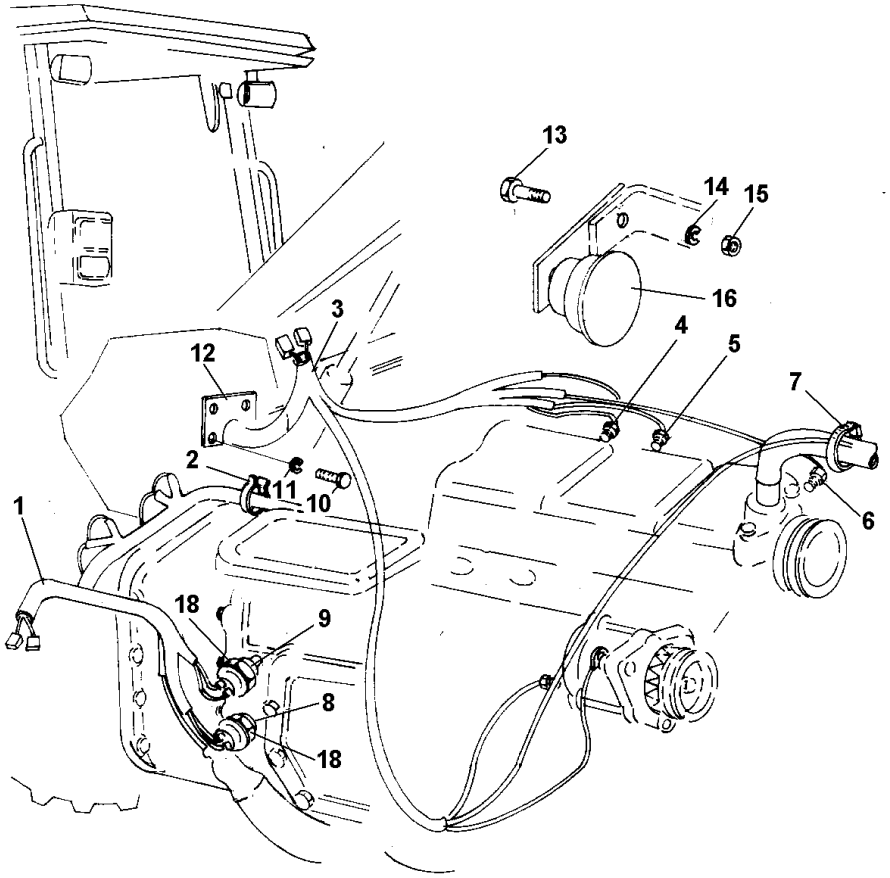

1	050289T1	Transmissão	**1** CHICOTE	HARNESS	MAZO CABLES
2	3225356M1		**2** BRAÇADEIRA	CLAMP	ABRAZADERA
3	054619T2	Motor	**1** CHICOTE	HARNESS	MAZO CABLES
4	026696T1	Temp. Motor	**1** SENSOR	SENDER	EMISOR
5	026697T1	Pressão Óleo	**1** SENSOR	SENDER	EMISOR
6	3147425M1	Temp. Água Turotest	**1** SENSOR	SENDER	EMISOR
6	039305T1	Temp. Água AST	**1** SENSOR	SENDER	EMISOR
7	3225356M1		**1** BRAÇADEIRA	CLAMP	ABRAZADERA
8	181142M1		**2** ARRUELA	WASHER	ARANDELA
9	3410681M1		**1** EXTENSÃO	EXTENSION	EXTENSION
10	353667X1		**4** PARAFUSO	BOLT	PERNO
11	353441X1		**4** ARRUELA	WASHER	ARANDELA
12	038457P1		**1** PLACA	PLATE	PLATO
13	353537X1		**1** PARAFUSO	BOLT	PERNO
14	353434X1		**1** ARRUELA	WASHER	ARANDELA
15	353431X1		**1** PORCA	NUT	TUERCA
16	2802862M91		**1** BUZINA	HORN	BOCINA
18	037171T2	Segurança	**2** INTERRUPTOR	SWITCH	INTERRUPTOR

Válvula Solenóide Solenold Valve Válvula Solenoide	Vickers Vickers Vickers	80-45	

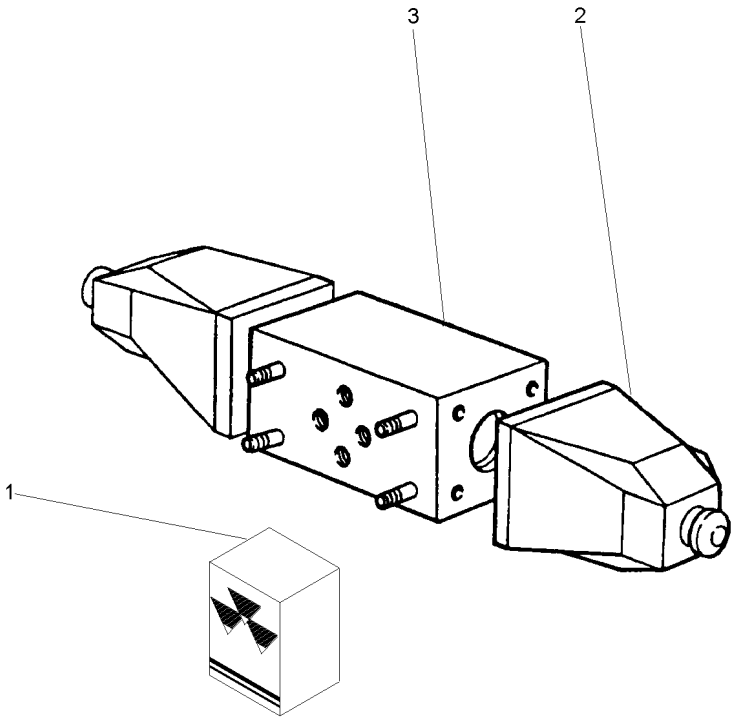

1	1810886M91	**X**	JG. REPARO	KIT, REPAIR	JUEGO REPARACION
2	3476496M1	**2**	BOBINA	COIL	BOBINA
3		**1**	BLOCO	BLOCK	BLOQUE

Painel De Instrumentos
Instrument Panel
Tablero De Instrumentos

80-50

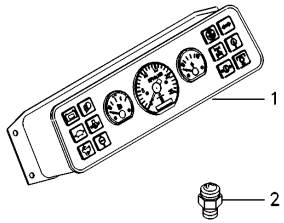

1	068795T1	80-60 No	**1** PAINEL INSTRUM.	INSTRUMENT PANEL	PANEL INSTRUMENT
2	3147425M1		**1** SENSOR	SENDER	EMISOR

Painel De Instrumentos
Instrument Panel
Tablero De Instrumentos

80-55

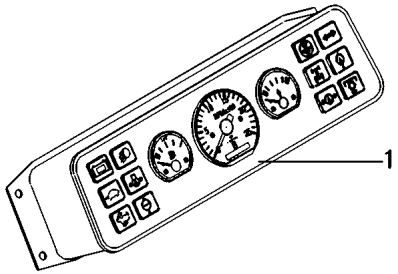

1	051616N1	TUROTEST 👁 80-65 No	**1** CJ. PAINEL	KIT, PANEL	JUEGO DE PANEL
1	051617N1	👁 80-75 No AST	**1** CJ. PAINEL	KIT, PANEL	JUEGO DE PANEL

Painel De Instrumentos
Instrument Panel
Tablero De Instrumentos

80-60

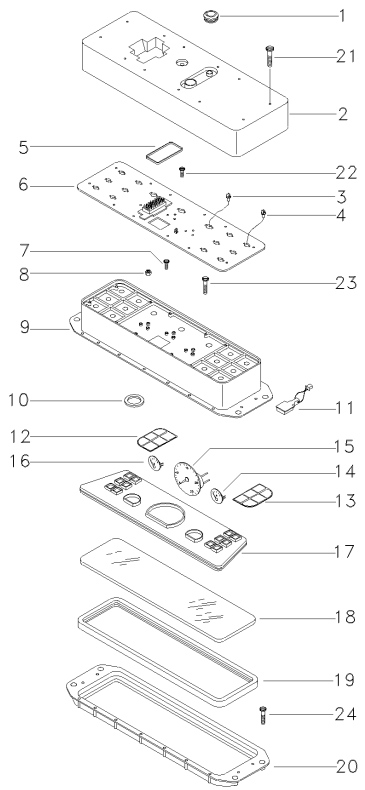

1	047832R1		**1**	DIAFRAGMA	DIAPHRAGM	DIAFRAGMA
2	047833R1		**1**	TAMPA	COVER	CUBIERTA
3	047834R1		**14**	LÂMPADA	BULB	LAMPARA
4	047835R1		**1**	LÂMPADA	BULB	LAMPARA
5	047836R1		**1**	JUNTA	GASKET	EMPAQUETADURA.
6	070334R1		**1**	PLACA	PLATE	PLATO
7	047838R1		**1**	PARAFUSO	BOLT	PERNO
8	047839R1		**7**	PORCA	NUT	TUERCA
9	047840R1		**1**	CAIXA	BOX	CAJA
10	047841R1		**1**	COXIM	MOUNTING	MONTANTE
11	070335R1		**1**	HORÍMETRO	HOURMETER	CUENTA HORAS
12	070339R1		**1**	INDICADOR	GAUGE	APARAT INDICADOR
13	070340R1		**1**	INDICADOR	GAUGE	APARAT INDICADOR
14	047845R1	Temperatura	**1**	INDICADOR	INDICATOR	INDICADOR
15	070440R1		**1**	CONTA-GIROS	SPEEDOMETER	CUENTA KMTROS
16	047847R1	Combustível	**1**	INDICADOR	INDICATOR	INDICADOR
17	047848R1		**1**	ESPELHO	MIRROR	RETROVISOR
18	047849R1		**1**	VIDRO	GLASS	CRISTAL
19	047850R1	Vidro	**1**	JUNTA	GASKET	EMPAQUETADURA.
20	047851R1		**1**	ADUTOR	FRAME	BASTIDOR
21	360363X1		**12**	PARAFUSO	BOLT	PERNO
22	360359X1		**7**	PARAFUSO	BOLT	PERNO
23	3019006X1		**16**	PARAFUSO	BOLT	PERNO
24	360362X1		**18**	PARAFUSO	BOLT	PERNO

Painel De Instrumentos	Turotest	80-65	
Instrument Panel	Turotest		
Tablero De Instrumentos	Turotest		

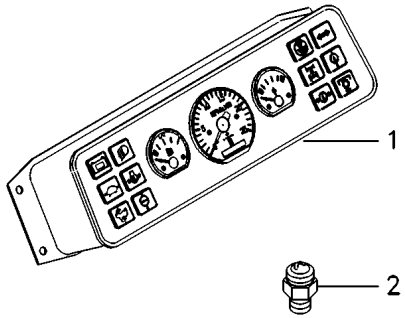

1	051742T1	80-70 No	**1** PAINEL	PANEL	PANEL
2	3147425M1	[A]	**1** SENSOR	SENDER	EMISOR

[A] TEMPERATURA
TEMPERATURE
TEMPERATURA

Painel De Instrumentos — **Turotest**
Instrument Panel — **Turotest**
Tablero De Instrumentos — **Turotest**

80-70

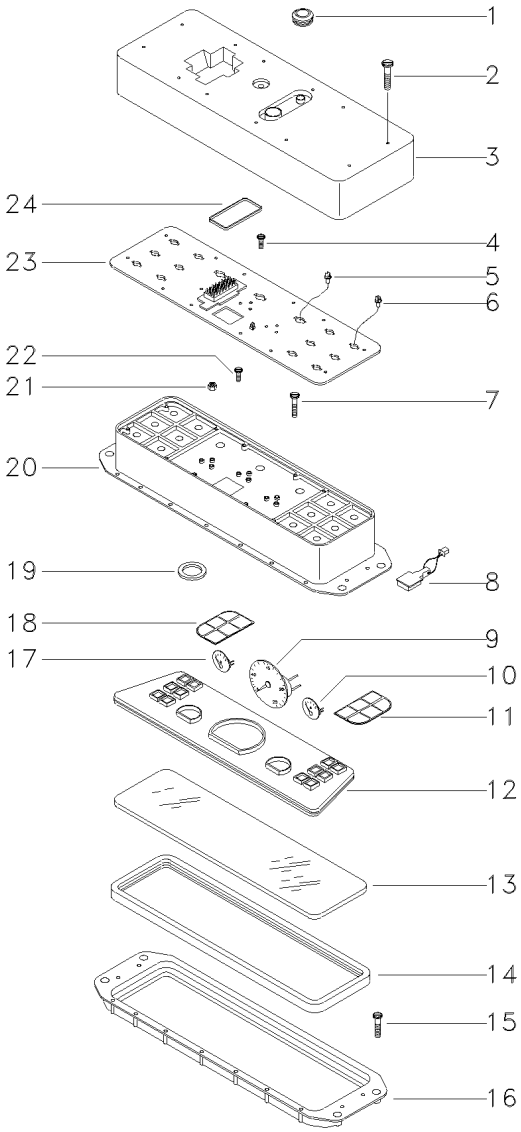

1	047832R1		**1**	DIAFRAGMA	DIAPHRAGM	DIAFRAGMA
2	360363X1		**12**	PARAFUSO	BOLT	PERNO
3	047833R1		**1**	TAMPA	COVER	CUBIERTA
4	360359X1		**7**	PARAFUSO	BOLT	PERNO
5	047834R1		**14**	LÂMPADA	BULB	LAMPARA
6	047835R1		**1**	LÂMPADA	BULB	LAMPARA
7	3019006X1		**16**	PARAFUSO	BOLT	PERNO
8	047842R1		**1**	HORÍMETRO	HOURMETER	CUENTA HORAS
9	6201190M1	[A]	**1**	CONTA-GIROS	SPEEDOMETER	CUENTA KMTROS
9	070440R1	[B]	**1**	CONTA-GIROS	SPEEDOMETER	CUENTA KMTROS
10	047845R1		**1**	INDICADOR	INDICATOR	INDICADOR
11	051138R1		**1**	INDICADOR	INDICATOR	INDICADOR
12	047848R1		**1**	ESPELHO	MIRROR	RETROVISOR
13	047849R1		**1**	VIDRO	GLASS	CRISTAL
14	047850R1		**1**	JUNTA	GASKET	EMPAQUETADURA.
15	360362X1		**18**	PARAFUSO	BOLT	PERNO
16	047851R1		**1**	ADUTOR	FRAME	BASTIDOR
17	047847R1		**1**	INDICADOR	INDICATOR	INDICADOR
18	051137R1		**1**	INDICADOR	INDICATOR	INDICADOR
19	047841R1		**1**	COXIM	MOUNTING	MONTANTE
20	047840R1		**1**	CAIXA	BOX	CAJA
21	047839R1		**7**	PORCA	NUT	TUERCA
22	047838R1		**1**	PARAFUSO	BOLT	PERNO
23	052136R1		**1**	PLACA	PLATE	PLATO
24	047836R1		**1**	JUNTA	GASKET	EMPAQUETADURA.

[A] 3 FIOS
3 THREAD
3 HILOS

[B] 5 FIOS
5 THREAD
5 HILOS

051742T1 **ED84Z002** **CPE96 E01 (1)** **02/04** **80- 70**

Painel De Instrumentos	Ast
Instrument Panel	Ast
Tablero De Instrumentos	Ast

80-75

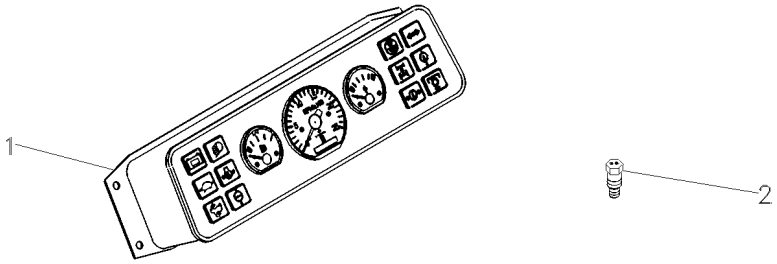

1	049065T1	80-80 No	**1** PAINEL	PANEL	PANEL
2	039305T1	[A]	**1** SENSOR	SENDER	EMISOR

[A] TEMPERATURA
TEMPERATURE
TEMPERATURA

Painel De Instrumentos	Ast
Instrument Panel	Ast
Tablero De Instrumentos	Ast

80-80

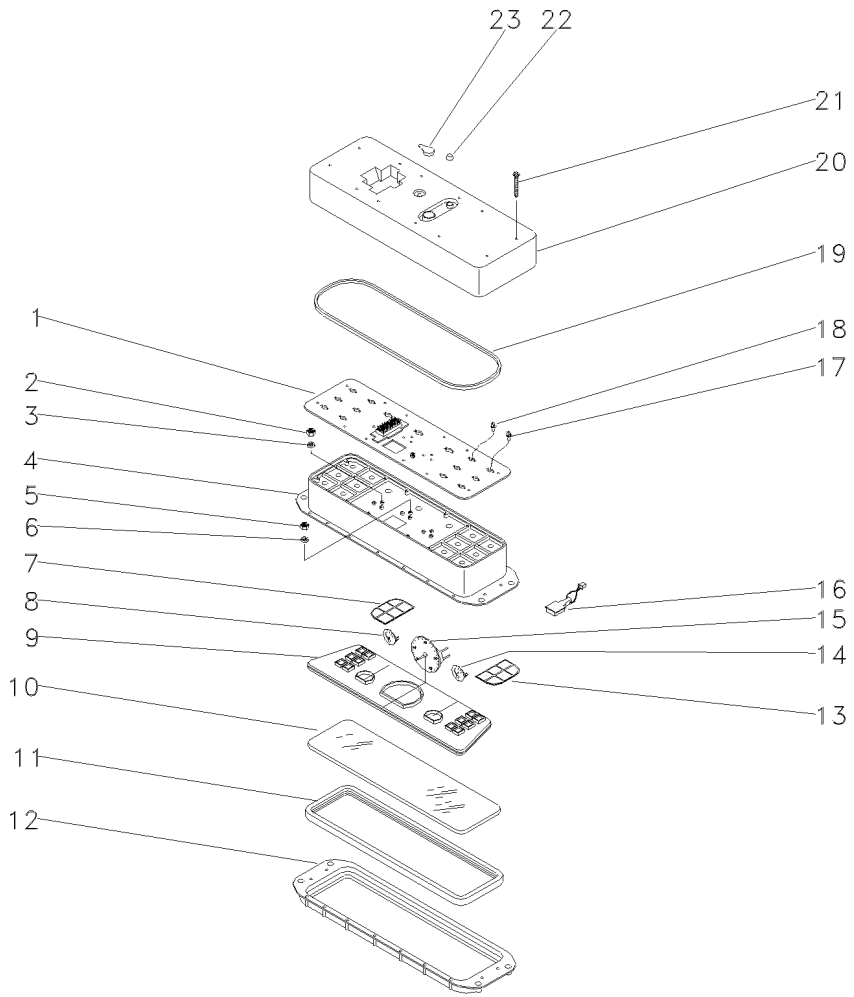

1	044827R1		**1**	CIRCUITO IMPRESS	PRINTED CIRCUIT	CIRCUITO IMPRESO
2	044819R1		**12**	PORCA	NUT	TUERCA
3	044809R1		**6**	ARRUELA	WASHER	ARANDELA
4	044821R1		**1**	CAIXA	BOX	CAJA
5	044820R1		**6**	PORCA	NUT	TUERCA
6	044810R1		**3**	ARRUELA	WASHER	ARANDELA
7	044817R1		**1**	PLACA	PLATE	PLATO
8	044823R1		**1**	INDICADOR	INDICATOR	INDICADOR
9	044822R1		**1**	SUPORTE	BRACKET	SOPORTE
10	044812R1		**1**	VIDRO	GLASS	CRISTAL
11	044813R1		**1**	JUNTA	GASKET	EMPAQUETADURA.
12	044811R1		**1**	MOLDURA	MOULDING	BORDON
13	049556R1		**1**	PLACA	PLATE	PLATO
14	044824R1		**1**	INDICADOR	INDICATOR	INDICADOR
15	044826R1		**1**	CONTA-GIROS	SPEEDOMETER	CUENTA KMTROS
16	044825R1		**1**	HORÍMETRO	HOURMETER	CUENTA HORAS
17	044830R1	2W	**1**	LÂMPADA	BULB	LAMPARA
18	044831R1	1,2W	**13**	LÂMPADA	BULB	LAMPARA
19	044814R1		**1**	JUNTA	GASKET	EMPAQUETADURA.
20	044816R1		**1**	TAMPA	COVER	CUBIERTA
21	044818R1		**30**	PARAFUSO	BOLT	PERNO
22	044829R1		**1**	CAPA	CAP	TAPA
23	044828R1		**1**	CAPA	CAP	TAPA

Lataria
Bodywork
Carroceria

100-10

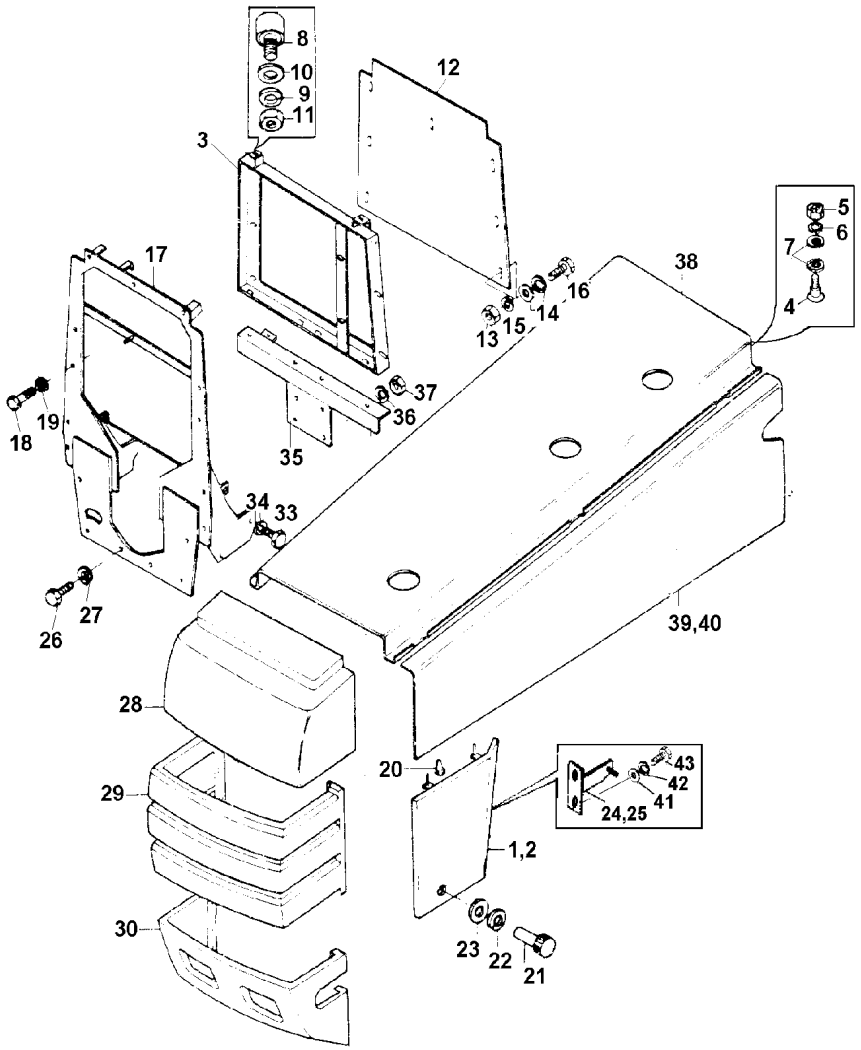

1	024612S1	◀	1	PLACA	PLATE	PLATO
2	024611S1	▶	1	PLACA	PLATE	PLATO
3	024639S1		1	CANTONEIRA	ANGLE	ANGULO
4	023536P1		8	PINO	PIN	PASADOR
5	355564X1		8	PORCA	NUT	TUERCA
6	339375X1		8	ARRUELA	WASHER	ARANDELA
7	390971X1		8	ARRUELA	WASHER	ARANDELA
8	023501P1		8	FIXADOR	ATTACHMENT	ADITAMENTO
9	339375X1		8	ARRUELA	WASHER	ARANDELA
10	390971X1		8	ARRUELA	WASHER	ARANDELA
11	339030X1		8	PORCA	NUT	TUERCA
12	024647P1		1	DEFLETOR	DEFLECTOR	DEFLECTOR
13	353679X1		1	PARAFUSO	BOLT	PERNO
14	829185M1		24	ARRUELA	WASHER	ARANDELA
15	353446X1		12	ARRUELA	WASHER	ARANDELA
16	355565X1		12	PORCA	NUT	TUERCA
17	041506S1		1	ENVOLTÓRIO	NOSE	NARIZ
18	353699X1		8	PARAFUSO	BOLT	PERNO
19	353432X1		8	ARRUELA	WASHER	ARANDELA
20	829251M1		4	LUVA	SLEEVE	MANCHA
21	487426M1		2	PORCA	NUT	TUERCA
22	353756X1		2	ARRUELA	WASHER	ARANDELA
23	829185M1		2	ARRUELA	WASHER	ARANDELA
24	024886S1		1	FIXAÇÃO	FASTENER	CIERRE
25	024887S1		1	FIXAÇÃO	FASTENER	CIERRE
26	353726X1		6	PARAFUSO	BOLT	PERNO
27	353433X1		6	ARRUELA	WASHER	ARANDELA
28	036990P1		1	PLACA	PLATE	PLATO
29	036991P1		1	PLACA	PLATE	PLATO
30	036992P2		1	PLACA	PLATE	PLATO
33	353698X1		2	PARAFUSO	BOLT	PERNO
34	353432X1		2	ARRUELA	WASHER	ARANDELA
35	039878S1		1	SUPORTE	BRACKET	SOPORTE
36	353916X1		5	PORCA	NUT	TUERCA
37	353446X1		5	ARRUELA	WASHER	ARANDELA
38	034962S1	▲	1	CAPUZ	HOOD	CAPO
39	035025S1	◀	1	CAPUZ	HOOD	CAPO
40	035026S1	▶	1	CAPUZ	HOOD	CAPO
41	353757X1		4	ARRUELA	WASHER	ARANDELA
42	353432X1		4	ARRUELA	WASHER	ARANDELA
43	366087X1		4	PARAFUSO	BOLT	PERNO

R0123003 ED51Z037 CPE96 E01 (1) 02/04 100-10

Assento
Seat
Asiento

100-15

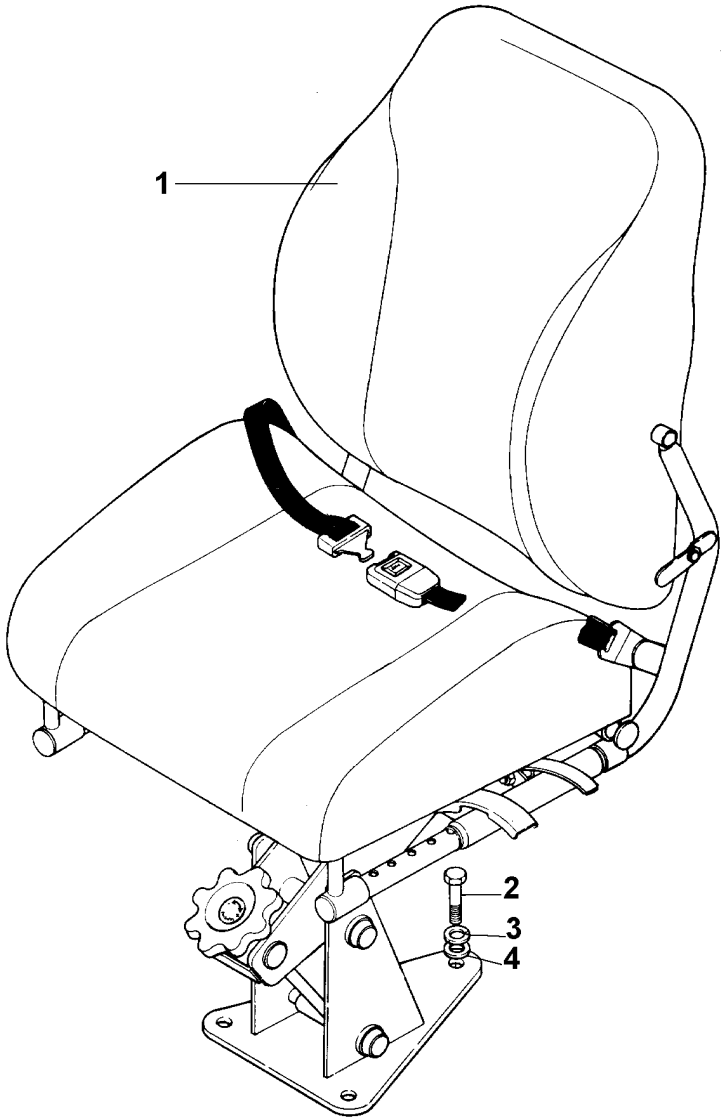

1	024431T1	**1**	ASSENTO	SEAT	ASIENTO
2	353693X1	**3**	PARAFUSO	BOLT	PERNO
3	353434X1	**3**	ARRUELA	WASHER	ARANDELA
4	355618X1	**3**	ARRUELA	WASHER	ARANDELA

R0122001 EA64Z011 CPE96 E01 (1) 02/04 100-15

Painel Frontal	2rm
Front Panel	2wd
Tablero Delantero	2rm

100-20

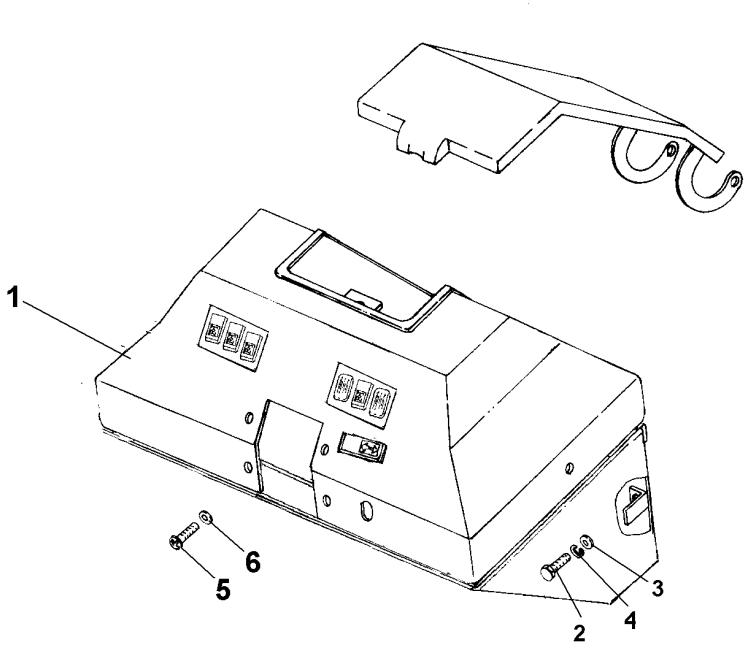

1	042625N1	80-25 No	**1**	CJ. PAINEL	KIT, PANEL	JUEGO DE PANEL
2	353677X1		**4**	PARAFUSO	BOLT	PERNO
3	339024X1		**4**	ARRUELA	WASHER	ARANDELA
4	353446X1		**4**	ARRUELA	WASHER	ARANDELA
5	392440X1		**7**	PARAFUSO	BOLT	PERNO
6	039921T1		**7**	ARRUELA	WASHER	ARANDELA

Painel Frontal	4rm
Front Panel	4wd
Tablero Delantero	4rm

100-25

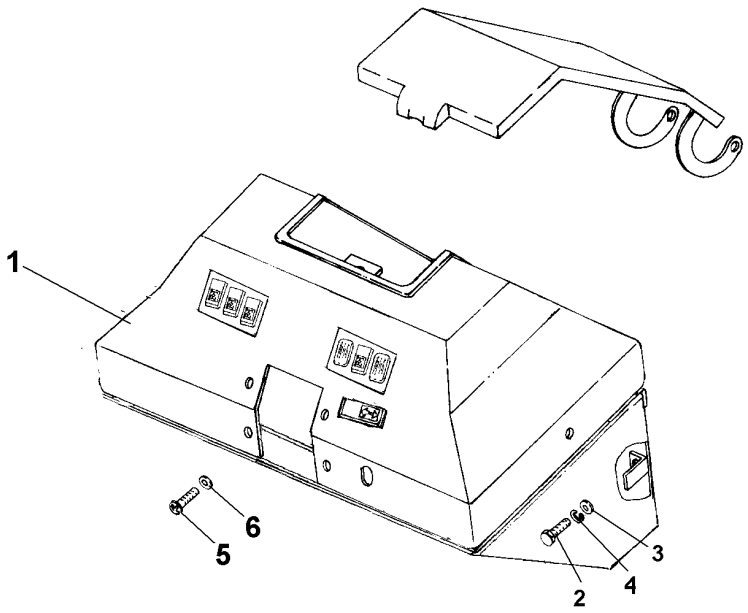

1	042626N1	80-30 No	**1**	CJ. PAINEL	KIT, PANEL	JUEGO DE PANEL
2	353677X1		**4**	PARAFUSO	BOLT	PERNO
3	339024X1		**4**	ARRUELA	WASHER	ARANDELA
4	353446X1		**4**	ARRUELA	WASHER	ARANDELA
5	392440X1		**7**	PARAFUSO	BOLT	PERNO
6	039921T1		**7**	ARRUELA	WASHER	ARANDELA

Caixa Da Bateria
Batery Box
Caja Da Bateria

100-30

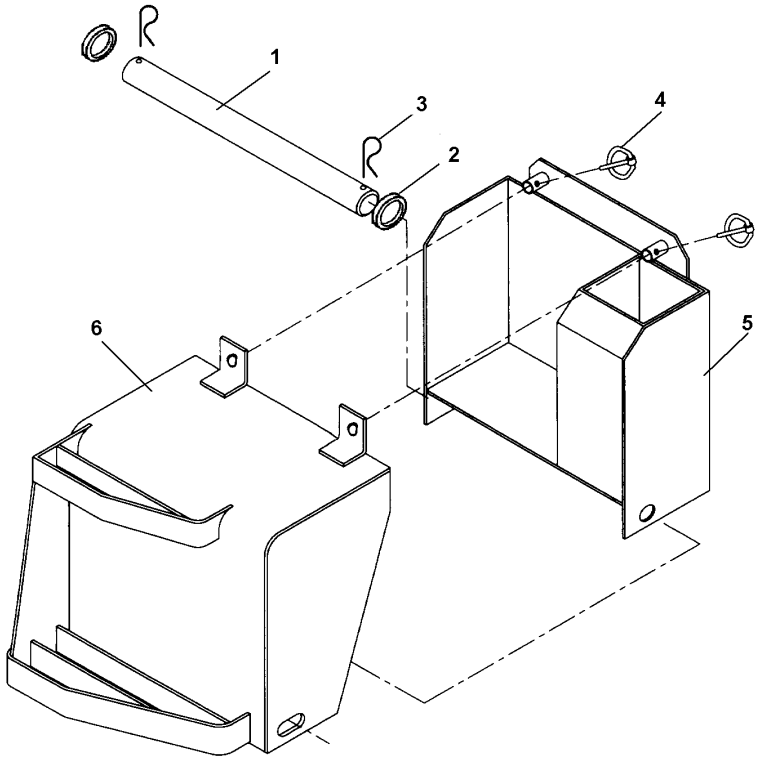

1	041577P1	**1** ÁRVORE	AXLE	EJE
2	353758X1	**2** ARRUELA	WASHER	ARANDELA
3	354059X1	**2** CONTRAPINO	DOWEL	CENTRAJE
4	811201M91	**2** PINO	PIN	PASADOR
5	041582S1	**1** SUPORTE	BRACKET	SOPORTE
6	041581S1	**1** DEGRAU	STEP	ESCALON

Decalcomania	Inglês	100-35	
Decal	English		
Calcomania	Ingles		

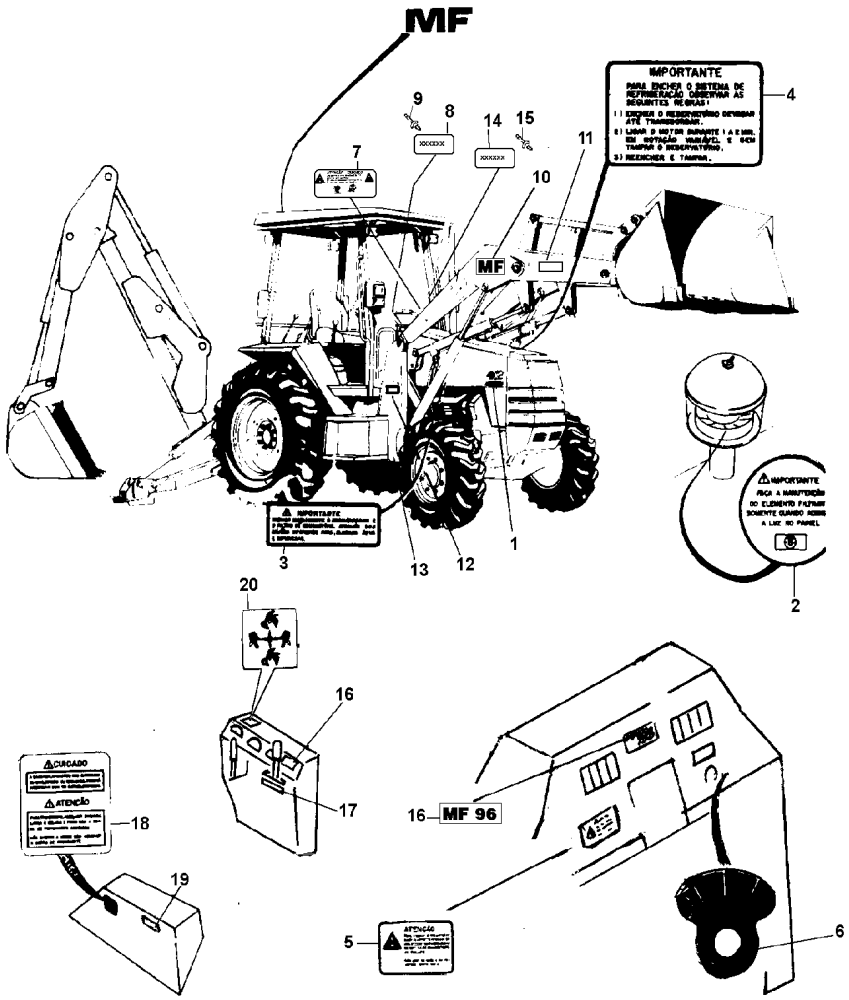

1	024602P1	**2** DECAL	DECAL	CALCOMANIA
2	022475P1	**1** DECAL	DECAL	CALCOMANIA
3	022093P1	**2** DECAL	DECAL	CALCOMANIA
4	022097P1	**1** DECAL	DECAL	CALCOMANIA
5	043051P1	**1** DECAL	DECAL	CALCOMANIA
6	3146011M1	**1** EMBLEMA	EMBLEM	EMBLEMA
7	043054P1	**1** DECAL	DECAL	CALCOMANIA
10	196465M1	**2** DECAL	DECAL	CALCOMANIA
11	034618P1	**2** DECAL	DECAL	CALCOMANIA
12	022467P1	**1** PLACA	PLATE	PLATO
13	043042P1	**1** DECAL	DECAL	CALCOMANIA
16	043206P1	**2** DECAL	DECAL	CALCOMANIA
17	044138P1	**1** DECAL	DECAL	CALCOMANIA
18	022485P1	**1** DECAL	DECAL	CALCOMANIA
19	043045P1	**1** DECAL	DECAL	CALCOMANIA
20	043002P1	**1** DECAL	DECAL	CALCOMANIA

Decalcomania	Inglês
Decal	English
Calcomania	Ingles

100-40

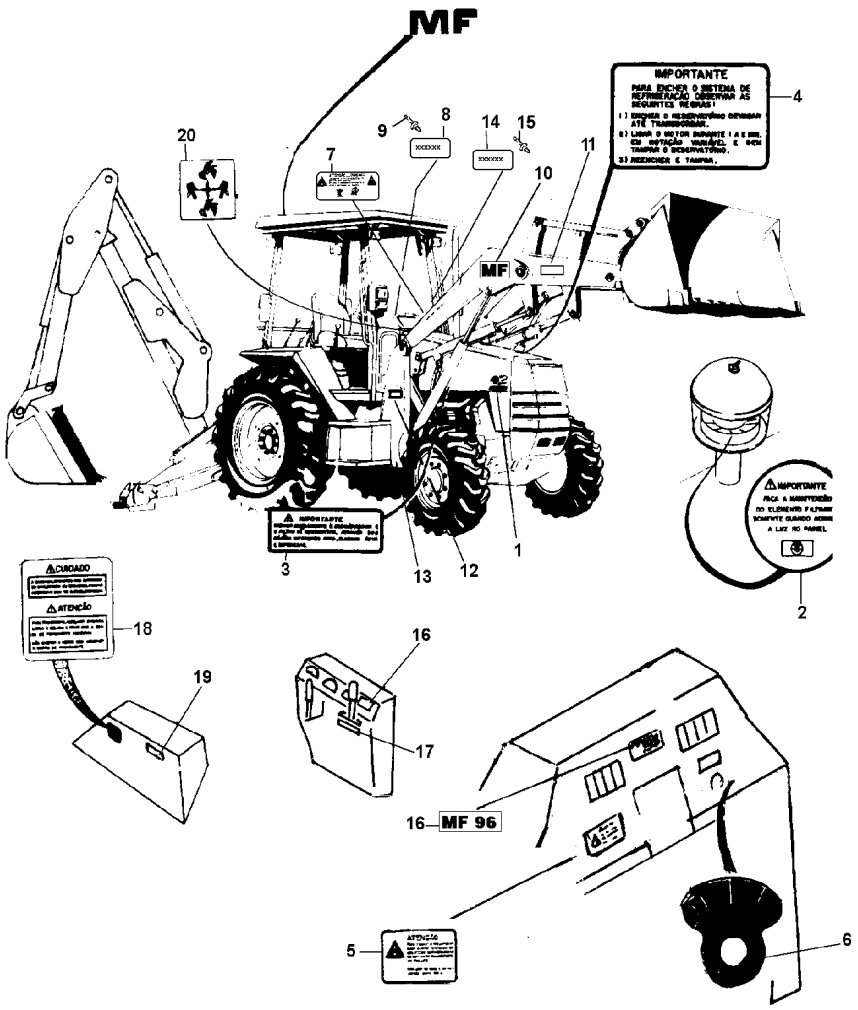

1	024601P1	**2** DECAL	DECAL	CALCOMANIA
2	022475P1	**1** DECAL	DECAL	CALCOMANIA
3	022093P1	**2** DECAL	DECAL	CALCOMANIA
4	022097P1	**1** DECAL	DECAL	CALCOMANIA
5	043051P1	**1** DECAL	DECAL	CALCOMANIA
6	3146011M1	**1** EMBLEMA	EMBLEM	EMBLEMA
7	043054P1	**1** DECAL	DECAL	CALCOMANIA
10	196465M1	**2** DECAL	DECAL	CALCOMANIA
11	034618P1	**2** DECAL	DECAL	CALCOMANIA
12	022467P1	**1** PLACA	PLATE	PLATO
13	043042P1	**1** DECAL	DECAL	CALCOMANIA
16	043206P1	**2** DECAL	DECAL	CALCOMANIA
17	044138P1	**1** DECAL	DECAL	CALCOMANIA
18	022485P1	**1** DECAL	DECAL	CALCOMANIA
19	043045P1	**1** DECAL	DECAL	CALCOMANIA
20	043002P1	**1** DECAL	DECAL	CALCOMANIA

Decalcomania	Inglês
Decal	English
Calcomania	Ingles

100-45

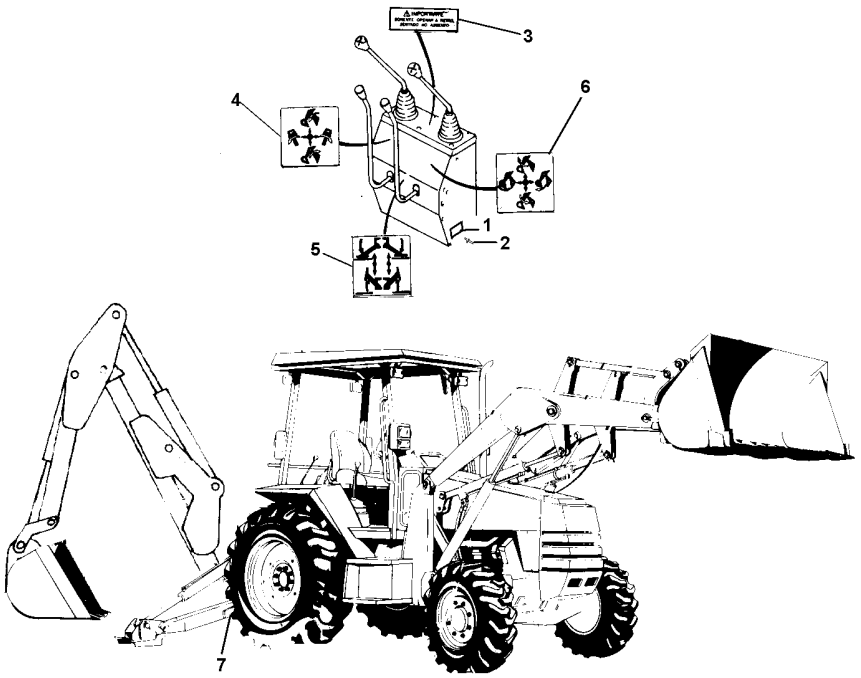

3	022470P1	**1** DECAL	DECAL	CALCOMANIA
4	024607P1	**1** DECAL	DECAL	CALCOMANIA
5	024609P1	**1** DECAL	DECAL	CALCOMANIA
6	024608P1	**1** DECAL	DECAL	CALCOMANIA
7	1440101X1	**2** EMBLEMA	EMBLEM	EMBLEMA

Decalcomania	Inglês
Decal	English
Calcomania	Ingles

100-50

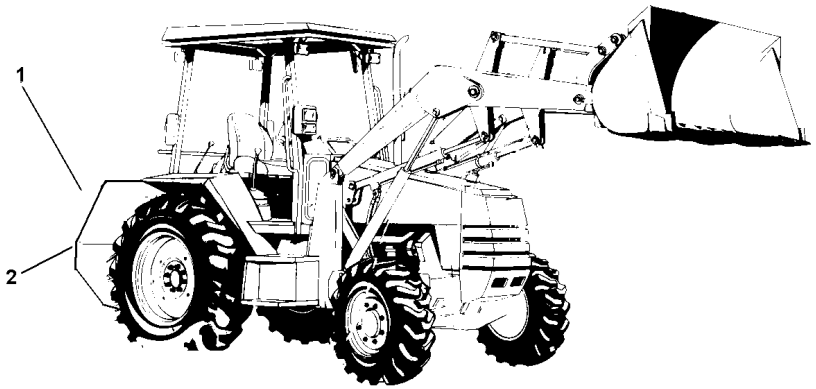

1	196465M1	**1** DECAL	DECAL	CALCOMANIA
2	022500P1	**1** PLACA	PLATE	PLATO

Decalcomania	Espanhol	100-55	
Decal	Spanish		
Calcomania	Español		

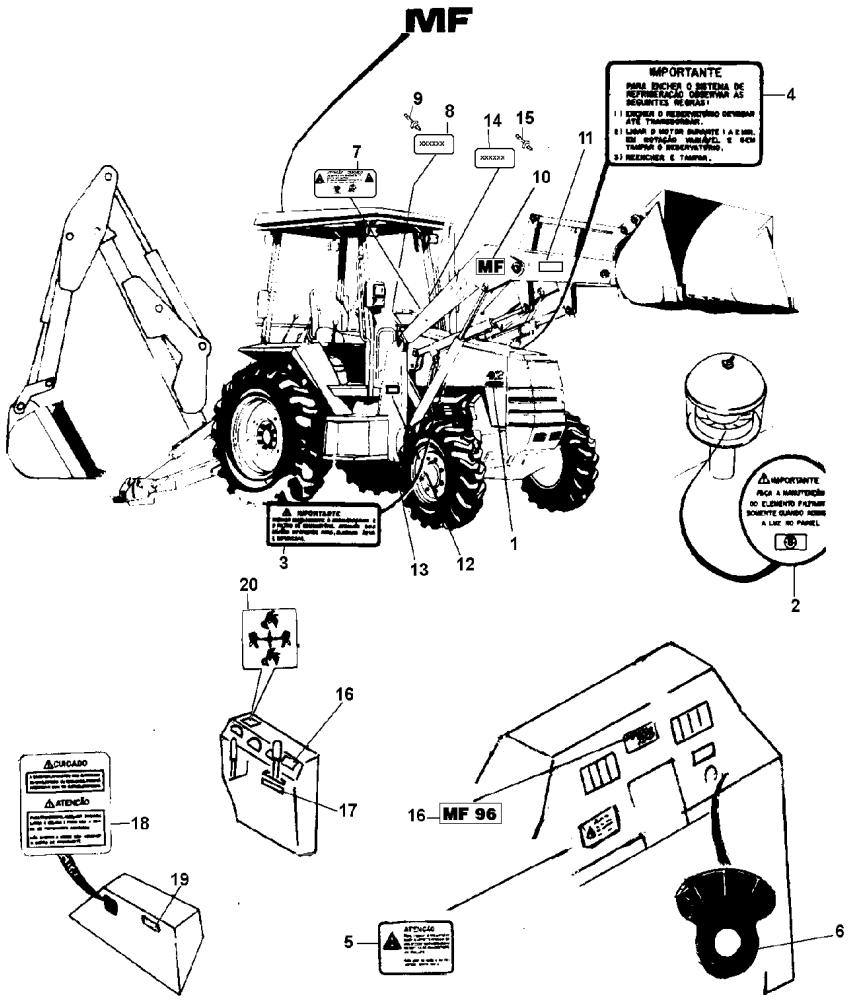

1	024602P1	2 DECAL	DECAL	CALCOMANIA
2	022477P1	1 DECAL	DECAL	CALCOMANIA
3	022092P1	2 DECAL	DECAL	CALCOMANIA
4	022096P1	1 DECAL	DECAL	CALCOMANIA
5	043052P1	1 DECAL	DECAL	CALCOMANIA
6	3146011M1	1 EMBLEMA	EMBLEM	EMBLEMA
7	043055P1	1 DECAL	DECAL	CALCOMANIA
10	196465M1	2 DECAL	DECAL	CALCOMANIA
11	034618P1	2 DECAL	DECAL	CALCOMANIA
12	022465P1	1 PLACA	PLATE	PLATO
13	043043P1	1 DECAL	DECAL	CALCOMANIA
16	043206P1	2 DECAL	DECAL	CALCOMANIA
17	044138P1	1 DECAL	DECAL	CALCOMANIA
18	022487P1	1 DECAL	DECAL	CALCOMANIA
19	043046P1	1 DECAL	DECAL	CALCOMANIA
20	043002P1	1 DECAL	DECAL	CALCOMANIA

Decalcomania Decal Calcomania	Espanhol Spanish Español	100-60	

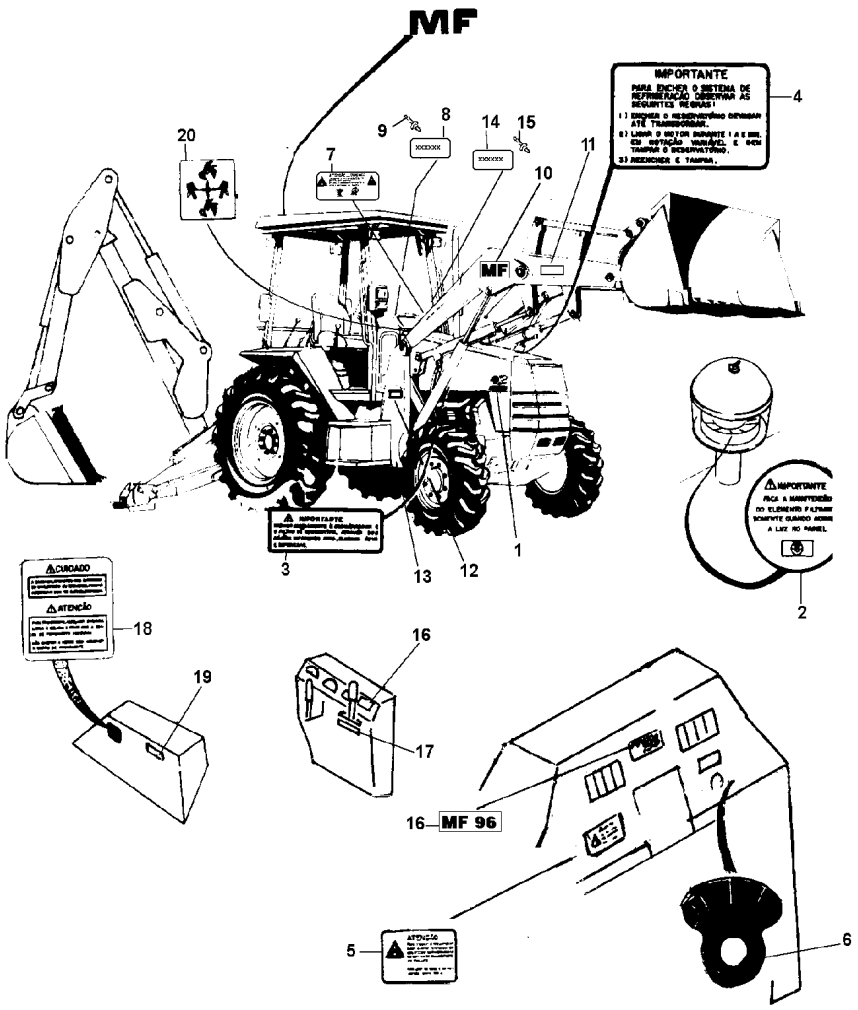

1	024601P1	**2**	DECAL	DECAL	CALCOMANIA
2	022477P1	**1**	DECAL	DECAL	CALCOMANIA
3	022092P1	**2**	DECAL	DECAL	CALCOMANIA
4	022096P1	**1**	DECAL	DECAL	CALCOMANIA
5	043052P1	**1**	DECAL	DECAL	CALCOMANIA
6	3146011M1	**1**	EMBLEMA	EMBLEM	EMBLEMA
7	043055P1	**1**	DECAL	DECAL	CALCOMANIA
10	196465M1	**2**	DECAL	DECAL	CALCOMANIA
11	034618P1	**2**	DECAL	DECAL	CALCOMANIA
12	022465P1	**1**	PLACA	PLATE	PLATO
13	043043P1	**1**	DECAL	DECAL	CALCOMANIA
16	043206P1	**2**	DECAL	DECAL	CALCOMANIA
17	044138P1	**1**	DECAL	DECAL	CALCOMANIA
18	022487P1	**1**	DECAL	DECAL	CALCOMANIA
19	043046P1	**1**	DECAL	DECAL	CALCOMANIA
20	043002P1	**1**	DECAL	DECAL	CALCOMANIA

Decalcomania	Espanhol
Decal	Spanish
Calcomania	Español

100-65

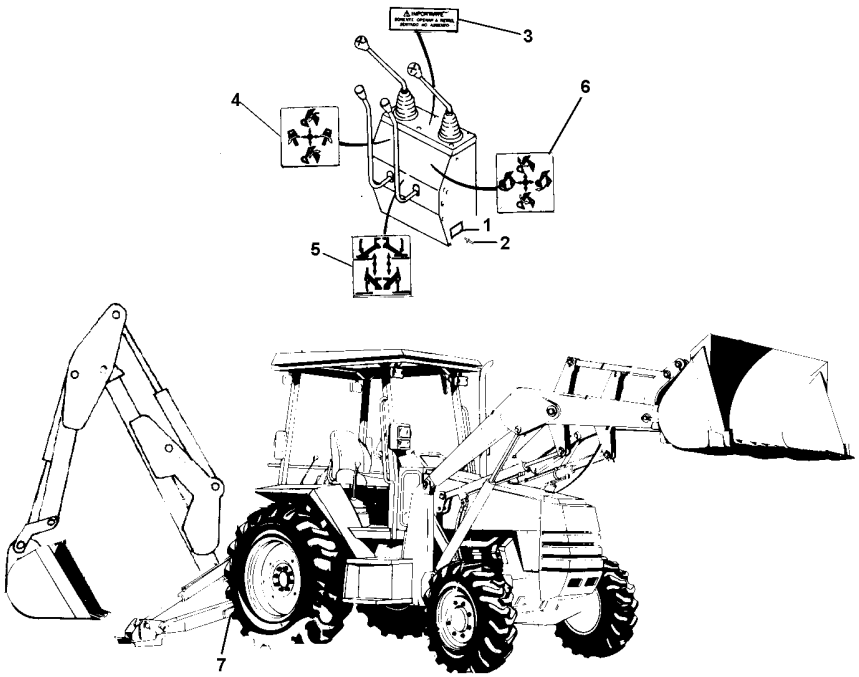

3	022472P1	**1**	DECAL	DECAL	CALCOMANIA
4	024607P1	**1**	DECAL	DECAL	CALCOMANIA
5	024609P1	**1**	DECAL	DECAL	CALCOMANIA
6	024608P1	**1**	DECAL	DECAL	CALCOMANIA
7	1440101X1	**2**	EMBLEMA	EMBLEM	EMBLEMA

Decalcomania	Espanhol
Decal	Spanish
Calcomania	Español

100-70

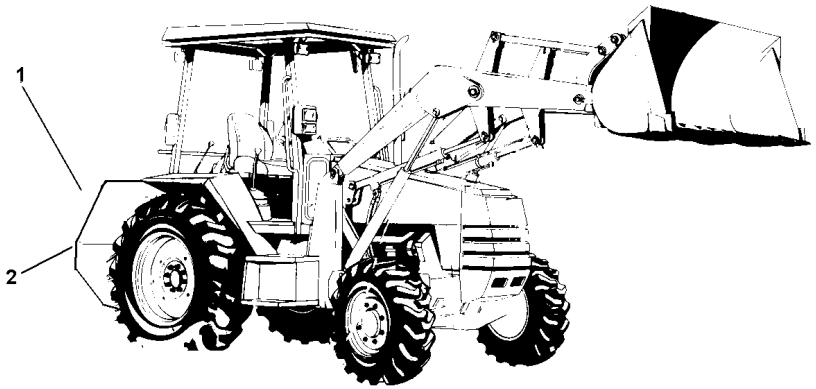

1	196465M1	**1** DECAL	DECAL	CALCOMANIA
2	022501P1	**1** PLACA	PLATE	PLATO

Decalcomania
Decals
Callomanias

100-75

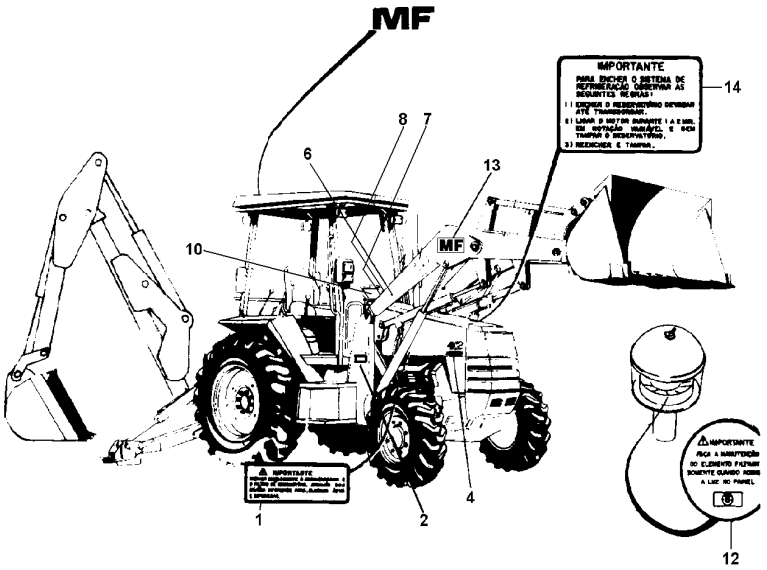

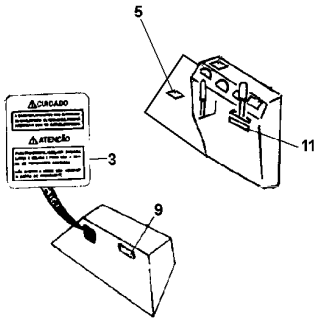

1	022091P1	**1**	DECAL	DECAL	CALCOMANIA
2	022464P1	**1**	DECAL	DECAL	CALCOMANIA
3	022484P1	**1**	DECAL	DECAL	CALCOMANIA
4	024602P1	**2**	DECAL	DECAL	CALCOMANIA
5	024944P1	**1**	DECAL	DECAL	CALCOMANIA
6	034618P1	**2**	DECAL	DECAL	CALCOMANIA
7	042998P1	**1**	DECAL	DECAL	CALCOMANIA
8	042999P1	**1**	DECAL	DECAL	CALCOMANIA
9	043000P1	**1**	DECAL	DECAL	CALCOMANIA
10	043005P1	**1**	DECAL	DECAL	CALCOMANIA
11	044138P1	**1**	DECAL	DECAL	CALCOMANIA
12	065630P1	**1**	DECAL	DECAL	CALCOMANIA
13	196465M1	**3**	DECAL	DECAL	CALCOMANIA
14	3146834M1	**1**	DECAL	DECAL	CALCOMANIA

Decalcomania
Decals
Callomanias

100-80

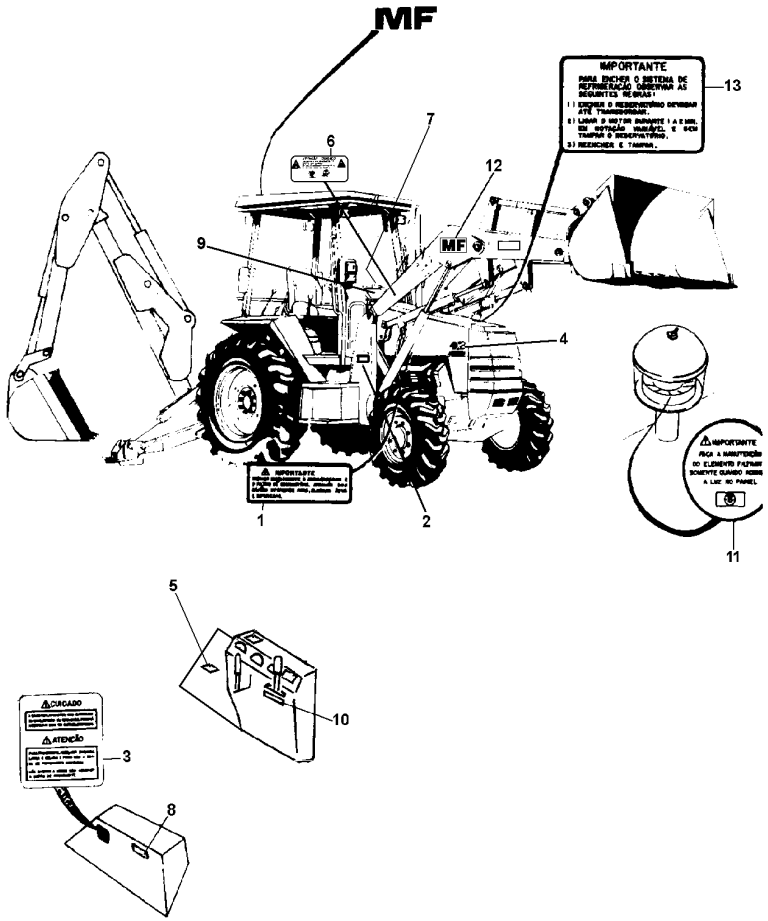

1	022091P1	**2**	DECAL	DECAL	CALCOMANIA
2	022464P1	**1**	DECAL	DECAL	CALCOMANIA
3	022484P1	**1**	DECAL	DECAL	CALCOMANIA
4	024601P1	**2**	DECAL	DECAL	CALCOMANIA
5	024944P1	**1**	DECAL	DECAL	CALCOMANIA
6	034618P1	**2**	DECAL	DECAL	CALCOMANIA
7	042999P1	**1**	DECAL	DECAL	CALCOMANIA
8	043000P1	**1**	DECAL	DECAL	CALCOMANIA
9	043005P1	**1**	DECAL	DECAL	CALCOMANIA
10	044138P1	**1**	DECAL	DECAL	CALCOMANIA
11	065630P1	**1**	DECAL	DECAL	CALCOMANIA
12	196465M1	**3**	DECAL	DECAL	CALCOMANIA
13	3146834M1	**1**	DECAL	DECAL	CALCOMANIA

Decalcomania
Decals
Callomanias

100-85

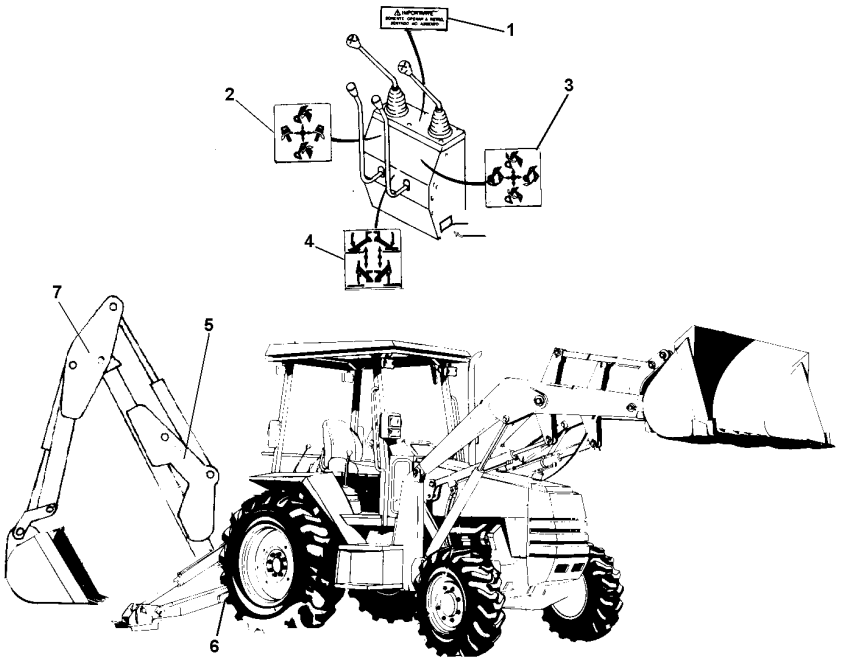

1	022469P1	**1** DECAL	DECAL	CALCOMANIA
2	024607P1	**1** DECAL	DECAL	CALCOMANIA
3	024608P1	**1** DECAL	DECAL	CALCOMANIA
4	024609P1	**1** DECAL	DECAL	CALCOMANIA
5	034618P1	**2** DECAL	DECAL	CALCOMANIA
6	1440101X1	**2** EMBLEMA	EMBLEM	EMBLEMA
7	196465M1	**2** DECAL	DECAL	CALCOMANIA

Decalcomania Decals Callomanias	100-90	

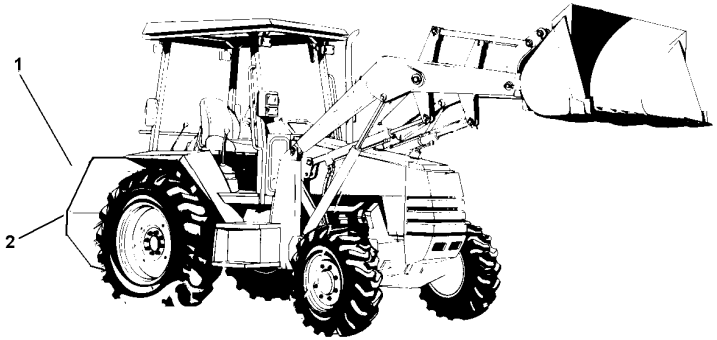

Controle De Aceleração
Throttle Controls
Controles De Aceleración

105-10

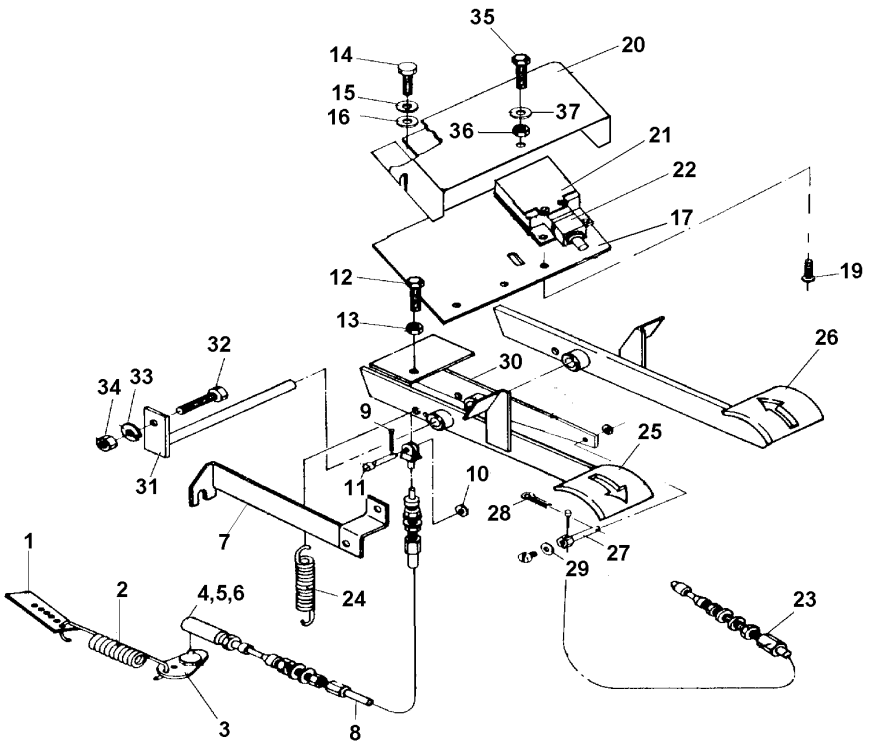

1	3145926M1			**1**	SUPORTE	BRACKET	SOPORTE
2	893713M1			**1**	MOLA	SPRING	RESORTE
3	3145925M1			**1**	SUPORTE	BRACKET	SOPORTE
4	487077M91			**1**	CONECTOR	CONNECTOR	CONECTOR
5	353441X1			**1**	ARRUELA	WASHER	ARANDELA
6	353918X1			**1**	PORCA	NUT	TUERCA
7	038938P1			**1**	SUPORTE	BRACKET	SOPORTE
8	037839T1			**1**	CABO	CABLE	CABLE
9	354041X1			**1**	CUPILHA	COTTER PIN	PASADOR DOUBLE
10	353753X1			**1**	ARRUELA	WASHER	ARANDELA
11	354186X1			**1**	PINO	PIN	PASADOR
12	353683X1			**1**	PARAFUSO	BOLT	PERNO
13	355565X1			**1**	PORCA	NUT	TUERCA
14	353667X1			**2**	PARAFUSO	BOLT	PERNO
15	353754X1			**2**	ARRUELA	WASHER	ARANDELA
16	353441X1			**2**	ARRUELA	WASHER	ARANDELA
17	035481P1		000080	**1**	SUPORTE	BRACKET	SOPORTE
17	035481P1		400042	**1**	SUPORTE	BRACKET	SOPORTE
17	049881S1		000081	**1**	SUPORTE	BRACKET	SOPORTE
17	049881S1		400043	**1**	SUPORTE	BRACKET	SOPORTE
19	339112X1		000081	**4**	PARAFUSO	BOLT	PERNO
19	339112X1		400043	**4**	PARAFUSO	BOLT	PERNO
19	355084X1		000080	**4**	PARAFUSO	BOLT	PERNO
19	355084X1		400042	**4**	PARAFUSO	BOLT	PERNO
20	054548S1			**1**	PROTEÇÃO	GUARD	DEFENSA
21	046875T1		000080	**2**	CAPA	CAP	TAPA
21	046875T1		400042	**2**	CAPA	CAP	TAPA
22	046552T1		000081	**2**	INTERRUPTOR	SWITCH	INTERRUPTOR
22	046552T1		400043	**2**	INTERRUPTOR	SWITCH	INTERRUPTOR
22	035479N1		000080	**2**	INTERRUPTOR	SWITCH	INTERRUPTOR
22	035479N1		400042	**2**	INTERRUPTOR	SWITCH	INTERRUPTOR
23	024292T1			**1**	CABO	CABLE	CABLE
24	3145414M1			**3**	MOLA	SPRING	RESORTE
25	024276S1			**1**	PEDAL	PEDAL	PEDAL
26	024277S1			**1**	PEDAL	PEDAL	PEDAL
27	034435P1			**1**	FIXADOR	ATTACHMENT	ADITAMENTO

Controle De Aceleração
Throttle Controls
Controles De Aceleración

105-10

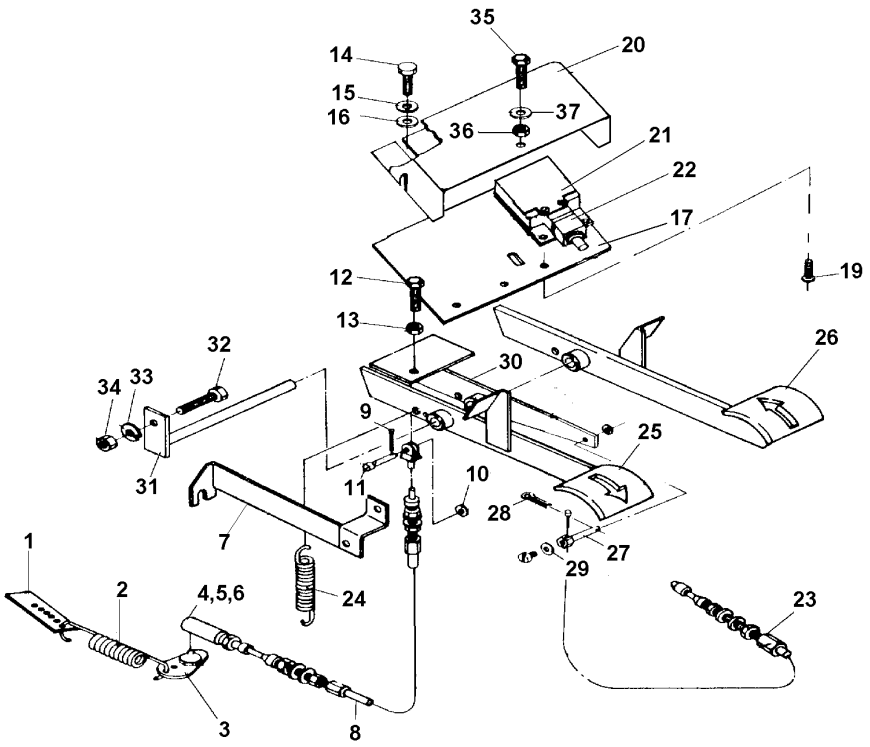

28	354048X1	**2**	CUPILHA	COTTER PIN	PASADOR DOUBLE
29	353754X1	**1**	ARRUELA	WASHER	ARANDELA
30	024288S1	**1**	ALAVANCA	LEVER	PALANCA
31	024284S1	**1**	ÁRVORE	AXLE	EJE
32	353667X1	**1**	PARAFUSO	BOLT	PERNO
33	353441X1	**1**	ARRUELA	WASHER	ARANDELA
34	355564X1	**1**	PORCA	NUT	TUERCA
35	339229X1	**1**	PARAFUSO	BOLT	PERNO
36	3000192X1	**1**	PORCA	NUT	TUERCA
37	390971X1	**1**	ARRUELA	WASHER	ARANDELA

Plataforma Do Operador
Operator Plataform
Plataforma Del Operador

105-15

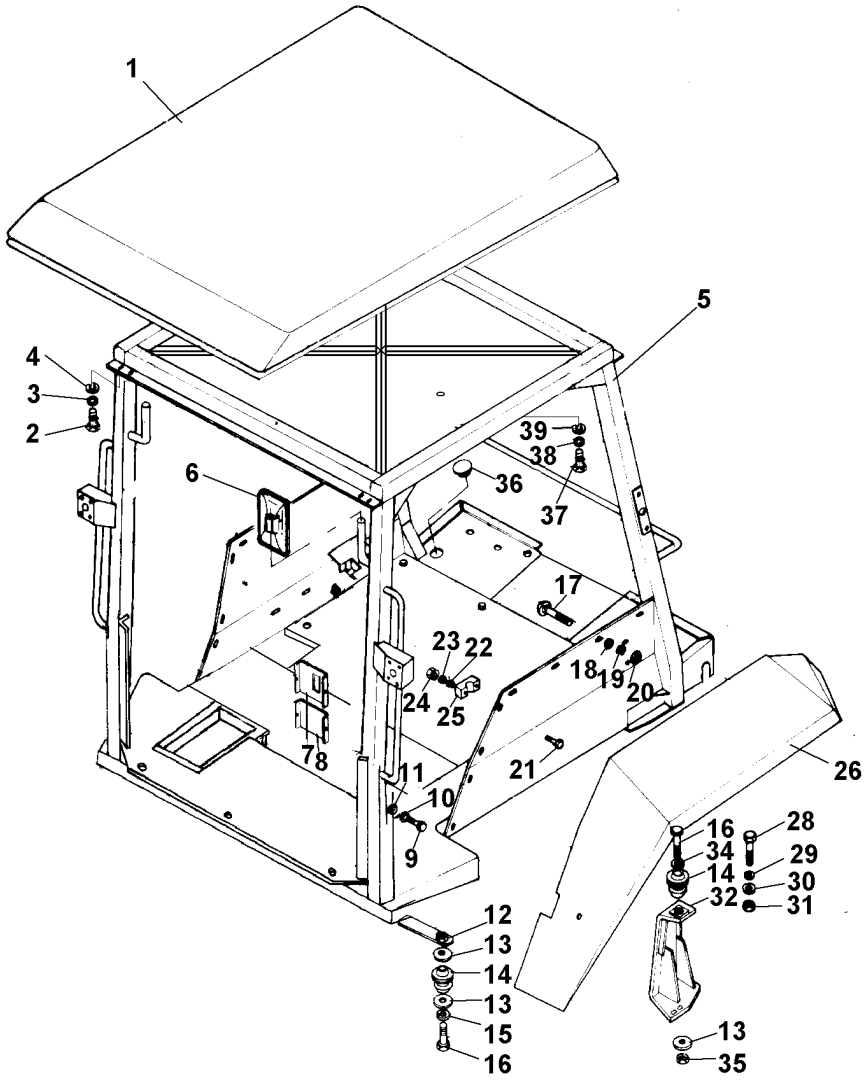

1	035089S1		**1**	TOLDO	CANOPY	DOSEL
2	353693X1		**8**	PARAFUSO	BOLT	PERNO
3	355618X1		**8**	ARRUELA	WASHER	ARANDELA
4	353434X1		**8**	ARRUELA	WASHER	ARANDELA
5	041113N1	105-20 No	**1**	PLATAFORMA	TABLE	MESA
6	028961T1		**2**	ESPELHO	MIRROR	RETROVISOR
7	024790P1		**1**	TAMPA	COVER	CUBIERTA
8	024793P1		**1**	TAMPA	COVER	CUBIERTA
9	353666X1		**4**	PARAFUSO	BOLT	PERNO
10	353754X1		**4**	ARRUELA	WASHER	ARANDELA
11	353441X1		**4**	ARRUELA	WASHER	ARANDELA
12	024791S1		**2**	PLACA	PLATE	PLATO
13	021330P1		**6**	ARRUELA	WASHER	ARANDELA
14	024795T1		**4**	COXIM	MOUNTING	MONTANTE
15	353440X1		**2**	ARRUELA	WASHER	ARANDELA
16	354724X1		**4**	PARAFUSO	BOLT	PERNO
17	353794X1		**20**	PARAFUSO	BOLT	PERNO
18	829185M1		**20**	ARRUELA	WASHER	ARANDELA
19	353446X1		**20**	ARRUELA	WASHER	ARANDELA
20	353916X1		**20**	PORCA	NUT	TUERCA
21	353671X1		**2**	PARAFUSO	BOLT	PERNO
22	353441X1		**2**	ARRUELA	WASHER	ARANDELA
23	353754X1		**4**	ARRUELA	WASHER	ARANDELA
24	355564X1		**2**	PORCA	NUT	TUERCA
25	024787P1		**1**	BATENTE	STOP	PARO
26	024764P1	▶	**1**	PÁRA-LAMA	FENDER	GUARDABARRO
26	024765P1	◀	**1**	PÁRA-LAMA	FENDER	GUARDABARRO
28	3145222M1		**8**	PARAFUSO	BOLT	PERNO
29	3585377M1		**8**	ARRUELA	WASHER	ARANDELA
30	353433X1		**8**	ARRUELA	WASHER	ARANDELA
31	363628X1		**8**	PORCA	NUT	TUERCA
32	024766S1		**1**	COXIM	MOUNTING	MONTANTE
32	024767S1		**1**	COXIM	MOUNTING	MONTANTE
34	353775X1		**1**	ARRUELA	WASHER	ARANDELA
35	368889X1		**2**	PORCA	NUT	TUERCA
36	3146456M1		**2**	TAMPÃO	PAD	ALMOHADILLA
37	353679X1		**2**	PARAFUSO	BOLT	PERNO
38	353446X1		**2**	ARRUELA	WASHER	ARANDELA
39	829185M1		**2**	ARRUELA	WASHER	ARANDELA

R0130005 **EB26Z041** **CPE96 E01 (1)** **02/04** **105-15**

Plataforma Do Operador
Operator Plataform
Plataforma Del Operador

105-20

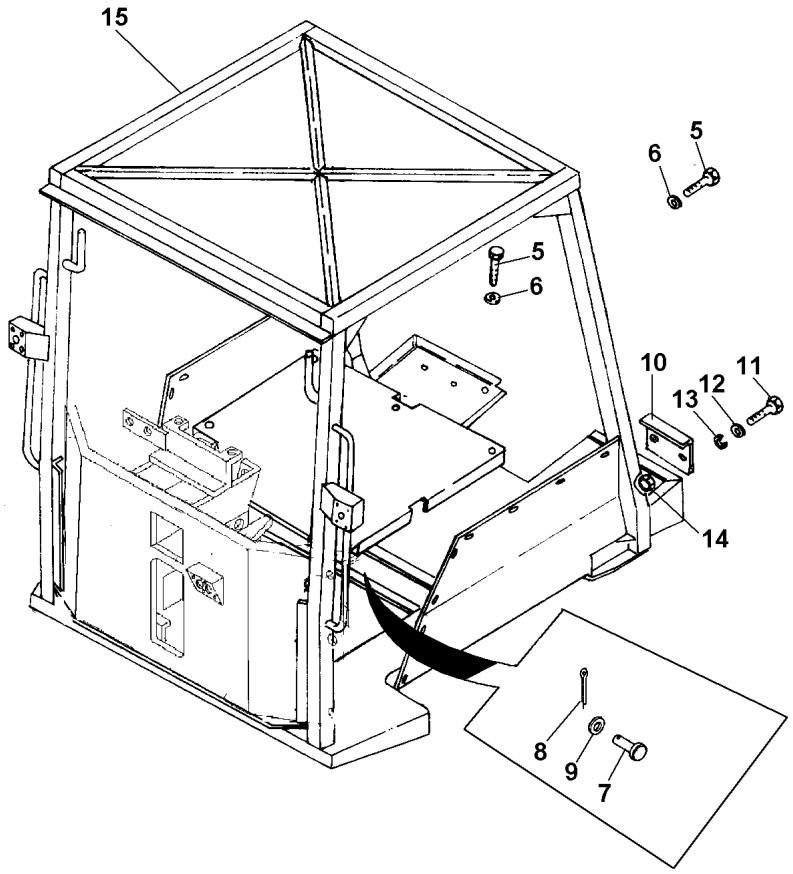

5	353667X1	**10**	PARAFUSO	BOLT	PERNO
6	353754X1	**10**	ARRUELA	WASHER	ARANDELA
7	195234M1	**2**	PINO	PIN	PASADOR
8	354055X1	**2**	CUPILHA	COTTER PIN	PASADOR DOUBLE
9	353754X1	**2**	ARRUELA	WASHER	ARANDELA
10	028310S1	**1**	PLACA	PLATE	PLATO
11	353667X1	**2**	PARAFUSO	BOLT	PERNO
12	353754X1	**4**	ARRUELA	WASHER	ARANDELA
13	353441X1	**2**	ARRUELA	WASHER	ARANDELA
14	355564X1	**2**	PORCA	NUT	TUERCA
15	041110S1	**1**	PLATAFORMA	TABLE	MESA

Fechamento
Stopping
Cerramento

105-25

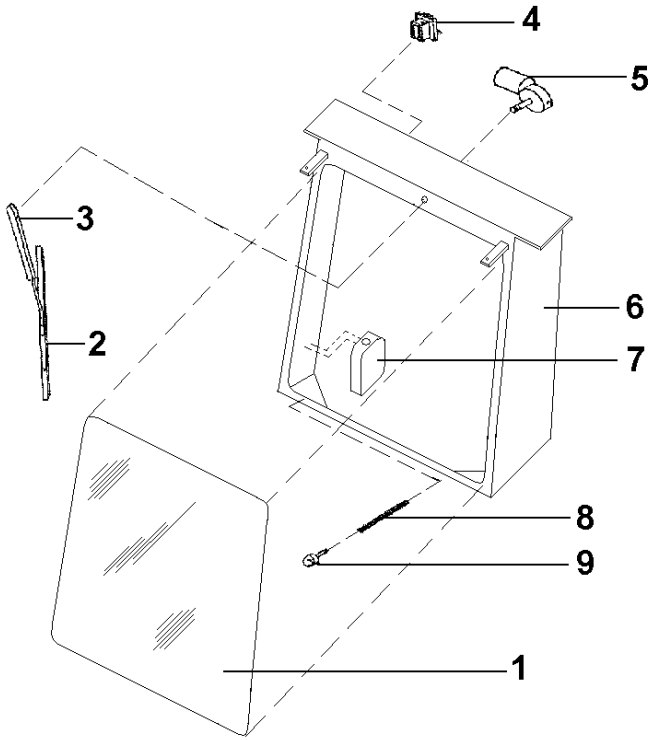

1	050003R1	Para-Brisa	**1**	VIDRO	GLASS	CRISTAL
2	049998R1		**1**	PALHETA	VANE	PALETA
3	049997R1	Braço	**1**	LIMPADOR PARABRI	WIPER BLADE	ESCOBILLA L P BR
4	050002R1		**1**	INTERRUPTOR	SWITCH	INTERRUPTOR
5	049996R1		**1**	MOTOR	ENGINE	MOTOR
6	049988S1		**1**	ADUTOR	FRAME	BASTIDOR
7	049999R1		**1**	RESERVATÓRIO	CONTAINER	CONTENEDOR
8	050001R1		**1**	MANGUEIRA	HOSE	FLEXIBLE
9	050000R1		**1**	BICO INJETOR	NOZZLE	TOBERA

Fechamento
Stopping
Cerramento

105-30

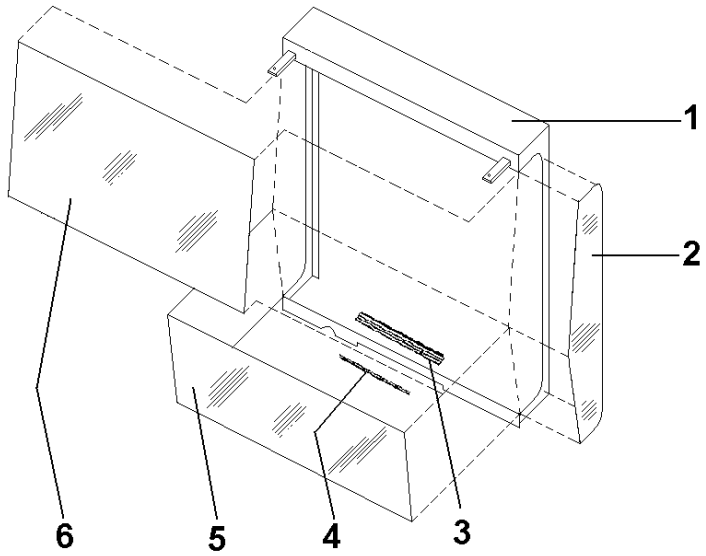

1	049987S1		**1** MOLDURA	MOULDING	BORDON
2	049993R1	Lateral Traseiro	**2** VIDRO	GLASS	CRISTAL
3	049994R1		**1** GUARNIÇÃO	FOAM	ESPUMA
4	049995R1		**1** GUARNIÇÃO	FOAM	ESPUMA
5	049992R1	▼ Traseiro	**1** VIDRO	GLASS	CRISTAL
6	049991R1	▲ Traseiro	**1** VIDRO	GLASS	CRISTAL

Bloqueio Diferencial
Differential Lock
Bloqueo Del Diferencial

105-35

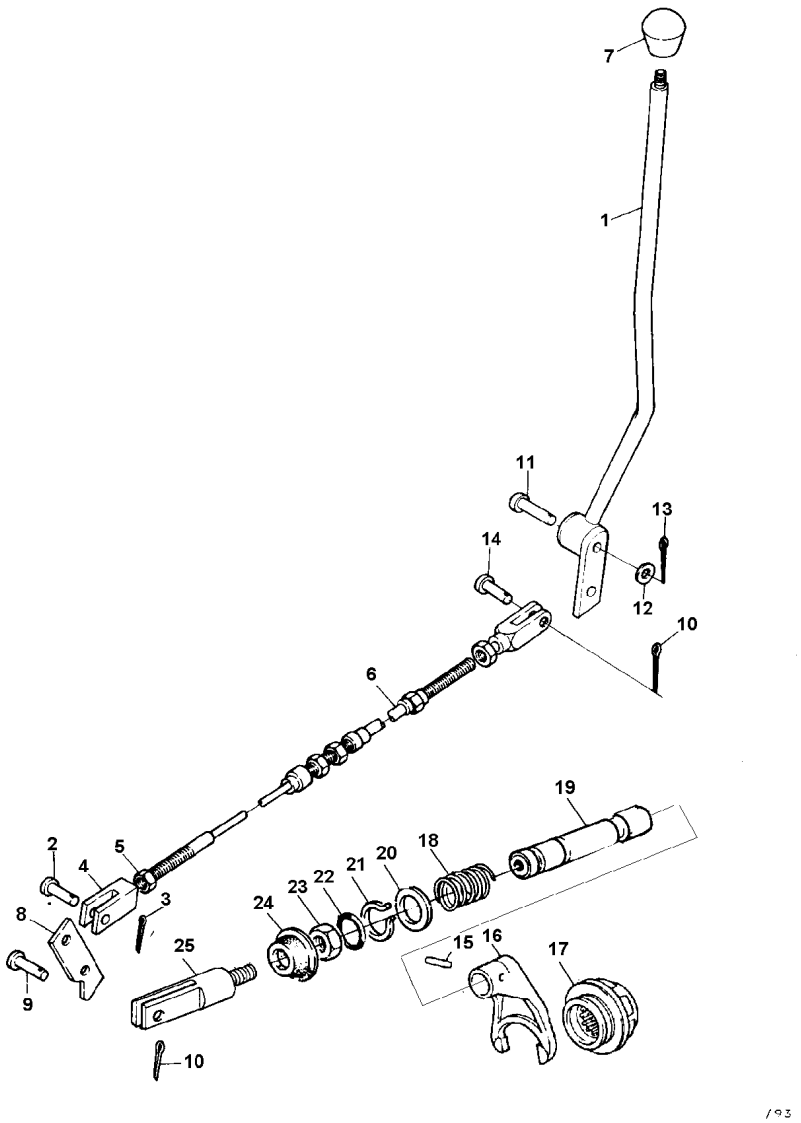

1	024321S1	**1**	ALAVANCA	LEVER	PALANCA
2	354188X1	**1**	PINO	PIN	PASADOR
3	354048X1	**1**	CUPILHA	COTTER PIN	PASADOR DOUBLE
4	024100P1	**1**	TERMINAL	END	EXTREMO
5	353916X1	**1**	PORCA	NUT	TUERCA
6	024330T1	**1**	CABO	CABLE	CABLE
7	3585348M1	**1**	BOTÃO	BUTTON	PULSADOR
8	024096P1	**1**	ALAVANCA	LEVER	PALANCA
9	195236M1	**1**	PINO	PIN	PASADOR
10	354055X1	**2**	CUPILHA	COTTER PIN	PASADOR DOUBLE
11	195411M1	**1**	PINO	PIN	PASADOR
12	353758X1	**1**	ARRUELA	WASHER	ARANDELA
13	354057X1	**1**	PINO	PIN	PASADOR
14	195234M1	**1**	PINO	PIN	PASADOR
15	420407M1	**1**	PINO	PIN	PASADOR
16	906807M1	**1**	GARFO	FORK	HORQUILLA
17	897003M3	**1**	LUVA	SLEEVE	MANCHA
18	906808M1	**1**	MOLA	SPRING	RESORTE
19	1864763M1	**1**	EIXO	SHAFT	ARBOL
20	1864764M1	**1**	ARRUELA	WASHER	ARANDELA
21	358950X1	**1**	ANEL TRAVA	CIRCLIP	CIRCULITO
22	851258M1	**1**	ANEL "O"	O RING	JUNTA TORICA
23	353426X1	**1**	PORCA	NUT	TUERCA
24	906811M1	**1**	PROTETOR	PROTECTOR	PROTECTOR
25	024099P1	**1**	GARFO	FORK	HORQUILLA

R0162001 **EO23Z002** **CPE96 E01 (1)** **02/04** **105-35**

Sistema Hidráulico
Hydraulic System
Sistema Hidráulico

Alavanca De Controle
Control Levier
Palanca De Controle

105-40

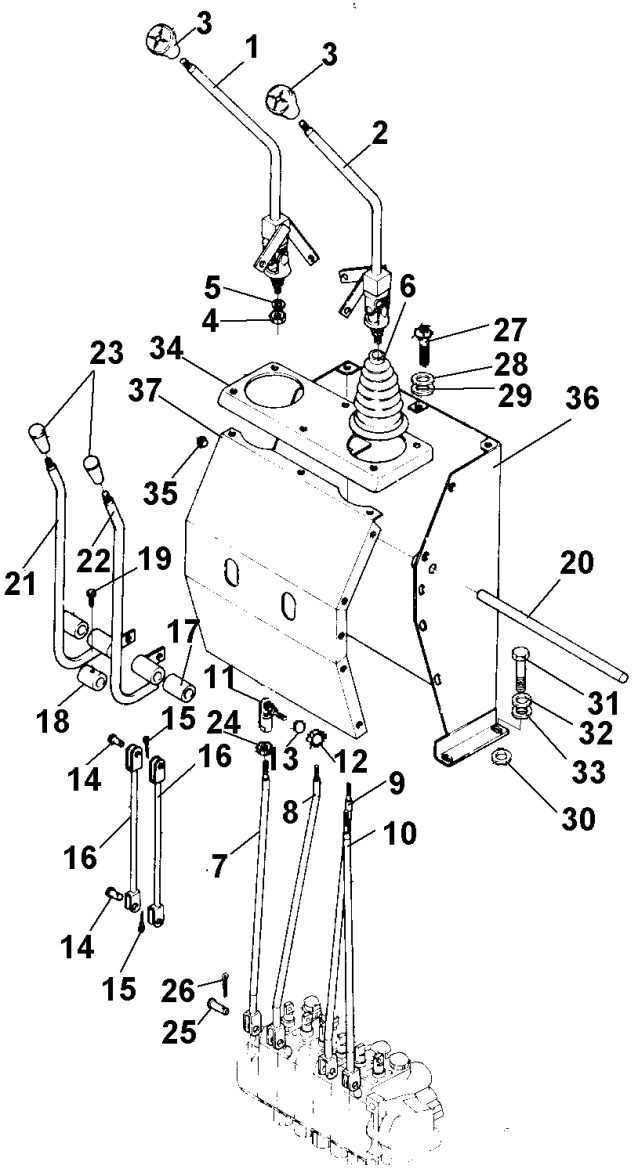

1	024534S1	▶	1	ALAVANCA	LEVER	PALANCA
2	024533S1	◀	1	ALAVANCA	LEVER	PALANCA
3	028214P1		2	MANÍPULO	KNOB	POMO
4	891861M1		2	PORCA	NUT	TUERCA
5	353433X1		2	ARRUELA	WASHER	ARANDELA
6	024861P1		2	PROTETOR	PROTECTOR	PROTECTOR
7	042841S1		1	TIRANTE	ROD	VARILLA
8	042842S1		1	TIRANTE	ROD	VARILLA
9	042840S1		1	TIRANTE	ROD	VARILLA
10	042839S1		1	TIRANTE	ROD	VARILLA
11	035120T2		4	TERMINAL	END	EXTREMO
12	353916X1		4	PORCA	NUT	TUERCA
13	353446X1		4	ARRUELA	WASHER	ARANDELA
14	195236M1		2	PINO	PIN	PASADOR
15	354055X1		2	CUPILHA	COTTER PIN	PASADOR DOUBLE
16	042843S1		2	TIRANTE	ROD	VARILLA
17	024546P1		2	BUCHA	BUSH	CASQUILLO
18	024538P1		1	BUCHA	BUSH	CASQUILLO
19	353501X1		1	PARAFUSO	BOLT	PERNO
20	024537P1		1	ÁRVORE	AXLE	EJE
21	024491S1	◀	1	ALAVANCA	LEVER	PALANCA
22	024490S1	▶	1	ALAVANCA	LEVER	PALANCA
23	3589450M1		2	MANÍPULO	KNOB	POMO
24	353916X1		4	PORCA	NUT	TUERCA
25	195236M1		6	PINO	PIN	PASADOR
26	354055X1		6	CUPILHA	COTTER PIN	PASADOR DOUBLE
27	353666X1		10	PARAFUSO	BOLT	PERNO
28	353441X1		10	ARRUELA	WASHER	ARANDELA
29	353754X1		10	ARRUELA	WASHER	ARANDELA
30	353758X1		X	ARRUELA	WASHER	ARANDELA
31	353693X1		2	PARAFUSO	BOLT	PERNO
32	353434X1		2	ARRUELA	WASHER	ARANDELA
33	353756X1		2	ARRUELA	WASHER	ARANDELA
34	024583P1		1	TAMPA	COVER	CUBIERTA
35	024532P1		2	TAMPÃO	PAD	ALMOHADILLA
36	024521S2		1	SUPORTE	BRACKET	SOPORTE
37	024530S1		1	PLACA	PLATE	PLATO

R0165010C EJ18Z001 CPE96 E01 (1) 02/04 105-40

Freio
Brake
Freno

105-45

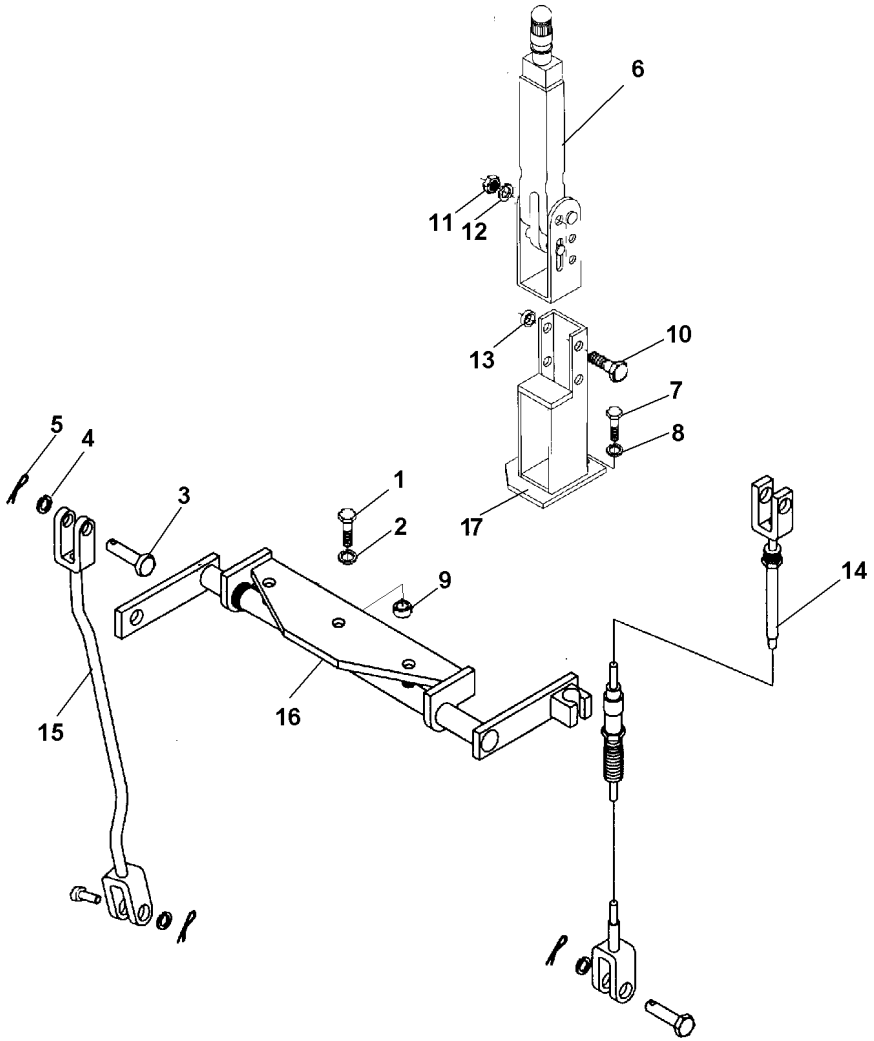

1	058283P1		**3**	PARAFUSO	BOLT	PERNO
3	832813M1		**3**	PINO	PIN	PASADOR
4	353756X1		**3**	ARRUELA	WASHER	ARANDELA
5	354057X1		**3**	PINO	PIN	PASADOR
6	036789T1		**1**	ALAVANCA	LEVER	PALANCA
7	353679X1		**3**	PARAFUSO	BOLT	PERNO
8	353446X1		**3**	ARRUELA	WASHER	ARANDELA
9	036944P1		**3**	ESPAÇADOR	SPACER	PIEZA DISTANCIA
10	353529X1		**2**	PARAFUSO	BOLT	PERNO
11	353916X1		**2**	PORCA	NUT	TUERCA
12	353446X1		**2**	ARRUELA	WASHER	ARANDELA
13	036613P1		**1**	ESPAÇADOR	SPACER	PIEZA DISTANCIA
14	036656T1		**1**	CABO	CABLE	CABLE
15	037237S1		**1**	TIRANTE	ROD	VARILLA
16	037066N1	105-50 No	**1**	CJ. EIXO	KIT, AXLE	JUEGO DE EJE
17	042508S1		**1**	SUPORTE	BRACKET	SOPORTE

R0111006B EC67Z008 CPE96 E01 (1) 02/04 105-45

Eixo
Shaft
Eje

105-50

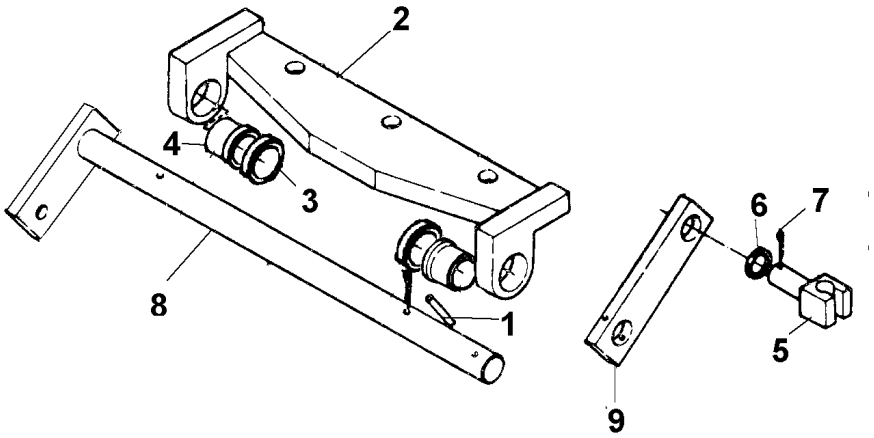

1	339071X1	**1** PINO	PIN	PASADOR
2	024558S1	**1** SUPORTE	BRACKET	SOPORTE
3	339596X1	**2** ARRUELA	WASHER	ARANDELA
4	023368P1	**2** BUCHA	BUSH	CASQUILLO
5	023371P1	**1** PINO	PIN	PASADOR
6	339285X1	**1** ARRUELA	WASHER	ARANDELA
7	354068X1	**3** CONTRAPINO	DOWEL	CENTRAJE
8	037064S1	**1** ALAVANCA	LEVER	PALANCA
9	036562P1	**1** ALAVANCA	LEVER	PALANCA

Freio
Brake
Freno

105-55

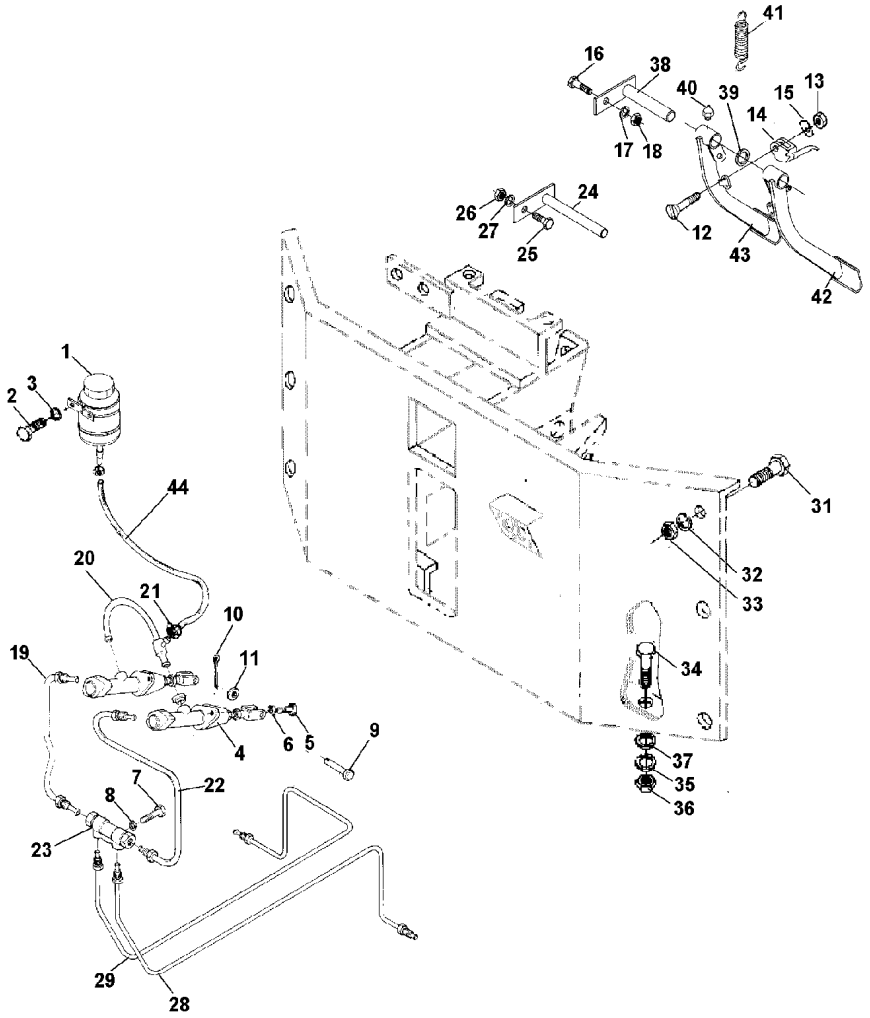

1	048161T1		**1**	RESERVATÓRIO	CONTAINER	CONTENEDOR
2	353667X1		**2**	PARAFUSO	BOLT	PERNO
3	353441X1		**2**	ARRUELA	WASHER	ARANDELA
4	061646T1	Mestre 👁 70-105 No	**2**	CILINDRO	CYLINDER	CILINDRO
5	339123X1		**4**	PARAFUSO	BOLT	PERNO
6	353446X1		**4**	ARRUELA	WASHER	ARANDELA
7	339124X1		**1**	PARAFUSO	BOLT	PERNO
8	353446X1		**1**	ARRUELA	WASHER	ARANDELA
9	832813M1		**2**	PINO	PIN	PASADOR
10	354059X1		**2**	CONTRAPINO	DOWEL	CENTRAJE
11	353756X1		**3**	ARRUELA	WASHER	ARANDELA
12	361203X1		**1**	PARAFUSO	BOLT	PERNO
13	195663M1		**1**	PORCA	NUT	TUERCA
14	3589503M1		**1**	TRAVA	LOCK	RETENEDOR
15	181958M1		**1**	MOLA	SPRING	RESORTE
16	353677X1		**1**	PARAFUSO	BOLT	PERNO
17	355565X1		**1**	PORCA	NUT	TUERCA
18	353446X1		**1**	ARRUELA	WASHER	ARANDELA
19	028598N1		**1**	CJ. TUBO	TUBE ASSY	CONJ.DE TUBO
20	020430N1		**1**	CONEXÃO	CONNECTION	CONEXION
21	3408858M1		**2**	BRAÇADEIRA	CLAMP	ABRAZADERA
22	028596N1		**1**	CJ. TUBO	TUBE ASSY	CONJ.DE TUBO
23	417860M1		**1**	VÁLVULA	VALVE	VALVULA
24	043563S1		**1**	ÁRVORE	AXLE	EJE
25	353677X1		**1**	PARAFUSO	BOLT	PERNO
26	355565X1		**1**	PORCA	NUT	TUERCA
27	353446X1		**1**	ARRUELA	WASHER	ARANDELA
28	024567N1	◀	**1**	CJ. TUBO	TUBE ASSY	CONJ.DE TUBO
29	024565N1	▶	**1**	CJ. TUBO	TUBE ASSY	CONJ.DE TUBO
31	339123X1		**8**	PARAFUSO	BOLT	PERNO
32	353446X1		**8**	ARRUELA	WASHER	ARANDELA
33	339169X1		**8**	PORCA	NUT	TUERCA
34	353693X1		**3**	PARAFUSO	BOLT	PERNO
35	353434X1		**3**	ARRUELA	WASHER	ARANDELA
36	355566X1		**3**	PORCA	NUT	TUERCA
37	355618X1		**3**	ARRUELA	WASHER	ARANDELA
38	040596S1		**1**	ÁRVORE	AXLE	EJE
39	180812N1		**X**	ARRUELA	WASHER	ARANDELA
40	29951X		**2**	GRAXEIRA	GREASER	ENGRASADOR
41	184171M1		**2**	MOLA	SPRING	RESORTE
42	041325N2	◀	**1**	PEDAL	PEDAL	PEDAL
43	041323N2	▶	**1**	PEDAL	PEDAL	PEDAL
44	043589T1		**1**	MANGUEIRA	HOSE	FLEXIBLE

R0111006A **EC67Z007** **CPE96 E01 (1)** **02/04** **105-55**

Rodas Dianteiras **2rm** **Front Wheels** **2wd** **Ruedas Delanteras** **2rm**	**130-10**	**10.5/80-18 (10l - Cubo Grande) Pirelli** **10.5/80-18 (10l - Large Hub) Pirelli** **10.5/80-18 (10l - Cubo Grande) Pirelli**

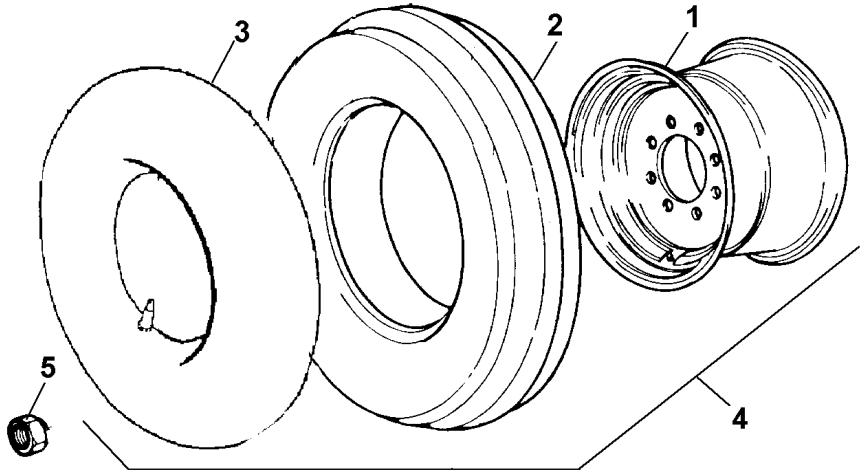

1	024171T1	**2**	ARO	RIM	LLANTA
2	024172T1	**2**	PNEU	TYRE	NEUMATICO
3	024173T1	**2**	CÂMARA	CHAMBER	CAMARA
5	881162M2	**12**	PORCA	NUT	TUERCA

Rodas Dianteiras	**4rm**	**130-15**	**12.5-18**
Front Wheels	**4wd**		**12.5-18**
Ruedas Delanteras	**4rm**		**12.5-18**

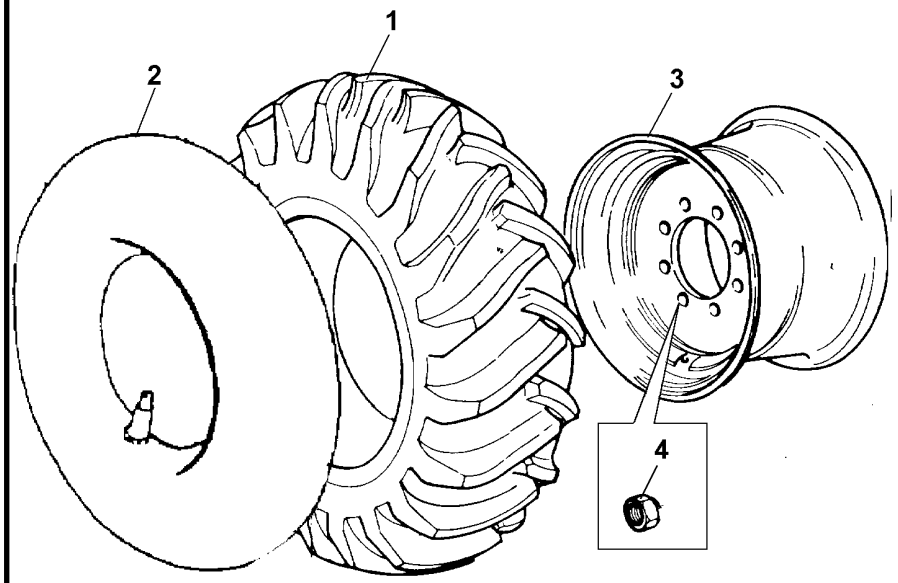

1	3510500M1	**2**	PNEU	TYRE	NEUMATICO
2	1462904M1	**2**	CÂMARA	CHAMBER	CAMARA
3	1474630M91	**2**	ARO	RIM	LLANTA
4	881162M2	**24**	PORCA	NUT	TUERCA

Rodas Traseiras	14,0x24 G2 10I	130-20
Rear Wheels	14,0x24 G2 10I	
Ruedas Traseras	14,0x24 G2 10I	

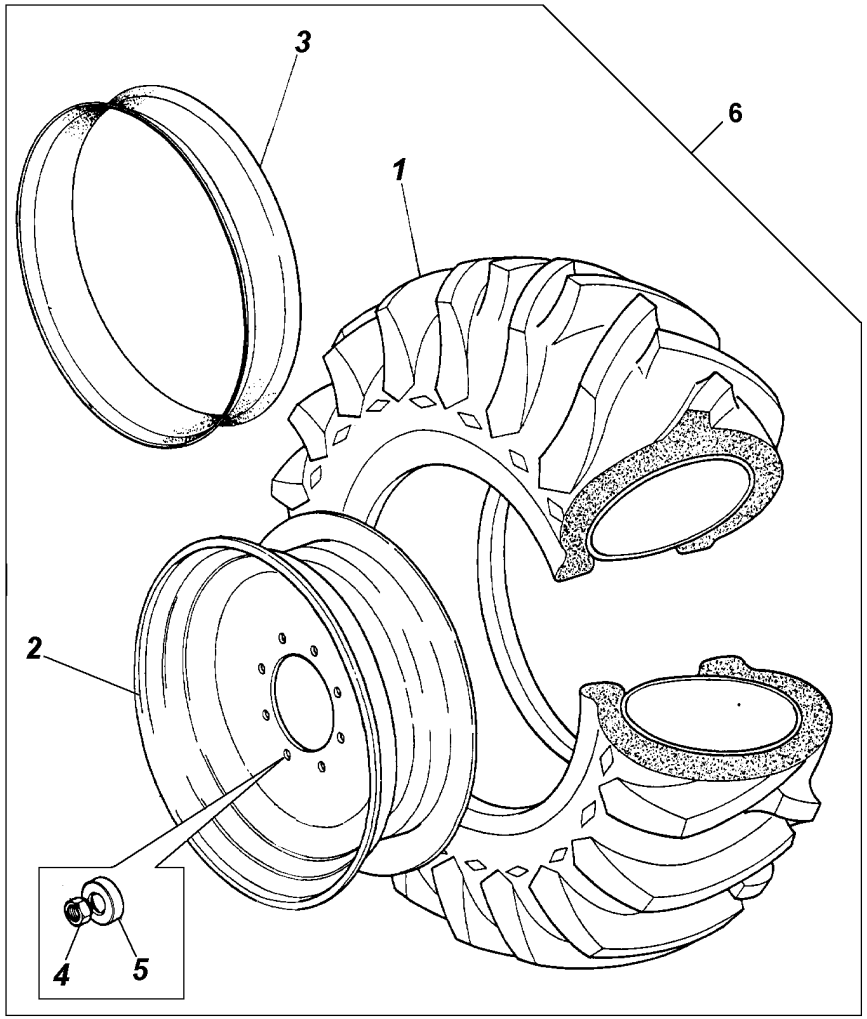

1	3409121M91	**2**	CJ.PNEU E CÂMARA	TYRE AND TUBE	NEUM.Y.CAMARA
2	490784M92	**2**	CJ. RODA	KIT, WHEEL	JUEGO DE RUEDA
3	3585052M1	**2**	PROTETOR	PROTECTOR	PROTECTOR
4	847417M1	**16**	PORCA	NUT	TUERCA
5	3410536M1	**16**	ARRUELA	WASHER	ARANDELA

Rodas Traseiras **16,9 X 30 R4 10**
Rear Wheels
Ruedas Traseras

130-25

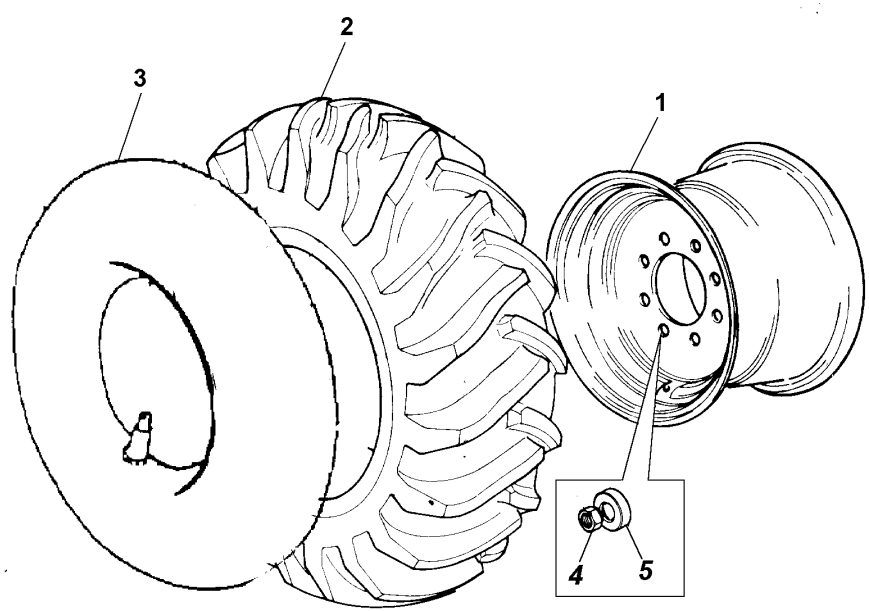

1	028373T1	**2**	ARO	RIM	LLANTA
2	848125M1	**2**	PNEU	TYRE	NEUMATICO
3	891848M1	**2**	CÂMARA	CHAMBER	CAMARA
4	847417M1	**16**	PORCA	NUT	TUERCA
5	3410536M1	**16**	ARRUELA	WASHER	ARANDELA

Rodas Traseiras	16,9x28 R4 10I	130-30
Rear Wheels	16,9x28 R4 10I	
Ruedas Traseras	16,9x28 R4 10I	

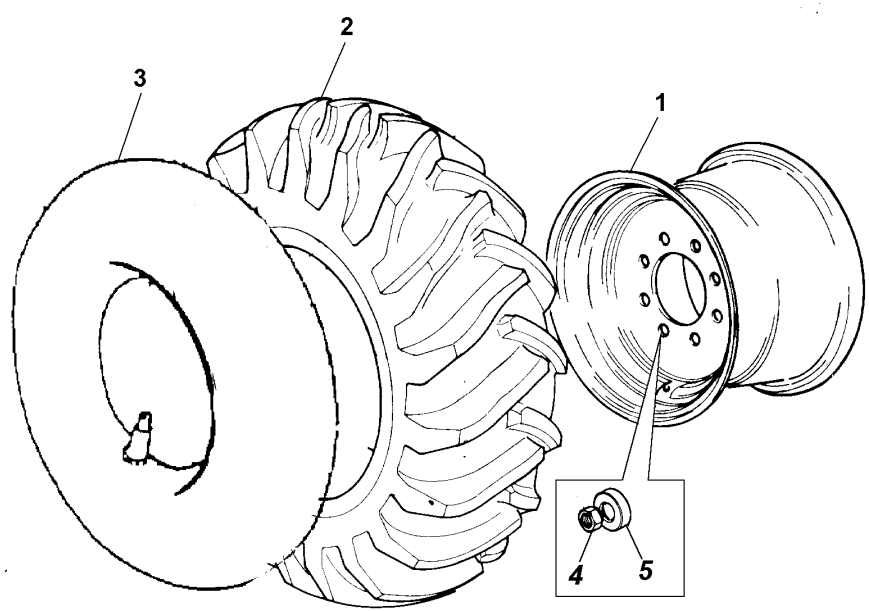

1	1473814M93	**2**	RODA	WHEEL	RUEDA
2	1456812M1	**2**	PNEU	TYRE	NEUMATICO
3	892595M1	**2**	CÂMARA	CHAMBER	CAMARA
4	847417M1	**16**	PORCA	NUT	TUERCA
5	3410536M1	**16**	ARRUELA	WASHER	ARANDELA

Vela Aquecedora Heater Calentador	Português Portuguese Portugués	140-10

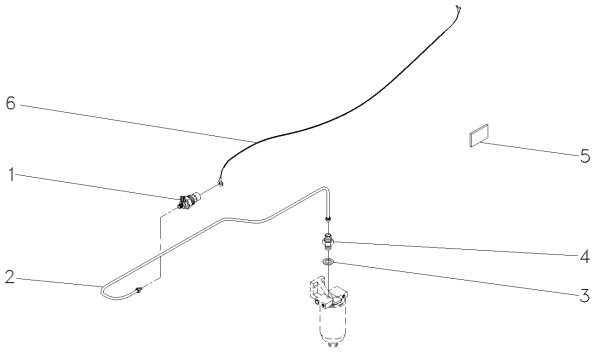

1	2802106M1	**1**	VELA AQUECEDORA	INTAKE HEATER	CALENTADOR ADM
2	060895T1	**1**	TUBO	PIPE	CANO
3	3147545M1	**1**	ARRUELA	WASHER	ARANDELA
4	3587617M91	**1**	VÁLVULA	VALVE	VALVULA
5	3149938M1	**1**	DECAL	DECAL	CALCOMANIA
6	052110P1	**1**	CHICOTE	HARNESS	MAZO CABLES

Extintor De Incêndio
Fire Extinguisher
Extintor De Incendio

140-15

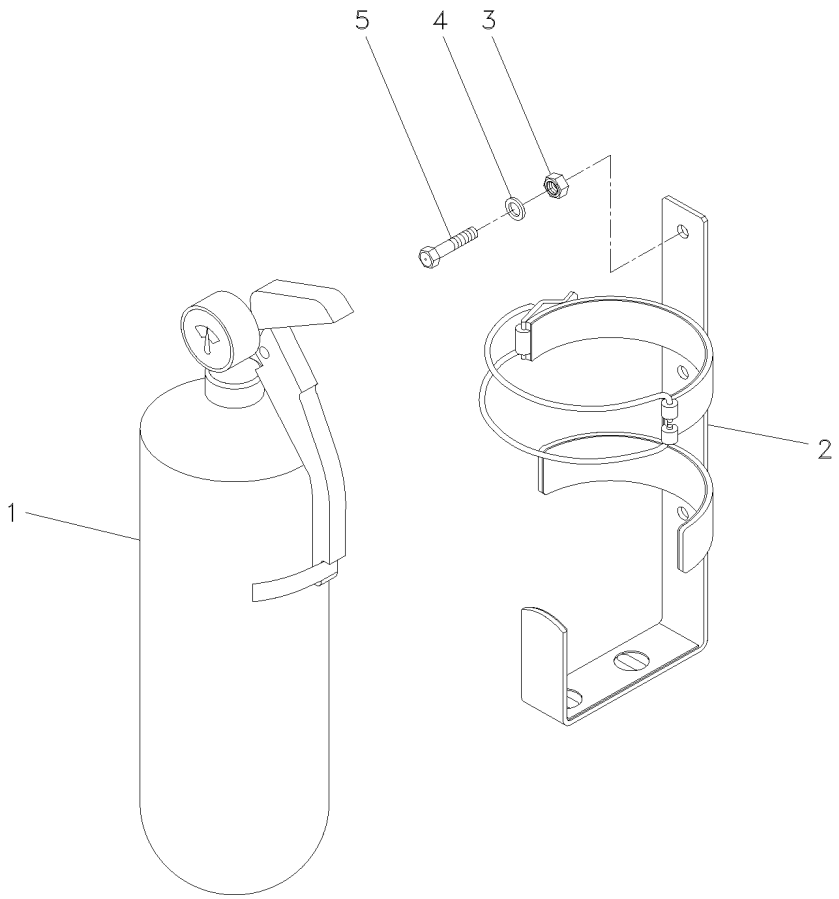

1	3470314M91	**1** EXTINTOR	EXTINGUISHER	EXTINTOR
2	3470313M91	**1** SUPORTE	BRACKET	SOPORTE
3	355564X1	**3** PORCA	NUT	TUERCA
4	353441X1	**3** ARRUELA	WASHER	ARANDELA
5	353667X1	**3** PARAFUSO	BOLT	PERNO

R0186001 EL07Z001 CPE96 E01 (1) 02/04 140-15

Caixa De Ferramentas Tools Box Caja De Herramientas	Chaves De Roda Spanner Liave Rueda	140-20	

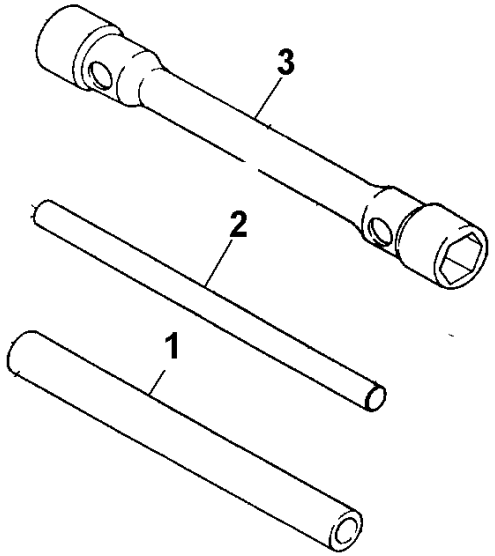

1	3149803M1	**1** TUBO	PIPE	CANO
2	3149804M1	**1** BARRA	BAR	BARRA
3	876500M1	**1** CHAVE DE BOCA	SPANNER	LLAVE DE RUEDA

Engraxadeira
Greaser
Engrasadera

140-25

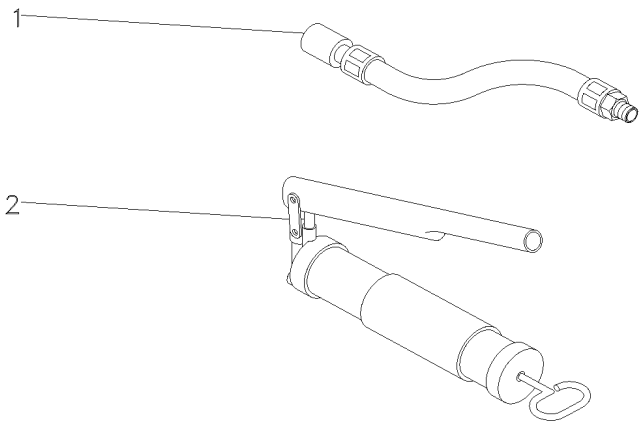

1	036336T1	**1** MANGUEIRA	HOSE	FLEXIBLE
2	036335T1	**1** ENGRAXADEIRA	SHOES	ZAPATAS

Protetor Auricular
Protector
Protetor

140-30

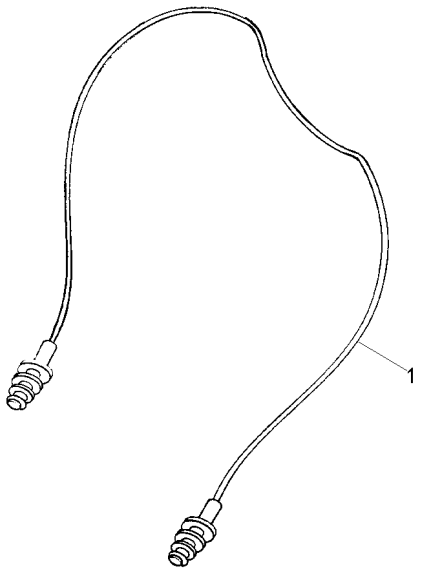

1	T0289054	**1** PROTETOR	PROTECTOR	PROTECTOR

Estrutura
Structure
Estructura

150-10

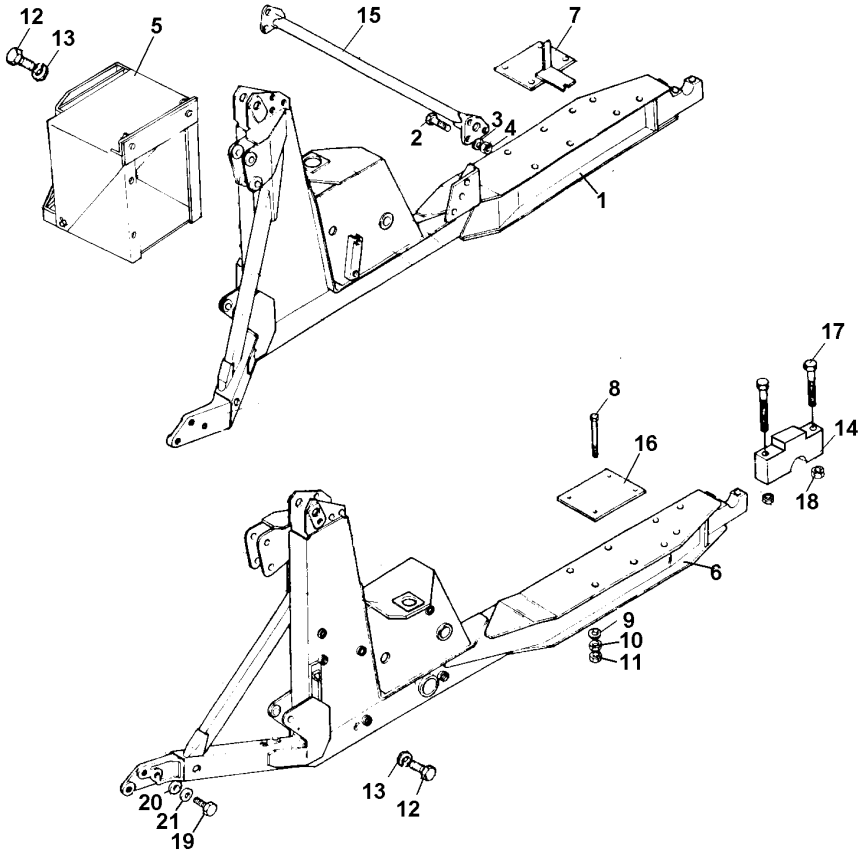

1	041501S1		**1**	ADUTOR	FRAME	BASTIDOR
2	354648X1		**6**	PARAFUSO	BOLT	PERNO
3	353439X1		**6**	ARRUELA	WASHER	ARANDELA
4	375098X1		**6**	PORCA	NUT	TUERCA
5	041834N1	100-30 No	**1**	CAIXA	BOX	CAJA
6	041500S1		**1**	ADUTOR	FRAME	BASTIDOR
7	024042S1		**1**	PLACA	PLATE	PLATO
8	1481783M1		**8**	PARAFUSO	BOLT	PERNO
9	3585377M1		**8**	ARRUELA	WASHER	ARANDELA
10	891861M1		**8**	PORCA	NUT	TUERCA
11	891862M1		**8**	PORCA	NUT	TUERCA
12	353689X1		**4**	PARAFUSO	BOLT	PERNO
13	353434X1		**4**	ARRUELA	WASHER	ARANDELA
14	028825P1		**2**	MANCAL	BEARING	COJINETE
15	024020S1		**1**	BARRA	BAR	BARRA
16	024026P1		**1**	PLACA	PLATE	PLATO
17	364836X1		**4**	PARAFUSO	BOLT	PERNO
18	368889X1		**4**	PORCA	NUT	TUERCA
19	369253X1		**6**	PARAFUSO	BOLT	PERNO
20	353440X1		**6**	ARRUELA	WASHER	ARANDELA
21	355624X1		**6**	ARRUELA	WASHER	ARANDELA

Braços Do Levante
Lift Arms
Brazos De Levante

Carregador
Loader
Cargadora

150-15

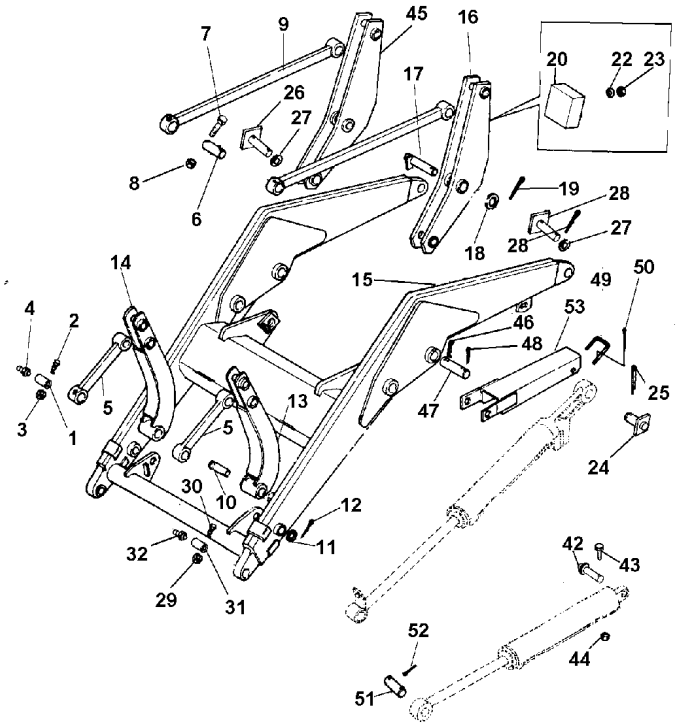

1	862661M1		**2**	PINO	PIN	PASADOR
2	353552X1		**2**	PARAFUSO	BOLT	PERNO
3	376448X1		**2**	PORCA	NUT	TUERCA
4	365572X1		**2**	GRAXEIRA	GREASER	ENGRASADOR
5	862625M92		**2**	BARRA	BAR	BARRA
6	036452P1		**8**	PINO	PIN	PASADOR
7	353552X1		**8**	PARAFUSO	BOLT	PERNO
8	376448X1		**8**	PORCA	NUT	TUERCA
9	862631M91	👁 150-90 No	**2**	BARRA	BAR	BARRA
10	862626M92		**2**	PINO	PIN	PASADOR
11	862624M1		**2**	ARRUELA	WASHER	ARANDELA
12	375096X1		**2**	PINO	PIN	PASADOR
13	039872N1	◀	**1**	CJ. BARRA	KIT, DRAWBAR	JGO.BARRA TIRO
14	039897N1	▶	**1**	CJ. BARRA	KIT, DRAWBAR	JGO.BARRA TIRO
		👁 150-85 No				
15	024083S3		**1**	BRAÇO	ARM	BRAZO
16	862696M94		**1**	BARRA	BAR	BARRA
17	036799S1		**2**	ÁRVORE	AXLE	EJE
18	862666M1		**2**	ARRUELA	WASHER	ARANDELA
19	375096X1		**2**	PINO	PIN	PASADOR
20	046940P1		**2**	COXIM	MOUNTING	MONTANTE
22	353434X1		**4**	ARRUELA	WASHER	ARANDELA
23	353431X1		**4**	PORCA	NUT	TUERCA
24	862665M91		**2**	PINO	PIN	PASADOR
25	375096X1		**2**	PINO	PIN	PASADOR
26	862967M91		**2**	PINO	PIN	PASADOR
27	862624M1		**2**	ARRUELA	WASHER	ARANDELA
28	375096X1		**2**	PINO	PIN	PASADOR
29	862661M1		**2**	PINO	PIN	PASADOR
30	353552X1		**2**	PARAFUSO	BOLT	PERNO
31	376448X1		**2**	PORCA	NUT	TUERCA
32	365572X1		**2**	GRAXEIRA	GREASER	ENGRASADOR
42	862672M1		**2**	PINO	PIN	PASADOR
43	353552X1		**2**	PARAFUSO	BOLT	PERNO
44	376448X1		**2**	PORCA	NUT	TUERCA
45	037043N3		**1**	BARRA	BAR	BARRA
46	339038X1		**2**	PINO	PIN	PASADOR
47	863064M2		**1**	PINO	PIN	PASADOR
48	375096X1		**2**	PINO	PIN	PASADOR
49	1471327M3		**1**	PINO	PIN	PASADOR
50	400060M2		**1**	GRAMPO	CRAMP	PASADOR
51	862663M1		**1**	PINO	PIN	PASADOR
52	375096X1		**2**	PINO	PIN	PASADOR
53	024162N1		**1**	BRAÇO	ARM	BRAZO

R0164001 **EE63Z001** **CPE96 E01 (1)** **02/04** **150-15**

Carregador
Loader
Cargadora

150-20

2 Rodas Motrizes
2 Wheels Drive
2 Ruedas Motriz

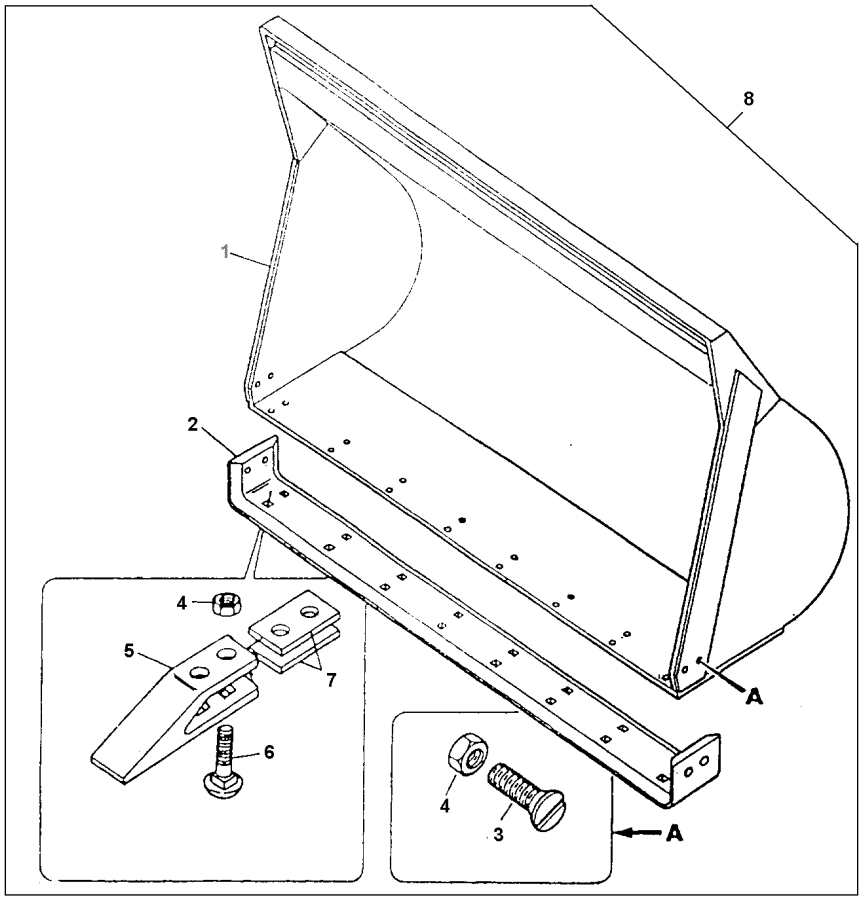

1	024163S3	**1**	CAÇAMBA	BUCKET	CUCHARA
2	028153P1	**1**	LÂMINA	BLADE	HOJA CORTANTE
3	354302X1	**4**	PARAFUSO	BOLT	PERNO
4	368123X1	**24**	PORCA	NUT	TUERCA
5	3585860M1	**10**	DENTE	TOOTH	BRAZO CULTIVADOR
6	353423X1	**20**	PARAFUSO	BOLT	PERNO
7	862738M1	**30**	ESPAÇADOR	SPACER	PIEZA DISTANCIA
7	862739M1	**20**	ESPAÇADOR	SPACER	PIEZA DISTANCIA
8	024167N2	**1**	CARREGADOR	LOADER	CARGADORA

Carregador
Loader
Cargadora

150-25

4 Rodas Motrizes
4 Wheels Drive
4 Ruedas Motriz

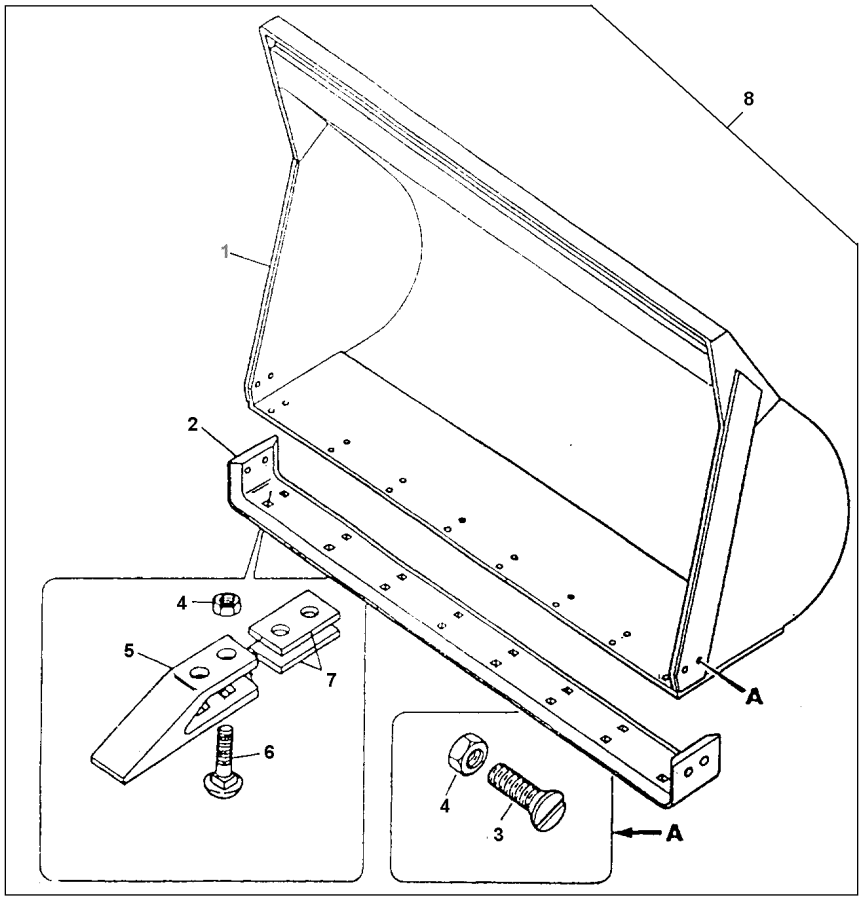

1	024883S2	**1**	CAÇAMBA	BUCKET	CUCHARA
2	028153P1	**1**	LÂMINA	BLADE	HOJA CORTANTE
3	354302X1	**4**	PARAFUSO	BOLT	PERNO
4	368123X1	**24**	PORCA	NUT	TUERCA
5	3585860M1	**10**	DENTE	TOOTH	BRAZO CULTIVADOR
6	353423X1	**20**	PARAFUSO	BOLT	PERNO
7	862738M1	**30**	ESPAÇADOR	SPACER	PIEZA DISTANCIA
7	862739M1	**20**	ESPAÇADOR	SPACER	PIEZA DISTANCIA
8	024380N1	**1**	CARREGADOR	LOADER	CARGADORA

R0166003 EO00Z002 CPE96 E01 (1) 02/04 150-25

Carregador
Loader
Cargadora

Emblemas Espanhol
Spanish Emblems

150-30

4 Rodas Motrizes
4 Wheels Drive
4 Ruedas Motriz

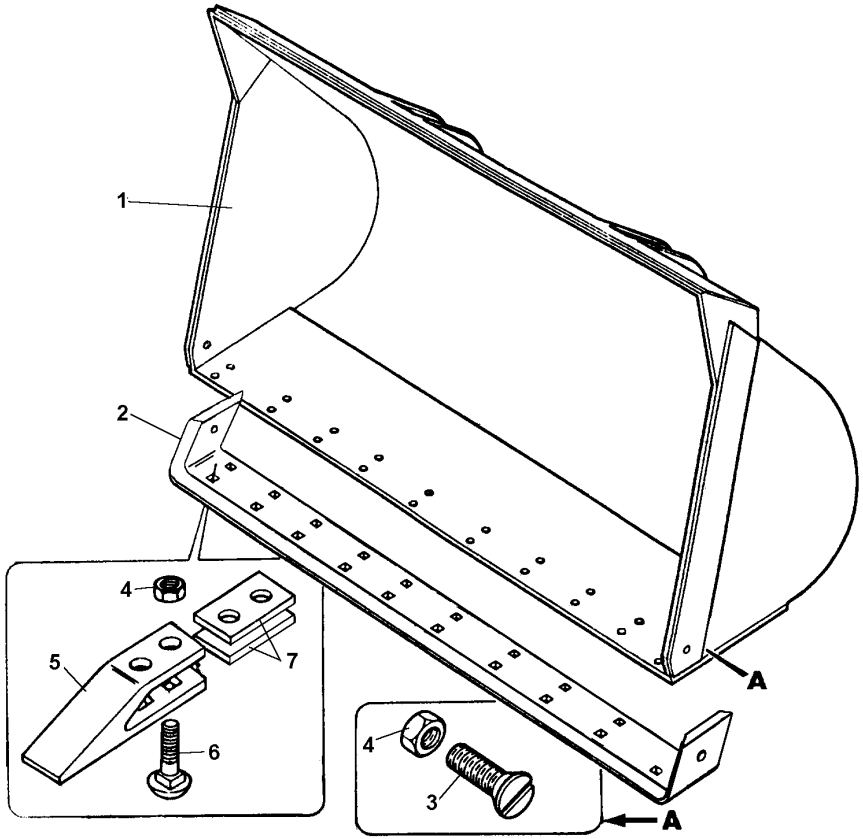

1	037884S1	**1**	CAÇAMBA	BUCKET	CUCHARA
2	037824P1	**1**	LÂMINA	BLADE	HOJA CORTANTE
3	354302X1	**2**	PARAFUSO	BOLT	PERNO
4	368123X1	**22**	PORCA	NUT	TUERCA
5	3585860M1	**10**	DENTE	TOOTH	BRAZO CULTIVADOR
6	353423X1	**20**	PARAFUSO	BOLT	PERNO
7	862738M1	**30**	ESPAÇADOR	SPACER	PIEZA DISTANCIA
7	862739M1	**20**	ESPAÇADOR	SPACER	PIEZA DISTANCIA

Contrapeso Traseiro
Rear Counterweight
Contrapeso Trasero

150-35

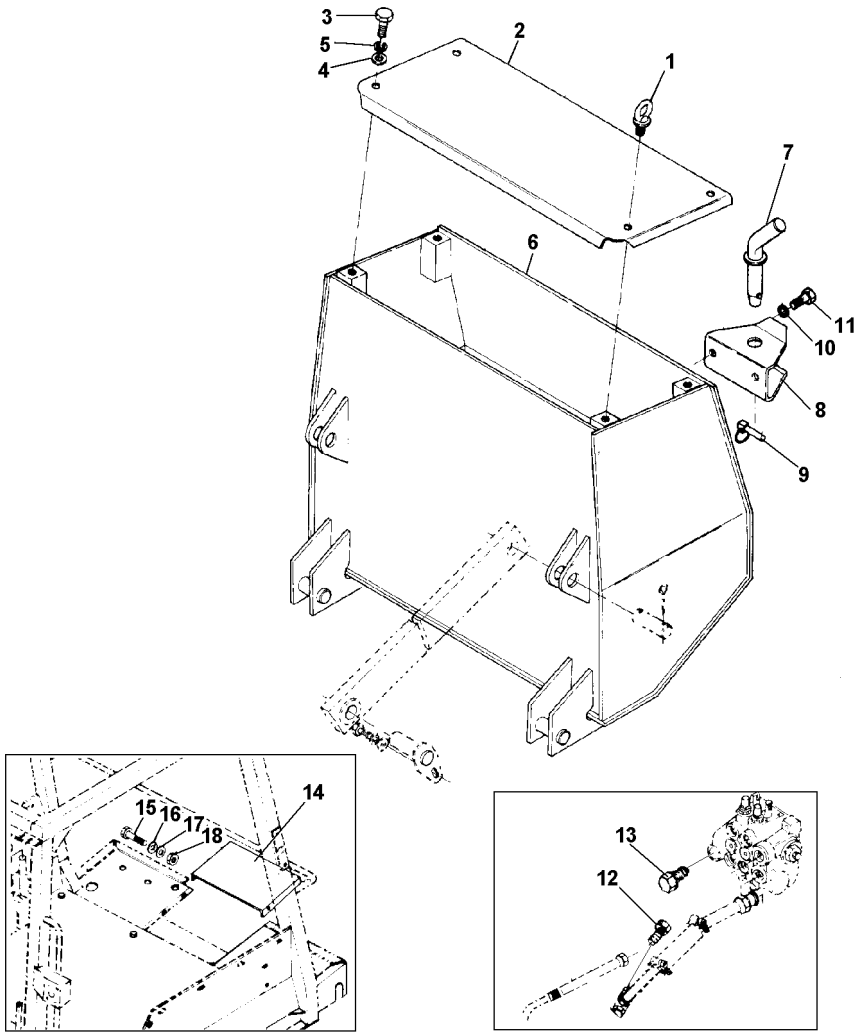

1	862649M1	**1**	PARAFUSO	BOLT	PERNO
2	024815T1	**1**	TAMPA	COVER	CUBIERTA
3	354706X1	**2**	PARAFUSO	BOLT	PERNO
4	353762X1	**2**	ARRUELA	WASHER	ARANDELA
5	353440X1	**2**	ARRUELA	WASHER	ARANDELA
6	024808S1	**1**	CAIXA	BOX	CAJA
7	862651M91	**1**	PINO	PIN	PASADOR
8	862653M1	**1**	SUPORTE	BRACKET	SOPORTE
9	810285M92	**1**	PINO	PIN	PASADOR
10	354285X1	**2**	PARAFUSO	BOLT	PERNO
11	353433X1	**2**	ARRUELA	WASHER	ARANDELA
12	356582X1	**1**	BUJÃO	PLUG	TAPON
13	358726X91	**1**	BUJÃO	PLUG	TAPON
14	028307P1	**1**	PLACA	PLATE	PLATO
15	353667X1	**4**	PARAFUSO	BOLT	PERNO
16	353754X1	**8**	ARRUELA	WASHER	ARANDELA
17	353441X1	**4**	ARRUELA	WASHER	ARANDELA
18	355564X1	**4**	PORCA	NUT	TUERCA

Tensor Do Contrapeso
Tightener
Tensor

150-40

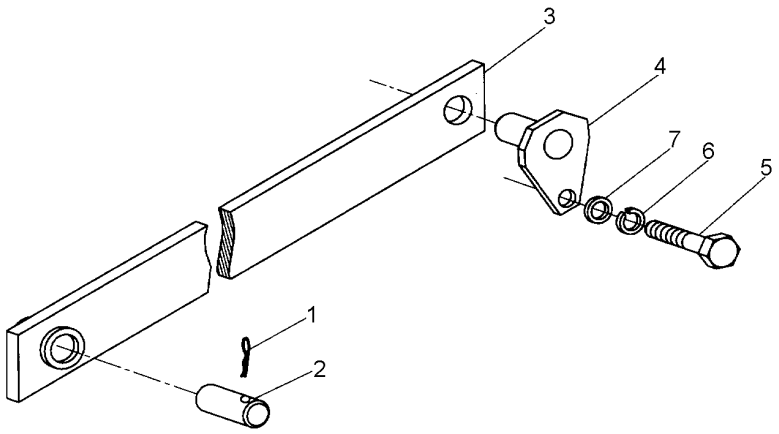

1	375096X1	**4** PINO	PIN	PASADOR
2	024242P1	**2** PINO	PIN	PASADOR
3	024238S2	**2** TENSOR	TIGHTENER	TENSADOR
4	024000S1	**2** PINO	PIN	PASADOR
5	353691X1	**2** PARAFUSO	BOLT	PERNO
6	353434X1	**2** ARRUELA	WASHER	ARANDELA
7	390734X1	**2** ARRUELA	WASHER	ARANDELA

Chassis Principal
Main Frame
Bastidor Principal

Retroescavadeira
Centre Mounted
Retroexcavadora

150-45

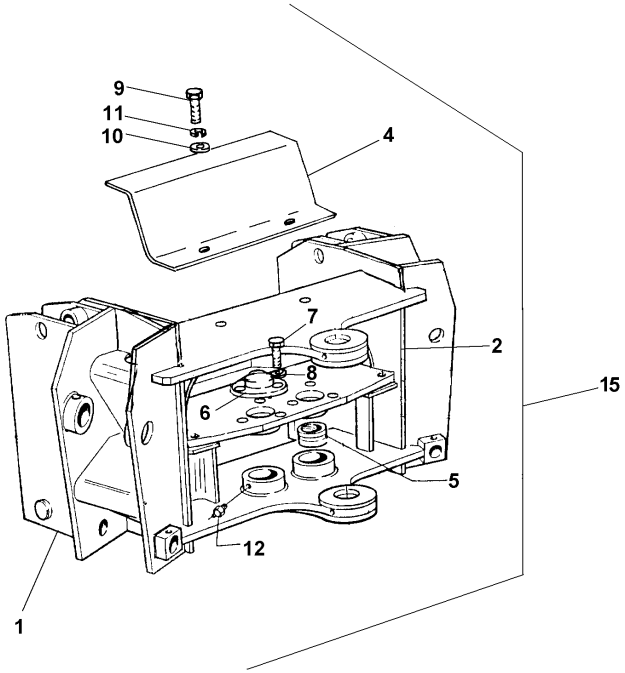

1	043697S1	**1** ADUTOR	FRAME	BASTIDOR
4	024632P1	**1** PLACA	PLATE	PLATO
5	2757721M1	**4** BUCHA	BUSH	CASQUILLO
6	1869491M1	**2** TAMPA	COVER	CUBIERTA
7	353676X1	**6** PARAFUSO	BOLT	PERNO
8	353446X1	**6** ARRUELA	WASHER	ARANDELA
9	353689X1	**2** PARAFUSO	BOLT	PERNO
10	353756X1	**2** ARRUELA	WASHER	ARANDELA
11	353434X1	**2** ARRUELA	WASHER	ARANDELA
12	13811X	**8** GRAXEIRA	GREASER	ENGRASADOR
15	043696N1	**1** ADUTOR	FRAME	BASTIDOR

Pivô
Pivot Post
Post De Giro

Retroescavadeira
Centre Mounted
Retroexcavadora

150-50

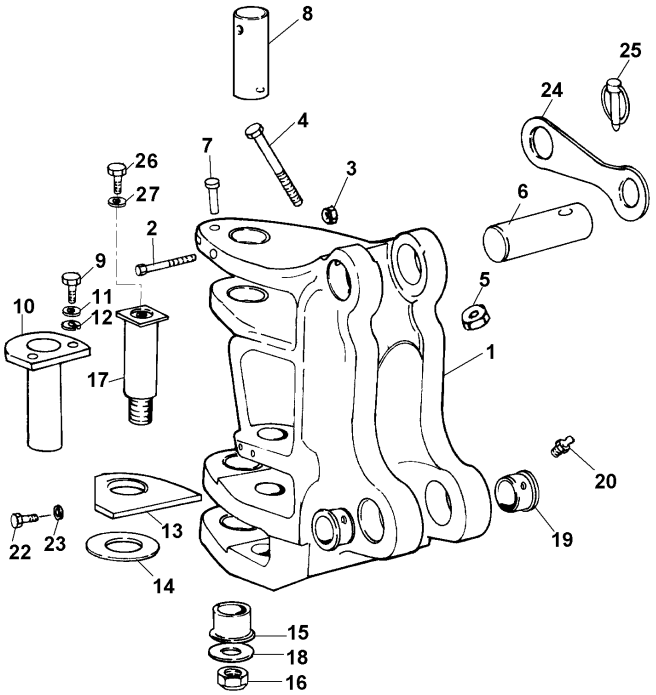

1	3500057M7	**1**	PIVÔ	PIVOT	PIVOTE
2	357035X1	**1**	PARAFUSO	BOLT	PERNO
3	358647X1	**1**	PORCA	NUT	TUERCA
4	339234X1	**1**	PARAFUSO	BOLT	PERNO
5	1441932X1	**1**	PORCA	NUT	TUERCA
6	042765P1	**1**	PINO	PIN	PASADOR
7	364231X1	**1**	PINO	PIN	PASADOR
8	043716P1	**1**	PINO	PIN	PASADOR
9	339401X1	**2**	PARAFUSO	BOLT	PERNO
10	3511550M91	**2**	PINO	PIN	PASADOR
11	3511548M1	**2**	ARRUELA	WASHER	ARANDELA
12	390597X1	**2**	ARRUELA	WASHER	ARANDELA
13	042120S1	**1**	CHAPA	PLATE	CHAPA
14	3412413M1	**1**	ARRUELA	WASHER	ARANDELA
15	3411872M1	**1**	ESPAÇADOR	SPACER	PIEZA DISTANCIA
16	366390X1	**1**	PORCA	NUT	TUERCA
17	3411873M91	**1**	PINO	PIN	PASADOR
18	370401X1	**1**	ARRUELA	WASHER	ARANDELA
19	3500047M3	**2**	BUCHA	BUSH	CASQUILLO
20	339608X1	**2**	GRAXEIRA	GREASER	ENGRASADOR
22	353679X1	**2**	PARAFUSO	BOLT	PERNO
23	829185M1	**2**	ARRUELA	WASHER	ARANDELA
24	042763P1	**1**	CLIPE	CLIP	CRAPA RETEN
25	3501765M1	**2**	PINO	PIN	PASADOR
26	353723X1	**1**	PARAFUSO	BOLT	PERNO
27	353758X1	**1**	ARRUELA	WASHER	ARANDELA

Estabilizador
Stabiliser
Estabilizador

Retroescavadeira
Centre Mounted
Retroexcavadora

150-55

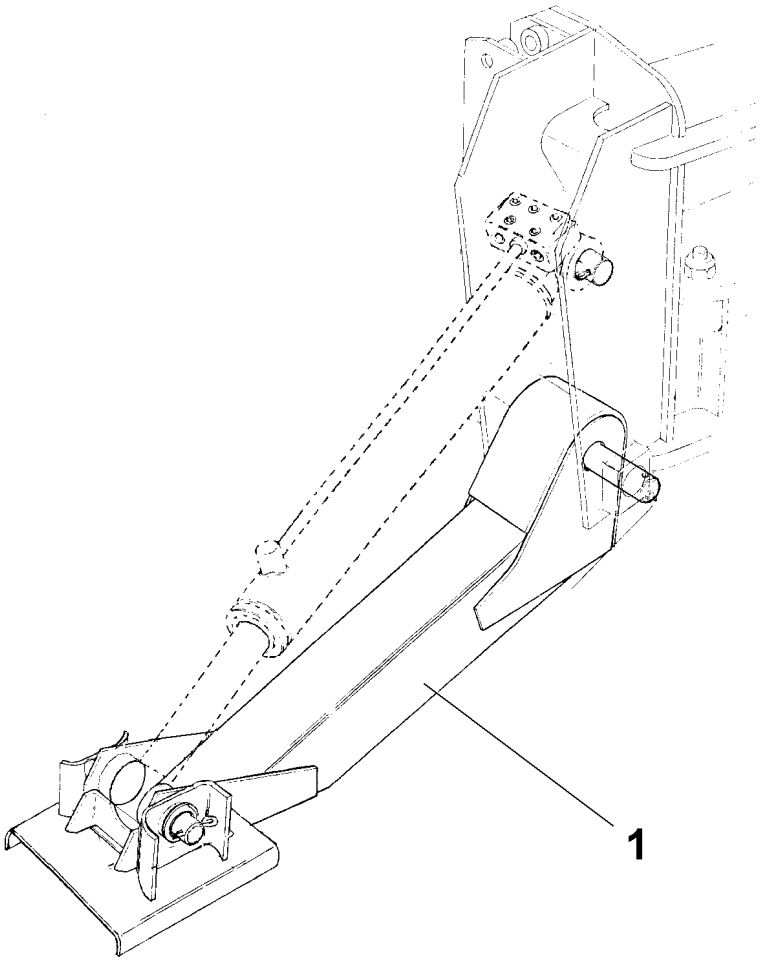

1	043699N1	150-60 No	**1** ESTABILIZADOR	STABILISER	ESTABILIZADOR

Estabilizador
Stabiliser
Estabilizador

150-60

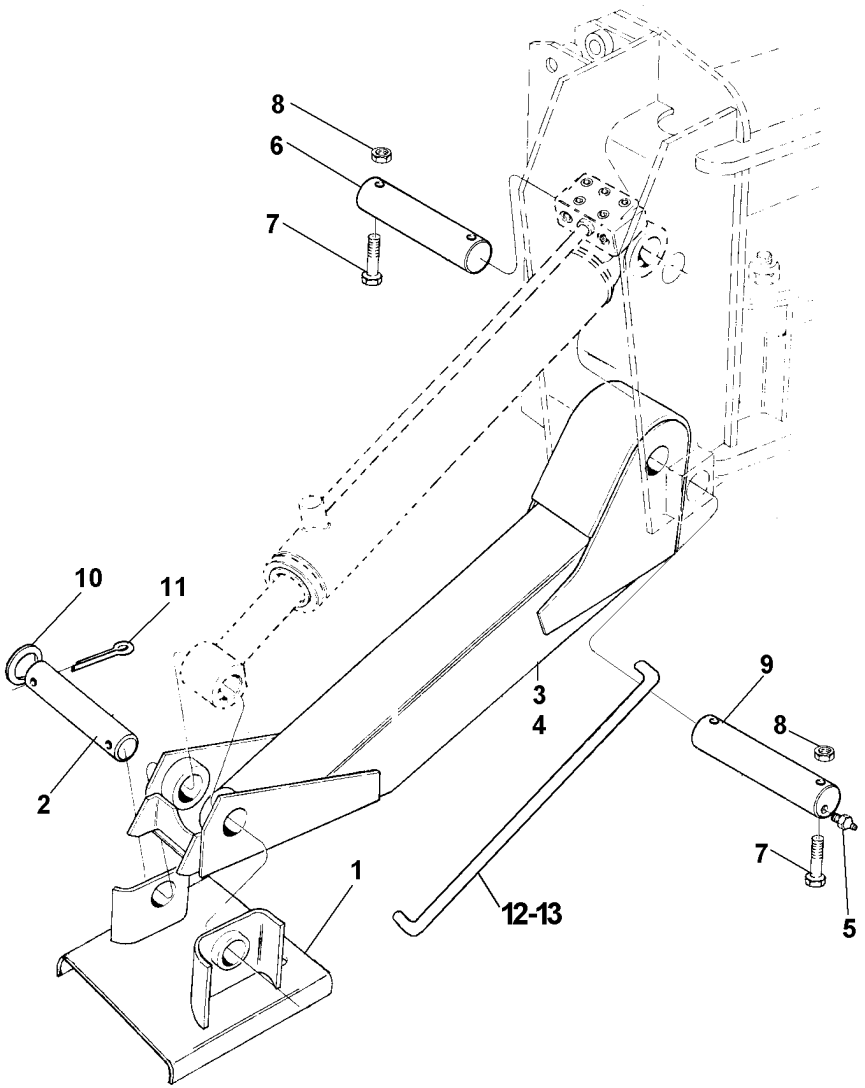

1	028179S1		**2**	SAPATA	SHOE	ZAPATA
2	3411480M1		**2**	PINO	PIN	PASADOR
3	034413N1	150-70 No	**1**	ESTABILIZADOR	STABILISER	ESTABILIZADOR
4	034412N1	150-65 No	**1**	ESTABILIZADOR	STABILISER	ESTABILIZADOR
5	365572X1		**2**	GRAXEIRA	GREASER	ENGRASADOR
6	3411479M1		**2**	PINO	PIN	PASADOR
7	1441106X1		**8**	PARAFUSO	BOLT	PERNO
8	1441932X1		**8**	PORCA	NUT	TUERCA
9	043698P1		**2**	PINO	PIN	PASADOR
10	2801171M1		**4**	ARRUELA	WASHER	ARANDELA
11	354105X1		**4**	CONTRAPINO	DOWEL	CENTRAJE
12	024880P1		**1**	GANCHO	HOOK	GANCHO
13	024881P1		**1**	GANCHO	HOOK	GANCHO

043699N1 **EH73Z017** **CPE96 E01 (1)** **02/04** **150-60**

Estabilizador
Stabiliser
Estabilizador

150-65

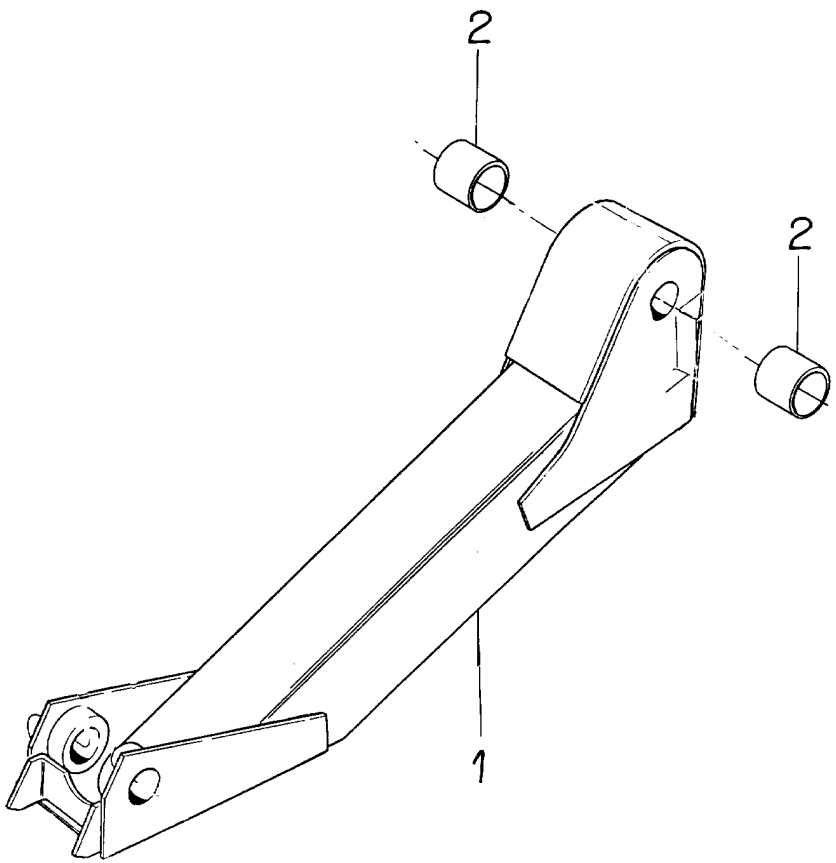

1	2758274M92	**1** CJ. ESTABILIZADO	KIT, STABILISER	ESTABILIZAD JUEG
2	028925P1	**2** BUCHA	BUSH	CASQUILLO

Estabilizador
Stabiliser
Estabilizador

150-70

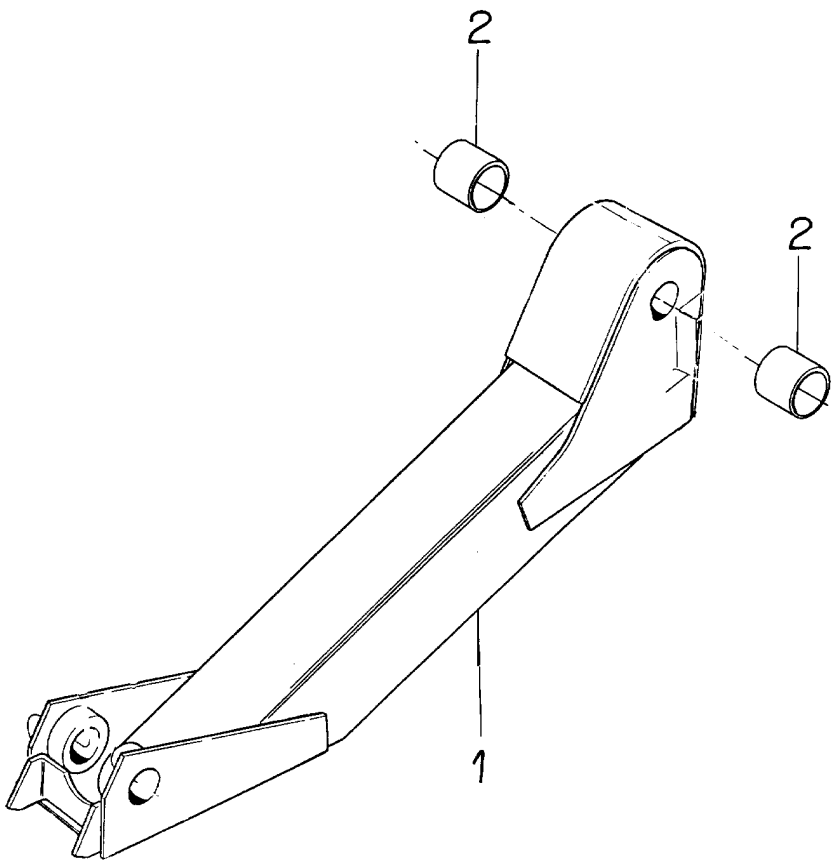

1	2758570M92	**1** CJ. ESTABILIZADO	KIT, STABILISER	ESTABILIZAD JUEG
2	028925P1	**2** BUCHA	BUSH	CASQUILLO

Lanças Levante E Profundidade
Boom End Dipperstick
Agullón Y Brazo De Ataque

Retroescavadeira
Centre Mounted
Retroexcavadora

150-75

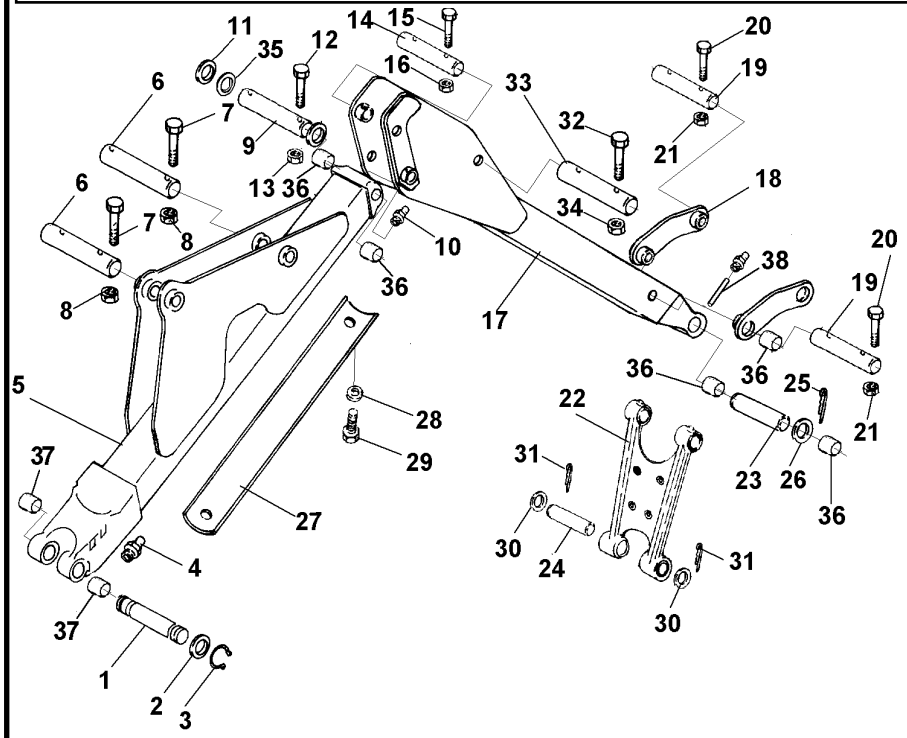

1	3500046M2		**1**	PINO	PIN	PASADOR
2	369114X1		**2**	ARRUELA	WASHER	ARANDELA
3	391129X1		**2**	ANEL TRAVA	CIRCLIP	CIRCULITO
4	339608X1		**2**	GRAXEIRA	GREASER	ENGRASADOR
5	041340S2		**1**	COLUNA	COLUMN	COLUMNA
6	3500037M1		**2**	PINO	PIN	PASADOR
7	3501289M1		**4**	PARAFUSO	BOLT	PERNO
8	1441932X1		**4**	PORCA	NUT	TUERCA
9	3500034M1		**1**	PINO	PIN	PASADOR
10	339608X1		**1**	GRAXEIRA	GREASER	ENGRASADOR
11	3501027M1		**2**	ARRUELA	WASHER	ARANDELA
12	3501289M1		**2**	PARAFUSO	BOLT	PERNO
13	1441932X1		**2**	PORCA	NUT	TUERCA
14	3500036M1		**1**	PINO	PIN	PASADOR
15	3501289M1		**2**	PARAFUSO	BOLT	PERNO
16	1441932X1		**2**	PORCA	NUT	TUERCA
17	041336S1		**1**	BRAÇO	ARM	BRAZO
18	3500023M91		**2**	BRAÇO	ARM	BRAZO
19	3500035M1		**2**	PINO	PIN	PASADOR
20	1441106X1		**4**	PARAFUSO	BOLT	PERNO
21	1441932X1		**4**	PORCA	NUT	TUERCA
22	3501798M93	150-80 No	**1**	BRAÇO	ARM	BRAZO
23	3501769M2		**1**	PINO	PIN	PASADOR
24	3501769M2		**1**	PINO	PIN	PASADOR
25	354095X1		**2**	PINO	PIN	PASADOR
26	3501790M1		**2**	ARRUELA	WASHER	ARANDELA
27	3500301M1		**1**	PROTETOR	PROTECTOR	PROTECTOR
28	037201P1		**2**	ESPAÇADOR	SPACER	PIEZA DISTANCIA
29	354393X1		**2**	PARAFUSO	BOLT	PERNO
30	3501790M1		**2**	ARRUELA	WASHER	ARANDELA
31	354095X1		**2**	PINO	PIN	PASADOR
32	3500036M1		**1**	PINO	PIN	PASADOR
33	3501289M1		**2**	PARAFUSO	BOLT	PERNO
34	1441932X1		**2**	PORCA	NUT	TUERCA
35	044944P1		**1**	ARRUELA	WASHER	ARANDELA
36	3500009M3		**6**	BUCHA	BUSH	CASQUILLO
37	3501015M2		**2**	BUCHA	BUSH	CASQUILLO
38	3504012M1		**1**	ADAPTADOR	ADAPTOR	ADAPTADOR

Suporte
Support
Soporte

150-80

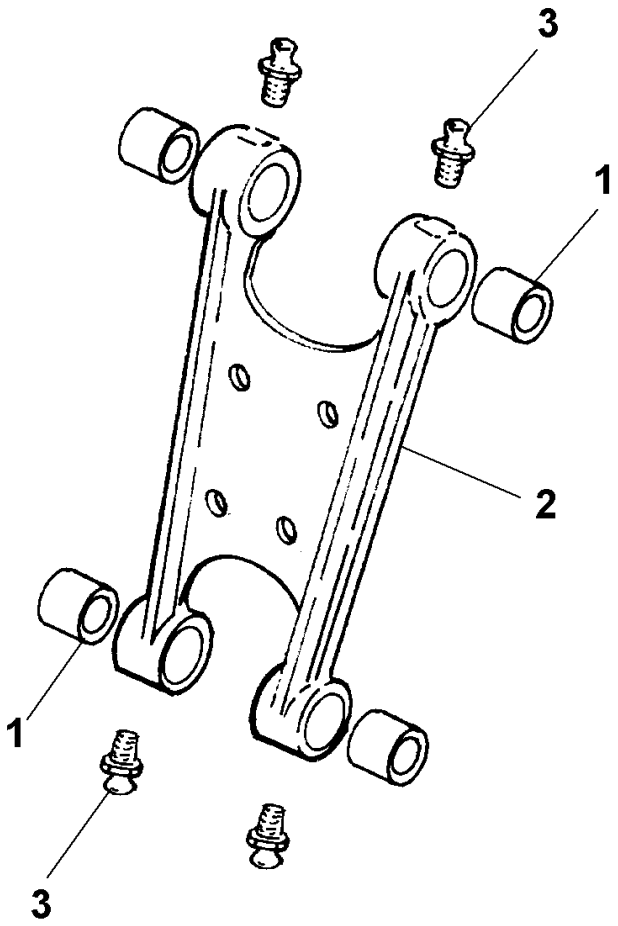

1	3500009M3	**4** BUCHA	BUSH	CASQUILLO
2	3501799M2	**1** BRAÇO	ARM	BRAZO
3	339608X1	**4** GRAXEIRA	GREASER	ENGRASADOR

Barra
Bar
Barra

150-85

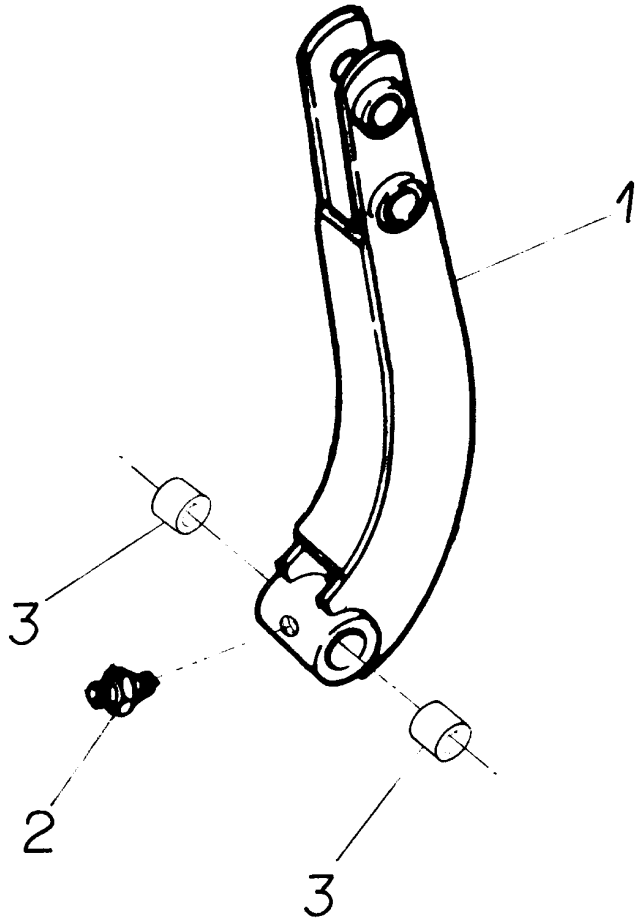

1	039871S1	**1** CJ. BARRA	KIT, DRAWBAR	JGO.BARRA TIRO
2	365572X1	**1** GRAXEIRA	GREASER	ENGRASADOR
3	862627M2	**2** BUCHA	BUSH	CASQUILLO

Alavanca
Lever
Palanca

150-90

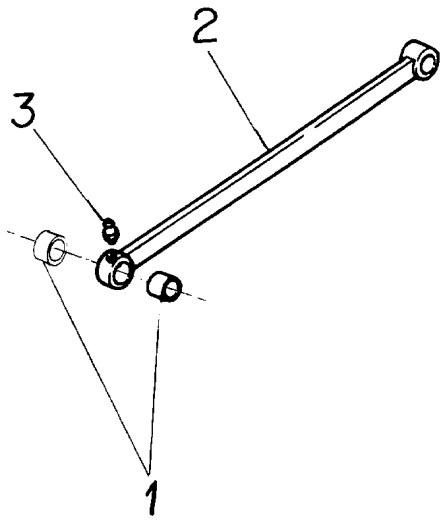

1	862627M2	**4** BUCHA	BUSH	CASQUILLO
2	862632M91	**1** ALAVANCA	LEVER	PALANCA
3	365572X1	**2** GRAXEIRA	GREASER	ENGRASADOR

Caçamba	**30"**	**150-95**
Bucket	**30"**	
Cucharón	**30"**	

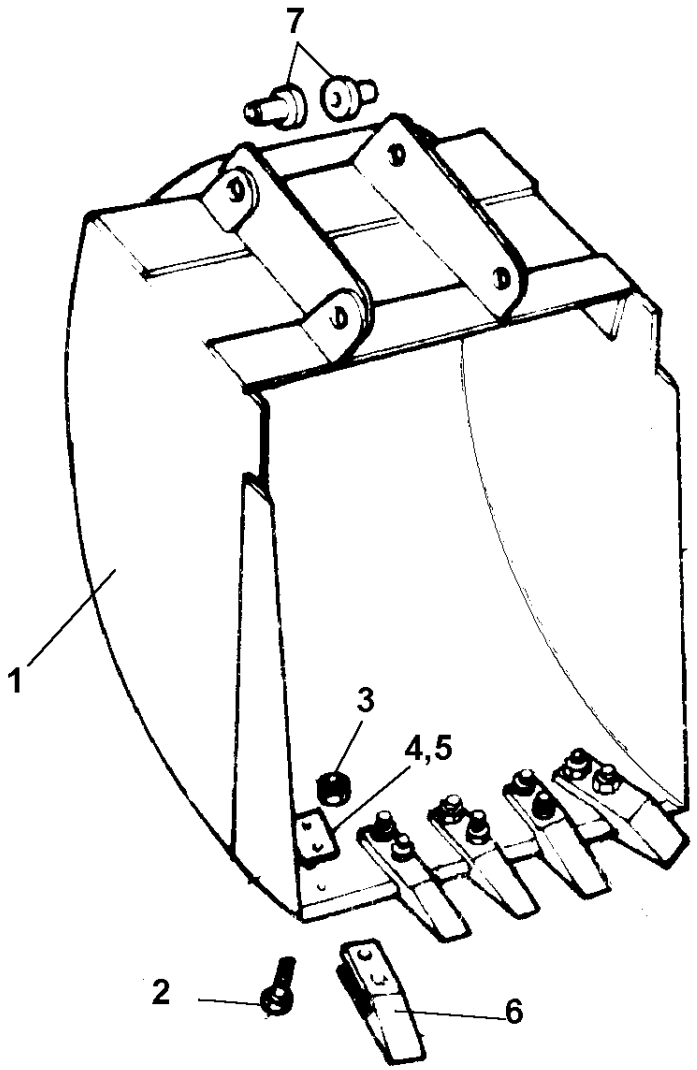

1	035715S2	**1**	CAÇAMBA	BUCKET	CUCHARA
2	353915X1	**10**	PARAFUSO	BOLT	PERNO
3	368123X1	**10**	PORCA	NUT	TUERCA
4	862738M1	**QN**	ESPAÇADOR	SPACER	PIEZA DISTANCIA
5	862739M1	**QN**	ESPAÇADOR	SPACER	PIEZA DISTANCIA
6	3585860M1	**5**	DENTE	TOOTH	BRAZO CULTIVADOR
7	3501770M2	**4**	BUCHA	BUSH	CASQUILLO

R0175008 EO32Z001 CPE96 E01 (1) 02/04 150-95

Caçamba	**24"**	**150-100**
Bucket	**24"**	
Cucharón	**24"**	

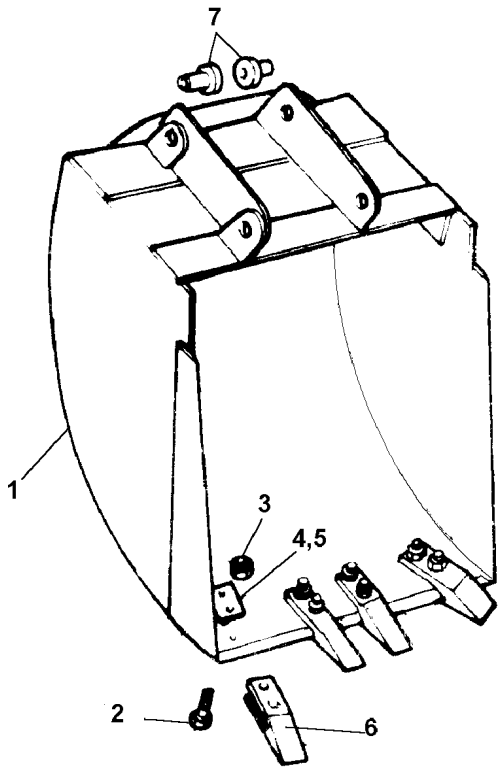

1	035853S2	**1**	CAÇAMBA	BUCKET	CUCHARA
2	353915X1	**8**	PARAFUSO	BOLT	PERNO
3	368123X1	**8**	PORCA	NUT	TUERCA
4	862738M1	**QN**	ESPAÇADOR	SPACER	PIEZA DISTANCIA
5	862739M1	**QN**	ESPAÇADOR	SPACER	PIEZA DISTANCIA
6	3585860M1	**4**	DENTE	TOOTH	BRAZO CULTIVADOR
7	3501770M2	**4**	BUCHA	BUSH	CASQUILLO

Caçamba	**12"**	**150-105**
Bucket	**12"**	
Cucharón	**12"**	

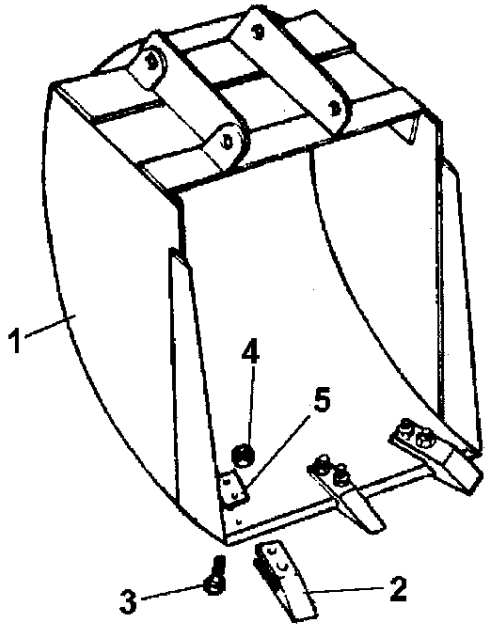

1	044937S1	**1**	CAÇAMBA	BUCKET	CUCHARA
2	3585860M1	**3**	DENTE	TOOTH	BRAZO CULTIVADOR
3	353915X1	**6**	PARAFUSO	BOLT	PERNO
4	353427X1	**6**	PORCA	NUT	TUERCA
5	862738M1	**X**	ESPAÇADOR	SPACER	PIEZA DISTANCIA
5	862739M1	**X**	ESPAÇADOR	SPACER	PIEZA DISTANCIA

Caçamba	**18"**	**150-110**
Bucket	**18"**	
Cucharón	**18"**	

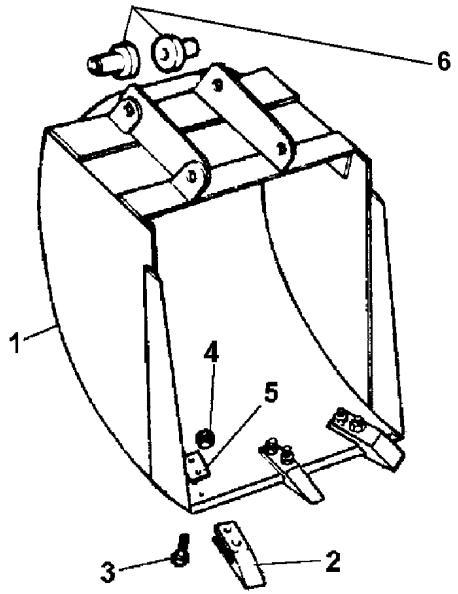

1	047461S1	**1** CAÇAMBA	BUCKET	CUCHARA
2	3585860M1	**3** DENTE	TOOTH	BRAZO CULTIVADOR
3	353915X1	**6** PARAFUSO	BOLT	PERNO
4	368123X1	**6** PORCA	NUT	TUERCA
5	862738M1	**QN** ESPAÇADOR	SPACER	PIEZA DISTANCIA
5	862739M1	**QN** ESPAÇADOR	SPACER	PIEZA DISTANCIA
6	3501770M2	**4** BUCHA	BUSH	CASQUILLO