M0065284-00 (es-xl)
May 2016
(Traducido: Junio 2016)

RUTHZIL TRATOR COMERCIAL DE PEÇAS LTDA 11 97083-6812 ROLANDO CITRANGULO

Manual de piezas

966L Cargadores de Ruedas

FRS1-UP (Máquina)
WYE1-UP (Motor)
NA51-UP (Transmisión)
NA61-UP (Transmisión)
TXT1-UP (Convertidor de par)

Impulsado por C7.1 Motor

Información del Producto/Distribuidor

Nota: Para saber la ubicación de las placas de identificación del producto, ver la sección “Información sobre identificación del producto” en el Manual de Operación y Mantenimiento.

Fecha de entrega: _____

Información del producto

Modelo: _____

Número de identificación del producto: _____

Número de serie del motor: _____

Número de serie de la transmisión: _____

Número de serie del generador: _____

Números de serie de los accesorios: _____

Información sobre los accesorios: _____

Número del equipo del cliente: _____

Número del equipo del distribuidor: _____

Información del distribuidor

Nombre: _____ Sucursal: _____

Dirección: _____

_____

_____

	Comunicación con el distribuidor	Número de teléfono	Horas
Ventas:			
Piezas:			
Servicio:			

NOTAS

CONTENIDO

NOMBRE PÁGINA

INFORMACIÓN GENERAL A9

ALTERNATIVAS DE REPARACIÓN A13

ADITIVOS DE REFRIGERANTE SUPLEMENTARIOS A14

PIEZAS DE MANTENIMIENTO A15

ÍNDICE A21

CONFIGURACIÓN DE LA MÁQUINA 1
- CONFIGURACIÓN DEL CHASIS 1
- CONFIGURACIÓN PARA TIEMPO FRÍO 1
- CONFIGURACIÓN COMÚN 3
- CONFIGURACIÓN DE CONFIGURACIÓN 4
- CONFIGURACIÓN DE CONVERSIÓN DE CERTIFICACIÓN 4
- CONFIGURACIÓN DE DISTRIBUCIÓN 5
- CONFIGURACIÓN ESPECIAL DE CARGADOR DE RUEDAS 5

CONFIGURACIÓN DEL MOTOR 6
- CONFIGURACIÓN DE MOTOR COMPLETO 6
- CONFIGURACIÓN DE MOTOR BÁSICA 9
- CONFIGURACIÓN DE INSTALACIÓN DEL MOTOR 11

MOTOR BÁSICO 12
- GRUPO DE CORREA ONDULADA 12
- GRUPO DE ÁRBOL DE LEVAS 13
- GRUPO DE TAPA DEL BLOQUE DE CILINDROS Y MONTAJE 14
- GRUPO DE CUBIERTA DE MOTOR 16
- GRUPO DE TAPA DE CAJA DELANTERA 17
- GRUPO DE CUBIERTA DE INSONORIZACIÓN 20
- GRUPO DE TAPA DEL MECANISMO DE VÁLVULA 21
- GRUPO DE CIGÜEÑAL 23
- GRUPO DE BLOQUE DE CILINDRO 24
- CONJUNTO DE CULATA DE CILINDRO 27
- GRUPO DE CULATA DE CILINDRO 29
- GRUPO DE AMORTIGUADOR 33
- GRUPO DE MANDO DEL ACCESORIO 34
- GRUPO DE TORNILLERÍA DE CULATA DE CILINDRO 35
- GRUPO DE TORNILLERÍA DE AMORTIGUADOR Y POLEA 36
- GRUPO DE VOLANTE 37
- GRUPO DE ENGRANAJE DELANTERO 38
- GRUPO DE PROTECTOR DE CORREA 39
- GRUPO DE CAJA DEL VOLANTE 40
- GRUPO DE CAJA DELANTERA 42
- GRUPO DE LEVANTAMIENTO DEL MOTOR 43
- GRUPO DE MONTAJE DEL ALTERNADOR Y COMPRESOR 44
- GRUPO DE MONTAJE DEL MOTOR Y DE LA TRANSMISIÓN 45
- GRUPO DE MONTAJE DEL MOTOR DE ARRANQUE 47
- GRUPO DE COLECTOR DE ACEITE 48
- GRUPO DE TAPÓN DE BLOQUE DE MOTOR 51
- GRUPO DE TAPÓN DE CULATA DE CILINDRO 53
- GRUPO DE TAPÓN DE MOTOR 54
- GRUPO DE POLEA DE CIGÜEÑAL 56
- GRUPO DE BALANCÍN 57
- GRUPO DE SELLO DEL CIGÜEÑAL 59
- GRUPO DE SOPORTE DEL MOTOR 60
- GRUPO DE MECANISMO DE VÁLVULAS 61

SISTEMA DE LUBRICACIÓN 63
- GRUPO DE FILTRO DE ACEITE DEL MOTOR 63
- GRUPO DE ELIMINACIÓN DE VAPORES 65
- GRUPO DE MEDIDOR DE NIVEL DE ACEITE (VARILLA DE MEDICIÓN) 66
- GRUPO DE TUBERÍAS DE ACEITE DEL MOTOR 69
- GRUPO DE TUBERÍAS DE DRENAJE DEL ACEITE DEL MOTOR 70
- GRUPO DE TUBERÍAS DE ACEITE DEL TURBOCOMPRESOR 71
- GRUPO DE BOMBA DEL ACEITE DE MOTOR 72

SISTEMA DE ENFRIAMIENTO 74
- GRUPO DE ENFRIADOR DE ACEITE DEL MOTOR 74
- GRUPO DE CUBIERTA DE TUBERÍAS DE AGUA 75
- GRUPO DE CODO DE AGUA 77
- GRUPO DE VENTILADOR DE SUCCIÓN 78
- GRUPO DE TORNILLERÍA DE BOMBA DE AGUA 84
- GRUPO DE BASTIDOR DE RADIADOR 85

CONTENIDO

NOMBRE PÁGINA

GRUPO DE PROTECTOR DE VENTILADOR 88
GRUPO DE TUBERÍAS DEL ENFRIADOR DE ACEITE 89
GRUPO DE TUBERÍAS DE AGUA 92
GRUPO DE BOMBA DE AGUA 96
GRUPO DE RADIADOR Y POSENFRIADOR 97
GRUPO DE REGULADOR DE TEMPERATURA 99
GRUPO DE SOPORTE DE RADIADOR 100
GRUPO DE TANQUE DE REFRIGERANTE 104

SISTEMA DE ADMISIÓN Y ESCAPE DE AIRE 105
GRUPO DE FILTRO DE AIRE 105
GRUPO DE TAPA DE FILTRO DE AIRE 107
GRUPO DE EXPULSOR DE POLVO 108
CONJUNTO DE ELEMENTO DE FILTRO DE AIRE 109
GRUPO DE TUBERÍAS DE AIRE 110
GRUPO DE TUBERÍAS DE ESCAPE 117
GRUPO DE MÚLTIPLE DE ESCAPE 118
GRUPO DE MÚLTIPLE DE ADMISIÓN 119
GRUPO DE MONTAJE DEL FILTRO DE AIRE 120
GRUPO DE SILENCIADOR 122
CONJUNTO DE ANTEFILTRO 124
GRUPO DE ANTEFILTRO 125
GRUPO DE PROTECTOR TÉRMICO 132
GRUPO DE ESPACIADOR DE ADMISIÓN DE AIRE 133
GRUPO DE TURBOCOMPRESOR 134
GRUPO DE VÁLVULA DE SOLENOIDE 136

SISTEMA DE COMBUSTIBLE 137
GRUPO DE BASE DE FILTRO DE COMBUSTIBLE 137
GRUPO DE TAPA DEL TUBO DE LLENADO DE COMBUSTIBLE 138
GRUPO DE TORNILLERÍA DE BOMBA DE INYECCIÓN DE COMBUSTIBLE 139
GRUPO DE FILTRO DE COMBUSTIBLE 140
GRUPO DE TUBERÍAS DE COMBUSTIBLE 141
GRUPO DE TUBERÍAS DEL FILTRO DE COMBUSTIBLE 147

NOMBRE PÁGINA

GRUPO DE MÚLTIPLE DE COMBUSTIBLE 150
GRUPO DE MONTAJE DEL FILTRO DE COMBUSTIBLE 151
GRUPO DE BOMBA DE INYECCIÓN DE COMBUSTIBLE 152
GRUPO DE BOMBA DE CEBADO DE COMBUSTIBLE 158
GRUPO DE BOMBA DE COMBUSTIBLE PRIMARIO Y FILTRO PRIMARIO 159
GRUPO DE CONDUCTO DE COMBUSTIBLE 160
GRUPO DE TANQUE Y MONTAJE DE COMBUSTIBLE 163
GRUPO DE TANQUE DE COMBUSTIBLE 164
GRUPO DE VÁLVULA DE RETENCIÓN 166

SISTEMA ELÉCTRICO Y DE ARRANQUE 169
GRUPO DE ALARMA 169
GRUPO DE ALTERNADOR DE CARGA 171
GRUPO DE BATERÍA Y CABLES 172
GRUPO DE CONTROL Y MONTAJE DEL MOTOR ELEK 185
GRUPO DE CONTROL DE AUTOEXCAVACIÓN 186
GRUPO DE CONTROL DE COMUNICACIÓN 187
CONFIGURACIÓN ELÉCTRICA 191
GRUPO DE SISTEMA ELECTRÓNICO DE COMUNICACIÓN 192
GRUPO DE SISTEMA ELECTRÓNICO DEL IMPLEMENTO 193
GRUPO DE SISTEMA ELECTRÓNICO DE LA MÁQUINA 193
GRUPO DE SISTEMA ELECTRÓNICO DEL MONITOR 193
GRUPO DE SISTEMA ELECTRÓNICO DEL TREN DE FUERZA 194
CONJUNTO DE MAZO DE CABLES DE LA CABINA 195
CONJUNTO DE MAZO DE CABLES DEL CHASIS 198
CONJUNTO DE MAZO DE CABLES DE CONTROL 201
CONJUNTO DE MAZO DE CABLES DE MOTOR 203
CONJUNTO DE MAZO DE CABLES DELANTERO 207
CONJUNTO DE MAZO DE CABLES DE CHASIS DELANTERO 209

CONTENIDO

NOMBRE PÁGINA

CONJUNTO DE MAZO DE CABLES DE CALEFACCIÓN Y AIRE ACONDICIONADO 210
CONJUNTO DE MAZO DE CABLES DE LUCES 211
CONJUNTO DE MAZO DE CABLES DEL MOTOR 212
CONJUNTO DE BOMBA 212
MAZO DE CABLES DE RADIO 213
CONJUNTO DE MAZO DE CABLES DE SENSOR 213
CONJUNTO DE MAZO DE CABLES DE LA DIRECCIÓN 218
CONJUNTO DE MAZO DE CABLES DE INTERRUPTOR 219
CONJUNTO DE MAZO DE CABLES 220
GRUPO DE CALENTADOR DE AGUA DE LAS CAMISAS 221
GRUPO DE INSTALACIÓN DE COMUNICACIÓN 223
GRUPO DE REFLECTOR 224
GRUPO DE LUCES DELANTERAS Y DE SEÑAL 225
CONFIGURACIÓN DE ILUMINACIÓN DEL REFLECTOR 229
GRUPO DE REFLECTOR 230
GRUPO DE ILUMINACIÓN DE REFLECTOR Y SEÑAL 235
GRUPO DE ILUMINACIÓN DE BALIZA DE ADVERTENCIA 237
GRUPO DE TABLERO DE INTERRUPTORES 239
CONJUNTO DE PLACA DE ESCOBILLAS 240
GRUPO DE PROTECCIÓN DE CABLES 241
GRUPO DE RELÉS 244
GRUPO DE SENSOR Y MONTAJE DE POSICIÓN DE LEVANTAMIENTO 245
GRUPO DE SENSOR Y MONTAJE DE POSICIÓN DE INCLINACIÓN 247
GRUPO DE SENSOR DE MOTOR 249
GRUPO DE SENSOR DE NIVEL DE LÍQUIDO 251
GRUPO DE SENSOR DE POSICIÓN 252
GRUPO DE SENSOR DE PRESIÓN 254
GRUPO DE SENSOR DE VELOCIDAD 258
GRUPO DE SENSOR DE TEMPERATURA 260
GRUPO DE AUXILIAR DE ARRANQUE CON ÉTER 262
GRUPO DE INTERRUPTOR DE DESCONEXIÓN 268

NOMBRE PÁGINA

GRUPO DE INTERRUPTOR MAGNÉTICO 269
GRUPO DE INTERRUPTOR DE CARGA ÚTIL DE ALMACENAMIENTO 272
GRUPO DE INTERRUPTOR DE PRESIÓN 273
GRUPO DE INTERRUPTOR DEL ACOPLADOR RÁPIDO 274
GRUPO DE INTERRUPTOR BASCULANTE 275
GRUPO DE INTERRUPTOR DE ARRANQUE 277
GRUPO DE INTERRUPTOR DE VOLQUETE 278
GRUPO DE VÁLVULA DE ARRANQUE CON ÉTER 279
GRUPO DE CABLES DE CONTROL DEL ACCIONADOR 280
GRUPO DE CABLES DE CONTROL DE LUBRICACIÓN AUTOMÁTICA 282
GRUPO DE CABLES DE TEMPERATURA DEL EJE 283
GRUPO DE CABLES DE FRENO 285
GRUPO DE CABLES DE LA CABINA 286
GRUPO DE CABLES DE CÁMARA 293
GRUPO DE CABLES DEL CHASIS 296
GRUPO DE CABLES DE CONTROL 304
GRUPO DE CABLES DEL SISTEMA ELECTRÓNICO 310
GRUPO DE CABLES DEL MOTOR 312
GRUPO DE CABLES DELANTEROS 314
GRUPO DE CABLES DE LA DIRECCIÓN SECUNDARIA 317
GRUPO DE CABLES DEL SENSOR 321
GRUPO DE CABLES DE INYECTOR UNITARIO 328
GRUPO DE CABLES DE VÁLVULA 329

TREN DE FUERZA 330
CONFIGURACIÓN DE EJE FIJO 330
CONFIGURACIÓN DE EJE FIJO Y OSCILANTE 334
CONFIGURACIÓN DE EJE OSCILANTE 337
GRUPO DE EJE OSCILANTE 339
GRUPO DE FRENO Y PLANETARIO 341
GRUPO DE CAJA Y PIEZAS DEL PLANETARIO 351
GRUPO DE CONTROL DE TRABA DEL DIFERENCIAL 353
GRUPO DE CONTROL DE SIST. HIDR. DE LA TRANSMISIÓN 358

CONTENIDO

NOMBRE PÁGINA

GRUPO DE ENFRIADOR DE ACEITE DE TRANSMISIÓN 363
GRUPO DE CUBIERTA DE TAPA DE LLENADO DE ACEITE DE TRANSMISIÓN 364
GRUPO DE DIFERENCIAL 365
GRUPO DE DRENAJE ECOLÓGICO 369
GRUPO DE LLENADO DE ACEITE DEL TREN DE FUERZA 370
GRUPO DE FILTRO Y TUBERÍAS DEL CONVERTIDOR DE PAR 374
GRUPO DE FILTRO DE ACEITE 378
GRUPO DE CORONA CÓNICA Y PIÑÓN 380
GRUPO DE ENGRANAJE DE TRANSFERENCIA DE SALIDA 388
GRUPO DE INTERCAMBIADOR DE CALOR DE EJE 392
GRUPO DE CAJA DE EJE 394
GRUPO DE CAJA DE EJE FIJO 414
GRUPO DE CAJA DE EJE OSCILANTE 417
GRUPO DE TUBERÍAS DEL ENFRIADOR DE ACEITE DEL EJE 426
GRUPO DE TUBERÍAS DEL ENFRIADOR DEL CONVERTIDOR DE PAR 427
GRUPO DE MÚLTIPLE DE CONTROL 429
GRUPO DE MONTAJE DE EJE 432
GRUPO DE MONTAJE DE ARO 433
GRUPO DE PLANETARIO DE TRANSMISIÓN 434
CONFIGURACIÓN DEL TREN DE FUERZA 442
CONFIGURACIÓN DE ARO 442
GRUPO DE ARO DESMONTABLE 443
GRUPO DE EJE MOTRIZ 445
GRUPO DE UNIÓN DESLIZANTE 447
GRUPO DE CRUCETA Y COJINETE 448
CONFIGURACIÓN DE NEUMÁTICO Y ARO 449
GRUPO DE CONVERTIDOR DE PAR Y CAJA 451
GRUPO DE CONVERTIDOR DE PAR 453
CONFIGURACIÓN DE LA TRANSMISIÓN 454
GRUPO DE UNIÓN UNIVERSAL 455
GRUPO DE VÁLVULA MODULADORA 456
GRUPO DE VÁLVULA DE ALIVIO 461
GRUPO DE VÁLVULA DE SOLENOIDE 462

NOMBRE PÁGINA

GRUPO DE VÁLVULA DE NEUMÁTICO 465

BASTIDOR Y CAJA 466
GRUPO DE ACCIONADOR DE POTENCIA 466
GRUPO DE DEFLECTOR 468
GRUPO DE BLOQUE DE LIMITADOR DE OSCILACIÓN DEL EJE 470
GRUPO DE MAZA DE BASTIDOR DEL CARGADOR 471
GRUPO DE MAZA DE BASTIDOR TRASERO 474
CONJUNTO DE CAJA DE BATERÍA 481
GRUPO DE CAJA DE BATERÍA 483
GRUPO DE SOPORTE DE MONTAJE 491
GRUPO DE CONTRAPESO 492
GRUPO DE TAPA Y TAPÓN 496
GRUPO DE DEFLECTOR DE GUARDABARROS 499
GRUPO DE PUERTA DE ACCESO 500
GRUPO DE RECINTO DE PLATAFORMA 504
GRUPO DE RECINTO DE CENTRO DE SERVICIOS 505
GRUPO DE EXTENSIÓN DE GUARDABARROS 507
CONFIGURACIÓN DE GUARDABARROS 508
CONFIGURACIÓN DE GUARDABARROS PARA DESPLAZAMIENTO 508
GRUPO DE GUARDABARROS 509
GRUPO DE GUARDABARROS PARA DESPLAZAMIENTO 514
GRUPO DE PLANCHA DE PISO 516
CONJUNTO DE BASTIDOR DEL CARGADOR 517
CONJUNTO DE BASTIDOR TRASERO 518
GRUPO DE PARRILLA DE RADIADOR 523
GRUPO DE PROTECTOR INFERIOR 525
GRUPO DE PROTECTOR DELANTERO 527
GRUPO DE PROTECTOR DE DIRECCIÓN Y ENGANCHE 528
GRUPO DE PROTECTOR DEL BASTIDOR DEL CARGADOR 529
GRUPO DE PROTECTOR DE BARRO 532
GRUPO DE PROTECTOR DEL TREN DE FUERZA 534
GRUPO DE PROTECTOR TRASERO 536

CONTENIDO

NOMBRE PÁGINA

GRUPO DE PASAMANOS 537
GRUPO DE TORNILLERÍA DE BASTIDOR DE CARGADOR 539
GRUPO DE TORNILLERÍA DE MONTAJE 540
GRUPO DE TORNILLERÍA DE BASTIDOR TRASERO 542
GRUPO DE PESTILLO DE ARTICULACIÓN 543
GRUPO DE CAPÓ 545
CONFIGURACIÓN DE ESCALERA Y GUARDABARROS 550
GRUPO DE ESCALERILLA 552
GRUPO DE PESTILLO 559
GRUPO DE TUBERÍAS DE LUBRICACIÓN AUTOMÁTICA 560
GRUPO DE TUBERÍAS DE ENGRASE 569
GRUPO DE ESLABÓN DE TRABA DEL BASTIDOR DE LA DIRECCIÓN 573
CONFIGURACIÓN DE LUBRICACIÓN AUTOMÁTICA 574
CONJUNTO DE PANEL LATERAL 576
GRUPO DE PANEL DE CAPÓ 577
GRUPO DE PANEL LATERAL 580
GRUPO DE PANEL DE INSONORIZACIÓN 584
CONJUNTO DE PLACA DE MONTAJE 585
GRUPO DE PLATAFORMA DE SERVICIO 587
GRUPO DE BOMBA DE LUBRICACIÓN Y MONTAJE 595
GRUPO DE BOMBA DE LUBRICACIÓN 596
GRUPO DE BLINDAJE DEL COMPARTIMIENTO DEL MOTOR 598
GRUPO DE ESCALÓN 600
GRUPO DE SOPORTE DE CAPÓ 604
GRUPO DE SOPORTE DE VÁLVULA Y FILTRO 608
CONFIGURACIÓN DE INSONORIZACIÓN 611
GRUPO DE INCLINACIÓN DEL CAPÓ 612
GRUPO DE VÁLVULA Y TUBERÍAS DE LUBRICACIÓN 614
GRUPO DE VÁLVULA DE DISTRIBUCIÓN DE LUBRICANTE 615

SISTEMA DE FRENADO 621
GRUPO DE ACUMULADOR DE FRENO 621
GRUPO DE ACUMULADOR HIDRÁULICO 623
GRUPO DE FRENO DE ESTACIONAMIENTO 624

NOMBRE PÁGINA

GRUPO DE CONTROL DEL FRENO DE PIE 626
GRUPO DE CONTROL DE FRENO DE SERVICIO 628
GRUPO DE MÚLTIPLE DE CONTROL 636
GRUPO DE VÁLVULA DE CONTROL DEL FRENO 637
GRUPO DE VÁLVULA DE SOLENOIDE 638

SISTEMA DE LA DIRECCIÓN 640
GRUPO DE CILINDRO DE LA DIRECCIÓN 640
GRUPO DE TUBERÍAS DE LA DIRECCIÓN SECUNDARIA 645
GRUPO DE TUBERÍAS DE LA DIRECCIÓN 648
GRUPO DE MONTAJE DE CILINDRO DE LA DIRECCIÓN 657
GRUPO DE BOMBA DE LA DIRECCIÓN SECUNDARIA Y MONTAJE 658
GRUPO DE BOMBA DE MANDO ELÉCTRICO 659
CONFIGURACIÓN DE DIRECCIÓN 661
CONFIGURACIÓN DE DIRECCIÓN ESTÁNDAR 661
GRUPO DE VÁLVULA DE DIRECCIÓN SECUNDARIA 662
GRUPO DE VÁLVULA DE LANZADERA 664
GRUPO DE VÁLVULA DE LA DIRECCIÓN 665
GRUPO DE VÁLVULA DEL NEUTRALIZADOR DE LA DIRECCIÓN 669
GRUPO DE VÁLVULA DE DESCARGA 670

SISTEMA HIDRÁULICO 671
GRUPO DE CONTROL DE AMORTIGUACIÓN Y TUBERÍAS 671
CONFIGURACIÓN DE CONTROL DE VENTILADOR 673
GRUPO DE CILINDRO DE LEVANTAMIENTO 674
GRUPO DE CILINDRO DE INCLINACIÓN 682
GRUPO DE FILTRO DE ACEITE 686
GRUPO DE PROTECTOR DE CILINDRO DE LEVANTAMIENTO 688
GRUPO DE PROTECTOR DE CILINDRO DE INCLINACIÓN 690
GRUPO DE CABEZA DE BOMBA 694
CONFIGURACIÓN HIDRÁULICA 695
GRUPO DE TUBERÍAS DEL ACOPLADOR 698

CONTENIDO

NOMBRE PÁGINA

GRUPO DE TUBERÍAS DELANTERAS 703
GRUPO DE TUBERÍAS HIDRÁULICAS 705
GRUPO DE TUBERÍAS DEL ENFRIADOR DE ACEITE HIDRÁULICO 714
GRUPO DE TUBERÍAS DEL CILINDRO DE LEVANTAMIENTO 726
GRUPO DE TUBERÍAS DEL CILINDRO DE INCLINACIÓN 732
GRUPO DE MÚLTIPLE DE CONTROL 734
GRUPO DE MÚLTIPLE HIDRÁULICO 737
GRUPO DE MÚLTIPLE DE VÁLVULA 738
GRUPO DE BOMBA DEL FRENO Y DEL VENTILADOR HIDRÁULICO Y MONTAJE 741
GRUPO DE BOMBA HIDRÁULICA Y MONTAJE 742
GRUPO DE BOMBA DEL VENTILADOR HIDRÁULICO Y MONTAJE 744
GRUPO DE BOMBA DE ENGRANAJES 746
GRUPO DE BOMBA DE PISTONES 748
GRUPO DE ROTACIÓN DEL MOTOR 757
GRUPO DE BOMBA GIRATORIA 758
GRUPO DE TANQUE Y FILTRO HIDRÁULICOS 760
GRUPO DE TANQUE HIDRÁULICO Y MONTAJE 762
GRUPO DE VÁLVULA Y TUBERÍAS 764
GRUPO DE VÁLVULA DE CONTROL Y MONTAJE 766
GRUPO DE VÁLVULAS DEL ACOPLADOR Y MONTAJE 772
GRUPO DE VÁLVULA DE CONTROL PRINCIPAL Y MONTAJE 774
GRUPO DE VÁLVULA DE RETENCIÓN 782
GRUPO DE VÁLVULA DE RETENCIÓN Y ALIVIO 785
GRUPO DE VÁLVULA DE CONTROL 787
GRUPO DE VÁLVULA DE REPARTO 791
GRUPO DE VÁLVULA DE CONTROL PRINCIPAL 792
GRUPO DE VÁLVULA DE CONTROL DE BOMBA 807
GRUPO DE VÁLVULA DE ALIVIO 811
GRUPO DE VÁLVULA DE SOLENOIDE 813

NOMBRE PÁGINA

GRUPO DE VÁLVULA DE SOLENOIDE Y REDUCCIÓN DE PRESIÓN 814

IMPLEMENTS 815
CONJUNTO DE BRAZO DE LEVANTAMIENTO Y COJINETE 815
CONJUNTO DE BRAZO DE LEVANTAMIENTO 817
GRUPO DE BRAZO DE LEVANTAMIENTO 819
GRUPO DE MAZA DEL BRAZO DE LEVANTAMIENTO 820
CONFIGURACIÓN DE CONTROL DEL CUCHARÓN 822
GRUPO DE PALANCA DE INCLINACIÓN 823
GRUPO DE ESLABÓN DE INCLINACIÓN 830
CONFIGURACIÓN DE VARILLAJE DELANTERO 832

ESTACIÓN DEL OPERADOR 833
GRUPO DE ACONDICIONADOR DE AIRE 833
GRUPO DE BRAZO DE LIMPIAPARABRISAS 839
GRUPO DE POSABRAZOS 840
CONFIGURACIÓN DE LA CABINA 841
CONFIGURACIÓN DE CABINA DE ESTRUCTURA ROPS CERRADA 842
GRUPO DE COMPRESOR DE REFRIGERANTE 843
GRUPO DE CONTROL ELECTROHIDRÁULICO Y MONTAJE 845
GRUPO DE CONTROL DE MANIJA 853
GRUPO DE CONTROL DE MONITOR 857
GRUPO DE CONTROL DE DIRECCIÓN 858
GRUPO DE CONTROL DE TRANSMISIÓN 861
GRUPO DE TAPA DE ACCESO 862
GRUPO DE CUBIERTA DE CABINA 865
GRUPO DE CUBIERTA DE CONSOLA 868
GRUPO DE PANTALLA DEL MONITOR 869
GRUPO DE PUERTA DE CABINA 870
GRUPO DE CONDUCTO DE AIRE DE CABINA 878
GRUPO DE FILTRO DE AIRE DE LA CABINA 881
GRUPO DE BASTIDOR DE VENTANA 882
GRUPO DE ASIDERO 883

CONTENIDO

NOMBRE PÁGINA

GRUPO DE INSTALACIÓN DE LA RADIO 885
JUEGO DE AMORTIGUADOR 886
JUEGO DE MANIJA 887
JUEGO DE COMPRESOR DE AIRE DEL ASIENTO 888
JUEGO DE ACOLCHADO DE ASIENTO 889
JUEGO DE AMORTIGUADOR 890
GRUPO DE REVESTIMIENTO DE CABINA 892
GRUPO DE TUBERÍAS DE AIRE ACONDICIONADO 893
GRUPO DE TUBERÍAS DEL CALENTADOR 896
GRUPO DE PUBLICACIONES 898
GRUPO DE ESPEJO 899
GRUPO DE ESPEJO RETROVISOR 900
GRUPO DE MÓDULO DE TECLADO NUMÉRICO 903
CONFIGURACIÓN DE MONITOR DE CARGA ÚTIL 904
GRUPO DE MOTOR DE LIMPIAPARABRISAS 907
GRUPO DE MONTAJE DE CABINA 911
CONFIGURACIÓN DEL OPERADOR DE LA ESTRUCTURA ROPS CERRADA 913
GRUPO DE BAJOS DEL RESPALDO 914
GRUPO DE TABLERO DE INSTRUMENTOS 915
GRUPO DE PEDAL DEL REGULADOR 917
CONFIGURACIÓN DE LA PLATAFORMA 918
GRUPO DE PLATAFORMA 919
GRUPO DE PLATAFORMA DEL OPERADOR 926
GRUPO DE IMPRESORA DE COMPUTADORA 934
GRUPO DE RADIO 936
GRUPO DE TECHO DE LA CABINA 938
GRUPO DE ESTRUCTURA ROPS CERRADA 939
CONFIGURACIÓN DEL ASIENTO 943
GRUPO DE CINTURÓN DE SEGURIDAD 944
GRUPO DE ASIENTO CON SUSPENSIÓN 948
GRUPO DE FALDÓN DE CABINA 958
GRUPO DE SOPORTE DE ASIENTO 960
GRUPO DE SUSPENSIÓN DE ASIENTO 961
GRUPO DE TANQUE DE LAVAPARABRISAS 964

NOMBRE PÁGINA

GRUPO DE AJUSTE DE CABINA 965
GRUPO DE VÁLVULA DE AGUA 968
GRUPO DE VISOR DE LA CABINA 969
GRUPO DE LAVAPARABRISAS 970
GRUPO DE VENTANA DE CABINA 971
GRUPO DE VENTANA DE PUERTA 974
GRUPO DE VENTANA DELANTERA 978
GRUPO DE VENTANA TRASERA 979
GRUPO DE LIMBIA Y LAVAPARABRISAS 980
GRUPO DE LIMPIAPARABRISAS 982

HERRAMIENTAS 984
GRUPO DE ADAPTADOR DE PUNTA 984
CONFIGURACIÓN DE CUCHARÓN DE USO GENERAL 985
CONJUNTO DE CUCHARÓN DE USO GENERAL 987
CONJUNTO DE CUCHARÓN DE MANIPULACIÓN DE MATERIALES 995
CONJUNTO DE CUCHARÓN PARA ROCAS 997
CONJUNTO DE CUCHARÓN DE ESCORIA 1001
GRUPO DE CUCHARÓN DE USO GENERAL 1003
GRUPO DE CUCHARÓN DE MANIPULACIÓN DE MATERIALES 1007
GRUPO DE CUCHARÓN PARA ROCAS 1008
GRUPO DE PORTAHORQUILLAS 1011
CONFIGURACIÓN DE ACOPLADOR RÁPIDO 1013
GRUPO DE BORDE DE CUCHILLA 1014
GRUPO DE BORDE DE SEGMENTO 1016
GRUPO DE HORQUILLA DE MANIPULACIÓN DE BLOQUE 1017
GRUPO DE HORQUILLA DE PALETA 1018
GRUPO DE PLACA DE DESGASTE 1022
GRUPO DE PROTECTOR DE BORDE 1022
GRUPO DE PUNTA DE ABRASIÓN 1023
GRUPO DE PUNTA DE SERVICIO ADICIONAL 1025
GRUPO DE PUNTA DE USO GENERAL 1026
GRUPO DE PUNTA DE PENETRACIÓN 1027

CONTENIDO

NOMBRE	PÁGINA	NOMBRE	PÁGINA
EQUIPOS Y SUMINISTRO DE SERVICIO	1028		
GRUPO DE CALCOMANÍA	1028		
GRUPO DE TUBERÍAS DE DIAGNÓSTICO	1035		
GRUPO DE PLACA Y CALCOMANÍA	1037		
PLACA DE NÚMERO DE SERIE	1045		
ÍNDICE DEL NÚMERO DE PIEZA	B1		

1. IDENTIFICACIÓN DE LA MÁQUINA

Las máquinas Cat se identifican mediante números de identificación de producto (PIN). Algunos componentes incluidos en una máquina pueden identificarse mediante números de serie (S/N). Entre los componentes típicos a los que se les puede asignar una serie se incluyen motores, transmisiones, tractores topadores y desgarradores. La máquina y el motor se identifican además mediante números de configuración y en algunos casos mediante números de modificación. Estos números se muestran en las placas de identificación de productos y en la placa principal del compartimiento del operador.

Los distribuidores Cat necesitan todos estos números para determinar la identificación exacta de las piezas.

En el primer trimestre de 2001, el número de identificación del producto (PIN) de Cat cambió de 8 a 17 caracteres. A fin de proporcionar una identificación uniforme de los equipos, Caterpillar y otros fabricantes de equipos de construcción están tomando medidas para cumplir con la última versión de la norma de numeración de identificación del producto. Los PIN para máquinas que no se desplazan por carretera se definen en ISO 10261. El nuevo formato de PIN se aplicará a todas las máquinas y grupos electrógenos de Cat. Las placas del PIN y las marcas del bastidor mostrarán el PIN de 17 caracteres. El nuevo formato tendrá el siguiente aspecto:

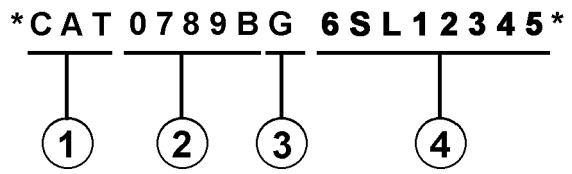

Dónde:

1. Código de fabricación mundial de Caterpillar (caracteres 1-3)

2. Descriptor de la máquina (caracteres 4-8)

3. Carácter de control (carácter 9)

4. Sección de indicador de la máquina (MIS) o número de orden del producto (caracteres 10-17). Estos caracteres se denominaban antes número de serie.

Las máquinas y grupos electrógenos producidos antes del primer trimestre de 2001 mantendrán su formato PIN de 8 caracteres.

Los componentes como motores, transmisiones, ejes, etc. y las herramientas seguirán usando un número de serie (S/N) de 8 caracteres.

2. PEDIDO DE PIEZAS

⚠ ADVERTENCIA

Cuando sean necesarias piezas de repuesto para este producto, Caterpillar recomienda usar piezas de repuesto Cat o piezas con especificaciones equivalentes incluidas dimensiones físicas, tipo, resistencia y material, pero sin limitarse a éstas.

De no respetar esta advertencia se pueden producir fallas prematuras, daños en el producto y lesiones graves o mortales.

Hay piezas de repuesto de calidad de Cat disponibles a través de los distribuidores Cat de todo el mundo. Sus inventarios de piezas están actualizados e incluyen todas las piezas requeridas normalmente para proteger su inversión en máquinas Cat. Los distribuidores pueden ofrecer juegos de reparación o piezas remanufacturadas para permitir la selección de la alternativa de reparación más eficaz para una cierta situación. Al pedir piezas, el pedido debe especificar la cantidad, el número de pieza, el nombre de la pieza y el número de serie/número de identificación del producto de la máquina para las que se necesiten las piezas.

3. ORGANIZACIÓN DEL MANUAL DE PIEZAS

La información del producto en este manual se presenta como "elementos de información" que representan todos los componentes para el modelo específico. La configuración del motor y el grupo de asiento son ejemplos de elementos de información. Los elementos de información están organizados por orden alfabético por nombre de pieza y secundariamente por número de pieza dentro de cada sección importante del manual.

4. TABLA DE CONTENIDO

Al principio del manual se encuentra una tabla de contenido. La tabla de contenido indica cada sección del manual con una lista completa de todos los elementos de información organizados según aparecen en el manual. Los números de página se dan como referencia rápida a las ilustraciones de identificación de piezas detallados y listas de componentes reemplazables.

5. ÍNDICE DE PIEZAS DE MANTENIMIENTO

El índice de piezas de mantenimiento, ubicado cerca del principio del manual, hace referencia a los números de pieza de mantenimiento usados con más frecuencia, con la descripción, la cantidad, dónde se usan y el número de página. Esta información está organizada alfabéticamente por descripción de piezas.

6. ÍNDICE

El índice ubicado cerca de la parte delantera del manual es una lista alfabética de todos los elementos de información incluidos en el manual. Los números de página se dan como referencia rápida a las ilustraciones de identificación de piezas detallados y listas de componentes reemplazables.

7. ÍNDICE DEL NÚMERO DE PIEZA

En la parte de atrás de este manual aparece un índice numérico con todos los números de pieza y de página correspondientes.

8. LEYENDAS

Las leyendas ubicadas al principio de cada elemento de información identifican el número y el nombre de la pieza junto con información descriptiva adicional. La información de PIN y S/N encontrada en cada leyenda debe usarse para seleccionar información correcta para una máquina específica. También se proporciona información sobre opciones de reemplazo en la obra, identificación de componentes de accesorios opcionales y dónde se usa ("parte de").

La primera línea de una leyenda se muestra en unos caracteres más grandes para indicar el principio de un elemento de información. Las leyendas para las páginas adicionales que se puedan necesitar para describir un elemento de información se mostrarán en caracteres estándar e incluirán el término (cont.).

9. PIEZAS NO REEMPLAZABLES

En algunos casos es necesario mostrar las piezas no reemplazables relacionadas con las listas de contenido remplazables de un nivel inferior Estos números de pieza no reemplazables se muestran en cursiva indicando que no están disponibles.

10. NÚMEROS DE REFERENCIA DE LISTA DE PIEZAS

Los números mostrados en la columna del número de referencia corresponden a los números usados en los gráficos relacionados. Se puede añadir un sufijo alfabético a un número de referencia para identificar los artículos de contenido de nivel inferior. Los números mostrados en la columna de referencia gráfica hacen referencia al identificador de número de gráfico mostrado en la esquina inferior izquierda de cada ilustración. El número de referencia del gráfico puede usarse en combinación con el número de referencia del artículo para determinar el número de pieza correcto. Puede haber una omisión intencionada de un número de referencia en una lista de contenido al actualizar la información para reflejar los últimos números de pieza reemplazables.

11. NOMBRES DE PIEZAS SANGRADOS

Cuando esté sangrado el nombre de una pieza de una lista de piezas, ésta forma parte (está incluida) del grupo o conjunto bajo el que esté sangrado su nombre.

12. LETRAS DE REFERENCIA DE LA ILUSTRACIÓN

Cuando sea necesario, las ilustraciones contienen letras de referencia (A, B, C, etc.) que tienen como finalidad hacer el seguimiento de líneas y mazos de cables de un punto a otro. También se usan para mostrar dónde volver a unir las ilustraciones que se hayan separado.

13. ABREVIATURAS Y SÍMBOLOS

D.E. – Diámetro exterior
D.I. – Diámetro interior
A – No forma parte de este grupo
B – Use según sea necesario
C – Cambio con respecto al tipo anterior
D – Se pide en metros
E – Se pide en centímetros
F – No se muestra
G – Se pide en pulgadas
I – Consulte el sistema de información hidráulico
M – Pieza métrica
R – Puede haber disponible una pieza remanufacturada
Y – Ilustración separada
Z – No reemplazable por separado

14. DESCRIPCIÓN DE CAMBIOS DE TIPO

Tipo - Se define un tipo como cualquier cambio de configuración que requiera un elemento de información adicional para una configuración, grupo o conjunto. Si no se dispone de interrupciones de números de serie para tipos, se mostrará un tipo N° (Tipo 1, Tipo 2, etc.) en la leyenda. Estos cambios de "tipo" se identifican con una nota "C" (cambio de tipo anterior) en la lista de piezas. Sólo se incluirán los "tipos" que correspondan a este Manual de Piezas. Pueden existir tipos adicionales que hagan que aparezcan notas "C" en un elemento de información cuando no se muestren otros tipos.

15.<FIN>

Este símbolo indica el fin de un elemento de información.

NOTA:

La mejora y el avance continuos del diseño del producto pueden ocasionar cambios en la máquina que tal vez no estén incluidos en esta publicación. En caso de duda referente a su producto Cat o a esta publicación, consulte con su distribuidor Cat para obtener la última información disponible.

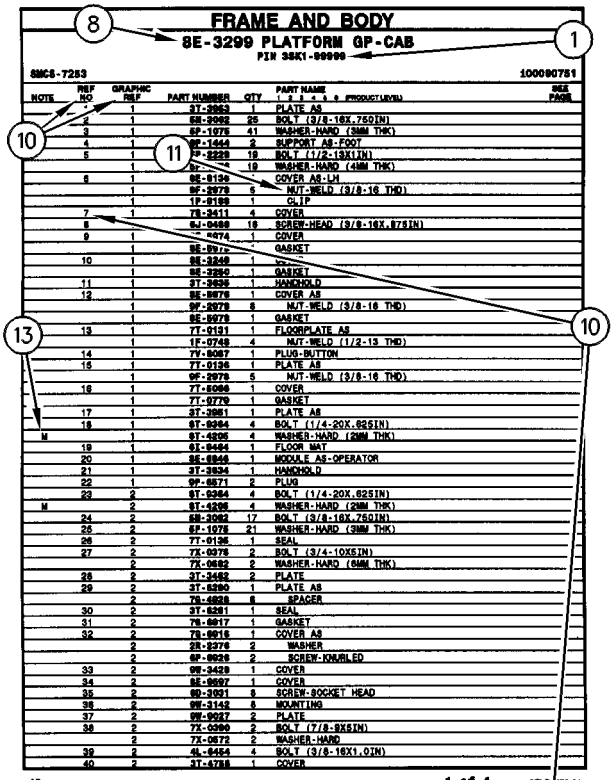

FRAME AND BODY

8E-3299 PLATFORM GP-CAB

PIN 3SK1-00999

SMCS-7283 100090751

NOTE	REF NO	GRAPHIC REF	PART NUMBER	QTY	PART NAME 1 2 3 4 5 6 (PRODUCT LEVEL)	SEE PAGE
	1	1	3T-3963	1	PLATE AS	
	2	1	6M-3062	25	BOLT (3/8-16X.75DIN)	
	3	1	5P-1078	41	WASHER-HARD (3MM THK)	
	4	1	9P-1444	2	SUPPORT AS-FOOT	
	5	1	7P-2228	18	BOLT (1/2-13X1IN)	
		1	9x-[illegible]	18	WASHER-HARD (4MM THK)	
	6	1	8E-8136	1	COVER AS-LH	
		1	9P-2979	6	NUT-WELD (3/8-16 THD)	
		1	1P-8188	1	CLIP	
	7	1	7S-3411	4	COVER	
	8		6J-0488	18	SCREW-HEAD (3/8-16X.875IN)	
	9	1	[illegible]-0474	1	COVER	
		1	8E-8976	1	GASKET	
	10	1	8E-3249	1	[illegible]	
		1	8E-3250	1	GASKET	
	11	1	3T-3935	1	HANDHOLD	
	12	1	8E-8978	1	COVER AS	
		1	9P-2979	8	NUT-WELD (3/8-16 THD)	
		1	8E-8979	1	GASKET	
	13	1	7T-0131	1	FLOORPLATE AS	
		1	1P-0748	4	NUT-WELD (1/2-13 THD)	
	14	1	7V-8067	1	PLUG-BUTTON	
	15	1	7T-0136	1	PLATE AS	
		1	9P-2979	5	NUT-WELD (3/8-16 THD)	
	16	1	7T-8066	1	COVER	
		1	7T-0779	1	GASKET	
	17	1	3T-3951	1	PLATE AS	
	18	1	6T-9364	4	BOLT (1/4-20X.625IN)	
M		1	6T-4236	4	WASHER-HARD (2MM THK)	
	19	1	6T-8464	1	FLOOR MAT	
	20	1	8E-8946	1	MODULE AS-OPERATOR	
	21	1	3T-3934	1	HANDHOLD	
	22	1	9P-8571	2	PLUG	
	23	2	6T-9364	4	BOLT (1/4-20X.625IN)	
M		2	6T-4236	4	WASHER-HARD (2MM THK)	
	24	2	6M-3062	17	BOLT (3/8-16X.75DIN)	
	25	2	5P-1078	21	WASHER-HARD (3MM THK)	
	26	2	7T-0136	1	SEAL	
	27	2	7X-0378	2	BOLT (3/4-10X5IN)	
		2	7X-0682	2	WASHER-HARD (6MM THK)	
	28	2	3T-3462	2	PLATE	
	29	2	3T-8280	1	PLATE AS	
		2	7S-4828	6	SPACER	
	30	2	3T-8281	1	SEAL	
	31	2	7S-8817	1	GASKET	
	32	2	7S-8816	1	COVER AS	
		2	2S-2376	2	WASHER	
		2	6P-8628	2	SCREW-KNURLED	
	33	2	9W-3429	1	COVER	
	34	2	8E-8697	1	COVER	
	35	2	9D-3931	8	SCREW-SOCKET HEAD	
	36	2	9W-3142	8	MOUNTING	
	37	2	9W-9927	2	PLATE	
	38	2	7X-0290	2	BOLT (7/8-9X5IN)	
		2	7X-0572	2	WASHER-HARD	
	39	2	4L-6454	4	BOLT (3/8-16X1.0IN)	
	40	2	3T-4788	1	COVER	

12 FRAME AND BODY 1 of 4 SELP4570-01

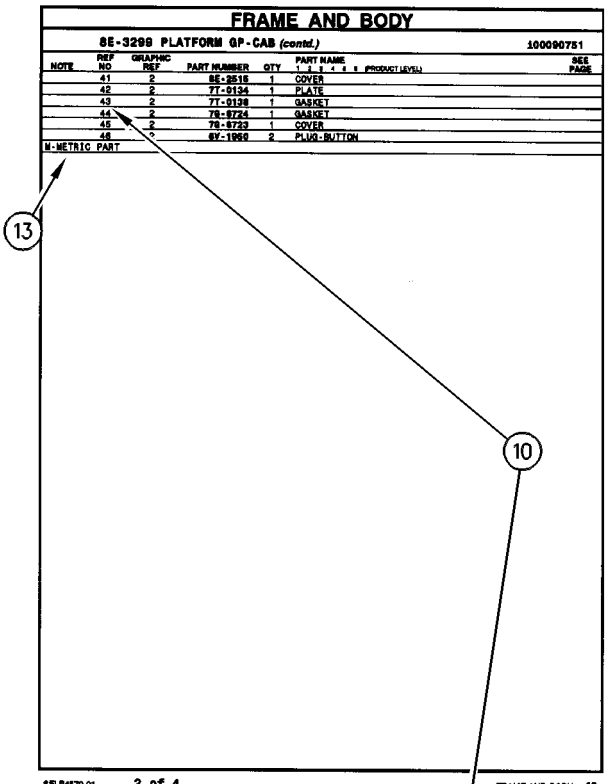

FRAME AND BODY

8E-3299 PLATFORM GP-CAB (contd.) 100090751

NOTE	REF NO	GRAPHIC REF	PART NUMBER	QTY	PART NAME 1 2 3 4 5 6 (PRODUCT LEVEL)	SEE PAGE
	41	2	8E-2516	1	COVER	
	42	2	7T-0134	1	PLATE	
	43	2	7T-0138	1	GASKET	
	44	2	7S-8724	1	GASKET	
	45	2	7S-8723	1	COVER	
	46	2	6V-1960	2	PLUG-BUTTON	

M-METRIC PART

SELP4570-01 2 of 4 FRAME AND BODY 13

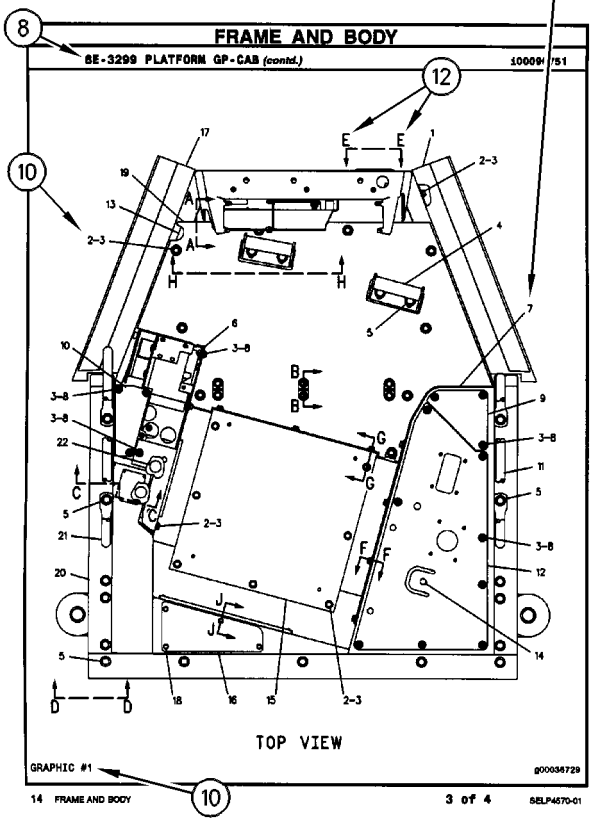

FRAME AND BODY

8E-3299 PLATFORM GP-CAB (contd.) 100090751

TOP VIEW

GRAPHIC #1 g00036729

14 FRAME AND BODY 3 of 4 SELP4570-01

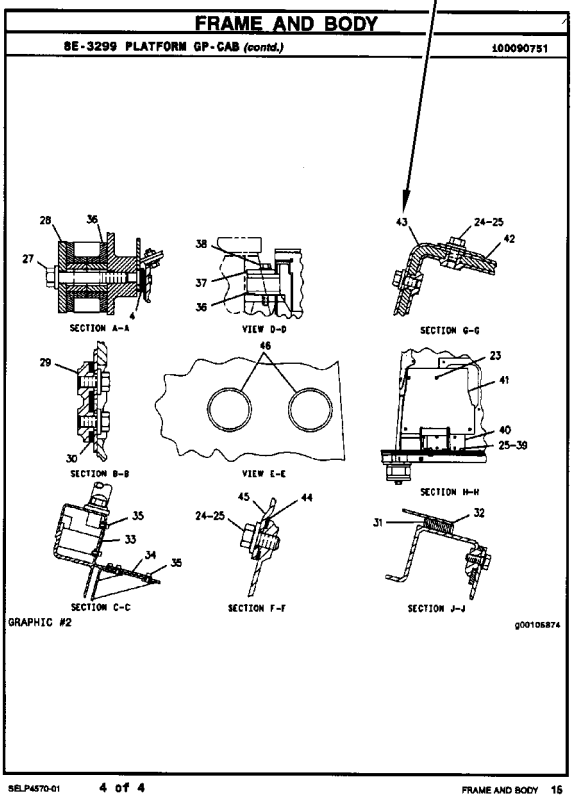

FRAME AND BODY

8E-3299 PLATFORM GP-CAB (contd.) 100090751

SECTION A-A VIEW D-D SECTION G-G

SECTION B-B VIEW E-E SECTION H-H

SECTION C-C SECTION F-F SECTION J-J

GRAPHIC #2 g00105874

SELP4570-01 4 of 4 FRAME AND BODY 15

COMPONENTES REMANUFACTURADOS

Considere los componentes remanufacturados de Caterpillar como opción para efectuar reparaciones. Los componentes disponibles mediante el programa de componentes remanufacturados de Caterpillar se identifican de tres formas en el libro de piezas:

- con la letra R en el campo de notas de la lista de piezas
- con una R* al principio de la primera línea de la leyenda
- con una *R al final de la primera línea de la leyenda

Entre los componentes típicos incluidos en el programa de remanufacturación se incluyen los siguientes:

ALTERNADORES
BIELAS
CIGÜEÑALES - BAJOMEDIDA
CIGÜEÑALES - ACTUALIZACIÓN A NUEVOS
CULATAS
MÓDULOS DE CONTROL ELECTRÓNICOS (ECM)
SENSORES ELECTRÓNICOS
INYECTORES DE COMBUSTIBLE
BOQUILLAS DE COMBUSTIBLE
BOMBAS DE COMBUSTIBLE
REGULADORES
BOMBAS DE ACEITE
PISTONES
MONOBLOQUES
MOTORES DE ARRANQUE
TURBOCOMPRESORES - COMPLETOS
CARTUCHOS DE TURBOCOMPRESOR
BOMBAS DE AGUA

También se dispone de motores remanufacturados Caterpillar para muchas configuraciones de motor.

ADITIVOS DE REFRIGERANTE SUPLEMENTARIOS

VENTAJAS PARA EL CLIENTE:

Protegen contra la cavitación, formación de espuma, erosión, corrosión y acumulación de incrustaciones en los sistemas de enfriamiento.

- Proporciona un acondicionador de refrigerante medido.

DESCRIPCIÓN:

Los aditivos se agotan en el refrigerante durante una operación normal. Por esta razón, deben añadirse aditivos de refrigerante suplementarios (SCA) a todos los refrigerantes de servicio pesado a intervalos regulares. Además, cuando no se use un anticongelante completamente formulado y precargado, como DEAC de Caterpillar, se debe añadir una carga inicial de SCA al sistema de enfriamiento. La cantidad de SCA añadida al sistema depende de la capacidad del sistema.

El SCA para el llenado inicial se proporciona en forma de líquido. Se dispone de SCA en forma líquida para intervalos de mantenimiento y como elemento enroscable. (No se dispone de elemento enroscable para la Familia de Motores 3600)

NOTA:

La cantidad de SCA añadida durante el llenado inicial no es la misma que la cantidad añadida en los intervalos de mantenimiento.

Los elementos de aditivos de refrigerante pueden usarse con cualquier anticongelante tipo etilenoglicol o propilenoglicol que cumpla con las especificaciones ASTM D4985 o ASTM D5345.

NOTA:

Para usar con refrigerante de servicio pesado estándar solamente, no para usar con refrigerante de larga duración.

PIEZAS NECESARIAS:

Capacidad del sistema de enfriamiento		SCA líquido durante el llenado inicial	SCA líquido durante el mantenimiento*	Elemento de mantenimiento SCA enroscable*
Litros	Galones			
22-30	(6-8)	3P-2044 (1)	6V-3542 (1)	111-2370 (1)
30-38	(8-10)	3P-2044 (1) 6V-3542 (1)	111-2372 (1)	111-2369 (1)
38-49	(10-13)	3P-2044 (1) 8T-1589 (1)	111-2372 (1)	111-2369 (1)
49-64	(13-17)	3P-2044 (2)	8T-1589 (1)	9N-3368 (1)
64-83	(17-22)	3P-2044 (2) 8T-1589 (1)	111-2372 (1) 6V-3542 (1)	111-2371 (1)
83-114	(22-30)	3P-2044 (3) 8T-1589 (1)	3P-2044 (1)	9N-3718 (1)
114-163	(30-43)	3P-2044 (5)	3P-2044 (1) 6V-3542 (1)	111-2371 (2)
163-242	(43-64)	3P-2044 (8)	3P-2044 (2)	9N-3718 (2)

* El período de mantenimiento normal es de 250 horas. Vea en el Manual de Operación y Mantenimiento las instrucciones completas de mantenimiento del refrigerante.

( ) Indica cantidad requerida.

PIEZAS DE MANTENIMIENTO

DESCRIPCIÓN	NÚMERO DE LA PIEZA	CANT.	DÓNDE SE USA	PÁGINA
BASTIDOR Y CAJA (FRAME AND BODY)				
FILTRO (BOMBA DE LUBRICACIÓN) (FILTER (LUBRICATION PUMP))	372-0497	1	GRUPO DE BOMBA DE LUBRICACIÓN (PUMP GP-LUBRICATION)	596
CONFIGURACIÓN DE LA MÁQUINA (MACHINE ARRANGEMENT)				
GRUPO DE FILTRO DE AIRE DE LA CABINA (FILTER GP-CAB AIR)	443-4189	1	CONFIGURACIÓN ESPECIAL DE CARGADOR DE RUEDAS (SPECIAL AR-WHEEL LOADER)	5
ESTACIÓN DEL OPERADOR (OPERATOR STATION)				
CONJUNTO DE ELEMENTO DE FILTRO DE AIRE (CARBÓN ACTIVADO) (FILTER ELEMENT AS-AIR (ACTIVATED CHARCOAL))	348-3432	1	GRUPO DE FILTRO DE AIRE DE LA CABINA (FILTER GP-CAB AIR)	881
CONJUNTO DE ESCOBILLA DE LIMPIAPARABRISAS (400 MM) (VENTANA TRASERA) (BLADE AS-WIPER (400-MM) (REAR WINDOW))	6V-5851	1	GRUPO DE LIMBIA Y LAVAPARABRISAS (WIPER & WASHER GP-WINDOW)	980
		1	GRUPO DE LIMPIAPARABRISAS (WIPER GP-WINDOW)	982
CONJUNTO DE ESCOBILLA DE LIMPIAPARABRISAS (800-MM) (BLADE AS-WIPER (800-MM))	189-8610	1	GRUPO DE LIMPIAPARABRISAS (WIPER GP-WINDOW)	982
CONJUNTO DE ESCOBILLA DE LIMPIAPARABRISAS (800-MM) (PARTE DELANTERA) (BLADE AS-WIPER (800-MM) (FRONT))	189-8610	1	GRUPO DE LIMBIA Y LAVAPARABRISAS (WIPER & WASHER GP-WINDOW)	980
CONJUNTO DE SECADOR DE REFRIGERANTE (DRYER AS-REFRIGERANT)	355-1793	1	GRUPO DE ACONDICIONADOR DE AIRE (AIR CONDITIONER GP)	833
ELEMENTO DE FILTRO DE AIRE DE LA CABINA (FILTRADO ESTÁNDAR) (FILTER ELEMENT-CAB AIR (STANDARD FILTRATION))	290-2287	1	GRUPO DE ACONDICIONADOR DE AIRE (AIR CONDITIONER GP)	836
FILTRO DE AIRE (FILTER-AIR)	290-2288	1	GRUPO DE ACONDICIONADOR DE AIRE (AIR CONDITIONER GP)	836
GRUPO DE CINTURÓN DE SEGURIDAD (RETRÁCTIL DE 2 PULG) (SEAT BELT GP (RETRACTABLE, 2-IN))	353-5341	1	GRUPO DE CINTURÓN DE SEGURIDAD (SEAT BELT GP)	946
GRUPO DE CINTURÓN DE SEGURIDAD (RETRÁCTIL DE 3 PULG) (SEAT BELT GP (RETRACTABLE, 3-IN))	353-5342	1	GRUPO DE CINTURÓN DE SEGURIDAD (SEAT BELT GP)	947
SELLO INTEGRAL (1/2") (SEAL-INTEGRAL (1/2-IN))	327-0282	3	GRUPO DE ACONDICIONADOR DE AIRE (AIR CONDITIONER GP)	833
		1	GRUPO DE ACONDICIONADOR DE AIRE (AIR CONDITIONER GP)	836
		3	GRUPO DE TUBERÍAS DE AIRE ACONDICIONADO (LINES GP-AIR CONDITIONER)	893
SELLO INTEGRAL (3/4") (SEAL-INTEGRAL (3/4-IN))	327-0283	1	GRUPO DE ACONDICIONADOR DE AIRE (AIR CONDITIONER GP)	833

PIEZAS DE MANTENIMIENTO

DESCRIPCIÓN	NÚMERO DE LA PIEZA	CANT.	DÓNDE SE USA	PÁGINA
		1	GRUPO DE ACONDICIONADOR DE AIRE (AIR CONDITIONER GP)	836
		1	GRUPO DE TUBERÍAS DE AIRE ACONDICIONADO (LINES GP-AIR CONDITIONER)	893
TAPA CON VENTILACIÓN (VENTILACIÓN) (CAP-VENTED (VENTED))	388-9379	1	GRUPO DE TANQUE DE LAVAPARABRISAS (TANK GP-WINDOW WASHER)	964
MOTOR BÁSICO (BASIC ENGINE)				
CONJUNTO DE RESPIRADERO (MECANISMO DE VÁLVULAS) (BREATHER AS (VALVE MECHANISM))	368-8036	1	GRUPO DE TAPA DEL MECANISMO DE VÁLVULA (COVER GP-VALVE MECHANISM)	21
CONJUNTO DE TAPA DEL TUBO DE LLENADO DE ACEITE DEL MOTOR (CAP AS-ENGINE OIL FILLER)	227-4531	1	GRUPO DE TAPA DEL MECANISMO DE VÁLVULA (COVER GP-VALVE MECHANISM)	21
CORREA ONDULADA (BELT-SERPENTINE)	374-8491	1	GRUPO DE CORREA ONDULADA (BELT GP-SERPENTINE)	12
SELLO DE TAPA DE VÁLVULA (SEAL-VALVE COVER)	260-0113	1	GRUPO DE TAPA DEL MECANISMO DE VÁLVULA (COVER GP-VALVE MECHANISM)	21
SISTEMA DE ADMISIÓN Y ESCAPE DE AIRE (AIR INLET AND EXHAUST SYSTEM)				
CONJUNTO DE ELEMENTO DE FILTRO DE AIRE (SECUNDARIO) (FILTER ELEMENT AS-AIR (SECONDARY))	331-8108	1	GRUPO DE FILTRO DE AIRE (AIR CLEANER GP)	105
CONJUNTO DE FILTRO DE AIRE (FILTRADO ESTÁNDAR) (ANTEFILTRO) (FILTER AS-AIR (STANDARD FILTRATION) (PRECLEANER))	341-8392	1	GRUPO DE ANTEFILTRO (PRECLEANER GP)	129
ELEMENTO DE FILTRO DE AIRE (PRIMARIO) (FILTER ELEMENT-AIR (PRIMARY))	386-2099	1	GRUPO DE FILTRO DE AIRE (AIR CLEANER GP)	105
RESPIRADERO (VÁLVULA DE SOLENOIDE DEL VENTILADOR) (BREATHER (SOLENOID VALVE, FAN))	4H-6112	1	GRUPO DE TUBERÍAS DE AIRE (LINES GP-AIR)	114
SISTEMA DE COMBUSTIBLE (FUEL SYSTEM)				
COLADOR DE COMBUSTIBLE (TANQUE DE COMBUSTIBLE) (STRAINER-FUEL (FUEL TANK))	9P-7121	1	GRUPO DE TAPA DEL TUBO DE LLENADO DE COMBUSTIBLE (CAP GP-FUEL FILLER)	138
CONJUNTO DE FILTRO DE SEPARADOR DE AGUA Y COMBUSTIBLE (EFICIENCIA ULTRAALTA) (FILTER AS-WATER SEP & FUEL (ULTRA HIGH EFFICIENCY))	438-5386	1	GRUPO DE BOMBA DE COMBUSTIBLE PRIMARIO Y FILTRO PRIMARIO (PUMP GP-FUEL PRM & PRIM FILTER)	159
CONJUNTO DE TAPA DE COMBUSTIBLE (VENTILACIÓN, CON BLOQUEO) (CAP AS-FUEL (LOCKABLE, VENTED))	349-7059	1	GRUPO DE TAPA DEL TUBO DE LLENADO DE COMBUSTIBLE (CAP GP-FUEL FILLER)	138
FILTRO DE COMBUSTIBLE (EFICIENCIA AVANZADA) (FILTER-FUEL (ADVANCED EFFICIENCY))	308-9679	2	GRUPO DE BASE DE FILTRO DE COMBUSTIBLE (BASE GP-FUEL FILTER)	137

PIEZAS DE MANTENIMIENTO

DESCRIPCIÓN	NÚMERO DE LA PIEZA	CANT.	DÓNDE SE USA	PÁGINA
SISTEMA DE ENFRIAMIENTO (COOLING SYSTEM)				
CONJUNTO DE TAPA DE TANQUE DE REFRIGERANTE (CAP AS-COOLANT TANK)	345-1237	1	GRUPO DE TANQUE DE REFRIGERANTE (TANK GP-COOLANT)	104
REGULADOR DE TEMPERATURA DEL AGUA (92 GRADOS CENTÍGRADOS) (REGULATOR-WATER TEMPERATURE (92-DEG C))	318-0004	1	GRUPO DE REGULADOR DE TEMPERATURA (REGULATOR GP-TEMPERATURE)	99
SELLO INTEGRAL (SEAL-INTEGRAL)	180-3907	1	GRUPO DE CUBIERTA DE TUBERÍAS DE AGUA (COVER GP-WATER LINES)	75
SISTEMA DE LUBRICACIÓN (LUBRICATION SYSTEM)				
FILTRO DE ACEITE DEL MOTOR (EFICIENCIA AVANZADA) (FILTER-ENGINE OIL (ADVANCED EFFICIENCY))	1R-1808	1	GRUPO DE FILTRO DE ACEITE DEL MOTOR (FILTER GP-ENGINE OIL)	63
SISTEMA ELÉCTRICO Y DE ARRANQUE (ELECTRICAL AND STARTING SYSTEM)				
CONJUNTO DE DISYUNTOR (15 AMPERIOS, REAJUSTE MANUAL) (CIRCUIT BREAKER AS (15-AMPERE, MANUAL RESET))	280-2709	4	GRUPO DE CABLES DE LA CABINA (WIRING GP-CAB)	286
CONJUNTO DE DISYUNTOR (15 AMPERIOS) (ECM DE LA TRANSMISIÓN) (CIRCUIT BREAKER AS (15-AMPERE) (TRANSMISSION ECM))	230-9174	1	GRUPO DE BATERÍA Y CABLES (BATTERY & WIRING GP)	173
CONJUNTO DE DISYUNTOR (150 AMPERIOS) (PRINCIPAL) (CIRCUIT BREAKER AS (150-AMPERE) (MAIN))	171-2215	1	GRUPO DE BATERÍA Y CABLES (BATTERY & WIRING GP)	173
CONJUNTO DE DISYUNTOR (20 AMPERIOS, REAJUSTE MANUAL) (CIRCUIT BREAKER AS (20-AMPERE, MANUAL RESET))	280-2710	1	GRUPO DE CABLES DE LA CABINA (WIRING GP-CAB)	286
CONJUNTO DE DISYUNTOR (50 AMPERIOS) (MOTOR DE ARRANQUE) (CIRCUIT BREAKER AS (50-AMPERE) (STARTER))	171-2206	1	GRUPO DE BATERÍA Y CABLES (BATTERY & WIRING GP)	172
CONJUNTO DE INTERMITENTE (12/24 VOLTIOS) (PELIGRO) (FLASHER AS (12/24-VOLT) (HAZARD))	380-1887	1	GRUPO DE INTERRUPTOR BASCULANTE (SWITCH GP-ROCKER)	275
CONJUNTO DE LUZ INDICADORA (24 VOLTIOS) (LAMP AS-INDICATOR (24-VOLT))	392-4634	2	GRUPO DE REFLECTOR (LIGHTING GP-FLOOD)	230
CONJUNTO DE TAPA DE TUBO DE LLENADO (M18 X 2 MM) (CAP AS-FILLER (M18X2-MM))	461-5232	6	GRUPO DE BATERÍA Y CABLES (BATTERY & WIRING GP)	172
		6	GRUPO DE BATERÍA Y CABLES (BATTERY & WIRING GP)	179
		6	GRUPO DE BATERÍA Y CABLES (BATTERY & WIRING GP)	182

PIEZAS DE MANTENIMIENTO

DESCRIPCIÓN	NÚMERO DE LA PIEZA	CANT.	DÓNDE SE USA	PÁGINA
CONJUNTO DE TAPA DE TUBO DE LLENADO (ROSCA DE 7/8-9) (CAP AS-FILLER (7/8-9-THD))	123-1373	6	GRUPO DE BATERÍA Y CABLES (BATTERY & WIRING GP)	172
		6	GRUPO DE BATERÍA Y CABLES (BATTERY & WIRING GP)	179
		6	GRUPO DE BATERÍA Y CABLES (BATTERY & WIRING GP)	182
FILTRO (ARRANQUE CON ÉTER) (FILTER (ETHER START))	358-4889	1	GRUPO DE VÁLVULA DE ARRANQUE CON ÉTER (VALVE GP-ETHER STARTING)	279
FUSIBLE (10 AMPERIOS) (FUSE (10-AMPERE))	113-8490	26	GRUPO DE CABLES DE LA CABINA (WIRING GP-CAB)	286
FUSIBLE (15 AMPERIOS) (FUSE (15-AMPERE))	113-8491	16	GRUPO DE CABLES DE LA CABINA (WIRING GP-CAB)	286
FUSIBLE (20 AMPERIOS) (FUSE (20-AMPERE))	113-8492	2	GRUPO DE CABLES DE LA CABINA (WIRING GP-CAB)	286
FUSIBLE (5 AMPERIOS) (FUSE (5-AMPERE))	141-2759	5	GRUPO DE CABLES DE LA CABINA (WIRING GP-CAB)	286
KEY (Llave) (INTERRUPTOR GENERAL) (KEY (BATTERY DISCONNECT))	8H-5306	1	GRUPO DE INTERRUPTOR DE DESCONEXIÓN (SWITCH GP-DISCONNECT)	268
LUZ (24 VOLTIOS, 10 VATIOS) (LAMP (24-VOLT, 10-WATT))	259-1286	1	GRUPO DE CABLES DE LA CABINA (WIRING GP-CAB)	286
LUZ (24 VOLTIOS, 5 VATIOS) (LAMP (24-VOLT, 5-WATT))	130-3515	1	GRUPO DE LUCES DELANTERAS Y DE SEÑAL (LAMP GP-HEAD & SIGNAL)	225
		1	GRUPO DE LUCES DELANTERAS Y DE SEÑAL (LAMP GP-HEAD & SIGNAL)	227
LUZ (24 VOLTIOS, 75/70 VATIOS) (LAMP (24-VOLT, 75/70-WATT))	9X-3465	1	GRUPO DE LUCES DELANTERAS Y DE SEÑAL (LAMP GP-HEAD & SIGNAL)	225
		1	GRUPO DE LUCES DELANTERAS Y DE SEÑAL (LAMP GP-HEAD & SIGNAL)	227
SISTEMA HIDRÁULICO (HYDRAULIC SYSTEM)				
COLADOR (TUBO DE LLENADO DEL TANQUE HIDRÁULICO) (STRAINER (HYDRAULIC TANK FILL))	206-8818	1	GRUPO DE TANQUE Y FILTRO HIDRÁULICOS (TANK & FILTER GP-HYDRAULIC)	760
CONJUNTO DE ELEMENTO DE FILTRO DE ACEITE (FILTER ELEMENT AS-OIL)	436-3443	1	GRUPO DE FILTRO DE ACEITE (FILTER GP-OIL)	687
CONJUNTO DE RESPIRADERO (TAPA) (BREATHER AS (CAP))	312-2684	1	GRUPO DE TANQUE HIDRÁULICO Y MONTAJE (TANK & MTG GP-HYDRAULIC)	762
CONJUNTO DE TAPA DE TUBO DE LLENADO (BLOQUEABLE) (TANQUE HIDRÁULICO) (CAP AS-FILLER (LOCKABLE) (HYDRAULIC TANK))	142-8937	1	GRUPO DE TANQUE Y FILTRO HIDRÁULICOS (TANK & FILTER GP-HYDRAULIC)	760
ELEMENTO DE FILTRO DE ACEITE (FILTER ELEMENT-OIL)	376-1288	1	GRUPO DE FILTRO DE ACEITE (FILTER GP-OIL)	686

PIEZAS DE MANTENIMIENTO

DESCRIPCIÓN	NÚMERO DE LA PIEZA	CANT.	DÓNDE SE USA	PÁGINA
ELEMENTO DEL FILTRO DEL RESPIRADERO (TANQUE HIDRÁULICO) (FILTER ELEMENT-BREATHER (HYDRAULIC TANK))	346-8340	1	GRUPO DE TANQUE HIDRÁULICO Y MONTAJE (TANK & MTG GP-HYDRAULIC)	762
KEY (Llave) (KEY)	155-9133	1	GRUPO DE BOMBA DE PISTONES (PUMP GP-PISTON)	748
REJILLA (HIDRÁULICO) (SCREEN (HYDRAULIC))	6E-5066	1	GRUPO DE VÁLVULAS DEL ACOPLADOR Y MONTAJE (VALVE & MTG GP-COUPLER)	772
REJILLA (RETORNO DE DRENAJE DE CAJA) (SCREEN (CASE DRAIN RETURN))	118-8693	1	GRUPO DE TANQUE Y FILTRO HIDRÁULICOS (TANK & FILTER GP-HYDRAULIC)	760
SELLO DE TAPA DE VÁLVULA (SEAL-VALVE COVER)	230-0940	1	GRUPO DE TANQUE Y FILTRO HIDRÁULICOS (TANK & FILTER GP-HYDRAULIC)	760
TREN DE FUERZA (POWER TRAIN)				
CONJUNTO DE ELEMENTO DE FILTRO DE ACEITE (TREN DE FUERZA) (FILTER ELEMENT AS-OIL (POWER TRAIN))	337-5270	1	GRUPO DE FILTRO DE ACEITE (FILTER GP-OIL)	379
CONJUNTO DE RESPIRADERO (DERIVACIÓN DE ESCAPE) (BREATHER AS (EXHAUST BYPASS))	9G-5127	1	GRUPO DE LLENADO DE ACEITE DEL TREN DE FUERZA (FILLER GP-POWER TRAIN OIL)	370
CONJUNTO DE TAPA DEL TUBO DE LLENADO DE ACEITE DEL MOTOR (CAP AS-ENGINE OIL FILLER)	385-1450	1	GRUPO DE LLENADO DE ACEITE DEL TREN DE FUERZA (FILLER GP-POWER TRAIN OIL)	372
CONJUNTO DE TAPÓN DE DRENAJE (PLUG AS-DRAIN)	248-0833	1	GRUPO DE CAJA DE EJE (HOUSING GP-AXLE)	402
		1	GRUPO DE CAJA DE EJE (HOUSING GP-AXLE)	405
CONJUNTO DE TAPÓN DE DRENAJE (ACEITE DE EJE) (PLUG AS-DRAIN (AXLE OIL))	248-0833	1	GRUPO DE CAJA DE EJE OSCILANTE (HOUSING GP-OSCILLATING AXLE)	417
		1	GRUPO DE CAJA DE EJE OSCILANTE (HOUSING GP-OSCILLATING AXLE)	423
CONJUNTO DE TAPÓN DE DRENAJE (ACEITE DEL TREN DE FUERZA) (PLUG AS-DRAIN (POWER TRAIN OIL))	248-0833	1	GRUPO DE CAJA DE EJE (HOUSING GP-AXLE)	394
		1	GRUPO DE CAJA DE EJE FIJO (HOUSING GP-FIXED AXLE)	414
		1	GRUPO DE CAJA DE EJE OSCILANTE (HOUSING GP-OSCILLATING AXLE)	420
CONJUNTO DE TAPÓN DE DRENAJE (CAJA DE DIFERENCIAL) (PLUG AS-DRAIN (DIFFERENTIAL CASE))	248-0833	1	GRUPO DE CAJA DE EJE (HOUSING GP-AXLE)	397
CONJUNTO DE TAPÓN DE DRENAJE (DIFERENCIAL) (PLUG AS-DRAIN (DIFFERENTIAL))	248-0833	1	GRUPO DE CAJA DE EJE (HOUSING GP-AXLE)	400

PIEZAS DE MANTENIMIENTO

DESCRIPCIÓN	NÚMERO DE LA PIEZA	CANT.	DÓNDE SE USA	PÁGINA
		1	GRUPO DE CAJA DE EJE (HOUSING GP-AXLE)	412
CONJUNTO DE TAPÓN MAGNÉTICO (PLUG AS-MAGNETIC)	165-4929	1	GRUPO DE CAJA DE EJE (HOUSING GP-AXLE)	407
CONJUNTO DE TAPÓN MAGNÉTICO (DRENAJE DEL ACEITE DEL EJE) (PLUG AS-MAGNETIC (AXLE OIL DRAIN))	165-4929	1	GRUPO DE CAJA DE EJE (HOUSING GP-AXLE)	409
GRUPO DE REJILLA MAGNÉTICA (ENGRANAJE DE TRANSFERENCIA) (SCREEN GP-MAGNETIC (TRANSFER GEAR))	368-5063	1	GRUPO DE ENGRANAJE DE TRANSFERENCIA DE SALIDA (GEAR GP-OUTPUT TRANSFER)	388
REJILLA (HIDRÁULICO) (SCREEN (HYDRAULIC))	6E-5066	1	GRUPO DE MÚLTIPLE DE CONTROL (MANIFOLD GP-CONTROL)	430
REJILLA DE SUCCIÓN (SCREEN-SUCTION)	4S-8598	1	GRUPO DE ENGRANAJE DE TRANSFERENCIA DE SALIDA (GEAR GP-OUTPUT TRANSFER)	388
TAPA DE TUBO DE LLENADO (ACEITE HIDRÁULICO) (CAP-FILLER (HYDRAULIC OIL))	5K-1568	1	GRUPO DE CUBIERTA DE TAPA DE LLENADO DE ACEITE DE TRANSMISIÓN (COVER GP-XMSN OIL FILLER CAP)	364
TAPÓN (DRENAJE DEL ACEITE DE LA TRANSMISIÓN) (PLUG (TRANSMISSION OIL DRAIN))	138-1510	1	GRUPO DE DRENAJE ECOLÓGICO (DRAIN GP-ECOLOGY)	369
TAPÓN MAGNÉTICO (PLUG-MAGNETIC)	5P-4484	1	GRUPO DE CAJA DE EJE (HOUSING GP-AXLE)	407
		1	GRUPO DE CAJA DE EJE (HOUSING GP-AXLE)	409

NOMBRE PÁGINA

C

CALCOMANÍA DE ADVERTENCIA (ALTA PRESIÓN, LEA EL MANUAL DE OPERACIÓN Y MANTENIMIENTO, INTERNACIONAL)
FILM-WARNING (HIGH PRESSURE, READ OMM, INTL). 1040

CALCOMANÍA DE ADVERTENCIA (AUXILIAR DE ARRANQUE, LEA EL MANUAL DE OPERACIÓN Y MANTENIMIENTO, INTERNACIONAL)
FILM-WARNING (JUMP START, READ OMM, INTL) 1040

CALCOMANÍA DE ADVERTENCIA (NO LEVANTAR, LEA EL MANUAL DE OPERACIÓN Y MANTENIMIENTO)
FILM-WARNING (DO NOT LIFT, READ OMM). 1003 1004 1006 1007 1008 1009

CALCOMANÍA DE ADVERTENCIA (PELIGRO DE CAÍDA, AMARRE, LEA EL MANUAL DE OPERACIÓN Y MANTENIMIENTO)
FILM-WARNING (FALL HAZARD, LANYARD, READ OMM) 884 1028

CALCOMANÍA DE ADVERTENCIA (PELIGRO DE EXPLOSIÓN, LEA EL MANUAL DE OPERACIÓN Y MANTENIMIENTO)
FILM-WARNING (EXPLOSION HAZARD, READ OMM). 192

CALCOMANÍA DE ADVERTENCIA (PRESIÓN ALTA, LEA EL MANUAL DE OPERACIÓN Y MANTENIMIENTO)
FILM-WARNING (HIGH PRESSURE, READ OMM). 621 1037

CALCOMANÍA DE ADVERTENCIA (UNIVERSAL, LEA EL MANUAL DE OPERACIÓN Y MANTENIMIENTO)
FILM-WARNING (UNIVERSAL, READ OMM). 1028

CALCOMANÍA DE AVISO (UBICACIÓN DE LOS CÁNCAMOS DE LEVANTAMIENTO)
FILM-NOTICE (LIFT EYE LOCATION). 1005

CALCOMANÍA DE CERTIFICACIÓN (PL631)
FILM-CERTIFICATION (PL631) 243

CALCOMANÍA DE IDENTIFICACIÓN (ACUMULADOR HIDRÁULICO)
FILM-IDENTIFICATION (HYDRAULIC ACCUMULATOR) 623

CALCOMANÍA DE IDENTIFICACIÓN (ALMACENAJE DE CARGA ÚTIL)
FILM-IDENTIFICATION (PAYLOAD STORE). 272

CALCOMANÍA DE IDENTIFICACIÓN (AUTOEXCAVACIÓN)
FILM-IDENTIFICATION (AUTODIG). 186

CALCOMANÍA DE IDENTIFICACIÓN (BOCINA DE DIRECCIÓN DE LA TRANSMISIÓN)
FILM-IDENTIFICATION (HORN, TRANSMISSION DIRECTION) 845 847

CALCOMANÍA DE IDENTIFICACIÓN (CAT)
FILM-IDENTIFICATION (CAT). 869

CALCOMANÍA DE IDENTIFICACIÓN (DESCARGA, INCLINACIÓN HACIA ATRÁS)
FILM-IDENTIFICATION (DUMP, TILT BACK) 845 847

CALCOMANÍA DE IDENTIFICACIÓN (DISYUNTOR)
FILM-IDENTIFICATION (CIRCUIT BREAKER) 174

CALCOMANÍA DE IDENTIFICACIÓN (FILTRO DE HVAC (Heating, Ventilating and Air Conditioning; Calefacción, Ventilación y Aire Acondicionado))
FILM-IDENTIFICATION (HVAC FILTER) 836

CALCOMANÍA DE IDENTIFICACIÓN (INTERRUPTOR DE ENCENDIDO)
FILM-IDENTIFICATION (IGNITION SWITCH). 1042

CALCOMANÍA DE IDENTIFICACIÓN (INTERRUPTOR DEL ACCIONADOR DEL PROTECTOR DE POTENCIA)
FILM-IDENTIFICATION (POWER GUARD ACTUATOR SWITCH). 280

CALCOMANÍA DE IDENTIFICACIÓN (LEVANTAMIENTO, FLOTACIÓN, BAJADA)
FILM-IDENTIFICATION (LIFT, FLOAT, LOWER) 845 847

CALCOMANÍA DE IDENTIFICACIÓN (PALANCA UNIVERSAL, DOS FUNCIONES)
FILM-IDENTIFICATION (JOYSTICK, 2-FUNCTION) 849

CALCOMANÍA DE IDENTIFICACIÓN (PALANCA UNIVERSAL, TRES FUNCIONES)
FILM-IDENTIFICATION (JOYSTICK, 3-FUNCTION) 851

CALCOMANÍA DE IDENTIFICACIÓN (SISTEMA HIDRÁULICO AUXILIAR)
FILM-IDENTIFICATION (AUXILIARY HYDRAULIC) 847

CALCOMANÍA DE IDENTIFICACIÓN (TABLERO DE FUSIBLES/RELÉS)
FILM-IDENTIFICATION (FUSE/RELAY PANEL) 287

CALCOMANÍA DE IDENTIFICACIÓN (UBICACIÓN DE LOS CÁNCAMOS DE LEVANTAMIENTO)
FILM-IDENTIFICATION (LIFT EYE LOCATION) 1039

CALCOMANÍA DE INFORMACIÓN (24 VOLTIOS)
FILM-INFORMATION (24-VOLT) 1039

ÍNDICE

NOMBRE PÁGINA

CALCOMANÍA DE INFORMACIÓN (CALENTADOR DE 24 VOLTIOS)
FILM-INFORMATION (24-VOLT HEATER) . . . 836
CALCOMANÍA DE INFORMACIÓN (NÚMERO DE SERIE)
FILM-INFORMATION (SERIAL NUMBER) 243
CALCOMANÍA DE INFORMACIÓN (PL641 PARA TELEFONÍA MÓVIL)
FILM-INFORMATION (PL641 CELLULAR) . . . 242
CALCOMANÍA DE INSTRUCCIONES (AJUSTE DEL ASIENTO)
FILM-INSTRUCTION (SEAT ADJUSTMENT) 961
CALCOMANÍA DE INSTRUCCIONES (INCLINACIÓN DEL CAPÓ)
FILM-INSTRUCTION (HOOD TILT) 296
CALCOMANÍA DE INSTRUCCIONES (MAINTENANCE (Mantenimiento))
FILM-INSTRUCTION (MAINTENANCE) 845 847
CALCOMANÍA DE INSTRUCCIONES (NO SE PARE EN ESTE LUGAR)
FILM-INSTRUCTION (NO STEP) 507 514 1039
CALCOMANÍA DE INSTRUCCIONES (SALIDA ALTERNATIVA, QUITE LA VENTANA)
FILM-INSTRUCTION (ALTERNATE EXIT, REMOVE WINDOW) 873 972
COLADOR (TUBO DE LLENADO DEL TANQUE HIDRÁULICO)
STRAINER (HYDRAULIC TANK FILL) 760
COLADOR DE COMBUSTIBLE (TANQUE DE COMBUSTIBLE)
STRAINER-FUEL (FUEL TANK) 138
CONFIGURACIÓN COMÚN
COMMON AR 3
CONFIGURACIÓN DE ACOPLADOR RÁPIDO
COUPLER AR-QUICK 1013
CONFIGURACIÓN DE ARO
RIM AR 442
CONFIGURACIÓN DE CABINA DE ESTRUCTURA ROPS CERRADA
CAB AR-ENCLOSED ROPS 842
CONFIGURACIÓN DE CALIDAD SUPERIOR
CONFIGURATION-PREMIUM 904 905 906
CONFIGURACIÓN DE CONFIGURACIÓN
CONFIGURATION AR 4
CONFIGURACIÓN DE CONTROL DE VENTILADOR
CONTROL AR-FAN 673
CONFIGURACIÓN DE CONTROL DEL CUCHARÓN
CONTROL AR-BUCKET 822
CONFIGURACIÓN DE CONVERSIÓN DE CERTIFICACIÓN–INTERNACIONAL
CONVERSION AR-CERTIFICATION–INTERNACIONAL 4

NOMBRE PÁGINA

CONFIGURACIÓN DE CUCHARÓN DE USO GENERAL
BUCKET AR-GENERAL PURPOSE 985 986
CONFIGURACIÓN DE DIRECCIÓN ESTÁNDAR
STEERING AR-STANDARD 661
CONFIGURACIÓN DE DIRECCIÓN–SECUNDARIO
STEERING AR–SECUNDARIO 661
CONFIGURACIÓN DE DISTRIBUCIÓN
DISTRIBUTION AR 5
CONFIGURACIÓN DE EJE FIJO Y OSCILANTE
AXLE AR-FIXED & OSCILLATING 334 336
CONFIGURACIÓN DE EJE FIJO Y OSCILANTE–ABIERTA
AXLE AR-FIXED & OSCILLATING–ABIERTA 334 335
CONFIGURACIÓN DE EJE FIJO Y OSCILANTE–TRABA AUTOMÁTICA DEL DIFERENCIAL
AXLE AR-FIXED & OSCILLATING–TRABA AUTOMÁTICA DEL DIFERENCIAL 335
CONFIGURACIÓN DE EJE FIJO–ABIERTA
AXLE AR-FIXED–ABIERTA 332 333
CONFIGURACIÓN DE EJE FIJO–TRABA AUTOMÁTICA DEL DIFERENCIAL
AXLE AR-FIXED–TRABA AUTOMÁTICA DEL DIFERENCIAL 331
CONFIGURACIÓN DE EJE FIJO–TRABA AUTOMÁTICA DEL DIFERENCIAL CON ENFRIADOR DE ACEITE DEL EJE, DELANTERO
AXLE AR-FIXED–TRABA AUTOMÁTICA DEL DIFERENCIAL CON ENFRIADOR DE ACEITE DEL EJE, DELANTERO 330
CONFIGURACIÓN DE EJE OSCILANTE–ABIERTA
AXLE AR-OSCILLATING–ABIERTA 338
CONFIGURACIÓN DE EJE OSCILANTE–DIFERENCIAL ABIERTO
AXLE AR-OSCILLATING–DIFERENCIAL ABIERTO 337
CONFIGURACIÓN DE EJE OSCILANTE–DIFERENCIAL ABIERTO CON ENFRIADOR DE ACEITE DEL EJE, PARTE TRASERA
AXLE AR-OSCILLATING–DIFERENCIAL ABIERTO CON ENFRIADOR DE ACEITE DEL EJE, PARTE TRASERA 338
CONFIGURACIÓN DE EJE OSCILANTE–DIFERENCIAL ABIERTO, TRASERO
AXLE AR-OSCILLATING–DIFERENCIAL ABIERTO, TRASERO 337
CONFIGURACIÓN DE EJE OSCILANTE–TRABA AUTOMÁTICA DEL DIFERENCIAL
AXLE AR-OSCILLATING–TRABA AUTOMÁTICA DEL DIFERENCIAL 337
CONFIGURACIÓN DE ESCALERA Y GUARDABARROS
LADDER & FENDER AR 550
CONFIGURACIÓN DE GUARDABARROS
FENDER AR 508

ÍNDICE

NOMBRE PÁGINA

CONFIGURACIÓN DE GUARDABARROS PARA DESPLAZAMIENTO
FENDER AR-ROADING 508
CONFIGURACIÓN DE ILUMINACIÓN DEL REFLECTOR
LIGHTING AR-FLOOD 229
CONFIGURACIÓN DE INSONORIZACIÓN
SUPPRESSION AR-SOUND 611
CONFIGURACIÓN DE INSONORIZACIÓN–HIGH (Alta)
SUPPRESSION AR-SOUND–HIGH (Alta) 611
CONFIGURACIÓN DE INSTALACIÓN DEL MOTOR
INSTALLATION AR-ENGINE. 11
CONFIGURACIÓN DE LA CABINA
CAB AR 841
842
CONFIGURACIÓN DE LA PLATAFORMA
PLATFORM AR 918
CONFIGURACIÓN DE LA TRANSMISIÓN
TRANSMISSION AR 454
CONFIGURACIÓN DE LUBRICACIÓN AUTOMÁTICA
LUBRICATION AR-AUTOMATIC 574
CONFIGURACIÓN DE LUBRICACIÓN AUTOMÁTICA–LUBRICACIÓN AUTOMÁTICA
LUBRICATION AR-AUTOMATIC–LUBRICACIÓN AUTOMÁTICA 575
CONFIGURACIÓN DE MONITOR DE CARGA ÚTIL
MONITOR AR-PAYLOAD. 905
906
CONFIGURACIÓN DE MONITOR DE CARGA ÚTIL–AUTOEXCAVACIÓN
MONITOR AR-PAYLOAD–AUTOEXCAVACIÓN 905
CONFIGURACIÓN DE MONITOR DE CARGA ÚTIL–CONTROL DE CARGA ÚTIL
MONITOR AR-PAYLOAD–CONTROL DE CARGA ÚTIL. 904
CONFIGURACIÓN DE MOTOR BÁSICA
ENGINE AR-CORE 9
10
CONFIGURACIÓN DE MOTOR COMPLETO
ENGINE AR-COMPLETE 6
8
CONFIGURACIÓN DE NEUMÁTICO Y ARO
TIRE & RIM AR. 449
450
CONFIGURACIÓN DE VARILLAJE DELANTERO
LINKAGE AR-FRONT 832
CONFIGURACIÓN DEL ASIENTO–CON CALEFACCIÓN
SEAT AR–CON CALEFACCIÓN 943
CONFIGURACIÓN DEL CHASIS
CHASSIS AR. 1
CONFIGURACIÓN DEL OPERADOR DE LA ESTRUCTURA ROPS CERRADA
OPERATOR AR-ENCLOSED ROPS. 913
CONFIGURACIÓN DEL TREN DE FUERZA
POWER TRAIN AR. 442

NOMBRE PÁGINA

CONFIGURACIÓN ELÉCTRICA
ELECTRICAL AR 191
CONFIGURACIÓN ESPECIAL DE CARGADOR DE RUEDAS–INDUSTRIAL
SPECIAL AR-WHEEL LOADER–INDUSTRIAL 5
CONFIGURACIÓN HIDRÁULICA
HYDRAULIC AR. 695
CONFIGURACIÓN HIDRÁULICA–2 VÁLVULAS
HYDRAULIC AR–2 VÁLVULAS 696
CONFIGURACIÓN HIDRÁULICA–3 VÁLVULAS
HYDRAULIC AR–3 VÁLVULAS 696
697
CONFIGURACIÓN HIDRÁULICA–CONTROL DE AMORTIGUACIÓN
HYDRAULIC AR–CONTROL DE AMORTIGUACIÓN 696
CONFIGURACIÓN PARA TIEMPO FRÍO
COLD WEATHER AR. 1
2
3
CONJUNTO DE ALFOMBRILLA
FLOOR MAT AS 841
943
CONJUNTO DE ANTEFILTRO–FILTRO DE AIRE
PRECLEANER AS–FILTRO DE AIRE 124
CONJUNTO DE BASTIDOR DEL CARGADOR
FRAME AS-LOADER. 517
CONJUNTO DE BASTIDOR TRASERO
FRAME AS-REAR 518
521
CONJUNTO DE BOMBA
HARNESS AS-PUMP 212
596
CONJUNTO DE BOMBA (LUBRICACIÓN AUTOMÁTICA)
HARNESS AS-PUMP (AUTOLUBE) 282
CONJUNTO DE BRAZO DE LEVANTAMIENTO
ARM AS-LIFT 817
818
CONJUNTO DE BRAZO DE LEVANTAMIENTO Y COJINETE
ARM & BEARING AS-LIFT. 815
816
CONJUNTO DE CAJA DE BATERÍA
BOX AS-BATTERY 481
CONJUNTO DE CUCHARÓN DE ESCORIA
BUCKET AS-SLAG 1001
CONJUNTO DE CUCHARÓN DE MANIPULACIÓN DE MATERIALES
BUCKET AS-MATERIAL HANDLING 995
CONJUNTO DE CUCHARÓN DE USO GENERAL
BUCKET AS-GENERAL PURPOSE 987
989
991
993
CONJUNTO DE CUCHARÓN PARA ROCAS
BUCKET AS-ROCK. 997
999

ÍNDICE

NOMBRE PÁGINA

CONJUNTO DE CULATA DE CILINDRO
CYLINDER HEAD AS 27
CONJUNTO DE DISYUNTOR (15 AMPERIOS, REAJUSTE MANUAL)
CIRCUIT BREAKER AS (15-AMPERE, MANUAL RESET) 286
CONJUNTO DE DISYUNTOR (15 AMPERIOS) (ECM DE LA TRANSMISIÓN)
CIRCUIT BREAKER AS (15-AMPERE) (TRANSMISSION ECM) 173
CONJUNTO DE DISYUNTOR (150 AMPERIOS) (PRINCIPAL)
CIRCUIT BREAKER AS (150-AMPERE) (MAIN) 173
CONJUNTO DE DISYUNTOR (20 AMPERIOS, REAJUSTE MANUAL)
CIRCUIT BREAKER AS (20-AMPERE, MANUAL RESET) 286
CONJUNTO DE DISYUNTOR (50 AMPERIOS) (MOTOR DE ARRANQUE)
CIRCUIT BREAKER AS (50-AMPERE) (STARTER) 172
CONJUNTO DE ELEMENTO DE FILTRO DE ACEITE
FILTER ELEMENT AS-OIL 687
CONJUNTO DE ELEMENTO DE FILTRO DE ACEITE (TREN DE FUERZA)
FILTER ELEMENT AS-OIL (POWER TRAIN) 379
CONJUNTO DE ELEMENTO DE FILTRO DE AIRE (CARBÓN ACTIVADO)
FILTER ELEMENT AS-AIR (ACTIVATED CHARCOAL) 881
CONJUNTO DE ELEMENTO DE FILTRO DE AIRE (SECUNDARIO)
FILTER ELEMENT AS-AIR (SECONDARY) 105
CONJUNTO DE ELEMENTO DE FILTRO DE AIRE–CARBÓN ACTIVADO
FILTER ELEMENT AS-AIR–CARBÓN ACTIVADO 109
CONJUNTO DE ESCOBILLA DE LIMPIAPARABRISAS (400 MM) (VENTANA TRASERA)
BLADE AS-WIPER (400-MM) (REAR WINDOW) 980 982
CONJUNTO DE ESCOBILLA DE LIMPIAPARABRISAS (800-MM)
BLADE AS-WIPER (800-MM) 982
CONJUNTO DE ESCOBILLA DE LIMPIAPARABRISAS (800-MM) (PARTE DELANTERA)
BLADE AS-WIPER (800-MM) (FRONT) 980
CONJUNTO DE FILTRO DE AIRE (FILTRADO ESTÁNDAR) (ANTEFILTRO)
FILTER AS-AIR (STANDARD FILTRATION) (PRECLEANER) 129

NOMBRE PÁGINA

CONJUNTO DE FILTRO DE SEPARADOR DE AGUA Y COMBUSTIBLE (EFICIENCIA ULTRAALTA)
FILTER AS-WATER SEP & FUEL (ULTRA HIGH EFFICIENCY) 159
CONJUNTO DE INTERMITENTE (12/24 VOLTIOS) (PELIGRO)
FLASHER AS (12/24-VOLT) (HAZARD) 275
CONJUNTO DE INTERRUPTOR BASCULANTE (24 VOLTIOS)
SWITCH AS-ROCKER (24-VOLT) 275
CONJUNTO DE INTERRUPTOR BASCULANTE (24 VOLTIOS) (IMPLEMENT LOCKOUT (TRABA DEL IMPLEMENTO))
SWITCH AS-ROCKER (24-VOLT) (IMPLEMENT LOCKOUT) 304 306
CONJUNTO DE INTERRUPTOR BASCULANTE (ACOPLADOR RÁPIDO)
SWITCH AS-ROCKER (QUICK COUPLER) 274
CONJUNTO DE INTERRUPTOR BASCULANTE (AIRE ACONDICIONADO, CALENTADOR)
SWITCH AS-ROCKER (AIR CONDITIONER, HEATER) 286
CONJUNTO DE INTERRUPTOR BASCULANTE (AVANCE, NEUTRAL, RETROCESO)
SWITCH AS-ROCKER (FORWARD, NEUTRAL, REVERSE) 845 847
CONJUNTO DE INTERRUPTOR BASCULANTE (ESPEJOS CON CALEFACCIÓN)
SWITCH AS-ROCKER (HEATED MIRRORS) 901
CONJUNTO DE INTERRUPTOR BASCULANTE (FRENO DE ESTACIONAMIENTO) (FRENO DE ESTACIONAMIENTO)
SWITCH AS-ROCKER (PARKING BRAKE) (PARKING BRAKE) 285
CONJUNTO DE INTERRUPTOR BASCULANTE (LAVAPARABRISAS)
SWITCH AS-ROCKER (WINDOW WASHER) 288
CONJUNTO DE INTERRUPTOR DE BOTÓN (ALMACENAJE DE CARGA ÚTIL)
SWITCH AS-PUSH BUTTON (PAYLOAD STORE) 272
CONJUNTO DE INTERRUPTOR DE BOTÓN (AUTOEXCAVACIÓN)
SWITCH AS-PUSH BUTTON (AUTODIG) 186
CONJUNTO DE INTERRUPTOR DE BOTÓN (BOCINA)
SWITCH AS-PUSH BUTTON (HORN) 304
CONJUNTO DE INTERRUPTOR DE BOTÓN (BOMBA DE LUBRICACIÓN)
SWITCH AS-PUSH BUTTON (LUBRICATION PUMP) 596

ÍNDICE

NOMBRE PÁGINA

CONJUNTO DE INTERRUPTOR DE BOTÓN (CAMBIO DESCENDENTE)
SWITCH AS-PUSH BUTTON (DOWNSHIFT) 304
CONJUNTO DE INTERRUPTOR DE LÍMITE (NORMALMENTE CERRADO) (PEDAL DEL FRENO)
SWITCH AS-LIMIT (NORMALLY CLOSED) (BRAKE PEDAL) 626
CONJUNTO DE INTERRUPTOR DE LÍMITE (PUERTA, IZQUIERDA)
SWITCH AS-LIMIT (DOOR, LH) 286
CONJUNTO DE INTERRUPTOR DE POSICIÓN (ESPEJO DERECHO)
SWITCH AS-POSITION (MIRROR, RH) 901
CONJUNTO DE INTERRUPTOR DE PRESIÓN (ACONDICIONADOR DE AIRE)
SWITCH AS-PRESSURE (AIR CONDITIONER) 893
CONJUNTO DE INTERRUPTOR DE PRESIÓN (ALTA, BAJA) (ACONDICIONADOR DE AIRE)
SWITCH AS-PRESSURE (HIGH, LOW) (AIR CONDITIONER) 893
CONJUNTO DE INTERRUPTOR DE SEÑAL DE GIRO
SWITCH AS-TURN SIGNAL 275
CONJUNTO DE INTERRUPTOR DE TERMOSTATO (CALEFACCIÓN, VENTILACIÓN Y AIRE ACONDICIONADO)
SWITCH AS-THERMOSTAT (HVAC) 837
CONJUNTO DE INTERRUPTOR DE VOLQUETE (ACCIONADOR DE INCLINACIÓN DEL CAPÓ)
SWITCH AS-TOGGLE (HOOD TILT ACTUATOR) 296
CONJUNTO DE INTERRUPTOR DE VOLQUETE (PROTECTOR INFERIOR)
SWITCH AS-TOGGLE (BOTTOM GUARD) . . 280
CONJUNTO DE LLENADO DE ACEITE
FILLER AS-OIL 372
CONJUNTO DE LUZ INDICADORA (24 VOLTIOS)
LAMP AS-INDICATOR (24-VOLT) 230
CONJUNTO DE MAZO DE CABLES
HARNESS AS-WIRING 129 220 302
CONJUNTO DE MAZO DE CABLES (IMPRESORA)
HARNESS AS-WIRING (PRINTER) 934
CONJUNTO DE MAZO DE CABLES DE CALEFACCIÓN Y AIRE ACONDICIONADO
HARNESS AS-HEATER & AIR COND 210
CONJUNTO DE MAZO DE CABLES DE CHASIS DELANTERO–VÁLVULA AUXILIAR
HARNESS AS-FRONT CHASSIS–VÁLVULA AUXILIAR 209
CONJUNTO DE MAZO DE CABLES DE CONTROL
HARNESS AS-CONTROL 201 202
CONJUNTO DE MAZO DE CABLES DE CONTROL (TELEMÁTICA)
HARNESS AS-CONTROL (TELEMATICS) . . . 308

NOMBRE PÁGINA

CONJUNTO DE MAZO DE CABLES DE INTERRUPTOR
HARNESS AS-SWITCH 219
CONJUNTO DE MAZO DE CABLES DE LA CABINA
HARNESS AS-CAB 195
CONJUNTO DE MAZO DE CABLES DE LA DIRECCIÓN
HARNESS AS-STEERING 218 219 318
CONJUNTO DE MAZO DE CABLES DE LUCES
HARNESS AS-LIGHTING 211 230
CONJUNTO DE MAZO DE CABLES DE LUCES (SEÑAL DE GIRO)
HARNESS AS-LIGHTING (TURN SIGNAL) . . 275
CONJUNTO DE MAZO DE CABLES DE MOTOR
HARNESS AS-ENGINE 203 204 206
CONJUNTO DE MAZO DE CABLES DE MOTOR–CHASIS
HARNESS AS-ENGINE–CHASIS 205
CONJUNTO DE MAZO DE CABLES DE SENSOR
HARNESS AS-SENSOR 213 214 215 216 217
CONJUNTO DE MAZO DE CABLES DE SENSOR (POSICIÓN DE INCLINACIÓN)
HARNESS AS-SENSOR (TILT POSITION) . . . 321
CONJUNTO DE MAZO DE CABLES DE SENSOR (PRESIÓN DEL CONDUCTO DE COMBUSTIBLE)
HARNESS AS-SENSOR (FUEL RAIL PRESSURE) 254
CONJUNTO DE MAZO DE CABLES DE SENSOR (VELOCIDAD DE LAS RUEDAS, EJE DELANTERO)
HARNESS AS-SENSOR (WHEEL SPEED, FRONT AXLE) 323
CONJUNTO DE MAZO DE CABLES DE SENSOR (VELOCIDAD DE LAS RUEDAS)
HARNESS AS-SENSOR (WHEEL SPEED) . . 323
CONJUNTO DE MAZO DE CABLES DEL CALENTADOR (ASIENTO)
HARNESS AS-HEATER (SEAT) 953
CONJUNTO DE MAZO DE CABLES DEL CHASIS
HARNESS AS-CHASSIS 198 199
CONJUNTO DE MAZO DE CABLES DEL FRENO (LUZ DE FRENO)
HARNESS AS-BRAKE (STOP LIGHT) 626
CONJUNTO DE MAZO DE CABLES DEL MOTOR
HARNESS AS-MOTOR 212
CONJUNTO DE MAZO DE CABLES DEL SOLENOIDE (ACOPLADOR RÁPIDO)
HARNESS AS-SOLENOID (QUICK COUPLER) 772

ÍNDICE

NOMBRE PÁGINA

CONJUNTO DE MAZO DE CABLES DELANTERO
HARNESS AS-FRONT 208
CONJUNTO DE MAZO DE CABLES DELANTERO–ESPUMA
HARNESS AS-FRONT–ESPUMA. 207
CONJUNTO DE MAZO DE CABLES–COMPRESOR DE AIRE DEL ASIENTO
HARNESS AS-WIRING–COMPRESOR DE AIRE DEL ASIENTO 220
CONJUNTO DE MEDIDOR DE NIVEL DE ACEITE (VARILLA DE MEDICIÓN) (MOTOR)
GAUGE AS-OIL LEVEL (DIPSTICK) (ENGINE) 68
CONJUNTO DE NÚCLEO DE ENFRIADOR DE ACEITE (HIDRÁULICO)
CORE AS-OIL COOLER (HYDRAULIC) 97
CONJUNTO DE NÚCLEO DE ENFRIADOR DE ACEITE (MOTOR)
CORE AS-OIL COOLER (ENGINE) 74
CONJUNTO DE NÚCLEO DE ENFRIADOR DE ACEITE HIDRÁULICO
CORE AS-HYDRAULIC OIL COOLER. 98
CONJUNTO DE NÚCLEO DE ENFRIADOR DE COMBUSTIBLE
CORE AS-FUEL COOLER 97 98
CONJUNTO DE NÚCLEO DEL CONDENSADOR
CORE AS-CONDENSER 98
CONJUNTO DE NÚCLEO DEL CONDENSADOR (REFRIGERANTE)
CORE AS-CONDENSER (REFRIGERANT). . . . 97
CONJUNTO DE NÚCLEO DEL POSENFRIADOR
CORE AS-AFTERCOOLER 97 98
CONJUNTO DE NÚCLEO DEL RADIADOR
CORE AS-RADIATOR. 97 98
CONJUNTO DE PANEL LATERAL–LADO IZQUIERDO
PANEL AS-SIDE–LADO IZQUIERDO 576
CONJUNTO DE PLACA DE ESCOBILLAS
PLATE AS-BRUSH 240
CONJUNTO DE PLACA DE MONTAJE–DIRECCIÓN SECUNDARIA
PLATE AS-MOUNTING–DIRECCIÓN SECUNDARIA 586
CONJUNTO DE PLACA DE MONTAJE–ENFRIADOR DE ACEITE DEL EJE
PLATE AS-MOUNTING–ENFRIADOR DE ACEITE DEL EJE 585
CONJUNTO DE RELÉ (24 VOLTIOS)
RELAY AS (24-VOLT) 244 286
CONJUNTO DE RELÉ (24 VOLTIOS) (ESPEJOS CON CALEFACCIÓN)
RELAY AS (24-VOLT) (HEATED MIRRORS) 901
CONJUNTO DE RELÉ (24 VOLTIOS) (LEVANTAMIENTO, BAJADA)
RELAY AS (24-VOLT) (RAISE, LOWER) 296

NOMBRE PÁGINA

CONJUNTO DE RESORTE DE GAS (CAPÓ)
SPRING AS-GAS (HOOD). 545
CONJUNTO DE RESPIRADERO (DERIVACIÓN DE ESCAPE)
BREATHER AS (EXHAUST BYPASS). 370
CONJUNTO DE RESPIRADERO (MECANISMO DE VÁLVULAS)
BREATHER AS (VALVE MECHANISM). 21
CONJUNTO DE RESPIRADERO (TAPA)
BREATHER AS (CAP) 762
CONJUNTO DE SECADOR DE REFRIGERANTE
DRYER AS-REFRIGERANT 833
CONJUNTO DE SENSOR DE TEMPERATURA (ACEITE DE EJE)
SENSOR AS-TEMPERATURE (AXLE OIL). . . 283
CONJUNTO DE SENSOR DE TEMPERATURA (ACEITE DEL EJE DELANTERO)
SENSOR AS-TEMPERATURE (FRONT AXLE OIL) 323
CONJUNTO DE SENSOR DE TEMPERATURA (ACEITE DEL EJE TRASERO)
SENSOR AS-TEMPERATURE (REAR AXLE OIL) 323
CONJUNTO DE SENSOR DEL NIVEL DE LÍQUIDO (BOMBA DE LUBRICACIÓN)
SENSOR AS-LIQUID LEVEL (LUBRICATION PUMP). 596
CONJUNTO DE SOLENOIDE DE MOTOR DE ARRANQUE (24 VOLTIOS)
SOLENOID AS-STARTING MOTOR (24-VOLT) 265
CONJUNTO DE TAPA DE COMBUSTIBLE (VENTILACIÓN, CON BLOQUEO)
CAP AS-FUEL (LOCKABLE, VENTED) 138
CONJUNTO DE TAPA DE TANQUE DE REFRIGERANTE
CAP AS-COOLANT TANK. 104
CONJUNTO DE TAPA DE TUBO DE LLENADO (BLOQUEABLE) (TANQUE HIDRÁULICO)
CAP AS-FILLER (LOCKABLE) (HYDRAULIC TANK) 760
CONJUNTO DE TAPA DE TUBO DE LLENADO (M18 X 2 MM)
CAP AS-FILLER (M18X2-MM) 172 179 182
CONJUNTO DE TAPA DE TUBO DE LLENADO (ROSCA DE 7/8-9)
CAP AS-FILLER (7/8-9-THD) 172 179 182
CONJUNTO DE TAPA DEL TUBO DE LLENADO DE ACEITE DEL MOTOR
CAP AS-ENGINE OIL FILLER 21 372
CONJUNTO DE TAPÓN DE DRENAJE
PLUG AS-DRAIN 402 405

ÍNDICE

NOMBRE PÁGINA

CONJUNTO DE TAPÓN DE DRENAJE (ACEITE DE EJE)
PLUG AS-DRAIN (AXLE OIL) 417 423
CONJUNTO DE TAPÓN DE DRENAJE (ACEITE DEL TREN DE FUERZA)
PLUG AS-DRAIN (POWER TRAIN OIL) 394 414 420
CONJUNTO DE TAPÓN DE DRENAJE (CAJA DE DIFERENCIAL)
PLUG AS-DRAIN (DIFFERENTIAL CASE) . . . 397
CONJUNTO DE TAPÓN DE DRENAJE (DIFERENCIAL)
PLUG AS-DRAIN (DIFFERENTIAL). 400 412
CONJUNTO DE TAPÓN MAGNÉTICO
PLUG AS-MAGNETIC. 407
CONJUNTO DE TAPÓN MAGNÉTICO (DRENAJE DEL ACEITE DEL EJE)
PLUG AS-MAGNETIC (AXLE OIL DRAIN) . . . 409
CONJUNTO DE TRANSMISOR DE NIVEL DE COMBUSTIBLE
SENDER AS-FUEL LEVEL 164
CONJUNTO DE VÁLVULA DE ALIVIO
VALVE AS-RELIEF 162
CONJUNTO DE VÁLVULA DE ALIVIO DE PRESIÓN (COMPRESOR DE REFRIGERANTE)
VALVE AS-PRESSURE RELIEF (REFRIGERANT COMPRESSOR) 843
CORREA ONDULADA
BELT-SERPENTINE. 12

E

ELEMENTO DE FILTRO DE ACEITE
FILTER ELEMENT-OIL. 686
ELEMENTO DE FILTRO DE AIRE (PRIMARIO)
FILTER ELEMENT-AIR (PRIMARY) 105
ELEMENTO DE FILTRO DE AIRE DE LA CABINA (FILTRADO ESTÁNDAR)
FILTER ELEMENT-CAB AIR (STANDARD FILTRATION). 836
ELEMENTO DEL FILTRO DEL RESPIRADERO (TANQUE HIDRÁULICO)
FILTER ELEMENT-BREATHER (HYDRAULIC TANK) 762

F

FILTRO (ARRANQUE CON ÉTER)
FILTER (ETHER START). 279
FILTRO (BOMBA DE LUBRICACIÓN)
FILTER (LUBRICATION PUMP). 596
FILTRO DE ACEITE DEL MOTOR (EFICIENCIA AVANZADA)
FILTER-ENGINE OIL (ADVANCED EFFICIENCY). 63
FILTRO DE AIRE
FILTER-AIR 836
FILTRO DE COMBUSTIBLE (EFICIENCIA AVANZADA)
FILTER-FUEL (ADVANCED EFFICIENCY) . . . 137
FUSIBLE (10 AMPERIOS)
FUSE (10-AMPERE) 286
FUSIBLE (15 AMPERIOS)
FUSE (15-AMPERE) 286
FUSIBLE (20 AMPERIOS)
FUSE (20-AMPERE) 286
FUSIBLE (5 AMPERIOS)
FUSE (5-AMPERE) 286

G

GRUPO DE ACCIONADOR DE POTENCIA
ACTUATOR GP-POWER 466
GRUPO DE ACCIONADOR DE POTENCIA (PROTECTOR DEL TREN DE FUERZA)
ACTUATOR GP-POWER (POWER TRAIN GUARD) 466
GRUPO DE ACONDICIONADOR DE AIRE
AIR CONDITIONER GP 833 836
GRUPO DE ACUMULADOR DE FRENO–CARGADO
ACCUMULATOR GP-BRAKE–CARGADO 621
GRUPO DE ACUMULADOR DE FRENO–DESCARGADO
ACCUMULATOR GP-BRAKE–DESCARGADO 622
GRUPO DE ACUMULADOR HIDRÁULICO–CARGADO
ACCUMULATOR GP-HYDRAULIC–CARGADO 623
GRUPO DE ADAPTADOR DE PUNTA
ADAPTER GP-TIP 984
GRUPO DE AJUSTADOR DE CONTROL
ADJUSTER GP-CONTROL 847 849 851
GRUPO DE AJUSTADOR DE CONTROL (MONTAJE)
ADJUSTER GP-CONTROL (MOUNTING) 845
GRUPO DE AJUSTE DE CABINA
TRIM GP-CAB. 965
GRUPO DE ALARMA
ALARM GP 169
GRUPO DE ALTERNADOR DE CARGA
ALTERNATOR GP-CHARGING 170 171
GRUPO DE AMORTIGUADOR
DAMPER GP. 33
GRUPO DE ANTEFILTRO
PRECLEANER GP. 125 126 127 128 129

ÍNDICE

NOMBRE PÁGINA

GRUPO DE ANTEFILTRO (AIRE DE LA CABINA)
PRECLEANER GP (CAB AIR) 128
GRUPO DE ANTEFILTRO DE AIRE DE LA CABINA
PRECLEANER GP-CAB AIR. 129
GRUPO DE ÁRBOL DE LEVAS
CAMSHAFT GP 13
GRUPO DE ARO DESMONTABLE
RIM GP-DEMOUNTABLE. 443
444
GRUPO DE ASIDERO
HANDHOLD GP 883
884
GRUPO DE ASIENTO CON SUSPENSIÓN
SEAT GP-SUSPENSION 948
GRUPO DE ASIENTO CON SUSPENSIÓN–DE TELA, CON CALEFACCIÓN
SEAT GP-SUSPENSION–DE TELA, CON CALEFACCIÓN 953
954
GRUPO DE ASIENTO CON SUSPENSIÓN–TELA
SEAT GP-SUSPENSION–TELA 949
950
GRUPO DE AUXILIAR DE ARRANQUE CON ÉTER
STARTING AID GP-ETHER 262
GRUPO DE BAJOS DEL RESPALDO–LUMBAR
PAN GP-BACKREST–LUMBAR 914
GRUPO DE BALANCÍN
ROCKER ARM GP 58
GRUPO DE BALANCÍN (ESCAPE)
ROCKER ARM GP (EXHAUST) 62
GRUPO DE BALANCÍN–ADMISIÓN
ROCKER ARM GP–ADMISIÓN 57
GRUPO DE BASE DE FILTRO DE COMBUSTIBLE
BASE GP-FUEL FILTER 137
GRUPO DE BASTIDOR DE RADIADOR
FRAME GP-RADIATOR 85
GRUPO DE BASTIDOR DE VENTANA–PARTE DELANTERA
FRAME GP-WINDOW–PARTE DELANTERA 882
GRUPO DE BATERÍA (12 VOLTIOS, LIBRE DE MANTENIMIENTO, HÚMEDA)
BATTERY GP (12-VOLT, MAINTENANCE FREE, WET) 172
179
182
GRUPO DE BATERÍA Y CABLES
BATTERY & WIRING GP 172
179
182
GRUPO DE BLINDAJE DEL COMPARTIMIENTO DEL MOTOR
SHIELD GP-ENGINE COMPARTMENT 598
GRUPO DE BLOQUE DE CILINDRO
CYLINDER BLOCK GP 24
25
26

NOMBRE PÁGINA

GRUPO DE BLOQUE DE LIMITADOR DE OSCILACIÓN DEL EJE
BLOCK GP-AXLE OSC LIMITER 470
GRUPO DE BOMBA DE AGUA
PUMP GP-WATER. 95
96
GRUPO DE BOMBA DE CEBADO DE COMBUSTIBLE
PUMP GP-FUEL PRIMING 158
GRUPO DE BOMBA DE COMBUSTIBLE PRIMARIO Y FILTRO PRIMARIO
PUMP GP-FUEL PRM & PRIM FILTER 159
GRUPO DE BOMBA DE ENGRANAJES
PUMP GP-GEAR 659
GRUPO DE BOMBA DE ENGRANAJES–2 SECCIONES
PUMP GP-GEAR–2 SECCIONES 746
GRUPO DE BOMBA DE INYECCIÓN DE COMBUSTIBLE
PUMP GP-FUEL INJECTION 152
154
155
GRUPO DE BOMBA DE LA DIRECCIÓN SECUNDARIA Y MONTAJE–DIRECCIÓN SECUNDARIA
PUMP & MTG GP-SECONDARY STEER–DIRECCIÓN SECUNDARIA. 658
GRUPO DE BOMBA DE LUBRICACIÓN
PUMP GP-LUBRICATION 596
GRUPO DE BOMBA DE LUBRICACIÓN Y MONTAJE
PUMP & MTG GP-LUBRICATION. 574
575
595
GRUPO DE BOMBA DE MANDO ELÉCTRICO
PUMP GP-ELECTRIC DRIVE. 659
GRUPO DE BOMBA DE PISTONES
PUMP GP-PISTON 748
750
753
GRUPO DE BOMBA DE TRANSFERENCIA DE COMBUSTIBLE
PUMP GP-FUEL TRANSFER. 155
GRUPO DE BOMBA DEL ACEITE DE MOTOR
PUMP GP-ENGINE OIL 72
73
GRUPO DE BOMBA DEL FRENO Y DEL VENTILADOR HIDRÁULICO Y MONTAJE
PUMP & MTG GP-BRAKE & HYD FAN. 741
GRUPO DE BOMBA DEL VENTILADOR HIDRÁULICO Y MONTAJE
PUMP & MTG GP-HYDRAULIC FAN 744
GRUPO DE BOMBA DOSIFICADORA (UNIDAD DE DOSIFICACIÓN MANUAL)
PUMP GP-METERING (HMU) 858
GRUPO DE BOMBA GIRATORIA
ROTATING GP-PUMP 758
759
GRUPO DE BOMBA HIDRÁULICA Y MONTAJE
PUMP & MTG GP-HYDRAULIC 742

ÍNDICE

NOMBRE PÁGINA

GRUPO DE BORDE DE CUCHILLA
EDGE GP-CUTTING 1014
1015
GRUPO DE BORDE DE SEGMENTO
EDGE GP-SEGMENT 1016
GRUPO DE BRAZO DE LEVANTAMIENTO
ARM GP-LIFT 819
GRUPO DE BRAZO DE LIMPIAPARABRISAS
ARM GP-WINDOW WIPER 839
GRUPO DE BRAZO DE LIMPIAPARABRISAS (MOJADO)
ARM GP-WINDOW WIPER (WET) 982
GRUPO DE BRAZO DE LIMPIAPARABRISAS (PARTE DELANTERA)
ARM GP-WINDOW WIPER (FRONT) 980
GRUPO DE CABEZA DE BOMBA
HEAD GP-PUMP 694
GRUPO DE CABLES DE CÁMARA
WIRING GP-CAMERA 293
GRUPO DE CABLES DE CONTROL
WIRING GP-CONTROL 304
306
308
GRUPO DE CABLES DE CONTROL DE LUBRICACIÓN AUTOMÁTICA
WIRING GP-AUTOLUBE CONTROL 282
GRUPO DE CABLES DE CONTROL DEL ACCIONADOR
WIRING GP-ACTUATOR CONTROL 280
GRUPO DE CABLES DE FRENO
WIRING GP-BRAKE 285
GRUPO DE CABLES DE INYECTOR UNITARIO
WIRING GP-UNIT INJECTOR 328
GRUPO DE CABLES DE LA CABINA
WIRING GP-CAB 286
GRUPO DE CABLES DE LA DIRECCIÓN SECUNDARIA
WIRING GP-SECONDARY STEERING 317
318
GRUPO DE CABLES DE TEMPERATURA DEL EJE
WIRING GP-AXLE TEMPERATURE 283
GRUPO DE CABLES DE VÁLVULA
WIRING GP-VALVE 329
GRUPO DE CABLES DEL CHASIS
WIRING GP-CHASSIS 296
302
GRUPO DE CABLES DEL MOTOR
WIRING GP-ENGINE 312
GRUPO DE CABLES DEL SENSOR
WIRING GP-SENSOR 323
325
326
GRUPO DE CABLES DEL SENSOR–POSICIÓN DE INCLINACIÓN
WIRING GP-SENSOR–POSICIÓN DE INCLINACIÓN 321
GRUPO DE CABLES DEL SISTEMA ELECTRÓNICO
WIRING GP-ELECTRONIC CONTROL 310

NOMBRE PÁGINA

GRUPO DE CABLES DELANTEROS
WIRING GP-FRONT 314
GRUPO DE CAJA DE BATERÍA
BOX GP-BATTERY 485
486
487
489
490
GRUPO DE CAJA DE BATERÍA–PARTE TRASERA
BOX GP-BATTERY–PARTE TRASERA 483
GRUPO DE CAJA DE EJE FIJO–TRABA AUTOMÁTICA DEL DIFERENCIAL
HOUSING GP-FIXED AXLE–TRABA AUTOMÁTICA DEL DIFERENCIAL 414
GRUPO DE CAJA DE EJE OSCILANTE
HOUSING GP-OSCILLATING AXLE 423
GRUPO DE CAJA DE EJE OSCILANTE–TRABA AUTOMÁTICA DEL DIFERENCIAL
HOUSING GP-OSCILLATING AXLE–TRABA AUTOMÁTICA DEL DIFERENCIAL 417
420
GRUPO DE CAJA DE EJE–ABIERTA
HOUSING GP-AXLE–ABIERTA 412
GRUPO DE CAJA DE EJE–EJE OSCILANTE, DIFERENCIAL ABIERTO
HOUSING GP-AXLE–EJE OSCILANTE, DIFERENCIAL ABIERTO 397
402
409
GRUPO DE CAJA DE EJE–FIJA
HOUSING GP-AXLE–FIJA 394
400
405
407
GRUPO DE CAJA DEL VOLANTE
HOUSING GP-FLYWHEEL 40
GRUPO DE CAJA DELANTERA
HOUSING GP-FRONT 42
GRUPO DE CAJA Y PIEZAS DEL PLANETARIO
CASE & PARTS GP-PLANETARY 351
GRUPO DE CALCOMANÍA
FILM GP 1028
1029
1030
1031
1032
1033
1034
GRUPO DE CALENTADOR DE AGUA DE LAS CAMISAS
HEATER GP-JACKET WATER 221
222
GRUPO DE CALENTADOR DE AGUA DE LAS CAMISAS (120 VOLTIOS, 1500 VATIOS)
HEATER GP-JACKET WATER (120-VOLT, 1500-WATT) 1
2
GRUPO DE CAPÓ
HOOD GP 545
GRUPO DE CARTUCHO DE TURBOCOMPRESOR
CARTRIDGE GP-TURBOCHARGER 135

ÍNDICE

NOMBRE PÁGINA

GRUPO DE CIGÜEÑAL
CRANKSHAFT GP. 23
GRUPO DE CILINDRO DE INCLINACIÓN
CYLINDER GP-TILT 682
684
GRUPO DE CILINDRO DE LA DIRECCIÓN
CYLINDER GP-STEERING 640
643
GRUPO DE CILINDRO DE LEVANTAMIENTO
CYLINDER GP-LIFT 676
680
GRUPO DE CILINDRO DE LEVANTAMIENTO–LADO DERECHO
CYLINDER GP-LIFT–LADO DERECHO 678
GRUPO DE CILINDRO DE LEVANTAMIENTO–LADO IZQUIERDO
CYLINDER GP-LIFT–LADO IZQUIERDO 674
GRUPO DE CINTURÓN DE SEGURIDAD
SEAT BELT GP 944
945
GRUPO DE CINTURÓN DE SEGURIDAD (RETRÁCTIL DE 2 PULG)
SEAT BELT GP (RETRACTABLE, 2-IN) 946
GRUPO DE CINTURÓN DE SEGURIDAD (RETRÁCTIL DE 3 PULG)
SEAT BELT GP (RETRACTABLE, 3-IN) 947
GRUPO DE CINTURÓN DE SEGURIDAD–RETRÁCTIL DE 2 PULG
SEAT BELT GP–RETRÁCTIL DE 2 PULG. . . 946
GRUPO DE CINTURÓN DE SEGURIDAD–RETRÁCTIL DE 3 PULG
SEAT BELT GP–RETRÁCTIL DE 3 PULG. . . 947
GRUPO DE CODO DE AGUA
ELBOW GP-WATER 77
GRUPO DE COJINETE DE BLOQUE DE DESCANSO
BEARING GP-PILLOW BLOCK 445
GRUPO DE COLECTOR DE ACEITE
PAN GP-OIL 48
GRUPO DE COMPRESOR DE REFRIGERANTE
COMPRESSOR GP-REFRIGERANT 843
844
GRUPO DE CONDUCTO DE AIRE DE CABINA
DUCT GP-CAB AIR. 878
GRUPO DE CONDUCTO DE COMBUSTIBLE
RAIL GP-FUEL 160
162
GRUPO DE CONECTOR
CONNECTOR GP 896
GRUPO DE CONEXIÓN
FITTING GP 92
GRUPO DE CONTRAPESO
COUNTERWEIGHT GP 492
493
495
GRUPO DE CONTRAPESO–HORMIGÓN
COUNTERWEIGHT GP–HORMIGÓN 494
GRUPO DE CONTROL DE AMORTIGUACIÓN Y TUBERÍAS
CONTROL & LINES GP-RIDE 671

NOMBRE PÁGINA

GRUPO DE CONTROL DE AUTOEXCAVACIÓN
CONTROL GP-AUTODIG. 186
GRUPO DE CONTROL DE COMUNICACIÓN
CONTROL GP-COMMUNICATION 187
188
GRUPO DE CONTROL DE COMUNICACIÓN–CELULAR PL641E
CONTROL GP-COMMUNICATION–CELULAR PL641E 189
GRUPO DE CONTROL DE COMUNICACIÓN–SATELITAL PLE631
CONTROL GP-COMMUNICATION–SATELITAL PLE631 190
GRUPO DE CONTROL DE COMUNICACIÓN–SATÉLITE PRODUCT LINK ELITE
CONTROL GP-COMMUNICATION–SATÉLITE PRODUCT LINK ELITE 187
GRUPO DE CONTROL DE DIRECCIÓN
CONTROL GP-STEERING. 858
GRUPO DE CONTROL DE FRENO DE SERVICIO
CONTROL GP-SERVICE BRAKE 628
629
630
GRUPO DE CONTROL DE MANIJA
CONTROL GP-HANDLE. 854
GRUPO DE CONTROL DE MANIJA (3 VÁLVULAS)
CONTROL GP-HANDLE (3-VALVE) 856
GRUPO DE CONTROL DE MANIJA (AUTOEXCAVACIÓN)
CONTROL GP-HANDLE (AUTODIG) 304
GRUPO DE CONTROL DE MANIJA (CONTROL DE PILOTO)
CONTROL GP-HANDLE (PILOT CONTROL). 847
GRUPO DE CONTROL DE MANIJA (INCLINACIÓN DE LEVANTAMIENTO)
CONTROL GP-HANDLE (LIFT, TILT). 304
GRUPO DE CONTROL DE MANIJA–2 VÁLVULAS
CONTROL GP-HANDLE–2 VÁLVULAS 853
855
GRUPO DE CONTROL DE MANIJA–3 VÁLVULAS
CONTROL GP-HANDLE–3 VÁLVULAS 856
GRUPO DE CONTROL DE MÁQUINA
CONTROL GP-MACHINE. 288
GRUPO DE CONTROL DE MONITOR
CONTROL GP-MONITOR 857
GRUPO DE CONTROL DE SIST. HIDR. DE LA TRANSMISIÓN
CONTROL GP-TRANSMISSION HYD 358
GRUPO DE CONTROL DE TRABA DEL DIFERENCIAL–PARTE DELANTERA
CONTROL GP-DIFFERENTIAL LOCK–PARTE DELANTERA 353
GRUPO DE CONTROL DE TRABA DEL DIFERENCIAL–PARTE TRASERA
CONTROL GP-DIFFERENTIAL LOCK–PARTE TRASERA. 355
GRUPO DE CONTROL DE TRANSMISIÓN
CONTROL GP-TRANSMISSION. 861

ÍNDICE

NOMBRE PÁGINA

GRUPO DE CONTROL DEL FRENO DE PIE
CONTROL GP-FOOT BRAKE 626
GRUPO DE CONTROL ELECTROHIDRÁULICO Y MONTAJE
CONTROL & MTG GP-ELHYD 845 847 849 851
GRUPO DE CONTROL SIN PROGRAMAR (ELECTRÓNICO)
CONTROL GP-UNPROGRAMMED (ELECTRONIC) 288
GRUPO DE CONTROL Y MONTAJE DEL MOTOR ELEK
CONTROL & MTG GP-ENGINE ELEK 185
GRUPO DE CONVERTIDOR DE PAR
TORQUE CONVERTER GP 453
GRUPO DE CONVERTIDOR DE PAR Y CAJA
TORQUE CONVERTER & HOUSING GP . . . 451
GRUPO DE CORONA CÓNICA Y PIÑÓN
GEAR GP-BEVEL & PINION 380 382 384 386
GRUPO DE CORREA ONDULADA
BELT GP-SERPENTINE 12
GRUPO DE CRUCETA Y COJINETE
SPIDER & BEARING GP 448
GRUPO DE CUBIERTA (PROTECTOR)
COVER GP (PROTECTIVE) 596
GRUPO DE CUBIERTA (TANQUE)
COVER GP (TANK) 596
GRUPO DE CUBIERTA DE CABINA
COVER GP-CAB 865 866 913
GRUPO DE CUBIERTA DE CONSOLA
COVER GP-CONSOLE 868
GRUPO DE CUBIERTA DE INSONORIZACIÓN
COVER GP-SOUND SUPPRESSION 20
GRUPO DE CUBIERTA DE MOTOR
COVER GP-ENGINE 16
GRUPO DE CUBIERTA DE TAPA DE LLENADO DE ACEITE DE TRANSMISIÓN
COVER GP-XMSN OIL FILLER CAP 364
GRUPO DE CUBIERTA DE TUBERÍAS DE AGUA
COVER GP-WATER LINES 75
GRUPO DE CUCHARÓN DE MANIPULACIÓN DE MATERIALES
BUCKET GP-MATERIAL HANDLING 1007
GRUPO DE CUCHARÓN DE USO GENERAL
BUCKET GP-GENERAL PURPOSE 1003 1004 1005 1006
GRUPO DE CUCHARÓN PARA ROCAS
BUCKET GP-ROCK 1008 1009
GRUPO DE CULATA DE CILINDRO
CYLINDER HEAD GP 29 31

NOMBRE PÁGINA

GRUPO DE DEFLECTOR
BAFFLE GP 468 469
GRUPO DE DEFLECTOR DE GUARDABARROS
DEFLECTOR GP-FENDER 499
GRUPO DE DIFERENCIAL
DIFFERENTIAL GP 365 366 368
GRUPO DE DRENAJE ECOLÓGICO–ACEITE DEL TREN DE FUERZA
DRAIN GP-ECOLOGY–ACEITE DEL TREN DE FUERZA 369
GRUPO DE EJE MOTRIZ
SHAFT GP-DRIVE 445 446
GRUPO DE EJE OSCILANTE–TRABA AUTOMÁTICA DE DIFERENCIAL CON ENFRIADOR DE ACEITE DE EJE, PARTE TRASERA
AXLE GP-OSCILLATING–TRABA AUTOMÁTICA DE DIFERENCIAL CON ENFRIADOR DE ACEITE DE EJE, PARTE TRASERA 339
GRUPO DE ELIMINACIÓN DE VAPORES
FUMES DISPOSAL GP 65
GRUPO DE ENFRIADOR DE ACEITE DE TRANSMISIÓN
COOLER GP-TRANSMISSION OIL 363
GRUPO DE ENFRIADOR DE ACEITE DEL MOTOR
COOLER GP-ENGINE OIL 74
GRUPO DE ENGRANAJE DE TRANSFERENCIA DE SALIDA
GEAR GP-OUTPUT TRANSFER 388
GRUPO DE ENGRANAJE DELANTERO
GEAR GP-FRONT 38
GRUPO DE ESCALERILLA
LADDER GP 554 555
GRUPO DE ESCALERILLA–LADO DERECHO
LADDER GP–LADO DERECHO 558
GRUPO DE ESCALERILLA–LADO IZQUIERDO
LADDER GP–LADO IZQUIERDO 552 556 557
GRUPO DE ESCALÓN
STEP GP 601 602
GRUPO DE ESCALÓN–SERVICIO PESADO
STEP GP–SERVICIO PESADO 600 603
GRUPO DE ESLABÓN DE INCLINACIÓN
LINK GP-TILT 830
GRUPO DE ESLABÓN DE TRABA DEL BASTIDOR DE LA DIRECCIÓN
LINK GP-STEERING FRAME LOCK 573
GRUPO DE ESPACIADOR DE ADMISIÓN DE AIRE
SPACER GP-AIR INLET 133
GRUPO DE ESPEJO
MIRROR GP 899

ÍNDICE

NOMBRE PÁGINA

GRUPO DE ESPEJO RETROVISOR
MIRROR GP-REAR VIEW 900
GRUPO DE ESPEJO RETROVISOR–EXTERIOR, CON CALEFACCIÓN
MIRROR GP-REAR VIEW–EXTERIOR, CON CALEFACCIÓN 901
GRUPO DE ESTRUCTURA ROPS CERRADA
ROPS GP-ENCLOSED 939 941
GRUPO DE EXPULSOR DE POLVO
DUST EJECTOR GP 108
GRUPO DE EXTENSIÓN DE GUARDABARROS–ESTRECHO
EXTENSION GP-FENDER–ESTRECHO 507
GRUPO DE FALDÓN DE CABINA
SKIRT GP-CAB 958
GRUPO DE FILTRO DE ACEITE
FILTER GP-OIL 378 379 687
GRUPO DE FILTRO DE ACEITE DEL MOTOR
FILTER GP-ENGINE OIL 63
GRUPO DE FILTRO DE ACEITE–RETORNO DE TANQUE HIDRÁULICO
FILTER GP-OIL–RETORNO DE TANQUE HIDRÁULICO 686
GRUPO DE FILTRO DE AIRE
AIR CLEANER GP 105 106
GRUPO DE FILTRO DE AIRE DE LA CABINA
FILTER GP-CAB AIR 5 881
GRUPO DE FILTRO DE COMBUSTIBLE
FILTER GP-FUEL 140
GRUPO DE FILTRO Y TUBERÍAS DEL CONVERTIDOR DE PAR
FILTER & LINES GP-TORQUE CONV 374
GRUPO DE FRENO DE ESTACIONAMIENTO
BRAKE GP-PARKING 624 625
GRUPO DE FRENO Y PLANETARIO
BRAKE & PLANETARY GP 341 343 345 347 349
GRUPO DE GUARDABARROS
FENDER GP 511 513
GRUPO DE GUARDABARROS PARA DESPLAZAMIENTO
FENDER GP-ROADING 514
GRUPO DE GUARDABARROS–LADO DERECHO
FENDER GP–LADO DERECHO 510
GRUPO DE GUARDABARROS–LADO IZQUIERDO
FENDER GP–LADO IZQUIERDO 509
GRUPO DE HORQUILLA DE MANIPULACIÓN DE BLOQUE
FORK GP-BLOCK HANDLING 1017

NOMBRE PÁGINA

GRUPO DE HORQUILLA DE PALETA
FORK GP-PALLET 1018 1019 1020 1021
GRUPO DE ILUMINACIÓN DE BALIZA DE ADVERTENCIA
LIGHTING GP-WARNING BEACON 237 238
GRUPO DE ILUMINACIÓN DE REFLECTOR Y SEÑAL
LIGHTING GP-FLOOD & SIGNAL 235
GRUPO DE IMPRESORA DE COMPUTADORA
PRINTER GP-COMPUTER 934
GRUPO DE INCLINACIÓN DEL CAPÓ
TILT GP-HOOD 612
GRUPO DE INSTALACIÓN DE COMUNICACIÓN
INSTALLATION GP-COMMUNICATION 223
GRUPO DE INSTALACIÓN DE LA RADIO
INSTALLATION GP-RADIO 885
GRUPO DE INTERCAMBIADOR DE CALOR DE EJE
HEAT EXCHANGER GP-AXLE 392
GRUPO DE INTERRUPTOR BASCULANTE
SWITCH GP-ROCKER 275
GRUPO DE INTERRUPTOR DE ARRANQUE
SWITCH GP-START 277
GRUPO DE INTERRUPTOR DE CARGA ÚTIL DE ALMACENAMIENTO
SWITCH GP-PAYLOAD STORE 272
GRUPO DE INTERRUPTOR DE DESCONEXIÓN–BATERÍA
SWITCH GP-DISCONNECT–BATERÍA 268
GRUPO DE INTERRUPTOR DE PRESIÓN
SWITCH GP-PRESSURE 273
GRUPO DE INTERRUPTOR DE VOLQUETE
SWITCH GP-TOGGLE 278
GRUPO DE INTERRUPTOR DEL ACOPLADOR RÁPIDO–ACOPLADOR RÁPIDO
SWITCH GP-QUICK COUPLER–ACOPLADOR RÁPIDO 274
GRUPO DE INTERRUPTOR MAGNÉTICO
SWITCH GP-MAGNETIC 269 270
GRUPO DE INTERRUPTOR MAGNÉTICO–CONTROL DE LA DIRECCIÓN SECUNDARIA
SWITCH GP-MAGNETIC–CONTROL DE LA DIRECCIÓN SECUNDARIA 271
GRUPO DE LAVAPARABRISAS
WASHER GP-WINDOW 970
GRUPO DE LEVANTAMIENTO DEL MOTOR
LIFTING GP-ENGINE 43
GRUPO DE LIMBIA Y LAVAPARABRISAS
WIPER & WASHER GP-WINDOW 980
GRUPO DE LIMPIAPARABRISAS
WIPER GP-WINDOW 982
GRUPO DE LLENADO DE ACEITE DEL TREN DE FUERZA
FILLER GP-POWER TRAIN OIL 370 372

ÍNDICE

NOMBRE PÁGINA

GRUPO DE LUCES DE BALIZA DE ADVERTENCIA (LUZ ESTROBOSCÓPICA DE COLOR ÁMBAR)
LAMP GP-WARNING BEACON (AMBER, STROBE) 238
GRUPO DE LUCES DELANTERAS Y DE SEÑAL–LADO DERECHO
LAMP GP-HEAD & SIGNAL–LADO DERECHO 225
GRUPO DE LUCES DELANTERAS Y DE SEÑAL–LADO IZQUIERDO
LAMP GP-HEAD & SIGNAL–LADO IZQUIERDO 227
GRUPO DE LUZ DE TECHO (24 VOLTIOS)
LAMP GP-DOME (24-VOLT). 286
GRUPO DE MANDO DEL ACCESORIO
DRIVE GP-ACCESSORY 34
GRUPO DE MAZA DE BASTIDOR DEL CARGADOR
BOSS GP-LOADER FRAME. 472 473
GRUPO DE MAZA DE BASTIDOR DEL CARGADOR–ENFRIADOR DE ACEITE DEL EJE
BOSS GP-LOADER FRAME–ENFRIADOR DE ACEITE DEL EJE 471
GRUPO DE MAZA DE BASTIDOR TRASERO
BOSS GP-REAR FRAME 475
GRUPO DE MAZA DE BASTIDOR TRASERO (PARTE TRASERA)
BOSS GP-REAR FRAME (REAR). 574 575
GRUPO DE MAZA DE BASTIDOR TRASERO–ACOPLADOR RÁPIDO
BOSS GP-REAR FRAME–ACOPLADOR RÁPIDO 476
GRUPO DE MAZA DE BASTIDOR TRASERO–DIRECCIÓN
BOSS GP-REAR FRAME–DIRECCIÓN 479
GRUPO DE MAZA DE BASTIDOR TRASERO–LUBRICACIÓN AUTOMÁTICA
BOSS GP-REAR FRAME–LUBRICACIÓN AUTOMÁTICA 474
GRUPO DE MAZA DE BASTIDOR TRASERO–TRABA AUTOMÁTICA DEL DIFERENCIAL
BOSS GP-REAR FRAME–TRABA AUTOMÁTICA DEL DIFERENCIAL 480
GRUPO DE MAZA DE BASTIDOR TRASERO–VENTILADOR DE INCLINACIÓN VARIABLE
BOSS GP-REAR FRAME–VENTILADOR DE INCLINACIÓN VARIABLE 477
GRUPO DE MAZA DEL BRAZO DE LEVANTAMIENTO
BOSS GP-LIFT ARM 820
GRUPO DE MAZA DEL BRAZO DE LEVANTAMIENTO–ACOPLADOR RÁPIDO
BOSS GP-LIFT ARM–ACOPLADOR RÁPIDO 821
GRUPO DE MECANISMO DE VÁLVULAS
VALVE MECHANISM GP. 61 62

NOMBRE PÁGINA

GRUPO DE MEDIDOR DE NIVEL DE ACEITE (VARILLA DE MEDICIÓN)
GAUGE GP-OIL LEVEL (DIPSTICK) 66
GRUPO DE MEDIDOR DE NIVEL DE ACEITE (VARILLA DE MEDICIÓN)–MOTOR
GAUGE GP-OIL LEVEL (DIPSTICK)–MOTOR. 68
GRUPO DE MIRILLA (NIVEL DE ACEITE) (ACEITE DEL TREN DE FUERZA)
GAUGE GP-SIGHT (OIL LEVEL) (POWER TRAIN OIL) 370
GRUPO DE MÓDULO DE IMPULSOR DE RELÉ (CABINA)
MODULE GP-RELAY DRIVER (CAB) 286
GRUPO DE MÓDULO DE TECLADO NUMÉRICO
MODULE GP-KEYPAD 903
GRUPO DE MONTAJE DE ARO
MOUNTING GP-RIM 433
GRUPO DE MONTAJE DE CABINA
MOUNTING GP-CAB. 911 912
GRUPO DE MONTAJE DE CILINDRO DE LA DIRECCIÓN
MOUNTING GP-STEERING CYLINDER 657
GRUPO DE MONTAJE DE EJE
MOUNTING GP-AXLE. 432
GRUPO DE MONTAJE DEL ALTERNADOR Y COMPRESOR
MOUNTING GP-ALTERNATOR & COMPR . . . 44
GRUPO DE MONTAJE DEL FILTRO DE AIRE
MOUNTING GP-AIR CLEANER. 120
GRUPO DE MONTAJE DEL FILTRO DE COMBUSTIBLE
MOUNTING GP-FUEL FILTER. 151
GRUPO DE MONTAJE DEL MOTOR DE ARRANQUE
MOUNTING GP-STARTING MOTOR 47
GRUPO DE MONTAJE DEL MOTOR Y DE LA TRANSMISIÓN
MOUNTING GP-ENGINE & XMSN 45
GRUPO DE MOTOR DE ARRANQUE ELÉCTRICO
STARTING MOTOR GP-ELECTRIC 264
GRUPO DE MOTOR DE BOMBA ELECTROHIDRÁULICA
MOTOR GP-ELEC HYD PUMP 659
GRUPO DE MOTOR DE LIMPIAPARABRISAS
MOTOR GP-WINDOW WIPER. 907 908 909 910
GRUPO DE MOTOR DE LIMPIAPARABRISAS (24 VOLTIOS) (CABINA)
MOTOR GP-WINDOW WIPER (24-VOLT) (CAB). 909
GRUPO DE MOTOR DE PISTONES
MOTOR GP-PISTON. 739
GRUPO DE MÚLTIPLE DE ADMISIÓN
MANIFOLD GP-INLET. 119
GRUPO DE MÚLTIPLE DE COMBUSTIBLE
MANIFOLD GP-FUEL 150

ÍNDICE

NOMBRE PÁGINA

GRUPO DE MÚLTIPLE DE CONTROL
MANIFOLD GP-CONTROL 430
636
734
GRUPO DE MÚLTIPLE DE CONTROL–DIVISOR DE FLUJO DE ACEITE DEL EJE
MANIFOLD GP-CONTROL–DIVISOR DE FLUJO DE ACEITE DEL EJE 429
GRUPO DE MÚLTIPLE DE ESCAPE
MANIFOLD GP-EXHAUST 118
GRUPO DE MÚLTIPLE DE VÁLVULA
MANIFOLD GP-VALVE 738
GRUPO DE MÚLTIPLE HIDRÁULICO
MANIFOLD GP-HYDRAULIC 737
GRUPO DE PALANCA DE INCLINACIÓN
LEVER GP-TILT 825
826
GRUPO DE PALANCA DE INCLINACIÓN–LUBRICACIÓN AUTOMÁTICA
LEVER GP-TILT–LUBRICACIÓN AUTOMÁTICA 823
828
GRUPO DE PANEL DE CAPÓ
PANEL GP-HOOD 579
GRUPO DE PANEL DE CAPÓ–LADO DERECHO
PANEL GP-HOOD–LADO DERECHO 577
GRUPO DE PANEL DE CAPÓ–LADO IZQUIERDO
PANEL GP-HOOD–LADO IZQUIERDO 578
GRUPO DE PANEL DE INSONORIZACIÓN–LADO DERECHO
PANEL GP-SOUND SUPPRESSION–LADO DERECHO 584
GRUPO DE PANEL LATERAL
PANEL GP-SIDE 580
582
583
GRUPO DE PANEL LATERAL–LADO IZQUIERDO
PANEL GP-SIDE–LADO IZQUIERDO 581
GRUPO DE PANTALLA DEL MONITOR–SERVOTRANSMISIÓN
DISPLAY GP-MONITOR–SERVOTRANSMISIÓN 869
GRUPO DE PARRILLA DE RADIADOR
GRILL GP-RADIATOR 523
GRUPO DE PASAMANOS
HANDRAIL GP 537
538
GRUPO DE PEDAL DEL REGULADOR
PEDAL GP-GOVERNOR 917
GRUPO DE PEDAL DEL REGULADOR (ACELERADOR)
PEDAL GP-GOVERNOR (THROTTLE) 917
GRUPO DE PESTILLO
LATCH GP 559
GRUPO DE PESTILLO DE ARTICULACIÓN
HITCH GP-ARTICULATING 543
GRUPO DE PISTÓN Y VARILLA
PISTON & ROD GP 50
GRUPO DE PLACA DE DESGASTE
PLATE GP-WEAR 1022

NOMBRE PÁGINA

GRUPO DE PLACA DE IDENTIFICACIÓN DEL EJE
PLATE GP-AXLE IDENTIFICATION 332
333
338
GRUPO DE PLACA Y CALCOMANÍA
PLATE & FILM GP 1037
1039
1042
GRUPO DE PLANCHA DE PISO
FLOORPLATE GP 516
GRUPO DE PLANETARIO DE TRANSMISIÓN
PLANETARY GP-TRANSMISSION 434
GRUPO DE PLATAFORMA
PLATFORM GP 919
920
922
924
GRUPO DE PLATAFORMA DE SERVICIO
PLATFORM GP-SERVICE 588
590
592
594
GRUPO DE PLATAFORMA DE SERVICIO–LADO IZQUIERDO
PLATFORM GP-SERVICE–LADO IZQUIERDO 587
593
GRUPO DE PLATAFORMA DEL OPERADOR
PLATFORM GP-OPERATOR 926
928
930
932
GRUPO DE POLEA DE CIGÜEÑAL
PULLEY GP-CRANKSHAFT 56
GRUPO DE PORTAHORQUILLAS–CON GANCHO
CARRIAGE GP-FORK–CON GANCHO 1011
GRUPO DE POSABRAZOS–LADO IZQUIERDO
ARMREST GP–LADO IZQUIERDO 840
GRUPO DE PROTECCIÓN DE CABLES
PROTECTION GP-WIRING 241
GRUPO DE PROTECTOR DE BARRO–LADO DERECHO
GUARD GP-MUD–LADO DERECHO 533
GRUPO DE PROTECTOR DE BARRO–LADO IZQUIERDO
GUARD GP-MUD–LADO IZQUIERDO 532
GRUPO DE PROTECTOR DE BORDE
PROTECTOR GP-EDGE 1022
GRUPO DE PROTECTOR DE CILINDRO DE INCLINACIÓN
GUARD GP-TILT CYLINDER 690
692
GRUPO DE PROTECTOR DE CILINDRO DE LEVANTAMIENTO
GUARD GP-LIFT CYLINDER 688
GRUPO DE PROTECTOR DE CORREA
GUARD GP-BELT 39
GRUPO DE PROTECTOR DE DIRECCIÓN Y ENGANCHE
GUARD GP-HITCH & STEERING 528

ÍNDICE

NOMBRE PÁGINA

GRUPO DE PROTECTOR DE VENTILADOR
GUARD GP-FAN 88
GRUPO DE PROTECTOR DEL BASTIDOR DEL CARGADOR
GUARD GP-LOADER FRAME 531
GRUPO DE PROTECTOR DEL BASTIDOR DEL CARGADOR–PARTE DELANTERA
GUARD GP-LOADER FRAME–PARTE DELANTERA 529 530
GRUPO DE PROTECTOR DEL TREN DE FUERZA
GUARD GP-POWER TRAIN. 534 535
GRUPO DE PROTECTOR DELANTERO
GUARD GP-FRONT 527
GRUPO DE PROTECTOR INFERIOR
GUARD GP-BOTTOM. 525 526
GRUPO DE PROTECTOR TÉRMICO
SHIELD GP-HEAT 132
GRUPO DE PROTECTOR TRASERO
GUARD GP-REAR. 536
GRUPO DE PUBLICACIONES
LITERATURE GP. 898
GRUPO DE PUBLICACIONES (CABINA ESTÁNDAR)
LITERATURE GP (STANDARD CAB) 4
GRUPO DE PUERTA DE ACCESO
DOOR GP-ACCESS 501 502 503
GRUPO DE PUERTA DE ACCESO–CAPÓ, LADO DERECHO
DOOR GP-ACCESS–CAPÓ, LADO DERECHO 500
GRUPO DE PUERTA DE CABINA–LADO DERECHO
DOOR GP-CAB–LADO DERECHO 873
GRUPO DE PUERTA DE CABINA–LADO IZQUIERDO
DOOR GP-CAB–LADO IZQUIERDO 870 874
GRUPO DE PUNTA DE ABRASIÓN–K-90
TIP GP-ABRASION–K-90. 1023
GRUPO DE PUNTA DE ABRASIÓN–SERVICIO PESADO
TIP GP-ABRASION–SERVICIO PESADO . . . 1024
GRUPO DE PUNTA DE PENETRACIÓN
TIP GP-PENETRATION 1027
GRUPO DE PUNTA DE SERVICIO ADICIONAL
TIP GP-EXTRA-DUTY. 1025
GRUPO DE PUNTA DE USO GENERAL
TIP GP-GENERAL PURPOSE 1026
GRUPO DE RADIADOR Y POSENFRIADOR
RADIATOR & AFTERCOOLER GP. 97 98
GRUPO DE RADIO (AM/FM/USB/BLUETOOTH)
RADIO GP (AM/FM/USB/BLUETOOTH). 937

NOMBRE PÁGINA

GRUPO DE RADIO DE COMUNICACIÓN–CELULAR PL641E
RADIO GP-COMMUNICATION–CELULAR PL641E 242
GRUPO DE RADIO DE COMUNICACIÓN–SATELITAL PL631
RADIO GP-COMMUNICATION–SATELITAL PL631 243
GRUPO DE RADIO–AM/FM/WB/CD/USB/BLUETOOTH
RADIO GP–AM/FM/WB/CD/USB/BLUETOOTH 937
GRUPO DE RADIO–REPRODUCTOR AM/FM/WB/CD
RADIO GP–REPRODUCTOR AM/FM/WB/CD 936
GRUPO DE RECINTO DE CENTRO DE SERVICIOS
ENCLOSURE GP-SERVICE CENTER 505
GRUPO DE RECINTO DE PLATAFORMA
ENCLOSURE GP-PLATFORM 504
GRUPO DE REFLECTOR
LIGHTING GP-FLOOD 230
GRUPO DE REFLECTOR (32 VOLTIOS)
LAMP GP-FLOOD (32-VOLT). 230
GRUPO DE REFLECTOR (9/32 VOLTIOS, 13 VATIOS)
LAMP GP-FLOOD (9/32-VOLT, 13-WATT) . . . 233 234
GRUPO DE REFLECTOR (DE 9 A 32 VOLTIOS) (LUZ BAJA)
LAMP GP-FLOOD (9 TO 32-VOLT) (LOW BEAM). 233
GRUPO DE REFLECTOR–LUCES DE TRABAJO
LAMP GP-FLOOD–LUCES DE TRABAJO. . . . 224
GRUPO DE REFLECTOR–TECHO DE LA CABINA
LIGHTING GP-FLOOD–TECHO DE LA CABINA. 233 234
GRUPO DE REGULADOR DE TEMPERATURA
REGULATOR GP-TEMPERATURE 99
GRUPO DE REJILLA MAGNÉTICA (ENGRANAJE DE TRANSFERENCIA)
SCREEN GP-MAGNETIC (TRANSFER GEAR). 388
GRUPO DE RELÉS–VENTILADOR DE INCLINACIÓN VARIABLE
RELAY GP–VENTILADOR DE INCLINACIÓN VARIABLE 244
GRUPO DE REVESTIMIENTO DE CABINA
LINER GP-CAB. 892
GRUPO DE ROTACIÓN DEL MOTOR
ROTATING GP-MOTOR. 757
GRUPO DE SELLO DEL CIGÜEÑAL
SEAL GP-CRANKSHAFT 59
GRUPO DE SELLO DEL CIGÜEÑAL (ROTACIÓN A LA DERECHA)
SEAL GP-CRANKSHAFT (CLOCKWISE ROTATION) 42

ÍNDICE

NOMBRE PÁGINA

GRUPO DE SENSOR DE MOTOR
SENSOR GP-ENGINE 249
GRUPO DE SENSOR DE NIVEL DE LÍQUIDO (WATER IN FUEL (AGUA EN EL COMBUSTIBLE))
SENSOR GP-LIQUID LEVEL (WATER IN FUEL) 143
GRUPO DE SENSOR DE NIVEL DE LÍQUIDO–WATER IN FUEL (AGUA EN EL COMBUSTIBLE)
SENSOR GP-LIQUID LEVEL–WATER IN FUEL (AGUA EN EL COMBUSTIBLE). 251
GRUPO DE SENSOR DE POSICIÓN (ACELERADOR)
SENSOR GP-POSITION (THROTTLE). 917
GRUPO DE SENSOR DE POSICIÓN (DIRECCIÓN)
SENSOR GP-POSITION (STEERING) 640
GRUPO DE SENSOR DE POSICIÓN (GIRATORIO)
SENSOR GP-POSITION (ROTARY) 245
GRUPO DE SENSOR DE POSICIÓN (GIRATORIO) (GIRATORIO)
SENSOR GP-POSITION (ROTARY) (ROTARY) 247
GRUPO DE SENSOR DE POSICIÓN–GIRATORIO
SENSOR GP-POSITION–GIRATORIO 252 253
GRUPO DE SENSOR DE PRESIÓN
SENSOR GP-PRESSURE 162 254 255 256 257
GRUPO DE SENSOR DE PRESIÓN (ACEITE HIDRÁULICO)
SENSOR GP-PRESSURE (HYDRAULIC OIL) 720
GRUPO DE SENSOR DE PRESIÓN (ACUMULADOR DE ACEITE DEL FRENO)
SENSOR GP-PRESSURE (BRAKE OIL ACCUMULATOR) 645
GRUPO DE SENSOR DE PRESIÓN (ACUMULADOR DEL FRENO)
SENSOR GP-PRESSURE (BRAKE ACCUMULATOR) 766 779
GRUPO DE SENSOR DE PRESIÓN (AIRE DE ADMISIÓN)
SENSOR GP-PRESSURE (INLET AIR). 120
GRUPO DE SENSOR DE PRESIÓN (ATMOSFÉRICA)
SENSOR GP-PRESSURE (ATMOSPHERIC) 249
GRUPO DE SENSOR DE PRESIÓN (BOMBA DEL IMPLEMENTO)
SENSOR GP-PRESSURE (IMPLEMENT PUMP). 775
GRUPO DE SENSOR DE PRESIÓN (COMBUSTIBLE)
SENSOR GP-PRESSURE (FUEL). 137 255

NOMBRE PÁGINA

GRUPO DE SENSOR DE PRESIÓN (DIRECCIÓN SECUNDARIA)
SENSOR GP-PRESSURE (SECONDARY STEERING) 646
GRUPO DE SENSOR DE PRESIÓN (ENGINE OIL (Aceite del motor))
SENSOR GP-PRESSURE (ENGINE OIL) 249
GRUPO DE SENSOR DE PRESIÓN (FRENO DE ESTACIONAMIENTO)
SENSOR GP-PRESSURE (PARKING BRAKE). 631
GRUPO DE SENSOR DE PRESIÓN (IMPLEMENTO HIDRÁULICO)
SENSOR GP-PRESSURE (HYDRAULIC IMPLEMENT). 769
GRUPO DE SENSOR DE PRESIÓN (MÚLTIPLE DE ADMISIÓN)
SENSOR GP-PRESSURE (INTAKE MANIFOLD) 249
GRUPO DE SENSOR DE TEMPERATURA
SENSOR GP-TEMPERATURE 260 261
GRUPO DE SENSOR DE TEMPERATURA (ACEITE DEL CONVERTIDOR DE PAR)
SENSOR GP-TEMPERATURE (TORQUE CONVERTER OIL). 120
GRUPO DE SENSOR DE TEMPERATURA (ACEITE HIDRÁULICO)
SENSOR GP-TEMPERATURE (HYDRAULIC OIL) 762
GRUPO DE SENSOR DE TEMPERATURA (REFRIGERANTE)
SENSOR GP-TEMPERATURE (COOLANT) 249
GRUPO DE SENSOR DE VELOCIDAD
SENSOR GP-SPEED 258 259
GRUPO DE SENSOR DE VELOCIDAD (MAGNÉTICO, SALIDA ALTA)
SENSOR GP-SPEED (MAGNETIC, HIGH OUTPUT) 358
GRUPO DE SENSOR DE VELOCIDAD (SINCRONIZACIÓN DEL MOTOR) (SINCRONIZACIÓN DEL MOTOR)
SENSOR GP-SPEED (ENGINE TIMING) (ENGINE TIMING) 249
GRUPO DE SENSOR DE VELOCIDAD (VELOCIDAD DE LAS RUEDAS, EJE DELANTERO)
SENSOR GP-SPEED (WHEEL SPEED, FRONT AXLE) 323
GRUPO DE SENSOR DE VELOCIDAD (VELOCIDAD DE LAS RUEDAS, EJE TRASERO)
SENSOR GP-SPEED (WHEEL SPEED, REAR AXLE) 323
GRUPO DE SENSOR Y MONTAJE DE POSICIÓN DE INCLINACIÓN
SENSOR & MTG GP-TILT POSITION. 247

ÍNDICE

NOMBRE PÁGINA

GRUPO DE SENSOR Y MONTAJE DE POSICIÓN DE LEVANTAMIENTO
SENSOR & MTG GP-LIFT POSITION 245
GRUPO DE SILENCIADOR
MUFFLER GP 122
GRUPO DE SISTEMA ELECTRÓNICO DE COMUNICACIÓN–ADMINISTRADOR DE LA RED
ELECTRONICS GP-COMMUNICATION–ADMINISTRADOR DE LA RED 192
GRUPO DE SISTEMA ELECTRÓNICO DE LA MÁQUINA–MÓDULO DE RELÉ
ELECTRONICS GP-MACHINE–MÓDULO DE RELÉ 193
GRUPO DE SISTEMA ELECTRÓNICO DEL IMPLEMENTO
ELECTRONICS GP-IMPLEMENT 193
GRUPO DE SISTEMA ELECTRÓNICO DEL MONITOR
ELECTRONICS GP-MONITOR 193 194
GRUPO DE SISTEMA ELECTRÓNICO DEL MONITOR–CELULAR
ELECTRONICS GP-MONITOR–CELULAR 194
GRUPO DE SISTEMA ELECTRÓNICO DEL MONITOR–PANTALLA
ELECTRONICS GP-MONITOR–PANTALLA . . . 193
GRUPO DE SISTEMA ELECTRÓNICO DEL MONITOR–XM SATÉLITE
ELECTRONICS GP-MONITOR–XM SATÉLITE 194
GRUPO DE SISTEMA ELECTRÓNICO DEL TREN DE FUERZA
ELECTRONICS GP-POWER TRAIN 194
GRUPO DE SOFTWARE DE MÁQUINA
SOFTWARE GP-MACHINE 193
GRUPO DE SOFTWARE DEL IMPLEMENTO
SOFTWARE GP-IMPLEMENT 193
GRUPO DE SOFTWARE DEL MONITOR
SOFTWARE GP-MONITOR 194
GRUPO DE SOFTWARE DEL MONITOR (ADMINISTRADOR DE LA RED)
SOFTWARE GP-MONITOR (NETWORK MANAGER) 193
GRUPO DE SOFTWARE DEL MONITOR (CELULAR)
SOFTWARE GP-MONITOR (CELLULAR) 194 242
GRUPO DE SOFTWARE DEL MONITOR (RADIO SATELITAL)
SOFTWARE GP-MONITOR (SATELLITE RADIO) 194 243
GRUPO DE SOFTWARE DEL MONITOR (TABLERO DE INSTRUMENTOS)
SOFTWARE GP-MONITOR (INSTRUMENT PANEL) 193 869

NOMBRE PÁGINA

GRUPO DE SOFTWARE DEL MONITOR (TELEMÁTICA)
SOFTWARE GP-MONITOR (TELEMATICS) 193
GRUPO DE SOFTWARE DEL TREN DE FUERZA
SOFTWARE GP-POWER TRAIN 194
GRUPO DE SOPORTE DE ASIENTO
SUPPORT GP-SEAT 960
GRUPO DE SOPORTE DE CAPÓ
SUPPORT GP-HOOD 604 605 607
GRUPO DE SOPORTE DE CAPÓ–SUPERIOR
SUPPORT GP-HOOD–SUPERIOR 606
GRUPO DE SOPORTE DE MONTAJE
BRACKET GP-MOUNTING 491
GRUPO DE SOPORTE DE MONTAJE (IMPRESORA)
BRACKET GP-MOUNTING (PRINTER) 934
GRUPO DE SOPORTE DE RADIADOR
SUPPORT GP-RADIATOR 101
GRUPO DE SOPORTE DE RADIADOR–BAJADA
SUPPORT GP-RADIATOR–BAJADA 100
GRUPO DE SOPORTE DE RADIADOR–LADO DERECHO
SUPPORT GP-RADIATOR–LADO DERECHO 102
GRUPO DE SOPORTE DE RADIADOR–LADO IZQUIERDO
SUPPORT GP-RADIATOR–LADO IZQUIERDO 103
GRUPO DE SOPORTE DE VÁLVULA Y FILTRO
SUPPORT GP-VALVE & FILTER 608 609 610
GRUPO DE SOPORTE DEL MOTOR–PARTE DELANTERA
SUPPORT GP-ENGINE–PARTE DELANTERA 60
GRUPO DE SUSPENSIÓN DE ASIENTO–NEUMÁTICO
SUSPENSION GP-SEAT–NEUMÁTICO 961
GRUPO DE TABLERO DE INSTRUMENTOS
PANEL GP-INSTRUMENT 915
GRUPO DE TABLERO DE INTERRUPTORES
PANEL GP-SWITCH 239
GRUPO DE TANQUE DE COMBUSTIBLE
TANK GP-FUEL 164
GRUPO DE TANQUE DE LAVAPARABRISAS–2 BOMBAS
TANK GP-WINDOW WASHER–2 BOMBAS 964
GRUPO DE TANQUE DE REFRIGERANTE
TANK GP-COOLANT 104
GRUPO DE TANQUE HIDRÁULICO Y MONTAJE
TANK & MTG GP-HYDRAULIC 762
GRUPO DE TANQUE Y FILTRO HIDRÁULICOS
TANK & FILTER GP-HYDRAULIC 760
GRUPO DE TANQUE Y MONTAJE DE COMBUSTIBLE
TANK & MTG GP-FUEL 163

ÍNDICE

NOMBRE PÁGINA

GRUPO DE TAPA DE ACCESO
COVER GP-ACCESS 862
864
GRUPO DE TAPA DE CAJA DELANTERA
COVER GP-FRONT HOUSING 17
18
19
GRUPO DE TAPA DE FILTRO DE AIRE
CAP GP-AIR CLEANER. 107
GRUPO DE TAPA DEL BLOQUE DE CILINDROS Y MONTAJE
COVER & MTG GP-CYLINDER BLOCK. 14
GRUPO DE TAPA DEL MECANISMO DE VÁLVULA
COVER GP-VALVE MECHANISM. 21
GRUPO DE TAPA DEL TUBO DE LLENADO DE COMBUSTIBLE
CAP GP-FUEL FILLER. 138
GRUPO DE TAPA Y TAPÓN
COVER & PLUG GP 496
497
498
GRUPO DE TAPÓN DE BLOQUE DE MOTOR
PLUG GP-CYLINDER BLOCK 51
52
GRUPO DE TAPÓN DE CULATA DE CILINDRO
PLUG GP-CYLINDER HEAD 53
GRUPO DE TAPÓN DE MOTOR
PLUG GP-ENGINE 55
GRUPO DE TAPÓN DE MOTOR–FRENO DE COMPRESIÓN
PLUG GP-ENGINE–FRENO DE COMPRESIÓN 54
GRUPO DE TECHO DE LA CABINA
ROOF GP-CAB. 938
GRUPO DE TORNILLERÍA DE AMORTIGUADOR Y POLEA
FASTENER GP-DAMPER & PULLEY 36
GRUPO DE TORNILLERÍA DE BASTIDOR DE CARGADOR
HARDWARE GP-LOADER FRAME. 539
GRUPO DE TORNILLERÍA DE BASTIDOR TRASERO
HARDWARE GP-REAR FRAME 542
GRUPO DE TORNILLERÍA DE BOMBA DE AGUA
FASTENER GP-WATER PUMP 84
GRUPO DE TORNILLERÍA DE BOMBA DE INYECCIÓN DE COMBUSTIBLE
FASTENER GP-FUEL INJ PUMP 139
GRUPO DE TORNILLERÍA DE CULATA DE CILINDRO
FASTENER GP-CYLINDER HEAD 35
GRUPO DE TORNILLERÍA DE MONTAJE
HARDWARE GP-MOUNTING 540
541
GRUPO DE TUBERÍAS DE ACEITE DEL MOTOR
LINES GP-ENGINE OIL. 69
GRUPO DE TUBERÍAS DE ACEITE DEL TURBOCOMPRESOR
LINES GP-TURBOCHARGER OIL. 71

NOMBRE PÁGINA

GRUPO DE TUBERÍAS DE AGUA–RADIADOR
LINES GP-WATER–RADIADOR 92
GRUPO DE TUBERÍAS DE AIRE
LINES GP-AIR 110
111
112
114
GRUPO DE TUBERÍAS DE AIRE ACONDICIONADO
LINES GP-AIR CONDITIONER 893
GRUPO DE TUBERÍAS DE COMBUSTIBLE
LINES GP-FUEL. 141
143
GRUPO DE TUBERÍAS DE DIAGNÓSTICO
LINES GP-DIAGNOSTIC 1035
GRUPO DE TUBERÍAS DE DRENAJE DEL ACEITE DEL MOTOR–ACEITE
LINES GP-ENGINE OIL DRAIN–ACEITE 70
GRUPO DE TUBERÍAS DE ENGRASE
LINES GP-GREASE 569
GRUPO DE TUBERÍAS DE ENGRASE–PARTE TRASERA
LINES GP-GREASE–PARTE TRASERA 571
GRUPO DE TUBERÍAS DE ESCAPE
LINES GP-EXHAUST 117
GRUPO DE TUBERÍAS DE LA DIRECCIÓN
LINES GP-STEERING. 648
655
GRUPO DE TUBERÍAS DE LA DIRECCIÓN SECUNDARIA
LINES GP-SECONDARY STEERING 645
GRUPO DE TUBERÍAS DE LUBRICACIÓN AUTOMÁTICA
LINES GP-AUTOMATIC LUBRICATION. 564
566
GRUPO DE TUBERÍAS DE LUBRICACIÓN AUTOMÁTICA–PARTE TRASERA
LINES GP-AUTOMATIC LUBRICATION–PARTE TRASERA. 560
GRUPO DE TUBERÍAS DEL ACOPLADOR–PARTE DELANTERA
LINES GP-COUPLER–PARTE DELANTERA 698
GRUPO DE TUBERÍAS DEL ACOPLADOR–PARTE TRASERA
LINES GP-COUPLER–PARTE TRASERA 700
GRUPO DE TUBERÍAS DEL CALENTADOR
LINES GP-HEATER. 896
GRUPO DE TUBERÍAS DEL CILINDRO DE INCLINACIÓN
LINES GP-TILT CYLINDER. 732
GRUPO DE TUBERÍAS DEL CILINDRO DE LEVANTAMIENTO
LINES GP-LIFT CYLINDER. 726
729
GRUPO DE TUBERÍAS DEL ENFRIADOR DE ACEITE
LINES GP-OIL COOLER 89
GRUPO DE TUBERÍAS DEL ENFRIADOR DE ACEITE DEL EJE
LINES GP-AXLE OIL COOLER 426

ÍNDICE

NOMBRE PÁGINA

GRUPO DE TUBERÍAS DEL ENFRIADOR DE ACEITE HIDRÁULICO
LINES GP-HYDRAULIC OIL COOLER. 714 716 718
GRUPO DE TUBERÍAS DEL ENFRIADOR DEL CONVERTIDOR DE PAR
LINES GP-TORQUE CONV COOLER 427
GRUPO DE TUBERÍAS DEL FILTRO DE COMBUSTIBLE
LINES GP-FUEL FILTER. 147
GRUPO DE TUBERÍAS DELANTERAS–TERCERA FUNCIÓN, LEVANTAMIENTO ESTÁNDAR
LINES GP-FRONT–TERCERA FUNCIÓN, LEVANTAMIENTO ESTÁNDAR 703
GRUPO DE TUBERÍAS HIDRÁULICAS
LINES GP-HYDRAULIC 705 706 708
GRUPO DE TURBOCOMPRESOR
TURBOCHARGER GP 134 135
GRUPO DE UNIÓN DESLIZANTE
SLIP JOINT GP 447
GRUPO DE UNIÓN UNIVERSAL
UNIVERSAL JOINT GP 455
GRUPO DE VÁLVULA
VALVE GP. 785
GRUPO DE VÁLVULA DE AGUA
VALVE GP-WATER. 968
GRUPO DE VÁLVULA DE ALIVIO
VALVE GP-RELIEF 461 734 787 793 799 804 811 812
GRUPO DE VÁLVULA DE ALIVIO (ACEITE DE EJE)
VALVE GP-RELIEF (AXLE OIL) 429
GRUPO DE VÁLVULA DE ALIVIO (INCLINACIÓN)
VALVE GP-RELIEF (TILT). 793 799
GRUPO DE VÁLVULA DE ALIVIO (MARGEN)
VALVE GP-RELIEF (MARGIN). 793 799
GRUPO DE VÁLVULA DE ALIVIO (SEÑAL DE CARGA)
VALVE GP-RELIEF (LOAD SIGNAL) 793
GRUPO DE VÁLVULA DE ARRANQUE CON ÉTER
VALVE GP-ETHER STARTING 279
GRUPO DE VÁLVULA DE CARGA DE ACUMULADOR (FRENO)
VALVE GP-ACCUMULATOR CHARGING (BRAKE) 621
GRUPO DE VÁLVULA DE COMPENSACIÓN
VALVE GP-MAKEUP. 798 803

NOMBRE PÁGINA

GRUPO DE VÁLVULA DE COMPENSACIÓN (ALIVIO)
VALVE GP-MAKEUP (RELIEF) 792
GRUPO DE VÁLVULA DE CONTROL
VALVE GP-CONTROL 787 789
GRUPO DE VÁLVULA DE CONTROL (CONTROL DE AMORTIGUACIÓN)
VALVE GP-CONTROL (RIDE CONTROL) . . . 734
GRUPO DE VÁLVULA DE CONTROL DE BOMBA
VALVE GP-PUMP CONTROL. 808 809
GRUPO DE VÁLVULA DE CONTROL DE BOMBA–COMPENSADOR DE FLUJO
VALVE GP-PUMP CONTROL–COMPENSADOR DE FLUJO 807
GRUPO DE VÁLVULA DE CONTROL DEL FRENO
VALVE GP-BRAKE CONTROL. 637 695
GRUPO DE VÁLVULA DE CONTROL PRINCIPAL
VALVE GP-MAIN CONTROL 792 798 803
GRUPO DE VÁLVULA DE CONTROL PRINCIPAL Y MONTAJE–3 VÁLVULAS
VALVE & MTG GP-MAIN CONTROL–3 VÁLVULAS. 774 778
GRUPO DE VÁLVULA DE CONTROL Y MONTAJE–2 VÁLVULAS
VALVE & MTG GP-CONTROL–2 VÁLVULAS. 766
GRUPO DE VÁLVULA DE CONTROL Y MONTAJE–CON CONTROL DE AMORTIGUACIÓN
VALVE & MTG GP-CONTROL–CON CONTROL DE AMORTIGUACIÓN 769
GRUPO DE VÁLVULA DE CORTE (REFRIGERANTE)
VALVE GP-SHUTOFF (COOLANT). 70
GRUPO DE VÁLVULA DE CORTE (TRANSMISIÓN)
VALVE GP-SHUTOFF (TRANSMISSION) 363
GRUPO DE VÁLVULA DE DESCARGA–OPERADO DE FORMA DIRECTA
VALVE GP-UNLOADING–OPERADO DE FORMA DIRECTA 670
GRUPO DE VÁLVULA DE DIRECCIÓN SECUNDARIA
VALVE GP-SECONDARY STEERING 662
GRUPO DE VÁLVULA DE DISTRIBUCIÓN DE LUBRICANTE
VALVE GP-LUBE DISTRIBUTION. 616 618 620
GRUPO DE VÁLVULA DE DISTRIBUCIÓN DE LUBRICANTE–8 INYECTORES
VALVE GP-LUBE DISTRIBUTION–8 INYECTORES 615

ÍNDICE

NOMBRE PÁGINA

GRUPO DE VÁLVULA DE DIVISOR DE FLUJO (ACEITE DE EJE)
VALVE GP-FLOW DIVIDER (AXLE OIL). 429
GRUPO DE VÁLVULA DE LA DIRECCIÓN
VALVE GP-STEERING 665
GRUPO DE VÁLVULA DE LANZADERA
VALVE GP-SHUTTLE 664
GRUPO DE VÁLVULA DE LANZADERA (ACEITE PILOTO)
VALVE GP-SHUTTLE (PILOT OIL). 738
GRUPO DE VÁLVULA DE LANZADERA (VENTILADOR HIDRÁULICO)
VALVE GP-SHUTTLE (HYDRAULIC FAN) . . . 430
GRUPO DE VÁLVULA DE NEUMÁTICO
VALVE GP-TIRE. 465
GRUPO DE VÁLVULA DE PRIORIDAD
VALVE GP-PRIORITY. 430
GRUPO DE VÁLVULA DE REDUCCIÓN DE PRESIÓN
VALVE GP-PRESSURE REDUCING 766
775
779
GRUPO DE VÁLVULA DE REDUCCIÓN DE PRESIÓN (IMPLEMENTO)
VALVE GP-PRESSURE REDUCING (IMPLEMENT) 769
GRUPO DE VÁLVULA DE REDUCCIÓN DE PRESIÓN (PAR)
VALVE GP-PRESSURE REDUCING (TORQUE) 772
GRUPO DE VÁLVULA DE REPARTO
VALVE GP-DIVERTER 791
GRUPO DE VÁLVULA DE RETENCIÓN
VALVE GP-CHECK 167
168
463
560
782
784
799
804
GRUPO DE VÁLVULA DE RETENCIÓN (CONTRAPRESIÓN)
VALVE GP-CHECK (BACK PRESSURE) 709
GRUPO DE VÁLVULA DE RETENCIÓN (DERIVACIÓN DEL ENFRIADOR DE ACEITE DEL EJE)
VALVE GP-CHECK (AXLE OIL COOLER BYPASS) 429
GRUPO DE VÁLVULA DE RETENCIÓN (SEÑAL DE CARGA)
VALVE GP-CHECK (LOAD SIGNAL) 793
GRUPO DE VÁLVULA DE RETENCIÓN (TUBERÍAS DE COMBUSTIBLE)
VALVE GP-CHECK (FUEL LINES). 147
GRUPO DE VÁLVULA DE RETENCIÓN Y ALIVIO
VALVE GP-CHECK & RELIEF. 785
GRUPO DE VÁLVULA DE RETENCIÓN–COMBUSTIBLE
VALVE GP-CHECK–COMBUSTIBLE. 166

NOMBRE PÁGINA

GRUPO DE VÁLVULA DE RETENCIÓN–OPERADA POR PILOTO
VALVE GP-CHECK–OPERADA POR PILOTO. 783
GRUPO DE VÁLVULA DE SOLENOIDE
VALVE GP-SOLENOID. 136
462
463
464
638
639
813
GRUPO DE VÁLVULA DE SOLENOIDE (24 VOLTIOS)
VALVE GP-SOLENOID (24-VOLT) 787
803
804
GRUPO DE VÁLVULA DE SOLENOIDE (24 VOLTIOS) (ACOPLADOR RÁPIDO)
VALVE GP-SOLENOID (24-VOLT) (QUICK COUPLER). 772
GRUPO DE VÁLVULA DE SOLENOIDE (24 VOLTIOS) (CONEXIÓN Y DESCONEXIÓN DE PILOTO)
VALVE GP-SOLENOID (24-VOLT) (PILOT ON, OFF) 793
799
GRUPO DE VÁLVULA DE SOLENOIDE (24 VOLTIOS) (CONTROL DE AMORTIGUACIÓN)
VALVE GP-SOLENOID (24-VOLT) (RIDE CONTROL). 734
793
799
GRUPO DE VÁLVULA DE SOLENOIDE (24 VOLTIOS) (DESCARGA CON INCLINACIÓN)
VALVE GP-SOLENOID (24-VOLT) (TILT DUMP). 793
799
GRUPO DE VÁLVULA DE SOLENOIDE (24 VOLTIOS) (INCLINACIÓN HACIA ATRÁS)
VALVE GP-SOLENOID (24-VOLT) (TILT BACK) 793
799
GRUPO DE VÁLVULA DE SOLENOIDE (24 VOLTIOS) (LEVANTAMIENTO, BAJADA)
VALVE GP-SOLENOID (24-VOLT) (LIFT, LOWER) 793
799
GRUPO DE VÁLVULA DE SOLENOIDE (24 VOLTIOS) (LEVANTAMIENTO, SUBIDA)
VALVE GP-SOLENOID (24-VOLT) (LIFT, RAISE) 793
GRUPO DE VÁLVULA DE SOLENOIDE (24 VOLTIOS) (LEVANTAMIENTO)
VALVE GP-SOLENOID (24-VOLT) (LIFT). . . . 799
GRUPO DE VÁLVULA DE SOLENOIDE (24 VOLTIOS) (VENTILADOR HIDRÁULICO)
VALVE GP-SOLENOID (24-VOLT) (HYDRAULIC FAN) 430

ÍNDICE

NOMBRE PÁGINA

GRUPO DE VÁLVULA DE SOLENOIDE (REDUCCIÓN DE PRESIÓN)
VALVE GP-SOLENOID (PRESSURE REDUCING) 463, 814
GRUPO DE VÁLVULA DE SOLENOIDE (TRABA DEL DIFERENCIAL)
VALVE GP-SOLENOID (DIFFERENTIAL LOCK) 353
GRUPO DE VÁLVULA DE SOLENOIDE (VENTILADOR DE INCLINACIÓN VARIABLE)
VALVE GP-SOLENOID (VARIABLE PITCH FAN) 114
GRUPO DE VÁLVULA DE SOLENOIDE Y REDUCCIÓN DE PRESIÓN–TRABA AUTOMÁTICA DEL DIFERENCIAL
VALVE GP-SOLENOID & PRESS REDC–TRABA AUTOMÁTICA DEL DIFERENCIAL 814
GRUPO DE VÁLVULA DEL NEUTRALIZADOR DE LA DIRECCIÓN
VALVE GP-STEERING NEUTRALIZER 669
GRUPO DE VÁLVULA MODULADORA
VALVE GP-MODULATING 456, 457, 458, 459, 460
GRUPO DE VÁLVULA SELECTORA
VALVE GP-SELECTOR 665
GRUPO DE VÁLVULA Y TUBERÍAS
VALVE & LINES GP 764
GRUPO DE VÁLVULA Y TUBERÍAS DE LUBRICACIÓN–PARTE TRASERA
VALVE & LINES GP-LUBRICATION–PARTE TRASERA 614
GRUPO DE VÁLVULAS DE MUESTRAS DE FLUIDO
VALVE GP-FLUID SAMPLING 374
GRUPO DE VÁLVULAS DE MUESTRAS DE FLUIDO (ENFRIADOR DE ACEITE HIDRÁULICO)
VALVE GP-FLUID SAMPLING (HYDRAULIC OIL COOLER) 719
GRUPO DE VÁLVULAS DEL ACOPLADOR Y MONTAJE
VALVE & MTG GP-COUPLER 772
GRUPO DE VENTANA DE CABINA
WINDOW GP-CAB 971, 972
GRUPO DE VENTANA DE CABINA–PARTE TRASERA
WINDOW GP-CAB–PARTE TRASERA 973
GRUPO DE VENTANA DE PUERTA
WINDOW GP-DOOR 976, 977
GRUPO DE VENTANA DE PUERTA–LADO IZQUIERDO
WINDOW GP-DOOR–LADO IZQUIERDO 974, 975
GRUPO DE VENTANA DELANTERA
WINDOW GP-FRONT 978
GRUPO DE VENTANA TRASERA
WINDOW GP-REAR 979
GRUPO DE VENTILADOR DE SUCCIÓN
FAN GP-SUCTION 78, 81
GRUPO DE VISOR DE LA CABINA
VISOR GP-CAB 841, 969
GRUPO DE VOLANTE
FLYWHEEL GP 37

I

INDICADOR (DERIVACIÓN DE FILTRO)
INDICATOR (FILTER BYPASS) 687
INTERRUPTOR BASCULANTE (24 VOLTIOS) (ASIENTO CON CALEFACCIÓN)
SWITCH-ROCKER (24-VOLT) (HEATED SEAT) 955

J

JUEGO DE ACOLCHADO DE ASIENTO–DE TELA, CON CALEFACCIÓN
KIT-SEAT CUSHION–DE TELA, CON CALEFACCIÓN 889
JUEGO DE AMORTIGUADOR
KIT-SHOCK ABSORBER 890
JUEGO DE AMORTIGUADOR–TELA
KIT-CUSHION–TELA 886
JUEGO DE COMPRESOR DE AIRE DEL ASIENTO
KIT-SEAT AIR COMPRESSOR 888
JUEGO DE MANIJA
KIT-HANDLE 887

K

KEY (Llave)
KEY 748
KEY (Llave) (INTERRUPTOR GENERAL)
KEY (BATTERY DISCONNECT) 268

L

LUZ (24 VOLTIOS, 10 VATIOS)
LAMP (24-VOLT, 10-WATT) 286
LUZ (24 VOLTIOS, 5 VATIOS)
LAMP (24-VOLT, 5-WATT) 225, 227
LUZ (24 VOLTIOS, 75/70 VATIOS)
LAMP (24-VOLT, 75/70-WATT) 225, 227

ÍNDICE

NOMBRE PÁGINA

M

MAZO DE CABLES DE RADIO
HARNESS AS-RADIO 213
MAZO DE CABLES DE RADIO (AUXILIAR)
HARNESS AS-RADIO (AUXILIARY) 936
MAZO DE CABLES DE RADIO (BLUETOOTH)
HARNESS AS-RADIO (BLUETOOTH) 936
MEDIDOR DE NIVEL DE LÍQUIDO (MIRILLA) (ACEITE DEL TANQUE HIDRÁULICO)
GAUGE-LIQUID LEVEL (SIGHT GLASS) (HYDRAULIC TANK OIL) 760

P

PLACA DE INFORMACIÓN (CUCHARÓN)
PLATE-INFORMATION (BUCKET) 997 1004 1007 1009
PLACA DE INFORMACIÓN (PARADA DEL MOTOR)
PLATE-INFORMATION (ENGINE SHUTOFF) 296
PLACA DE NÚMERO DE SERIE
PLATE-SERIAL NUMBER 1045
PLACA DE NÚMERO DE SERIE (TRANSMISIÓN)
PLATE-SERIAL NUMBER (TRANSMISSION) 388

R

REGULADOR DE TEMPERATURA DEL AGUA (92 GRADOS CENTÍGRADOS)
REGULATOR-WATER TEMPERATURE (92-DEG C) 99
REJILLA (HIDRÁULICO)
SCREEN (HYDRAULIC) 430 772
REJILLA (RETORNO DE DRENAJE DE CAJA)
SCREEN (CASE DRAIN RETURN) 760
REJILLA DE SUCCIÓN
SCREEN-SUCTION 388
RESORTE DE GAS (PUERTA DE CABINA IZQUIERDA)
SPRING-GAS (CAB DOOR, LH) 874
RESPIRADERO (VÁLVULA DE SOLENOIDE DEL VENTILADOR)
BREATHER (SOLENOID VALVE, FAN) 114

S

SELLO DE TAPA DE VÁLVULA
SEAL-VALVE COVER 21 760
SELLO INTEGRAL
SEAL-INTEGRAL 75
SELLO INTEGRAL (1/2")
SEAL-INTEGRAL (1/2-IN) 833 836 893
SELLO INTEGRAL (3/4")
SEAL-INTEGRAL (3/4-IN) 833 836 893
SENSOR DE PRESIÓN (EXTREMO DE CABEZA DEL CILINDRO DE LEVANTAMIENTO)
SENSOR-PRESSURE (LIFT CYLINDER HEAD END) 904 905
SENSOR DE PRESIÓN (EXTREMO DE VARILLA DEL CILINDRO DE LEVANTAMIENTO)
SENSOR-PRESSURE (LIFT CYLINDER ROD END) 904 905
SENSOR DE PRESIÓN (LEVANTAMIENTO, EXTREMO DE CABEZA)
SENSOR-PRESSURE (LIFT, HEAD END) . . . 905
SENSOR DE TEMPERATURA
SENSOR-TEMPERATURE 260 261
SENSOR DE TEMPERATURA (ACEITE DEL CONVERTIDOR DE PAR)
SENSOR-TEMPERATURE (TORQUE CONVERTER OIL) 427
SENSOR DE TEMPERATURA (ACEITE HIDRÁULICO)
SENSOR-TEMPERATURE (HYDRAULIC OIL) 762
SENSOR DE TEMPERATURA (ADMISIÓN DE AIRE)
SENSOR-TEMPERATURE (AIR INLET) 120

T

TAPA CON VENTILACIÓN (VENTILACIÓN)
CAP-VENTED (VENTED) 964
TAPA DE TUBO DE LLENADO (ACEITE HIDRÁULICO)
CAP-FILLER (HYDRAULIC OIL) 364
TAPÓN (DRENAJE DEL ACEITE DE LA TRANSMISIÓN)
PLUG (TRANSMISSION OIL DRAIN) 369
TAPÓN MAGNÉTICO
PLUG-MAGNETIC 407 409

V

VÁLVULA DE CONTROL
VALVE-CONTROL 793 799 804

CONFIGURACIÓN DE LA MÁQUINA

456-6632 CONFIGURACIÓN DEL CHASIS (CHASSIS AR)

NO. DE SERIE: FRS1-UP

PARTE DE 456-6631 CONFIGURACIÓN COMÚN

SMCS-7000 **i06642700**

NOTA	NÚMERO DE LA PIEZA	QTY	NOMBRE DE LA PIEZA 1 2 3 4 5 6 (NIVEL DEL PRODUCTO)	VER PÁGINA
Y	*423-7612*	1	GRUPO DE DEFLECTOR (BAFFLE GP)	469
Y	*464-7860*	1	GRUPO DE MAZA DE BASTIDOR DEL CARGADOR (BOSS GP-LOADER FRAME)	473
Y	*468-8653*	1	GRUPO DE MAZA DE BASTIDOR TRASERO (BOSS GP-REAR FRAME)	479
Y	*434-2600*	1	GRUPO DE MAZA DE BASTIDOR DEL CARGADOR (BOSS GP-LOADER FRAME)	472
Y	*458-3716*	1	GRUPO DE CAJA DE BATERÍA (PARTE TRASERA) (BOX GP-BATTERY (REAR))	483
Y	*364-9906*	1	GRUPO DE ENFRIADOR DE ACEITE DE TRANSMISIÓN (COOLER GP-TRANSMISSION OIL)	363
Y	*458-3730*	1	GRUPO DE CONTRAPESO (HORMIGÓN) (COUNTERWEIGHT GP (CONCRETE))	494
Y	**464-7850**	1	CONJUNTO DE BASTIDOR DEL CARGADOR (FRAME AS-LOADER)	517
Y	**465-1460**	1	CONJUNTO DE BASTIDOR TRASERO (FRAME AS-REAR)	521
Y	*420-2997*	1	GRUPO DE BASTIDOR DE RADIADOR (FRAME GP-RADIATOR)	85
Y	*388-0815*	1	GRUPO DE PESTILLO DE ARTICULACIÓN (HITCH GP-ARTICULATING)	543
Y	*399-7082*	1	GRUPO DE TUBERÍAS DE AIRE (LINES GP-AIR)	112
Y	*399-7085*	1	GRUPO DE TUBERÍAS DE AGUA (RADIADOR) (LINES GP-WATER (RADIATOR))	92
Y	*371-4430*	1	GRUPO DE ESLABÓN DE TRABA DEL BASTIDOR DE LA DIRECCIÓN (LINK GP-STEERING FRAME LOCK)	573
Y	*395-2400*	1	GRUPO DE BLINDAJE DEL COMPARTIMIENTO DEL MOTOR (SHIELD GP-ENGINE COMPARTMENT)	598
Y	*436-2361*	1	GRUPO DE TANQUE Y MONTAJE DE COMBUSTIBLE (TANK & MTG GP-FUEL)	163

Y - ILUSTRACIÓN DIFERENTE

<FIN>

464-2464 CONFIGURACIÓN PARA TIEMPO FRÍO (COLD WEATHER AR)

NO. DE SERIE: FRS1-UP

120 VOLTIOS

SMCS-7000 **i06657314**

NOTA	NÚMERO DE LA PIEZA	QTY	NOMBRE DE LA PIEZA 1 2 3 4 5 6 (NIVEL DEL PRODUCTO)	VER PÁGINA
Y	*456-6591*	1	GRUPO DE BATERÍA Y CABLES (BATTERY & WIRING GP)	172
Y	*457-5608*	1	GRUPO DE BATERÍA Y CABLES (BATTERY & WIRING GP)	179
Y	*246-2689*	1	GRUPO DE CALENTADOR DE AGUA DE LAS CAMISAS (120 VOLTIOS, 1500 VATIOS) (HEATER GP-JACKET WATER (120-VOLT, 1500-WATT))	221
Y	*458-3953*	1	GRUPO DE PLATAFORMA DE SERVICIO (PLATFORM GP-SERVICE)	588

Y - ILUSTRACIÓN DIFERENTE

<FIN>

464-2465 CONFIGURACIÓN PARA TIEMPO FRÍO (COLD WEATHER AR)

NO. DE SERIE: FRS1-UP
240 VOLTIOS

SMCS-7000 **i06651994**

NOTA	NÚMERO DE LA PIEZA	QTY	NOMBRE DE LA PIEZA 1 2 3 4 5 6 (NIVEL DEL PRODUCTO)	VER PÁGINA
Y	*456-6591*	1	GRUPO DE BATERÍA Y CABLES (BATTERY & WIRING GP)	172
Y	*457-5608*	1	GRUPO DE BATERÍA Y CABLES (BATTERY & WIRING GP)	179
Y	*246-3514*	1	GRUPO DE CALENTADOR DE AGUA DE LAS CAMISAS (240 VOLTIOS, 1.500 VATIOS) (HEATER GP-JACKET WATER (240-VOLT, 1500-WATT))	222
Y	*458-3953*	1	GRUPO DE PLATAFORMA DE SERVICIO (PLATFORM GP-SERVICE)	588

Y - ILUSTRACIÓN DIFERENTE

<FIN>

498-7612 CONFIGURACIÓN PARA TIEMPO FRÍO (COLD WEATHER AR)

NO. DE SERIE: FRS1-UP

SMCS-7000 **i06638227**

NOTA	NÚMERO DE LA PIEZA	QTY	NOMBRE DE LA PIEZA 1 2 3 4 5 6 (NIVEL DEL PRODUCTO)	VER PÁGINA
Y	*456-6591*	1	GRUPO DE BATERÍA Y CABLES (BATTERY & WIRING GP)	172
Y	*459-6738*	1	GRUPO DE PLATAFORMA DEL OPERADOR (ENTRADA) (PLATFORM GP-OPERATOR (ACCESS))	928

Y - ILUSTRACIÓN DIFERENTE

<FIN>

498-7613 CONFIGURACIÓN PARA TIEMPO FRÍO (COLD WEATHER AR)

NO. DE SERIE: FRS1-UP
120 VOLTIOS

SMCS-7000 **i06632517**

NOTA	NÚMERO DE LA PIEZA	QTY	NOMBRE DE LA PIEZA 1 2 3 4 5 6 (NIVEL DEL PRODUCTO)	VER PÁGINA
Y	*456-6591*	1	GRUPO DE BATERÍA Y CABLES (BATTERY & WIRING GP)	172
Y	*484-5576*	1	GRUPO DE BATERÍA Y CABLES (BATTERY & WIRING GP)	182
Y	*246-2689*	1	GRUPO DE CALENTADOR DE AGUA DE LAS CAMISAS (120 VOLTIOS, 1500 VATIOS) (HEATER GP-JACKET WATER (120-VOLT, 1500-WATT))	221
Y	*459-6737*	1	GRUPO DE PLATAFORMA DEL OPERADOR (ENTRADA) (PLATFORM GP-OPERATOR (ACCESS))	926

Y - ILUSTRACIÓN DIFERENTE

<FIN>

498-7614 CONFIGURACIÓN PARA TIEMPO FRÍO (COLD WEATHER AR)

NO. DE SERIE: FRS1-UP
240 VOLTIOS

SMCS-7000 **i06632294**

NOTA	NÚMERO DE LA PIEZA	QTY	NOMBRE DE LA PIEZA 1 2 3 4 5 6 (NIVEL DEL PRODUCTO)	VER PÁGINA
Y	*456-6591*	1	GRUPO DE BATERÍA Y CABLES (BATTERY & WIRING GP)	172
Y	*484-5576*	1	GRUPO DE BATERÍA Y CABLES (BATTERY & WIRING GP)	182
Y	*246-3514*	1	GRUPO DE CALENTADOR DE AGUA DE LAS CAMISAS (240 VOLTIOS, 1.500 VATIOS) (HEATER GP-JACKET WATER (240-VOLT, 1500-WATT))	222
Y	*459-6737*	1	GRUPO DE PLATAFORMA DEL OPERADOR (ENTRADA) (PLATFORM GP-OPERATOR (ACCESS))	926

Y - ILUSTRACIÓN DIFERENTE

<FIN>

456-6631 CONFIGURACIÓN COMÚN (COMMON AR)

NO. DE SERIE: FRS1-UP

SMCS-7000 **i06648712**

NOTA	NÚMERO DE LA PIEZA	QTY	NOMBRE DE LA PIEZA 1 2 3 4 5 6 (NIVEL DEL PRODUCTO)	VER PÁGINA
Y	*456-6632*	1	CONFIGURACIÓN DEL CHASIS (CHASSIS AR)	1
Y	*456-6634*	1	CONFIGURACIÓN ELÉCTRICA (ELECTRICAL AR)	191
Y	*456-6633*	1	CONFIGURACIÓN HIDRÁULICA (HYDRAULIC AR)	695
Y	*455-7505*	1	CONFIGURACIÓN DE INSTALACIÓN DEL MOTOR (INSTALLATION AR-ENGINE)	11
Y	*456-6635*	1	CONFIGURACIÓN DE CONFIGURACIÓN (CONFIGURATION AR)	4
Y	*455-3941*	1	CONFIGURACIÓN DEL OPERADOR DE LA ESTRUCTURA ROPS CERRADA (OPERATOR AR-ENCLOSED ROPS)	913
Y	*464-2474*	1	CONFIGURACIÓN DEL TREN DE FUERZA (POWER TRAIN AR)	442

Y - ILUSTRACIÓN DIFERENTE

<FIN>

456-6635 CONFIGURACIÓN DE CONFIGURACIÓN (CONFIGURATION AR)

NO. DE SERIE: FRS1-UP

PARTE DE 456-6631 CONFIGURACIÓN COMÚN

SMCS-7000 **i06648406**

NOTA	NÚMERO DE LA PIEZA	QTY	NOMBRE DE LA PIEZA 1 2 3 4 5 6 (NIVEL DEL PRODUCTO)	VER PÁGINA
Y	*471-8184*	1	GRUPO DE SISTEMA ELECTRÓNICO DEL IMPLEMENTO (ELECTRONICS GP-IMPLEMENT)	193
Y	*395-4301*	1	GRUPO DE SISTEMA ELECTRÓNICO DE LA MÁQUINA (ELECTRONICS GP-MACHINE)	193
Y	*449-0902*	1	GRUPO DE SISTEMA ELECTRÓNICO DEL MONITOR (PANTALLA DE INDICACIÓN) (ELECTRONICS GP-MONITOR (INDICATION DISPLAY))	193
Y	*477-2641*	1	GRUPO DE SISTEMA ELECTRÓNICO DEL MONITOR (PANTALLA) (ELECTRONICS GP-MONITOR (DISPLAY))	194
Y	*477-2642*	1	GRUPO DE SISTEMA ELECTRÓNICO DEL TREN DE FUERZA (ELECTRONICS GP-POWER TRAIN)	194
Y	*454-0200*	1	GRUPO DE CALCOMANÍA (FILM GP)	1029
Y	*456-6644*	1	GRUPO DE CALCOMANÍA (FILM GP)	1030
Y	*6V-1970*	1	GRUPO DE PUBLICACIONES (CABINA ESTÁNDAR) (LITERATURE GP (STANDARD CAB))	898
Y	*439-3511*	1	GRUPO DE PLACA Y CALCOMANÍA (PLATE & FILM GP)	1039

Y - ILUSTRACIÓN DIFERENTE

<FIN>

464-2463 CONFIGURACIÓN DE CONFIGURACIÓN (CONFIGURATION AR)

NO. DE SERIE: FRS1-UP

SMCS-7000 **i06657311**

NOTA	NÚMERO DE LA PIEZA	QTY	NOMBRE DE LA PIEZA 1 2 3 4 5 6 (NIVEL DEL PRODUCTO)	VER PÁGINA
Y	*456-6591*	1	GRUPO DE BATERÍA Y CABLES (BATTERY & WIRING GP)	172
Y	*458-3955*	1	GRUPO DE PLATAFORMA DE SERVICIO (PLATFORM GP-SERVICE)	590

Y - ILUSTRACIÓN DIFERENTE

<FIN>

456-6638 CONFIGURACIÓN DE CONVERSIÓN DE CERTIFICACIÓN–INTERNACIONAL (CONVERSION AR-CERTIFICATION-INTERNACIONAL)

NO. DE SERIE: FRS1-UP

SMCS-7000 **i06657412**

NOTA	NÚMERO DE LA PIEZA	QTY	NOMBRE DE LA PIEZA 1 2 3 4 5 6 (NIVEL DEL PRODUCTO)	VER PÁGINA
Y	*488-3087*	1	GRUPO DE ACUMULADOR DE FRENO (ACCUMULATOR GP-BRAKE)	622
Y	*373-3930*	1	GRUPO DE CALCOMANÍA (FILM GP)	1028
Y	**458-2253**	1	GRUPO DE MÚLTIPLE DE CONTROL (MANIFOLD GP-CONTROL)	430
Y	*394-2474*	1	GRUPO DE CABLES DE FRENO (WIRING GP-BRAKE)	285

Y - ILUSTRACIÓN DIFERENTE

<FIN>

476-2466 CONFIGURACIÓN DE DISTRIBUCIÓN (DISTRIBUTION AR)

NO. DE SERIE: FRS1-UP

SMCS-7000 **i06648724**

NOTA	NÚMERO DE LA PIEZA	QTY	NOMBRE DE LA PIEZA 1 2 3 4 5 6 (NIVEL DEL PRODUCTO)	VER PÁGINA
Y	*363-5205*	1	GRUPO DE CUCHARÓN PARA ROCAS (BUCKET GP-ROCK)	1008
Y	*135-9293*	1	GRUPO DE BORDE DE SEGMENTO (EDGE GP-SEGMENT)	1016
Y	*135-8245*	2	GRUPO DE PROTECTOR DE BORDE (PROTECTOR GP-EDGE)	1022
Y	*257-1773*	8	GRUPO DE PUNTA DE ABRASIÓN (K-90) (TIP GP-ABRASION (K-90))	1023

Y - ILUSTRACIÓN DIFERENTE

<FIN>

456-6639 CONFIGURACIÓN ESPECIAL DE CARGADOR DE RUEDAS—INDUSTRIAL (SPECIAL AR-WHEEL LOADER-INDUSTRIAL)

NO. DE SERIE: FRS1-UP

SMCS-7000 **i06638254**

NOTA	NÚMERO DE LA PIEZA	QTY	NOMBRE DE LA PIEZA 1 2 3 4 5 6 (NIVEL DEL PRODUCTO)	VER PÁGINA
Y	*389-0239*	1	GRUPO DE DEFLECTOR (BAFFLE GP)	468
Y	*443-4189*	1	GRUPO DE FILTRO DE AIRE DE LA CABINA (FILTER GP-CAB AIR)	881
Y	*391-5784*	1	GRUPO DE PARRILLA DE RADIADOR (GRILL GP-RADIATOR)	523
Y	*482-5430*	1	GRUPO DE PROTECTOR INFERIOR (GUARD GP-BOTTOM)	525
Y	*488-8988*	1	GRUPO DE PROTECTOR INFERIOR (GUARD GP-BOTTOM)	526
Y	*390-4370*	1	GRUPO DE PROTECTOR DE CILINDRO DE LEVANTAMIENTO (GUARD GP-LIFT CYLINDER)	688
Y	*388-1057*	1	GRUPO DE PROTECTOR DEL BASTIDOR DEL CARGADOR (GUARD GP-LOADER FRAME)	531
Y	*383-1297*	1	GRUPO DE PROTECTOR TRASERO (GUARD GP-REAR)	536
Y	*472-0190*	1	GRUPO DE TORNILLERÍA DE BASTIDOR DE CARGADOR (HARDWARE GP-LOADER FRAME)	539
Y	*388-7589*	1	GRUPO DE TORNILLERÍA DE BASTIDOR TRASERO (HARDWARE GP-REAR FRAME)	542
Y	*456-6637*	1	CONFIGURACIÓN HIDRÁULICA (HYDRAULIC AR)	695
Y	*500-9137*	1	CONFIGURACIÓN DE LA PLATAFORMA (PLATFORM AR)	918
Y	*501-1479*	1	GRUPO DE FALDÓN DE CABINA (SKIRT GP-CAB)	958

Y - ILUSTRACIÓN DIFERENTE

<FIN>

433-9278 CONFIGURACIÓN DE MOTOR COMPLETO (ENGINE AR-COMPLETE)

NO. DE SERIE: WYE1-UP

EMISIONES TIER 2

SMCS-1000 **i06675208**

NOTA	NÚMERO DE LA PIEZA	QTY	NOMBRE DE LA PIEZA 1 2 3 4 5 6 (NIVEL DEL PRODUCTO)	VER PÁGINA
Y	*368-9922*	1	GRUPO DE COMPRESOR DE REFRIGERANTE (COMPRESSOR GP-REFRIGERANT)	844
Y	*394-8802*	1	GRUPO DE CONTROL Y MONTAJE DEL MOTOR ELEK (CONTROL & MTG GP-ENGINE ELEK)	185
Y	*355-7408*	1	GRUPO DE TAPA DEL BLOQUE DE CILINDROS Y MONTAJE (COVER & MTG GP-CYLINDER BLOCK)	14
Y	*327-4375*	1	GRUPO DE CUBIERTA DE MOTOR (COVER GP-ENGINE)	16
Y	*269-5311*	1	GRUPO DE TAPA DE CAJA DELANTERA (LLENADO DE ACEITE DEL MOTOR) (COVER GP-FRONT HOUSING (ENGINE OIL FILL))	17
Y	*269-5325*	1	GRUPO DE TAPA DE CAJA DELANTERA (EQUIPOS OPTATIVOS) (COVER GP-FRONT HOUSING (OPTIONAL EQUIPMENT))	18
Y	*338-2640*	1	GRUPO DE TAPA DE CAJA DELANTERA (COVER GP-FRONT HOUSING)	19
Y	*370-2283*	1	GRUPO DE TAPA DEL MECANISMO DE VÁLVULA (COVER GP-VALVE MECHANISM)	21
Y	*435-4075*	1	GRUPO DE CUBIERTA DE TUBERÍAS DE AGUA (COVER GP-WATER LINES)	75
Y	*211-8041*	1	GRUPO DE AMORTIGUADOR (DAMPER GP)	33
Y	*278-0244*	1	GRUPO DE CODO DE AGUA (ELBOW GP-WATER)	77
Y	*434-5134*	1	CONFIGURACIÓN DE MOTOR BÁSICA (ENGINE AR-CORE)	9
Y	*218-0859*	1	GRUPO DE TORNILLERÍA DE AMORTIGUADOR Y POLEA (FASTENER GP-DAMPER & PULLEY)	36
Y	*346-5148*	1	GRUPO DE TORNILLERÍA DE BOMBA DE INYECCIÓN DE COMBUSTIBLE (FASTENER GP-FUEL INJ PUMP)	139
Y	*348-1099*	1	GRUPO DE TORNILLERÍA DE BOMBA DE AGUA (FASTENER GP-WATER PUMP)	84
Y	*363-7616*	1	GRUPO DE FILTRO DE ACEITE DEL MOTOR (FILTER GP-ENGINE OIL)	63
Y	*349-3522*	1	GRUPO DE FILTRO DE COMBUSTIBLE (FILTER GP-FUEL)	140
Y	*324-0544*	1	GRUPO DE VOLANTE (FLYWHEEL GP)	37
Y	*366-4949*	1	GRUPO DE MEDIDOR DE NIVEL DE ACEITE (VARILLA DE MEDICIÓN) (MOTOR) (GAUGE GP-OIL LEVEL (DIPSTICK) (ENGINE))	66
Y	*352-1503*	1	GRUPO DE CAJA DEL VOLANTE (HOUSING GP-FLYWHEEL)	40
Y	*299-8022*	1	GRUPO DE CAJA DELANTERA (HOUSING GP-FRONT)	42
Y	*398-2313*	1	GRUPO DE LEVANTAMIENTO DEL MOTOR (LIFTING GP-ENGINE)	43
Y	*287-7841*	1	GRUPO DE TUBERÍAS DE ACEITE DEL MOTOR (LINES GP-ENGINE OIL)	69
Y	*331-2758*	1	GRUPO DE TUBERÍAS DE COMBUSTIBLE (LINES GP-FUEL)	141
Y	*425-9089*	1	GRUPO DE TUBERÍAS DEL FILTRO DE COMBUSTIBLE (LINES GP-FUEL FILTER)	147
Y	*399-7707*	1	GRUPO DE TUBERÍAS DE ACEITE DEL TURBOCOMPRESOR (LINES GP-TURBOCHARGER OIL)	71
Y	*391-4948*	1	GRUPO DE MÚLTIPLE DE ESCAPE (MANIFOLD GP-EXHAUST)	118
Y	*424-5299*	1	GRUPO DE MÚLTIPLE DE ADMISIÓN (MANIFOLD GP-INLET)	119
Y	*418-4529*	1	GRUPO DE MONTAJE DEL ALTERNADOR Y COMPRESOR (MOUNTING GP-ALTERNATOR & COMPR)	44

433-9278 CONFIGURACIÓN DE MOTOR COMPLETO (ENGINE AR-COMPLETE) (cont.) **i06675208**

NOTA	NÚMERO DE LA PIEZA	QTY	NOMBRE DE LA PIEZA 1 2 3 4 5 6 (NIVEL DEL PRODUCTO)	VER PÁGINA
Y	*344-4062*	1	GRUPO DE MONTAJE DEL FILTRO DE COMBUSTIBLE (MOUNTING GP-FUEL FILTER)	151
Y	*367-2759*	1	GRUPO DE MONTAJE DEL MOTOR DE ARRANQUE (MOUNTING GP-STARTING MOTOR)	47
Y	*381-6727*	1	GRUPO DE COLECTOR DE ACEITE (PAN GP-OIL)	48
Y	*275-4260*	1	GRUPO DE TAPÓN DE BLOQUE DE MOTOR (CALENTADOR DEL AGUA DE LAS CAMISAS) (PLUG GP-CYLINDER BLOCK (JACKET WATER HEATER))	51
Y	*275-8699*	1	GRUPO DE TAPÓN DE BLOQUE DE MOTOR (ENFRIADOR AUXILIAR) (PLUG GP-CYLINDER BLOCK (AUXILIARY COOLER))	52
Y	*346-4997*	1	GRUPO DE TAPÓN DE CULATA DE CILINDRO (PLUG GP-CYLINDER HEAD)	53
Y	*292-9786*	1	GRUPO DE TAPÓN DE MOTOR (FRENO DE COMPRESIÓN) (PLUG GP-ENGINE (COMPRESSION BRAKE))	54
Y	*347-2324*	1	GRUPO DE TAPÓN DE MOTOR (TUBERÍA DE AGUA) (PLUG GP-ENGINE (WATER LINE))	55
Y	*473-9544*	1	GRUPO DE PROTECCIÓN DE CABLES (PROTECTION GP-WIRING)	241
Y	*342-7219*	1	GRUPO DE POLEA DE CIGÜEÑAL (PULLEY GP-CRANKSHAFT)	56
Y	*326-3561*	1	GRUPO DE REGULADOR DE TEMPERATURA (REGULATOR GP-TEMPERATURE)	99
Y	*296-1486*	1	GRUPO DE SELLO DEL CIGÜEÑAL (SEAL GP-CRANKSHAFT)	59
Y	*489-9316*	1	GRUPO DE PROTECTOR TÉRMICO (SHIELD GP-HEAT)	132
Y	*349-4782*	1	GRUPO DE ESPACIADOR DE ADMISIÓN DE AIRE (SPACER GP-AIR INLET)	133
Y	*344-4937*	1	GRUPO DE SOPORTE DEL MOTOR (SUPPORT GP-ENGINE)	60
Y	*369-5279*	1	GRUPO DE TURBOCOMPRESOR (TURBOCHARGER GP)	134
Y	*434-3255*	1	GRUPO DE CABLES DEL SISTEMA ELECTRÓNICO (WIRING GP-ELECTRONIC CONTROL)	310
Y	*393-3453*	1	GRUPO DE CABLES DEL SENSOR (WIRING GP-SENSOR)	325
			PLEASE USE THE GASKET KIT LINK IN SIS OR CONTACT YOUR LOCAL DEALER FOR THE LATEST GASKET KIT INFORMATION	

Y - ILUSTRACIÓN DIFERENTE

<FIN>

433-9279 CONFIGURACIÓN DE MOTOR COMPLETO (ENGINE AR-COMPLETE)

NO. DE SERIE: WYE1-UP

SMCS-1000 **i06675052**

NOTA	NÚMERO DE LA PIEZA	QTY	NOMBRE DE LA PIEZA 1 2 3 4 5 6 (NIVEL DEL PRODUCTO)	VER PÁGINA
Y	*368-9922*	1	GRUPO DE COMPRESOR DE REFRIGERANTE (COMPRESSOR GP-REFRIGERANT)	844
Y	*394-8802*	1	GRUPO DE CONTROL Y MONTAJE DEL MOTOR ELEK (CONTROL & MTG GP-ENGINE ELEK)	185
Y	*355-7408*	1	GRUPO DE TAPA DEL BLOQUE DE CILINDROS Y MONTAJE (COVER & MTG GP-CYLINDER BLOCK)	14
Y	*327-4375*	1	GRUPO DE CUBIERTA DE MOTOR (COVER GP-ENGINE)	16
Y	*269-5311*	1	GRUPO DE TAPA DE CAJA DELANTERA (LLENADO DE ACEITE DEL MOTOR) (COVER GP-FRONT HOUSING (ENGINE OIL FILL))	17
Y	*269-5325*	1	GRUPO DE TAPA DE CAJA DELANTERA (EQUIPOS OPTATIVOS) (COVER GP-FRONT HOUSING (OPTIONAL EQUIPMENT))	18
Y	*338-2640*	1	GRUPO DE TAPA DE CAJA DELANTERA (COVER GP-FRONT HOUSING)	19
Y	*370-2283*	1	GRUPO DE TAPA DEL MECANISMO DE VÁLVULA (COVER GP-VALVE MECHANISM)	21
Y	*435-4075*	1	GRUPO DE CUBIERTA DE TUBERÍAS DE AGUA (COVER GP-WATER LINES)	75
Y	*211-8041*	1	GRUPO DE AMORTIGUADOR (DAMPER GP)	33
Y	*278-0244*	1	GRUPO DE CODO DE AGUA (ELBOW GP-WATER)	77
Y	*434-5137*	1	CONFIGURACIÓN DE MOTOR BÁSICA (ENGINE AR-CORE)	10
Y	*218-0859*	1	GRUPO DE TORNILLERÍA DE AMORTIGUADOR Y POLEA (FASTENER GP-DAMPER & PULLEY)	36
Y	*346-5148*	1	GRUPO DE TORNILLERÍA DE BOMBA DE INYECCIÓN DE COMBUSTIBLE (FASTENER GP-FUEL INJ PUMP)	139
Y	*348-1099*	1	GRUPO DE TORNILLERÍA DE BOMBA DE AGUA (FASTENER GP-WATER PUMP)	84
Y	*363-7616*	1	GRUPO DE FILTRO DE ACEITE DEL MOTOR (FILTER GP-ENGINE OIL)	63
Y	*349-3522*	1	GRUPO DE FILTRO DE COMBUSTIBLE (FILTER GP-FUEL)	140
Y	*324-0544*	1	GRUPO DE VOLANTE (FLYWHEEL GP)	37
Y	*366-4949*	1	GRUPO DE MEDIDOR DE NIVEL DE ACEITE (VARILLA DE MEDICIÓN) (GAUGE GP-OIL LEVEL (DIPSTICK))	66
Y	*352-1503*	1	GRUPO DE CAJA DEL VOLANTE (HOUSING GP-FLYWHEEL)	40
Y	*299-8022*	1	GRUPO DE CAJA DELANTERA (HOUSING GP-FRONT)	42
Y	*398-2313*	1	GRUPO DE LEVANTAMIENTO DEL MOTOR (LIFTING GP-ENGINE)	43
Y	*287-7841*	1	GRUPO DE TUBERÍAS DE ACEITE DEL MOTOR (LINES GP-ENGINE OIL)	69
Y	*331-2758*	1	GRUPO DE TUBERÍAS DE COMBUSTIBLE (LINES GP-FUEL)	141
Y	*425-9089*	1	GRUPO DE TUBERÍAS DEL FILTRO DE COMBUSTIBLE (LINES GP-FUEL FILTER)	147
Y	*399-7707*	1	GRUPO DE TUBERÍAS DE ACEITE DEL TURBOCOMPRESOR (LINES GP-TURBOCHARGER OIL)	71
Y	*391-4948*	1	GRUPO DE MÚLTIPLE DE ESCAPE (MANIFOLD GP-EXHAUST)	118
Y	*424-5299*	1	GRUPO DE MÚLTIPLE DE ADMISIÓN (MANIFOLD GP-INLET)	119
Y	*418-4529*	1	GRUPO DE MONTAJE DEL ALTERNADOR Y COMPRESOR (MOUNTING GP-ALTERNATOR & COMPR)	44
Y	*344-4062*	1	GRUPO DE MONTAJE DEL FILTRO DE COMBUSTIBLE (MOUNTING GP-FUEL FILTER)	151

433-9279 CONFIGURACIÓN DE MOTOR COMPLETO (ENGINE AR-COMPLETE) (cont.) **i06675052**

NOTA	NÚMERO DE LA PIEZA	QTY	NOMBRE DE LA PIEZA 1 2 3 4 5 6 (NIVEL DEL PRODUCTO)	VER PÁGINA
Y	*367-2759*	1	GRUPO DE MONTAJE DEL MOTOR DE ARRANQUE (MOUNTING GP-STARTING MOTOR)	47
Y	*381-6727*	1	GRUPO DE COLECTOR DE ACEITE (PAN GP-OIL)	48
Y	*275-4260*	1	GRUPO DE TAPÓN DE BLOQUE DE MOTOR (CALENTADOR DEL AGUA DE LAS CAMISAS) (PLUG GP-CYLINDER BLOCK (JACKET WATER HEATER))	51
Y	*275-8699*	1	GRUPO DE TAPÓN DE BLOQUE DE MOTOR (ENFRIADOR AUXILIAR) (PLUG GP-CYLINDER BLOCK (AUXILIARY COOLER))	52
Y	*346-4997*	1	GRUPO DE TAPÓN DE CULATA DE CILINDRO (PLUG GP-CYLINDER HEAD)	53
Y	*292-9786*	1	GRUPO DE TAPÓN DE MOTOR (FRENO DE COMPRESIÓN) (PLUG GP-ENGINE (COMPRESSION BRAKE))	54
Y	*347-2324*	1	GRUPO DE TAPÓN DE MOTOR (TUBERÍA DE AGUA) (PLUG GP-ENGINE (WATER LINE))	55
Y	*473-9544*	1	GRUPO DE PROTECCIÓN DE CABLES (PROTECTION GP-WIRING)	241
Y	*342-7219*	1	GRUPO DE POLEA DE CIGÜEÑAL (PULLEY GP-CRANKSHAFT)	56
Y	*326-3561*	1	GRUPO DE REGULADOR DE TEMPERATURA (REGULATOR GP-TEMPERATURE)	99
Y	*296-1486*	1	GRUPO DE SELLO DEL CIGÜEÑAL (SEAL GP-CRANKSHAFT)	59
Y	*489-9316*	1	GRUPO DE PROTECTOR TÉRMICO (SHIELD GP-HEAT)	132
Y	*349-4782*	1	GRUPO DE ESPACIADOR DE ADMISIÓN DE AIRE (SPACER GP-AIR INLET)	133
Y	*344-4937*	1	GRUPO DE SOPORTE DEL MOTOR (SUPPORT GP-ENGINE)	60
Y	*369-5279*	1	GRUPO DE TURBOCOMPRESOR (TURBOCHARGER GP)	134
Y	*434-3255*	1	GRUPO DE CABLES DEL SISTEMA ELECTRÓNICO (WIRING GP-ELECTRONIC CONTROL)	310
Y	*393-3453*	1	GRUPO DE CABLES DEL SENSOR (WIRING GP-SENSOR)	325
			PLEASE USE THE GASKET KIT LINK IN SIS OR CONTACT YOUR LOCAL DEALER FOR THE LATEST GASKET KIT INFORMATION	

Y - ILUSTRACIÓN DIFERENTE

<FIN>

434-5134 CONFIGURACIÓN DE MOTOR BÁSICA (ENGINE AR-CORE)

NO. DE SERIE: WYE1-UP

PARTE DE 433-9278 CONFIGURACIÓN DE MOTOR COMPLETO

SMCS-1000 **i06299059**

NOTA	NÚMERO DE LA PIEZA	QTY	NOMBRE DE LA PIEZA 1 2 3 4 5 6 (NIVEL DEL PRODUCTO)	VER PÁGINA
Y	*434-5135*	1	CONFIGURACIÓN DE MOTOR BÁSICA (ENGINE AR-CORE)	10
Y	*397-7242*	1	GRUPO DE PLACA Y CALCOMANÍA (PLATE & FILM GP)	1037
	445-5005	1	GRUPO DE SISTEMA ELECTRÓNICO DE CLASIFICACIÓN DE MOTORES (ELECTRONICS GP-ENGINE RATINGS)	

Y - ILUSTRACIÓN DIFERENTE

<FIN>

434-5135 CONFIGURACIÓN DE MOTOR BÁSICA (ENGINE AR-CORE)

NO. DE SERIE: WYE1-UP

PARTE DE 434-5134, 434-5137 CONFIGURACIÓN DE MOTOR BÁSICA

SMCS-1000 **i05664432**

NOTA	NÚMERO DE LA PIEZA	QTY	NOMBRE DE LA PIEZA 1 2 3 4 5 6 (NIVEL DEL PRODUCTO)	VER PÁGINA
Y	*294-3593*	1	GRUPO DE ÁRBOL DE LEVAS (CAMSHAFT GP)	13
Y	*188-3826*	1	GRUPO DE ENFRIADOR DE ACEITE DEL MOTOR (COOLER GP-ENGINE OIL)	74
Y	*294-2987*	1	GRUPO DE CIGÜEÑAL (CRANKSHAFT GP)	23
Y	*277-7261*	1	GRUPO DE BLOQUE DE CILINDRO (CYLINDER BLOCK GP)	25
Y	*346-0485*	1	GRUPO DE CULATA DE CILINDRO (CYLINDER HEAD GP)	29
Y	*294-2931*	1	GRUPO DE ENGRANAJE DELANTERO (GEAR GP-FRONT)	38
YR	*300-4170*	6	GRUPO DE PISTÓN Y VARILLA (PISTON & ROD GP)	50
Y	*259-2976*	1	GRUPO DE BOMBA DEL ACEITE DE MOTOR (PUMP GP-ENGINE OIL)	72
Y	*386-2109*	1	GRUPO DE BOMBA DE INYECCIÓN DE COMBUSTIBLE (PUMP GP-FUEL INJECTION)	152
Y	*417-9620*	6	GRUPO DE BOMBA DE INYECCIÓN DE COMBUSTIBLE (PUMP GP-FUEL INJECTION)	154
Y	*346-9561*	1	GRUPO DE BOMBA DE AGUA (PUMP GP-WATER)	96
Y	*344-9102*	1	GRUPO DE CONDUCTO DE COMBUSTIBLE (RAIL GP-FUEL)	160
Y	*434-3256*	1	GRUPO DE SENSOR DE MOTOR (SENSOR GP-ENGINE)	249
Y	*348-9896*	1	GRUPO DE MECANISMO DE VÁLVULAS (VALVE MECHANISM GP)	61
Y	*343-9066*	1	GRUPO DE CABLES DE INYECTOR UNITARIO (WIRING GP-UNIT INJECTOR)	328

R - LA PIEZA REFAFRICADA PUEDE ESTAR DISPONIBLE
Y - ILUSTRACIÓN DIFERENTE

<FIN>

434-5137 CONFIGURACIÓN DE MOTOR BÁSICA (ENGINE AR-CORE)

NO. DE SERIE: WYE1-UP

PARTE DE 433-9279 CONFIGURACIÓN DE MOTOR COMPLETO

SMCS-1000 **i05664672**

NOTA	NÚMERO DE LA PIEZA	QTY	NOMBRE DE LA PIEZA 1 2 3 4 5 6 (NIVEL DEL PRODUCTO)	VER PÁGINA
Y	*434-5135*	1	CONFIGURACIÓN DE MOTOR BÁSICA (ENGINE AR-CORE)	10
Y	*397-7242*	1	GRUPO DE PLACA Y CALCOMANÍA (PLATE & FILM GP)	1037
	398-2763	1	GRUPO DE SISTEMA ELECTRÓNICO DE CLASIFICACIÓN DE MOTORES (ELECTRONICS GP-ENGINE RATINGS)	

Y - ILUSTRACIÓN DIFERENTE

<FIN>

455-7505 CONFIGURACIÓN DE INSTALACIÓN DEL MOTOR (INSTALLATION AR-ENGINE)

NO. DE SERIE: FRS1-UP

PARTE DE 456-6631 CONFIGURACIÓN COMÚN

SMCS-1000 **i06641544**

NOTA	NÚMERO DE LA PIEZA	QTY	NOMBRE DE LA PIEZA 1 2 3 4 5 6 (NIVEL DEL PRODUCTO)	VER PÁGINA
Y	*462-5921*	1	GRUPO DE ALTERNADOR DE CARGA (ALTERNATOR GP-CHARGING)	171
Y	*462-5922*	1	GRUPO DE MANDO DEL ACCESORIO (DRIVE GP-ACCESSORY)	34
Y	*415-6090*	1	GRUPO DE EXPULSOR DE POLVO (DUST EJECTOR GP)	108
Y	*365-0291*	1	GRUPO DE LLENADO DE ACEITE DEL TREN DE FUERZA (FILLER GP-POWER TRAIN OIL)	372
Y	*365-0282*	1	GRUPO DE ELIMINACIÓN DE VAPORES (FUMES DISPOSAL GP)	65
Y	*365-0285*	1	GRUPO DE PROTECTOR DE CORREA (GUARD GP-BELT)	39
Y	*365-0215*	1	GRUPO DE TUBERÍAS DE DRENAJE DEL ACEITE DEL MOTOR (LINES GP-ENGINE OIL DRAIN)	70
Y	*415-6081*	1	GRUPO DE TUBERÍAS DE ESCAPE (LINES GP-EXHAUST)	117
Y	*365-0289*	1	GRUPO DE TUBERÍAS DE COMBUSTIBLE (LINES GP-FUEL)	143
Y	*365-0235*	1	GRUPO DE MONTAJE DEL FILTRO DE AIRE (MOUNTING GP-AIR CLEANER)	120
Y	*365-0232*	1	GRUPO DE MONTAJE DEL MOTOR Y DE LA TRANSMISIÓN (MOUNTING GP-ENGINE & XMSN)	45
Y	*365-0292*	1	GRUPO DE SILENCIADOR (MUFFLER GP)	122
Y	*365-0293*	1	GRUPO DE AUXILIAR DE ARRANQUE CON ÉTER (STARTING AID GP-ETHER)	262

Y - ILUSTRACIÓN DIFERENTE

<FIN>

418-4572 GRUPO DE CORREA ONDULADA (BELT GP-SERPENTINE)

NO. DE SERIE: FRS1-UP

PARTE DE 462-5922 GRUPO DE MANDO DEL ACCESORIO

SMCS-1397 **i05327664**

NOTA	NO NO	GRÁFICO REF	NÚMERO DE LA PIEZA	QTY	NOMBRE DE LA PIEZA 1 2 3 4 5 6 (NIVEL DEL PRODUCTO)	VER PÁGINA
	1	1	**374-8491**	1	CORREA ONDULADA (BELT-SERPENTINE)	

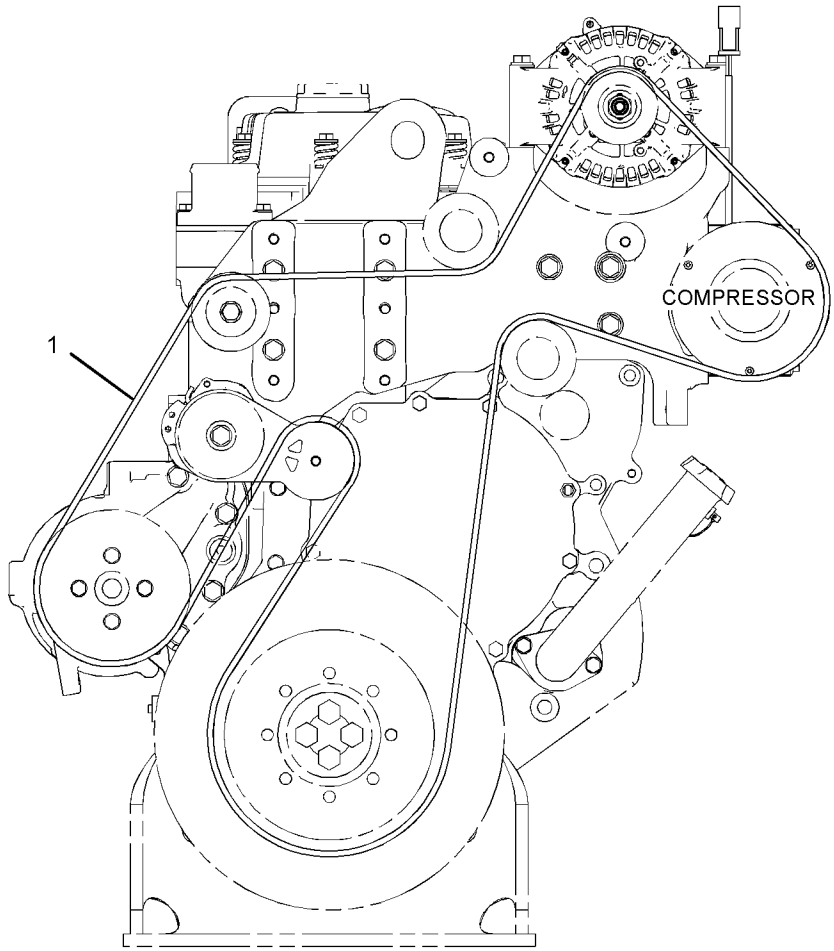

FRONT VIEW OF ENGINE

GRÁFICO 1 <FIN> g03323842

294-3593 GRUPO DE ÁRBOL DE LEVAS (CAMSHAFT GP)

NO. DE SERIE: WYE1-UP

PARTE DE 434-5135 CONFIGURACIÓN DE MOTOR BÁSICA

SMCS-1210, 1211, 1212

i03975331

NOTA	NO NO	GRÁFICO REF	NÚMERO DE LA PIEZA	QTY	NOMBRE DE LA PIEZA 1 2 3 4 5 6 (NIVEL DEL PRODUCTO)	VER PÁGINA
	1	1	**107-7694**	1	PLACA DE TOPE (PLATE-THRUST)	
R	2	1	**347-7109**	1	CONJUNTO DE ÁRBOL DE LEVAS (CAMSHAFT AS)	
		1	**1B-8705**	1	CHAVETA WOODRUFF (KEY-WOODRUFF)	
		1	**347-0425**	1	ENGRANAJE DEL ÁRBOL DE LEVAS (80 DIENTES) (GEAR-CAMSHAFT (80-TEETH))	
M	3	1	**6V-3940**	2	PERNO (M8 X 1,25 X 25 MM) (BOLT (M8X1.25X25-MM))	

M - PIEZA MÉTRICA
R - LA PIEZA REFAFRICADA PUEDE ESTAR DISPONIBLE

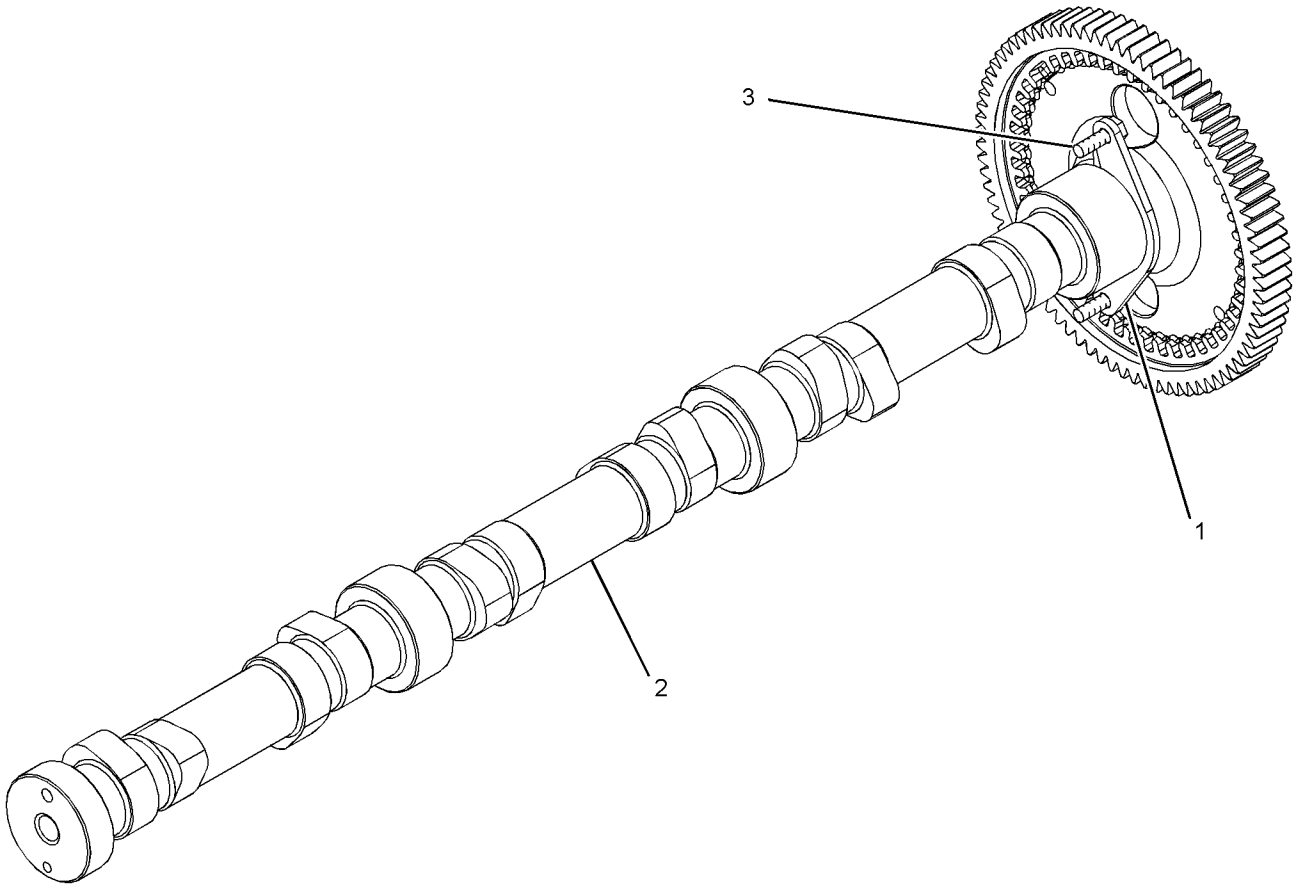

GRÁFICO 1 <FIN> g01455538

355-7408 GRUPO DE TAPA DEL BLOQUE DE CILINDROS Y MONTAJE (COVER & MTG GP-CYLINDER BLOCK)

NO. DE SERIE: WYE1-UP

PROPORCIONA GRUPO DE TAPA DEL LADO IZQUIERDO DEL BLOQUE DE MOTOR.
PARA USAR CON MOTORES WTS LRC CON RESPIRADERO MONTADO EN LA TAPA DE VÁLVULAS
NO SE PUEDE USAR CON MOTORES TIER 4 CON RESPIRADERO MONTADO EN EL LATERAL
PARTE DE 433-9278, 433-9279 CONFIGURACIÓN DE MOTOR COMPLETO

SMCS-1201 **i05664736**

NOTA	NO NO	GRÁFICO REF	NÚMERO DE LA PIEZA	QTY	NOMBRE DE LA PIEZA 1 2 3 4 5 6 (NIVEL DEL PRODUCTO)	VER PÁGINA
	1	1	**280-4322**	1	EMPAQUETADURA (GASKET)	
	2	1	**355-7407**	1	CUBIERTA DE CILINDRO (COVER-CYLINDER)	
	3	1	*353-5105*	1	CONJUNTO DE ADAPTADOR (ADAPTER AS)	
		1	**030-8194**	1	CONECTOR (CONNECTOR)	
		1	**238-5081**	1	SELLO ANULAR (SEAL-O-RING)	
M	4	1	**131-0353**	1	PRISIONERO (M8X1,25X82,75 MM) (STUD (M8X1.25X82.75-MM))	
	5	1	*183-3407*	4	CONJUNTO DE TAPÓN (PLUG AS)	
					(EACH INCLUDES)	
		1	**9S-8004**	1	TAPÓN (ROSCA DE 9/16-18) (PLUG (9/16-18-THD))	
		1	**214-7568**	1	SELLO ANULAR (SEAL-O-RING)	
	6	1	**9M-1974**	10	ARANDELA DURA (8,8 X 16 X 2 MM DE GROSOR) (WASHER-HARD (8.8X16X2-MM THK))	
M	7	1	**6V-2317**	7	PERNO (M8 X 1,25 X 30 MM) (BOLT (M8X1.25X30-MM))	
M	8	1	**6V-5219**	2	PERNO (M8X1,25X40 MM) (BOLT (M8X1.25X40-MM))	

M - PIEZA MÉTRICA

355-7408 GRUPO DE TAPA DEL BLOQUE DE CILINDROS Y MONTAJE (COVER & MTG GP-CYLINDER BLOCK) (cont.)

i05664736

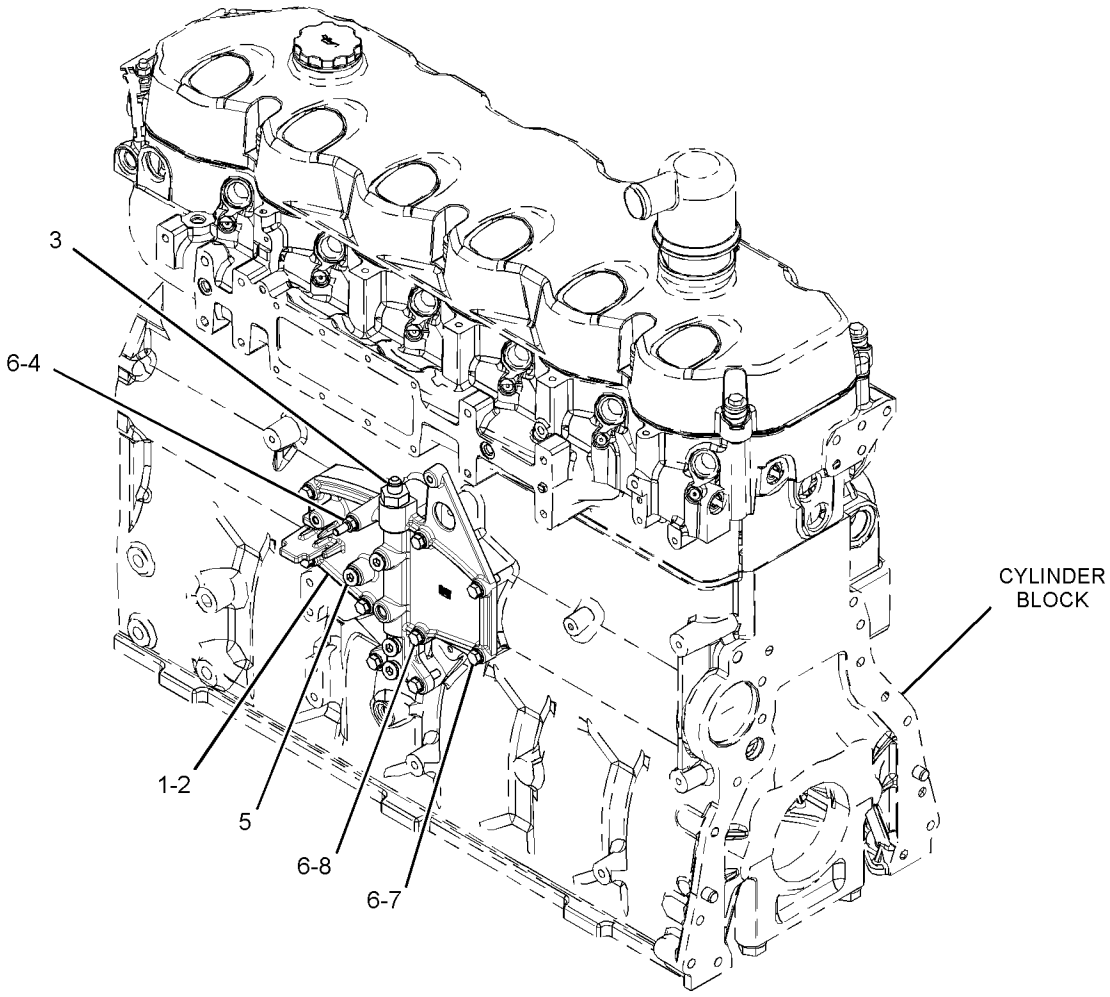

GRÁFICO 1 <FIN> g03114176

327-4375 GRUPO DE CUBIERTA DE MOTOR (COVER GP-ENGINE)

NO. DE SERIE: WYE1-UP

PARTE DE 433-9278, 433-9279 CONFIGURACIÓN DE MOTOR COMPLETO

SMCS-1000 **i05664895**

NOTA	NO NO	GRÁFICO REF	NÚMERO DE LA PIEZA	QTY	NOMBRE DE LA PIEZA 1 2 3 4 5 6 (NIVEL DEL PRODUCTO)	VER PÁGINA
	1	1	**421-8488**	1	TAPA (COVER)	
M	2	1	**6V-4248**	2	PERNO (M10 X 1,5 X 25 MM) (BOLT (M10X1.5X25-MM))	
	3	1	**6V-5839**	2	ARANDELA (11 X 21 X 2,5 MM DE GROSOR) (WASHER (11X21X2.5-MM THK))	
	4	1	**8T-5917**	1	SELLO ANULAR (SEAL-O-RING)	

M - PIEZA MÉTRICA

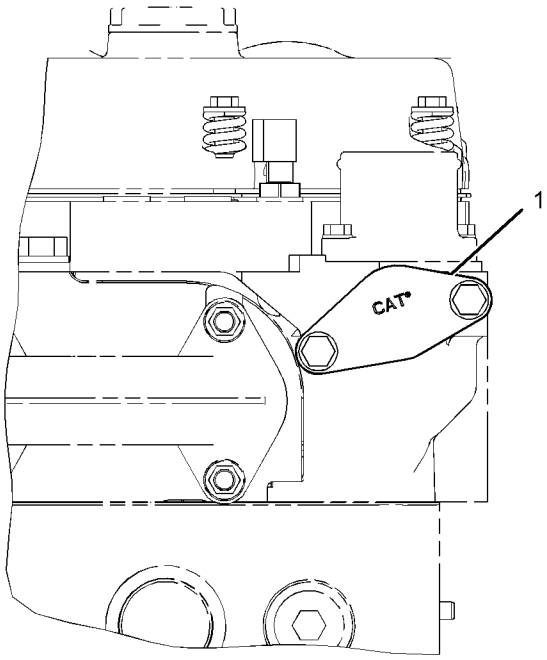

RIGHT SIDE VIEW OF ENGINE

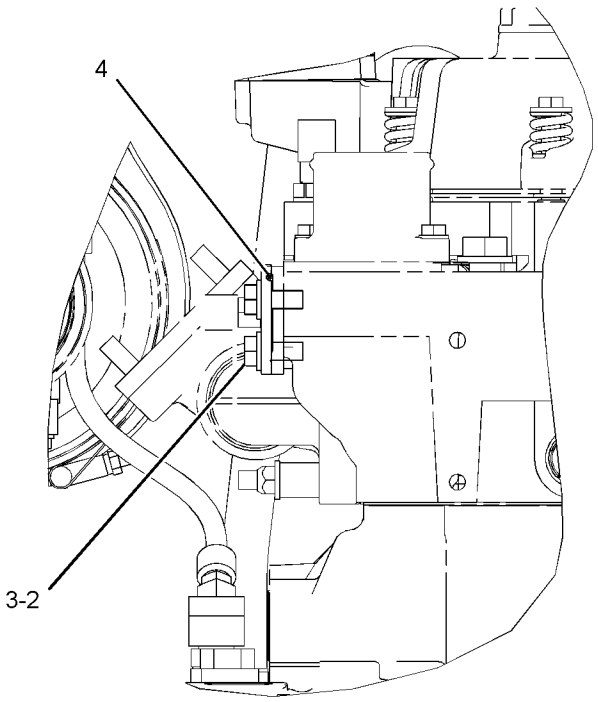

FRONT VIEW OF ENGINE

GRÁFICO 1 <FIN> g03507171

269-5311 GRUPO DE TAPA DE CAJA DELANTERA (COVER GP-FRONT HOUSING)

NO. DE SERIE: WYE1-UP

PARTE DE 433-9278, 433-9279 CONFIGURACIÓN DE MOTOR COMPLETO

SMCS-1151, 1166 **i05043809**

NOTA	NO NO	GRÁFICO REF	NÚMERO DE LA PIEZA	QTY	NOMBRE DE LA PIEZA 1 2 3 4 5 6 (NIVEL DEL PRODUCTO)	VER PÁGINA
	1	1	**7C-1445**	1	TAPA (COVER)	
	2	1	**061-9455**	1	SELLO ANULAR (SEAL-O-RING)	
M	3	1	**6V-3940**	2	PERNO (M8 X 1,25 X 25 MM) (BOLT (M8X1.25X25-MM))	
	4	1	**9M-1974**	2	ARANDELA DURA (8,8 X 16 X 2 MM DE GROSOR) (WASHER-HARD (8.8X16X2-MM THK))	

M - PIEZA MÉTRICA

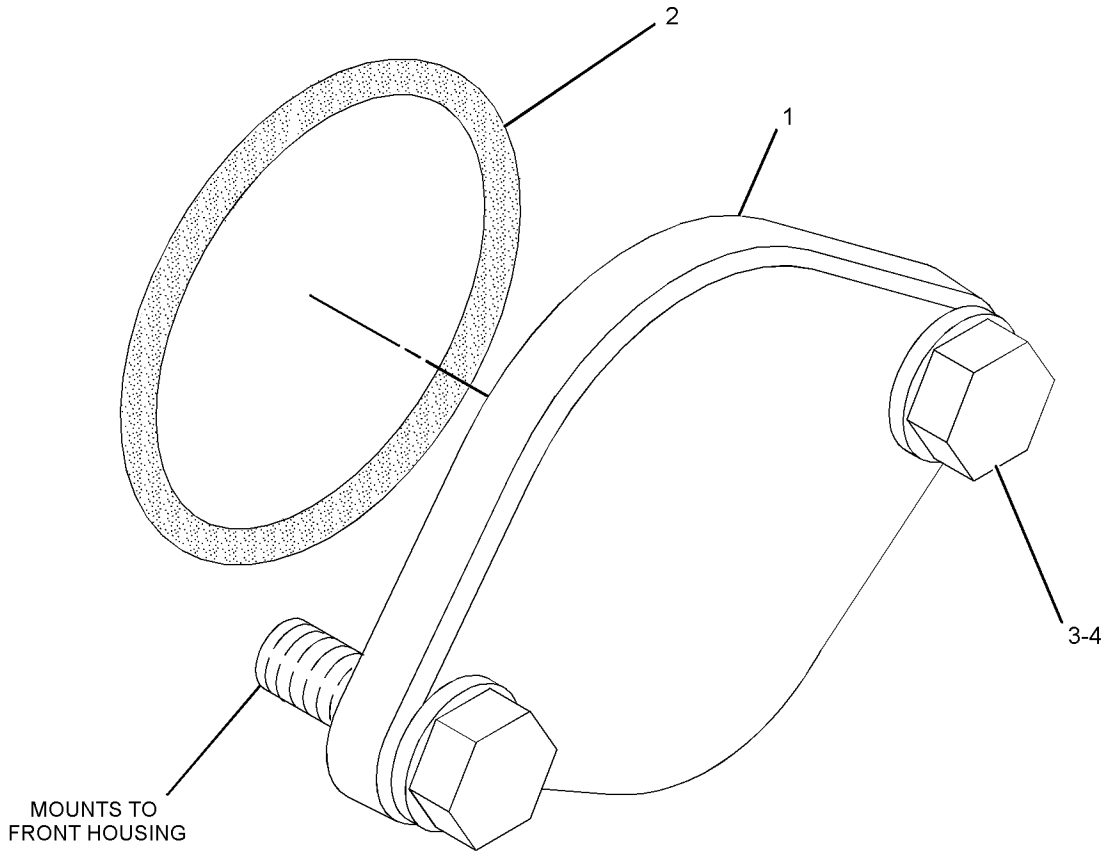

GRÁFICO 1 <FIN> g01280243

269-5325 GRUPO DE TAPA DE CAJA DELANTERA (COVER GP-FRONT HOUSING)

NO. DE SERIE: WYE1-UP

PARTE DE 433-9278, 433-9279 CONFIGURACIÓN DE MOTOR COMPLETO

SMCS-1151, 1166 **i05832909**

NOTA	NO NO	GRÁFICO REF	NÚMERO DE LA PIEZA	QTY	NOMBRE DE LA PIEZA 1 2 3 4 5 6 (NIVEL DEL PRODUCTO)	VER PÁGINA
	1	1	**269-5778**	1	TAPA (COVER)	
	2	1	**275-2164**	1	SELLO (SEAL)	
	3	1	**5P-8245**	4	ARANDELA DURA (13,5 X 25,5 X 3 MM DE GROSOR) (WASHER-HARD (13.5X25.5X3-MM THK))	
M	4	1	**6V-8149**	2	TUERCA (ROSCA M12 X 1,75) (NUT (M12X1.75-THD))	
M	5	1	**6V-8336**	2	PERNO (M12X1,75X70 MM) (BOLT (M12X1.75X70-MM))	

M - PIEZA MÉTRICA

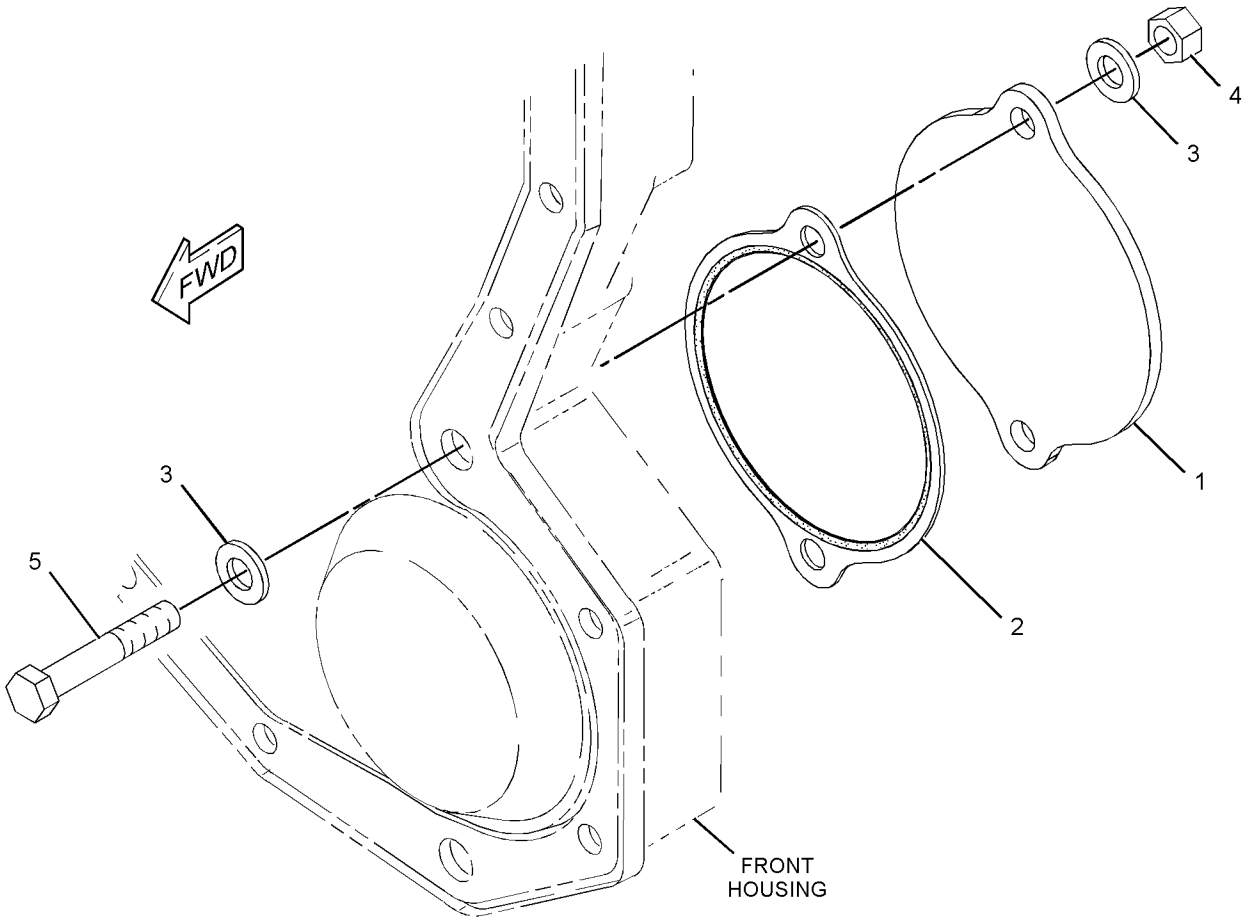

GRÁFICO 1 <FIN> g01179047

338-2640 GRUPO DE TAPA DE CAJA DELANTERA (COVER GP-FRONT HOUSING)

NO. DE SERIE: WYE1-UP

PROPORCIONA UNA TAPA DELANTERA LAMINADA PARA USAR CON MOTORES PARA LA REDUCCIÓN DE RUIDOS

PARTE DE 433-9278, 433-9279 CONFIGURACIÓN DE MOTOR COMPLETO

SMCS-1151, 1166

i05536853

NOTA	NO NO	GRÁFICO REF	NÚMERO DE LA PIEZA	QTY	NOMBRE DE LA PIEZA 1 2 3 4 5 6 (NIVEL DEL PRODUCTO)	VER PÁGINA
	1	1	**206-6875**	1	TAPA DE TUBO (CAP-TUBE)	
	2	1	**258-5646**	1	EMPAQUETADURA (GASKET)	
	3	1	**338-2637**	1	CONJUNTO DE TAPA DE CAJA DELANTERA (COVER AS-FRONT HOUSING)	
M	4	1	**145-2264**	1	PRISIONERO (M8X1,25X35 MM) (STUD (M8X1.25X35-MM))	
M	5	1	**6V-5218**	8	PERNO (M8X1,25X35 MM) (BOLT (M8X1.25X35-MM))	
M	6	1	**8T-0100**	2	PERNO (M8X1,25X60 MM) (BOLT (M8X1.25X60-MM))	

M - PIEZA MÉTRICA

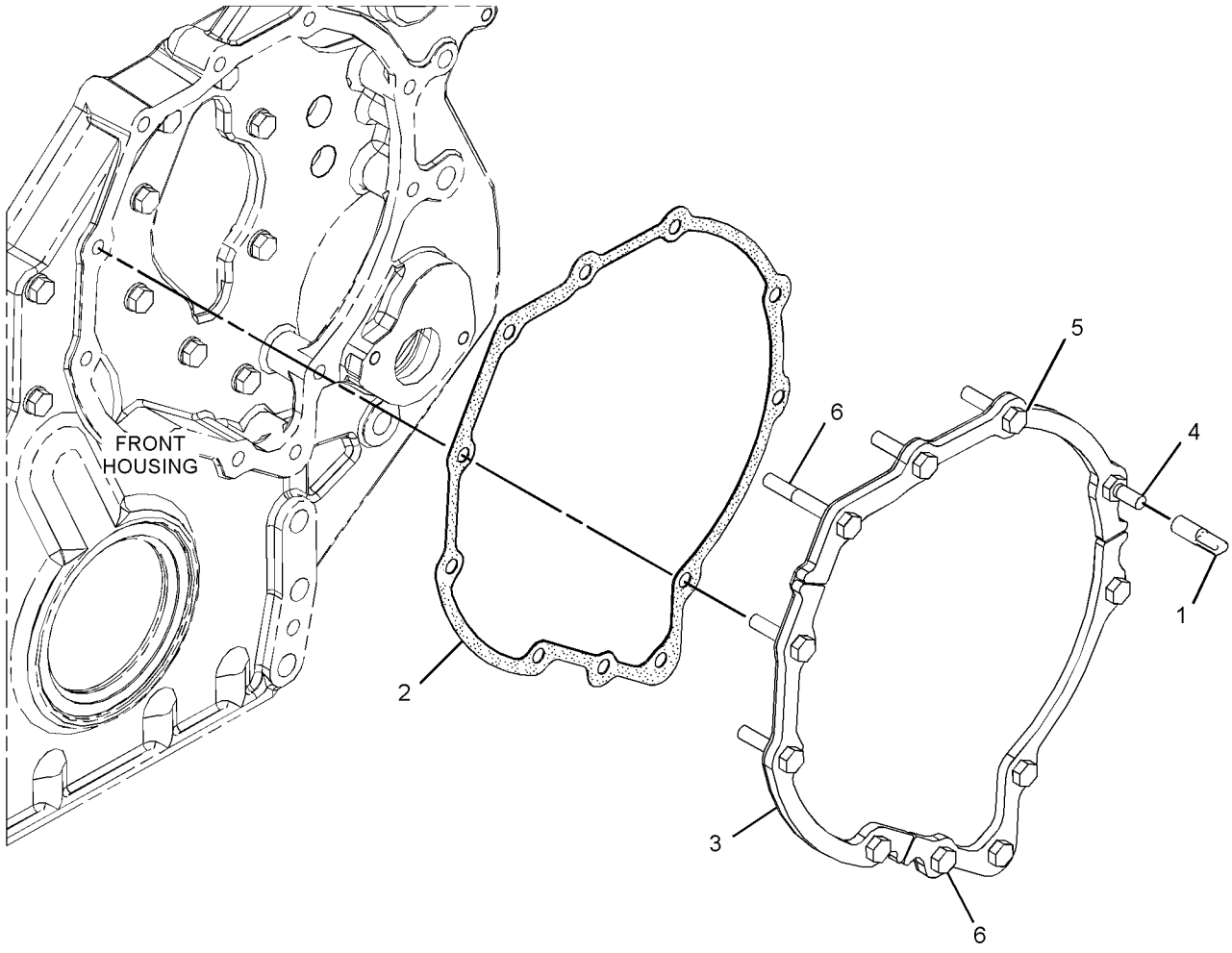

GRÁFICO 1 <FIN> g02149096

360-5396 GRUPO DE CUBIERTA DE INSONORIZACIÓN (COVER GP-SOUND SUPPRESSION)

NO. DE SERIE: FRS1-UP

PARTE DE 422-1634 CONFIGURACIÓN DE INSONORIZACIÓN

SMCS-1801 **i06606992**

NOTA	NO NO	GRÁFICO REF	NÚMERO DE LA PIEZA	QTY	NOMBRE DE LA PIEZA 1 2 3 4 5 6 (NIVEL DEL PRODUCTO)	VER PÁGINA
	1	1	**388-2229**	1	TAPA (LADO DERECHO) (COVER (RH))	
	2	1	**388-2235**	1	TAPA (LADO IZQUIERDO) (COVER (LH))	
	3	1	**115-6433**	8	ARANDELA (11X50X6 MM DE GROSOR) (WASHER (11X50X6-MM THK))	
M	4	1	**8T-4133**	8	TUERCA (ROSCA M10 X 1,5) (NUT (M10X1.5-THD))	

M - PIEZA MÉTRICA

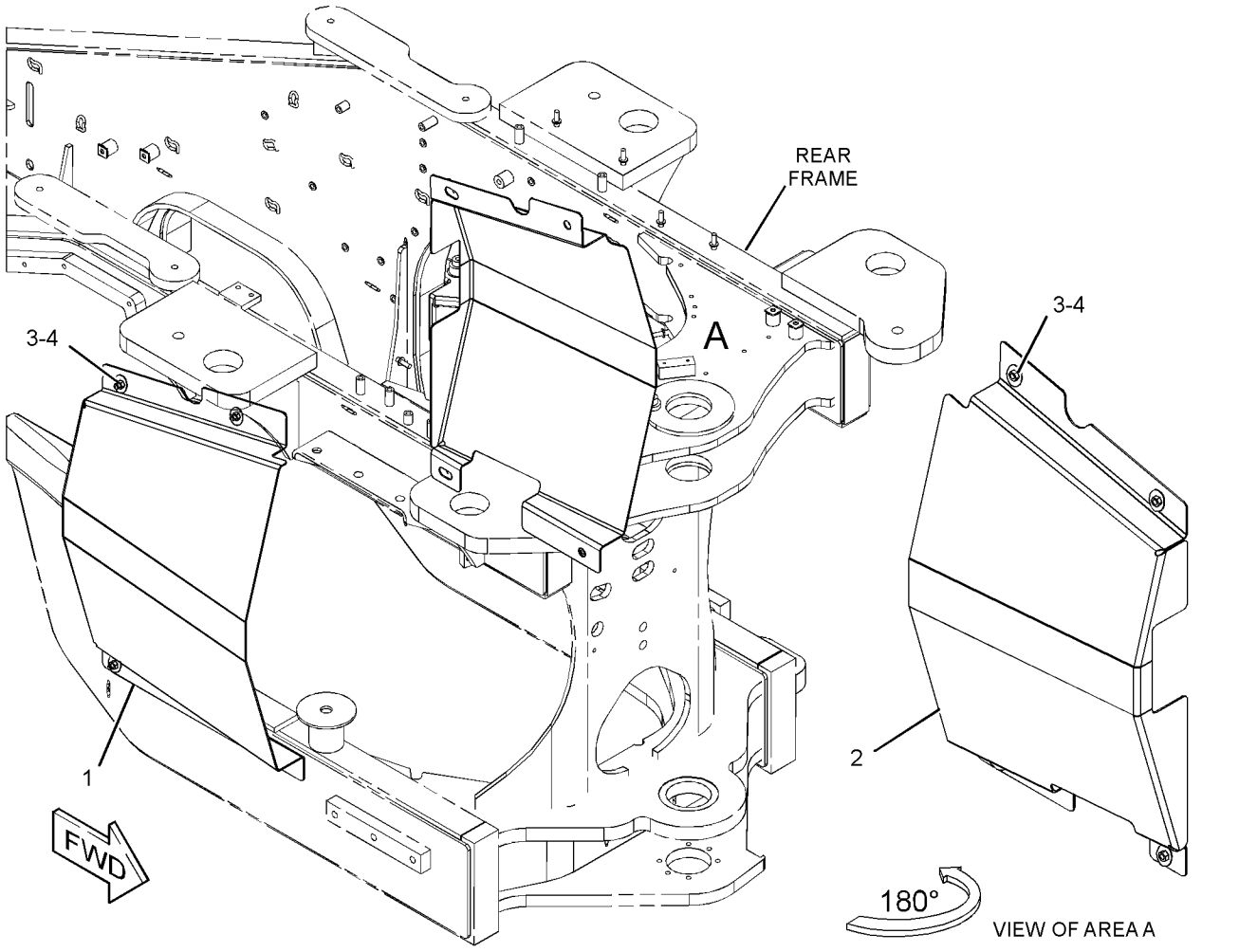

GRÁFICO 1 <FIN> g03453620

370-2283 GRUPO DE TAPA DEL MECANISMO DE VÁLVULA (COVER GP-VALVE MECHANISM)

NO. DE SERIE: WYE1-UP

PROPORCIONA UN SISTEMA DE TAPA PARA REDUCIR EL BAÑO DE ACEITE DE LOS GASES DEL CÁRTER

PARTE DE 433-9278, 433-9279 CONFIGURACIÓN DE MOTOR COMPLETO

SMCS-1107 **i05158965**

NOTA	NO NO	GRÁFICO REF	NÚMERO DE LA PIEZA	QTY	NOMBRE DE LA PIEZA 1 2 3 4 5 6 (NIVEL DEL PRODUCTO)	VER PÁGINA
	1	1	**227-4531**	1	CONJUNTO DE TAPA DEL TUBO DE LLENADO DE ACEITE DEL MOTOR (CAP AS-ENGINE OIL FILLER)	
		1	**7F-8268**	1	SELLO ANULAR (SEAL-O-RING)	
	2	1	**244-4500**	10	RESORTE (SPRING)	
	3	1	**260-0113**	1	SELLO DE TAPA DE VÁLVULA (SEAL-VALVE COVER)	
	4	1	**324-9326**	1	TAPA DE MECANISMO DE VÁLVULA (COVER-VALVE MECHANISM)	
	5	1	**358-7347**	1	SOPORTE (BRACKET)	
	6	1	**368-8036**	1	CONJUNTO DE RESPIRADERO (MECANISMO DE VÁLVULAS) (BREATHER AS (VALVE MECHANISM))	
M	7	1	**131-0353**	2	PRISIONERO (M8X1,25X82,75 MM) (STUD (M8X1.25X82.75-MM))	
	8	1	**5P-4116**	10	ARANDELA DURA (8,8 X 20,5 X 2 MM DE GROSOR) (WASHER-HARD (8.8X20.5X2-MM THK))	
M	9	1	**5P-7970**	2	TUERCA (ROSCA M8 X 1,25) (NUT (M8X1.25-THD))	
	10	1	**5P-8244**	10	ARANDELA DURA (12 X 22,5 X 2,5 MM DE GROSOR) (WASHER-HARD (12X22.5X2.5-MM THK))	
M	11	1	**8T-0100**	8	PERNO (M8X1,25X60 MM) (BOLT (M8X1.25X60-MM))	
	12	1	**9M-1974**	2	ARANDELA DURA (8,8 X 16 X 2 MM DE GROSOR) (WASHER-HARD (8.8X16X2-MM THK))	

M - PIEZA MÉTRICA

370-2283 GRUPO DE TAPA DEL MECANISMO DE VÁLVULA (COVER GP-VALVE MECHANISM) (cont.) **i05158965**

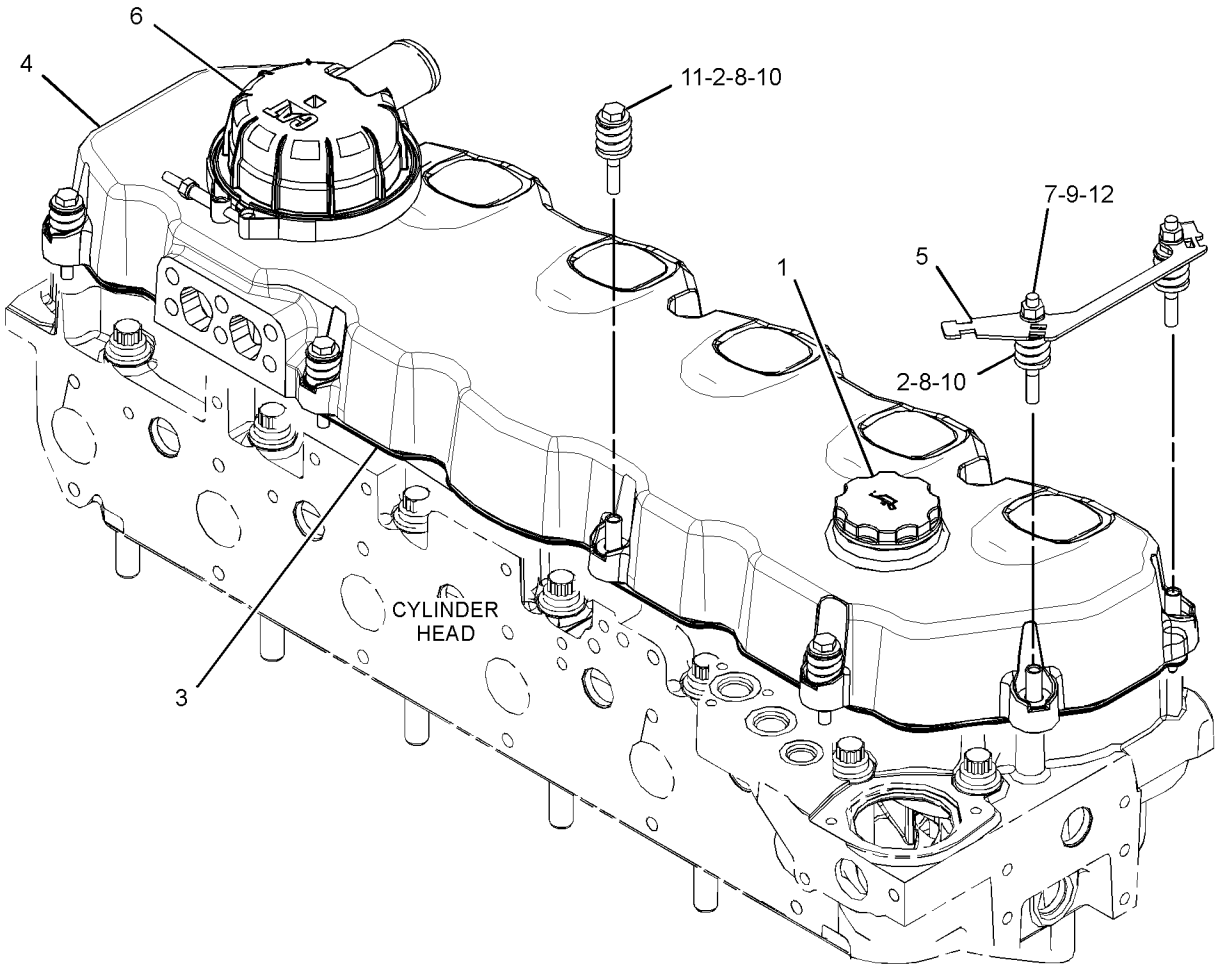

GRÁFICO 1 <FIN> g03324115

294-2987 GRUPO DE CIGÜEÑAL (CRANKSHAFT GP)

NO. DE SERIE: WYE1-UP

PARTE DE 434-5135 CONFIGURACIÓN DE MOTOR BÁSICA

SMCS-1202 **i04150631**

NOTA	NO NO	GRÁFICO REF	NÚMERO DE LA PIEZA	QTY	NOMBRE DE LA PIEZA 1 2 3 4 5 6 (NIVEL DEL PRODUCTO)	VER PÁGINA
J	1	1	**151-2939**	7	COJINETE DE BANCADA (ESTÁNDAR) (BEARING-MAIN (STANDARD))	
AB		1	**282-1771**		COJINETE DE BANCADA (0,25 MM [EE. UU.]) (BEARING-MAIN (0.25-MM US))	
AB		1	**282-1772**		COJINETE DE BANCADA (0,51 MM [EE. UU.]) (BEARING-MAIN (0.51-MM US))	
J	2	1	**246-3150**	2	PLACA DE TOPE (PLATE-THRUST)	
R	3	1	**282-7958**	1	CONJUNTO DE CIGÜEÑAL (CRANKSHAFT AS)	
		1	**282-7955**	1	ENGRANAJE DE CIGÜEÑAL (40 DIENTES) (GEAR-CRANKSHAFT (40-TEETH))	
		1	**1B-8705**	1	CHAVETA WOODRUFF (KEY-WOODRUFF)	
		1	**9Y-0810**	1	MANGUITO DE DESGASTE (SLEEVE-WEAR)	
					JUEGO(S) DE REPARACIÓN DISPONIBLE(S):	
ABJ			**243-6716**		JUEGO DE COJINETE (KIT-BEARING)	

A - NO FORMA PARTE DE ESTE GRUPO
B - USAR SEGÚN SE REQUIERA
J - PARTS MARKED J SERVICED BY KIT MARKED J
R - LA PIEZA REFAFRICADA PUEDE ESTAR DISPONIBLE

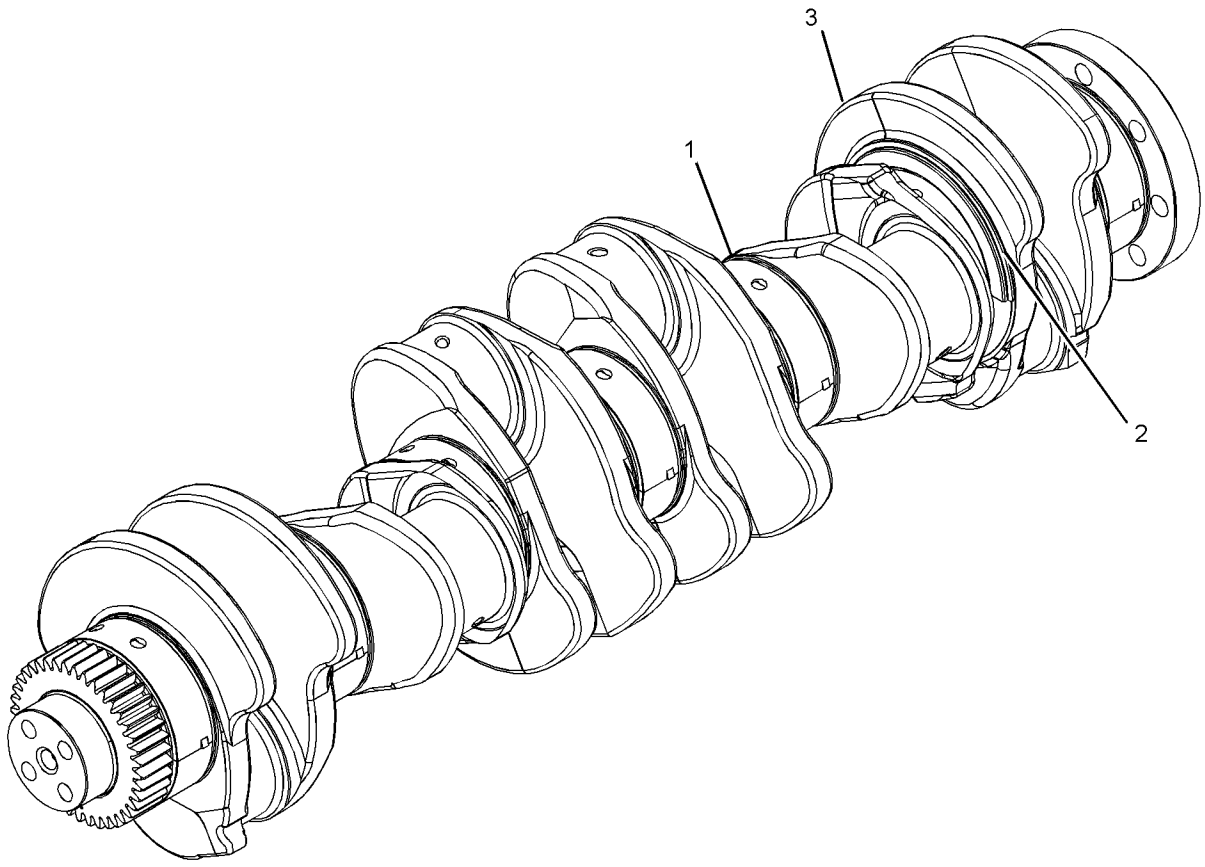

GRÁFICO 1 <FIN> g01319301

277-7260 GRUPO DE BLOQUE DE CILINDRO (CYLINDER BLOCK GP)

NO. DE SERIE: WYE1-UP

PARTE DE 277-7261 GRUPO DE BLOQUE DE CILINDRO

SMCS-1201 **i05565673**

NOTA	NO NO	GRÁFICO REF	NÚMERO DE LA PIEZA	QTY	NOMBRE DE LA PIEZA 1 2 3 4 5 6 (NIVEL DEL PRODUCTO)	VER PÁGINA
	1	1	**167-0024**	6	SELLO DE CAMISA (SEAL-LINER)	
	2	1	**267-6686**	6	CAMISA DE BLOQUE DE MOTOR (LINER-CYLINDER BLOCK)	
Y	3	1	**325-3913**	1	GRUPO DE BLOQUE DE CILINDRO (CYLINDER BLOCK GP)	26

Y - ILUSTRACIÓN DIFERENTE

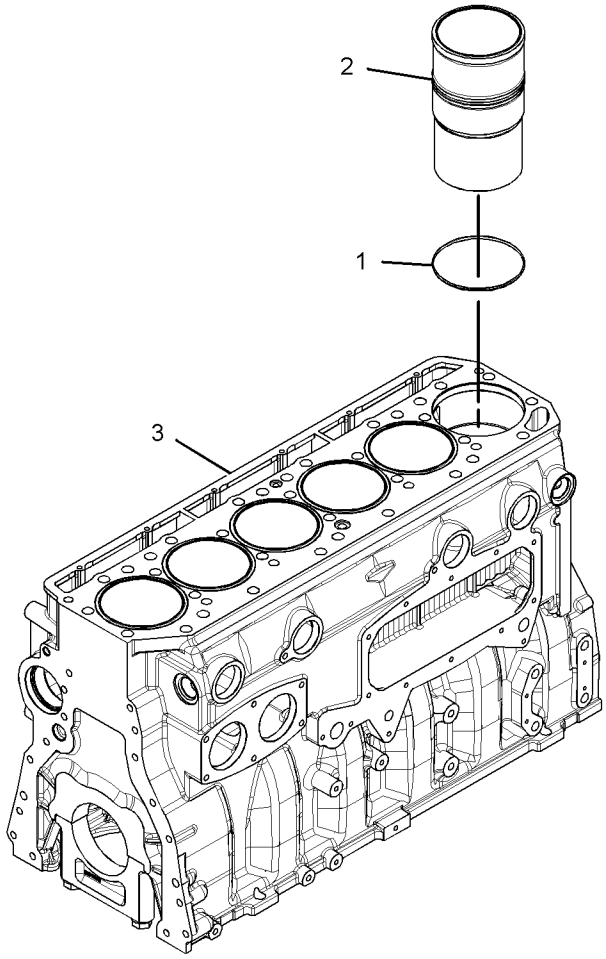

GRÁFICO 1 <FIN> g03527865

277-7261 GRUPO DE BLOQUE DE CILINDRO (CYLINDER BLOCK GP)

NO. DE SERIE: WYE1-UP

PARTE DE 434-5135 CONFIGURACIÓN DE MOTOR BÁSICA

SMCS-1201 **i05903023**

NOTA	NO NO	GRÁFICO REF	NÚMERO DE LA PIEZA	QTY	NOMBRE DE LA PIEZA 1 2 3 4 5 6 (NIVEL DEL PRODUCTO)	VER PÁGINA
	1	1	**0S-0519**	1	TAPÓN DE TAZA (PLUG-CUP)	
	2	1	**1W-8407**	2	MANGUITO (SLEEVE)	
	3	1	**4G-4972**	1	SELLO ANULAR (SEAL-O-RING)	
Y	4	1	**277-7260**	1	GRUPO DE BLOQUE DE CILINDRO (CYLINDER BLOCK GP)	24
	5	1	**256-2209**	1	SELLO (SEAL)	
	6	1	**6V-3538**	2	ESPIGA (DOWEL)	
	7	1	**7N-5683**	2	ESPIGA (DOWEL)	
	8	1	*396-0393*	1	CONJUNTO DE TAPÓN (PLUG AS)	
		1	**214-7566**	1	SELLO ANULAR (SEAL-O-RING)	
		1	**360-3677**	1	TAPÓN (PLUG)	

Y - ILUSTRACIÓN DIFERENTE

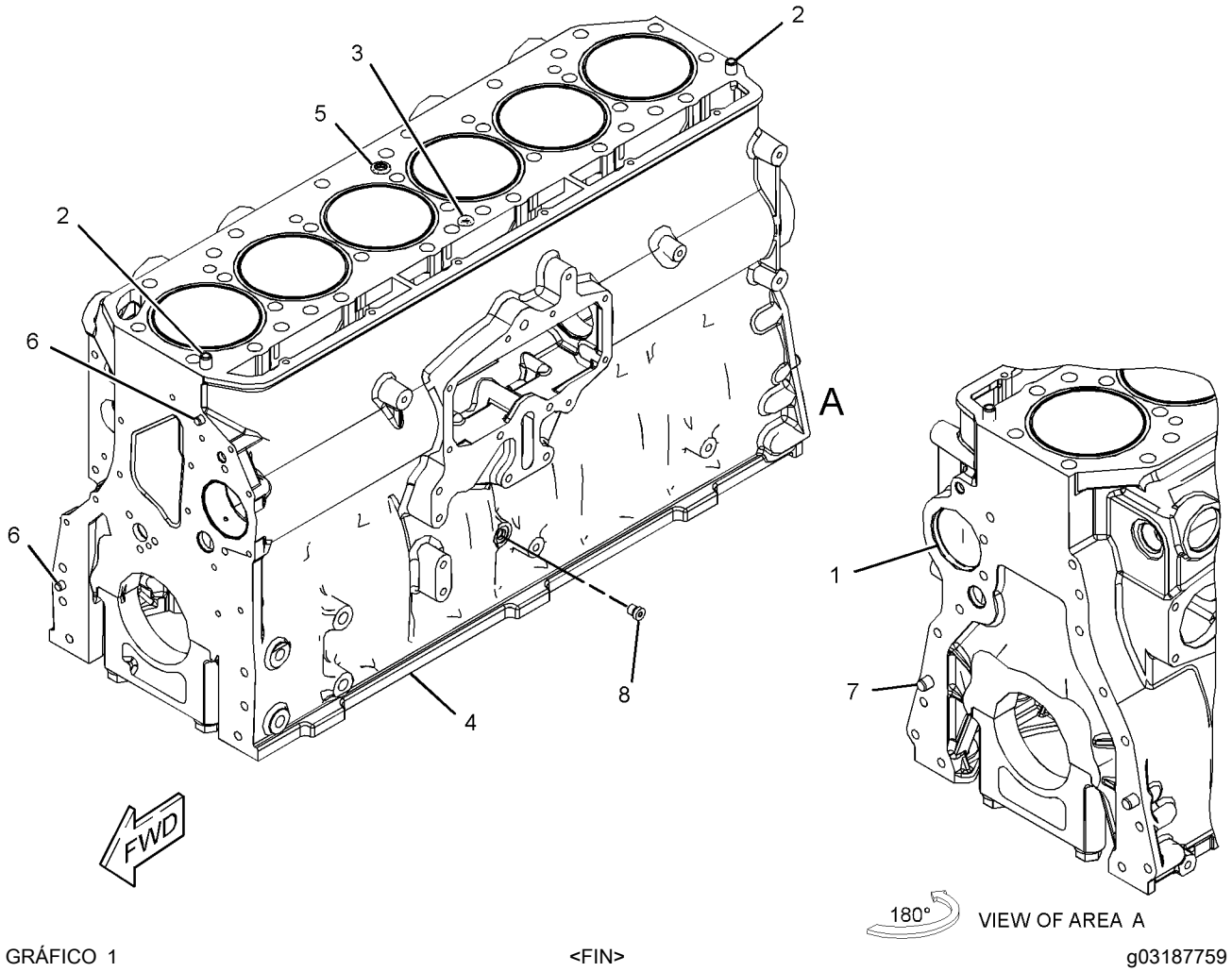

GRÁFICO 1 <FIN> g03187759

325-3913 GRUPO DE BLOQUE DE CILINDRO (CYLINDER BLOCK GP)

NO. DE SERIE: WYE1-UP

PARTE DE 277-7260 GRUPO DE BLOQUE DE CILINDRO

SMCS-1201 **i05565693**

NOTA	NO NO	GRÁFICO REF	NÚMERO DE LA PIEZA	QTY	NOMBRE DE LA PIEZA 1 2 3 4 5 6 (NIVEL DEL PRODUCTO)	VER PÁGINA
	1	1	**0L-1026**	2	TAPÓN DE TAZA (PLUG-CUP)	
	2	1	**3B-0623**	2	TAPÓN DE TAZA (CULATA DE CILINDRO) (PLUG-CUP (CYLINDER HEAD))	
	3	1	**4F-5695**	4	TAPÓN DE TAZA (PLUG-CUP)	
	4	1	**203-5805**	2	BUJE (ÁRBOL DE LEVAS) (BUSHING (CAMSHAFT))	
	5	1	**203-6090**	1	BUJE (ÁRBOL DE LEVAS) (BUSHING (CAMSHAFT))	
	6	1	**212-7002**	7	TAPA DE COJINETE (CAP-BEARING)	
	7	1	**216-5586**	1	BUJE (ÁRBOL DE LEVAS) (BUSHING (CAMSHAFT))	
M	8	1	**175-0454**	14	PERNO (M16X2X160 MM) (BOLT (M16X2X160-MM))	
	9	1	**9X-8268**	14	ARANDELA (17,5 X 30 X 3,5 MM DE GROSOR) (WASHER (17.5X30X3.5-MM THK))	

M - PIEZA MÉTRICA

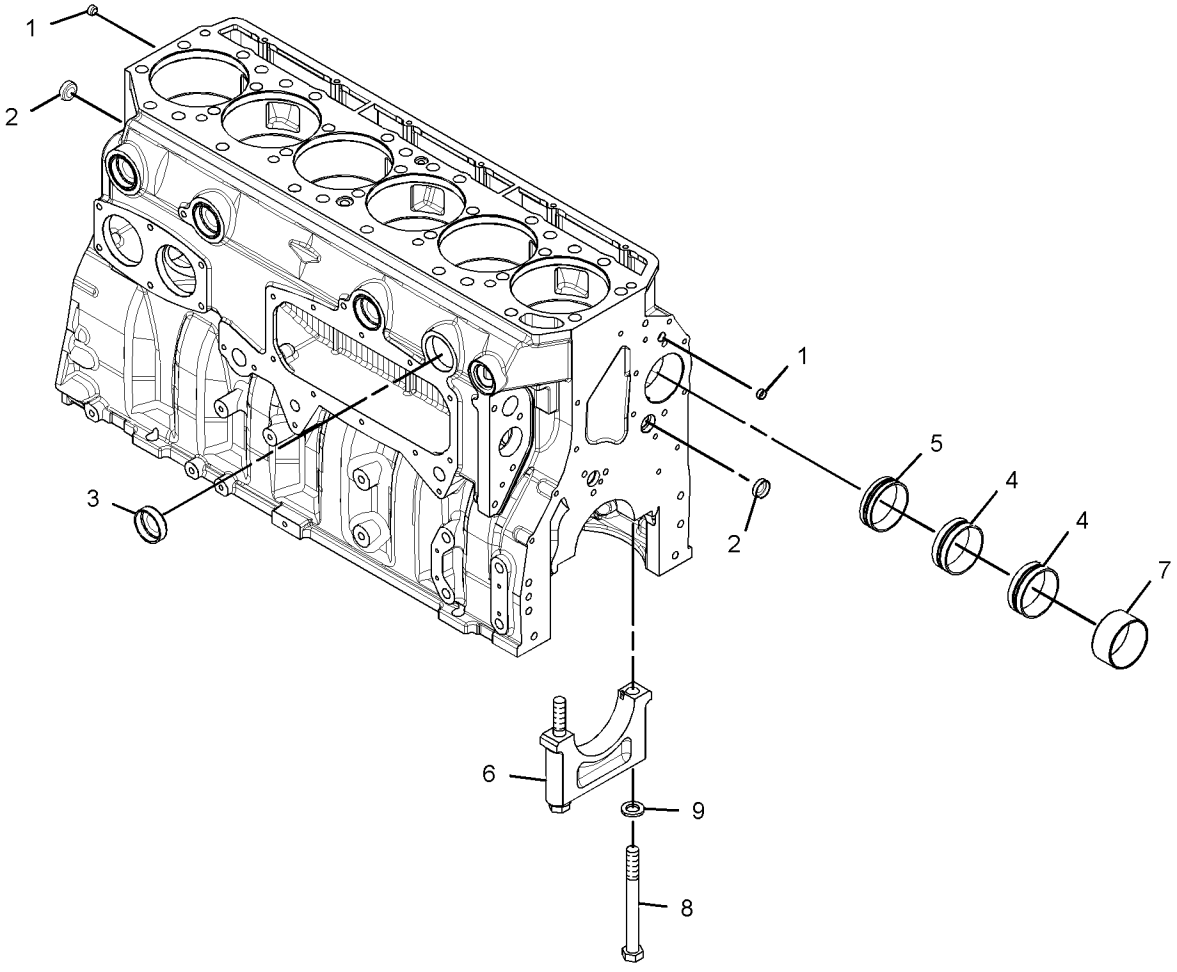

GRÁFICO 1 <FIN> g03527778

328-7475 CONJUNTO DE CULATA DE CILINDRO (CYLINDER HEAD AS)

NO. DE SERIE: WYE1-UP

PARTE DE 346-6388 GRUPO DE CULATA DE CILINDRO

SMCS-1100, 1101

i05792503

NOTA	NO NO	GRÁFICO REF	NÚMERO DE LA PIEZA	QTY	NOMBRE DE LA PIEZA 1 2 3 4 5 6 (NIVEL DEL PRODUCTO)	VER PÁGINA
	1	1	**255-8666**	12	INSERTO DE ASIENTO DE VÁLVULA (ADMISIÓN) (INSERT-VALVE SEAT (INLET))	
	2	1	**262-2959**	12	INSERTO DE ASIENTO DE VÁLVULA (ESCAPE) (INSERT-VALVE SEAT (EXHAUST))	
	3	1	**310-7258**	6	SELLO ANULAR (SEAL-O-RING)	
	4	1	**310-7259**	6	SELLO ANULAR (SEAL-O-RING)	
	5	1	**325-6575**	6	MANGUITO DE INYECTOR (SLEEVE-INJECTOR)	
	6	1	*321-8641*	6	CONJUNTO DE TAPÓN (PLUG AS)	
					(EACH INCLUDES)	
		1	**9S-8001**	1	TAPÓN (PLUG)	
		1	**238-5078**	1	SELLO ANULAR (SEAL-O-RING)	
	7	1	**3B-0623**	6	TAPÓN DE TAZA (PLUG-CUP)	
	8	1	**8M-5860**	9	TAPÓN DE TAZA (PLUG-CUP)	

328-7475 CONJUNTO DE CULATA DE CILINDRO (CYLINDER HEAD AS) (cont.) **i05792503**

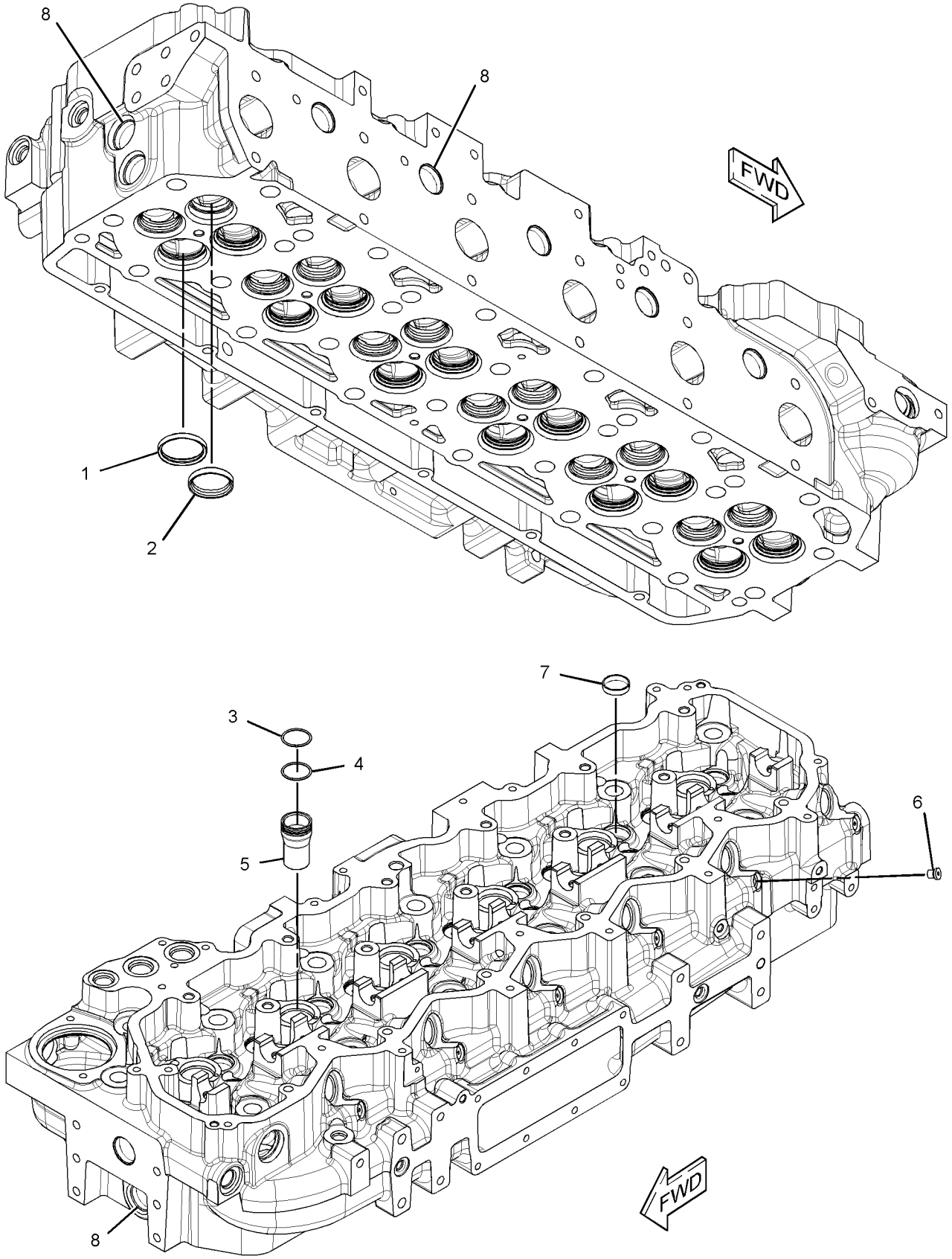

GRÁFICO 1 <FIN> g02149726

346-0485 GRUPO DE CULATA DE CILINDRO (CYLINDER HEAD GP)

NO. DE SERIE: WYE1-UP

PARTE DE 434-5135 CONFIGURACIÓN DE MOTOR BÁSICA

SMCS-1100 **i03975397**

NOTA	NO NO	GRÁFICO REF	NÚMERO DE LA PIEZA	QTY	NOMBRE DE LA PIEZA 1 2 3 4 5 6 (NIVEL DEL PRODUCTO)	VER PÁGINA
	1	1	**262-1940**	1	CONJUNTO DE EMPAQUETADURA DE CULATA DE CILINDRO (GASKET AS-CYLINDER HEAD)	
Y	2	1	*290-6884*	26	GRUPO DE TORNILLERÍA DE CULATA DE CILINDRO (FASTENER GP-CYLINDER HEAD)	35
YR	3	1	**346-6388**	1	GRUPO DE CULATA DE CILINDRO (CYLINDER HEAD GP)	31
	4	1	**9M-1974**	6	ARANDELA DURA (8,8 X 16 X 2 MM DE GROSOR) (WASHER-HARD (8.8X16X2-MM THK))	
M	5	1	**9X-6000**	6	PERNO (M8X1,25X180 MM) (BOLT (M8X1.25X180-MM))	

M - PIEZA MÉTRICA
R - LA PIEZA REFAFRICADA PUEDE ESTAR DISPONIBLE
Y - ILUSTRACIÓN DIFERENTE

346-0485 GRUPO DE CULATA DE CILINDRO (CYLINDER HEAD GP) (cont.) **i03975397**

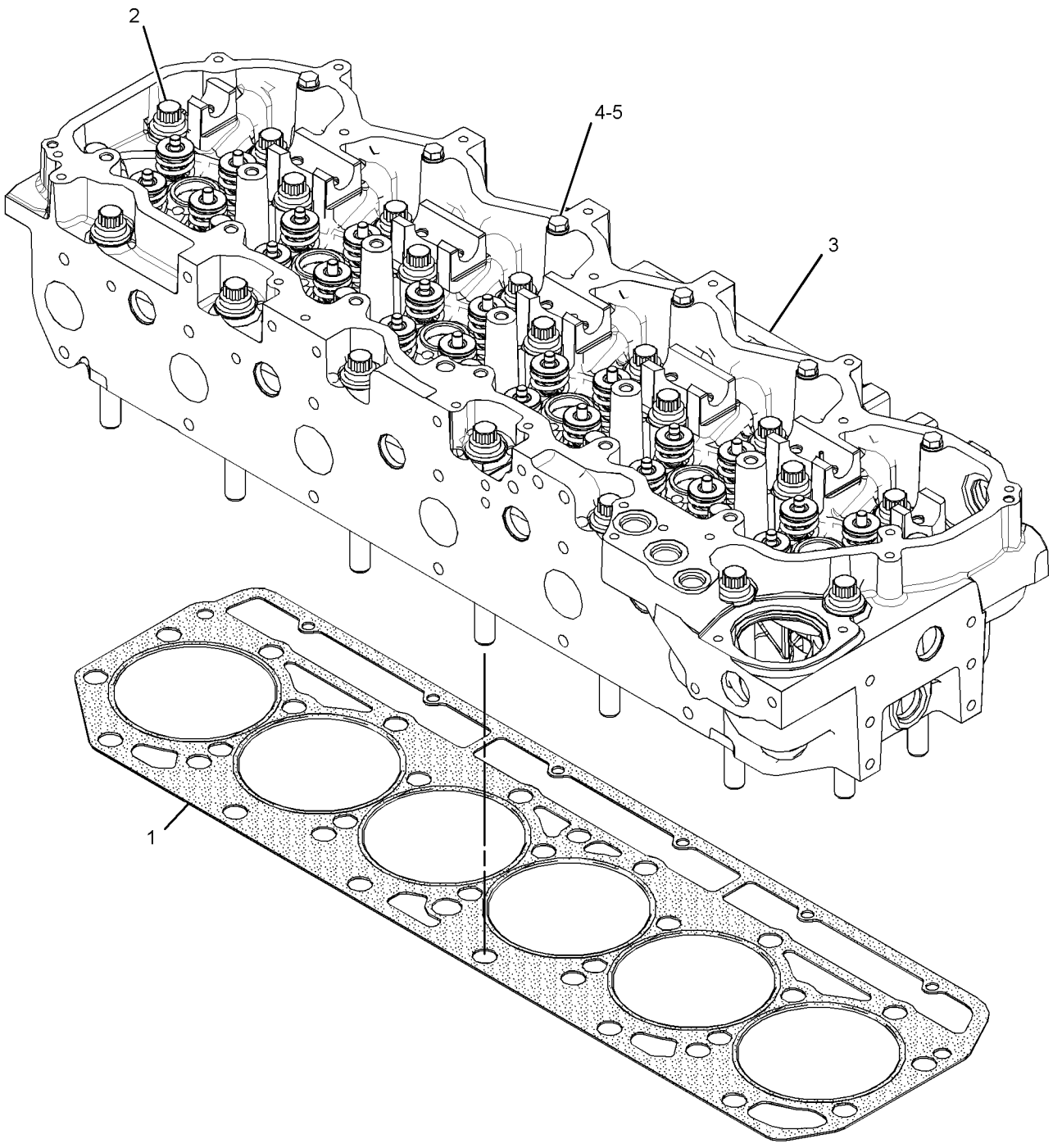

GRÁFICO 1 <FIN> g02149173

346-6388 GRUPO DE CULATA DE CILINDRO
(CYLINDER HEAD GP)*R

NO. DE SERIE: WYE1-UP

PARTE DE 346-0485 GRUPO DE CULATA DE CILINDRO

SMCS-1100 **i05577993**

NOTA	NO NO	GRÁFICO REF	NÚMERO DE LA PIEZA	QTY	NOMBRE DE LA PIEZA 1 2 3 4 5 6 (NIVEL DEL PRODUCTO)	VER PÁGINA
	1	1	**1W-2715**	48	TRABA DE RETENCIÓN (LOCK-RETAINER)	
	4	1	**241-8384**	24	RETÉN (RETAINER)	
	5	1	**312-8619**	24	SELLO (SEAL)	
	6	1	**255-8665**	24	GUÍA DE VÁLVULA (GUIDE-VALVE)	
	7	1	**255-8676**	12	VÁLVULA DE ESCAPE (VALVE-EXHAUST)	
	8	1	**255-8679**	24	ARANDELA DE RESORTE DE VÁLVULA (WASHER-VALVE SPRING)	
	9	1	**262-2957**	12	VÁLVULA DE ADMISIÓN (VALVE-INLET)	
Y	10	1	*328-7475*	1	CONJUNTO DE CULATA DE CILINDRO (CYLINDER HEAD AS)	27
	11	1	**349-5303**	24	RESORTE DE VÁLVULA (INTERIOR) (SPRING-VALVE (INNER))	
	12	1	**349-5307**	24	RESORTE DE VÁLVULA (EXTERIOR) (SPRING-VALVE (OUTER))	
	13	1	*389-3708*	1	CONJUNTO DE TAPÓN (PLUG AS)	
		1	**360-3679**	1	CONECTOR (PLUG-CONNECTOR)	
		1	**214-7568**	1	SELLO ANULAR (SEAL-O-RING)	
	14	1	**2A-3746**	1	TAPÓN DE TAZA (PLUG-CUP)	
	15	1	**7Y-5272**	1	PASADOR DE RESORTE (PIN-SPRING)	

Y - ILUSTRACIÓN DIFERENTE

346-6388 GRUPO DE CULATA DE CILINDRO (CYLINDER HEAD GP) (cont.) **i05577993**

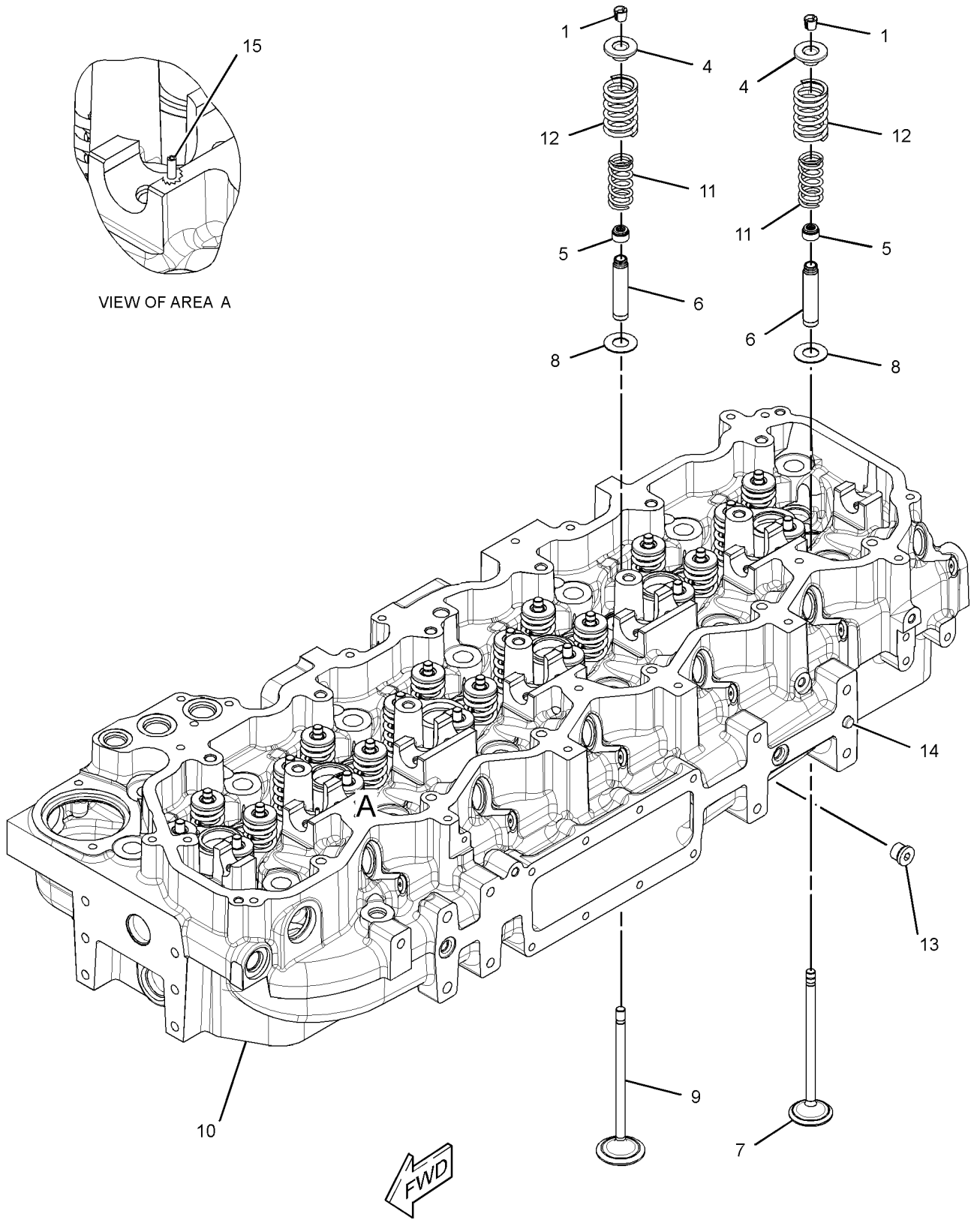

GRÁFICO 1 <FIN> g02241796

211-8041 GRUPO DE AMORTIGUADOR (DAMPER GP)

NO. DE SERIE: WYE1-UP
13 PULG
PARA USAR CON GRUPO DE POLEA DE ARRANQUE
PARTE DE 433-9278, 433-9279 CONFIGURACIÓN DE MOTOR COMPLETO

SMCS-1205 **i05856358**

NOTA	NO NO	GRÁFICO REF	NÚMERO DE LA PIEZA	QTY	NOMBRE DE LA PIEZA 1 2 3 4 5 6 (NIVEL DEL PRODUCTO)	VER PÁGINA
	1	1	**208-9619**	1	CONJUNTO DE AMORTIGUADOR DE VIBRACIÓN (DAMPER AS-VIBRATION)	

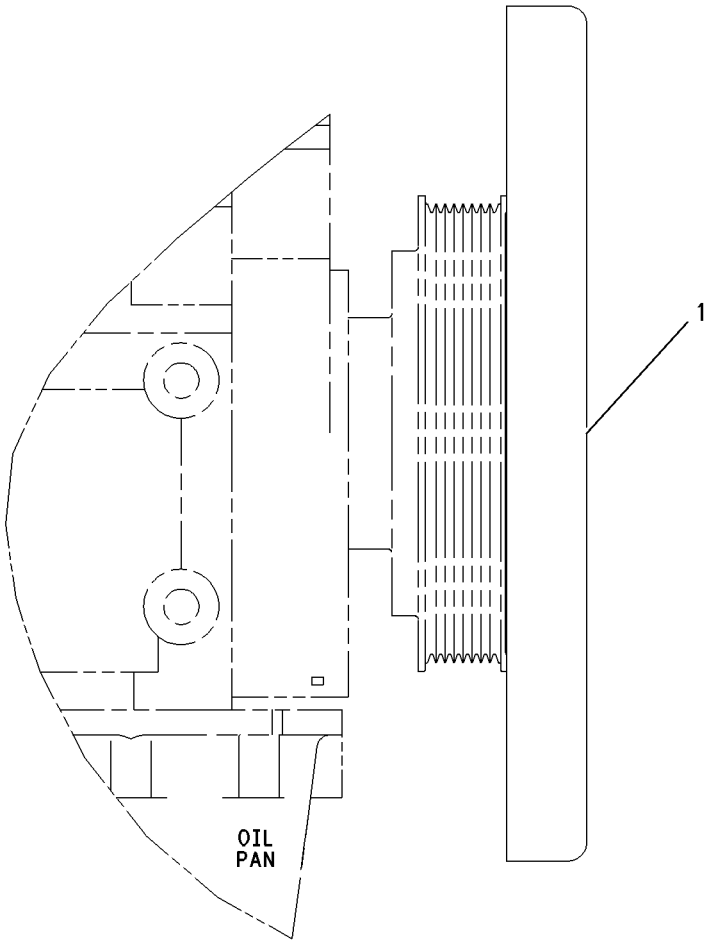

RIGHT SIDE VIEW

GRÁFICO 1 <FIN> g00919128

462-5922 GRUPO DE MANDO DEL ACCESORIO (DRIVE GP-ACCESSORY)

NO. DE SERIE: FRS1-UP

PARTE DE 455-7505 CONFIGURACIÓN DE INSTALACIÓN DEL MOTOR

SMCS-1207 **i06648368**

NOTA	NO NO	GRÁFICO REF	NÚMERO DE LA PIEZA	QTY	NOMBRE DE LA PIEZA 1 2 3 4 5 6 (NIVEL DEL PRODUCTO)	VER PÁGINA
Y	1	1	*418-4572*	1	GRUPO DE CORREA ONDULADA (BELT GP-SERPENTINE)	12

Y - ILUSTRACIÓN DIFERENTE

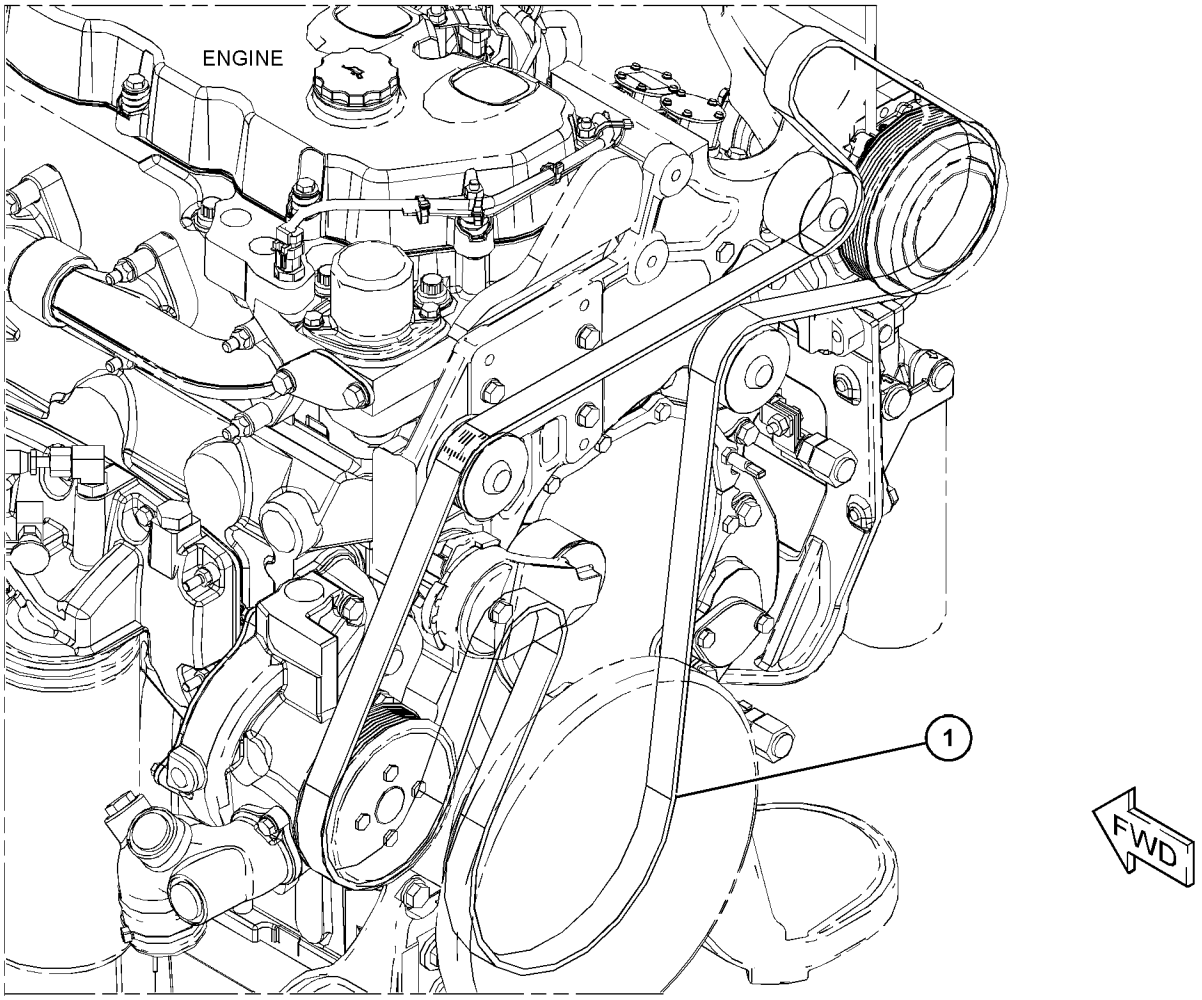

GRÁFICO 1 <FIN> g06059392

290-6884 GRUPO DE TORNILLERÍA DE CULATA DE CILINDRO (FASTENER GP-CYLINDER HEAD)

NO. DE SERIE: WYE1-UP

PARTE DE 346-0485 GRUPO DE CULATA DE CILINDRO

SMCS-1100 **i03975409**

NOTA	NO NO	GRÁFICO REF	NÚMERO DE LA PIEZA	QTY	NOMBRE DE LA PIEZA 1 2 3 4 5 6 (NIVEL DEL PRODUCTO)	VER PÁGINA
M	1	1	**263-2915**	1	PERNO DE CABEZA DE 12 PUNTAS (M16X2X180 MM) (BOLT-12 POINT HEAD (M16X2X180-MM))	
	2	1	**9X-8268**	1	ARANDELA (17,5 X 30 X 3,5 MM DE GROSOR) (WASHER (17.5X30X3.5-MM THK))	

M - PIEZA MÉTRICA

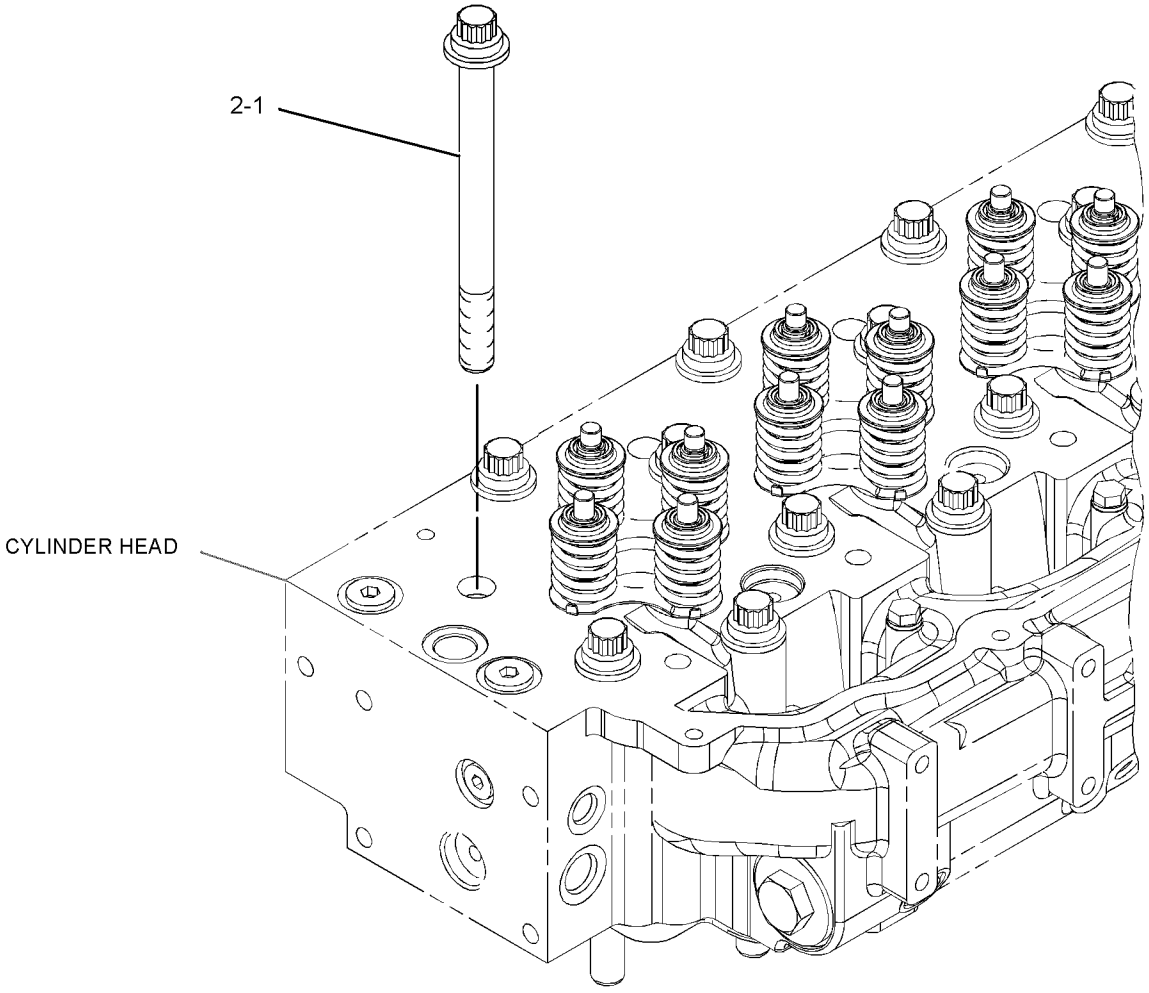

GRÁFICO 1 <FIN> g01684533

218-0859 GRUPO DE TORNILLERÍA DE AMORTIGUADOR Y POLEA (FASTENER GP-DAMPER & PULLEY)

NO. DE SERIE: WYE1-UP

PARTE DE 433-9278, 433-9279 CONFIGURACIÓN DE MOTOR COMPLETO

SMCS-1205, 7553 **i02214637**

NOTA	NO NO	GRÁFICO REF	NÚMERO DE LA PIEZA	QTY	NOMBRE DE LA PIEZA 1 2 3 4 5 6 (NIVEL DEL PRODUCTO)	VER PÁGINA
	1	1	**228-3621**	1	ESPACIADOR (101,5X167X8 MM DE GROSOR) (SPACER (101.5X167X8-MM THK))	
M	2	1	**6V-4249**	8	PERNO (M10 X 1,5 X 50 MM) (BOLT (M10X1.5X50-MM))	

M - PIEZA MÉTRICA

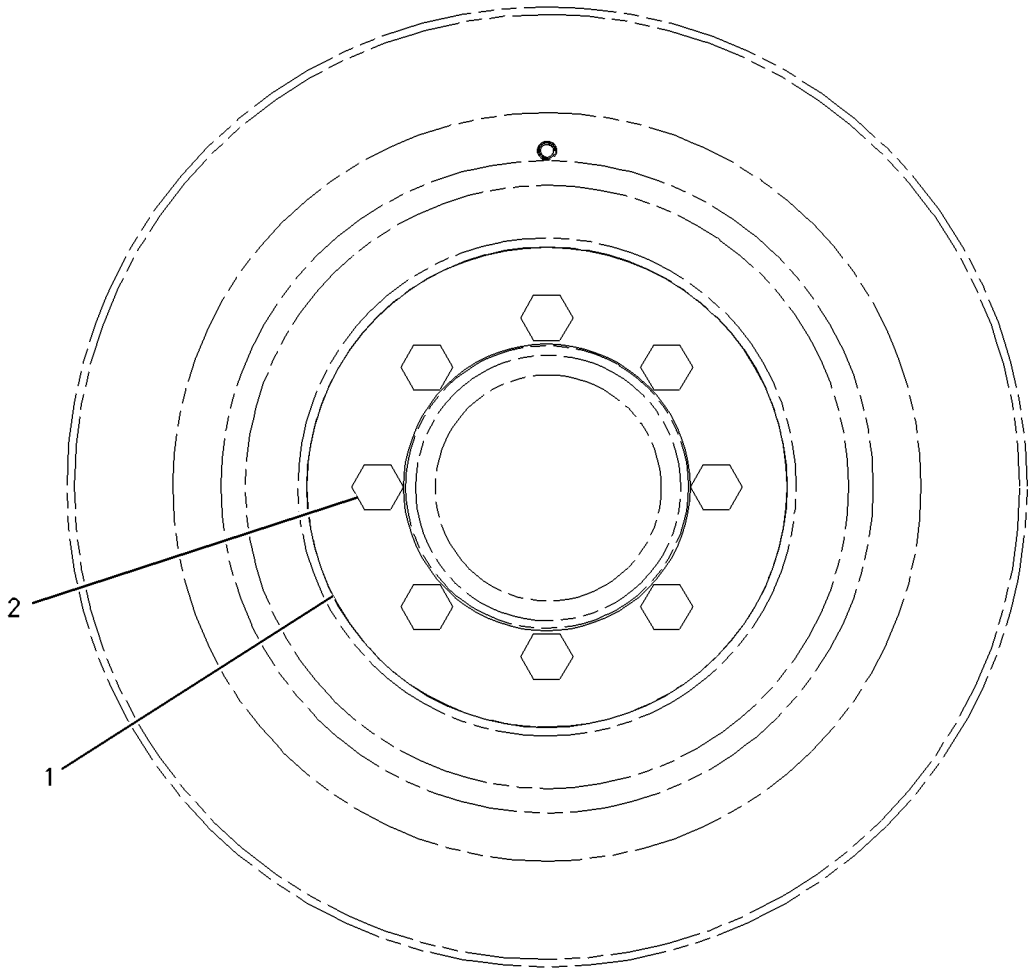

FRONT VIEW

GRÁFICO 1 <FIN> g00919524

324-0544 GRUPO DE VOLANTE (FLYWHEEL GP)

NO. DE SERIE: WYE1-UP

PARTE DE 433-9278, 433-9279 CONFIGURACIÓN DE MOTOR COMPLETO

SMCS-1156 **i05044019**

NOTA	NO NO	GRÁFICO REF	NÚMERO DE LA PIEZA	QTY	NOMBRE DE LA PIEZA 1 2 3 4 5 6 (NIVEL DEL PRODUCTO)	VER PÁGINA
	1	1	**363-8567**	1	CONJUNTO DE VOLANTE (FLYWHEEL AS)	
M	2	1	**9X-2057**	8	PERNO (M16X2X50 MM) (BOLT (M16X2X50-MM))	
	3	1	**9X-8268**	8	ARANDELA (17,5 X 30 X 3,5 MM DE GROSOR) (WASHER (17.5X30X3.5-MM THK))	

M - PIEZA MÉTRICA

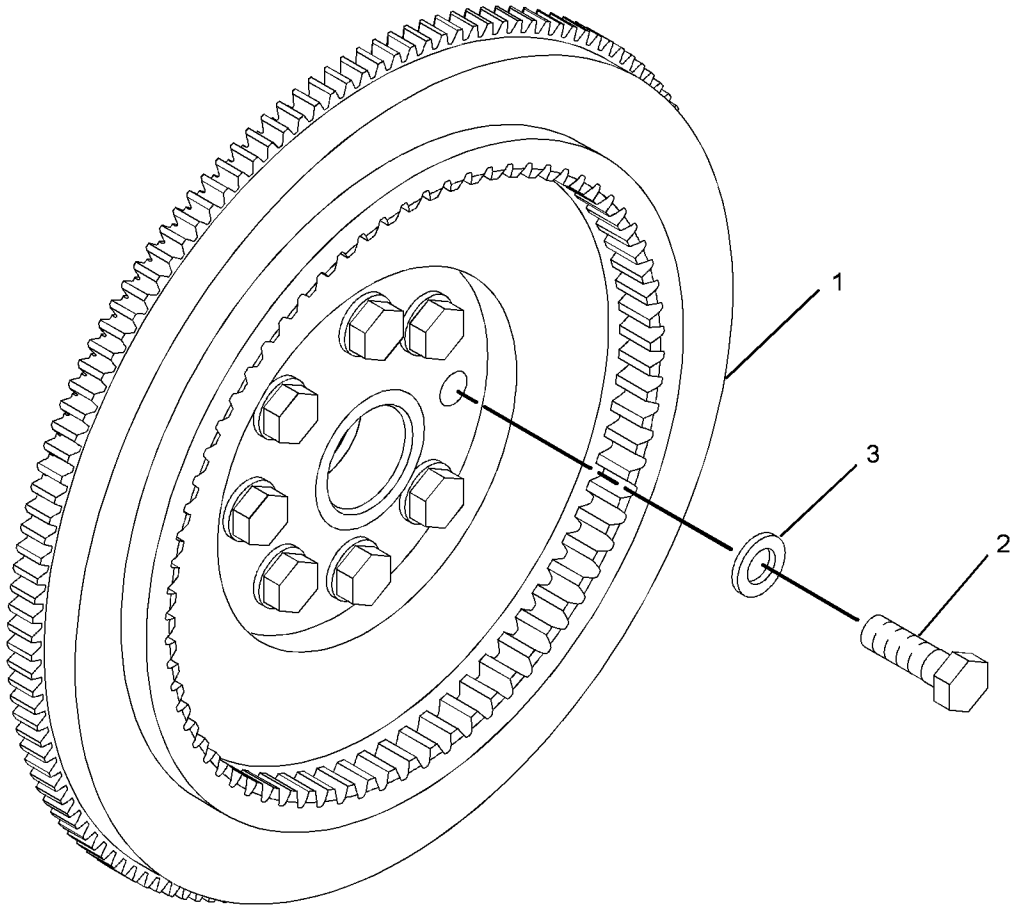

GRÁFICO 1 <FIN> g02276273

294-2931 GRUPO DE ENGRANAJE DELANTERO (GEAR GP-FRONT)

NO. DE SERIE: WYE1-UP

PARTE DE 434-5135 CONFIGURACIÓN DE MOTOR BÁSICA

SMCS-1151, 1162, 1206 **i03975461**

NOTA	NO NO	GRÁFICO REF	NÚMERO DE LA PIEZA	QTY	NOMBRE DE LA PIEZA 1 2 3 4 5 6 (NIVEL DEL PRODUCTO)	VER PÁGINA
	1	1	**113-6069**	1	PLACA DE TOPE (PLATE-THRUST)	
	2	1	**115-4219**	1	PLACA DE RETENCIÓN (PLATE-RETAINING)	
	3	1	**200-4495**	1	EJE LOCO (SHAFT-IDLER)	
	4	1	**296-5412**	1	CONJUNTO DE ENGRANAJE DE RUEDA LOCA (40 DIENTES) (GEAR AS-IDLER (40-TEETH))	
	4A	1	**296-5413**	1	BUJE (BUSHING)	
M	5	1	**136-4183**	1	PERNO DE CABEZA DE 12 PUNTAS (M10 X 1,5 X 30 MM) (BOLT-12 POINT HEAD (M10X1.5X30-MM))	
M	6	1	**6V-5843**	2	PERNO (M10X1,5X45 MM) (BOLT (M10X1.5X45-MM))	

M - PIEZA MÉTRICA

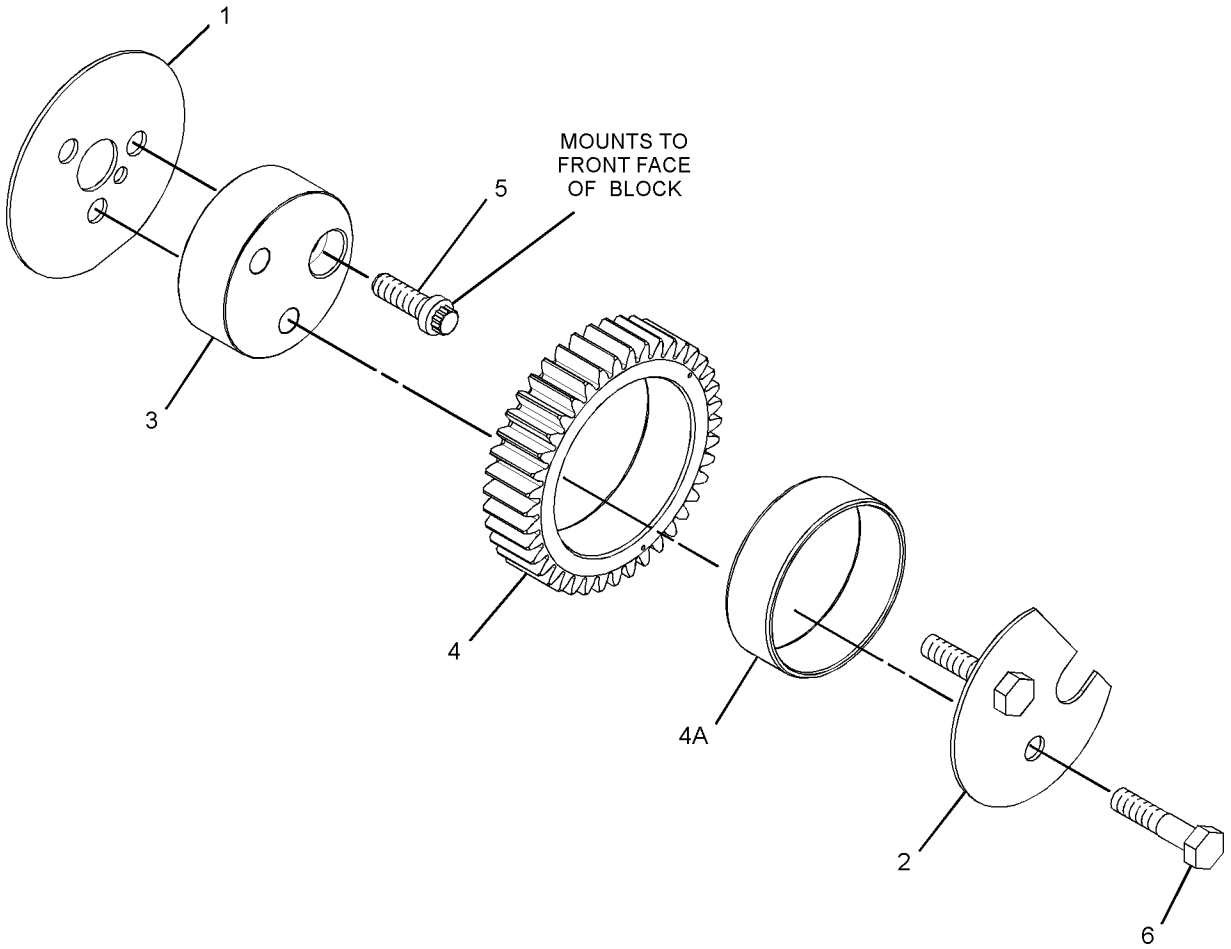

GRÁFICO 1 <FIN> g01315670

365-0285 GRUPO DE PROTECTOR DE CORREA (GUARD GP-BELT)

NO. DE SERIE: FRS1-UP

PARTE DE 455-7505 CONFIGURACIÓN DE INSTALACIÓN DEL MOTOR

SMCS-7174 **i06641747**

NOTA	NO NO	GRÁFICO REF	NÚMERO DE LA PIEZA	QTY	NOMBRE DE LA PIEZA 1 2 3 4 5 6 (NIVEL DEL PRODUCTO)	VER PÁGINA
M	1	1	**3T-0852**	2	CONTRATUERCA (ROSCA M8 X 1,25) (LOCKNUT (M8X1.25-THD))	
	2	1	**415-6080**	1	SOPORTE (BRACKET)	
	3	1	**5P-4116**	2	ARANDELA DURA (8,8 X 20,5 X 2 MM DE GROSOR) (WASHER-HARD (8.8X20.5X2-MM THK))	
M	4	1	**7X-2537**	2	PERNO (M8X1,25X35 MM) (BOLT (M8X1.25X35-MM))	

M - PIEZA MÉTRICA

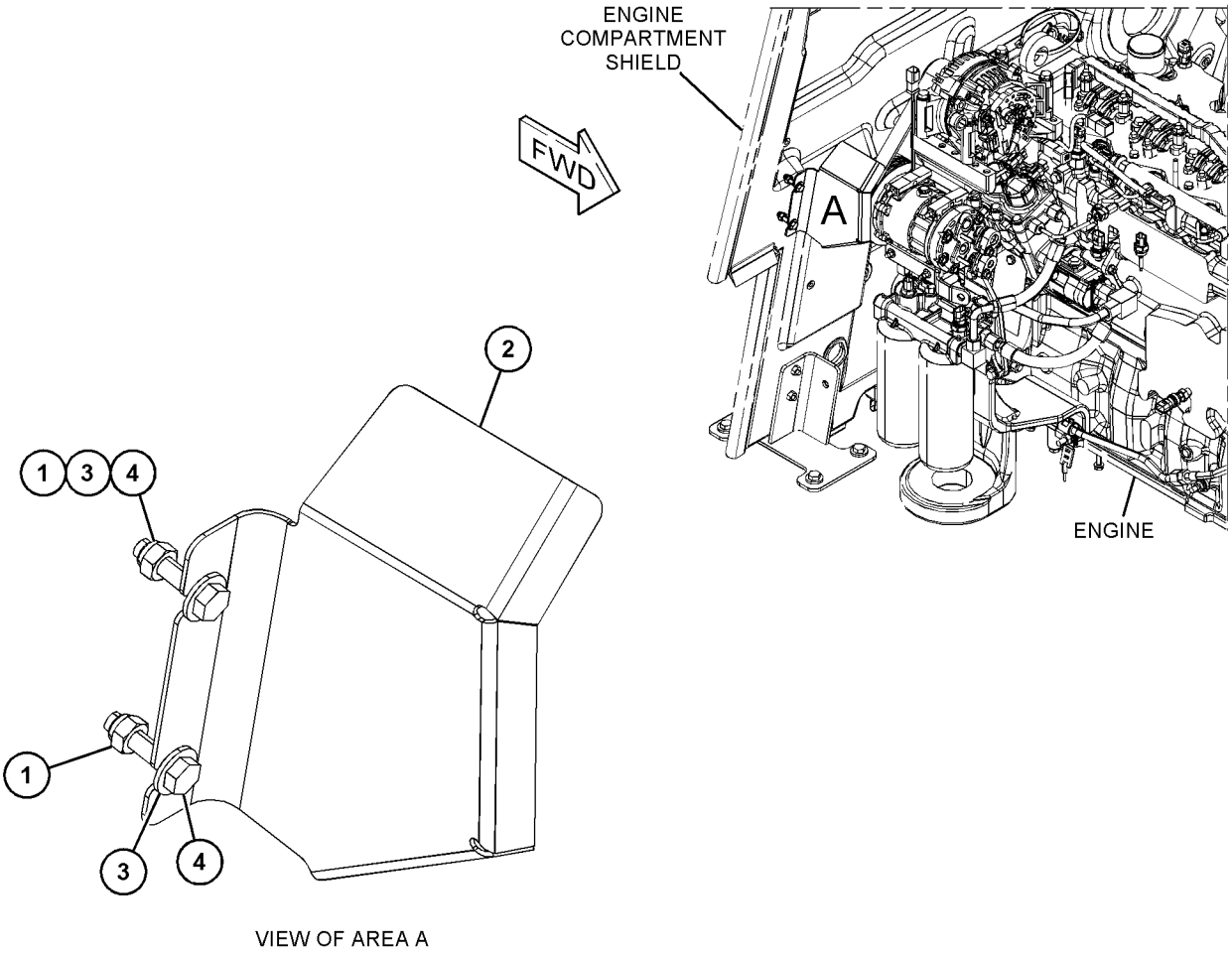

VIEW OF AREA A

GRÁFICO 1 <FIN> g06057277

352-1503 GRUPO DE CAJA DEL VOLANTE (HOUSING GP-FLYWHEEL)

NO. DE SERIE: WYE1-UP

PROPORCIONA ESPACIO LIBRE EN EL EJE PARA LA MÁQUINA

PARTE DE 433-9278, 433-9279 CONFIGURACIÓN DE MOTOR COMPLETO

SMCS-1157 **i05156191**

NOTA	NO NO	GRÁFICO REF	NÚMERO DE LA PIEZA	QTY	NOMBRE DE LA PIEZA 1 2 3 4 5 6 (NIVEL DEL PRODUCTO)	VER PÁGINA
	1	1	**7C-1445**	1	TAPA (COVER)	
	2	1	**358-2283**	1	CAJA DE VOLANTE (HOUSING-FLYWHEEL)	
	3	1	**061-9455**	1	SELLO ANULAR (SEAL-O-RING)	
	4	1	*371-7186*	1	CONJUNTO DE TAPÓN (PLUG AS)	
		1	**360-3678**	1	TAPÓN ANULAR (PLUG-O-RING)	
		1	**214-7567**	1	SELLO ANULAR (SEAL-O-RING)	
	5	1	**5P-8245**	14	ARANDELA DURA (13,5 X 25,5 X 3 MM DE GROSOR) (WASHER-HARD (13.5X25.5X3-MM THK))	
M	6	1	**6V-3823**	2	PERNO (M12 X 1,75 X 60 MM) (BOLT (M12X1.75X60-MM))	
M	7	1	**6V-5219**	2	PERNO (M8X1,25X40 MM) (BOLT (M8X1.25X40-MM))	
M	8	1	**6V-8197**	12	PERNO (M12 X 1,75 X 40 MM) (BOLT (M12X1.75X40-MM))	
	9	1	**9M-1974**	2	ARANDELA DURA (8,8 X 16 X 2 MM DE GROSOR) (WASHER-HARD (8.8X16X2-MM THK))	
BF			**1U-8846**		SELLANTE DE EMPAQUETADURA (SEALANT-GASKET)	

B - USAR SEGÚN SE REQUIERA
F - NO SE INDICA
M - PIEZA MÉTRICA

352-1503 GRUPO DE CAJA DEL VOLANTE (HOUSING GP-FLYWHEEL) (cont.) **i05156191**

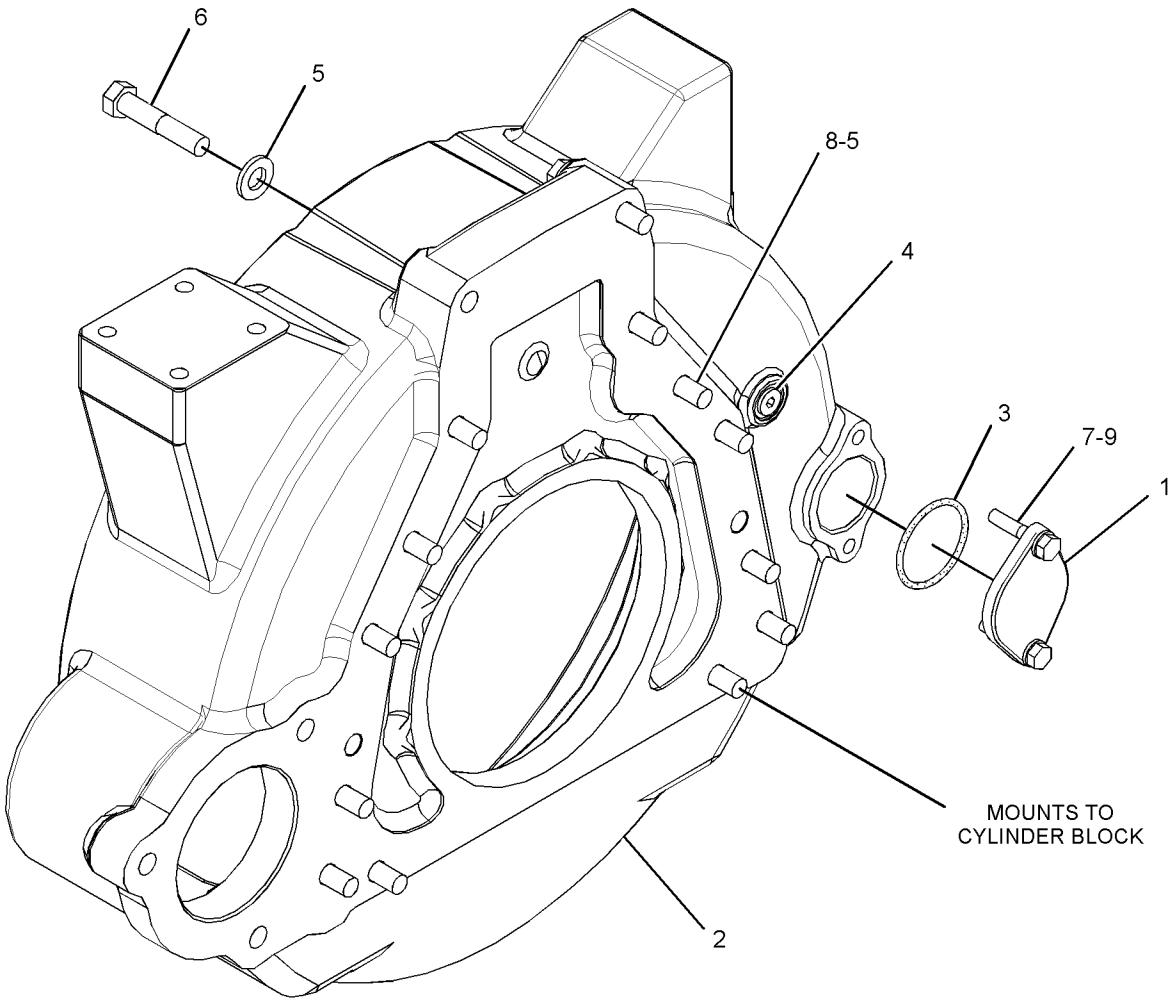

GRÁFICO 1 <FIN> g03315016

299-8022 GRUPO DE CAJA DELANTERA (HOUSING GP-FRONT)

NO. DE SERIE: WYE1-UP

PARTE DE 433-9278, 433-9279 CONFIGURACIÓN DE MOTOR COMPLETO

SMCS-1151, 1162, 1206 **i05536844**

NOTA	NO NO	GRÁFICO REF	NÚMERO DE LA PIEZA	QTY	NOMBRE DE LA PIEZA 1 2 3 4 5 6 (NIVEL DEL PRODUCTO)	VER PÁGINA
	1	1	**296-7523**	1	CAJA DELANTERA (HOUSING-FRONT)	
		1	**288-5726**	1	GRUPO DE SELLO DEL CIGÜEÑAL (ROTACIÓN A LA DERECHA) (SEAL GP-CRANKSHAFT (CLOCKWISE ROTATION))	
M	2	1	**6V-5217**	8	PERNO (M8 X 1,25 X 20 MM) (BOLT (M8X1.25X20-MM))	
M	3	1	**6V-3918**	4	PERNO (M8 X 1,25 X 50 MM) (BOLT (M8X1.25X50-MM))	
	4	1	**9M-1974**	12	ARANDELA DURA (8,8 X 16 X 2 MM DE GROSOR) (WASHER-HARD (8.8X16X2-MM THK))	
BF			**1U-8846**		SELLANTE DE EMPAQUETADURA (SEALANT-GASKET)	

B - USAR SEGÚN SE REQUIERA
F - NO SE INDICA
M - PIEZA MÉTRICA

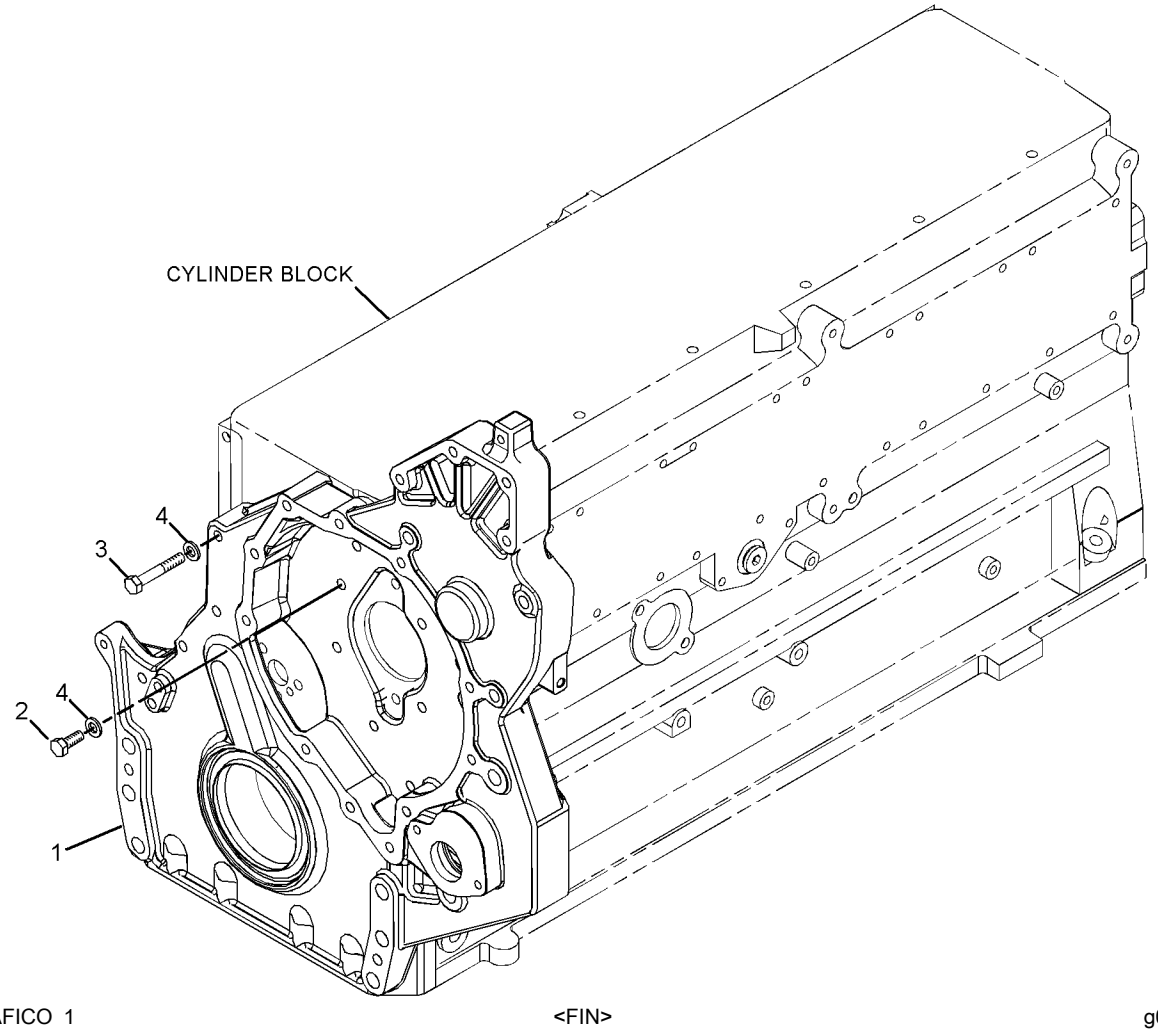

GRÁFICO 1 <FIN> g01282302

398-2313 GRUPO DE LEVANTAMIENTO DEL MOTOR (LIFTING GP-ENGINE)

NO. DE SERIE: WYE1-UP

PARTE DE 433-9278, 433-9279 CONFIGURACIÓN DE MOTOR COMPLETO

SMCS-1122 **i05664775**

NOTA	NO NO	GRÁFICO REF	NÚMERO DE LA PIEZA	QTY	NOMBRE DE LA PIEZA 1 2 3 4 5 6 (NIVEL DEL PRODUCTO)	VER PÁGINA
M	1	1	**6V-8675**	2	PERNO (M12 X 1,75 X 35 MM) (BOLT (M12X1.75X35-MM))	
	2	1	**350-3640**	1	PLACA DE LEVANTAMIENTO (PARTE DELANTERA) (PLATE-LIFTING (FRONT))	
	3	1	**381-9172**	1	PLACA DE LEVANTAMIENTO (PLATE-LIFTING)	
	4	1	**5P-8245**	4	ARANDELA DURA (13,5 X 25,5 X 3 MM DE GROSOR) (WASHER-HARD (13.5X25.5X3-MM THK))	
M	5	1	**6V-8197**	2	PERNO (M12 X 1,75 X 40 MM) (BOLT (M12X1.75X40-MM))	

M - PIEZA MÉTRICA

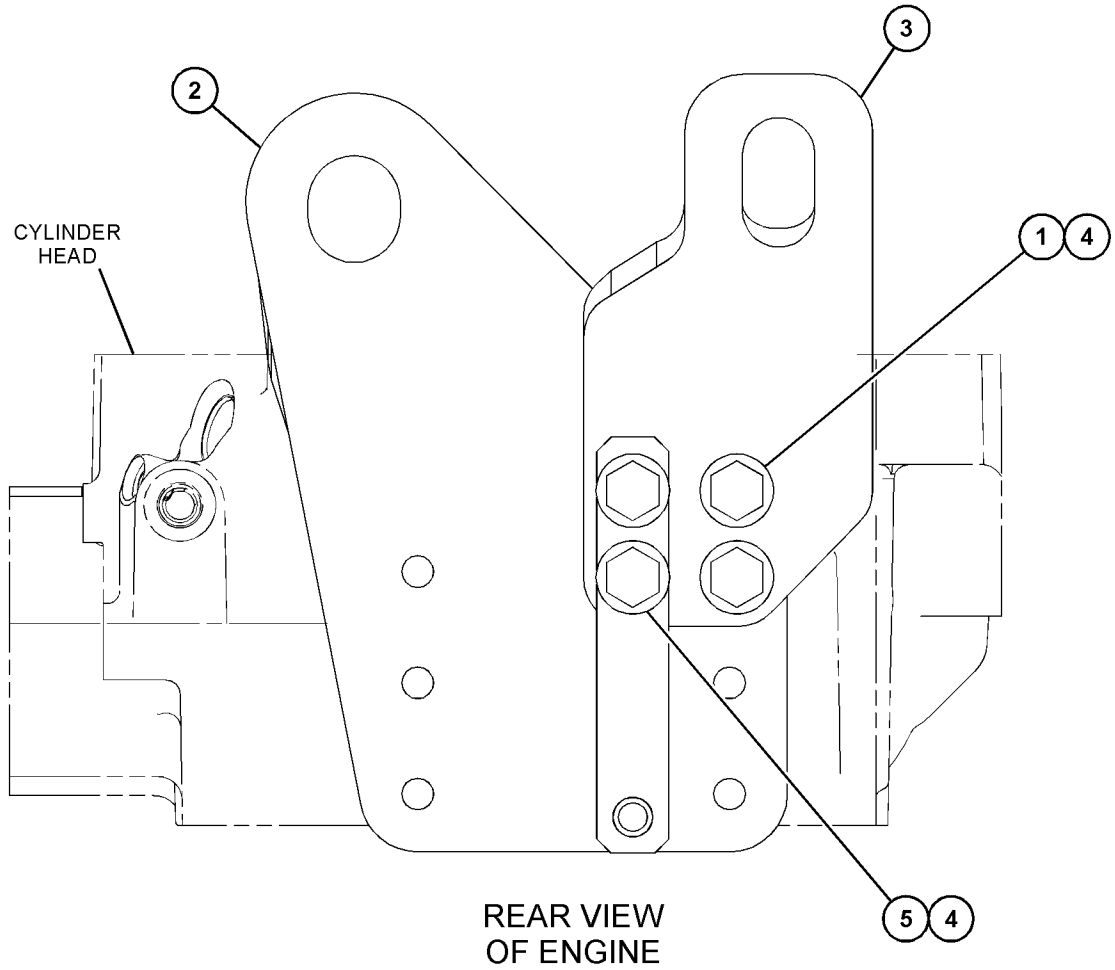

GRÁFICO 1 <FIN> g03679029

418-4529 GRUPO DE MONTAJE DEL ALTERNADOR Y COMPRESOR (MOUNTING GP-ALTERNATOR & COMPR)

NO. DE SERIE: WYE1-UP

PARTE DE 433-9278, 433-9279 CONFIGURACIÓN DE MOTOR COMPLETO

SMCS-1405, 1802 **i05335124**

NOTA	NO NO	GRÁFICO REF	NÚMERO DE LA PIEZA	QTY	NOMBRE DE LA PIEZA 1 2 3 4 5 6 (NIVEL DEL PRODUCTO)	VER PÁGINA
	1	1	**243-2310**	3	TAPA (COVER)	
	2	1	**333-1207**	2	CONJUNTO DE RUEDA LOCA (IDLER AS)	
	3	1	**344-0366**	1	MÉNSULA DE SOPORTE (BRACKET-SUPPORT)	
	4	1	**347-7963**	1	TENSOR DE CORREA (TENSIONER-BELT)	
	5	1	**279-2589**	1	CONJUNTO DE POLEA LOCA (8 RANURAS) (PULLEY AS-IDLER (8-GROOVE))	
M	6	1	**6V-3822**	3	PERNO (M10 X 1,5 X 35 MM) (BOLT (M10X1.5X35-MM))	
M	7	1	**6V-5230**	4	PERNO (M10 X 1,5 X 60 MM) (BOLT (M10X1.5X60-MM))	
	8	1	**6V-5839**	7	ARANDELA (11 X 21 X 2,5 MM DE GROSOR) (WASHER (11X21X2.5-MM THK))	
	9	1	**8T-4121**	1	ARANDELA DURA (11 X 21 X 2,5 MM DE GROSOR) (WASHER-HARD (11X21X2.5-MM THK))	
M	10	1	**8T-4178**	1	PERNO (M10X1,5X90 MM) (BOLT (M10X1.5X90-MM))	

M - PIEZA MÉTRICA

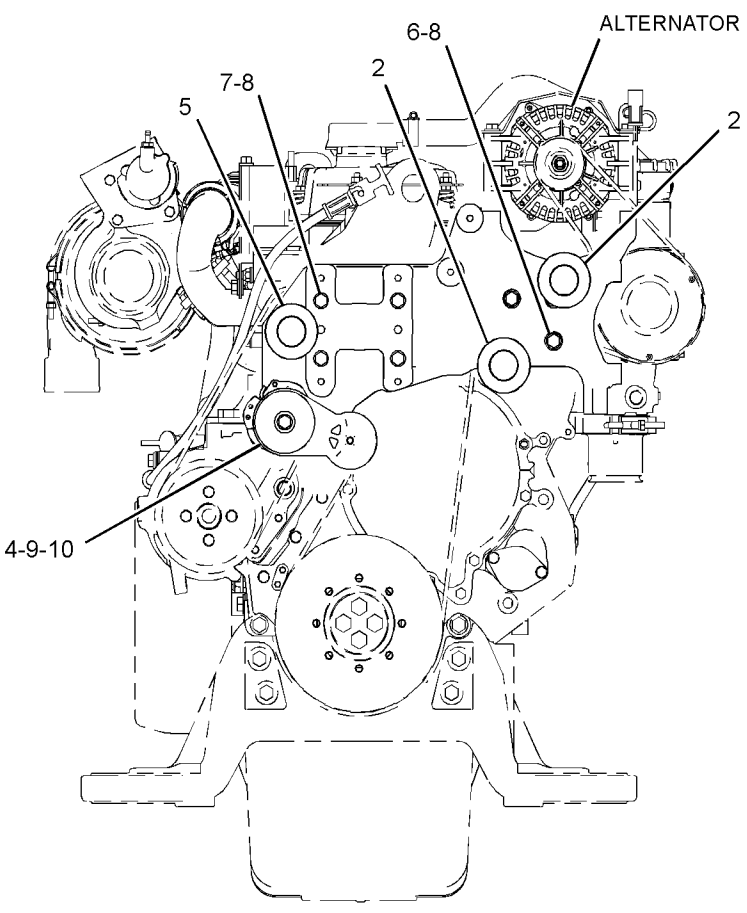

FRONT VIEW OF ENGINE

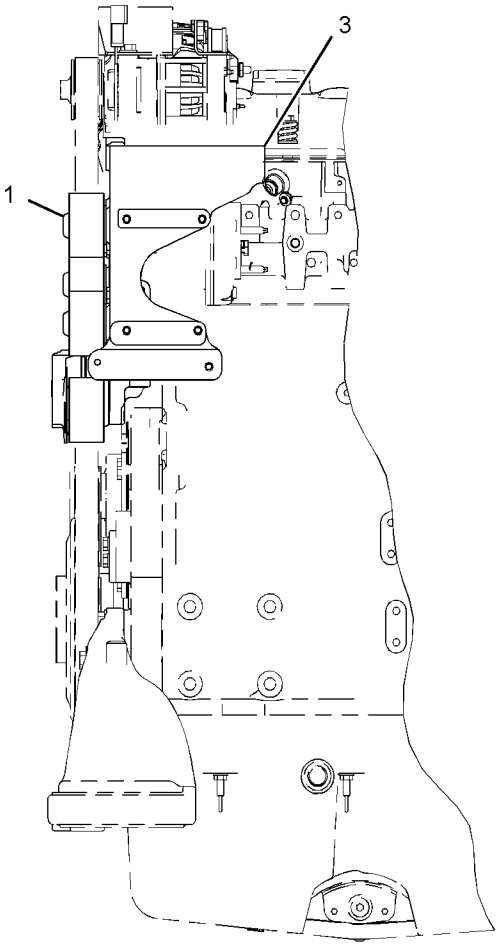

LEFT SIDE VIEW OF ENGINE

GRÁFICO 1 <FIN> g03541947

365-0232 GRUPO DE MONTAJE DEL MOTOR Y DE LA TRANSMISIÓN (MOUNTING GP-ENGINE & XMSN)

NO. DE SERIE: FRS1-UP

PARTE DE 455-7505 CONFIGURACIÓN DE INSTALACIÓN DEL MOTOR

SMCS-1152, 1154, 3082

i06608418

NOTA	NO NO	GRÁFICO REF	NÚMERO DE LA PIEZA	QTY	NOMBRE DE LA PIEZA 1 2 3 4 5 6 (NIVEL DEL PRODUCTO)	VER PÁGINA
	1	1	**9W-7385**	4	MANGUITO (SLEEVE)	
	2	1	**8Y-7119**	4	ARANDELA (26X144X12 MM DE GROSOR) (WASHER (26X144X12-MM THK))	
	3	1	**241-3799**	4	CONJUNTO DE MONTAJE (MOUNT AS)	
	4	1	**365-0290**	2	CONJUNTO DE MONTAJE (MOUNT AS)	
M	5	1	**7X-2563**	8	PERNO (M20 X 2,5 X 60 MM) (BOLT (M20X2.5X60-MM))	
M	6	1	**7X-7729**	10	ARANDELA (11 X 25 X 3 MM DE GROSOR) (WASHER (11X25X3-MM THK))	
M	7	1	**8C-3290**	4	PERNO (M24X3X150 MM) (BOLT (M24X3X150-MM))	
	8	1	**8T-4123**	8	ARANDELA (3,62 X 5,75 X 0,375 PULG DE GROSOR) (WASHER (3.62X5.75X0.375-MM THK))	
	9	1	**8T-4167**	4	ARANDELA DURA (26 X 44 X 4 MM DE GROSOR) (WASHER-HARD (26X44X4-MM THK))	
M	10	1	**8T-4195**	12	PERNO (M10 X 1,5 X 30 MM) (BOLT (M10X1.5X30-MM))	

M - PIEZA MÉTRICA

365-0232 GRUPO DE MONTAJE DEL MOTOR Y DE LA TRANSMISIÓN (MOUNTING GP-ENGINE & XMSN) (cont.)

i06608418

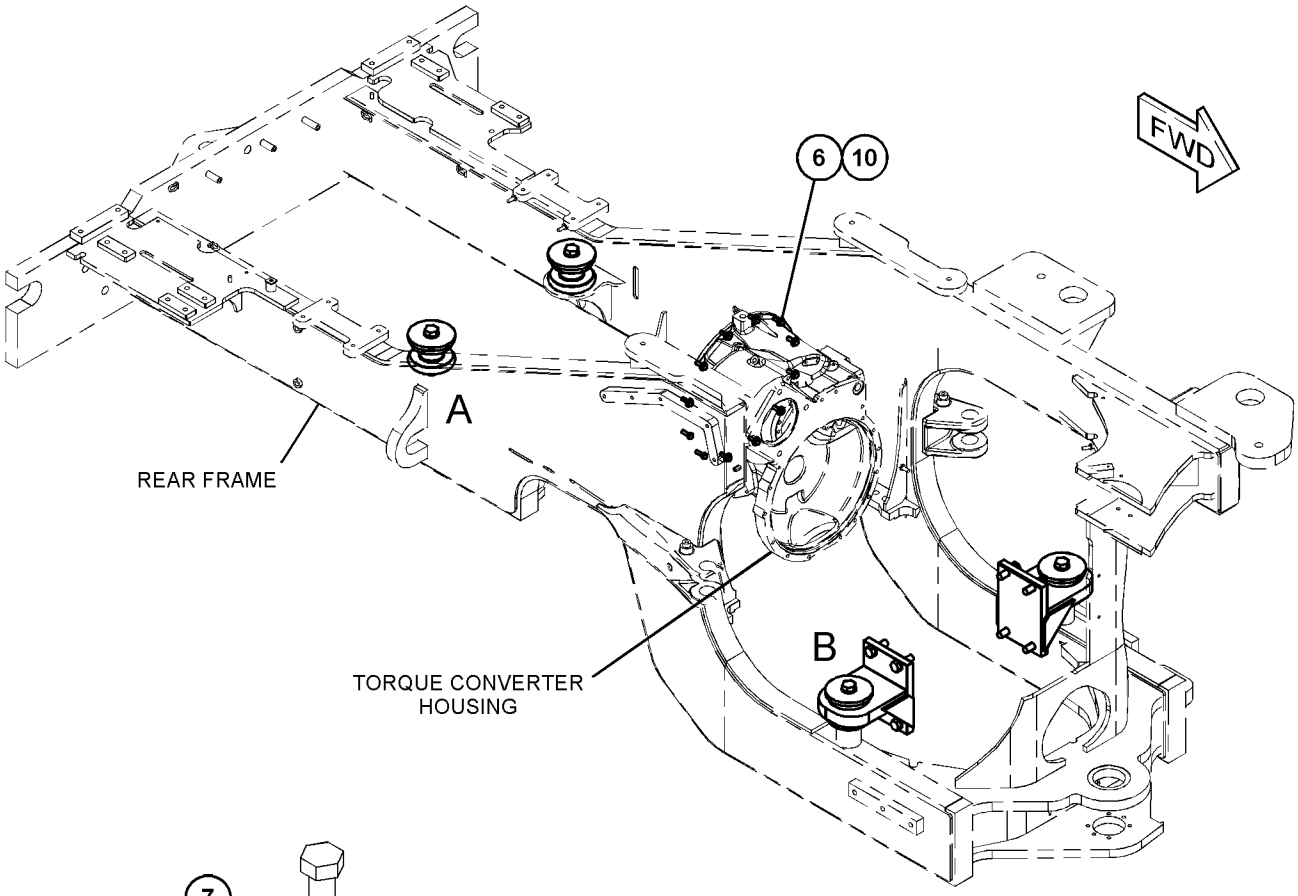

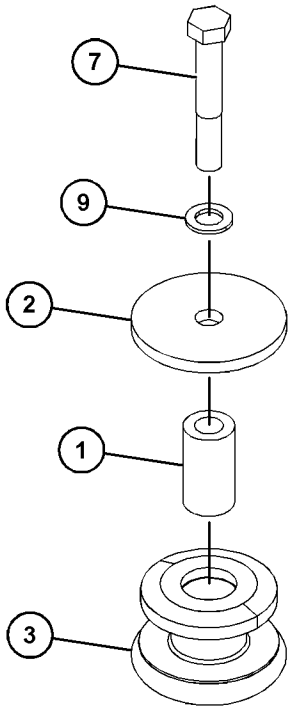

VIEW OF AREA A

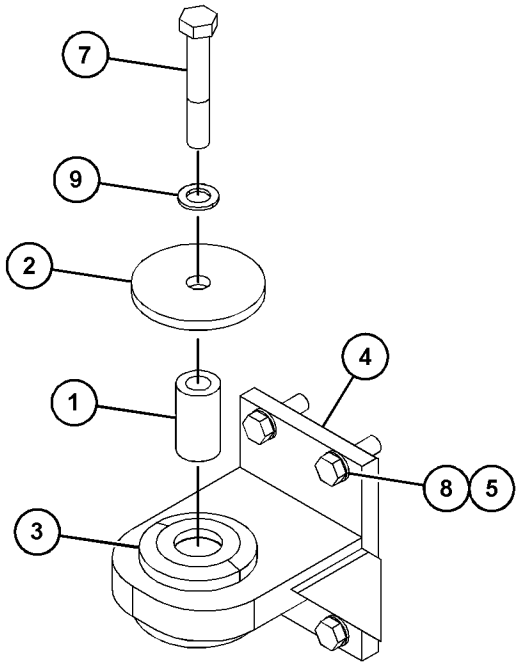

VIEW OF AREA B

GRÁFICO 1 <FIN> g03424767

367-2759 GRUPO DE MONTAJE DEL MOTOR DE ARRANQUE (MOUNTING GP-STARTING MOTOR)

NO. DE SERIE: WYE1-UP

24 VOLTIOS, LADO DERECHO. PROPORCIONA MOTOR DE ARRANQUE SIN TORNILLERÍA DE CONEXIÓN A TIERRA

PARA USAR CON CONFIGURACIONES DEL ARRANCADOR DEL LADO DERECHO

NO SE PUEDE USAR CON CONFIGURACIONES DEL ARRANCADOR DEL LADO IZQUIERDO

PARTE DE 433-9278, 433-9279 CONFIGURACIÓN DE MOTOR COMPLETO

SMCS-1453 **i05044023**

NOTA	NO NO	GRÁFICO REF	NÚMERO DE LA PIEZA	QTY	NOMBRE DE LA PIEZA 1 2 3 4 5 6 (NIVEL DEL PRODUCTO)	VER PÁGINA
	1	1	**9Y-6089**	1	EMPAQUETADURA (GASKET)	
YR	2	1	**350-8694**	1	GRUPO DE MOTOR DE ARRANQUE ELÉCTRICO (STARTING MOTOR GP-ELECTRIC)	264
	3	1	**8S-2332**	3	PERNO DE CABEZA DE 12 PUNTAS (5/8-11 X 1,75 PULG) (BOLT-12 POINT HEAD (5/8-11X1.75-IN))	

R - LA PIEZA REFAFRICADA PUEDE ESTAR DISPONIBLE
Y - ILUSTRACIÓN DIFERENTE

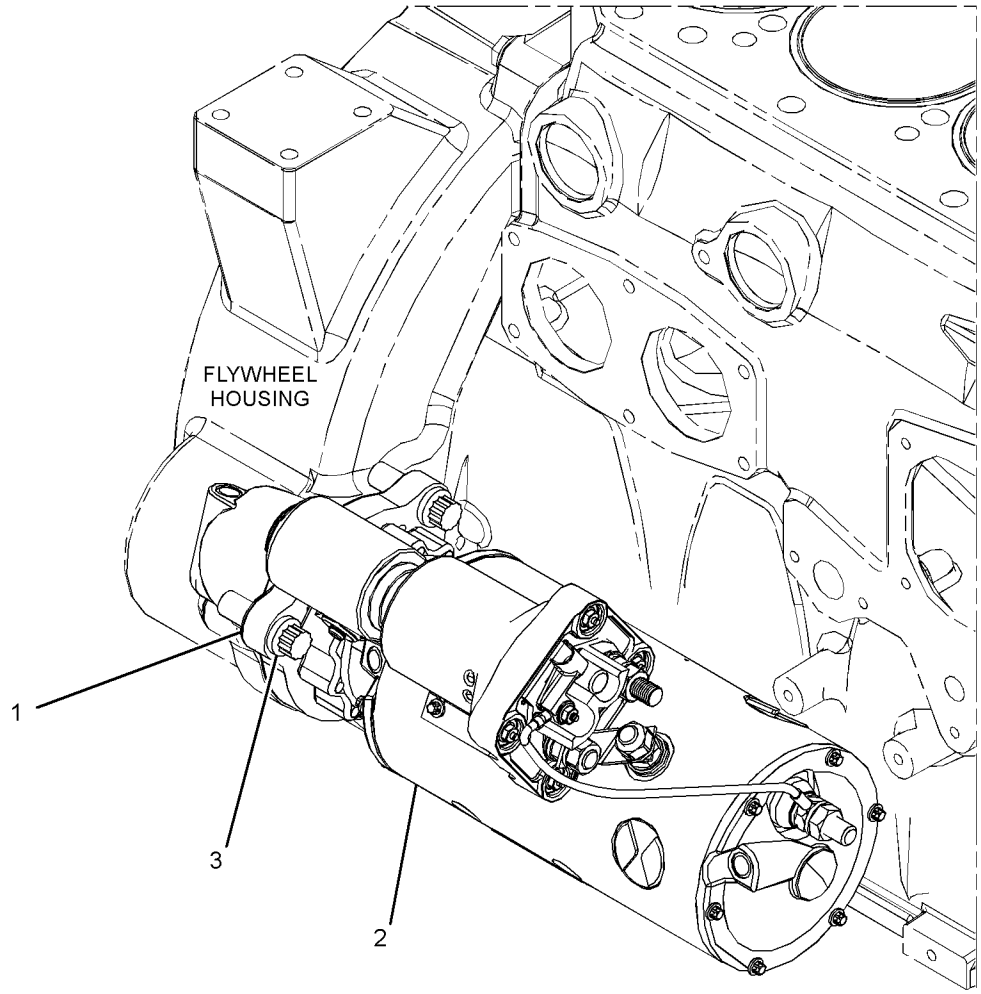

GRÁFICO 1 <FIN> g02382296

381-6727 GRUPO DE COLECTOR DE ACEITE (PAN GP-OIL)

NO. DE SERIE: WYE1-UP

PROPORCIONA UN COLECTOR DE ACEITE SIN SENSOR DE NIVEL DE ACEITE

PARTE DE 433-9278, 433-9279 CONFIGURACIÓN DE MOTOR COMPLETO

SMCS-1302 **i05044041**

NOTA	NO NO	GRÁFICO REF	NÚMERO DE LA PIEZA	QTY	NOMBRE DE LA PIEZA 1 2 3 4 5 6 (NIVEL DEL PRODUCTO)	VER PÁGINA
	1	1	**190-6114**	1	EMPAQUETADURA DEL COLECTOR DE ACEITE (MOTOR) (GASKET-OIL PAN (ENGINE))	
	2	1	**367-8000**	1	COLECTOR DE ACEITE (PAN-OIL)	
	3	1	*307-2673*	2	CONJUNTO DE TAPÓN (PLUG AS)	
					(EACH INCLUDES)	
		1	**9S-8005**	1	TAPÓN (ROSCA DE 3/4-16) (PLUG (3/4-16-THD))	
		1	**238-5080**	1	SELLO ANULAR (SEAL-O-RING)	
	4	1	*309-5131*	1	CONJUNTO DE TAPÓN (PLUG AS)	
		1	**9S-8006**	1	TAPÓN (ROSCA DE 7/8-14) (PLUG (7/8-14-THD))	
		1	**238-5081**	1	SELLO ANULAR (SEAL-O-RING)	
	5	1	**329-3706**	6	PRISIONERO (M8 X 1,25 X 42,25 MM; 22,00 MM) (STUD (M8X1.25X42.25-MM, 22.00-MM))	
	6	1	**346-1581**	2	PRISIONERO (STUD)	
M	7	1	**6V-3918**	24	PERNO (M8 X 1,25 X 50 MM) (BOLT (M8X1.25X50-MM))	
	8	1	**9M-1974**	32	ARANDELA DURA (8,8 X 16 X 2 MM DE GROSOR) (WASHER-HARD (8.8X16X2-MM THK))	
B	9	1	**4C-9612**		SELLANTE DE SILICONA (SEALANT-SILICONE)	

B - USAR SEGÚN SE REQUIERA
M - PIEZA MÉTRICA

381-6727 GRUPO DE COLECTOR DE ACEITE (PAN GP-OIL) (cont.) **i05044041**

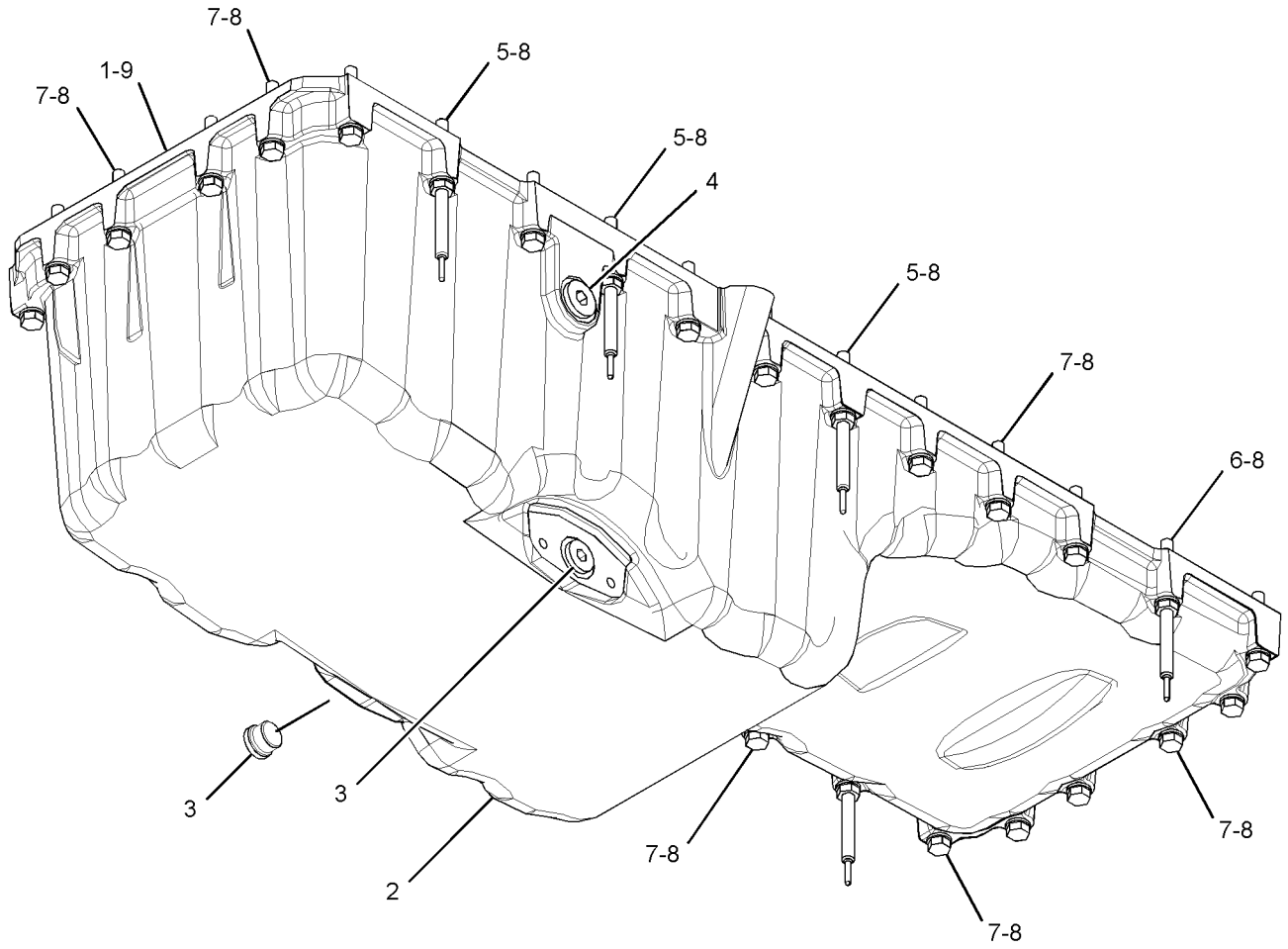

GRÁFICO 1 <FIN> g03055086

300-4170 GRUPO DE PISTÓN Y VARILLA (PISTON & ROD GP)*R

NO. DE SERIE: WYE1-UP
RELACIÓN DE COMBUSTIÓN 16,5:1
PARTE DE 434-5135 CONFIGURACIÓN DE MOTOR BÁSICA

SMCS-1225 **i05669281**

NOTA	NO NO	GRÁFICO REF	NÚMERO DE LA PIEZA	QTY	NOMBRE DE LA PIEZA 1 2 3 4 5 6 (NIVEL DEL PRODUCTO)	VER PÁGINA
	1	1	**238-2731**	1	PASADOR DE PISTÓN (PIN-PISTON)	
R	2	1	**256-9658**	1	CONJUNTO DE BIELA (ROD AS-CONNECTING)	
M	2A	1	**160-8197**	2	PERNO (M12 X 1,25 X 62 MM) (BOLT (M12X1.25X62-MM))	
	3	1	**262-2888**	1	ANILLO DE PISTÓN (INTERMEDIO) (RING-PISTON (INTERMEDIATE))	
	4	1	**262-2891**	1	ANILLO DE PISTÓN (ACEITE) (RING-PISTON (OIL))	
	5	1	**269-7290**	1	COJINETE DE BIELAS (BEARING-CONNECTING ROD)	
	6	1	**273-2600**	1	CONJUNTO DE TUBO DE CHORRO DE ACEITE (TUBE AS-OIL JET)	
	7	1	**300-1319**	1	ANILLO DE PISTÓN (SUPERIOR) (RING-PISTON (TOP))	
R	8	1	**319-7886**	1	CONJUNTO DE CUERPO DE PISTÓN (BODY AS-PISTON)	
M	9	1	**6V-3940**	1	PERNO (M8 X 1,25 X 25 MM) (BOLT (M8X1.25X25-MM))	
	10	1	**6V-5589**	2	ANILLO DE RETENCIÓN (RING-RETAINING)	

M - PIEZA MÉTRICA
R - LA PIEZA REFAFRICADA PUEDE ESTAR DISPONIBLE

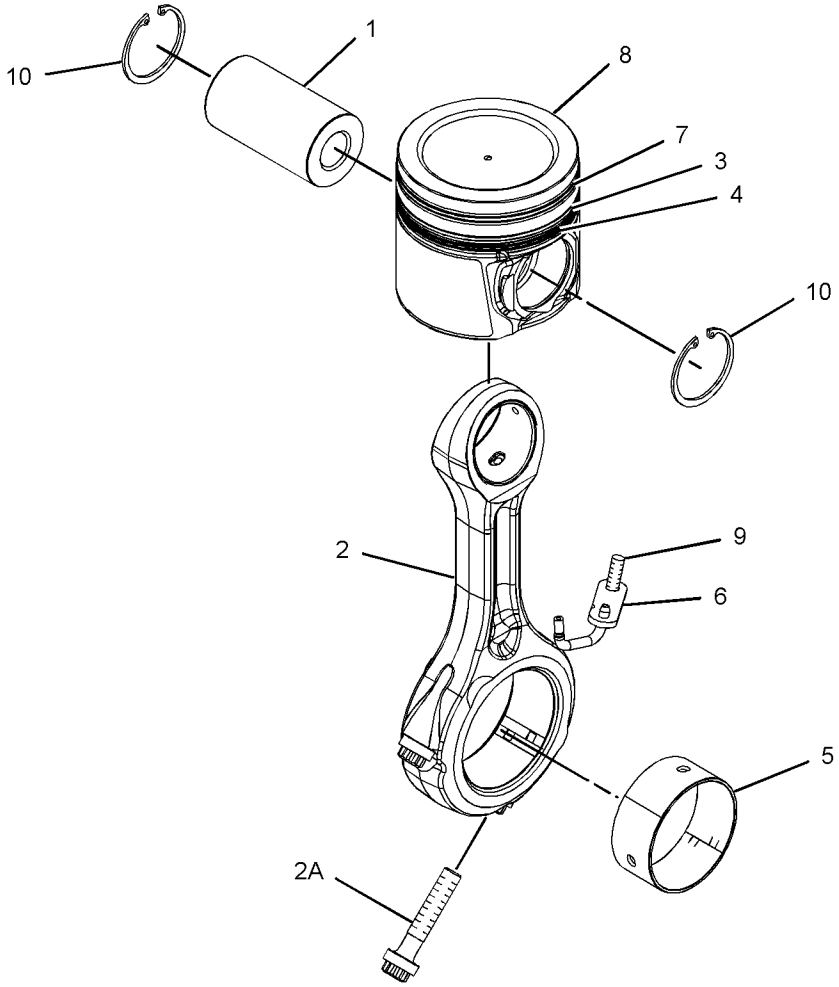

GRÁFICO 1 <FIN> g02002135

275-4260 GRUPO DE TAPÓN DE BLOQUE DE MOTOR (PLUG GP-CYLINDER BLOCK)

NO. DE SERIE: WYE1-UP

PROPORCIONA UN TAPÓN DE SELLO ANULAR PARA LA PARTE TRASERA DEL BLOQUE PARA USAR CON MOTORES QUE NO USEN UN CALENTADOR DE AGUA DE LAS CAMISAS PARTE DE 433-9278, 433-9279 CONFIGURACIÓN DE MOTOR COMPLETO

SMCS-1201 **i05536837**

NOTA	NO NO	GRÁFICO REF	NÚMERO DE LA PIEZA	QTY	NOMBRE DE LA PIEZA 1 2 3 4 5 6 (NIVEL DEL PRODUCTO)	VER PÁGINA
	1	1	*398-5614*	1	CONJUNTO DE TAPÓN (PLUG AS)	
		1	**6V-5064**	1	SELLO ANULAR (SEAL-O-RING)	
		1	**360-3684**	1	TAPÓN ANULAR (PLUG-O-RING)	

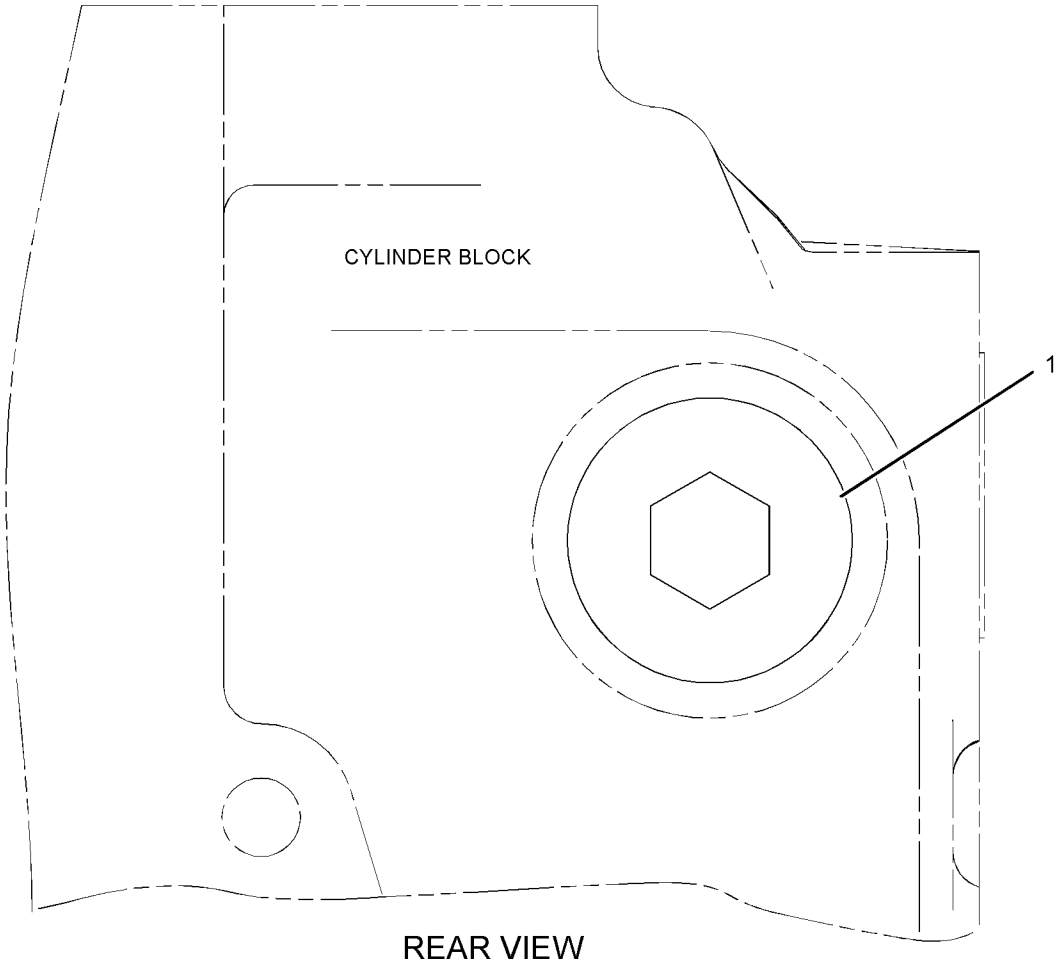

REAR VIEW

GRÁFICO 1 <FIN> g01217642

275-8699 GRUPO DE TAPÓN DE BLOQUE DE MOTOR (PLUG GP-CYLINDER BLOCK)

NO. DE SERIE: WYE1-UP

PROPORCIONA UN TAPÓN DE SELLO ANULAR PARA EL LADO DERECHO DEL BLOQUE PARA USAR CON MOTORES QUE NO USEN UN ENFRIADOR AUXILIAR DE DERIVACIÓN PARTE DE 433-9278, 433-9279 CONFIGURACIÓN DE MOTOR COMPLETO

SMCS-1201 **i05832910**

NOTA	NO NO	GRÁFICO REF	NÚMERO DE LA PIEZA	QTY	NOMBRE DE LA PIEZA 1 2 3 4 5 6 (NIVEL DEL PRODUCTO)	VER PÁGINA
	1	1	*398-5614*	1	CONJUNTO DE TAPÓN (PLUG AS)	
		1	**6V-5064**	1	SELLO ANULAR (SEAL-O-RING)	
		1	**360-3684**	1	TAPÓN ANULAR (PLUG-O-RING)	

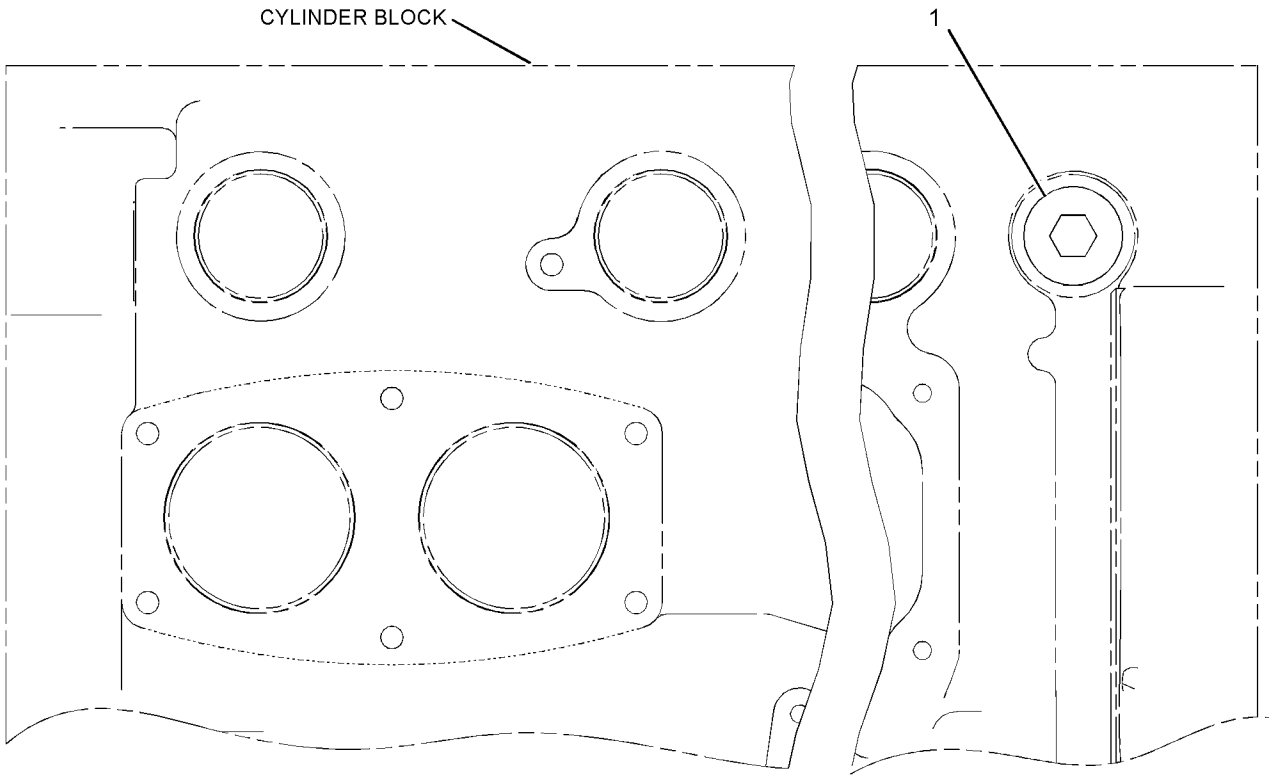

RIGHT SIDE VIEW

GRÁFICO 1 <FIN> g01217275

346-4997 GRUPO DE TAPÓN DE CULATA DE CILINDRO (PLUG GP-CYLINDER HEAD)

NO. DE SERIE: WYE1-UP

NO SE PUEDE USAR CON GRUPOS DE COMPRESOR DE AIRE

PARTE DE 433-9278, 433-9279 CONFIGURACIÓN DE MOTOR COMPLETO

SMCS-1100 **i05265436**

NOTA	NO NO	GRÁFICO REF	NÚMERO DE LA PIEZA	QTY	NOMBRE DE LA PIEZA 1 2 3 4 5 6 (NIVEL DEL PRODUCTO)	VER PÁGINA
	1	1	*307-2671*	2	CONJUNTO DE TAPÓN (PLUG AS)	
					(EACH INCLUDES)	
		1	**9S-8002**	1	TAPÓN (ROSCA DE 7/16-20) (PLUG (7/16-20-THD))	
		1	**214-7566**	1	SELLO ANULAR (SEAL-O-RING)	
	2	1	*396-0404*	2	CONJUNTO DE TAPÓN (PLUG AS)	
					(EACH INCLUDES)	
		1	**6V-3251**	1	SELLO ANULAR (SEAL-O-RING)	
		1	**360-3681**	1	TAPÓN (PLUG)	
	3	1	*396-0405*	1	CONJUNTO DE TAPÓN (PLUG AS)	
		1	**6V-6609**	1	SELLO ANULAR (SEAL-O-RING)	
		1	**360-3680**	1	TAPÓN (PLUG)	

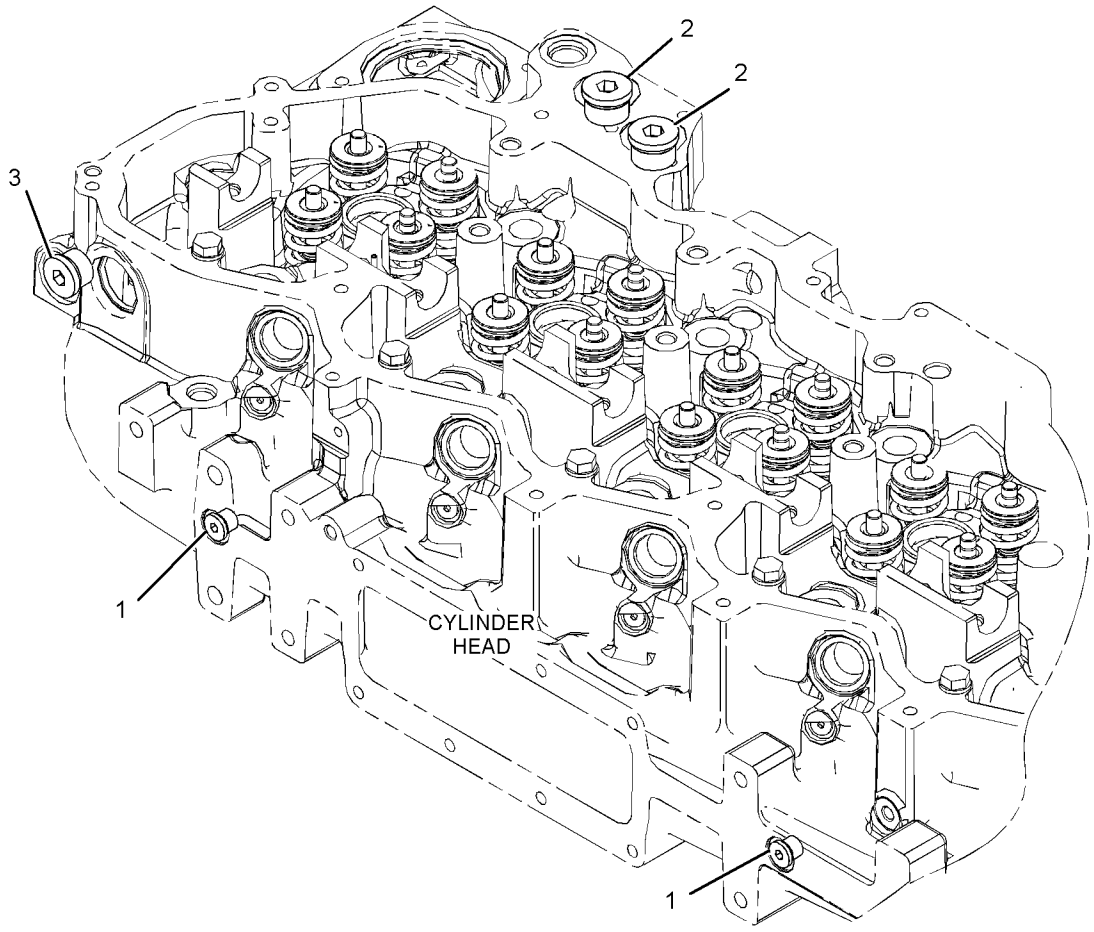

GRÁFICO 1 <FIN> g02964676

292-9786 GRUPO DE TAPÓN DE MOTOR–FRENO DE COMPRESIÓN (PLUG GP-ENGINE-FRENO DE COMPRESIÓN)

NO. DE SERIE: WYE1-UP

PROPORCIONA UN GRUPO DE TAPÓN PARA EL SUMINISTRO DE ACEITE DEL FRENO DE COMPRESIÓN CUANDO NO SE USE EL FRENO DE COMPRESIÓN

PARTE DE 433-9278, 433-9279 CONFIGURACIÓN DE MOTOR COMPLETO

SMCS-1000 **i05536842**

NOTA	NO NO	GRÁFICO REF	NÚMERO DE LA PIEZA	QTY	NOMBRE DE LA PIEZA 1 2 3 4 5 6 (NIVEL DEL PRODUCTO)	VER PÁGINA
M	1	1	**6V-5683**	1	PERNO (M6 X 1 X 16 MM) (BOLT (M6X1X16-MM))	
	2	1	**4D-3088**	1	ARANDELA (0,266X0,438X0,19 PULG DE GROSOR) (WASHER (0.266X0.438X0.19-IN THK))	

M - PIEZA MÉTRICA

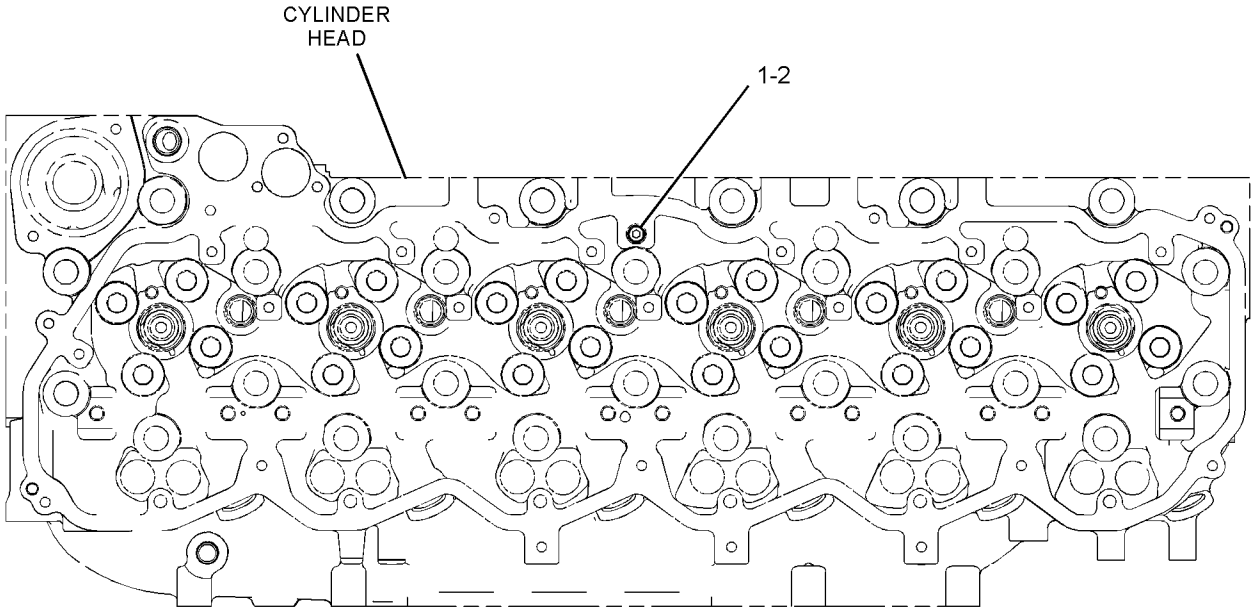

TOP VIEW

GRÁFICO 1 <FIN> g01277425

347-2324 GRUPO DE TAPÓN DE MOTOR (PLUG GP-ENGINE)

NO. DE SERIE: WYE1-UP

PROPORCIONA UN GRUPO DE TAPÓN PARA LOS MOTORES CON BOMBA DE AGUA IMPULSADA POR CORREA

NO SE PUEDE USAR CON APLICACIONES QUE REQUIERAN UN COMPRESOR DE AIRE O UNA BOMBA DE AGUA ELÉCTRICA

PARTE DE 433-9278, 433-9279 CONFIGURACIÓN DE MOTOR COMPLETO

SMCS-1000 **i05537195**

NOTA	NO NO	GRÁFICO REF	NÚMERO DE LA PIEZA	QTY	NOMBRE DE LA PIEZA 1 2 3 4 5 6 (NIVEL DEL PRODUCTO)	VER PÁGINA
	1	1	*396-0403*	1	CONJUNTO DE TAPÓN (PLUG AS)	
		1	**6V-3250**	1	SELLO ANULAR (SEAL-O-RING)	
		1	**360-3679**	1	CONECTOR (PLUG-CONNECTOR)	
	2	1	*396-0405*	1	CONJUNTO DE TAPÓN (PLUG AS)	
		1	**6V-6609**	1	SELLO ANULAR (SEAL-O-RING)	
		1	**360-3680**	1	TAPÓN (PLUG)	
	3	1	*398-5612*	1	CONJUNTO DE TAPÓN (PLUG AS)	
		1	**6V-5063**	1	SELLO ANULAR (SEAL-O-RING)	
		1	**360-3682**	1	TAPÓN ANULAR (PLUG-O-RING)	

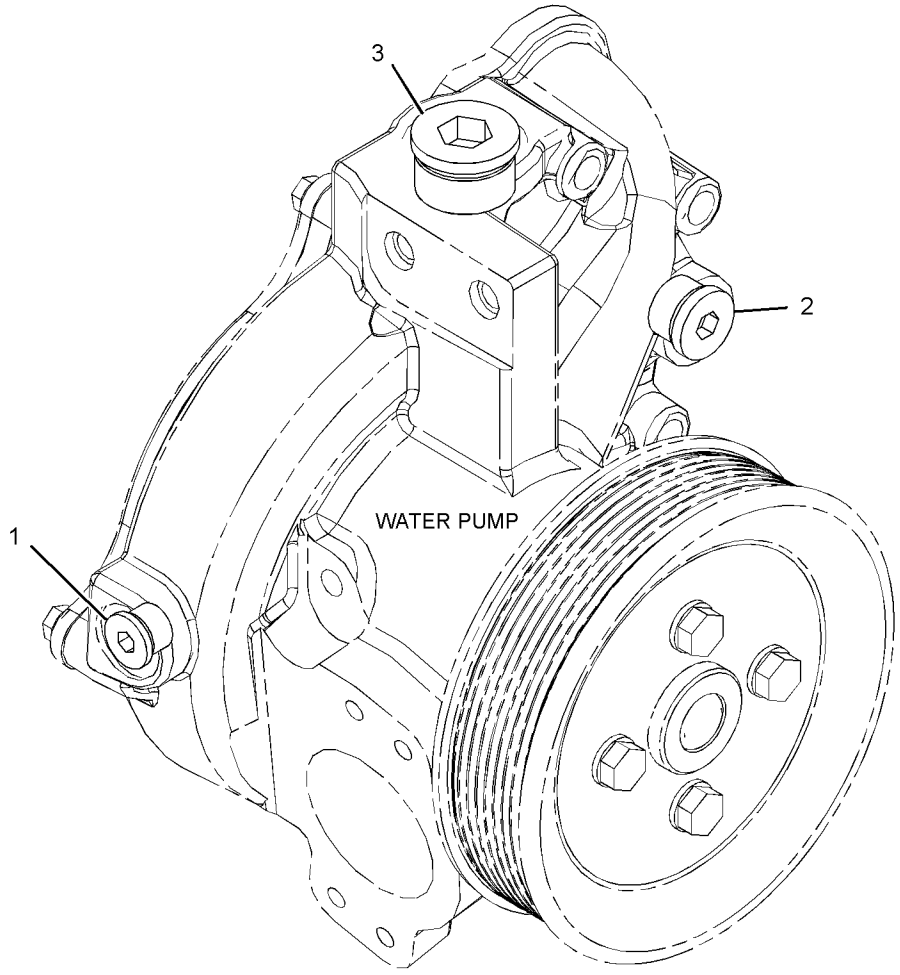

GRÁFICO 1 <FIN> g03097336

342-7219 GRUPO DE POLEA DE CIGÜEÑAL (PULLEY GP-CRANKSHAFT)

NO. DE SERIE: WYE1-UP

PROPORCIONA POLEA DEL CIGÜEÑAL DE ACERO CENTRIFUGADO DE 8 COSTILLAS, SECCIÓN EN K, POLY RIB, CON ADAPTADOR

PARTE DE 433-9278, 433-9279 CONFIGURACIÓN DE MOTOR COMPLETO

SMCS-1205 **i05536856**

NOTA	NO NO	GRÁFICO REF	NÚMERO DE LA PIEZA	QTY	NOMBRE DE LA PIEZA 1 2 3 4 5 6 (NIVEL DEL PRODUCTO)	VER PÁGINA
	1	1	**2W-7381**	1	PLACA DE SUJECIÓN (PLATE-CLAMP)	
	2	1	**342-7220**	1	POLEA (8 RANURAS) (PULLEY (8-GROOVE))	
	3	1	**342-7221**	1	ADAPTADOR (ADAPTER)	
M	4	1	**8T-3666**	4	PERNO (M14X2X60 MM) (BOLT (M14X2X60-MM))	

M - PIEZA MÉTRICA

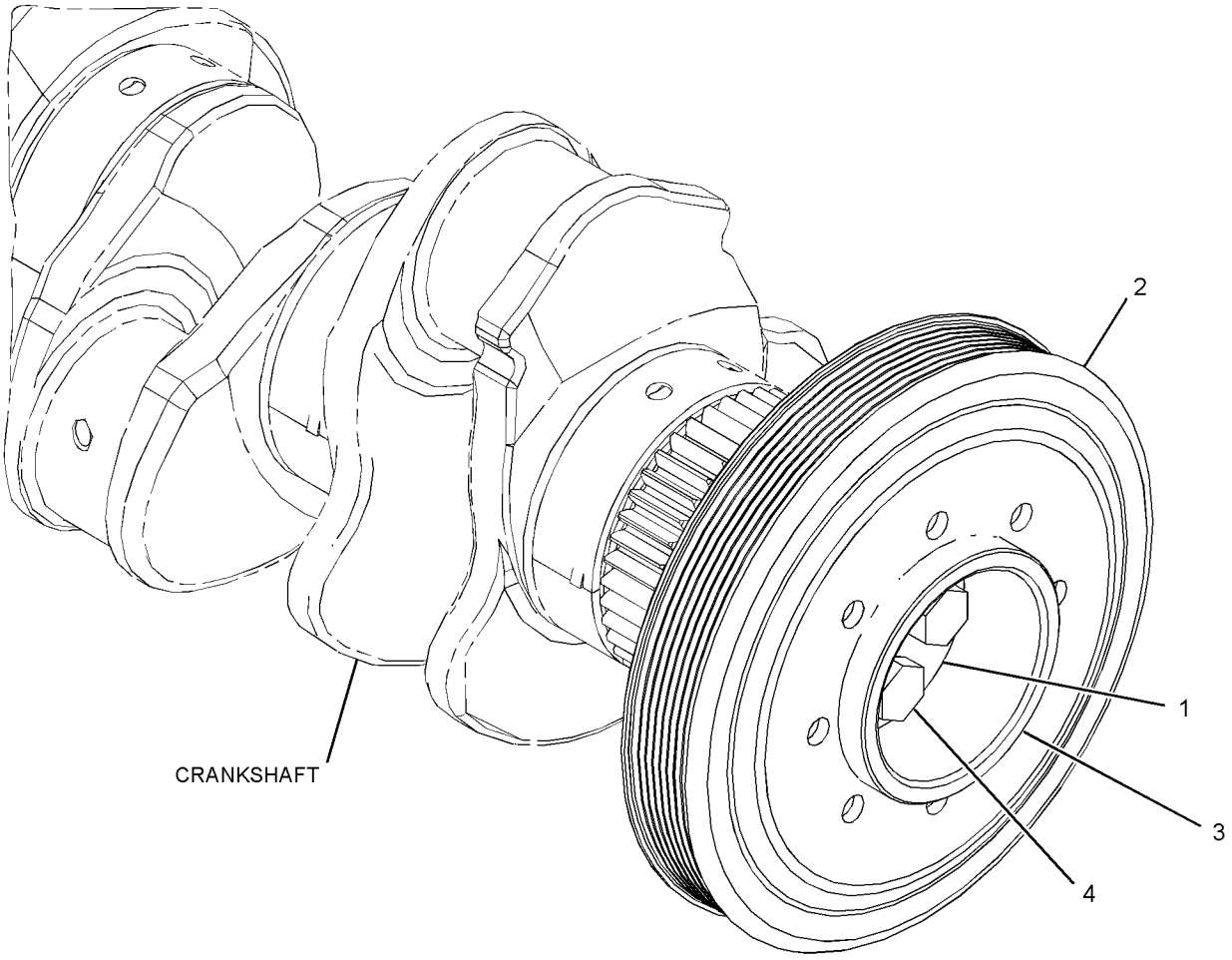

GRÁFICO 1 <FIN> g02143960

263-0033 GRUPO DE BALANCÍN–ADMISIÓN (ROCKER ARM GP-ADMISIÓN)

NO. DE SERIE: WYE1-UP

PARTE DE 492-1194 GRUPO DE MECANISMO DE VÁLVULAS

SMCS-1123 **i03975657**

NOTA	NO NO	GRÁFICO REF	NÚMERO DE LA PIEZA	QTY	NOMBRE DE LA PIEZA 1 2 3 4 5 6 (NIVEL DEL PRODUCTO)	VER PÁGINA
M	1	1	**260-7524**	1	TORNILLO DE AJUSTE DE VÁLVULA (ROSCA M10 X 1,5) (SCREW-VALVE ADJUSTMENT (M10X1.5-THD))	
R	2	1	**263-0034**	1	CONJUNTO DE BALANCÍN (ADMISIÓN) (ROCKER ARM AS (INTAKE))	
M	3	1	**2Y-5829**	1	TUERCA (ROSCA M10 X 1,5) (NUT (M10X1.5-THD))	

M - PIEZA MÉTRICA
R - LA PIEZA REFAFRICADA PUEDE ESTAR DISPONIBLE

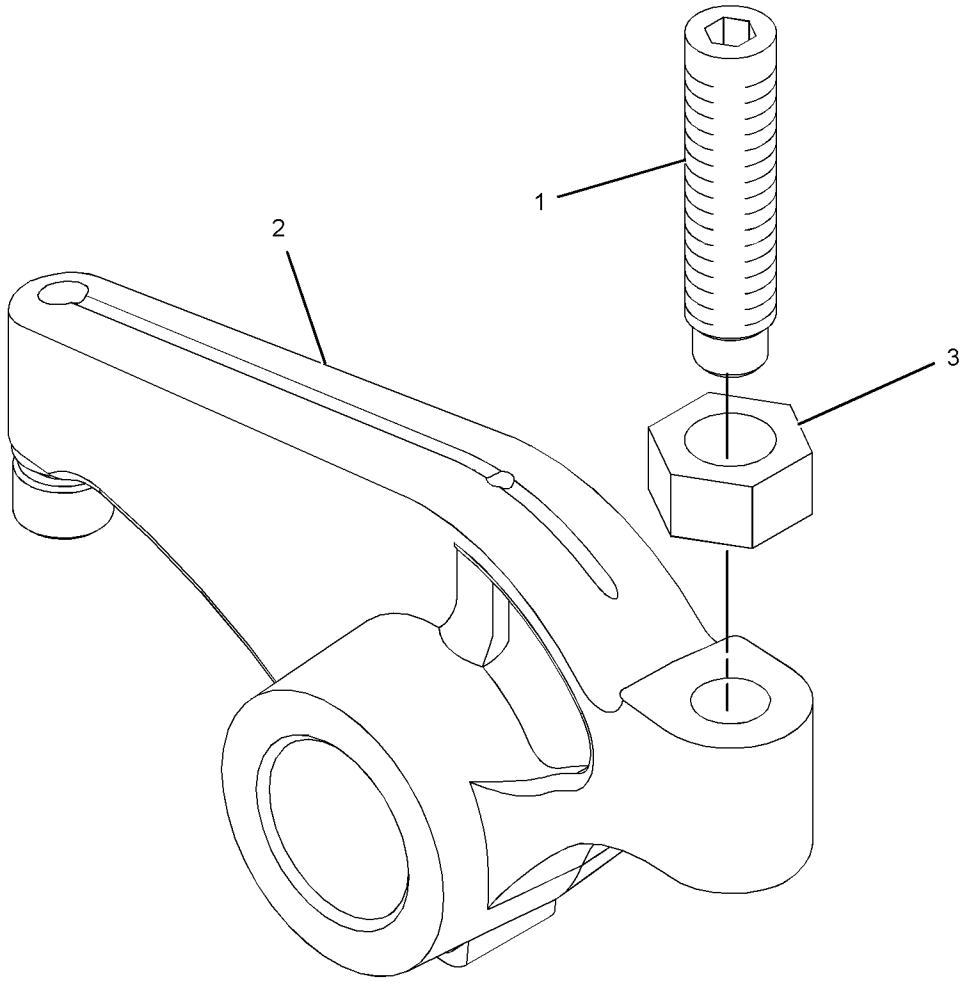

GRÁFICO 1 <FIN> g01267444

347-8782 GRUPO DE BALANCÍN (ROCKER ARM GP)

NO. DE SERIE: WYE1-UP

PARTE DE 492-1194 GRUPO DE MECANISMO DE VÁLVULAS

SMCS-1123 **i06545121**

NOTA	NO NO	GRÁFICO REF	NÚMERO DE LA PIEZA	QTY	NOMBRE DE LA PIEZA 1 2 3 4 5 6 (NIVEL DEL PRODUCTO)	VER PÁGINA
M	1	1	**260-7524**	1	TORNILLO DE AJUSTE DE VÁLVULA (ROSCA M10 X 1,5) (SCREW-VALVE ADJUSTMENT (M10X1.5-THD))	
R	2	1	**347-8748**	1	CONJUNTO DE BALANCÍN (ESCAPE) (ROCKER ARM AS (EXHAUST))	
M	3	1	**2Y-5829**	1	TUERCA (ROSCA M10 X 1,5) (NUT (M10X1.5-THD))	

M - PIEZA MÉTRICA
R - LA PIEZA REFAFRICADA PUEDE ESTAR DISPONIBLE

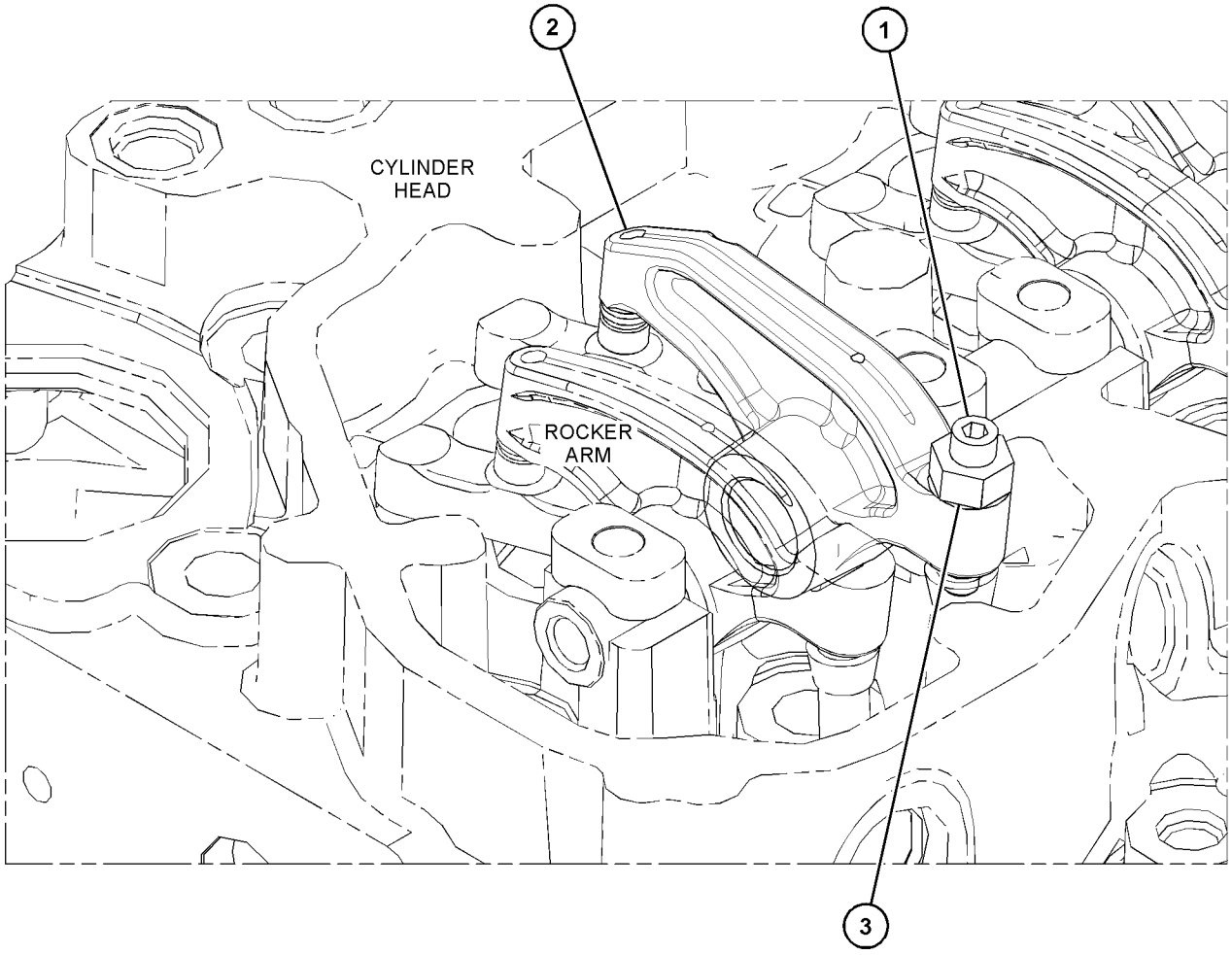

GRÁFICO 1 <FIN> g06020356

296-1486 GRUPO DE SELLO DEL CIGÜEÑAL (SEAL GP-CRANKSHAFT)

NO. DE SERIE: WYE1-UP

PARTE DE 433-9278, 433-9279 CONFIGURACIÓN DE MOTOR COMPLETO

SMCS-1160, 1161

i05910579

NOTA	NO NO	GRÁFICO REF	NÚMERO DE LA PIEZA	QTY	NOMBRE DE LA PIEZA 1 2 3 4 5 6 (NIVEL DEL PRODUCTO)	VER PÁGINA
	1	1	**4R-9999**	1	EXCLUSOR DE SELLO DE CIGÜEÑAL (EXCLUDER-CRANKSHAFT SEAL)	
M	2	1	**206-3719**	9	CONJUNTO DE PERNO (BOLT AS)	
	3	1	**285-4073**	1	GRUPO DE SELLO DEL CIGÜEÑAL (PARTE TRASERA) (ROTACIÓN HACIA LA IZQUIERDA) (SEAL GP-CRANKSHAFT (REAR) (COUNTERCLOCKWISE ROTATION))	

M - PIEZA MÉTRICA

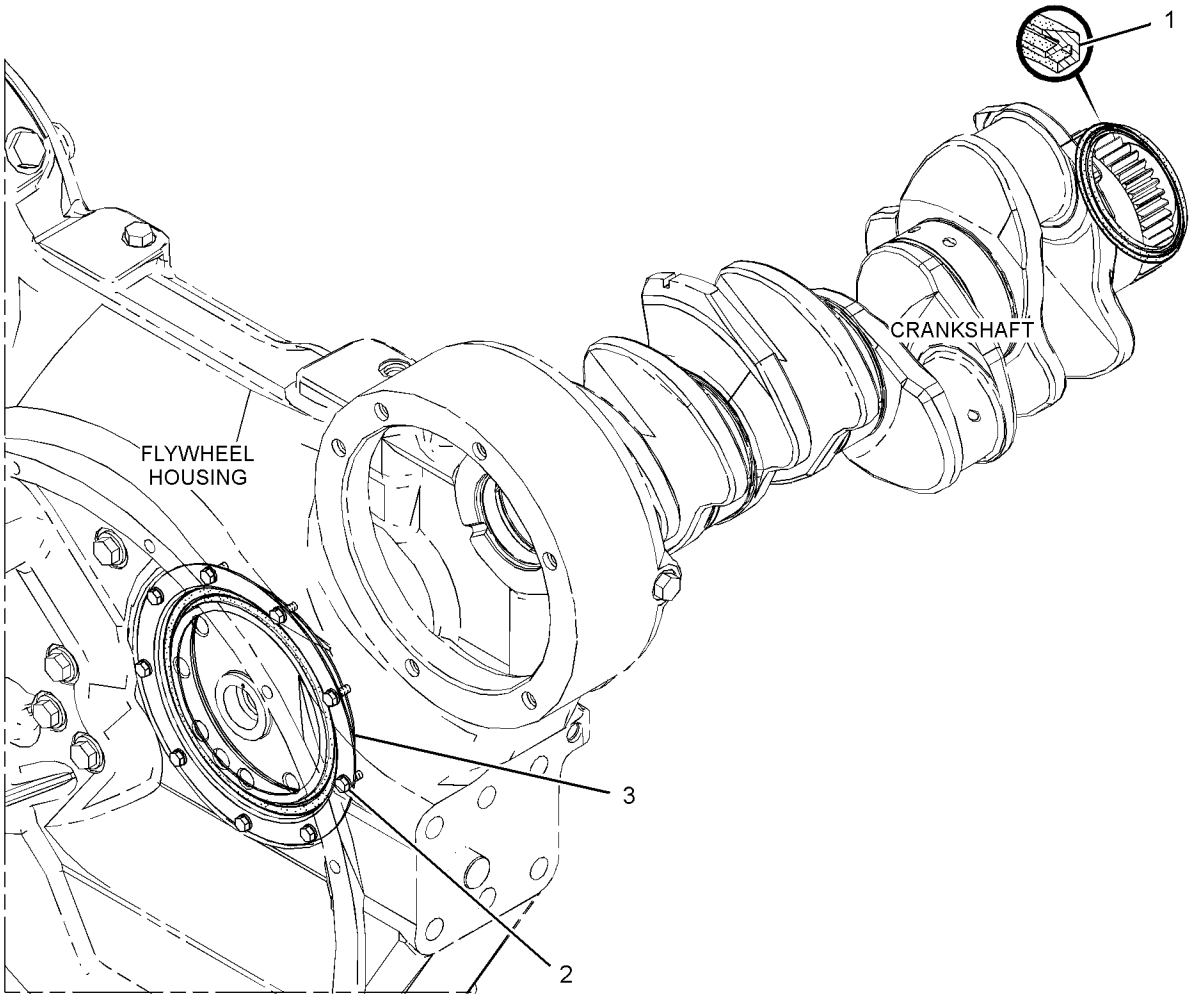

GRÁFICO 1 <FIN> g02002333

344-4937 GRUPO DE SOPORTE DEL MOTOR–PARTE DELANTERA (SUPPORT GP-ENGINE-PARTE DELANTERA)

NO. DE SERIE: WYE1-UP

PARTE DE 433-9278, 433-9279 CONFIGURACIÓN DE MOTOR COMPLETO

SMCS-1152, 1153, 1154 **i05044013**

NOTA	NO NO	GRÁFICO REF	NÚMERO DE LA PIEZA	QTY	NOMBRE DE LA PIEZA 1 2 3 4 5 6 (NIVEL DEL PRODUCTO)	VER PÁGINA
	1	1	*349-1622*	1	CONJUNTO DE SOPORTE DE MOTOR (SUPPORT AS-ENGINE)	
		1	**5B-5821**	2	ESPIGA (DOWEL)	
		1	**344-4936**	1	SOPORTE DE MOTOR (SUPPORT-ENGINE)	
	2	1	**319-6698**	4	PERNO (M12X1,75X110 MM) (BOLT (M12X1.75X110-MM))	
M	3	1	**323-3731**	1	PERNO (M12X1,75X85 MM) (BOLT (M12X1.75X85-MM))	
M	4	1	**356-9261**	1	PERNO (M12X1,75X90 MM) (BOLT (M12X1.75X90-MM))	
	5	1	**5P-8245**	2	ARANDELA DURA (13,5 X 25,5 X 3 MM DE GROSOR) (WASHER-HARD (13.5X25.5X3-MM THK))	
	6	1	**7D-1649**	4	ARANDELA DURA (13,5X32X5 MM DE GROSOR) (WASHER-HARD (13.5X32X5-MM THK))	

M - PIEZA MÉTRICA

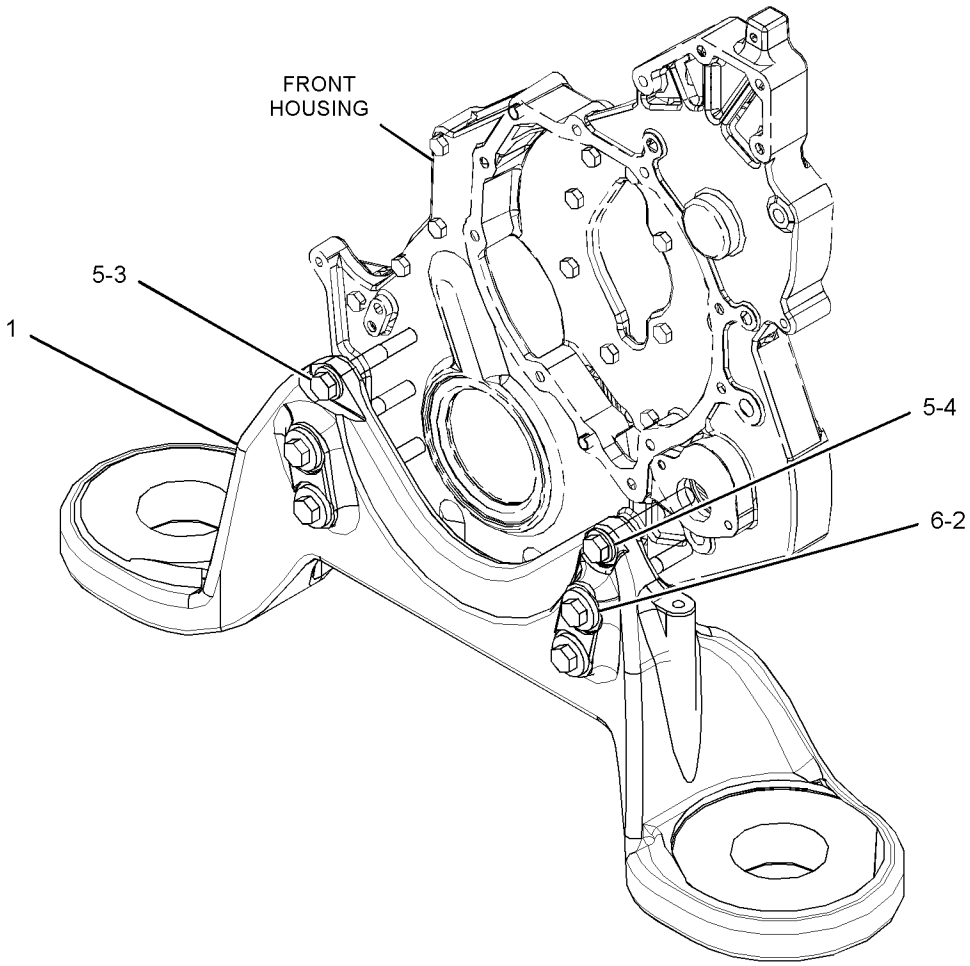

GRÁFICO 1 <FIN> g02516357

348-9896 GRUPO DE MECANISMO DE VÁLVULAS (VALVE MECHANISM GP)

NO. DE SERIE: WYE1-UP

PARTE DE 434-5135 CONFIGURACIÓN DE MOTOR BÁSICA

SMCS-1102, 1121, 1123

i06540989

NOTA	NO NO	GRÁFICO REF	NÚMERO DE LA PIEZA	QTY	NOMBRE DE LA PIEZA 1 2 3 4 5 6 (NIVEL DEL PRODUCTO)	VER PÁGINA
	1	1	**467-4243**	12	RESORTE GUÍA (SPRING-GUIDE)	
	2	1	**255-8674**	12	PUENTE DE VÁLVULAS (BRIDGE-VALVE)	
	3	1	**261-0205**	12	VARILLA DE EMPUJE DE VÁLVULA (ROD-VALVE PUSH)	
	4	1	**453-5998**	12	CONJUNTO DE LEVANTAVÁLVULAS (LIFTER AS-VALVE)	
CY	5	1	*492-1194*	1	GRUPO DE MECANISMO DE VÁLVULAS (VALVE MECHANISM GP)	62

C - CAMBIAR DEL TIPO ANTERIOR
Y - ILUSTRACIÓN DIFERENTE

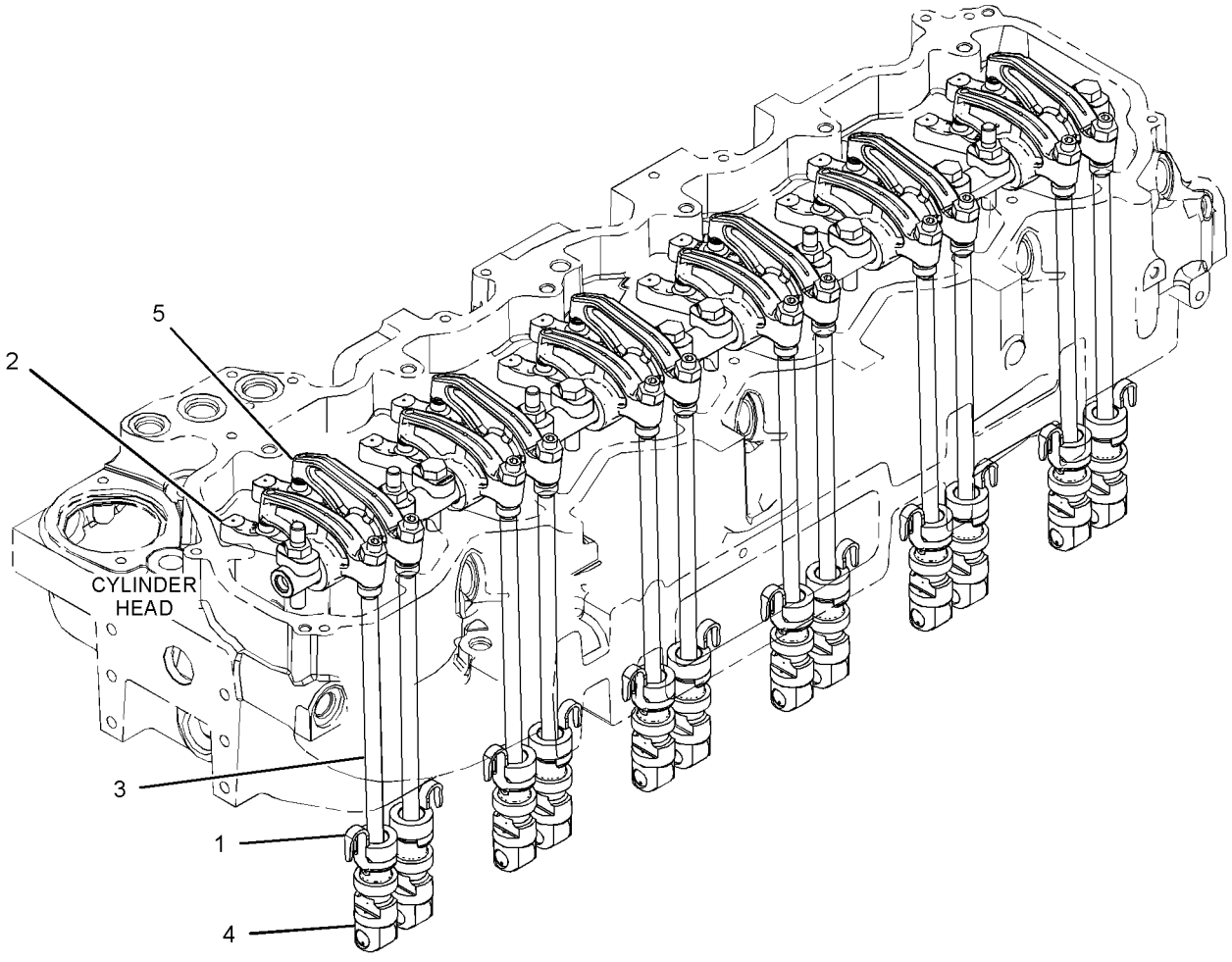

GRÁFICO 1 <FIN> g06017190

492-1194 GRUPO DE MECANISMO DE VÁLVULAS (VALVE MECHANISM GP)

NO. DE SERIE: WYE1-UP

PARTE DE 348-9896 GRUPO DE MECANISMO DE VÁLVULAS

SMCS-1102, 1121, 1123 **i06540863**

NOTA	NO NO	GRÁFICO REF	NÚMERO DE LA PIEZA	QTY	NOMBRE DE LA PIEZA 1 2 3 4 5 6 (NIVEL DEL PRODUCTO)	VER PÁGINA
Y	1	1	*263-0033*	6	GRUPO DE BALANCÍN (ADMISIÓN) (ROCKER ARM GP (INTAKE))	57
	2	1	**274-5873**	1	CONJUNTO DE EJE DE BALANCINES (SHAFT AS-ROCKER ARM)	
	2A	1	**0L-1026**	2	TAPÓN DE TAZA (PLUG-CUP)	
	3	1	**276-5754**	12	ARANDELA (WASHER)	
Y	4	1	*347-8782*	6	GRUPO DE BALANCÍN (ESCAPE) (ROCKER ARM GP (EXHAUST))	58
	5	1	**282-3736**	5	PRISIONERO (STUD)	
M	6	1	**6V-5843**	7	PERNO (M10X1,5X45 MM) (BOLT (M10X1.5X45-MM))	

M - PIEZA MÉTRICA
Y - ILUSTRACIÓN DIFERENTE

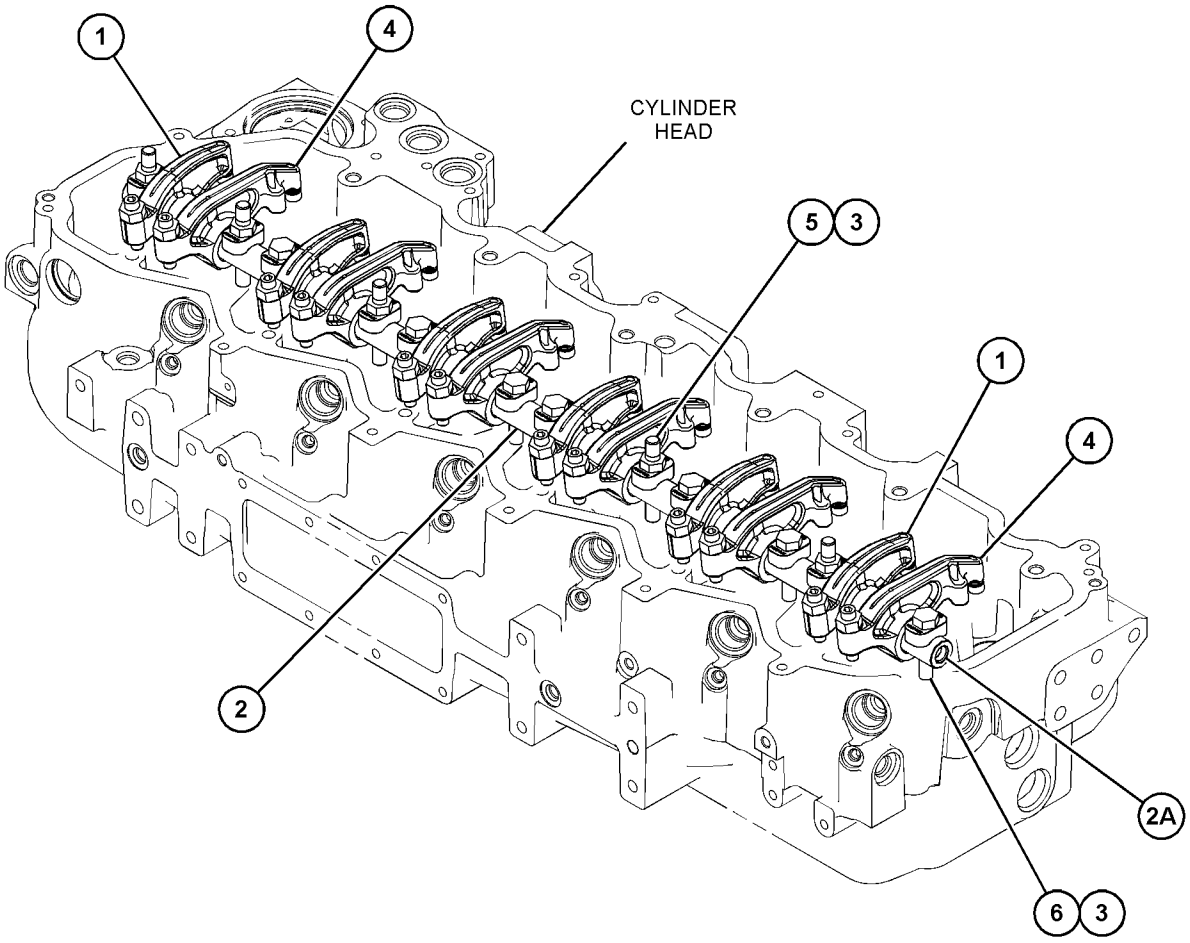

GRÁFICO 1 <FIN> g06017538

363-7616 GRUPO DE FILTRO DE ACEITE DEL MOTOR (FILTER GP-ENGINE OIL)

NO. DE SERIE: WYE1-UP

PARTE DE 433-9278, 433-9279 CONFIGURACIÓN DE MOTOR COMPLETO

SMCS-1306, 1308

i05044033

NOTA	NO NO	GRÁFICO REF	NÚMERO DE LA PIEZA	QTY	NOMBRE DE LA PIEZA 1 2 3 4 5 6 (NIVEL DEL PRODUCTO)	VER PÁGINA
	1	1	**1R-1808**	1	FILTRO DE ACEITE DEL MOTOR (EFICIENCIA AVANZADA) (FILTER-ENGINE OIL (ADVANCED EFFICIENCY))	
	2	1	**7C-1493**	2	CONJUNTO DE VÁLVULA DE DERIVACIÓN (VALVE AS-BYPASS)	
	3	1	**209-7290**	1	EMPAQUETADURA (GASKET)	
	4	1	**209-7291**	1	CONJUNTO DE BASE-FILTRO DE ACEITE (MOTOR) (BASE AS-OIL FILTER (ENGINE))	
		1	**2P-4304**	1	PRISIONERO HUECO (STUD-HOLLOW)	
	5	1	**242-3864**	2	RESORTE (SPRING)	
	6	1	*347-4430*	1	CONJUNTO DE CODO (ELBOW AS)	
		1	**151-5145**	1	CODO (ELBOW)	
		1	**214-7566**	1	SELLO ANULAR (SEAL-O-RING)	
M	7	1	**162-3148**	3	PRISIONERO (M8 X 1,25 X 62,75 MM) (STUD (M8X1.25X62.75-MM))	
	8	1	*321-8649*	1	CONJUNTO DE VÁLVULA DE MUESTREO DE FLUIDOS (ENGINE OIL (Aceite del motor)) (VALVE AS-FLUID SAMPLING (ENGINE OIL))	
	8A	1	**214-7566**	1	SELLO ANULAR (SEAL-O-RING)	
		1	**8C-3446**	1	VÁLVULA DE MUESTREO (ENGINE OIL (Aceite del motor)) (VALVE-SAMPLING (ENGINE OIL))	
	9	1	**9M-1974**	9	ARANDELA DURA (8,8 X 16 X 2 MM DE GROSOR) (WASHER-HARD (8.8X16X2-MM THK))	
	10	1	**300-7710**	3	MAZA (BOSS)	
	11	1	*321-8647*	2	CONJUNTO DE TAPÓN (PLUG AS)	
					(EACH INCLUDES)	
	11A	1	**238-5081**	1	SELLO ANULAR (SEAL-O-RING)	
M		1	**5P-8196**	1	TAPÓN (PLUG)	
M	12	1	**6V-5218**	9	PERNO (M8X1,25X35 MM) (BOLT (M8X1.25X35-MM))	
	13	1	**8C-3445**	1	TAPA ANTIPOLVO (CAP-DUST)	

M - PIEZA MÉTRICA

363-7616 GRUPO DE FILTRO DE ACEITE DEL MOTOR (FILTER GP-ENGINE OIL) (cont.) **i05044033**

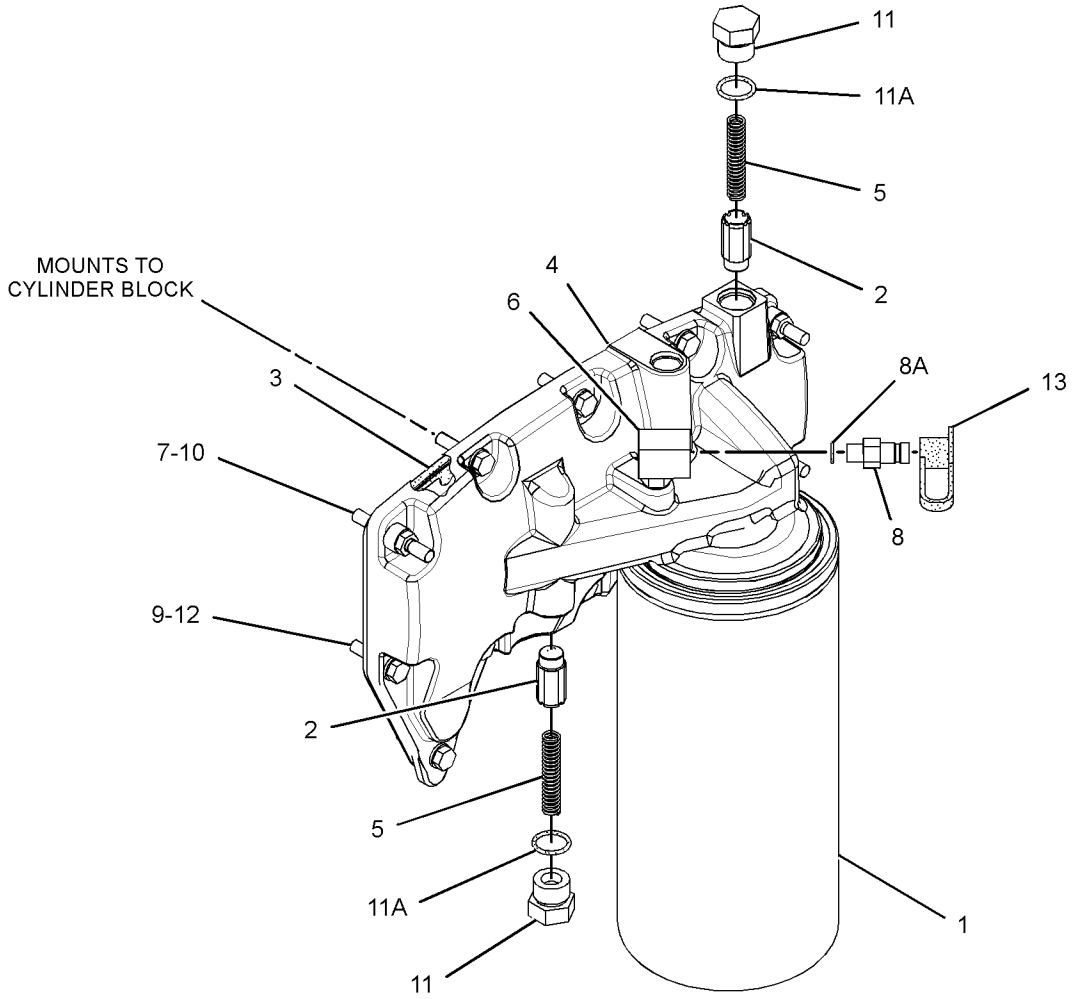

GRÁFICO 1 <FIN> g03091897

365-0282 GRUPO DE ELIMINACIÓN DE VAPORES (FUMES DISPOSAL GP)

NO. DE SERIE: FRS1-UP

PARTE DE 455-7505 CONFIGURACIÓN DE INSTALACIÓN DEL MOTOR

SMCS-1317 **i06641737**

NOTA	NO NO	GRÁFICO REF	NÚMERO DE LA PIEZA	QTY	NOMBRE DE LA PIEZA 1 2 3 4 5 6 (NIVEL DEL PRODUCTO)	VER PÁGINA
	1	1	**7K-1181**	2	CORREA PARA CABLES (STRAP-CABLE)	
	2	1	**365-0283**	1	MANGUERA (HOSE)	
	3	1	**206-2423**	1	MONTURA (SADDLE)	
	4	1	**211-8073**	1	TAPA PROTECTORA (CAP-PROTECTION)	
	5	1	**2L-2685**	1	BROCHE (CLIP)	
	6	1	**4D-7388**	2	BROCHE (CLIP)	
	7	1	**5P-4116**	1	ARANDELA DURA (8,8 X 20,5 X 2 MM DE GROSOR) (WASHER-HARD (8.8X20.5X2-MM THK))	
	8	1	**8T-4121**	2	ARANDELA DURA (11 X 21 X 2,5 MM DE GROSOR) (WASHER-HARD (11X21X2.5-MM THK))	
M	9	1	**8T-4133**	1	TUERCA (ROSCA M10 X 1,5) (NUT (M10X1.5-THD))	
M	10	1	**8T-4136**	1	PERNO (M10 X 1,5 X 25 MM) (BOLT (M10X1.5X25-MM))	
M	11	1	**8T-4908**	1	PERNO (M8 X 1,25 X 25 MM) (BOLT (M8X1.25X25-MM))	
	12	1	**9M-2904**	1	ABRAZADERA DE MANGUERA (CLAMP-HOSE)	

M - PIEZA MÉTRICA

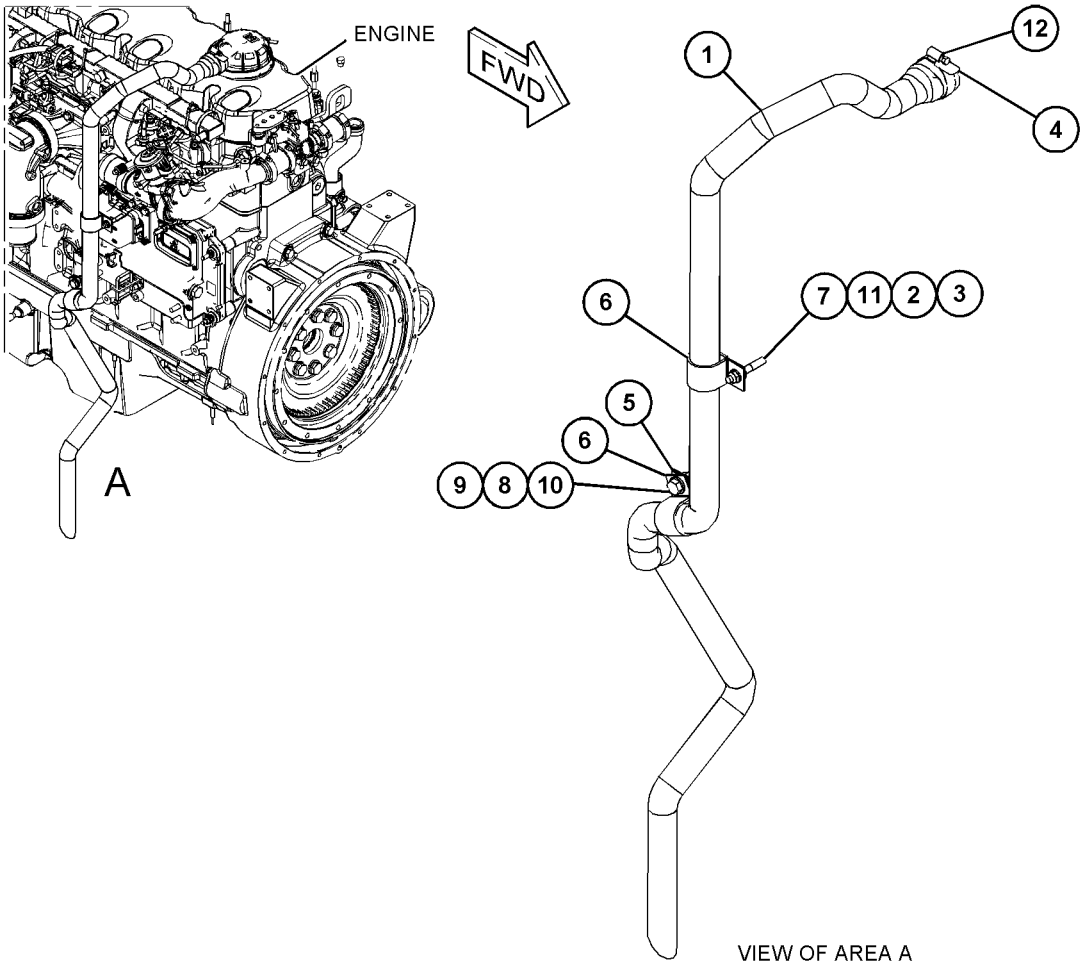

GRÁFICO 1 <FIN> g06058197

366-4949 GRUPO DE MEDIDOR DE NIVEL DE ACEITE (VARILLA DE MEDICIÓN) (GAUGE GP-OIL LEVEL (DIPSTICK))

NO. DE SERIE: WYE1-UP

PARTE DE 433-9278, 433-9279 CONFIGURACIÓN DE MOTOR COMPLETO

SMCS-1326 **i05044036**

NOTA	NO NO	GRÁFICO REF	NÚMERO DE LA PIEZA	QTY	NOMBRE DE LA PIEZA 1 2 3 4 5 6 (NIVEL DEL PRODUCTO)	VER PÁGINA
	1	1	**1S-2563**	1	TAPÓN (PLUG)	
M	2	1	**8T-4136**	2	PERNO (M10 X 1,5 X 25 MM) (BOLT (M10X1.5X25-MM))	
	3	1	**366-3502**	1	CONJUNTO DE SOPORTE (BRACKET AS)	
	4	1	**370-8947**	1	CONJUNTO DE SOPORTE (BRACKET AS)	
Y	5	1	*373-1774*	1	GRUPO DE MEDIDOR DE NIVEL DE ACEITE (VARILLA DE MEDICIÓN) (MOTOR) (GAUGE GP-OIL LEVEL (DIPSTICK) (ENGINE))	68
	6	1	**353-7957**	2	ARANDELA DE GOMA (GROMMET)	
	7	1	**3E-4352**	4	ARANDELA DURA (8,8X20,5X2,5 MM DE GROSOR) (WASHER-HARD (8.8X20.5X2.5-MM THK))	
M	8	1	**5P-7970**	2	TUERCA (ROSCA M8 X 1,25) (NUT (M8X1.25-THD))	
	9	1	**5P-8245**	1	ARANDELA DURA (13,5 X 25,5 X 3 MM DE GROSOR) (WASHER-HARD (13.5X25.5X3-MM THK))	
M	10	1	**6A-5591**	1	PERNO (M12 X 1,75 X 25 MM) (BOLT (M12X1.75X25-MM))	
	11	1	**8T-1887**	2	BROCHE (RANURA) (CLIP (SLOT))	
	12	1	**8T-1888**	2	BROCHE (LENGÜETA) (CLIP (TAB))	
	13	1	**8T-4121**	2	ARANDELA DURA (11 X 21 X 2,5 MM DE GROSOR) (WASHER-HARD (11X21X2.5-MM THK))	

M - PIEZA MÉTRICA
Y - ILUSTRACIÓN DIFERENTE

366-4949 GRUPO DE MEDIDOR DE NIVEL DE ACEITE (VARILLA DE MEDICIÓN) (GAUGE GP-OIL LEVEL (DIPSTICK))
(cont.) **i05044036**

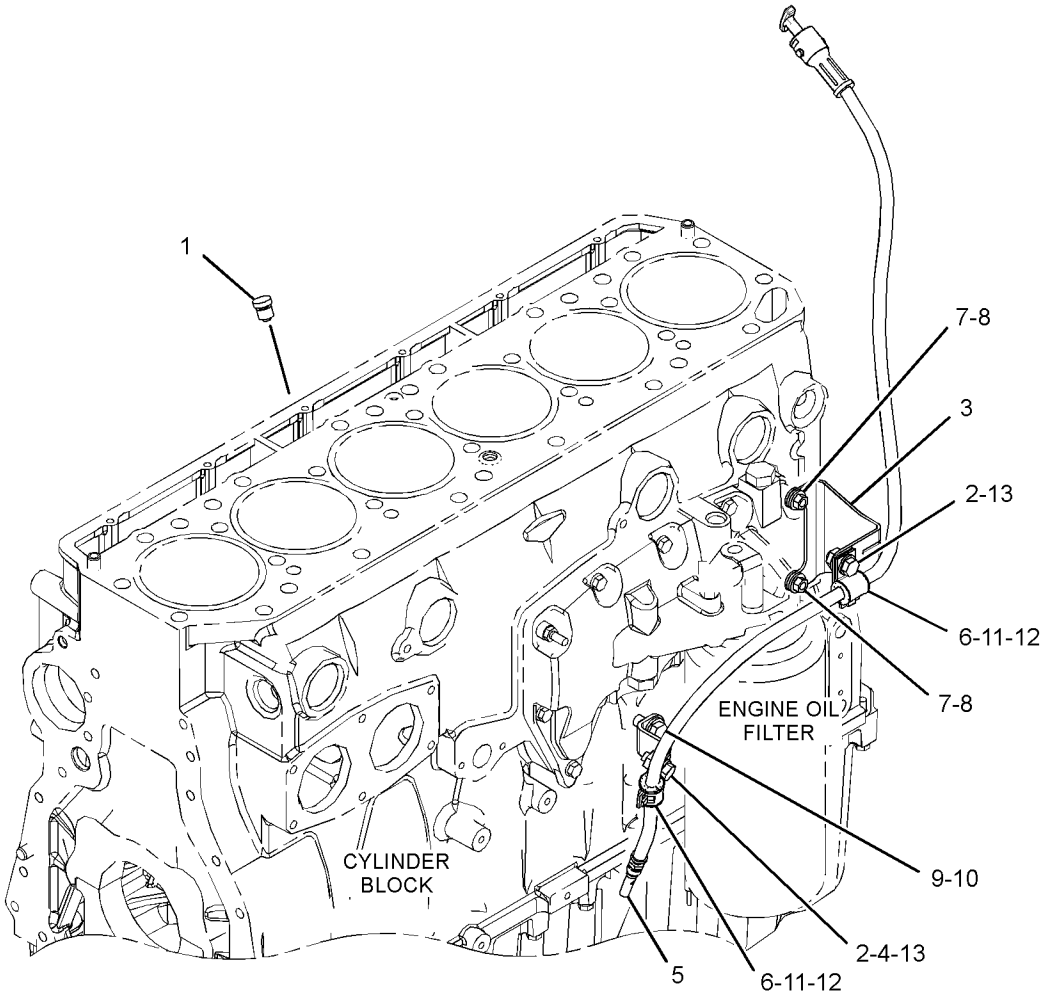

GRÁFICO 1 <FIN> g02931036

373-1774 GRUPO DE MEDIDOR DE NIVEL DE ACEITE (VARILLA DE MEDICIÓN)—MOTOR (GAUGE GP-OIL LEVEL (DIPSTICK)-MOTOR)

NO. DE SERIE: WYE1-UP

PARTE DE 366-4949 GRUPO DE MEDIDOR DE NIVEL DE ACEITE (VARILLA DE MEDICIÓN)

SMCS-1326 **i06677279**

NOTA	NO NO	GRÁFICO REF	NÚMERO DE LA PIEZA	QTY	NOMBRE DE LA PIEZA 1 2 3 4 5 6 (NIVEL DEL PRODUCTO)	VER PÁGINA
	1	1	**370-8945**	1	CONJUNTO DE TUBO DE MEDIDOR DE ACEITE (TUBE AS-OIL GAUGE)	
	2	1	**370-8957**	1	CONJUNTO DE MEDIDOR DE NIVEL DE ACEITE (VARILLA DE MEDICIÓN) (MOTOR) (GAUGE AS-OIL LEVEL (DIPSTICK) (ENGINE))	

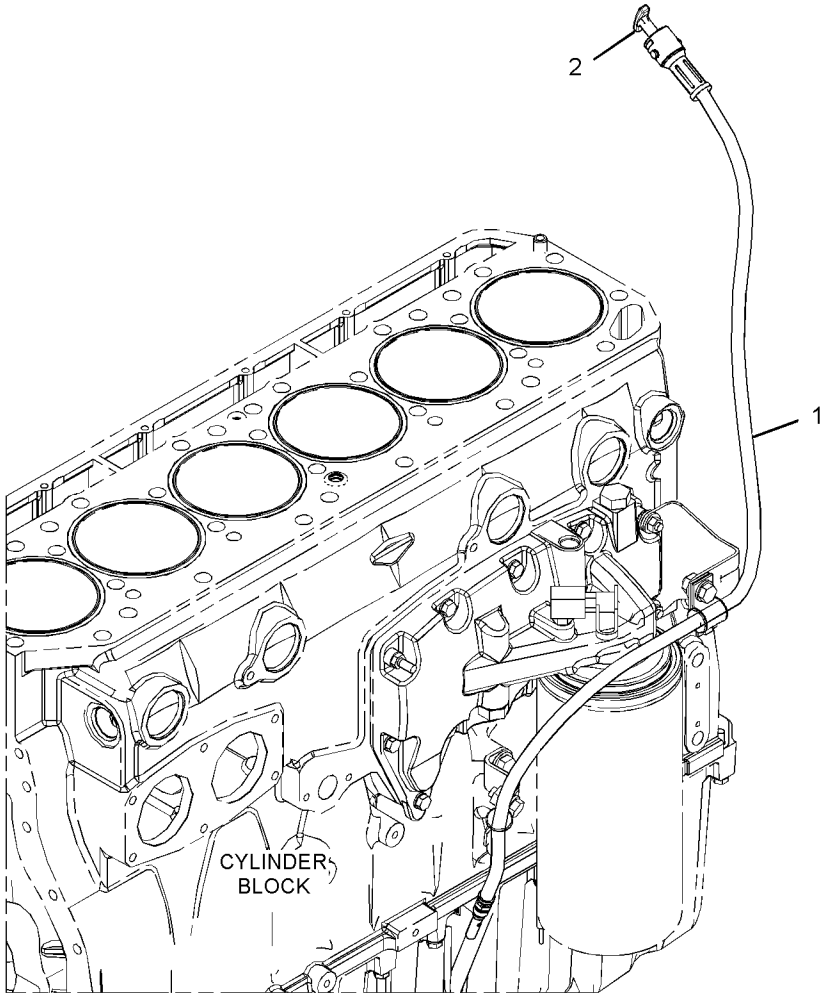

GRÁFICO 1 <FIN> g02628959

287-7841 GRUPO DE TUBERÍAS DE ACEITE DEL MOTOR (LINES GP-ENGINE OIL)

NO. DE SERIE: WYE1-UP

PARTE DE 433-9278, 433-9279 CONFIGURACIÓN DE MOTOR COMPLETO

SMCS-1307 **i05383123**

NOTA	NO NO	GRÁFICO REF	NÚMERO DE LA PIEZA	QTY	NOMBRE DE LA PIEZA 1 2 3 4 5 6 (NIVEL DEL PRODUCTO)	VER PÁGINA
	1	1	**195-0452**	1	EMPAQUETADURA (GASKET)	
	2	1	**281-2210**	1	CODO DE SALIDA (ELBOW-OUTLET)	
	3	1	**420-3655**	1	CONJUNTO DE TUBO (TUBE AS)	
	4	1	**033-6034**	1	SELLO ANULAR (SEAL-O-RING)	
	5	1	**9M-1974**	6	ARANDELA DURA (8,8 X 16 X 2 MM DE GROSOR) (WASHER-HARD (8.8X16X2-MM THK))	
	6	1	**5P-7530**	1	SELLO ANULAR (SEAL-O-RING)	
M	7	1	**6V-3940**	3	PERNO (M8 X 1,25 X 25 MM) (BOLT (M8X1.25X25-MM))	
M	8	1	**6V-5217**	2	PERNO (M8 X 1,25 X 20 MM) (BOLT (M8X1.25X20-MM))	
M	9	1	**8T-0292**	1	PERNO (M8X1,25X90 MM) (BOLT (M8X1.25X90-MM))	

M - PIEZA MÉTRICA

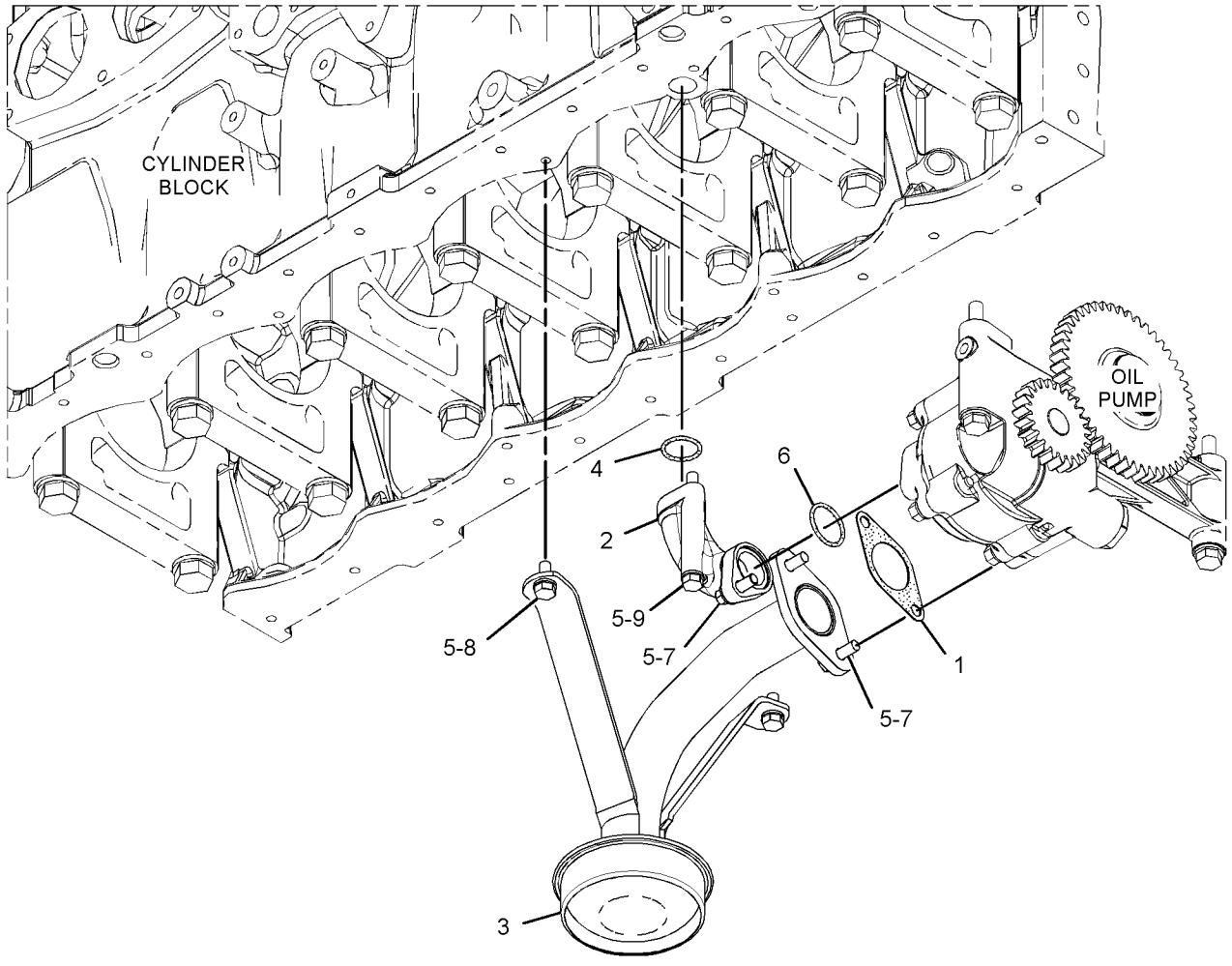

GRÁFICO 1 <FIN> g03187599

365-0215 GRUPO DE TUBERÍAS DE DRENAJE DEL ACEITE DEL MOTOR–ACEITE (LINES GP-ENGINE OIL DRAIN-ACEITE)

NO. DE SERIE: FRS1-UP

PARTE DE 455-7505 CONFIGURACIÓN DE INSTALACIÓN DEL MOTOR

SMCS-1307 **i06608406**

NOTA	NO NO	GRÁFICO REF	NÚMERO DE LA PIEZA	QTY	NOMBRE DE LA PIEZA 1 2 3 4 5 6 (NIVEL DEL PRODUCTO)	VER PÁGINA
	1	1	*165-2273*	1	GRUPO DE VÁLVULA DE CORTE (REFRIGERANTE) (VALVE GP-SHUTOFF (COOLANT))	
		1	**3K-0360**	1	SELLO ANULAR (SEAL-O-RING)	
		1	**6V-7238**	1	VÁLVULA DE CORTE (VALVE-SHUTOFF)	
	2	1	*148-8311*	1	CONJUNTO DE ADAPTADOR (ADAPTER AS)	
		1	**3K-0360**	1	SELLO ANULAR (SEAL-O-RING)	
		1	**8T-1715**	1	ADAPTADOR (ADAPTER)	
	3	1	**5D-1026**	1	ABRAZADERA DE FLEJE (CLAMP-BAND)	
E	4	1	**5P-0767**		MANGUERA (50 CM) (HOSE (50-CM))	

E - PEDIDO POR CENTÍMETROS

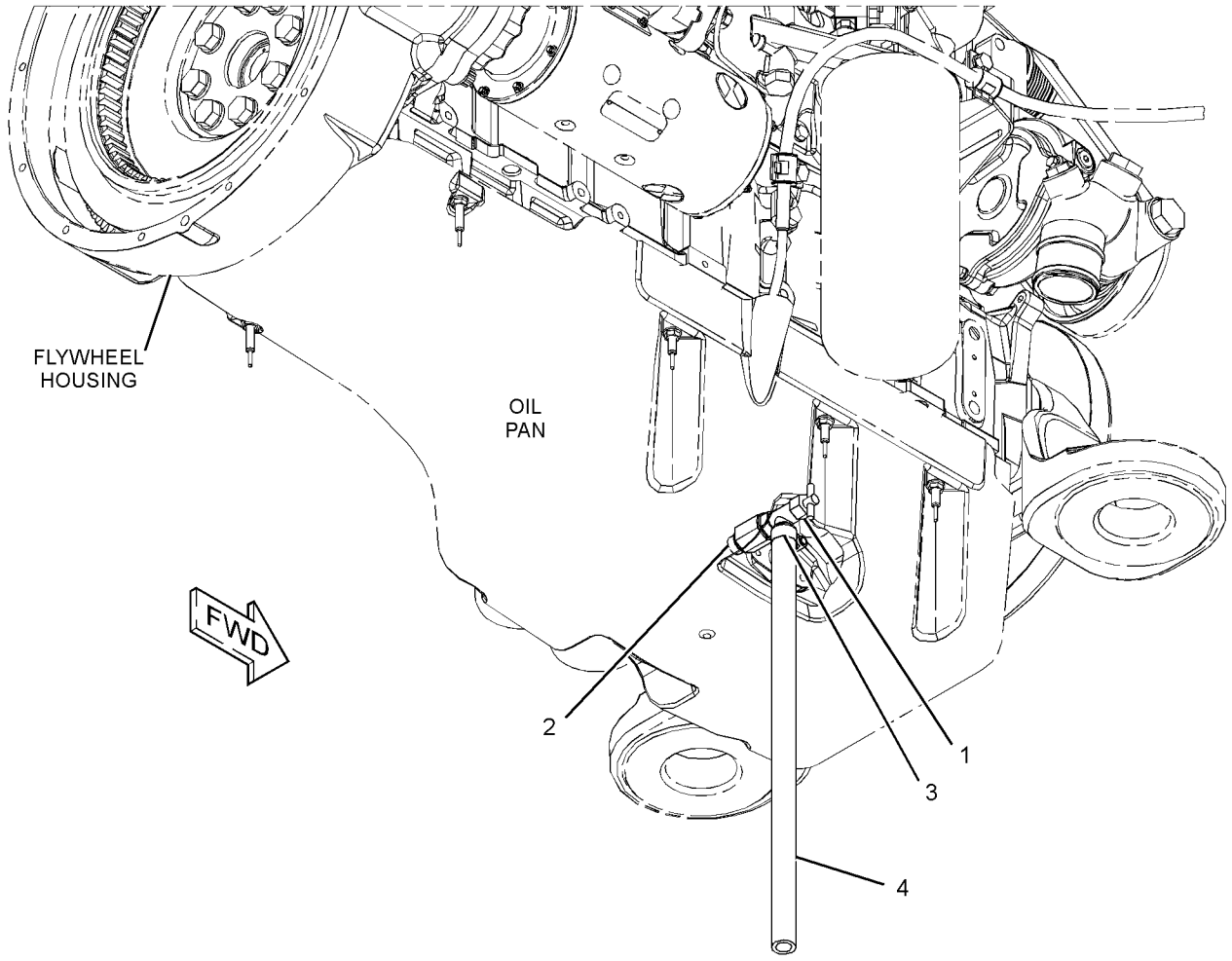

GRÁFICO 1 <FIN> g03431885

399-7707 GRUPO DE TUBERÍAS DE ACEITE DEL TURBOCOMPRESOR (LINES GP-TURBOCHARGER OIL)

NO. DE SERIE: WYE1-UP

PARTE DE 433-9278, 433-9279 CONFIGURACIÓN DE MOTOR COMPLETO

SMCS-1052, 1307 **i05664677**

NOTA	NO NO	GRÁFICO REF	NÚMERO DE LA PIEZA	QTY	NOMBRE DE LA PIEZA 1 2 3 4 5 6 (NIVEL DEL PRODUCTO)	VER PÁGINA
	1	1	**387-6489**	1	CONJUNTO DE TUBERÍAS DE ACEITE (TUBE AS-OIL)	
	2	1	**9M-1974**	4	ARANDELA DURA (8,8 X 16 X 2 MM DE GROSOR) (WASHER-HARD (8.8X16X2-MM THK))	
	3	1	**197-8419**	1	EMPAQUETADURA (GASKET)	
	4	1	**210-9246**	1	SELLO ANULAR (SEAL-O-RING)	
	5	1	*329-5511*	1	CONJUNTO DE CODO (ELBOW AS)	
		1	**6V-8723**	1	CODO (ELBOW)	
		1	**228-7089**	1	SELLO ANULAR (SEAL-O-RING)	
		1	**238-5080**	1	SELLO ANULAR (SEAL-O-RING)	
	6	1	*353-5139*	1	CONJUNTO DE CONECTOR (CONNECTOR AS)	
		1	**8T-0075**	1	CONECTOR (CONNECTOR)	
		1	**214-7568**	1	SELLO ANULAR (SEAL-O-RING)	
		1	**228-7089**	1	SELLO ANULAR (SEAL-O-RING)	
M	7	1	**6V-5218**	4	PERNO (M8X1,25X35 MM) (BOLT (M8X1.25X35-MM))	

M - PIEZA MÉTRICA

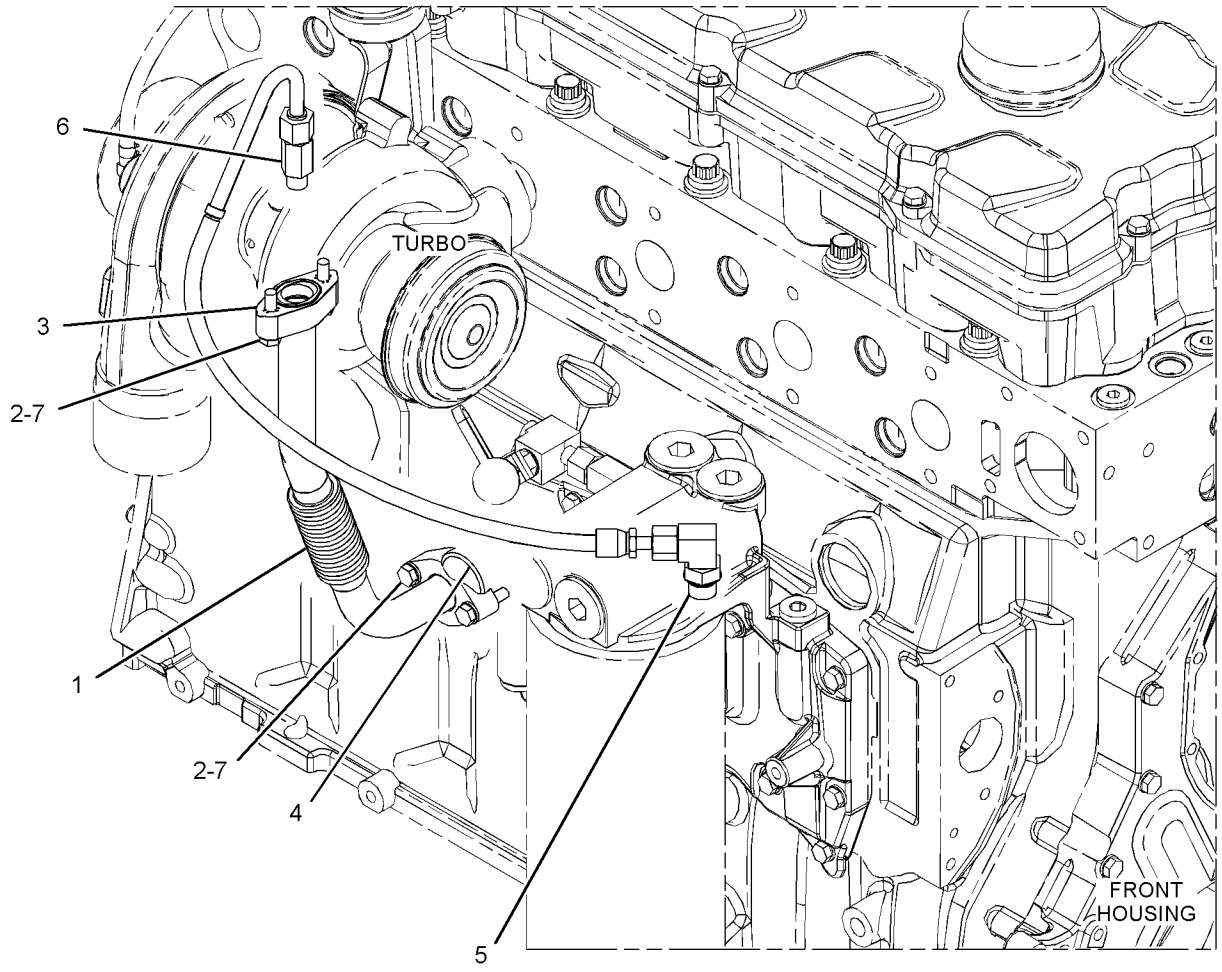

GRÁFICO 1 <FIN> g03612822

259-2976 GRUPO DE BOMBA DEL ACEITE DE MOTOR (PUMP GP-ENGINE OIL)

NO. DE SERIE: WYE1-UP

PARTE DE 434-5135 CONFIGURACIÓN DE MOTOR BÁSICA

SMCS-1304, 1315

i03983191

NOTA	NO NO	GRÁFICO REF	NÚMERO DE LA PIEZA	QTY	NOMBRE DE LA PIEZA 1 2 3 4 5 6 (NIVEL DEL PRODUCTO)	VER PÁGINA
YR	1	1	**293-9798**	1	GRUPO DE BOMBA DEL ACEITE DE MOTOR (PUMP GP-ENGINE OIL)	73
M	2	1	**6V-1819**	2	PERNO (M10X1,5X100 MM) (BOLT (M10X1.5X100-MM))	
	3	1	**6V-5839**	2	ARANDELA (11 X 21 X 2,5 MM DE GROSOR) (WASHER (11X21X2.5-MM THK))	

M - PIEZA MÉTRICA
R - LA PIEZA REFAFRICADA PUEDE ESTAR DISPONIBLE
Y - ILUSTRACIÓN DIFERENTE

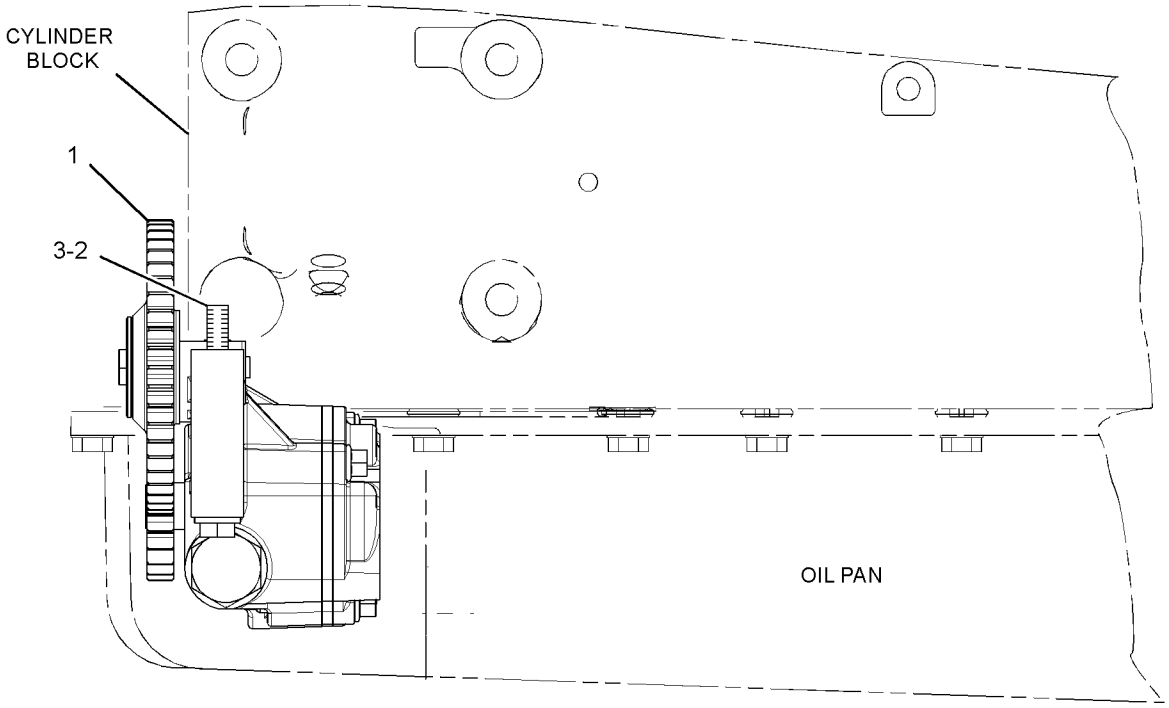

LEFT SIDE VIEW OF ENGINE

GRÁFICO 1 <FIN> g01377400

293-9798 GRUPO DE BOMBA DEL ACEITE DE MOTOR
(PUMP GP-ENGINE OIL)*R

NO. DE SERIE: WYE1-UP

PARTE DE 259-2976 GRUPO DE BOMBA DEL ACEITE DE MOTOR

SMCS-1304, 1315

i03978281

NOTA	NO NO	GRÁFICO REF	NÚMERO DE LA PIEZA	QTY	NOMBRE DE LA PIEZA 1 2 3 4 5 6 (NIVEL DEL PRODUCTO)	VER PÁGINA
	1	1	**293-9797**	1	CONJUNTO DE BOMBA DE ACEITE DE MOTOR (PUMP AS-ENGINE OIL)	
	1A	1	**293-4170**	1	ENGRANAJE DE MANDO DE BOMBA DE ACEITE (23 DIENTES) (GEAR-OIL PUMP DRIVE (23-TEETH))	
	2	1	**294-0107**	1	CONJUNTO DE ENGRANAJE DE RUEDA LOCA (48 DIENTES) (GEAR AS-IDLER (48-TEETH))	
M	2A	1	**8T-1160**	1	PERNO DE CABEZA HUECA (M10 X 1,5 X 50 MM) (BOLT-SOCKET HEAD (M10X1.5X50-MM))	

M - PIEZA MÉTRICA

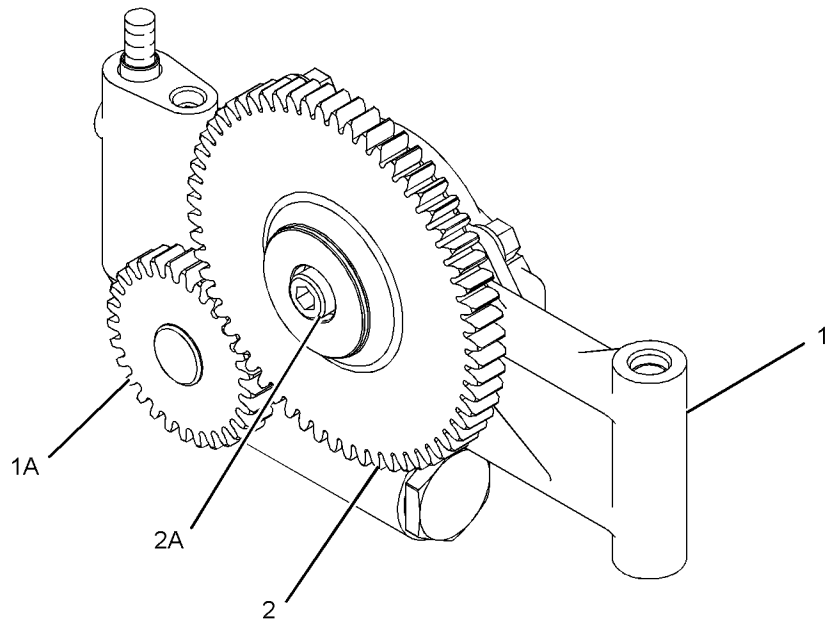

GRÁFICO 1 <FIN> g01378779

188-3826 GRUPO DE ENFRIADOR DE ACEITE DEL MOTOR (COOLER GP-ENGINE OIL)

NO. DE SERIE: WYE1-UP

PARTE DE 434-5135 CONFIGURACIÓN DE MOTOR BÁSICA

SMCS-1378 **i05832911**

NOTA	NO NO	GRÁFICO REF	NÚMERO DE LA PIEZA	QTY	NOMBRE DE LA PIEZA 1 2 3 4 5 6 (NIVEL DEL PRODUCTO)	VER PÁGINA
	1	1	**209-7293**	1	EMPAQUETADURA (GASKET)	
R	2	1	**293-9367**	1	CONJUNTO DE NÚCLEO DE ENFRIADOR DE ACEITE (MOTOR) (CORE AS-OIL COOLER (ENGINE))	

R - LA PIEZA REFAFRICADA PUEDE ESTAR DISPONIBLE

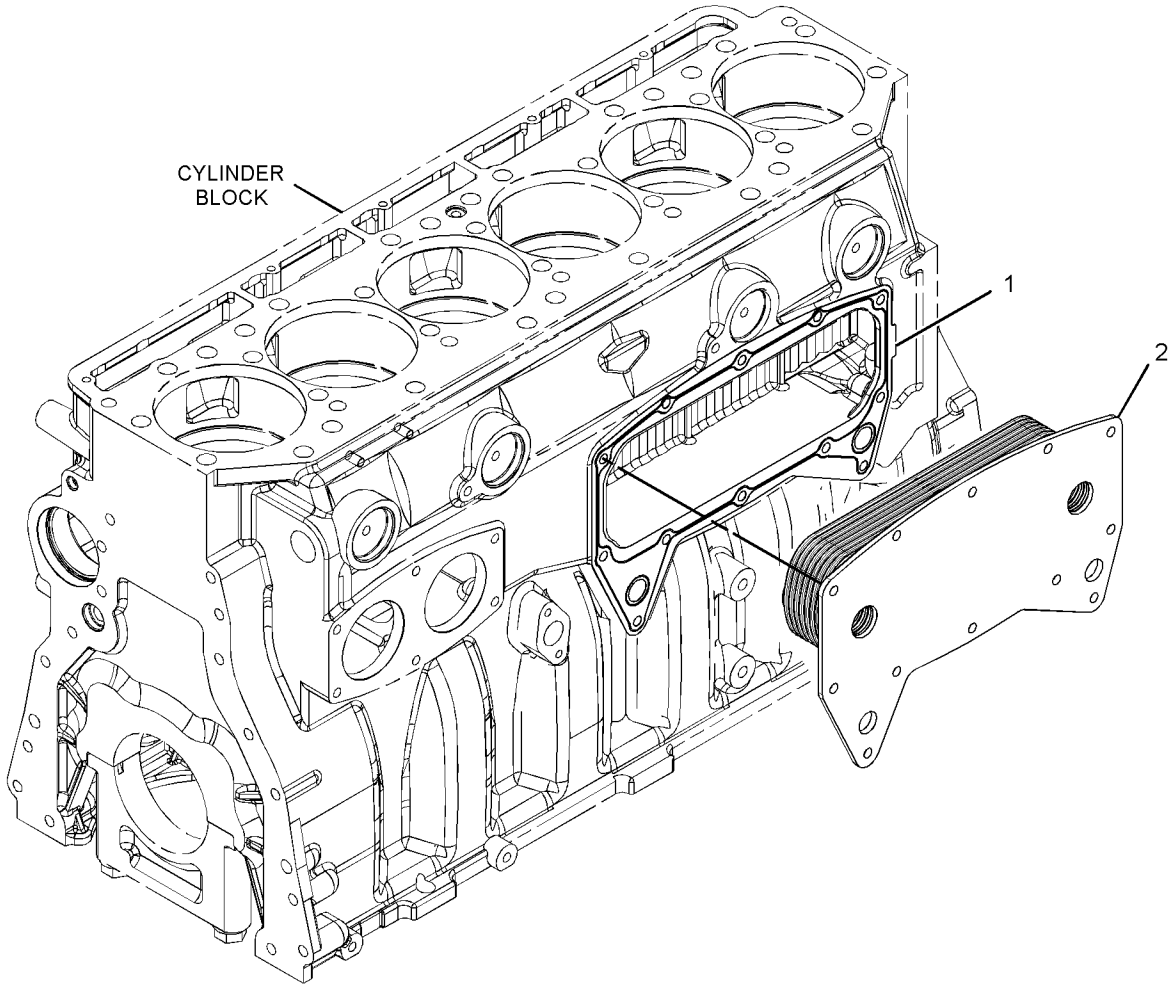

GRÁFICO 1 <FIN> g01419332

435-4075 GRUPO DE CUBIERTA DE TUBERÍAS DE AGUA (COVER GP-WATER LINES)

NO. DE SERIE: WYE1-UP

PARA USAR CON NO UTILIZAR CON ENFRIADOR DE LA TRANSMISIÓN MONTADO EN EL MOTOR

PARTE DE 433-9278, 433-9279 CONFIGURACIÓN DE MOTOR COMPLETO

SMCS-1378, 1380

i05664749

NOTA	NO NO	GRÁFICO REF	NÚMERO DE LA PIEZA	QTY	NOMBRE DE LA PIEZA 1 2 3 4 5 6 (NIVEL DEL PRODUCTO)	VER PÁGINA
	1	1	**180-3907**	1	SELLO INTEGRAL (SEAL-INTEGRAL)	
	2	1	**191-9385**	1	TAPA (COVER)	
	3	1	*396-0403*	1	CONJUNTO DE TAPÓN (PLUG AS)	
		1	**6V-3250**	1	SELLO ANULAR (SEAL-O-RING)	
		1	**360-3679**	1	CONECTOR (PLUG-CONNECTOR)	
	4	1	*396-0404*	1	CONJUNTO DE TAPÓN (PLUG AS)	
		1	**6V-3251**	1	SELLO ANULAR (SEAL-O-RING)	
		1	**360-3681**	1	TAPÓN (PLUG)	
	5	1	*398-5612*	1	CONJUNTO DE TAPÓN (PLUG AS)	
		1	**6V-5063**	1	SELLO ANULAR (SEAL-O-RING)	
		1	**360-3682**	1	TAPÓN ANULAR (PLUG-O-RING)	
	6	1	**303-9449**	1	PRISIONERO (ROSCA M10 X 1,5) (STUD (M10X1.5-THD))	
	7	1	**4W-7627**	1	ESPACIADOR (11X19X37 MM DE GROSOR) (SPACER (11X19X37-MM THK))	
	8	1	**6V-5839**	5	ARANDELA (11 X 21 X 2,5 MM DE GROSOR) (WASHER (11X21X2.5-MM THK))	
M	9	1	**6V-5843**	5	PERNO (M10X1,5X45 MM) (BOLT (M10X1.5X45-MM))	

M - PIEZA MÉTRICA

435-4075 GRUPO DE CUBIERTA DE TUBERÍAS DE AGUA (COVER GP-WATER LINES) (cont.) **i05664749**

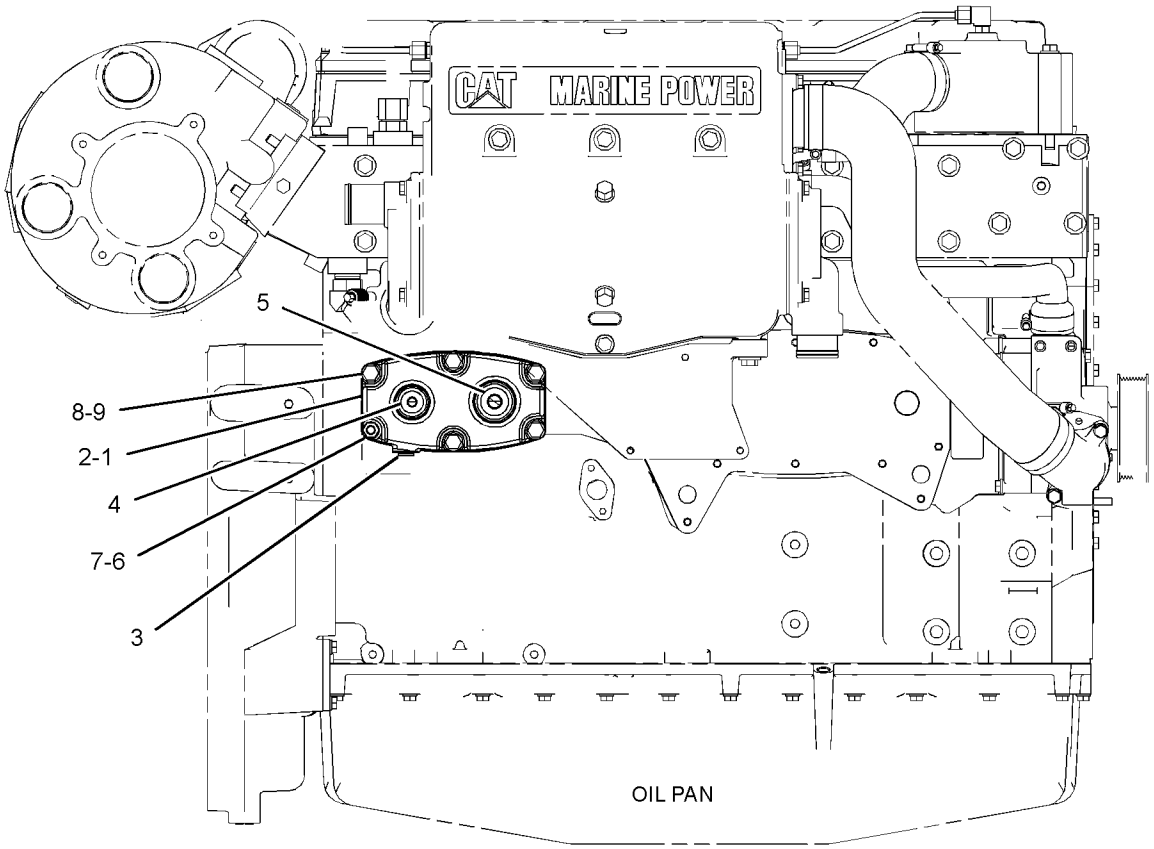

RIGHT SIDE VIEW
OF ENGINE

GRÁFICO 1 <FIN> g03582331

278-0244 GRUPO DE CODO DE AGUA (ELBOW GP-WATER)

NO. DE SERIE: WYE1-UP

PARTE DE 433-9278, 433-9279 CONFIGURACIÓN DE MOTOR COMPLETO

SMCS-1380 **i05063972**

NOTA	NO NO	GRÁFICO REF	NÚMERO DE LA PIEZA	QTY	NOMBRE DE LA PIEZA 1 2 3 4 5 6 (NIVEL DEL PRODUCTO)	VER PÁGINA
	1	1	**200-2258**	1	EMPAQUETADURA (GASKET)	
	2	1	**278-0245**	1	CODO (ELBOW)	
C	3	1	*398-5612*	2	CONJUNTO DE TAPÓN (PLUG AS)	
					(EACH INCLUDES)	
		1	**6V-5063**	1	SELLO ANULAR (SEAL-O-RING)	
		1	**360-3682**	1	TAPÓN ANULAR (PLUG-O-RING)	
	4	1	*392-0818*	1	CONJUNTO DE TAPÓN (PLUG AS)	
		1	**360-3693**	1	TAPÓN (PLUG)	
		1	**6V-6609**	1	SELLO ANULAR (SEAL-O-RING)	
M	5	1	**6V-3940**	2	PERNO (M8 X 1,25 X 25 MM) (BOLT (M8X1.25X25-MM))	
	6	1	**9M-1974**	2	ARANDELA DURA (8,8 X 16 X 2 MM DE GROSOR) (WASHER-HARD (8.8X16X2-MM THK))	

C - CAMBIAR DEL TIPO ANTERIOR
M - PIEZA MÉTRICA

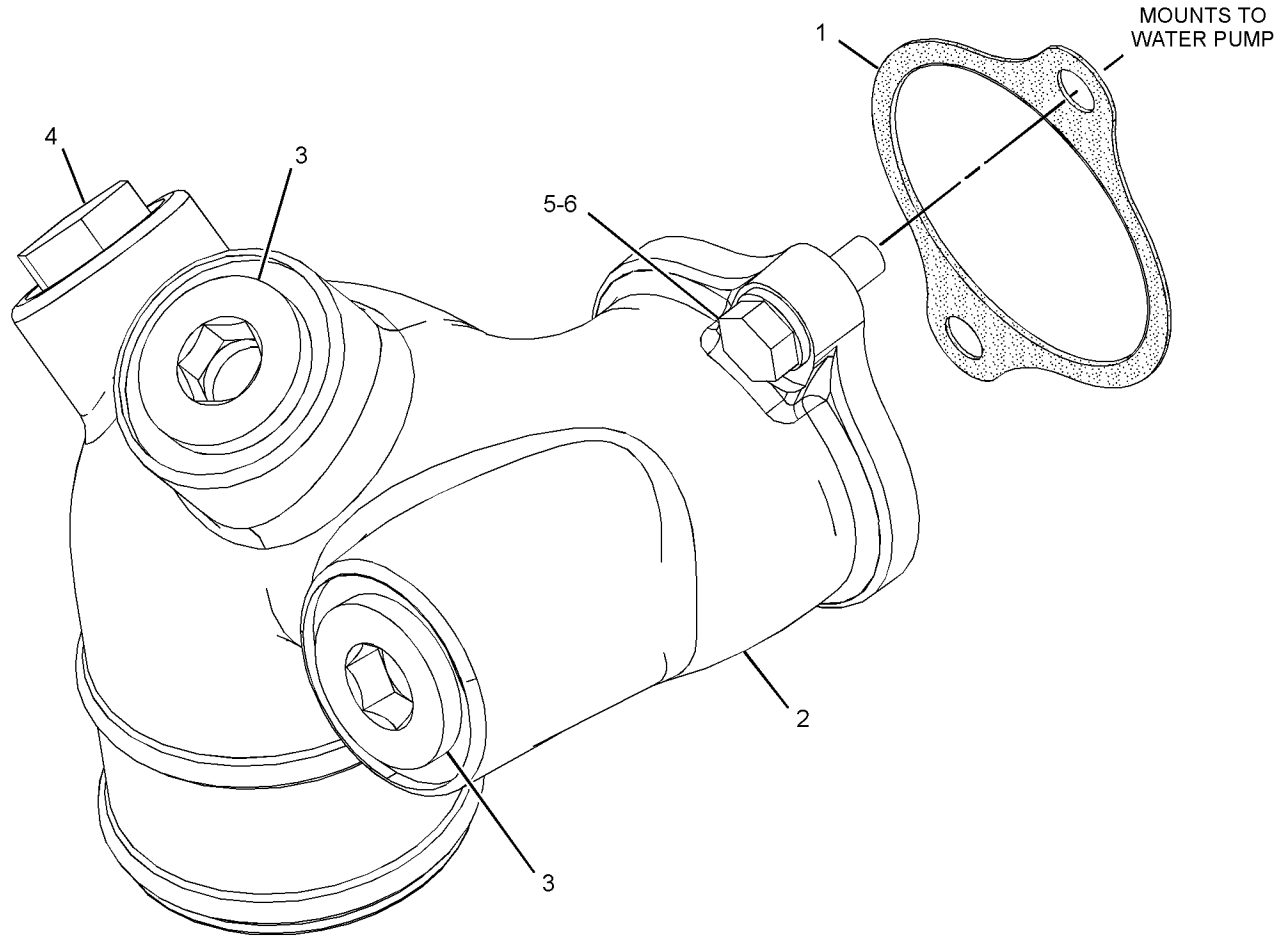

GRÁFICO 1 <FIN> g02898877

465-7307 GRUPO DE VENTILADOR DE SUCCIÓN (FAN GP-SUCTION)

NO. DE SERIE: FRS1-UP

PARTE DE 416-5410 CONFIGURACIÓN DE CONTROL DE VENTILADOR

SMCS-1356 **i06656269**

NOTA	NO NO	GRÁFICO REF	NÚMERO DE LA PIEZA	QTY	NOMBRE DE LA PIEZA 1 2 3 4 5 6 (NIVEL DEL PRODUCTO)	VER PÁGINA
	1	1	**3B-4618**	4	PASADOR DE CHAVETA (PIN-COTTER)	
	2	1	**5P-9212**	1	TAPÓN (PLUG)	
	3	1	**192-7356**	1	ADAPTADOR (ADAPTER)	
	4	1	**262-6813**	1	CONJUNTO DE ASPA DE VENTILADOR (8 ASPAS) (SPIDER AS-FAN (8-BLADE))	
YR	5	1	**350-7075**	1	GRUPO DE MOTOR DE PISTONES (MOTOR GP-PISTON)	739
	6	1	**364-9889**	1	CONJUNTO DE PROTECTOR DE VENTILADOR (GUARD AS-FAN)	
	7	1	**364-9954**	2	PLACA (PLATE)	
	8	1	**418-1235**	1	CONJUNTO DE SOPORTE (SUPPORT AS)	
	9	1	**453-6629**	1	CONJUNTO DE CUBIERTA PROTECTORA (SHROUD AS)	
M		1	**6V-7357**	14	PERNO (M6 X 1 X 25 MM) (BOLT (M6X1X25-MM))	
		1	**9X-2038**	14	ARANDELA (7X19X2 MM DE GROSOR) (WASHER (7X19X2-MM THK))	
	10	1	**483-6562**	4	CONJUNTO DE SOPORTE (BRACKET AS)	
					(EACH INCLUDES)	
M		1	**8T-3490**	4	TUERCA DE SOLDAR (ROSCA M10 X 1,5) (NUT-WELD (M10X1.5-THD))	
M	11	1	**272-2351**	2	PERNO (M10X1,5X80 MM) (BOLT (M10X1.5X80-MM))	
M	12	1	**364-9794**	4	PERNO (M10X1,5X55 MM) (BOLT (M10X1.5X55-MM))	
	13	1	**5P-1076**	8	ARANDELA DURA (13,5 X 30 X 4 MM DE GROSOR) (WASHER-HARD (13.5X30X4-MM THK))	
	14	1	**7X-0515**	1	ARANDELA DURA (17 X 35 X 5 MM DE GROSOR) (WASHER-HARD (17X35X5-MM THK))	
M	15	1	**7X-7729**	12	ARANDELA (11 X 25 X 3 MM DE GROSOR) (WASHER (11X25X3-MM THK))	
	16	1	**8T-4121**	8	ARANDELA DURA (11 X 21 X 2,5 MM DE GROSOR) (WASHER-HARD (11X21X2.5-MM THK))	
M	17	1	**8T-4132**	1	TUERCA (ROSCA M16X2) (NUT (M16X2-THD))	
M	18	1	**8T-4136**	8	PERNO (M10 X 1,5 X 25 MM) (BOLT (M10X1.5X25-MM))	
M	19	1	**8T-4195**	8	PERNO (M10 X 1,5 X 30 MM) (BOLT (M10X1.5X30-MM))	
M	20	1	**8T-4196**	8	PERNO (M10 X 1,5 X 35 MM) (BOLT (M10X1.5X35-MM))	
	21	1	**8T-4223**	2	ARANDELA DURA (13,5 X 25,5 X 3 MM DE GROSOR) (WASHER-HARD (13.5X25.5X3-MM THK))	
	22	1	**8T-4226**	8	ARANDELA ENCHAPADA (10,5X45X3 MM DE GROSOR) (WASHER-PLATED (10.5X45X3-MM THK))	
M	23	1	**8T-4956**	10	PERNO (M12 X 1,75 X 35 MM) (BOLT (M12X1.75X35-MM))	
M	24	1	**8T-6466**	6	PERNO (M10 X 1,5 X 60 MM) (BOLT (M10X1.5X60-MM))	
	25	1	**8T-7934**	8	ARANDELA DURA (11X21X5 MM DE GROSOR) (WASHER-HARD (11X21X5-MM THK))	
B	26	1	**312-6458**		CINTA ADHESIVA REFLECTORA (TAPE-REFLECTIVE)	
E	27	1	**352-3588**		SELLO (26 CM) (SEAL (26-CM))	
E	28	1	**123-3827**		SELLO (95 CM CADA UNA) (SEAL (95-CM EACH))	
J	29	1	**308-9131**		SELLO (1.270 MM) (SEAL (1270-MM))	
J	29A	1	**308-9131**		SELLO (970 MM) (SEAL (970-MM))	

465-7307 GRUPO DE VENTILADOR DE SUCCIÓN (FAN GP-SUCTION) (cont.) **i06656269**

NOTA	NO NO	GRÁFICO REF	NÚMERO DE LA PIEZA	QTY	NOMBRE DE LA PIEZA 1 2 3 4 5 6 (NIVEL DEL PRODUCTO)	VER PÁGINA

B - USAR SEGÚN SE REQUIERA
E - PEDIDO POR CENTÍMETROS
J - ORDER BY THE MILLIMETER
M - PIEZA MÉTRICA
R - LA PIEZA REFAFRICADA PUEDE ESTAR DISPONIBLE
Y - ILUSTRACIÓN DIFERENTE

465-7307 GRUPO DE VENTILADOR DE SUCCIÓN (FAN GP-SUCTION) (cont.) **i06656269**

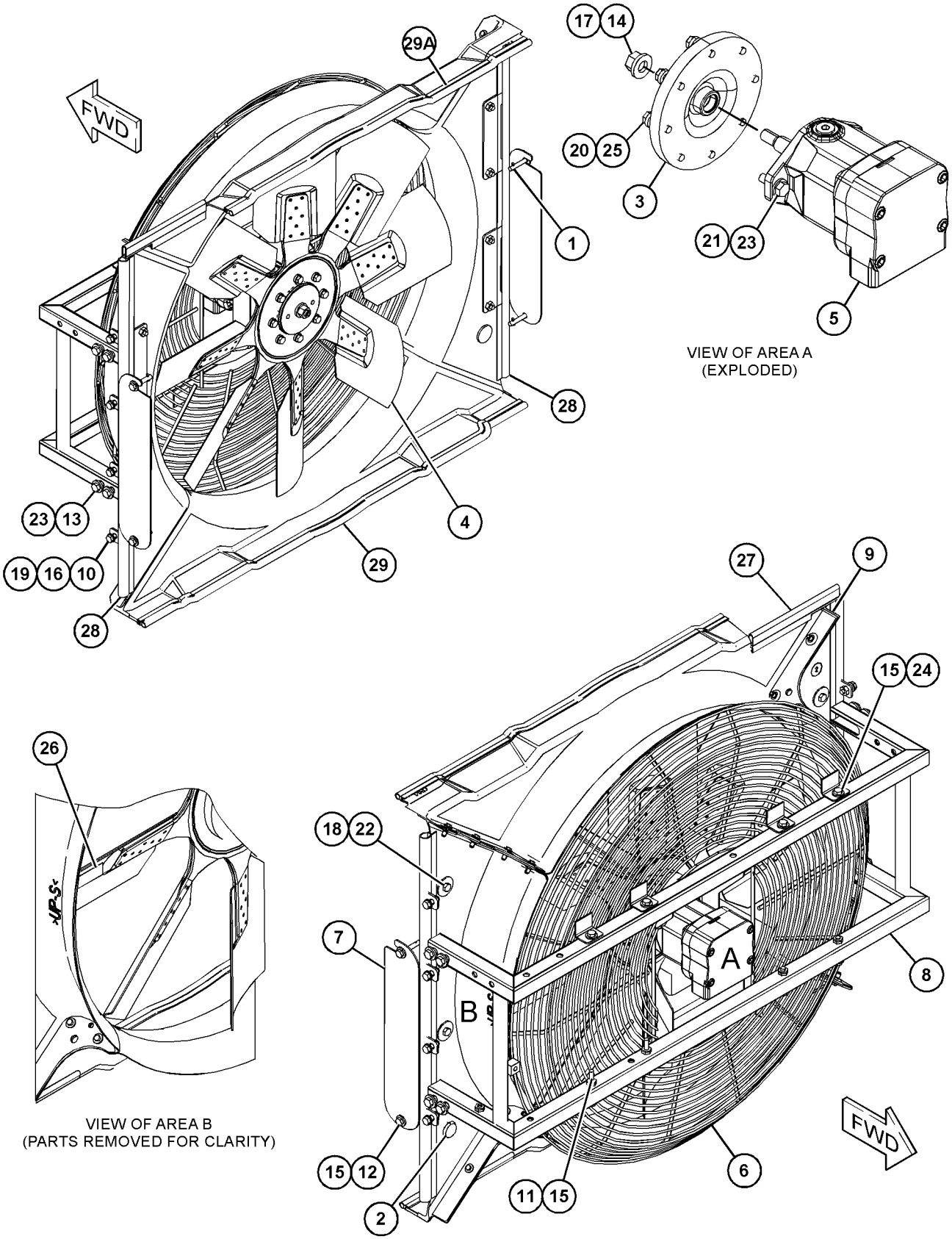

GRÁFICO 1 <FIN> g06061720

465-7308 GRUPO DE VENTILADOR DE SUCCIÓN (FAN GP-SUCTION)

NO. DE SERIE: FRS1-UP
VENTILADOR DE INCLINACIÓN VARIABLE
PARTE DE 416-5411 CONFIGURACIÓN DE CONTROL DE VENTILADOR

SMCS-1356 **i06649542**

NOTA	NO NO	GRÁFICO REF	NÚMERO DE LA PIEZA	QTY	NOMBRE DE LA PIEZA 1 2 3 4 5 6 (NIVEL DEL PRODUCTO)	VER PÁGINA
	1	1	**307-7312**	1	CONJUNTO DE VENTILADOR (FAN AS)	
		1	**324-7872**	1	JUEGOS DE ASPAS (KIT-BLADE)	
	2	1	**308-1190**	1	ADAPTADOR (ADAPTER)	
YR	3	1	**350-7075**	1	GRUPO DE MOTOR DE PISTONES (MOTOR GP-PISTON)	739
	4	1	**364-9889**	1	CONJUNTO DE PROTECTOR DE VENTILADOR (GUARD AS-FAN)	
	5	1	**418-1236**	1	CONJUNTO DE SOPORTE DEL MOTOR (SUPPORT AS-MOTOR)	
	6	1	**432-0095**	2	CONJUNTO DE TAPA (COVER AS)	
					(EACH INCLUDES)	
L		1	**423-6238**	1	CONJUNTO DE PESTILLO (LATCH AS)	
D		1	**8T-5372**		SELLO (0,9 M) (SEAL (0.9-M))	
		1	**432-0112**	1	CONJUNTO DE BISAGRA (HINGE AS)	
	7	1	**453-6629**	1	CONJUNTO DE CUBIERTA PROTECTORA (SHROUD AS)	
M		1	**6V-7357**	14	PERNO (M6 X 1 X 25 MM) (BOLT (M6X1X25-MM))	
		1	**9X-2038**	14	ARANDELA (7X19X2 MM DE GROSOR) (WASHER (7X19X2-MM THK))	
	8	1	**483-6562**	4	CONJUNTO DE SOPORTE (BRACKET AS)	
					(EACH INCLUDES)	
M		1	**8T-3490**	4	TUERCA DE SOLDAR (ROSCA M10 X 1,5) (NUT-WELD (M10X1.5-THD))	
M	9	1	**272-2351**	2	PERNO (M10X1,5X80 MM) (BOLT (M10X1.5X80-MM))	
	10	1	**5P-1076**	8	ARANDELA DURA (13,5 X 30 X 4 MM DE GROSOR) (WASHER-HARD (13.5X30X4-MM THK))	
	11	1	**7X-0515**	1	ARANDELA DURA (17 X 35 X 5 MM DE GROSOR) (WASHER-HARD (17X35X5-MM THK))	
M	12	1	**7X-7729**	12	ARANDELA (11 X 25 X 3 MM DE GROSOR) (WASHER (11X25X3-MM THK))	
	13	1	**8T-4121**	8	ARANDELA DURA (11 X 21 X 2,5 MM DE GROSOR) (WASHER-HARD (11X21X2.5-MM THK))	
M	14	1	**8T-4132**	1	TUERCA (ROSCA M16X2) (NUT (M16X2-THD))	
M	15	1	**8T-4136**	8	PERNO (M10 X 1,5 X 25 MM) (BOLT (M10X1.5X25-MM))	
M	16	1	**8T-4195**	12	PERNO (M10 X 1,5 X 30 MM) (BOLT (M10X1.5X30-MM))	
	17	1	**8T-4223**	2	ARANDELA DURA (13,5 X 25,5 X 3 MM DE GROSOR) (WASHER-HARD (13.5X25.5X3-MM THK))	
	18	1	**8T-4224**	9	ARANDELA DURA (8,8 X 16 X 2 MM DE GROSOR) (WASHER-HARD (8.8X16X2-MM THK))	
	19	1	**8T-4226**	8	ARANDELA ENCHAPADA (10,5X45X3 MM DE GROSOR) (WASHER-PLATED (10.5X45X3-MM THK))	
M	20	1	**8T-4956**	10	PERNO (M12 X 1,75 X 35 MM) (BOLT (M12X1.75X35-MM))	
M	21	1	**8T-5093**	9	PERNO DE TRABA (M8 X 1,25 X 25 MM) (BOLT-LOCKING (M8X1.25X25-MM))	
M	22	1	**8T-6466**	6	PERNO (M10 X 1,5 X 60 MM) (BOLT (M10X1.5X60-MM))	
E	23	1	**312-6458**		CINTA ADHESIVA REFLECTORA (12 CM) (TAPE-REFLECTIVE (12-CM))	
E	24	1	**352-3588**		SELLO (26 CM) (SEAL (26-CM))	
E	25	1	**123-3827**		SELLO (95 CM CADA UNA) (SEAL (95-CM EACH))	
J	26	1	**308-9131**		SELLO (970 MM) (SEAL (970-MM))	
J	26A	1	**308-9131**		SELLO (1.270 MM) (SEAL (1270-MM))	

465-7308 GRUPO DE VENTILADOR DE SUCCIÓN (FAN GP-SUCTION) (cont.) **i06649542**

NOTA	NO NO	GRÁFICO REF	NÚMERO DE LA PIEZA	QTY	NOMBRE DE LA PIEZA 1 2 3 4 5 6 (NIVEL DEL PRODUCTO)	VER PÁGINA

D - PEDIDO POR METROS
E - PEDIDO POR CENTÍMETROS
J - ORDER BY THE MILLIMETER
L - REQUIRES CORPORATE KEY
M - PIEZA MÉTRICA
R - LA PIEZA REFAFRICADA PUEDE ESTAR DISPONIBLE
Y - ILUSTRACIÓN DIFERENTE

465-7308 GRUPO DE VENTILADOR DE SUCCIÓN (FAN GP-SUCTION) (cont.) **i06649542**

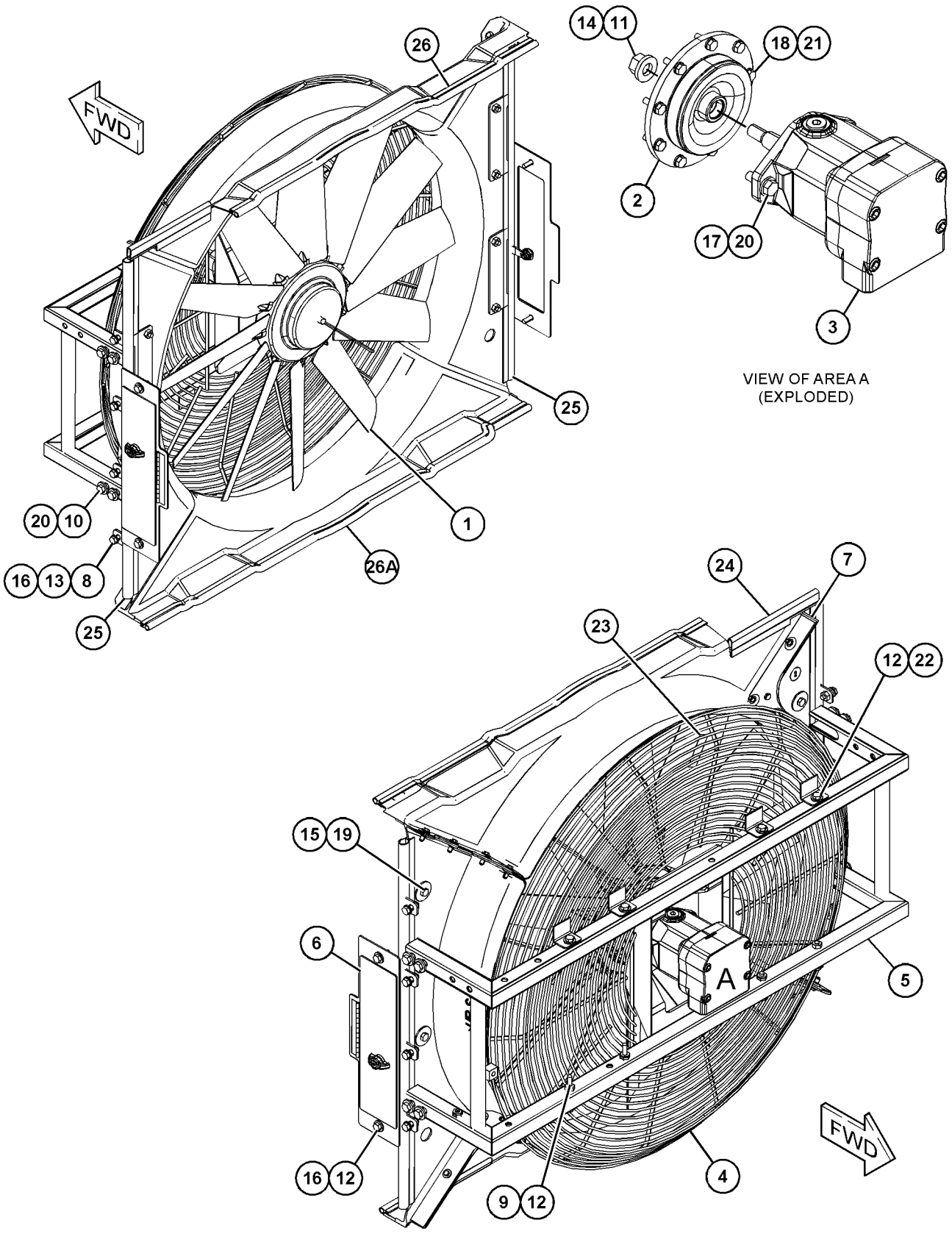

GRÁFICO 1 <FIN> g06060793

348-1099 GRUPO DE TORNILLERÍA DE BOMBA DE AGUA (FASTENER GP-WATER PUMP)

NO. DE SERIE: WYE1-UP

NO SE PUEDE USAR CON MOTORES C9 TIER 4 CON UN ESPACIADOR ENTRE LA BOMBA DE AGUA Y EL BLOQUE

PARTE DE 433-9278, 433-9279 CONFIGURACIÓN DE MOTOR COMPLETO

SMCS-1361 **i05536867**

NOTA	NO NO	GRÁFICO REF	NÚMERO DE LA PIEZA	QTY	NOMBRE DE LA PIEZA 1 2 3 4 5 6 (NIVEL DEL PRODUCTO)	VER PÁGINA
	1	1	**6V-5839**	4	ARANDELA (11 X 21 X 2,5 MM DE GROSOR) (WASHER (11X21X2.5-MM THK))	
M	2	1	**6V-7981**	4	PERNO (M10X1,5X70 MM) (BOLT (M10X1.5X70-MM))	

M - PIEZA MÉTRICA

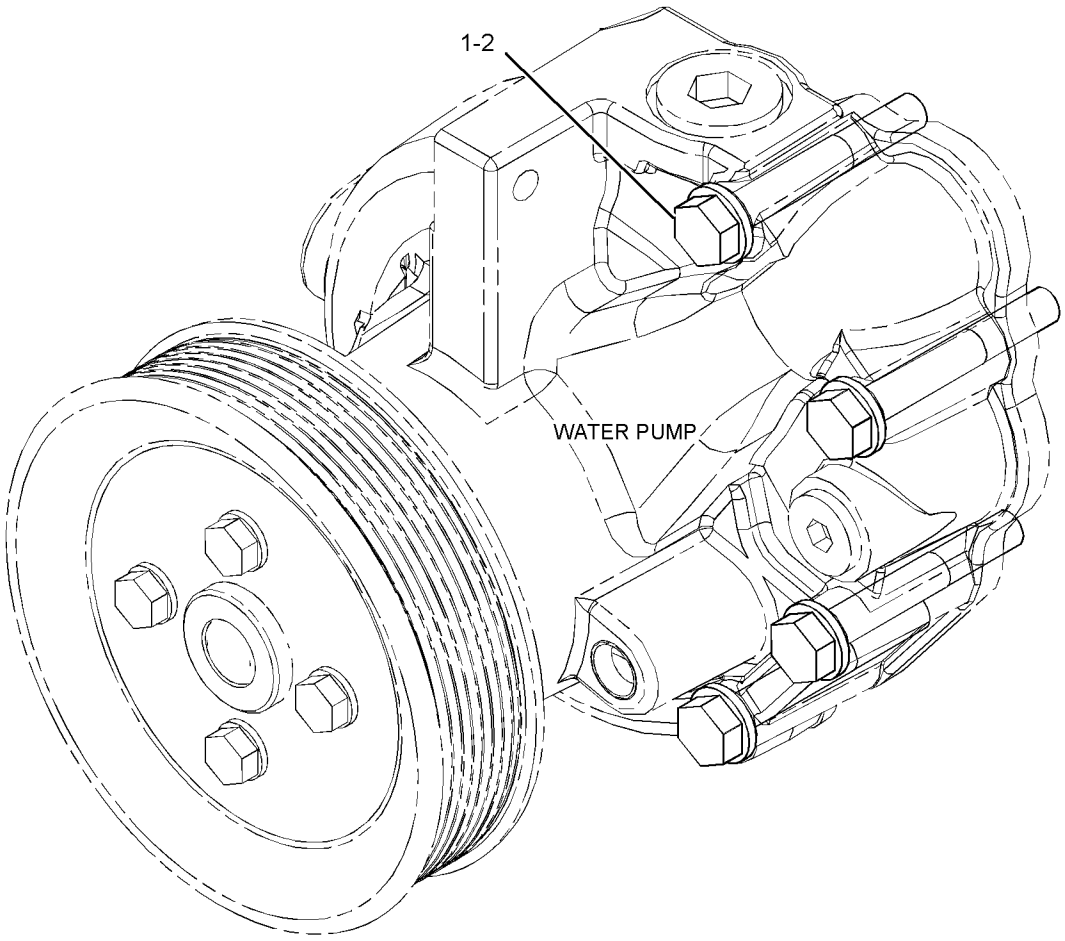

GRÁFICO 1 <FIN> g02092494

420-2997 GRUPO DE BASTIDOR DE RADIADOR (FRAME GP-RADIATOR)

NO. DE SERIE: FRS1-UP

PARTE DE 456-6632 CONFIGURACIÓN DEL CHASIS

SMCS-1353, 7272

i06647078

NOTA	NO NO	GRÁFICO REF	NÚMERO DE LA PIEZA	QTY	NOMBRE DE LA PIEZA 1 2 3 4 5 6 (NIVEL DEL PRODUCTO)	VER PÁGINA
	1	1	**4E-1384**	2	PARACHOQUES CÓNICO (BUMPER-CONICAL)	
	2	1	**112-5344**	1	CONJUNTO DE PESTILLO DE PUERTA (LATCH AS-DOOR)	
Y	3	1	**420-2998**	1	GRUPO DE SOPORTE DE RADIADOR (ENFRIAMIENTO) (SUPPORT GP-RADIATOR (COOLING))	101
	4	1	**436-5945**	1	PLACA DE CERRADURA (STRIKER)	
M	5	1,2	**344-5675**	13	TUERCA (ROSCA M10 X 1,5) (NUT (M10X1.5-THD))	
M	6	1	**5C-7261**	2	TUERCA (ROSCA M8 X 1,25) (NUT (M8X1.25-THD))	
	7	1	**5V-8780**	1	PERILLA (KNOB)	
M	8	1	**6V-7744**	4	CONTRATUERCA (ROSCA M10 X 1,5) (LOCKNUT (M10X1.5-THD))	
M	9	1	**7X-0474**	4	PERNO (M10 X 1,5 X 220 MM) (BOLT (M10X1.5X220-MM))	
	10	1,2	**7X-0515**	8	ARANDELA DURA (17 X 35 X 5 MM DE GROSOR) (WASHER-HARD (17X35X5-MM THK))	
	11	1	**7X-0579**	4	ARANDELA DURA (8,8 X 25,5 X 2 MM DE GROSOR) (WASHER-HARD (8.8X25.5X2-MM THK))	
	12	1	**7X-0632**	1	ARANDELA DURA (11 X 36 X 6 MM DE GROSOR) (WASHER-HARD (11X36X6-MM THK))	
M	13	1	**7X-2533**	4	PERNO (M6 X 1 X 35 MM) (BOLT (M6X1X35-MM))	
M	14	1,2	**7X-7729**	51	ARANDELA (11 X 25 X 3 MM DE GROSOR) (WASHER (11X25X3-MM THK))	
M	15	2	**8T-4136**	4	PERNO (M10 X 1,5 X 25 MM) (BOLT (M10X1.5X25-MM))	
M	16	1	**8T-4137**	3	PERNO (M10 X 1,5 X 20 MM) (BOLT (M10X1.5X20-MM))	
M	17	1	**8T-4186**	4	PERNO (M10X1,5X40 MM) (BOLT (M10X1.5X40-MM))	
M	18	1,2	**8T-4195**	22	PERNO (M10 X 1,5 X 30 MM) (BOLT (M10X1.5X30-MM))	
M	19	1,2	**8T-4196**	4	PERNO (M10 X 1,5 X 35 MM) (BOLT (M10X1.5X35-MM))	
	20	1,2	**8T-4226**	8	ARANDELA ENCHAPADA (10,5X45X3 MM DE GROSOR) (WASHER-PLATED (10.5X45X3-MM THK))	
M	21	2	**8T-6466**	2	PERNO (M10 X 1,5 X 60 MM) (BOLT (M10X1.5X60-MM))	
M	22	1,2	**8T-7338**	8	PERNO (M16X2X45 MM) (BOLT (M16X2X45-MM))	
M	23	1	**8T-7547**	4	PERNO (M8 X 1,25 X 30 MM) (BOLT (M8X1.25X30-MM))	
	24	1	**9X-8256**	4	ARANDELA (6,6 X 12 X 2 MM DE GROSOR) (WASHER (6.6X12X2-MM THK))	
	25	2	**190-6616**		SELLO (37 CM) (SEAL (37-CM))	
	25A	2	**190-6616**		SELLO (46 CM) (SEAL (46-CM))	
E	26	1	**356-3181**		SELLO (103 CM) (SEAL (103-CM))	
E	26A	2	**356-3181**		SELLO (103,5 CM CADA UNA) (SEAL (103.5-CM EACH))	
E	27	1	**7X-7877**		TIRA DE BORDE (7 CM) (STRIP-EDGE (7-CM))	
E	27A	1	**7X-7877**		TIRA DE BORDE (5 CM CADA UNA) (STRIP-EDGE (5-CM EACH))	
E	27B	1	**7X-7877**		TIRA DE BORDE (3 CM) (STRIP-EDGE (3-CM))	

E - PEDIDO POR CENTÍMETROS
M - PIEZA MÉTRICA
Y - ILUSTRACIÓN DIFERENTE

420-2997 GRUPO DE BASTIDOR DE RADIADOR (FRAME GP-RADIATOR) (cont.) **i06647078**

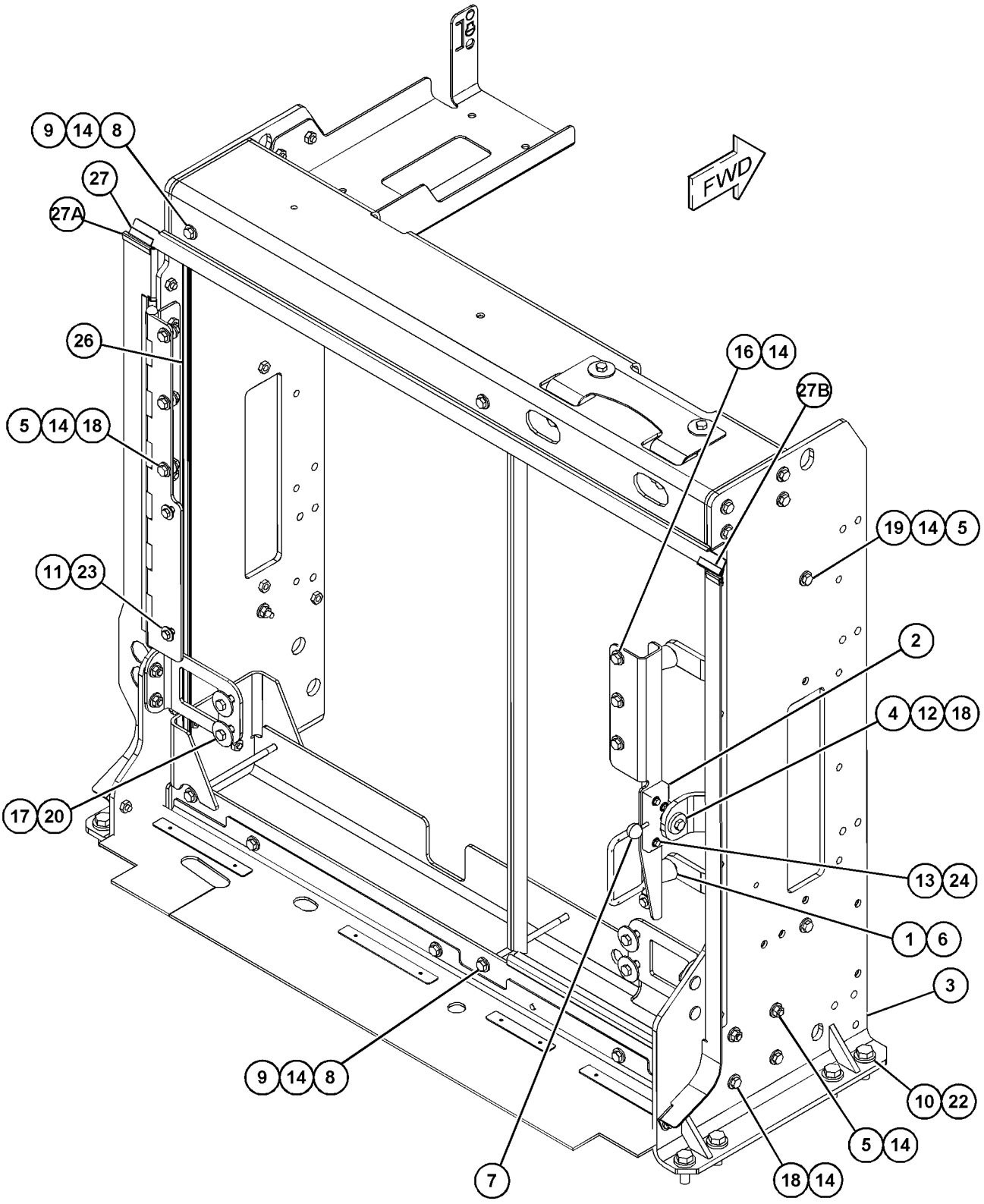

GRÁFICO 1 g06060051

420-2997 GRUPO DE BASTIDOR DE RADIADOR (FRAME GP-RADIATOR) (cont.) **i06647078**

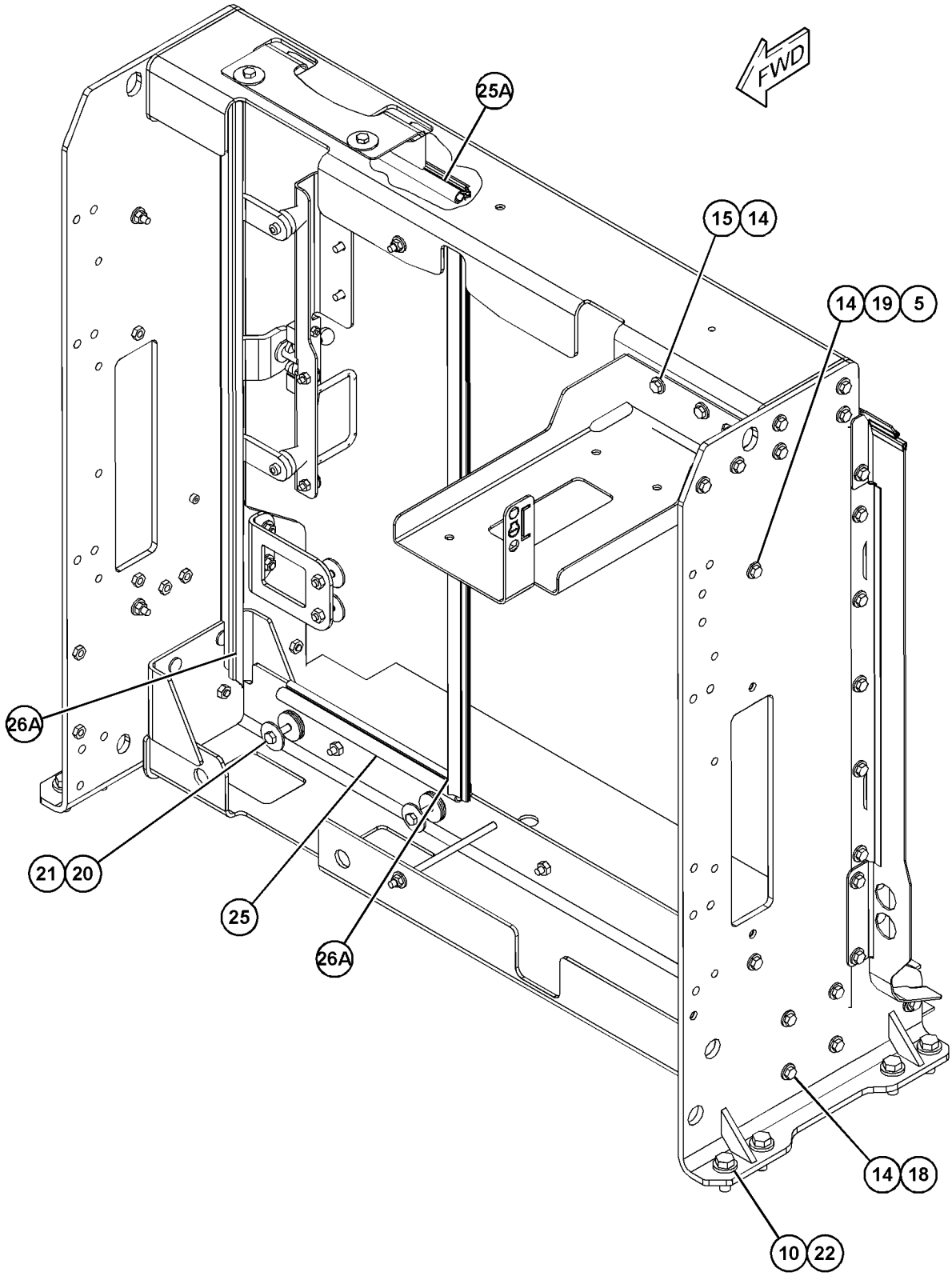

GRÁFICO 2 <FIN> g06060052

465-2770 GRUPO DE PROTECTOR DE VENTILADOR (GUARD GP-FAN)

NO. DE SERIE: FRS1-UP

PARTE DE 416-5411 CONFIGURACIÓN DE CONTROL DE VENTILADOR

SMCS-1360 **i06649541**

NOTA	NO NO	GRÁFICO REF	NÚMERO DE LA PIEZA	QTY	NOMBRE DE LA PIEZA 1 2 3 4 5 6 (NIVEL DEL PRODUCTO)	VER PÁGINA
	1	1	**465-2771**	1	CONJUNTO DE PLACA (PLATE AS)	
M	2	1	**8T-4137**	3	PERNO (M10 X 1,5 X 20 MM) (BOLT (M10X1.5X20-MM))	
	3	1	**8T-4222**	3	ARANDELA ENCHAPADA (11 X 32 X 2,5 MM DE GROSOR) (WASHER-PLATED (11X32X2.5-MM THK))	

M - PIEZA MÉTRICA

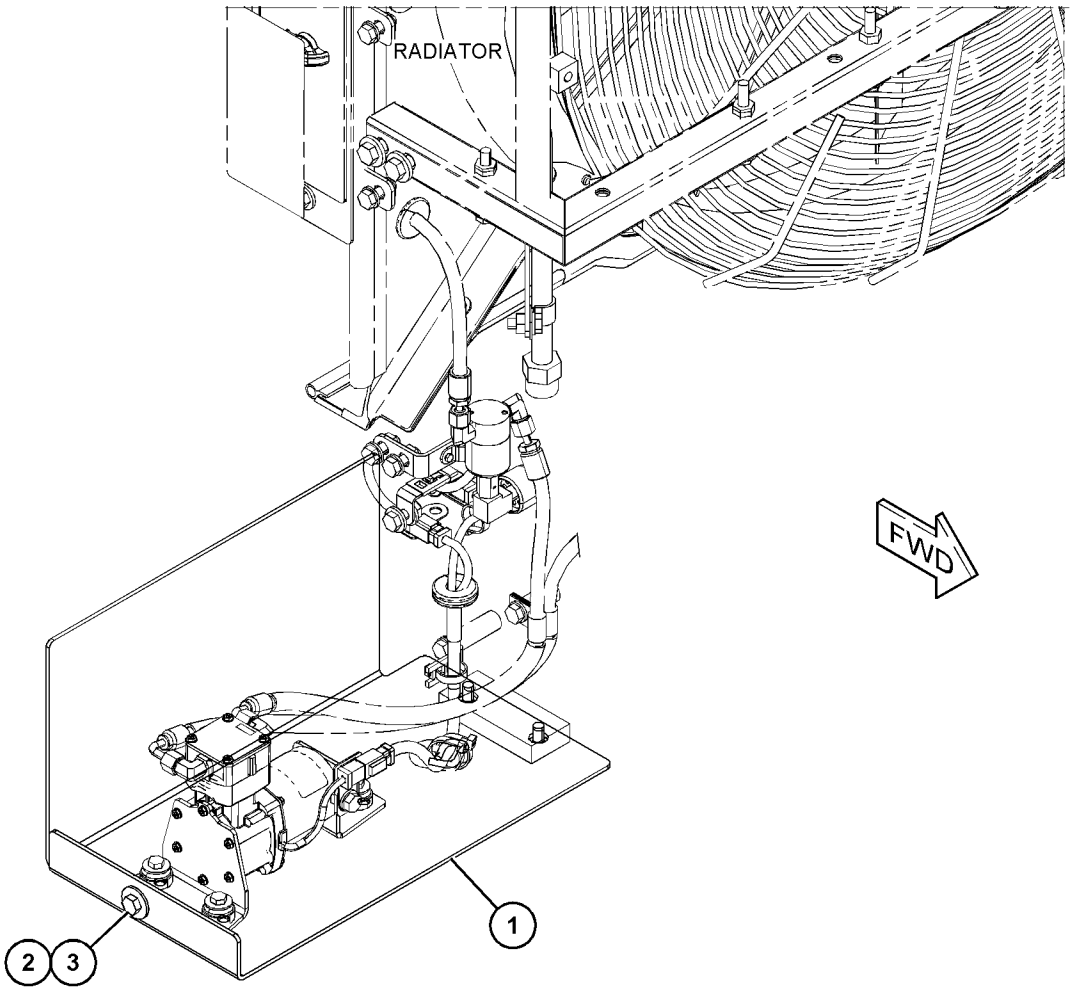

GRÁFICO 1 <FIN> g06061644

457-3118 GRUPO DE TUBERÍAS DEL ENFRIADOR DE ACEITE (LINES GP-OIL COOLER)

NO. DE SERIE: FRS1-UP

EJE

PARTE DE 464-2458, 464-2461 CONFIGURACIÓN DE EJE FIJO Y OSCILANTE

SMCS-1374, 5057

i06651672

NOTA	NO NO	GRÁFICO REF	NÚMERO DE LA PIEZA	QTY	NOMBRE DE LA PIEZA 1 2 3 4 5 6 (NIVEL DEL PRODUCTO)	VER PÁGINA
	1	1	**6V-9169**	2	TUERCA (ROSCA 13/16-16) (NUT (13/16-16-THD))	
	2	1	**8X-7521**	1	CONJUNTO DE PLACA (PLATE AS)	
	3	1	*148-8327*	1	CONJUNTO DE CONECTOR (CONNECTOR AS)	
		1	**3D-2824**	1	SELLO ANULAR (SEAL-O-RING)	
		1	**6V-8637**	1	CONECTOR (CONNECTOR)	
		1	**6V-9746**	1	SELLO ANULAR (SEAL-O-RING)	
	4	1	*148-8347*	1	CONJUNTO DE CODO (ELBOW AS)	
		1	**3D-2824**	1	SELLO ANULAR (SEAL-O-RING)	
		1	**6V-9007**	1	CODO (ELBOW)	
		1	**6V-9746**	1	SELLO ANULAR (SEAL-O-RING)	
	5	1	*148-8364*	3	CONJUNTO DE CODO (ELBOW AS)	
					(EACH INCLUDES)	
		1	**3K-0360**	1	SELLO ANULAR (SEAL-O-RING)	
		1	**6V-8398**	1	SELLO ANULAR (SEAL-O-RING)	
		1	**6V-8625**	1	CODO (ELBOW)	
	6	1	*148-8370*	2	CONJUNTO DE CODO (ELBOW AS)	
					(EACH INCLUDES)	
		1	**6V-8398**	1	SELLO ANULAR (SEAL-O-RING)	
		1	**6V-9851**	1	CODO (ELBOW)	
	7	1	*148-8374*	1	CONJUNTO DE CODO (ELBOW AS)	
		1	**3K-0360**	1	SELLO ANULAR (SEAL-O-RING)	
		1	**6V-8397**	1	SELLO ANULAR (SEAL-O-RING)	
		1	**6V-8723**	1	CODO (ELBOW)	
Y	8	1	**237-8180**	1	GRUPO DE MÚLTIPLE DE CONTROL (DIVISOR DE FLUJO DE ACEITE DEL EJE) (MANIFOLD GP-CONTROL (AXLE OIL FLOW DIVIDER))	429
	9	1	**383-4339**	1	PLACA (PLATE)	
	10	1	**383-4344**	1	CONJUNTO DE SOPORTE (BRACKET AS)	
M		1	**8T-3490**	2	TUERCA DE SOLDAR (ROSCA M10 X 1,5) (NUT-WELD (M10X1.5-THD))	
I	11	1	**417-0742**	1	CONJUNTO DE MANGUERA (HOSE AS)	
I	12	1	**423-9945**	1	CONJUNTO DE MANGUERA (HOSE AS)	
I	13	1	**438-9231**	1	CONJUNTO DE MANGUERA (HOSE AS)	
I	14	1	**438-9232**	1	CONJUNTO DE MANGUERA (HOSE AS)	
I	15	1	**438-9235**	1	CONJUNTO DE MANGUERA (HOSE AS)	
I	16	1	**438-9236**	1	CONJUNTO DE MANGUERA (HOSE AS)	
	17	1	**438-9238**	1	CONJUNTO DE SOPORTE (BRACKET AS)	
	18	1	*451-0484*	2	CONJUNTO DE CODO (ELBOW AS)	
					(EACH INCLUDES)	
		1	**6V-8398**	2	SELLO ANULAR (SEAL-O-RING)	
		1	**184-6892**	1	CODO (ELBOW)	
I	19	1	**465-1640**	1	CONJUNTO DE MANGUERA (HOSE AS)	
I	20	1	**465-1641**	1	CONJUNTO DE MANGUERA (HOSE AS)	
	21	1	**091-0081**	1	ESPACIADOR (10,5 X 20 X 10 MM DE GROSOR) (SPACER (10.5X20X10-MM THK))	
	22	1	**130-9984**	2	BROCHE (CLIP)	

457-3118 GRUPO DE TUBERÍAS DEL ENFRIADOR DE ACEITE (LINES GP-OIL COOLER) (cont.) **i06651672**

NOTA	NO NO	GRÁFICO REF	NÚMERO DE LA PIEZA	QTY	NOMBRE DE LA PIEZA 1 2 3 4 5 6 (NIVEL DEL PRODUCTO)	VER PÁGINA
	23	1	**149-7738**	3	BROCHE (CLIP)	
M	24	1	**289-6239**	1	PRISIONERO (ROSCA M10 X 1,5) (STUD (M10X1.5-THD))	
M	25	1	**344-5675**	5	TUERCA (ROSCA M10 X 1,5) (NUT (M10X1.5-THD))	
	26	1	**3G-8054**	1	BROCHE (LENGÜETA) (CLIP (TAB))	
	27	1	**3G-8057**	1	BROCHE (RANURA) (CLIP (SLOT))	
	28	1	**4I-7889**	1	ESPACIADOR (11X25X45 MM DE GROSOR) (SPACER (11X25X45-MM THK))	
	29	1	**6V-0974**	1	ARANDELA DE GOMA (GROMMET)	
M	30	1	**6V-7732**	6	PERNO (M10 X 1,5 X 25 MM) (BOLT (M10X1.5X25-MM))	
	31	1	**7S-1912**	3	BROCHE (CLIP)	
M	32	1	**7X-2545**	2	PERNO (M10X1,5X150 MM) (BOLT (M10X1.5X150-MM))	
	33	1	**8T-4121**	19	ARANDELA DURA (11 X 21 X 2,5 MM DE GROSOR) (WASHER-HARD (11X21X2.5-MM THK))	
M	34	1	**8T-4136**	3	PERNO (M10 X 1,5 X 25 MM) (BOLT (M10X1.5X25-MM))	
M	35	1	**8T-4137**	1	PERNO (M10 X 1,5 X 20 MM) (BOLT (M10X1.5X20-MM))	
M	36	1	**8T-4139**	2	PERNO (M12 X 1,75 X 30 MM) (BOLT (M12X1.75X30-MM))	
M	37	1	**8T-4172**	1	PERNO (M10X1,5X80 MM) (BOLT (M10X1.5X80-MM))	
M	38	1	**8T-4186**	3	PERNO (M10X1,5X40 MM) (BOLT (M10X1.5X40-MM))	
M	39	1	**8T-4192**	2	PERNO (M12 X 1,75 X 25 MM) (BOLT (M12X1.75X25-MM))	
M	40	1	**8T-4196**	1	PERNO (M10 X 1,5 X 35 MM) (BOLT (M10X1.5X35-MM))	
	41	1	**8T-4223**	4	ARANDELA DURA (13,5 X 25,5 X 3 MM DE GROSOR) (WASHER-HARD (13.5X25.5X3-MM THK))	
	42	1	**9X-2027**	6	ARANDELA (11X18X2 MM DE GROSOR) (WASHER (11X18X2-MM THK))	
E	43	1	**7Y-5074**		PROTECTOR DE MANGUERA (37 CM) (GUARD-HOSE (37-CM))	

E - PEDIDO POR CENTÍMETROS
I - CONSULTAR SISTEMA DE INFORMACIÓN HIDRÁULICA
M - PIEZA MÉTRICA
Y - ILUSTRACIÓN DIFERENTE

457-3118 GRUPO DE TUBERÍAS DEL ENFRIADOR DE ACEITE (LINES GP-OIL COOLER) (cont.) **i06651672**

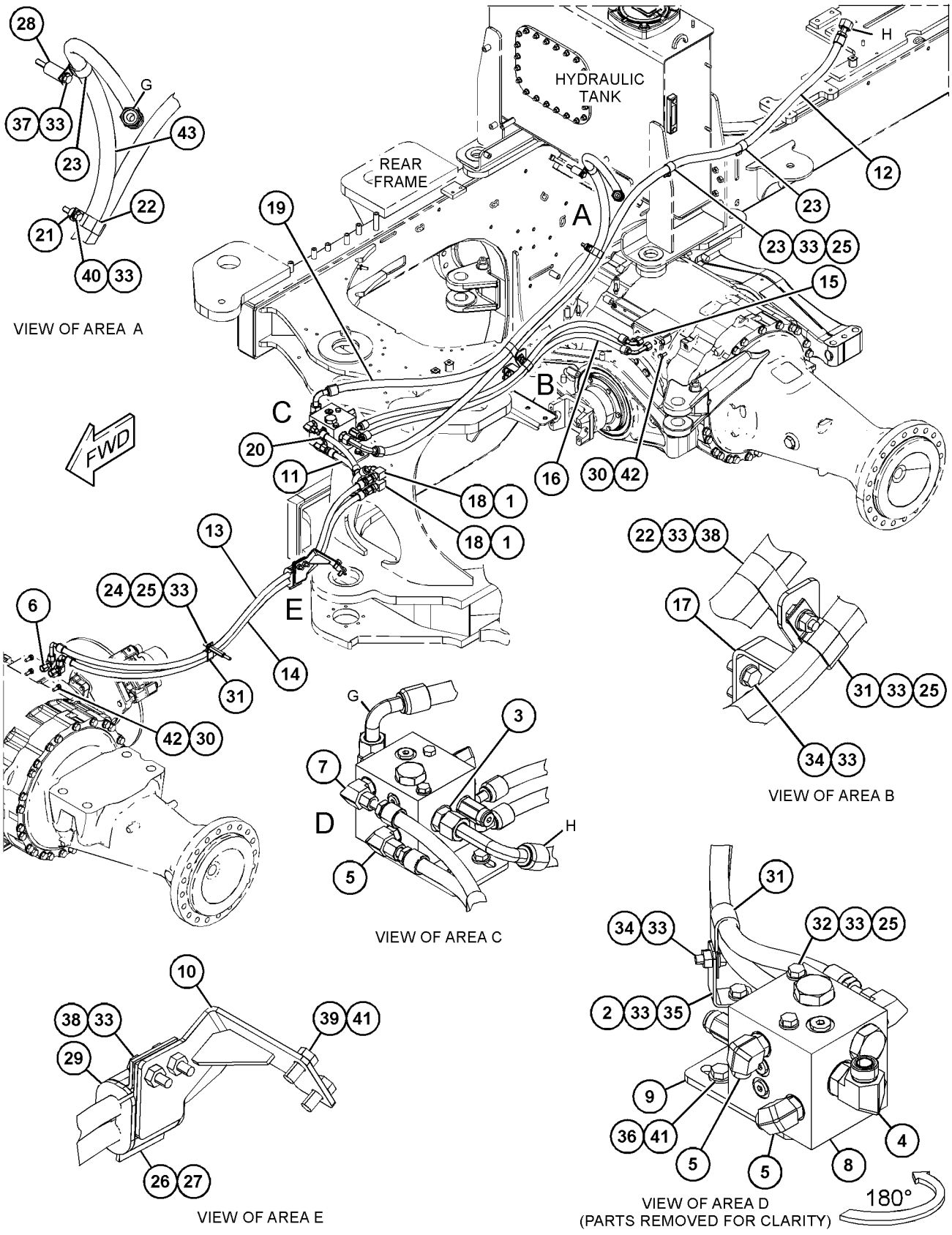

GRÁFICO 1 <FIN> g06067086

399-7085 GRUPO DE TUBERÍAS DE AGUA–RADIADOR (LINES GP-WATER-RADIADOR)

NO. DE SERIE: FRS1-UP

PARTE DE 456-6632 CONFIGURACIÓN DEL CHASIS

SMCS-1380 **i06647061**

NOTA	NO NO	GRÁFICO REF	NÚMERO DE LA PIEZA	QTY	NOMBRE DE LA PIEZA 1 2 3 4 5 6 (NIVEL DEL PRODUCTO)	VER PÁGINA
	1	1	**457-1473**	1	TUBO (TUBE)	
	2	1	**3E-4096**	10	TAPA (CAP)	
	3	1	**183-7264**	1	CONJUNTO DE VÁLVULA DE MUESTREO DE FLUIDOS (FUNCIÓN DOBLE) (VALVE AS-FLUID SAMPLING (DUAL FUNCTION))	
		1	**3J-1907**	1	SELLO ANULAR (SEAL-O-RING)	
Y	4	1	**337-5252**	1	GRUPO DE TANQUE DE REFRIGERANTE (TANK GP-COOLANT)	104
	5	1	**364-9799**	2	MANGUERA (HOSE)	
	6	1	**364-9898**	1	MANGUITO (SLEEVE)	
	7	1	**364-9932**	1	MANGUERA (HOSE)	
	8	1	**364-9981**	1	MANGUERA (HOSE)	
	9	1	**426-0598**	1	MANGUERA (HOSE)	
	10	1	*451-0377*	1	CONJUNTO DE ADAPTADOR (ADAPTER AS)	
		1	**6V-3251**	1	SELLO ANULAR (SEAL-O-RING)	
		1	**451-0376**	1	ADAPTADOR (ADAPTER)	
	11	1	**457-1526**	1	TUBO (TUBE)	
	12	1	*459-0654*	1	CONJUNTO DE ADAPTADOR (ADAPTER AS)	
		1	**6V-3251**	1	SELLO ANULAR (SEAL-O-RING)	
		1	**459-0653**	1	ADAPTADOR (ADAPTER)	
	13	1	**473-9555**	1	CONJUNTO DE SOPORTE (BRACKET AS)	
M		1	**8T-5413**	2	PRISIONERO DE SOLDAR (M10 X 1,5 X 25 MM) (STUD-WELD (M10X1.5X25-MM))	
	14	1	**157-0670**	1	TAPA ANTIPOLVO (CAP-DUST)	
	15	1	**198-4777**	4	ARANDELA DURA (11X25X10 MM DE GROSOR) (WASHER-HARD (11X25X10-MM THK))	
	16	1	**1P-4278**	1	ABRAZADERA DE MANGUERA (CLAMP-HOSE)	
	17	1	**209-4573**	10	ABRAZADERA DE PERNO EN T (CLAMP-T BOLT)	
	18	1	**211-8071**	1	TAPA PROTECTORA (CAP-PROTECTIVE)	
	19	1	**211-8073**	6	TAPA PROTECTORA (CAP-PROTECTION)	
	20	1	**322-7294**	1	BROCHE (CLIP)	
M	21	1	**344-5675**	2	TUERCA (ROSCA M10 X 1,5) (NUT (M10X1.5-THD))	
	22	1	**443-3947**	4	ABRAZADERA DE MANGUERA (CLAMP-HOSE)	
	23	1	**4D-7388**	1	BROCHE (CLIP)	
	24	1	**5P-4116**	2	ARANDELA DURA (8,8 X 20,5 X 2 MM DE GROSOR) (WASHER-HARD (8.8X20.5X2-MM THK))	
	25	1	**6D-4246**	2	BROCHE (CLIP)	
M	26	1	**7X-7729**	4	ARANDELA (11 X 25 X 3 MM DE GROSOR) (WASHER (11X25X3-MM THK))	
	27	1	**7X-7958**	2	ABRAZADERA DE MANGUERA (CLAMP-HOSE)	
M	28	1	**8T-0722**	4	PERNO DE TRABA (M10 X 1,5 X 30 MM) (BOLT-LOCKING (M10X1.5X30-MM))	
	29	1	**8T-4121**	2	ARANDELA DURA (11 X 21 X 2,5 MM DE GROSOR) (WASHER-HARD (11X21X2.5-MM THK))	
M	30	1	**8T-4908**	2	PERNO (M8 X 1,25 X 25 MM) (BOLT (M8X1.25X25-MM))	
	31	1	*9U-6998*	1	GRUPO DE CONEXIÓN (FITTING GP)	
		1	**3D-2824**	1	SELLO ANULAR (SEAL-O-RING)	
		1	**3E-4041**	1	CODO (ELBOW)	
E	32	1	**349-6239**		MANGUERA (111 CM) (HOSE (111-CM))	

399-7085 GRUPO DE TUBERÍAS DE AGUA (LINES GP-WATER) (cont.) **i06647061**

NOTA	NO NO	GRÁFICO REF	NÚMERO DE LA PIEZA	QTY	NOMBRE DE LA PIEZA 1 2 3 4 5 6 (NIVEL DEL PRODUCTO)	VER PÁGINA
E	33	1	**351-9048**		MANGUERA (106 CM) (HOSE (106-CM))	
E	33A	1	**351-9048**		MANGUERA (95 CM) (HOSE (95-CM))	
E	34	1	**7Y-1976**		MANGUERA DE AGUA (167 CM) (HOSE-WATER (167-CM))	

E - PEDIDO POR CENTÍMETROS
M - PIEZA MÉTRICA
Y - ILUSTRACIÓN DIFERENTE

399-7085 GRUPO DE TUBERÍAS DE AGUA (LINES GP-WATER) (cont.) **i06647061**

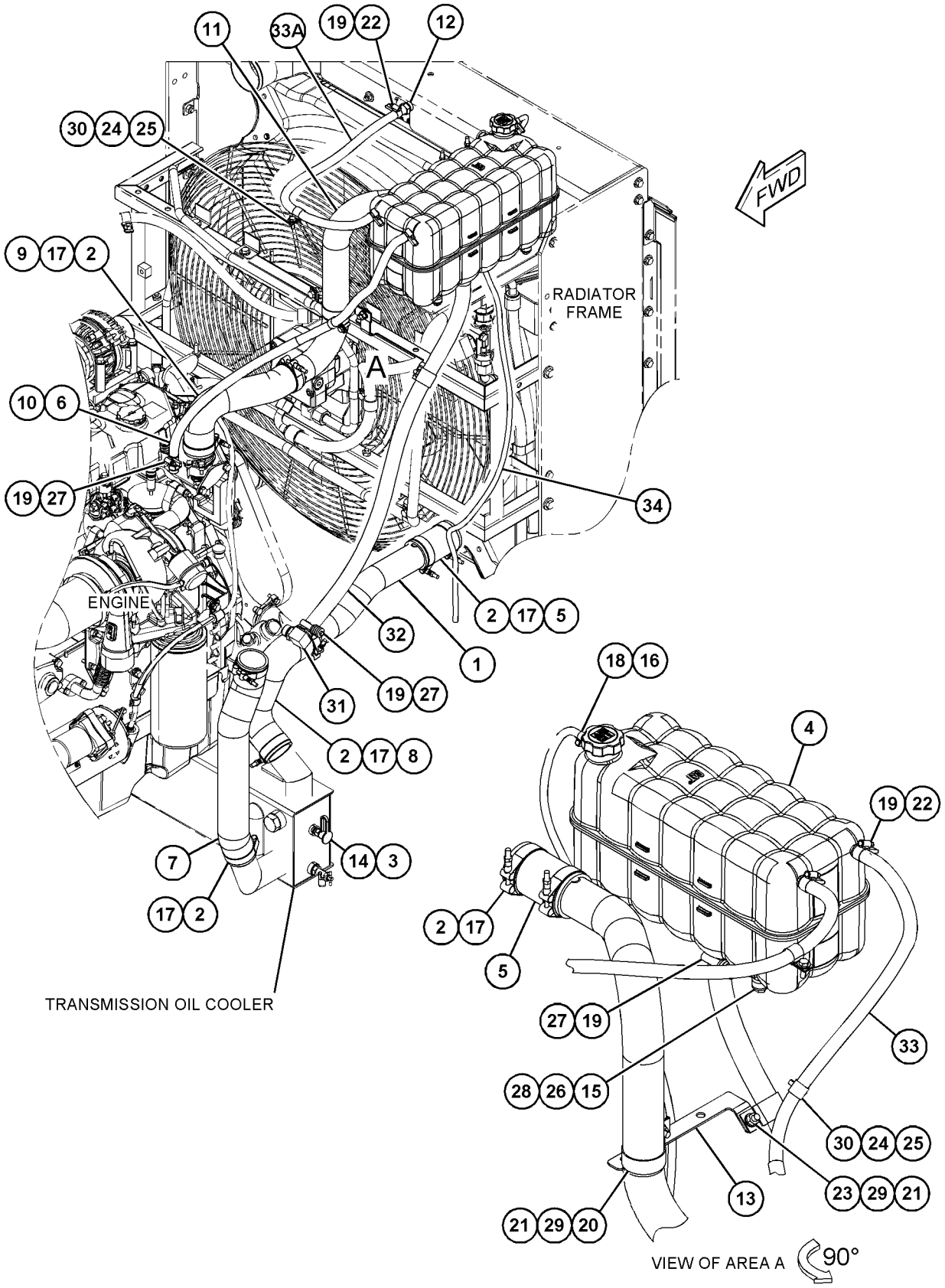

GRÁFICO 1 <FIN> g06059337

338-1148 GRUPO DE BOMBA DE AGUA (PUMP GP-WATER)*R

NO. DE SERIE: WYE1-UP

PARTE DE 346-9561 GRUPO DE BOMBA DE AGUA

SMCS-1361 **i05215170**

NOTA	NO NO	GRÁFICO REF	NÚMERO DE LA PIEZA	QTY	NOMBRE DE LA PIEZA 1 2 3 4 5 6 (NIVEL DEL PRODUCTO)	VER PÁGINA
	1	1	**350-5417**	1	SELLO DE LA BOMBA DE AGUA (SEAL-WATER PUMP)	
	2	1	**397-1832**	1	CONJUNTO DE EJE (SHAFT AS)	
	3	1	**177-1058**	1	TAPÓN (PLUG)	
	4	1	**203-6098**	1	MAZA (HUB)	
	5	1	**261-3422**	1	TAPA (COVER)	
M	6	1	**6V-8837**	3	PERNO (M6 X 1 X 16 MM) (BOLT (M6X1X16-MM))	
	7	1	**9X-8267**	3	ARANDELA (6,6 X 12 X 2 MM DE GROSOR) (WASHER (6.6X12X2-MM THK))	
	8	1	**5F-3999**	1	SELLO ANULAR (SEAL-O-RING)	
	9	1	**261-3423**	1	RODETE (IMPELLER)	
	10	1	**338-1149**	1	CAJA DE BOMBA DE AGUA (HOUSING-WATER PUMP)	

M - PIEZA MÉTRICA

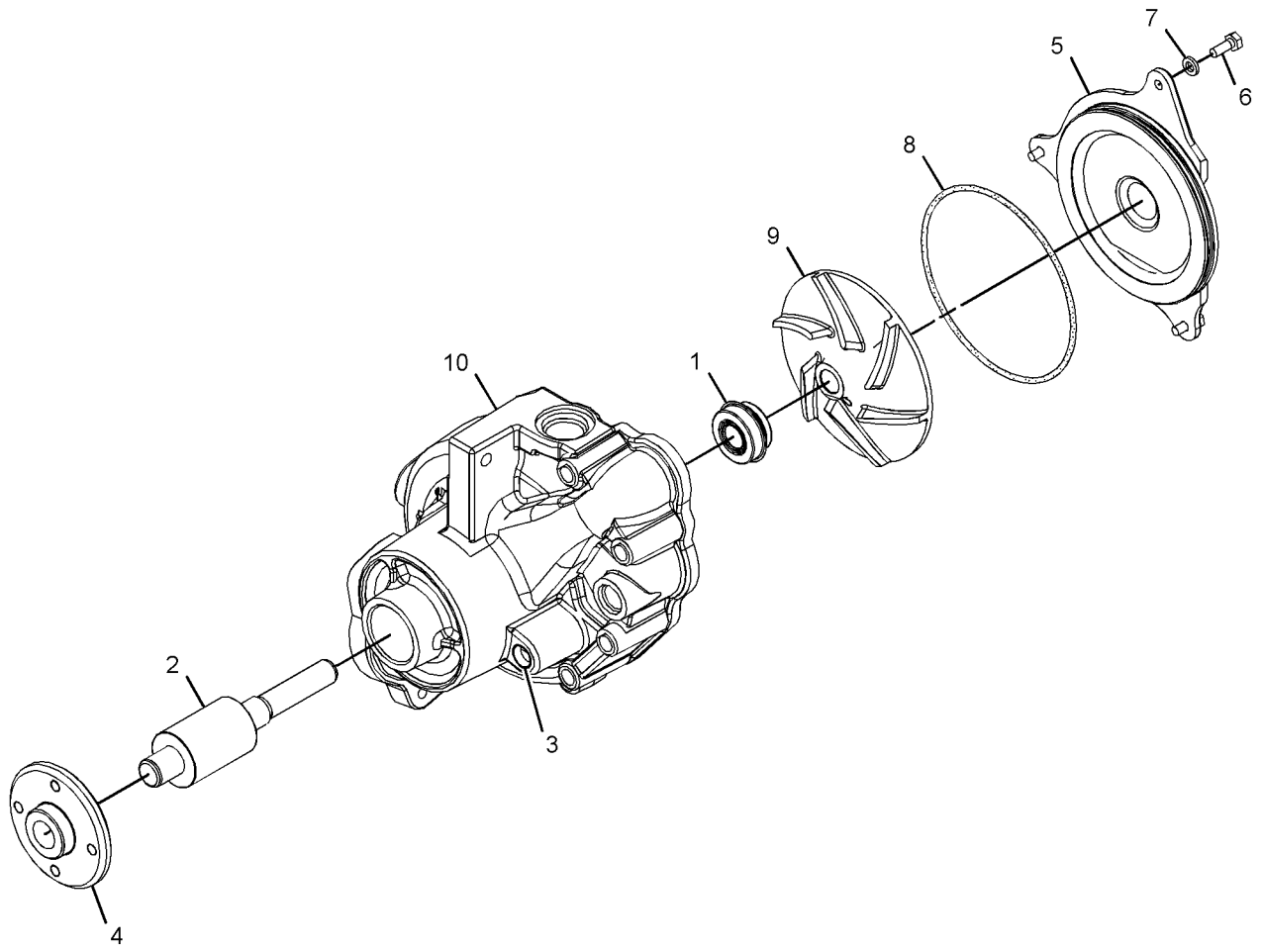

GRÁFICO 1 <FIN> g02626488

346-9561 GRUPO DE BOMBA DE AGUA (PUMP GP-WATER)

NO. DE SERIE: WYE1-UP

PARTE DE 434-5135 CONFIGURACIÓN DE MOTOR BÁSICA

SMCS-1361 **i04525201**

NOTA	NO NO	GRÁFICO REF	NÚMERO DE LA PIEZA	QTY	NOMBRE DE LA PIEZA 1 2 3 4 5 6 (NIVEL DEL PRODUCTO)	VER PÁGINA
	1	1	**217-8992**	1	POLEA (8 RANURAS) (PULLEY (8-GROOVE))	
YR	2	1	**338-1148**	1	GRUPO DE BOMBA DE AGUA (PUMP GP-WATER)	95
	3	1	**269-5304**	1	SELLO (SEAL)	
	4	1	**269-5305**	1	SELLO DE LABIO (SEAL-LIP)	
	5	1	**147-0182**	1	SELLO ANULAR (SEAL-O-RING)	
M	6	1	**6V-5215**	4	PERNO (M8 X 1,25 X 16 MM) (BOLT (M8X1.25X16-MM))	
	7	1	**9M-1974**	4	ARANDELA DURA (8,8 X 16 X 2 MM DE GROSOR) (WASHER-HARD (8.8X16X2-MM THK))	

M - PIEZA MÉTRICA
R - LA PIEZA REFAFRICADA PUEDE ESTAR DISPONIBLE
Y - ILUSTRACIÓN DIFERENTE

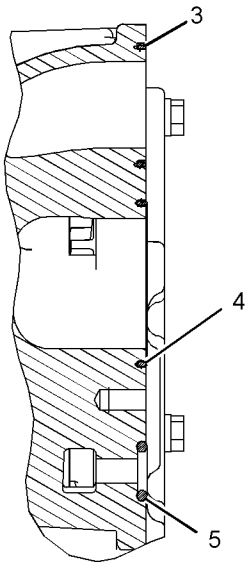

SECTION A-A

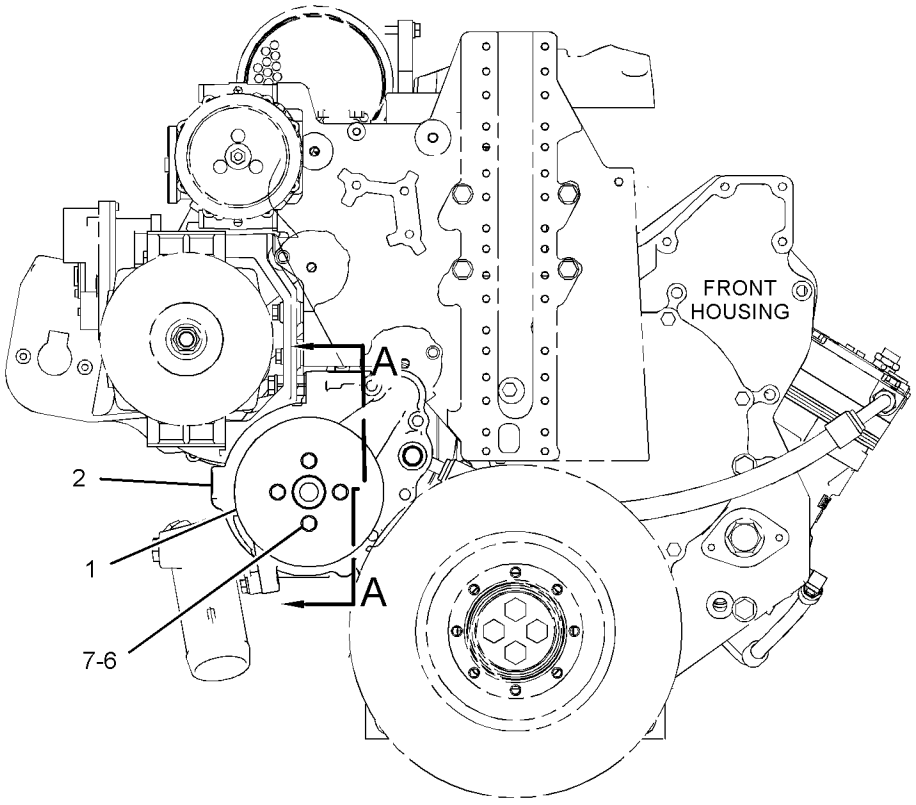

FRONT VIEW OF ENGINE

GRÁFICO 1 <FIN> g02149310

398-3231 GRUPO DE RADIADOR Y POSENFRIADOR (RADIATOR & AFTERCOOLER GP)

NO. DE SERIE: FRS1-UP

NO SE PUEDE USAR CON 398-3234— PÁGINA: 98

SMCS-1063, 1353

i06656251

NOTA	NO NO	GRÁFICO REF	NÚMERO DE LA PIEZA	QTY	NOMBRE DE LA PIEZA 1 2 3 4 5 6 (NIVEL DEL PRODUCTO)	VER PÁGINA
	1	1	**467-8181**	2	CONJUNTO DE MONTAJE (MOUNT AS)	
	2	1	**334-2578**	1	CONJUNTO DE NÚCLEO DEL CONDENSADOR (REFRIGERANTE) (CORE AS-CONDENSER (REFRIGERANT))	
		1	**317-8141**	4	MONTAJE (MOUNT)	
	3	1	**349-5935**	1	CONJUNTO DE NÚCLEO DE ENFRIADOR DE ACEITE (HIDRÁULICO) (CORE AS-OIL COOLER (HYDRAULIC))	
	4	1	**368-8654**	1	CONJUNTO DE NÚCLEO DE ENFRIADOR DE COMBUSTIBLE (CORE AS-FUEL COOLER)	
		1	**361-4742**	4	AISLADOR (ISOLATOR)	
	5	1	**398-3232**	1	CONJUNTO DE NÚCLEO DEL RADIADOR (CORE AS-RADIATOR)	
		1	**335-5462**	8	PASADOR (PIN)	
	6	1	**398-3233**	1	CONJUNTO DE NÚCLEO DEL POSENFRIADOR (CORE AS-AFTERCOOLER)	

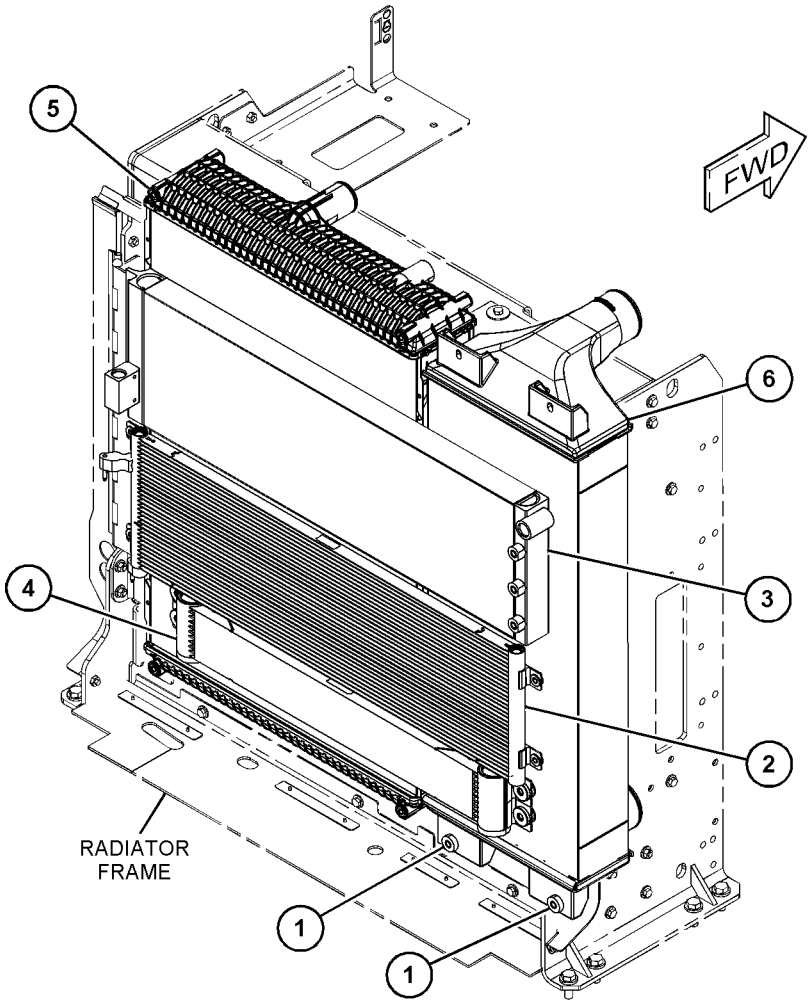

GRÁFICO 1 <FIN> g06061810

398-3234 GRUPO DE RADIADOR Y POSENFRIADOR (RADIATOR & AFTERCOOLER GP)

NO. DE SERIE: FRS1-UP

NO SE PUEDE USAR CON 398-3231— PÁGINA: 97

SMCS-1063, 1353

i06648832

NOTA	NO NO	GRÁFICO REF	NÚMERO DE LA PIEZA	QTY	NOMBRE DE LA PIEZA 1 2 3 4 5 6 (NIVEL DEL PRODUCTO)	VER PÁGINA
	1	1	**349-5934**	1	CONJUNTO DE NÚCLEO DE ENFRIADOR DE ACEITE HIDRÁULICO (CORE AS-HYDRAULIC OIL COOLER)	
	2	1	**368-8654**	1	CONJUNTO DE NÚCLEO DE ENFRIADOR DE COMBUSTIBLE (CORE AS-FUEL COOLER)	
		1	**361-4742**	4	AISLADOR (ISOLATOR)	
	3	1	**398-3233**	1	CONJUNTO DE NÚCLEO DEL POSENFRIADOR (CORE AS-AFTERCOOLER)	
	4	1	**398-3235**	1	CONJUNTO DE NÚCLEO DEL RADIADOR (CORE AS-RADIATOR)	
		1	**335-5462**	8	PASADOR (PIN)	
	5	1	**467-5478**	1	CONJUNTO DE NÚCLEO DEL CONDENSADOR (CORE AS-CONDENSER)	
	6	1	**467-8181**	2	CONJUNTO DE MONTAJE (MOUNT AS)	

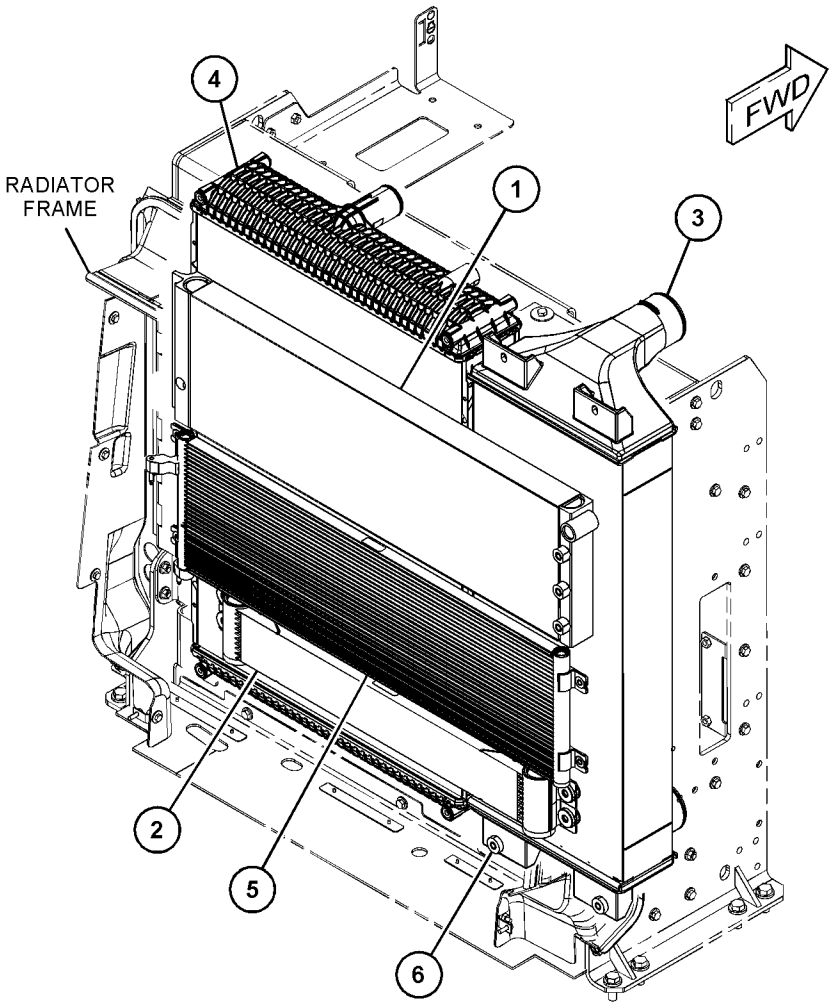

GRÁFICO 1

<FIN>

g06059039

326-3561 GRUPO DE REGULADOR DE TEMPERATURA (REGULATOR GP-TEMPERATURE)

NO. DE SERIE: WYE1-UP

NO SE PUEDE USAR CON APLICACIONES DEL C9 DE CLAAS (LEXION) O AGCO PARTE DE 433-9278, 433-9279 CONFIGURACIÓN DE MOTOR COMPLETO

SMCS-1355 **i05902218**

NOTA	NO NO	GRÁFICO REF	NÚMERO DE LA PIEZA	QTY	NOMBRE DE LA PIEZA 1 2 3 4 5 6 (NIVEL DEL PRODUCTO)	VER PÁGINA
	1	1	**318-0004**	1	REGULADOR DE TEMPERATURA DEL AGUA (92 GRADOS CENTÍGRADOS) (REGULATOR-WATER TEMPERATURE (92-DEG C))	
	2	1	**437-4052**	1	CODO (ELBOW)	
M	3	1	**8T-4908**	2	PERNO (M8 X 1,25 X 25 MM) (BOLT (M8X1.25X25-MM))	
	4	1	**8T-4224**	2	ARANDELA DURA (8,8 X 16 X 2 MM DE GROSOR) (WASHER-HARD (8.8X16X2-MM THK))	

M - PIEZA MÉTRICA

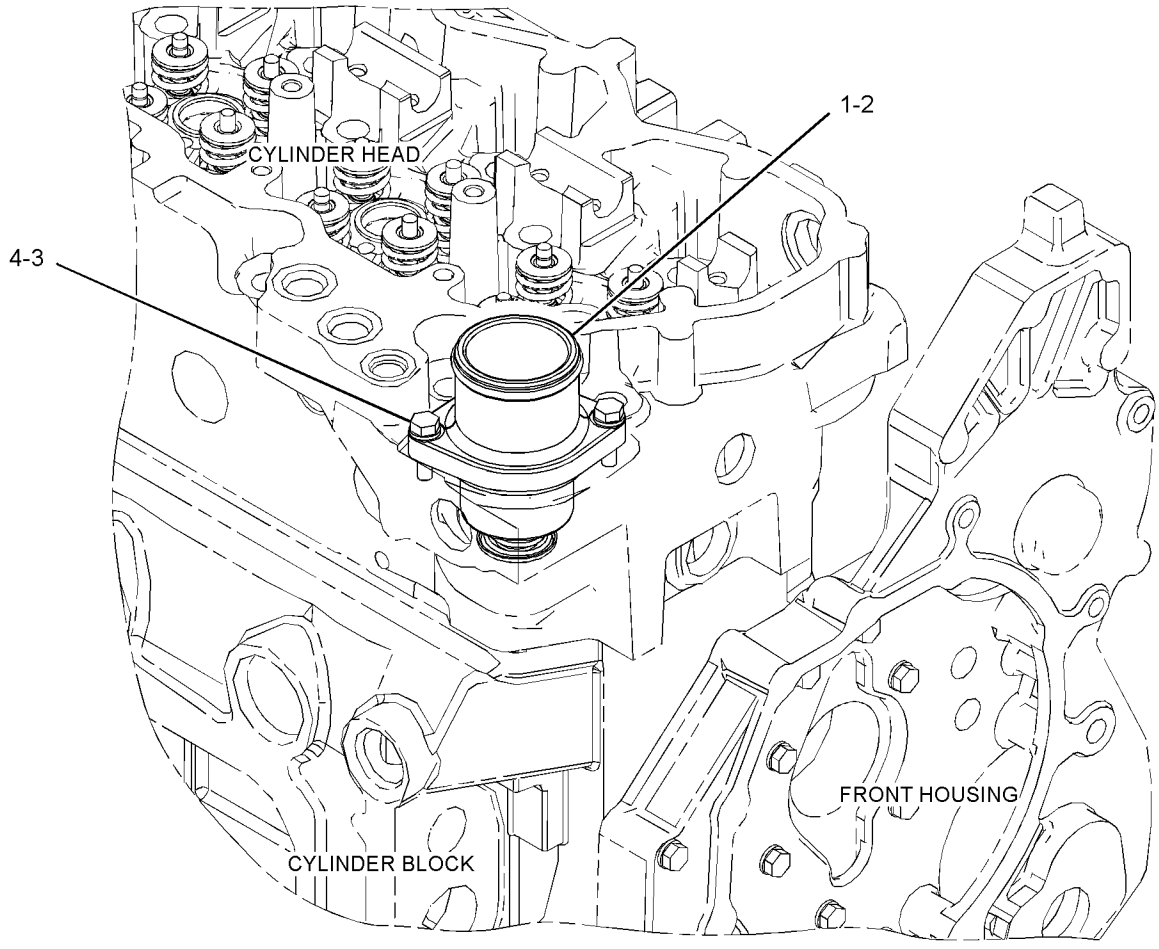

GRÁFICO 1 <FIN> g02151144

398-3239 GRUPO DE SOPORTE DE RADIADOR–BAJADA (SUPPORT GP-RADIATOR-BAJADA)

NO. DE SERIE: FRS1-UP

PARTE DE 420-2998 GRUPO DE SOPORTE DE RADIADOR

SMCS-1351, 1353

i06647081

NOTA	NO NO	GRÁFICO REF	NÚMERO DE LA PIEZA	QTY	NOMBRE DE LA PIEZA 1 2 3 4 5 6 (NIVEL DEL PRODUCTO)	VER PÁGINA
	1	1	**398-3241**	1	CONJUNTO DE SOPORTE (BAJADA) (SUPPORT AS (LOWER))	
M		1	**8T-3490**	9	TUERCA DE SOLDAR (ROSCA M10 X 1,5) (NUT-WELD (M10X1.5-THD))	
		1	**8T-4226**	2	ARANDELA ENCHAPADA (10,5X45X3 MM DE GROSOR) (WASHER-PLATED (10.5X45X3-MM THK))	
	2	1	**398-3252**	1	CONJUNTO DE DEFLECTOR (BAFFLE AS)	
		1	**139-3785**	8	REMACHE CIEGO (RIVET-POP)	
M	3	1	**7X-7729**	3	ARANDELA (11 X 25 X 3 MM DE GROSOR) (WASHER (11X25X3-MM THK))	
M	4	1	**8T-4195**	3	PERNO (M10 X 1,5 X 30 MM) (BOLT (M10X1.5X30-MM))	

M - PIEZA MÉTRICA

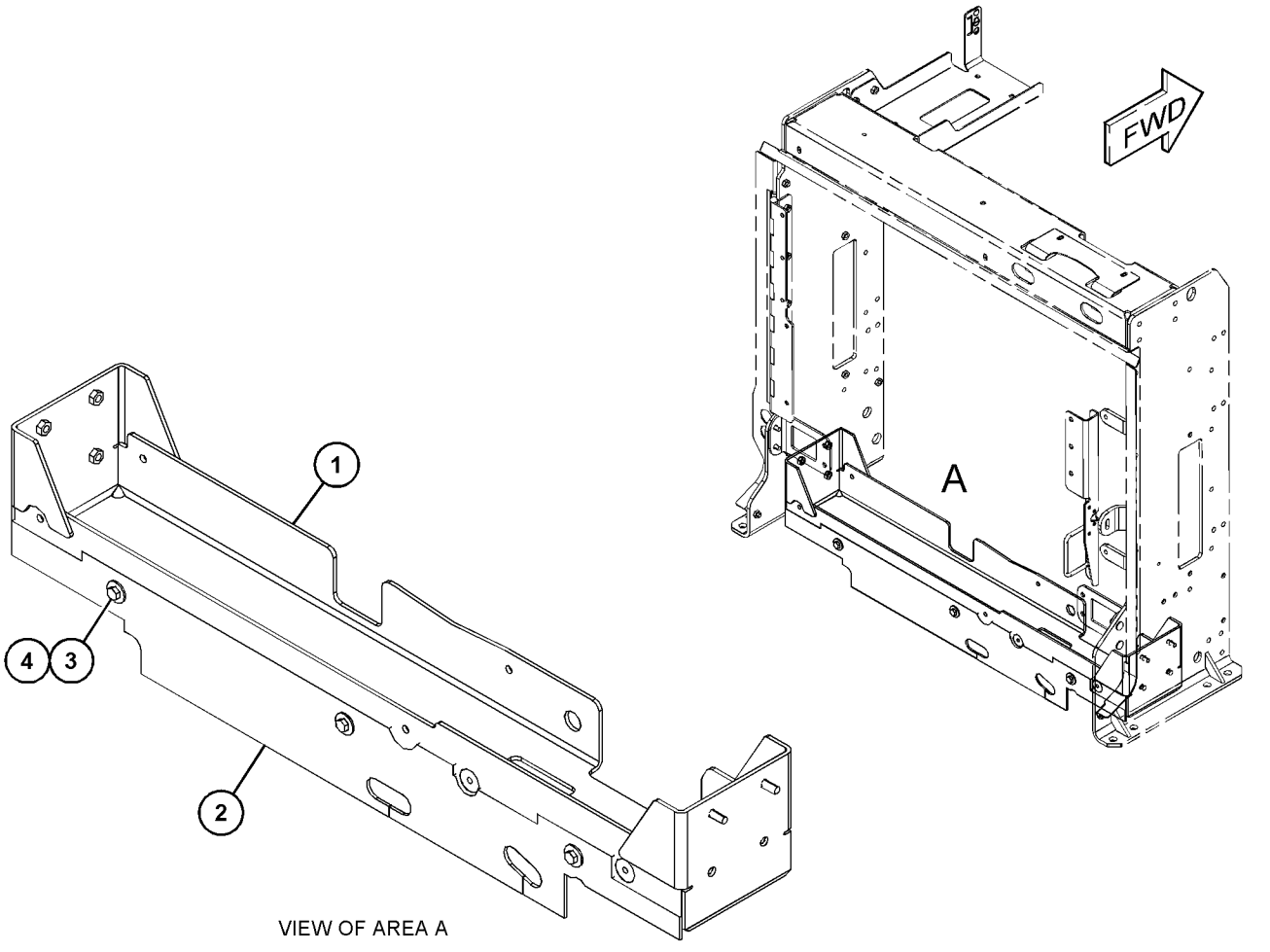

VIEW OF AREA A

GRÁFICO 1 <FIN> g06060229

420-2998 GRUPO DE SOPORTE DE RADIADOR (SUPPORT GP-RADIATOR)

NO. DE SERIE: FRS1-UP

PARTE DE 420-2997 GRUPO DE BASTIDOR DE RADIADOR

SMCS-1351, 1353

i06647079

NOTA	NO NO	GRÁFICO REF	NÚMERO DE LA PIEZA	QTY	NOMBRE DE LA PIEZA 1 2 3 4 5 6 (NIVEL DEL PRODUCTO)	VER PÁGINA
Y	1	1	*398-3239*	1	GRUPO DE SOPORTE DE RADIADOR (BAJADA) (SUPPORT GP-RADIATOR (LOWER))	100
	2	1	**416-5224**	1	CONJUNTO DE SOPORTE (BRACKET AS)	
M		1	**8T-3490**	2	TUERCA DE SOLDAR (ROSCA M10 X 1,5) (NUT-WELD (M10X1.5-THD))	
Y	3	1	*420-3005*	1	GRUPO DE SOPORTE DE RADIADOR (LADO DERECHO) (SUPPORT GP-RADIATOR (RH))	102
	4	1	**420-3007**	1	CONJUNTO DE SOPORTE SUPERIOR (SUPPORT AS-UPPER)	
Y	5	1	*433-9470*	1	GRUPO DE SOPORTE DE RADIADOR (LADO IZQUIERDO) (SUPPORT GP-RADIATOR (LH))	103
	6	1	**442-1371**	2	CONJUNTO DE SOPORTE (BRACKET AS)	
					(EACH INCLUDES)	
M		1	**8T-3490**	2	TUERCA DE SOLDAR (ROSCA M10 X 1,5) (NUT-WELD (M10X1.5-THD))	
	7	1	**494-6825**	1	CONJUNTO DE SOPORTE (BRACKET AS)	
	8	1	**498-5623**	1	CONJUNTO DE SOPORTE (BRACKET AS)	

M - PIEZA MÉTRICA
Y - ILUSTRACIÓN DIFERENTE

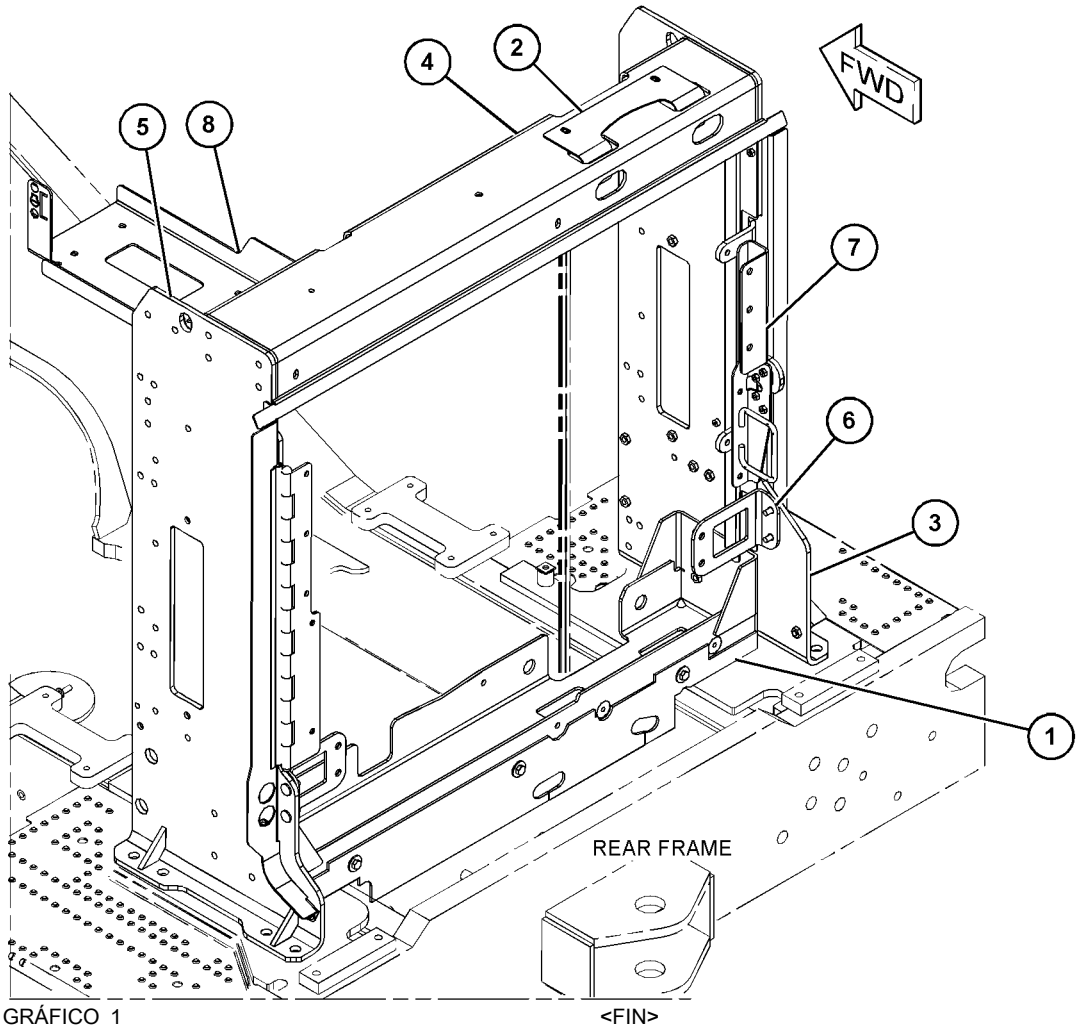

GRÁFICO 1 <FIN> g06058816

420-3005 GRUPO DE SOPORTE DE RADIADOR–LADO DERECHO (SUPPORT GP-RADIATOR-LADO DERECHO)

NO. DE SERIE: FRS1-UP

PARTE DE 420-2998 GRUPO DE SOPORTE DE RADIADOR

SMCS-1351, 1353 **i06647085**

NOTA	NO NO	GRÁFICO REF	NÚMERO DE LA PIEZA	QTY	NOMBRE DE LA PIEZA 1 2 3 4 5 6 (NIVEL DEL PRODUCTO)	VER PÁGINA
	1	1	**398-3250**	1	CONJUNTO DE DEFLECTOR (BAFFLE AS)	
	2	1	**423-7619**	1	SOPORTE (BRACKET)	
	3	1	**433-9327**	1	CONJUNTO DE SOPORTE (LADO DERECHO) (SUPPORT AS (RH))	
M	4	1	**6V-7357**	4	PERNO (M6 X 1 X 25 MM) (BOLT (M6X1X25-MM))	
M	5	1	**7X-7729**	1	ARANDELA (11 X 25 X 3 MM DE GROSOR) (WASHER (11X25X3-MM THK))	
M	6	1	**8T-4136**	1	PERNO (M10 X 1,5 X 25 MM) (BOLT (M10X1.5X25-MM))	
	7	1	**9X-8256**	4	ARANDELA (6,6 X 12 X 2 MM DE GROSOR) (WASHER (6.6X12X2-MM THK))	

M - PIEZA MÉTRICA

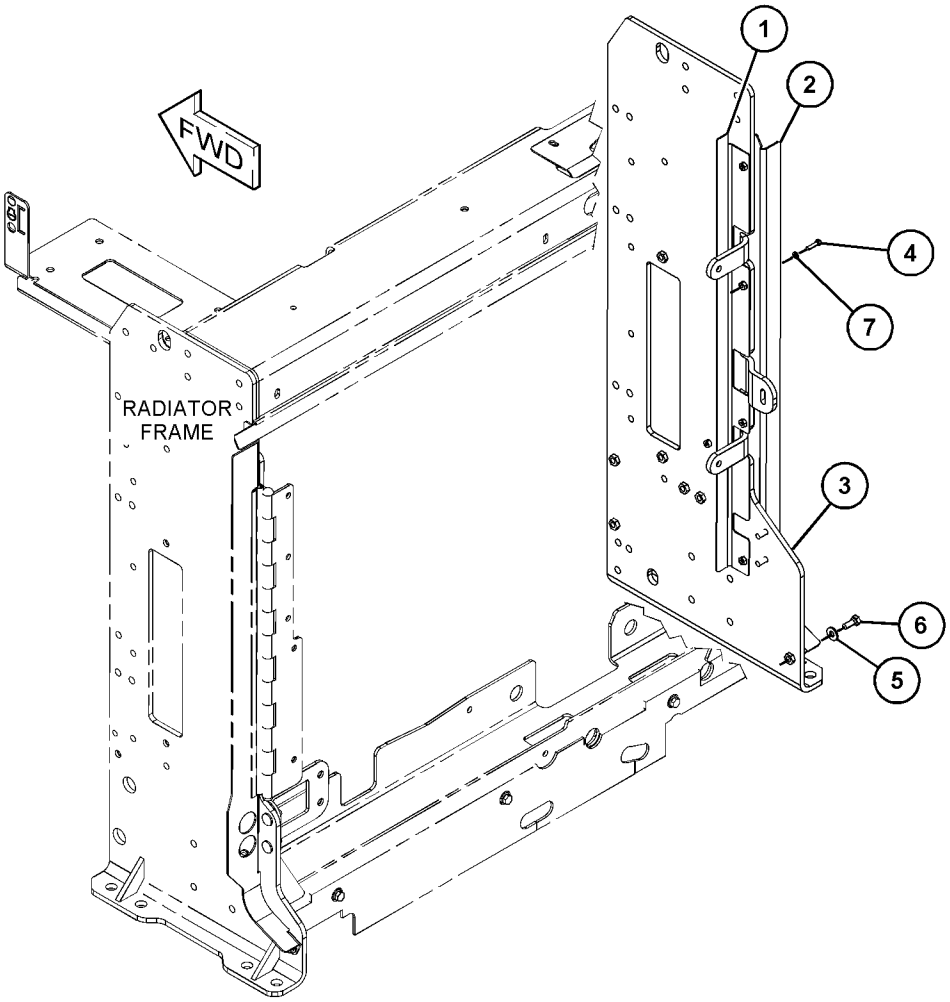

GRÁFICO 1 <FIN> g06061754

433-9470 GRUPO DE SOPORTE DE RADIADOR–LADO IZQUIERDO (SUPPORT GP-RADIATOR-LADO IZQUIERDO)

NO. DE SERIE: FRS1-UP

PARTE DE 420-2998 GRUPO DE SOPORTE DE RADIADOR

SMCS-1351, 1353 **i06609134**

NOTA	NO NO	GRÁFICO REF	NÚMERO DE LA PIEZA	QTY	NOMBRE DE LA PIEZA 1 2 3 4 5 6 (NIVEL DEL PRODUCTO)	VER PÁGINA
	1	1	**364-9949**	1	CONJUNTO DE BISAGRA (HINGE AS)	
M		1	**8T-3490**	5	TUERCA DE SOLDAR (ROSCA M10 X 1,5) (NUT-WELD (M10X1.5-THD))	
M		1	**8T-3612**	2	TUERCA DE SOLDAR (ROSCA M8 X 1,25) (NUT-WELD (M8X1.25-THD))	
	2	1	**423-7620**	1	SOPORTE (BRACKET)	
	3	1	**433-9472**	1	CONJUNTO DE SOPORTE (LADO IZQUIERDO) (SUPPORT AS (LH))	
		1	**139-9599**	7	TUERCA DE SOLDAR (ROSCA M10 X 1,5) (NUT-WELD (M10X1.5-THD))	
M	4	1	**7X-7729**	9	ARANDELA (11 X 25 X 3 MM DE GROSOR) (WASHER (11X25X3-MM THK))	
M	5	1	**8T-4195**	9	PERNO (M10 X 1,5 X 30 MM) (BOLT (M10X1.5X30-MM))	
D	6	1	**5P-8309**		SELLO (0,7 M) (SEAL (0.7-M))	

D - PEDIDO POR METROS
M - PIEZA MÉTRICA

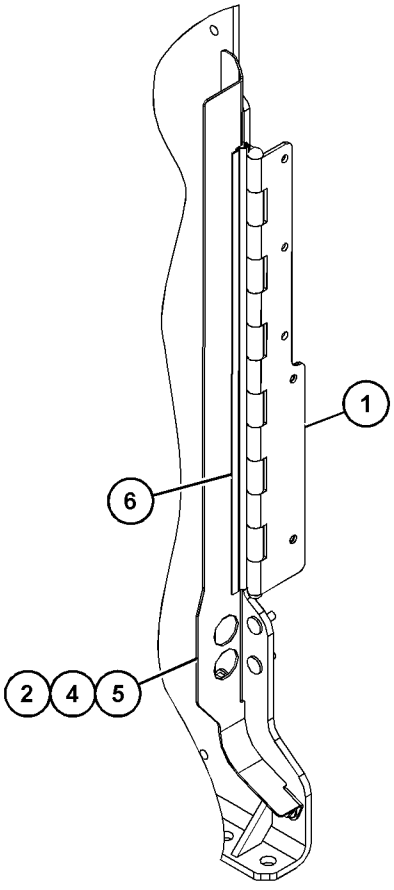

VIEW OF AREA A

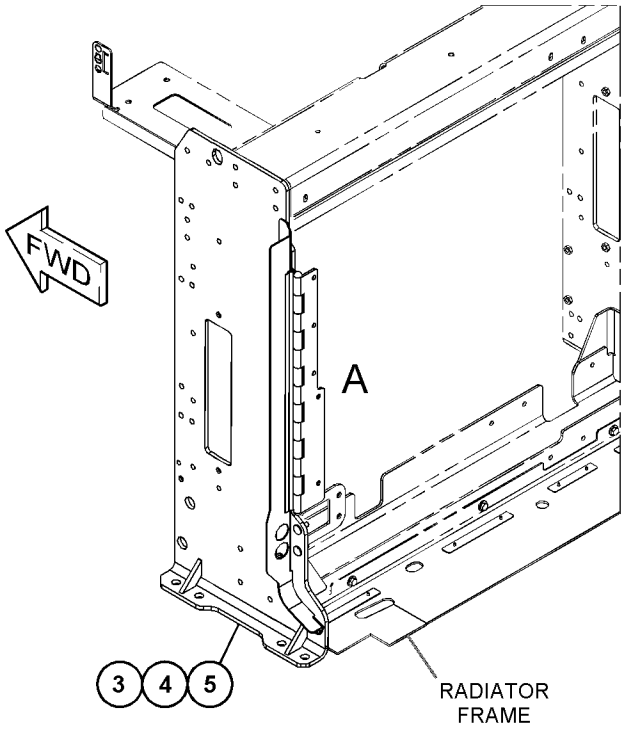

GRÁFICO 1 <FIN> g03857561

337-5252 GRUPO DE TANQUE DE REFRIGERANTE (TANK GP-COOLANT)

NO. DE SERIE: FRS1-UP

PARTE DE 399-7085 GRUPO DE TUBERÍAS DE AGUA

SMCS-1377 **i05916790**

NOTA	NO NO	GRÁFICO REF	NÚMERO DE LA PIEZA	QTY	NOMBRE DE LA PIEZA 1 2 3 4 5 6 (NIVEL DEL PRODUCTO)	VER PÁGINA
	1	1	**345-1237**	1	CONJUNTO DE TAPA DE TANQUE DE REFRIGERANTE (CAP AS-COOLANT TANK)	
					PARTS SHOWN IN GRAPHIC(S) WITHOUT A REFERENCE NUMBER ARE NOT SERVICED SEPARATELY	

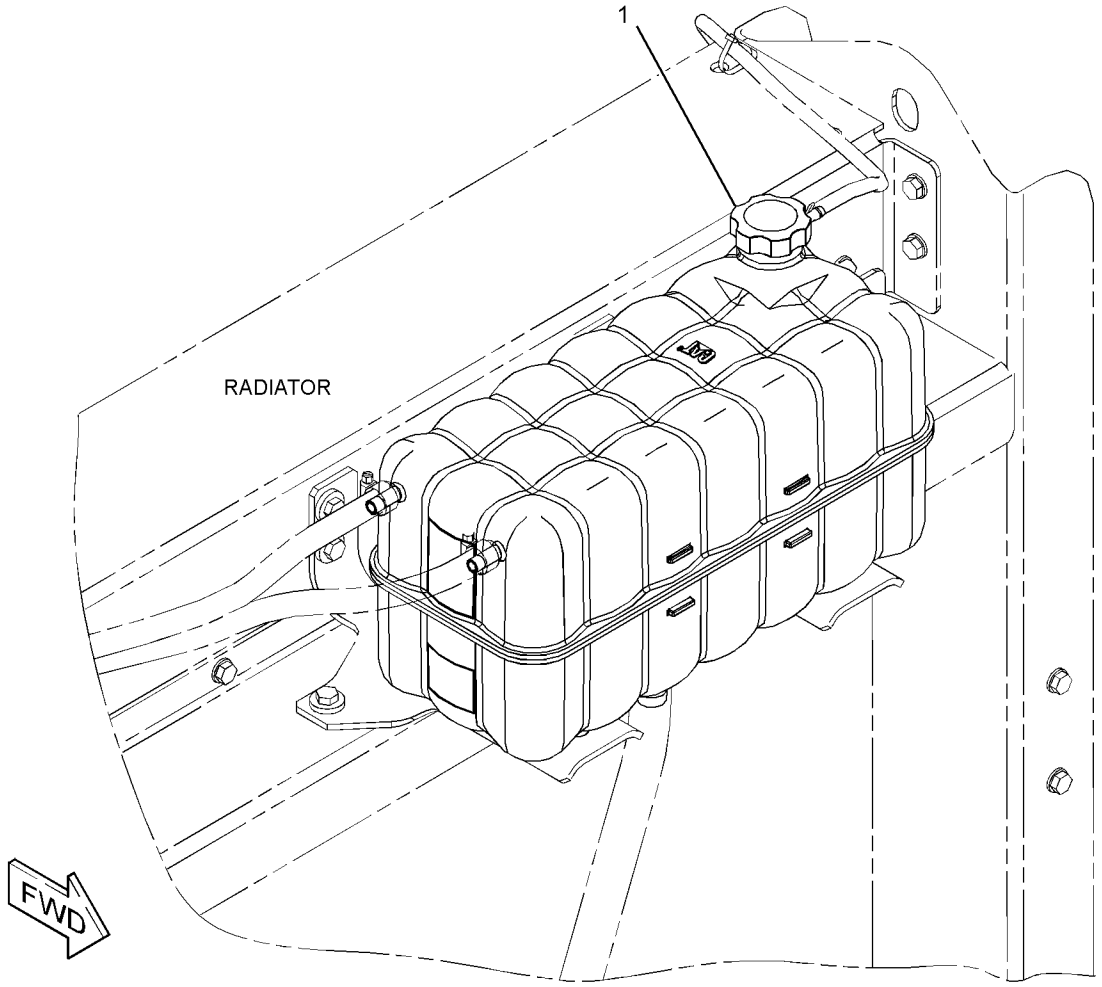

GRÁFICO 1 <FIN> g02354375

349-6259 GRUPO DE FILTRO DE AIRE (AIR CLEANER GP)

NO. DE SERIE: FRS1-UP

PARTE DE 365-0253 GRUPO DE FILTRO DE AIRE

SMCS-1051, 1054

i04815006

NOTA	NO NO	GRÁFICO REF	NÚMERO DE LA PIEZA	QTY	NOMBRE DE LA PIEZA 1 2 3 4 5 6 (NIVEL DEL PRODUCTO)	VER PÁGINA
	1	1	**116-5763**	16	BROCHE DE RESORTE (CLIP-SPRING)	
	2	1	**331-8108**	1	CONJUNTO DE ELEMENTO DE FILTRO DE AIRE (SECUNDARIO) (FILTER ELEMENT AS-AIR (SECONDARY))	
	3	1	**361-1253**	1	EMPAQUETADURA (GASKET)	
	4	1	**386-2099**	1	ELEMENTO DE FILTRO DE AIRE (PRIMARIO) (FILTER ELEMENT-AIR (PRIMARY))	
	5	1	**349-6266**	1	CONJUNTO DE TAPA DE FILTRO DE AIRE (COVER AS-AIR CLEANER)	
		1	**332-4910**	6	CONJUNTO DE PESTILLO (LATCH AS)	

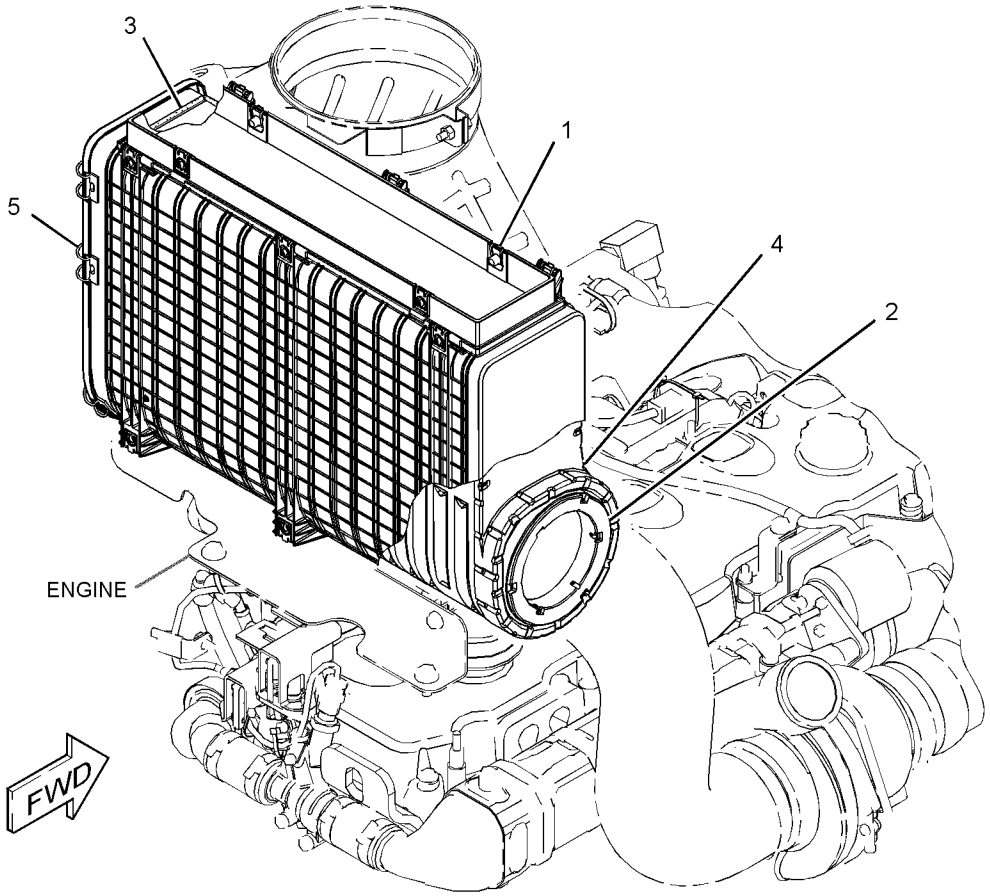

GRÁFICO 1 <FIN> g02163335

365-0253 GRUPO DE FILTRO DE AIRE (AIR CLEANER GP)

NO. DE SERIE: FRS1-UP

PARTE DE 365-0235 GRUPO DE MONTAJE DEL FILTRO DE AIRE

SMCS-1051, 1054

i06664382

NOTA	NO NO	GRÁFICO REF	NÚMERO DE LA PIEZA	QTY	NOMBRE DE LA PIEZA 1 2 3 4 5 6 (NIVEL DEL PRODUCTO)	VER PÁGINA
	1	1	**116-8535**	1	ABRAZADERA (CLAMP)	
	2	1	**131-6143**	1	ABRAZADERA DE MANGUERA (CLAMP-HOSE)	
	3	1	**334-9896**	1	SELLO (SEAL)	
	4	1	**452-4024**	1	ANTEFILTRO (PRECLEANER)	
	5	1	**334-9901**	1	PLENO (PLENUM)	
Y	6	1	**349-6259**	1	GRUPO DE FILTRO DE AIRE (AIR CLEANER GP)	105
	7	1	**365-0351**	1	VÁLVULA DE RETENCIÓN (VALVE-CHECK)	
M	8	1	**112-8293**	4	PERNO DE CABEZA DE BRIDA (M8 X 1,25 X 30 MM) (BOLT-FLANGE HEAD (M8X1.25X30-MM))	
	9	1	**8T-2561**	4	ARANDELA DURA (10,5X28,5X5 MM DE GROSOR) (WASHER-HARD (10.5X28.5X5-MM THK))	

M - PIEZA MÉTRICA
Y - ILUSTRACIÓN DIFERENTE

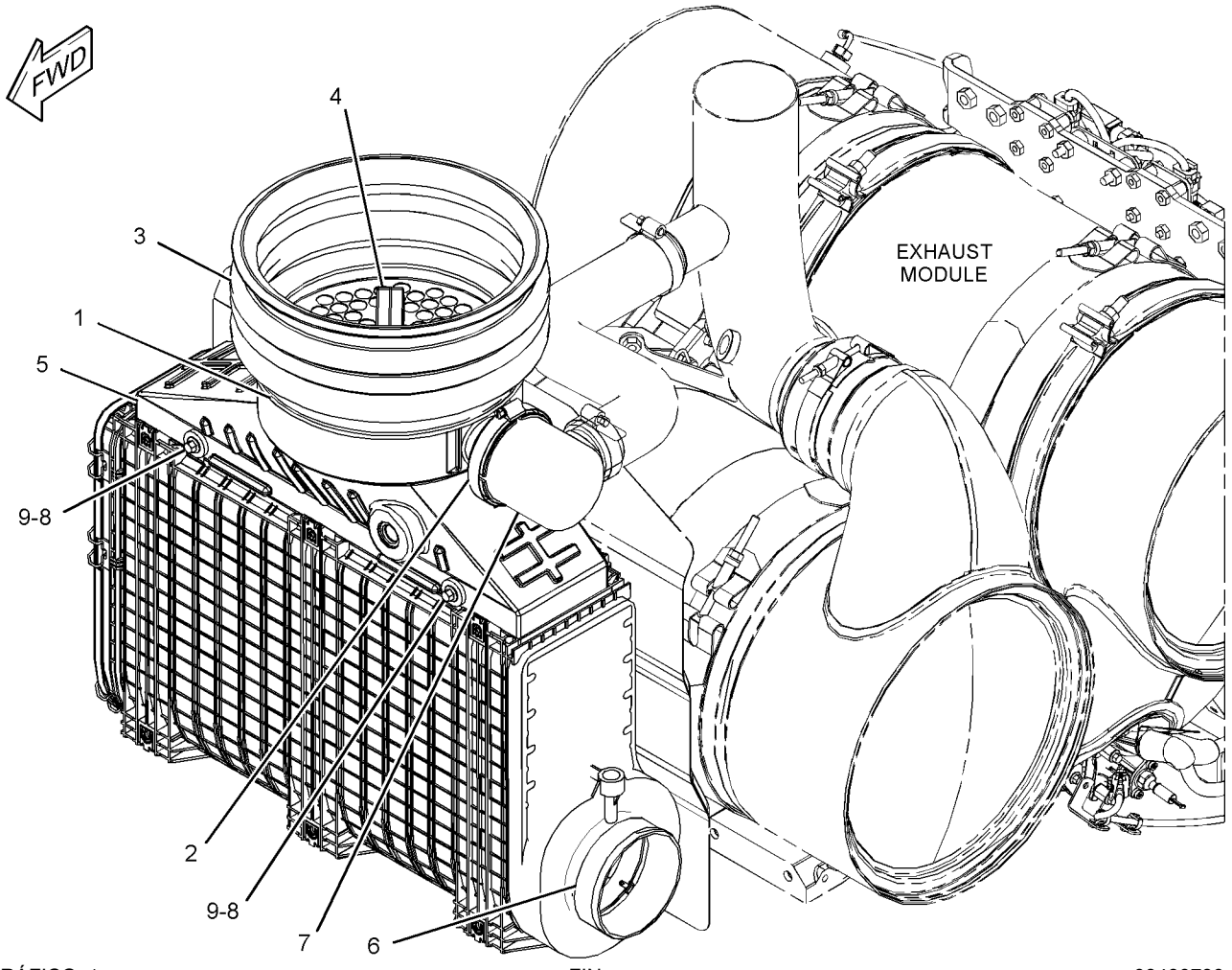

GRÁFICO 1 <FIN> g03430730

324-8092 GRUPO DE TAPA DE FILTRO DE AIRE (CAP GP-AIR CLEANER)

NO. DE SERIE: FRS1-UP

SMCS-1051 **i06651078**

NOTA	NO NO	GRÁFICO REF	NÚMERO DE LA PIEZA	QTY	NOMBRE DE LA PIEZA 1 2 3 4 5 6 (NIVEL DEL PRODUCTO)	VER PÁGINA
	1	1	**254-4293**	1	GRUPO DE TAPA DE FILTRO DE AIRE (CAP GP-AIR CLEANER)	
		1	**5P-0600**	1	ABRAZADERA DE MANGUERA (CLAMP-HOSE)	

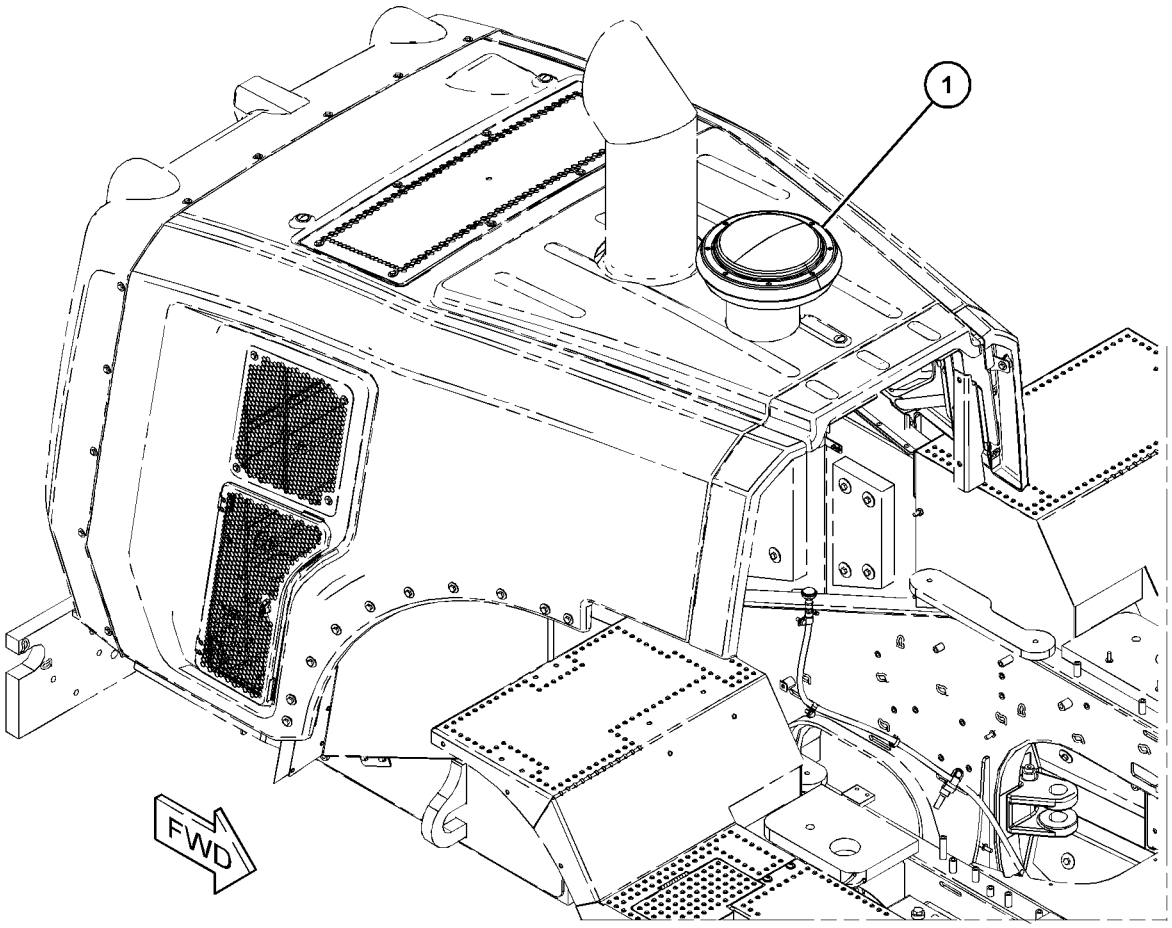

GRÁFICO 1 <FIN> g06061180

415-6090 GRUPO DE EXPULSOR DE POLVO (DUST EJECTOR GP)

NO. DE SERIE: FRS1-UP

PARTE DE 455-7505 CONFIGURACIÓN DE INSTALACIÓN DEL MOTOR

SMCS-1068 **i06641816**

NOTA	NO NO	GRÁFICO REF	NÚMERO DE LA PIEZA	QTY	NOMBRE DE LA PIEZA 1 2 3 4 5 6 (NIVEL DEL PRODUCTO)	VER PÁGINA
	1	1	**415-6100**	1	MANGUERA MOLDEADA (HOSE-MOLDED)	
	2	1	**211-8073**	2	TAPA PROTECTORA (CAP-PROTECTION)	
	3	1	**314-7599**	2	ABRAZADERA DE FLEJE (CLAMP-BAND)	

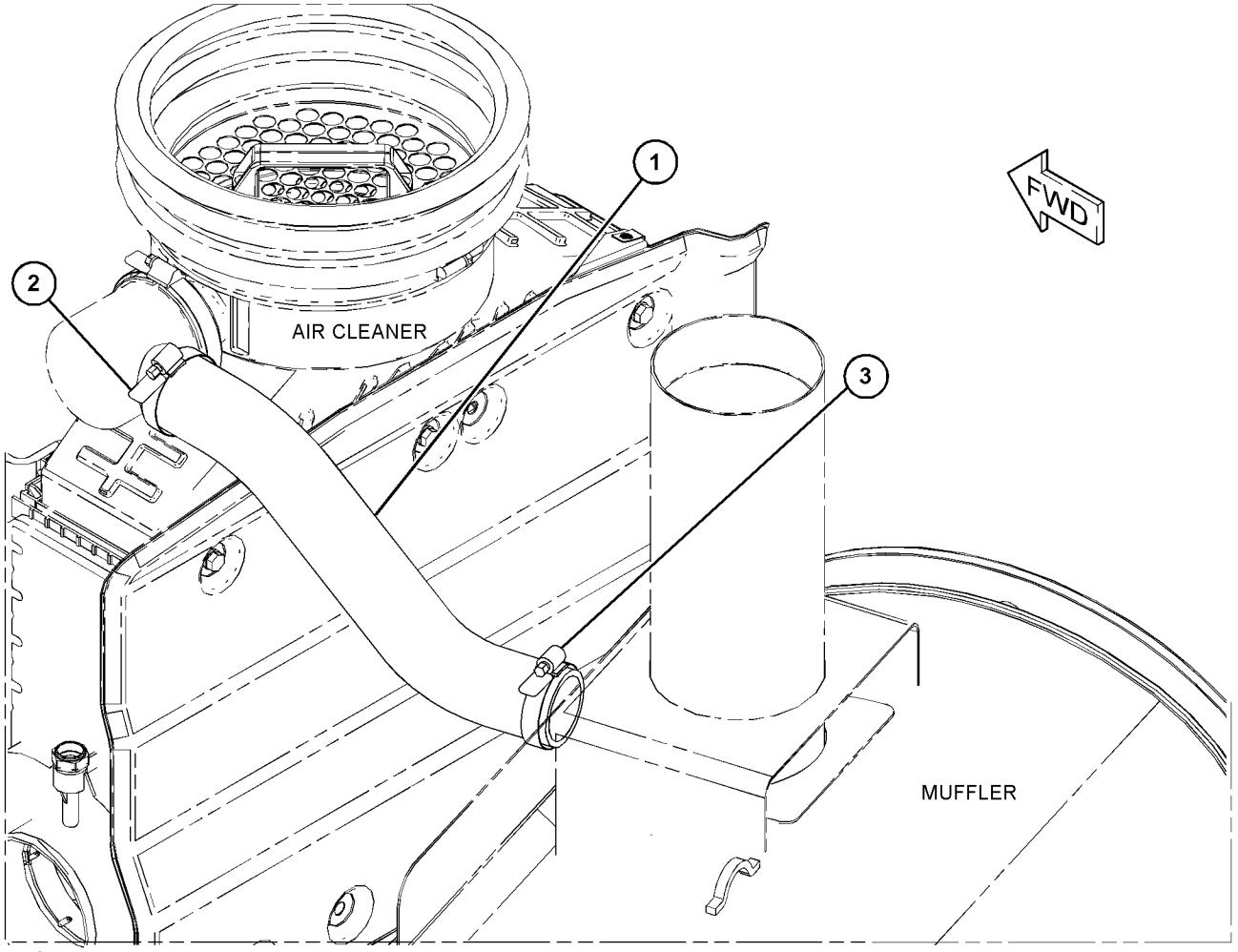

GRÁFICO 1 <FIN> g06058186

348-3432 CONJUNTO DE ELEMENTO DE FILTRO DE AIRE–CARBÓN ACTIVADO (FILTER ELEMENT AS-AIR-CARBÓN ACTIVADO)

NO. DE SERIE: FRS1-UP

PARTE DE 443-4189 GRUPO DE FILTRO DE AIRE DE LA CABINA

SMCS-1054 **i06666842**

NOTA	NÚMERO DE LA PIEZA	QTY	NOMBRE DE LA PIEZA 1 2 3 4 5 6 (NIVEL DEL PRODUCTO)	VER PÁGINA
			(NO SERVICED PARTS)	
			<FIN>	

365-0273 GRUPO DE TUBERÍAS DE AIRE (LINES GP-AIR)

NO. DE SERIE: FRS1-UP
VENTILADOR DE INCLINACIÓN VARIABLE
PARTE DE 416-5411 CONFIGURACIÓN DE CONTROL DE VENTILADOR

SMCS-1071 **i06649534**

NOTA	NO NO	GRÁFICO REF	NÚMERO DE LA PIEZA	QTY	NOMBRE DE LA PIEZA 1 2 3 4 5 6 (NIVEL DEL PRODUCTO)	VER PÁGINA
	1	1	**415-6089**	1	CONJUNTO DE MANGUERA (HOSE AS)	
	2	1	**211-8073**	2	TAPA PROTECTORA (CAP-PROTECTION)	
	3	1	**346-4788**	1	ABRAZADERA DE FLEJE (CLAMP-BAND)	
	4	1	**346-4792**	1	ABRAZADERA DE FLEJE (CLAMP-BAND)	

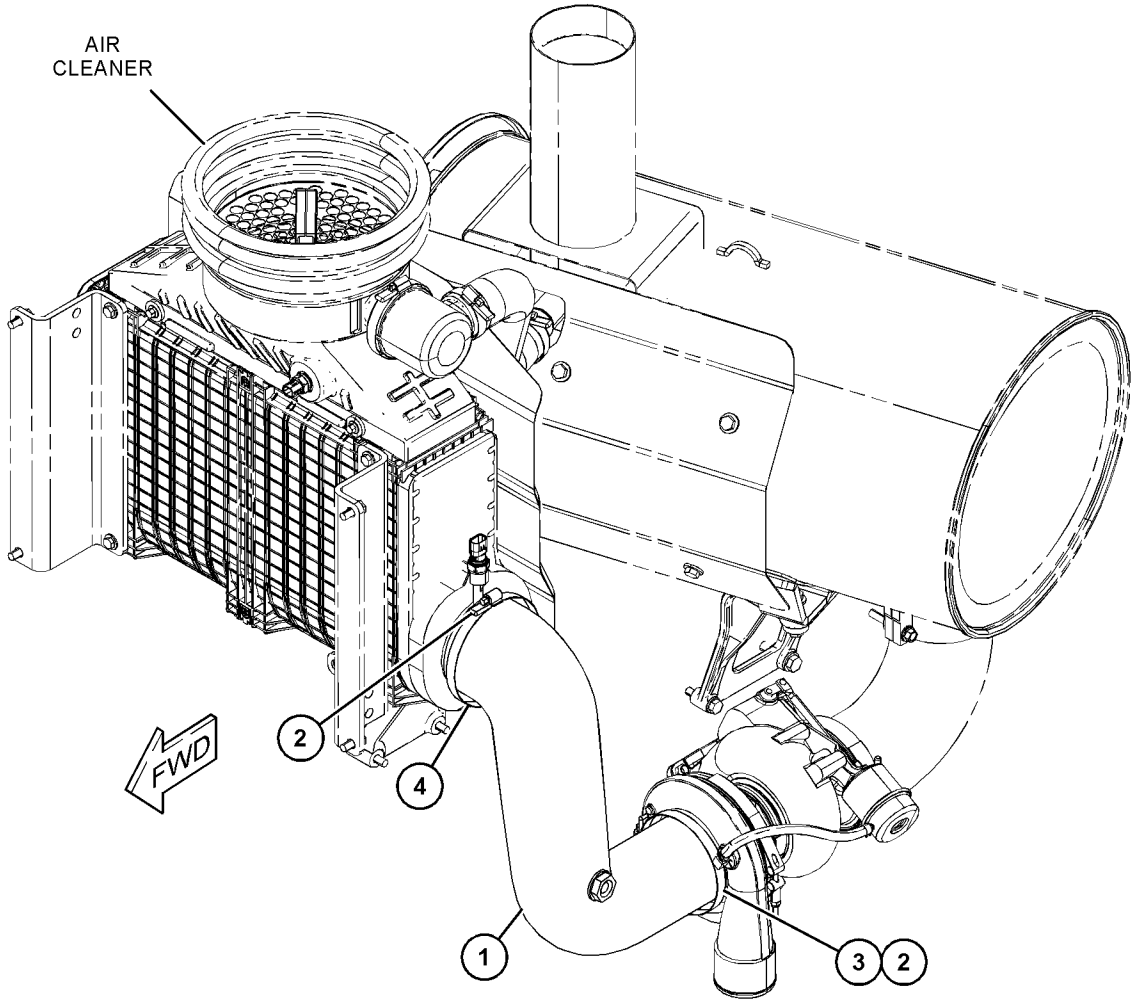

GRÁFICO 1 <FIN> g06060180

365-0286 GRUPO DE TUBERÍAS DE AIRE (LINES GP-AIR)

NO. DE SERIE: FRS1-UP

PARTE DE 416-5410 CONFIGURACIÓN DE CONTROL DE VENTILADOR

SMCS-1071 **i06656267**

NOTA	NO NO	GRÁFICO REF	NÚMERO DE LA PIEZA	QTY	NOMBRE DE LA PIEZA 1 2 3 4 5 6 (NIVEL DEL PRODUCTO)	VER PÁGINA
	1	1	**365-0287**	1	MANGUERA (HOSE)	
	2	1	**211-8073**	2	TAPA PROTECTORA (CAP-PROTECTION)	
	3	1	**346-4788**	1	ABRAZADERA DE FLEJE (CLAMP-BAND)	
	4	1	**346-4792**	1	ABRAZADERA DE FLEJE (CLAMP-BAND)	

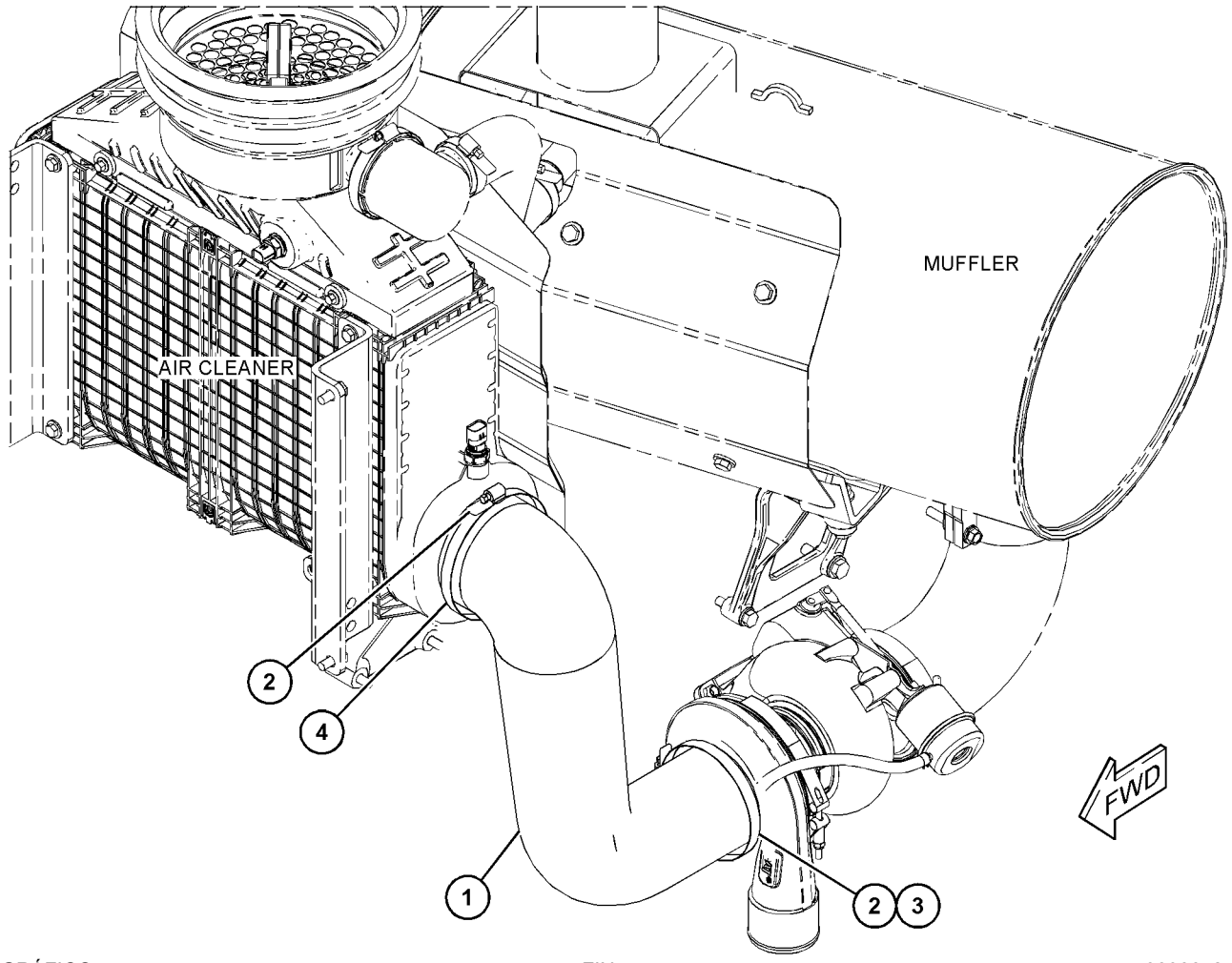

GRÁFICO 1 <FIN> g06066121

399-7082 GRUPO DE TUBERÍAS DE AIRE (LINES GP-AIR)

NO. DE SERIE: FRS1-UP

PARTE DE 456-6632 CONFIGURACIÓN DEL CHASIS

SMCS-1071 **i06647039**

NOTA	NO NO	GRÁFICO REF	NÚMERO DE LA PIEZA	QTY	NOMBRE DE LA PIEZA 1 2 3 4 5 6 (NIVEL DEL PRODUCTO)	VER PÁGINA
	1	1	**3E-4096**	11	TAPA (CAP)	
	2	1	**325-9616**	3	MANGUERA (HOSE)	
	3	1	**336-9447**	1	CONJUNTO DE SOPORTE (BRACKET AS)	
	4	1	**364-9893**	1	CODO (ELBOW)	
	5	1	**399-7083**	1	TUBO (TUBE)	
	6	1	**399-7084**	1	TUBO (TUBE)	
	7	1	**399-7091**	1	CODO DE AIRE (ELBOW-AIR)	
	8	1	**399-7093**	1	MANGUERA DE CODO (HOSE-ELBOW)	
	9	1	**467-9046**	1	TUBO (TUBE)	
M	10	1	**129-3180**	2	CONTRATUERCA (ROSCA M12 X 1,75) (LOCKNUT (M12X1.75-THD))	
	11	1	**147-7142**	1	PERNO EN U (U-BOLT)	
	12	1	**1W-5455**	1	ABRAZADERA DE BANDA EN V (CLAMP-V BAND)	
	13	1	**209-4578**	1	ABRAZADERA DE PERNO EN T (CLAMP-T BOLT)	
	14	1	**212-6932**	9	ABRAZADERA DE PERNO EN T (CLAMP-T BOLT)	
	15	1	**6V-8001**	1	SELLO ANULAR (SEAL-O-RING)	
M	16	1	**8T-4136**	2	PERNO (M10 X 1,5 X 25 MM) (BOLT (M10X1.5X25-MM))	
	17	1	**8T-4223**	2	ARANDELA DURA (13,5 X 25,5 X 3 MM DE GROSOR) (WASHER-HARD (13.5X25.5X3-MM THK))	
	18	1	**8T-4226**	2	ARANDELA ENCHAPADA (10,5X45X3 MM DE GROSOR) (WASHER-PLATED (10.5X45X3-MM THK))	

M - PIEZA MÉTRICA

399-7082 GRUPO DE TUBERÍAS DE AIRE (LINES GP-AIR) (cont.) **i06647039**

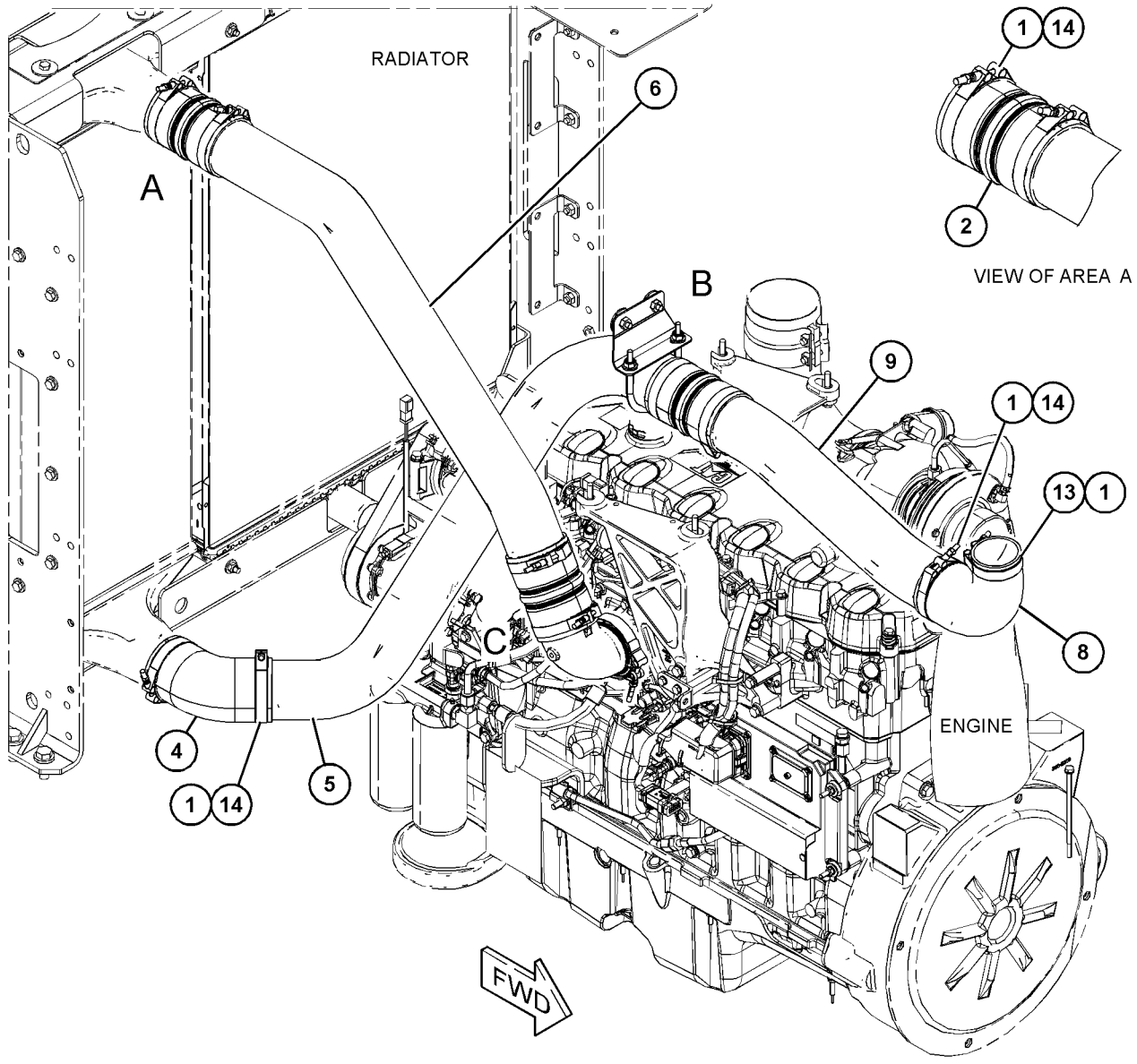

VIEW OF AREA A

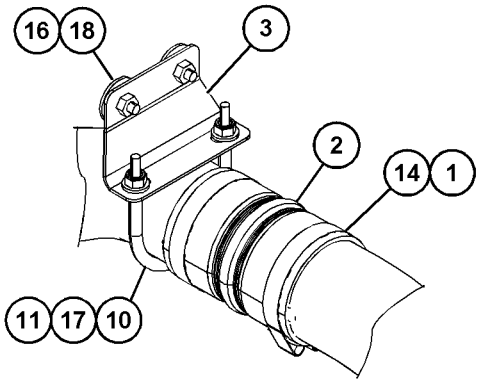

VIEW OF AREA B

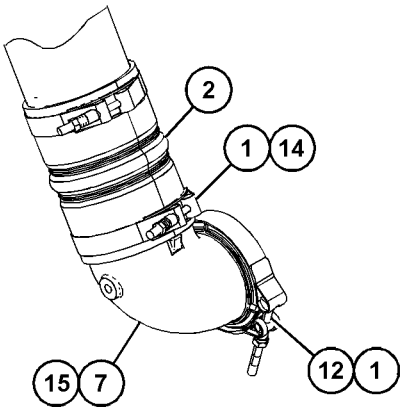

VIEW OF AREA C

GRÁFICO 1 <FIN> g06059473

463-1759 GRUPO DE TUBERÍAS DE AIRE (LINES GP-AIR)

NO. DE SERIE: FRS1-UP
VENTILADOR DE INCLINACIÓN VARIABLE
PARTE DE 416-5411 CONFIGURACIÓN DE CONTROL DE VENTILADOR

SMCS-1071 **i06649536**

NOTA	NO NO	GRÁFICO REF	NÚMERO DE LA PIEZA	QTY	NOMBRE DE LA PIEZA 1 2 3 4 5 6 (NIVEL DEL PRODUCTO)	VER PÁGINA
	1	1	**3S-2093**	1	CORREA PARA CABLES (STRAP-CABLE)	
	2	1	**4H-6112**	1	RESPIRADERO (VÁLVULA DE SOLENOIDE DEL VENTILADOR) (BREATHER (SOLENOID VALVE, FAN))	
	3	1	**7J-8611**	1	CODO DE TUBO (ELBOW-PIPE)	
	4	1	*148-8368*	1	CONJUNTO DE CODO (ELBOW AS)	
		1	**3J-1907**	1	SELLO ANULAR (SEAL-O-RING)	
		1	**4J-5477**	1	SELLO ANULAR (SEAL-O-RING)	
		1	**6V-8627**	1	CODO (ELBOW)	
Y	5	1	**188-2461**	1	GRUPO DE VÁLVULA DE SOLENOIDE (VENTILADOR DE INCLINACIÓN VARIABLE) (VALVE GP-SOLENOID (VARIABLE PITCH FAN))	136
	6	1	*377-9564*	3	CONJUNTO DE CODO (ELBOW AS)	
					(EACH INCLUDES)	
		1	**4J-5477**	1	SELLO ANULAR (SEAL-O-RING)	
		1	**377-9563**	1	ADAPTADOR DE CODO (ADAPTER-ELBOW)	
	7	1	*377-9581*	1	CONJUNTO DE CODO (ELBOW AS)	
		1	**4J-5477**	1	SELLO ANULAR (SEAL-O-RING)	
		1	**377-9577**	1	ADAPTADOR DE CODO (ADAPTER-ELBOW)	
I	8	1	**388-0786**	1	CONJUNTO DE MANGUERA (HOSE AS)	
	9	1	**388-0787**	1	CONJUNTO DE SOPORTE (BRACKET AS)	
Y	10	1	**389-6081**	1	GRUPO DE BOMBA DEL VENTILADOR HIDRÁULICO Y MONTAJE (BOMBA DEL AIRE DEL VENTILADOR DE INCLINACIÓN VARIABLE) (PUMP & MTG GP-HYDRAULIC FAN (VARIABLE PITCH FAN AIR PUMP))	744
I	11	1	**463-1760**	1	CONJUNTO DE MANGUERA (HOSE AS)	
I	12	1	**463-1761**	1	CONJUNTO DE MANGUERA (HOSE AS)	
	13	1	**124-0174**	7	BROCHE (CLIP)	
	14	1	**130-5300**	1	BROCHE (CLIP)	
	15	1	**132-5789**	1	BROCHE (CLIP)	
	16	1	**133-6934**	1	ESPACIADOR (11 X 20 X 25 MM DE GROSOR) (SPACER (11X20X25-MM THK))	
M	17	1	**170-5632**	2	PERNO (M4X0,7X16 MM) (BOLT (M4X0.7X16-MM))	
	18	1	**1P-4278**	1	ABRAZADERA DE MANGUERA (CLAMP-HOSE)	
	19	1	**211-8071**	1	TAPA PROTECTORA (CAP-PROTECTIVE)	
	20	1	**2B-0941**	1	ESPACIADOR (10,5X19X19 MM DE GROSOR) (SPACER (10.5X19X19-MM THK))	
M	21	1	**344-5675**	2	TUERCA (ROSCA M10 X 1,5) (NUT (M10X1.5-THD))	
	22	1	**4D-9517**	1	BROCHE (CLIP)	
	23	1	**5F-9757**	1	ARANDELA DE GOMA (GROMMET)	
	24	1	**5P-2369**	1	BROCHE (CLIP)	
	25	1	**7X-0579**	6	ARANDELA DURA (8,8 X 25,5 X 2 MM DE GROSOR) (WASHER-HARD (8.8X25.5X2-MM THK))	
M	26	1	**7X-7729**	4	ARANDELA (11 X 25 X 3 MM DE GROSOR) (WASHER (11X25X3-MM THK))	
	27	1	**8M-2770**	3	BROCHE (CLIP)	
	28	1	**8T-3016**	2	ARANDELA (5,3 X 10 X 1 MM DE GROSOR) (WASHER (5.3X10X1-MM THK))	
	29	1	**8T-4121**	11	ARANDELA DURA (11 X 21 X 2,5 MM DE GROSOR) (WASHER-HARD (11X21X2.5-MM THK))	
M	30	1	**8T-4136**	4	PERNO (M10 X 1,5 X 25 MM) (BOLT (M10X1.5X25-MM))	

463-1759 GRUPO DE TUBERÍAS DE AIRE (LINES GP-AIR) (cont.) **i06649536**

NOTA	NO NO	GRÁFICO REF	NÚMERO DE LA PIEZA	QTY	NOMBRE DE LA PIEZA 1 2 3 4 5 6 (NIVEL DEL PRODUCTO)	VER PÁGINA
M	31	1	**8T-4137**	4	PERNO (M10 X 1,5 X 20 MM) (BOLT (M10X1.5X20-MM))	
M	32	1	**8T-4185**	1	PERNO (M10 X 1,5 X 50 MM) (BOLT (M10X1.5X50-MM))	
M	33	1	**8T-4195**	3	PERNO (M10 X 1,5 X 30 MM) (BOLT (M10X1.5X30-MM))	
M	34	1	**8T-6466**	1	PERNO (M10 X 1,5 X 60 MM) (BOLT (M10X1.5X60-MM))	
M	35	1	**8T-6912**	3	PERNO (M8 X 1,25 X 50 MM) (BOLT (M8X1.25X50-MM))	

I - CONSULTAR SISTEMA DE INFORMACIÓN HIDRÁULICA
M - PIEZA MÉTRICA
Y - ILUSTRACIÓN DIFERENTE

463-1759 GRUPO DE TUBERÍAS DE AIRE (LINES GP-AIR) (cont.) **i06649536**

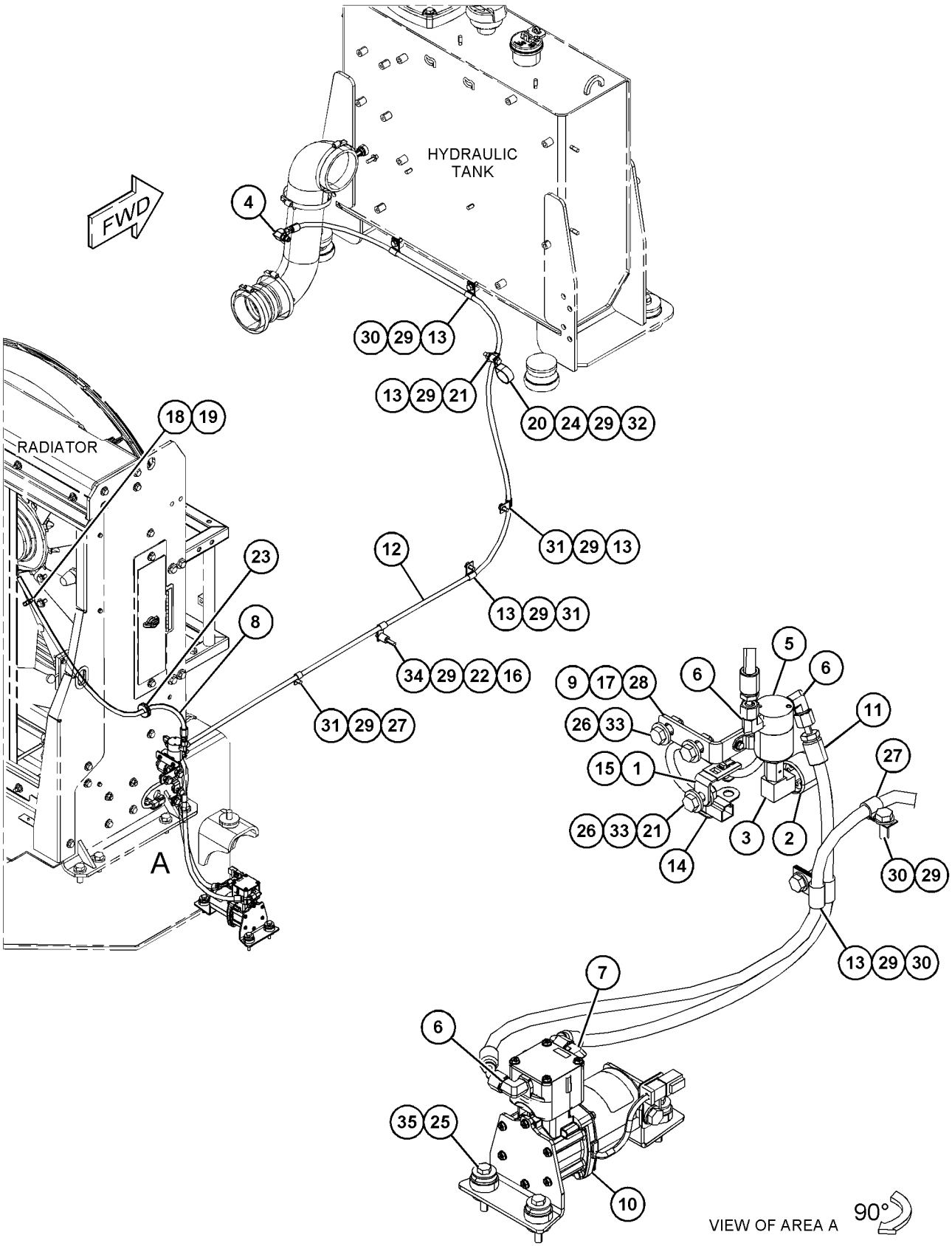

GRÁFICO 1 <FIN> g06060618

415-6081 GRUPO DE TUBERÍAS DE ESCAPE (LINES GP-EXHAUST)

NO. DE SERIE: FRS1-UP

PARTE DE 455-7505 CONFIGURACIÓN DE INSTALACIÓN DEL MOTOR

SMCS-1061 **i06641811**

NOTA	NO NO	GRÁFICO REF	NÚMERO DE LA PIEZA	QTY	NOMBRE DE LA PIEZA 1 2 3 4 5 6 (NIVEL DEL PRODUCTO)	VER PÁGINA
	1	1	**7X-1443**	1	PROTECTOR (PROTECTOR)	
	2	1	**9N-1941**	1	ABRAZADERA DE BANDA EN V (CLAMP-V BAND)	
	3	1	**241-9265**	1	ABRAZADERA DE SILENCIADOR (CLAMP-MUFFLER)	
	4	1	**415-6099**	1	TUBO (TUBE)	

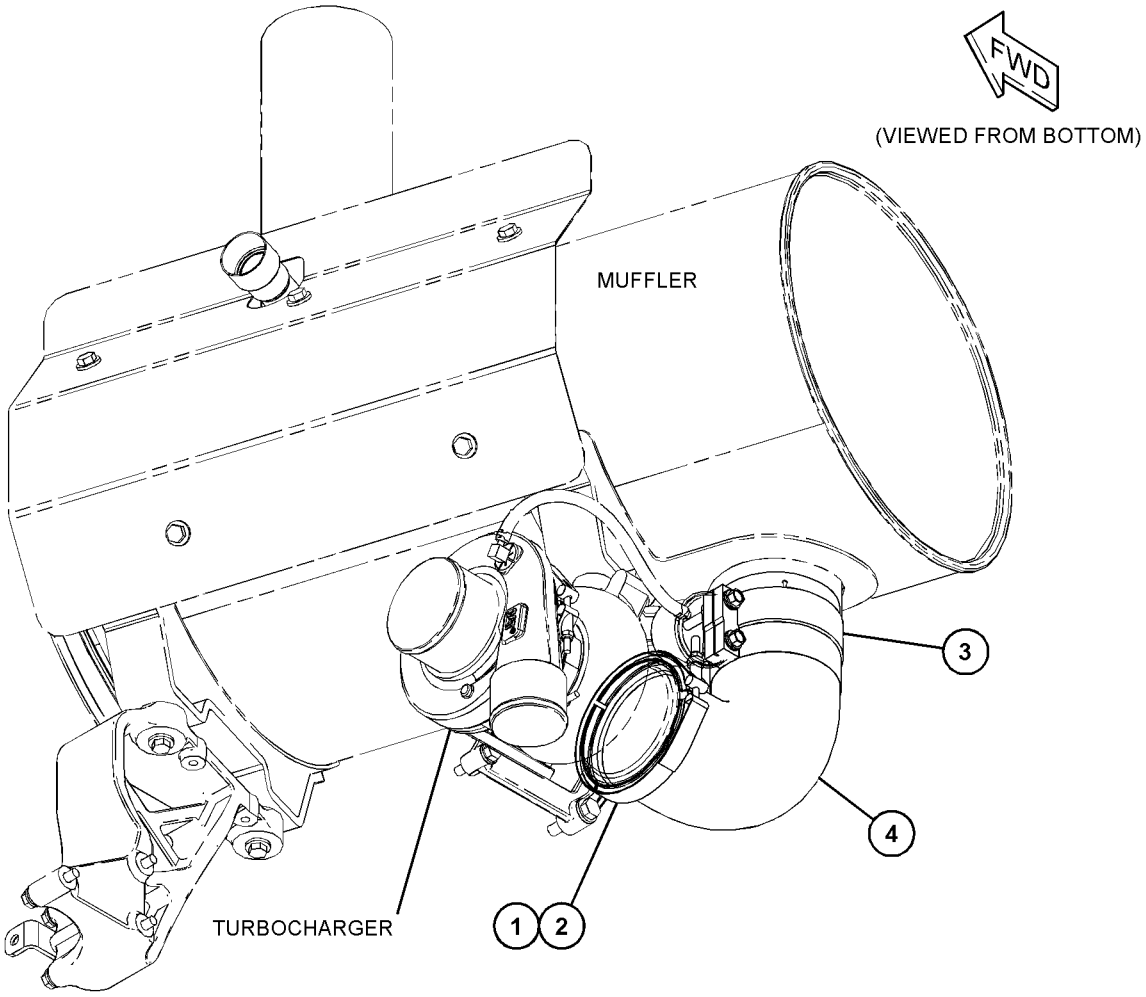

GRÁFICO 1 <FIN> g06058183

391-4948 GRUPO DE MÚLTIPLE DE ESCAPE (MANIFOLD GP-EXHAUST)

NO. DE SERIE: WYE1-UP

PARTE DE 433-9278, 433-9279 CONFIGURACIÓN DE MOTOR COMPLETO

SMCS-1059 **i05664403**

NOTA	NO NO	GRÁFICO REF	NÚMERO DE LA PIEZA	QTY	NOMBRE DE LA PIEZA 1 2 3 4 5 6 (NIVEL DEL PRODUCTO)	VER PÁGINA
	1	1	**161-3398**	2	MÚLTIPLE DE ESCAPE (MANIFOLD-EXHAUST)	
	2	1	**161-3411**	6	EMPAQUETADURA (GASKET)	
	3	1	**192-4697**	1	MÚLTIPLE DE ESCAPE (MANIFOLD-EXHAUST)	
M	4	1	**116-3715**	12	PRISIONERO DE TRABA (M10X1,5X85 MM) (STUD-TAPERLOCK (M10X1.5X85-MM))	
	5	1	**4P-4369**	12	ESPACIADOR (12X19X23,5 MM DE GROSOR) (SPACER (12X19X23.5-MM THK))	
	6	1	**6V-5839**	12	ARANDELA (11 X 21 X 2,5 MM DE GROSOR) (WASHER (11X21X2.5-MM THK))	
M	7	1	**418-6781**	4	PRISIONERO DE TRABA (M10X1,5X40 MM) (STUD-TAPERLOCK (M10X1.5X40-MM))	
M	8	1	**9X-6620**	12	CONTRATUERCA (ROSCA M10 X 1,5) (LOCKNUT (M10X1.5-THD))	

M - PIEZA MÉTRICA

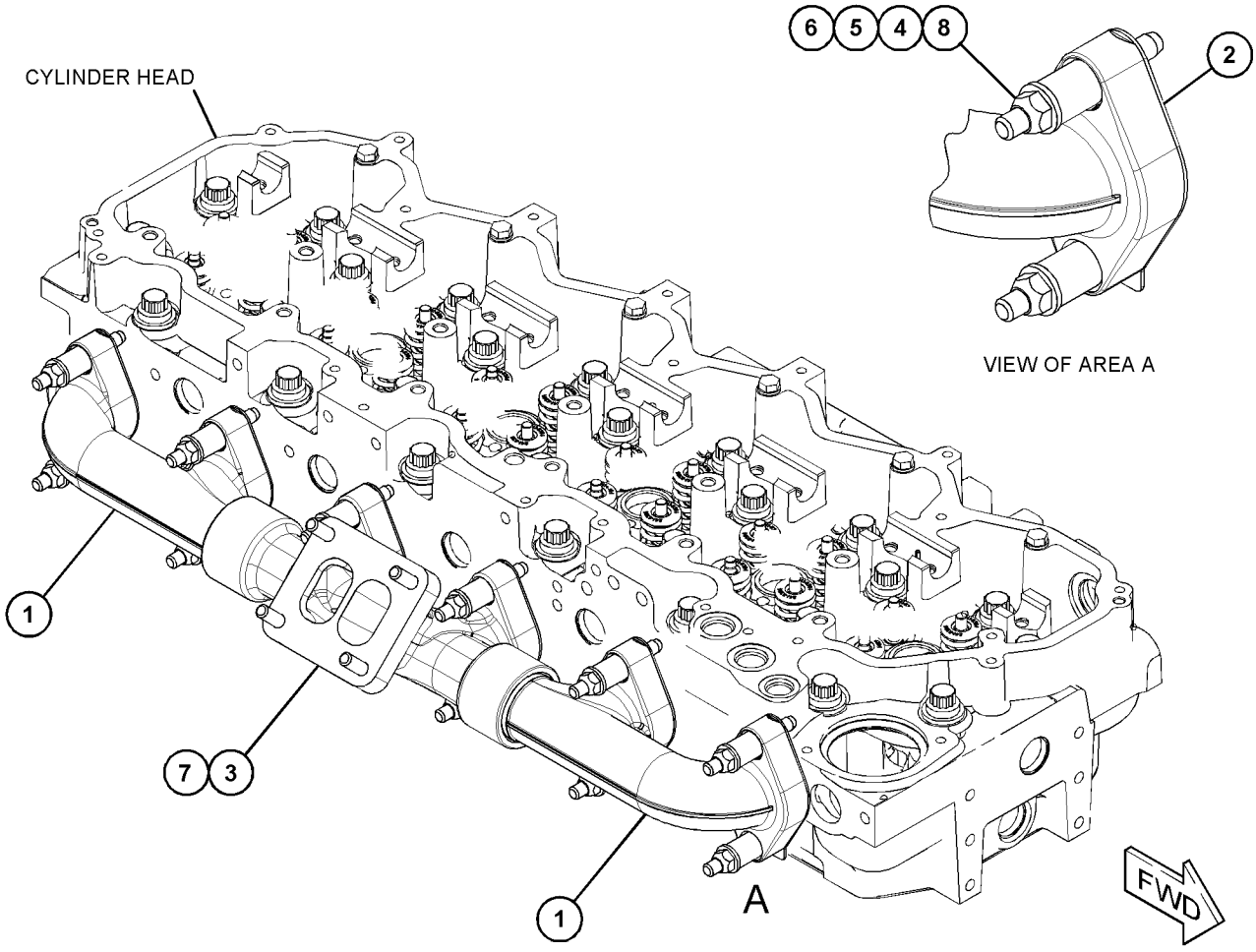

GRÁFICO 1 <FIN> g03472076

424-5299 GRUPO DE MÚLTIPLE DE ADMISIÓN (MANIFOLD GP-INLET)

NO. DE SERIE: WYE1-UP

PARTE DE 433-9278, 433-9279 CONFIGURACIÓN DE MOTOR COMPLETO

SMCS-1058 **i05651506**

NOTA	NO NO	GRÁFICO REF	NÚMERO DE LA PIEZA	QTY	NOMBRE DE LA PIEZA 1 2 3 4 5 6 (NIVEL DEL PRODUCTO)	VER PÁGINA
M	1	1	**8T-0100**	6	PERNO (M8X1,25X60 MM) (BOLT (M8X1.25X60-MM))	
M	2	1	**131-0353**	2	PRISIONERO (M8X1,25X82,75 MM) (STUD (M8X1.25X82.75-MM))	
	3	1	**7S-6369**	8	ARANDELA (0,344X0,75X0,188 PULG DE GROSOR) (WASHER (0.344X0.75X0.188-IN THK))	
BF			**1U-8846**		SELLANTE DE EMPAQUETADURA (SEALANT-GASKET)	

B - USAR SEGÚN SE REQUIERA
F - NO SE INDICA
M - PIEZA MÉTRICA

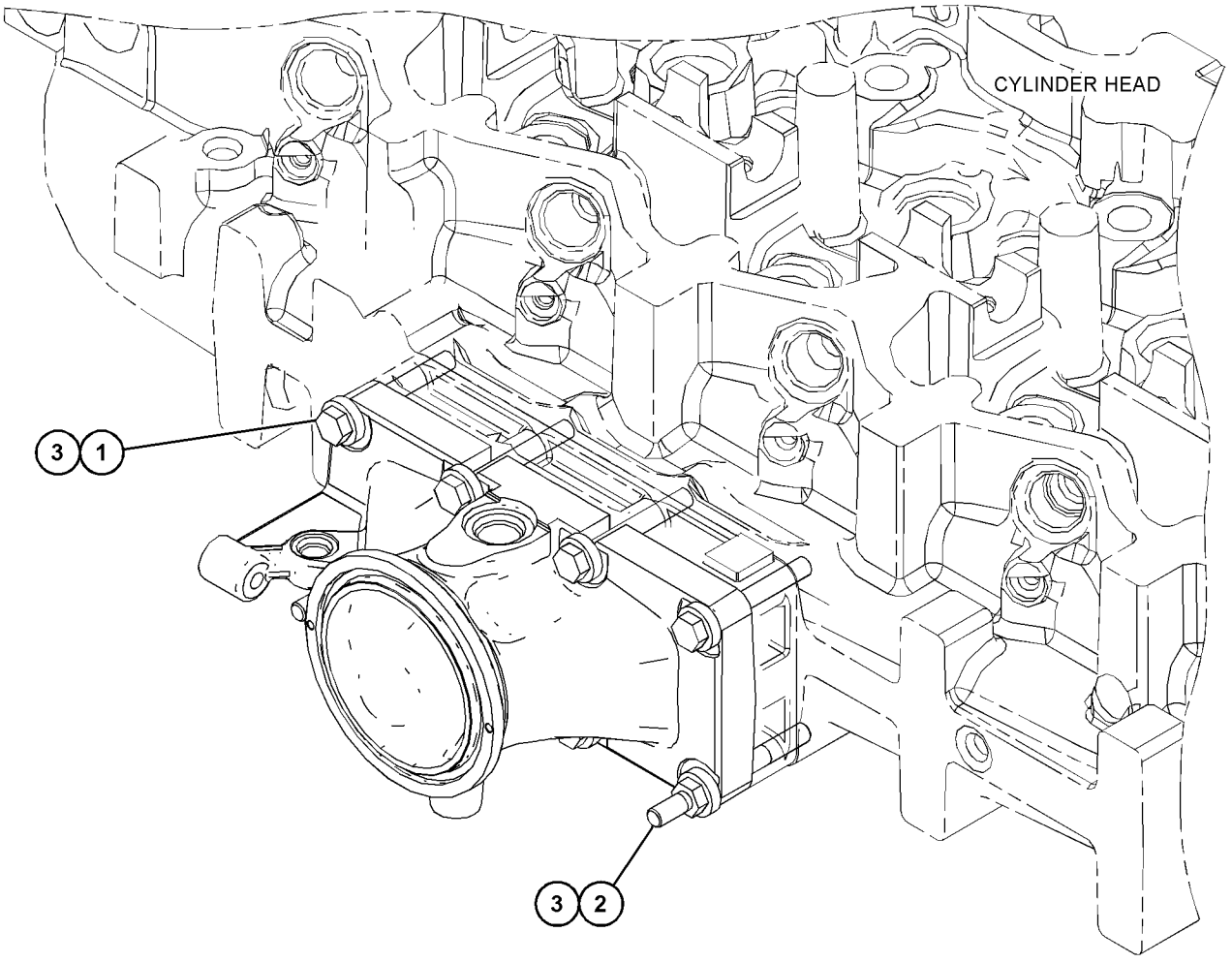

GRÁFICO 1 <FIN> g03675849

365-0235 GRUPO DE MONTAJE DEL FILTRO DE AIRE (MOUNTING GP-AIR CLEANER)

NO. DE SERIE: FRS1-UP

PARTE DE 455-7505 CONFIGURACIÓN DE INSTALACIÓN DEL MOTOR

SMCS-1051 **i06608422**

NOTA	NO NO	GRÁFICO REF	NÚMERO DE LA PIEZA	QTY	NOMBRE DE LA PIEZA 1 2 3 4 5 6 (NIVEL DEL PRODUCTO)	VER PÁGINA
Y	1	1	*331-1134*	1	GRUPO DE SENSOR DE PRESIÓN (AIRE DE ADMISIÓN) (SENSOR GP-PRESSURE (INLET AIR))	256
	2	1	*340-0508*	1	GRUPO DE SENSOR DE TEMPERATURA (ACEITE DEL CONVERTIDOR DE PAR) (SENSOR GP-TEMPERATURE (TORQUE CONVERTER OIL))	
		1	**238-5080**	1	SELLO ANULAR (SEAL-O-RING)	
		1	**256-6453**	1	SENSOR DE TEMPERATURA (ADMISIÓN DE AIRE) (SENSOR-TEMPERATURE (AIR INLET))	
	3	1	**365-0105**	1	CONJUNTO DE PROTECTOR (SHIELD AS)	
M		1	**172-8591**	1	TUERCA DE RESORTE (ROSCA M6 X 1) (NUT-SPRING (M6X1-THD))	
Y	4	1	*365-0253*	1	GRUPO DE FILTRO DE AIRE (AIR CLEANER GP)	106
	5	1	**461-4182**	2	SOPORTE (BRACKET)	
	6	1	**211-8073**	2	TAPA PROTECTORA (CAP-PROTECTION)	
	7	1	**5P-4116**	4	ARANDELA DURA (8,8 X 20,5 X 2 MM DE GROSOR) (WASHER-HARD (8.8X20.5X2-MM THK))	
	8	1	**7X-0579**	6	ARANDELA DURA (8,8 X 25,5 X 2 MM DE GROSOR) (WASHER-HARD (8.8X25.5X2-MM THK))	
M	9	1	**7X-7729**	4	ARANDELA (11 X 25 X 3 MM DE GROSOR) (WASHER (11X25X3-MM THK))	
M	10	1	**8T-4137**	4	PERNO (M10 X 1,5 X 20 MM) (BOLT (M10X1.5X20-MM))	
M	11	1	**8T-4189**	10	PERNO (M8 X 1,25 X 20 MM) (BOLT (M8X1.25X20-MM))	

M - PIEZA MÉTRICA
Y - ILUSTRACIÓN DIFERENTE

365-0235 GRUPO DE MONTAJE DEL FILTRO DE AIRE (MOUNTING GP-AIR CLEANER) (cont.) **i06608422**

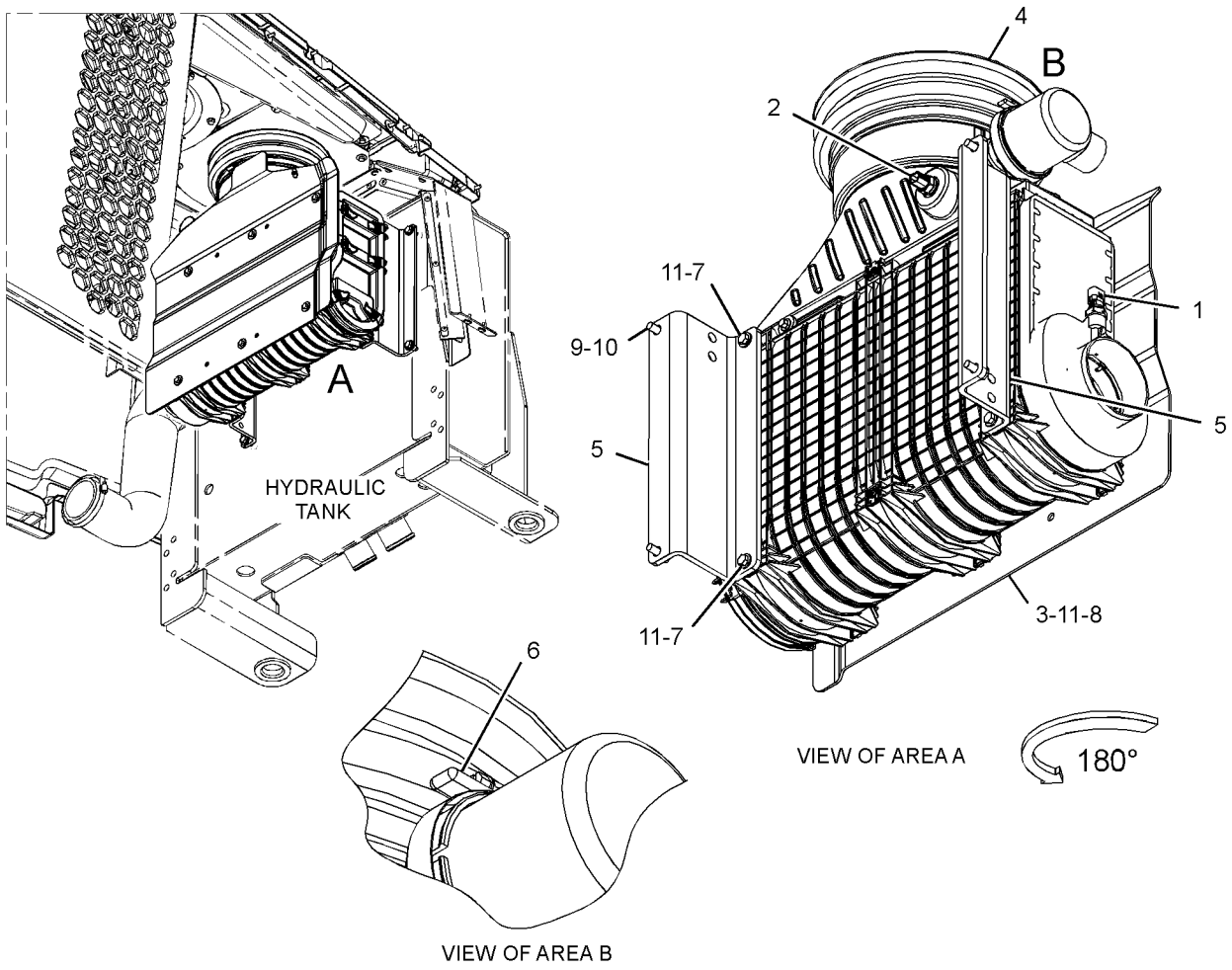

GRÁFICO 1 <FIN> g03781797

365-0292 GRUPO DE SILENCIADOR (MUFFLER GP)

NO. DE SERIE: FRS1-UP

PARTE DE 455-7505 CONFIGURACIÓN DE INSTALACIÓN DEL MOTOR

SMCS-1062 **i06641789**

NOTA	NO NO	GRÁFICO REF	NÚMERO DE LA PIEZA	QTY	NOMBRE DE LA PIEZA 1 2 3 4 5 6 (NIVEL DEL PRODUCTO)	VER PÁGINA
	1	1	**384-3535**	1	CONJUNTO DE SILENCIADOR (MUFFLER AS)	
	2	1	**437-0027**	1	CONJUNTO DE SOPORTE (BRACKET AS)	
M		1	**8T-3612**	1	TUERCA DE SOLDAR (ROSCA M8 X 1,25) (NUT-WELD (M8X1.25-THD))	
	3	1	**439-1514**	1	SOPORTE (BRACKET)	
	4	1	**439-1516**	1	SOPORTE (BRACKET)	
	5	1	**491-6857**	1	CALCE (SHIM)	
	6	1	**491-6859**	1	CALCE (SHIM)	
	7	1	**198-4766**	4	ARANDELA DURA (11X25X10 MM DE GROSOR) (WASHER-HARD (11X25X10-MM THK))	
	8	1	**5P-8245**	1	ARANDELA DURA (13,5 X 25,5 X 3 MM DE GROSOR) (WASHER-HARD (13.5X25.5X3-MM THK))	
M	9	1	**6V-5230**	1	PERNO (M10 X 1,5 X 60 MM) (BOLT (M10X1.5X60-MM))	
	10	1	**6V-5839**	4	ARANDELA (11 X 21 X 2,5 MM DE GROSOR) (WASHER (11X21X2.5-MM THK))	
M	11	1	**6V-5843**	1	PERNO (M10X1,5X45 MM) (BOLT (M10X1.5X45-MM))	
M	12	1	**6V-7673**	1	PERNO (M12X1,75X50 MM) (BOLT (M12X1.75X50-MM))	
M	13	1	**6V-7981**	4	PERNO (M10X1,5X70 MM) (BOLT (M10X1.5X70-MM))	
	14	1	**6V-9666**	4	ARANDELA DURA (11 X 36 X 6 MM DE GROSOR) (WASHER-HARD (11X36X6-MM THK))	
M	15	1	**8C-2926**	2	PERNO (M10X1,5X140 MM) (BOLT (M10X1.5X140-MM))	
M	16	1	**8T-4189**	2	PERNO (M8 X 1,25 X 20 MM) (BOLT (M8X1.25X20-MM))	
	17	1	**8T-4224**	2	ARANDELA DURA (8,8 X 16 X 2 MM DE GROSOR) (WASHER-HARD (8.8X16X2-MM THK))	

M - PIEZA MÉTRICA

365-0292 GRUPO DE SILENCIADOR (MUFFLER GP) (cont.) **i06641789**

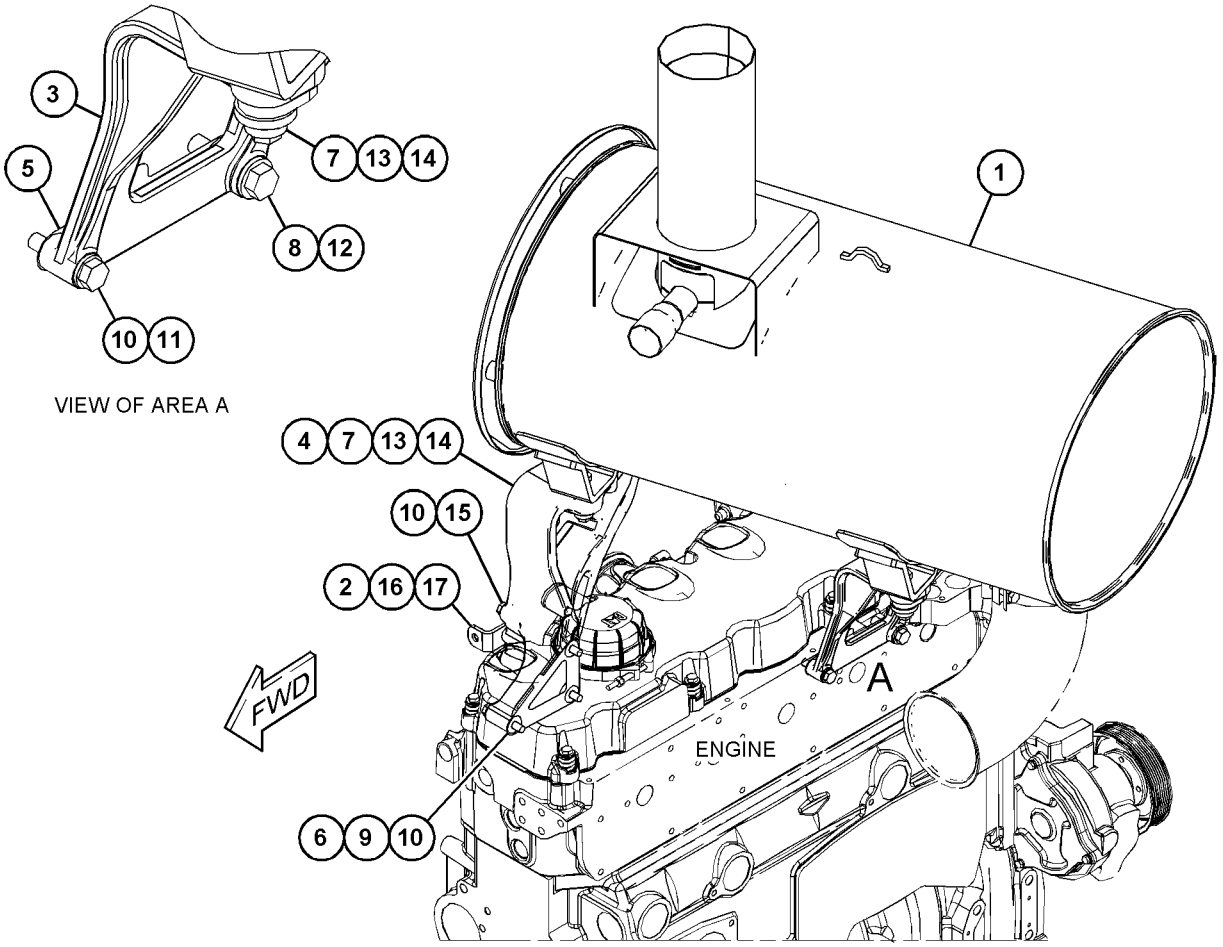

GRÁFICO 1 <FIN> g06057830

130-3281 CONJUNTO DE ANTEFILTRO–FILTRO DE AIRE (PRECLEANER AS-FILTRO DE AIRE)

NO. DE SERIE: FRS1-UP

TURBINA

PARTE DE 352-9181, 365-0220 GRUPO DE ANTEFILTRO

SMCS-1055 **i01472843**

NOTA	NO NO	GRÁFICO REF	NÚMERO DE LA PIEZA	QTY	NOMBRE DE LA PIEZA 1 2 3 4 5 6 (NIVEL DEL PRODUCTO)	VER PÁGINA
	1	1	**174-4895**	2	ABRAZADERA (CLAMP)	

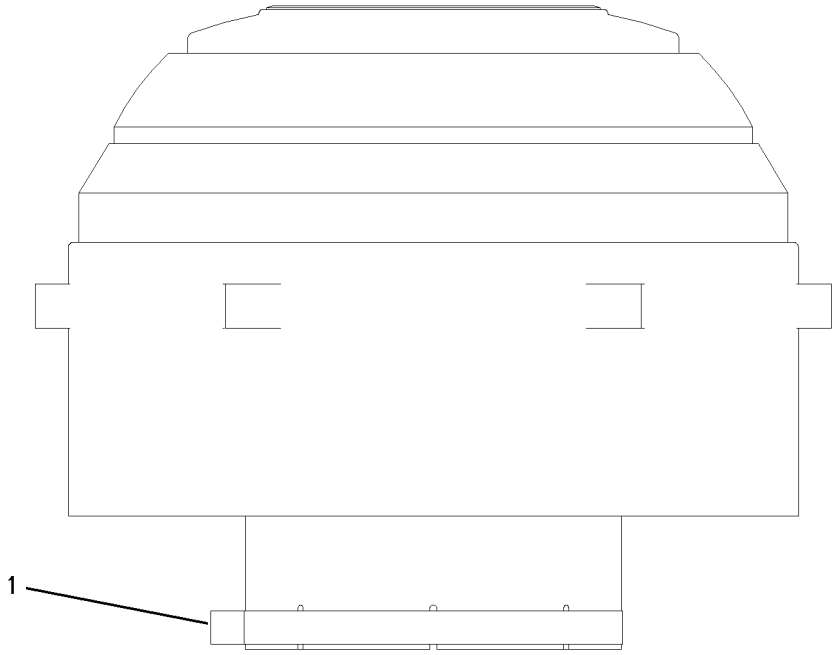

GRÁFICO 1 <FIN> g00658715

352-9181 GRUPO DE ANTEFILTRO (PRECLEANER GP)

NO. DE SERIE: FRS1-UP

PARTE DE 365-0221 GRUPO DE ANTEFILTRO

SMCS-1055 **i06648785**

NOTA	NO NO	GRÁFICO REF	NÚMERO DE LA PIEZA	QTY	NOMBRE DE LA PIEZA 1 2 3 4 5 6 (NIVEL DEL PRODUCTO)	VER PÁGINA
Y	1	1	**130-3281**	1	CONJUNTO DE ANTEFILTRO (TURBINA DE AIRE) (PRECLEANER AS (AIR TURBINE))	124
	2	1	**208-5837**	1	REJILLA (SCREEN)	
	3	1	**244-3462**	1	CONJUNTO DE TUBO (TUBE AS)	
M	4	1	**7X-3332**	6	TORNILLO DE BRIDA HEXAGONAL (M4 X 0,7 X 8 MM) (SCREW-HEX FLANGE (M4X0.7X8-MM))	

M - PIEZA MÉTRICA
Y - ILUSTRACIÓN DIFERENTE

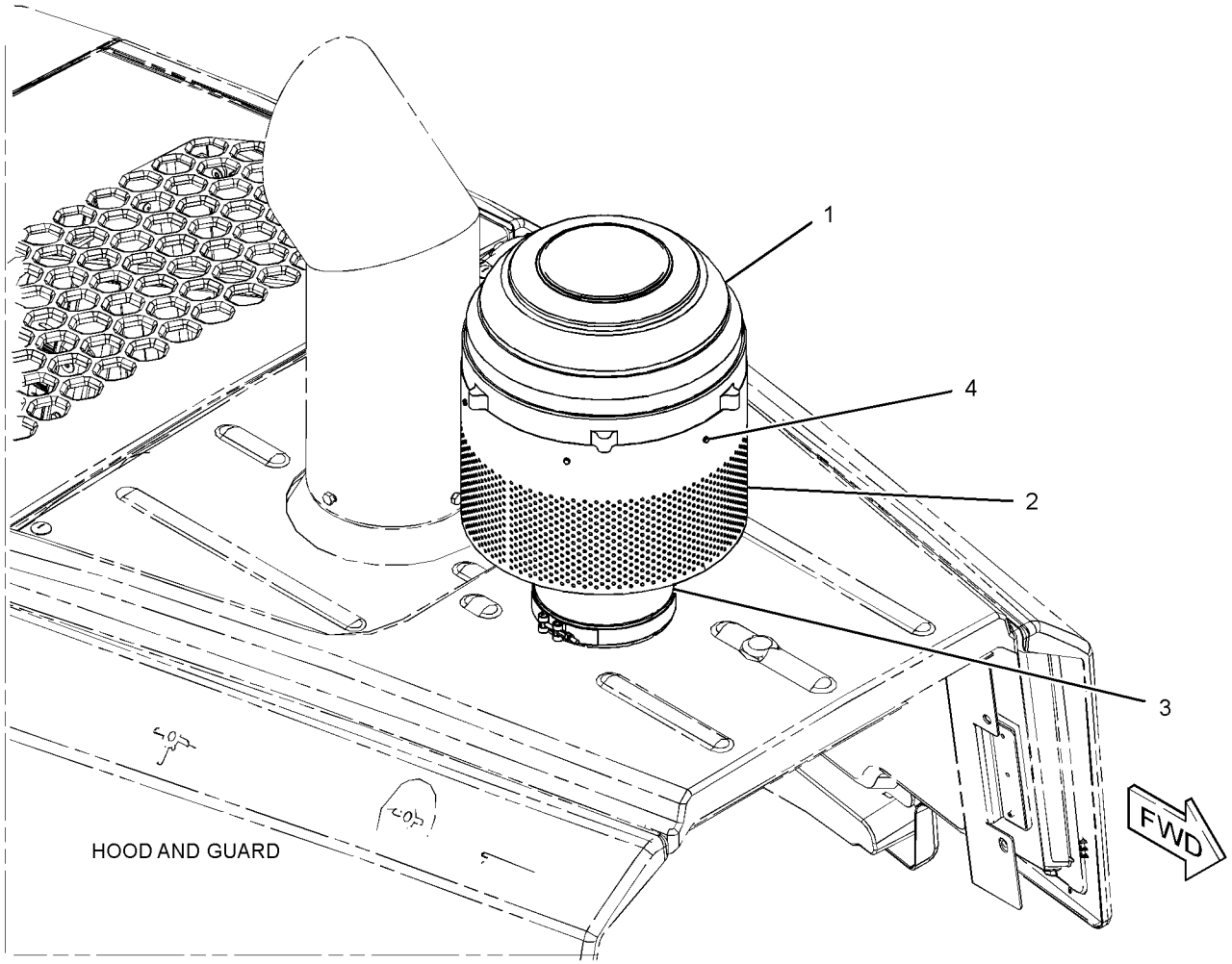

GRÁFICO 1 <FIN> g02381297

365-0220 GRUPO DE ANTEFILTRO (PRECLEANER GP)

NO. DE SERIE: FRS1-UP

SMCS-1055 **i06648774**

NOTA	NO NO	GRÁFICO REF	NÚMERO DE LA PIEZA	QTY	NOMBRE DE LA PIEZA 1 2 3 4 5 6 (NIVEL DEL PRODUCTO)	VER PÁGINA
Y	1	1	**130-3281**	1	CONJUNTO DE ANTEFILTRO (TURBINA DE AIRE) (PRECLEANER AS (AIR TURBINE))	124
	2	1	**362-1181**	1	PROTECTOR DE ALTERNADOR (PARTE DELANTERA) (GUARD-ALTERNATOR (FRONT))	
	3	1	**362-1182**	1	PROTECTOR DE ALTERNADOR (PARTE TRASERA) (GUARD-ALTERNATOR (REAR))	

Y - ILUSTRACIÓN DIFERENTE

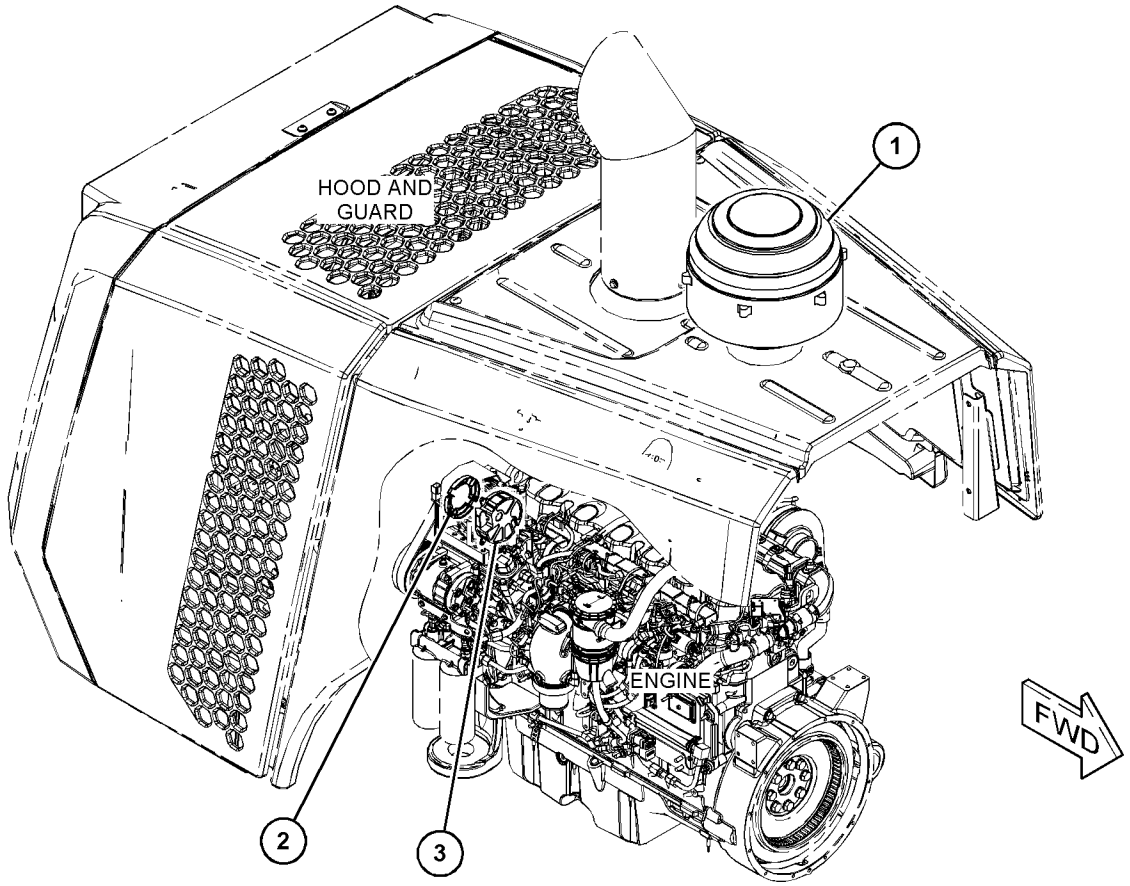

GRÁFICO 1 <FIN> g03507411

365-0221 GRUPO DE ANTEFILTRO (PRECLEANER GP)

NO. DE SERIE: FRS1-UP

SMCS-1055 **i06648781**

NOTA	NO NO	GRÁFICO REF	NÚMERO DE LA PIEZA	QTY	NOMBRE DE LA PIEZA 1 2 3 4 5 6 (NIVEL DEL PRODUCTO)	VER PÁGINA
Y	1	1	*352-9181*	1	GRUPO DE ANTEFILTRO (PRECLEANER GP)	125
	2	1	**362-1181**	1	PROTECTOR DE ALTERNADOR (PARTE DELANTERA) (GUARD-ALTERNATOR (FRONT))	
	3	1	**362-1182**	1	PROTECTOR DE ALTERNADOR (PARTE TRASERA) (GUARD-ALTERNATOR (REAR))	

Y - ILUSTRACIÓN DIFERENTE

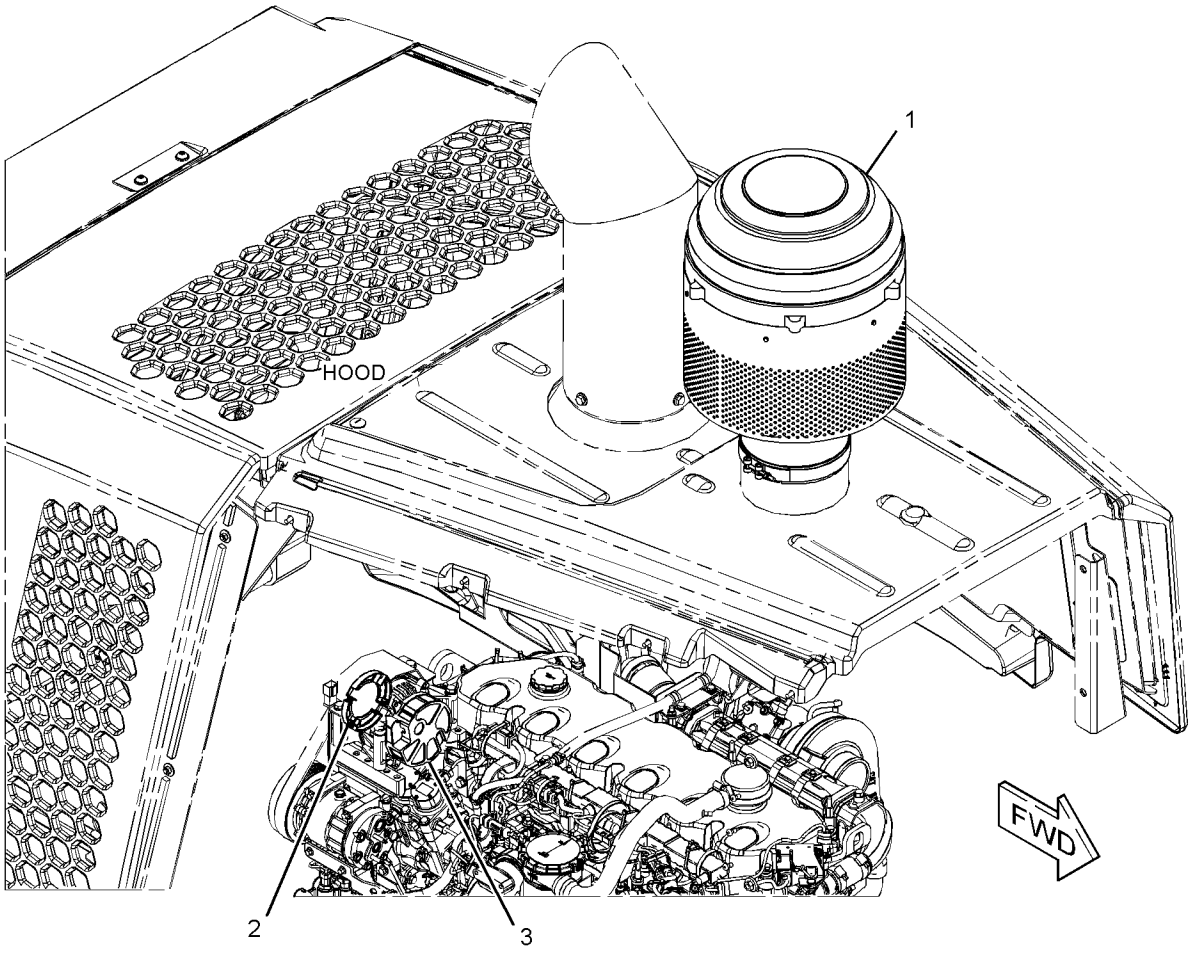

GRÁFICO 1 <FIN> g03502156

371-5100 GRUPO DE ANTEFILTRO (PRECLEANER GP)

NO. DE SERIE: FRS1-UP

SMCS-1055 **i06640940**

NOTA	NO NO	GRÁFICO REF	NÚMERO DE LA PIEZA	QTY	NOMBRE DE LA PIEZA 1 2 3 4 5 6 (NIVEL DEL PRODUCTO)	VER PÁGINA
	1	1	**232-3583**	1	GRUPO DE ANTEFILTRO (AIRE DE LA CABINA) (PRECLEANER GP (CAB AIR))	
		1	**385-7511**	1	CONJUNTO DE MOTOR DE SOPLADOR (24 VOLTIOS, AIRE DE LA CABINA) (MOTOR AS-BLOWER (24-VOLT, CAB AIR))	
		1	**9W-0852**	2	CLAVIJA DE CONECTOR (CALIBRE 14 A 16) (PIN-CONNECTOR (14-GA TO 16-GA))	
		1	**102-8802**	1	JUEGO DE RECEPTÁCULO (2 CLAVIJAS) (KIT-RECEPTACLE (2-PIN))	
					(KIT INCLUDES RECEPTACLE AS & WEDGE)	
	2	1	**299-3205**	1	SELLO (ANTEFILTRO) (SEAL (PRECLEANER))	
	3	1	**299-3206**	2	SELLO (EXPULSOR) (SEAL (EJECTOR))	
	4	1	**364-8938**	1	AISLAMIENTO (INSULATION)	
	5	1	**364-8939**	2	AISLAMIENTO (INSULATION)	
	6	1	**371-5099**	1	SOPORTE (BRACKET)	
M	7	1	**8T-4138**	6	PERNO (M6 X 1 X 20 MM) (BOLT (M6X1X20-MM))	
	8	1	**9X-8256**	6	ARANDELA (6,6 X 12 X 2 MM DE GROSOR) (WASHER (6.6X12X2-MM THK))	

M - PIEZA MÉTRICA

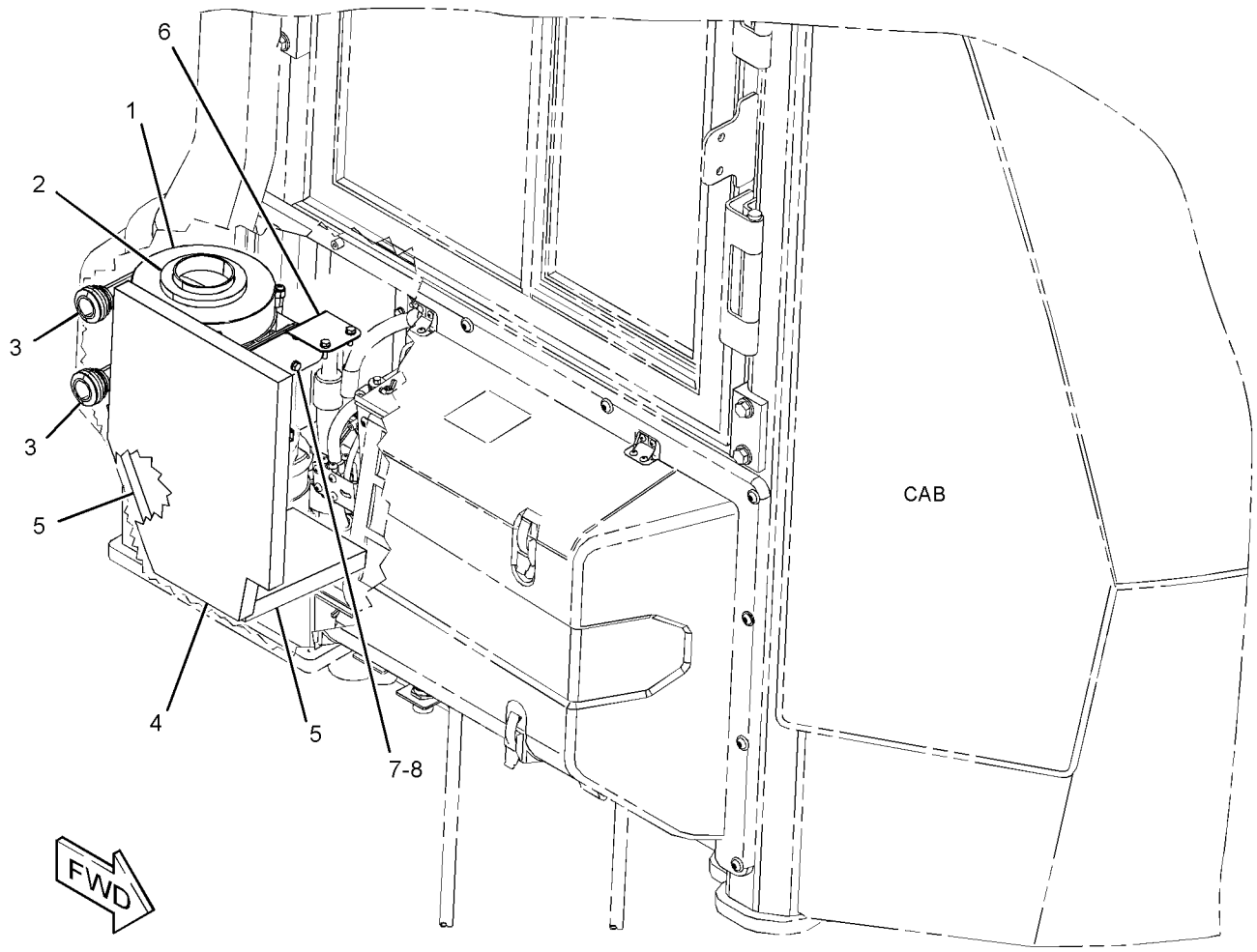

GRÁFICO 1 <FIN> g03494137

416-8461 GRUPO DE ANTEFILTRO (PRECLEANER GP)

NO. DE SERIE: FRS1-UP

NO SE PUEDE USAR CON 416-9577– PÁGINA: 862 , 371-5100– PÁGINA: 128

SMCS-1055 **i06632153**

NOTA	NO NO	GRÁFICO REF	NÚMERO DE LA PIEZA	QTY	NOMBRE DE LA PIEZA 1 2 3 4 5 6 (NIVEL DEL PRODUCTO)	VER PÁGINA
	1	1	**341-8391**	1	GRUPO DE ANTEFILTRO DE AIRE DE LA CABINA (PRECLEANER GP-CAB AIR)	
		1	**102-8802**	1	JUEGO DE RECEPTÁCULO (2 CLAVIJAS) (KIT-RECEPTACLE (2-PIN))	
					(INCLUDES RECEPTACLE AS & WEDGE)	
		1	**341-8392**	1	CONJUNTO DE FILTRO DE AIRE (FILTRADO ESTÁNDAR) (ANTEFILTRO) (FILTER AS-AIR (STANDARD FILTRATION) (PRECLEANER))	
		1	**385-7511**	1	CONJUNTO DE MOTOR DE SOPLADOR (24 VOLTIOS, AIRE DE LA CABINA) (MOTOR AS-BLOWER (24-VOLT, CAB AIR))	
		1	**9W-0852**	2	CLAVIJA DE CONECTOR (CALIBRE 14 A 16) (PIN-CONNECTOR (14-GA TO 16-GA))	
		1	**102-8802**	1	JUEGO DE RECEPTÁCULO (2 CLAVIJAS) (KIT-RECEPTACLE (2-PIN))	
					(INCLUDES RECEPTACLE AS & WEDGE)	
	2	1	**372-7820**	1	TAPA (COVER)	
	3	1	**386-9513**	1	CONDUCTO (DUCT)	
	4	1	**416-8444**	1	CONJUNTO DE TAPA (COVER AS)	
M		1	**6V-9632**	6	TUERCA DE SOLDAR (ROSCA M6 X 1) (NUT-WELD (M6X1-THD))	
	5	1	**416-8448**	1	TAPA (COVER)	
	6	1	**416-8459**	1	CONJUNTO DE SOPORTE (BRACKET AS)	
M		1	**8T-3490**	4	TUERCA DE SOLDAR (ROSCA M10 X 1,5) (NUT-WELD (M10X1.5-THD))	
	7	1	**416-8460**	1	SELLO (SEAL)	
	8	1	**416-9589**	1	SELLO (SEAL)	
	9	1	**417-7853**	1	MANGUERA FLEXIBLE (HOSE-FLEXIBLE)	
	10	1	**141-6518**	10	ESPACIADOR (13,5X30X10 MM DE GROSOR) (SPACER (13.5X30X10-MM THK))	
	11	1	**291-3959**	2	ABRAZADERA DE MANGUERA (CLAMP-HOSE)	
	12	1	**2G-8096**	1	MONTAJE (MOUNTING)	
	13	1	**2V-8260**	1	ARANDELA DE GOMA (GROMMET)	
	14	1	**344-5486**	1	CONJUNTO DE MAZO DE CABLES (HARNESS AS-WIRING)	
		1	**102-8802**	1	JUEGO DE RECEPTÁCULO (2 CLAVIJAS) (KIT-RECEPTACLE (2-PIN))	
					(INCLUDES RECEPTACLE AS & WEDGE)	
E		1	**114-8843**		MANGUITO PLÁSTICO (40 CM) (SLEEVE-PLASTIC (40-CM))	
		1	**9X-3402**	2	ENCHUFE DE CONECTOR (CALIBRE 16 A 18) (SOCKET-CONNECTOR (16-GA TO 18-GA))	
					–O–	
		1	**126-1768**	2	ENCHUFE DE CONECTOR (CALIBRE 14 A 16) (SOCKET-CONNECTOR (14-GA TO 16-GA))	
		1	**9X-3401**	2	CLAVIJA DE CONECTOR (CALIBRE 16 A 18) (PIN-CONNECTOR (16-GA TO 18-GA))	
					–O–	
		1	**126-1767**	2	CLAVIJA DE CONECTOR (CALIBRE 14 A 16) (PIN-CONNECTOR (14-GA TO 16-GA))	
		1	**155-2270**	1	JUEGO DE CONECTORES (2 CLAVIJAS) (KIT-CONNECTING PLUG (2-PIN))	
					(INCLUDES PLUG AS, WEDGE & INTERFACE SEAL)	
	15	1	**3S-2093**	3	CORREA PARA CABLES (STRAP-CABLE)	
M	16	1	**5C-7261**	4	TUERCA (ROSCA M8 X 1,25) (NUT (M8X1.25-THD))	
	17	1	**5P-4116**	2	ARANDELA DURA (8,8 X 20,5 X 2 MM DE GROSOR) (WASHER-HARD (8.8X20.5X2-MM THK))	

416-8461 GRUPO DE ANTEFILTRO (PRECLEANER GP) (cont.) **i06632153**

NOTA	NO NO	GRÁFICO REF	NÚMERO DE LA PIEZA	QTY	NOMBRE DE LA PIEZA 1 2 3 4 5 6 (NIVEL DEL PRODUCTO)	VER PÁGINA
M	18	1	**6V-8837**	8	PERNO (M6 X 1 X 16 MM) (BOLT (M6X1X16-MM))	
M	19	1	**7X-7729**	4	ARANDELA (11 X 25 X 3 MM DE GROSOR) (WASHER (11X25X3-MM THK))	
M	20	1	**8T-4137**	4	PERNO (M10 X 1,5 X 20 MM) (BOLT (M10X1.5X20-MM))	
	21	1	**8T-4224**	4	ARANDELA DURA (8,8 X 16 X 2 MM DE GROSOR) (WASHER-HARD (8.8X16X2-MM THK))	
M	22	1	**8T-4971**	2	PERNO (M6 X 1 X 30 MM) (BOLT (M6X1X30-MM))	
	23	1	**9X-2038**	18	ARANDELA (7X19X2 MM DE GROSOR) (WASHER (7X19X2-MM THK))	
M	24	1	**9X-2043**	10	TORNILLO DE CABEZA SEGMENTADA (M6 X 1 X 14 MM) (SCREW-TRUSS HEAD (M6X1X14-MM))	
D	25	1	**5P-5637**		SELLO (0,44 M CADA UNO) (SEAL (0.44-M EACH))	
D	25A	1	**5P-5637**		SELLO (0,08 M CADA UNO) (SEAL (0.08-M EACH))	

D - PEDIDO POR METROS
E - PEDIDO POR CENTÍMETROS
M - PIEZA MÉTRICA

416-8461 GRUPO DE ANTEFILTRO (PRECLEANER GP) (cont.) **i06632153**

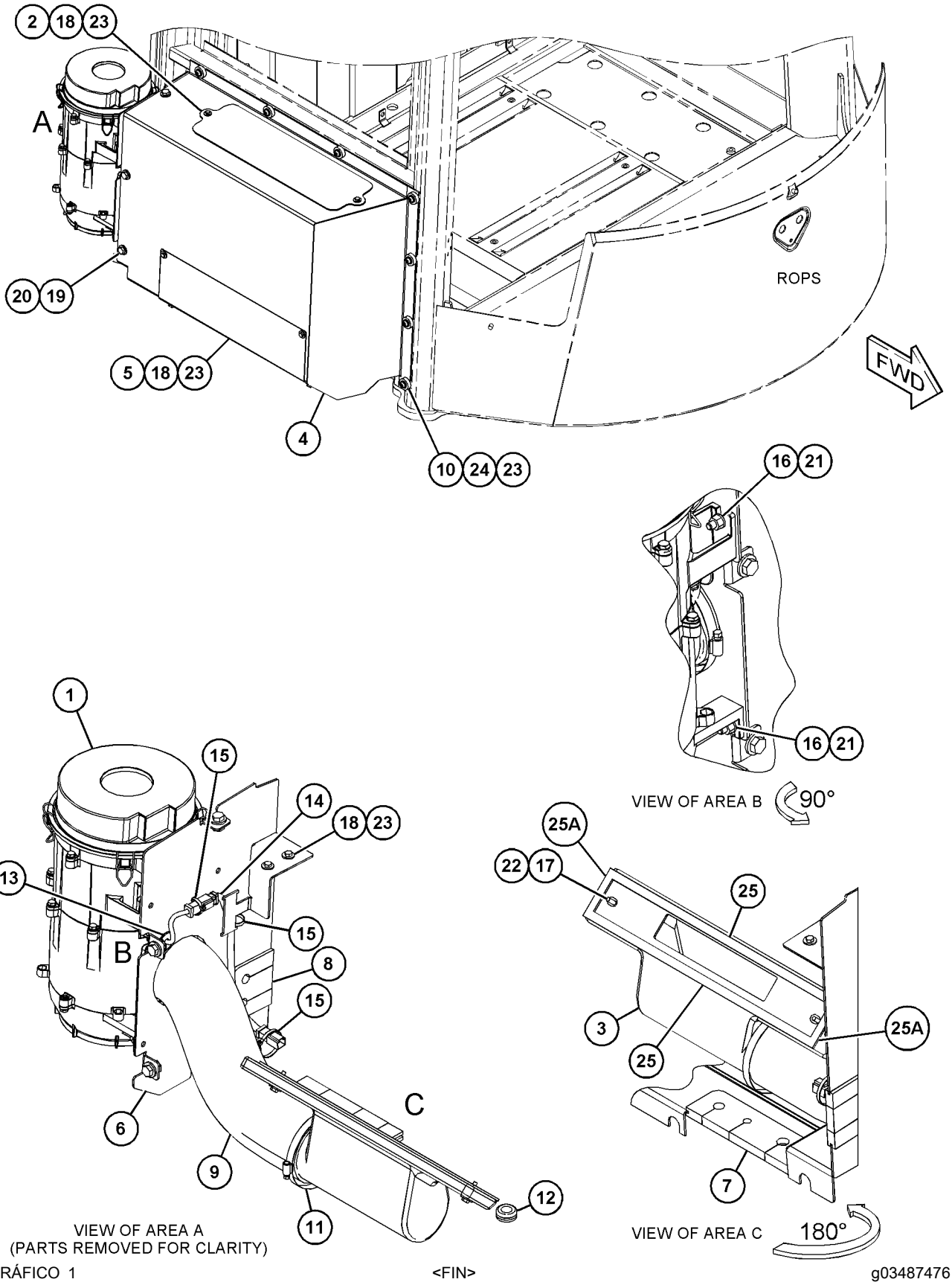

GRÁFICO 1 <FIN> g03487476

489-9316 GRUPO DE PROTECTOR TÉRMICO (SHIELD GP-HEAT)

NO. DE SERIE: WYE1-UP

PARTE DE 433-9278, 433-9279 CONFIGURACIÓN DE MOTOR COMPLETO

SMCS-1067 **i06567486**

NOTA	NO NO	GRÁFICO REF	NÚMERO DE LA PIEZA	QTY	NOMBRE DE LA PIEZA 1 2 3 4 5 6 (NIVEL DEL PRODUCTO)	VER PÁGINA
	1	1	**214-1048**	4	ESPACIADOR (8,8X16X4 MM DE GROSOR) (SPACER (8.8X16X4-MM THK))	
	2	1	**489-9324**	1	CONJUNTO DE PROTECTOR (SHIELD AS)	
M	3	1	**8T-4908**	2	PERNO (M8 X 1,25 X 25 MM) (BOLT (M8X1.25X25-MM))	

M - PIEZA MÉTRICA

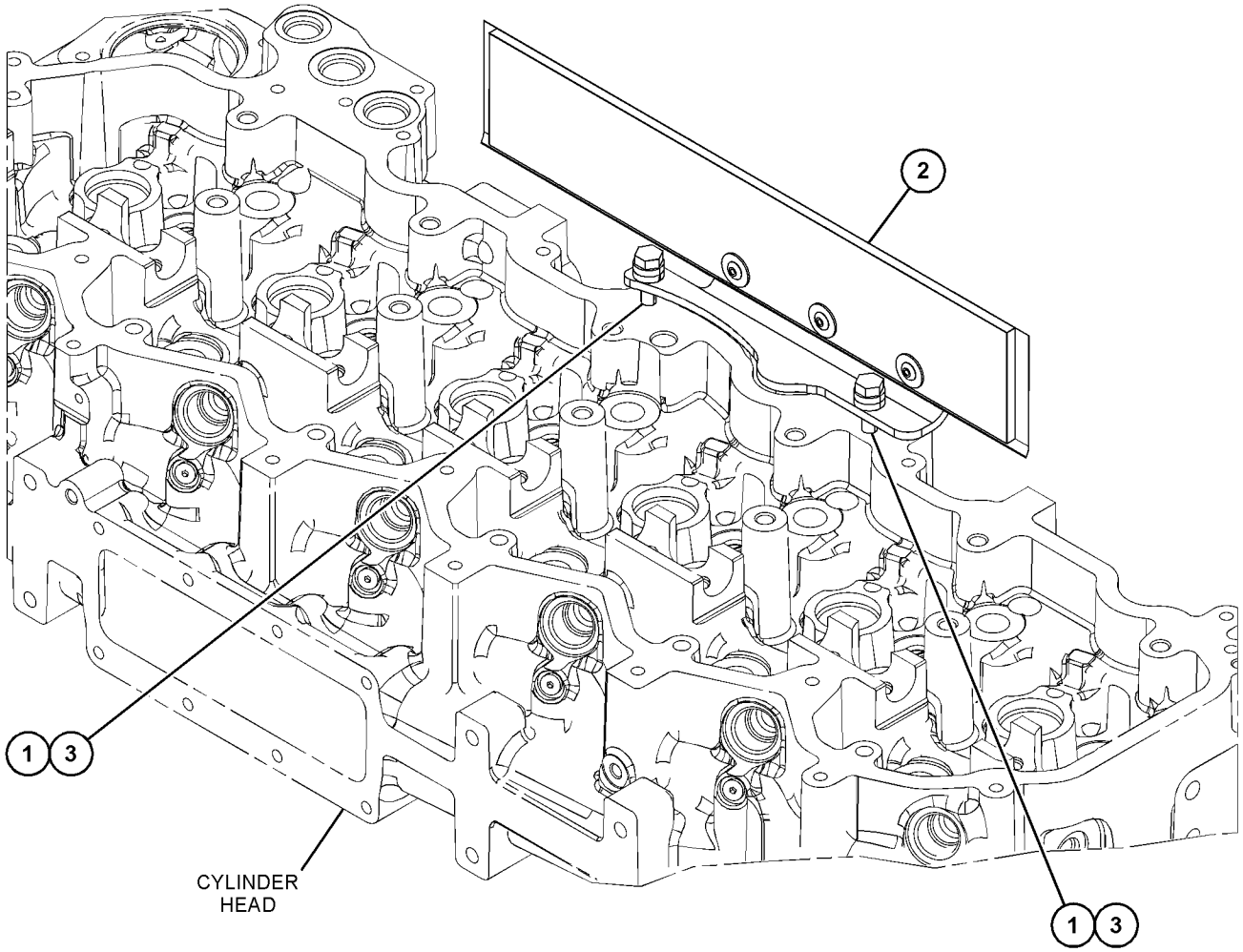

GRÁFICO 1 <FIN> g06078960

349-4782 GRUPO DE ESPACIADOR DE ADMISIÓN DE AIRE (SPACER GP-AIR INLET)

NO. DE SERIE: WYE1-UP

PROPORCIONA UN GRUPO DE ESPACIADOR DE ADMISIÓN DE AIRE QUE SE USA EN VEZ DE UN GRUPO DE CALENTADOR DE ADMISIÓN DE AIRE

PARA USAR CON MOTORES C9 TIER 4 QUE CUMPLEN CON REQUISITOS DE ARRANQUE EN FRÍO NO REQUIEREN CALENTADOR

PARTE DE 433-9278, 433-9279 CONFIGURACIÓN DE MOTOR COMPLETO

SMCS-1087 **i05536869**

NOTA	NO NO	GRÁFICO REF	NÚMERO DE LA PIEZA	QTY	NOMBRE DE LA PIEZA 1 2 3 4 5 6 (NIVEL DEL PRODUCTO)	VER PÁGINA
	1	1	**347-5684**	1	PLACA ESPACIADORA (PLATE-SPACER)	
B	2	1	**1U-8846**	1	SELLANTE DE EMPAQUETADURA (SEALANT-GASKET)	

B - USAR SEGÚN SE REQUIERA

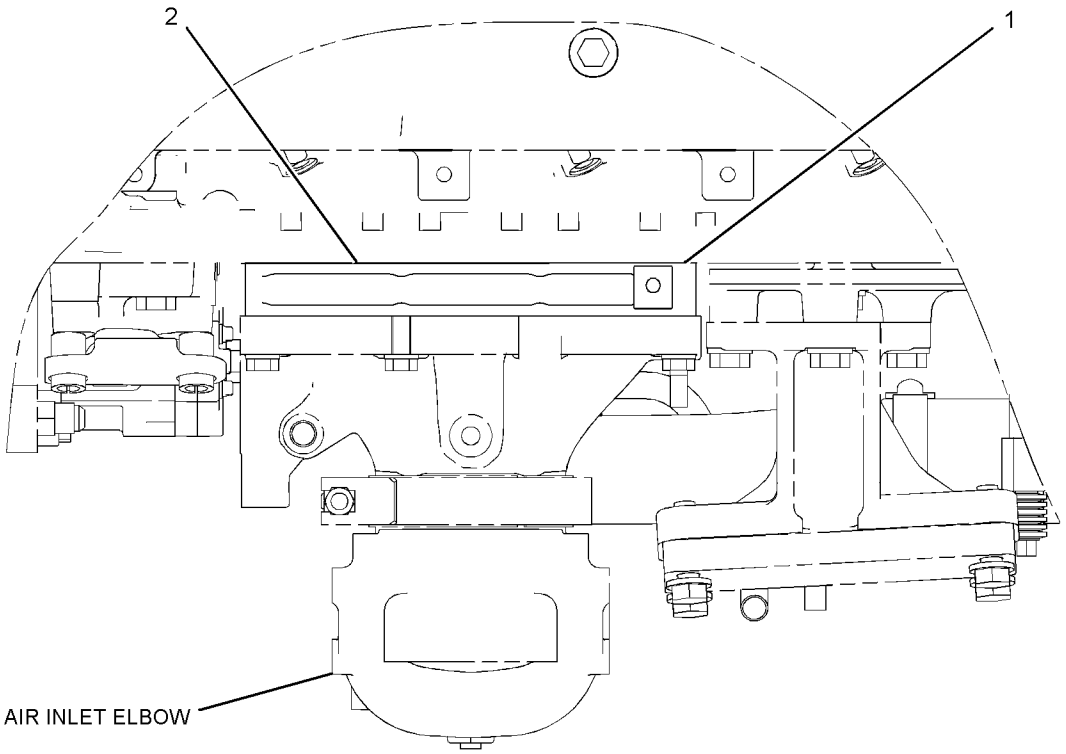

TOP VIEW OF ENGINE

GRÁFICO 1 <FIN> g02142056

369-5279 GRUPO DE TURBOCOMPRESOR (TURBOCHARGER GP)

NO. DE SERIE: WYE1-UP

PARTE DE 433-9278, 433-9279 CONFIGURACIÓN DE MOTOR COMPLETO

SMCS-1052, 1053

i05664678

NOTA	NO NO	GRÁFICO REF	NÚMERO DE LA PIEZA	QTY	NOMBRE DE LA PIEZA 1 2 3 4 5 6 (NIVEL DEL PRODUCTO)	VER PÁGINA
	1	1	**1P-0451**	1	EMPAQUETADURA (GASKET)	
Y	2	1	**398-6242**	1	GRUPO DE TURBOCOMPRESOR (TURBOCHARGER GP)	135
M	3	1	**9X-6620**	4	CONTRATUERCA (ROSCA M10 X 1,5) (LOCKNUT (M10X1.5-THD))	

M - PIEZA MÉTRICA
Y - ILUSTRACIÓN DIFERENTE

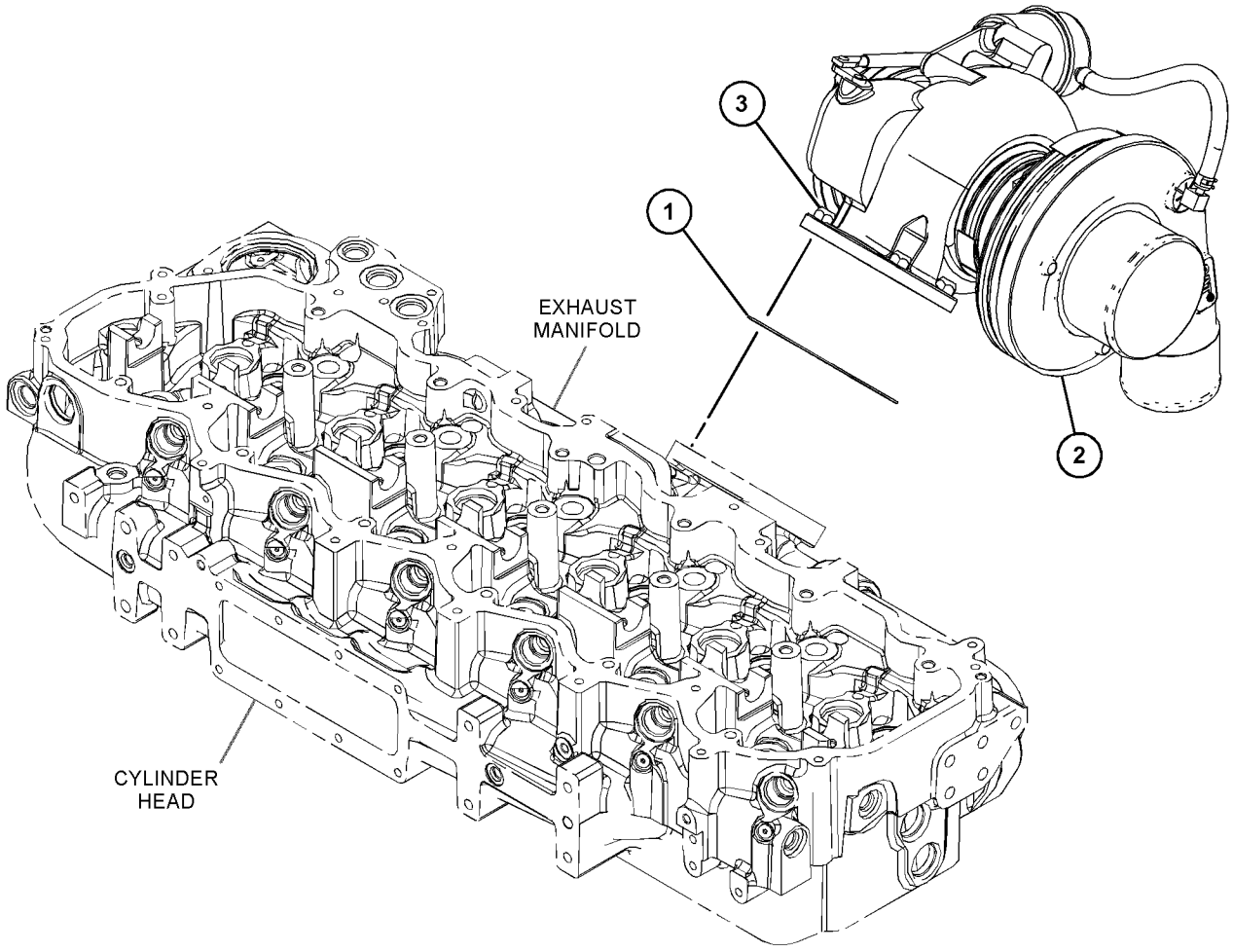

GRÁFICO 1 <FIN> g03610041

398-6242 GRUPO DE TURBOCOMPRESOR (TURBOCHARGER GP)

NO. DE SERIE: WYE1-UP

PARTE DE 369-5279 GRUPO DE TURBOCOMPRESOR

SMCS-1052, 1053

i05683531

NOTA	NO NO	GRÁFICO REF	NÚMERO DE LA PIEZA	QTY	NOMBRE DE LA PIEZA 1 2 3 4 5 6 (NIVEL DEL PRODUCTO)	VER PÁGINA
E	1	1	**242-3360**		MANGUERA (26 CM) (HOSE (26-CM))	
	2	1	**4P-3629**	1	CONJUNTO DE ABRAZADERA DE COMPRESOR (CLAMP AS-COMPRESSOR)	
	3	1	**137-1602**	1	CONJUNTO DE ABRAZADERA (TURBINA) (CLAMP AS (TURBINE))	
	4	1	**161-6963**	2	ABRAZADERA (CLAMP)	
	5	1	**359-5398**	1	GRUPO DE CARTUCHO DE TURBOCOMPRESOR (CARTRIDGE GP-TURBOCHARGER)	
	6	1	**2Y-9402**	1	CONEXIÓN (FITTING)	

E - PEDIDO POR CENTÍMETROS

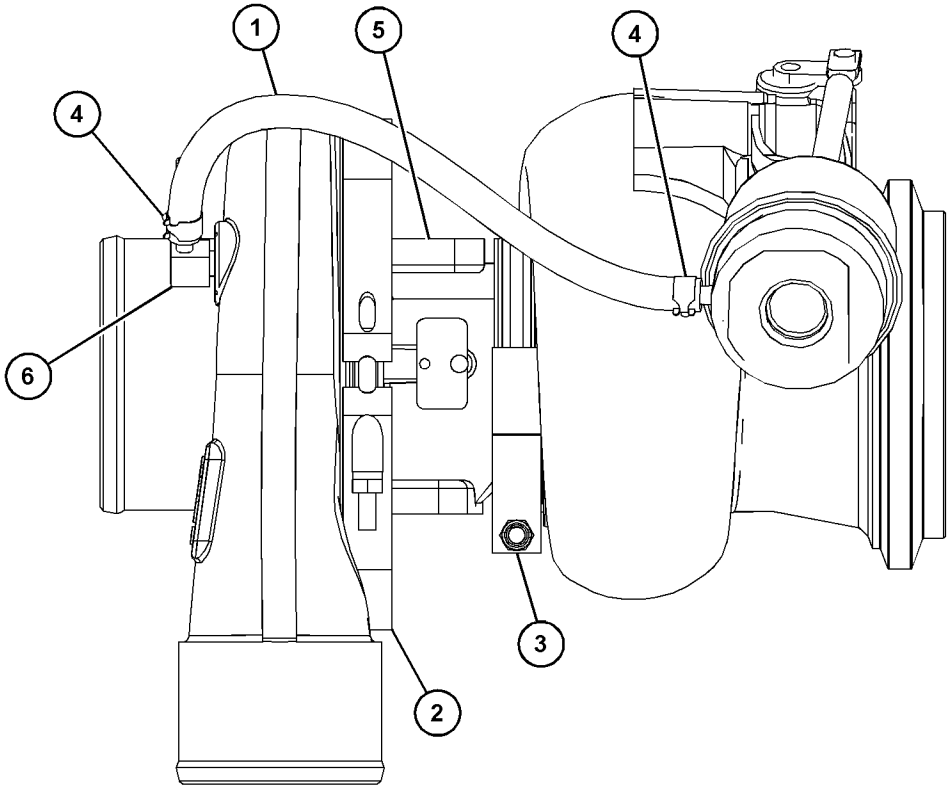

GRÁFICO 1 <FIN> g03689536

188-2461 GRUPO DE VÁLVULA DE SOLENOIDE (VALVE GP-SOLENOID)

NO. DE SERIE: FRS1-UP

PARTE DE 463-1759 GRUPO DE TUBERÍAS DE AIRE

SMCS-1061, 5479

i04918057

NOTA	NO NO	GRÁFICO REF	NÚMERO DE LA PIEZA	QTY	NOMBRE DE LA PIEZA 1 2 3 4 5 6 (NIVEL DEL PRODUCTO)	VER PÁGINA
	1	1	**1S-9593**	2	CORREA PARA CABLES (STRAP-CABLE)	
	2	1	**102-8802**	1	JUEGO DE RECEPTÁCULO (2 CLAVIJAS) (KIT-RECEPTACLE (2-PIN))	
					(INCLUDES RECEPTACLE AS & WEDGE)	
	3	1	**186-3735**	2	CLAVIJA DE CONECTOR (CALIBRE 16 A 18) (PIN-CONNECTOR (16-GA TO 18-GA))	

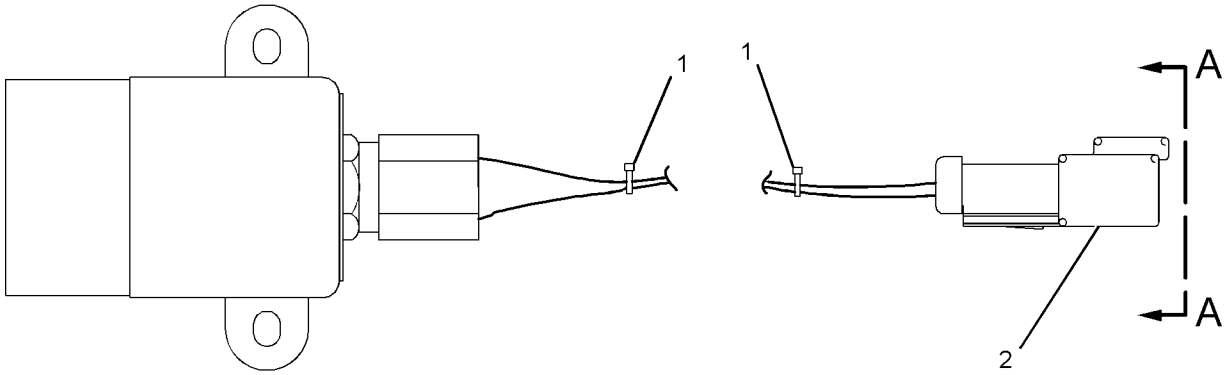

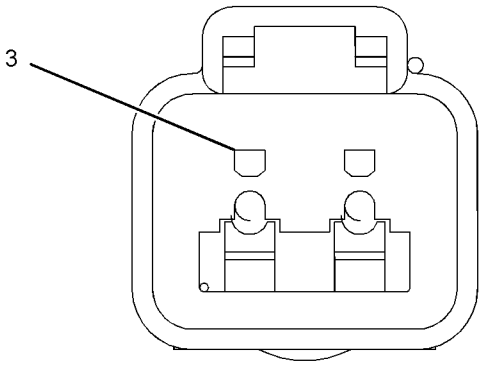

VIEW A-A

GRÁFICO 1

<FIN>

g01016999

349-4571 GRUPO DE BASE DE FILTRO DE COMBUSTIBLE (BASE GP-FUEL FILTER)

NO. DE SERIE: WYE1-UP

PARTE DE 349-3522 GRUPO DE FILTRO DE COMBUSTIBLE

SMCS-1262 **i05864436**

NOTA	NO NO	GRÁFICO REF	NÚMERO DE LA PIEZA	QTY	NOMBRE DE LA PIEZA 1 2 3 4 5 6 (NIVEL DEL PRODUCTO)	VER PÁGINA
Y	1	1	*234-5013*	1	GRUPO DE SENSOR DE TEMPERATURA (COMBUSTIBLE) (SENSOR GP-TEMPERATURE (FUEL))	261
	2	1	*396-0373*	1	CONJUNTO DE CONECTOR (CONNECTOR AS)	
		1	**214-7567**	1	SELLO ANULAR (SEAL-O-RING)	
		1	**303-3020**	1	CONECTOR (CONNECTOR)	
	3	1	**8L-2786**	1	SELLO ANULAR (SEAL-O-RING)	
Y	4	1	*325-8634*	2	GRUPO DE SENSOR DE PRESIÓN (COMBUSTIBLE) (SENSOR GP-PRESSURE (FUEL))	255
	5	1	**348-7307**	1	CONJUNTO DE BASE DE FILTRO DE COMBUSTIBLE (BASE AS-FUEL FILTER)	
		1	**9S-4167**	2	PRISIONERO HUECO (1-14X1,47 PULG) (STUD-HOLLOW (1-14X1.47-IN))	
	6	1	**308-9679**	2	FILTRO DE COMBUSTIBLE (EFICIENCIA AVANZADA) (FILTER-FUEL (ADVANCED EFFICIENCY))	
	7	1	**9S-8005**	1	TAPÓN (ROSCA DE 3/4-16) (PLUG (3/4-16-THD))	

Y - ILUSTRACIÓN DIFERENTE

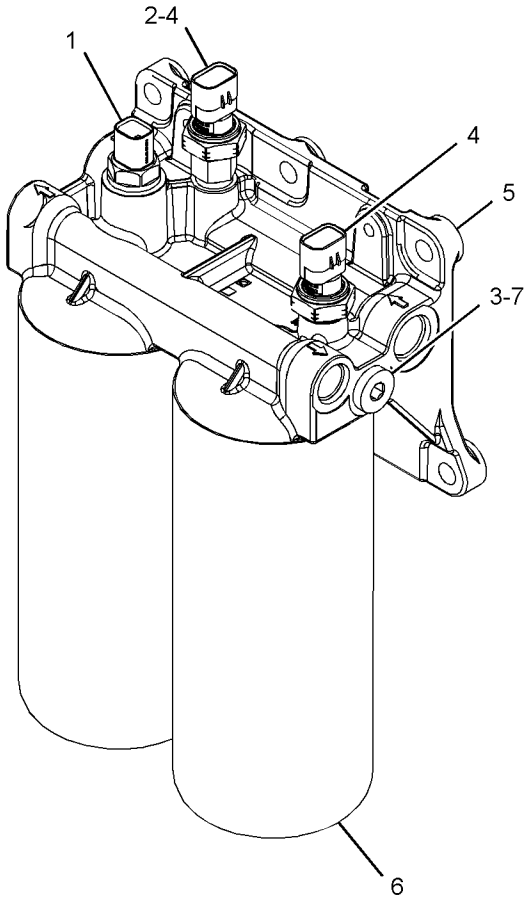

GRÁFICO 1 <FIN> g03704051

419-4936 GRUPO DE TAPA DEL TUBO DE LLENADO DE COMBUSTIBLE (CAP GP-FUEL FILLER)

NO. DE SERIE: FRS1-UP

PARTE DE 436-2360 GRUPO DE TANQUE DE COMBUSTIBLE

SMCS-1273 **i06274024**

NOTA	NO NO	GRÁFICO REF	NÚMERO DE LA PIEZA	QTY	NOMBRE DE LA PIEZA 1 2 3 4 5 6 (NIVEL DEL PRODUCTO)	VER PÁGINA
	1	1	**9P-7121**	1	COLADOR DE COMBUSTIBLE (TANQUE DE COMBUSTIBLE) (STRAINER-FUEL (FUEL TANK))	
	2	1	**357-7399**	1	GRUPO DE TAPA DEL TUBO DE LLENADO DE COMBUSTIBLE (CAP GP-FUEL FILLER)	
		1	**349-7059**	1	CONJUNTO DE TAPA DE COMBUSTIBLE (VENTILACIÓN, CON BLOQUEO) (CAP AS-FUEL (LOCKABLE, VENTED))	
		1	**7D-7111**	1	SELLO ANULAR (SEAL-O-RING)	
		1	**350-7735**	1	JUEGO DE TAPA DE FILTRO (TANQUE DE COMBUSTIBLE) (KIT-CAP FILTER (FUEL TANK))	
					(INCLUDES BODY-BREATHER, GASKET, SCREWS & WASHERS)	
		1	**364-1995**	1	FUNDA DE TAPA DE COMBUSTIBLE (BOOT-FUEL CAP)	
	3	1	**358-1742**	1	MANGUERA (HOSE)	
	4	1	**358-1745**	1	CONJUNTO DE TUBO DE LLENADO (TUBE AS-FILLER)	
	5	1	**221-9208**	2	ABRAZADERA (CLAMP)	

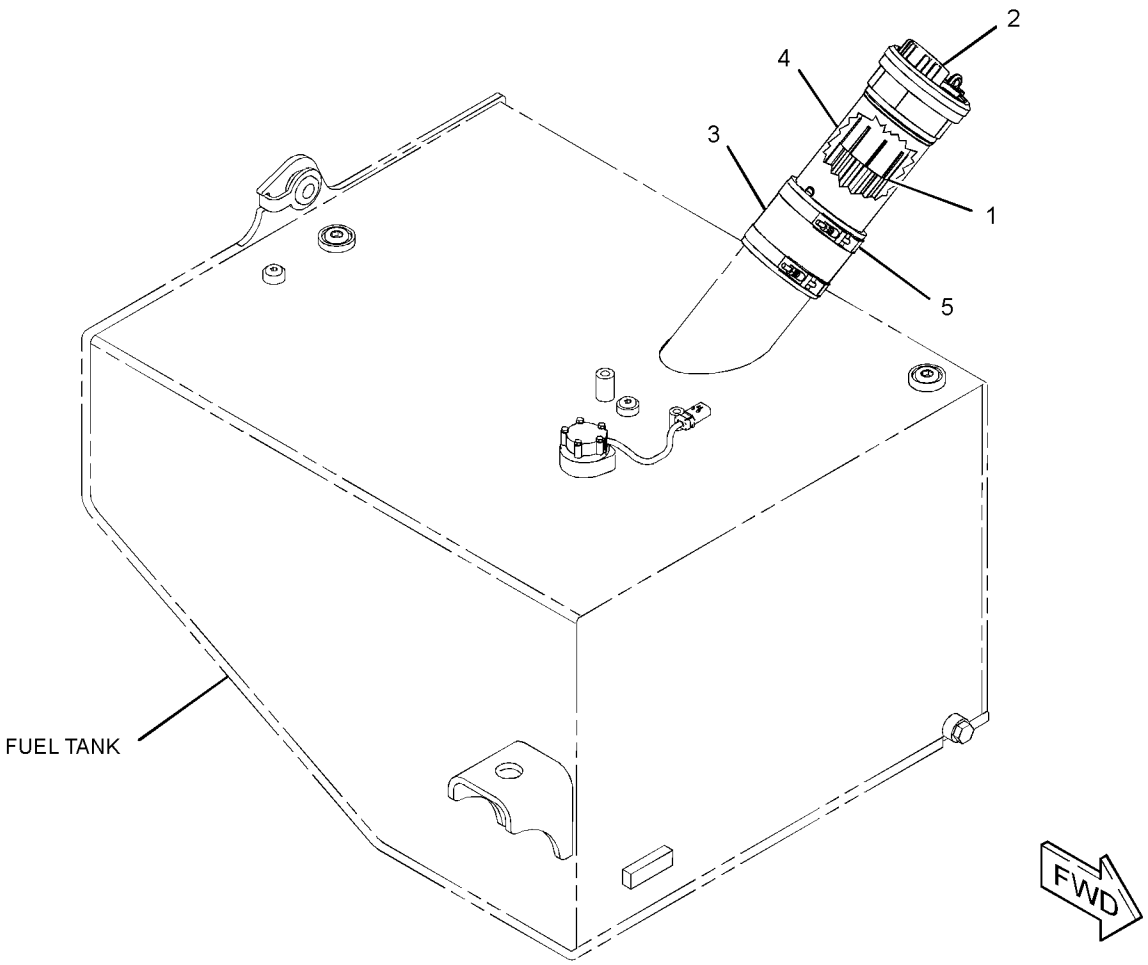

GRÁFICO 1 <FIN> g03506981

346-5148 GRUPO DE TORNILLERÍA DE BOMBA DE INYECCIÓN DE COMBUSTIBLE (FASTENER GP-FUEL INJ PUMP)

NO. DE SERIE: WYE1-UP

PARA USAR CON BOMBAS DE ALTA PRESIÓN DE 3 OREJETAS

PARTE DE 433-9278, 433-9279 CONFIGURACIÓN DE MOTOR COMPLETO

SMCS-1251 **i05537189**

NOTA	NO NO	GRÁFICO REF	NÚMERO DE LA PIEZA	QTY	NOMBRE DE LA PIEZA 1 2 3 4 5 6 (NIVEL DEL PRODUCTO)	VER PÁGINA
	1	1	**307-1669**	1	CONJUNTO DE TUBO (TUBE AS)	
	2	1	**6K-9194**	1	CODO ABOCINADO (ELBOW-FLARED)	
C	3	1	**382-3965**	1	PRISIONERO (STUD)	
	4	1	**6V-5839**	3	ARANDELA (11 X 21 X 2,5 MM DE GROSOR) (WASHER (11X21X2.5-MM THK))	
M	5	1	**6V-7981**	3	PERNO (M10X1,5X70 MM) (BOLT (M10X1.5X70-MM))	
	6	1	**6V-8260**	1	SELLO ANULAR (SEAL-O-RING)	
C	7	1	**9M-1974**	1	ARANDELA DURA (8,8 X 16 X 2 MM DE GROSOR) (WASHER-HARD (8.8X16X2-MM THK))	
	8	1	*396-3850*	1	CONJUNTO DE TAPÓN (PLUG AS)	
		1	**228-7089**	1	SELLO ANULAR (SEAL-O-RING)	
		1	**364-0628**	1	TAPÓN ESPECIAL (SINCRONIZACIÓN DE LA BOMBA DE COMBUSTIBLE) (PLUG-SPECIAL (FUEL PUMP TIMING))	

C - CAMBIAR DEL TIPO ANTERIOR
M - PIEZA MÉTRICA

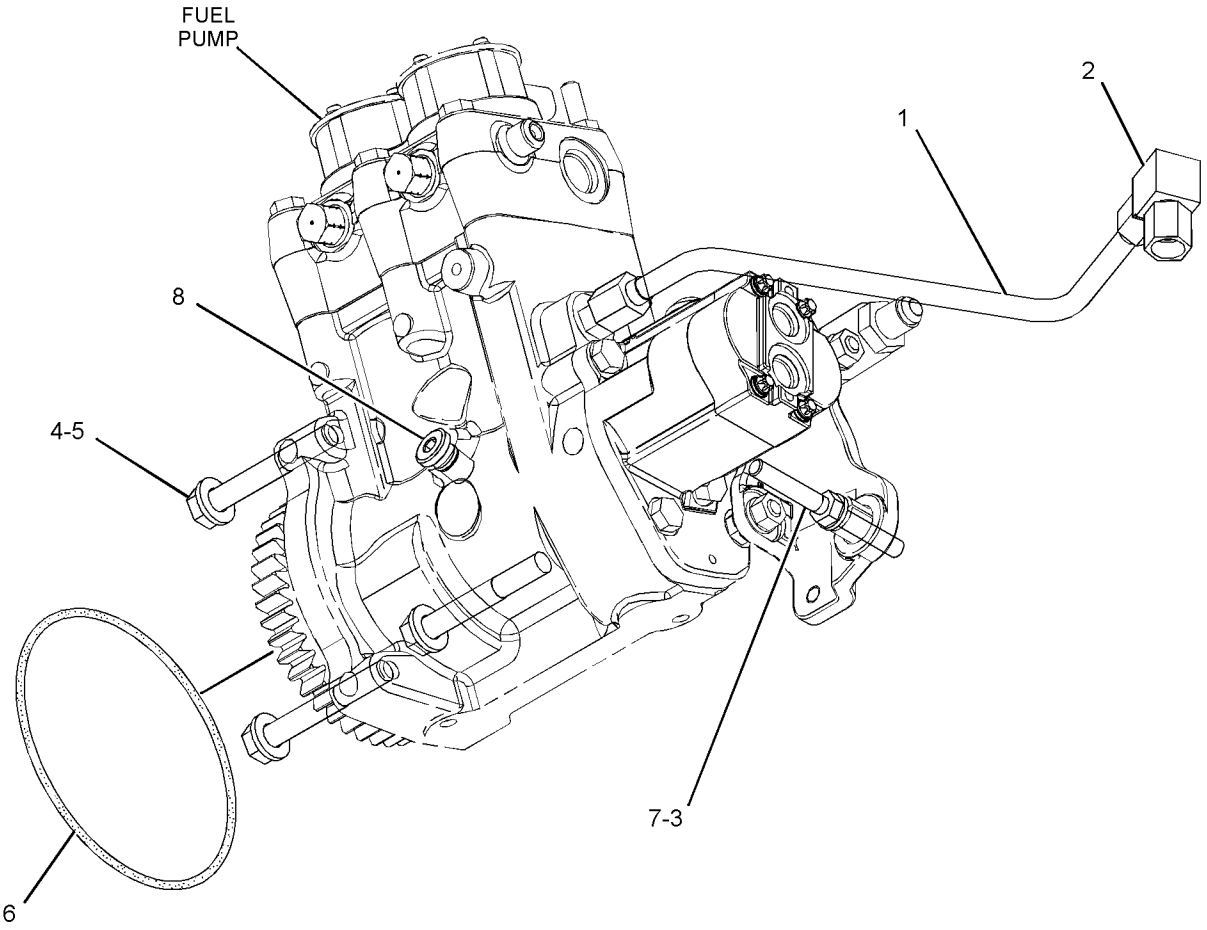

GRÁFICO 1 <FIN> g03189437

349-3522 GRUPO DE FILTRO DE COMBUSTIBLE (FILTER GP-FUEL)

NO. DE SERIE: WYE1-UP

PROPORCIONA UN FILTRO DE COMBUSTIBLE SECUNDARIO MONTADO A LA IZQUIERDA

PARTE DE 433-9278, 433-9279 CONFIGURACIÓN DE MOTOR COMPLETO

SMCS-1261 **i05045072**

NOTA	NO NO	GRÁFICO REF	NÚMERO DE LA PIEZA	QTY	NOMBRE DE LA PIEZA 1 2 3 4 5 6 (NIVEL DEL PRODUCTO)	VER PÁGINA
Y	1	1	*349-4571*	1	GRUPO DE BASE DE FILTRO DE COMBUSTIBLE (BASE GP-FUEL FILTER)	137
	2	1	**307-2673**	1	CONJUNTO DE TAPÓN (PLUG AS)	
		1	**9S-8005**	1	TAPÓN (ROSCA DE 3/4-16) (PLUG (3/4-16-THD))	
		1	**238-5080**	1	SELLO ANULAR (SEAL-O-RING)	
	3	1	*309-5131*	1	CONJUNTO DE TAPÓN (PLUG AS)	
		1	**9S-8006**	1	TAPÓN (ROSCA DE 7/8-14) (PLUG (7/8-14-THD))	
		1	**238-5081**	1	SELLO ANULAR (SEAL-O-RING)	
M	4	1	**6V-3822**	5	PERNO (M10 X 1,5 X 35 MM) (BOLT (M10X1.5X35-MM))	
	5	1	**6V-5839**	5	ARANDELA (11 X 21 X 2,5 MM DE GROSOR) (WASHER (11X21X2.5-MM THK))	

M - PIEZA MÉTRICA
Y - ILUSTRACIÓN DIFERENTE

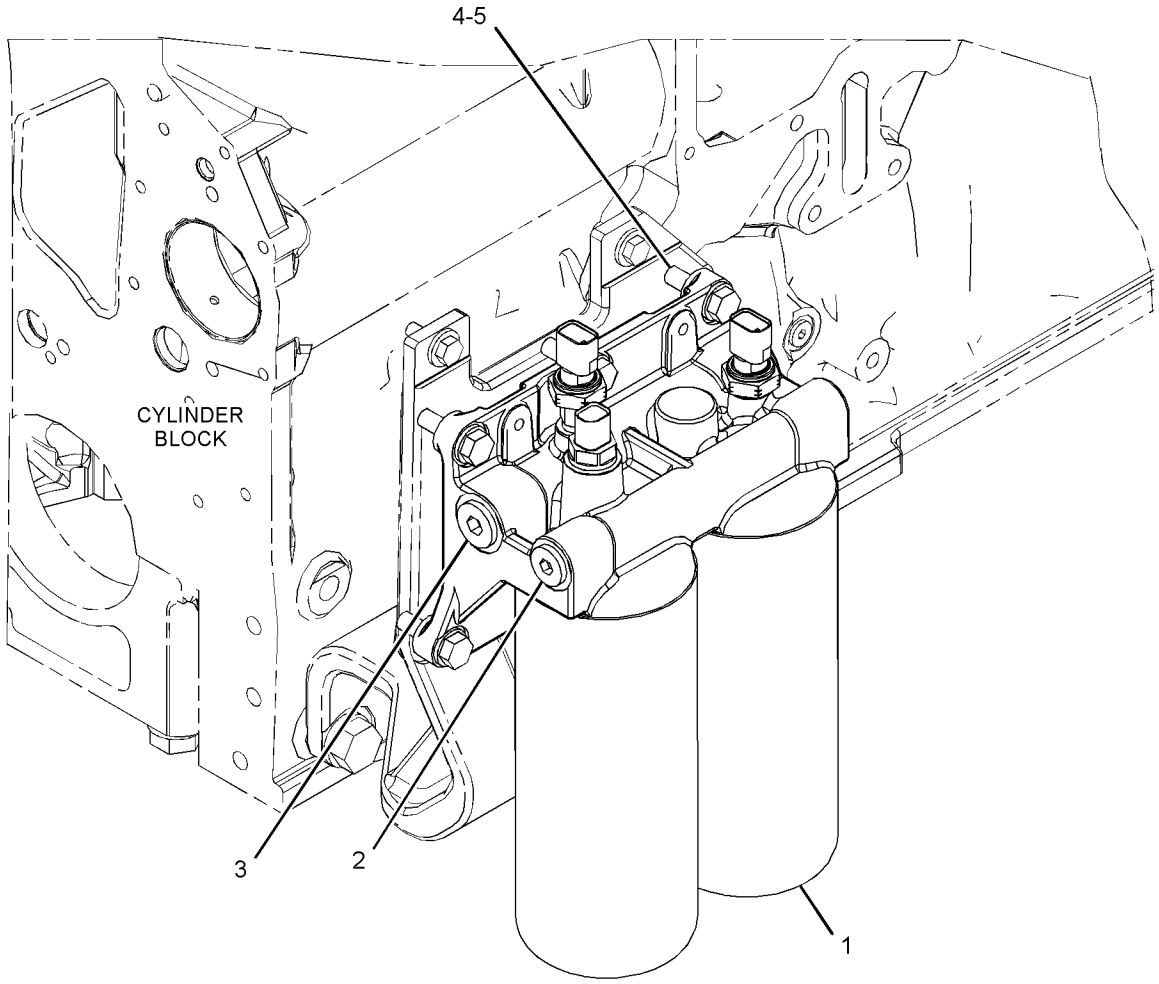

GRÁFICO 1 <FIN> g02337898

331-2758 GRUPO DE TUBERÍAS DE COMBUSTIBLE (LINES GP-FUEL)

NO. DE SERIE: WYE1-UP

PARA USAR CON MÓDULO DE CONTROL ELECTRÓNICO (ECM) ENFRIADO POR AIRE E INYECTORES ENFRIADOS POR COMBUSTIBLE

PARTE DE 433-9278, 433-9279 CONFIGURACIÓN DE MOTOR COMPLETO

SMCS-1274 **i05536848**

NOTA	NO NO	GRÁFICO REF	NÚMERO DE LA PIEZA	QTY	NOMBRE DE LA PIEZA 1 2 3 4 5 6 (NIVEL DEL PRODUCTO)	VER PÁGINA
	1	1	*191-7805*	1	CONJUNTO DE CODO (ELBOW AS)	
		1	**030-7947**	1	CODO (ELBOW)	
		1	**214-7568**	1	SELLO ANULAR (SEAL-O-RING)	
	2	1	*313-9614*	1	CONJUNTO DE ADAPTADOR (ADAPTER AS)	
		1	**2R-6806**	1	ADAPTADOR (ADAPTER)	
		1	**214-7568**	1	SELLO ANULAR (SEAL-O-RING)	
	3	1	*393-7271*	1	CONJUNTO DE VÁLVULA DE MUESTREO DE FLUIDOS (VALVE AS-FLUID SAMPLING)	
	3A	1	**214-7568**	1	SELLO ANULAR (SEAL-O-RING)	
		1	**327-0377**	1	VÁLVULA DE RETENCIÓN (VALVE-CHECK)	
Y	4	1	**327-4448**	1	GRUPO DE VÁLVULA DE RETENCIÓN (REGULACIÓN DE PRESIÓN DE COMBUSTIBLE) (VALVE GP-CHECK (FUEL PRESSURE REGULATING))	167
	5	1	**335-9438**	1	MÚLTIPLE DE COMBUSTIBLE (MANIFOLD-FUEL)	
	6	1	**337-8005**	1	CONJUNTO DE TUBO DE COMBUSTIBLE (TUBE AS-FUEL)	
	7	1	**337-8006**	1	CONJUNTO DE TUBO DE COMBUSTIBLE (TUBE AS-FUEL)	
	8	1	**337-8007**	1	CONJUNTO DE TUBO DE COMBUSTIBLE (TUBE AS-FUEL)	
	9	1	*343-8115*	1	CONJUNTO DE CODO (ELBOW AS)	
		1	**030-7946**	1	CODO (ELBOW)	
		1	**214-7566**	1	SELLO ANULAR (SEAL-O-RING)	
	10	1	*349-8383*	1	CONJUNTO DE ADAPTADOR (ADAPTER AS)	
		1	**7J-4026**	1	CODO (ELBOW)	
		1	**214-7568**	1	SELLO ANULAR (SEAL-O-RING)	
	11	1	**119-6764**	1	BROCHE (CLIP)	
	12	1	**133-3260**	1	ESPACIADOR (11X19X10 MM DE GROSOR) (SPACER (11X19X10-MM THK))	
	13	1	*389-3708*	1	CONJUNTO DE TAPÓN (PLUG AS)	
		1	**214-7568**	1	SELLO ANULAR (SEAL-O-RING)	
		1	**360-3679**	1	CONECTOR (PLUG-CONNECTOR)	
M	15	1	**6V-2317**	1	PERNO (M8 X 1,25 X 30 MM) (BOLT (M8X1.25X30-MM))	
M	16	1	**6V-3940**	2	PERNO (M8 X 1,25 X 25 MM) (BOLT (M8X1.25X25-MM))	
M	17	1	**6V-5217**	1	PERNO (M8 X 1,25 X 20 MM) (BOLT (M8X1.25X20-MM))	
	18	1	**9M-1974**	4	ARANDELA DURA (8,8 X 16 X 2 MM DE GROSOR) (WASHER-HARD (8.8X16X2-MM THK))	
	19	1	**9S-4200**	1	BROCHE (CLIP)	

M - PIEZA MÉTRICA
Y - ILUSTRACIÓN DIFERENTE

331-2758 GRUPO DE TUBERÍAS DE COMBUSTIBLE (LINES GP-FUEL) (cont.) **i05536848**

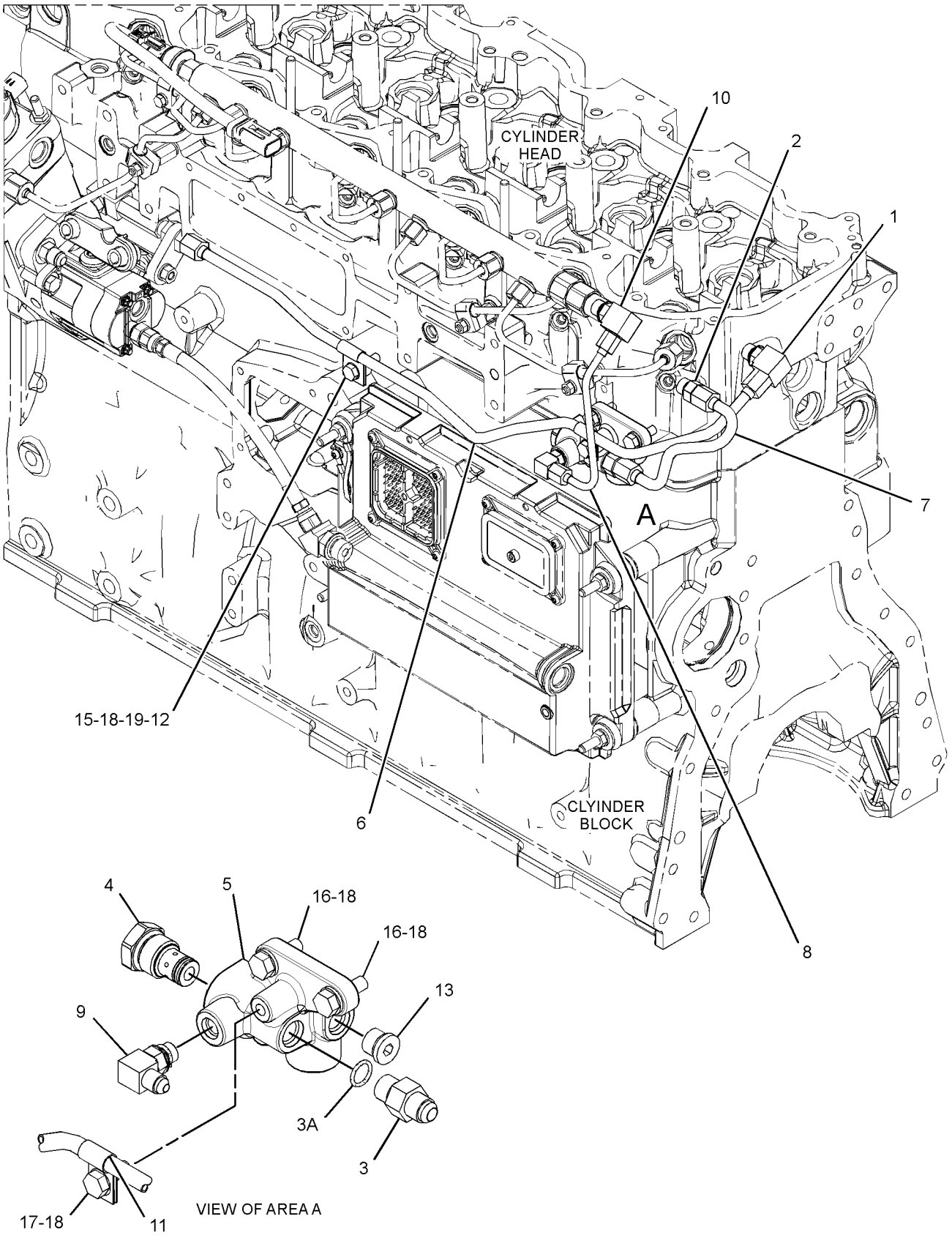

GRÁFICO 1

<FIN>

g03187556

365-0289 GRUPO DE TUBERÍAS DE COMBUSTIBLE (LINES GP-FUEL)

NO. DE SERIE: FRS1-UP

PARTE DE 455-7505 CONFIGURACIÓN DE INSTALACIÓN DEL MOTOR

SMCS-1274 **i06641758**

NOTA	NO NO	GRÁFICO REF	NÚMERO DE LA PIEZA	QTY	NOMBRE DE LA PIEZA 1 2 3 4 5 6 (NIVEL DEL PRODUCTO)	VER PÁGINA
	1	1	**3S-2093**	1	CORREA PARA CABLES (STRAP-CABLE)	
	2	1	**7K-1181**	3	CORREA PARA CABLES (STRAP-CABLE)	
	3	1	**8T-9655**	6	MONTAJE DE AISLAMIENTO (AISLAMIENTO) (MOUNT-ISOLATION (ISOLATION))	
	4	1	**144-4613**	1	CONJUNTO DE ÁNGULO (ANGLE AS)	
M		1	**8T-3490**	1	TUERCA DE SOLDAR (ROSCA M10 X 1,5) (NUT-WELD (M10X1.5-THD))	
	5	1	**191-1782**	1	ESPACIADOR (8,5X12,7X38,2 MM DE GROSOR) (SPACER (8.5X12.7X38.2-MM THK))	
	6	1	**191-1783**	2	ESPACIADOR (8,5X12,7X87,3 MM DE GROSOR) (SPACER (8.5X12.7X87.3-MM THK))	
	7	1	*281-5977*	2	CONJUNTO DE CONECTOR (CONNECTOR AS)	
					(EACH INCLUDES)	
		1	**6V-8642**	1	CONECTOR (CONNECTOR)	
		1	**228-7091**	1	SELLO ANULAR (SEAL-O-RING)	
		1	**238-5081**	1	SELLO ANULAR (SEAL-O-RING)	
	8	1	*319-6217*	1	CONJUNTO DE CONECTOR (CONNECTOR AS)	
		1	**6V-8639**	1	CONECTOR (CONNECTOR)	
		1	**228-7090**	1	SELLO ANULAR (SEAL-O-RING)	
		1	**238-5080**	1	SELLO ANULAR (SEAL-O-RING)	
	9	1	*352-6505*	1	CONJUNTO DE CODO (ELBOW AS)	
		1	**8T-5429**	1	CODO (ELBOW)	
		1	**228-7090**	1	SELLO ANULAR (SEAL-O-RING)	
		1	**238-5082**	1	SELLO ANULAR (SEAL-O-RING)	
I	10	1	**365-0236**	1	CONJUNTO DE MANGUERA (HOSE AS)	
I	11	1	**365-0237**	1	CONJUNTO DE MANGUERA (HOSE AS)	
I	12	1	**365-0238**	1	CONJUNTO DE MANGUERA (HOSE AS)	
I	13	1	**365-0239**	1	CONJUNTO DE MANGUERA (HOSE AS)	
	14	1	**365-0280**	1	CONJUNTO DE SOPORTE (BRACKET AS)	
M		1	**8T-3612**	3	TUERCA DE SOLDAR (ROSCA M8 X 1,25) (NUT-WELD (M8X1.25-THD))	
Y	15	1	**382-2001**	1	GRUPO DE SENSOR DE NIVEL DE LÍQUIDO (WATER IN FUEL (AGUA EN EL COMBUSTIBLE)) (SENSOR GP-LIQUID LEVEL (WATER IN FUEL))	251
Y	16	1	**390-6840**	1	GRUPO DE BOMBA DE COMBUSTIBLE PRIMARIO Y FILTRO PRIMARIO (PUMP GP-FUEL PRM & PRIM FILTER)	159
	17	1	**425-5634**	1	CONECTOR (CONNECTOR)	
	18	1	**130-5300**	1	BROCHE (CLIP)	
	19	1	**132-5789**	1	BROCHE (CLIP)	
	20	1	**198-4776**	3	ARANDELA DURA (8,8 X 20 X 8 MM DE GROSOR) (WASHER-HARD (8.8X20X8-MM THK))	
	21	1	**200-6345**	1	MONTAJE (UNIÓN GIRATORIA DOBLE) (MOUNT (DUAL SWIVEL))	
	22	1	**228-7091**	2	SELLO ANULAR (SEAL-O-RING)	
	23	1	*313-3492*	2	CONJUNTO DE TAPÓN (PLUG AS)	
					(EACH INCLUDES)	
		1	**9S-4190**	1	TAPÓN ANULAR (ROSCA DE 7/8-14) (PLUG-O-RING (7/8-14-THD))	
		1	**238-5081**	1	SELLO ANULAR (SEAL-O-RING)	
	24	1	*330-9767*	1	CONJUNTO DE CONECTOR (CONNECTOR AS)	

365-0289 GRUPO DE TUBERÍAS DE COMBUSTIBLE (LINES GP-FUEL) (cont.) **i06641758**

NOTA	NO NO	GRÁFICO REF	NÚMERO DE LA PIEZA	QTY	NOMBRE DE LA PIEZA 1 2 3 4 5 6 (NIVEL DEL PRODUCTO)	VER PÁGINA
		1	**156-9791**	1	CONECTOR ESPECIAL (CONNECTOR-SPECIAL)	
		1	**228-7091**	1	SELLO ANULAR (SEAL-O-RING)	
		1	**238-5080**	1	SELLO ANULAR (SEAL-O-RING)	
	25	1	*341-0085*	1	CONJUNTO DE CODO (ELBOW AS)	
		1	**8T-0120**	1	CODO (ELBOW)	
		1	**228-7091**	1	SELLO ANULAR (SEAL-O-RING)	
		1	**238-5082**	1	SELLO ANULAR (SEAL-O-RING)	
	26	1	**6D-4244**	5	BROCHE (CLIP)	
	27	1	**7X-0579**	6	ARANDELA DURA (8,8 X 25,5 X 2 MM DE GROSOR) (WASHER-HARD (8.8X25.5X2-MM THK))	
M	28	1	**7X-2540**	2	PERNO (M8 X 1,25 X 120 MM) (BOLT (M8X1.25X120-MM))	
	29	1	**8T-4121**	9	ARANDELA DURA (11 X 21 X 2,5 MM DE GROSOR) (WASHER-HARD (11X21X2.5-MM THK))	
M	30	1	**8T-4133**	1	TUERCA (ROSCA M10 X 1,5) (NUT (M10X1.5-THD))	
M	31	1	**8T-4137**	3	PERNO (M10 X 1,5 X 20 MM) (BOLT (M10X1.5X20-MM))	
M	32	1	**8T-4195**	2	PERNO (M10 X 1,5 X 30 MM) (BOLT (M10X1.5X30-MM))	
M	33	1	**8T-6466**	3	PERNO (M10 X 1,5 X 60 MM) (BOLT (M10X1.5X60-MM))	
M	34	1	**8T-6870**	1	PERNO (M8X1,25X70 MM) (BOLT (M8X1.25X70-MM))	
E	35	1	**8C-6959**		MANGUERA (25 CM) (HOSE (25-CM))	

E - PEDIDO POR CENTÍMETROS
I - CONSULTAR SISTEMA DE INFORMACIÓN HIDRÁULICA
M - PIEZA MÉTRICA
Y - ILUSTRACIÓN DIFERENTE

365-0289 GRUPO DE TUBERÍAS DE COMBUSTIBLE (LINES GP-FUEL) (cont.) **i06641758**

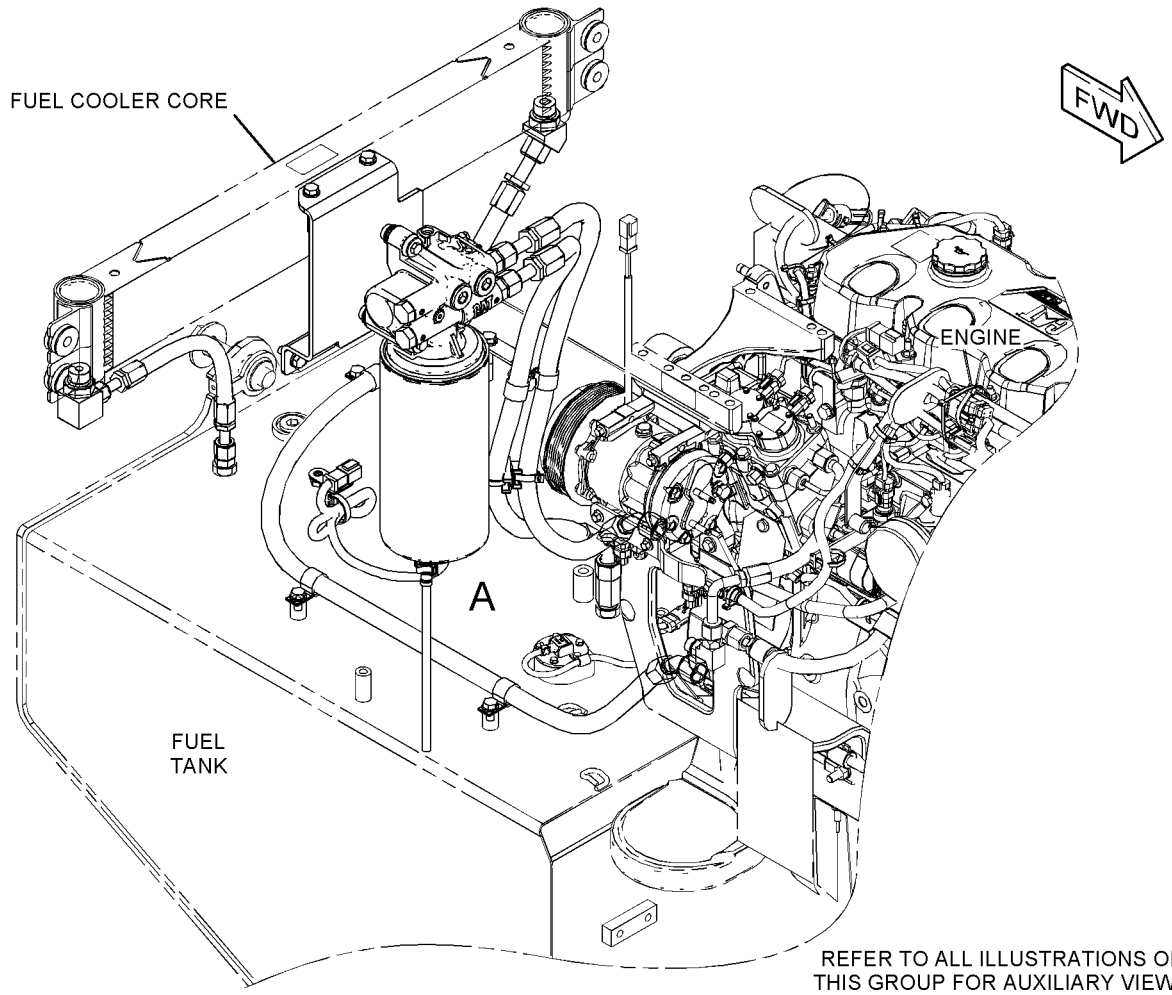

GRÁFICO 1 g06058864

365-0289 GRUPO DE TUBERÍAS DE COMBUSTIBLE (LINES GP-FUEL) (cont.) **i06641758**

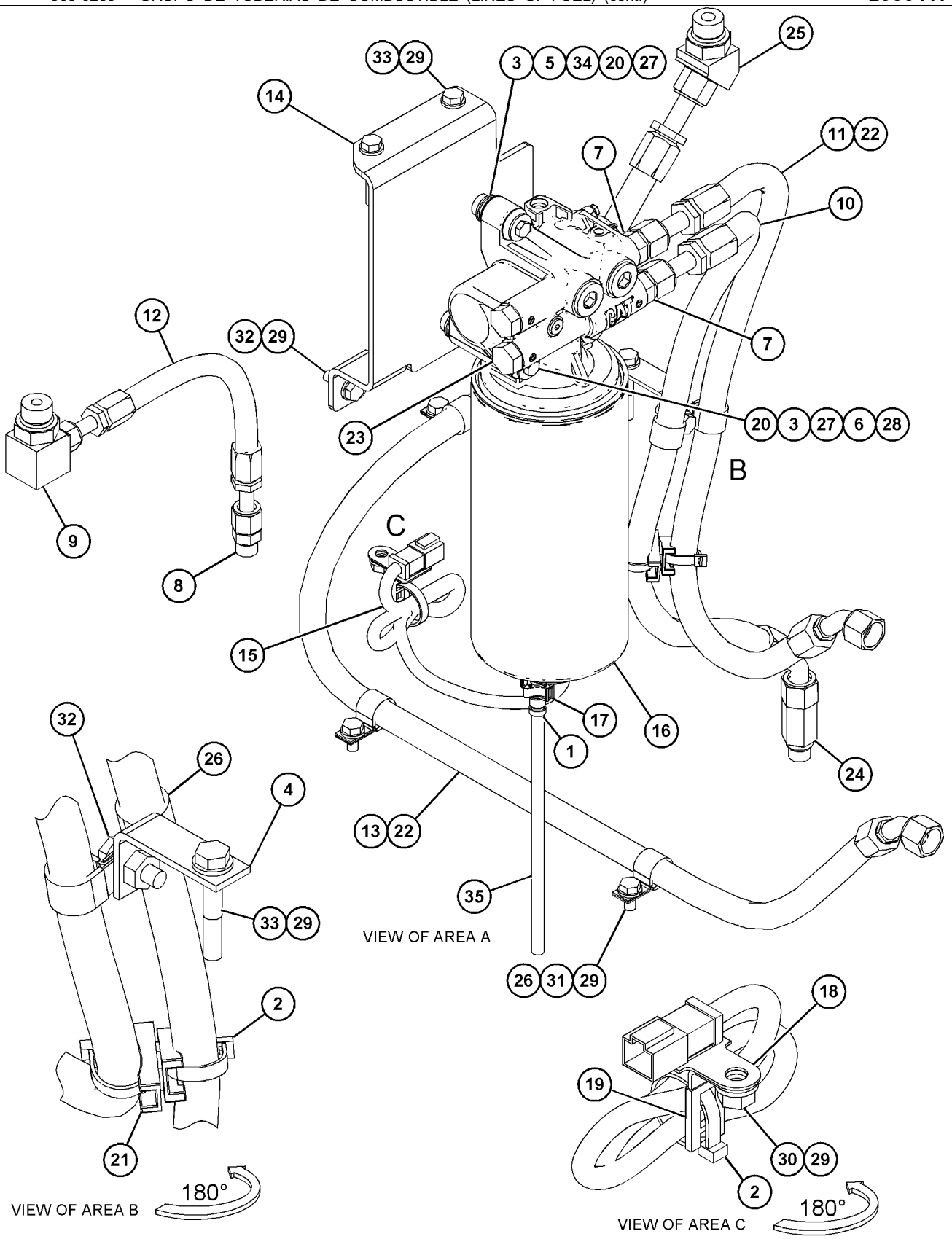

GRÁFICO 2 <FIN> g06059034

425-9089 GRUPO DE TUBERÍAS DEL FILTRO DE COMBUSTIBLE (LINES GP-FUEL FILTER)

NO. DE SERIE: WYE1-UP

PARTE DE 433-9278, 433-9279 CONFIGURACIÓN DE MOTOR COMPLETO

SMCS-1261, 1274 **i05903043**

NOTA	NO NO	GRÁFICO REF	NÚMERO DE LA PIEZA	QTY	NOMBRE DE LA PIEZA 1 2 3 4 5 6 (NIVEL DEL PRODUCTO)	VER PÁGINA
	1	1	**4P-7233**	2	ARANDELA DE GOMA (GROMMET)	
	2	1	*314-5072*	1	CONJUNTO DE ADAPTADOR (ADAPTER AS)	
		1	**157-2348**	1	CODO (ELBOW)	
		1	**228-7091**	1	SELLO ANULAR (SEAL-O-RING)	
	3	1	**452-7070**	1	CONJUNTO DE TUBO DE COMBUSTIBLE (TUBE AS-FUEL)	
	4	1	**357-2472**	1	CONJUNTO DE SOPORTE (BRACKET AS)	
	5	1	**357-6975**	1	CONJUNTO DE TUBO DE COMBUSTIBLE (TUBE AS-FUEL)	
	6	1	**452-7071**	1	CONJUNTO DE TUBO DE COMBUSTIBLE (TUBE AS-FUEL)	
	7	1	**357-6978**	1	CONJUNTO DE TUBERÍA DE COMBUSTIBLE (LINE AS-FUEL)	
	8	1	**425-8251**	1	CONJUNTO DE MANGUERA (HOSE AS)	
	9	1	**100-3237**	1	ARANDELA DE GOMA (GROMMET)	
	10	1	*183-3399*	1	CONJUNTO DE CONECTOR (CONNECTOR AS)	
		1	**6V-8636**	1	CONECTOR (CONNECTOR)	
		1	**214-7568**	1	SELLO ANULAR (SEAL-O-RING)	
		1	**228-7089**	1	SELLO ANULAR (SEAL-O-RING)	
	11	1	**228-7090**	1	SELLO ANULAR (SEAL-O-RING)	
	12	1	*260-9219*	1	CONJUNTO DE CONECTOR (CONNECTOR AS)	
		1	**6V-8638**	1	CONECTOR (CONNECTOR)	
		1	**228-7090**	1	SELLO ANULAR (SEAL-O-RING)	
		1	**238-5081**	1	SELLO ANULAR (SEAL-O-RING)	
M	13	1	**6V-3822**	1	PERNO (M10 X 1,5 X 35 MM) (BOLT (M10X1.5X35-MM))	
M	14	1	**2Y-5829**	1	TUERCA (ROSCA M10 X 1,5) (NUT (M10X1.5-THD))	
	15	1	*307-9615*	1	CONJUNTO DE ADAPTADOR (ADAPTER AS)	
		1	**8M-0505**	1	ADAPTADOR (ADAPTER)	
		1	**238-5080**	1	SELLO ANULAR (SEAL-O-RING)	
	16	1	*319-6217*	1	CONJUNTO DE CONECTOR (CONNECTOR AS)	
		1	**6V-8639**	1	CONECTOR (CONNECTOR)	
		1	**228-7090**	1	SELLO ANULAR (SEAL-O-RING)	
		1	**238-5080**	1	SELLO ANULAR (SEAL-O-RING)	
CY	17	1	*421-5682*	1	GRUPO DE VÁLVULA DE RETENCIÓN (TUBERÍAS DE COMBUSTIBLE) (VALVE GP-CHECK (FUEL LINES))	168
	18	1	*319-6240*	1	CONJUNTO DE CONECTOR (CONNECTOR AS)	
		1	**6V-9873**	1	CONECTOR (CONNECTOR)	
		1	**214-7568**	1	SELLO ANULAR (SEAL-O-RING)	
		1	**228-7090**	1	SELLO ANULAR (SEAL-O-RING)	
	19	1	**3E-4352**	1	ARANDELA DURA (8,8X20,5X2,5 MM DE GROSOR) (WASHER-HARD (8.8X20.5X2.5-MM THK))	
	21	1	**4H-2633**	1	BROCHE (CLIP)	
M	22	1	**6V-3940**	1	PERNO (M8 X 1,25 X 25 MM) (BOLT (M8X1.25X25-MM))	
M	23	1	**6V-5215**	1	PERNO (M8 X 1,25 X 16 MM) (BOLT (M8X1.25X16-MM))	
	24	1	**6V-5839**	3	ARANDELA (11 X 21 X 2,5 MM DE GROSOR) (WASHER (11X21X2.5-MM THK))	
M	25	1	**6V-6317**	1	PERNO (M10 X 1,5 X 20 MM) (BOLT (M10X1.5X20-MM))	
	26	1	**8T-1887**	3	BROCHE (RANURA) (CLIP (SLOT))	

425-9089 GRUPO DE TUBERÍAS DEL FILTRO DE COMBUSTIBLE (LINES GP-FUEL FILTER) (cont.) **i05903043**

NOTA	NO NO	GRÁFICO REF	NÚMERO DE LA PIEZA	QTY	NOMBRE DE LA PIEZA 1 2 3 4 5 6 (NIVEL DEL PRODUCTO)	VER PÁGINA
	27	1	**8T-1888**	3	BROCHE (LENGÜETA) (CLIP (TAB))	
	29	1	**9G-8140**	1	ESPACIADOR (10,5 X 25 X 15 MM DE GROSOR) (SPACER (10.5X25X15-MM THK))	
	30	1	**9M-1974**	1	ARANDELA DURA (8,8 X 16 X 2 MM DE GROSOR) (WASHER-HARD (8.8X16X2-MM THK))	
C	31	1	*335-3976*	1	CONJUNTO DE CODO (ELBOW AS)	
		1	**8T-0119**	1	CODO (ELBOW)	
		1	**238-5080**	1	SELLO ANULAR (SEAL-O-RING)	

C - CAMBIAR DEL TIPO ANTERIOR
M - PIEZA MÉTRICA
Y - ILUSTRACIÓN DIFERENTE

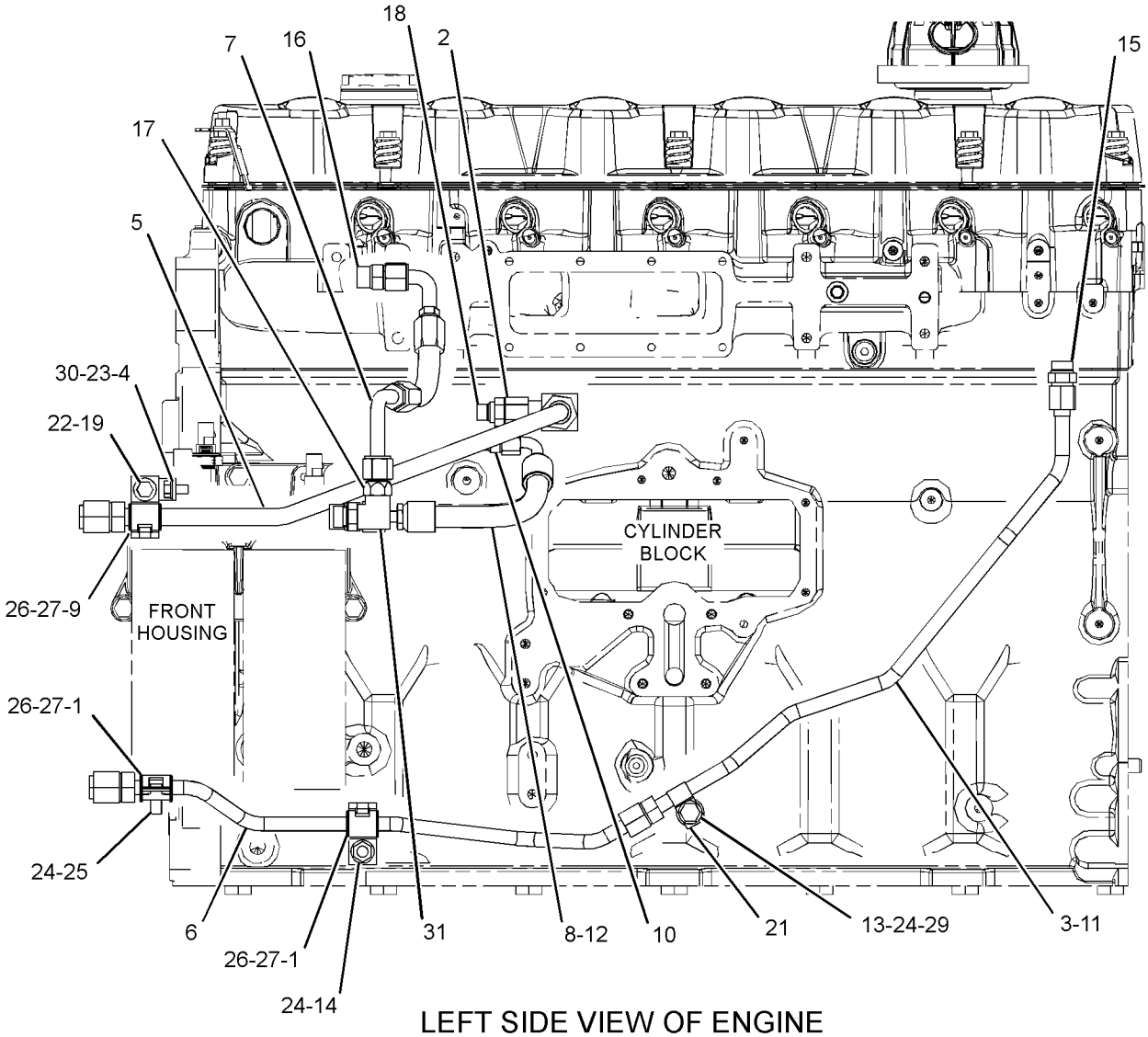

LEFT SIDE VIEW OF ENGINE

GRÁFICO 1 <FIN> g03721554

493-1574 GRUPO DE MÚLTIPLE DE COMBUSTIBLE (MANIFOLD GP-FUEL)

NO. DE SERIE: WYE1-UP

PARTE DE 493-9679 GRUPO DE BOMBA DE INYECCIÓN DE COMBUSTIBLE

SMCS-1274 **i06537154**

NOTA	NO NO	GRÁFICO REF	NÚMERO DE LA PIEZA	QTY	NOMBRE DE LA PIEZA 1 2 3 4 5 6 (NIVEL DEL PRODUCTO)	VER PÁGINA
	1	1	**375-2651**	2	VÁLVULA DE SALIDA (VALVE-OUTLET)	
	2	1	**214-7567**	1	SELLO ANULAR (SEAL-O-RING)	
	3	1	**238-5080**	1	SELLO ANULAR (SEAL-O-RING)	
	4	1	**9S-8003**	1	TAPÓN (ROSCA 1/2-20) (PLUG (1/2-20-THD))	
	5	1	**9S-8005**	1	TAPÓN (ROSCA DE 3/4-16) (PLUG (3/4-16-THD))	

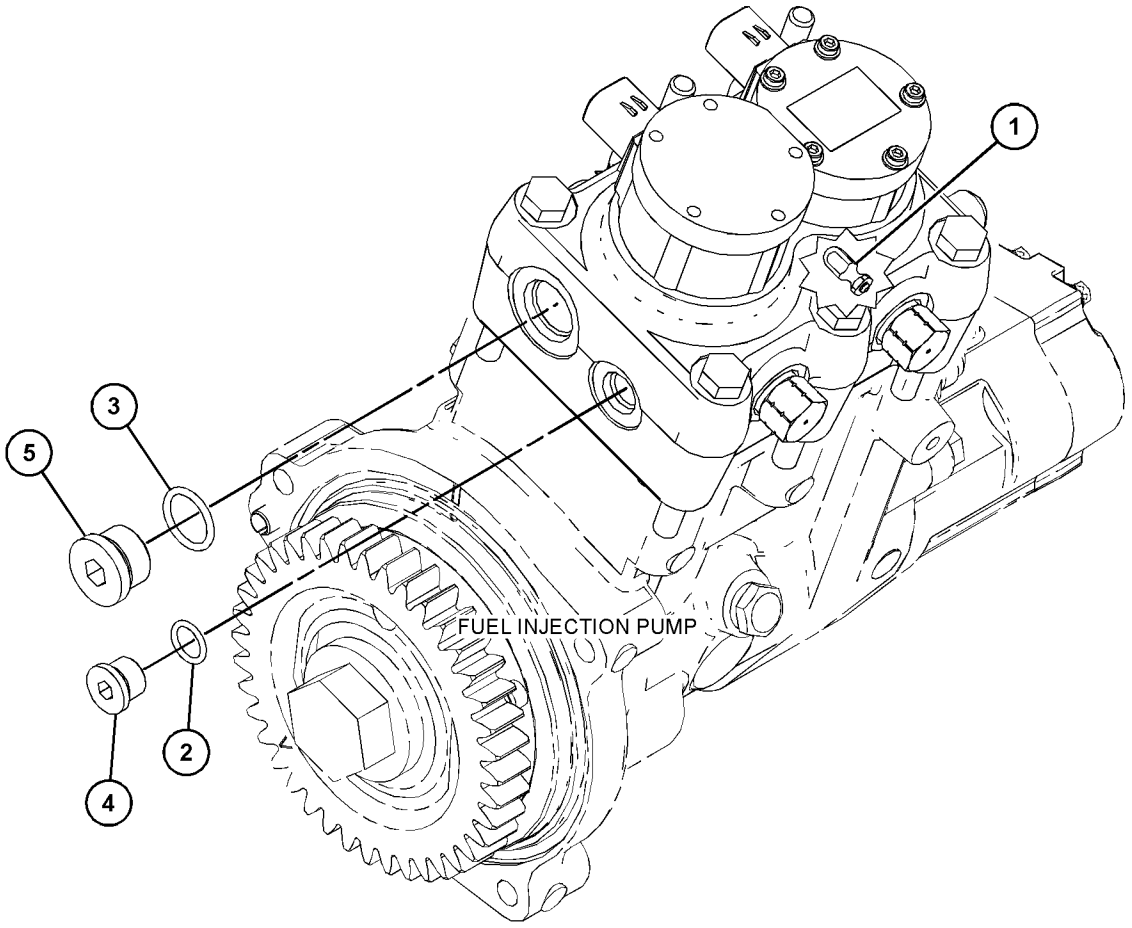

GRÁFICO 1 <FIN> g06014576

344-4062 GRUPO DE MONTAJE DEL FILTRO DE COMBUSTIBLE (MOUNTING GP-FUEL FILTER)

NO. DE SERIE: WYE1-UP
SECUNDARIO
PARA USAR CON SOPORTE DE PROLONGADOR
PARTE DE 433-9278, 433-9279 CONFIGURACIÓN DE MOTOR COMPLETO

SMCS-1261, 1262 **i05045069**

NOTA	NO NO	GRÁFICO REF	NÚMERO DE LA PIEZA	QTY	NOMBRE DE LA PIEZA 1 2 3 4 5 6 (NIVEL DEL PRODUCTO)	VER PÁGINA
	1	1	**352-9361**	1	SOPORTE (BRACKET)	
	2	1	**276-3596**	1	PRISIONERO (STUD)	
	3	1	**3E-4352**	2	ARANDELA DURA (8,8X20,5X2,5 MM DE GROSOR) (WASHER-HARD (8.8X20.5X2.5-MM THK))	
M	4	1	**6V-3940**	2	PERNO (M8 X 1,25 X 25 MM) (BOLT (M8X1.25X25-MM))	
M	5	1	**6V-5844**	1	PERNO (M16X2X35 MM) (BOLT (M16X2X35-MM))	
	6	1	**9X-8268**	2	ARANDELA (17,5 X 30 X 3,5 MM DE GROSOR) (WASHER (17.5X30X3.5-MM THK))	

M - PIEZA MÉTRICA

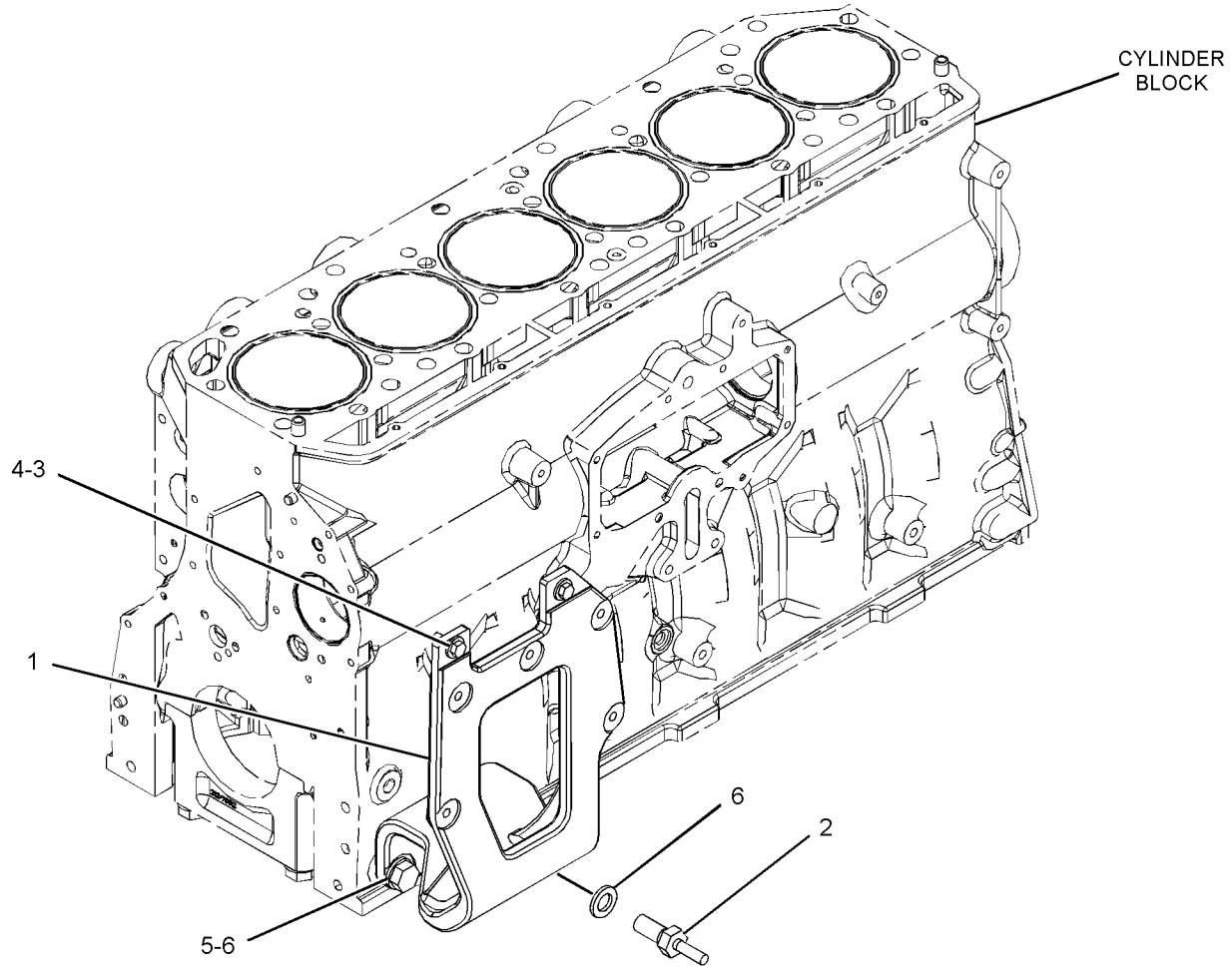

GRÁFICO 1 <FIN> g02303373

386-2109 GRUPO DE BOMBA DE INYECCIÓN DE COMBUSTIBLE (PUMP GP-FUEL INJECTION)

NO. DE SERIE: WYE1-UP

PARTE DE 434-5135 CONFIGURACIÓN DE MOTOR BÁSICA

SMCS-1251, 1290

i06524144

NOTA	NO NO	GRÁFICO REF	NÚMERO DE LA PIEZA	QTY	NOMBRE DE LA PIEZA 1 2 3 4 5 6 (NIVEL DEL PRODUCTO)	VER PÁGINA
	1	1	**293-3579**	1	PLACA (PLATE)	
	2	1	**359-9266**	1	CONJUNTO DE SOPORTE (BRACKET AS)	
		1	**7E-3443**	2	BUJE DE TERMINAL (BUSHING-TERMINAL)	
	3	1	*353-5119*	1	CONJUNTO DE ADAPTADOR (ADAPTER AS)	
		1	**214-7568**	1	SELLO ANULAR (SEAL-O-RING)	
		1	**353-5118**	1	ADAPTADOR (ADAPTER)	
Y	4	1	**493-9679**	1	GRUPO DE BOMBA DE INYECCIÓN DE COMBUSTIBLE (PUMP GP-FUEL INJECTION)	155
	5	1	*357-4602*	1	CONJUNTO DE CONECTOR (CONNECTOR AS)	
		1	**5P-2618**	1	CONECTOR (CONNECTOR)	
		1	**214-7567**	1	SELLO ANULAR (SEAL-O-RING)	
	6	1	**9M-1974**	2	ARANDELA DURA (8,8 X 16 X 2 MM DE GROSOR) (WASHER-HARD (8.8X16X2-MM THK))	
	7	1	*392-0820*	1	CONJUNTO DE CODO (ELBOW AS)	
		1	**214-7568**	1	SELLO ANULAR (SEAL-O-RING)	
		1	**294-2630**	1	CODO (ELBOW)	
	8	1	**2P-1279**	2	CONTRATUERCA (ROSCA DE 9/16-18) (LOCKNUT (9/16-18-THD))	
	9	1	**3E-9412**	1	ESPIGA (DOWEL)	
M	10	1	**5P-7970**	2	TUERCA (ROSCA M8 X 1,25) (NUT (M8X1.25-THD))	

M - PIEZA MÉTRICA
Y - ILUSTRACIÓN DIFERENTE

386-2109 GRUPO DE BOMBA DE INYECCIÓN DE COMBUSTIBLE (PUMP GP-FUEL INJECTION) (cont.) **i06524144**

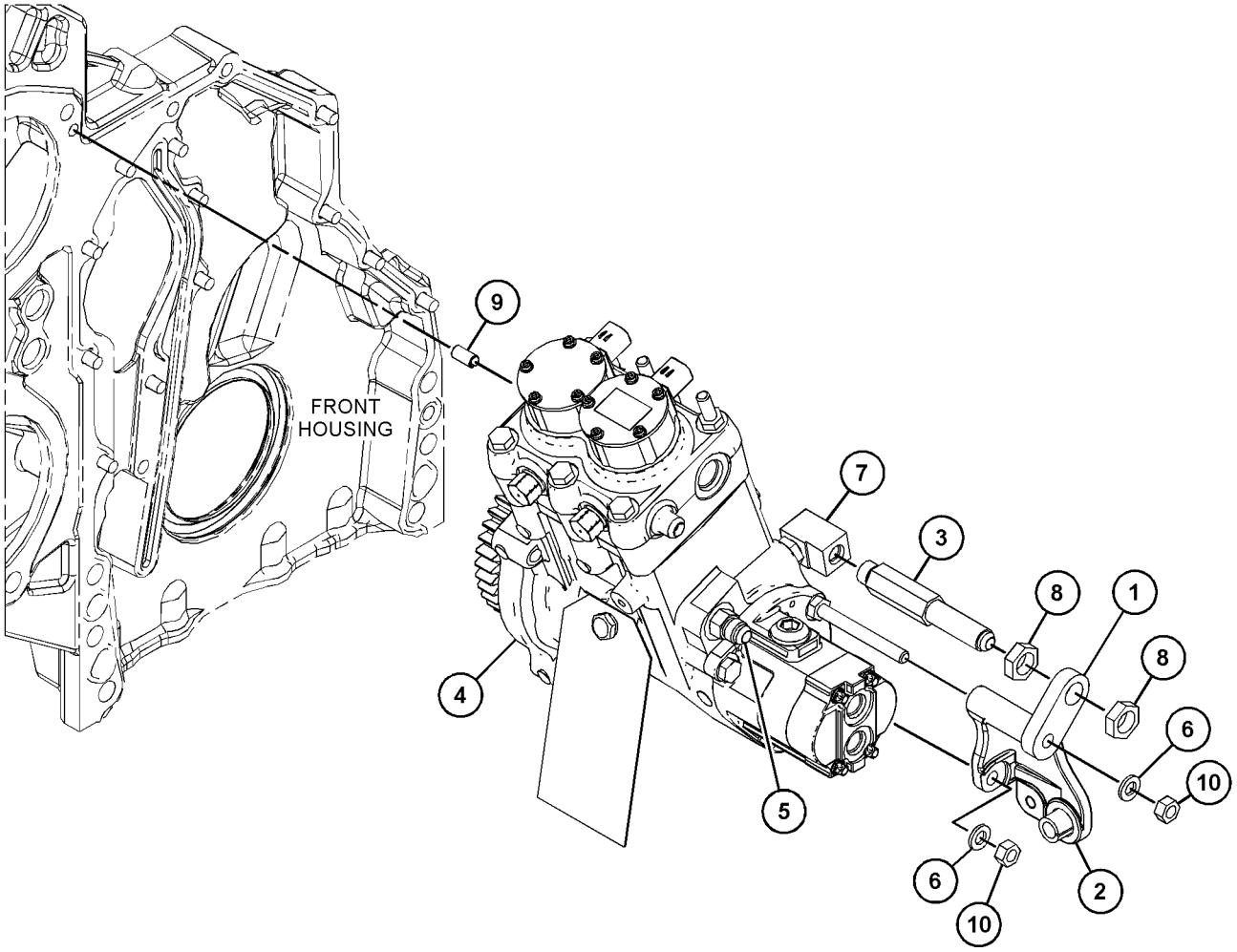

GRÁFICO 1 <FIN> g06009697

417-9620 GRUPO DE BOMBA DE INYECCIÓN DE COMBUSTIBLE (PUMP GP-FUEL INJECTION)

NO. DE SERIE: WYE1-UP

PARTE DE 434-5135 CONFIGURACIÓN DE MOTOR BÁSICA

SMCS-1251, 1290

i06692664

NOTA	NO NO	GRÁFICO REF	NÚMERO DE LA PIEZA	QTY	NOMBRE DE LA PIEZA 1 2 3 4 5 6 (NIVEL DEL PRODUCTO)	VER PÁGINA
	1	1	**260-9511**	1	ABRAZADERA DE INYECTOR (CLAMP-INJECTOR)	
M	2	1	**261-7595**	1	PERNO DE CABEZA HUECA (M8 X 1,25 X 50 MM) (BOLT-SOCKET HEAD (M8X1.25X50-MM))	
	3	1	**278-5519**	1	PIEZA CILÍNDRICA (TUERCA) (QUILL (NUT))	
R	4	1	**388-0546**	1	CONJUNTO DE PIEZA CILÍNDRICA (QUILL AS)	
		1	**274-1639**	1	SELLO (SEAL)	
R	5	1	**460-8213**	1	GRUPO DE INYECTOR DE COMBUSTIBLE (INJECTOR GP-FUEL)	
		1	**263-4016**	1	SELLO (SEAL)	
		1	**326-2041**	1	SELLO (SEAL)	
		1	**326-2042**	1	SELLO (SEAL)	

M - PIEZA MÉTRICA
R - LA PIEZA REFAFRICADA PUEDE ESTAR DISPONIBLE

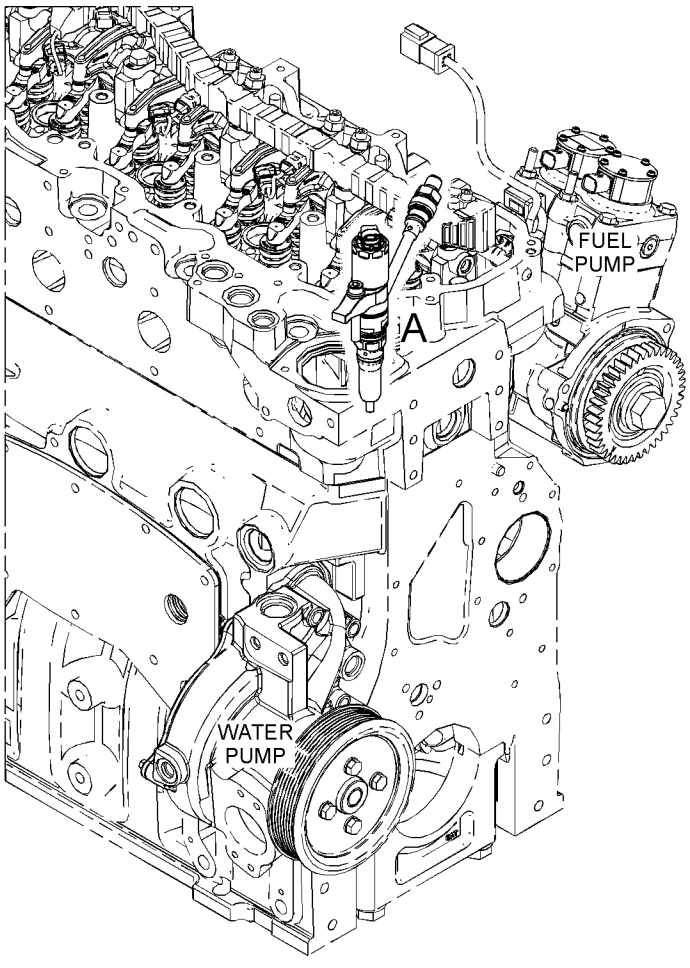

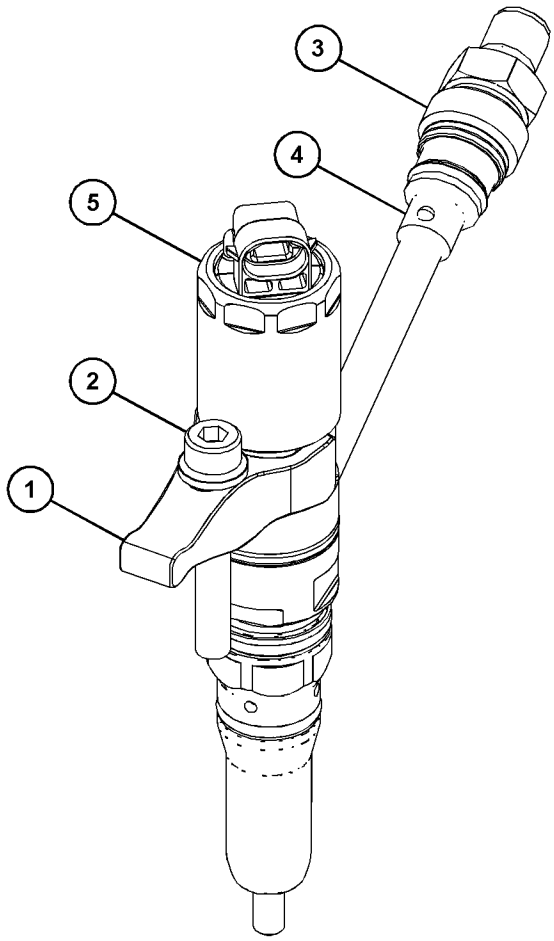

VIEW OF AREA A

GRÁFICO 1 <FIN> g03868409

493-9679 GRUPO DE BOMBA DE INYECCIÓN DE COMBUSTIBLE (PUMP GP-FUEL INJECTION)

NO. DE SERIE: WYE1-UP

PARTE DE 386-2109 GRUPO DE BOMBA DE INYECCIÓN DE COMBUSTIBLE

SMCS-1251, 1290 **i06524087**

NOTA	NO NO	GRÁFICO REF	NÚMERO DE LA PIEZA	QTY	NOMBRE DE LA PIEZA 1 2 3 4 5 6 (NIVEL DEL PRODUCTO)	VER PÁGINA
	1	1	**6V-3834**	1	SELLO ANULAR (SEAL-O-RING)	
M	2	2	**143-9392**	3	PRISIONERO (ROSCA M8 X 1,25) (STUD (M8X1.25-THD))	
	3	2	**9S-8004**	1	TAPÓN (ROSCA DE 9/16-18) (PLUG (9/16-18-THD))	
	4	1	**265-8093**	4	PASADOR DE GUÍA DE LEVANTAVÁLVULAS (PIN-LIFTER GUIDE)	
	5	1	**273-2663**	1	ESPIGA (DOWEL)	
	6	1	**9S-4180**	1	TAPÓN (PLUG)	
	7	2	**294-3031**	1	PERNO ESPECIAL (BOLT-SPECIAL)	
	8	1	**8T-5439**	1	ARANDELA DURA (21,5X45X6 MM DE GROSOR) (WASHER-HARD (21.5X45X6-MM THK))	
	9	1	**6V-5135**	2	TORNILLO DE AJUSTE (7/16-20 X 0,375 PULG) (SETSCREW-SOCKET (7/16-20X0.375-IN))	
	10	1	**347-0426**	1	ENGRANAJE DE BOMBA DE COMBUSTIBLE (GEAR-FUEL PUMP)	
	11	1	**349-2645**	2	RETÉN (RETAINER)	
M	12	1	**8C-8545**	3	PERNO DE CABEZA HUECA (M5 X 0,8 X 20 MM) (BOLT-SOCKET HEAD (M5X0.8X20-MM))	
	13	2	**364-3761**	1	ETIQUETA DE INSTRUCCIONES (NO ARRANQUE, LEA EL MANUAL DE OPERACIÓN Y MANTENIMIENTO) (TAG-INSTRUCTION (DO NOT START, READ OMM))	
R	14	2	**371-3586**	1	GRUPO DE BOMBA DE TRANSFERENCIA DE COMBUSTIBLE (PUMP GP-FUEL TRANSFER)	
	15	1	**373-1570**	1	ÁRBOL DE LEVAS (CAMSHAFT)	
	16	1	**378-0746**	1	SELLO ANULAR (SEAL-O-RING)	
Y	17	2	*493-1574*	1	GRUPO DE MÚLTIPLE DE COMBUSTIBLE (CABEZA DE BOMBA) (MANIFOLD GP-FUEL (PUMP HEAD))	150
M	18	1	**6V-5845**	1	PERNO (M20 X 2,5 X 70 MM) (BOLT (M20X2.5X70-MM))	
M	19	2	**104-6385**	1	PRISIONERO (ROSCA M8 X 1,25) (STUD (M8X1.25-THD))	
	20	1	**107-3116**	1	SELLO ANULAR (SEAL-O-RING)	
	21	1	**145-6115**	2	ESPIGA (DOWEL)	
	22	2	**214-7568**	1	SELLO ANULAR (SEAL-O-RING)	
	23	1	**238-5078**	1	SELLO ANULAR (SEAL-O-RING)	
M	24	2	**5P-8347**	4	PERNO (M8X1,25X70 MM) (BOLT (M8X1.25X70-MM))	
M	25	2	**6V-3940**	2	PERNO (M8 X 1,25 X 25 MM) (BOLT (M8X1.25X25-MM))	

M - PIEZA MÉTRICA
R - LA PIEZA REFAFRICADA PUEDE ESTAR DISPONIBLE
Y - ILUSTRACIÓN DIFERENTE

493-9679 GRUPO DE BOMBA DE INYECCIÓN DE COMBUSTIBLE (PUMP GP-FUEL INJECTION) (cont.) **i06524087**

REFER TO ALL ILLUSTRATIONS OF
THIS GROUP FOR AUXILIARY VIEWS

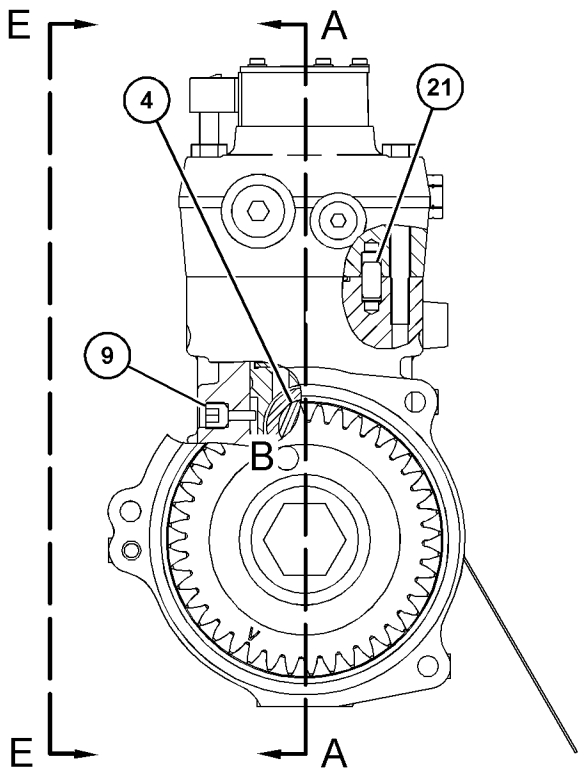

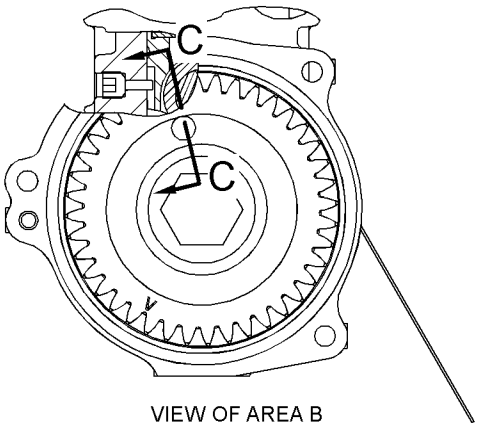

VIEW OF AREA B

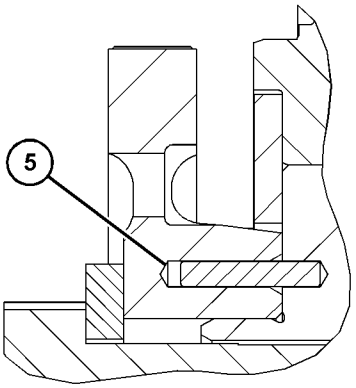

SECTION C-C

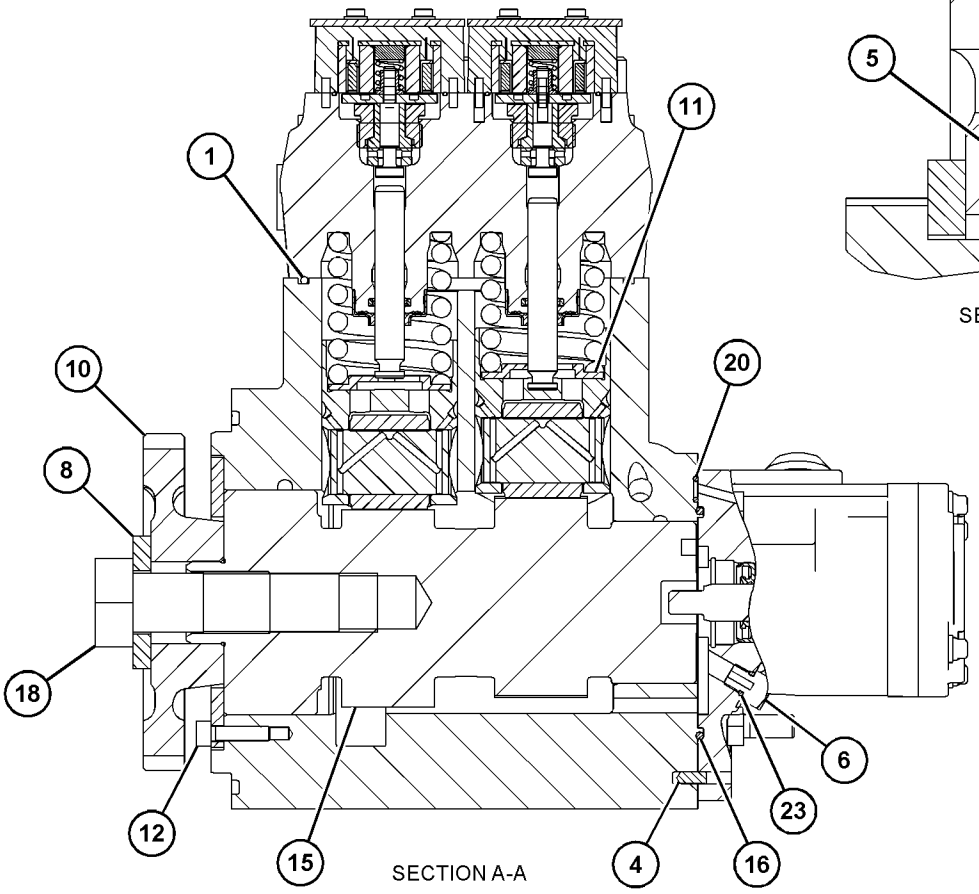

SECTION A-A

GRÁFICO 1 g06011042

493-9679 GRUPO DE BOMBA DE INYECCIÓN DE COMBUSTIBLE (PUMP GP-FUEL INJECTION) (cont.) **i06524087**

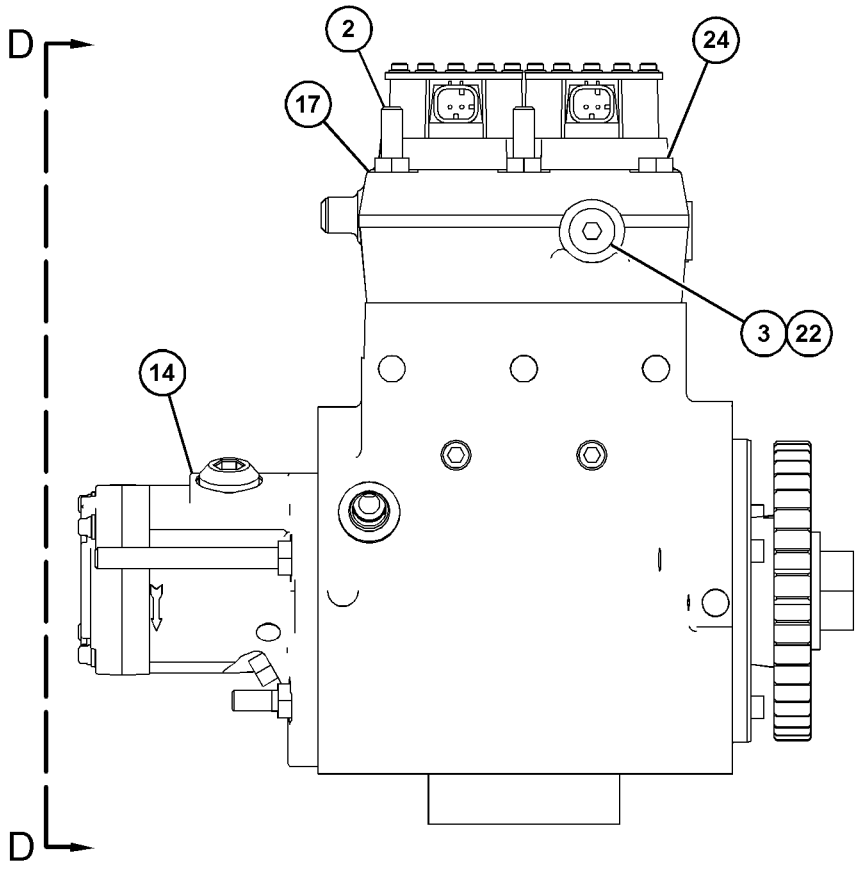

VIEW E-E

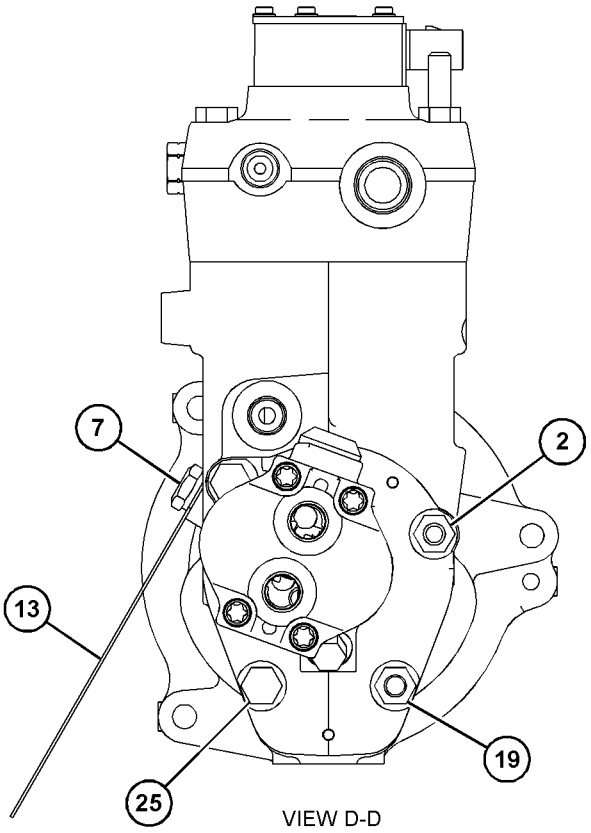

VIEW D-D

GRÁFICO 2 <FIN> g06011044

390-4679 GRUPO DE BOMBA DE CEBADO DE COMBUSTIBLE (PUMP GP-FUEL PRIMING)

NO. DE SERIE: FRS1-UP

PARTE DE 390-6840 GRUPO DE BOMBA DE COMBUSTIBLE PRIMARIO Y FILTRO PRIMARIO

SMCS-1258 **i06268474**

NOTA	NO NO	GRÁFICO REF	NÚMERO DE LA PIEZA	QTY	NOMBRE DE LA PIEZA 1 2 3 4 5 6 (NIVEL DEL PRODUCTO)	VER PÁGINA
	1	1	**436-8983**	2	VÁLVULA DE RETENCIÓN (VALVE-CHECK)	
	2	1	**162-2222**	2	RESORTE (SPRING)	
	3	1	**9X-8267**	3	ARANDELA (6,6 X 12 X 2 MM DE GROSOR) (WASHER (6.6X12X2-MM THK))	
	4	1	**9S-8002**	1	TAPÓN (ROSCA DE 7/16-20) (PLUG (7/16-20-THD))	
M	5	1	**8T-4138**	3	PERNO (M6 X 1 X 20 MM) (BOLT (M6X1X20-MM))	
	6	1	**447-7206**	1	SELLO ANULAR (SEAL-O-RING)	
	7	1	**6D-5801**	2	CONTRATUERCA (ROSCA DE 8-32) (LOCKNUT (8-32-THD))	
	8	1	**236-6717**	2	SELLO ANULAR (SEAL-O-RING)	
	9	1	**188-7541**	1	SELLO (SEAL)	
	10	1	**188-7536**	1	SELLO (SEAL)	
	11	1	**173-1016**	2	ANILLO DE RESPALDO (RING-BACKUP)	
	12	1	**179-7400**	2	SELLO (SEAL)	
					PARTS SHOWN IN GRAPHIC(S) WITHOUT A REFERENCE NUMBER ARE NOT SERVICED SEPARATELY	

M - PIEZA MÉTRICA

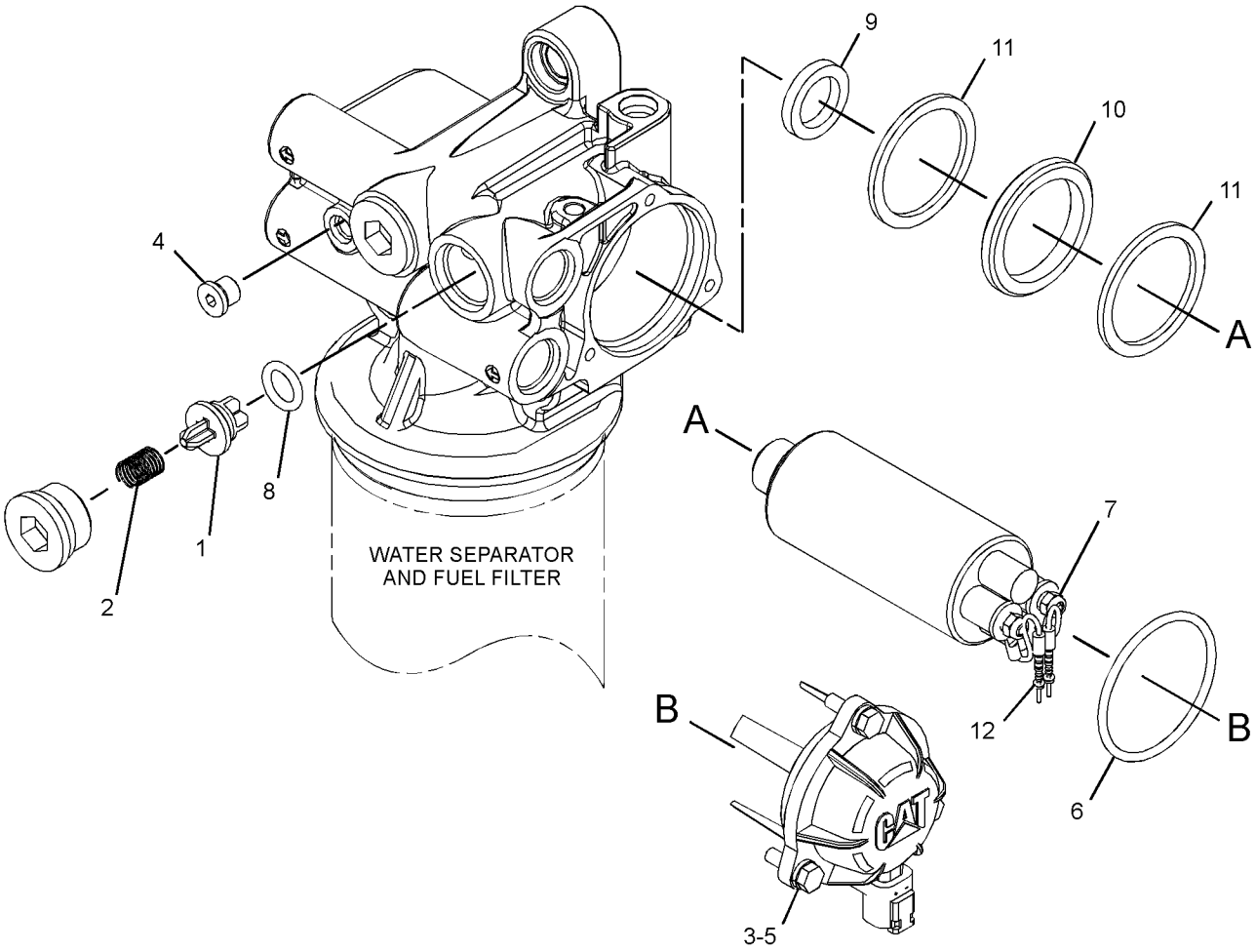

GRÁFICO 1 <FIN> g03878100

390-6840 GRUPO DE BOMBA DE COMBUSTIBLE PRIMARIO Y FILTRO PRIMARIO (PUMP GP-FUEL PRM & PRIM FILTER)

NO. DE SERIE: FRS1-UP

PARTE DE 365-0289 GRUPO DE TUBERÍAS DE COMBUSTIBLE

SMCS-1258, 1260

i05457974

NOTA	NO NO	GRÁFICO REF	NÚMERO DE LA PIEZA	QTY	NOMBRE DE LA PIEZA 1 2 3 4 5 6 (NIVEL DEL PRODUCTO)	VER PÁGINA
Y	1	1	**390-4679**	1	GRUPO DE BOMBA DE CEBADO DE COMBUSTIBLE (PUMP GP-FUEL PRIMING)	158
	2	1	**438-5386**	1	CONJUNTO DE FILTRO DE SEPARADOR DE AGUA Y COMBUSTIBLE (EFICIENCIA ULTRAALTA) (FILTER AS-WATER SEP & FUEL (ULTRA HIGH EFFICIENCY))	

Y - ILUSTRACIÓN DIFERENTE

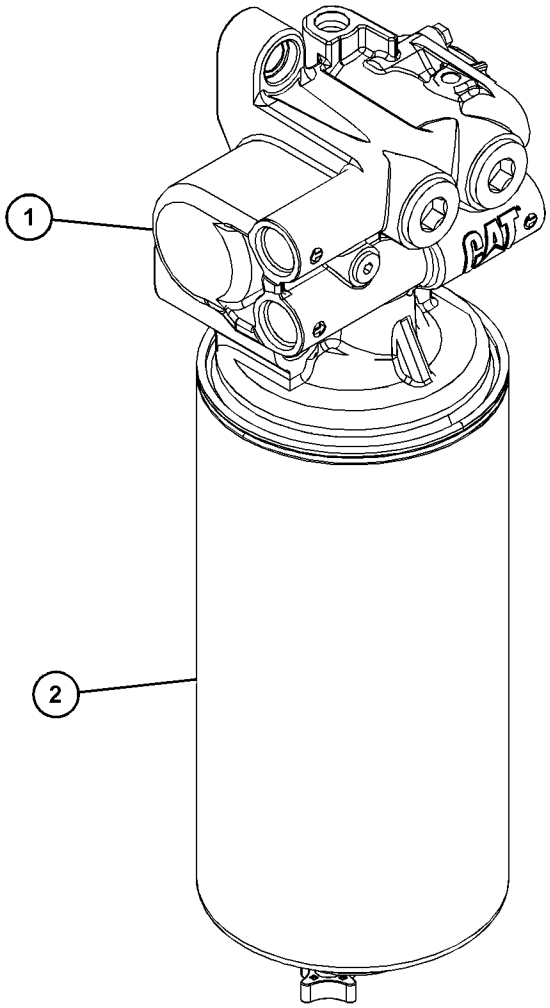

GRÁFICO 1 <FIN> g03454786

344-9102 GRUPO DE CONDUCTO DE COMBUSTIBLE (RAIL GP-FUEL)

NO. DE SERIE: WYE1-UP
PRESIÓN ALTA
PARTE DE 434-5135 CONFIGURACIÓN DE MOTOR BÁSICA

SMCS-1288 **i05349711**

NOTA	NO NO	GRÁFICO REF	NÚMERO DE LA PIEZA	QTY	NOMBRE DE LA PIEZA 1 2 3 4 5 6 (NIVEL DEL PRODUCTO)	VER PÁGINA
M	1	1	**131-0353**	3	PRISIONERO (M8X1,25X82,75 MM) (STUD (M8X1.25X82.75-MM))	
	2	1	**325-9550**	2	PRISIONERO (M8X1,25X57 MM) (STUD (M8X1.25X57-MM))	
	3	1	**325-9551**	1	PRISIONERO (M8X1,25X66,5 MM) (STUD (M8X1.25X66.5-MM))	
	4	1	**423-4359**	3	CONJUNTO DE TUBO DE COMBUSTIBLE (TUBE AS-FUEL)	
J	5	1	**423-4360**	2	CONJUNTO DE TUBO DE COMBUSTIBLE (TUBE AS-FUEL)	
JLN	6	1	**343-7460**	8	CONJUNTO DE ABRAZADERA (CLAMP AS)	
L	7	1	*423-4358*	1	CONJUNTO DE TUBO DE COMBUSTIBLE (TUBE AS-FUEL)	
N	8	1	*371-2256*	1	CONJUNTO DE TUBO DE COMBUSTIBLE (TUBE AS-FUEL)	
CY	9	1	**422-8408**	1	GRUPO DE CONDUCTO DE COMBUSTIBLE (RAIL GP-FUEL)	162
M	10	1	**6V-8225**	3	TUERCA (ROSCA M6 X 1) (NUT (M6X1-THD))	
M	11	1	**8T-0640**	1	PERNO (M6 X 1 X 30 MM) (BOLT (M6X1X30-MM))	
	12	1	**9M-1974**	3	ARANDELA DURA (8,8 X 16 X 2 MM DE GROSOR) (WASHER-HARD (8.8X16X2-MM THK))	
	13	1	**9X-8267**	4	ARANDELA (6,6 X 12 X 2 MM DE GROSOR) (WASHER (6.6X12X2-MM THK))	
					JUEGO(S) DE REPARACIÓN DISPONIBLE(S):	
J			**428-6098**	2	JUEGO DE TUBERÍAS DE COMBUSTIBLE (KIT-FUEL LINES)	
L			**428-6097**	1	JUEGO DE TUBERÍAS DE COMBUSTIBLE (KIT-FUEL LINES)	
N			**428-6096**	1	JUEGO DE TUBERÍAS DE COMBUSTIBLE (KIT-FUEL LINES)	
					(EACH KIT INCLUDES 2 CLAMP ASSEMBLIES)	

C - CAMBIAR DEL TIPO ANTERIOR
J - KIT MARKED J SERVICES PART(S) MARKED J
L - KIT MARKED L SERVICES PART(S) MARKED L
M - PIEZA MÉTRICA
N - KIT MARKED N SERVICES PART(S) MARKED N
Y - ILUSTRACIÓN DIFERENTE

344-9102 GRUPO DE CONDUCTO DE COMBUSTIBLE (RAIL GP-FUEL) (cont.) **i05349711**

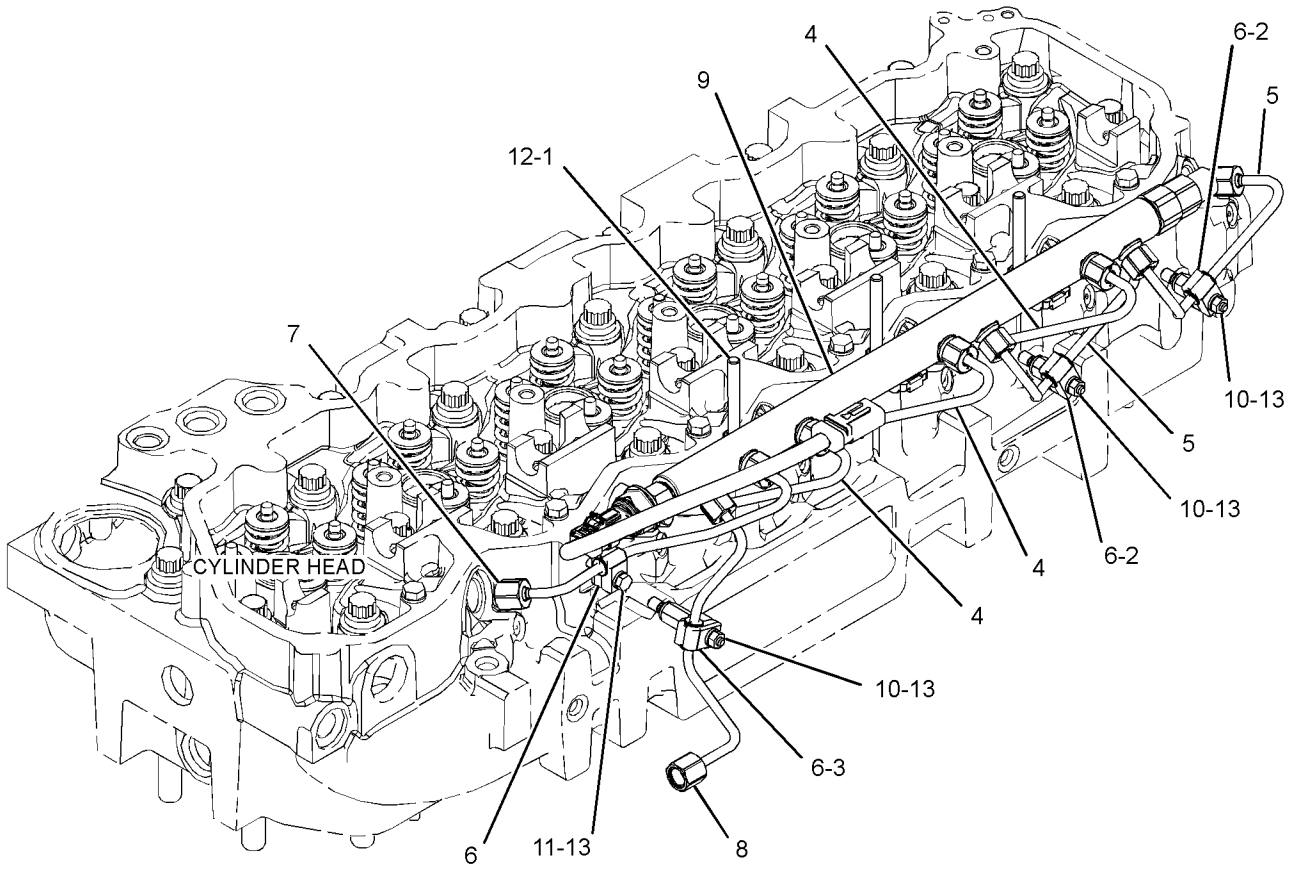

GRÁFICO 1 <FIN> g02150074

422-8408 GRUPO DE CONDUCTO DE COMBUSTIBLE (RAIL GP-FUEL)

NO. DE SERIE: WYE1-UP

PARTE DE 344-9102 GRUPO DE CONDUCTO DE COMBUSTIBLE

SMCS-1288 **i06252466**

NOTA	NO NO	GRÁFICO REF	NÚMERO DE LA PIEZA	QTY	NOMBRE DE LA PIEZA 1 2 3 4 5 6 (NIVEL DEL PRODUCTO)	VER PÁGINA
	1	1	**262-5469**	1	ADAPTADOR DE SENSOR (ADAPTER-SENSOR)	
Y	2	1	**293-5340**	1	GRUPO DE SENSOR DE PRESIÓN (SENSOR GP-PRESSURE)	254
	3	1	**415-4991**	1	CONJUNTO DE VÁLVULA DE ALIVIO (VALVE AS-RELIEF)	

Y - ILUSTRACIÓN DIFERENTE

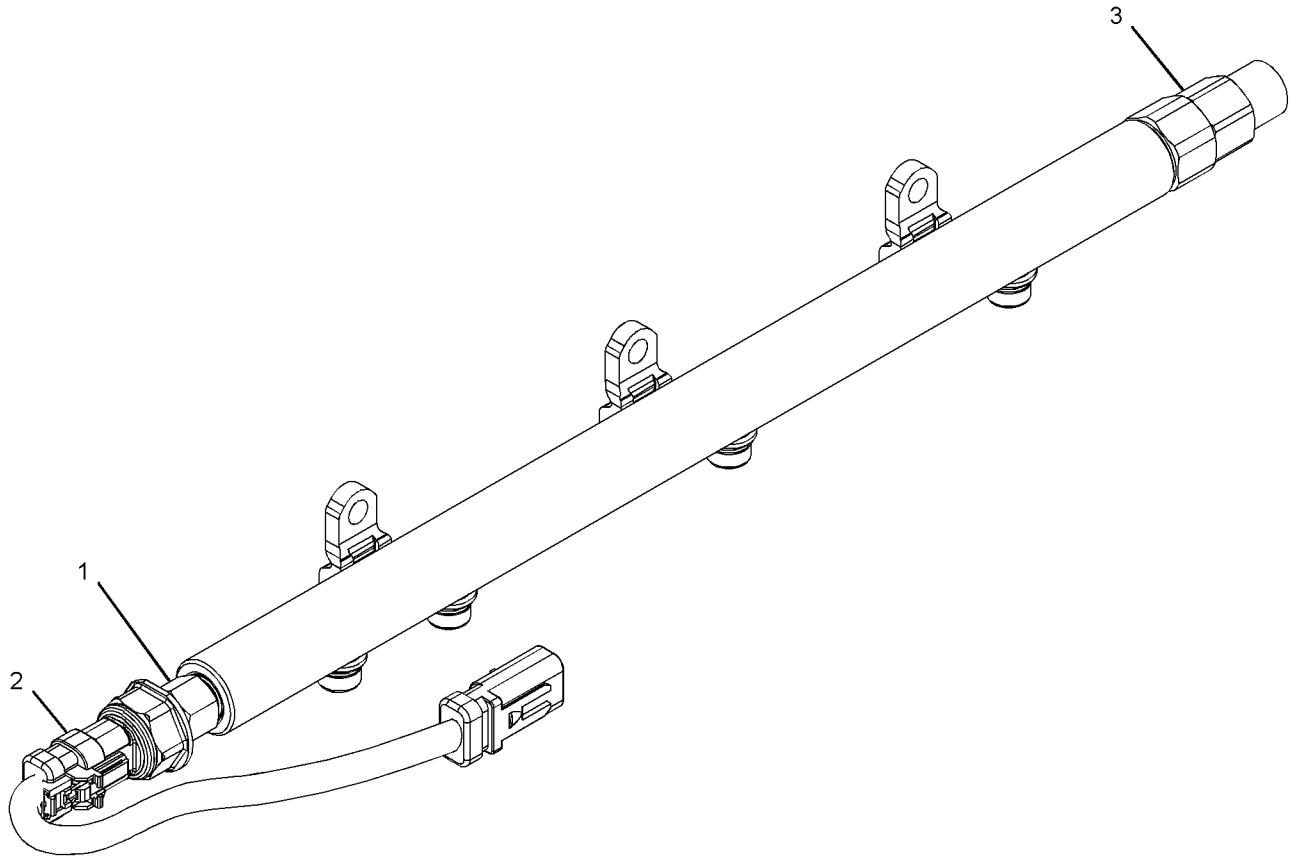

GRÁFICO 1 <FIN> g02253953

436-2361 GRUPO DE TANQUE Y MONTAJE DE COMBUSTIBLE (TANK & MTG GP-FUEL)

NO. DE SERIE: FRS1-UP

PARTE DE 456-6632 CONFIGURACIÓN DEL CHASIS

SMCS-1273 **i06608527**

NOTA	NO NO	GRÁFICO REF	NÚMERO DE LA PIEZA	QTY	NOMBRE DE LA PIEZA 1 2 3 4 5 6 (NIVEL DEL PRODUCTO)	VER PÁGINA
	1	1	**187-7331**	4	MONTAJE DE CAUCHO (MOUNT-RUBBER)	
Y	2	1	*436-2360*	1	GRUPO DE TANQUE DE COMBUSTIBLE (TANK GP-FUEL)	164
	3	1	**151-5520**	4	ARANDELA (17X56X5 MM DE GROSOR) (WASHER (17X56X5-MM THK))	
	4	1	**4F-6464**	2	ARANDELA DURA (26,2X60,3X5 MM DE GROSOR) (WASHER-HARD (26.2X60.3X5-MM THK))	
M	5	1	**7X-2454**	1	PERNO (M24 X 3 X 110 MM) (BOLT (M24X3X110-MM))	
M	6	1	**7X-2554**	2	PERNO (M16X2X70 MM) (BOLT (M16X2X70-MM))	
	7	1	**9X-8257**	2	ARANDELA (17,5 X 30 X 3,5 MM DE GROSOR) (WASHER (17.5X30X3.5-MM THK))	

M - PIEZA MÉTRICA
Y - ILUSTRACIÓN DIFERENTE

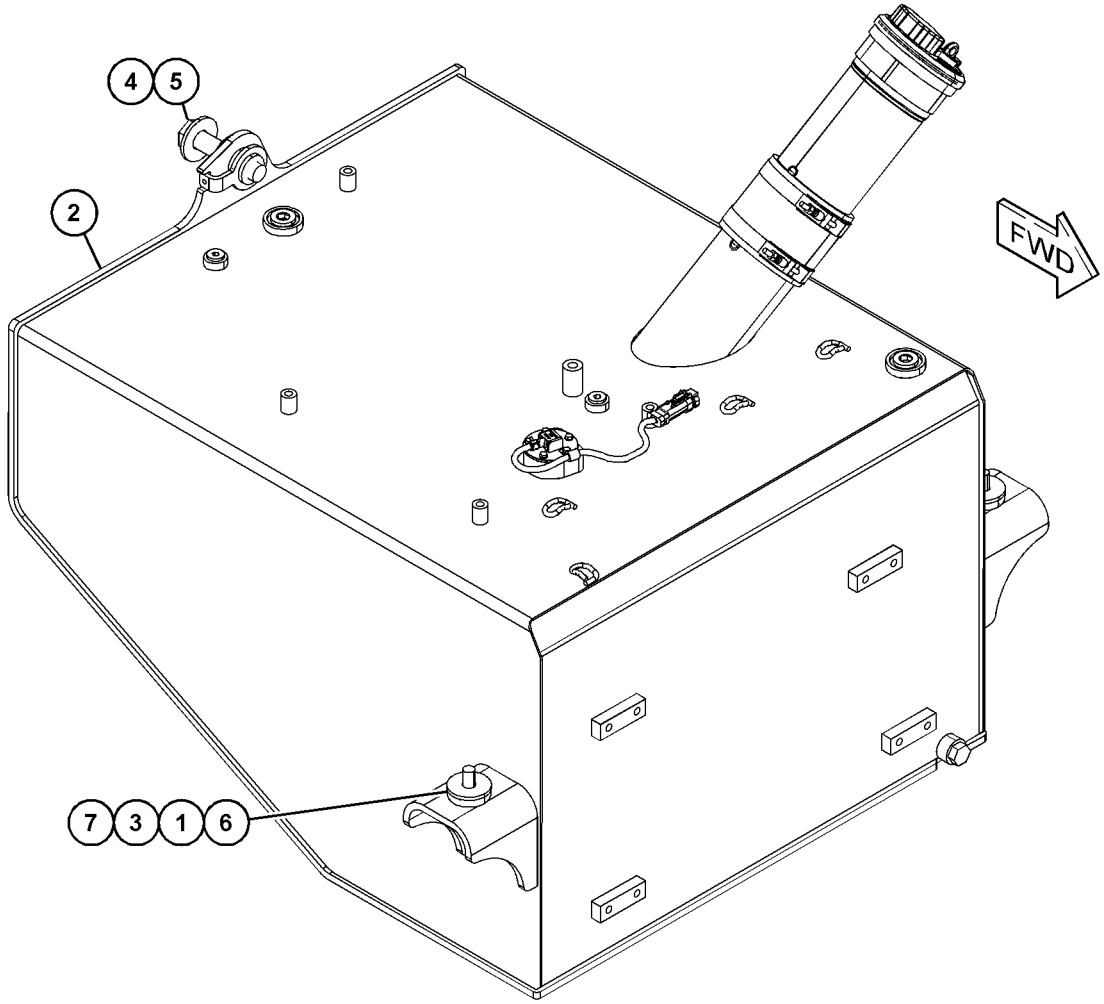

GRÁFICO 1 <FIN> g06018429

436-2360 GRUPO DE TANQUE DE COMBUSTIBLE (TANK GP-FUEL)

NO. DE SERIE: FRS1-UP

337 L (89,1 GAL EE.UU.)

PARTE DE 436-2361 GRUPO DE TANQUE Y MONTAJE DE COMBUSTIBLE

SMCS-1273 **i06609111**

NOTA	NO NO	GRÁFICO REF	NÚMERO DE LA PIEZA	QTY	NOMBRE DE LA PIEZA 1 2 3 4 5 6 (NIVEL DEL PRODUCTO)	VER PÁGINA
	1	1	**304-6792**	1	TAPÓN (PLUG)	
	2	1	**363-4123**	1	EMPAQUETADURA (GASKET)	
Y	3	1	*419-4936*	1	GRUPO DE TAPA DEL TUBO DE LLENADO DE COMBUSTIBLE (CAP GP-FUEL FILLER)	138
	4	1	**433-6560**	1	CONJUNTO DE SOPORTE (BRACKET AS)	
	5	1	**433-6564**	1	CONJUNTO DE TANQUE DE COMBUSTIBLE (TANK AS-FUEL)	
	6	1	**457-0034**	1	CONJUNTO DE TRANSMISOR DE NIVEL DE COMBUSTIBLE (SENDER AS-FUEL LEVEL)	
		1	**8T-8737**	1	TAPÓN DE SELLO (PLUG-SEAL)	
		1	**9X-3401**	2	CLAVIJA DE CONECTOR (CALIBRE 16 A 18) (PIN-CONNECTOR (16-GA TO 18-GA))	
		1	**230-4014**	1	CONJUNTO DE ENCHUFE DE CONECTOR (3 CLAVIJAS) (RECEPTACLE AS-CONNECTOR (3-PIN))	
	7	1	*148-8409*	2	CONJUNTO DE TAPÓN (PLUG AS)	
					(EACH INCLUDES)	
		1	**3D-2824**	1	SELLO ANULAR (SEAL-O-RING)	
		1	**9S-8008**	1	TAPÓN (ROSCA DE 1-1/16-12) (PLUG (1-1/16-12-THD))	
	8	1	**228-5009**	1	BROCHE (CLIP)	
	9	1	**2M-9780**	1	SELLO ANULAR (SEAL-O-RING)	
M	10	1	**7X-7920**	5	PERNO (M5X0,8X14 MM) (BOLT (M5X0.8X14-MM))	
	11	1	**8T-0328**	5	ARANDELA DURA (5,5 X 10 X 1 MM DE GROSOR) (WASHER-HARD (5.5X10X1-MM THK))	

M - PIEZA MÉTRICA
Y - ILUSTRACIÓN DIFERENTE

436-2360 GRUPO DE TANQUE DE COMBUSTIBLE (TANK GP-FUEL) (cont.) **i06609111**

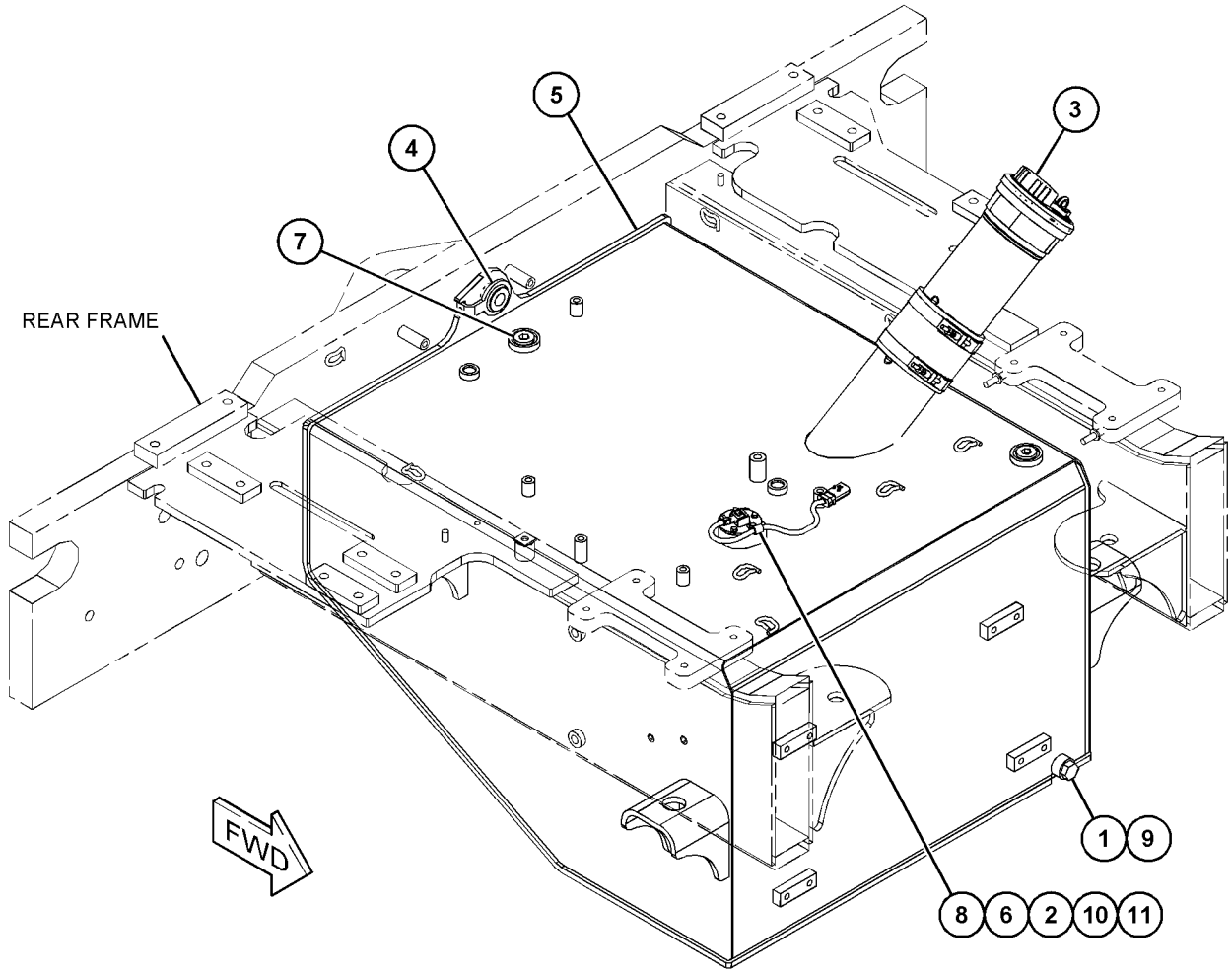

GRÁFICO 1 <FIN> g06018112

327-0376 GRUPO DE VÁLVULA DE RETENCIÓN–COMBUSTIBLE (VALVE GP-CHECK-COMBUSTIBLE)

NO. DE SERIE: WYE1-UP

PARTE DE 327-4448 GRUPO DE VÁLVULA DE RETENCIÓN

SMCS-1251, 1274

i03958231

NOTA	NO NO	GRÁFICO REF	NÚMERO DE LA PIEZA	QTY	NOMBRE DE LA PIEZA 1 2 3 4 5 6 (NIVEL DEL PRODUCTO)	VER PÁGINA
	1	1	**033-6033**	1	SELLO ANULAR (SEAL-O-RING)	
	2	1	**6V-6923**	1	ANILLO DE RESPALDO (RING-BACKUP)	

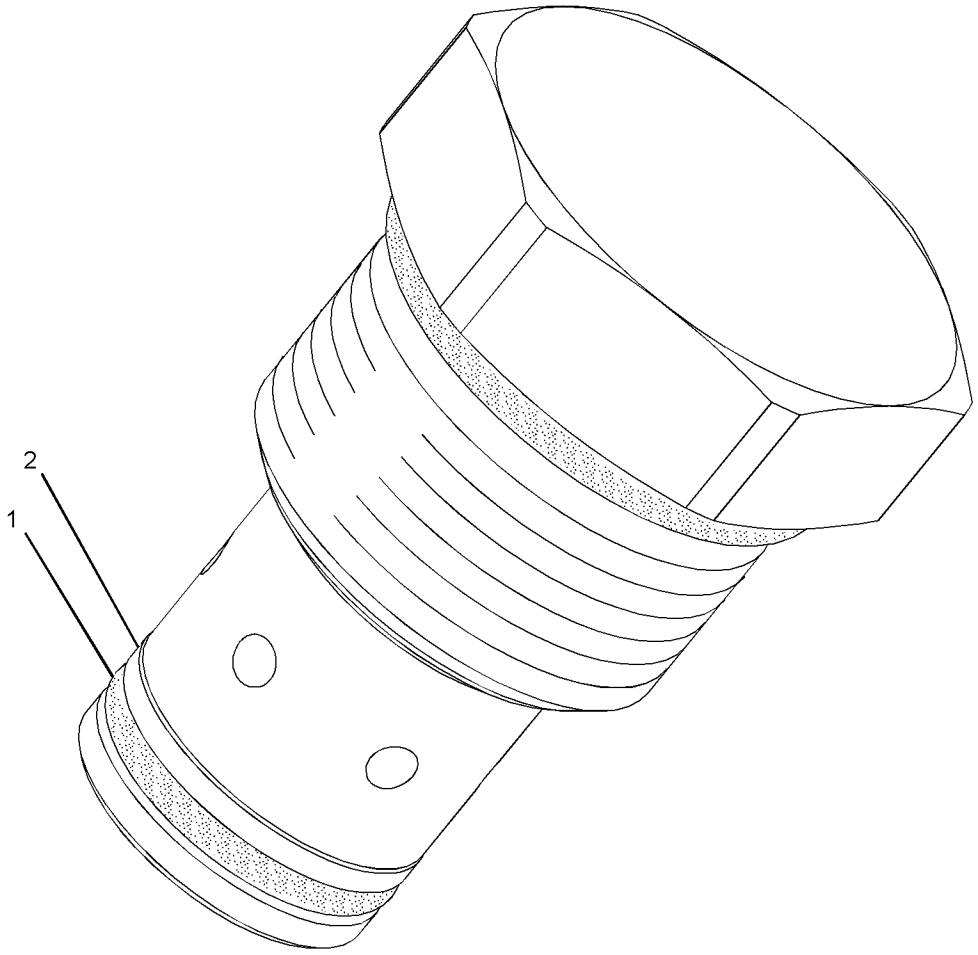

GRÁFICO 1 <FIN> g01294010

327-4448 GRUPO DE VÁLVULA DE RETENCIÓN (VALVE GP-CHECK)

NO. DE SERIE: WYE1-UP
REGULACIÓN DE PRESIÓN DE COMBUSTIBLE
PARTE DE 331-2758 GRUPO DE TUBERÍAS DE COMBUSTIBLE

SMCS-1251, 1274

i03958230

NOTA	NO NO	GRÁFICO REF	NÚMERO DE LA PIEZA	QTY	NOMBRE DE LA PIEZA 1 2 3 4 5 6 (NIVEL DEL PRODUCTO)	VER PÁGINA
Y	1	1	**327-0376**	1	GRUPO DE VÁLVULA DE RETENCIÓN (COMBUSTIBLE) (VALVE GP-CHECK (FUEL))	166
	2	1	**033-6027**	1	SELLO ANULAR (SEAL-O-RING)	

Y - ILUSTRACIÓN DIFERENTE

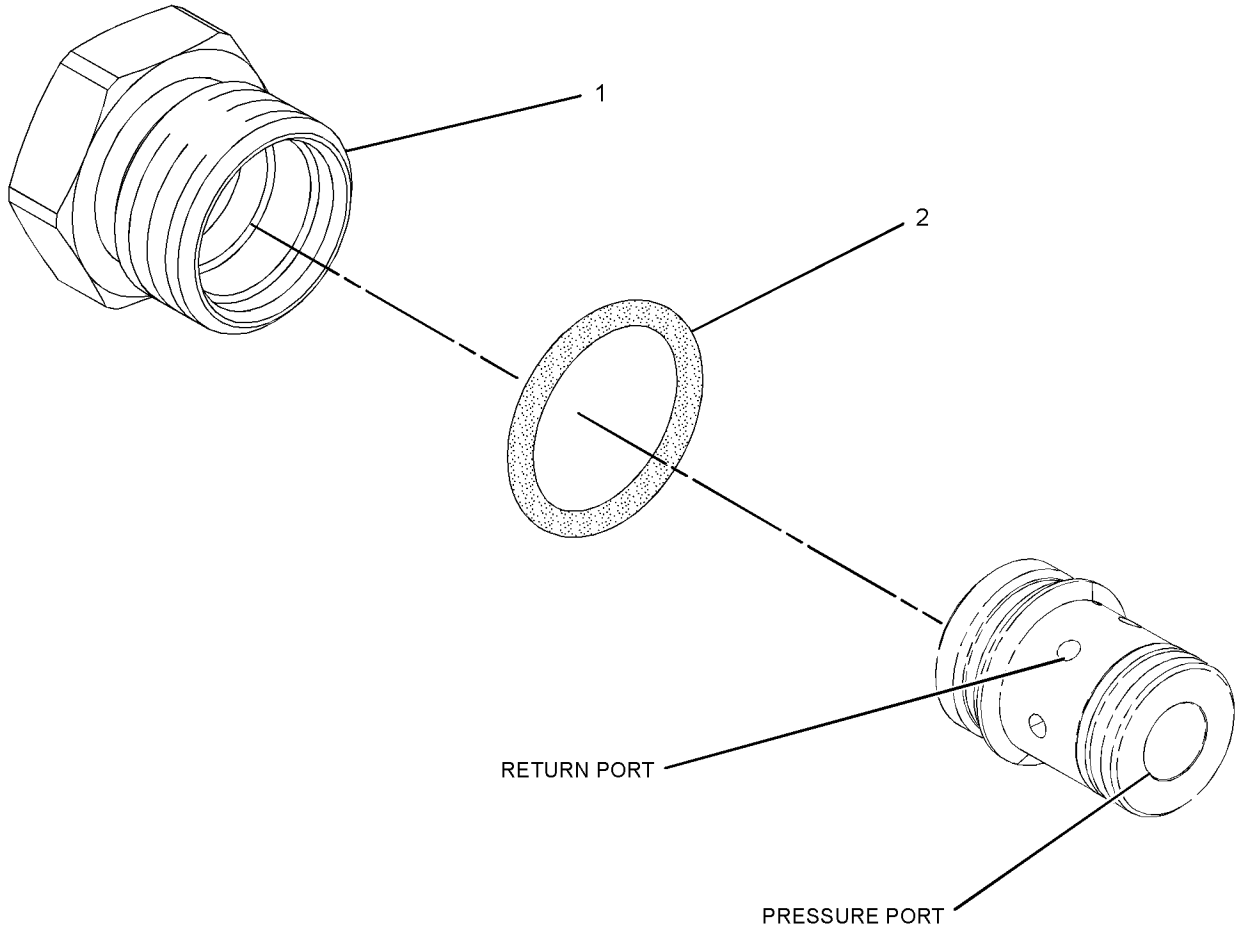

GRÁFICO 1 <FIN> g01295058

421-5682 GRUPO DE VÁLVULA DE RETENCIÓN (VALVE GP-CHECK)

NO. DE SERIE: WYE1-UP

PARTE DE 425-9089 GRUPO DE TUBERÍAS DEL FILTRO DE COMBUSTIBLE

SMCS-1251, 1274

i05683509

NOTA	NO NO	GRÁFICO REF	NÚMERO DE LA PIEZA	QTY	NOMBRE DE LA PIEZA 1 2 3 4 5 6 (NIVEL DEL PRODUCTO)	VER PÁGINA
	1	1	**421-5683**	1	VÁLVULA DE RETENCIÓN (VALVE-CHECK)	
	2	1	**228-7090**	1	SELLO ANULAR (SEAL-O-RING)	
	3	1	**238-5080**	1	SELLO ANULAR (SEAL-O-RING)	

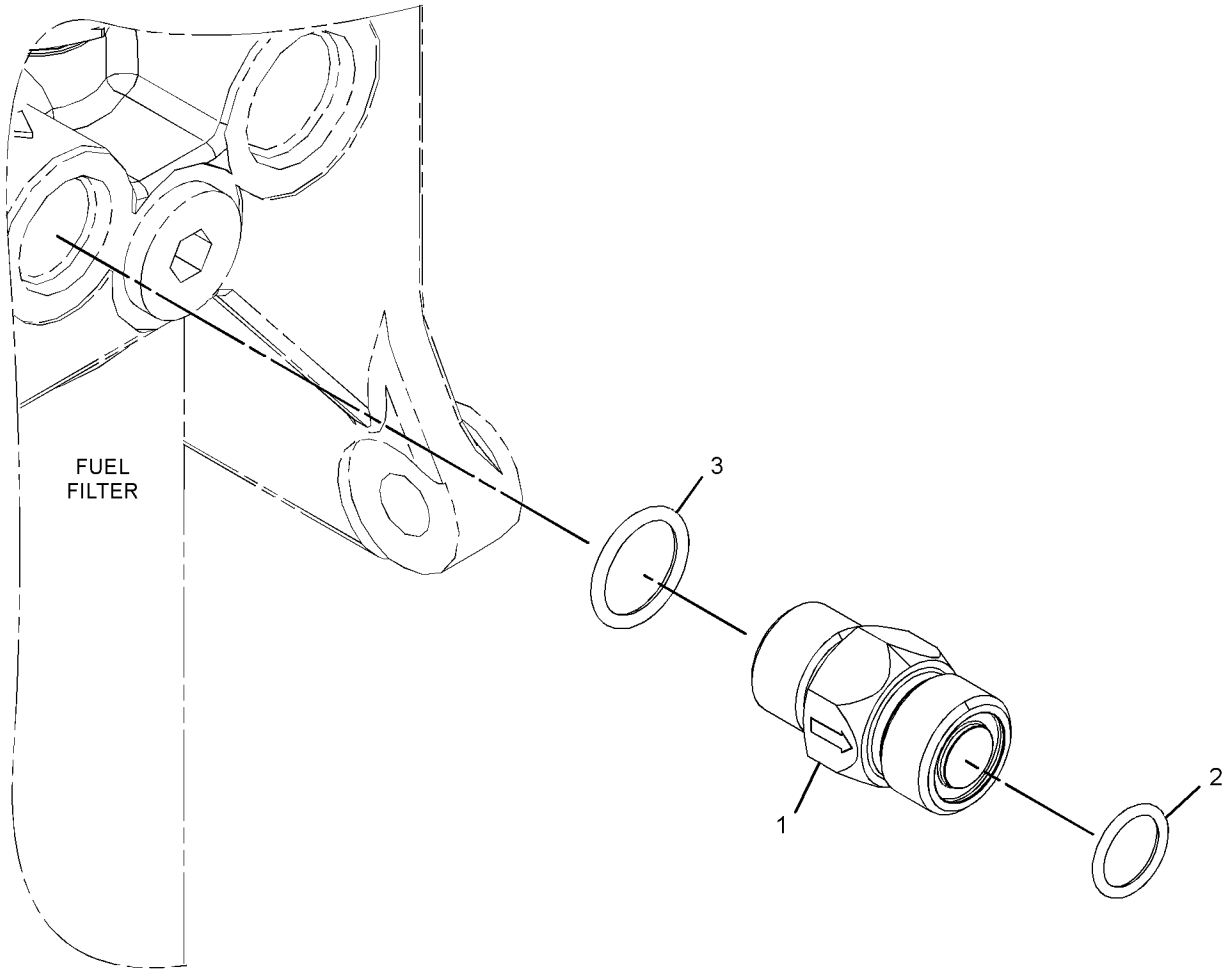

GRÁFICO 1 <FIN> g03566581

132-1829 GRUPO DE ALARMA (ALARM GP)

NO. DE SERIE: FRS1-UP

PARTE DE 454-8018 GRUPO DE CABLES DE LA CABINA

SMCS-7400, 7402, 7407

i06136688

NOTA	NO NO	GRÁFICO REF	NÚMERO DE LA PIEZA	QTY	NOMBRE DE LA PIEZA 1 2 3 4 5 6 (NIVEL DEL PRODUCTO)	VER PÁGINA
	1	1	**102-8802**	1	JUEGO DE RECEPTÁCULO (2 CLAVIJAS) (KIT-RECEPTACLE (2-PIN))	
					(INCLUDES RECEPTACLE AS & WEDGE)	
	2	1	**186-3735**	2	CLAVIJA DE CONECTOR (CALIBRE 16 A 18) (PIN-CONNECTOR (16-GA TO 18-GA))	

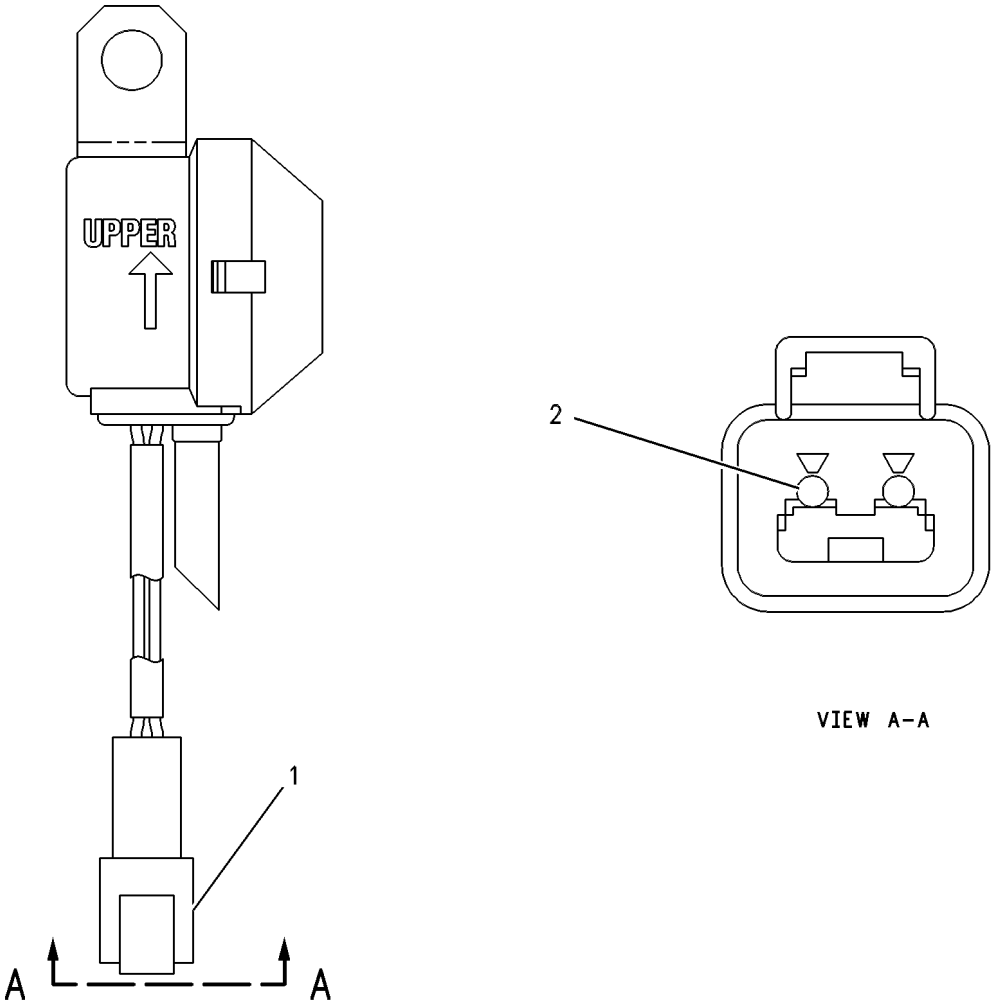

GRÁFICO 1 <FIN> g00272185

344-5081 GRUPO DE ALTERNADOR DE CARGA

(ALTERNATOR GP-CHARGING)*R

NO. DE SERIE: FRS1-UP

24 VOLTIOS, 115 AMPERIOS

PARTE DE 462-5921 GRUPO DE ALTERNADOR DE CARGA

SMCS-1405 **i06221213**

NOTA	NÚMERO DE LA PIEZA	QTY	NOMBRE DE LA PIEZA 1 2 3 4 5 6 (NIVEL DEL PRODUCTO)	VER PÁGINA
			(NO SERVICED PARTS)	

<FIN>

462-5921 GRUPO DE ALTERNADOR DE CARGA (ALTERNATOR GP-CHARGING)

NO. DE SERIE: FRS1-UP
24 VOLTIOS, 115 AMPERIOS
PARTE DE 455-7505 CONFIGURACIÓN DE INSTALACIÓN DEL MOTOR

SMCS-1405 **i06648784**

NOTA	NO NO	GRÁFICO REF	NÚMERO DE LA PIEZA	QTY	NOMBRE DE LA PIEZA 1 2 3 4 5 6 (NIVEL DEL PRODUCTO)	VER PÁGINA
	1	1	**124-3019**	1	CONJUNTO DE SOPORTE (BRACKET AS)	
YR	2	1	**344-5081**	1	GRUPO DE ALTERNADOR DE CARGA (24 VOLTIOS, 115 AMPERIOS) (ALTERNATOR GP-CHARGING (24-VOLT, 115-AMPERE))	170
	3	1	**418-4587**	1	POLEA (8 RANURAS) (PULLEY (8-GROOVE))	
	4	1	**332-0013**	1	BROCHE (CLIP)	
	5	1	**8T-4121**	4	ARANDELA DURA (11 X 21 X 2,5 MM DE GROSOR) (WASHER-HARD (11X21X2.5-MM THK))	
M	6	1	**8T-4198**	3	PERNO (M10X1,5X100 MM) (BOLT (M10X1.5X100-MM))	
M	7	1	**8T-6685**	1	PERNO (M10X1,5X110 MM) (BOLT (M10X1.5X110-MM))	

M - PIEZA MÉTRICA
R - LA PIEZA REFAFRICADA PUEDE ESTAR DISPONIBLE
Y - ILUSTRACIÓN DIFERENTE

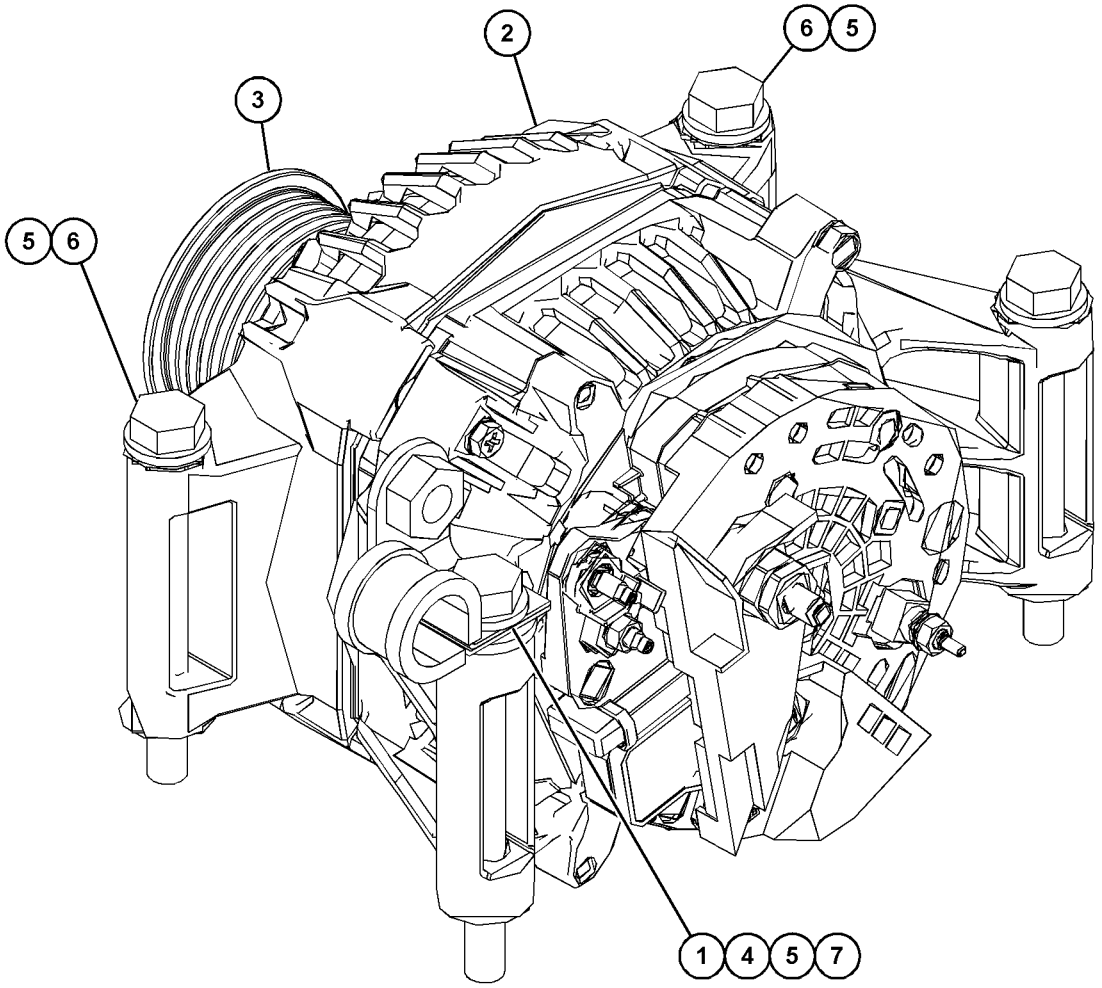

GRÁFICO 1 <FIN> g06057779

456-6591 GRUPO DE BATERÍA Y CABLES (BATTERY & WIRING GP)

NO. DE SERIE: FRS1-UP

PARTE DE 464-2464, 464-2465, 498-7612, 498-7613, 498-7614 CONFIGURACIÓN PARA TIEMPO FRÍO, 464-2463 CONFIGURACIÓN DE CONFIGURACIÓN

SMCS-1401, 1402, 1408 **i06632450**

NOTA	NO NO	GRÁFICO REF	NÚMERO DE LA PIEZA	QTY	NOMBRE DE LA PIEZA 1 2 3 4 5 6 (NIVEL DEL PRODUCTO)	VER PÁGINA
	1	3	**3E-8320**	1	PLACA DE INSTRUCCIONES (BATERÍA) (PLATE-INSTRUCTION (BATTERY))	
	2	2,3	**3S-2093**	10	CORREA PARA CABLES (STRAP-CABLE)	
	3	2	**4E-2289**	1	CONJUNTO DE ÁNGULO (ANGLE AS)	
Y	4	3	**7N-0718**	1	GRUPO DE INTERRUPTOR DE DESCONEXIÓN (BATERÍA) (SWITCH GP-DISCONNECT (BATTERY))	268
	5	3	**8S-2634**	1	CONJUNTO DE TAPA (COVER AS)	
	6	2	**8V-0622**	1	CONJUNTO DE CABLE DE BATERÍA (CABLE AS-BATTERY)	
		2	**9G-0003**	1	CONJUNTO DE CUBIERTA DE TERMINAL (NEGRA) (COVER AS-TERMINAL (BLACK))	
A		2	**8L-8413**	1	CORREA PARA CABLES (STRAP-CABLE)	
		2	**9G-0004**	1	CONJUNTO DE CUBIERTA DE TERMINAL (ROJA) (COVER AS-TERMINAL (RED))	
A		2	**8L-8413**	1	CORREA PARA CABLES (STRAP-CABLE)	
		2	**8C-5917**	1	CONJUNTO DE TERMINALES DE BATERÍA (POSITIVO) (TERMINAL AS-BATTERY (POSITIVE))	
		2	**1M-6119**	1	PERNO (5/16-18 X 1,375 PULG) (BOLT (5/16-18X1.375-IN))	
		2	**1M-6120**	1	TUERCA (ROSCA 5/16-18) (NUT (5/16-18-THD))	
		2	**8T-9757**	1	CONJUNTO DE TERMINALES DE BATERÍA (NEGATIVO) (TERMINAL AS-BATTERY (NEGATIVE))	
		2	**1M-6119**	1	PERNO (5/16-18 X 1,375 PULG) (BOLT (5/16-18X1.375-IN))	
		2	**1M-6120**	1	TUERCA (ROSCA 5/16-18) (NUT (5/16-18-THD))	
E		2	**159-8049**		CABLE (CALIBRE 00, ROJO) (16 CM) (CABLE (00-GA, RED) (16-CM))	
	7	3	**8W-8528**	1	MANGUITO (SLEEVE)	
	8	3	**9G-9154**	1	BROCHE (CLIP)	
	9	2	**091-0081**	1	ESPACIADOR (10,5 X 20 X 10 MM DE GROSOR) (SPACER (10.5X20X10-MM THK))	
	10	2	**124-3019**	2	CONJUNTO DE SOPORTE (BRACKET AS)	
	11	2	**140-0860**	1	CONJUNTO DE CORREA DE CONEXIÓN A TIERRA (STRAP AS-GROUND)	
	12	2	**153-5710**	2	GRUPO DE BATERÍA (12 VOLTIOS, LIBRE DE MANTENIMIENTO, HÚMEDA) (BATTERY GP (12-VOLT, MAINTENANCE FREE, WET))	
					(EACH INCLUDES)	
		2	**123-1373**	6	CONJUNTO DE TAPA DE TUBO DE LLENADO (ROSCA DE 7/8-9) (CAP AS-FILLER (7/8-9-THD))	
M		2	**461-5232**	6	CONJUNTO DE TAPA DE TUBO DE LLENADO (M18 X 2 MM) (CAP AS-FILLER (M18X2-MM))	
	13	2	**153-6281**	1	SUJETADOR DE BATERÍA (HOLD-DOWN-BATTERY)	
	14	3	**171-2206**	1	CONJUNTO DE DISYUNTOR (50 AMPERIOS) (MOTOR DE ARRANQUE) (CIRCUIT BREAKER AS (50-AMPERE) (STARTER))	
		3	**1H-3244**	2	ARANDELA DE TRABA (LOCKWASHER)	
		3	**4E-5724**	2	ARANDELA (7X12X1 MM DE GROSOR) (WASHER (7X12X1-MM THK))	

456-6591 GRUPO DE BATERÍA Y CABLES (BATTERY & WIRING GP) (cont.) **i06632450**

NOTA	NO NO	GRÁFICO REF	NÚMERO DE LA PIEZA	QTY	NOMBRE DE LA PIEZA 1 2 3 4 5 6 (NIVEL DEL PRODUCTO)	VER PÁGINA
		3	**8T-0122**	2	TUERCA COMPLETA (ROSCA 1/4-28) (NUT-FULL (1/4-28-THD))	
	15	3	**171-2215**	1	CONJUNTO DE DISYUNTOR (150 AMPERIOS) (PRINCIPAL) (CIRCUIT BREAKER AS (150-AMPERE) (MAIN))	
		3	**1H-3244**	2	ARANDELA DE TRABA (LOCKWASHER)	
		3	**4E-5724**	2	ARANDELA (7X12X1 MM DE GROSOR) (WASHER (7X12X1-MM THK))	
		3	**8T-0122**	2	TUERCA COMPLETA (ROSCA 1/4-28) (NUT-FULL (1/4-28-THD))	
	16	2	**183-1025**	1	CONJUNTO DE CORREA (STRAP AS)	
	17	2	**192-5017**	1	CONJUNTO DE SOPORTE (BRACKET AS)	
	18	3	**230-9174**	1	CONJUNTO DE DISYUNTOR (15 AMPERIOS) (ECM DE LA TRANSMISIÓN) (CIRCUIT BREAKER AS (15-AMPERE) (TRANSMISSION ECM))	
		3	**6V-8378**	2	TUERCA (ROSCA 10-32) (NUT (10-32-THD))	
		3	**8F-1434**	2	ARANDELA DE TRABA (LOCKWASHER)	
		3	**8T-0328**	2	ARANDELA DURA (5,5 X 10 X 1 MM DE GROSOR) (WASHER-HARD (5.5X10X1-MM THK))	
	19	2	**275-1442**	1	BROCHE (LENGÜETA) (CLIP (TAB))	
	20	2	**275-1443**	1	BROCHE (RANURA) (CLIP (SLOT))	
	21	2	**337-4859**	1	ESPACIADOR (9X16X38 MM DE GROSOR) (SPACER (9X16X38-MM THK))	
	22	3	**342-9671**	1	CONJUNTO DE ENCHUFE DE ARRANQUE AUXILIAR (RECEPTACLE AS-AUXILIARY START)	
	23	2	**347-9210**	1	ESPACIADOR (11X26X60 MM DE GROSOR) (SPACER (11X26X60-MM THK))	
	24	2	**353-7505**	1	CONJUNTO DE SOPORTE (BRACKET AS)	
	25	2	**385-3821**	1	ARANDELA DE GOMA (GROMMET)	
	26	2	**387-9625**	1	CONJUNTO DE CABLE DE BATERÍA (CABLE AS-BATTERY)	
		2	**3S-2093**	1	CORREA PARA CABLES (STRAP-CABLE)	
		2	**4D-1248**	1	TERMINAL (CALIBRE 00, TORNILLOS DE 3/8 PULG) (TERMINAL (00-GA, 3/8-IN SCREW))	
		2	**7T-9988**	1	CONJUNTO DE CUBIERTA DE TERMINAL (NEGRA) (COVER AS-TERMINAL (BLACK))	
A		2	**8L-8413**	1	CORREA PARA CABLES (STRAP-CABLE)	
		2	**3S-6050**	1	CONJUNTO DE TERMINALES DE BATERÍA (NEGATIVO) (TERMINAL AS-BATTERY (NEGATIVE))	
		2	**1M-6119**	1	PERNO (5/16-18 X 1,375 PULG) (BOLT (5/16-18X1.375-IN))	
		2	**1M-6120**	1	TUERCA (ROSCA 5/16-18) (NUT (5/16-18-THD))	
E		2	**159-8050**		CABLE (CALIBRE 00, NEGRO) (71 CM) (CABLE (00-GA, BLACK) (71-CM))	
B		2	**1P-0810**		CINTA ELÉCTRICA (TAPE-ELECTRICAL)	
	27	1	**387-9626**	1	CONJUNTO DE CABLE POSITIVO (CABLE AS-POSITIVE)	
		1	**1M-4986**	1	TERMINAL DE ANILLO (CALIBRE 0, TORNILLO DE 1/2 PULG) (TERMINAL-RING (0-GA, 1/2-IN SCREW))	
E		1	**135-5009**		TUBO TERMOCONTRAÍBLE (32 MM DE DIÁMETRO) (7 CM) (TUBE-HEAT SHRINK (32-MM DIA) (7-CM))	
E		1	**159-8047**		CABLE ELÉCTRICO (CALIBRE 0, ROJO) (107 CM) (CABLE-ELECTRICAL (0-GA, RED) (107-CM))	
B		1	**1P-0810**		CINTA ELÉCTRICA (TAPE-ELECTRICAL)	
		1	**197-6800**	1	TERMINAL DE ANILLO (TERMINAL-RING)	
		1	**301-0091**	1	CUBIERTA DE TERMINAL (ROJA) (COVER-TERMINAL (RED))	

456-6591 GRUPO DE BATERÍA Y CABLES (BATTERY & WIRING GP) (cont.) **i06632450**

NOTA	NO NO	GRÁFICO REF	NÚMERO DE LA PIEZA	QTY	NOMBRE DE LA PIEZA 1 2 3 4 5 6 (NIVEL DEL PRODUCTO)	VER PÁGINA
	28	2	**387-9628**	1	CONJUNTO DE CABLES DE CONEXIÓN A TIERRA (CABLE AS-GROUND)	
E		2	**135-5009**		TUBO TERMOCONTRAÍBLE (32 MM DE DIÁMETRO) (7 CM) (TUBE-HEAT SHRINK (32-MM DIA) (7-CM))	
E		2	**159-8050**		CABLE (CALIBRE 00, NEGRO) (37 CM) (CABLE (00-GA, BLACK) (37-CM))	
		2	**299-9092**	1	CUBIERTA DE TERMINAL (NEGRA) (COVER-TERMINAL (BLACK))	
		2	**315-0180**	2	TERMINAL DE ANILLO (CALIBRE 00, TORNILLOS DE 3/8 PULG) (TERMINAL-RING (00-GA, 3/8-IN SCREW))	
	29	3	**387-9631**	1	CORREA (STRAP)	
	30	3	**389-1351**	1	CONJUNTO DE BARRAS COLECTORAS (BUS BAR AS)	
	31	3	**391-0842**	1	BARRA COLECTORA, BUS (BAR-BUS)	
	32	1	**419-1820**	1	CONJUNTO DE CABLES (CABLE AS)	
		1	**4D-1248**	1	TERMINAL (CALIBRE 00, TORNILLOS DE 3/8 PULG) (TERMINAL (00-GA, 3/8-IN SCREW))	
E		1	**135-5009**		TUBO TERMOCONTRAÍBLE (32 MM DE DIÁMETRO) (4 CM) (TUBE-HEAT SHRINK (32-MM DIA) (4-CM))	
E		1	**159-8050**		CABLE (CALIBRE 00, NEGRO) (130 CM) (CABLE (00-GA, BLACK) (130-CM))	
B		1	**1P-0810**		CINTA ELÉCTRICA (TAPE-ELECTRICAL)	
		1	**276-7278**	1	TERMINAL DE ANILLO (TERMINAL-RING)	
	33	3	**450-9946**	1	CALCOMANÍA DE IDENTIFICACIÓN (DISYUNTOR) (FILM-IDENTIFICATION (CIRCUIT BREAKER))	
	34	2	**457-5590**	1	CONJUNTO DE CABLES (CABLE AS)	
		2	**3S-2093**	1	CORREA PARA CABLES (STRAP-CABLE)	
		2	**7T-9987**	1	CONJUNTO DE CUBIERTA DE TERMINAL (ROJA) (COVER AS-TERMINAL (RED))	
A		2	**8L-8413**	1	CORREA PARA CABLES (STRAP-CABLE)	
		2	**3S-6049**	1	CONJUNTO DE TERMINALES DE BATERÍA (POSITIVO) (TERMINAL AS-BATTERY (POSITIVE))	
		2	**1M-6119**	1	PERNO (5/16-18 X 1,375 PULG) (BOLT (5/16-18X1.375-IN))	
		2	**1M-6120**	1	TUERCA (ROSCA 5/16-18) (NUT (5/16-18-THD))	
E		2	**159-8049**		CABLE (CALIBRE 00, ROJO) (97 CM) (CABLE (00-GA, RED) (97-CM))	
B		2	**1P-0810**		CINTA ELÉCTRICA (TAPE-ELECTRICAL)	
		2	**311-3475**	1	TERMINAL DE ANILLO (TERMINAL-RING)	
	35	1	**457-5592**	1	CONJUNTO DE CABLES (CABLE AS)	
E		1	**135-5009**		TUBO TERMOCONTRAÍBLE (32 MM DE DIÁMETRO) (8 CM) (TUBE-HEAT SHRINK (32-MM DIA) (8-CM))	
E		1	**159-8049**		CABLE (CALIBRE 00, ROJO) (203 CM) (CABLE (00-GA, RED) (203-CM))	
B		1	**1P-0810**		CINTA ELÉCTRICA (TAPE-ELECTRICAL)	
		1	**311-3475**	1	TERMINAL DE ANILLO (TERMINAL-RING)	
	36	3	**459-4753**	1	CALCOMANÍA DE IDENTIFICACIÓN (DISYUNTOR) (FILM-IDENTIFICATION (CIRCUIT BREAKER))	
	37	1	**484-5580**	1	CONJUNTO DE CABLES (CABLE AS)	
		1	**9R-4286**	1	TERMINAL DE ANILLO (CALIBRE 00, TORNILLOS DE 3/8 PULG) (TERMINAL-RING (00-GA, 3/8-IN SCREW))	
E		1	**159-8049**		CABLE (CALIBRE 00, ROJO) (213 CM) (CABLE (00-GA, RED) (213-CM))	
B		1	**1P-0810**		CINTA ELÉCTRICA (TAPE-ELECTRICAL)	

456-6591 GRUPO DE BATERÍA Y CABLES (BATTERY & WIRING GP) (cont.) **i06632450**

NOTA	NO NO	GRÁFICO REF	NÚMERO DE LA PIEZA	QTY	NOMBRE DE LA PIEZA 1 2 3 4 5 6 (NIVEL DEL PRODUCTO)	VER PÁGINA
		1	**326-4515**	2	ATADURA PARA CABLES (TIE-CABLE)	
E		1	**330-4374**		MANGUITO (40 CM) (SLEEVE (40-CM))	
		1	**368-9752**	1	FUNDA (BOOT)	
	38	2	**108-2949**	2	VARILLA (ROD)	
M	39	2	**131-0353**	1	PRISIONERO (M8X1,25X82,75 MM) (STUD (M8X1.25X82.75-MM))	
	40	2	**133-6934**	2	ESPACIADOR (11 X 20 X 25 MM DE GROSOR) (SPACER (11X20X25-MM THK))	
	41	2	**145-3405**	1	ESPACIADOR (10,3 X 16,7 X 8 MM DE GROSOR) (SPACER (10.3X16.7X8-MM THK))	
	42	2,3	**221-3525**	18	ARANDELA DE GOMA (GROMMET)	
	43	2,3	**2V-1771**	4	ARANDELA DE GOMA (GROMMET)	
	44	2	**326-4516**	1	ATADURA PARA CABLES (TIE-CABLE)	
	45	2	**332-0013**	1	BROCHE (CLIP)	
M	46	2,3	**344-5674**	5	TUERCA (ROSCA M8 X 1,25) (NUT (M8X1.25-THD))	
M	47	2	**344-5675**	5	TUERCA (ROSCA M10 X 1,5) (NUT (M10X1.5-THD))	
	48	3	**3E-6754**	1	ARANDELA DE GOMA (GROMMET)	
M	49	3	**3T-0852**	3	CONTRATUERCA (ROSCA M8 X 1,25) (LOCKNUT (M8X1.25-THD))	
	50	3	**3V-4791**	3	ARANDELA DE GOMA (GROMMET)	
	51	3	**4L-3641**	1	BROCHE (CLIP)	
	52	2,3	**4S-1962**	5	BROCHE (CLIP)	
	53	2,3	**5P-4116**	8	ARANDELA DURA (8,8 X 20,5 X 2 MM DE GROSOR) (WASHER-HARD (8.8X20.5X2-MM THK))	
	54	2	**6D-4246**	1	BROCHE (CLIP)	
	55	2	**6V-0292**	2	TAPÓN (PLUG)	
	56	2	**7T-9988**	1	CONJUNTO DE CUBIERTA DE TERMINAL (NEGRA) (COVER AS-TERMINAL (BLACK))	
A		2	**8L-8413**	1	CORREA PARA CABLES (STRAP-CABLE)	
	57	3	**7U-4891**	4	TORNILLO (10-32 X 1 PULG) (SCREW (10-32X1-IN))	
	58	3	**7U-4892**	2	TORNILLO (8-32 X 0,75 PULG) (SCREW (8-32X0.75-IN))	
M	59	2	**7X-7729**	2	ARANDELA (11 X 25 X 3 MM DE GROSOR) (WASHER (11X25X3-MM THK))	
	60	3	**8S-0948**	1	BROCHE (CLIP)	
M	61	2	**8T-0389**	2	CONTRATUERCA (ROSCA M10 X 1,5) (LOCKNUT (M10X1.5-THD))	
	62	2	**8T-1887**	2	BROCHE (RANURA) (CLIP (SLOT))	
	63	2	**8T-1888**	2	BROCHE (LENGÜETA) (CLIP (TAB))	
	64	2,3	**8T-1889**	12	BROCHE (RANURA) (CLIP (SLOT))	
	65	2,3	**8T-1890**	12	BROCHE (LENGÜETA) (CLIP (TAB))	
	66	2,3	**8T-4121**	29	ARANDELA DURA (11 X 21 X 2,5 MM DE GROSOR) (WASHER-HARD (11X21X2.5-MM THK))	
M	67	2,3	**8T-4136**	15	PERNO (M10 X 1,5 X 25 MM) (BOLT (M10X1.5X25-MM))	
M	68	2,3	**8T-4137**	5	PERNO (M10 X 1,5 X 20 MM) (BOLT (M10X1.5X20-MM))	
M	69	2	**8T-4177**	1	PERNO (M8X1,25X90 MM) (BOLT (M8X1.25X90-MM))	
M	70	2,3	**8T-4185**	2	PERNO (M10 X 1,5 X 50 MM) (BOLT (M10X1.5X50-MM))	
M	71	2	**8T-4186**	1	PERNO (M10X1,5X40 MM) (BOLT (M10X1.5X40-MM))	
M	72	2,3	**8T-4189**	2	PERNO (M8 X 1,25 X 20 MM) (BOLT (M8X1.25X20-MM))	
M	73	2	**8T-4195**	3	PERNO (M10 X 1,5 X 30 MM) (BOLT (M10X1.5X30-MM))	
	74	3	**8T-4224**	8	ARANDELA DURA (8,8 X 16 X 2 MM DE GROSOR) (WASHER-HARD (8.8X16X2-MM THK))	
M	75	3	**8T-4908**	4	PERNO (M8 X 1,25 X 25 MM) (BOLT (M8X1.25X25-MM))	

456-6591 GRUPO DE BATERÍA Y CABLES (BATTERY & WIRING GP) (cont.) **i06632450**

NOTA	NO NO	GRÁFICO REF	NÚMERO DE LA PIEZA	QTY	NOMBRE DE LA PIEZA 1 2 3 4 5 6 (NIVEL DEL PRODUCTO)	VER PÁGINA
M	76	2	**8T-6912**	1	PERNO (M8 X 1,25 X 50 MM) (BOLT (M8X1.25X50-MM))	
	77	3	**9D-3769**	2	ARANDELA DE GOMA (GROMMET)	
	78	2	**9X-5632**	1	CUBIERTA DE TERMINAL (ROJA, A LA DERECHA) (COVER-TERMINAL (RED, RH POS))	

A - NO FORMA PARTE DE ESTE GRUPO
B - USAR SEGÚN SE REQUIERA
E - PEDIDO POR CENTÍMETROS
M - PIEZA MÉTRICA
Y - ILUSTRACIÓN DIFERENTE

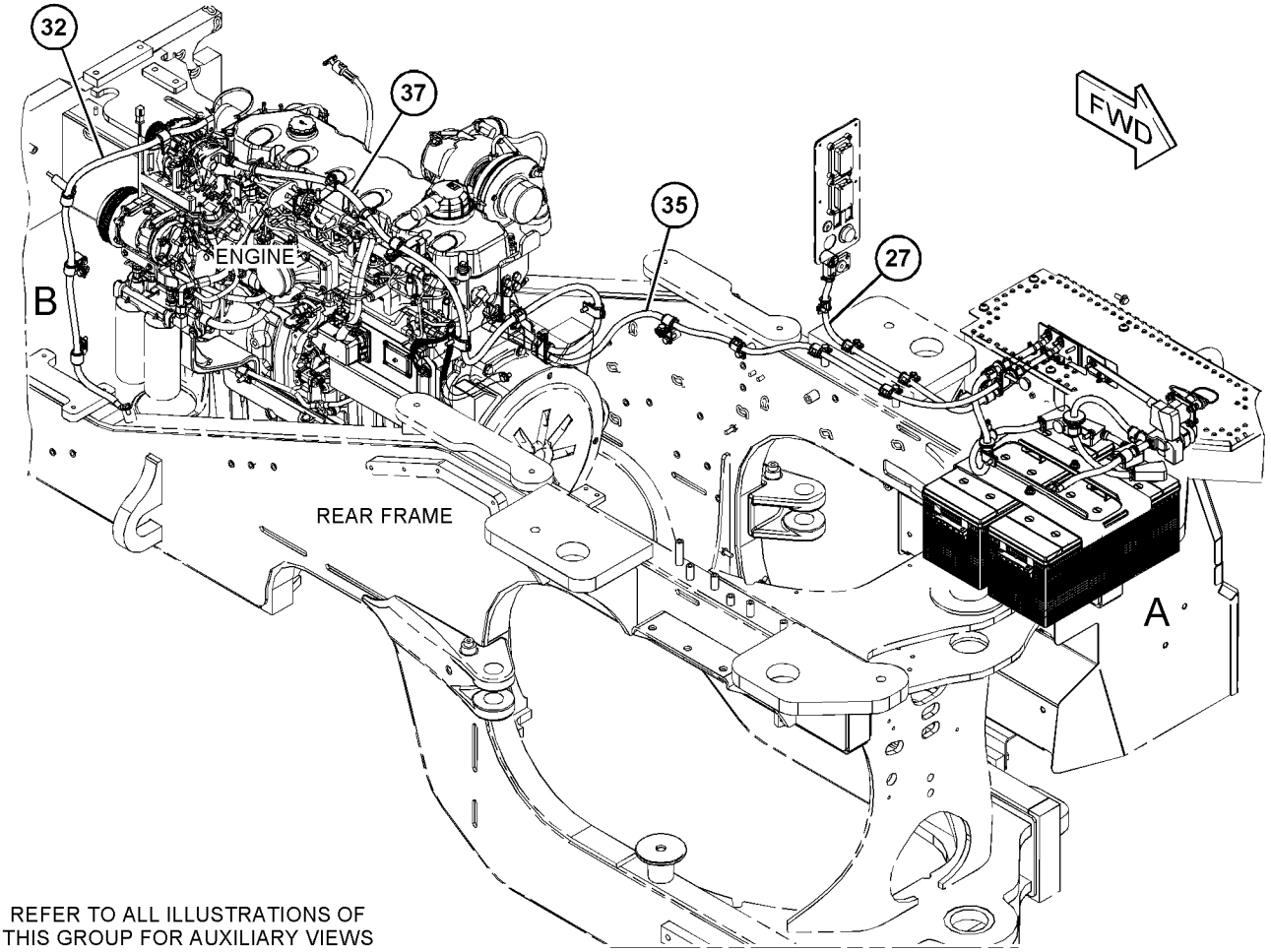

REFER TO ALL ILLUSTRATIONS OF THIS GROUP FOR AUXILIARY VIEWS

GRÁFICO 1 g06069506

456-6591 GRUPO DE BATERÍA Y CABLES (BATTERY & WIRING GP) (cont.) **i06632450**

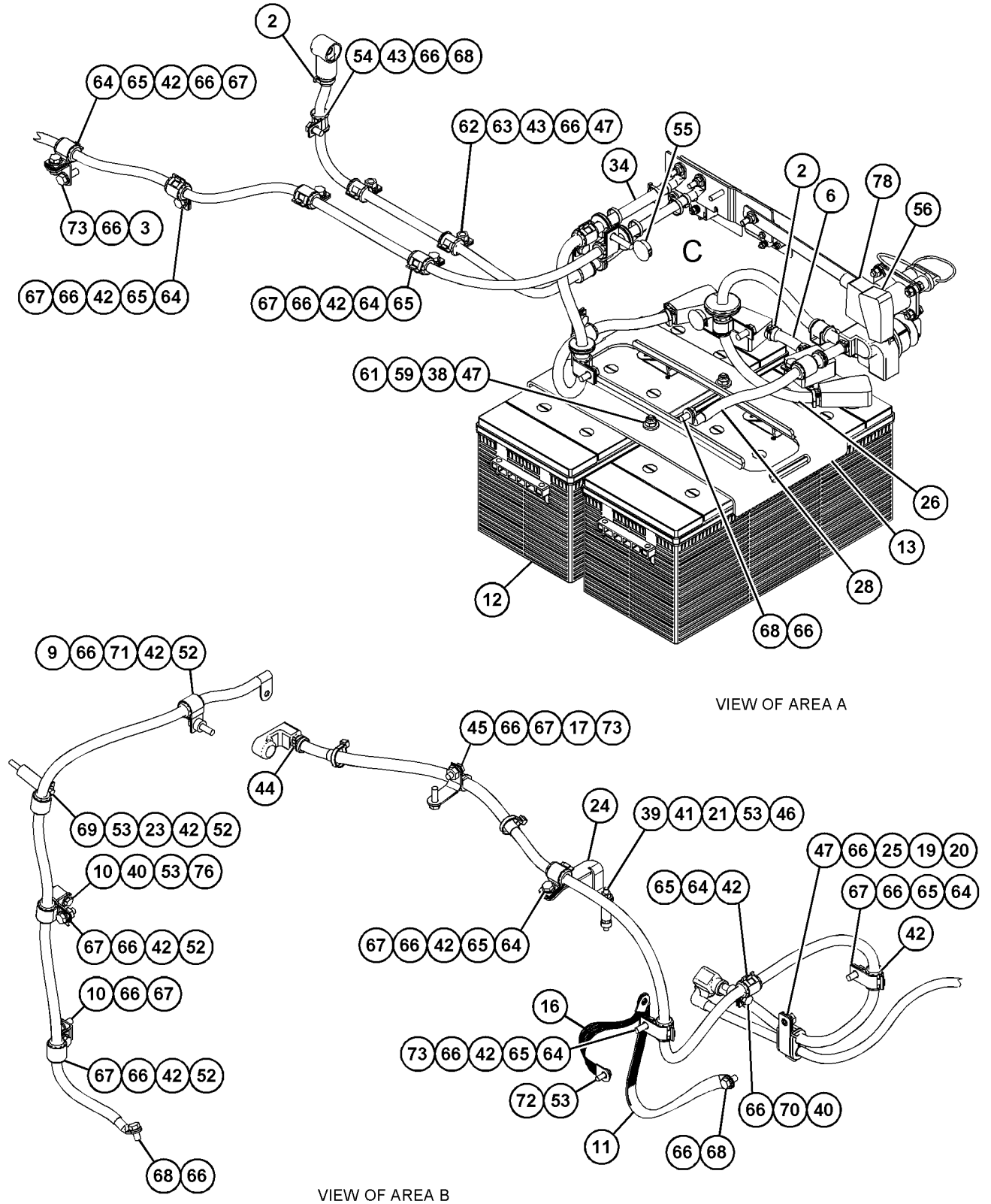

GRÁFICO 2 g06069507

456-6591 GRUPO DE BATERÍA Y CABLES (BATTERY & WIRING GP) (cont.) **i06632450**

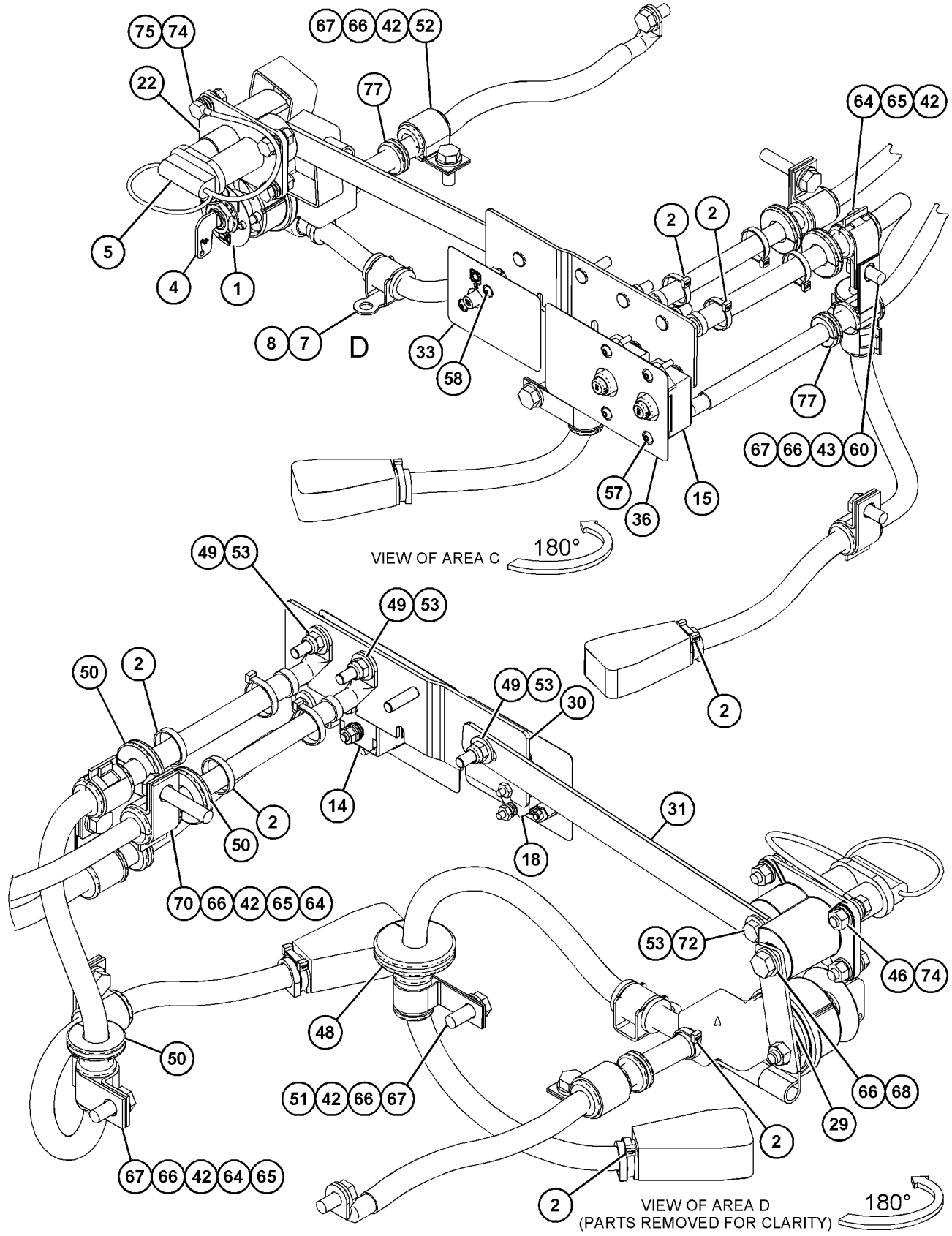

GRÁFICO 3 <FIN> g06069508

457-5608 GRUPO DE BATERÍA Y CABLES (BATTERY & WIRING GP)

NO. DE SERIE: FRS1-UP

PARTE DE 464-2464, 464-2465 CONFIGURACIÓN PARA TIEMPO FRÍO

SMCS-1401, 1402, 1408 **i06652041**

NOTA	NO NO	GRÁFICO REF	NÚMERO DE LA PIEZA	QTY	NOMBRE DE LA PIEZA 1 2 3 4 5 6 (NIVEL DEL PRODUCTO)	VER PÁGINA
	1	1	**1M-6120**	2	TUERCA (ROSCA 5/16-18) (NUT (5/16-18-THD))	
	2	1	**3S-2093**	6	CORREA PARA CABLES (STRAP-CABLE)	
	3	1	**8V-0622**	1	CONJUNTO DE CABLE DE BATERÍA (CABLE AS-BATTERY)	
		1	**8C-5917**	1	CONJUNTO DE TERMINALES DE BATERÍA (POSITIVO) (TERMINAL AS-BATTERY (POSITIVE))	
		1	**1M-6119**	2	PERNO (5/16-18 X 1,375 PULG) (BOLT (5/16-18X1.375-IN))	
		1	**1M-6120**	2	TUERCA (ROSCA 5/16-18) (NUT (5/16-18-THD))	
E		1	**159-8049**		CABLE (CALIBRE 00, ROJO) (16 CM) (CABLE (00-GA, RED) (16-CM))	
		1	**8T-9757**	1	CONJUNTO DE TERMINALES DE BATERÍA (NEGATIVO) (TERMINAL AS-BATTERY (NEGATIVE))	
		1	**9G-0003**	1	CONJUNTO DE CUBIERTA DE TERMINAL (NEGRA) (COVER AS-TERMINAL (BLACK))	
		1	**9G-0004**	1	CONJUNTO DE CUBIERTA DE TERMINAL (ROJA) (COVER AS-TERMINAL (RED))	
					(EACH COVER AS INCLUDES)	
		1	**8L-8413**	1	CORREA PARA CABLES (STRAP-CABLE)	
	4	1	**153-5710**	2	GRUPO DE BATERÍA (12 VOLTIOS, LIBRE DE MANTENIMIENTO, HÚMEDA) (BATTERY GP (12-VOLT, MAINTENANCE FREE, WET))	
					(EACH INCLUDES)	
		1	**123-1373**	6	CONJUNTO DE TAPA DE TUBO DE LLENADO (ROSCA DE 7/8-9) (CAP AS-FILLER (7/8-9-THD))	
M		1	**461-5232**	6	CONJUNTO DE TAPA DE TUBO DE LLENADO (M18 X 2 MM) (CAP AS-FILLER (M18X2-MM))	
	5	1	**153-6281**	1	SUJETADOR DE BATERÍA (HOLD-DOWN-BATTERY)	
	6	1	**352-4709**	1	CONJUNTO DE CUBIERTA DE TERMINAL (NEGRA) (COVER AS-TERMINAL (BLACK))	
		1	**8L-8413**	1	CORREA PARA CABLES (STRAP-CABLE)	
	7	1	**457-5609**	1	CONJUNTO DE CABLES (CABLE AS)	
		1	**7T-9987**	1	CONJUNTO DE CUBIERTA DE TERMINAL (ROJA) (COVER AS-TERMINAL (RED))	
		1	**8L-8413**	1	CORREA PARA CABLES (STRAP-CABLE)	
		1	**8N-0869**	1	CUBIERTA DE TERMINAL (ROJA) (COVER-TERMINAL (RED))	
		1	**3S-6049**	1	CONJUNTO DE TERMINALES DE BATERÍA (POSITIVO) (TERMINAL AS-BATTERY (POSITIVE))	
		1	**1M-6119**	1	PERNO (5/16-18 X 1,375 PULG) (BOLT (5/16-18X1.375-IN))	
		1	**1M-6120**	1	TUERCA (ROSCA 5/16-18) (NUT (5/16-18-THD))	
		1	**030-1705**	1	TERMINAL DE CABLE (TORNILLO DE CALIBRE 00, 5/16 PULG) (TERMINAL-CABLE (00-GA, 5/16-IN SCREW))	
E		1	**159-8049**		CABLE (CALIBRE 00, ROJO) (99 CM) (CABLE (00-GA, RED) (99-CM))	
B		1	**1P-0810**		CINTA ELÉCTRICA (TAPE-ELECTRICAL)	
	8	1	**464-9635**	1	CONJUNTO DE CABLES (CABLE AS)	
		1	**6T-0465**	1	CUBIERTA DE TERMINAL (NEGRA) (COVER-TERMINAL (BLACK))	

457-5608 GRUPO DE BATERÍA Y CABLES (BATTERY & WIRING GP) (cont.) **i06652041**

NOTA	NO NO	GRÁFICO REF	NÚMERO DE LA PIEZA	QTY	NOMBRE DE LA PIEZA 1 2 3 4 5 6 (NIVEL DEL PRODUCTO)	VER PÁGINA
		1	**7T-9988**	1	CONJUNTO DE CUBIERTA DE TERMINAL (NEGRA) (COVER AS-TERMINAL (BLACK))	
		1	**8L-8413**	1	CORREA PARA CABLES (STRAP-CABLE)	
		1	**3S-6050**	1	CONJUNTO DE TERMINALES DE BATERÍA (NEGATIVO) (TERMINAL AS-BATTERY (NEGATIVE))	
		1	**1M-6119**	1	PERNO (5/16-18 X 1,375 PULG) (BOLT (5/16-18X1.375-IN))	
		1	**1M-6120**	1	TUERCA (ROSCA 5/16-18) (NUT (5/16-18-THD))	
		1	**030-1705**	1	TERMINAL DE CABLE (TORNILLO DE CALIBRE 00, 5/16 PULG) (TERMINAL-CABLE (00-GA, 5/16-IN SCREW))	
E		1	**159-8050**		CABLE (CALIBRE 00, NEGRO) (101 CM) (CABLE (00-GA, BLACK) (101-CM))	
B		1	**1P-0810**		CINTA ELÉCTRICA (TAPE-ELECTRICAL)	
	9	1	**466-2364**	2	PRISIONERO (5/16-18 X 2,5 PULG) (STUD (5/16-18X2.5-IN))	
	10	1	**466-4745**	1	CONJUNTO DE CUBIERTA DE TERMINAL (ROJA) (COVER AS-TERMINAL (RED))	
		1	**8L-8413**	1	CORREA PARA CABLES (STRAP-CABLE)	
	11	1	**108-2949**	2	VARILLA (ROD)	
	12	1	**221-3525**	4	ARANDELA DE GOMA (GROMMET)	
M	13	1	**344-5675**	2	TUERCA (ROSCA M10 X 1,5) (NUT (M10X1.5-THD))	
	14	1	**3E-9860**	2	CONTRATUERCA (ROSCA 5/16-18) (LOCKNUT (5/16-18-THD))	
	15	1	**4S-1962**	2	BROCHE (CLIP)	
M	16	1	**7X-7729**	2	ARANDELA (11 X 25 X 3 MM DE GROSOR) (WASHER (11X25X3-MM THK))	
	17	1	**8F-7242**	2	ARANDELA (8,7 X 15,9 X 1,6 MM DE GROSOR) (WASHER (8.7X15.9X1.6-MM THK))	
M	18	1	**8T-0389**	2	CONTRATUERCA (ROSCA M10 X 1,5) (LOCKNUT (M10X1.5-THD))	
	19	1	**8T-1889**	2	BROCHE (RANURA) (CLIP (SLOT))	
	20	1	**8T-1890**	2	BROCHE (LENGÜETA) (CLIP (TAB))	
	21	1	**8T-4121**	4	ARANDELA DURA (11 X 21 X 2,5 MM DE GROSOR) (WASHER-HARD (11X21X2.5-MM THK))	
M	22	1	**8T-4136**	4	PERNO (M10 X 1,5 X 25 MM) (BOLT (M10X1.5X25-MM))	

B - USAR SEGÚN SE REQUIERA
E - PEDIDO POR CENTÍMETROS
M - PIEZA MÉTRICA

457-5608 GRUPO DE BATERÍA Y CABLES (BATTERY & WIRING GP) (cont.) **i06652041**

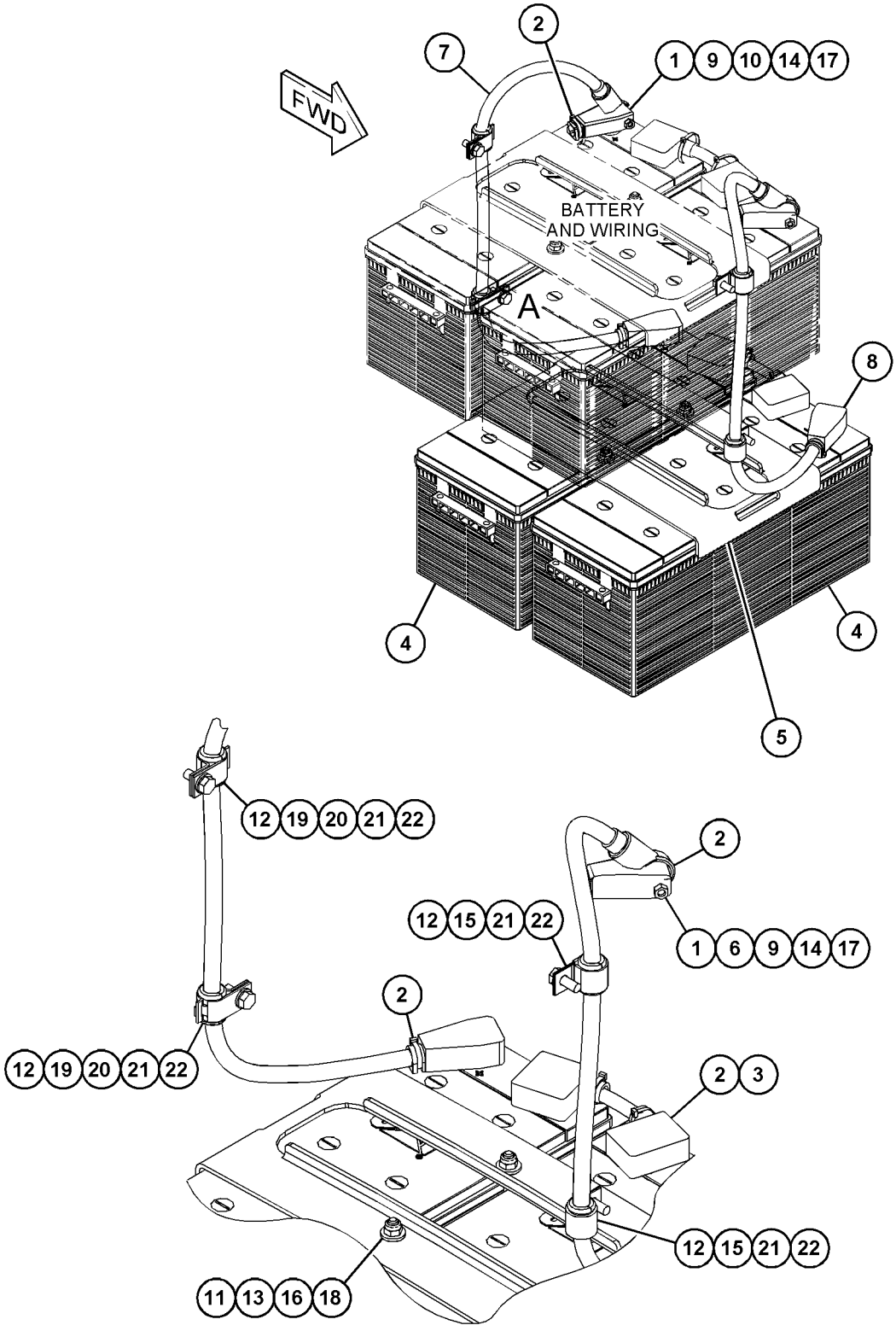

VIEW OF AREA A

GRÁFICO 1 <FIN> g06066688

484-5576 GRUPO DE BATERÍA Y CABLES (BATTERY & WIRING GP)

NO. DE SERIE: FRS1-UP

PARTE DE 498-7613, 498-7614 CONFIGURACIÓN PARA TIEMPO FRÍO

SMCS-1401, 1402, 1408

i06642824

NOTA	NO NO	GRÁFICO REF	NÚMERO DE LA PIEZA	QTY	NOMBRE DE LA PIEZA 1 2 3 4 5 6 (NIVEL DEL PRODUCTO)	VER PÁGINA
	1	1	**1M-6120**	2	TUERCA (ROSCA 5/16-18) (NUT (5/16-18-THD))	
	2	1	**3S-2093**	6	CORREA PARA CABLES (STRAP-CABLE)	
	3	1	**8V-0622**	1	CONJUNTO DE CABLE DE BATERÍA (CABLE AS-BATTERY)	
		1	**8C-5917**	1	CONJUNTO DE TERMINALES DE BATERÍA (POSITIVO) (TERMINAL AS-BATTERY (POSITIVE))	
		1	**8T-9757**	1	CONJUNTO DE TERMINALES DE BATERÍA (NEGATIVO) (TERMINAL AS-BATTERY (NEGATIVE))	
					(EACH TERMINAL AS INCLUDES)	
		1	**1M-6119**	1	PERNO (5/16-18 X 1,375 PULG) (BOLT (5/16-18X1.375-IN))	
		1	**1M-6120**	1	TUERCA (ROSCA 5/16-18) (NUT (5/16-18-THD))	
E		1	**159-8049**		CABLE (CALIBRE 00, ROJO) (14 CM) (CABLE (00-GA, RED) (14-CM))	
		1	**9G-0003**	1	CONJUNTO DE CUBIERTA DE TERMINAL (NEGRA) (COVER AS-TERMINAL (BLACK))	
		1	**9G-0004**	1	CONJUNTO DE CUBIERTA DE TERMINAL (ROJA) (COVER AS-TERMINAL (RED))	
					(EACH COVER AS INCLUDES)	
		1	**8L-8413**	1	CORREA PARA CABLES (STRAP-CABLE)	
	4	1	**153-5710**	2	GRUPO DE BATERÍA (12 VOLTIOS, LIBRE DE MANTENIMIENTO, HÚMEDA) (BATTERY GP (12-VOLT, MAINTENANCE FREE, WET))	
					(EACH INCLUDES)	
		1	**123-1373**	6	CONJUNTO DE TAPA DE TUBO DE LLENADO (ROSCA DE 7/8-9) (CAP AS-FILLER (7/8-9-THD))	
M		1	**461-5232**	6	CONJUNTO DE TAPA DE TUBO DE LLENADO (M18 X 2 MM) (CAP AS-FILLER (M18X2-MM))	
	5	1	**153-6281**	1	SUJETADOR DE BATERÍA (HOLD-DOWN-BATTERY)	
	6	1	**352-4709**	1	CONJUNTO DE CUBIERTA DE TERMINAL (NEGRA) (COVER AS-TERMINAL (BLACK))	
		1	**8L-8413**	1	CORREA PARA CABLES (STRAP-CABLE)	
	7	1	**457-5609**	1	CONJUNTO DE CABLES (CABLE AS)	
		1	**7T-9987**	1	CONJUNTO DE CUBIERTA DE TERMINAL (ROJA) (COVER AS-TERMINAL (RED))	
		1	**8L-8413**	1	CORREA PARA CABLES (STRAP-CABLE)	
		1	**8N-0869**	1	CUBIERTA DE TERMINAL (ROJA) (COVER-TERMINAL (RED))	
		1	**3S-6049**	1	CONJUNTO DE TERMINALES DE BATERÍA (POSITIVO) (TERMINAL AS-BATTERY (POSITIVE))	
		1	**1M-6119**	1	PERNO (5/16-18 X 1,375 PULG) (BOLT (5/16-18X1.375-IN))	
		1	**1M-6120**	1	TUERCA (ROSCA 5/16-18) (NUT (5/16-18-THD))	
		1	**030-1705**	1	TERMINAL DE CABLE (TORNILLO DE CALIBRE 00, 5/16 PULG) (TERMINAL-CABLE (00-GA, 5/16-IN SCREW))	
E		1	**159-8049**		CABLE (CALIBRE 00, ROJO) (99 CM) (CABLE (00-GA, RED) (99-CM))	
B		1	**1P-0810**		CINTA ELÉCTRICA (TAPE-ELECTRICAL)	
	8	1	**464-9635**	1	CONJUNTO DE CABLES (CABLE AS)	

484-5576 GRUPO DE BATERÍA Y CABLES (BATTERY & WIRING GP) (cont.) **i06642824**

NOTA	NO NO	GRÁFICO REF	NÚMERO DE LA PIEZA	QTY	NOMBRE DE LA PIEZA 1 2 3 4 5 6 (NIVEL DEL PRODUCTO)	VER PÁGINA
		1	**6T-0465**	1	CUBIERTA DE TERMINAL (NEGRA) (COVER-TERMINAL (BLACK))	
		1	**7T-9988**	1	CONJUNTO DE CUBIERTA DE TERMINAL (NEGRA) (COVER AS-TERMINAL (BLACK))	
		1	**8L-8413**	1	CORREA PARA CABLES (STRAP-CABLE)	
		1	**3S-6050**	1	CONJUNTO DE TERMINALES DE BATERÍA (NEGATIVO) (TERMINAL AS-BATTERY (NEGATIVE))	
		1	**1M-6119**	1	PERNO (5/16-18 X 1,375 PULG) (BOLT (5/16-18X1.375-IN))	
		1	**1M-6120**	1	TUERCA (ROSCA 5/16-18) (NUT (5/16-18-THD))	
		1	**030-1705**	1	TERMINAL DE CABLE (TORNILLO DE CALIBRE 00, 5/16 PULG) (TERMINAL-CABLE (00-GA, 5/16-IN SCREW))	
E		1	**159-8050**		CABLE (CALIBRE 00, NEGRO) (101 CM) (CABLE (00-GA, BLACK) (101-CM))	
B		1	**1P-0810**		CINTA ELÉCTRICA (TAPE-ELECTRICAL)	
	9	1	**466-2364**	2	PRISIONERO (5/16-18 X 2,5 PULG) (STUD (5/16-18X2.5-IN))	
	10	1	**466-4745**	1	CONJUNTO DE CUBIERTA DE TERMINAL (ROJA) (COVER AS-TERMINAL (RED))	
		1	**8L-8413**	1	CORREA PARA CABLES (STRAP-CABLE)	
	11	1	**472-3656**	1	AISLADOR (INSULATOR)	
	12	1	**108-2949**	2	VARILLA (ROD)	
	13	1	**221-3525**	5	ARANDELA DE GOMA (GROMMET)	
M	14	1	**344-5675**	2	TUERCA (ROSCA M10 X 1,5) (NUT (M10X1.5-THD))	
	15	1	**3E-9860**	2	CONTRATUERCA (ROSCA 5/16-18) (LOCKNUT (5/16-18-THD))	
	16	1	**4S-1962**	2	BROCHE (CLIP)	
M	17	1	**7X-7729**	2	ARANDELA (11 X 25 X 3 MM DE GROSOR) (WASHER (11X25X3-MM THK))	
	18	1	**8F-7242**	2	ARANDELA (8,7 X 15,9 X 1,6 MM DE GROSOR) (WASHER (8.7X15.9X1.6-MM THK))	
M	19	1	**8T-0389**	2	CONTRATUERCA (ROSCA M10 X 1,5) (LOCKNUT (M10X1.5-THD))	
	20	1	**8T-1889**	3	BROCHE (RANURA) (CLIP (SLOT))	
	21	1	**8T-1890**	3	BROCHE (LENGÜETA) (CLIP (TAB))	
	22	1	**8T-4121**	5	ARANDELA DURA (11 X 21 X 2,5 MM DE GROSOR) (WASHER-HARD (11X21X2.5-MM THK))	
M	23	1	**8T-4136**	5	PERNO (M10 X 1,5 X 25 MM) (BOLT (M10X1.5X25-MM))	

B - USAR SEGÚN SE REQUIERA
E - PEDIDO POR CENTÍMETROS
M - PIEZA MÉTRICA

484-5576 GRUPO DE BATERÍA Y CABLES (BATTERY & WIRING GP) (cont.) **i06642824**

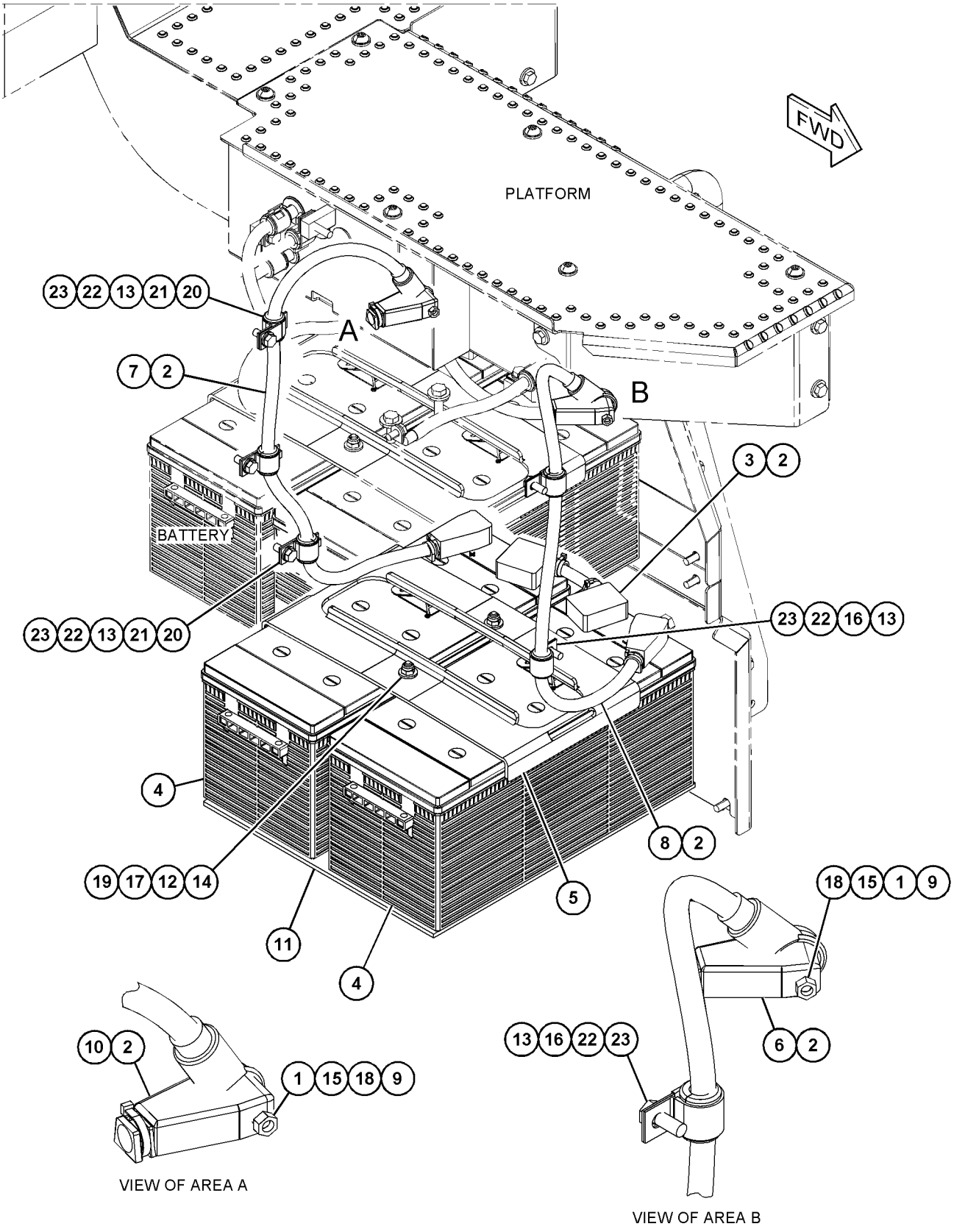

GRÁFICO 1 <FIN> g06056482

394-8802 GRUPO DE CONTROL Y MONTAJE DEL MOTOR ELEK (CONTROL & MTG GP-ENGINE ELEK)

NO. DE SERIE: WYE1-UP

PARTE DE 433-9278, 433-9279 CONFIGURACIÓN DE MOTOR COMPLETO

SMCS-1901, 7620

i05536877

NOTA	NO NO	GRÁFICO REF	NÚMERO DE LA PIEZA	QTY	NOMBRE DE LA PIEZA 1 2 3 4 5 6 (NIVEL DEL PRODUCTO)	VER PÁGINA
	1	1	**8T-9655**	8	MONTAJE DE AISLAMIENTO (AISLAMIENTO) (MOUNT-ISOLATION (ISOLATION))	
	2	1	**101-3128**	3	ESPACIADOR ESPECIAL (SPACER-SPECIAL)	
M	3	1	**143-9392**	4	PRISIONERO (ROSCA M8 X 1,25) (STUD (M8X1.25-THD))	
	4	1	**374-0755**	1	GRUPO DE CONTROL ELECTRÓNICO (MOTOR) (CONTROL GP-ELECTRONIC (ENGINE))	
	5	1	**291-2147**	1	ESPACIADOR ESPECIAL (SPACER-SPECIAL)	
	6	1	**9M-1974**	4	ARANDELA DURA (8,8 X 16 X 2 MM DE GROSOR) (WASHER-HARD (8.8X16X2-MM THK))	
	7	1	**9N-0869**	4	ARANDELA DURA (8,8 X 25,5 X 2 MM DE GROSOR) (WASHER-HARD (8.8X25.5X2-MM THK))	

M - PIEZA MÉTRICA

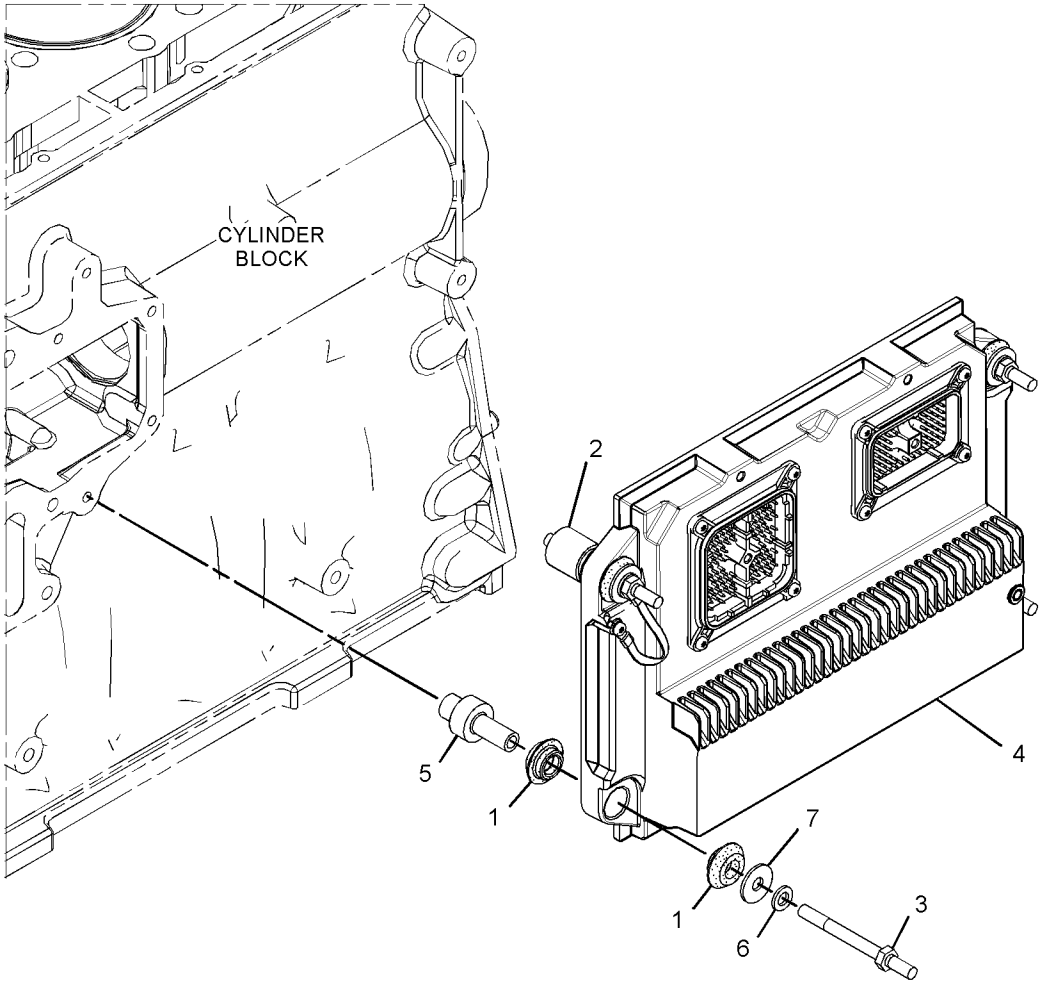

GRÁFICO 1 <FIN> g02293193

313-2523 GRUPO DE CONTROL DE AUTOEXCAVACIÓN (CONTROL GP-AUTODIG)

NO. DE SERIE: FRS1-UP

PARTE DE 364-1295 CONFIGURACIÓN DE MONITOR DE CARGA ÚTIL

SMCS-5741 **i06064257**

NOTA	NO NO	GRÁFICO REF	NÚMERO DE LA PIEZA	QTY	NOMBRE DE LA PIEZA 1 2 3 4 5 6 (NIVEL DEL PRODUCTO)	VER PÁGINA
	1	1	**201-1531**	1	CALCOMANÍA DE IDENTIFICACIÓN (AUTOEXCAVACIÓN) (FILM-IDENTIFICATION (AUTODIG))	
	2	1	**332-2155**	1	CONJUNTO DE INTERRUPTOR DE BOTÓN (AUTOEXCAVACIÓN) (SWITCH AS-PUSH BUTTON (AUTODIG))	
		1	**6F-0253**	1	ARANDELA DE TRABA (LOCKWASHER)	
		1	**9X-3402**	3	ENCHUFE DE CONECTOR (CALIBRE 16 A 18) (SOCKET-CONNECTOR (16-GA TO 18-GA))	
					–0–	
		1	**126-1768**	3	ENCHUFE DE CONECTOR (CALIBRE 14 A 16) (SOCKET-CONNECTOR (14-GA TO 16-GA))	
		1	**172-3511**	1	TUERCA (ROSCA 5/8-24) (NUT (5/8-24-THD))	

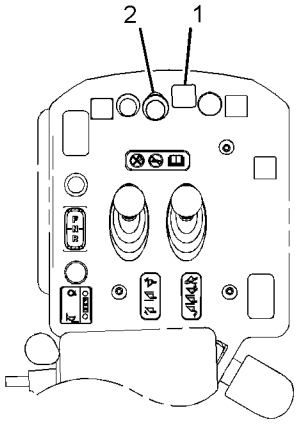

VIEW A-A

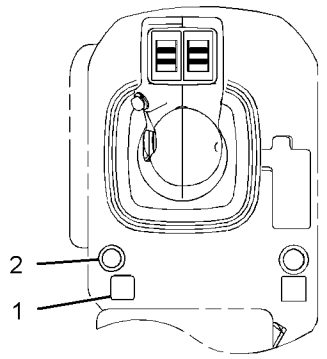

OPTIONAL DESIGN

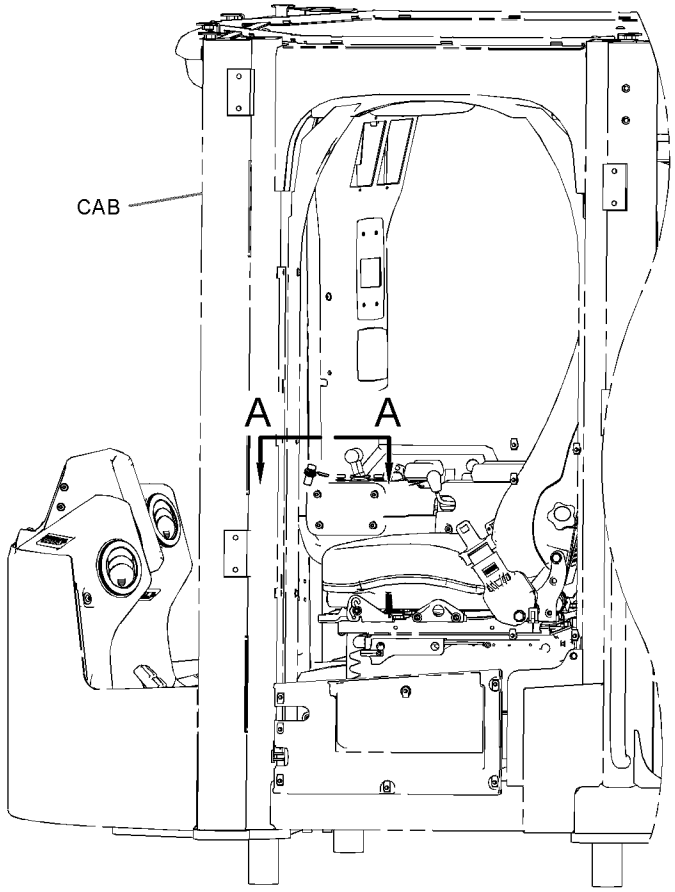

LEFT SIDE VIEW

GRÁFICO 1 <FIN> g02362281

434-0691 GRUPO DE CONTROL DE COMUNICACIÓN (CONTROL GP-COMMUNICATION)

NO. DE SERIE: FRS1-UP

SMCS-7610, 7620 **i06648963**

NOTA	NÚMERO DE LA PIEZA	QTY	NOMBRE DE LA PIEZA 1 2 3 4 5 6 (NIVEL DEL PRODUCTO)	VER PÁGINA
Y	*458-9155*	1	GRUPO DE CONTROL DE COMUNICACIÓN (ADMINISTRADOR DE LA RED) (CONTROL GP-COMMUNICATION (NETWORK MANAGER))	188
Y	*458-9156*	1	GRUPO DE CONTROL DE COMUNICACIÓN (CELULAR) (CONTROL GP-COMMUNICATION (CELLULAR))	189
Y	*460-2433*	1	GRUPO DE SISTEMA ELECTRÓNICO DEL MONITOR (ADMINISTRADOR DE LA RED) (ELECTRONICS GP-MONITOR (NETWORK MANAGER))	193
Y	*466-9427*	1	GRUPO DE SISTEMA ELECTRÓNICO DEL MONITOR (CELULAR) (ELECTRONICS GP-MONITOR (CELLULAR))	194
Y	*458-9159*	1	GRUPO DE INSTALACIÓN DE COMUNICACIÓN (INSTALLATION GP-COMMUNICATION)	223
Y	*458-9160*	1	GRUPO DE CABLES DE CONTROL (WIRING GP-CONTROL)	308

Y - ILUSTRACIÓN DIFERENTE

<FIN>

434-0693 GRUPO DE CONTROL DE COMUNICACIÓN–SATÉLITE PRODUCT LINK ELITE (CONTROL GP-COMMUNICATION–SATÉLITE PRODUCT LINK ELITE)

NO. DE SERIE: FRS1-UP

SMCS-7610, 7620 **i06648957**

NOTA	NÚMERO DE LA PIEZA	QTY	NOMBRE DE LA PIEZA 1 2 3 4 5 6 (NIVEL DEL PRODUCTO)	VER PÁGINA
Y	*458-9155*	1	GRUPO DE CONTROL DE COMUNICACIÓN (ADMINISTRADOR DE LA RED) (CONTROL GP-COMMUNICATION (NETWORK MANAGER))	188
Y	*458-9157*	1	GRUPO DE CONTROL DE COMUNICACIÓN (XM SATÉLITE) (CONTROL GP-COMMUNICATION (XM SATELLITE))	190
Y	*460-2433*	1	GRUPO DE SISTEMA ELECTRÓNICO DEL MONITOR (ADMINISTRADOR DE LA RED) (ELECTRONICS GP-MONITOR (NETWORK MANAGER))	193
Y	*466-9428*	1	GRUPO DE SISTEMA ELECTRÓNICO DEL MONITOR (XM SATÉLITE) (ELECTRONICS GP-MONITOR (XM SATELLITE))	194
Y	*458-9159*	1	GRUPO DE INSTALACIÓN DE COMUNICACIÓN (INSTALLATION GP-COMMUNICATION)	223
Y	*458-9160*	1	GRUPO DE CABLES DE CONTROL (WIRING GP-CONTROL)	308

Y - ILUSTRACIÓN DIFERENTE

<FIN>

458-9155 GRUPO DE CONTROL DE COMUNICACIÓN (CONTROL GP-COMMUNICATION)

NO. DE SERIE: FRS1-UP

ADMINISTRADOR DE LA RED PLE601

PARTE DE 434-0691, 434-0693 GRUPO DE CONTROL DE COMUNICACIÓN

SMCS-7610, 7620

i06606784

NOTA	NO NO	GRÁFICO REF	NÚMERO DE LA PIEZA	QTY	NOMBRE DE LA PIEZA 1 2 3 4 5 6 (NIVEL DEL PRODUCTO)	VER PÁGINA
	1	1	**8C-5607**	8	MONTAJE DE AISLAMIENTO (MOUNT-ISOLATION)	
	2	1	**8C-5608**	4	ESPACIADOR (6,5X9,5X25,4 MM DE GROSOR) (SPACER (6.5X9.5X25.4-MM THK))	
Y	3	1	**417-4722**	1	GRUPO DE SISTEMA ELECTRÓNICO DE COMUNICACIÓN (ADMINISTRADOR DE LA RED PLE601) (ELECTRONICS GP-COMMUNICATION (PLE601 NETWORK MANAGER))	192
M	4	1	**121-9870**	4	TORNILLO PARA METALES (M6X1X40 MM) (SCREW-MACHINE (M6X1X40-MM))	
	5	1	**9X-6165**	4	ARANDELA (6,5X22X2,5 MM DE GROSOR) (WASHER (6.5X22X2.5-MM THK))	

M - PIEZA MÉTRICA
Y - ILUSTRACIÓN DIFERENTE

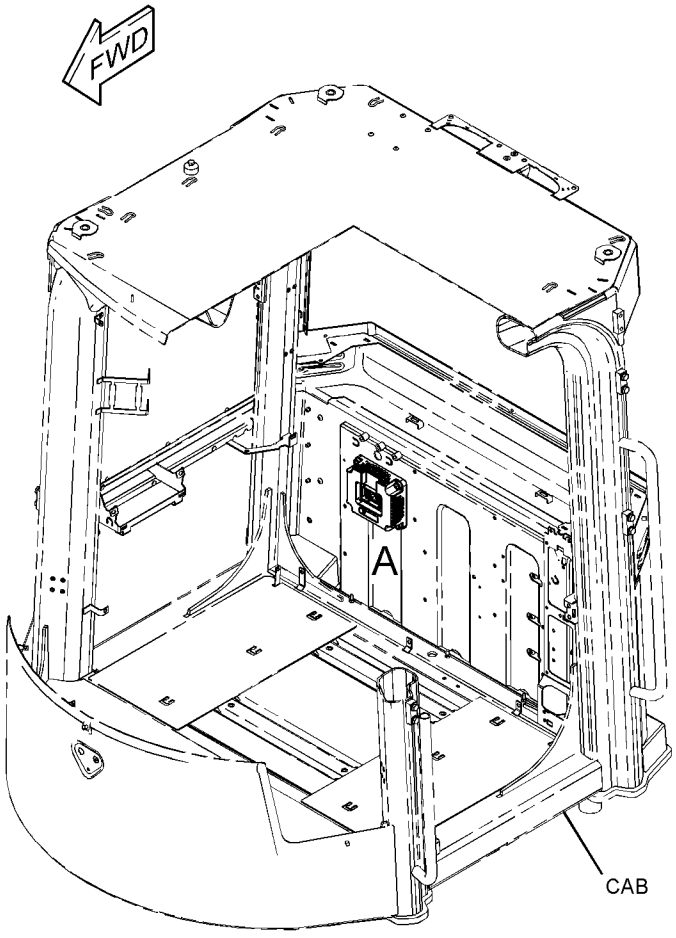

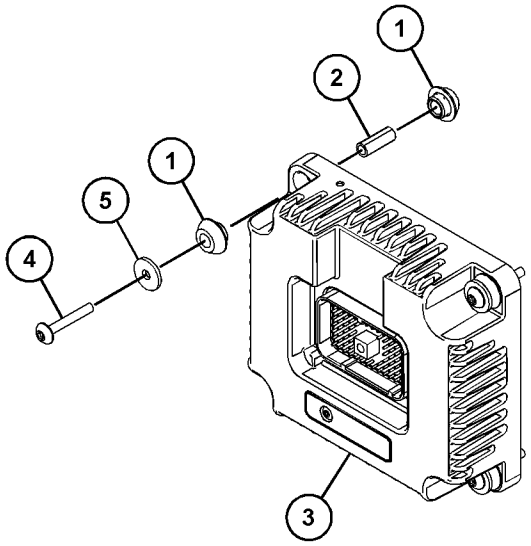

VIEW OF AREA A

GRÁFICO 1

<FIN>

g03843900

458-9156 GRUPO DE CONTROL DE COMUNICACIÓN–CELULAR PL641E (CONTROL GP-COMMUNICATION-CELULAR PL641E)

NO. DE SERIE: FRS1-UP

PARTE DE 434-0691 GRUPO DE CONTROL DE COMUNICACIÓN

SMCS-7610, 7620 **i06648965**

NOTA	NO NO	GRÁFICO REF	NÚMERO DE LA PIEZA	QTY	NOMBRE DE LA PIEZA 1 2 3 4 5 6 (NIVEL DEL PRODUCTO)	VER PÁGINA
	1	1	**8T-8737**	8	TAPÓN DE SELLO (PLUG-SEAL)	
YR	2	1	**440-2105**	1	GRUPO DE RADIO DE COMUNICACIÓN (CELULAR PL641E) (RADIO GP-COMMUNICATION (PL641E CELLULAR))	242
	3	1	**155-2265**	1	JUEGO DE CONECTORES (8 CLAVIJAS) (KIT-CONNECTING PLUG (8-PIN))	
					(INCLUDES PLUG AS, WEDGE & INTERFACE SEAL)	
M	4	1	**9X-2045**	4	TORNILLO DE CABEZA SEGMENTADA (M6 X 1 X 20 MM) (SCREW-TRUSS HEAD (M6X1X20-MM))	

M - PIEZA MÉTRICA
R - LA PIEZA REFAFRICADA PUEDE ESTAR DISPONIBLE
Y - ILUSTRACIÓN DIFERENTE

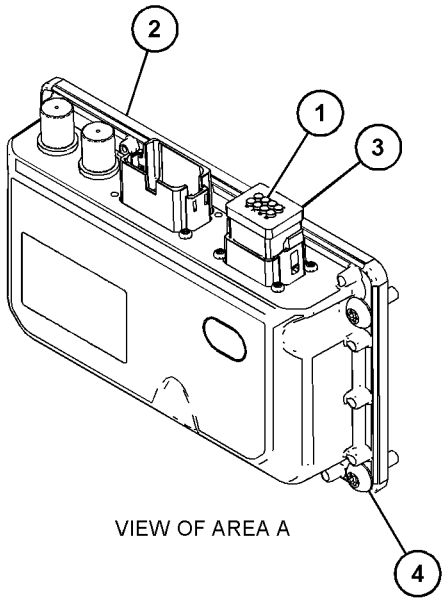

VIEW OF AREA A

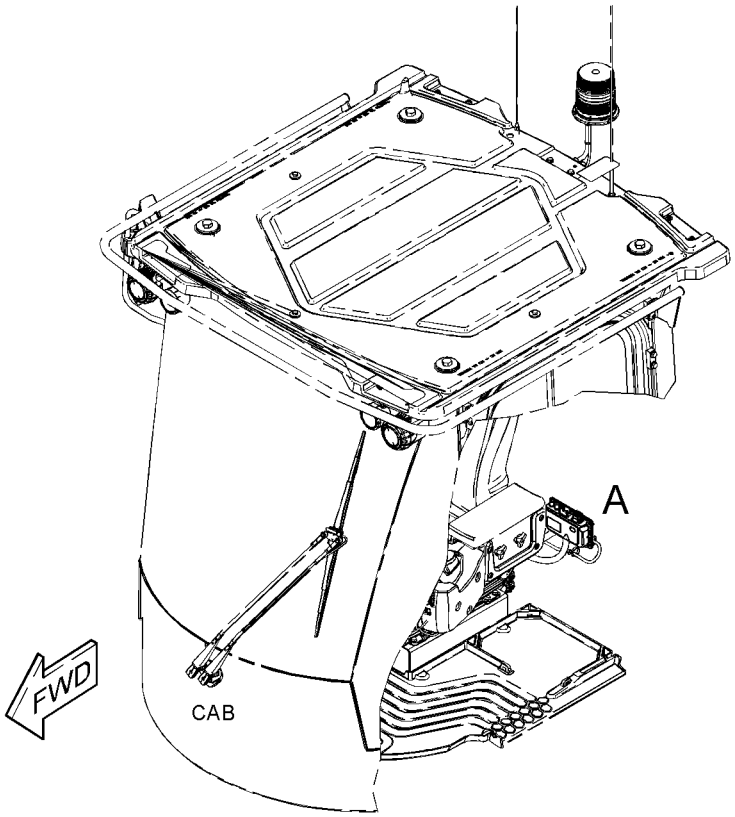

GRÁFICO 1 <FIN> g06001030

458-9157 GRUPO DE CONTROL DE COMUNICACIÓN–SATELITAL PLE631 (CONTROL GP-COMMUNICATION-SATELITAL PLE631)

NO. DE SERIE: FRS1-UP

PARTE DE 434-0693 GRUPO DE CONTROL DE COMUNICACIÓN

SMCS-7610, 7620 **i06648961**

NOTA	NO NO	GRÁFICO REF	NÚMERO DE LA PIEZA	QTY	NOMBRE DE LA PIEZA 1 2 3 4 5 6 (NIVEL DEL PRODUCTO)	VER PÁGINA
YR	1	1	**442-7199**	1	GRUPO DE RADIO DE COMUNICACIÓN (SATELITAL PL631) (RADIO GP-COMMUNICATION (PL631 SATELLITE))	243
M	2	1	**9X-2045**	4	TORNILLO DE CABEZA SEGMENTADA (M6 X 1 X 20 MM) (SCREW-TRUSS HEAD (M6X1X20-MM))	

M - PIEZA MÉTRICA
R - LA PIEZA REFAFRICADA PUEDE ESTAR DISPONIBLE
Y - ILUSTRACIÓN DIFERENTE

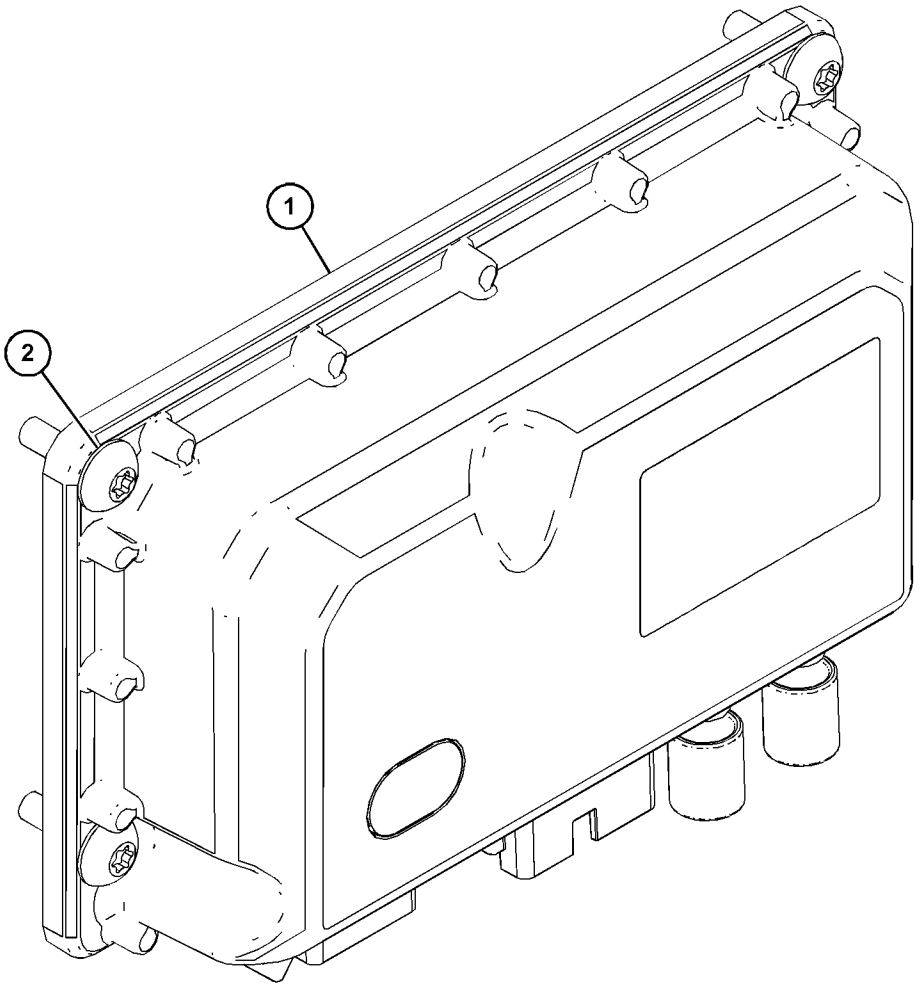

GRÁFICO 1 <FIN> g06007626

456-6634 CONFIGURACIÓN ELÉCTRICA (ELECTRICAL AR)

NO. DE SERIE: FRS1-UP

PARTE DE 456-6631 CONFIGURACIÓN COMÚN

SMCS-1408, 1429, 7402, 7406

i06648374

NOTA	NÚMERO DE LA PIEZA	QTY	NOMBRE DE LA PIEZA 1 2 3 4 5 6 (NIVEL DEL PRODUCTO)	VER PÁGINA
Y	*461-2922*	1	GRUPO DE CONTROL DE MONITOR (CONTROL GP-MONITOR)	857

Y - ILUSTRACIÓN DIFERENTE

<FIN>

417-4722 GRUPO DE SISTEMA ELECTRÓNICO DE COMUNICACIÓN–ADMINISTRADOR DE LA RED (ELECTRONICS GP-COMMUNICATION-ADMINISTRADOR DE LA RED)

NO. DE SERIE: FRS1-UP

PARTE DE 458-9155 GRUPO DE CONTROL DE COMUNICACIÓN

SMCS-7606, 7610, 7620 **i06661839**

NOTA	NO NO	GRÁFICO REF	NÚMERO DE LA PIEZA	QTY	NOMBRE DE LA PIEZA 1 2 3 4 5 6 (NIVEL DEL PRODUCTO)	VER PÁGINA
R	1	1	**459-0786**	1	GRUPO DE CONTROL DE COMUNICACIÓN (ADMINISTRADOR DE LA RED PLE601) (CONTROL GP-COMMUNICATION (PLE601 NETWORK MANAGER))	
		1	**7X-6315**	1	CONJUNTO DE CORREA DE CONEXIÓN A TIERRA (STRAP AS-GROUND)	
		1	**8C-8514**	1	TORNILLO PARA METALES (8-32 X 0,375 PULG) (SCREW-MACHINE (8-32X0.375-IN))	
		1	**134-4126**	1	ARANDELA (4,52X8,28X0,76 MM DE GROSOR) (WASHER (4.52X8.28X0.76-MM THK))	
		1	**175-4168**	12	TORNILLO DE CABEZA TRONCOCÓNICA (6-32 X 0,37 PULG) (SCREW-PAN HEAD (6-32X0.37-IN))	
		1	**272-2379**	1	CALCOMANÍA DE ADVERTENCIA (PELIGRO DE EXPLOSIÓN, LEA EL MANUAL DE OPERACIÓN Y MANTENIMIENTO) (FILM-WARNING (EXPLOSION HAZARD, READ OMM))	

R - LA PIEZA REFAFRICADA PUEDE ESTAR DISPONIBLE

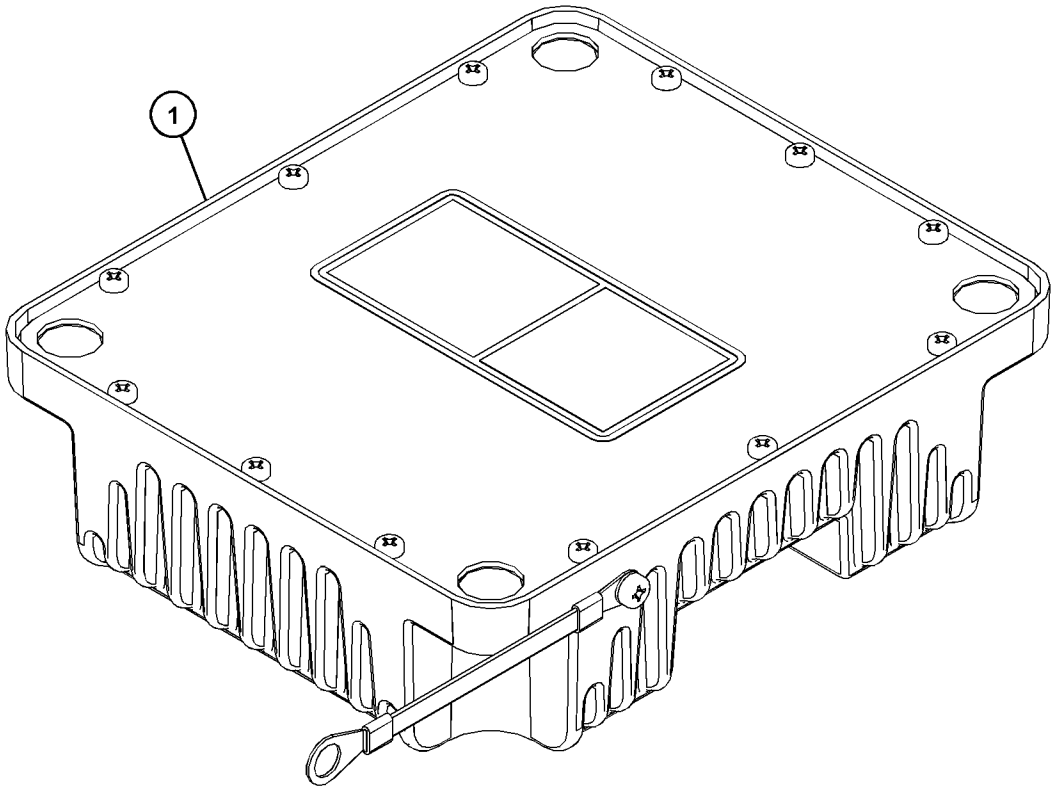

GRÁFICO 1 <FIN> g03786631

471-8184 GRUPO DE SISTEMA ELECTRÓNICO DEL IMPLEMENTO (ELECTRONICS GP-IMPLEMENT)

NO. DE SERIE: FRS1-UP

PARTE DE 456-6635 CONFIGURACIÓN DE CONFIGURACIÓN

SMCS-5701, 7610, 7620 **i06678815**

NOTA	NÚMERO DE LA PIEZA	QTY	NOMBRE DE LA PIEZA 1 2 3 4 5 6 (NIVEL DEL PRODUCTO)	VER PÁGINA
	506-5631	1	GRUPO DE SOFTWARE DEL IMPLEMENTO (SOFTWARE GP-IMPLEMENT)	
			<FIN>	

395-4301 GRUPO DE SISTEMA ELECTRÓNICO DE LA MÁQUINA–MÓDULO DE RELÉ (ELECTRONICS GP-MACHINE-MÓDULO DE RELÉ)

NO. DE SERIE: FRS1-UP

PARTE DE 456-6635 CONFIGURACIÓN DE CONFIGURACIÓN

SMCS-7610, 7620 **i06676210**

NOTA	NÚMERO DE LA PIEZA	QTY	NOMBRE DE LA PIEZA 1 2 3 4 5 6 (NIVEL DEL PRODUCTO)	VER PÁGINA
	480-5894	1	GRUPO DE SOFTWARE DE MÁQUINA (SOFTWARE GP-MACHINE)	
			<FIN>	

449-0902 GRUPO DE SISTEMA ELECTRÓNICO DEL MONITOR–PANTALLA (ELECTRONICS GP-MONITOR-PANTALLA)

NO. DE SERIE: FRS1-UP

PARTE DE 456-6635 CONFIGURACIÓN DE CONFIGURACIÓN

SMCS-7490, 7494, 7601, 7603, 7610, 7620 **i06628966**

NOTA	NÚMERO DE LA PIEZA	QTY	NOMBRE DE LA PIEZA 1 2 3 4 5 6 (NIVEL DEL PRODUCTO)	VER PÁGINA
	448-8243	1	GRUPO DE SOFTWARE DEL MONITOR (TABLERO DE INSTRUMENTOS) (SOFTWARE GP-MONITOR (INSTRUMENT PANEL))	
			<FIN>	

460-2433 GRUPO DE SISTEMA ELECTRÓNICO DEL MONITOR (ELECTRONICS GP-MONITOR)

NO. DE SERIE: FRS1-UP

TELEMÁTICA

PARTE DE 434-0691, 434-0693 GRUPO DE CONTROL DE COMUNICACIÓN

SMCS-7490, 7494, 7601, 7603, 7610, 7620 **i06630219**

NOTA	NÚMERO DE LA PIEZA	QTY	NOMBRE DE LA PIEZA 1 2 3 4 5 6 (NIVEL DEL PRODUCTO)	VER PÁGINA
	471-9209	1	GRUPO DE SOFTWARE DEL MONITOR (ADMINISTRADOR DE LA RED) (SOFTWARE GP-MONITOR (NETWORK MANAGER))	
	493-4416	1	GRUPO DE SOFTWARE DEL MONITOR (TELEMÁTICA) (SOFTWARE GP-MONITOR (TELEMATICS))	
			<FIN>	

466-9427 GRUPO DE SISTEMA ELECTRÓNICO DEL MONITOR–CELULAR (ELECTRONICS GP-MONITOR-CELULAR)

NO. DE SERIE: FRS1-UP

PARTE DE 434-0691 GRUPO DE CONTROL DE COMUNICACIÓN

SMCS-7490, 7494, 7601, 7603, 7610, 7620 **i06676250**

NOTA	NÚMERO DE LA PIEZA	QTY	NOMBRE DE LA PIEZA 1 2 3 4 5 6 (NIVEL DEL PRODUCTO)	VER PÁGINA
	502-3810	1	GRUPO DE SOFTWARE DEL MONITOR (CELULAR) (SOFTWARE GP-MONITOR (CELLULAR))	

<FIN>

466-9428 GRUPO DE SISTEMA ELECTRÓNICO DEL MONITOR–XM SATÉLITE (ELECTRONICS GP-MONITOR-XM SATÉLITE)

NO. DE SERIE: FRS1-UP

PARTE DE 434-0693 GRUPO DE CONTROL DE COMUNICACIÓN

SMCS-7490, 7494, 7601, 7603, 7610, 7620 **i06680454**

NOTA	NÚMERO DE LA PIEZA	QTY	NOMBRE DE LA PIEZA 1 2 3 4 5 6 (NIVEL DEL PRODUCTO)	VER PÁGINA
	482-8159	1	GRUPO DE SOFTWARE DEL MONITOR (RADIO SATELITAL) (SOFTWARE GP-MONITOR (SATELLITE RADIO))	

<FIN>

477-2641 GRUPO DE SISTEMA ELECTRÓNICO DEL MONITOR (ELECTRONICS GP-MONITOR)

NO. DE SERIE: FRS1-UP

PARTE DE 456-6635 CONFIGURACIÓN DE CONFIGURACIÓN

SMCS-7490, 7494, 7601, 7603, 7610, 7620 **i06608498**

NOTA	NÚMERO DE LA PIEZA	QTY	NOMBRE DE LA PIEZA 1 2 3 4 5 6 (NIVEL DEL PRODUCTO)	VER PÁGINA
	478-1066	1	GRUPO DE SOFTWARE DEL MONITOR (SOFTWARE GP-MONITOR)	

<FIN>

477-2642 GRUPO DE SISTEMA ELECTRÓNICO DEL TREN DE FUERZA (ELECTRONICS GP-POWER TRAIN)

NO. DE SERIE: FRS1-UP

PARTE DE 456-6635 CONFIGURACIÓN DE CONFIGURACIÓN

SMCS-4800, 4808, 7610, 7620 **i06608501**

NOTA	NÚMERO DE LA PIEZA	QTY	NOMBRE DE LA PIEZA 1 2 3 4 5 6 (NIVEL DEL PRODUCTO)	VER PÁGINA
	477-2292	1	GRUPO DE SOFTWARE DEL TREN DE FUERZA (SOFTWARE GP-POWER TRAIN)	

<FIN>

498-1004 CONJUNTO DE MAZO DE CABLES DE LA CABINA (HARNESS AS-CAB)

NO. DE SERIE: FRS1-UP

PARTE DE 454-8018 GRUPO DE CABLES DE LA CABINA

SMCS-1408 **i06656501**

NOTA	NÚMERO DE LA PIEZA	QTY	NOMBRE DE LA PIEZA 1 2 3 4 5 6 (NIVEL DEL PRODUCTO)	VER PÁGINA
	102-8802	4	JUEGO DE RECEPTÁCULO (2 CLAVIJAS) (KIT-RECEPTACLE (2-PIN))	
	102-8803	1	JUEGO DE RECEPTÁCULO (3 CLAVIJAS) (KIT-RECEPTACLE (3-PIN))	
	102-8804	1	JUEGO DE RECEPTÁCULO (4 CLAVIJAS) (KIT-RECEPTACLE (4-PIN))	
			(EACH RECEPTACLE KIT INCLUDES RECEPTACLE AS & WEDGE)	
	3E-5226	2	ENCHUFE DE CONECTOR (CALIBRES 12 A 14) (SOCKET-CONNECTOR (12-GA TO 14-GA))	
	103-8133	2	JUEGO DE RECEPTÁCULO (12 CLAVIJAS) (KIT-RECEPTACLE (12-PIN))	
			(EACH INCLUDES RECEPTACLE AS & WEDGE)	
	6V-0491	6	TERMINAL DE HOJA (CALIBRE 14 A 18) (TERMINAL-BLADE (14-GA TO 18-GA))	
	7K-1181	1	CORREA PARA CABLES (STRAP-CABLE)	
	7R-2750	45	SELLO DE CONECTOR (SEAL-CONNECTOR)	
	7R-2751	133	CONECTOR (1 CLAVIJA) (PLUG-CONNECTOR (1-PIN))	
	8T-8737	300	TAPÓN DE SELLO (PLUG-SEAL)	
	196-2412	88	CONJUNTO DE TERMINAL (CALIBRE 16) (TERMINAL AS (16-GA))	
			(EACH INCLUDES)	
	7R-2750	1	SELLO DE CONECTOR (SEAL-CONNECTOR)	
	110-0203	4	CONJUNTO DE CONECTOR (CALIBRE 18, NEGRO) (CONNECTOR AS (18-GA, BLACK))	
	123-7615	3	CONECTOR (1 CLAVIJA) (CONNECTOR (1-PIN))	
E	**125-7874**		TUBO TERMOCONTRAÍBLE (5,72 MM DE DIÁMETRO) (355 CM) (TUBE-HEAT SHRINK (5.72-MM DIA) (355-CM))	
E	**125-7875**		TUBO TERMOCONTRAÍBLE (7,44 MM DE DIÁMETRO) (60 CM) (TUBE-HEAT SHRINK (7.44-MM DIA) (60-CM))	
	9X-3402	341	ENCHUFE DE CONECTOR (CALIBRE 16 A 18) (SOCKET-CONNECTOR (16-GA TO 18-GA))	
			—O—	
	126-1768	341	ENCHUFE DE CONECTOR (CALIBRE 14 A 16) (SOCKET-CONNECTOR (14-GA TO 16-GA))	
	128-4123	1	SELLO (SEAL)	
	128-5016	88	SELLO DE CABLE (SEAL-CABLE)	
	5P-4571	2	TERMINAL DE HOJA (CALIBRE 14 A 16) (TERMINAL-BLADE (14-GA TO 16-GA))	
	097-7234	8	TERMINAL DE HOJA (CALIBRE 18 A 22) (TERMINAL-BLADE (18-GA TO 22-GA))	
	2L-8052	3	TERMINAL DE ANILLO (CALIBRE 6, TORNILLO DE 3/8 PULG) (TERMINAL-RING (6-GA, 3/8-IN SCREW))	
			—O—	
	2L-8060	3	TERMINAL DE ANILLO (CALIBRE 8, TORNILLO DE 3/8 PULG) (TERMINAL-RING (8-GA, 3/8-IN SCREW))	
	2L-8069	7	TERMINAL DE ANILLO (CALIBRES 2 A 10, TORNILLO DE 3/8 PULG) (TERMINAL-RING (2-GA TO 10-GA, 3/8-IN SCREW))	
	2L-8079	2	TERMINAL DE ANILLO (CALIBRE 14 A 16, TORNILLO DE 3/8 PULG) (TERMINAL-RING (14-GA TO 16-GA, 3/8-IN SCREW))	
	9X-3401	195	CLAVIJA DE CONECTOR (CALIBRE 16 A 18) (PIN-CONNECTOR (16-GA TO 18-GA))	
			—O—	

498-1004 CONJUNTO DE MAZO DE CABLES DE LA CABINA (HARNESS AS-CAB) (cont.) **i06656501**

NOTA	NÚMERO DE LA PIEZA	QTY	NOMBRE DE LA PIEZA 1 2 3 4 5 6 (NIVEL DEL PRODUCTO)	VER PÁGINA
	126-1767	195	CLAVIJA DE CONECTOR (CALIBRE 14 A 16) (PIN-CONNECTOR (14-GA TO 16-GA))	
	147-1445	2	CONJUNTO DE ENCHUFE DE CONECTOR (70 CLAVIJAS) (PLUG AS-CONNECTOR (70-PIN))	
			(EACH INCLUDES)	
	159-9322	1	SELLO ANULAR (SEAL-O-RING)	
	147-1446	2	CONJUNTO DE ENCHUFE DE CONECTOR (70 CLAVIJAS) (PLUG AS-CONNECTOR (70-PIN))	
			(EACH INCLUDES)	
	159-9322	1	SELLO ANULAR (SEAL-O-RING)	
	5P-2766	2	TERMINAL DE ANILLO (CALIBRE 18 A 22 TORNILLO NO. 6) (TERMINAL-RING (18-GA TO 22-GA, NO. 6 SCREW))	
	155-2255	4	JUEGO DE CONECTORES (12 CLAVIJAS) (KIT-CONNECTING PLUG (12-PIN))	
	155-2256	1	JUEGO DE CONECTORES (12 CLAVIJAS) (KIT-CONNECTING PLUG (12-PIN))	
	155-2265	2	JUEGO DE CONECTORES (8 CLAVIJAS) (KIT-CONNECTING PLUG (8-PIN))	
	155-2260	5	JUEGO DE CONECTORES (3 CLAVIJAS) (KIT-CONNECTING PLUG (3-PIN))	
	155-2270	4	JUEGO DE CONECTORES (2 CLAVIJAS) (KIT-CONNECTING PLUG (2-PIN))	
	155-2271	1	JUEGO DE CONECTORES (4 CLAVIJAS) (KIT-CONNECTING PLUG (4-PIN))	
	155-2274	6	JUEGO DE CONECTORES (6 CLAVIJAS) (KIT-CONNECTING PLUG (6-PIN))	
			(EACH PLUG KIT INCLUDES PLUG AS, WEDGE, & INTERFACE SEAL)	
	160-7690	1	CONJUNTO DE ENCHUFE DE CONECTOR (70 CLAVIJAS) (PLUG AS-CONNECTOR (70-PIN))	
	159-9322	1	SELLO ANULAR (SEAL-O-RING)	
B	**1P-0810**		CINTA ELÉCTRICA (TAPE-ELECTRICAL)	
	166-5229	1	JUEGO DE RECEPTÁCULO (12 CLAVIJAS) (KIT-RECEPTACLE (12-PIN))	
			(INCLUDES RECEPTACLE AS & WEDGE)	
	167-3692	1	CONJUNTO DE ENCHUFE DE CONECTOR (31 CLAVIJAS) (RECEPTACLE AS-CONNECTOR (31-PIN))	
	169-0705	18	SELLO (SEAL)	
	196-2413	39	CONJUNTO DE TERMINAL (CALIBRE 12) (TERMINAL AS (12-GA))	
			(EACH INCLUDES)	
	128-4123	1	SELLO (SEAL)	
	177-9645	1	JUEGO DE RECEPTÁCULO (2 CLAVIJAS) (KIT-RECEPTACLE (2-PIN))	
			(INCLUDES RECEPTACLE AS & WEDGE)	
	177-9648	1	JUEGO DE CONECTORES (2 CLAVIJAS) (KIT-CONNECTING PLUG (2-PIN))	
			(INCLUDES PLUG AS & WEDGE)	
	185-1861	33	SELLO DE CABLE (SEAL-WIRE)	
	192-5017	2	CONJUNTO DE SOPORTE (BRACKET AS)	
			(EACH INCLUDES)	
M	**8T-3490**	1	TUERCA DE SOLDAR (ROSCA M10 X 1,5) (NUT-WELD (M10X1.5-THD))	
	202-5397	11	TAPÓN (PLUG)	
	204-1297	31	CONJUNTO DE TERMINALES DE HOJA (CALIBRES 18 A 20) (TERMINAL AS-BLADE (18-GA TO 20-GA))	
			(EACH INCLUDES)	
	235-4123	1	TERMINAL (CALIBRES 18 A 20) (TERMINAL (18-GA TO 20-GA))	
	245-7434	5	JUEGO DE CONECTORES (10 CLAVIJAS) (KIT-CONNECTING PLUG (10-PIN))	

498-1004 CONJUNTO DE MAZO DE CABLES DE LA CABINA (HARNESS AS-CAB) (cont.) **i06656501**

NOTA	NÚMERO DE LA PIEZA	QTY	NOMBRE DE LA PIEZA 1 2 3 4 5 6 (NIVEL DEL PRODUCTO)	VER PÁGINA
			(EACH INCLUDES PLUGS & WIRE AS)	
	224-2734	1	CONJUNTO DE ENCHUFE DE CONECTOR (70 CLAVIJAS) (RECEPTACLE AS-CONNECTOR (70-PIN))	
	224-2735	1	CONJUNTO DE ENCHUFE DE CONECTOR (70 CLAVIJAS) (RECEPTACLE AS-CONNECTOR (70-PIN))	
	227-6731	1	JUEGO DE RECEPTÁCULO (12 CLAVIJAS) (KIT-RECEPTACLE (12-PIN))	
			(INCLUDES RECEPTACLE AS & WEDGE)	
	230-4009	2	CONJUNTO DE ENCHUFE DE CONECTOR (12 CLAVIJAS) (PLUG AS-CONNECTOR (12-PIN))	
			(EACH INCLUDES)	
	455-0709	1	SELLO DE CONECTOR (SEAL-CONNECTOR)	
	230-4013	1	CONJUNTO DE ENCHUFE DE CONECTOR (3 CLAVIJAS) (PLUG AS-CONNECTOR (3-PIN))	
	455-0705	1	SELLO DE CONECTOR (SEAL-CONNECTOR)	
	230-5008	1	CONJUNTO DE ENCHUFE DE CONECTOR (4 CLAVIJAS) (PLUG AS-CONNECTOR (4-PIN))	
	455-0706	1	SELLO DE CONECTOR (SEAL-CONNECTOR)	
	230-5010	2	CONJUNTO DE ENCHUFE DE CONECTOR (6 CLAVIJAS) (PLUG AS-CONNECTOR (6-PIN))	
			(EACH INCLUDES)	
	455-0707	1	SELLO DE CONECTOR (SEAL-CONNECTOR)	
	231-2295	2	CONJUNTO DE ENCHUFE DE CONECTOR (8 CLAVIJAS) (PLUG AS-CONNECTOR (8-PIN))	
			(EACH INCLUDES)	
	455-0708	1	SELLO DE CONECTOR (SEAL-CONNECTOR)	
	239-7352	1	CONJUNTO DE ENCHUFE DE CONECTOR (6 CLAVIJAS) (PLUG AS-CONNECTOR (6-PIN))	
	455-0707	1	SELLO DE CONECTOR (SEAL-CONNECTOR)	
	239-7356	1	CONJUNTO DE ENCHUFE DE CONECTOR (12 CLAVIJAS) (PLUG AS-CONNECTOR (12-PIN))	
	455-0709	1	SELLO DE CONECTOR (SEAL-CONNECTOR)	
	243-4509	1	CONJUNTO DE ENCHUFE DE CONECTOR (8 CLAVIJAS) (RECEPTACLE AS-CONNECTOR (8-PIN))	
	272-2843	1	CONJUNTO DE ENCHUFE DE CONECTOR (47 CLAVIJAS) (RECEPTACLE AS-CONNECTOR (47-PIN))	
	274-3784	1	TAPA DE SELLO (CAP-SEAL)	
	281-8811	1	CONJUNTO DE ENCHUFE DE CONECTOR (6 CLAVIJAS) (PLUG AS-CONNECTOR (6-PIN))	
	455-0707	1	SELLO DE CONECTOR (SEAL-CONNECTOR)	
	309-9886	2	CONJUNTO DE BLOQUE DE FUSIBLES (BLOCK AS-FUSE)	
			(EACH INCLUDES)	
M	**5C-7261**	2	TUERCA (ROSCA M8 X 1,25) (NUT (M8X1.25-THD))	
	7X-0608	2	ARANDELA DURA (10,2 X 16 X 2 MM DE GROSOR) (WASHER-HARD (10.2X16X2-MM THK))	
	264-3617	2	ARANDELA DE TRABA (LOCKWASHER)	
B	**329-3734**		CINTA ELÉCTRICA (TAPE-ELECTRICAL)	
	374-7463	2	TAPA DE SELLO (CAP-SEAL)	
	374-7466	1	TAPA DE SELLO (CAP-SEAL)	
	374-7467	1	TAPA DE SELLO (CAP-SEAL)	
	451-8019	1	CONJUNTO DE ENCHUFE DE CONECTOR (14 CLAVIJAS) (RECEPTACLE AS-CONNECTOR (14-PIN))	

B - USAR SEGÚN SE REQUIERA
E - PEDIDO POR CENTÍMETROS
M - PIEZA MÉTRICA

<FIN>

457-5596 CONJUNTO DE MAZO DE CABLES DEL CHASIS (HARNESS AS-CHASSIS)

NO. DE SERIE: FRS1-UP

PARTE DE 456-6588 GRUPO DE CABLES DEL CHASIS

SMCS-1408 **i06651794**

NOTA	NÚMERO DE LA PIEZA	QTY	NOMBRE DE LA PIEZA 1 2 3 4 5 6 (NIVEL DEL PRODUCTO)	VER PÁGINA
	102-8801	1	JUEGO DE RECEPTÁCULO (12 CLAVIJAS) (KIT-RECEPTACLE (12-PIN))	
			(INCLUDES RECEPTACLE AS & WEDGE)	
	8T-8737	8	TAPÓN DE SELLO (PLUG-SEAL)	
E	**125-7874**		TUBO TERMOCONTRAÍBLE (5,72 MM DE DIÁMETRO) (10 CM) (TUBE-HEAT SHRINK (5.72-MM DIA) (10-CM))	
	9X-3402	27	ENCHUFE DE CONECTOR (CALIBRE 16 A 18) (SOCKET-CONNECTOR (16-GA TO 18-GA))	
			—O—	
	126-1768	27	ENCHUFE DE CONECTOR (CALIBRE 14 A 16) (SOCKET-CONNECTOR (14-GA TO 16-GA))	
	9X-3401	7	CLAVIJA DE CONECTOR (CALIBRE 16 A 18) (PIN-CONNECTOR (16-GA TO 18-GA))	
			—O—	
	126-1767	7	CLAVIJA DE CONECTOR (CALIBRE 14 A 16) (PIN-CONNECTOR (14-GA TO 16-GA))	
	155-2255	1	JUEGO DE CONECTORES (12 CLAVIJAS) (KIT-CONNECTING PLUG (12-PIN))	
	155-2270	6	JUEGO DE CONECTORES (2 CLAVIJAS) (KIT-CONNECTING PLUG (2-PIN))	
			(EACH PLUG KIT INCLUDES PLUG AS, WEDGE, & INTERFACE SEAL)	
B	**1P-0810**		CINTA ELÉCTRICA (TAPE-ELECTRICAL)	
	230-4013	1	CONJUNTO DE ENCHUFE DE CONECTOR (3 CLAVIJAS) (PLUG AS-CONNECTOR (3-PIN))	
	455-0705	1	SELLO DE CONECTOR (SEAL-CONNECTOR)	
	237-0227	1	CONJUNTO DE ENCHUFE DE CONECTOR (3 CLAVIJAS) (PLUG AS-CONNECTOR (3-PIN))	
	455-0705	1	SELLO DE CONECTOR (SEAL-CONNECTOR)	

B - USAR SEGÚN SE REQUIERA
E - PEDIDO POR CENTÍMETROS

<FIN>

484-5556 CONJUNTO DE MAZO DE CABLES DEL CHASIS (HARNESS AS-CHASSIS)

NO. DE SERIE: FRS1-UP

PARTE DE 484-5555 CONJUNTO DE MAZO DE CABLES DE MOTOR

SMCS-1408 **i06651771**

NOTA	NÚMERO DE LA PIEZA	QTY	NOMBRE DE LA PIEZA 1 2 3 4 5 6 (NIVEL DEL PRODUCTO)	VER PÁGINA
	102-8802	4	JUEGO DE RECEPTÁCULO (2 CLAVIJAS) (KIT-RECEPTACLE (2-PIN))	
	102-8803	2	JUEGO DE RECEPTÁCULO (3 CLAVIJAS) (KIT-RECEPTACLE (3-PIN))	
	102-8804	1	JUEGO DE RECEPTÁCULO (4 CLAVIJAS) (KIT-RECEPTACLE (4-PIN))	
	102-8801	3	JUEGO DE RECEPTÁCULO (12 CLAVIJAS) (KIT-RECEPTACLE (12-PIN))	
			(EACH RECEPTACLE KIT INCLUDES RECEPTACLE AS & WEDGE)	
	3S-2093	9	CORREA PARA CABLES (STRAP-CABLE)	
G	**160-2248**		MANGUITO DE ABRASIÓN (9,1") (SLEEVE-ABRASION (9.1-IN))	
	7K-1181	4	CORREA PARA CABLES (STRAP-CABLE)	
	8T-8737	53	TAPÓN DE SELLO (PLUG-SEAL)	
E	**125-7874**		TUBO TERMOCONTRAÍBLE (5,72 MM DE DIÁMETRO) (125 CM) (TUBE-HEAT SHRINK (5.72-MM DIA) (125-CM))	
E	**125-7875**		TUBO TERMOCONTRAÍBLE (7,44 MM DE DIÁMETRO) (15 CM) (TUBE-HEAT SHRINK (7.44-MM DIA) (15-CM))	
	9X-3402	186	ENCHUFE DE CONECTOR (CALIBRE 16 A 18) (SOCKET-CONNECTOR (16-GA TO 18-GA))	
			—O—	
	126-1768	186	ENCHUFE DE CONECTOR (CALIBRE 14 A 16) (SOCKET-CONNECTOR (14-GA TO 16-GA))	
	126-1774	2	CUBIERTA DE CONECTOR (COVER-CONNECTOR)	
	2L-8050	3	TERMINAL DE ANILLO (TORNILLO CALIBRE 6, 1/4 PULG) (TERMINAL-RING (6-GA, 1/4-IN SCREW))	
			—O—	
	2L-8058	3	TERMINAL DE ANILLO (TORNILLO CALIBRE 8, 1/4 PULG) (TERMINAL-RING (8-GA, 1/4-IN SCREW))	
	2L-8052	3	TERMINAL DE ANILLO (CALIBRE 6, TORNILLO DE 3/8 PULG) (TERMINAL-RING (6-GA, 3/8-IN SCREW))	
			—O—	
	2L-8060	3	TERMINAL DE ANILLO (CALIBRE 8, TORNILLO DE 3/8 PULG) (TERMINAL-RING (8-GA, 3/8-IN SCREW))	
	2L-8066	1	TERMINAL DE ANILLO (CALIBRES 10 A 12 TORNILLO NO. 10) (TERMINAL-RING (10-GA TO 12-GA, NO. 10 SCREW))	
	9X-3401	110	CLAVIJA DE CONECTOR (CALIBRE 16 A 18) (PIN-CONNECTOR (16-GA TO 18-GA))	
			—O—	
	126-1767	110	CLAVIJA DE CONECTOR (CALIBRE 14 A 16) (PIN-CONNECTOR (14-GA TO 16-GA))	
	155-2255	1	JUEGO DE CONECTORES (12 CLAVIJAS) (KIT-CONNECTING PLUG (12-PIN))	
	155-2270	11	JUEGO DE CONECTORES (2 CLAVIJAS) (KIT-CONNECTING PLUG (2-PIN))	
	155-2271	5	JUEGO DE CONECTORES (4 CLAVIJAS) (KIT-CONNECTING PLUG (4-PIN))	
	155-2274	2	JUEGO DE CONECTORES (6 CLAVIJAS) (KIT-CONNECTING PLUG (6-PIN))	
			(EACH PLUG KIT INCLUDES PLUG AS, WEDGE, & INTERFACE SEAL)	
	155-2260	1	JUEGO DE CONECTORES (3 CLAVIJAS) (KIT-CONNECTING PLUG (3-PIN))	
			(INCLUDES PLUG AS, WEDGES, & INTERFACE SEAL)	

484-5556 CONJUNTO DE MAZO DE CABLES DEL CHASIS (HARNESS AS-CHASSIS) (cont.) **i06651771**

NOTA	NÚMERO DE LA PIEZA	QTY	NOMBRE DE LA PIEZA 1 2 3 4 5 6 (NIVEL DEL PRODUCTO)	VER PÁGINA
	160-7689	1	CONJUNTO DE ENCHUFE DE CONECTOR (70 CLAVIJAS) (PLUG AS-CONNECTOR (70-PIN))	
	159-9322	1	SELLO ANULAR (SEAL-O-RING)	
	160-7690	1	CONJUNTO DE ENCHUFE DE CONECTOR (70 CLAVIJAS) (PLUG AS-CONNECTOR (70-PIN))	
	159-9322	1	SELLO ANULAR (SEAL-O-RING)	
B	**1P-0810**		CINTA ELÉCTRICA (TAPE-ELECTRICAL)	
	167-3692	1	CONJUNTO DE ENCHUFE DE CONECTOR (31 CLAVIJAS) (RECEPTACLE AS-CONNECTOR (31-PIN))	
	211-0052	1	TUERCA (ROSCA 1-11/16-18) (NUT (1-11/16-18-THD))	
	218-4935	1	SUPRESOR DE ARCO (SUPPRESSOR-ARC)	
	230-4011	3	CONJUNTO DE ENCHUFE DE CONECTOR (2 CLAVIJAS) (PLUG AS-CONNECTOR (2-PIN))	
			(EACH INCLUDES)	
	455-0704	1	SELLO DE CONECTOR (SEAL-CONNECTOR)	
	230-4013	2	CONJUNTO DE ENCHUFE DE CONECTOR (3 CLAVIJAS) (PLUG AS-CONNECTOR (3-PIN))	
			(EACH INCLUDES)	
	455-0705	1	SELLO DE CONECTOR (SEAL-CONNECTOR)	
	274-3780	1	TAPA DE SELLO (CAP-SEAL)	
	281-8803	1	CONJUNTO DE ENCHUFE DE CONECTOR (3 CLAVIJAS) (PLUG AS-CONNECTOR (3-PIN))	
	455-0705	1	SELLO DE CONECTOR (SEAL-CONNECTOR)	
	290-5664	8	CORREA PARA CABLES (STRAP-CABLE)	
	310-0674	1	ARANDELA DE TRABA (LOCKWASHER)	
	324-6267	1	CONJUNTO DE ENCHUFE DE CONECTOR (40 CLAVIJAS) (RECEPTACLE AS-CONNECTOR (40-PIN))	
	374-7463	5	TAPA DE SELLO (CAP-SEAL)	
	374-7465	2	TAPA DE SELLO (CAP-SEAL)	
	374-7466	1	TAPA DE SELLO (CAP-SEAL)	

B - USAR SEGÚN SE REQUIERA
E - PEDIDO POR CENTÍMETROS
G - PEDIDO POR PULGADAS

<FIN>

454-8016 CONJUNTO DE MAZO DE CABLES DE CONTROL (HARNESS AS-CONTROL)

NO. DE SERIE: FRS1-UP

PARTE DE 454-8014 GRUPO DE CABLES DE CONTROL

SMCS-1408 **i06664588**

NOTA	NÚMERO DE LA PIEZA	QTY	NOMBRE DE LA PIEZA 1 2 3 4 5 6 (NIVEL DEL PRODUCTO)	VER PÁGINA
	9X-3401	9	CLAVIJA DE CONECTOR (CALIBRE 16 A 18) (PIN-CONNECTOR (16-GA TO 18-GA))	
			—O—	
	126-1767	9	CLAVIJA DE CONECTOR (CALIBRE 14 A 16) (PIN-CONNECTOR (14-GA TO 16-GA))	
	202-5397	5	TAPÓN (PLUG)	
	167-3693	1	CONJUNTO DE ENCHUFE DE CONECTOR (31 CLAVIJAS) (PLUG AS-CONNECTOR (31-PIN))	
	155-2270	1	JUEGO DE CONECTORES (2 CLAVIJAS) (KIT-CONNECTING PLUG (2-PIN))	
	155-2271	3	JUEGO DE CONECTORES (4 CLAVIJAS) (KIT-CONNECTING PLUG (4-PIN))	
			(EACH PLUG KIT INCLUDES PLUG AS, WEDGE, & INTERFACE SEAL)	
	230-4013	1	CONJUNTO DE ENCHUFE DE CONECTOR (3 CLAVIJAS) (PLUG AS-CONNECTOR (3-PIN))	
	237-0227	1	CONJUNTO DE ENCHUFE DE CONECTOR (3 CLAVIJAS) (PLUG AS-CONNECTOR (3-PIN))	
			(EACH PLUG AS INCLUDES)	
	455-0705	1	SELLO DE CONECTOR (SEAL-CONNECTOR)	
	245-7434	1	JUEGO DE CONECTORES (10 CLAVIJAS) (KIT-CONNECTING PLUG (10-PIN))	
			(EACH INCLUDES CONNECTOR PLUG, WIRE ASSEMBLIES & PLUGS)	
	8T-8737	15	TAPÓN DE SELLO (PLUG-SEAL)	
	230-5011	1	CONJUNTO DE ENCHUFE DE CONECTOR (6 CLAVIJAS) (RECEPTACLE AS-CONNECTOR (6-PIN))	
	239-7353	1	CONJUNTO DE ENCHUFE DE CONECTOR (6 CLAVIJAS) (RECEPTACLE AS-CONNECTOR (6-PIN))	
	274-3776	1	TAPA DE SELLO (CAP-SEAL)	
	185-1861	5	SELLO DE CABLE (SEAL-WIRE)	
	9X-3402	39	ENCHUFE DE CONECTOR (CALIBRE 16 A 18) (SOCKET-CONNECTOR (16-GA TO 18-GA))	
			—O—	
	126-1768	39	ENCHUFE DE CONECTOR (CALIBRE 14 A 16) (SOCKET-CONNECTOR (14-GA TO 16-GA))	
B	**1P-0810**		CINTA ELÉCTRICA (TAPE-ELECTRICAL)	
	204-1297	5	CONJUNTO DE TERMINALES DE HOJA (CALIBRES 18 A 20) (TERMINAL AS-BLADE (18-GA TO 20-GA))	
			(EACH INCLUDES)	
	235-4123	1	TERMINAL (CALIBRES 18 A 20) (TERMINAL (18-GA TO 20-GA))	

B - USAR SEGÚN SE REQUIERA

<FIN>

454-8017 CONJUNTO DE MAZO DE CABLES DE CONTROL (HARNESS AS-CONTROL)

NO. DE SERIE: FRS1-UP

PARTE DE 454-8015 GRUPO DE CABLES DE CONTROL

SMCS-1408 **i06649641**

NOTA	NÚMERO DE LA PIEZA	QTY	NOMBRE DE LA PIEZA 1 2 3 4 5 6 (NIVEL DEL PRODUCTO)	VER PÁGINA
	9X-3401	5	CLAVIJA DE CONECTOR (CALIBRE 16 A 18) (PIN-CONNECTOR (16-GA TO 18-GA))	
			–O–	
	126-1767	5	CLAVIJA DE CONECTOR (CALIBRE 14 A 16) (PIN-CONNECTOR (14-GA TO 16-GA))	
	202-5397	5	TAPÓN (PLUG)	
	155-2270	1	JUEGO DE CONECTORES (2 CLAVIJAS) (KIT-CONNECTING PLUG (2-PIN))	
			(INCLUDES PLUG AS, WEDGE, & INTERFACE SEAL)	
	167-3693	1	CONJUNTO DE ENCHUFE DE CONECTOR (31 CLAVIJAS) (PLUG AS-CONNECTOR (31-PIN))	
	230-4009	1	CONJUNTO DE ENCHUFE DE CONECTOR (12 CLAVIJAS) (PLUG AS-CONNECTOR (12-PIN))	
	455-0709	1	SELLO DE CONECTOR (SEAL-CONNECTOR)	
	230-5010	1	CONJUNTO DE ENCHUFE DE CONECTOR (6 CLAVIJAS) (PLUG AS-CONNECTOR (6-PIN))	
	455-0707	1	SELLO DE CONECTOR (SEAL-CONNECTOR)	
	245-7434	1	JUEGO DE CONECTORES (10 CLAVIJAS) (KIT-CONNECTING PLUG (10-PIN))	
			(INCLUDES PLUG, WIRE AS & PLUGS)	
	8T-8737	12	TAPÓN DE SELLO (PLUG-SEAL)	
	230-5011	1	CONJUNTO DE ENCHUFE DE CONECTOR (6 CLAVIJAS) (RECEPTACLE AS-CONNECTOR (6-PIN))	
	185-1861	5	SELLO DE CABLE (SEAL-WIRE)	
	9X-3402	40	ENCHUFE DE CONECTOR (CALIBRE 16 A 18) (SOCKET-CONNECTOR (16-GA TO 18-GA))	
			–O–	
	126-1768	40	ENCHUFE DE CONECTOR (CALIBRE 14 A 16) (SOCKET-CONNECTOR (14-GA TO 16-GA))	
B	**1P-0810**		CINTA ELÉCTRICA (TAPE-ELECTRICAL)	
	204-1297	5	CONJUNTO DE TERMINALES DE HOJA (CALIBRES 18 A 20) (TERMINAL AS-BLADE (18-GA TO 20-GA))	
			(EACH INCLUDES)	
	235-4123	1	TERMINAL (CALIBRES 18 A 20) (TERMINAL (18-GA TO 20-GA))	

B - USAR SEGÚN SE REQUIERA

<FIN>

350-3857 CONJUNTO DE MAZO DE CABLES DE MOTOR (HARNESS AS-ENGINE)

NO. DE SERIE: WYE1-UP

PARTE DE 393-3453 GRUPO DE CABLES DEL SENSOR

SMCS-1408 **i06282131**

NOTA	NO NO	GRÁFICO REF	NÚMERO DE LA PIEZA	QTY	NOMBRE DE LA PIEZA 1 2 3 4 5 6 (NIVEL DEL PRODUCTO)	VER PÁGINA
Y	1	1	*350-3858*	1	CONJUNTO DE MAZO DE CABLES DE SENSOR (HARNESS AS-SENSOR)	213
	2	1	**3S-2093**	2	CORREA PARA CABLES (STRAP-CABLE)	
	3	1	*349-1275*	2	CONJUNTO DE SOPORTE (BRACKET AS)	
					(EACH INCLUDES)	
M		1	**6V-9632**	1	TUERCA DE SOLDAR (ROSCA M6 X 1) (NUT-WELD (M6X1-THD))	

M - PIEZA MÉTRICA
Y - ILUSTRACIÓN DIFERENTE

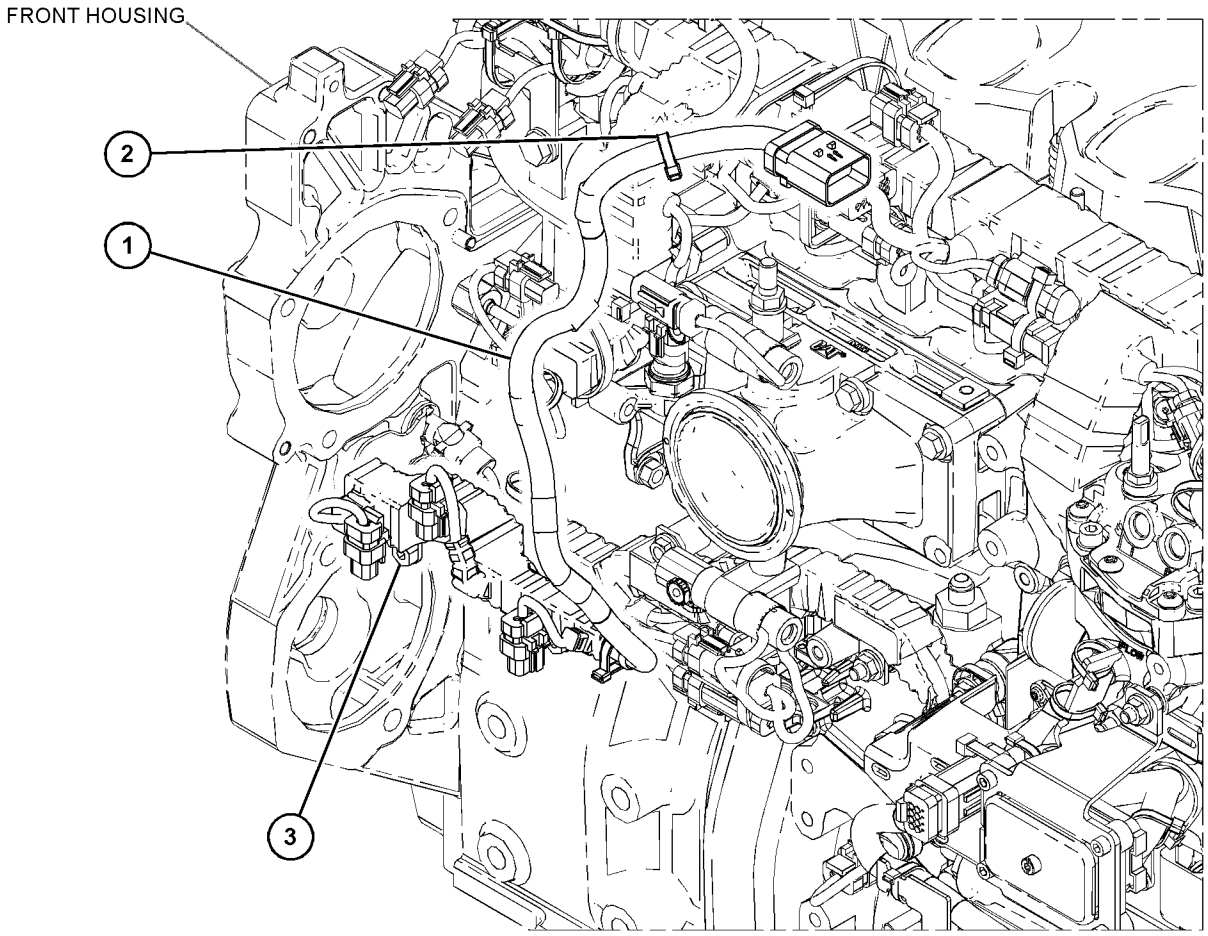

GRÁFICO 1 <FIN> g03888657

466-7575 CONJUNTO DE MAZO DE CABLES DE MOTOR (HARNESS AS-ENGINE)

NO. DE SERIE: FRS1-UP

PARTE DE 456-6590 GRUPO DE CABLES DEL MOTOR

SMCS-1408 **i06629802**

NOTA	NÚMERO DE LA PIEZA	QTY	NOMBRE DE LA PIEZA 1 2 3 4 5 6 (NIVEL DEL PRODUCTO)	VER PÁGINA
	3S-2093	5	CORREA PARA CABLES (STRAP-CABLE)	
	8T-8737	60	TAPÓN DE SELLO (PLUG-SEAL)	
E	**125-7874**		TUBO TERMOCONTRAÍBLE (5,72 MM DE DIÁMETRO) (20 CM) (TUBE-HEAT SHRINK (5.72-MM DIA) (20-CM))	
E	**125-7875**		TUBO TERMOCONTRAÍBLE (7,44 MM DE DIÁMETRO) (10 CM) (TUBE-HEAT SHRINK (7.44-MM DIA) (10-CM))	
	9X-3402	66	ENCHUFE DE CONECTOR (CALIBRE 16 A 18) (SOCKET-CONNECTOR (16-GA TO 18-GA))	
			–O–	
	126-1768	66	ENCHUFE DE CONECTOR (CALIBRE 14 A 16) (SOCKET-CONNECTOR (14-GA TO 16-GA))	
	134-2540	1	CONJUNTO DE RESISTOR DE CONEXIÓN (3 CLAVIJAS) (RESISTOR AS-CONNECTION (3-PIN))	
G	**160-2242**		MANGUITO DE ABRASIÓN (8,3 PULG) (SLEEVE-ABRASION (8.3-IN))	
	155-2270	4	JUEGO DE CONECTORES (2 CLAVIJAS) (KIT-CONNECTING PLUG (2-PIN))	
			(EACH PLUG KIT INCLUDES PLUG AS, WEDGE, & INTERFACE SEAL)	
	174-0503	1	JUEGO DE CONECTORES (3 CLAVIJAS) (KIT-CONNECTING PLUG (3-PIN))	
			(INCLUDES PLUG AS, WEDGES, & INTERFACE SEAL)	
	160-7689	1	CONJUNTO DE ENCHUFE DE CONECTOR (70 CLAVIJAS) (PLUG AS-CONNECTOR (70-PIN))	
	159-9322	1	SELLO ANULAR (SEAL-O-RING)	
B	**1P-0810**		CINTA ELÉCTRICA (TAPE-ELECTRICAL)	
	167-3693	1	CONJUNTO DE ENCHUFE DE CONECTOR (31 CLAVIJAS) (PLUG AS-CONNECTOR (31-PIN))	
	218-4935	1	SUPRESOR DE ARCO (SUPPRESSOR-ARC)	
	230-4009	1	CONJUNTO DE ENCHUFE DE CONECTOR (12 CLAVIJAS) (PLUG AS-CONNECTOR (12-PIN))	
	455-0709	1	SELLO DE CONECTOR (SEAL-CONNECTOR)	
	230-4011	1	CONJUNTO DE ENCHUFE DE CONECTOR (2 CLAVIJAS) (PLUG AS-CONNECTOR (2-PIN))	
	455-0704	1	SELLO DE CONECTOR (SEAL-CONNECTOR)	
	237-0336	1	TAPA (CONECTOR) (COVER (CONNECTOR))	
	274-3780	1	TAPA DE SELLO (CAP-SEAL)	
E	**284-1491**		MANGUITO (46 CM) (SLEEVE (46-CM))	
	326-4516	2	ATADURA PARA CABLES (TIE-CABLE)	

B - USAR SEGÚN SE REQUIERA
E - PEDIDO POR CENTÍMETROS
G - PEDIDO POR PULGADAS

<FIN>

484-5555 CONJUNTO DE MAZO DE CABLES DE MOTOR–CHASIS (HARNESS AS-ENGINE-CHASIS)

NO. DE SERIE: FRS1-UP

PARTE DE 456-6588 GRUPO DE CABLES DEL CHASIS

SMCS-1408 **i06651759**

NOTA	NO NO	GRÁFICO REF	NÚMERO DE LA PIEZA	QTY	NOMBRE DE LA PIEZA 1 2 3 4 5 6 (NIVEL DEL PRODUCTO)	VER PÁGINA
Y	1	1	*484-5556*	1	CONJUNTO DE MAZO DE CABLES DEL CHASIS (HARNESS AS-CHASSIS)	199
	2	1	**316-9351**	2	MONTAJE DE ATADURA DE CABLE (MOUNTING-CABLE TIE)	

Y - ILUSTRACIÓN DIFERENTE

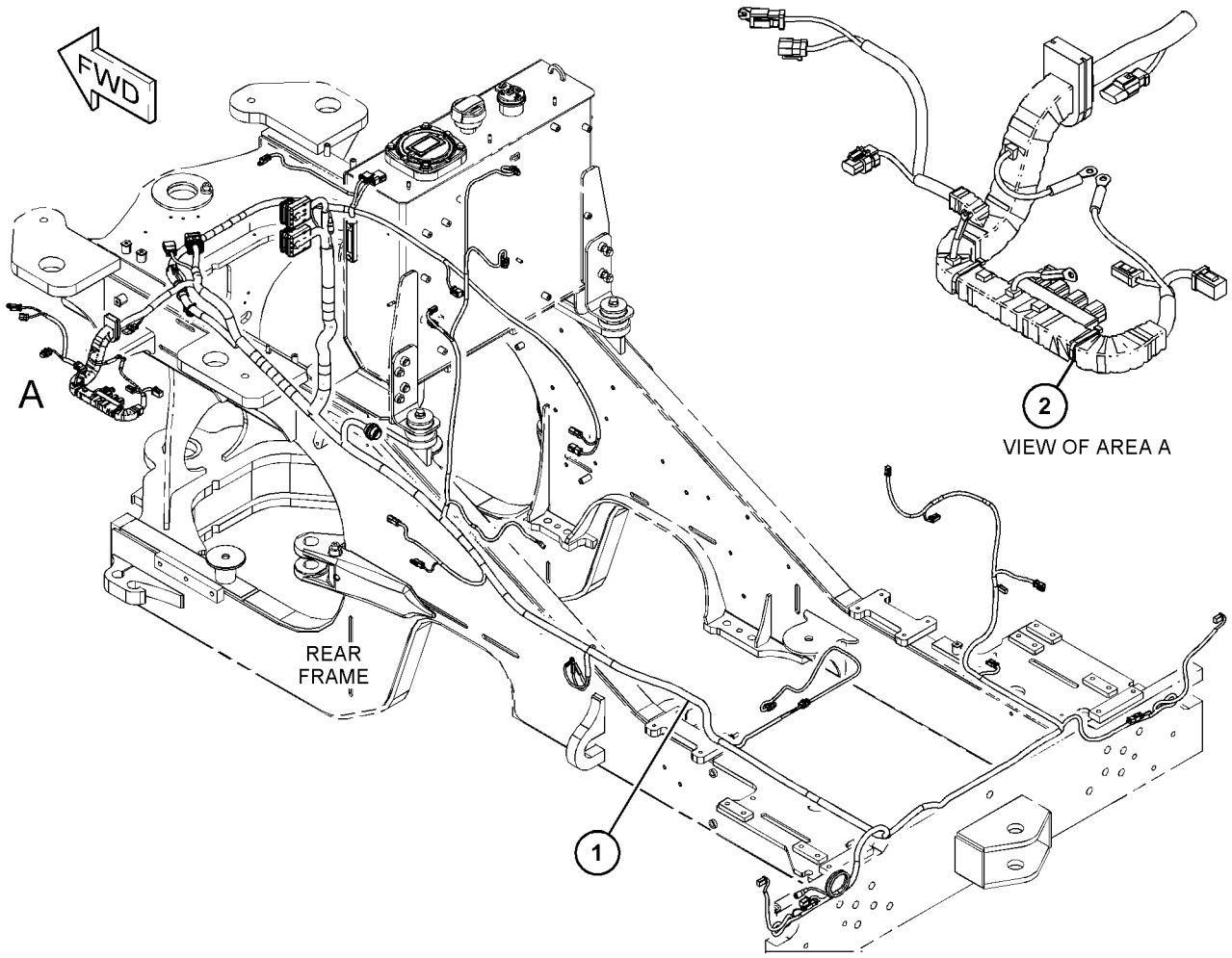

GRÁFICO 1 <FIN> g06060756

487-2116 CONJUNTO DE MAZO DE CABLES DE MOTOR (HARNESS AS-ENGINE)

NO. DE SERIE: WYE1-UP

SIN FRENOS

PARTE DE 343-9066 GRUPO DE CABLES DE INYECTOR UNITARIO

SMCS-1408 **i06286590**

NOTA	NO NO	GRÁFICO REF	NÚMERO DE LA PIEZA	QTY	NOMBRE DE LA PIEZA 1 2 3 4 5 6 (NIVEL DEL PRODUCTO)	VER PÁGINA
Y	1	1	*441-4482*	1	CONJUNTO DE MAZO DE CABLES (INYECTOR) (HARNESS AS-WIRING (INJECTOR))	220

Y - ILUSTRACIÓN DIFERENTE

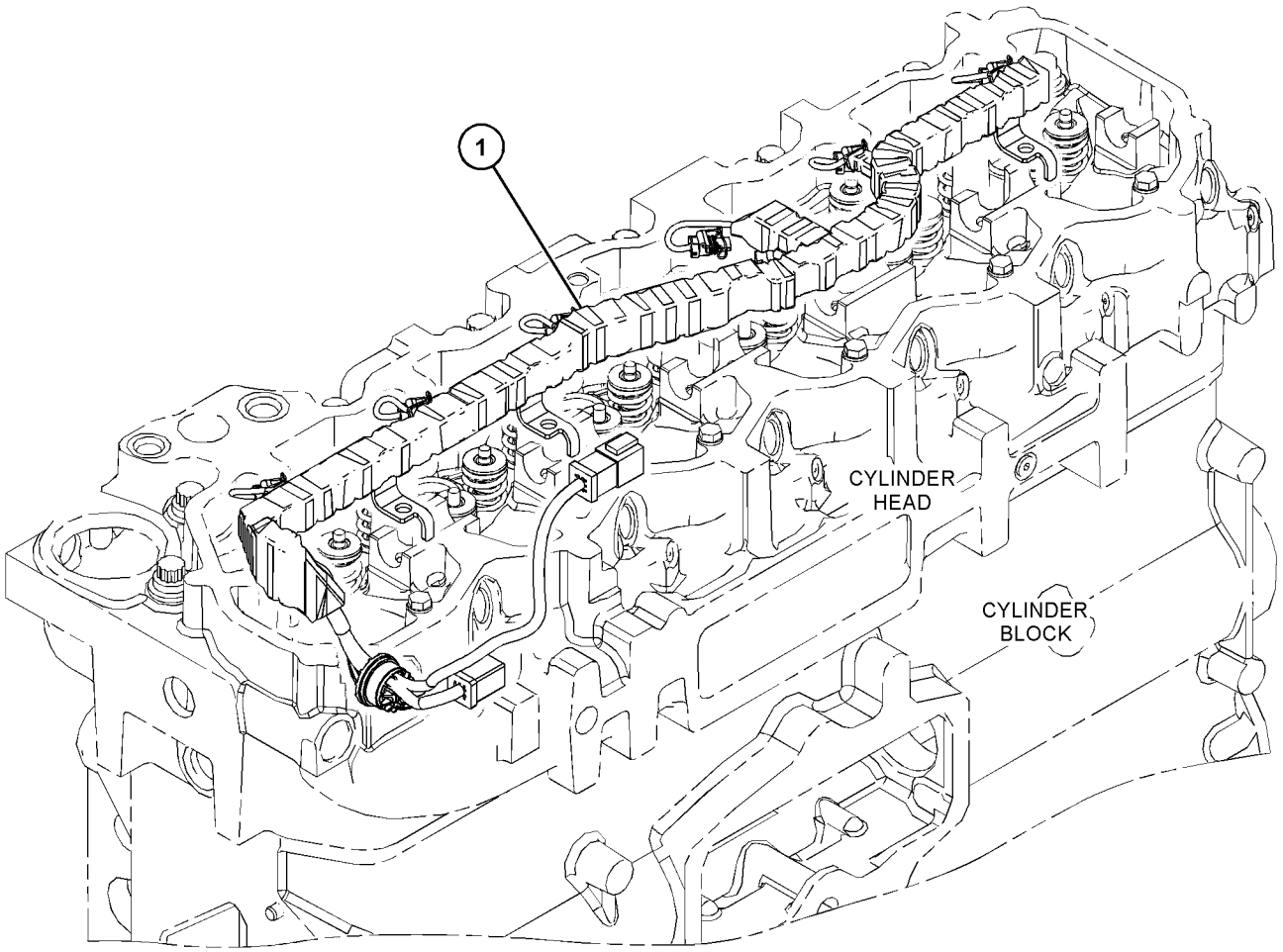

GRÁFICO 1 <FIN> g03887294

457-5581 CONJUNTO DE MAZO DE CABLES DELANTERO–ESPUMA (HARNESS AS-FRONT-ESPUMA)

NO. DE SERIE: FRS1-UP

PARTE DE 457-5580 GRUPO DE CABLES DELANTEROS

SMCS-1408 **i06629879**

NOTA	NÚMERO DE LA PIEZA	QTY	NOMBRE DE LA PIEZA 1 2 3 4 5 6 (NIVEL DEL PRODUCTO)	VER PÁGINA
Y	*457-5582*	1	CONJUNTO DE MAZO DE CABLES DELANTERO (HARNESS AS-FRONT)	208
	3S-2093	2	CORREA PARA CABLES (STRAP-CABLE)	
	316-9351	1	MONTAJE DE ATADURA DE CABLE (MOUNTING-CABLE TIE)	

Y - ILUSTRACIÓN DIFERENTE

<FIN>

457-5582 CONJUNTO DE MAZO DE CABLES DELANTERO (HARNESS AS-FRONT)

NO. DE SERIE: FRS1-UP

PARTE DE 457-5581 CONJUNTO DE MAZO DE CABLES DELANTERO

SMCS-1408 **i06629885**

NOTA	NÚMERO DE LA PIEZA	QTY	NOMBRE DE LA PIEZA 1 2 3 4 5 6 (NIVEL DEL PRODUCTO)	VER PÁGINA
	102-8802	1	JUEGO DE RECEPTÁCULO (2 CLAVIJAS) (KIT-RECEPTACLE (2-PIN))	
	102-8804	1	JUEGO DE RECEPTÁCULO (4 CLAVIJAS) (KIT-RECEPTACLE (4-PIN))	
			(EACH RECEPTACLE KIT INCLUDES RECEPTACLE AS & WEDGE)	
	3S-2093	2	CORREA PARA CABLES (STRAP-CABLE)	
E	**5P-1506**		MANGUERA (65 CM) (HOSE (65-CM))	
	8T-8737	9	TAPÓN DE SELLO (PLUG-SEAL)	
E	**9X-1813**		MANGUITO (88 CM) (SLEEVE (88-CM))	
E	**125-7874**		TUBO TERMOCONTRAÍBLE (5,72 MM DE DIÁMETRO) (45 CM) (TUBE-HEAT SHRINK (5.72-MM DIA) (45-CM))	
E	**125-7875**		TUBO TERMOCONTRAÍBLE (7,44 MM DE DIÁMETRO) (5 CM) (TUBE-HEAT SHRINK (7.44-MM DIA) (5-CM))	
	9X-3402	101	ENCHUFE DE CONECTOR (CALIBRE 16 A 18) (SOCKET-CONNECTOR (16-GA TO 18-GA))	
			—O—	
	126-1768	101	ENCHUFE DE CONECTOR (CALIBRE 14 A 16) (SOCKET-CONNECTOR (14-GA TO 16-GA))	
	9X-3401	5	CLAVIJA DE CONECTOR (CALIBRE 16 A 18) (PIN-CONNECTOR (16-GA TO 18-GA))	
			—O—	
	126-1767	5	CLAVIJA DE CONECTOR (CALIBRE 14 A 16) (PIN-CONNECTOR (14-GA TO 16-GA))	
	155-2255	1	JUEGO DE CONECTORES (12 CLAVIJAS) (KIT-CONNECTING PLUG (12-PIN))	
	155-2270	8	JUEGO DE CONECTORES (2 CLAVIJAS) (KIT-CONNECTING PLUG (2-PIN))	
	155-2274	4	JUEGO DE CONECTORES (6 CLAVIJAS) (KIT-CONNECTING PLUG (6-PIN))	
			(EACH PLUG KIT INCLUDES PLUG AS, WEDGE, & INTERFACE SEAL)	
	155-2260	2	JUEGO DE CONECTORES (3 CLAVIJAS) (KIT-CONNECTING PLUG (3-PIN))	
			(EACH PLUG KIT INCLUDES PLUG AS, WEDGES, & INTERFACE SEAL)	
B	**1P-0810**		CINTA ELÉCTRICA (TAPE-ELECTRICAL)	
	230-4011	1	CONJUNTO DE ENCHUFE DE CONECTOR (2 CLAVIJAS) (PLUG AS-CONNECTOR (2-PIN))	
	455-0704	1	SELLO DE CONECTOR (SEAL-CONNECTOR)	
	230-4013	1	CONJUNTO DE ENCHUFE DE CONECTOR (3 CLAVIJAS) (PLUG AS-CONNECTOR (3-PIN))	
	455-0705	1	SELLO DE CONECTOR (SEAL-CONNECTOR)	
	237-0227	2	CONJUNTO DE ENCHUFE DE CONECTOR (3 CLAVIJAS) (PLUG AS-CONNECTOR (3-PIN))	
			(EACH INCLUDES)	
	455-0705	1	SELLO DE CONECTOR (SEAL-CONNECTOR)	
	274-3780	1	TAPA DE SELLO (CAP-SEAL)	
	274-3781	2	TAPA DE SELLO (CAP-SEAL)	
	290-5664	2	CORREA PARA CABLES (STRAP-CABLE)	
	324-6266	1	CONJUNTO DE ENCHUFE DE CONECTOR (40 CLAVIJAS) (PLUG AS-CONNECTOR (40-PIN))	
	110-6844	1	SELLO (SEAL)	
B	**329-3734**		CINTA ELÉCTRICA (TAPE-ELECTRICAL)	
	374-7463	3	TAPA DE SELLO (CAP-SEAL)	

457-5582 CONJUNTO DE MAZO DE CABLES DELANTERO (HARNESS AS-FRONT) (cont.) **i06629885**

NOTA	NÚMERO DE LA PIEZA	QTY	NOMBRE DE LA PIEZA 1 2 3 4 5 6 (NIVEL DEL PRODUCTO)	VER PÁGINA
	374-7464	1	TAPA DE SELLO (CAP-SEAL)	
	374-7466	2	TAPA DE SELLO (CAP-SEAL)	

B - USAR SEGÚN SE REQUIERA
E - PEDIDO POR CENTÍMETROS

<FIN>

360-0185 CONJUNTO DE MAZO DE CABLES DE CHASIS DELANTERO–VÁLVULA AUXILIAR (HARNESS AS-FRONT CHASSIS-VÁLVULA AUXILIAR)

NO. DE SERIE: FRS1-UP

PARTE DE 366-4506 GRUPO DE CABLES DE VÁLVULA

SMCS-1408 **i06668541**

NOTA	NÚMERO DE LA PIEZA	QTY	NOMBRE DE LA PIEZA 1 2 3 4 5 6 (NIVEL DEL PRODUCTO)	VER PÁGINA
	102-8805	1	JUEGO DE RECEPTÁCULO (6 CLAVIJAS) (KIT-RECEPTACLE (6-PIN))	
			(INCLUDES RECEPTACLE AS & WEDGE)	
	3S-2093	2	CORREA PARA CABLES (STRAP-CABLE)	
	8T-8737	1	TAPÓN DE SELLO (PLUG-SEAL)	
E	**125-7874**		TUBO TERMOCONTRAÍBLE (5,72 MM DE DIÁMETRO) (5 CM) (TUBE-HEAT SHRINK (5.72-MM DIA) (5-CM))	
	9X-3402	8	ENCHUFE DE CONECTOR (CALIBRE 16 A 18) (SOCKET-CONNECTOR (16-GA TO 18-GA))	
			–O–	
	126-1768	8	ENCHUFE DE CONECTOR (CALIBRE 14 A 16) (SOCKET-CONNECTOR (14-GA TO 16-GA))	
	9X-3401	5	CLAVIJA DE CONECTOR (CALIBRE 16 A 18) (PIN-CONNECTOR (16-GA TO 18-GA))	
			–O–	
	126-1767	5	CLAVIJA DE CONECTOR (CALIBRE 14 A 16) (PIN-CONNECTOR (14-GA TO 16-GA))	
	155-2270	4	JUEGO DE CONECTORES (2 CLAVIJAS) (KIT-CONNECTING PLUG (2-PIN))	
			(EACH INCLUDES PLUG AS, WEDGE, & INTERFACE SEAL)	
B	**1P-0810**		CINTA ELÉCTRICA (TAPE-ELECTRICAL)	
	274-3774	2	TAPA DE CONECTOR (CAP-CONNECTOR)	

B - USAR SEGÚN SE REQUIERA
E - PEDIDO POR CENTÍMETROS

<FIN>

462-4373 CONJUNTO DE MAZO DE CABLES DE CALEFACCIÓN Y AIRE ACONDICIONADO (HARNESS AS-HEATER & AIR COND)

NO. DE SERIE: FRS1-UP

PARTE DE 459-3538 GRUPO DE ACONDICIONADOR DE AIRE

SMCS-1408 **i06641730**

NOTA	NÚMERO DE LA PIEZA	QTY	NOMBRE DE LA PIEZA 1 2 3 4 5 6 (NIVEL DEL PRODUCTO)	VER PÁGINA
	6A-5277	1	CONECTOR (CONNECTOR)	
	6T-6505	2	CAJA DE RECEPTÁCULO (HOJA, TRABA POSITIVA) (HOUSING-RECEPTACLE (BLADE, POSITIVE LOCK))	
	6T-6506	2	TERMINAL DE HOJA (CALIBRE 14 A 18) (TERMINAL-BLADE (14-GA TO 18-GA))	
	6V-0491	4	TERMINAL DE HOJA (CALIBRE 14 A 18) (TERMINAL-BLADE (14-GA TO 18-GA))	
	8T-8737	3	TAPÓN DE SELLO (PLUG-SEAL)	
E	**119-3662**		TUBO TERMOCONTRAÍBLE (10,85 MM DE DIÁMETRO) (7 CM) (TUBE-HEAT SHRINK (10.85-MM DIA) (7-CM))	
	9X-3402	17	ENCHUFE DE CONECTOR (CALIBRE 16 A 18) (SOCKET-CONNECTOR (16-GA TO 18-GA))	
			—O—	
	126-1768	17	ENCHUFE DE CONECTOR (CALIBRE 14 A 16) (SOCKET-CONNECTOR (14-GA TO 16-GA))	
	155-2255	1	JUEGO DE CONECTORES (12 CLAVIJAS) (KIT-CONNECTING PLUG (12-PIN))	
	155-2270	2	JUEGO DE CONECTORES (2 CLAVIJAS) (KIT-CONNECTING PLUG (2-PIN))	
	155-2271	1	JUEGO DE CONECTORES (4 CLAVIJAS) (KIT-CONNECTING PLUG (4-PIN))	
			(EACH PLUG KIT INCLUDES PLUG AS, WEDGE, & INTERFACE SEAL)	
B	**1P-0810**		CINTA ELÉCTRICA (TAPE-ELECTRICAL)	

B - USAR SEGÚN SE REQUIERA
E - PEDIDO POR CENTÍMETROS

<FIN>

425-3621 CONJUNTO DE MAZO DE CABLES DE LUCES (HARNESS AS-LIGHTING)

NO. DE SERIE: FRS1-UP

PARTE DE 454-8018 GRUPO DE CABLES DE LA CABINA

SMCS-1408 **i05797295**

NOTA	NÚMERO DE LA PIEZA	QTY	NOMBRE DE LA PIEZA 1 2 3 4 5 6 (NIVEL DEL PRODUCTO)	VER PÁGINA
	8T-8737	3	TAPÓN DE SELLO (PLUG-SEAL)	
E	**119-3662**		TUBO TERMOCONTRAÍBLE (10,85 MM DE DIÁMETRO) (7 CM) (TUBE-HEAT SHRINK (10.85-MM DIA) (7-CM))	
E	**125-7874**		TUBO TERMOCONTRAÍBLE (5,72 MM DE DIÁMETRO) (35 CM) (TUBE-HEAT SHRINK (5.72-MM DIA) (35-CM))	
E	**125-7875**		TUBO TERMOCONTRAÍBLE (7,44 MM DE DIÁMETRO) (5 CM) (TUBE-HEAT SHRINK (7.44-MM DIA) (5-CM))	
	9X-3402	39	ENCHUFE DE CONECTOR (CALIBRE 16 A 18) (SOCKET-CONNECTOR (16-GA TO 18-GA))	
			—O—	
	126-1768	39	ENCHUFE DE CONECTOR (CALIBRE 14 A 16) (SOCKET-CONNECTOR (14-GA TO 16-GA))	
	131-1500	1	CONJUNTO TERMINAL DE ANILLO (TERMINAL AS-RING)	
	2L-8071	1	TERMINAL DE ANILLO (CALIBRE 10 A 12, TORNILLO DE 1/2 PULG) (TERMINAL-RING (10-GA TO 12-GA, 1/2-IN SCREW))	
E	**125-7875**		TUBO TERMOCONTRAÍBLE (7,44 MM DE DIÁMETRO) (4 CM) (TUBE-HEAT SHRINK (7.44-MM DIA) (4-CM))	
	155-2255	1	JUEGO DE CONECTORES (12 CLAVIJAS) (KIT-CONNECTING PLUG (12-PIN))	
	155-2270	9	JUEGO DE CONECTORES (2 CLAVIJAS) (KIT-CONNECTING PLUG (2-PIN))	
	155-2274	2	JUEGO DE CONECTORES (6 CLAVIJAS) (KIT-CONNECTING PLUG (6-PIN))	
			(EACH INCLUDES PLUG AS, WEDGE & INTERFACE SEAL)	
	374-7463	5	TAPA DE SELLO (CAP-SEAL)	
	374-7466	2	TAPA DE SELLO (CAP-SEAL)	

E - PEDIDO POR CENTÍMETROS

<FIN>

383-1295 CONJUNTO DE MAZO DE CABLES DEL MOTOR (HARNESS AS-MOTOR)

NO. DE SERIE: FRS1-UP

PROTECCIÓN

PARTE DE 383-1293 GRUPO DE CABLES DE CONTROL DEL ACCIONADOR

SMCS-1408 **i06628926**

NOTA	NÚMERO DE LA PIEZA	QTY	NOMBRE DE LA PIEZA 1 2 3 4 5 6 (NIVEL DEL PRODUCTO)	VER PÁGINA
	102-8802	1	JUEGO DE RECEPTÁCULO (2 CLAVIJAS) (KIT-RECEPTACLE (2-PIN))	
			(INCLUDES RECEPTACLE AS & WEDGE)	
E	**114-8843**		MANGUITO PLÁSTICO (40 CM) (SLEEVE-PLASTIC (40-CM))	
E	**125-7874**		TUBO TERMOCONTRAÍBLE (5,72 MM DE DIÁMETRO) (10 CM) (TUBE-HEAT SHRINK (5.72-MM DIA) (10-CM))	
	9X-3402	8	ENCHUFE DE CONECTOR (CALIBRE 16 A 18) (SOCKET-CONNECTOR (16-GA TO 18-GA))	
			–O–	
	126-1768	8	ENCHUFE DE CONECTOR (CALIBRE 14 A 16) (SOCKET-CONNECTOR (14-GA TO 16-GA))	
	9X-3401	2	CLAVIJA DE CONECTOR (CALIBRE 16 A 18) (PIN-CONNECTOR (16-GA TO 18-GA))	
			–O–	
	126-1767	2	CLAVIJA DE CONECTOR (CALIBRE 14 A 16) (PIN-CONNECTOR (14-GA TO 16-GA))	
	155-2270	1	JUEGO DE CONECTORES (2 CLAVIJAS) (KIT-CONNECTING PLUG (2-PIN))	
	155-2274	1	JUEGO DE CONECTORES (6 CLAVIJAS) (KIT-CONNECTING PLUG (6-PIN))	
			(EACH PLUG KIT INCLUDES PLUG AS, WEDGE & INTERFACE SEAL)	
B	**1P-0810**	1	CINTA ELÉCTRICA (TAPE-ELECTRICAL)	

B - USAR SEGÚN SE REQUIERA
E - PEDIDO POR CENTÍMETROS

<FIN>

460-9889 CONJUNTO DE BOMBA (HARNESS AS-PUMP)

NO. DE SERIE: FRS1-UP

PARTE DE 360-3482 GRUPO DE CABLES DE CONTROL DE LUBRICACIÓN AUTOMÁTICA

SMCS-1408 **i06606051**

NOTA	NÚMERO DE LA PIEZA	QTY	NOMBRE DE LA PIEZA 1 2 3 4 5 6 (NIVEL DEL PRODUCTO)	VER PÁGINA
	9X-3401	6	CLAVIJA DE CONECTOR (CALIBRE 16 A 18) (PIN-CONNECTOR (16-GA TO 18-GA))	
			–O–	
	126-1767	6	CLAVIJA DE CONECTOR (CALIBRE 14 A 16) (PIN-CONNECTOR (14-GA TO 16-GA))	
	231-2295	1	CONJUNTO DE ENCHUFE DE CONECTOR (8 CLAVIJAS) (PLUG AS-CONNECTOR (8-PIN))	
	455-0708	1	SELLO DE CONECTOR (SEAL-CONNECTOR)	
	8T-8737	2	TAPÓN DE SELLO (PLUG-SEAL)	
	102-8805	1	JUEGO DE RECEPTÁCULO (6 CLAVIJAS) (KIT-RECEPTACLE (6-PIN))	
			(INCLUDES RECEPTACLE AS & WEDGE)	
	9X-3402	6	ENCHUFE DE CONECTOR (CALIBRE 16 A 18) (SOCKET-CONNECTOR (16-GA TO 18-GA))	
			–O–	
	126-1768	6	ENCHUFE DE CONECTOR (CALIBRE 14 A 16) (SOCKET-CONNECTOR (14-GA TO 16-GA))	

<FIN>

200-5728 MAZO DE CABLES DE RADIO (HARNESS AS-RADIO)

NO. DE SERIE: FRS1-UP
4 BRIDAS
PARTE DE 481-6616 GRUPO DE RADIO

SMCS-1408 **i05716252**

NOTA	NÚMERO DE LA PIEZA	QTY	NOMBRE DE LA PIEZA 1 2 3 4 5 6 (NIVEL DEL PRODUCTO)	VER PÁGINA
	172-8037	1	CONECTOR (RADIO) (CONNECTOR (RADIO))	
	160-3518	1	JUEGO DE RECEPTÁCULO (8 CLAVIJAS) (KIT-RECEPTACLE (8-PIN))	
			(INCLUDES RECEPTACLE AS & WEDGE)	
	8T-8729	7	CLAVIJA DE CONECTOR (CALIBRE 16 A 18) (PIN-CONNECTOR (16-GA TO 18-GA))	
	8T-8737	1	TAPÓN DE SELLO (PLUG-SEAL)	
	172-8039	11	TERMINAL (RADIO) (TERMINAL (RADIO))	

<FIN>

350-3858 CONJUNTO DE MAZO DE CABLES DE SENSOR (HARNESS AS-SENSOR)

NO. DE SERIE: WYE1-UP
PARTE DE 350-3857 CONJUNTO DE MAZO DE CABLES DE MOTOR

SMCS-1408 **i06282472**

NOTA	NÚMERO DE LA PIEZA	QTY	NOMBRE DE LA PIEZA 1 2 3 4 5 6 (NIVEL DEL PRODUCTO)	VER PÁGINA
	8T-8737	7	TAPÓN DE SELLO (PLUG-SEAL)	
E	**125-7874**		TUBO TERMOCONTRAÍBLE (5,72 MM DE DIÁMETRO) (5 CM) (TUBE-HEAT SHRINK (5.72-MM DIA) (5-CM))	
E	**125-7875**		TUBO TERMOCONTRAÍBLE (7,44 MM DE DIÁMETRO) (5 CM) (TUBE-HEAT SHRINK (7.44-MM DIA) (5-CM))	
	9X-3402	8	ENCHUFE DE CONECTOR (CALIBRE 16 A 18) (SOCKET-CONNECTOR (16-GA TO 18-GA))	
			—O—	
	126-1768	8	ENCHUFE DE CONECTOR (CALIBRE 14 A 16) (SOCKET-CONNECTOR (14-GA TO 16-GA))	
	9X-3401	5	CLAVIJA DE CONECTOR (CALIBRE 16 A 18) (PIN-CONNECTOR (16-GA TO 18-GA))	
			—O—	
	126-1767	5	CLAVIJA DE CONECTOR (CALIBRE 14 A 16) (PIN-CONNECTOR (14-GA TO 16-GA))	
	230-4010	1	CONJUNTO DE ENCHUFE DE CONECTOR (12 CLAVIJAS) (RECEPTACLE AS-CONNECTOR (12-PIN))	
	230-4011	1	CONJUNTO DE ENCHUFE DE CONECTOR (2 CLAVIJAS) (PLUG AS-CONNECTOR (2-PIN))	
	455-0704	1	SELLO DE CONECTOR (SEAL-CONNECTOR)	
	281-8804	2	CONJUNTO DE ENCHUFE DE CONECTOR (3 CLAVIJAS) (PLUG AS-CONNECTOR (3-PIN))	
	455-0705	1	SELLO DE CONECTOR (SEAL-CONNECTOR)	
E	**317-1204**		MANGUITO (58 CM) (SLEEVE (58-CM))	
B	**1P-0810**		CINTA ELÉCTRICA (TAPE-ELECTRICAL)	
B	**329-3734**		CINTA ELÉCTRICA (TAPE-ELECTRICAL)	

B - USAR SEGÚN SE REQUIERA
E - PEDIDO POR CENTÍMETROS

<FIN>

360-2234 CONJUNTO DE MAZO DE CABLES DE SENSOR (HARNESS AS-SENSOR)

NO. DE SERIE: FRS1-UP

TEMPERATURA DEL ACEITE DEL EJE

PARTE DE 360-0157 GRUPO DE CABLES DE TEMPERATURA DEL EJE, 366-2405 GRUPO DE CABLES DEL SENSOR

SMCS-1408 **i06606640**

NOTA	NÚMERO DE LA PIEZA	QTY	NOMBRE DE LA PIEZA 1 2 3 4 5 6 (NIVEL DEL PRODUCTO)	VER PÁGINA
G	**423-1982**		MANGUERA (22 PULG) (HOSE (22-IN))	
E	**114-8843**		MANGUITO PLÁSTICO (40 CM) (SLEEVE-PLASTIC (40-CM))	
	9X-3402	4	ENCHUFE DE CONECTOR (CALIBRE 16 A 18) (SOCKET-CONNECTOR (16-GA TO 18-GA))	
			—O—	
	126-1768	4	ENCHUFE DE CONECTOR (CALIBRE 14 A 16) (SOCKET-CONNECTOR (14-GA TO 16-GA))	
	155-2270	2	JUEGO DE CONECTORES (2 CLAVIJAS) (KIT-CONNECTING PLUG (2-PIN))	
			(EACH KIT INCLUDES PLUG AS, WEDGE & INTERFACE SEAL)	
E	**210-8958**		TUBO TERMOCONTRAÍBLE (24 MM DE DIÁMETRO) (10 CM) (TUBE-HEAT SHRINK (24-MM DIA) (10-CM))	

E - PEDIDO POR CENTÍMETROS
G - PEDIDO POR PULGADAS

<FIN>

360-2241 CONJUNTO DE MAZO DE CABLES DE SENSOR (HARNESS AS-SENSOR)

NO. DE SERIE: FRS1-UP

TEMPERATURA DE ACEITE DEL EJE TRASERO

PARTE DE 360-0157 GRUPO DE CABLES DE TEMPERATURA DEL EJE

SMCS-1408 **i06606641**

NOTA	NÚMERO DE LA PIEZA	QTY	NOMBRE DE LA PIEZA 1 2 3 4 5 6 (NIVEL DEL PRODUCTO)	VER PÁGINA
G	**9X-2372**		MANGUERA (21,3") (HOSE (21.3IN))	
	8T-8737	2	TAPÓN DE SELLO (PLUG-SEAL)	
E	**114-8843**		MANGUITO PLÁSTICO (40 CM) (SLEEVE-PLASTIC (40-CM))	
	9X-3402	4	ENCHUFE DE CONECTOR (CALIBRE 16 A 18) (SOCKET-CONNECTOR (16-GA TO 18-GA))	
			—O—	
	126-1768	4	ENCHUFE DE CONECTOR (CALIBRE 14 A 16) (SOCKET-CONNECTOR (14-GA TO 16-GA))	
	155-2270	1	JUEGO DE CONECTORES (2 CLAVIJAS) (KIT-CONNECTING PLUG (2-PIN))	
	155-2271	1	JUEGO DE CONECTORES (4 CLAVIJAS) (KIT-CONNECTING PLUG (4-PIN))	
			(EACH PLUG KIT INCLUDES PLUG AS, WEDGE & INTERFACE SEAL)	
B	**1P-0810**	1	CINTA ELÉCTRICA (TAPE-ELECTRICAL)	
E	**210-8958**		TUBO TERMOCONTRAÍBLE (24 MM DE DIÁMETRO) (10 CM) (TUBE-HEAT SHRINK (24-MM DIA) (10-CM))	

B - USAR SEGÚN SE REQUIERA
E - PEDIDO POR CENTÍMETROS
G - PEDIDO POR PULGADAS

<FIN>

365-8438 CONJUNTO DE MAZO DE CABLES DE SENSOR (HARNESS AS-SENSOR)

NO. DE SERIE: FRS1-UP

VELOCIDAD DE LAS RUEDAS, EJE DELANTERO

PARTE DE 366-2405 GRUPO DE CABLES DEL SENSOR

SMCS-1408 **i06606805**

NOTA	NÚMERO DE LA PIEZA	QTY	NOMBRE DE LA PIEZA 1 2 3 4 5 6 (NIVEL DEL PRODUCTO)	VER PÁGINA
	102-8803	1	JUEGO DE RECEPTÁCULO (3 CLAVIJAS) (KIT-RECEPTACLE (3-PIN))	
			(INCLUDES RECEPTACLE AS & WEDGE)	
G	**423-1982**		MANGUERA (22,2 PULG) (HOSE (22.2-IN))	
	8T-8737	1	TAPÓN DE SELLO (PLUG-SEAL)	
E	**114-8843**		MANGUITO PLÁSTICO (40 CM) (SLEEVE-PLASTIC (40-CM))	
	9X-3401	2	CLAVIJA DE CONECTOR (CALIBRE 16 A 18) (PIN-CONNECTOR (16-GA TO 18-GA))	
			—O—	
	126-1767	2	CLAVIJA DE CONECTOR (CALIBRE 14 A 16) (PIN-CONNECTOR (14-GA TO 16-GA))	
E	**210-8958**		TUBO TERMOCONTRAÍBLE (24 MM DE DIÁMETRO) (10 CM) (TUBE-HEAT SHRINK (24-MM DIA) (10-CM))	
	365-5914	2	CONJUNTO DE TERMINAL (TERMINAL AS)	

E - PEDIDO POR CENTÍMETROS
G - PEDIDO POR PULGADAS

<FIN>

417-3628 CONJUNTO DE MAZO DE CABLES DE SENSOR (HARNESS AS-SENSOR)

NO. DE SERIE: FRS1-UP

VELOCIDAD DE LAS RUEDAS, EJE TRASERO, TEMPERATURA DE ACEITE DEL EJE TRASERO

PARTE DE 366-2405 GRUPO DE CABLES DEL SENSOR

SMCS-1408 **i06606806**

NOTA	NÚMERO DE LA PIEZA	QTY	NOMBRE DE LA PIEZA 1 2 3 4 5 6 (NIVEL DEL PRODUCTO)	VER PÁGINA
G	**9X-2373**	1	MANGUERA (15 PULG) (HOSE (15-IN))	
G	**9X-2372**	1	MANGUERA (13,8 PULG) (HOSE (13.8-IN))	
E	**114-8843**		MANGUITO PLÁSTICO (60 CM) (SLEEVE-PLASTIC (60-CM))	
	9X-3402	6	ENCHUFE DE CONECTOR (CALIBRE 16 A 18) (SOCKET-CONNECTOR (16-GA TO 18-GA))	
			—O—	
	126-1768	6	ENCHUFE DE CONECTOR (CALIBRE 14 A 16) (SOCKET-CONNECTOR (14-GA TO 16-GA))	
	155-2270	1	JUEGO DE CONECTORES (2 CLAVIJAS) (KIT-CONNECTING PLUG (2-PIN))	
	155-2271	1	JUEGO DE CONECTORES (4 CLAVIJAS) (KIT-CONNECTING PLUG (4-PIN))	
			(EACH PLUG KIT INCLUDES PLUG AS, WEDGE & INTERFACE SEAL)	
B	**1P-0810**	1	CINTA ELÉCTRICA (TAPE-ELECTRICAL)	
E	**210-8958**		TUBO TERMOCONTRAÍBLE (24 MM DE DIÁMETRO) (20 CM) (TUBE-HEAT SHRINK (24-MM DIA) (20-CM))	
	365-5914	2	CONJUNTO DE TERMINAL (TERMINAL AS)	
			(EACH INCLUDES)	
	344-1687	1	ENCHUFE DE CONECTOR (CALIBRE 14 A 16) (SOCKET-CONNECTOR (14-GA TO 16-GA))	

B - USAR SEGÚN SE REQUIERA
E - PEDIDO POR CENTÍMETROS
G - PEDIDO POR PULGADAS

<FIN>

434-3254 CONJUNTO DE MAZO DE CABLES DE SENSOR (HARNESS AS-SENSOR)

NO. DE SERIE: WYE1-UP

PARTE DE 434-3255 GRUPO DE CABLES DEL SISTEMA ELECTRÓNICO

SMCS-1408 **i05787418**

NOTA	NÚMERO DE LA PIEZA	QTY	NOMBRE DE LA PIEZA 1 2 3 4 5 6 (NIVEL DEL PRODUCTO)	VER PÁGINA
	367-5037	1	TAPA (COVER)	
	382-0632	1	CONJUNTO DE TAPA (COVER AS)	
	155-2270	2	JUEGO DE CONECTORES (2 CLAVIJAS) (KIT-CONNECTING PLUG (2-PIN))	
			(INCLUDES PLUG AS & WEDGE)	
	155-2274	2	JUEGO DE CONECTORES (6 CLAVIJAS) (KIT-CONNECTING PLUG (6-PIN))	
			(INCLUDES PLUG AS & WEDGE)	
	102-8805	1	JUEGO DE RECEPTÁCULO (6 CLAVIJAS) (KIT-RECEPTACLE (6-PIN))	
			(INCLUDES RECEPTACLE AS & WEDGE)	
	102-8802	1	JUEGO DE RECEPTÁCULO (2 CLAVIJAS) (KIT-RECEPTACLE (2-PIN))	
			(INCLUDES RECEPTACLE AS & WEDGE)	
	9X-3401	18	CLAVIJA DE CONECTOR (CALIBRE 16 A 18) (PIN-CONNECTOR (16-GA TO 18-GA))	
			—O—	
	126-1767	18	CLAVIJA DE CONECTOR (CALIBRE 14 A 16) (PIN-CONNECTOR (14-GA TO 16-GA))	
	160-8124	1	CONJUNTO DE TAPÓN (2 CLAVIJAS) (PLUG AS (2-PIN))	
	325-8700	1	CONJUNTO DE TAPÓN (PLUG AS)	
	8T-8737	12	TAPÓN DE SELLO (PLUG-SEAL)	
	230-4009	1	CONJUNTO DE ENCHUFE DE CONECTOR (12 CLAVIJAS) (PLUG AS-CONNECTOR (12-PIN))	
	264-7034	1	SELLO DE CONECTOR (SEAL-CONNECTOR)	
	100-3320	1	CONJUNTO DE ENCHUFE DE CONECTOR (2 CLAVIJAS) (PLUG AS-CONNECTOR (2-PIN))	
	126-5011	1	SELLO DE CONECTOR (SEAL-CONNECTOR)	
	111-2416	1	CONJUNTO DE ENCHUFE DE CONECTOR (2 CLAVIJAS) (PLUG AS-CONNECTOR (2-PIN))	
	126-5011	1	SELLO DE CONECTOR (SEAL-CONNECTOR)	
	230-4009	1	CONJUNTO DE ENCHUFE DE CONECTOR (12 CLAVIJAS) (PLUG AS-CONNECTOR (12-PIN))	
	264-7034	1	SELLO DE CONECTOR (SEAL-CONNECTOR)	
	230-4011	2	CONJUNTO DE ENCHUFE DE CONECTOR (2 CLAVIJAS) (PLUG AS-CONNECTOR (2-PIN))	
	264-7029	1	SELLO DE CONECTOR (SEAL-CONNECTOR)	
	230-4013	1	CONJUNTO DE ENCHUFE DE CONECTOR (3 CLAVIJAS) (PLUG AS-CONNECTOR (3-PIN))	
	264-7030	1	SELLO DE CONECTOR (SEAL-CONNECTOR)	
	237-0227	1	CONJUNTO DE ENCHUFE DE CONECTOR (3 CLAVIJAS) (PLUG AS-CONNECTOR (3-PIN))	
	264-7030	1	SELLO DE CONECTOR (SEAL-CONNECTOR)	
	238-8245	2	CONJUNTO DE ENCHUFE DE CONECTOR (2 CLAVIJAS) (PLUG AS-CONNECTOR (2-PIN))	
	264-7029	1	SELLO DE CONECTOR (SEAL-CONNECTOR)	
	264-5732	1	CONJUNTO DE ENCHUFE DE CONECTOR (120 CLAVIJAS) (PLUG AS-CONNECTOR (120-PIN))	
	288-7324	1	SELLO DE CONECTOR (SEAL-CONNECTOR)	
	281-8803	1	CONJUNTO DE ENCHUFE DE CONECTOR (3 CLAVIJAS) (PLUG AS-CONNECTOR (3-PIN))	
	264-7030	1	SELLO DE CONECTOR (SEAL-CONNECTOR)	
	281-8804	1	CONJUNTO DE ENCHUFE DE CONECTOR (3 CLAVIJAS) (PLUG AS-CONNECTOR (3-PIN))	

434-3254 CONJUNTO DE MAZO DE CABLES DE SENSOR (HARNESS AS-SENSOR) (cont.) **i05787418**

NOTA	NÚMERO DE LA PIEZA	QTY	NOMBRE DE LA PIEZA 1 2 3 4 5 6 (NIVEL DEL PRODUCTO)	VER PÁGINA
	264-7030	1	SELLO DE CONECTOR (SEAL-CONNECTOR)	
	230-4010	1	CONJUNTO DE ENCHUFE DE CONECTOR (12 CLAVIJAS) (RECEPTACLE AS-CONNECTOR (12-PIN))	
	9X-3402	80	ENCHUFE DE CONECTOR (CALIBRE 16 A 18) (SOCKET-CONNECTOR (16-GA TO 18-GA))	
			–O–	
	126-1768	80	ENCHUFE DE CONECTOR (CALIBRE 14 A 16) (SOCKET-CONNECTOR (14-GA TO 16-GA))	
	1S-9593	6	CORREA PARA CABLES (STRAP-CABLE)	
	3S-2093	2	CORREA PARA CABLES (STRAP-CABLE)	
B	**329-3734**	101	CINTA ELÉCTRICA (TAPE-ELECTRICAL)	
B	**1P-0810**	1	CINTA ELÉCTRICA (TAPE-ELECTRICAL)	
	305-5362	4	CONJUNTO DE TERMINAL (CALIBRE 18) (TERMINAL AS (18-GA))	
E	**125-7874**		TUBO TERMOCONTRAÍBLE (5,72 MM DE DIÁMETRO) (50 CM) (TUBE-HEAT SHRINK (5.72-MM DIA) (50-CM))	
E	**125-7875**		TUBO TERMOCONTRAÍBLE (7,44 MM DE DIÁMETRO) (5 CM) (TUBE-HEAT SHRINK (7.44-MM DIA) (5-CM))	

B - USAR SEGÚN SE REQUIERA
E - PEDIDO POR CENTÍMETROS

<FIN>

370-5753 CONJUNTO DE MAZO DE CABLES DE LA DIRECCIÓN (HARNESS AS-STEERING)

NO. DE SERIE: FRS1-UP

PARTE DE 468-7094 GRUPO DE CABLES DE LA DIRECCIÓN SECUNDARIA

SMCS-1408 **i06659000**

NOTA	NÚMERO DE LA PIEZA	QTY	NOMBRE DE LA PIEZA 1 2 3 4 5 6 (NIVEL DEL PRODUCTO)	VER PÁGINA
	144-1636	2	CLAVIJA DE CONECTOR (CALIBRE 14 A 18) (PIN-CONNECTOR (14-GA TO 18-GA))	
			(EACH INCLUDES)	
	9X-3401	1	CLAVIJA DE CONECTOR (CALIBRE 16 A 18) (PIN-CONNECTOR (16-GA TO 18-GA))	
	126-1767	1	CLAVIJA DE CONECTOR (CALIBRE 14 A 16) (PIN-CONNECTOR (14-GA TO 16-GA))	
	102-8802	1	JUEGO DE RECEPTÁCULO (2 CLAVIJAS) (KIT-RECEPTACLE (2-PIN))	
			(KIT INCLUDES RECEPTACLE AS & WEDGE)	
	131-1503	2	CONJUNTO TERMINAL DE ANILLO (TERMINAL AS-RING)	
			(EACH INCLUDES)	
	2L-8076	1	TERMINAL DE ANILLO (CALIBRE 14 A 16 TORNILLO NO. 10) (TERMINAL-RING (14-GA TO 16-GA, NO. 10 SCREW))	
E	**125-7874**		TUBO TERMOCONTRAÍBLE (5,72 MM DE DIÁMETRO) (3 CM) (TUBE-HEAT SHRINK (5.72-MM DIA) (3-CM))	

E - PEDIDO POR CENTÍMETROS

<FIN>

424-5927 CONJUNTO DE MAZO DE CABLES DE LA DIRECCIÓN (HARNESS AS-STEERING)

NO. DE SERIE: FRS1-UP

PARTE DE 424-5926 GRUPO DE CABLES DE LA DIRECCIÓN SECUNDARIA

SMCS-1408 **i06656820**

NOTA	NÚMERO DE LA PIEZA	QTY	NOMBRE DE LA PIEZA 1 2 3 4 5 6 (NIVEL DEL PRODUCTO)	VER PÁGINA
	155-2274	1	JUEGO DE CONECTORES (6 CLAVIJAS) (KIT-CONNECTING PLUG (6-PIN))	
			(INCLUDES PLUG AS, WEDGE, & INTERFACE SEAL)	
	230-4013	1	CONJUNTO DE ENCHUFE DE CONECTOR (3 CLAVIJAS) (PLUG AS-CONNECTOR (3-PIN))	
	237-0227	1	CONJUNTO DE ENCHUFE DE CONECTOR (3 CLAVIJAS) (PLUG AS-CONNECTOR (3-PIN))	
			(EACH PLUG AS INCLUDES)	
	455-0705	1	SELLO DE CONECTOR (SEAL-CONNECTOR)	
	9X-3402	12	ENCHUFE DE CONECTOR (CALIBRE 16 A 18) (SOCKET-CONNECTOR (16-GA TO 18-GA))	
			—O—	
	126-1768	12	ENCHUFE DE CONECTOR (CALIBRE 14 A 16) (SOCKET-CONNECTOR (14-GA TO 16-GA))	
B	**329-3734**		CINTA ELÉCTRICA (TAPE-ELECTRICAL)	

B - USAR SEGÚN SE REQUIERA

<FIN>

394-2467 CONJUNTO DE MAZO DE CABLES DE INTERRUPTOR (HARNESS AS-SWITCH)

NO. DE SERIE: FRS1-UP

PARTE DE 394-2474 GRUPO DE CABLES DE FRENO

SMCS-1408 **i05758463**

NOTA	NÚMERO DE LA PIEZA	QTY	NOMBRE DE LA PIEZA 1 2 3 4 5 6 (NIVEL DEL PRODUCTO)	VER PÁGINA
	8T-8737	1	TAPÓN DE SELLO (PLUG-SEAL)	
	9X-3402	7	ENCHUFE DE CONECTOR (CALIBRE 16 A 18) (SOCKET-CONNECTOR (16-GA TO 18-GA))	
			—O—	
	126-1768	7	ENCHUFE DE CONECTOR (CALIBRE 14 A 16) (SOCKET-CONNECTOR (14-GA TO 16-GA))	
	185-1861	7	SELLO DE CABLE (SEAL-WIRE)	
	202-5397	3	TAPÓN (PLUG)	
	204-1297	7	CONJUNTO DE TERMINALES DE HOJA (CALIBRES 18 A 20) (TERMINAL AS-BLADE (18-GA TO 20-GA))	
	235-4123	1	TERMINAL (CALIBRES 18 A 20) (TERMINAL (18-GA TO 20-GA))	
	245-7434	1	JUEGO DE CONECTORES (10 CLAVIJAS) (KIT-CONNECTING PLUG (10-PIN))	
			(KIT INCLUDES PLUG AS, WEDGE & INTERFACE SEAL)	
	231-2295	1	CONJUNTO DE ENCHUFE DE CONECTOR (8 CLAVIJAS) (PLUG AS-CONNECTOR (8-PIN))	
	264-7033	1	SELLO DE CONECTOR (SEAL-CONNECTOR)	
E	**329-3734**		CINTA ELÉCTRICA (42 CM) (TAPE-ELECTRICAL (42-CM))	

E - PEDIDO POR CENTÍMETROS

<FIN>

433-5754 CONJUNTO DE MAZO DE CABLES–COMPRESOR DE AIRE DEL ASIENTO (HARNESS AS-WIRING-COMPRESOR DE AIRE DEL ASIENTO)

NO. DE SERIE: FRS1-UP

PARTE DE 191-2933 GRUPO DE SUSPENSIÓN DE ASIENTO

SMCS-1408 **i05858236**

NOTA	NÚMERO DE LA PIEZA	QTY	NOMBRE DE LA PIEZA 1 2 3 4 5 6 (NIVEL DEL PRODUCTO)	VER PÁGINA
	102-8802	1	JUEGO DE RECEPTÁCULO (2 CLAVIJAS) (KIT-RECEPTACLE (2-PIN))	
			(INCLUDES RECEPTACLE AS & WEDGE)	
	9X-3401	2	CLAVIJA DE CONECTOR (CALIBRE 16 A 18) (PIN-CONNECTOR (16-GA TO 18-GA))	
			–O–	
	126-1767	2	CLAVIJA DE CONECTOR (CALIBRE 14 A 16) (PIN-CONNECTOR (14-GA TO 16-GA))	
B	**329-3734**		CINTA ELÉCTRICA (TAPE-ELECTRICAL)	
B	**1P-0810**		CINTA ELÉCTRICA (TAPE-ELECTRICAL)	
	5P-4571	2	TERMINAL DE HOJA (CALIBRE 14 A 16) (TERMINAL-BLADE (14-GA TO 16-GA))	
	097-7234	2	TERMINAL DE HOJA (CALIBRE 18 A 22) (TERMINAL-BLADE (18-GA TO 22-GA))	

B - USAR SEGÚN SE REQUIERA

<FIN>

441-4482 CONJUNTO DE MAZO DE CABLES (HARNESS AS-WIRING)

NO. DE SERIE: WYE1-UP

SIN FRENOS

PARTE DE 487-2116 CONJUNTO DE MAZO DE CABLES DE MOTOR

SMCS-1408 **i06286107**

NOTA	NÚMERO DE LA PIEZA	QTY	NOMBRE DE LA PIEZA 1 2 3 4 5 6 (NIVEL DEL PRODUCTO)	VER PÁGINA
	155-2274	2	JUEGO DE CONECTORES (6 CLAVIJAS) (KIT-CONNECTING PLUG (6-PIN))	
			(EACH INCLUDES PLUG AS & WEDGE)	
	102-8805	1	JUEGO DE RECEPTÁCULO (6 CLAVIJAS) (KIT-RECEPTACLE (6-PIN))	
			(INCLUDES RECEPTACLE AS & WEDGE)	
	9X-3401	4	CLAVIJA DE CONECTOR (CALIBRE 16 A 18) (PIN-CONNECTOR (16-GA TO 18-GA))	
			–O–	
	126-1767	4	CLAVIJA DE CONECTOR (CALIBRE 14 A 16) (PIN-CONNECTOR (14-GA TO 16-GA))	
	8T-8737	2	TAPÓN DE SELLO (PLUG-SEAL)	
	9G-3695	2	TAPÓN DE SELLO (PLUG-SEAL)	
	9X-3402	6	ENCHUFE DE CONECTOR (CALIBRE 16 A 18) (SOCKET-CONNECTOR (16-GA TO 18-GA))	
			–O–	
	126-1768	6	ENCHUFE DE CONECTOR (CALIBRE 14 A 16) (SOCKET-CONNECTOR (14-GA TO 16-GA))	
B	**329-3734**		CINTA ELÉCTRICA (TAPE-ELECTRICAL)	
E	**125-7874**		TUBO TERMOCONTRAÍBLE (5,72 MM DE DIÁMETRO) (50 CM) (TUBE-HEAT SHRINK (5.72-MM DIA) (50-CM))	
	6N-7523	1	ARANDELA (6,48X11,9X1,57 MM DE GROSOR) (WASHER (6.48X11.9X1.57-MM THK))	

B - USAR SEGÚN SE REQUIERA
E - PEDIDO POR CENTÍMETROS

<FIN>

246-2689 GRUPO DE CALENTADOR DE AGUA DE LAS CAMISAS (HEATER GP-JACKET WATER)

NO. DE SERIE: FRS1-UP

PARTE DE 464-2464, 498-7613 CONFIGURACIÓN PARA TIEMPO FRÍO

SMCS-1383 **i03630157**

NOTA	NO NO	GRÁFICO REF	NÚMERO DE LA PIEZA	QTY	NOMBRE DE LA PIEZA 1 2 3 4 5 6 (NIVEL DEL PRODUCTO)	VER PÁGINA
	1	1	**246-2686**	1	CONJUNTO DE ELEMENTO DEL CALENTADOR DE AGUA DE LAS CAMISAS (120 VOLTIOS, 1500 VATIOS) (ELEMENT AS-JACKET WATER HEATER (120-VOLT, 1500-WATT))	
	1A	1	**133-6517**	1	CONJUNTO DE TAPA CONTRA EL POLVO (CAP AS-DUST)	
	1B	1	**7M-8485**	1	SELLO ANULAR (SEAL-O-RING)	
	2	1	**9N-5253**	1	CONJUNTO DE CABLE DEL ELEMENTO DEL CALENTADOR (120 VOLTIOS, 15 AMPERIOS) (CORD AS-HEATER ELEMENT (120-VOLT, 15-AMPERE))	

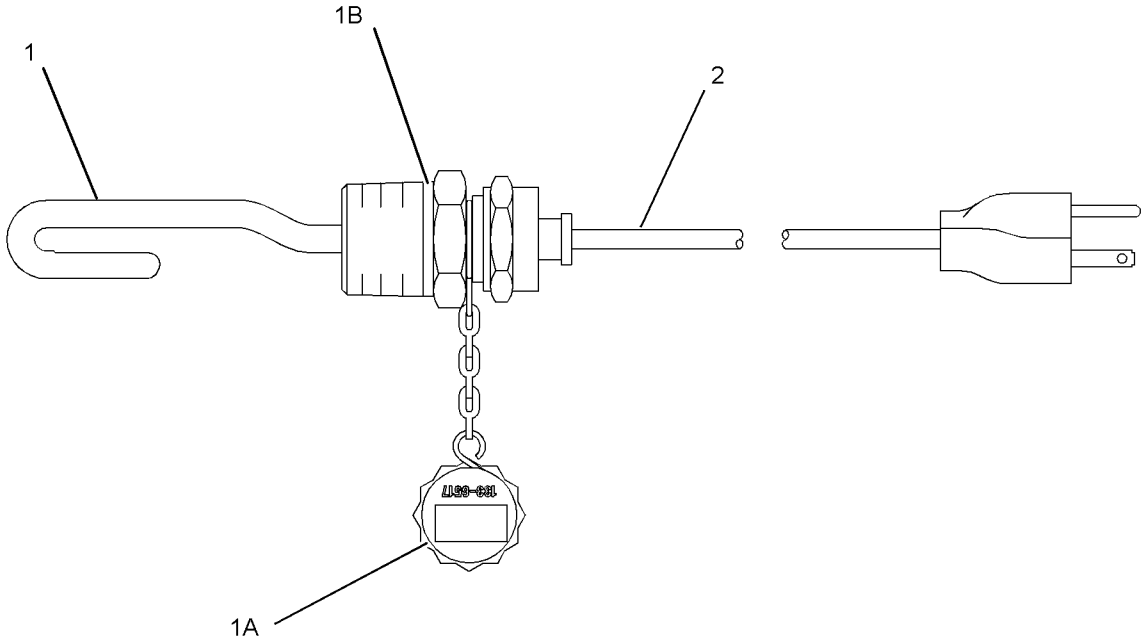

GRÁFICO 1 <FIN> g01108456

246-3514 GRUPO DE CALENTADOR DE AGUA DE LAS CAMISAS (HEATER GP-JACKET WATER)

NO. DE SERIE: FRS1-UP

PARTE DE 464-2465, 498-7614 CONFIGURACIÓN PARA TIEMPO FRÍO

SMCS-1383 **i03630162**

NOTA	NO NO	GRÁFICO REF	NÚMERO DE LA PIEZA	QTY	NOMBRE DE LA PIEZA 1 2 3 4 5 6 (NIVEL DEL PRODUCTO)	VER PÁGINA
	1	1	**246-3513**	1	CONJUNTO DE ELEMENTO DEL CALENTADOR DE AGUA DE LAS CAMISAS (240 VOLTIOS, 1.500 VATIOS) (ELEMENT AS-JACKET WATER HEATER (240-VOLT, 1500-WATT))	
		1	**7M-8485**	1	SELLO ANULAR (SEAL-O-RING)	
		1	**133-6517**	1	CONJUNTO DE TAPA CONTRA EL POLVO (CAP AS-DUST)	
	2	1	**217-6284**	1	CONJUNTO DE CABLE DE CALENTADOR (CORD AS-HEATER)	

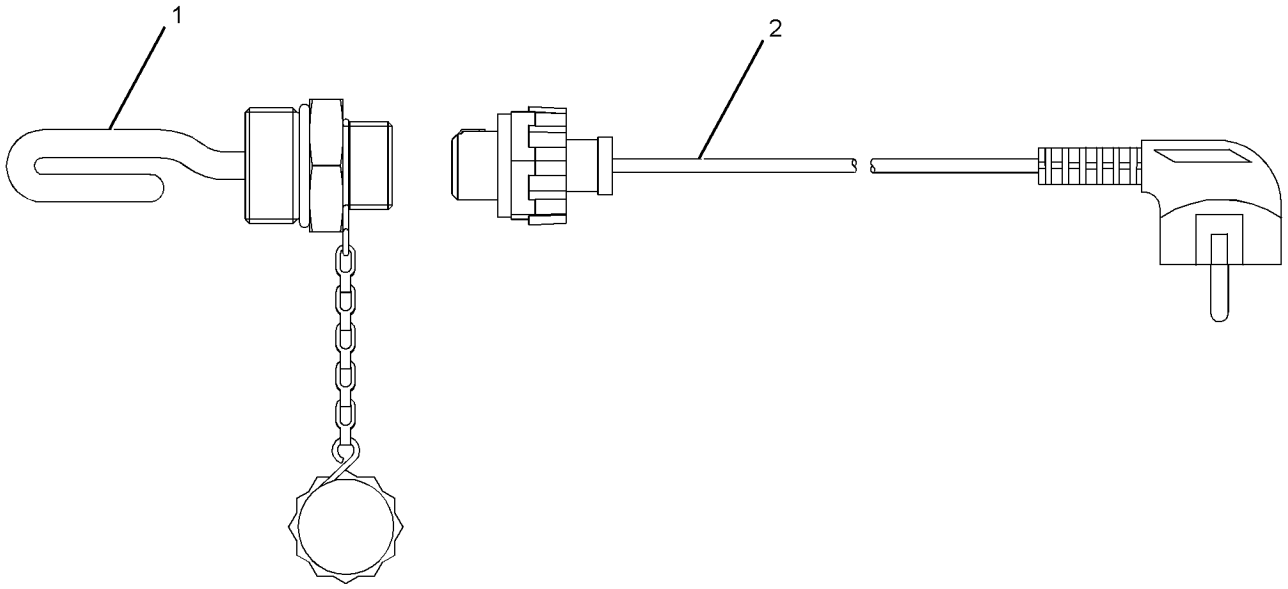

GRÁFICO 1 <FIN> g01210282

458-9159 GRUPO DE INSTALACIÓN DE COMUNICACIÓN (INSTALLATION GP-COMMUNICATION)

NO. DE SERIE: FRS1-UP

PARTE DE 434-0691, 434-0693 GRUPO DE CONTROL DE COMUNICACIÓN

SMCS-7606 **i06606785**

NOTA	NO NO	GRÁFICO REF	NÚMERO DE LA PIEZA	QTY	NOMBRE DE LA PIEZA 1 2 3 4 5 6 (NIVEL DEL PRODUCTO)	VER PÁGINA
	1	1	**327-6195**	1	CONJUNTO DE CABLES (ANTENA) (CABLE AS (ANTENNA))	
	2	1	**443-8462**	1	CONJUNTO DE ANTENA (CELULAR) (ANTENNA AS (CELLULAR))	
		1	**361-1045**	1	TUERCA ESPECIAL (ROSCA DE 5/8-18) (NUT-SPECIAL (5/8-18-THD))	
		1	**385-8201**	1	CONJUNTO DE TAPA DE CONECTOR (CAP AS-CONNECTOR)	
	3	1	**3S-2093**	6	CORREA PARA CABLES (STRAP-CABLE)	
	4	1	**7K-1181**	5	CORREA PARA CABLES (STRAP-CABLE)	
	5	1	**2D-2751**	1	ARANDELA DE GOMA (GROMMET)	

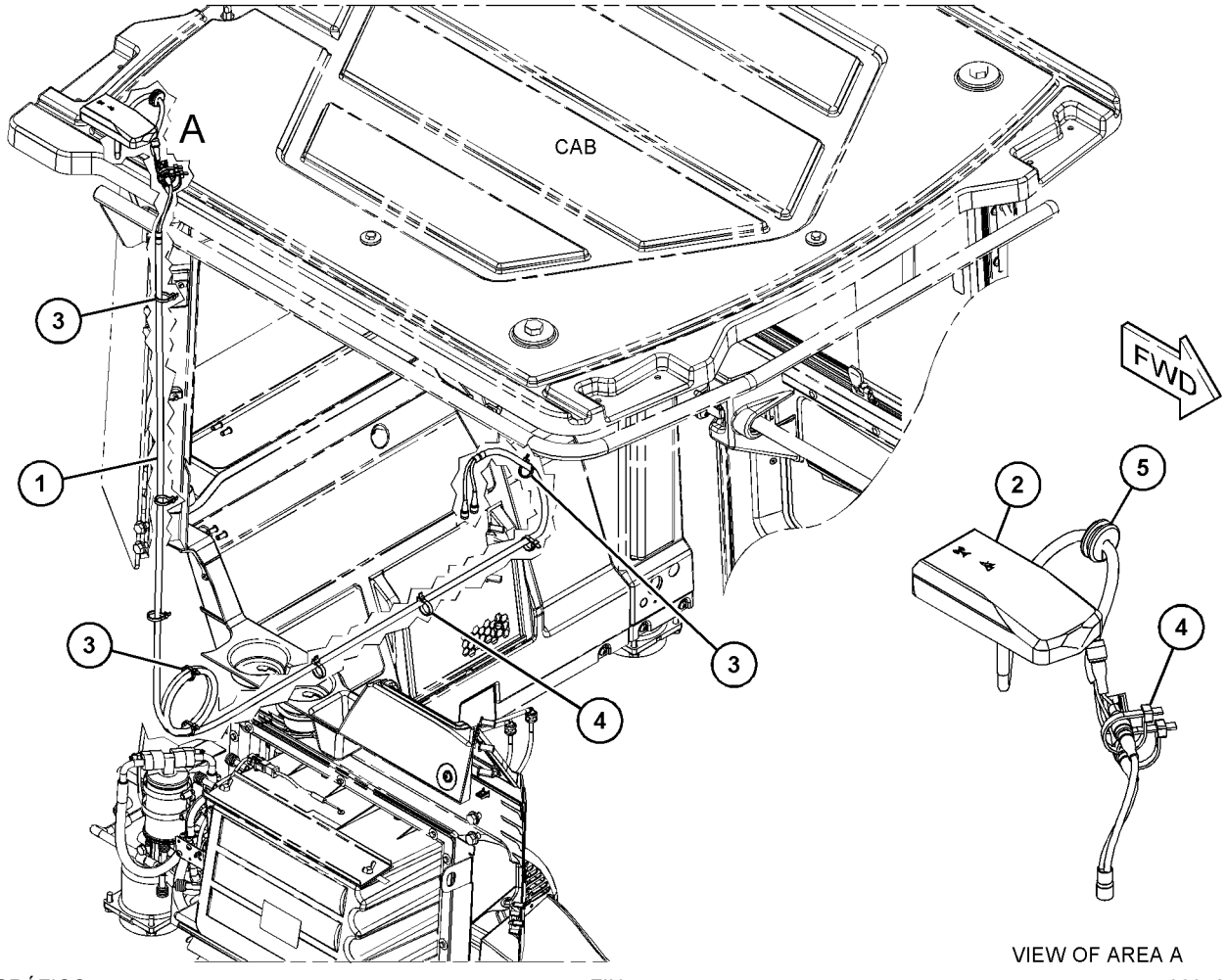

GRÁFICO 1 <FIN> g06012845

426-5380 GRUPO DE REFLECTOR–LUCES DE TRABAJO (LAMP GP-FLOOD-LUCES DE TRABAJO)

NO. DE SERIE: FRS1-UP

9 A 32 VOLTIOS. LED

PARTE DE 460-7446, 479-9394 GRUPO DE REFLECTOR

SMCS-1434 **i06219214**

NOTA	NO NO	GRÁFICO REF	NÚMERO DE LA PIEZA	QTY	NOMBRE DE LA PIEZA 1 2 3 4 5 6 (NIVEL DEL PRODUCTO)	VER PÁGINA
	1	1	**389-0447**	1	CONJUNTO DE SOPORTE (BRACKET AS)	

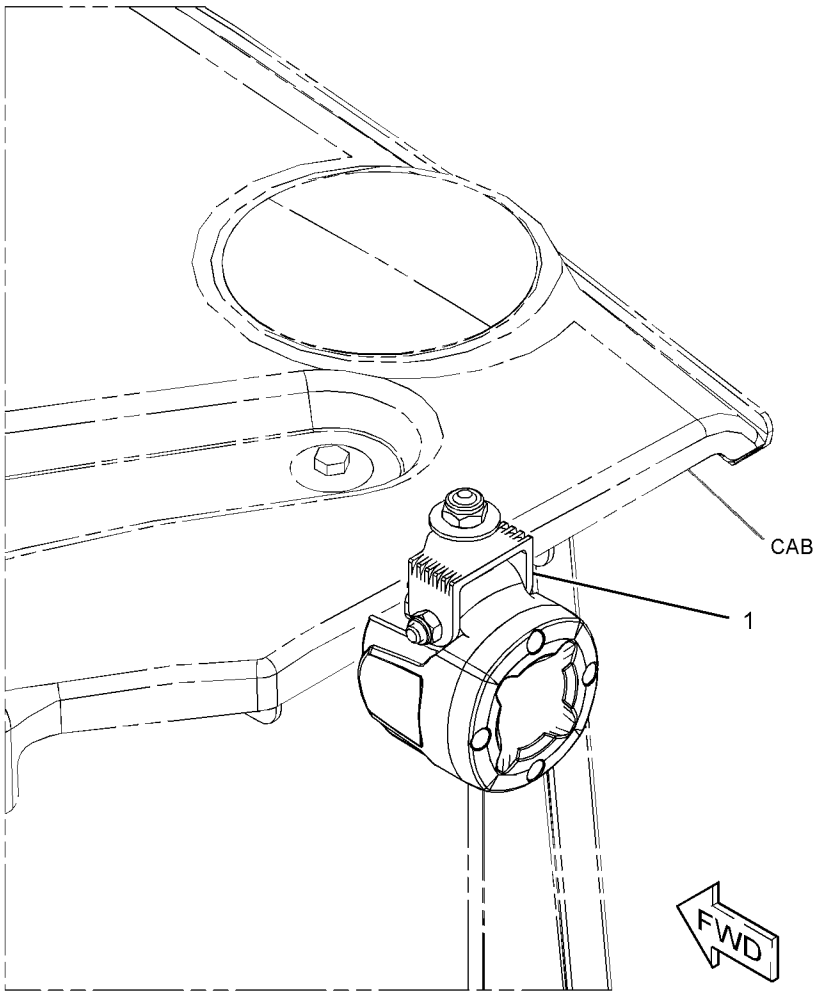

GRÁFICO 1 <FIN> g03381869

344-3459 GRUPO DE LUCES DELANTERAS Y DE SEÑAL–LADO DERECHO (LAMP GP-HEAD & SIGNAL-LADO DERECHO)

NO. DE SERIE: FRS1-UP

24 VOLTIOS

PARTE DE 480-2067 GRUPO DE ILUMINACIÓN DE REFLECTOR Y SEÑAL

SMCS-1429, 1430

i05462328

NOTA	NO NO	GRÁFICO REF	NÚMERO DE LA PIEZA	QTY	NOMBRE DE LA PIEZA 1 2 3 4 5 6 (NIVEL DEL PRODUCTO)	VER PÁGINA
	1	1	**8T-8729**	5	CLAVIJA DE CONECTOR (CALIBRE 16 A 18) (PIN-CONNECTOR (16-GA TO 18-GA))	
	2	1	**228-6054**	1	VISERA (BEZEL)	
	3	1	**444-6523**	1	CONJUNTO DE LENTE (FARO DELANTERO) (LENS AS (HEADLIGHT))	
	4	1	**377-5227**	1	CONJUNTO DE LENTE (SEÑAL DE GIRO) (LENS AS (TURN SIGNAL))	
	5	1	**228-6056**	6	TORNILLO (4-32X1,26 PULG) (SCREW (4-32X1.26-IN))	
	6	1	**9X-3465**	1	LUZ (24 VOLTIOS, 75/70 VATIOS) (LAMP (24-VOLT, 75/70-WATT))	
	7	1	**130-3515**	1	LUZ (24 VOLTIOS, 5 VATIOS) (LAMP (24-VOLT, 5-WATT))	
M	8	1	**8T-0389**	1	CONTRATUERCA (ROSCA M10 X 1,5) (LOCKNUT (M10X1.5-THD))	
	9	1	**100-3253**	2	ESPACIADOR (ESFÉRICO) (SPACER (SPHERICAL))	
	10	1	**8T-8737**	1	TAPÓN DE SELLO (PLUG-SEAL)	
	11	1	**100-3255**	2	ARANDELA (ESFÉRICO) (WASHER (SPHERICAL))	
	12	1	**102-8805**	1	JUEGO DE RECEPTÁCULO (6 CLAVIJAS) (KIT-RECEPTACLE (6-PIN))	
					(INCLUDES RECEPTACLE AS & WEDGE)	

M - PIEZA MÉTRICA

344-3459 GRUPO DE LUCES DELANTERAS Y DE SEÑAL (LAMP GP-HEAD & SIGNAL) (cont.) **i05462328**

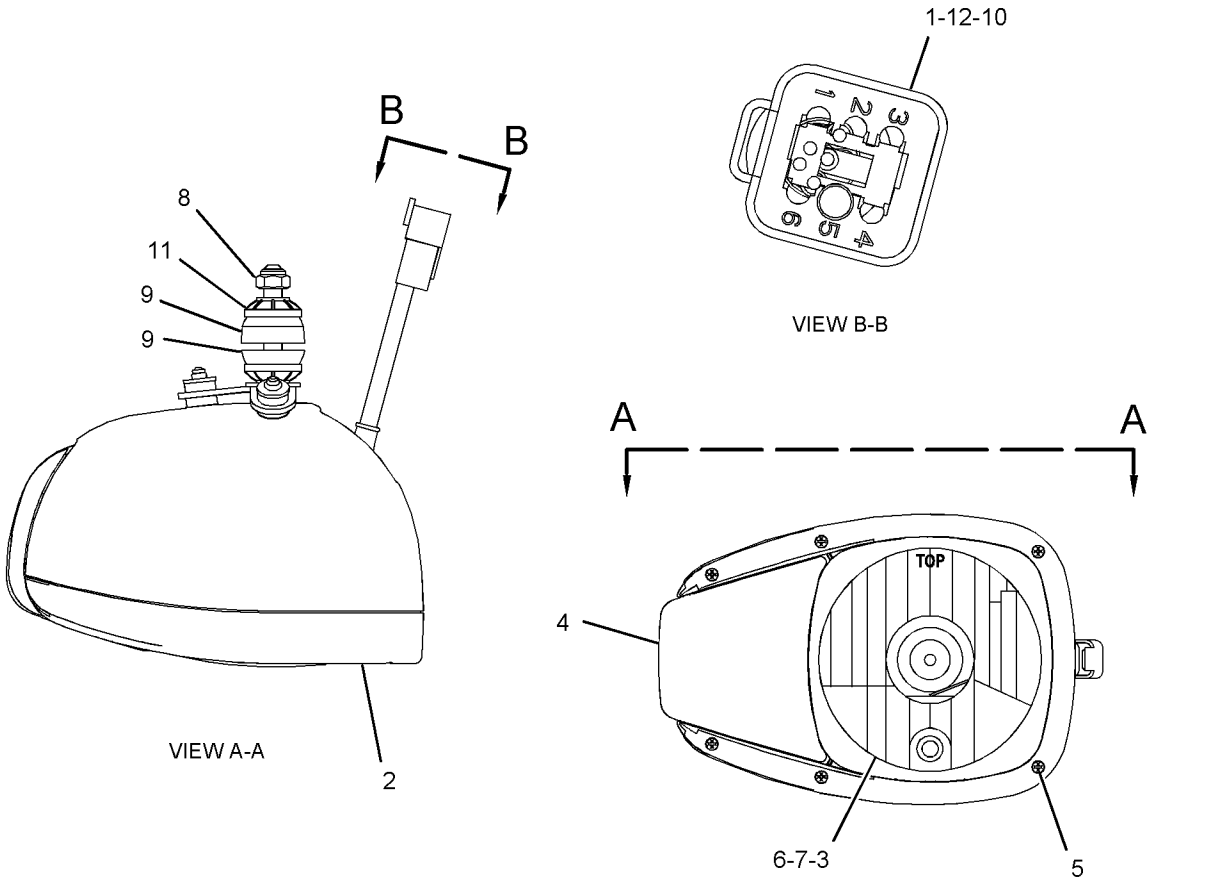

GRÁFICO 1 <FIN> g03472738

344-3460 GRUPO DE LUCES DELANTERAS Y DE SEÑAL–LADO IZQUIERDO (LAMP GP-HEAD & SIGNAL-LADO IZQUIERDO)

NO. DE SERIE: FRS1-UP

24 VOLTIOS

PARTE DE 480-2067 GRUPO DE ILUMINACIÓN DE REFLECTOR Y SEÑAL

SMCS-1429, 1430

i05765441

NOTA	NO NO	GRÁFICO REF	NÚMERO DE LA PIEZA	QTY	NOMBRE DE LA PIEZA 1 2 3 4 5 6 (NIVEL DEL PRODUCTO)	VER PÁGINA
	1	1	**8T-8729**	5	CLAVIJA DE CONECTOR (CALIBRE 16 A 18) (PIN-CONNECTOR (16-GA TO 18-GA))	
	2	1	**228-6054**	1	VISERA (BEZEL)	
	3	1	**444-6523**	1	CONJUNTO DE LENTE (FARO DELANTERO) (LENS AS (HEADLIGHT))	
	4	1	**377-5227**	1	CONJUNTO DE LENTE (SEÑAL DE GIRO) (LENS AS (TURN SIGNAL))	
	5	1	**228-6056**	6	TORNILLO (4-32X1,26 PULG) (SCREW (4-32X1.26-IN))	
	6	1	**9X-3465**	1	LUZ (24 VOLTIOS, 75/70 VATIOS) (LAMP (24-VOLT, 75/70-WATT))	
	7	1	**130-3515**	1	LUZ (24 VOLTIOS, 5 VATIOS) (LAMP (24-VOLT, 5-WATT))	
M	8	1	**8T-0389**	1	CONTRATUERCA (ROSCA M10 X 1,5) (LOCKNUT (M10X1.5-THD))	
	9	1	**100-3253**	2	ESPACIADOR (ESFÉRICO) (SPACER (SPHERICAL))	
	10	1	**8T-8737**	1	TAPÓN DE SELLO (PLUG-SEAL)	
	11	1	**100-3255**	2	ARANDELA (ESFÉRICO) (WASHER (SPHERICAL))	
	12	1	**102-8805**	1	JUEGO DE RECEPTÁCULO (6 CLAVIJAS) (KIT-RECEPTACLE (6-PIN))	
					(INCLUDES RECEPTACLE AS & WEDGE)	

M - PIEZA MÉTRICA

344-3460 GRUPO DE LUCES DELANTERAS Y DE SEÑAL (LAMP GP-HEAD & SIGNAL) (cont.) **i05765441**

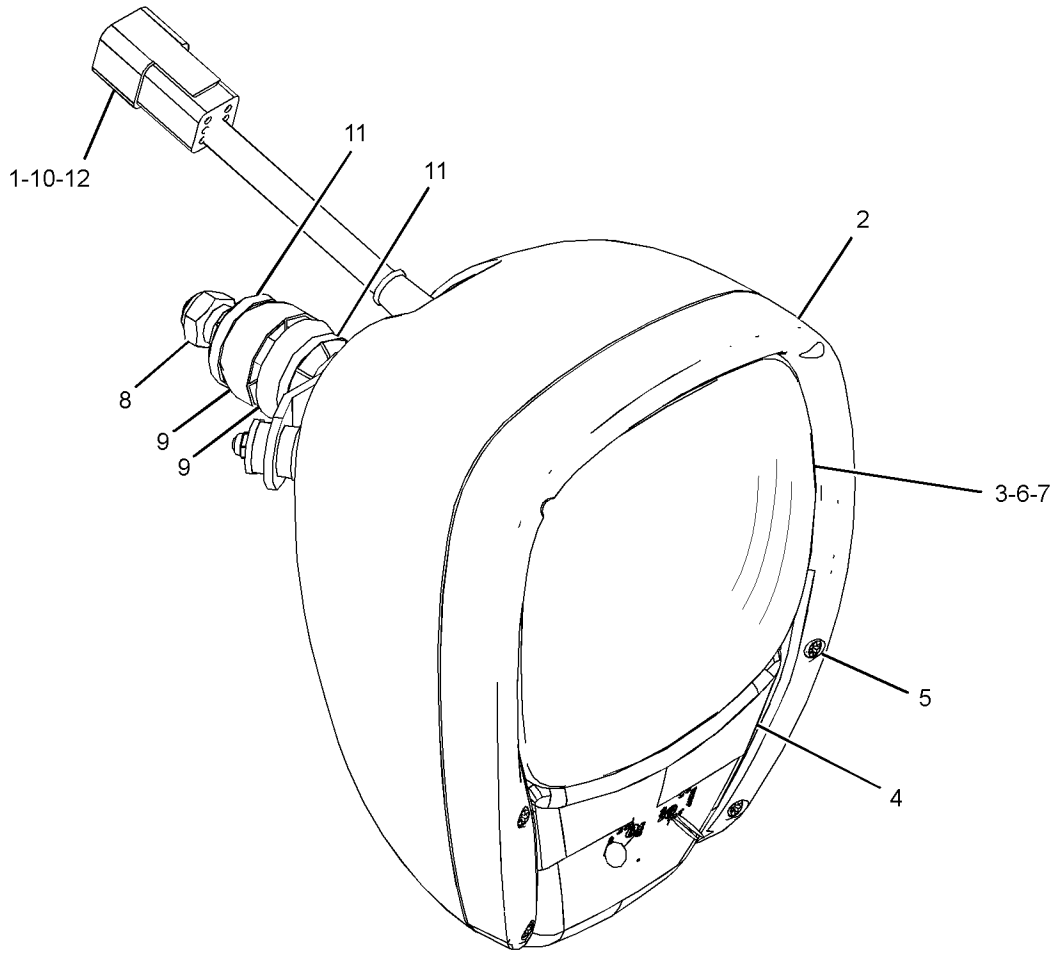

GRÁFICO 1 <FIN> g03665862

492-3961 CONFIGURACIÓN DE ILUMINACIÓN DEL REFLECTOR (LIGHTING AR-FLOOD)

NO. DE SERIE: FRS1-UP

SMCS-1429, 1434

i06653596

NOTA	NÚMERO DE LA PIEZA	QTY	NOMBRE DE LA PIEZA 1 2 3 4 5 6 (NIVEL DEL PRODUCTO)	VER PÁGINA
Y	*450-1842*	1	GRUPO DE CUBIERTA DE CONSOLA (COVER GP-CONSOLE)	868
Y	*457-5604*	1	GRUPO DE REFLECTOR (LIGHTING GP-FLOOD)	230
Y	*460-7446*	1	GRUPO DE REFLECTOR (TECHO DE LA CABINA) (LIGHTING GP-FLOOD (CAB ROOF))	233
Y	*479-9394*	1	GRUPO DE REFLECTOR (CABINA) (LIGHTING GP-FLOOD (CAB))	234

Y - ILUSTRACIÓN DIFERENTE

<FIN>

457-5604 GRUPO DE REFLECTOR (LIGHTING GP-FLOOD)

NO. DE SERIE: FRS1-UP

PARTE DE 492-3961 CONFIGURACIÓN DE ILUMINACIÓN DEL REFLECTOR

SMCS-1434 **i06656203**

NOTA	NO NO	GRÁFICO REF	NÚMERO DE LA PIEZA	QTY	NOMBRE DE LA PIEZA 1 2 3 4 5 6 (NIVEL DEL PRODUCTO)	VER PÁGINA
	1	1	**7K-1181**	15	CORREA PARA CABLES (STRAP-CABLE)	
	2	1	**246-3290**	2	CONJUNTO DE PLACA (PLATE AS)	
					(EACH INCLUDES)	
M		1	**8T-4935**	1	MAZA PARA SOLDAR (M10X1,5X45 MM) (BOSS-WELD (M10X1.5X45-MM))	
	3	1	**392-4634**	2	CONJUNTO DE LUZ INDICADORA (24 VOLTIOS) (LAMP AS-INDICATOR (24-VOLT))	
	4	1	**422-1670**	2	PLACA (PLATE)	
	5	1	**457-5595**	2	CONJUNTO DE MAZO DE CABLES DE LUCES (HARNESS AS-LIGHTING)	
					(EACH INCLUDES)	
		1	**102-8805**	1	JUEGO DE RECEPTÁCULO (6 CLAVIJAS) (KIT-RECEPTACLE (6-PIN))	
					(INCLUDES RECEPTACLE AS & WEDGE)	
		1	**8T-8737**	1	TAPÓN DE SELLO (PLUG-SEAL)	
E		1	**125-7874**		TUBO TERMOCONTRAÍBLE (5,72 MM DE DIÁMETRO) (5 CM) (TUBE-HEAT SHRINK (5.72-MM DIA) (5-CM))	
		1	**9X-3402**	7	ENCHUFE DE CONECTOR (CALIBRE 16 A 18) (SOCKET-CONNECTOR (16-GA TO 18-GA))	
					—O—	
		1	**126-1768**	7	ENCHUFE DE CONECTOR (CALIBRE 14 A 16) (SOCKET-CONNECTOR (14-GA TO 16-GA))	
		1	**9X-3401**	6	CLAVIJA DE CONECTOR (CALIBRE 16 A 18) (PIN-CONNECTOR (16-GA TO 18-GA))	
					—O—	
		1	**126-1767**	6	CLAVIJA DE CONECTOR (CALIBRE 14 A 16) (PIN-CONNECTOR (14-GA TO 16-GA))	
		1	**155-2270**	1	JUEGO DE CONECTORES (2 CLAVIJAS) (KIT-CONNECTING PLUG (2-PIN))	
		1	**155-2274**	1	JUEGO DE CONECTORES (6 CLAVIJAS) (KIT-CONNECTING PLUG (6-PIN))	
					(EACH PLUG KIT INCLUDES PLUG AS, WEDGE, & INTERFACE SEAL)	
	6	1	**466-2421**	2	GRUPO DE REFLECTOR (32 VOLTIOS) (LAMP GP-FLOOD (32-VOLT))	
					(EACH INCLUDES)	
		1	**481-1153**	1	CONJUNTO DE SOPORTE (BRACKET AS)	
Y	7	1	*480-2067*	1	GRUPO DE ILUMINACIÓN DE REFLECTOR Y SEÑAL (LIGHTING GP-FLOOD & SIGNAL)	235
	8	1	**130-5300**	2	BROCHE (CLIP)	
	9	1	**132-5789**	4	BROCHE (CLIP)	
	10	1	**133-6934**	4	ESPACIADOR (11 X 20 X 25 MM DE GROSOR) (SPACER (11X20X25-MM THK))	
M	11	1	**344-5673**	6	TUERCA (ROSCA M6 X 1) (NUT (M6X1-THD))	
	12	1	**8T-4121**	14	ARANDELA DURA (11 X 21 X 2,5 MM DE GROSOR) (WASHER-HARD (11X21X2.5-MM THK))	
M	13	1	**8T-4137**	2	PERNO (M10 X 1,5 X 20 MM) (BOLT (M10X1.5X20-MM))	
M	14	1	**8T-4186**	4	PERNO (M10X1,5X40 MM) (BOLT (M10X1.5X40-MM))	
M	15	1	**8T-4195**	8	PERNO (M10 X 1,5 X 30 MM) (BOLT (M10X1.5X30-MM))	
	16	1	**9X-2038**	8	ARANDELA (7X19X2 MM DE GROSOR) (WASHER (7X19X2-MM THK))	
M	17	1	**9X-2044**	8	TORNILLO DE CABEZA SEGMENTADA (M6 X 1 X 16 MM) (SCREW-TRUSS HEAD (M6X1X16-MM))	

457-5604 GRUPO DE REFLECTOR (LIGHTING GP-FLOOD) (cont.) **i06656203**

NOTA	NO NO	GRÁFICO REF	NÚMERO DE LA PIEZA	QTY	NOMBRE DE LA PIEZA 1 2 3 4 5 6 (NIVEL DEL PRODUCTO)	VER PÁGINA
M	18	1	**9X-2045**	6	TORNILLO DE CABEZA SEGMENTADA (M6 X 1 X 20 MM) (SCREW-TRUSS HEAD (M6X1X20-MM))	
	19	1	**9X-8256**	6	ARANDELA (6,6 X 12 X 2 MM DE GROSOR) (WASHER (6.6X12X2-MM THK))	

E - PEDIDO POR CENTÍMETROS
M - PIEZA MÉTRICA
Y - ILUSTRACIÓN DIFERENTE

457-5604 GRUPO DE REFLECTOR (LIGHTING GP-FLOOD) (cont.) **i06656203**

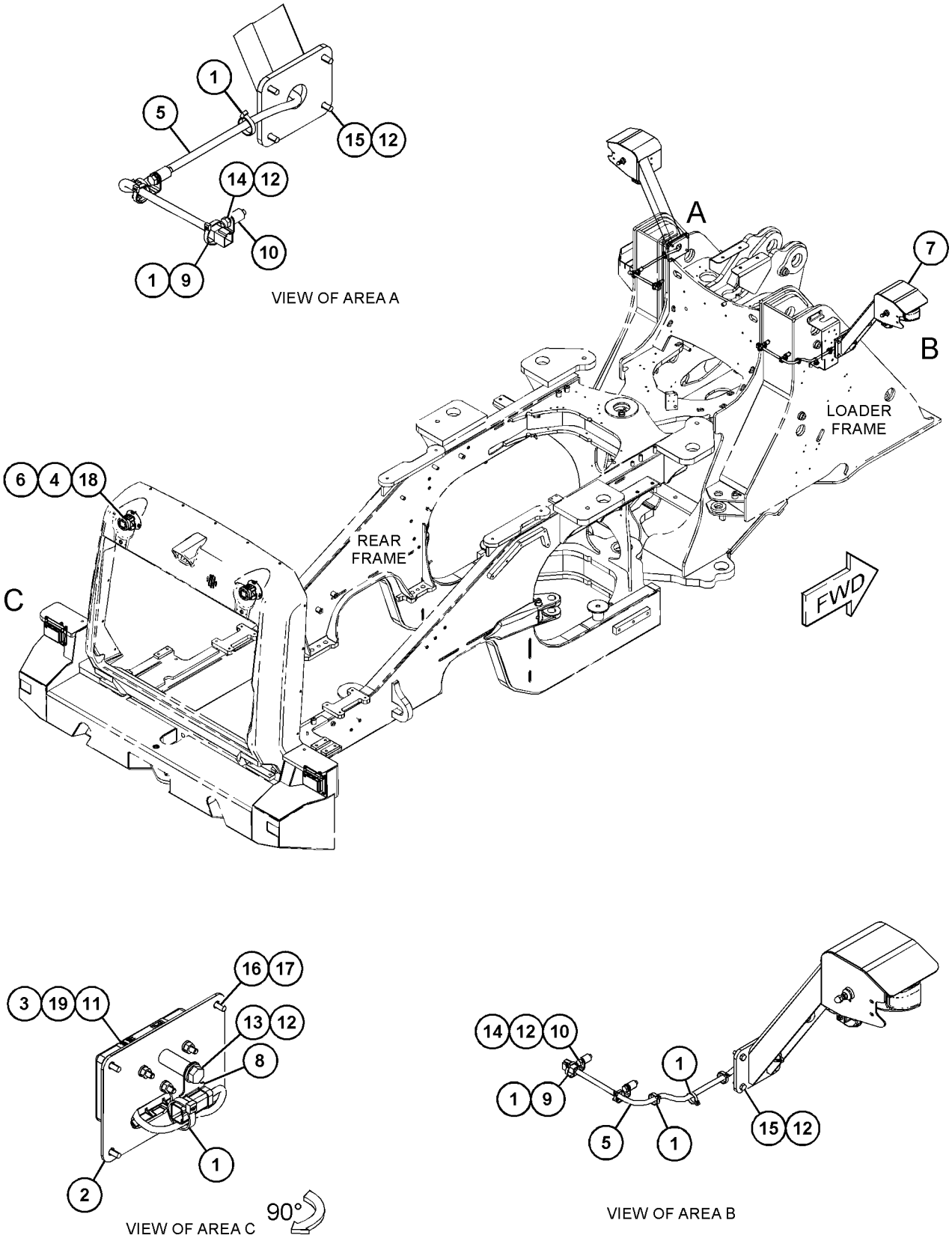

GRÁFICO 1 <FIN> g06066671

460-7446 GRUPO DE REFLECTOR–TECHO DE LA CABINA (LIGHTING GP-FLOOD-TECHO DE LA CABINA)

NO. DE SERIE: FRS1-UP

PARTE DE 492-3961 CONFIGURACIÓN DE ILUMINACIÓN DEL REFLECTOR

SMCS-1434 **i06606643**

NOTA	NO NO	GRÁFICO REF	NÚMERO DE LA PIEZA	QTY	NOMBRE DE LA PIEZA 1 2 3 4 5 6 (NIVEL DEL PRODUCTO)	VER PÁGINA
Y	1	1	**426-5380**	2	GRUPO DE REFLECTOR (9/32 VOLTIOS, 13 VATIOS) (LAMP GP-FLOOD (9/32-VOLT, 13-WATT))	224
	2	1	**461-7569**	2	GRUPO DE REFLECTOR (DE 9 A 32 VOLTIOS) (LUZ BAJA) (LAMP GP-FLOOD (9 TO 32-VOLT) (LOW BEAM))	

Y - ILUSTRACIÓN DIFERENTE

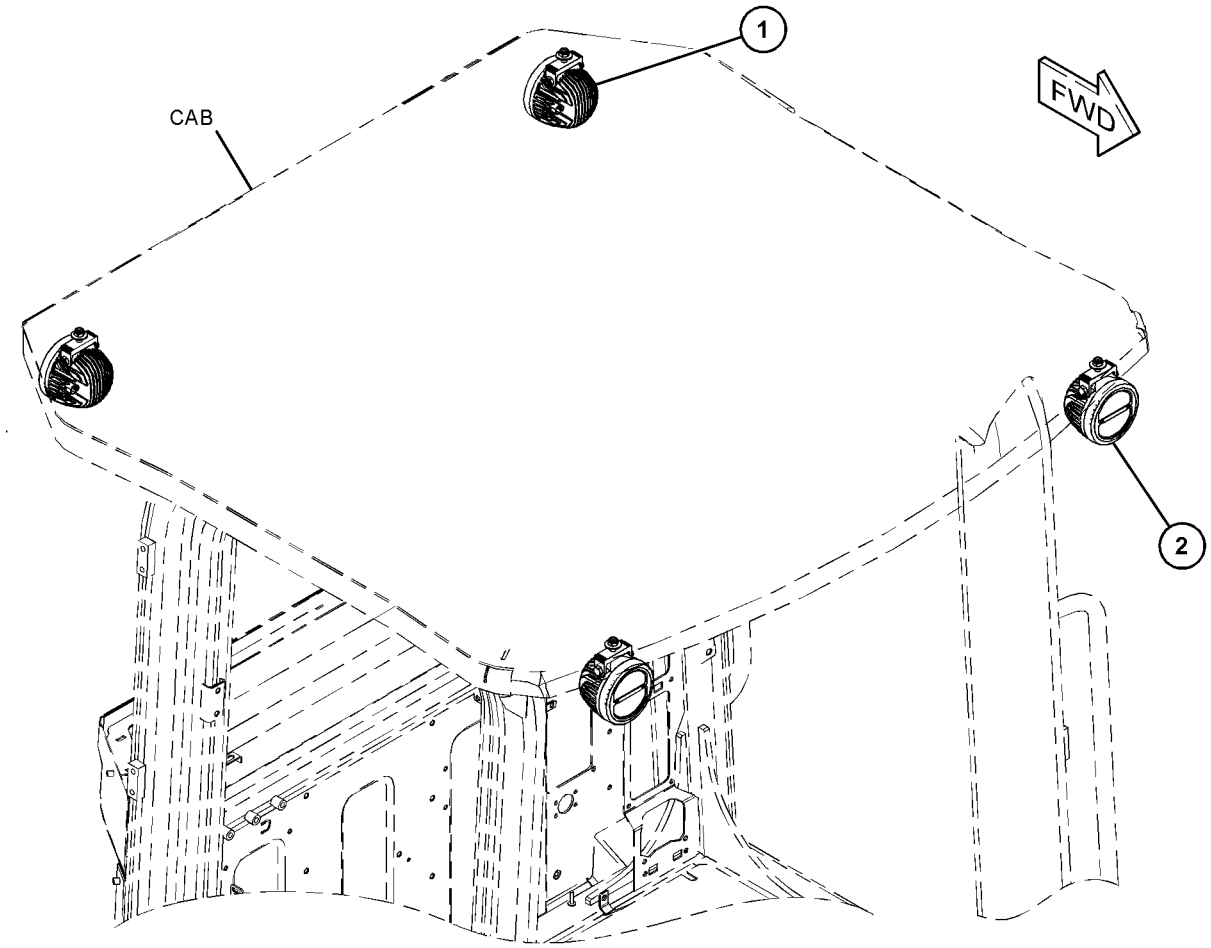

GRÁFICO 1 <FIN> g06017837

479-9394 GRUPO DE REFLECTOR—TECHO DE LA CABINA (LIGHTING GP-FLOOD-TECHO DE LA CABINA)

NO. DE SERIE: FRS1-UP

LED

PARTE DE 492-3961 CONFIGURACIÓN DE ILUMINACIÓN DEL REFLECTOR

SMCS-1434 **i06606642**

NOTA	NO NO	GRÁFICO REF	NÚMERO DE LA PIEZA	QTY	NOMBRE DE LA PIEZA 1 2 3 4 5 6 (NIVEL DEL PRODUCTO)	VER PÁGINA
Y	1	1	**426-5380**	4	GRUPO DE REFLECTOR (9/32 VOLTIOS, 13 VATIOS) (LAMP GP-FLOOD (9/32-VOLT, 13-WATT))	224

Y - ILUSTRACIÓN DIFERENTE

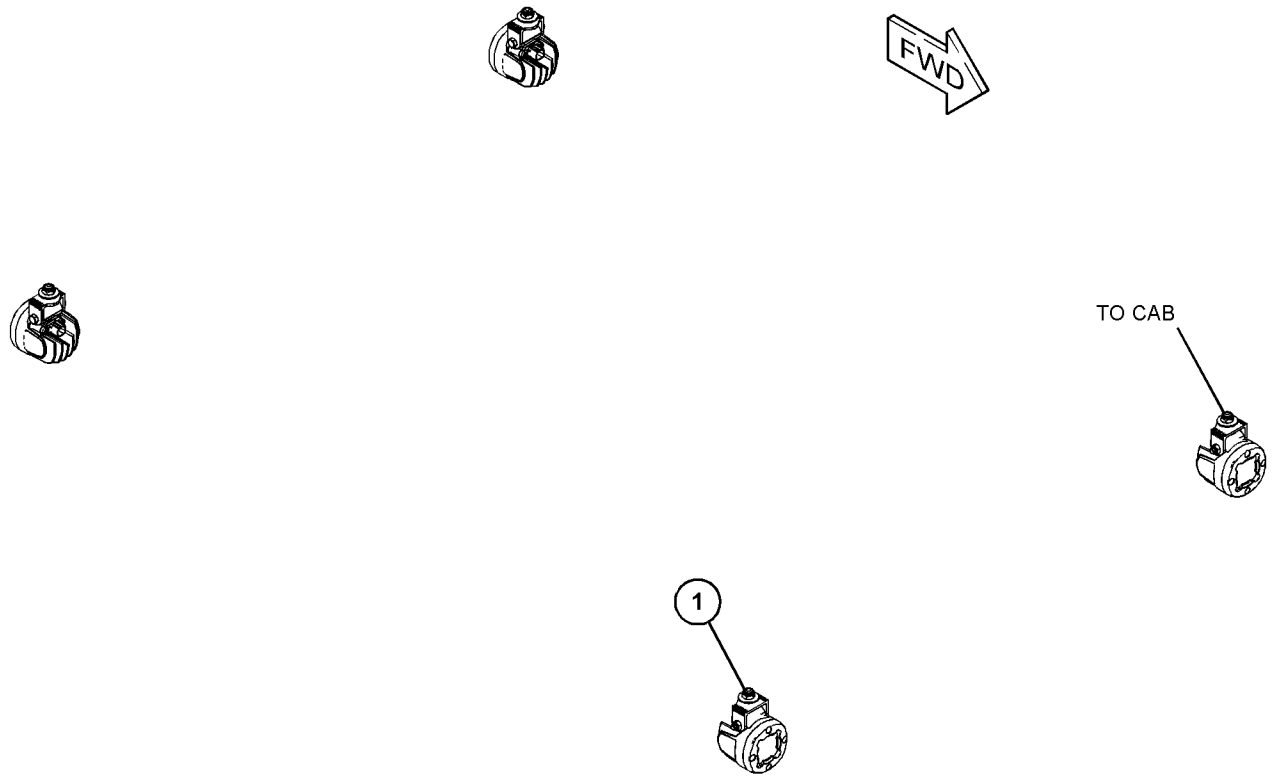

GRÁFICO 1 <FIN> g06005527

480-2067 GRUPO DE ILUMINACIÓN DE REFLECTOR Y SEÑAL (LIGHTING GP-FLOOD & SIGNAL)

NO. DE SERIE: FRS1-UP

LED

PARTE DE 457-5604 GRUPO DE REFLECTOR

SMCS-1430, 1434

i06606645

NOTA	NO NO	GRÁFICO REF	NÚMERO DE LA PIEZA	QTY	NOMBRE DE LA PIEZA 1 2 3 4 5 6 (NIVEL DEL PRODUCTO)	VER PÁGINA
	1	1	**7K-1181**	2	CORREA PARA CABLES (STRAP-CABLE)	
	2	1	**163-1201**	1	CONJUNTO DE BOCINA (24 VOLTIOS, TONO ALTO) (HORN AS (24-VOLT, LOW TONE))	
	3	1	**174-7875**	1	CONJUNTO DE BOCINA (24 VOLTIOS, TONO ALTO) (HORN AS (24-VOLT, HIGH TONE))	
Y	4	1	**344-3459**	1	GRUPO DE LUCES DELANTERAS Y DE SEÑAL (24 VOLTIOS, LADO DERECHO) (LAMP GP-HEAD & SIGNAL (24-VOLT, RH))	225
Y	5	1	**344-3460**	1	GRUPO DE LUCES DELANTERAS Y DE SEÑAL (24 VOLTIOS, LADO IZQUIERDO) (LAMP GP-HEAD & SIGNAL (24-VOLT, LH))	227
	6	1	**368-6357**	1	CONJUNTO DE SOPORTE (LADO DERECHO) (BRACKET AS (RH))	
	7	1	**368-6358**	1	CONJUNTO DE SOPORTE (LADO IZQUIERDO) (BRACKET AS (LH))	
M	8	1	**1W-9589**	2	TUERCA (ROSCA M10 X 1,5) (NUT (M10X1.5-THD))	
	9	1	**8T-4121**	2	ARANDELA DURA (11 X 21 X 2,5 MM DE GROSOR) (WASHER-HARD (11X21X2.5-MM THK))	
M	10	1	**8T-4137**	2	PERNO (M10 X 1,5 X 20 MM) (BOLT (M10X1.5X20-MM))	

M - PIEZA MÉTRICA
Y - ILUSTRACIÓN DIFERENTE

480-2067 GRUPO DE ILUMINACIÓN DE REFLECTOR Y SEÑAL (LIGHTING GP-FLOOD & SIGNAL) (cont.) **i06606645**

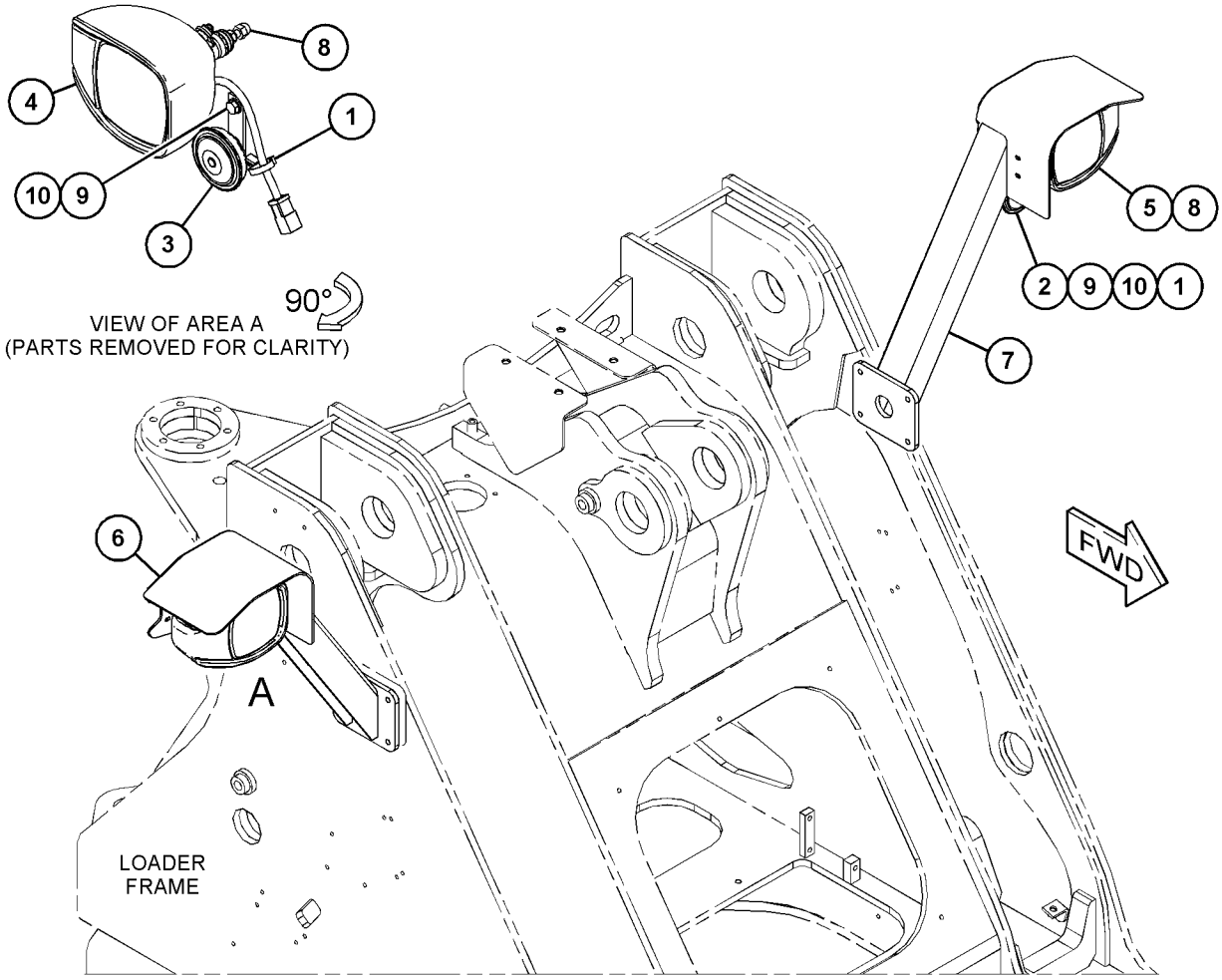

GRÁFICO 1 <FIN> g06001546

372-1605 GRUPO DE ILUMINACIÓN DE BALIZA DE ADVERTENCIA (LIGHTING GP-WARNING BEACON)

NO. DE SERIE: FRS1-UP

SMCS-1431 **i06585560**

NOTA	NO NO	GRÁFICO REF	NÚMERO DE LA PIEZA	QTY	NOMBRE DE LA PIEZA 1 2 3 4 5 6 (NIVEL DEL PRODUCTO)	VER PÁGINA
Y	1	1	**377-4057**	1	GRUPO DE ILUMINACIÓN DE BALIZA DE ADVERTENCIA (LUZ ESTROBOSCÓPICA DE COLOR ÁMBAR) (LIGHTING GP-WARNING BEACON (AMBER, STROBE))	238
	2	1	**388-3722**	1	SOPORTE (BRACKET)	
	3	1	**3S-2093**	6	CORREA PARA CABLES (STRAP-CABLE)	
	4	1	**8M-2771**	2	BROCHE (CLIP)	
M	5	1	**8T-4200**	2	PERNO (M8 X 1,25 X 16 MM) (BOLT (M8X1.25X16-MM))	
	6	1	**8T-4224**	2	ARANDELA DURA (8,8 X 16 X 2 MM DE GROSOR) (WASHER-HARD (8.8X16X2-MM THK))	
M	7	1	**9X-2044**	2	TORNILLO DE CABEZA SEGMENTADA (M6 X 1 X 16 MM) (SCREW-TRUSS HEAD (M6X1X16-MM))	

M - PIEZA MÉTRICA
Y - ILUSTRACIÓN DIFERENTE

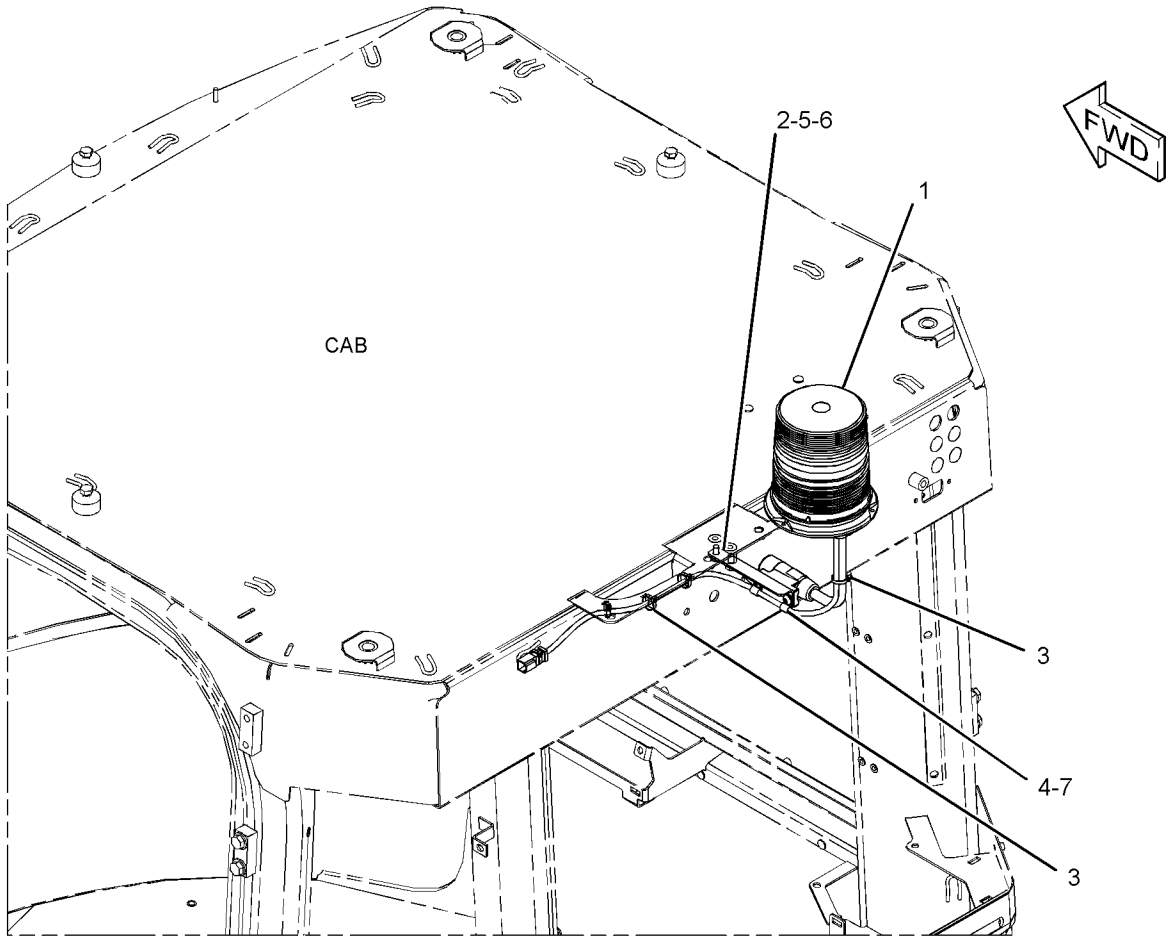

GRÁFICO 1 <FIN> g03436536

377-4057 GRUPO DE ILUMINACIÓN DE BALIZA DE ADVERTENCIA (LIGHTING GP-WARNING BEACON)

NO. DE SERIE: FRS1-UP

PARTE DE 372-1605 GRUPO DE ILUMINACIÓN DE BALIZA DE ADVERTENCIA

SMCS-1431 **i04898561**

NOTA	NO NO	GRÁFICO REF	NÚMERO DE LA PIEZA	QTY	NOMBRE DE LA PIEZA 1 2 3 4 5 6 (NIVEL DEL PRODUCTO)	VER PÁGINA
	1	1	**7K-1181**	3	CORREA PARA CABLES (STRAP-CABLE)	
	2	1	**294-9588**	1	CONJUNTO DE CABLES (CABLE AS)	
	3	1	**368-9824**	1	SOPORTE (BRACKET)	
	4	1	**371-2241**	1	GRUPO DE LUCES DE BALIZA DE ADVERTENCIA (LUZ ESTROBOSCÓPICA DE COLOR ÁMBAR) (LAMP GP-WARNING BEACON (AMBER, STROBE))	
		1	**8T-8729**	2	CLAVIJA DE CONECTOR (CALIBRE 16 A 18) (PIN-CONNECTOR (16-GA TO 18-GA))	
E		1	**9X-1386**		MANGUITO (44 CM) (SLEEVE (44-CM))	
		1	**102-8802**	1	JUEGO DE RECEPTÁCULO (2 CLAVIJAS) (KIT-RECEPTACLE (2-PIN))	
					(INCLUDES RECPETACLE AS & WEDGE)	
		1	**389-5708**	1	LENTE (LENS)	

E - PEDIDO POR CENTÍMETROS

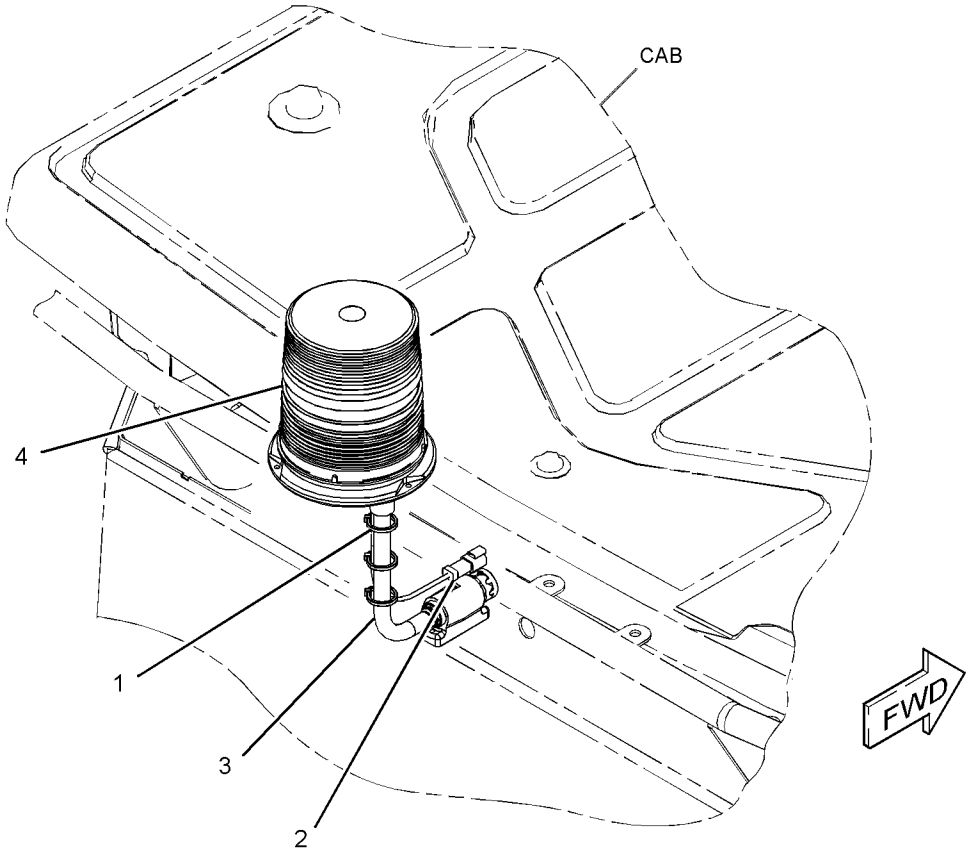

GRÁFICO 1 <FIN> g03066121

477-7801 GRUPO DE TABLERO DE INTERRUPTORES (PANEL GP-SWITCH)

NO. DE SERIE: FRS1-UP

PARTE DE 455-3940 CONFIGURACIÓN DE LA CABINA

SMCS-1408, 1429, 7332, 7451

i06641558

NOTA	NO NO	GRÁFICO REF	NÚMERO DE LA PIEZA	QTY	NOMBRE DE LA PIEZA 1 2 3 4 5 6 (NIVEL DEL PRODUCTO)	VER PÁGINA
	1	1	**206-1667**	2	BROCHE (CLIP)	
	2	1	**464-1111**	1	CONJUNTO DE TAPA DE INTERRUPTOR (COVER AS-SWITCH)	
	3	1	**495-9794**	2	BROCHE (CLIP)	
	4	1	**114-6658**	2	ARANDELA (6,5X17X1 MM DE GROSOR) (WASHER (6.5X17X1-MM THK))	
M	5	1	**172-8591**	4	TUERCA DE RESORTE (ROSCA M6 X 1) (NUT-SPRING (M6X1-THD))	
M	6	1	**9X-2045**	2	TORNILLO DE CABEZA SEGMENTADA (M6 X 1 X 20 MM) (SCREW-TRUSS HEAD (M6X1X20-MM))	
M	7	1	**9X-6155**	4	PERNO DE CABEZA HUECA (M6X1X16,7 MM) (BOLT-SOCKET HEAD (M6X1X16.7-MM))	

M - PIEZA MÉTRICA

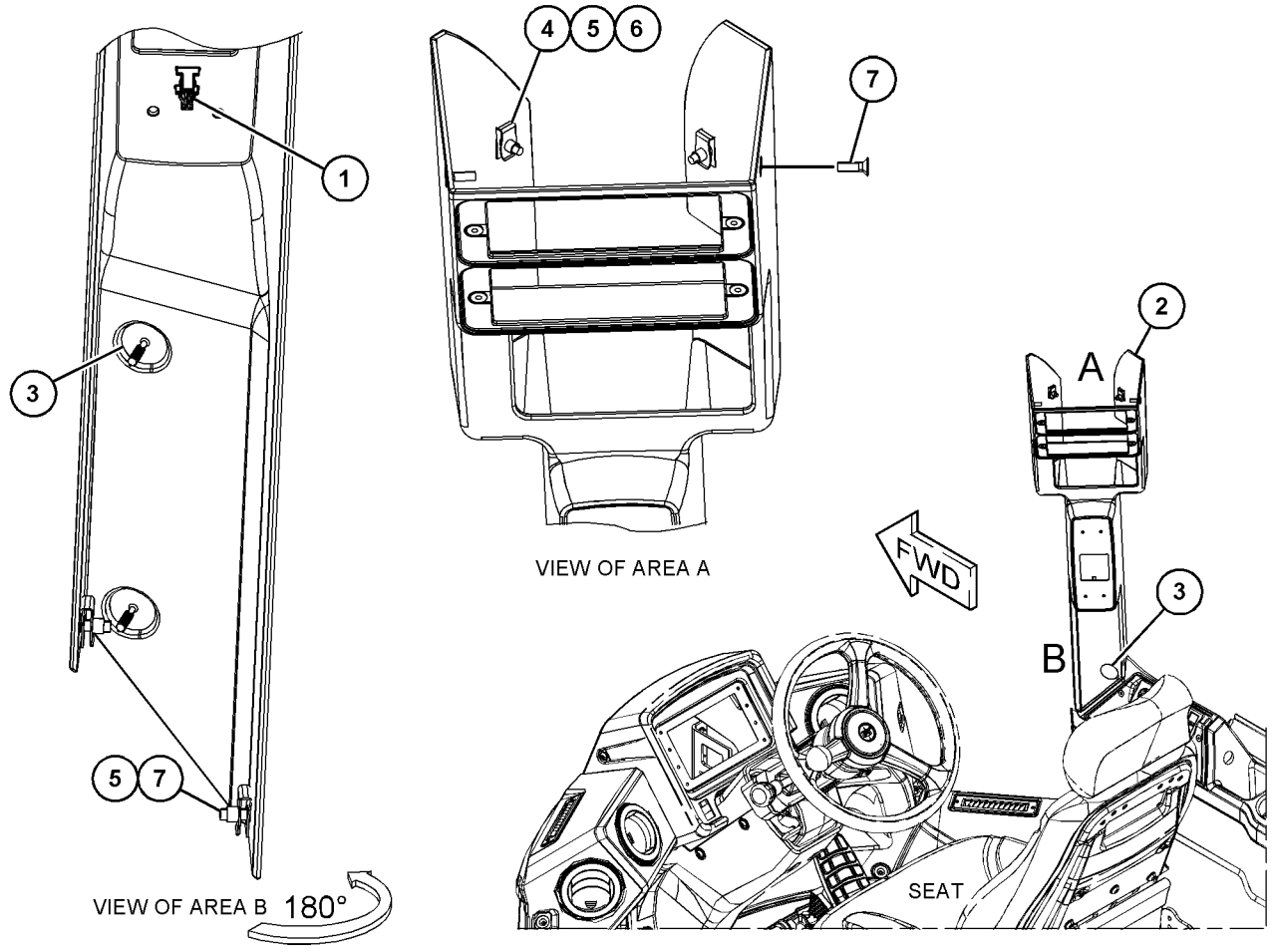

GRÁFICO 1

<FIN>

g06049576

3T-9525 CONJUNTO DE PLACA DE ESCOBILLAS (PLATE AS-BRUSH)

NO. DE SERIE: WYE1-UP

PARTE DE 350-8694 GRUPO DE MOTOR DE ARRANQUE ELÉCTRICO

SMCS-4463 **i04924049**

NOTA	NO NO	GRÁFICO REF	NÚMERO DE LA PIEZA	QTY	NOMBRE DE LA PIEZA 1 2 3 4 5 6 (NIVEL DEL PRODUCTO)	VER PÁGINA
	1	1	**6T-0372**	1	PLACA (PLATE)	
	2	1	**6T-0371**	1	AISLADOR (INSULATOR)	
	3	1	**9F-5599**	12	ARANDELA DE TRABA (LOCKWASHER)	
	4	1	**6T-0363**	6	CONJUNTO DE PORTAESCOBILLAS (HOLDER AS-BRUSH)	
					(EACH INCLUDES)	
		1	**3T-9494**	1	RESORTE (SPRING)	
	5	1	**3T-4709**	3	PLACA (PLATE)	
	6	1	**3T-4710**	3	PLACA (PLATE)	
	7	1	**2L-6679**	3	PLACA AISLADORA (PLATE-INSULATOR)	
	8	1	**7F-3525**	6	ARANDELA ESPECIAL (0,207X0,39X0,09 PULG DE GROSOR) (WASHER-SPECIAL (0.207X0.39X0.09-IN THK))	
	9	1	**5P-6298**	12	TORNILLO PARA METALES (10-32X0,5 PULG) (SCREW-MACHINE (10-32X0.5-IN))	

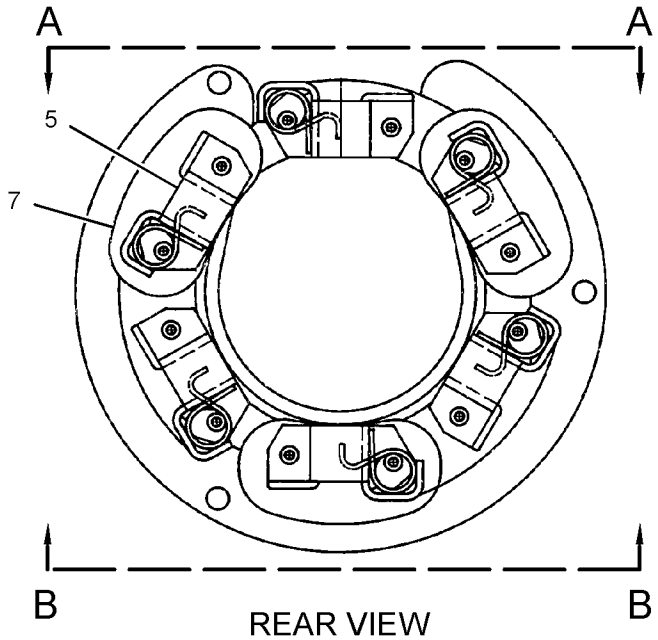

REAR VIEW

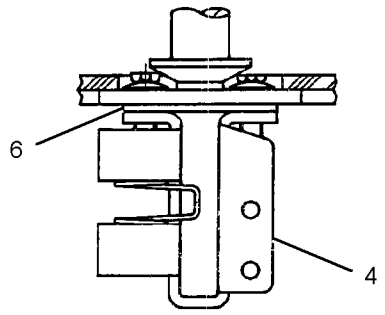

VIEW A-A

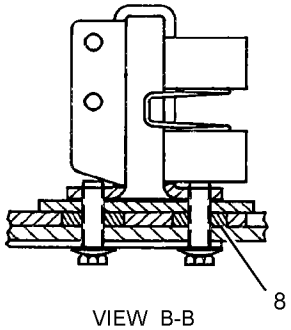

VIEW B-B

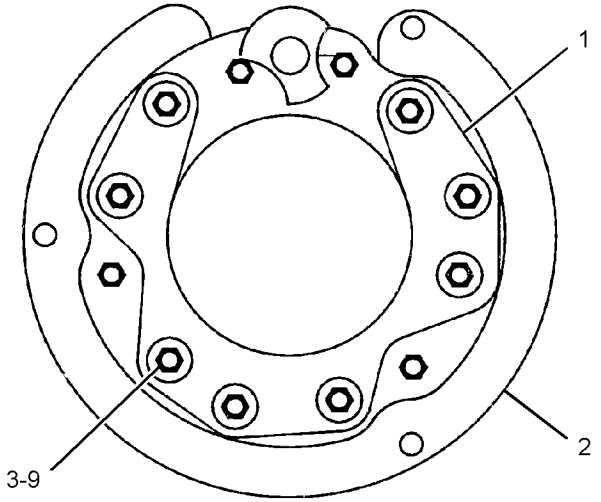

FRONT VIEW

GRÁFICO 1 <FIN> g02294074

473-9544 GRUPO DE PROTECCIÓN DE CABLES (PROTECTION GP-WIRING)

NO. DE SERIE: WYE1-UP

PROPORCIONA UN GRUPO DE PROTECCIÓN TÉRMICA PARA EL SENSOR DE REFRIGERANTE

PARTE DE 433-9278, 433-9279 CONFIGURACIÓN DE MOTOR COMPLETO

SMCS-7553 **i06567496**

NOTA	NO NO	GRÁFICO REF	NÚMERO DE LA PIEZA	QTY	NOMBRE DE LA PIEZA 1 2 3 4 5 6 (NIVEL DEL PRODUCTO)	VER PÁGINA
	1	1	**326-4515**	2	ATADURA PARA CABLES (TIE-CABLE)	
	2	1	**377-1601**	1	MANGUITO (SLEEVE)	

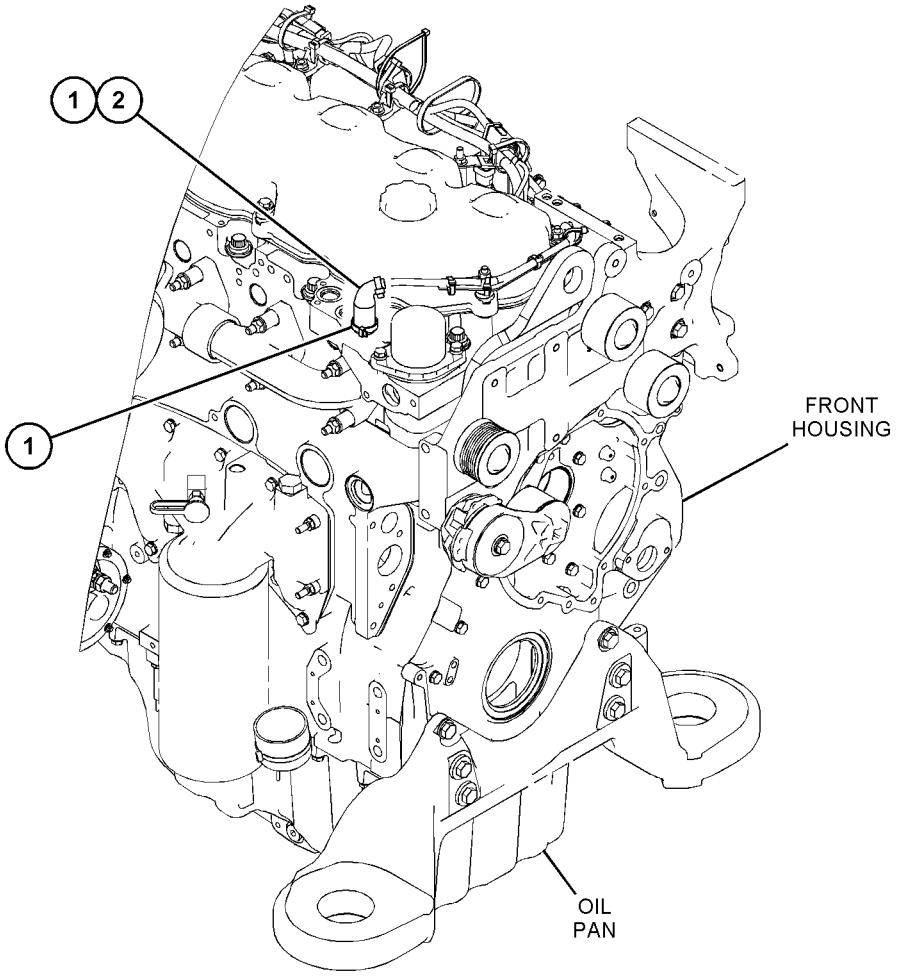

GRÁFICO 1 <FIN> g06039936

440-2105 GRUPO DE RADIO DE COMUNICACIÓN–CELULAR PL641E (RADIO GP-COMMUNICATION-CELULAR PL641E)*R

NO. DE SERIE: FRS1-UP

PARTE DE 458-9156 GRUPO DE CONTROL DE COMUNICACIÓN

SMCS-733T **i06587368**

NOTA	NO NO	GRÁFICO REF	NÚMERO DE LA PIEZA	QTY	NOMBRE DE LA PIEZA 1 2 3 4 5 6 (NIVEL DEL PRODUCTO)	VER PÁGINA
	1	1	**449-7301**	1	CALCOMANÍA DE INFORMACIÓN (PL641 PARA TELEFONÍA MÓVIL) (FILM-INFORMATION (PL641 CELLULAR))	
F			**482-8138**	1	GRUPO DE SOFTWARE DEL MONITOR (CELULAR) (SOFTWARE GP-MONITOR (CELLULAR))	

F - NO SE INDICA

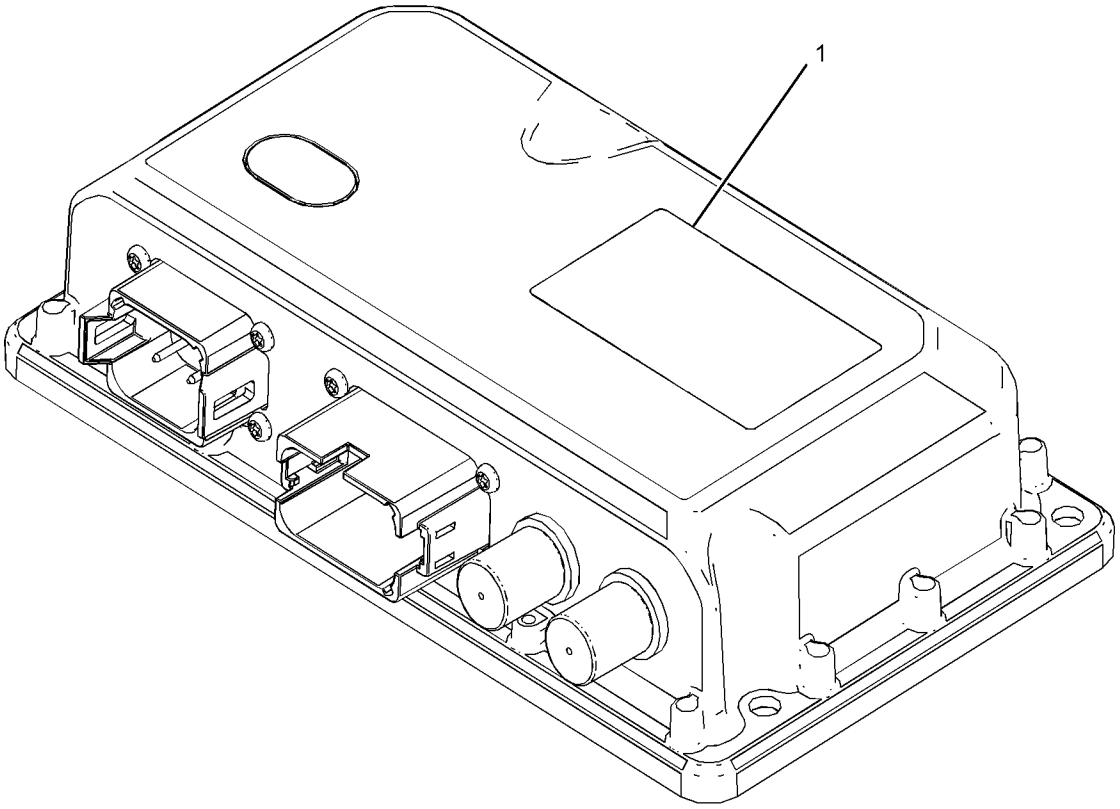

GRÁFICO 1 <FIN> g03853143

442-7199 GRUPO DE RADIO DE COMUNICACIÓN–SATELITAL PL631 (RADIO GP-COMMUNICATION-SATELITAL PL631)*R

NO. DE SERIE: FRS1-UP

PARTE DE 458-9157 GRUPO DE CONTROL DE COMUNICACIÓN

SMCS-733T **i06555755**

NOTA	NO NO	GRÁFICO REF	NÚMERO DE LA PIEZA	QTY	NOMBRE DE LA PIEZA 1 2 3 4 5 6 (NIVEL DEL PRODUCTO)	VER PÁGINA
	1	1	**467-2513**	1	CALCOMANÍA DE CERTIFICACIÓN (PL631) (FILM-CERTIFICATION (PL631))	
	2	1	**449-7303**	1	CALCOMANÍA DE INFORMACIÓN (NÚMERO DE SERIE) (FILM-INFORMATION (SERIAL NUMBER))	
F			**482-8159**	1	GRUPO DE SOFTWARE DEL MONITOR (RADIO SATELITAL) (SOFTWARE GP-MONITOR (SATELLITE RADIO))	

F - NO SE INDICA

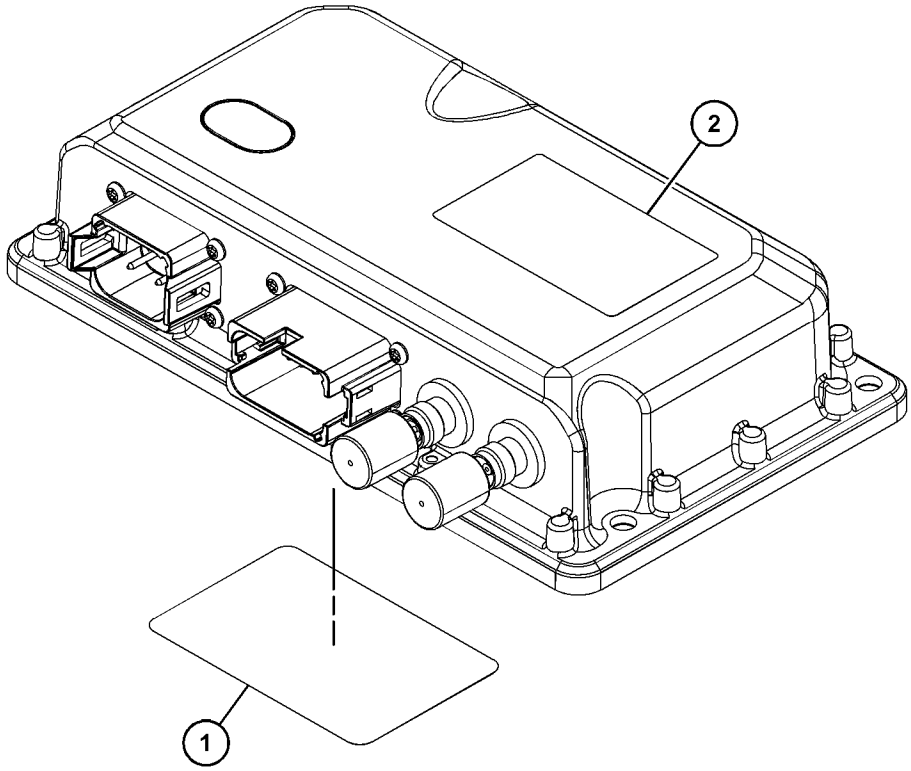

GRÁFICO 1 <FIN> g03836726

346-1067 GRUPO DE RELÉS–VENTILADOR DE INCLINACIÓN VARIABLE (RELAY GP-VENTILADOR DE INCLINACIÓN VARIABLE)

NO. DE SERIE: FRS1-UP

PARTE DE 416-5411 CONFIGURACIÓN DE CONTROL DE VENTILADOR

SMCS-1422, 4493 **i06540106**

NOTA	NO NO	GRÁFICO REF	NÚMERO DE LA PIEZA	QTY	NOMBRE DE LA PIEZA 1 2 3 4 5 6 (NIVEL DEL PRODUCTO)	VER PÁGINA
	1	1	**248-2841**	1	CONJUNTO DE RELÉ (24 VOLTIOS) (RELAY AS (24-VOLT))	

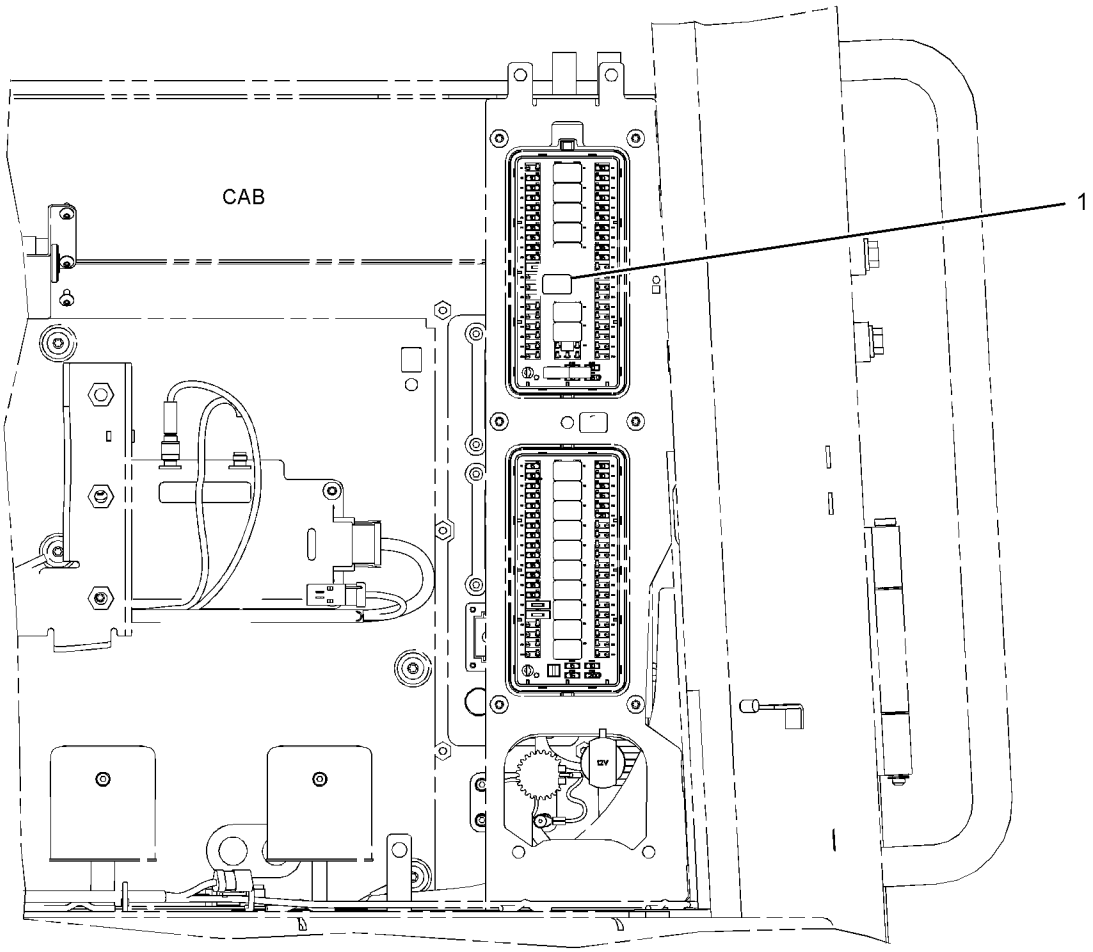

FRONT VIEW

GRÁFICO 1 <FIN> g03127077

360-0159 GRUPO DE SENSOR Y MONTAJE DE POSICIÓN DE LEVANTAMIENTO (SENSOR & MTG GP-LIFT POSITION)

NO. DE SERIE: FRS1-UP

PARTE DE 386-0910 CONFIGURACIÓN DE CONTROL DEL CUCHARÓN, 383-1556 CONFIGURACIÓN DE VARILLAJE DELANTERO

SMCS-5736 **i06605998**

NOTA	NO NO	GRÁFICO REF	NÚMERO DE LA PIEZA	QTY	NOMBRE DE LA PIEZA 1 2 3 4 5 6 (NIVEL DEL PRODUCTO)	VER PÁGINA
	1	1	**249-4134**	1	PLACA (PLATE)	
Y	2	1	**266-2337**	1	GRUPO DE SENSOR DE POSICIÓN (GIRATORIO) (SENSOR GP-POSITION (ROTARY))	253
	3	1	**381-6686**	1	PLACA (PLATE)	
	4	1	**384-4031**	1	CONJUNTO DE SOPORTE (BRACKET AS)	
M		1	**8T-3490**	1	TUERCA DE SOLDAR (ROSCA M10 X 1,5) (NUT-WELD (M10X1.5-THD))	
	5	1	**130-5300**	1	BROCHE (CLIP)	
M	6	1	**5C-7261**	5	TUERCA (ROSCA M8 X 1,25) (NUT (M8X1.25-THD))	
	7	1	**7K-1181**	1	CORREA PARA CABLES (STRAP-CABLE)	
M	8	1	**7X-0818**	5	PERNO (M8 X 1,25 X 45 MM) (BOLT (M8X1.25X45-MM))	
M	9	1	**7Y-5227**	1	PERNO (M16 X 2 X 190 MM) (BOLT (M16X2X190-MM))	
	10	1	**8T-4121**	3	ARANDELA DURA (11 X 21 X 2,5 MM DE GROSOR) (WASHER-HARD (11X21X2.5-MM THK))	
M	11	1	**8T-4137**	5	PERNO (M10 X 1,5 X 20 MM) (BOLT (M10X1.5X20-MM))	
	12	1	**8T-4224**	10	ARANDELA DURA (8,8 X 16 X 2 MM DE GROSOR) (WASHER-HARD (8.8X16X2-MM THK))	
M	13	1	**8T-4971**	2	PERNO (M6 X 1 X 30 MM) (BOLT (M6X1X30-MM))	
	14	1	**9X-8256**	2	ARANDELA (6,6 X 12 X 2 MM DE GROSOR) (WASHER (6.6X12X2-MM THK))	
M	15	1	**8T-4132**	1	TUERCA (ROSCA M16X2) (NUT (M16X2-THD))	
M	16	1	**7X-7729**	2	ARANDELA (11 X 25 X 3 MM DE GROSOR) (WASHER (11X25X3-MM THK))	

M - PIEZA MÉTRICA
Y - ILUSTRACIÓN DIFERENTE

360-0159 GRUPO DE SENSOR Y MONTAJE DE POSICIÓN DE LEVANTAMIENTO (SENSOR & MTG GP-LIFT POSITION)
(cont.) **i06605998**

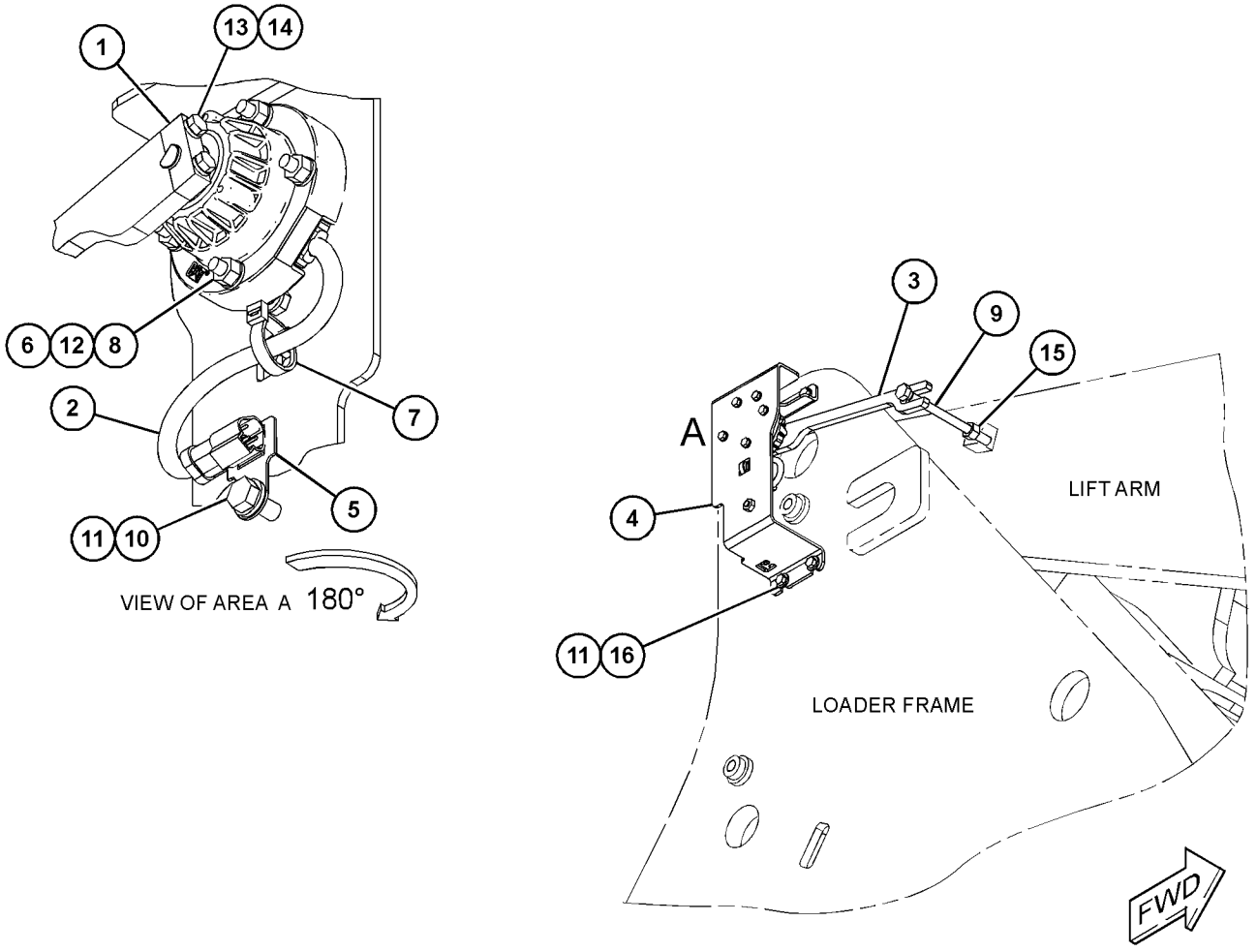

GRÁFICO 1 <FIN> g06018435

303-2238 GRUPO DE SENSOR Y MONTAJE DE POSICIÓN DE INCLINACIÓN (SENSOR & MTG GP-TILT POSITION)

NO. DE SERIE: FRS1-UP

PARTE DE 386-0910 CONFIGURACIÓN DE CONTROL DEL CUCHARÓN, 383-1556 CONFIGURACIÓN DE VARILLAJE DELANTERO

SMCS-5736 **i04341820**

NOTA	NO NO	GRÁFICO REF	NÚMERO DE LA PIEZA	QTY	NOMBRE DE LA PIEZA 1 2 3 4 5 6 (NIVEL DEL PRODUCTO)	VER PÁGINA
	1	1	**123-3202**	1	CORREA PARA CABLES (STRAP-CABLE)	
	2	1	**168-6514**	1	ESPACIADOR (10.74X17,14X50,8 MM DE GROSOR) (SPACER (10.74X17.14X50.8-MM THK))	
	3	1	**249-4127**	1	CONJUNTO DE SOPORTE (BRACKET AS)	
	4	1	**249-4134**	1	PLACA (PLATE)	
CY	5	1	**266-2337**	1	GRUPO DE SENSOR DE POSICIÓN (GIRATORIO) (GIRATORIO) (SENSOR GP-POSITION (ROTARY) (ROTARY))	253
	6	1	**269-7250**	1	PLACA (PLATE)	
	7	1	**353-5194**	1	SOPORTE (BRACKET)	
	8	1	**353-5200**	1	TAPA (COVER)	
M	9	1	**136-4184**	5	PERNO DE CABEZA HUECA (M8X1,25X40 MM) (BOLT-SOCKET HEAD (M8X1.25X40-MM))	
M	10	1	**280-2747**	1	PERNO DE CABEZA HUECA (M10 X 1,5 X 60 MM) (BOLT-SOCKET HEAD (M10X1.5X60-MM))	
	11	1	**4D-7794**	1	BROCHE (CLIP)	
M	12	1	**7X-7729**	4	ARANDELA (11 X 25 X 3 MM DE GROSOR) (WASHER (11X25X3-MM THK))	
	13	1	**8T-4121**	5	ARANDELA DURA (11 X 21 X 2,5 MM DE GROSOR) (WASHER-HARD (11X21X2.5-MM THK))	
M	14	1	**8T-4136**	4	PERNO (M10 X 1,5 X 25 MM) (BOLT (M10X1.5X25-MM))	
M	15	1	**8T-4195**	5	PERNO (M10 X 1,5 X 30 MM) (BOLT (M10X1.5X30-MM))	
	16	1	**8T-4224**	5	ARANDELA DURA (8,8 X 16 X 2 MM DE GROSOR) (WASHER-HARD (8.8X16X2-MM THK))	
M	17	1	**8T-4971**	2	PERNO (M6 X 1 X 30 MM) (BOLT (M6X1X30-MM))	
	18	1	**9X-8256**	2	ARANDELA (6,6 X 12 X 2 MM DE GROSOR) (WASHER (6.6X12X2-MM THK))	

C - CAMBIAR DEL TIPO ANTERIOR
M - PIEZA MÉTRICA
Y - ILUSTRACIÓN DIFERENTE

303-2238 GRUPO DE SENSOR Y MONTAJE DE POSICIÓN DE INCLINACIÓN (SENSOR & MTG GP-TILT POSITION) (cont.)

i04341820

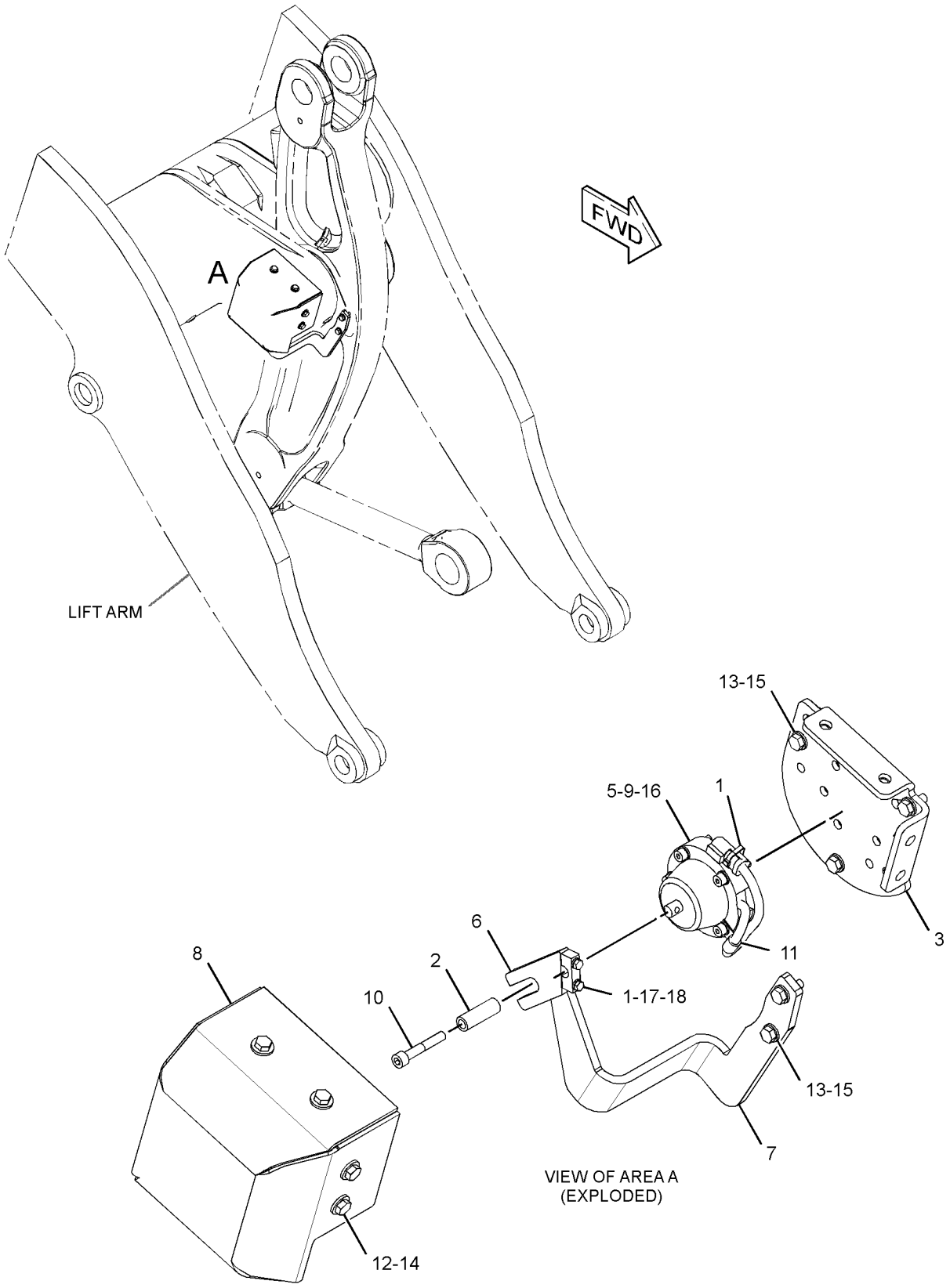

GRÁFICO 1 <FIN> g02463256

434-3256 GRUPO DE SENSOR DE MOTOR (SENSOR GP-ENGINE)

NO. DE SERIE: WYE1-UP

PARTE DE 434-5135 CONFIGURACIÓN DE MOTOR BÁSICA

SMCS-1718, 1906, 1907, 1912, 1917, 1923, 1924, 1928, 1929, 7400

i05669288

NOTA	NO NO	GRÁFICO REF	NÚMERO DE LA PIEZA	QTY	NOMBRE DE LA PIEZA 1 2 3 4 5 6 (NIVEL DEL PRODUCTO)	VER PÁGINA
Y	1	1	*234-5012*	1	GRUPO DE SENSOR DE TEMPERATURA (REFRIGERANTE) (SENSOR GP-TEMPERATURE (COOLANT))	260
Y	2	1	*234-5013*	1	GRUPO DE SENSOR DE TEMPERATURA (ADMISIÓN DE AIRE) (SENSOR GP-TEMPERATURE (AIR INLET))	261
Y	3	1	*236-6221*	1	GRUPO DE SENSOR DE VELOCIDAD (SINCRONIZACIÓN DEL MOTOR) (SINCRONIZACIÓN DEL MOTOR) (SENSOR GP-SPEED (ENGINE TIMING) (ENGINE TIMING))	258
	4	1	**274-6719**	1	GRUPO DE SENSOR DE PRESIÓN (ENGINE OIL (Aceite del motor)) (SENSOR GP-PRESSURE (ENGINE OIL))	
Y	5	1	*331-1134*	1	GRUPO DE SENSOR DE PRESIÓN (ATMOSFÉRICA) (SENSOR GP-PRESSURE (ATMOSPHERIC))	256
Y	6	1	*332-0296*	1	GRUPO DE SENSOR DE PRESIÓN (MÚLTIPLE DE ADMISIÓN) (SENSOR GP-PRESSURE (INTAKE MANIFOLD))	257
	7	1	*329-5451*	1	CONJUNTO DE ADAPTADOR (ADAPTER AS)	
		1	**9X-0261**	1	ADAPTADOR (ADAPTER)	
		1	**214-7566**	1	SELLO ANULAR (SEAL-O-RING)	
		1	**214-7568**	1	SELLO ANULAR (SEAL-O-RING)	
	8	1	*331-1136*	1	CONJUNTO DE ADAPTADOR (ADAPTER AS)	
		1	**214-7568**	1	SELLO ANULAR (SEAL-O-RING)	
		1	**331-1137**	1	ADAPTADOR (ADAPTER)	
	9	1	**3E-4352**	1	ARANDELA DURA (8,8X20,5X2,5 MM DE GROSOR) (WASHER-HARD (8.8X20.5X2.5-MM THK))	
M	10	1	**6V-3940**	1	PERNO (M8 X 1,25 X 25 MM) (BOLT (M8X1.25X25-MM))	

M - PIEZA MÉTRICA
Y - ILUSTRACIÓN DIFERENTE

434-3256 GRUPO DE SENSOR DE MOTOR (SENSOR GP-ENGINE) (cont.) **i05669288**

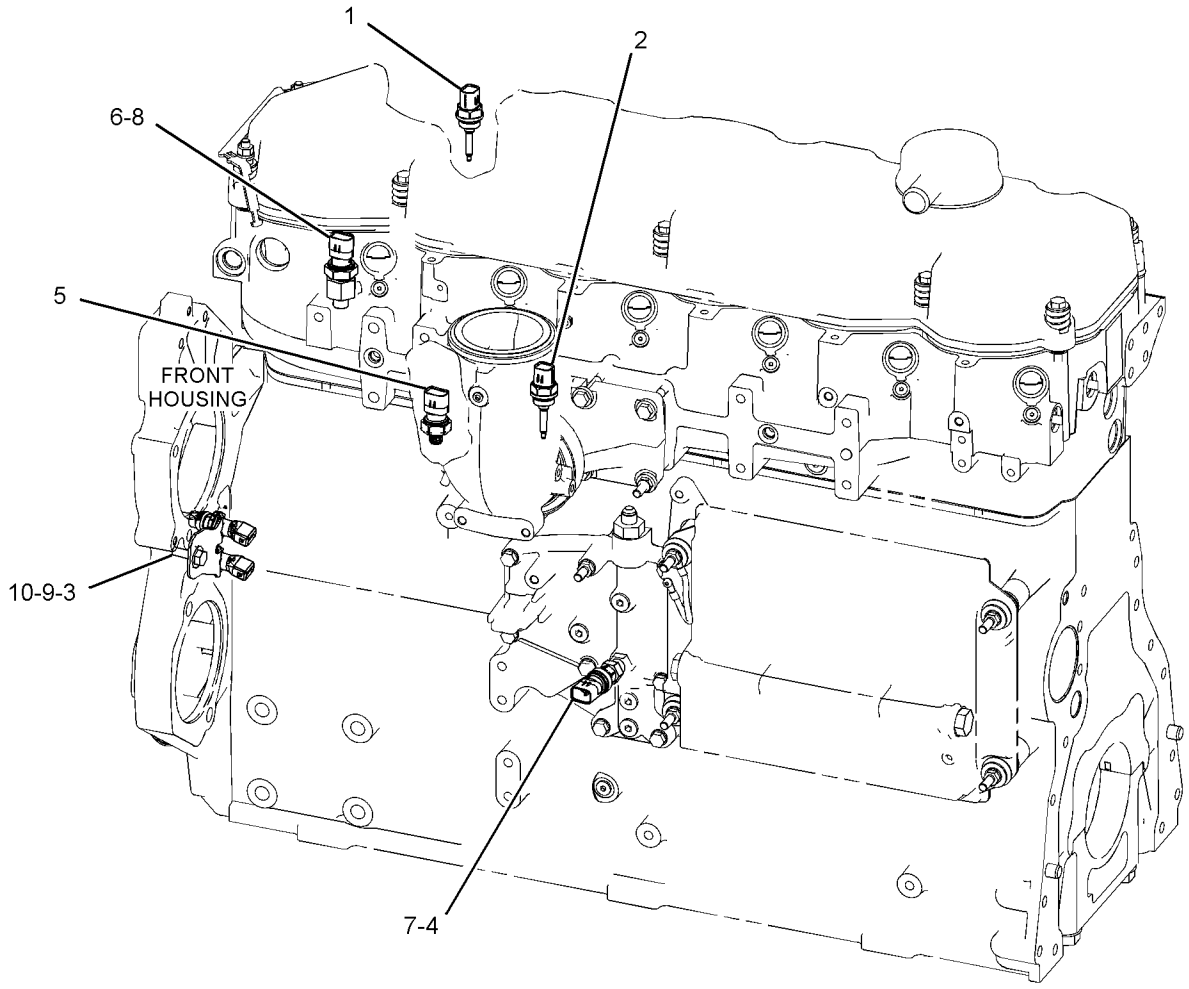

GRÁFICO 1 <FIN> g03582284

382-2001 GRUPO DE SENSOR DE NIVEL DE LÍQUIDO–WATER IN FUEL (AGUA EN EL COMBUSTIBLE) (SENSOR GP-LIQUID LEVEL–WATER IN FUEL (AGUA EN EL COMBUSTIBLE))

NO. DE SERIE: FRS1-UP

PARTE DE 365-0289 GRUPO DE TUBERÍAS DE COMBUSTIBLE

SMCS-7422 **i05289580**

NOTA	NO NO	GRÁFICO REF	NÚMERO DE LA PIEZA	QTY	NOMBRE DE LA PIEZA 1 2 3 4 5 6 (NIVEL DEL PRODUCTO)	VER PÁGINA
	1	1	**214-7568**	1	SELLO ANULAR (SEAL-O-RING)	
	2	1	**102-8804**	1	JUEGO DE RECEPTÁCULO (4 CLAVIJAS) (KIT-RECEPTACLE (4-PIN))	
					(INCLUDES RECEPTACLE AS & WEDGE)	
	3	1	**9X-3401**	4	CLAVIJA DE CONECTOR (CALIBRE 16 A 18) (PIN-CONNECTOR (16-GA TO 18-GA))	

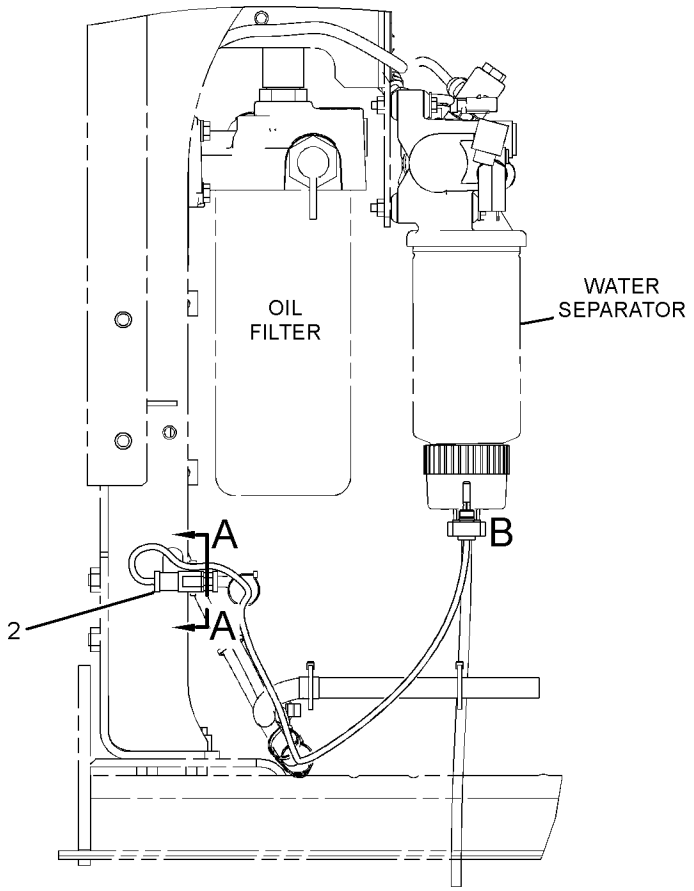

RIGHT SIDE VIEW

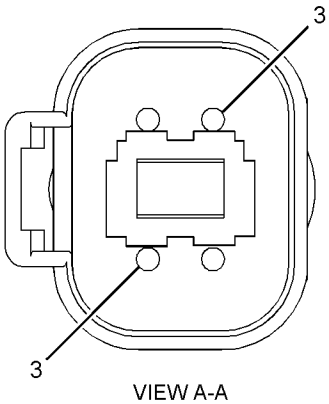

VIEW A-A

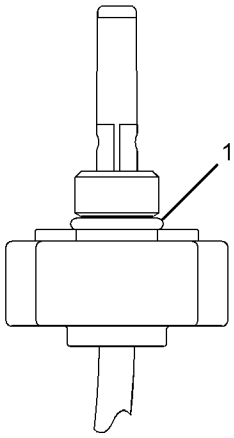

VIEW OF AREA B

GRÁFICO 1 <FIN> g03344389

266-1466 GRUPO DE SENSOR DE POSICIÓN–GIRATORIO (SENSOR GP-POSITION-GIRATORIO)

NO. DE SERIE: FRS1-UP

500 HERCIOS, 72 GRADOS

PARTE DE 499-3486 GRUPO DE CONTROL DEL FRENO DE PIE

SMCS-4269, 5702, 5736, 5737, 7494

i06688212

NOTA	NO NO	GRÁFICO REF	NÚMERO DE LA PIEZA	QTY	NOMBRE DE LA PIEZA 1 2 3 4 5 6 (NIVEL DEL PRODUCTO)	VER PÁGINA
	1	1	**9X-3401**	3	CLAVIJA DE CONECTOR (CALIBRE 16 A 18) (PIN-CONNECTOR (16-GA TO 18-GA))	
					–0–	
		1	**126-1767**	3	CLAVIJA DE CONECTOR (CALIBRE 14 A 16) (PIN-CONNECTOR (14-GA TO 16-GA))	
	2	1	**102-8803**	1	JUEGO DE RECEPTÁCULO (3 CLAVIJAS) (KIT-RECEPTACLE (3-PIN))	
					(INCLUDES RECEPTACLE AS & WEDGE)	

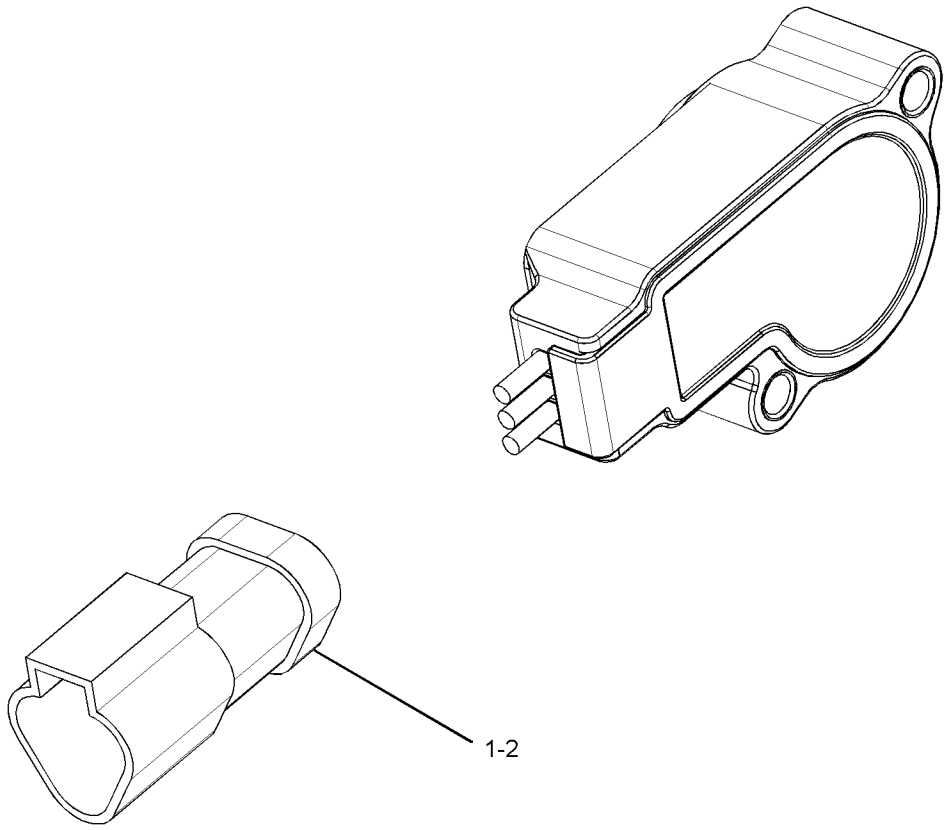

GRÁFICO 1 <FIN> g01583458

266-2337 GRUPO DE SENSOR DE POSICIÓN–GIRATORIO (SENSOR GP-POSITION-GIRATORIO)

NO. DE SERIE: FRS1-UP

PARTE DE 360-0159 GRUPO DE SENSOR Y MONTAJE DE POSICIÓN DE LEVANTAMIENTO, 303-2238 GRUPO DE SENSOR Y MONTAJE DE POSICIÓN DE INCLINACIÓN

SMCS-4269, 5702, 5736, 5737, 7494

i03753238

NOTA	NO NO	GRÁFICO REF	NÚMERO DE LA PIEZA	QTY	NOMBRE DE LA PIEZA 1 2 3 4 5 6 (NIVEL DEL PRODUCTO)	VER PÁGINA
	1	1	**102-8803**	1	JUEGO DE RECEPTÁCULO (3 CLAVIJAS) (KIT-RECEPTACLE (3-PIN))	
					(INCLUDES RECEPTACLE AS & WEDGE)	
	2	1	**9X-3401**	3	CLAVIJA DE CONECTOR (CALIBRE 16 A 18) (PIN-CONNECTOR (16-GA TO 18-GA))	
					–O–	
		1	**126-1767**	3	CLAVIJA DE CONECTOR (CALIBRE 14 A 16) (PIN-CONNECTOR (14-GA TO 16-GA))	
E	3	1	**9X-1813**		MANGUITO (17 CM) (SLEEVE (17-CM))	

E - PEDIDO POR CENTÍMETROS

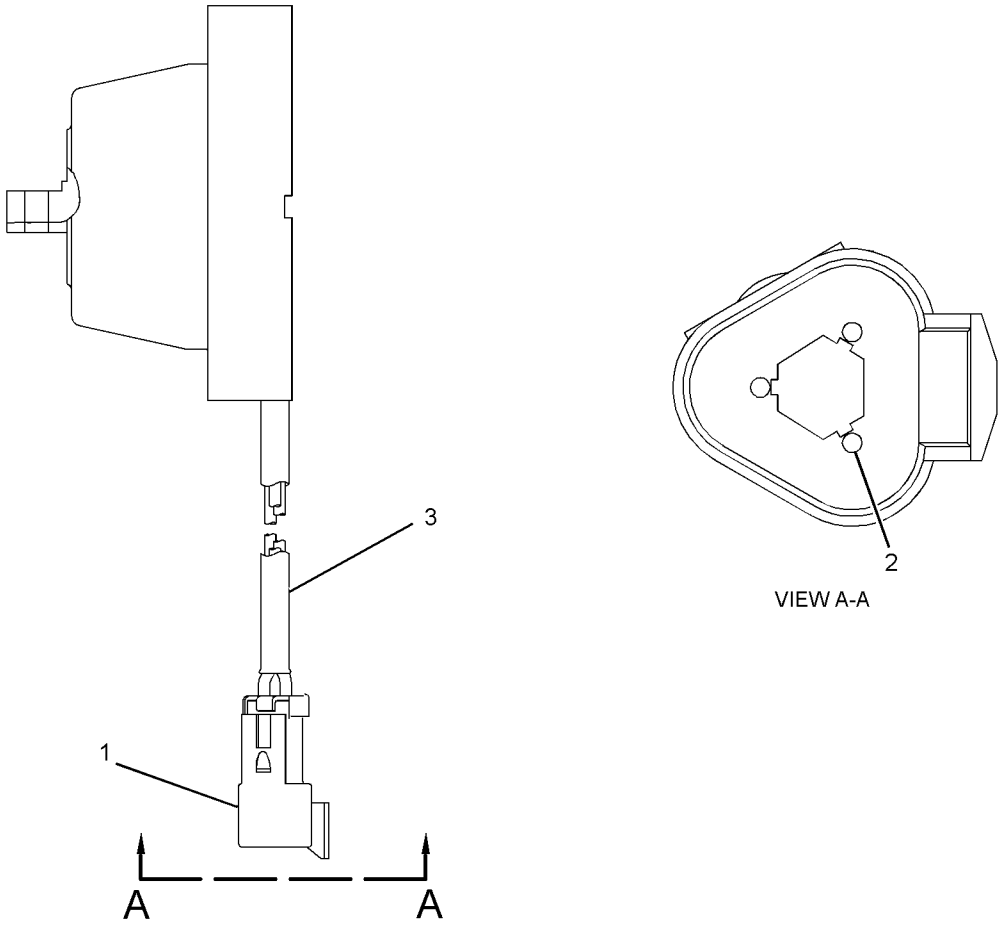

GRÁFICO 1 <FIN> g01954240

293-5340 GRUPO DE SENSOR DE PRESIÓN (SENSOR GP-PRESSURE)

NO. DE SERIE: WYE1-UP

PARTE DE 422-8408 GRUPO DE CONDUCTO DE COMBUSTIBLE

SMCS-1408, 1925, 7494

i03975496

NOTA	NO NO	GRÁFICO REF	NÚMERO DE LA PIEZA	QTY	NOMBRE DE LA PIEZA 1 2 3 4 5 6 (NIVEL DEL PRODUCTO)	VER PÁGINA
	1	1	**287-1866**	1	GRUPO DE SENSOR DE PRESIÓN (SENSOR GP-PRESSURE)	
	2	1	**294-8599**	1	CONJUNTO DE MAZO DE CABLES DE SENSOR (PRESIÓN DEL CONDUCTO DE COMBUSTIBLE) (HARNESS AS-SENSOR (FUEL RAIL PRESSURE))	
E		1	**9X-1813**		MANGUITO (23 CM) (SLEEVE (23-CM))	
		1	**230-4013**	1	CONJUNTO DE ENCHUFE DE CONECTOR (3 CLAVIJAS) (PLUG AS-CONNECTOR (3-PIN))	
		1	**264-7030**	1	SELLO DE CONECTOR (SEAL-CONNECTOR)	
		1	**230-4014**	1	CONJUNTO DE ENCHUFE DE CONECTOR (3 CLAVIJAS) (RECEPTACLE AS-CONNECTOR (3-PIN))	
		1	**9X-3401**	3	CLAVIJA DE CONECTOR (CALIBRE 16 A 18) (PIN-CONNECTOR (16-GA TO 18-GA))	
					–0–	
		1	**126-1767**	3	CLAVIJA DE CONECTOR (CALIBRE 14 A 16) (PIN-CONNECTOR (14-GA TO 16-GA))	

E - PEDIDO POR CENTÍMETROS

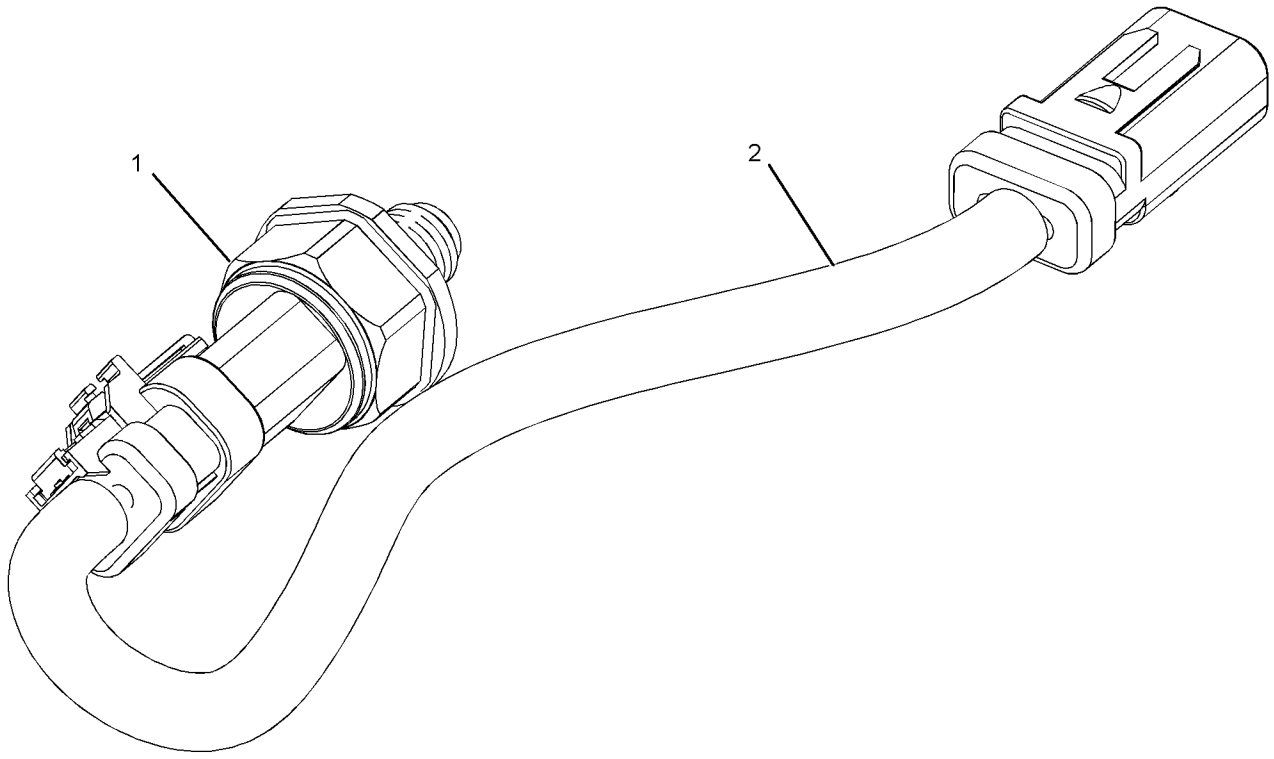

GRÁFICO 1 <FIN> g01390252

325-8634 GRUPO DE SENSOR DE PRESIÓN (SENSOR GP-PRESSURE)

NO. DE SERIE: WYE1-UP

PARTE DE 349-4571 GRUPO DE BASE DE FILTRO DE COMBUSTIBLE

SMCS-1408, 1925, 7494

i04407512

NOTA	NO NO	GRÁFICO REF	NÚMERO DE LA PIEZA	QTY	NOMBRE DE LA PIEZA 1 2 3 4 5 6 (NIVEL DEL PRODUCTO)	VER PÁGINA
	1	1	**320-3060**	1	GRUPO DE SENSOR DE PRESIÓN (COMBUSTIBLE) (SENSOR GP-PRESSURE (FUEL))	
	2	1	**228-7100**	1	SELLO ANULAR (SEAL-O-RING)	

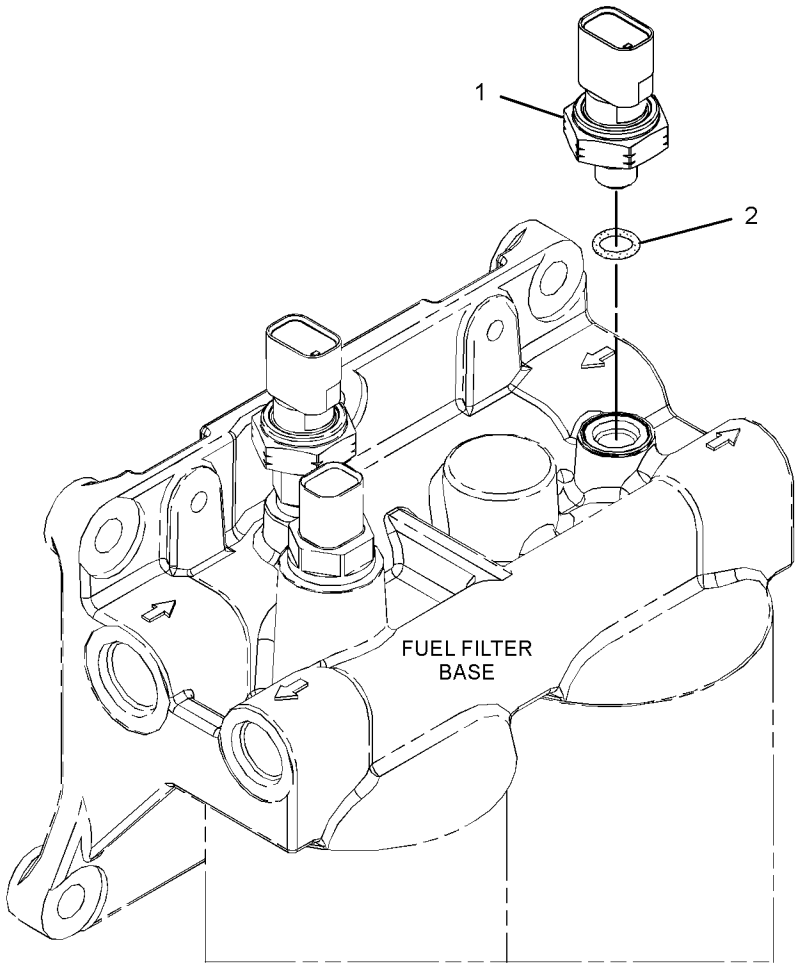

GRÁFICO 1 <FIN> g02080674

331-1134 GRUPO DE SENSOR DE PRESIÓN (SENSOR GP-PRESSURE)

NO. DE SERIE: WYE1-UP; FRS1-UP

PARTE DE 365-0235 GRUPO DE MONTAJE DEL FILTRO DE AIRE, 434-3256 GRUPO DE SENSOR DE MOTOR

SMCS-1408, 1925, 7494

i05254696

NOTA	NO NO	GRÁFICO REF	NÚMERO DE LA PIEZA	QTY	NOMBRE DE LA PIEZA 1 2 3 4 5 6 (NIVEL DEL PRODUCTO)	VER PÁGINA
	1	1	**320-3063**	1	GRUPO DE SENSOR DE PRESIÓN (SENSOR GP-PRESSURE)	
	2	1	**228-7100**	1	SELLO ANULAR (SEAL-O-RING)	

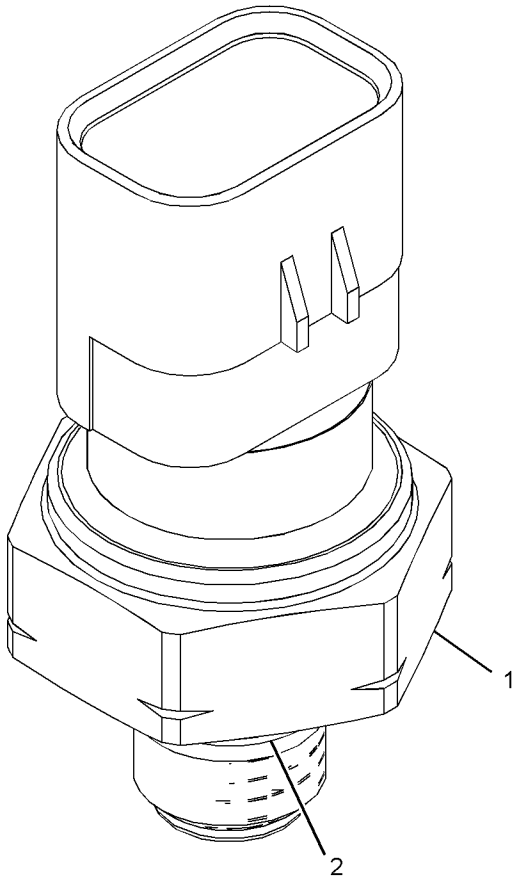

GRÁFICO 1 <FIN> g03346854

332-0296 GRUPO DE SENSOR DE PRESIÓN (SENSOR GP-PRESSURE)

NO. DE SERIE: WYE1-UP

PARTE DE 434-3256 GRUPO DE SENSOR DE MOTOR

SMCS-1408, 1925, 7494

i06034933

NOTA	NO NO	GRÁFICO REF	NÚMERO DE LA PIEZA	QTY	NOMBRE DE LA PIEZA 1 2 3 4 5 6 (NIVEL DEL PRODUCTO)	VER PÁGINA
	1	1	**320-3061**	1	GRUPO DE SENSOR DE PRESIÓN (SENSOR GP-PRESSURE)	
	2	1	**228-7101**	1	SELLO ANULAR (SEAL-O-RING)	

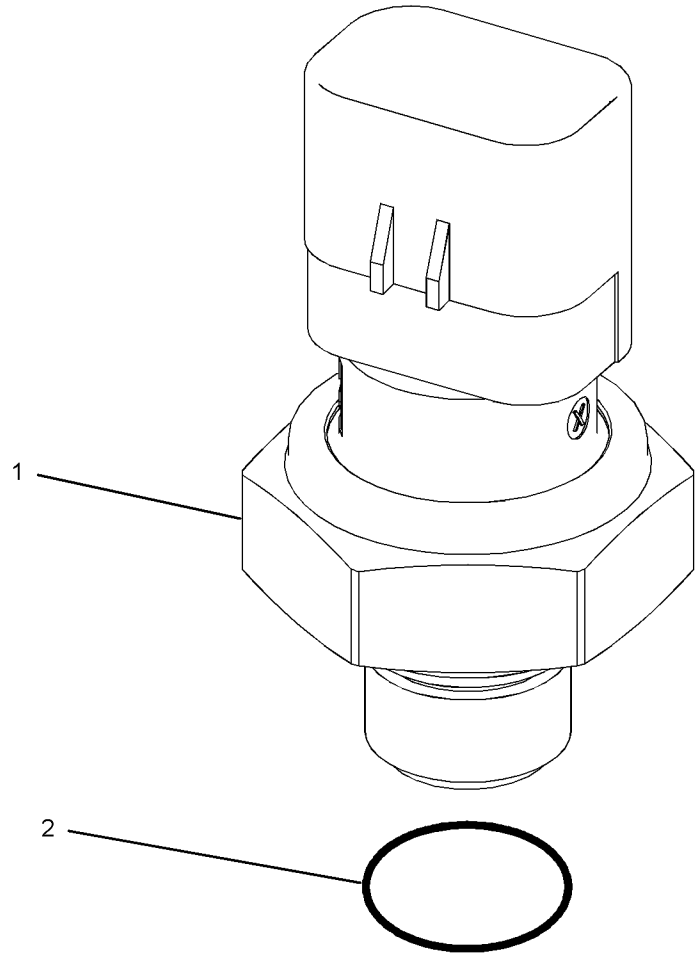

GRÁFICO 1 <FIN> g03783456

236-6221 GRUPO DE SENSOR DE VELOCIDAD (SENSOR GP-SPEED)

NO. DE SERIE: WYE1-UP

PARTE DE 434-3256 GRUPO DE SENSOR DE MOTOR

SMCS-1907, 1912, 3175, 4803, 7493

i04565632

NOTA	NO NO	GRÁFICO REF	NÚMERO DE LA PIEZA	QTY	NOMBRE DE LA PIEZA 1 2 3 4 5 6 (NIVEL DEL PRODUCTO)	VER PÁGINA
	1	1	**228-4947**	2	SELLO ANULAR (SEAL-O-RING)	
	2	1	**245-4630**	1	GRUPO DE SENSOR DE VELOCIDAD (SENSOR GP-SPEED)	

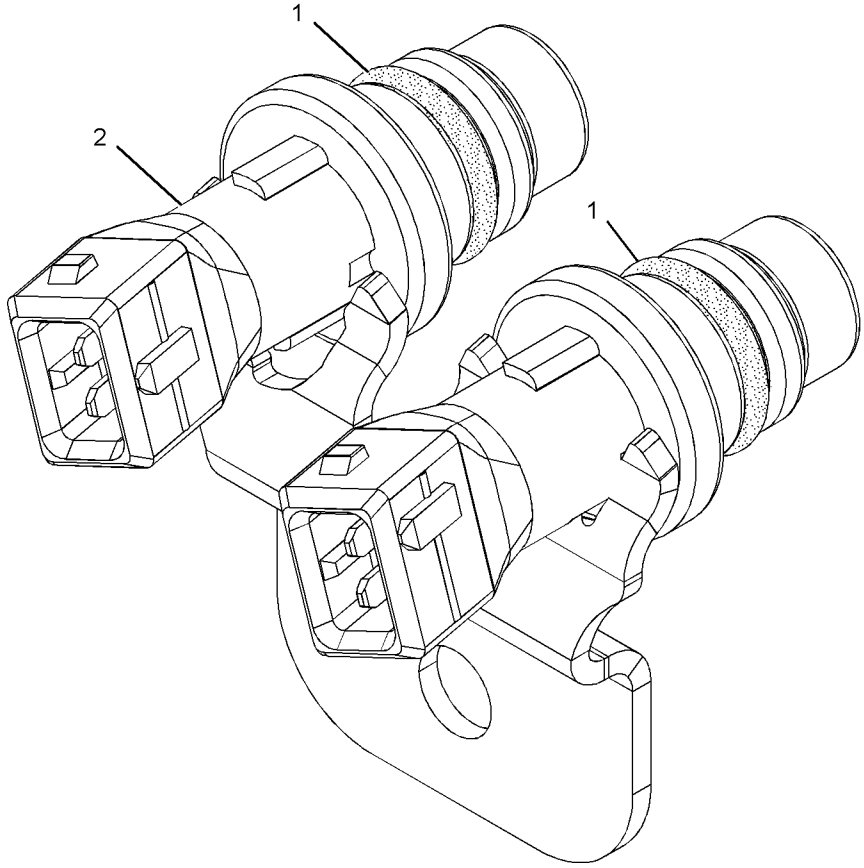

GRÁFICO 1 <FIN> g01013894

318-1179 GRUPO DE SENSOR DE VELOCIDAD (SENSOR GP-SPEED)

NO. DE SERIE: NA51-UP; NA61-UP; FRS1-UP
MAGNÉTICO. ALTA SALIDA
PARTE DE 467-3031 GRUPO DE CONTROL DE SIST. HIDR. DE LA TRANSMISIÓN

SMCS-1907, 1912, 3175, 4803, 7493 **i05366097**

NOTA	NO NO	GRÁFICO REF	NÚMERO DE LA PIEZA	QTY	NOMBRE DE LA PIEZA 1 2 3 4 5 6 (NIVEL DEL PRODUCTO)	VER PÁGINA
	1	1	**171-5349**	1	BANDA MARCADORA (STRAP-MARKER)	
	2	1	**102-8802**	1	JUEGO DE RECEPTÁCULO (2 CLAVIJAS) (KIT-RECEPTACLE (2-PIN))	
					(INCLUDES RECEPTACLE AS & WEDGE)	
	3	1	**9X-3401**	2	CLAVIJA DE CONECTOR (CALIBRE 16 A 18) (PIN-CONNECTOR (16-GA TO 18-GA))	
					–O–	
		1	**126-1767**	2	CLAVIJA DE CONECTOR (CALIBRE 14 A 16) (PIN-CONNECTOR (14-GA TO 16-GA))	
E	4	1	**329-0418**		MANGUITO (14 CM) (SLEEVE (14-CM))	

E - PEDIDO POR CENTÍMETROS

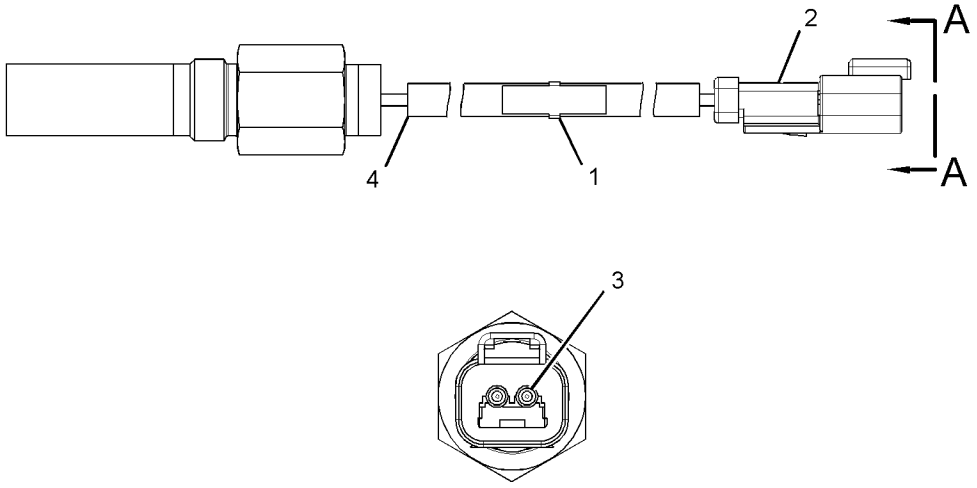

VIEW A-A

GRÁFICO 1 <FIN> g03177638

234-5012 GRUPO DE SENSOR DE TEMPERATURA (SENSOR GP-TEMPERATURE)

NO. DE SERIE: WYE1-UP
CONECTOR AMPSEAL
PARTE DE 434-3256 GRUPO DE SENSOR DE MOTOR

SMCS-1408, 1906, 1919, 1921, 1922, 1928, 1929, 301T, 3194, 429T, 509T

i03565212

NOTA	NO NO	GRÁFICO REF	NÚMERO DE LA PIEZA	QTY	NOMBRE DE LA PIEZA 1 2 3 4 5 6 (NIVEL DEL PRODUCTO)	VER PÁGINA
	1	1	**256-6453**	1	SENSOR DE TEMPERATURA (SENSOR-TEMPERATURE)	
	2	1	**6V-6609**	1	SELLO ANULAR (SEAL-O-RING)	

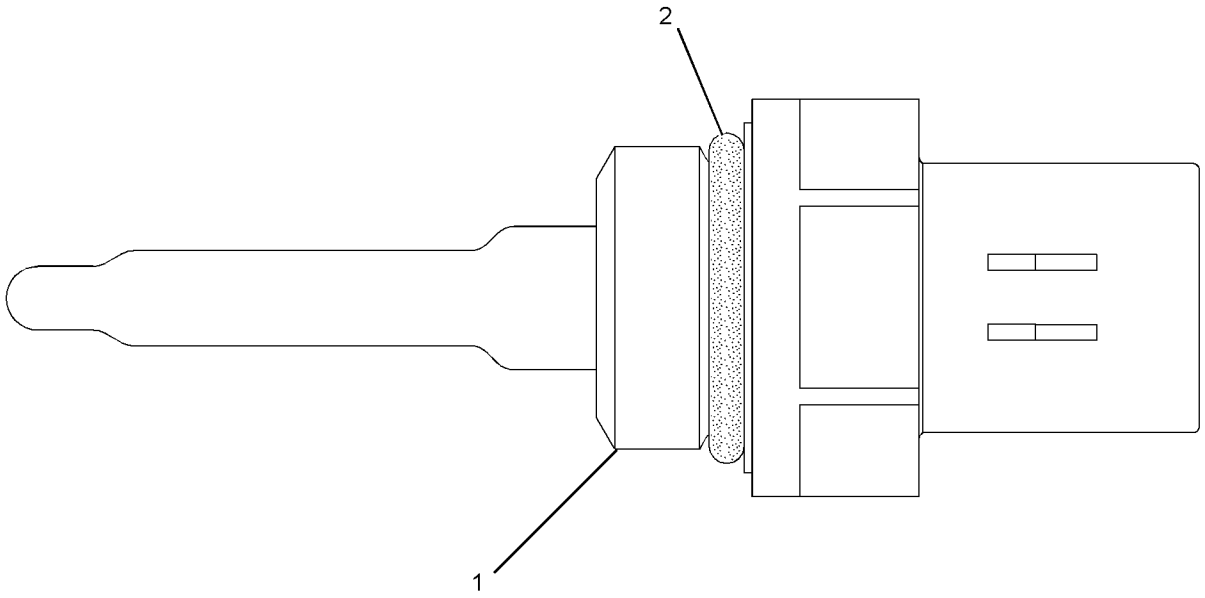

GRÁFICO 1 <FIN> g01164284

234-5013 GRUPO DE SENSOR DE TEMPERATURA (SENSOR GP-TEMPERATURE)

NO. DE SERIE: WYE1-UP; FRS1-UP

CONECTOR AMPSEAL

PARTE DE 349-4571 GRUPO DE BASE DE FILTRO DE COMBUSTIBLE, 457-3110 GRUPO DE FILTRO Y TUBERÍAS DEL CONVERTIDOR DE PAR, 434-3256 GRUPO DE SENSOR DE MOTOR

SMCS-1408, 1906, 1919, 1921, 1922, 1928, 1929, 301T, 3194, 429T, 509T

i03645027

NOTA	NO NO	GRÁFICO REF	NÚMERO DE LA PIEZA	QTY	NOMBRE DE LA PIEZA 1 2 3 4 5 6 (NIVEL DEL PRODUCTO)	VER PÁGINA
	1	1	**256-6453**	1	SENSOR DE TEMPERATURA (SENSOR-TEMPERATURE)	
	2	1	**238-5080**	1	SELLO ANULAR (SEAL-O-RING)	

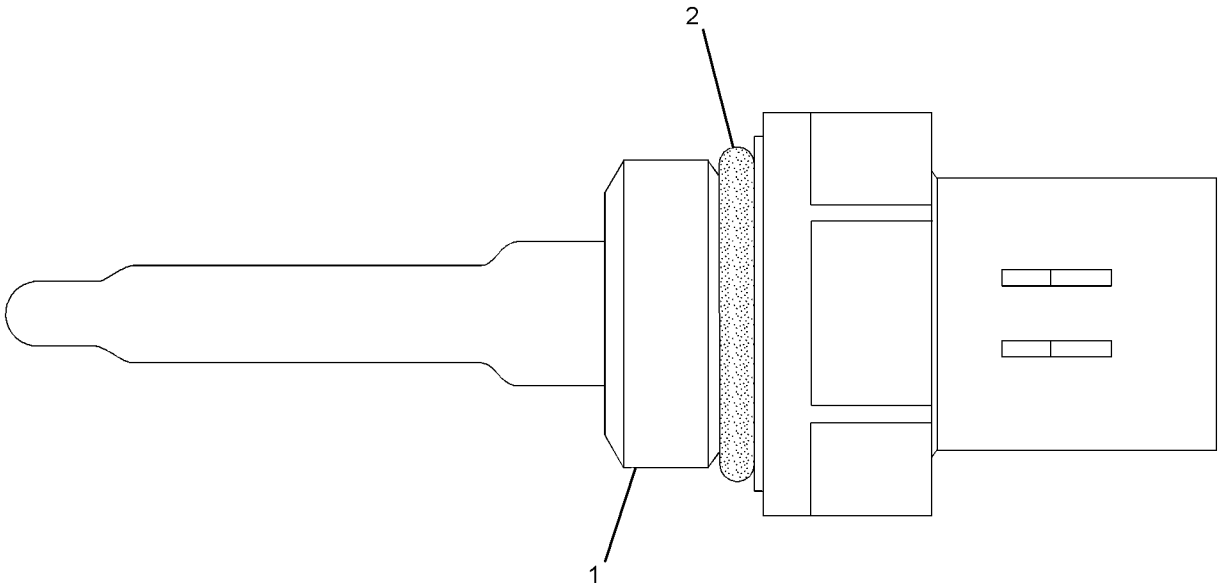

GRÁFICO 1 <FIN> g01164268

365-0293 GRUPO DE AUXILIAR DE ARRANQUE CON ÉTER (STARTING AID GP-ETHER)

NO. DE SERIE: FRS1-UP

PARTE DE 455-7505 CONFIGURACIÓN DE INSTALACIÓN DEL MOTOR

SMCS-1456 **i06641795**

NOTA	NO NO	GRÁFICO REF	NÚMERO DE LA PIEZA	QTY	NOMBRE DE LA PIEZA 1 2 3 4 5 6 (NIVEL DEL PRODUCTO)	VER PÁGINA
	1	1	**3S-2093**	3	CORREA PARA CABLES (STRAP-CABLE)	
	2	1	**7N-2059**	1	CONJUNTO DE ABRAZADERA (CLAMP AS)	
	3	1	**127-7443**	1	CONJUNTO DE ATOMIZADOR (ATOMIZER AS)	
		1	**236-4545**	1	TUERCA DE MANGUITO (ROSCA 5/16-24) (NUT-SLEEVE (5/16-24-THD))	
Y	4	1	**239-1134**	1	GRUPO DE VÁLVULA DE ARRANQUE CON ÉTER (24 VOLTIOS) (VALVE GP-ETHER STARTING (24-VOLT))	279
	5	1	**276-5436**	1	CONJUNTO DE CONEXIÓN (FITTING AS)	
		1	**236-4545**	1	TUERCA DE MANGUITO (ROSCA 5/16-24) (NUT-SLEEVE (5/16-24-THD))	
	6	1	**002-0639**	1	ADAPTADOR DE TUBO (ADAPTER-PIPE)	
	7	1	**6V-2686**	2	BROCHE (CLIP)	
M	8	1	**8T-0389**	2	CONTRATUERCA (ROSCA M10 X 1,5) (LOCKNUT (M10X1.5-THD))	
	9	1	**8T-4121**	4	ARANDELA DURA (11 X 21 X 2,5 MM DE GROSOR) (WASHER-HARD (11X21X2.5-MM THK))	
M	10	1	**8T-4200**	4	PERNO (M8 X 1,25 X 16 MM) (BOLT (M8X1.25X16-MM))	
	11	1	**8T-4224**	4	ARANDELA DURA (8,8 X 16 X 2 MM DE GROSOR) (WASHER-HARD (8.8X16X2-MM THK))	
D	12	1	**5P-5630**		TUBO (1,7 M) (TUBE (1.7-M))	
A		1	**7N-0296**	1	CONJUNTO DE CILINDRO DE ÉTER (CYLINDER AS-ETHER)	
					(MUST BE PROCURED LOCALLY FROM YOUR CAT DEALER)	

A - NO FORMA PARTE DE ESTE GRUPO
D - PEDIDO POR METROS
M - PIEZA MÉTRICA
Y - ILUSTRACIÓN DIFERENTE

365-0293 GRUPO DE AUXILIAR DE ARRANQUE CON ÉTER (STARTING AID GP-ETHER) (cont.) **i06641795**

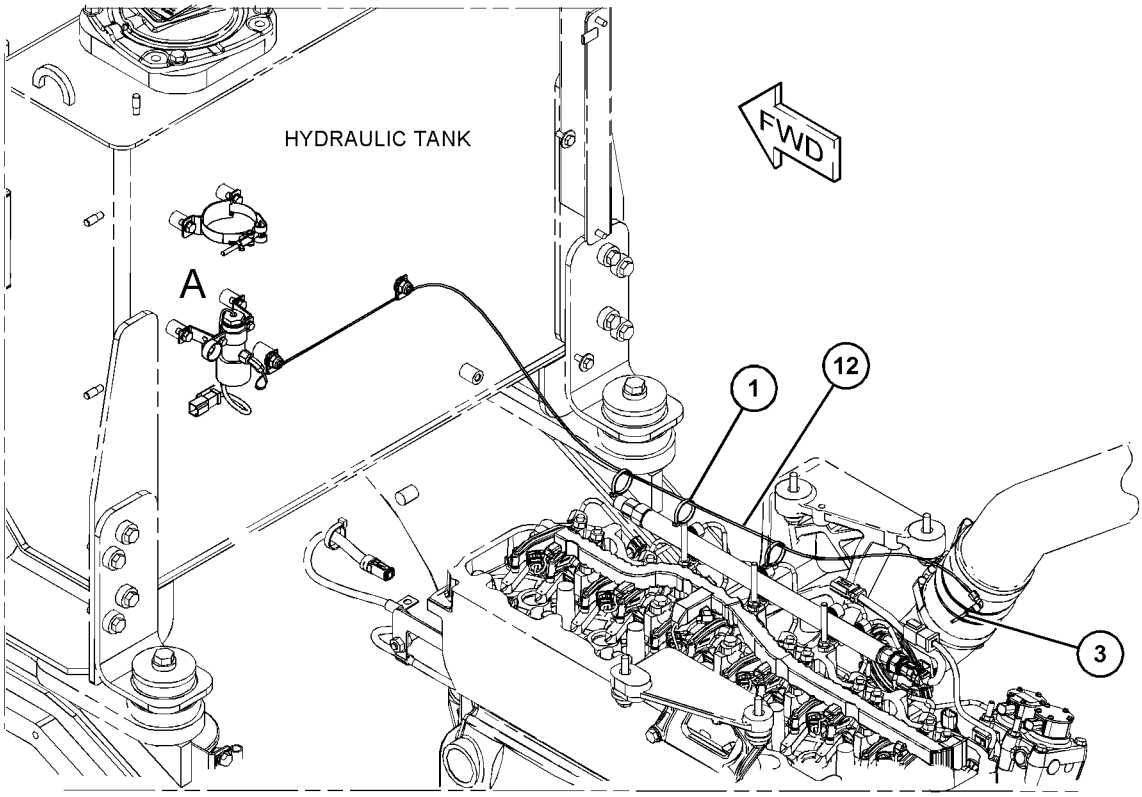

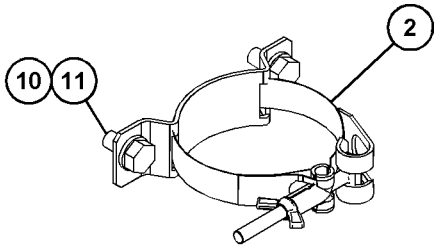

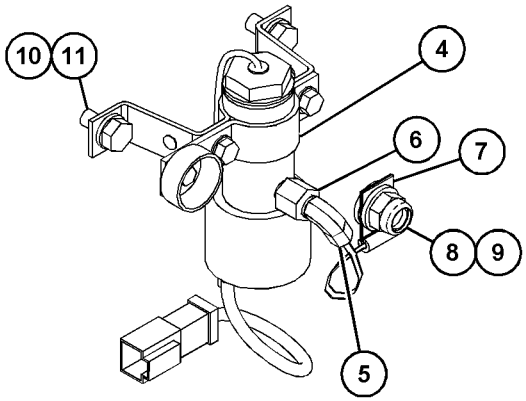

VIEW OF AREA A

GRÁFICO 1 <FIN> g06058124

350-8694 GRUPO DE MOTOR DE ARRANQUE ELÉCTRICO (STARTING MOTOR GP-ELECTRIC)*R

NO. DE SERIE: WYE1-UP

PARTE DE 367-2759 GRUPO DE MONTAJE DEL MOTOR DE ARRANQUE

SMCS-1453 **i06677298**

NOTA	NO NO	GRÁFICO REF	NÚMERO DE LA PIEZA	QTY	NOMBRE DE LA PIEZA 1 2 3 4 5 6 (NIVEL DEL PRODUCTO)	VER PÁGINA
	1	2	**7M-0326**	1	CONECTOR (CONNECTOR)	
	2	2	**9H-3757**	2	ARANDELA (0,516X1X0,094 PULG DE GROSOR) (WASHER (0.516X1X0.094-IN THK))	
	3	2	**1S-7446**	3	TORNILLO PARA METALES (8-32X0,437 PULG) (SCREW-MACHINE (8-32X0.437-IN))	
	4	2	**8C-9660**	3	ARANDELA (4,6X7,9X0,8 MM DE GROSOR) (WASHER (4.6X7.9X0.8-MM THK))	
	5	2	**9S-2544**	9	TORNILLO DE CABEZA HEXAGONAL (8-32X11,13 MM) (SCREW-HEX HEAD (8-32X11.13-MM))	
	6	2	**7M-0327**	1	ARANDELA DE TOPE (17,4X25,4X1,6 MM DE GROSOR) (WASHER-THRUST (17.4X25.4X1.6-MM THK))	
	7	2	**3T-3418**	1	CONJUNTO DE BASTIDOR EXTREMO (FRAME AS-END)	
		2	**3T-3423**	1	TAZA (CUP)	
		2	**3T-3424**	1	TAPÓN DE FIELTRO (PLUG-FELT)	
		2	**9G-4101**	1	BUJE DE EXTREMO (BUSHING-END)	
Y	8	2	**3T-9525**	1	CONJUNTO DE PLACA DE ESCOBILLAS (MOTOR DE ARRANQUE) (PLATE AS-BRUSH (STARTING MOTOR))	240
	9	2	**1T-0808**	2	ARANDELA (0,516X0,812X0,09 PULG DE GROSOR) (WASHER (0.516X0.812X0.09-IN THK))	
	10	2	**3T-3422**	1	CONJUNTO DE CABLE (WIRE AS)	
	11	2	**2J-8163**	2	SELLO ANULAR (SEAL-O-RING)	
	12	1	**7X-3373**	1	PERNO (5/16-18X0,88 PULG) (BOLT (5/16-18X0.88-IN))	
	13	1	**3T-3434**	6	TAPÓN (PLUG)	
	14	1	**5J-5314**	5	PERNO (5/16-18X1,5 PULG) (BOLT (5/16-18X1.5-IN))	
	15	2	**3L-3380**	1	BUJE DE TERMINAL (BUSHING-TERMINAL)	
	16	2	**8C-3089**	1	SELLO ANULAR (SEAL-O-RING)	
	17	2	**4M-1853**	1	CONJUNTO DE PALANCA DE CAMBIOS (LEVER AS-SHIFT)	
	18	2	**5M-3034**	1	CONTRATUERCA (ROSCA 5/16-24) (LOCKNUT (5/16-24-THD))	
	19	2	**7L-2894**	4	EMPAQUETADURA (GASKET)	
	20	2	**4M-1831**	4	TAPÓN DE CAJA DE LA PALANCA (PLUG-LEVER HOUSING)	
	21	2	**4M-1854**	1	EJE DE PALANCA (SHAFT-LEVER)	
	22	2	**1H-1023**	1	SELLO ANULAR (SEAL-O-RING)	
	23	2	**2D-6392**	1	SELLO ANULAR (SEAL-O-RING)	
	24	2	**7T-3974**	1	CONJUNTO DE CAJA DE MANDO (HOUSING AS-DRIVE)	
	25	2	**6N-3826**	1	CONJUNTO DE MANDO DE MOTOR (DRIVE AS-MOTOR)	
	26	2	**2H-3429**	1	ANILLO DE RETENCIÓN (RING-RETAINING)	
	27	2	**6V-1322**	4	PERNO (1/4-20X0,375 PULG) (BOLT (1/4-20X0.375-IN))	
	28	2	**8T-4205**	4	ARANDELA DURA (7,2 X 14,5 X 2 MM DE GROSOR) (WASHER-HARD (7.2X14.5X2-MM THK))	
	29	2	**6N-3279**	1	AISLADOR (INSULATOR)	
	30	1,2	**0S-1597**	13	PERNO (1/4-28X1 PULG) (BOLT (1/4-28X1-IN))	
	31	2	**1M-9971**	1	ESPACIADOR (0,835X1,72X0,188 PULG DE GROSOR) (SPACER (0.835X1.72X0.188-IN THK))	
	32	2	**1H-2629**	3	LÁMINA DE AISLAMIENTO (STRIP-INSULATION)	
	33	2	**7M-0324**	1	CONJUNTO DE BOBINA DE CAMPO (COIL AS-FIELD)	
	34	2	**3R-8797**	12	CONJUNTO DE TORNILLO Y ARANDELA (ROSCA 3/8-24X0,72 PULG) (SCREW & WASHER AS (3/8-24X0.72-IN))	

350-8694 GRUPO DE MOTOR DE ARRANQUE ELÉCTRICO (STARTING MOTOR GP-ELECTRIC) (cont.) **i06677298**

NOTA	NO NO	GRÁFICO REF	NÚMERO DE LA PIEZA	QTY	NOMBRE DE LA PIEZA 1 2 3 4 5 6 (NIVEL DEL PRODUCTO)	VER PÁGINA
	35	2	**7F-3488**	6	ZAPATA DE BOBINA (SHOE-POLE)	
	36	2	**7M-8651**	1	CONJUNTO DE INDUCIDO (ARMATURE AS)	
	37	2	**7M-0325**	1	AISLADOR (INSULATOR)	
	38	2	**3T-9524**	6	CONJUNTO DE ESCOBILLA (BRUSH AS)	
	39	2	**3N-3763**	1	JUEGO DE TERMINAL (MOTOR DE ARRANQUE) (KIT-TERMINAL (STARTING MOTOR))	
					(INCLUDES BUSHINGS & WASHERS)	
	40	2	**338-3453**	1	CONJUNTO DE SOLENOIDE DE MOTOR DE ARRANQUE (24 VOLTIOS) (SOLENOID AS-STARTING MOTOR (24-VOLT))	
		2	**3R-8801**	1	ABRAZADERA (CLAMP)	
	41	2	**3R-8801**	1	ABRAZADERA (CLAMP)	
	42	2	**8F-1434**	2	ARANDELA DE TRABA (LOCKWASHER)	
	43	2	**6V-8188**	6	TUERCA (ROSCA 1/2-13) (NUT (1/2-13-THD))	
	44	2	**7X-0562**	6	ARANDELA DURA (13,5X19X0,8 MM DE GROSOR) (WASHER-HARD (13.5X19X0.8-MM THK))	
	45	2	**4B-2049**	6	TUERCA (ROSCA 10-32) (NUT (10-32-THD))	
	46	2	**8T-0328**	10	ARANDELA DURA (5,5 X 10 X 1 MM DE GROSOR) (WASHER-HARD (5.5X10X1-MM THK))	
	47	2	**3T-9494**	6	RESORTE (SPRING)	
	48	2	**3E-7771**	1	CONJUNTO DE CAJA (MOTOR DE ARRANQUE) (HOUSING AS (STARTING MOTOR))	
	49	2	**9G-4101**	1	BUJE DE EXTREMO (BUSHING-END)	
	50	2	**3T-3424**	3	TAPÓN DE FIELTRO (PLUG-FELT)	
	51	2	**3T-3423**	3	TAZA (CUP)	
	52	2	**1M-9968**	1	BUJE (BUSHING)	
	53	2	**2F-6678**	1	SELLO DE LABIO (SEAL-LIP TYPE)	
	54	2	**4L-2729**	1	ARANDELA (0,844X1,9X0,188 PULG DE GROSOR) (WASHER (0.844X1.9X0.188-IN THK))	
	55	2	**4M-1896**	1	BUJE DE TERMINAL (BUSHING-TERMINAL)	
	56	2	**045-4065**	4	TORNILLO PARA METALES (10-32 X 0,75 PULG) (SCREW-MACHINE (10-32X0.75-IN))	
	58	2	**125-6535**	1	TAPA DEL MOTOR DE ARRANQUE (COVER-STARTING MOTOR)	

Y - ILUSTRACIÓN DIFERENTE

350-8694 GRUPO DE MOTOR DE ARRANQUE ELÉCTRICO (STARTING MOTOR GP-ELECTRIC) (cont.) **i06677298**

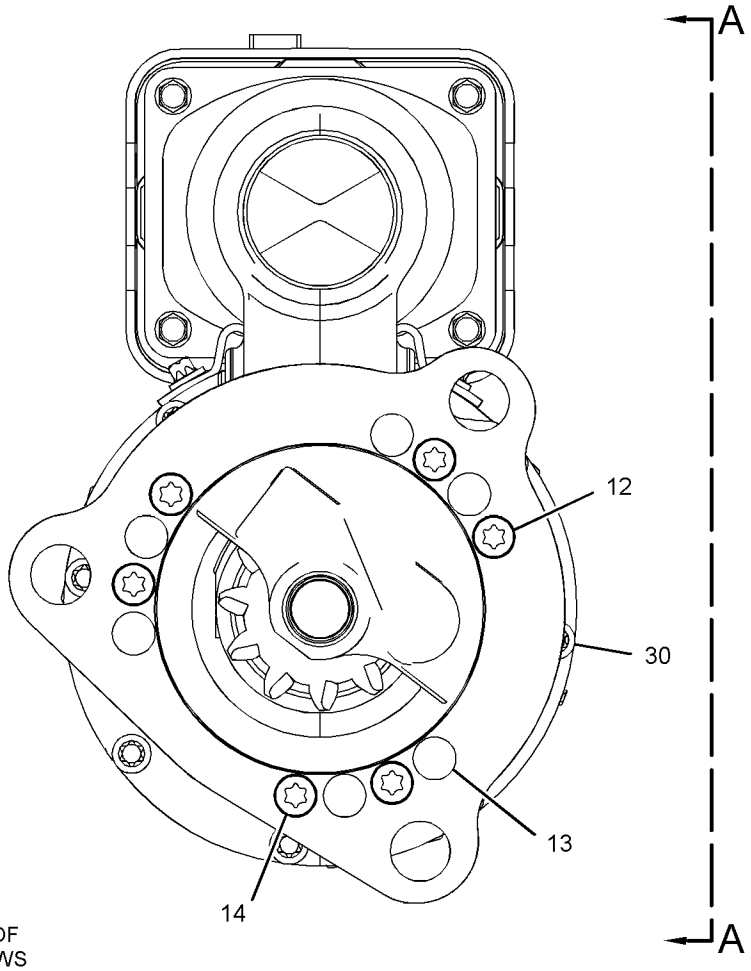

REFER TO ALL ILLUSTRATIONS OF
THIS GROUP FOR AUXILIARY VIEWS

GRÁFICO 1 g02327634

350-8694 GRUPO DE MOTOR DE ARRANQUE ELÉCTRICO (STARTING MOTOR GP-ELECTRIC) (cont.) **i06677298**

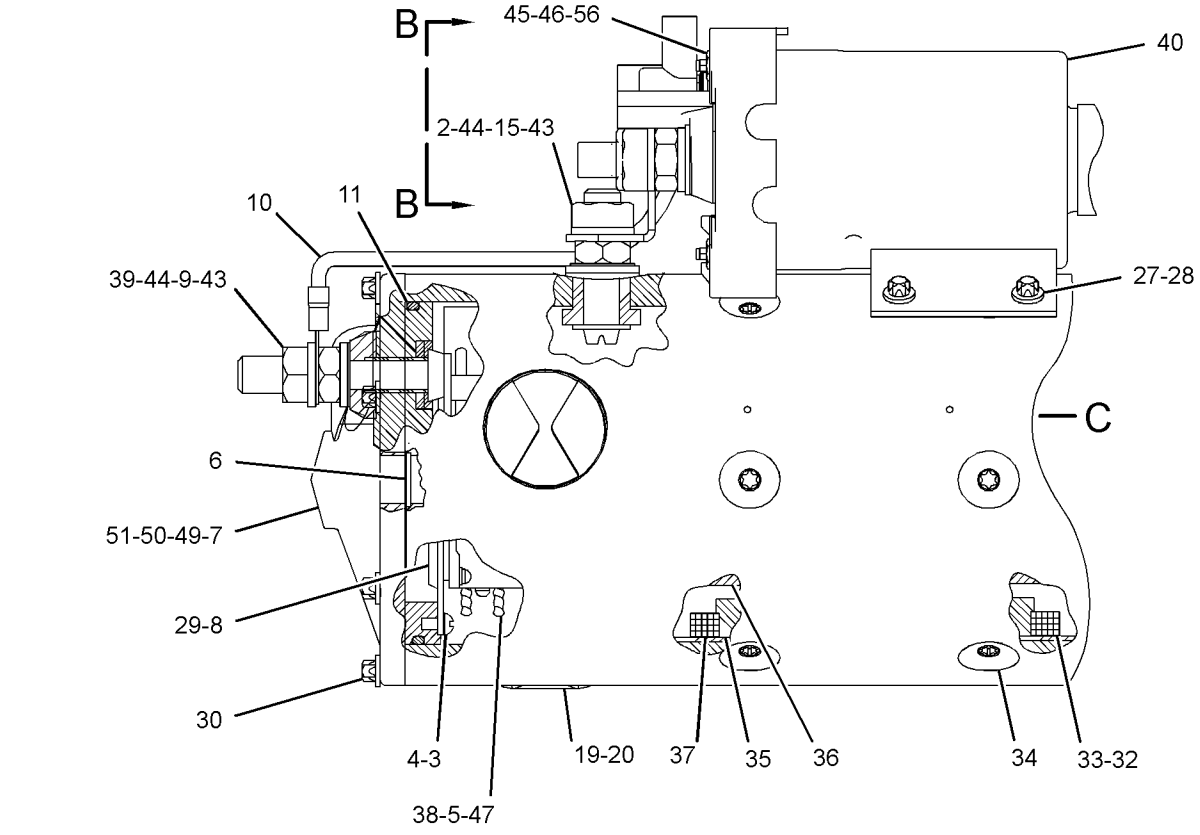

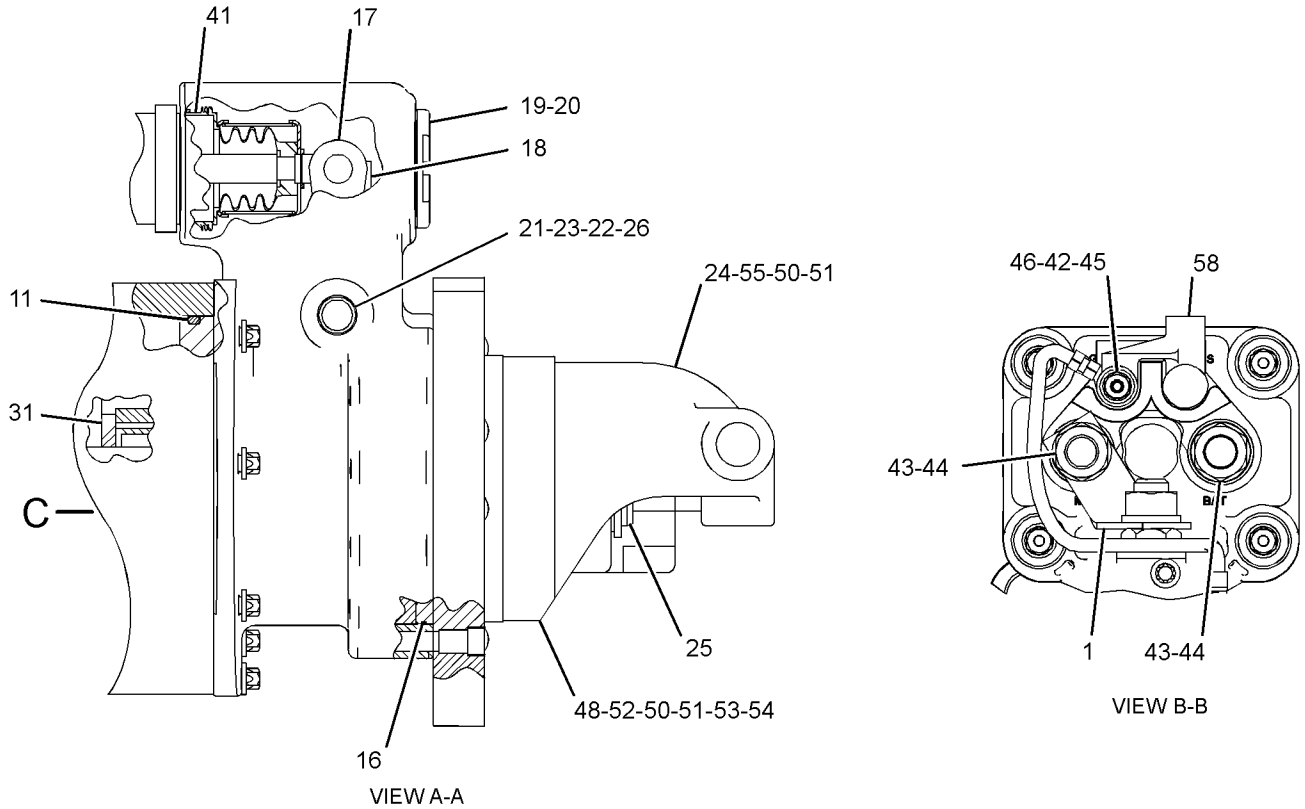

GRÁFICO 2 <FIN> g03204582

7N-0718 GRUPO DE INTERRUPTOR DE DESCONEXIÓN–BATERÍA (SWITCH GP-DISCONNECT-BATERÍA)

NO. DE SERIE: FRS1-UP

12 VOLTIOS

PARTE DE 456-6591 GRUPO DE BATERÍA Y CABLES

SMCS-1411 **i02587657**

NOTA	NO NO	GRÁFICO REF	NÚMERO DE LA PIEZA	QTY	NOMBRE DE LA PIEZA 1 2 3 4 5 6 (NIVEL DEL PRODUCTO)	VER PÁGINA
	1	1	**8H-5306**	1	KEY (Llave) (INTERRUPTOR GENERAL) (KEY (BATTERY DISCONNECT))	
	2	1	**8H-5303**	1	TUERCA (ROSCA DE 3/4-16) (NUT (3/4-16-THD))	
	3	1	**2H-3922**	2	ARANDELA DE TRABA (LOCKWASHER)	
	4	1	**9F-5644**	2	ARANDELA DE TRABA (LOCKWASHER)	
	5	1	**6F-7045**	2	TUERCA COMPLETA (ROSCA 3/8-24) (NUT-FULL (3/8-24-THD))	

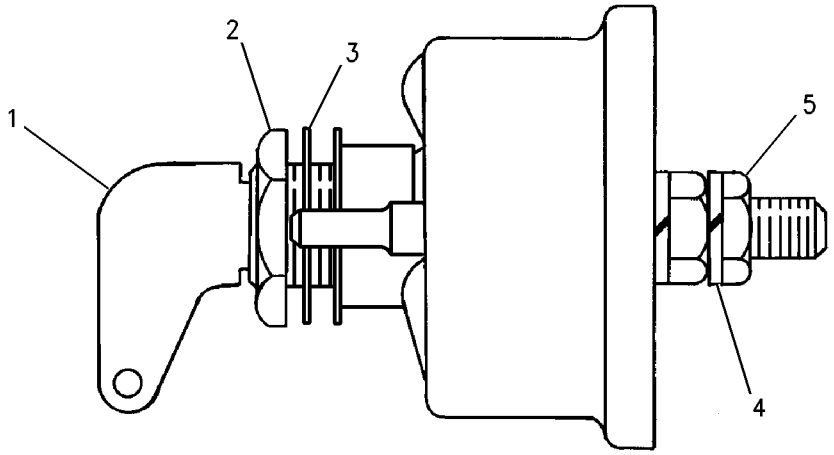

GRÁFICO 1 <FIN> g00715584

125-1302 GRUPO DE INTERRUPTOR MAGNÉTICO (SWITCH GP-MAGNETIC)

NO. DE SERIE: FRS1-UP

24 VOLTIOS

PARTE DE 456-6588 GRUPO DE CABLES DEL CHASIS

SMCS-7499 **i06098891**

NOTA	NO NO	GRÁFICO REF	NÚMERO DE LA PIEZA	QTY	NOMBRE DE LA PIEZA 1 2 3 4 5 6 (NIVEL DEL PRODUCTO)	VER PÁGINA
	1	1	**102-8802**	1	JUEGO DE RECEPTÁCULO (2 CLAVIJAS) (KIT-RECEPTACLE (2-PIN))	
					(INCLUDES RECEPTACLE AS & WEDGE)	
	2	1	**186-3735**	2	CLAVIJA DE CONECTOR (CALIBRE 16 A 18) (PIN-CONNECTOR (16-GA TO 18-GA))	
	3	1	**1H-3338**	2	ARANDELA DE TRABA (DIENTE EXTERIOR) (LOCKWASHER (EXTERNAL TOOTH))	
	4	1	**012-0380**	2	ARANDELA DE TRABA (6,5 X 12,5 X 1,6 MM DE GROSOR) (RANURA) (LOCKWASHER (6.5X12.5X1.6-MM THK) (SPLIT))	
M	5	1	**5C-2890**	2	TUERCA (ROSCA M6 X 1) (NUT (M6X1-THD))	
BE	6	1	**9X-1813**		MANGUITO (SLEEVE)	

B - USAR SEGÚN SE REQUIERA
E - PEDIDO POR CENTÍMETROS
M - PIEZA MÉTRICA

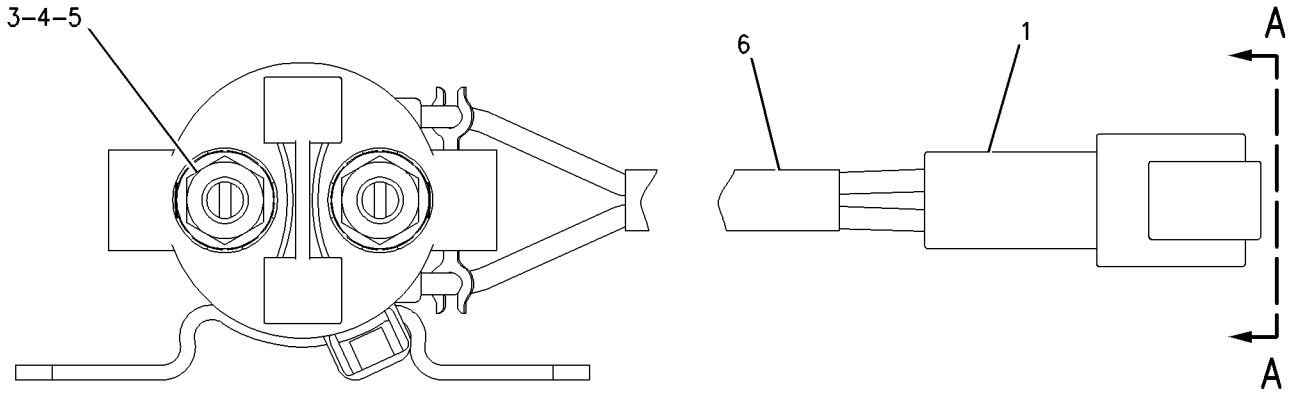

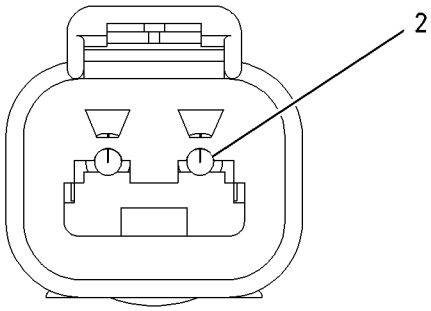

VIEW A-A

GRÁFICO 1 <FIN> g00987986

241-8368 GRUPO DE INTERRUPTOR MAGNÉTICO (SWITCH GP-MAGNETIC)

NO. DE SERIE: FRS1-UP

24 VOLTIOS

PARTE DE 454-8018 GRUPO DE CABLES DE LA CABINA

SMCS-7499 **i06576145**

NOTA	NO NO	GRÁFICO REF	NÚMERO DE LA PIEZA	QTY	NOMBRE DE LA PIEZA 1 2 3 4 5 6 (NIVEL DEL PRODUCTO)	VER PÁGINA
	1	1	**155-2270**	1	JUEGO DE CONECTORES (2 CLAVIJAS) (KIT-CONNECTING PLUG (2-PIN))	
					(INCLUDES PLUG AS, WEDGE & INTERFACE SEAL)	
	2	1	**4F-2294**	2	CONTRATUERCA (ROSCA 5/16-24) (NUT-JAM (5/16-24-THD))	
	3	1	**8T-8730**	2	ENCHUFE DE CONECTOR (CALIBRE 16 A 18) (SOCKET-CONNECTOR (16-GA TO 18-GA))	

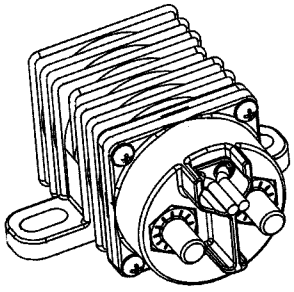

ISOMETRIC VIEW

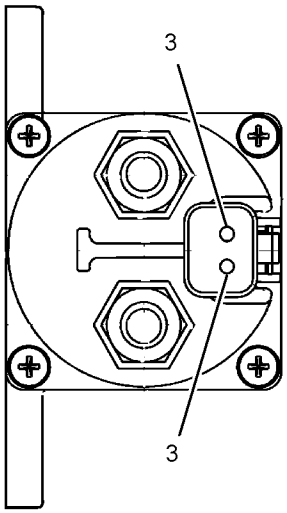

VIEW A-A

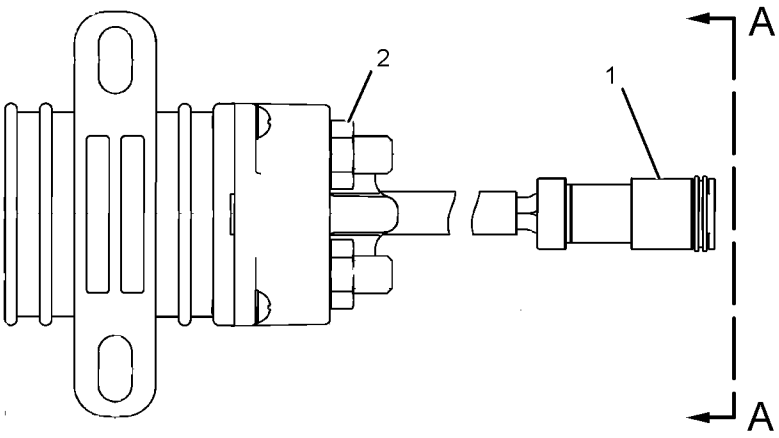

GRÁFICO 1 <FIN> g01077362

337-9078 GRUPO DE INTERRUPTOR MAGNÉTICO–CONTROL DE LA DIRECCIÓN SECUNDARIA (SWITCH GP-MAGNETIC-CONTROL DE LA DIRECCIÓN SECUNDARIA)

NO. DE SERIE: FRS1-UP

24 VOLTIOS A 32 VOLTIOS

PARTE DE 468-7094 GRUPO DE CABLES DE LA DIRECCIÓN SECUNDARIA

SMCS-7499 **i06041908**

NOTA	NO NO	GRÁFICO REF	NÚMERO DE LA PIEZA	QTY	NOMBRE DE LA PIEZA 1 2 3 4 5 6 (NIVEL DEL PRODUCTO)	VER PÁGINA
	1	1	**7X-0620**	2	ARANDELA DURA (5,5 X 13 X 1,6 MM DE GROSOR) (WASHER-HARD (5.5X13X1.6-MM THK))	
	2	1	**8F-1434**	2	ARANDELA DE TRABA (LOCKWASHER)	
	3	1	**6V-8378**	2	TUERCA (ROSCA 10-32) (NUT (10-32-THD))	
	4	1	**4L-6499**	2	ARANDELA (0,38X0,88X0,06 PULG DE GROSOR) (WASHER (0.38X0.88X0.06-IN THK))	
	5	1	**4D-1326**	2	ARANDELA DE TRABA (DIENTE EXTERIOR) (LOCKWASHER (EXTERNAL TOOTH))	
	6	1	**1B-2578**	2	TUERCA (ROSCA 3/8-16) (NUT (3/8-16-THD))	

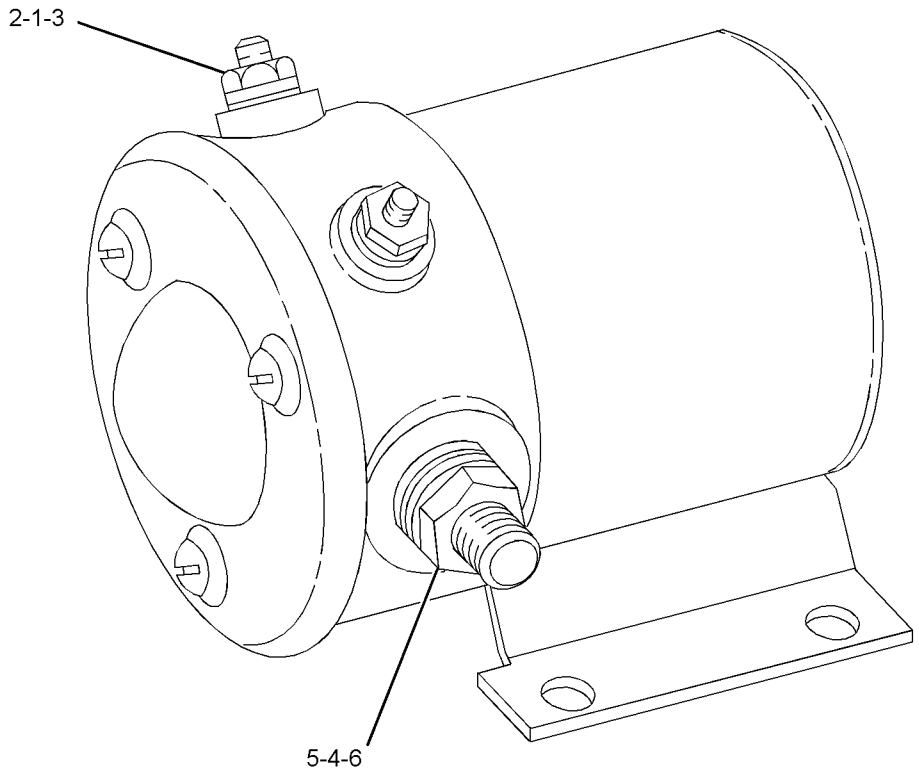

GRÁFICO 1 <FIN> g01132022

313-2522 GRUPO DE INTERRUPTOR DE CARGA ÚTIL DE ALMACENAMIENTO (SWITCH GP-PAYLOAD STORE)

NO. DE SERIE: FRS1-UP

PARTE DE 364-1293, 364-1295, 370-3813 CONFIGURACIÓN DE MONITOR DE CARGA ÚTIL

SMCS-7332 **i06057020**

NOTA	NO NO	GRÁFICO REF	NÚMERO DE LA PIEZA	QTY	NOMBRE DE LA PIEZA 1 2 3 4 5 6 (NIVEL DEL PRODUCTO)	VER PÁGINA
	1	1	**268-6497**	1	CALCOMANÍA DE IDENTIFICACIÓN (ALMACENAJE DE CARGA ÚTIL) (FILM-IDENTIFICATION (PAYLOAD STORE))	
	2	1	**332-2155**	1	CONJUNTO DE INTERRUPTOR DE BOTÓN (ALMACENAJE DE CARGA ÚTIL) (SWITCH AS-PUSH BUTTON (PAYLOAD STORE))	
		1	**6F-0253**	1	ARANDELA DE TRABA (LOCKWASHER)	
		1	**172-3511**	1	TUERCA (ROSCA 5/8-24) (NUT (5/8-24-THD))	
		1	**9X-3402**	3	ENCHUFE DE CONECTOR (CALIBRE 16 A 18) (SOCKET-CONNECTOR (16-GA TO 18-GA))	
					—O—	
		1	**126-1768**	3	ENCHUFE DE CONECTOR (CALIBRE 14 A 16) (SOCKET-CONNECTOR (14-GA TO 16-GA))	

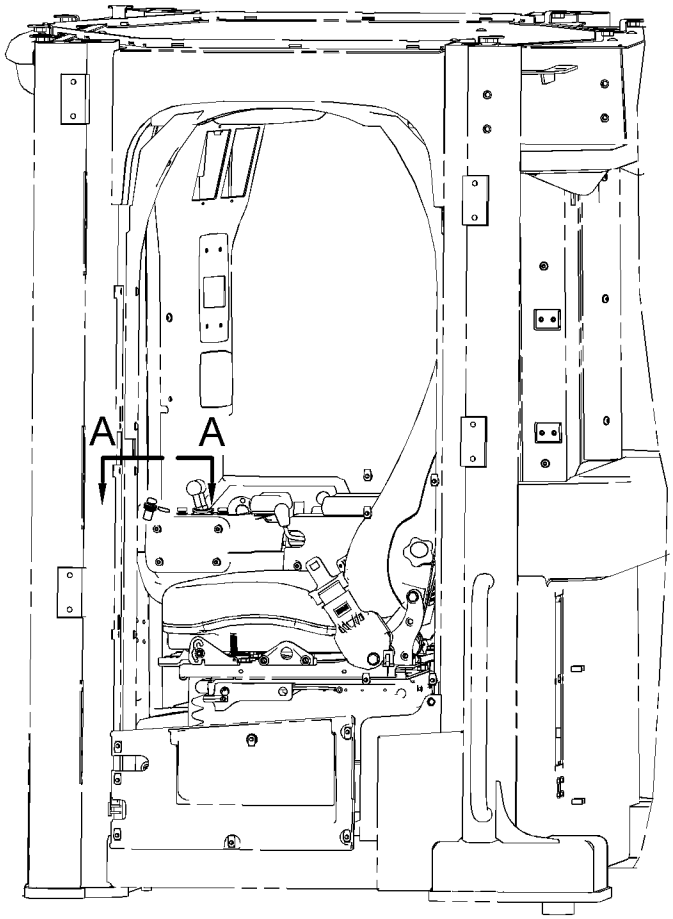

LEFT SIDE VIEW

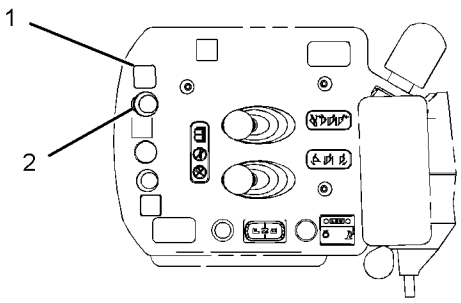

VIEW A-A

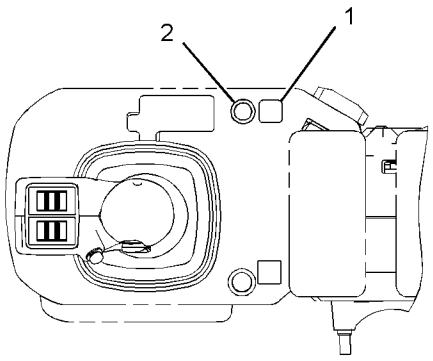

VIEW A-A
(OPTIONAL DESIGN)

GRÁFICO 1 <FIN> g02366416

440-0257 GRUPO DE INTERRUPTOR DE PRESIÓN (SWITCH GP-PRESSURE)

NO. DE SERIE: FRS1-UP

PARTE DE 332-8833 GRUPO DE FILTRO DE ACEITE

SMCS-1435 **i05979712**

NOTA	NO NO	GRÁFICO REF	NÚMERO DE LA PIEZA	QTY	NOMBRE DE LA PIEZA 1 2 3 4 5 6 (NIVEL DEL PRODUCTO)	VER PÁGINA
	1	1	**102-8802**	1	JUEGO DE RECEPTÁCULO (2 CLAVIJAS) (KIT-RECEPTACLE (2-PIN))	
					(INCLUDES RECEPTACLE AS & WEDGE)	
	2	1	**033-6033**	1	SELLO ANULAR (SEAL-O-RING)	
	3	1	**8T-8729**	2	CLAVIJA DE CONECTOR (CALIBRE 16 A 18) (PIN-CONNECTOR (16-GA TO 18-GA))	
E	4	1	**9X-1813**		MANGUITO (28 CM) (SLEEVE (28-CM))	
	5	1	**206-9295**	1	SELLO ANULAR (SEAL-O-RING)	

E - PEDIDO POR CENTÍMETROS

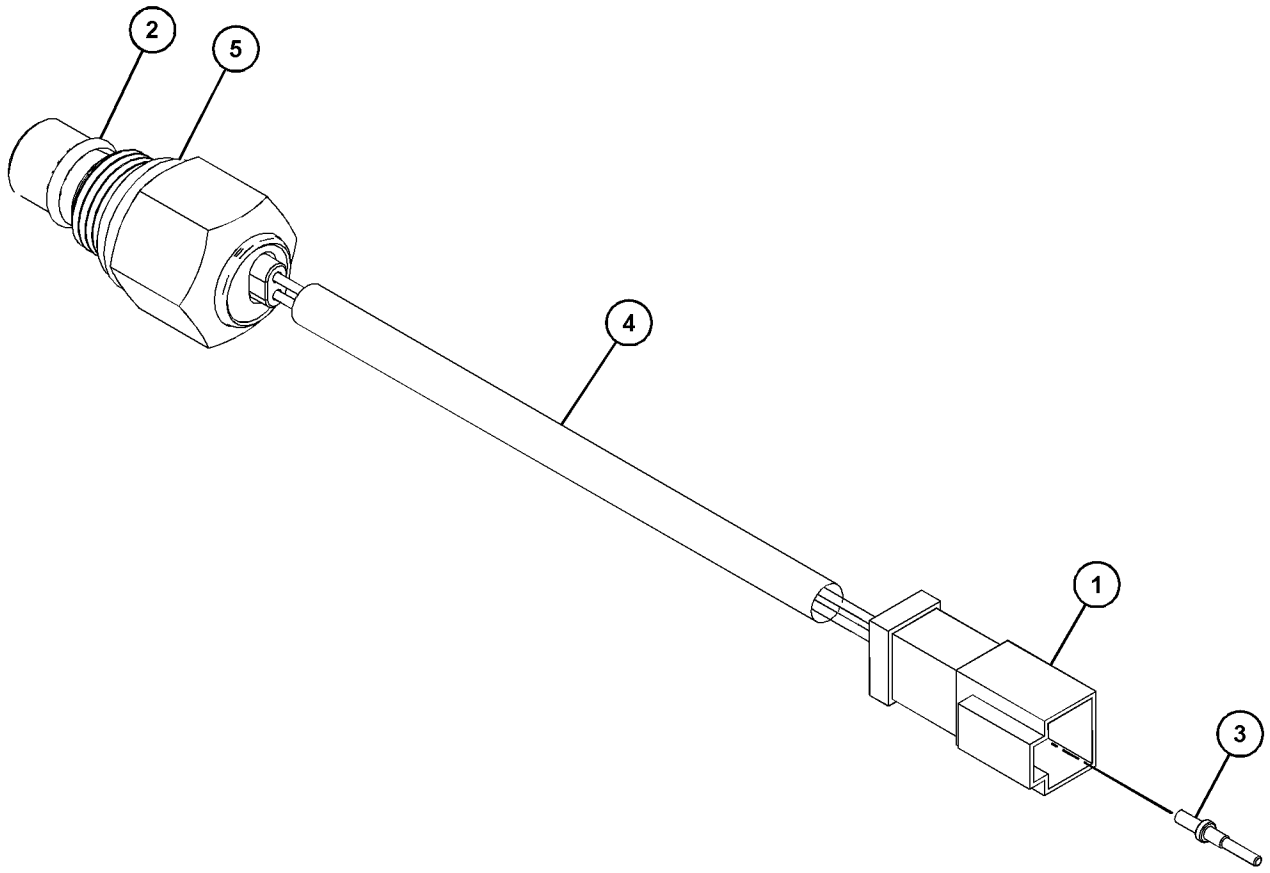

GRÁFICO 1 <FIN> g03688962

427-4963 GRUPO DE INTERRUPTOR DEL ACOPLADOR RÁPIDO–ACOPLADOR RÁPIDO (SWITCH GP-QUICK COUPLER–ACOPLADOR RÁPIDO)

NO. DE SERIE: FRS1-UP

PARTE DE 466-0217 CONFIGURACIÓN DE ACOPLADOR RÁPIDO

SMCS-6129, 7332 **i05797273**

NOTA	NO NO	GRÁFICO REF	NÚMERO DE LA PIEZA	QTY	NOMBRE DE LA PIEZA 1 2 3 4 5 6 (NIVEL DEL PRODUCTO)	VER PÁGINA
	1	1	**424-4914**	1	CONJUNTO DE INTERRUPTOR BASCULANTE (ACOPLADOR RÁPIDO) (SWITCH AS-ROCKER (QUICK COUPLER))	

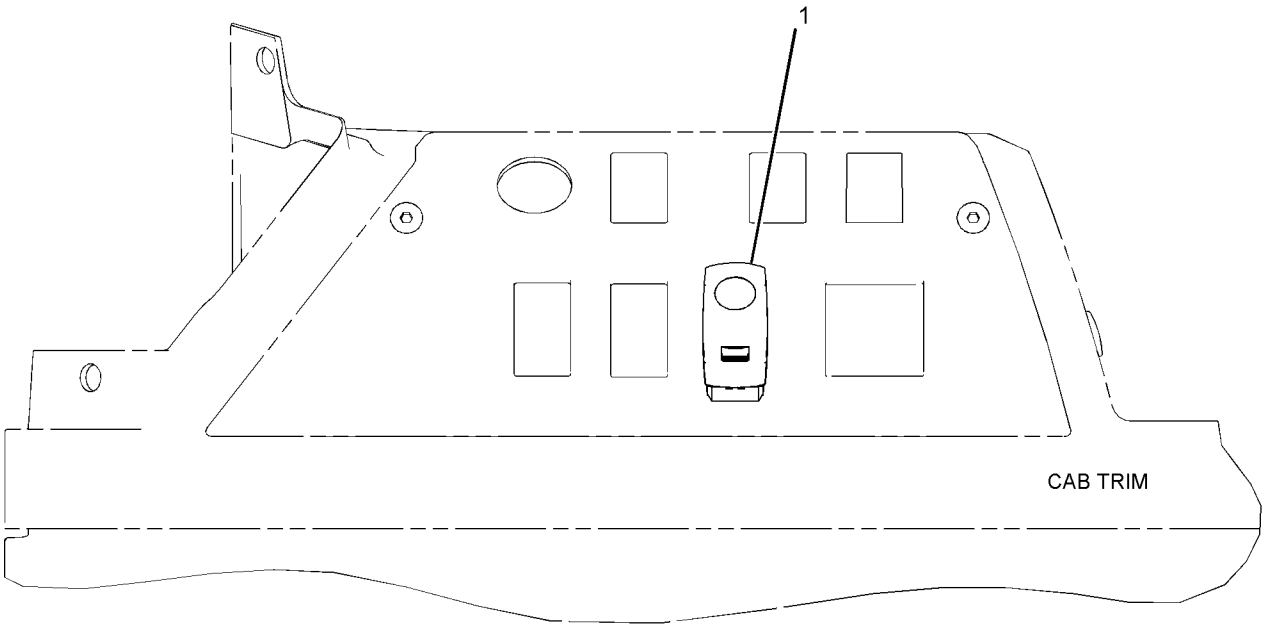

GRÁFICO 1 <FIN> g03510537

461-6791 GRUPO DE INTERRUPTOR BASCULANTE (SWITCH GP-ROCKER)

NO. DE SERIE: FRS1-UP

PARTE DE 450-1842 GRUPO DE CUBIERTA DE CONSOLA

SMCS-7332 **i06653537**

NOTA	NO NO	GRÁFICO REF	NÚMERO DE LA PIEZA	QTY	NOMBRE DE LA PIEZA 1 2 3 4 5 6 (NIVEL DEL PRODUCTO)	VER PÁGINA
	1	1	**8N-2622**	1	PALANCA (INTERRUPTOR DE LA SEÑAL DE GIRO) (LEVER (TURN SIGNAL SWITCH))	
	2	1	**134-9569**	1	CONJUNTO DE INTERRUPTOR DE SEÑAL DE GIRO (SWITCH AS-TURN SIGNAL)	
		1	**5L-7200**	1	TORNILLO (8-32 X 0,375 PULG) (SCREW (8-32X0.375-IN))	
		1	**9B-7233**	1	ARANDELA DE TRABA (LOCKWASHER)	
	3	1	**149-0668**	1	TAPA (COVER)	
	4	1	**154-4563**	1	CONJUNTO DE MAZO DE CABLES DE LUCES (SEÑAL DE GIRO) (HARNESS AS-LIGHTING (TURN SIGNAL))	
		1	**9W-0852**	3	CLAVIJA DE CONECTOR (CALIBRE 14 A 16) (PIN-CONNECTOR (14-GA TO 16-GA))	
		1	**9X-3401**	3	CLAVIJA DE CONECTOR (CALIBRE 16 A 18) (PIN-CONNECTOR (16-GA TO 18-GA))	
					—O—	
		1	**126-1767**	3	CLAVIJA DE CONECTOR (CALIBRE 14 A 16) (PIN-CONNECTOR (14-GA TO 16-GA))	
		1	**102-8805**	1	JUEGO DE RECEPTÁCULO (6 CLAVIJAS) (KIT-RECEPTACLE (6-PIN))	
					(INCLUDES RECEPTACLE AS & WEDGE)	
		1	**5P-4571**	6	TERMINAL DE HOJA (CALIBRE 14 A 16) (TERMINAL-BLADE (14-GA TO 16-GA))	
					—O—	
		1	**7N-7221**	6	TERMINAL DE HOJA (CALIBRE 18 A 22) (TERMINAL-BLADE (18-GA TO 22-GA))	
	5	1	**154-8262**	1	CONJUNTO DE SOPORTE (BRACKET AS)	
	6	1	**201-5555**	1	PLACA DE INSTRUCCIONES (SEÑAL DE GIRO) (PLATE-INSTRUCTION (TURN SIGNAL))	
	7	1	**214-9453**	1	FUNDA (BOOT)	
	8	1	**380-1887**	1	CONJUNTO DE INTERMITENTE (12/24 VOLTIOS) (PELIGRO) (FLASHER AS (12/24-VOLT) (HAZARD))	
M	9	1	**174-8131**	3	TORNILLO DE CABEZA SEGMENTADA (M4X0,7X12 MM) (SCREW-TRUSS HEAD (M4X0.7X12-MM))	
	10	1	**236-4616**	1	CONJUNTO DE INTERRUPTOR BASCULANTE (24 VOLTIOS) (SWITCH AS-ROCKER (24-VOLT))	
M	11	1	**7Y-3173**	3	TORNILLO DE CABEZA REDONDA (M4X0,7X12 MM) (SCREW-BUTTON HEAD (M4X0.7X12-MM))	
M	12	1	**8T-4200**	2	PERNO (M8 X 1,25 X 16 MM) (BOLT (M8X1.25X16-MM))	
	13	1	**8T-4224**	2	ARANDELA DURA (8,8 X 16 X 2 MM DE GROSOR) (WASHER-HARD (8.8X16X2-MM THK))	
	14	1	**9X-2038**	4	ARANDELA (7X19X2 MM DE GROSOR) (WASHER (7X19X2-MM THK))	
M	15	1	**9X-2042**	4	TORNILLO DE CABEZA SEGMENTADA (M6 X 1 X 12 MM) (SCREW-TRUSS HEAD (M6X1X12-MM))	

M - PIEZA MÉTRICA

461-6791 GRUPO DE INTERRUPTOR BASCULANTE (SWITCH GP-ROCKER) (cont.) **i06653537**

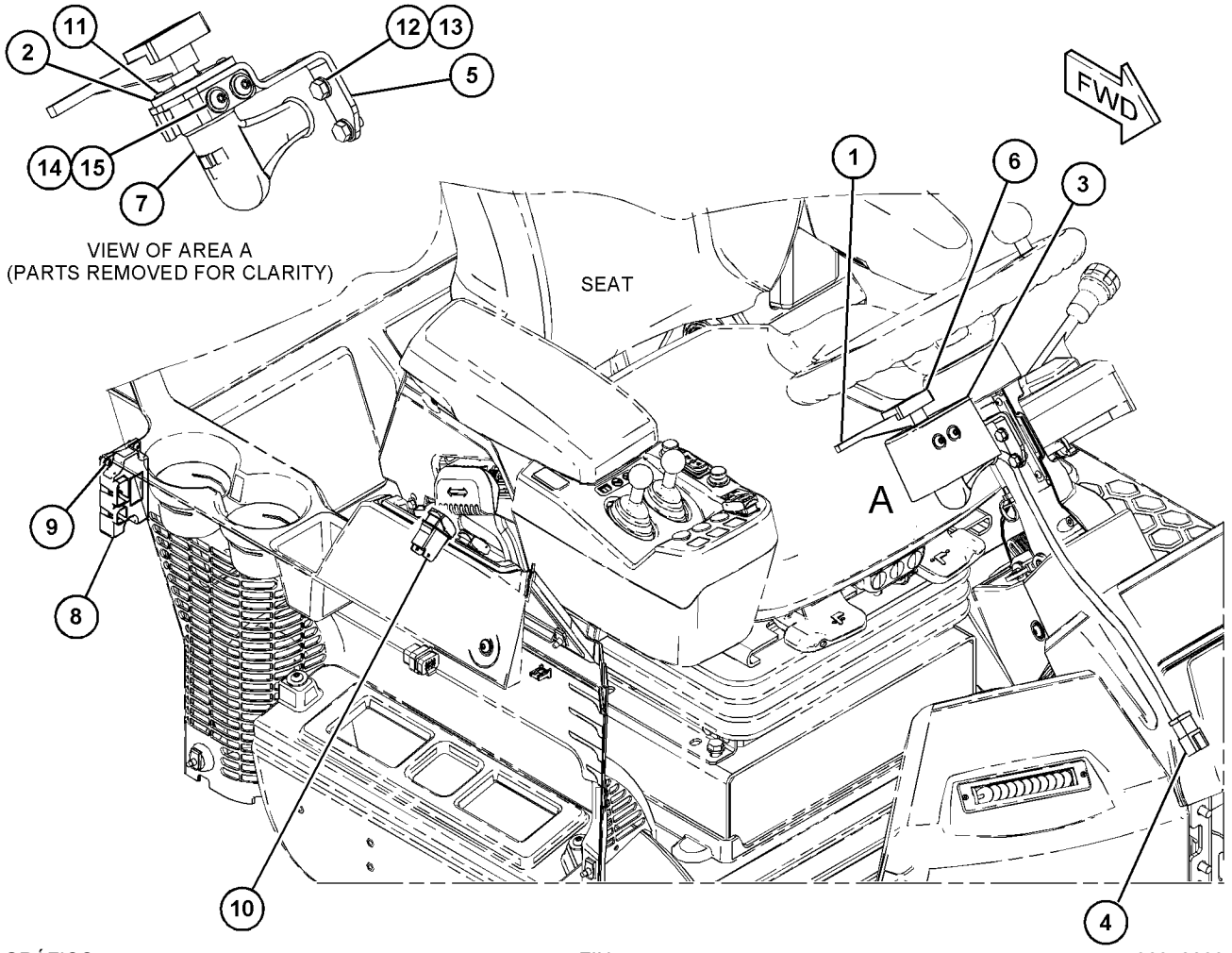

GRÁFICO 1 <FIN> g06048800

255-2752 GRUPO DE INTERRUPTOR DE ARRANQUE (SWITCH GP-START)

NO. DE SERIE: FRS1-UP

PARTE DE 454-8018 GRUPO DE CABLES DE LA CABINA

SMCS-1416 **i05909865**

NOTA	NO NO	GRÁFICO REF	NÚMERO DE LA PIEZA	QTY	NOMBRE DE LA PIEZA 1 2 3 4 5 6 (NIVEL DEL PRODUCTO)	VER PÁGINA
	1	1	**7T-6799**	1	TUERCA DE MONTAJE (ROSCA DE 1-32) (NUT-MOUNTING (1-32-THD))	
	2	1	**102-8805**	1	JUEGO DE RECEPTÁCULO (6 CLAVIJAS) (KIT-RECEPTACLE (6-PIN))	
					'(INCLUDES RECEPTACLE AS & WEDGE)	
	3	1	**8T-8729**	5	CLAVIJA DE CONECTOR (CALIBRE 16 A 18) (PIN-CONNECTOR (16-GA TO 18-GA))	
	4	1	**8T-8737**	1	TAPÓN DE SELLO (PLUG-SEAL)	

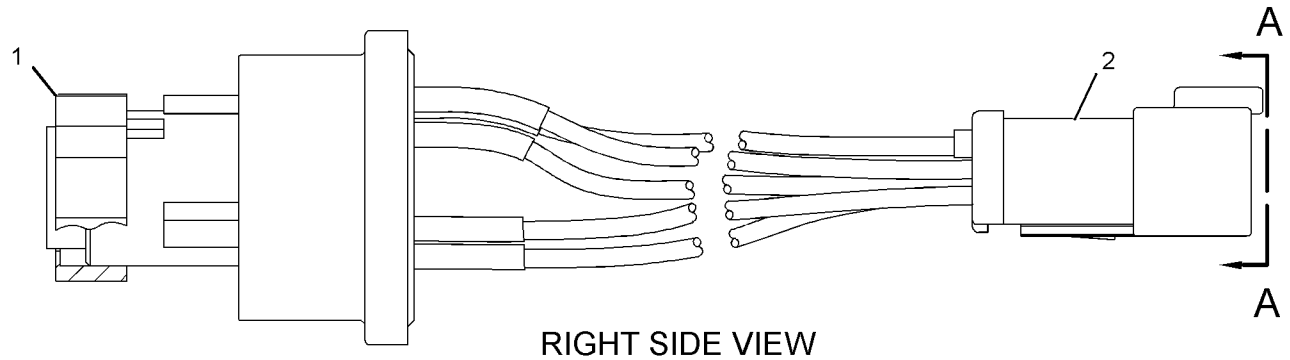

RIGHT SIDE VIEW

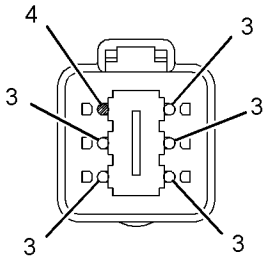

VIEW A-A

GRÁFICO 1 <FIN> g02255874

297-8752 GRUPO DE INTERRUPTOR DE VOLQUETE (SWITCH GP-TOGGLE)

NO. DE SERIE: FRS1-UP

PARTE DE 456-6588 GRUPO DE CABLES DEL CHASIS

SMCS-7332 **i05914790**

NOTA	NO NO	GRÁFICO REF	NÚMERO DE LA PIEZA	QTY	NOMBRE DE LA PIEZA 1 2 3 4 5 6 (NIVEL DEL PRODUCTO)	VER PÁGINA
	1	1	**230-4014**	1	CONJUNTO DE ENCHUFE DE CONECTOR (3 CLAVIJAS) (RECEPTACLE AS-CONNECTOR (3-PIN))	
	2	1	**8T-8729**	3	CLAVIJA DE CONECTOR (CALIBRE 16 A 18) (PIN-CONNECTOR (16-GA TO 18-GA))	
					PARTS SHOWN IN GRAPHIC(S) WITHOUT A REFERENCE NUMBER ARE NOT SERVICED SEPARATELY	

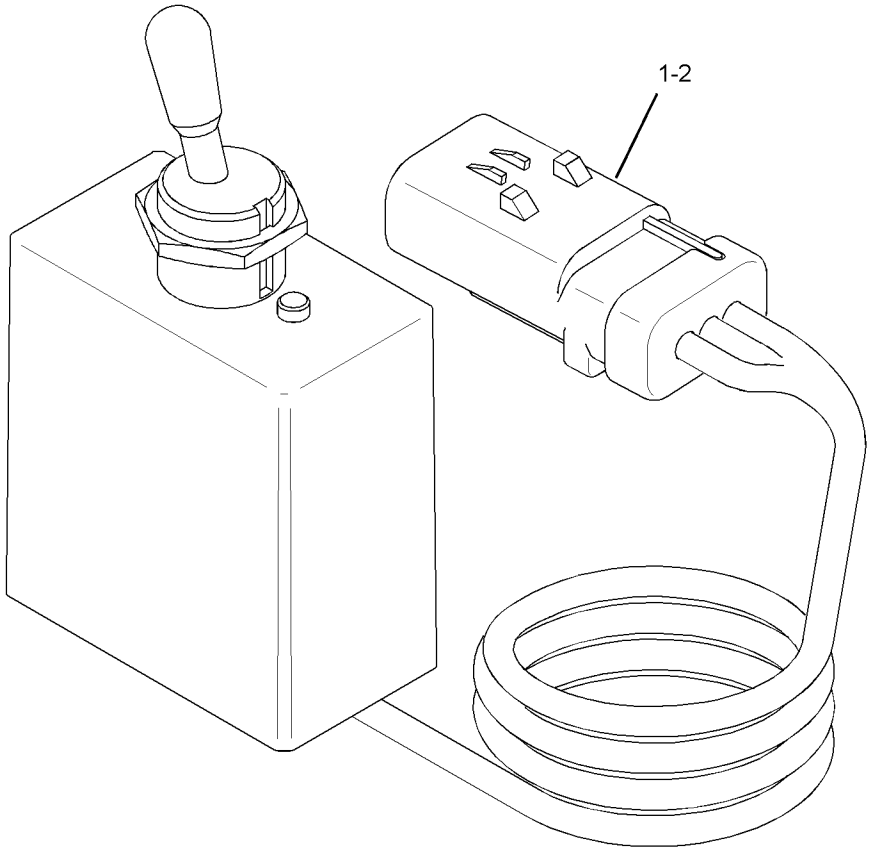

GRÁFICO 1 <FIN> g02497776

239-1134 GRUPO DE VÁLVULA DE ARRANQUE CON ÉTER (VALVE GP-ETHER STARTING)

NO. DE SERIE: FRS1-UP
24 VOLTIOS CONTINUOS
PARTE DE 365-0293 GRUPO DE AUXILIAR DE ARRANQUE CON ÉTER

SMCS-1456 **i03907816**

NOTA	NO NO	GRÁFICO REF	NÚMERO DE LA PIEZA	QTY	NOMBRE DE LA PIEZA 1 2 3 4 5 6 (NIVEL DEL PRODUCTO)	VER PÁGINA
	1	1	**7N-9801**	1	EMPAQUETADURA (GASKET)	
	2	1	**102-8802**	1	JUEGO DE RECEPTÁCULO (2 CLAVIJAS) (KIT-RECEPTACLE (2-PIN))	
					(INCLUDES RECEPTACLE AS & WEDGE)	
	3	1	**8T-8729**	2	CLAVIJA DE CONECTOR (CALIBRE 16 A 18) (PIN-CONNECTOR (16-GA TO 18-GA))	
	4	1	**358-4889**	1	FILTRO (ARRANQUE CON ÉTER) (FILTER (ETHER START))	

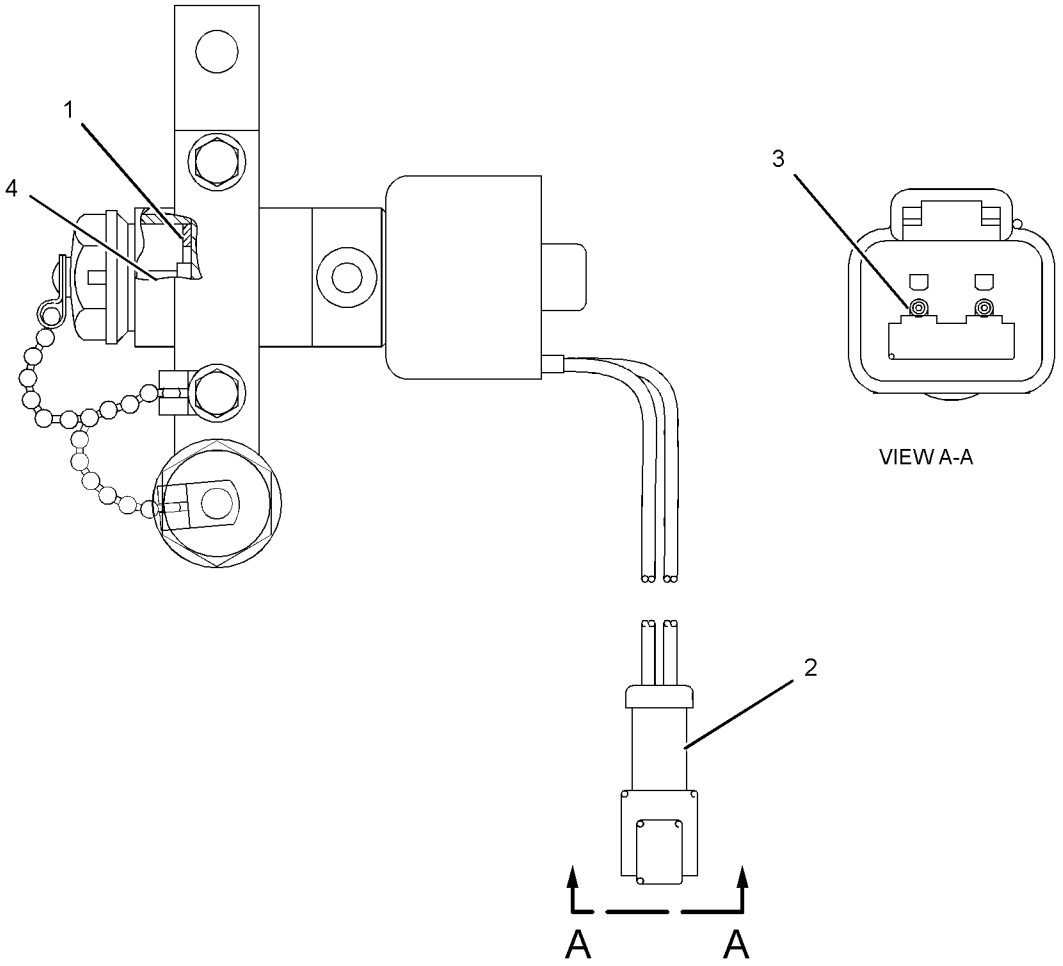

GRÁFICO 1 <FIN> g02138138

383-1293 GRUPO DE CABLES DE CONTROL DEL ACCIONADOR (WIRING GP-ACTUATOR CONTROL)

NO. DE SERIE: FRS1-UP

SISTEMA DE LEVANTAMIENTO DE PROTECTOR INFERIOR

PARTE DE 380-0329 GRUPO DE ACCIONADOR DE POTENCIA

SMCS-1408 **i06628878**

NOTA	NO NO	GRÁFICO REF	NÚMERO DE LA PIEZA	QTY	NOMBRE DE LA PIEZA 1 2 3 4 5 6 (NIVEL DEL PRODUCTO)	VER PÁGINA
	1	1	**7K-1181**	11	CORREA PARA CABLES (STRAP-CABLE)	
	2	1	**124-3019**	1	CONJUNTO DE SOPORTE (BRACKET AS)	
	3	1	**249-6463**	1	CALCOMANÍA DE IDENTIFICACIÓN (INTERRUPTOR DEL ACCIONADOR DEL PROTECTOR DE POTENCIA) (FILM-IDENTIFICATION (POWER GUARD ACTUATOR SWITCH))	
	4	1	**308-3527**	1	CONJUNTO DE INTERRUPTOR DE VOLQUETE (PROTECTOR INFERIOR) (SWITCH AS-TOGGLE (BOTTOM GUARD))	
		1	**8T-8729**	6	CLAVIJA DE CONECTOR (CALIBRE 16 A 18) (PIN-CONNECTOR (16-GA TO 18-GA))	
		1	**102-8805**	1	JUEGO DE RECEPTÁCULO (6 CLAVIJAS) (KIT-RECEPTACLE (6-PIN))	
					(INCLUDES RECEPTACLE AS & WEDGE)	
		1	**6T-3631**	2	TUERCA HEXAGONAL (ROSCA DE 15/32-32) (NUT-HEX (15/32-32-THD))	
		1	**6T-3632**	1	ARANDELA DE TRABA (LOCKWASHER)	
		1	**6T-3633**	1	ANILLO DE TRABA (RING-LOCKING)	
Y	5	1	**383-1295**	1	CONJUNTO DE MAZO DE CABLES DEL MOTOR (PROTECTOR INFERIOR) (HARNESS AS-MOTOR (BOTTOM GUARD))	212
	6	1	**132-5789**	2	BROCHE (CLIP)	
	7	1	**3V-4791**	1	ARANDELA DE GOMA (GROMMET)	
	8	1	**4P-7581**	2	BROCHE (CLIP)	
	9	1	**5P-1075**	1	ARANDELA DURA (10,2 X 22,5 X 3 MM DE GROSOR) (WASHER-HARD (10.2X22.5X3-MM THK))	
	10	1	**7N-3718**	1	BROCHE (CLIP)	
M	11	1	**8T-4137**	1	PERNO (M10 X 1,5 X 20 MM) (BOLT (M10X1.5X20-MM))	

M - PIEZA MÉTRICA
Y - ILUSTRACIÓN DIFERENTE

383-1293 GRUPO DE CABLES DE CONTROL DEL ACCIONADOR (WIRING GP-ACTUATOR CONTROL) (cont.)

i06628878

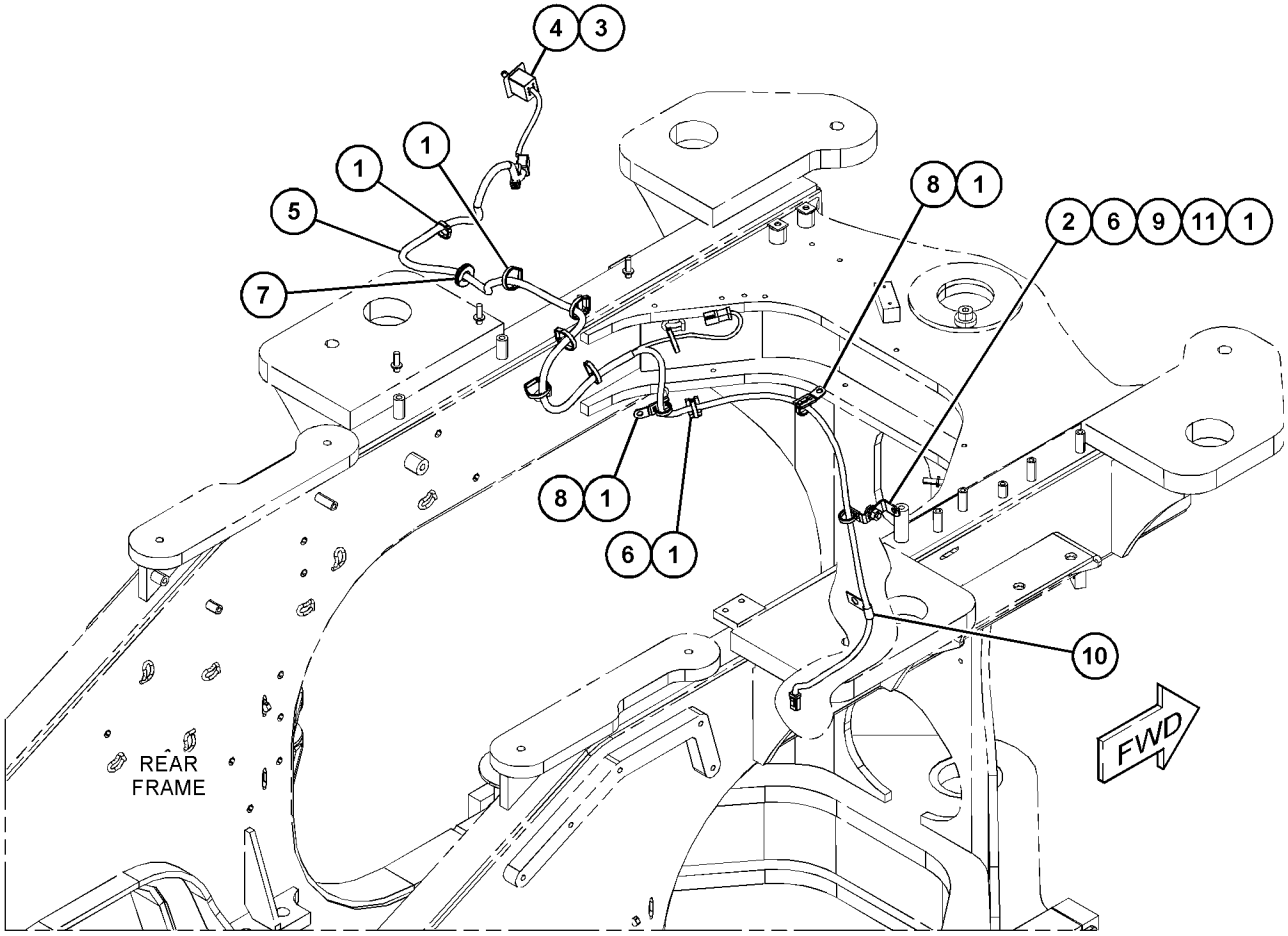

GRÁFICO 1 <FIN> g03553038

360-3482 GRUPO DE CABLES DE CONTROL DE LUBRICACIÓN AUTOMÁTICA (WIRING GP-AUTOLUBE CONTROL)

NO. DE SERIE: FRS1-UP

PARTE DE 383-1558, 383-9720 CONFIGURACIÓN DE LUBRICACIÓN AUTOMÁTICA

SMCS-1408, 7540 **i06606047**

NOTA	NO NO	GRÁFICO REF	NÚMERO DE LA PIEZA	QTY	NOMBRE DE LA PIEZA 1 2 3 4 5 6 (NIVEL DEL PRODUCTO)	VER PÁGINA
	1	1	**290-5562**	4	MONTAJE (UNIÓN GIRATORIA DOBLE) (MOUNT (DUAL SWIVEL))	
CY	2	1	**460-9889**	1	CONJUNTO DE BOMBA (LUBRICACIÓN AUTOMÁTICA) (HARNESS AS-PUMP (AUTOLUBE))	212
	3	1	**130-5300**	1	BROCHE (CLIP)	
CM	4	1	**8T-4137**	3	PERNO (M10 X 1,5 X 20 MM) (BOLT (M10X1.5X20-MM))	
C	5	1	**4P-7581**	2	BROCHE (CLIP)	
C	6	1	**7K-1181**	11	CORREA PARA CABLES (STRAP-CABLE)	
C	7	1	**8T-4121**	3	ARANDELA DURA (11 X 21 X 2,5 MM DE GROSOR) (WASHER-HARD (11X21X2.5-MM THK))	

C - CAMBIAR DEL TIPO ANTERIOR
M - PIEZA MÉTRICA
Y - ILUSTRACIÓN DIFERENTE

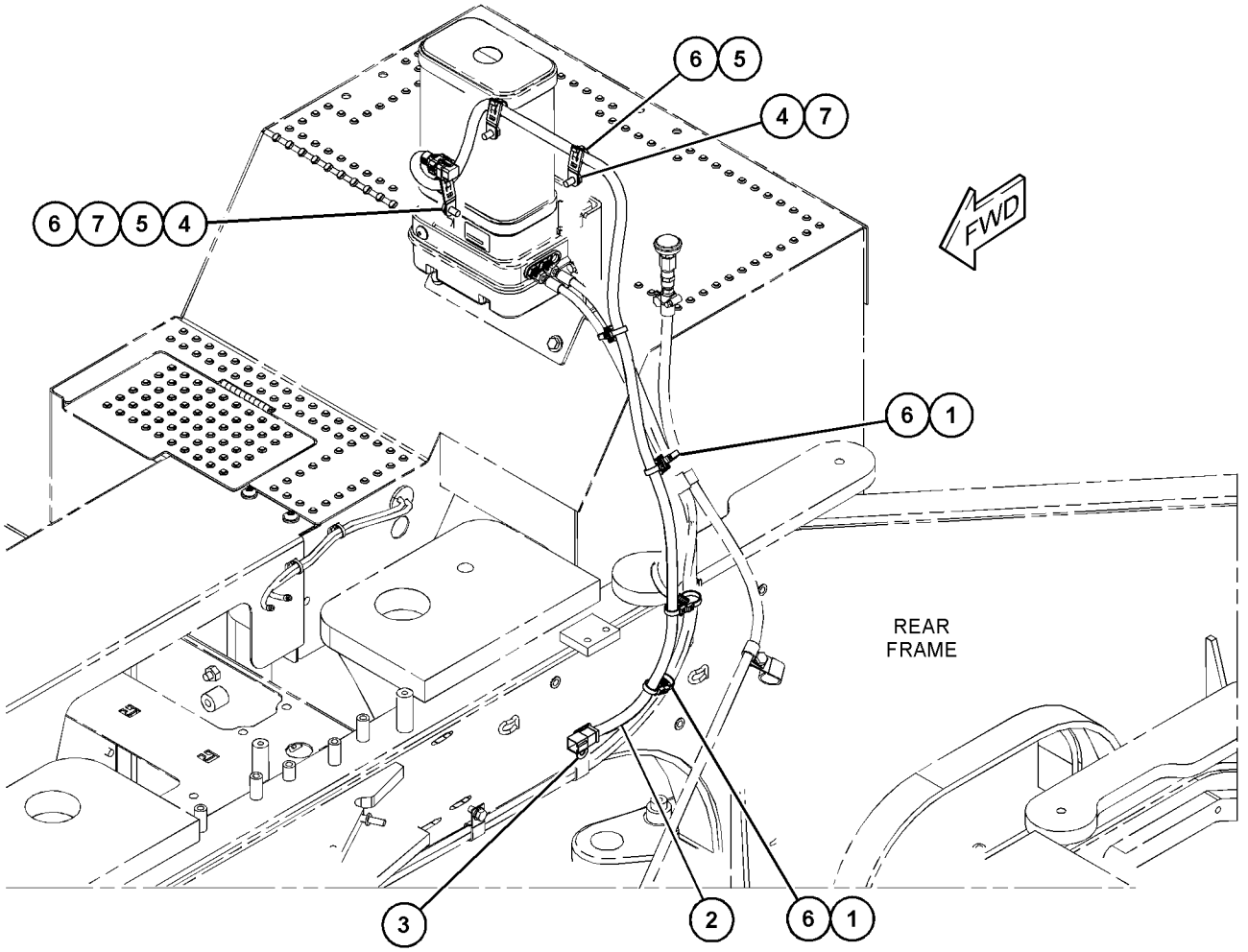

GRÁFICO 1 <FIN> g06013816

360-0157 GRUPO DE CABLES DE TEMPERATURA DEL EJE (WIRING GP-AXLE TEMPERATURE)

NO. DE SERIE: FRS1-UP

PARTE DE 464-2454, 464-2455, 464-2458, 464-2466 CONFIGURACIÓN DE EJE FIJO Y OSCILANTE

SMCS-1408, 3278, 429T

i06606637

NOTA	NO NO	GRÁFICO REF	NÚMERO DE LA PIEZA	QTY	NOMBRE DE LA PIEZA 1 2 3 4 5 6 (NIVEL DEL PRODUCTO)	VER PÁGINA
	1	1	**264-4297**	2	CONJUNTO DE SENSOR DE TEMPERATURA (ACEITE DE EJE) (SENSOR AS-TEMPERATURE (AXLE OIL))	
Y	2	1	**360-2234**	1	CONJUNTO DE MAZO DE CABLES DE SENSOR (TEMPERATURA DE ACEITE DEL EJE DELANTERO) (TEMPERATURA DE ACEITE DEL EJE DELANTERO) (HARNESS AS-SENSOR (FRONT AXLE OIL TEMPERATURE) (FRONT AXLE OIL TEMPERATURE))	214
Y	3	1	**360-2241**	1	CONJUNTO DE MAZO DE CABLES DE SENSOR (TEMPERATURA DE ACEITE DEL EJE TRASERO) (HARNESS AS-SENSOR (REAR AXLE OIL TEMPERATURE))	214
	4	1	**365-8767**	1	CONJUNTO DE PLACA (PLATE AS)	
	5	1	**391-7230**	2	SOPORTE (BRACKET)	
	6	1	**3K-0360**	2	SELLO ANULAR (SEAL-O-RING)	
	7	1	**4K-8864**	3	BROCHE (CLIP)	
	8	1	**5P-1076**	4	ARANDELA DURA (13,5 X 30 X 4 MM DE GROSOR) (WASHER-HARD (13.5X30X4-MM THK))	
	9	1	**7K-1181**	3	CORREA PARA CABLES (STRAP-CABLE)	
	10	1	**8T-4121**	6	ARANDELA DURA (11 X 21 X 2,5 MM DE GROSOR) (WASHER-HARD (11X21X2.5-MM THK))	
M	11	1	**8T-4137**	6	PERNO (M10 X 1,5 X 20 MM) (BOLT (M10X1.5X20-MM))	
M	12	1	**8T-4139**	4	PERNO (M12 X 1,75 X 30 MM) (BOLT (M12X1.75X30-MM))	
	13	1	**9M-8406**	2	BROCHE (CLIP)	

M - PIEZA MÉTRICA
Y - ILUSTRACIÓN DIFERENTE

360-0157 GRUPO DE CABLES DE TEMPERATURA DEL EJE (WIRING GP-AXLE TEMPERATURE) (cont.) **i06606637**

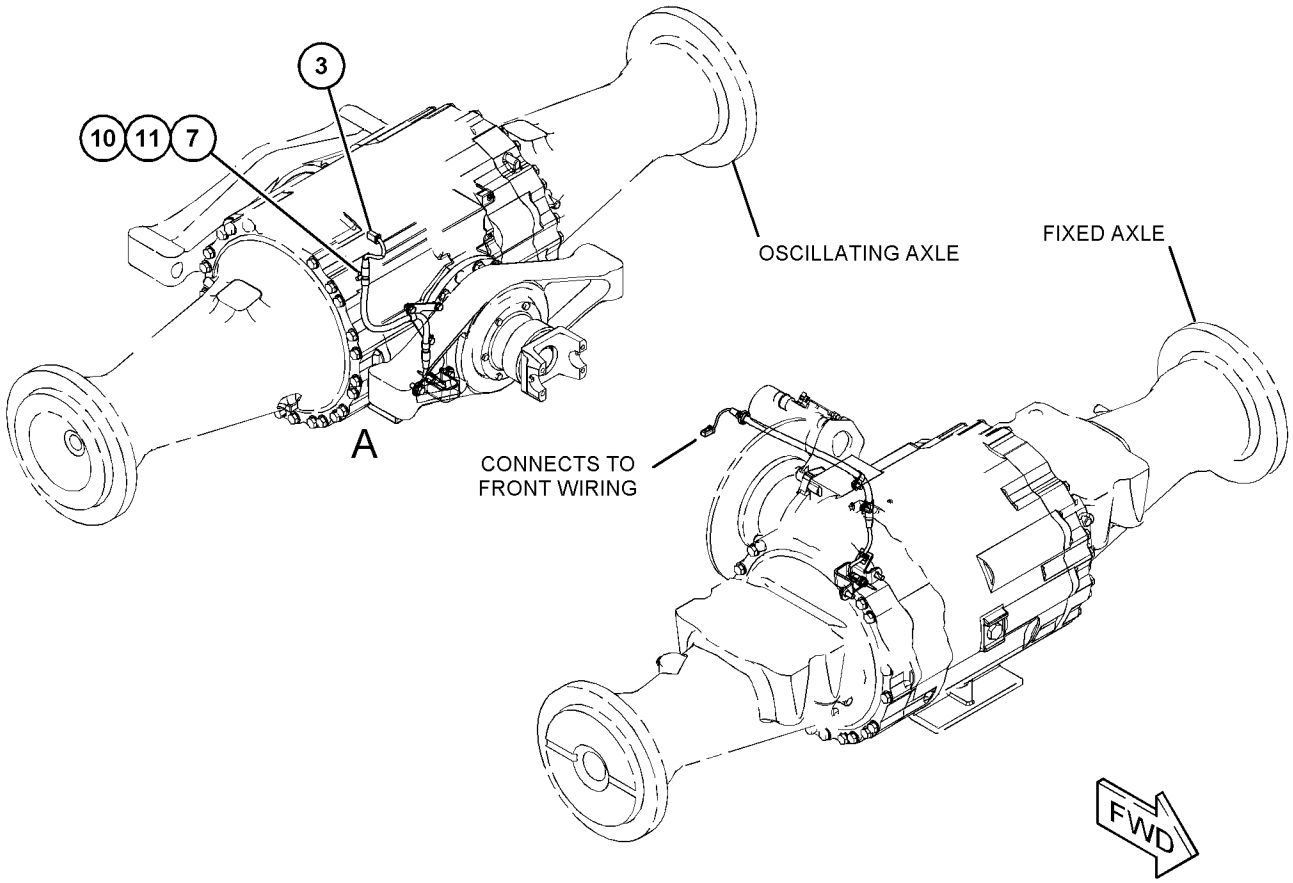

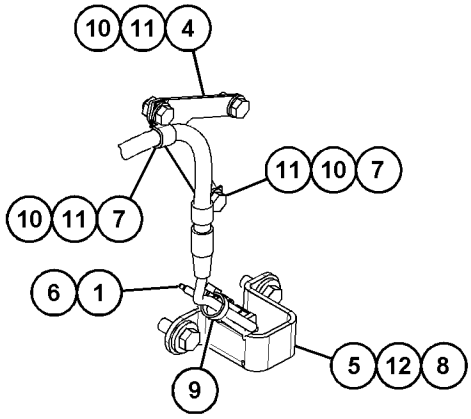

VIEW OF AREA A

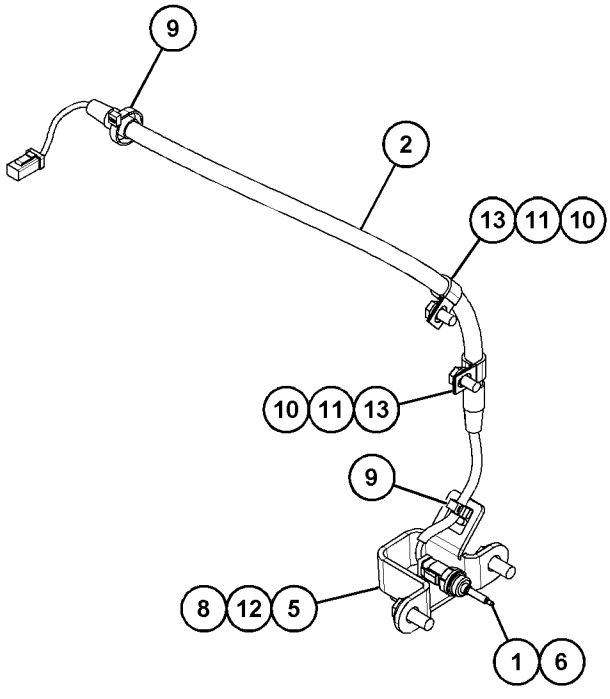

VIEW OF AREA B

GRÁFICO 1 <FIN> g03505667

394-2474 GRUPO DE CABLES DE FRENO (WIRING GP-BRAKE)

NO. DE SERIE: FRS1-UP

PARTE DE 456-6638 CONFIGURACIÓN DE CONVERSIÓN DE CERTIFICACIÓN

SMCS-1408 **i05758459**

NOTA	NO NO	GRÁFICO REF	NÚMERO DE LA PIEZA	QTY	NOMBRE DE LA PIEZA 1 2 3 4 5 6 (NIVEL DEL PRODUCTO)	VER PÁGINA
	1	1	**228-6089**	1	TAPÓN (INTERRUPTOR BASCULANTE) (PLUG (ROCKER SWITCH))	
	2	1	**367-5213**	1	CONJUNTO DE INTERRUPTOR BASCULANTE (FRENO DE ESTACIONAMIENTO) (FRENO DE ESTACIONAMIENTO) (SWITCH AS-ROCKER (PARKING BRAKE) (PARKING BRAKE))	
Y	3	1	**394-2467**	1	CONJUNTO DE MAZO DE CABLES DE INTERRUPTOR (FRENO DE ESTACIONAMIENTO) (HARNESS AS-SWITCH (PARKING BRAKE))	219

Y - ILUSTRACIÓN DIFERENTE

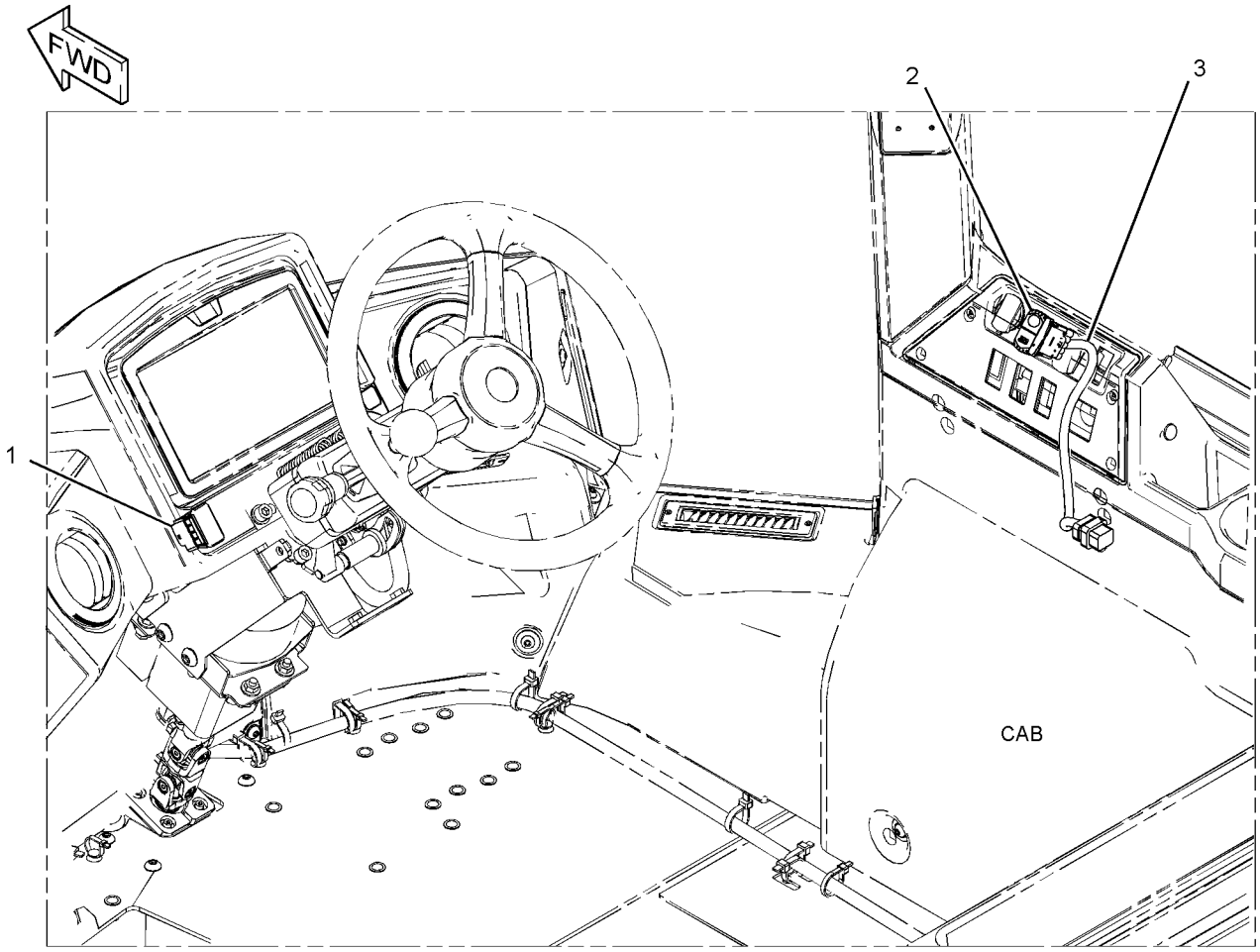

GRÁFICO 1 <FIN> g03493637

454-8018 GRUPO DE CABLES DE LA CABINA (WIRING GP-CAB)

NO. DE SERIE: FRS1-UP

PARTE DE 455-4369 CONFIGURACIÓN DE LA CABINA, 455-4370 CONFIGURACIÓN DEL ASIENTO

SMCS-1408, 7301

i06656410

NOTA	NO NO	GRÁFICO REF	NÚMERO DE LA PIEZA	QTY	NOMBRE DE LA PIEZA 1 2 3 4 5 6 (NIVEL DEL PRODUCTO)	VER PÁGINA
	1	1	**8T-9655**	22	MONTAJE DE AISLAMIENTO (AISLAMIENTO) (MOUNT-ISOLATION (ISOLATION))	
	2	1	**8X-9618**	2	CONJUNTO DE CORREA DE CONEXIÓN A TIERRA (STRAP AS-GROUND)	
	3	4	**105-8034**	1	CONJUNTO DE INTERRUPTOR DE LÍMITE (PUERTA, IZQUIERDA) (SWITCH AS-LIMIT (DOOR, LH))	
	4	1,4	**107-6032**	2	GRUPO DE LUZ DE TECHO (24 VOLTIOS) (LAMP GP-DOME (24-VOLT))	
					(EACH INCLUDES)	
		1,4	**259-1286**	1	LUZ (24 VOLTIOS, 10 VATIOS) (LAMP (24-VOLT, 10-WATT))	
	5	3	**113-8490**	26	FUSIBLE (10 AMPERIOS) (FUSE (10-AMPERE))	
	6	3	**113-8491**	16	FUSIBLE (15 AMPERIOS) (FUSE (15-AMPERE))	
	7	3	**113-8492**	2	FUSIBLE (20 AMPERIOS) (FUSE (20-AMPERE))	
	8	1	**123-9694**	1	BOCINA (HORN)	
Y	9	1	**132-1829**	1	GRUPO DE ALARMA (24 VOLTIOS) (ACCIÓN) (ALARM GP (24-VOLT) (ACTION))	169
	10	3	**141-2759**	5	FUSIBLE (5 AMPERIOS) (FUSE (5-AMPERE))	
	11	3	**187-8675**	1	EMPAQUETADURA (GASKET)	
	12	2	**201-1024**	1	SOPORTE (BRACKET)	
	13	4	**228-6089**	1	TAPÓN (INTERRUPTOR BASCULANTE) (PELIGRO) (PLUG (ROCKER SWITCH) (HAZARD))	
	14	4	**236-4610**	1	CONJUNTO DE INTERRUPTOR BASCULANTE (AIRE ACONDICIONADO, CALENTADOR) (SWITCH AS-ROCKER (AIR CONDITIONER, HEATER))	
Y	15	3	**241-8368**	2	GRUPO DE INTERRUPTOR MAGNÉTICO (24 VOLTIOS) (RELÉ DE CORRIENTE PRINCIPAL) (SWITCH GP-MAGNETIC (24-VOLT) (MAIN POWER RELAY))	270
	16	3	**242-1555**	1	EXTRACTOR DE FUSIBLES (PULLER-FUSE)	
	17	3	**248-2841**	17	CONJUNTO DE RELÉ (24 VOLTIOS) (RELAY AS (24-VOLT))	
Y	18	1	**255-2752**	1	GRUPO DE INTERRUPTOR DE ARRANQUE (ENCENDIDO) (SWITCH GP-START (IGNITION))	277
	19	4	**267-5243**	1	CONJUNTO DE PANEL (PANEL AS)	
		4	**271-7312**	1	PERILLA (CONTROL DE TEMPERATURA) (KNOB (TEMPERATURE CONTROL))	
		4	**285-7415**	1	PERILLA (VELOCIDAD DEL VENTILADOR SOPLADOR) (KNOB (BLOWER FAN SPEED))	
	20	2	**270-2679**	1	ARANDELA DE TRABA (LOCKWASHER)	
	21	3	**272-7239**	1	CONJUNTO DE BLOQUE (BLOCK AS)	
	22	3	**280-2709**	4	CONJUNTO DE DISYUNTOR (15 AMPERIOS, REAJUSTE MANUAL) (CIRCUIT BREAKER AS (15-AMPERE, MANUAL RESET))	
	23	3	**280-2710**	1	CONJUNTO DE DISYUNTOR (20 AMPERIOS, REAJUSTE MANUAL) (CIRCUIT BREAKER AS (20-AMPERE, MANUAL RESET))	
R	24	1	**299-5744**	1	GRUPO DE MÓDULO DE IMPULSOR DE RELÉ (CABINA) (MODULE GP-RELAY DRIVER (CAB))	
		1	**7X-6315**	1	CONJUNTO DE CORREA DE CONEXIÓN A TIERRA (STRAP AS-GROUND)	
		1	**134-4126**	1	ARANDELA (4,52X8,28X0,76 MM DE GROSOR) (WASHER (4.52X8.28X0.76-MM THK))	
		1	**184-2472**	1	TORNILLO DE CABEZA TRONCOCÓNICA (8-32 X 0,375 PULG) (SCREW-PAN HEAD (8-32X0.375-IN))	

454-8018 GRUPO DE CABLES DE LA CABINA (WIRING GP-CAB) (cont.) **i06656410**

NOTA	NO NO	GRÁFICO REF	NÚMERO DE LA PIEZA	QTY	NOMBRE DE LA PIEZA 1 2 3 4 5 6 (NIVEL DEL PRODUCTO)	VER PÁGINA
	25	2,3	**310-0674**	2	ARANDELA DE TRABA (LOCKWASHER)	
	26	3	**330-3356**	1	BARRA COLECTORA, BUS (BAR-BUS)	
	27	2,4	**335-5365**	3	ENCHUFE DE CORRIENTE AUXILIAR (12 VOLTIOS) (SOCKET-AUXILIARY POWER (12-VOLT))	
	28	1	**340-7161**	1	CONVERTIDOR DE CORRIENTE (24 A 12 VOLTIOS) (CONVERTER-POWER (24-VOLT TO 12-VOLT))	
	29	3	**361-6287**	1	PLACA (PLATE)	
	30	3	**361-6288**	1	EMPAQUETADURA (GASKET)	
	31	3	**380-1792**	1	CONJUNTO DE CABLES (CABLE AS)	
	32	3	**380-8064**	1	CONJUNTO DE CABLES (CABLE AS)	
D		3	**6V-2369**		CABLE (CALIBRE 4, NEGRO) (0,3 M) (CABLE (4-GA, BLACK) (0.3-M))	
		3	**283-6447**	1	TERMINAL DE ANILLO (TERMINAL-RING)	
		3	**5P-3454**	1	TERMINAL DE ANILLO (TORNILLO DE CALIBRE 4, DE 5/16 PULG) (TERMINAL-RING (4-GA, 5/16-IN SCREW))	
	33	3	**380-8065**	1	BARRA COLECTORA, BUS (BAR-BUS)	
	34	2	**381-1603**	1	CONJUNTO DE CABLES (CABLE AS)	
D		2	**5P-5689**		CABLE (CALIBRE 8, NEGRO) (0,2 M) (WIRE (8-GA, BLACK) (0.2-M))	
		2	**2L-8054**	1	TERMINAL DE ANILLO (TORNILLO DE CALIBRE 6, 1/2 PULG) (TERMINAL-RING (6-GA, 1/2-IN SCREW))	
					—O—	
		2	**2L-8061**	1	TERMINAL DE ANILLO (CALIBRE 8, TORNILLO DE 1/2 PULG) (TERMINAL-RING (8-GA, 1/2-IN SCREW))	
	35	1	**391-4339**	1	CONJUNTO DE SOPORTE (BRACKET AS)	
M		1	**6V-9632**	2	TUERCA DE SOLDAR (ROSCA M6 X 1) (NUT-WELD (M6X1-THD))	
M		1	**8T-3612**	2	TUERCA DE SOLDAR (ROSCA M8 X 1,25) (NUT-WELD (M8X1.25-THD))	
	36	3	**391-4496**	1	CONJUNTO DE SOPORTE (BRACKET AS)	
Y	37	1	**425-3621**	1	CONJUNTO DE MAZO DE CABLES DE LUCES (HARNESS AS-LIGHTING)	211
	38	1	**433-9549**	1	EMPAQUETADURA (GASKET)	
	39	1	**433-9550**	1	PLACA (PLATE)	
	40	2	**455-9568**	1	CONJUNTO DE TAPA (CAP AS)	
		2	**424-4322**	1	CUBIERTA DE CONECTOR (COVER-CONNECTOR)	
	41	4	**456-8327**	1	CONJUNTO DE CABLES (CABLE AS)	
	42	4	**461-7393**	1	CONJUNTO DE PANEL (PANEL AS)	
		4	**271-7312**	2	PERILLA (LIMPIAPARABRISAS DELANTERO, TRASERO) (KNOB (FRONT, REAR WIPER))	
	43	2	**466-3401**	1	CALCOMANÍA DE IDENTIFICACIÓN (TABLERO DE FUSIBLES/RELÉS) (FILM-IDENTIFICATION (FUSE/RELAY PANEL))	
	44	2	**499-3175**	1	CALCOMANÍA DE IDENTIFICACIÓN (TABLERO DE FUSIBLES/RELÉS) (FILM-IDENTIFICATION (FUSE/RELAY PANEL))	
M	45	3	**096-4833**	4	PERNO DE CABEZA HUECA (M5 X 0,8 X 20 MM) (BOLT-SOCKET HEAD (M5X0.8X20-MM))	
M	46	1,2	**127-2170**	3	TORNILLO DE CABEZA SEGMENTADA (M8 X 1,25 X 20 MM) (SCREW-TRUSS HEAD (M8X1.25X20-MM))	
	47	1	**130-5300**	1	BROCHE (CLIP)	
	48	1,2	**132-5789**	2	BROCHE (CLIP)	
	49	1,4	**134-2540**	3	CONJUNTO DE RESISTOR DE CONEXIÓN (3 CLAVIJAS) (RESISTOR AS-CONNECTION (3-PIN))	
M	50	2	**138-8454**	1	TORNILLO DE CABEZA SEGMENTADA (M4 X 0,7 X 10 MM) (SCREW-TRUSS HEAD (M4X0.7X10-MM))	

454-8018 GRUPO DE CABLES DE LA CABINA (WIRING GP-CAB) (cont.) **i06656410**

NOTA	NO NO	GRÁFICO REF	NÚMERO DE LA PIEZA	QTY	NOMBRE DE LA PIEZA 1 2 3 4 5 6 (NIVEL DEL PRODUCTO)	VER PÁGINA
	51	2	**203-9007**	1	TUERCA (ROSCA 1-1/2-18) (NUT (1-1/2-18-THD))	
	52	1,4	**206-1345**	7	CORREA PARA CABLES (STRAP-CABLE)	
	53	2,3	**211-0052**	2	TUERCA (ROSCA 1-11/16-18) (NUT (1-11/16-18-THD))	
	54	3	**2D-2751**	1	ARANDELA DE GOMA (GROMMET)	
	55	3	**350-5720**	1	BROCHE (CLIP)	
	56	1	**352-3964**	1	BROCHE (CLIP)	
	57	2	**352-3966**	2	BROCHE (CLIP)	
	58	2,3	**352-3968**	2	BROCHE (CLIP)	
R	59	1	**365-6773**	1	GRUPO DE CONTROL SIN PROGRAMAR (ELECTRÓNICO) (CONTROL GP-UNPROGRAMMED (ELECTRONIC))	
R	60	1	**365-6790**	1	GRUPO DE CONTROL DE MÁQUINA (CONTROL GP-MACHINE)	
	61	4	**391-4889**	1	CONJUNTO DE INTERRUPTOR BASCULANTE (LAVAPARABRISAS) (SWITCH AS-ROCKER (WINDOW WASHER))	
	62	3	**3S-2093**	2	CORREA PARA CABLES (STRAP-CABLE)	
Y	63	1	**498-1004**	1	CONJUNTO DE MAZO DE CABLES DE LA CABINA (HARNESS AS-CAB)	195
	64	3	**4B-4277**	4	ARANDELA (8,8 X 17,5 X 1,6 MM DE GROSOR) (WASHER (8.8X17.5X1.6-MM THK))	
M	65	2,3	**5C-7261**	7	TUERCA (ROSCA M8 X 1,25) (NUT (M8X1.25-THD))	
	66	1	**6I-1418**	11	ESPACIADOR (8,2 X 12,7 X 28,7 MM DE GROSOR) (SPACER (8.2X12.7X28.7-MM THK))	
	67	3	**6V-2687**	8	TORNILLO DE CABEZA TRONCOCÓNICA (10-24X1 PULG) (SCREW-PAN HEAD (10-24X1-IN))	
M	68	1,3	**7I-2272**	16	PERNO (M5 X 0,8 X 12 MM) (BOLT (M5X0.8X12-MM))	
	69	1,2,3,4	**7K-1181**	80	CORREA PARA CABLES (STRAP-CABLE)	
	70	3	**7X-0608**	4	ARANDELA DURA (10,2 X 16 X 2 MM DE GROSOR) (WASHER-HARD (10.2X16X2-MM THK))	
M	71	1	**7X-0818**	11	PERNO (M8 X 1,25 X 45 MM) (BOLT (M8X1.25X45-MM))	
	72	1,3	**8T-0328**	20	ARANDELA DURA (5,5 X 10 X 1 MM DE GROSOR) (WASHER-HARD (5.5X10X1-MM THK))	
	73	1,2,4	**8T-4121**	8	ARANDELA DURA (11 X 21 X 2,5 MM DE GROSOR) (WASHER-HARD (11X21X2.5-MM THK))	
M	74	1,2,4	**8T-4137**	8	PERNO (M10 X 1,5 X 20 MM) (BOLT (M10X1.5X20-MM))	
M	75	2,3	**8T-4179**	2	PERNO (M12 X 1,75 X 20 MM) (BOLT (M12X1.75X20-MM))	
	76	2,3	**8T-4223**	2	ARANDELA DURA (13,5 X 25,5 X 3 MM DE GROSOR) (WASHER-HARD (13.5X25.5X3-MM THK))	
M	77	1	**8T-4970**	1	PERNO (M6 X 1 X 14 MM) (BOLT (M6X1X14-MM))	
	78	2,3	**9M-1974**	4	ARANDELA DURA (8,8 X 16 X 2 MM DE GROSOR) (WASHER-HARD (8.8X16X2-MM THK))	
	79	1	**9N-0869**	11	ARANDELA DURA (8,8 X 25,5 X 2 MM DE GROSOR) (WASHER-HARD (8.8X25.5X2-MM THK))	
M	80	1,4	**9X-1046**	6	TORNILLO (M4X0,7X18 MM) (SCREW (M4X0.7X18-MM))	
M	81	2,3	**9X-2044**	24	TORNILLO DE CABEZA SEGMENTADA (M6 X 1 X 16 MM) (SCREW-TRUSS HEAD (M6X1X16-MM))	
M	82	1,3	**9X-2045**	8	TORNILLO DE CABEZA SEGMENTADA (M6 X 1 X 20 MM) (SCREW-TRUSS HEAD (M6X1X20-MM))	
	83	1	**9X-6165**	1	ARANDELA (6,5X22X2,5 MM DE GROSOR) (WASHER (6.5X22X2.5-MM THK))	

D - PEDIDO POR METROS
M - PIEZA MÉTRICA
R - LA PIEZA REFAFRICADA PUEDE ESTAR DISPONIBLE
Y - ILUSTRACIÓN DIFERENTE

454-8018 GRUPO DE CABLES DE LA CABINA (WIRING GP-CAB) (cont.) **i06656410**

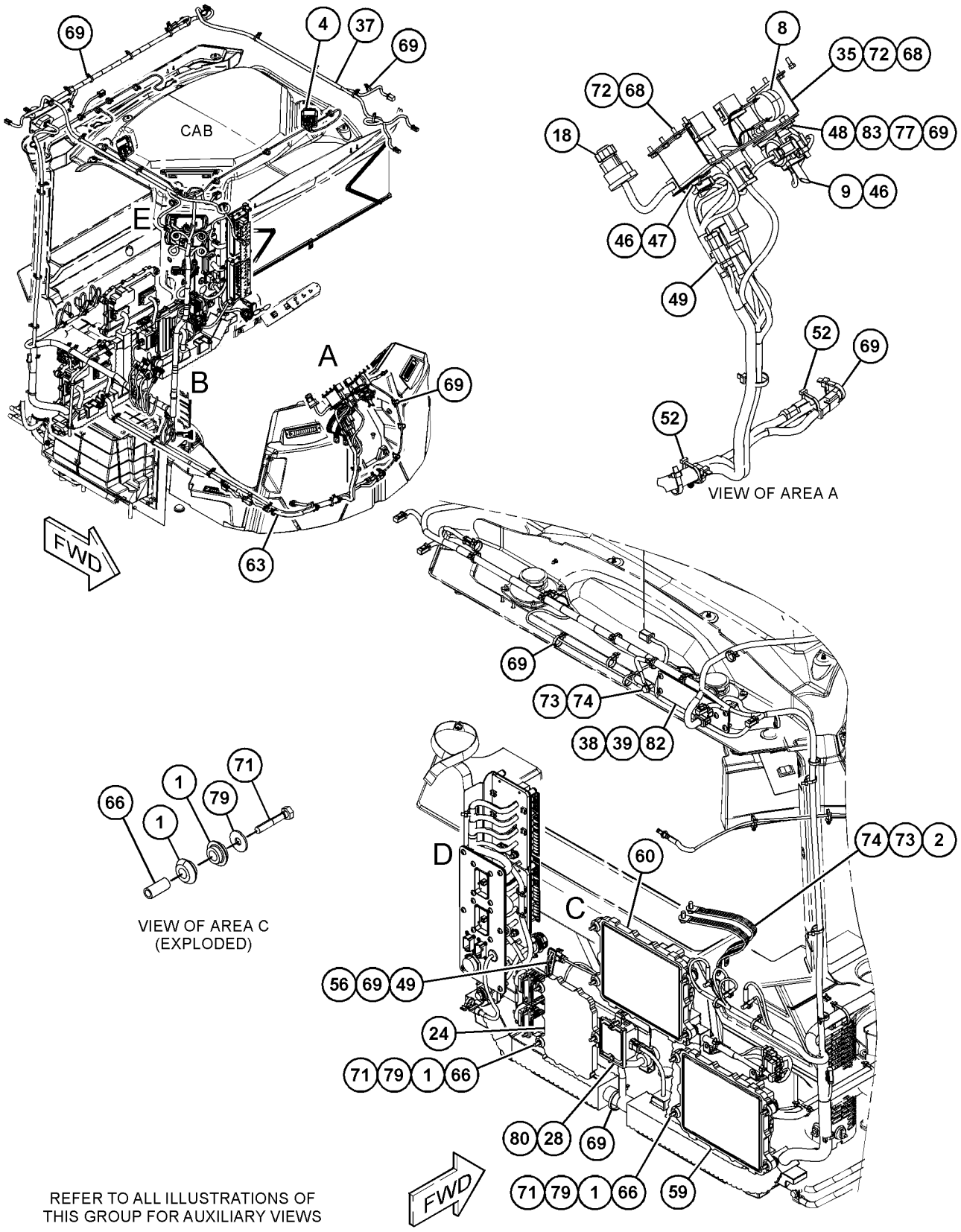

GRÁFICO 1 g06049938

454-8018 GRUPO DE CABLES DE LA CABINA (WIRING GP-CAB) (cont.) **i06656410**

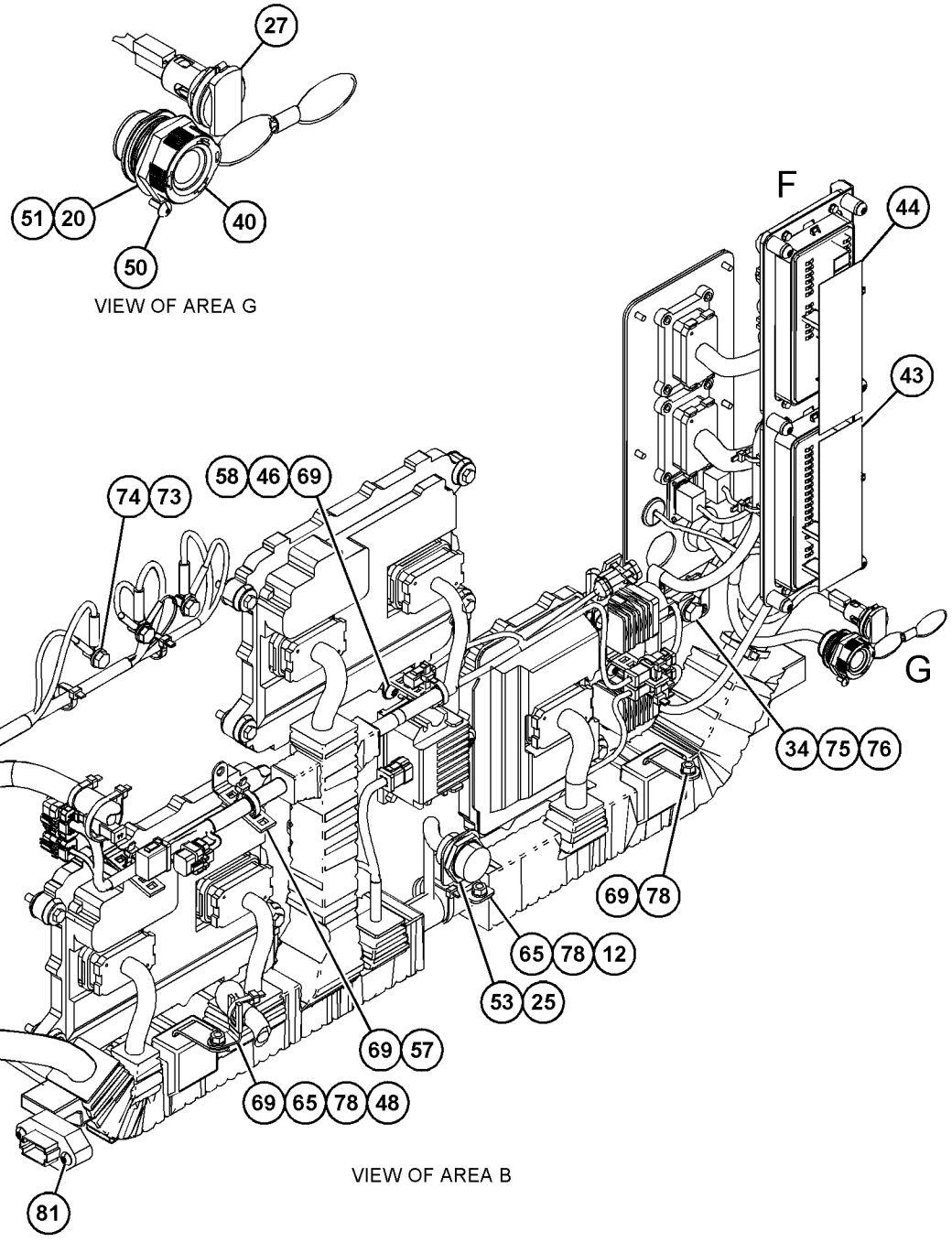

REFER TO ALL ILLUSTRATIONS OF
THIS GROUP FOR AUXILIARY VIEWS

GRÁFICO 2 g06049940

454-8018 GRUPO DE CABLES DE LA CABINA (WIRING GP-CAB) (cont.) **i06656410**

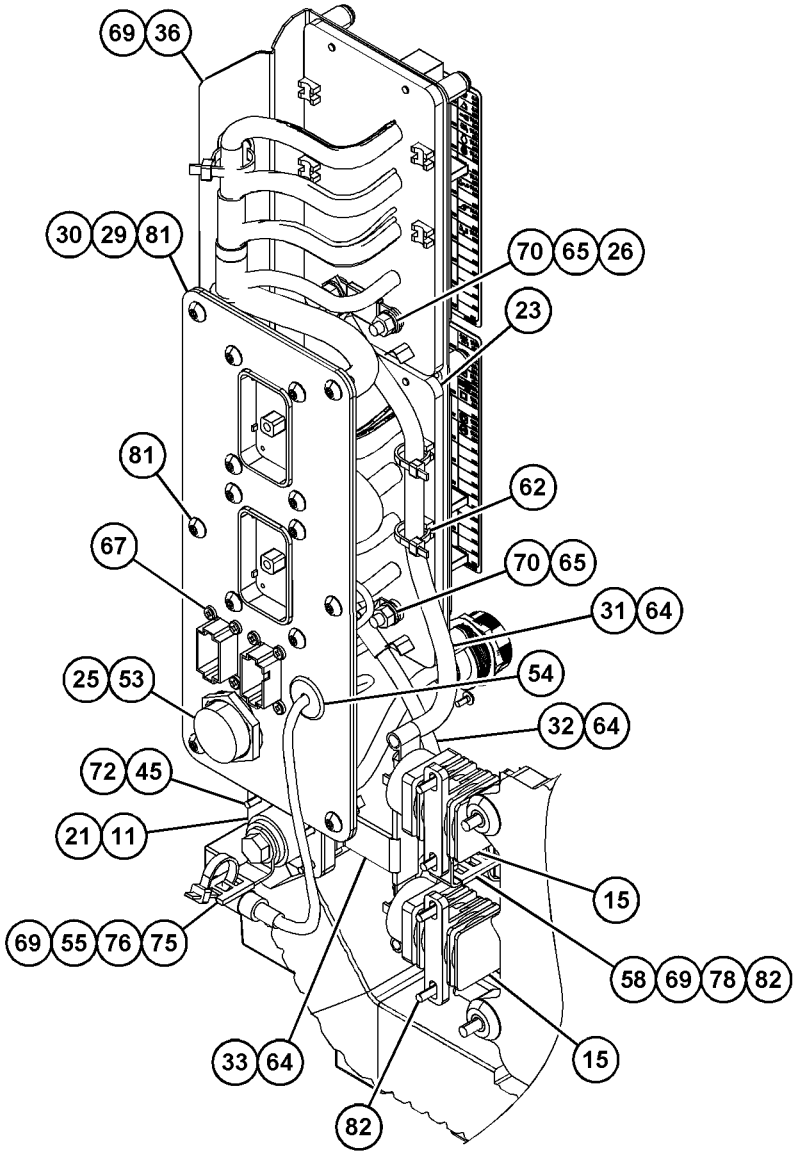

VIEW OF AREA D

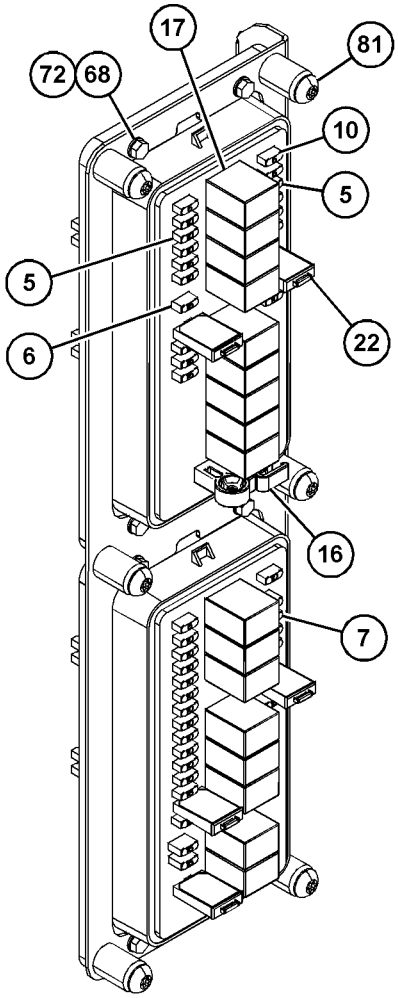

VIEW OF AREA F
(PARTS REMOVED FOR CLARITY)

GRÁFICO 3

g06049941

454-8018 GRUPO DE CABLES DE LA CABINA (WIRING GP-CAB) (cont.) **i06656410**

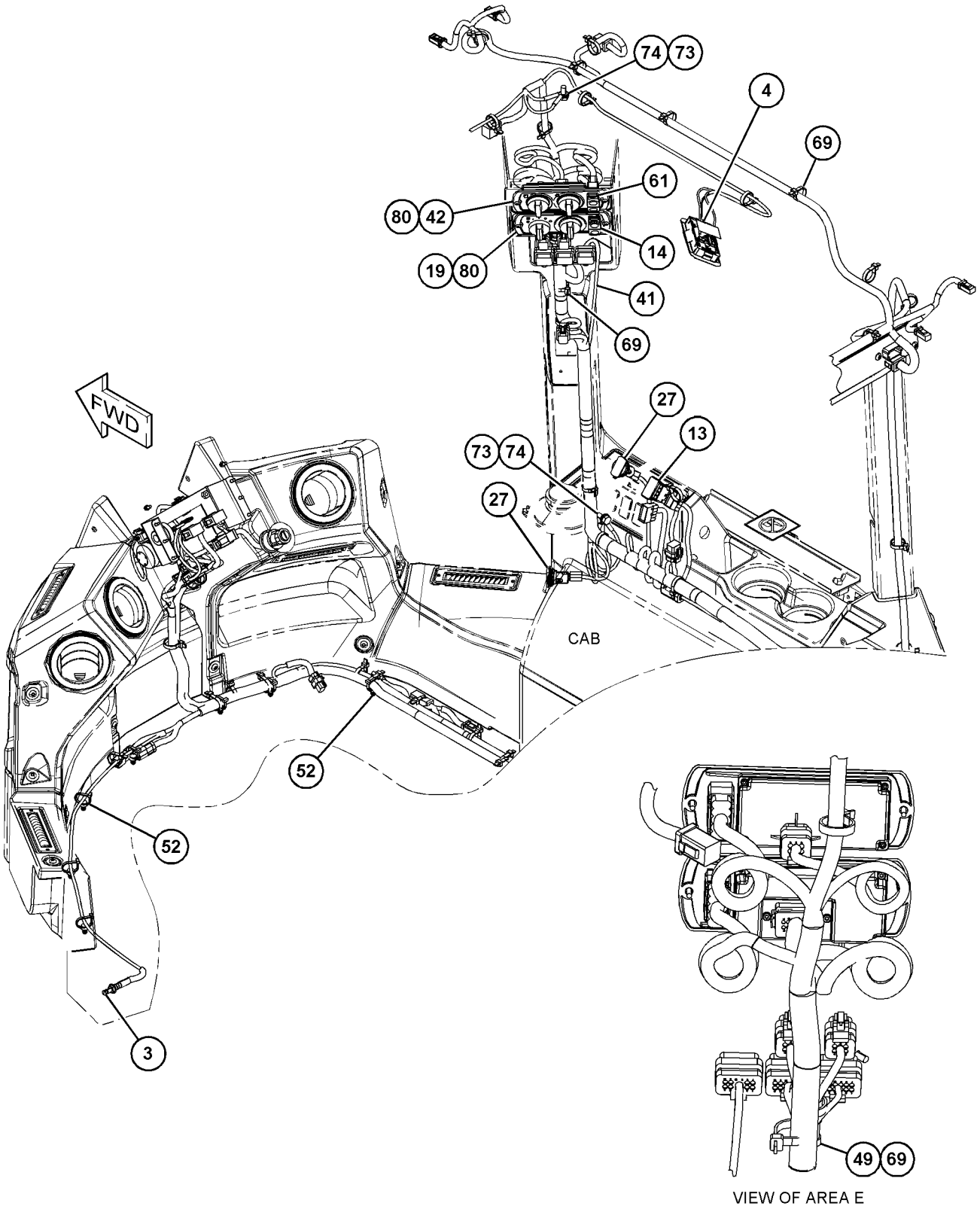

GRÁFICO 4 <FIN> g06049942

424-2184 GRUPO DE CABLES DE CÁMARA (WIRING GP-CAMERA)

NO. DE SERIE: FRS1-UP

PARTE DE 456-6637 CONFIGURACIÓN HIDRÁULICA

SMCS-1408, 7348

i06690153

NOTA	NO NO	GRÁFICO REF	NÚMERO DE LA PIEZA	QTY	NOMBRE DE LA PIEZA 1 2 3 4 5 6 (NIVEL DEL PRODUCTO)	VER PÁGINA
	1	1	**3S-2093**	2	CORREA PARA CABLES (STRAP-CABLE)	
	2	1	**7K-1181**	21	CORREA PARA CABLES (STRAP-CABLE)	
	3	1	**091-0081**	1	ESPACIADOR (10,5 X 20 X 10 MM DE GROSOR) (SPACER (10.5X20X10-MM THK))	
	4	1	**116-0118**	1	BROCHE (CLIP)	
	5	1	**220-0229**	1	CONJUNTO DE ALARMA (RETROCESO) (ALARM AS (BACKUP))	
		1	**102-8802**	1	JUEGO DE RECEPTÁCULO (2 CLAVIJAS) (KIT-RECEPTACLE (2-PIN))	
					(INCLUDES RECEPTACLE AS & WEDGE)	
		1	**8T-8729**	2	CLAVIJA DE CONECTOR (CALIBRE 16 A 18) (PIN-CONNECTOR (16-GA TO 18-GA))	
E		1	**9X-1813**		MANGUITO (29 CM) (SLEEVE (29-CM))	
J	6	1	**347-1668**	1	CONJUNTO DE CÁMARA (115 GRADOS, COLOR) (CAMERA AS (115-DEG, COLOR))	
	7	1	**424-2185**	1	CONJUNTO DE MAZO DE CABLES DEL MONITOR (HARNESS AS-MONITOR)	
		1	**102-8805**	1	JUEGO DE RECEPTÁCULO (6 CLAVIJAS) (KIT-RECEPTACLE (6-PIN))	
					(INCLUDES RECEPTACLE AS & WEDGE)	
E		1	**5I-4200**		PROTECTOR (40 CM) (GUARD (40-CM))	
		1	**8T-8737**	2	TAPÓN DE SELLO (PLUG-SEAL)	
E		1	**119-3662**		TUBO TERMOCONTRAÍBLE (10,85 MM DE DIÁMETRO) (7 CM) (TUBE-HEAT SHRINK (10.85-MM DIA) (7-CM))	
E		1	**125-7874**		TUBO TERMOCONTRAÍBLE (5,72 MM DE DIÁMETRO) (10 CM) (TUBE-HEAT SHRINK (5.72-MM DIA) (10-CM))	
		1	**9X-3402**	16	ENCHUFE DE CONECTOR (CALIBRE 16 A 18) (SOCKET-CONNECTOR (16-GA TO 18-GA))	
					–O–	
		1	**126-1768**	16	ENCHUFE DE CONECTOR (CALIBRE 14 A 16) (SOCKET-CONNECTOR (14-GA TO 16-GA))	
		1	**9X-3401**	6	CLAVIJA DE CONECTOR (CALIBRE 16 A 18) (PIN-CONNECTOR (16-GA TO 18-GA))	
					–O–	
		1	**126-1767**	6	CLAVIJA DE CONECTOR (CALIBRE 14 A 16) (PIN-CONNECTOR (14-GA TO 16-GA))	
		1	**155-2270**	5	JUEGO DE CONECTORES (2 CLAVIJAS) (KIT-CONNECTING PLUG (2-PIN))	
					(EACH PLUG KIT INCLUDES PLUG AS, WEDGE & INTERFACE SEAL)	
		1	**155-2271**	2	JUEGO DE CONECTORES (4 CLAVIJAS) (KIT-CONNECTING PLUG (4-PIN))	
					(EACH PLUG KIT INCLUDES PLUG AS, WEDGE & INTERFACE SEAL)	
		1	**1P-0810**	1	CINTA ELÉCTRICA (TAPE-ELECTRICAL)	
		1	**218-4935**	1	SUPRESOR DE ARCO (SUPPRESSOR-ARC)	
		1	**261-3223**	1	CONJUNTO DE CABLES DE COMUNICACIÓN (CABLE AS-COMMUNICATION)	
		1	**374-7463**	1	TAPA DE SELLO (CAP-SEAL)	
	8	1	**0L-1407**	1	ARANDELA DE GOMA (GROMMET)	
	9	1	**130-5300**	1	BROCHE (CLIP)	
	10	1	**132-5789**	7	BROCHE (CLIP)	
M	11	1	**344-5674**	2	TUERCA (ROSCA M8 X 1,25) (NUT (M8X1.25-THD))	
M	12	1	**344-5675**	1	TUERCA (ROSCA M10 X 1,5) (NUT (M10X1.5-THD))	

424-2184 GRUPO DE CABLES DE CÁMARA (WIRING GP-CAMERA) (cont.) **i06690153**

NOTA	NO NO	GRÁFICO REF	NÚMERO DE LA PIEZA	QTY	NOMBRE DE LA PIEZA 1 2 3 4 5 6 (NIVEL DEL PRODUCTO)	VER PÁGINA
	13	1	**4P-7581**	1	BROCHE (CLIP)	
	14	1	**5P-5148**	2	CORREA PARA CABLES (STRAP-CABLE)	
	15	1	**7G-7053**	2	ARANDELA DE GOMA (GROMMET)	
	16	1	**7X-0579**	8	ARANDELA DURA (8,8 X 25,5 X 2 MM DE GROSOR) (WASHER-HARD (8.8X25.5X2-MM THK))	
M	17	1	**7X-7729**	1	ARANDELA (11 X 25 X 3 MM DE GROSOR) (WASHER (11X25X3-MM THK))	
	18	1	**8M-2770**	2	BROCHE (CLIP)	
	19	1	**8T-4121**	1	ARANDELA DURA (11 X 21 X 2,5 MM DE GROSOR) (WASHER-HARD (11X21X2.5-MM THK))	
M	20	1	**8T-4136**	1	PERNO (M10 X 1,5 X 25 MM) (BOLT (M10X1.5X25-MM))	
M	21	1	**8T-4185**	1	PERNO (M10 X 1,5 X 50 MM) (BOLT (M10X1.5X50-MM))	
M	22	1	**8T-4200**	4	PERNO (M8 X 1,25 X 16 MM) (BOLT (M8X1.25X16-MM))	
M	23	1	**8T-4908**	2	PERNO (M8 X 1,25 X 25 MM) (BOLT (M8X1.25X25-MM))	
	24	1	**9X-7345**	2	ARANDELA DE GOMA (GROMMET)	
					JUEGO(S) DE REPARACIÓN DISPONIBLE(S):	
J			**251-4162**	1	JUEGO DE SOPORTE (CÁMARA) (KIT-BRACKET (CAMERA))	
					(INCLUDES BRACKET, BOLTS, NUTS, GASKET, & WRENCH)	

E - PEDIDO POR CENTÍMETROS
J - KIT MARKED J SERVICES PART(S) MARKED J
M - PIEZA MÉTRICA

424-2184 GRUPO DE CABLES DE CÁMARA (WIRING GP-CAMERA) (cont.) **i06690153**

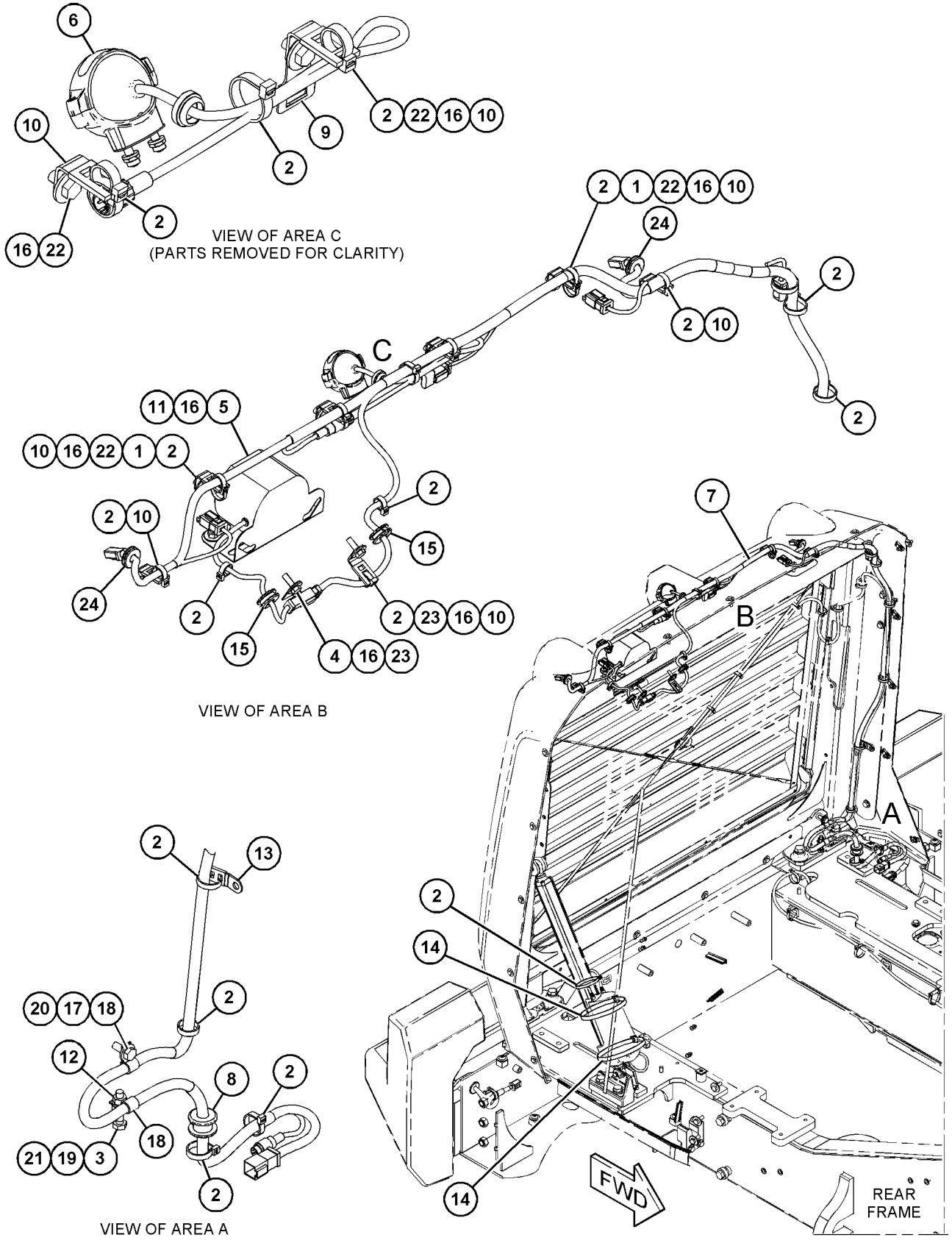

GRÁFICO 1 <FIN> g03852247

456-6588 GRUPO DE CABLES DEL CHASIS (WIRING GP-CHASSIS)

NO. DE SERIE: FRS1-UP

PARTE DE 456-6637 CONFIGURACIÓN HIDRÁULICA

SMCS-1408 **i06638525**

NOTA	NO NO	GRÁFICO REF	NÚMERO DE LA PIEZA	QTY	NOMBRE DE LA PIEZA 1 2 3 4 5 6 (NIVEL DEL PRODUCTO)	VER PÁGINA
	1	1	**3E-5169**	1	PROTECTOR DE INTERRUPTOR (GUARD-SWITCH)	
	2	1,2,3	**7K-1181**	101	CORREA PARA CABLES (STRAP-CABLE)	
	3	1	**8T-5401**	1	ENCHUFE DE BOTÓN (PLUG-BUTTON)	
	4	1	**9P-6571**	1	TAPÓN (PLUG)	
	5	2	**116-0118**	1	BROCHE (CLIP)	
Y	6	1	**125-1302**	1	GRUPO DE INTERRUPTOR MAGNÉTICO (24 VOLTIOS) (RELÉ DE ARRANQUE) (SWITCH GP-MAGNETIC (24-VOLT) (START RELAY))	269
	7	2,3	**127-9323**	2	CONJUNTO DE SOPORTE (BRACKET AS)	
					(EACH INCLUDES)	
M		2,3	**8T-3490**	1	TUERCA DE SOLDAR (ROSCA M10 X 1,5) (NUT-WELD (M10X1.5-THD))	
	8	1	**149-2612**	1	CONJUNTO DE RELÉ (24 VOLTIOS) (LEVANTAMIENTO, BAJADA) (RELAY AS (24-VOLT) (RAISE, LOWER))	
		1	**8T-8729**	2	CLAVIJA DE CONECTOR (CALIBRE 16 A 18) (PIN-CONNECTOR (16-GA TO 18-GA))	
		1	**9W-0852**	4	CLAVIJA DE CONECTOR (CALIBRE 14 A 16) (PIN-CONNECTOR (14-GA TO 16-GA))	
		1	**102-8805**	1	JUEGO DE RECEPTÁCULO (6 CLAVIJAS) (KIT-RECEPTACLE (6-PIN))	
					(INCLUDES RECEPTACLE AS & WEDGE)	
	9	1	**184-6636**	1	PLACA DE INFORMACIÓN (PARADA DEL MOTOR) (PLATE-INFORMATION (ENGINE SHUTOFF))	
	10	3	**217-4590**	1	CONJUNTO DE SOPORTE (BRACKET AS)	
	11	3	**217-5449**	2	ESPACIADOR (10,5X20X29 MM DE GROSOR) (SPACER (10.5X20X29-MM THK))	
	12	1	**229-3177**	1	CONJUNTO DE PLACA (PLATE AS)	
		1	**6V-6716**	2	REMACHE DE CABEZA SEGMENTADA (RIVET-TRUSS HEAD)	
		1	**109-1645**	1	BROCHE (CLIP)	
	13	3	**289-3038**	1	ARANDELA DE GOMA (GROMMET)	
	14	3	**290-5562**	1	MONTAJE (UNIÓN GIRATORIA DOBLE) (MOUNT (DUAL SWIVEL))	
Y	15	1	**297-8752**	1	GRUPO DE INTERRUPTOR DE VOLQUETE (PARADA) (SWITCH GP-TOGGLE (SHUTDOWN))	278
	16	1	**301-2980**	1	CONJUNTO DE INTERRUPTOR DE VOLQUETE (ACCIONADOR DE INCLINACIÓN DEL CAPÓ) (SWITCH AS-TOGGLE (HOOD TILT ACTUATOR))	
		1	**102-8803**	1	JUEGO DE RECEPTÁCULO (3 CLAVIJAS) (KIT-RECEPTACLE (3-PIN))	
					(INCLUDES RECEPTACLE AS & WEDGE)	
		1	**8T-8729**	3	CLAVIJA DE CONECTOR (CALIBRE 16 A 18) (PIN-CONNECTOR (16-GA TO 18-GA))	
	17	3	**326-8796**	1	SOPORTE (BRACKET)	
	18	1	**366-4869**	1	CALCOMANÍA DE INSTRUCCIONES (INCLINACIÓN DEL CAPÓ) (FILM-INSTRUCTION (HOOD TILT))	
	19	3	**368-1511**	1	SOPORTE (BRACKET)	
	20	3	**372-0671**	1	CONJUNTO DE SOPORTE (BRACKET AS)	
M		3	**8T-3490**	1	TUERCA DE SOLDAR (ROSCA M10 X 1,5) (NUT-WELD (M10X1.5-THD))	
M		3	**8T-4184**	1	PERNO (M12X1,75X45 MM) (BOLT (M12X1.75X45-MM))	

456-6588 GRUPO DE CABLES DEL CHASIS (WIRING GP-CHASSIS) (cont.) **i06638525**

NOTA	NO NO	GRÁFICO REF	NÚMERO DE LA PIEZA	QTY	NOMBRE DE LA PIEZA 1 2 3 4 5 6 (NIVEL DEL PRODUCTO)	VER PÁGINA
	21	3	**426-0974**	1	CONJUNTO DE PLACA (PLATE AS)	
M		3	**8T-3490**	1	TUERCA DE SOLDAR (ROSCA M10 X 1,5) (NUT-WELD (M10X1.5-THD))	
Y	22	1	**457-5596**	1	CONJUNTO DE MAZO DE CABLES DEL CHASIS (HARNESS AS-CHASSIS)	198
Y	23	1	**484-5555**	1	CONJUNTO DE MAZO DE CABLES DE MOTOR (HARNESS AS-ENGINE)	205
	24	1,2,3	**130-5300**	10	BROCHE (CLIP)	
	25	1,2,3	**132-5789**	12	BROCHE (CLIP)	
	26	3	**155-2260**	2	JUEGO DE CONECTORES (3 CLAVIJAS) (KIT-CONNECTING PLUG (3-PIN))	
					(EACH INCLUDES PLUG AS, WEDGES, & INTERFACE SEAL)	
	27	1	**155-2270**	3	JUEGO DE CONECTORES (2 CLAVIJAS) (KIT-CONNECTING PLUG (2-PIN))	
					(EACH INCLUDES PLUG AS, WEDGE, & INTERFACE SEAL)	
	28	2	**162-9112**	1	ARANDELA DE GOMA RANURADA (GROMMET-SPLIT)	
M	29	1,2,3	**176-9237**	3	PERNO ESPECIAL (ROSCA M10 X 1,5) (BOLT-SPECIAL (M10X1.5-THD))	
	30	3	**202-2762**	1	BROCHE (CLIP)	
	31	1,2,3	**204-2281**	9	CORREA PARA CABLES (STRAP-CABLE)	
	32	1,2	**204-8000**	5	MONTAJE DE ATADURA DE CABLE (MOUNTING-CABLE TIE)	
M	33	3	**329-3356**	1	TUERCA (ROSCA M12 X 1,75) (NUT (M12X1.75-THD))	
M	34	1,2,3	**344-5675**	14	TUERCA (ROSCA M10 X 1,5) (NUT (M10X1.5-THD))	
	35	1,2	**347-4734**	2	BROCHE (CLIP)	
	36	1	**347-9210**	3	ESPACIADOR (11X26X60 MM DE GROSOR) (SPACER (11X26X60-MM THK))	
	37	2	**352-3964**	1	BROCHE (CLIP)	
	38	1	**352-3968**	1	BROCHE (CLIP)	
	39	2,3	**4P-7581**	14	BROCHE (CLIP)	
M	40	1	**5C-9553**	6	PERNO (M6 X 1 X 16 MM) (BOLT (M6X1X16-MM))	
	41	3	**5G-4313**	1	ESPACIADOR (10,34X15,88X12 MM DE GROSOR) (SPACER (10.34X15.88X12-MM THK))	
	42	3	**5P-7468**	2	BROCHE (RANURA) (CLIP (SLOT))	
	43	3	**5P-7469**	2	BROCHE (LENGÜETA) (CLIP (TAB))	
	44	3	**5P-9297**	1	BROCHE (CLIP)	
	45	3	**5T-6374**	2	ESPACIADOR (10,5X20X40 MM DE GROSOR) (SPACER (10.5X20X40-MM THK))	
	46	1,2	**6D-3479**	2	BROCHE (CLIP)	
	47	3	**6V-0545**	2	ARANDELA DE GOMA (GROMMET)	
M	48	1	**6V-7357**	1	PERNO (M6 X 1 X 25 MM) (BOLT (M6X1X25-MM))	
	49	1	**6W-6672**	1	ESPACIADOR (10,5 X 20 X 38 MM DE GROSOR) (SPACER (10.5X20X38-MM THK))	
	50	3	**8M-2770**	1	BROCHE (CLIP)	
	51	1,2,3	**8T-4121**	45	ARANDELA DURA (11 X 21 X 2,5 MM DE GROSOR) (WASHER-HARD (11X21X2.5-MM THK))	
M	52	1,2	**8T-4136**	5	PERNO (M10 X 1,5 X 25 MM) (BOLT (M10X1.5X25-MM))	
M	53	1,2,3	**8T-4137**	12	PERNO (M10 X 1,5 X 20 MM) (BOLT (M10X1.5X20-MM))	
M	54	3	**8T-4139**	1	PERNO (M12 X 1,75 X 30 MM) (BOLT (M12X1.75X30-MM))	
M	55	1,3	**8T-4172**	4	PERNO (M10X1,5X80 MM) (BOLT (M10X1.5X80-MM))	
M	56	1	**8T-4178**	1	PERNO (M10X1,5X90 MM) (BOLT (M10X1.5X90-MM))	
M	57	3	**8T-4186**	3	PERNO (M10X1,5X40 MM) (BOLT (M10X1.5X40-MM))	
M	58	3	**8T-4189**	1	PERNO (M8 X 1,25 X 20 MM) (BOLT (M8X1.25X20-MM))	

456-6588 GRUPO DE CABLES DEL CHASIS (WIRING GP-CHASSIS) (cont.) **i06638525**

NOTA	NO NO	GRÁFICO REF	NÚMERO DE LA PIEZA	QTY	NOMBRE DE LA PIEZA 1 2 3 4 5 6 (NIVEL DEL PRODUCTO)	VER PÁGINA
M	59	2	**8T-4191**	1	PERNO (M10X1,5X16 MM) (BOLT (M10X1.5X16-MM))	
M	60	1,2,3	**8T-4195**	3	PERNO (M10 X 1,5 X 30 MM) (BOLT (M10X1.5X30-MM))	
	61	1	**8T-4205**	4	ARANDELA DURA (7,2 X 14,5 X 2 MM DE GROSOR) (WASHER-HARD (7.2X14.5X2-MM THK))	
	62	3	**8T-4223**	2	ARANDELA DURA (13,5 X 25,5 X 3 MM DE GROSOR) (WASHER-HARD (13.5X25.5X3-MM THK))	
	63	3	**8T-4224**	1	ARANDELA DURA (8,8 X 16 X 2 MM DE GROSOR) (WASHER-HARD (8.8X16X2-MM THK))	
M	64	2,3	**8T-5005**	3	PERNO (M10X1,5X70 MM) (BOLT (M10X1.5X70-MM))	
M	65	1	**8T-6466**	1	PERNO (M10 X 1,5 X 60 MM) (BOLT (M10X1.5X60-MM))	
	66	1	**9X-8256**	3	ARANDELA (6,6 X 12 X 2 MM DE GROSOR) (WASHER (6.6X12X2-MM THK))	

M - PIEZA MÉTRICA
Y - ILUSTRACIÓN DIFERENTE

456-6588 GRUPO DE CABLES DEL CHASIS (WIRING GP-CHASSIS) (cont.) **i06638525**

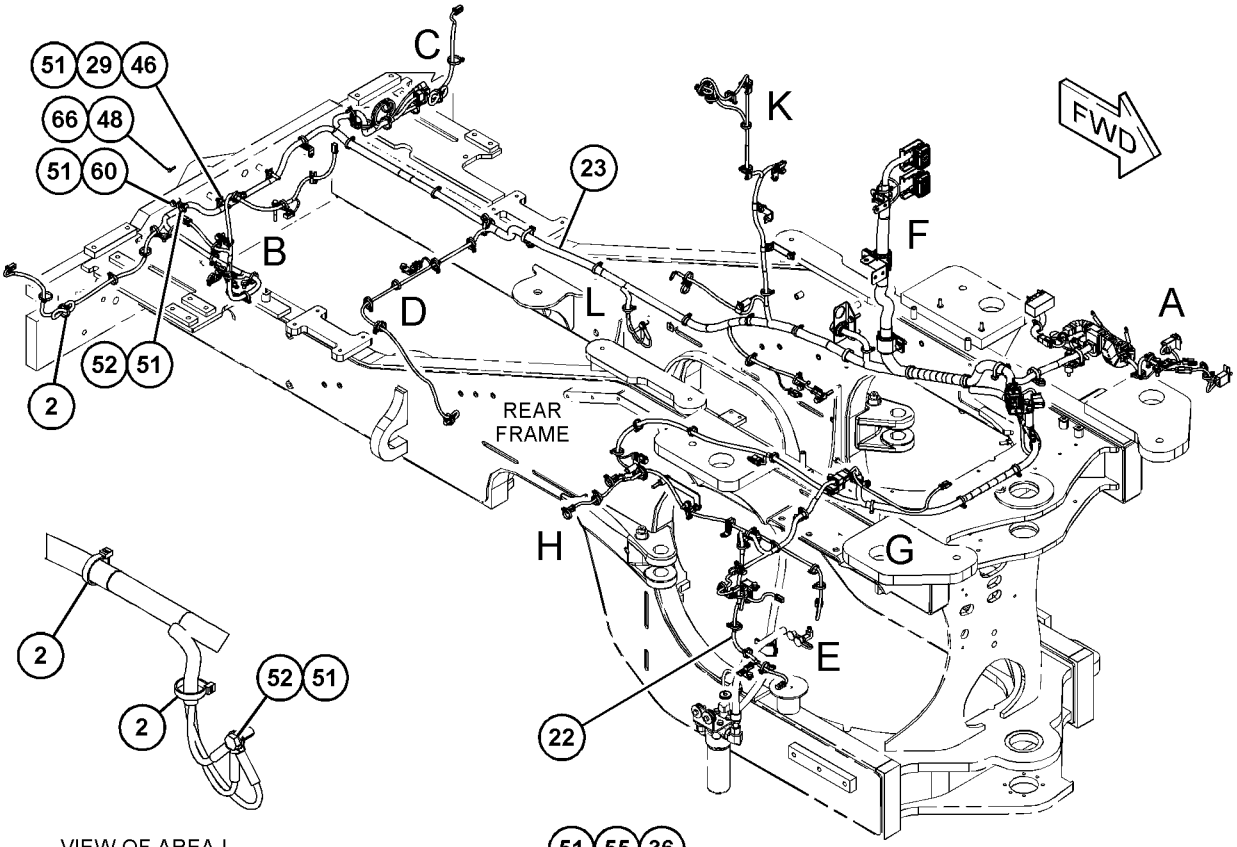

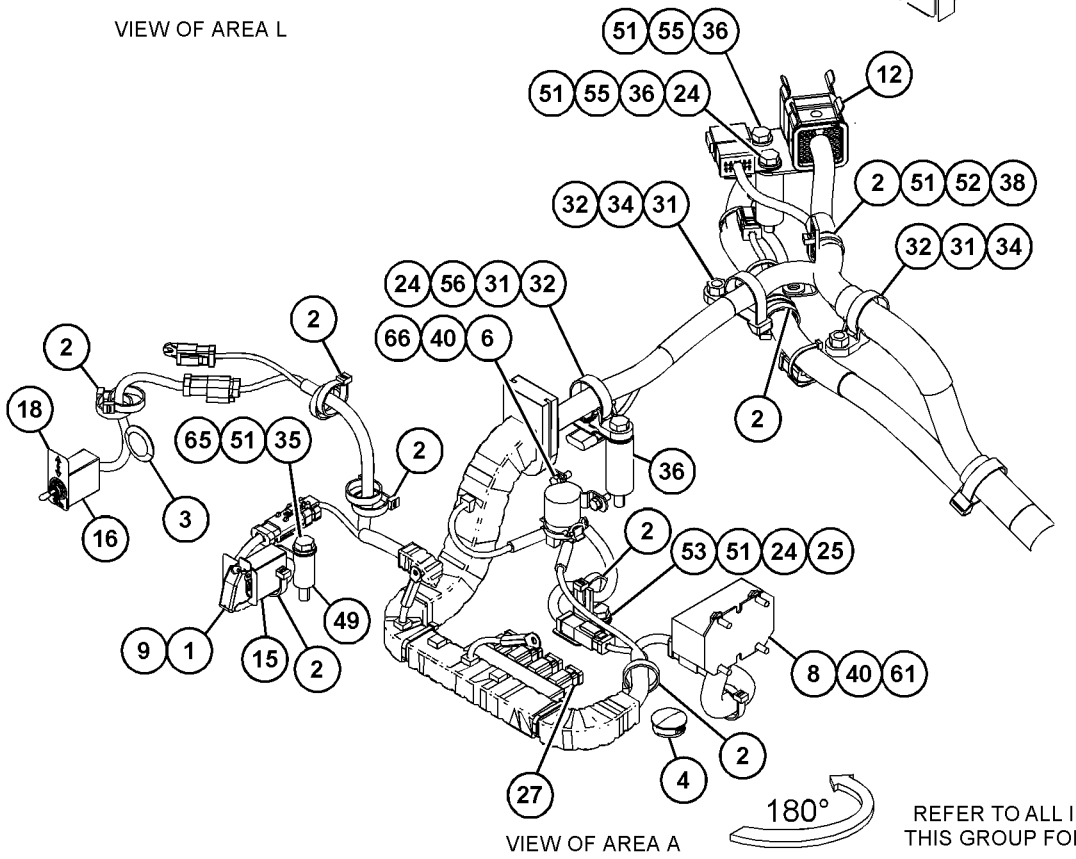

REFER TO ALL ILLUSTRATIONS OF THIS GROUP FOR AUXILIARY VIEWS

GRÁFICO 1 g06062272

456-6588 GRUPO DE CABLES DEL CHASIS (WIRING GP-CHASSIS) (cont.) **i06638525**

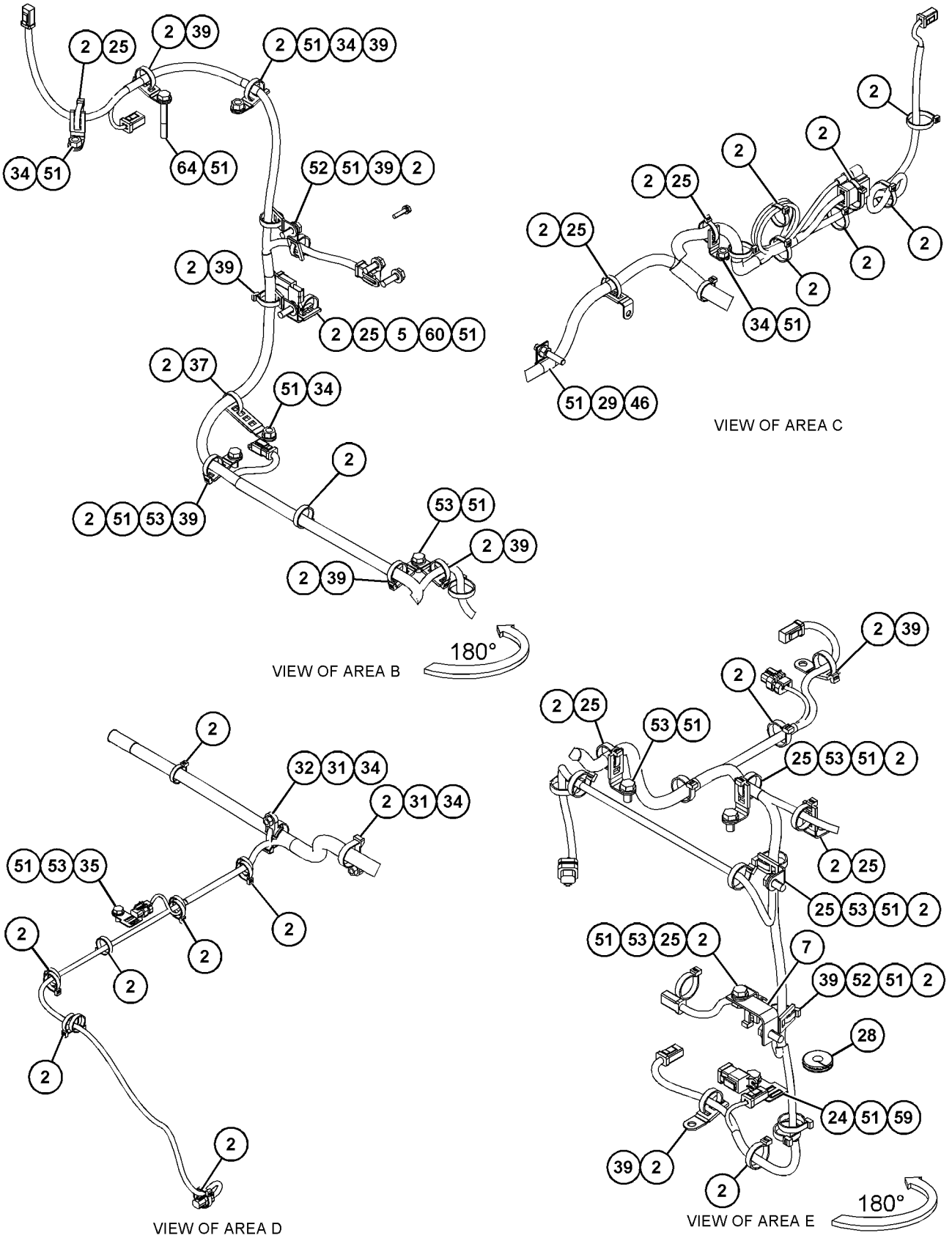

GRÁFICO 2 g06062274

456-6588 GRUPO DE CABLES DEL CHASIS (WIRING GP-CHASSIS) (cont.) **i06638525**

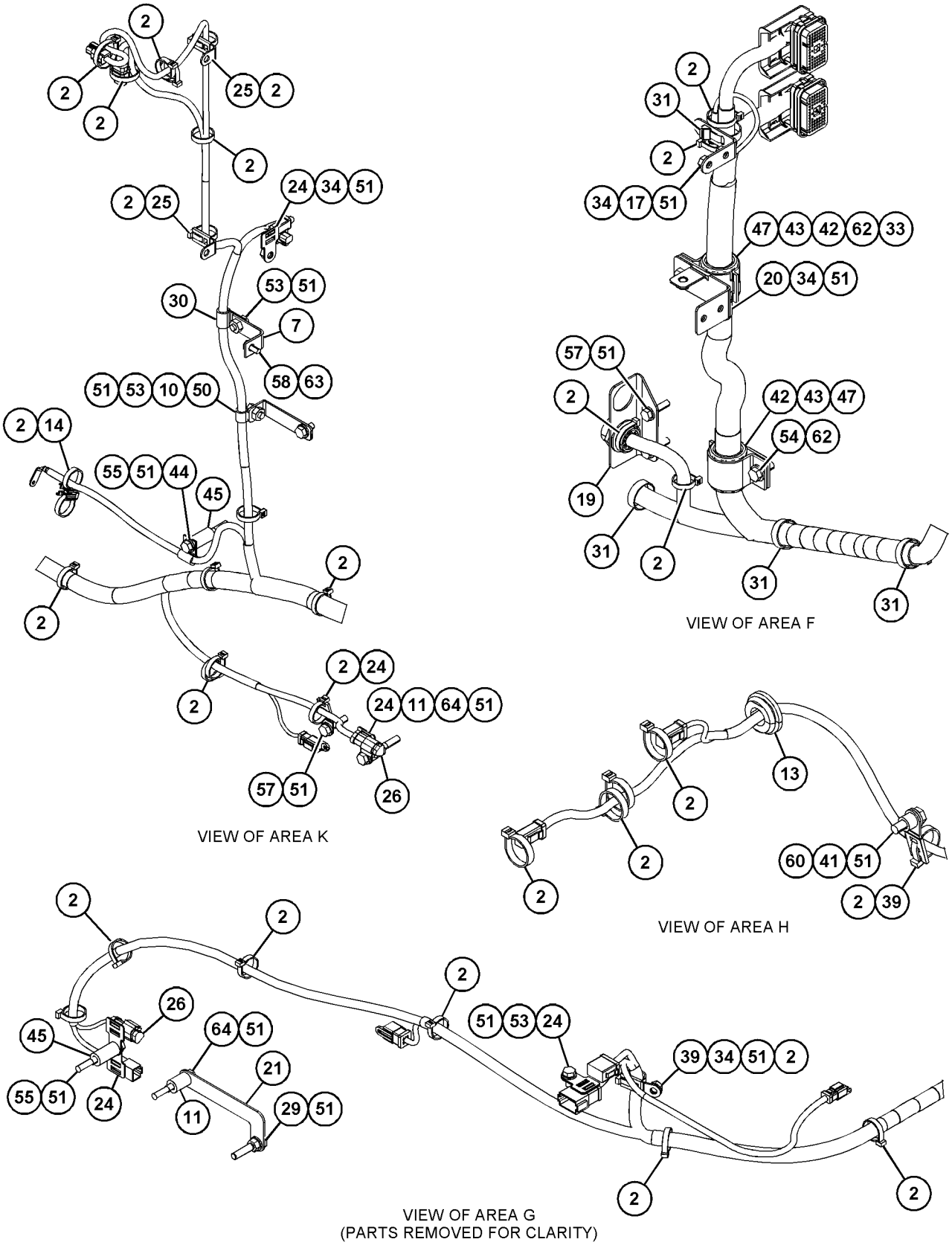

GRÁFICO 3 <FIN> g06062275

464-1469 GRUPO DE CABLES DEL CHASIS (WIRING GP-CHASSIS)

NO. DE SERIE: FRS1-UP

PARTE DE 416-5411 CONFIGURACIÓN DE CONTROL DE VENTILADOR

SMCS-1408 **i06649538**

NOTA	NO NO	GRÁFICO REF	NÚMERO DE LA PIEZA	QTY	NOMBRE DE LA PIEZA 1 2 3 4 5 6 (NIVEL DEL PRODUCTO)	VER PÁGINA
	1	1	**7K-1181**	4	CORREA PARA CABLES (STRAP-CABLE)	
	2	1	**464-1470**	1	CONJUNTO DE MAZO DE CABLES (HARNESS AS-WIRING)	
		1	**102-8802**	1	JUEGO DE RECEPTÁCULO (2 CLAVIJAS) (KIT-RECEPTACLE (2-PIN))	
					(INCLUDES RECEPTACLE AS & WEDGE)	
E		1	**125-7874**		TUBO TERMOCONTRAÍBLE (5,72 MM DE DIÁMETRO) (10 CM) (TUBE-HEAT SHRINK (5.72-MM DIA) (10-CM))	
		1	**9X-3402**	4	ENCHUFE DE CONECTOR (CALIBRE 16 A 18) (SOCKET-CONNECTOR (16-GA TO 18-GA))	
					–O–	
		1	**126-1768**	4	ENCHUFE DE CONECTOR (CALIBRE 14 A 16) (SOCKET-CONNECTOR (14-GA TO 16-GA))	
		1	**9X-3401**	2	CLAVIJA DE CONECTOR (CALIBRE 16 A 18) (PIN-CONNECTOR (16-GA TO 18-GA))	
					–O–	
		1	**126-1767**	2	CLAVIJA DE CONECTOR (CALIBRE 14 A 16) (PIN-CONNECTOR (14-GA TO 16-GA))	
		1	**155-2270**	2	JUEGO DE CONECTORES (2 CLAVIJAS) (KIT-CONNECTING PLUG (2-PIN))	
					(EACH INCLUDES PLUG AS, WEDGE, & INTERFACE SEAL)	
B		1	**329-3734**		CINTA ELÉCTRICA (TAPE-ELECTRICAL)	
	3	1	**130-5300**	1	BROCHE (CLIP)	
	4	1	**132-5789**	1	BROCHE (CLIP)	
	5	1	**3E-6753**	1	ARANDELA DE GOMA (GROMMET)	
	6	1	**8T-4121**	1	ARANDELA DURA (11 X 21 X 2,5 MM DE GROSOR) (WASHER-HARD (11X21X2.5-MM THK))	
M	7	1	**8T-4137**	1	PERNO (M10 X 1,5 X 20 MM) (BOLT (M10X1.5X20-MM))	

B - USAR SEGÚN SE REQUIERA
E - PEDIDO POR CENTÍMETROS
M - PIEZA MÉTRICA

464-1469 GRUPO DE CABLES DEL CHASIS (WIRING GP-CHASSIS) (cont.) **i06649538**

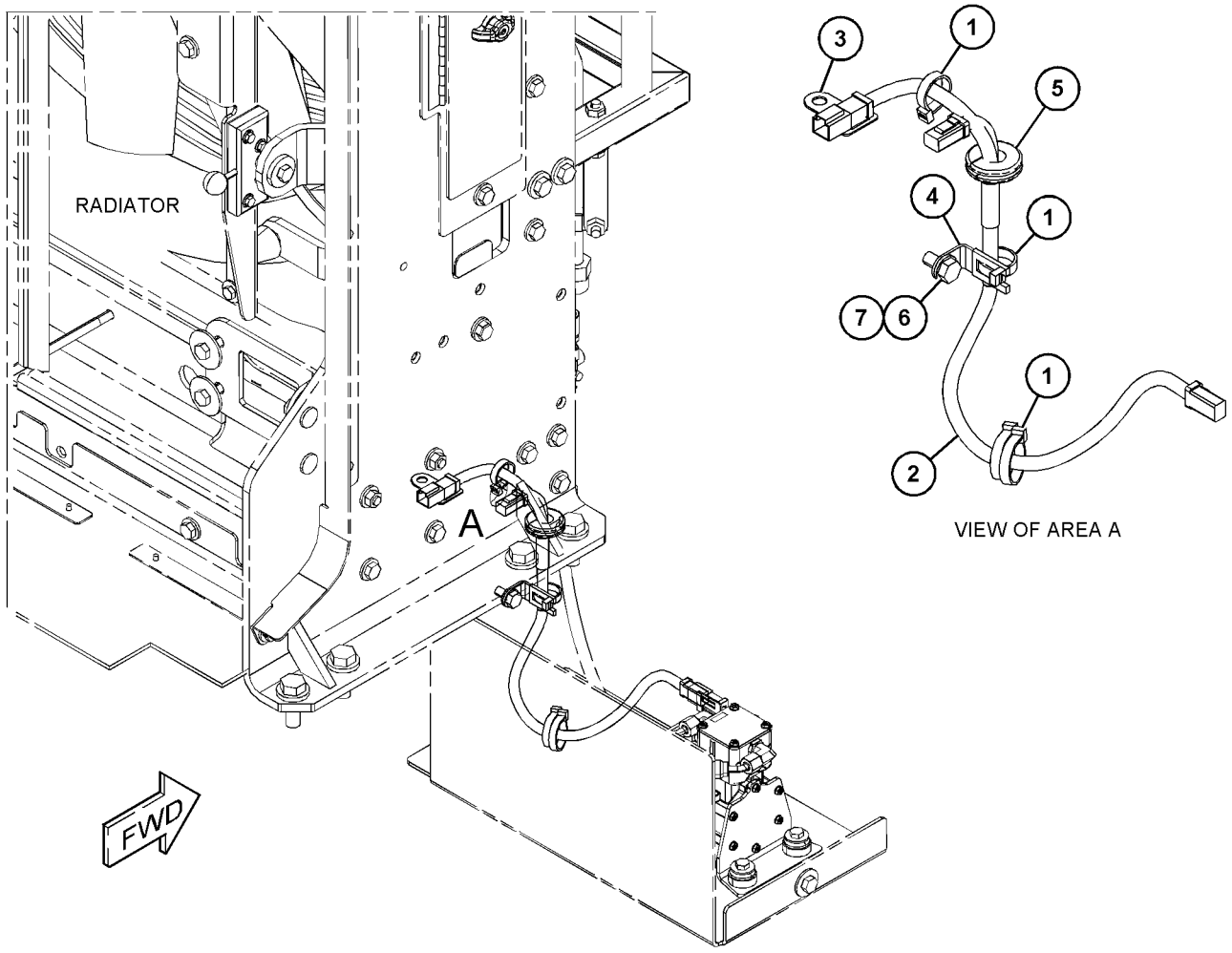

GRÁFICO 1 <FIN> g06061702

454-8014 GRUPO DE CABLES DE CONTROL (WIRING GP-CONTROL)

NO. DE SERIE: FRS1-UP

PARTE DE 455-4371, 455-4372 GRUPO DE CONTROL ELECTROHIDRÁULICO Y MONTAJE

SMCS-1408 **i06649550**

NOTA	NO NO	GRÁFICO REF	NÚMERO DE LA PIEZA	QTY	NOMBRE DE LA PIEZA 1 2 3 4 5 6 (NIVEL DEL PRODUCTO)	VER PÁGINA
	1	1	**228-6089**	1	TAPÓN (INTERRUPTOR BASCULANTE) (PLUG (ROCKER SWITCH))	
	2	1	**230-5010**	1	CONJUNTO DE ENCHUFE DE CONECTOR (6 CLAVIJAS) (PLUG AS-CONNECTOR (6-PIN))	
		1	**455-0707**	1	SELLO DE CONECTOR (SEAL-CONNECTOR)	
	3	1	**284-3623**	1	CONJUNTO DE INTERRUPTOR BASCULANTE (24 VOLTIOS) (IMPLEMENT LOCKOUT (TRABA DEL IMPLEMENTO)) (SWITCH AS-ROCKER (24-VOLT) (IMPLEMENT LOCKOUT))	
	4	1	**332-2155**	1	CONJUNTO DE INTERRUPTOR DE BOTÓN (BOCINA) (SWITCH AS-PUSH BUTTON (HORN))	
	4A	1	**332-2155**	1	CONJUNTO DE INTERRUPTOR DE BOTÓN (CAMBIO DESCENDENTE) (SWITCH AS-PUSH BUTTON (DOWNSHIFT))	
					(EACH SWITCH AS INCLUDES)	
		1	**6F-0253**	1	ARANDELA DE TRABA (LOCKWASHER)	
		1	**172-3511**	1	TUERCA (ROSCA 5/8-24) (NUT (5/8-24-THD))	
		1	**9X-3402**	3	ENCHUFE DE CONECTOR (CALIBRE 16 A 18) (SOCKET-CONNECTOR (16-GA TO 18-GA))	
					—O—	
		1	**126-1768**	3	ENCHUFE DE CONECTOR (CALIBRE 14 A 16) (SOCKET-CONNECTOR (14-GA TO 16-GA))	
	5	1	**361-6015**	1	GRUPO DE CONTROL DE MANIJA (INCLINACIÓN DE LEVANTAMIENTO) (CONTROL GP-HANDLE (LIFT, TILT))	
	5A	1	**361-6015**	1	GRUPO DE CONTROL DE MANIJA (AUTOEXCAVACIÓN) (CONTROL GP-HANDLE (AUTODIG))	
					(EACH CONTROL GP INCLUDES)	
		1	**151-9274**	1	JUEGO DE RECEPTÁCULO (4 CLAVIJAS) (KIT-RECEPTACLE (4-PIN))	
					(INCLUDES RECEPTACLE AS & WEDGE)	
Y	6	1	**454-8016**	1	CONJUNTO DE MAZO DE CABLES DE CONTROL (HARNESS AS-CONTROL)	201
	7	1	**096-1349**	1	BROCHE (CLIP)	
	8	1	**130-5300**	1	BROCHE (CLIP)	
	9	1	**132-5789**	2	BROCHE (CLIP)	
	10	1	**156-6175**	1	BROCHE (CLIP)	
	11	1	**239-7352**	1	CONJUNTO DE ENCHUFE DE CONECTOR (6 CLAVIJAS) (PLUG AS-CONNECTOR (6-PIN))	
		1	**455-0707**	1	SELLO DE CONECTOR (SEAL-CONNECTOR)	
	12	1	**4P-7581**	1	BROCHE (CLIP)	
M	13	1	**5C-2890**	1	TUERCA (ROSCA M6 X 1) (NUT (M6X1-THD))	
M	14	1	**6V-7357**	1	PERNO (M6 X 1 X 25 MM) (BOLT (M6X1X25-MM))	
	15	1	**7K-1181**	10	CORREA PARA CABLES (STRAP-CABLE)	
	16	1	**8R-3695**	3	ARANDELA DE GOMA (GROMMET)	
M	17	1	**8T-4189**	3	PERNO (M8 X 1,25 X 20 MM) (BOLT (M8X1.25X20-MM))	
	18	1	**8T-4205**	2	ARANDELA DURA (7,2 X 14,5 X 2 MM DE GROSOR) (WASHER-HARD (7.2X14.5X2-MM THK))	
	19	1	**8T-4224**	3	ARANDELA DURA (8,8 X 16 X 2 MM DE GROSOR) (WASHER-HARD (8.8X16X2-MM THK))	
M	20	1	**9X-2043**	1	TORNILLO DE CABEZA SEGMENTADA (M6 X 1 X 14 MM) (SCREW-TRUSS HEAD (M6X1X14-MM))	

454-8014 GRUPO DE CABLES DE CONTROL (WIRING GP-CONTROL) (cont.) **i06649550**

NOTA	NO NO	GRÁFICO REF	NÚMERO DE LA PIEZA	QTY	NOMBRE DE LA PIEZA 1 2 3 4 5 6 (NIVEL DEL PRODUCTO)	VER PÁGINA
M	21	1	**9X-2044**	8	TORNILLO DE CABEZA SEGMENTADA (M6 X 1 X 16 MM) (SCREW-TRUSS HEAD (M6X1X16-MM))	
	22	1	**9X-6165**	1	ARANDELA (6,5X22X2,5 MM DE GROSOR) (WASHER (6.5X22X2.5-MM THK))	

M - PIEZA MÉTRICA
Y - ILUSTRACIÓN DIFERENTE

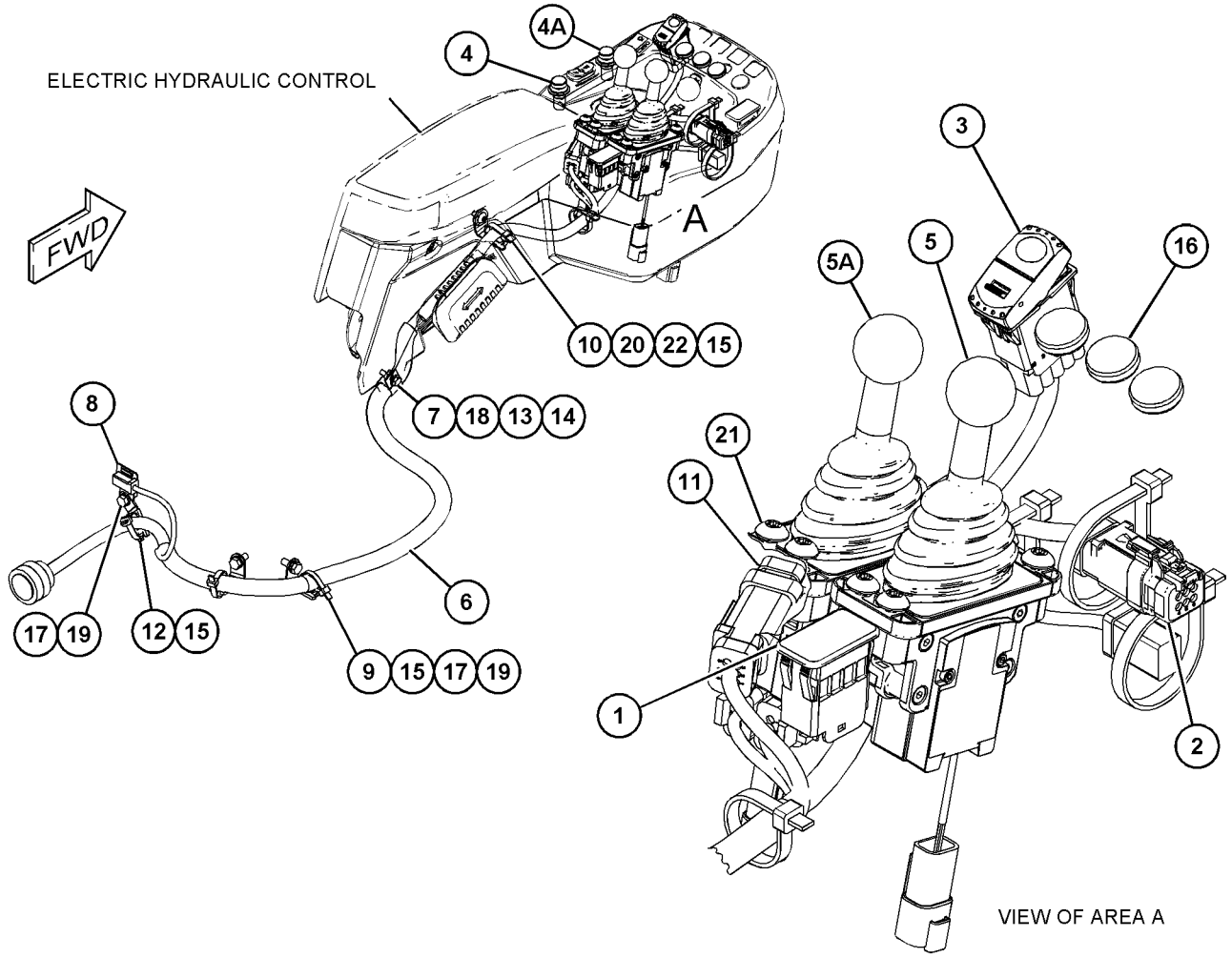

GRÁFICO 1 <FIN> g06050613

454-8015 GRUPO DE CABLES DE CONTROL (WIRING GP-CONTROL)

NO. DE SERIE: FRS1-UP

PARTE DE 455-4373, 455-4374 GRUPO DE CONTROL ELECTROHIDRÁULICO Y MONTAJE

SMCS-1408 **i06649640**

NOTA	NO NO	GRÁFICO REF	NÚMERO DE LA PIEZA	QTY	NOMBRE DE LA PIEZA 1 2 3 4 5 6 (NIVEL DEL PRODUCTO)	VER PÁGINA
	1	1	**228-6089**	1	TAPÓN (INTERRUPTOR BASCULANTE) (PLUG (ROCKER SWITCH))	
	2	1	**230-5010**	1	CONJUNTO DE ENCHUFE DE CONECTOR (6 CLAVIJAS) (PLUG AS-CONNECTOR (6-PIN))	
		1	**455-0707**	1	SELLO DE CONECTOR (SEAL-CONNECTOR)	
	3	1	**284-3623**	1	CONJUNTO DE INTERRUPTOR BASCULANTE (24 VOLTIOS) (IMPLEMENT LOCKOUT (TRABA DEL IMPLEMENTO)) (SWITCH AS-ROCKER (24-VOLT) (IMPLEMENT LOCKOUT))	
Y	4	1	**454-8017**	1	CONJUNTO DE MAZO DE CABLES DE CONTROL (HARNESS AS-CONTROL)	202
	5	1	**096-1349**	1	BROCHE (CLIP)	
	6	1	**130-5300**	1	BROCHE (CLIP)	
	7	1	**132-5789**	2	BROCHE (CLIP)	
	8	1	**156-6175**	1	BROCHE (CLIP)	
	9	1	**4P-7581**	1	BROCHE (CLIP)	
M	10	1	**5C-2890**	1	TUERCA (ROSCA M6 X 1) (NUT (M6X1-THD))	
M	11	1	**6V-7357**	1	PERNO (M6 X 1 X 25 MM) (BOLT (M6X1X25-MM))	
	12	1	**7K-1181**	9	CORREA PARA CABLES (STRAP-CABLE)	
	13	1	**8R-3695**	4	ARANDELA DE GOMA (GROMMET)	
M	14	1	**8T-4189**	3	PERNO (M8 X 1,25 X 20 MM) (BOLT (M8X1.25X20-MM))	
	15	1	**8T-4205**	2	ARANDELA DURA (7,2 X 14,5 X 2 MM DE GROSOR) (WASHER-HARD (7.2X14.5X2-MM THK))	
	16	1	**8T-4224**	3	ARANDELA DURA (8,8 X 16 X 2 MM DE GROSOR) (WASHER-HARD (8.8X16X2-MM THK))	
M	17	1	**9X-2043**	1	TORNILLO DE CABEZA SEGMENTADA (M6 X 1 X 14 MM) (SCREW-TRUSS HEAD (M6X1X14-MM))	
	18	1	**9X-6165**	1	ARANDELA (6,5X22X2,5 MM DE GROSOR) (WASHER (6.5X22X2.5-MM THK))	

M - PIEZA MÉTRICA
Y - ILUSTRACIÓN DIFERENTE

454-8015 GRUPO DE CABLES DE CONTROL (WIRING GP-CONTROL) (cont.) **i06649640**

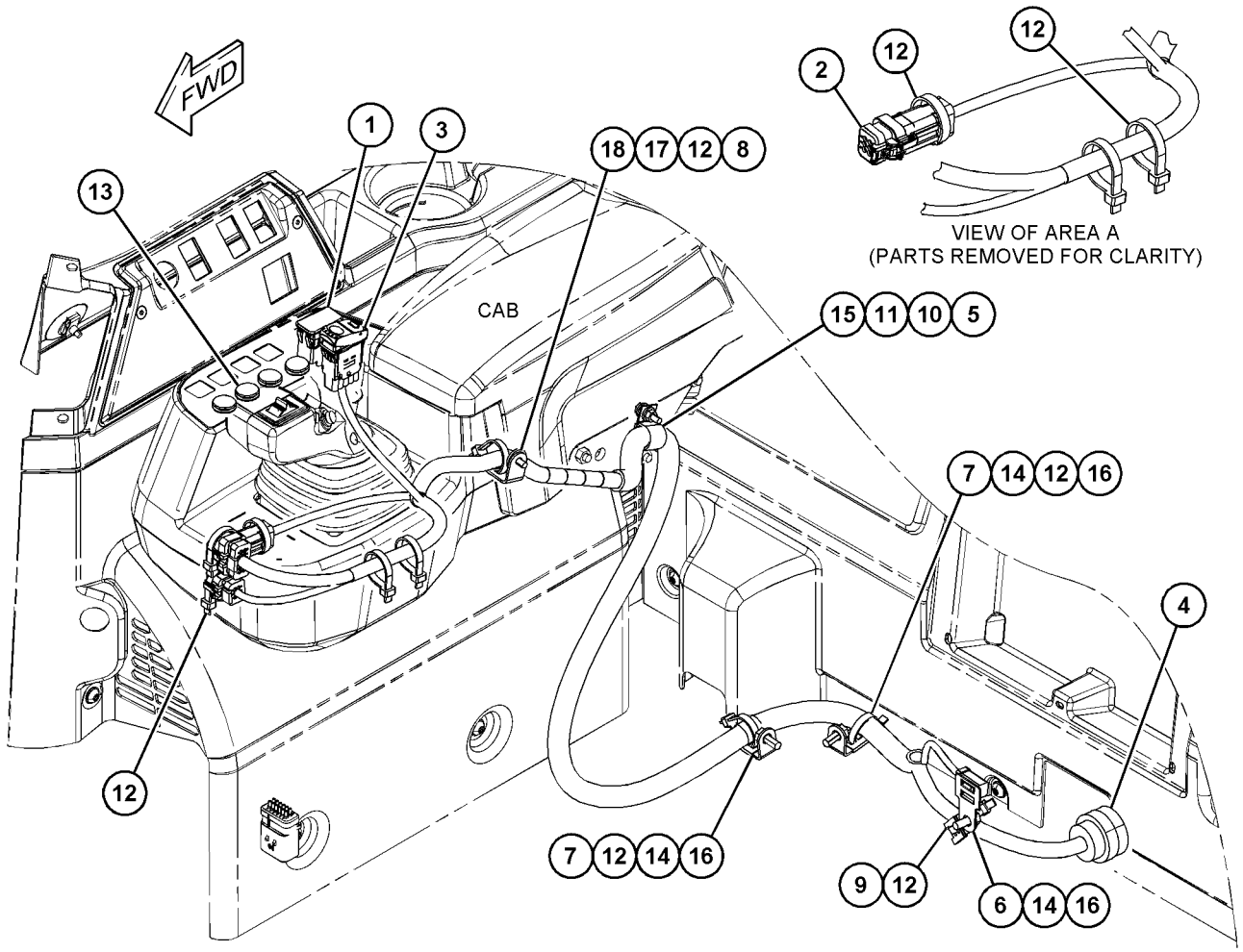

GRÁFICO 1 <FIN> g06050416

458-9160 GRUPO DE CABLES DE CONTROL (WIRING GP-CONTROL)

NO. DE SERIE: FRS1-UP

TELEMÁTICA

PARTE DE 434-0691, 434-0693 GRUPO DE CONTROL DE COMUNICACIÓN

SMCS-1408 **i06606786**

NOTA	NO NO	GRÁFICO REF	NÚMERO DE LA PIEZA	QTY	NOMBRE DE LA PIEZA 1 2 3 4 5 6 (NIVEL DEL PRODUCTO)	VER PÁGINA
	1	1	**450-7571**	1	CONJUNTO DE MAZO DE CABLES DE CONTROL (TELEMÁTICA) (HARNESS AS-CONTROL (TELEMATICS))	
		1	**102-8801**	1	JUEGO DE RECEPTÁCULO (12 CLAVIJAS) (KIT-RECEPTACLE (12-PIN))	
					(INCLUDES RECEPTACLE AS & WEDGE)	
		1	**8T-8737**	64	TAPÓN DE SELLO (PLUG-SEAL)	
E		1	**125-7874**		TUBO TERMOCONTRAÍBLE (5,72 MM DE DIÁMETRO) (10 CM) (TUBE-HEAT SHRINK (5.72-MM DIA) (10-CM))	
		1	**9X-3402**	26	ENCHUFE DE CONECTOR (CALIBRE 16 A 18) (SOCKET-CONNECTOR (16-GA TO 18-GA))	
					–0–	
		1	**126-1768**	26	ENCHUFE DE CONECTOR (CALIBRE 14 A 16) (SOCKET-CONNECTOR (14-GA TO 16-GA))	
		1	**2L-8079**	1	TERMINAL DE ANILLO (CALIBRE 14 A 16, TORNILLO DE 3/8 PULG) (TERMINAL-RING (14-GA TO 16-GA, 3/8-IN SCREW))	
		1	**9X-3401**	12	CLAVIJA DE CONECTOR (CALIBRE 16 A 18) (PIN-CONNECTOR (16-GA TO 18-GA))	
					–0–	
		1	**126-1767**	12	CLAVIJA DE CONECTOR (CALIBRE 14 A 16) (PIN-CONNECTOR (14-GA TO 16-GA))	
		1	**147-1445**	1	CONJUNTO DE ENCHUFE DE CONECTOR (70 CLAVIJAS) (PLUG AS-CONNECTOR (70-PIN))	
		1	**159-9322**	1	SELLO ANULAR (SEAL-O-RING)	
		1	**155-2256**	1	JUEGO DE CONECTORES (12 CLAVIJAS) (KIT-CONNECTING PLUG (12-PIN))	
					(INCLUDES PLUG AS, WEDGE & INTERFACE SEAL)	
		1	**243-4509**	1	CONJUNTO DE ENCHUFE DE CONECTOR (8 CLAVIJAS) (RECEPTACLE AS-CONNECTOR (8-PIN))	
E		1	**329-3734**		CINTA ELÉCTRICA (236 CM) (TAPE-ELECTRICAL (236-CM))	
	2	1	**132-5789**	1	BROCHE (CLIP)	
	3	1	**3S-2093**	2	CORREA PARA CABLES (STRAP-CABLE)	
	4	1	**7K-1181**	5	CORREA PARA CABLES (STRAP-CABLE)	

E - PEDIDO POR CENTÍMETROS

458-9160 GRUPO DE CABLES DE CONTROL (WIRING GP-CONTROL) (cont.) **i06606786**

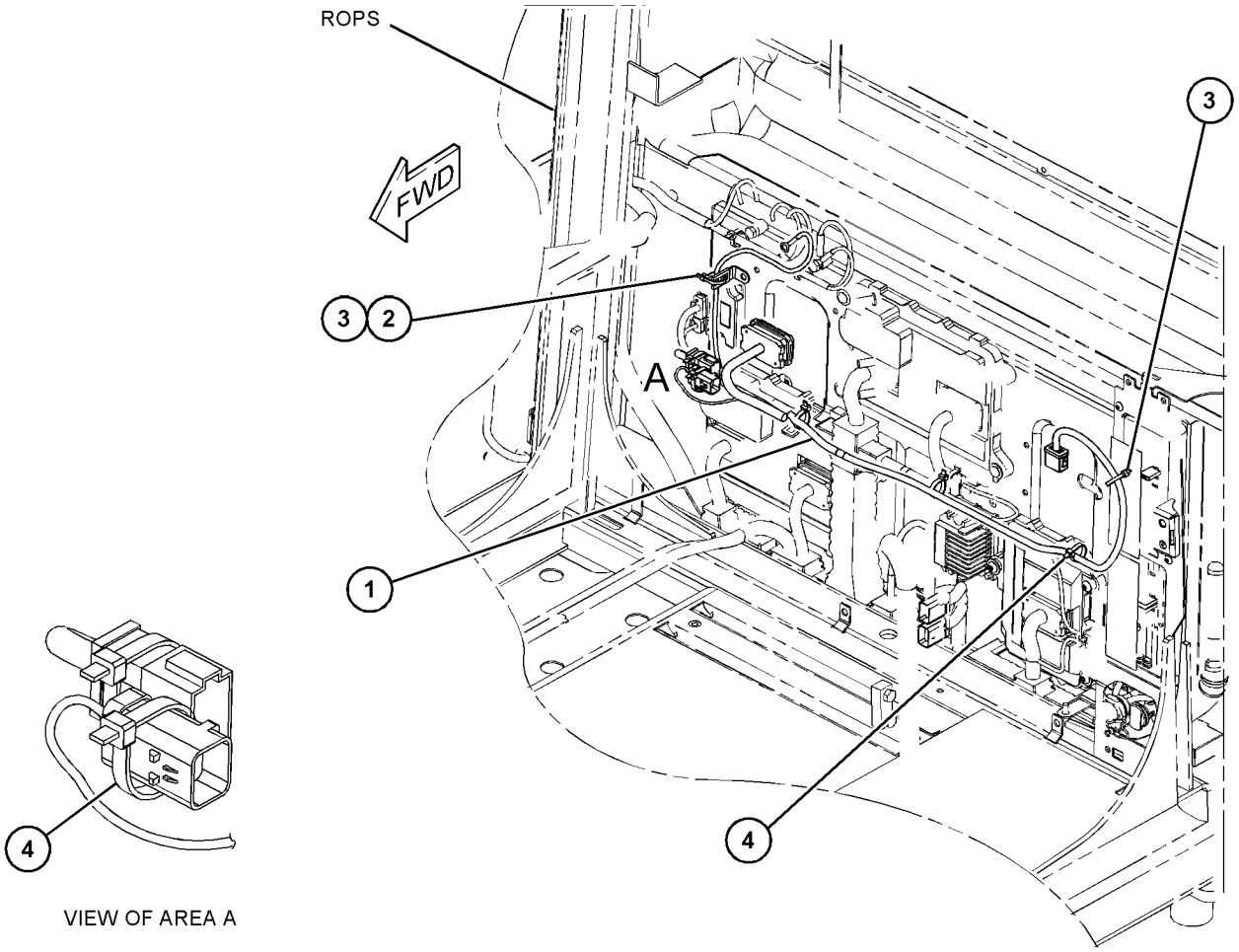

VIEW OF AREA A

GRÁFICO 1 <FIN> g03843881

434-3255 GRUPO DE CABLES DEL SISTEMA ELECTRÓNICO (WIRING GP-ELECTRONIC CONTROL)

NO. DE SERIE: WYE1-UP

NO SE PUEDE USAR CON MOTOR CON SENSOR DE TEMPERATURA DEL MÚLTIPLE DE ADMISIÓN UBICADO EN GRUPO DE CODO DE AIRE

PARTE DE 433-9278, 433-9279 CONFIGURACIÓN DE MOTOR COMPLETO

SMCS-1408 **i05664869**

NOTA	NO NO	GRÁFICO REF	NÚMERO DE LA PIEZA	QTY	NOMBRE DE LA PIEZA 1 2 3 4 5 6 (NIVEL DEL PRODUCTO)	VER PÁGINA
	1	1	**3S-2093**	13	CORREA PARA CABLES (STRAP-CABLE)	
	2	1	**6K-0806**	1	CORREA PARA CABLES (STRAP-CABLE)	
	3	1	**7K-1181**	10	CORREA PARA CABLES (STRAP-CABLE)	
	4	1	**054-4984**	1	ESPACIADOR (10X15X8,5 MM DE GROSOR) (SPACER (10X15X8.5-MM THK))	
M	5	1	**131-0353**	1	PRISIONERO (M8X1,25X82,75 MM) (STUD (M8X1.25X82.75-MM))	
	6	1	**178-1781**	1	BROCHE (CLIP)	
M	7	1	**178-3336**	8	TUERCA DE BRIDA HEXAGONAL (ROSCA M8 X 1,25) (NUT-HEX FLANGE (M8X1.25-THD))	
	8	1	**224-9222**	1	SOPORTE (BRACKET)	
	9	1	**244-3168**	1	CONJUNTO DE SOPORTE (BRACKET AS)	
M		1	**232-1693**	1	PERNO DE CABEZA DE BRIDA (M6 X 1 X 35 MM) (BOLT-FLANGE HEAD (M6X1X35-MM))	
	10	1	**271-5584**	1	BROCHE (CLIP)	
	11	1	**307-1674**	4	ESPACIADOR (9 X 16 X 36 MM DE GROSOR) (SPACER (9X16X36-MM THK))	
Y	12	1	**434-3254**	1	CONJUNTO DE MAZO DE CABLES DE SENSOR (HARNESS AS-SENSOR)	217
M	13	1	**140-0174**	1	PERNO (M10X1,5X75 MM) (BOLT (M10X1.5X75-MM))	
	14	1	**204-8000**	2	MONTAJE DE ATADURA DE CABLE (MOUNTING-CABLE TIE)	
	15	1	**2V-2209**	1	ESPACIADOR (13,9 X 21,3 X 55,6 MM DE GROSOR) (SPACER (13.9X21.3X55.6-MM THK))	
	16	1	**309-4314**	1	BROCHE (CLIP)	
	17	1	**352-3965**	2	BROCHE (CLIP)	
	18	1	**4P-7581**	1	BROCHE (CLIP)	
	19	1	**6V-5839**	2	ARANDELA (11 X 21 X 2,5 MM DE GROSOR) (WASHER (11X21X2.5-MM THK))	
M	20	1	**6V-6317**	1	PERNO (M10 X 1,5 X 20 MM) (BOLT (M10X1.5X20-MM))	
	21	1	**9N-4685**	1	BLOQUE (BLOCK)	

M - PIEZA MÉTRICA
Y - ILUSTRACIÓN DIFERENTE

434-3255 GRUPO DE CABLES DEL SISTEMA ELECTRÓNICO (WIRING GP-ELECTRONIC CONTROL) (cont.)

i05664869

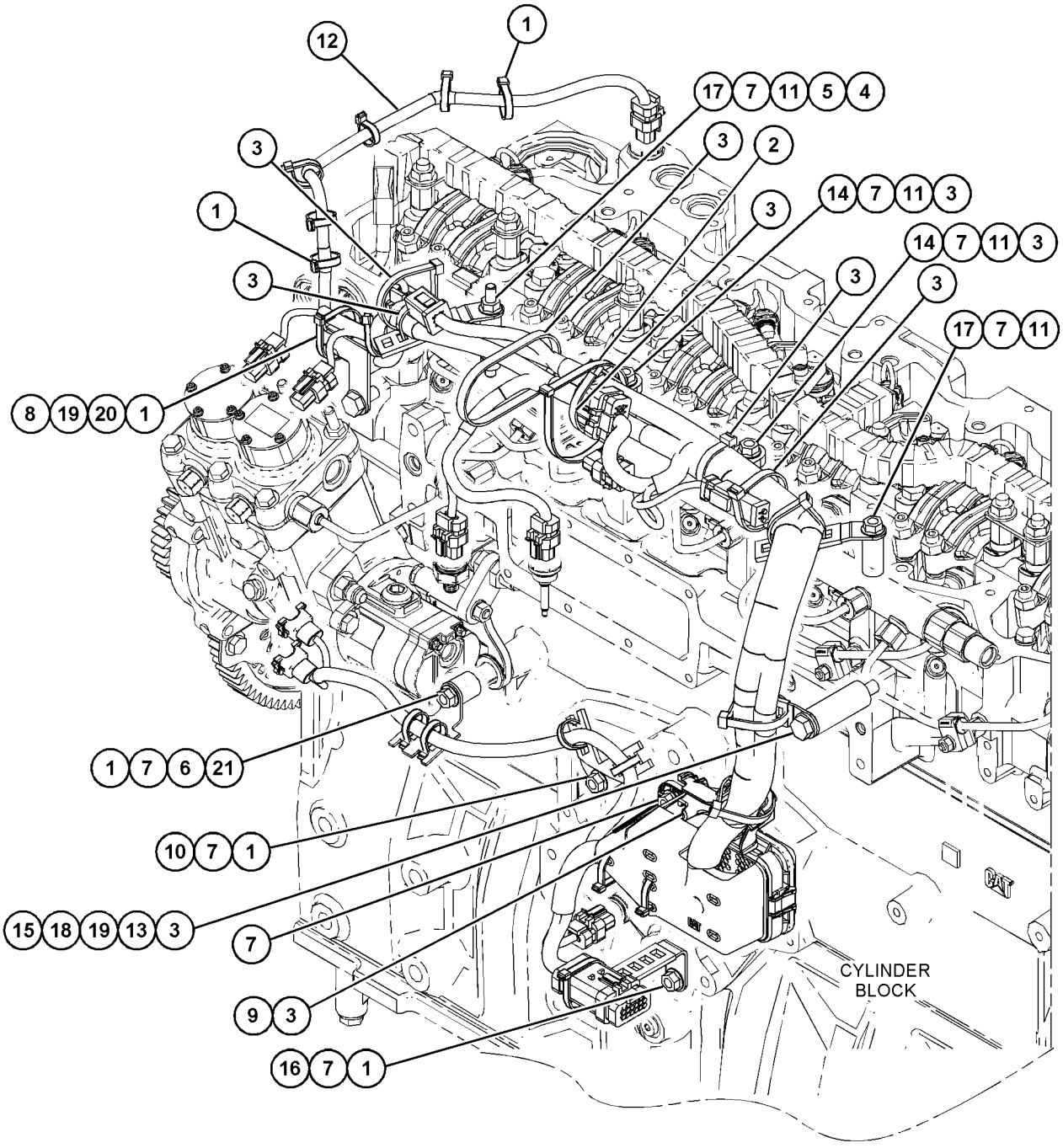

GRÁFICO 1 <FIN> g03726508

456-6590 GRUPO DE CABLES DEL MOTOR (WIRING GP-ENGINE)

NO. DE SERIE: FRS1-UP

PARTE DE 456-6637 CONFIGURACIÓN HIDRÁULICA

SMCS-1403, 1408

i06629798

NOTA	NO NO	GRÁFICO REF	NÚMERO DE LA PIEZA	QTY	NOMBRE DE LA PIEZA 1 2 3 4 5 6 (NIVEL DEL PRODUCTO)	VER PÁGINA
	1	1	**7K-1181**	9	CORREA PARA CABLES (STRAP-CABLE)	
	2	1	**121-1340**	1	CONJUNTO DE ÁNGULO (ANGLE AS)	
M		1	**8T-3490**	1	TUERCA DE SOLDAR (ROSCA M10 X 1,5) (NUT-WELD (M10X1.5-THD))	
	3	1	**124-3019**	1	CONJUNTO DE SOPORTE (BRACKET AS)	
M		1	**8T-3490**	1	TUERCA DE SOLDAR (ROSCA M10 X 1,5) (NUT-WELD (M10X1.5-THD))	
	4	1	**192-5017**	1	CONJUNTO DE SOPORTE (BRACKET AS)	
	5	1	**326-4515**	3	ATADURA PARA CABLES (TIE-CABLE)	
	6	1	**391-8581**	1	CONJUNTO DE SOPORTE (BRACKET AS)	
Y	7	1	**466-7575**	1	CONJUNTO DE MAZO DE CABLES DE MOTOR (HARNESS AS-ENGINE)	204
	8	1	**130-5300**	3	BROCHE (CLIP)	
	9	1	**132-5789**	4	BROCHE (CLIP)	
	10	1	**326-4514**	1	ATADURA PARA CABLES (TIE-CABLE)	
M	11	1	**344-5674**	1	TUERCA (ROSCA M8 X 1,25) (NUT (M8X1.25-THD))	
	12	1	**352-3968**	1	BROCHE (CLIP)	
	13	1	**381-2621**	1	MONTAJE DE ATADURA DE CABLE (MOUNTING-CABLE TIE)	
	14	1	**4P-7581**	1	BROCHE (CLIP)	
	15	1	**4P-8134**	1	BROCHE (CLIP)	
	16	1	**5P-4116**	2	ARANDELA DURA (8,8 X 20,5 X 2 MM DE GROSOR) (WASHER-HARD (8.8X20.5X2-MM THK))	
	17	1	**5P-7462**	2	BROCHE (RANURA) (CLIP (SLOT))	
	18	1	**5P-7463**	2	BROCHE (LENGÜETA) (CLIP (TAB))	
	19	1	**6V-0683**	2	ARANDELA DE GOMA (DIÁMETRO INTERIOR DE 19 MM) (GROMMET (19-MM ID))	
M	20	1	**7X-7729**	1	ARANDELA (11 X 25 X 3 MM DE GROSOR) (WASHER (11X25X3-MM THK))	
	21	1	**8T-4121**	5	ARANDELA DURA (11 X 21 X 2,5 MM DE GROSOR) (WASHER-HARD (11X21X2.5-MM THK))	
M	22	1	**8T-4136**	6	PERNO (M10 X 1,5 X 25 MM) (BOLT (M10X1.5X25-MM))	
M	23	1	**8T-4192**	3	PERNO (M12 X 1,75 X 25 MM) (BOLT (M12X1.75X25-MM))	
M	24	1	**8T-4195**	1	PERNO (M10 X 1,5 X 30 MM) (BOLT (M10X1.5X30-MM))	
	25	1	**8T-4223**	3	ARANDELA DURA (13,5 X 25,5 X 3 MM DE GROSOR) (WASHER-HARD (13.5X25.5X3-MM THK))	

M - PIEZA MÉTRICA
Y - ILUSTRACIÓN DIFERENTE

456-6590 GRUPO DE CABLES DEL MOTOR (WIRING GP-ENGINE) (cont.) **i06629798**

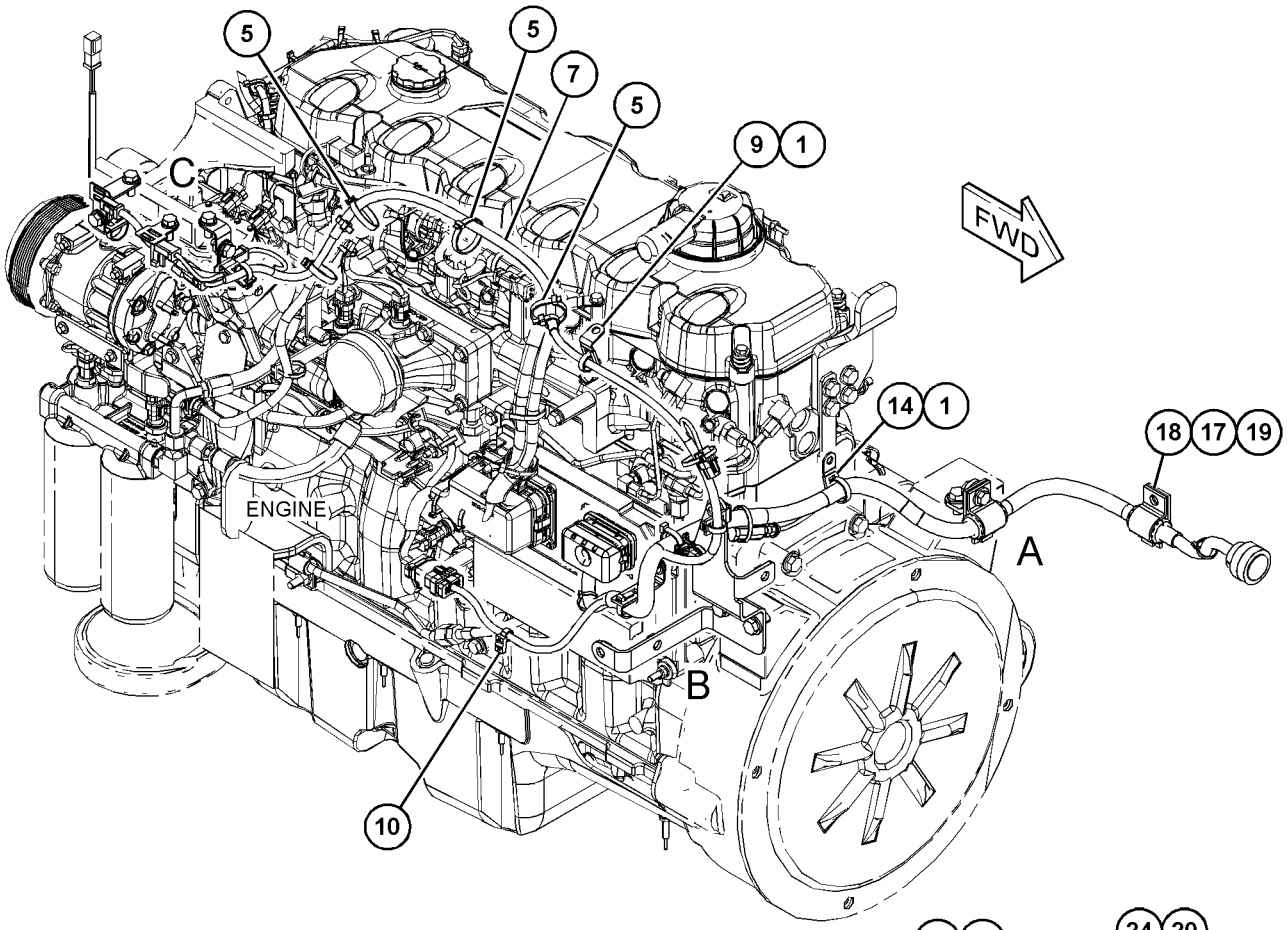

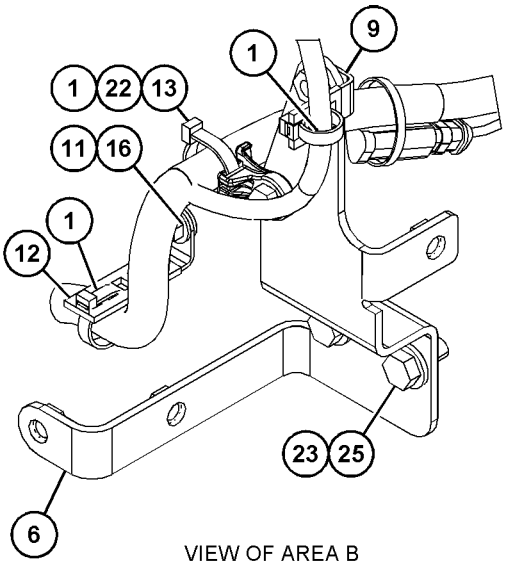

VIEW OF AREA B

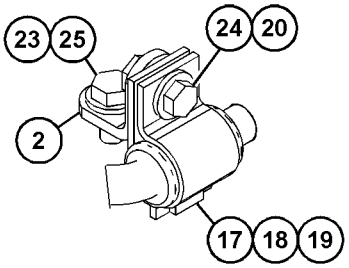

VIEW OF AREA A

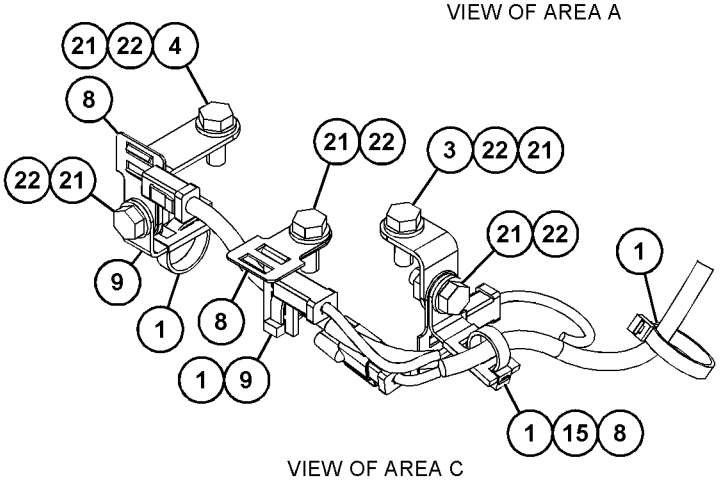

VIEW OF AREA C

GRÁFICO 1 <FIN> g06055619

457-5580 GRUPO DE CABLES DELANTEROS (WIRING GP-FRONT)

NO. DE SERIE: FRS1-UP

PARTE DE 456-6637 CONFIGURACIÓN HIDRÁULICA

SMCS-1408, 5734

i06629877

NOTA	NO NO	GRÁFICO REF	NÚMERO DE LA PIEZA	QTY	NOMBRE DE LA PIEZA 1 2 3 4 5 6 (NIVEL DEL PRODUCTO)	VER PÁGINA
	1	1,2	**3S-2093**	7	CORREA PARA CABLES (STRAP-CABLE)	
	2	1,2	**7K-1181**	36	CORREA PARA CABLES (STRAP-CABLE)	
Y	3	1	**457-5581**	1	CONJUNTO DE MAZO DE CABLES DELANTERO (HARNESS AS-FRONT)	207
	4	1	**461-0747**	1	CONJUNTO DE SOPORTE (BRACKET AS)	
M		1	**6V-9632**	2	TUERCA DE SOLDAR (ROSCA M6 X 1) (NUT-WELD (M6X1-THD))	
	5	1	**465-1657**	1	CONJUNTO DE SOPORTE (BRACKET AS)	
M		1	**8T-3490**	1	TUERCA DE SOLDAR (ROSCA M10 X 1,5) (NUT-WELD (M10X1.5-THD))	
	6	2	**091-0081**	2	ESPACIADOR (10,5 X 20 X 10 MM DE GROSOR) (SPACER (10.5X20X10-MM THK))	
	7	1,2	**130-5300**	2	BROCHE (CLIP)	
	8	1,2	**132-5789**	7	BROCHE (CLIP)	
	9	1,2	**133-6934**	2	ESPACIADOR (11 X 20 X 25 MM DE GROSOR) (SPACER (11X20X25-MM THK))	
M	10	2	**142-3953**	1	PRISIONERO (ROSCA M10 X 1,5) (STUD (M10X1.5-THD))	
	11	1	**198-4775**	2	ARANDELA DURA (6,6X15X6 MM DE GROSOR) (WASHER-HARD (6.6X15X6-MM THK))	
	12	2	**311-8802**	2	ESPACIADOR (10,5 X 19 X 57 MM DE GROSOR) (SPACER (10.5X19X57-MM THK))	
	13	2	**316-9351**	1	MONTAJE DE ATADURA DE CABLE (MOUNTING-CABLE TIE)	
M	14	2	**344-5675**	4	TUERCA (ROSCA M10 X 1,5) (NUT (M10X1.5-THD))	
	15	2	**352-3968**	1	BROCHE (CLIP)	
	16	1,2	**4P-7581**	7	BROCHE (CLIP)	
	17	2	**5T-6374**	1	ESPACIADOR (10,5X20X40 MM DE GROSOR) (SPACER (10.5X20X40-MM THK))	
	18	1	**5V-6152**	4	ABRAZADERA (CLAMP)	
	19	1	**5V-6153**	1	CUBIERTA (PLATE-COVER)	
	20	1,2	**8T-4121**	21	ARANDELA DURA (11 X 21 X 2,5 MM DE GROSOR) (WASHER-HARD (11X21X2.5-MM THK))	
M	21	1,2	**8T-4136**	8	PERNO (M10 X 1,5 X 25 MM) (BOLT (M10X1.5X25-MM))	
M	22	1	**8T-4137**	2	PERNO (M10 X 1,5 X 20 MM) (BOLT (M10X1.5X20-MM))	
M	23	2	**8T-4172**	2	PERNO (M10X1,5X80 MM) (BOLT (M10X1.5X80-MM))	
M	24	2	**8T-4182**	1	PERNO (M10X1,5X45 MM) (BOLT (M10X1.5X45-MM))	
M	25	1	**8T-4185**	1	PERNO (M10 X 1,5 X 50 MM) (BOLT (M10X1.5X50-MM))	
M	26	2	**8T-4195**	1	PERNO (M10 X 1,5 X 30 MM) (BOLT (M10X1.5X30-MM))	
M	27	2	**8T-6466**	1	PERNO (M10 X 1,5 X 60 MM) (BOLT (M10X1.5X60-MM))	
M	28	1	**8T-6974**	4	PERNO (M6X1X80 MM) (BOLT (M6X1X80-MM))	
	29	1	**9X-8256**	2	ARANDELA (6,6 X 12 X 2 MM DE GROSOR) (WASHER (6.6X12X2-MM THK))	

M - PIEZA MÉTRICA
Y - ILUSTRACIÓN DIFERENTE

457-5580 GRUPO DE CABLES DELANTEROS (WIRING GP-FRONT) (cont.) **i06629877**

REFER TO ALL ILLUSTRATIONS OF
THIS GROUP FOR AUXILIARY VIEWS

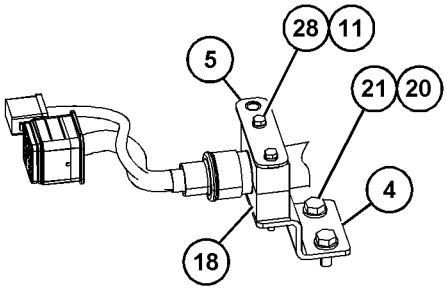

VIEW OF AREA A

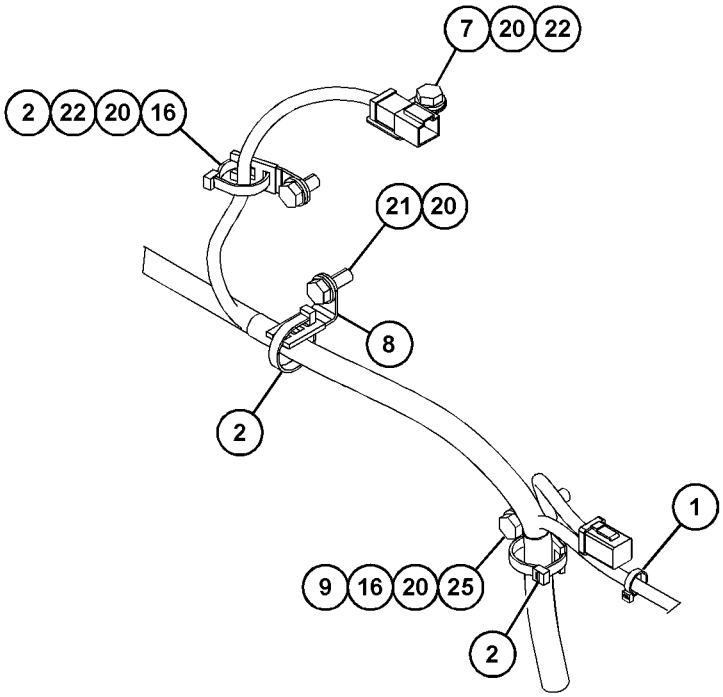

VIEW OF AREA B

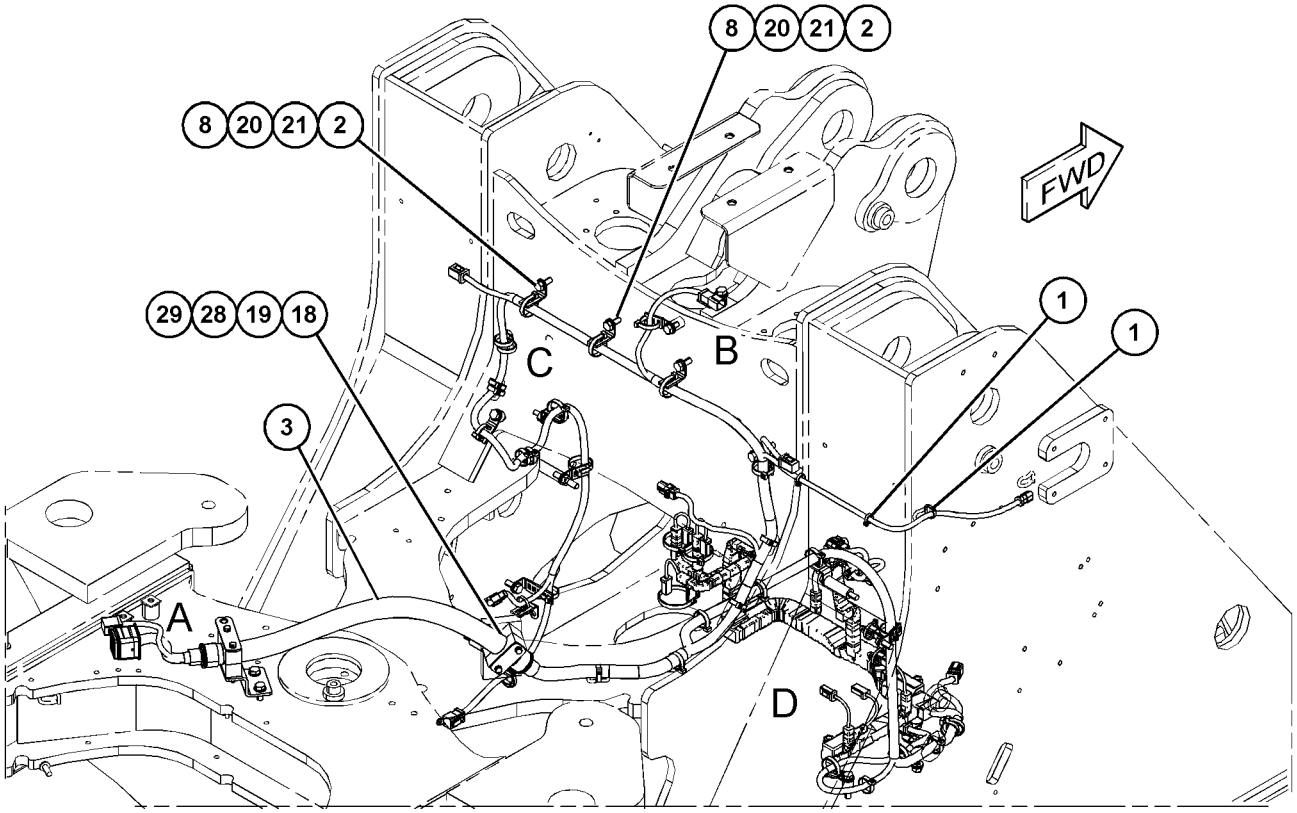

GRÁFICO 1 g06058989

457-5580 GRUPO DE CABLES DELANTEROS (WIRING GP-FRONT) (cont.) **i06629877**

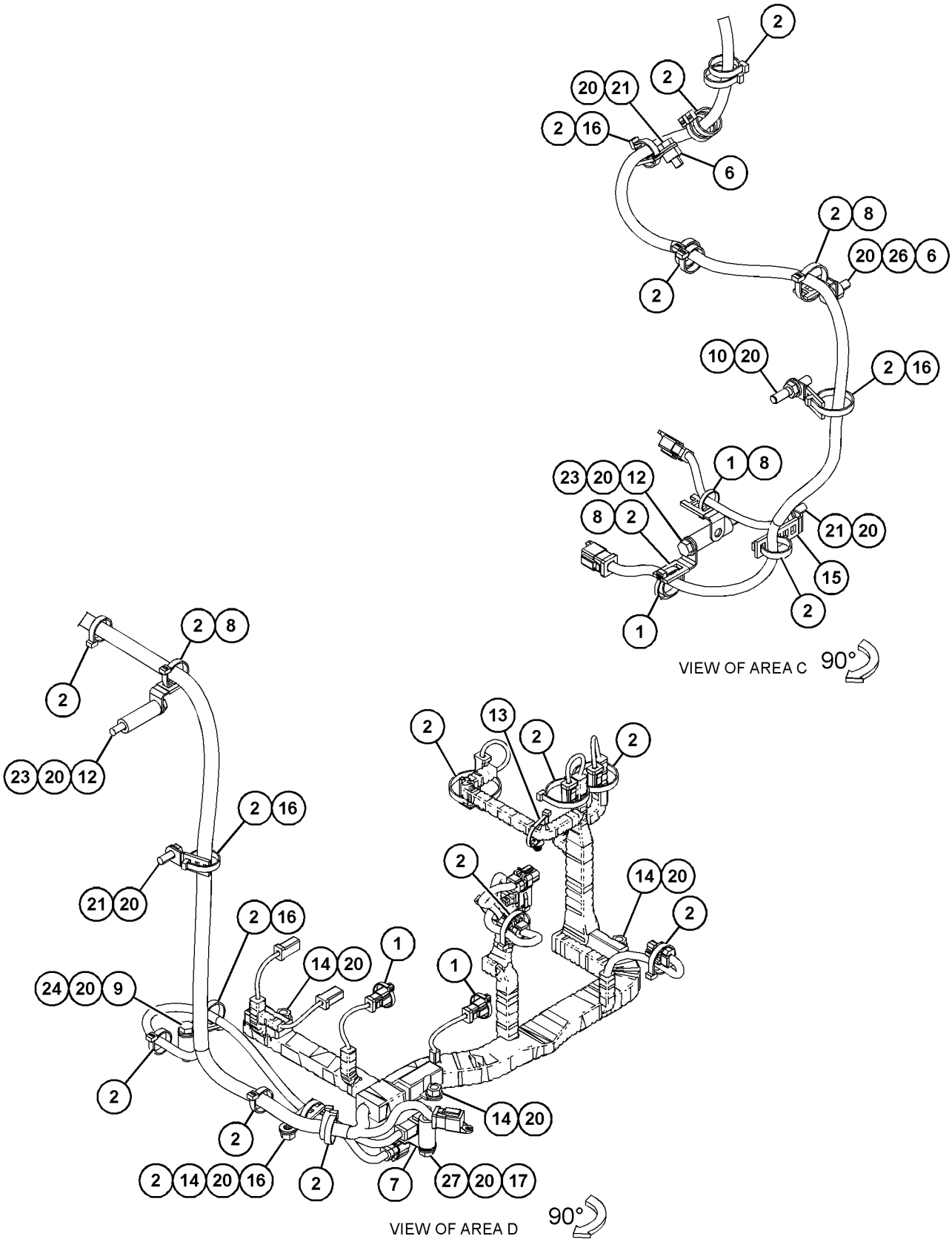

GRÁFICO 2 <FIN> g06058990

424-5926 GRUPO DE CABLES DE LA DIRECCIÓN SECUNDARIA (WIRING GP-SECONDARY STEERING)

NO. DE SERIE: FRS1-UP

PARTE DE 456-6642 CONFIGURACIÓN DE DIRECCIÓN

SMCS-1408, 4334

i06656608

NOTA	NO NO	GRÁFICO REF	NÚMERO DE LA PIEZA	QTY	NOMBRE DE LA PIEZA 1 2 3 4 5 6 (NIVEL DEL PRODUCTO)	VER PÁGINA
Y	1	1	**424-5927**	1	CONJUNTO DE MAZO DE CABLES DE LA DIRECCIÓN (HARNESS AS-STEERING)	219
	2	1	**350-5720**	2	BROCHE (CLIP)	
	3	1	**3S-2093**	3	CORREA PARA CABLES (STRAP-CABLE)	
	4	1	**4P-7581**	1	BROCHE (CLIP)	

Y - ILUSTRACIÓN DIFERENTE

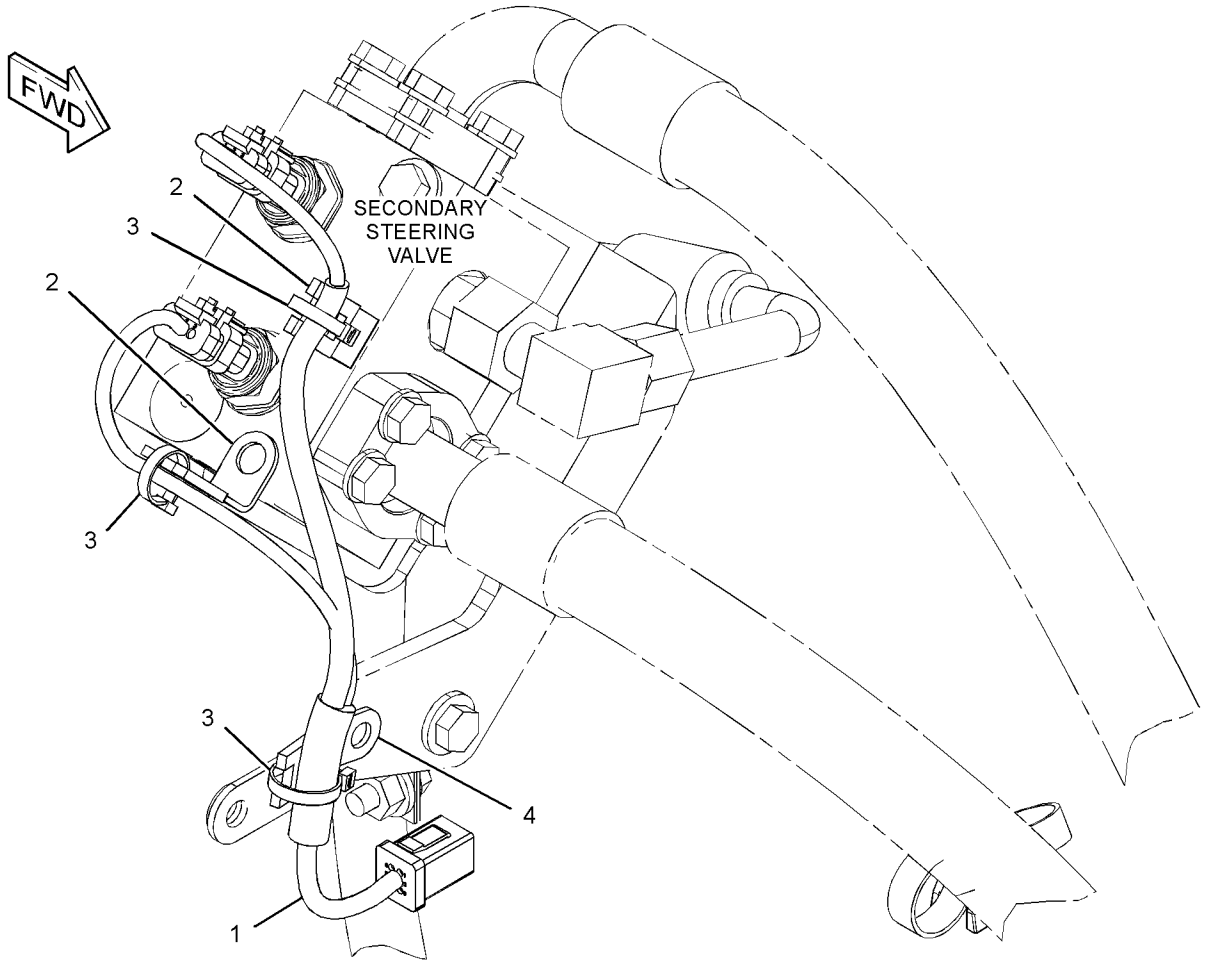

GRÁFICO 1 <FIN> g03507416

468-7094 GRUPO DE CABLES DE LA DIRECCIÓN SECUNDARIA (WIRING GP-SECONDARY STEERING)

NO. DE SERIE: FRS1-UP

PARTE DE 456-6642 CONFIGURACIÓN DE DIRECCIÓN

SMCS-1408, 4334

i06656680

NOTA	NO NO	GRÁFICO REF	NÚMERO DE LA PIEZA	QTY	NOMBRE DE LA PIEZA 1 2 3 4 5 6 (NIVEL DEL PRODUCTO)	VER PÁGINA
	1	1	**3S-2093**	5	CORREA PARA CABLES (STRAP-CABLE)	
	2	1	**7K-1181**	2	CORREA PARA CABLES (STRAP-CABLE)	
	3	1	**116-0118**	1	BROCHE (CLIP)	
	4	1	**204-1635**	1	CONJUNTO DE CORREA DE CONEXIÓN A TIERRA (STRAP AS-GROUND)	
Y	5	1	**337-9078**	1	GRUPO DE INTERRUPTOR MAGNÉTICO (24 VOLTIOS A 32 VOLTIOS) (SECONDARY STEERING RELAY (RELÉ DE LA DIRECCIÓN SECUNDARIA)) (SWITCH GP-MAGNETIC (24-VOLT TO 32-VOLT) (SECONDARY STEERING RELAY))	271
Y	6	1	**370-5753**	1	CONJUNTO DE MAZO DE CABLES DE LA DIRECCIÓN (HARNESS AS-STEERING)	218
	7	1	**457-6740**	1	CONJUNTO DE PLACA (PLATE AS)	
M		1	**6V-9632**	3	TUERCA DE SOLDAR (ROSCA M6 X 1) (NUT-WELD (M6X1-THD))	
	8	1	*468-7095*	1	CONJUNTO DE CABLES (CABLE AS)	
		1	**1S-7252**	2	TERMINAL DE CABLE (CALIBRE 00, TORNILLOS DE 3/8 PULG) (TERMINAL-CABLE (00-GA, 3/8-IN SCREW))	
		1	**9X-4519**	2	FUNDA (ROJA) (BOOT (RED))	
E		1	**159-8049**		CABLE (CALIBRE 00, ROJO) (43 CM) (CABLE (00-GA, RED) (43-CM))	
	9	1	*468-7096*	1	CONJUNTO DE CABLES (CABLE AS)	
		1	**8S-3020**	1	TERMINAL DE CABLE (CALIBRE 00, TORNILLOS DE 3/8 PULG) (TERMINAL-CABLE (00-GA, 3/8-IN SCREW))	
E		1	**159-8049**		CABLE (CALIBRE 00, ROJO) (183 CM) (CABLE (00-GA, RED) (183-CM))	
B		1	**1P-0810**		CINTA ELÉCTRICA (TAPE-ELECTRICAL)	
		1	**311-3475**	1	TERMINAL DE ANILLO (TERMINAL-RING)	
		1	**348-7341**	1	CUBIERTA DE TERMINAL (COVER-TERMINAL)	
	10	1	**091-0081**	1	ESPACIADOR (10,5 X 20 X 10 MM DE GROSOR) (SPACER (10.5X20X10-MM THK))	
	11	1	**136-4992**	1	ESPACIADOR (11 X 19,05 X 40 MM DE GROSOR) (SPACER (11X19.05X40-MM THK))	
	12	1	**221-3525**	6	ARANDELA DE GOMA (GROMMET)	
M	13	1	**344-5675**	1	TUERCA (ROSCA M10 X 1,5) (NUT (M10X1.5-THD))	
M	14	1	**3T-0852**	1	CONTRATUERCA (ROSCA M8 X 1,25) (LOCKNUT (M8X1.25-THD))	
	15	1	**3V-4791**	1	ARANDELA DE GOMA (GROMMET)	
	16	1	**4P-7581**	1	BROCHE (CLIP)	
	17	1	**4S-1962**	5	BROCHE (CLIP)	
	18	1	**5P-4116**	1	ARANDELA DURA (8,8 X 20,5 X 2 MM DE GROSOR) (WASHER-HARD (8.8X20.5X2-MM THK))	
	19	1	**8T-1889**	1	BROCHE (RANURA) (CLIP (SLOT))	
	20	1	**8T-1890**	1	BROCHE (LENGÜETA) (CLIP (TAB))	
	21	1	**8T-4121**	6	ARANDELA DURA (11 X 21 X 2,5 MM DE GROSOR) (WASHER-HARD (11X21X2.5-MM THK))	
M	22	1	**8T-4136**	1	PERNO (M10 X 1,5 X 25 MM) (BOLT (M10X1.5X25-MM))	
M	23	1	**8T-4137**	2	PERNO (M10 X 1,5 X 20 MM) (BOLT (M10X1.5X20-MM))	
M	24	1	**8T-4138**	5	PERNO (M6 X 1 X 20 MM) (BOLT (M6X1X20-MM))	
M	25	1	**8T-4172**	1	PERNO (M10X1,5X80 MM) (BOLT (M10X1.5X80-MM))	

468-7094 GRUPO DE CABLES DE LA DIRECCIÓN SECUNDARIA (WIRING GP-SECONDARY STEERING) (cont.)

i06656680

NOTA	NO NO	GRÁFICO REF	NÚMERO DE LA PIEZA	QTY	NOMBRE DE LA PIEZA 1 2 3 4 5 6 (NIVEL DEL PRODUCTO)	VER PÁGINA
M	26	1	**8T-4195**	1	PERNO (M10 X 1,5 X 30 MM) (BOLT (M10X1.5X30-MM))	
	27	1	**9X-2038**	1	ARANDELA (7X19X2 MM DE GROSOR) (WASHER (7X19X2-MM THK))	
	28	1	**9X-8256**	4	ARANDELA (6,6 X 12 X 2 MM DE GROSOR) (WASHER (6.6X12X2-MM THK))	

B - USAR SEGÚN SE REQUIERA
E - PEDIDO POR CENTÍMETROS
M - PIEZA MÉTRICA
Y - ILUSTRACIÓN DIFERENTE

468-7094 GRUPO DE CABLES DE LA DIRECCIÓN SECUNDARIA (WIRING GP-SECONDARY STEERING) (cont.)

i06656680

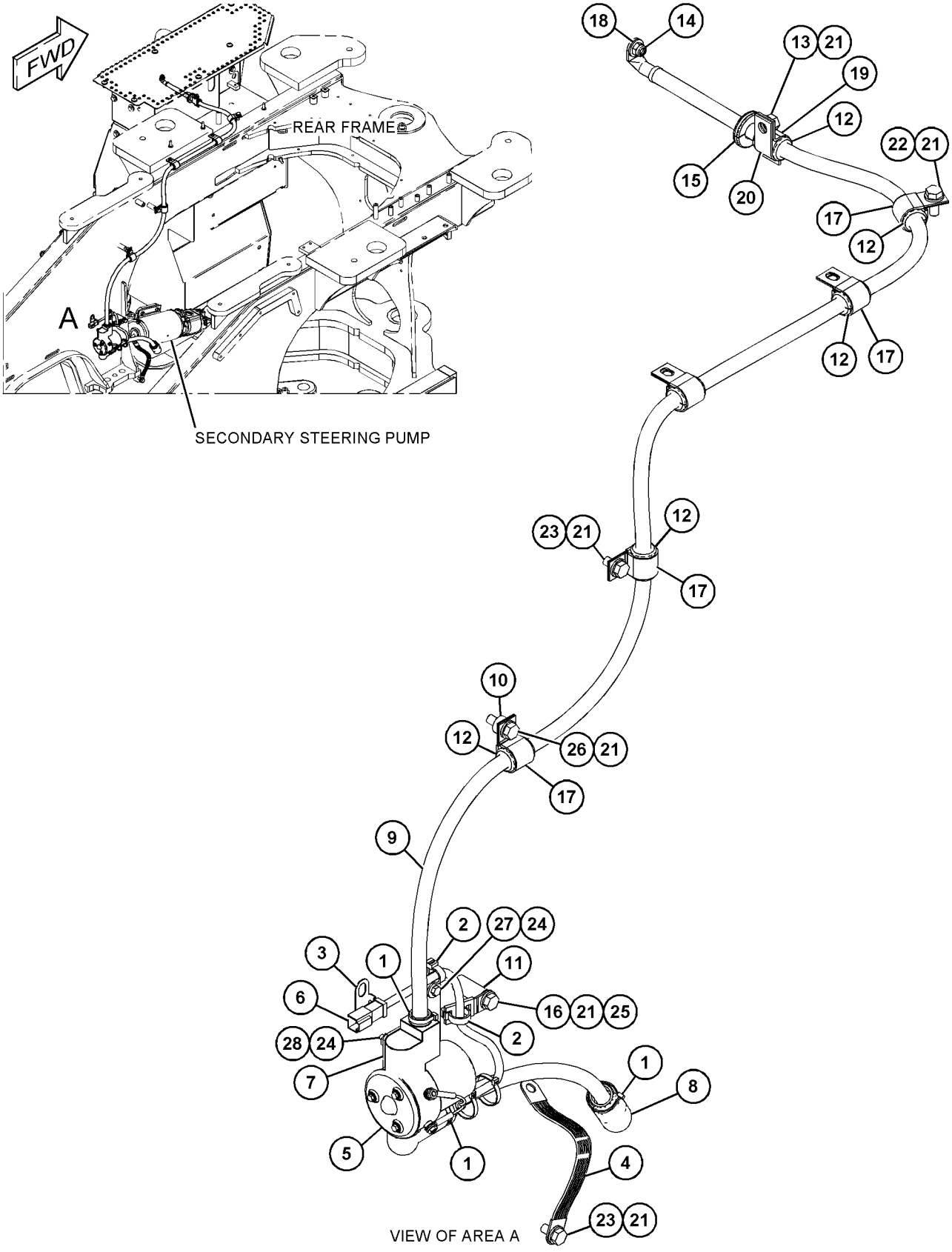

GRÁFICO 1 <FIN> g06066157

360-0146 GRUPO DE CABLES DEL SENSOR—POSICIÓN DE INCLINACIÓN (WIRING GP-SENSOR-POSICIÓN DE INCLINACIÓN)

NO. DE SERIE: FRS1-UP

PARTE DE 386-0910 CONFIGURACIÓN DE CONTROL DEL CUCHARÓN, 383-1556 CONFIGURACIÓN DE VARILLAJE DELANTERO

SMCS-1408 **i06605997**

NOTA	NO NO	GRÁFICO REF	NÚMERO DE LA PIEZA	QTY	NOMBRE DE LA PIEZA 1 2 3 4 5 6 (NIVEL DEL PRODUCTO)	VER PÁGINA
C	1	1	**7K-1181**	6	CORREA PARA CABLES (STRAP-CABLE)	
C	2	1	**239-3291**	4	MEDIA ABRAZADERA (CLAMP-HALF)	
C	3	1	**461-8042**	2	ARANDELA DE GOMA (GROMMET)	
C	4	1	**463-0094**	1	CONJUNTO DE MAZO DE CABLES DE SENSOR (POSICIÓN DE INCLINACIÓN) (HARNESS AS-SENSOR (TILT POSITION))	
E		1	**5I-4200**		PROTECTOR (108 CM) (GUARD (108-CM))	
		1	**8T-8737**	1	TAPÓN DE SELLO (PLUG-SEAL)	
E		1	**9X-1813**		MANGUITO (29 CM) (SLEEVE (29-CM))	
E		1	**125-7876**		TUBO TERMOCONTRAÍBLE (17,78 MM DE DIÁMETRO) (10 CM) (TUBE-HEAT SHRINK (17.78-MM DIA) (10-CM))	
		1	**9X-3402**	6	ENCHUFE DE CONECTOR (CALIBRE 16 A 18) (SOCKET-CONNECTOR (16-GA TO 18-GA))	
					—O—	
		1	**126-1768**	6	ENCHUFE DE CONECTOR (CALIBRE 14 A 16) (SOCKET-CONNECTOR (14-GA TO 16-GA))	
		1	**155-2260**	1	JUEGO DE CONECTORES (3 CLAVIJAS) (KIT-CONNECTING PLUG (3-PIN))	
					(INCLUDES PLUG AS, WEDGES, & INTERFACE SEAL)	
		1	**155-2271**	1	JUEGO DE CONECTORES (4 CLAVIJAS) (KIT-CONNECTING PLUG (4-PIN))	
					(INCLUDES PLUG AS, WEDGE, & INTERFACE SEAL)	
B		1	**1P-0810**		CINTA ELÉCTRICA (TAPE-ELECTRICAL)	
	5	1	**4D-7794**	3	BROCHE (CLIP)	
C	6	1	**7V-5628**	2	PLACA (PLATE)	
CM	7	1	**7X-2534**	4	PERNO (M6X1X50 MM) (BOLT (M6X1X50-MM))	
C	8	1	**8T-4121**	3	ARANDELA DURA (11 X 21 X 2,5 MM DE GROSOR) (WASHER-HARD (11X21X2.5-MM THK))	
M	9	1	**8T-4137**	3	PERNO (M10 X 1,5 X 20 MM) (BOLT (M10X1.5X20-MM))	
	10	1	**9X-8256**	4	ARANDELA (6,6 X 12 X 2 MM DE GROSOR) (WASHER (6.6X12X2-MM THK))	

B - USAR SEGÚN SE REQUIERA
C - CAMBIAR DEL TIPO ANTERIOR
E - PEDIDO POR CENTÍMETROS
M - PIEZA MÉTRICA

360-0146 GRUPO DE CABLES DEL SENSOR (WIRING GP-SENSOR) (cont.) **i06605997**

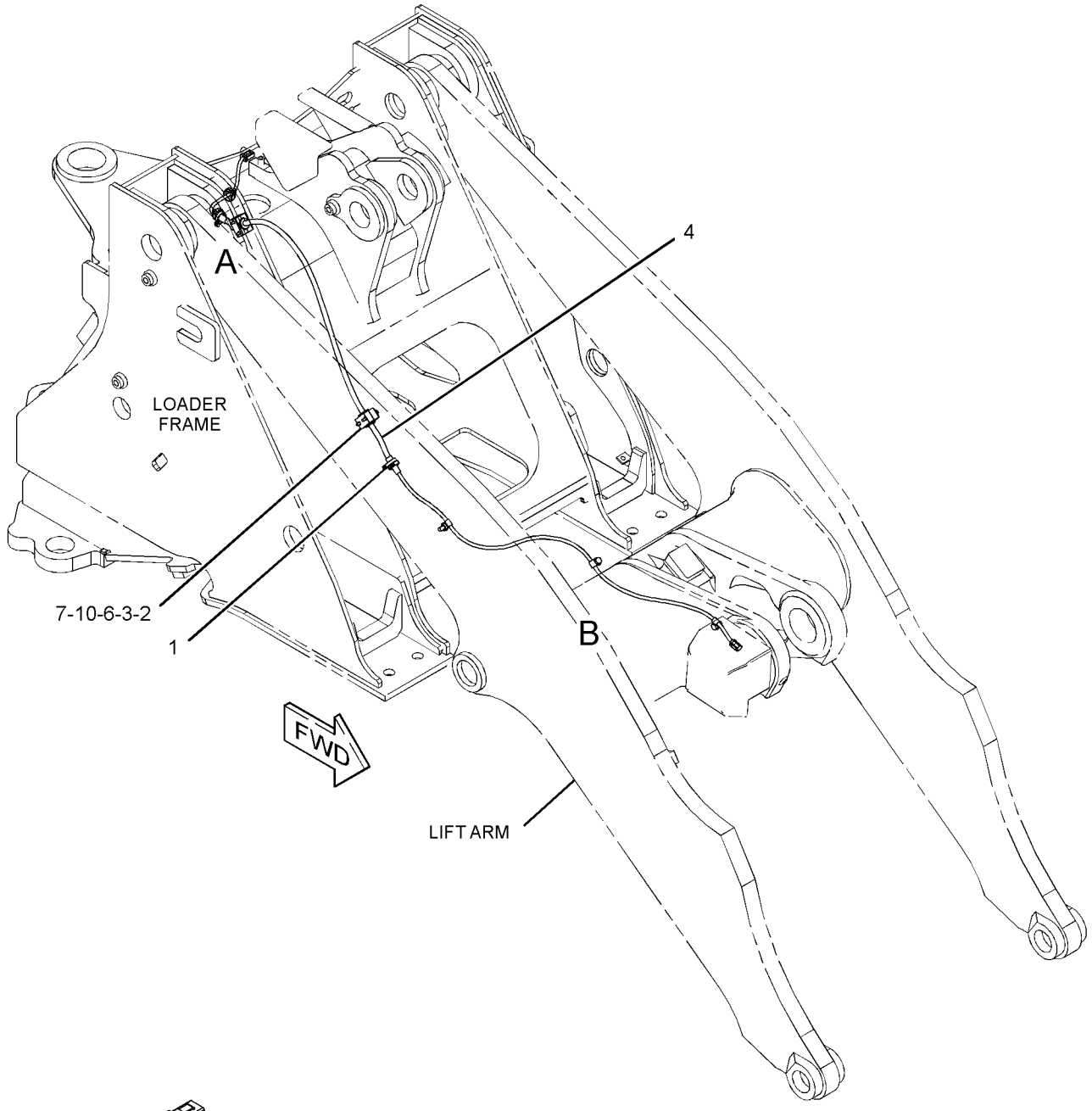

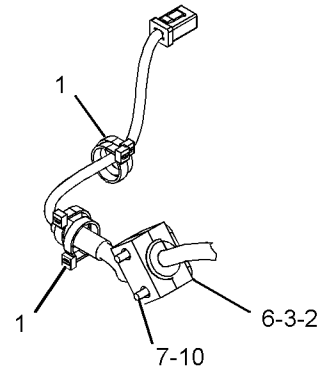

VIEW OF AREA A

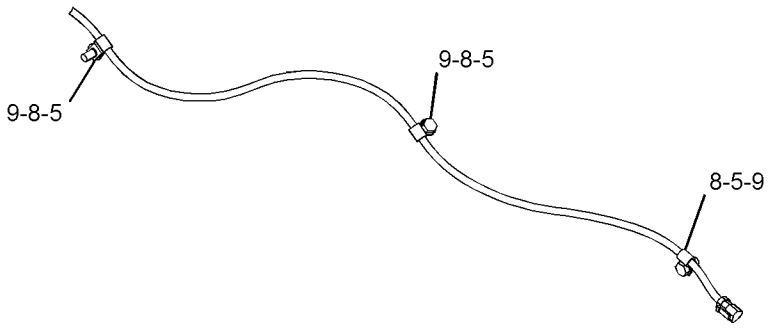

VIEW OF AREA B

GRÁFICO 1 <FIN> g03816155

366-2405 GRUPO DE CABLES DEL SENSOR (WIRING GP-SENSOR)

NO. DE SERIE: FRS1-UP

PARTE DE 464-2459, 464-2461 CONFIGURACIÓN DE EJE FIJO Y OSCILANTE

SMCS-1408 **i06606801**

NOTA	NO NO	GRÁFICO REF	NÚMERO DE LA PIEZA	QTY	NOMBRE DE LA PIEZA 1 2 3 4 5 6 (NIVEL DEL PRODUCTO)	VER PÁGINA
	1	1	**264-4297**	1	CONJUNTO DE SENSOR DE TEMPERATURA (ACEITE DEL EJE DELANTERO) (SENSOR AS-TEMPERATURE (FRONT AXLE OIL))	
	1A	1	**264-4297**	1	CONJUNTO DE SENSOR DE TEMPERATURA (ACEITE DEL EJE TRASERO) (SENSOR AS-TEMPERATURE (REAR AXLE OIL))	
					(EACH SENSOR AS INCLUDES)	
		1	**137-6645**	1	BASE DE APOYO DE CONECTOR (PAD-CONNECTOR)	
Y	2	1	**360-2234**	1	CONJUNTO DE MAZO DE CABLES DE SENSOR (TEMPERATURA DE ACEITE DEL EJE DELANTERO) (TEMPERATURA DE ACEITE DEL EJE DELANTERO) (HARNESS AS-SENSOR (FRONT AXLE OIL TEMPERATURE) (FRONT AXLE OIL TEMPERATURE))	214
	3	1	**365-8427**	1	SOPORTE (BRACKET)	
	4	1	**365-8430**	1	SOPORTE (BRACKET)	
Y	5	1	**365-8438**	1	CONJUNTO DE MAZO DE CABLES DE SENSOR (VELOCIDAD DE LAS RUEDAS, EJE DELANTERO) (HARNESS AS-SENSOR (WHEEL SPEED, FRONT AXLE))	215
	6	1	**384-3887**	1	GRUPO DE SENSOR DE VELOCIDAD (VELOCIDAD DE LAS RUEDAS, EJE TRASERO) (SENSOR GP-SPEED (WHEEL SPEED, REAR AXLE))	
	6A	1	**384-3887**	1	GRUPO DE SENSOR DE VELOCIDAD (VELOCIDAD DE LAS RUEDAS, EJE DELANTERO) (SENSOR GP-SPEED (WHEEL SPEED, FRONT AXLE))	
	7	1	**391-7230**	2	SOPORTE (BRACKET)	
Y	8	1	**417-3628**	1	CONJUNTO DE MAZO DE CABLES DE SENSOR (VELOCIDAD DE LAS RUEDAS) (HARNESS AS-SENSOR (WHEEL SPEED))	216
	9	1	**417-3685**	1	CONJUNTO DE PLACA (PLATE AS)	
	10	1	**117-1385**	2	SELLO ANULAR (SEAL-O-RING)	
	11	1	**130-5300**	1	BROCHE (CLIP)	
	13	1	**211-9032**	2	ARANDELA DURA (8,8X13X2 MM DE GROSOR) (WASHER-HARD (8.8X13X2-MM THK))	
	14	1	**3K-0360**	2	SELLO ANULAR (SEAL-O-RING)	
	15	1	**3S-2093**	3	CORREA PARA CABLES (STRAP-CABLE)	
	16	1	**4D-8123**	2	BROCHE (CLIP)	
	17	1	**4K-8864**	1	BROCHE (CLIP)	
	18	1	**4P-8134**	2	BROCHE (CLIP)	
	19	1	**5P-1076**	4	ARANDELA DURA (13,5 X 30 X 4 MM DE GROSOR) (WASHER-HARD (13.5X30X4-MM THK))	
	20	1	**5P-9085**	1	BROCHE (CLIP)	
	21	1	**7K-1181**	8	CORREA PARA CABLES (STRAP-CABLE)	
M	22	1	**7X-7729**	3	ARANDELA (11 X 25 X 3 MM DE GROSOR) (WASHER (11X25X3-MM THK))	
	23	1	**8M-2773**	2	BROCHE (CLIP)	
M	24	1	**8T-1158**	2	PERNO DE CABEZA HUECA (M8 X 1,25 X 20 MM) (BOLT-SOCKET HEAD (M8X1.25X20-MM))	
	25	1	**8T-4121**	10	ARANDELA DURA (11 X 21 X 2,5 MM DE GROSOR) (WASHER-HARD (11X21X2.5-MM THK))	
M	26	1	**8T-4137**	13	PERNO (M10 X 1,5 X 20 MM) (BOLT (M10X1.5X20-MM))	
M	27	1	**8T-4139**	4	PERNO (M12 X 1,75 X 30 MM) (BOLT (M12X1.75X30-MM))	
	28	1	**9M-8406**	2	BROCHE (CLIP)	

M - PIEZA MÉTRICA
Y - ILUSTRACIÓN DIFERENTE

366-2405 GRUPO DE CABLES DEL SENSOR (WIRING GP-SENSOR) (cont.) **i06606801**

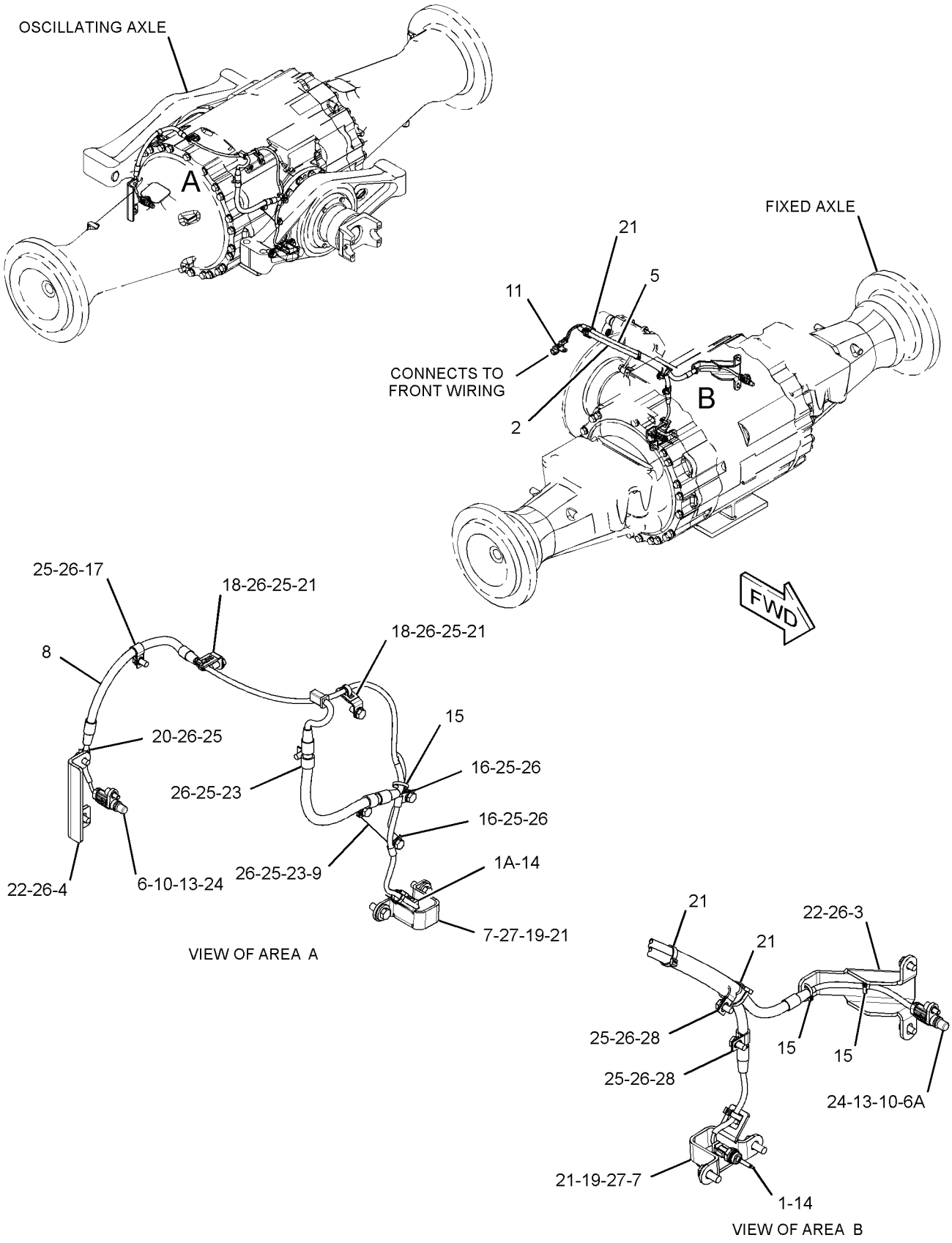

GRÁFICO 1 <FIN> g03711246

393-3453 GRUPO DE CABLES DEL SENSOR (WIRING GP-SENSOR)

NO. DE SERIE: WYE1-UP

PARTE DE 433-9278, 433-9279 CONFIGURACIÓN DE MOTOR COMPLETO

SMCS-1408 **i06281999**

NOTA	NO NO	GRÁFICO REF	NÚMERO DE LA PIEZA	QTY	NOMBRE DE LA PIEZA 1 2 3 4 5 6 (NIVEL DEL PRODUCTO)	VER PÁGINA
	1	1	**3S-2093**	3	CORREA PARA CABLES (STRAP-CABLE)	
	2	1	**349-9457**	1	SOPORTE (BRACKET)	
CY	3	1	**350-3857**	1	CONJUNTO DE MAZO DE CABLES DE MOTOR (HARNESS AS-ENGINE)	203
	4	1	**277-1873**	1	BROCHE (CLIP)	
M	5	1	**5C-7261**	1	TUERCA (ROSCA M8 X 1,25) (NUT (M8X1.25-THD))	
	6	1	**5P-4116**	1	ARANDELA DURA (8,8 X 20,5 X 2 MM DE GROSOR) (WASHER-HARD (8.8X20.5X2-MM THK))	
M	7	1	**6V-5217**	1	PERNO (M8 X 1,25 X 20 MM) (BOLT (M8X1.25X20-MM))	
M	8	1	**6V-8490**	2	PERNO (M6 X 1 X 25 MM) (BOLT (M6X1X25-MM))	
	9	1	**9M-1974**	1	ARANDELA DURA (8,8 X 16 X 2 MM DE GROSOR) (WASHER-HARD (8.8X16X2-MM THK))	
	10	1	**9X-8267**	2	ARANDELA (6,6 X 12 X 2 MM DE GROSOR) (WASHER (6.6X12X2-MM THK))	

C - CAMBIAR DEL TIPO ANTERIOR
M - PIEZA MÉTRICA
Y - ILUSTRACIÓN DIFERENTE

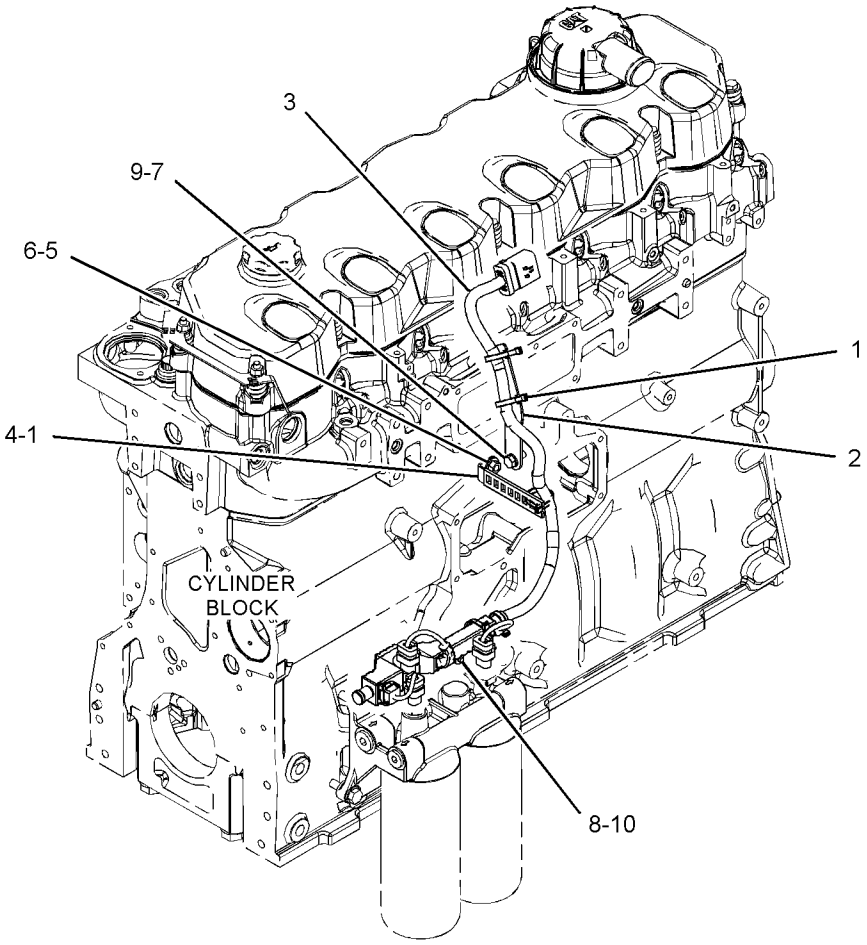

GRÁFICO 1 <FIN> g03896928

466-6954 GRUPO DE CABLES DEL SENSOR (WIRING GP-SENSOR)

NO. DE SERIE: FRS1-UP

PARTE DE 464-2459, 464-2461 CONFIGURACIÓN DE EJE FIJO Y OSCILANTE

SMCS-1408 **i06651822**

NOTA	NO NO	GRÁFICO REF	NÚMERO DE LA PIEZA	QTY	NOMBRE DE LA PIEZA 1 2 3 4 5 6 (NIVEL DEL PRODUCTO)	VER PÁGINA
	1	1	**7K-1181**	2	CORREA PARA CABLES (STRAP-CABLE)	
	2	1	**198-7651**	1	CONJUNTO DE SOPORTE (BRACKET AS)	
	3	1	**373-8767**	1	CONJUNTO DE MAZO DE CABLES DE SENSOR (CILINDRO DE LA DIRECCIÓN) (HARNESS AS-SENSOR (STEERING CYLINDER))	
		1	**8T-8737**	1	TAPÓN DE SELLO (PLUG-SEAL)	
		1	**9X-3402**	6	ENCHUFE DE CONECTOR (CALIBRE 16 A 18) (SOCKET-CONNECTOR (16-GA TO 18-GA))	
					–O–	
		1	**126-1768**	6	ENCHUFE DE CONECTOR (CALIBRE 14 A 16) (SOCKET-CONNECTOR (14-GA TO 16-GA))	
		1	**155-2260**	1	JUEGO DE CONECTORES (3 CLAVIJAS) (KIT-CONNECTING PLUG (3-PIN))	
		1	**276-1242**	1	JUEGO DE CONECTORES (4 CLAVIJAS) (KIT-CONNECTING PLUG (4-PIN))	
					(EACH PLUG KIT INCLUDES PLUG AS, WEDGE, & INTERFACE SEAL)	
B		1	**1P-0810**		CINTA ELÉCTRICA (TAPE-ELECTRICAL)	
E		1	**210-8958**		TUBO TERMOCONTRAÍBLE (24 MM DE DIÁMETRO) (7 CM) (TUBE-HEAT SHRINK (24-MM DIA) (7-CM))	
	4	1	**136-4992**	1	ESPACIADOR (11 X 19,05 X 40 MM DE GROSOR) (SPACER (11X19.05X40-MM THK))	
M	5	1	**344-5675**	1	TUERCA (ROSCA M10 X 1,5) (NUT (M10X1.5-THD))	
	6	1	**4P-7581**	1	BROCHE (CLIP)	
	7	1	**6V-3265**	2	BROCHE (CLIP)	
	8	1	**8T-4121**	3	ARANDELA DURA (11 X 21 X 2,5 MM DE GROSOR) (WASHER-HARD (11X21X2.5-MM THK))	
M	9	1	**8T-4137**	1	PERNO (M10 X 1,5 X 20 MM) (BOLT (M10X1.5X20-MM))	
M	10	1	**8T-4172**	1	PERNO (M10X1,5X80 MM) (BOLT (M10X1.5X80-MM))	

B - USAR SEGÚN SE REQUIERA
E - PEDIDO POR CENTÍMETROS
M - PIEZA MÉTRICA

466-6954 GRUPO DE CABLES DEL SENSOR (WIRING GP-SENSOR) (cont.) **i06651822**

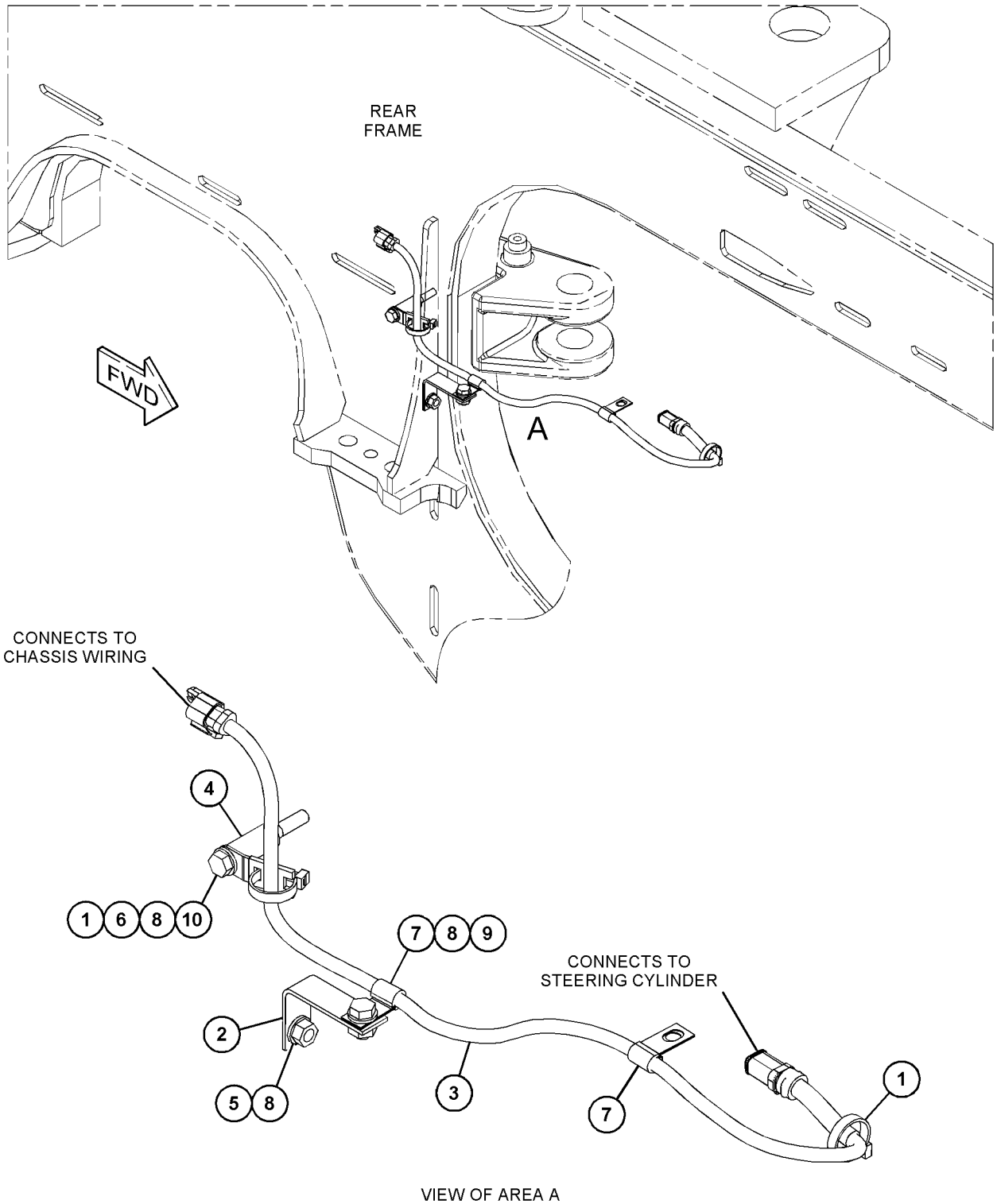

VIEW OF AREA A

GRÁFICO 1 <FIN> g06066232

343-9066 GRUPO DE CABLES DE INYECTOR UNITARIO (WIRING GP-UNIT INJECTOR)

NO. DE SERIE: WYE1-UP
PARA USAR CON INYECTORES UNITARIOS SIN FRENO
NO SE PUEDE USAR CON INYECTORES UNITARIOS CON FRENO
PARTE DE 434-5135 CONFIGURACIÓN DE MOTOR BÁSICA

SMCS-1290, 1408 **i06286566**

NOTA	NO NO	GRÁFICO REF	NÚMERO DE LA PIEZA	QTY	NOMBRE DE LA PIEZA 1 2 3 4 5 6 (NIVEL DEL PRODUCTO)	VER PÁGINA
CY	1	1	**487-2116**	1	CONJUNTO DE MAZO DE CABLES DE MOTOR (HARNESS AS-ENGINE)	206
CM	2	1	**175-7141**	5	TUERCA DE BRIDA HEXAGONAL (ROSCA M10 X 1,5) (NUT-HEX FLANGE (M10X1.5-THD))	

C - CAMBIAR DEL TIPO ANTERIOR
M - PIEZA MÉTRICA
Y - ILUSTRACIÓN DIFERENTE

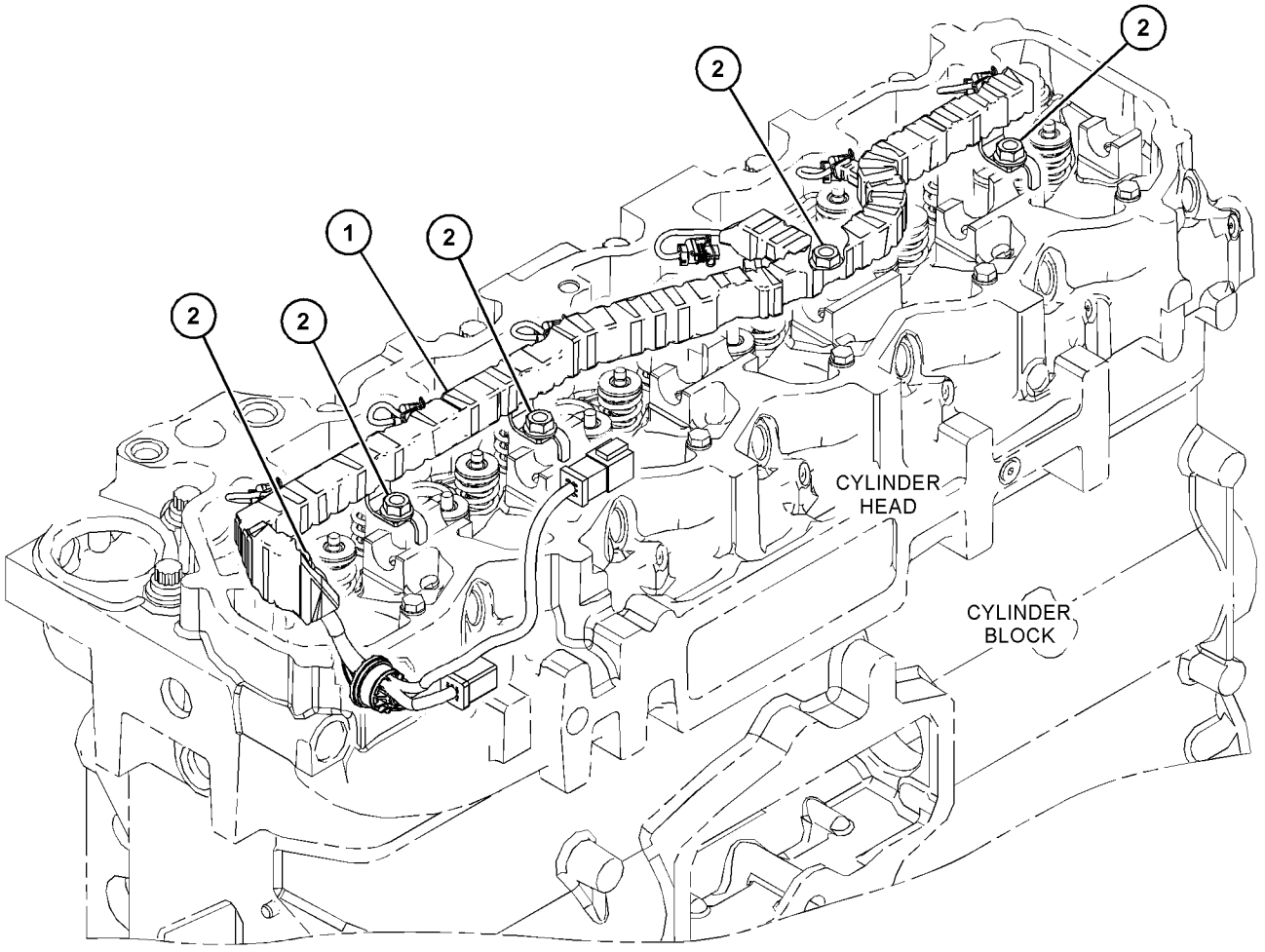

GRÁFICO 1 <FIN> g03887279

366-4506 GRUPO DE CABLES DE VÁLVULA (WIRING GP-VALVE)

NO. DE SERIE: FRS1-UP

PARA USAR CON VÁLVULAS DE SOLENOIDE DE LEVANTAMIENTO, BAJADA

PARTE DE 464-2477, 470-2192 CONFIGURACIÓN HIDRÁULICA

SMCS-1408, 5734 **i06638184**

NOTA	NO NO	GRÁFICO REF	NÚMERO DE LA PIEZA	QTY	NOMBRE DE LA PIEZA 1 2 3 4 5 6 (NIVEL DEL PRODUCTO)	VER PÁGINA
	1	1	**3S-2093**	4	CORREA PARA CABLES (STRAP-CABLE)	
	2	1	**7K-1181**	4	CORREA PARA CABLES (STRAP-CABLE)	
Y	3	1	**360-0185**	1	CONJUNTO DE MAZO DE CABLES DE CHASIS DELANTERO (HARNESS AS-FRONT CHASSIS)	209
	4	1	**277-1873**	2	BROCHE (CLIP)	
	5	1	**4P-7428**	1	BROCHE (CLIP)	
	6	1	**8T-4121**	2	ARANDELA DURA (11 X 21 X 2,5 MM DE GROSOR) (WASHER-HARD (11X21X2.5-MM THK))	
M	7	1	**8T-4137**	2	PERNO (M10 X 1,5 X 20 MM) (BOLT (M10X1.5X20-MM))	
M	8	1	**8T-4179**	1	PERNO (M12 X 1,75 X 20 MM) (BOLT (M12X1.75X20-MM))	
	9	1	**8T-4223**	2	ARANDELA DURA (13,5 X 25,5 X 3 MM DE GROSOR) (WASHER-HARD (13.5X25.5X3-MM THK))	

M - PIEZA MÉTRICA
Y - ILUSTRACIÓN DIFERENTE

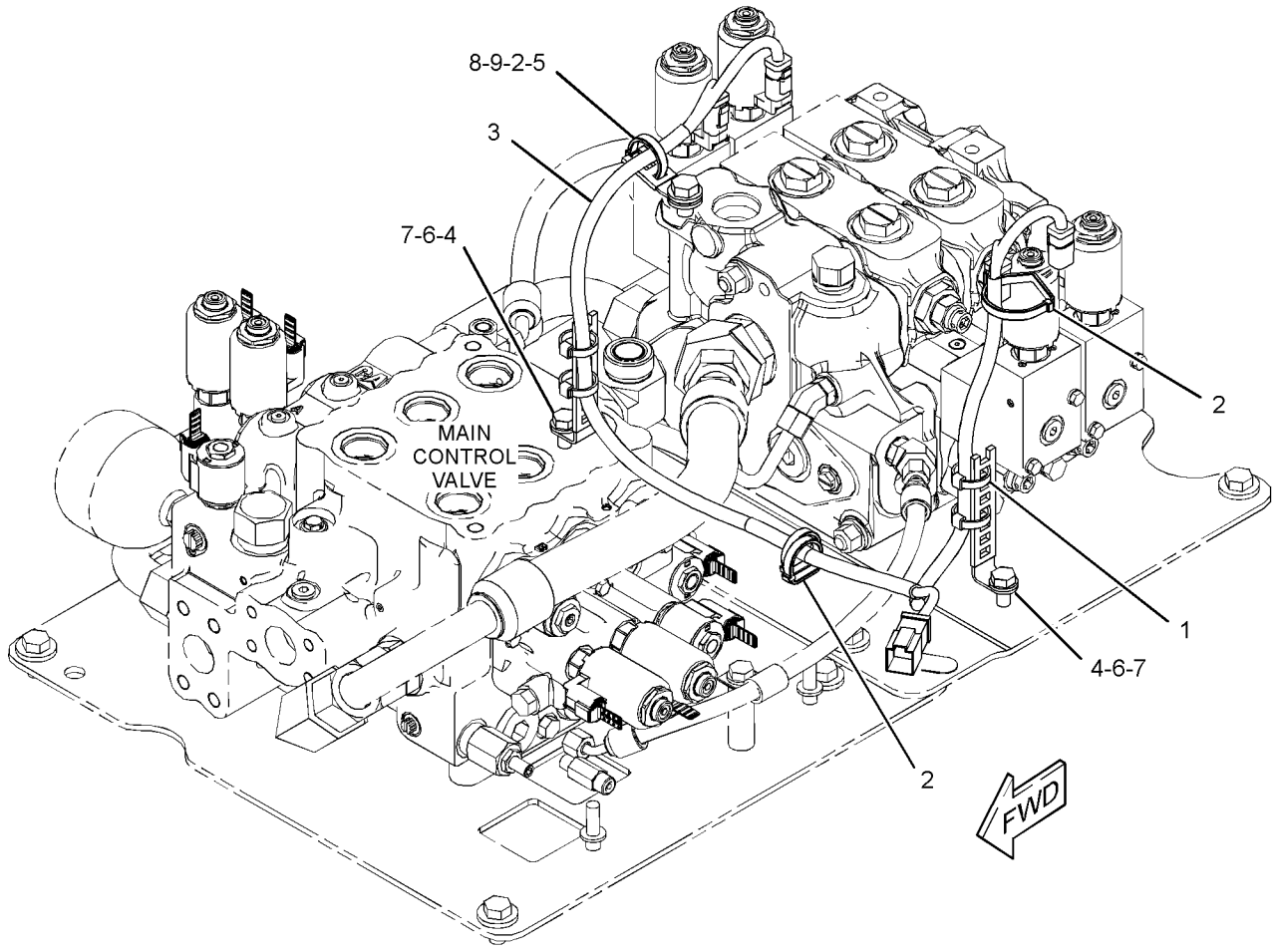

GRÁFICO 1 <FIN> g03452136

370-5245 CONFIGURACIÓN DE EJE FIJO–TRABA AUTOMÁTICA DEL DIFERENCIAL CON ENFRIADOR DE ACEITE DEL EJE, DELANTERO (AXLE AR-FIXED-TRABA AUTOMÁTICA DEL DIFERENCIAL CON ENFRIADOR DE ACEITE DEL EJE, DELANTERO)

NO. DE SERIE: FRS1-UP

PARTE DE 464-2461 CONFIGURACIÓN DE EJE FIJO Y OSCILANTE

SMCS-3013, 3278

i06649081

NOTA	NÚMERO DE LA PIEZA	QTY	NOMBRE DE LA PIEZA 1 2 3 4 5 6 (NIVEL DEL PRODUCTO)	VER PÁGINA
Y	*370-5679*	1	GRUPO DE FRENO Y PLANETARIO (LADO DERECHO) (BRAKE & PLANETARY GP (RH))	345
Y	*370-5680*	1	GRUPO DE FRENO Y PLANETARIO (LADO IZQUIERDO) (BRAKE & PLANETARY GP (LH))	347
Y	*369-3923*	1	GRUPO DE FRENO DE ESTACIONAMIENTO (BRAKE GP-PARKING)	624
Y	**361-7759**	1	GRUPO DE DIFERENCIAL (DIFFERENTIAL GP)	366
Y	*361-7773*	1	GRUPO DE CORONA CÓNICA Y PIÑÓN (GEAR GP-BEVEL & PINION)	382
Y	*327-0616*	1	GRUPO DE INTERCAMBIADOR DE CALOR DE EJE (HEAT EXCHANGER GP-AXLE)	392
Y	*359-3801*	1	GRUPO DE CAJA DE EJE (HOUSING GP-AXLE)	394

Y - ILUSTRACIÓN DIFERENTE

<FIN>

370-5247 CONFIGURACIÓN DE EJE FIJO–TRABA AUTOMÁTICA DEL DIFERENCIAL (AXLE AR-FIXED-TRABA AUTOMÁTICA DEL DIFERENCIAL)

NO. DE SERIE: FRS1-UP

PARTE DE 464-2459 CONFIGURACIÓN DE EJE FIJO Y OSCILANTE

SMCS-3013, 3278 **i06674658**

NOTA	NO NO	GRÁFICO REF	NÚMERO DE LA PIEZA	QTY	NOMBRE DE LA PIEZA 1 2 3 4 5 6 (NIVEL DEL PRODUCTO)	VER PÁGINA
Y	1	1	*370-5680*	1	GRUPO DE FRENO Y PLANETARIO (LADO IZQUIERDO) (BRAKE & PLANETARY GP (LH))	347
Y	2	1	**361-7759**	1	GRUPO DE DIFERENCIAL (DIFFERENTIAL GP)	366
Y	3	1	*361-7773*	1	GRUPO DE CORONA CÓNICA Y PIÑÓN (GEAR GP-BEVEL & PINION)	382
Y	4	1	*369-3923*	1	GRUPO DE FRENO DE ESTACIONAMIENTO (BRAKE GP-PARKING)	624
Y	5	1	*370-5611*	1	GRUPO DE CAJA DE EJE FIJO (HOUSING GP-FIXED AXLE)	414
Y	6	1	*370-5679*	1	GRUPO DE FRENO Y PLANETARIO (LADO DERECHO) (BRAKE & PLANETARY GP (RH))	345

Y - ILUSTRACIÓN DIFERENTE

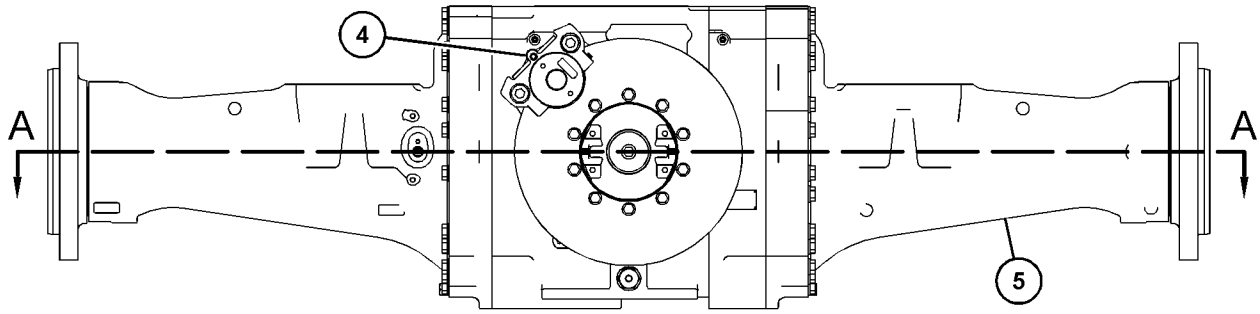

REAR VIEW

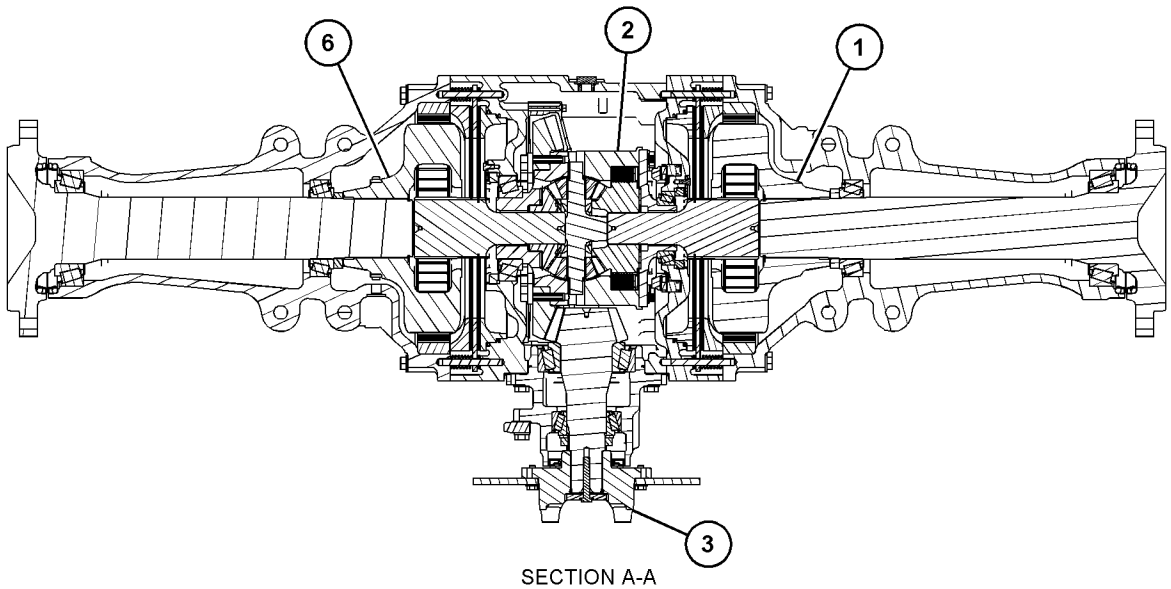

SECTION A-A

GRÁFICO 1 <FIN> g03493777

433-9323 CONFIGURACIÓN DE EJE FIJO–ABIERTA (AXLE AR-FIXED-ABIERTA)

NO. DE SERIE: FRS1-UP

PARTE DE 464-2466 CONFIGURACIÓN DE EJE FIJO Y OSCILANTE

SMCS-3013, 3278

i06666858

NOTA	NÚMERO DE LA PIEZA	QTY	NOMBRE DE LA PIEZA 1 2 3 4 5 6 (NIVEL DEL PRODUCTO)	VER PÁGINA
Y	*370-5675*	2	GRUPO DE FRENO Y PLANETARIO (BRAKE & PLANETARY GP)	343
Y	*369-3923*	1	GRUPO DE FRENO DE ESTACIONAMIENTO (BRAKE GP-PARKING)	624
Y	*434-1911*	1	GRUPO DE DIFERENCIAL (DIFFERENTIAL GP)	368
Y	*434-3408*	1	GRUPO DE CORONA CÓNICA Y PIÑÓN (GEAR GP-BEVEL & PINION)	386
Y	*434-4580*	1	GRUPO DE CAJA DE EJE (HOUSING GP-AXLE)	400
	220-7925	1	GRUPO DE PLACA DE IDENTIFICACIÓN DEL EJE (PLATE GP-AXLE IDENTIFICATION)	

Y - ILUSTRACIÓN DIFERENTE

<FIN>

465-8231 CONFIGURACIÓN DE EJE FIJO–ABIERTA (AXLE AR-FIXED-ABIERTA)

NO. DE SERIE: FRS1-UP

PARTE DE 464-2454 CONFIGURACIÓN DE EJE FIJO Y OSCILANTE

SMCS-3013, 3278

i06649996

NOTA	NÚMERO DE LA PIEZA	QTY	NOMBRE DE LA PIEZA 1 2 3 4 5 6 (NIVEL DEL PRODUCTO)	VER PÁGINA
Y	*370-5675*	2	GRUPO DE FRENO Y PLANETARIO (BRAKE & PLANETARY GP)	343
Y	*369-3923*	1	GRUPO DE FRENO DE ESTACIONAMIENTO (BRAKE GP-PARKING)	624
Y	*434-1911*	1	GRUPO DE DIFERENCIAL (DIFFERENTIAL GP)	368
Y	*434-3408*	1	GRUPO DE CORONA CÓNICA Y PIÑÓN (GEAR GP-BEVEL & PINION)	386
Y	*468-5533*	1	GRUPO DE CAJA DE EJE (HOUSING GP-AXLE)	407
	220-7925	1	GRUPO DE PLACA DE IDENTIFICACIÓN DEL EJE (PLATE GP-AXLE IDENTIFICATION)	

Y - ILUSTRACIÓN DIFERENTE

<FIN>

465-8233 CONFIGURACIÓN DE EJE FIJO–ABIERTA (AXLE AR-FIXED-ABIERTA)

NO. DE SERIE: FRS1-UP

PARTE DE 464-2455 CONFIGURACIÓN DE EJE FIJO Y OSCILANTE

SMCS-3013, 3278 **i06651056**

NOTA	NÚMERO DE LA PIEZA	QTY	NOMBRE DE LA PIEZA 1 2 3 4 5 6 (NIVEL DEL PRODUCTO)	VER PÁGINA
Y	*370-5675*	2	GRUPO DE FRENO Y PLANETARIO (BRAKE & PLANETARY GP)	343
Y	*369-3923*	1	GRUPO DE FRENO DE ESTACIONAMIENTO (BRAKE GP-PARKING)	624
Y	*434-1911*	1	GRUPO DE DIFERENCIAL (DIFFERENTIAL GP)	368
Y	*434-3408*	1	GRUPO DE CORONA CÓNICA Y PIÑÓN (GEAR GP-BEVEL & PINION)	386
Y	*468-5532*	1	GRUPO DE CAJA DE EJE (HOUSING GP-AXLE)	405
	220-7925	1	GRUPO DE PLACA DE IDENTIFICACIÓN DEL EJE (PLATE GP-AXLE IDENTIFICATION)	

Y - ILUSTRACIÓN DIFERENTE

<FIN>

465-8234 CONFIGURACIÓN DE EJE FIJO–ABIERTA (AXLE AR-FIXED-ABIERTA)

NO. DE SERIE: FRS1-UP

ENFRIADOR DE ACEITE DEL EJE

PARTE DE 464-2458 CONFIGURACIÓN DE EJE FIJO Y OSCILANTE

SMCS-3013, 3278 **i06653336**

NOTA	NÚMERO DE LA PIEZA	QTY	NOMBRE DE LA PIEZA 1 2 3 4 5 6 (NIVEL DEL PRODUCTO)	VER PÁGINA
Y	*370-5675*	2	GRUPO DE FRENO Y PLANETARIO (BRAKE & PLANETARY GP)	343
Y	*369-3923*	1	GRUPO DE FRENO DE ESTACIONAMIENTO (BRAKE GP-PARKING)	624
Y	*434-1911*	1	GRUPO DE DIFERENCIAL (DIFFERENTIAL GP)	368
Y	*361-7773*	1	GRUPO DE CORONA CÓNICA Y PIÑÓN (GEAR GP-BEVEL & PINION)	382
Y	*327-0616*	1	GRUPO DE INTERCAMBIADOR DE CALOR DE EJE (HEAT EXCHANGER GP-AXLE)	392
Y	*468-5731*	1	GRUPO DE CAJA DE EJE (HOUSING GP-AXLE)	412
	220-7925	1	GRUPO DE PLACA DE IDENTIFICACIÓN DEL EJE (PLATE GP-AXLE IDENTIFICATION)	

Y - ILUSTRACIÓN DIFERENTE

<FIN>

464-2454 CONFIGURACIÓN DE EJE FIJO Y OSCILANTE (AXLE AR-FIXED & OSCILLATING)

NO. DE SERIE: FRS1-UP
ABIERTA

SMCS-3013, 3278 **i06649967**

NOTA	NÚMERO DE LA PIEZA	QTY	NOMBRE DE LA PIEZA 1 2 3 4 5 6 (NIVEL DEL PRODUCTO)	VER PÁGINA
Y	*465-8231*	1	CONFIGURACIÓN DE EJE FIJO (AXLE AR-FIXED)	332
Y	*465-8232*	1	CONFIGURACIÓN DE EJE OSCILANTE (AXLE AR-OSCILLATING)	338
Y	**456-4890**	2	GRUPO DE CILINDRO DE LA DIRECCIÓN (CYLINDER GP-STEERING)	643
Y	*360-0212*	1	GRUPO DE TUBERÍAS DEL ENFRIADOR DE ACEITE DEL EJE (LINES GP-AXLE OIL COOLER)	426
Y	*463-2326*	1	GRUPO DE MÚLTIPLE HIDRÁULICO (MANIFOLD GP-HYDRAULIC)	737
Y	*360-0157*	1	GRUPO DE CABLES DE TEMPERATURA DEL EJE (WIRING GP-AXLE TEMPERATURE)	283

Y - ILUSTRACIÓN DIFERENTE

<FIN>

464-2455 CONFIGURACIÓN DE EJE FIJO Y OSCILANTE– ABIERTA (AXLE AR-FIXED & OSCILLATING-ABIERTA)

NO. DE SERIE: FRS1-UP

SMCS-3013, 3278 **i06650060**

NOTA	NÚMERO DE LA PIEZA	QTY	NOMBRE DE LA PIEZA 1 2 3 4 5 6 (NIVEL DEL PRODUCTO)	VER PÁGINA
Y	*465-8233*	1	CONFIGURACIÓN DE EJE FIJO (AXLE AR-FIXED)	333
Y	*433-9318*	1	CONFIGURACIÓN DE EJE OSCILANTE (AXLE AR-OSCILLATING)	337
Y	**456-4890**	2	GRUPO DE CILINDRO DE LA DIRECCIÓN (CYLINDER GP-STEERING)	643
Y	*360-0212*	1	GRUPO DE TUBERÍAS DEL ENFRIADOR DE ACEITE DEL EJE (LINES GP-AXLE OIL COOLER)	426
Y	*463-2326*	1	GRUPO DE MÚLTIPLE HIDRÁULICO (MANIFOLD GP-HYDRAULIC)	737
Y	*360-0157*	1	GRUPO DE CABLES DE TEMPERATURA DEL EJE (WIRING GP-AXLE TEMPERATURE)	283

Y - ILUSTRACIÓN DIFERENTE

<FIN>

464-2458 CONFIGURACIÓN DE EJE FIJO Y OSCILANTE–ABIERTA (AXLE AR-FIXED & OSCILLATING–ABIERTA)

NO. DE SERIE: FRS1-UP

SMCS-3013, 3278 **i06653320**

NOTA	NÚMERO DE LA PIEZA	QTY	NOMBRE DE LA PIEZA 1 2 3 4 5 6 (NIVEL DEL PRODUCTO)	VER PÁGINA
Y	*465-8234*	1	CONFIGURACIÓN DE EJE FIJO (AXLE AR-FIXED)	333
Y	*433-9320*	1	CONFIGURACIÓN DE EJE OSCILANTE (DIFERENCIAL ABIERTO CON AOC, TRASERO) (AXLE AR-OSCILLATING (OPEN DIFF W/AOC, REAR))	338
Y	*389-7550*	1	GRUPO DE MAZA DE BASTIDOR DEL CARGADOR (BOSS GP-LOADER FRAME)	471
Y	**456-4890**	2	GRUPO DE CILINDRO DE LA DIRECCIÓN (CYLINDER GP-STEERING)	643
Y	*457-3118*	1	GRUPO DE TUBERÍAS DEL ENFRIADOR DE ACEITE (LINES GP-OIL COOLER)	89
Y	*463-2326*	1	GRUPO DE MÚLTIPLE HIDRÁULICO (MANIFOLD GP-HYDRAULIC)	737
Y	*385-3518*	1	CONJUNTO DE PLACA DE MONTAJE (ENFRIADOR DE ACEITE DEL EJE) (PLATE AS-MOUNTING (AXLE OIL COOLER))	585
Y	*360-0157*	1	GRUPO DE CABLES DE TEMPERATURA DEL EJE (WIRING GP-AXLE TEMPERATURE)	283

Y - ILUSTRACIÓN DIFERENTE

<FIN>

464-2459 CONFIGURACIÓN DE EJE FIJO Y OSCILANTE–TRABA AUTOMÁTICA DEL DIFERENCIAL (AXLE AR-FIXED & OSCILLATING–TRABA AUTOMÁTICA DEL DIFERENCIAL)

NO. DE SERIE: FRS1-UP

SMCS-3013, 3278 **i06657306**

NOTA	NÚMERO DE LA PIEZA	QTY	NOMBRE DE LA PIEZA 1 2 3 4 5 6 (NIVEL DEL PRODUCTO)	VER PÁGINA
Y	*370-5247*	1	CONFIGURACIÓN DE EJE FIJO (AXLE AR-FIXED)	331
Y	*370-5241*	1	CONFIGURACIÓN DE EJE OSCILANTE (AXLE AR-OSCILLATING)	337
Y	*468-8654*	1	GRUPO DE MAZA DE BASTIDOR TRASERO (BOSS GP-REAR FRAME)	480
Y	*457-3121*	1	GRUPO DE CONTROL DE TRABA DEL DIFERENCIAL (CONTROL GP-DIFFERENTIAL LOCK)	353
Y	*457-3122*	1	GRUPO DE CONTROL DE TRABA DEL DIFERENCIAL (CONTROL GP-DIFFERENTIAL LOCK)	355
Y	**388-4770**	1	GRUPO DE CILINDRO DE LA DIRECCIÓN (CYLINDER GP-STEERING)	640
Y	**456-4890**	1	GRUPO DE CILINDRO DE LA DIRECCIÓN (CYLINDER GP-STEERING)	643
Y	*360-0212*	1	GRUPO DE TUBERÍAS DEL ENFRIADOR DE ACEITE DEL EJE (LINES GP-AXLE OIL COOLER)	426
Y	*366-2405*	1	GRUPO DE CABLES DEL SENSOR (TRABA DEL DIFERENCIAL) (WIRING GP-SENSOR (DIFFERENTIAL LOCK))	323
Y	*466-6954*	1	GRUPO DE CABLES DEL SENSOR (WIRING GP-SENSOR)	326

Y - ILUSTRACIÓN DIFERENTE

<FIN>

464-2461 CONFIGURACIÓN DE EJE FIJO Y OSCILANTE (AXLE AR-FIXED & OSCILLATING)

NO. DE SERIE: FRS1-UP

TRABA AUTOMÁTICA DEL DIFERENCIAL

SMCS-3013, 3278

i06651186

NOTA	NÚMERO DE LA PIEZA	QTY	NOMBRE DE LA PIEZA 1 2 3 4 5 6 (NIVEL DEL PRODUCTO)	VER PÁGINA
Y	*370-5245*	1	CONFIGURACIÓN DE EJE FIJO (AXLE AR-FIXED)	330
Y	*359-3095*	1	GRUPO DE EJE OSCILANTE (AXLE GP-OSCILLATING)	339
Y	*389-7550*	1	GRUPO DE MAZA DE BASTIDOR DEL CARGADOR (BOSS GP-LOADER FRAME)	471
Y	*457-3121*	1	GRUPO DE CONTROL DE TRABA DEL DIFERENCIAL (CONTROL GP-DIFFERENTIAL LOCK)	353
Y	*457-3122*	1	GRUPO DE CONTROL DE TRABA DEL DIFERENCIAL (CONTROL GP-DIFFERENTIAL LOCK)	355
Y	**388-4770**	1	GRUPO DE CILINDRO DE LA DIRECCIÓN (CYLINDER GP-STEERING)	640
Y	**456-4890**	1	GRUPO DE CILINDRO DE LA DIRECCIÓN (CYLINDER GP-STEERING)	643
Y	*468-8654*	1	GRUPO DE MAZA DE BASTIDOR TRASERO (BOSS GP-REAR FRAME)	480
Y	*457-3118*	1	GRUPO DE TUBERÍAS DEL ENFRIADOR DE ACEITE (LINES GP-OIL COOLER)	89
Y	*385-3518*	1	CONJUNTO DE PLACA DE MONTAJE (ENFRIADOR DE ACEITE DEL EJE) (PLATE AS-MOUNTING (AXLE OIL COOLER))	585
Y	*366-2405*	1	GRUPO DE CABLES DEL SENSOR (TRABA DEL DIFERENCIAL) (WIRING GP-SENSOR (DIFFERENTIAL LOCK))	323
Y	*466-6954*	1	GRUPO DE CABLES DEL SENSOR (WIRING GP-SENSOR)	326

Y - ILUSTRACIÓN DIFERENTE

<FIN>

464-2466 CONFIGURACIÓN DE EJE FIJO Y OSCILANTE (AXLE AR-FIXED & OSCILLATING)

NO. DE SERIE: FRS1-UP

SMCS-3013, 3278

i06678312

NOTA	NÚMERO DE LA PIEZA	QTY	NOMBRE DE LA PIEZA 1 2 3 4 5 6 (NIVEL DEL PRODUCTO)	VER PÁGINA
Y	*433-9323*	1	CONFIGURACIÓN DE EJE FIJO (AXLE AR-FIXED)	332
Y	*388-1441*	1	CONFIGURACIÓN DE EJE OSCILANTE (DIFERENCIAL ESTÁNDAR) (AXLE AR-OSCILLATING (STANDARD DIFFERENTIAL))	337
Y	**456-4890**	2	GRUPO DE CILINDRO DE LA DIRECCIÓN (CYLINDER GP-STEERING)	643
Y	*360-0212*	1	GRUPO DE TUBERÍAS DEL ENFRIADOR DE ACEITE DEL EJE (LINES GP-AXLE OIL COOLER)	426
Y	*463-2326*	1	GRUPO DE MÚLTIPLE HIDRÁULICO (MANIFOLD GP-HYDRAULIC)	737
Y	*360-0157*	1	GRUPO DE CABLES DE TEMPERATURA DEL EJE (WIRING GP-AXLE TEMPERATURE)	283

Y - ILUSTRACIÓN DIFERENTE

<FIN>

370-5241 CONFIGURACIÓN DE EJE OSCILANTE–TRABA AUTOMÁTICA DEL DIFERENCIAL (AXLE AR-OSCILLATING-TRABA AUTOMÁTICA DEL DIFERENCIAL)

NO. DE SERIE: FRS1-UP

PARTE DE 464-2459 CONFIGURACIÓN DE EJE FIJO Y OSCILANTE

SMCS-3013, 3278

i06606802

NOTA	NÚMERO DE LA PIEZA	QTY	NOMBRE DE LA PIEZA 1 2 3 4 5 6 (NIVEL DEL PRODUCTO)	VER PÁGINA
Y	*361-8030*	1	GRUPO DE FRENO Y PLANETARIO (LADO DERECHO) (BRAKE & PLANETARY GP (RH))	341
Y	*370-5675*	1	GRUPO DE FRENO Y PLANETARIO (LADO IZQUIERDO) (BRAKE & PLANETARY GP (LH))	343
Y	**361-7759**	1	GRUPO DE DIFERENCIAL (DIFFERENTIAL GP)	366
Y	*361-7774*	1	GRUPO DE CORONA CÓNICA Y PIÑÓN (GEAR GP-BEVEL & PINION)	384
Y	*370-5619*	1	GRUPO DE CAJA DE EJE OSCILANTE (HOUSING GP-OSCILLATING AXLE)	420

Y - ILUSTRACIÓN DIFERENTE

<FIN>

388-1441 CONFIGURACIÓN DE EJE OSCILANTE–DIFERENCIAL ABIERTO, TRASERO (AXLE AR-OSCILLATING-DIFERENCIAL ABIERTO, TRASERO)

NO. DE SERIE: FRS1-UP

PARTE DE 464-2466 CONFIGURACIÓN DE EJE FIJO Y OSCILANTE

SMCS-3013, 3278

i06606340

NOTA	NÚMERO DE LA PIEZA	QTY	NOMBRE DE LA PIEZA 1 2 3 4 5 6 (NIVEL DEL PRODUCTO)	VER PÁGINA
Y	*388-1434*	2	GRUPO DE FRENO Y PLANETARIO (BRAKE & PLANETARY GP)	349
Y	*361-7758*	1	GRUPO DE DIFERENCIAL (DIFFERENTIAL GP)	365
Y	*361-7772*	1	GRUPO DE CORONA CÓNICA Y PIÑÓN (GEAR GP-BEVEL & PINION)	380
Y	*388-1438*	1	GRUPO DE CAJA DE EJE (HOUSING GP-AXLE)	397

Y - ILUSTRACIÓN DIFERENTE

<FIN>

433-9318 CONFIGURACIÓN DE EJE OSCILANTE–DIFERENCIAL ABIERTO (AXLE AR-OSCILLATING-DIFERENCIAL ABIERTO)

NO. DE SERIE: FRS1-UP

SEMIEJES CON MONTAJE PROTECTOR DE SELLO

PARTE DE 464-2455 CONFIGURACIÓN DE EJE FIJO Y OSCILANTE

SMCS-3013, 3278

i06650068

NOTA	NÚMERO DE LA PIEZA	QTY	NOMBRE DE LA PIEZA 1 2 3 4 5 6 (NIVEL DEL PRODUCTO)	VER PÁGINA
Y	*388-1434*	2	GRUPO DE FRENO Y PLANETARIO (BRAKE & PLANETARY GP)	349
Y	*361-7758*	1	GRUPO DE DIFERENCIAL (DIFFERENTIAL GP)	365
Y	*361-7772*	1	GRUPO DE CORONA CÓNICA Y PIÑÓN (GEAR GP-BEVEL & PINION)	380
Y	*434-4582*	1	GRUPO DE CAJA DE EJE (HOUSING GP-AXLE)	402

Y - ILUSTRACIÓN DIFERENTE

<FIN>

433-9320 CONFIGURACIÓN DE EJE OSCILANTE–DIFERENCIAL ABIERTO CON ENFRIADOR DE ACEITE DEL EJE, PARTE TRASERA (AXLE AR-OSCILLATING-DIFERENCIAL ABIERTO CON ENFRIADOR DE ACEITE DEL EJE, PARTE TRASERA)

NO. DE SERIE: FRS1-UP

PARTE DE 464-2458 CONFIGURACIÓN DE EJE FIJO Y OSCILANTE

SMCS-3013, 3278 **i06606980**

NOTA	NÚMERO DE LA PIEZA	QTY	NOMBRE DE LA PIEZA 1 2 3 4 5 6 (NIVEL DEL PRODUCTO)	VER PÁGINA
Y	*388-1434*	2	GRUPO DE FRENO Y PLANETARIO (BRAKE & PLANETARY GP)	349
Y	*361-7758*	1	GRUPO DE DIFERENCIAL (DIFFERENTIAL GP)	365
Y	*361-7772*	1	GRUPO DE CORONA CÓNICA Y PIÑÓN (GEAR GP-BEVEL & PINION)	380
Y	*327-0616*	1	GRUPO DE INTERCAMBIADOR DE CALOR DE EJE (HEAT EXCHANGER GP-AXLE)	392
Y	*434-4583*	1	GRUPO DE CAJA DE EJE OSCILANTE (HOUSING GP-OSCILLATING AXLE)	423

Y - ILUSTRACIÓN DIFERENTE

<FIN>

465-8232 CONFIGURACIÓN DE EJE OSCILANTE–ABIERTA (AXLE AR-OSCILLATING-ABIERTA)

NO. DE SERIE: FRS1-UP

PARTE DE 464-2454 CONFIGURACIÓN DE EJE FIJO Y OSCILANTE

SMCS-3013, 3278 **i06650021**

NOTA	NÚMERO DE LA PIEZA	QTY	NOMBRE DE LA PIEZA 1 2 3 4 5 6 (NIVEL DEL PRODUCTO)	VER PÁGINA
Y	*388-1434*	2	GRUPO DE FRENO Y PLANETARIO (BRAKE & PLANETARY GP)	349
Y	*361-7758*	1	GRUPO DE DIFERENCIAL (DIFFERENTIAL GP)	365
Y	*361-7772*	1	GRUPO DE CORONA CÓNICA Y PIÑÓN (GEAR GP-BEVEL & PINION)	380
Y	*468-5535*	1	GRUPO DE CAJA DE EJE (HOUSING GP-AXLE)	409
	220-7925	1	GRUPO DE PLACA DE IDENTIFICACIÓN DEL EJE (PLATE GP-AXLE IDENTIFICATION)	

Y - ILUSTRACIÓN DIFERENTE

<FIN>

359-3095 GRUPO DE EJE OSCILANTE–TRABA AUTOMÁTICA DE DIFERENCIAL CON ENFRIADOR DE ACEITE DE EJE, PARTE TRASERA (AXLE GP-OSCILLATING-TRABA AUTOMÁTICA DE DIFERENCIAL CON ENFRIADOR DE ACEITE DE EJE, PARTE TRASERA)

NO. DE SERIE: FRS1-UP

PARTE DE 464-2461 CONFIGURACIÓN DE EJE FIJO Y OSCILANTE

SMCS-3278 **i06649079**

NOTA	NO NO	GRÁFICO REF	NÚMERO DE LA PIEZA	QTY	NOMBRE DE LA PIEZA 1 2 3 4 5 6 (NIVEL DEL PRODUCTO)	VER PÁGINA
Y	1	1	*370-5675*	1	GRUPO DE FRENO Y PLANETARIO (BRAKE & PLANETARY GP)	343
Y	2	1	*327-0616*	1	GRUPO DE INTERCAMBIADOR DE CALOR DE EJE (HEAT EXCHANGER GP-AXLE)	392
Y	3	1	*359-3803*	1	GRUPO DE CAJA DE EJE OSCILANTE (HOUSING GP-OSCILLATING AXLE)	417
Y	4	1	**361-7759**	1	GRUPO DE DIFERENCIAL (DIFFERENTIAL GP)	366
Y	5	1	*361-7774*	1	GRUPO DE CORONA CÓNICA Y PIÑÓN (GEAR GP-BEVEL & PINION)	384
Y	6	1	*361-8030*	1	GRUPO DE FRENO Y PLANETARIO (BRAKE & PLANETARY GP)	341

Y - ILUSTRACIÓN DIFERENTE

359-3095 GRUPO DE EJE OSCILANTE (AXLE GP-OSCILLATING) (cont.) **i06649079**

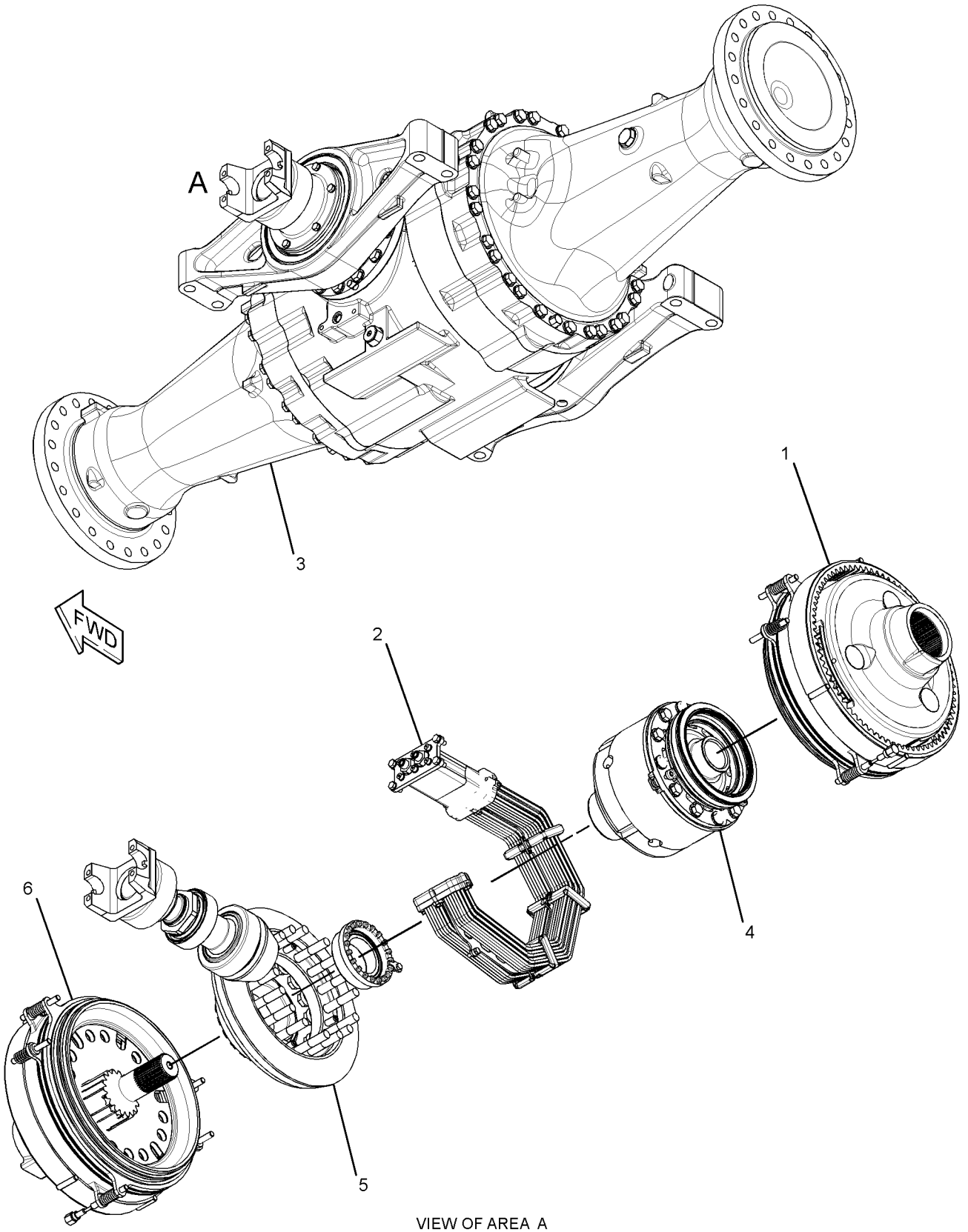

VIEW OF AREA A
(AXLE HOUSING REMOVED FOR CLARITY)

GRÁFICO 1 <FIN> g03514537

361-8030 GRUPO DE FRENO Y PLANETARIO (BRAKE & PLANETARY GP)

NO. DE SERIE: FRS1-UP

PARTE DE 370-5241 CONFIGURACIÓN DE EJE OSCILANTE, 359-3095 GRUPO DE EJE OSCILANTE

SMCS-4011, 4255

i06606811

NOTA	NO NO	GRÁFICO REF	NÚMERO DE LA PIEZA	QTY	NOMBRE DE LA PIEZA 1 2 3 4 5 6 (NIVEL DEL PRODUCTO)	VER PÁGINA
	1	1	**3E-5001**	1	PASADOR DE RESORTE (PIN-SPRING)	
	2	1	**117-1803**	1	TAZA (CUP)	
R	3	1	**130-5866**	1	PLACA DE REACCIÓN (PLATE-REACTION)	
	4	1	**149-9113**	1	ESPIGA (DOWEL)	
	5	1	**163-8781**	3	RESORTE (SPRING)	
	6	1	**293-3612**	1	SELLO DE ANILLO D (SEAL-D-RING)	
	7	1	**293-3613**	1	SELLO DE ANILLO D (SEAL-D-RING)	
	8	1	**293-4400**	6	ARANDELA DE TOPE (WASHER-THRUST)	
	9	1	**293-4409**	1	PASADOR (PIN)	
	10	1	**298-8103**	1	ANILLO (RING)	
	11	1	**361-8064**	1	PORTAPLANETARIO (CARRIER-PLANETARY)	
	12	1	**361-8065**	3	EJE (SHAFT)	
	13	1	**361-8066**	3	BUJE (BUSHING)	
	14	1	**361-8085**	3	ENGRANAJE PLANETARIO (29 DIENTES) (GEAR-PLANETARY (29-TEETH))	
	15	1	**363-7612**	1	CORONA (78 DIENTES) (GEAR-RING (78-TEETH))	
	16	1	**375-0273**	2	DISCO DE FRICCIÓN (DISC-FRICTION)	
	17	1	**386-7434**	1	PLACA DE REACCIÓN (PLATE-REACTION)	
	18	1	**386-7436**	1	PISTÓN DE REACCIÓN (PISTON-REACTION)	
	19	1	**425-8743**	1	ENGRANAJE CENTRAL (18 DIENTES) (GEAR-SUN (18-TEETH))	
	20	1	**039-8557**	2	ARANDELA (13 X 26 X 6 MM DE GROSOR) (WASHER (13X26X6-MM THK))	
	21	1	**117-1801**	1	ESPIGA (DOWEL)	
	22	1	**469-0883**	4	ESPIGA (DOWEL)	
	23	1	**138-1645**	3	PASADOR DE RESORTE (PIN-SPRING)	
	24	1	**150-4651**	1	SELLO ANULAR (SEAL-O-RING)	
	25	1	**287-7340**	1	TAPÓN (PLUG)	
	26	1	**3K-0360**	1	SELLO ANULAR (SEAL-O-RING)	
	27	1	**3P-1681**	4	ESPIGA DE REACCIÓN (DOWEL-REACTION)	
	28	1	**8T-2925**	3	PASADOR DE RESORTE (PIN-SPRING)	
	29	1	**9N-5495**	2	RESORTE DE VÁLVULA INTERIOR (SPRING-VALVE INNER)	

R - LA PIEZA REFAFRICADA PUEDE ESTAR DISPONIBLE

361-8030 GRUPO DE FRENO Y PLANETARIO (BRAKE & PLANETARY GP) (cont.) **i06606811**

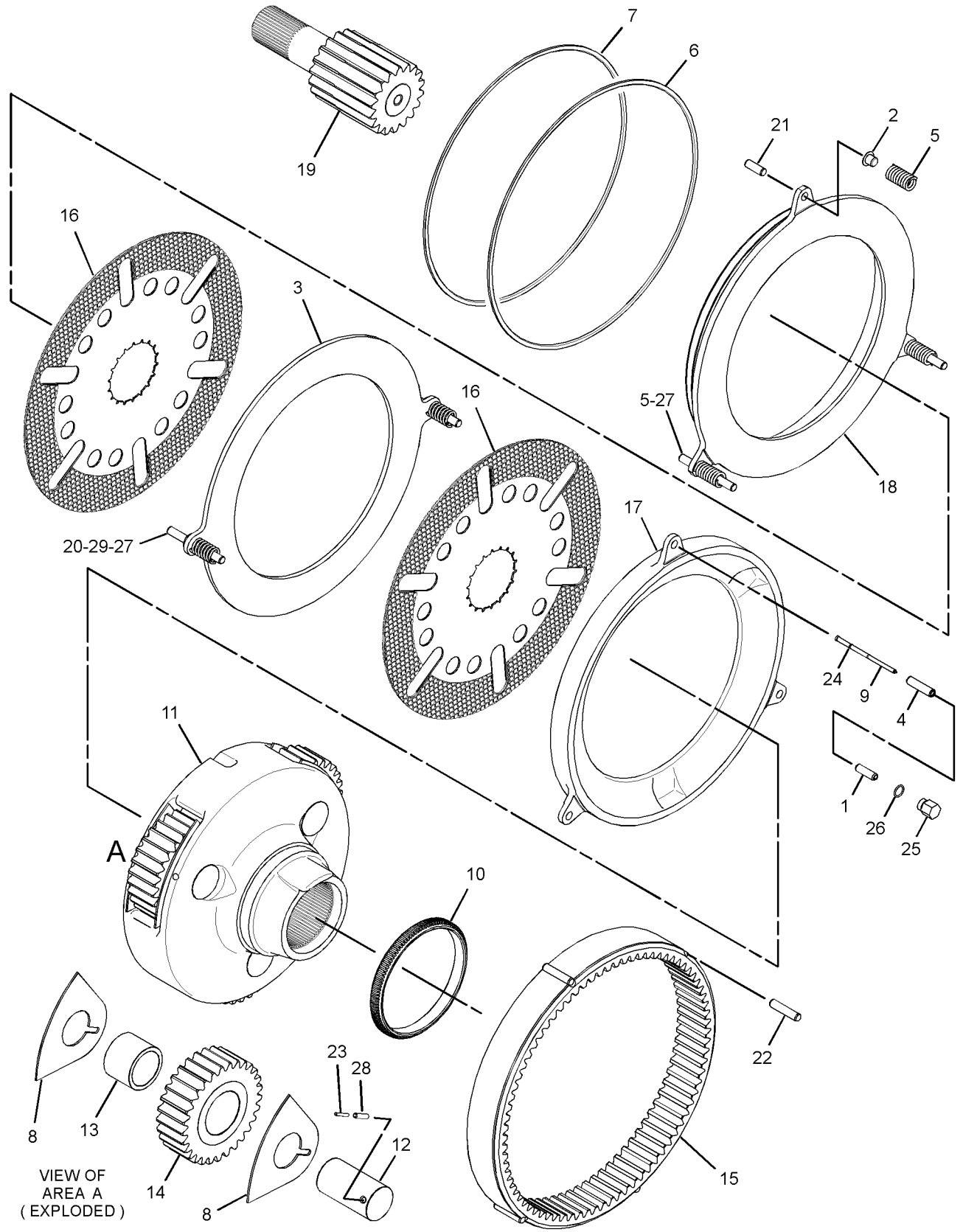

GRÁFICO 1 <FIN> g03432680

370-5675 GRUPO DE FRENO Y PLANETARIO (BRAKE & PLANETARY GP)

NO. DE SERIE: FRS1-UP

PARTE DE 433-9323, 465-8231, 465-8233, 465-8234 CONFIGURACIÓN DE EJE FIJO, 370-5241 CONFIGURACIÓN DE EJE OSCILANTE, 359-3095 GRUPO DE EJE OSCILANTE

SMCS-4011, 4255 **i06606813**

NOTA	NO NO	GRÁFICO REF	NÚMERO DE LA PIEZA	QTY	NOMBRE DE LA PIEZA 1 2 3 4 5 6 (NIVEL DEL PRODUCTO)	VER PÁGINA
	1	1	**3E-5001**	1	PASADOR DE RESORTE (PIN-SPRING)	
	2	1	**117-1803**	1	TAZA (CUP)	
R	3	1	**130-5866**	1	PLACA DE REACCIÓN (PLATE-REACTION)	
	4	1	**149-9113**	1	ESPIGA (DOWEL)	
	5	1	**163-8781**	3	RESORTE (SPRING)	
	6	1	**293-3612**	1	SELLO DE ANILLO D (SEAL-D-RING)	
	7	1	**293-3613**	1	SELLO DE ANILLO D (SEAL-D-RING)	
	8	1	**293-4400**	6	ARANDELA DE TOPE (WASHER-THRUST)	
	9	1	**293-4409**	1	PASADOR (PIN)	
	10	1	**361-8065**	3	EJE (SHAFT)	
	11	1	**361-8066**	3	BUJE (BUSHING)	
	12	1	**361-8085**	3	ENGRANAJE PLANETARIO (29 DIENTES) (29 DIENTES) (GEAR-PLANETARY (29-TEETH) (29-TEETH))	
	13	1	**363-7612**	1	CORONA (78 DIENTES) (GEAR-RING (78-TEETH))	
	14	1	**375-0273**	2	DISCO DE FRICCIÓN (DISC-FRICTION)	
	15	1	**361-8064**	1	PORTAPLANETARIO (CARRIER-PLANETARY)	
	16	1	**386-7434**	1	PLACA DE REACCIÓN (PLATE-REACTION)	
	17	1	**386-7436**	1	PISTÓN DE REACCIÓN (PISTON-REACTION)	
	18	1	**425-8743**	1	ENGRANAJE CENTRAL (18 DIENTES) (18 DIENTES) (GEAR-SUN (18-TEETH) (18-TEETH))	
	19	1	**039-8557**	2	ARANDELA (13 X 26 X 6 MM DE GROSOR) (WASHER (13X26X6-MM THK))	
	20	1	**117-1801**	1	ESPIGA (DOWEL)	
	21	1	**469-0883**	4	ESPIGA (DOWEL)	
	22	1	**138-1645**	3	PASADOR DE RESORTE (PIN-SPRING)	
	23	1	**150-4651**	1	SELLO ANULAR (SEAL-O-RING)	
	24	1	**287-7340**	1	TAPÓN (PLUG)	
	25	1	**3K-0360**	1	SELLO ANULAR (SEAL-O-RING)	
	26	1	**3P-1681**	4	ESPIGA DE REACCIÓN (DOWEL-REACTION)	
	27	1	**8T-2925**	3	PASADOR DE RESORTE (PIN-SPRING)	
	28	1	**9N-5495**	2	RESORTE DE VÁLVULA INTERIOR (SPRING-VALVE INNER)	

R - LA PIEZA REFAFRICADA PUEDE ESTAR DISPONIBLE

370-5675 GRUPO DE FRENO Y PLANETARIO (BRAKE & PLANETARY GP) (cont.) **i06606813**

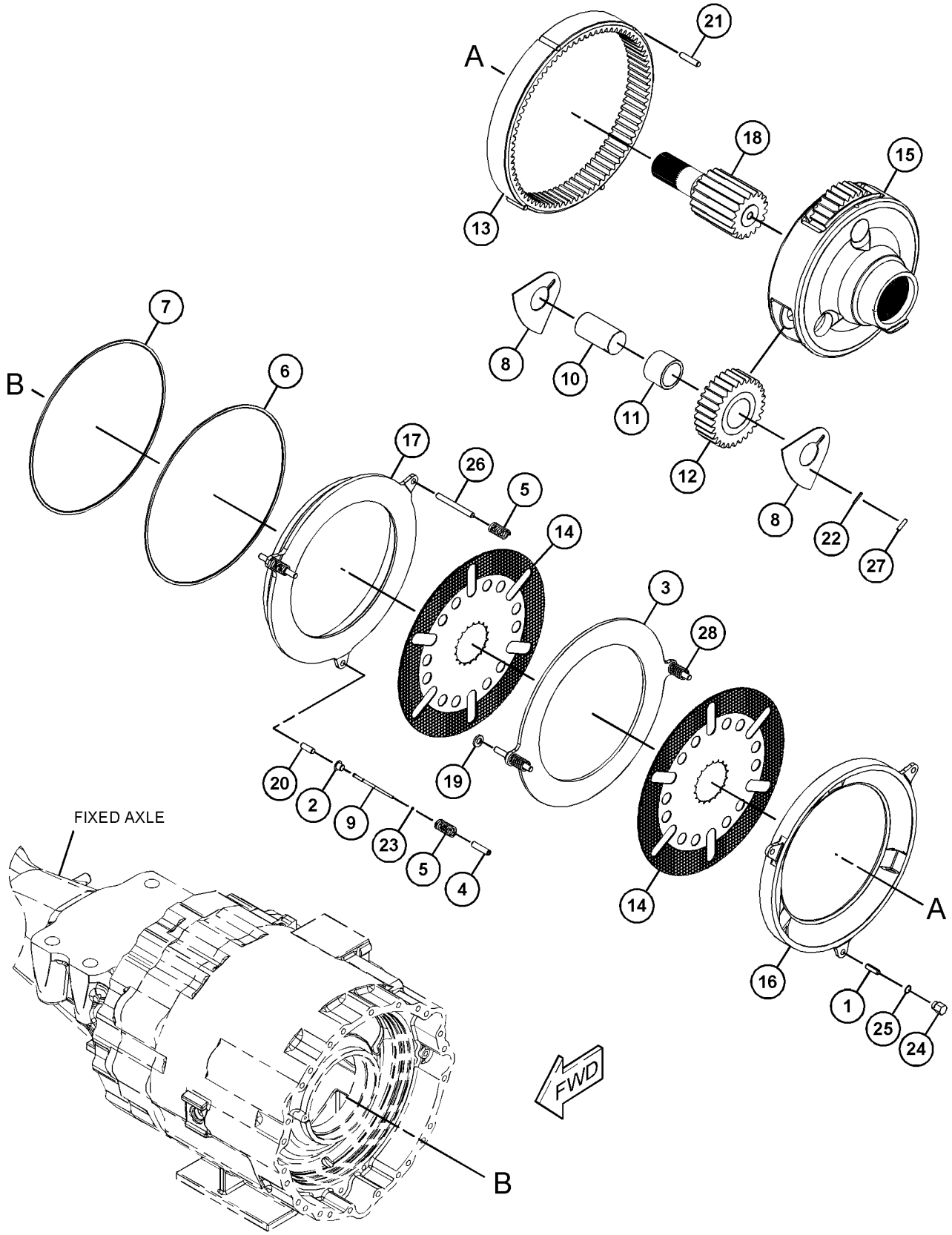

GRÁFICO 1 <FIN> g03502285

370-5679 GRUPO DE FRENO Y PLANETARIO (BRAKE & PLANETARY GP)

NO. DE SERIE: FRS1-UP

PARTE DE 370-5245, 370-5247 CONFIGURACIÓN DE EJE FIJO

SMCS-4011, 4255 **i06606809**

NOTA	NO NO	GRÁFICO REF	NÚMERO DE LA PIEZA	QTY	NOMBRE DE LA PIEZA 1 2 3 4 5 6 (NIVEL DEL PRODUCTO)	VER PÁGINA
	1	1	**3E-5001**	1	PASADOR DE RESORTE (PIN-SPRING)	
	2	1	**117-1803**	1	TAZA (CUP)	
R	3	1	**130-5866**	1	PLACA DE REACCIÓN (PLATE-REACTION)	
	4	1	**149-9113**	1	ESPIGA (DOWEL)	
	5	1	**163-8781**	3	RESORTE (SPRING)	
	6	1	**293-3612**	1	SELLO DE ANILLO D (SEAL-D-RING)	
	7	1	**293-3613**	1	SELLO DE ANILLO D (SEAL-D-RING)	
	8	1	**293-4400**	8	ARANDELA DE TOPE (WASHER-THRUST)	
	9	1	**293-4409**	1	PASADOR (PIN)	
	10	1	**298-8103**	1	ANILLO (RING)	
	11	1	**361-8065**	4	EJE (SHAFT)	
	12	1	**361-8066**	4	BUJE (BUSHING)	
	13	1	**361-8085**	4	ENGRANAJE PLANETARIO (29 DIENTES) (GEAR-PLANETARY (29-TEETH))	
	14	1	**363-7612**	1	CORONA (78 DIENTES) (GEAR-RING (78-TEETH))	
	15	1	**370-4416**	1	PORTAPLANETARIO (CARRIER-PLANETARY)	
	16	1	**375-0273**	2	DISCO DE FRICCIÓN (DISC-FRICTION)	
	17	1	**386-7434**	1	PLACA DE REACCIÓN (PLATE-REACTION)	
	18	1	**386-7436**	1	PISTÓN DE REACCIÓN (PISTON-REACTION)	
	19	1	**425-8743**	1	ENGRANAJE CENTRAL (18 DIENTES) (GEAR-SUN (18-TEETH))	
	20	1	**039-8557**	2	ARANDELA (13 X 26 X 6 MM DE GROSOR) (WASHER (13X26X6-MM THK))	
	21	1	**117-1801**	1	ESPIGA (DOWEL)	
	22	1	**469-0883**	4	ESPIGA (DOWEL)	
	23	1	**138-1645**	4	PASADOR DE RESORTE (PIN-SPRING)	
	24	1	**150-4651**	1	SELLO ANULAR (SEAL-O-RING)	
	25	1	**287-7340**	1	TAPÓN (PLUG)	
	26	1	**3K-0360**	1	SELLO ANULAR (SEAL-O-RING)	
	27	1	**3P-1681**	4	ESPIGA DE REACCIÓN (DOWEL-REACTION)	
	28	1	**8T-2925**	4	PASADOR DE RESORTE (PIN-SPRING)	
	29	1	**9N-5495**	2	RESORTE DE VÁLVULA INTERIOR (SPRING-VALVE INNER)	

R - LA PIEZA REFAFRICADA PUEDE ESTAR DISPONIBLE

370-5679 GRUPO DE FRENO Y PLANETARIO (BRAKE & PLANETARY GP) (cont.) **i06606809**

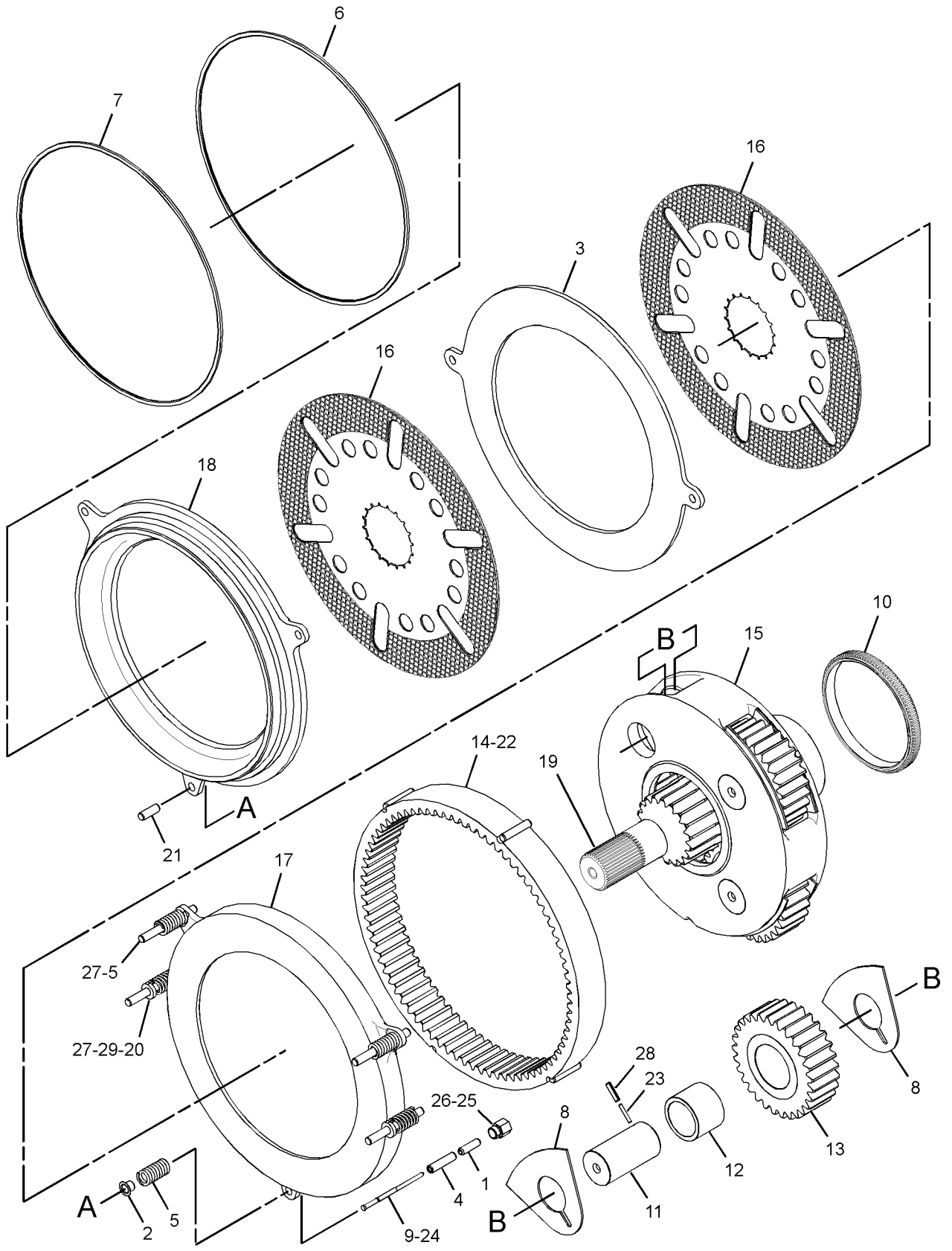

GRÁFICO 1 <FIN> g03503757

370-5680 GRUPO DE FRENO Y PLANETARIO (BRAKE & PLANETARY GP)

NO. DE SERIE: FRS1-UP

PARTE DE 370-5245, 370-5247 CONFIGURACIÓN DE EJE FIJO

SMCS-4011, 4255

i06606336

NOTA	NO NO	GRÁFICO REF	NÚMERO DE LA PIEZA	QTY	NOMBRE DE LA PIEZA 1 2 3 4 5 6 (NIVEL DEL PRODUCTO)	VER PÁGINA
	1	1	**3E-5001**	1	PASADOR DE RESORTE (PIN-SPRING)	
	2	1	**117-1803**	1	TAZA (CUP)	
R	3	1	**130-5866**	1	PLACA DE REACCIÓN (PLATE-REACTION)	
	4	1	**149-9113**	1	ESPIGA (DOWEL)	
	5	1	**163-8781**	3	RESORTE (SPRING)	
	6	1	**293-3612**	1	SELLO DE ANILLO D (SEAL-D-RING)	
	7	1	**293-3613**	1	SELLO DE ANILLO D (SEAL-D-RING)	
	8	1	**293-4400**	8	ARANDELA DE TOPE (WASHER-THRUST)	
	9	1	**293-4409**	1	PASADOR (PIN)	
	10	1	**361-8065**	4	EJE (SHAFT)	
	11	1	**361-8066**	4	BUJE (BUSHING)	
	12	1	**361-8085**	4	ENGRANAJE PLANETARIO (29 DIENTES) (29 DIENTES) (GEAR-PLANETARY (29-TEETH) (29-TEETH))	
	13	1	**363-7612**	1	CORONA (78 DIENTES) (78 DIENTES) (GEAR-RING (78-TEETH) (78-TEETH))	
	14	1	**375-0273**	2	DISCO DE FRICCIÓN (DISC-FRICTION)	
	15	1	**386-0501**	1	PORTAPLANETARIO (CARRIER-PLANETARY)	
	16	1	**386-7434**	1	PLACA DE REACCIÓN (PLATE-REACTION)	
	17	1	**386-7436**	1	PISTÓN DE REACCIÓN (PISTON-REACTION)	
	18	1	**425-8743**	1	ENGRANAJE CENTRAL (18 DIENTES) (GEAR-SUN (18-TEETH))	
	19	1	**039-8557**	2	ARANDELA (13 X 26 X 6 MM DE GROSOR) (WASHER (13X26X6-MM THK))	
	20	1	**117-1801**	1	ESPIGA (DOWEL)	
	21	1	**469-0883**	4	ESPIGA (DOWEL)	
	22	1	**138-1645**	4	PASADOR DE RESORTE (PIN-SPRING)	
	23	1	**150-4651**	1	SELLO ANULAR (SEAL-O-RING)	
	24	1	**287-7340**	1	TAPÓN (PLUG)	
	25	1	**3K-0360**	1	SELLO ANULAR (SEAL-O-RING)	
	26	1	**3P-1681**	4	ESPIGA DE REACCIÓN (DOWEL-REACTION)	
	27	1	**8T-2925**	4	PASADOR DE RESORTE (PIN-SPRING)	
	28	1	**9N-5495**	2	RESORTE DE VÁLVULA INTERIOR (SPRING-VALVE INNER)	

R - LA PIEZA REFAFRICADA PUEDE ESTAR DISPONIBLE

370-5680 GRUPO DE FRENO Y PLANETARIO (BRAKE & PLANETARY GP) (cont.) **i06606336**

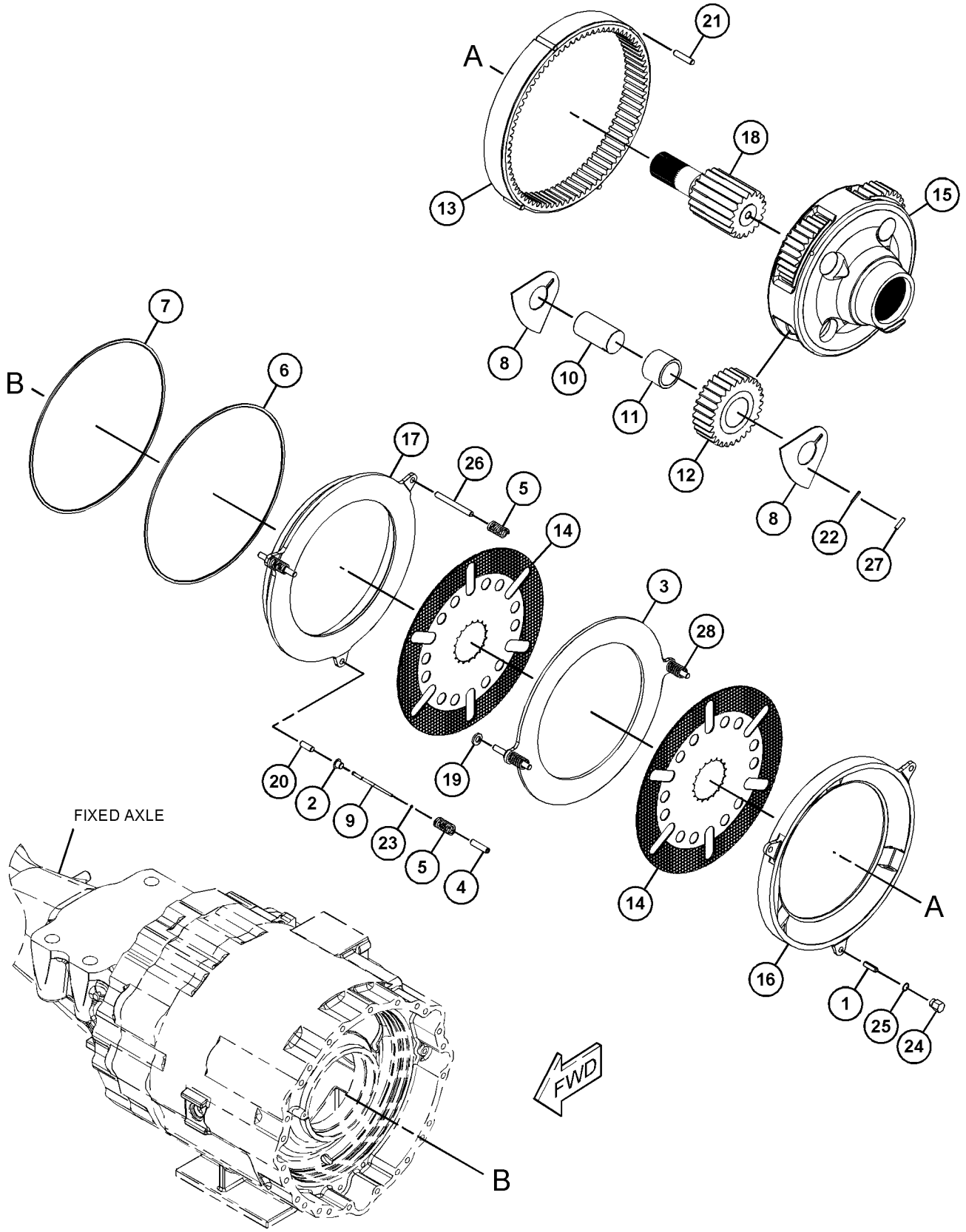

GRÁFICO 1 <FIN> g03503777

388-1434 GRUPO DE FRENO Y PLANETARIO (BRAKE & PLANETARY GP)

NO. DE SERIE: FRS1-UP

PARTE DE 388-1441, 433-9318, 433-9320, 465-8232 CONFIGURACIÓN DE EJE OSCILANTE

SMCS-4011, 4255

i06606628

NOTA	NO NO	GRÁFICO REF	NÚMERO DE LA PIEZA	QTY	NOMBRE DE LA PIEZA 1 2 3 4 5 6 (NIVEL DEL PRODUCTO)	VER PÁGINA
	1	1	**3E-5001**	1	PASADOR DE RESORTE (PIN-SPRING)	
	2	1	**117-1803**	1	TAZA (CUP)	
R	3	1	**130-5866**	1	PLACA DE REACCIÓN (PLATE-REACTION)	
	4	1	**149-9113**	1	ESPIGA (DOWEL)	
	5	1	**163-8781**	3	RESORTE (SPRING)	
	6	1	**293-3612**	1	SELLO DE ANILLO D (SEAL-D-RING)	
	7	1	**293-3613**	1	SELLO DE ANILLO D (SEAL-D-RING)	
	8	1	**293-4400**	6	ARANDELA DE TOPE (WASHER-THRUST)	
	9	1	**293-4409**	1	PASADOR (PIN)	
	10	1	**361-8065**	3	EJE (SHAFT)	
	11	1	**361-8066**	3	BUJE (BUSHING)	
	12	1	**361-8085**	3	ENGRANAJE PLANETARIO (29 DIENTES) (GEAR-PLANETARY (29-TEETH))	
	13	1	**363-7612**	1	CORONA (78 DIENTES) (GEAR-RING (78-TEETH))	
	14	1	**375-0273**	2	DISCO DE FRICCIÓN (DISC-FRICTION)	
	15	1	**386-7434**	1	PLACA DE REACCIÓN (PLATE-REACTION)	
	16	1	**386-7436**	1	PISTÓN DE REACCIÓN (PISTON-REACTION)	
	17	1	**388-1399**	1	PORTAPLANETARIO (CARRIER-PLANETARY)	
	18	1	**425-8743**	1	ENGRANAJE CENTRAL (18 DIENTES) (GEAR-SUN (18-TEETH))	
	19	1	**039-8557**	2	ARANDELA (13 X 26 X 6 MM DE GROSOR) (WASHER (13X26X6-MM THK))	
	20	1	**117-1801**	1	ESPIGA (DOWEL)	
	21	1	**469-0883**	4	ESPIGA (DOWEL)	
	22	1	**138-1645**	3	PASADOR DE RESORTE (PIN-SPRING)	
	23	1	**150-4651**	1	SELLO ANULAR (SEAL-O-RING)	
	24	1	**287-7340**	1	TAPÓN (PLUG)	
	25	1	**3K-0360**	1	SELLO ANULAR (SEAL-O-RING)	
	26	1	**3P-1681**	4	ESPIGA DE REACCIÓN (DOWEL-REACTION)	
	27	1	**8T-2925**	3	PASADOR DE RESORTE (PIN-SPRING)	
	28	1	**9N-5495**	2	RESORTE DE VÁLVULA INTERIOR (SPRING-VALVE INNER)	

R - LA PIEZA REFAFRICADA PUEDE ESTAR DISPONIBLE

388-1434 GRUPO DE FRENO Y PLANETARIO (BRAKE & PLANETARY GP) (cont.) **i06606628**

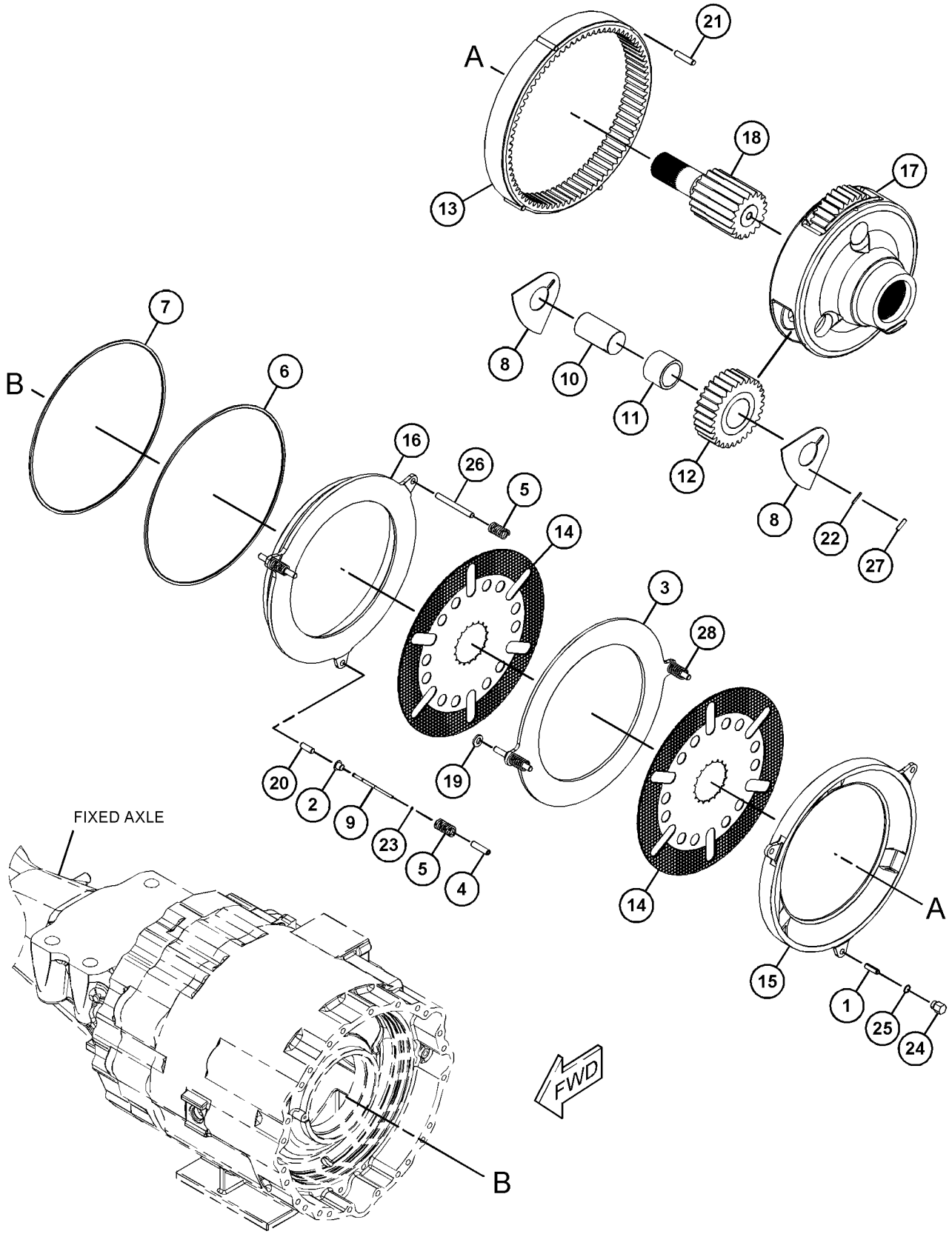

GRÁFICO 1 <FIN> g03506452

365-2310 GRUPO DE CAJA Y PIEZAS DEL PLANETARIO (CASE & PARTS GP-PLANETARY)

NO. DE SERIE: NA51-UP; NA61-UP; FRS1-UP

PARTE DE 463-9203 CONFIGURACIÓN DE LA TRANSMISIÓN

SMCS-3064 **i06648442**

NOTA	NO NO	GRÁFICO REF	NÚMERO DE LA PIEZA	QTY	NOMBRE DE LA PIEZA 1 2 3 4 5 6 (NIVEL DEL PRODUCTO)	VER PÁGINA
	1	1	**160-8708**	1	CONJUNTO DE SOPORTE (BRACKET AS)	
	2	1	**237-9062**	1	TAPA (COVER)	
	3	1	**287-6408**	1	TUBO (TUBE)	
	4	1	**367-0387**	2	CONJUNTO DE SOPORTE (BRACKET AS)	
	5	1	**1H-8720**	2	SELLO ANULAR (SEAL-O-RING)	
	6	1	**2M-0849**	3	ARANDELA DURA (13,5X25,5X5 MM DE GROSOR) (WASHER-HARD (13.5X25.5X5-MM THK))	
	7	1	**132-5789**	1	BROCHE (CLIP)	
	8	1	**3H-2652**	1	SELLO ANULAR (SEAL-O-RING)	
	9	1	**5P-8068**	1	SELLO ANULAR (SEAL-O-RING)	
	10	1	**5P-8245**	10	ARANDELA DURA (13,5 X 25,5 X 3 MM DE GROSOR) (WASHER-HARD (13.5X25.5X3-MM THK))	
	11	1	**5P-9806**	1	SELLO ANULAR (SEAL-O-RING)	
M	12	1	**6V-3822**	4	PERNO (M10 X 1,5 X 35 MM) (BOLT (M10X1.5X35-MM))	
M	13	1	**6V-3823**	10	PERNO (M12 X 1,75 X 60 MM) (BOLT (M12X1.75X60-MM))	
M	14	1	**6V-4248**	4	PERNO (M10 X 1,5 X 25 MM) (BOLT (M10X1.5X25-MM))	
M	15	1	**6V-5230**	10	PERNO (M10 X 1,5 X 60 MM) (BOLT (M10X1.5X60-MM))	
	16	1	**6V-5839**	16	ARANDELA (11 X 21 X 2,5 MM DE GROSOR) (WASHER (11X21X2.5-MM THK))	
M	17	1	**6V-5842**	2	PERNO (M10X1,5X40 MM) (BOLT (M10X1.5X40-MM))	
M	18	1	**6V-7981**	4	PERNO (M10X1,5X70 MM) (BOLT (M10X1.5X70-MM))	
M	19	1	**6V-8336**	3	PERNO (M12X1,75X70 MM) (BOLT (M12X1.75X70-MM))	

M - PIEZA MÉTRICA

365-2310 GRUPO DE CAJA Y PIEZAS DEL PLANETARIO (CASE & PARTS GP-PLANETARY) (cont.) **i06648442**

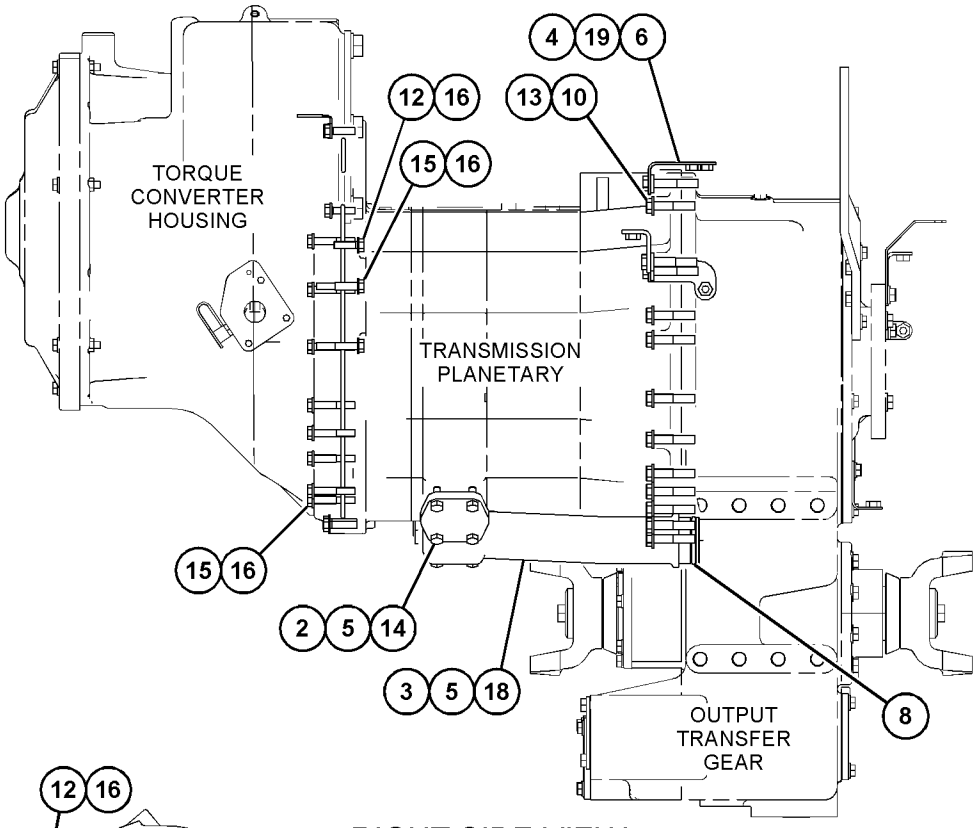

RIGHT SIDE VIEW

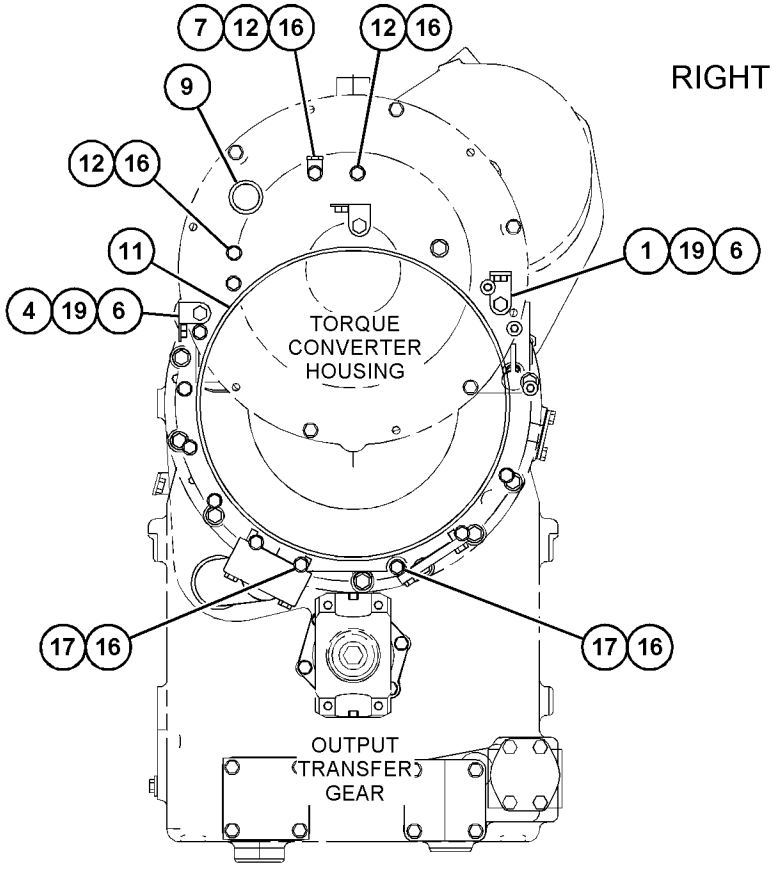

REAR VIEW

GRÁFICO 1 <FIN> g03502299

457-3121 GRUPO DE CONTROL DE TRABA DEL DIFERENCIAL–PARTE DELANTERA (CONTROL GP-DIFFERENTIAL LOCK-PARTE DELANTERA)

NO. DE SERIE: FRS1-UP

PARTE DE 464-2459, 464-2461 CONFIGURACIÓN DE EJE FIJO Y OSCILANTE

SMCS-3264, 3272 **i06651802**

NOTA	NO NO	GRÁFICO REF	NÚMERO DE LA PIEZA	QTY	NOMBRE DE LA PIEZA 1 2 3 4 5 6 (NIVEL DEL PRODUCTO)	VER PÁGINA
	1	1	*148-8326*	1	CONJUNTO DE CONECTOR (CONNECTOR AS)	
		1	**3J-7354**	1	SELLO ANULAR (SEAL-O-RING)	
		1	**6V-8397**	1	SELLO ANULAR (SEAL-O-RING)	
		1	**6V-9872**	1	CONECTOR (CONNECTOR)	
	2	1	*148-8336*	1	CONJUNTO DE CONECTOR (CONNECTOR AS)	
		1	**3J-1907**	1	SELLO ANULAR (SEAL-O-RING)	
		1	**6V-8397**	1	SELLO ANULAR (SEAL-O-RING)	
		1	**6V-8636**	1	CONECTOR (CONNECTOR)	
	3	1	*148-8367*	2	CONJUNTO DE CODO (90 GRADOS) (ELBOW AS (90-DEG))	
					(EACH INCLUDES)	
		1	**6V-8397**	1	SELLO ANULAR (SEAL-O-RING)	
		1	**6V-9850**	1	CODO (ELBOW)	
	4	1	*150-4027*	1	CONJUNTO DE T (TEE AS)	
		1	**3E-2310**	1	T (TEE)	
		1	**3J-1907**	1	SELLO ANULAR (SEAL-O-RING)	
		1	**6V-8397**	1	SELLO ANULAR (SEAL-O-RING)	
	5	1	*164-5567*	2	CONJUNTO DE ACOPLADOR DE DESCONEXIÓN RÁPIDA (MACHO) (COUPLER AS-QUICK DISCONNECT (MALE))	
					(EACH INCLUDES)	
		1	**6V-3965**	1	CONEXIÓN (DESCONEXIÓN RÁPIDA) (FITTING (QUICK DISCONNECT))	
		1	**214-7568**	1	SELLO ANULAR (SEAL-O-RING)	
Y	6	1	**385-7261**	1	GRUPO DE VÁLVULA DE SOLENOIDE (TRABA DEL DIFERENCIAL) (VALVE GP-SOLENOID (DIFFERENTIAL LOCK))	463
I	7	1	**467-2521**	1	CONJUNTO DE MANGUERA (HOSE AS)	
	8	1	**067-2551**	2	BROCHE (CLIP)	
	9	1	**6V-0852**	2	TAPA ANTIPOLVO (CAP-DUST)	
	10	1	**8T-4121**	2	ARANDELA DURA (11 X 21 X 2,5 MM DE GROSOR) (WASHER-HARD (11X21X2.5-MM THK))	
M	11	1	**8T-4136**	2	PERNO (M10 X 1,5 X 25 MM) (BOLT (M10X1.5X25-MM))	

I - CONSULTAR SISTEMA DE INFORMACIÓN HIDRÁULICA
M - PIEZA MÉTRICA
Y - ILUSTRACIÓN DIFERENTE

457-3121 GRUPO DE CONTROL DE TRABA DEL DIFERENCIAL (CONTROL GP-DIFFERENTIAL LOCK) (cont.)

i06651802

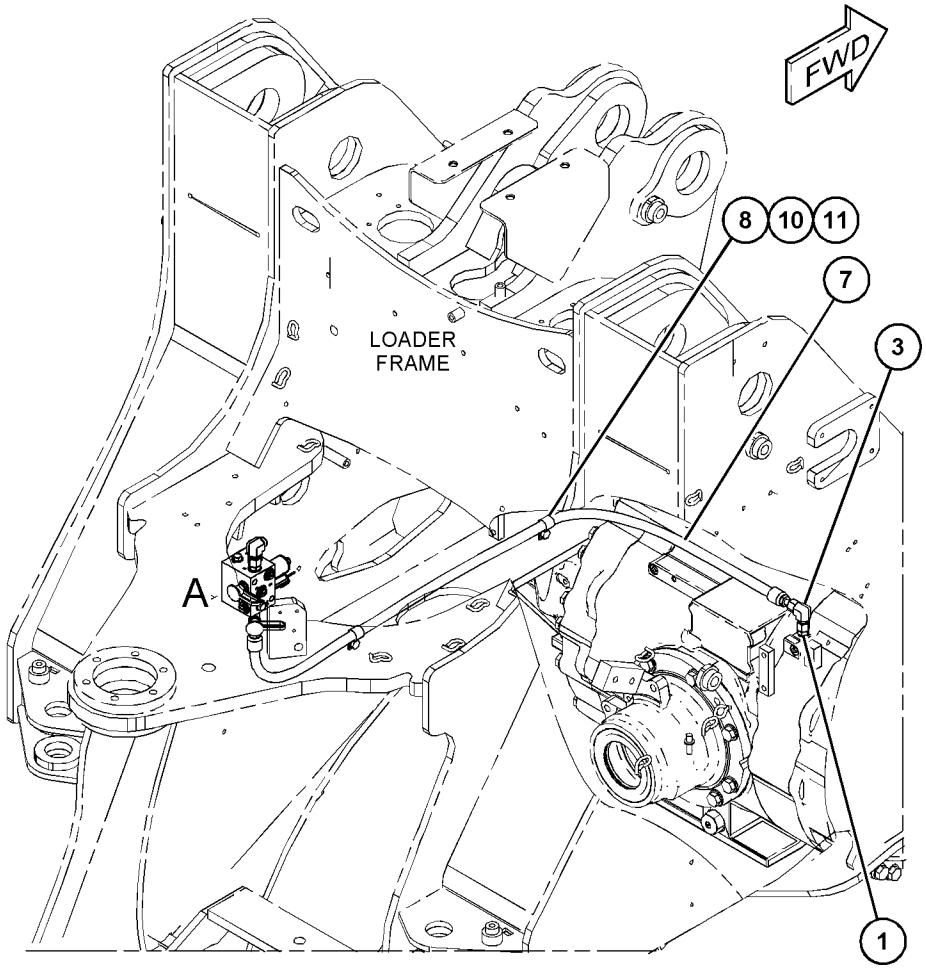

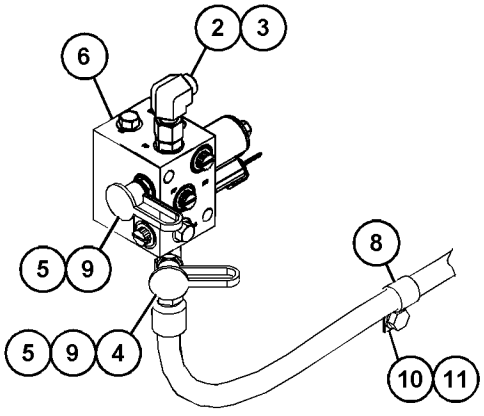

VIEW OF AREA A

GRÁFICO 1 <FIN> g06060714

457-3122 GRUPO DE CONTROL DE TRABA DEL DIFERENCIAL–PARTE TRASERA (CONTROL GP-DIFFERENTIAL LOCK-PARTE TRASERA)

NO. DE SERIE: FRS1-UP

PARTE DE 464-2459, 464-2461 CONFIGURACIÓN DE EJE FIJO Y OSCILANTE

SMCS-3264, 3272

i06651814

NOTA	NO NO	GRÁFICO REF	NÚMERO DE LA PIEZA	QTY	NOMBRE DE LA PIEZA 1 2 3 4 5 6 (NIVEL DEL PRODUCTO)	VER PÁGINA
	1	1	**3S-2093**	2	CORREA PARA CABLES (STRAP-CABLE)	
	2	1	**7K-1181**	7	CORREA PARA CABLES (STRAP-CABLE)	
	3	1	**124-3019**	2	CONJUNTO DE SOPORTE (BRACKET AS)	
					(EACH INCLUDES)	
M		1	**8T-3490**	1	TUERCA DE SOLDAR (ROSCA M10 X 1,5) (NUT-WELD (M10X1.5-THD))	
	4	1	*148-8336*	1	CONJUNTO DE CONECTOR (CONNECTOR AS)	
		1	**3J-1907**	1	SELLO ANULAR (SEAL-O-RING)	
		1	**6V-8397**	1	SELLO ANULAR (SEAL-O-RING)	
		1	**6V-8636**	1	CONECTOR (CONNECTOR)	
	5	1	*148-8353*	1	CONJUNTO DE CODO (ELBOW AS)	
		1	**3J-1907**	1	SELLO ANULAR (SEAL-O-RING)	
		1	**6V-8397**	1	SELLO ANULAR (SEAL-O-RING)	
		1	**6V-9001**	1	CODO (ELBOW)	
	6	1	*148-8361*	1	CONJUNTO DE CODO (90 GRADOS) (ELBOW AS (90-DEG))	
		1	**3J-7354**	1	SELLO ANULAR (SEAL-O-RING)	
		1	**6V-8397**	1	SELLO ANULAR (SEAL-O-RING)	
		1	**6V-9200**	1	CODO (ELBOW)	
	7	1	*148-8378*	1	CONJUNTO DE CODO (ELBOW AS)	
		1	**3J-1907**	1	SELLO ANULAR (SEAL-O-RING)	
		1	**6V-8397**	1	SELLO ANULAR (SEAL-O-RING)	
		1	**6V-8724**	1	CODO (ELBOW)	
	8	1	*148-8443*	1	CONJUNTO DE T (TEE AS)	
		1	**3J-1907**	1	SELLO ANULAR (SEAL-O-RING)	
		1	**6V-8397**	1	SELLO ANULAR (SEAL-O-RING)	
		1	**7X-2459**	1	T ANULAR (TEE-O-RING)	
	9	1	*164-5567*	1	CONJUNTO DE ACOPLADOR DE DESCONEXIÓN RÁPIDA (MACHO) (COUPLER AS-QUICK DISCONNECT (MALE))	
		1	**6V-3965**	1	CONEXIÓN (DESCONEXIÓN RÁPIDA) (FITTING (QUICK DISCONNECT))	
		1	**214-7568**	1	SELLO ANULAR (SEAL-O-RING)	
	10	1	**367-0376**	1	SOPORTE (BRACKET)	
Y	11	1	**371-4745**	1	GRUPO DE VÁLVULA DE SOLENOIDE Y REDUCCIÓN DE PRESIÓN (TRABA DEL DIFERENCIAL) (VALVE GP-SOLENOID & PRESS REDC (DIFFERENTIAL LOCK))	814
I	12	1	**423-9940**	1	CONJUNTO DE MANGUERA (HOSE AS)	
	13	1	**434-1375**	1	CONJUNTO DE TUBO (TUBE AS)	
	14	1	**444-6935**	1	CONJUNTO DE TUBO (TUBE AS)	
I	15	1	**465-1674**	1	CONJUNTO DE MANGUERA (HOSE AS)	
I	16	1	**465-1675**	1	CONJUNTO DE MANGUERA (HOSE AS)	
	17	1	**067-2551**	6	BROCHE (CLIP)	
M	18	1	**101-3129**	1	PRISIONERO (ROSCA M10 X 1,5) (STUD (M10X1.5-THD))	
	19	1	**133-6934**	1	ESPACIADOR (11 X 20 X 25 MM DE GROSOR) (SPACER (11X20X25-MM THK))	
	20	1	**1F-7567**	2	BROCHE (CLIP)	
	21	1	**206-2423**	2	MONTURA (SADDLE)	
M	22	1	**344-5675**	3	TUERCA (ROSCA M10 X 1,5) (NUT (M10X1.5-THD))	

457-3122 GRUPO DE CONTROL DE TRABA DEL DIFERENCIAL (CONTROL GP-DIFFERENTIAL LOCK) (cont.)

i06651814

NOTA	NO NO	GRÁFICO REF	NÚMERO DE LA PIEZA	QTY	NOMBRE DE LA PIEZA 1 2 3 4 5 6 (NIVEL DEL PRODUCTO)	VER PÁGINA
	23	1	**4D-7733**	1	BROCHE (CLIP)	
	24	1	**4P-7581**	1	BROCHE (CLIP)	
	25	1	**6V-0852**	1	TAPA ANTIPOLVO (CAP-DUST)	
	26	1	**6V-8397**	2	SELLO ANULAR (SEAL-O-RING)	
	27	1	**7S-3916**	2	BROCHE (LENGÜETA) (CLIP (TAB))	
	28	1	**7S-3919**	2	BROCHE (RANURA) (CLIP (SLOT))	
	29	1	**7V-6571**	3	ARANDELA DE GOMA (GROMMET)	
	30	1	**8T-1889**	1	BROCHE (RANURA) (CLIP (SLOT))	
	31	1	**8T-1890**	1	BROCHE (LENGÜETA) (CLIP (TAB))	
	32	1	**8T-4121**	12	ARANDELA DURA (11 X 21 X 2,5 MM DE GROSOR) (WASHER-HARD (11X21X2.5-MM THK))	
M	33	1	**8T-4137**	6	PERNO (M10 X 1,5 X 20 MM) (BOLT (M10X1.5X20-MM))	
M	34	1	**8T-4139**	2	PERNO (M12 X 1,75 X 30 MM) (BOLT (M12X1.75X30-MM))	
M	35	1	**8T-4195**	1	PERNO (M10 X 1,5 X 30 MM) (BOLT (M10X1.5X30-MM))	
	36	1	**8T-4223**	2	ARANDELA DURA (13,5 X 25,5 X 3 MM DE GROSOR) (WASHER-HARD (13.5X25.5X3-MM THK))	
M	37	1	**8T-5005**	1	PERNO (M10X1,5X70 MM) (BOLT (M10X1.5X70-MM))	

I - CONSULTAR SISTEMA DE INFORMACIÓN HIDRÁULICA
M - PIEZA MÉTRICA
Y - ILUSTRACIÓN DIFERENTE

457-3122 GRUPO DE CONTROL DE TRABA DEL DIFERENCIAL (CONTROL GP-DIFFERENTIAL LOCK) (cont.)

i06651814

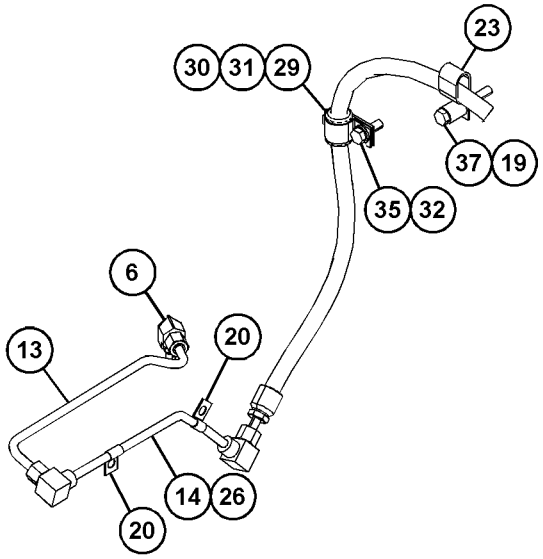

VIEW OF AREA A

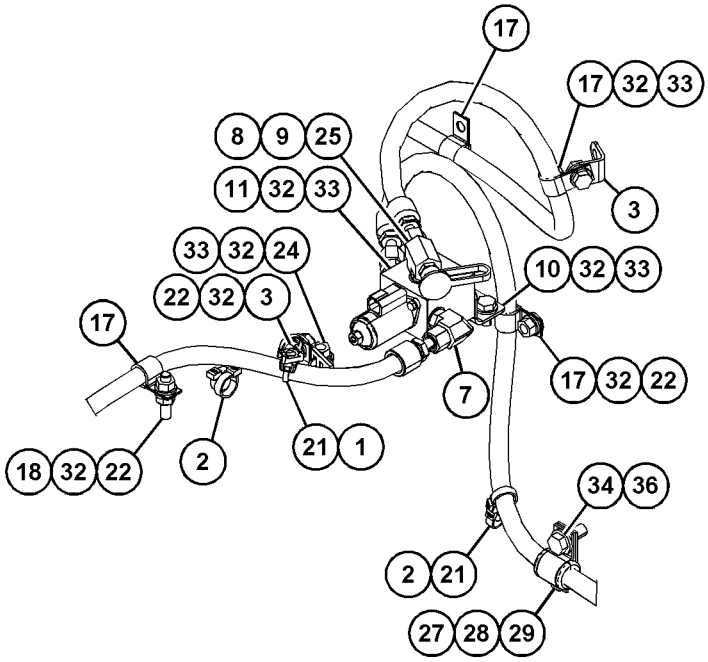

VIEW OF AREA B

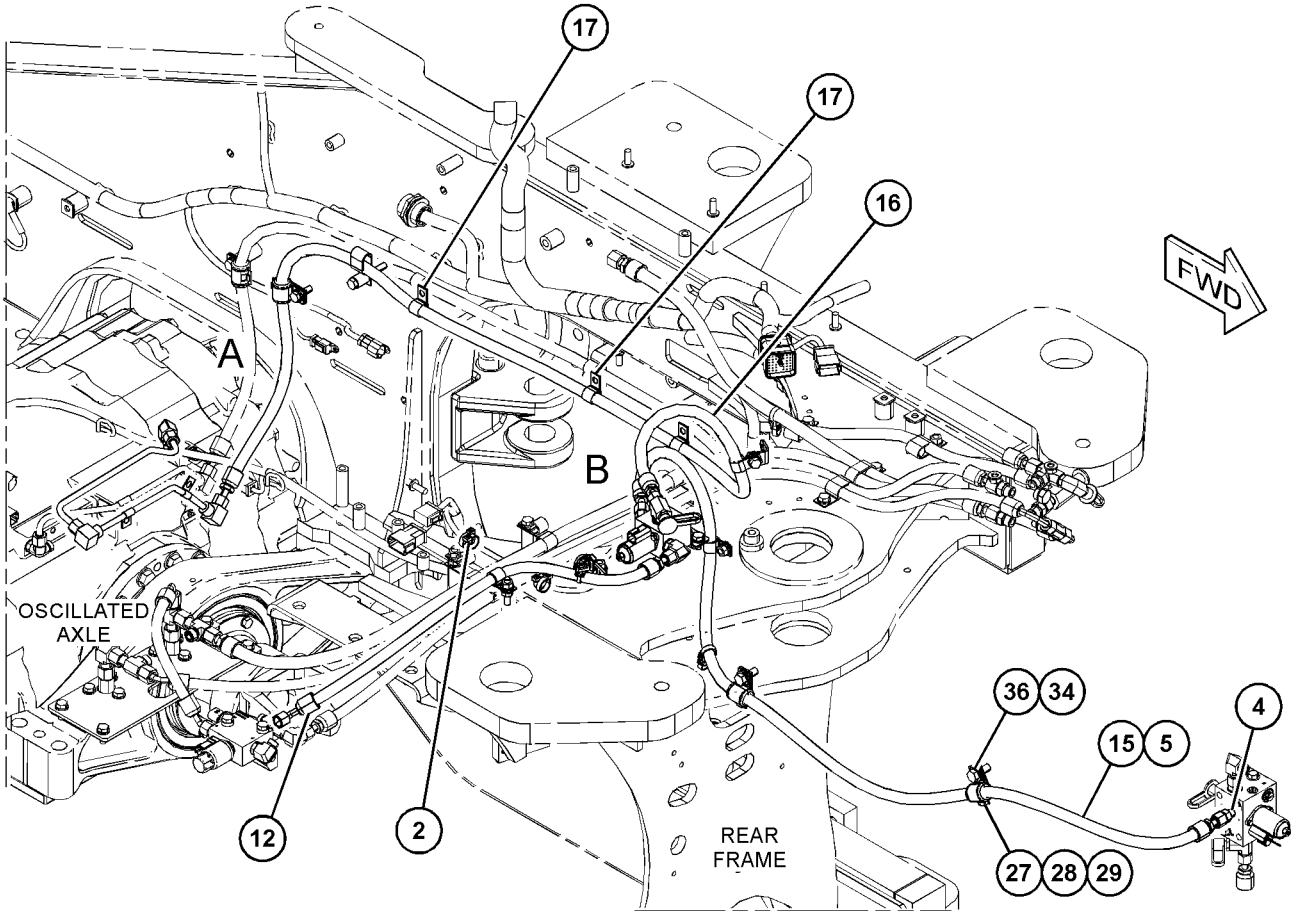

GRÁFICO 1 <FIN> g06061137

467-3031 GRUPO DE CONTROL DE SIST. HIDR. DE LA TRANSMISIÓN (CONTROL GP-TRANSMISSION HYD)

NO. DE SERIE: NA51-UP; NA61-UP; FRS1-UP

PARTE DE 463-9203 CONFIGURACIÓN DE LA TRANSMISIÓN

SMCS-3073, 3167 **i06653292**

NOTA	NO NO	GRÁFICO REF	NÚMERO DE LA PIEZA	QTY	NOMBRE DE LA PIEZA 1 2 3 4 5 6 (NIVEL DEL PRODUCTO)	VER PÁGINA
	1	1	**4F-4097**	1	SELLO ANULAR (SEAL-O-RING)	
	2	1,2	**6D-7889**	7	SELLO ANULAR (SEAL-O-RING)	
	3	1	**118-6878**	1	CONJUNTO DE SOPORTE (BRACKET AS)	
Y	4	1	**130-5485**	1	GRUPO DE VÁLVULA DE ALIVIO (SALIDA DEL CONVERTIDOR DE PAR) (VALVE GP-RELIEF (TORQUE CONVERTER OUTLET))	461
	5	1	**148-1928**	1	VÁLVULA DE ALIVIO (ADMISIÓN DEL CONVERTIDOR DE PAR) (VALVE-RELIEF (TORQUE CONVERTER INLET))	
	6	2	**174-9603**	3	PLACA (PLATE)	
	7	2	**186-2458**	1	CONJUNTO DE BROCHE (CLIP AS)	
		2	**8C-3334**	2	REMACHE TUBULAR (RIVET-TUBULAR)	
		2	**124-9401**	2	BROCHE (LENGÜETA) (CLIP (TAB))	
Y	8	1,2	**244-3114**	7	GRUPO DE VÁLVULA MODULADORA (24 VOLTIOS) (CONTROL HIDRÁULICO DE LA TRANSMISIÓN) (VALVE GP-MODULATING (24-VOLT) (TRANSMISSION HYDRAULIC CONTROL))	456
Y	9	1,2	**318-1179**	3	GRUPO DE SENSOR DE VELOCIDAD (MAGNÉTICO, SALIDA ALTA) (SENSOR GP-SPEED (MAGNETIC, HIGH OUTPUT))	259
	10	1	**372-6672**	1	BODY (BODY)	
	11	1,2	**392-9883**	7	PLACA DE ORIFICIO (PLATE-ORIFICE)	
	12	1	**420-5698**	1	SOPORTE (BRACKET)	
	13	2	**420-5701**	1	SOPORTE (BRACKET)	
	14	1	**466-4490**	1	CONJUNTO DE MAZO DE CABLES DE LA TRANSMISIÓN (HARNESS AS-TRANSMISSION)	
		1	**102-8805**	2	JUEGO DE RECEPTÁCULO (6 CLAVIJAS) (KIT-RECEPTACLE (6-PIN))	
					(EACH INCLUDES RECEPTACLE AS & WEDGE)	
		1	**8T-8737**	24	TAPÓN DE SELLO (PLUG-SEAL)	
E		1	**125-7874**		TUBO TERMOCONTRAÍBLE (5,72 MM DE DIÁMETRO) (15 CM) (TUBE-HEAT SHRINK (5.72-MM DIA) (15-CM))	
E		1	**125-7875**		TUBO TERMOCONTRAÍBLE (7,44 MM DE DIÁMETRO) (10 CM) (TUBE-HEAT SHRINK (7.44-MM DIA) (10-CM))	
		1	**9X-3402**	41	ENCHUFE DE CONECTOR (CALIBRE 16 A 18) (SOCKET-CONNECTOR (16-GA TO 18-GA))	
					—O—	
		1	**126-1768**	41	ENCHUFE DE CONECTOR (CALIBRE 14 A 16) (SOCKET-CONNECTOR (14-GA TO 16-GA))	
		1	**9X-3401**	19	CLAVIJA DE CONECTOR (CALIBRE 16 A 18) (PIN-CONNECTOR (16-GA TO 18-GA))	
					—O—	
		1	**126-1767**	19	CLAVIJA DE CONECTOR (CALIBRE 14 A 16) (PIN-CONNECTOR (14-GA TO 16-GA))	
		1	**155-2255**	1	JUEGO DE CONECTORES (12 CLAVIJAS) (KIT-CONNECTING PLUG (12-PIN))	
		1	**155-2257**	1	JUEGO DE CONECTORES (12 CLAVIJAS) (KIT-CONNECTING PLUG (12-PIN))	
		1	**155-2274**	1	JUEGO DE CONECTORES (6 CLAVIJAS) (KIT-CONNECTING PLUG (6-PIN))	
					(EACH PLUG KIT INCLUDES PLUG AS, WEDGE, & INTERFACE SEAL)	
B		1	**1P-0810**		CINTA ELÉCTRICA (TAPE-ELECTRICAL)	

467-3031 GRUPO DE CONTROL DE SIST. HIDR. DE LA TRANSMISIÓN (CONTROL GP-TRANSMISSION HYD) (cont.)

i06653292

NOTA	NO NO	GRÁFICO REF	NÚMERO DE LA PIEZA	QTY	NOMBRE DE LA PIEZA 1 2 3 4 5 6 (NIVEL DEL PRODUCTO)	VER PÁGINA
		1	**169-0705**	67	SELLO (SEAL)	
		1	**240-7874**	1	CONJUNTO DE ENCHUFE DE CONECTOR (2 CLAVIJAS) (PLUG AS-CONNECTOR (2-PIN))	
		1	**455-0704**	1	SELLO DE CONECTOR (SEAL-CONNECTOR)	
		1	**240-7876**	1	CONJUNTO DE ENCHUFE DE CONECTOR (2 CLAVIJAS) (PLUG AS-CONNECTOR (2-PIN))	
		1	**455-0704**	1	SELLO DE CONECTOR (SEAL-CONNECTOR)	
		1	**243-4509**	1	CONJUNTO DE ENCHUFE DE CONECTOR (8 CLAVIJAS) (RECEPTACLE AS-CONNECTOR (8-PIN))	
		1	**272-2843**	1	CONJUNTO DE ENCHUFE DE CONECTOR (47 CLAVIJAS) (RECEPTACLE AS-CONNECTOR (47-PIN))	
		1	**274-3779**	2	TAPA DE SELLO (CAP-SEAL)	
		1	**274-3780**	1	TAPA DE SELLO (CAP-SEAL)	
		1	**274-3784**	1	TAPA DE SELLO (CAP-SEAL)	
		1	**331-4226**	10	JUEGO DE CONECTORES (2 CLAVIJAS) (KIT-CONNECTING PLUG (2-PIN))	
					(EACH INCLUDES PLUG AS, WEDGE, & INTERFACE SEAL)	
		1	**374-7466**	1	TAPA DE SELLO (CAP-SEAL)	
Y	15	1	**421-8199**	1	GRUPO DE VÁLVULA DE SOLENOIDE (PRESIÓN DE EMBRAGUE) (VALVE GP-SOLENOID (CLUTCH PRESSURE))	464
	16	2	**061-7540**	1	SELLO ANULAR (SEAL-O-RING)	
	17	2	**132-5789**	1	BROCHE (CLIP)	
	18	1	*164-5567*	1	CONJUNTO DE ACOPLADOR DE DESCONEXIÓN RÁPIDA (MACHO) (COUPLER AS-QUICK DISCONNECT (MALE))	
		1	**6V-3965**	1	CONEXIÓN (DESCONEXIÓN RÁPIDA) (FITTING (QUICK DISCONNECT))	
		1	**214-7568**	1	SELLO ANULAR (SEAL-O-RING)	
	19	2	**204-2281**	1	CORREA PARA CABLES (STRAP-CABLE)	
	20	2	**352-3968**	1	BROCHE (CLIP)	
	21	1,2	**3K-0360**	3	SELLO ANULAR (SEAL-O-RING)	
	22	1,2	**3S-2093**	21	CORREA PARA CABLES (STRAP-CABLE)	
	23	2	**4P-7428**	1	BROCHE (CLIP)	
	24	1,2	**4P-7581**	4	BROCHE (CLIP)	
	25	2	**5P-8245**	1	ARANDELA DURA (13,5 X 25,5 X 3 MM DE GROSOR) (WASHER-HARD (13.5X25.5X3-MM THK))	
M	26	1	**5P-8347**	4	PERNO (M8X1,25X70 MM) (BOLT (M8X1.25X70-MM))	
	27	1,2	**6V-0852**	8	TAPA ANTIPOLVO (CAP-DUST)	
M	28	1	**6V-1820**	1	PERNO (M10 X 1,5 X 30 MM) (BOLT (M10X1.5X30-MM))	
	29	2	**6V-4365**	1	SELLO ANULAR (SEAL-O-RING)	
M	30	2	**6V-5684**	1	PERNO (M12X1,75X45 MM) (BOLT (M12X1.75X45-MM))	
	31	1,2	**6V-5839**	5	ARANDELA (11 X 21 X 2,5 MM DE GROSOR) (WASHER (11X21X2.5-MM THK))	
M	32	2	**6V-8212**	1	PERNO (M10X1,5X16 MM) (BOLT (M10X1.5X16-MM))	
M	33	1	**8T-0643**	3	PERNO (M10X1,5X80 MM) (BOLT (M10X1.5X80-MM))	
	34	2	**8T-7934**	1	ARANDELA DURA (11X21X5 MM DE GROSOR) (WASHER-HARD (11X21X5-MM THK))	
	35	1	**9M-1974**	4	ARANDELA DURA (8,8 X 16 X 2 MM DE GROSOR) (WASHER-HARD (8.8X16X2-MM THK))	
	36	1	**9X-4609**	1	SELLO ANULAR (SEAL-O-RING)	
	37	1,2	**393-0721**	7	EMPAQUETADURA (GASKET)	
M	38	1,2	**6V-5220**	14	PERNO (M8X1,25X65 MM) (BOLT (M8X1.25X65-MM))	

467-3031 GRUPO DE CONTROL DE SIST. HIDR. DE LA TRANSMISIÓN (CONTROL GP-TRANSMISSION HYD) (cont.)

i06653292

NOTA	NO NO	GRÁFICO REF	NÚMERO DE LA PIEZA	QTY	NOMBRE DE LA PIEZA 1 2 3 4 5 6 (NIVEL DEL PRODUCTO)	VER PÁGINA
	39	1,2	**214-1048**	14	ESPACIADOR (8,8X16X4 MM DE GROSOR) (SPACER (8.8X16X4-MM THK))	
M	40	2	**6V-6317**	1	PERNO (M10 X 1,5 X 20 MM) (BOLT (M10X1.5X20-MM))	

B - USAR SEGÚN SE REQUIERA
E - PEDIDO POR CENTÍMETROS
M - PIEZA MÉTRICA
Y - ILUSTRACIÓN DIFERENTE

467-3031 GRUPO DE CONTROL DE SIST. HIDR. DE LA TRANSMISIÓN (CONTROL GP-TRANSMISSION HYD) (cont.)

i06653292

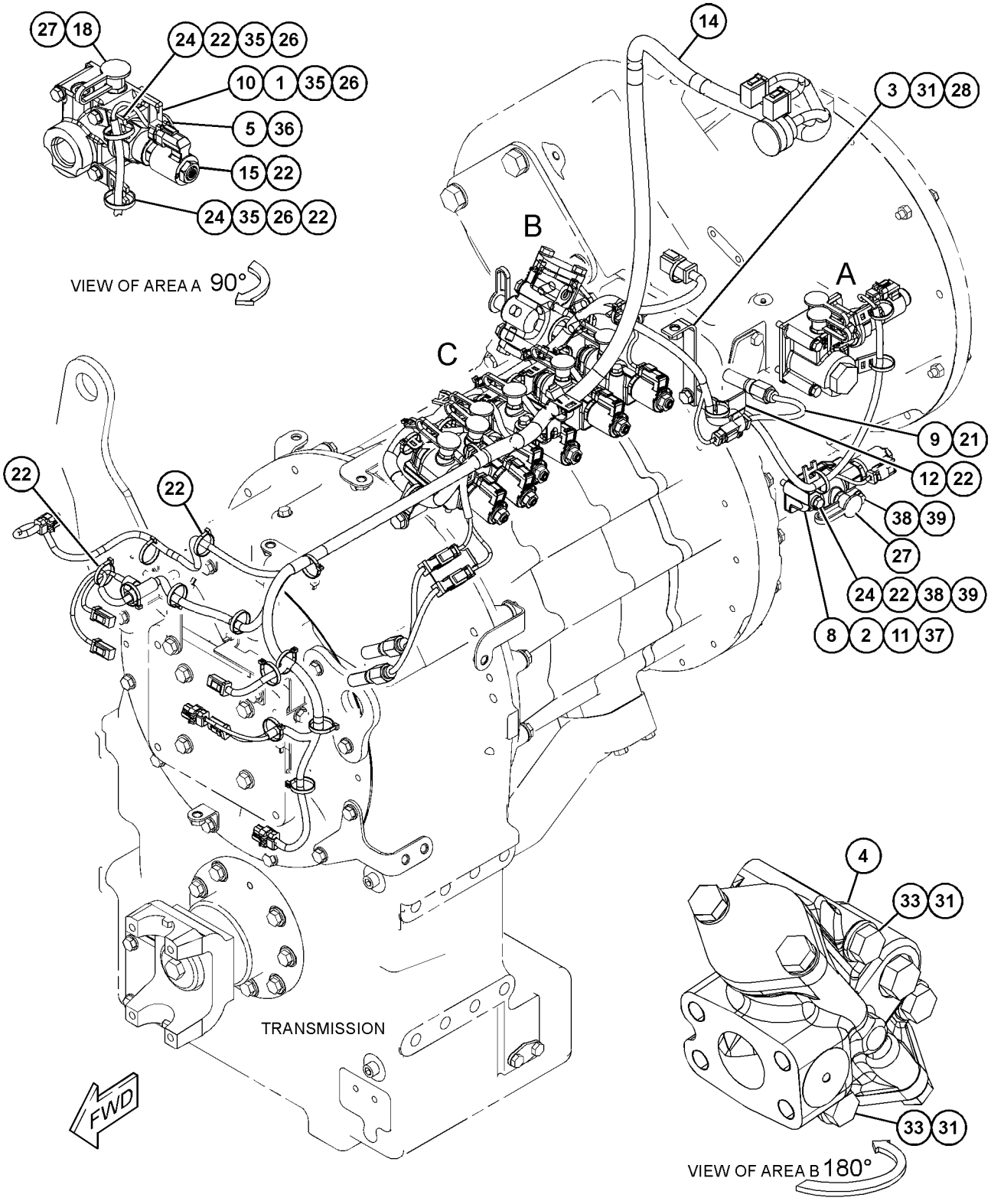

REFER TO ALL ILLUSTRATIONS OF
THIS GROUP FOR AUXILIARY VIEWS

GRÁFICO 1 g06018125

467-3031 GRUPO DE CONTROL DE SIST. HIDR. DE LA TRANSMISIÓN (CONTROL GP-TRANSMISSION HYD) (cont.)

i06653292

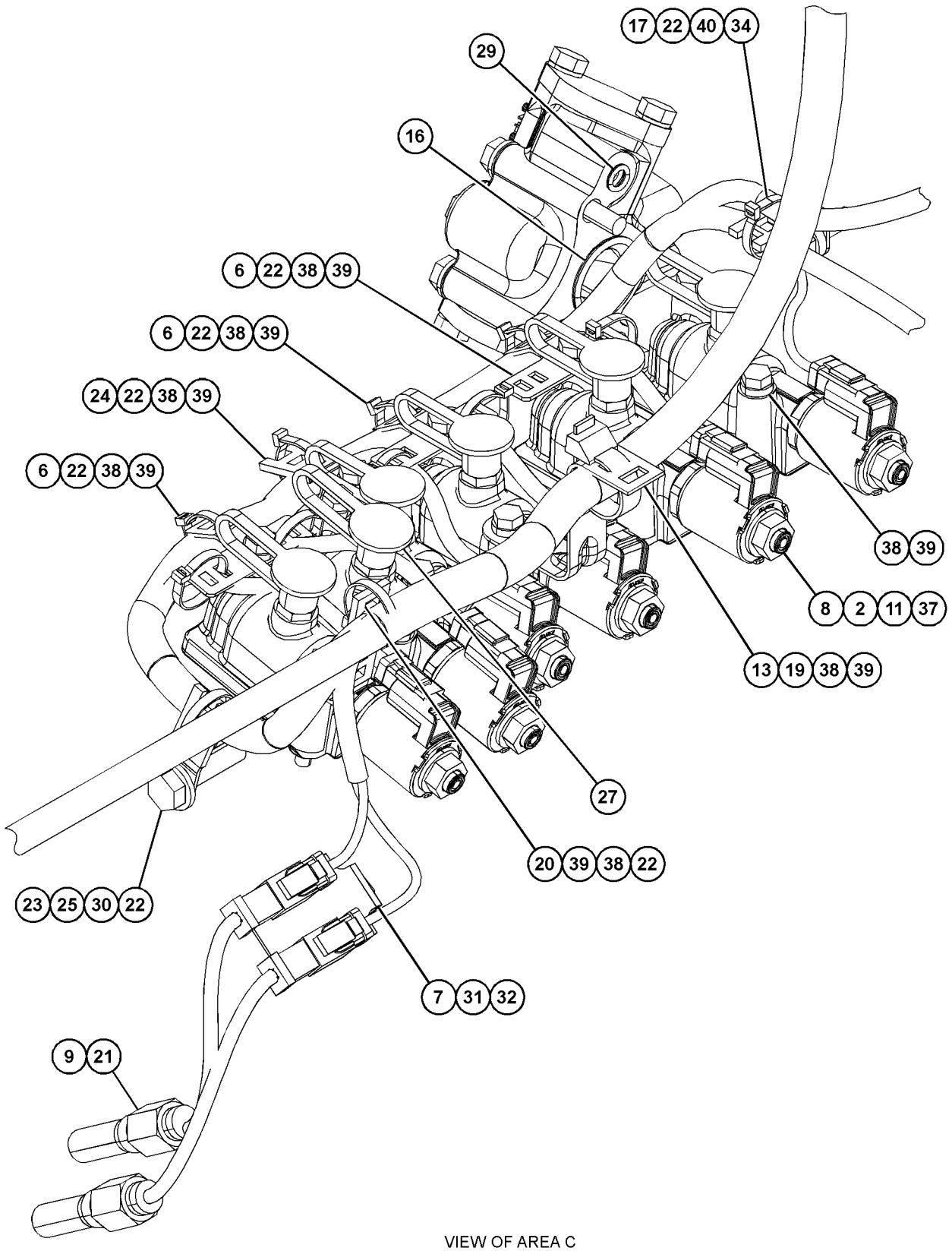

VIEW OF AREA C

GRÁFICO 2 <FIN> g03668540

364-9906 GRUPO DE ENFRIADOR DE ACEITE DE TRANSMISIÓN (COOLER GP-TRANSMISSION OIL)

NO. DE SERIE: FRS1-UP

PARTE DE 456-6632 CONFIGURACIÓN DEL CHASIS

SMCS-1375 **i06608514**

NOTA	NO NO	GRÁFICO REF	NÚMERO DE LA PIEZA	QTY	NOMBRE DE LA PIEZA 1 2 3 4 5 6 (NIVEL DEL PRODUCTO)	VER PÁGINA
	1	1	**364-9919**	1	CONJUNTO DE ENFRIADOR DE ACEITE (TRANSMISIÓN) (COOLER AS-OIL (TRANSMISSION))	
	2	1	*369-6858*	1	CONJUNTO DE TAPÓN (PLUG AS)	
		1	**7M-8485**	1	SELLO ANULAR (SEAL-O-RING)	
		1	**360-3697**	1	TAPÓN (PLUG)	
	3	1	*165-2273*	1	GRUPO DE VÁLVULA DE CORTE (TRANSMISIÓN) (VALVE GP-SHUTOFF (TRANSMISSION))	
		1	**3K-0360**	1	SELLO ANULAR (SEAL-O-RING)	
		1	**6V-7238**	1	VÁLVULA DE CORTE (VALVE-SHUTOFF)	
M	4	1	**7X-7729**	8	ARANDELA (11 X 25 X 3 MM DE GROSOR) (WASHER (11X25X3-MM THK))	
M	5	1	**8T-4137**	8	PERNO (M10 X 1,5 X 20 MM) (BOLT (M10X1.5X20-MM))	

M - PIEZA MÉTRICA

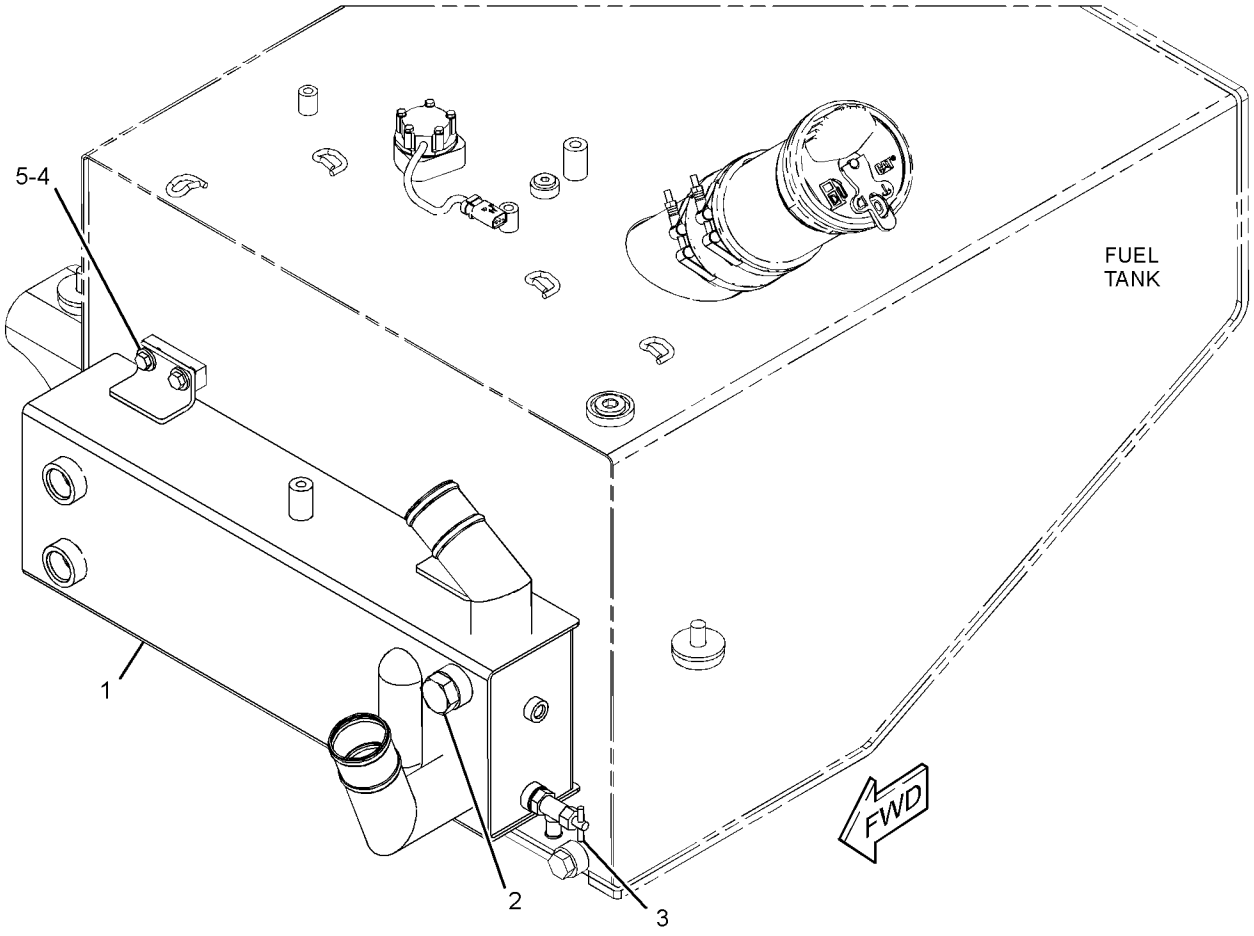

GRÁFICO 1 <FIN> g03504030

368-6468 GRUPO DE CUBIERTA DE TAPA DE LLENADO DE ACEITE DE TRANSMISIÓN (COVER GP-XMSN OIL FILLER CAP)

NO. DE SERIE: FRS1-UP

PARTE DE 360-0463 GRUPO DE LLENADO DE ACEITE DEL TREN DE FUERZA

SMCS-3005, 3030, 7315 **i04716318**

NOTA	NO NO	GRÁFICO REF	NÚMERO DE LA PIEZA	QTY	NOMBRE DE LA PIEZA 1 2 3 4 5 6 (NIVEL DEL PRODUCTO)	VER PÁGINA
	1	1	**4B-9782**	1	BOLA (BALL)	
	2	1	**5K-1568**	1	TAPA DE TUBO DE LLENADO (ACEITE HIDRÁULICO) (CAP-FILLER (HYDRAULIC OIL))	
	3	1	**6F-5188**	1	SELLO DE ANILLO (SEAL-RING)	
	4	1	**6H-5139**	1	PLACA DE PRESIÓN (PLATE-PRESSURE)	
	5	1	**7K-5634**	1	TAPA (COVER)	
	6	1	**9M-7394**	1	PALANCA (LEVER)	
	7	1	**1L-5072**	1	ESPIGA (DOWEL)	
	8	1	**2J-7761**	1	ANILLO DE RETENCIÓN (RING-RETAINING)	

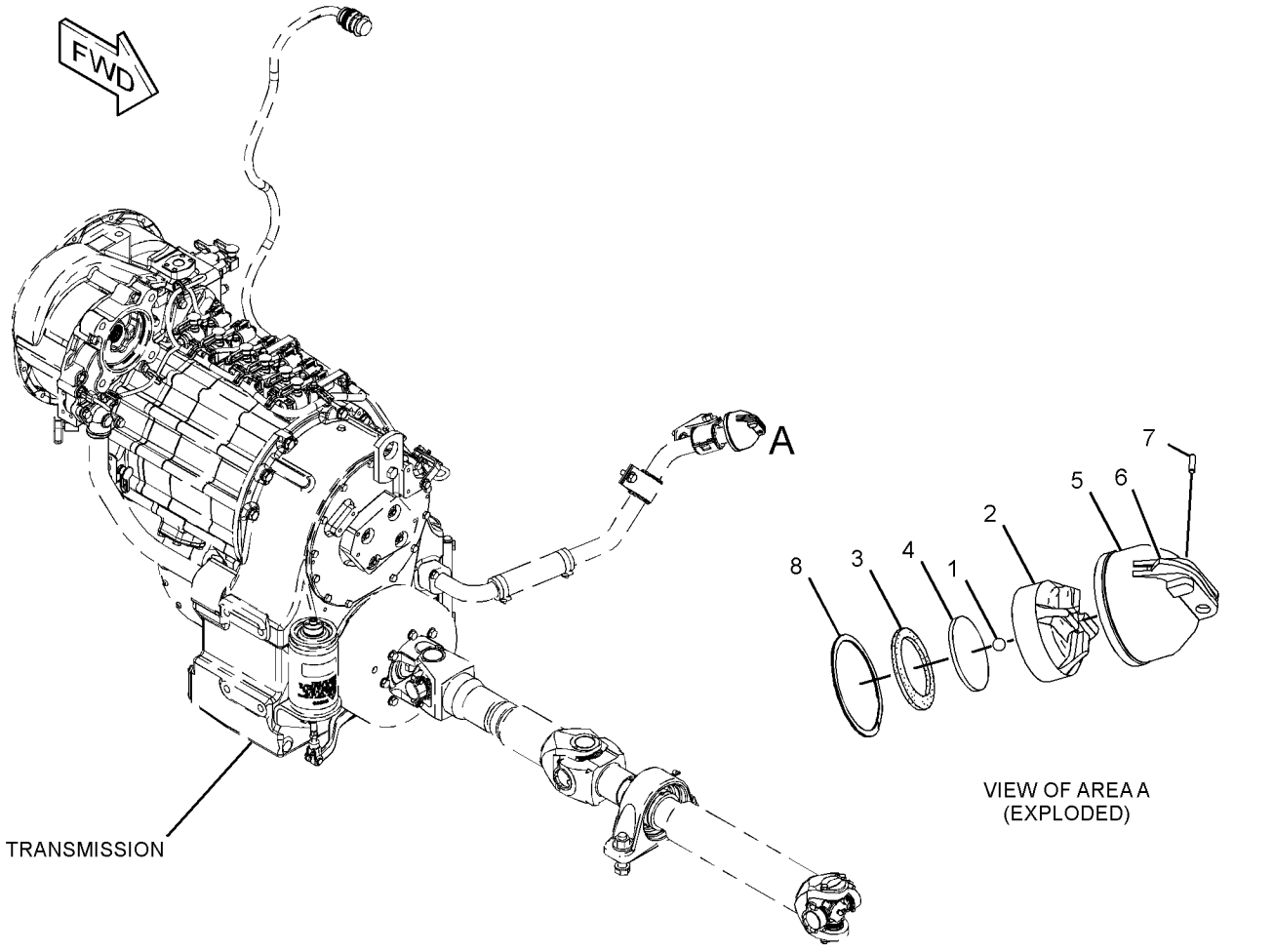

GRÁFICO 1 <FIN> g02531436

361-7758 GRUPO DE DIFERENCIAL (DIFFERENTIAL GP)

NO. DE SERIE: FRS1-UP

PARTE DE 388-1441, 433-9318, 433-9320, 465-8232 CONFIGURACIÓN DE EJE OSCILANTE

SMCS-3258 **i06689550**

NOTA	NO NO	GRÁFICO REF	NÚMERO DE LA PIEZA	QTY	NOMBRE DE LA PIEZA 1 2 3 4 5 6 (NIVEL DEL PRODUCTO)	VER PÁGINA
	1	1	**129-2341**	1	CORONA CÓNICA DEL DIFERENCIAL (18 DIENTES) (GEAR-DIFFERENTIAL BEVEL (18-TEETH))	
	2	1	**151-4464**	4	BUJE (BUSHING)	
	3	1	**217-3682**	4	ARANDELA DE TOPE (WASHER-THRUST)	
	4	1	**361-7765**	1	CRUCETA (SPIDER)	
	5	1	**361-7768**	1	CONJUNTO DE CAJA DEL DIFERENCIAL (CASE AS-DIFFERENTIAL)	
	6	1	**362-2311**	1	CORONA CÓNICA DEL DIFERENCIAL (18 DIENTES) (GEAR-DIFFERENTIAL BEVEL (18-TEETH))	
	7	1	**450-2571**	2	ARANDELA DE TOPE (WASHER-THRUST)	
	8	1	**9C-6023**	4	PIÑÓN CÓNICO DEL DIFERENCIAL (10 DIENTES) (PINION-DIFFERENTIAL BEVEL (10-TEETH))	

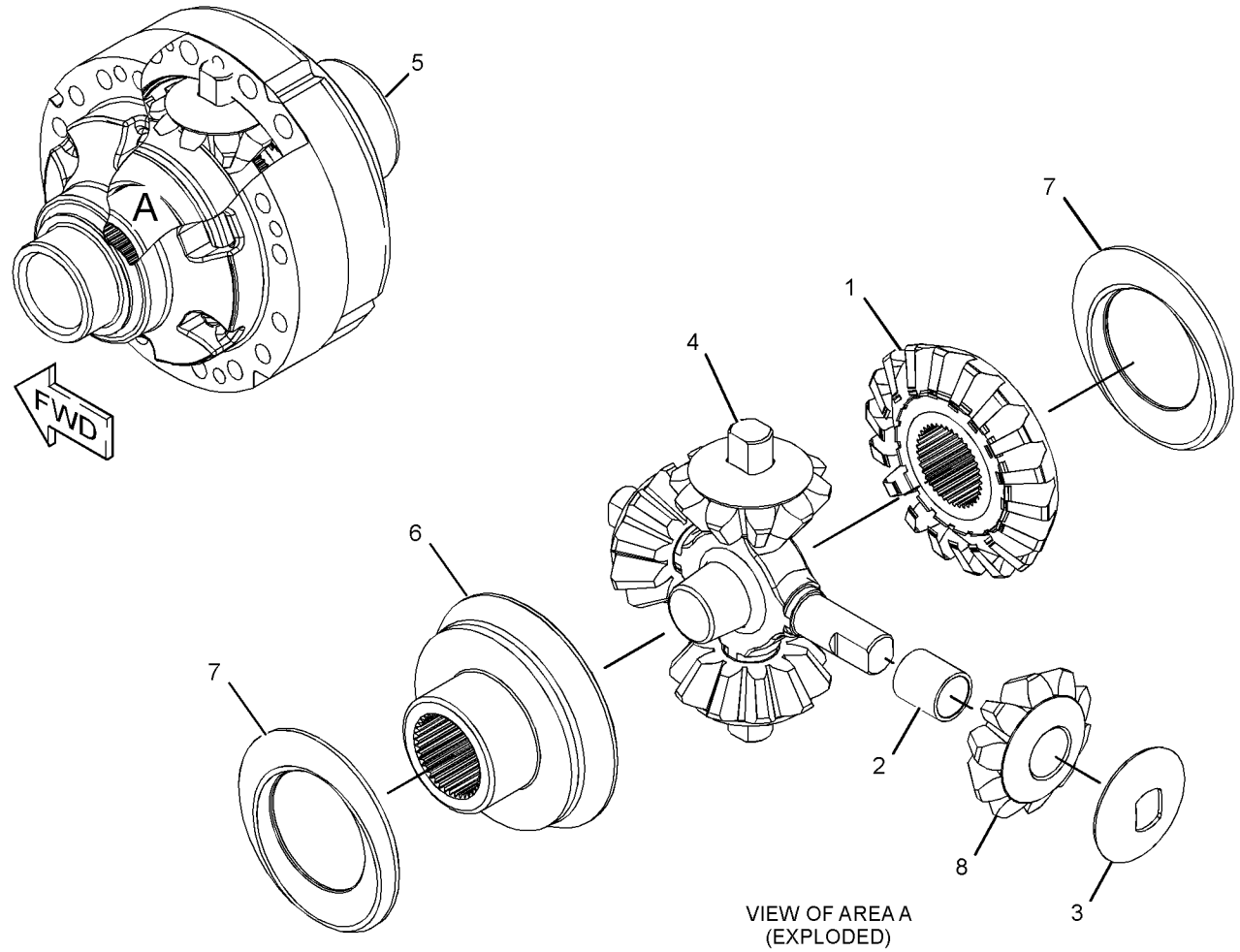

VIEW OF AREA A
(EXPLODED)

GRÁFICO 1 <FIN> g03432996

361-7759 GRUPO DE DIFERENCIAL (DIFFERENTIAL GP)

NO. DE SERIE: FRS1-UP

PARTE DE 370-5245, 370-5247 CONFIGURACIÓN DE EJE FIJO, 370-5241 CONFIGURACIÓN DE EJE OSCILANTE, 359-3095 GRUPO DE EJE OSCILANTE

SMCS-3258 **i06606330**

NOTA	NO NO	GRÁFICO REF	NÚMERO DE LA PIEZA	QTY	NOMBRE DE LA PIEZA 1 2 3 4 5 6 (NIVEL DEL PRODUCTO)	VER PÁGINA
	1	1	**9C-6023**	4	PIÑÓN CÓNICO DEL DIFERENCIAL (10 DIENTES) (PINION-DIFFERENTIAL BEVEL (10-TEETH))	
	2	1	**129-2341**	1	CORONA CÓNICA DEL DIFERENCIAL (18 DIENTES) (GEAR-DIFFERENTIAL BEVEL (18-TEETH))	
	3	1	**148-7841**	3	RESORTE (SPRING)	
	4	1	**217-3682**	4	ARANDELA DE TOPE (WASHER-THRUST)	
	5	1	**217-4541**	8	DISCO DE FRICCIÓN (DISC-FRICTION)	
	6	1	**270-1778**	8	PLACA DE SEPARADOR (PLATE-SEPARATOR)	
	7	1	**273-8666**	1	SELLO DE ANILLO D (SEAL-D-RING)	
	8	1	**273-8667**	1	SELLO DE ANILLO D (SEAL-D-RING)	
	9	1	**293-6473**	1	PLACA DE TOPE (PLATE-THRUST)	
	10	1	**307-6135**	3	PASADOR RANURADO (PIN-GROOVED)	
	11	1	**361-7764**	1	CONJUNTO DE CAJA DEL DIFERENCIAL (CASE AS-DIFFERENTIAL)	
	12	1	**361-7765**	1	CRUCETA (SPIDER)	
	13	1	**361-7769**	1	ENGRANAJE DE DIFERENCIAL (57 DIENTES) (GEAR-DIFFERENTIAL (57-TEETH))	
	14	1	**369-3407**	1	ANILLO DE EMPUJE (RING-THRUST)	
	15	1	**369-7909**	1	PISTÓN (PISTON)	
	16	1	**450-2571**	2	ARANDELA DE TOPE (WASHER-THRUST)	
	17	1	**151-4464**	4	BUJE (BUSHING)	
	18	1	**224-2323**	1	COJINETE DE EMPUJE (BEARING-THRUST)	
	19	1	**297-1706**	2	PISTA DE EMPUJE (RACE-THRUST)	
	20	1	**5P-8247**	12	ARANDELA DURA (17 X 32 X 3,5 MM DE GROSOR) (WASHER-HARD (17X32X3.5-MM THK))	
M	21	1	**8T-0375**	12	PERNO (M16X2X45 MM) (BOLT (M16X2X45-MM))	
					PARTS SHOWN IN GRAPHIC(S) WITHOUT A REFERENCE NUMBER ARE NOT SERVICED SEPARATELY	

M - PIEZA MÉTRICA

361-7759 GRUPO DE DIFERENCIAL (DIFFERENTIAL GP) (cont.) **i06606330**

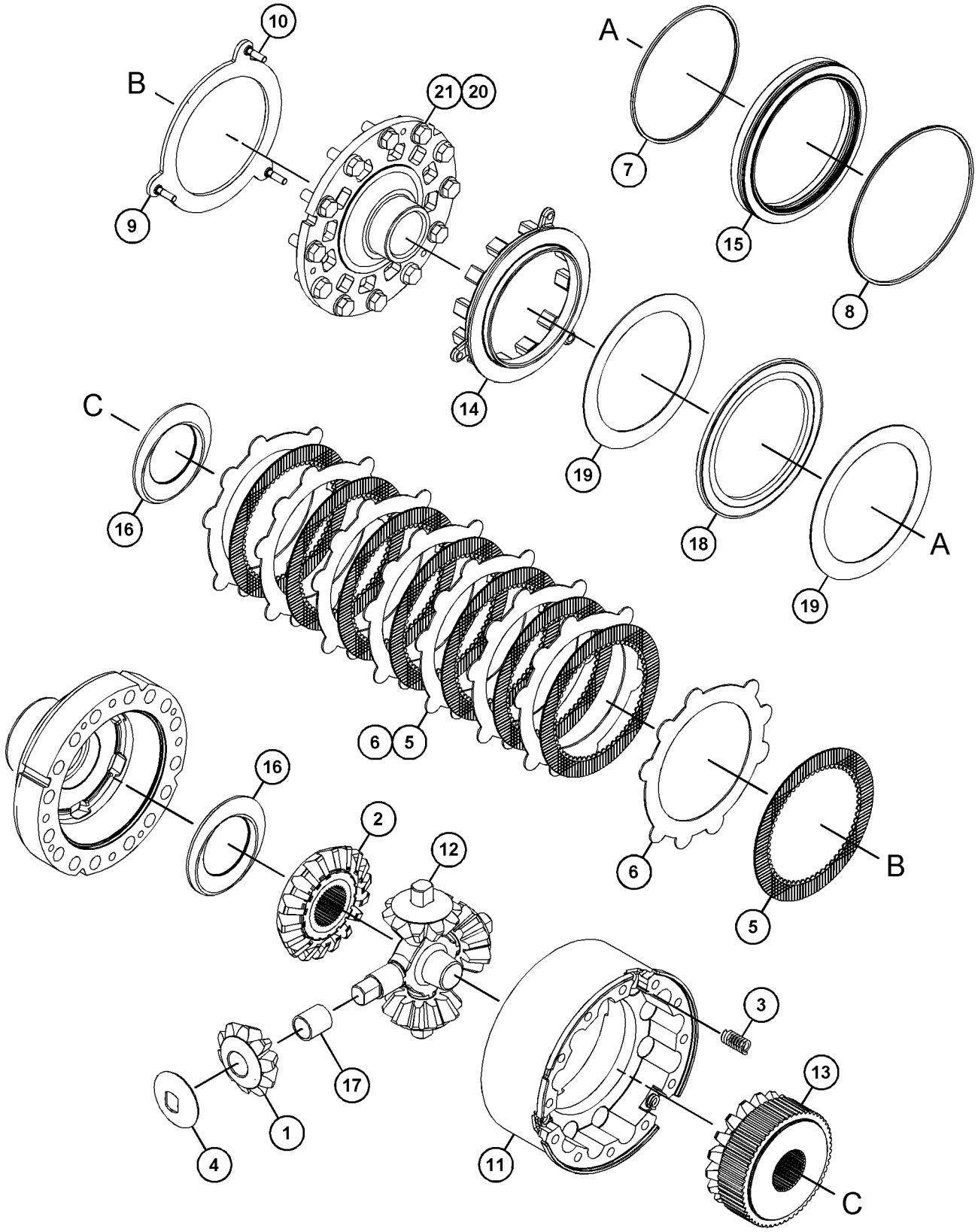

GRÁFICO 1 <FIN> g03493916

434-1911 GRUPO DE DIFERENCIAL (DIFFERENTIAL GP)

NO. DE SERIE: FRS1-UP

PARTE DE 433-9323, 465-8231, 465-8233, 465-8234 CONFIGURACIÓN DE EJE FIJO

SMCS-3258 **i06640850**

NOTA	NO NO	GRÁFICO REF	NÚMERO DE LA PIEZA	QTY	NOMBRE DE LA PIEZA 1 2 3 4 5 6 (NIVEL DEL PRODUCTO)	VER PÁGINA
	1	1	**9C-6023**	4	PIÑÓN CÓNICO DEL DIFERENCIAL (10 DIENTES) (PINION-DIFFERENTIAL BEVEL (10-TEETH))	
	2	1	**129-2341**	1	CORONA CÓNICA DEL DIFERENCIAL (18 DIENTES) (GEAR-DIFFERENTIAL BEVEL (18-TEETH))	
	3	1	**217-3682**	4	ARANDELA DE TOPE (WASHER-THRUST)	
	4	1	**361-7765**	1	CRUCETA (SPIDER)	
	5	1	**362-2311**	1	CORONA CÓNICA DEL DIFERENCIAL (18 DIENTES) (GEAR-DIFFERENTIAL BEVEL (18-TEETH))	
	6	1	**434-1446**	1	CONJUNTO DE CAJA DEL DIFERENCIAL (CASE AS-DIFFERENTIAL)	
	7	1	**450-2571**	2	ARANDELA DE TOPE (WASHER-THRUST)	
	8	1	**151-4464**	4	BUJE (BUSHING)	

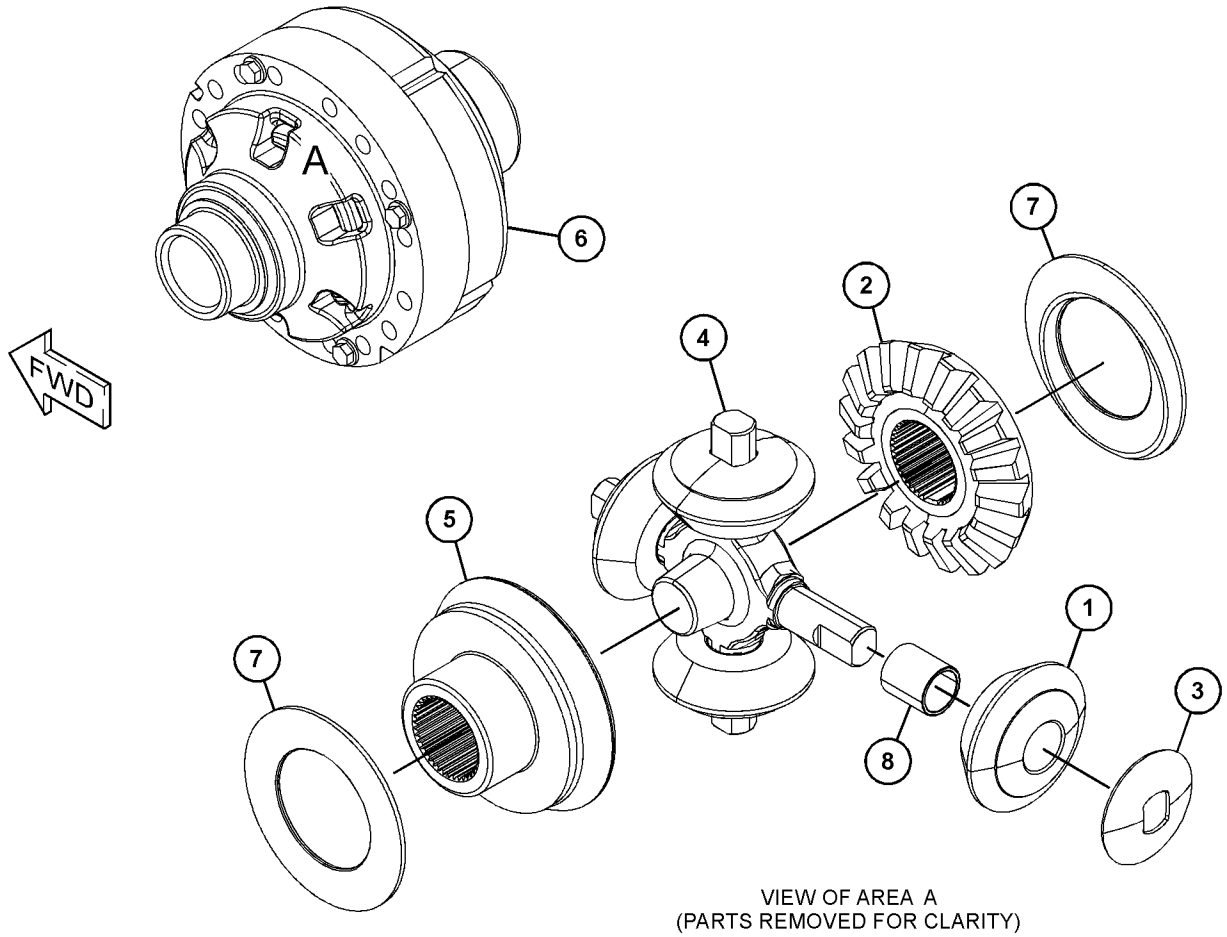

VIEW OF AREA A
(PARTS REMOVED FOR CLARITY)

GRÁFICO 1 <FIN> g06057271

138-1509 GRUPO DE DRENAJE ECOLÓGICO–ACEITE DEL TREN DE FUERZA (DRAIN GP-ECOLOGY-ACEITE DEL TREN DE FUERZA)

NO. DE SERIE: NA51-UP; NA61-UP; FRS1-UP

PARTE DE 463-9370 GRUPO DE ENGRANAJE DE TRANSFERENCIA DE SALIDA

SMCS-3260 **i03539109**

NOTA	NO NO	GRÁFICO REF	NÚMERO DE LA PIEZA	QTY	NOMBRE DE LA PIEZA 1 2 3 4 5 6 (NIVEL DEL PRODUCTO)	VER PÁGINA
	1	1	**138-1510**	1	TAPÓN (DRENAJE DEL ACEITE DE LA TRANSMISIÓN) (PLUG (TRANSMISSION OIL DRAIN))	
	2	1	**192-1023**	1	CONJUNTO DE DRENAJE (DRAIN AS)	
		1	**077-3241**	1	SELLO ANULAR (SEAL-O-RING)	
	3	1	**7M-8485**	1	SELLO ANULAR (SEAL-O-RING)	

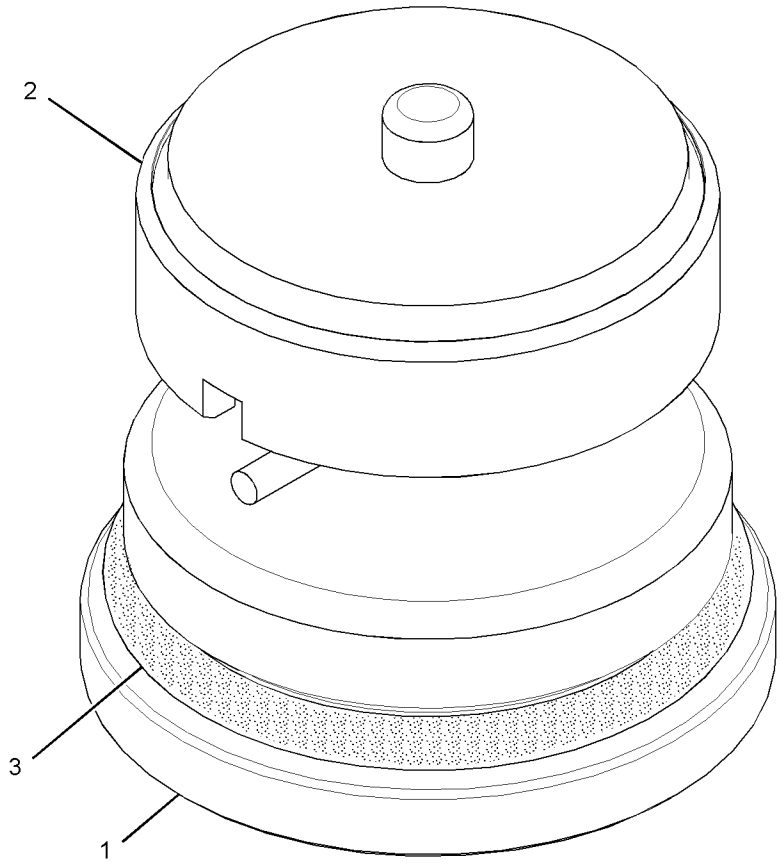

GRÁFICO 1 <FIN> g01298016

360-0463 GRUPO DE LLENADO DE ACEITE DEL TREN DE FUERZA (FILLER GP-POWER TRAIN OIL)

NO. DE SERIE: FRS1-UP

PARTE DE 500-9137 CONFIGURACIÓN DE LA PLATAFORMA

SMCS-3005, 3081 **i06007070**

NOTA	NO NO	GRÁFICO REF	NÚMERO DE LA PIEZA	QTY	NOMBRE DE LA PIEZA 1 2 3 4 5 6 (NIVEL DEL PRODUCTO)	VER PÁGINA
	1	1	**2S-4750**	1	EMPAQUETADURA (GASKET)	
	2	1	**9G-5127**	1	CONJUNTO DE RESPIRADERO (DERIVACIÓN DE ESCAPE) (BREATHER AS (EXHAUST BYPASS))	
	3	1	**297-7987**	1	CODO (ELBOW)	
	4	1	**455-5538**	1	GRUPO DE MIRILLA (NIVEL DE ACEITE) (ACEITE DEL TREN DE FUERZA) (GAUGE GP-SIGHT (OIL LEVEL) (POWER TRAIN OIL))	
		1	**5J-2974**	4	SELLO ANULAR (SEAL-O-RING)	
M		1	**122-8353**	2	PERNO (M12X1,75X46,5 MM) (BOLT (M12X1.75X46.5-MM))	
	5	1	**364-0046**	1	CONJUNTO DE TUBO (TUBE AS)	
Y	6	1	*368-6468*	1	GRUPO DE CUBIERTA DE TAPA DE LLENADO DE ACEITE DE TRANSMISIÓN (COVER GP-XMSN OIL FILLER CAP)	364
	7	1	**383-4363**	1	MANGUERA (HOSE)	
	8	1	**388-7592**	1	CONJUNTO DE TUBO (TUBE AS)	
	11	1	**5P-4961**	2	ABRAZADERA DE MANGUERA (CLAMP-HOSE)	
	12	1	**5P-7175**	1	CONEXIÓN RECTA (FITTING-STRAIGHT)	
	13	1	**5P-7468**	2	BROCHE (RANURA) (CLIP (SLOT))	
	14	1	**5P-7469**	2	BROCHE (LENGÜETA) (CLIP (TAB))	
	15	1	**5P-8444**	2	ARANDELA DE GOMA (37 MM DE DIÁMETRO INTERNO) (GROMMET (37-MM ID))	
	16	1	**6V-5048**	1	SELLO ANULAR (SEAL-O-RING)	
	17	1	**8S-7169**	1	ACOPLAMIENTO (COUPLING)	
	18	1	**8T-4121**	9	ARANDELA DURA (11 X 21 X 2,5 MM DE GROSOR) (WASHER-HARD (11X21X2.5-MM THK))	
M	19	1	**8T-4136**	1	PERNO (M10 X 1,5 X 25 MM) (BOLT (M10X1.5X25-MM))	
M	20	1	**8T-4137**	2	PERNO (M10 X 1,5 X 20 MM) (BOLT (M10X1.5X20-MM))	
M	21	1	**8T-4139**	2	PERNO (M12 X 1,75 X 30 MM) (BOLT (M12X1.75X30-MM))	
M	22	1	**8T-4195**	6	PERNO (M10 X 1,5 X 30 MM) (BOLT (M10X1.5X30-MM))	
	23	1	**8T-4223**	4	ARANDELA DURA (13,5 X 25,5 X 3 MM DE GROSOR) (WASHER-HARD (13.5X25.5X3-MM THK))	
M	24	1	**8T-4956**	2	PERNO (M12 X 1,75 X 35 MM) (BOLT (M12X1.75X35-MM))	
	25	1	**8T-4983**	4	ABRAZADERA DE MANGUERA (CLAMP-HOSE)	
	26	1	**9M-8406**	3	BROCHE (CLIP)	
G	27	1	**423-1982**		MANGUERA (50 PULG) (HOSE (50-IN))	
	28	1	**206-2423**	1	MONTURA (SADDLE)	
	29	1	**127-4667**	1	CONJUNTO DE TIRA (STRIP AS)	
M	30	1	**118-4977**	1	PERNO (M16X2X65 MM) (BOLT (M16X2X65-MM))	
	31	1	**9X-8257**	1	ARANDELA (17,5 X 30 X 3,5 MM DE GROSOR) (WASHER (17.5X30X3.5-MM THK))	
	32	1	**7K-1181**	2	CORREA PARA CABLES (STRAP-CABLE)	
	33	1	**6W-3731**	1	ESPACIADOR (19,07X26,99X14 MM DE GROSOR) (SPACER (19.07X26.99X14-MM THK))	

G - PEDIDO POR PULGADAS
M - PIEZA MÉTRICA
Y - ILUSTRACIÓN DIFERENTE

360-0463 GRUPO DE LLENADO DE ACEITE DEL TREN DE FUERZA (FILLER GP-POWER TRAIN OIL) (cont.)

i06007070

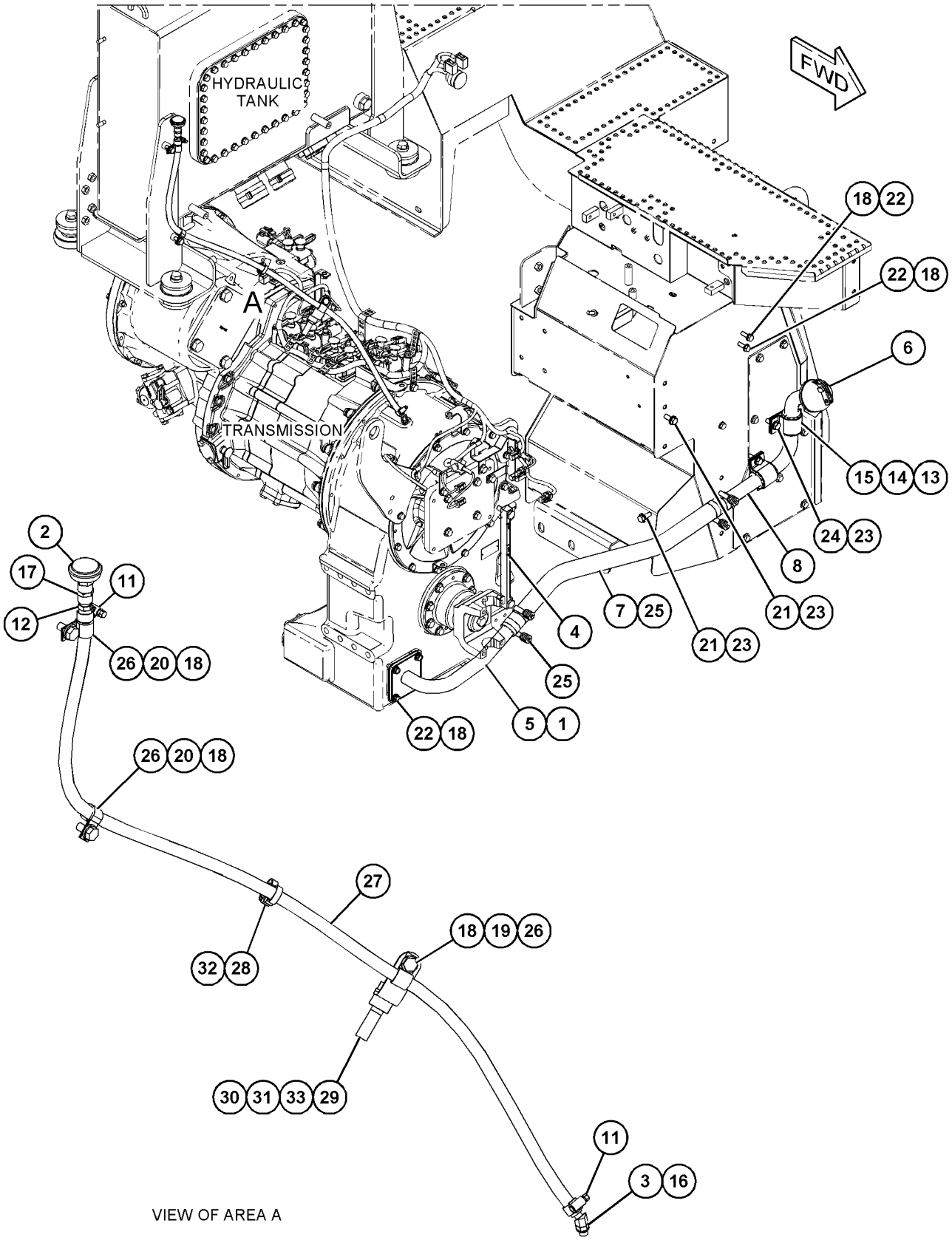

GRÁFICO 1 <FIN> g03741218

365-0291 GRUPO DE LLENADO DE ACEITE DEL TREN DE FUERZA (FILLER GP-POWER TRAIN OIL)

NO. DE SERIE: FRS1-UP

PARTE DE 455-7505 CONFIGURACIÓN DE INSTALACIÓN DEL MOTOR

SMCS-3005, 3081 **i06641776**

NOTA	NO NO	GRÁFICO REF	NÚMERO DE LA PIEZA	QTY	NOMBRE DE LA PIEZA 1 2 3 4 5 6 (NIVEL DEL PRODUCTO)	VER PÁGINA
	1	1	**365-0202**	1	MANGUERA MOLDEADA (HOSE-MOLDED)	
	2	1	**365-0264**	1	TUBO (TUBE)	
	3	1	**365-0267**	1	CONJUNTO DE LLENADO DE ACEITE (FILLER AS-OIL)	
		1	**385-1450**	1	CONJUNTO DE TAPA DEL TUBO DE LLENADO DE ACEITE DEL MOTOR (CAP AS-ENGINE OIL FILLER)	
		1	**5P-7958**	2	MANGUITO DE EMPALME DE CABLE (SLEEVE-CABLE SPLICE)	
		1	**293-7589**	1	SELLO ANULAR (SEAL-O-RING)	
	4	1	**415-6091**	1	CONJUNTO DE SOPORTE (BRACKET AS)	
M		1	**8T-3490**	1	TUERCA DE SOLDAR (ROSCA M10 X 1,5) (NUT-WELD (M10X1.5-THD))	
	5	1	**497-3627**	1	CONJUNTO DE SOPORTE (BRACKET AS)	
M		1	**8T-3490**	3	TUERCA DE SOLDAR (ROSCA M10 X 1,5) (NUT-WELD (M10X1.5-THD))	
	6	1	**061-9455**	1	SELLO ANULAR (SEAL-O-RING)	
	7	1	**067-2551**	1	BROCHE (CLIP)	
	8	1	**091-9035**	2	ESPACIADOR (11 X 25 X 20 MM DE GROSOR) (SPACER (11X25X20-MM THK))	
	9	1	**211-8073**	2	TAPA PROTECTORA (CAP-PROTECTION)	
	10	1	**2L-2685**	2	BROCHE (CLIP)	
	11	1	**314-7599**	2	ABRAZADERA DE FLEJE (CLAMP-BAND)	
M	12	1	**7X-7729**	2	ARANDELA (11 X 25 X 3 MM DE GROSOR) (WASHER (11X25X3-MM THK))	
	13	1	**8T-4121**	3	ARANDELA DURA (11 X 21 X 2,5 MM DE GROSOR) (WASHER-HARD (11X21X2.5-MM THK))	
M	14	1	**8T-4136**	2	PERNO (M10 X 1,5 X 25 MM) (BOLT (M10X1.5X25-MM))	
M	15	1	**8T-4137**	1	PERNO (M10 X 1,5 X 20 MM) (BOLT (M10X1.5X20-MM))	
M	16	1	**8T-4182**	2	PERNO (M10X1,5X45 MM) (BOLT (M10X1.5X45-MM))	
M	17	1	**8T-4189**	1	PERNO (M8 X 1,25 X 20 MM) (BOLT (M8X1.25X20-MM))	
	18	1	**8T-4224**	3	ARANDELA DURA (8,8 X 16 X 2 MM DE GROSOR) (WASHER-HARD (8.8X16X2-MM THK))	
M	19	1	**8T-7547**	2	PERNO (M8 X 1,25 X 30 MM) (BOLT (M8X1.25X30-MM))	

M - PIEZA MÉTRICA

365-0291 GRUPO DE LLENADO DE ACEITE DEL TREN DE FUERZA (FILLER GP-POWER TRAIN OIL) (cont.)

i06641776

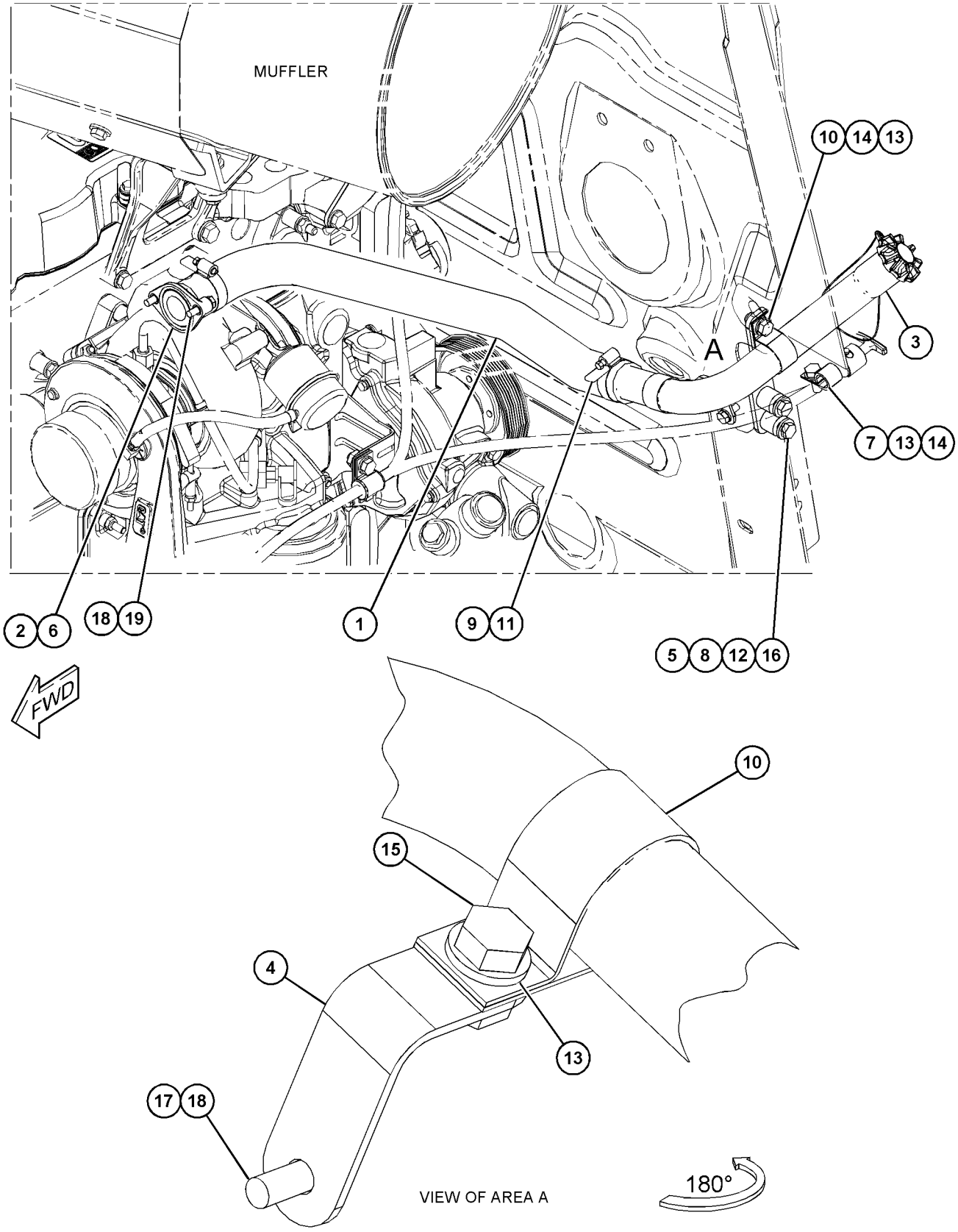

GRÁFICO 1 <FIN> g06058311

457-3110 GRUPO DE FILTRO Y TUBERÍAS DEL CONVERTIDOR DE PAR (FILTER & LINES GP-TORQUE CONV)

NO. DE SERIE: FRS1-UP

PARTE DE 456-6637 CONFIGURACIÓN HIDRÁULICA

SMCS-3103 **i06629874**

NOTA	NO NO	GRÁFICO REF	NÚMERO DE LA PIEZA	QTY	NOMBRE DE LA PIEZA 1 2 3 4 5 6 (NIVEL DEL PRODUCTO)	VER PÁGINA
	1	1	**1P-4582**	2	MEDIA BRIDA (FLANGE-HALF)	
	2	1	**3S-2093**	4	CORREA PARA CABLES (STRAP-CABLE)	
	3	1	**6N-6984**	4	MONTAJE DE CAUCHO (MOUNT-RUBBER)	
	4	1	**7K-1181**	1	CORREA PARA CABLES (STRAP-CABLE)	
	5	1	**8D-2388**	1	ARANDELA DE GOMA (GROMMET)	
	6	1	*148-8305*	1	CONJUNTO DE ADAPTADOR (ADAPTER AS)	
		1	**3J-1907**	1	SELLO ANULAR (SEAL-O-RING)	
		1	**5P-9617**	1	ADAPTADOR (ADAPTER)	
	7	1	*148-8335*	3	CONJUNTO DE CONECTOR (CONNECTOR AS)	
					(EACH INCLUDES)	
		1	**5K-9090**	1	SELLO ANULAR (SEAL-O-RING)	
		1	**6V-8635**	1	CONECTOR (CONNECTOR)	
		1	**7M-8485**	1	SELLO ANULAR (SEAL-O-RING)	
	8	1	*148-8357*	2	CONJUNTO DE CODO (ELBOW AS)	
					(EACH INCLUDES)	
		1	**5K-9090**	1	SELLO ANULAR (SEAL-O-RING)	
		1	**6V-9008**	1	CODO (ELBOW)	
		1	**7M-8485**	1	SELLO ANULAR (SEAL-O-RING)	
	9	1	*148-8395*	2	CONJUNTO DE TAPÓN (PLUG AS)	
					(EACH INCLUDES)	
		1	**3K-0360**	1	SELLO ANULAR (SEAL-O-RING)	
		1	**9S-8005**	1	TAPÓN (ROSCA DE 3/4-16) (PLUG (3/4-16-THD))	
	10	1	*162-0177*	1	CONJUNTO DE TAPÓN (PLUG AS)	
		1	**3J-1907**	1	SELLO ANULAR (SEAL-O-RING)	
		1	**9S-8004**	1	TAPÓN (ROSCA DE 9/16-18) (PLUG (9/16-18-THD))	
	11	1	*164-4180*	1	CONJUNTO DE TAPÓN (PLUG AS)	
		1	**7M-8485**	1	SELLO ANULAR (SEAL-O-RING)	
		1	**9S-4181**	1	TAPÓN (ROSCA DE 5/16-12) (PLUG (5/16-12-THD))	
	12	1	*164-5567*	1	CONJUNTO DE ACOPLADOR DE DESCONEXIÓN RÁPIDA (MACHO) (COUPLER AS-QUICK DISCONNECT (MALE))	
		1	**6V-3965**	1	CONEXIÓN (DESCONEXIÓN RÁPIDA) (FITTING (QUICK DISCONNECT))	
		1	**214-7568**	1	SELLO ANULAR (SEAL-O-RING)	
	13	1	*164-5590*	1	GRUPO DE VÁLVULAS DE MUESTRAS DE FLUIDO (VALVE GP-FLUID SAMPLING)	
		1	**3J-7354**	1	SELLO ANULAR (SEAL-O-RING)	
		1	**8C-3446**	1	VÁLVULA DE MUESTREO (VALVE-SAMPLING)	
	14	1	*164-5598*	1	CONJUNTO DE TAPÓN (PLUG AS)	
		1	**7M-8485**	1	SELLO ANULAR (SEAL-O-RING)	
		1	**8J-0426**	1	TAPÓN (PLUG)	
Y	15	1	*234-5013*	1	GRUPO DE SENSOR DE TEMPERATURA (ACEITE DEL CONVERTIDOR DE PAR) (SENSOR GP-TEMPERATURE (TORQUE CONVERTER OIL))	261
	16	1	*241-6215*	1	CONJUNTO DE CODO (ELBOW AS)	
		1	**3J-1907**	1	SELLO ANULAR (SEAL-O-RING)	

457-3110 GRUPO DE FILTRO Y TUBERÍAS DEL CONVERTIDOR DE PAR (FILTER & LINES GP-TORQUE CONV) (cont.)

i06629874

NOTA	NO NO	GRÁFICO REF	NÚMERO DE LA PIEZA	QTY	NOMBRE DE LA PIEZA 1 2 3 4 5 6 (NIVEL DEL PRODUCTO)	VER PÁGINA
		1	**6V-8076**	1	CODO (ELBOW)	
Y	17	1	*332-8833*	1	GRUPO DE FILTRO DE ACEITE (PRESIÓN MEDIA) (CONVERTIDOR DE PAR) (FILTER GP-OIL (MEDIUM PRESSURE) (TORQUE CONVERTER))	378
	18	1	**348-5436**	1	MANGUERA (HOSE)	
I	19	1	**367-0174**	1	CONJUNTO DE MANGUERA (HOSE AS)	
I	20	1	**423-9931**	1	CONJUNTO DE MANGUERA (HOSE AS)	
	21	1	**434-1372**	1	CONJUNTO DE PLACA (PLATE AS)	
M		1	**9R-2821**	2	MAZA (M10X1.5X15 MM) (BOSS (M10X1.5X15-MM))	
		1	**121-1029**	1	BROCHE (CLIP)	
	22	1	**438-9249**	1	CONJUNTO DE TUBO (TUBE AS)	
	23	1	**451-2617**	2	PERNO (M10 X 1,5 X 60 MM) (BOLT (M10X1.5X60-MM))	
	24	1	**452-0531**	1	SOPORTE (BRACKET)	
	25	1	**455-5536**	1	CONJUNTO DE SOPORTE (BRACKET AS)	
M		1	**9R-2613**	1	MAZA PARA SOLDAR (M10 X 1,5 X 25 MM) (BOSS-WELD (M10X1.5X25-MM))	
	26	1	**456-2585**	1	ADAPTADOR (ADAPTER)	
	27	1	**456-2589**	1	CONJUNTO DE TUBO (TUBE AS)	
	28	1	**457-3112**	1	CONJUNTO DE TUBO (TUBE AS)	
I	29	1	**465-1648**	1	CONJUNTO DE MANGUERA (HOSE AS)	
	30	1	**164-1404**	2	ESPACIADOR (10,67X16,95X23 MM DE GROSOR) (SPACER (10.67X16.95X23-MM THK))	
M	31	1	**176-9237**	4	PERNO ESPECIAL (ROSCA M10 X 1,5) (BOLT-SPECIAL (M10X1.5-THD))	
	32	1	**198-4778**	2	ARANDELA DURA (13,5X30X12 MM DE GROSOR) (WASHER-HARD (13.5X30X12-MM THK))	
	33	1	**211-8073**	4	TAPA PROTECTORA (CAP-PROTECTION)	
M	34	1	**329-3356**	2	TUERCA (ROSCA M12 X 1,75) (NUT (M12X1.75-THD))	
M	35	1	**344-5675**	4	TUERCA (ROSCA M10 X 1,5) (NUT (M10X1.5-THD))	
	36	1	**4D-7388**	1	BROCHE (CLIP)	
	37	1	**4J-0520**	1	SELLO ANULAR (SEAL-O-RING)	
	38	1	**4J-0527**	3	SELLO ANULAR (SEAL-O-RING)	
	39	1	**4P-7581**	1	BROCHE (CLIP)	
	40	1	**5K-9090**	1	SELLO ANULAR (SEAL-O-RING)	
	41	1	**5P-1076**	4	ARANDELA DURA (13,5 X 30 X 4 MM DE GROSOR) (WASHER-HARD (13.5X30X4-MM THK))	
	42	1	**6V-0852**	1	TAPA ANTIPOLVO (CAP-DUST)	
	43	1	**7X-0632**	2	ARANDELA DURA (11 X 36 X 6 MM DE GROSOR) (WASHER-HARD (11X36X6-MM THK))	
M	44	1	**7X-7729**	4	ARANDELA (11 X 25 X 3 MM DE GROSOR) (WASHER (11X25X3-MM THK))	
	45	1	**8C-3447**	1	TAPA ANTIPOLVO (CAP-DUST)	
	46	1	**8T-1889**	2	BROCHE (RANURA) (CLIP (SLOT))	
	47	1	**8T-1890**	2	BROCHE (LENGÜETA) (CLIP (TAB))	
	48	1	**8T-4121**	12	ARANDELA DURA (11 X 21 X 2,5 MM DE GROSOR) (WASHER-HARD (11X21X2.5-MM THK))	
M	49	1	**8T-4136**	7	PERNO (M10 X 1,5 X 25 MM) (BOLT (M10X1.5X25-MM))	
M	50	1	**8T-4176**	2	PERNO (M12X1,75X90 MM) (BOLT (M12X1.75X90-MM))	
M	51	1	**8T-4183**	4	PERNO (M12 X 1,75 X 40 MM) (BOLT (M12X1.75X40-MM))	
M	52	1	**8T-4184**	2	PERNO (M12X1,75X45 MM) (BOLT (M12X1.75X45-MM))	
M	53	1	**8T-4191**	1	PERNO (M10X1,5X16 MM) (BOLT (M10X1.5X16-MM))	
	54	1	**8T-4223**	6	ARANDELA DURA (13,5 X 25,5 X 3 MM DE GROSOR) (WASHER-HARD (13.5X25.5X3-MM THK))	

457-3110 GRUPO DE FILTRO Y TUBERÍAS DEL CONVERTIDOR DE PAR (FILTER & LINES GP-TORQUE CONV) (cont.)

i06629874

NOTA	NO NO	GRÁFICO REF	NÚMERO DE LA PIEZA	QTY	NOMBRE DE LA PIEZA 1 2 3 4 5 6 (NIVEL DEL PRODUCTO)	VER PÁGINA
	55	1	**8T-4226**	8	ARANDELA ENCHAPADA (10,5X45X3 MM DE GROSOR) (WASHER-PLATED (10.5X45X3-MM THK))	
M	56	1	**8T-4648**	2	PERNO (M12X1,75X70 MM) (BOLT (M12X1.75X70-MM))	
	57	1	**8T-4984**	4	ABRAZADERA DE MANGUERA (CLAMP-HOSE)	
M	58	1	**8T-6466**	4	PERNO (M10 X 1,5 X 60 MM) (BOLT (M10X1.5X60-MM))	

I - CONSULTAR SISTEMA DE INFORMACIÓN HIDRÁULICA
M - PIEZA MÉTRICA
Y - ILUSTRACIÓN DIFERENTE

457-3110 GRUPO DE FILTRO Y TUBERÍAS DEL CONVERTIDOR DE PAR (FILTER & LINES GP-TORQUE CONV) (cont.)

i06629874

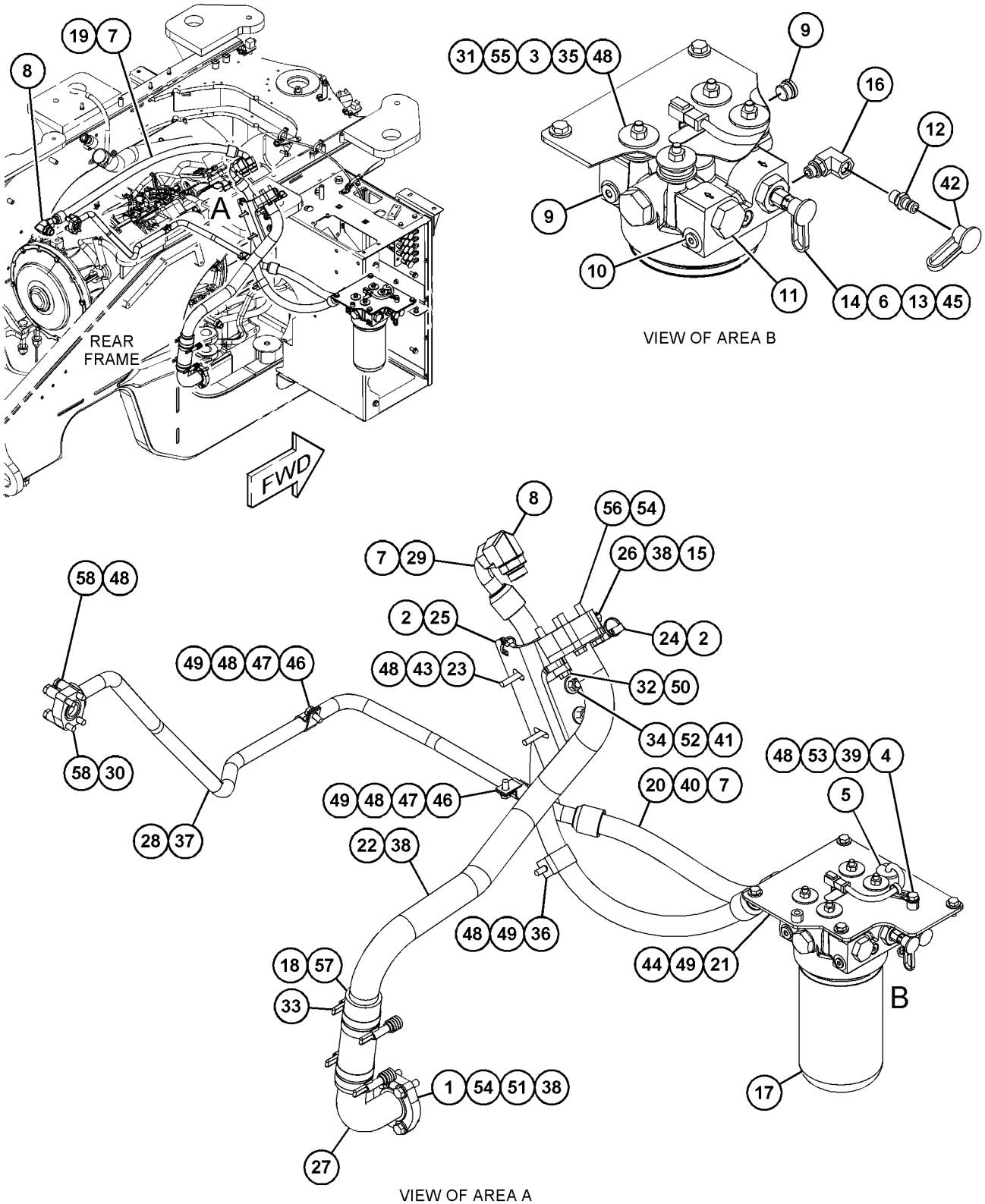

GRÁFICO 1 <FIN> g06058038

332-8833 GRUPO DE FILTRO DE ACEITE (FILTER GP-OIL)

NO. DE SERIE: FRS1-UP

PARTE DE 457-3110 GRUPO DE FILTRO Y TUBERÍAS DEL CONVERTIDOR DE PAR

SMCS-3004, 3067

i05822872

NOTA	NO NO	GRÁFICO REF	NÚMERO DE LA PIEZA	QTY	NOMBRE DE LA PIEZA 1 2 3 4 5 6 (NIVEL DEL PRODUCTO)	VER PÁGINA
	1	1	**332-8832**	1	CONJUNTO DE BASE-FILTRO DE ACEITE (BASE AS-OIL FILTER)	
		1	**5P-7701**	1	SELLO ANULAR (SEAL-O-RING)	
		1	**9S-4181**	1	TAPÓN (ROSCA DE 5/16-12) (PLUG (5/16-12-THD))	
		1	**114-0561**	1	TAPÓN (PLUG)	
		1	**206-9292**	1	SELLO ANULAR (SEAL-O-RING)	
Y	2	1	**440-0257**	1	GRUPO DE INTERRUPTOR DE PRESIÓN (ACEITE DEL TREN DE FUERZA) (SWITCH GP-PRESSURE (POWER TRAIN OIL))	273
Y	3	1	**353-4688**	1	GRUPO DE FILTRO DE ACEITE (TREN DE FUERZA) (FILTER GP-OIL (POWER TRAIN))	379

Y - ILUSTRACIÓN DIFERENTE

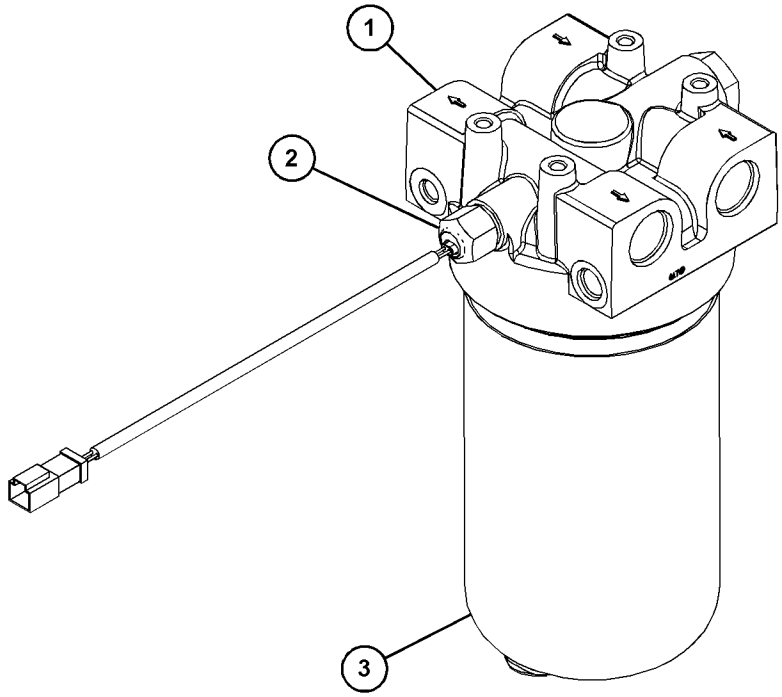

GRÁFICO 1 <FIN> g03687729

353-4688 GRUPO DE FILTRO DE ACEITE (FILTER GP-OIL)

NO. DE SERIE: FRS1-UP

PARTE DE 332-8833 GRUPO DE FILTRO DE ACEITE

SMCS-3004, 3067

i05412736

NOTA	NO NO	GRÁFICO REF	NÚMERO DE LA PIEZA	QTY	NOMBRE DE LA PIEZA 1 2 3 4 5 6 (NIVEL DEL PRODUCTO)	VER PÁGINA
	1	1	**9S-8005**	1	TAPÓN (ROSCA DE 3/4-16) (PLUG (3/4-16-THD))	
	2	1	**337-5270**	1	CONJUNTO DE ELEMENTO DE FILTRO DE ACEITE (TREN DE FUERZA) (FILTER ELEMENT AS-OIL (POWER TRAIN))	
	2A	1	**095-1678**	1	SELLO ANULAR (SEAL-O-RING)	
	3	1	**347-7407**	1	TUBO CENTRAL (TUBE-CENTER)	
	4	1	**8L-2786**	1	SELLO ANULAR (SEAL-O-RING)	
					PARTS SHOWN IN GRAPHIC(S) WITHOUT A REFERENCE NUMBER ARE NOT SERVICED SEPARATELY	

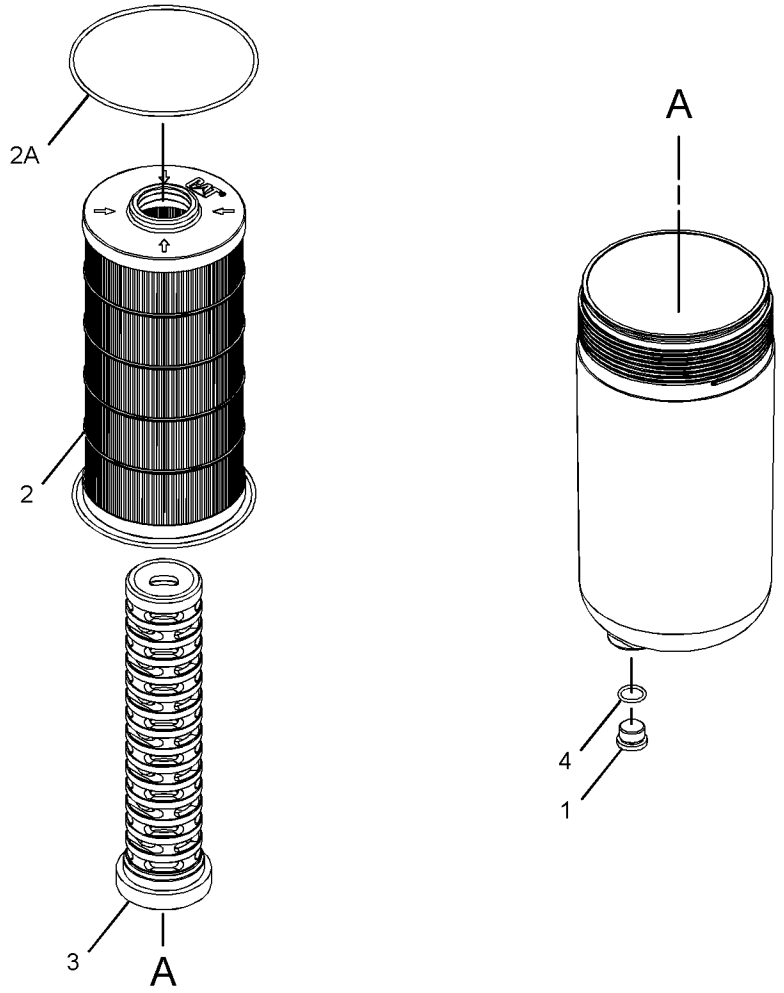

GRÁFICO 1

<FIN>

g02308153

361-7772 GRUPO DE CORONA CÓNICA Y PIÑÓN (GEAR GP-BEVEL & PINION)

NO. DE SERIE: FRS1-UP

PARTE DE 388-1441, 433-9318, 433-9320, 465-8232 CONFIGURACIÓN DE EJE OSCILANTE

SMCS-3254, 3256

i06606615

NOTA	NO NO	GRÁFICO REF	NÚMERO DE LA PIEZA	QTY	NOMBRE DE LA PIEZA 1 2 3 4 5 6 (NIVEL DEL PRODUCTO)	VER PÁGINA
	1	1	**1P-3934**	1	TAZA DE COJINETE (CUP-BEARING)	
	2	1	**1P-3935**	1	CONO DE COJINETE (CONE-BEARING)	
	3	1	**1S-3184**	1	CONO DE COJINETE (CONE-BEARING)	
	4	1	**2P-1374**	1	CONO DE COJINETE (CONE-BEARING)	
	5	1	**6W-4749**	1	ARANDELA (75,5X106X5 MM DE GROSOR) (WASHER (75.5X106X5-MM THK))	
J	6	1	**156-1150**	1	CONJUNTO DE HORQUILLA (YOKE AS)	
		1	**134-3030**	1	PROTECTOR (GUARD)	
	7	1	**271-9096**	1	CONJUNTO DE COJINETE DE RODILLOS CÓNICOS (BEARING AS-TAPERED ROLLER)	
	8	1	**295-2342**	1	TUERCA DE AJUSTE (NUT-ADJUSTING)	
	9	1	**295-2409**	16	PERNO (M20 X 2,5 X 140 MM) (BOLT (M20X2.5X140-MM))	
	10	1	**297-3211**	2	TRABA DE COJINETE (LOCK-BEARING)	
	11	1	**361-6092**	1	CONJUNTO DE ENGRANAJE CÓNICO (EN ESPIRAL) (SET-BEVEL GEAR (SPIRAL))	
	12	1	**368-8010**	1	TUERCA DE AJUSTE (NUT-ADJUSTING)	
	13	1	**2D-9454**	1	TAZA DE COJINETE (RODILLO CÓNICO) (CUP-BEARING (TAPERED ROLLER))	
	14	1	**2P-1373**	1	TAZA DE COJINETE (CUP-BEARING)	
M	15	1	**6V-8210**	2	PERNO (M8 X 1,25 X 16 MM) (BOLT (M8X1.25X16-MM))	
	16	1	**6W-4750**	1	TUERCA DE FIJACIÓN (TRABA) (NUT-STAKE (LOCK))	
	17	1	**9X-2619**	4	PASADOR DE RESORTE (PIN-SPRING)	
	18	1	**9X-2620**	4	PASADOR DE RESORTE (PIN-SPRING)	
					JUEGO(S) DE REPARACIÓN DISPONIBLE(S):	
J			**156-1153**	1	JUEGO DE SERVICIO (HORQUILLA) (KIT-SERVICE (YOKE))	
					(INCLUDES CUP, SEAL & RING)	

J - KIT MARKED J SERVICES PART(S) MARKED J
M - PIEZA MÉTRICA

361-7772 GRUPO DE CORONA CÓNICA Y PIÑÓN (GEAR GP-BEVEL & PINION) (cont.) **i06606615**

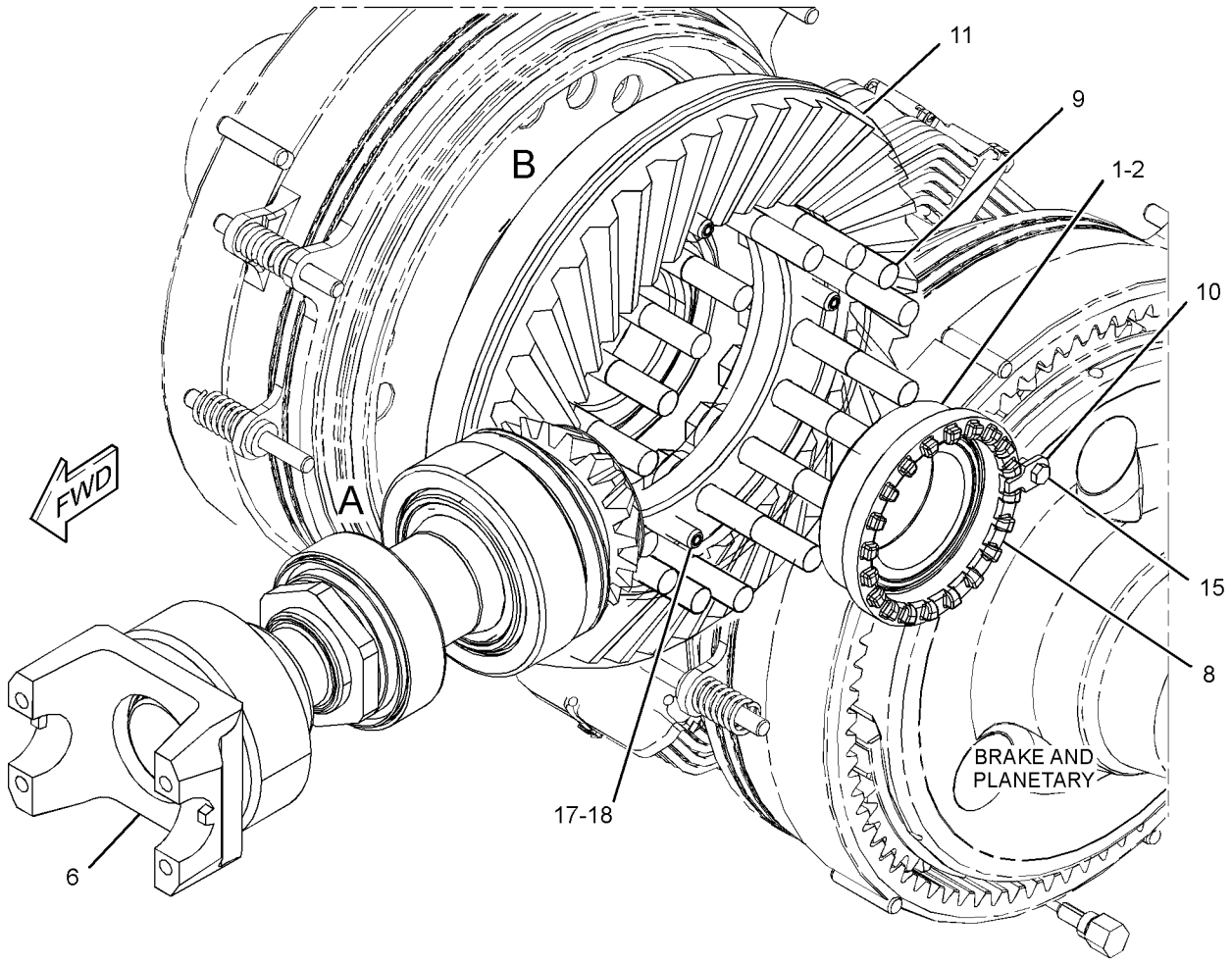

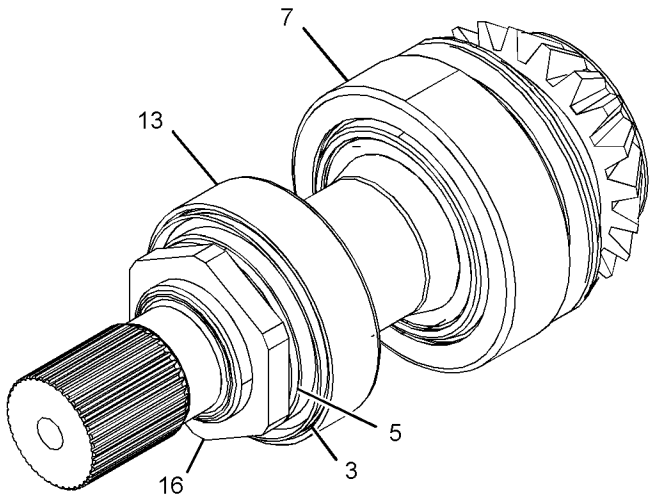

VIEW OF AREA A
(PARTS REMOVED FOR CLARITY)

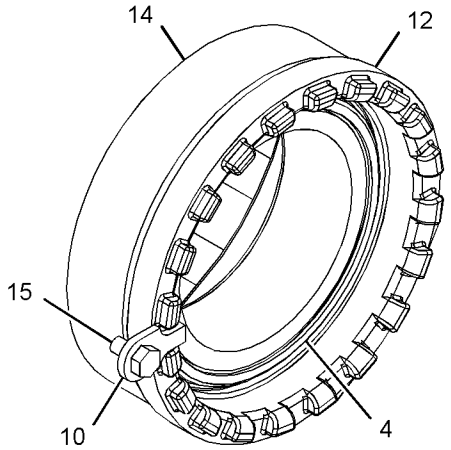

VIEW OF AREA B

GRÁFICO 1 <FIN> g03432677

361-7773 GRUPO DE CORONA CÓNICA Y PIÑÓN (GEAR GP-BEVEL & PINION)

NO. DE SERIE: FRS1-UP

PARTE DE 370-5245, 370-5247, 465-8234 CONFIGURACIÓN DE EJE FIJO

SMCS-3254, 3256

i06606332

NOTA	NO NO	GRÁFICO REF	NÚMERO DE LA PIEZA	QTY	NOMBRE DE LA PIEZA 1 2 3 4 5 6 (NIVEL DEL PRODUCTO)	VER PÁGINA
	1	1	**1P-3934**	1	TAZA DE COJINETE (CUP-BEARING)	
	2	1	**1P-3935**	1	CONO DE COJINETE (CONE-BEARING)	
	3	1	**1S-3184**	1	CONO DE COJINETE (CONE-BEARING)	
	4	1	**4S-5838**	1	RETÉN (RETAINER)	
	5	1	**6W-4749**	1	ARANDELA (75,5X106X5 MM DE GROSOR) (WASHER (75.5X106X5-MM THK))	
	6	1	**7S-4001**	1	SELLO ANULAR (SEAL-O-RING)	
	7	1	**251-6482**	1	CONJUNTO DE COJINETE DE RODILLOS CÓNICOS (BEARING AS-TAPERED ROLLER)	
	8	1	**295-2342**	1	TUERCA DE AJUSTE (NUT-ADJUSTING)	
	9	1	**295-2343**	1	TUERCA DE AJUSTE (NUT-ADJUSTING)	
	10	1	**295-2409**	16	PERNO (M20 X 2,5 X 140 MM) (BOLT (M20X2.5X140-MM))	
	11	1	**297-3211**	2	TRABA DE COJINETE (LOCK-BEARING)	
	12	1	**361-4797**	1	CONJUNTO DE ENGRANAJE CÓNICO (SET-BEVEL GEAR)	
	13	1	**370-1738**	1	HORQUILLA DE FRENO (YOKE-BRAKE)	
	14	1	**198-4769**	16	ARANDELA (22 X 40 X 10 MM DE GROSOR) (WASHER (22X40X10-MM THK))	
	15	1	**2D-9454**	1	TAZA DE COJINETE (RODILLO CÓNICO) (CUP-BEARING (TAPERED ROLLER))	
M	16	1	**6V-8210**	2	PERNO (M8 X 1,25 X 16 MM) (BOLT (M8X1.25X16-MM))	
	17	1	**6W-4750**	1	TUERCA DE FIJACIÓN (TRABA) (NUT-STAKE (LOCK))	
	18	1	**8E-7926**	1	CONO DE COJINETE (CONE-BEARING)	
	19	1	**8E-7927**	1	TAZA DE COJINETE (CUP-BEARING)	
M	20	1	**8T-6868**	1	PERNO (M12X1,75X80 MM) (BOLT (M12X1.75X80-MM))	
	21	1	**9X-2619**	4	PASADOR DE RESORTE (PIN-SPRING)	
	22	1	**9X-2620**	4	PASADOR DE RESORTE (PIN-SPRING)	

M - PIEZA MÉTRICA

361-7773 GRUPO DE CORONA CÓNICA Y PIÑÓN (GEAR GP-BEVEL & PINION) (cont.) **i06606332**

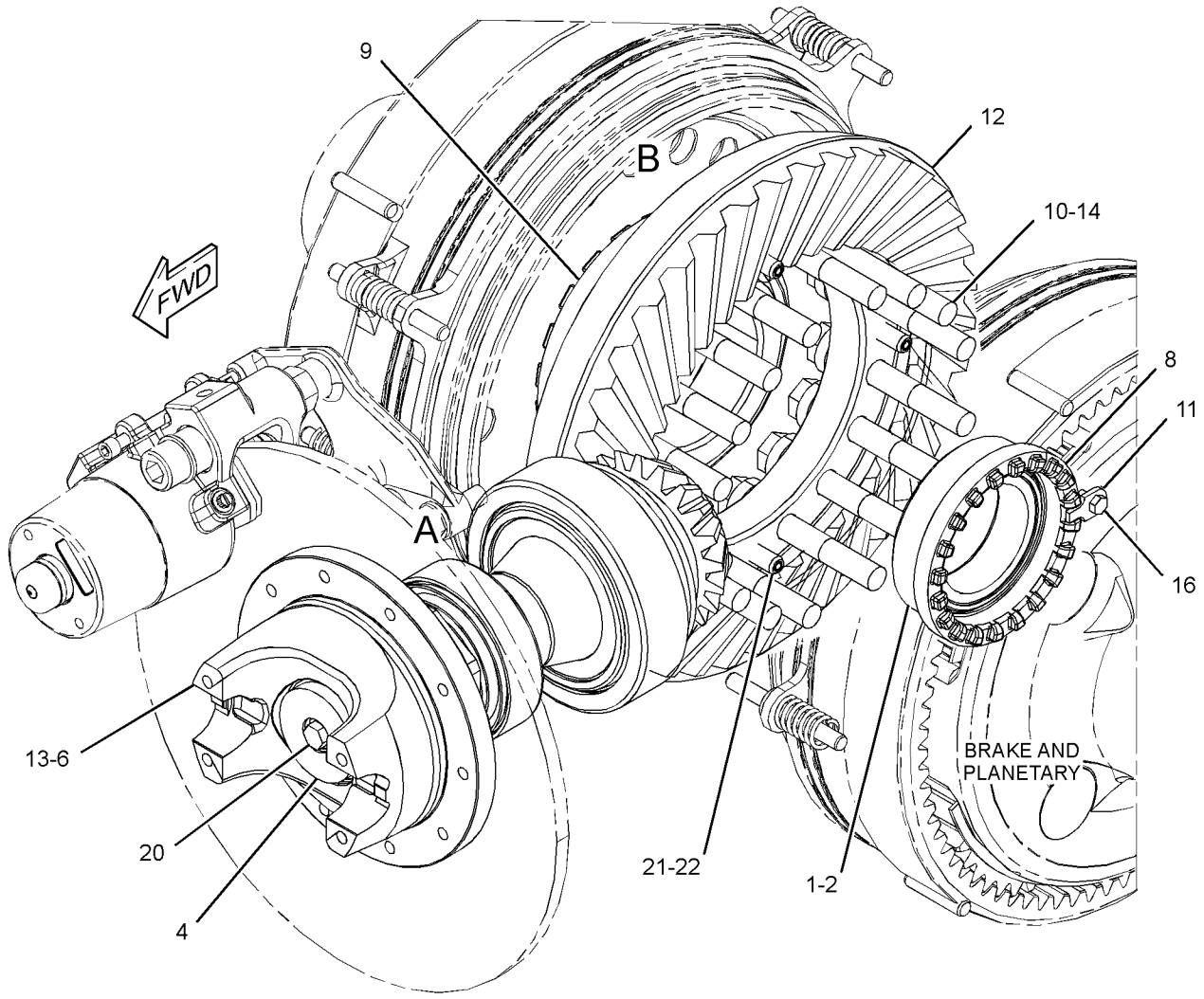

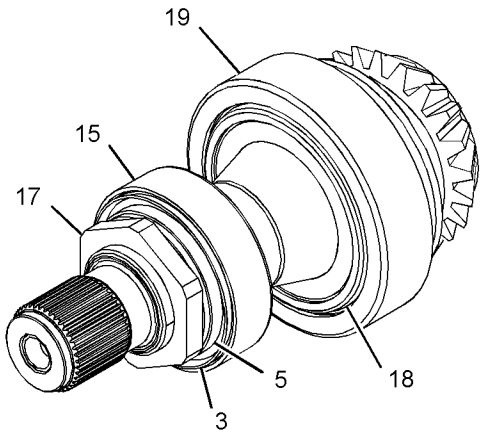

VIEW OF AREA A
(PARTS REMOVED FOR CLARITY)

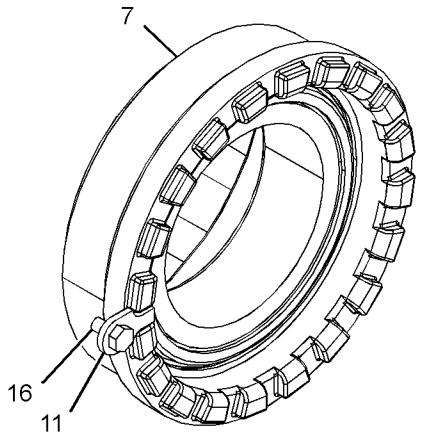

VIEW OF AREA B

GRÁFICO 1 <FIN> g03432497

361-7774 GRUPO DE CORONA CÓNICA Y PIÑÓN (GEAR GP-BEVEL & PINION)

NO. DE SERIE: FRS1-UP

PARTE DE 370-5241 CONFIGURACIÓN DE EJE OSCILANTE, 359-3095 GRUPO DE EJE OSCILANTE

SMCS-3254, 3256

i06606810

NOTA	NO NO	GRÁFICO REF	NÚMERO DE LA PIEZA	QTY	NOMBRE DE LA PIEZA 1 2 3 4 5 6 (NIVEL DEL PRODUCTO)	VER PÁGINA
	1	1	**1P-3934**	1	TAZA DE COJINETE (CUP-BEARING)	
	2	1	**1P-3935**	1	CONO DE COJINETE (CONE-BEARING)	
	3	1	**1S-3184**	1	CONO DE COJINETE (CONE-BEARING)	
	4	1	**6W-4749**	1	ARANDELA (75,5X106X5 MM DE GROSOR) (WASHER (75.5X106X5-MM THK))	
J	5	1	**156-1150**	1	CONJUNTO DE HORQUILLA (YOKE AS)	
		1	**134-3030**	1	PROTECTOR (GUARD)	
	6	1	**251-6482**	1	CONJUNTO DE COJINETE DE RODILLOS CÓNICOS (BEARING AS-TAPERED ROLLER)	
	7	1	**271-9096**	1	CONJUNTO DE COJINETE DE RODILLOS CÓNICOS (BEARING AS-TAPERED ROLLER)	
	8	1	**295-2342**	1	TUERCA DE AJUSTE (NUT-ADJUSTING)	
	9	1	**295-2343**	1	TUERCA DE AJUSTE (NUT-ADJUSTING)	
	10	1	**295-2409**	16	PERNO (M20 X 2,5 X 140 MM) (BOLT (M20X2.5X140-MM))	
	11	1	**297-3211**	2	TRABA DE COJINETE (LOCK-BEARING)	
	12	1	**361-6092**	1	CONJUNTO DE ENGRANAJE CÓNICO (SET-BEVEL GEAR)	
	13	1	**198-4769**	16	ARANDELA (22 X 40 X 10 MM DE GROSOR) (WASHER (22X40X10-MM THK))	
	14	1	**2D-9454**	1	TAZA DE COJINETE (RODILLO CÓNICO) (CUP-BEARING (TAPERED ROLLER))	
M	15	1	**6V-8210**	2	PERNO (M8 X 1,25 X 16 MM) (BOLT (M8X1.25X16-MM))	
	16	1	**6W-4750**	1	TUERCA DE FIJACIÓN (TRABA) (NUT-STAKE (LOCK))	
	17	1	**9X-2619**	4	PASADOR DE RESORTE (PIN-SPRING)	
	18	1	**9X-2620**	4	PASADOR DE RESORTE (PIN-SPRING)	
					JUEGO(S) DE REPARACIÓN DISPONIBLE(S):	
J			**156-1153**	1	JUEGO DE SERVICIO (HORQUILLA) (KIT-SERVICE (YOKE))	
					(INCLUDES CUP, SEAL & RING)	

J - KIT MARKED J SERVICES PART(S) MARKED J
M - PIEZA MÉTRICA

361-7774 GRUPO DE CORONA CÓNICA Y PIÑÓN (GEAR GP-BEVEL & PINION) (cont.) **i06606810**

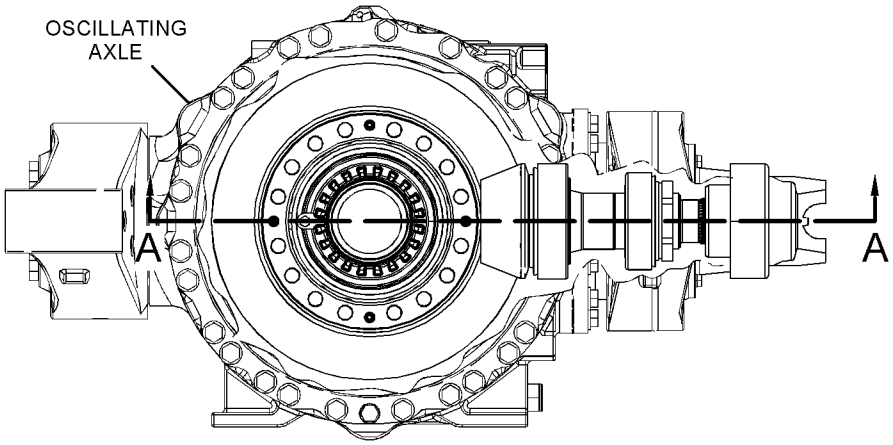

RIGHT SIDE VIEW

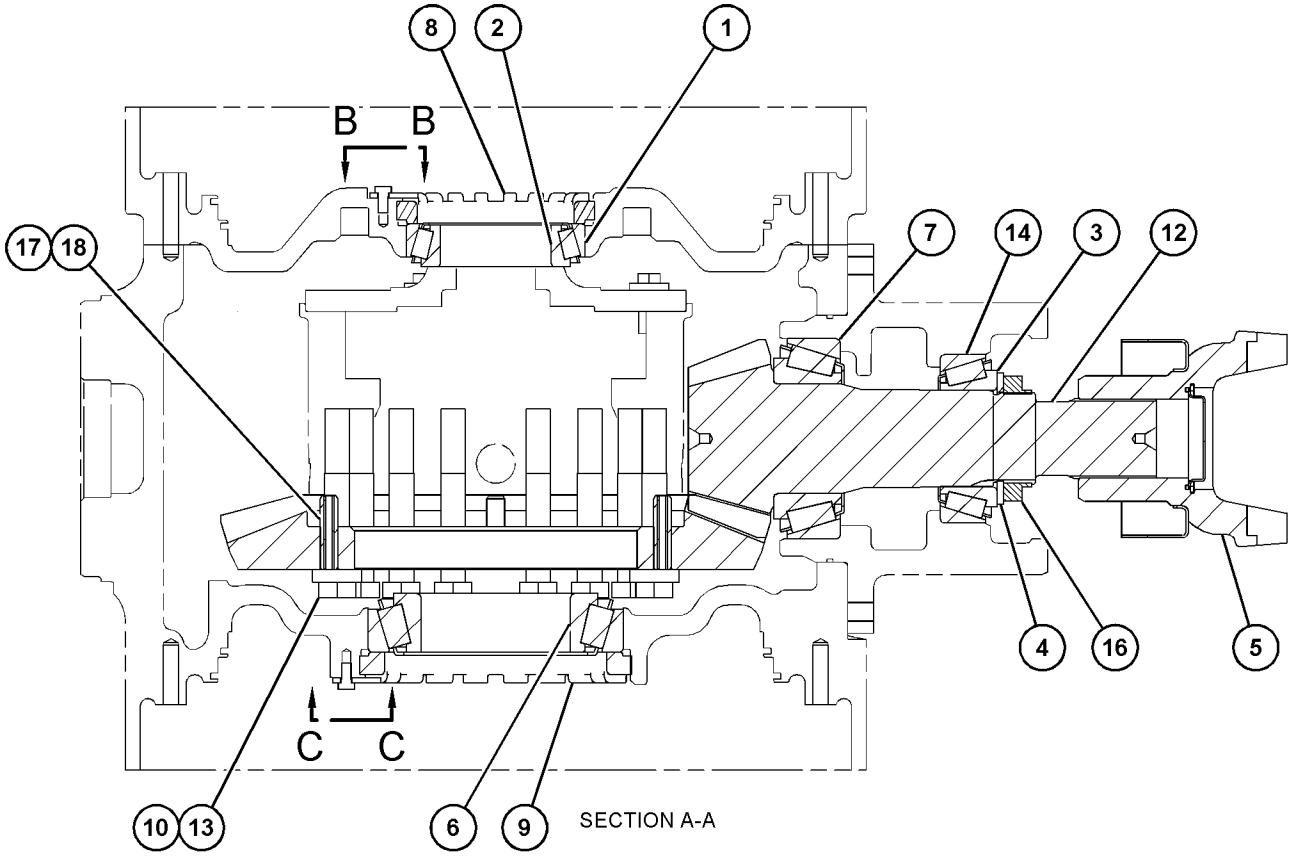

SECTION A-A

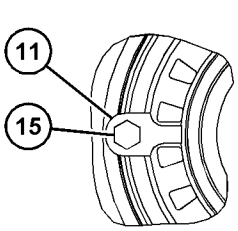

VIEW B-B

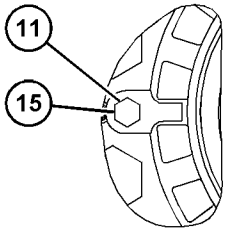

VIEW C-C

GRÁFICO 1 <FIN> g03432576

434-3408 GRUPO DE CORONA CÓNICA Y PIÑÓN (GEAR GP-BEVEL & PINION)

NO. DE SERIE: FRS1-UP

PARTE DE 433-9323, 465-8231, 465-8233 CONFIGURACIÓN DE EJE FIJO

SMCS-3254, 3256

i06640854

NOTA	NO NO	GRÁFICO REF	NÚMERO DE LA PIEZA	QTY	NOMBRE DE LA PIEZA 1 2 3 4 5 6 (NIVEL DEL PRODUCTO)	VER PÁGINA
	1	1	**1P-3934**	1	TAZA DE COJINETE (CUP-BEARING)	
	2	1	**1P-3935**	1	CONO DE COJINETE (CONE-BEARING)	
	3	1	**1S-3184**	1	CONO DE COJINETE (CONE-BEARING)	
	4	1	**4S-5838**	1	RETÉN (RETAINER)	
	5	1	**6W-4749**	1	ARANDELA (75,5X106X5 MM DE GROSOR) (WASHER (75.5X106X5-MM THK))	
	6	1	**7S-4001**	1	SELLO ANULAR (SEAL-O-RING)	
	7	1	**251-6482**	1	CONJUNTO DE COJINETE DE RODILLOS CÓNICOS (BEARING AS-TAPERED ROLLER)	
	8	1	**295-2342**	1	TUERCA DE AJUSTE (NUT-ADJUSTING)	
	9	1	**295-2343**	1	TUERCA DE AJUSTE (NUT-ADJUSTING)	
	10	1	**295-2409**	16	PERNO (M20 X 2,5 X 140 MM) (BOLT (M20X2.5X140-MM))	
	11	1	**297-3211**	2	TRABA DE COJINETE (LOCK-BEARING)	
	12	1	**361-4797**	1	CONJUNTO DE ENGRANAJE CÓNICO (SET-BEVEL GEAR)	
	13	1	**370-1738**	1	HORQUILLA DE FRENO (YOKE-BRAKE)	
	14	1	**2D-9454**	1	TAZA DE COJINETE (RODILLO CÓNICO) (CUP-BEARING (TAPERED ROLLER))	
M	15	1	**6V-8210**	2	PERNO (M8 X 1,25 X 16 MM) (BOLT (M8X1.25X16-MM))	
	16	1	**6W-4750**	1	TUERCA DE FIJACIÓN (TRABA) (NUT-STAKE (LOCK))	
	17	1	**8E-7926**	1	CONO DE COJINETE (CONE-BEARING)	
	18	1	**8E-7927**	1	TAZA DE COJINETE (CUP-BEARING)	
M	19	1	**8T-6868**	1	PERNO (M12X1,75X80 MM) (BOLT (M12X1.75X80-MM))	
	20	1	**9X-2619**	4	PASADOR DE RESORTE (PIN-SPRING)	
	21	1	**9X-2620**	4	PASADOR DE RESORTE (PIN-SPRING)	

M - PIEZA MÉTRICA

434-3408 GRUPO DE CORONA CÓNICA Y PIÑÓN (GEAR GP-BEVEL & PINION) (cont.) **i06640854**

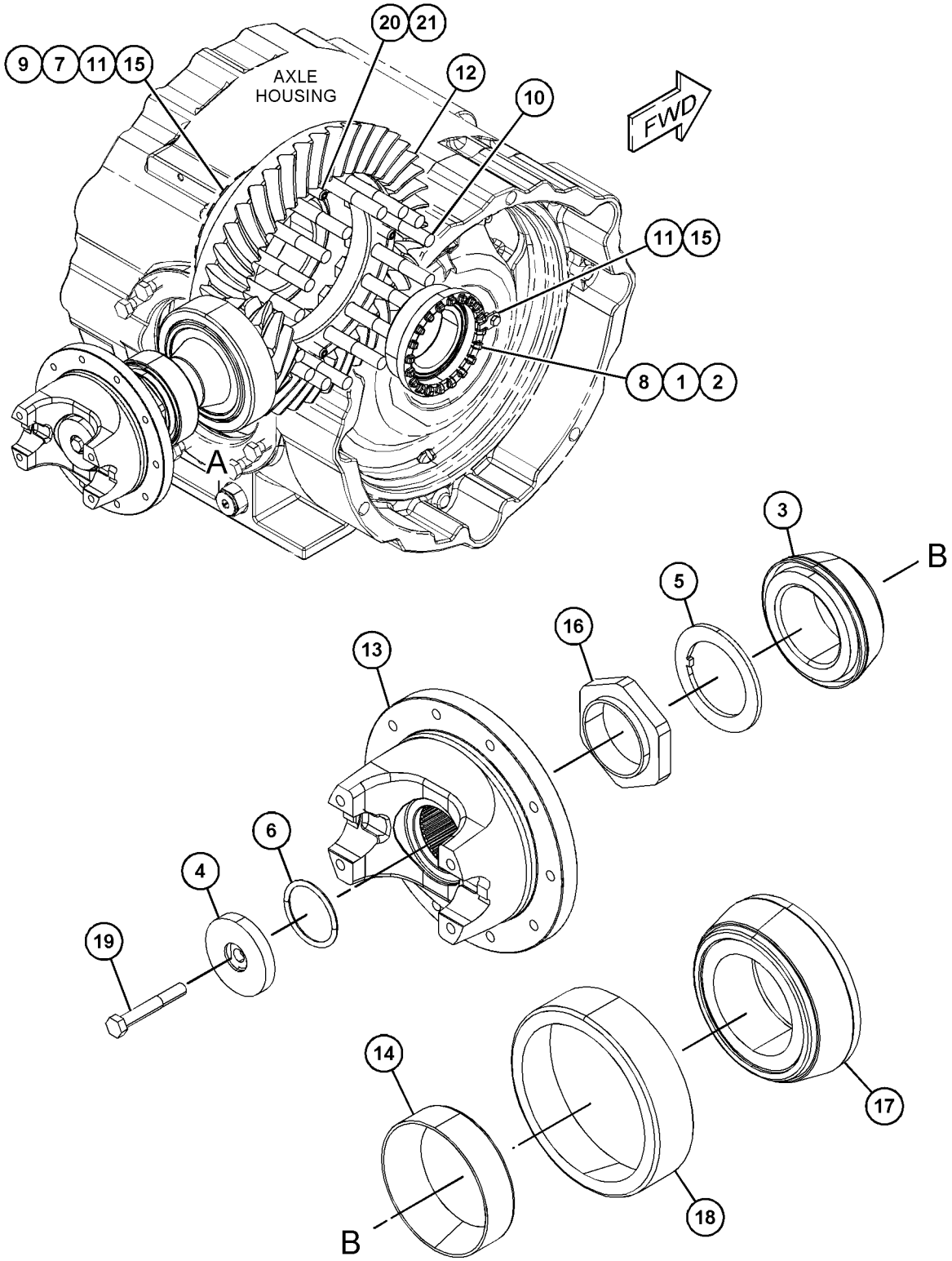

VIEW OF AREA A
(EXPLODED)

GRÁFICO 1 <FIN> g06058932

463-9370 GRUPO DE ENGRANAJE DE TRANSFERENCIA DE SALIDA (GEAR GP-OUTPUT TRANSFER)

NO. DE SERIE: NA51-UP; NA61-UP; FRS1-UP

PARTE DE 463-9203 CONFIGURACIÓN DE LA TRANSMISIÓN

SMCS-3075, 3159 **i06648508**

NOTA	NO NO	GRÁFICO REF	NÚMERO DE LA PIEZA	QTY	NOMBRE DE LA PIEZA 1 2 3 4 5 6 (NIVEL DEL PRODUCTO)	VER PÁGINA
	1	1	**2S-4750**	1	EMPAQUETADURA (GASKET)	
	2	2	**3T-6965**	1	PLACA DE CÁNCAMO (PLATE-EYE)	
	3	1	**4S-8598**	1	REJILLA DE SUCCIÓN (SCREEN-SUCTION)	
	4	1	**6V-1720**	1	PLACA DE NÚMERO DE SERIE (TRANSMISIÓN) (PLATE-SERIAL NUMBER (TRANSMISSION))	
	5	1	**8P-3251**	1	CONJUNTO DE TAPA (COVER AS)	
		1	**7B-3028**	2	TORNILLO DE IMPULSIÓN (NO. 4 X 3/16 PULG) (SCREW-DRIVE (NO 4X 3/16-IN))	
		1	**7S-2962**	1	ARANDELA DE RESORTE (52.3X82,5X9,1 MM DE GROSOR) (WASHER-SPRING (52.3X82.5X9.1-MM THK))	
		1	**8P-1722**	1	TAPA (COVER)	
	6	2	**116-8231**	1	JAULA DE COJINETE (CAGE-BEARING)	
	7	2	**117-4465**	2	CONJUNTO DE HORQUILLA (YOKE AS)	
					(EACH INCLUDES)	
		2	**3K-0196**	1	PROTECTOR (GUARD)	
	8	2	**125-8534**	1	CONJUNTO DE PLACA (PLATE AS)	
Y	9	1	**138-1509**	1	GRUPO DE DRENAJE ECOLÓGICO (ACEITE DEL TREN DE FUERZA) (DRAIN GP-ECOLOGY (POWER TRAIN OIL))	369
	10	2	**162-9728**	1	CONJUNTO DE SOPORTE (BRACKET AS)	
	11	2	**193-2200**	2	SELLO DE LABIO (SEAL-LIP TYPE)	
	12	2	**222-9874**	1	RETÉN DE COJINETE (RETAINER-BEARING)	
	13	2	**222-9875**	1	JAULA DE COJINETE (CAGE-BEARING)	
	14	2	**237-9068**	1	ENGRANAJE (60 DIENTES) (GEAR (60-TEETH))	
	15	2	**237-9069**	1	ENGRANAJE (48 DIENTES) (GEAR (48-TEETH))	
	16	1	**368-5063**	1	GRUPO DE REJILLA MAGNÉTICA (ENGRANAJE DE TRANSFERENCIA) (SCREEN GP-MAGNETIC (TRANSFER GEAR))	
		1	**8M-7160**	3	IMÁN (MAGNET)	
	17	2	**265-3930**	2	RETÉN (RETAINER)	
	18	2	**266-6644**	1	EJE DE SALIDA (SHAFT-OUTPUT)	
B	19	2	**322-3111**	1	CONJUNTO DE CALCES ((INCLUYE 12 CALCES)) (SHIM PACK (INCLUDES 12-SHIMS))	
	20	2	**330-6857**	1	CONJUNTO DE SOPORTE (BRACKET AS)	
	21	2	**352-4212**	1	JAULA DE COJINETE (CAGE-BEARING)	
	22	2	**366-4742**	1	CONJUNTO DE SOPORTE (BRACKET AS)	
	23	2	**368-6486**	1	CONJUNTO DE SOPORTE (BRACKET AS)	
	24	1	**463-6192**	1	CAJA DE TRANSFERENCIA (CASE-TRANSFER)	
	25	2	**466-9414**	1	TAPA (COVER)	
	26	1	**1S-6595**	1	EMPAQUETADURA DE SUMINISTRO DE ACEITE (GASKET-OIL SUPPLY)	
	27	2	**2H-3088**	2	SELLO ANULAR (SEAL-O-RING)	
	28	2	**2H-9247**	1	SELLO ANULAR (SEAL-O-RING)	
	29	2	**2K-5065**	2	CONO DE COJINETE (CONE-BEARING)	
	30	2	**2P-8986**	2	TAZA DE COJINETE (CUP-BEARING)	
	31	2	**2P-8987**	2	CONO DE COJINETE (CONE-BEARING)	
	32	2	**3F-5792**	1	SELLO ANULAR (SEAL-O-RING)	
	33	2	**4D-1577**	1	SELLO ANULAR (SEAL-O-RING)	
	34	2	**4P-7581**	2	BROCHE (CLIP)	

463-9370 GRUPO DE ENGRANAJE DE TRANSFERENCIA DE SALIDA (GEAR GP-OUTPUT TRANSFER) (cont.)

i06648508

NOTA	NO NO	GRÁFICO REF	NÚMERO DE LA PIEZA	QTY	NOMBRE DE LA PIEZA 1 2 3 4 5 6 (NIVEL DEL PRODUCTO)	VER PÁGINA
	35	2	**5H-6734**	2	SELLO ANULAR (SEAL-O-RING)	
	36	2	**5M-2894**	6	ARANDELA DURA (10,2 X 18,5 X 2,5 MM DE GROSOR) (WASHER-HARD (10.2X18.5X2.5-MM THK))	
	37	1	**5M-3154**	1	TAPA (COVER)	
	38	2	**5P-2526**	2	TAZA DE COJINETE (CUP-BEARING)	
	39	2	**5P-5411**	1	PISTA EXTERIOR DE COJINETE (RACE-BEARING OUTER)	
	40	2	**5P-8245**	12	ARANDELA DURA (13,5 X 25,5 X 3 MM DE GROSOR) (WASHER-HARD (13.5X25.5X3-MM THK))	
M	41	2	**6V-1819**	6	PERNO (M10X1,5X100 MM) (BOLT (M10X1.5X100-MM))	
M	42	2	**6V-1820**	2	PERNO (M10 X 1,5 X 30 MM) (BOLT (M10X1.5X30-MM))	
M	43	2	**6V-3822**	6	PERNO (M10 X 1,5 X 35 MM) (BOLT (M10X1.5X35-MM))	
M	44	1	**6V-4248**	8	PERNO (M10 X 1,5 X 25 MM) (BOLT (M10X1.5X25-MM))	
	45	1,2	**6V-5839**	20	ARANDELA (11 X 21 X 2,5 MM DE GROSOR) (WASHER (11X21X2.5-MM THK))	
M	46	2	**6V-5843**	4	PERNO (M10X1,5X45 MM) (BOLT (M10X1.5X45-MM))	
M	47	1	**6V-6317**	2	PERNO (M10 X 1,5 X 20 MM) (BOLT (M10X1.5X20-MM))	
M	48	2	**160-8750**	4	PERNO (M12 X 1,75 X 65 MM) (BOLT (M12X1.75X65-MM))	
M	49	2	**6V-8675**	8	PERNO (M12 X 1,75 X 35 MM) (BOLT (M12X1.75X35-MM))	
	50	2	**7B-3642**	1	COJINETE INTERIOR (BEARING-INNER)	
	51	1	**8H-7521**	1	SELLO ANULAR (SEAL-O-RING)	
	52	1	**8M-3107**	1	TAPA (COVER)	
	53	2	**8P-2155**	1	ESPACIADOR (61X76X43 MM DE GROSOR) (SPACER (61X76X43-MM THK))	
M	54	2	**8T-0358**	2	PERNO (M16X2X90 MM) (BOLT (M16X2X90-MM))	

B - USAR SEGÚN SE REQUIERA
M - PIEZA MÉTRICA
Y - ILUSTRACIÓN DIFERENTE

463-9370 GRUPO DE ENGRANAJE DE TRANSFERENCIA DE SALIDA (GEAR GP-OUTPUT TRANSFER) (cont.)

i06648508

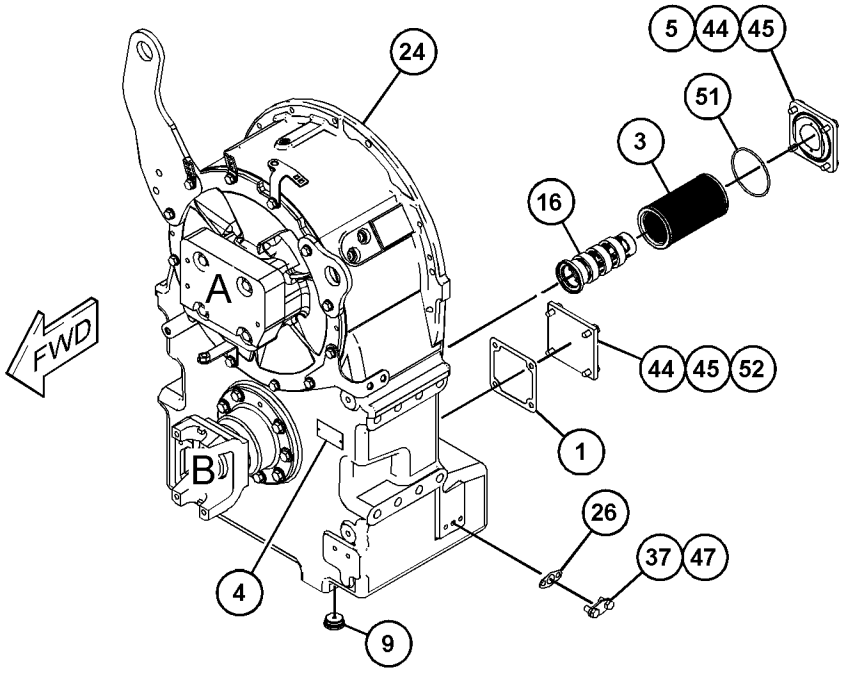

REFER TO ALL ILLUSTRATIONS OF
THIS GROUP FOR AUXILIARY VIEWS

GRÁFICO 1 g06067255

463-9370 GRUPO DE ENGRANAJE DE TRANSFERENCIA DE SALIDA (GEAR GP-OUTPUT TRANSFER) (cont.)

i06648508

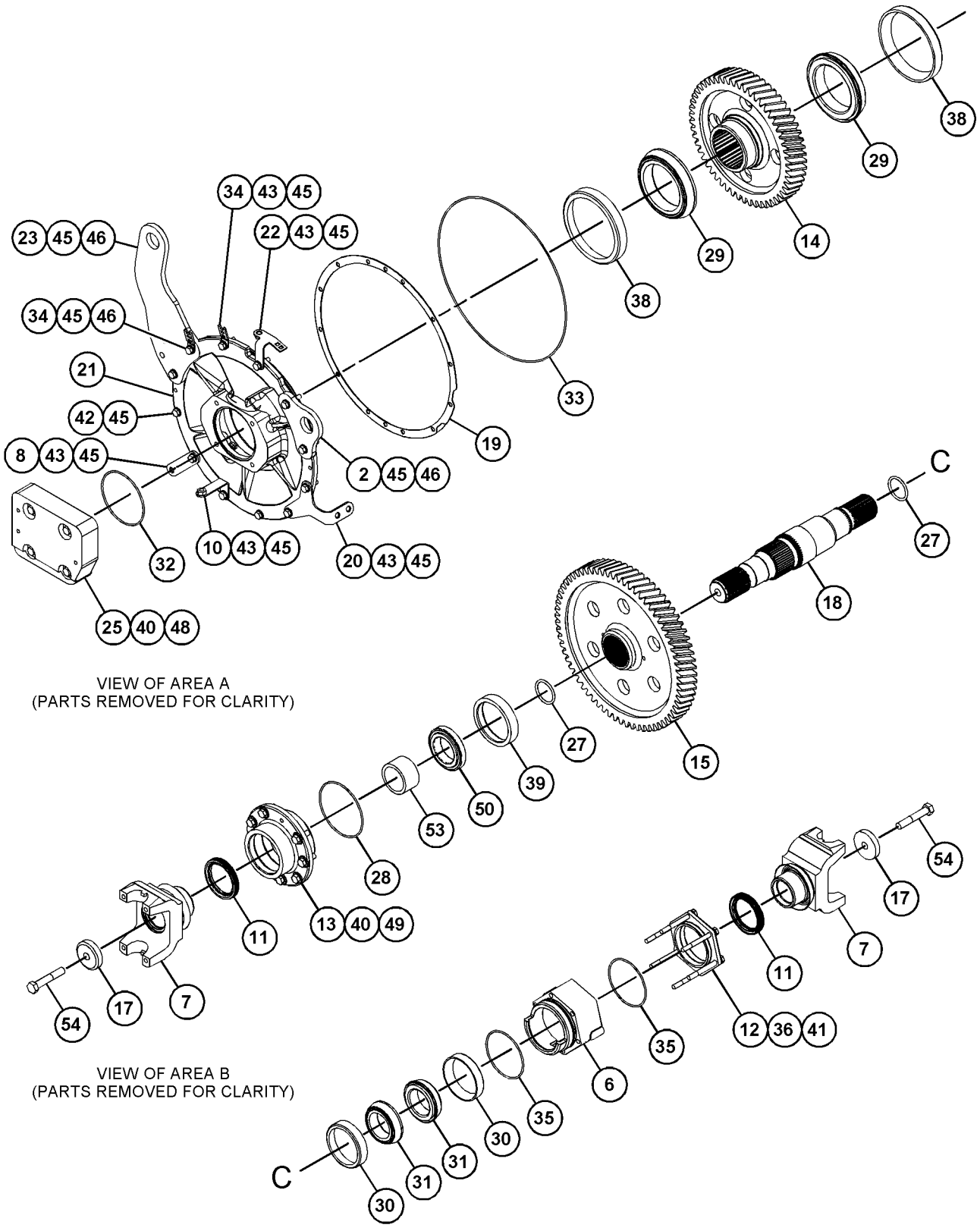

GRÁFICO 2 <FIN> g06067256

327-0616 GRUPO DE INTERCAMBIADOR DE CALOR DE EJE (HEAT EXCHANGER GP-AXLE)

NO. DE SERIE: FRS1-UP

PARTE DE 370-5245, 465-8234 CONFIGURACIÓN DE EJE FIJO, 433-9320 CONFIGURACIÓN DE EJE OSCILANTE, 359-3095 GRUPO DE EJE OSCILANTE

SMCS-1379 **i06607804**

NOTA	NO NO	GRÁFICO REF	NÚMERO DE LA PIEZA	QTY	NOMBRE DE LA PIEZA 1 2 3 4 5 6 (NIVEL DEL PRODUCTO)	VER PÁGINA
	1	1	**8E-9571**	3	ARANDELA DURA (8,8X16X7 MM DE GROSOR) (WASHER-HARD (8.8X16X7-MM THK))	
	2	1	**327-0617**	1	COLECTOR (HEADER)	
	3	1	**327-0618**	1	GRUPO DE ENFRIADOR DE ACEITE DEL EJE (INTERCAMBIADOR DE CALOR) (COOLER GP-AXLE OIL (HEAT EXCHANGER))	
M		1	**6V-5218**	8	PERNO (M8X1,25X35 MM) (BOLT (M8X1.25X35-MM))	
		1	**132-7534**	8	TRABA (LOCK)	
		1	**327-0621**	1	CONJUNTO DE TUBO (TUBE AS)	
	4	1	*148-8328*	2	CONJUNTO DE CONECTOR (CONNECTOR AS)	
					(EACH INCLUDES)	
		1	**3D-2824**	1	SELLO ANULAR (SEAL-O-RING)	
		1	**6V-8398**	1	SELLO ANULAR (SEAL-O-RING)	
		1	**6V-8633**	1	CONECTOR (CONNECTOR)	
	5	1	**3E-6747**	2	SELLO ANULAR (SEAL-O-RING)	
M	6	1	**3E-8006**	6	PERNO (M8 X 1,25 X 130 MM) (BOLT (M8X1.25X130-MM))	
M	7	1	**3E-8016**	3	PERNO DE AUTOTRABA (M8 X 1,25 X 25 MM) (BOLT-SELF-LOCKING (M8X1.25X25-MM))	
	8	1	**9M-1974**	6	ARANDELA DURA (8,8 X 16 X 2 MM DE GROSOR) (WASHER-HARD (8.8X16X2-MM THK))	
BF			**8C-8422**		SELLANTE (SEALANT)	

B - USAR SEGÚN SE REQUIERA
F - NO SE INDICA
M - PIEZA MÉTRICA

327-0616 GRUPO DE INTERCAMBIADOR DE CALOR DE EJE (HEAT EXCHANGER GP-AXLE) (cont.) **i06607804**

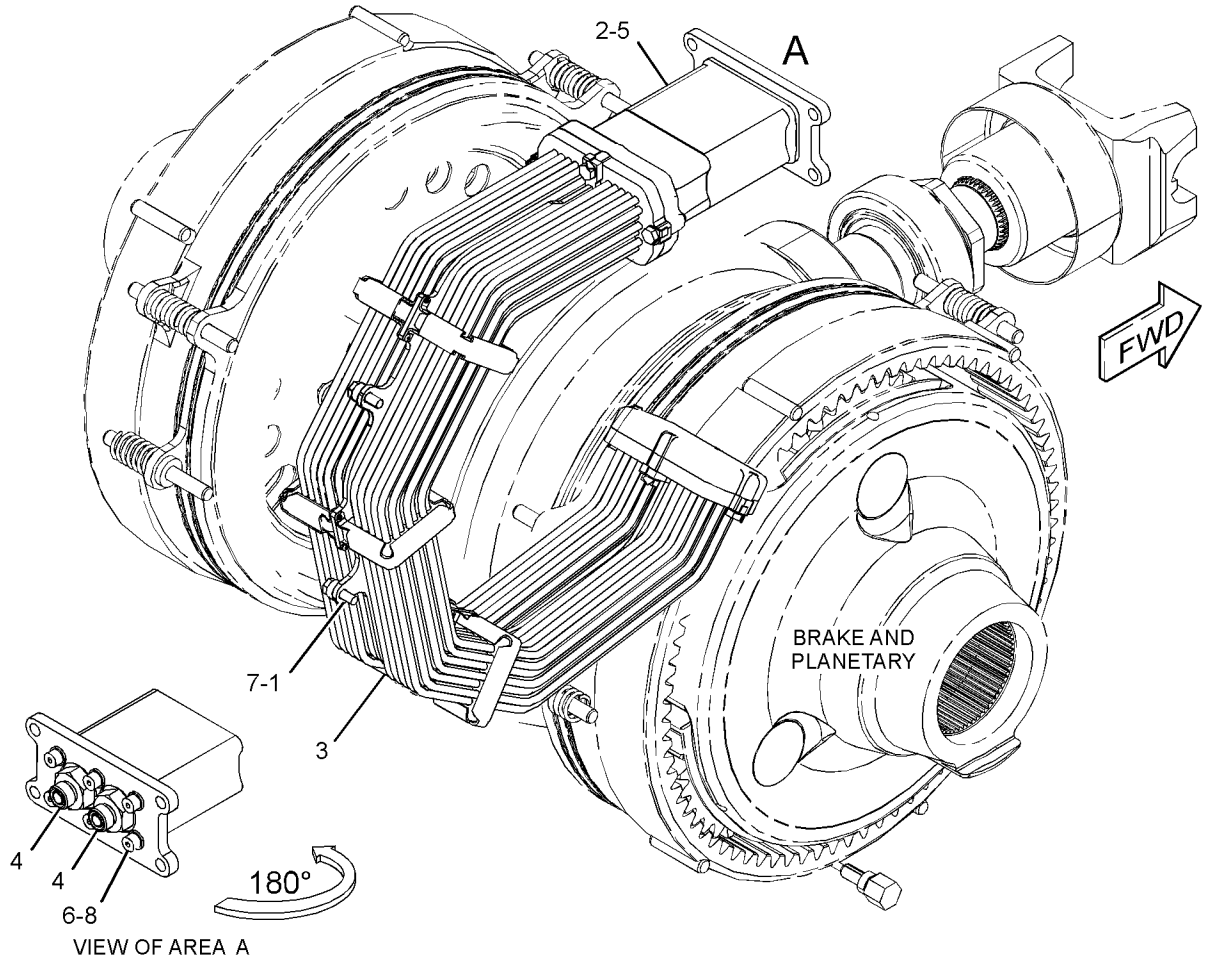

GRÁFICO 1 <FIN> g03665416

359-3801 GRUPO DE CAJA DE EJE–FIJA (HOUSING GP-AXLE-FIJA)

NO. DE SERIE: FRS1-UP

PARTE DE 370-5245 CONFIGURACIÓN DE EJE FIJO

SMCS-3260, 3278

i06649082

NOTA	NO NO	GRÁFICO REF	NÚMERO DE LA PIEZA	QTY	NOMBRE DE LA PIEZA 1 2 3 4 5 6 (NIVEL DEL PRODUCTO)	VER PÁGINA
	1	1	**4E-2240**	2	TUERCA DE COJINETE (NUT-BEARING)	
	2	1	**8T-0336**	1	CONEXIÓN DE ALIVIO DE PRESIÓN (FITTING-PRESSURE RELIEF)	
	3	1	**9G-5317**	2	GRUPO DE SELLO DUO-CONE (SEAL GP-DUO-CONE)	
					(EACH INCLUDES)	
		1	**1M-9011**	2	ANILLO TOROIDAL (RING-TORIC)	
	4	1	**130-8707**	1	CONJUNTO DE CALCES (INCLUYE 15 CALCES) (SHIM PACK (INCLUDES 15-SHIMS))	
	5	1	**248-0833**	1	CONJUNTO DE TAPÓN DE DRENAJE (ACEITE DEL TREN DE FUERZA) (PLUG AS-DRAIN (POWER TRAIN OIL))	
		1	**3S-9233**	1	SELLO ANULAR (SEAL-O-RING)	
		1	**5L-4759**	1	SELLO ANULAR (SEAL-O-RING)	
		1	**259-7138**	1	TAPÓN (PLUG)	
	6	1	**251-6480**	2	CONJUNTO DE COJINETE DE RODILLOS CÓNICOS (BEARING AS-TAPERED ROLLER)	
	7	1	**251-6481**	2	COJINETE-PISTA Y RODILLO (CÓNICO) (BEARING-RACE & ROLLER (TAPERED))	
	8	1	**264-0575**	1	SELLO DE LABIO (SEAL-LIP TYPE)	
	9	1	**359-3805**	1	CONJUNTO DE CAJA (HOUSING AS)	
	10	1	**359-4296**	1	CAJA DE EJE (HOUSING-AXLE)	
	11	1	**362-8196**	1	CAJA DE PIÑÓN (HOUSING-PINION)	
	13	1	**370-1734**	1	CAJA DE EJE (HOUSING-AXLE)	
	14	1	**385-5520**	2	SEMIEJE (SHAFT-AXLE)	
	15	1	**393-7727**	1	CONJUNTO DE MANGUERA (HOSE AS)	
	16	1	*148-8369*	1	CONJUNTO DE CODO (ELBOW AS)	
		1	**3J-7354**	1	SELLO ANULAR (SEAL-O-RING)	
		1	**4J-5477**	1	SELLO ANULAR (SEAL-O-RING)	
		1	**6V-8628**	1	CODO (ELBOW)	
	17	1	*148-8385*	1	CONJUNTO DE CODO (ELBOW AS)	
		1	**3J-7354**	1	SELLO ANULAR (SEAL-O-RING)	
		1	**4J-5477**	1	SELLO ANULAR (SEAL-O-RING)	
		1	**6V-9000**	1	CODO (ELBOW)	
	18	1	*164-4180*	1	CONJUNTO DE TAPÓN (PLUG AS)	
		1	**7M-8485**	1	SELLO ANULAR (SEAL-O-RING)	
		1	**9S-4181**	1	TAPÓN (ROSCA DE 5/16-12) (PLUG (5/16-12-THD))	
M	19	1	**242-1811**	25	PERNO DE CULATA DE CILINDRO (M16 X 2 X 220 MM) (BOLT-CYLINDER HEAD (M16X2X220-MM))	
M	20	1	**418-6609**	3	PERNO DE CABEZA DE BRIDA (M8X1,25X80 MM) (BOLT-FLANGE HEAD (M8X1.25X80-MM))	
	21	1	**4K-6804**	1	SELLO ANULAR (SEAL-O-RING)	
	22	1	**5H-5012**	2	ANILLO DE RETENCIÓN (RING-RETAINING)	
	23	1	**5P-8247**	58	ARANDELA DURA (17 X 32 X 3,5 MM DE GROSOR) (WASHER-HARD (17X32X3.5-MM THK))	
M	24	1	**6C-5304**	25	PERNO (M16X2X110 MM) (BOLT (M16X2X110-MM))	
M	25	1	**6V-5686**	8	PERNO (M16X2X50 MM) (BOLT (M16X2X50-MM))	
	26	1	**7M-8485**	1	SELLO ANULAR (SEAL-O-RING)	
	27	1	**9C-6041**	2	ESPIGA (DOWEL)	

359-3801 GRUPO DE CAJA DE EJE (HOUSING GP-AXLE) (cont.) **i06649082**

NOTA	NO NO	GRÁFICO REF	NÚMERO DE LA PIEZA	QTY	NOMBRE DE LA PIEZA 1 2 3 4 5 6 (NIVEL DEL PRODUCTO)	VER PÁGINA
BF			**8C-8422**		SELLANTE (SEALANT)	

B - USAR SEGÚN SE REQUIERA
F - NO SE INDICA
M - PIEZA MÉTRICA

359-3801 GRUPO DE CAJA DE EJE (HOUSING GP-AXLE) (cont.) **i06649082**

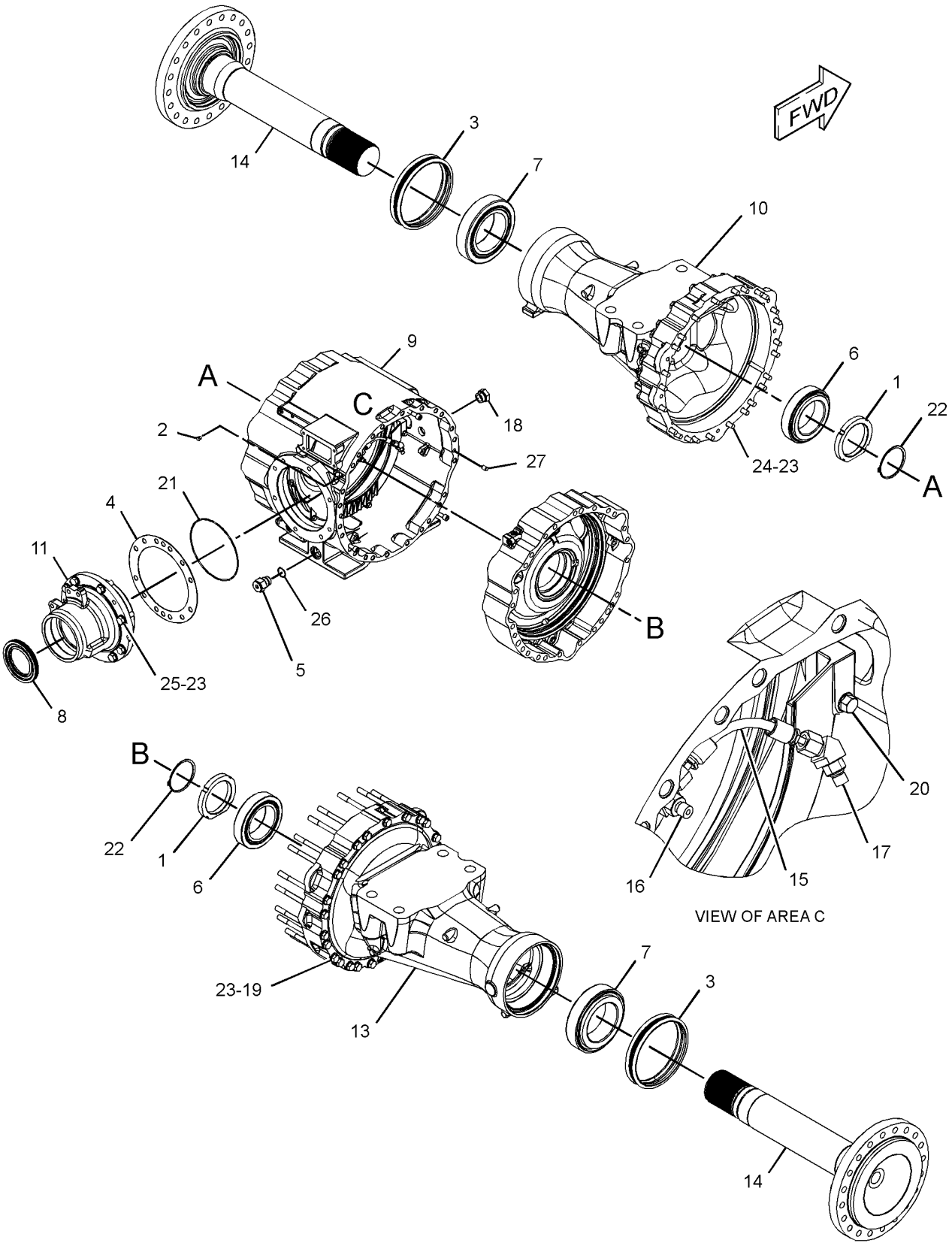

GRÁFICO 1 <FIN> g03435181

388-1438 GRUPO DE CAJA DE EJE–EJE OSCILANTE, DIFERENCIAL ABIERTO (HOUSING GP-AXLE-EJE OSCILANTE, DIFERENCIAL ABIERTO)

NO. DE SERIE: FRS1-UP

PARTE DE 388-1441 CONFIGURACIÓN DE EJE OSCILANTE

SMCS-3260, 3278

i06606630

NOTA	NO NO	GRÁFICO REF	NÚMERO DE LA PIEZA	QTY	NOMBRE DE LA PIEZA 1 2 3 4 5 6 (NIVEL DEL PRODUCTO)	VER PÁGINA
	1	1	**8T-0336**	2	CONEXIÓN DE ALIVIO DE PRESIÓN (FITTING-PRESSURE RELIEF)	
	2	2	**9G-5317**	2	GRUPO DE SELLO DUO-CONE (SEAL GP-DUO-CONE)	
					(EACH INCLUDES)	
		2	**1M-9011**	2	ANILLO TOROIDAL (RING-TORIC)	
	3	2	**9M-2744**	2	CONO DE COJINETE (RODILLO CÓNICO) (CONE-BEARING (TAPERED ROLLER))	
	4	2	**130-8707**	1	CONJUNTO DE CALCES (INCLUYE 15 CALCES) (SHIM PACK (INCLUDES 15-SHIMS))	
	5	2	**133-4292**	1	SELLO DE LABIO (SEAL-LIP TYPE)	
	6	2	**156-4773**	1	RETÉN (RETAINER)	
	7	1	**248-0833**	1	CONJUNTO DE TAPÓN DE DRENAJE (CAJA DE DIFERENCIAL) (PLUG AS-DRAIN (DIFFERENTIAL CASE))	
		1	**3S-9233**	1	SELLO ANULAR (SEAL-O-RING)	
		1	**5L-4759**	1	SELLO ANULAR (SEAL-O-RING)	
		1	**259-7138**	1	TAPÓN (PLUG)	
	8	1	**299-5318**	2	COJINETE (BEARING)	
	9	1	**391-2201**	1	CONJUNTO DE CAJA (HOUSING AS)	
M		1	**095-0673**	3	PERNO DE CABEZA HUECA (M12 X 1,75 X 60 MM) (BOLT-SOCKET HEAD (M12X1.75X60-MM))	
	10	2	**362-8194**	1	CAJA DE PIÑÓN (HOUSING-PINION)	
	11	1	**370-1587**	1	CONJUNTO DE CUBIERTA PROTECTORA (SHROUD AS)	
	12	2	**387-9777**	2	CAJA DE EJE (HOUSING-AXLE)	
	13	2	**388-0747**	2	SEMIEJE (SHAFT-AXLE)	
	14	2	**388-1398**	2	TUERCA DE COJINETE (NUT-BEARING)	
	15	2	**392-1781**	1	CONJUNTO DE SOPORTE DE MUÑÓN (LADO DERECHO) (SUPPORT AS-TRUNNION (RH))	
	15A	2	**3D-8417**	2	SELLO DE LABIO (SEAL-LIP TYPE)	
	15B	2	**6V-7979**	1	ANILLO DE RETENCIÓN (RING-RETAINING)	
	15C	2	**213-1366**	1	BUJE (BUSHING)	
	16	1	**392-1782**	1	CONJUNTO DE SOPORTE DE MUÑÓN (LADO IZQUIERDO) (SUPPORT AS-TRUNNION (LH))	
	16A	1	**213-1365**	1	BUJE (BUSHING)	
	17	1	**434-7982**	1	MUÑÓN (TRUNNION)	
	18	1	*164-4180*	2	CONJUNTO DE TAPÓN (PLUG AS)	
					(EACH INCLUDES)	
		1	**7M-8485**	1	SELLO ANULAR (SEAL-O-RING)	
		1	**9S-4181**	1	TAPÓN (ROSCA DE 5/16-12) (PLUG (5/16-12-THD))	
	19	2	**1M-6573**	2	TAZA DE COJINETE (RODILLO CÓNICO) (CUP-BEARING (TAPERED ROLLER))	
M	20	1	**242-1811**	26	PERNO DE CULATA DE CILINDRO (M16 X 2 X 220 MM) (BOLT-CYLINDER HEAD (M16X2X220-MM))	
M	21	1	**418-6609**	3	PERNO DE CABEZA DE BRIDA (M8X1,25X80 MM) (BOLT-FLANGE HEAD (M8X1.25X80-MM))	
	22	2	**4B-9373**	2	CONO DE COJINETE (RODILLO CÓNICO) (CONE-BEARING (TAPERED ROLLER))	
	23	2	**4B-9374**	2	TAZA DE COJINETE (RODILLO CÓNICO) (CUP-BEARING (TAPERED ROLLER))	

388-1438 GRUPO DE CAJA DE EJE (HOUSING GP-AXLE) (cont.) **i06606630**

NOTA	NO NO	GRÁFICO REF	NÚMERO DE LA PIEZA	QTY	NOMBRE DE LA PIEZA 1 2 3 4 5 6 (NIVEL DEL PRODUCTO)	VER PÁGINA
	24	1	**4F-7388**	2	SELLO ANULAR (SEAL-O-RING)	
	25	2	**4H-6520**	1	SELLO ANULAR (SEAL-O-RING)	
	26	1,2	**5P-8247**	64	ARANDELA DURA (17 X 32 X 3,5 MM DE GROSOR) (WASHER-HARD (17X32X3.5-MM THK))	
M	27	2	**6C-5304**	26	PERNO (M16X2X110 MM) (BOLT (M16X2X110-MM))	
M	28	2	**6V-5686**	12	PERNO (M16X2X50 MM) (BOLT (M16X2X50-MM))	
M	29	2	**6V-7732**	6	PERNO (M10 X 1,5 X 25 MM) (BOLT (M10X1.5X25-MM))	
	30	1	**7M-8485**	2	SELLO ANULAR (SEAL-O-RING)	
	31	2	**8F-1959**	2	ANILLO DE RETENCIÓN (RING-RETAINING)	
M	32	1	**8T-0657**	10	PERNO (M20 X 2,5 X 160 MM) (BOLT (M20X2.5X160-MM))	
	33	1	**8T-3282**	10	ARANDELA DURA (22 X 35 X 3,5 MM DE GROSOR) (WASHER-HARD (22X35X3.5-MM THK))	
	34	1	**9C-6041**	2	ESPIGA (DOWEL)	
	35	2	**9X-2027**	6	ARANDELA (11X18X2 MM DE GROSOR) (WASHER (11X18X2-MM THK))	
F			**8C-8422**		SELLANTE (SEALANT)	

F - NO SE INDICA
M - PIEZA MÉTRICA

REFER TO ALL ILLUSTRATIONS OF THIS GROUP FOR AUXILIARY VIEWS

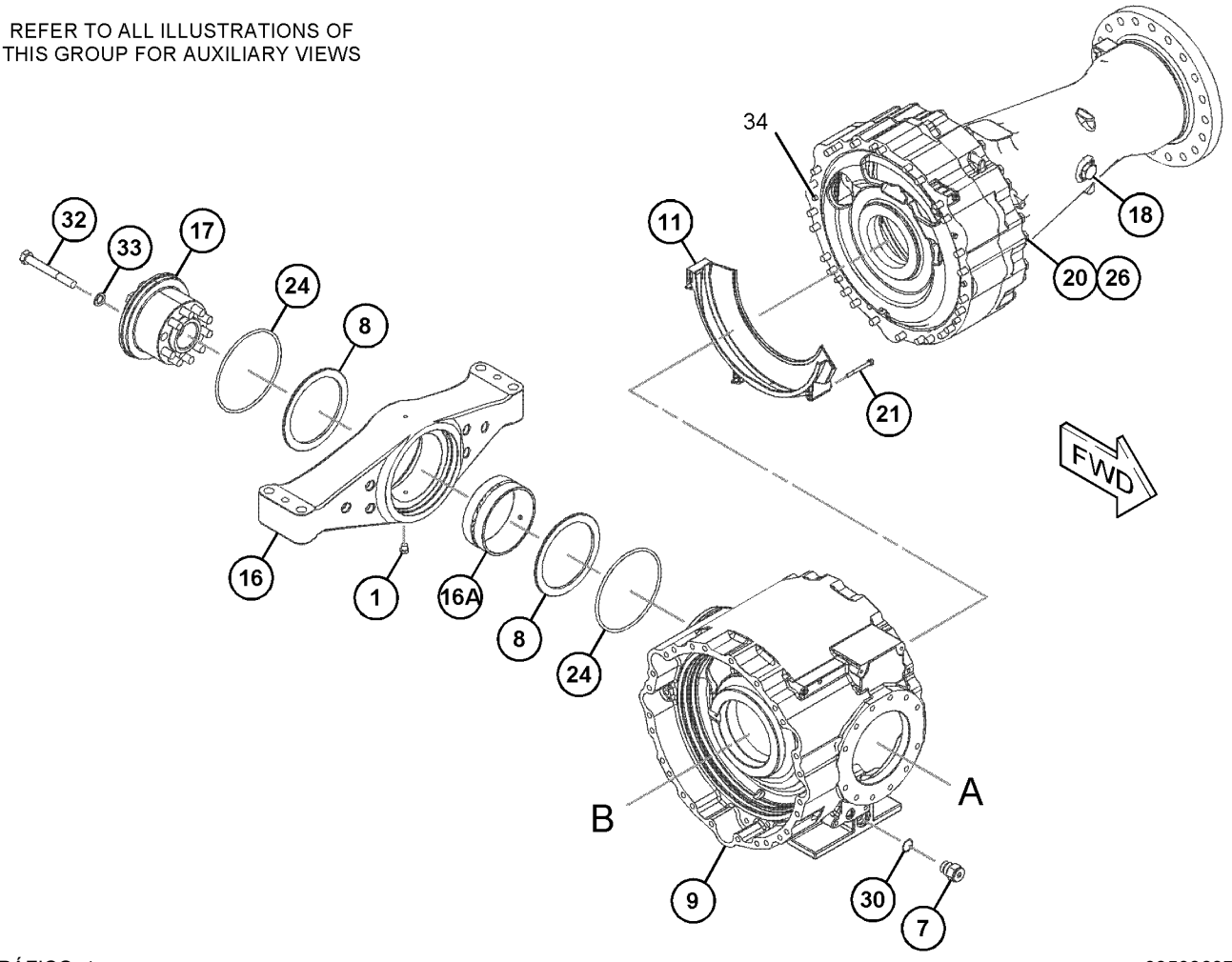

GRÁFICO 1 g03508637

388-1438 GRUPO DE CAJA DE EJE (HOUSING GP-AXLE) (cont.) **i06606630**

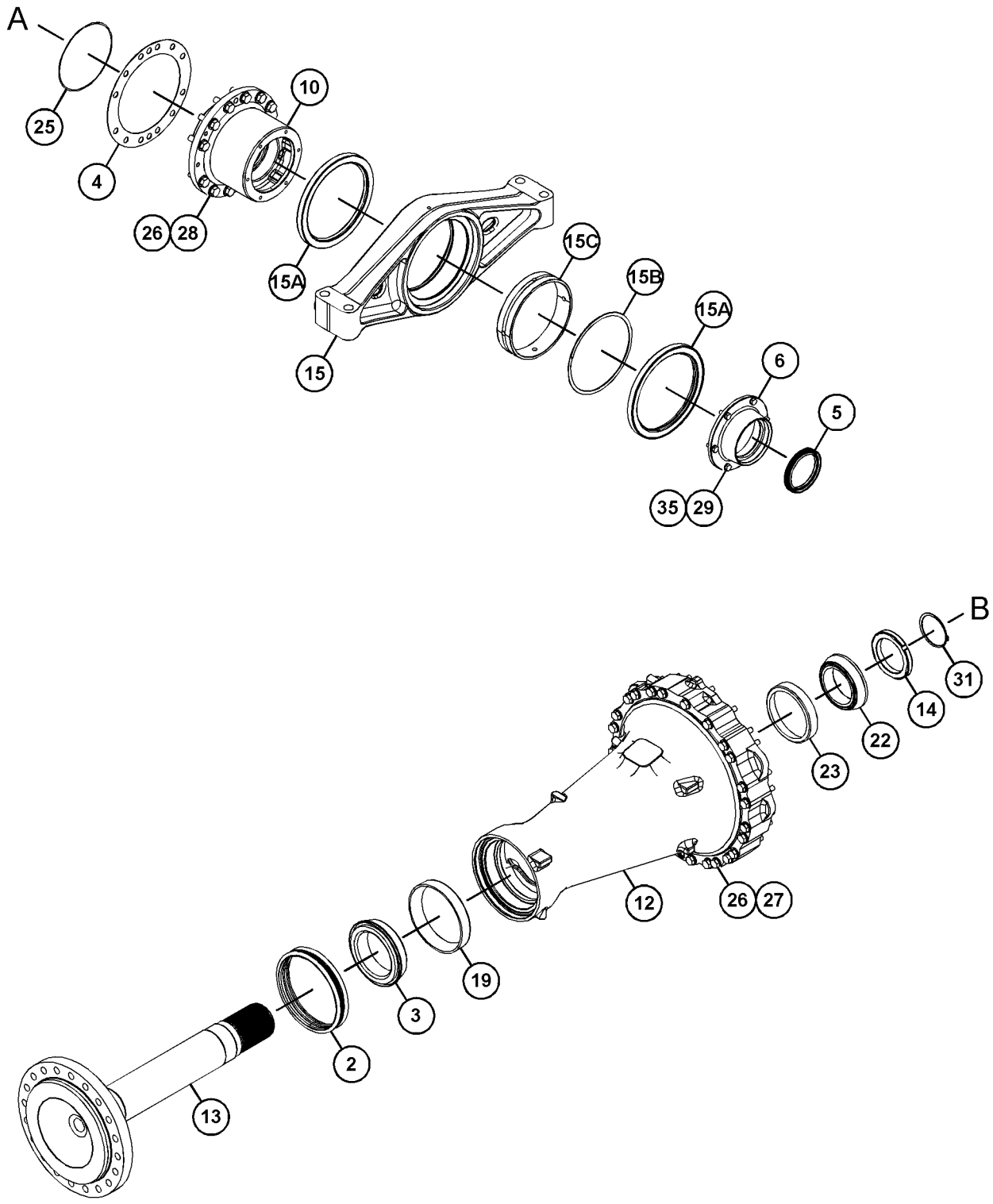

GRÁFICO 2 <FIN> g03508642

434-4580 GRUPO DE CAJA DE EJE–FIJA (HOUSING GP-AXLE-FIJA)

NO. DE SERIE: FRS1-UP
ABIERTA
PARTE DE 433-9323 CONFIGURACIÓN DE EJE FIJO

SMCS-3260, 3278 **i06640866**

NOTA	NO NO	GRÁFICO REF	NÚMERO DE LA PIEZA	QTY	NOMBRE DE LA PIEZA 1 2 3 4 5 6 (NIVEL DEL PRODUCTO)	VER PÁGINA
	1	1	**4E-2240**	2	TUERCA DE COJINETE (NUT-BEARING)	
	2	1	**8T-0336**	1	CONEXIÓN DE ALIVIO DE PRESIÓN (FITTING-PRESSURE RELIEF)	
	3	1	**9G-5317**	2	GRUPO DE SELLO DUO-CONE (SEAL GP-DUO-CONE)	
					(EACH INCLUDES)	
		1	**1M-9011**	2	ANILLO TOROIDAL (RING-TORIC)	
	4	1	**130-8707**	1	CONJUNTO DE CALCES (INCLUYE 15 CALCES) (SHIM PACK (INCLUDES 15-SHIMS))	
	5	1	**248-0833**	1	CONJUNTO DE TAPÓN DE DRENAJE (DIFERENCIAL) (PLUG AS-DRAIN (DIFFERENTIAL))	
		1	**3S-9233**	1	SELLO ANULAR (SEAL-O-RING)	
		1	**5L-4759**	1	SELLO ANULAR (SEAL-O-RING)	
		1	**259-7138**	1	TAPÓN (PLUG)	
	6	1	**251-6480**	2	CONJUNTO DE COJINETE DE RODILLOS CÓNICOS (BEARING AS-TAPERED ROLLER)	
	7	1	**251-6481**	2	COJINETE-PISTA Y RODILLO (CÓNICO) (BEARING-RACE & ROLLER (TAPERED))	
	8	1	**264-0575**	1	SELLO DE LABIO (SEAL-LIP TYPE)	
	9	1	**362-8196**	1	CAJA DE PIÑÓN (HOUSING-PINION)	
	10	1	**370-1587**	1	CONJUNTO DE CUBIERTA PROTECTORA (SHROUD AS)	
	11	1	**370-1734**	2	CAJA DE EJE (HOUSING-AXLE)	
	12	1	**385-5520**	2	SEMIEJE (SHAFT-AXLE)	
	13	1	**434-4575**	1	CONJUNTO DE CAJA (HOUSING AS)	
	14	1	*164-4180*	1	CONJUNTO DE TAPÓN (PLUG AS)	
		1	**7M-8485**	1	SELLO ANULAR (SEAL-O-RING)	
		1	**9S-4181**	1	TAPÓN (ROSCA DE 5/16-12) (PLUG (5/16-12-THD))	
M	15	1	**242-1811**	25	PERNO DE CULATA DE CILINDRO (M16 X 2 X 220 MM) (BOLT-CYLINDER HEAD (M16X2X220-MM))	
M	16	1	**418-6609**	3	PERNO DE CABEZA DE BRIDA (M8X1,25X80 MM) (BOLT-FLANGE HEAD (M8X1.25X80-MM))	
	17	1	**4K-6804**	1	SELLO ANULAR (SEAL-O-RING)	
	18	1	**5H-5012**	2	ANILLO DE RETENCIÓN (RING-RETAINING)	
	19	1	**5P-8247**	58	ARANDELA DURA (17 X 32 X 3,5 MM DE GROSOR) (WASHER-HARD (17X32X3.5-MM THK))	
M	20	1	**6C-5304**	25	PERNO (M16X2X110 MM) (BOLT (M16X2X110-MM))	
M	21	1	**6V-5686**	8	PERNO (M16X2X50 MM) (BOLT (M16X2X50-MM))	
	22	1	**7M-8485**	1	SELLO ANULAR (SEAL-O-RING)	
	23	1	**9C-6041**	2	ESPIGA (DOWEL)	
BF		1	**1U-8846**		SELLANTE DE EMPAQUETADURA (SEALANT-GASKET)	

B - USAR SEGÚN SE REQUIERA
F - NO SE INDICA
M - PIEZA MÉTRICA

434-4580 GRUPO DE CAJA DE EJE (HOUSING GP-AXLE) (cont.) **i06640866**

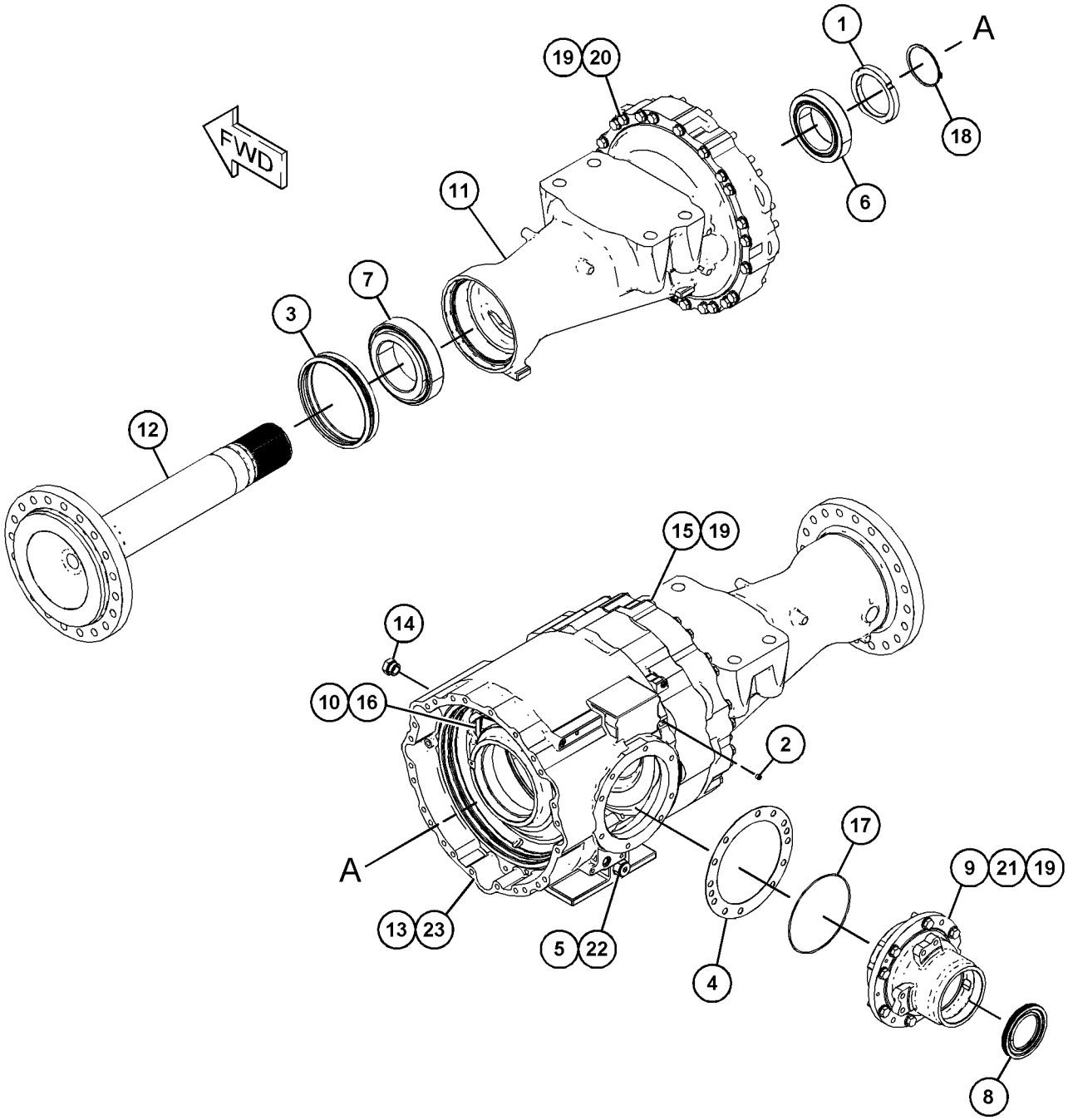

GRÁFICO 1 <FIN> g06066235

434-4582 GRUPO DE CAJA DE EJE–EJE OSCILANTE, DIFERENCIAL ABIERTO (HOUSING GP-AXLE-EJE OSCILANTE, DIFERENCIAL ABIERTO)

NO. DE SERIE: FRS1-UP

PARTE DE 433-9318 CONFIGURACIÓN DE EJE OSCILANTE

SMCS-3260, 3278

i06674692

NOTA	NO NO	GRÁFICO REF	NÚMERO DE LA PIEZA	QTY	NOMBRE DE LA PIEZA 1 2 3 4 5 6 (NIVEL DEL PRODUCTO)	VER PÁGINA
	1	1	**8T-0336**	2	CONEXIÓN DE ALIVIO DE PRESIÓN (FITTING-PRESSURE RELIEF)	
	2	1	**9G-5317**	2	GRUPO DE SELLO DUO-CONE (SEAL GP-DUO-CONE)	
					(EACH INCLUDES)	
	2A	1	**1M-9011**	2	ANILLO TOROIDAL (RING-TORIC)	
	3	1	**9M-2744**	2	CONO DE COJINETE (RODILLO CÓNICO) (CONE-BEARING (TAPERED ROLLER))	
B	4	1	**130-8707**	1	CONJUNTO DE CALCES (INCLUYE 15 CALCES) (SHIM PACK (INCLUDES 15-SHIMS))	
	5	1	**133-4292**	1	SELLO DE LABIO (SEAL-LIP TYPE)	
	6	1	**156-4773**	1	RETÉN (RETAINER)	
	7	1	**248-0833**	1	CONJUNTO DE TAPÓN DE DRENAJE (PLUG AS-DRAIN)	
		1	**3S-9233**	1	SELLO ANULAR (SEAL-O-RING)	
		1	**5L-4759**	1	SELLO ANULAR (SEAL-O-RING)	
		1	**259-7138**	1	TAPÓN (PLUG)	
	8	1	**299-5318**	2	COJINETE (BEARING)	
	9	1	*359-3808*	1	CONJUNTO DE CAJA (HOUSING AS)	
		1	**391-2201**	1	CONJUNTO DE CAJA (HOUSING AS)	
M		1	**095-0673**	3	PERNO DE CABEZA HUECA (M12 X 1,75 X 60 MM) (BOLT-SOCKET HEAD (M12X1.75X60-MM))	
	10	1	**362-8194**	1	CAJA DE PIÑÓN (HOUSING-PINION)	
	11	1	**370-1587**	1	CONJUNTO DE CUBIERTA PROTECTORA (SHROUD AS)	
	12	1	**387-9777**	2	CAJA DE EJE (HOUSING-AXLE)	
	13	1	**388-1398**	2	TUERCA DE COJINETE (NUT-BEARING)	
	14	1	**392-1781**	1	CONJUNTO DE SOPORTE DE MUÑÓN (SUPPORT AS-TRUNNION)	
	14A	1	**3D-8417**	2	SELLO DE LABIO (SEAL-LIP TYPE)	
	14B	1	**6V-7979**	1	ANILLO DE RETENCIÓN (RING-RETAINING)	
	14C	1	**213-1366**	1	BUJE (BUSHING)	
	15	1	**392-1782**	1	CONJUNTO DE SOPORTE DE MUÑÓN (SUPPORT AS-TRUNNION)	
	15A	1	**213-1365**	1	BUJE (BUSHING)	
	16	1	**434-4574**	2	SEMIEJE (SHAFT-AXLE)	
	17	1	**434-7982**	1	MUÑÓN (TRUNNION)	
	18	1	*164-4180*	2	CONJUNTO DE TAPÓN (PLUG AS)	
					(EACH INCLUDES)	
		1	**7M-8485**	1	SELLO ANULAR (SEAL-O-RING)	
		1	**9S-4181**	1	TAPÓN (ROSCA DE 5/16-12) (PLUG (5/16-12-THD))	
	19	1	**1M-6573**	2	TAZA DE COJINETE (RODILLO CÓNICO) (CUP-BEARING (TAPERED ROLLER))	
M	20	1	**242-1811**	26	PERNO DE CULATA DE CILINDRO (M16 X 2 X 220 MM) (BOLT-CYLINDER HEAD (M16X2X220-MM))	
M	21	1	**418-6609**	3	PERNO DE CABEZA DE BRIDA (M8X1,25X80 MM) (BOLT-FLANGE HEAD (M8X1.25X80-MM))	
	22	1	**4B-9373**	2	CONO DE COJINETE (RODILLO CÓNICO) (CONE-BEARING (TAPERED ROLLER))	
	23	1	**4B-9374**	2	TAZA DE COJINETE (RODILLO CÓNICO) (CUP-BEARING (TAPERED ROLLER))	
	24	1	**4F-7388**	2	SELLO ANULAR (SEAL-O-RING)	

434-4582 GRUPO DE CAJA DE EJE (HOUSING GP-AXLE) (cont.) **i06674692**

NOTA	NO NO	GRÁFICO REF	NÚMERO DE LA PIEZA	QTY	NOMBRE DE LA PIEZA 1 2 3 4 5 6 (NIVEL DEL PRODUCTO)	VER PÁGINA
	25	1	**4H-6520**	1	SELLO ANULAR (SEAL-O-RING)	
	26	1	**5P-8247**	64	ARANDELA DURA (17 X 32 X 3,5 MM DE GROSOR) (WASHER-HARD (17X32X3.5-MM THK))	
M	27	1	**6C-5304**	26	PERNO (M16X2X110 MM) (BOLT (M16X2X110-MM))	
M	28	1	**6V-5686**	12	PERNO (M16X2X50 MM) (BOLT (M16X2X50-MM))	
M	29	1	**6V-7732**	6	PERNO (M10 X 1,5 X 25 MM) (BOLT (M10X1.5X25-MM))	
	30	1	**7M-8485**	1	SELLO ANULAR (SEAL-O-RING)	
	31	1	**8F-1959**	2	ANILLO DE RETENCIÓN (RING-RETAINING)	
M	32	1	**8T-0657**	10	PERNO (M20 X 2,5 X 160 MM) (BOLT (M20X2.5X160-MM))	
	33	1	**8T-3282**	10	ARANDELA DURA (22 X 35 X 3,5 MM DE GROSOR) (WASHER-HARD (22X35X3.5-MM THK))	
	34	1	**9C-6041**	2	ESPIGA (DOWEL)	
	35	1	**9X-2027**	6	ARANDELA (11X18X2 MM DE GROSOR) (WASHER (11X18X2-MM THK))	
BF		1	**1U-8846**		SELLANTE DE EMPAQUETADURA (SEALANT-GASKET)	
					PARTS SHOWN IN GRAPHIC(S) WITHOUT A REFERENCE NUMBER ARE NOT SERVICED SEPARATELY	

B - USAR SEGÚN SE REQUIERA
F - NO SE INDICA
M - PIEZA MÉTRICA

434-4582 GRUPO DE CAJA DE EJE (HOUSING GP-AXLE) (cont.) **i06674692**

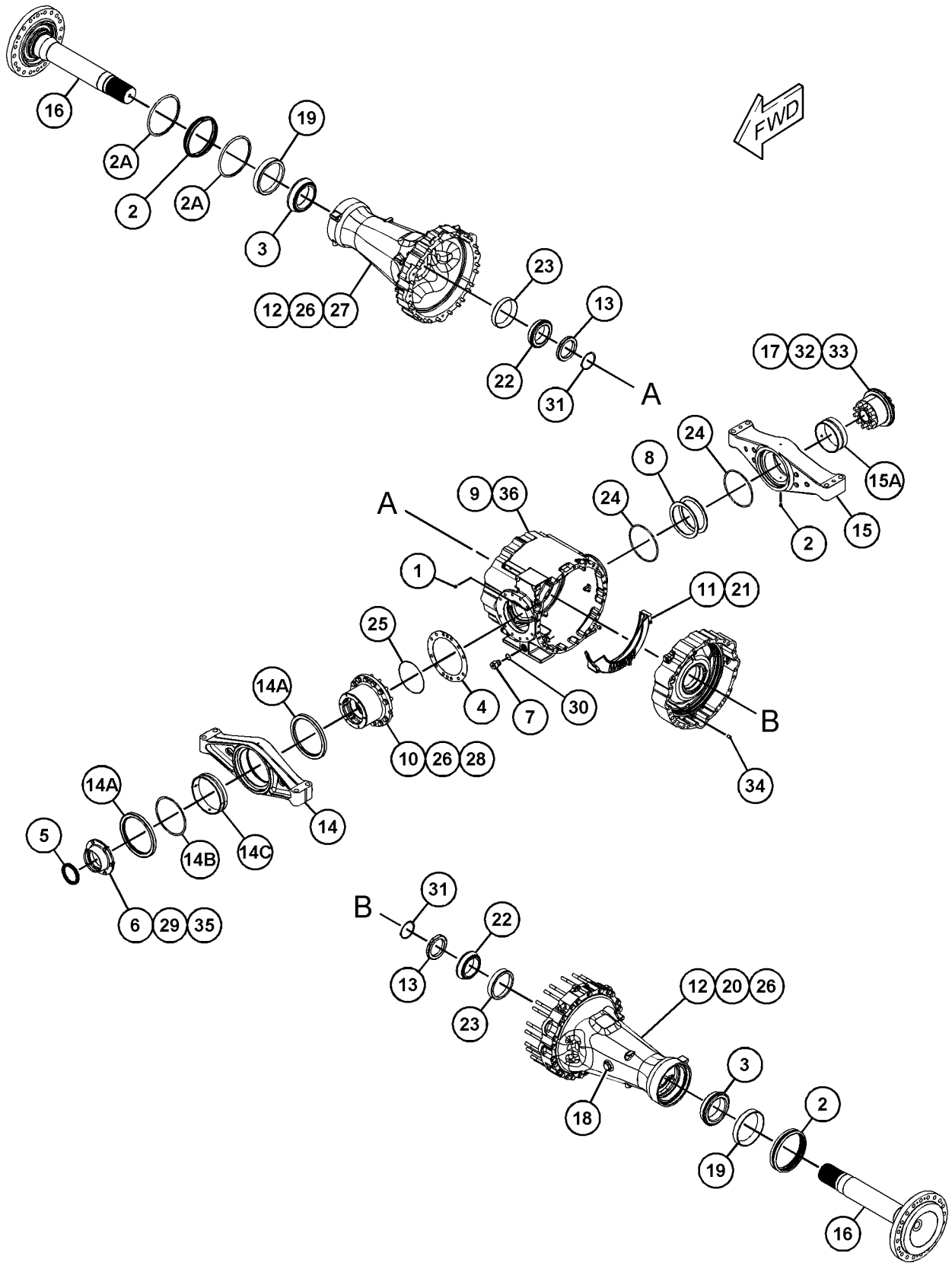

GRÁFICO 1 <FIN> g03506482

468-5532 GRUPO DE CAJA DE EJE–FIJA (HOUSING GP-AXLE-FIJA)

NO. DE SERIE: FRS1-UP

ABIERTA

PARTE DE 465-8233 CONFIGURACIÓN DE EJE FIJO

SMCS-3260, 3278 **i06651059**

NOTA	NO NO	GRÁFICO REF	NÚMERO DE LA PIEZA	QTY	NOMBRE DE LA PIEZA 1 2 3 4 5 6 (NIVEL DEL PRODUCTO)	VER PÁGINA
	1	1	**4E-2240**	2	TUERCA DE COJINETE (NUT-BEARING)	
	2	1	**8T-0336**	1	CONEXIÓN DE ALIVIO DE PRESIÓN (FITTING-PRESSURE RELIEF)	
	3	1	**9G-5317**	2	GRUPO DE SELLO DUO-CONE (SEAL GP-DUO-CONE)	
B	4	1	**130-8707**	1	CONJUNTO DE CALCES (INCLUYE 15 CALCES) (SHIM PACK (INCLUDES 15-SHIMS))	
	5	1	*164-4180*	1	CONJUNTO DE TAPÓN (PLUG AS)	
		1	**7M-8485**	1	SELLO ANULAR (SEAL-O-RING)	
		1	**9S-4181**	1	TAPÓN (ROSCA DE 5/16-12) (PLUG (5/16-12-THD))	
	6	1	**248-0833**	1	CONJUNTO DE TAPÓN DE DRENAJE (PLUG AS-DRAIN)	
		1	**3S-9233**	1	SELLO ANULAR (SEAL-O-RING)	
		1	**5L-4759**	1	SELLO ANULAR (SEAL-O-RING)	
		1	**259-7138**	1	TAPÓN (PLUG)	
	7	1	**264-0575**	1	SELLO DE LABIO (SEAL-LIP TYPE)	
	8	1	**362-8196**	1	CAJA DE PIÑÓN (HOUSING-PINION)	
	9	1	**370-1587**	1	CONJUNTO DE CUBIERTA PROTECTORA (SHROUD AS)	
	10	1	**370-1734**	2	CAJA DE EJE (HOUSING-AXLE)	
	11	1	**392-1756**	2	SEMIEJE (SHAFT-AXLE)	
	12	1	**372-4250**	1	CONJUNTO DE CAJA (HOUSING AS)	
M		1	**095-0673**	3	PERNO DE CABEZA HUECA (M12 X 1,75 X 60 MM) (BOLT-SOCKET HEAD (M12X1.75X60-MM))	
M	13	1	**242-1811**	25	PERNO DE CULATA DE CILINDRO (M16 X 2 X 220 MM) (BOLT-CYLINDER HEAD (M16X2X220-MM))	
	14	1	**251-6480**	2	CONJUNTO DE COJINETE DE RODILLOS CÓNICOS (BEARING AS-TAPERED ROLLER)	
	15	1	**251-6481**	2	COJINETE-PISTA Y RODILLO (CÓNICO) (BEARING-RACE & ROLLER (TAPERED))	
M	16	1	**418-6609**	3	PERNO DE CABEZA DE BRIDA (M8X1,25X80 MM) (BOLT-FLANGE HEAD (M8X1.25X80-MM))	
	17	1	**4K-6804**	1	SELLO ANULAR (SEAL-O-RING)	
	18	1	**5H-5012**	2	ANILLO DE RETENCIÓN (RING-RETAINING)	
	19	1	**5P-8247**	58	ARANDELA DURA (17 X 32 X 3,5 MM DE GROSOR) (WASHER-HARD (17X32X3.5-MM THK))	
M	20	1	**6C-5304**	25	PERNO (M16X2X110 MM) (BOLT (M16X2X110-MM))	
M	21	1	**6V-5686**	8	PERNO (M16X2X50 MM) (BOLT (M16X2X50-MM))	
	22	1	**7M-8485**	1	SELLO ANULAR (SEAL-O-RING)	
	23	1	**9C-6041**	2	ESPIGA (DOWEL)	

B - USAR SEGÚN SE REQUIERA
M - PIEZA MÉTRICA

468-5532 GRUPO DE CAJA DE EJE (HOUSING GP-AXLE) (cont.) **i06651059**

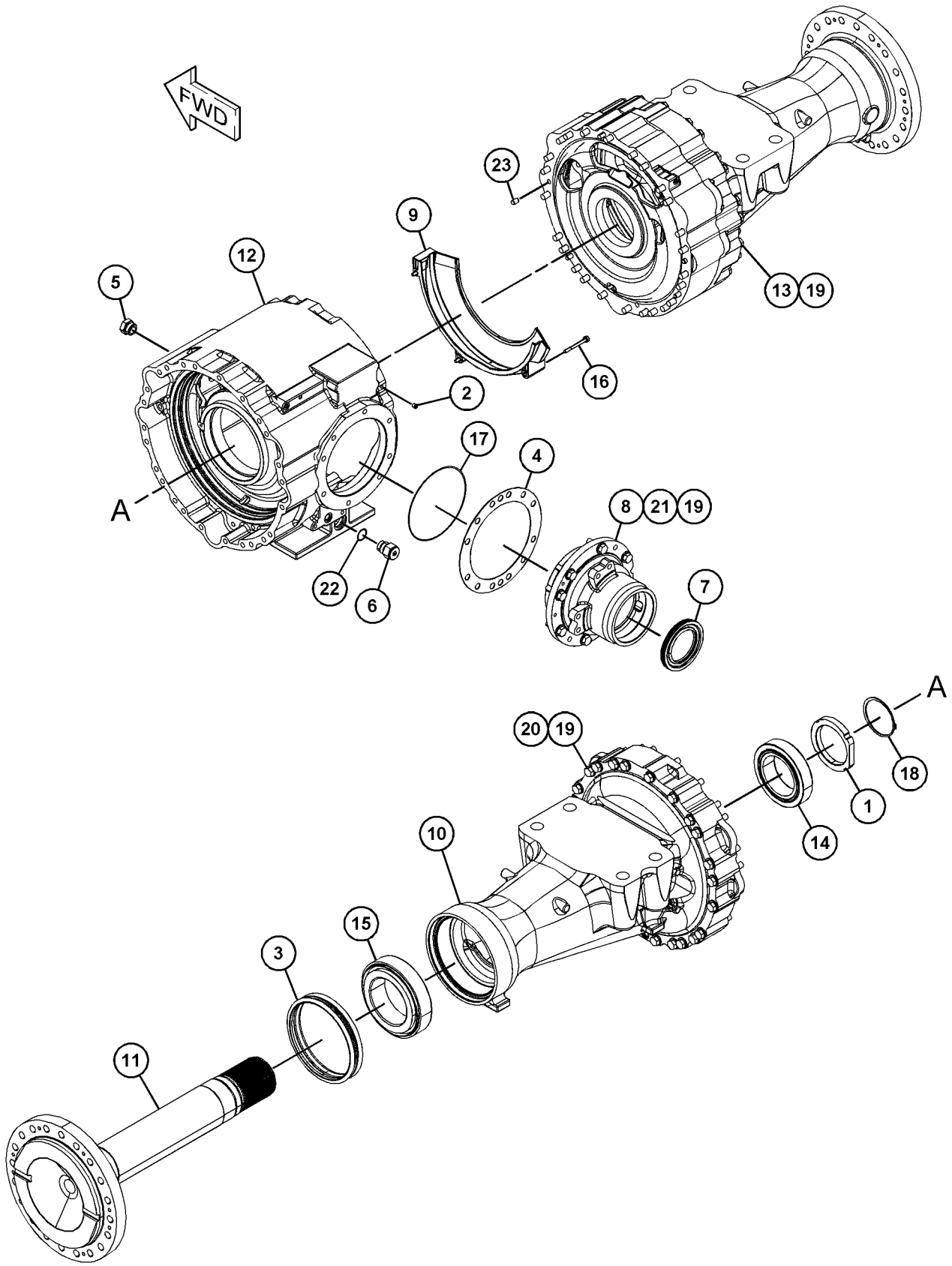

GRÁFICO 1 <FIN> g06061998

468-5533 GRUPO DE CAJA DE EJE–FIJA (HOUSING GP-AXLE-FIJA)

NO. DE SERIE: FRS1-UP

ABIERTA

PARTE DE 465-8231 CONFIGURACIÓN DE EJE FIJO

SMCS-3260, 3278 **i06650033**

NOTA	NO NO	GRÁFICO REF	NÚMERO DE LA PIEZA	QTY	NOMBRE DE LA PIEZA 1 2 3 4 5 6 (NIVEL DEL PRODUCTO)	VER PÁGINA
	1	1	**4E-2240**	2	TUERCA DE COJINETE (NUT-BEARING)	
	2	1	**8T-0336**	1	CONEXIÓN DE ALIVIO DE PRESIÓN (FITTING-PRESSURE RELIEF)	
	3	1	**9G-5317**	2	GRUPO DE SELLO DUO-CONE (SEAL GP-DUO-CONE)	
					(EACH INCLUDES)	
		1	**1M-9011**	2	ANILLO TOROIDAL (RING-TORIC)	
	4	1	**130-8707**	1	CONJUNTO DE CALCES (INCLUYE 15 CALCES) (SHIM PACK (INCLUDES 15-SHIMS))	
	5	1	*164-4180*	1	CONJUNTO DE TAPÓN (PLUG AS)	
		1	**7M-8485**	1	SELLO ANULAR (SEAL-O-RING)	
		1	**9S-4181**	1	TAPÓN (ROSCA DE 5/16-12) (PLUG (5/16-12-THD))	
	6	1	*165-4929*	1	CONJUNTO DE TAPÓN MAGNÉTICO (PLUG AS-MAGNETIC)	
		1	**5P-4484**	1	TAPÓN MAGNÉTICO (PLUG-MAGNETIC)	
		1	**7M-8485**	1	SELLO ANULAR (SEAL-O-RING)	
	7	1	**264-0575**	1	SELLO DE LABIO (SEAL-LIP TYPE)	
	8	1	**362-8196**	1	CAJA DE PIÑÓN (HOUSING-PINION)	
	9	1	**370-1587**	1	CONJUNTO DE CUBIERTA PROTECTORA (SHROUD AS)	
	10	1	**370-1734**	2	CAJA DE EJE (HOUSING-AXLE)	
	11	1	**385-5520**	2	SEMIEJE (SHAFT-AXLE)	
	12	1	**434-4575**	1	CONJUNTO DE CAJA (HOUSING AS)	
M	13	1	**242-1811**	25	PERNO DE CULATA DE CILINDRO (M16 X 2 X 220 MM) (BOLT-CYLINDER HEAD (M16X2X220-MM))	
	14	1	**251-6480**	2	CONJUNTO DE COJINETE DE RODILLOS CÓNICOS (BEARING AS-TAPERED ROLLER)	
	15	1	**251-6481**	2	COJINETE-PISTA Y RODILLO (CÓNICO) (BEARING-RACE & ROLLER (TAPERED))	
M	16	1	**418-6609**	3	PERNO DE CABEZA DE BRIDA (M8X1,25X80 MM) (BOLT-FLANGE HEAD (M8X1.25X80-MM))	
	17	1	**4K-6804**	1	SELLO ANULAR (SEAL-O-RING)	
	18	1	**5H-5012**	2	ANILLO DE RETENCIÓN (RING-RETAINING)	
	19	1	**5P-8247**	58	ARANDELA DURA (17 X 32 X 3,5 MM DE GROSOR) (WASHER-HARD (17X32X3.5-MM THK))	
M	20	1	**6C-5304**	25	PERNO (M16X2X110 MM) (BOLT (M16X2X110-MM))	
M	21	1	**6V-5686**	8	PERNO (M16X2X50 MM) (BOLT (M16X2X50-MM))	
	22	1	**9C-6041**	2	ESPIGA (DOWEL)	
BF		1	**1U-8846**		SELLANTE DE EMPAQUETADURA (SEALANT-GASKET)	

B - USAR SEGÚN SE REQUIERA
F - NO SE INDICA
M - PIEZA MÉTRICA

468-5533 GRUPO DE CAJA DE EJE (HOUSING GP-AXLE) (cont.) **i06650033**

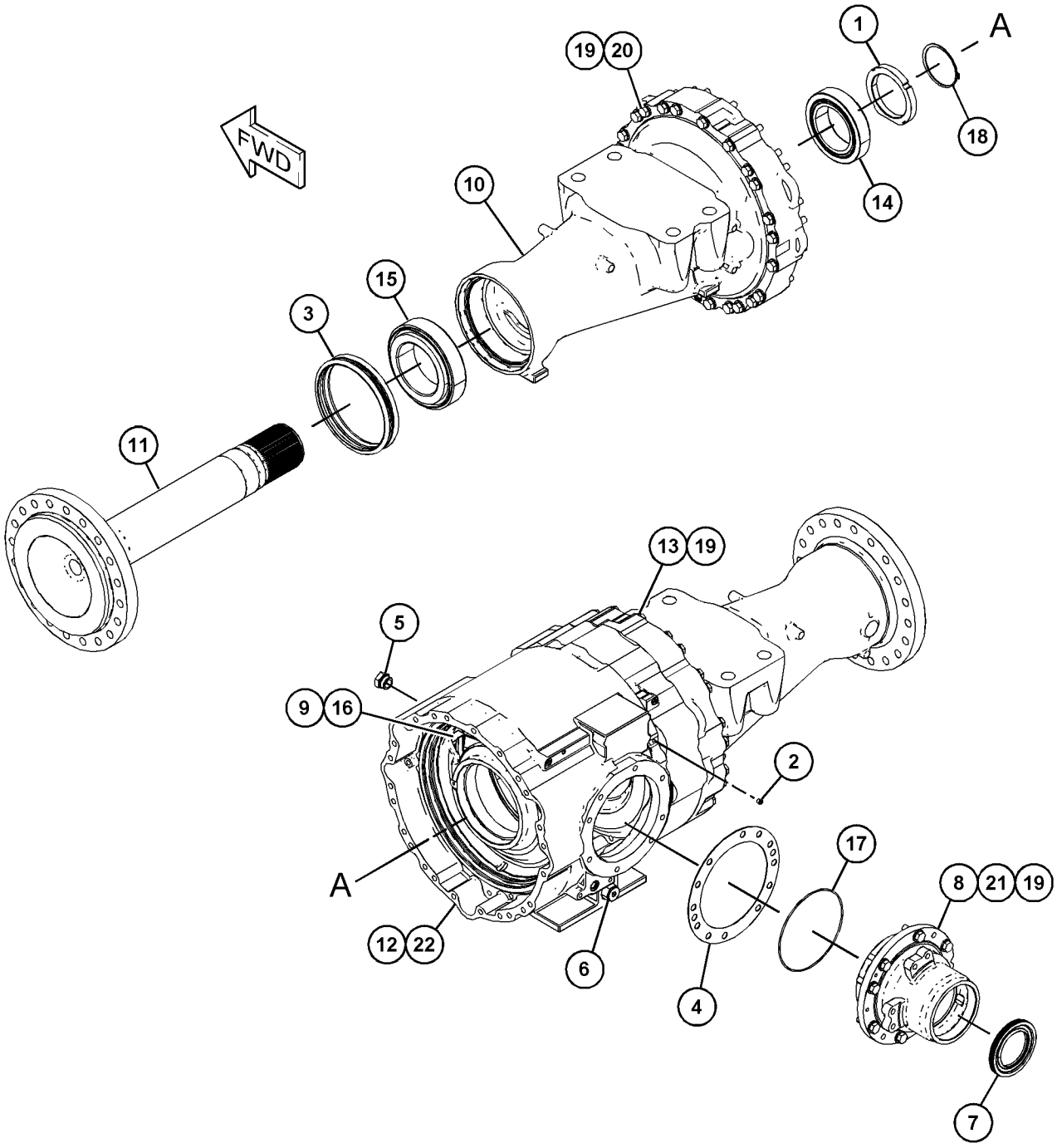

GRÁFICO 1 <FIN> g06066499

468-5535 GRUPO DE CAJA DE EJE–EJE OSCILANTE, DIFERENCIAL ABIERTO (HOUSING GP-AXLE-EJE OSCILANTE, DIFERENCIAL ABIERTO)

NO. DE SERIE: FRS1-UP

PARTE DE 465-8232 CONFIGURACIÓN DE EJE OSCILANTE

SMCS-3260, 3278 **i06650043**

NOTA	NO NO	GRÁFICO REF	NÚMERO DE LA PIEZA	QTY	NOMBRE DE LA PIEZA 1 2 3 4 5 6 (NIVEL DEL PRODUCTO)	VER PÁGINA
	1	1	**8T-0336**	2	CONEXIÓN DE ALIVIO DE PRESIÓN (FITTING-PRESSURE RELIEF)	
	2	2	**9G-5317**	2	GRUPO DE SELLO DUO-CONE (SEAL GP-DUO-CONE)	
B	3	2	**130-8707**	1	CONJUNTO DE CALCES (INCLUYE 15 CALCES) (SHIM PACK (INCLUDES 15-SHIMS))	
	4	2	**133-4292**	1	SELLO DE LABIO (SEAL-LIP TYPE)	
	5	2	**156-4773**	1	RETÉN (RETAINER)	
	6	1,2	*164-4180*	2	CONJUNTO DE TAPÓN (PLUG AS)	
					(EACH INCLUDES)	
		1,2	**7M-8485**	1	SELLO ANULAR (SEAL-O-RING)	
		1,2	**9S-4181**	1	TAPÓN (ROSCA DE 5/16-12) (PLUG (5/16-12-THD))	
	7	1	*165-4929*	1	CONJUNTO DE TAPÓN MAGNÉTICO (DRENAJE DEL ACEITE DEL EJE) (PLUG AS-MAGNETIC (AXLE OIL DRAIN))	
		1	**5P-4484**	1	TAPÓN MAGNÉTICO (PLUG-MAGNETIC)	
		1	**7M-8485**	1	SELLO ANULAR (SEAL-O-RING)	
	8	1	**299-5318**	2	COJINETE (BEARING)	
	9	1	**359-3808**	1	CONJUNTO DE CAJA (HOUSING AS)	
		1	**391-2201**	1	CONJUNTO DE CAJA (HOUSING AS)	
M		1	**095-0673**	3	PERNO DE CABEZA HUECA (M12 X 1,75 X 60 MM) (BOLT-SOCKET HEAD (M12X1.75X60-MM))	
	10	2	**362-8194**	1	CAJA DE PIÑÓN (HOUSING-PINION)	
	11	1	**370-1587**	1	CONJUNTO DE CUBIERTA PROTECTORA (SHROUD AS)	
	12	2	**387-9777**	2	CAJA DE EJE (HOUSING-AXLE)	
	13	2	**388-0747**	2	SEMIEJE (SHAFT-AXLE)	
	14	2	**388-1398**	2	TUERCA DE COJINETE (NUT-BEARING)	
	15	2	**392-1781**	1	CONJUNTO DE SOPORTE DE MUÑÓN (PARTE DELANTERA) (SUPPORT AS-TRUNNION (FRONT))	
	15A	2	**3D-8417**	2	SELLO DE LABIO (SEAL-LIP TYPE)	
	15B	2	**6V-7979**	1	ANILLO DE RETENCIÓN (RING-RETAINING)	
	15C	2	**213-1366**	1	BUJE (BUSHING)	
	16	1	**392-1782**	1	CONJUNTO DE SOPORTE DE MUÑÓN (PARTE TRASERA) (SUPPORT AS-TRUNNION (REAR))	
	16A	1	**213-1365**	1	BUJE (BUSHING)	
	17	1	**434-7982**	1	MUÑÓN (TRUNNION)	
	18	2	**1M-6573**	2	TAZA DE COJINETE (RODILLO CÓNICO) (CUP-BEARING (TAPERED ROLLER))	
M	19	1	**242-1811**	26	PERNO DE CULATA DE CILINDRO (M16 X 2 X 220 MM) (BOLT-CYLINDER HEAD (M16X2X220-MM))	
M	20	1	**418-6609**	3	PERNO DE CABEZA DE BRIDA (M8X1,25X80 MM) (BOLT-FLANGE HEAD (M8X1.25X80-MM))	
	21	2	**4B-9373**	2	CONO DE COJINETE (RODILLO CÓNICO) (CONE-BEARING (TAPERED ROLLER))	
	22	2	**4B-9374**	2	TAZA DE COJINETE (RODILLO CÓNICO) (CUP-BEARING (TAPERED ROLLER))	
	23	1	**4F-7388**	2	SELLO ANULAR (SEAL-O-RING)	
	24	2	**4H-6520**	1	SELLO ANULAR (SEAL-O-RING)	
	25	1,2	**5P-8247**	64	ARANDELA DURA (17 X 32 X 3,5 MM DE GROSOR) (WASHER-HARD (17X32X3.5-MM THK))	
M	26	2	**6C-5304**	26	PERNO (M16X2X110 MM) (BOLT (M16X2X110-MM))	

468-5535 GRUPO DE CAJA DE EJE (HOUSING GP-AXLE) (cont.) **i06650043**

NOTA	NO NO	GRÁFICO REF	NÚMERO DE LA PIEZA	QTY	NOMBRE DE LA PIEZA 1 2 3 4 5 6 (NIVEL DEL PRODUCTO)	VER PÁGINA
M	27	2	**6V-5686**	12	PERNO (M16X2X50 MM) (BOLT (M16X2X50-MM))	
M	28	2	**6V-7732**	6	PERNO (M10 X 1,5 X 25 MM) (BOLT (M10X1.5X25-MM))	
	29	2	**8F-1959**	2	ANILLO DE RETENCIÓN (RING-RETAINING)	
M	30	1	**8T-0657**	10	PERNO (M20 X 2,5 X 160 MM) (BOLT (M20X2.5X160-MM))	
	31	1	**8T-3282**	10	ARANDELA DURA (22 X 35 X 3,5 MM DE GROSOR) (WASHER-HARD (22X35X3.5-MM THK))	
	32	1	**9C-6041**	2	ESPIGA (DOWEL)	
	33	2	**9M-2744**	2	CONO DE COJINETE (RODILLO CÓNICO) (CONE-BEARING (TAPERED ROLLER))	
	34	2	**9X-2027**	6	ARANDELA (11X18X2 MM DE GROSOR) (WASHER (11X18X2-MM THK))	

B - USAR SEGÚN SE REQUIERA
M - PIEZA MÉTRICA

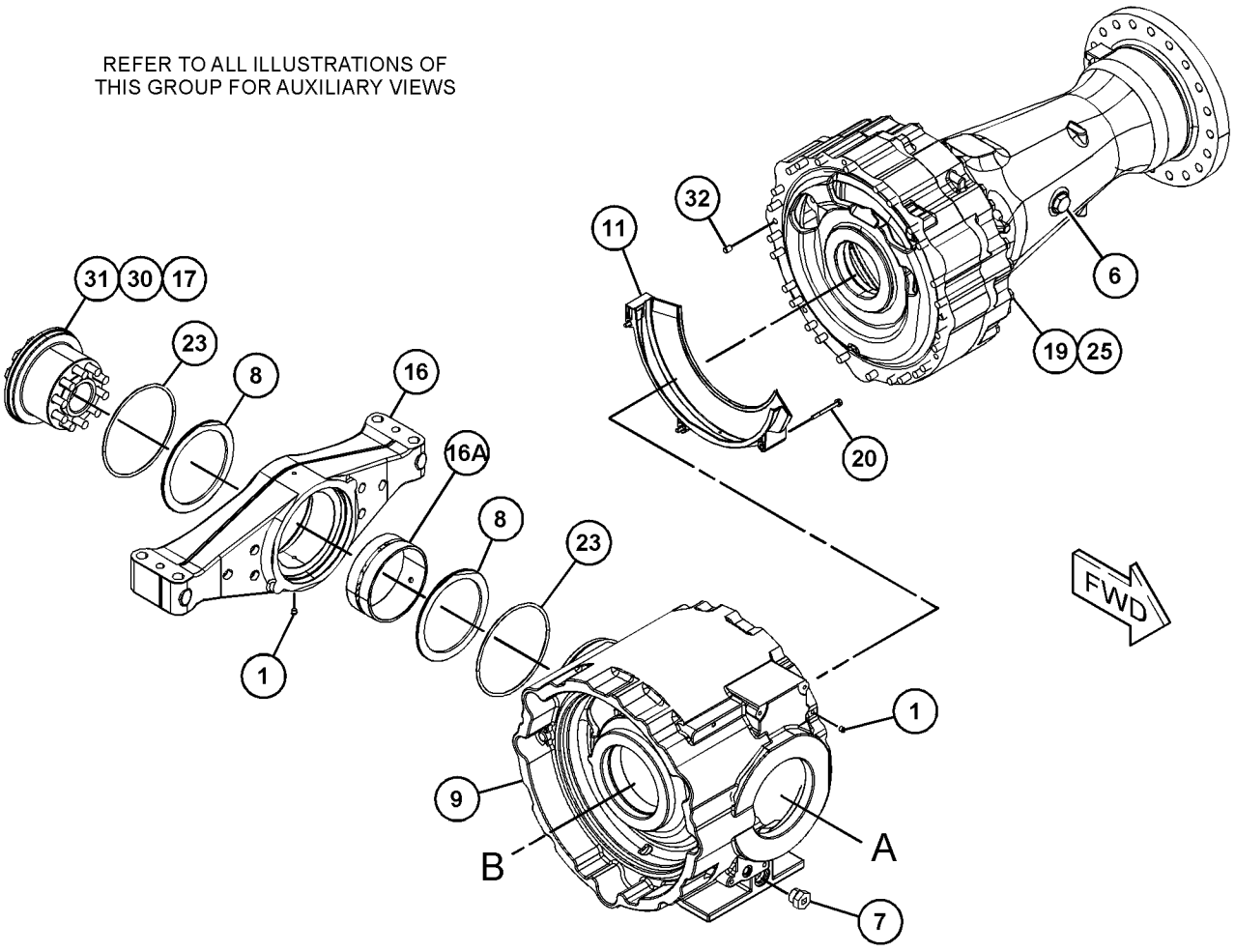

GRÁFICO 1 g06061957

468-5535 GRUPO DE CAJA DE EJE (HOUSING GP-AXLE) (cont.) **i06650043**

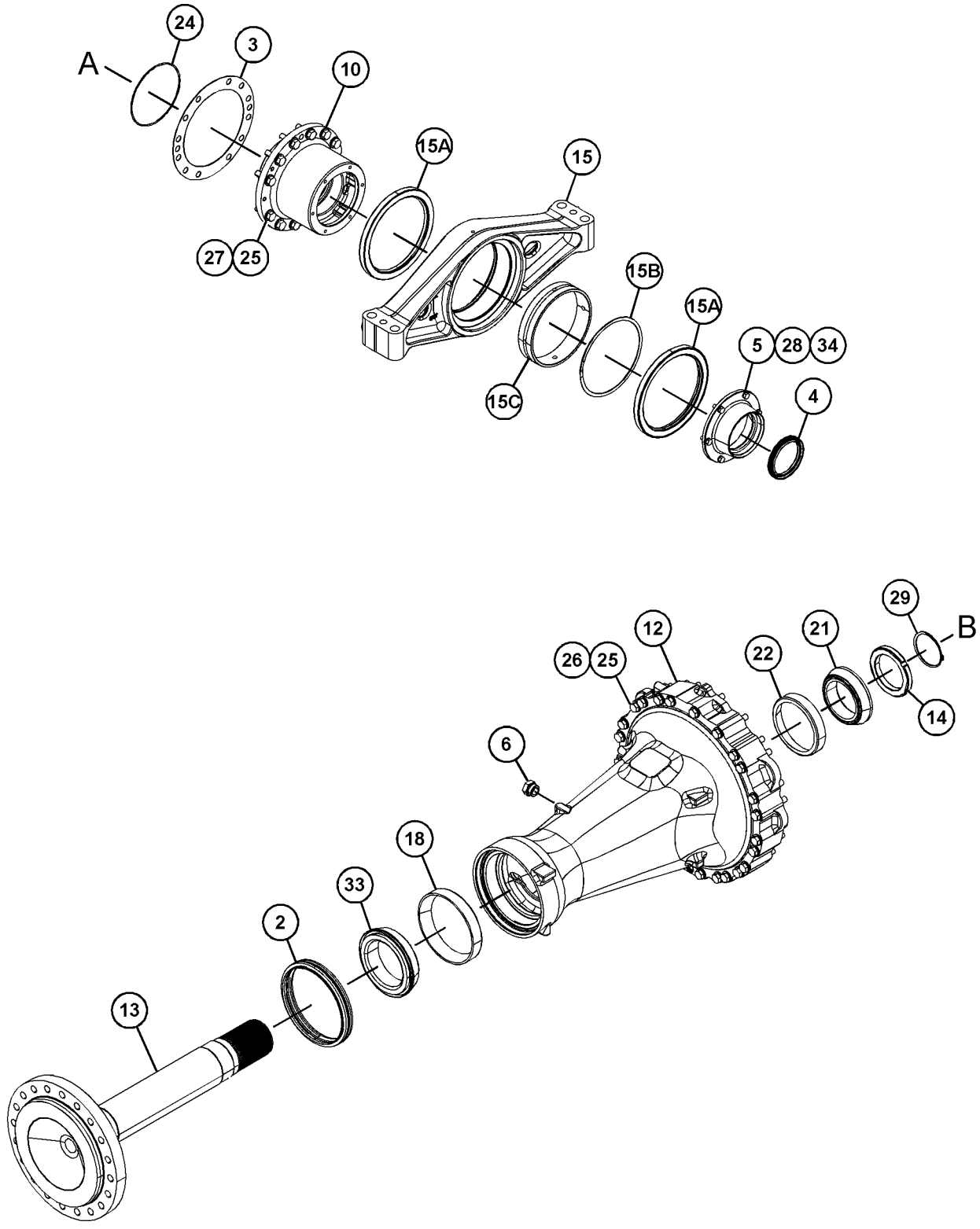

GRÁFICO 2 <FIN> g06061958

468-5731 GRUPO DE CAJA DE EJE—ABIERTA (HOUSING GP-AXLE-ABIERTA)

NO. DE SERIE: FRS1-UP
FIJA, ENFRIADOR DE ACEITE DEL EJE
PARTE DE 465-8234 CONFIGURACIÓN DE EJE FIJO

SMCS-3260, 3278 **i06653354**

NOTA	NO NO	GRÁFICO REF	NÚMERO DE LA PIEZA	QTY	NOMBRE DE LA PIEZA 1 2 3 4 5 6 (NIVEL DEL PRODUCTO)	VER PÁGINA
	1	1	**4E-2240**	2	TUERCA DE COJINETE (NUT-BEARING)	
	2	1	**8T-0336**	1	CONEXIÓN DE ALIVIO DE PRESIÓN (FITTING-PRESSURE RELIEF)	
	3	1	**9G-5317**	2	GRUPO DE SELLO DUO-CONE (SEAL GP-DUO-CONE)	
					(EACH INCLUDES)	
		1	**1M-9011**	2	ANILLO TOROIDAL (RING-TORIC)	
	4	1	**130-8707**	1	CONJUNTO DE CALCES (INCLUYE 15 CALCES) (SHIM PACK (INCLUDES 15-SHIMS))	
	5	1	*164-4180*	1	CONJUNTO DE TAPÓN (PLUG AS)	
		1	**7M-8485**	1	SELLO ANULAR (SEAL-O-RING)	
		1	**9S-4181**	1	TAPÓN (ROSCA DE 5/16-12) (PLUG (5/16-12-THD))	
	6	1	**248-0833**	1	CONJUNTO DE TAPÓN DE DRENAJE (DIFERENCIAL) (PLUG AS-DRAIN (DIFFERENTIAL))	
		1	**3S-9233**	1	SELLO ANULAR (SEAL-O-RING)	
		1	**5L-4759**	1	SELLO ANULAR (SEAL-O-RING)	
		1	**259-7138**	1	TAPÓN (PLUG)	
	7	1	**264-0575**	1	SELLO DE LABIO (SEAL-LIP TYPE)	
	8	1	**362-8196**	1	CAJA DE PIÑÓN (HOUSING-PINION)	
	9	1	**370-1587**	1	CONJUNTO DE CUBIERTA PROTECTORA (SHROUD AS)	
	10	1	**370-1734**	2	CAJA DE EJE (HOUSING-AXLE)	
	11	1	**385-5520**	2	SEMIEJE (SHAFT-AXLE)	
	12	1	**468-5741**	1	CONJUNTO DE CAJA (HOUSING AS)	
M		1	**095-0673**	3	PERNO DE CABEZA HUECA (M12 X 1,75 X 60 MM) (BOLT-SOCKET HEAD (M12X1.75X60-MM))	
M	13	1	**242-1811**	25	PERNO DE CULATA DE CILINDRO (M16 X 2 X 220 MM) (BOLT-CYLINDER HEAD (M16X2X220-MM))	
	14	1	**251-6480**	2	CONJUNTO DE COJINETE DE RODILLOS CÓNICOS (BEARING AS-TAPERED ROLLER)	
	15	1	**251-6481**	2	COJINETE-PISTA Y RODILLO (CÓNICO) (BEARING-RACE & ROLLER (TAPERED))	
M	16	1	**418-6609**	3	PERNO DE CABEZA DE BRIDA (M8X1,25X80 MM) (BOLT-FLANGE HEAD (M8X1.25X80-MM))	
	17	1	**4K-6804**	1	SELLO ANULAR (SEAL-O-RING)	
	18	1	**5H-5012**	2	ANILLO DE RETENCIÓN (RING-RETAINING)	
	19	1	**5P-8247**	58	ARANDELA DURA (17 X 32 X 3,5 MM DE GROSOR) (WASHER-HARD (17X32X3.5-MM THK))	
M	20	1	**6C-5304**	25	PERNO (M16X2X110 MM) (BOLT (M16X2X110-MM))	
M	21	1	**6V-5686**	8	PERNO (M16X2X50 MM) (BOLT (M16X2X50-MM))	
	22	1	**7M-8485**	1	SELLO ANULAR (SEAL-O-RING)	
	23	1	**9C-6041**	2	ESPIGA (DOWEL)	
BF		1	**1U-8846**		SELLANTE DE EMPAQUETADURA (SEALANT-GASKET)	

B - USAR SEGÚN SE REQUIERA
F - NO SE INDICA
M - PIEZA MÉTRICA

468-5731 GRUPO DE CAJA DE EJE (HOUSING GP-AXLE) (cont.) **i06653354**

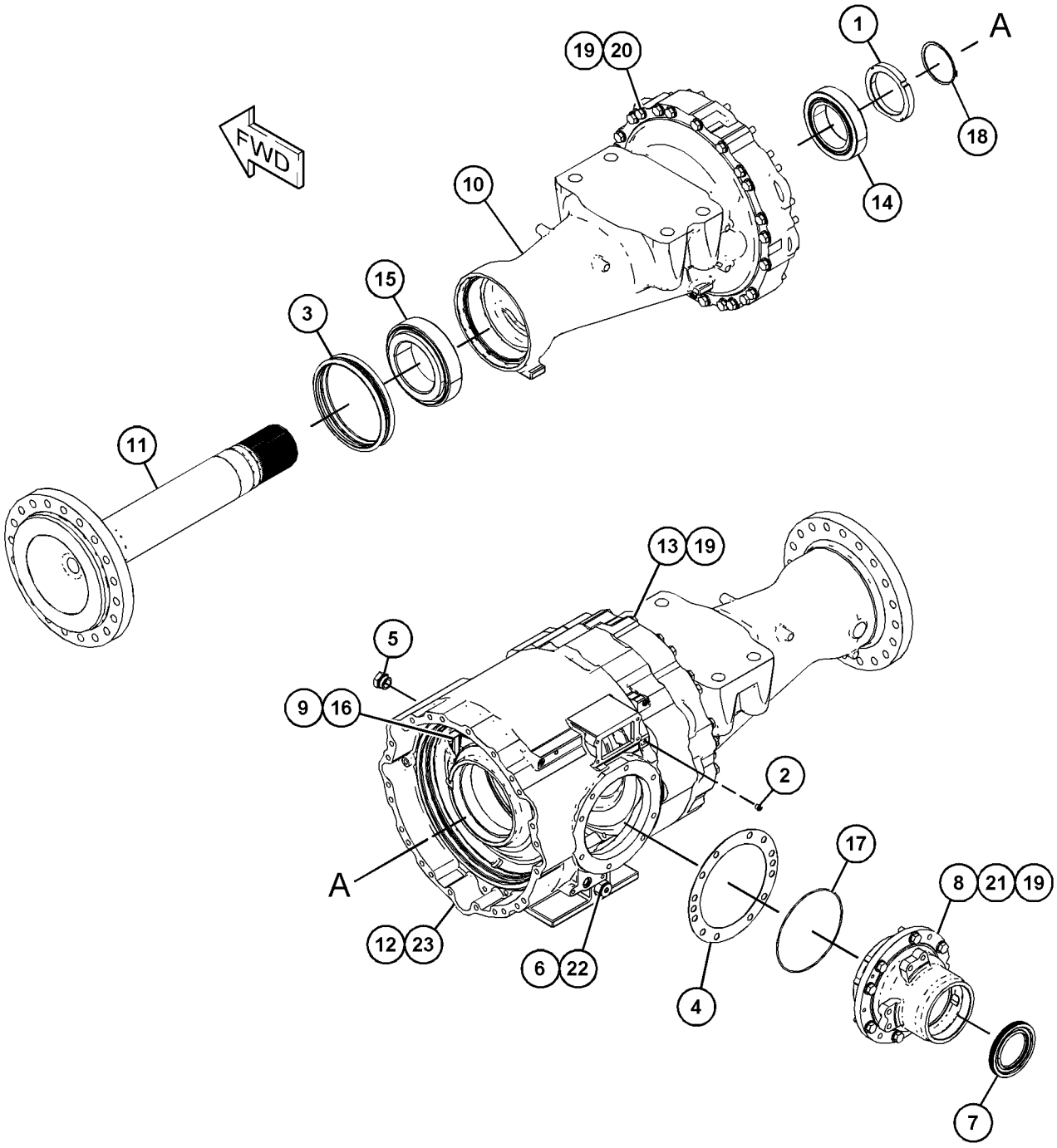

GRÁFICO 1 <FIN> g06066220

370-5611 GRUPO DE CAJA DE EJE FIJO–TRABA AUTOMÁTICA DEL DIFERENCIAL (HOUSING GP-FIXED AXLE-TRABA AUTOMÁTICA DEL DIFERENCIAL)

NO. DE SERIE: FRS1-UP

PARTE DE 370-5247 CONFIGURACIÓN DE EJE FIJO

SMCS-3260 **i06606807**

NOTA	NO NO	GRÁFICO REF	NÚMERO DE LA PIEZA	QTY	NOMBRE DE LA PIEZA 1 2 3 4 5 6 (NIVEL DEL PRODUCTO)	VER PÁGINA
	1	1	**4E-2240**	2	TUERCA DE COJINETE (NUT-BEARING)	
	2	1	**8T-0336**	1	CONEXIÓN DE ALIVIO DE PRESIÓN (FITTING-PRESSURE RELIEF)	
	3	1	**9G-5317**	2	GRUPO DE SELLO DUO-CONE (SEAL GP-DUO-CONE)	
					(EACH INCLUDES)	
		1	**1M-9011**	2	ANILLO TOROIDAL (RING-TORIC)	
	4	1	**130-8707**	1	CONJUNTO DE CALCES (INCLUYE 15 CALCES) (SHIM PACK (INCLUDES 15-SHIMS))	
	5	1	**248-0833**	1	CONJUNTO DE TAPÓN DE DRENAJE (ACEITE DEL TREN DE FUERZA) (PLUG AS-DRAIN (POWER TRAIN OIL))	
		1	**3S-9233**	1	SELLO ANULAR (SEAL-O-RING)	
		1	**5L-4759**	1	SELLO ANULAR (SEAL-O-RING)	
		1	**259-7138**	1	TAPÓN (PLUG)	
	6	1	**251-6480**	2	CONJUNTO DE COJINETE DE RODILLOS CÓNICOS (BEARING AS-TAPERED ROLLER)	
	7	1	**251-6481**	2	COJINETE-PISTA Y RODILLO (CÓNICO) (BEARING-RACE & ROLLER (TAPERED))	
	8	1	**264-0575**	1	SELLO DE LABIO (SEAL-LIP TYPE)	
	9	1	**359-4296**	1	CAJA DE EJE (HOUSING-AXLE)	
	10	1	**362-8196**	1	CAJA DE PIÑÓN (HOUSING-PINION)	
	12	1	**370-1734**	1	CAJA DE EJE (HOUSING-AXLE)	
	13	1	**372-4250**	1	CONJUNTO DE CAJA (HOUSING AS)	
	14	1	**385-5520**	2	SEMIEJE (SHAFT-AXLE)	
	15	1	**393-7727**	1	CONJUNTO DE MANGUERA (HOSE AS)	
	16	1	*148-8369*	1	CONJUNTO DE CODO (ELBOW AS)	
		1	**3J-7354**	1	SELLO ANULAR (SEAL-O-RING)	
		1	**4J-5477**	1	SELLO ANULAR (SEAL-O-RING)	
		1	**6V-8628**	1	CODO (ELBOW)	
	17	1	*148-8385*	1	CONJUNTO DE CODO (ELBOW AS)	
		1	**3J-7354**	1	SELLO ANULAR (SEAL-O-RING)	
		1	**4J-5477**	1	SELLO ANULAR (SEAL-O-RING)	
		1	**6V-9000**	1	CODO (ELBOW)	
	18	1	*164-4180*	1	CONJUNTO DE TAPÓN (PLUG AS)	
		1	**7M-8485**	1	SELLO ANULAR (SEAL-O-RING)	
		1	**9S-4181**	1	TAPÓN (ROSCA DE 5/16-12) (PLUG (5/16-12-THD))	
M	19	1	**242-1811**	25	PERNO DE CULATA DE CILINDRO (M16 X 2 X 220 MM) (BOLT-CYLINDER HEAD (M16X2X220-MM))	
M	20	1	**418-6609**	3	PERNO DE CABEZA DE BRIDA (M8X1,25X80 MM) (BOLT-FLANGE HEAD (M8X1.25X80-MM))	
	21	1	**4K-6804**	1	SELLO ANULAR (SEAL-O-RING)	
	22	1	**5H-5012**	2	ANILLO DE RETENCIÓN (RING-RETAINING)	
	23	1	**5P-8247**	58	ARANDELA DURA (17 X 32 X 3,5 MM DE GROSOR) (WASHER-HARD (17X32X3.5-MM THK))	
M	24	1	**6C-5304**	25	PERNO (M16X2X110 MM) (BOLT (M16X2X110-MM))	
M	25	1	**6V-5686**	8	PERNO (M16X2X50 MM) (BOLT (M16X2X50-MM))	
	26	1	**7M-8485**	1	SELLO ANULAR (SEAL-O-RING)	
	27	1	**9C-6041**	2	ESPIGA (DOWEL)	

370-5611 GRUPO DE CAJA DE EJE FIJO (HOUSING GP-FIXED AXLE) (cont.) **i06606807**

NOTA	NO NO	GRÁFICO REF	NÚMERO DE LA PIEZA	QTY	NOMBRE DE LA PIEZA 1 2 3 4 5 6 (NIVEL DEL PRODUCTO)	VER PÁGINA
BF			**8C-8422**		SELLANTE (SEALANT)	

B - USAR SEGÚN SE REQUIERA
F - NO SE INDICA
M - PIEZA MÉTRICA

370-5611 GRUPO DE CAJA DE EJE FIJO (HOUSING GP-FIXED AXLE) (cont.) **i06606807**

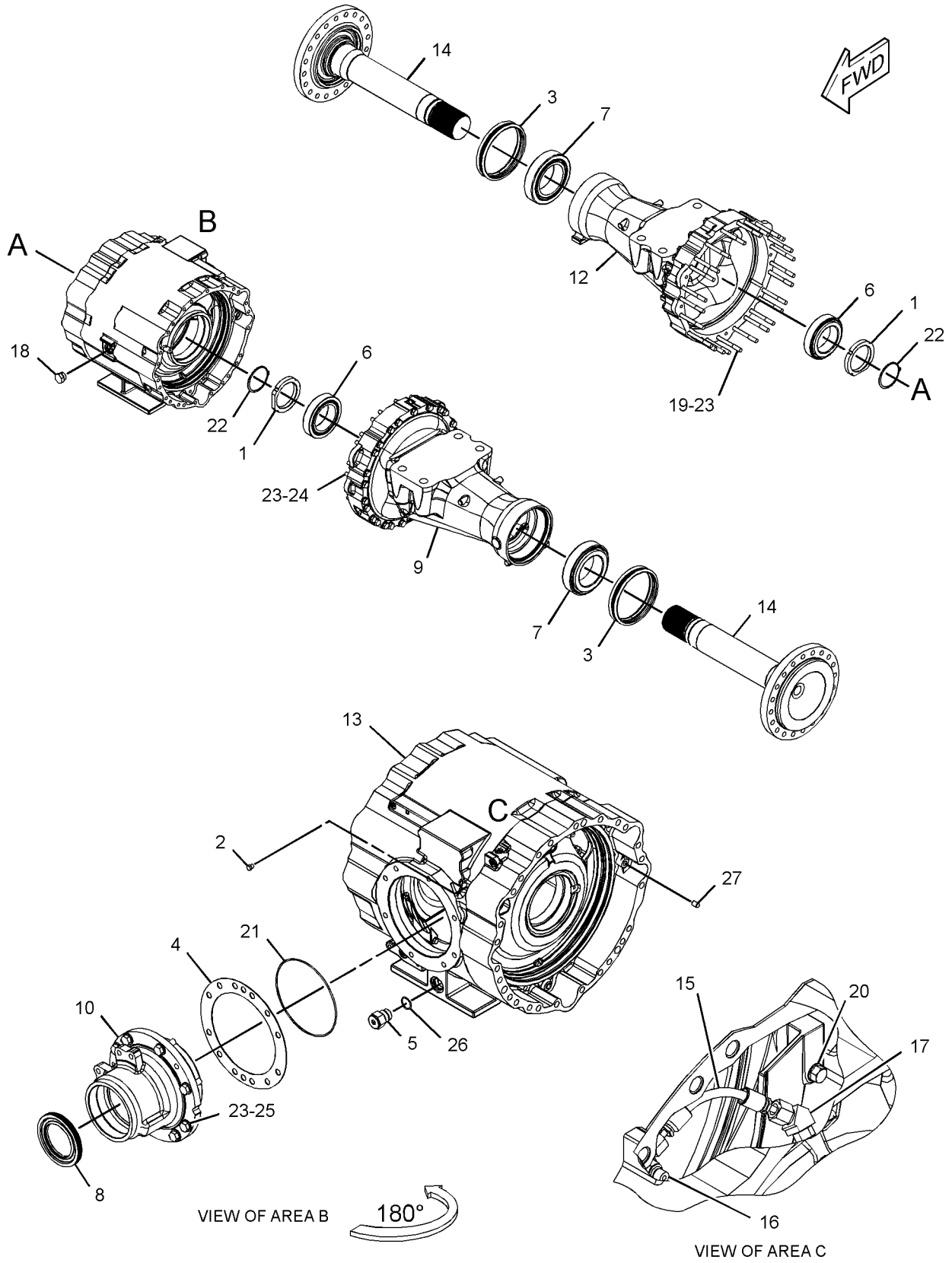

GRÁFICO 1 <FIN> g03434141

359-3803 GRUPO DE CAJA DE EJE OSCILANTE–TRABA AUTOMÁTICA DEL DIFERENCIAL (HOUSING GP-OSCILLATING AXLE-TRABA AUTOMÁTICA DEL DIFERENCIAL)

NO. DE SERIE: FRS1-UP

ENFRIADOR DE ACEITE DEL EJE

PARTE DE 359-3095 GRUPO DE EJE OSCILANTE

SMCS-3260, 3268 **i06649080**

NOTA	NO NO	GRÁFICO REF	NÚMERO DE LA PIEZA	QTY	NOMBRE DE LA PIEZA 1 2 3 4 5 6 (NIVEL DEL PRODUCTO)	VER PÁGINA
	1	1	**4E-2240**	2	TUERCA DE COJINETE (NUT-BEARING)	
	2	1	**8T-0336**	2	CONEXIÓN DE ALIVIO DE PRESIÓN (FITTING-PRESSURE RELIEF)	
	3	1	**9G-5317**	2	GRUPO DE SELLO DUO-CONE (SEAL GP-DUO-CONE)	
					(EACH INCLUDES)	
		1	**1M-9011**	2	ANILLO TOROIDAL (RING-TORIC)	
	4	1	**130-8707**	1	CONJUNTO DE CALCES (INCLUYE 15 CALCES) (SHIM PACK (INCLUDES 15-SHIMS))	
	5	1	**133-4292**	1	SELLO DE LABIO (SEAL-LIP TYPE)	
	6	1	**156-4773**	1	RETÉN (RETAINER)	
	7	1	**248-0833**	1	CONJUNTO DE TAPÓN DE DRENAJE (ACEITE DE EJE) (PLUG AS-DRAIN (AXLE OIL))	
		1	**3S-9233**	1	SELLO ANULAR (SEAL-O-RING)	
		1	**5L-4759**	1	SELLO ANULAR (SEAL-O-RING)	
		1	**259-7138**	1	TAPÓN (PLUG)	
	8	1	**251-6480**	2	CONJUNTO DE COJINETE DE RODILLOS CÓNICOS (BEARING AS-TAPERED ROLLER)	
	9	1	**251-6481**	2	COJINETE-PISTA Y RODILLO (CÓNICO) (BEARING-RACE & ROLLER (TAPERED))	
	10	1	**299-5318**	2	COJINETE (BEARING)	
	11	1	**359-3807**	1	CONJUNTO DE CAJA (HOUSING AS)	
	12	1	**359-4297**	1	CAJA DE EJE (HOUSING-AXLE)	
	13	1	**362-8194**	1	CAJA DE PIÑÓN (HOUSING-PINION)	
	15	1	**370-1735**	1	CAJA DE EJE (HOUSING-AXLE)	
	16	1	**385-5520**	2	SEMIEJE (SHAFT-AXLE)	
	17	1	*392-1781*	1	CONJUNTO DE SOPORTE DE MUÑÓN (SUPPORT AS-TRUNNION)	
		1	**3D-8417**	2	SELLO DE LABIO (SEAL-LIP TYPE)	
		1	**6V-7979**	1	ANILLO DE RETENCIÓN (RING-RETAINING)	
		1	**213-1366**	1	BUJE (BUSHING)	
	18	1	*392-1782*	1	CONJUNTO DE SOPORTE DE MUÑÓN (SUPPORT AS-TRUNNION)	
		1	**213-1365**	1	BUJE (BUSHING)	
	19	1	**393-7727**	1	CONJUNTO DE MANGUERA (HOSE AS)	
	20	1	**434-7982**	1	MUÑÓN (TRUNNION)	
	21	1	*148-8369*	1	CONJUNTO DE CODO (ELBOW AS)	
		1	**3J-7354**	1	SELLO ANULAR (SEAL-O-RING)	
		1	**4J-5477**	1	SELLO ANULAR (SEAL-O-RING)	
		1	**6V-8628**	1	CODO (ELBOW)	
	22	1	*148-8385*	1	CONJUNTO DE CODO (ELBOW AS)	
		1	**3J-7354**	1	SELLO ANULAR (SEAL-O-RING)	
		1	**4J-5477**	1	SELLO ANULAR (SEAL-O-RING)	
		1	**6V-9000**	1	CODO (ELBOW)	
	23	1	*164-4180*	1	CONJUNTO DE TAPÓN (PLUG AS)	
		1	**7M-8485**	1	SELLO ANULAR (SEAL-O-RING)	
		1	**9S-4181**	1	TAPÓN (ROSCA DE 5/16-12) (PLUG (5/16-12-THD))	

359-3803 GRUPO DE CAJA DE EJE OSCILANTE (HOUSING GP-OSCILLATING AXLE) (cont.) **i06649080**

NOTA	NO NO	GRÁFICO REF	NÚMERO DE LA PIEZA	QTY	NOMBRE DE LA PIEZA 1 2 3 4 5 6 (NIVEL DEL PRODUCTO)	VER PÁGINA
M	24	1	**242-1811**	26	PERNO DE CULATA DE CILINDRO (M16 X 2 X 220 MM) (BOLT-CYLINDER HEAD (M16X2X220-MM))	
M	25	1	**418-6609**	3	PERNO DE CABEZA DE BRIDA (M8X1,25X80 MM) (BOLT-FLANGE HEAD (M8X1.25X80-MM))	
	26	1	**4F-7388**	2	SELLO ANULAR (SEAL-O-RING)	
	27	1	**4H-6520**	1	SELLO ANULAR (SEAL-O-RING)	
	28	1	**5H-5012**	2	ANILLO DE RETENCIÓN (RING-RETAINING)	
	29	1	**5P-8247**	64	ARANDELA DURA (17 X 32 X 3,5 MM DE GROSOR) (WASHER-HARD (17X32X3.5-MM THK))	
M	30	1	**6C-5304**	26	PERNO (M16X2X110 MM) (BOLT (M16X2X110-MM))	
M	31	1	**6V-5686**	12	PERNO (M16X2X50 MM) (BOLT (M16X2X50-MM))	
M	32	1	**6V-7732**	6	PERNO (M10 X 1,5 X 25 MM) (BOLT (M10X1.5X25-MM))	
	33	1	**7M-8485**	1	SELLO ANULAR (SEAL-O-RING)	
M	34	1	**8T-0657**	10	PERNO (M20 X 2,5 X 160 MM) (BOLT (M20X2.5X160-MM))	
	35	1	**8T-3282**	10	ARANDELA DURA (22 X 35 X 3,5 MM DE GROSOR) (WASHER-HARD (22X35X3.5-MM THK))	
	36	1	**9C-6041**	2	ESPIGA (DOWEL)	
	37	1	**9X-2027**	6	ARANDELA (11X18X2 MM DE GROSOR) (WASHER (11X18X2-MM THK))	
BF			**8C-8422**		SELLANTE (SEALANT)	

B - USAR SEGÚN SE REQUIERA
F - NO SE INDICA
M - PIEZA MÉTRICA

359-3803 GRUPO DE CAJA DE EJE OSCILANTE (HOUSING GP-OSCILLATING AXLE) (cont.) **i06649080**

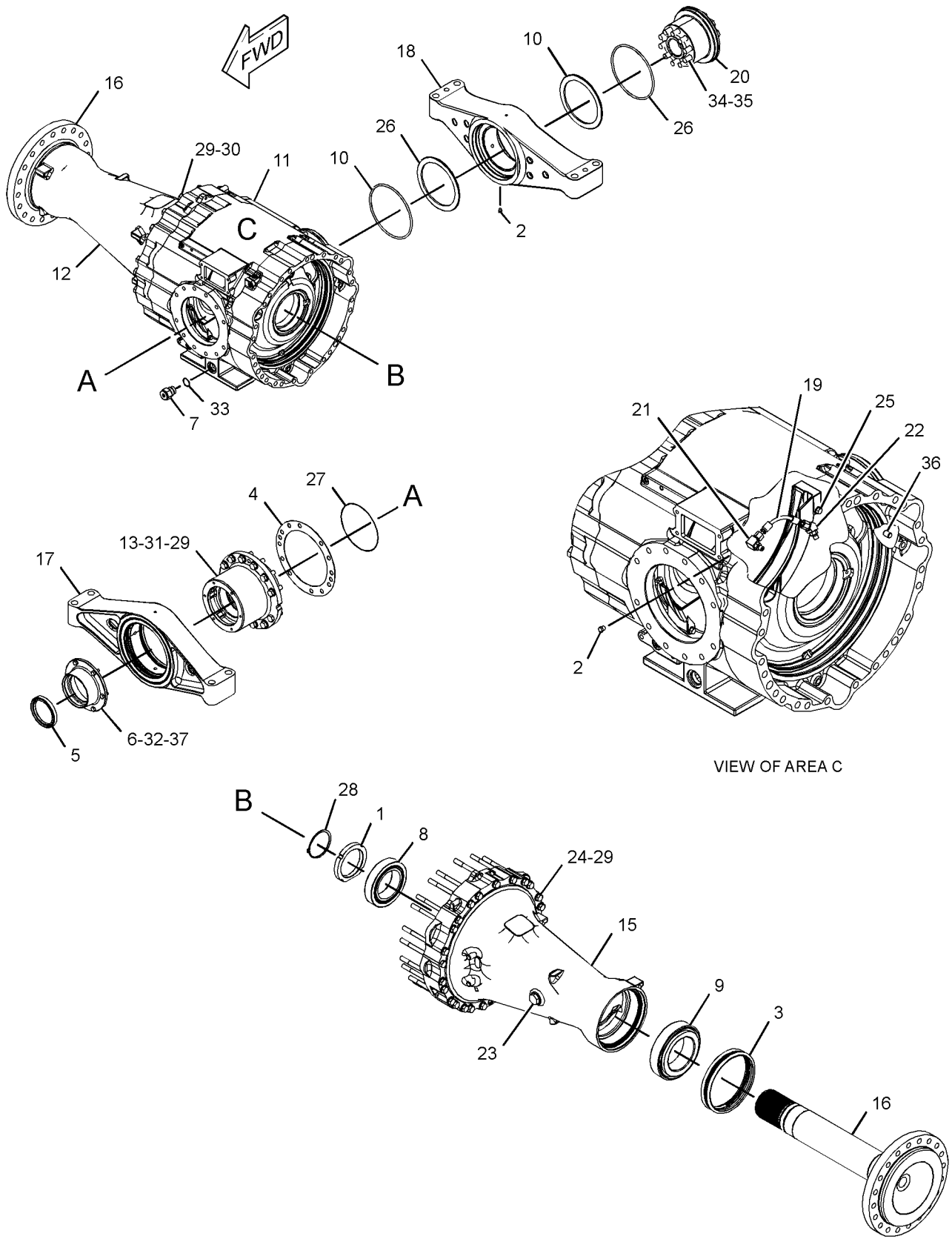

GRÁFICO 1 <FIN> g03432959

370-5619 GRUPO DE CAJA DE EJE OSCILANTE–TRABA AUTOMÁTICA DEL DIFERENCIAL (HOUSING GP-OSCILLATING AXLE-TRABA AUTOMÁTICA DEL DIFERENCIAL)

NO. DE SERIE: FRS1-UP

PARTE DE 370-5241 CONFIGURACIÓN DE EJE OSCILANTE

SMCS-3260, 3268 **i06606812**

NOTA	NO NO	GRÁFICO REF	NÚMERO DE LA PIEZA	QTY	NOMBRE DE LA PIEZA 1 2 3 4 5 6 (NIVEL DEL PRODUCTO)	VER PÁGINA
	1	1	**4E-2240**	2	TUERCA DE COJINETE (NUT-BEARING)	
	2	1	**8T-0336**	2	CONEXIÓN DE ALIVIO DE PRESIÓN (FITTING-PRESSURE RELIEF)	
	3	1	**9G-5317**	2	GRUPO DE SELLO DUO-CONE (SEAL GP-DUO-CONE)	
					(EACH INCLUDES)	
		1	**1M-9011**	2	ANILLO TOROIDAL (RING-TORIC)	
	4	1	**130-8707**	1	CONJUNTO DE CALCES (INCLUYE 15 CALCES) (SHIM PACK (INCLUDES 15-SHIMS))	
	5	1	**133-4292**	1	SELLO DE LABIO (SEAL-LIP TYPE)	
	6	1	**156-4773**	1	RETÉN (RETAINER)	
	7	1	**248-0833**	1	CONJUNTO DE TAPÓN DE DRENAJE (ACEITE DEL TREN DE FUERZA) (PLUG AS-DRAIN (POWER TRAIN OIL))	
		1	**3S-9233**	1	SELLO ANULAR (SEAL-O-RING)	
		1	**5L-4759**	1	SELLO ANULAR (SEAL-O-RING)	
		1	**259-7138**	1	TAPÓN (PLUG)	
	8	1	**251-6480**	2	CONJUNTO DE COJINETE DE RODILLOS CÓNICOS (BEARING AS-TAPERED ROLLER)	
	9	1	**251-6481**	2	COJINETE-PISTA Y RODILLO (CÓNICO) (BEARING-RACE & ROLLER (TAPERED))	
	10	1	**299-5318**	2	COJINETE (BEARING)	
	11	1	**359-4297**	1	CAJA DE EJE (HOUSING-AXLE)	
	12	1	**362-8194**	1	CAJA DE PIÑÓN (HOUSING-PINION)	
	14	1	**370-1735**	1	CAJA DE EJE (HOUSING-AXLE)	
	15	1	**370-7843**	1	CONJUNTO DE CAJA (HOUSING AS)	
	16	1	**385-5520**	2	SEMIEJE (SHAFT-AXLE)	
	17	1	*392-1781*	1	CONJUNTO DE SOPORTE DE MUÑÓN (SUPPORT AS-TRUNNION)	
		1	**3D-8417**	2	SELLO DE LABIO (SEAL-LIP TYPE)	
		1	**6V-7979**	1	ANILLO DE RETENCIÓN (RING-RETAINING)	
		1	**213-1366**	1	BUJE (BUSHING)	
	18	1	*392-1782*	1	CONJUNTO DE SOPORTE DE MUÑÓN (SUPPORT AS-TRUNNION)	
		1	**213-1365**	1	BUJE (BUSHING)	
	19	1	**393-7727**	1	CONJUNTO DE MANGUERA (HOSE AS)	
	20	1	**434-7982**	1	MUÑÓN (TRUNNION)	
	21	1	*148-8369*	1	CONJUNTO DE CODO (ELBOW AS)	
		1	**3J-7354**	1	SELLO ANULAR (SEAL-O-RING)	
		1	**4J-5477**	1	SELLO ANULAR (SEAL-O-RING)	
		1	**6V-8628**	1	CODO (ELBOW)	
	22	1	*148-8385*	1	CONJUNTO DE CODO (ELBOW AS)	
		1	**3J-7354**	1	SELLO ANULAR (SEAL-O-RING)	
		1	**4J-5477**	1	SELLO ANULAR (SEAL-O-RING)	
		1	**6V-9000**	1	CODO (ELBOW)	
	23	1	*164-4180*	1	CONJUNTO DE TAPÓN (PLUG AS)	
		1	**7M-8485**	1	SELLO ANULAR (SEAL-O-RING)	
		1	**9S-4181**	1	TAPÓN (ROSCA DE 5/16-12) (PLUG (5/16-12-THD))	

370-5619 GRUPO DE CAJA DE EJE OSCILANTE (HOUSING GP-OSCILLATING AXLE) (cont.) **i06606812**

NOTA	NO NO	GRÁFICO REF	NÚMERO DE LA PIEZA	QTY	NOMBRE DE LA PIEZA 1 2 3 4 5 6 (NIVEL DEL PRODUCTO)	VER PÁGINA
M	24	1	**242-1811**	26	PERNO DE CULATA DE CILINDRO (M16 X 2 X 220 MM) (BOLT-CYLINDER HEAD (M16X2X220-MM))	
M	25	1	**418-6609**	3	PERNO DE CABEZA DE BRIDA (M8X1,25X80 MM) (BOLT-FLANGE HEAD (M8X1.25X80-MM))	
	26	1	**4F-7388**	2	SELLO ANULAR (SEAL-O-RING)	
	27	1	**4H-6520**	1	SELLO ANULAR (SEAL-O-RING)	
	28	1	**5H-5012**	2	ANILLO DE RETENCIÓN (RING-RETAINING)	
	29	1	**5P-8247**	64	ARANDELA DURA (17 X 32 X 3,5 MM DE GROSOR) (WASHER-HARD (17X32X3.5-MM THK))	
M	30	1	**6C-5304**	26	PERNO (M16X2X110 MM) (BOLT (M16X2X110-MM))	
M	31	1	**6V-5686**	12	PERNO (M16X2X50 MM) (BOLT (M16X2X50-MM))	
M	32	1	**6V-7732**	6	PERNO (M10 X 1,5 X 25 MM) (BOLT (M10X1.5X25-MM))	
	33	1	**7M-8485**	1	SELLO ANULAR (SEAL-O-RING)	
M	34	1	**8T-0657**	10	PERNO (M20 X 2,5 X 160 MM) (BOLT (M20X2.5X160-MM))	
	35	1	**8T-3282**	10	ARANDELA DURA (22 X 35 X 3,5 MM DE GROSOR) (WASHER-HARD (22X35X3.5-MM THK))	
	36	1	**9C-6041**	2	ESPIGA (DOWEL)	
	37	1	**9X-2027**	6	ARANDELA (11X18X2 MM DE GROSOR) (WASHER (11X18X2-MM THK))	
BF			**8C-8422**		SELLANTE (SEALANT)	

B - USAR SEGÚN SE REQUIERA
F - NO SE INDICA
M - PIEZA MÉTRICA

370-5619 GRUPO DE CAJA DE EJE OSCILANTE (HOUSING GP-OSCILLATING AXLE) (cont.) **i06606812**

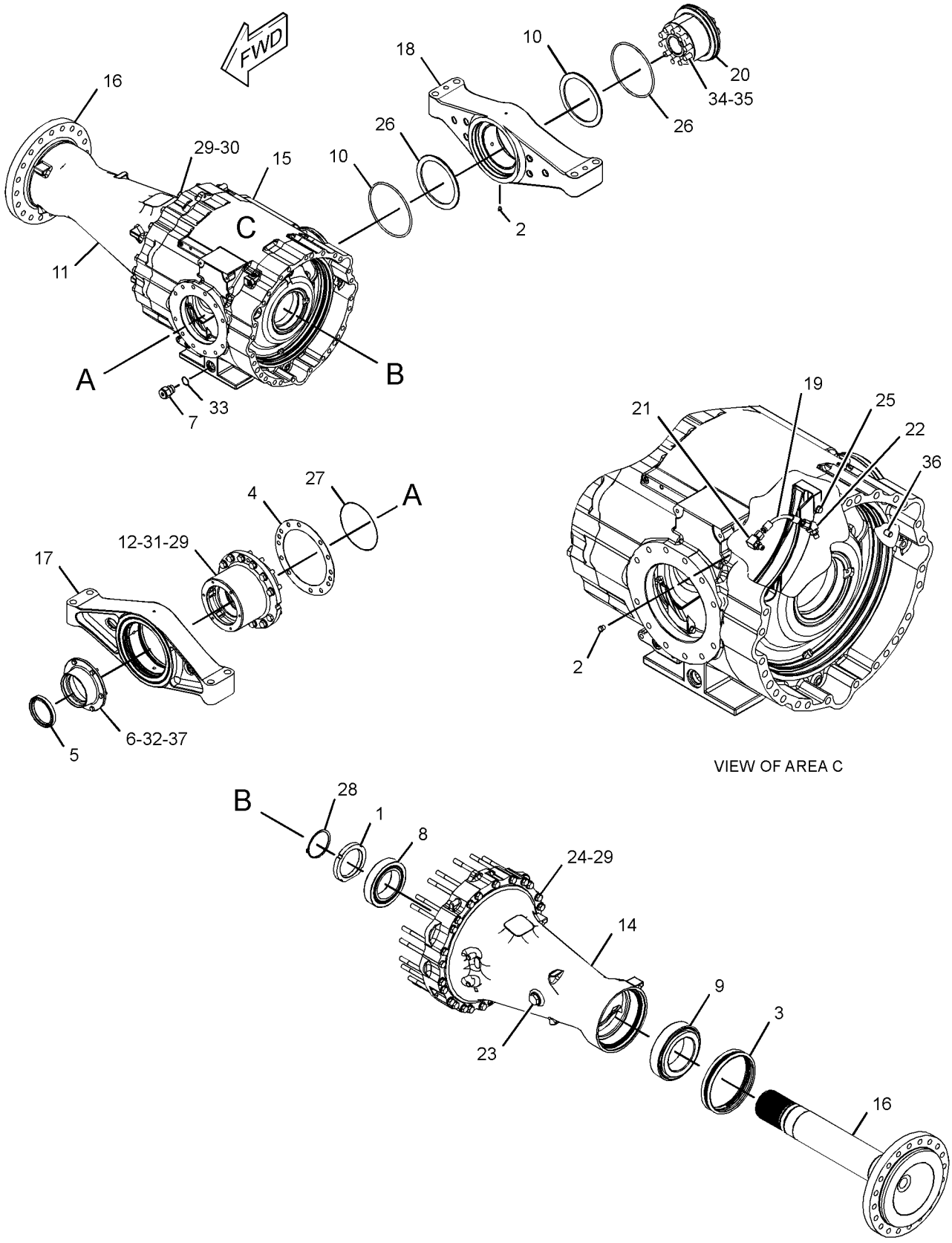

GRÁFICO 1 <FIN> g03432731

434-4583 GRUPO DE CAJA DE EJE OSCILANTE (HOUSING GP-OSCILLATING AXLE)

NO. DE SERIE: FRS1-UP

PARTE DE 433-9320 CONFIGURACIÓN DE EJE OSCILANTE

SMCS-3260, 3268

i06607827

NOTA	NO NO	GRÁFICO REF	NÚMERO DE LA PIEZA	QTY	NOMBRE DE LA PIEZA 1 2 3 4 5 6 (NIVEL DEL PRODUCTO)	VER PÁGINA
	1	1	**8T-0336**	2	CONEXIÓN DE ALIVIO DE PRESIÓN (FITTING-PRESSURE RELIEF)	
	2	1	**9G-5317**	2	GRUPO DE SELLO DUO-CONE (SEAL GP-DUO-CONE)	
					(EACH INCLUDES)	
		1	**1M-9011**	2	ANILLO TOROIDAL (RING-TORIC)	
	3	1	**9M-2744**	2	CONO DE COJINETE (RODILLO CÓNICO) (CONE-BEARING (TAPERED ROLLER))	
	4	1	**130-8707**	1	CONJUNTO DE CALCES (INCLUYE 15 CALCES) (SHIM PACK (INCLUDES 15-SHIMS))	
	5	1	**133-4292**	1	SELLO DE LABIO (SEAL-LIP TYPE)	
	6	1	**156-4773**	1	RETÉN (RETAINER)	
	7	1	**248-0833**	1	CONJUNTO DE TAPÓN DE DRENAJE (ACEITE DE EJE) (PLUG AS-DRAIN (AXLE OIL))	
		1	**3S-9233**	1	SELLO ANULAR (SEAL-O-RING)	
		1	**5L-4759**	1	SELLO ANULAR (SEAL-O-RING)	
		1	**259-7138**	1	TAPÓN (PLUG)	
	8	1	**299-5318**	2	COJINETE (BEARING)	
	9	1	**362-8194**	1	CAJA DE PIÑÓN (HOUSING-PINION)	
	11	1	**387-9777**	2	CAJA DE EJE (HOUSING-AXLE)	
	12	1	**388-0747**	2	SEMIEJE (SHAFT-AXLE)	
	13	1	**388-1398**	2	TUERCA DE COJINETE (NUT-BEARING)	
	14	1	**392-1781**	1	CONJUNTO DE SOPORTE DE MUÑÓN (SUPPORT AS-TRUNNION)	
		1	**3D-8417**	2	SELLO DE LABIO (SEAL-LIP TYPE)	
		1	**6V-7979**	1	ANILLO DE RETENCIÓN (RING-RETAINING)	
		1	**213-1366**	1	BUJE (BUSHING)	
	15	1	**392-1782**	1	CONJUNTO DE SOPORTE DE MUÑÓN (SUPPORT AS-TRUNNION)	
		1	**213-1365**	1	BUJE (BUSHING)	
	16	1	**434-4578**	1	CONJUNTO DE CAJA (HOUSING AS)	
	17	1	**434-7982**	1	MUÑÓN (TRUNNION)	
	18	1	*164-4180*	2	CONJUNTO DE TAPÓN (PLUG AS)	
					(EACH INCLUDES)	
		1	**7M-8485**	1	SELLO ANULAR (SEAL-O-RING)	
		1	**9S-4181**	1	TAPÓN (ROSCA DE 5/16-12) (PLUG (5/16-12-THD))	
	19	1	**1M-6573**	2	TAZA DE COJINETE (RODILLO CÓNICO) (CUP-BEARING (TAPERED ROLLER))	
M	20	1	**242-1811**	26	PERNO DE CULATA DE CILINDRO (M16 X 2 X 220 MM) (BOLT-CYLINDER HEAD (M16X2X220-MM))	
M	21	1	**418-6609**	3	PERNO DE CABEZA DE BRIDA (M8X1,25X80 MM) (BOLT-FLANGE HEAD (M8X1.25X80-MM))	
	22	1	**4B-9373**	2	CONO DE COJINETE (RODILLO CÓNICO) (CONE-BEARING (TAPERED ROLLER))	
	23	1	**4B-9374**	2	TAZA DE COJINETE (RODILLO CÓNICO) (CUP-BEARING (TAPERED ROLLER))	
	24	1	**4F-7388**	2	SELLO ANULAR (SEAL-O-RING)	
	25	1	**4H-6520**	1	SELLO ANULAR (SEAL-O-RING)	
	26	1	**5P-8247**	64	ARANDELA DURA (17 X 32 X 3,5 MM DE GROSOR) (WASHER-HARD (17X32X3.5-MM THK))	

434-4583 GRUPO DE CAJA DE EJE OSCILANTE (HOUSING GP-OSCILLATING AXLE) (cont.) **i06607827**

NOTA	NO NO	GRÁFICO REF	NÚMERO DE LA PIEZA	QTY	NOMBRE DE LA PIEZA 1 2 3 4 5 6 (NIVEL DEL PRODUCTO)	VER PÁGINA
M	27	1	**6C-5304**	26	PERNO (M16X2X110 MM) (BOLT (M16X2X110-MM))	
M	28	1	**6V-5686**	12	PERNO (M16X2X50 MM) (BOLT (M16X2X50-MM))	
M	29	1	**6V-7732**	6	PERNO (M10 X 1,5 X 25 MM) (BOLT (M10X1.5X25-MM))	
	30	1	**7M-8485**	1	SELLO ANULAR (SEAL-O-RING)	
	31	1	**8F-1959**	2	ANILLO DE RETENCIÓN (RING-RETAINING)	
M	32	1	**8T-0657**	10	PERNO (M20 X 2,5 X 160 MM) (BOLT (M20X2.5X160-MM))	
	33	1	**8T-3282**	10	ARANDELA DURA (22 X 35 X 3,5 MM DE GROSOR) (WASHER-HARD (22X35X3.5-MM THK))	
	34	1	**9C-6041**	2	ESPIGA (DOWEL)	
	35	1	**9X-2027**	6	ARANDELA (11X18X2 MM DE GROSOR) (WASHER (11X18X2-MM THK))	
BF			**8C-8422**		SELLANTE (SEALANT)	

B - USAR SEGÚN SE REQUIERA
F - NO SE INDICA
M - PIEZA MÉTRICA

434-4583 GRUPO DE CAJA DE EJE OSCILANTE (HOUSING GP-OSCILLATING AXLE) (cont.) **i06607827**

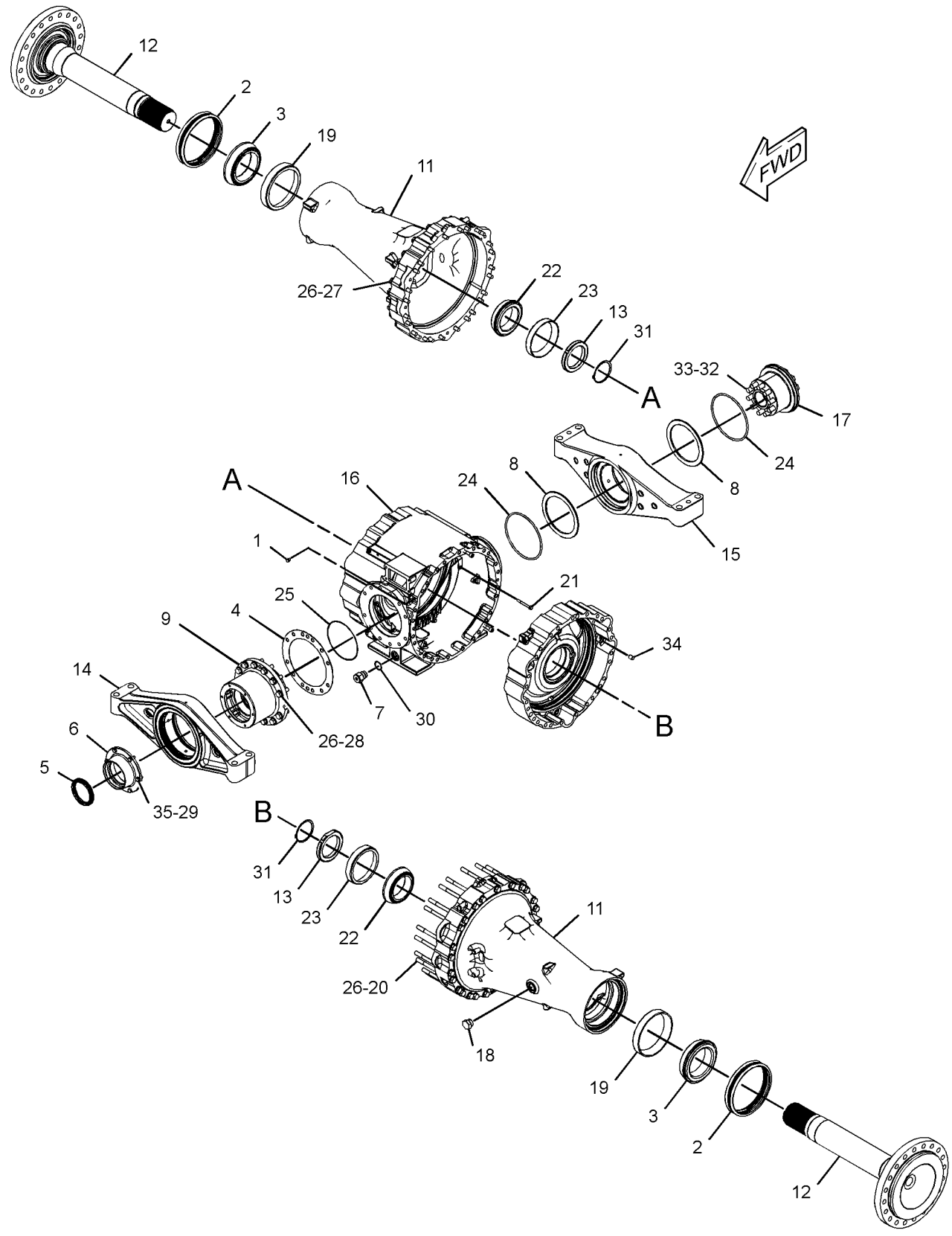

GRÁFICO 1 <FIN> g03436637

360-0212 GRUPO DE TUBERÍAS DEL ENFRIADOR DE ACEITE DEL EJE (LINES GP-AXLE OIL COOLER)

NO. DE SERIE: FRS1-UP

PARTE DE 464-2454, 464-2455, 464-2459, 464-2466 CONFIGURACIÓN DE EJE FIJO Y OSCILANTE

SMCS-1365, 3016

i06606635

NOTA	NO NO	GRÁFICO REF	NÚMERO DE LA PIEZA	QTY	NOMBRE DE LA PIEZA 1 2 3 4 5 6 (NIVEL DEL PRODUCTO)	VER PÁGINA
	1	1	**4I-7889**	1	ESPACIADOR (11X25X45 MM DE GROSOR) (SPACER (11X25X45-MM THK))	
I	2	1	**418-3735**	1	CONJUNTO DE MANGUERA (HOSE AS)	
	3	1	**149-7738**	3	BROCHE (CLIP)	
	4	1	**8T-4121**	3	ARANDELA DURA (11 X 21 X 2,5 MM DE GROSOR) (WASHER-HARD (11X21X2.5-MM THK))	
M	5	1	**8T-4178**	1	PERNO (M10X1,5X90 MM) (BOLT (M10X1.5X90-MM))	
M	6	1	**344-5675**	1	TUERCA (ROSCA M10 X 1,5) (NUT (M10X1.5-THD))	
EF			**7Y-5074**		PROTECTOR DE MANGUERA (40 CM) (GUARD-HOSE (40-CM))	

E - PEDIDO POR CENTÍMETROS
F - NO SE INDICA
I - CONSULTAR SISTEMA DE INFORMACIÓN HIDRÁULICA
M - PIEZA MÉTRICA

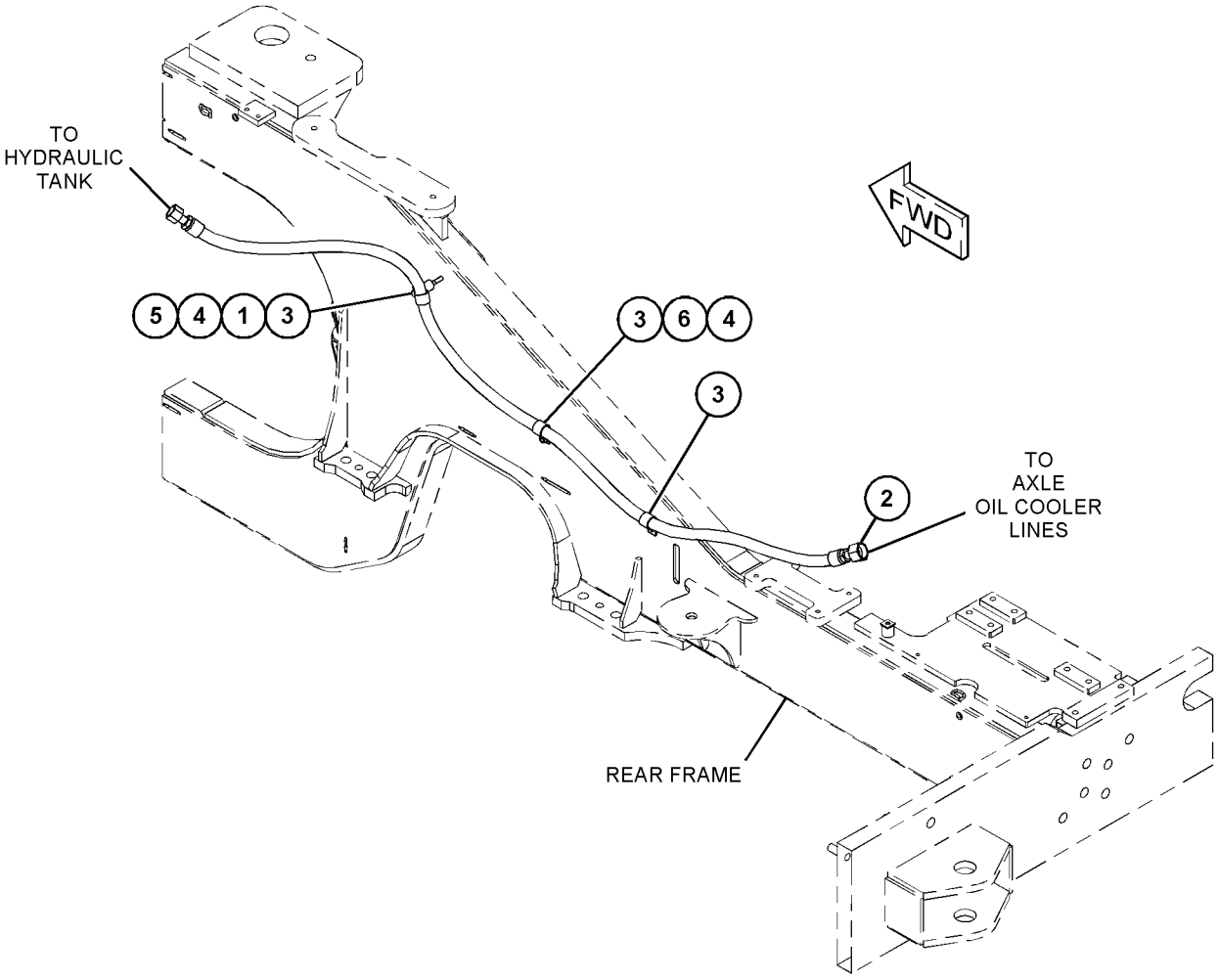

GRÁFICO 1 <FIN> g03665378

463-2325 GRUPO DE TUBERÍAS DEL ENFRIADOR DEL CONVERTIDOR DE PAR (LINES GP-TORQUE CONV COOLER)

NO. DE SERIE: FRS1-UP

PARTE DE 456-6637 CONFIGURACIÓN HIDRÁULICA

SMCS-1375, 3016

i06638564

NOTA	NO NO	GRÁFICO REF	NÚMERO DE LA PIEZA	QTY	NOMBRE DE LA PIEZA 1 2 3 4 5 6 (NIVEL DEL PRODUCTO)	VER PÁGINA
	1	1	**7K-1181**	1	CORREA PARA CABLES (STRAP-CABLE)	
	2	1	**8C-3206**	2	MEDIA BRIDA (FLANGE-HALF)	
	3	1	**8X-5027**	1	CODO (ELBOW)	
	4	1	**8Y-7386**	2	ESPACIADOR (12,5 X 17,1 X 16,5 MM DE GROSOR) (SPACER (12.5X17.1X16.5-MM THK))	
	5	1	*148-8330*	1	CONJUNTO DE CONECTOR (CONNECTOR AS)	
		1	**5K-9090**	1	SELLO ANULAR (SEAL-O-RING)	
		1	**7M-8485**	1	SELLO ANULAR (SEAL-O-RING)	
		1	**8T-0198**	1	CONECTOR (CONNECTOR)	
	6	1	**154-6626**	1	CONJUNTO DE SOPORTE (BRACKET AS)	
M		1	**8T-3490**	1	TUERCA DE SOLDAR (ROSCA M10 X 1,5) (NUT-WELD (M10X1.5-THD))	
	7	1	*177-1061*	1	CONJUNTO DE CODO (45 GRADOS) (ELBOW AS (45-DEG))	
		1	**5K-9090**	1	SELLO ANULAR (SEAL-O-RING)	
		1	**142-0038**	1	CODO (ELBOW)	
	8	1	**425-1817**	1	SENSOR DE TEMPERATURA (ACEITE DEL CONVERTIDOR DE PAR) (SENSOR-TEMPERATURE (TORQUE CONVERTER OIL))	
I	9	1	*465-1651*	1	CONJUNTO DE MANGUERA (HOSE AS)	
I	10	1	*465-1652*	1	CONJUNTO DE MANGUERA (HOSE AS)	
	11	1	**465-1654**	1	CONJUNTO DE SOPORTE (BRACKET AS)	
M		1	**8T-3490**	1	TUERCA DE SOLDAR (ROSCA M10 X 1,5) (NUT-WELD (M10X1.5-THD))	
	12	1	**061-7540**	1	SELLO ANULAR (SEAL-O-RING)	
	13	1	**132-7551**	2	ESPACIADOR (11X19X6 MM DE GROSOR) (SPACER (11X19X6-MM THK))	
	14	1	**173-1437**	2	MEDIA BRIDA (FLANGE-HALF)	
	15	1	**214-7568**	1	SELLO ANULAR (SEAL-O-RING)	
	16	1	*315-9839*	1	CONJUNTO DE T (TEE AS)	
		1	**8T-1674**	1	T (TEE)	
		1	**228-7093**	1	SELLO ANULAR (SEAL-O-RING)	
		1	**238-5084**	1	SELLO ANULAR (SEAL-O-RING)	
	17	1	**4D-7388**	2	BROCHE (CLIP)	
	18	1	**4J-0520**	2	SELLO ANULAR (SEAL-O-RING)	
	19	1	**4P-7581**	1	BROCHE (CLIP)	
	20	1	**8T-4121**	6	ARANDELA DURA (11 X 21 X 2,5 MM DE GROSOR) (WASHER-HARD (11X21X2.5-MM THK))	
M	21	1	**8T-4137**	1	PERNO (M10 X 1,5 X 20 MM) (BOLT (M10X1.5X20-MM))	
M	22	1	**8T-4182**	2	PERNO (M10X1,5X45 MM) (BOLT (M10X1.5X45-MM))	
M	23	1	**8T-4183**	4	PERNO (M12 X 1,75 X 40 MM) (BOLT (M12X1.75X40-MM))	
M	24	1	**8T-4195**	1	PERNO (M10 X 1,5 X 30 MM) (BOLT (M10X1.5X30-MM))	
M	25	1	**8T-4196**	4	PERNO (M10 X 1,5 X 35 MM) (BOLT (M10X1.5X35-MM))	
	26	1	**8T-4223**	4	ARANDELA DURA (13,5 X 25,5 X 3 MM DE GROSOR) (WASHER-HARD (13.5X25.5X3-MM THK))	
M	27	1	**8T-5005**	2	PERNO (M10X1,5X70 MM) (BOLT (M10X1.5X70-MM))	

I - CONSULTAR SISTEMA DE INFORMACIÓN HIDRÁULICA
M - PIEZA MÉTRICA

463-2325 GRUPO DE TUBERÍAS DEL ENFRIADOR DEL CONVERTIDOR DE PAR (LINES GP-TORQUE CONV COOLER)
(cont.) **i06638564**

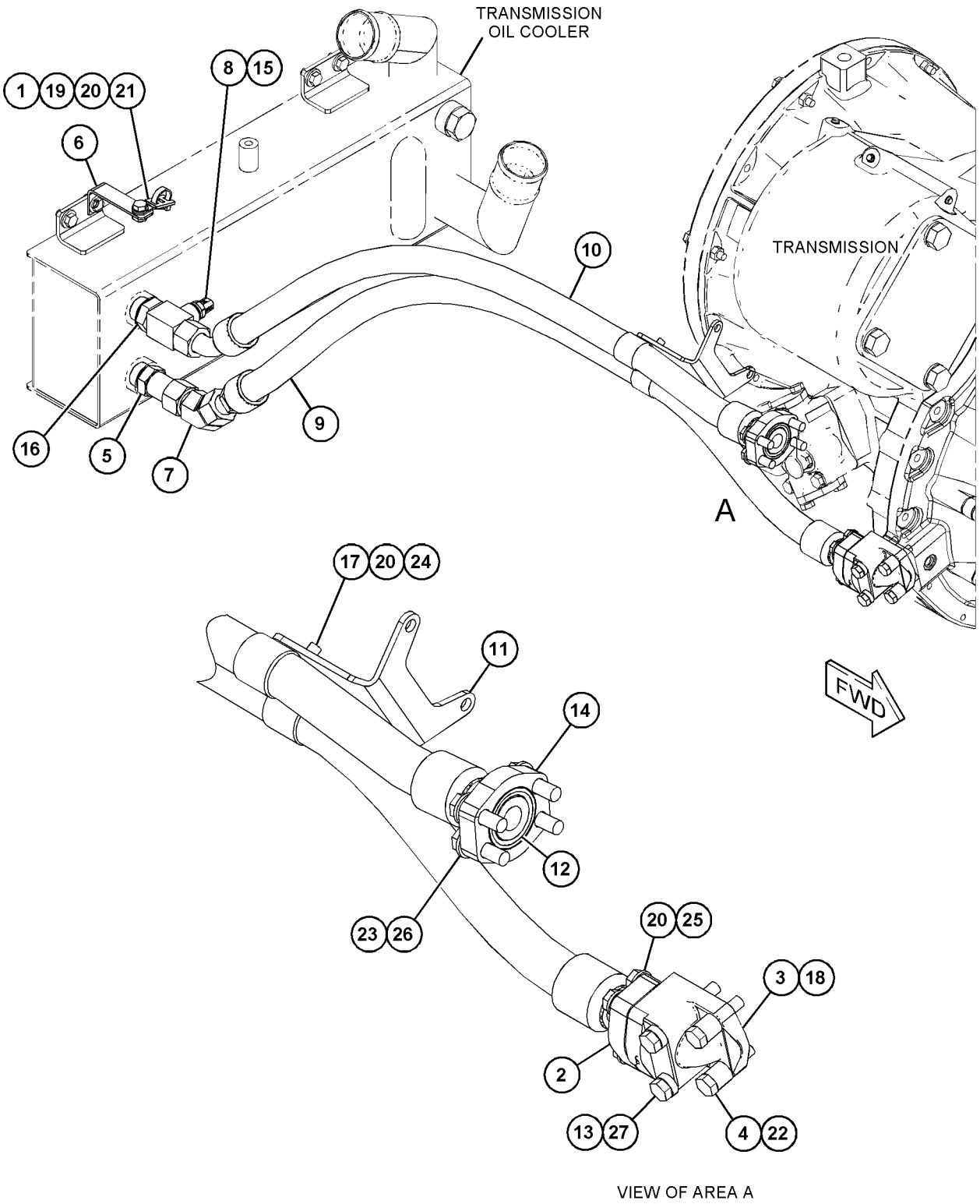

VIEW OF AREA A

GRÁFICO 1 <FIN> g06057038

237-8180 GRUPO DE MÚLTIPLE DE CONTROL–DIVISOR DE FLUJO DE ACEITE DEL EJE (MANIFOLD GP-CONTROL-DIVISOR DE FLUJO DE ACEITE DEL EJE)

NO. DE SERIE: FRS1-UP

PARTE DE 457-3118 GRUPO DE TUBERÍAS DEL ENFRIADOR DE ACEITE

SMCS-3206, 3272, 5137

i03629225

NOTA	NO NO	GRÁFICO REF	NÚMERO DE LA PIEZA	QTY	NOMBRE DE LA PIEZA 1 2 3 4 5 6 (NIVEL DEL PRODUCTO)	VER PÁGINA
J	1	1	**142-8977**	2	GRUPO DE VÁLVULA DE RETENCIÓN (DERIVACIÓN DEL ENFRIADOR DE ACEITE DEL EJE) (VALVE GP-CHECK (AXLE OIL COOLER BYPASS))	
H	2	1	**237-8181**	1	GRUPO DE VÁLVULA DE DIVISOR DE FLUJO (ACEITE DE EJE) (VALVE GP-FLOW DIVIDER (AXLE OIL))	
N	3	1	**237-8183**	1	GRUPO DE VÁLVULA DE ALIVIO (ACEITE DE EJE) (VALVE GP-RELIEF (AXLE OIL))	
	4	1	**9S-8004**	4	TAPÓN (ROSCA DE 9/16-18) (PLUG (9/16-18-THD))	
	5	1	**3J-1907**	4	SELLO ANULAR (SEAL-O-RING)	
	6	1	**9S-8005**	1	TAPÓN (ROSCA DE 3/4-16) (PLUG (3/4-16-THD))	
	7	1	**3K-0360**	1	SELLO ANULAR (SEAL-O-RING)	
					JUEGO(S) DE REPARACIÓN DISPONIBLE(S):	
J			**141-1232**	1	JUEGO DE SELLO (KIT-SEAL)	
H			**237-8260**	1	JUEGO DE SELLO (KIT-SEAL)	
N			**227-5509**	1	JUEGO DE SELLO (KIT-SEAL)	

H - KIT MARKED H SERVICES PART(S) MARKED H
J - KIT MARKED J SERVICES PART(S) MARKED J
N - KIT MARKED N SERVICES PART(S) MARKED N

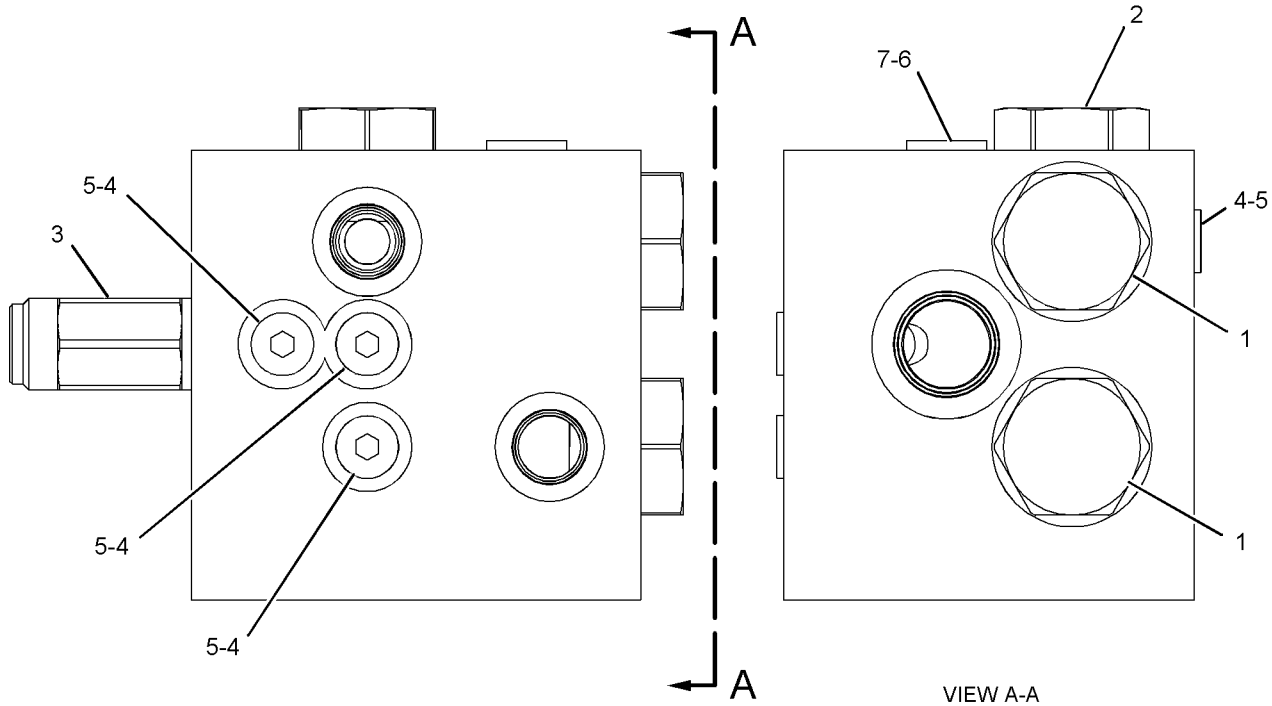

GRÁFICO 1 <FIN> g01080215

458-2253 GRUPO DE MÚLTIPLE DE CONTROL (MANIFOLD GP-CONTROL)

NO. DE SERIE: FRS1-UP

PARTE DE 456-6638 CONFIGURACIÓN DE CONVERSIÓN DE CERTIFICACIÓN

SMCS-3206, 3272, 5137

i06657451

NOTA	NO NO	GRÁFICO REF	NÚMERO DE LA PIEZA	QTY	NOMBRE DE LA PIEZA 1 2 3 4 5 6 (NIVEL DEL PRODUCTO)	VER PÁGINA
Y	1	1	**239-0605**	1	GRUPO DE VÁLVULA DE REPARTO (ACUMULADOR DEL FRENO) (VALVE GP-DIVERTER (BRAKE ACCUMULATOR))	791
Y	2	1	**158-9956**	1	GRUPO DE VÁLVULA DE RETENCIÓN (FRENO DE VENTILADOR HIDRÁULICO) (VALVE GP-CHECK (BRAKE, HYDRAULIC FAN))	782
	3	1	**356-5129**	1	GRUPO DE VÁLVULA DE PRIORIDAD (VALVE GP-PRIORITY)	
Y	4	1	**137-8400**	1	GRUPO DE VÁLVULA DE DESCARGA (VALVE GP-UNLOADING)	670
Y	5	1	**257-8414**	1	GRUPO DE VÁLVULA DE LANZADERA (ACUMULADOR DEL FRENO) (VALVE GP-SHUTTLE (BRAKE ACCUMULATOR))	664
L	6	1	**239-0618**	1	GRUPO DE VÁLVULA DE LANZADERA (VENTILADOR HIDRÁULICO) (VALVE GP-SHUTTLE (HYDRAULIC FAN))	
		1	**3H-0442**	1	SELLO ANULAR (SEAL-O-RING)	
Y	7	1	**183-7595**	1	GRUPO DE VÁLVULA DE SOLENOIDE (24 VOLTIOS) (VENTILADOR HIDRÁULICO) (VALVE GP-SOLENOID (24-VOLT) (HYDRAULIC FAN))	638
	8	1	**6E-5066**	1	REJILLA (HIDRÁULICO) (SCREEN (HYDRAULIC))	
	9	1	**3J-7354**	3	SELLO ANULAR (SEAL-O-RING)	
	10	1	**9S-8002**	3	TAPÓN (ROSCA DE 7/16-20) (PLUG (7/16-20-THD))	
	11	1	**253-3376**	1	PASADOR ROSCADO (PIN-THREADED)	
	12	1	**4J-7533**	5	SELLO ANULAR (SEAL-O-RING)	
	13	1	**9S-8001**	5	TAPÓN (PLUG)	
					JUEGO(S) DE REPARACIÓN DISPONIBLE(S):	
L			**239-5195**	1	JUEGO DE SELLO (VÁLVULA DE LANZADERA) (KIT-SEAL (SHUTTLE VALVE))	
					(INCLUDES RINGS & SEAL)	

L - KIT MARKED L SERVICES PART(S) MARKED L
Y - ILUSTRACIÓN DIFERENTE

458-2253 GRUPO DE MÚLTIPLE DE CONTROL (MANIFOLD GP-CONTROL) (cont.) **i06657451**

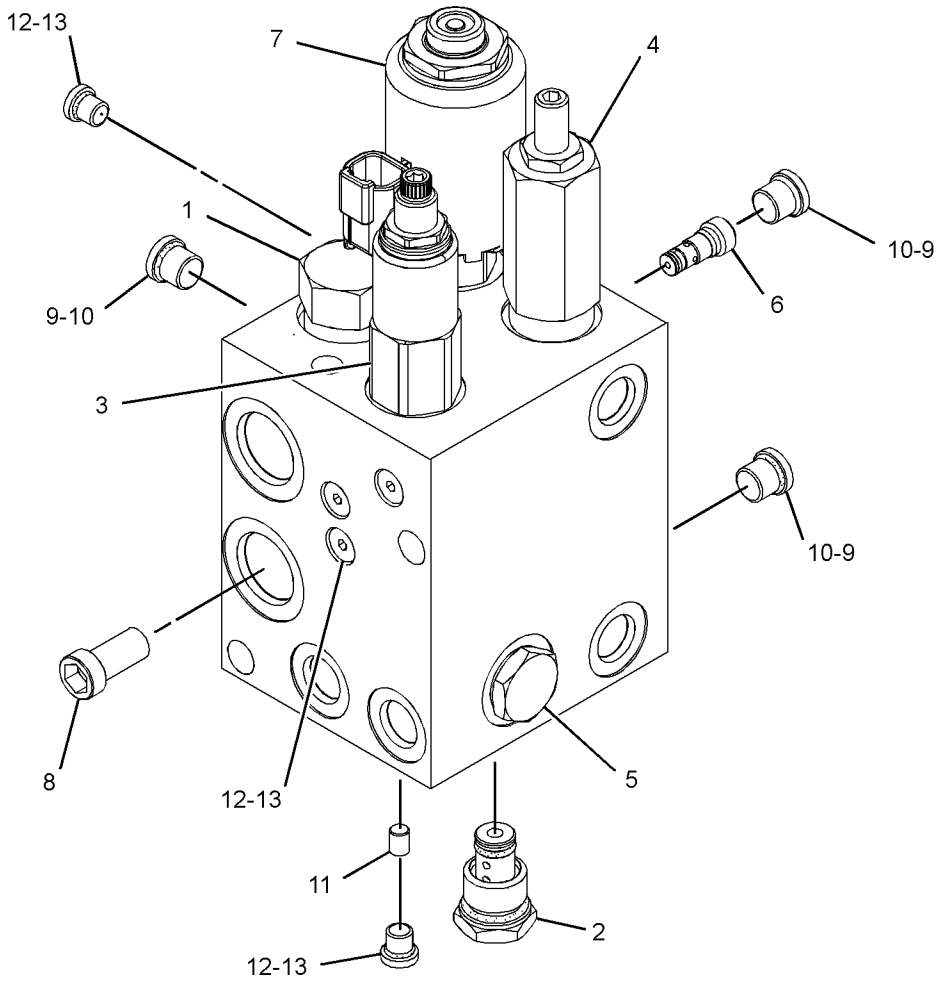

GRÁFICO 1 <FIN> g02896797

371-2271 GRUPO DE MONTAJE DE EJE (MOUNTING GP-AXLE)

NO. DE SERIE: FRS1-UP

PARTE DE 464-2474 CONFIGURACIÓN DEL TREN DE FUERZA

SMCS-3268, 3278 **i06608468**

NOTA	NO NO	GRÁFICO REF	NÚMERO DE LA PIEZA	QTY	NOMBRE DE LA PIEZA 1 2 3 4 5 6 (NIVEL DEL PRODUCTO)	VER PÁGINA
	1	1	**372-4022**	2	PLACA (PLATE)	
	2	1	**372-4142**	2	PLACA (PLATE)	
	3	1	**448-5586**	2	PLACA (PLATE)	
M	4	1	**169-5792**	8	PERNO (M24X3X160 MM) (BOLT (M24X3X160-MM))	
M	5	1	**190-8494**	8	PERNO (M30X3,5X200 MM) (BOLT (M30X3.5X200-MM))	
	6	1	**6K-8987**	4	ESPIGA (DOWEL)	
M	7	1	**7X-7729**	4	ARANDELA (11 X 25 X 3 MM DE GROSOR) (WASHER (11X25X3-MM THK))	
M	8	1	**8T-4001**	8	TUERCA (ROSCA M24X3) (NUT (M24X3-THD))	
	9	1	**8T-4167**	16	ARANDELA DURA (26 X 44 X 4 MM DE GROSOR) (WASHER-HARD (26X44X4-MM THK))	
M	10	1	**8T-4196**	4	PERNO (M10 X 1,5 X 35 MM) (BOLT (M10X1.5X35-MM))	
	11	1	**9X-8258**	8	ARANDELA (33 X 56 X 6 MM DE GROSOR) (WASHER (33X56X6-MM THK))	

M - PIEZA MÉTRICA

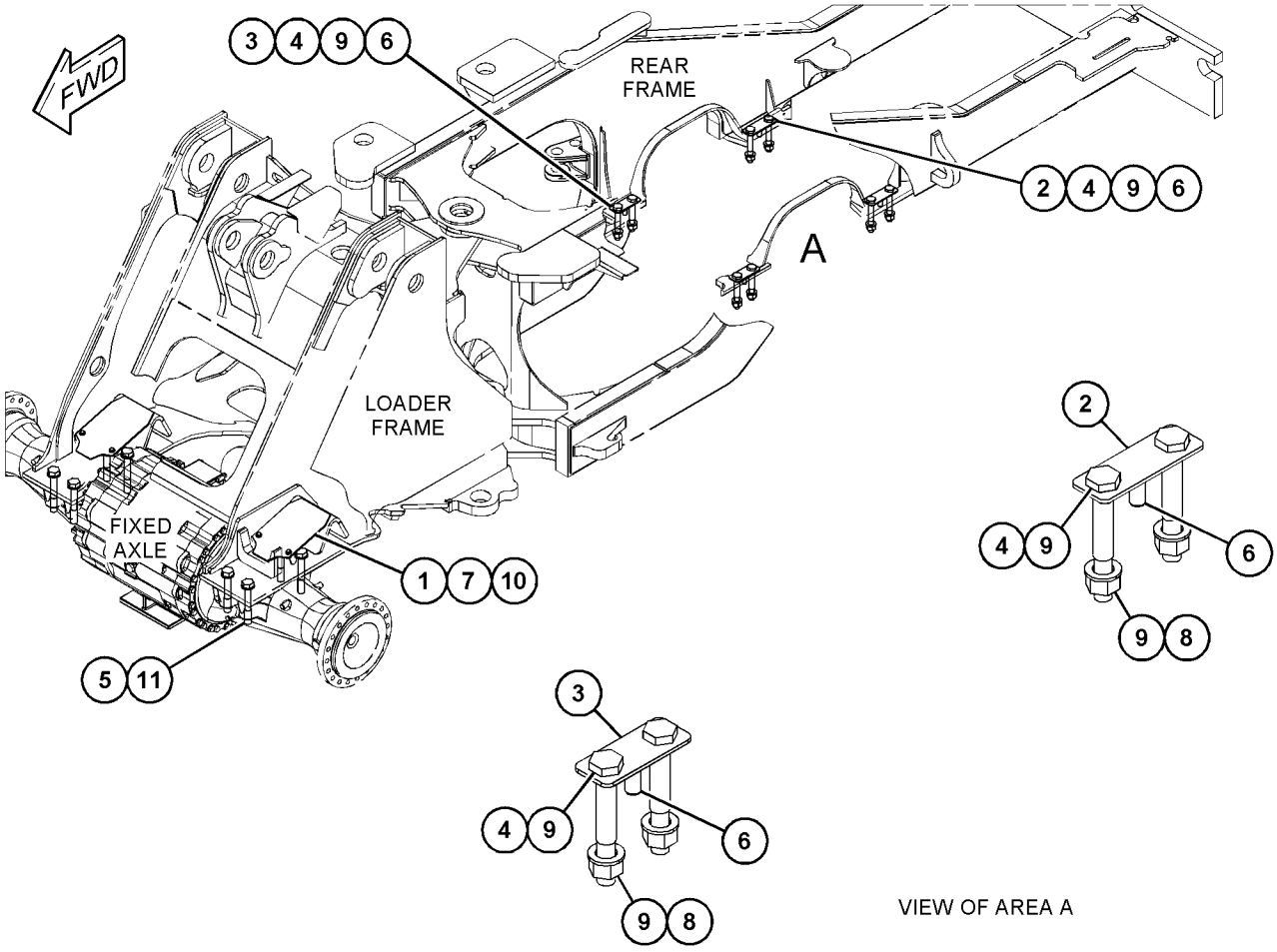

GRÁFICO 1 <FIN> g03507675

297-2513 GRUPO DE MONTAJE DE ARO (MOUNTING GP-RIM)

NO. DE SERIE: FRS1-UP

PARTE DE 297-2514 CONFIGURACIÓN DE ARO, 488-5213 CONFIGURACIÓN DE NEUMÁTICO Y ARO

SMCS-4202, 4209

i04559929

NOTA	NÚMERO DE LA PIEZA	QTY	NOMBRE DE LA PIEZA 1 2 3 4 5 6 (NIVEL DEL PRODUCTO)	VER PÁGINA
M	**9X-2615**	80	PERNO (M24X3X60 MM) (BOLT (M24X3X60-MM))	
	267-3506	80	ARANDELA DURA (26 X 44 X 4 MM DE GROSOR) (WASHER-HARD (26X44X4-MM THK))	

M - PIEZA MÉTRICA

<FIN>

365-2307 GRUPO DE PLANETARIO DE TRANSMISIÓN (PLANETARY GP-TRANSMISSION)

NO. DE SERIE: NA51-UP; NA61-UP; FRS1-UP

PARTE DE 463-9203 CONFIGURACIÓN DE LA TRANSMISIÓN

SMCS-3160 **i06648434**

NOTA	NO NO	GRÁFICO REF	NÚMERO DE LA PIEZA	QTY	NOMBRE DE LA PIEZA 1 2 3 4 5 6 (NIVEL DEL PRODUCTO)	VER PÁGINA
	1	1,3	**3K-1432**	2	ANILLO DE SELLO METÁLICO (RING-METAL SEAL)	
	2	1	**3P-7019**	2	SELLO METÁLICO (SEAL-METAL)	
	3	1	**4S-5824**	1	RETÉN (RETAINER)	
	4	5	**6P-2233**	3	ENGRANAJE PLANETARIO (20 DIENTES) (GEAR-PLANETARY (20-TEETH))	
	5	5	**6P-7742**	4	EJE PLANETARIO (SHAFT-PLANETARY)	
	6	5	**6P-7743**	4	EJE PLANETARIO (SHAFT-PLANETARY)	
	7	4	**6P-7968**	4	PLACA DE EMBRAGUE (PLATE-CLUTCH)	
	8	3	**6P-7983**	1	ANILLO DE RETENCIÓN (RING-RETAINING)	
	9	4	**6P-7985**	2	ANILLO DE SELLO (RING-SEAL)	
	10	5	**6P-8003**	4	ENGRANAJE (27 DIENTES) (GEAR (27-TEETH))	
	11	5	**6P-8005**	8	ENGRANAJE (23 DIENTES) (GEAR (23-TEETH))	
	12	4	**6Y-5952**	1	CONJUNTO DE ENGRANAJE PLANETARIO (42 DIENTES) (GEAR AS-SUN (42-TEETH))	
		4	**6Y-2109**	1	PORTADOR DE SELLO (CARRIER-SEAL)	
	13	5	**6Y-7880**	4	EJE PLANETARIO (SHAFT-PLANETARY)	
	14	5	**6Y-8030**	1	ANILLO DE SELLO (RING-SEAL)	
	15	4	**6Y-9713**	1	CONJUNTO DE ENGRANAJE PLANETARIO (44 DIENTES) (GEAR AS-SUN (44-TEETH))	
		4	**8S-0527**	2	TAPÓN DE TAZA (PLUG-CUP)	
R	16	1,2,3,4,5	**7G-0437**	20	PLACA DE EMBRAGUE (PLATE-CLUTCH)	
	17	2	**7G-3711**	1	CORONA (82 DIENTES) (GEAR-RING (82-TEETH))	
	18	2	**7G-5444**	1	PORTAPLANETARIO (CARRIER-PLANETARY)	
	19	1	**7G-5569**	1	CORONA (83 DIENTES) (GEAR-RING (83-TEETH))	
	20	3	**7G-5572**	1	ENGRANAJE CENTRAL (29 DIENTES) (GEAR-SUN (29-TEETH))	
	21	3	**7G-5593**	1	ENGRANAJE CENTRAL (38 DIENTES) (GEAR-SUN (38-TEETH))	
	22	3	**7G-5594**	1	ENGRANAJE CENTRAL (38 DIENTES) (GEAR-SUN (38-TEETH))	
	23	5	**7G-5614**	3	EJE PLANETARIO (SHAFT-PLANETARY)	
	24	1	**7G-6061**	1	ACOPLAMIENTO (COUPLING)	
	25	2	**7G-6062**	1	CORONA (82 DIENTES) (GEAR-RING (82-TEETH))	
	26	1,2	**7G-8121**	2	ANILLO DE TRABA (RING-LOCK)	
	27	5	**7T-1285**	4	ENGRANAJE PLANETARIO (23 DIENTES) (GEAR-PLANETARY (23-TEETH))	
	28	2,3,4	**8D-2714**	4	SELLO ANULAR (SEAL-O-RING)	
	29	4	**8E-1666**	1	PLACA DE RETENCIÓN (PLATE-RETAINER)	
	30	5	**8E-8297**	6	DISCO DE EMPUJE (DISC-THRUST)	
	31	5	**8E-8299**	32	DISCO DE EMPUJE (DISC-THRUST)	
	32	1	**8P-8950**	2	ANILLO DE SELLO METÁLICO (RING-METAL SEAL)	
	33	4	**8P-9723**	1	ANILLO DE SELLO (RING-SEAL)	
	34	4	**9G-1234**	5	RESORTE DE DISCO (SPRING-DISC)	
	35	2	**9G-1491**	1	PORTAPLANETARIO (CARRIER-PLANETARY)	
	36	2	**9M-1503**	1	ANILLO DE SELLO METÁLICO (RING-METAL SEAL)	
	37	4	**9N-4460**	1	CONJUNTO DE CAJA DE EMBRAGUE (HOUSING AS-CLUTCH)	
		4	**3S-8109**	1	PASADOR DE RESORTE (PIN-SPRING)	
		4	**4S-8537**	1	ESPIGA (DOWEL)	

365-2307 GRUPO DE PLANETARIO DE TRANSMISIÓN (PLANETARY GP-TRANSMISSION) (cont.) **i06648434**

NOTA	NO NO	GRÁFICO REF	NÚMERO DE LA PIEZA	QTY	NOMBRE DE LA PIEZA 1 2 3 4 5 6 (NIVEL DEL PRODUCTO)	VER PÁGINA
	38	2	**9P-5558**	1	ANILLO DE RETENCIÓN (RING-RETAINING)	
	39	1	**9W-0517**	1	PORTAPLANETARIO (CARRIER-PLANETARY)	
	40	3	**9W-0518**	1	PORTASATÉLITE (CARRIER-RING)	
	41	2	**9W-0519**	1	DISCO DE EMPUJE (DISC-THRUST)	
	42	5	**112-7847**	1	CAJA (HOUSING)	
	43	4	**176-9273**	1	PISTÓN (PISTON)	
	44	3	**186-2517**	1	CORONA (82 DIENTES) (GEAR-RING (82-TEETH))	
	45	3	**213-3719**	1	PLACA DE REACCIÓN (PLATE-REACTION)	
	46	1	**237-5747**	1	CAJA DE EMBRAGUE (HOUSING-CLUTCH)	
	47	1	**237-9060**	1	ENGRANAJE (51 DIENTES) (GEAR (51-TEETH))	
	48	1	**237-9061**	1	EJE DE ENTRADA (SHAFT-INPUT)	
	49	5	**237-9067**	1	PORTAPLANETARIO (CARRIER-PLANETARY)	
	50	3	**353-2622**	1	CONJUNTO DE EJE DE SALIDA (SHAFT AS-OUTPUT)	
		3	**8S-3426**	1	ESPIGA (DOWEL)	
		3	**9G-7683**	2	BUJE (BUSHING)	
	51	1,2,3,4,5	**355-2617**	19	DISCO DE FRICCIÓN (DISC-FRICTION)	
	52	4	**355-2618**	5	DISCO DE FRICCIÓN (DISC-FRICTION)	
	53	5	**362-4283**	1	CORONA (86 DIENTES) (GEAR-RING (86-TEETH))	
	54	2	**365-3237**	1	PLACA (PLATE)	
	55	2	**365-3249**	1	CAJA DE SOPORTE (HOUSING-SUPPORT)	
	56	1,2,3,4,5	**366-8298**	5	PISTÓN (PISTON)	
	57	1	**397-1970**	4	VARILLA (ROD)	
	58	4	**399-0242**	1	CONJUNTO DE CAJA (HOUSING AS)	
		4	**1A-2223**	1	ESPIGA (DOWEL)	
		4	**115-0532**	1	TAPÓN DE ORIFICIO (PLUG-ORIFICE)	
	59	3	**399-0266**	1	CAJA (HOUSING)	
	60	5	**035-3360**	1	ANILLO DE RETENCIÓN (RING-RETAINING)	
	61	4,5	**061-6711**	2	ANILLO DE RETENCIÓN (RING-RETAINING)	
	62	4	**143-4642**	1	COJINETE ESPECIAL (BEARING-SPECIAL)	
	63	1	**1M-3150**	6	ESPIGA DE REACCIÓN (DOWEL-REACTION)	
	64	5	**1M-3151**	6	ESPIGA DE REACCIÓN (DOWEL-REACTION)	
	65	1	**1M-8649**	1	ANILLO DE RETENCIÓN (RING-RETAINING)	
	66	5	**235-2496**	3	ARANDELA DURA (15,5 X 26 X 3 MM DE GROSOR) (WASHER-HARD (15.5X26X3-MM THK))	
	67	4	**237-8246**	12	PERNO ESPECIAL (BOLT-SPECIAL)	
	68	1	**242-9522**	1	PISTA DE COJINETE DE RODILLO ESPECIAL (RACE-SPECIAL ROLLER BEARING)	
	69	1	**242-9523**	1	PLACA DE EXTREMO (PLATE-END)	
	70	1	**250-0839**	1	CONJUNTO DE COJINETE DE RODILLOS (BEARING AS-ROLLER)	
	71	5	**294-0877**	3	PERNO ESPECIAL (BOLT-SPECIAL)	
	72	3,4,5	**366-3490**	12	RESORTE (SPRING)	
	73	1	**366-3491**	4	RESORTE (SPRING)	
	74	2,3	**379-2185**	2	COJINETE DE BOLAS (BALL BEARING)	
	75	4	**3P-3441**	1	ANILLO DE RETENCIÓN (RING-RETAINING)	
	76	5	**3S-8109**	15	PASADOR DE RESORTE (PIN-SPRING)	
	77	5	**4H-4737**	4	PASADOR DE RESORTE (PIN-SPRING)	
	78	3	**5L-2931**	1	ANILLO DE RETENCIÓN (RING-RETAINING)	
	79	5	**5P-3131**	3	CONJUNTO DE COJINETE DE RODILLOS (BEARING AS-ROLLER)	
	80	5	**5P-3930**	8	CONJUNTO DE COJINETE DE RODILLOS (BEARING AS-ROLLER)	
	81	4	**5P-8245**	12	ARANDELA DURA (13,5 X 25,5 X 3 MM DE GROSOR) (WASHER-HARD (13.5X25.5X3-MM THK))	

365-2307 GRUPO DE PLANETARIO DE TRANSMISIÓN (PLANETARY GP-TRANSMISSION) (cont.) **i06648434**

NOTA	NO NO	GRÁFICO REF	NÚMERO DE LA PIEZA	QTY	NOMBRE DE LA PIEZA 1 2 3 4 5 6 (NIVEL DEL PRODUCTO)	VER PÁGINA
	82	4	**6P-7772**	1	ANILLO DE SELLO (RING-SEAL)	
	83	1,2,3,4,5	**6P-7773**	5	ANILLO DE SELLO (RING-SEAL)	
	84	3	**6V-0834**	1	ANILLO DE RETENCIÓN (RING-RETAINING)	
	85	3	**6V-0835**	1	ANILLO DE RETENCIÓN (RING-RETAINING)	
	86	4	**6V-1586**	1	ANILLO DE RETENCIÓN (RING-RETAINING)	
M	87	1	**6V-5696**	1	PERNO (M12X1,75X80 MM) (BOLT (M12X1.75X80-MM))	
	88	1,2,3,4,5	**7G-5675**	5	ANILLO DE SELLO (RING-SEAL)	
	89	4	**7G-5730**	1	ANILLO DE SELLO (RING-SEAL)	
	90	5	**7S-4534**	8	COJINETE EN JAULA (BEARING-CAGED)	
	91	4	**7X-7608**	1	ANILLO DE RETENCIÓN (RING-RETAINING)	
M	92	2	**8C-3413**	2	PERNO DE CABEZA HUECA (M12X1,75X120 MM) (BOLT-SOCKET HEAD (M12X1.75X120-MM))	
M	93	5	**8T-0106**	1	PERNO (M12X1,75X100 MM) (BOLT (M12X1.75X100-MM))	
	94	3	**9H-5546**	6	ESPIGA (DOWEL)	
	95	4	**9H-5604**	1	ANILLO DE RETENCIÓN (RING-RETAINING)	
BF			**8C-8422**		SELLANTE (SEALANT)	

B - USAR SEGÚN SE REQUIERA
F - NO SE INDICA
M - PIEZA MÉTRICA
R - LA PIEZA REFAFRICADA PUEDE ESTAR DISPONIBLE

365-2307 GRUPO DE PLANETARIO DE TRANSMISIÓN (PLANETARY GP-TRANSMISSION) (cont.) **i06648434**

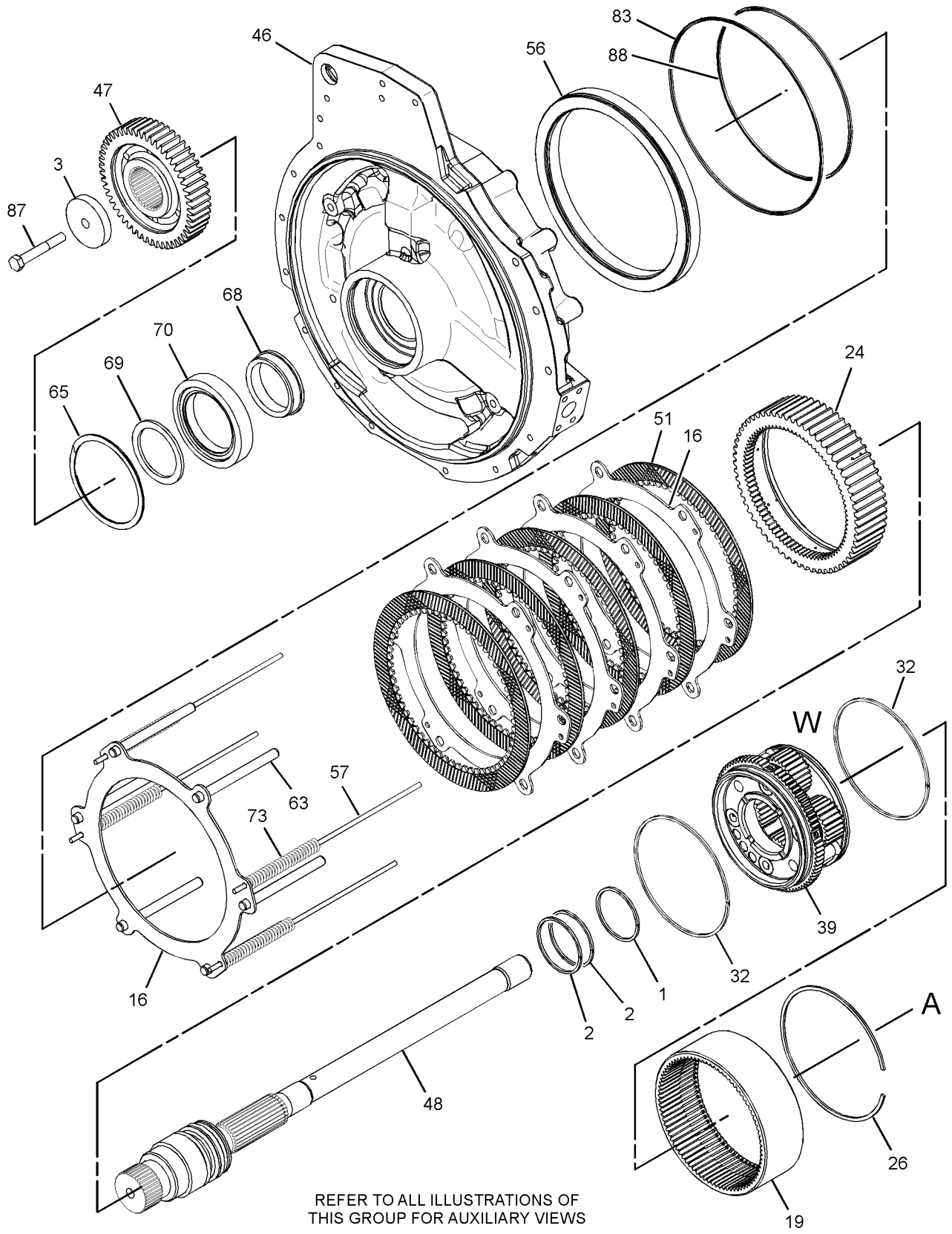

GRÁFICO 1 g03523610

365-2307 GRUPO DE PLANETARIO DE TRANSMISIÓN (PLANETARY GP-TRANSMISSION) (cont.) **i06648434**

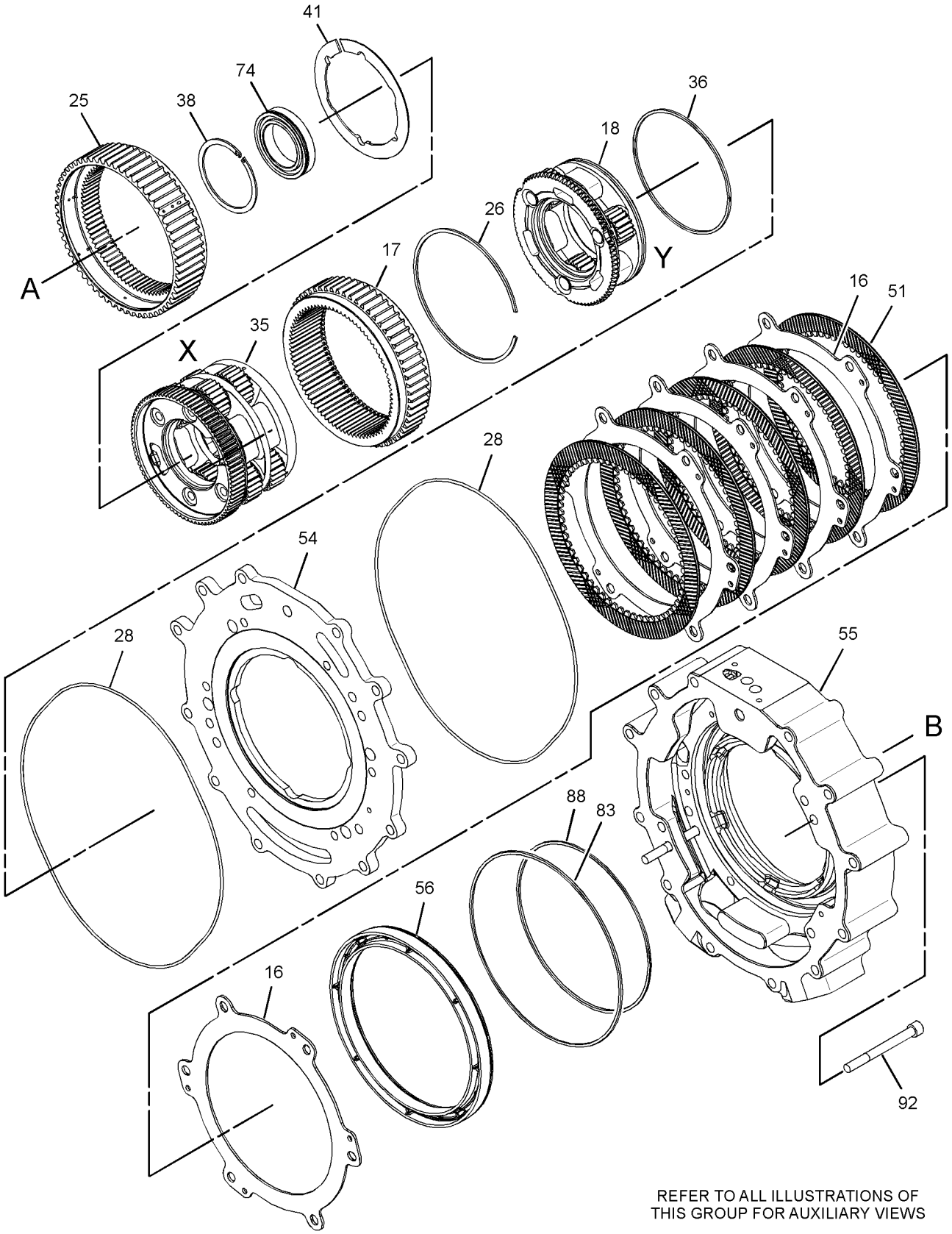

REFER TO ALL ILLUSTRATIONS OF
THIS GROUP FOR AUXILIARY VIEWS

GRÁFICO 2

g03523611

365-2307 GRUPO DE PLANETARIO DE TRANSMISIÓN (PLANETARY GP-TRANSMISSION) (cont.) **i06648434**

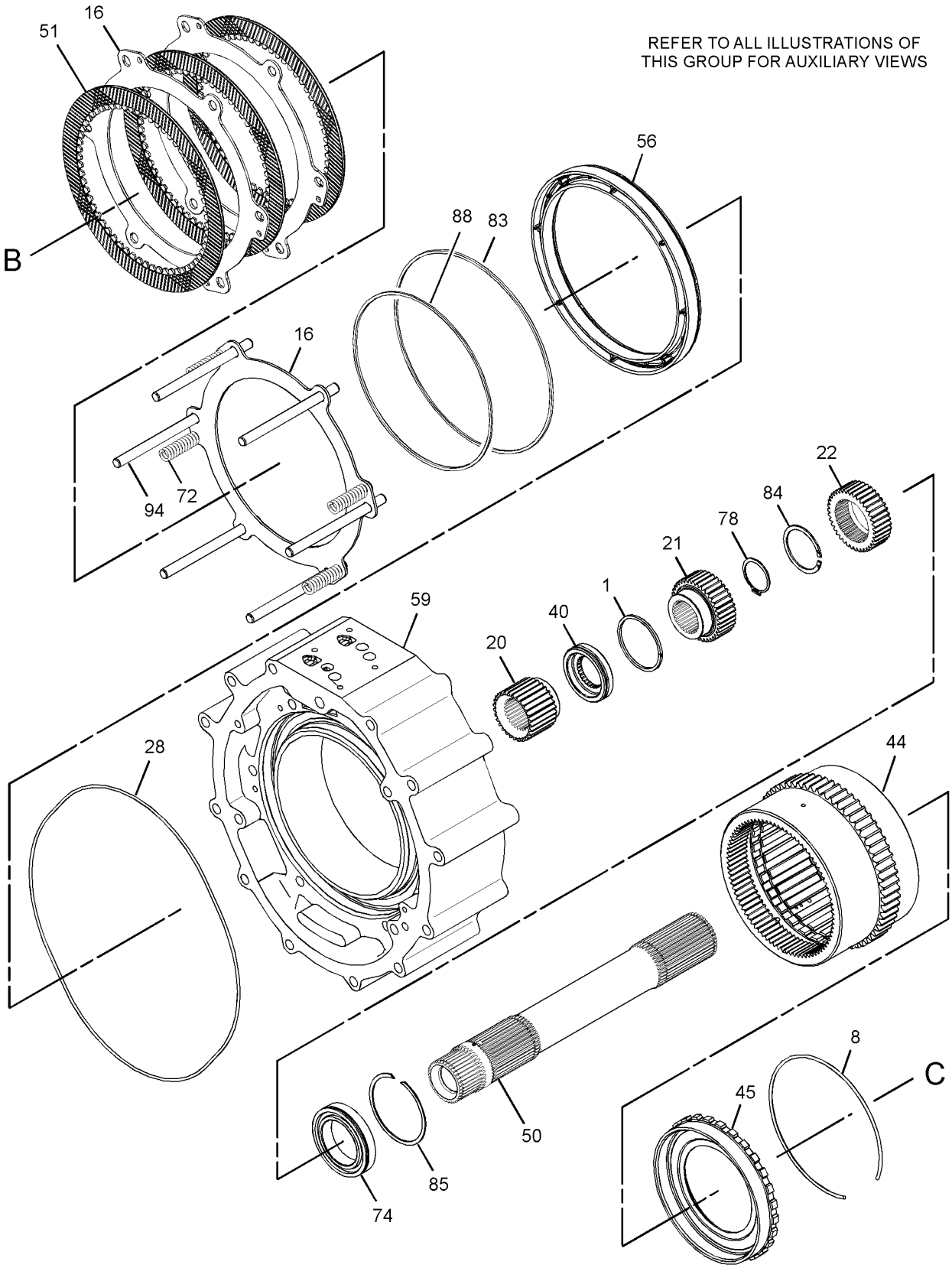

GRÁFICO 3 g03523612

365-2307 GRUPO DE PLANETARIO DE TRANSMISIÓN (PLANETARY GP-TRANSMISSION) (cont.) **i06648434**

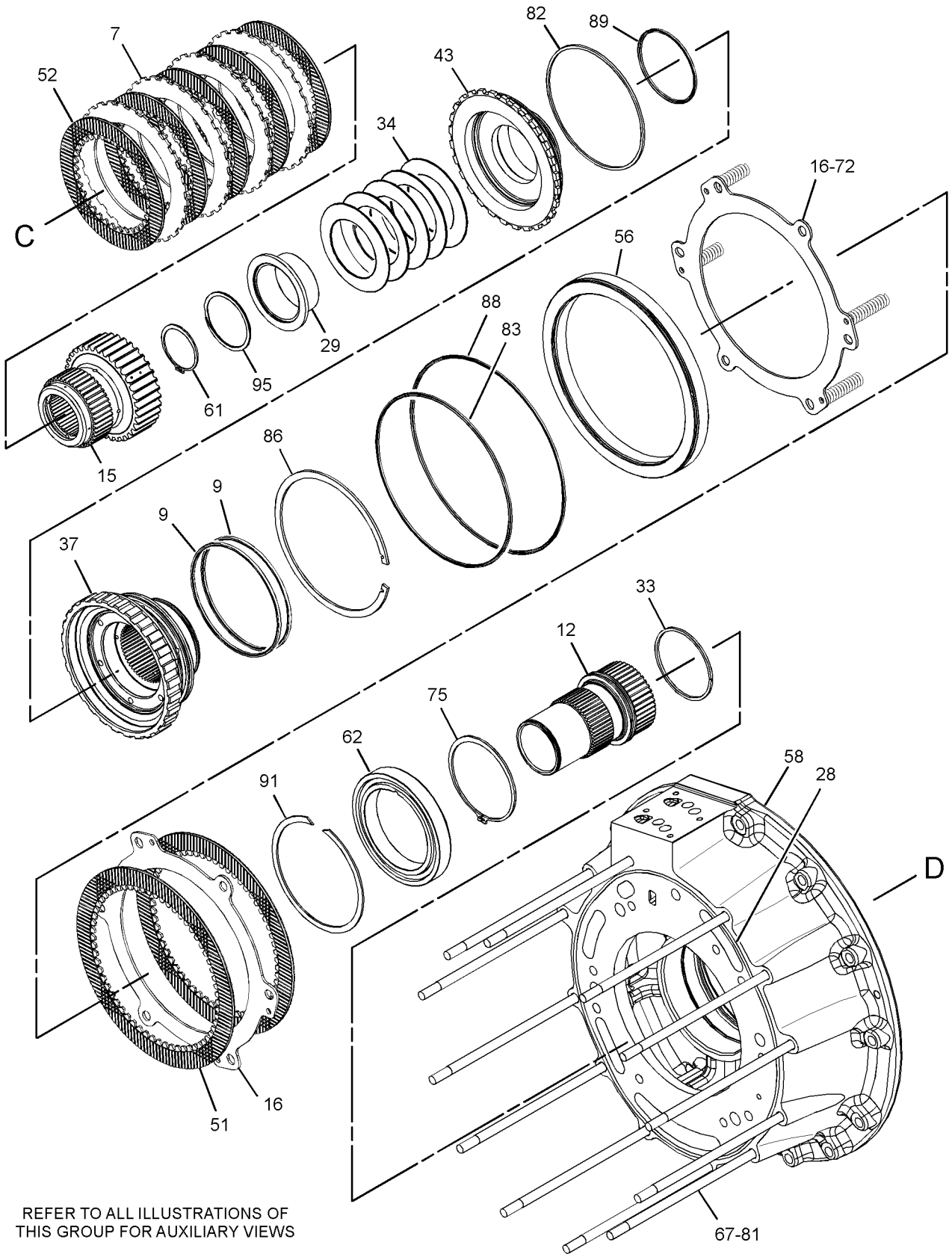

REFER TO ALL ILLUSTRATIONS OF THIS GROUP FOR AUXILIARY VIEWS

GRÁFICO 4

g03523613

365-2307 GRUPO DE PLANETARIO DE TRANSMISIÓN (PLANETARY GP-TRANSMISSION) (cont.) **i06648434**

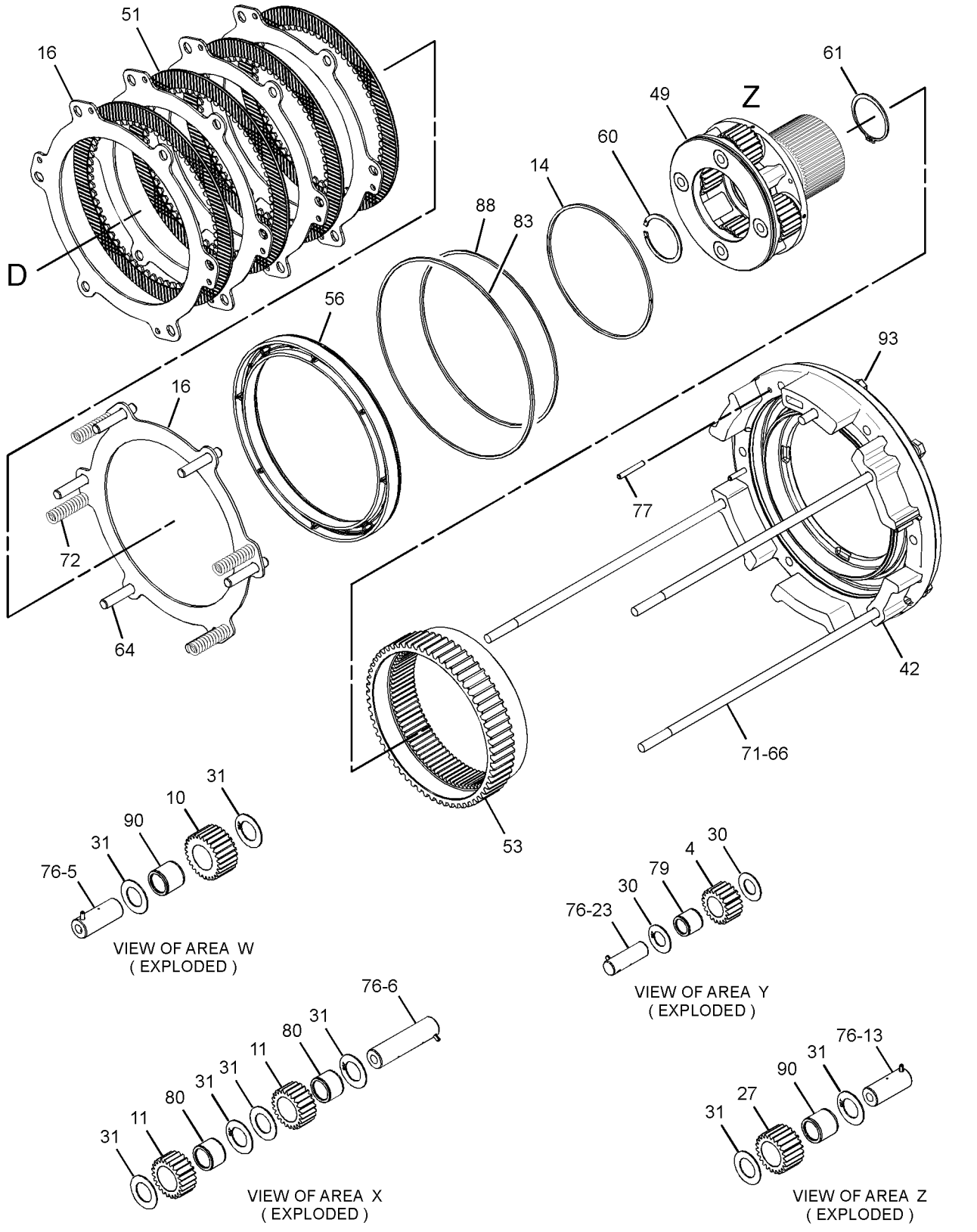

GRÁFICO 5 <FIN> g03523615

464-2474 CONFIGURACIÓN DEL TREN DE FUERZA (POWER TRAIN AR)

NO. DE SERIE: FRS1-UP

PARTE DE 456-6631 CONFIGURACIÓN COMÚN

SMCS-3000, 4000 **i06648468**

NOTA	NÚMERO DE LA PIEZA	QTY	NOMBRE DE LA PIEZA 1 2 3 4 5 6 (NIVEL DEL PRODUCTO)	VER PÁGINA
Y	*371-2271*	1	GRUPO DE MONTAJE DE EJE (MOUNTING GP-AXLE)	432
Y	*391-9064*	1	GRUPO DE EJE MOTRIZ (SHAFT GP-DRIVE)	446
Y	*463-9203*	1	CONFIGURACIÓN DE LA TRANSMISIÓN (TRANSMISSION AR)	454

Y - ILUSTRACIÓN DIFERENTE

<FIN>

297-2514 CONFIGURACIÓN DE ARO (RIM AR)

NO. DE SERIE: FRS1-UP

(22X25)

PARTE DE 297-3221, 300-8697, 395-0534, 436-6377 CONFIGURACIÓN DE NEUMÁTICO Y ARO

SMCS-4209 **i05654432**

NOTA	NÚMERO DE LA PIEZA	QTY	NOMBRE DE LA PIEZA 1 2 3 4 5 6 (NIVEL DEL PRODUCTO)	VER PÁGINA
Y	*297-2513*	1	GRUPO DE MONTAJE DE ARO (MOUNTING GP-RIM)	433
Y	*300-2132*	4	GRUPO DE ARO DESMONTABLE (22X25) (RIM GP-DEMOUNTABLE (22X25))	444

Y - ILUSTRACIÓN DIFERENTE

<FIN>

299-2437 GRUPO DE ARO DESMONTABLE (RIM GP-DEMOUNTABLE)

NO. DE SERIE: FRS1-UP

(22X25)

PARTE DE 300-2132 GRUPO DE ARO DESMONTABLE

SMCS-4209 **i05873256**

NOTA	NO NO	GRÁFICO REF	NÚMERO DE LA PIEZA	QTY	NOMBRE DE LA PIEZA 1 2 3 4 5 6 (NIVEL DEL PRODUCTO)	VER PÁGINA
	1	1	**5T-5682**	1	IMPULSOR (DRIVER)	
	2	1	**7D-7469**	1	ANILLO DE TRABA (RING-LOCK)	
	3	1	**208-7473**	1	CONJUNTO DE BRIDA (FLANGE AS)	
	4	1	**299-2438**	1	CONJUNTO DE ARO (RIM AS)	

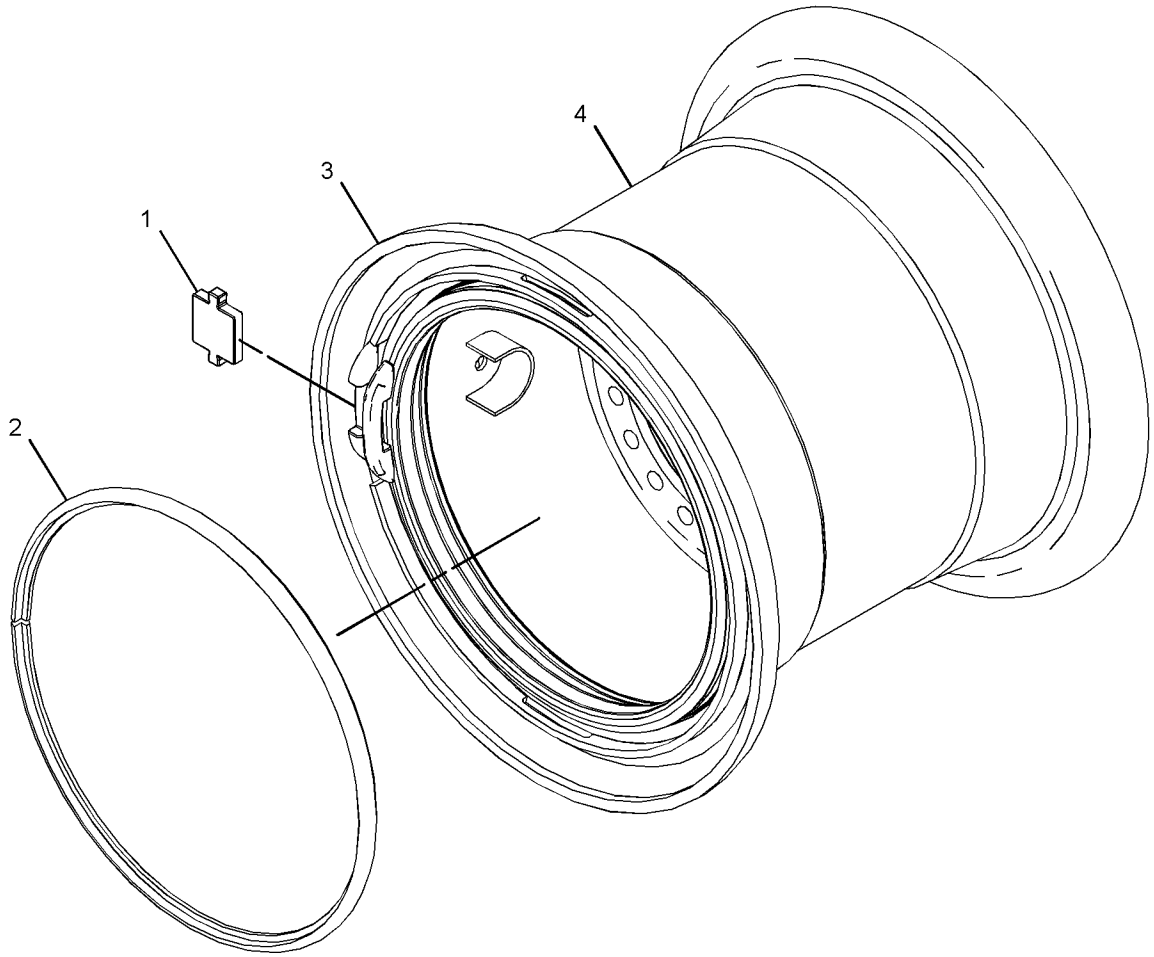

GRÁFICO 1 <FIN> g02361056

300-2132 GRUPO DE ARO DESMONTABLE (RIM GP-DEMOUNTABLE)

NO. DE SERIE: FRS1-UP

(22X25)

PARTE DE 297-2514 CONFIGURACIÓN DE ARO, 455-4407 CONFIGURACIÓN DE NEUMÁTICO Y ARO

SMCS-4209 **i05654433**

NOTA	NO NO	GRÁFICO REF	NÚMERO DE LA PIEZA	QTY	NOMBRE DE LA PIEZA 1 2 3 4 5 6 (NIVEL DEL PRODUCTO)	VER PÁGINA
	1	1	**2D-2443**	1	SELLO ANULAR (SEAL-O-RING)	
Y	2	1	**2D-2511**	1	GRUPO DE VÁLVULA DE NEUMÁTICO (VALVE GP-TIRE)	465
Y	3	1	*299-2437*	1	GRUPO DE ARO DESMONTABLE (RIM GP-DEMOUNTABLE)	443
					PARTS SHOWN IN GRAPHIC(S) WITHOUT A REFERENCE NUMBER ARE NOT SERVICED SEPARATELY	

Y - ILUSTRACIÓN DIFERENTE

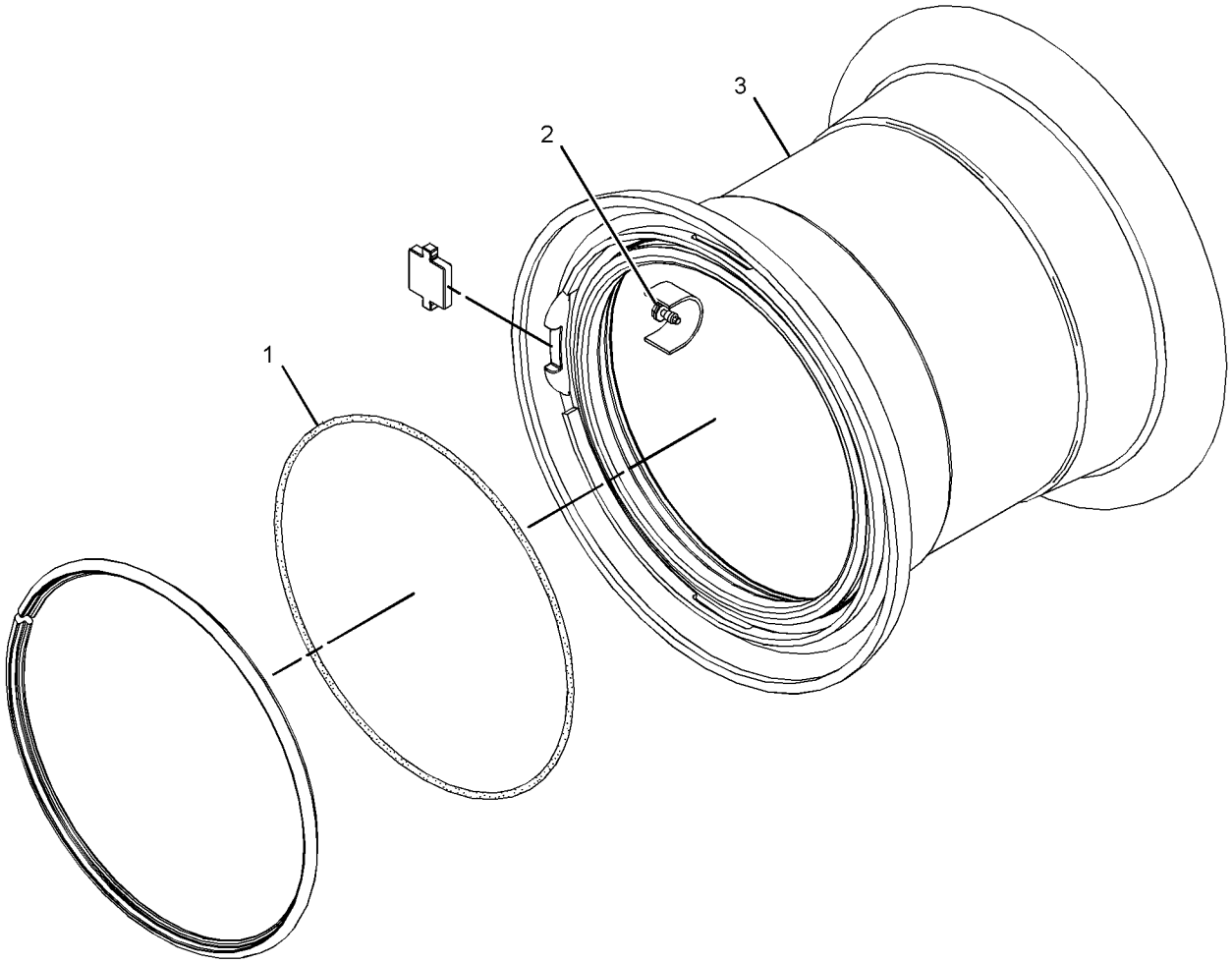

GRÁFICO 1 <FIN> g02361240

391-9017 GRUPO DE EJE MOTRIZ (SHAFT GP-DRIVE)

NO. DE SERIE: FRS1-UP

PARTE DE 391-9064 GRUPO DE EJE MOTRIZ

SMCS-3253 **i06609098**

NOTA	NO NO	GRÁFICO REF	NÚMERO DE LA PIEZA	QTY	NOMBRE DE LA PIEZA 1 2 3 4 5 6 (NIVEL DEL PRODUCTO)	VER PÁGINA
	1	1	**155-5606**	1	HORQUILLA (YOKE)	
	2	1	**296-4292**	1	GRUPO DE COJINETE DE BLOQUE DE DESCANSO (BEARING GP-PILLOW BLOCK)	
		1	**102-9542**	1	CONEXIÓN (FITTING)	
		1	**197-7996**	1	JUEGO DE TORNILLO DE AJUSTE (KIT-SETSCREW)	
					(INCLUDES NUTS & SETSCREW SOCKETS)	
Y	3	1	**391-9013**	1	GRUPO DE UNIÓN UNIVERSAL (UNIVERSAL JOINT GP)	455
	4	1	**372-0687**	1	PERNO ESPECIAL (BOLT-SPECIAL)	
	5	1	**9V-2429**	1	RETÉN (RETAINER)	

Y - ILUSTRACIÓN DIFERENTE

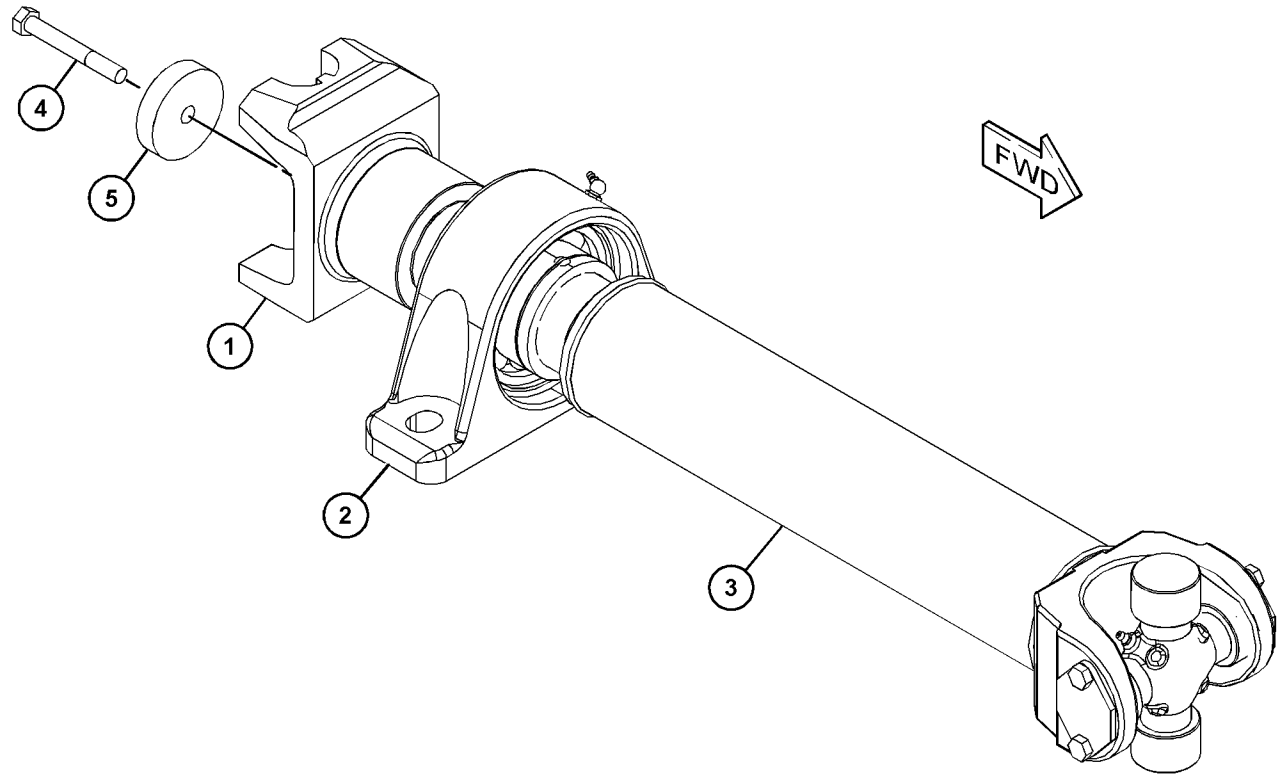

GRÁFICO 1 <FIN> g03709244

391-9064 GRUPO DE EJE MOTRIZ (SHAFT GP-DRIVE)

NO. DE SERIE: FRS1-UP

PARTE DE 464-2474 CONFIGURACIÓN DEL TREN DE FUERZA

SMCS-3253 **i06608470**

NOTA	NO NO	GRÁFICO REF	NÚMERO DE LA PIEZA	QTY	NOMBRE DE LA PIEZA 1 2 3 4 5 6 (NIVEL DEL PRODUCTO)	VER PÁGINA
	1	1	**4V-7081**	10	CORREA (STRAP)	
	2	1	**370-2260**	1	GRUPO DE UNIÓN UNIVERSAL (UNIVERSAL JOINT GP)	
		1	**125-8810**	2	GRUPO DE CRUCETA Y COJINETE (SPIDER & BEARING GP)	
		1	**9C-9159**	2	PLACA (PLATE)	
		1	**027-1287**	2	CONEXIÓN DE ENGRASE (FITTING-GREASE)	
M		1	**153-1185**	4	PERNO (M10X1,25X16 MM) (BOLT (M10X1.25X16-MM))	
Y	3	1	**390-4797**	1	GRUPO DE UNIÓN DESLIZANTE (SLIP JOINT GP)	447
Y	4	1	**391-9017**	1	GRUPO DE EJE MOTRIZ (SHAFT GP-DRIVE)	445
	5	1	**138-3816**	20	PERNO DE CABEZA DE 12 PUNTAS (M12X1,25X30 MM) (BOLT-12 POINT HEAD (M12X1.25X30-MM))	
M	6	1	**7X-2564**	2	PERNO (M20X2,5X90 MM) (BOLT (M20X2.5X90-MM))	
	7	1	**8T-4123**	4	ARANDELA (3,62 X 5,75 X 0,375 PULG DE GROSOR) (WASHER (3.62X5.75X0.375-MM THK))	
M	8	1	**8T-4131**	2	TUERCA (ROSCA M20 X 2,5) (NUT (M20X2.5-THD))	

M - PIEZA MÉTRICA
Y - ILUSTRACIÓN DIFERENTE

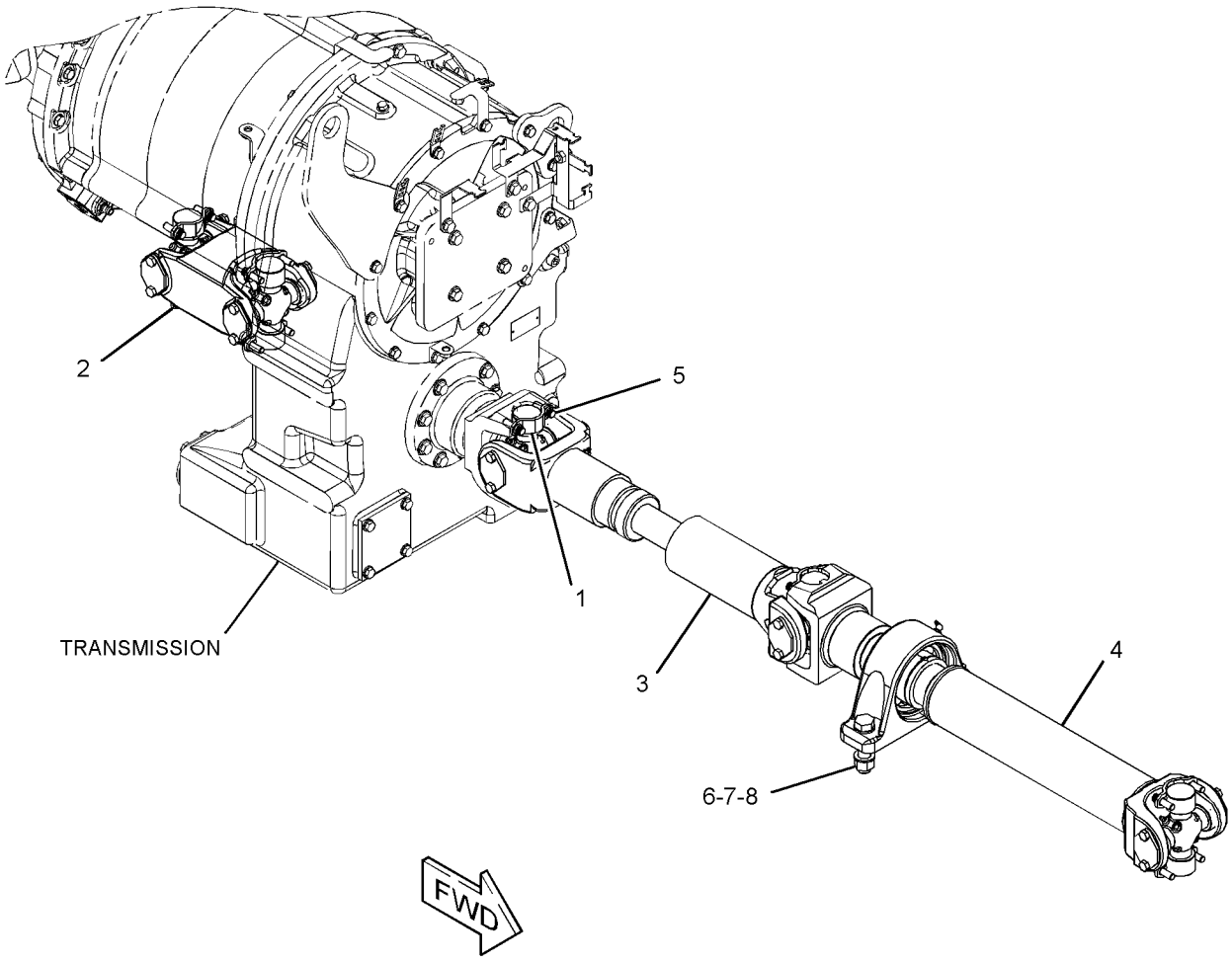

GRÁFICO 1 <FIN> g03506968

390-4797 GRUPO DE UNIÓN DESLIZANTE (SLIP JOINT GP)

NO. DE SERIE: FRS1-UP

PARTE DE 391-9064 GRUPO DE EJE MOTRIZ

SMCS-3251 **i05547595**

NOTA	NO NO	GRÁFICO REF	NÚMERO DE LA PIEZA	QTY	NOMBRE DE LA PIEZA 1 2 3 4 5 6 (NIVEL DEL PRODUCTO)	VER PÁGINA
	1	1	**3B-8489**	1	CONEXIÓN DE ENGRASE (1/8-27 PTF) (FITTING-GREASE (1/8-27 PTF))	
	2	1	**8V-1412**	1	RETÉN (RETAINER)	
Y	3	1	**125-8810**	2	GRUPO DE CRUCETA Y COJINETE (SPIDER & BEARING GP)	448
	4	1	**196-8490**	1	CONJUNTO DE TAPA CONTRA EL POLVO (CAP AS-DUST)	
		1	**8T-0336**	1	CONEXIÓN DE ALIVIO DE PRESIÓN (FITTING-PRESSURE RELIEF)	

Y - ILUSTRACIÓN DIFERENTE

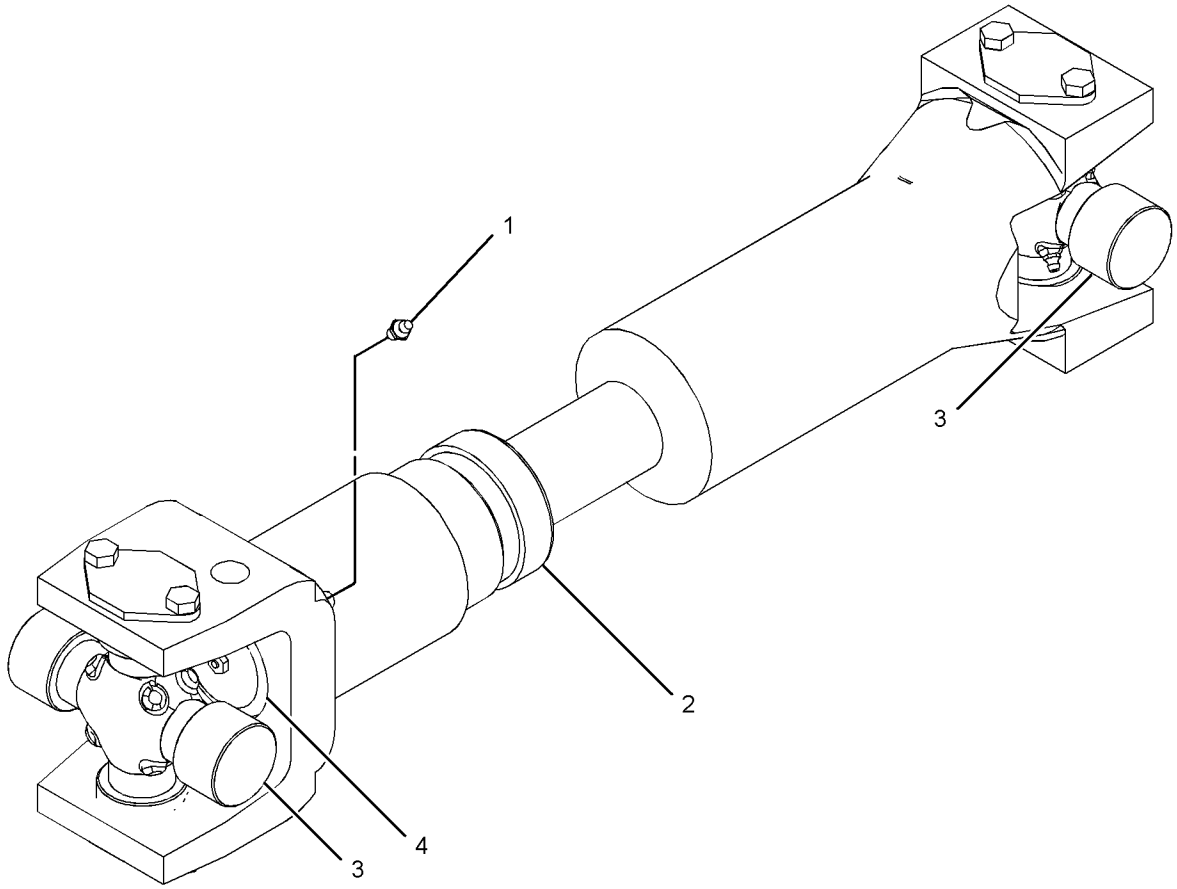

GRÁFICO 1 <FIN> g01634156

125-8810 GRUPO DE CRUCETA Y COJINETE (SPIDER & BEARING GP)

NO. DE SERIE: FRS1-UP

PARTE DE 390-4797 GRUPO DE UNIÓN DESLIZANTE

SMCS-3251, 3253

i00811623

NOTA	NO NO	GRÁFICO REF	NÚMERO DE LA PIEZA	QTY	NOMBRE DE LA PIEZA 1 2 3 4 5 6 (NIVEL DEL PRODUCTO)	VER PÁGINA
M	1	1	**153-1185**	4	PERNO (M10X1,25X16 MM) (BOLT (M10X1.25X16-MM))	
	2	1	**027-1287**	2	CONEXIÓN DE ENGRASE (FITTING-GREASE)	
	3	1	**9C-9159**	2	PLACA (PLATE)	

M - PIEZA MÉTRICA

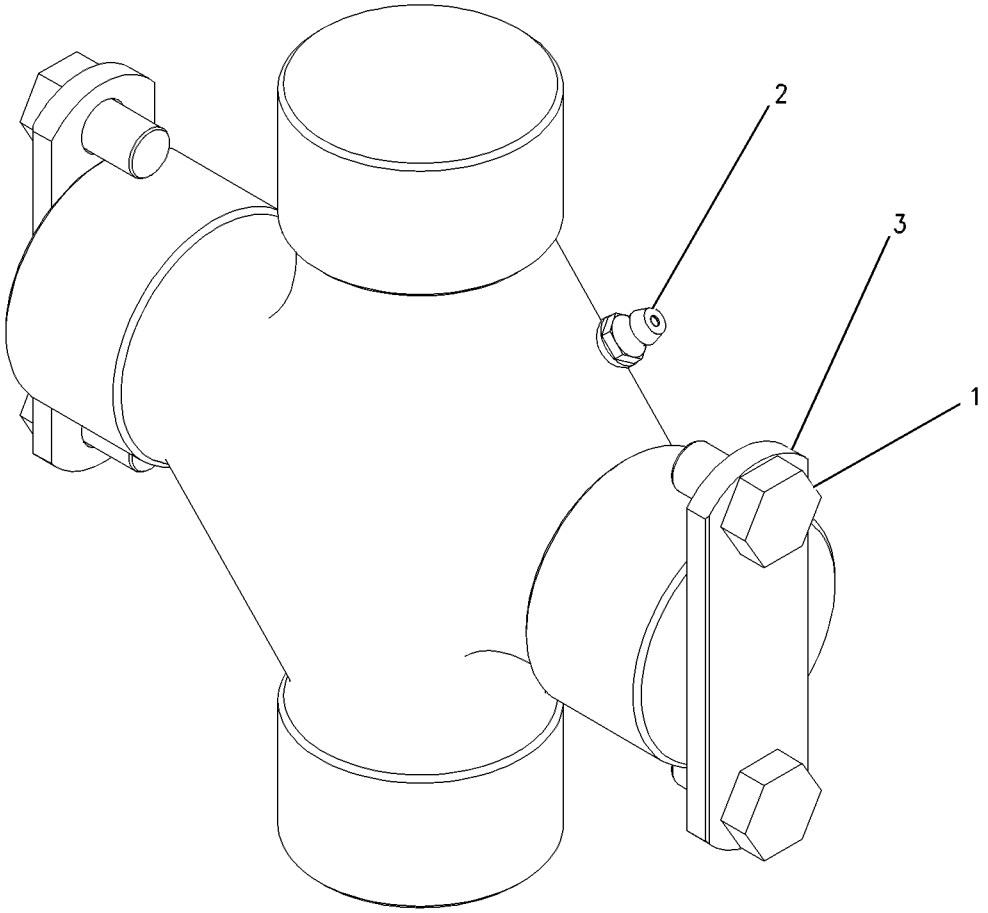

GRÁFICO 1 <FIN> g00389972

297-3221 CONFIGURACIÓN DE NEUMÁTICO Y ARO (TIRE & RIM AR)

NO. DE SERIE: FRS1-UP
26.5-R25

SMCS-4202 **i05657483**

NOTA	NÚMERO DE LA PIEZA	QTY	NOMBRE DE LA PIEZA 1 2 3 4 5 6 (NIVEL DEL PRODUCTO)	VER PÁGINA
Y	*297-2514*	1	CONFIGURACIÓN DE ARO (TRES PIEZAS) (RIM AR (3-PIECE))	442
	295-7927	4	NEUMÁTICO (26.5-R25) (TIRE (26.5-R25))	

Y - ILUSTRACIÓN DIFERENTE

<FIN>

300-8697 CONFIGURACIÓN DE NEUMÁTICO Y ARO (TIRE & RIM AR)

NO. DE SERIE: FRS1-UP
26.5-25

SMCS-4202 **i06064256**

NOTA	NÚMERO DE LA PIEZA	QTY	NOMBRE DE LA PIEZA 1 2 3 4 5 6 (NIVEL DEL PRODUCTO)	VER PÁGINA
Y	*297-2514*	1	CONFIGURACIÓN DE ARO (TRES PIEZAS) (RIM AR (3-PIECE))	442
	295-8272	4	NEUMÁTICO (26.5-R25) (TIRE (26.5-R25))	

Y - ILUSTRACIÓN DIFERENTE

<FIN>

395-0534 CONFIGURACIÓN DE NEUMÁTICO Y ARO (TIRE & RIM AR)

NO. DE SERIE: FRS1-UP

SMCS-4202 **i06648797**

NOTA	NÚMERO DE LA PIEZA	QTY	NOMBRE DE LA PIEZA 1 2 3 4 5 6 (NIVEL DEL PRODUCTO)	VER PÁGINA
Y	*367-2299*	1	GRUPO DE BLOQUE DE LIMITADOR DE OSCILACIÓN DEL EJE (BLOCK GP-AXLE OSC LIMITER)	470
Y	*297-2514*	1	CONFIGURACIÓN DE ARO (TRES PIEZAS) (RIM AR (3-PIECE))	442
	178-6927	4	NEUMÁTICO (26.5-R25) (TIRE (26.5-R25))	

Y - ILUSTRACIÓN DIFERENTE

<FIN>

436-6377 CONFIGURACIÓN DE NEUMÁTICO Y ARO (TIRE & RIM AR)

NO. DE SERIE: FRS1-UP

SMCS-4202 **i05979963**

NOTA	NÚMERO DE LA PIEZA	QTY	NOMBRE DE LA PIEZA 1 2 3 4 5 6 (NIVEL DEL PRODUCTO)	VER PÁGINA
Y	*297-2514*	1	CONFIGURACIÓN DE ARO (TRES PIEZAS) (RIM AR (3-PIECE))	442
	436-6356	4	NEUMÁTICO (26.5-R25) (TIRE (26.5-R25))	

Y - ILUSTRACIÓN DIFERENTE

<FIN>

455-4407 CONFIGURACIÓN DE NEUMÁTICO Y ARO (TIRE & RIM AR)

NO. DE SERIE: FRS1-UP

26.5X25

PARTE DE 488-5213 CONFIGURACIÓN DE NEUMÁTICO Y ARO

SMCS-4202 **i05654483**

NOTA	NÚMERO DE LA PIEZA	QTY	NOMBRE DE LA PIEZA 1 2 3 4 5 6 (NIVEL DEL PRODUCTO)	VER PÁGINA
Y	*300-2132*	1	GRUPO DE ARO DESMONTABLE (22X25) (RIM GP-DEMOUNTABLE (22X25))	444
	436-6355	1	NEUMÁTICO (26.5-R25) (TIRE (26.5-R25))	

Y - ILUSTRACIÓN DIFERENTE

<FIN>

488-5213 CONFIGURACIÓN DE NEUMÁTICO Y ARO (TIRE & RIM AR)

NO. DE SERIE: FRS1-UP

SMCS-4202 **i06656221**

NOTA	NÚMERO DE LA PIEZA	QTY	NOMBRE DE LA PIEZA 1 2 3 4 5 6 (NIVEL DEL PRODUCTO)	VER PÁGINA
Y	*367-2299*	1	GRUPO DE BLOQUE DE LIMITADOR DE OSCILACIÓN DEL EJE (BLOCK GP-AXLE OSC LIMITER)	470
Y	*297-2513*	1	GRUPO DE MONTAJE DE ARO (MOUNTING GP-RIM)	433
Y	*455-4407*	4	CONFIGURACIÓN DE NEUMÁTICO Y ARO (TIRE & RIM AR)	450

Y - ILUSTRACIÓN DIFERENTE

<FIN>

369-4088 GRUPO DE CONVERTIDOR DE PAR Y CAJA (TORQUE CONVERTER & HOUSING GP)

NO. DE SERIE: NA51-UP; NA61-UP; FRS1-UP
PARTE DE 463-9203 CONFIGURACIÓN DE LA TRANSMISIÓN

SMCS-3101, 3105

i06648447

NOTA	NO NO	GRÁFICO REF	NÚMERO DE LA PIEZA	QTY	NOMBRE DE LA PIEZA 1 2 3 4 5 6 (NIVEL DEL PRODUCTO)	VER PÁGINA
	1	1	**1S-5596**	1	RETÉN (RETAINER)	
	2	1	**237-9059**	1	ENGRANAJE (66 DIENTES) (GEAR (66-TEETH))	
Y	3	1	**368-5930**	1	GRUPO DE CONVERTIDOR DE PAR (TRANSMISIÓN SIN TOMA DE FUERZA) (TORQUE CONVERTER GP (TRANSMISSION WITHOUT PTO))	453
	4	1	**369-9505**	1	BRIDA (FLANGE)	
	5	1	**369-9506**	1	EJE (SHAFT)	
	6	1	**369-9507**	1	ENGRANAJE (67 DIENTES) (GEAR (67-TEETH))	
	7	1	**421-4280**	1	CONJUNTO DE CAJA (HOUSING AS)	
		1	**9W-0719**	3	TAPÓN (PLUG)	
		1	**371-1281**	2	TAPÓN (PLUG)	
	8	1	**0S-1579**	1	PERNO (1/2-20X2 PULG) (BOLT (1/2-20X2-IN))	
	9	1	**144-8299**	1	SELLO ANULAR (SEAL-O-RING)	
	10	1	**198-4769**	1	ARANDELA (22 X 40 X 10 MM DE GROSOR) (WASHER (22X40X10-MM THK))	
	11	1	**1T-0210**	1	COJINETE DE BOLAS (BALL BEARING)	
	12	1	**1T-1639**	1	ANILLO (RING)	
	13	1	**3P-0647**	1	SELLO ANULAR (SEAL-O-RING)	
M	14	1	**6V-1820**	8	PERNO (M10 X 1,5 X 30 MM) (BOLT (M10X1.5X30-MM))	
M	15	1	**6V-4249**	8	PERNO (M10 X 1,5 X 50 MM) (BOLT (M10X1.5X50-MM))	
	16	1	**6V-5839**	16	ARANDELA (11 X 21 X 2,5 MM DE GROSOR) (WASHER (11X21X2.5-MM THK))	
	17	1	**8M-5007**	1	SELLO ANULAR (SEAL-O-RING)	
M	18	1	**8T-0070**	1	PERNO (M20 X 2,5 X 120 MM) (BOLT (M20X2.5X120-MM))	

M - PIEZA MÉTRICA
Y - ILUSTRACIÓN DIFERENTE

369-4088 GRUPO DE CONVERTIDOR DE PAR Y CAJA (TORQUE CONVERTER & HOUSING GP) (cont.) **i06648447**

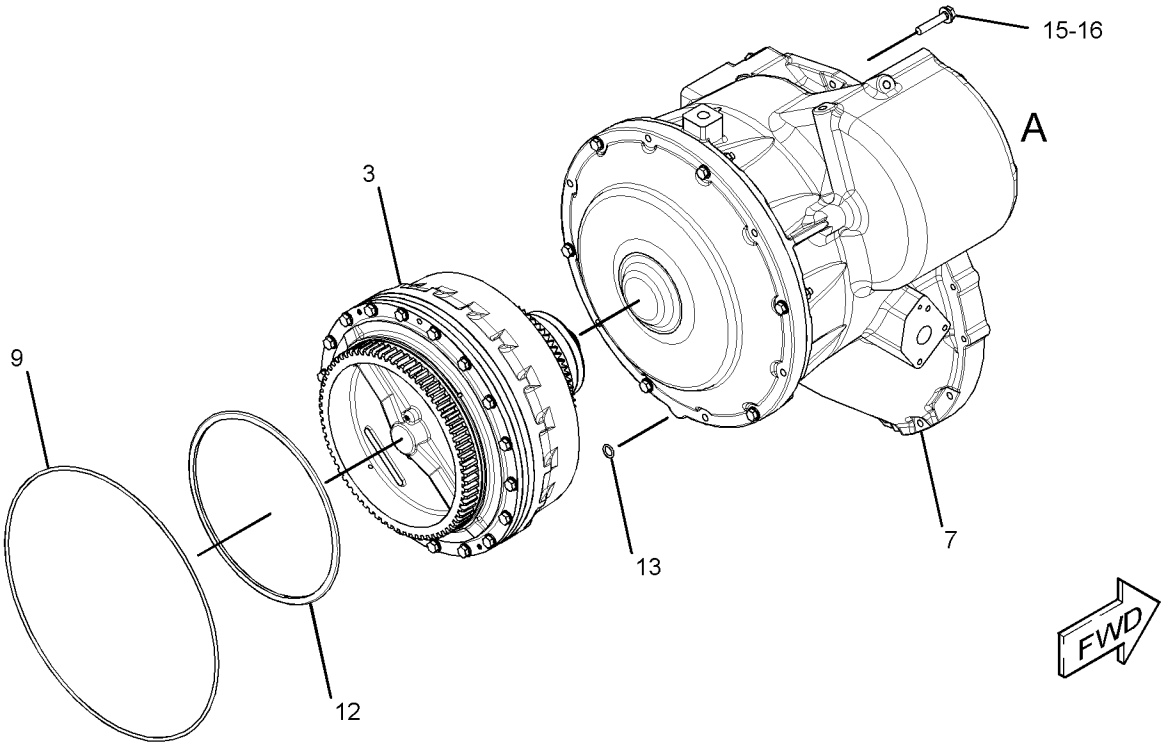

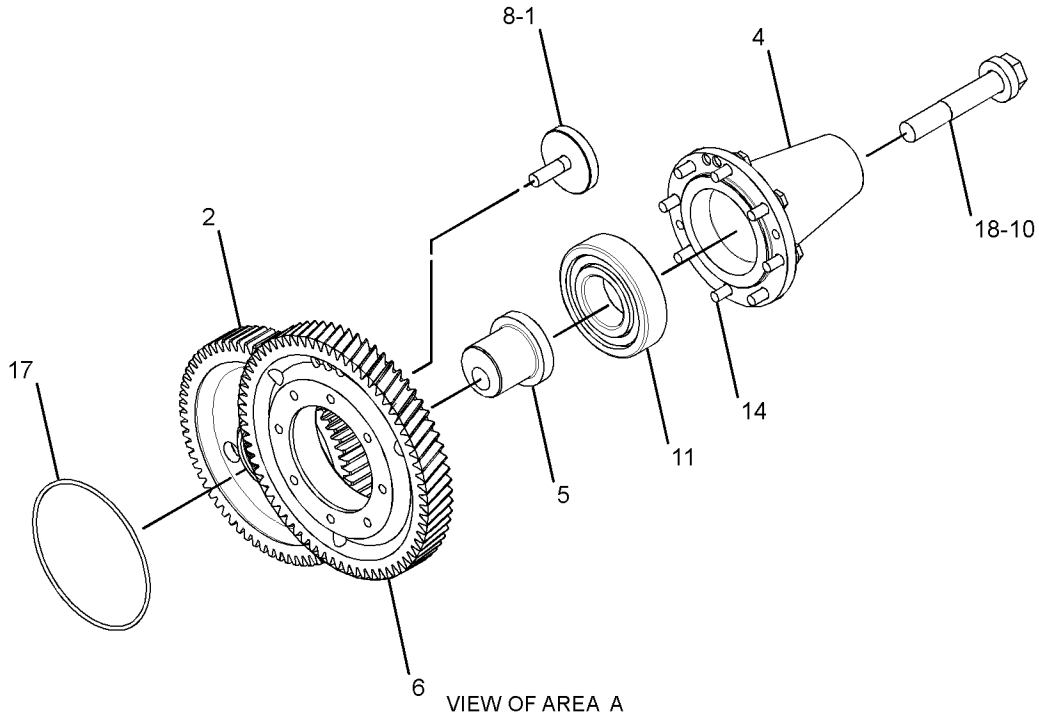

VIEW OF AREA A
(HOUSING REMOVED FOR CLARITY)

GRÁFICO 1 <FIN> g03506489

368-5930 GRUPO DE CONVERTIDOR DE PAR (TORQUE CONVERTER GP)

NO. DE SERIE: FRS1-UP; TXT1-UP

PARTE DE 369-4088 GRUPO DE CONVERTIDOR DE PAR Y CAJA

SMCS-3101 **i06648449**

NOTA	NÚMERO DE LA PIEZA	QTY	NOMBRE DE LA PIEZA 1 2 3 4 5 6 (NIVEL DEL PRODUCTO)	VER PÁGINA
	8M-2031	1	COJINETE DE BOLAS (BALL BEARING)	
	369-4526	1	CONJUNTO DE COJINETE (BEARING AS)	
	398-3816	1	CONJUNTO DE COJINETE (BEARING AS)	
	1T-1078	1	COJINETE DE EMPUJE (BEARING-THRUST)	
	304-2746	1	COJINETE DE EMPUJE (BEARING-THRUST)	
	360-6838	1	COJINETE DE EMPUJE (BEARING-THRUST)	
M	**6V-5230**	18	PERNO (M10 X 1,5 X 60 MM) (BOLT (M10X1.5X60-MM))	
M	**8T-0271**	8	PERNO DE CABEZA HUECA (M10 X 1,5 X 35 MM) (BOLT-SOCKET HEAD (M10X1.5X35-MM))	
M	**8T-9515**	16	PERNO DE CABEZA HUECA (M10X1,5X40 MM) (BOLT-SOCKET HEAD (M10X1.5X40-MM))	
	289-4141	1	LEVA DE RUEDA LIBRE (CAM-FREEWHEEL)	
	364-8160	1	PORTADOR DEL ESTATOR (CARRIER-STATOR)	
	260-8733	1	GRUPO DE ACOPLAMIENTO DE MANDO (COUPLING GP-DRIVE)	
	0S-1594	10	PERNO (3/8-16 X 1 PULG) (BOLT (3/8-16X1-IN))	
	9S-8752	10	TUERCA COMPLETA (ROSCA 3/8-16) (NUT-FULL (3/8-16-THD))	
	258-5652	1	DISCO DE FRICCIÓN (DISC-FRICTION)	
	5G-7636	2	ESPIGA (DOWEL)	
	364-8159	1	ENGRANAJE (70 DIENTES) (GEAR (70-TEETH))	
	396-6503	1	CONJUNTO DE CAJA (HOUSING AS)	
	1T-0936	1	TAPÓN DE ORIFICIO (PLUG-ORIFICE)	
	396-6502	1	MAZA (HUB)	
	357-7450	1	MAZA DE RODETE (HUB-IMPELLER)	
	364-8162	1	RODETE (IMPELLER)	
	357-9710	1	PISTÓN (PISTON)	
	323-2092	1	PLACA (PLATE)	
	325-9335	1	PLACA DE SEPARADOR (PLATE-SEPARATOR)	
	323-2093	1	PLACA ESTRIADA (PLATE-SPLINED)	
	166-6323	1	PISTA (RACE)	
	8P-8555	1	PISTA DE RUEDA LIBRE (RACE-FREEWHEEL)	
	361-6725	1	PISTA DE EMPUJE (RACE-THRUST)	
	1T-0762	1	PISTA DE COJINETE DE TOPE (RACE-THRUST BEARING)	
	359-4894	2	ANILLO DE RETENCIÓN (RING-RETAINING)	
	5P-3629	1	ANILLO DE RETENCIÓN (RING-RETAINING)	
	5P-6414	1	ANILLO DE RETENCIÓN (RING-RETAINING)	
	6V-7570	1	ANILLO DE RETENCIÓN (RING-RETAINING)	
	6V-8144	1	ANILLO DE RETENCIÓN (RING-RETAINING)	
	1N-7057	1	ANILLO DE SELLO (RING-SEAL)	
	263-2875	1	ANILLO DE SELLO (RING-SEAL)	
	263-2876	1	ANILLO DE SELLO (RING-SEAL)	
	274-4254	1	ANILLO DE SELLO (RING-SEAL)	
	368-5710	2	ANILLO DE SELLO (RING-SEAL)	
	8P-7857	9	RODILLO DE RUEDA LIBRE (ROLLER-FREEWHEEL)	
	364-8161	1	EJE (SHAFT)	
	8P-7858	9	RESORTE DE RUEDA LIBRE (SPRING-FREEWHEEL)	

368-5930 GRUPO DE CONVERTIDOR DE PAR (TORQUE CONVERTER GP) (cont.) **i06648449**

NOTA	NÚMERO DE LA PIEZA	QTY	NOMBRE DE LA PIEZA 1 2 3 4 5 6 (NIVEL DEL PRODUCTO)	VER PÁGINA
	368-5932	1	ESTATOR DEL CONVERTIDOR (STATOR-CONVERTER)	
	368-5931	1	TURBINA (TURBINE)	
	6V-5839	18	ARANDELA (11 X 21 X 2,5 MM DE GROSOR) (WASHER (11X21X2.5-MM THK))	
	288-7233	1	ARANDELA ESPECIAL (WASHER-SPECIAL)	
	361-6722	2	ARANDELA DE TOPE (WASHER-THRUST)	

M - PIEZA MÉTRICA

<FIN>

463-9203 CONFIGURACIÓN DE LA TRANSMISIÓN (TRANSMISSION AR)

NO. DE SERIE: NA51-UP; NA61-UP; FRS1-UP

PARTE DE 464-2474 CONFIGURACIÓN DEL TREN DE FUERZA

SMCS-3030 **i06651210**

NOTA	NÚMERO DE LA PIEZA	QTY	NOMBRE DE LA PIEZA 1 2 3 4 5 6 (NIVEL DEL PRODUCTO)	VER PÁGINA
Y	*365-2310*	1	GRUPO DE CAJA Y PIEZAS DEL PLANETARIO (CASE & PARTS GP-PLANETARY)	351
Y	*467-3031*	1	GRUPO DE CONTROL DE SIST. HIDR. DE LA TRANSMISIÓN (CONTROL GP-TRANSMISSION HYD)	358
Y	*463-9370*	1	GRUPO DE ENGRANAJE DE TRANSFERENCIA DE SALIDA (GEAR GP-OUTPUT TRANSFER)	388
Y	*365-2307*	1	GRUPO DE PLANETARIO DE TRANSMISIÓN (PLANETARY GP-TRANSMISSION)	434
Y	*369-4088*	1	GRUPO DE CONVERTIDOR DE PAR Y CAJA (TORQUE CONVERTER & HOUSING GP)	451

Y - ILUSTRACIÓN DIFERENTE

<FIN>

391-9013 GRUPO DE UNIÓN UNIVERSAL (UNIVERSAL JOINT GP)

NO. DE SERIE: FRS1-UP

PARTE DE 391-9017 GRUPO DE EJE MOTRIZ

SMCS-3251, 3253

i06609121

NOTA	NO NO	GRÁFICO REF	NÚMERO DE LA PIEZA	QTY	NOMBRE DE LA PIEZA 1 2 3 4 5 6 (NIVEL DEL PRODUCTO)	VER PÁGINA
	1	1	**125-8810**	1	GRUPO DE CRUCETA Y COJINETE (SPIDER & BEARING GP)	
		1	**9C-9159**	2	PLACA (PLATE)	
		1	**027-1287**	2	CONEXIÓN DE ENGRASE (FITTING-GREASE)	
M		1	**153-1185**	4	PERNO (M10X1,25X16 MM) (BOLT (M10X1.25X16-MM))	

M - PIEZA MÉTRICA

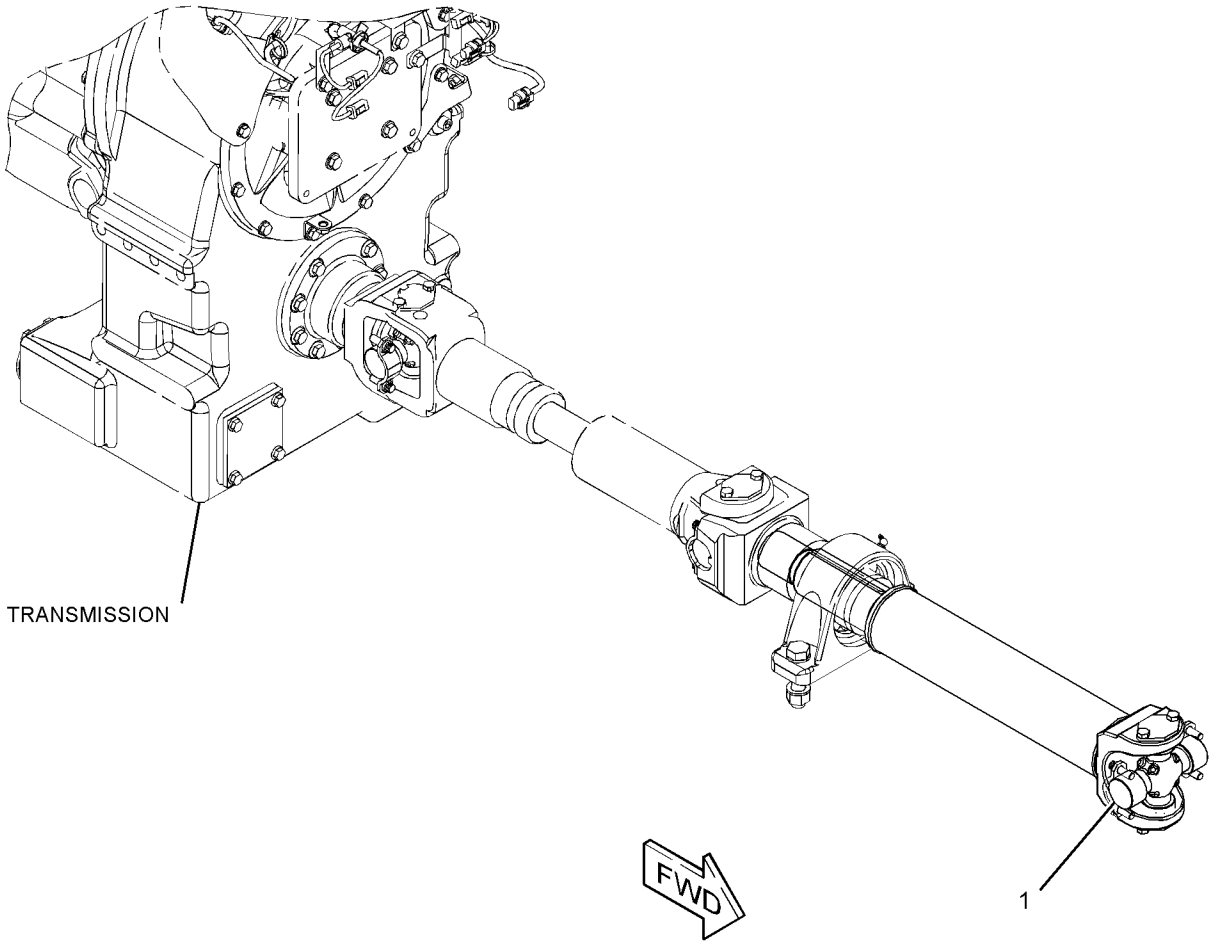

GRÁFICO 1 <FIN> g03504357

244-3114 GRUPO DE VÁLVULA MODULADORA (VALVE GP-MODULATING)

NO. DE SERIE: NA51-UP; NA61-UP; FRS1-UP

24 VOLTIOS

PARTE DE 467-3031 GRUPO DE CONTROL DE SIST. HIDR. DE LA TRANSMISIÓN

SMCS-3139 **i06050052**

NOTA	NÚMERO DE LA PIEZA	QTY	NOMBRE DE LA PIEZA 1 2 3 4 5 6 (NIVEL DEL PRODUCTO)	VER PÁGINA
Y	*385-4432*	1	GRUPO DE VÁLVULA MODULADORA (24 VOLTIOS) (VALVE GP-MODULATING (24-VOLT))	458
			–O–	
Y	*425-6734*	1	GRUPO DE VÁLVULA MODULADORA (24 VOLTIOS) (VALVE GP-MODULATING (24-VOLT))	460
			–O–	
Y	*350-3913*	1	GRUPO DE VÁLVULA MODULADORA (24 VOLTIOS) (VALVE GP-MODULATING (24-VOLT))	457
			–O–	
Y	*425-4565*	1	GRUPO DE VÁLVULA MODULADORA (24 VOLTIOS) (VALVE GP-MODULATING (24-VOLT))	459

Y - ILUSTRACIÓN DIFERENTE

<FIN>

350-3913 GRUPO DE VÁLVULA MODULADORA (VALVE GP-MODULATING)

NO. DE SERIE: NA51-UP; NA61-UP; FRS1-UP
24 VOLTIOS
REEMPLAZO EN TERRENO PARA 244-3114— PÁGINA: 456
PARTE DE 244-3114 GRUPO DE VÁLVULA MODULADORA

SMCS-3139 **i06050166**

NOTA	NO NO	GRÁFICO REF	NÚMERO DE LA PIEZA	QTY	NOMBRE DE LA PIEZA 1 2 3 4 5 6 (NIVEL DEL PRODUCTO)	VER PÁGINA
	1	1	**6V-3965**	1	CONEXIÓN (DESCONEXIÓN RÁPIDA) (FITTING (QUICK DISCONNECT))	
	2	1	**218-2373**	1	TUERCA (ROSCA 1/2-28) (NUT (1/2-28-THD))	
	3	1	**323-9531**	1	CONJUNTO DE BOBINA (24 VOLTIOS) (COIL AS (24-VOLT))	
	4	1	**214-7568**	1	SELLO ANULAR (SEAL-O-RING)	
	5	1	**164-2108**	1	ARANDELA (13,03X25,4X2,38 MM DE GROSOR) (WASHER (13.03X25.4X2.38-MM THK))	

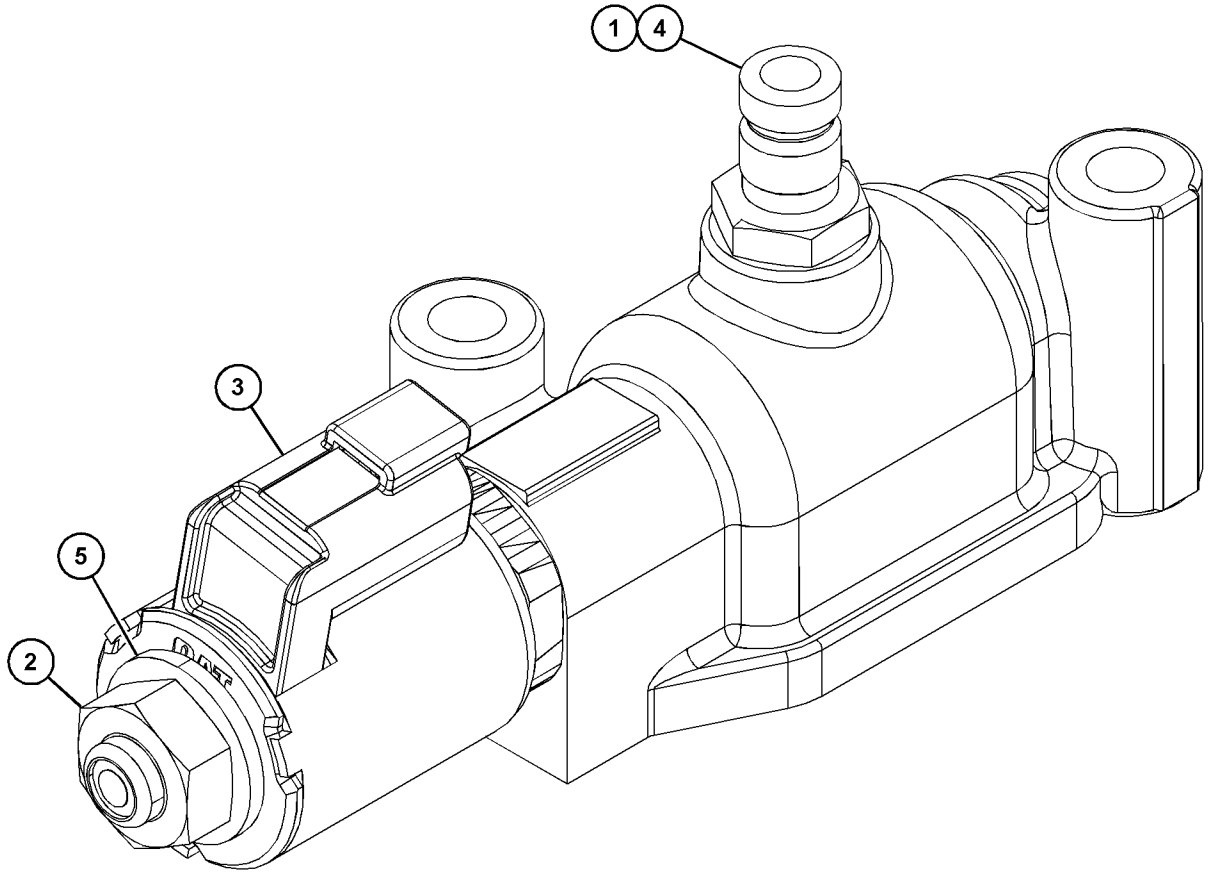

GRÁFICO 1 <FIN> g03736461

385-4432 GRUPO DE VÁLVULA MODULADORA (VALVE GP-MODULATING)

NO. DE SERIE: NA51-UP; NA61-UP; FRS1-UP
24 VOLTIOS
PARTE DE 244-3114 GRUPO DE VÁLVULA MODULADORA

SMCS-3139 **i05516050**

NOTA	NO NO	GRÁFICO REF	NÚMERO DE LA PIEZA	QTY	NOMBRE DE LA PIEZA 1 2 3 4 5 6 (NIVEL DEL PRODUCTO)	VER PÁGINA
	1	1	**6V-3965**	1	CONEXIÓN (DESCONEXIÓN RÁPIDA) (FITTING (QUICK DISCONNECT))	
	2	1	**323-9531**	1	CONJUNTO DE BOBINA (24 VOLTIOS) (COIL AS (24-VOLT))	
	3	1	**214-7568**	1	SELLO ANULAR (SEAL-O-RING)	
	4	1	**164-2108**	1	ARANDELA (13,03X25,4X2,38 MM DE GROSOR) (WASHER (13.03X25.4X2.38-MM THK))	
	5	1	**218-2373**	1	TUERCA (ROSCA 1/2-28) (NUT (1/2-28-THD))	
					PARTS SHOWN IN GRAPHIC(S) WITHOUT A REFERENCE NUMBER ARE NOT SERVICED SEPARATELY	

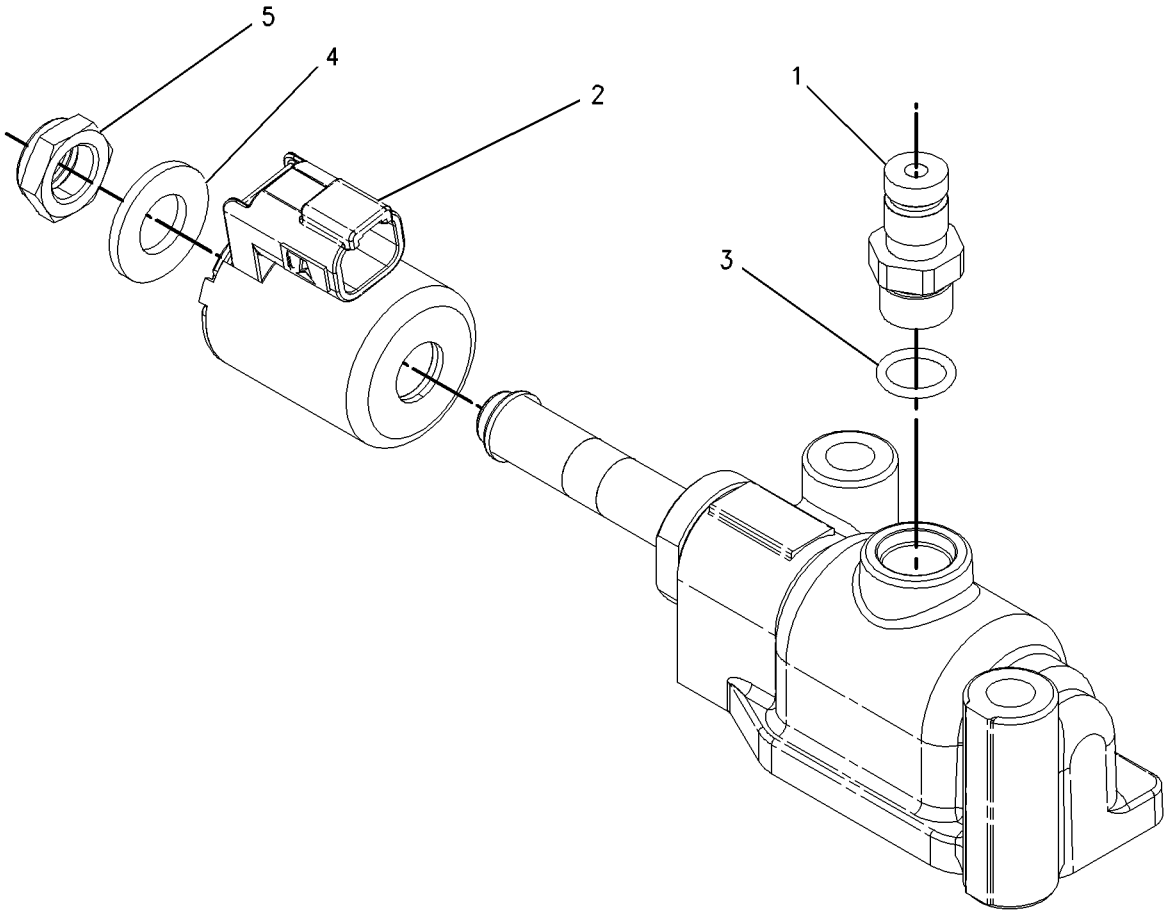

GRÁFICO 1 <FIN> g00919065

425-4565 GRUPO DE VÁLVULA MODULADORA (VALVE GP-MODULATING)

NO. DE SERIE: NA51-UP; NA61-UP; FRS1-UP
24 VOLTIOS
REEMPLAZO EN TERRENO PARA 244-3114— PÁGINA: 456
PARTE DE 244-3114 GRUPO DE VÁLVULA MODULADORA

SMCS-3139 **i06050283**

NOTA	NO NO	GRÁFICO REF	NÚMERO DE LA PIEZA	QTY	NOMBRE DE LA PIEZA 1 2 3 4 5 6 (NIVEL DEL PRODUCTO)	VER PÁGINA
	1	1	**6V-3965**	1	CONEXIÓN (DESCONEXIÓN RÁPIDA) (FITTING (QUICK DISCONNECT))	
	2	1	**164-2108**	1	ARANDELA (13,03X25,4X2,38 MM DE GROSOR) (WASHER (13.03X25.4X2.38-MM THK))	
	3	1	**218-2373**	1	TUERCA (ROSCA 1/2-28) (NUT (1/2-28-THD))	
	4	1	**214-7568**	1	SELLO ANULAR (SEAL-O-RING)	
	5	1	**323-9531**	1	CONJUNTO DE BOBINA (24 VOLTIOS) (COIL AS (24-VOLT))	

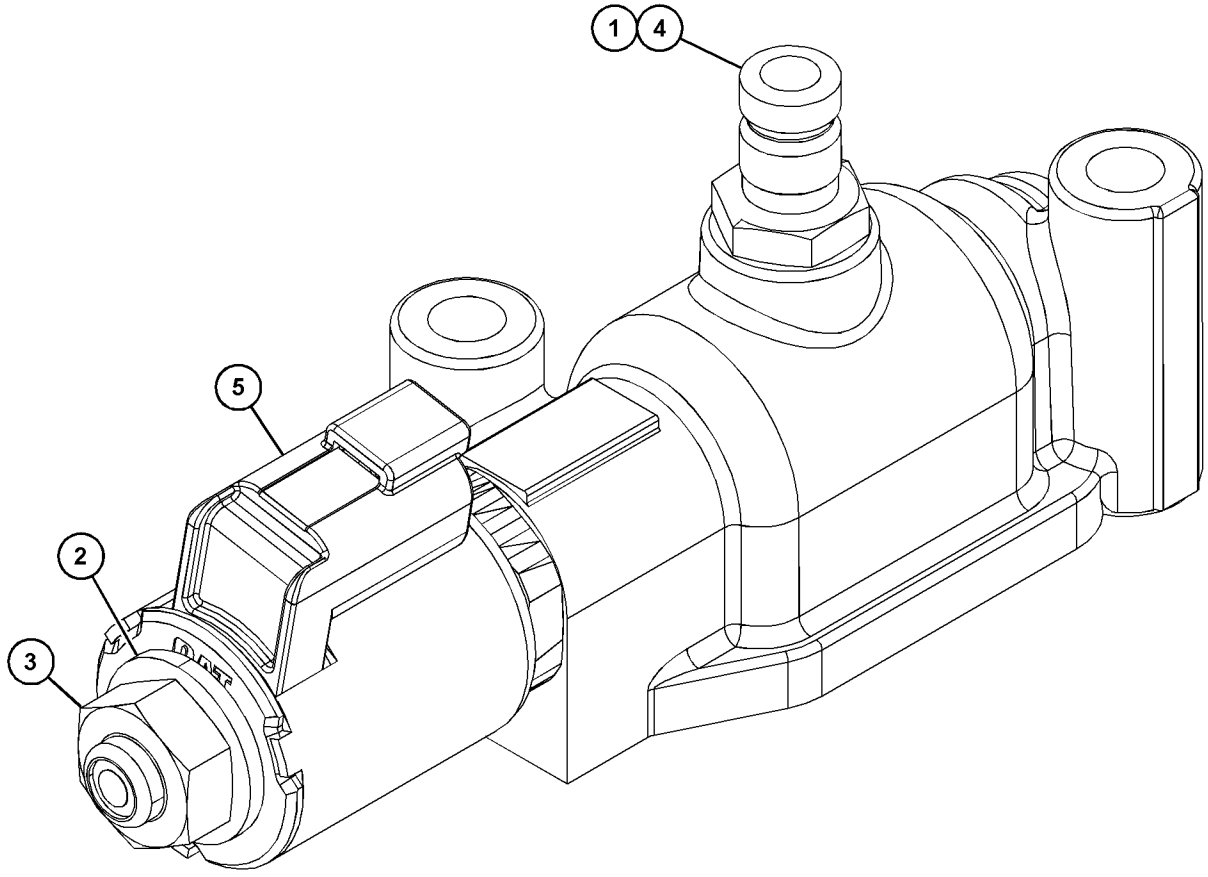

GRÁFICO 1 <FIN> g03736453

425-6734 GRUPO DE VÁLVULA MODULADORA (VALVE GP-MODULATING)

NO. DE SERIE: NA51-UP; NA61-UP; FRS1-UP
24 VOLTIOS
PARTE DE 244-3114 GRUPO DE VÁLVULA MODULADORA

SMCS-3139 **i05980386**

NOTA	NO NO	GRÁFICO REF	NÚMERO DE LA PIEZA	QTY	NOMBRE DE LA PIEZA 1 2 3 4 5 6 (NIVEL DEL PRODUCTO)	VER PÁGINA
	1	1	**6V-3965**	1	CONEXIÓN (DESCONEXIÓN RÁPIDA) (FITTING (QUICK DISCONNECT))	
	2	1	**323-9531**	1	CONJUNTO DE BOBINA (24 VOLTIOS) (COIL AS (24-VOLT))	
	3	1	**214-7568**	1	SELLO ANULAR (SEAL-O-RING)	
	4	1	**164-2108**	1	ARANDELA (13,03X25,4X2,38 MM DE GROSOR) (WASHER (13.03X25.4X2.38-MM THK))	
	5	1	**218-2373**	1	TUERCA (ROSCA 1/2-28) (NUT (1/2-28-THD))	
					PARTS SHOWN IN GRAPHIC(S) WITHOUT A REFERENCE NUMBER ARE NOT SERVICED SEPARATELY	

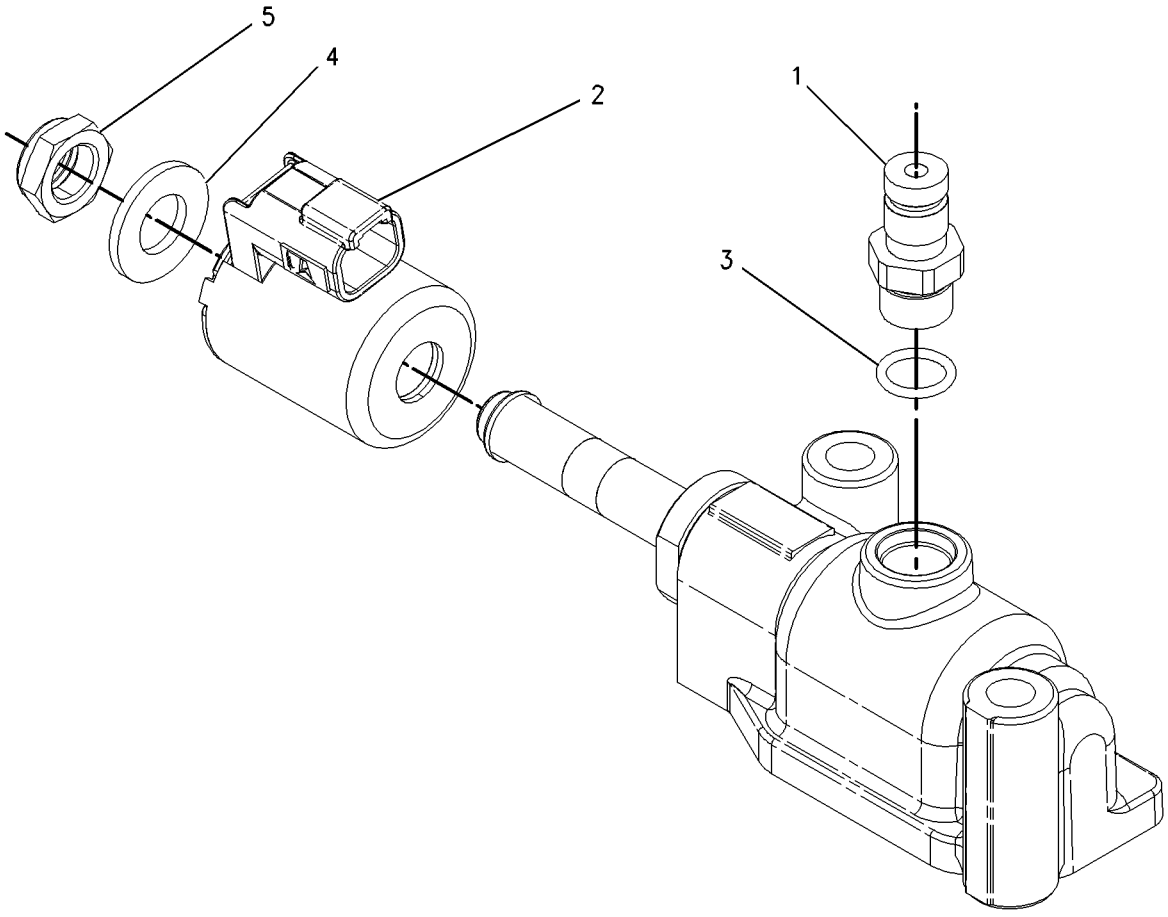

GRÁFICO 1 <FIN> g00919065

130-5485 GRUPO DE VÁLVULA DE ALIVIO (VALVE GP-RELIEF)

NO. DE SERIE: NA51-UP; NA61-UP; FRS1-UP

PARTE DE 467-3031 GRUPO DE CONTROL DE SIST. HIDR. DE LA TRANSMISIÓN

SMCS-3133, 3182, 3210, 3213 **i06039367**

NOTA	NO NO	GRÁFICO REF	NÚMERO DE LA PIEZA	QTY	NOMBRE DE LA PIEZA 1 2 3 4 5 6 (NIVEL DEL PRODUCTO)	VER PÁGINA
	1	1	**2S-1384**	1	CONJUNTO DE CARRETE DE ALIVIO (SPOOL AS-RELIEF)	
		1	**2S-1385**	1	CARRETE DE VÁLVULA DE ALIVIO (SPOOL-RELIEF VALVE)	
		1	**5M-9548**	1	RESORTE (SPRING)	
		1	**7M-8592**	1	ANILLO DE RETENCIÓN (RING-RETAINING)	
		1	**8M-2538**	1	VÁLVULA DE DISCO (POPPET)	
		1	**8M-4409**	1	RETÉN (RETAINER)	
	2	1	**4M-8239**	2	TAPA (COVER)	
M	3	1	**8T-4136**	4	PERNO (M10 X 1,5 X 25 MM) (BOLT (M10X1.5X25-MM))	
	4	1	**9X-2027**	4	ARANDELA (11X18X2 MM DE GROSOR) (WASHER (11X18X2-MM THK))	
	5	1	**3J-1907**	1	SELLO ANULAR (SEAL-O-RING)	
	6	1	**9S-4191**	1	TAPÓN (ROSCA DE 9/16-18) (PLUG (9/16-18-THD))	
	7	1	**4M-1751**	3	ESPACIADOR (15.09X0,4 MM DE GROSOR) (SPACER (15.09X0.4-MM THK))	
	8	1	**5S-7001**	5	ESPACIADOR (7.54X14,15X0,9 MM DE GROSOR) (SPACER (7.54X14.15X0.9-MM THK))	
	9	1	**8M-4986**	2	SELLO ANULAR (SEAL-O-RING)	
	10	1	**2S-1382**	1	RESORTE (SPRING)	

M - PIEZA MÉTRICA

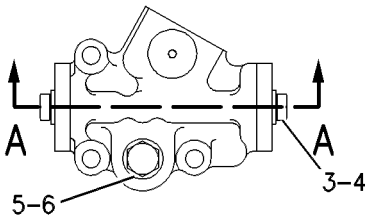

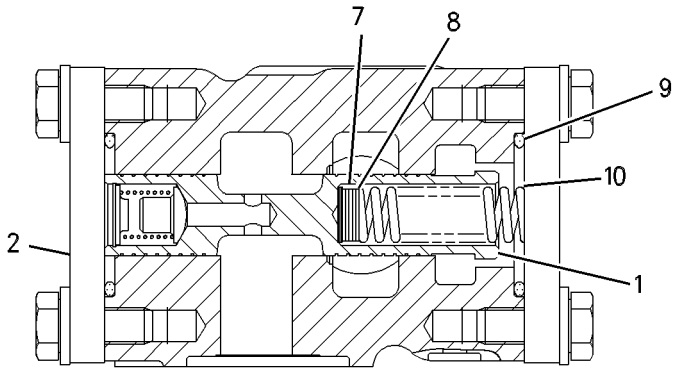

SECTION A–A

GRÁFICO 1 <FIN> g00280709

111-9916 GRUPO DE VÁLVULA DE SOLENOIDE (VALVE GP-SOLENOID)

NO. DE SERIE: FRS1-UP

PARTE DE 385-7261 GRUPO DE VÁLVULA DE SOLENOIDE, 371-4745 GRUPO DE VÁLVULA DE SOLENOIDE Y REDUCCIÓN DE PRESIÓN

SMCS-3174, 4804, 4805, 5479 **i05606711**

NOTA	NO NO	GRÁFICO REF	NÚMERO DE LA PIEZA	QTY	NOMBRE DE LA PIEZA 1 2 3 4 5 6 (NIVEL DEL PRODUCTO)	VER PÁGINA
	1	1	**095-1750**	1	SELLO ANULAR (SEAL-O-RING)	
	2	1	**6V-8398**	1	SELLO ANULAR (SEAL-O-RING)	
	3	1	**095-1751**	1	SELLO ANULAR (SEAL-O-RING)	
	4	1	**095-1586**	1	SELLO ANULAR (SEAL-O-RING)	
M	5	1	**114-0623**	1	CONJUNTO DE TUERCA (ROSCA M6 X 1) (NUT AS (M6X1-THD))	

M - PIEZA MÉTRICA

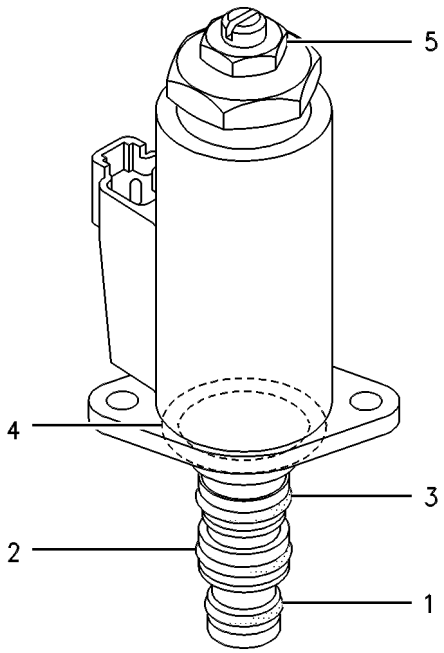

GRÁFICO 1 <FIN> g00258219

385-7261 GRUPO DE VÁLVULA DE SOLENOIDE (VALVE GP-SOLENOID)

NO. DE SERIE: FRS1-UP

PARTE DE 457-3121 GRUPO DE CONTROL DE TRABA DEL DIFERENCIAL

SMCS-3174, 4804, 4805, 5479 **i05849345**

NOTA	NO NO	GRÁFICO REF	NÚMERO DE LA PIEZA	QTY	NOMBRE DE LA PIEZA 1 2 3 4 5 6 (NIVEL DEL PRODUCTO)	VER PÁGINA
Y	1	1	**111-9916**	1	GRUPO DE VÁLVULA DE SOLENOIDE (REDUCCIÓN DE PRESIÓN) (VALVE GP-SOLENOID (PRESSURE REDUCING))	462
J	2	1	**239-0617**	1	GRUPO DE VÁLVULA DE RETENCIÓN (VALVE GP-CHECK)	
		1	**3H-0442**	1	SELLO ANULAR (SEAL-O-RING)	
		1	**095-1513**	1	SELLO ANULAR (SEAL-O-RING)	
	3	1	*173-3993*	1	CONJUNTO DE TAPÓN (PLUG AS)	
		1	**4J-7533**	1	SELLO ANULAR (SEAL-O-RING)	
		1	**9S-8001**	1	TAPÓN (PLUG)	
M	4	1	**7I-2272**	1	PERNO (M5 X 0,8 X 12 MM) (BOLT (M5XO.8X12-MM))	
					JUEGO(S) DE REPARACIÓN DISPONIBLE(S):	
J			**239-5157**	1	JUEGO DE SELLO (VÁLVULA DE RETENCIÓN) (KIT-SEAL (CHECK VALVE))	
					(INCLUDES SEAL RINGS & BACK-UP RINGS)	

J - KIT MARKED J SERVICES PART(S) MARKED J
M - PIEZA MÉTRICA
Y - ILUSTRACIÓN DIFERENTE

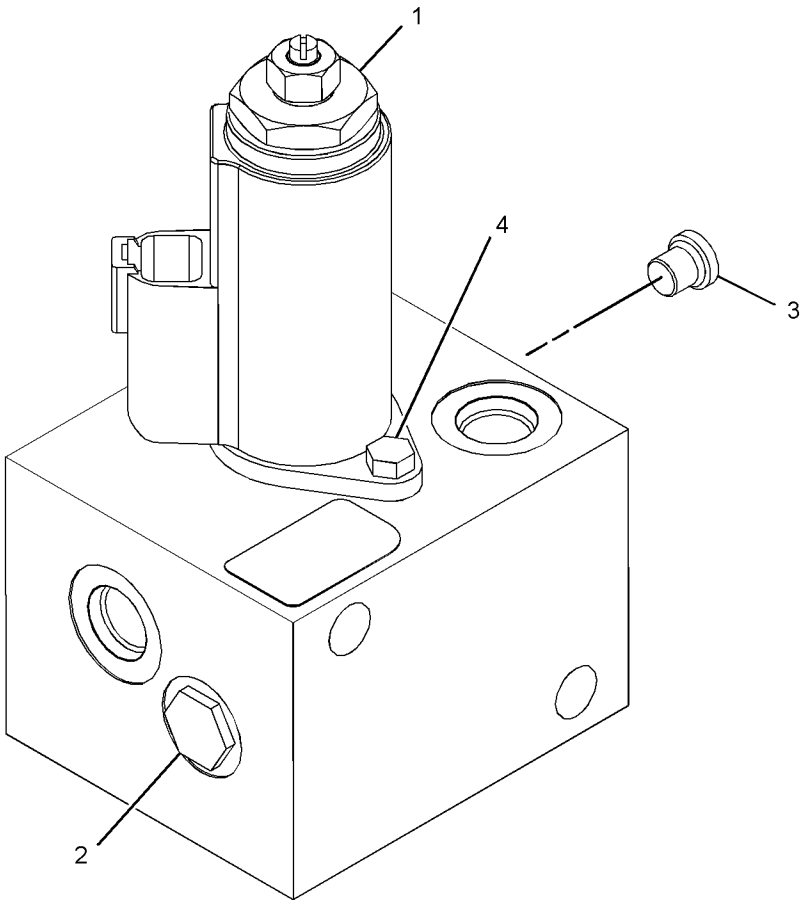

GRÁFICO 1 <FIN> g03432375

421-8199 GRUPO DE VÁLVULA DE SOLENOIDE (VALVE GP-SOLENOID)

NO. DE SERIE: NA51-UP; NA61-UP; FRS1-UP

PARTE DE 467-3031 GRUPO DE CONTROL DE SIST. HIDR. DE LA TRANSMISIÓN

SMCS-3174, 4804, 4805, 5479 **i05800009**

NOTA	NO NO	GRÁFICO REF	NÚMERO DE LA PIEZA	QTY	NOMBRE DE LA PIEZA 1 2 3 4 5 6 (NIVEL DEL PRODUCTO)	VER PÁGINA
	1	1	**450-1004**	1	TUERCA ESPECIAL (NUT-SPECIAL)	
	2	1	**421-6497**	1	CONJUNTO DE BOBINA (COIL AS)	
	3	1	**033-6034**	1	SELLO ANULAR (SEAL-O-RING)	
	4	1	**215-4639**	1	SELLO ANULAR (SEAL-O-RING)	
	5	1	**5P-7857**	1	ANILLO DE RESPALDO (RING-BACKUP)	
	6	1	**5P-9186**	1	SELLO ANULAR (SEAL-O-RING)	
	7	1	**6V-3838**	1	ANILLO DE RESPALDO (RING-BACKUP)	

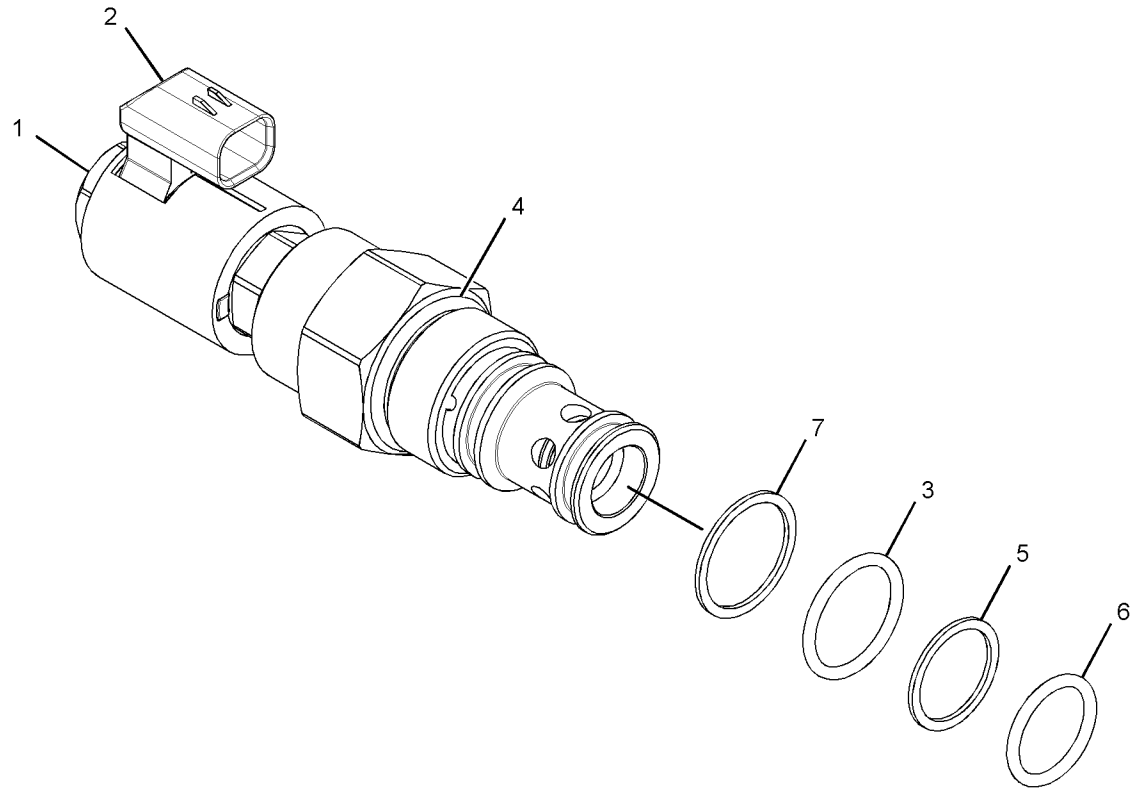

GRÁFICO 1 <FIN> g03416575

2D-2511 GRUPO DE VÁLVULA DE NEUMÁTICO (VALVE GP-TIRE)

NO. DE SERIE: FRS1-UP

PARTE DE 300-2132 GRUPO DE ARO DESMONTABLE

SMCS-4203 **i04804719**

NOTA	NO NO	GRÁFICO REF	NÚMERO DE LA PIEZA	QTY	NOMBRE DE LA PIEZA 1 2 3 4 5 6 (NIVEL DEL PRODUCTO)	VER PÁGINA
	1	1	**3D-2239**	1	CONJUNTO DE VÁLVULA DE NEUMÁTICO (VALVE AS-TIRE)	
	1A	1	**6F-3930**	1	NÚCLEO DE VÁLVULA (CORE-VALVE)	
	1B	1	**9K-7951**	1	TAPA DE VÁLVULAS (VÁSTAGO) (CAP-VALVE (STEM))	
	2	1	**7D-5252**	1	CONJUNTO DE CONEXIÓN (SPUD AS)	
	2A	1	**2D-2507**	1	CONEXIÓN (SPUD)	
	2B	1	**2D-2508**	1	ARANDELA DE GOMA (GROMMET)	
	2C	1	**2D-2509**	1	CONTRATUERCA (ROSCA 11/16-16) (LOCKNUT (11/16-16-THD))	

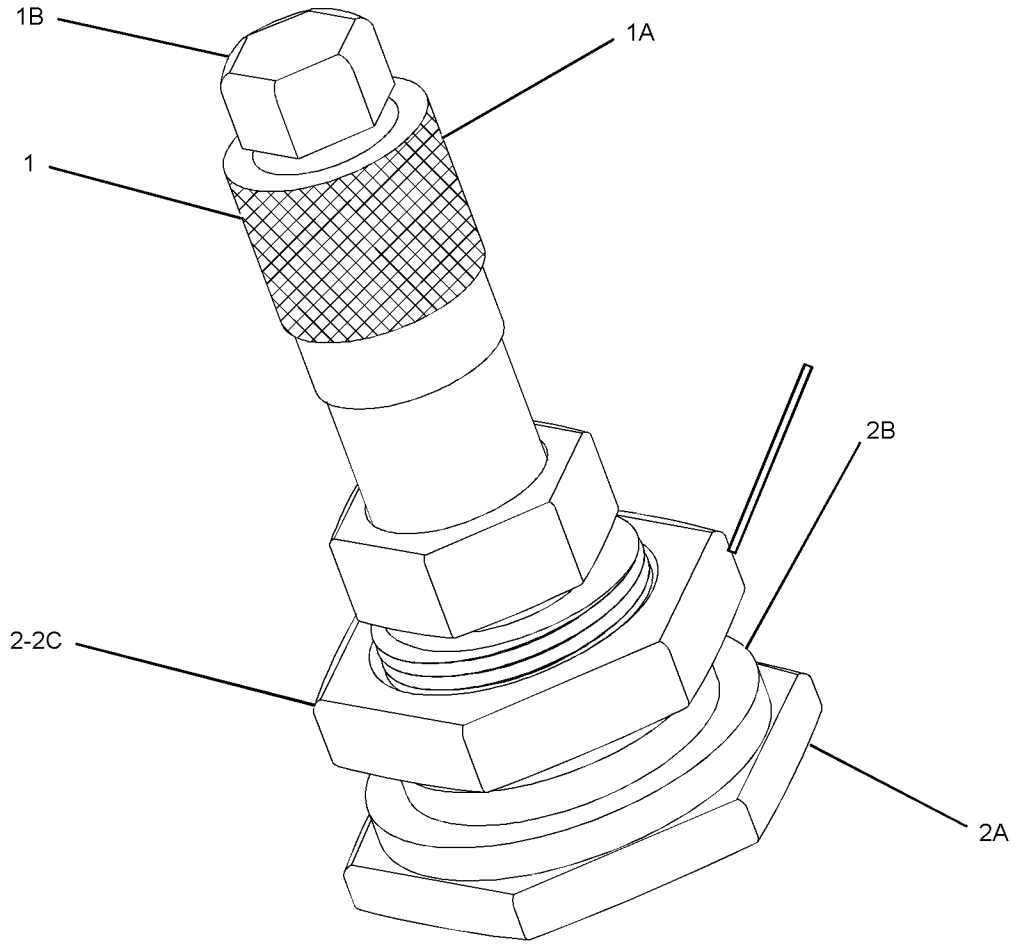

GRÁFICO 1 <FIN> g02345745

380-0329 GRUPO DE ACCIONADOR DE POTENCIA (ACTUATOR GP-POWER)

NO. DE SERIE: FRS1-UP

PARA USAR CON 380-0327— PÁGINA: 535

SMCS-1427, 7153, 7275

i06628825

NOTA	NO NO	GRÁFICO REF	NÚMERO DE LA PIEZA	QTY	NOMBRE DE LA PIEZA 1 2 3 4 5 6 (NIVEL DEL PRODUCTO)	VER PÁGINA
	1	1	**196-7329**	1	GRUPO DE ACCIONADOR DE POTENCIA (PROTECTOR DEL TREN DE FUERZA) (ACTUATOR GP-POWER (POWER TRAIN GUARD))	
		1	**102-8802**	1	JUEGO DE RECEPTÁCULO (2 CLAVIJAS) (KIT-RECEPTACLE (2-PIN))	
					(INCLUDES RECEPTACLE AS & WEDGE)	
		1	**9W-0852**	2	CLAVIJA DE CONECTOR (CALIBRE 14 A 16) (PIN-CONNECTOR (14-GA TO 16-GA))	
Y	2	1	*383-1293*	1	GRUPO DE CABLES DE CONTROL DEL ACCIONADOR (WIRING GP-ACTUATOR CONTROL)	280
	3	1	**383-1308**	1	CONJUNTO DE SOPORTE (BRACKET AS)	
	4	1	**5P-1076**	4	ARANDELA DURA (13,5 X 30 X 4 MM DE GROSOR) (WASHER-HARD (13.5X30X4-MM THK))	
	5	1	**6S-6646**	2	PASADOR DE CHAVETA (PIN-COTTER)	
	6	1	**6S-9277**	2	PASADOR (PIN)	
	7	1	**8T-4223**	2	ARANDELA DURA (13,5 X 25,5 X 3 MM DE GROSOR) (WASHER-HARD (13.5X25.5X3-MM THK))	
M	8	1	**8T-4956**	2	PERNO (M12 X 1,75 X 35 MM) (BOLT (M12X1.75X35-MM))	
	9	1	**7K-1181**	1	CORREA PARA CABLES (STRAP-CABLE)	

M - PIEZA MÉTRICA
Y - ILUSTRACIÓN DIFERENTE

380-0329 GRUPO DE ACCIONADOR DE POTENCIA (ACTUATOR GP-POWER) (cont.) **i06628825**

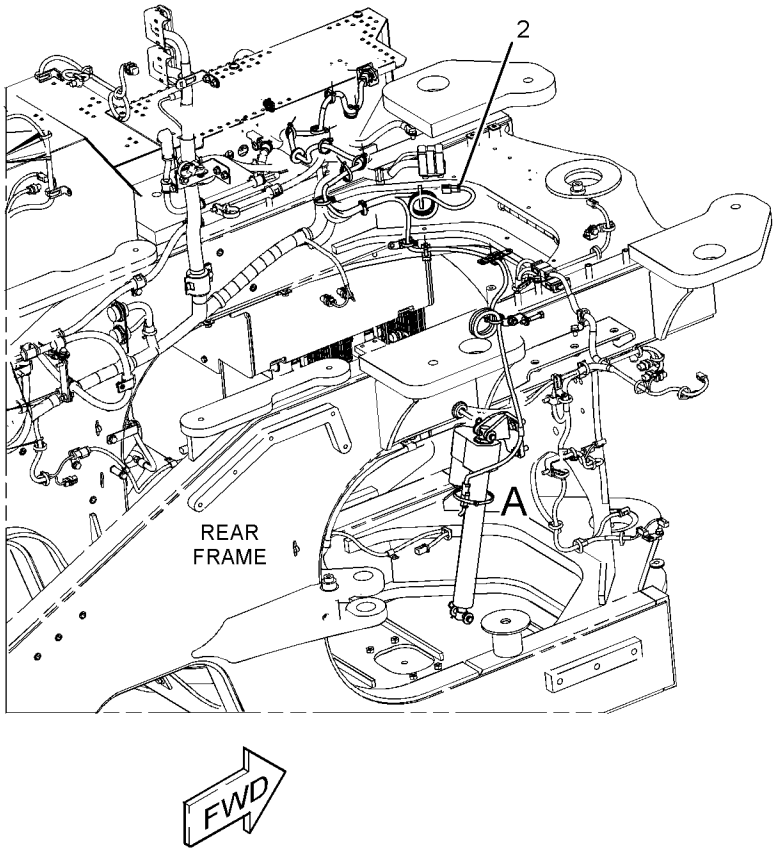

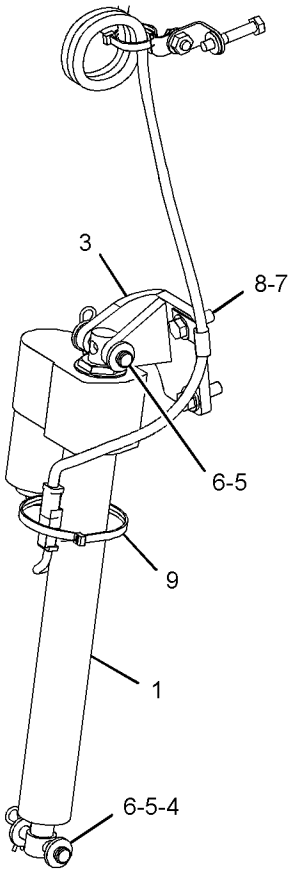

VIEW OF AREA A

GRÁFICO 1 <FIN> g03532923

389-0239 GRUPO DE DEFLECTOR (BAFFLE GP)

NO. DE SERIE: FRS1-UP

PARTE DE 456-6639 CONFIGURACIÓN ESPECIAL DE CARGADOR DE RUEDAS

SMCS-7076 **i06629005**

NOTA	NO NO	GRÁFICO REF	NÚMERO DE LA PIEZA	QTY	NOMBRE DE LA PIEZA 1 2 3 4 5 6 (NIVEL DEL PRODUCTO)	VER PÁGINA
	1	1	**367-2417**	1	ALETA (FLAP)	
	2	1	**380-5263**	1	CONJUNTO DE PLACA (PLATE AS)	
M		1	**8T-3612**	1	TUERCA DE SOLDAR (ROSCA M8 X 1,25) (NUT-WELD (M8X1.25-THD))	
	3	1	**389-2933**	1	ALETA (FLAP)	
	4	1	**389-2934**	1	PLACA (PLATE)	
	5	1	**389-2935**	1	TIRA (STRIP)	
	6	1	**5P-4116**	9	ARANDELA DURA (8,8 X 20,5 X 2 MM DE GROSOR) (WASHER-HARD (8.8X20.5X2-MM THK))	
M	7	1	**7X-7729**	2	ARANDELA (11 X 25 X 3 MM DE GROSOR) (WASHER (11X25X3-MM THK))	
M	8	1	**8T-4195**	2	PERNO (M10 X 1,5 X 30 MM) (BOLT (M10X1.5X30-MM))	
M	9	1	**8T-7547**	9	PERNO (M8 X 1,25 X 30 MM) (BOLT (M8X1.25X30-MM))	

M - PIEZA MÉTRICA

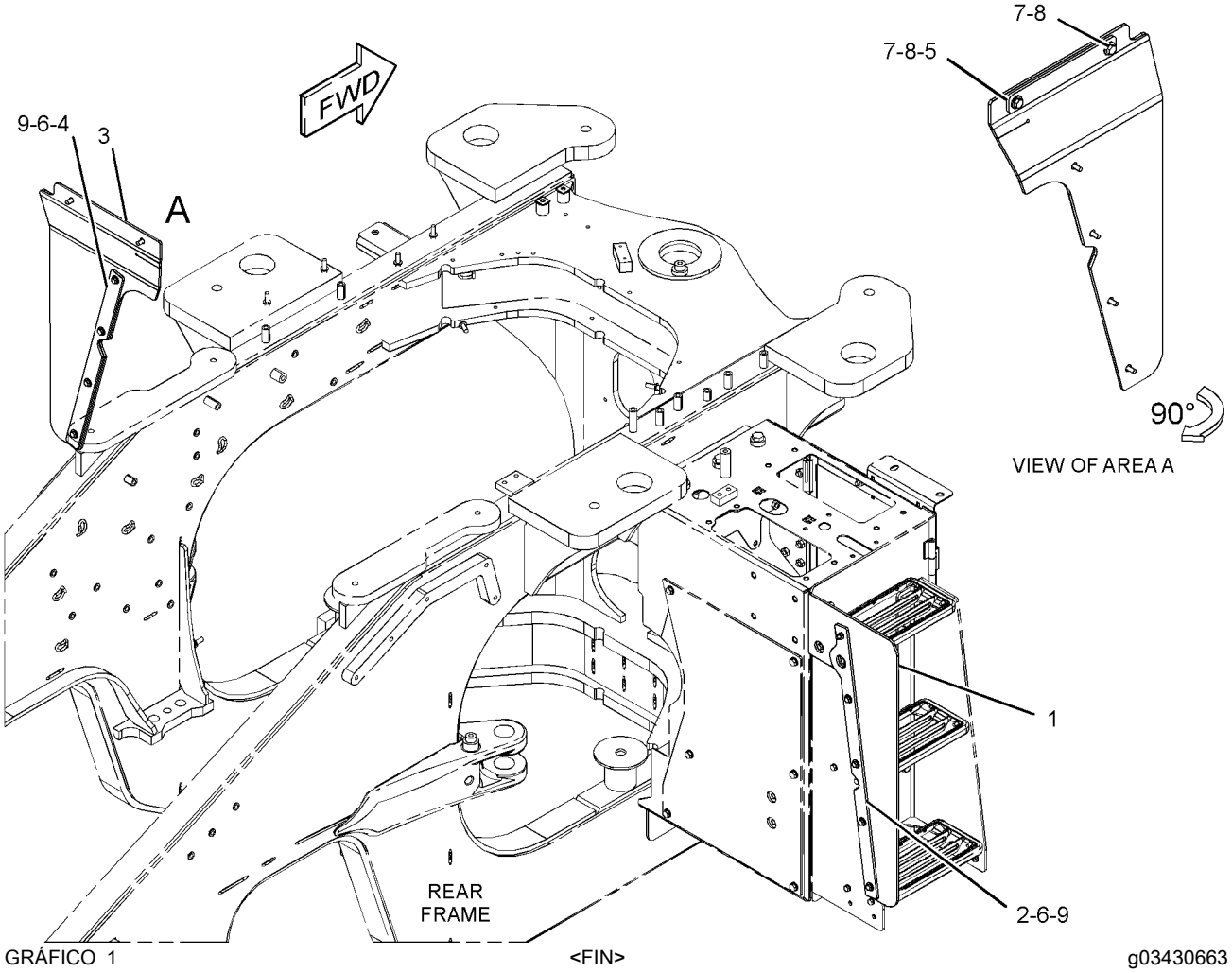

GRÁFICO 1 <FIN> g03430663

423-7612 GRUPO DE DEFLECTOR (BAFFLE GP)

NO. DE SERIE: FRS1-UP

PARTE DE 456-6632 CONFIGURACIÓN DEL CHASIS

SMCS-7076 **i06608522**

NOTA	NO NO	GRÁFICO REF	NÚMERO DE LA PIEZA	QTY	NOMBRE DE LA PIEZA 1 2 3 4 5 6 (NIVEL DEL PRODUCTO)	VER PÁGINA
	1	1	**146-5230**	2	CONJUNTO DE SOPORTE (BRACKET AS)	
					(EACH INCLUDES)	
M		1	**8T-3612**	1	TUERCA DE SOLDAR (ROSCA M8 X 1,25) (NUT-WELD (M8X1.25-THD))	
	2	1	**367-2481**	1	TAPA (CAP)	
	3	1	**457-2826**	1	CONJUNTO DE DEFLECTOR (BAFFLE AS)	
M		1	**6V-7357**	6	PERNO (M6 X 1 X 25 MM) (BOLT (M6X1X25-MM))	
		1	**9X-2038**	6	ARANDELA (7X19X2 MM DE GROSOR) (WASHER (7X19X2-MM THK))	
	4	1	**7X-0579**	8	ARANDELA DURA (8,8 X 25,5 X 2 MM DE GROSOR) (WASHER-HARD (8.8X25.5X2-MM THK))	
	5	1	**8T-4224**	2	ARANDELA DURA (8,8 X 16 X 2 MM DE GROSOR) (WASHER-HARD (8.8X16X2-MM THK))	
M	6	1	**8T-4908**	10	PERNO (M8 X 1,25 X 25 MM) (BOLT (M8X1.25X25-MM))	
D	7	1	**5P-8309**		SELLO (1,3 M) (SEAL (1.3-M))	
E	8	1	**433-6397**		SELLO (80 CM) (SEAL (80-CM))	
E	8A	1	**433-6397**		SELLO (358 CM) (SEAL (358-CM))	

D - PEDIDO POR METROS
E - PEDIDO POR CENTÍMETROS
M - PIEZA MÉTRICA

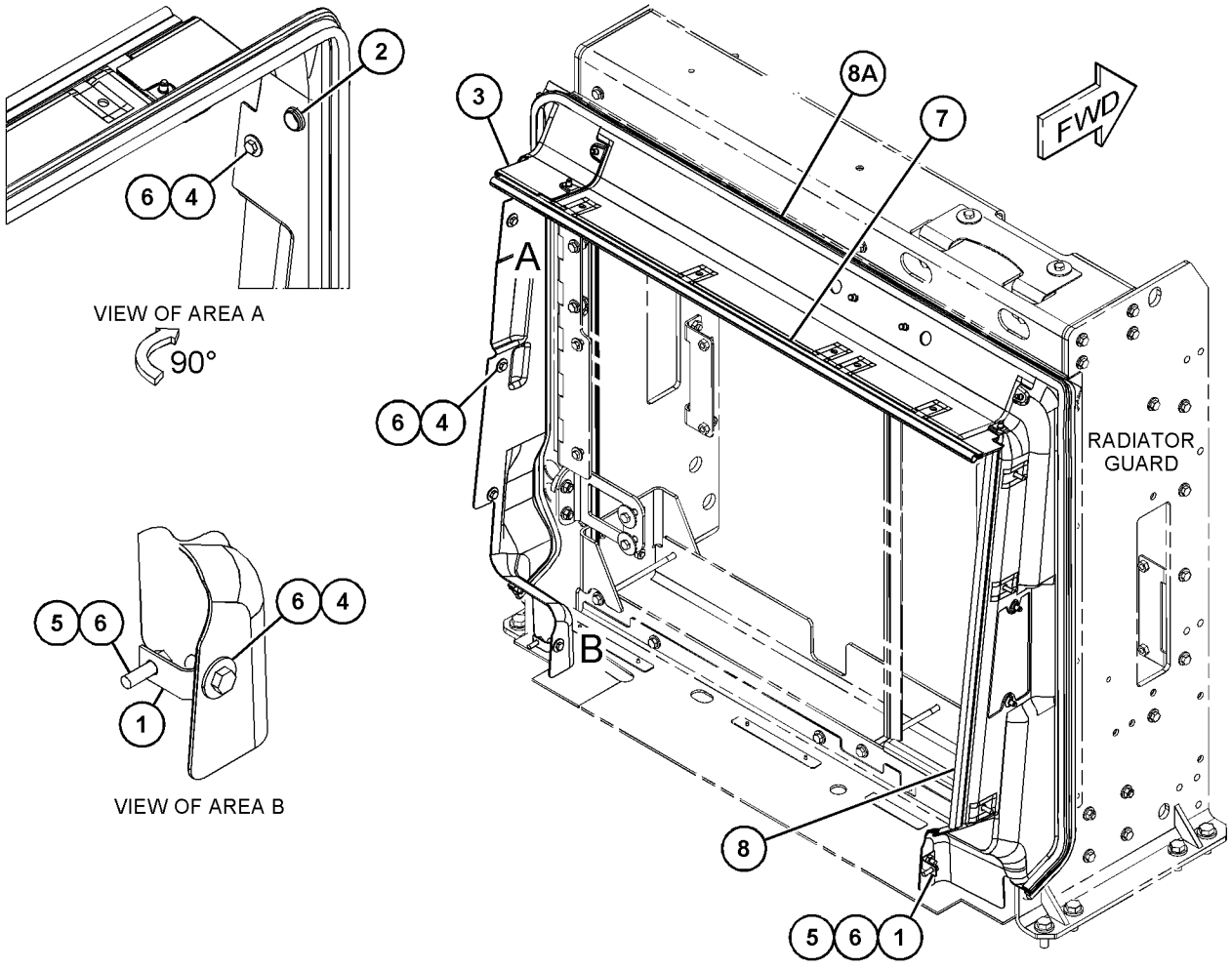

GRÁFICO 1 <FIN> g03849734

367-2299 GRUPO DE BLOQUE DE LIMITADOR DE OSCILACIÓN DEL EJE (BLOCK GP-AXLE OSC LIMITER)

NO. DE SERIE: FRS1-UP

PARTE DE 395-0534, 488-5213 CONFIGURACIÓN DE NEUMÁTICO Y ARO

SMCS-3278, 7051

i06648809

NOTA	NO NO	GRÁFICO REF	NÚMERO DE LA PIEZA	QTY	NOMBRE DE LA PIEZA 1 2 3 4 5 6 (NIVEL DEL PRODUCTO)	VER PÁGINA
	1	1	**314-9350**	2	BLOQUE (BLOCK)	
	2	1	**314-9351**	2	BLOQUE (BLOCK)	

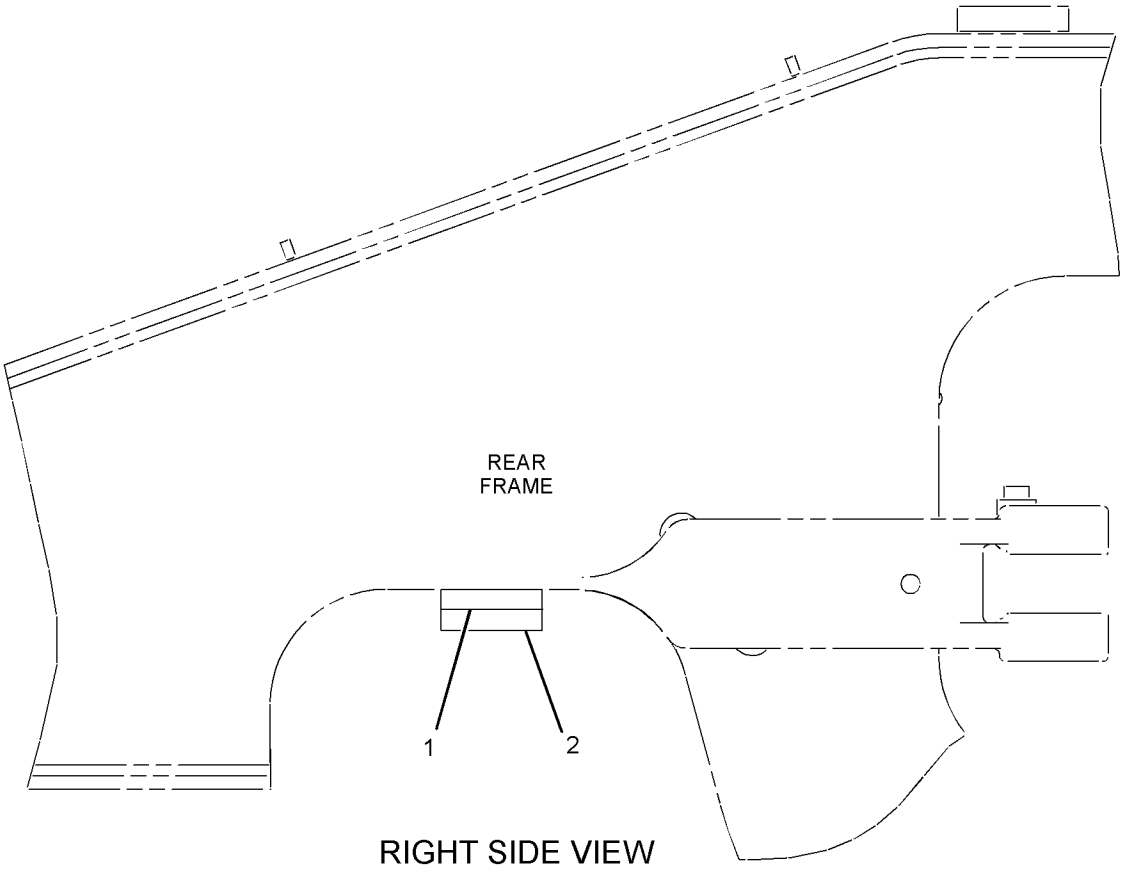

RIGHT SIDE VIEW

GRÁFICO 1 <FIN> g01459675

389-7550 GRUPO DE MAZA DE BASTIDOR DEL CARGADOR–ENFRIADOR DE ACEITE DEL EJE (BOSS GP-LOADER FRAME-ENFRIADOR DE ACEITE DEL EJE)

NO. DE SERIE: FRS1-UP

PARTE DE 464-2458, 464-2461 CONFIGURACIÓN DE EJE FIJO Y OSCILANTE

SMCS-7054 **i06651409**

NOTA	NO NO	GRÁFICO REF	NÚMERO DE LA PIEZA	QTY	NOMBRE DE LA PIEZA 1 2 3 4 5 6 (NIVEL DEL PRODUCTO)	VER PÁGINA
M	1	1	**9R-9866**	1	MAZA ROSCADA (ROSCA M10 X 1,5) (BOSS-THREADED (M10X1.5-THD))	

M - PIEZA MÉTRICA

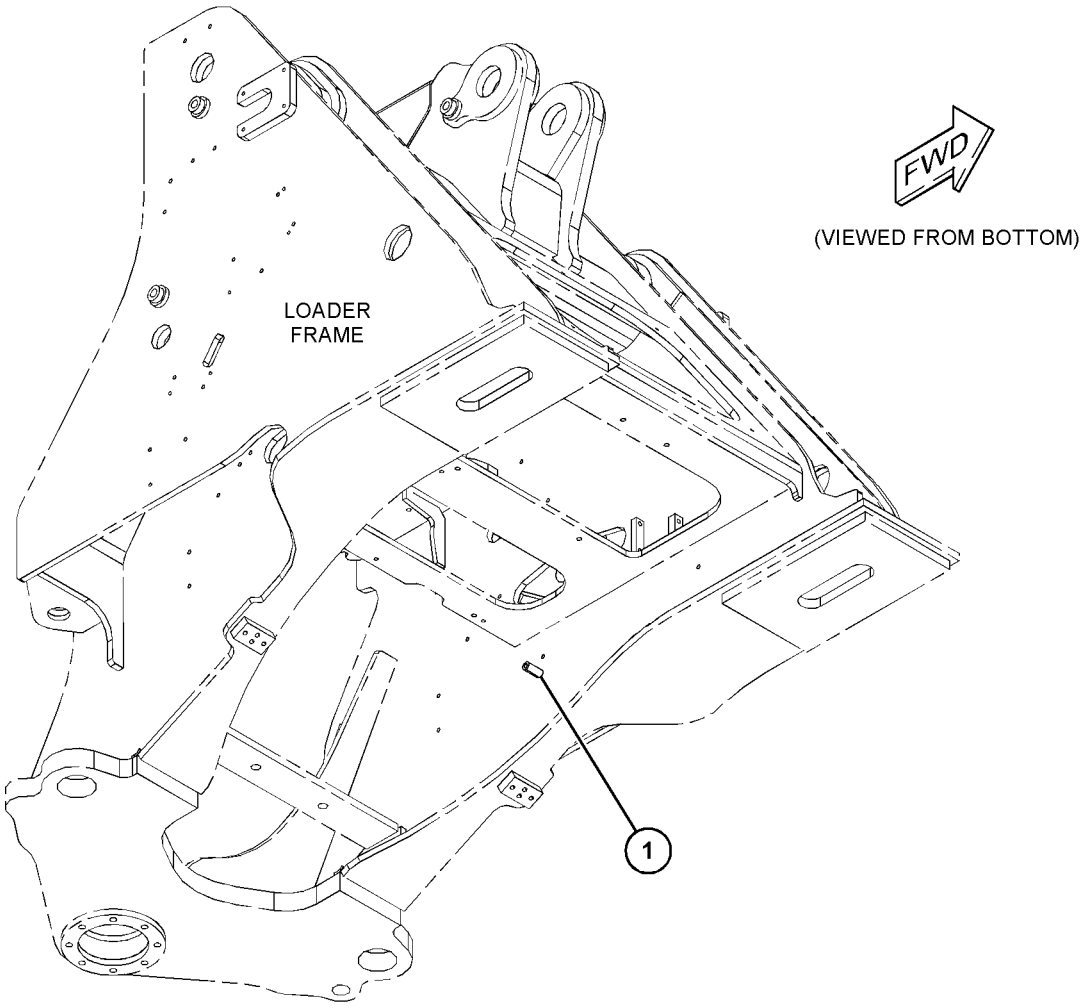

GRÁFICO 1 <FIN> g06061170

434-2600 GRUPO DE MAZA DE BASTIDOR DEL CARGADOR (BOSS GP-LOADER FRAME)

NO. DE SERIE: FRS1-UP

PARTE DE 456-6632 CONFIGURACIÓN DEL CHASIS

SMCS-7054 **i06653284**

NOTA	NO NO	GRÁFICO REF	NÚMERO DE LA PIEZA	QTY	NOMBRE DE LA PIEZA 1 2 3 4 5 6 (NIVEL DEL PRODUCTO)	VER PÁGINA
	1	1	**125-5006**	1	CONJUNTO DE MAZA (BOSS AS)	
M	2	1	**446-5836**	2	PRISIONERO DE SOLDAR (M10 X 1,5 X 23 MM) (STUD-WELD (M10X1.5X23-MM))	

M - PIEZA MÉTRICA

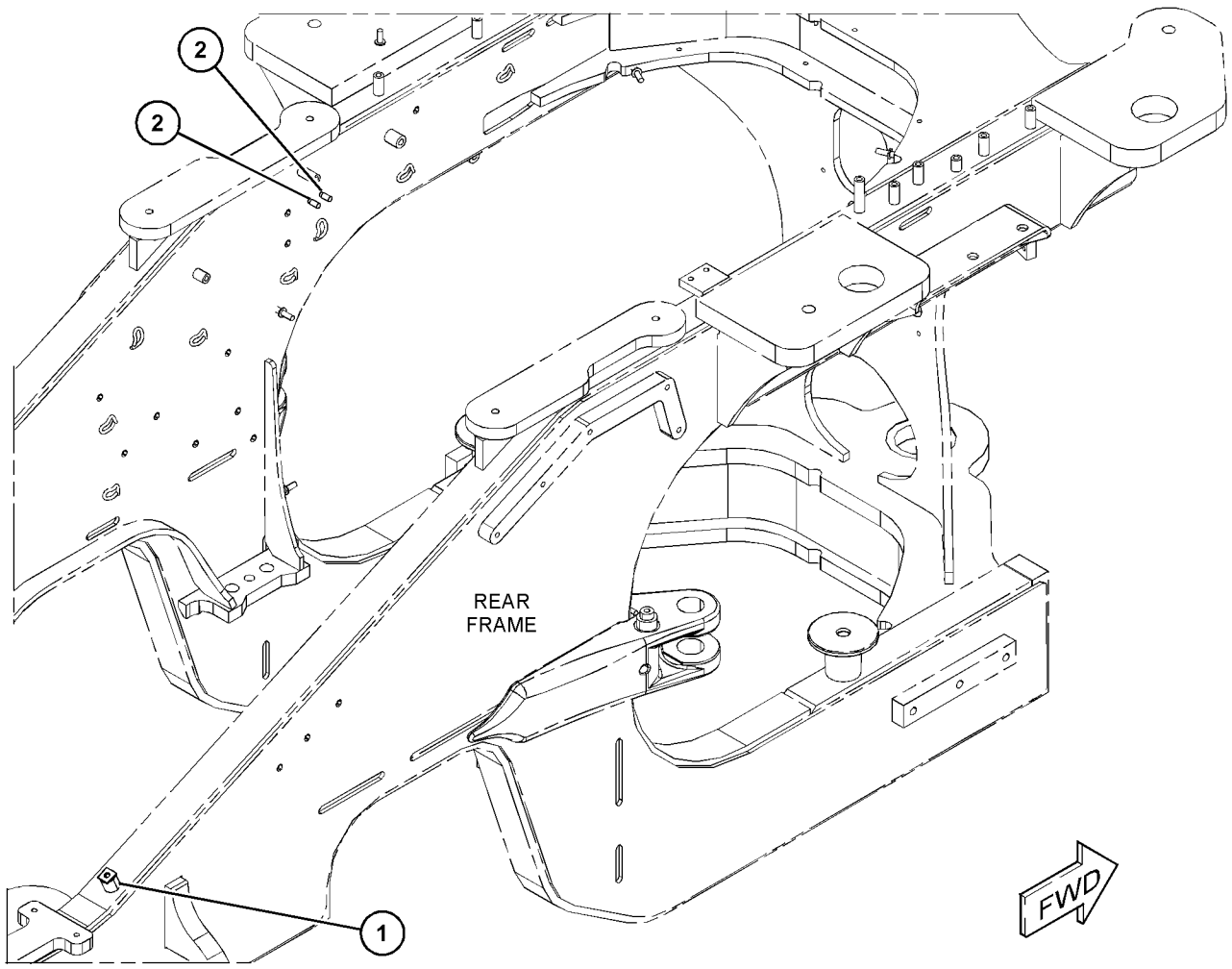

GRÁFICO 1 <FIN> g06060702

464-7860 GRUPO DE MAZA DE BASTIDOR DEL CARGADOR (BOSS GP-LOADER FRAME)

NO. DE SERIE: FRS1-UP

PARTE DE 456-6632 CONFIGURACIÓN DEL CHASIS

SMCS-7054 **i06647100**

NOTA	NO NO	GRÁFICO REF	NÚMERO DE LA PIEZA	QTY	NOMBRE DE LA PIEZA 1 2 3 4 5 6 (NIVEL DEL PRODUCTO)	VER PÁGINA
M	1	1	**9C-7929**	2	BLOQUE (M10X1,5 MM) (BLOCK (M10X1.5-MM))	
M	2	1	**388-5576**	1	MAZA PARA SOLDAR (M10 X 1,5 X 30 MM) (BOSS-WELD (M10X1.5X30-MM))	
M	3	1	**9C-6809**	2	BLOQUE (M10X1,5 MM) (BLOCK (M10X1.5-MM))	

M - PIEZA MÉTRICA

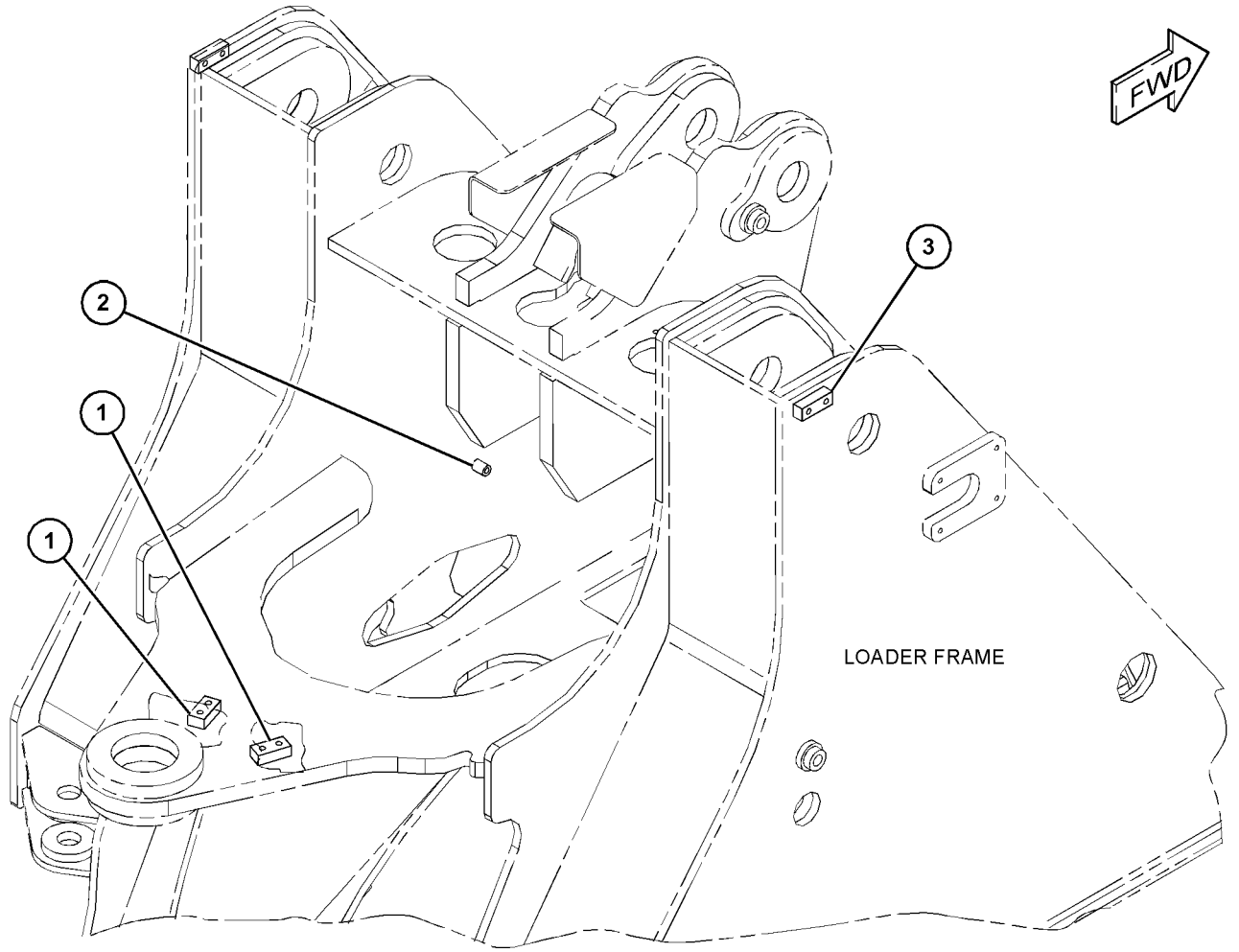

GRÁFICO 1 <FIN> g06059422

366-9989 GRUPO DE MAZA DE BASTIDOR TRASERO–LUBRICACIÓN AUTOMÁTICA (BOSS GP-REAR FRAME-LUBRICACIÓN AUTOMÁTICA)

NO. DE SERIE: FRS1-UP

PARTE DE 383-1558, 383-9720 CONFIGURACIÓN DE LUBRICACIÓN AUTOMÁTICA

SMCS-7051 **i06678016**

NOTA	NO NO	GRÁFICO REF	NÚMERO DE LA PIEZA	QTY	NOMBRE DE LA PIEZA 1 2 3 4 5 6 (NIVEL DEL PRODUCTO)	VER PÁGINA
M	1	1	**388-5576**	14	MAZA PARA SOLDAR (M10 X 1,5 X 30 MM) (BOSS-WELD (M10X1.5X30-MM))	
M	2	1	**389-0871**	1	MAZA PARA SOLDAR (M10X1,5X45 MM) (BOSS-WELD (M10X1.5X45-MM))	
M	3	1	**430-5327**	1	MAZA PARA SOLDAR (M10X1,5X55 MM) (BOSS-WELD (M10X1.5X55-MM))	
M	4	1	**430-5328**	1	MAZA PARA SOLDAR (M10X1,5X65 MM) (BOSS-WELD (M10X1.5X65-MM))	
M	5	1	**446-5834**	1	PRISIONERO DE SOLDAR (M10 X 1,5 X 41 MM) (STUD-WELD (M10X1.5X41-MM))	
	6	1	**8X-5147**	1	BLOQUE (M10X1,5 MM) (BLOCK (M10X1.5-MM))	

M - PIEZA MÉTRICA

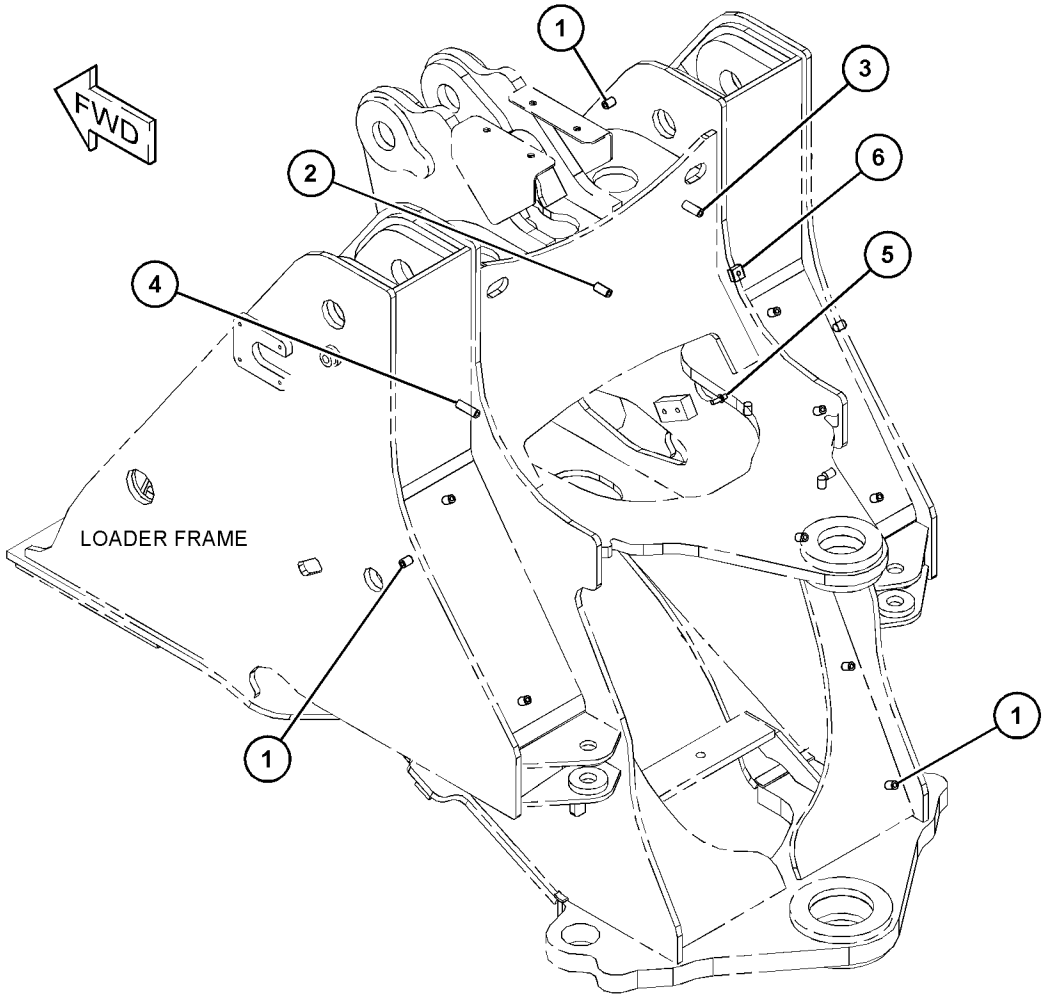

GRÁFICO 1 <FIN> g06055428

423-0434 GRUPO DE MAZA DE BASTIDOR TRASERO (BOSS GP-REAR FRAME)

NO. DE SERIE: FRS1-UP

PARTE DE 464-2477, 470-2192 CONFIGURACIÓN HIDRÁULICA

SMCS-7051 **i06657395**

NOTA	NO NO	GRÁFICO REF	NÚMERO DE LA PIEZA	QTY	NOMBRE DE LA PIEZA 1 2 3 4 5 6 (NIVEL DEL PRODUCTO)	VER PÁGINA
M	1	1	**9C-7929**	2	BLOQUE (M10X1,5 MM) (BLOCK (M10X1.5-MM))	

M - PIEZA MÉTRICA

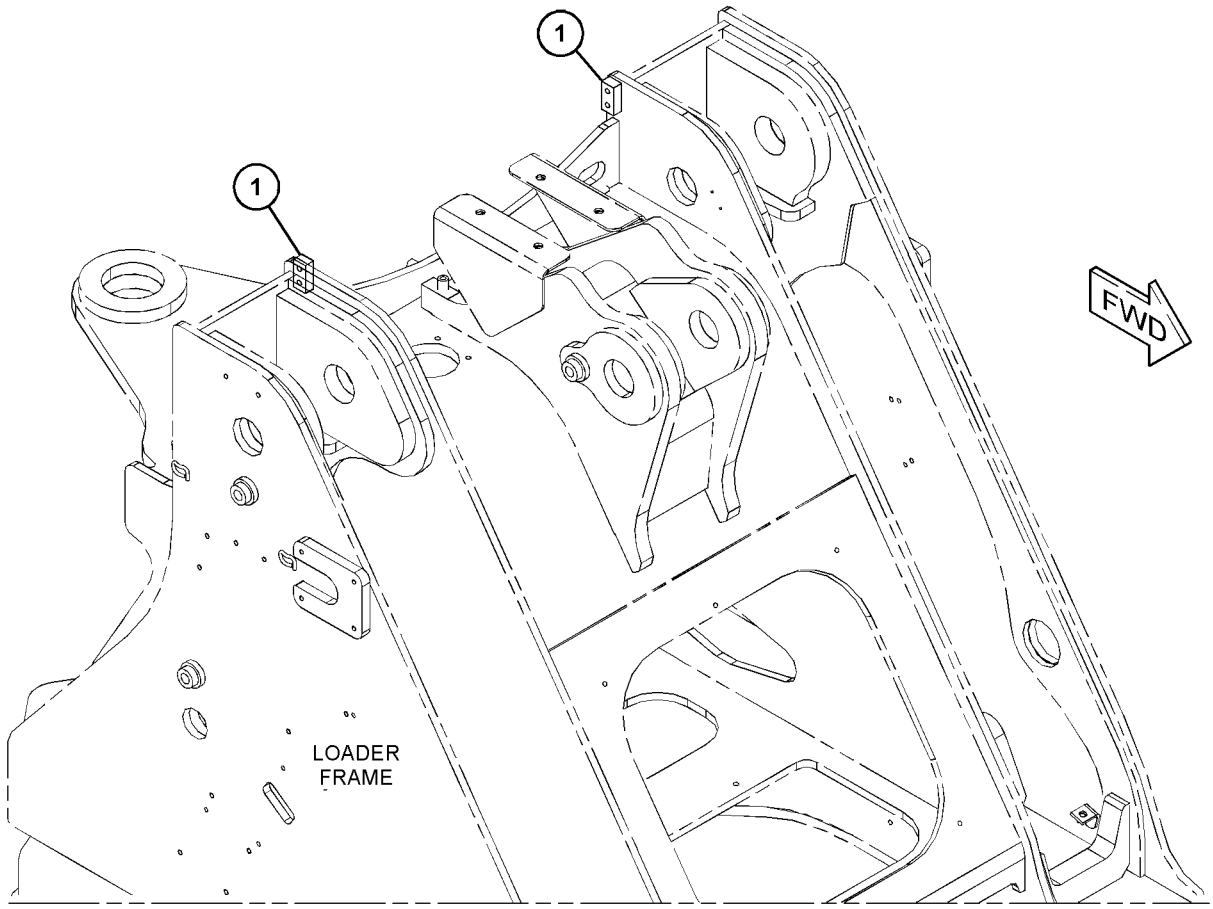

GRÁFICO 1 <FIN> g06066098

464-7861 GRUPO DE MAZA DE BASTIDOR TRASERO–ACOPLADOR RÁPIDO (BOSS GP-REAR FRAME-ACOPLADOR RÁPIDO)

NO. DE SERIE: FRS1-UP

PARTE DE 466-0217 CONFIGURACIÓN DE ACOPLADOR RÁPIDO

SMCS-7051 **i06656831**

NOTA	NO NO	GRÁFICO REF	NÚMERO DE LA PIEZA	QTY	NOMBRE DE LA PIEZA 1 2 3 4 5 6 (NIVEL DEL PRODUCTO)	VER PÁGINA
M	1	1	**388-5576**	1	MAZA PARA SOLDAR (M10 X 1,5 X 30 MM) (BOSS-WELD (M10X1.5X30-MM))	
M	2	1	**389-0871**	1	MAZA PARA SOLDAR (M10X1,5X45 MM) (BOSS-WELD (M10X1.5X45-MM))	
M	3	1	**446-5834**	2	PRISIONERO DE SOLDAR (M10 X 1,5 X 41 MM) (STUD-WELD (M10X1.5X41-MM))	
	4	1	**8X-7415**	1	PLACA (PLATE)	

M - PIEZA MÉTRICA

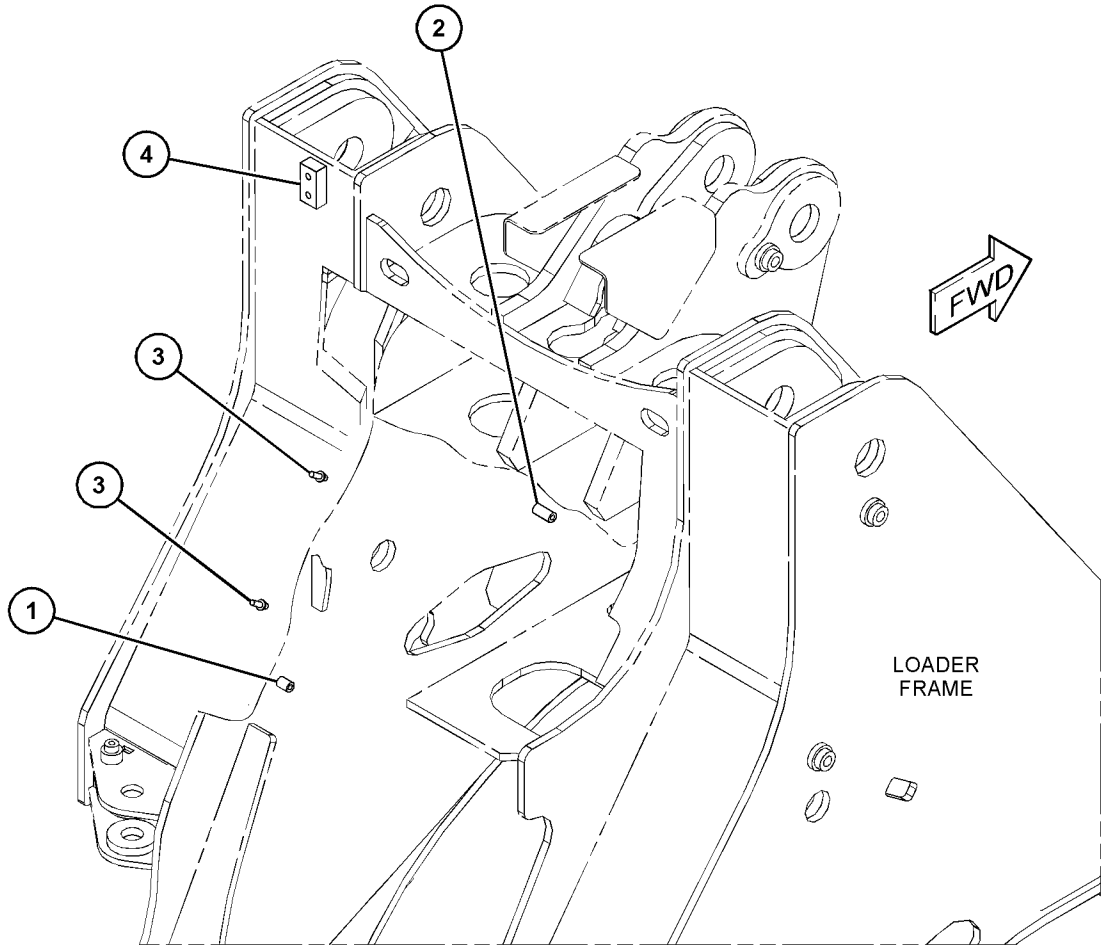

GRÁFICO 1 <FIN> g06065730

465-1455 GRUPO DE MAZA DE BASTIDOR TRASERO–VENTILADOR DE INCLINACIÓN VARIABLE (BOSS GP-REAR FRAME-VENTILADOR DE INCLINACIÓN VARIABLE)

NO. DE SERIE: FRS1-UP

PARTE DE 416-5411 CONFIGURACIÓN DE CONTROL DE VENTILADOR

SMCS-7051 **i06659498**

NOTA	NO NO	GRÁFICO REF	NÚMERO DE LA PIEZA	QTY	NOMBRE DE LA PIEZA 1 2 3 4 5 6 (NIVEL DEL PRODUCTO)	VER PÁGINA
	1	1	**125-9738**	1	BLOQUE (BLOCK)	
M	2	1	**388-5576**	3	MAZA PARA SOLDAR (M10 X 1,5 X 30 MM) (BOSS-WELD (M10X1.5X30-MM))	
M	3	1	**389-0871**	2	MAZA PARA SOLDAR (M10X1,5X45 MM) (BOSS-WELD (M10X1.5X45-MM))	
M	4	1	**430-5328**	2	MAZA PARA SOLDAR (M10X1,5X65 MM) (BOSS-WELD (M10X1.5X65-MM))	

M - PIEZA MÉTRICA

465-1455 GRUPO DE MAZA DE BASTIDOR TRASERO (BOSS GP-REAR FRAME) (cont.) **i06659498**

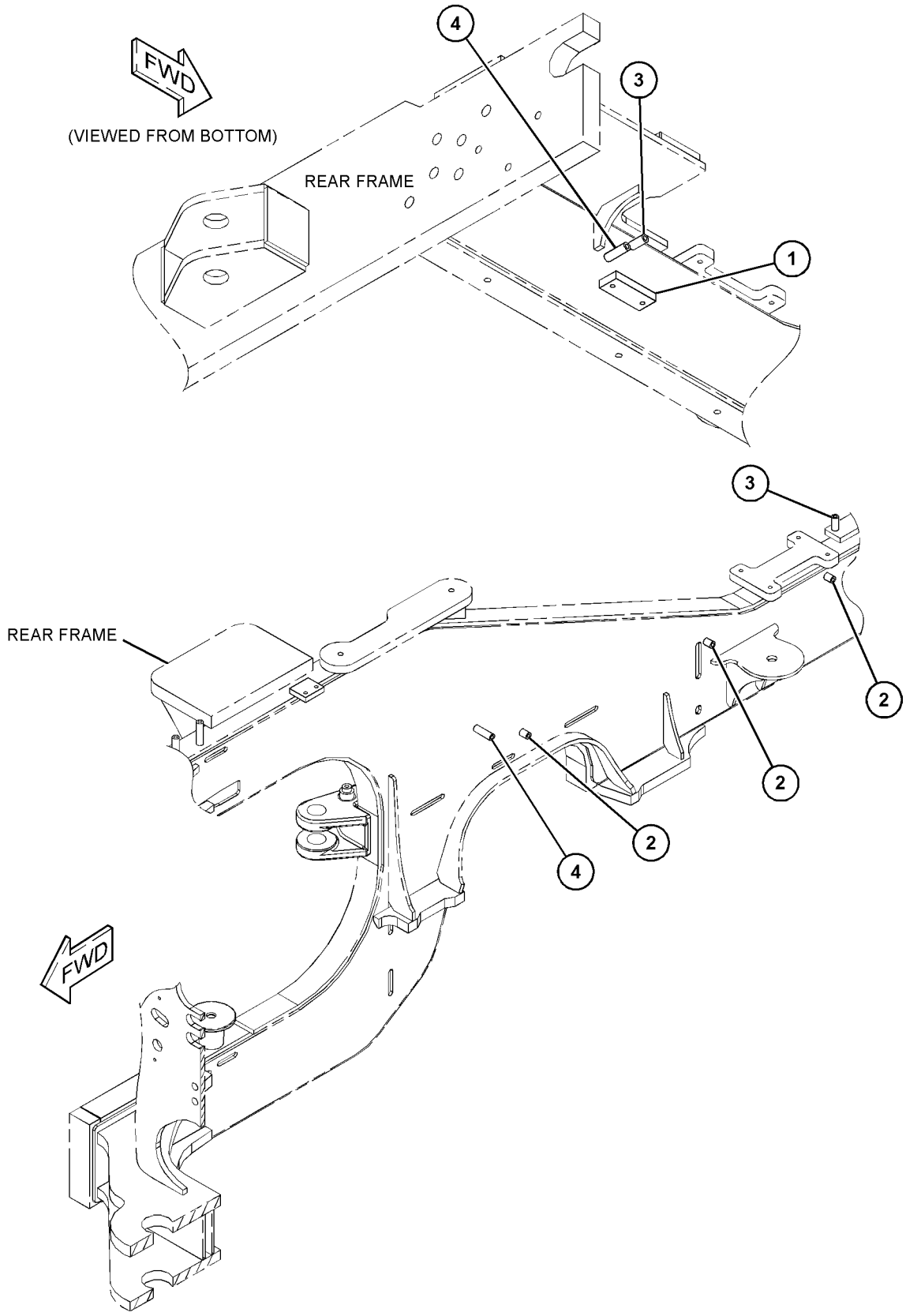

GRÁFICO 1 <FIN> g06065002

468-8653 GRUPO DE MAZA DE BASTIDOR TRASERO–DIRECCIÓN (BOSS GP-REAR FRAME-DIRECCIÓN)

NO. DE SERIE: FRS1-UP

PARTE DE 456-6632 CONFIGURACIÓN DEL CHASIS

SMCS-7051 **i06647102**

NOTA	NO NO	GRÁFICO REF	NÚMERO DE LA PIEZA	QTY	NOMBRE DE LA PIEZA 1 2 3 4 5 6 (NIVEL DEL PRODUCTO)	VER PÁGINA
M	1	1	**389-0870**	3	MAZA (M10X1,5X31 MM) (BOSS (M10X1.5X31-MM))	
M	2	1	**446-5834**	1	PRISIONERO DE SOLDAR (M10 X 1,5 X 41 MM) (STUD-WELD (M10X1.5X41-MM))	
M	3	1	**9C-7929**	3	BLOQUE (M10X1,5 MM) (BLOCK (M10X1.5-MM))	

M - PIEZA MÉTRICA

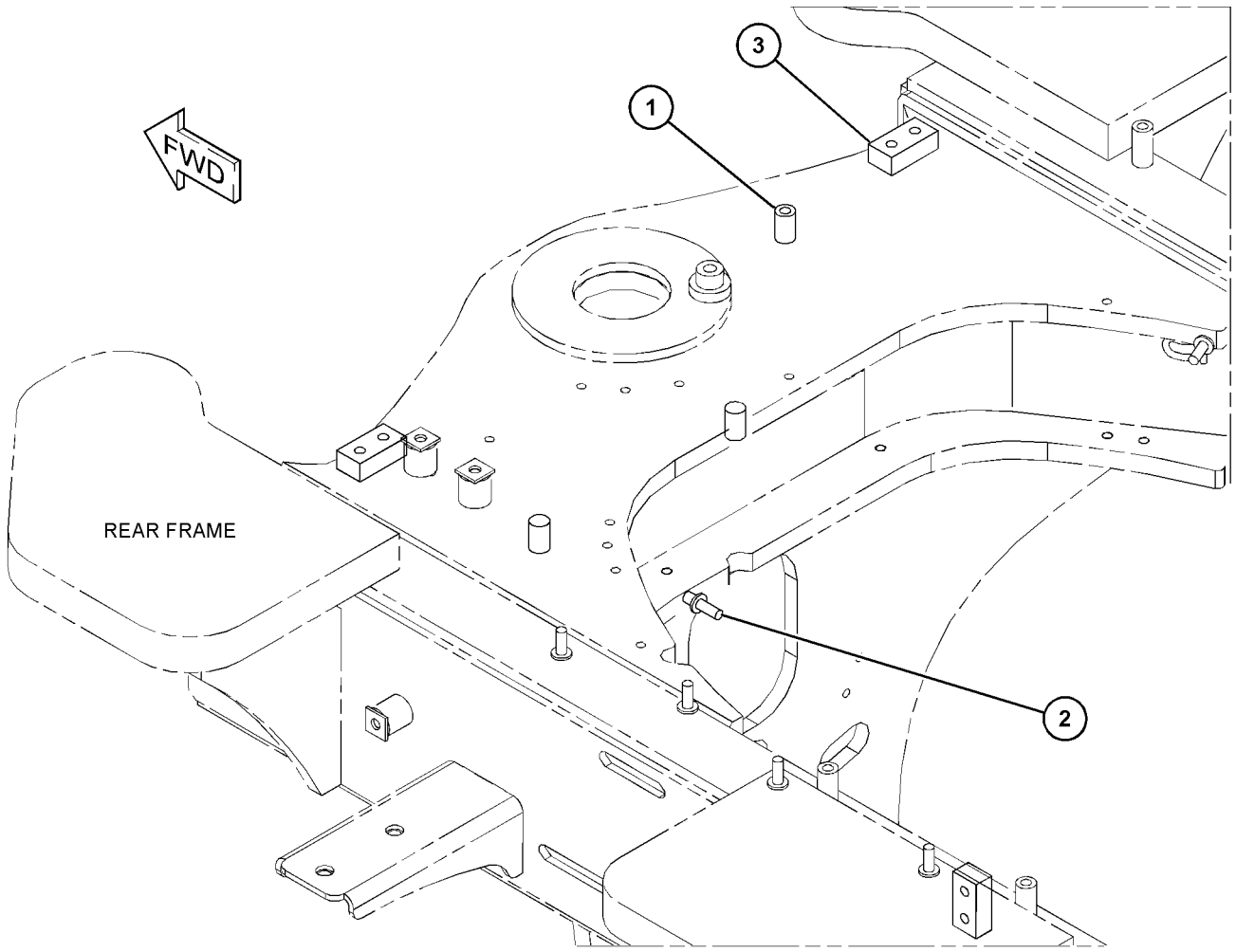

GRÁFICO 1 <FIN> g06058775

468-8654 GRUPO DE MAZA DE BASTIDOR TRASERO–TRABA AUTOMÁTICA DEL DIFERENCIAL (BOSS GP-REAR FRAME-TRABA AUTOMÁTICA DEL DIFERENCIAL)

NO. DE SERIE: FRS1-UP

PARTE DE 464-2459, 464-2461 CONFIGURACIÓN DE EJE FIJO Y OSCILANTE

SMCS-7051 **i06651834**

NOTA	NO NO	GRÁFICO REF	NÚMERO DE LA PIEZA	QTY	NOMBRE DE LA PIEZA 1 2 3 4 5 6 (NIVEL DEL PRODUCTO)	VER PÁGINA
M	1	1	**389-0871**	1	MAZA PARA SOLDAR (M10X1,5X45 MM) (BOSS-WELD (M10X1.5X45-MM))	
M	2	1	**446-5834**	1	PRISIONERO DE SOLDAR (M10 X 1,5 X 41 MM) (STUD-WELD (M10X1.5X41-MM))	
	3	1	**7T-1099**	2	ESLABÓN (LINK)	
M	4	1	**9C-6809**	1	BLOQUE (M10X1,5 MM) (BLOCK (M10X1.5-MM))	

M - PIEZA MÉTRICA

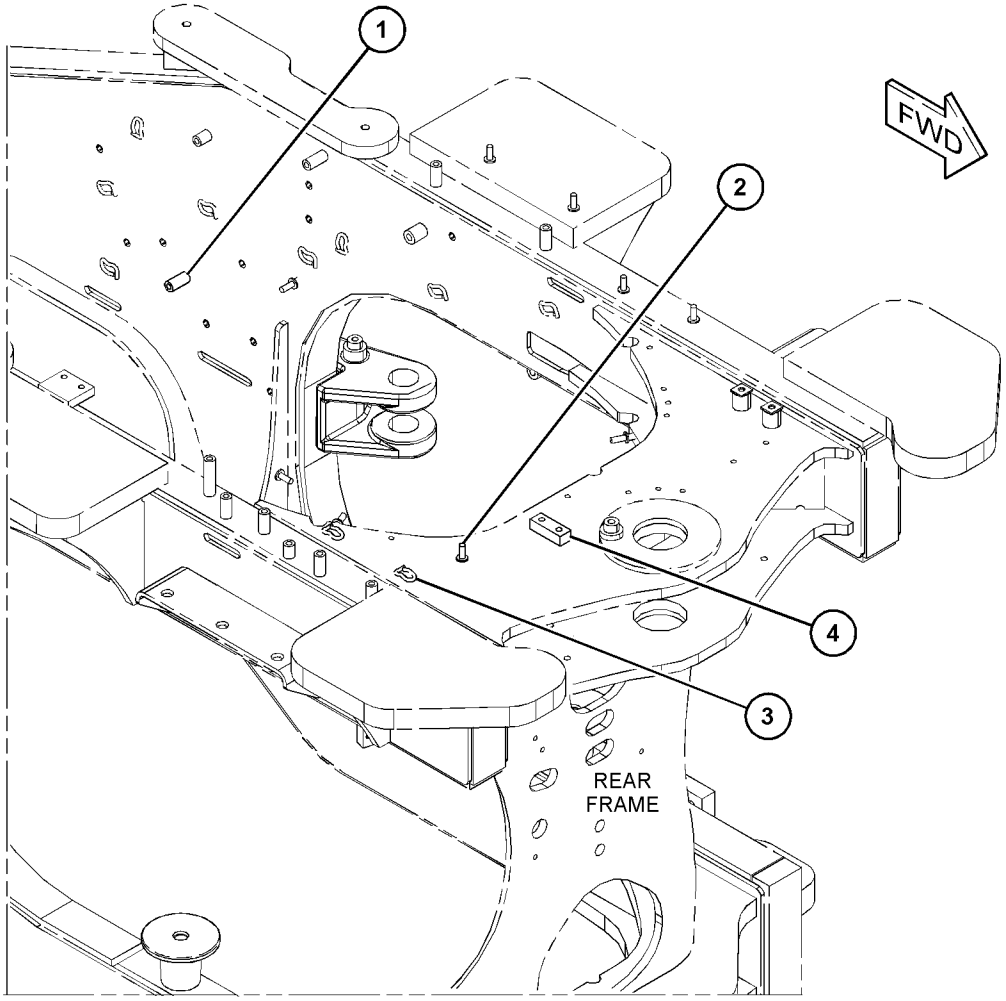

GRÁFICO 1 <FIN> g06060680

459-6743 CONJUNTO DE CAJA DE BATERÍA (BOX AS-BATTERY)

NO. DE SERIE: FRS1-UP

PARTE DE 459-6741, 459-6742 GRUPO DE CAJA DE BATERÍA

SMCS-7257 **i06632464**

NOTA	NO NO	GRÁFICO REF	NÚMERO DE LA PIEZA	QTY	NOMBRE DE LA PIEZA 1 2 3 4 5 6 (NIVEL DEL PRODUCTO)	VER PÁGINA
M	1	1	**110-2023**	1	PRISIONERO DE SOLDAR (M10 X 1,5 X 25 MM) (STUD-WELD (M10X1.5X25-MM))	
M	2	2	**178-7023**	2	MAZA (M10 X 1,5 X 30 MM) (BOSS (M10X1.5X30-MM))	
M	3	2	**294-4550**	2	MAZA PARA SOLDAR (M10 X 1,5 X 60 MM) (BOSS-WELD (M10X1.5X60-MM))	
M	4	2	**5G-8480**	2	OREJETA (ROSCA M10 X 1,5) (LUG (M10X1.5-THD))	
M	5	2	**6V-9632**	2	TUERCA DE SOLDAR (ROSCA M6 X 1) (NUT-WELD (M6X1-THD))	
M	6	2	**8T-3490**	31	TUERCA DE SOLDAR (ROSCA M10 X 1,5) (NUT-WELD (M10X1.5-THD))	
M	7	1,2	**8T-3597**	8	TUERCA DE SOLDAR (ROSCA M12 X 1,75) (NUT-WELD (M12X1.75-THD))	
M	8	2	**8Y-4489**	1	MAZA (ROSCA M10 X 1,5) (BOSS (M10X1.5-THD))	
M	9	1	**9R-2613**	1	MAZA PARA SOLDAR (M10 X 1,5 X 25 MM) (BOSS-WELD (M10X1.5X25-MM))	

M - PIEZA MÉTRICA

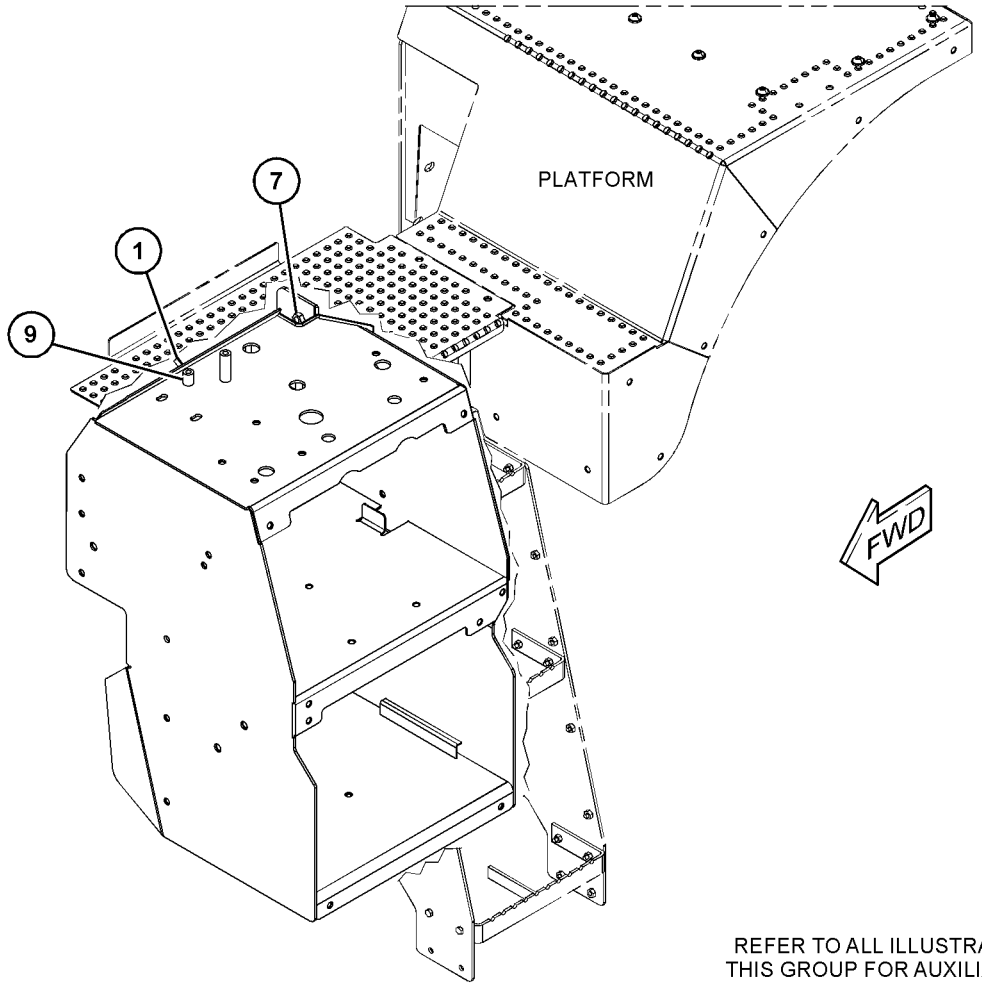

REFER TO ALL ILLUSTRATIONS OF THIS GROUP FOR AUXILIARY VIEWS

GRÁFICO 1 g06056060

459-6743 CONJUNTO DE CAJA DE BATERÍA (BOX AS-BATTERY) (cont.) **i06632464**

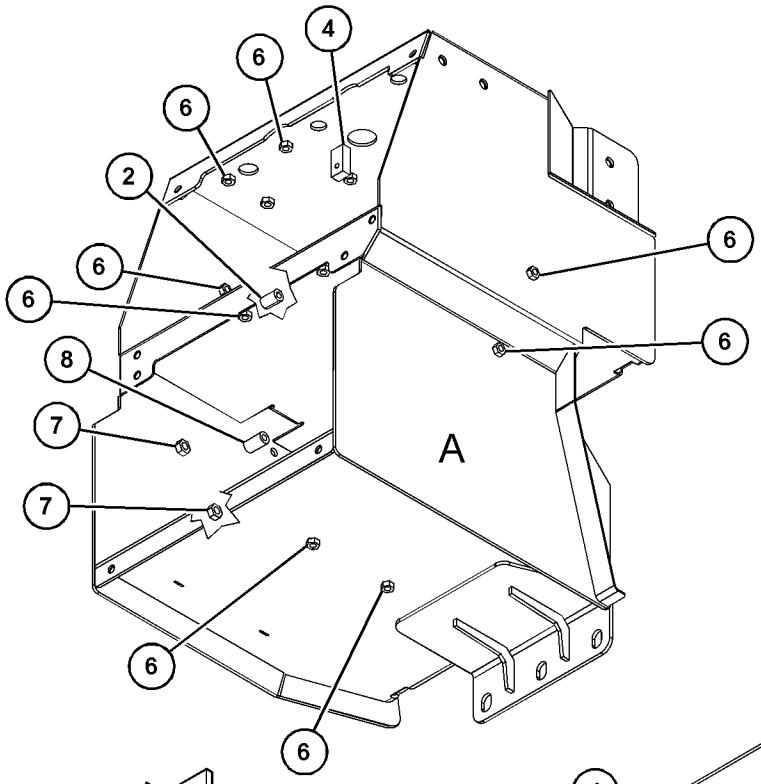

(VIEWED FROM BOTTOM)

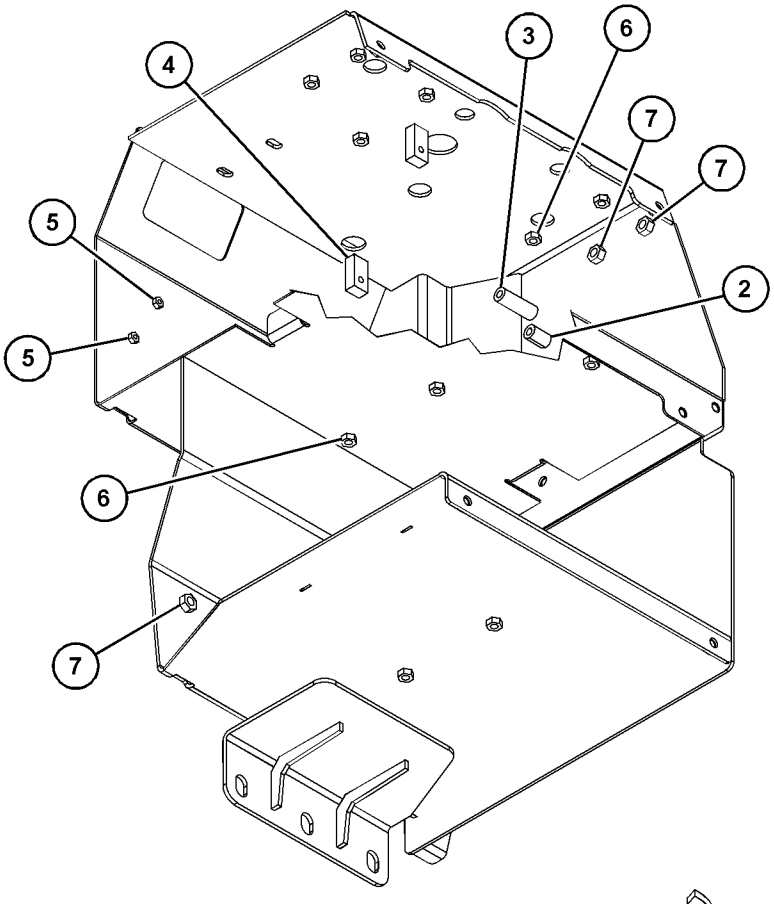

VIEW OF AREA A
(PARTS REMOVED FOR CLARITY)

90°

GRÁFICO 2 <FIN> g06056062

458-3716 GRUPO DE CAJA DE BATERÍA–PARTE TRASERA (BOX GP-BATTERY-PARTE TRASERA)

NO. DE SERIE: FRS1-UP

PARTE DE 456-6632 CONFIGURACIÓN DEL CHASIS

SMCS-7257 **i06647088**

NOTA	NO NO	GRÁFICO REF	NÚMERO DE LA PIEZA	QTY	NOMBRE DE LA PIEZA 1 2 3 4 5 6 (NIVEL DEL PRODUCTO)	VER PÁGINA
	1	1	*438-8811*	1	GRUPO DE PLATAFORMA (PARTE TRASERA) (PLATFORM GP (REAR))	
		1	**465-2758**	1	LÁMINA (SHEET)	
		1	**465-2759**	1	LÁMINA (SHEET)	
Y	2	1	*458-3717*	1	GRUPO DE RECINTO DE PLATAFORMA (ENCLOSURE GP-PLATFORM)	504
	3	1	**198-4778**	3	ARANDELA DURA (13,5X30X12 MM DE GROSOR) (WASHER-HARD (13.5X30X12-MM THK))	
	4	1	**267-8821**	4	ARANDELA (17X36X12 MM DE GROSOR) (WASHER (17X36X12-MM THK))	
M	5	1	**8T-4193**	4	PERNO (M16X2X50 MM) (BOLT (M16X2X50-MM))	
	6	1	**8T-4222**	6	ARANDELA ENCHAPADA (11 X 32 X 2,5 MM DE GROSOR) (WASHER-PLATED (11X32X2.5-MM THK))	
M	7	1	**8T-4184**	4	PERNO (M12X1,75X45 MM) (BOLT (M12X1.75X45-MM))	
M	8	1	**9X-2041**	6	TORNILLO DE CABEZA SEGMENTADA (M10 X 1,5 X 20 MM) (SCREW-TRUSS HEAD (M10X1.5X20-MM))	
	9	1	**7X-3391**	2	ARANDELA DURA (13,5X32X6 MM DE GROSOR) (WASHER-HARD (13.5X32X6-MM THK))	
M	10	1	**7X-7729**	4	ARANDELA (11 X 25 X 3 MM DE GROSOR) (WASHER (11X25X3-MM THK))	
M	11	1	**8T-4195**	4	PERNO (M10 X 1,5 X 30 MM) (BOLT (M10X1.5X30-MM))	

M - PIEZA MÉTRICA
Y - ILUSTRACIÓN DIFERENTE

458-3716 GRUPO DE CAJA DE BATERÍA (BOX GP-BATTERY) (cont.) **i06647088**

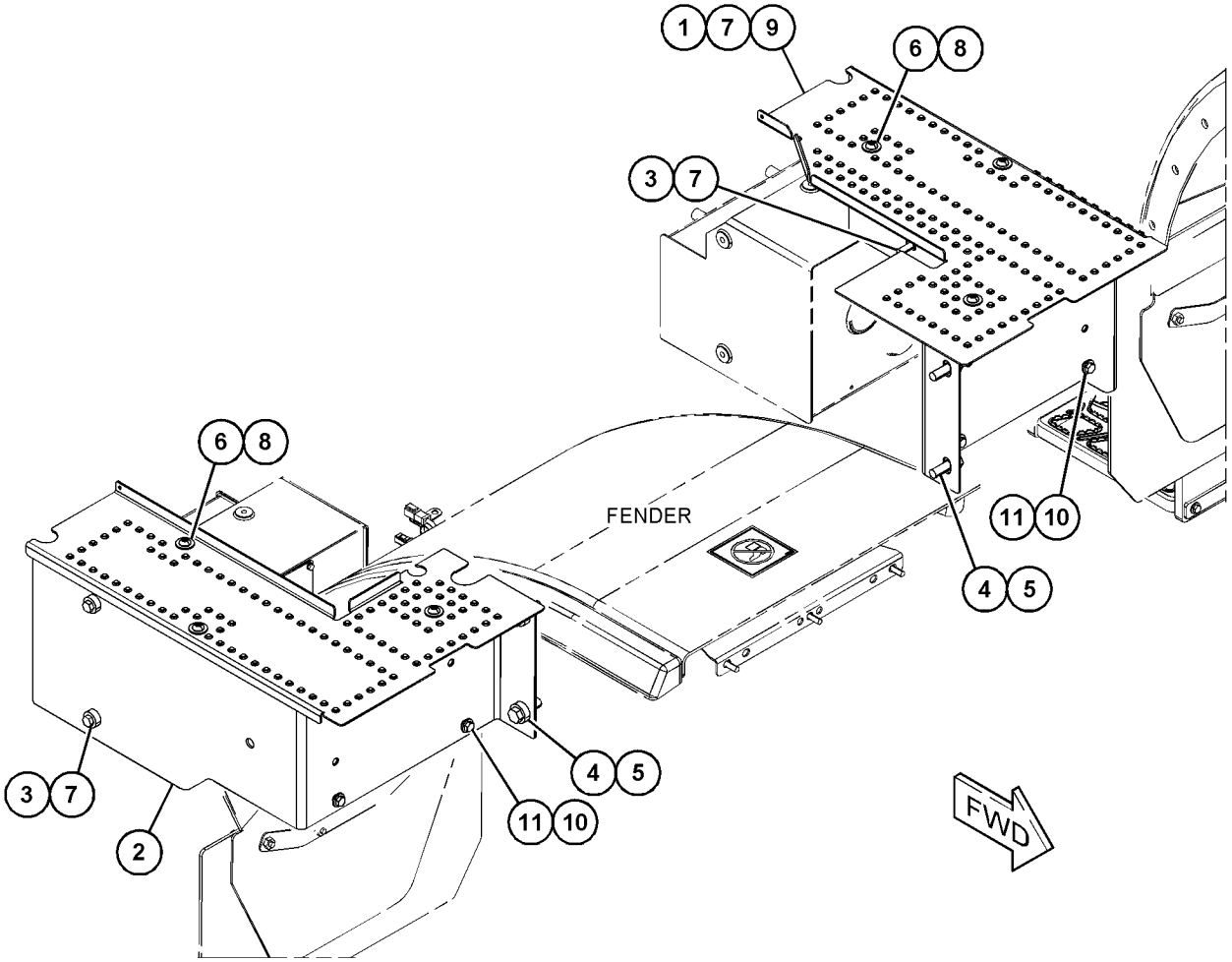

GRÁFICO 1 <FIN> g06059310

458-3959 GRUPO DE CAJA DE BATERÍA (BOX GP-BATTERY)

NO. DE SERIE: FRS1-UP

PARTE DE 483-2814 GRUPO DE PLATAFORMA DE SERVICIO

SMCS-7257 **i06609141**

NOTA	NO NO	GRÁFICO REF	NÚMERO DE LA PIEZA	QTY	NOMBRE DE LA PIEZA 1 2 3 4 5 6 (NIVEL DEL PRODUCTO)	VER PÁGINA
	1	1	**327-1065**	1	ÁNGULO (ANGLE)	
	2	1	**396-4372**	1	TAPA (COVER)	
	3	1	**396-4376**	1	CONJUNTO DE PUERTA DE ACCESO (BATERÍA) (DOOR AS-ACCESS (BATTERY))	
Y	4	1	**458-3961**	1	GRUPO DE CAJA DE BATERÍA (BOX GP-BATTERY)	487

Y - ILUSTRACIÓN DIFERENTE

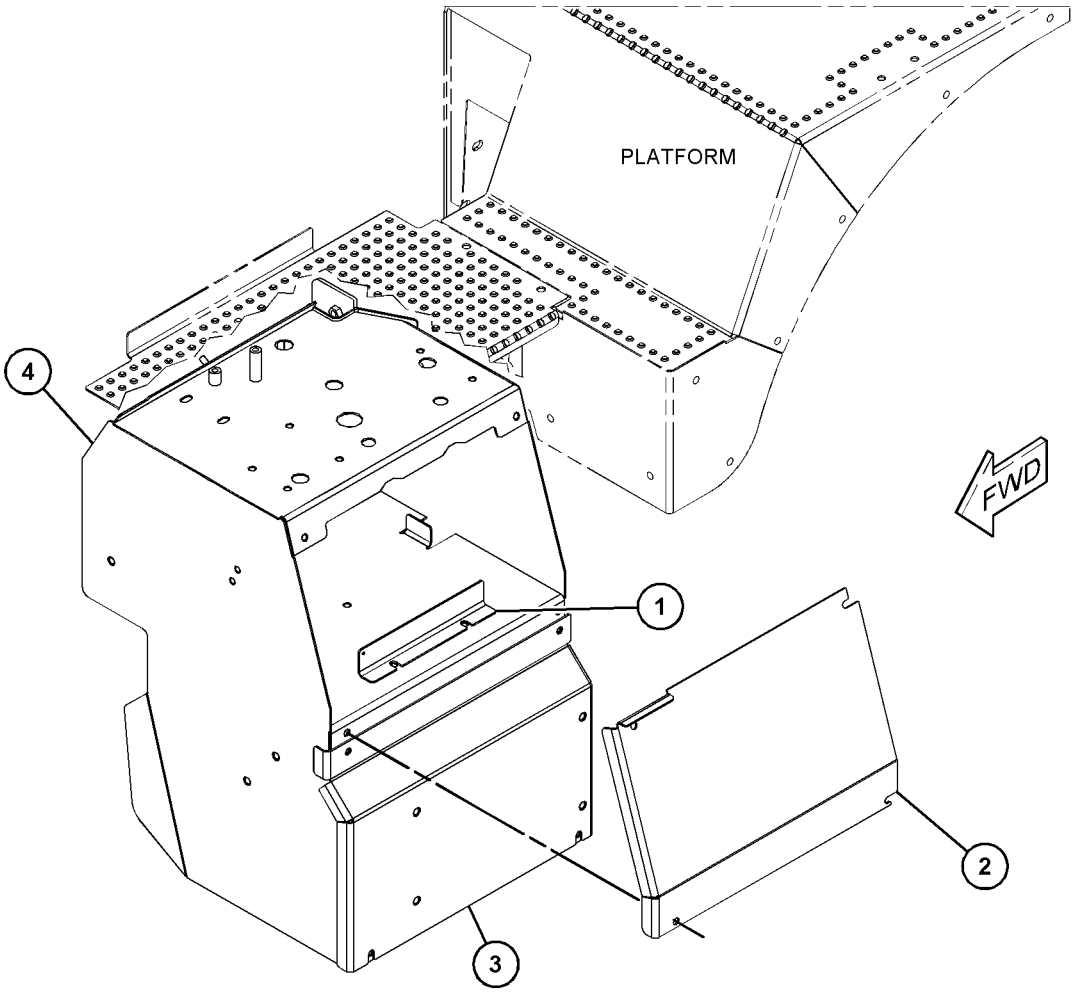

GRÁFICO 1 <FIN> g06021274

458-3960 GRUPO DE CAJA DE BATERÍA (BOX GP-BATTERY)

NO. DE SERIE: FRS1-UP

PARTE DE 458-3956 CONFIGURACIÓN DE ESCALERA Y GUARDABARROS

SMCS-7257 **i06608244**

NOTA	NO NO	GRÁFICO REF	NÚMERO DE LA PIEZA	QTY	NOMBRE DE LA PIEZA 1 2 3 4 5 6 (NIVEL DEL PRODUCTO)	VER PÁGINA
	1	1	**125-8176**	1	LEVA DE PESTILLO (CAM-LATCH)	
	2	1	**174-6381**	1	CONJUNTO DE PESTILLO (LATCH AS)	
	3	1	**327-1065**	1	ÁNGULO (ANGLE)	
	4	1	**396-4372**	1	TAPA (COVER)	
Y	5	1	*437-7863*	1	GRUPO DE PUERTA DE ACCESO (DOOR GP-ACCESS)	503
Y	6	1	**458-3961**	1	GRUPO DE CAJA DE BATERÍA (BOX GP-BATTERY)	487

Y - ILUSTRACIÓN DIFERENTE

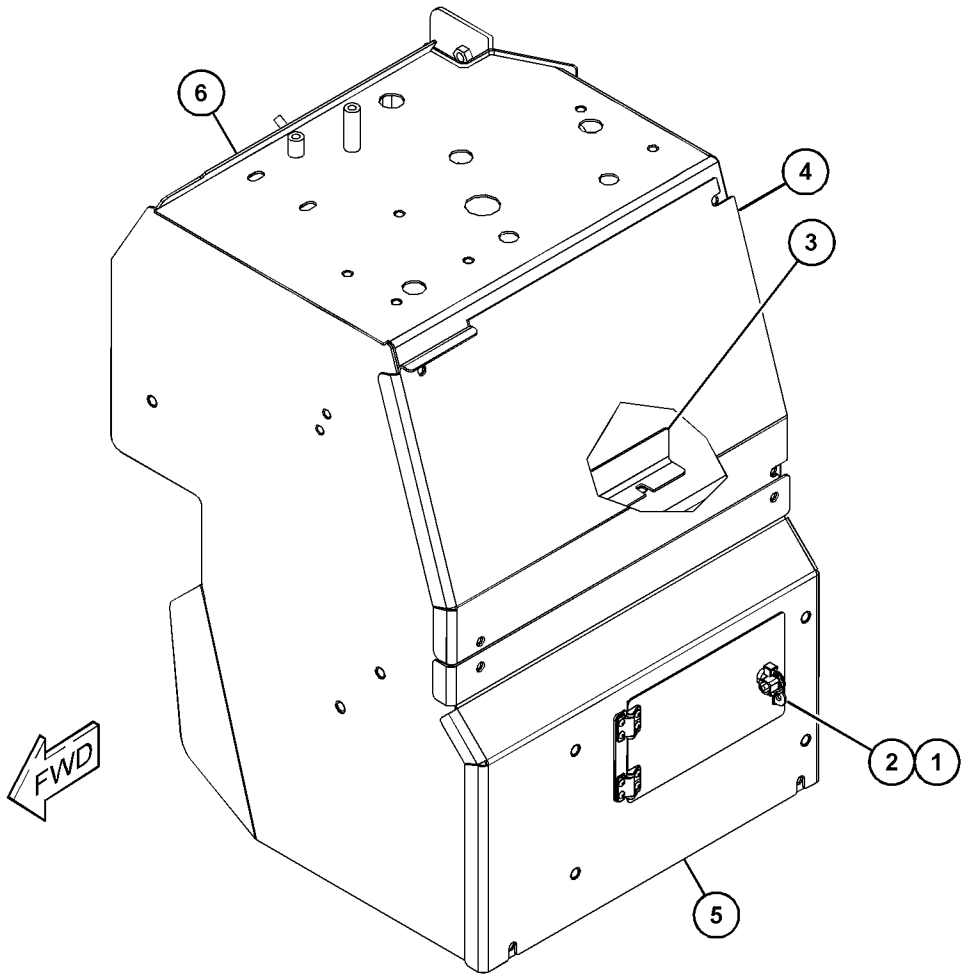

GRÁFICO 1 <FIN> g06005850

458-3961 GRUPO DE CAJA DE BATERÍA (BOX GP-BATTERY)

NO. DE SERIE: FRS1-UP

PARTE DE 458-3959, 458-3960 GRUPO DE CAJA DE BATERÍA

SMCS-7257 **i06608305**

NOTA	NO NO	GRÁFICO REF	NÚMERO DE LA PIEZA	QTY	NOMBRE DE LA PIEZA 1 2 3 4 5 6 (NIVEL DEL PRODUCTO)	VER PÁGINA
M	1	1	**110-2023**	1	PRISIONERO DE SOLDAR (M10 X 1,5 X 25 MM) (STUD-WELD (M10X1.5X25-MM))	
M	2	1	**178-7023**	3	MAZA (M10 X 1,5 X 30 MM) (BOSS (M10X1.5X30-MM))	
M	3	1	**294-4550**	2	MAZA PARA SOLDAR (M10 X 1,5 X 60 MM) (BOSS-WELD (M10X1.5X60-MM))	
M	4	1	**5G-8480**	2	OREJETA (ROSCA M10 X 1,5) (LUG (M10X1.5-THD))	
M	5	1	**6V-9632**	2	TUERCA DE SOLDAR (ROSCA M6 X 1) (NUT-WELD (M6X1-THD))	
M	6	1	**8T-3490**	24	TUERCA DE SOLDAR (ROSCA M10 X 1,5) (NUT-WELD (M10X1.5-THD))	
M	7	1	**8T-3597**	8	TUERCA DE SOLDAR (ROSCA M12 X 1,75) (NUT-WELD (M12X1.75-THD))	
M	8	1	**8Y-4489**	1	MAZA (ROSCA M10 X 1,5) (BOSS (M10X1.5-THD))	
M	9	1	**9R-2613**	1	MAZA PARA SOLDAR (M10 X 1,5 X 25 MM) (BOSS-WELD (M10X1.5X25-MM))	

M - PIEZA MÉTRICA

458-3961 GRUPO DE CAJA DE BATERÍA (BOX GP-BATTERY) (cont.) **i06608305**

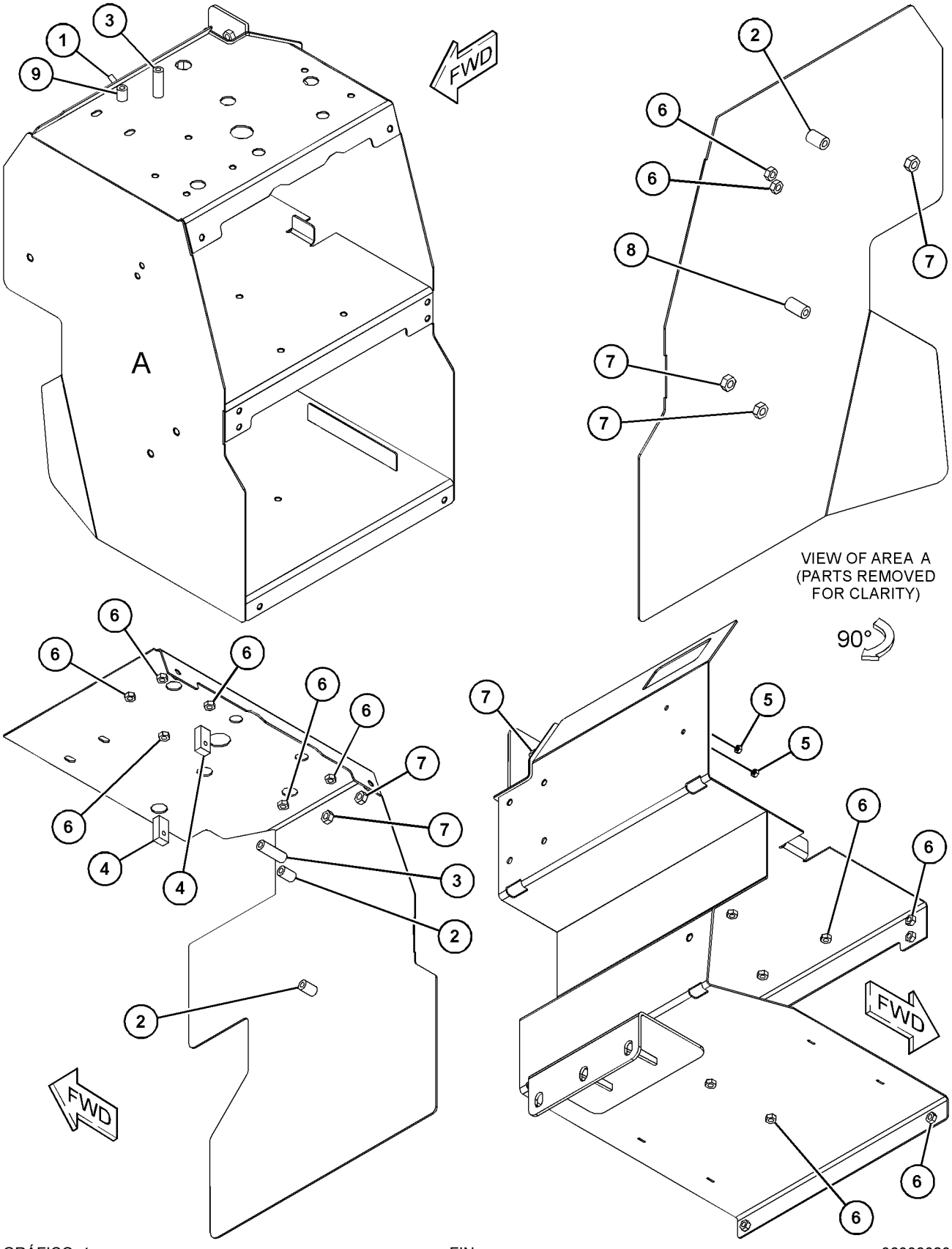

GRÁFICO 1 <FIN> g06006020

459-6741 GRUPO DE CAJA DE BATERÍA (BOX GP-BATTERY)

NO. DE SERIE: FRS1-UP

PARTE DE 483-3720 GRUPO DE PLATAFORMA DEL OPERADOR

SMCS-7257 **i06632462**

NOTA	NO NO	GRÁFICO REF	NÚMERO DE LA PIEZA	QTY	NOMBRE DE LA PIEZA 1 2 3 4 5 6 (NIVEL DEL PRODUCTO)	VER PÁGINA
	1	1	**327-1065**	1	ÁNGULO (ANGLE)	
	2	1	**396-4372**	1	TAPA (COVER)	
	3	1	**433-5368**	1	CONJUNTO DE PUERTA (DOOR AS)	
M		1	**8T-3597**	4	TUERCA DE SOLDAR (ROSCA M12 X 1,75) (NUT-WELD (M12X1.75-THD))	
Y	4	1	**459-6743**	1	CONJUNTO DE CAJA DE BATERÍA (BOX AS-BATTERY)	481

M - PIEZA MÉTRICA
Y - ILUSTRACIÓN DIFERENTE

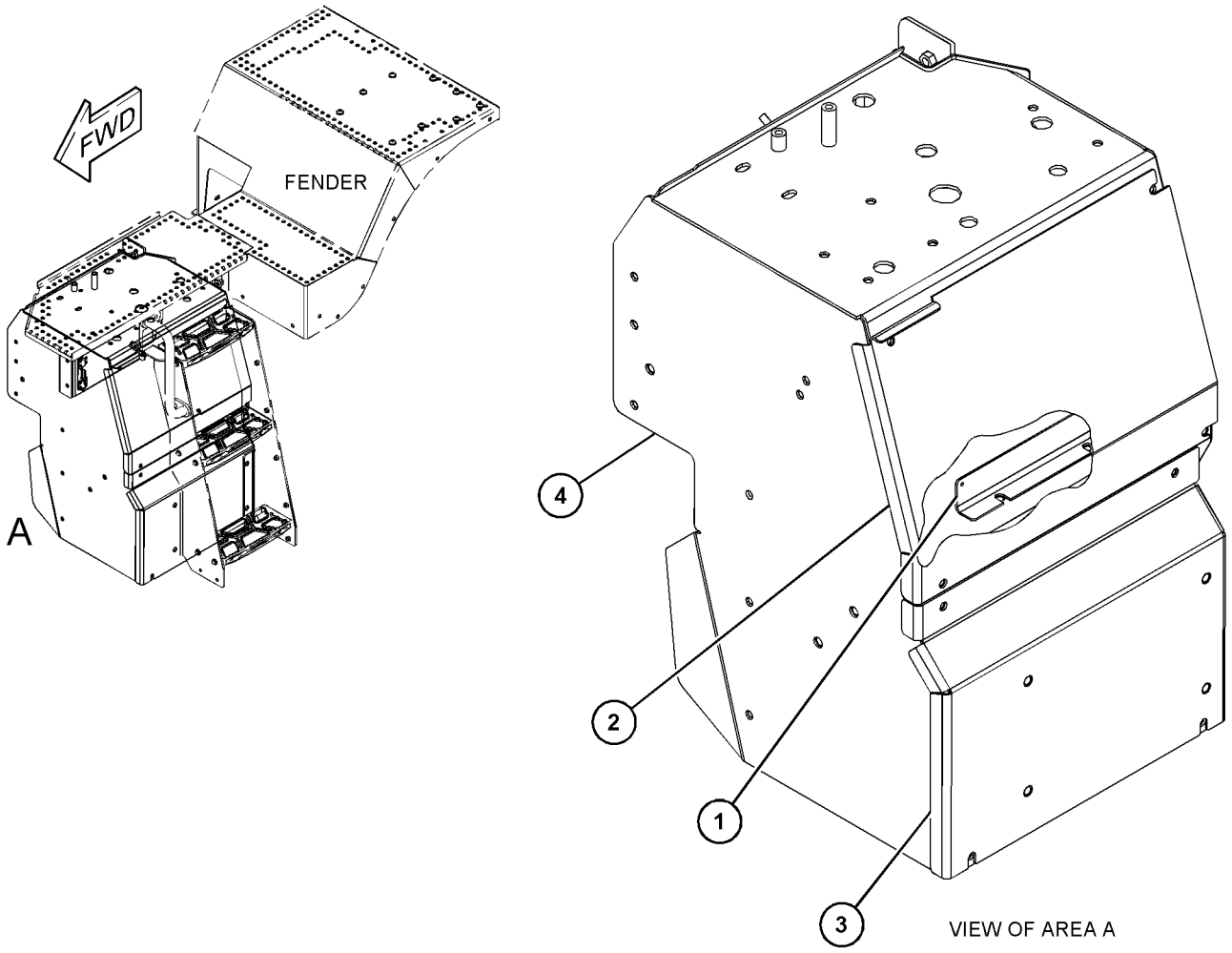

GRÁFICO 1 <FIN> g06061072

459-6742 GRUPO DE CAJA DE BATERÍA (BOX GP-BATTERY)

NO. DE SERIE: FRS1-UP

PARTE DE 483-3594 GRUPO DE PLATAFORMA DEL OPERADOR

SMCS-7257 **i06638764**

NOTA	NO NO	GRÁFICO REF	NÚMERO DE LA PIEZA	QTY	NOMBRE DE LA PIEZA 1 2 3 4 5 6 (NIVEL DEL PRODUCTO)	VER PÁGINA
	1	1	**125-8176**	1	LEVA DE PESTILLO (CAM-LATCH)	
	2	1	**174-6381**	1	CONJUNTO DE PESTILLO (LATCH AS)	
	3	1	**327-1065**	1	ÁNGULO (ANGLE)	
	4	1	**396-4372**	1	TAPA (COVER)	
Y	5	1	*433-5280*	1	GRUPO DE PUERTA DE ACCESO (DOOR GP-ACCESS)	502
Y	6	1	**459-6743**	1	CONJUNTO DE CAJA DE BATERÍA (BOX AS-BATTERY)	481

Y - ILUSTRACIÓN DIFERENTE

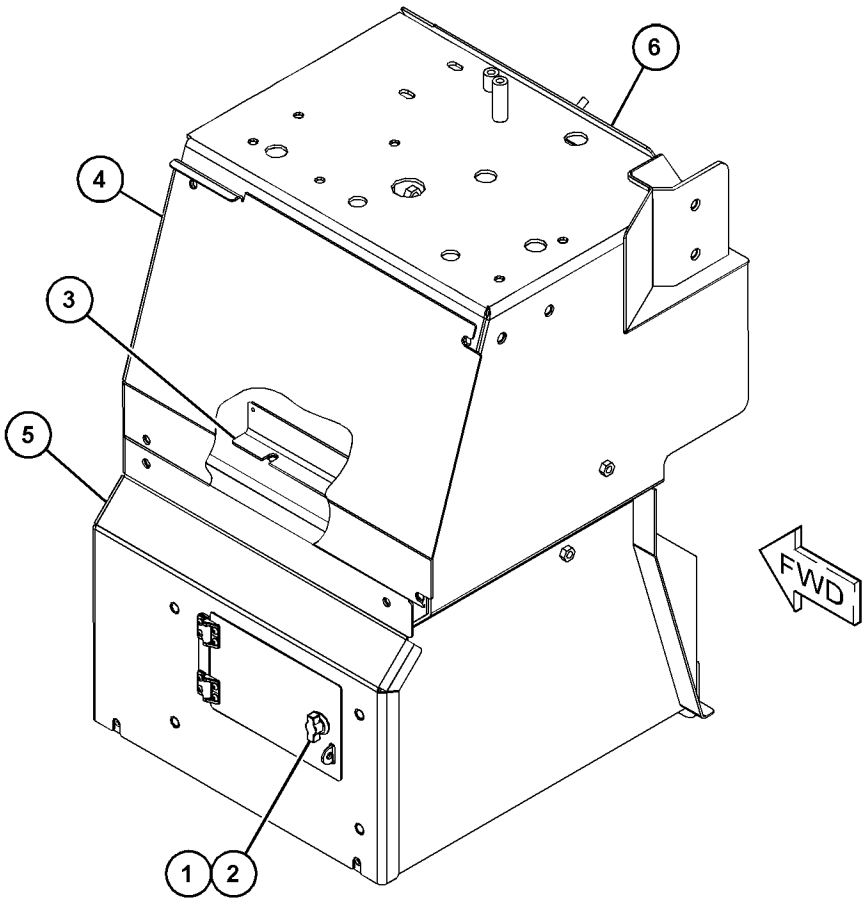

GRÁFICO 1 <FIN> g06057847

451-1555 GRUPO DE SOPORTE DE MONTAJE (BRACKET GP-MOUNTING)

NO. DE SERIE: FRS1-UP

PARTE DE 391-5800 GRUPO DE CAPÓ

SMCS-0635, 5057

i06606916

NOTA	NO NO	GRÁFICO REF	NÚMERO DE LA PIEZA	QTY	NOMBRE DE LA PIEZA 1 2 3 4 5 6 (NIVEL DEL PRODUCTO)	VER PÁGINA
	1	1	**451-1556**	1	SOPORTE (BRACKET)	
	2	1	**451-1558**	1	CONJUNTO DE BLOQUE (BLOCK AS)	
M	3	1	**7X-7729**	4	ARANDELA (11 X 25 X 3 MM DE GROSOR) (WASHER (11X25X3-MM THK))	
M	4	1	**8T-4133**	2	TUERCA (ROSCA M10 X 1,5) (NUT (M10X1.5-THD))	
M	5	1	**8T-4182**	2	PERNO (M10X1,5X45 MM) (BOLT (M10X1.5X45-MM))	

M - PIEZA MÉTRICA

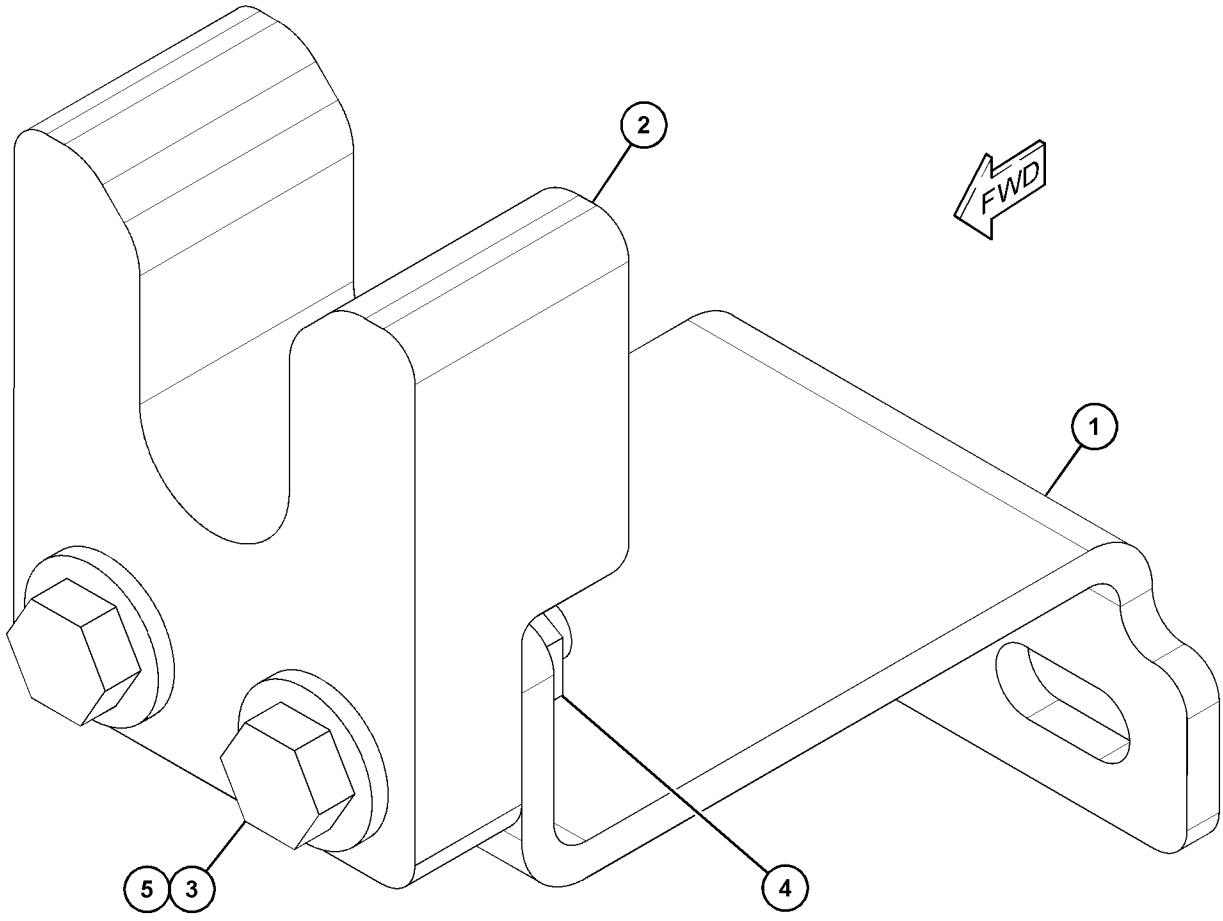

GRÁFICO 1 <FIN> g03862599

367-2333 GRUPO DE CONTRAPESO (COUNTERWEIGHT GP)

NO. DE SERIE: FRS1-UP

PARTE DE 495-1465 GRUPO DE CONTRAPESO

SMCS-7056 **i06605491**

NOTA	NO NO	GRÁFICO REF	NÚMERO DE LA PIEZA	QTY	NOMBRE DE LA PIEZA 1 2 3 4 5 6 (NIVEL DEL PRODUCTO)	VER PÁGINA
	1	1	**115-5669**	1	PASADOR (PIN)	
	2	1	**162-7120**	1	PASADOR (PIN)	
	3	1	**367-2334**	1	COUNTERWEIGHT (Contrapeso) (COUNTERWEIGHT)	
M	4	1	**7X-2561**	2	PERNO (M20 X 2,5 X 35 MM) (BOLT (M20X2.5X35-MM))	
M	5	1	**7X-2586**	8	PERNO (M30X3,5X180 MM) (BOLT (M30X3.5X180-MM))	
	6	1	**8T-4123**	2	ARANDELA (3,62 X 5,75 X 0,375 PULG DE GROSOR) (WASHER (3.62X5.75X0.375-MM THK))	
	7	1	**9X-8258**	8	ARANDELA (33 X 56 X 6 MM DE GROSOR) (WASHER (33X56X6-MM THK))	

M - PIEZA MÉTRICA

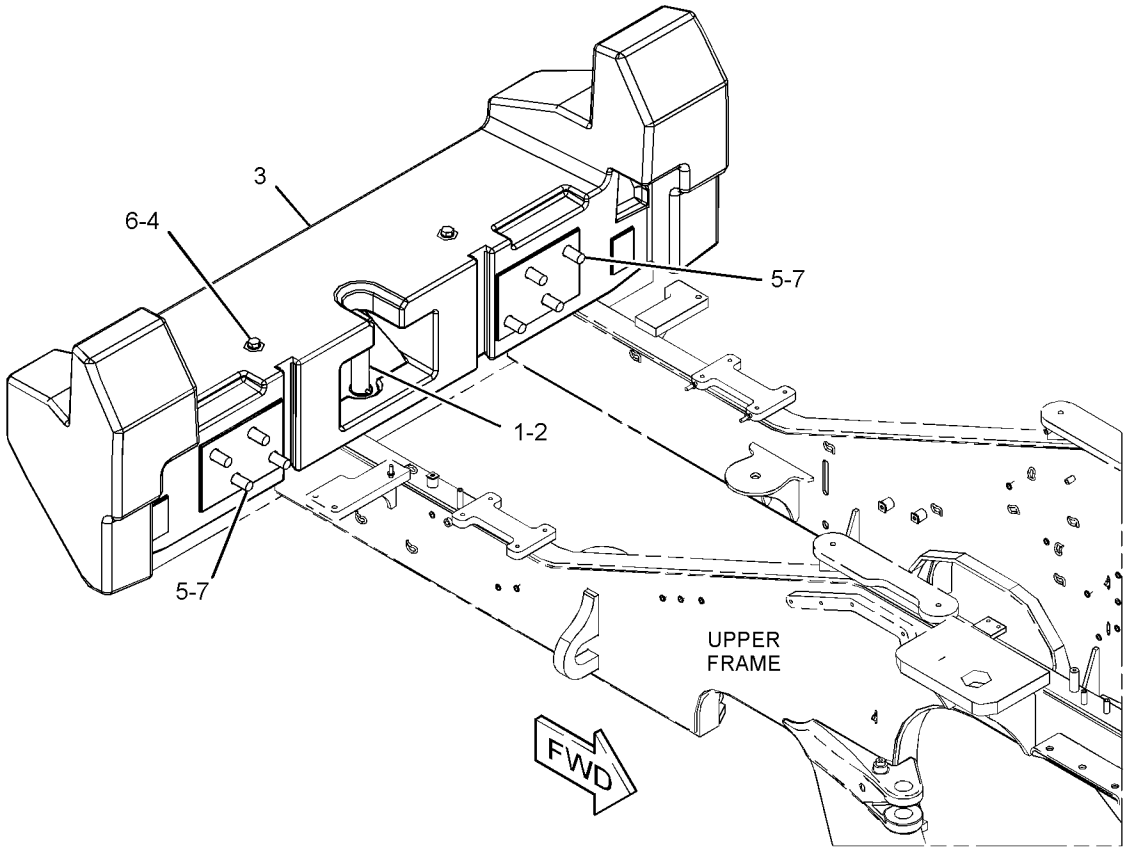

GRÁFICO 1 <FIN> g03471577

455-4629 GRUPO DE CONTRAPESO (COUNTERWEIGHT GP)

NO. DE SERIE: FRS1-UP

SMCS-7056 **i06659390**

NOTA	NO NO	GRÁFICO REF	NÚMERO DE LA PIEZA	QTY	NOMBRE DE LA PIEZA 1 2 3 4 5 6 (NIVEL DEL PRODUCTO)	VER PÁGINA
	1	1	**455-4630**	1	CONJUNTO DE CONTRAPESO (COUNTERWEIGHT AS)	
	2	1	**115-5669**	1	PASADOR (PIN)	
	3	1	**162-7120**	1	PASADOR (PIN)	
M	4	1	**190-8494**	4	PERNO (M30X3,5X200 MM) (BOLT (M30X3.5X200-MM))	
M	5	1	**8T-4190**	3	PERNO (M16 X 2 X 25 MM) (BOLT (M16X2X25-MM))	
	6	1	**9X-8257**	3	ARANDELA (17,5 X 30 X 3,5 MM DE GROSOR) (WASHER (17.5X30X3.5-MM THK))	
	7	1	**9X-8258**	4	ARANDELA (33 X 56 X 6 MM DE GROSOR) (WASHER (33X56X6-MM THK))	

M - PIEZA MÉTRICA

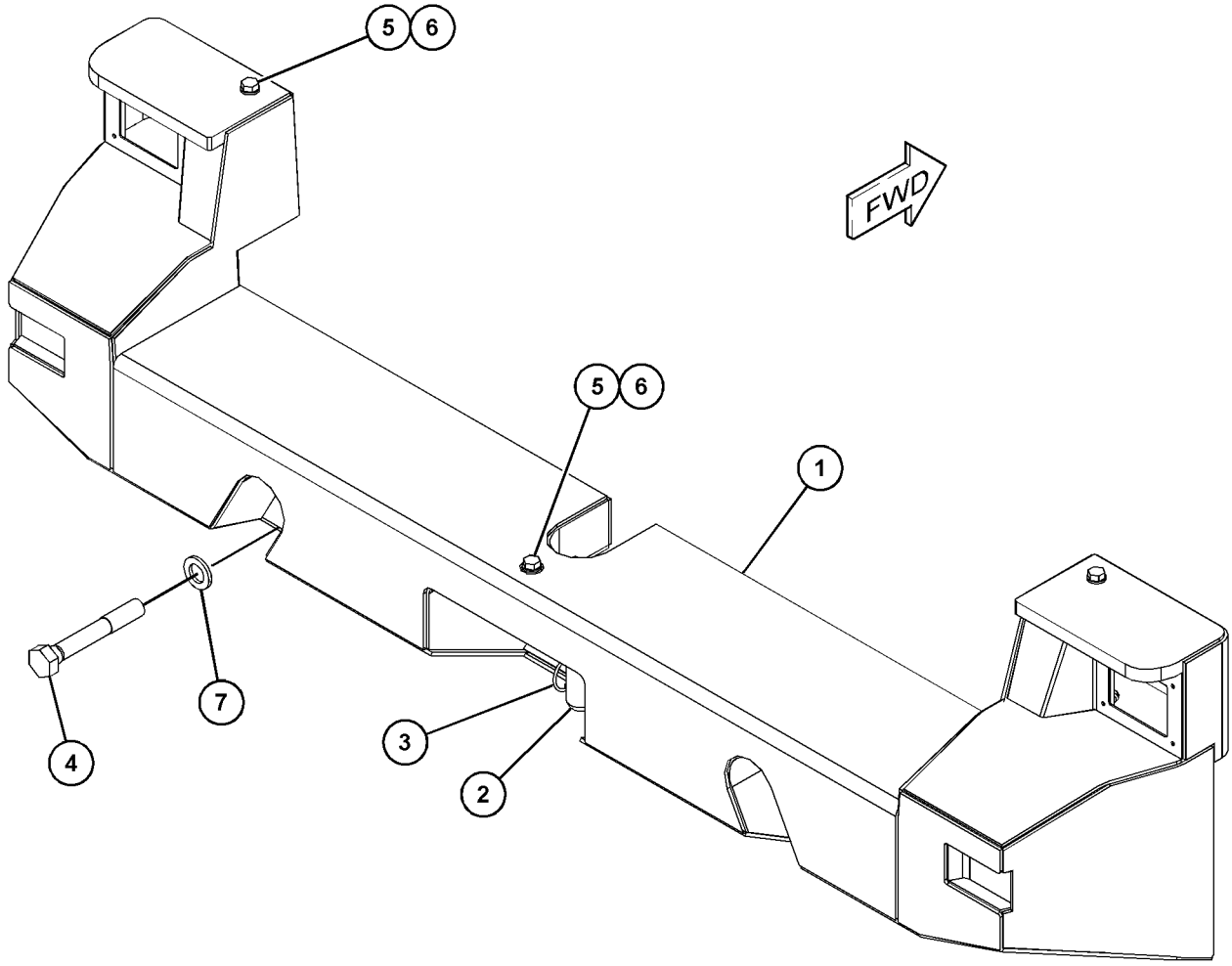

GRÁFICO 1 <FIN> g06065070

458-3730 GRUPO DE CONTRAPESO—HORMIGÓN (COUNTERWEIGHT GP-HORMIGÓN)

NO. DE SERIE: FRS1-UP

175 KG (385,5 LB)

PARTE DE 456-6632 CONFIGURACIÓN DEL CHASIS

SMCS-7056 **i06647098**

NOTA	NO NO	GRÁFICO REF	NÚMERO DE LA PIEZA	QTY	NOMBRE DE LA PIEZA 1 2 3 4 5 6 (NIVEL DEL PRODUCTO)	VER PÁGINA
	1	1	**458-3720**	2	GRUPO DE CONTRAPESO (COUNTERWEIGHT GP)	
					(EACH INCLUDES)	
M		1	**8T-4970**	4	PERNO (M6 X 1 X 14 MM) (BOLT (M6X1X14-MM))	
		1	**9X-8256**	4	ARANDELA (6,6 X 12 X 2 MM DE GROSOR) (WASHER (6.6X12X2-MM THK))	
		1	**490-0754**	1	GRUPO DE CONTRAPESO (COUNTERWEIGHT GP)	
	2	1	**198-4781**	6	ARANDELA DURA (22 X 40 X 10 MM DE GROSOR) (WASHER-HARD (22X40X10-MM THK))	
M	3	1	**4I-6994**	6	PERNO (M20X2,5X330 MM) (BOLT (M20X2.5X330-MM))	

M - PIEZA MÉTRICA

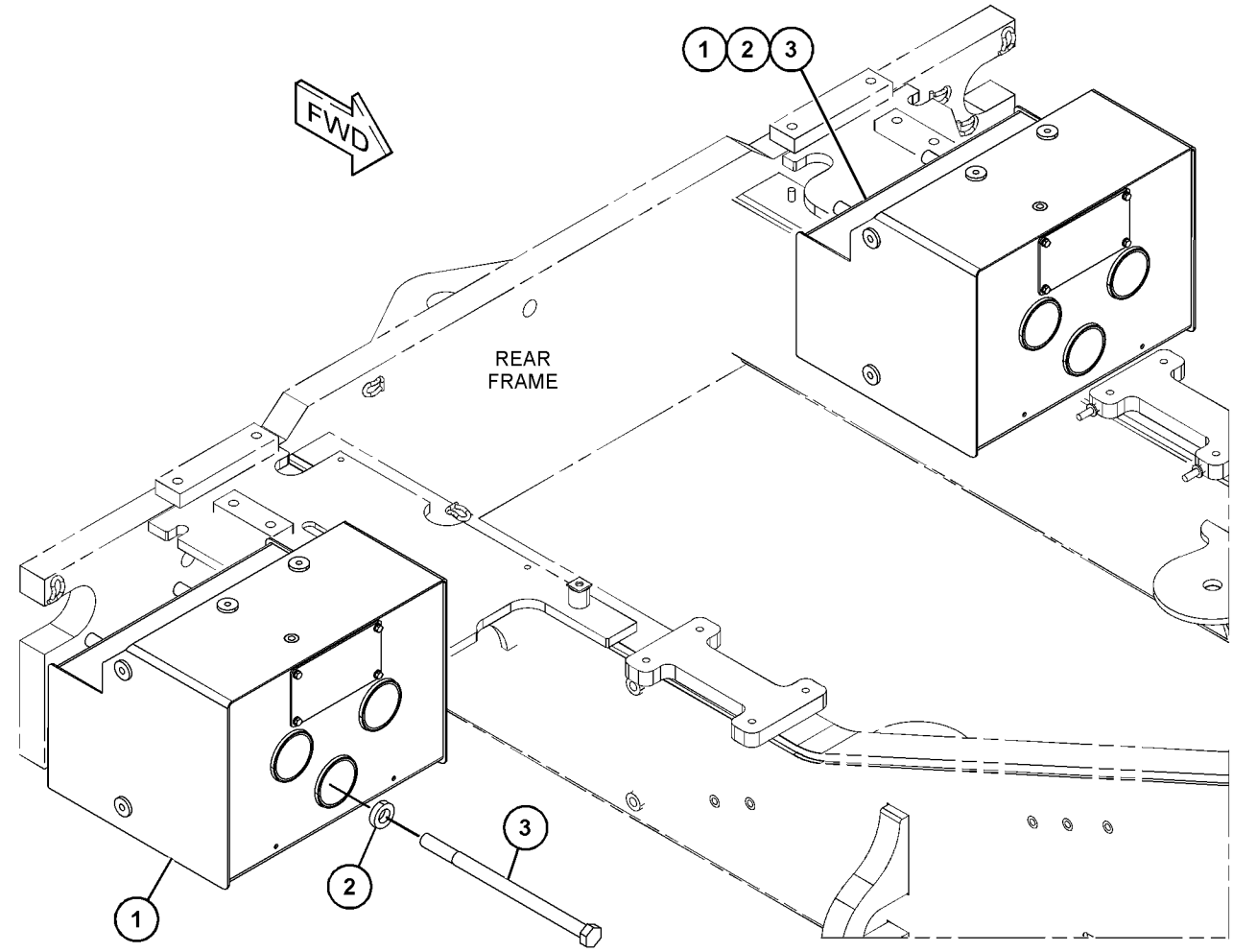

GRÁFICO 1 <FIN> g06059604

495-1465 GRUPO DE CONTRAPESO (COUNTERWEIGHT GP)

NO. DE SERIE: FRS1-UP

NO SE PUEDE USAR CON 383-1556— PÁGINA: 832

SMCS-7056 **i06632225**

NOTA	NO NO	GRÁFICO REF	NÚMERO DE LA PIEZA	QTY	NOMBRE DE LA PIEZA 1 2 3 4 5 6 (NIVEL DEL PRODUCTO)	VER PÁGINA
Y	1	1	*367-2333*	1	GRUPO DE CONTRAPESO (COUNTERWEIGHT GP)	492

Y - ILUSTRACIÓN DIFERENTE

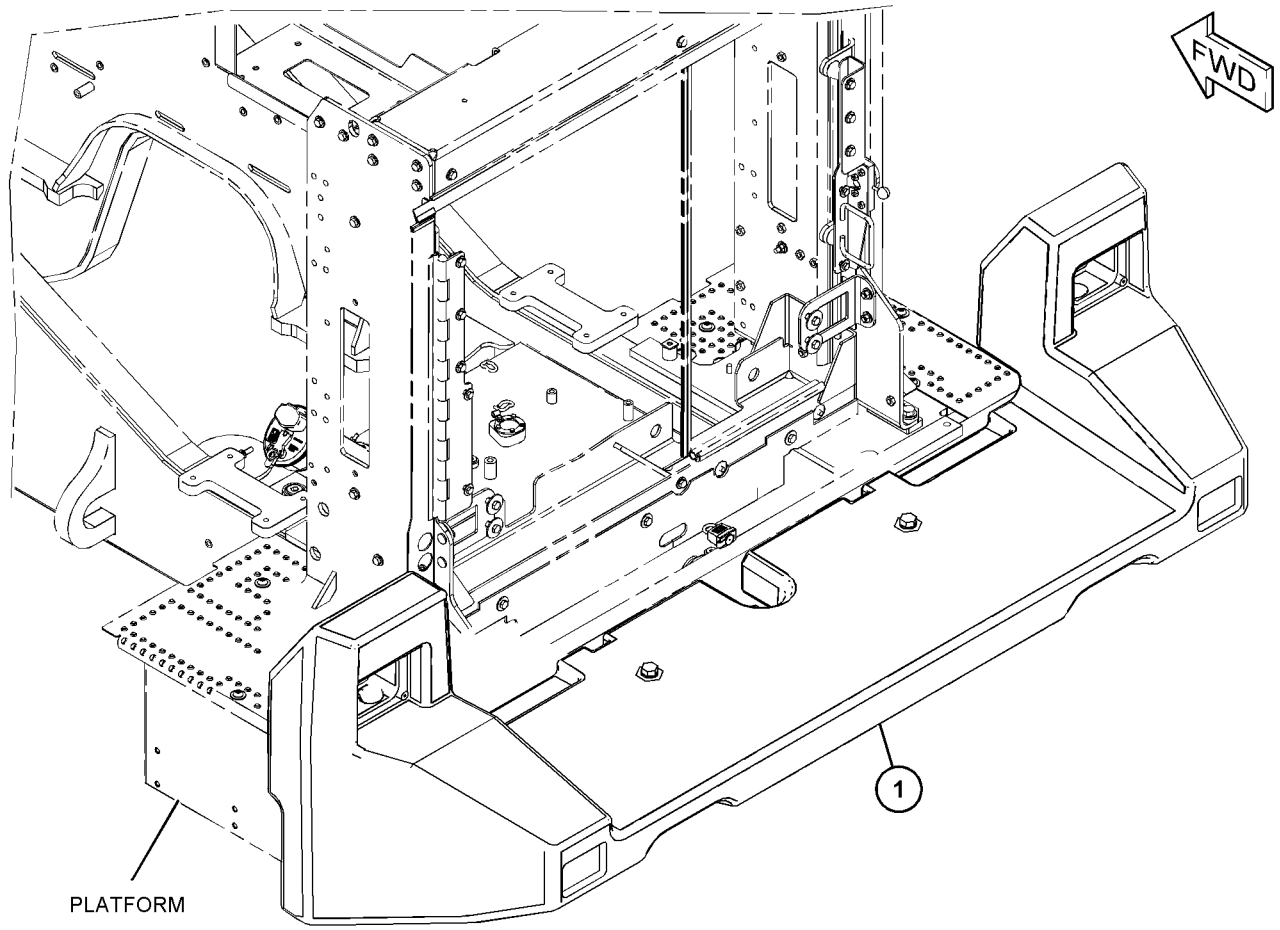

GRÁFICO 1 <FIN> g06054966

436-2371 GRUPO DE TAPA Y TAPÓN (COVER & PLUG GP)

NO. DE SERIE: FRS1-UP
PARA USAR CON GUARDABARROS DELANTERO
PARTE DE 464-6681 CONFIGURACIÓN DE GUARDABARROS

SMCS-0663 **i06606795**

NOTA	NO NO	GRÁFICO REF	NÚMERO DE LA PIEZA	QTY	NOMBRE DE LA PIEZA 1 2 3 4 5 6 (NIVEL DEL PRODUCTO)	VER PÁGINA
	1	1	**436-2370**	14	TAPÓN (PLUG)	

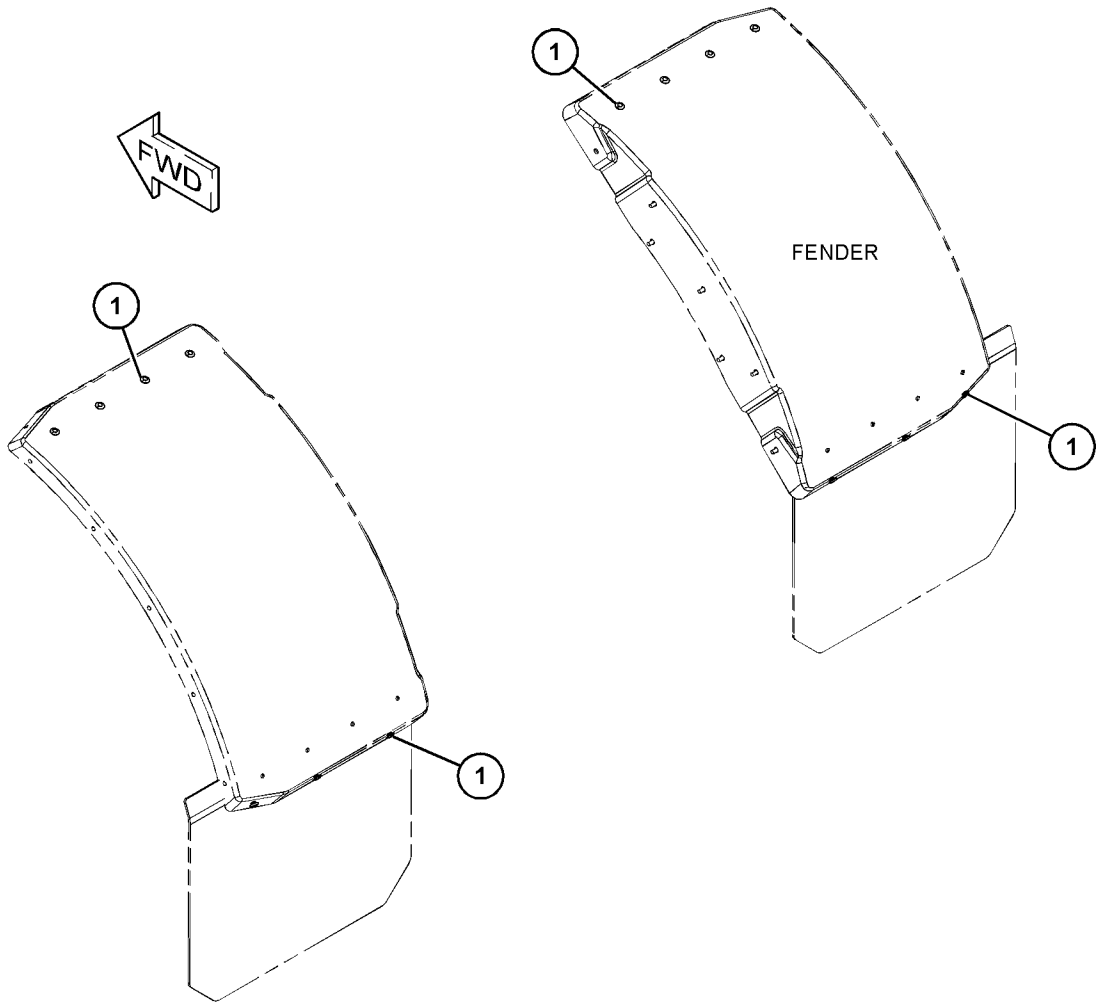

GRÁFICO 1 <FIN> g06005928

436-2372 GRUPO DE TAPA Y TAPÓN (COVER & PLUG GP)

NO. DE SERIE: FRS1-UP

PARTE DE 464-6681 CONFIGURACIÓN DE GUARDABARROS

SMCS-0663 **i06606796**

NOTA	NO NO	GRÁFICO REF	NÚMERO DE LA PIEZA	QTY	NOMBRE DE LA PIEZA 1 2 3 4 5 6 (NIVEL DEL PRODUCTO)	VER PÁGINA
	1	1	**436-2370**	10	TAPÓN (PLUG)	

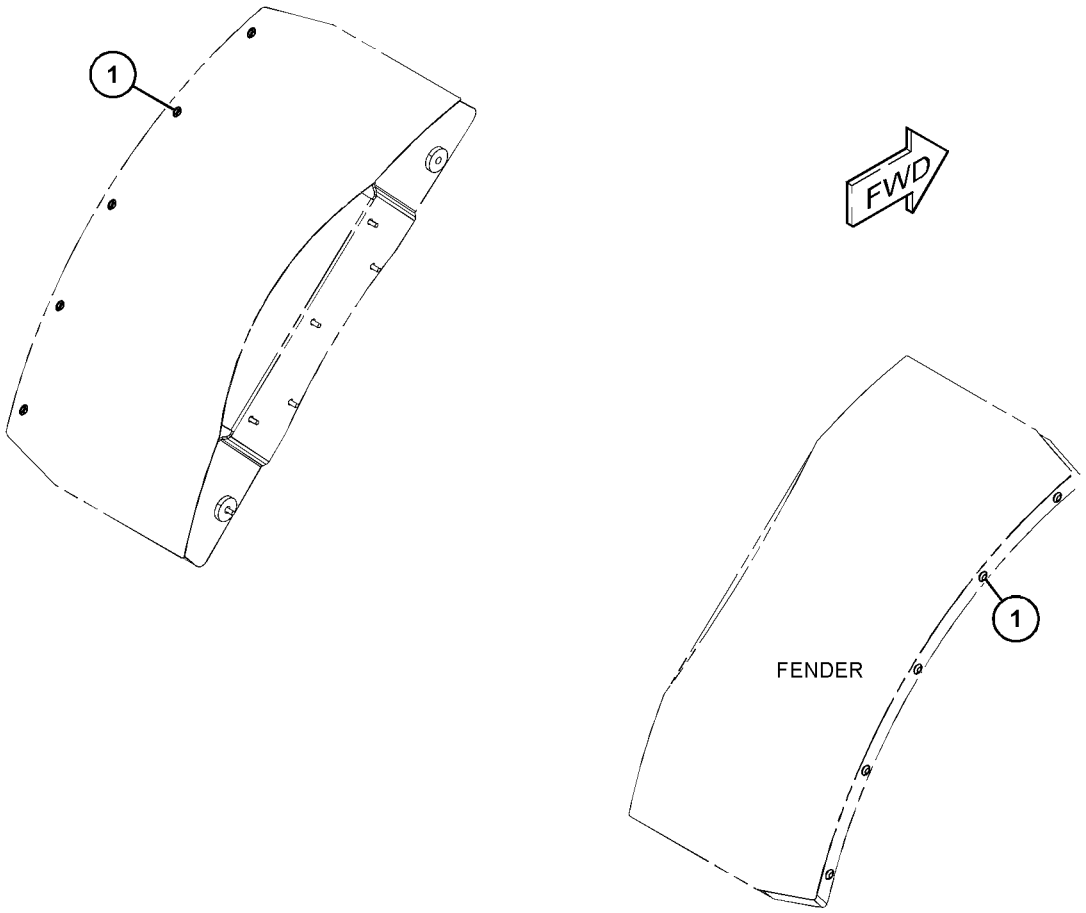

GRÁFICO 1 <FIN> g06005955

436-2373 GRUPO DE TAPA Y TAPÓN (COVER & PLUG GP)

NO. DE SERIE: FRS1-UP
PARA USAR CON GUARDABARROS DELANTERO
PARTE DE 464-6681 CONFIGURACIÓN DE GUARDABARROS

SMCS-0663 **i06606797**

NOTA	NO NO	GRÁFICO REF	NÚMERO DE LA PIEZA	QTY	NOMBRE DE LA PIEZA 1 2 3 4 5 6 (NIVEL DEL PRODUCTO)	VER PÁGINA
	1	1	**436-2370**	6	TAPÓN (PLUG)	

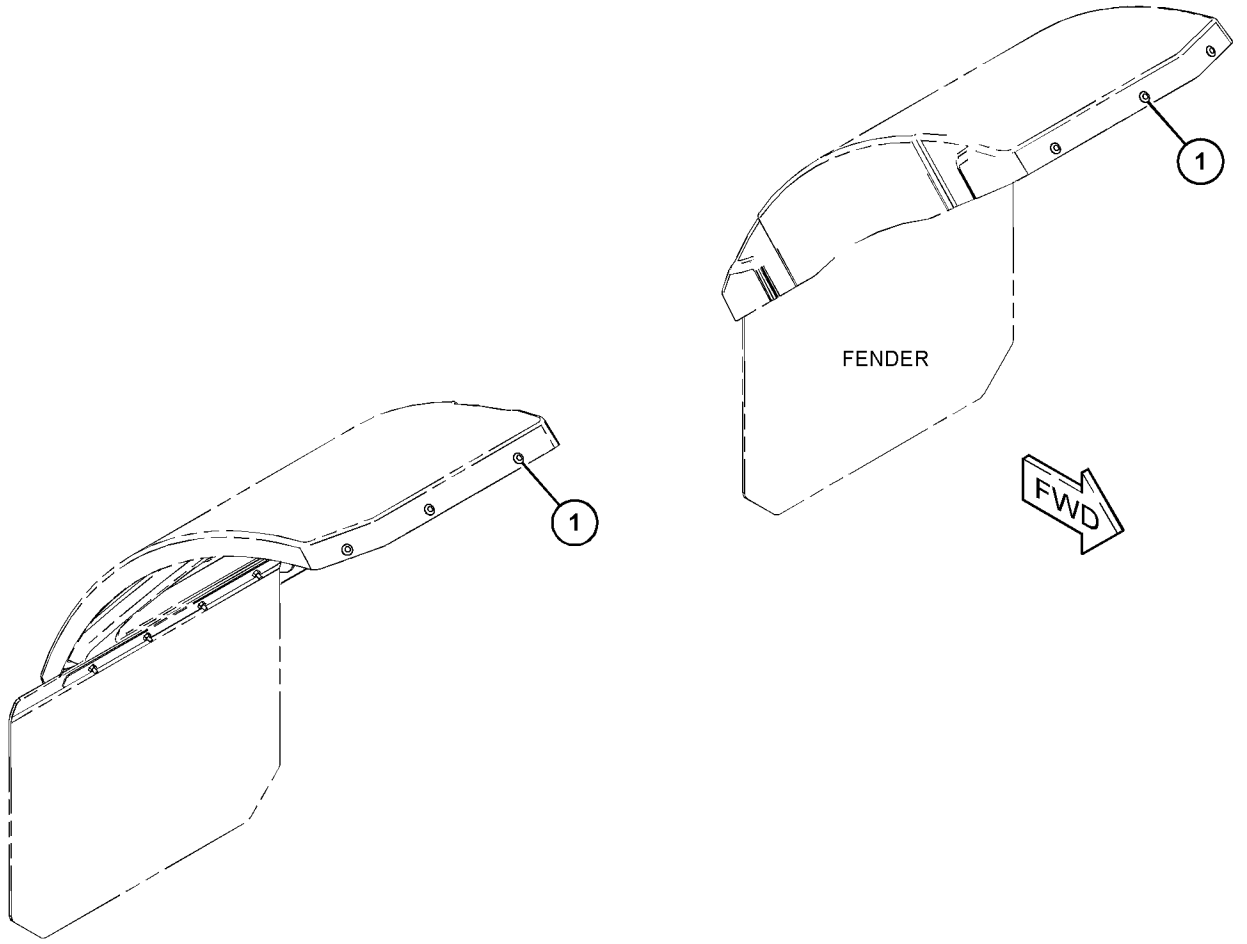

GRÁFICO 1 <FIN> g06006558

454-7825 GRUPO DE DEFLECTOR DE GUARDABARROS (DEFLECTOR GP-FENDER)

NO. DE SERIE: FRS1-UP

PARTE DE 464-6678 CONFIGURACIÓN DE GUARDABARROS PARA DESPLAZAMIENTO

SMCS-7252 **i06606680**

NOTA	NO NO	GRÁFICO REF	NÚMERO DE LA PIEZA	QTY	NOMBRE DE LA PIEZA 1 2 3 4 5 6 (NIVEL DEL PRODUCTO)	VER PÁGINA
	1	1	**360-0736**	1	DEFLECTOR (LADO IZQUIERDO) (DEFLECTOR (LH))	
	2	1	**360-0737**	1	DEFLECTOR (LADO DERECHO) (DEFLECTOR (RH))	
M	3	1	**8T-4136**	10	PERNO (M10 X 1,5 X 25 MM) (BOLT (M10X1.5X25-MM))	
	4	1	**8T-4222**	10	ARANDELA ENCHAPADA (11 X 32 X 2,5 MM DE GROSOR) (WASHER-PLATED (11X32X2.5-MM THK))	

M - PIEZA MÉTRICA

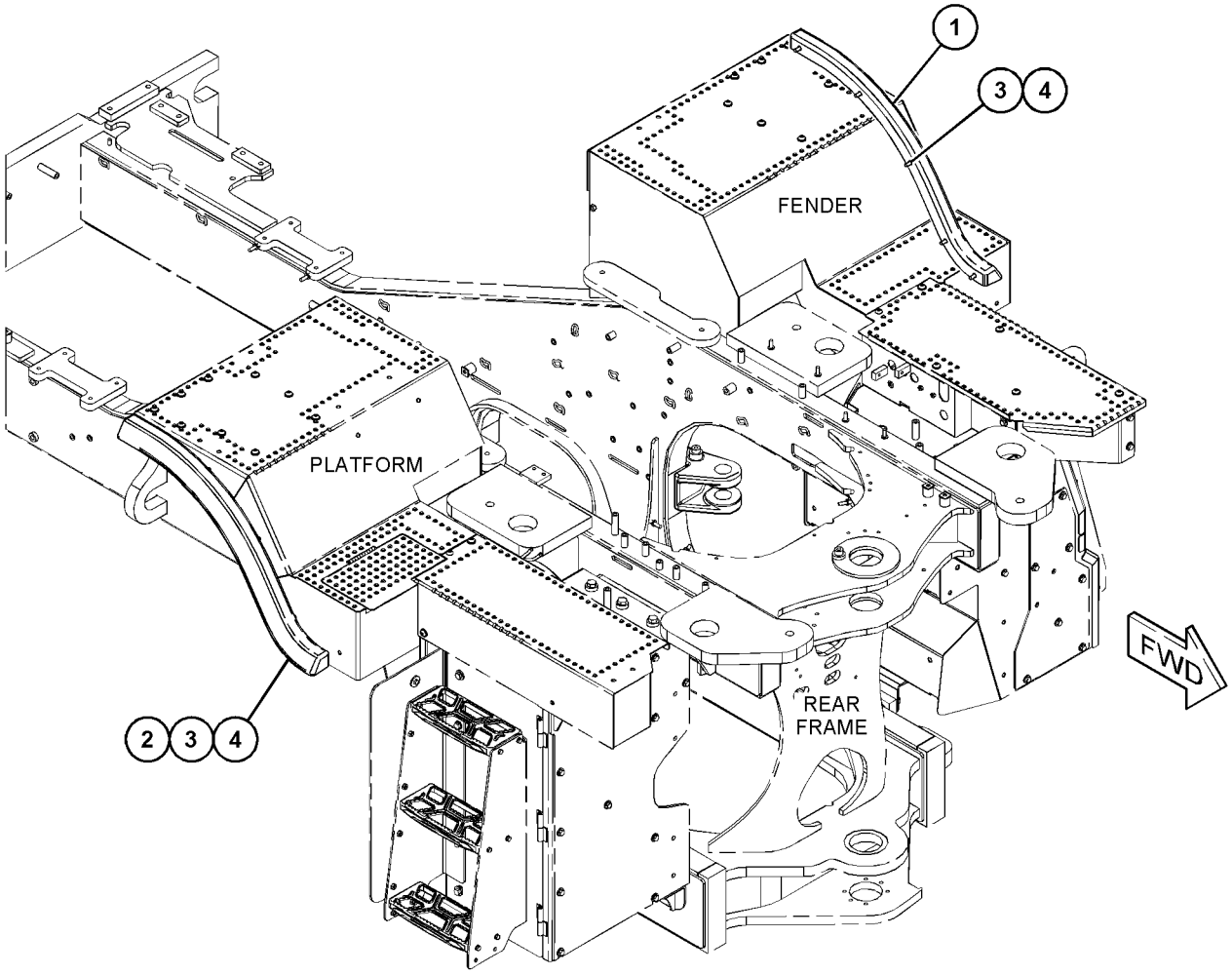

GRÁFICO 1 <FIN> g06011552

391-5780 GRUPO DE PUERTA DE ACCESO–CAPÓ, LADO DERECHO (DOOR GP-ACCESS-CAPÓ, LADO DERECHO)

NO. DE SERIE: FRS1-UP

PARTE DE 391-5800 GRUPO DE CAPÓ

SMCS-7273 **i06553796**

NOTA	NO NO	GRÁFICO REF	NÚMERO DE LA PIEZA	QTY	NOMBRE DE LA PIEZA 1 2 3 4 5 6 (NIVEL DEL PRODUCTO)	VER PÁGINA
	1	1	**118-9587**	1	LEVA DE PESTILLO (CAM-LATCH)	
	2	1	**391-5781**	1	PUERTA (LADO DERECHO) (DOOR (RH))	
	3	1	**454-0230**	2	CONJUNTO DE BISAGRA (HINGE AS)	
J	4	1	**465-6593**	1	CONJUNTO DE PESTILLO (LATCH AS)	
	5	1	**479-3260**	4	ARANDELA (5,5 X 13 X 1,2 MM DE GROSOR) (WASHER (5.5X13X1.2-MM THK))	
	6	1	**490-8846**	4	TORNILLO DE CABEZA TRONCOCÓNICA (M5 X 0,8 X 12 MM) (SCREW-PAN HEAD (M5X0.8X12-MM))	
M	7	1	**5C-2874**	4	TUERCA (ROSCA M5 X 0,8) (NUT (M5X0.8-THD))	

J - REQUIRES CORPORATE KEY
M - PIEZA MÉTRICA

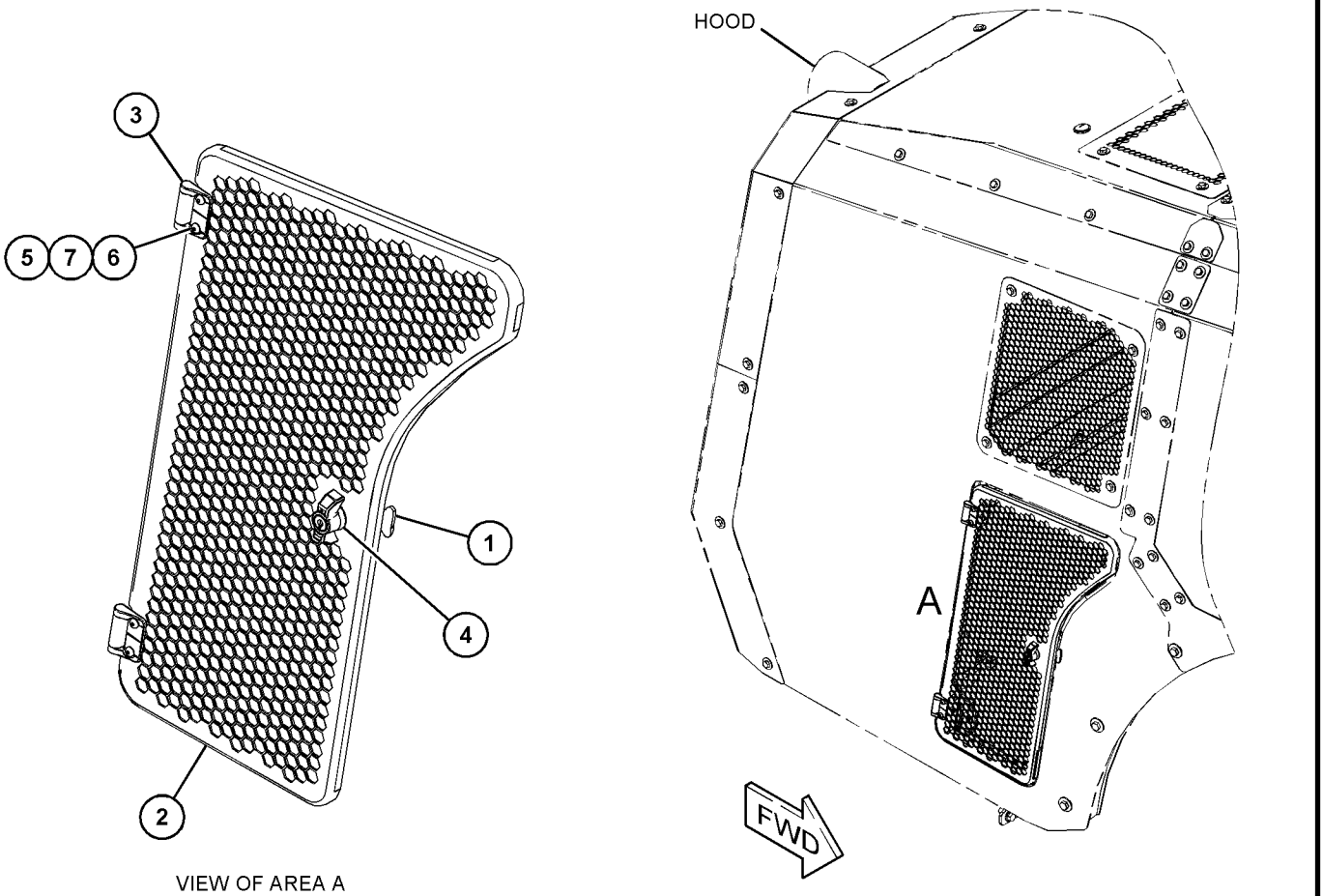

VIEW OF AREA A

GRÁFICO 1 <FIN> g06007034

391-5782 GRUPO DE PUERTA DE ACCESO (DOOR GP-ACCESS)

NO. DE SERIE: FRS1-UP

PARTE DE 391-5800 GRUPO DE CAPÓ

SMCS-7273 **i06553831**

NOTA	NO NO	GRÁFICO REF	NÚMERO DE LA PIEZA	QTY	NOMBRE DE LA PIEZA 1 2 3 4 5 6 (NIVEL DEL PRODUCTO)	VER PÁGINA
	1	1	**118-9587**	1	LEVA DE PESTILLO (CAM-LATCH)	
	2	1	**391-5783**	1	PUERTA (ENTRADA) (DOOR (ACCESS))	
	3	1	**454-0230**	2	CONJUNTO DE BISAGRA (HINGE AS)	
J	4	1	**465-6593**	1	CONJUNTO DE PESTILLO (LATCH AS)	
	5	1	**479-3260**	4	ARANDELA (5,5 X 13 X 1,2 MM DE GROSOR) (WASHER (5.5X13X1.2-MM THK))	
	6	1	**490-8846**	4	TORNILLO DE CABEZA TRONCOCÓNICA (M5 X 0,8 X 12 MM) (SCREW-PAN HEAD (M5X0.8X12-MM))	
M	7	1	**5C-2874**	4	TUERCA (ROSCA M5 X 0,8) (NUT (M5X0.8-THD))	

J - REQUIRES CORPORATE KEY
M - PIEZA MÉTRICA

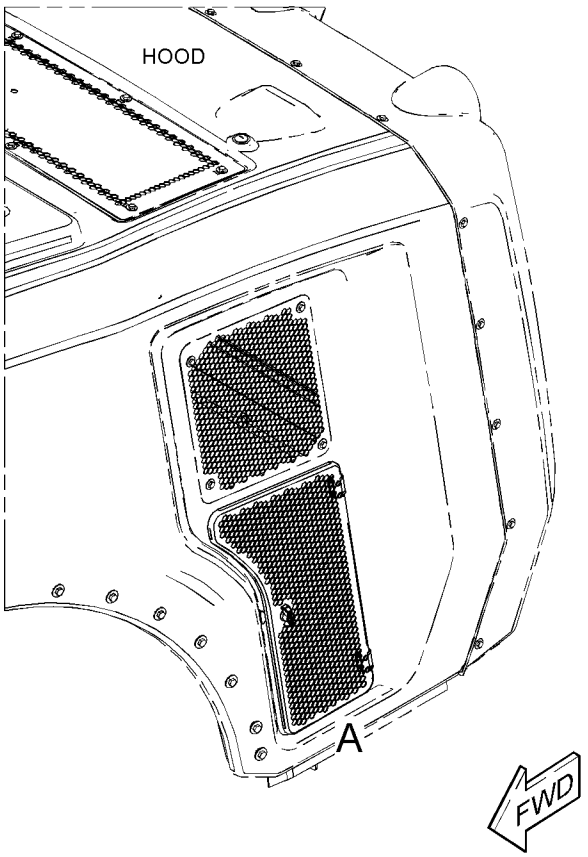

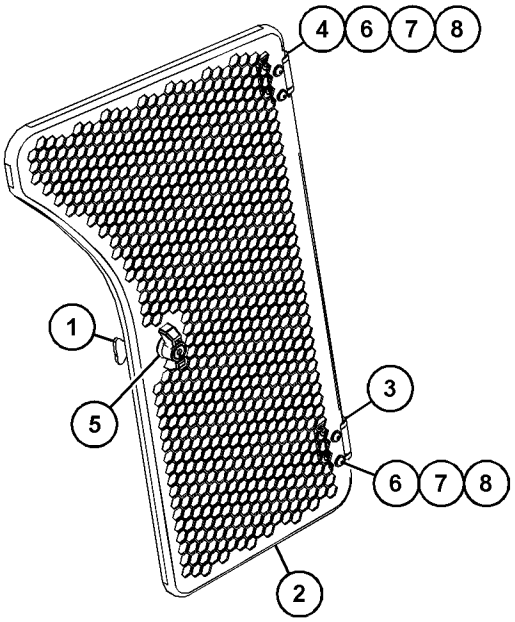

VIEW OF AREA A

GRÁFICO 1 <FIN> g03851531

433-5280 GRUPO DE PUERTA DE ACCESO (DOOR GP-ACCESS)

NO. DE SERIE: FRS1-UP
FABRICACIÓN ESPECIAL
PARTE DE 459-6742 GRUPO DE CAJA DE BATERÍA

SMCS-7273 **i06638761**

NOTA	NO NO	GRÁFICO REF	NÚMERO DE LA PIEZA	QTY	NOMBRE DE LA PIEZA 1 2 3 4 5 6 (NIVEL DEL PRODUCTO)	VER PÁGINA
	1	1	**340-2581**	2	CONJUNTO DE BISAGRA (HINGE AS)	
	2	1	**433-5281**	1	CONJUNTO DE PUERTA DE ACCESO (DOOR AS-ACCESS)	
	3	1	**438-0890**	1	LÁMINA (SHEET)	
	4	1	**444-2101**	1	CONJUNTO DE LÁMINA (SHEET AS)	
M	5	1	**225-3109**	8	TORNILLO DE CABEZA SEGMENTADA (M4 X 0,7 X 14 MM) (SCREW-TRUSS HEAD (M4X0.7X14-MM))	
	6	1	**5P-5969**		SELLO (0,7 M) (SEAL (0.7-M))	

M - PIEZA MÉTRICA

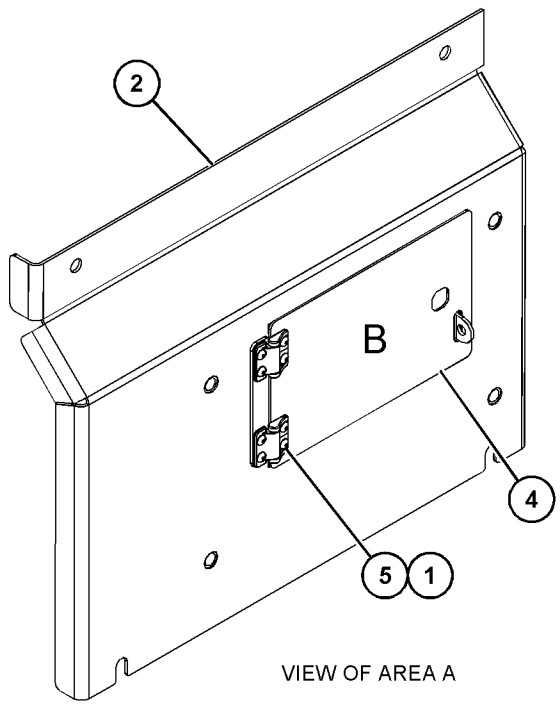

VIEW OF AREA A

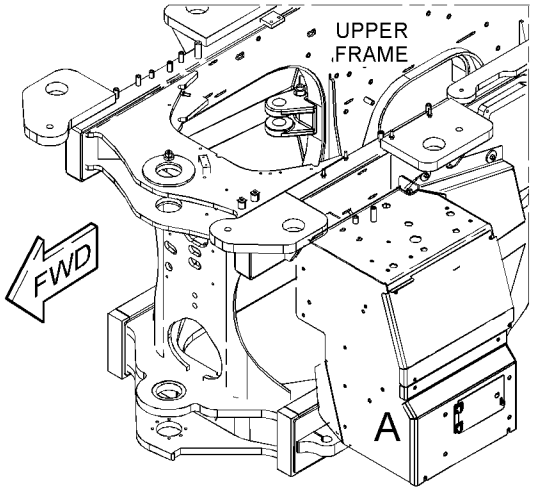

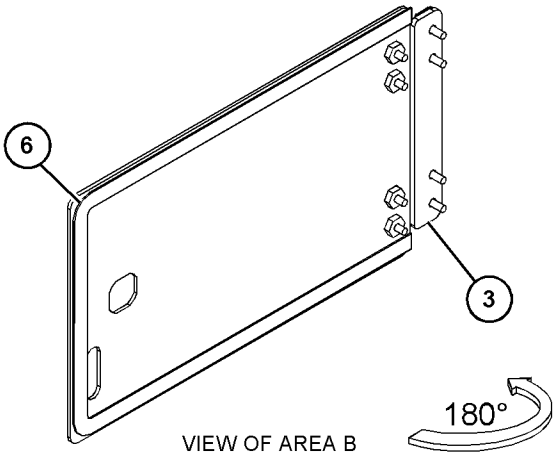

VIEW OF AREA B

GRÁFICO 1 <FIN> g03786492

437-7863 GRUPO DE PUERTA DE ACCESO (DOOR GP-ACCESS)

NO. DE SERIE: FRS1-UP

PARTE DE 458-3960 GRUPO DE CAJA DE BATERÍA

SMCS-7273 **i06608295**

NOTA	NO NO	GRÁFICO REF	NÚMERO DE LA PIEZA	QTY	NOMBRE DE LA PIEZA 1 2 3 4 5 6 (NIVEL DEL PRODUCTO)	VER PÁGINA
	1	1	**340-2580**	1	CONJUNTO DE BISAGRA (SUPERIOR) (HINGE AS (TOP))	
	2	1	**340-2581**	1	CONJUNTO DE BISAGRA (INFERIOR) (HINGE AS (BOTTOM))	
	3	1	**437-7864**	1	CONJUNTO DE PUERTA (DOOR AS)	
	4	1	**437-7868**	1	CONJUNTO DE LÁMINA (SHEET AS)	
	5	1	**438-0890**	1	LÁMINA (SHEET)	
M	6	1	**174-8131**	4	TORNILLO DE CABEZA SEGMENTADA (M4X0,7X12 MM) (SCREW-TRUSS HEAD (M4X0.7X12-MM))	
M	7	1	**225-3109**	4	TORNILLO DE CABEZA SEGMENTADA (M4 X 0,7 X 14 MM) (SCREW-TRUSS HEAD (M4X0.7X14-MM))	
D	8	1	**5P-5969**		SELLO (0,7 M) (SEAL (0.7-M))	

D - PEDIDO POR METROS
M - PIEZA MÉTRICA

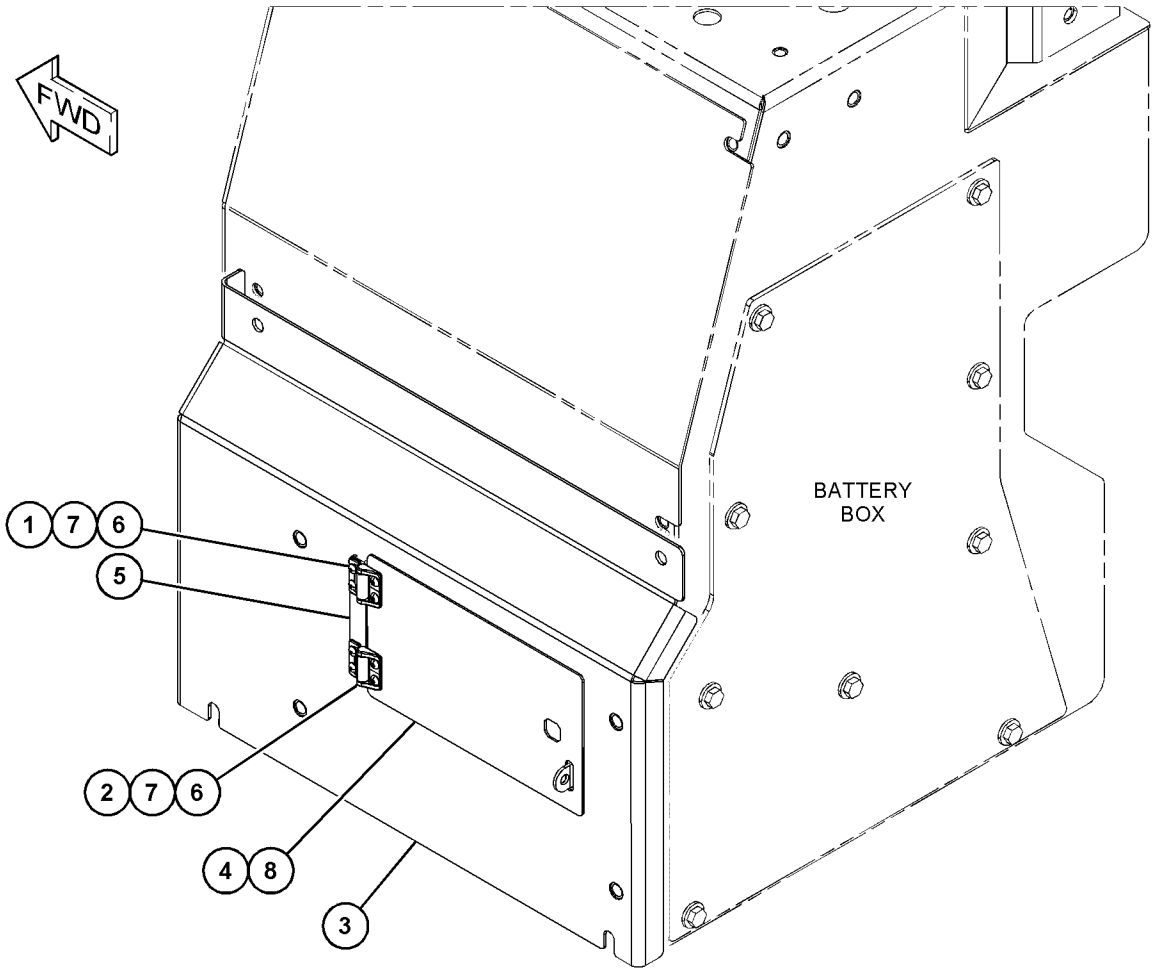

GRÁFICO 1 <FIN> g03490630

458-3717 GRUPO DE RECINTO DE PLATAFORMA (ENCLOSURE GP-PLATFORM)

NO. DE SERIE: FRS1-UP

PARTE DE 458-3716 GRUPO DE CAJA DE BATERÍA

SMCS-7253 **i06647096**

NOTA	NO NO	GRÁFICO REF	NÚMERO DE LA PIEZA	QTY	NOMBRE DE LA PIEZA 1 2 3 4 5 6 (NIVEL DEL PRODUCTO)	VER PÁGINA
	1	1	**458-3718**	1	CONJUNTO DE PLACA (LADO IZQUIERDO) (PLATE AS (LH))	
M		1	**8T-3490**	11	TUERCA DE SOLDAR (ROSCA M10 X 1,5) (NUT-WELD (M10X1.5-THD))	
M		1	**090-8247**	2	BLOQUE (M10X1,5 MM) (BLOCK (M10X1.5-MM))	
	2	1	**458-3719**	1	CONJUNTO DE PLACA (LADO DERECHO) (PLATE AS (RH))	
M		1	**8T-3490**	7	TUERCA DE SOLDAR (ROSCA M10 X 1,5) (NUT-WELD (M10X1.5-THD))	
M		1	**090-8247**	2	BLOQUE (M10X1,5 MM) (BLOCK (M10X1.5-MM))	

M - PIEZA MÉTRICA

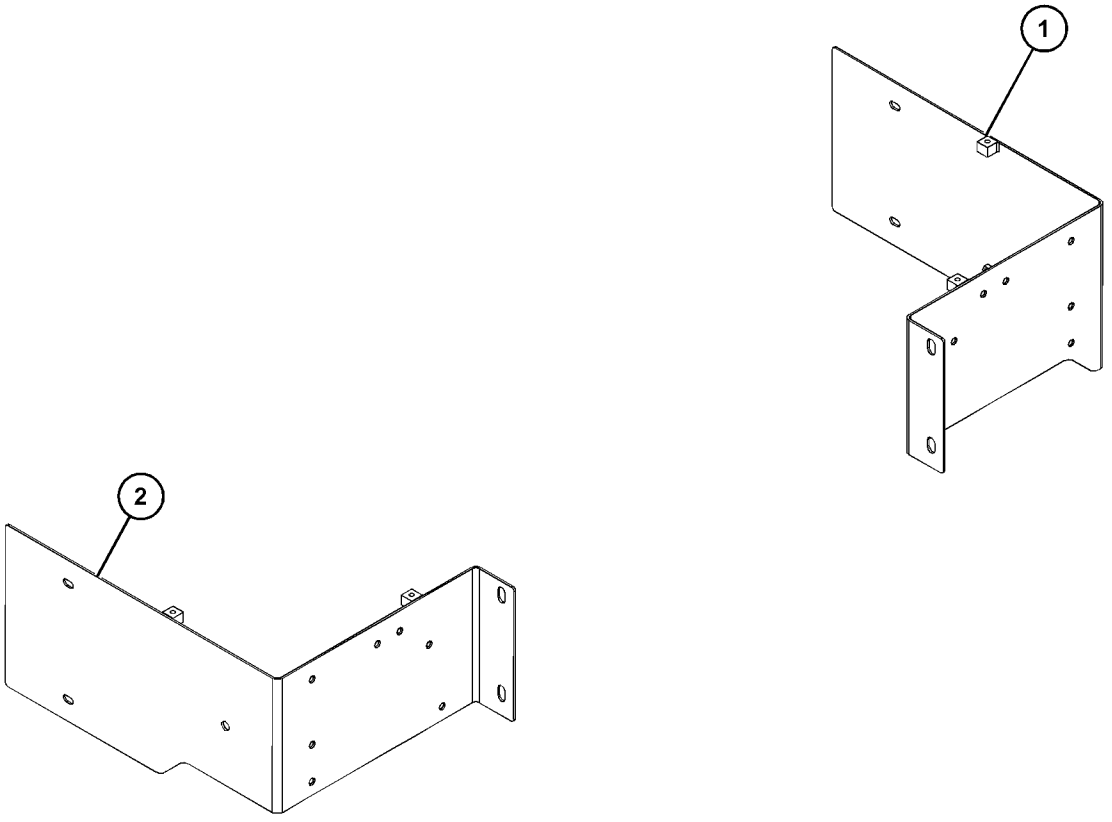

GRÁFICO 1 <FIN> g06059389

443-2251 GRUPO DE RECINTO DE CENTRO DE SERVICIOS (ENCLOSURE GP-SERVICE CENTER)

NO. DE SERIE: FRS1-UP

PARTE DE 443-2250 GRUPO DE SOPORTE DE VÁLVULA Y FILTRO

SMCS-7513 **i06629785**

NOTA	NO NO	GRÁFICO REF	NÚMERO DE LA PIEZA	QTY	NOMBRE DE LA PIEZA 1 2 3 4 5 6 (NIVEL DEL PRODUCTO)	VER PÁGINA
	1	1	**5D-9629**	1	VARILLA (ROD)	
M	2	1	**9R-4595**	1	MAZA (M12 X 1,75 X 30 MM) (BOSS (M12X1.75X30-MM))	
M	3	1	**9R-2613**	2	MAZA PARA SOLDAR (M10 X 1,5 X 25 MM) (BOSS-WELD (M10X1.5X25-MM))	
M	4	1	**9C-7929**	1	BLOQUE (M10X1,5 MM) (BLOCK (M10X1.5-MM))	
M	5	1	**8Y-4489**	1	MAZA (ROSCA M10 X 1,5) (BOSS (M10X1.5-THD))	
M	6	1	**8T-3597**	6	TUERCA DE SOLDAR (ROSCA M12 X 1,75) (NUT-WELD (M12X1.75-THD))	
M	7	1	**8T-3490**	42	TUERCA DE SOLDAR (ROSCA M10 X 1,5) (NUT-WELD (M10X1.5-THD))	
M	8	1	**7Y-6338**	1	MAZA (M10X1,5X70 MM) (BOSS (M10X1.5X70-MM))	
	9	1	**7T-1099**	1	ESLABÓN (LINK)	
	10	1	*432-6738*	1	CONJUNTO DE PUERTA DE ACCESO (CENTRO DE SERVICIO) (DOOR AS-ACCESS (SERVICE CENTER))	
M		1	**8T-3597**	4	TUERCA DE SOLDAR (ROSCA M12 X 1,75) (NUT-WELD (M12X1.75-THD))	
		1	**331-1679**	3	CONJUNTO DE BISAGRA (LADO DERECHO) (HINGE AS (RH))	

M - PIEZA MÉTRICA

443-2251 GRUPO DE RECINTO DE CENTRO DE SERVICIOS (ENCLOSURE GP-SERVICE CENTER) (cont.)**i06629785**

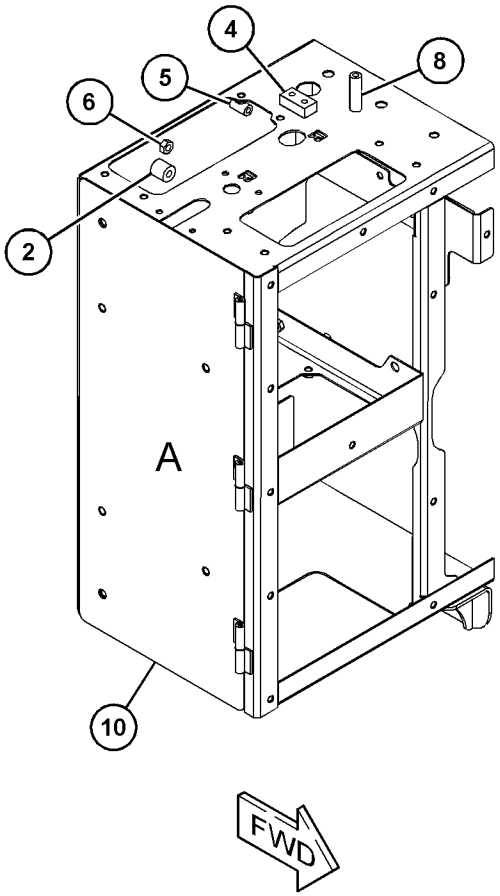

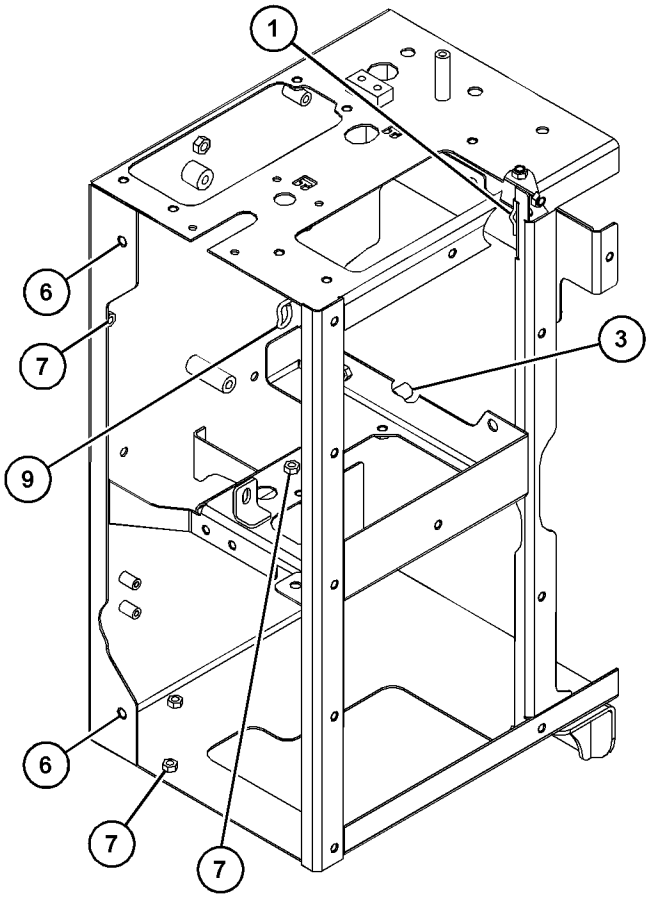

VIEW OF AREA A
(PARTS REMOVED FOR CLARITY)

GRÁFICO 1 <FIN> g03670449

478-8383 GRUPO DE EXTENSIÓN DE GUARDABARROS–ESTRECHO (EXTENSION GP-FENDER-ESTRECHO)

NO. DE SERIE: FRS1-UP

PARTE DE 478-8372 CONFIGURACIÓN DE GUARDABARROS PARA DESPLAZAMIENTO

SMCS-7252 **i06632432**

NOTA	NO NO	GRÁFICO REF	NÚMERO DE LA PIEZA	QTY	NOMBRE DE LA PIEZA 1 2 3 4 5 6 (NIVEL DEL PRODUCTO)	VER PÁGINA
	1	1	**124-2456**	2	CALCOMANÍA DE INSTRUCCIONES (NO SE PARE EN ESTE LUGAR) (FILM-INSTRUCTION (NO STEP))	
	2	1	**392-4060**	1	CONJUNTO DE EXTENSIÓN (LADO DERECHO) (EXTENSION AS (RH))	
	3	1	**465-5541**	1	CONJUNTO DE EXTENSIÓN (LADO IZQUIERDO) (EXTENSION AS (LH))	
M	4	1	**7X-7729**	6	ARANDELA (11 X 25 X 3 MM DE GROSOR) (WASHER (11X25X3-MM THK))	
	5	1	**8T-4121**	8	ARANDELA DURA (11 X 21 X 2,5 MM DE GROSOR) (WASHER-HARD (11X21X2.5-MM THK))	
M	6	1	**8T-4136**	8	PERNO (M10 X 1,5 X 25 MM) (BOLT (M10X1.5X25-MM))	
M	7	1	**8T-4195**	6	PERNO (M10 X 1,5 X 30 MM) (BOLT (M10X1.5X30-MM))	

M - PIEZA MÉTRICA

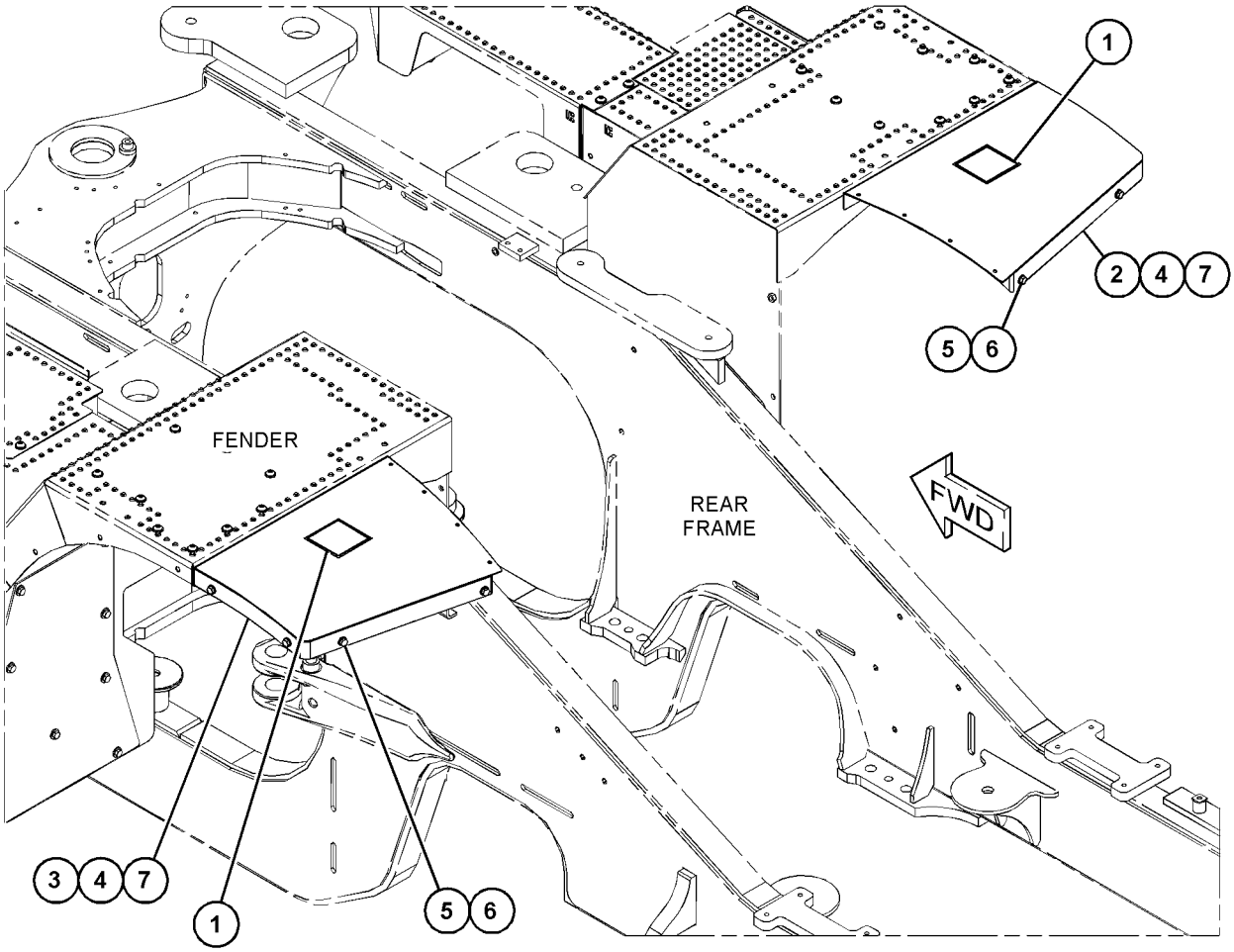

GRÁFICO 1 <FIN> g06055680

464-6681 CONFIGURACIÓN DE GUARDABARROS (FENDER AR)

NO. DE SERIE: FRS1-UP

SMCS-7252 **i06656216**

NOTA	NÚMERO DE LA PIEZA	QTY	NOMBRE DE LA PIEZA 1 2 3 4 5 6 (NIVEL DEL PRODUCTO)	VER PÁGINA
Y	*436-2371*	1	GRUPO DE TAPA Y TAPÓN (GUARDABARROS) (COVER & PLUG GP (FENDER))	496
Y	*436-2372*	1	GRUPO DE TAPA Y TAPÓN (GUARDABARROS) (COVER & PLUG GP (FENDER))	497
Y	*436-2373*	1	GRUPO DE TAPA Y TAPÓN (GUARDABARROS) (COVER & PLUG GP (FENDER))	498
Y	*454-7820*	1	GRUPO DE GUARDABARROS (FENDER GP)	511
Y	*359-9952*	1	GRUPO DE PASAMANOS (HANDRAIL GP)	537
Y	*464-6690*	1	GRUPO DE ESCALERILLA (LADDER GP)	554

Y - ILUSTRACIÓN DIFERENTE

<FIN>

464-6678 CONFIGURACIÓN DE GUARDABARROS PARA DESPLAZAMIENTO (FENDER AR-ROADING)

NO. DE SERIE: FRS1-UP

NO SE PUEDE USAR CON 464-6681— PÁGINA: 508 , 478-8372— PÁGINA: 508

SMCS-7252 **i06648893**

NOTA	NÚMERO DE LA PIEZA	QTY	NOMBRE DE LA PIEZA 1 2 3 4 5 6 (NIVEL DEL PRODUCTO)	VER PÁGINA
Y	*454-7825*	1	GRUPO DE DEFLECTOR DE GUARDABARROS (DEFLECTOR GP-FENDER)	499
Y	*454-7820*	1	GRUPO DE GUARDABARROS (FENDER GP)	511
Y	*359-9952*	1	GRUPO DE PASAMANOS (HANDRAIL GP)	537
Y	*464-6690*	1	GRUPO DE ESCALERILLA (LADDER GP)	554
Y	*454-7835*	1	GRUPO DE GUARDABARROS PARA DESPLAZAMIENTO (FENDER GP-ROADING)	514

Y - ILUSTRACIÓN DIFERENTE

<FIN>

478-8372 CONFIGURACIÓN DE GUARDABARROS PARA DESPLAZAMIENTO (FENDER AR-ROADING)

NO. DE SERIE: FRS1-UP

NO SE PUEDE USAR CON 464-6678— PÁGINA: 508 , 464-6681— PÁGINA: 508

SMCS-7252 **i06632212**

NOTA	NÚMERO DE LA PIEZA	QTY	NOMBRE DE LA PIEZA 1 2 3 4 5 6 (NIVEL DEL PRODUCTO)	VER PÁGINA
Y	*478-8383*	1	GRUPO DE EXTENSIÓN DE GUARDABARROS (EXTENSION GP-FENDER)	507
Y	*478-8381*	1	GRUPO DE GUARDABARROS (FENDER GP)	513
Y	*359-9952*	1	GRUPO DE PASAMANOS (HANDRAIL GP)	537
Y	*478-8379*	1	GRUPO DE ESCALÓN (SERVICIO PESADO) (STEP GP (HEAVY DUTY))	600

Y - ILUSTRACIÓN DIFERENTE

<FIN>

389-2910 GRUPO DE GUARDABARROS–LADO IZQUIERDO (FENDER GP-LADO IZQUIERDO)

NO. DE SERIE: FRS1-UP

PARTE DE 454-7835 GRUPO DE GUARDABARROS PARA DESPLAZAMIENTO

SMCS-7252 **i06656588**

NOTA	NO NO	GRÁFICO REF	NÚMERO DE LA PIEZA	QTY	NOMBRE DE LA PIEZA 1 2 3 4 5 6 (NIVEL DEL PRODUCTO)	VER PÁGINA
BE	1	1	**458-7842**		CINTA (TAPE)	
	2	1	**389-2908**	1	DEFLECTOR (DEFLECTOR)	
	3	1	*389-2955*	1	CONJUNTO DE SOPORTE (BRACKET AS)	
M		1	**8T-3612**	1	TUERCA DE SOLDAR (ROSCA M8 X 1,25) (NUT-WELD (M8X1.25-THD))	
	4	1	**389-2965**	1	CONJUNTO DE SOPORTE (BRACKET AS)	
M		1	**8T-3612**	1	TUERCA DE SOLDAR (ROSCA M8 X 1,25) (NUT-WELD (M8X1.25-THD))	
M	5	1	**131-3540**	9	CONTRATUERCA (ROSCA M8 X 1,25) (LOCKNUT (M8X1.25-THD))	
	6	1	**7X-0579**	20	ARANDELA DURA (8,8 X 25,5 X 2 MM DE GROSOR) (WASHER-HARD (8.8X25.5X2-MM THK))	
M	7	1	**8T-7547**	11	PERNO (M8 X 1,25 X 30 MM) (BOLT (M8X1.25X30-MM))	
	8	1	**460-3065**	1	SOPORTE (BRACKET)	

B - USAR SEGÚN SE REQUIERA
E - PEDIDO POR CENTÍMETROS
M - PIEZA MÉTRICA

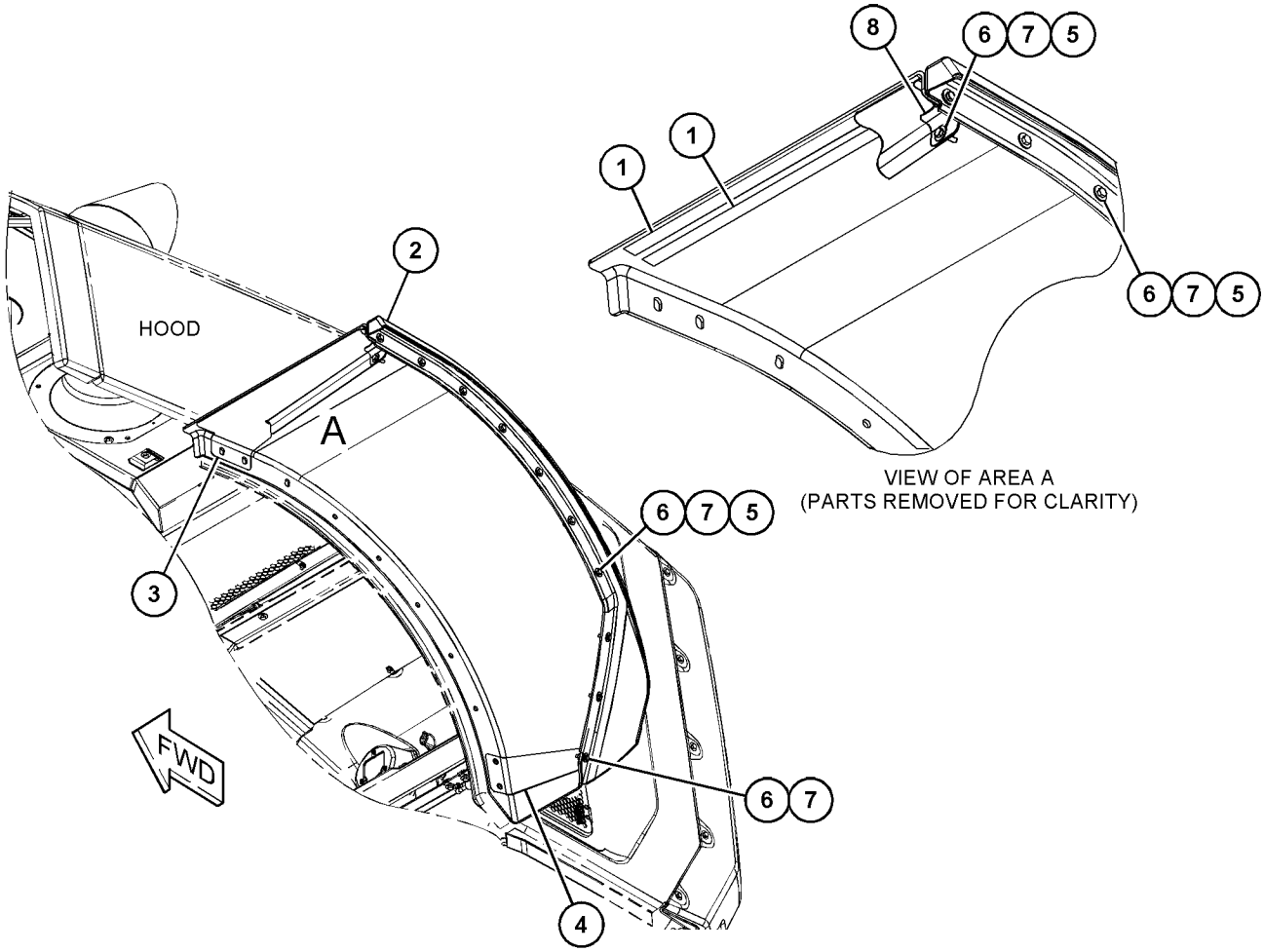

GRÁFICO 1 <FIN> g03832444

389-2911 GRUPO DE GUARDABARROS–LADO DERECHO (FENDER GP-LADO DERECHO)

NO. DE SERIE: FRS1-UP

PARTE DE 454-7835 GRUPO DE GUARDABARROS PARA DESPLAZAMIENTO

SMCS-7252 **i06656594**

NOTA	NO NO	GRÁFICO REF	NÚMERO DE LA PIEZA	QTY	NOMBRE DE LA PIEZA 1 2 3 4 5 6 (NIVEL DEL PRODUCTO)	VER PÁGINA
E	1	1	**458-7842**		CINTA (62 CM CADA UNA) (TAPE (62-CM EACH))	
	2	1	**389-2909**	1	DEFLECTOR (LADO DERECHO) (DEFLECTOR (RH))	
	3	1	**460-3064**	1	SOPORTE (LADO DERECHO) (BRACKET (RH))	
	4	1	**389-2966**	1	CONJUNTO DE SOPORTE (LADO DERECHO) (BRACKET AS (RH))	
M		1	**8T-3612**	1	TUERCA DE SOLDAR (ROSCA M8 X 1,25) (NUT-WELD (M8X1.25-THD))	
M	5	1	**131-3540**	9	CONTRATUERCA (ROSCA M8 X 1,25) (LOCKNUT (M8X1.25-THD))	
	6	1	**7X-0579**	20	ARANDELA DURA (8,8 X 25,5 X 2 MM DE GROSOR) (WASHER-HARD (8.8X25.5X2-MM THK))	
M	7	1	**8T-7547**	11	PERNO (M8 X 1,25 X 30 MM) (BOLT (M8X1.25X30-MM))	

E - PEDIDO POR CENTÍMETROS
M - PIEZA MÉTRICA

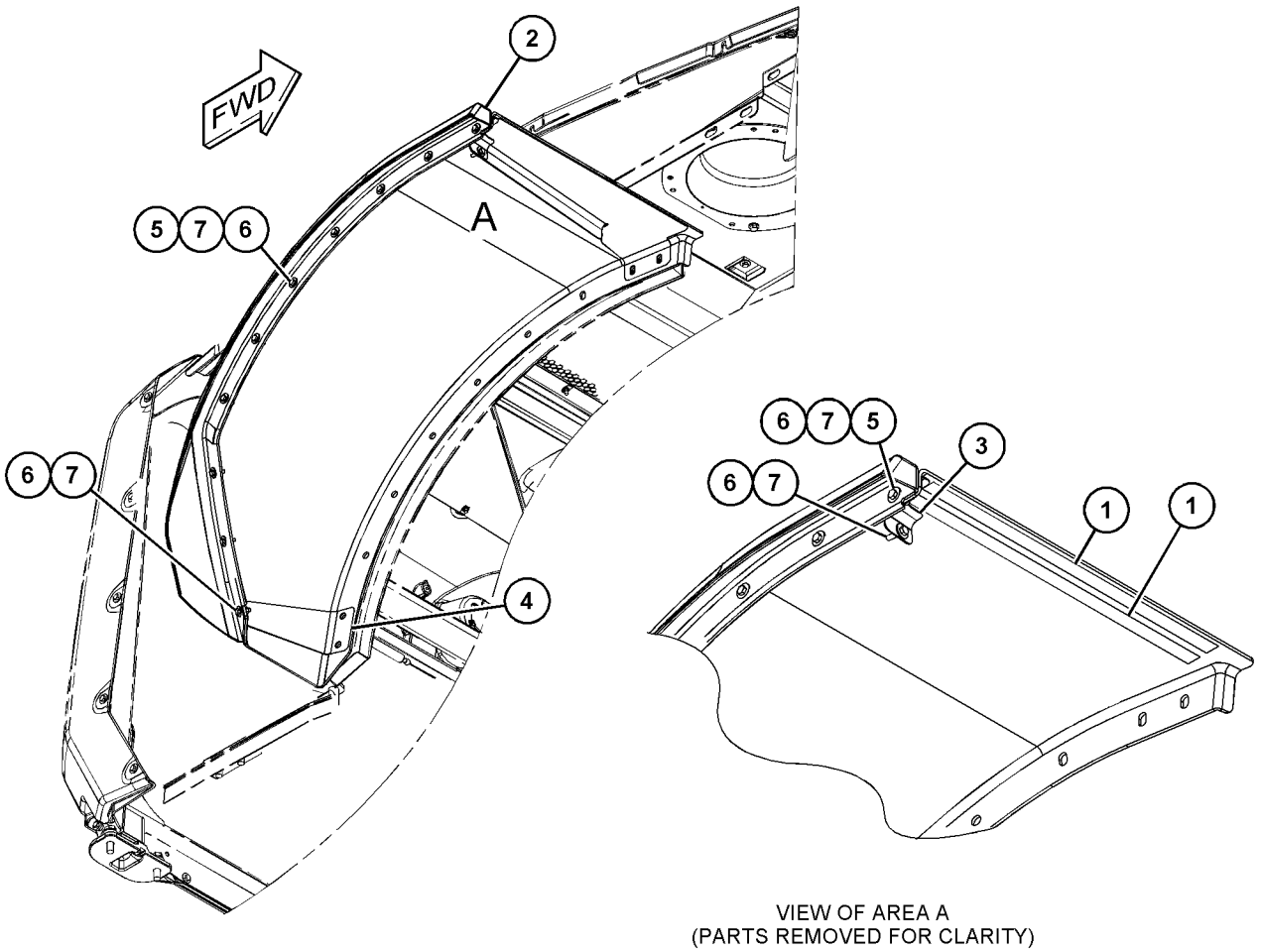

VIEW OF AREA A
(PARTS REMOVED FOR CLARITY)

GRÁFICO 1 <FIN> g03839027

454-7820 GRUPO DE GUARDABARROS (FENDER GP)

NO. DE SERIE: FRS1-UP

PARTE DE 464-6681 CONFIGURACIÓN DE GUARDABARROS, 464-6678 CONFIGURACIÓN DE GUARDABARROS PARA DESPLAZAMIENTO

SMCS-7252 **i06606798**

NOTA	NO NO	GRÁFICO REF	NÚMERO DE LA PIEZA	QTY	NOMBRE DE LA PIEZA 1 2 3 4 5 6 (NIVEL DEL PRODUCTO)	VER PÁGINA
	1	1	**194-7156**	8	ESPACIADOR (11 MM) (SPACER (11-MM))	
	2	1	**454-7758**	2	CONJUNTO DE TIRA (STRIP AS)	
					(EACH INCLUDES)	
M		1	**8T-3612**	4	TUERCA DE SOLDAR (ROSCA M8 X 1,25) (NUT-WELD (M8X1.25-THD))	
	3	1	**464-6660**	2	CONJUNTO DE GUARDABARROS (FENDER AS)	
	4	1	**464-6669**	2	FALDÓN (MUD FLAP)	
	5	1	**7X-0579**	8	ARANDELA DURA (8,8 X 25,5 X 2 MM DE GROSOR) (WASHER-HARD (8.8X25.5X2-MM THK))	
M	6	1	**7X-7729**	6	ARANDELA (11 X 25 X 3 MM DE GROSOR) (WASHER (11X25X3-MM THK))	
M	7	1	**8T-3647**	8	PERNO (M8X1,25X80 MM) (BOLT (M8X1.25X80-MM))	
	8	1	**8T-4121**	16	ARANDELA DURA (11 X 21 X 2,5 MM DE GROSOR) (WASHER-HARD (11X21X2.5-MM THK))	
M	9	1	**8T-4136**	16	PERNO (M10 X 1,5 X 25 MM) (BOLT (M10X1.5X25-MM))	
M	10	1	**8T-4195**	18	PERNO (M10 X 1,5 X 30 MM) (BOLT (M10X1.5X30-MM))	
	11	1	**8T-4226**	12	ARANDELA ENCHAPADA (10,5X45X3 MM DE GROSOR) (WASHER-PLATED (10.5X45X3-MM THK))	
	12	1	**9R-5008**	8	ESPACIADOR (11X20X6 MM DE GROSOR) (SPACER (11X20X6-MM THK))	

M - PIEZA MÉTRICA

454-7820 GRUPO DE GUARDABARROS (FENDER GP) (cont.) **i06606798**

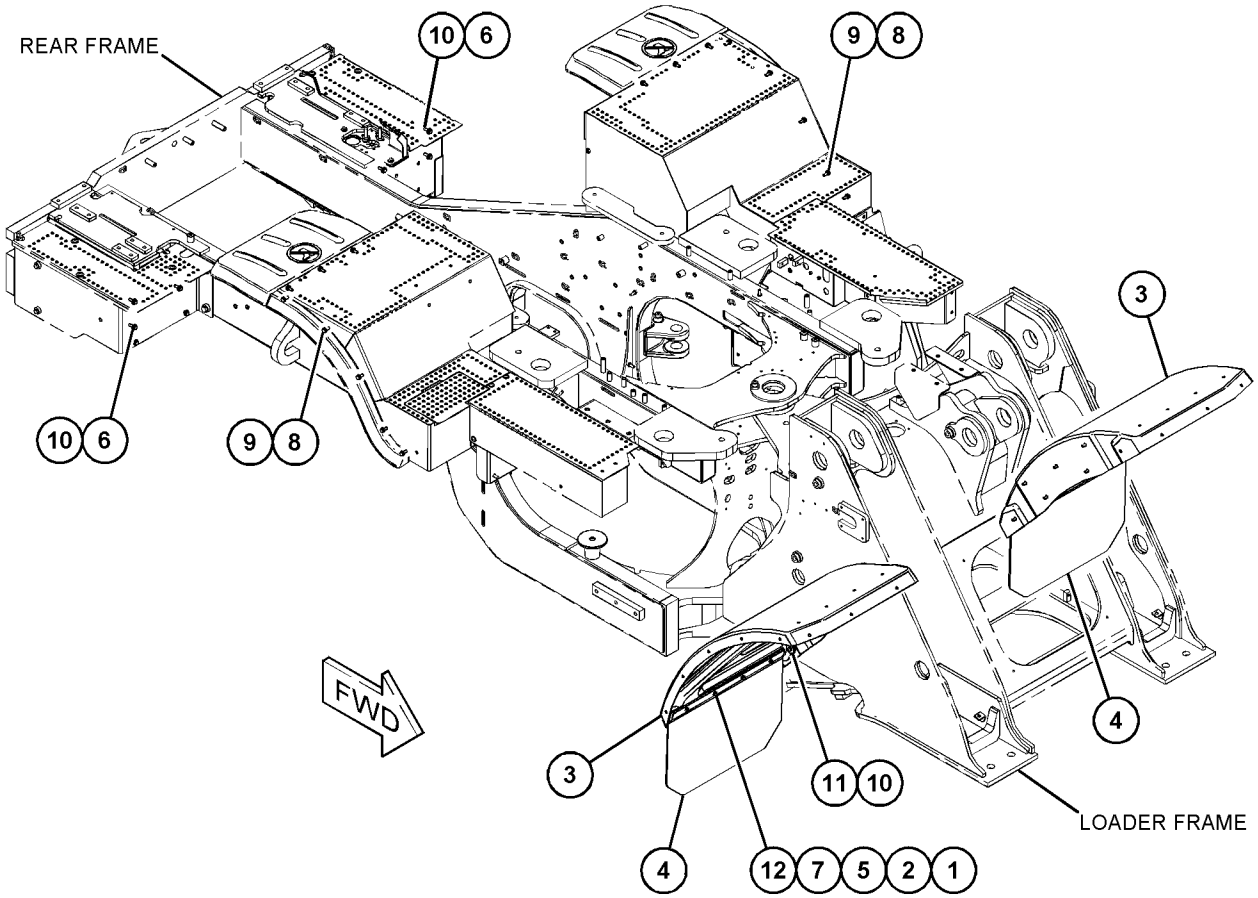

GRÁFICO 1 <FIN> g06001810

478-8381 GRUPO DE GUARDABARROS (FENDER GP)

NO. DE SERIE: FRS1-UP

PARTE DE 478-8372 CONFIGURACIÓN DE GUARDABARROS PARA DESPLAZAMIENTO

SMCS-7252 **i06632236**

NOTA	NO NO	GRÁFICO REF	NÚMERO DE LA PIEZA	QTY	NOMBRE DE LA PIEZA 1 2 3 4 5 6 (NIVEL DEL PRODUCTO)	VER PÁGINA
	1	1	**471-5519**	2	CONJUNTO DE GUARDABARROS (FENDER AS)	
M	2	1	**7X-7729**	6	ARANDELA (11 X 25 X 3 MM DE GROSOR) (WASHER (11X25X3-MM THK))	
	3	1	**8T-4121**	10	ARANDELA DURA (11 X 21 X 2,5 MM DE GROSOR) (WASHER-HARD (11X21X2.5-MM THK))	
M	4	1	**8T-4136**	10	PERNO (M10 X 1,5 X 25 MM) (BOLT (M10X1.5X25-MM))	
M	5	1	**8T-4186**	2	PERNO (M10X1,5X40 MM) (BOLT (M10X1.5X40-MM))	
M	6	1	**8T-4195**	16	PERNO (M10 X 1,5 X 30 MM) (BOLT (M10X1.5X30-MM))	
	7	1	**8T-4226**	12	ARANDELA ENCHAPADA (10,5X45X3 MM DE GROSOR) (WASHER-PLATED (10.5X45X3-MM THK))	

M - PIEZA MÉTRICA

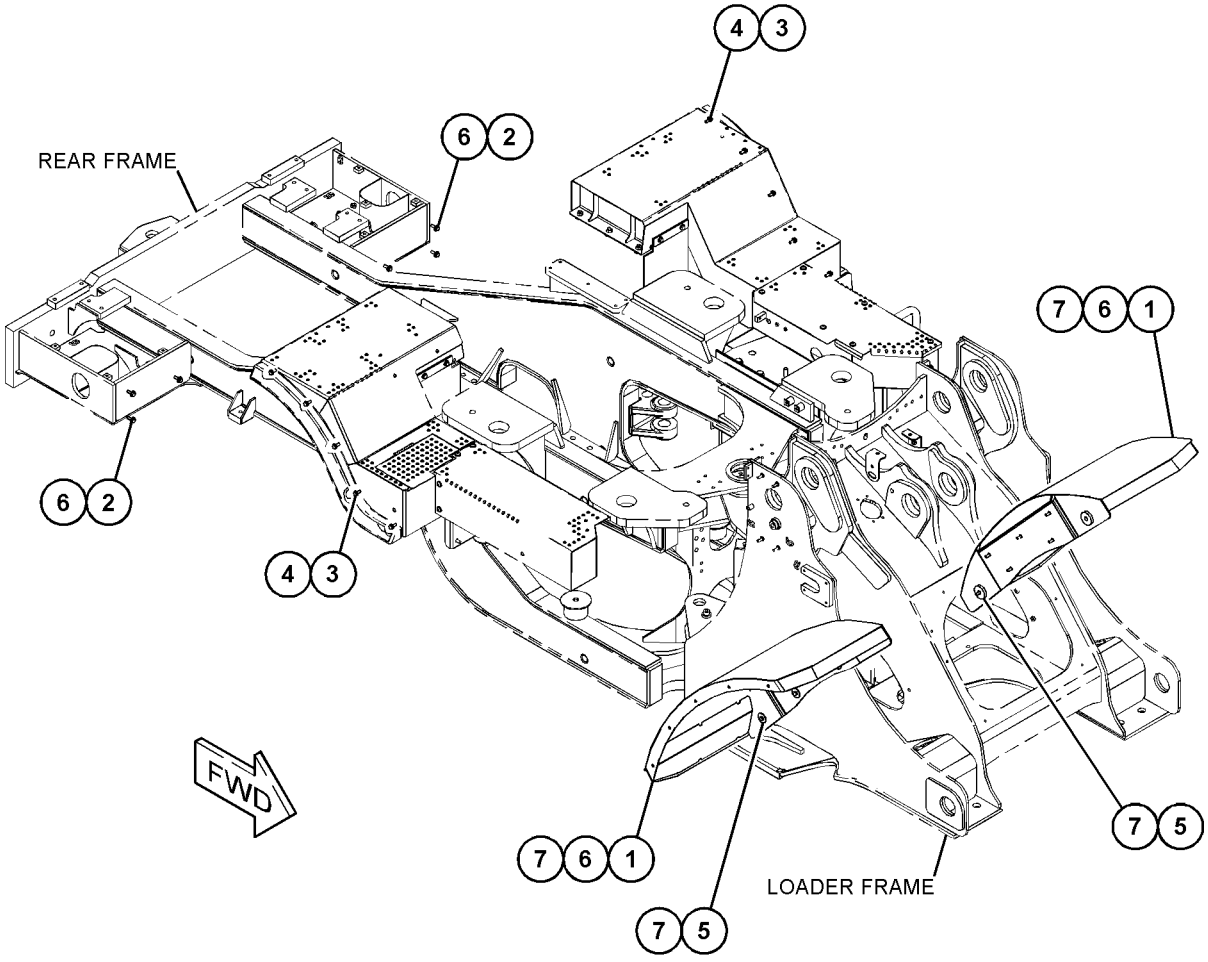

GRÁFICO 1 <FIN> g06001782

454-7835 GRUPO DE GUARDABARROS PARA DESPLAZAMIENTO (FENDER GP-ROADING)

NO. DE SERIE: FRS1-UP

PARTE DE 464-6678 CONFIGURACIÓN DE GUARDABARROS PARA DESPLAZAMIENTO

SMCS-7252 **i06666802**

NOTA	NO NO	GRÁFICO REF	NÚMERO DE LA PIEZA	QTY	NOMBRE DE LA PIEZA 1 2 3 4 5 6 (NIVEL DEL PRODUCTO)	VER PÁGINA
	1	1	**124-2456**	2	CALCOMANÍA DE INSTRUCCIONES (NO SE PARE EN ESTE LUGAR) (FILM-INSTRUCTION (NO STEP))	
	2	1	**380-5243**	2	SOPORTE (BRACKET)	
Y	3	1	**389-2910**	1	GRUPO DE GUARDABARROS (LADO IZQUIERDO) (FENDER GP (LH))	509
Y	4	1	**389-2911**	1	GRUPO DE GUARDABARROS (LADO DERECHO) (FENDER GP (RH))	510
	5	1	**464-6658**	1	EXTENSIÓN (LADO IZQUIERDO) (EXTENSION (LH))	
	6	1	**464-6659**	1	EXTENSIÓN (LADO DERECHO) (EXTENSION (RH))	
	7	1	**478-5343**	2	CONJUNTO DE PESTILLO (LATCH AS)	
Y	8	1	*478-8577*	1	GRUPO DE PROTECTOR DE BARRO (LADO IZQUIERDO) (GUARD GP-MUD (LH))	532
	9	1	**478-8582**	1	CONJUNTO DE SOPORTE (BRACKET AS)	
	10	1	**478-9729**	1	CONJUNTO DE SOPORTE (BRACKET AS)	
Y	11	1	*478-9742*	1	GRUPO DE PROTECTOR DE BARRO (LADO DERECHO) (GUARD GP-MUD (RH))	533
	12	1	**482-6304**	1	CONJUNTO DE TIRA (STRIP AS)	
	13	1	**482-8872**	1	CONJUNTO DE TIRA (STRIP AS)	
					(EACH STRIP AS INCLUDES)	
M		1	**8T-3612**	3	TUERCA DE SOLDAR (ROSCA M8 X 1,25) (NUT-WELD (M8X1.25-THD))	
M	14	1	**3T-0851**	6	CONTRATUERCA (ROSCA M5 X 0,8) (LOCKNUT (M5X0.8-THD))	
M	15	1	**6V-2314**	6	PERNO (M5X0,8X35 MM) (BOLT (M5X0.8X35-MM))	
	16	1	**7X-0579**	6	ARANDELA DURA (8,8 X 25,5 X 2 MM DE GROSOR) (WASHER-HARD (8.8X25.5X2-MM THK))	
M	17	1	**7X-7729**	6	ARANDELA (11 X 25 X 3 MM DE GROSOR) (WASHER (11X25X3-MM THK))	
	18	1	**8T-0328**	12	ARANDELA DURA (5,5 X 10 X 1 MM DE GROSOR) (WASHER-HARD (5.5X10X1-MM THK))	
	19	1	**8T-4121**	6	ARANDELA DURA (11 X 21 X 2,5 MM DE GROSOR) (WASHER-HARD (11X21X2.5-MM THK))	
M	20	1	**8T-4195**	12	PERNO (M10 X 1,5 X 30 MM) (BOLT (M10X1.5X30-MM))	
M	21	1	**8T-7547**	6	PERNO (M8 X 1,25 X 30 MM) (BOLT (M8X1.25X30-MM))	
	22	1	**9M-5884**	6	PARACHOQUES (BUMPER)	

M - PIEZA MÉTRICA
Y - ILUSTRACIÓN DIFERENTE

454-7835 GRUPO DE GUARDABARROS PARA DESPLAZAMIENTO (FENDER GP-ROADING) (cont.) **i06666802**

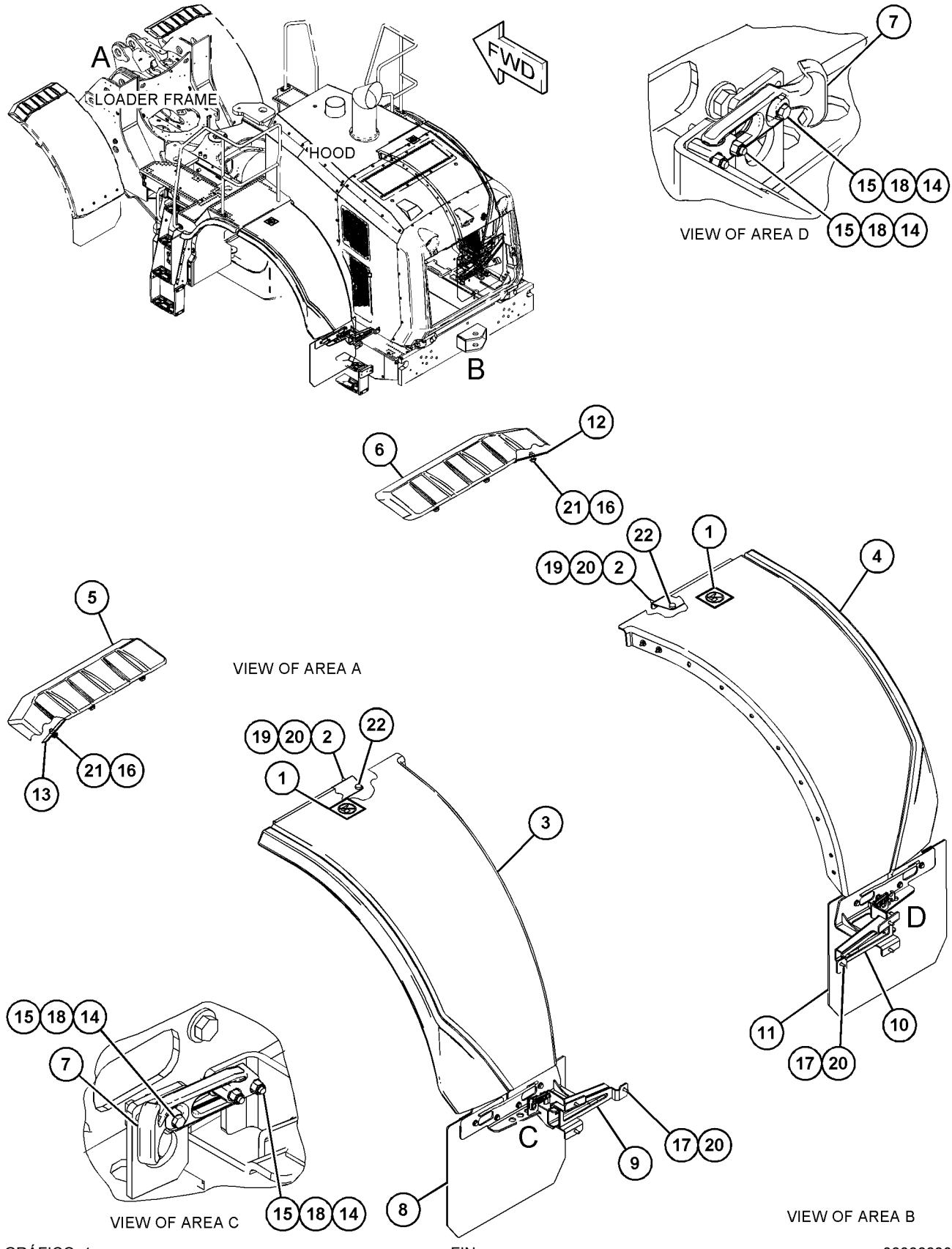

GRÁFICO 1 <FIN> g06066680

366-0729 GRUPO DE PLANCHA DE PISO (FLOORPLATE GP)

NO. DE SERIE: FRS1-UP

PARTE DE 455-3940 CONFIGURACIÓN DE LA CABINA

SMCS-7265 **i05805501**

NOTA	NO NO	GRÁFICO REF	NÚMERO DE LA PIEZA	QTY	NOMBRE DE LA PIEZA 1 2 3 4 5 6 (NIVEL DEL PRODUCTO)	VER PÁGINA
	1	1	**8D-6542**	19	ARANDELA DE GOMA (GROMMET)	
	2	1	**8P-6364**	2	TAPÓN (PLUG)	

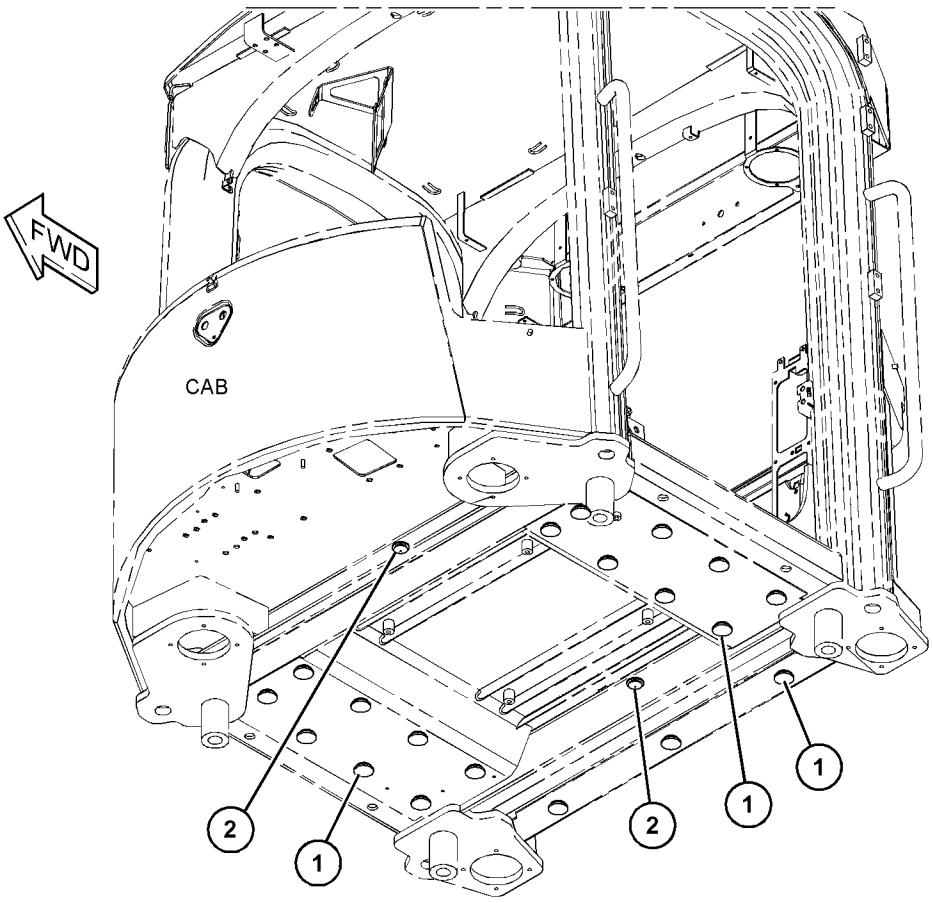

GRÁFICO 1 <FIN> g03612256

464-7850 CONJUNTO DE BASTIDOR DEL CARGADOR (FRAME AS-LOADER)

NO. DE SERIE: FRS1-UP

PARTE DE 456-6632 CONFIGURACIÓN DEL CHASIS

SMCS-7054 **i06608672**

NOTA	NO NO	GRÁFICO REF	NÚMERO DE LA PIEZA	QTY	NOMBRE DE LA PIEZA 1 2 3 4 5 6 (NIVEL DEL PRODUCTO)	VER PÁGINA
	1	1	**371-4769**	2	CONJUNTO DE SOPORTE (BRACKET AS)	
					(EACH INCLUDES)	
M		1	**8T-3597**	2	TUERCA DE SOLDAR (ROSCA M12 X 1,75) (NUT-WELD (M12X1.75-THD))	
	2	1	*455-9620*	1	CONJUNTO DE CABEZAL (HEADER AS)	
		1	**7T-1099**	6	ESLABÓN (LINK)	
M		1	**388-5576**	2	MAZA PARA SOLDAR (M10 X 1,5 X 30 MM) (BOSS-WELD (M10X1.5X30-MM))	
M	3	1	**110-6269**	5	MAZA (M20 X 2,5 X 25 MM) (BOSS (M20X2.5X25-MM))	
M	4	1	**430-5328**	1	MAZA PARA SOLDAR (M10X1,5X65 MM) (BOSS-WELD (M10X1.5X65-MM))	
M	5	1	**446-5834**	2	PRISIONERO DE SOLDAR (M10 X 1,5 X 41 MM) (STUD-WELD (M10X1.5X41-MM))	
	6	1	**7T-1099**	8	ESLABÓN (LINK)	

M - PIEZA MÉTRICA

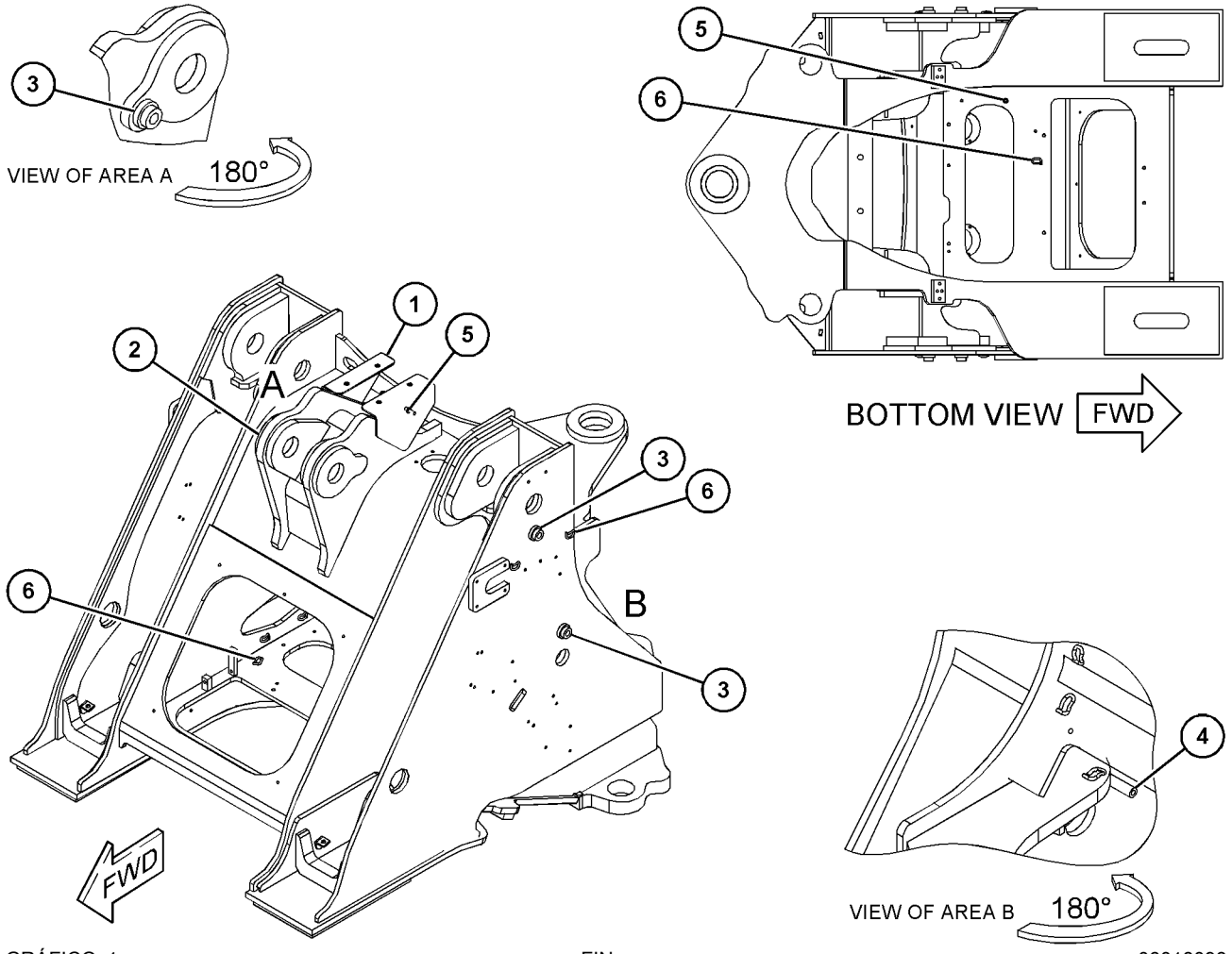

GRÁFICO 1 <FIN> g06018093

465-1450 CONJUNTO DE BASTIDOR TRASERO (FRAME AS-REAR)

NO. DE SERIE: FRS1-UP

PARTE DE 465-1460 CONJUNTO DE BASTIDOR TRASERO

SMCS-7051 **i06608674**

NOTA	NO NO	GRÁFICO REF	NÚMERO DE LA PIEZA	QTY	NOMBRE DE LA PIEZA 1 2 3 4 5 6 (NIVEL DEL PRODUCTO)	VER PÁGINA
	1	1,2	**125-5006**	6	CONJUNTO DE MAZA (BOSS AS)	
					(EACH INCLUDES)	
		1,2	**8S-1783**	1	PLACA DE CONEXIÓN A TIERRA (PLATE-GROUNDING)	
M		1,2	**8Y-3925**	1	MAZA (M10 X 1,5 X 30 MM) (BOSS (M10X1.5X30-MM))	
	2	1	*360-2924*	1	CONJUNTO DE PLACA (PLATE AS)	
M		1	**355-8941**	3	TUERCA DE SOLDAR (ROSCA M16X2) (NUT-WELD (M16X2-THD))	
	3	1	*367-2324*	1	CONJUNTO DE PESTILLO SUPERIOR (HITCH AS-UPPER)	
		1	**7T-1099**	4	ESLABÓN (LINK)	
	4	1	*434-2599*	1	CONJUNTO DE PLACA (PLATE AS)	
M		1	**8T-3597**	2	TUERCA DE SOLDAR (ROSCA M12 X 1,75) (NUT-WELD (M12X1.75-THD))	
	5	1	*482-0146*	1	CONJUNTO DE RIEL (RAIL AS)	
		1	**7T-1099**	14	ESLABÓN (LINK)	
		1	**260-0215**	3	TUERCA DE SOLDAR (ROSCA M12 X 1,75) (NUT-WELD (M12X1.75-THD))	
	6	1	*482-0147*	1	CONJUNTO DE RIEL (RAIL AS)	
		1	**7T-1099**	5	ESLABÓN (LINK)	
M	7	1,2	**388-5576**	7	MAZA PARA SOLDAR (M10 X 1,5 X 30 MM) (BOSS-WELD (M10X1.5X30-MM))	
M	8	1,2	**389-0871**	8	MAZA PARA SOLDAR (M10X1,5X45 MM) (BOSS-WELD (M10X1.5X45-MM))	
M	9	1	**430-5327**	2	MAZA PARA SOLDAR (M10X1,5X55 MM) (BOSS-WELD (M10X1.5X55-MM))	
	10	1	**430-5329**	2	MAZA (M10X1,5X75 MM) (BOSS (M10X1.5X75-MM))	
M	11	1,2	**446-5834**	10	PRISIONERO DE SOLDAR (M10 X 1,5 X 41 MM) (STUD-WELD (M10X1.5X41-MM))	
M	12	1	**8T-4967**	2	PRISIONERO DE SOLDAR (M10 X 1,5 X 23 MM) (STUD-WELD (M10X1.5X23-MM))	
	13	2	**4I-5228**	1	PLACA (PLATE)	
	14	1,2	**7T-1099**	14	ESLABÓN (LINK)	
	15	1	**7Y-3431**	1	PLACA (PLATE)	
M	16	2	**8R-7783**	1	MAZA (M12X1,75X45 MM) (BOSS (M12X1.75X45-MM))	
M	17	2	**8Y-4499**	1	MAZA (M12 X 1,75 X 30 MM) (BOSS (M12X1.75X30-MM))	
M	18	1	**8Y-7023**	1	MAZA (M12X1,75 MM) (BOSS (M12X1.75-MM))	

M - PIEZA MÉTRICA

465-1450 CONJUNTO DE BASTIDOR TRASERO (FRAME AS-REAR) (cont.) **i06608674**

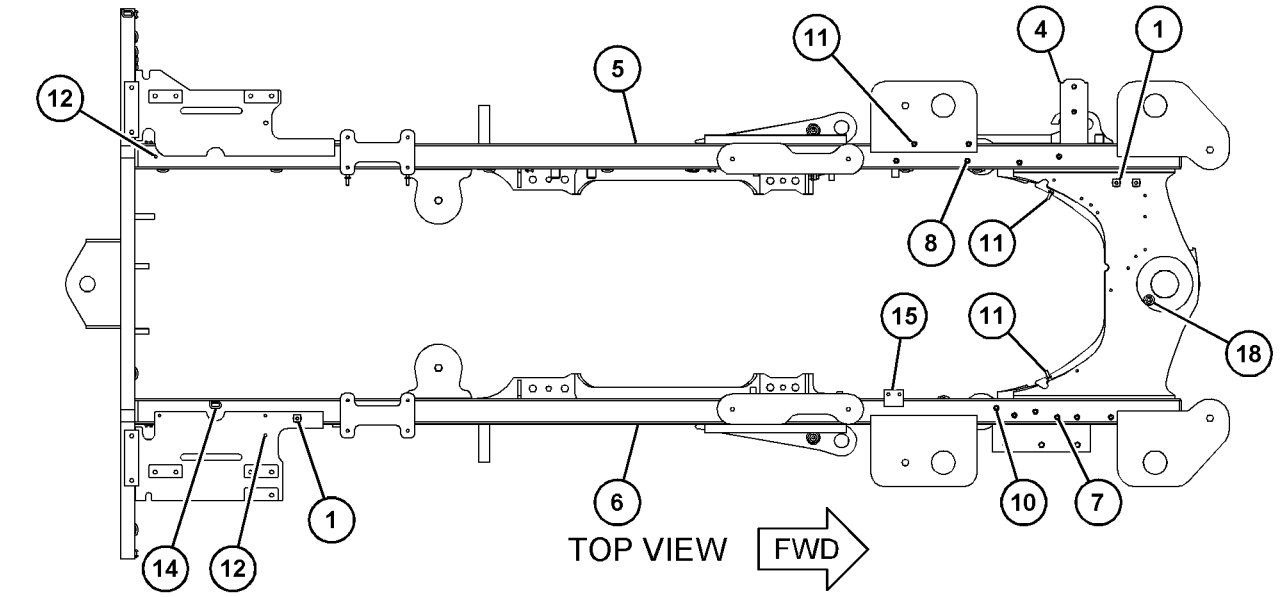

REFER TO ALL ILLUSTRATIONS OF THIS GROUP FOR AUXILIARY VIEWS

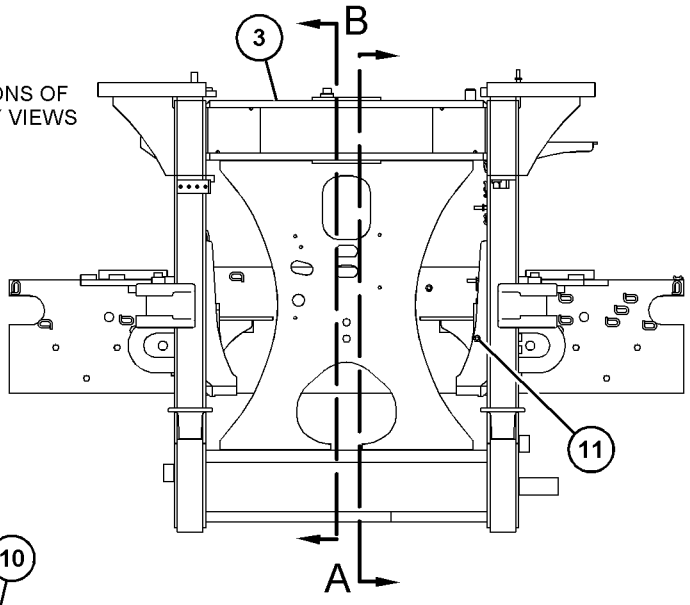

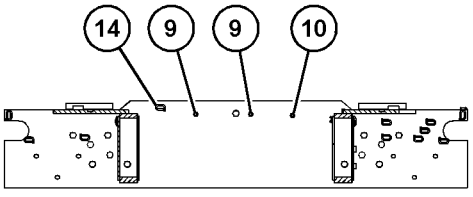

GRÁFICO 1 g06018590

465-1450 CONJUNTO DE BASTIDOR TRASERO (FRAME AS-REAR) (cont.) **i06608674**

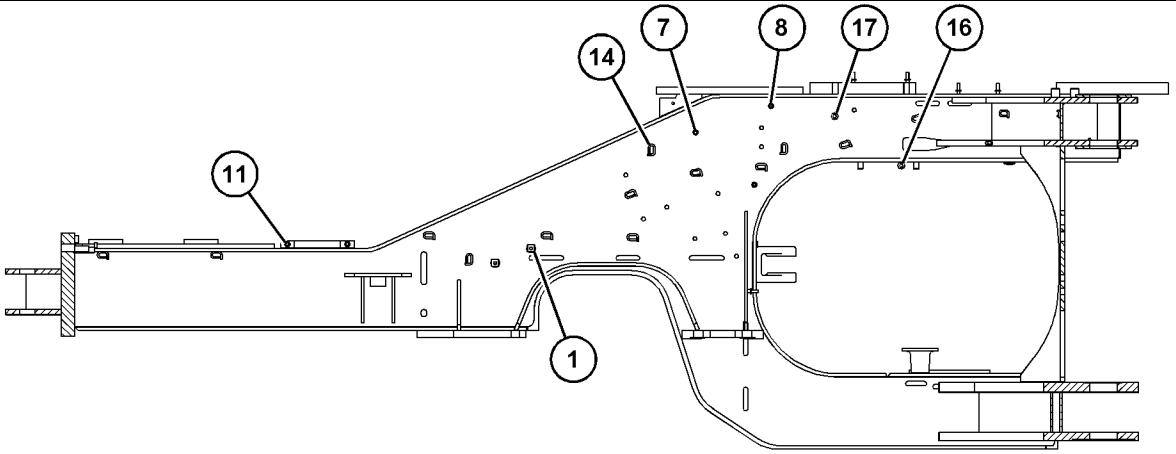

VIEW A

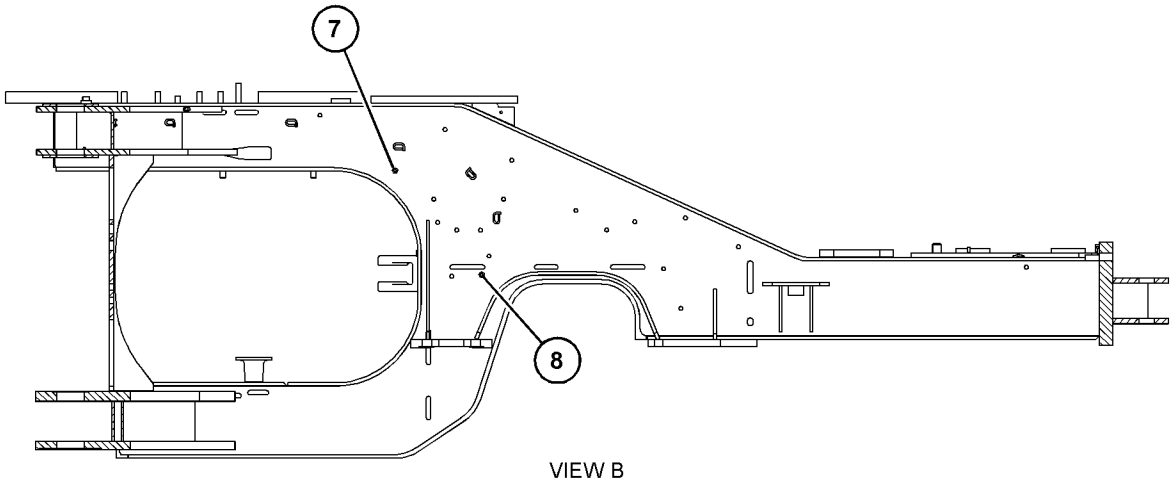

VIEW B

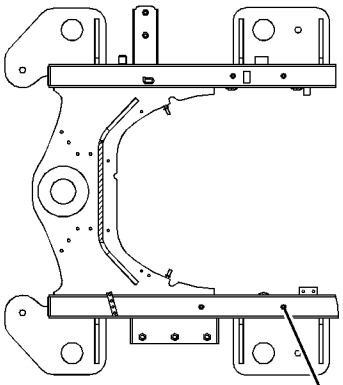

VIEW D-D

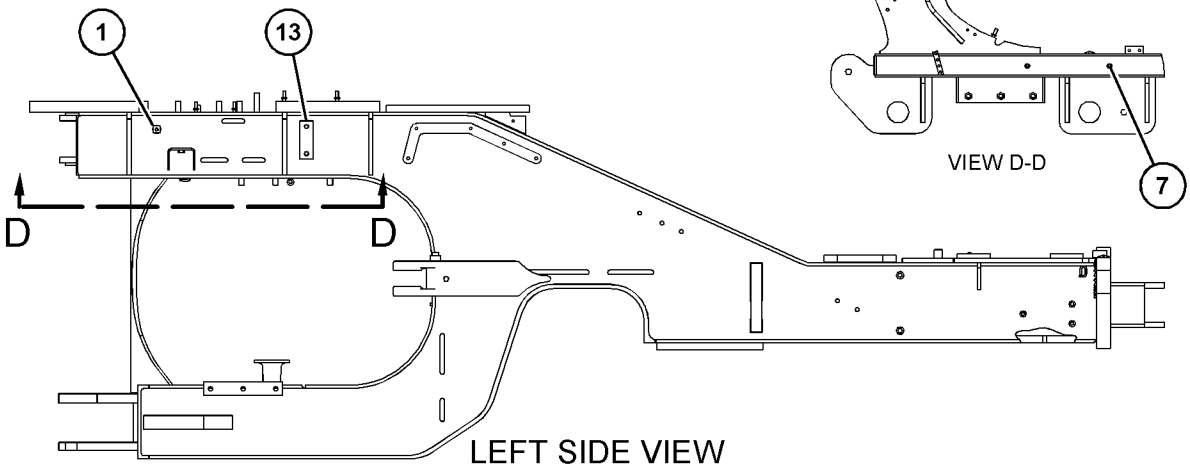

LEFT SIDE VIEW

GRÁFICO 2 <FIN> g06018591

465-1460 CONJUNTO DE BASTIDOR TRASERO (FRAME AS-REAR)

NO. DE SERIE: FRS1-UP

PARTE DE 456-6632 CONFIGURACIÓN DEL CHASIS

SMCS-7051 **i06608673**

NOTA	NO NO	GRÁFICO REF	NÚMERO DE LA PIEZA	QTY	NOMBRE DE LA PIEZA 1 2 3 4 5 6 (NIVEL DEL PRODUCTO)	VER PÁGINA
M	1	2	**246-7854**	38	TUERCA ESPECIAL (ROSCA M10 X 1,5) (NUT-SPECIAL (M10X1.5-THD))	
Y	2	1	**465-1450**	1	CONJUNTO DE BASTIDOR TRASERO (FRAME AS-REAR)	518

M - PIEZA MÉTRICA
Y - ILUSTRACIÓN DIFERENTE

REFER TO ALL ILLUSTRATIONS OF
THIS GROUP FOR AUXILIARY VIEWS

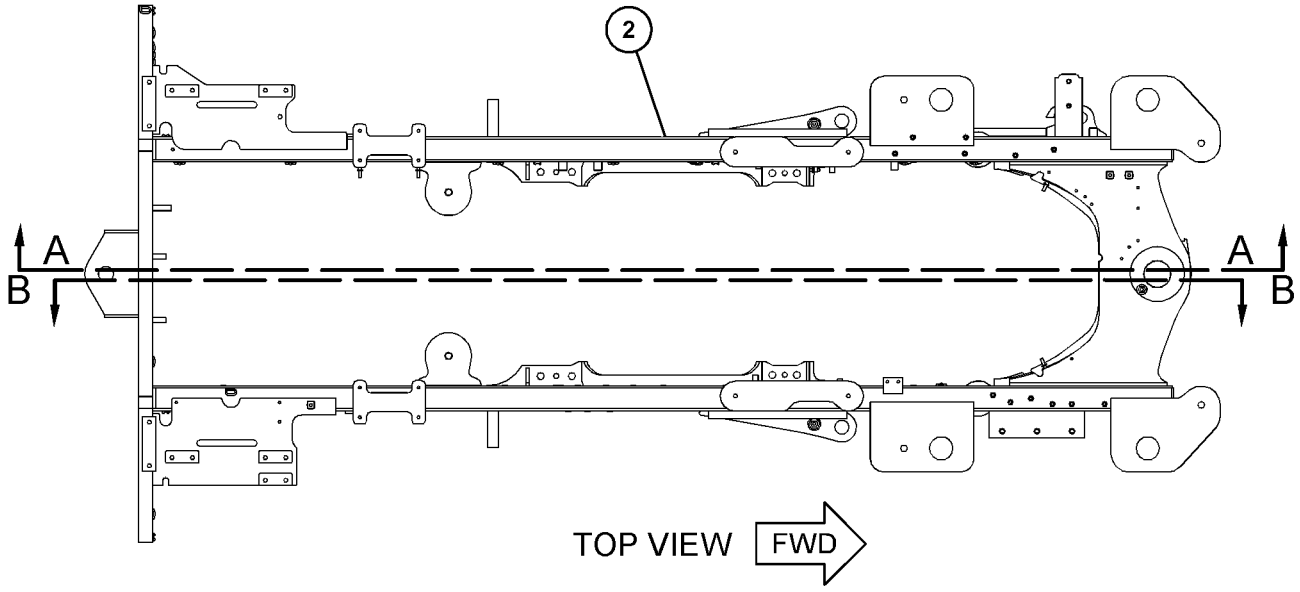

GRÁFICO 1 g06018116

465-1460 CONJUNTO DE BASTIDOR TRASERO (FRAME AS-REAR) (cont.) **i06608673**

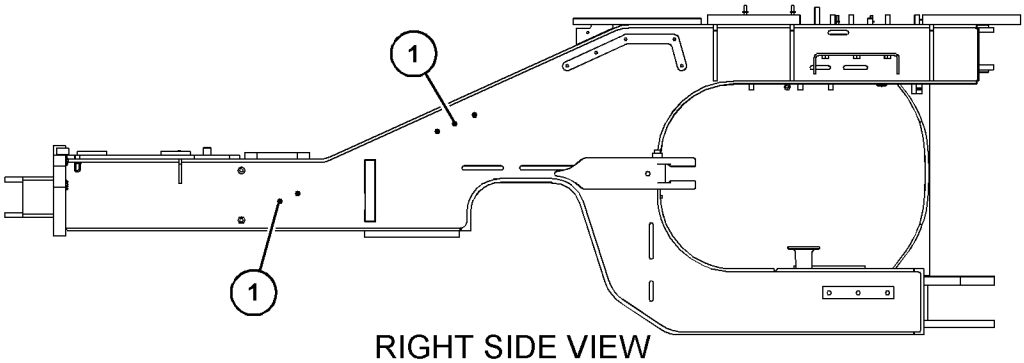

RIGHT SIDE VIEW

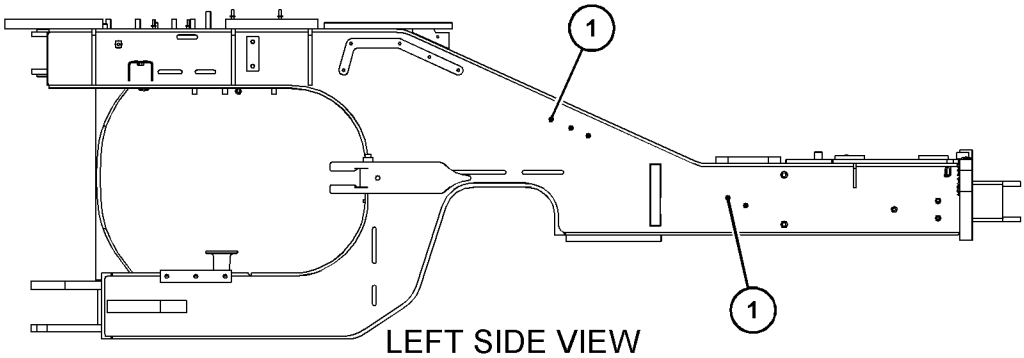

LEFT SIDE VIEW

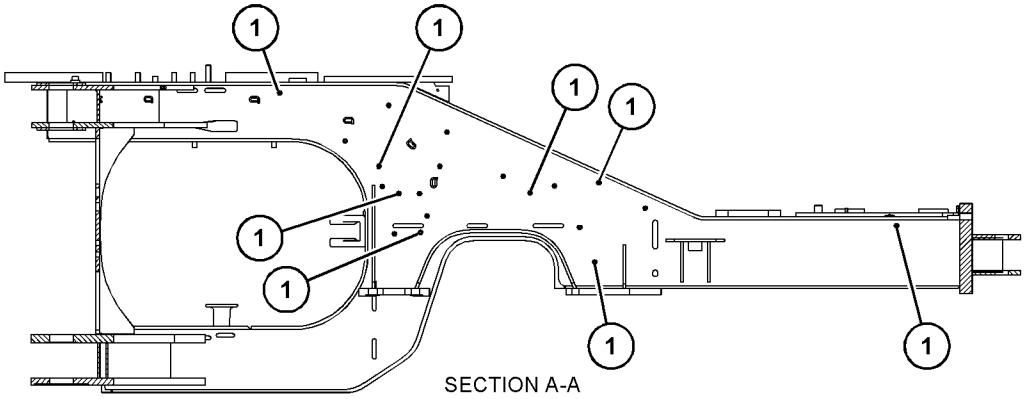

SECTION A-A

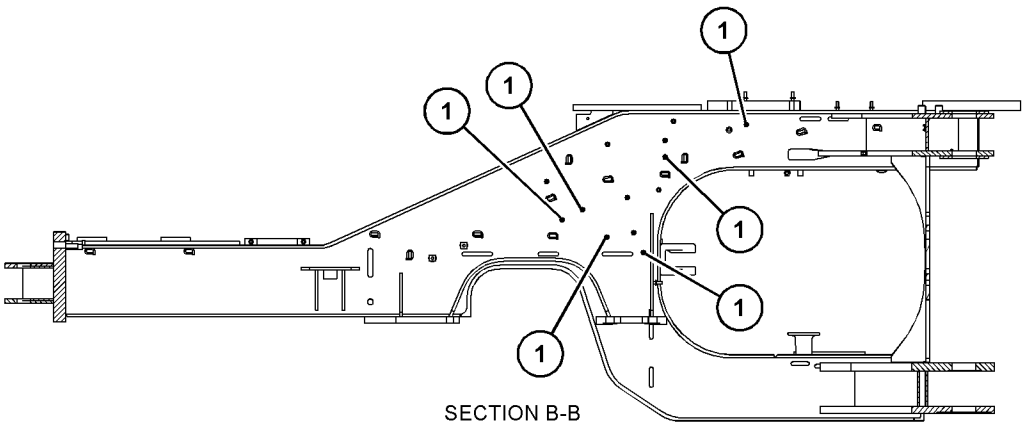

SECTION B-B

GRÁFICO 2 <FIN> g06018117

391-5784 GRUPO DE PARRILLA DE RADIADOR (GRILL GP-RADIATOR)

NO. DE SERIE: FRS1-UP

PARTE DE 456-6639 CONFIGURACIÓN ESPECIAL DE CARGADOR DE RUEDAS

SMCS-7170 **i06601659**

NOTA	NO NO	GRÁFICO REF	NÚMERO DE LA PIEZA	QTY	NOMBRE DE LA PIEZA 1 2 3 4 5 6 (NIVEL DEL PRODUCTO)	VER PÁGINA
	1	1	**6W-5817**	1	RESORTE (SPRING)	
	2	1	**6W-5818**	1	PESTILLO (LATCH)	
	3	1	**174-8663**	1	PASADOR (PIN)	
	4	1	**208-6176**	1	PRISIONERO DE BOLA (STUD-BALL)	
	5	1	**483-3735**	1	CONJUNTO DE PARRILLA TRASERA (PARTE TRASERA) (GRILL AS-REAR (REAR))	
M		1	**8T-3612**	2	TUERCA DE SOLDAR (ROSCA M8 X 1,25) (NUT-WELD (M8X1.25-THD))	
		1	**9V-0453**	1	BUJE DE TERMINAL (BUSHING-TERMINAL)	
		1	**174-3085**	3	CONJUNTO DE BISAGRA (HINGE AS)	
	6	1	**3B-2062**	1	PASADOR (PIN)	
	7	1	**5P-0372**	1	PASADOR DE TRABA (LOCK PIN)	
	8	1	**7X-0579**	1	ARANDELA DURA (8,8 X 25,5 X 2 MM DE GROSOR) (WASHER-HARD (8.8X25.5X2-MM THK))	
E	9	1	**7X-7877**		TIRA DE BORDE (5 CM CADA UNA) (STRIP-EDGE (5-CM EACH))	

E - PEDIDO POR CENTÍMETROS
M - PIEZA MÉTRICA

391-5784 GRUPO DE PARRILLA DE RADIADOR (GRILL GP-RADIATOR) (cont.) **i06601659**

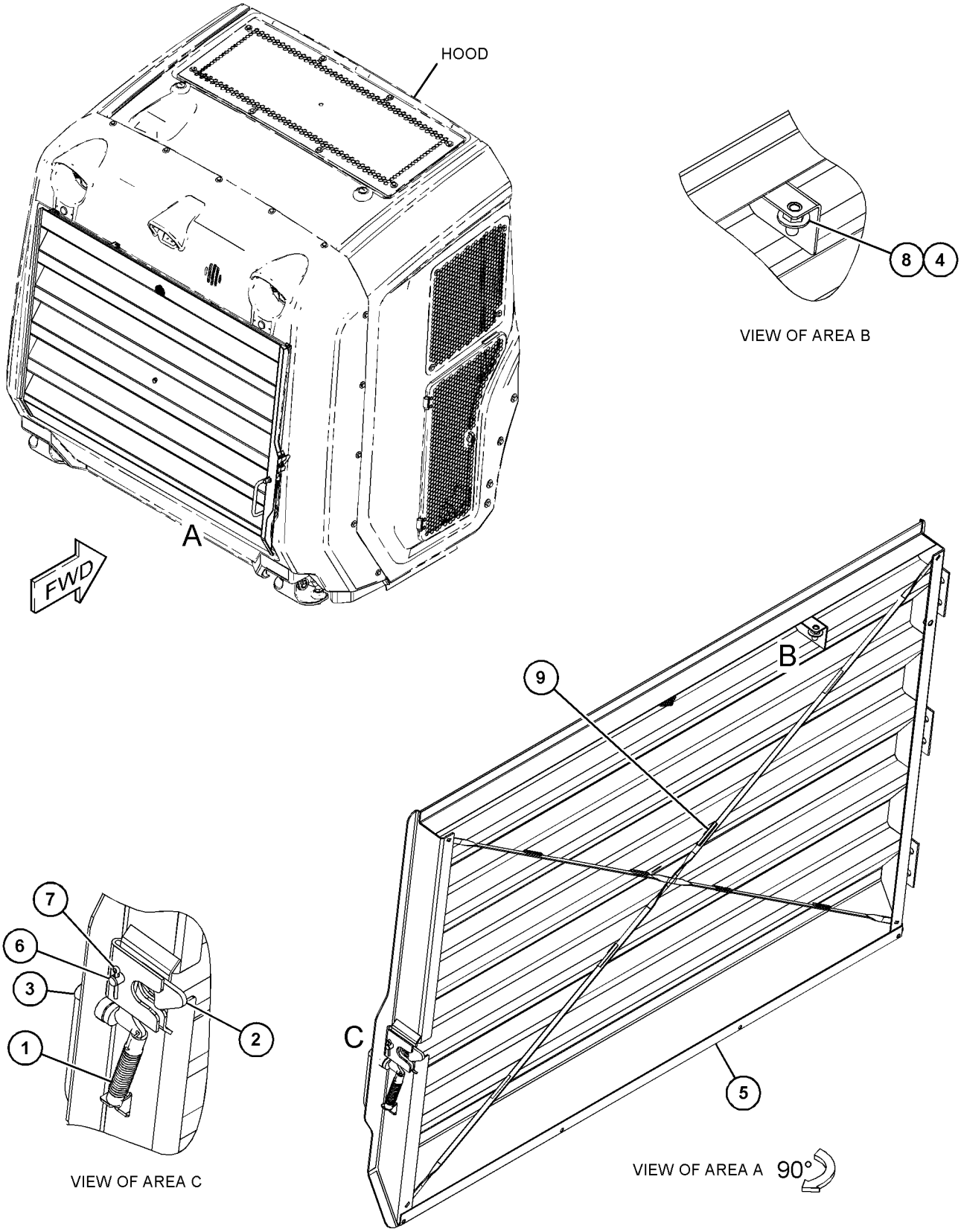

GRÁFICO 1 <FIN> g06016429

482-5430 GRUPO DE PROTECTOR INFERIOR (GUARD GP-BOTTOM)

NO. DE SERIE: FRS1-UP

PARTE DE 456-6639 CONFIGURACIÓN ESPECIAL DE CARGADOR DE RUEDAS

SMCS-7153 **i06629605**

NOTA	NO NO	GRÁFICO REF	NÚMERO DE LA PIEZA	QTY	NOMBRE DE LA PIEZA 1 2 3 4 5 6 (NIVEL DEL PRODUCTO)	VER PÁGINA
	1	1	**482-5431**	1	CONJUNTO DE PROTECTOR (GUARD AS)	
	2	1	**267-8821**	2	ARANDELA (17X36X12 MM DE GROSOR) (WASHER (17X36X12-MM THK))	
	3	1	**6C-9149**	2	ARANDELA (22X50X10 MM DE GROSOR) (WASHER (22X50X10-MM THK))	
M	4	1	**8T-4140**	2	PERNO (M16X2X60 MM) (BOLT (M16X2X60-MM))	

M - PIEZA MÉTRICA

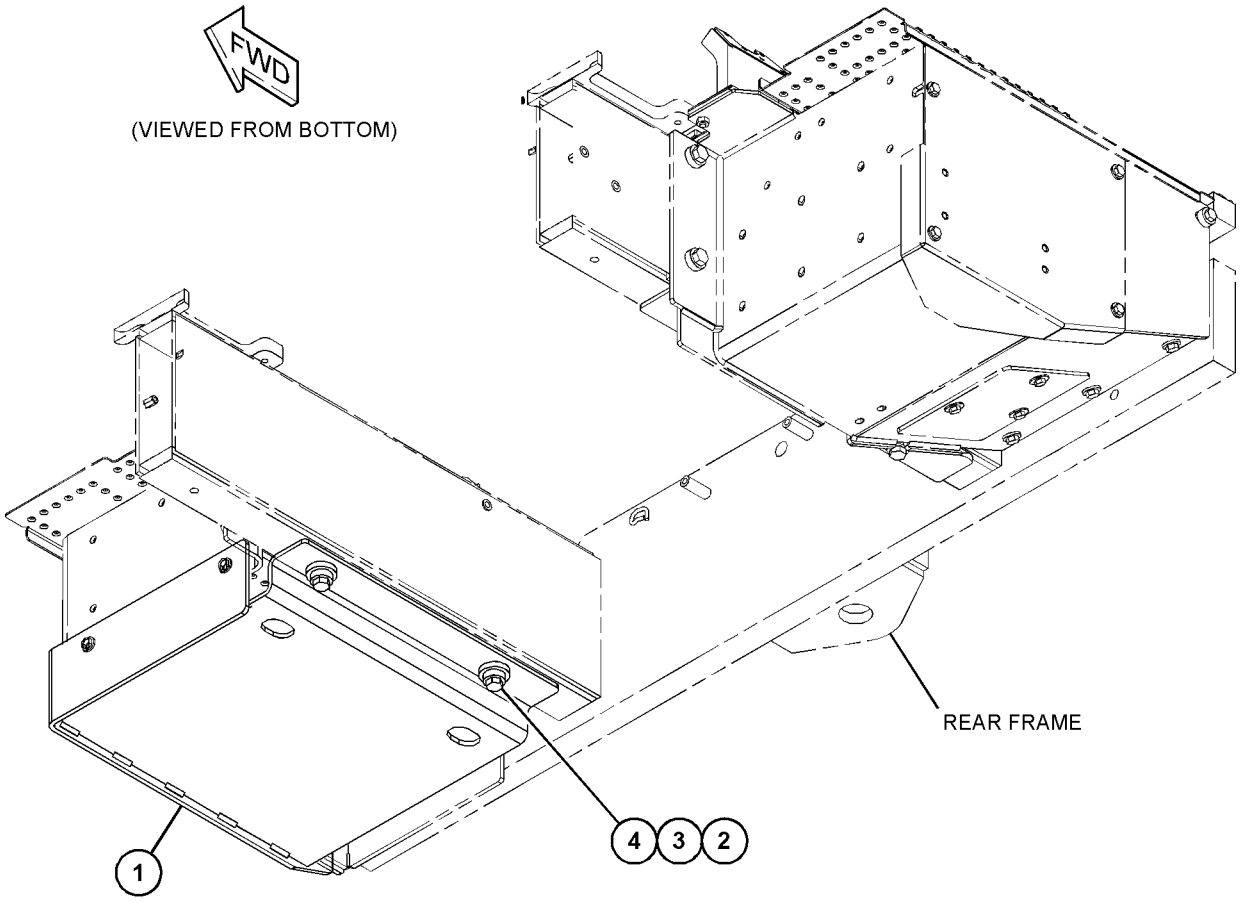

GRÁFICO 1 <FIN> g06017846

488-8988 GRUPO DE PROTECTOR INFERIOR (GUARD GP-BOTTOM)

NO. DE SERIE: FRS1-UP

PARTE DE 456-6639 CONFIGURACIÓN ESPECIAL DE CARGADOR DE RUEDAS

SMCS-7153 **i06629904**

NOTA	NO NO	GRÁFICO REF	NÚMERO DE LA PIEZA	QTY	NOMBRE DE LA PIEZA 1 2 3 4 5 6 (NIVEL DEL PRODUCTO)	VER PÁGINA
	1	1	**488-7057**	1	CONJUNTO DE PROTECTOR (GUARD AS)	
	2	1	**267-8821**	2	ARANDELA (17X36X12 MM DE GROSOR) (WASHER (17X36X12-MM THK))	
	3	1	**6C-9149**	2	ARANDELA (22X50X10 MM DE GROSOR) (WASHER (22X50X10-MM THK))	
M	4	1	**8T-4140**	2	PERNO (M16X2X60 MM) (BOLT (M16X2X60-MM))	

M - PIEZA MÉTRICA

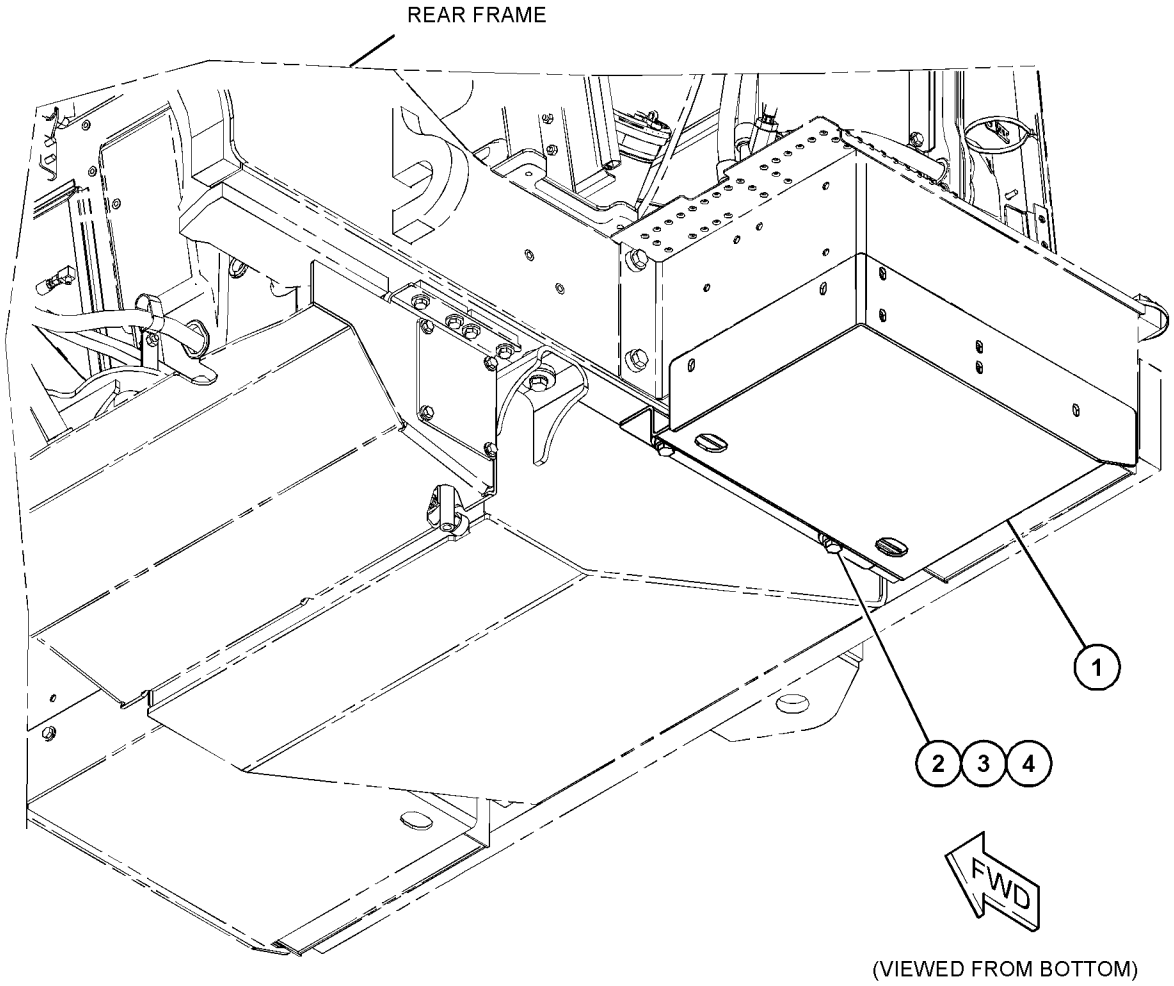

GRÁFICO 1 <FIN> g06055695

372-4645 GRUPO DE PROTECTOR DELANTERO (GUARD GP-FRONT)

NO. DE SERIE: FRS1-UP

PARTE DE 464-2477, 470-2192 CONFIGURACIÓN HIDRÁULICA

SMCS-7167 **i06638186**

NOTA	NO NO	GRÁFICO REF	NÚMERO DE LA PIEZA	QTY	NOMBRE DE LA PIEZA 1 2 3 4 5 6 (NIVEL DEL PRODUCTO)	VER PÁGINA
Y	1	1	*372-4639*	1	GRUPO DE PROTECTOR DEL BASTIDOR DEL CARGADOR (GUARD GP-LOADER FRAME)	530
	2	1	**433-7095**	1	TAPA (COVER)	
M	3	1	**7X-7729**	10	ARANDELA (11 X 25 X 3 MM DE GROSOR) (WASHER (11X25X3-MM THK))	
M	4	1	**8T-4136**	10	PERNO (M10 X 1,5 X 25 MM) (BOLT (M10X1.5X25-MM))	

M - PIEZA MÉTRICA
Y - ILUSTRACIÓN DIFERENTE

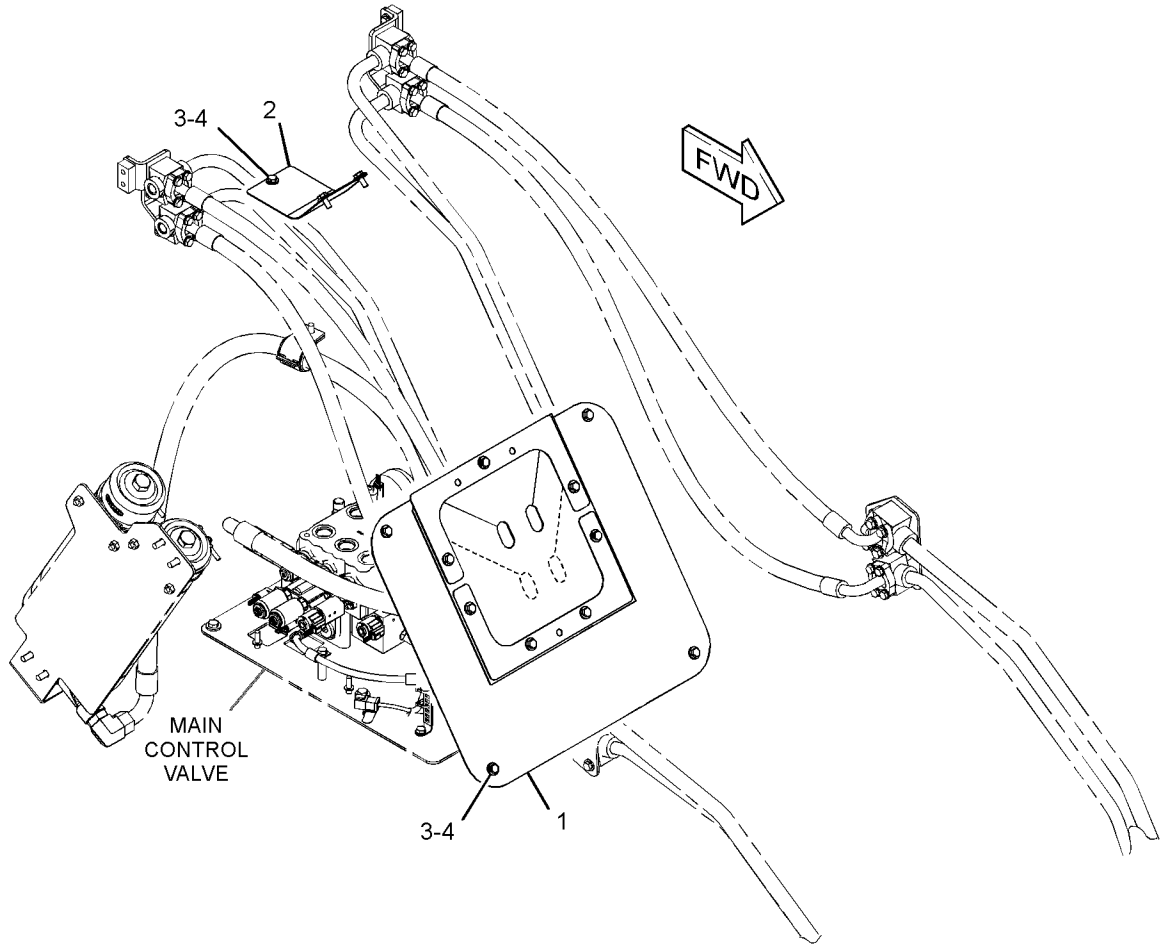

GRÁFICO 1 <FIN> g03462837

500-9138 GRUPO DE PROTECTOR DE DIRECCIÓN Y ENGANCHE (GUARD GP-HITCH & STEERING)

NO. DE SERIE: FRS1-UP

PARTE DE 500-9137 CONFIGURACIÓN DE LA PLATAFORMA

SMCS-7150 **i06629949**

NOTA	NO NO	GRÁFICO REF	NÚMERO DE LA PIEZA	QTY	NOMBRE DE LA PIEZA 1 2 3 4 5 6 (NIVEL DEL PRODUCTO)	VER PÁGINA
	1	1	**388-7596**	1	PROTECTOR (GUARD)	
	2	1	**388-7598**	1	TAPA (COVER)	
	3	1	**391-8783**	1	CONJUNTO DE PROTECTOR (GUARD AS)	
M		1	**8T-3612**	4	TUERCA DE SOLDAR (ROSCA M8 X 1,25) (NUT-WELD (M8X1.25-THD))	
	4	1	**500-9139**	1	LÁMINA (SHEET)	
M	5	1	**344-5675**	7	TUERCA (ROSCA M10 X 1,5) (NUT (M10X1.5-THD))	
	6	1	**3E-4353**	7	ARANDELA DURA (11 X 25 X 3 MM DE GROSOR) (WASHER-HARD (11X25X3-MM THK))	
	7	1	**8T-4121**	6	ARANDELA DURA (11 X 21 X 2,5 MM DE GROSOR) (WASHER-HARD (11X21X2.5-MM THK))	
M	8	1	**8T-4136**	6	PERNO (M10 X 1,5 X 25 MM) (BOLT (M10X1.5X25-MM))	
	9	1	**8T-4224**	4	ARANDELA DURA (8,8 X 16 X 2 MM DE GROSOR) (WASHER-HARD (8.8X16X2-MM THK))	
M	10	1	**8T-4908**	4	PERNO (M8 X 1,25 X 25 MM) (BOLT (M8X1.25X25-MM))	

M - PIEZA MÉTRICA

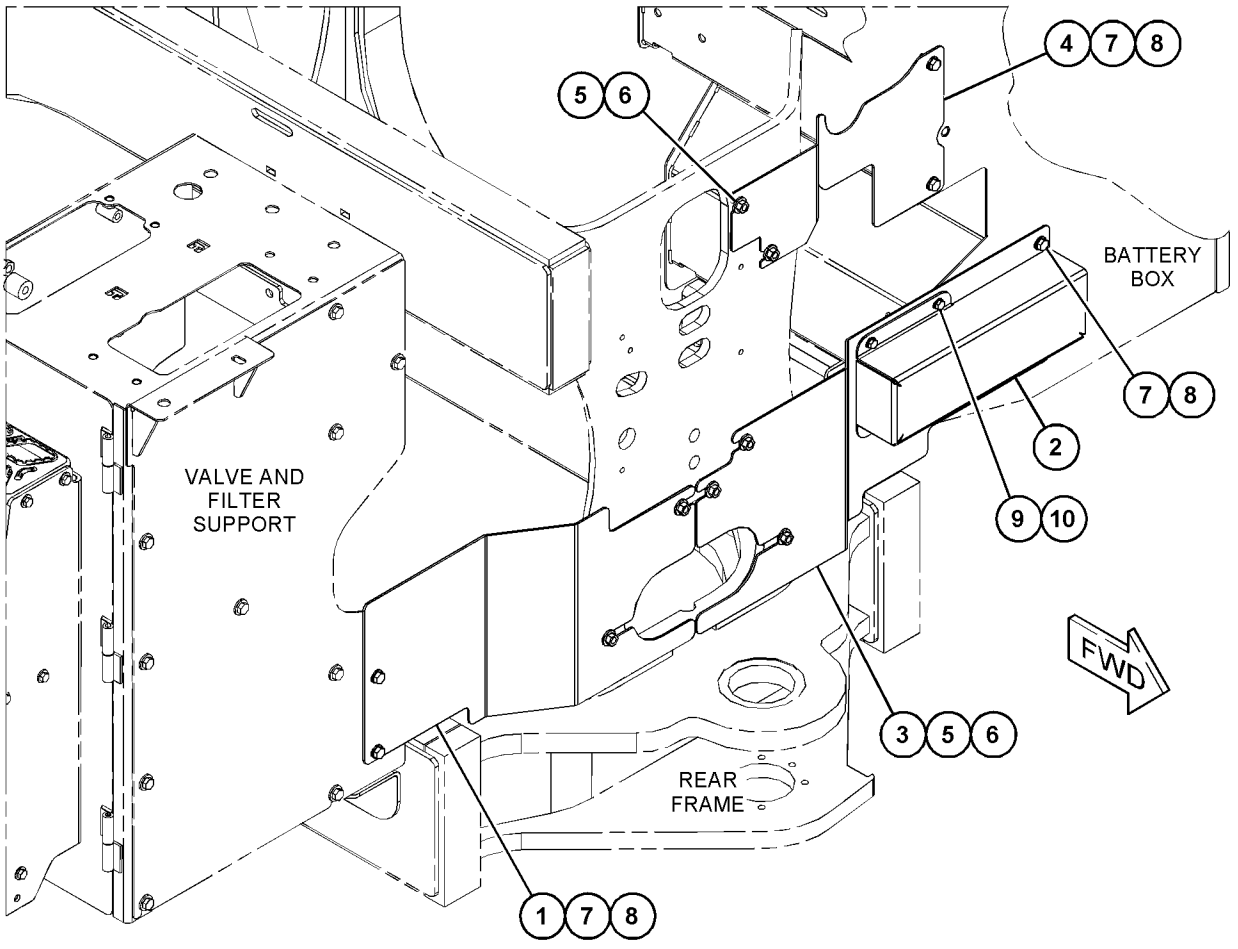

GRÁFICO 1 <FIN> g06057633

359-9953 GRUPO DE PROTECTOR DEL BASTIDOR DEL CARGADOR–PARTE DELANTERA (GUARD GP-LOADER FRAME-PARTE DELANTERA)

NO. DE SERIE: FRS1-UP

PARTE DE 464-2446, 464-2476 CONFIGURACIÓN HIDRÁULICA

SMCS-7054 **i06606943**

NOTA	NO NO	GRÁFICO REF	NÚMERO DE LA PIEZA	QTY	NOMBRE DE LA PIEZA 1 2 3 4 5 6 (NIVEL DEL PRODUCTO)	VER PÁGINA
	1	1	**355-5346**	1	PLACA (PLATE)	
	2	1	**433-7095**	1	TAPA (COVER)	
M	3	1	**7X-7729**	8	ARANDELA (11 X 25 X 3 MM DE GROSOR) (WASHER (11X25X3-MM THK))	
M	4	1	**8T-4136**	8	PERNO (M10 X 1,5 X 25 MM) (BOLT (M10X1.5X25-MM))	

M - PIEZA MÉTRICA

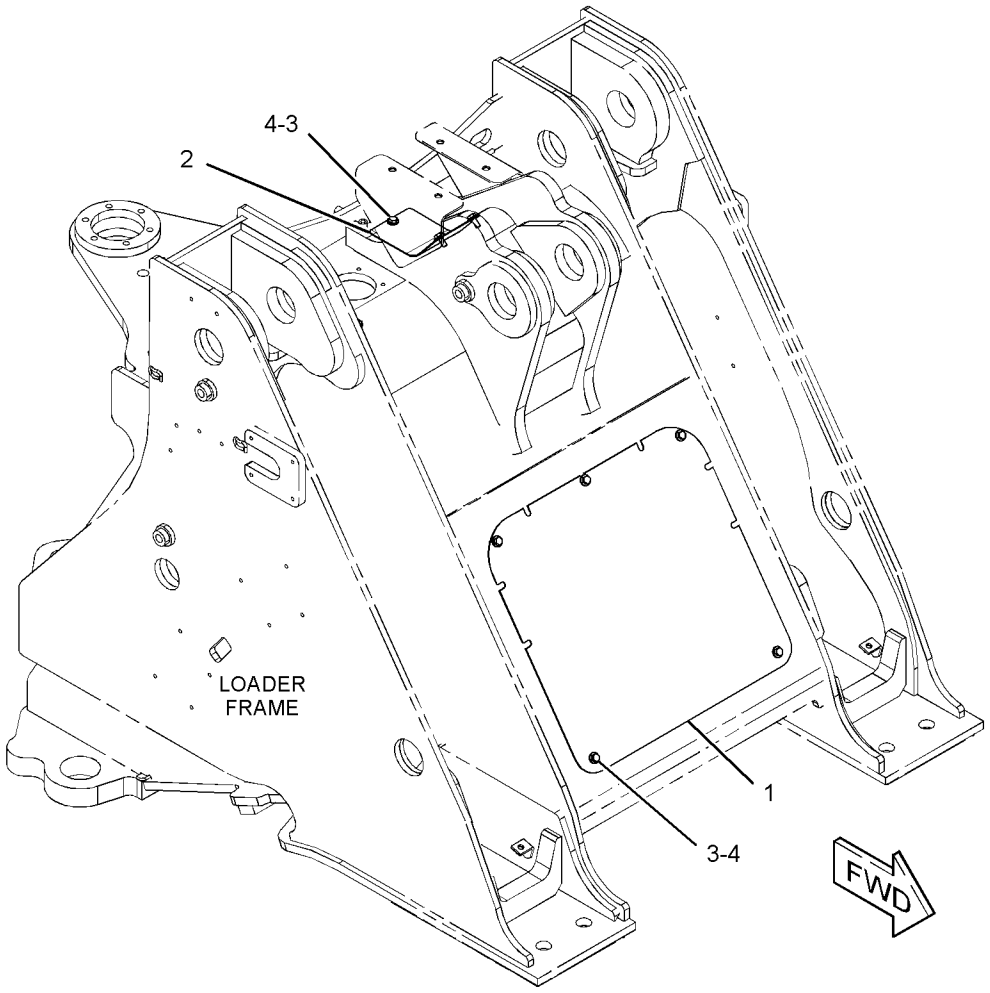

GRÁFICO 1 <FIN> g03452499

372-4639 GRUPO DE PROTECTOR DEL BASTIDOR DEL CARGADOR–PARTE DELANTERA (GUARD GP-LOADER FRAME-PARTE DELANTERA)

NO. DE SERIE: FRS1-UP

PARTE DE 372-4645 GRUPO DE PROTECTOR DELANTERO

SMCS-7054 **i06668503**

NOTA	NO NO	GRÁFICO REF	NÚMERO DE LA PIEZA	QTY	NOMBRE DE LA PIEZA 1 2 3 4 5 6 (NIVEL DEL PRODUCTO)	VER PÁGINA
	1	1	**372-4641**	1	TAPA (COVER)	
	2	1	**372-4642**	2	LÁMINA (SHEET)	
	3	1	**372-4643**	1	CONJUNTO DE LÁMINA (SHEET AS)	
M		1	**8T-3490**	6	TUERCA DE SOLDAR (ROSCA M10 X 1,5) (NUT-WELD (M10X1.5-THD))	
M	4	1	**7X-7729**	4	ARANDELA (11 X 25 X 3 MM DE GROSOR) (WASHER (11X25X3-MM THK))	
M	5	1	**8T-4136**	4	PERNO (M10 X 1,5 X 25 MM) (BOLT (M10X1.5X25-MM))	

M - PIEZA MÉTRICA

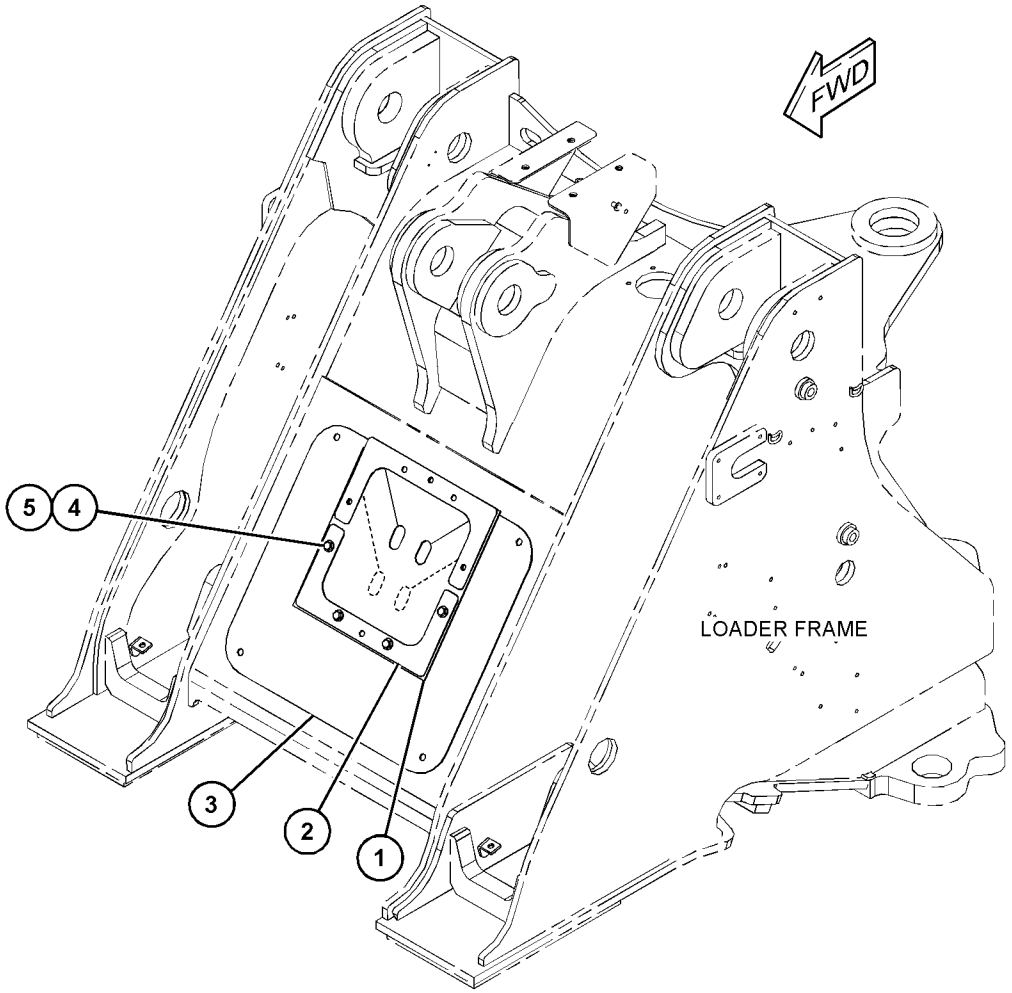

GRÁFICO 1 <FIN> g06066737

388-1057 GRUPO DE PROTECTOR DEL BASTIDOR DEL CARGADOR (GUARD GP-LOADER FRAME)

NO. DE SERIE: FRS1-UP

PARTE DE 456-6639 CONFIGURACIÓN ESPECIAL DE CARGADOR DE RUEDAS

SMCS-7054 **i06628987**

NOTA	NO NO	GRÁFICO REF	NÚMERO DE LA PIEZA	QTY	NOMBRE DE LA PIEZA 1 2 3 4 5 6 (NIVEL DEL PRODUCTO)	VER PÁGINA
	1	1	**389-0769**	1	PLACA (PLATE)	
	2	1	**389-0770**	1	CONJUNTO DE PROTECTOR (GUARD AS)	
	3	1	**389-0773**	1	CONJUNTO DE PROTECTOR (GUARD AS)	
	4	1	**389-0774**	1	TAPA (COVER)	
	5	1	**389-0775**	1	CONJUNTO DE TAPA (LADO DERECHO) (COVER AS (RH))	
	6	1	**389-0776**	1	CONJUNTO DE TAPA (LADO IZQUIERDO) (COVER AS (LH))	
	7	1	**389-0777**	2	PLACA (PLATE)	
	8	1	**5P-1076**	41	ARANDELA DURA (13,5 X 30 X 4 MM DE GROSOR) (WASHER-HARD (13.5X30X4-MM THK))	
M	9	1	**8T-4139**	24	PERNO (M12 X 1,75 X 30 MM) (BOLT (M12X1.75X30-MM))	
M	10	1	**8T-4956**	17	PERNO (M12 X 1,75 X 35 MM) (BOLT (M12X1.75X35-MM))	

M - PIEZA MÉTRICA

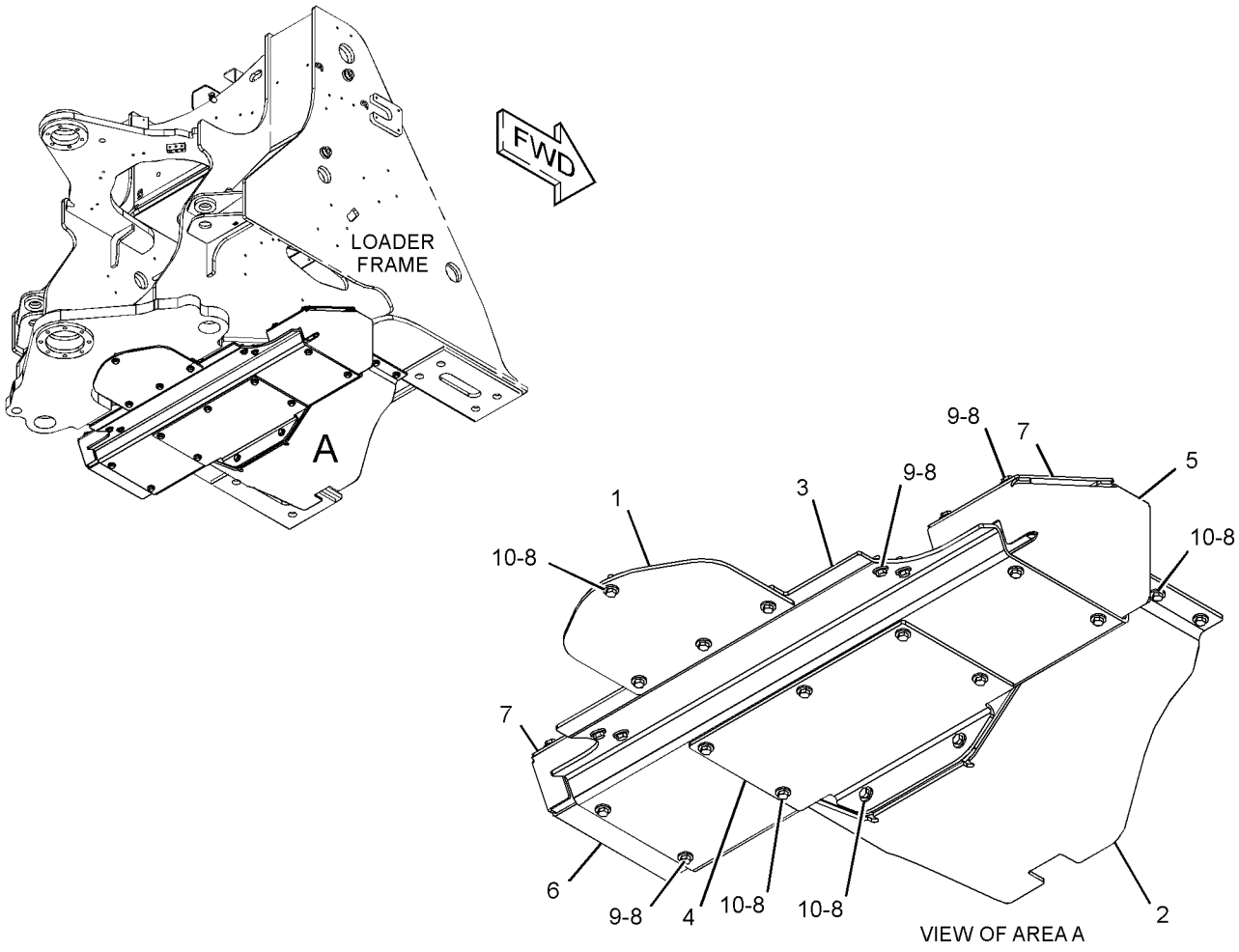

GRÁFICO 1 <FIN> g03414338

478-8577 GRUPO DE PROTECTOR DE BARRO–LADO IZQUIERDO (GUARD GP-MUD-LADO IZQUIERDO)

NO. DE SERIE: FRS1-UP

PARTE DE 454-7835 GRUPO DE GUARDABARROS PARA DESPLAZAMIENTO

SMCS-4220, 7252 **i06666823**

NOTA	NO NO	GRÁFICO REF	NÚMERO DE LA PIEZA	QTY	NOMBRE DE LA PIEZA 1 2 3 4 5 6 (NIVEL DEL PRODUCTO)	VER PÁGINA
	1	1	**162-2480**	6	REMACHE (RIVET)	
	2	1	**477-6041**	3	TIRA (STRIP)	
	3	1	**478-8564**	1	CONJUNTO DE SOPORTE (BRACKET AS)	
	4	1	**478-8579**	1	FALDÓN (MUD FLAP)	
	5	1	**478-8580**	1	LÁMINA (SHEET)	
	6	1	**479-2231**	1	CONJUNTO DE TIRA (STRIP AS)	
M		1	**8T-3490**	4	TUERCA DE SOLDAR (ROSCA M10 X 1,5) (NUT-WELD (M10X1.5-THD))	
M	7	1	**7X-7729**	4	ARANDELA (11 X 25 X 3 MM DE GROSOR) (WASHER (11X25X3-MM THK))	
M	8	1	**8T-4196**	4	PERNO (M10 X 1,5 X 35 MM) (BOLT (M10X1.5X35-MM))	

M - PIEZA MÉTRICA

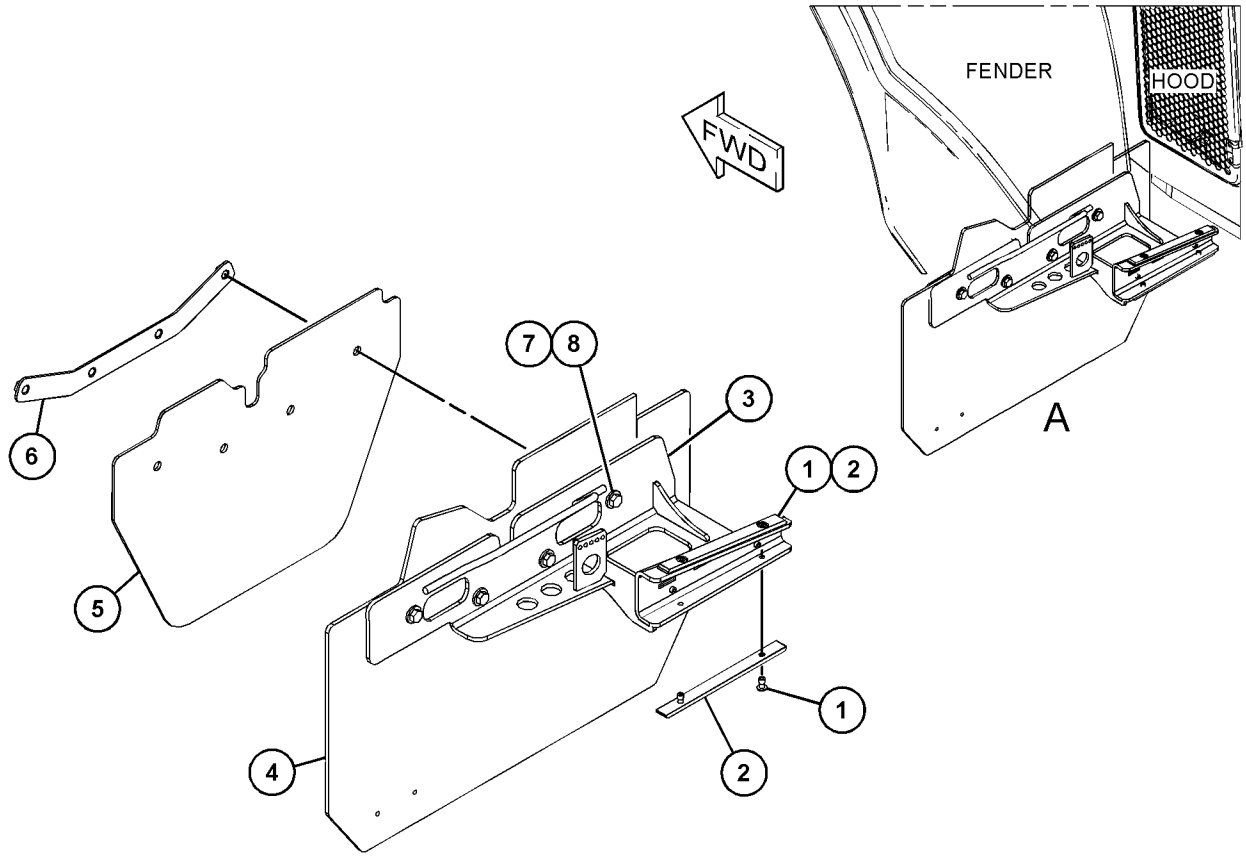

VIEW OF AREA A
(EXPLODED)

GRÁFICO 1 <FIN> g06066244

478-9742 GRUPO DE PROTECTOR DE BARRO–LADO DERECHO (GUARD GP-MUD-LADO DERECHO)

NO. DE SERIE: FRS1-UP

PARTE DE 454-7835 GRUPO DE GUARDABARROS PARA DESPLAZAMIENTO

SMCS-4220, 7252 **i06666827**

NOTA	NO NO	GRÁFICO REF	NÚMERO DE LA PIEZA	QTY	NOMBRE DE LA PIEZA 1 2 3 4 5 6 (NIVEL DEL PRODUCTO)	VER PÁGINA
	1	1	**162-2480**	6	REMACHE (RIVET)	
	2	1	**477-6041**	3	TIRA (STRIP)	
	3	1	**478-8579**	1	FALDÓN (MUD FLAP)	
	4	1	**478-9722**	1	CONJUNTO DE SOPORTE (BRACKET AS)	
	5	1	**478-8580**	1	LÁMINA (SHEET)	
	6	1	**479-2231**	1	CONJUNTO DE TIRA (STRIP AS)	
M		1	**8T-3490**	4	TUERCA DE SOLDAR (ROSCA M10 X 1,5) (NUT-WELD (M10X1.5-THD))	
M	7	1	**7X-7729**	4	ARANDELA (11 X 25 X 3 MM DE GROSOR) (WASHER (11X25X3-MM THK))	
M	8	1	**8T-4196**	4	PERNO (M10 X 1,5 X 35 MM) (BOLT (M10X1.5X35-MM))	

M - PIEZA MÉTRICA

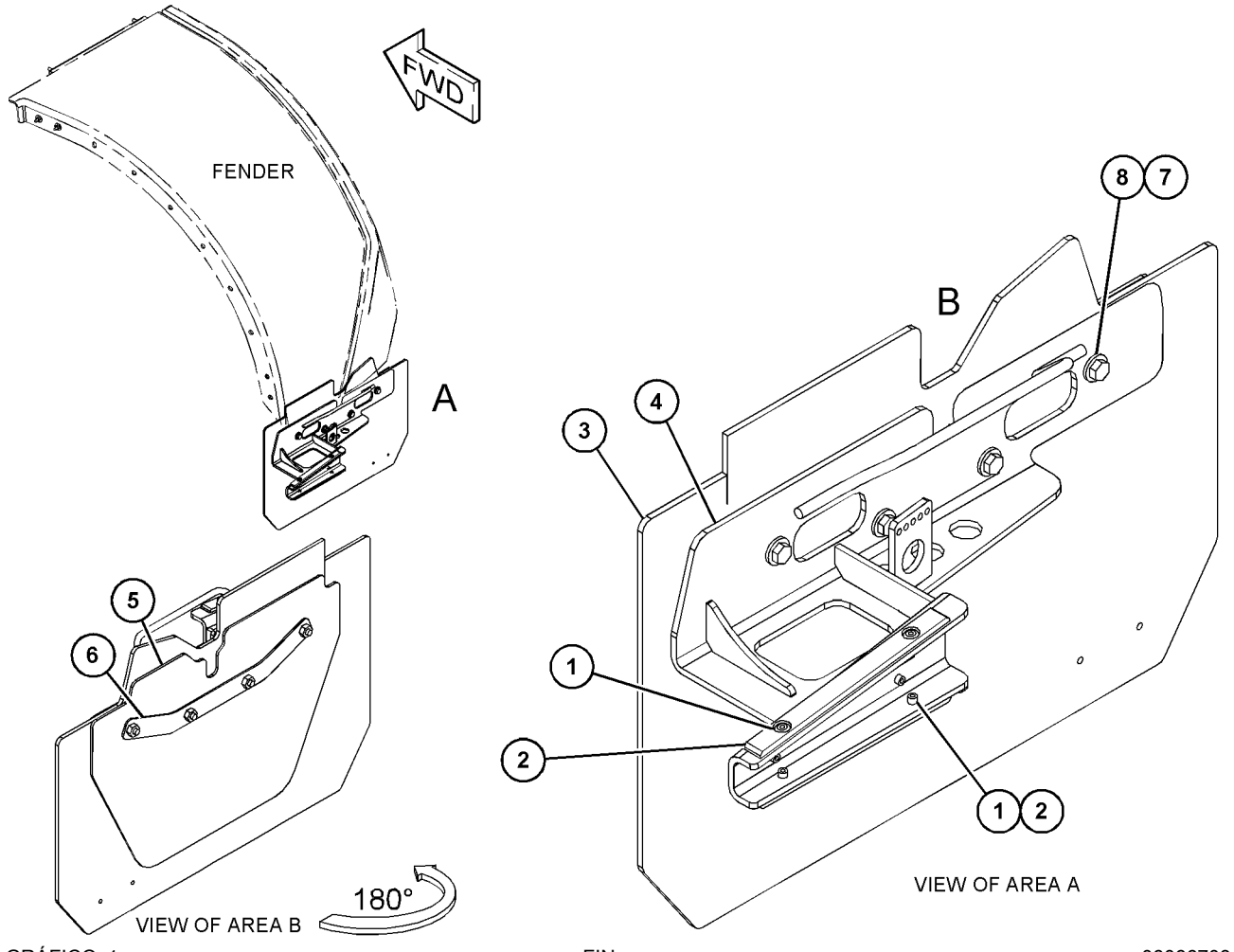

GRÁFICO 1 <FIN> g06066703

367-9030 GRUPO DE PROTECTOR DEL TREN DE FUERZA (GUARD GP-POWER TRAIN)

NO. DE SERIE: FRS1-UP

SMCS-7153 **i06658952**

NOTA	NO NO	GRÁFICO REF	NÚMERO DE LA PIEZA	QTY	NOMBRE DE LA PIEZA 1 2 3 4 5 6 (NIVEL DEL PRODUCTO)	VER PÁGINA
	1	1	**367-9032**	1	PLACA (PLATE)	
	2	1	**367-9033**	1	CONJUNTO DE PROTECTOR (GUARD AS)	
	3	1	**367-9037**	1	PLACA (PLATE)	
	4	1	**7X-0583**	6	ARANDELA DURA (17X45X6 MM DE GROSOR) (WASHER-HARD (17X45X6-MM THK))	
M	5	1	**7X-7729**	4	ARANDELA (11 X 25 X 3 MM DE GROSOR) (WASHER (11X25X3-MM THK))	
M	6	1	**8T-4195**	4	PERNO (M10 X 1,5 X 30 MM) (BOLT (M10X1.5X30-MM))	
M	7	1	**8T-4779**	6	PERNO (M16X2X35 MM) (BOLT (M16X2X35-MM))	

M - PIEZA MÉTRICA

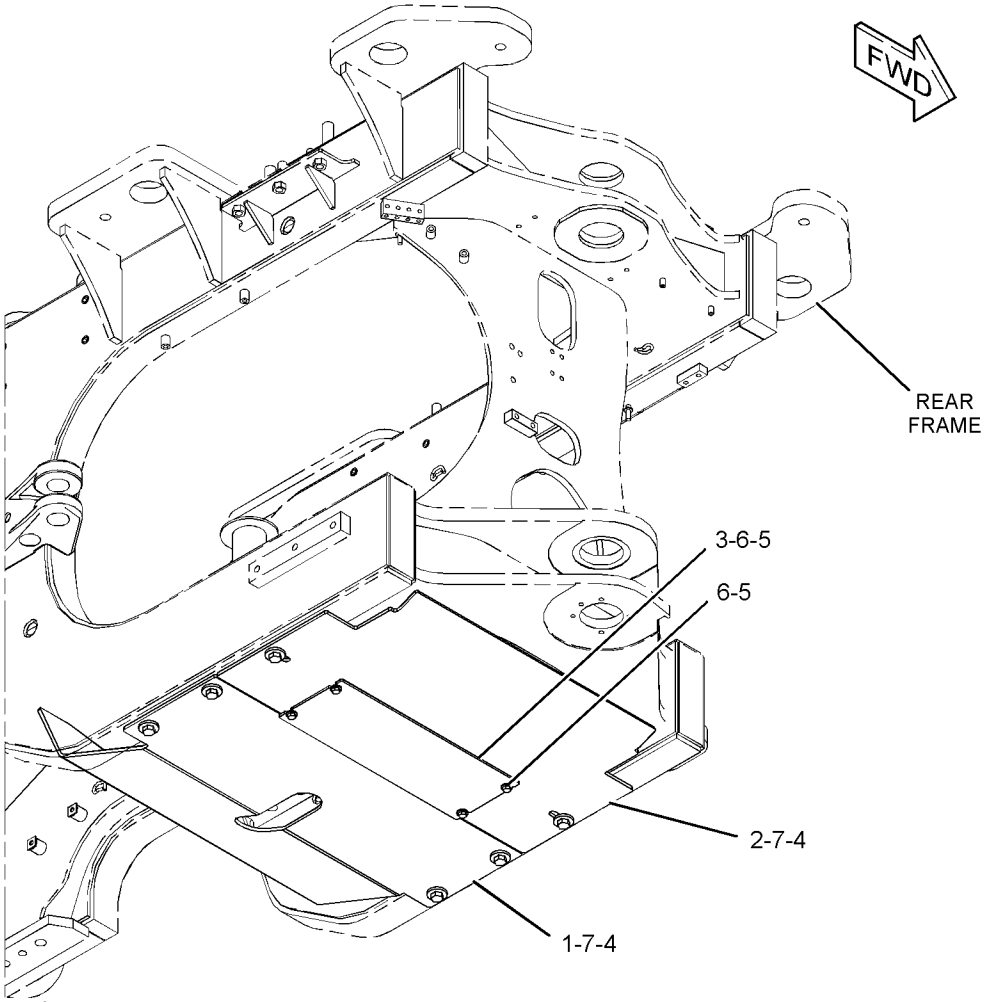

GRÁFICO 1 <FIN> g03433242

380-0327 GRUPO DE PROTECTOR DEL TREN DE FUERZA (GUARD GP-POWER TRAIN)

NO. DE SERIE: FRS1-UP

SMCS-7153 **i06638141**

NOTA	NO NO	GRÁFICO REF	NÚMERO DE LA PIEZA	QTY	NOMBRE DE LA PIEZA 1 2 3 4 5 6 (NIVEL DEL PRODUCTO)	VER PÁGINA
	1	1	**250-2320**	1	CONJUNTO DE PASADOR (LADO IZQUIERDO) (PIN AS (LH))	
	2	1	**250-2321**	1	CONJUNTO DE PASADOR (LADO DERECHO) (PIN AS (RH))	
	3	1	**383-1306**	1	TAPA (COVER)	
	4	1	**390-4375**	1	CONJUNTO DE PROTECTOR (GUARD AS)	
	5	1	**390-4377**	1	TAPA (COVER)	
	6	1	**390-4378**	2	CONJUNTO DE SOPORTE (BRACKET AS)	
	7	1	**151-5520**	4	ARANDELA (17X56X5 MM DE GROSOR) (WASHER (17X56X5-MM THK))	
	8	1	**7X-0550**	6	ARANDELA DURA (13,5X32X5 MM DE GROSOR) (WASHER-HARD (13.5X32X5-MM THK))	
M	9	1	**7X-7729**	8	ARANDELA (11 X 25 X 3 MM DE GROSOR) (WASHER (11X25X3-MM THK))	
M	10	1	**8T-4183**	6	PERNO (M12 X 1,75 X 40 MM) (BOLT (M12X1.75X40-MM))	
M	11	1	**8T-4195**	8	PERNO (M10 X 1,5 X 30 MM) (BOLT (M10X1.5X30-MM))	
M	12	1	**8T-4779**	4	PERNO (M16X2X35 MM) (BOLT (M16X2X35-MM))	

M - PIEZA MÉTRICA

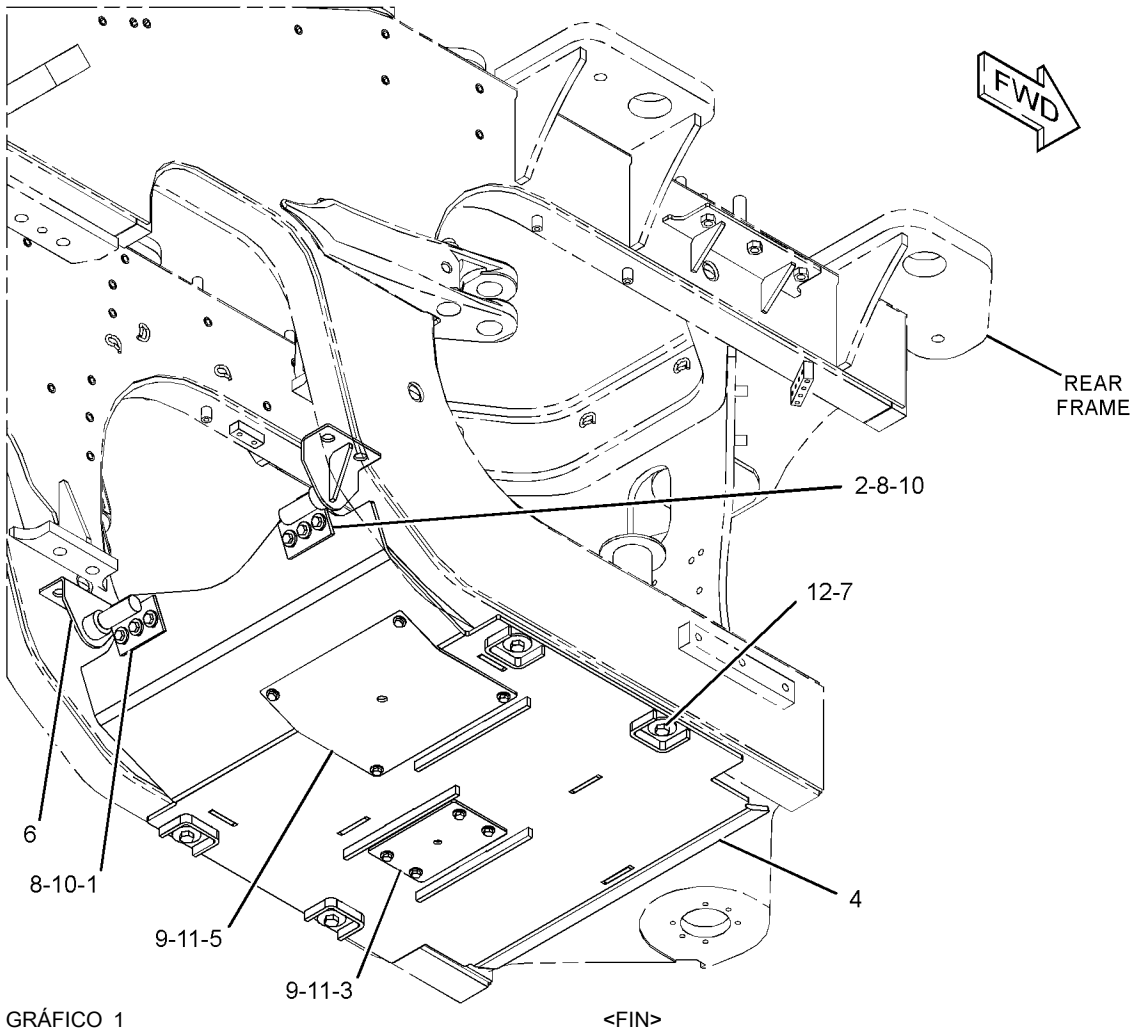

GRÁFICO 1 <FIN> g03433656

383-1297 GRUPO DE PROTECTOR TRASERO (GUARD GP-REAR)

NO. DE SERIE: FRS1-UP

PARTE DE 456-6639 CONFIGURACIÓN ESPECIAL DE CARGADOR DE RUEDAS

SMCS-7187 **i06628967**

NOTA	NO NO	GRÁFICO REF	NÚMERO DE LA PIEZA	QTY	NOMBRE DE LA PIEZA 1 2 3 4 5 6 (NIVEL DEL PRODUCTO)	VER PÁGINA
	1	1	**5D-1026**	1	ABRAZADERA DE FLEJE (CLAMP-BAND)	
	2	1	**434-1158**	1	PLACA (PLATE)	
	3	1	*434-1159*	1	CONJUNTO DE PROTECTOR (GUARD AS)	
M		1	**8T-3490**	4	TUERCA DE SOLDAR (ROSCA M10 X 1,5) (NUT-WELD (M10X1.5-THD))	
	4	1	**5P-1076**	8	ARANDELA DURA (13,5 X 30 X 4 MM DE GROSOR) (WASHER-HARD (13.5X30X4-MM THK))	
M	5	1	**7X-7729**	4	ARANDELA (11 X 25 X 3 MM DE GROSOR) (WASHER (11X25X3-MM THK))	
M	6	1	**8T-4192**	8	PERNO (M12 X 1,75 X 25 MM) (BOLT (M12X1.75X25-MM))	
M	7	1	**8T-4195**	4	PERNO (M10 X 1,5 X 30 MM) (BOLT (M10X1.5X30-MM))	
E	8	1	**5P-0767**		MANGUERA (17 CM) (HOSE (17-CM))	

E - PEDIDO POR CENTÍMETROS
M - PIEZA MÉTRICA

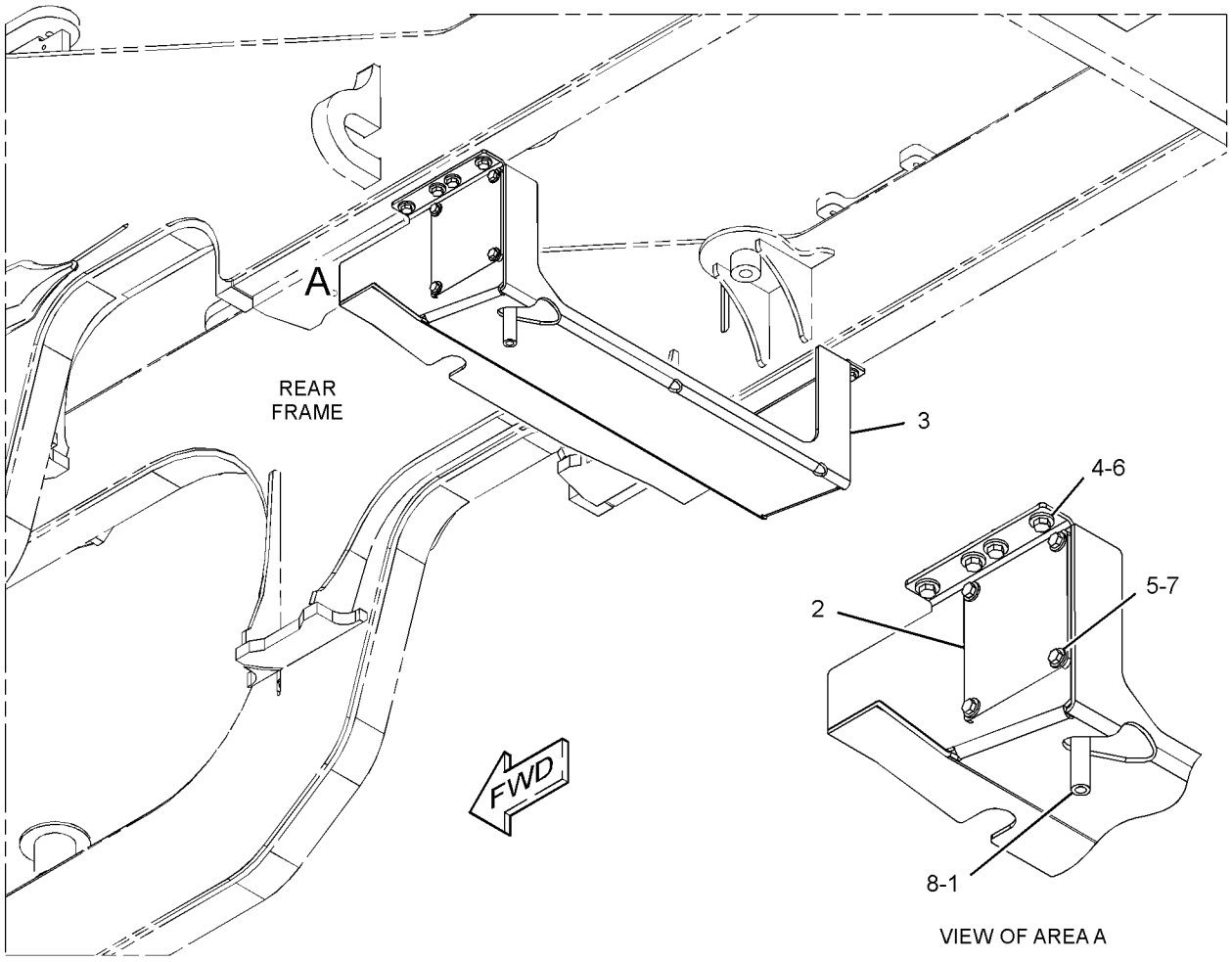

GRÁFICO 1 <FIN> g03432118

359-9952 GRUPO DE PASAMANOS (HANDRAIL GP)

NO. DE SERIE: FRS1-UP

PARTE DE 464-6681 CONFIGURACIÓN DE GUARDABARROS, 464-6678, 478-8372 CONFIGURACIÓN DE GUARDABARROS PARA DESPLAZAMIENTO

SMCS-7256 **i06606794**

NOTA	NO NO	GRÁFICO REF	NÚMERO DE LA PIEZA	QTY	NOMBRE DE LA PIEZA 1 2 3 4 5 6 (NIVEL DEL PRODUCTO)	VER PÁGINA
	1	1	*389-2960*	1	GRUPO DE PASAMANOS (HANDRAIL GP)	
	1A	1	**389-2894**	1	CONJUNTO DE PASAMANOS (LADO DERECHO) (HANDRAIL AS (RH))	
	1B	1	**389-2961**	1	CONJUNTO DE PASAMANOS (LADO DERECHO) (HANDRAIL AS (RH))	
	2	1	**380-5223**	1	ASIDERO (HANDHOLD)	
	3	1	**389-2963**	1	CONJUNTO DE PASAMANOS (HANDRAIL AS)	
M	4	1	**7X-7729**	14	ARANDELA (11 X 25 X 3 MM DE GROSOR) (WASHER (11X25X3-MM THK))	
M	5	1	**8T-4196**	14	PERNO (M10 X 1,5 X 35 MM) (BOLT (M10X1.5X35-MM))	

M - PIEZA MÉTRICA

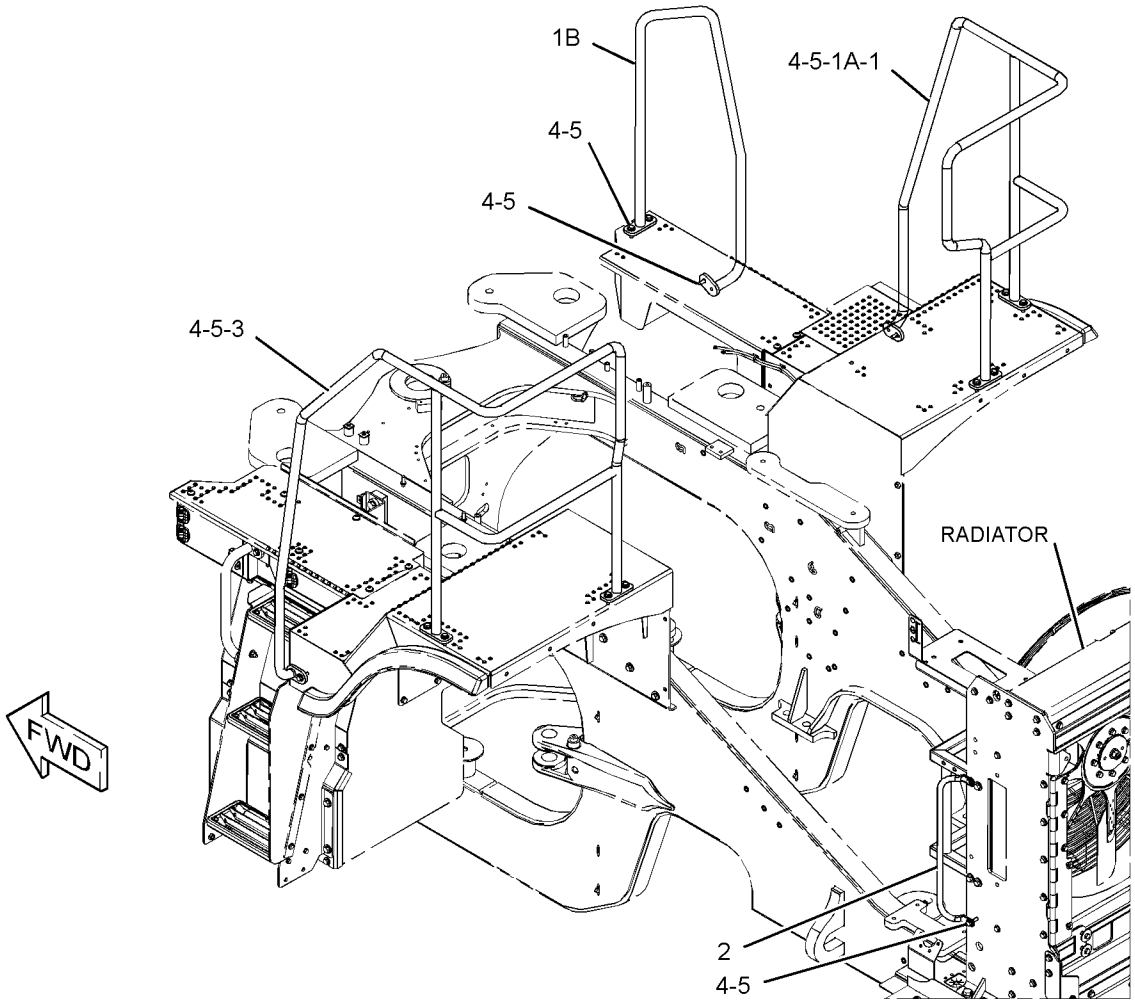

GRÁFICO 1 <FIN> g03422820

389-1956 GRUPO DE PASAMANOS (HANDRAIL GP)

NO. DE SERIE: FRS1-UP

PARTE DE 466-8784 CONFIGURACIÓN DE LA CABINA

SMCS-7256 **i06064782**

NOTA	NO NO	GRÁFICO REF	NÚMERO DE LA PIEZA	QTY	NOMBRE DE LA PIEZA 1 2 3 4 5 6 (NIVEL DEL PRODUCTO)	VER PÁGINA
M	1	1	**345-7725**	8	TORNILLO DE CABEZA SEGMENTADA (M12 X 1,75 X 25 MM) (SCREW-TRUSS HEAD (M12X1.75X25-MM))	
	2	1	**389-1954**	1	CONJUNTO DE TUBO (TUBE AS)	
	3	1	**367-2481**	2	TAPA (CAP)	

M - PIEZA MÉTRICA

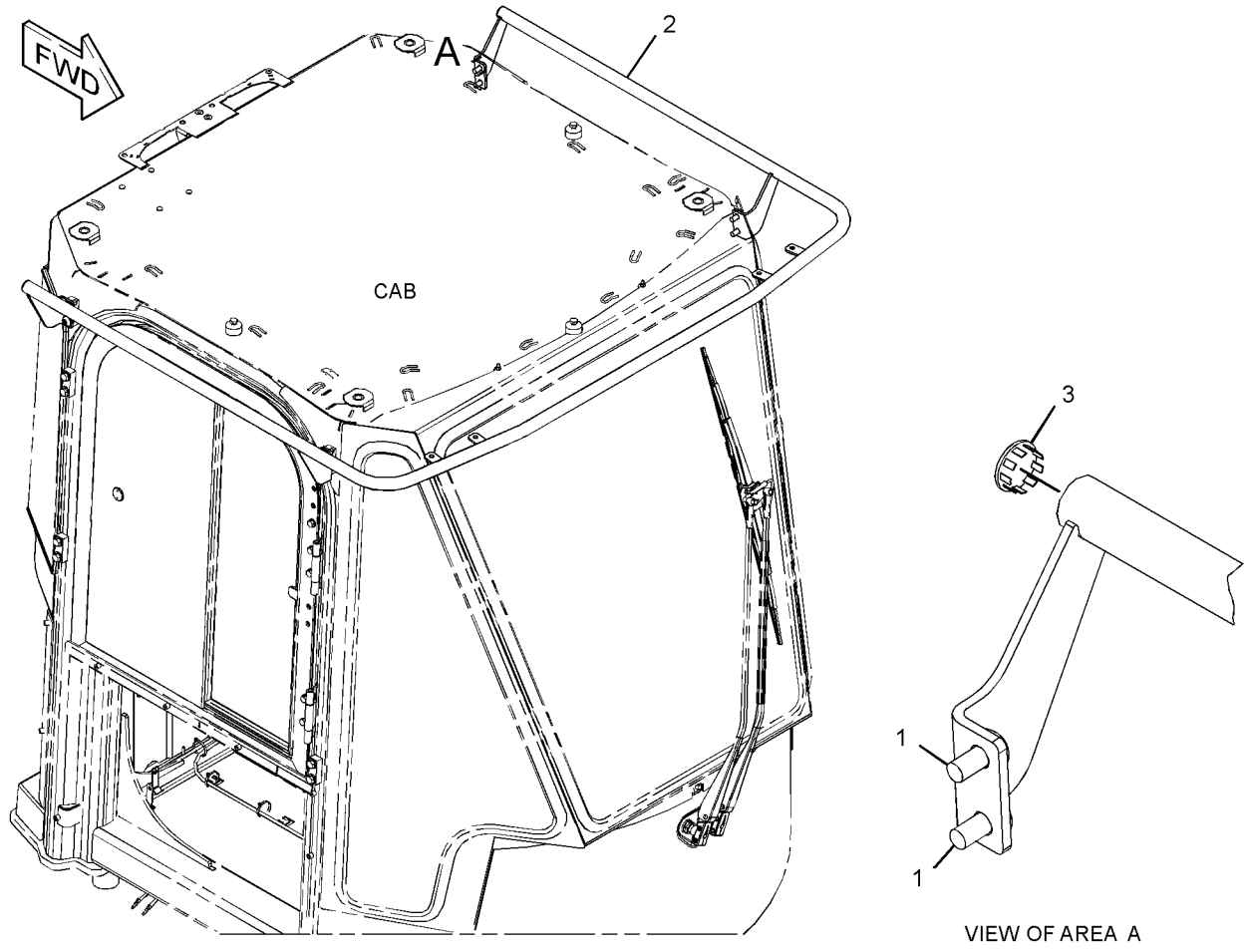

VIEW OF AREA A

GRÁFICO 1 <FIN> g03432943

472-0190 GRUPO DE TORNILLERÍA DE BASTIDOR DE CARGADOR (HARDWARE GP-LOADER FRAME)

NO. DE SERIE: FRS1-UP

PARTE DE 456-6639 CONFIGURACIÓN ESPECIAL DE CARGADOR DE RUEDAS

SMCS-7054, 7553

i06629563

NOTA	NO NO	GRÁFICO REF	NÚMERO DE LA PIEZA	QTY	NOMBRE DE LA PIEZA 1 2 3 4 5 6 (NIVEL DEL PRODUCTO)	VER PÁGINA
	1	1	**472-0184**	2	CONJUNTO DE CANAL (CHANNEL AS)	
					(EACH INCLUDES)	
M		1	**8T-3597**	3	TUERCA DE SOLDAR (ROSCA M12 X 1,75) (NUT-WELD (M12X1.75-THD))	
	2	1	**127-1104**	6	PLACA (PLATE)	

M - PIEZA MÉTRICA

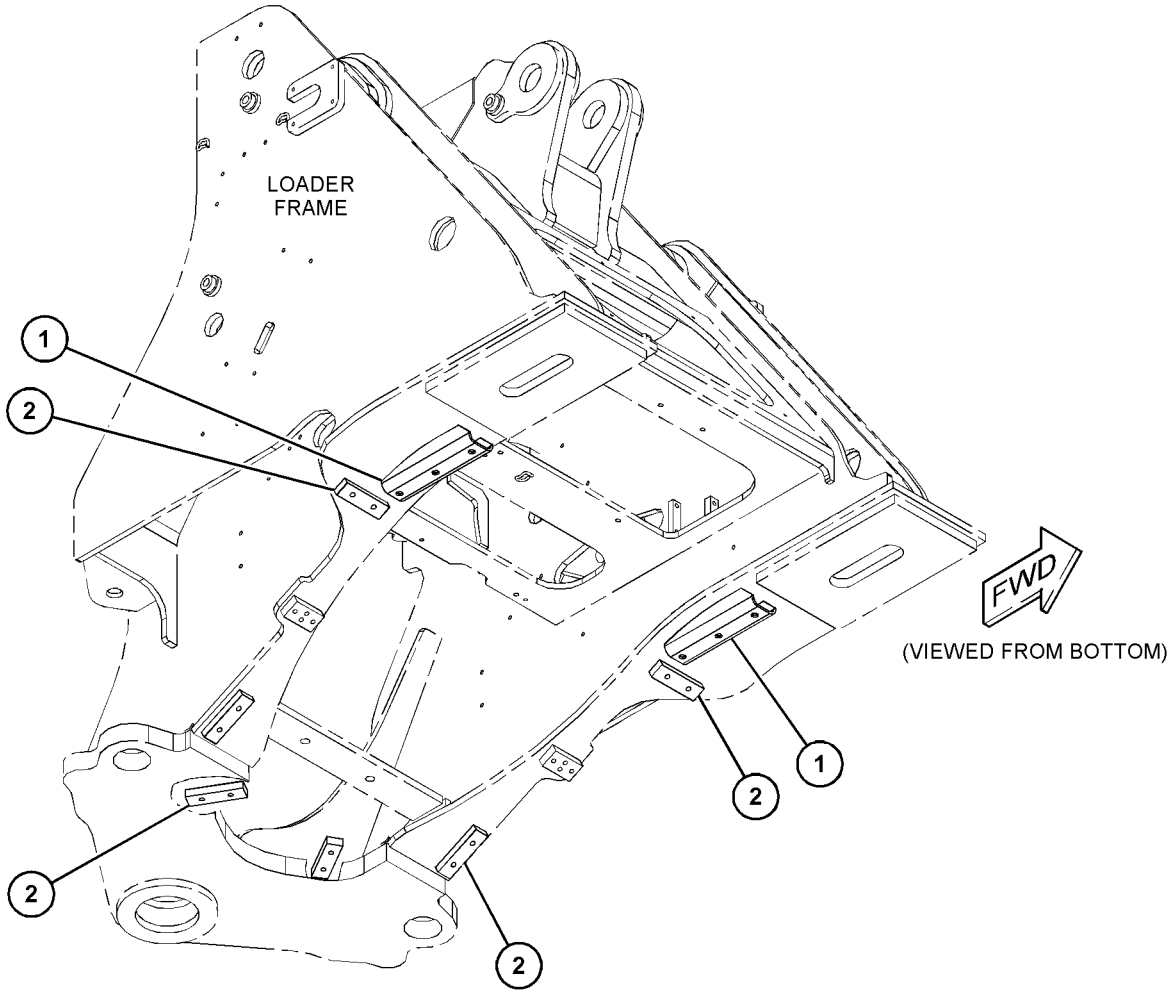

GRÁFICO 1 <FIN> g06018469

372-3897 GRUPO DE TORNILLERÍA DE MONTAJE (HARDWARE GP-MOUNTING)

NO. DE SERIE: FRS1-UP

PARTE DE 455-3940 CONFIGURACIÓN DE LA CABINA

SMCS-7050, 7553

i06641554

NOTA	NO NO	GRÁFICO REF	NÚMERO DE LA PIEZA	QTY	NOMBRE DE LA PIEZA 1 2 3 4 5 6 (NIVEL DEL PRODUCTO)	VER PÁGINA
M	1	1	**3E-8020**	3	TORNILLO DE CABEZA SEGMENTADA (M6 X 1 X 25 MM) (SCREW-TRUSS HEAD (M6X1X25-MM))	
	2	1	**4H-3001**	1	ENCHUFE DE BOTÓN (PLUG-BUTTON)	
	3	1	**5G-2003**	3	ESPACIADOR (6,8 X 13 X 10 MM DE GROSOR) (SPACER (6.8X13X10-MM THK))	
	4	1	**9X-2038**	3	ARANDELA (7X19X2 MM DE GROSOR) (WASHER (7X19X2-MM THK))	

M - PIEZA MÉTRICA

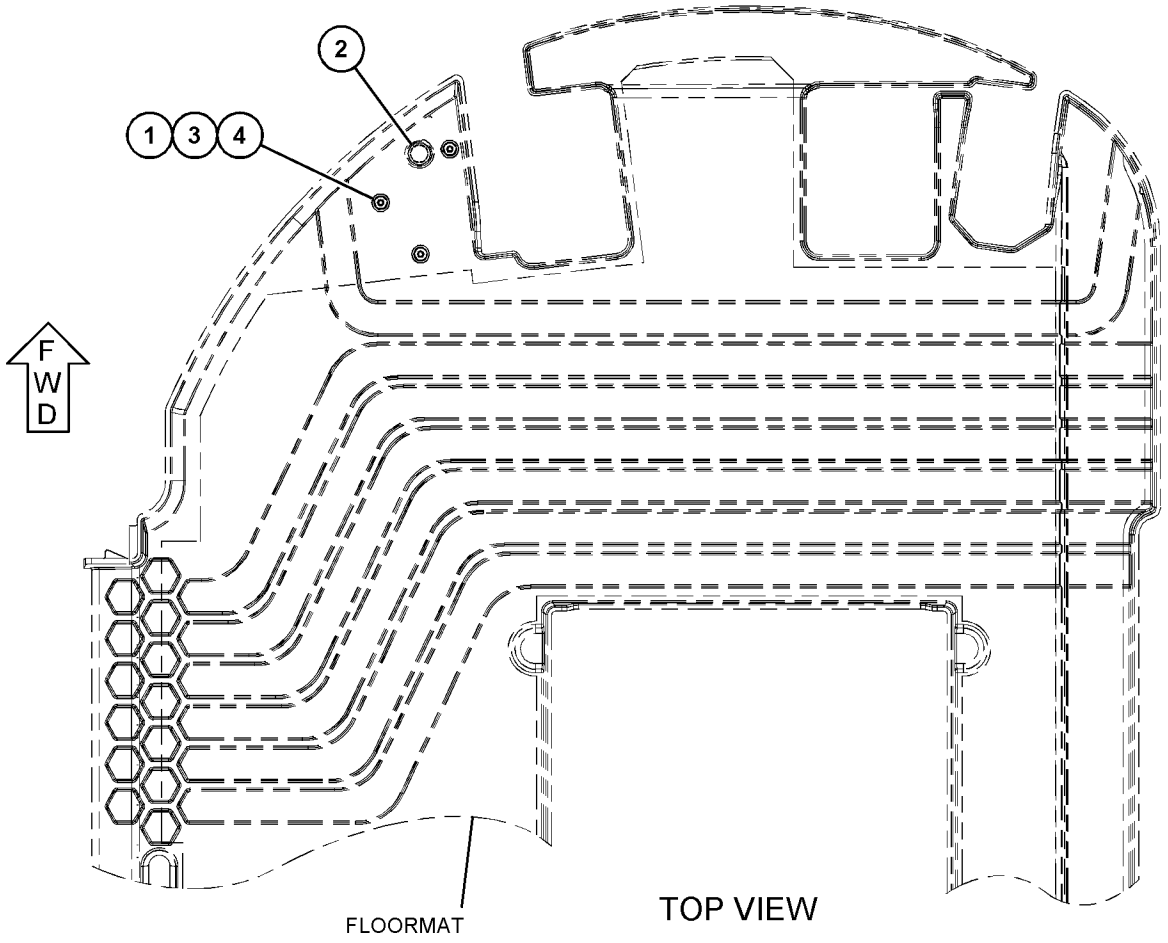

GRÁFICO 1 <FIN> g03599823

418-8047 GRUPO DE TORNILLERÍA DE MONTAJE (HARDWARE GP-MOUNTING)

NO. DE SERIE: FRS1-UP

PARTE DE 456-6637 CONFIGURACIÓN HIDRÁULICA

SMCS-7050, 7553

i06007412

NOTA	NO NO	GRÁFICO REF	NÚMERO DE LA PIEZA	QTY	NOMBRE DE LA PIEZA 1 2 3 4 5 6 (NIVEL DEL PRODUCTO)	VER PÁGINA
	1	1	**125-8534**	1	CONJUNTO DE PLACA (PLATE AS)	
	2	1	**204-2281**	2	CORREA PARA CABLES (STRAP-CABLE)	
	3	1	**204-8000**	2	MONTAJE DE ATADURA DE CABLE (MOUNTING-CABLE TIE)	
	4	1	**8T-4121**	1	ARANDELA DURA (11 X 21 X 2,5 MM DE GROSOR) (WASHER-HARD (11X21X2.5-MM THK))	
M	5	1	**8T-4136**	3	PERNO (M10 X 1,5 X 25 MM) (BOLT (M10X1.5X25-MM))	

M - PIEZA MÉTRICA

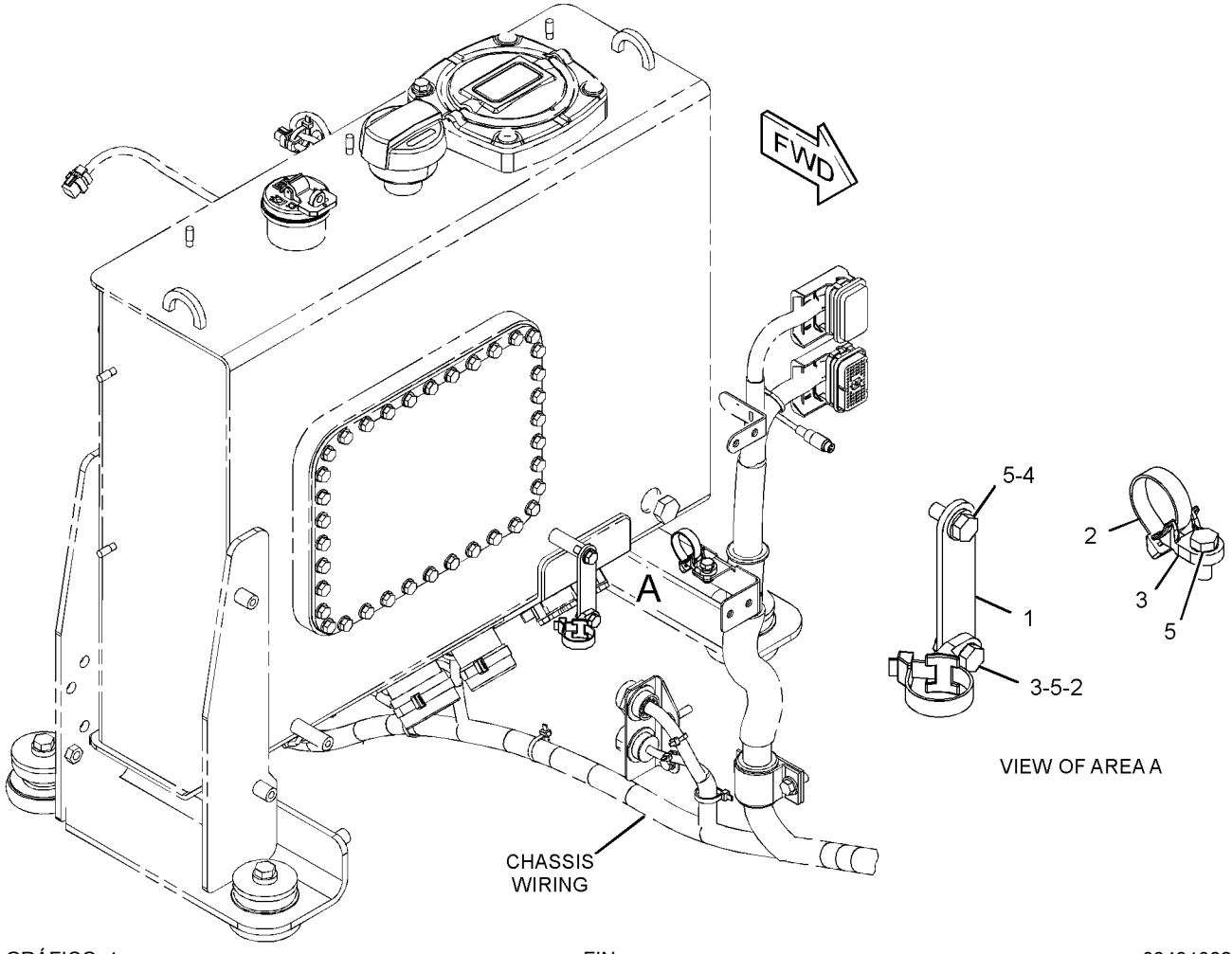

GRÁFICO 1 <FIN> g03431062

388-7589 GRUPO DE TORNILLERÍA DE BASTIDOR TRASERO (HARDWARE GP-REAR FRAME)

NO. DE SERIE: FRS1-UP

FABRICACIÓN ESPECIAL

PARTE DE 456-6639 CONFIGURACIÓN ESPECIAL DE CARGADOR DE RUEDAS

SMCS-7051, 7553 **i06628991**

NOTA	NO NO	GRÁFICO REF	NÚMERO DE LA PIEZA	QTY	NOMBRE DE LA PIEZA 1 2 3 4 5 6 (NIVEL DEL PRODUCTO)	VER PÁGINA
M	1	1	**446-5836**	7	PRISIONERO DE SOLDAR (M10 X 1,5 X 23 MM) (STUD-WELD (M10X1.5X23-MM))	
	2	1	**7I-6677**	4	PLACA (PLATE)	
	3	1	**8X-5963**	1	BLOQUE (M12X1,75 MM) (BLOCK (M12X1.75-MM))	

M - PIEZA MÉTRICA

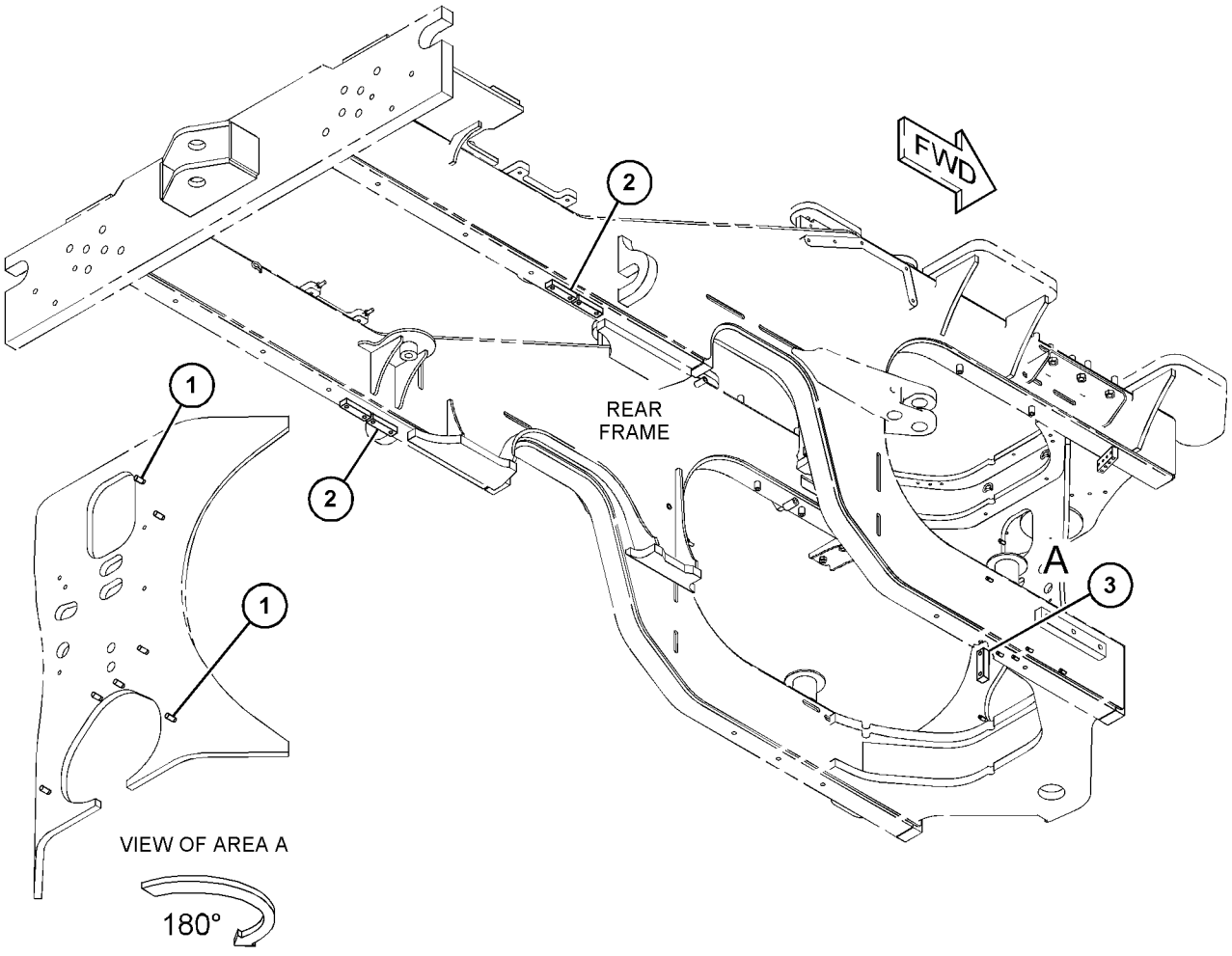

GRÁFICO 1 <FIN> g03795401

388-0815 GRUPO DE PESTILLO DE ARTICULACIÓN (HITCH GP-ARTICULATING)

NO. DE SERIE: FRS1-UP

PARTE DE 456-6632 CONFIGURACIÓN DEL CHASIS

SMCS-7057, 7100

i06608520

NOTA	NO NO	GRÁFICO REF	NÚMERO DE LA PIEZA	QTY	NOMBRE DE LA PIEZA 1 2 3 4 5 6 (NIVEL DEL PRODUCTO)	VER PÁGINA
	1	1	**1B-3934**	2	TAZA DE COJINETE (CUP-BEARING)	
B	2	1	**1V-8848**	1	CONJUNTO DE CALCES (INCLUYE 20 CALCES) (SHIM PACK (INCLUDES 20-SHIMS))	
	3	1	**1V-8852**	1	TAPA (CAP)	
	4	1	**3B-8489**	2	CONEXIÓN DE ENGRASE (1/8-27 PTF) (FITTING-GREASE (1/8-27 PTF))	
	5	1	**3F-7183**	2	CONO DE COJINETE (CONE-BEARING)	
	6	1	**4K-6781**	1	ESPACIADOR (SPACER)	
	7	1	**7D-8636**	2	CONO DE COJINETE (CONE-BEARING)	
	8	1	**7D-8637**	2	TAZA DE COJINETE (CUP-BEARING)	
	9	1	**115-2955**	1	CONJUNTO DE PASADOR (ENGANCHE SUPERIOR) (PIN AS (UPPER HITCH))	
	10	1	**115-3183**	1	TAPA (CAP)	
	11	1	**118-8276**	1	CONJUNTO DE CALCES (INCLUYE 20 CALCES) (SHIM PACK (INCLUDES 20-SHIMS))	
	12	1	**134-3079**	1	PLACA (PLATE)	
	13	1	**134-3080**	1	PASADOR (PIN)	
	14	1	**134-3081**	1	TAPA (CAP)	
B	15	1	**137-7668**	1	CONJUNTO DE CALCES (INCLUYE 19 CALCES) (SHIM PACK (INCLUDES 19-SHIMS))	
	16	1	**236-5925**	1	RETÉN (RETAINER)	
M	17	1	**319-6699**	6	PERNO (M12X1,75X45 MM) (BOLT (M12X1.75X45-MM))	
	18	1	**388-0807**	1	TAPA (CAP)	
	19	1	**388-0813**	1	ESPACIADOR ESPECIAL (SPACER-SPECIAL)	
	20	1	**8T-4123**	2	ARANDELA (3,62 X 5,75 X 0,375 PULG DE GROSOR) (WASHER (3.62X5.75X0.375-MM THK))	
M	22	1	**287-5701**	2	PERNO (M20 X 2,5 X 50 MM) (BOLT (M20X2.5X50-MM))	
	23	1	**4K-7462**	2	SELLO DE LABIO (SEAL-LIP TYPE)	
	24	1	**4V-1901**	2	BUJE (BUSHING)	
	25	1	**6H-3999**	2	SELLO DE LABIO (SEAL-LIP TYPE)	
M	26	1	**7X-2549**	6	PERNO (M12X1,75X100 MM) (BOLT (M12X1.75X100-MM))	
M	27	1	**8T-4139**	1	PERNO (M12 X 1,75 X 30 MM) (BOLT (M12X1.75X30-MM))	
	28	1	**8T-4223**	20	ARANDELA DURA (13,5 X 25,5 X 3 MM DE GROSOR) (WASHER-HARD (13.5X25.5X3-MM THK))	
M	29	1	**8T-5041**	8	PERNO (M12X1,75X120 MM) (BOLT (M12X1.75X120-MM))	

B - USAR SEGÚN SE REQUIERA
M - PIEZA MÉTRICA

388-0815 GRUPO DE PESTILLO DE ARTICULACIÓN (HITCH GP-ARTICULATING) (cont.) **i06608520**

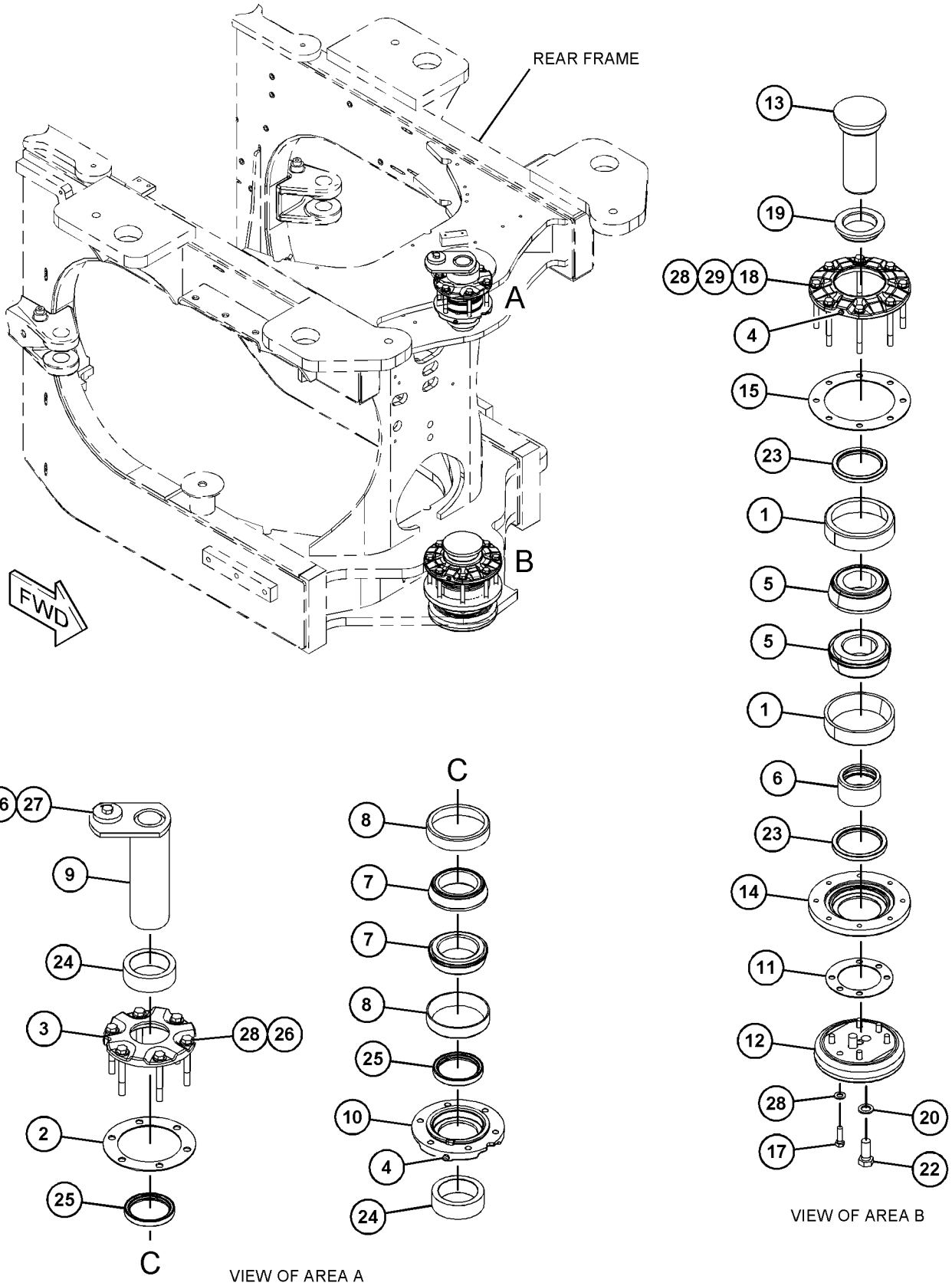

GRÁFICO 1 <FIN> g06016292

391-5800 GRUPO DE CAPÓ (HOOD GP)

NO. DE SERIE: FRS1-UP

SMCS-7251 **i06605828**

NOTA	NO NO	GRÁFICO REF	NÚMERO DE LA PIEZA	QTY	NOMBRE DE LA PIEZA 1 2 3 4 5 6 (NIVEL DEL PRODUCTO)	VER PÁGINA
	1	1	**208-6176**	1	PRISIONERO DE BOLA (STUD-BALL)	
	2	1	**218-0728**	2	RESORTE (SPRING)	
	3	2	**367-2481**	2	TAPA (CAP)	
Y	4	2	*379-9411*	1	GRUPO DE INCLINACIÓN DEL CAPÓ (TILT GP-HOOD)	612
	5	3	**379-9446**	1	PLACA (PLATE)	
Y	6	1	*391-5780*	1	GRUPO DE PUERTA DE ACCESO (LADO DERECHO) (DOOR GP-ACCESS (RH))	500
Y	7	1	*391-5782*	1	GRUPO DE PUERTA DE ACCESO (LADO IZQUIERDO) (DOOR GP-ACCESS (LH))	501
	8	3	**391-5798**	1	CONJUNTO DE PANEL (LADO DERECHO) (PANEL AS (RH))	
	9	3	**391-5799**	1	CONJUNTO DE PANEL (LADO IZQUIERDO) (PANEL AS (LH))	
Y	10	3	*391-5830*	1	GRUPO DE PANEL DE CAPÓ (LADO DERECHO) (PANEL GP-HOOD (RH))	577
Y	11	3	*391-5840*	1	GRUPO DE PANEL DE CAPÓ (LADO IZQUIERDO) (PANEL GP-HOOD (LH))	578
	12	3	**391-5848**	1	PANEL (EXTENSIÓN) (PANEL (EXTENSION))	
Y	13	3	*391-5850*	1	GRUPO DE PANEL DE CAPÓ (SUPERIOR) (PANEL GP-HOOD (TOP))	579
	14	1	**423-6940**	1	CONJUNTO DE TUBO (PIPE AS)	
	15	3	**424-9041**	1	CONJUNTO DE SOPORTE (LADO IZQUIERDO) (BRACKET AS (LH))	
M		3	**8T-3490**	2	TUERCA DE SOLDAR (ROSCA M10 X 1,5) (NUT-WELD (M10X1.5-THD))	
	16	3	**424-9042**	1	CONJUNTO DE SOPORTE (LADO DERECHO) (BRACKET AS (RH))	
M		3	**8T-3490**	2	TUERCA DE SOLDAR (ROSCA M10 X 1,5) (NUT-WELD (M10X1.5-THD))	
	17	1	**431-4263**	1	CONJUNTO DE PLACA (PLATE AS)	
Y	18	3	*437-8551*	1	GRUPO DE SOPORTE DE CAPÓ (PARTE TRASERA) (SUPPORT GP-HOOD (REAR))	605
Y	19	2	*437-8552*	1	GRUPO DE SOPORTE DE CAPÓ (SUPERIOR) (SUPPORT GP-HOOD (TOP))	606
	20	2	*437-8553*	1	GRUPO DE SOPORTE DE CAPÓ (LADO DERECHO) (SUPPORT GP-HOOD (RH))	
J		2	**308-9131**		SELLO (731 MM) (SEAL (731-MM))	
		2	**391-5831**	1	CONJUNTO DE SOPORTE (LADO DERECHO) (SUPPORT AS (RH))	
M		2	**8T-3490**	12	TUERCA DE SOLDAR (ROSCA M10 X 1,5) (NUT-WELD (M10X1.5-THD))	
	21	2	*437-8554*	1	GRUPO DE SOPORTE DE CAPÓ (LADO IZQUIERDO) (SUPPORT GP-HOOD (LH))	
J		2	**308-9131**		SELLO (731 MM) (SEAL (731-MM))	
		2	**391-5841**	1	CONJUNTO DE SOPORTE (LADO IZQUIERDO) (SUPPORT AS (LH))	
M		2	**8T-3490**	13	TUERCA DE SOLDAR (ROSCA M10 X 1,5) (NUT-WELD (M10X1.5-THD))	
	22	3	*438-8800*	1	GRUPO DE PANEL DE CAPÓ (MOTOR, TRASERO) (PANEL GP-HOOD (ENGINE, REAR))	
M		3	**172-8591**	6	TUERCA DE RESORTE (ROSCA M6 X 1) (NUT-SPRING (M6X1-THD))	
M		3	**332-4695**	8	TUERCA (ROSCA M8 X 1,25) (NUT (M8X1.25-THD))	
		3	**391-5828**	1	CONJUNTO DE PANEL (PARTE TRASERA) (PANEL AS (REAR))	
	23	1	**451-1550**	1	CONJUNTO DE RESORTE DE GAS (CAPÓ) (SPRING AS-GAS (HOOD))	

391-5800 GRUPO DE CAPÓ (HOOD GP) (cont.) **i06605828**

NOTA	NO NO	GRÁFICO REF	NÚMERO DE LA PIEZA	QTY	NOMBRE DE LA PIEZA 1 2 3 4 5 6 (NIVEL DEL PRODUCTO)	VER PÁGINA
		1	**218-0728**	2	RESORTE (SPRING)	
Y	24	1	*451-1555*	2	GRUPO DE SOPORTE DE MONTAJE (CAPÓ) (BRACKET GP-MOUNTING (HOOD))	491
M	25	2	**129-3178**	3	CONTRATUERCA (ROSCA M6 X 1) (LOCKNUT (M6X1-THD))	
M	26	1,2	**191-2276**	12	TORNILLO DE CABEZA SEGMENTADA (M5 X 0,8 X 20 MM) (SCREW-TRUSS HEAD (M5X0.8X20-MM))	
	27	3	**339-8810**	3	CASQUILLO (INSERT)	
M	28	1,2	**3E-8020**	3	TORNILLO DE CABEZA SEGMENTADA (M6 X 1 X 25 MM) (SCREW-TRUSS HEAD (M6X1X25-MM))	
M	29	1,2	**3T-0851**	12	CONTRATUERCA (ROSCA M5 X 0,8) (LOCKNUT (M5X0.8-THD))	
	30	1,2	**4B-4274**	16	ARANDELA (5,5 X 13 X 1,2 MM DE GROSOR) (WASHER (5.5X13X1.2-MM THK))	
	31	1,2,3	**7X-0579**	72	ARANDELA DURA (8,8 X 25,5 X 2 MM DE GROSOR) (WASHER-HARD (8.8X25.5X2-MM THK))	
M	32	1,2,3	**7X-7729**	56	ARANDELA (11 X 25 X 3 MM DE GROSOR) (WASHER (11X25X3-MM THK))	
	33	3	**8T-2444**	2	PRISIONERO DE BOLA (STUD-BALL)	
M	34	1,2,3	**8T-4136**	40	PERNO (M10 X 1,5 X 25 MM) (BOLT (M10X1.5X25-MM))	
M	35	1,2,3	**8T-4195**	36	PERNO (M10 X 1,5 X 30 MM) (BOLT (M10X1.5X30-MM))	
M	36	2,3	**8T-4200**	44	PERNO (M8 X 1,25 X 16 MM) (BOLT (M8X1.25X16-MM))	
	37	1	**8T-4222**	20	ARANDELA ENCHAPADA (11 X 32 X 2,5 MM DE GROSOR) (WASHER-PLATED (11X32X2.5-MM THK))	
M	38	1,2,3	**8T-4908**	25	PERNO (M8 X 1,25 X 25 MM) (BOLT (M8X1.25X25-MM))	
	39	2	**9X-8256**	6	ARANDELA (6,6 X 12 X 2 MM DE GROSOR) (WASHER (6.6X12X2-MM THK))	
E	40	1	**126-8472**		SELLO (22,5 CM CADA UNA) (SEAL (22.5-CM EACH))	
D	41	2	**6V-6604**		SELLO (0,8 M) (SEAL (0.8-M))	
E	42	2	**310-6270**		SELLO (56 CM CADA UNO) (SEAL (56-CM EACH))	
D	43	3	**5P-5637**		SELLO (1,2 M CADA UNO) (SEAL (1.2-M EACH))	
D	43A	2	**5P-5637**		SELLO (0,6 M) (SEAL (0.6-M))	
E	44	2	**246-0435**		SELLO (74 CM) (SEAL (74-CM))	
E	45	1	**149-5933**		SELLO (21 CM CADA UNA) (SEAL (21-CM EACH))	
E	45A	3	**149-5933**		SELLO (39 CM CADA UNA) (SEAL (39-CM EACH))	
E	45B	2	**149-5933**		SELLO (16 CM CADA UNA) (SEAL (16-CM EACH))	

D - PEDIDO POR METROS
E - PEDIDO POR CENTÍMETROS
J - ORDER BY THE MILLIMETER
M - PIEZA MÉTRICA
Y - ILUSTRACIÓN DIFERENTE

391-5800 GRUPO DE CAPÓ (HOOD GP) (cont.) **i06605828**

REFER TO ALL ILLUSTRATIONS OF THIS GROUP FOR AUXILIARY VIEWS

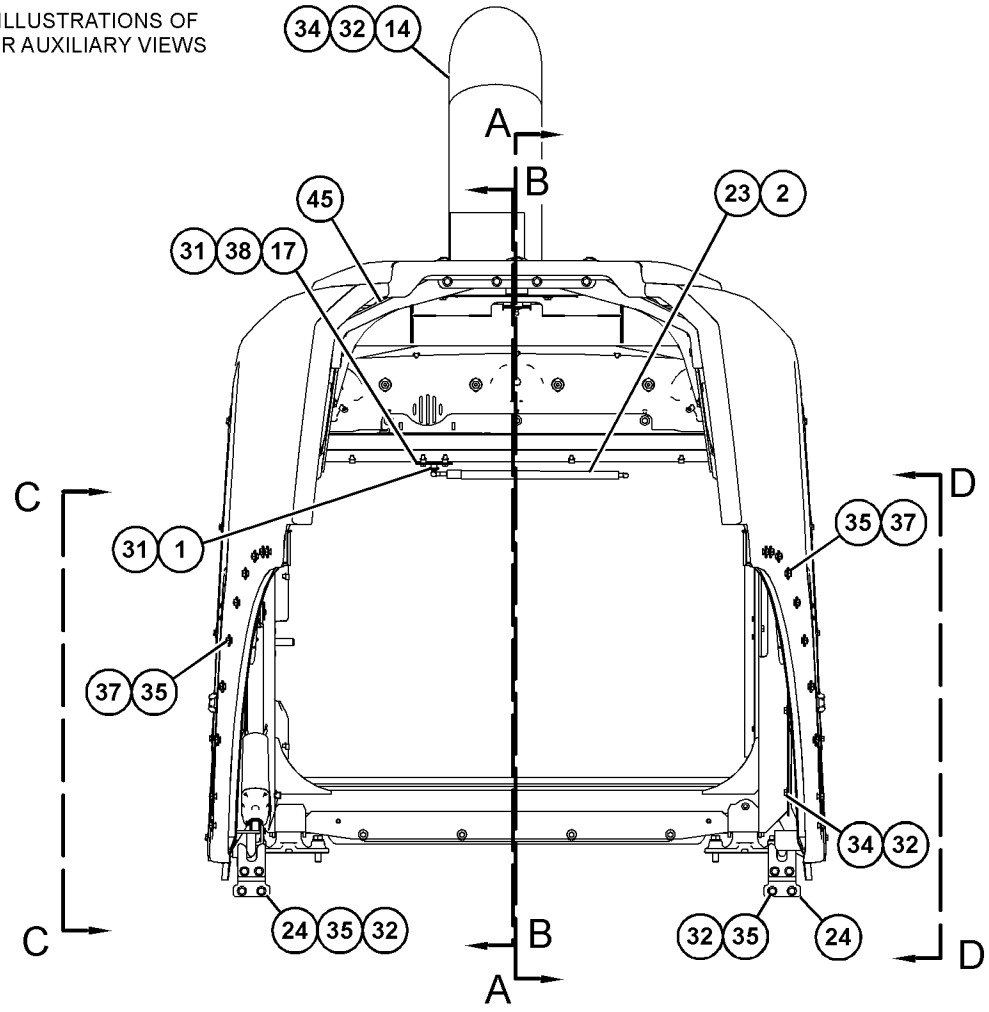

FRONT VIEW

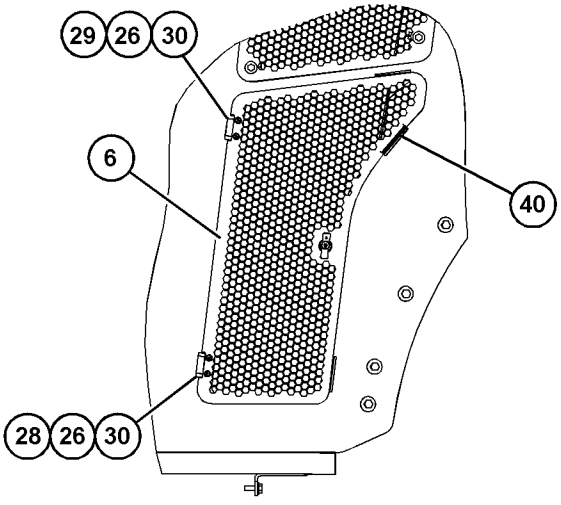

VIEW C-C

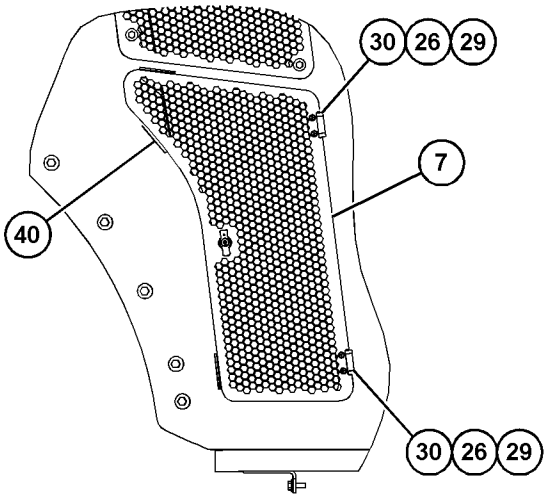

VIEW D-D

GRÁFICO 1

g03862614

391-5800 GRUPO DE CAPÓ (HOOD GP) (cont.) **i06605828**

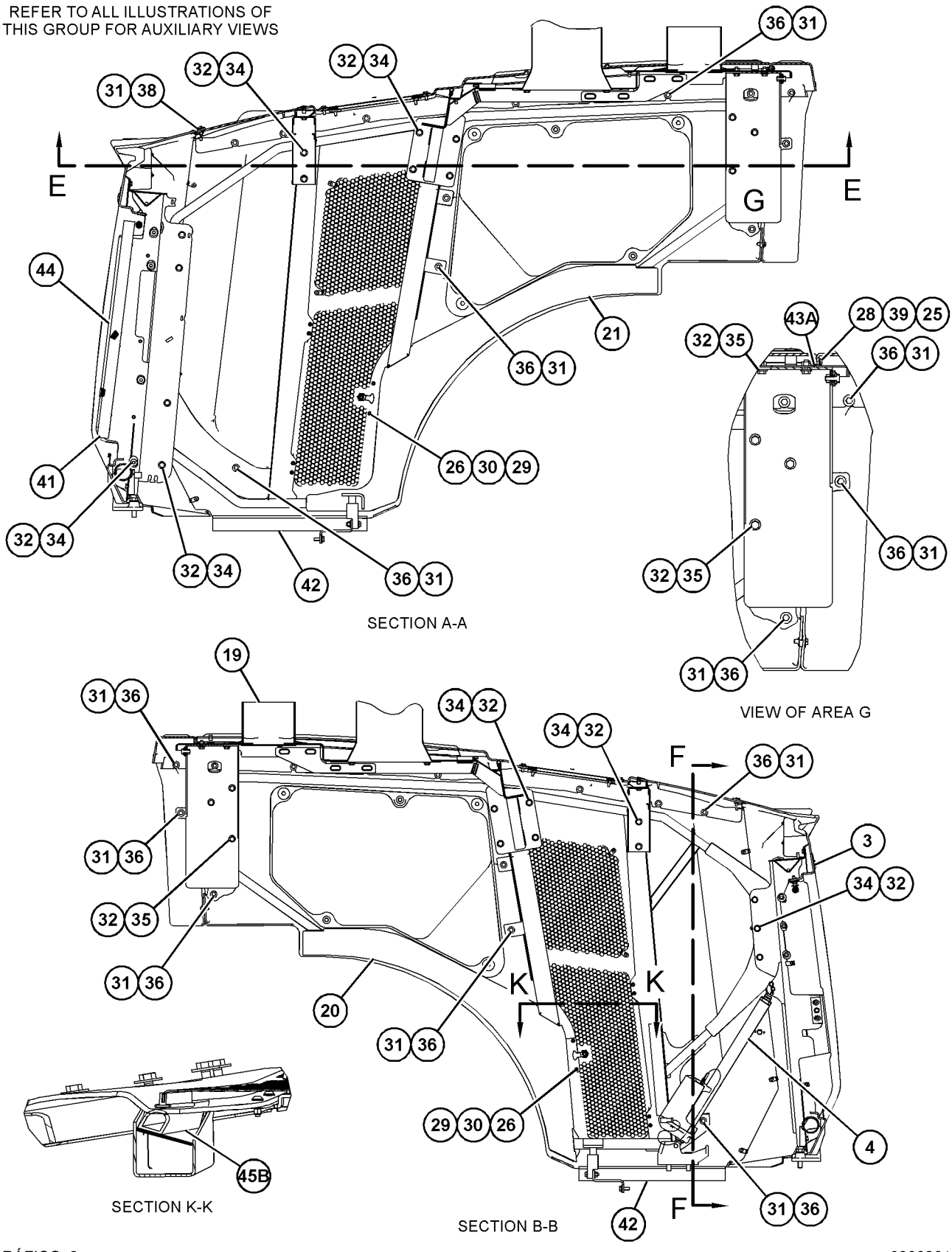

GRÁFICO 2 g03862615

391-5800 GRUPO DE CAPÓ (HOOD GP) (cont.) **i06605828**

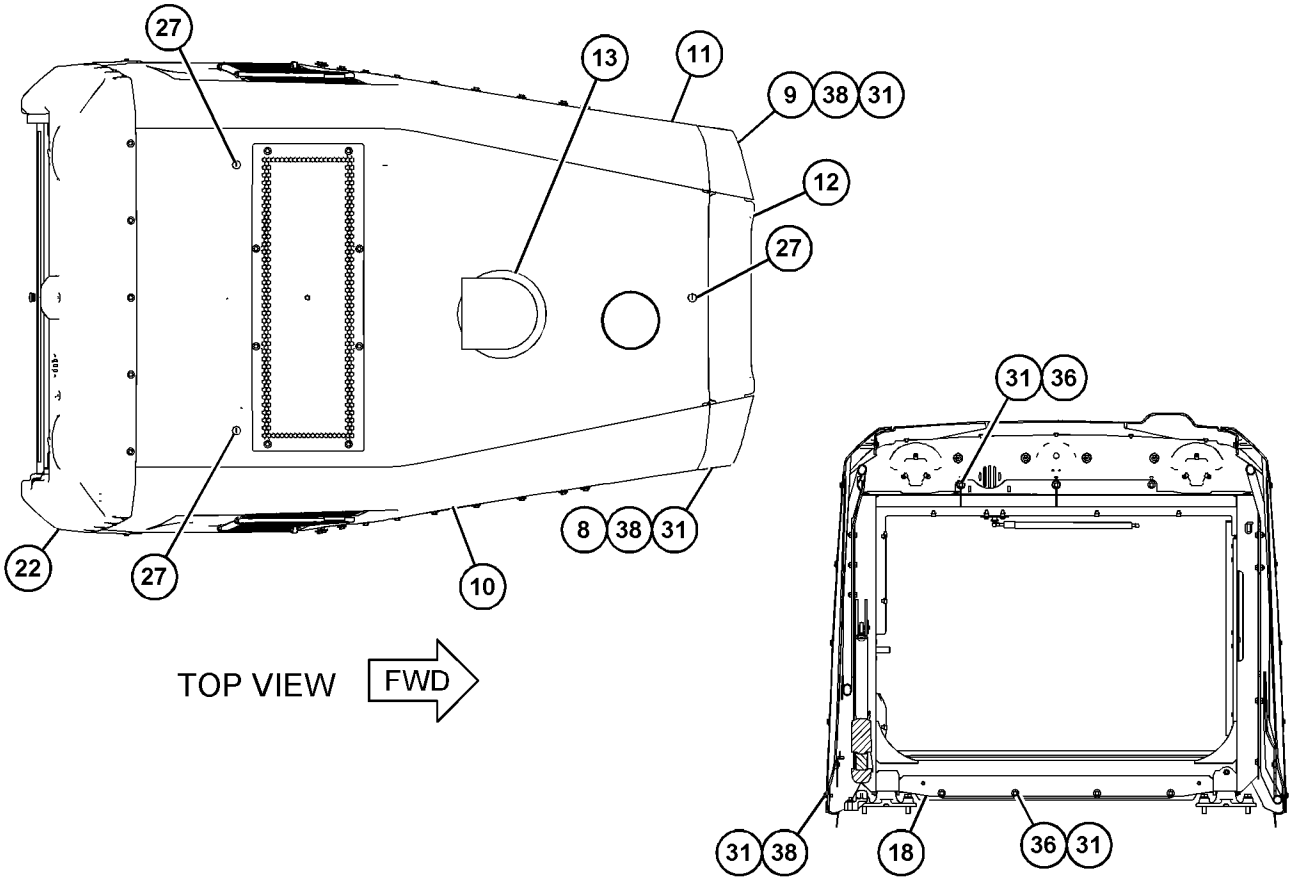

SECTION F-F

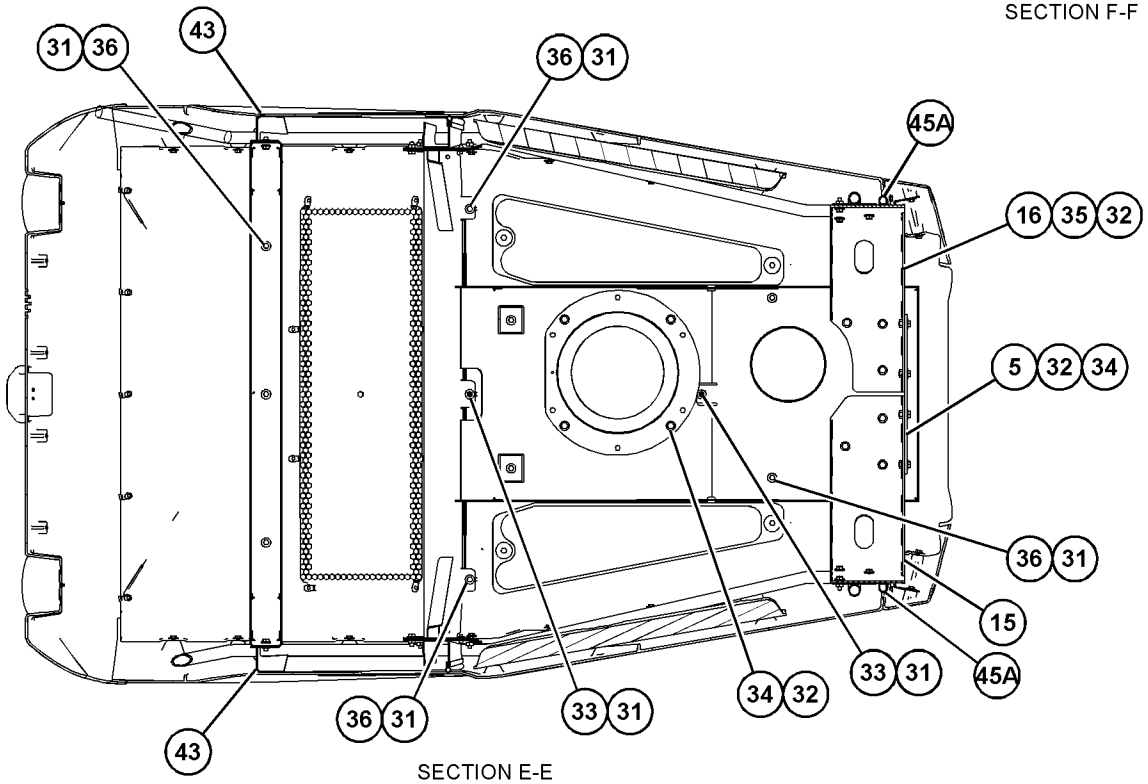

SECTION E-E

GRÁFICO 3 <FIN> g03862616

458-3956 CONFIGURACIÓN DE ESCALERA Y GUARDABARROS (LADDER & FENDER AR)

NO. DE SERIE: FRS1-UP

PARTE DE 458-3955 GRUPO DE PLATAFORMA DE SERVICIO

SMCS-7252, 7254

i06607212

NOTA	NO NO	GRÁFICO REF	NÚMERO DE LA PIEZA	QTY	NOMBRE DE LA PIEZA 1 2 3 4 5 6 (NIVEL DEL PRODUCTO)	VER PÁGINA
	1	1	**380-5231**	1	CONJUNTO DE PASAMANOS (LADO IZQUIERDO) (HANDRAIL AS (LH))	
Y	2	1	*389-2930*	1	GRUPO DE ESCALERILLA (LADO IZQUIERDO) (LADDER GP (LH))	552
	3	1	**418-5394**	1	CONJUNTO DE GUARDABARROS (LADO IZQUIERDO) (FENDER AS (LH))	
M		1	**8T-3490**	19	TUERCA DE SOLDAR (ROSCA M10 X 1,5) (NUT-WELD (M10X1.5-THD))	
Y	4	1	*458-3960*	1	GRUPO DE CAJA DE BATERÍA (BOX GP-BATTERY)	486
Y	5	1	*458-3965*	1	GRUPO DE PLATAFORMA DE SERVICIO (LADO IZQUIERDO) (PLATFORM GP-SERVICE (LH))	592
	6	1	**5P-1076**	4	ARANDELA DURA (13,5 X 30 X 4 MM DE GROSOR) (WASHER-HARD (13.5X30X4-MM THK))	
M	7	1	**7X-7729**	5	ARANDELA (11 X 25 X 3 MM DE GROSOR) (WASHER (11X25X3-MM THK))	
M	8	1	**8T-4136**	5	PERNO (M10 X 1,5 X 25 MM) (BOLT (M10X1.5X25-MM))	
M	9	1	**8T-4139**	4	PERNO (M12 X 1,75 X 30 MM) (BOLT (M12X1.75X30-MM))	

M - PIEZA MÉTRICA
Y - ILUSTRACIÓN DIFERENTE

458-3956 CONFIGURACIÓN DE ESCALERA Y GUARDABARROS (LADDER & FENDER AR) (cont.) **i06607212**

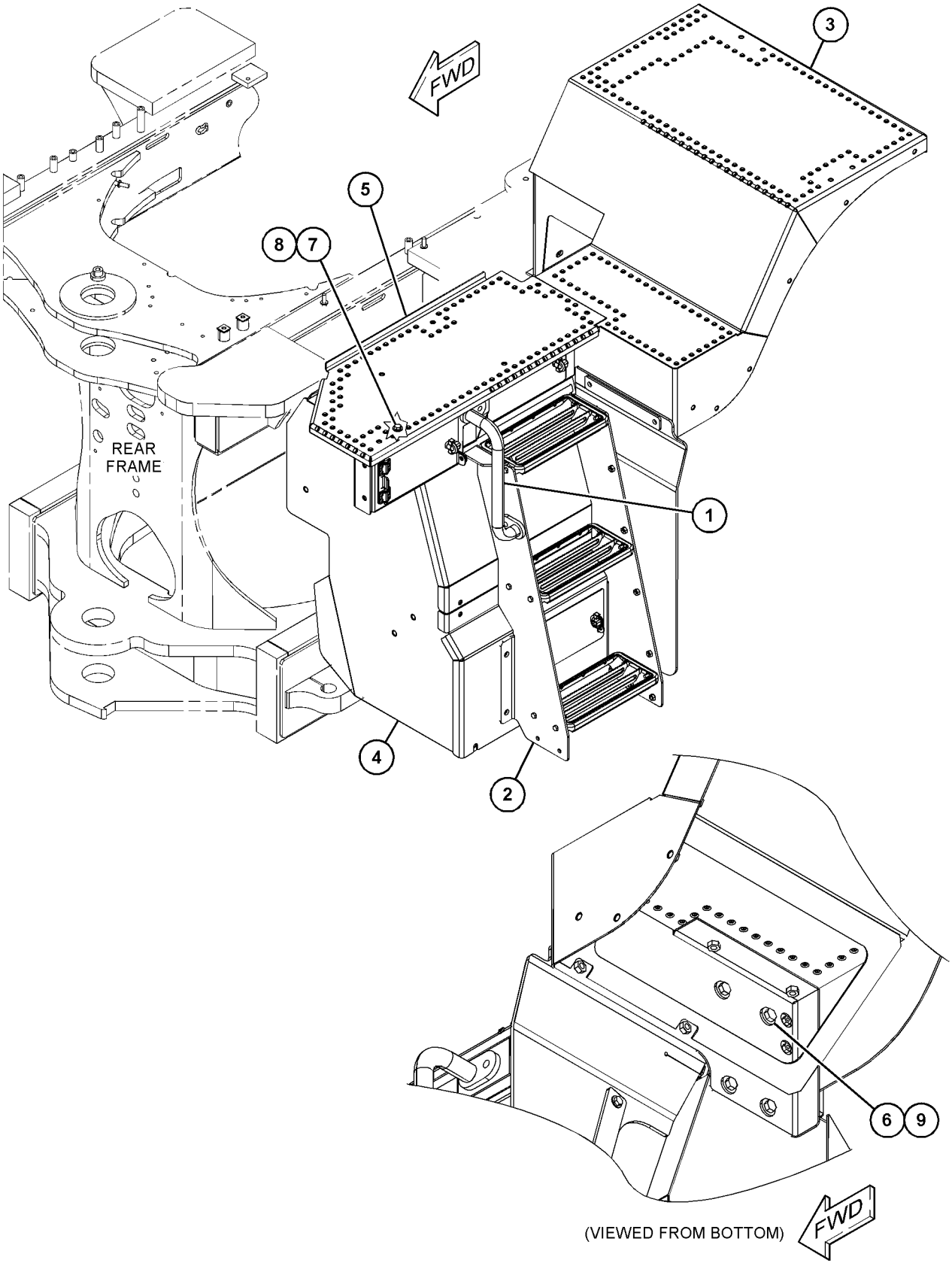

GRÁFICO 1 <FIN> g06018111

389-2930 GRUPO DE ESCALERILLA—LADO IZQUIERDO (LADDER GP-LADO IZQUIERDO)

NO. DE SERIE: FRS1-UP

PARTE DE 458-3956 CONFIGURACIÓN DE ESCALERA Y GUARDABARROS

SMCS-7254 **i06608324**

NOTA	NO NO	GRÁFICO REF	NÚMERO DE LA PIEZA	QTY	NOMBRE DE LA PIEZA 1 2 3 4 5 6 (NIVEL DEL PRODUCTO)	VER PÁGINA
	1	1	**308-6660**	3	ESCALÓN (STEP)	
	2	1	**465-5955**	1	CONJUNTO DE LÁMINA (LADO IZQUIERDO) (LADO IZQUIERDO) (SHEET AS (LH) (LH))	
M		1	**8T-3612**	2	TUERCA DE SOLDAR (ROSCA M8 X 1,25) (NUT-WELD (M8X1.25-THD))	
	3	1	**465-5956**	1	CONJUNTO DE LÁMINA (LADO DERECHO) (LADO DERECHO) (SHEET AS (RH) (RH))	
M		1	**8T-3612**	6	TUERCA DE SOLDAR (ROSCA M8 X 1,25) (NUT-WELD (M8X1.25-THD))	
	4	1	**389-2933**	1	ALETA (FLAP)	
	5	1	**389-2934**	1	PLACA (PLATE)	
	6	1	**389-2935**	1	TIRA (STRIP)	
M	7	1	**344-5674**	12	TUERCA (ROSCA M8 X 1,25) (NUT (M8X1.25-THD))	
	8	1	**5P-4116**	4	ARANDELA DURA (8,8 X 20,5 X 2 MM DE GROSOR) (WASHER-HARD (8.8X20.5X2-MM THK))	
	9	1	**8T-4224**	24	ARANDELA DURA (8,8 X 16 X 2 MM DE GROSOR) (WASHER-HARD (8.8X16X2-MM THK))	
M	10	1	**8T-7547**	16	PERNO (M8 X 1,25 X 30 MM) (BOLT (M8X1.25X30-MM))	

M - PIEZA MÉTRICA

389-2930 GRUPO DE ESCALERILLA (LADDER GP) (cont.) **i06608324**

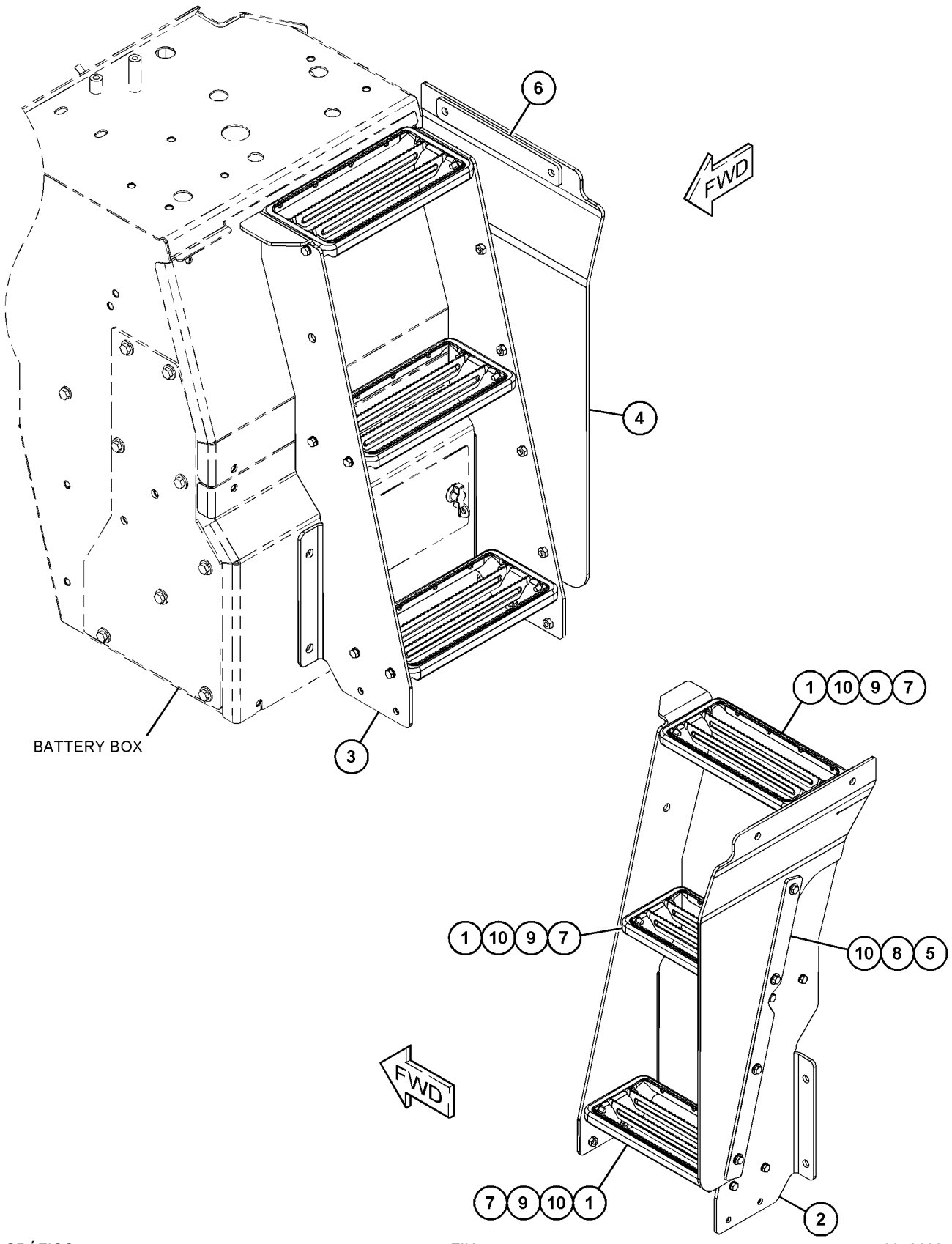

GRÁFICO 1 <FIN> g03426835

464-6690 GRUPO DE ESCALERILLA (LADDER GP)

NO. DE SERIE: FRS1-UP

PARTE DE 464-6681 CONFIGURACIÓN DE GUARDABARROS, 464-6678 CONFIGURACIÓN DE GUARDABARROS PARA DESPLAZAMIENTO

SMCS-7254 **i06606664**

NOTA	NO NO	GRÁFICO REF	NÚMERO DE LA PIEZA	QTY	NOMBRE DE LA PIEZA 1 2 3 4 5 6 (NIVEL DEL PRODUCTO)	VER PÁGINA
	1	1	**297-9080**	4	TIRA (STRIP)	
Y	2	1	*479-1920*	2	GRUPO DE ESCALÓN (STEP GP)	601
Y	3	1	*479-1923*	1	GRUPO DE ESCALERILLA (PARTE TRASERA) (LADDER GP (REAR))	555
M	4	1	**099-3649**	8	PERNO (M8X1,25X40 MM) (BOLT (M8X1.25X40-MM))	
	5	1	**3L-0594**	8	ESPACIADOR (8,7X15,9X15,9 MM DE GROSOR) (SPACER (8.7X15.9X15.9-MM THK))	
	6	1	**5P-4116**	8	ARANDELA DURA (8,8 X 20,5 X 2 MM DE GROSOR) (WASHER-HARD (8.8X20.5X2-MM THK))	
	7	1	**8T-4121**	4	ARANDELA DURA (11 X 21 X 2,5 MM DE GROSOR) (WASHER-HARD (11X21X2.5-MM THK))	
M	8	1	**8T-4195**	4	PERNO (M10 X 1,5 X 30 MM) (BOLT (M10X1.5X30-MM))	

M - PIEZA MÉTRICA
Y - ILUSTRACIÓN DIFERENTE

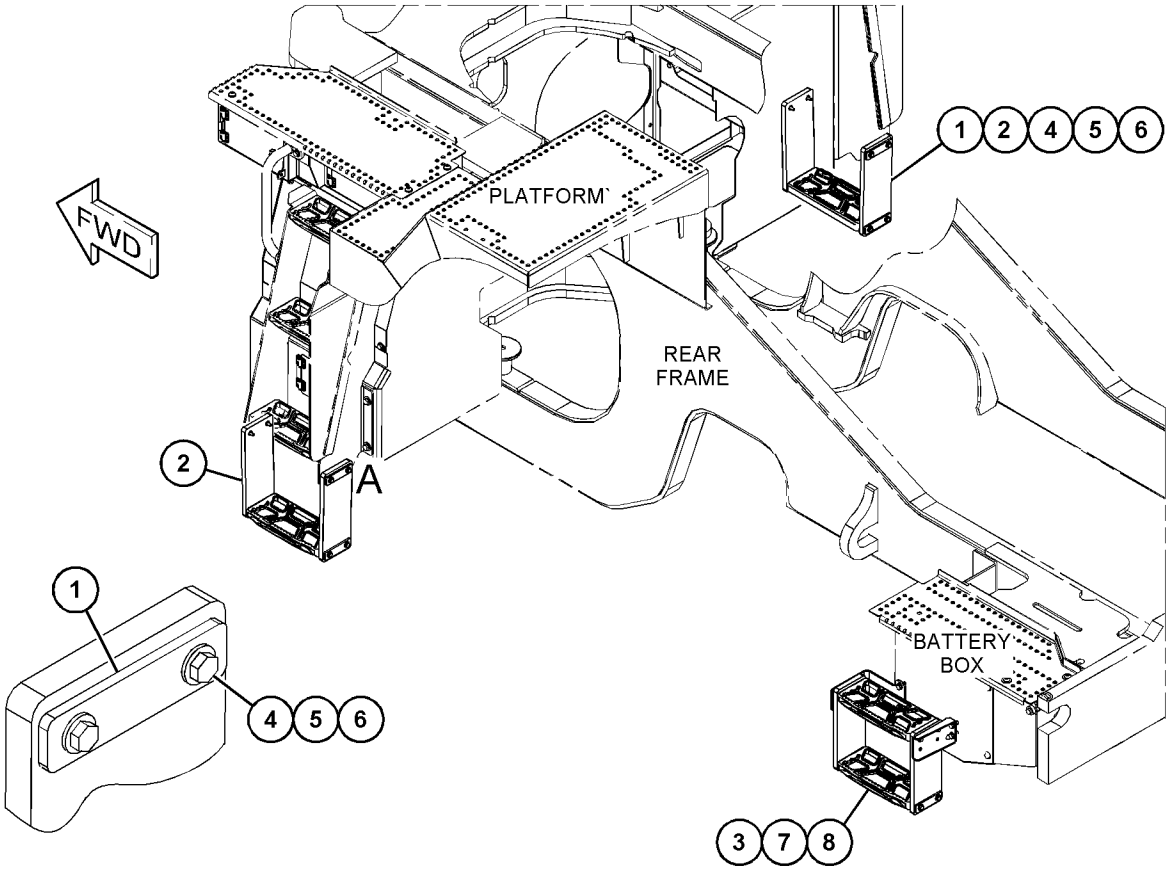

VIEW OF AREA A

GRÁFICO 1 <FIN> g06006538

479-1923 GRUPO DE ESCALERILLA (LADDER GP)

NO. DE SERIE: FRS1-UP
PARTE TRASERA
PARTE DE 464-6690 GRUPO DE ESCALERILLA

SMCS-7254 **i06606671**

NOTA	NO NO	GRÁFICO REF	NÚMERO DE LA PIEZA	QTY	NOMBRE DE LA PIEZA 1 2 3 4 5 6 (NIVEL DEL PRODUCTO)	VER PÁGINA
	1	1	**389-3007**	1	SOPORTE (BRACKET)	
	2	1	**297-9080**	2	TIRA (STRIP)	
	3	1	**367-2416**	2	CORREA (BELT)	
	4	1	**454-7800**	2	CONJUNTO DE ESCALÓN (STEP AS)	
					(EACH INCLUDES)	
		1	**454-7794**	1	ESCALÓN (STEP)	
	5	1	**479-1993**	1	SOPORTE (BRACKET)	
M	6	1	**099-3649**	8	PERNO (M8X1,25X40 MM) (BOLT (M8X1.25X40-MM))	
	7	1	**3L-0594**	8	ESPACIADOR (8,7X15,9X15,9 MM DE GROSOR) (SPACER (8.7X15.9X15.9-MM THK))	
	8	1	**5P-4116**	8	ARANDELA DURA (8,8 X 20,5 X 2 MM DE GROSOR) (WASHER-HARD (8.8X20.5X2-MM THK))	
M	9	1	**6V-9189**	8	CONTRATUERCA (ROSCA M8 X 1,25) (LOCKNUT (M8X1.25-THD))	
	10	1	**8T-4224**	8	ARANDELA DURA (8,8 X 16 X 2 MM DE GROSOR) (WASHER-HARD (8.8X16X2-MM THK))	

M - PIEZA MÉTRICA

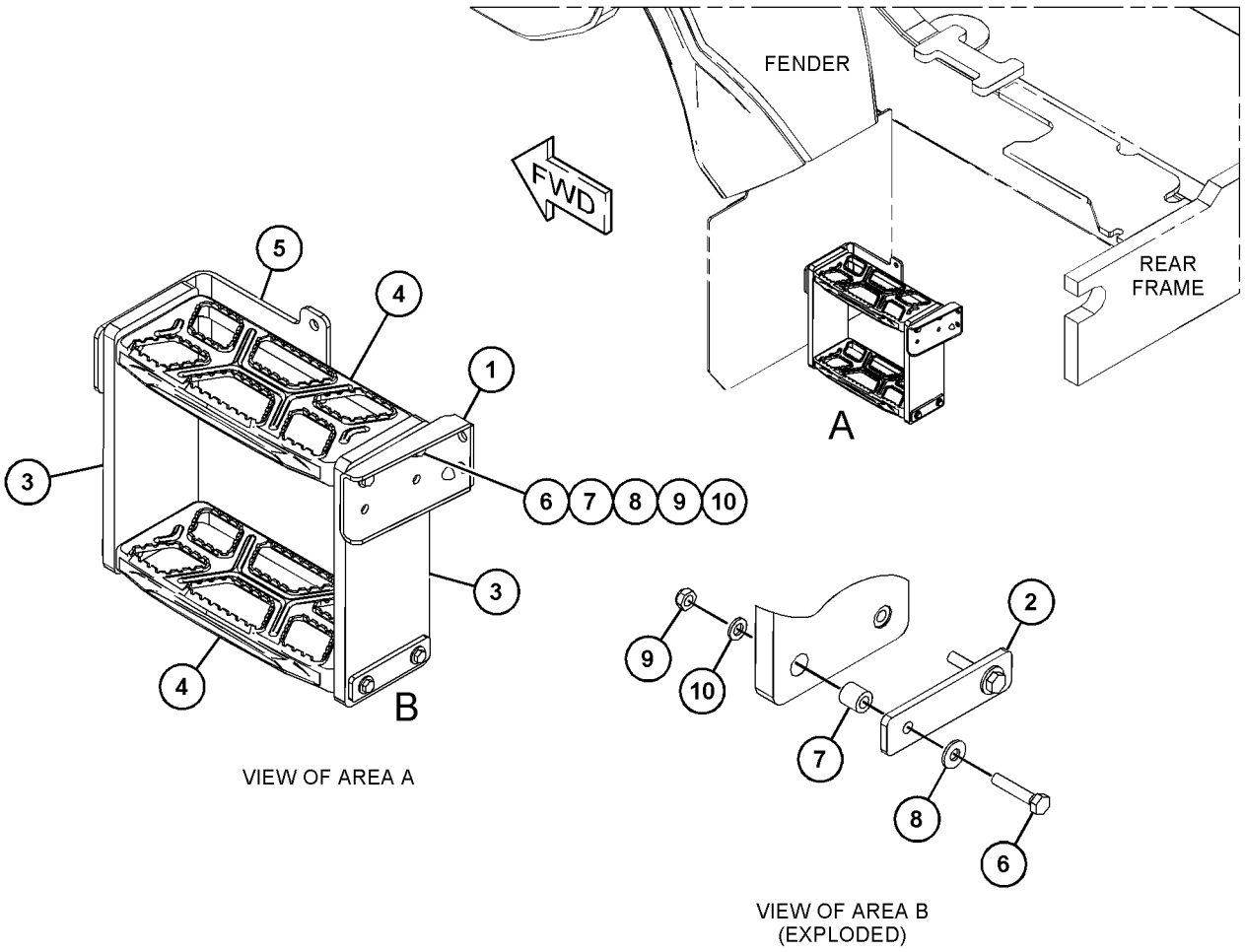

GRÁFICO 1 <FIN> g06006209

483-2808 GRUPO DE ESCALERILLA—LADO IZQUIERDO (LADDER GP-LADO IZQUIERDO)

NO. DE SERIE: FRS1-UP

PARTE DE 483-2814 GRUPO DE PLATAFORMA DE SERVICIO

SMCS-7254 **i06668388**

NOTA	NO NO	GRÁFICO REF	NÚMERO DE LA PIEZA	QTY	NOMBRE DE LA PIEZA 1 2 3 4 5 6 (NIVEL DEL PRODUCTO)	VER PÁGINA
	1	1	**454-7800**	3	CONJUNTO DE ESCALÓN (STEP AS)	
	2	1	**389-2933**	1	ALETA (FLAP)	
	3	1	**389-2934**	1	PLACA (PLATE)	
	4	1	**389-2935**	1	TIRA (STRIP)	
	5	1	**465-5955**	1	CONJUNTO DE LÁMINA (LADO IZQUIERDO) (SHEET AS (LH))	
M		1	**8T-3612**	2	TUERCA DE SOLDAR (ROSCA M8 X 1,25) (NUT-WELD (M8X1.25-THD))	
	6	1	**465-5956**	1	CONJUNTO DE LÁMINA (LADO DERECHO) (SHEET AS (RH))	
M		1	**8T-3612**	6	TUERCA DE SOLDAR (ROSCA M8 X 1,25) (NUT-WELD (M8X1.25-THD))	
M	7	1	**344-5674**	12	TUERCA (ROSCA M8 X 1,25) (NUT (M8X1.25-THD))	
	8	1	**5P-4116**	28	ARANDELA DURA (8,8 X 20,5 X 2 MM DE GROSOR) (WASHER-HARD (8.8X20.5X2-MM THK))	
M	9	1	**8T-7547**	16	PERNO (M8 X 1,25 X 30 MM) (BOLT (M8X1.25X30-MM))	

M - PIEZA MÉTRICA

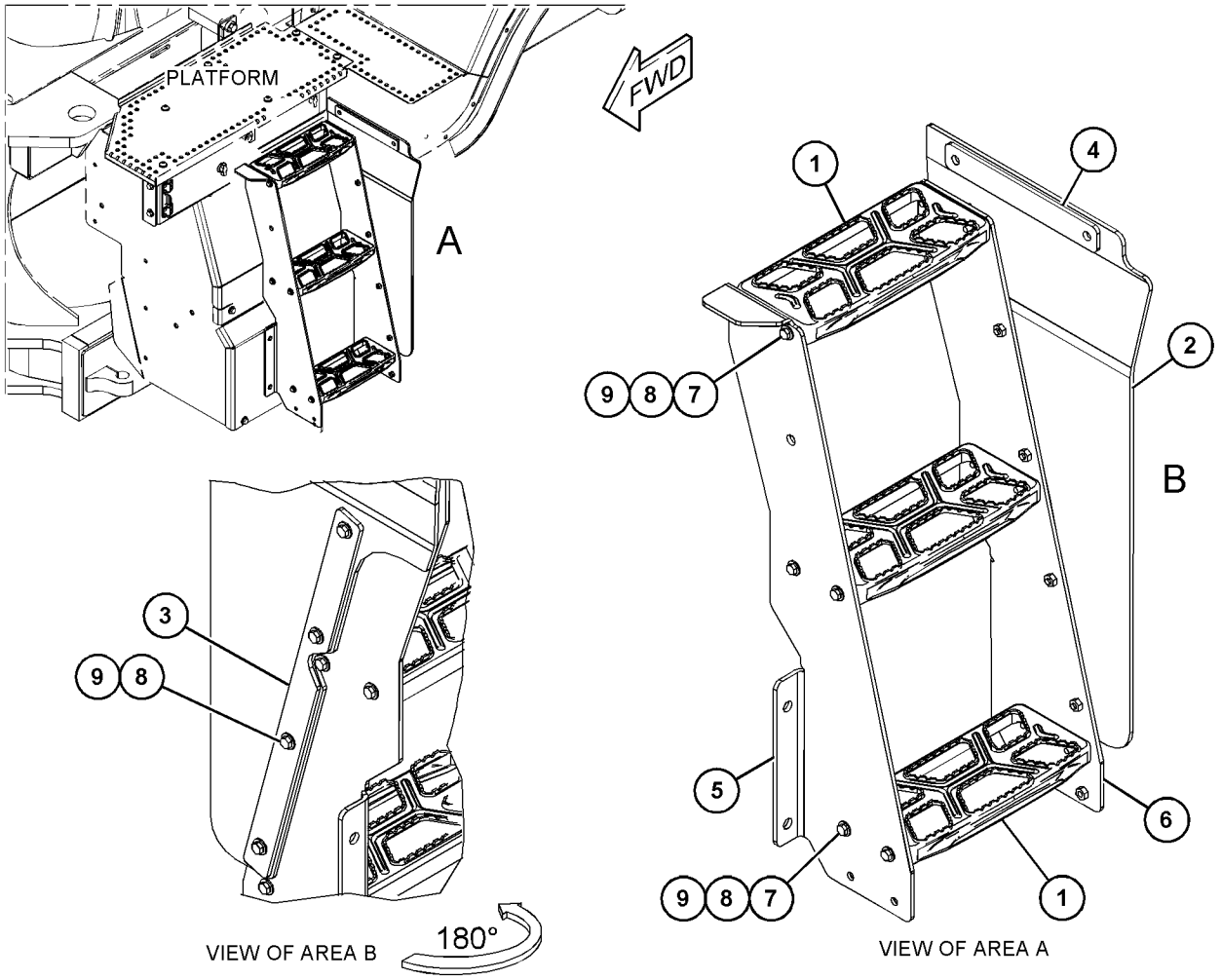

GRÁFICO 1 <FIN> g06066609

483-3595 GRUPO DE ESCALERILLA—LADO IZQUIERDO (LADDER GP-LADO IZQUIERDO)

NO. DE SERIE: FRS1-UP

PARTE DE 483-3594, 483-3720 GRUPO DE PLATAFORMA DEL OPERADOR

SMCS-7254 **i06632466**

NOTA	NO NO	GRÁFICO REF	NÚMERO DE LA PIEZA	QTY	NOMBRE DE LA PIEZA 1 2 3 4 5 6 (NIVEL DEL PRODUCTO)	VER PÁGINA
	1	1	**454-7800**	3	CONJUNTO DE ESCALÓN (STEP AS)	
					(EACH INCLUDES)	
		1	**454-7794**	1	ESCALÓN (STEP)	
	2	1	**465-5955**	1	CONJUNTO DE LÁMINA (LADO IZQUIERDO) (LADO IZQUIERDO) (SHEET AS (LH) (LH))	
M		1	**8T-3612**	2	TUERCA DE SOLDAR (ROSCA M8 X 1,25) (NUT-WELD (M8X1.25-THD))	
	3	1	**493-4301**	1	CONJUNTO DE LÁMINA (LADO DERECHO) (SHEET AS (RH))	
M		1	**8T-3612**	6	TUERCA DE SOLDAR (ROSCA M8 X 1,25) (NUT-WELD (M8X1.25-THD))	
M	4	1	**344-5674**	12	TUERCA (ROSCA M8 X 1,25) (NUT (M8X1.25-THD))	
	5	1	**5P-4116**	28	ARANDELA DURA (8,8 X 20,5 X 2 MM DE GROSOR) (WASHER-HARD (8.8X20.5X2-MM THK))	
M	6	1	**8T-4189**	4	PERNO (M8 X 1,25 X 20 MM) (BOLT (M8X1.25X20-MM))	
M	7	1	**8T-7547**	12	PERNO (M8 X 1,25 X 30 MM) (BOLT (M8X1.25X30-MM))	

M - PIEZA MÉTRICA

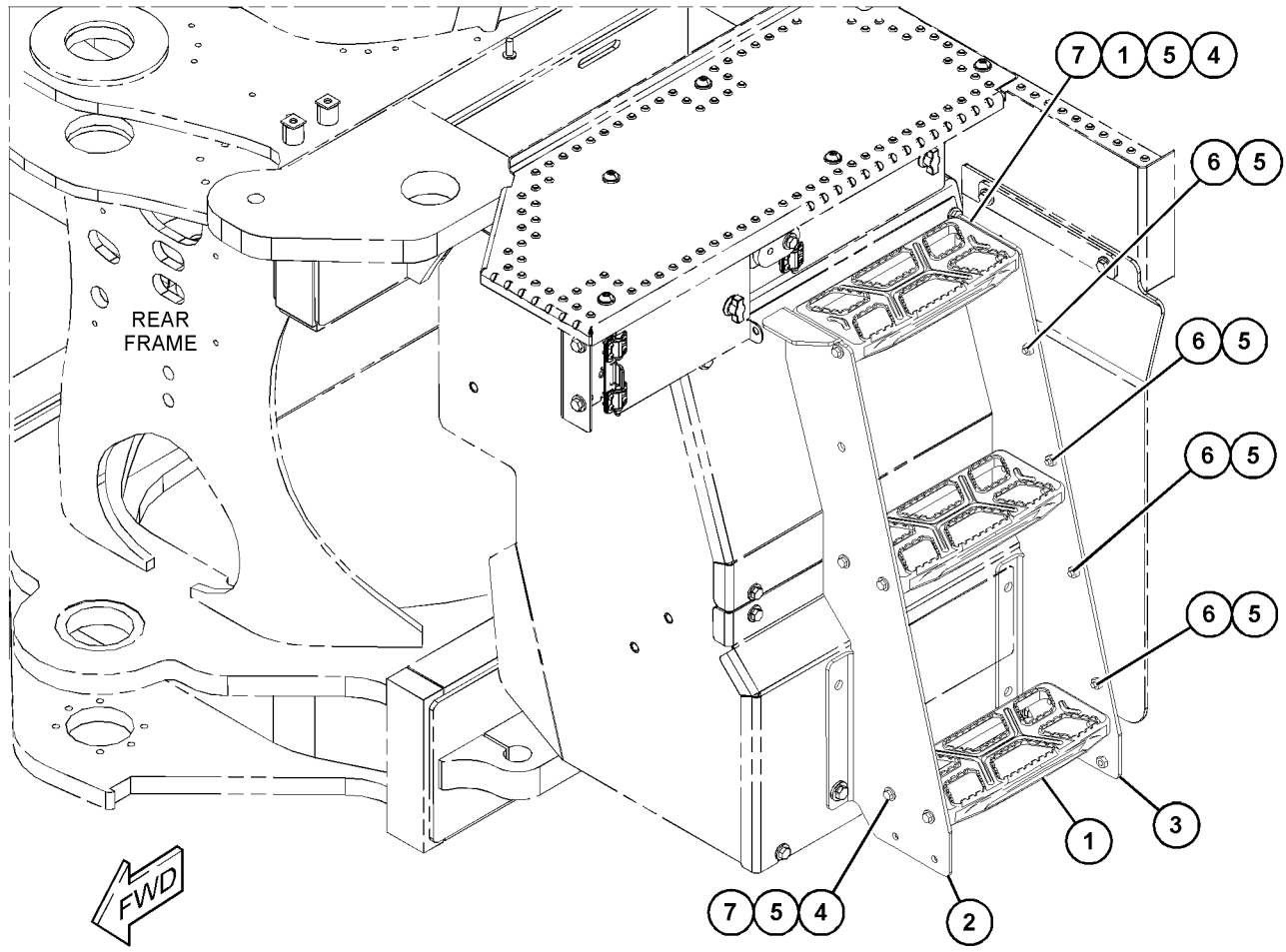

GRÁFICO 1 <FIN> g06056011

483-3791 GRUPO DE ESCALERILLA—LADO DERECHO (LADDER GP-LADO DERECHO)

NO. DE SERIE: FRS1-UP

PARTE DE 483-3789 GRUPO DE SOPORTE DE VÁLVULA Y FILTRO

SMCS-7254 **i06629940**

NOTA	NO NO	GRÁFICO REF	NÚMERO DE LA PIEZA	QTY	NOMBRE DE LA PIEZA 1 2 3 4 5 6 (NIVEL DEL PRODUCTO)	VER PÁGINA
	1	1	**367-2403**	1	CONJUNTO DE LÁMINA (LADO IZQUIERDO) (SHEET AS (LH))	
	2	1	**367-2404**	1	CONJUNTO DE LÁMINA (LADO DERECHO) (SHEET AS (RH))	
	3	1	**454-7800**	3	CONJUNTO DE ESCALÓN (STEP AS)	
					(EACH INCLUDES)	
		1	**454-7794**	1	ESCALÓN (STEP)	
M	4	1	**344-5674**	12	TUERCA (ROSCA M8 X 1,25) (NUT (M8X1.25-THD))	
	5	1	**5P-4116**	28	ARANDELA DURA (8,8 X 20,5 X 2 MM DE GROSOR) (WASHER-HARD (8.8X20.5X2-MM THK))	
M	6	1	**8T-4189**	4	PERNO (M8 X 1,25 X 20 MM) (BOLT (M8X1.25X20-MM))	
M	7	1	**8T-7547**	12	PERNO (M8 X 1,25 X 30 MM) (BOLT (M8X1.25X30-MM))	

M - PIEZA MÉTRICA

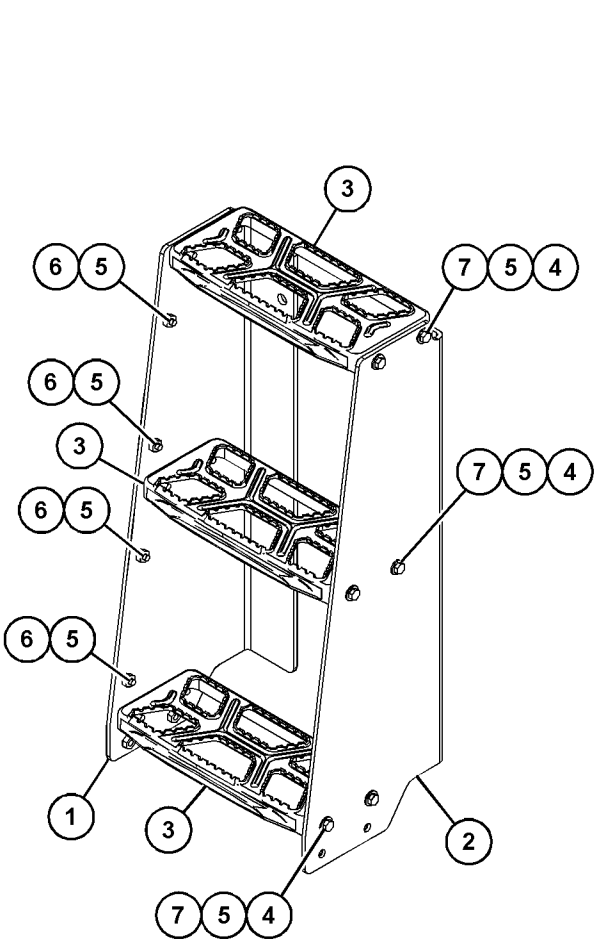

VIEW OF AREA A

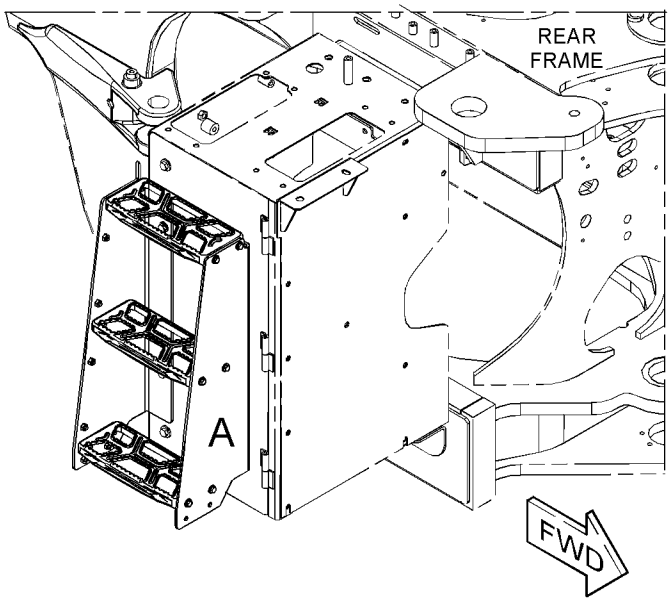

GRÁFICO 1 <FIN> g06055981

435-0962 GRUPO DE PESTILLO (LATCH GP)

NO. DE SERIE: FRS1-UP

PARTE DE 424-9072, 454-0239 GRUPO DE PANEL LATERAL

SMCS-7251 **i06606782**

NOTA	NO NO	GRÁFICO REF	NÚMERO DE LA PIEZA	QTY	NOMBRE DE LA PIEZA 1 2 3 4 5 6 (NIVEL DEL PRODUCTO)	VER PÁGINA
	1	1	**331-4030**	1	CONJUNTO DE PESTILLO (LATCH AS)	
	2	1	**435-0961**	1	PLACA (PLATE)	
M	3	1	**211-9335**	3	PERNO (M5 X 0,8 X 16 MM) (BOLT (M5X0.8X16-MM))	
	4	1	**8T-0328**	3	ARANDELA DURA (5,5 X 10 X 1 MM DE GROSOR) (WASHER-HARD (5.5X10X1-MM THK))	

M - PIEZA MÉTRICA

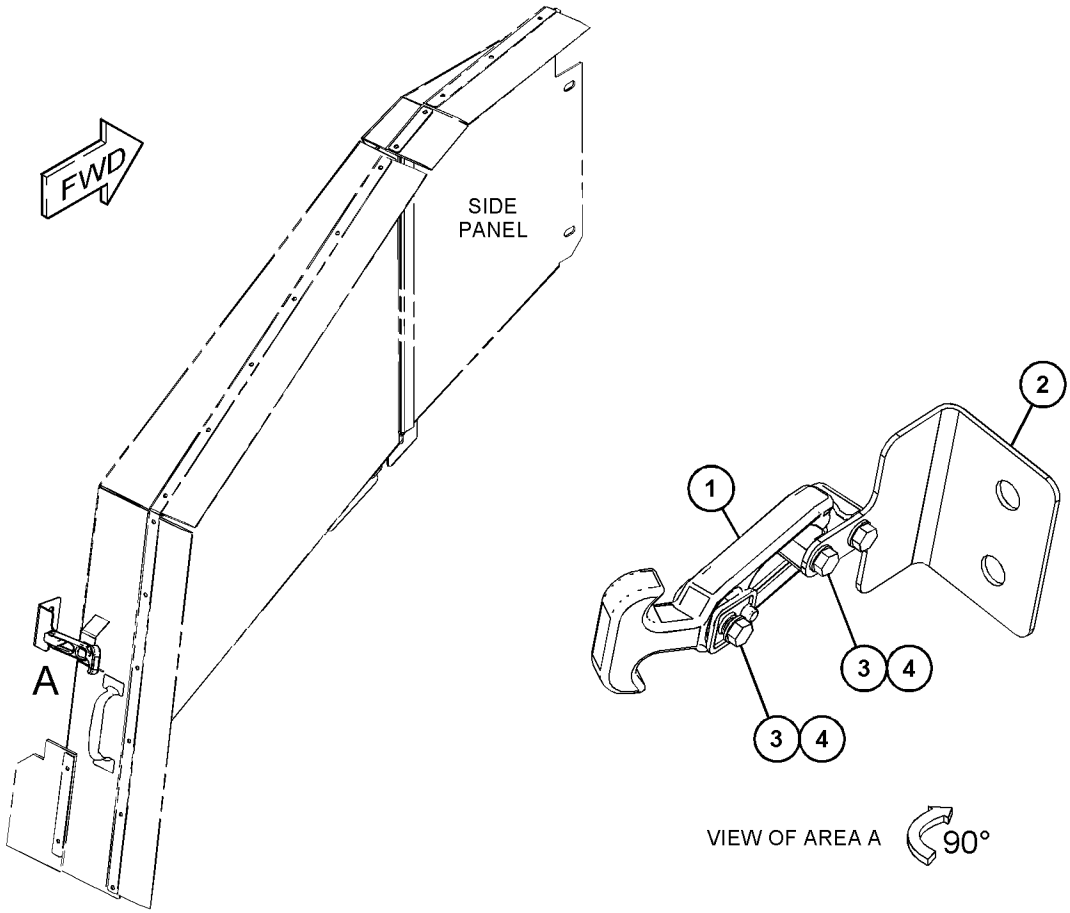

GRÁFICO 1 <FIN> g03811427

360-0244 GRUPO DE TUBERÍAS DE LUBRICACIÓN AUTOMÁTICA–PARTE TRASERA (LINES GP-AUTOMATIC LUBRICATION-PARTE TRASERA)

NO. DE SERIE: FRS1-UP

PARTE DE 383-1558, 383-9720 CONFIGURACIÓN DE LUBRICACIÓN AUTOMÁTICA

SMCS-7510, 7540

i06606087

NOTA	NO NO	GRÁFICO REF	NÚMERO DE LA PIEZA	QTY	NOMBRE DE LA PIEZA 1 2 3 4 5 6 (NIVEL DEL PRODUCTO)	VER PÁGINA
	1	2	**3B-8486**	1	CONEXIÓN DE ENGRASE (1/8-27 PTF) (FITTING-GREASE (1/8-27 PTF))	
	2	2	**3B-8488**	1	CONEXIÓN DE ENGRASE (1/8-27 PTF) (FITTING-GREASE (1/8-27 PTF))	
	3	2	**3B-8489**	6	CONEXIÓN DE ENGRASE (1/8-27 PTF) (FITTING-GREASE (1/8-27 PTF))	
	4	2	**3S-2093**	2	CORREA PARA CABLES (STRAP-CABLE)	
	5	2	**5K-5068**	2	CONEXIÓN DE TUBERÍAS (1/8-27 PTF) (FITTING-PIPE (1/8-27 PTF))	
	6	2	**5P-3741**	2	T DE TUBERÍA (TEE-PIPE)	
	7	2	**7K-1181**	1	CORREA PARA CABLES (STRAP-CABLE)	
	8	2	**8B-4884**	2	CODO (90 GRADOS) (ELBOW (90-DEG))	
	9	2	**177-3466**	2	CONECTOR (CONNECTOR)	
	10	2	**177-3467**	1	SOPORTE (BRACKET)	
	11	2	**177-3468**	4	CODO (ELBOW)	
	12	2	**177-3475**	2	CONECTOR (REDUCTOR) (CONNECTOR (REDUCER))	
	13	2	**192-5017**	1	CONJUNTO DE SOPORTE (BRACKET AS)	
	14	2	**250-0241**	6	T (TEE)	
	15	2	**290-5562**	1	MONTAJE (UNIÓN GIRATORIA DOBLE) (MOUNT (DUAL SWIVEL))	
	16	2	**321-8664**	2	NIPLE DE TUBO (NIPPLE-PIPE)	
Y	17	2	*418-3765*	1	GRUPO DE VÁLVULA Y TUBERÍAS DE LUBRICACIÓN (PARTE TRASERA) (VALVE & LINES GP-LUBRICATION (REAR))	614
	18	1,2	**428-8505**	15	GRUPO DE VÁLVULA DE RETENCIÓN (VALVE GP-CHECK)	
M	19	2	**101-3129**	4	PRISIONERO (ROSCA M10 X 1,5) (STUD (M10X1.5-THD))	
	20	2	**133-6934**	1	ESPACIADOR (11 X 20 X 25 MM DE GROSOR) (SPACER (11X20X25-MM THK))	
M	21	2	**176-9237**	1	PERNO ESPECIAL (ROSCA M10 X 1,5) (BOLT-SPECIAL (M10X1.5-THD))	
	22	2	**200-6345**	2	MONTAJE (UNIÓN GIRATORIA DOBLE) (MOUNT (DUAL SWIVEL))	
	23	1	**204-2281**	10	CORREA PARA CABLES (STRAP-CABLE)	
	24	1,2	**204-8000**	4	MONTAJE DE ATADURA DE CABLE (MOUNTING-CABLE TIE)	
	25	2	**323-5828**	8	BROCHE (CLIP)	
M	26	1,2	**344-5675**	9	TUERCA (ROSCA M10 X 1,5) (NUT (M10X1.5-THD))	
	27	2	**4P-8134**	1	BROCHE (CLIP)	
	28	2	**8M-2772**	14	BROCHE (CLIP)	
	29	1,2	**8T-4121**	29	ARANDELA DURA (11 X 21 X 2,5 MM DE GROSOR) (WASHER-HARD (11X21X2.5-MM THK))	
M	30	1,2	**8T-4136**	3	PERNO (M10 X 1,5 X 25 MM) (BOLT (M10X1.5X25-MM))	
M	31	2	**8T-4137**	10	PERNO (M10 X 1,5 X 20 MM) (BOLT (M10X1.5X20-MM))	
M	32	2	**8T-4185**	1	PERNO (M10 X 1,5 X 50 MM) (BOLT (M10X1.5X50-MM))	
M	33	2	**8T-4191**	1	PERNO (M10X1,5X16 MM) (BOLT (M10X1.5X16-MM))	
	34	2	**9M-8406**	3	BROCHE (CLIP)	

360-0244 GRUPO DE TUBERÍAS DE LUBRICACIÓN AUTOMÁTICA (LINES GP-AUTOMATIC LUBRICATION) (cont.)

i06606087

NOTA	NO NO	GRÁFICO REF	NÚMERO DE LA PIEZA	QTY	NOMBRE DE LA PIEZA 1 2 3 4 5 6 (NIVEL DEL PRODUCTO)	VER PÁGINA

M - PIEZA MÉTRICA
Y - ILUSTRACIÓN DIFERENTE

360-0244 GRUPO DE TUBERÍAS DE LUBRICACIÓN AUTOMÁTICA (LINES GP-AUTOMATIC LUBRICATION) (cont.)

i06606087

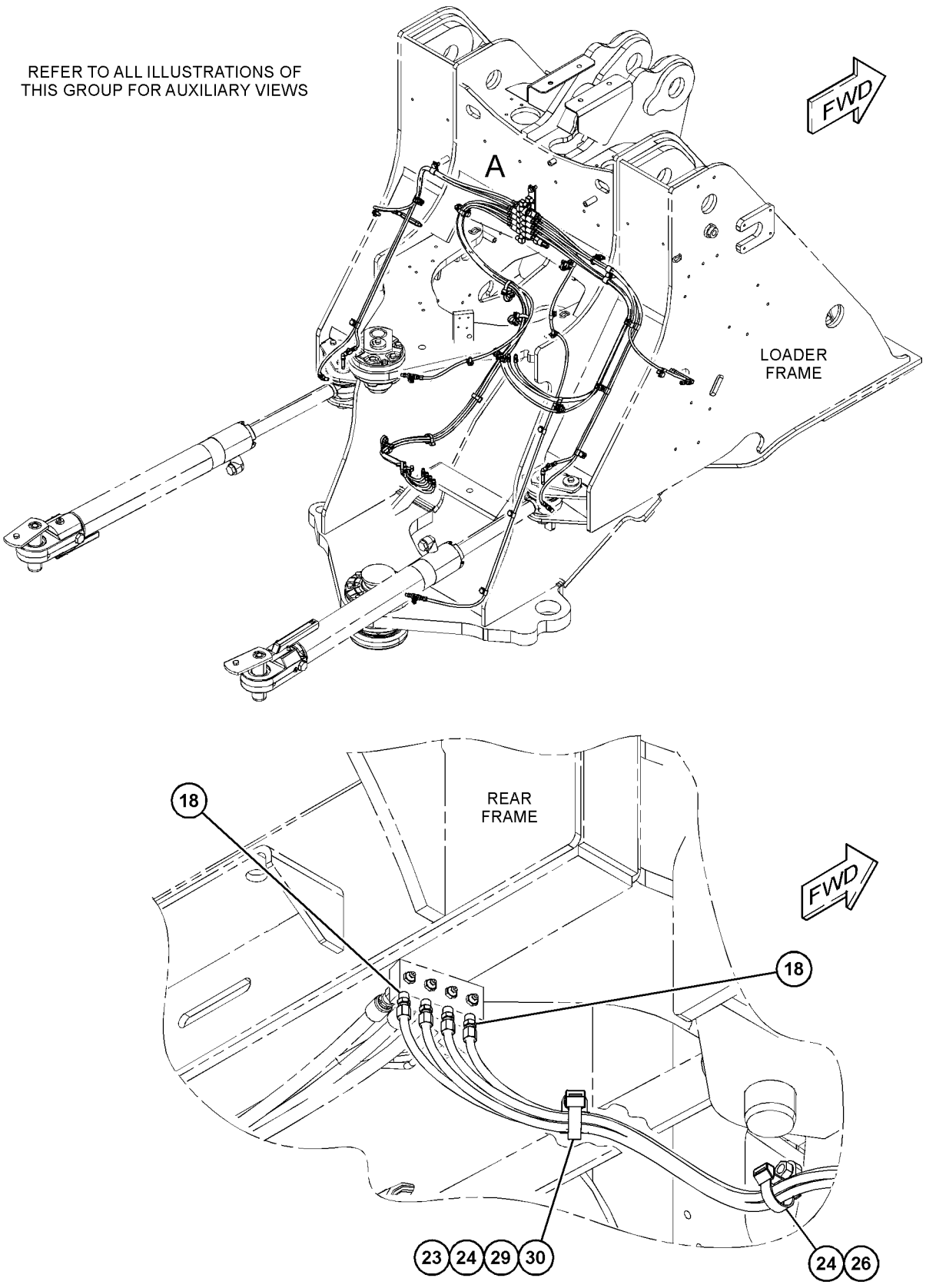

GRÁFICO 1

g03668403

360-0244 GRUPO DE TUBERÍAS DE LUBRICACIÓN AUTOMÁTICA (LINES GP-AUTOMATIC LUBRICATION) (cont.)

i06606087

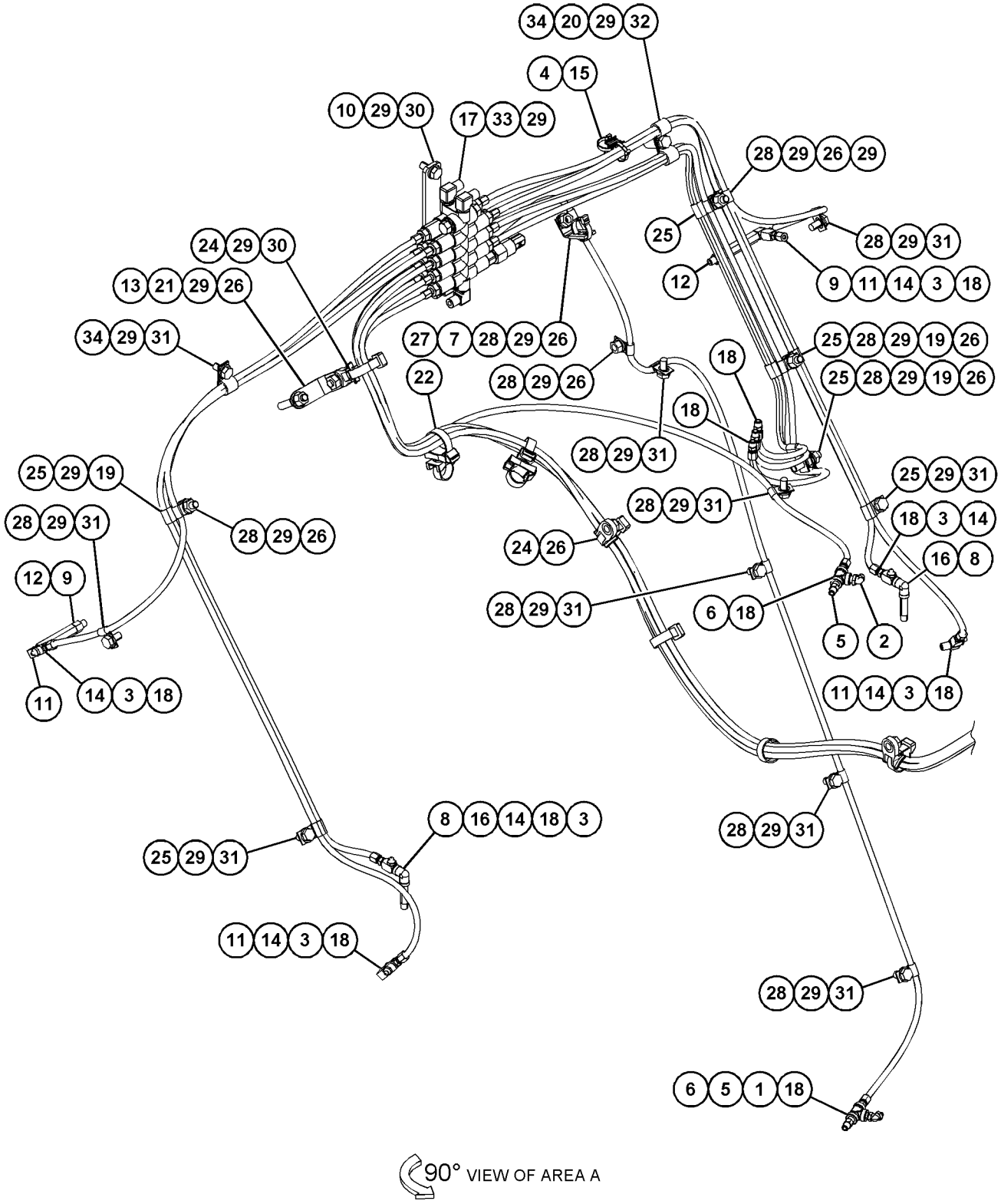

GRÁFICO 2 <FIN> g03668404

360-0245 GRUPO DE TUBERÍAS DE LUBRICACIÓN AUTOMÁTICA (LINES GP-AUTOMATIC LUBRICATION)

NO. DE SERIE: FRS1-UP

PARTE DE 383-1558, 383-9720 CONFIGURACIÓN DE LUBRICACIÓN AUTOMÁTICA

SMCS-7510, 7540 **i06606079**

NOTA	NO NO	GRÁFICO REF	NÚMERO DE LA PIEZA	QTY	NOMBRE DE LA PIEZA 1 2 3 4 5 6 (NIVEL DEL PRODUCTO)	VER PÁGINA
	1	1	**192-5017**	1	CONJUNTO DE SOPORTE (BRACKET AS)	
	2	1	**418-3766**	2	CONJUNTO DE MANGUERA (HOSE AS)	
C	3	1	**438-9240**	2	CONJUNTO DE MANGUERA (HOSE AS)	
C	4	1	**438-9241**	1	CONJUNTO DE MANGUERA (HOSE AS)	
C	5	1	**438-9242**	1	CONJUNTO DE MANGUERA (HOSE AS)	
C	6	1	**438-9244**	1	CONJUNTO DE PLACA (PLATE AS)	
M		1	**8T-3490**	1	TUERCA DE SOLDAR (ROSCA M10 X 1,5) (NUT-WELD (M10X1.5-THD))	
M		1	**8T-3490**	1	TUERCA DE SOLDAR (ROSCA M10 X 1,5) (NUT-WELD (M10X1.5-THD))	
M	7	1	**101-3129**	1	PRISIONERO (ROSCA M10 X 1,5) (STUD (M10X1.5-THD))	
	8	1	**177-2215**	2	BANDA DE ABRAZADERA DOBLE (STRAP-DUAL CLAMP)	
	9	1	**200-6345**	2	MONTAJE (UNIÓN GIRATORIA DOBLE) (MOUNT (DUAL SWIVEL))	
	10	1	**204-2281**	4	CORREA PARA CABLES (STRAP-CABLE)	
M	11	1	**344-5675**	1	TUERCA (ROSCA M10 X 1,5) (NUT (M10X1.5-THD))	
C	12	1	**4K-6177**	11	BROCHE (CLIP)	
CM	13	1	**7X-2534**	2	PERNO (M6X1X50 MM) (BOLT (M6X1X50-MM))	
	14	1	**8T-4121**	12	ARANDELA DURA (11 X 21 X 2,5 MM DE GROSOR) (WASHER-HARD (11X21X2.5-MM THK))	
CM	15	1	**8T-4136**	4	PERNO (M10 X 1,5 X 25 MM) (BOLT (M10X1.5X25-MM))	
CM	16	1	**8T-4137**	5	PERNO (M10 X 1,5 X 20 MM) (BOLT (M10X1.5X20-MM))	
C	17	1	**9X-8256**	2	ARANDELA (6,6 X 12 X 2 MM DE GROSOR) (WASHER (6.6X12X2-MM THK))	
M	18	1	**289-6239**	2	PRISIONERO (ROSCA M10 X 1,5) (STUD (M10X1.5-THD))	
CE	19	1	**7Y-5074**		PROTECTOR DE MANGUERA (62 CM) (GUARD-HOSE (62-CM))	

C - CAMBIAR DEL TIPO ANTERIOR
E - PEDIDO POR CENTÍMETROS
M - PIEZA MÉTRICA

360-0245 GRUPO DE TUBERÍAS DE LUBRICACIÓN AUTOMÁTICA (LINES GP-AUTOMATIC LUBRICATION) (cont.)

i06606079

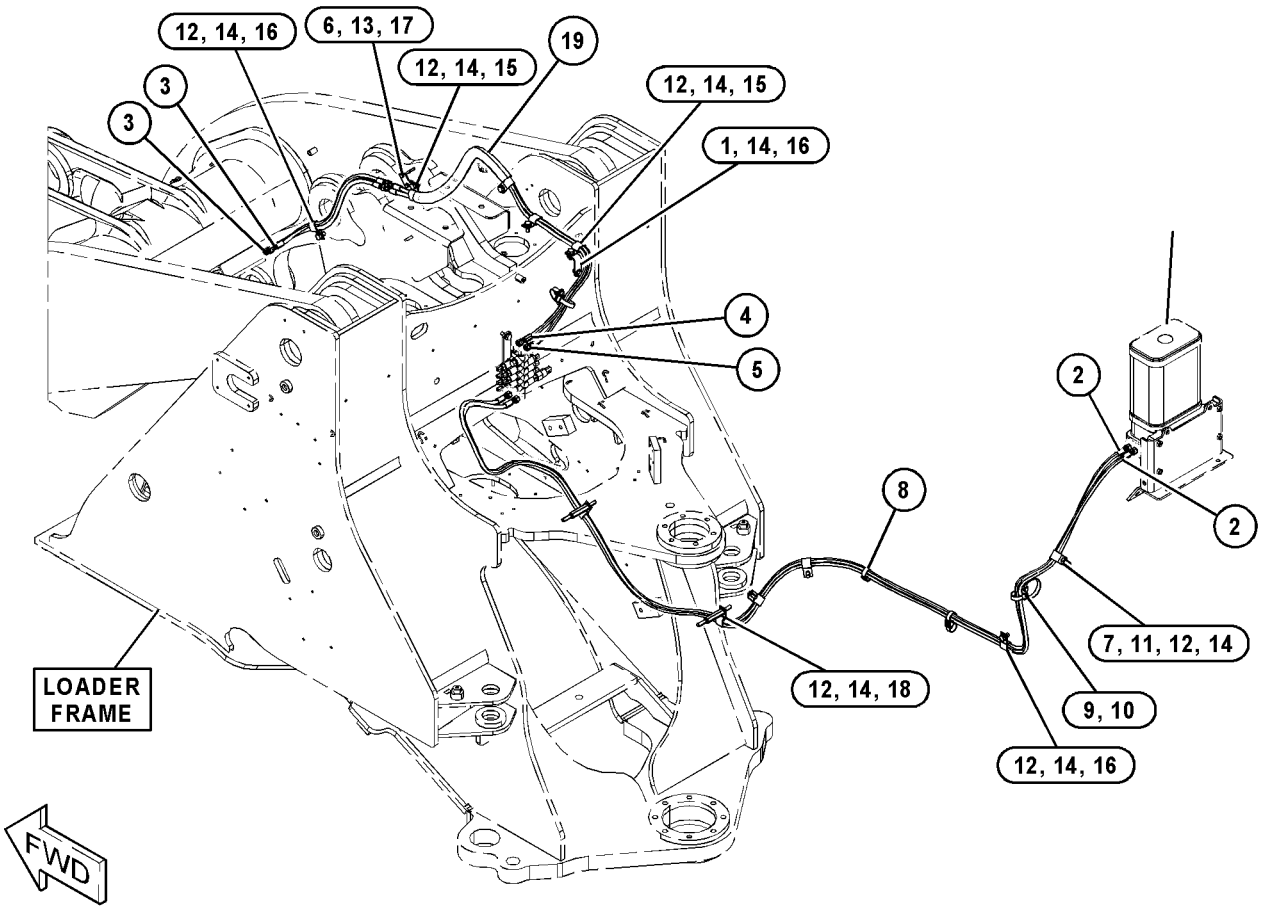

GRÁFICO 1 <FIN> g03837576

360-0250 GRUPO DE TUBERÍAS DE LUBRICACIÓN AUTOMÁTICA (LINES GP-AUTOMATIC LUBRICATION)

NO. DE SERIE: FRS1-UP

PARTE DE 383-1558, 383-9720 CONFIGURACIÓN DE LUBRICACIÓN AUTOMÁTICA

SMCS-7510, 7540 **i06606926**

NOTA	NO NO	GRÁFICO REF	NÚMERO DE LA PIEZA	QTY	NOMBRE DE LA PIEZA 1 2 3 4 5 6 (NIVEL DEL PRODUCTO)	VER PÁGINA
C	1	1	**3B-8489**	2	CONEXIÓN DE ENGRASE (1/8-27 PTF) (FITTING-GREASE (1/8-27 PTF))	
	2	1	**3S-2093**	2	CORREA PARA CABLES (STRAP-CABLE)	
C	3	1	**6J-3958**	2	ACOPLAMIENTO DE TUBO (RECTA) (COUPLING-PIPE (STRAIGHT))	
C	4	1	**177-3463**	2	CONJUNTO DE CONECTOR (CONNECTOR AS)	
M		1	**277-3072**	1	TUERCA (ROSCA DE M10X1) (NUT (M10X1-THD))	
		1	**277-3073**	1	CONEXIÓN DE COMPRESIÓN (FITTING-COMPRESSION)	
	5	1	**177-3464**	1	CONJUNTO DE CODO (ELBOW AS)	
M		1	**277-3072**	1	TUERCA (ROSCA DE M10X1) (NUT (M10X1-THD))	
		1	**277-3073**	1	CONEXIÓN DE COMPRESIÓN (FITTING-COMPRESSION)	
	6	1	**177-3466**	1	CONECTOR (CONNECTOR)	
	7	1	**177-3475**	5	CONECTOR (REDUCTOR) (CONNECTOR (REDUCER))	
	8	1	**177-3477**	1	CODO (ELBOW)	
	9	1	**177-3484**	2	CONJUNTO DE PERNO ESPECIAL (BANJO) (BOLT AS-SPECIAL (BANJO))	
	10	1	**177-3489**	1	CONJUNTO DE ACOPLAMIENTO (COUPLING AS)	
M		1	**291-6700**	1	TUERCA (ROSCA DE M10X1) (NUT (M10X1-THD))	
		1	**295-5405**	1	CASQUILLO (FERRULE)	
	11	1	**177-3490**	2	CONJUNTO DE CODO (ELBOW AS)	
					(EACH INCLUDES)	
M		1	**291-6700**	1	TUERCA (ROSCA DE M10X1) (NUT (M10X1-THD))	
		1	**295-5405**	1	CASQUILLO (FERRULE)	
	12	1	**178-2723**	2	CODO (ELBOW)	
C	13	1	**192-5918**	1	CONJUNTO DE SOPORTE (BRACKET AS)	
	14	1	**251-2138**	2	CODO (ELBOW)	
	15	1	**251-2139**	8	SOPORTE (BRACKET)	
	16	1	**335-9383**	1	CONJUNTO DE TAPA (COVER AS)	
	17	1	**367-8245**	1	TUBO (TUBE)	
	18	1	**367-8246**	1	TUBO (TUBE)	
C	19	1	**452-7209**	2	BUJE ESPECIAL (BANJO) (BUSHING-SPECIAL (BANJO))	
C	20	1	**468-5522**	1	CONJUNTO DE SOPORTE (BRACKET AS)	
C	21	1	**468-5523**	1	ABRAZADERA (CLAMP)	
CI	22	1	**468-5525**	2	CONJUNTO DE MANGUERA (HOSE AS)	
C	23	1	**468-5528**	1	TUBO (TUBE)	
C	24	1	**468-5529**	1	TUBO (TUBE)	
CY	25	1	**469-3264**	1	GRUPO DE VÁLVULA DE DISTRIBUCIÓN DE LUBRICANTE (VALVE GP-LUBE DISTRIBUTION)	620
C	26	1	**469-3265**	1	CONJUNTO DE SOPORTE (BRACKET AS)	
C	27	1	**353-7957**	2	ARANDELA DE GOMA (GROMMET)	
	28	1	**4D-9517**	1	BROCHE (CLIP)	
C	29	1	**4K-6177**	3	BROCHE (CLIP)	
M	30	1	**7X-2564**	1	PERNO (M20X2,5X90 MM) (BOLT (M20X2.5X90-MM))	
M	31	1	**7X-7729**	4	ARANDELA (11 X 25 X 3 MM DE GROSOR) (WASHER (11X25X3-MM THK))	
C	32	1	**8T-1887**	2	BROCHE (RANURA) (CLIP (SLOT))	
C	33	1	**8T-1888**	2	BROCHE (LENGÜETA) (CLIP (TAB))	

360-0250 GRUPO DE TUBERÍAS DE LUBRICACIÓN AUTOMÁTICA (LINES GP-AUTOMATIC LUBRICATION) (cont.)

i06606926

NOTA	NO NO	GRÁFICO REF	NÚMERO DE LA PIEZA	QTY	NOMBRE DE LA PIEZA 1 2 3 4 5 6 (NIVEL DEL PRODUCTO)	VER PÁGINA
C	34	1	**8T-4121**	7	ARANDELA DURA (11 X 21 X 2,5 MM DE GROSOR) (WASHER-HARD (11X21X2.5-MM THK))	
M	35	1	**8T-4136**	4	PERNO (M10 X 1,5 X 25 MM) (BOLT (M10X1.5X25-MM))	
CM	36	1	**8T-4137**	4	PERNO (M10 X 1,5 X 20 MM) (BOLT (M10X1.5X20-MM))	
CM	37	1	**8T-4196**	3	PERNO (M10 X 1,5 X 35 MM) (BOLT (M10X1.5X35-MM))	
M	38	1	**8T-4200**	8	PERNO (M8 X 1,25 X 16 MM) (BOLT (M8X1.25X16-MM))	
C	39	1	**8T-4224**	8	ARANDELA DURA (8,8 X 16 X 2 MM DE GROSOR) (WASHER-HARD (8.8X16X2-MM THK))	
	40	1	**8T-5439**	1	ARANDELA DURA (21,5X45X6 MM DE GROSOR) (WASHER-HARD (21.5X45X6-MM THK))	

C - CAMBIAR DEL TIPO ANTERIOR
I - CONSULTAR SISTEMA DE INFORMACIÓN HIDRÁULICA
M - PIEZA MÉTRICA
Y - ILUSTRACIÓN DIFERENTE

360-0250 GRUPO DE TUBERÍAS DE LUBRICACIÓN AUTOMÁTICA (LINES GP-AUTOMATIC LUBRICATION) (cont.)

i06606926

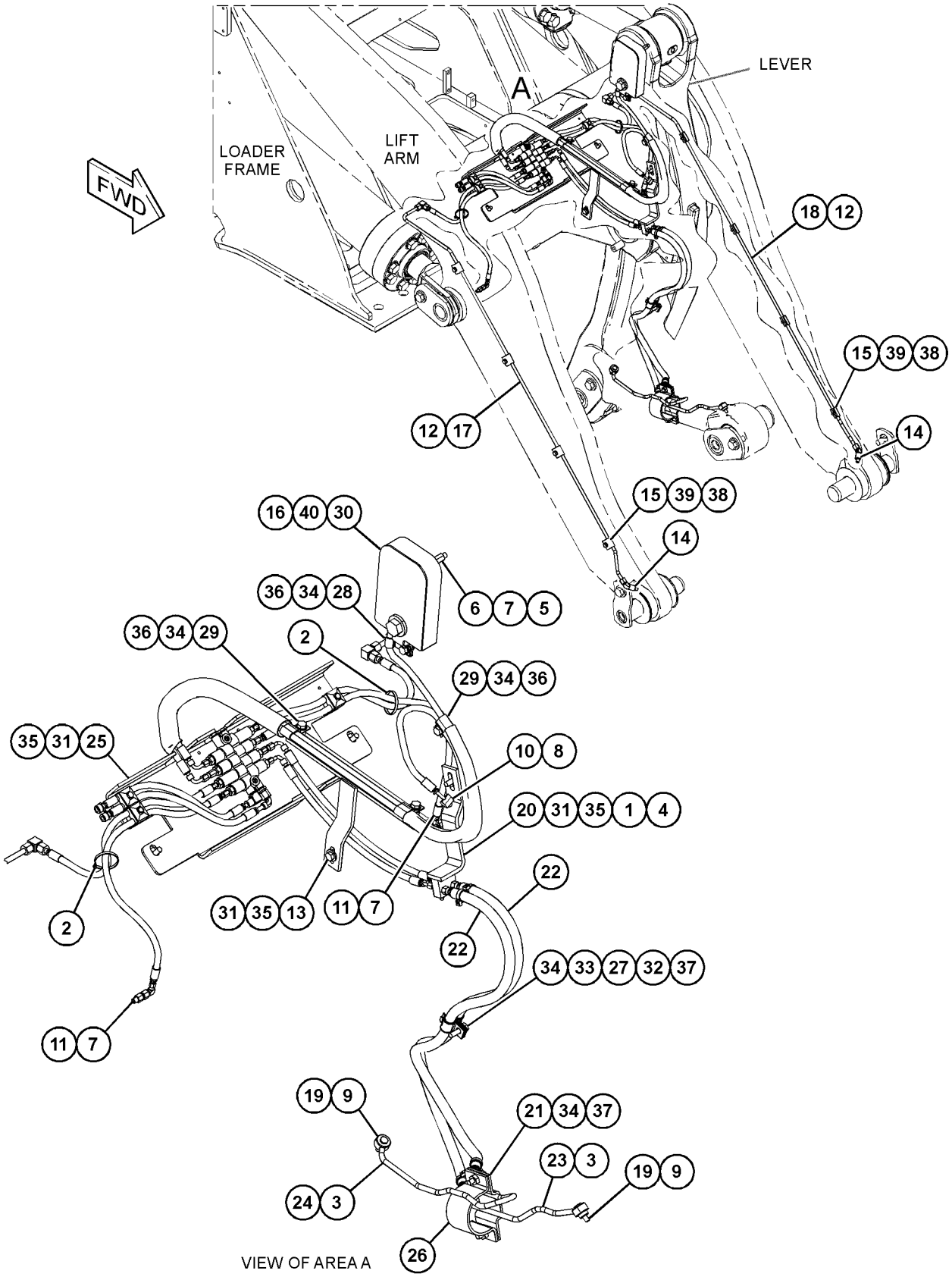

GRÁFICO 1 <FIN> g03838004

360-0248 GRUPO DE TUBERÍAS DE ENGRASE (LINES GP-GREASE)

NO. DE SERIE: FRS1-UP

PARTE DE 386-0910 CONFIGURACIÓN DE CONTROL DEL CUCHARÓN, 383-1556 CONFIGURACIÓN DE VARILLAJE DELANTERO

SMCS-7510 **i06606002**

NOTA	NO NO	GRÁFICO REF	NÚMERO DE LA PIEZA	QTY	NOMBRE DE LA PIEZA 1 2 3 4 5 6 (NIVEL DEL PRODUCTO)	VER PÁGINA
	1	1	**418-3756**	1	CONJUNTO DE TUBO (TUBE AS)	
	2	1	**418-3757**	1	CONJUNTO DE TUBO (TUBE AS)	
	3	1	**418-3758**	1	CONJUNTO DE TUBO (TUBE AS)	
M	4	1	**176-9237**	1	PERNO ESPECIAL (ROSCA M10 X 1,5) (BOLT-SPECIAL (M10X1.5-THD))	
	5	1	**2B-2404**	4	BROCHE (CLIP)	
M	6	1	**344-5675**	1	TUERCA (ROSCA M10 X 1,5) (NUT (M10X1.5-THD))	
	7	1	**3B-8489**	3	CONEXIÓN DE ENGRASE (1/8-27 PTF) (FITTING-GREASE (1/8-27 PTF))	
	8	1	**4M-8973**	3	CODO (ELBOW)	
	9	1	**5K-2298**	4	BROCHE (CLIP)	
	10	1	**5M-6214**	3	TAPÓN (PLUG)	
	11	1	**6L-3616**	6	CONECTOR (CONNECTOR)	
	12	1	**8T-4121**	4	ARANDELA DURA (11 X 21 X 2,5 MM DE GROSOR) (WASHER-HARD (11X21X2.5-MM THK))	
M	13	1	**8T-4133**	1	TUERCA (ROSCA M10 X 1,5) (NUT (M10X1.5-THD))	
M	14	1	**8T-4137**	1	PERNO (M10 X 1,5 X 20 MM) (BOLT (M10X1.5X20-MM))	

M - PIEZA MÉTRICA

360-0248 GRUPO DE TUBERÍAS DE ENGRASE (LINES GP-GREASE) (cont.) **i06606002**

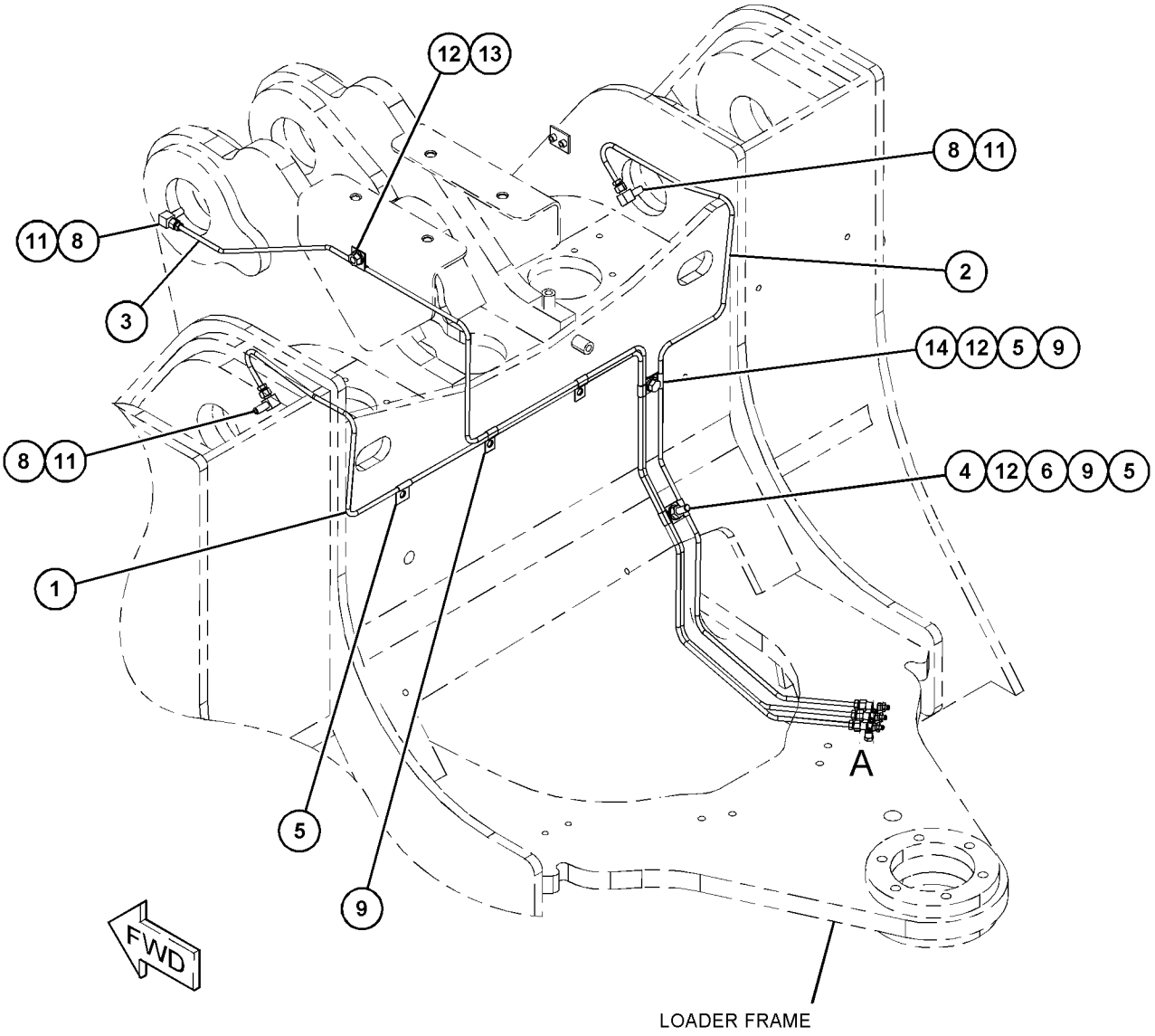

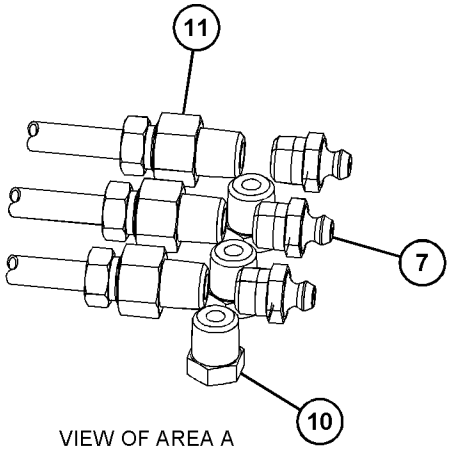

VIEW OF AREA A

GRÁFICO 1 <FIN> g03506801

457-3108 GRUPO DE TUBERÍAS DE ENGRASE–PARTE TRASERA (LINES GP-GREASE-PARTE TRASERA)

NO. DE SERIE: FRS1-UP

PARTE DE 456-6637 CONFIGURACIÓN HIDRÁULICA

SMCS-7510 **i06607175**

NOTA	NO NO	GRÁFICO REF	NÚMERO DE LA PIEZA	QTY	NOMBRE DE LA PIEZA 1 2 3 4 5 6 (NIVEL DEL PRODUCTO)	VER PÁGINA
	1	1	**3B-8489**	4	CONEXIÓN DE ENGRASE (1/8-27 PTF) (FITTING-GREASE (1/8-27 PTF))	
	2	1	**5M-6214**	4	TAPÓN (PLUG)	
	3	1	**300-1358**	1	CONJUNTO DE PLACA (PLATE AS)	
M		1	**8T-3490**	1	TUERCA DE SOLDAR (ROSCA M10 X 1,5) (NUT-WELD (M10X1.5-THD))	
	4	1	**423-9946**	1	CONJUNTO DE MANGUERA (HOSE AS)	
	5	1	**465-1644**	1	CONJUNTO DE MANGUERA (HOSE AS)	
	6	1	**472-0172**	1	CONJUNTO DE MANGUERA (HOSE AS)	
	7	1	**472-0173**	1	CONJUNTO DE MANGUERA (HOSE AS)	
	8	1	**091-0081**	1	ESPACIADOR (10,5 X 20 X 10 MM DE GROSOR) (SPACER (10.5X20X10-MM THK))	
	9	1	**091-9035**	1	ESPACIADOR (11 X 25 X 20 MM DE GROSOR) (SPACER (11X25X20-MM THK))	
	10	1	**133-6934**	1	ESPACIADOR (11 X 20 X 25 MM DE GROSOR) (SPACER (11X20X25-MM THK))	
M	11	1	**142-3953**	1	PRISIONERO (ROSCA M10 X 1,5) (STUD (M10X1.5-THD))	
M	12	1	**344-5675**	4	TUERCA (ROSCA M10 X 1,5) (NUT (M10X1.5-THD))	
	13	1	**347-9210**	1	ESPACIADOR (11X26X60 MM DE GROSOR) (SPACER (11X26X60-MM THK))	
	14	1	**3B-6552**	2	CODO DE TUBO (ELBOW-PIPE)	
	15	1	**3E-6909**	14	BROCHE (CLIP)	
	16	1	**8T-4121**	18	ARANDELA DURA (11 X 21 X 2,5 MM DE GROSOR) (WASHER-HARD (11X21X2.5-MM THK))	
M	17	1	**8T-4136**	4	PERNO (M10 X 1,5 X 25 MM) (BOLT (M10X1.5X25-MM))	
M	18	1	**8T-4172**	1	PERNO (M10X1,5X80 MM) (BOLT (M10X1.5X80-MM))	
M	19	1	**8T-4185**	1	PERNO (M10 X 1,5 X 50 MM) (BOLT (M10X1.5X50-MM))	
M	20	1	**8T-4196**	5	PERNO (M10 X 1,5 X 35 MM) (BOLT (M10X1.5X35-MM))	
	21	1	**9M-4995**	4	BROCHE (CLIP)	

M - PIEZA MÉTRICA

457-3108 GRUPO DE TUBERÍAS DE ENGRASE (LINES GP-GREASE) (cont.) **i06607175**

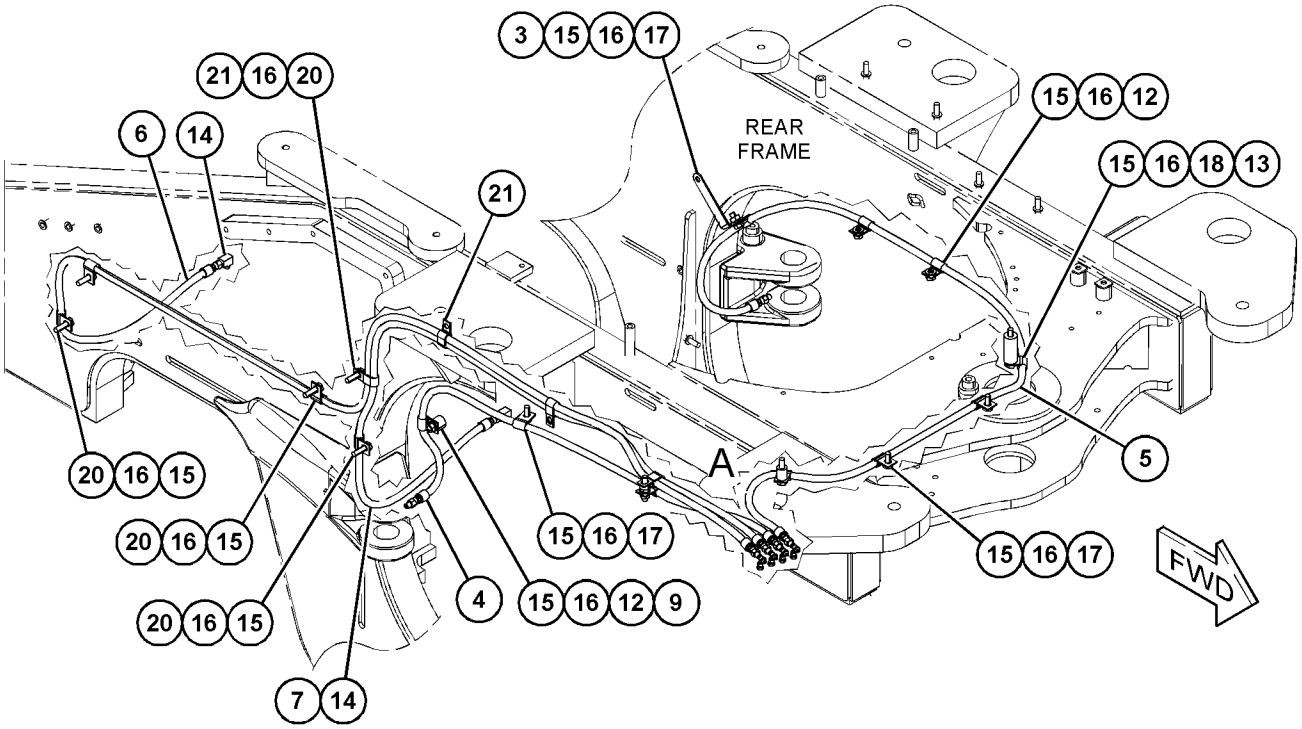

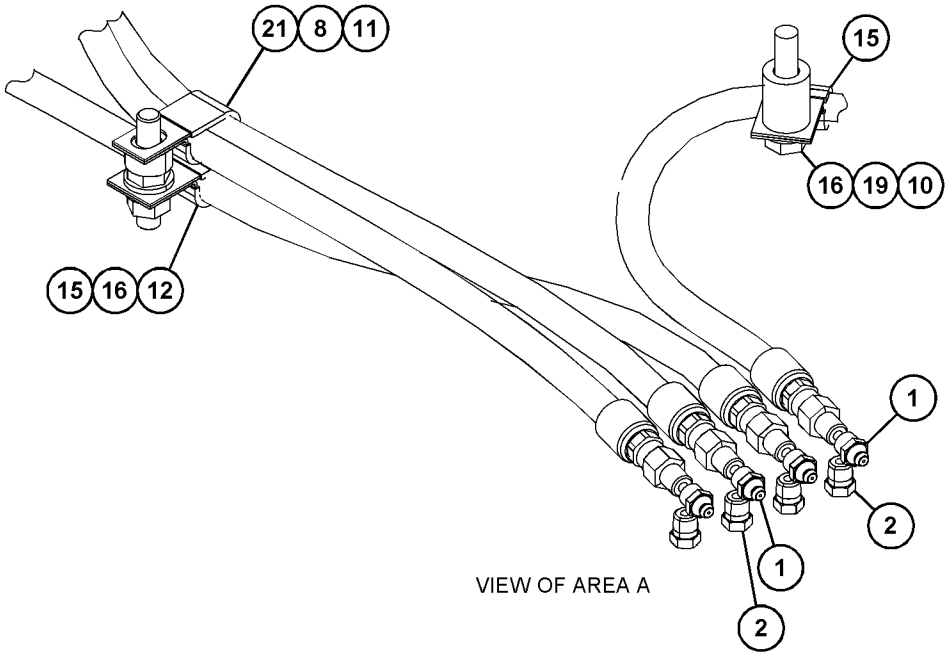

VIEW OF AREA A

GRÁFICO 1 <FIN> g06019499

371-4430 GRUPO DE ESLABÓN DE TRABA DEL BASTIDOR DE LA DIRECCIÓN (LINK GP-STEERING FRAME LOCK)

NO. DE SERIE: FRS1-UP

PARTE DE 456-6632 CONFIGURACIÓN DEL CHASIS

SMCS-7506 **i06608516**

NOTA	NO NO	GRÁFICO REF	NÚMERO DE LA PIEZA	QTY	NOMBRE DE LA PIEZA 1 2 3 4 5 6 (NIVEL DEL PRODUCTO)	VER PÁGINA
	1	1	**5T-8417**	2	PASADOR (SUPERIOR) (PIN (TOP))	
	2	1	**8D-3791**	2	PASADOR (INFERIOR) (PIN (BOTTOM))	
	3	1	**371-4429**	1	CONJUNTO DE PLACA (PLATE AS)	

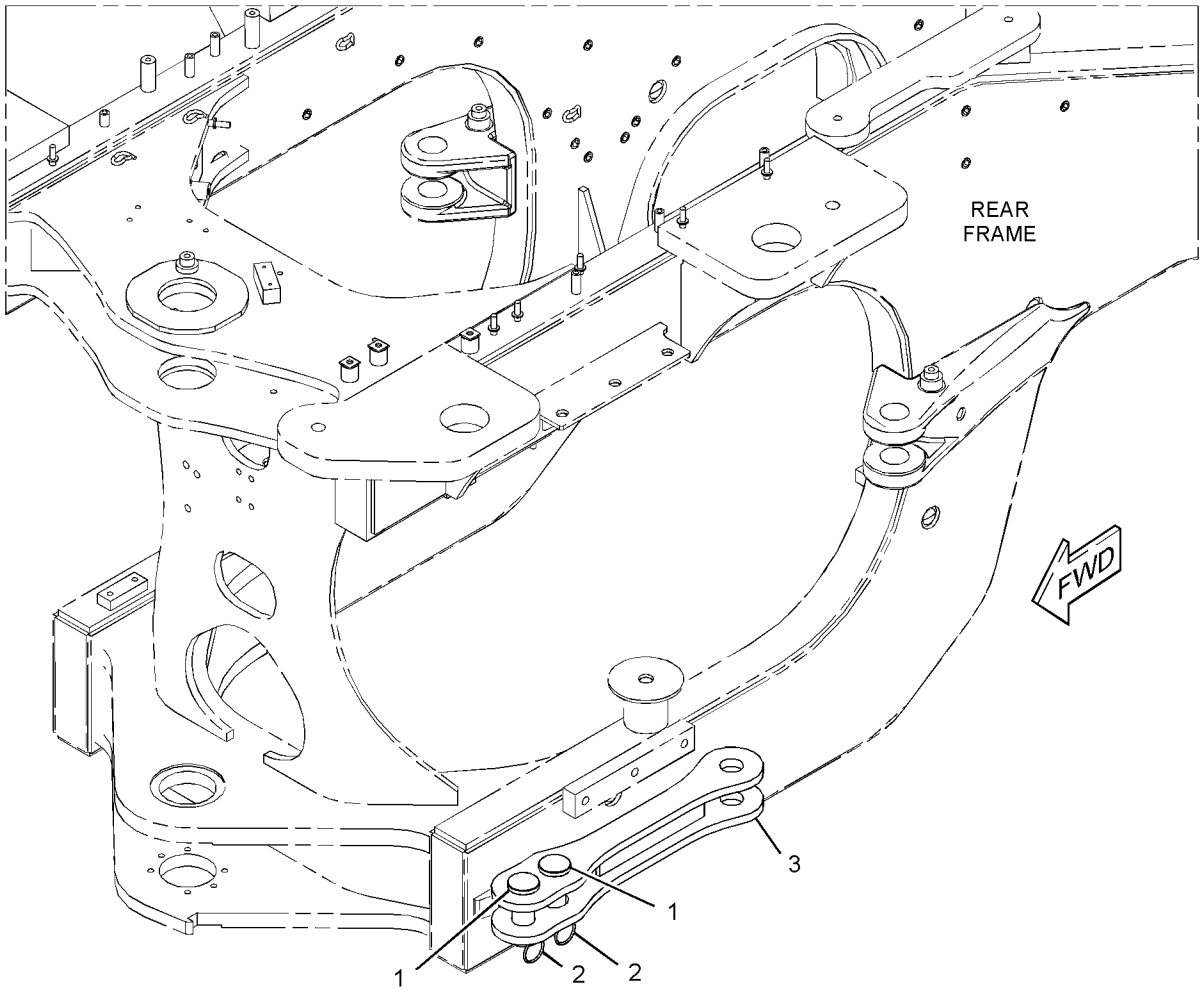

GRÁFICO 1 <FIN> g03498100

383-1558 CONFIGURACIÓN DE LUBRICACIÓN AUTOMÁTICA (LUBRICATION AR-AUTOMATIC)

NO. DE SERIE: FRS1-UP

PARA USAR CON 383-1556— PÁGINA: 832

SMCS-7540 **i06605811**

NOTA	NÚMERO DE LA PIEZA	QTY	NOMBRE DE LA PIEZA 1 2 3 4 5 6 (NIVEL DEL PRODUCTO)	VER PÁGINA
Y	*366-5752*	1	GRUPO DE PALANCA DE INCLINACIÓN (LEVER GP-TILT)	823
Y	*360-0244*	1	GRUPO DE TUBERÍAS DE LUBRICACIÓN AUTOMÁTICA (PARTE TRASERA) (LINES GP-AUTOMATIC LUBRICATION (REAR))	560
Y	*360-0250*	1	GRUPO DE TUBERÍAS DE LUBRICACIÓN AUTOMÁTICA (PARTE DELANTERA) (LINES GP-AUTOMATIC LUBRICATION (FRONT))	566
Y	*360-0245*	1	GRUPO DE TUBERÍAS DE LUBRICACIÓN AUTOMÁTICA (CENTRAL) (LINES GP-AUTOMATIC LUBRICATION (CENTRAL))	564
Y	*315-5963*	1	GRUPO DE BOMBA DE LUBRICACIÓN Y MONTAJE (PUMP & MTG GP-LUBRICATION)	595
Y	*360-3482*	1	GRUPO DE CABLES DE CONTROL DE LUBRICACIÓN AUTOMÁTICA (WIRING GP-AUTOLUBE CONTROL)	282
Y	*373-3394*	1	GRUPO DE MAZA DEL BRAZO DE LEVANTAMIENTO (LUBRICACIÓN AUTOMÁTICA) (BOSS GP-LIFT ARM (AUTOLUBE))	820
Y	*366-9989*	1	GRUPO DE MAZA DE BASTIDOR TRASERO (PARTE DELANTERA) (BOSS GP-REAR FRAME (FRONT))	474
	387-7032	1	GRUPO DE MAZA DE BASTIDOR TRASERO (PARTE TRASERA) (BOSS GP-REAR FRAME (REAR))	
M	**388-5576**	5	MAZA PARA SOLDAR (M10 X 1,5 X 30 MM) (BOSS-WELD (M10X1.5X30-MM))	

M - PIEZA MÉTRICA
Y - ILUSTRACIÓN DIFERENTE

<FIN>

383-9720 CONFIGURACIÓN DE LUBRICACIÓN AUTOMÁTICA—LUBRICACIÓN AUTOMÁTICA (LUBRICATION AR-AUTOMATIC-LUBRICACIÓN AUTOMÁTICA)

NO. DE SERIE: FRS1-UP

PARA USAR CON APLICACIÓN FORESTAL, MÁQUINAS DE LEVANTAMIENTO CORTO, 386-0910—PÁGINA: 822

SMCS-7540 **i06629970**

NOTA	NÚMERO DE LA PIEZA	QTY	NOMBRE DE LA PIEZA 1 2 3 4 5 6 (NIVEL DEL PRODUCTO)	VER PÁGINA
Y	*373-3394*	1	GRUPO DE MAZA DEL BRAZO DE LEVANTAMIENTO (LUBRICACIÓN AUTOMÁTICA) (BOSS GP-LIFT ARM (AUTOLUBE))	820
Y	*366-9989*	1	GRUPO DE MAZA DE BASTIDOR TRASERO (PARTE DELANTERA) (BOSS GP-REAR FRAME (FRONT))	474
Y	*391-5225*	1	GRUPO DE PALANCA DE INCLINACIÓN (LUBRICACIÓN AUTOMÁTICA) (LEVER GP-TILT (AUTOLUBE))	828
Y	*360-0244*	1	GRUPO DE TUBERÍAS DE LUBRICACIÓN AUTOMÁTICA (PARTE TRASERA) (LINES GP-AUTOMATIC LUBRICATION (REAR))	560
Y	*360-0245*	1	GRUPO DE TUBERÍAS DE LUBRICACIÓN AUTOMÁTICA (CENTRAL) (LINES GP-AUTOMATIC LUBRICATION (CENTRAL))	564
Y	*360-0250*	1	GRUPO DE TUBERÍAS DE LUBRICACIÓN AUTOMÁTICA (PARTE DELANTERA) (LINES GP-AUTOMATIC LUBRICATION (FRONT))	566
Y	*315-5963*	1	GRUPO DE BOMBA DE LUBRICACIÓN Y MONTAJE (PUMP & MTG GP-LUBRICATION)	595
Y	*360-3482*	1	GRUPO DE CABLES DE CONTROL DE LUBRICACIÓN AUTOMÁTICA (WIRING GP-AUTOLUBE CONTROL)	282
	387-7032	1	GRUPO DE MAZA DE BASTIDOR TRASERO (PARTE TRASERA) (BOSS GP-REAR FRAME (REAR))	
M	**388-5576**	5	MAZA PARA SOLDAR (M10 X 1,5 X 30 MM) (BOSS-WELD (M10X1.5X30-MM))	

M - PIEZA MÉTRICA
Y - ILUSTRACIÓN DIFERENTE

<FIN>

424-9069 CONJUNTO DE PANEL LATERAL–LADO IZQUIERDO (PANEL AS-SIDE-LADO IZQUIERDO)

NO. DE SERIE: FRS1-UP

PARTE DE 424-9072 GRUPO DE PANEL LATERAL

SMCS-7267 **i06666874**

NOTA	NO NO	GRÁFICO REF	NÚMERO DE LA PIEZA	QTY	NOMBRE DE LA PIEZA 1 2 3 4 5 6 (NIVEL DEL PRODUCTO)	VER PÁGINA
	1	1	**6C-7875**	18	REMACHE CIEGO (RIVET-POP)	
J	2	1	**090-4808**		SELLO (6 DM) (SEAL (6-DM))	
	3	1	**392-0737**	2	BLOQUE (BLOCK)	
E	4	1	**437-4490**		SELLO (67 CM) (SEAL (67-CM))	
E	4A	1	**437-4490**		SELLO (70 CM) (SEAL (70-CM))	

E - PEDIDO POR CENTÍMETROS
J - ORDER BY THE DECIMETER

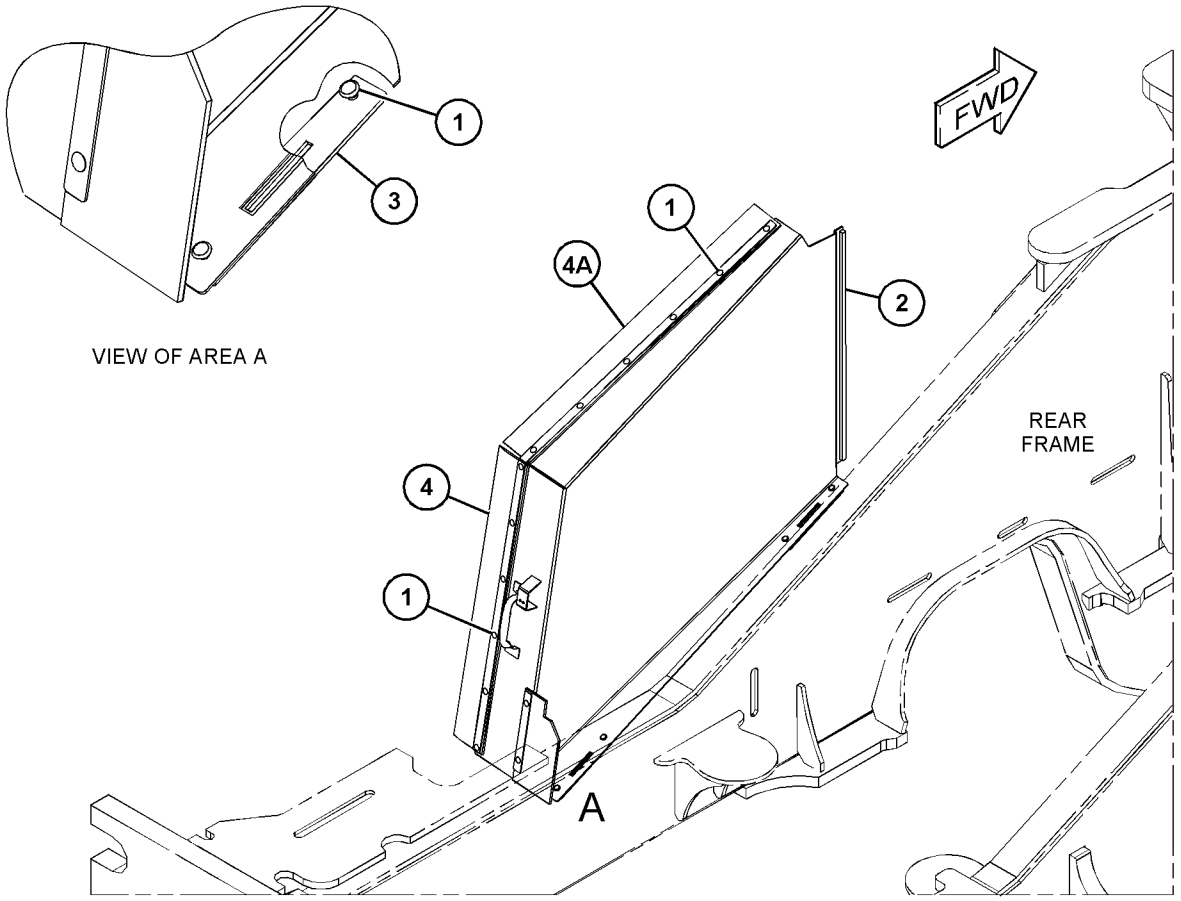

GRÁFICO 1 <FIN> g06067343

391-5830 GRUPO DE PANEL DE CAPÓ–LADO DERECHO (PANEL GP-HOOD-LADO DERECHO)

NO. DE SERIE: FRS1-UP

PARTE DE 391-5800 GRUPO DE CAPÓ

SMCS-7251 **i06606905**

NOTA	NO NO	GRÁFICO REF	NÚMERO DE LA PIEZA	QTY	NOMBRE DE LA PIEZA 1 2 3 4 5 6 (NIVEL DEL PRODUCTO)	VER PÁGINA
M	1	1	**332-4695**	13	TUERCA (ROSCA M8 X 1,25) (NUT (M8X1.25-THD))	
	2	1	**391-5785**	1	REJILLA (SCREEN)	
	3	1	**391-5826**	1	CONJUNTO DE PANEL (LADO DERECHO) (PANEL AS (RH))	
	4	1	**399-6194**	1	CONJUNTO DE PANEL DE INSONORIZACIÓN (PANEL AS-SOUND SUPPRESSION)	
	5	1	**7X-0579**	4	ARANDELA DURA (8,8 X 25,5 X 2 MM DE GROSOR) (WASHER-HARD (8.8X25.5X2-MM THK))	
M	6	1	**8T-4189**	5	PERNO (M8 X 1,25 X 20 MM) (BOLT (M8X1.25X20-MM))	
	7	1	**8T-4226**	5	ARANDELA ENCHAPADA (10,5X45X3 MM DE GROSOR) (WASHER-PLATED (10.5X45X3-MM THK))	
M	8	1	**8T-4908**	4	PERNO (M8 X 1,25 X 25 MM) (BOLT (M8X1.25X25-MM))	

M - PIEZA MÉTRICA

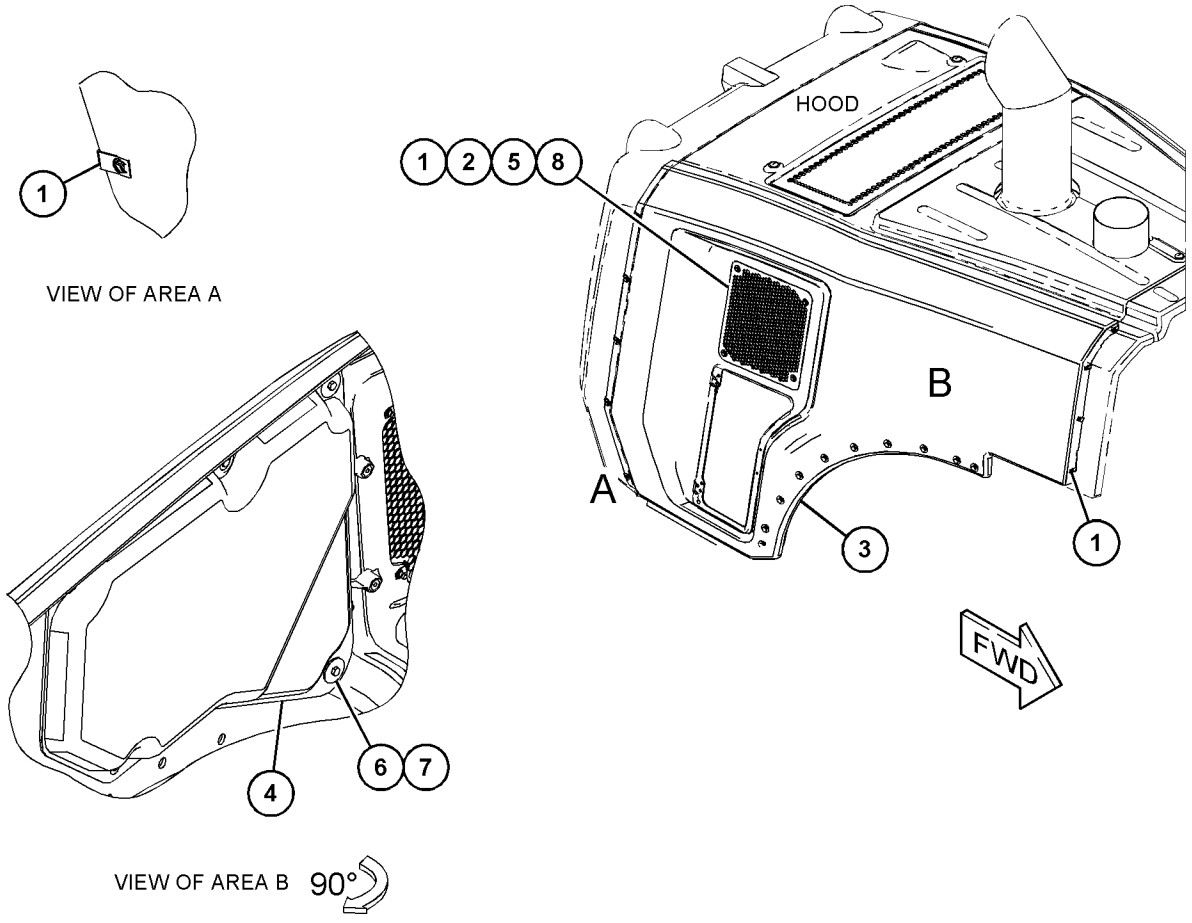

GRÁFICO 1 <FIN> g03851515

391-5840 GRUPO DE PANEL DE CAPÓ–LADO IZQUIERDO (PANEL GP-HOOD-LADO IZQUIERDO)

NO. DE SERIE: FRS1-UP

PARTE DE 391-5800 GRUPO DE CAPÓ

SMCS-7251 **i06606907**

NOTA	NO NO	GRÁFICO REF	NÚMERO DE LA PIEZA	QTY	NOMBRE DE LA PIEZA 1 2 3 4 5 6 (NIVEL DEL PRODUCTO)	VER PÁGINA
M	1	1	**332-4695**	13	TUERCA (ROSCA M8 X 1,25) (NUT (M8X1.25-THD))	
	2	1	**391-5785**	1	REJILLA (SCREEN)	
	3	1	**391-5827**	1	CONJUNTO DE PANEL (LADO IZQUIERDO) (PANEL AS (LH))	
	4	1	**399-6193**	1	CONJUNTO DE PANEL DE INSONORIZACIÓN (PANEL AS-SOUND SUPPRESSION)	
	5	1	**7X-0579**	4	ARANDELA DURA (8,8 X 25,5 X 2 MM DE GROSOR) (WASHER-HARD (8.8X25.5X2-MM THK))	
M	6	1	**8T-4189**	5	PERNO (M8 X 1,25 X 20 MM) (BOLT (M8X1.25X20-MM))	
	7	1	**8T-4226**	5	ARANDELA ENCHAPADA (10,5X45X3 MM DE GROSOR) (WASHER-PLATED (10.5X45X3-MM THK))	
M	8	1	**8T-4908**	4	PERNO (M8 X 1,25 X 25 MM) (BOLT (M8X1.25X25-MM))	

M - PIEZA MÉTRICA

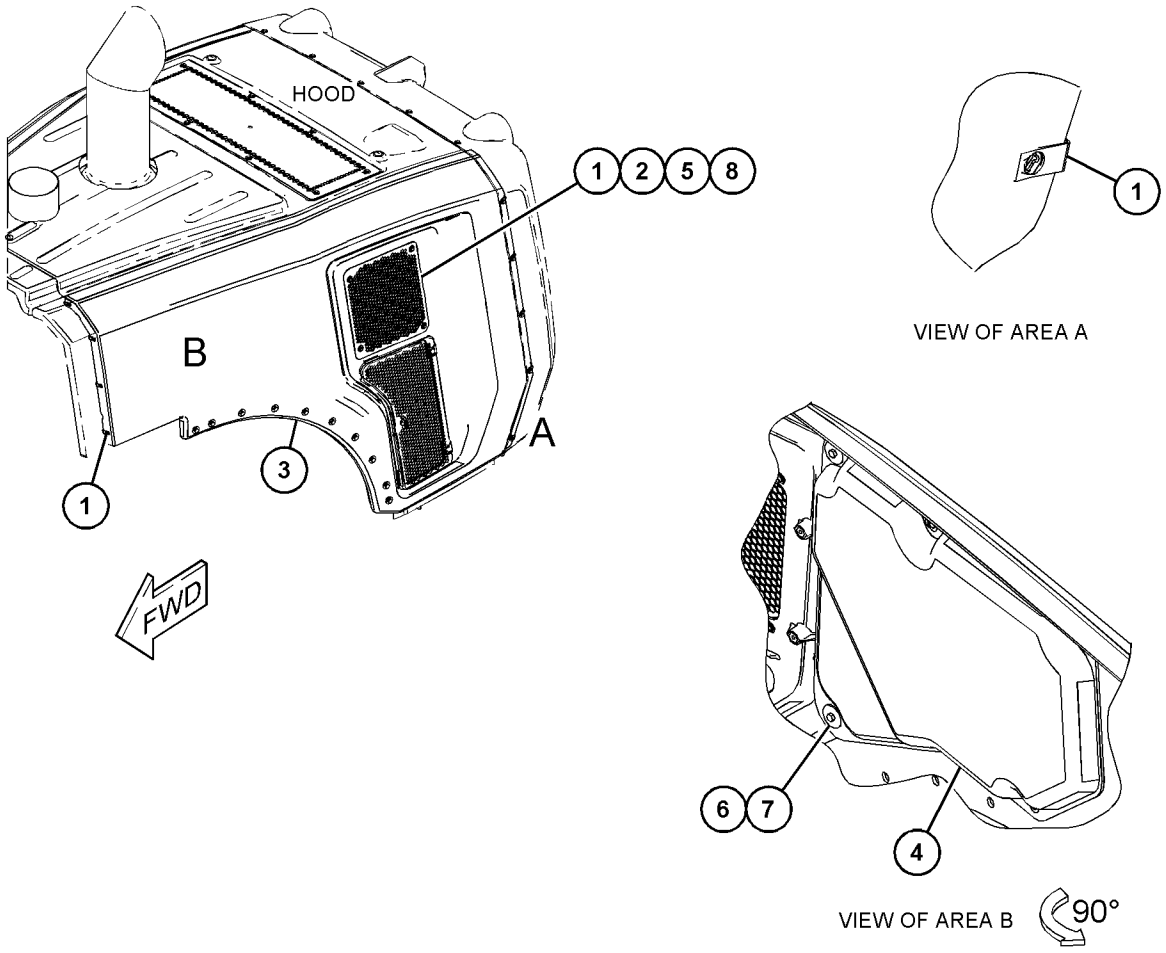

GRÁFICO 1 <FIN> g03851761

391-5850 GRUPO DE PANEL DE CAPÓ (PANEL GP-HOOD)

NO. DE SERIE: FRS1-UP
SUPERIOR
PARTE DE 391-5800 GRUPO DE CAPÓ

SMCS-7251 **i06606910**

NOTA	NO NO	GRÁFICO REF	NÚMERO DE LA PIEZA	QTY	NOMBRE DE LA PIEZA 1 2 3 4 5 6 (NIVEL DEL PRODUCTO)	VER PÁGINA
M	1	1	**332-4695**	13	TUERCA (ROSCA M8 X 1,25) (NUT (M8X1.25-THD))	
	2	1	**391-5771**	1	REJILLA SUPERIOR (SCREEN-TOP)	
	3	1	**391-5849**	1	CONJUNTO DE PANEL (SUPERIOR) (PANEL AS (TOP))	
	4	1	**399-6195**	1	CONJUNTO DE PANEL DE INSONORIZACIÓN (PANEL AS-SOUND SUPPRESSION)	
	5	1	**399-6196**	1	CONJUNTO DE PANEL DE INSONORIZACIÓN (PANEL AS-SOUND SUPPRESSION)	
	6	1	**7X-0579**	8	ARANDELA DURA (8,8 X 25,5 X 2 MM DE GROSOR) (WASHER-HARD (8.8X25.5X2-MM THK))	
M	7	1	**8T-4189**	4	PERNO (M8 X 1,25 X 20 MM) (BOLT (M8X1.25X20-MM))	
	8	1	**8T-4226**	4	ARANDELA ENCHAPADA (10,5X45X3 MM DE GROSOR) (WASHER-PLATED (10.5X45X3-MM THK))	
M	9	1	**8T-4908**	8	PERNO (M8 X 1,25 X 25 MM) (BOLT (M8X1.25X25-MM))	

M - PIEZA MÉTRICA

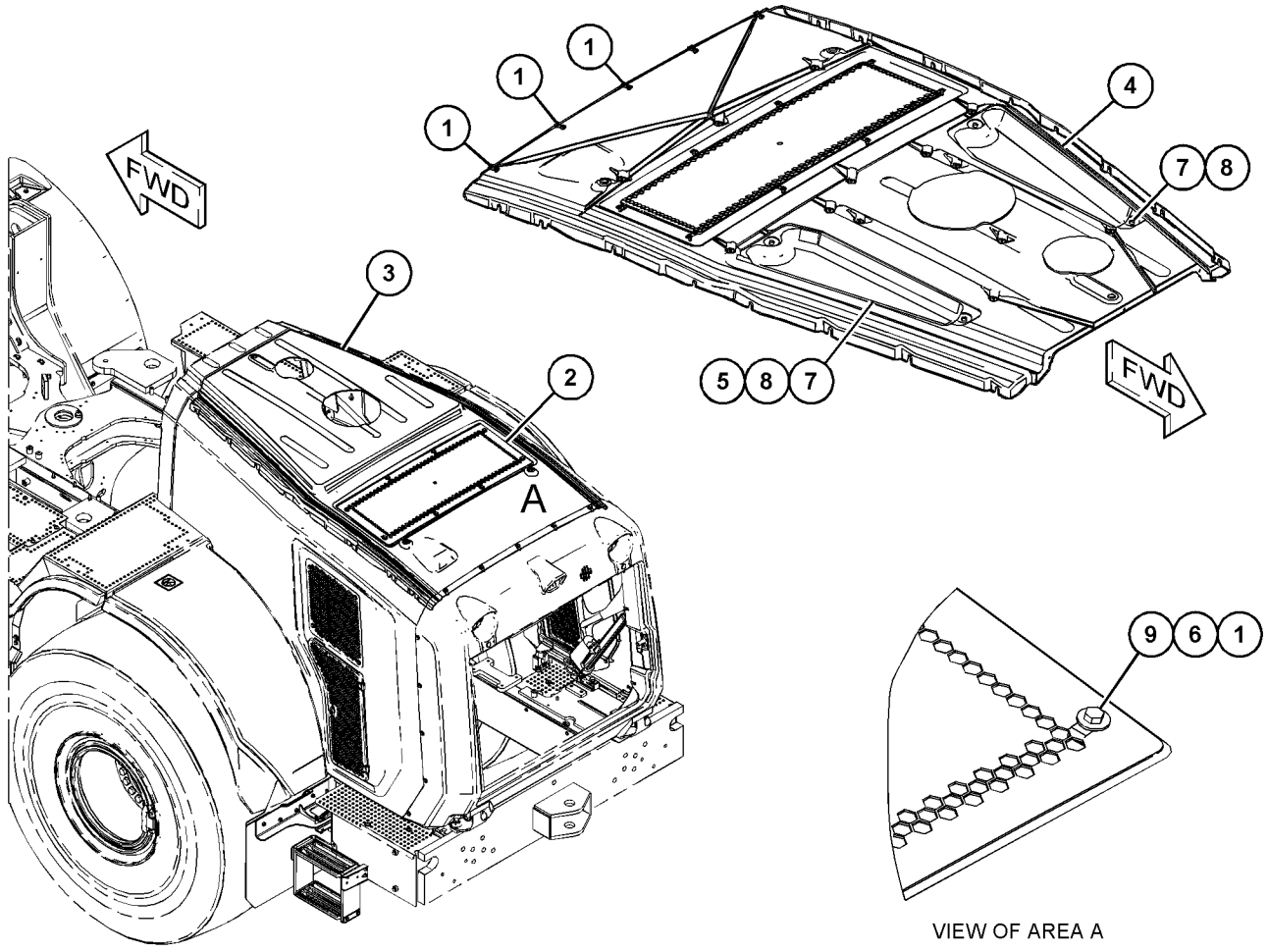

VIEW OF AREA A

GRÁFICO 1 <FIN> g03853138

424-9072 GRUPO DE PANEL LATERAL (PANEL GP-SIDE)

NO. DE SERIE: FRS1-UP

PARTE DE 454-0240 GRUPO DE PANEL LATERAL

SMCS-7267 **i06676155**

NOTA	NO NO	GRÁFICO REF	NÚMERO DE LA PIEZA	QTY	NOMBRE DE LA PIEZA 1 2 3 4 5 6 (NIVEL DEL PRODUCTO)	VER PÁGINA
	1	1	**392-0736**	2	SOPORTE (BRACKET)	
Y	2	1	**424-9069**	1	CONJUNTO DE PANEL LATERAL (LADO IZQUIERDO) (PANEL AS-SIDE (LH))	576
Y	3	1	*435-0962*	1	GRUPO DE PESTILLO (LADO IZQUIERDO) (LATCH GP (LH))	559
Y	4	1	**435-4611**	1	GRUPO DE PANEL LATERAL (LADO IZQUIERDO) (PANEL GP-SIDE (LH))	581
E	5	1	**7X-7898**		AJUSTE (53 CM) (TRIM (53-CM))	

E - PEDIDO POR CENTÍMETROS
Y - ILUSTRACIÓN DIFERENTE

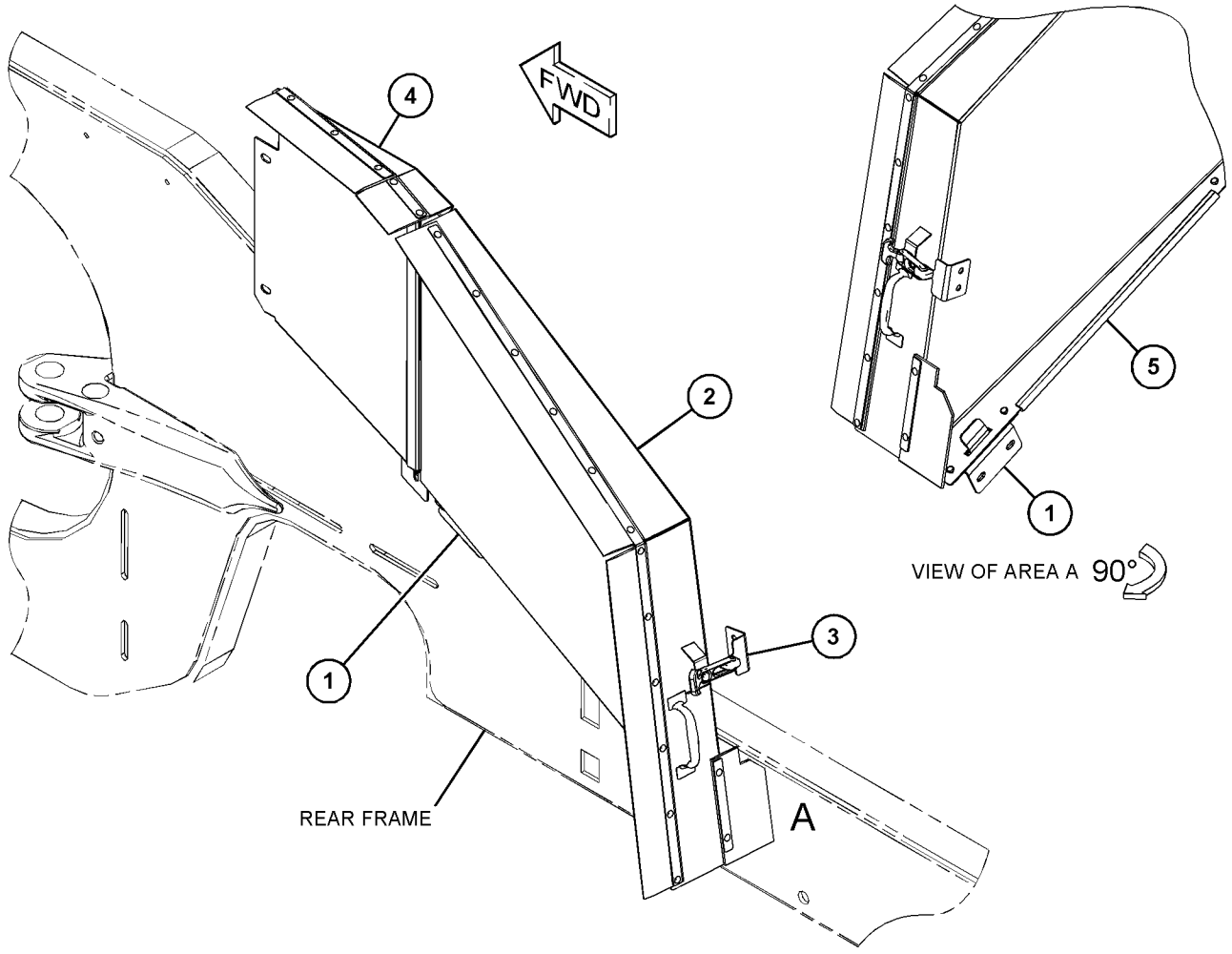

GRÁFICO 1 <FIN> g03853224

435-4611 GRUPO DE PANEL LATERAL—LADO IZQUIERDO (PANEL GP-SIDE-LADO IZQUIERDO)

NO. DE SERIE: FRS1-UP

PARTE DE 424-9072 GRUPO DE PANEL LATERAL

SMCS-7267 **i06666882**

NOTA	NO NO	GRÁFICO REF	NÚMERO DE LA PIEZA	QTY	NOMBRE DE LA PIEZA 1 2 3 4 5 6 (NIVEL DEL PRODUCTO)	VER PÁGINA
	1	1	**6C-7875**	5	REMACHE CIEGO (RIVET-POP)	
M	2	1	**6V-8214**	2	PERNO (M6 X 1 X 20 MM) (BOLT (M6X1X20-MM))	
M	3	1	**8T-4171**	1	PERNO (M6 X 1 X 12 MM) (BOLT (M6X1X12-MM))	
	4	1	**9X-2038**	1	ARANDELA (7X19X2 MM DE GROSOR) (WASHER (7X19X2-MM THK))	
	5	1	**390-8559**	1	IMÁN (MAGNET)	
	6	1	**415-1789**	1	ESPACIADOR (6,6 X 11 X 6 MM DE GROSOR) (SPACER (6.6X11X6-MM THK))	
E	7	1	**437-4490**		SELLO (11 CM) (SEAL (11-CM))	
E	7A	1	**437-4490**		SELLO (33 CM) (SEAL (33-CM))	
	8	1	**9X-8267**	4	ARANDELA (6,6 X 12 X 2 MM DE GROSOR) (WASHER (6.6X12X2-MM THK))	
	9	1	**465-6617**	1	SOPORTE (BRACKET)	
M	10	1	**344-5673**	2	TUERCA (ROSCA M6 X 1) (NUT (M6X1-THD))	

E - PEDIDO POR CENTÍMETROS
M - PIEZA MÉTRICA

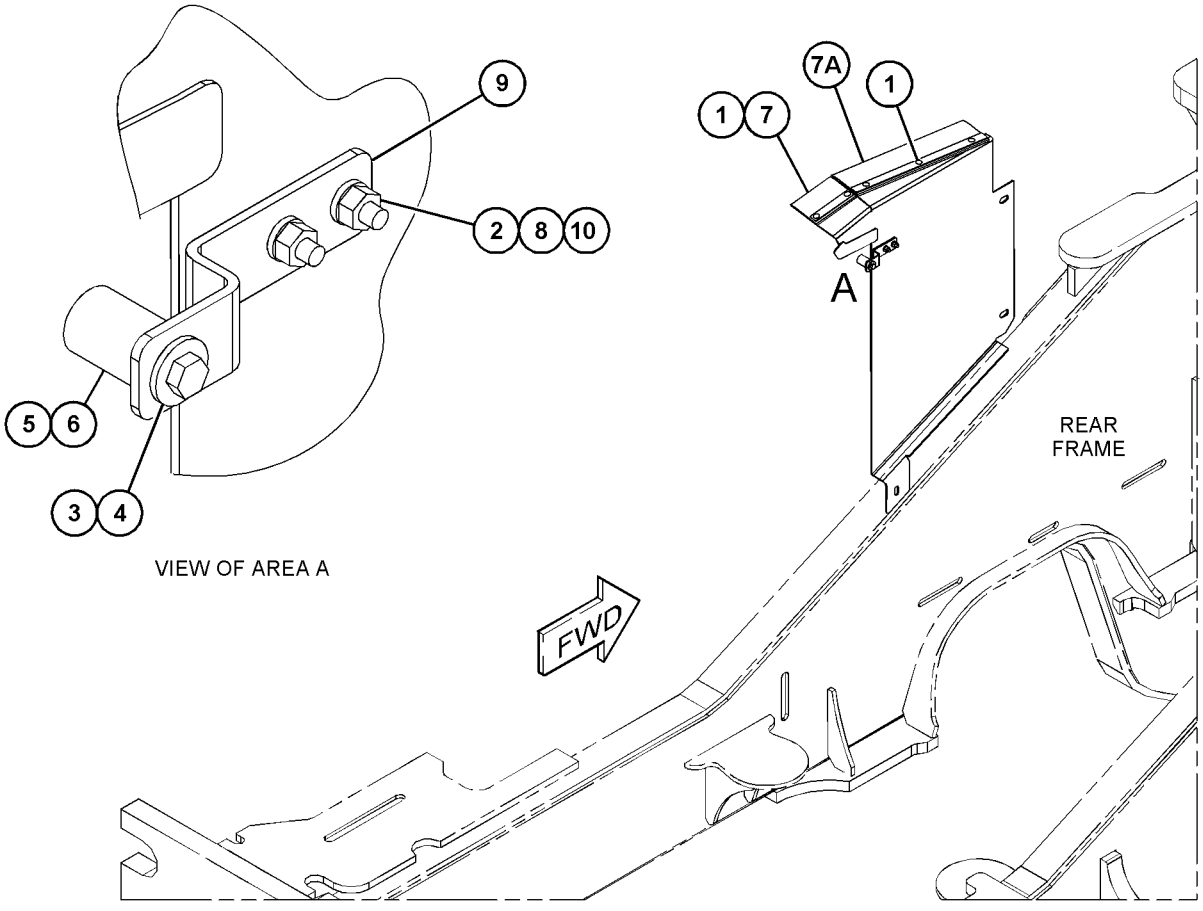

GRÁFICO 1 <FIN> g06067356

454-0239 GRUPO DE PANEL LATERAL (PANEL GP-SIDE)

NO. DE SERIE: FRS1-UP

PARTE DE 454-0240 GRUPO DE PANEL LATERAL

SMCS-7267 **i06606781**

NOTA	NO NO	GRÁFICO REF	NÚMERO DE LA PIEZA	QTY	NOMBRE DE LA PIEZA 1 2 3 4 5 6 (NIVEL DEL PRODUCTO)	VER PÁGINA
	1	1	**392-0736**	2	SOPORTE (BRACKET)	
Y	2	1	*435-0962*	1	GRUPO DE PESTILLO (LATCH GP)	559
Y	3	1	**435-4599**	1	GRUPO DE PANEL DE INSONORIZACIÓN (LADO DERECHO) (PANEL GP-SOUND SUPPRESSION (RH))	584
	4	1	**454-0238**	1	CONJUNTO DE PANEL (LADO DERECHO) (PANEL AS (RH))	
	4A	1	**6C-7875**	18	REMACHE CIEGO (RIVET-POP)	
	4B	1	**392-0737**	2	BLOQUE (BLOCK)	
	4C	1	**435-4601**	1	CONJUNTO DE SELLO (SEAL AS)	
	4D	1	**454-0237**	1	CONJUNTO DE PANEL (LADO DERECHO) (PANEL AS (RH))	
		1	**1V-8732**	1	MANIJA (HANDLE)	
E	5	1	**7X-7898**		AJUSTE (53 CM) (TRIM (53-CM))	

E - PEDIDO POR CENTÍMETROS
Y - ILUSTRACIÓN DIFERENTE

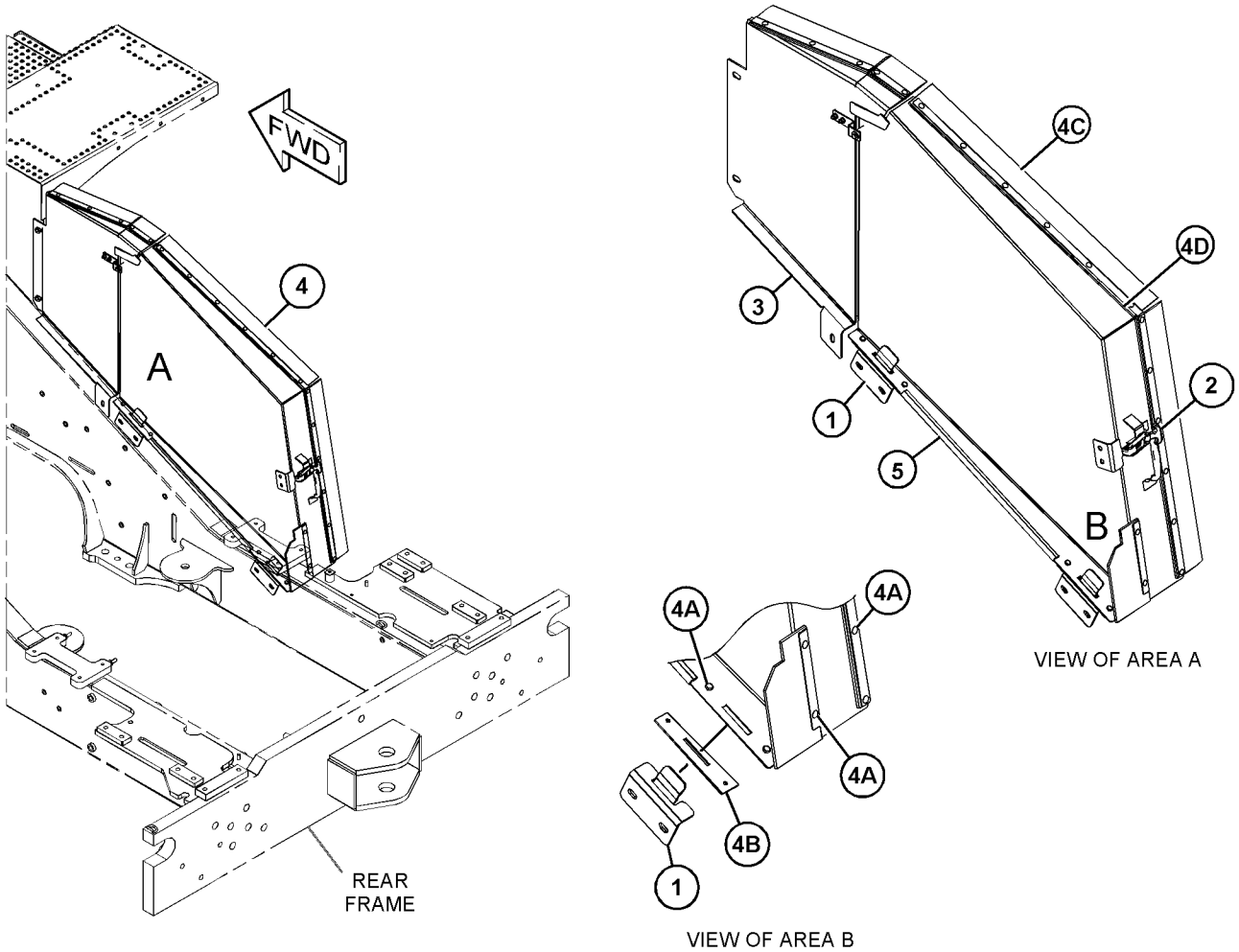

GRÁFICO 1 <FIN> g03857071

454-0240 GRUPO DE PANEL LATERAL (PANEL GP-SIDE)

NO. DE SERIE: FRS1-UP

PARTE DE 422-1634, 433-5811 CONFIGURACIÓN DE INSONORIZACIÓN

SMCS-7267 **i06606779**

NOTA	NO NO	GRÁFICO REF	NÚMERO DE LA PIEZA	QTY	NOMBRE DE LA PIEZA 1 2 3 4 5 6 (NIVEL DEL PRODUCTO)	VER PÁGINA
Y	1	1	*424-9072*	1	GRUPO DE PANEL LATERAL (LADO IZQUIERDO) (PANEL GP-SIDE (LH))	580
Y	2	1	*454-0239*	1	GRUPO DE PANEL LATERAL (LADO DERECHO) (PANEL GP-SIDE (RH))	582
M	3	1	**7X-7729**	18	ARANDELA (11 X 25 X 3 MM DE GROSOR) (WASHER (11X25X3-MM THK))	
M	4	1	**8T-4136**	4	PERNO (M10 X 1,5 X 25 MM) (BOLT (M10X1.5X25-MM))	
M	5	1	**8T-4195**	4	PERNO (M10 X 1,5 X 30 MM) (BOLT (M10X1.5X30-MM))	
M	6	1	**8T-4196**	10	PERNO (M10 X 1,5 X 35 MM) (BOLT (M10X1.5X35-MM))	

M - PIEZA MÉTRICA
Y - ILUSTRACIÓN DIFERENTE

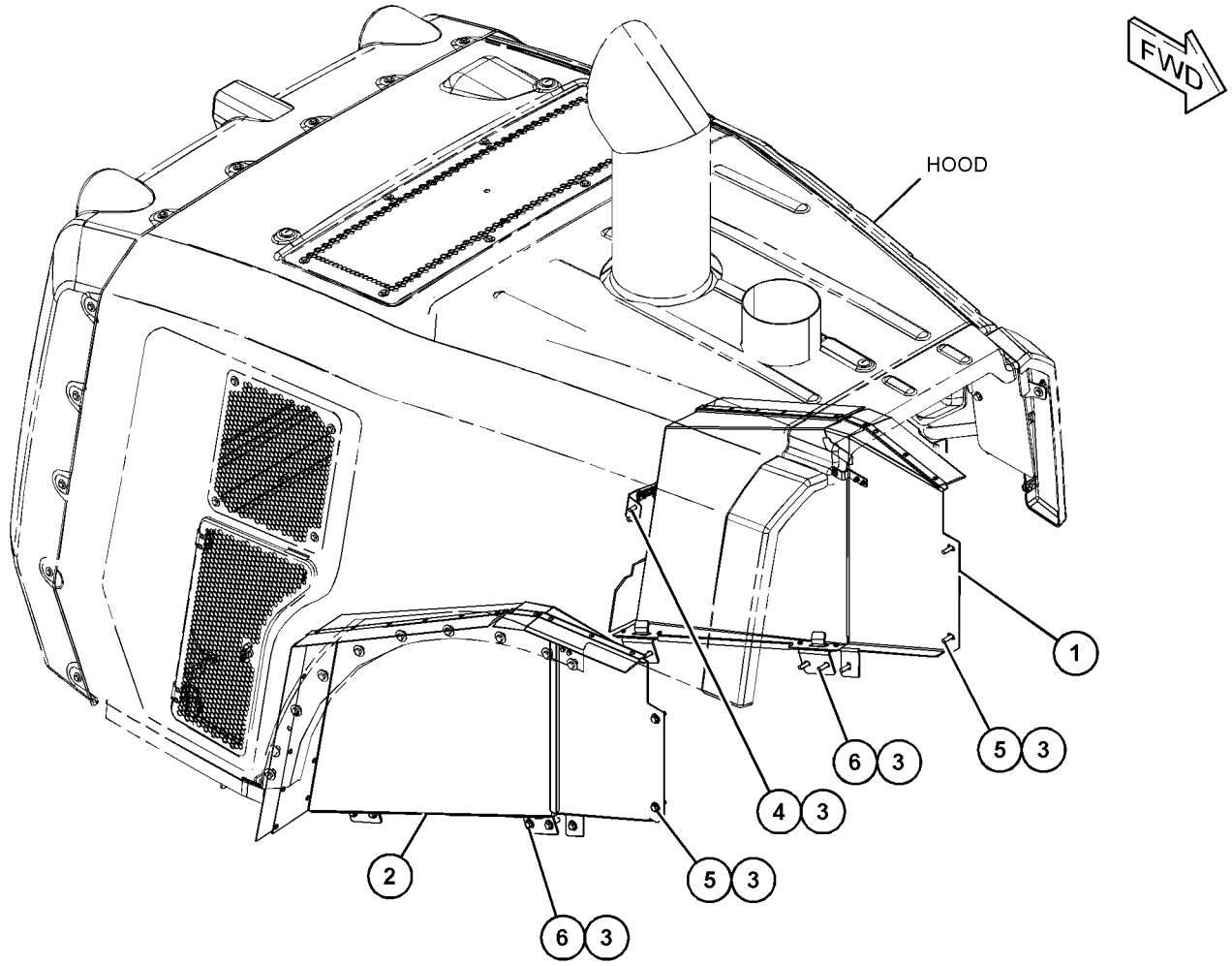

GRÁFICO 1 <FIN> g03856871

435-4599 GRUPO DE PANEL DE INSONORIZACIÓN–LADO DERECHO (PANEL GP-SOUND SUPPRESSION-LADO DERECHO)

NO. DE SERIE: FRS1-UP

PARTE DE 454-0239 GRUPO DE PANEL LATERAL

SMCS-7076, 7261 **i06666886**

NOTA	NO NO	GRÁFICO REF	NÚMERO DE LA PIEZA	QTY	NOMBRE DE LA PIEZA 1 2 3 4 5 6 (NIVEL DEL PRODUCTO)	VER PÁGINA
	1	1	**6C-7875**	5	REMACHE CIEGO (RIVET-POP)	
	2	1	**390-8559**	1	IMÁN (MAGNET)	
M	3	1	**6V-8214**	2	PERNO (M6 X 1 X 20 MM) (BOLT (M6X1X20-MM))	
M	4	1	**8T-4171**	1	PERNO (M6 X 1 X 12 MM) (BOLT (M6X1X12-MM))	
	5	1	**415-1789**	1	ESPACIADOR (6,6 X 11 X 6 MM DE GROSOR) (SPACER (6.6X11X6-MM THK))	
E	6	1	**437-4490**		SELLO (11 CM) (SEAL (11-CM))	
E	6A	1	**437-4490**		SELLO (33 CM) (SEAL (33-CM))	
	7	1	**9X-2038**	1	ARANDELA (7X19X2 MM DE GROSOR) (WASHER (7X19X2-MM THK))	
	8	1	**9X-8267**	4	ARANDELA (6,6 X 12 X 2 MM DE GROSOR) (WASHER (6.6X12X2-MM THK))	
	9	1	**465-6617**	1	SOPORTE (BRACKET)	
M	10	1	**344-5673**	2	TUERCA (ROSCA M6 X 1) (NUT (M6X1-THD))	

E - PEDIDO POR CENTÍMETROS
M - PIEZA MÉTRICA

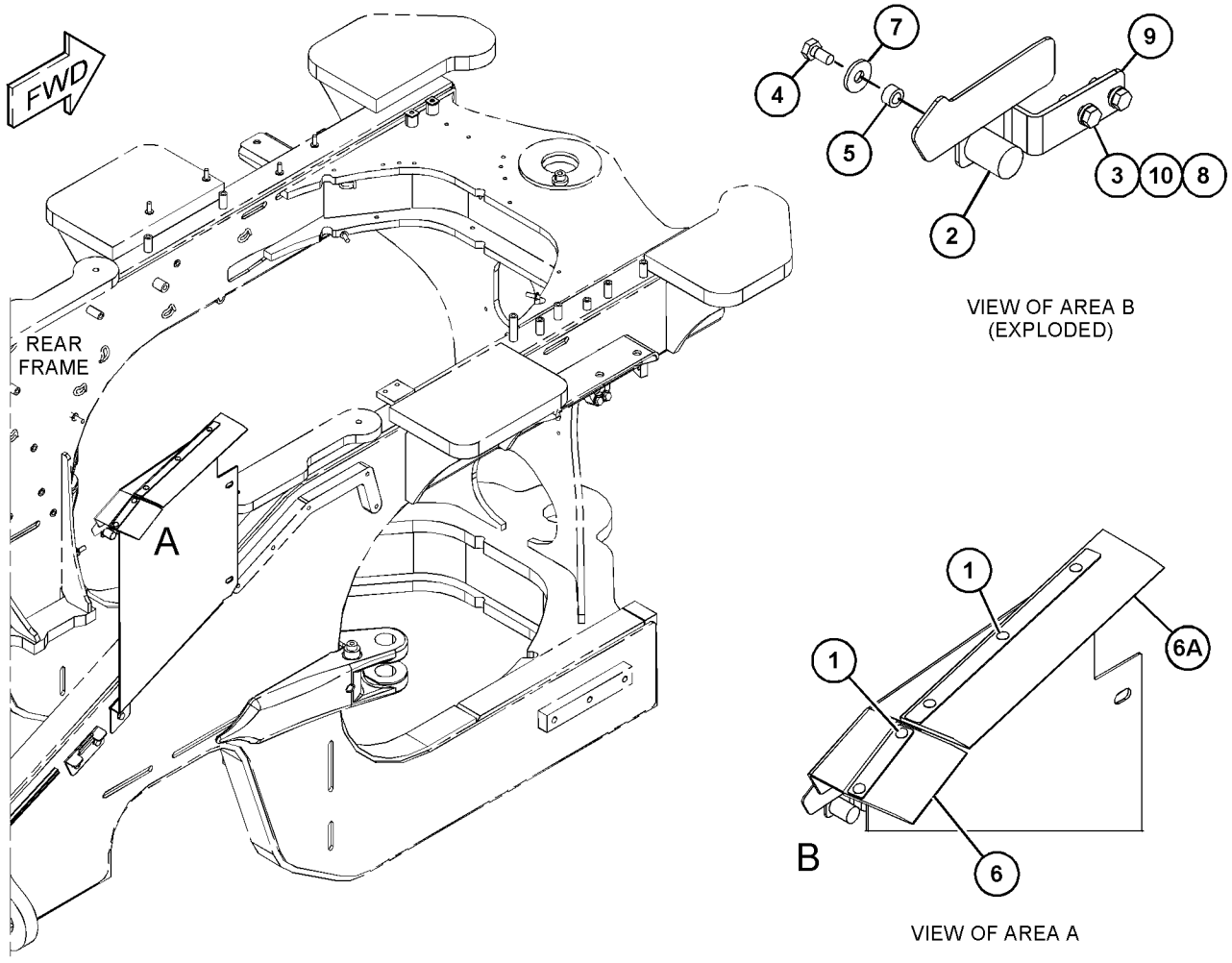

GRÁFICO 1 <FIN> g06067284

385-3518 CONJUNTO DE PLACA DE MONTAJE–ENFRIADOR DE ACEITE DEL EJE (PLATE AS-MOUNTING-ENFRIADOR DE ACEITE DEL EJE)

NO. DE SERIE: FRS1-UP

PARTE DE 464-2458, 464-2461 CONFIGURACIÓN DE EJE FIJO Y OSCILANTE

SMCS-7267 **i06651402**

NOTA	NO NO	GRÁFICO REF	NÚMERO DE LA PIEZA	QTY	NOMBRE DE LA PIEZA 1 2 3 4 5 6 (NIVEL DEL PRODUCTO)	VER PÁGINA
	1	1	**7Y-2522**	1	PLACA (PLATE)	
M	2	1	**388-5576**	1	MAZA PARA SOLDAR (M10 X 1,5 X 30 MM) (BOSS-WELD (M10X1.5X30-MM))	
M	3	1	**430-5328**	1	MAZA PARA SOLDAR (M10X1,5X65 MM) (BOSS-WELD (M10X1.5X65-MM))	

M - PIEZA MÉTRICA

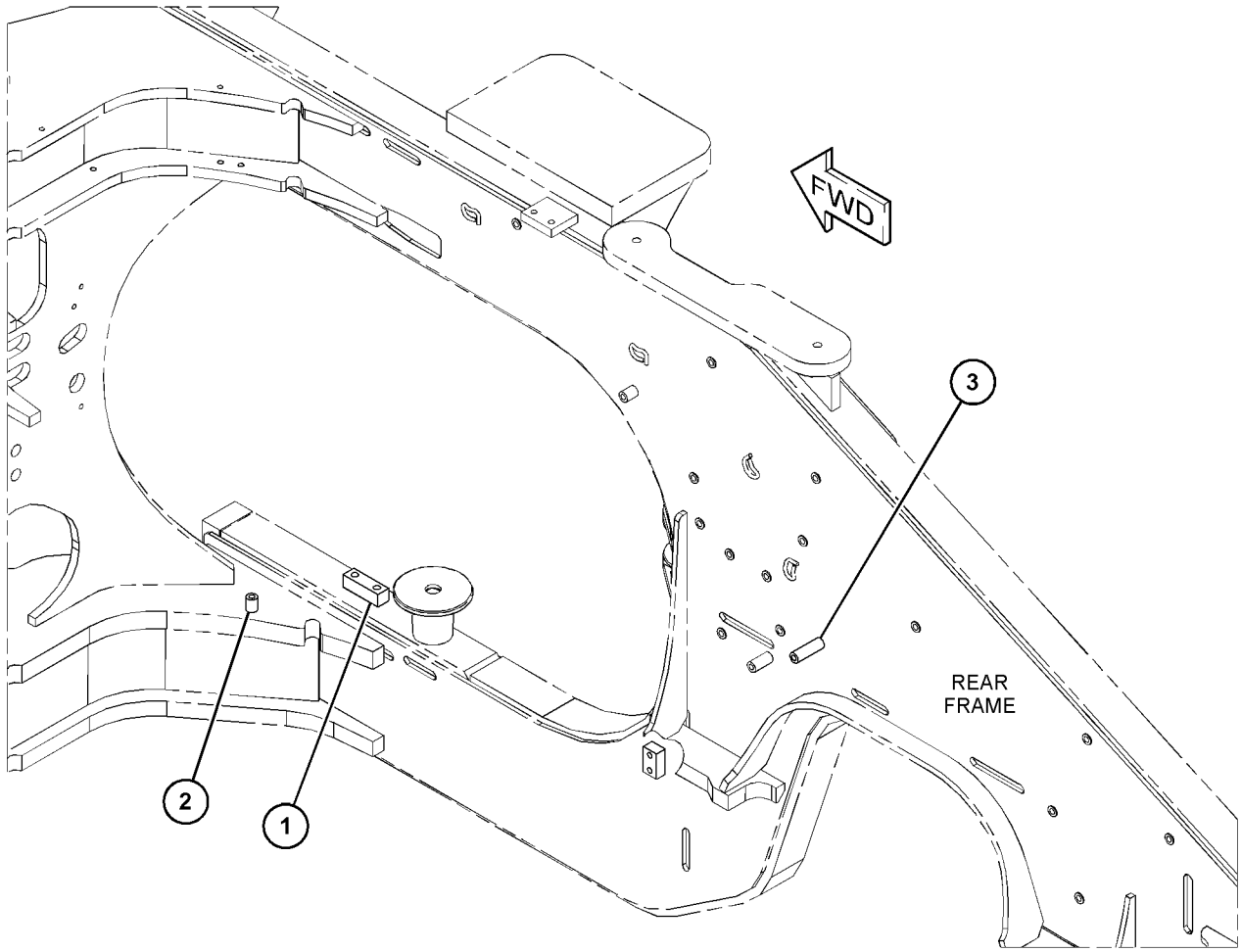

GRÁFICO 1 <FIN> g06065735

385-3519 CONJUNTO DE PLACA DE MONTAJE—DIRECCIÓN SECUNDARIA (PLATE AS-MOUNTING-DIRECCIÓN SECUNDARIA)

NO. DE SERIE: FRS1-UP

PARTE DE 456-6642 CONFIGURACIÓN DE DIRECCIÓN

SMCS-7267 **i06656629**

NOTA	NO NO	GRÁFICO REF	NÚMERO DE LA PIEZA	QTY	NOMBRE DE LA PIEZA 1 2 3 4 5 6 (NIVEL DEL PRODUCTO)	VER PÁGINA
	1	1	**125-5006**	1	CONJUNTO DE MAZA (BOSS AS)	
	2	1	**5I-3333**	1	PLACA (PLATE)	
M	3	1	**389-0871**	1	MAZA PARA SOLDAR (M10X1,5X45 MM) (BOSS-WELD (M10X1.5X45-MM))	
M	4	1	**430-5327**	2	MAZA PARA SOLDAR (M10X1,5X55 MM) (BOSS-WELD (M10X1.5X55-MM))	
	5	1	**5G-8871**	2	MAZA (ROSCA M6 X 1) (BOSS (M6X1-THD))	

M - PIEZA MÉTRICA

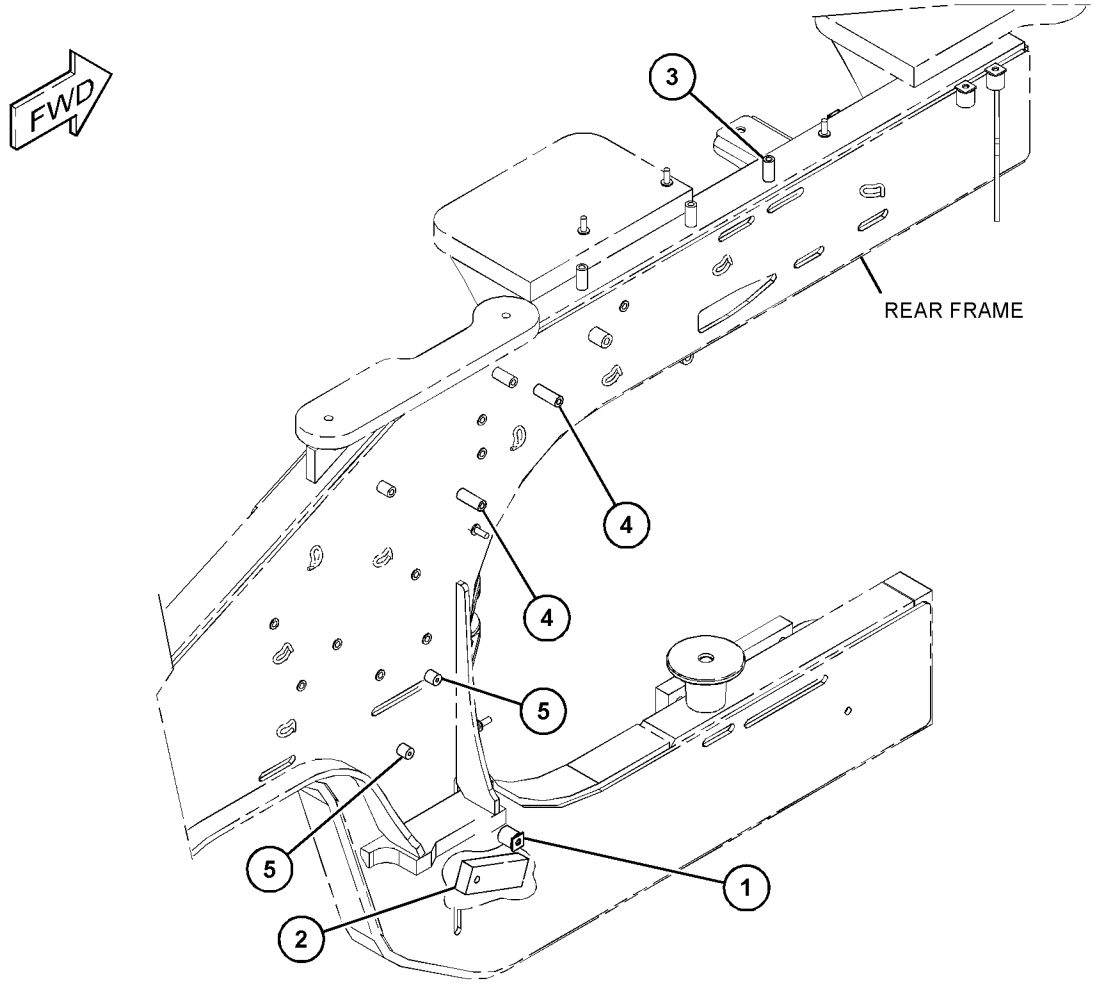

GRÁFICO 1 <FIN> g06065370

433-9196 GRUPO DE PLATAFORMA DE SERVICIO–LADO IZQUIERDO (PLATFORM GP-SERVICE-LADO IZQUIERDO)

NO. DE SERIE: FRS1-UP

PARTE DE 436-7094 GRUPO DE PLATAFORMA

SMCS-7253, 7277 **i06668688**

NOTA	NO NO	GRÁFICO REF	NÚMERO DE LA PIEZA	QTY	NOMBRE DE LA PIEZA 1 2 3 4 5 6 (NIVEL DEL PRODUCTO)	VER PÁGINA
	1	1	**121-1029**	2	BROCHE (CLIP)	
M	2	1	**9X-2032**	8	TUERCA DE SOLDAR (ROSCA M4 X 0,7) (NUT-WELD (M4X0.7-THD))	
M	3	1	**8T-3612**	2	TUERCA DE SOLDAR (ROSCA M8 X 1,25) (NUT-WELD (M8X1.25-THD))	
M	4	1	**8T-3597**	2	TUERCA DE SOLDAR (ROSCA M12 X 1,75) (NUT-WELD (M12X1.75-THD))	
M	5	1	**8T-3490**	11	TUERCA DE SOLDAR (ROSCA M10 X 1,5) (NUT-WELD (M10X1.5-THD))	
	6	1	**7T-1099**	4	ESLABÓN (LINK)	
M	7	1	**5G-8480**	3	OREJETA (ROSCA M10 X 1,5) (LUG (M10X1.5-THD))	
M	8	1	**6V-9632**	6	TUERCA DE SOLDAR (ROSCA M6 X 1) (NUT-WELD (M6X1-THD))	

M - PIEZA MÉTRICA

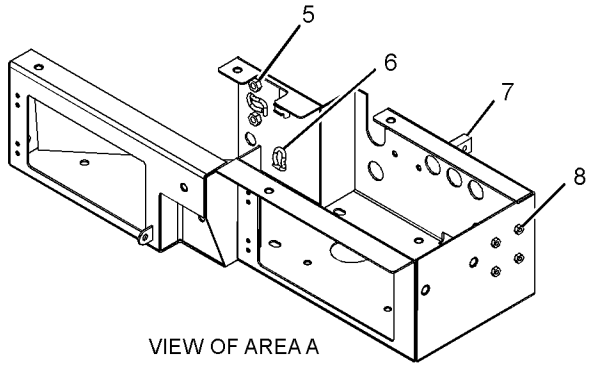

VIEW OF AREA A

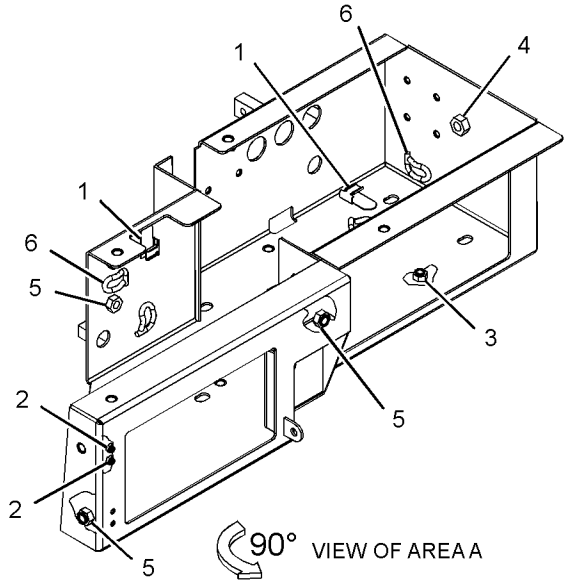

VIEW OF AREA A

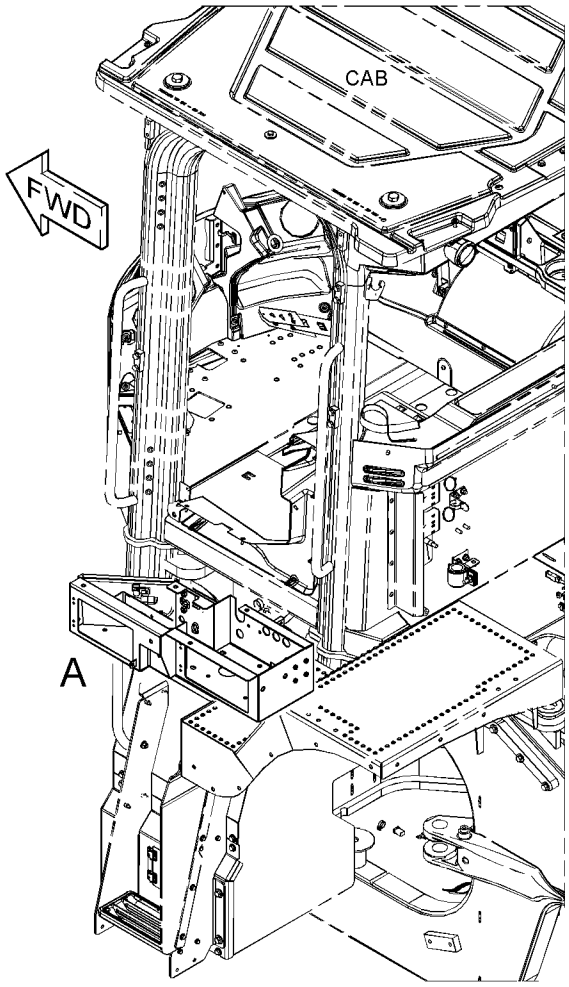

GRÁFICO 1 <FIN> g03427616

458-3953 GRUPO DE PLATAFORMA DE SERVICIO (PLATFORM GP-SERVICE)

NO. DE SERIE: FRS1-UP

PARTE DE 464-2464, 464-2465 CONFIGURACIÓN PARA TIEMPO FRÍO

SMCS-7253, 7277 **i06608675**

NOTA	NO NO	GRÁFICO REF	NÚMERO DE LA PIEZA	QTY	NOMBRE DE LA PIEZA 1 2 3 4 5 6 (NIVEL DEL PRODUCTO)	VER PÁGINA
	1	1	**396-4878**	1	SOPORTE (BRACKET)	
Y	2	1	*483-2814*	1	GRUPO DE PLATAFORMA DE SERVICIO (PLATFORM GP-SERVICE)	594
	3	1	**267-8821**	5	ARANDELA (17X36X12 MM DE GROSOR) (WASHER (17X36X12-MM THK))	
M	4	1	**344-5675**	1	TUERCA (ROSCA M10 X 1,5) (NUT (M10X1.5-THD))	
	5	1	**5P-1076**	13	ARANDELA DURA (13,5 X 30 X 4 MM DE GROSOR) (WASHER-HARD (13.5X30X4-MM THK))	
M	6	1	**7X-7729**	26	ARANDELA (11 X 25 X 3 MM DE GROSOR) (WASHER (11X25X3-MM THK))	
	7	1	**8T-4121**	2	ARANDELA DURA (11 X 21 X 2,5 MM DE GROSOR) (WASHER-HARD (11X21X2.5-MM THK))	
M	8	1	**8T-4136**	17	PERNO (M10 X 1,5 X 25 MM) (BOLT (M10X1.5X25-MM))	
M	9	1	**8T-4139**	4	PERNO (M12 X 1,75 X 30 MM) (BOLT (M12X1.75X30-MM))	
M	10	1	**8T-4196**	2	PERNO (M10 X 1,5 X 35 MM) (BOLT (M10X1.5X35-MM))	
M	11	1	**8T-4195**	2	PERNO (M10 X 1,5 X 30 MM) (BOLT (M10X1.5X30-MM))	
M	12	1	**8T-4956**	9	PERNO (M12 X 1,75 X 35 MM) (BOLT (M12X1.75X35-MM))	
M	13	1	**8T-7338**	5	PERNO (M16X2X45 MM) (BOLT (M16X2X45-MM))	
M	14	1	**9X-2040**	6	TORNILLO DE CABEZA SEGMENTADA (M10 X 1,5 X 25 MM) (SCREW-TRUSS HEAD (M10X1.5X25-MM))	

M - PIEZA MÉTRICA
Y - ILUSTRACIÓN DIFERENTE

458-3953 GRUPO DE PLATAFORMA DE SERVICIO (PLATFORM GP-SERVICE) (cont.) **i06608675**

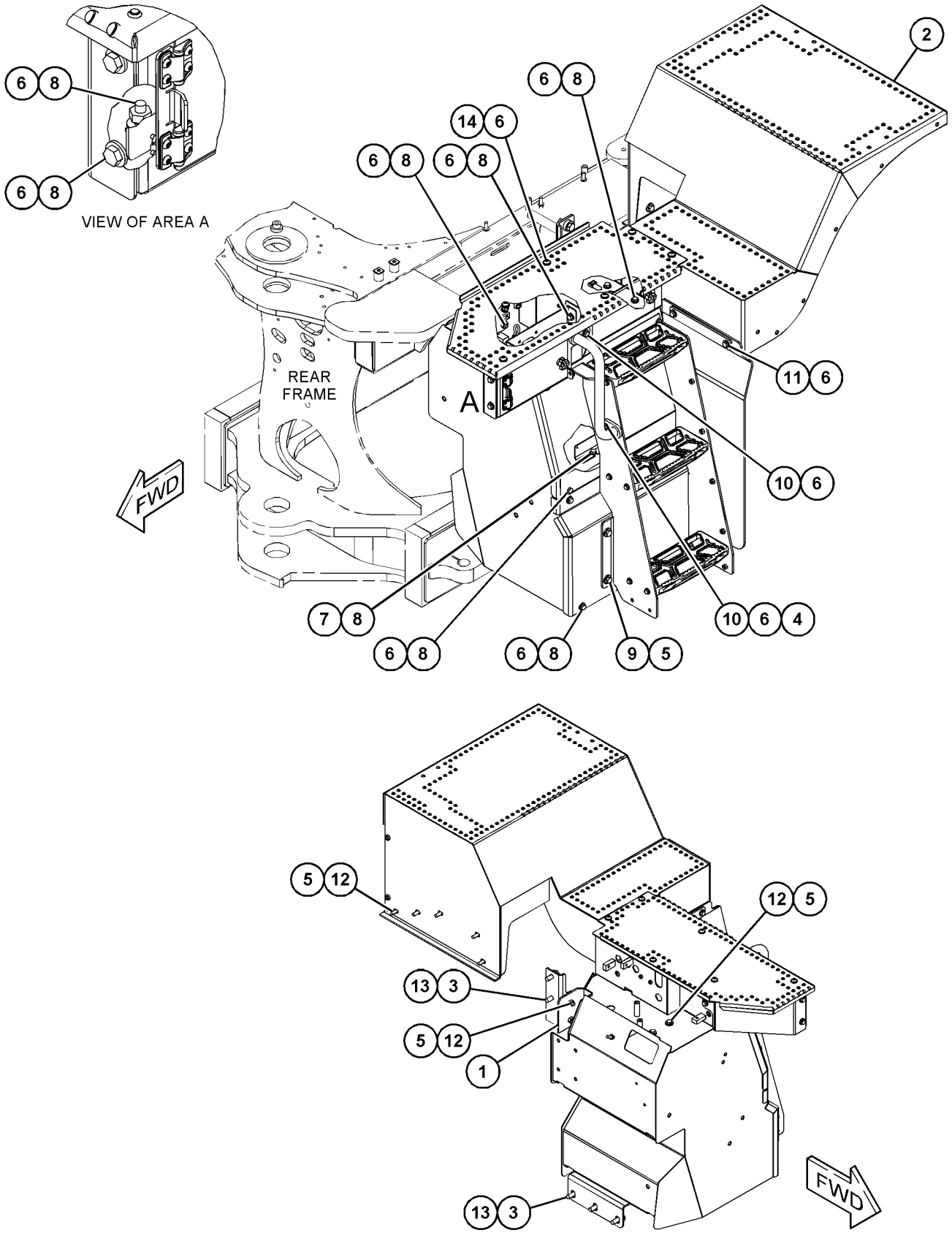

GRÁFICO 1 <FIN> g06019280

458-3955 GRUPO DE PLATAFORMA DE SERVICIO (PLATFORM GP-SERVICE)

NO. DE SERIE: FRS1-UP

PARTE DE 464-2463 CONFIGURACIÓN DE CONFIGURACIÓN

SMCS-7253, 7277

i06606940

NOTA	NO NO	GRÁFICO REF	NÚMERO DE LA PIEZA	QTY	NOMBRE DE LA PIEZA 1 2 3 4 5 6 (NIVEL DEL PRODUCTO)	VER PÁGINA
	1	1	**396-4878**	1	SOPORTE (BRACKET)	
Y	2	1	*458-3956*	1	CONFIGURACIÓN DE ESCALERA Y GUARDABARROS (LADDER & FENDER AR)	550
	3	1	**267-8821**	5	ARANDELA (17X36X12 MM DE GROSOR) (WASHER (17X36X12-MM THK))	
M	4	1	**344-5675**	1	TUERCA (ROSCA M10 X 1,5) (NUT (M10X1.5-THD))	
	5	1	**5P-1076**	13	ARANDELA DURA (13,5 X 30 X 4 MM DE GROSOR) (WASHER-HARD (13.5X30X4-MM THK))	
M	6	1	**7X-7729**	26	ARANDELA (11 X 25 X 3 MM DE GROSOR) (WASHER (11X25X3-MM THK))	
	7	1	**8T-4121**	2	ARANDELA DURA (11 X 21 X 2,5 MM DE GROSOR) (WASHER-HARD (11X21X2.5-MM THK))	
M	8	1	**8T-4136**	17	PERNO (M10 X 1,5 X 25 MM) (BOLT (M10X1.5X25-MM))	
M	9	1	**8T-4139**	4	PERNO (M12 X 1,75 X 30 MM) (BOLT (M12X1.75X30-MM))	
M	10	1	**8T-4195**	2	PERNO (M10 X 1,5 X 30 MM) (BOLT (M10X1.5X30-MM))	
M	11	1	**8T-4196**	2	PERNO (M10 X 1,5 X 35 MM) (BOLT (M10X1.5X35-MM))	
M	12	1	**8T-4956**	9	PERNO (M12 X 1,75 X 35 MM) (BOLT (M12X1.75X35-MM))	
M	13	1	**8T-7338**	5	PERNO (M16X2X45 MM) (BOLT (M16X2X45-MM))	
M	14	1	**9X-2040**	6	TORNILLO DE CABEZA SEGMENTADA (M10 X 1,5 X 25 MM) (SCREW-TRUSS HEAD (M10X1.5X25-MM))	

M - PIEZA MÉTRICA
Y - ILUSTRACIÓN DIFERENTE

458-3955 GRUPO DE PLATAFORMA DE SERVICIO (PLATFORM GP-SERVICE) (cont.) **i06606940**

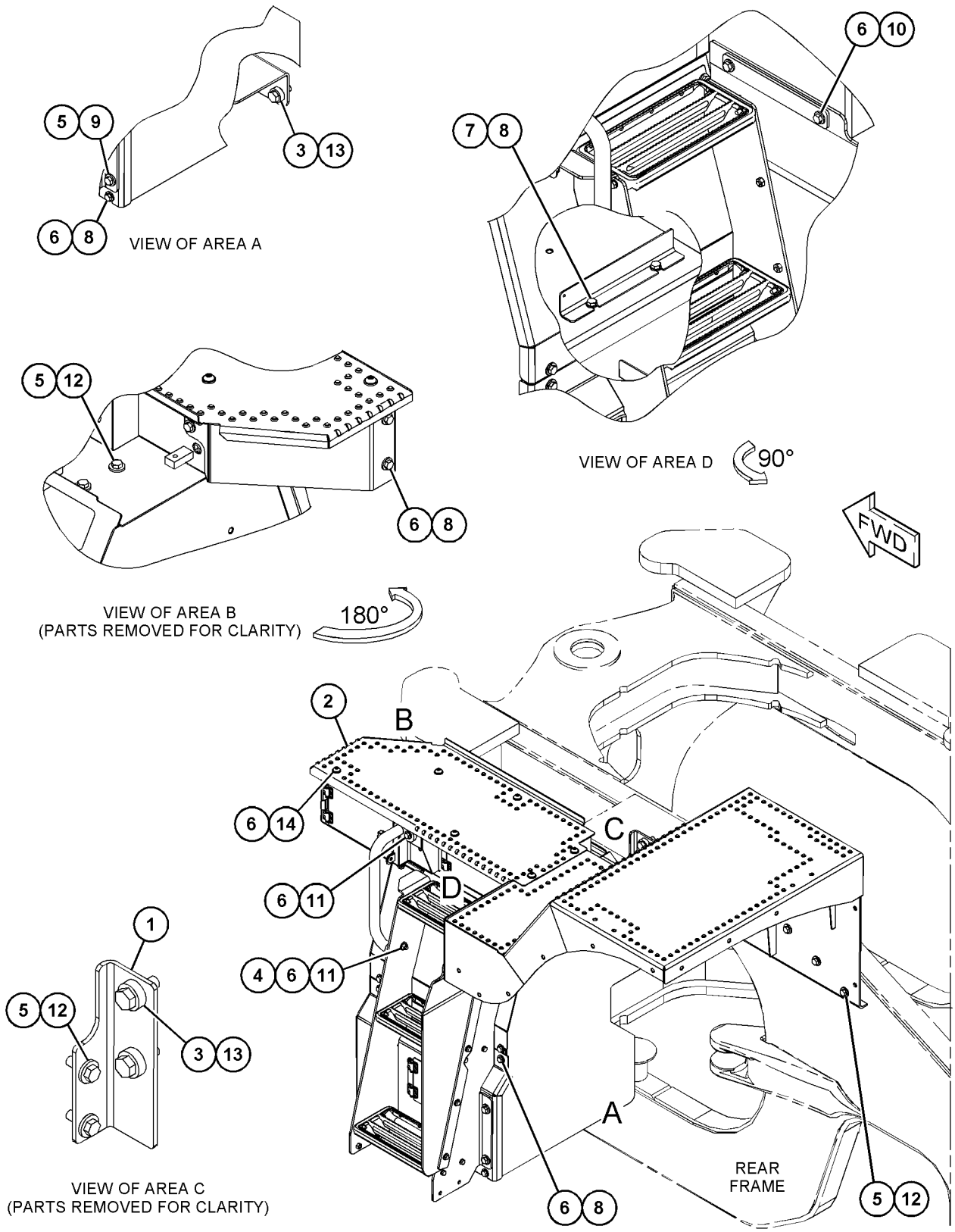

GRÁFICO 1 <FIN> g06001471

458-3965 GRUPO DE PLATAFORMA DE SERVICIO (PLATFORM GP-SERVICE)

NO. DE SERIE: FRS1-UP

LADO IZQUIERDO

PARTE DE 458-3956 CONFIGURACIÓN DE ESCALERA Y GUARDABARROS

SMCS-7253, 7277

i06608484

NOTA	NO NO	GRÁFICO REF	NÚMERO DE LA PIEZA	QTY	NOMBRE DE LA PIEZA 1 2 3 4 5 6 (NIVEL DEL PRODUCTO)	VER PÁGINA
	1	1	**396-4517**	1	PLACA (PLATE)	
Y	2	1	*436-7094*	1	GRUPO DE PLATAFORMA (PLATFORM GP)	922

Y - ILUSTRACIÓN DIFERENTE

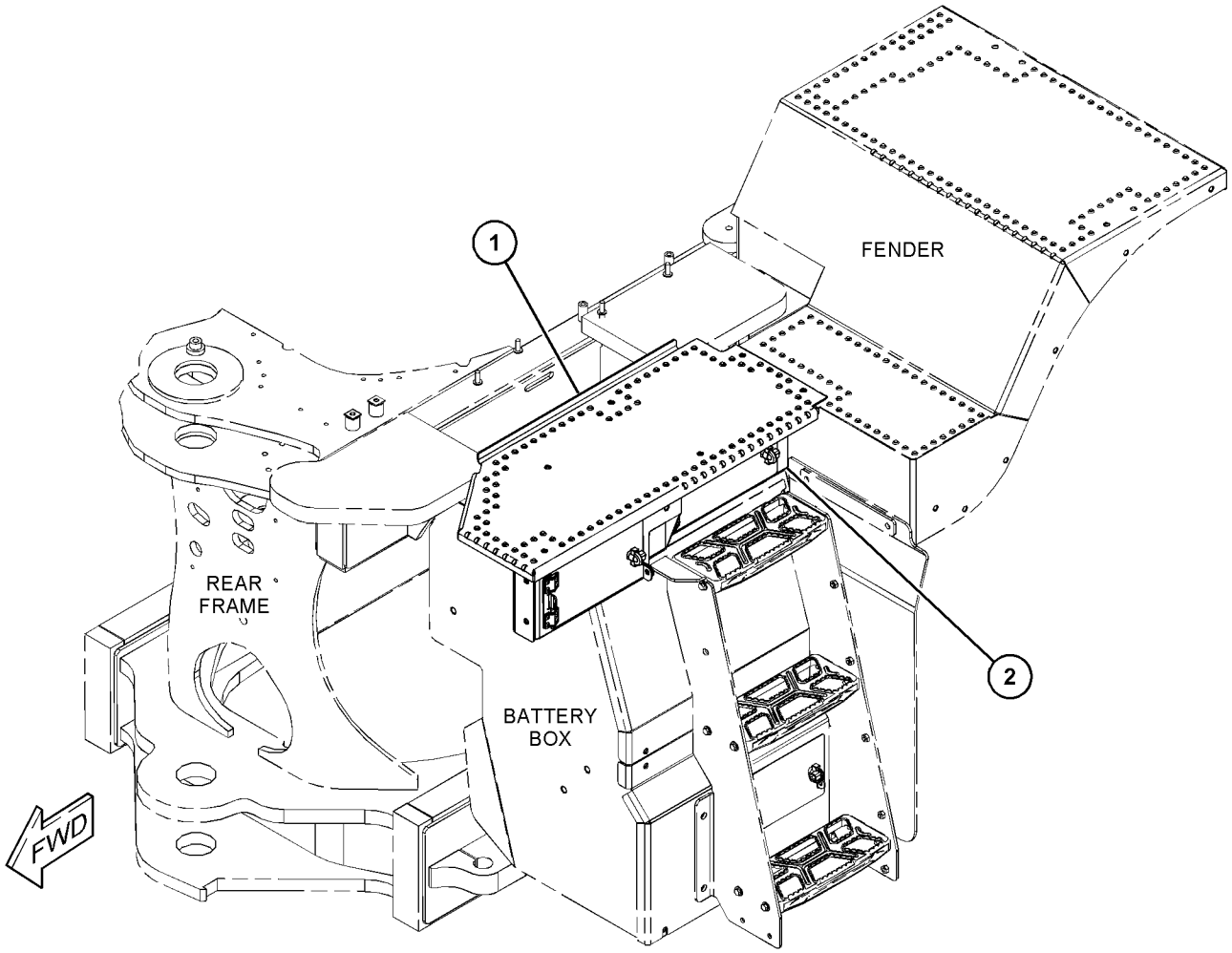

GRÁFICO 1 <FIN> g06019494

483-2809 GRUPO DE PLATAFORMA DE SERVICIO–LADO IZQUIERDO (PLATFORM GP-SERVICE-LADO IZQUIERDO)

NO. DE SERIE: FRS1-UP

PARTE DE 483-3594, 483-3720 GRUPO DE PLATAFORMA DEL OPERADOR, 483-2814 GRUPO DE PLATAFORMA DE SERVICIO

SMCS-7253, 7277

i06609144

NOTA	NO NO	GRÁFICO REF	NÚMERO DE LA PIEZA	QTY	NOMBRE DE LA PIEZA 1 2 3 4 5 6 (NIVEL DEL PRODUCTO)	VER PÁGINA
	1	1	**396-4517**	1	PLACA (PLATE)	
Y	2	1	*483-2810*	1	GRUPO DE PLATAFORMA (PLATFORM GP)	924

Y - ILUSTRACIÓN DIFERENTE

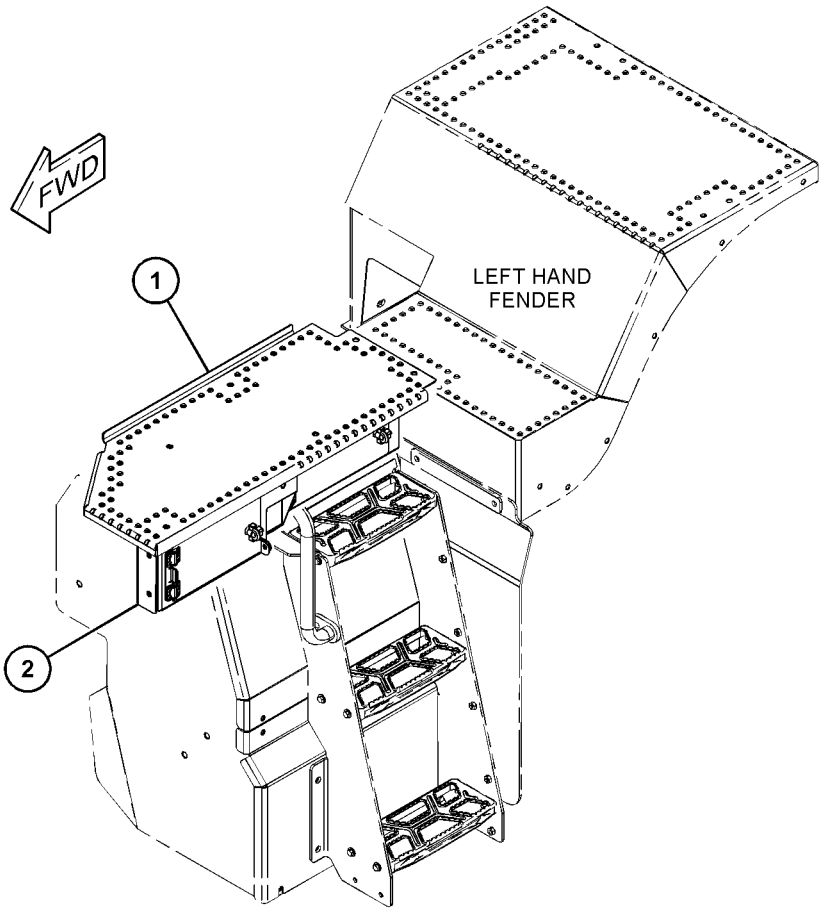

GRÁFICO 1 <FIN> g06019646

483-2814 GRUPO DE PLATAFORMA DE SERVICIO (PLATFORM GP-SERVICE)

NO. DE SERIE: FRS1-UP

PARTE DE 458-3953 GRUPO DE PLATAFORMA DE SERVICIO

SMCS-7253, 7277

i06609118

NOTA	NO NO	GRÁFICO REF	NÚMERO DE LA PIEZA	QTY	NOMBRE DE LA PIEZA 1 2 3 4 5 6 (NIVEL DEL PRODUCTO)	VER PÁGINA
	1	1	**380-5231**	1	CONJUNTO DE PASAMANOS (LADO IZQUIERDO) (HANDRAIL AS (LH))	
	2	1	**418-5394**	1	CONJUNTO DE GUARDABARROS (LADO IZQUIERDO) (FENDER AS (LH))	
M		1	**8T-3490**	19	TUERCA DE SOLDAR (ROSCA M10 X 1,5) (NUT-WELD (M10X1.5-THD))	
Y	3	1	*458-3959*	1	GRUPO DE CAJA DE BATERÍA (BOX GP-BATTERY)	485
Y	4	1	*483-2808*	1	GRUPO DE ESCALERILLA (LADO IZQUIERDO) (LADDER GP (LH))	556
Y	5	1	*483-2809*	1	GRUPO DE PLATAFORMA DE SERVICIO (LADO IZQUIERDO) (PLATFORM GP-SERVICE (LH))	593
	6	1	**5P-1076**	4	ARANDELA DURA (13,5 X 30 X 4 MM DE GROSOR) (WASHER-HARD (13.5X30X4-MM THK))	
M	7	1	**7X-7729**	5	ARANDELA (11 X 25 X 3 MM DE GROSOR) (WASHER (11X25X3-MM THK))	
M	8	1	**8T-4136**	5	PERNO (M10 X 1,5 X 25 MM) (BOLT (M10X1.5X25-MM))	
M	9	1	**8T-4139**	4	PERNO (M12 X 1,75 X 30 MM) (BOLT (M12X1.75X30-MM))	

M - PIEZA MÉTRICA
Y - ILUSTRACIÓN DIFERENTE

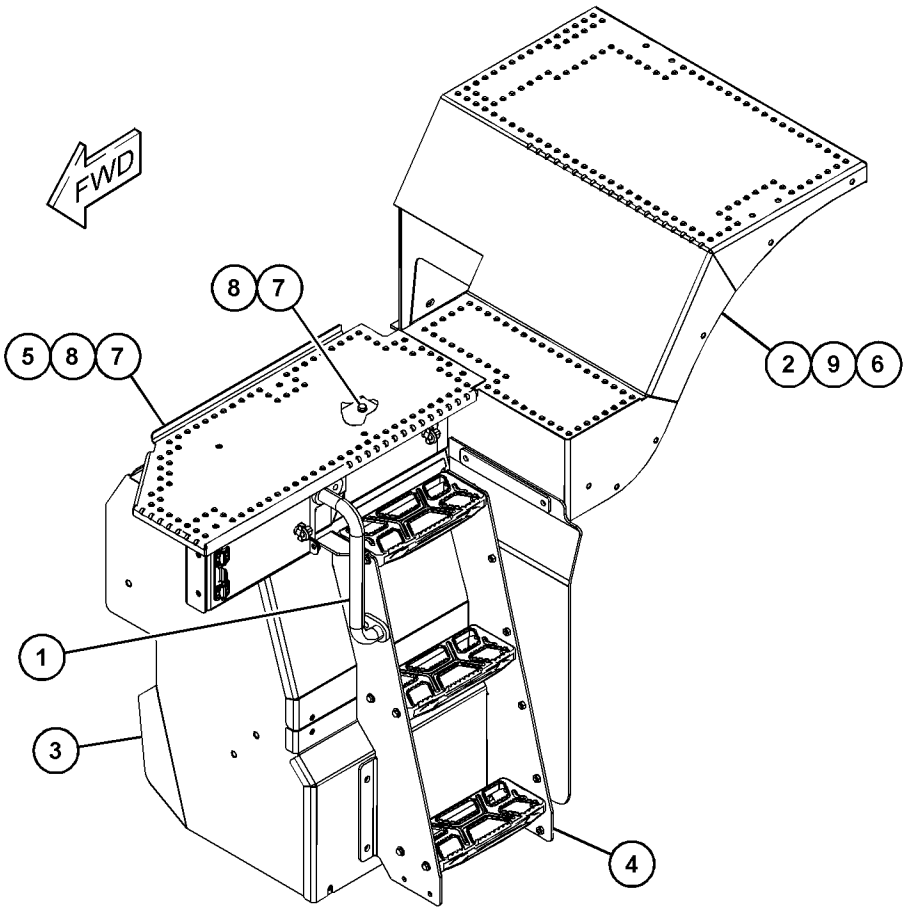

GRÁFICO 1 <FIN> g06019634

315-5963 GRUPO DE BOMBA DE LUBRICACIÓN Y MONTAJE (PUMP & MTG GP-LUBRICATION)

NO. DE SERIE: FRS1-UP

PARTE DE 383-1558, 383-9720 CONFIGURACIÓN DE LUBRICACIÓN AUTOMÁTICA

SMCS-7540 **i04281010**

NOTA	NO NO	GRÁFICO REF	NÚMERO DE LA PIEZA	QTY	NOMBRE DE LA PIEZA 1 2 3 4 5 6 (NIVEL DEL PRODUCTO)	VER PÁGINA
	1	1	**324-3484**	1	CONJUNTO DE SOPORTE DE BOMBA (SUPPORT AS-PUMP)	
M		1	**8T-3490**	4	TUERCA DE SOLDAR (ROSCA M10 X 1,5) (NUT-WELD (M10X1.5-THD))	
M		1	**8T-3612**	4	TUERCA DE SOLDAR (ROSCA M8 X 1,25) (NUT-WELD (M8X1.25-THD))	
Y	2	1	**343-1849**	1	GRUPO DE BOMBA DE LUBRICACIÓN (PUMP GP-LUBRICATION)	596
M	3	1	**7X-7729**	2	ARANDELA (11 X 25 X 3 MM DE GROSOR) (WASHER (11X25X3-MM THK))	
	4	1	**8T-4121**	2	ARANDELA DURA (11 X 21 X 2,5 MM DE GROSOR) (WASHER-HARD (11X21X2.5-MM THK))	
M	5	1	**8T-4195**	4	PERNO (M10 X 1,5 X 30 MM) (BOLT (M10X1.5X30-MM))	
	6	1	**8T-4224**	4	ARANDELA DURA (8,8 X 16 X 2 MM DE GROSOR) (WASHER-HARD (8.8X16X2-MM THK))	
M	7	1	**8T-6912**	4	PERNO (M8 X 1,25 X 50 MM) (BOLT (M8X1.25X50-MM))	

M - PIEZA MÉTRICA
Y - ILUSTRACIÓN DIFERENTE

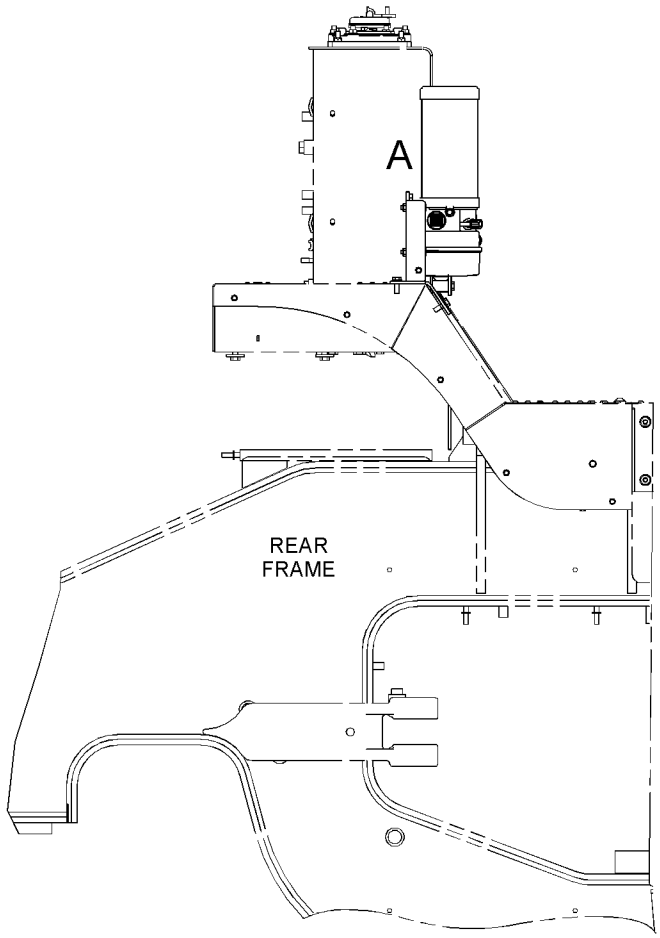

RIGHT SIDE VIEW

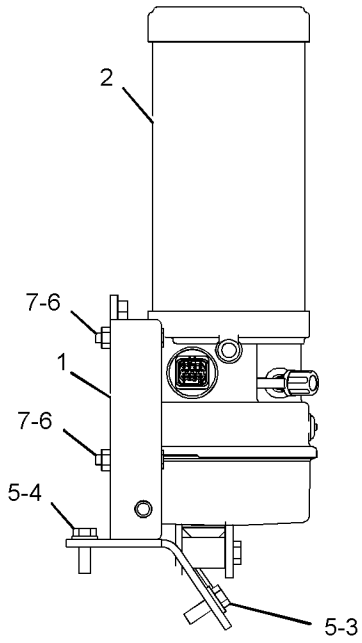

VIEW OF AREA A

GRÁFICO 1 <FIN> g02381016

343-1849 GRUPO DE BOMBA DE LUBRICACIÓN (PUMP GP-LUBRICATION)

NO. DE SERIE: FRS1-UP

PARTE DE 315-5963 GRUPO DE BOMBA DE LUBRICACIÓN Y MONTAJE

SMCS-7516, 7540

i04814747

NOTA	NO NO	GRÁFICO REF	NÚMERO DE LA PIEZA	QTY	NOMBRE DE LA PIEZA 1 2 3 4 5 6 (NIVEL DEL PRODUCTO)	VER PÁGINA
	1	1	**196-1047**	1	GRUPO DE CUBIERTA (TANQUE) (COVER GP (TANK))	
	2	1	**196-1049**	1	GUÍA DE VARILLA (GUIDE-ROD)	
	3	1	**196-1053**	1	GRUPO DE CUBIERTA (PROTECTOR) (COVER GP (PROTECTIVE))	
	4	1	**196-1056**	1	SELLO ANULAR (SEAL-O-RING)	
	5	1	**196-1070**	2	CONECTOR (CONNECTOR)	
	6	1	**355-2254**	1	CONJUNTO DE VÁLVULA (VALVE AS)	
	7	1	**355-2255**	1	CONJUNTO DE SENSOR DEL NIVEL DE LÍQUIDO (BOMBA DE LUBRICACIÓN) (SENSOR AS-LIQUID LEVEL (LUBRICATION PUMP))	
	8	1	**355-2260**	1	CONJUNTO DE INTERRUPTOR DE BOTÓN (BOMBA DE LUBRICACIÓN) (SWITCH AS-PUSH BUTTON (LUBRICATION PUMP))	
	9	1	**355-2265**	1	CONJUNTO DE TANQUE DE LUBRICACIÓN (TANK AS-LUBRICATION)	
	10	1	**372-0497**	1	FILTRO (BOMBA DE LUBRICACIÓN) (FILTER (LUBRICATION PUMP))	
	11	1	**372-0498**	1	CONJUNTO DE BOMBA (HARNESS AS-PUMP)	
	12	1	**372-0499**	1	CONJUNTO DE TABLERO DE CIRCUITOS (BOARD AS-CIRCUIT)	
	13	1	**372-0501**	1	BOMBA DE LUBRICACIÓN (PUMP-LUBRICATION)	

343-1849 GRUPO DE BOMBA DE LUBRICACIÓN (PUMP GP-LUBRICATION) (cont.) **i04814747**

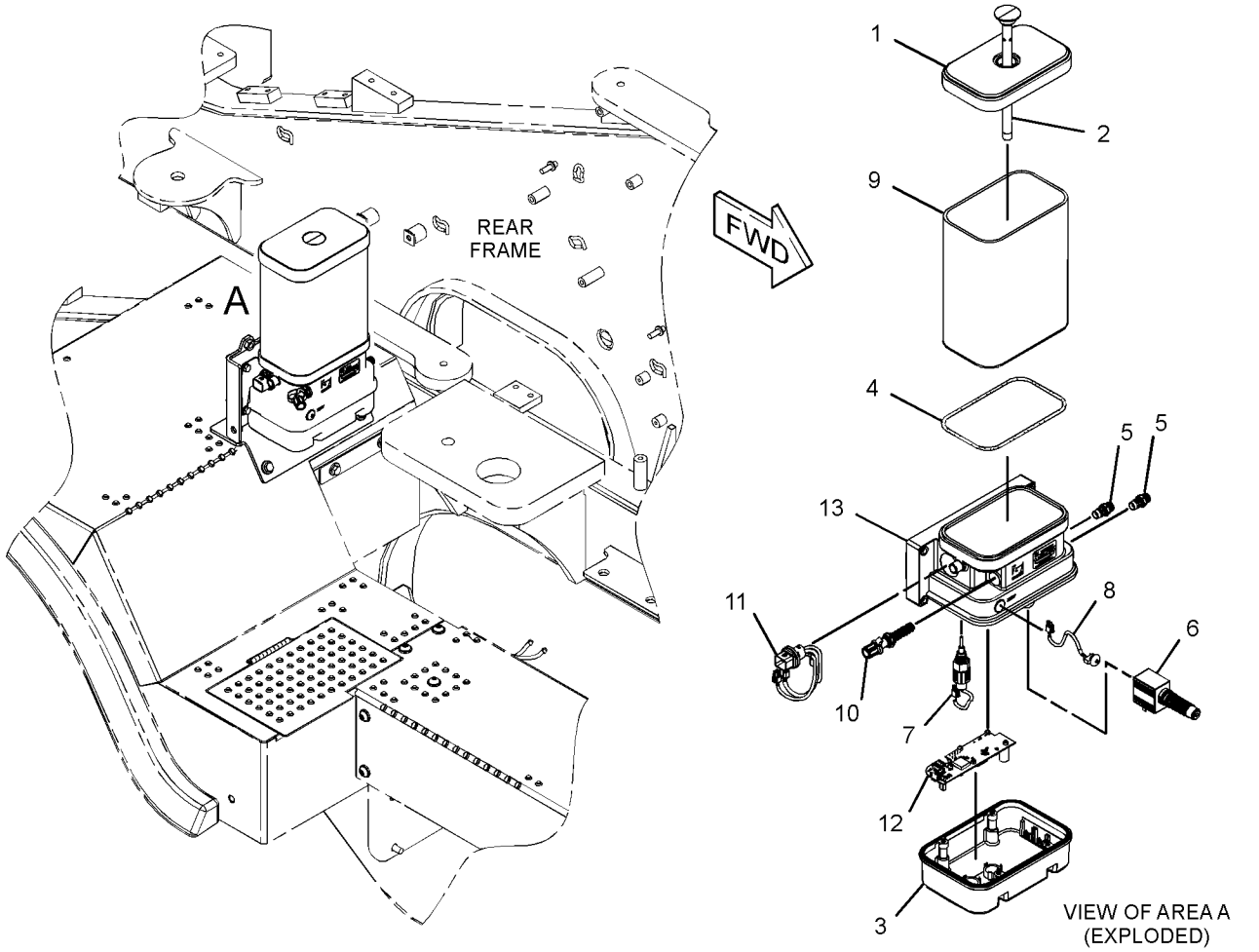

GRÁFICO 1 <FIN> g02428779

395-2400 GRUPO DE BLINDAJE DEL COMPARTIMIENTO DEL MOTOR (SHIELD GP-ENGINE COMPARTMENT)

NO. DE SERIE: FRS1-UP

PARTE DE 456-6632 CONFIGURACIÓN DEL CHASIS

SMCS-7154, 7263 **i06647036**

NOTA	NO NO	GRÁFICO REF	NÚMERO DE LA PIEZA	QTY	NOMBRE DE LA PIEZA 1 2 3 4 5 6 (NIVEL DEL PRODUCTO)	VER PÁGINA
	1	1	**178-3129**	2	ARANDELA DE GOMA (GROMMET)	
	2	1	**380-5204**	1	ARANDELA DE GOMA (GROMMET)	
	3	1	*395-2402*	1	GRUPO DE BLINDAJE DEL COMPARTIMIENTO DEL MOTOR (SHIELD GP-ENGINE COMPARTMENT)	
		1	**436-2359**	1	CONJUNTO DE BLINDAJE DE COMPARTIMIENTO DEL MOTOR (SHIELD AS-ENGINE COMPARTMENT)	
E		1	**132-8502**		SELLO (61 CM) (SEAL (61-CM))	
E		1	**246-0435**		SELLO (21 CM) (SEAL (21-CM))	
E		1	**300-7318**		SELLO (371 CM) (SEAL (371-CM))	
	4	1	**395-2406**	2	CONJUNTO DE SOPORTE (SUPPORT AS)	
	5	1	**395-2407**	1	CONJUNTO DE SOPORTE (LADO DERECHO) (SUPPORT AS (RH))	
	6	1	**395-2408**	1	CONJUNTO DE SOPORTE (LADO IZQUIERDO) (SUPPORT AS (LH))	
	7	1	**395-2412**	1	CONJUNTO DE SOPORTE (LADO DERECHO) (BRACKET AS (RH))	
	8	1	**395-2413**	1	CONJUNTO DE SOPORTE (LADO IZQUIERDO) (BRACKET AS (LH))	
	9	1	**156-0283**	4	ARANDELA DURA (8.4X35X2,5 MM DE GROSOR) (WASHER-HARD (8.4X35X2.5-MM THK))	
	10	1	**1M-4543**	1	ARANDELA DE GOMA (GROMMET)	
	11	1	**202-8371**	1	ESPACIADOR (12,5X30X20 MM DE GROSOR) (SPACER (12.5X30X20-MM THK))	
M	12	1	**3T-0852**	4	CONTRATUERCA (ROSCA M8 X 1,25) (LOCKNUT (M8X1.25-THD))	
	13	1	**5P-1076**	8	ARANDELA DURA (13,5 X 30 X 4 MM DE GROSOR) (WASHER-HARD (13.5X30X4-MM THK))	
	14	1	**5P-4116**	8	ARANDELA DURA (8,8 X 20,5 X 2 MM DE GROSOR) (WASHER-HARD (8.8X20.5X2-MM THK))	
	15	1	**6P-0699**	1	ARANDELA DE GOMA (GROMMET)	
	16	1	**6P-6641**	1	ARANDELA DE GOMA (GROMMET)	
	17	1	**7M-3361**	1	ARANDELA DE GOMA (GROMMET)	
M	18	1	**7X-7729**	4	ARANDELA (11 X 25 X 3 MM DE GROSOR) (WASHER (11X25X3-MM THK))	
	19	1	**7Y-5497**	2	ARANDELA DE GOMA (GROMMET)	
M	20	1	**8T-4192**	7	PERNO (M12 X 1,75 X 25 MM) (BOLT (M12X1.75X25-MM))	
M	21	1	**8T-4194**	1	PERNO (M12X1,75X50 MM) (BOLT (M12X1.75X50-MM))	
M	22	1	**8T-4196**	4	PERNO (M10 X 1,5 X 35 MM) (BOLT (M10X1.5X35-MM))	
M	23	1	**8T-7547**	8	PERNO (M8 X 1,25 X 30 MM) (BOLT (M8X1.25X30-MM))	

E - PEDIDO POR CENTÍMETROS
M - PIEZA MÉTRICA

395-2400 GRUPO DE BLINDAJE DEL COMPARTIMIENTO DEL MOTOR (SHIELD GP-ENGINE COMPARTMENT) (cont.)

i06647036

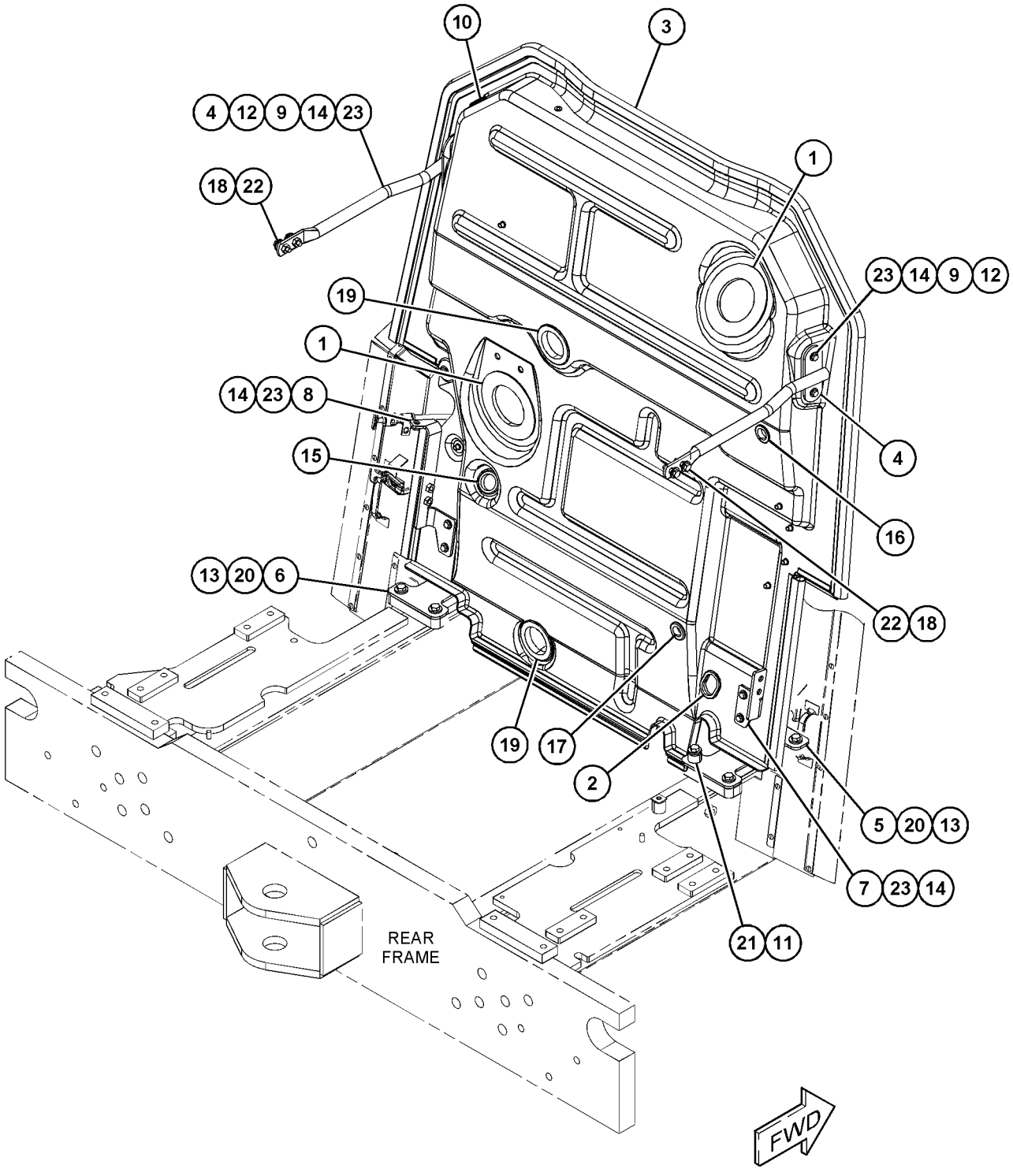

GRÁFICO 1 <FIN> g06059653

478-8379 GRUPO DE ESCALÓN–SERVICIO PESADO (STEP GP-SERVICIO PESADO)

NO. DE SERIE: FRS1-UP

PARTE DE 478-8372 CONFIGURACIÓN DE GUARDABARROS PARA DESPLAZAMIENTO

SMCS-7254 **i06632403**

NOTA	NO NO	GRÁFICO REF	NÚMERO DE LA PIEZA	QTY	NOMBRE DE LA PIEZA 1 2 3 4 5 6 (NIVEL DEL PRODUCTO)	VER PÁGINA
Y	1	1	*483-4838*	1	GRUPO DE ESCALÓN (STEP GP)	602
Y	2	1	*483-4840*	2	GRUPO DE ESCALÓN (SERVICIO PESADO) (STEP GP (HEAVY DUTY))	603
	3	1	**5P-4116**	8	ARANDELA DURA (8,8 X 20,5 X 2 MM DE GROSOR) (WASHER-HARD (8.8X20.5X2-MM THK))	
	4	1	**8T-4121**	4	ARANDELA DURA (11 X 21 X 2,5 MM DE GROSOR) (WASHER-HARD (11X21X2.5-MM THK))	
M	5	1	**8T-4195**	4	PERNO (M10 X 1,5 X 30 MM) (BOLT (M10X1.5X30-MM))	
M	6	1	**8T-7547**	8	PERNO (M8 X 1,25 X 30 MM) (BOLT (M8X1.25X30-MM))	

M - PIEZA MÉTRICA
Y - ILUSTRACIÓN DIFERENTE

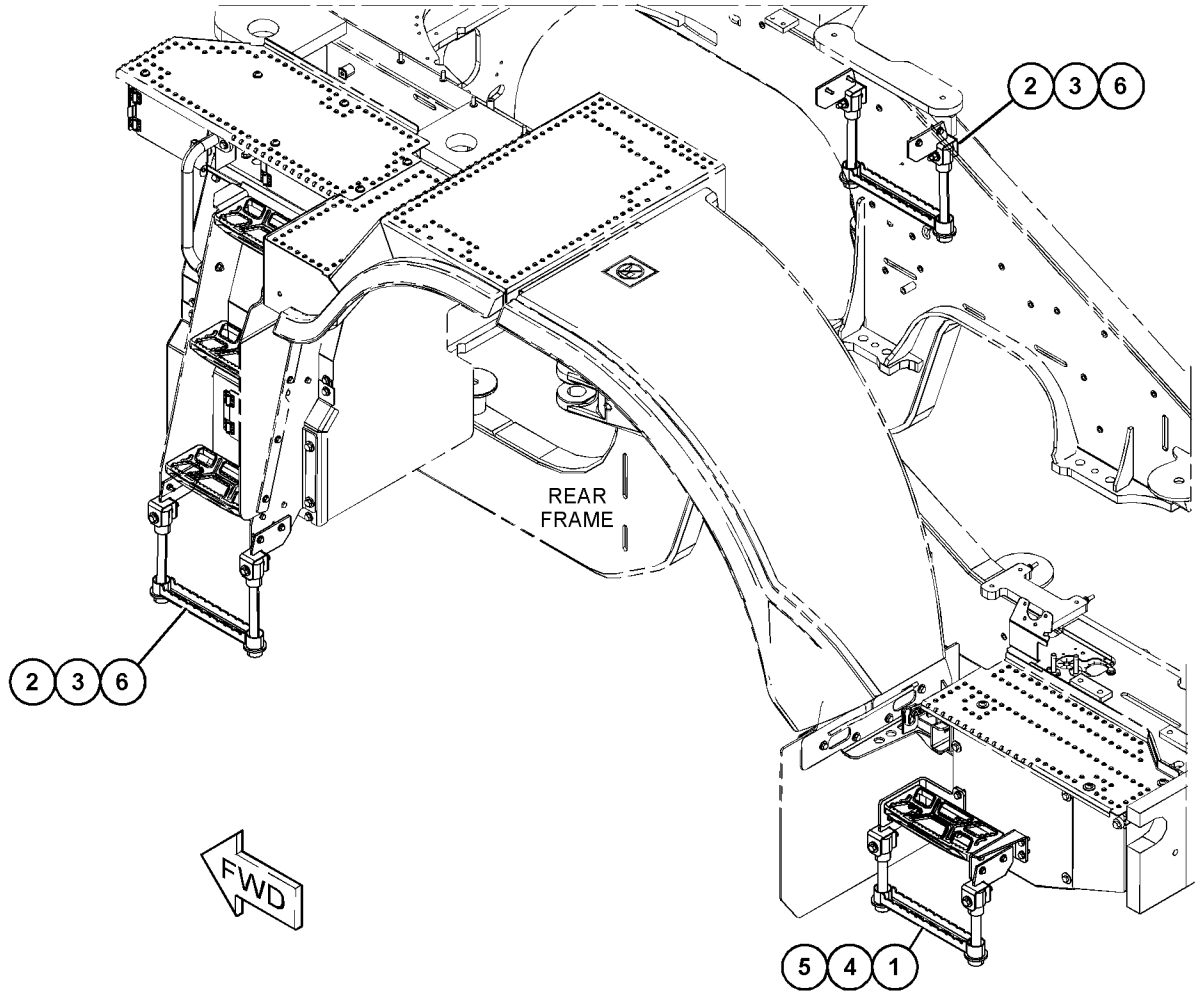

GRÁFICO 1 <FIN> g06055944

479-1920 GRUPO DE ESCALÓN (STEP GP)

NO. DE SERIE: FRS1-UP

PARTE DE 464-6690 GRUPO DE ESCALERILLA

SMCS-7254 **i06606667**

NOTA	NO NO	GRÁFICO REF	NÚMERO DE LA PIEZA	QTY	NOMBRE DE LA PIEZA 1 2 3 4 5 6 (NIVEL DEL PRODUCTO)	VER PÁGINA
	1	1	**297-9080**	2	TIRA (STRIP)	
	2	1	**367-2480**	2	CORREA (BELT)	
	3	1	**454-7800**	1	CONJUNTO DE ESCALÓN (STEP AS)	
		1	**454-7794**	1	ESCALÓN (STEP)	
M	4	1	**099-3649**	4	PERNO (M8X1,25X40 MM) (BOLT (M8X1.25X40-MM))	
	5	1	**3L-0594**	4	ESPACIADOR (8,7X15,9X15,9 MM DE GROSOR) (SPACER (8.7X15.9X15.9-MM THK))	
	6	1	**5P-4116**	4	ARANDELA DURA (8,8 X 20,5 X 2 MM DE GROSOR) (WASHER-HARD (8.8X20.5X2-MM THK))	
M	7	1	**6V-9189**	4	CONTRATUERCA (ROSCA M8 X 1,25) (LOCKNUT (M8X1.25-THD))	
	8	1	**8T-4224**	4	ARANDELA DURA (8,8 X 16 X 2 MM DE GROSOR) (WASHER-HARD (8.8X16X2-MM THK))	

M - PIEZA MÉTRICA

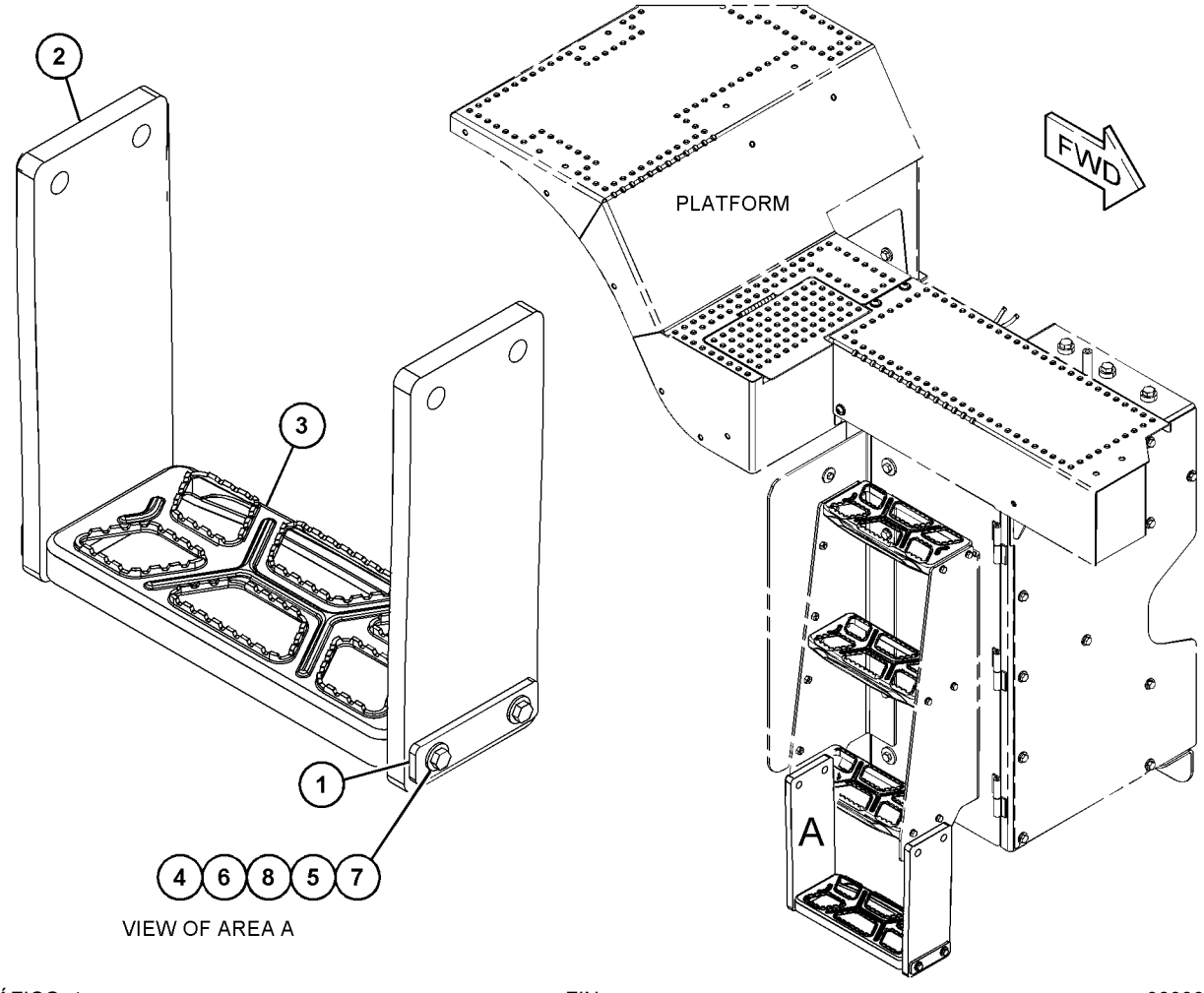

GRÁFICO 1 <FIN> g06000897

483-4838 GRUPO DE ESCALÓN (STEP GP)

NO. DE SERIE: FRS1-UP

PARTE DE 478-8379 GRUPO DE ESCALÓN

SMCS-7254 **i06632410**

NOTA	NO NO	GRÁFICO REF	NÚMERO DE LA PIEZA	QTY	NOMBRE DE LA PIEZA 1 2 3 4 5 6 (NIVEL DEL PRODUCTO)	VER PÁGINA
	1	1	**390-7384**	1	SOPORTE (BRACKET)	
	2	1	**274-6580**	2	ESPACIADOR (13,5 X 22,2 X 60 MM DE GROSOR) (SPACER (13.5X22.2X60-MM THK))	
	3	1	**337-0184**	1	CONJUNTO DE CABLES (CABLE AS)	
		1	**9V-1899**	2	COLLAR (COLLAR)	
	4	1	**381-1834**	2	CONJUNTO DE SOPORTE (BRACKET AS)	
	5	1	**454-7800**	1	CONJUNTO DE ESCALÓN (STEP AS)	
		1	**454-7794**	1	ESCALÓN (STEP)	
	6	1	**482-7583**	1	SOPORTE (BRACKET)	
M	7	1	**131-3540**	8	CONTRATUERCA (ROSCA M8 X 1,25) (LOCKNUT (M8X1.25-THD))	
M	8	1	**329-3356**	2	TUERCA (ROSCA M12 X 1,75) (NUT (M12X1.75-THD))	
	9	1	**5P-1076**	4	ARANDELA DURA (13,5 X 30 X 4 MM DE GROSOR) (WASHER-HARD (13.5X30X4-MM THK))	
	10	1	**5P-4116**	16	ARANDELA DURA (8,8 X 20,5 X 2 MM DE GROSOR) (WASHER-HARD (8.8X20.5X2-MM THK))	
M	11	1	**8T-4176**	2	PERNO (M12X1,75X90 MM) (BOLT (M12X1.75X90-MM))	
M	12	1	**8T-7547**	8	PERNO (M8 X 1,25 X 30 MM) (BOLT (M8X1.25X30-MM))	

M - PIEZA MÉTRICA

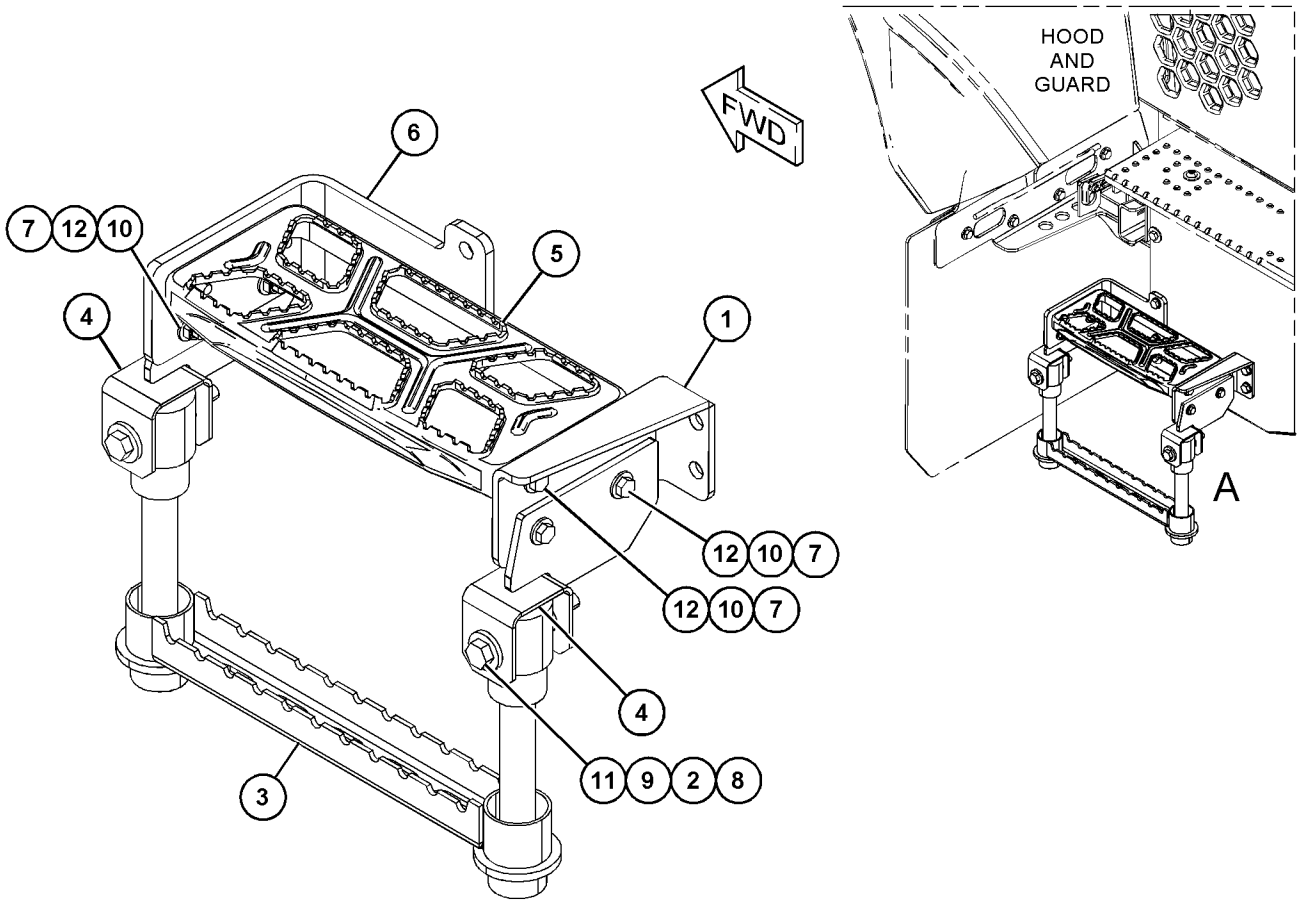

VIEW OF AREA A

GRÁFICO 1 <FIN> g06055921

483-4840 GRUPO DE ESCALÓN–SERVICIO PESADO (STEP GP-SERVICIO PESADO)

NO. DE SERIE: FRS1-UP

PARTE DE 478-8379 GRUPO DE ESCALÓN

SMCS-7254 **i06632414**

NOTA	NO NO	GRÁFICO REF	NÚMERO DE LA PIEZA	QTY	NOMBRE DE LA PIEZA 1 2 3 4 5 6 (NIVEL DEL PRODUCTO)	VER PÁGINA
	1	1	**274-6580**	2	ESPACIADOR (13,5 X 22,2 X 60 MM DE GROSOR) (SPACER (13.5X22.2X60-MM THK))	
	2	1	**308-9116**	1	CONJUNTO DE CABLES (CABLE AS)	
		1	**9V-1899**	2	COLLAR (COLLAR)	
	3	1	**381-1834**	2	CONJUNTO DE SOPORTE (BRACKET AS)	
M	4	1	**329-3356**	2	TUERCA (ROSCA M12 X 1,75) (NUT (M12X1.75-THD))	
	5	1	**5P-1076**	4	ARANDELA DURA (13,5 X 30 X 4 MM DE GROSOR) (WASHER-HARD (13.5X30X4-MM THK))	
M	6	1	**8T-4176**	2	PERNO (M12X1,75X90 MM) (BOLT (M12X1.75X90-MM))	

M - PIEZA MÉTRICA

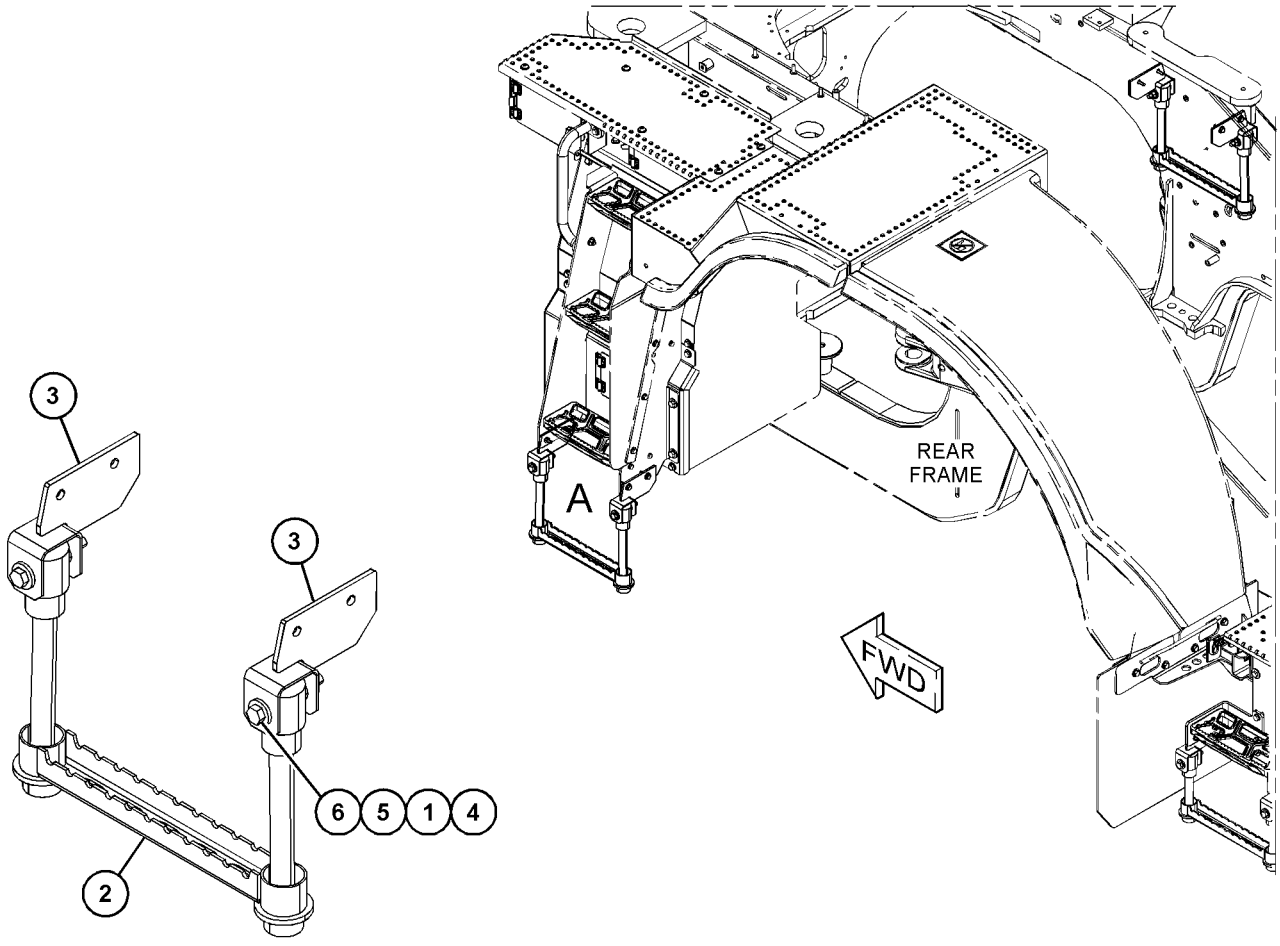

VIEW OF AREA A

GRÁFICO 1 <FIN> g06055940

423-6949 GRUPO DE SOPORTE DE CAPÓ (SUPPORT GP-HOOD)

NO. DE SERIE: FRS1-UP

PARTE DE 454-0178 GRUPO DE SOPORTE DE CAPÓ

SMCS-7251 **i06606778**

NOTA	NO NO	GRÁFICO REF	NÚMERO DE LA PIEZA	QTY	NOMBRE DE LA PIEZA 1 2 3 4 5 6 (NIVEL DEL PRODUCTO)	VER PÁGINA
	1	1	**431-4275**	1	CONJUNTO DE SOPORTE (LADO DERECHO) (BRACKET AS (RH))	
		1	**162-2480**	3	REMACHE (RIVET)	
	2	1	**431-4276**	1	CONJUNTO DE SOPORTE (LADO IZQUIERDO) (BRACKET AS (LH))	
		1	**162-2480**	3	REMACHE (RIVET)	
	3	1	*451-1554*	1	GRUPO DE SOPORTE DE MONTAJE (BRACKET GP-MOUNTING)	
		1	**163-7988**	2	CONJUNTO DE PARACHOQUES (BUMPER AS)	
		1	**454-0235**	1	CONJUNTO DE SOPORTE (SUPERIOR) (BRACKET AS (TOP))	
M		1	**8T-3490**		TUERCA DE SOLDAR (ROSCA M10 X 1,5) (NUT-WELD (M10X1.5-THD))	

M - PIEZA MÉTRICA

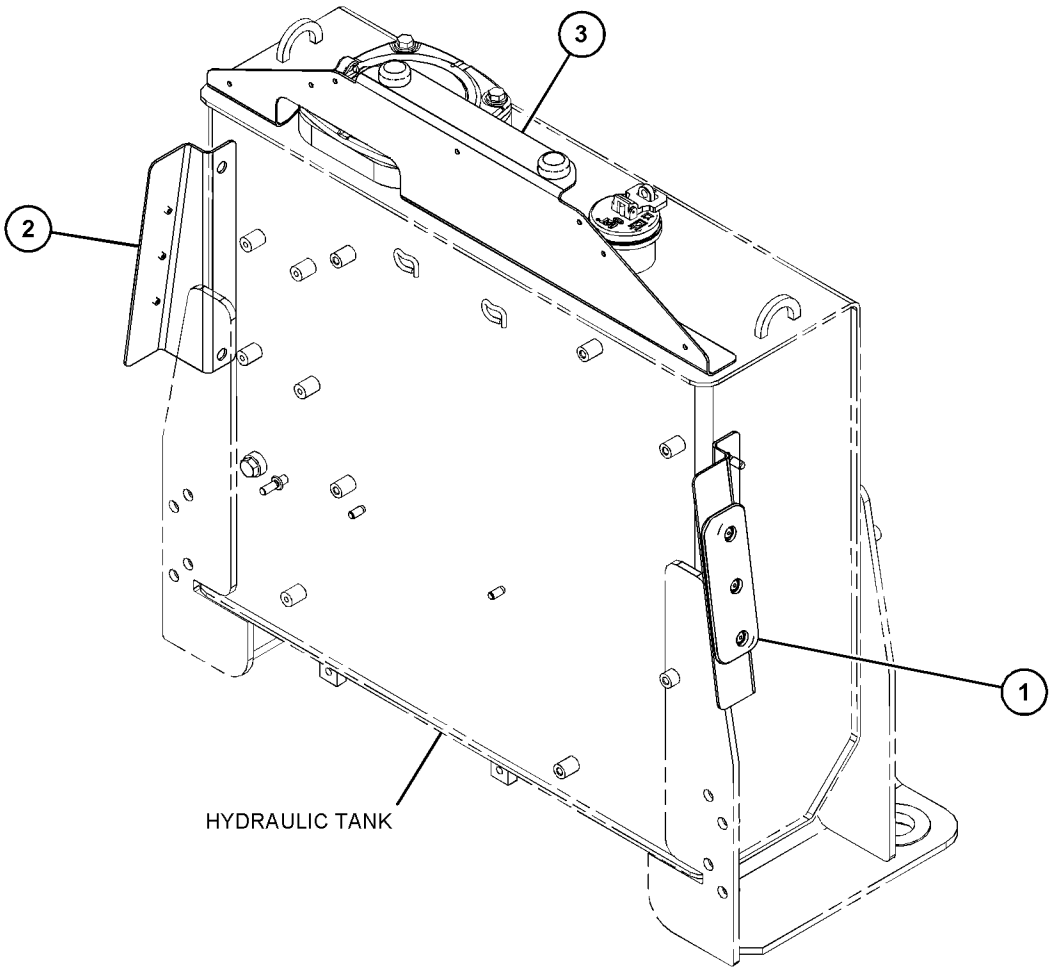

GRÁFICO 1 <FIN> g03857284

437-8551 GRUPO DE SOPORTE DE CAPÓ (SUPPORT GP-HOOD)

NO. DE SERIE: FRS1-UP
PARTE TRASERA
PARTE DE 391-5800 GRUPO DE CAPÓ

SMCS-7251 **i06606912**

NOTA	NO NO	GRÁFICO REF	NÚMERO DE LA PIEZA	QTY	NOMBRE DE LA PIEZA 1 2 3 4 5 6 (NIVEL DEL PRODUCTO)	VER PÁGINA
	1	1	**296-9937**	1	CONJUNTO DE PASADOR (PIN AS)	
	2	1	**391-5819**	1	CONJUNTO DE SOPORTE (PARTE TRASERA) (SUPPORT AS (REAR))	
		1	**7T-1099**	2	ESLABÓN (LINK)	
M		1	**8T-3490**	15	TUERCA DE SOLDAR (ROSCA M10 X 1,5) (NUT-WELD (M10X1.5-THD))	
M		1	**8T-3612**	5	TUERCA DE SOLDAR (ROSCA M8 X 1,25) (NUT-WELD (M8X1.25-THD))	
M		1	**9R-2613**	1	MAZA PARA SOLDAR (M10 X 1,5 X 25 MM) (BOSS-WELD (M10X1.5X25-MM))	
M	3	1	**9X-2040**	2	TORNILLO DE CABEZA SEGMENTADA (M10 X 1,5 X 25 MM) (SCREW-TRUSS HEAD (M10X1.5X25-MM))	

M - PIEZA MÉTRICA

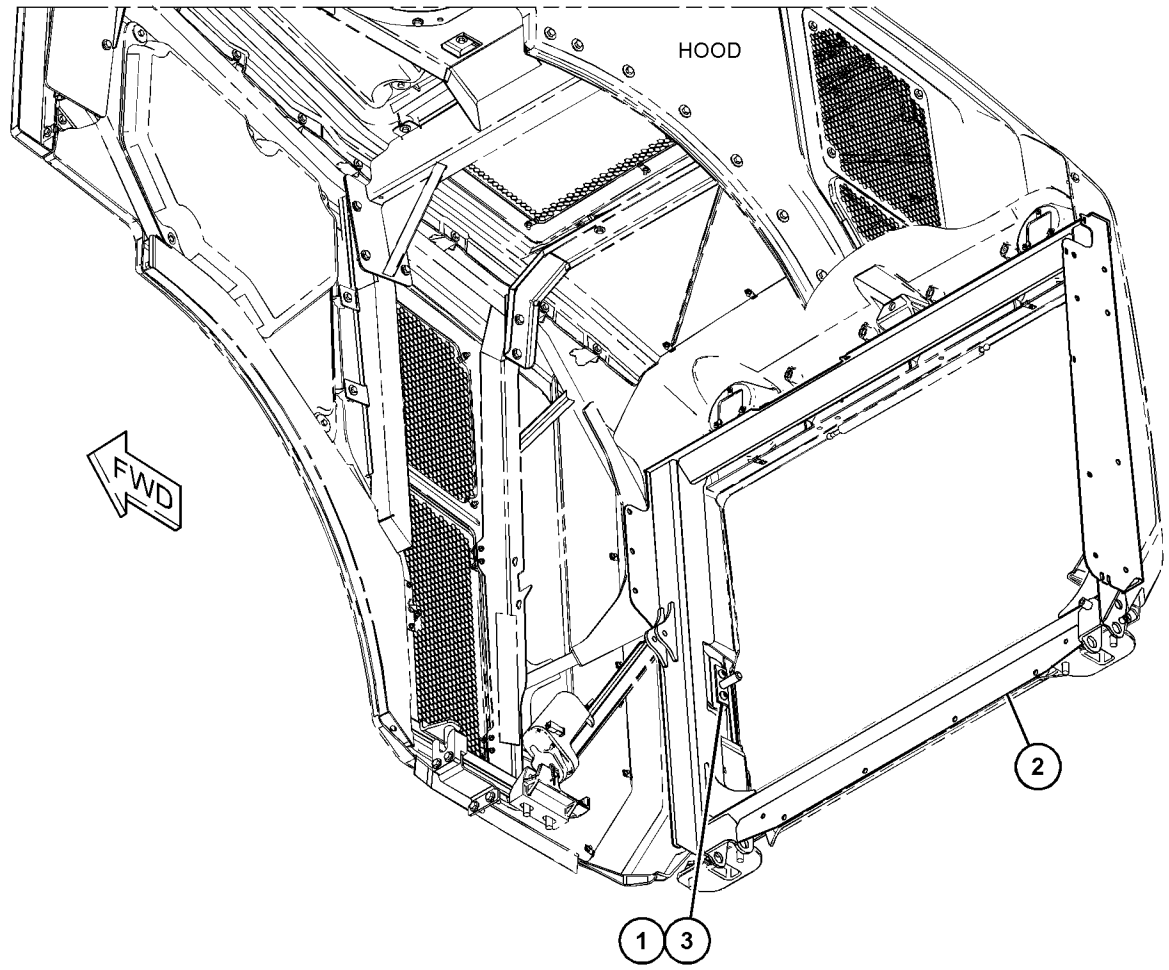

GRÁFICO 1 <FIN> g03851577

437-8552 GRUPO DE SOPORTE DE CAPÓ–SUPERIOR (SUPPORT GP-HOOD-SUPERIOR)

NO. DE SERIE: FRS1-UP

PARTE DE 391-5800 GRUPO DE CAPÓ

SMCS-7251 **i06648851**

NOTA	NO NO	GRÁFICO REF	NÚMERO DE LA PIEZA	QTY	NOMBRE DE LA PIEZA 1 2 3 4 5 6 (NIVEL DEL PRODUCTO)	VER PÁGINA
	1	1	**422-1649**	1	CONJUNTO DE CANAL (CHANNEL AS)	
M		1	**9R-2640**	2	MAZA (M12 X 1,75 X 25 MM) (BOSS (M12X1.75X25-MM))	
	2	1	**391-5811**	1	CONJUNTO DE SOPORTE (SUPERIOR) (SUPPORT AS (TOP))	
M		1	**8T-3490**	10	TUERCA DE SOLDAR (ROSCA M10 X 1,5) (NUT-WELD (M10X1.5-THD))	
M		1	**9R-2640**	1	MAZA (M12 X 1,75 X 25 MM) (BOSS (M12X1.75X25-MM))	
J	3	1	**308-9131**		SELLO (432 MM CADA UNA) (SEAL (432-MM EACH))	

J - SOLD BY THE MM
M - PIEZA MÉTRICA

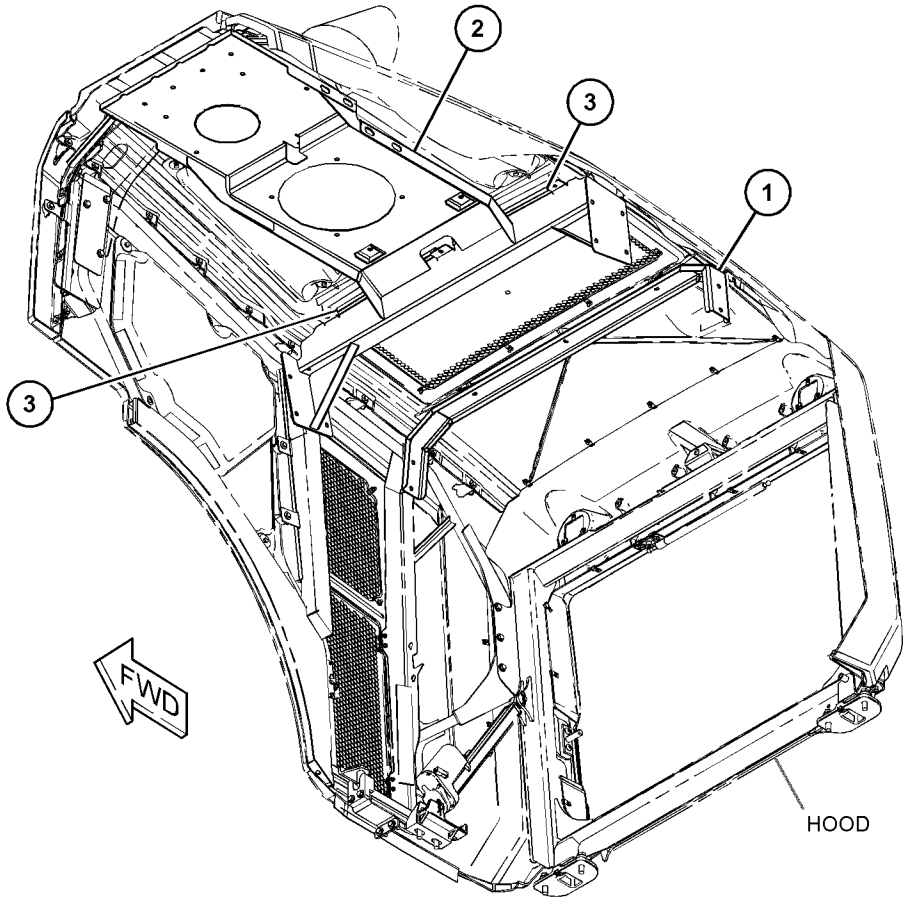

GRÁFICO 1 <FIN> g03852099

454-0178 GRUPO DE SOPORTE DE CAPÓ (SUPPORT GP-HOOD)

NO. DE SERIE: FRS1-UP

PARTE DE 422-1634, 433-5811 CONFIGURACIÓN DE INSONORIZACIÓN

SMCS-7251 **i06606777**

NOTA	NO NO	GRÁFICO REF	NÚMERO DE LA PIEZA	QTY	NOMBRE DE LA PIEZA 1 2 3 4 5 6 (NIVEL DEL PRODUCTO)	VER PÁGINA
Y	1	1	*423-6949*	1	GRUPO DE SOPORTE DE CAPÓ (SUPPORT GP-HOOD)	604
	2	1	**198-4777**	7	ARANDELA DURA (11X25X10 MM DE GROSOR) (WASHER-HARD (11X25X10-MM THK))	
M	3	1	**344-5675**	7	TUERCA (ROSCA M10 X 1,5) (NUT (M10X1.5-THD))	

M - PIEZA MÉTRICA
Y - ILUSTRACIÓN DIFERENTE

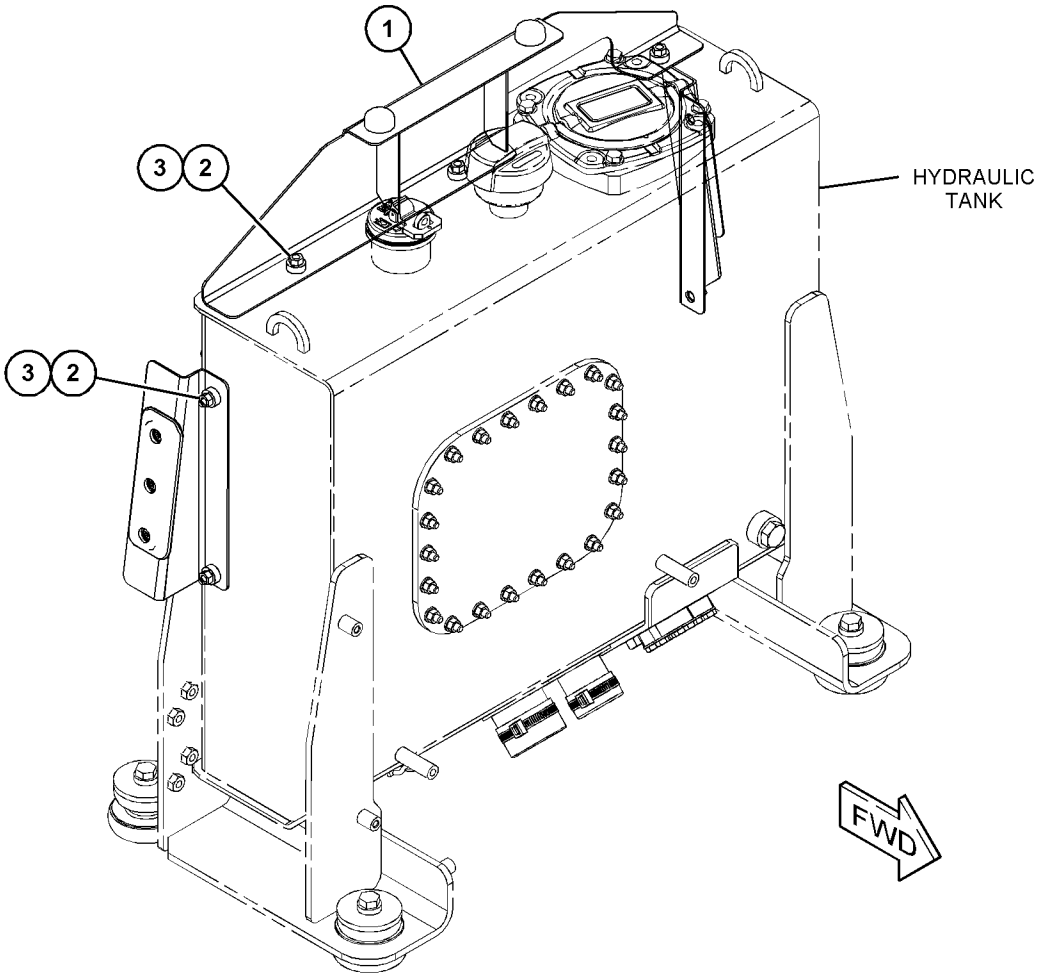

GRÁFICO 1 <FIN> g03852862

387-0297 GRUPO DE SOPORTE DE VÁLVULA Y FILTRO (SUPPORT GP-VALVE & FILTER)

NO. DE SERIE: FRS1-UP

PARTE DE 500-9137 CONFIGURACIÓN DE LA PLATAFORMA

SMCS-0635, 4263, 5068, 7513 **i06629927**

NOTA	NO NO	GRÁFICO REF	NÚMERO DE LA PIEZA	QTY	NOMBRE DE LA PIEZA 1 2 3 4 5 6 (NIVEL DEL PRODUCTO)	VER PÁGINA
Y	1	1	*483-3789*	1	GRUPO DE SOPORTE DE VÁLVULA Y FILTRO (SUPPORT GP-VALVE & FILTER)	610
	2	1	**267-8821**	6	ARANDELA (17X36X12 MM DE GROSOR) (WASHER (17X36X12-MM THK))	
M	3	1	**7X-7729**	14	ARANDELA (11 X 25 X 3 MM DE GROSOR) (WASHER (11X25X3-MM THK))	
M	4	1	**8T-4136**	14	PERNO (M10 X 1,5 X 25 MM) (BOLT (M10X1.5X25-MM))	
M	5	1	**8T-7338**	6	PERNO (M16X2X45 MM) (BOLT (M16X2X45-MM))	

M - PIEZA MÉTRICA
Y - ILUSTRACIÓN DIFERENTE

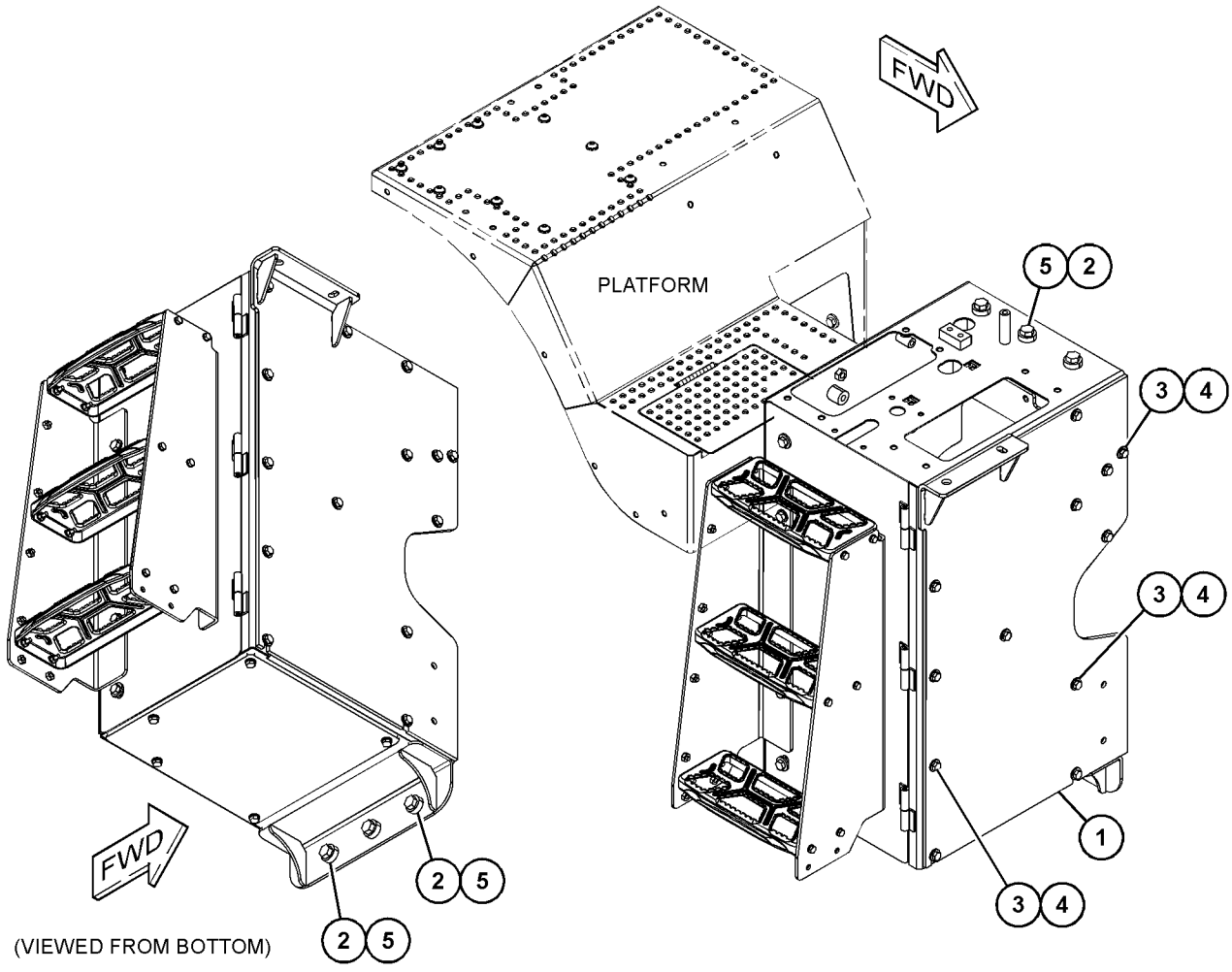

GRÁFICO 1 <FIN> g06055435

443-2250 GRUPO DE SOPORTE DE VÁLVULA Y FILTRO (SUPPORT GP-VALVE & FILTER)

NO. DE SERIE: FRS1-UP

PARTE DE 483-3789 GRUPO DE SOPORTE DE VÁLVULA Y FILTRO

SMCS-0635, 4263, 5068, 7513

i06629784

NOTA	NO NO	GRÁFICO REF	NÚMERO DE LA PIEZA	QTY	NOMBRE DE LA PIEZA 1 2 3 4 5 6 (NIVEL DEL PRODUCTO)	VER PÁGINA
	1	1	**3B-4611**	1	PASADOR DE CHAVETA (PIN-COTTER)	
	2	1	**430-8857**	1	CONJUNTO DE LÁMINA (SHEET AS)	
M		1	**8T-3490**	4	TUERCA DE SOLDAR (ROSCA M10 X 1,5) (NUT-WELD (M10X1.5-THD))	
Y	3	1	**443-2251**	1	GRUPO DE RECINTO DE CENTRO DE SERVICIOS (ENCLOSURE GP-SERVICE CENTER)	505
	4	1	**444-7488**	1	CONJUNTO DE VARILLA (ROD AS)	
		1	**3E-4352**	1	ARANDELA DURA (8,8X20,5X2,5 MM DE GROSOR) (WASHER-HARD (8.8X20.5X2.5-MM THK))	
	5	1	**4M-7470**	1	ARANDELA DE GOMA (GROMMET)	
	6	1	**5P-1076**	2	ARANDELA DURA (13,5 X 30 X 4 MM DE GROSOR) (WASHER-HARD (13.5X30X4-MM THK))	
	7	1	**5P-4116**	1	ARANDELA DURA (8,8 X 20,5 X 2 MM DE GROSOR) (WASHER-HARD (8.8X20.5X2-MM THK))	
M	8	1	**8T-4139**	2	PERNO (M12 X 1,75 X 30 MM) (BOLT (M12X1.75X30-MM))	

M - PIEZA MÉTRICA
Y - ILUSTRACIÓN DIFERENTE

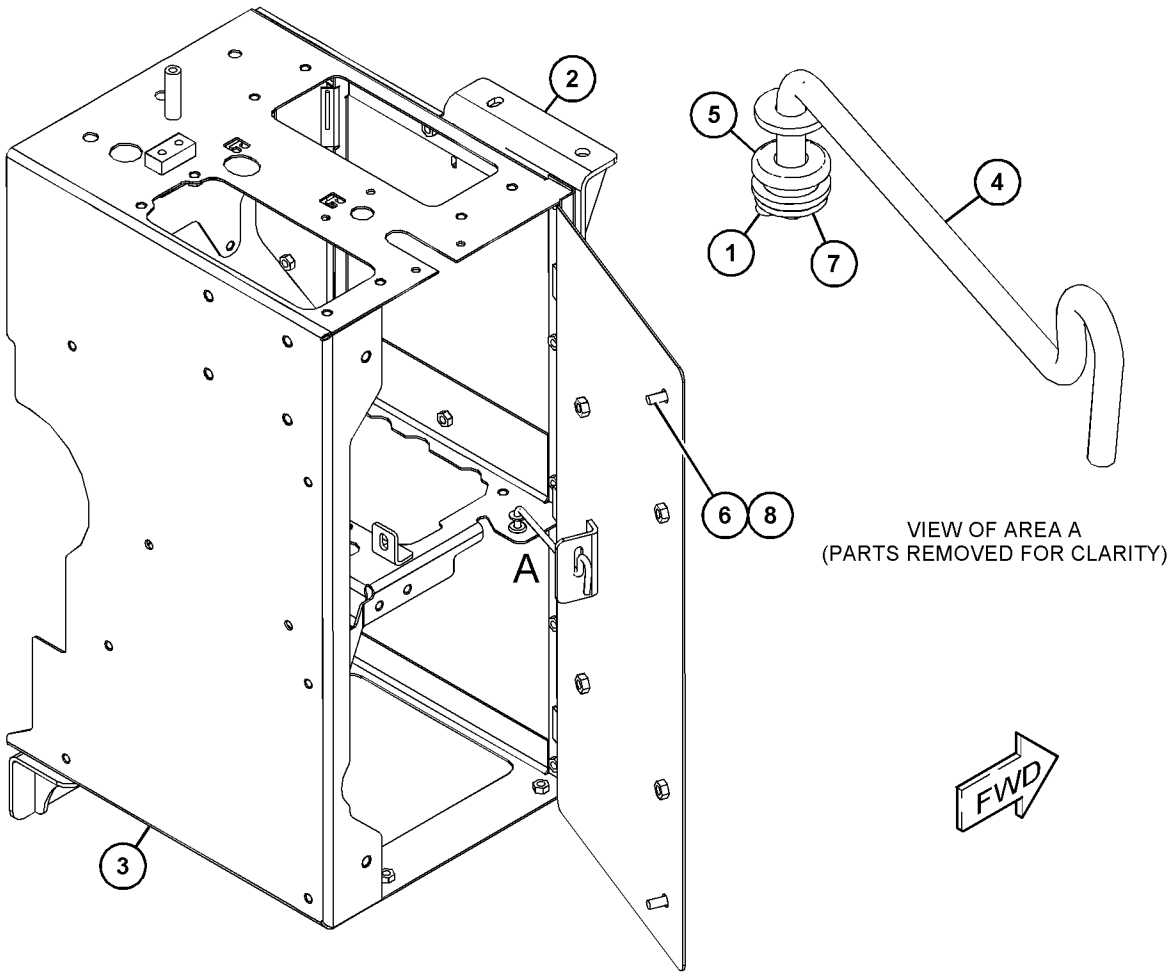

VIEW OF AREA A
(PARTS REMOVED FOR CLARITY)

GRÁFICO 1

<FIN>

g03670346

483-3789 GRUPO DE SOPORTE DE VÁLVULA Y FILTRO (SUPPORT GP-VALVE & FILTER)

NO. DE SERIE: FRS1-UP

PARTE DE 387-0297 GRUPO DE SOPORTE DE VÁLVULA Y FILTRO

SMCS-0635, 4263, 5068, 7513 **i06629934**

NOTA	NO NO	GRÁFICO REF	NÚMERO DE LA PIEZA	QTY	NOMBRE DE LA PIEZA 1 2 3 4 5 6 (NIVEL DEL PRODUCTO)	VER PÁGINA
	1	1	**390-7372**	1	PLACA (PLATE)	
	2	1	**390-7373**	1	PLACA (PLATE)	
Y	3	1	*483-3791*	1	GRUPO DE ESCALERILLA (LADO DERECHO) (LADDER GP (RH))	558
Y	4	1	*443-2250*	1	GRUPO DE SOPORTE DE VÁLVULA Y FILTRO (SUPPORT GP-VALVE & FILTER)	609
	5	1	**8T-4121**	11	ARANDELA DURA (11 X 21 X 2,5 MM DE GROSOR) (WASHER-HARD (11X21X2.5-MM THK))	
M	6	1	**8T-4136**	11	PERNO (M10 X 1,5 X 25 MM) (BOLT (M10X1.5X25-MM))	
M	7	1	**8T-4139**	4	PERNO (M12 X 1,75 X 30 MM) (BOLT (M12X1.75X30-MM))	
	8	1	**8T-4223**	4	ARANDELA DURA (13,5 X 25,5 X 3 MM DE GROSOR) (WASHER-HARD (13.5X25.5X3-MM THK))	

M - PIEZA MÉTRICA
Y - ILUSTRACIÓN DIFERENTE

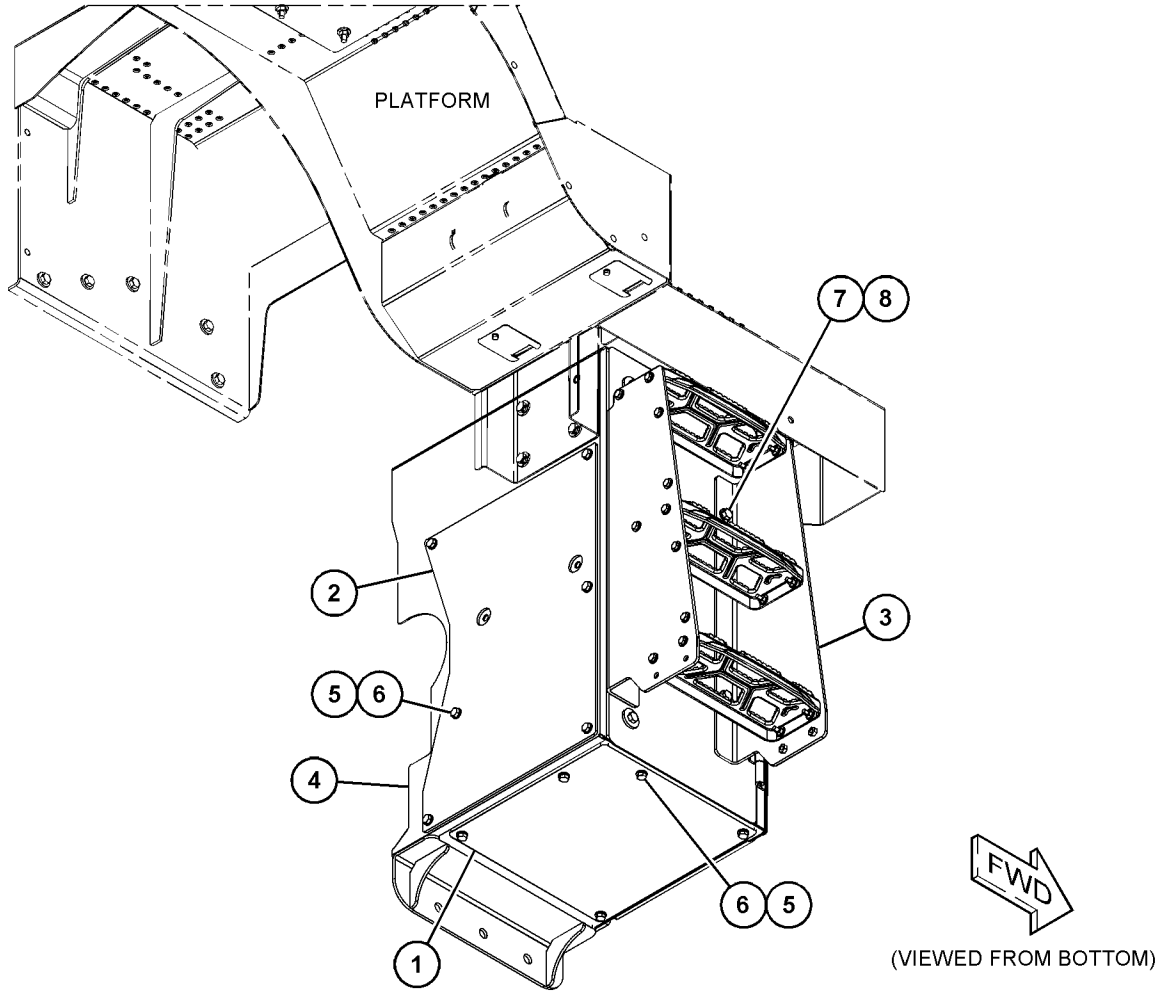

GRÁFICO 1 <FIN> g06055474

422-1634 CONFIGURACIÓN DE INSONORIZACIÓN (SUPPRESSION AR-SOUND)

NO. DE SERIE: FRS1-UP

SMCS-7261 **i06632123**

NOTA	NÚMERO DE LA PIEZA	QTY	NOMBRE DE LA PIEZA 1 2 3 4 5 6 (NIVEL DEL PRODUCTO)	VER PÁGINA
Y	*360-5396*	1	GRUPO DE CUBIERTA DE INSONORIZACIÓN (COVER GP-SOUND SUPPRESSION)	20
Y	*360-0256*	1	GRUPO DE TUBERÍAS HIDRÁULICAS (LINES GP-HYDRAULIC)	706
Y	*454-0240*	1	GRUPO DE PANEL LATERAL (INSONORIZACIÓN) (PANEL GP-SIDE (SOUND SUPPRESSION))	583
Y	*454-0178*	1	GRUPO DE SOPORTE DE CAPÓ (SUPPORT GP-HOOD)	607
	360-2928	1	GRUPO DE TORNILLERÍA DE BASTIDOR TRASERO (HARDWARE GP-REAR FRAME)	
	446-5837		PRISIONERO DE SOLDAR (M10 X 1,5 X 38 MM) (STUD-WELD (M10X1.5X38-MM))	

Y - ILUSTRACIÓN DIFERENTE

<FIN>

433-5811 CONFIGURACIÓN DE INSONORIZACIÓN–HIGH (ALTA) (SUPPRESSION AR-SOUND-HIGH (ALTA))

NO. DE SERIE: FRS1-UP

SMCS-7261 **i06656287**

NOTA	NÚMERO DE LA PIEZA	QTY	NOMBRE DE LA PIEZA 1 2 3 4 5 6 (NIVEL DEL PRODUCTO)	VER PÁGINA
Y	*360-0255*	1	GRUPO DE TUBERÍAS HIDRÁULICAS (LINES GP-HYDRAULIC)	705
Y	*454-0240*	1	GRUPO DE PANEL LATERAL (INSONORIZACIÓN) (PANEL GP-SIDE (SOUND SUPPRESSION))	583
Y	*454-0178*	1	GRUPO DE SOPORTE DE CAPÓ (SUPPORT GP-HOOD)	607

Y - ILUSTRACIÓN DIFERENTE

<FIN>

379-9411 GRUPO DE INCLINACIÓN DEL CAPÓ (TILT GP-HOOD)

NO. DE SERIE: FRS1-UP

PARTE DE 391-5800 GRUPO DE CAPÓ

SMCS-1427, 7251

i06553782

NOTA	NO NO	GRÁFICO REF	NÚMERO DE LA PIEZA	QTY	NOMBRE DE LA PIEZA 1 2 3 4 5 6 (NIVEL DEL PRODUCTO)	VER PÁGINA
	1	1	**6S-6646**	2	PASADOR DE CHAVETA (PIN-COTTER)	
J	2	1	**379-9413**	1	CONJUNTO DE ACCIONADOR (ACTUATOR AS)	
	3	1	**379-9414**	2	CONJUNTO DE SOPORTE (BRACKET AS)	
					(EACH INCLUDES)	
		1	**115-4968**	2	BUJE (BUSHING)	
	4	1	**454-0228**	2	CONJUNTO DE PASADOR (PIN AS)	
	5	1	**479-3050**	1	SOPORTE (LADO DERECHO) (BRACKET (RH))	
	6	1	**7V-9791**	2	PASADOR (PIN)	
	7	1	**198-4780**	2	ARANDELA DURA (17,5 X 32 X 8 MM DE GROSOR) (WASHER-HARD (17.5X32X8-MM THK))	
	8	1	**7X-0613**	2	ARANDELA DURA (8,8 X 25,5 X 5 MM DE GROSOR) (WASHER-HARD (8.8X25.5X5-MM THK))	
M	9	1	**8T-4140**	4	PERNO (M16X2X60 MM) (BOLT (M16X2X60-MM))	
M	10	1	**8T-4200**	2	PERNO (M8 X 1,25 X 16 MM) (BOLT (M8X1.25X16-MM))	
	11	1	**9X-8257**	4	ARANDELA (17,5 X 30 X 3,5 MM DE GROSOR) (WASHER (17.5X30X3.5-MM THK))	
M	12	1	**118-7313**	2	PERNO (M16X2X70 MM) (BOLT (M16X2X70-MM))	
					JUEGO(S) DE REPARACIÓN DISPONIBLE(S):	
J			**102-8802**	1	JUEGO DE RECEPTÁCULO (2 CLAVIJAS) (KIT-RECEPTACLE (2-PIN))	
					(INCLUDES RECEPTACLE AS & WEDGE)	

J - KITS MARKED J SERVICE PARTS MARKED J
M - PIEZA MÉTRICA

379-9411 GRUPO DE INCLINACIÓN DEL CAPÓ (TILT GP-HOOD) (cont.) **i06553782**

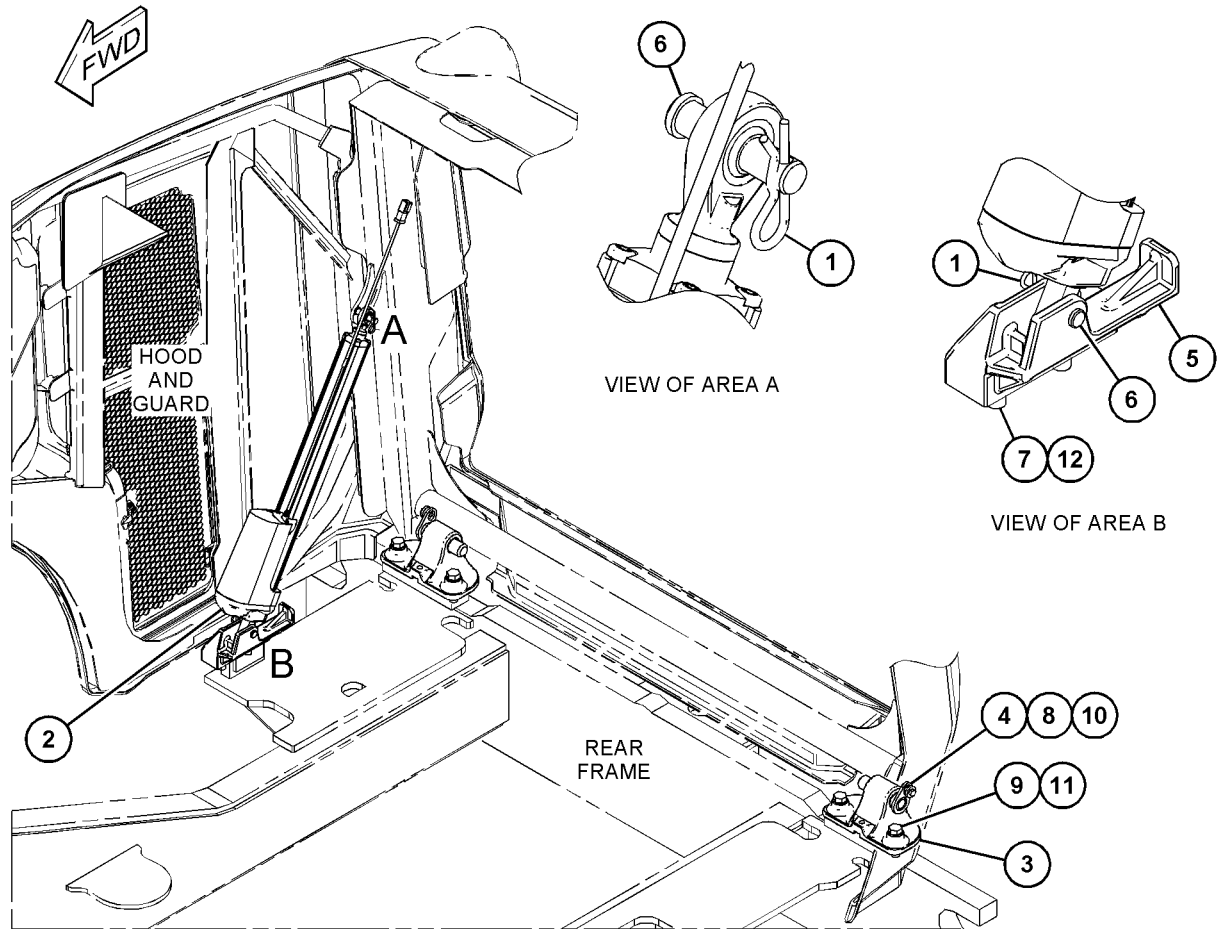

GRÁFICO 1 <FIN> g06008304

418-3765 GRUPO DE VÁLVULA Y TUBERÍAS DE LUBRICACIÓN–PARTE TRASERA (VALVE & LINES GP-LUBRICATION–PARTE TRASERA)

NO. DE SERIE: FRS1-UP

PARTE DE 360-0244 GRUPO DE TUBERÍAS DE LUBRICACIÓN AUTOMÁTICA

SMCS-7540 **i06606089**

NOTA	NO NO	GRÁFICO REF	NÚMERO DE LA PIEZA	QTY	NOMBRE DE LA PIEZA 1 2 3 4 5 6 (NIVEL DEL PRODUCTO)	VER PÁGINA
Y	1	1	**383-4372**	1	GRUPO DE VÁLVULA DE DISTRIBUCIÓN DE LUBRICANTE (VALVE GP-LUBE DISTRIBUTION)	616
E	2	1	**161-9031**		MANGUERA (205,5 CM) (HOSE (205.5-CM))	
E	2A	1	**161-9031**		MANGUERA (199 CM) (HOSE (199-CM))	
EI	3	1	**161-9030**		MANGUERA (101,5 CM) (HOSE (101.5-CM))	
EI	3A	1	**161-9030**		MANGUERA (143,5 CM) (HOSE (143.5-CM))	
EI	3B	1	**161-9030**		MANGUERA (138,5 CM CADA UNA) (HOSE (138.5-CM EACH))	
EI	3C	1	**161-9030**		MANGUERA (98,5 CM) (HOSE (98.5-CM))	
EI	3D	1	**161-9030**		MANGUERA (123,5 CM) (HOSE (123.5-CM))	
EI	3E	1	**161-9030**		MANGUERA (133 CM) (HOSE (133-CM))	
EI	3F	1	**161-9030**		MANGUERA (127,5 CM) (HOSE (127.5-CM))	
EI	3G	1	**161-9030**		MANGUERA (123 CM) (HOSE (123-CM))	
EI	3H	1	**161-9030**		MANGUERA (179 CM) (HOSE (179-CM))	
EI	3J	1	**161-9030**		MANGUERA (124,5 CM) (HOSE (124.5-CM))	

E - PEDIDO POR CENTÍMETROS
I - CONSULTAR SISTEMA DE INFORMACIÓN HIDRÁULICA
Y - ILUSTRACIÓN DIFERENTE

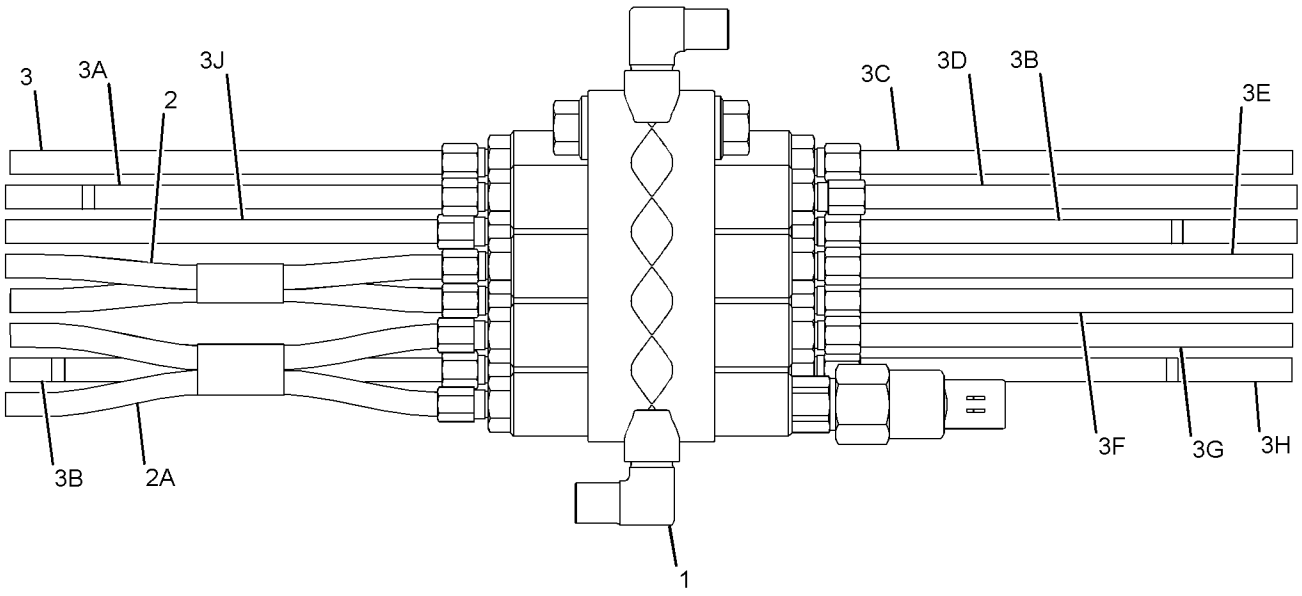

GRÁFICO 1 <FIN> g03535136

250-3801 GRUPO DE VÁLVULA DE DISTRIBUCIÓN DE LUBRICANTE–8 INYECTORES (VALVE GP-LUBE DISTRIBUTION-8 INYECTORES)

NO. DE SERIE: FRS1-UP

PARTE DE 469-3262 GRUPO DE VÁLVULA DE DISTRIBUCIÓN DE LUBRICANTE

SMCS-7540 **i02533008**

NOTA	NO NO	GRÁFICO REF	NÚMERO DE LA PIEZA	QTY	NOMBRE DE LA PIEZA 1 2 3 4 5 6 (NIVEL DEL PRODUCTO)	VER PÁGINA
	1	1	**177-3517**	1	CONJUNTO DE INYECTOR DE ENGRASE (NO. 4) (INJECTOR AS-GREASE (NO. 4))	
	2	1	**177-3518**	2	CONJUNTO DE INYECTOR DE ENGRASE (NO. 8) (INJECTOR AS-GREASE (NO. 8))	
	3	1	**178-2737**	1	CODO (ELBOW)	
	4	1	**178-2740**	2	CONJUNTO DE INYECTOR DE ENGRASE (NO. 6) (INJECTOR AS-GREASE (NO. 6))	
	5	1	**178-2746**	1	CONJUNTO DE INYECTOR DE ENGRASE (NO. 9) (INJECTOR AS-GREASE (NO. 9))	
	6	1	**179-1660**	2	TAPÓN (PLUG)	
	7	1	**179-1661**	1	ACOPLAMIENTO (COUPLING)	
	8	1	**192-5987**	2	EMPAQUETADURA (GASKET)	
	9	1	**192-6036**	2	CONECTOR (CONNECTOR)	
	10	1	**192-6212**	2	CONJUNTO DE INYECTOR DE ENGRASE (NO. 10) (INJECTOR AS-GREASE (NO. 10))	
	11	1	**248-7538**	1	BLOQUE HIDRÁULICO (BLOCK-HYDRAULIC)	
	12	1	**253-9795**	1	CODO (ELBOW)	

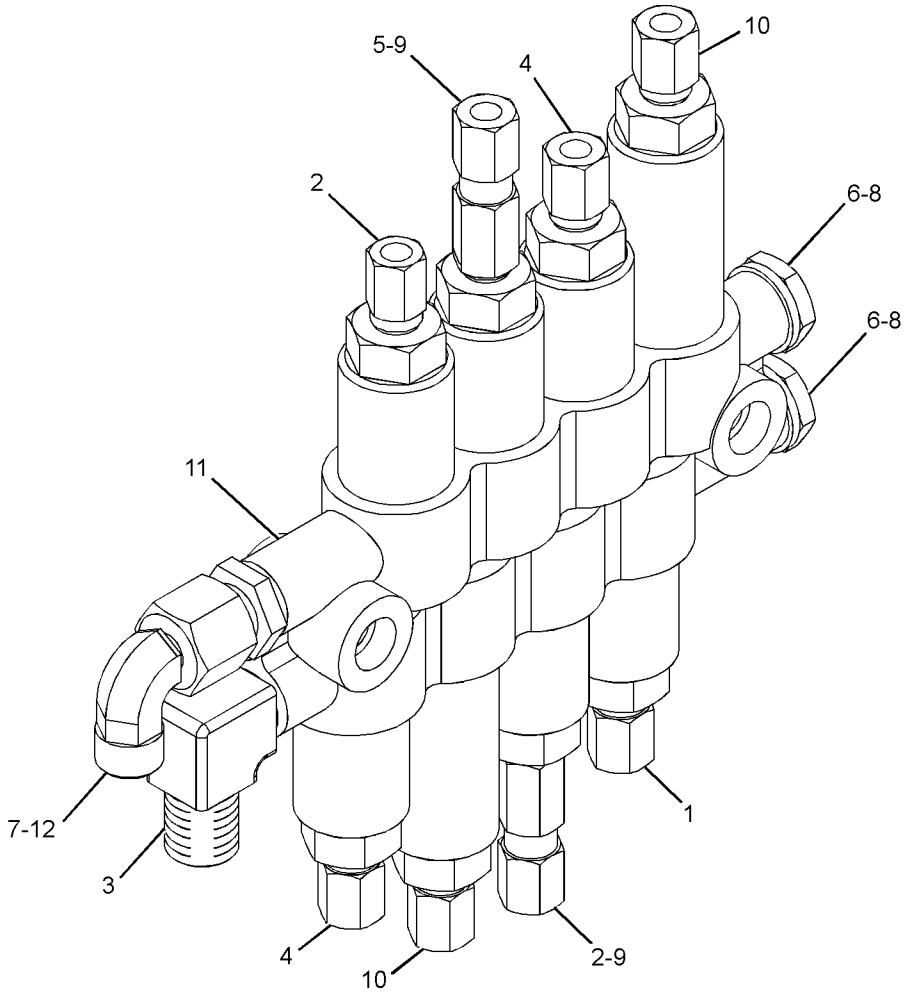

GRÁFICO 1 <FIN> g01269027

383-4372 GRUPO DE VÁLVULA DE DISTRIBUCIÓN DE LUBRICANTE (VALVE GP-LUBE DISTRIBUTION)

NO. DE SERIE: FRS1-UP

PARTE DE 418-3765 GRUPO DE VÁLVULA Y TUBERÍAS DE LUBRICACIÓN

SMCS-7540 **i06606096**

NOTA	NO NO	GRÁFICO REF	NÚMERO DE LA PIEZA	QTY	NOMBRE DE LA PIEZA 1 2 3 4 5 6 (NIVEL DEL PRODUCTO)	VER PÁGINA
	1	1	**177-3516**	1	CONJUNTO DE INYECTOR DE ENGRASE (NO. 3) (PASADOR DEL CILINDRO DE LA DIRECCIÓN, IZQ.) (INJECTOR AS-GREASE (NO. 3) (STEERING CYLINDER PIN, LH))	
	1A	1	**177-3516**	1	CONJUNTO DE INYECTOR DE ENGRASE (NO. 3) (CULATA DE CILINDRO DE LA DIRECCIÓN, IZQ.) (INJECTOR AS-GREASE (NO. 3) (STEERING CYLINDER HEAD, LH))	
	1B	1	**177-3516**	1	CONJUNTO DE INYECTOR DE ENGRASE (NO. 3) (CULATA DE CILINDRO DE LA DIRECCIÓN, DER.) (INJECTOR AS-GREASE (NO. 3) (STEERING CYLINDER HEAD, RH))	
	1C	1	**177-3516**	1	CONJUNTO DE INYECTOR DE ENGRASE (NO. 3) (PASADOR DEL CILINDRO DE LA DIRECCIÓN, DER.) (INJECTOR AS-GREASE (NO. 3) (STEERING CYLINDER PIN, RH))	
	2	1	**177-3517**	1	CONJUNTO DE INYECTOR DE ENGRASE (NO. 4) (ENGANCHE SUPERIOR) (INJECTOR AS-GREASE (NO. 4) (UPPER HITCH))	
	2A	1	**177-3517**	1	CONJUNTO DE INYECTOR DE ENGRASE (NO. 4) (PASADOR Y, IZQ.) (INJECTOR AS-GREASE (NO. 4) (Y-PIN, LH))	
	2B	1	**177-3517**	1	CONJUNTO DE INYECTOR DE ENGRASE (NO. 4) (PASADOR G) (INJECTOR AS-GREASE (NO. 4) (G-PIN))	
	2C	1	**177-3517**	1	CONJUNTO DE INYECTOR DE ENGRASE (NO. 4) (PASADOR Y, DER.) (INJECTOR AS-GREASE (NO. 4) (Y-PIN, RH))	
	3	1	**177-3518**	1	CONJUNTO DE INYECTOR DE ENGRASE (NO. 8) (EJE TRASERO, MUÑÓN DELANTERO) (INJECTOR AS-GREASE (NO. 8) (REAR AXLE, FRONT TRUNNION))	
	3A	1	**177-3518**	1	CONJUNTO DE INYECTOR DE ENGRASE (NO. 8) (EJE TRASERO, MUÑÓN TRASERO) (INJECTOR AS-GREASE (NO. 8) (REAR AXLE, REAR TRUNNION))	
	3B	1	**177-3518**	1	CONJUNTO DE INYECTOR DE ENGRASE (NO. 8) (COJINETE DEL ENGANCHE INFERIOR) (INJECTOR AS-GREASE (NO. 8) (LOWER HITCH BEARING))	
	4	1	**178-2697**	1	BLOQUE (BLOCK)	
	5	1	**178-2734**	2	TAPÓN (PLUG)	
	6	1	**178-2737**	4	CODO (ELBOW)	
	7	1	**178-2740**	1	CONJUNTO DE INYECTOR DE ENGRASE (NO. 6) (PASADOR A, DER.) (INJECTOR AS-GREASE (NO. 6) (A-PIN, RH))	
	7A	1	**178-2740**	1	CONJUNTO DE INYECTOR DE ENGRASE (NO. 6) (PASADOR A, IZQ.) (INJECTOR AS-GREASE (NO. 6) (A-PIN, LH))	
	8	1	**235-9080**	1	CONJUNTO DE INYECTOR DE ENGRASE (NO. 1) (VARILLA DE CILINDRO DE LA DIRECCIÓN, IZQ.) (INJECTOR AS-GREASE (NO. 1) (STEERING CYLINDER ROD, LH))	
	8A	1	**235-9080**	1	CONJUNTO DE INYECTOR DE ENGRASE (NO. 1) (VARILLA DE CILINDRO DE LA DIRECCIÓN, DER.) (INJECTOR AS-GREASE (NO. 1) (STEERING CYLINDER ROD, RH))	
	9	1	**319-9178**	1	CONJUNTO DE ENCHUFE (RECEPTACLE AS)	

383-4372 GRUPO DE VÁLVULA DE DISTRIBUCIÓN DE LUBRICANTE (VALVE GP-LUBE DISTRIBUTION) (cont.)

i06606096

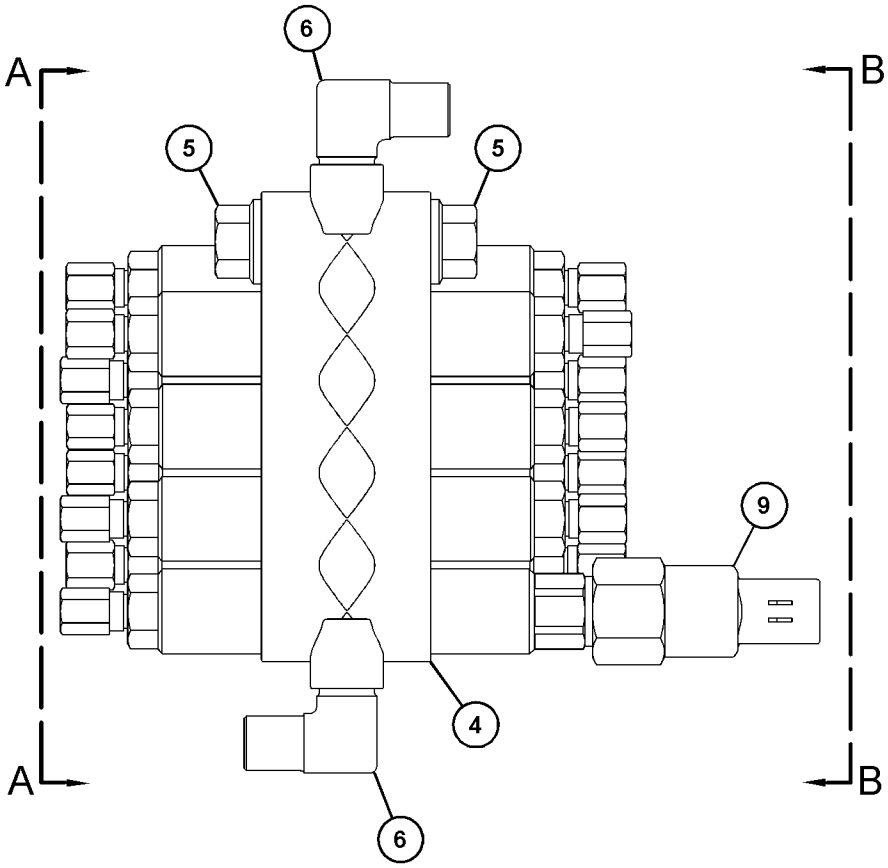

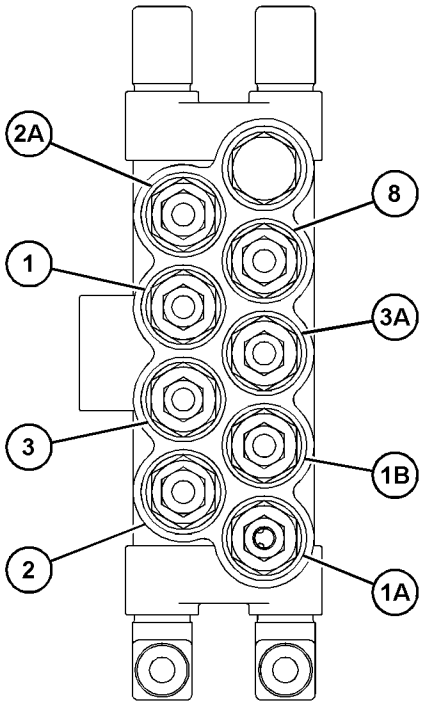

VIEW A-A

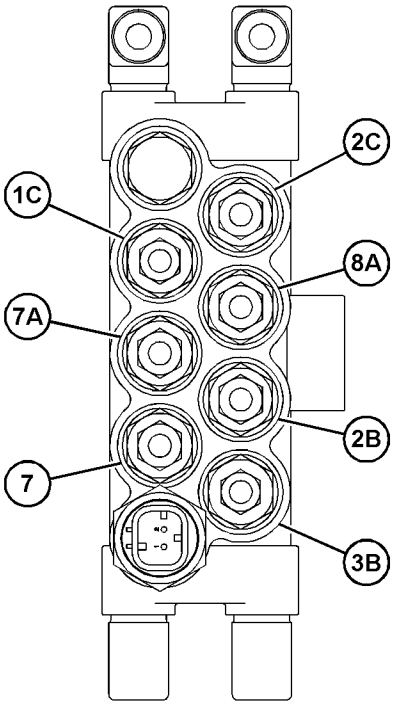

VIEW B-B

GRÁFICO 1

<FIN>

g03435700

469-3262 GRUPO DE VÁLVULA DE DISTRIBUCIÓN DE LUBRICANTE (VALVE GP-LUBE DISTRIBUTION)

NO. DE SERIE: FRS1-UP

PARTE DE 469-3264 GRUPO DE VÁLVULA DE DISTRIBUCIÓN DE LUBRICANTE

SMCS-7540 **i06265898**

NOTA	NO NO	GRÁFICO REF	NÚMERO DE LA PIEZA	QTY	NOMBRE DE LA PIEZA 1 2 3 4 5 6 (NIVEL DEL PRODUCTO)	VER PÁGINA
	1	1	**178-2766**	2	CONJUNTO DE MANGUERA (HOSE AS)	
	2	1	**178-2774**	2	CONJUNTO DE MANGUERA (HOSE AS)	
	3	1	**192-5939**	1	CONJUNTO DE MANGUERA (HOSE AS)	
	4	1	**198-5989**	2	ARANDELA DURA (6,8 X 9,6 X 1,5 MM DE GROSOR) (WASHER-HARD (6.8X9.6X1.5-MM THK))	
Y	5	1	**250-3801**	1	GRUPO DE VÁLVULA DE DISTRIBUCIÓN DE LUBRICANTE (8 INYECTORES) (VALVE GP-LUBE DISTRIBUTION (8-INJECTOR))	615
	6	1	**308-0400**	1	CONJUNTO DE MANGUERA (HOSE AS)	
	7	1	**308-0743**	2	CONJUNTO DE MANGUERA (HOSE AS)	
	8	1	**468-5526**	1	CONJUNTO DE MANGUERA (HOSE AS)	
	9	1	**468-5527**	1	CONJUNTO DE MANGUERA (HOSE AS)	
M	10	1	**8T-8442**	2	PERNO DE CABEZA HUECA (M6 X 1 X 30 MM) (BOLT-SOCKET HEAD (M6X1X30-MM))	
E	11	1	**7Y-5074**		PROTECTOR DE MANGUERA (53 CM) (GUARD-HOSE (53-CM))	
E	12	1	**252-8211**		MANGUITO (82 CM) (SLEEVE (82-CM))	

E - PEDIDO POR CENTÍMETROS
M - PIEZA MÉTRICA
Y - ILUSTRACIÓN DIFERENTE

469-3262 GRUPO DE VÁLVULA DE DISTRIBUCIÓN DE LUBRICANTE (VALVE GP-LUBE DISTRIBUTION) (cont.)

i06265898

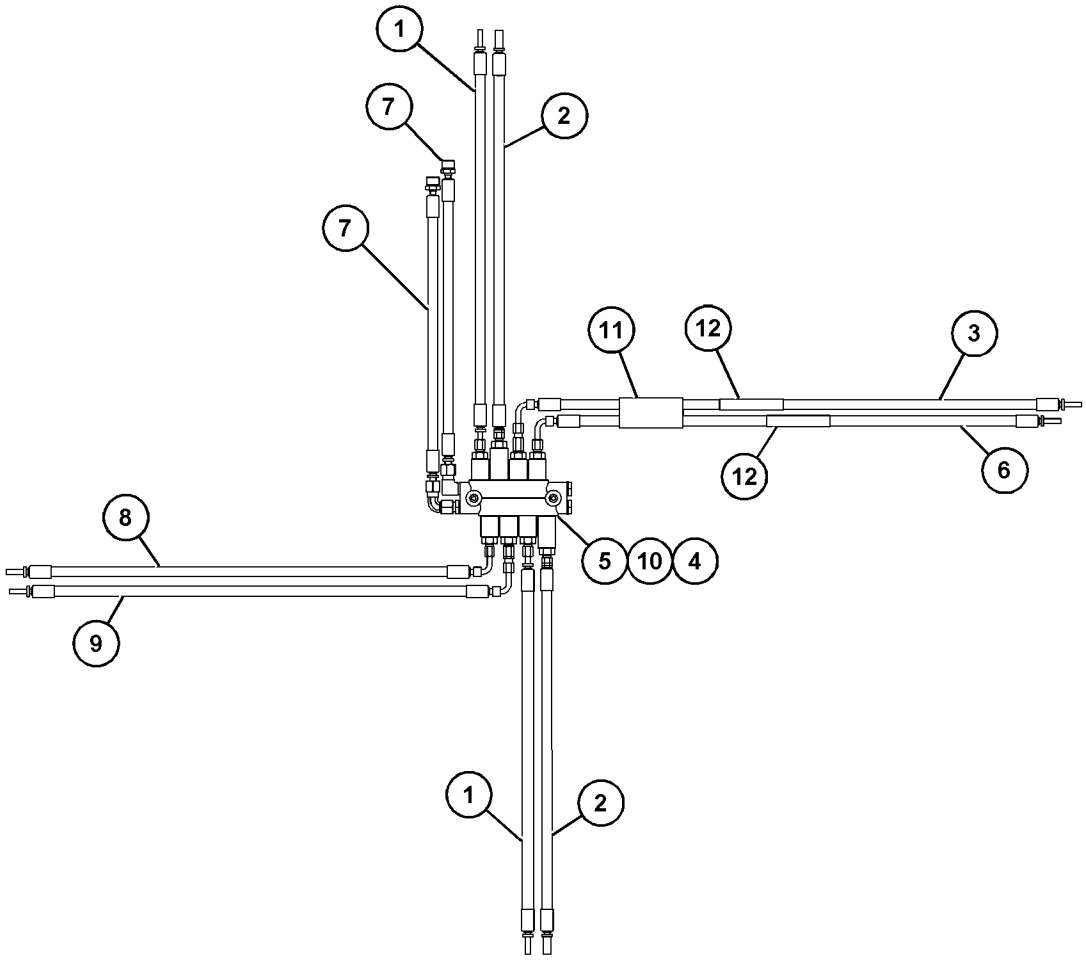

GRÁFICO 1 <FIN> g03834658

469-3264 GRUPO DE VÁLVULA DE DISTRIBUCIÓN DE LUBRICANTE (VALVE GP-LUBE DISTRIBUTION)

NO. DE SERIE: FRS1-UP

PARTE DE 360-0250 GRUPO DE TUBERÍAS DE LUBRICACIÓN AUTOMÁTICA

SMCS-7540 **i06214381**

NOTA	NO NO	GRÁFICO REF	NÚMERO DE LA PIEZA	QTY	NOMBRE DE LA PIEZA 1 2 3 4 5 6 (NIVEL DEL PRODUCTO)	VER PÁGINA
	1	1	**114-9325**	3	ABRAZADERA DOBLE (CLAMP-DOUBLE)	
	2	1	**278-2073**	1	SOPORTE (MONTAJE) (BRACKET (MOUNTING))	
Y	3	1	**469-3262**	1	GRUPO DE VÁLVULA DE DISTRIBUCIÓN DE LUBRICANTE (VALVE GP-LUBE DISTRIBUTION)	618
M	4	1	**136-4192**	2	PERNO (M6 X 1 X 35 MM) (BOLT (M6X1X35-MM))	
M	5	1	**8C-8451**	3	PERNO (M6X1X40 MM) (BOLT (M6X1X40-MM))	

M - PIEZA MÉTRICA
Y - ILUSTRACIÓN DIFERENTE

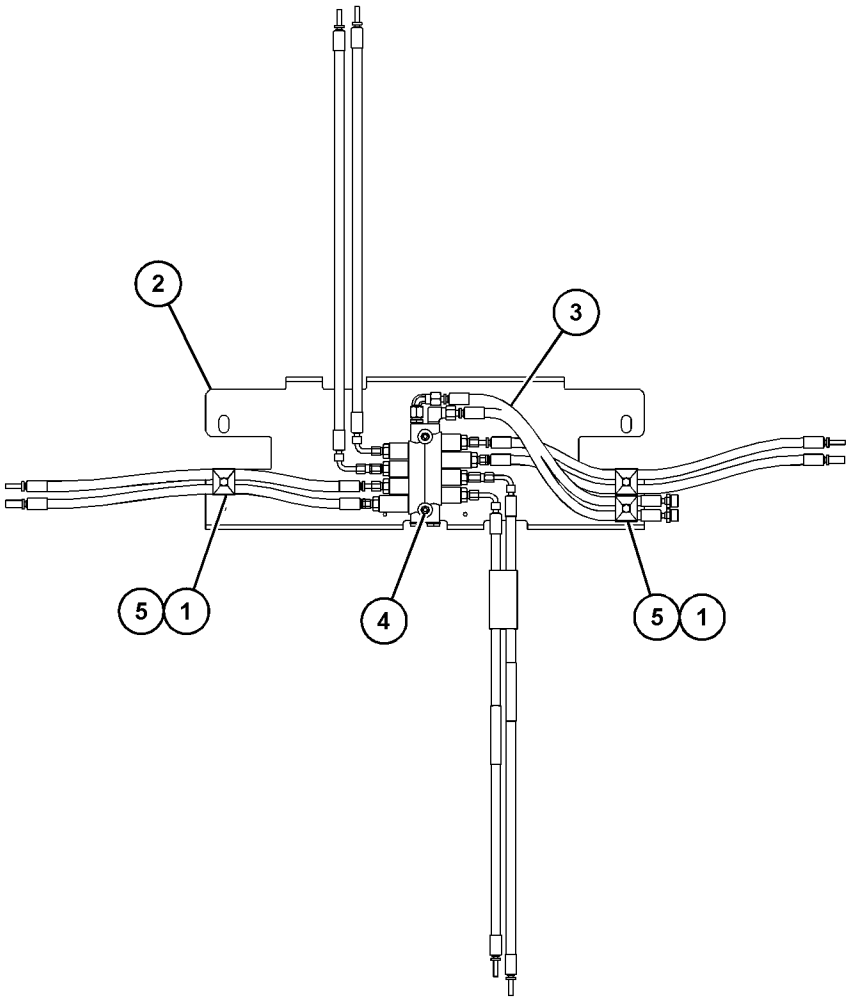

GRÁFICO 1 <FIN> g03836265

375-2804 GRUPO DE ACUMULADOR DE FRENO–CARGADO (ACCUMULATOR GP-BRAKE-CARGADO)

NO. DE SERIE: FRS1-UP

PARTE DE 488-3087 GRUPO DE ACUMULADOR DE FRENO

SMCS-4263 **i06607238**

NOTA	NO NO	GRÁFICO REF	NÚMERO DE LA PIEZA	QTY	NOMBRE DE LA PIEZA 1 2 3 4 5 6 (NIVEL DEL PRODUCTO)	VER PÁGINA
	1	1	**222-2367**	1	GRUPO DE VÁLVULA DE CARGA DE ACUMULADOR (FRENO) (VALVE GP-ACCUMULATOR CHARGING (BRAKE))	
		1	**190-3850**	1	NÚCLEO (CORE)	
	2	1	**069-2536**	1	PROTECTOR DE VÁLVULA DE GAS (PROTECTOR-GAS VALVE)	
	3	1	**1J-9671**	1	SELLO ANULAR (SEAL-O-RING)	
	4	1	**019-1209**	2	PERNO DE CABEZA HUECA (10-24X9,53 MM) (BOLT-SOCKET HEAD (10-24X9.53-MM))	
	5	1	**241-0037**	1	CALCOMANÍA DE ADVERTENCIA (PRESIÓN ALTA, LEA EL MANUAL DE OPERACIÓN Y MANTENIMIENTO) (FILM-WARNING (HIGH PRESSURE, READ OMM))	
					JUEGO(S) DE REPARACIÓN DISPONIBLE(S):	
			361-9763	1	JUEGO DE SELLO (ACUMULADOR DEL FRENO) (KIT-SEAL (BRAKE ACCUMULATOR))	
					(INCLUDES SEALS, O-RINGS & EXPANDERS)	

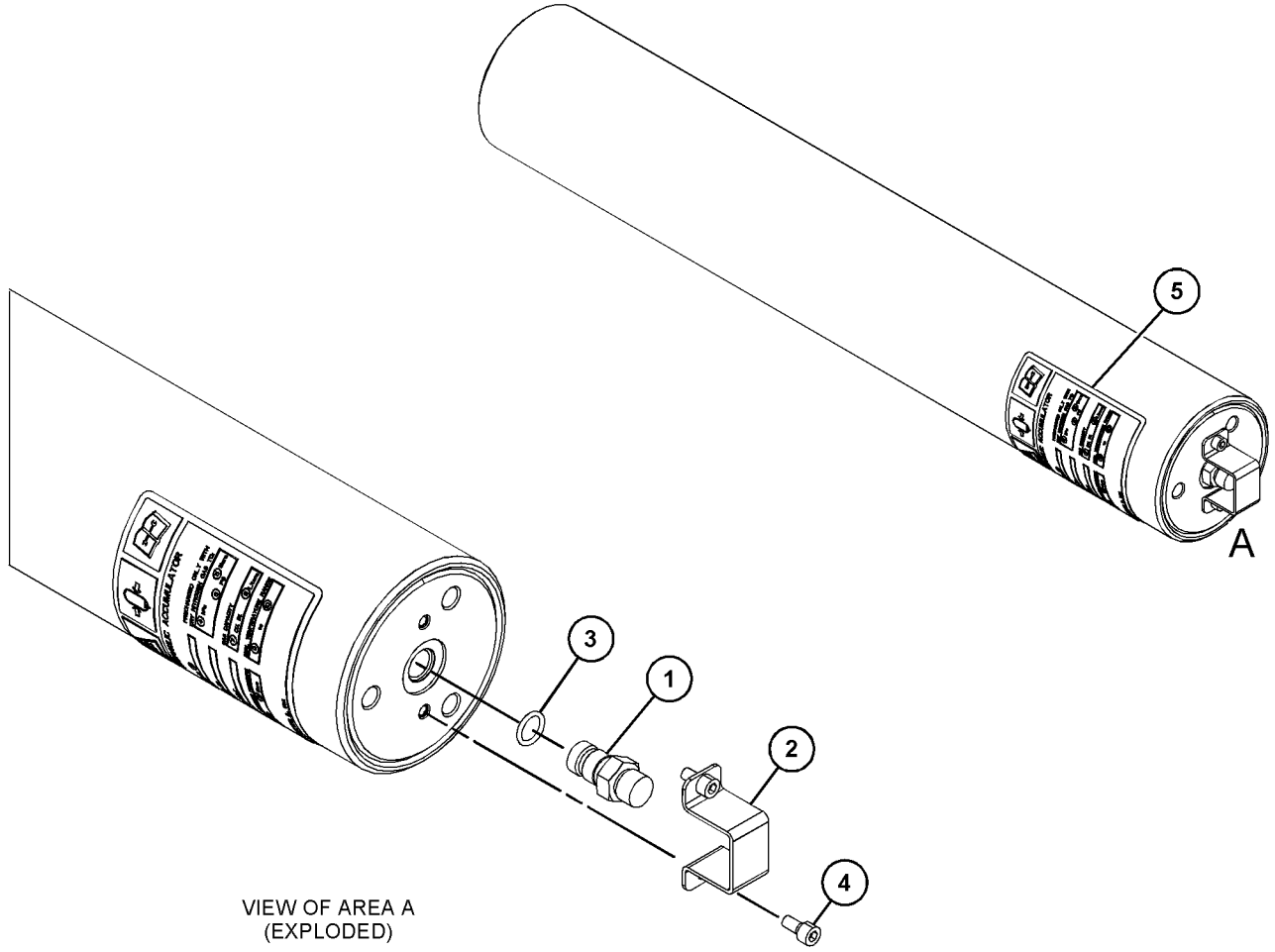

VIEW OF AREA A
(EXPLODED)

GRÁFICO 1 <FIN> g03474376

488-3087 GRUPO DE ACUMULADOR DE FRENO–DESCARGADO (ACCUMULATOR GP-BRAKE-DESCARGADO)

NO. DE SERIE: FRS1-UP

PARTE DE 456-6638 CONFIGURACIÓN DE CONVERSIÓN DE CERTIFICACIÓN

SMCS-4263 **i06659354**

NOTA	NÚMERO DE LA PIEZA	QTY	NOMBRE DE LA PIEZA 1 2 3 4 5 6 (NIVEL DEL PRODUCTO)	VER PÁGINA
Y	*375-2804*	2	GRUPO DE ACUMULADOR DE FRENO (CARGADO) (ACCUMULATOR GP-BRAKE (CHARGED))	621
Y	*355-9981*	1	GRUPO DE ACUMULADOR HIDRÁULICO (CARGADO) (ACCUMULATOR GP-HYDRAULIC (CHARGED))	623
	3J-1907	1	SELLO ANULAR (SEAL-O-RING)	

Y - ILUSTRACIÓN DIFERENTE

<FIN>

355-9981 GRUPO DE ACUMULADOR HIDRÁULICO–CARGADO (ACCUMULATOR GP-HYDRAULIC-CARGADO)

NO. DE SERIE: FRS1-UP

PARTE DE 488-3087 GRUPO DE ACUMULADOR DE FRENO

SMCS-4263 **i05757672**

NOTA	NO NO	GRÁFICO REF	NÚMERO DE LA PIEZA	QTY	NOMBRE DE LA PIEZA 1 2 3 4 5 6 (NIVEL DEL PRODUCTO)	VER PÁGINA
	1	1	**232-3317**	2	CALCOMANÍA DE IDENTIFICACIÓN (ACUMULADOR HIDRÁULICO) (FILM-IDENTIFICATION (HYDRAULIC ACCUMULATOR))	

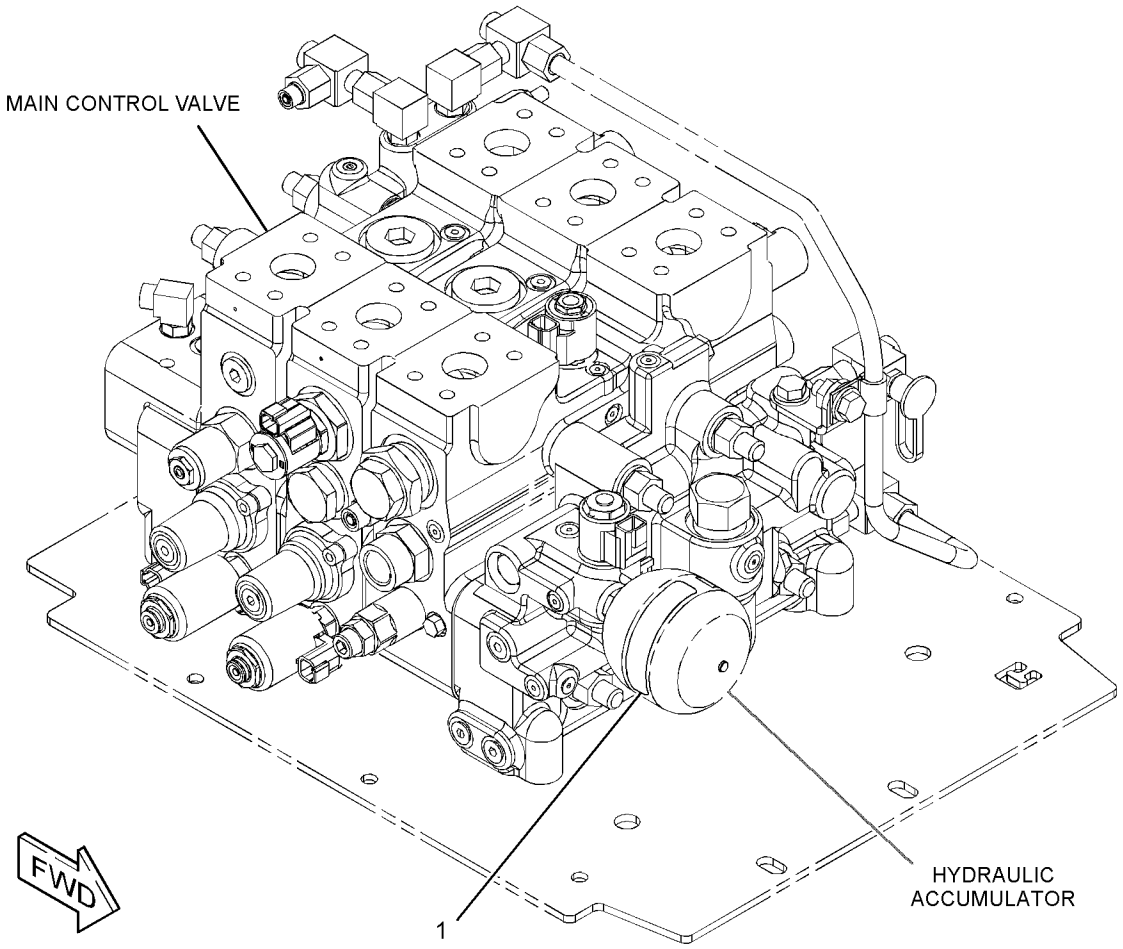

GRÁFICO 1 <FIN> g03666230

369-3923 GRUPO DE FRENO DE ESTACIONAMIENTO (BRAKE GP-PARKING)

NO. DE SERIE: FRS1-UP

PARTE DE 370-5245, 370-5247, 433-9323, 465-8231, 465-8233, 465-8234 CONFIGURACIÓN DE EJE FIJO

SMCS-4267 **i06606334**

NOTA	NO NO	GRÁFICO REF	NÚMERO DE LA PIEZA	QTY	NOMBRE DE LA PIEZA 1 2 3 4 5 6 (NIVEL DEL PRODUCTO)	VER PÁGINA
CY	1	1	*436-5961*	1	GRUPO DE FRENO DE ESTACIONAMIENTO (BRAKE GP-PARKING)	625
	2	1	**369-3922**	1	DISCO (DISC)	
C	3	1	**447-3743**	1	SOPORTE (BRACKET)	
M	4	1	**8T-4183**	10	PERNO (M12 X 1,75 X 40 MM) (BOLT (M12X1.75X40-MM))	
CM	5	1	**099-0169**	4	PERNO (M16X2X55 MM) (BOLT (M16X2X55-MM))	
	6	1	**8T-4223**	10	ARANDELA DURA (13,5 X 25,5 X 3 MM DE GROSOR) (WASHER-HARD (13.5X25.5X3-MM THK))	
	7	1	**9X-8257**	4	ARANDELA (17,5 X 30 X 3,5 MM DE GROSOR) (WASHER (17.5X30X3.5-MM THK))	

C - CAMBIAR DEL TIPO ANTERIOR
M - PIEZA MÉTRICA
Y - ILUSTRACIÓN DIFERENTE

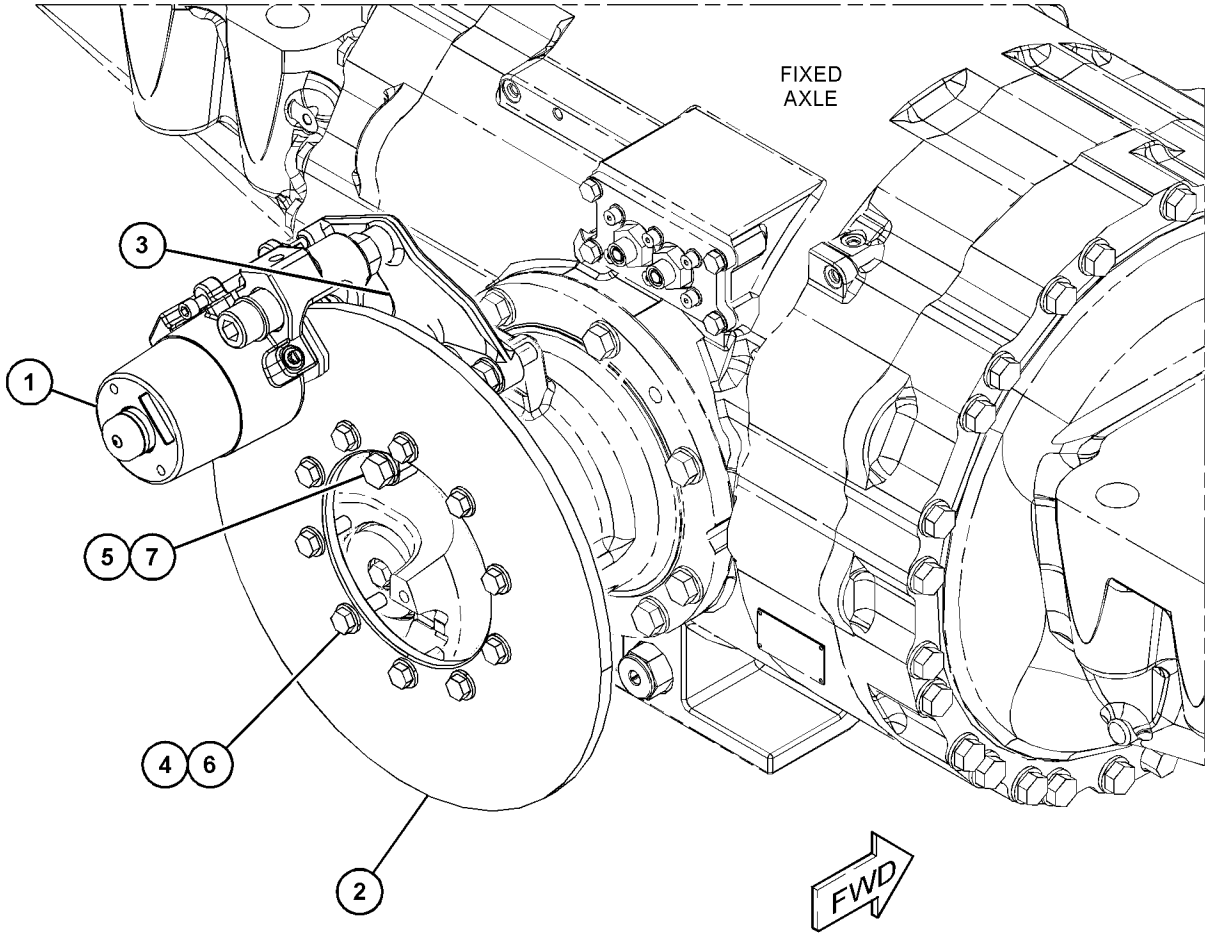

GRÁFICO 1 <FIN> g03496679

436-5961 GRUPO DE FRENO DE ESTACIONAMIENTO (BRAKE GP-PARKING)

NO. DE SERIE: FRS1-UP

PARTE DE 369-3923 GRUPO DE FRENO DE ESTACIONAMIENTO

SMCS-4267 **i06574254**

NOTA	NO NO	GRÁFICO REF	NÚMERO DE LA PIEZA	QTY	NOMBRE DE LA PIEZA 1 2 3 4 5 6 (NIVEL DEL PRODUCTO)	VER PÁGINA
	1	1	**369-6073**	1	JUEGO DE PISTÓN (FRENO DE ESTACIONAMIENTO) (KIT-PISTON (PARKING BRAKE))	
					(INCLUDES PART(S) MARKED B IN GRAPHIC)	
	2	1	**369-6074**	1	JUEGO DE RESORTE (FRENO DE ESTACIONAMIENTO) (KIT-SPRING (PARKING BRAKE))	
					(INCLUDES PART(S) MARKED C IN GRAPHIC)	
	3	1	**8L-3837**	1	PERNO DE CABEZA HUECA (BOLT-SOCKET HEAD)	
	4	1	**6V-8801**	1	TUERCA (ROSCA 3/8-16) (NUT (3/8-16-THD))	
	5	1	**376-7694**	1	JUEGO DE REVESTIMIENTO (FRENO DE ESTACIONAMIENTO) (KIT-LINING (PARKING BRAKE))	
					(INCLUDES PART(S) MARKED D IN GRAPHIC)	
	6	1	**376-7695**	1	JUEGO DE MONTAJE (FRENO DE ESTACIONAMIENTO) (KIT-MOUNTING (PARKING BRAKE))	
					(INCLUDES PART(S) MARKED E IN GRAPHIC)	
	7	1	**376-7696**	1	JUEGO DE SELLO (FRENO DE ESTACIONAMIENTO) (KIT-SEAL (PARKING BRAKE))	
					(INCLUDES PART(S) MARKED F IN GRAPHIC)	

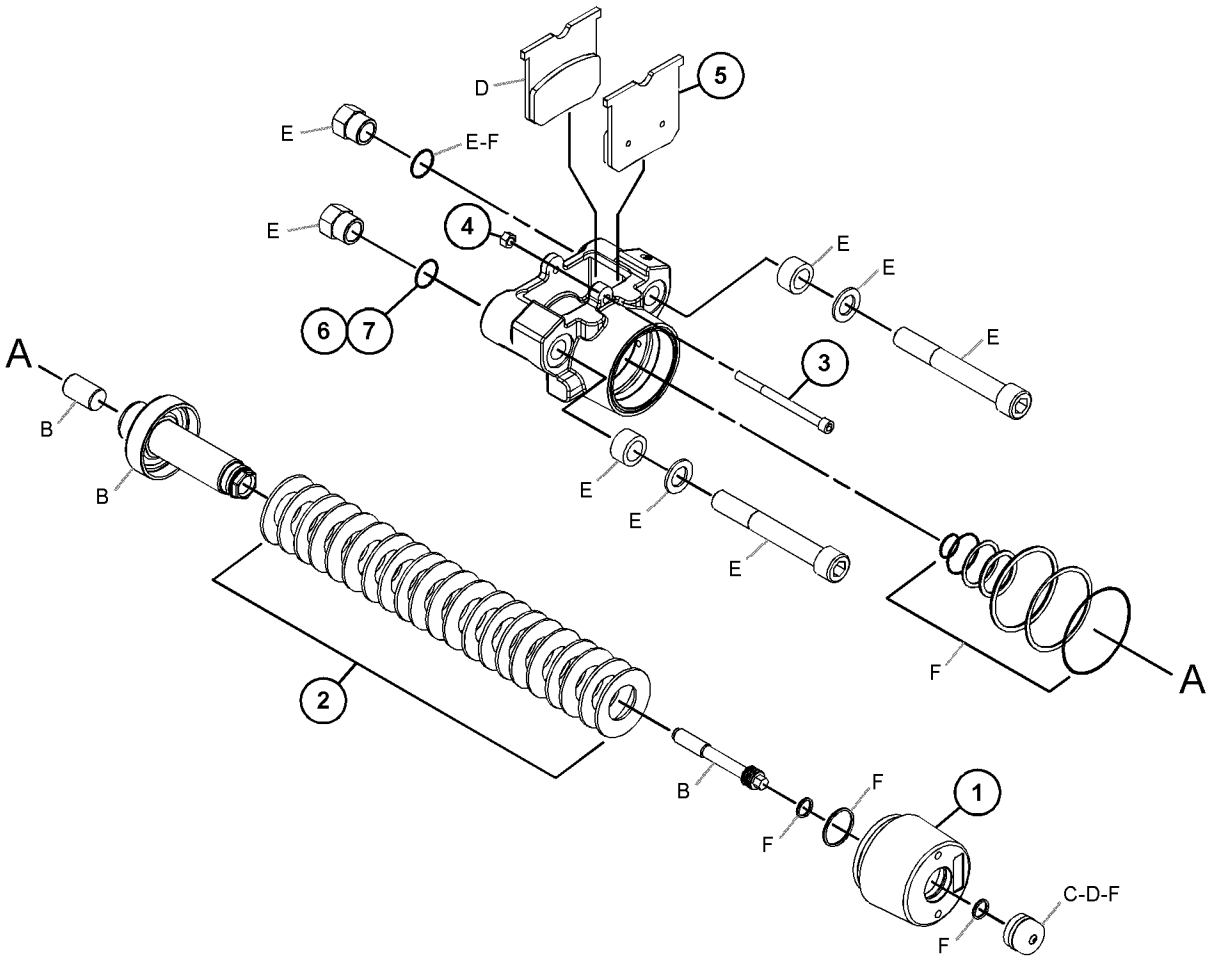

GRÁFICO 1 <FIN> g03506107

499-3486 GRUPO DE CONTROL DEL FRENO DE PIE (CONTROL GP-FOOT BRAKE)

NO. DE SERIE: FRS1-UP

PARTE DE 371-2223 GRUPO DE CONTROL DE FRENO DE SERVICIO

SMCS-4269 **i06569972**

NOTA	NO NO	GRÁFICO REF	NÚMERO DE LA PIEZA	QTY	NOMBRE DE LA PIEZA 1 2 3 4 5 6 (NIVEL DEL PRODUCTO)	VER PÁGINA
	1	1	**105-6117**	1	CONJUNTO DE INTERRUPTOR DE LÍMITE (NORMALMENTE CERRADO) (PEDAL DEL FRENO) (SWITCH AS-LIMIT (NORMALLY CLOSED) (BRAKE PEDAL))	
	2	1	**146-1892**	1	CONJUNTO DE MAZO DE CABLES DEL FRENO (LUZ DE FRENO) (HARNESS AS-BRAKE (STOP LIGHT))	
		1	*4E-8951*	1	CONJUNTO DE ARANDELA DE GOMA (GROMMET AS)	
		1	**8C-8514**	1	TORNILLO PARA METALES (8-32 X 0,375 PULG) (SCREW-MACHINE (8-32X0.375-IN))	
		1	**8T-8730**	2	ENCHUFE DE CONECTOR (CALIBRE 16 A 18) (SOCKET-CONNECTOR (16-GA TO 18-GA))	
		1	**5P-2957**	2	TERMINAL DE HOJA (CALIBRE 14 A 16) (TERMINAL-BLADE (14-GA TO 16-GA))	
					—O—	
		1	**5P-5602**	2	TERMINAL DE HOJA (CALIBRE 18 A 22) (TERMINAL-BLADE (18-GA TO 22-GA))	
		1	**155-2270**	1	JUEGO DE CONECTORES (2 CLAVIJAS) (KIT-CONNECTING PLUG (2-PIN))	
					(INCLUDES PLUG AS & WEDGE)	
	3	1	**200-2217**	1	TAPA (COVER)	
	4	1	**200-2218**	1	CONJUNTO DE SOPORTE DE INTERRUPTOR AJUSTABLE (BRACKET AS-ADJUSTABLE SWITCH)	
	5	1	**200-2219**	6	PERNO (M5X0,8X25 MM) (BOLT (M5X0.8X25-MM))	
	6	1	**200-2220**	1	SELLO (SEAL)	
Y	7	1	**266-1466**	1	GRUPO DE SENSOR DE POSICIÓN (GIRATORIO) (SENSOR GP-POSITION (ROTARY))	252
M	8	1	**125-3295**	2	TORNILLO DE CABEZA TRONCOCÓNICA (M2,5X0,45X12 MM) (SCREW-PAN HEAD (M2.5X0.45X12-MM))	
M	9	1	**8T-2899**	2	TORNILLO PARA METALES (M2,5X0,45X6 MM) (SCREW-MACHINE (M2.5X0.45X6-MM))	
M	10	1	**6V-2313**	2	PERNO (M5X0,8X30 MM) (BOLT (M5X0.8X30-MM))	
	11	1	**211-9336**	2	ARANDELA (5,4 X 9,8 X 0,7 MM DE GROSOR) (WASHER (5.4X9.8X0.7-MM THK))	

M - PIEZA MÉTRICA
Y - ILUSTRACIÓN DIFERENTE

499-3486 GRUPO DE CONTROL DEL FRENO DE PIE (CONTROL GP-FOOT BRAKE) (cont.) **i06569972**

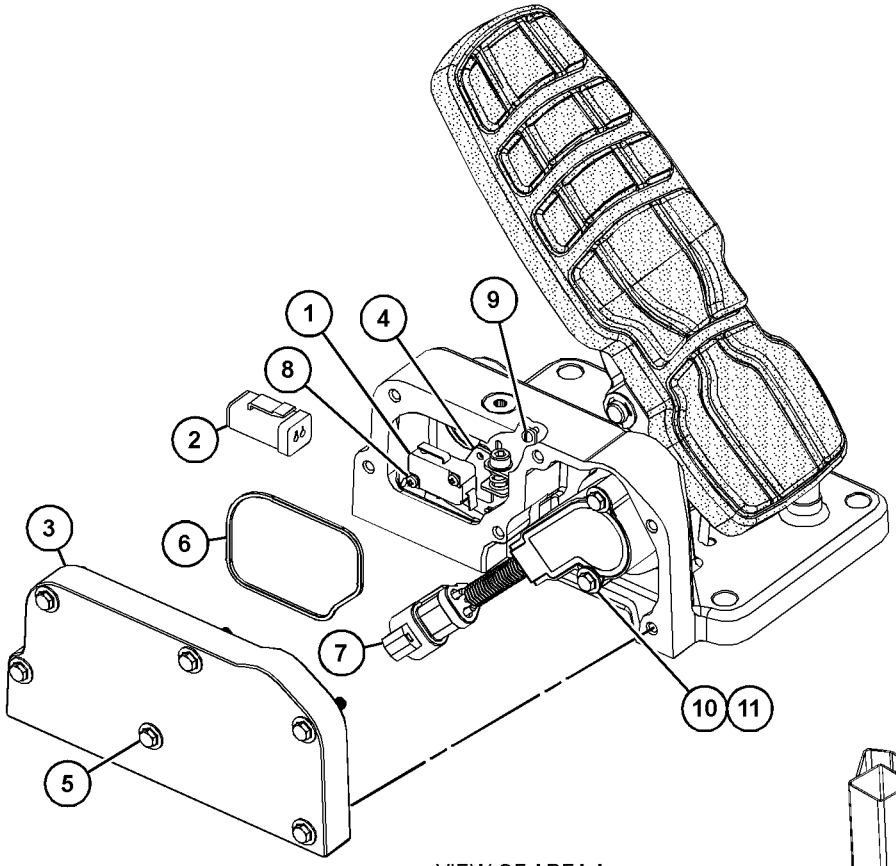

VIEW OF AREA A

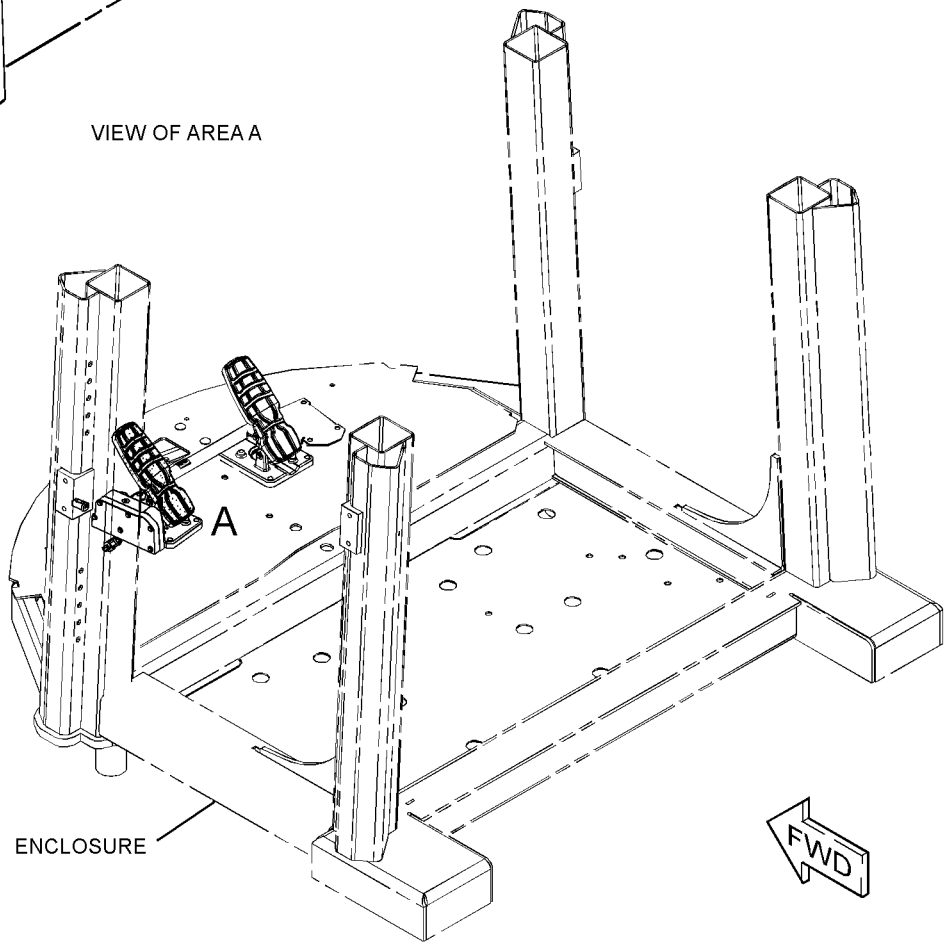

GRÁFICO 1 <FIN> g06025724

371-2223 GRUPO DE CONTROL DE FRENO DE SERVICIO (CONTROL GP-SERVICE BRAKE)

NO. DE SERIE: FRS1-UP

PARTE DE 371-5010 GRUPO DE CONTROL DE FRENO DE SERVICIO

SMCS-4257, 4258, 4263, 4265, 4269, 4280 **i06569942**

NOTA	NO NO	GRÁFICO REF	NÚMERO DE LA PIEZA	QTY	NOMBRE DE LA PIEZA 1 2 3 4 5 6 (NIVEL DEL PRODUCTO)	VER PÁGINA
	1	1	**398-2917**	1	CONJUNTO DE EJE (SHAFT AS)	
	2	1	**499-3487**	1	CONJUNTO DE PEDAL (PEDAL AS)	
Y	3	1	**499-3486**	1	GRUPO DE CONTROL DEL FRENO DE PIE (CONTROL GP-FOOT BRAKE)	626

Y - ILUSTRACIÓN DIFERENTE

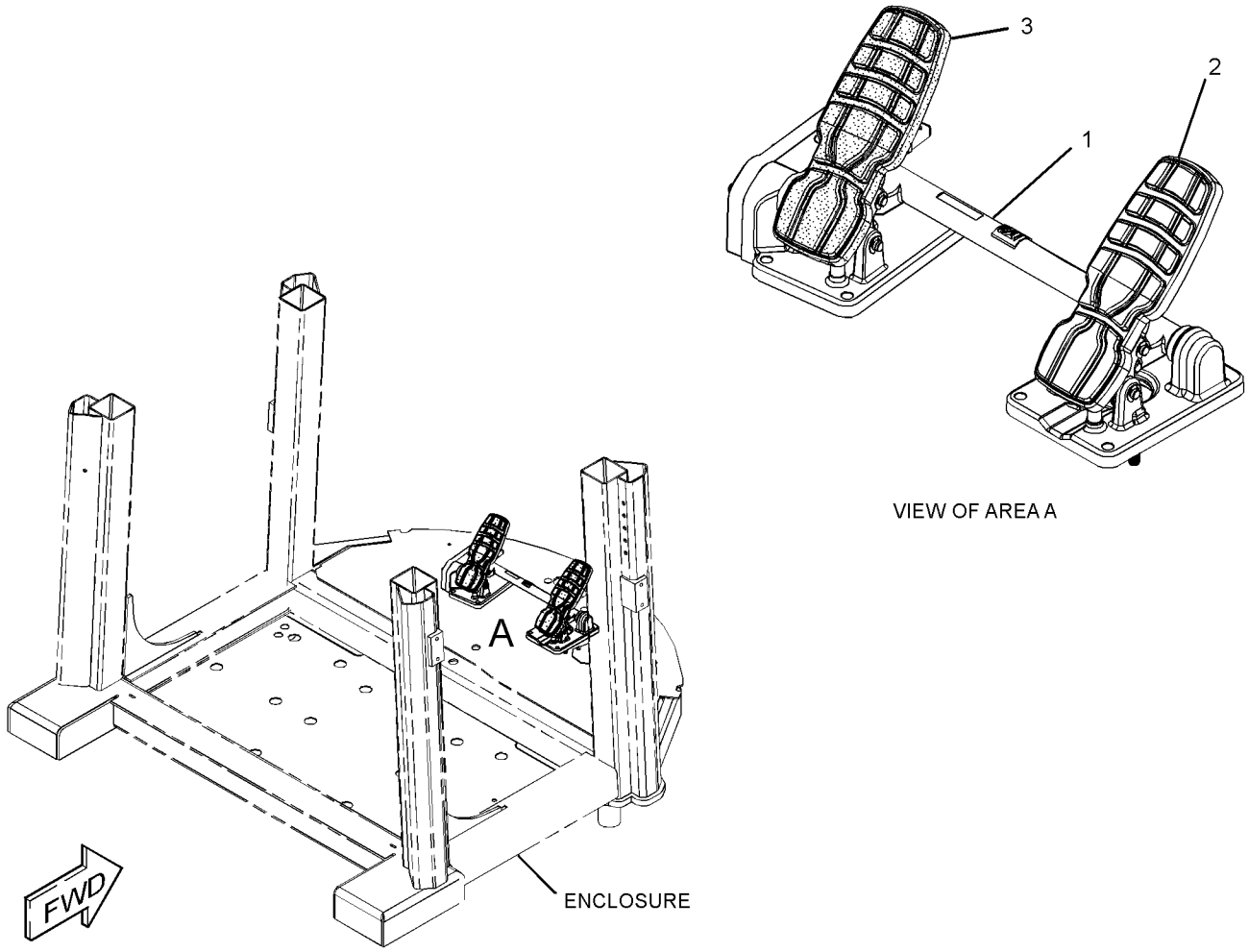

GRÁFICO 1 <FIN> g02336456

371-5010 GRUPO DE CONTROL DE FRENO DE SERVICIO (CONTROL GP-SERVICE BRAKE)

NO. DE SERIE: FRS1-UP

PARTE DE 455-4369 CONFIGURACIÓN DE LA CABINA, 455-4370 CONFIGURACIÓN DEL ASIENTO

SMCS-4257, 4258, 4263, 4265, 4269, 4280

i06569949

NOTA	NO NO	GRÁFICO REF	NÚMERO DE LA PIEZA	QTY	NOMBRE DE LA PIEZA 1 2 3 4 5 6 (NIVEL DEL PRODUCTO)	VER PÁGINA
Y	1	1	**371-2223**	1	GRUPO DE CONTROL DE FRENO DE SERVICIO (CONTROL GP-SERVICE BRAKE)	628
M	2	1	**099-3649**	6	PERNO (M8X1,25X40 MM) (BOLT (M8X1.25X40-MM))	
	3	1	**8T-4224**	6	ARANDELA DURA (8,8 X 16 X 2 MM DE GROSOR) (WASHER-HARD (8.8X16X2-MM THK))	

M - PIEZA MÉTRICA
Y - ILUSTRACIÓN DIFERENTE

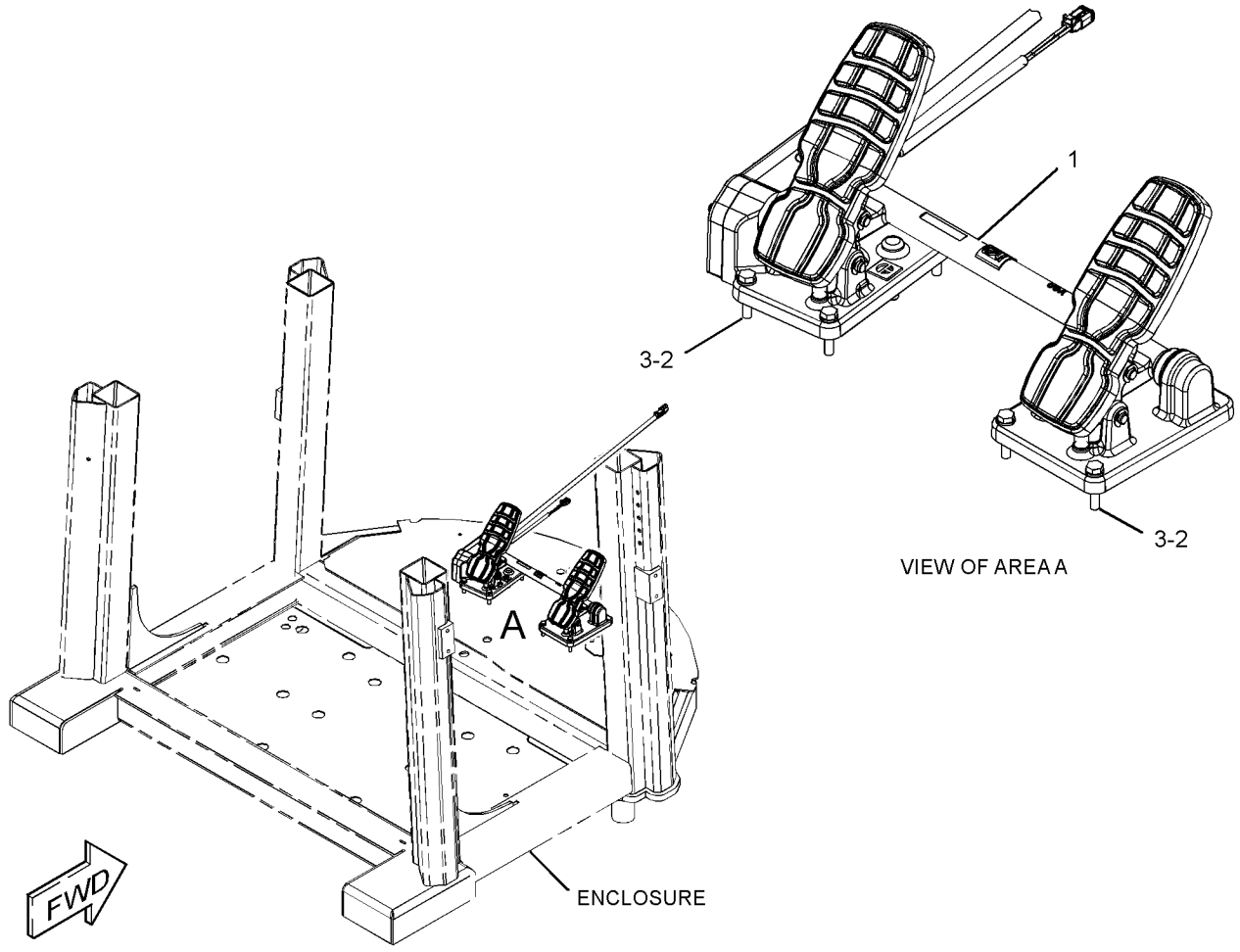

GRÁFICO 1 <FIN> g03492657

457-3105 GRUPO DE CONTROL DE FRENO DE SERVICIO (CONTROL GP-SERVICE BRAKE)

NO. DE SERIE: FRS1-UP

PARTE DE 456-6637 CONFIGURACIÓN HIDRÁULICA

SMCS-4257, 4258, 4263, 4265, 4269, 4280 **i06629868**

NOTA	NO NO	GRÁFICO REF	NÚMERO DE LA PIEZA	QTY	NOMBRE DE LA PIEZA 1 2 3 4 5 6 (NIVEL DEL PRODUCTO)	VER PÁGINA
	1	1	**6V-9829**	1	CONJUNTO DE TAPA (CAP AS)	
	2	2	**7K-1181**	2	CORREA PARA CABLES (STRAP-CABLE)	
	3	2	**124-3019**	1	CONJUNTO DE SOPORTE (BRACKET AS)	
	4	2	**125-8534**	1	CONJUNTO DE PLACA (PLATE AS)	
	5	1	*148-8336*	1	CONJUNTO DE CONECTOR (CONNECTOR AS)	
		1	**6V-8397**	1	SELLO ANULAR (SEAL-O-RING)	
		1	**6V-8636**	1	CONECTOR (CONNECTOR)	
		1	**3J-1907**	1	SELLO ANULAR (SEAL-O-RING)	
	6	2	*148-8340*	3	CONJUNTO DE CONECTOR (CONNECTOR AS)	
					(EACH INCLUDES)	
		2	**3K-0360**	1	SELLO ANULAR (SEAL-O-RING)	
		2	**6V-8398**	1	SELLO ANULAR (SEAL-O-RING)	
		2	**6V-8639**	1	CONECTOR (CONNECTOR)	
	7	1	*148-8353*	3	CONJUNTO DE CODO (ELBOW AS)	
					(EACH INCLUDES)	
		1	**3J-1907**	1	SELLO ANULAR (SEAL-O-RING)	
		1	**6V-8397**	1	SELLO ANULAR (SEAL-O-RING)	
		1	**6V-9001**	1	CODO (ELBOW)	
	8	1,2	*148-8361*	3	CONJUNTO DE CODO (90 GRADOS) (ELBOW AS (90-DEG))	
					(EACH INCLUDES)	
		1,2	**3J-7354**	1	SELLO ANULAR (SEAL-O-RING)	
		1,2	**6V-8397**	1	SELLO ANULAR (SEAL-O-RING)	
		1,2	**6V-9200**	1	CODO (ELBOW)	
	9	1	*148-8367*	1	CONJUNTO DE CODO (90 GRADOS) (ELBOW AS (90-DEG))	
		1	**6V-8397**	1	SELLO ANULAR (SEAL-O-RING)	
		1	**6V-9850**	1	CODO (ELBOW)	
	10	1	*148-8370*	1	CONJUNTO DE CODO (ELBOW AS)	
		1	**6V-8398**	1	SELLO ANULAR (SEAL-O-RING)	
		1	**6V-9851**	1	CODO (ELBOW)	
	11	1	*148-8378*	1	CONJUNTO DE CODO (ELBOW AS)	
		1	**3J-1907**	1	SELLO ANULAR (SEAL-O-RING)	
		1	**6V-8397**	1	SELLO ANULAR (SEAL-O-RING)	
		1	**6V-8724**	1	CODO (ELBOW)	
	12	2	*148-8411*	1	CONJUNTO DE TAPÓN (PLUG AS)	
		2	**3K-0360**	1	SELLO ANULAR (SEAL-O-RING)	
		2	**9S-4185**	1	TAPÓN (ROSCA DE 3/4-16) (PLUG (3/4-16-THD))	
	13	2	*148-8426*	1	CONJUNTO DE T (TEE AS)	
		2	**3K-0360**	1	SELLO ANULAR (SEAL-O-RING)	
		2	**6V-8397**	1	SELLO ANULAR (SEAL-O-RING)	
		2	**6V-8398**	1	SELLO ANULAR (SEAL-O-RING)	
		2	**8T-6696**	1	T ANULAR (TEE-O-RING)	
	14	1	*148-8434*	1	CONJUNTO DE T (TEE AS)	
		1	**6V-8397**	2	SELLO ANULAR (SEAL-O-RING)	
		1	**6V-9843**	1	T (TEE)	
	15	1	*148-8444*	3	CONJUNTO DE T GIRATORIA (TEE AS-SWIVEL)	

457-3105 GRUPO DE CONTROL DE FRENO DE SERVICIO (CONTROL GP-SERVICE BRAKE) (cont.) **i06629868**

NOTA	NO NO	GRÁFICO REF	NÚMERO DE LA PIEZA	QTY	NOMBRE DE LA PIEZA 1 2 3 4 5 6 (NIVEL DEL PRODUCTO)	VER PÁGINA
					(EACH INCLUDES)	
		1	**6V-8398**	2	SELLO ANULAR (SEAL-O-RING)	
		1	**6V-9837**	1	T GIRATORIA (TEE-SWIVEL)	
	16	1	**154-6626**	1	CONJUNTO DE SOPORTE (BRACKET AS)	
	17	2	*162-8264*	1	CONJUNTO DE T (TEE AS)	
		2	**6V-8398**	1	SELLO ANULAR (SEAL-O-RING)	
		2	**081-5645**	1	T (TEE)	
	18	2	*164-5567*	2	CONJUNTO DE ACOPLADOR DE DESCONEXIÓN RÁPIDA (MACHO) (COUPLER AS-QUICK DISCONNECT (MALE))	
					(EACH INCLUDES)	
		2	**6V-3965**	1	CONEXIÓN (DESCONEXIÓN RÁPIDA) (FITTING (QUICK DISCONNECT))	
		2	**214-7568**	1	SELLO ANULAR (SEAL-O-RING)	
	19	1	*164-8908*	2	CONJUNTO DE CONECTOR (CONNECTOR AS)	
					(EACH INCLUDES)	
		1	**3K-0360**	1	SELLO ANULAR (SEAL-O-RING)	
		1	**6V-8398**	1	SELLO ANULAR (SEAL-O-RING)	
		1	**8T-0077**	1	CONECTOR (CONNECTOR)	
	20	2	*172-5761*	1	CONJUNTO DE T (TEE AS)	
		2	**3K-0360**	1	SELLO ANULAR (SEAL-O-RING)	
		2	**6V-8398**	1	SELLO ANULAR (SEAL-O-RING)	
		2	**126-8306**	1	T ANULAR (TEE-O-RING)	
	21	1	**197-7382**	1	ABRAZADERA (CLAMP)	
	22	1	*214-4515*	1	CONJUNTO DE T (TEE AS)	
		1	**3J-1907**	1	SELLO ANULAR (SEAL-O-RING)	
		1	**6V-8397**	3	SELLO ANULAR (SEAL-O-RING)	
		1	**214-4508**	1	CONJUNTO DE T (TEE AS)	
	23	2	*241-6215*	1	CONJUNTO DE CODO (ELBOW AS)	
		2	**3J-1907**	1	SELLO ANULAR (SEAL-O-RING)	
		2	**6V-8076**	1	CODO (ELBOW)	
	24	1	**296-5270**	1	GRUPO DE SENSOR DE PRESIÓN (FRENO DE ESTACIONAMIENTO) (SENSOR GP-PRESSURE (PARKING BRAKE))	
	25	2	**319-1037**	2	CONJUNTO DE SOPORTE (BRACKET AS)	
I	26	1	**367-0239**	1	CONJUNTO DE MANGUERA (HOSE AS)	
	27	1	**367-0319**	1	CONJUNTO DE TUBO (TUBE AS)	
	28	1	**367-0359**	1	CONJUNTO DE PLACA (PLATE AS)	
M		1	**8T-3490**	1	TUERCA DE SOLDAR (ROSCA M10 X 1,5) (NUT-WELD (M10X1.5-THD))	
		1	**133-3260**	6	ESPACIADOR (11X19X10 MM DE GROSOR) (SPACER (11X19X10-MM THK))	
	29	2	*377-9555*	1	CONJUNTO DE T (TEE AS)	
		2	**3J-7354**	1	SELLO ANULAR (SEAL-O-RING)	
		2	**6V-8397**	2	SELLO ANULAR (SEAL-O-RING)	
		2	**377-9554**	1	ADAPTADOR DE T (ADAPTER-TEE)	
	30	2	**383-4284**	2	CONJUNTO DE SOPORTE (BRACKET AS)	
	31	1	**383-4286**	1	CONJUNTO DE SOPORTE (BRACKET AS)	
	32	1	**383-4288**	1	CONJUNTO DE SOPORTE (BRACKET AS)	
I	33	2	**383-4375**	1	CONJUNTO DE MANGUERA (HOSE AS)	
I	34	1	**399-6736**	2	CONJUNTO DE MANGUERA (HOSE AS)	
I	35	1	**423-9941**	1	CONJUNTO DE MANGUERA (HOSE AS)	
I	36	1	**423-9942**	1	CONJUNTO DE MANGUERA (HOSE AS)	

457-3105 GRUPO DE CONTROL DE FRENO DE SERVICIO (CONTROL GP-SERVICE BRAKE) (cont.) **i06629868**

NOTA	NO NO	GRÁFICO REF	NÚMERO DE LA PIEZA	QTY	NOMBRE DE LA PIEZA 1 2 3 4 5 6 (NIVEL DEL PRODUCTO)	VER PÁGINA
	37	2	**434-1370**	1	CONJUNTO DE TUBO (TUBE AS)	
	38	2	**444-6926**	1	CONJUNTO DE TUBO (TUBE AS)	
Y	39	1	**448-4308**	1	GRUPO DE MÚLTIPLE DE CONTROL (FRENO DE ESTACIONAMIENTO) (MANIFOLD GP-CONTROL (PARKING BRAKE))	636
I	40	2	**465-1658**	1	CONJUNTO DE MANGUERA (HOSE AS)	
I	41	1	**465-1671**	1	CONJUNTO DE MANGUERA (HOSE AS)	
I	42	1	**465-1672**	1	CONJUNTO DE MANGUERA (HOSE AS)	
I	43	1	**465-1673**	1	CONJUNTO DE MANGUERA (HOSE AS)	
	44	1,2	**067-2551**	10	BROCHE (CLIP)	
	45	2	**091-0081**	4	ESPACIADOR (10,5 X 20 X 10 MM DE GROSOR) (SPACER (10.5X20X10-MM THK))	
	46	2	**091-9035**	1	ESPACIADOR (11 X 25 X 20 MM DE GROSOR) (SPACER (11X25X20-MM THK))	
M	47	1,2	**101-3129**	2	PRISIONERO (ROSCA M10 X 1,5) (STUD (M10X1.5-THD))	
	48	1	**132-7551**	2	ESPACIADOR (11X19X6 MM DE GROSOR) (SPACER (11X19X6-MM THK))	
	49	1	**133-6934**	2	ESPACIADOR (11 X 20 X 25 MM DE GROSOR) (SPACER (11X20X25-MM THK))	
	50	1	**136-4992**	1	ESPACIADOR (11 X 19,05 X 40 MM DE GROSOR) (SPACER (11X19.05X40-MM THK))	
M	51	2	**142-3953**	4	PRISIONERO (ROSCA M10 X 1,5) (STUD (M10X1.5-THD))	
	52	2	**172-0197**	2	ESPACIADOR (10,5 X 20 X 5,29 MM DE GROSOR) (SPACER (10.5X20X5.29-MM THK))	
	53	2	**190-4885**	1	ESPACIADOR (11 X 22 X 50 MM DE GROSOR) (SPACER (11X22X50-MM THK))	
	54	2	**1F-7567**	1	BROCHE (CLIP)	
	55	1	**1J-9671**	1	SELLO ANULAR (SEAL-O-RING)	
	56	2	**206-2423**	1	MONTURA (SADDLE)	
	57	2	**297-1546**	1	BROCHE (CLIP)	
	58	1	**336-8614**	2	BROCHE (CLIP)	
M	59	1,2	**344-5675**	9	TUERCA (ROSCA M10 X 1,5) (NUT (M10X1.5-THD))	
	60	1,2	**4D-7733**	5	BROCHE (CLIP)	
	61	1,2	**5P-1076**	8	ARANDELA DURA (13,5 X 30 X 4 MM DE GROSOR) (WASHER-HARD (13.5X30X4-MM THK))	
	62	2	**6D-4246**	1	BROCHE (CLIP)	
	63	2	**6D-4247**	1	BROCHE (CLIP)	
	64	2	**6V-0852**	2	TAPA ANTIPOLVO (CAP-DUST)	
	65	1	**6V-8397**	1	SELLO ANULAR (SEAL-O-RING)	
	66	2	**7B-1597**	1	BROCHE (CLIP)	
	67	1,2	**7S-3916**	4	BROCHE (LENGÜETA) (CLIP (TAB))	
	68	1,2	**7S-3919**	4	BROCHE (RANURA) (CLIP (SLOT))	
	69	1,2	**7V-6571**	5	ARANDELA DE GOMA (GROMMET)	
M	70	1,2	**7X-7729**	4	ARANDELA (11 X 25 X 3 MM DE GROSOR) (WASHER (11X25X3-MM THK))	
	71	2	**8T-1889**	1	BROCHE (RANURA) (CLIP (SLOT))	
	72	2	**8T-1890**	1	BROCHE (LENGÜETA) (CLIP (TAB))	
	73	1,2	**8T-4121**	34	ARANDELA DURA (11 X 21 X 2,5 MM DE GROSOR) (WASHER-HARD (11X21X2.5-MM THK))	
M	74	1,2	**8T-4136**	9	PERNO (M10 X 1,5 X 25 MM) (BOLT (M10X1.5X25-MM))	
M	75	1	**8T-4137**	2	PERNO (M10 X 1,5 X 20 MM) (BOLT (M10X1.5X20-MM))	
M	76	1,2	**8T-4139**	13	PERNO (M12 X 1,75 X 30 MM) (BOLT (M12X1.75X30-MM))	
M	77	2	**8T-4172**	1	PERNO (M10X1,5X80 MM) (BOLT (M10X1.5X80-MM))	
M	78	1	**8T-4182**	2	PERNO (M10X1,5X45 MM) (BOLT (M10X1.5X45-MM))	

457-3105 GRUPO DE CONTROL DE FRENO DE SERVICIO (CONTROL GP-SERVICE BRAKE) (cont.) **i06629868**

NOTA	NO NO	GRÁFICO REF	NÚMERO DE LA PIEZA	QTY	NOMBRE DE LA PIEZA 1 2 3 4 5 6 (NIVEL DEL PRODUCTO)	VER PÁGINA
M	79	2	**8T-4185**	1	PERNO (M10 X 1,5 X 50 MM) (BOLT (M10X1.5X50-MM))	
M	80	1	**8T-4195**	6	PERNO (M10 X 1,5 X 30 MM) (BOLT (M10X1.5X30-MM))	
M	81	1,2	**8T-4196**	6	PERNO (M10 X 1,5 X 35 MM) (BOLT (M10X1.5X35-MM))	
	82	1,2	**8T-4223**	5	ARANDELA DURA (13,5 X 25,5 X 3 MM DE GROSOR) (WASHER-HARD (13.5X25.5X3-MM THK))	
M	83	1	**8T-5005**	1	PERNO (M10X1,5X70 MM) (BOLT (M10X1.5X70-MM))	
M	84	1	**8T-6466**	2	PERNO (M10 X 1,5 X 60 MM) (BOLT (M10X1.5X60-MM))	
	85	2	**9X-2027**	4	ARANDELA (11X18X2 MM DE GROSOR) (WASHER (11X18X2-MM THK))	

I - CONSULTAR SISTEMA DE INFORMACIÓN HIDRÁULICA
M - PIEZA MÉTRICA
Y - ILUSTRACIÓN DIFERENTE

457-3105 GRUPO DE CONTROL DE FRENO DE SERVICIO (CONTROL GP-SERVICE BRAKE) (cont.) **i06629868**

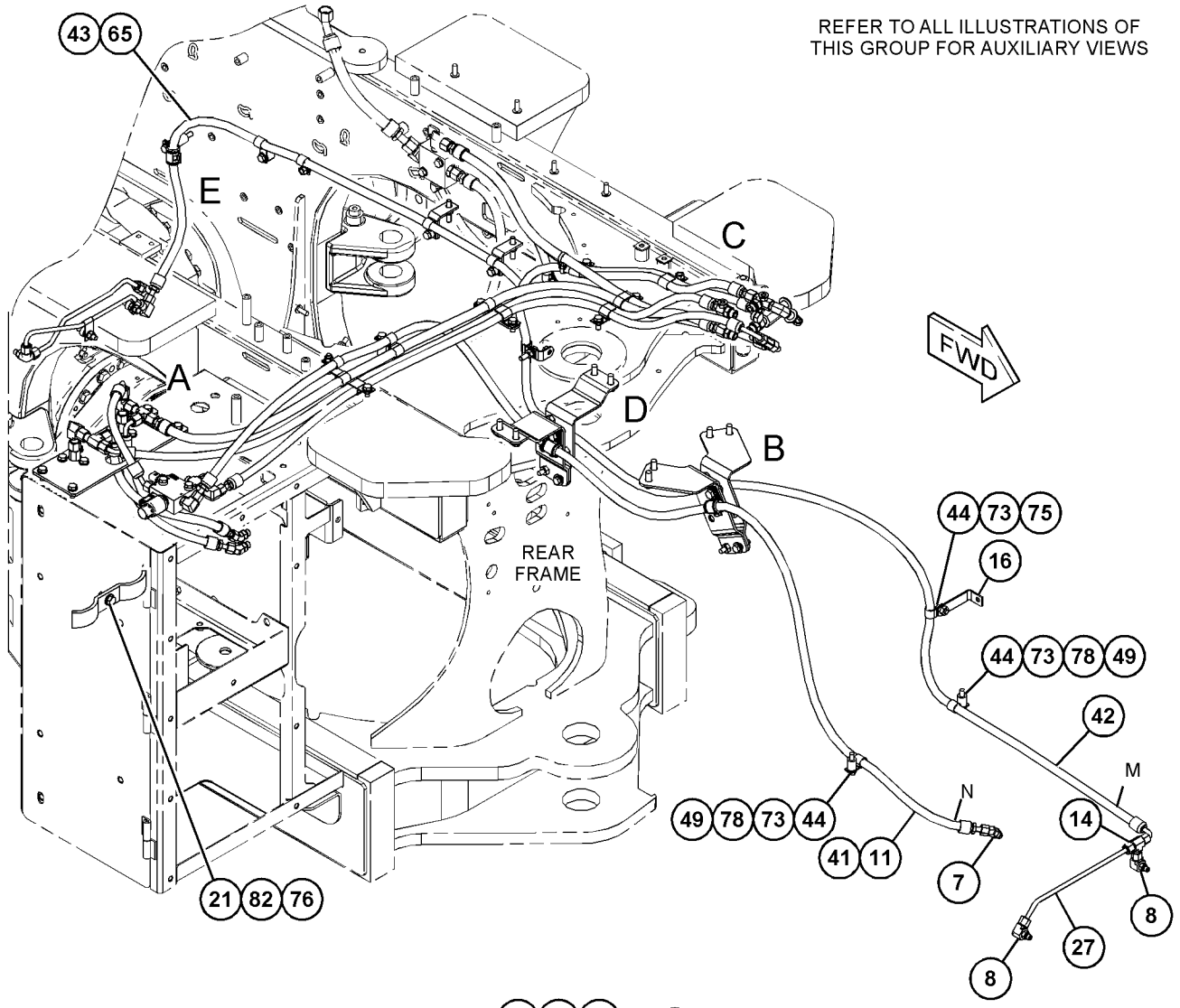

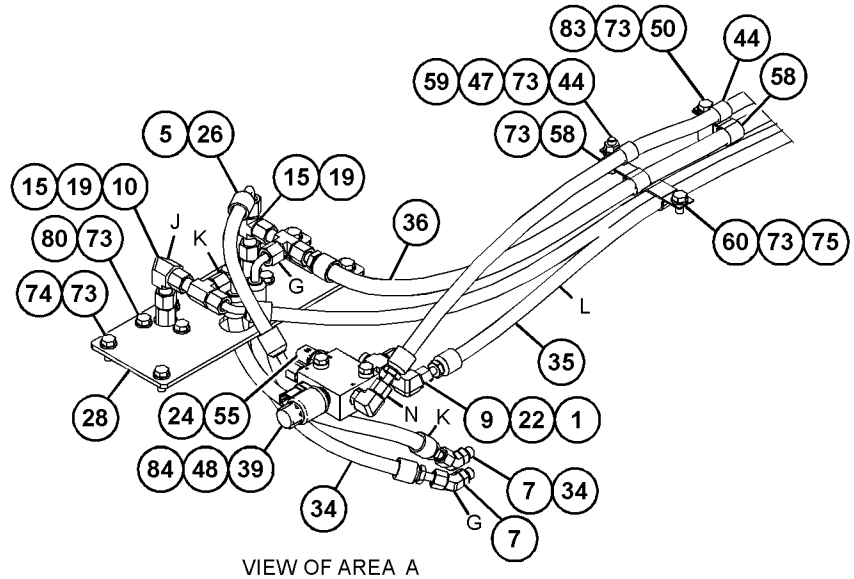

VIEW OF AREA A

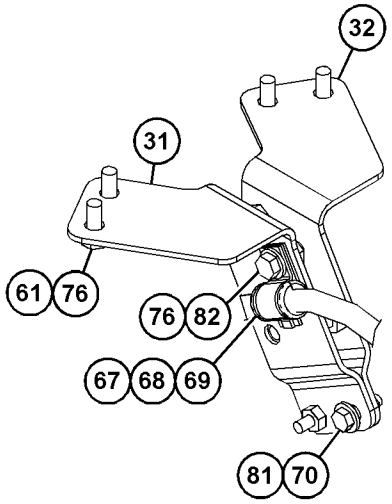

VIEW OF AREA B

GRÁFICO 1

g06060313

457-3105 GRUPO DE CONTROL DE FRENO DE SERVICIO (CONTROL GP-SERVICE BRAKE) (cont.) **i06629868**

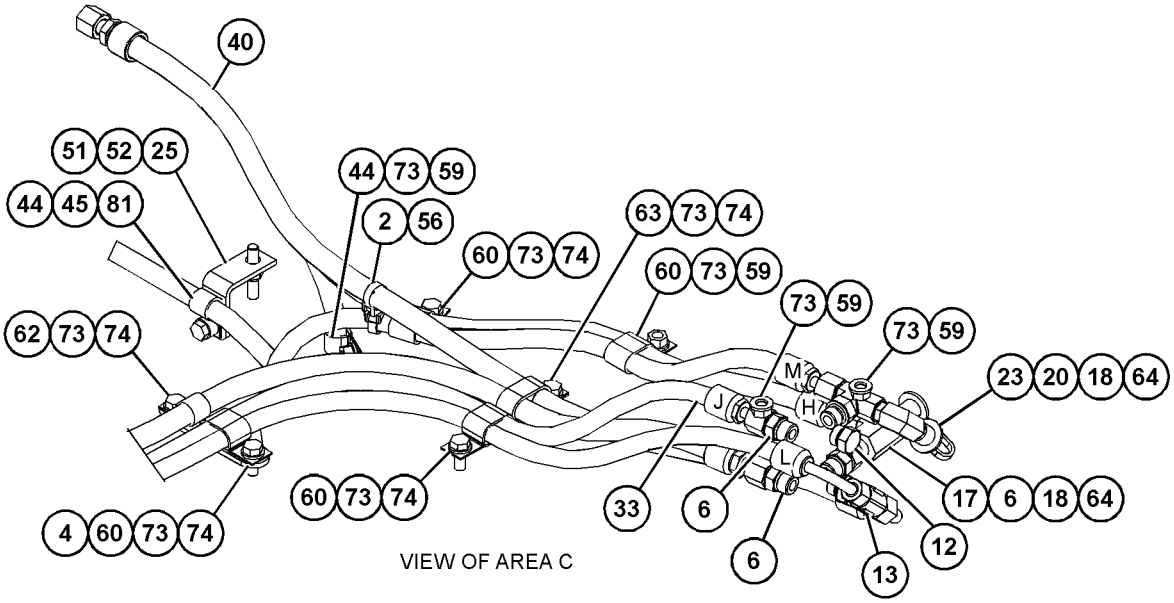

VIEW OF AREA C

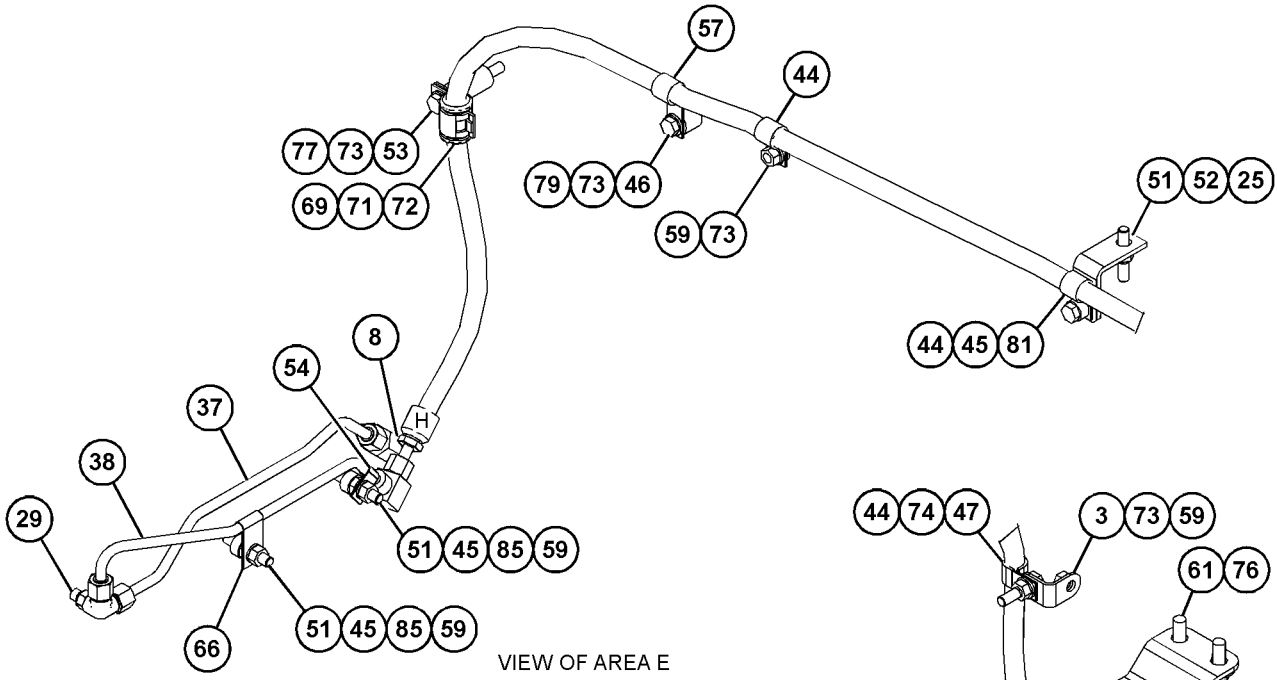

VIEW OF AREA E

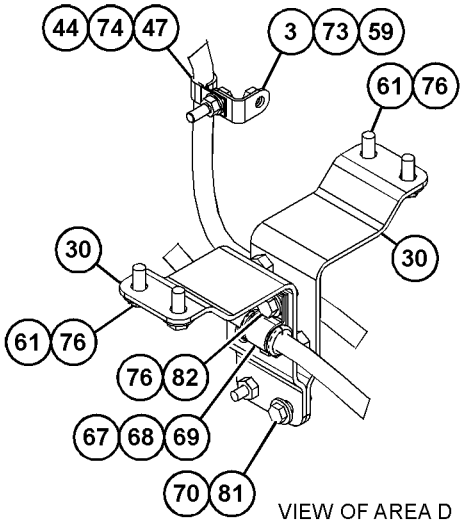

VIEW OF AREA D

GRÁFICO 2 <FIN> g06060314

448-4308 GRUPO DE MÚLTIPLE DE CONTROL (MANIFOLD GP-CONTROL)

NO. DE SERIE: FRS1-UP

24 VOLTIOS CC

PARTE DE 457-3105 GRUPO DE CONTROL DE FRENO DE SERVICIO

SMCS-4322, 5264

i06217171

NOTA	NO NO	GRÁFICO REF	NÚMERO DE LA PIEZA	QTY	NOMBRE DE LA PIEZA 1 2 3 4 5 6 (NIVEL DEL PRODUCTO)	VER PÁGINA
Y	1	1	**448-4307**	1	GRUPO DE VÁLVULA DE SOLENOIDE (24 VOLTIOS) (FRENO DE ESTACIONAMIENTO) (VALVE GP-SOLENOID (24-VOLT) (PARKING BRAKE))	639

Y - ILUSTRACIÓN DIFERENTE

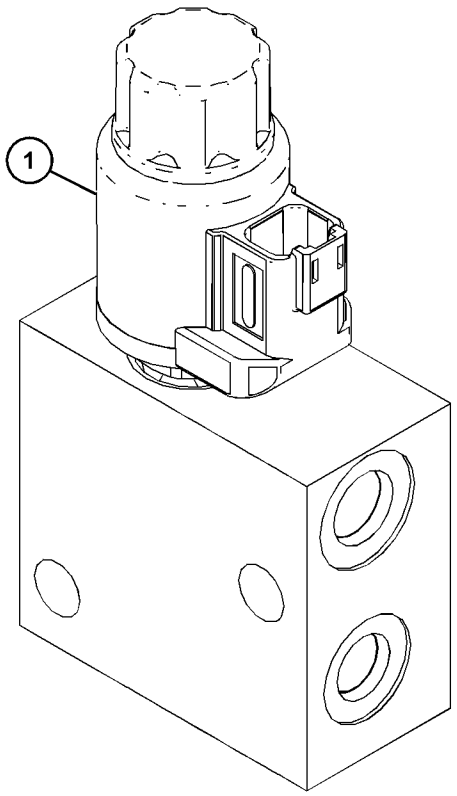

GRÁFICO 1 <FIN> g03563119

375-2816 GRUPO DE VÁLVULA DE CONTROL DEL FRENO (VALVE GP-BRAKE CONTROL)

NO. DE SERIE: FRS1-UP

PARTE DE 456-6633 CONFIGURACIÓN HIDRÁULICA

SMCS-4265, 4282

i06648372

NOTA	NO NO	GRÁFICO REF	NÚMERO DE LA PIEZA	QTY	NOMBRE DE LA PIEZA 1 2 3 4 5 6 (NIVEL DEL PRODUCTO)	VER PÁGINA
					JUEGO(S) DE REPARACIÓN DISPONIBLE(S):	
			397-2326	1	JUEGO DE SELLO (KIT-SEAL)	
					(INCLUDES O-RINGS, QUAD RING, BOOT, & CUP)	

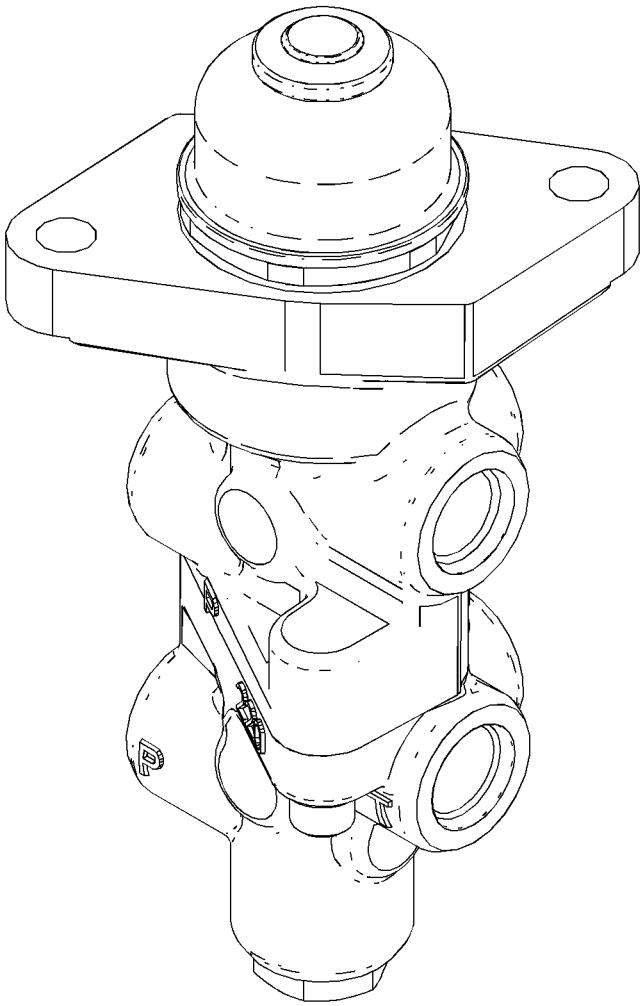

GRÁFICO 1 <FIN> g06059406

183-7595 GRUPO DE VÁLVULA DE SOLENOIDE (VALVE GP-SOLENOID)

NO. DE SERIE: FRS1-UP

PARTE DE 458-2253 GRUPO DE MÚLTIPLE DE CONTROL

SMCS-4804, 4805, 5479 **i05857458**

NOTA	NO NO	GRÁFICO REF	NÚMERO DE LA PIEZA	QTY	NOMBRE DE LA PIEZA 1 2 3 4 5 6 (NIVEL DEL PRODUCTO)	VER PÁGINA
	1	1	**312-8629**	1	CONJUNTO DE BOBINA (24 VOLTIOS) (COIL AS (24-VOLT))	
	2	1	*189-8624*	1	CONJUNTO DE ADAPTADOR (ADAPTER AS)	
		1	**8L-2786**	1	SELLO ANULAR (SEAL-O-RING)	
		1	**033-5879**	1	SELLO ANULAR (SEAL-O-RING)	
		1	**033-6033**	1	SELLO ANULAR (SEAL-O-RING)	
		1	**212-6027**	1	ANILLO (RING)	
		1	**221-9963**	1	ANILLO (RING)	
	3	1	**191-9247**	1	ARANDELA (19,15X31,65X2,36 MM DE GROSOR) (WASHER (19.15X31.65X2.36-MM THK))	
	4	1	**198-2914**	1	TUERCA (ROSCA DE 3/4-32) (NUT (3/4-32-THD))	
	5	1	**316-1438**	1	CONJUNTO DE CARTUCHO (CARTRIDGE AS)	
		1	**214-7568**	2	SELLO ANULAR (SEAL-O-RING)	

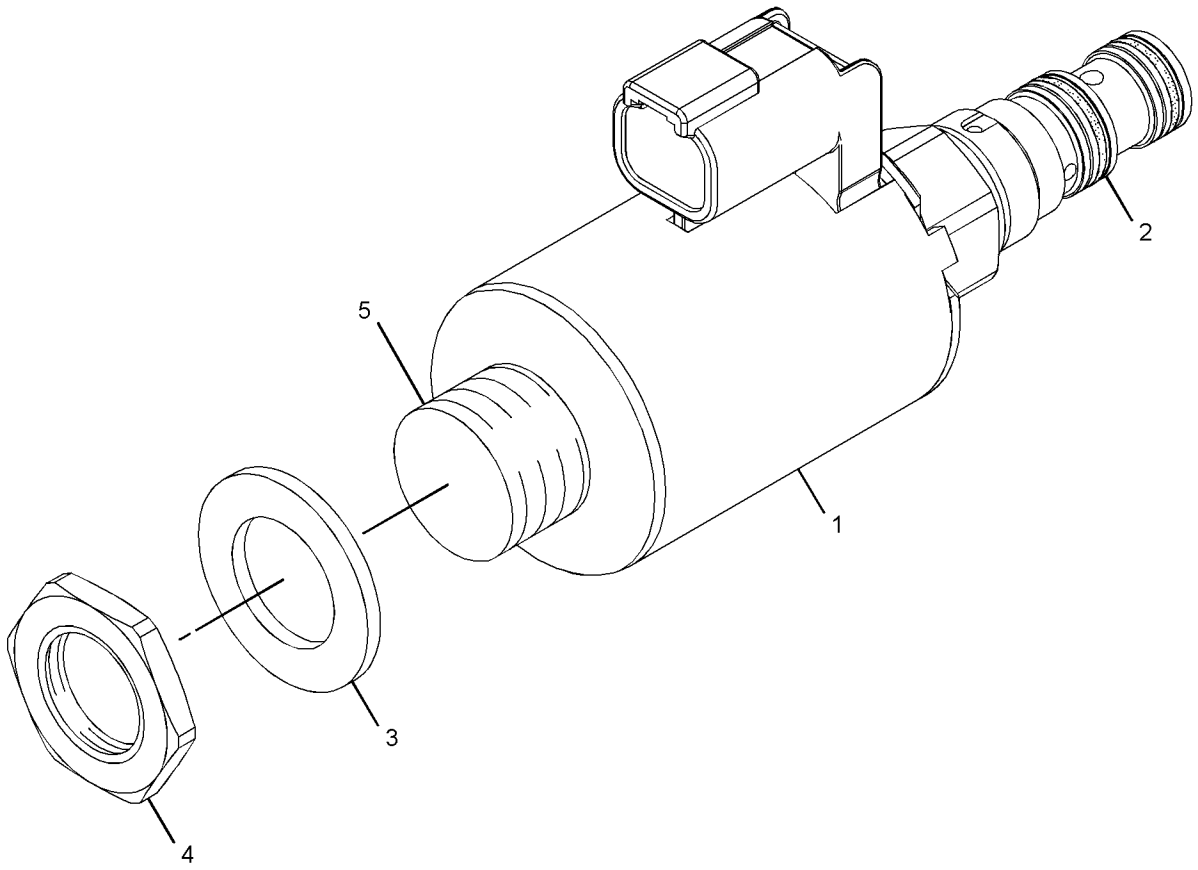

GRÁFICO 1 <FIN> g01936941

448-4307 GRUPO DE VÁLVULA DE SOLENOIDE (VALVE GP-SOLENOID)

NO. DE SERIE: FRS1-UP

PARTE DE 448-4308 GRUPO DE MÚLTIPLE DE CONTROL

SMCS-4804, 4805, 5479

i05835896

NOTA	NO NO	GRÁFICO REF	NÚMERO DE LA PIEZA	QTY	NOMBRE DE LA PIEZA 1 2 3 4 5 6 (NIVEL DEL PRODUCTO)	VER PÁGINA
	1	1	**367-8532**	1	CONJUNTO DE BOBINA (24 VOLTIOS) (VÁLVULA DE SOLENOIDE) (COIL AS (24-VOLT) (SOLENOID VALVE))	
					JUEGO(S) DE REPARACIÓN DISPONIBLE(S):	
			426-4823	1	JUEGO DE SELLO (VÁLVULA DE SOLENOIDE) (KIT-SEAL (SOLENOID VALVE))	
					(INCLUDES O-RINGS & BACKUP RINGS)	

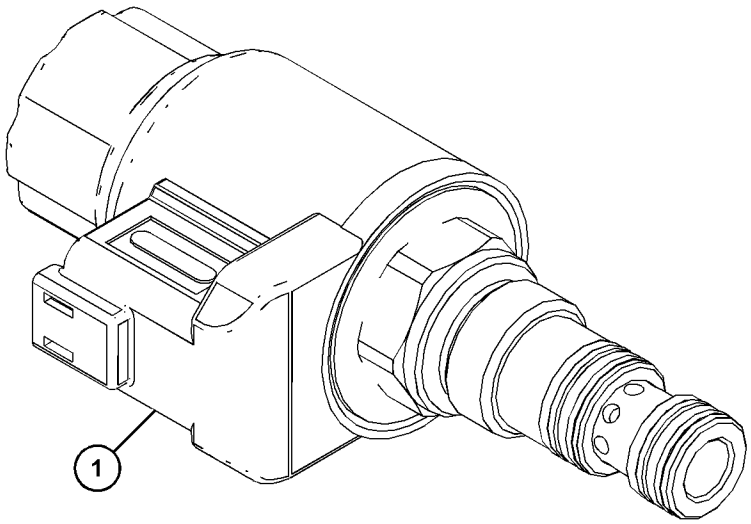

GRÁFICO 1 <FIN> g03563097

388-4770 GRUPO DE CILINDRO DE LA DIRECCIÓN (CYLINDER GP-STEERING)

NO. DE SERIE: FRS1-UP

85 MM (3,4") DE CALIBRE X 670 MM (26,4") DE CARRERA

PARTE DE 464-2459, 464-2461 CONFIGURACIÓN DE EJE FIJO Y OSCILANTE

SMCS-4303 **i06608457**

NOTA	NO NO	GRÁFICO REF	NÚMERO DE LA PIEZA	QTY	NOMBRE DE LA PIEZA 1 2 3 4 5 6 (NIVEL DEL PRODUCTO)	VER PÁGINA
	1	1	**3D-2824**	2	SELLO ANULAR (SEAL-O-RING)	
	2	1	**102-8804**	1	JUEGO DE RECEPTÁCULO (4 CLAVIJAS) (KIT-RECEPTACLE (4-PIN))	
					(INCLUDES RECEPTACLE AS & WEDGE)	
	3	1	**5M-6214**	2	TAPÓN (PLUG)	
J	4	1	**8J-2574**	1	ANILLO DE RESPALDO (RING-BACKUP)	
	5	1	**8T-8737**	1	TAPÓN DE SELLO (PLUG-SEAL)	
	6	1	**9S-4183**	2	TAPÓN (ROSCA DE 1-1/16-12) (PLUG (1-1/16-12-THD))	
	7	1	**102-2244**	1	ARANDELA DE GOMA (GROMMET)	
J	8	1	**141-0709**	1	ANILLO DE DESGASTE (RING-WEAR)	
J	9	1	**141-0711**	1	ANILLO DE DESGASTE (RING-WEAR)	
J	10	1	**161-7149**	1	SELLO DE PISTÓN (SEAL-PISTON)	
	11	1	**212-0907**	1	PLACA DE CONECTOR (PLATE-CONNECTOR)	
	12	1	**217-3311**	1	IMÁN (MAGNET)	
	13	1	**242-9514**	1	PORTADOR (CARRIER)	
	14	1	**242-9515**	1	ANILLO DE RETENCIÓN (RING-RETAINING)	
	15	1	**276-1816**	1	PROTECTOR (GUARD)	
J	16	1	**329-5790**	1	SELLO DE LABIO (SEAL-WIPER)	
J	17	1	**329-5792**	1	SELLO DE TAZA EN U (SEAL-U-CUP)	
M	18	1	**8T-9102**	1	TORNILLO DE AJUSTE (M5X0,8X10 MM) (SETSCREW-SOCKET (M5X0.8X10-MM))	
M	19	1	**9X-6611**	1	TORNILLO DE AJUSTE (M10X1,5X16 MM) (SETSCREW-SOCKET (M10X1.5X16-MM))	
	20	1	**367-8589**	1	CONJUNTO DE VARILLA (ROD AS)	
	20A	1	**1K-6985**	2	ANILLO DE RETENCIÓN (RING-RETAINING)	
	20B	1	**364-8483**	1	COJINETE DE ALINEACIÓN (BEARING-ALIGNING)	
	21	1	**388-4776**	1	GRUPO DE SENSOR DE POSICIÓN (DIRECCIÓN) (SENSOR GP-POSITION (STEERING))	
J		1	**420-5767**	1	ANILLO DE RESPALDO (RING-BACKUP)	
J		1	**118-8586**	1	SELLO ANULAR (SEAL-O-RING)	
	22	1	**388-4793**	1	CONJUNTO DE CILINDRO (CYLINDER AS)	
	22A	1	**1K-6985**	2	ANILLO DE RETENCIÓN (RING-RETAINING)	
	22B	1	**9M-1328**	1	COJINETE DE ALINEACIÓN AUTOMÁTICA (BEARING-SELF-ALIGNING)	
J	23	1	**1H-7339**	1	SELLO ANULAR (SEAL-O-RING)	
J	24	1	**2H-3931**	1	SELLO ANULAR (SEAL-O-RING)	
J	25	1	**329-5788**	1	CONJUNTO DE SELLO AMORTIGUADOR (SEAL AS-BUFFER)	
	26	1	*330-9723*	1	CONJUNTO DE TAPÓN (PLUG AS)	
		1	**228-7100**	1	SELLO ANULAR (SEAL-O-RING)	
		1	**241-6157**	1	TAPÓN (PLUG)	
E	27	1	**9X-1386**		MANGUITO (7 CM) (SLEEVE (7-CM))	
	28	1	**3V-2431**	2	ARANDELA (10,2 X 16 X 2 MM DE GROSOR) (WASHER (10.2X16X2-MM THK))	
	29	1	**4S-5565**	2	PERNO (3/8-16 X 0,875 PULG) (BOLT (3/8-16X0.875-IN))	

388-4770 GRUPO DE CILINDRO DE LA DIRECCIÓN (CYLINDER GP-STEERING) (cont.) **i06608457**

NOTA	NO NO	GRÁFICO REF	NÚMERO DE LA PIEZA	QTY	NOMBRE DE LA PIEZA 1 2 3 4 5 6 (NIVEL DEL PRODUCTO)	VER PÁGINA
M	30	1	**8C-6364**	1	PERNO DE CABEZA HUECA (M5X0,8X14 MM) (BOLT-SOCKET HEAD (M5X0.8X14-MM))	
					PARTS SHOWN IN GRAPHIC(S) WITHOUT A REFERENCE NUMBER ARE NOT SERVICED SEPARATELY	
					JUEGO(S) DE REPARACIÓN DISPONIBLE(S):	
J			**471-0172**	1	JUEGO DE SELLO DE CILINDRO HIDRÁULICO (KIT-HYD CYLINDER SEAL)	
					(INCLUDES RINGS & SEALS)	

E - PEDIDO POR CENTÍMETROS
J - KIT MARKED J INCLUDES PART(S) MARKED J
M - PIEZA MÉTRICA

388-4770 GRUPO DE CILINDRO DE LA DIRECCIÓN (CYLINDER GP-STEERING) (cont.) **i06608457**

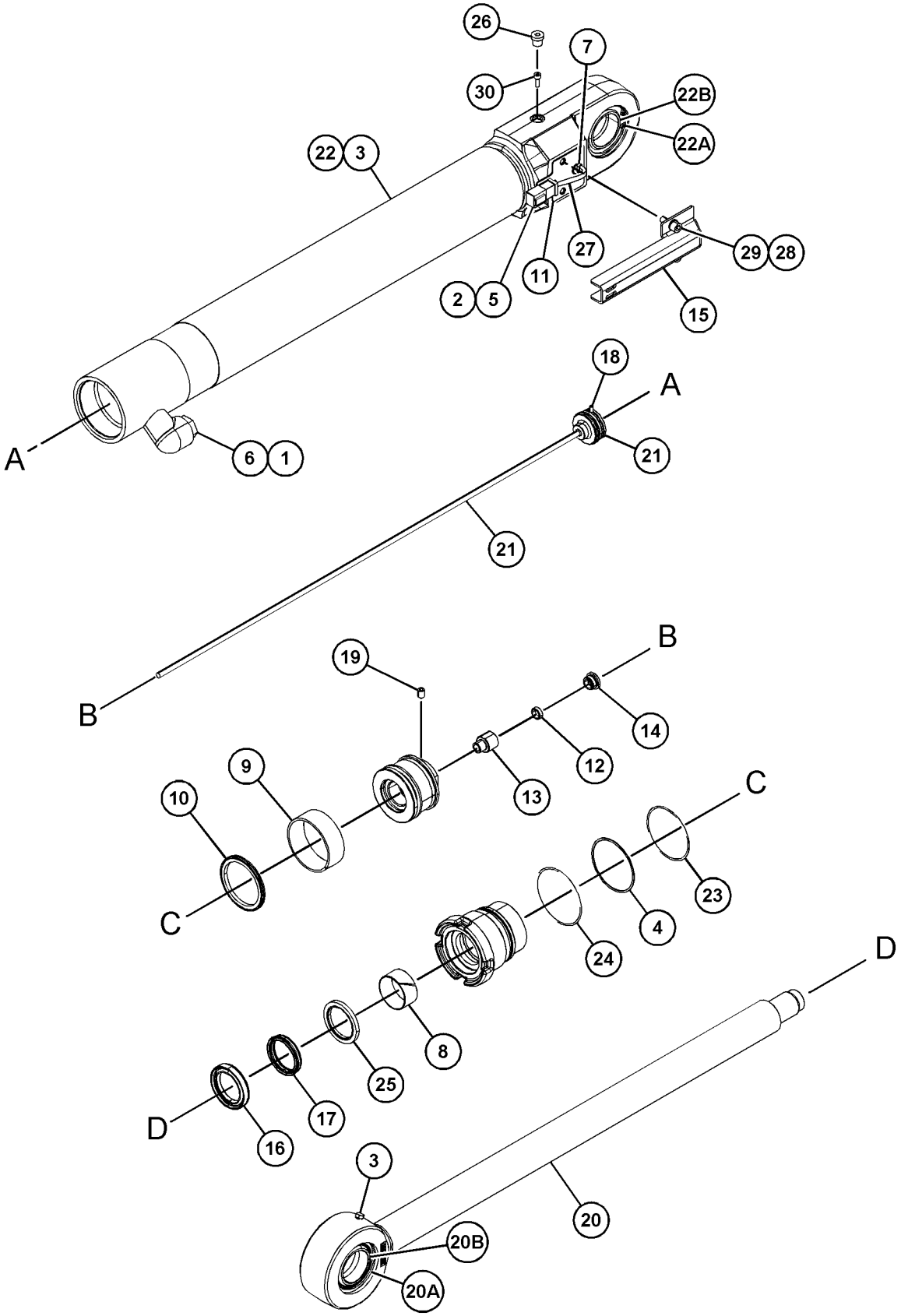

GRÁFICO 1 <FIN> g03665443

456-4890 GRUPO DE CILINDRO DE LA DIRECCIÓN (CYLINDER GP-STEERING)

NO. DE SERIE: FRS1-UP

85 MM (3,3") DE CALIBRE X 670 MM (26,4") DE CARRERA

PARTE DE 464-2454, 464-2455, 464-2458, 464-2459, 464-2461, 464-2466 CONFIGURACIÓN DE EJE FIJO Y OSCILANTE

SMCS-4303 **i06638854**

NOTA	NO NO	GRÁFICO REF	NÚMERO DE LA PIEZA	QTY	NOMBRE DE LA PIEZA 1 2 3 4 5 6 (NIVEL DEL PRODUCTO)	VER PÁGINA
	1	1	**1H-7339**	1	SELLO ANULAR (SEAL-O-RING)	
	2	1	**2H-3931**	1	SELLO ANULAR (SEAL-O-RING)	
	3	1	**5M-6214**	2	TAPÓN (PLUG)	
	4	1	**8J-2574**	1	ANILLO DE RESPALDO (RING-BACKUP)	
	5	1	**141-0709**	1	ANILLO DE DESGASTE (RING-WEAR)	
	6	1	**141-0711**	1	ANILLO DE DESGASTE (RING-WEAR)	
	7	1	**161-7149**	1	SELLO DE PISTÓN (SEAL-PISTON)	
	8	1	**329-5788**	1	CONJUNTO DE SELLO AMORTIGUADOR (SEAL AS-BUFFER)	
	9	1	**329-5790**	1	SELLO DE LABIO (SEAL-WIPER)	
	10	1	**329-5792**	1	SELLO DE TAZA EN U (SEAL-U-CUP)	
	11	1	**456-4886**	1	CONJUNTO DE VARILLA (DIRECCIÓN) (ROD AS (STEERING))	
	11A	1	**1K-6985**	2	ANILLO DE RETENCIÓN (RING-RETAINING)	
	11B	1	**364-8483**	1	COJINETE DE ALINEACIÓN (BEARING-ALIGNING)	
	12	1	**456-4889**	1	CONJUNTO DE CILINDRO DE DIRECCIÓN (CYLINDER AS-STEERING)	
	12A	1	**1K-6985**	2	ANILLO DE RETENCIÓN (RING-RETAINING)	
	12B	1	**9M-1328**	1	COJINETE DE ALINEACIÓN AUTOMÁTICA (BEARING-SELF-ALIGNING)	
M	13	1	**9X-6611**	1	TORNILLO DE AJUSTE (M10X1,5X16 MM) (SETSCREW-SOCKET (M10X1.5X16-MM))	

M - PIEZA MÉTRICA

456-4890 GRUPO DE CILINDRO DE LA DIRECCIÓN (CYLINDER GP-STEERING) (cont.) **i06638854**

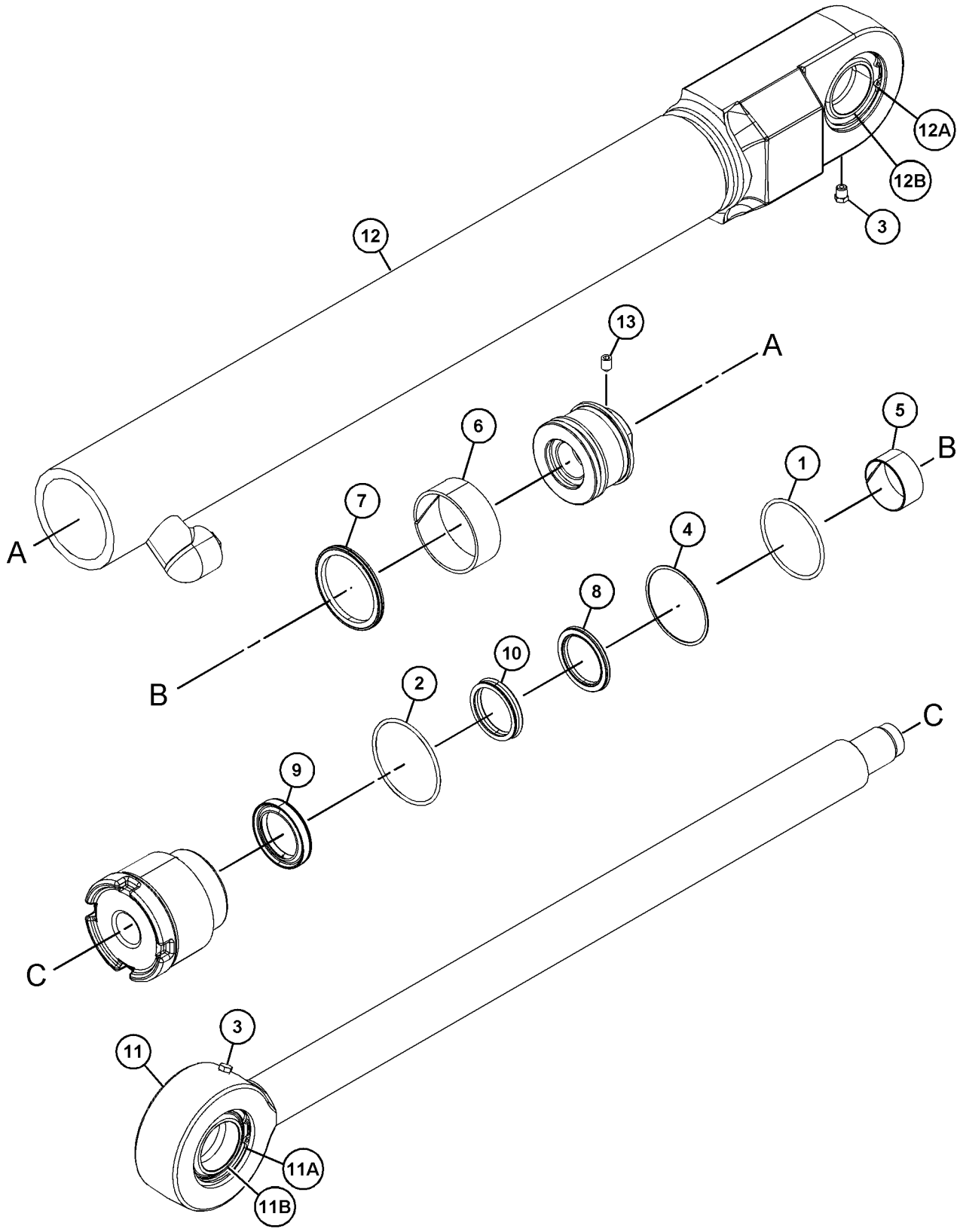

GRÁFICO 1 <FIN> g03856466

457-3117 GRUPO DE TUBERÍAS DE LA DIRECCIÓN SECUNDARIA (LINES GP-SECONDARY STEERING)

NO. DE SERIE: FRS1-UP

PARTE DE 456-6642 CONFIGURACIÓN DE DIRECCIÓN

SMCS-4304 **i06656652**

NOTA	NO NO	GRÁFICO REF	NÚMERO DE LA PIEZA	QTY	NOMBRE DE LA PIEZA 1 2 3 4 5 6 (NIVEL DEL PRODUCTO)	VER PÁGINA
	1	1	**6V-9833**	1	CONJUNTO DE TAPA (CAP AS)	
	2	1	**7K-1181**	2	CORREA PARA CABLES (STRAP-CABLE)	
	3	1	**7Y-3731**	1	BRIDA (FLANGE)	
	4	1	**8C-3206**	4	MEDIA BRIDA (FLANGE-HALF)	
	5	1	**8T-7934**	4	ARANDELA DURA (11X21X5 MM DE GROSOR) (WASHER-HARD (11X21X5-MM THK))	
	6	1	**9J-3866**	1	ADAPTADOR (ADAPTER)	
	7	1	*148-8345*	1	CONJUNTO DE CONECTOR (CONNECTOR AS)	
		1	**2M-9780**	1	SELLO ANULAR (SEAL-O-RING)	
		1	**6V-8398**	1	SELLO ANULAR (SEAL-O-RING)	
		1	**6V-8638**	1	CONECTOR (CONNECTOR)	
	8	1	*148-8347*	1	CONJUNTO DE CODO (ELBOW AS)	
		1	**3D-2824**	1	SELLO ANULAR (SEAL-O-RING)	
		1	**6V-9007**	1	CODO (ELBOW)	
		1	**6V-9746**	1	SELLO ANULAR (SEAL-O-RING)	
	9	1	*148-8364*	1	CONJUNTO DE CODO (ELBOW AS)	
		1	**3K-0360**	1	SELLO ANULAR (SEAL-O-RING)	
		1	**6V-8398**	1	SELLO ANULAR (SEAL-O-RING)	
		1	**6V-8625**	1	CODO (ELBOW)	
	10	1	*148-8368*	1	CONJUNTO DE CODO (ELBOW AS)	
		1	**3J-1907**	1	SELLO ANULAR (SEAL-O-RING)	
		1	**4J-5477**	1	SELLO ANULAR (SEAL-O-RING)	
		1	**6V-8627**	1	CODO (ELBOW)	
	11	1	*148-8370*	1	CONJUNTO DE CODO (ELBOW AS)	
		1	**6V-8398**	1	SELLO ANULAR (SEAL-O-RING)	
		1	**6V-9851**	1	CODO (ELBOW)	
	12	1	*148-8445*	1	CONJUNTO DE T (TEE AS)	
		1	**5K-9090**	2	SELLO ANULAR (SEAL-O-RING)	
		1	**6V-9847**	1	T GIRATORIA (TEE-SWIVEL)	
	13	1	*153-6237*	1	CONJUNTO DE CODO (ELBOW AS)	
		1	**3D-2824**	1	SELLO ANULAR (SEAL-O-RING)	
		1	**6V-9004**	1	CODO (ELBOW)	
		1	**6V-9746**	1	SELLO ANULAR (SEAL-O-RING)	
	14	1	**192-5017**	1	CONJUNTO DE SOPORTE (BRACKET AS)	
	15	1	**294-5076**	1	CONJUNTO DE PLACA (PLATE AS)	
	16	1	**344-7391**	1	GRUPO DE SENSOR DE PRESIÓN (ACUMULADOR DE ACEITE DEL FRENO) (SENSOR GP-PRESSURE (BRAKE OIL ACCUMULATOR))	
Y	17	1	**396-9028**	1	GRUPO DE VÁLVULA DE DIRECCIÓN SECUNDARIA (CON MÚLTIPLE) (VALVE GP-SECONDARY STEERING (WITH MANIFOLD))	662
I	18	1	**418-3759**	1	CONJUNTO DE MANGUERA (HOSE AS)	
I	19	1	**418-3776**	1	CONJUNTO DE MANGUERA (HOSE AS)	
	20	1	**418-3780**	1	CONJUNTO DE SOPORTE (BRACKET AS)	
M		1	**8T-3490**	3	TUERCA DE SOLDAR (ROSCA M10 X 1,5) (NUT-WELD (M10X1.5-THD))	

457-3117 GRUPO DE TUBERÍAS DE LA DIRECCIÓN SECUNDARIA (LINES GP-SECONDARY STEERING) (cont.)

i06656652

NOTA	NO NO	GRÁFICO REF	NÚMERO DE LA PIEZA	QTY	NOMBRE DE LA PIEZA 1 2 3 4 5 6 (NIVEL DEL PRODUCTO)	VER PÁGINA
	21	1	**419-5574**	1	GRUPO DE SENSOR DE PRESIÓN (DIRECCIÓN SECUNDARIA) (SENSOR GP-PRESSURE (SECONDARY STEERING))	
	22	1	**456-2583**	1	CONJUNTO DE SOPORTE (BRACKET AS)	
M		1	**8T-3597**	1	TUERCA DE SOLDAR (ROSCA M12 X 1,75) (NUT-WELD (M12X1.75-THD))	
	23	1	**457-3100**	1	CONJUNTO DE MANGUERA (HOSE AS)	
I	24	1	**457-3119**	1	CONJUNTO DE MANGUERA (HOSE AS)	
	25	1	**465-1646**	1	CONJUNTO DE TUBO (TUBE AS)	
I	26	1	**465-1650**	1	CONJUNTO DE MANGUERA (HOSE AS)	
I	27	1	**467-2527**	1	CONJUNTO DE MANGUERA (HOSE AS)	
	28	1	**091-0081**	4	ESPACIADOR (10,5 X 20 X 10 MM DE GROSOR) (SPACER (10.5X20X10-MM THK))	
M	29	1	**142-3953**	1	PRISIONERO (ROSCA M10 X 1,5) (STUD (M10X1.5-THD))	
	30	1	*148-8346*	1	CONJUNTO DE CODO (ELBOW AS)	
		1	**3K-0360**	1	SELLO ANULAR (SEAL-O-RING)	
		1	**6V-8398**	1	SELLO ANULAR (SEAL-O-RING)	
		1	**8T-1686**	1	CODO (ELBOW)	
	31	1	**1J-9671**	1	SELLO ANULAR (SEAL-O-RING)	
	32	1	**1P-3703**	2	SELLO RECTANGULAR (SEAL-RECTANGULAR)	
	33	1	**1S-0994**	1	BROCHE (CLIP)	
	34	1	**200-6345**	2	MONTAJE (UNIÓN GIRATORIA DOBLE) (MOUNT (DUAL SWIVEL))	
	35	1	**204-2281**	4	CORREA PARA CABLES (STRAP-CABLE)	
	36	1	**206-2423**	1	MONTURA (SADDLE)	
M	37	1	**344-5675**	1	TUERCA (ROSCA M10 X 1,5) (NUT (M10X1.5-THD))	
	38	1	**3J-1907**	1	SELLO ANULAR (SEAL-O-RING)	
	39	1	**4H-1225**	4	ARANDELA (11 X 22 X 6 MM DE GROSOR) (WASHER (11X22X6-MM THK))	
	40	1	**4J-0520**	3	SELLO ANULAR (SEAL-O-RING)	
	41	1	**5K-9090**	2	SELLO ANULAR (SEAL-O-RING)	
	42	1	**5P-7468**	1	BROCHE (RANURA) (CLIP (SLOT))	
	43	1	**5P-7469**	1	BROCHE (LENGÜETA) (CLIP (TAB))	
	44	1	**5P-8444**	1	ARANDELA DE GOMA (37 MM DE DIÁMETRO INTERNO) (GROMMET (37-MM ID))	
M	45	1	**7X-7729**	5	ARANDELA (11 X 25 X 3 MM DE GROSOR) (WASHER (11X25X3-MM THK))	
	46	1	**8T-1889**	1	BROCHE (RANURA) (CLIP (SLOT))	
	47	1	**8T-1890**	1	BROCHE (LENGÜETA) (CLIP (TAB))	
	48	1	**8T-4121**	9	ARANDELA DURA (11 X 21 X 2,5 MM DE GROSOR) (WASHER-HARD (11X21X2.5-MM THK))	
M	49	1	**8T-4136**	4	PERNO (M10 X 1,5 X 25 MM) (BOLT (M10X1.5X25-MM))	
M	50	1	**8T-4183**	2	PERNO (M12 X 1,75 X 40 MM) (BOLT (M12X1.75X40-MM))	
M	51	1	**8T-4196**	8	PERNO (M10 X 1,5 X 35 MM) (BOLT (M10X1.5X35-MM))	
	52	1	**8T-4223**	3	ARANDELA DURA (13,5 X 25,5 X 3 MM DE GROSOR) (WASHER-HARD (13.5X25.5X3-MM THK))	
M	53	1	**8T-4956**	1	PERNO (M12 X 1,75 X 35 MM) (BOLT (M12X1.75X35-MM))	
M	54	1	**8T-5005**	8	PERNO (M10X1,5X70 MM) (BOLT (M10X1.5X70-MM))	
M	55	1	**8T-6685**	3	PERNO (M10X1,5X110 MM) (BOLT (M10X1.5X110-MM))	

I - CONSULTAR SISTEMA DE INFORMACIÓN HIDRÁULICA
M - PIEZA MÉTRICA
Y - ILUSTRACIÓN DIFERENTE

457-3117 GRUPO DE TUBERÍAS DE LA DIRECCIÓN SECUNDARIA (LINES GP-SECONDARY STEERING) (cont.)

i06656652

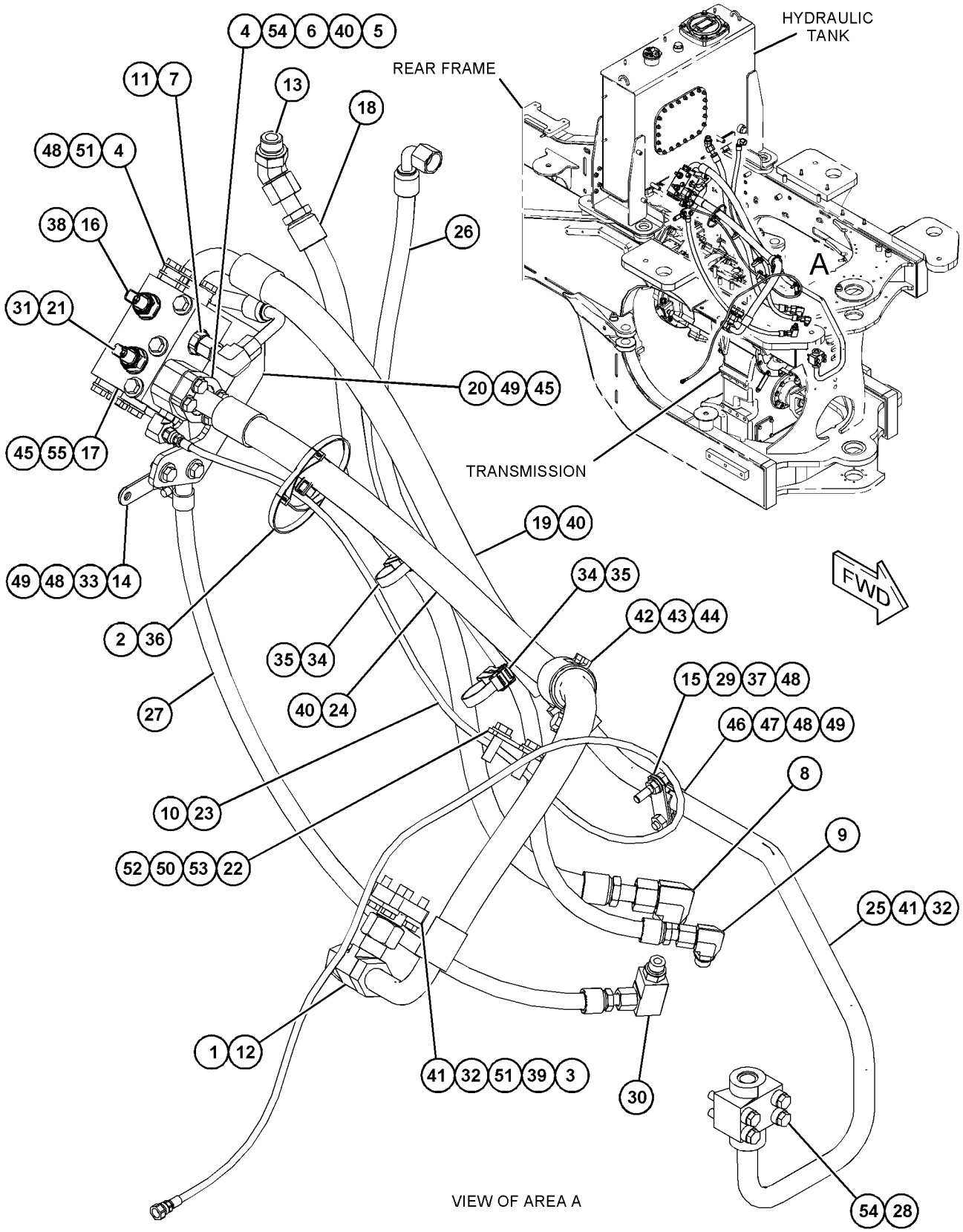

GRÁFICO 1 <FIN> g06065426

457-3102 GRUPO DE TUBERÍAS DE LA DIRECCIÓN (LINES GP-STEERING)

NO. DE SERIE: FRS1-UP

PARTE DE 456-6637 CONFIGURACIÓN HIDRÁULICA

SMCS-4304 **i06629803**

NOTA	NO NO	GRÁFICO REF	NÚMERO DE LA PIEZA	QTY	NOMBRE DE LA PIEZA 1 2 3 4 5 6 (NIVEL DEL PRODUCTO)	VER PÁGINA
	1	2	**367-0154**	1	MANGUERA (HOSE)	
	2	1	**7K-1181**	4	CORREA PARA CABLES (STRAP-CABLE)	
	3	2	**106-0430**	1	MÚLTIPLE (MANIFOLD)	
	4	3	*106-8715*	2	CONJUNTO DE CODO (ELBOW AS)	
					(EACH INCLUDES)	
		3	**3D-2824**	1	SELLO ANULAR (SEAL-O-RING)	
		3	**6V-9746**	1	SELLO ANULAR (SEAL-O-RING)	
		3	**8C-8400**	1	CODO (ELBOW)	
	5	1	**124-3019**	1	CONJUNTO DE SOPORTE (BRACKET AS)	
M		1	**8T-3490**	1	TUERCA DE SOLDAR (ROSCA M10 X 1,5) (NUT-WELD (M10X1.5-THD))	
	6	3	**135-5038**	1	MÚLTIPLE (MANIFOLD)	
M	7	1	**146-6581**	2	PERNO DE CABEZA PLANA (M12 X 1,75 X 72 MM) (BOLT-FLAT HEAD (M12X1.75X72-MM))	
	8	3	*148-8317*	2	CONJUNTO DE CONECTOR (CONNECTOR AS)	
					(EACH INCLUDES)	
		3	**3D-2824**	1	SELLO ANULAR (SEAL-O-RING)	
		3	**5K-9090**	1	SELLO ANULAR (SEAL-O-RING)	
		3	**6V-8714**	1	CONECTOR (CONNECTOR)	
	9	1	*148-8336*	1	CONJUNTO DE CONECTOR (CONNECTOR AS)	
		1	**3J-1907**	1	SELLO ANULAR (SEAL-O-RING)	
		1	**6V-8397**	1	SELLO ANULAR (SEAL-O-RING)	
		1	**6V-8636**	1	CONECTOR (CONNECTOR)	
	10	2	*148-8340*	1	CONJUNTO DE CONECTOR (CONNECTOR AS)	
		2	**3K-0360**	1	SELLO ANULAR (SEAL-O-RING)	
		2	**6V-8398**	1	SELLO ANULAR (SEAL-O-RING)	
		2	**6V-8639**	1	CONECTOR (CONNECTOR)	
	11	3	*148-8344*	2	CONJUNTO DE CONECTOR (CONNECTOR AS)	
					(EACH INCLUDES)	
		3	**3D-2824**	1	SELLO ANULAR (SEAL-O-RING)	
		3	**6V-9162**	1	CONECTOR (CONNECTOR)	
		3	**6V-9746**	1	SELLO ANULAR (SEAL-O-RING)	
	12	2	*148-8354*	1	CONJUNTO DE CODO (ELBOW AS)	
		2	**3K-0360**	1	SELLO ANULAR (SEAL-O-RING)	
		2	**6V-8398**	1	SELLO ANULAR (SEAL-O-RING)	
		2	**6V-9002**	1	CODO (ELBOW)	
	13	2	*148-8364*	1	CONJUNTO DE CODO (ELBOW AS)	
		2	**3K-0360**	1	SELLO ANULAR (SEAL-O-RING)	
		2	**6V-8398**	1	SELLO ANULAR (SEAL-O-RING)	
		2	**6V-8625**	1	CODO (ELBOW)	
	14	2	*148-8365*	4	CONJUNTO DE CODO (ELBOW AS)	
					(EACH INCLUDES)	
		2	**3J-1907**	1	SELLO ANULAR (SEAL-O-RING)	
		2	**6V-8398**	1	SELLO ANULAR (SEAL-O-RING)	
		2	**8T-6876**	1	CODO (ELBOW)	
	15	1,2	*148-8367*	2	CONJUNTO DE CODO (90 GRADOS) (ELBOW AS (90-DEG))	
					(EACH INCLUDES)	

457-3102 GRUPO DE TUBERÍAS DE LA DIRECCIÓN (LINES GP-STEERING) (cont.) **i06629803**

NOTA	NO NO	GRÁFICO REF	NÚMERO DE LA PIEZA	QTY	NOMBRE DE LA PIEZA 1 2 3 4 5 6 (NIVEL DEL PRODUCTO)	VER PÁGINA
		1,2	**6V-8397**	1	SELLO ANULAR (SEAL-O-RING)	
		1,2	**6V-9850**	1	CODO (ELBOW)	
	16	1	*148-8369*	1	CONJUNTO DE CODO (ELBOW AS)	
		1	**3J-7354**	1	SELLO ANULAR (SEAL-O-RING)	
		1	**4J-5477**	1	SELLO ANULAR (SEAL-O-RING)	
		1	**6V-8628**	1	CODO (ELBOW)	
	17	2	*148-8370*	1	CONJUNTO DE CODO (ELBOW AS)	
		2	**6V-8398**	1	SELLO ANULAR (SEAL-O-RING)	
		2	**6V-9851**	1	CODO (ELBOW)	
	18	2	*148-8371*	1	CONJUNTO DE CODO (ELBOW AS)	
		2	**6V-8397**	1	SELLO ANULAR (SEAL-O-RING)	
		2	**8C-8988**	1	CODO (ELBOW)	
	19	3	*148-8374*	1	CONJUNTO DE CODO (ELBOW AS)	
		3	**3K-0360**	1	SELLO ANULAR (SEAL-O-RING)	
		3	**6V-8397**	1	SELLO ANULAR (SEAL-O-RING)	
		3	**6V-8723**	1	CODO (ELBOW)	
	20	2	*148-8382*	1	CONJUNTO DE CODO (ELBOW AS)	
		2	**3D-2824**	1	SELLO ANULAR (SEAL-O-RING)	
		2	**7J-9108**	1	SELLO ANULAR (SEAL-O-RING)	
		2	**8T-0404**	1	CODO (ELBOW)	
	21	3	*171-6723*	4	CONJUNTO DE CODO (ELBOW AS)	
					(EACH INCLUDES)	
		3	**6V-9746**	1	SELLO ANULAR (SEAL-O-RING)	
		3	**8T-8899**	1	CODO (ELBOW)	
Y	22	2	**296-5662**	2	GRUPO DE VÁLVULA DEL NEUTRALIZADOR DE LA DIRECCIÓN (VALVE GP-STEERING NEUTRALIZER)	669
	23	3	*309-5127*	2	CONJUNTO DE CODO (ELBOW AS)	
					(EACH INCLUDES)	
		3	**6V-8397**	1	SELLO ANULAR (SEAL-O-RING)	
		3	**152-3411**	1	CODO (ELBOW)	
	24	2	**367-0153**	1	CONJUNTO DE TUBO (TUBE AS)	
I	25	3	**367-0155**	2	CONJUNTO DE MANGUERA (HOSE AS)	
	26	2	*377-9557*	1	CONJUNTO DE CONECTOR (CONNECTOR AS)	
		2	**3J-1907**	1	SELLO ANULAR (SEAL-O-RING)	
		2	**6V-8397**	1	SELLO ANULAR (SEAL-O-RING)	
		2	**136-1901**	1	CONECTOR (CONNECTOR)	
	27	3	**383-4362**	2	CONJUNTO DE TUBO (TUBE AS)	
I	28	2	**423-9925**	1	CONJUNTO DE MANGUERA (HOSE AS)	
Y	29	3	**456-0776**	1	GRUPO DE VÁLVULA DE LA DIRECCIÓN (UNIDAD DE DOSIFICACIÓN MANUAL) (VALVE GP-STEERING (HMU))	665
I	30	3	**457-3185**	2	CONJUNTO DE MANGUERA (HOSE AS)	
	31	3	**457-3187**	1	CONJUNTO DE TUBO (TUBE AS)	
I	32	1	**457-3189**	1	CONJUNTO DE MANGUERA (HOSE AS)	
I	33	1	**457-3192**	1	CONJUNTO DE MANGUERA (HOSE AS)	
I	34	3	**457-3193**	1	CONJUNTO DE MANGUERA (HOSE AS)	
	35	1	**457-3194**	1	CONJUNTO DE TUBO (TUBE AS)	
	36	1	**457-3195**	1	CONJUNTO DE TUBO (TUBE AS)	
	37	1,2	**457-3197**	2	PLACA (PLATE)	
I	38	1	**463-2327**	1	CONJUNTO DE MANGUERA (HOSE AS)	
	39	3	**465-1655**	1	SOPORTE (BRACKET)	
I	40	1	**465-1660**	1	CONJUNTO DE MANGUERA (HOSE AS)	
I	41	1	**465-1661**	1	CONJUNTO DE MANGUERA (HOSE AS)	

457-3102 GRUPO DE TUBERÍAS DE LA DIRECCIÓN (LINES GP-STEERING) (cont.) **i06629803**

NOTA	NO NO	GRÁFICO REF	NÚMERO DE LA PIEZA	QTY	NOMBRE DE LA PIEZA 1 2 3 4 5 6 (NIVEL DEL PRODUCTO)	VER PÁGINA
I	42	1	**465-1662**	1	CONJUNTO DE MANGUERA (HOSE AS)	
I	43	1	**465-1663**	1	CONJUNTO DE MANGUERA (HOSE AS)	
I	44	3	**465-1664**	1	CONJUNTO DE MANGUERA (HOSE AS)	
I	45	2	**465-1665**	1	CONJUNTO DE MANGUERA (HOSE AS)	
	46	1	**465-1666**	1	SOPORTE (BRACKET)	
	47	1	**465-1667**	1	SOPORTE (BRACKET)	
	48	2	**465-1669**	1	CONJUNTO DE SOPORTE (BRACKET AS)	
M		2	**8T-3490**	2	TUERCA DE SOLDAR (ROSCA M10 X 1,5) (NUT-WELD (M10X1.5-THD))	
	49	1	**465-1676**	1	CONJUNTO DE TUBO (TUBE AS)	
	50	3	**089-7338**	4	MANGUITO (SLEEVE)	
M	51	1	**101-3129**	1	PRISIONERO (ROSCA M10 X 1,5) (STUD (M10X1.5-THD))	
	52	2	**133-6934**	1	ESPACIADOR (11 X 20 X 25 MM DE GROSOR) (SPACER (11X20X25-MM THK))	
	53	1	*148-8375*	1	CONJUNTO DE CODO (ELBOW AS)	
		1	**6V-8398**	2	SELLO ANULAR (SEAL-O-RING)	
		1	**6V-8981**	1	CODO (ELBOW)	
	54	2	*148-8380*	1	CONJUNTO DE CODO (ELBOW AS)	
		2	**6V-8398**	2	SELLO ANULAR (SEAL-O-RING)	
		2	**6V-8988**	1	CODO (ELBOW)	
	55	3	*148-8427*	1	CONJUNTO DE T (TEE AS)	
		3	**6V-8398**	3	SELLO ANULAR (SEAL-O-RING)	
		3	**8T-6895**	1	T DE UNIÓN (TEE-UNION)	
	56	2	*148-8446*	1	CONJUNTO DE T GIRATORIA (TEE AS-SWIVEL)	
		2	**6V-9838**	1	T GIRATORIA (TEE-SWIVEL)	
		2	**7J-9108**	2	SELLO ANULAR (SEAL-O-RING)	
	57	2	*150-3037*	1	CONJUNTO DE CODO (ELBOW AS)	
		2	**3K-0360**	1	SELLO ANULAR (SEAL-O-RING)	
		2	**7J-9108**	1	SELLO ANULAR (SEAL-O-RING)	
		2	**8T-2530**	1	CODO (ELBOW)	
	58	2	*150-4037*	1	CONJUNTO DE T (TEE AS)	
		2	**6V-8398**	2	SELLO ANULAR (SEAL-O-RING)	
		2	**6V-9844**	1	T GIRATORIA (TEE-SWIVEL)	
	59	3	*185-2271*	2	CONJUNTO DE CONECTOR (CONNECTOR AS)	
					(EACH INCLUDES)	
		3	**3D-2824**	1	SELLO ANULAR (SEAL-O-RING)	
		3	**6V-9746**	1	SELLO ANULAR (SEAL-O-RING)	
		3	**8T-9023**	1	CONECTOR DE SELLO ANULAR (CONNECTOR-O-RING)	
	60	3	**1P-3703**	1	SELLO RECTANGULAR (SEAL-RECTANGULAR)	
	61	3	**1P-3704**	2	SELLO RECTANGULAR (SEAL-RECTANGULAR)	
	62	1	**206-2423**	2	MONTURA (SADDLE)	
M	63	3	**234-9525**	2	PRISIONERO (ROSCA M10 X 1,5) (STUD (M10X1.5-THD))	
M	64	1	**329-3356**	2	TUERCA (ROSCA M12 X 1,75) (NUT (M12X1.75-THD))	
M	65	2,3	**344-5675**	6	TUERCA (ROSCA M10 X 1,5) (NUT (M10X1.5-THD))	
	66	1	**397-9301**	1	ARANDELA DURA (11,5 X 20 X 15 MM DE GROSOR) (WASHER-HARD (11.5X20X15-MM THK))	
	67	1,2	**3E-6909**	2	BROCHE (CLIP)	
	68	1	**4D-7733**	1	BROCHE (CLIP)	
	69	2	**4J-0520**	1	SELLO ANULAR (SEAL-O-RING)	
	70	2	**5K-9090**	1	SELLO ANULAR (SEAL-O-RING)	
	71	2	**6J-2680**	1	SELLO ANULAR (SEAL-O-RING)	

457-3102 GRUPO DE TUBERÍAS DE LA DIRECCIÓN (LINES GP-STEERING) (cont.) **i06629803**

NOTA	NO NO	GRÁFICO REF	NÚMERO DE LA PIEZA	QTY	NOMBRE DE LA PIEZA 1 2 3 4 5 6 (NIVEL DEL PRODUCTO)	VER PÁGINA
	72	1,2,3	**6V-9169**	3	TUERCA (ROSCA 13/16-16) (NUT (13/16-16-THD))	
	73	3	**6V-9746**	2	SELLO ANULAR (SEAL-O-RING)	
	74	2	**6V-9831**	1	CONJUNTO DE TAPA (CAP AS)	
M	75	3	**7X-2543**	1	PERNO (M10X1,5X120 MM) (BOLT (M10X1.5X120-MM))	
	76	2	**8M-2770**	2	BROCHE (CLIP)	
	77	3	**8T-1889**	3	BROCHE (RANURA) (CLIP (SLOT))	
	78	3	**8T-1890**	3	BROCHE (LENGÜETA) (CLIP (TAB))	
	79	1,2,3	**8T-4121**	40	ARANDELA DURA (11 X 21 X 2,5 MM DE GROSOR) (WASHER-HARD (11X21X2.5-MM THK))	
M	80	1,2,3	**8T-4136**	8	PERNO (M10 X 1,5 X 25 MM) (BOLT (M10X1.5X25-MM))	
M	81	2	**8T-4137**	2	PERNO (M10 X 1,5 X 20 MM) (BOLT (M10X1.5X20-MM))	
M	82	2	**8T-4172**	4	PERNO (M10X1,5X80 MM) (BOLT (M10X1.5X80-MM))	
M	83	2	**8T-4185**	1	PERNO (M10 X 1,5 X 50 MM) (BOLT (M10X1.5X50-MM))	
M	84	1	**8T-4195**	4	PERNO (M10 X 1,5 X 30 MM) (BOLT (M10X1.5X30-MM))	
M	85	1	**8T-4196**	1	PERNO (M10 X 1,5 X 35 MM) (BOLT (M10X1.5X35-MM))	
M	86	3	**8T-4198**	8	PERNO (M10X1,5X100 MM) (BOLT (M10X1.5X100-MM))	
	87	2	**8T-4223**	4	ARANDELA DURA (13,5 X 25,5 X 3 MM DE GROSOR) (WASHER-HARD (13.5X25.5X3-MM THK))	
M	88	2	**8T-4956**	4	PERNO (M12 X 1,75 X 35 MM) (BOLT (M12X1.75X35-MM))	
	89	2	**8T-4984**	2	ABRAZADERA DE MANGUERA (CLAMP-HOSE)	
M	90	3	**8T-5005**	4	PERNO (M10X1,5X70 MM) (BOLT (M10X1.5X70-MM))	
M	91	3	**8T-5436**	2	PERNO (M10 X 1,5 X 130 MM) (BOLT (M10X1.5X130-MM))	
M	92	2	**8T-6466**	2	PERNO (M10 X 1,5 X 60 MM) (BOLT (M10X1.5X60-MM))	
	93	3	**8T-7934**	2	ARANDELA DURA (11X21X5 MM DE GROSOR) (WASHER-HARD (11X21X5-MM THK))	
E	94	1	**7I-7439**		PROTECTOR DE MANGUERA (40 CM) (GUARD-HOSE (40-CM))	

E - PEDIDO POR CENTÍMETROS
I - CONSULTAR SISTEMA DE INFORMACIÓN HIDRÁULICA
M - PIEZA MÉTRICA
Y - ILUSTRACIÓN DIFERENTE

457-3102 GRUPO DE TUBERÍAS DE LA DIRECCIÓN (LINES GP-STEERING) (cont.) **i06629803**

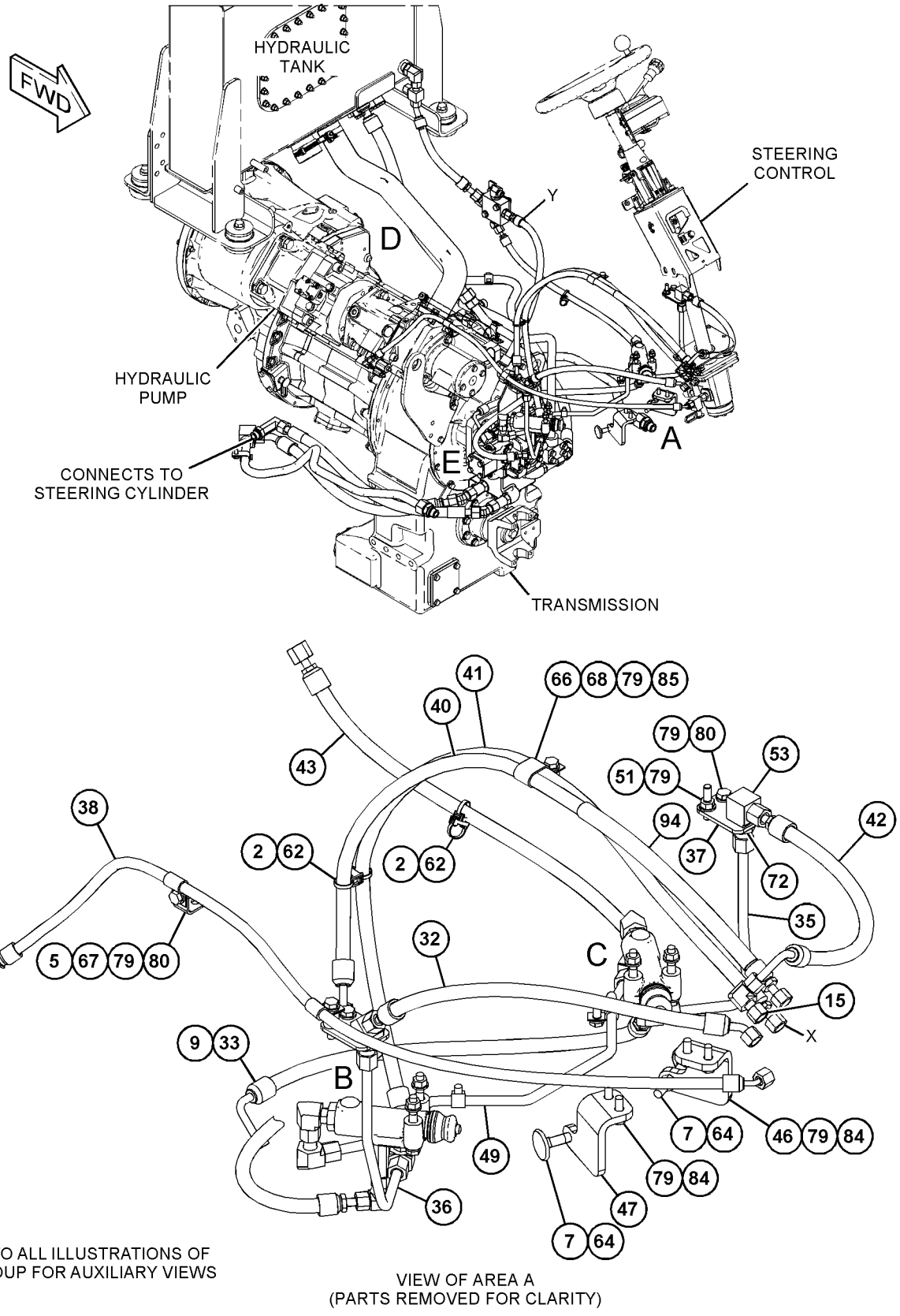

REFER TO ALL ILLUSTRATIONS OF THIS GROUP FOR AUXILIARY VIEWS

VIEW OF AREA A
(PARTS REMOVED FOR CLARITY)

GRÁFICO 1 g06068778

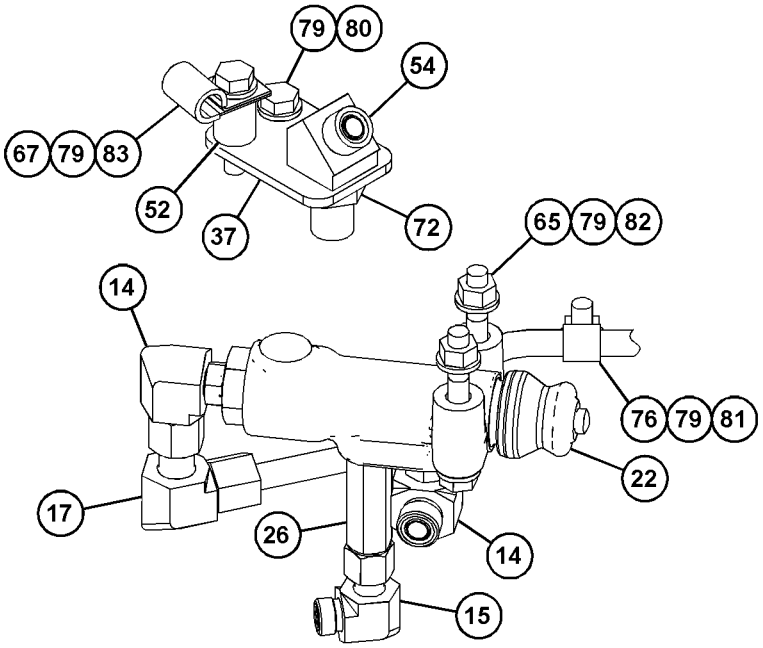

VIEW OF AREA B
(PARTS REMOVED FOR CLARITY)

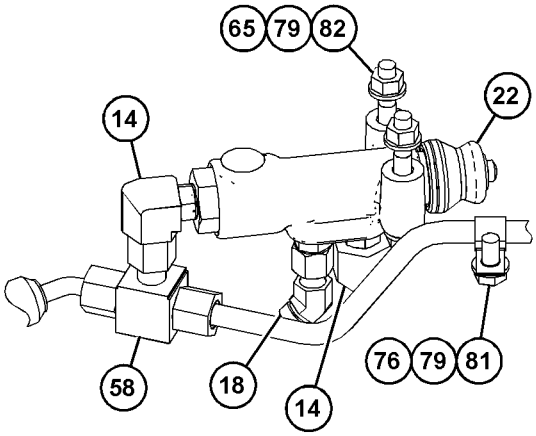

VIEW OF AREA C
(PARTS REMOVED FOR CLARITY) 90°

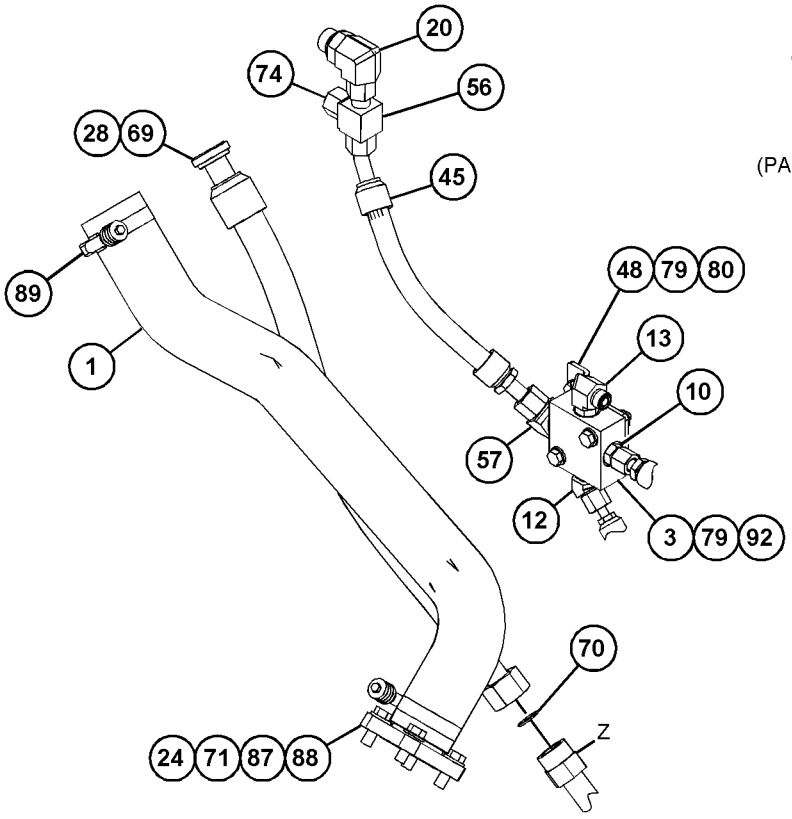

VIEW OF AREA D
(PARTS REMOVED FOR CLARITY)

GRÁFICO 2 g06068780

457-3102 GRUPO DE TUBERÍAS DE LA DIRECCIÓN (LINES GP-STEERING) (cont.) **i06629803**

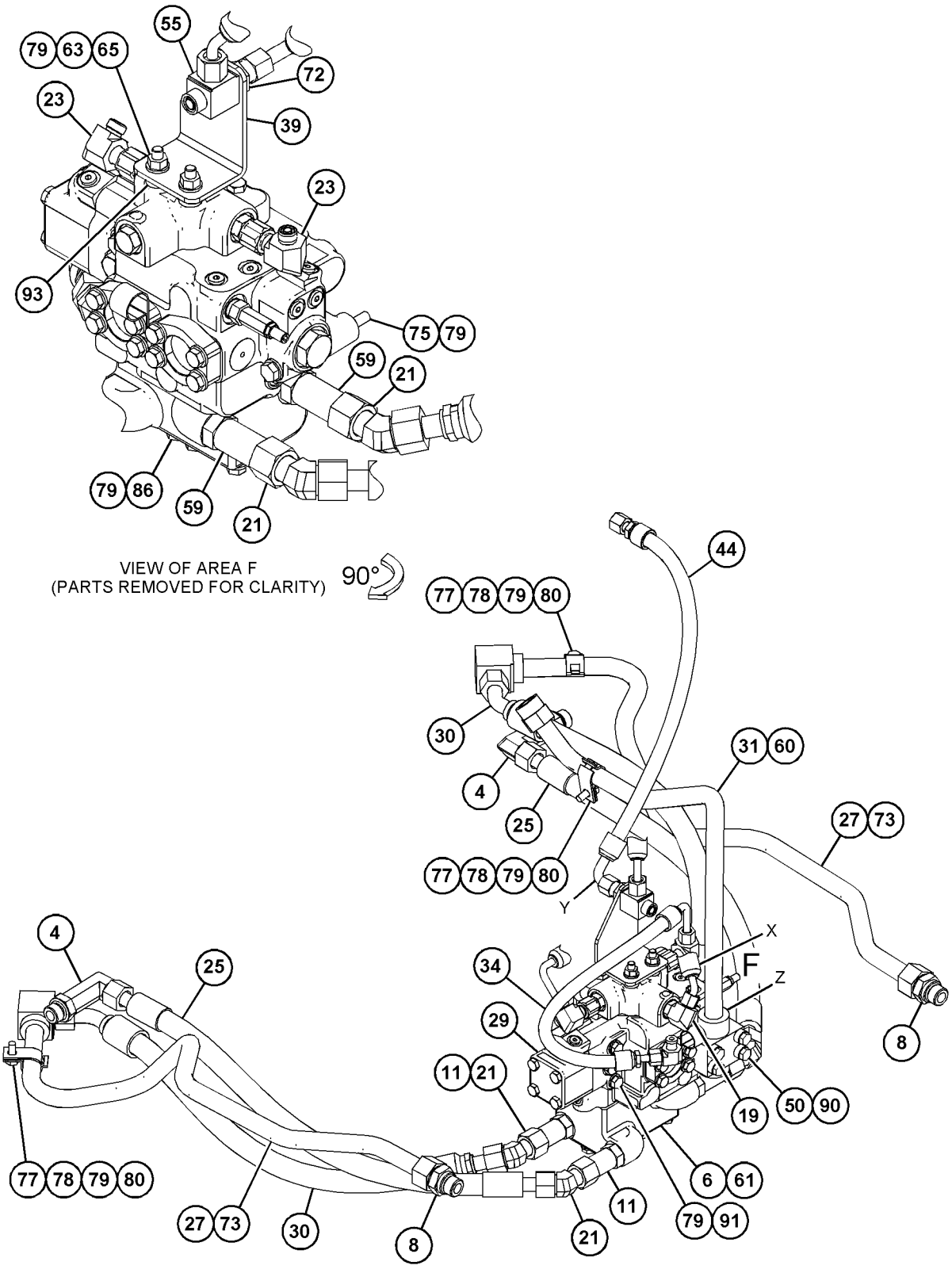

GRÁFICO 3 <FIN> g06068781

457-3111 GRUPO DE TUBERÍAS DE LA DIRECCIÓN (LINES GP-STEERING)

NO. DE SERIE: FRS1-UP

PARTE DE 456-6641 CONFIGURACIÓN DE DIRECCIÓN ESTÁNDAR

SMCS-4304 **i06656583**

NOTA	NO NO	GRÁFICO REF	NÚMERO DE LA PIEZA	QTY	NOMBRE DE LA PIEZA 1 2 3 4 5 6 (NIVEL DEL PRODUCTO)	VER PÁGINA
	1	1	**7K-1181**	3	CORREA PARA CABLES (STRAP-CABLE)	
	2	1	**7Y-3731**	1	BRIDA (FLANGE)	
	3	1	**9J-3866**	1	ADAPTADOR (ADAPTER)	
	4	1	*148-8352*	1	CONJUNTO DE CODO (ELBOW AS)	
		1	**5K-9090**	1	SELLO ANULAR (SEAL-O-RING)	
		1	**6V-9854**	1	CODO (GIRATORIO) (ELBOW (SWIVEL))	
	5	1	*148-8368*	1	CONJUNTO DE CODO (ELBOW AS)	
		1	**3J-1907**	1	SELLO ANULAR (SEAL-O-RING)	
		1	**4J-5477**	1	SELLO ANULAR (SEAL-O-RING)	
		1	**6V-8627**	1	CODO (ELBOW)	
	6	1	**465-1636**	1	CONJUNTO DE MANGUERA (HOSE AS)	
I	7	1	**465-1649**	1	CONJUNTO DE MANGUERA (HOSE AS)	
	8	1	**1P-3703**	1	SELLO RECTANGULAR (SEAL-RECTANGULAR)	
	9	1	**206-2423**	1	MONTURA (SADDLE)	
	10	1	**4H-1225**	4	ARANDELA (11 X 22 X 6 MM DE GROSOR) (WASHER (11X22X6-MM THK))	
	11	1	**4J-0520**	2	SELLO ANULAR (SEAL-O-RING)	
	12	1	**4P-7429**	1	BROCHE (CLIP)	
	13	1	**5K-9090**	1	SELLO ANULAR (SEAL-O-RING)	
	14	1	**8C-3206**	2	MEDIA BRIDA (FLANGE-HALF)	
	15	1	**8T-4121**	4	ARANDELA DURA (11 X 21 X 2,5 MM DE GROSOR) (WASHER-HARD (11X21X2.5-MM THK))	
M	16	1	**8T-4196**	4	PERNO (M10 X 1,5 X 35 MM) (BOLT (M10X1.5X35-MM))	
M	17	1	**8T-5005**	4	PERNO (M10X1,5X70 MM) (BOLT (M10X1.5X70-MM))	

I - CONSULTAR SISTEMA DE INFORMACIÓN HIDRÁULICA
M - PIEZA MÉTRICA

457-3111 GRUPO DE TUBERÍAS DE LA DIRECCIÓN (LINES GP-STEERING) (cont.) **i06656583**

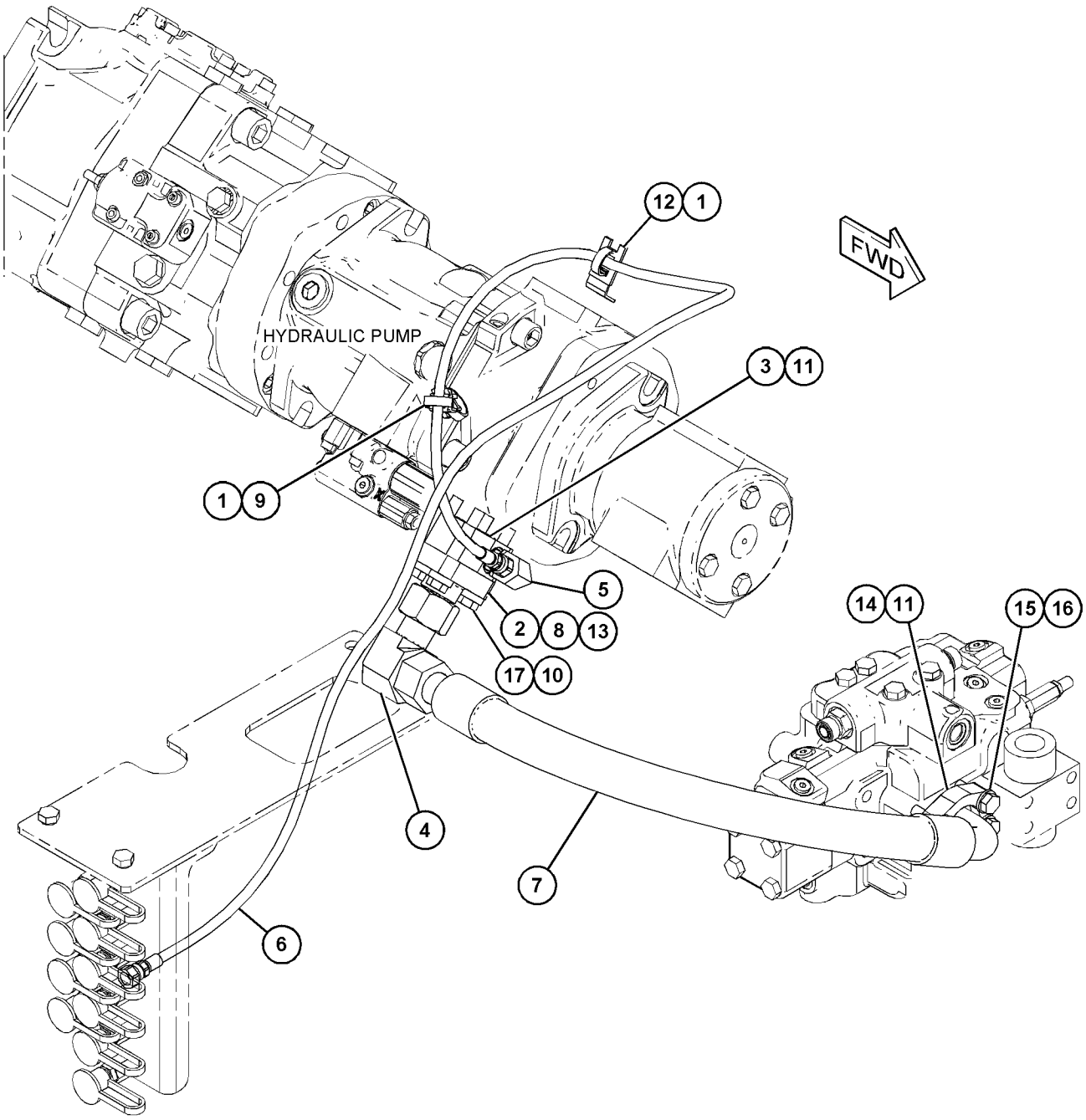

GRÁFICO 1 <FIN> g06066542

455-4628 GRUPO DE MONTAJE DE CILINDRO DE LA DIRECCIÓN (MOUNTING GP-STEERING CYLINDER)

NO. DE SERIE: FRS1-UP

PARTE DE 456-6633 CONFIGURACIÓN HIDRÁULICA

SMCS-4303 **i06647034**

NOTA	NO NO	GRÁFICO REF	NÚMERO DE LA PIEZA	QTY	NOMBRE DE LA PIEZA 1 2 3 4 5 6 (NIVEL DEL PRODUCTO)	VER PÁGINA
	1	1	**2D-4867**	4	CONEXIÓN DE ENGRASE (1/8-27 PTF) (FITTING-GREASE (1/8-27 PTF))	
	2	1	**3B-8489**	2	CONEXIÓN DE ENGRASE (1/8-27 PTF) (FITTING-GREASE (1/8-27 PTF))	
	3	1	**365-2565**	4	ARANDELA (53X110X3 MM DE GROSOR) (WASHER (53X110X3-MM THK))	
	4	1	**383-3725**	4	CONJUNTO DE PASADOR (PIN AS)	
	5	1	**7G-8839**	4	ESPACIADOR (13,5 X 57 X 6 MM DE GROSOR) (SPACER (13.5X57X6-MM THK))	
M	6	1	**8T-4192**	4	PERNO (M12 X 1,75 X 25 MM) (BOLT (M12X1.75X25-MM))	

M - PIEZA MÉTRICA

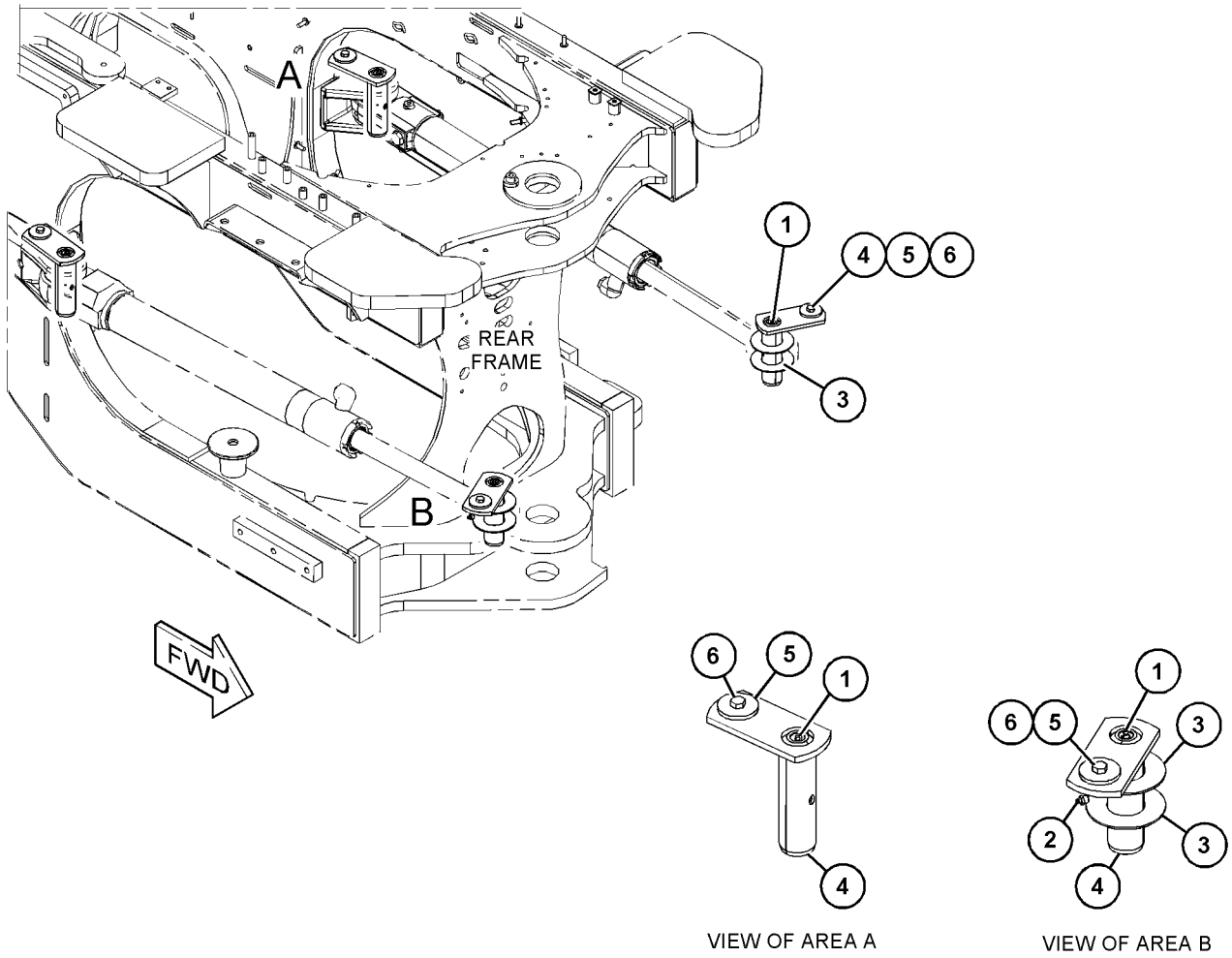

GRÁFICO 1 <FIN> g06060242

360-0232 GRUPO DE BOMBA DE LA DIRECCIÓN SECUNDARIA Y MONTAJE–DIRECCIÓN SECUNDARIA (PUMP & MTG GP-SECONDARY STEER-DIRECCIÓN SECUNDARIA)

NO. DE SERIE: FRS1-UP

PARTE DE 456-6642 CONFIGURACIÓN DE DIRECCIÓN

SMCS-4324 **i06656602**

NOTA	NO NO	GRÁFICO REF	NÚMERO DE LA PIEZA	QTY	NOMBRE DE LA PIEZA 1 2 3 4 5 6 (NIVEL DEL PRODUCTO)	VER PÁGINA
Y	1	1	**378-4323**	1	GRUPO DE BOMBA DE MANDO ELÉCTRICO (PUMP GP-ELECTRIC DRIVE)	659
	2	1	**417-3301**	1	SOPORTE (BRACKET)	
	3	1	**8T-4121**	4	ARANDELA DURA (11 X 21 X 2,5 MM DE GROSOR) (WASHER-HARD (11X21X2.5-MM THK))	
M	4	1	**8T-4136**	4	PERNO (M10 X 1,5 X 25 MM) (BOLT (M10X1.5X25-MM))	
M	5	1	**8T-4139**	2	PERNO (M12 X 1,75 X 30 MM) (BOLT (M12X1.75X30-MM))	
	6	1	**8T-4223**	2	ARANDELA DURA (13,5 X 25,5 X 3 MM DE GROSOR) (WASHER-HARD (13.5X25.5X3-MM THK))	

M - PIEZA MÉTRICA
Y - ILUSTRACIÓN DIFERENTE

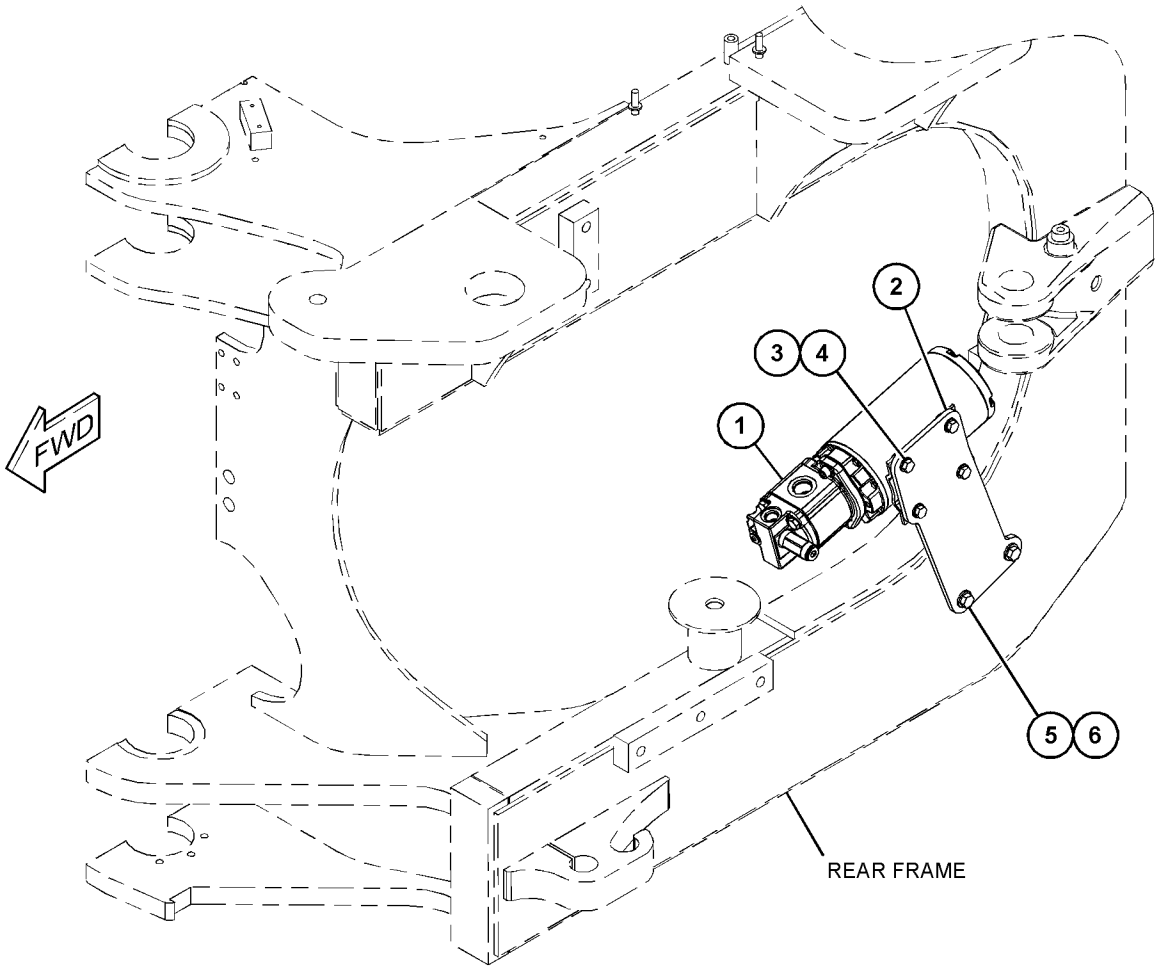

GRÁFICO 1 <FIN> g03447741

378-4323 GRUPO DE BOMBA DE MANDO ELÉCTRICO (PUMP GP-ELECTRIC DRIVE)

NO. DE SERIE: FRS1-UP

PARTE DE 360-0232 GRUPO DE BOMBA DE LA DIRECCIÓN SECUNDARIA Y MONTAJE

SMCS-4324 **i06656683**

NOTA	NO NO	GRÁFICO REF	NÚMERO DE LA PIEZA	QTY	NOMBRE DE LA PIEZA 1 2 3 4 5 6 (NIVEL DEL PRODUCTO)	VER PÁGINA
J	1	1	**335-9250**	1	GRUPO DE BOMBA DE ENGRANAJES (PUMP GP-GEAR)	
		1	**135-5935**	1	SELLO DE EJE (SEAL-SHAFT)	
	2	1	**117-5268**	1	EMPAQUETADURA (GASKET)	
	3	1	**389-8169**	1	GRUPO DE MOTOR DE BOMBA ELECTROHIDRÁULICA (MOTOR GP-ELEC HYD PUMP)	
	4	1	**237-9878**	1	GRUPO DE VÁLVULA DE ALIVIO (VALVE GP-RELIEF)	
	5	1	**358-3182**	1	JUEGO DE SELLO (BOMBA DE COJINETE SECUNDARIO) (KIT-SEAL (SECONDARY STEERING PUMP))	
					(INCLUDES BACKUP RING & O-RINGS)	
	6	1	**388-1563**	2	PERNO DE CABEZA HUECA (M10 X 1,5 X 30 MM) (BOLT-SOCKET HEAD (M10X1.5X30-MM))	
	7	1	**113-0693**	2	ARANDELA DE TRABA (10,2 X 18,1 X 2,2 MM DE GROSOR) (LOCKWASHER (10.2X18.1X2.2-MM THK))	
					JUEGO(S) DE REPARACIÓN DISPONIBLE(S):	
J			**201-0418**	1	JUEGO DE SELLO (KIT-SEAL)	
					(INCLUDES RETAINER RING, BACKUP RINGS, SEALS & O-RINGS)	

J - KIT MARKED J SERVICES PART(S) MARKED J

378-4323 GRUPO DE BOMBA DE MANDO ELÉCTRICO (PUMP GP-ELECTRIC DRIVE) (cont.) **i06656683**

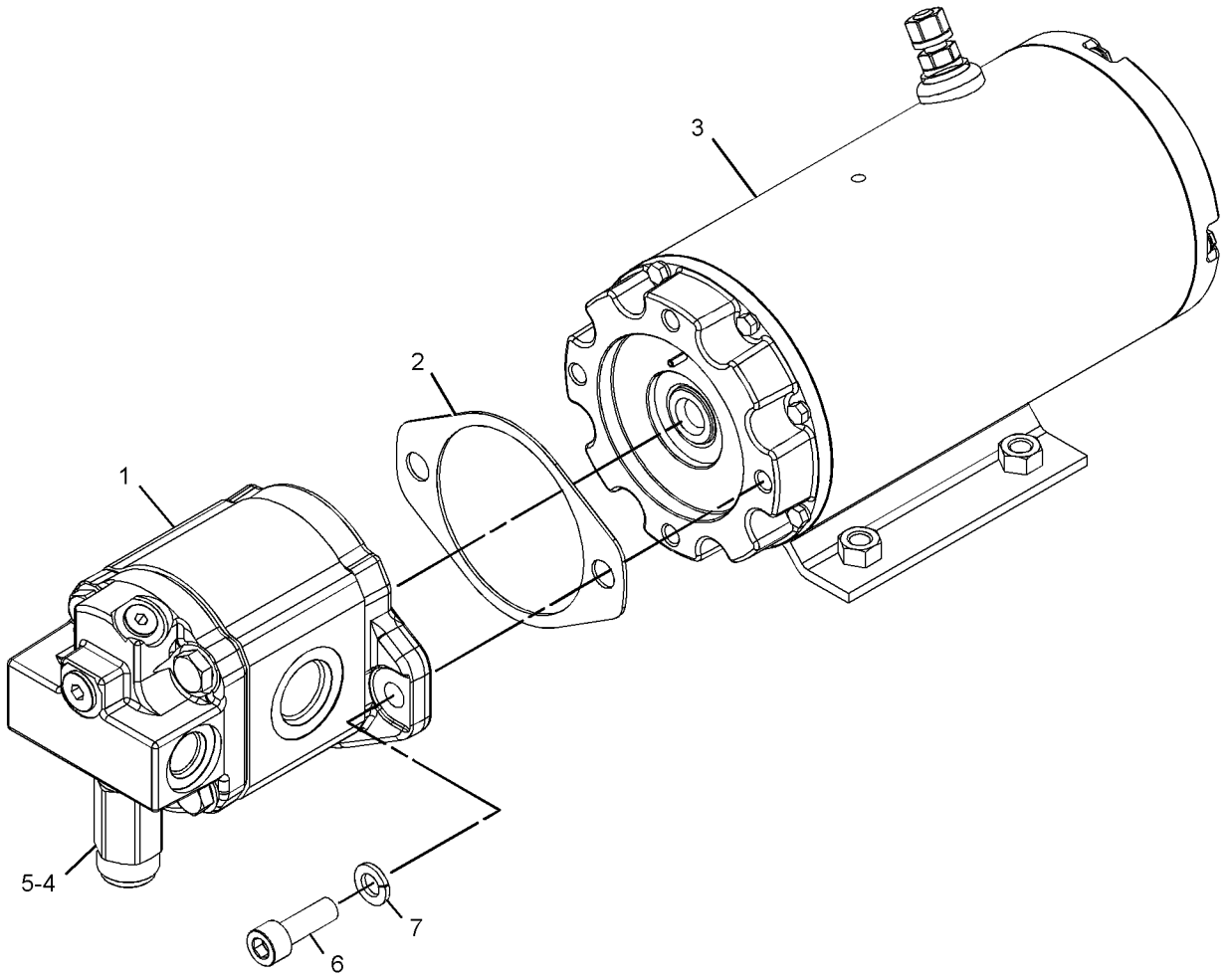

GRÁFICO 1 <FIN> g03077938

456-6642 CONFIGURACIÓN DE DIRECCIÓN–SECUNDARIO (STEERING AR–SECUNDARIO)

NO. DE SERIE: FRS1-UP

SERVOTRANSMISIÓN

SMCS-4300 **i06656593**

NOTA	NÚMERO DE LA PIEZA	QTY	NOMBRE DE LA PIEZA 1 2 3 4 5 6 (NIVEL DEL PRODUCTO)	VER PÁGINA
Y	*457-3117*	1	GRUPO DE TUBERÍAS DE LA DIRECCIÓN SECUNDARIA (LINES GP-SECONDARY STEERING)	645
Y	*385-3519*	1	CONJUNTO DE PLACA DE MONTAJE (DIRECCIÓN SECUNDARIA) (PLATE AS-MOUNTING (SECONDARY STEERING))	586
Y	*360-0232*	1	GRUPO DE BOMBA DE LA DIRECCIÓN SECUNDARIA Y MONTAJE (PUMP & MTG GP-SECONDARY STEER)	658
Y	*424-5926*	1	GRUPO DE CABLES DE LA DIRECCIÓN SECUNDARIA (VÁLVULA) (WIRING GP-SECONDARY STEERING (VALVE))	317
Y	*468-7094*	1	GRUPO DE CABLES DE LA DIRECCIÓN SECUNDARIA (MOTOR) (WIRING GP-SECONDARY STEERING (MOTOR))	318

Y - ILUSTRACIÓN DIFERENTE

<FIN>

456-6641 CONFIGURACIÓN DE DIRECCIÓN ESTÁNDAR (STEERING AR-STANDARD)

NO. DE SERIE: FRS1-UP

SMCS-4300, 4307 **i06656575**

NOTA	NÚMERO DE LA PIEZA	QTY	NOMBRE DE LA PIEZA 1 2 3 4 5 6 (NIVEL DEL PRODUCTO)	VER PÁGINA
Y	*457-3111*	1	GRUPO DE TUBERÍAS DE LA DIRECCIÓN (LINES GP-STEERING)	655

Y - ILUSTRACIÓN DIFERENTE

<FIN>

396-9028 GRUPO DE VÁLVULA DE DIRECCIÓN SECUNDARIA (VALVE GP-SECONDARY STEERING)

NO. DE SERIE: FRS1-UP

PARTE DE 457-3117 GRUPO DE TUBERÍAS DE LA DIRECCIÓN SECUNDARIA

SMCS-4339 **i05980090**

NOTA	NO NO	GRÁFICO REF	NÚMERO DE LA PIEZA	QTY	NOMBRE DE LA PIEZA 1 2 3 4 5 6 (NIVEL DEL PRODUCTO)	VER PÁGINA
	1	1	**2S-2596**	2	RESORTE (SPRING)	
	2	1	**100-8010**	2	VÁLVULA DE RETENCIÓN (DIRECCIÓN) (VALVE-CHECK (STEERING))	
	3	1	*368-2318*	2	CONJUNTO DE TAPÓN (PLUG AS)	
					(EACH INCLUDES)	
		1	**368-2317**	1	TAPÓN (PLUG)	
		1	**368-2319**	1	BUJE (BUSHING)	
M	4	1	**8T-4136**	8	PERNO (M10 X 1,5 X 25 MM) (BOLT (M10X1.5X25-MM))	
	5	1	**8T-4121**	8	ARANDELA DURA (11 X 21 X 2,5 MM DE GROSOR) (WASHER-HARD (11X21X2.5-MM THK))	
	6	1	*148-8407*	1	CONJUNTO DE TAPÓN (PLUG AS)	
		1	**3J-1907**	1	SELLO ANULAR (SEAL-O-RING)	
		1	**9S-4191**	1	TAPÓN (ROSCA DE 9/16-18) (PLUG (9/16-18-THD))	
	7	1	**3J-7479**	2	TAPA (COVER)	
	8	1	**7M-8485**	2	SELLO ANULAR (SEAL-O-RING)	
	9	1	**4J-0519**	2	SELLO ANULAR (SEAL-O-RING)	
B	10	1	**5J-2722**	8	CALCE (1,22 MM DE GROSOR) (SHIM (1.22-MM THK))	
					PARTS SHOWN IN GRAPHIC(S) WITHOUT A REFERENCE NUMBER ARE NOT SERVICED SEPARATELY	

B - USAR SEGÚN SE REQUIERA
M - PIEZA MÉTRICA

396-9028 GRUPO DE VÁLVULA DE DIRECCIÓN SECUNDARIA (VALVE GP-SECONDARY STEERING) (cont.)

i05980090

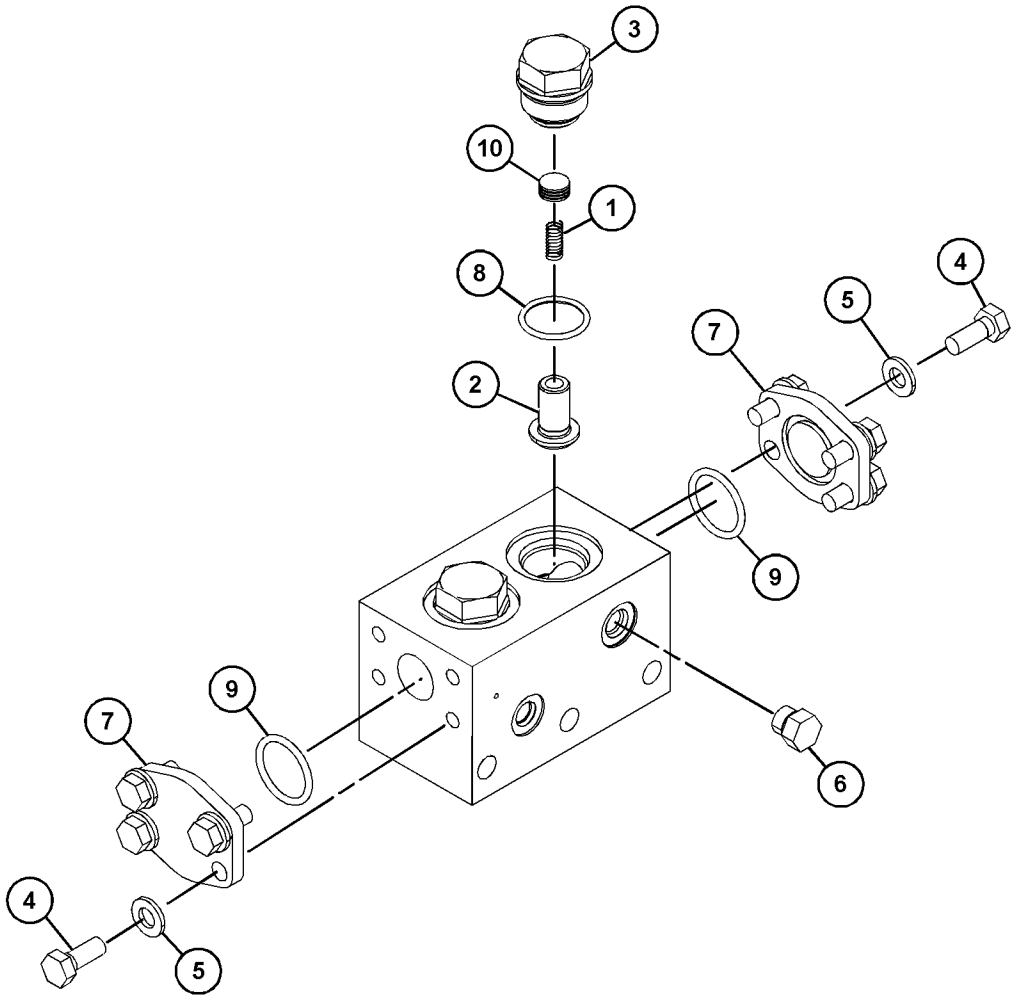

GRÁFICO 1 <FIN> g03495523

257-8414 GRUPO DE VÁLVULA DE LANZADERA (VALVE GP-SHUTTLE)

NO. DE SERIE: FRS1-UP

PARTE DE 458-2253 GRUPO DE MÚLTIPLE DE CONTROL

SMCS-4289 **i02708474**

NOTA	NO NO	GRÁFICO REF	NÚMERO DE LA PIEZA	QTY	NOMBRE DE LA PIEZA 1 2 3 4 5 6 (NIVEL DEL PRODUCTO)	VER PÁGINA
	1	1	**3K-0360**	1	SELLO ANULAR (SEAL-O-RING)	
	2	1	**161-6149**	1	SELLO ANULAR (SEAL-O-RING)	
	3	1	**095-1750**	1	SELLO ANULAR (SEAL-O-RING)	
	4	1	**161-6161**	1	ANILLO DE RESPALDO (RING-BACKUP)	
	5	1	**187-0541**	1	ANILLO DE RESPALDO (RING-BACKUP)	

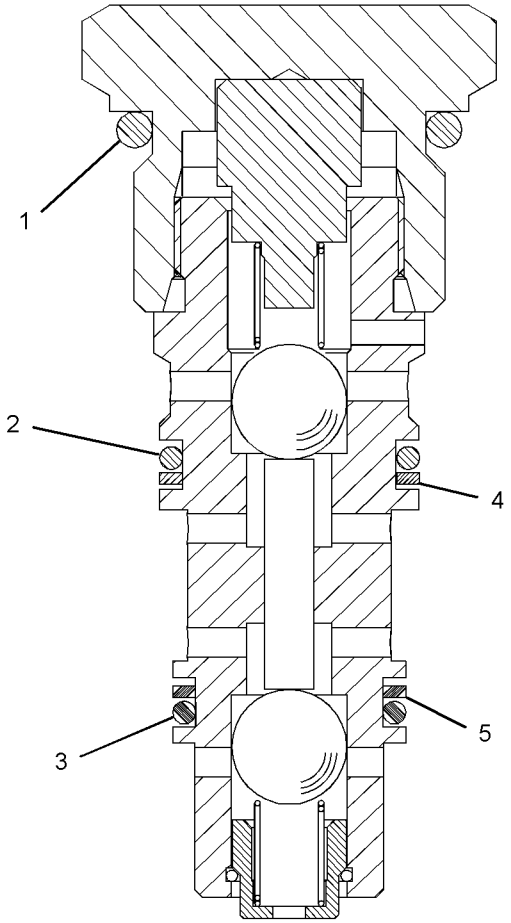

GRÁFICO 1 <FIN> g01104191

456-0776 GRUPO DE VÁLVULA DE LA DIRECCIÓN (VALVE GP-STEERING)

NO. DE SERIE: FRS1-UP

PARTE DE 457-3102 GRUPO DE TUBERÍAS DE LA DIRECCIÓN

SMCS-4307 **i06629804**

NOTA	NO NO	GRÁFICO REF	NÚMERO DE LA PIEZA	QTY	NOMBRE DE LA PIEZA 1 2 3 4 5 6 (NIVEL DEL PRODUCTO)	VER PÁGINA
	1	2	**2S-2596**	4	RESORTE (SPRING)	
	2	2	**3J-1907**	2	SELLO ANULAR (SEAL-O-RING)	
	3	1	**4B-4158**	1	TORNILLO DE IMPULSIÓN (NO. 4 X 0,25 PULG) (SCREW-DRIVE (NO 4X0.25-IN))	
	4	2	**4J-0520**	1	SELLO ANULAR (SEAL-O-RING)	
	5	2	**5J-2974**	2	SELLO ANULAR (SEAL-O-RING)	
	6	1	**6E-5397**	1	GRUPO DE VÁLVULA SELECTORA (VALVE GP-SELECTOR)	
		1	**3K-0360**	2	SELLO ANULAR (SEAL-O-RING)	
		1	**5H-3193**	2	PASADOR DE RESORTE (PIN-SPRING)	
		1	**6E-5289**	2	CONECTOR (CONNECTOR)	
		1	**6E-5291**	2	RESORTE (SPRING)	
	7	2	**6J-6506**	1	ESPACIADOR (SPACER)	
B	8	2	**6J-6516**	8	CALCE (0,01 PULG DE GROSOR) (SHIM (0.01-IN THK))	
B	9	2	**6J-6517**	1	CALCE (0.12 MM DE GROSOR) (SHIM (0.12-MM THK))	
	10	2	**6T-6052**	1	TAPÓN DE ORIFICIO (PLUG-ORIFICE)	
	11	2	**7J-4321**	1	RETENEDOR DE RESORTE (RETAINER-SPRING)	
	12	1	**8C-3206**	4	MEDIA BRIDA (FLANGE-HALF)	
	13	2	**8F-9206**	7	SELLO ANULAR (SEAL-O-RING)	
	14	2	**8J-6815**	2	TAPÓN DE ORIFICIO (PLUG-ORIFICE)	
	15	1	**8T-4121**	8	ARANDELA DURA (11 X 21 X 2,5 MM DE GROSOR) (WASHER-HARD (11X21X2.5-MM THK))	
M	16	1	**8T-4196**	10	PERNO (M10 X 1,5 X 35 MM) (BOLT (M10X1.5X35-MM))	
M	17	1	**8T-5005**	4	PERNO (M10X1,5X70 MM) (BOLT (M10X1.5X70-MM))	
M	18	1	**8T-6466**	2	PERNO (M10 X 1,5 X 60 MM) (BOLT (M10X1.5X60-MM))	
	19	2	**9J-9821**	4	ASIENTO (SEAT)	
	20	2	**9M-1974**	1	ARANDELA DURA (8,8 X 16 X 2 MM DE GROSOR) (WASHER-HARD (8.8X16X2-MM THK))	
	21	2	**9S-6154**	2	CONJUNTO DE TAPÓN (PLUG AS)	
					(EACH INCLUDES)	
		2	**3J-1907**	1	SELLO ANULAR (SEAL-O-RING)	
	22	1	**9T-7220**	1	TAPA (COVER)	
	23	2	**9T-8672**	1	RETÉN (RETAINER)	
	24	2	**126-8473**	1	RESORTE (SPRING)	
	25	1	*148-8408*	1	CONJUNTO DE TAPÓN (PLUG AS)	
		1	**3D-2824**	1	SELLO ANULAR (SEAL-O-RING)	
		1	**9S-4183**	1	TAPÓN (ROSCA DE 1-1/16-12) (PLUG (1-1/16-12-THD))	
	26	1	*148-8411*	1	CONJUNTO DE TAPÓN (PLUG AS)	
		1	**3K-0360**	1	SELLO ANULAR (SEAL-O-RING)	
		1	**9S-4185**	1	TAPÓN (ROSCA DE 3/4-16) (PLUG (3/4-16-THD))	
	27	1	*164-5619*	1	CONJUNTO DE TAPÓN (PLUG AS)	
		1	**2M-9780**	1	SELLO ANULAR (SEAL-O-RING)	
		1	**9S-8006**	1	TAPÓN (ROSCA DE 7/8-14) (PLUG (7/8-14-THD))	
	28	1,2	*183-7263*	11	CONJUNTO DE TAPÓN (PLUG AS)	
					(EACH INCLUDES)	

456-0776 GRUPO DE VÁLVULA DE LA DIRECCIÓN (VALVE GP-STEERING) (cont.) **i06629804**

NOTA	NO NO	GRÁFICO REF	NÚMERO DE LA PIEZA	QTY	NOMBRE DE LA PIEZA 1 2 3 4 5 6 (NIVEL DEL PRODUCTO)	VER PÁGINA
		1,2	**3J-7354**	1	SELLO ANULAR (SEAL-O-RING)	
		1,2	**9S-8002**	1	TAPÓN (ROSCA DE 7/16-20) (PLUG (7/16-20-THD))	
	29	1	**456-4624**	1	GRUPO DE VÁLVULA DE ALIVIO (CILINDRO DE LA DIRECCIÓN) (VALVE GP-RELIEF (STEERING CYLINDER))	
	30	1	**456-4633**	1	GRUPO DE VÁLVULA DE ALIVIO (BOMBA DE LA DIRECCIÓN) (VALVE GP-RELIEF (STEERING PUMP))	
		1	**3K-0360**	1	SELLO ANULAR (SEAL-O-RING)	
		1	**6E-4753**	1	JUEGO DE SELLO (KIT-SEAL)	
		1	**7X-4776**	2	ANILLO DE RESPALDO (RING-BACKUP)	
		1	**8C-3097**	1	SELLO ANULAR (SEAL-O-RING)	
	31	2	**4B-9782**	4	BOLA (BALL)	
M	32	2	**107-0269**	1	PERNO DE CABEZA (M8 X 1,25 X 50 MM) (BOLT-HEAD (M8X1.25X50-MM))	

B - USAR SEGÚN SE REQUIERA
M - PIEZA MÉTRICA

456-0776 GRUPO DE VÁLVULA DE LA DIRECCIÓN (VALVE GP-STEERING) (cont.) **i06629804**

REFER TO ALL ILLUSTRATIONS OF
THIS GROUP FOR AUXILIARY VIEWS

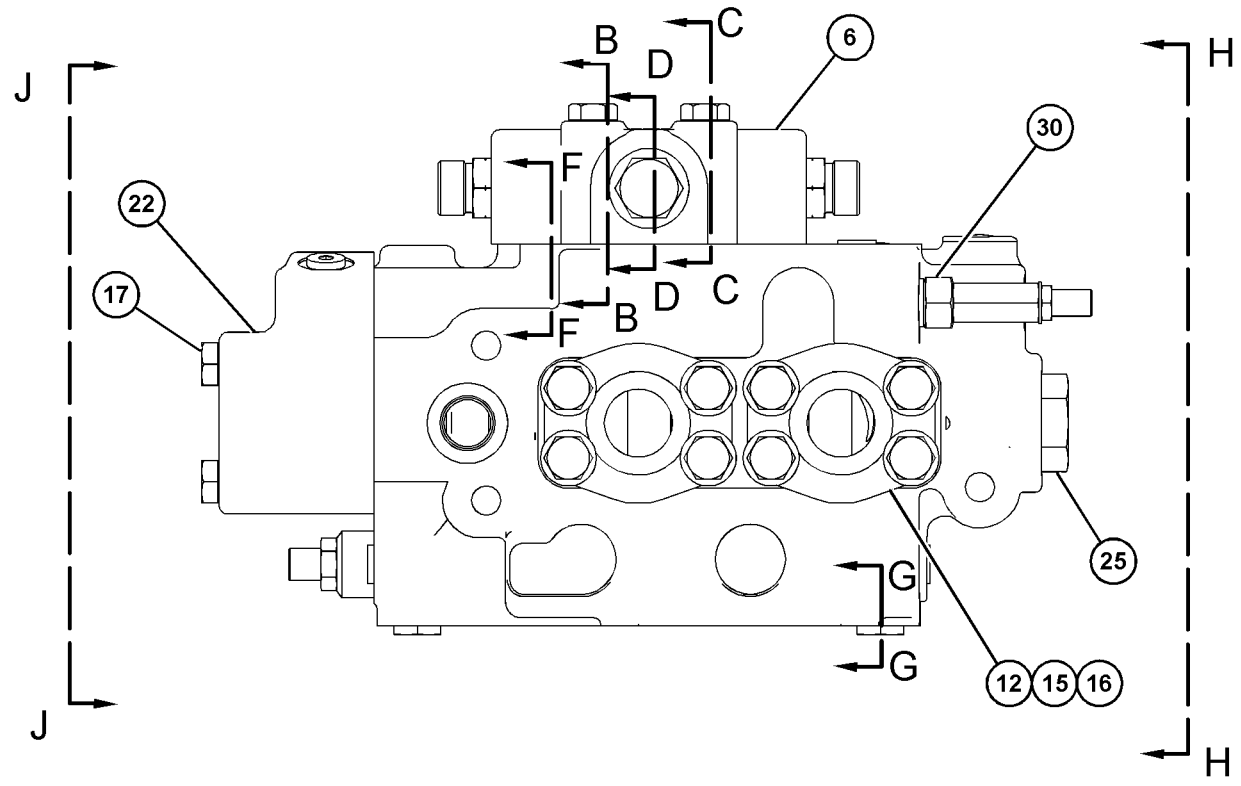

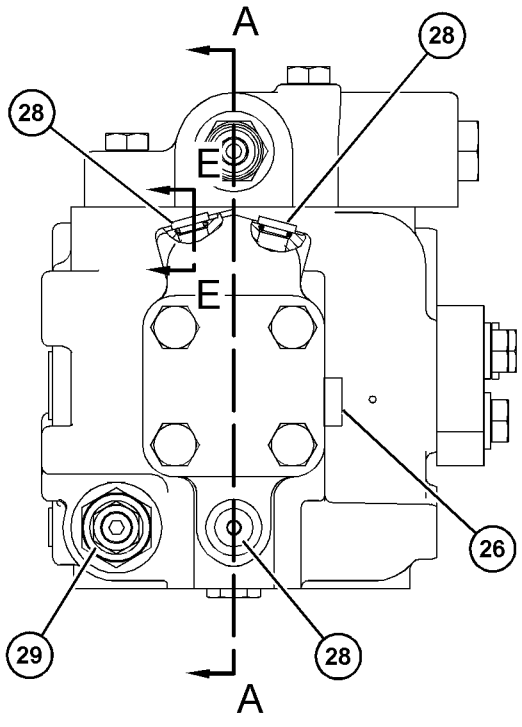

VIEW J-J

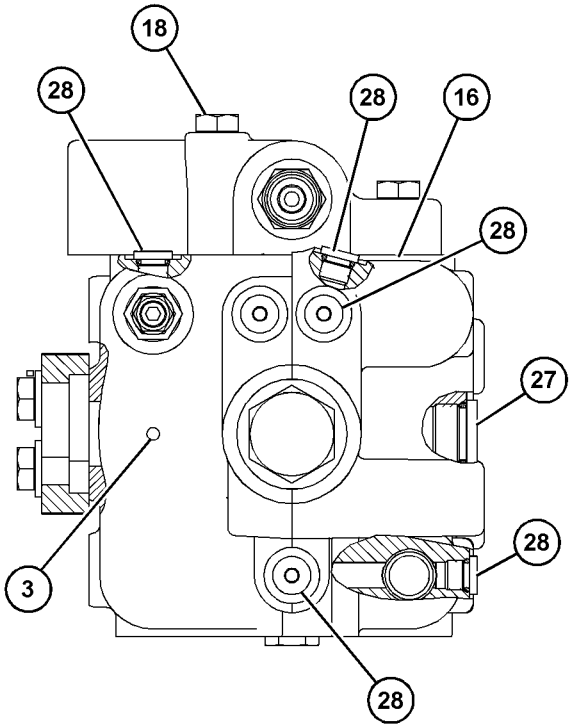

VIEW H-H

GRÁFICO 1

g06069633

456-0776 GRUPO DE VÁLVULA DE LA DIRECCIÓN (VALVE GP-STEERING) (cont.) **i06629804**

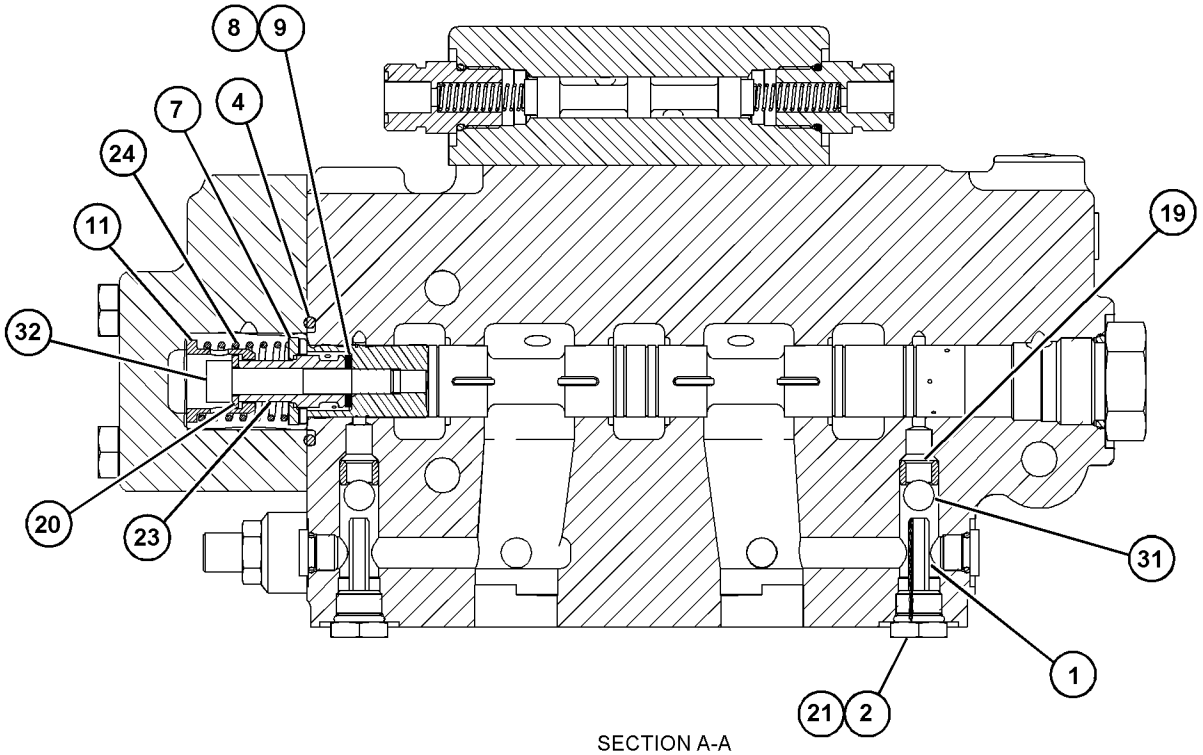

SECTION A-A

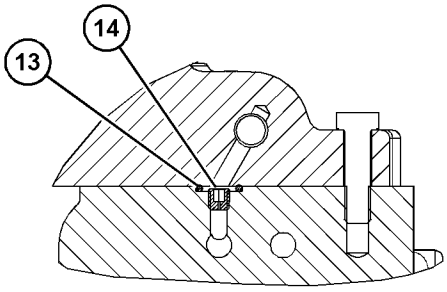

SECTION B-B

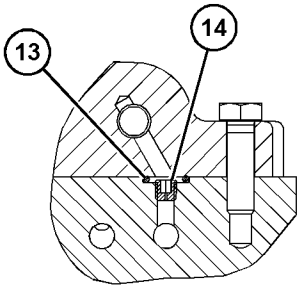

SECTION C-C

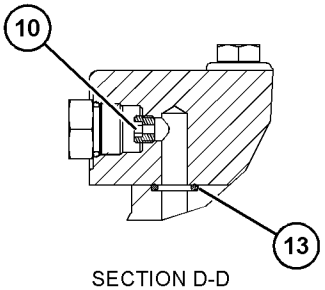

SECTION D-D

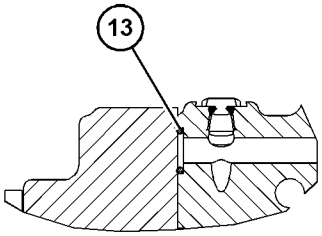

SECTION E-E

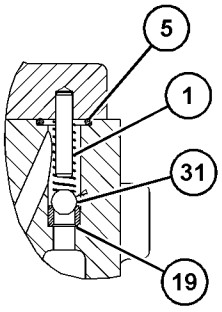

SECTION F-F

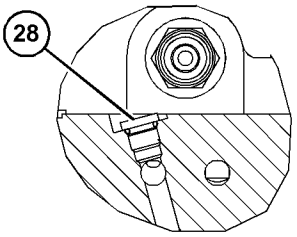

SECTION G-G

GRÁFICO 2 <FIN> g06069634

296-5662 GRUPO DE VÁLVULA DEL NEUTRALIZADOR DE LA DIRECCIÓN (VALVE GP-STEERING NEUTRALIZER)

NO. DE SERIE: FRS1-UP

PARTE DE 457-3102 GRUPO DE TUBERÍAS DE LA DIRECCIÓN

SMCS-4330 **i06231203**

NOTA	NO NO	GRÁFICO REF	NÚMERO DE LA PIEZA	QTY	NOMBRE DE LA PIEZA 1 2 3 4 5 6 (NIVEL DEL PRODUCTO)	VER PÁGINA
	1	1	**6J-4568**	1	FUNDA (BOOT)	
	2	1	**3D-2824**	1	SELLO ANULAR (SEAL-O-RING)	
	3	1	**293-5263**	1	RESORTE (SPRING)	
	4	1	**447-5613**	1	SELLO DE LABIO (SEAL-LIP TYPE)	
					PARTS SHOWN IN GRAPHIC(S) WITHOUT A REFERENCE NUMBER ARE NOT SERVICED SEPARATELY	

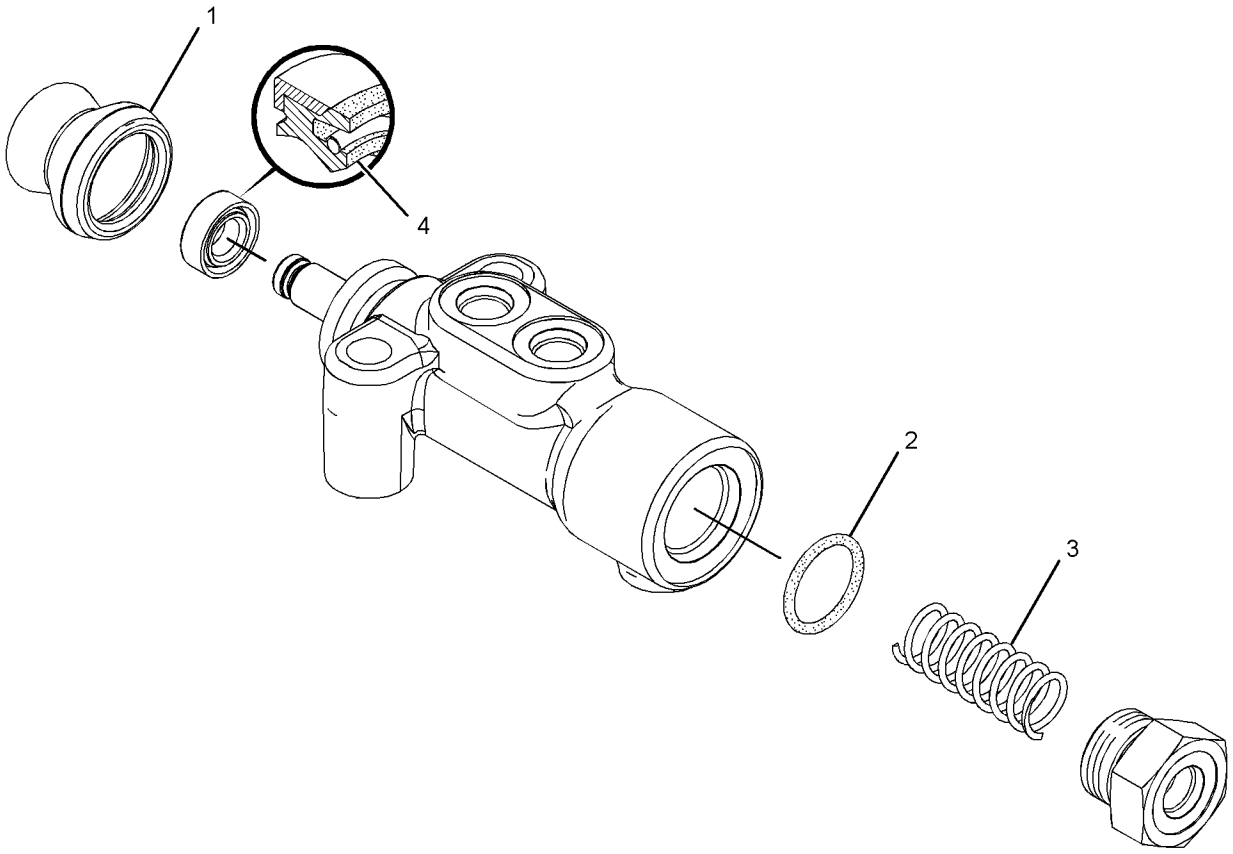

GRÁFICO 1 <FIN> g01955696

137-8400 GRUPO DE VÁLVULA DE DESCARGA–OPERADO DE FORMA DIRECTA (VALVE GP-UNLOADING-OPERADO DE FORMA DIRECTA)

NO. DE SERIE: FRS1-UP

PARTE DE 458-2253 GRUPO DE MÚLTIPLE DE CONTROL

SMCS-4339 **i04784189**

NOTA	NÚMERO DE LA PIEZA	QTY	NOMBRE DE LA PIEZA 1 2 3 4 5 6 (NIVEL DEL PRODUCTO)	VER PÁGINA
	161-6161	2	ANILLO DE RESPALDO (RING-BACKUP)	
	2M-9780	1	SELLO ANULAR (SEAL-O-RING)	
	161-6149	1	SELLO ANULAR (SEAL-O-RING)	
			JUEGO(S) DE REPARACIÓN DISPONIBLE(S):	
	133-5545	1	JUEGO DE SELLO (VÁLVULA DE ALIVIO) (KIT-SEAL (RELIEF VALVE))	
			<FIN>	

360-0225 GRUPO DE CONTROL DE AMORTIGUACIÓN Y TUBERÍAS (CONTROL & LINES GP-RIDE)

NO. DE SERIE: FRS1-UP

PARTE DE 464-2476, 464-2477, 470-2192 CONFIGURACIÓN HIDRÁULICA

SMCS-5004, 5057 **i06606949**

NOTA	NO NO	GRÁFICO REF	NÚMERO DE LA PIEZA	QTY	NOMBRE DE LA PIEZA 1 2 3 4 5 6 (NIVEL DEL PRODUCTO)	VER PÁGINA
I	1	1	**175-3137**	1	CONJUNTO DE MANGUERA (HOSE AS)	
C	2	1	**456-2582**	1	CONJUNTO DE SOPORTE (BRACKET AS)	
	3	1	**383-4319**	1	MÚLTIPLE (MANIFOLD)	
M	4	1	**8T-4196**	4	PERNO (M10 X 1,5 X 35 MM) (BOLT (M10X1.5X35-MM))	
C	5	1	**127-4833**	4	BROCHE (CLIP)	
C	6	1	**150-3055**	2	CONJUNTO DE CONECTOR (CONNECTOR AS)	
	7	1	*148-8357*	1	CONJUNTO DE CODO (ELBOW AS)	
		1	**5K-9090**	1	SELLO ANULAR (SEAL-O-RING)	
		1	**6V-9008**	1	CODO (ELBOW)	
		1	**7M-8485**	1	SELLO ANULAR (SEAL-O-RING)	
	8	1	**8T-4223**	5	ARANDELA DURA (13,5 X 25,5 X 3 MM DE GROSOR) (WASHER-HARD (13.5X25.5X3-MM THK))	
	9	1	**5P-7468**	1	BROCHE (RANURA) (CLIP (SLOT))	
	10	1	**5P-7469**	1	BROCHE (LENGÜETA) (CLIP (TAB))	
	11	1	**5P-8444**	1	ARANDELA DE GOMA (37 MM DE DIÁMETRO INTERNO) (GROMMET (37-MM ID))	
CM	12	1	**8T-4139**	5	PERNO (M12 X 1,75 X 30 MM) (BOLT (M12X1.75X30-MM))	
M	13	1	**7X-7729**	7	ARANDELA (11 X 25 X 3 MM DE GROSOR) (WASHER (11X25X3-MM THK))	
CM	14	1	**8T-4136**	3	PERNO (M10 X 1,5 X 25 MM) (BOLT (M10X1.5X25-MM))	

C - CAMBIAR DEL TIPO ANTERIOR
I - CONSULTAR SISTEMA DE INFORMACIÓN HIDRÁULICA
M - PIEZA MÉTRICA

360-0225 GRUPO DE CONTROL DE AMORTIGUACIÓN Y TUBERÍAS (CONTROL & LINES GP-RIDE) (cont.)

i06606949

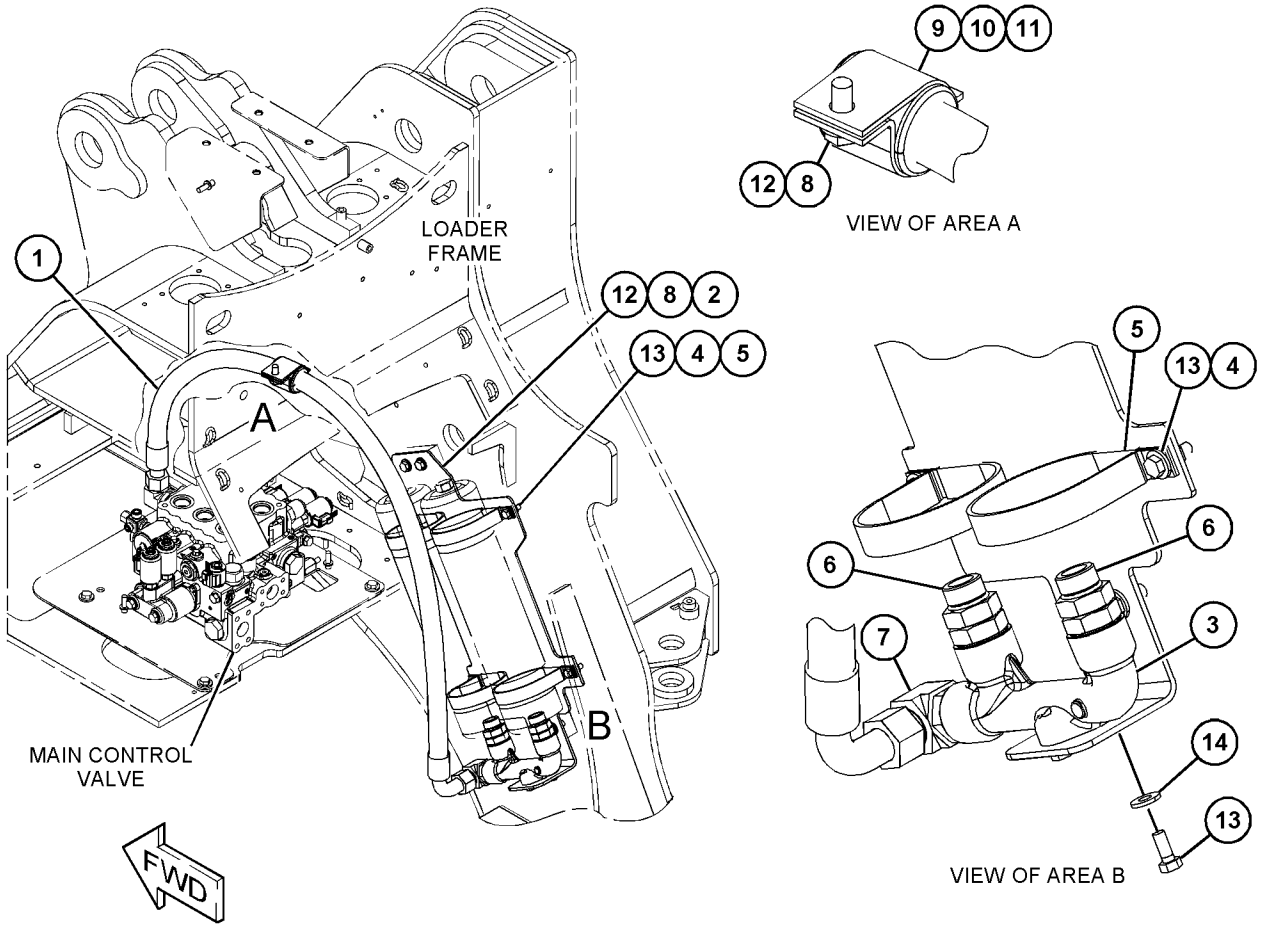

GRÁFICO 1 <FIN> g03852699

416-5410 CONFIGURACIÓN DE CONTROL DE VENTILADOR (CONTROL AR-FAN)

NO. DE SERIE: FRS1-UP

SMCS-1386, 138R **i06656253**

NOTA	NÚMERO DE LA PIEZA	QTY	NOMBRE DE LA PIEZA 1 2 3 4 5 6 (NIVEL DEL PRODUCTO)	VER PÁGINA
Y	*465-7307*	1	GRUPO DE VENTILADOR DE SUCCIÓN (FAN GP-SUCTION)	78
Y	*365-0286*	1	GRUPO DE TUBERÍAS DE AIRE (LINES GP-AIR)	111
Y	*360-0213*	1	GRUPO DE TUBERÍAS DEL ENFRIADOR DE ACEITE HIDRÁULICO (LINES GP-HYDRAULIC OIL COOLER)	714

Y - ILUSTRACIÓN DIFERENTE

<FIN>

416-5411 CONFIGURACIÓN DE CONTROL DE VENTILADOR (CONTROL AR-FAN)

NO. DE SERIE: FRS1-UP

VENTILADOR DE INCLINACIÓN VARIABLE

SMCS-1386, 138R **i06648844**

NOTA	NÚMERO DE LA PIEZA	QTY	NOMBRE DE LA PIEZA 1 2 3 4 5 6 (NIVEL DEL PRODUCTO)	VER PÁGINA
Y	*465-1455*	1	GRUPO DE MAZA DE BASTIDOR TRASERO (BOSS GP-REAR FRAME)	477
Y	*465-7308*	1	GRUPO DE VENTILADOR DE SUCCIÓN (FAN GP-SUCTION)	81
Y	*465-2770*	1	GRUPO DE PROTECTOR DE VENTILADOR (GUARD GP-FAN)	88
Y	*365-0273*	1	GRUPO DE TUBERÍAS DE AIRE (LINES GP-AIR)	110
Y	*463-1759*	1	GRUPO DE TUBERÍAS DE AIRE (LINES GP-AIR)	114
Y	*360-0219*	1	GRUPO DE TUBERÍAS DEL ENFRIADOR DE ACEITE HIDRÁULICO (LINES GP-HYDRAULIC OIL COOLER)	716
Y	*346-1067*	1	GRUPO DE RELÉS (VENTILADOR DE INCLINACIÓN VARIABLE) (RELAY GP (VARIABLE PITCH FAN))	244
Y	*464-1469*	1	GRUPO DE CABLES DEL CHASIS (WIRING GP-CHASSIS)	302

Y - ILUSTRACIÓN DIFERENTE

<FIN>

349-2514 GRUPO DE CILINDRO DE LEVANTAMIENTO–LADO IZQUIERDO (CYLINDER GP-LIFT-LADO IZQUIERDO)

NO. DE SERIE: FRS1-UP

158,8 MM (6,3") DE CALIBRE X 833 MM (32,8") DE CARRERA

PARTE DE 383-1556 CONFIGURACIÓN DE VARILLAJE DELANTERO

SMCS-5102 **i06606128**

NOTA	NO NO	GRÁFICO REF	NÚMERO DE LA PIEZA	QTY	NOMBRE DE LA PIEZA 1 2 3 4 5 6 (NIVEL DEL PRODUCTO)	VER PÁGINA
J	1	1	**6V-5657**	1	SELLO ANULAR (SEAL-O-RING)	
J	2	1	**8T-1788**	1	CONJUNTO DE SELLO (SEAL AS)	
J	3	1	**9J-5550**	1	ANILLO DE DESGASTE (RING-WEAR)	
J	4	1	**132-4907**	1	ANILLO DE DESGASTE (RING-WEAR)	
J	5	1	**162-7209**	1	ANILLO DE RESPALDO (RING-BACKUP)	
	6	1	**244-6628**	1	CABEZA (HEAD)	
R	7	1	**244-7030**	1	CONJUNTO DE CILINDRO (CYLINDER AS)	
	7A	1	**9T-8676**	1	BUJE (BUSHING)	
	8	1	**248-3317**	1	PISTÓN (PISTON)	
J	9	1	**311-9316**	1	CONJUNTO DE SELLO AMORTIGUADOR (SEAL AS-BUFFER)	
J	10	1	**311-9317**	1	SELLO DE TAZA EN U (SEAL-U-CUP)	
J	11	1	**311-9318**	1	SELLO DE LABIO (SEAL-WIPER)	
R	12	1	**373-5829**	1	CONJUNTO DE VARILLA (ROD AS)	
	13	1	**2J-7686**	1	CONTRATUERCA (ROSCA 2,5X12) (LOCKNUT (2.5X12-THD))	
	14	1	**6V-8237**	8	ARANDELA (26 X 44 X 4 MM DE GROSOR) (WASHER (26X44X4-MM THK))	
M	15	1	**8T-0667**	8	PERNO (M24X3X100 MM) (BOLT (M24X3X100-MM))	
					JUEGO(S) DE REPARACIÓN DISPONIBLE(S):	
J			**295-9888**	1	JUEGO DE SELLO (CILINDRO DE LEVANTAMIENTO) (KIT-SEAL (LIFT CYLINDER))	
					(INCLUDES SEAL-O-RING, SEAL ASSEMBLIES, WEAR RINGS, BACKUP RING, SEAL-U-CUP & WIPER SEAL)	

J - KIT MARKED J SERVICES PART(S) MARKED J
M - PIEZA MÉTRICA
R - LA PIEZA REFAFRICADA PUEDE ESTAR DISPONIBLE

349-2514 GRUPO DE CILINDRO DE LEVANTAMIENTO (CYLINDER GP-LIFT) (cont.) **i06606128**

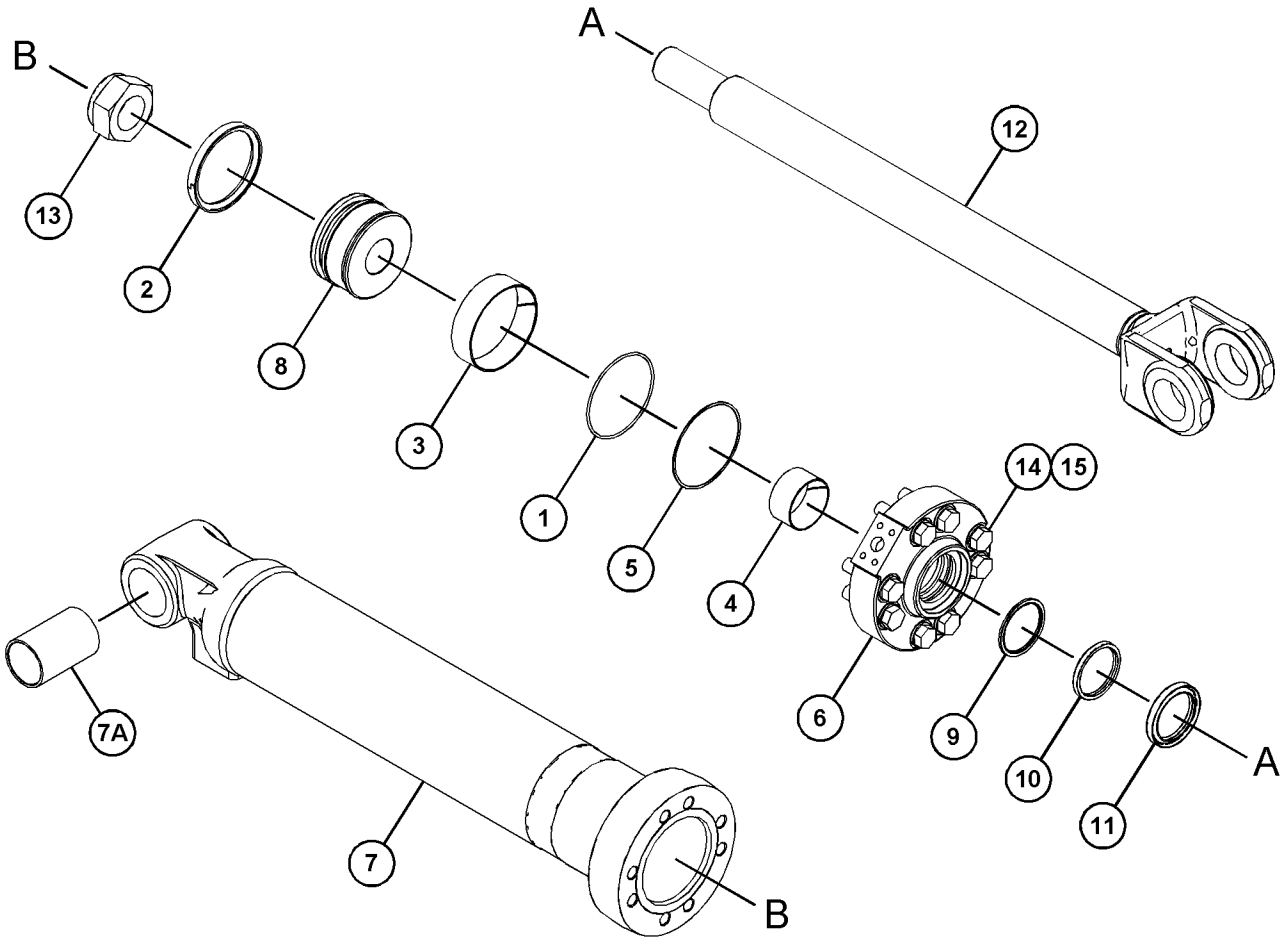

GRÁFICO 1 <FIN> g03582565

349-2515 GRUPO DE CILINDRO DE LEVANTAMIENTO (CYLINDER GP-LIFT)

NO. DE SERIE: FRS1-UP

PARTE DE 383-1556 CONFIGURACIÓN DE VARILLAJE DELANTERO

SMCS-5102 **i06606125**

NOTA	NO NO	GRÁFICO REF	NÚMERO DE LA PIEZA	QTY	NOMBRE DE LA PIEZA 1 2 3 4 5 6 (NIVEL DEL PRODUCTO)	VER PÁGINA
CJ	1	1	**6V-5657**	1	SELLO ANULAR (SEAL-O-RING)	
CJ	2	1	**8T-1788**	1	CONJUNTO DE SELLO (SEAL AS)	
CJ	3	1	**9J-5550**	1	ANILLO DE DESGASTE (RING-WEAR)	
CJ	4	1	**132-4907**	1	ANILLO DE DESGASTE (RING-WEAR)	
CJ	5	1	**162-7209**	1	ANILLO DE RESPALDO (RING-BACKUP)	
C	6	1	**244-6628**	1	CABEZA (HEAD)	
CR	7	1	**244-7030**	1	CONJUNTO DE CILINDRO (CYLINDER AS)	
	7A	1	**9T-8676**	1	BUJE (BUSHING)	
C	8	1	**248-3317**	1	PISTÓN (PISTON)	
CJ	9	1	**311-9316**	1	CONJUNTO DE SELLO AMORTIGUADOR (SEAL AS-BUFFER)	
CJ	10	1	**311-9317**	1	SELLO DE TAZA EN U (SEAL-U-CUP)	
CJ	11	1	**311-9318**	1	SELLO DE LABIO (SEAL-WIPER)	
CR	12	1	**373-5829**	1	CONJUNTO DE VARILLA (ROD AS)	
C	13	1	**2J-7686**	1	CONTRATUERCA (ROSCA 2,5X12) (LOCKNUT (2.5X12-THD))	
C	14	1	**6V-8237**	8	ARANDELA (26 X 44 X 4 MM DE GROSOR) (WASHER (26X44X4-MM THK))	
CM	15	1	**8T-0667**	8	PERNO (M24X3X100 MM) (BOLT (M24X3X100-MM))	
					JUEGO(S) DE REPARACIÓN DISPONIBLE(S):	
J			**295-9888**		JUEGO DE SELLO (CILINDRO DE LEVANTAMIENTO) (KIT-SEAL (LIFT CYLINDER))	

C - CAMBIAR DEL TIPO ANTERIOR
J - KIT MARKED J INCLUDES PART(S) MARKED J
M - PIEZA MÉTRICA
R - LA PIEZA REFAFRICADA PUEDE ESTAR DISPONIBLE

349-2515 GRUPO DE CILINDRO DE LEVANTAMIENTO (CYLINDER GP-LIFT) (cont.) **i06606125**

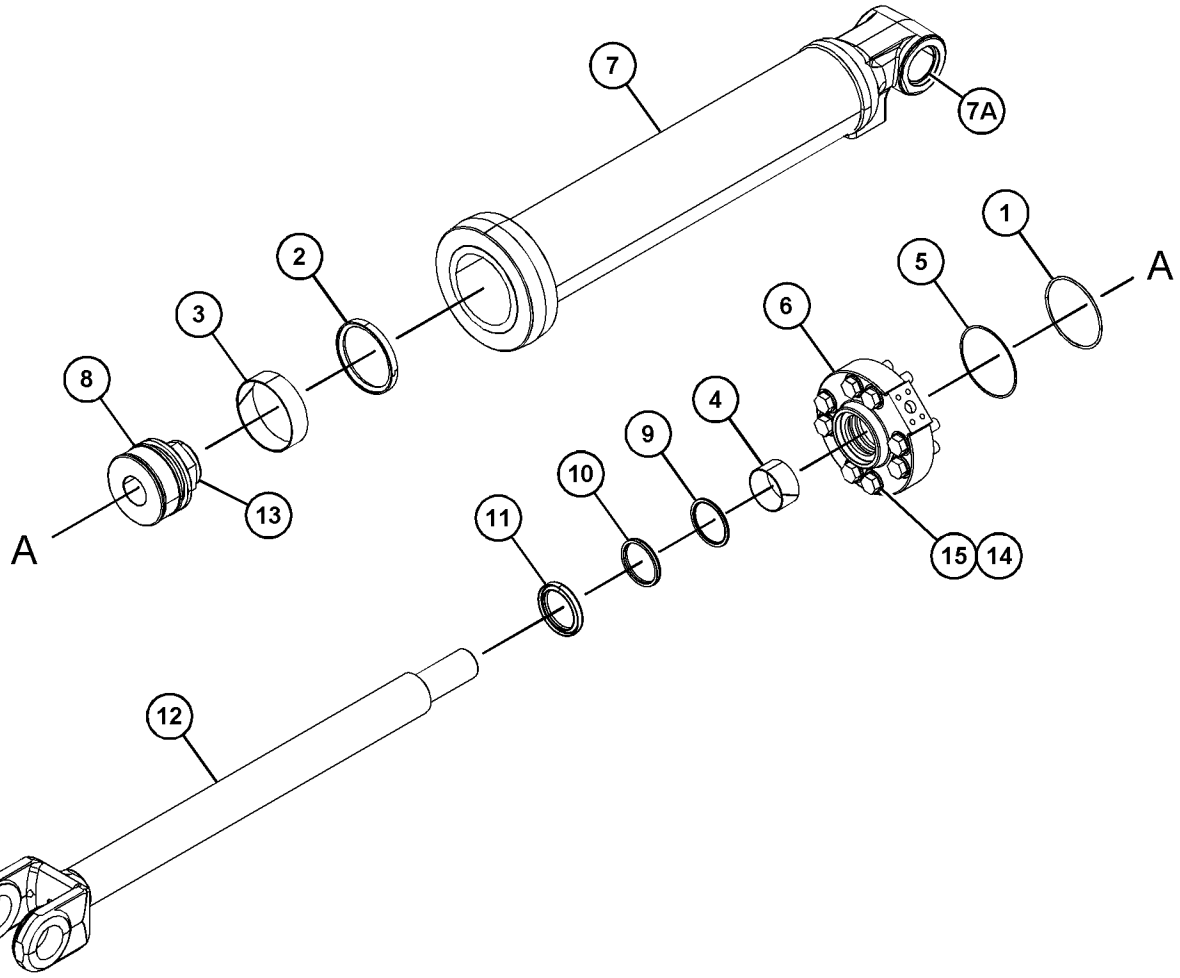

GRÁFICO 1 <FIN> g03774141

439-5316 GRUPO DE CILINDRO DE LEVANTAMIENTO—LADO DERECHO (CYLINDER GP-LIFT-LADO DERECHO)

NO. DE SERIE: FRS1-UP

170 MM (6,7") DE CALIBRE X 833 MM (32,8") DE CARRERA

PARTE DE 386-0910 CONFIGURACIÓN DE CONTROL DEL CUCHARÓN

SMCS-5102 **i06606029**

NOTA	NO NO	GRÁFICO REF	NÚMERO DE LA PIEZA	QTY	NOMBRE DE LA PIEZA 1 2 3 4 5 6 (NIVEL DEL PRODUCTO)	VER PÁGINA
	1	1	**9X-3607**	1	CONJUNTO DE SELLO (SEAL AS)	
	2	1	**093-1571**	1	ANILLO DE RETENCIÓN (RING-RETAINING)	
	3	1	**096-1588**	1	ANILLO DE RESPALDO (RING-BACKUP)	
	4	1	**165-9287**	1	SELLO DE LABIO (SEAL-LIP TYPE)	
	5	1	**167-2212**	1	CONJUNTO DE SELLO AMORTIGUADOR (SEAL AS-BUFFER)	
	6	1	**191-5604**	2	ANILLO (RING)	
	7	1	**439-5318**	1	CONJUNTO DE CILINDRO (CYLINDER AS)	
	7A	1	**9T-8676**	1	BUJE (BUSHING)	
	8	1	**439-5323**	1	PISTÓN (PISTON)	
	9	1	**439-5324**	1	CABEZA (HEAD)	
	10	1	**439-5325**	1	CONJUNTO DE VARILLA (ROD AS)	
	11	1	**095-1726**	1	SELLO ANULAR (SEAL-O-RING)	
	12	1	**114-0758**	1	BUJE (BUSHING)	
M	13	1	**147-5835**	1	CONTRATUERCA ESPECIAL (LOCKNUT-SPECIAL)	
	14	1	**167-2325**	1	SELLO DE TAZA EN U (SEAL-U-CUP)	
	15	1	**7Y-4945**	1	ANILLO DE RESPALDO (RING-BACKUP)	
M	16	1	**7Y-5239**	8	PERNO DE CABEZA HUECA (M24X3X100 MM) (BOLT-SOCKET HEAD (M24X3X100-MM))	

M - PIEZA MÉTRICA

439-5316 GRUPO DE CILINDRO DE LEVANTAMIENTO (CYLINDER GP-LIFT) (cont.) **i06606029**

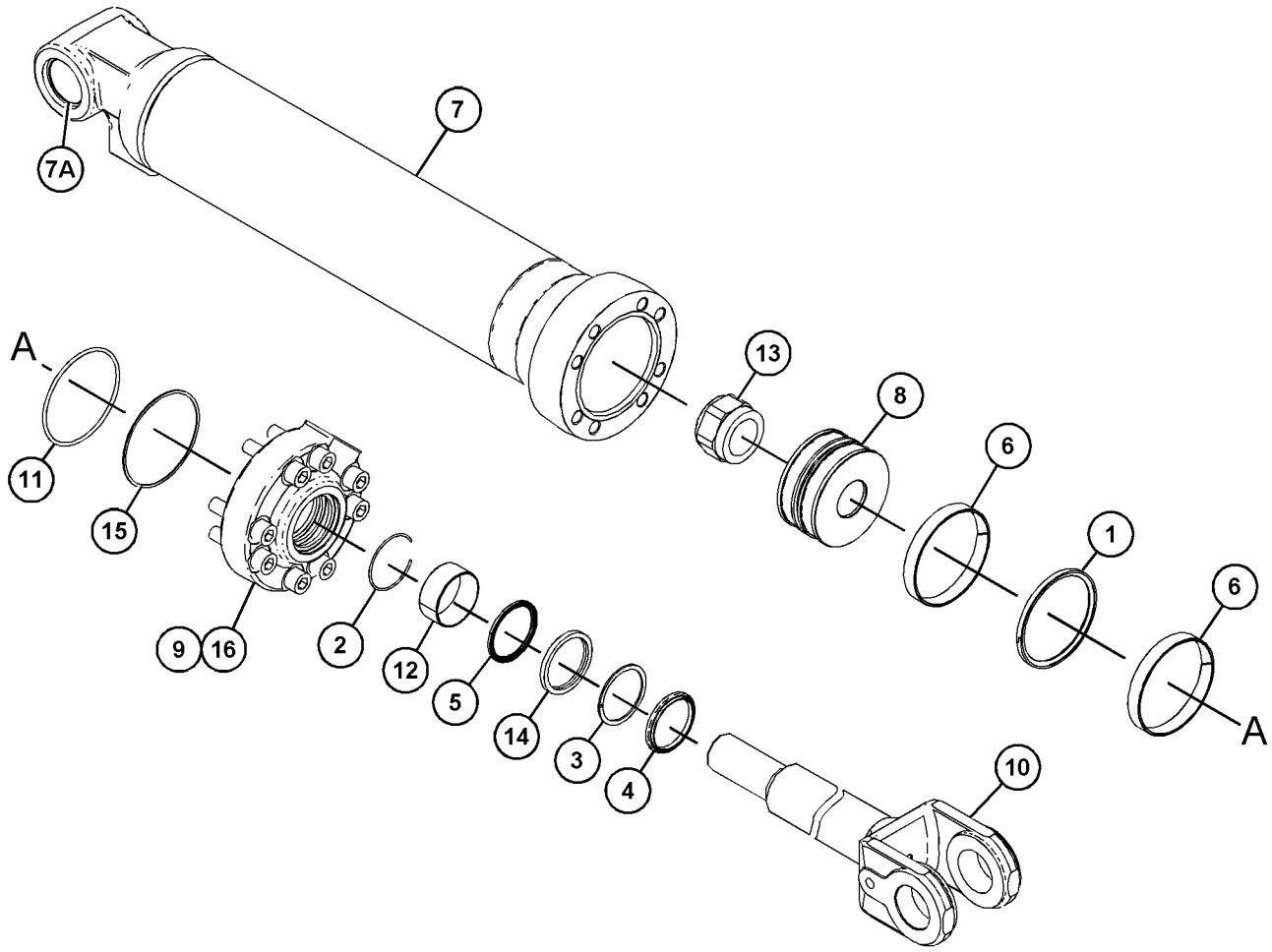

GRÁFICO 1 <FIN> g03675081

439-5317 GRUPO DE CILINDRO DE LEVANTAMIENTO (CYLINDER GP-LIFT)

NO. DE SERIE: FRS1-UP

170 MM (6,7") DE CALIBRE X 833 MM (32,8") DE CARRERA

PARTE DE 386-0910 CONFIGURACIÓN DE CONTROL DEL CUCHARÓN

SMCS-5102 **i06606033**

NOTA	NO NO	GRÁFICO REF	NÚMERO DE LA PIEZA	QTY	NOMBRE DE LA PIEZA 1 2 3 4 5 6 (NIVEL DEL PRODUCTO)	VER PÁGINA
	1	1	**9X-3607**	1	CONJUNTO DE SELLO (SEAL AS)	
	2	1	**093-1571**	1	ANILLO DE RETENCIÓN (RING-RETAINING)	
	3	1	**096-1588**	1	ANILLO DE RESPALDO (RING-BACKUP)	
	4	1	**165-9287**	1	SELLO DE LABIO (SEAL-LIP TYPE)	
	5	1	**167-2212**	1	CONJUNTO DE SELLO AMORTIGUADOR (SEAL AS-BUFFER)	
	6	1	**191-5604**	2	ANILLO (RING)	
	7	1	**439-5318**	1	CONJUNTO DE CILINDRO (CYLINDER AS)	
	7A	1	**9T-8676**	1	BUJE (BUSHING)	
	8	1	**439-5323**	1	PISTÓN (PISTON)	
	9	1	**439-5324**	1	CABEZA (HEAD)	
	10	1	**439-5325**	1	CONJUNTO DE VARILLA (ROD AS)	
	11	1	**095-1726**	1	SELLO ANULAR (SEAL-O-RING)	
	12	1	**114-0758**	1	BUJE (BUSHING)	
M	13	1	**147-5835**	1	CONTRATUERCA ESPECIAL (LOCKNUT-SPECIAL)	
	14	1	**167-2325**	1	SELLO DE TAZA EN U (SEAL-U-CUP)	
	15	1	**7Y-4945**	1	ANILLO DE RESPALDO (RING-BACKUP)	
M	16	1	**7Y-5239**	8	PERNO DE CABEZA HUECA (M24X3X100 MM) (BOLT-SOCKET HEAD (M24X3X100-MM))	

M - PIEZA MÉTRICA

439-5317 GRUPO DE CILINDRO DE LEVANTAMIENTO (CYLINDER GP-LIFT) (cont.) **i06606033**

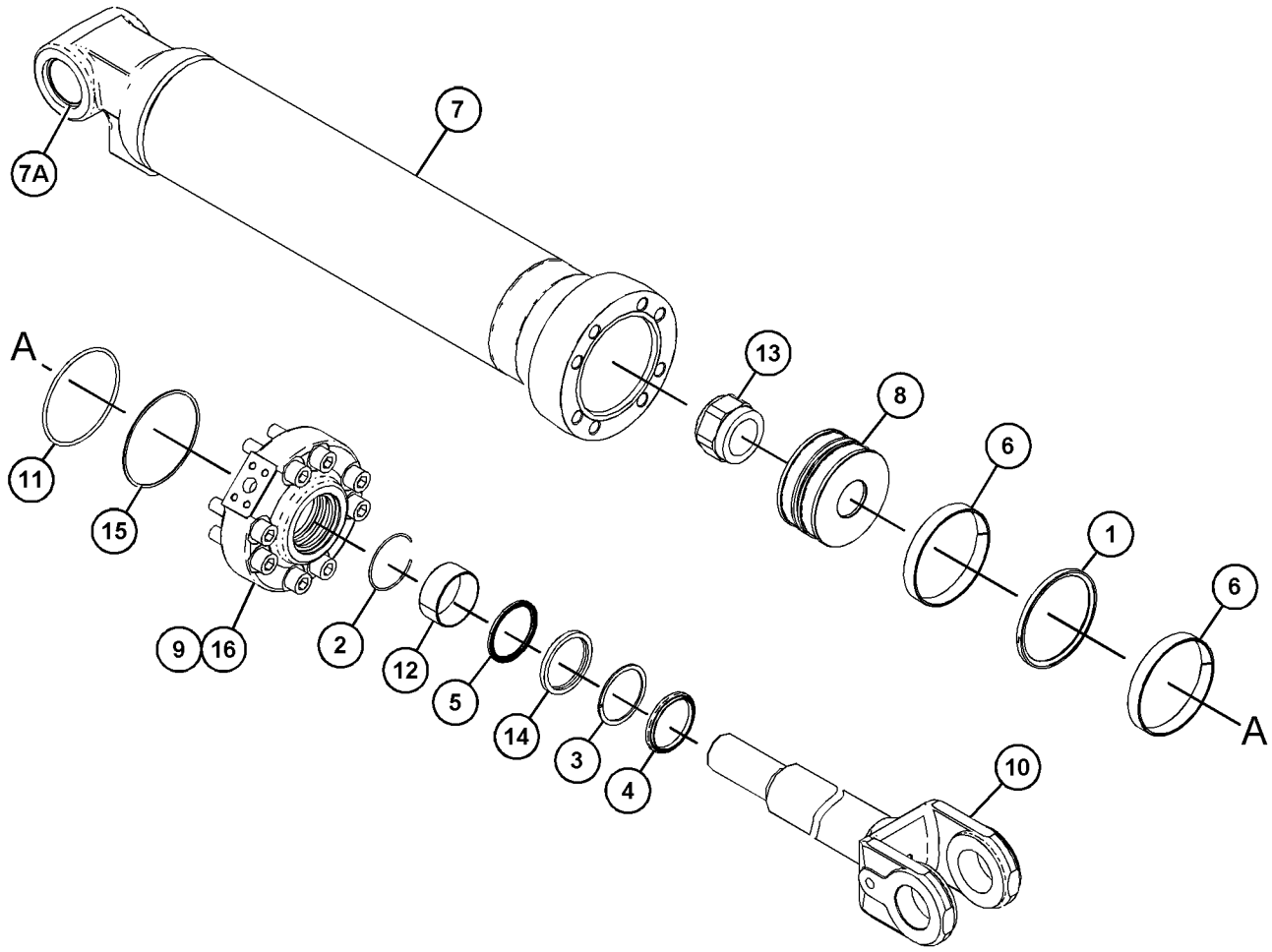

GRÁFICO 1 <FIN> g03675097

359-6691 GRUPO DE CILINDRO DE INCLINACIÓN (CYLINDER GP-TILT)

NO. DE SERIE: FRS1-UP
170 MM (6.69") DE CALIBRE X 540 MM (21,25") DE CARRERA
PARTE DE 383-1556 CONFIGURACIÓN DE VARILLAJE DELANTERO

SMCS-5104 **i06606917**

NOTA	NO NO	GRÁFICO REF	NÚMERO DE LA PIEZA	QTY	NOMBRE DE LA PIEZA 1 2 3 4 5 6 (NIVEL DEL PRODUCTO)	VER PÁGINA
	1	1	**371-1013**	1	CONJUNTO DE CILINDRO DE INCLINACIÓN (CYLINDER AS-TILT)	
		1	**9J-7100**	1	BUJE (BUSHING)	
R	2	1	**373-6540**	1	CONJUNTO DE VARILLA (ROD AS)	
		1	**9J-7099**	1	BUJE (BUSHING)	
	3	1	**244-3602**	1	CABEZA (HEAD)	
	4	1	**244-4509**	1	PISTÓN (PISTON)	
	5	1	**2J-7686**	1	CONTRATUERCA (ROSCA 2,5X12) (LOCKNUT (2.5X12-THD))	
	6	1	**105-7262**	1	ANILLO DE DESGASTE (RING-WEAR)	
	7	1	**9X-3607**	1	CONJUNTO DE SELLO (SEAL AS)	
	8	1	**5P-8250**	1	ARANDELA (28 X 49 X 5 MM DE GROSOR) (WASHER (28X49X5-MM THK))	
	9	1	**346-5199**	1	SELLO DE LABIO (SEAL-WIPER)	
	10	1	**9X-8896**	1	PERNO (1-8 X 4 PULG) (BOLT (1-8X4-IN))	
	11	1	**346-5201**	1	SELLO DE TAZA EN U (SEAL-U-CUP)	
	12	1	**346-5193**	1	CONJUNTO DE SELLO AMORTIGUADOR (SEAL AS-BUFFER)	
	13	1	**8T-6745**	1	ANILLO DE DESGASTE (RING-WEAR)	
	14	1	**7Y-4945**	2	ANILLO DE RESPALDO (RING-BACKUP)	
	15	1	**095-1726**	1	SELLO ANULAR (SEAL-O-RING)	
					JUEGO(S) DE REPARACIÓN DISPONIBLE(S):	
			457-6093	1	JUEGO DE SELLO DE CILINDRO HIDRÁULICO (KIT-HYD CYLINDER SEAL)	
					(INCLUDES RINGS & SEALS)	

R - LA PIEZA REFAFRICADA PUEDE ESTAR DISPONIBLE

359-6691 GRUPO DE CILINDRO DE INCLINACIÓN (CYLINDER GP-TILT) (cont.) **i06606917**

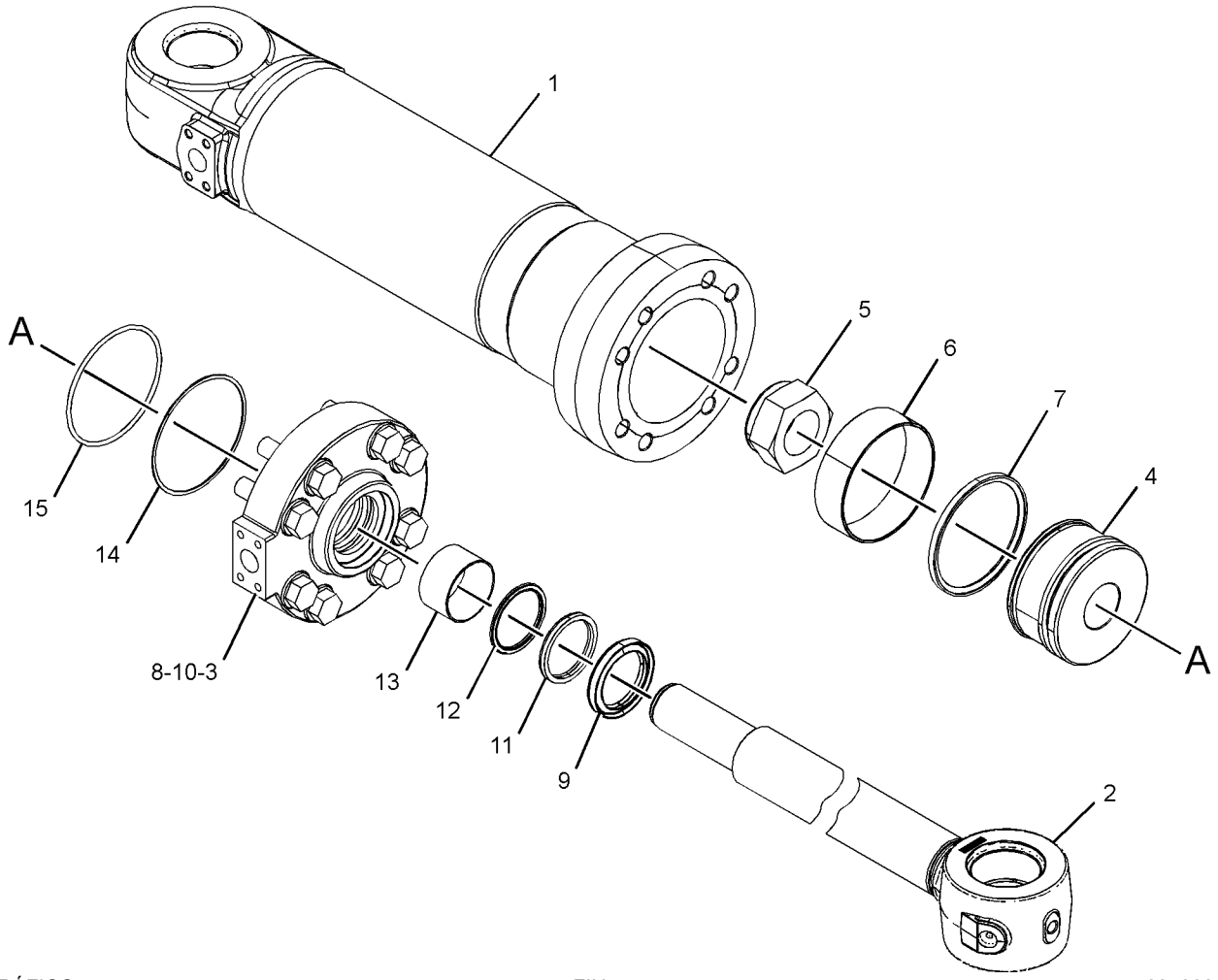

GRÁFICO 1 <FIN> g03439348

359-6693 GRUPO DE CILINDRO DE INCLINACIÓN (CYLINDER GP-TILT)

NO. DE SERIE: FRS1-UP
190 MM (7,48") DE CALIBRE X 540 MM (21,25") DE CARRERA
PARTE DE 386-0910 CONFIGURACIÓN DE CONTROL DEL CUCHARÓN

SMCS-5104 **i06605995**

NOTA	NO NO	GRÁFICO REF	NÚMERO DE LA PIEZA	QTY	NOMBRE DE LA PIEZA 1 2 3 4 5 6 (NIVEL DEL PRODUCTO)	VER PÁGINA
M	1	1	**7Y-4695**	1	CONTRATUERCA (ROSCA M80X2) (LOCKNUT (M80X2-THD))	
	2	1	**095-1730**	1	SELLO ANULAR (SEAL-O-RING)	
	3	1	**114-0757**	1	BUJE (BUSHING)	
	4	1	**170-9847**	1	SELLO AMORTIGUADOR (SEAL-BUFFER)	
	5	1	**352-0595**	1	CONJUNTO DE VARILLA DE CILINDRO HIDRÁULICO (ROD AS-HYDRAULIC CYLINDER)	
	5A	1	**9J-7099**	1	BUJE (BUSHING)	
	6	1	**352-2058**	1	CABEZA (HEAD)	
	7	1	**352-2059**	1	PISTÓN (PISTON)	
	8	1	**371-1071**	1	CONJUNTO DE CILINDRO DE INCLINACIÓN (CYLINDER AS-TILT)	
	8A	1	**9J-7100**	1	BUJE (BUSHING)	
	9	1	**093-1572**	1	ANILLO DE RETENCIÓN (RING-RETAINING)	
	10	1	**096-2665**	1	ANILLO DE RESPALDO (RING-BACKUP)	
	11	1	**125-1286**	1	CONJUNTO DE SELLO (SEAL AS)	
	12	1	**126-1978**	1	ANILLO DE RESPALDO (RING-BACKUP)	
	13	1	**165-9289**	1	SELLO DE LABIO (SEAL-LIP TYPE)	
	14	1	**204-2845**	2	ANILLO (RING)	
	15	1	**216-0005**	1	SELLO DE TAZA EN U (SEAL-U-CUP)	
M	16	1	**7Y-5239**	11	PERNO DE CABEZA HUECA (M24X3X100 MM) (BOLT-SOCKET HEAD (M24X3X100-MM))	

M - PIEZA MÉTRICA

359-6693 GRUPO DE CILINDRO DE INCLINACIÓN (CYLINDER GP-TILT) (cont.) **i06605995**

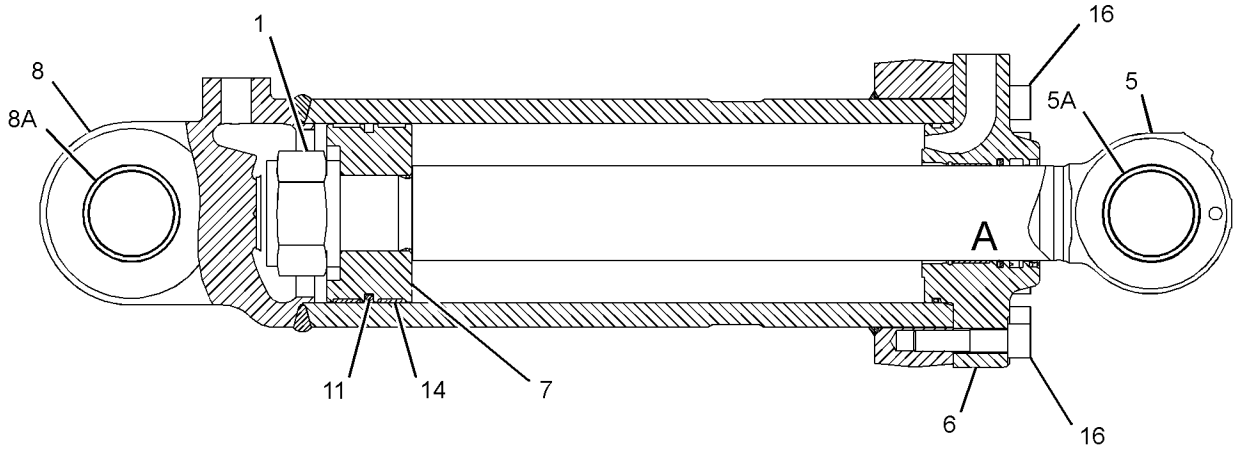

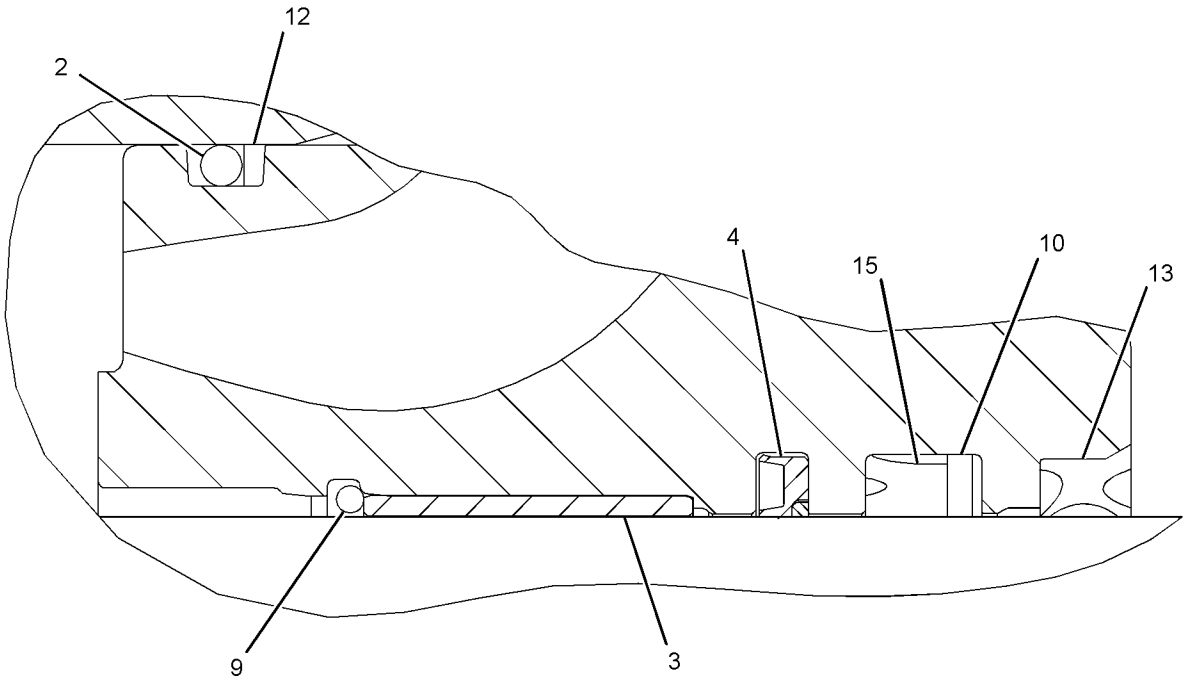

VIEW OF AREA A

GRÁFICO 1 <FIN> g03507499

376-1286 GRUPO DE FILTRO DE ACEITE–RETORNO DE TANQUE HIDRÁULICO (FILTER GP-OIL-RETORNO DE TANQUE HIDRÁULICO)

NO. DE SERIE: FRS1-UP

PARTE DE 447-8190 GRUPO DE TANQUE Y FILTRO HIDRÁULICOS

SMCS-5068, 5091, 5092 **i05230713**

NOTA	NO NO	GRÁFICO REF	NÚMERO DE LA PIEZA	QTY	NOMBRE DE LA PIEZA 1 2 3 4 5 6 (NIVEL DEL PRODUCTO)	VER PÁGINA
	1	1	**376-1288**	1	ELEMENTO DE FILTRO DE ACEITE (FILTER ELEMENT-OIL)	
	2	1	**378-1147**	1	TAPA (COVER)	
	3	1	**378-1148**	1	VÁLVULA DE DERIVACIÓN (VALVE-BYPASS)	
	4	1	**378-1149**	1	CONJUNTO DE CAJA DE FILTRO DE ACEITE (HOUSING AS-OIL FILTER)	
	5	1	**378-1150**	1	BRIDA (FLANGE)	
	6	1	**378-1491**	1	EMPAQUETADURA (GASKET)	
	7	1	**5K-1787**	1	SELLO ANULAR (SEAL-O-RING)	
M	8	1	**9X-6032**	3	PERNO DE CABEZA HUECA (M10 X 1,5 X 30 MM) (BOLT-SOCKET HEAD (M10X1.5X30-MM))	

M - PIEZA MÉTRICA

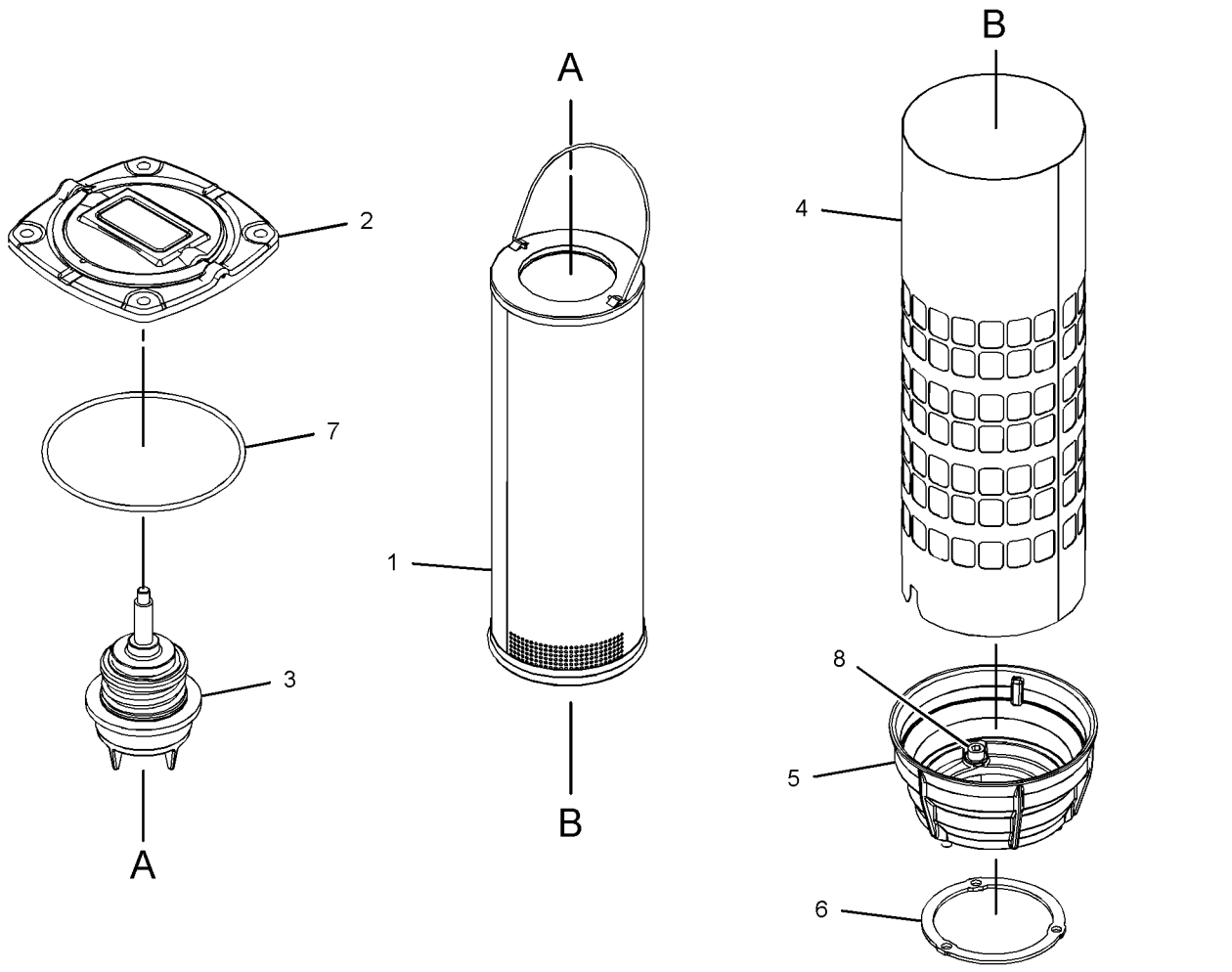

GRÁFICO 1 <FIN> g03344095

436-3444 GRUPO DE FILTRO DE ACEITE (FILTER GP-OIL)

NO. DE SERIE: FRS1-UP

PARTE DE 457-3104 GRUPO DE TUBERÍAS DEL ENFRIADOR DE ACEITE HIDRÁULICO

SMCS-5068, 5091, 5092

i06021569

NOTA	NO NO	GRÁFICO REF	NÚMERO DE LA PIEZA	QTY	NOMBRE DE LA PIEZA 1 2 3 4 5 6 (NIVEL DEL PRODUCTO)	VER PÁGINA
	1	1	**310-8636**	1	INDICADOR (DERIVACIÓN DE FILTRO) (INDICATOR (FILTER BYPASS))	
	2	1	**369-7506**	1	JUEGO DE SELLO DE FILTRO (KIT-FILTER SEAL)	
					(INCLUDES RINGS)	
J	3	1	**436-3443**	1	CONJUNTO DE ELEMENTO DE FILTRO DE ACEITE (FILTER ELEMENT AS-OIL)	
J	4	1	**437-9766**	1	CONJUNTO DE CAJA DE FILTRO (INCLUYE JUEGO DE SELLO) (HOUSING AS-FILTER (INCLUDES SEAL KIT))	
					JUEGO(S) DE REPARACIÓN DISPONIBLE(S):	
J			**369-7506**	1	JUEGO DE SELLO DE FILTRO (KIT-FILTER SEAL)	
					(INCLUDES RINGS)	

J - KIT MARKED J SERVICES PART(S) MARKED J

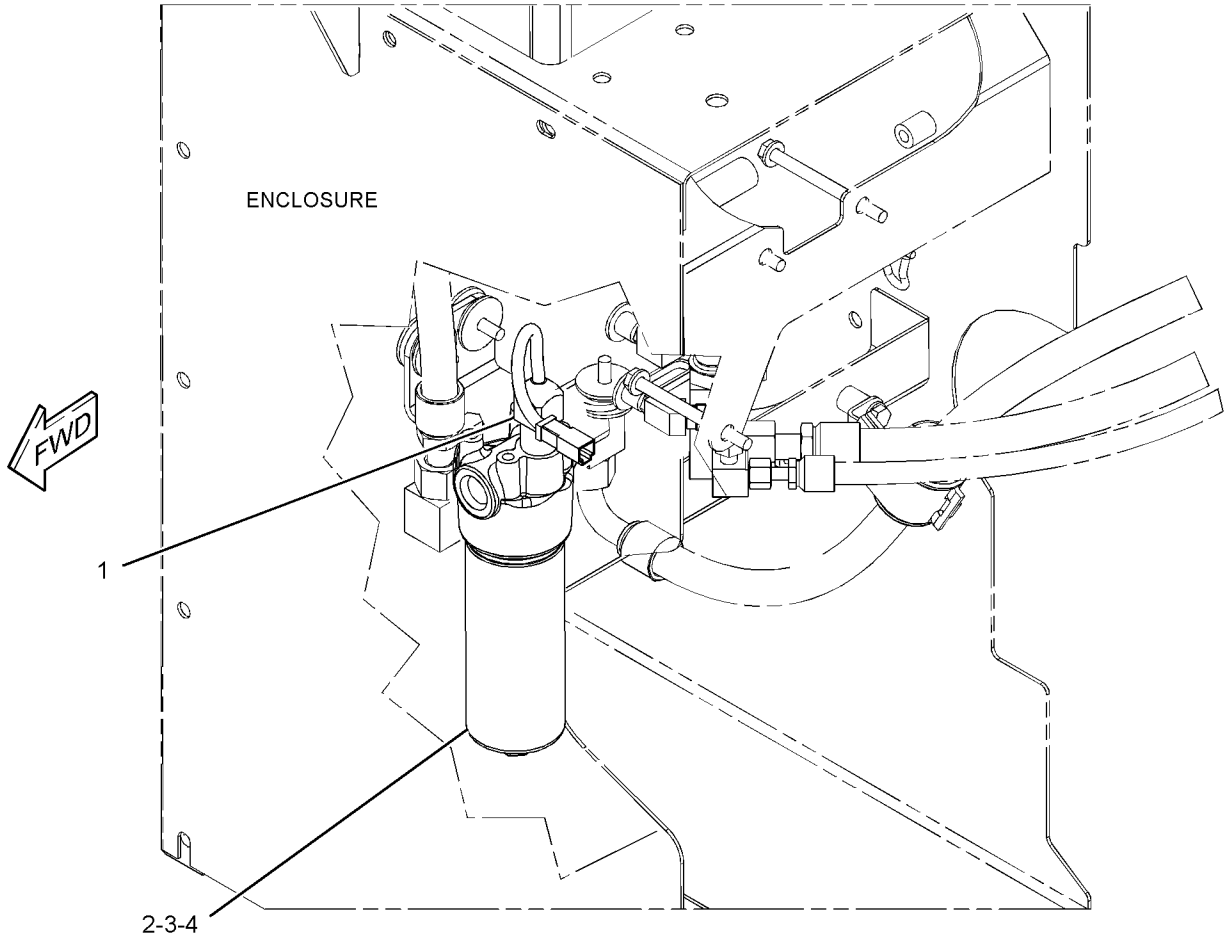

GRÁFICO 1 <FIN> g03432006

390-4370 GRUPO DE PROTECTOR DE CILINDRO DE LEVANTAMIENTO (GUARD GP-LIFT CYLINDER)

NO. DE SERIE: FRS1-UP

PARTE DE 456-6639 CONFIGURACIÓN ESPECIAL DE CARGADOR DE RUEDAS

SMCS-5102, 7164

i06638269

NOTA	NO NO	GRÁFICO REF	NÚMERO DE LA PIEZA	QTY	NOMBRE DE LA PIEZA 1 2 3 4 5 6 (NIVEL DEL PRODUCTO)	VER PÁGINA
	1	1	**6W-5458**	2	ESPACIADOR (0.406X0,75X0,5 PULG DE GROSOR) (SPACER (0.406X0.75X0.5-IN THK))	
	2	1	**8T-6431**	2	EXTREMO DE VARILLA (ROD END)	
	3	1	**278-4545**	2	ABRAZADERA (CLAMP)	
	4	1	**278-5613**	2	CONJUNTO DE ABRAZADERA (CLAMP AS)	
	5	1	**435-2801**	2	CONJUNTO DE PLACA (PLATE AS)	
	6	1	**435-2802**	2	CONJUNTO DE SOPORTE (BRACKET AS)	
	7	1	**435-2803**	2	DEFLECTOR (BAFFLE)	
	8	1	**222-9151**	8	ARANDELA DURA (11X32X5 MM DE GROSOR) (WASHER-HARD (11X32X5-MM THK))	
	9	1	**8T-4121**	8	ARANDELA DURA (11 X 21 X 2,5 MM DE GROSOR) (WASHER-HARD (11X21X2.5-MM THK))	
M	10	1	**8T-4186**	2	PERNO (M10X1,5X40 MM) (BOLT (M10X1.5X40-MM))	
M	11	1	**8T-4195**	10	PERNO (M10 X 1,5 X 30 MM) (BOLT (M10X1.5X30-MM))	
M	12	1	**8T-4196**	2	PERNO (M10 X 1,5 X 35 MM) (BOLT (M10X1.5X35-MM))	
	13	1	**8T-4222**	4	ARANDELA ENCHAPADA (11 X 32 X 2,5 MM DE GROSOR) (WASHER-PLATED (11X32X2.5-MM THK))	

M - PIEZA MÉTRICA

390-4370 GRUPO DE PROTECTOR DE CILINDRO DE LEVANTAMIENTO (GUARD GP-LIFT CYLINDER) (cont.)

i06638269

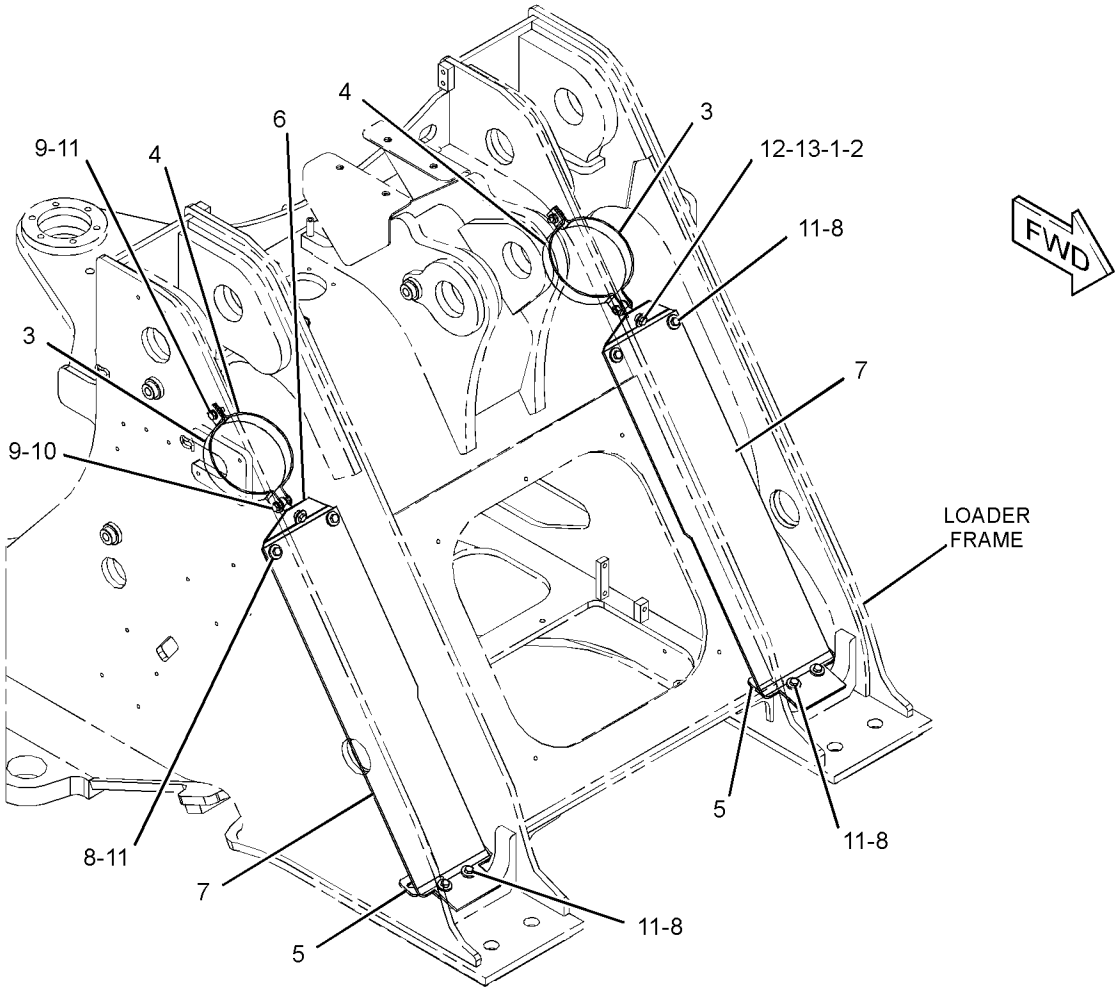

GRÁFICO 1 <FIN> g03430677

355-1403 GRUPO DE PROTECTOR DE CILINDRO DE INCLINACIÓN (GUARD GP-TILT CYLINDER)

NO. DE SERIE: FRS1-UP
FABRICACIÓN ESPECIAL

SMCS-5104, 7164 **i06653397**

NOTA	NO NO	GRÁFICO REF	NÚMERO DE LA PIEZA	QTY	NOMBRE DE LA PIEZA 1 2 3 4 5 6 (NIVEL DEL PRODUCTO)	VER PÁGINA
	1	1	**7F-6112**	1	PERNO (1-1/4-12 X 3 PULG) (BOLT (1-1/4-12X3-IN))	
	2	1	**244-5389**	1	ESPACIADOR ESPECIAL (SPACER-SPECIAL)	
	3	1	**300-3054**	1	ABRAZADERA (CLAMP)	
	4	1	**353-0211**	1	CONJUNTO DE PROTECTOR (GUARD AS)	
	5	1	**387-4479**	1	SOPORTE (BRACKET)	
	6	1	**388-1197**	2	CONJUNTO DE SOPORTE (BRACKET AS)	
M		1	**6V-9632**	1	TUERCA DE SOLDAR (ROSCA M6 X 1) (NUT-WELD (M6X1-THD))	
	7	1	**388-1199**	2	COJINETE (BEARING)	
	8	1	**393-5504**	1	CONJUNTO DE SOPORTE (SUPPORT AS)	
	9	1	**393-5508**	1	ESPACIADOR (SPACER)	
	10	1	**105-1766**	2	ESPACIADOR (6,6 X 11 X 6 MM DE GROSOR) (SPACER (6.6X11X6-MM THK))	
	11	1	**5P-1076**	2	ARANDELA DURA (13,5 X 30 X 4 MM DE GROSOR) (WASHER-HARD (13.5X30X4-MM THK))	
	12	1	**5P-8250**	2	ARANDELA (28 X 49 X 5 MM DE GROSOR) (WASHER (28X49X5-MM THK))	
	13	1	**7X-0589**	8	ARANDELA DURA (12X28,5X5 MM DE GROSOR) (WASHER-HARD (12X28.5X5-MM THK))	
M	14	1	**8T-4183**	2	PERNO (M12 X 1,75 X 40 MM) (BOLT (M12X1.75X40-MM))	
M	15	1	**8T-4195**	4	PERNO (M10 X 1,5 X 30 MM) (BOLT (M10X1.5X30-MM))	
M	16	1	**8T-4196**	4	PERNO (M10 X 1,5 X 35 MM) (BOLT (M10X1.5X35-MM))	
	17	1	**8T-4223**	4	ARANDELA DURA (13,5 X 25,5 X 3 MM DE GROSOR) (WASHER-HARD (13.5X25.5X3-MM THK))	
M	18	1	**8T-4244**	2	TUERCA (ROSCA M12 X 1,75) (NUT (M12X1.75-THD))	
	19	1	**9X-8258**	1	ARANDELA (33 X 56 X 6 MM DE GROSOR) (WASHER (33X56X6-MM THK))	
	20	1	**9X-8897**	2	PERNO (1-8X0,42") (BOLT (1-8X0.42-IN))	
					****STANDARD REMOVAL****	
FJ			**9X-8896**	4	PERNO (1-8 X 4 PULG) (BOLT (1-8X4-IN))	

F - NO SE INDICA
J - PART OF STANDARD CYLINDER GP-TILT
M - PIEZA MÉTRICA

355-1403 GRUPO DE PROTECTOR DE CILINDRO DE INCLINACIÓN (GUARD GP-TILT CYLINDER) (cont.) **i06653397**

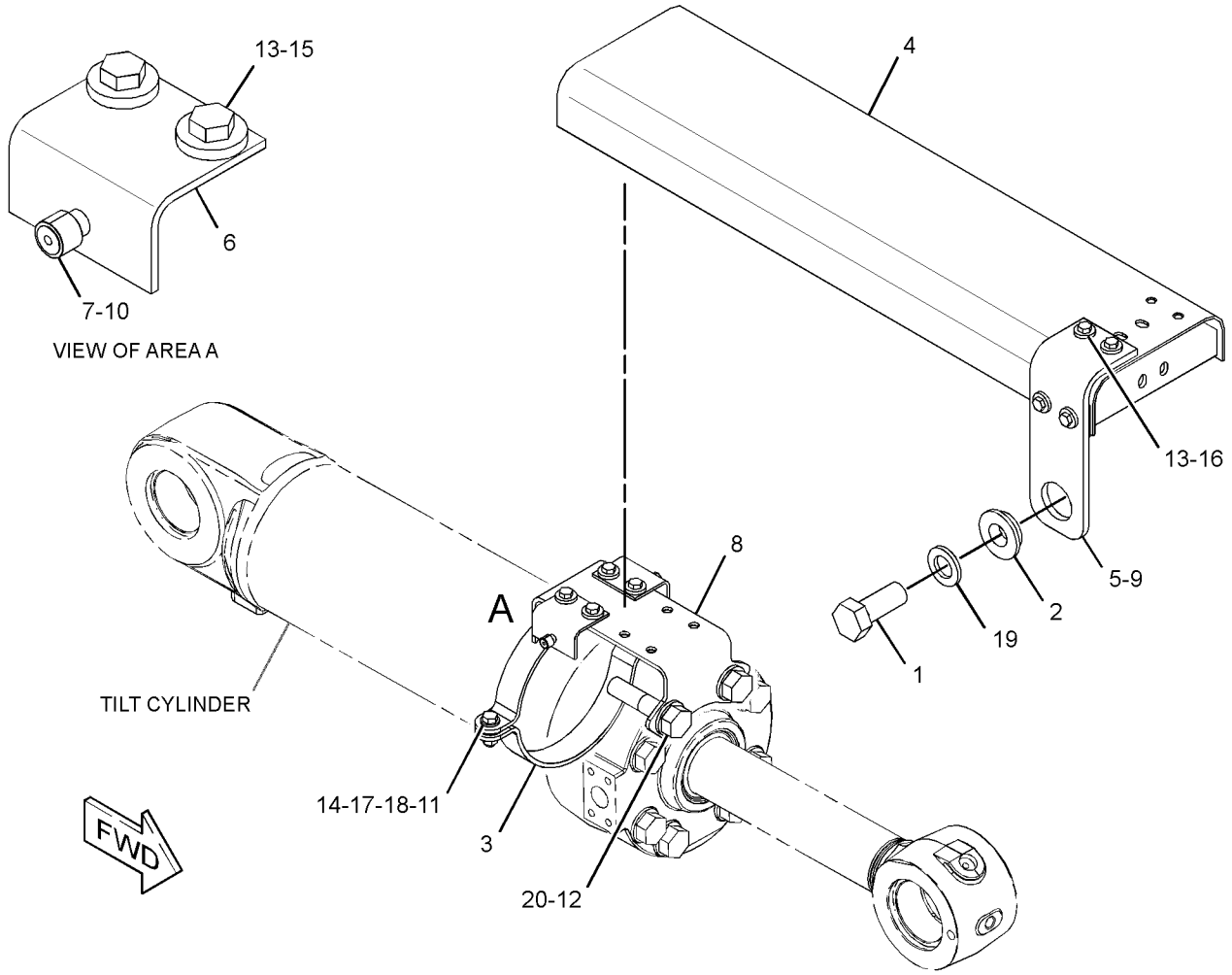

GRÁFICO 1 <FIN> g03418981

430-4090 GRUPO DE PROTECTOR DE CILINDRO DE INCLINACIÓN (GUARD GP-TILT CYLINDER)

NO. DE SERIE: FRS1-UP

PARA USAR CON 383-9720— PÁGINA: 575 , 383-1558— PÁGINA: 574

SMCS-5104, 7164 **i06653417**

NOTA	NO NO	GRÁFICO REF	NÚMERO DE LA PIEZA	QTY	NOMBRE DE LA PIEZA 1 2 3 4 5 6 (NIVEL DEL PRODUCTO)	VER PÁGINA
	1	1	**300-3054**	1	ABRAZADERA (CLAMP)	
	2	1	**387-4479**	1	SOPORTE (BRACKET)	
	3	1	**393-5504**	1	CONJUNTO DE SOPORTE (SUPPORT AS)	
	4	1	**442-5017**	1	ESPACIADOR (53,5 X 70 X 18 MM DE GROSOR) (SPACER (53.5X70X18-MM THK))	
	5	1	**450-5367**	2	COJINETE (BEARING)	
	6	1	**450-5966**	2	CONJUNTO DE SOPORTE (BRACKET AS)	
	7	1	**450-5968**	1	CONJUNTO DE PROTECTOR DE CILINDRO (GUARD AS-CYLINDER)	
	8	1	**176-5166**	2	ESPACIADOR (13 X 23,6 X 8,5 MM DE GROSOR) (SPACER (13X23.6X8.5-MM THK))	
	9	1	**365-6813**	2	ARANDELA DURA (13,5 X 27 X 8 MM DE GROSOR) (WASHER-HARD (13.5X27X8-MM THK))	
	10	1	**5P-1076**	2	ARANDELA DURA (13,5 X 30 X 4 MM DE GROSOR) (WASHER-HARD (13.5X30X4-MM THK))	
	11	1	**5P-8250**	2	ARANDELA (28 X 49 X 5 MM DE GROSOR) (WASHER (28X49X5-MM THK))	
	12	1	**7X-0587**	1	ARANDELA DURA (17 X 54 X 3 MM DE GROSOR) (WASHER-HARD (17X54X3-MM THK))	
	13	1	**7X-0589**	8	ARANDELA DURA (12X28,5X5 MM DE GROSOR) (WASHER-HARD (12X28.5X5-MM THK))	
M	14	1	**8T-4182**	2	PERNO (M10X1,5X45 MM) (BOLT (M10X1.5X45-MM))	
M	15	1	**8T-4183**	2	PERNO (M12 X 1,75 X 40 MM) (BOLT (M12X1.75X40-MM))	
M	16	1	**8T-4195**	4	PERNO (M10 X 1,5 X 30 MM) (BOLT (M10X1.5X30-MM))	
M	17	1	**8T-4196**	2	PERNO (M10 X 1,5 X 35 MM) (BOLT (M10X1.5X35-MM))	
	18	1	**8T-4223**	4	ARANDELA DURA (13,5 X 25,5 X 3 MM DE GROSOR) (WASHER-HARD (13.5X25.5X3-MM THK))	
M	19	1	**8T-4244**	2	TUERCA (ROSCA M12 X 1,75) (NUT (M12X1.75-THD))	
M	20	1	**8T-7338**	1	PERNO (M16X2X45 MM) (BOLT (M16X2X45-MM))	
	21	1	**1D-4640**	2	PERNO (1-8 X 4,25 PULG) (BOLT (1-8X4.25-IN))	

M - PIEZA MÉTRICA

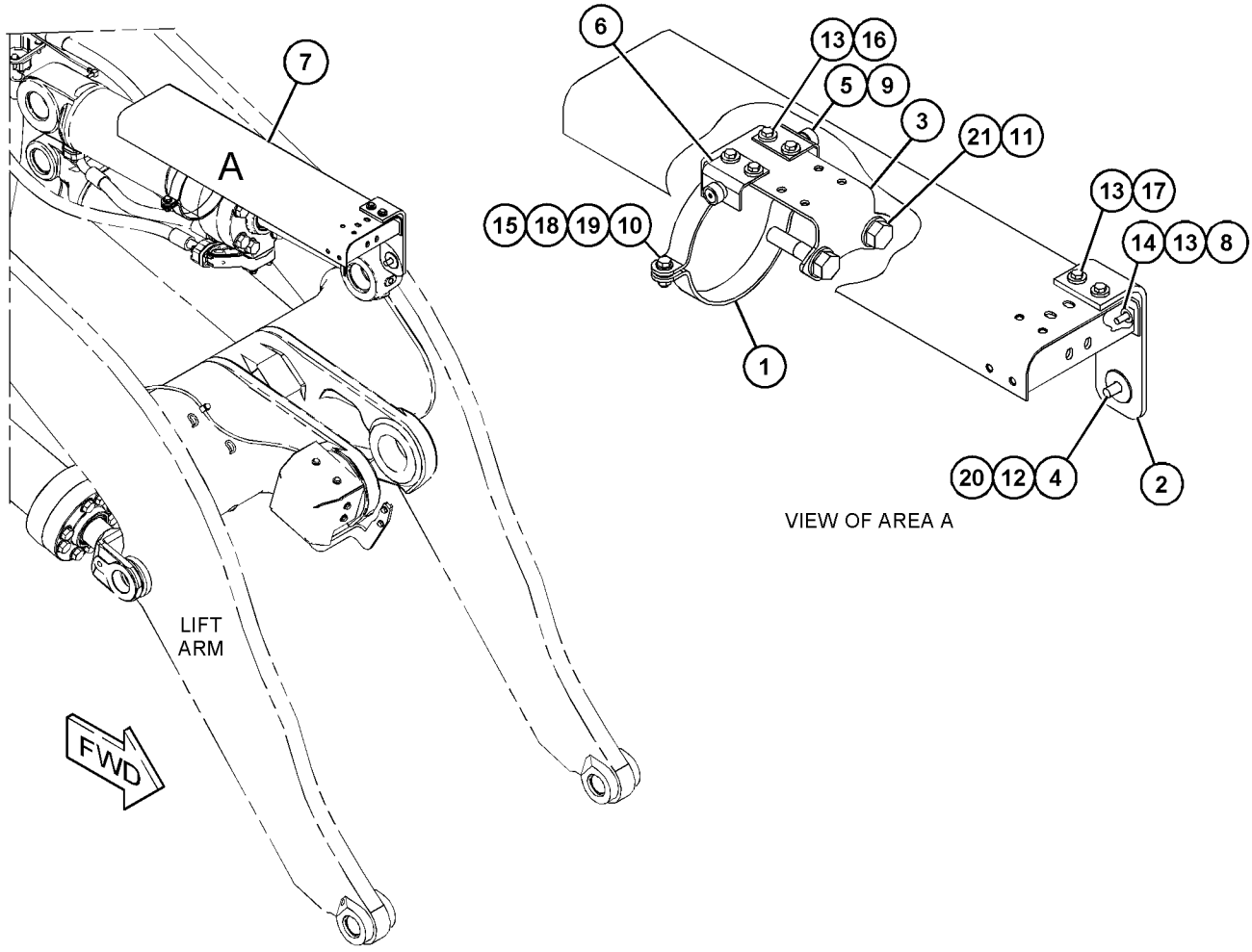

GRÁFICO 1 <FIN> g03674284

367-7557 GRUPO DE CABEZA DE BOMBA (HEAD GP-PUMP)

NO. DE SERIE: FRS1-UP

PARTE DE 365-8177 GRUPO DE BOMBA DE PISTONES

SMCS-5070 **i05784349**

NOTA	NO NO	GRÁFICO REF	NÚMERO DE LA PIEZA	QTY	NOMBRE DE LA PIEZA 1 2 3 4 5 6 (NIVEL DEL PRODUCTO)	VER PÁGINA
	1	1	**245-8472**	2	TAPÓN DE EXPANSIÓN (PLUG-EXPANSION)	
	2	1	**292-8061**	1	TAPÓN DE EXPANSIÓN (PLUG-EXPANSION)	
	3	1	**362-0720**	1	CONJUNTO DE CABEZA (HEAD AS)	
	4	1	**365-8999**	1	CONJUNTO DE COJINETE (BEARING AS)	
	5	1	**282-8827**	3	TAPÓN (PLUG)	

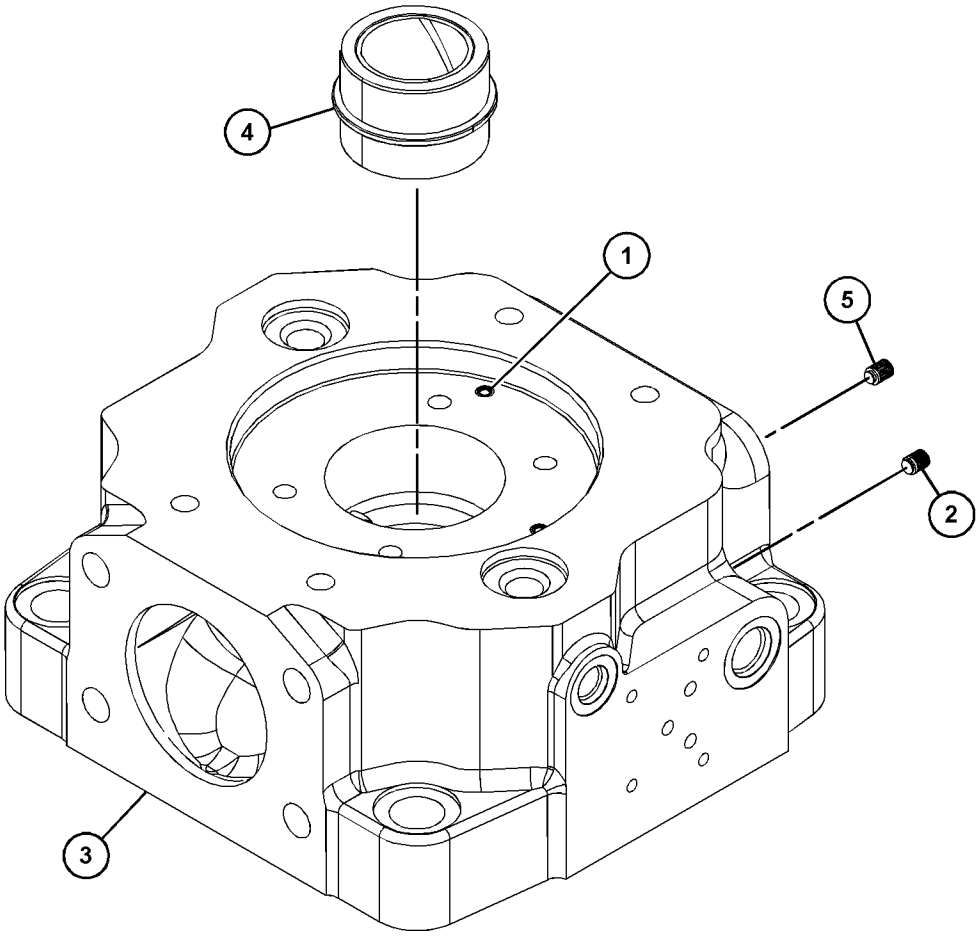

GRÁFICO 1 <FIN> g03503796

456-6633 CONFIGURACIÓN HIDRÁULICA (HYDRAULIC AR)

NO. DE SERIE: FRS1-UP

PARTE DE 456-6631 CONFIGURACIÓN COMÚN

SMCS-5051 **i06642704**

NOTA	NÚMERO DE LA PIEZA	QTY	NOMBRE DE LA PIEZA 1 2 3 4 5 6 (NIVEL DEL PRODUCTO)	VER PÁGINA
Y	*455-4628*	1	GRUPO DE MONTAJE DE CILINDRO DE LA DIRECCIÓN (MOUNTING GP-STEERING CYLINDER)	657
Y	*315-5944*	1	GRUPO DE BOMBA DEL FRENO Y DEL VENTILADOR HIDRÁULICO Y MONTAJE (INCLUYE CONTROL DEL SISTEMA PILOTO) (PUMP & MTG GP-BRAKE & HYD FAN (INCLUDES PILOT SYSTEM CONTROL))	741
Y	*360-0216*	1	GRUPO DE BOMBA HIDRÁULICA Y MONTAJE (PUMP & MTG GP-HYDRAULIC)	742
Y	*423-9959*	1	GRUPO DE TANQUE HIDRÁULICO Y MONTAJE (TANK & MTG GP-HYDRAULIC)	762
Y	**375-2816**	1	GRUPO DE VÁLVULA DE CONTROL DEL FRENO (VALVE GP-BRAKE CONTROL)	637

Y - ILUSTRACIÓN DIFERENTE

<FIN>

456-6637 CONFIGURACIÓN HIDRÁULICA (HYDRAULIC AR)

NO. DE SERIE: FRS1-UP

PARTE DE 456-6639 CONFIGURACIÓN ESPECIAL DE CARGADOR DE RUEDAS

SMCS-5051 **i06638410**

NOTA	NÚMERO DE LA PIEZA	QTY	NOMBRE DE LA PIEZA 1 2 3 4 5 6 (NIVEL DEL PRODUCTO)	VER PÁGINA
Y	*457-3105*	1	GRUPO DE CONTROL DE FRENO DE SERVICIO (CONTROL GP-SERVICE BRAKE)	630
Y	*457-3110*	1	GRUPO DE FILTRO Y TUBERÍAS DEL CONVERTIDOR DE PAR (FILTER & LINES GP-TORQUE CONV)	374
Y	*418-8047*	1	GRUPO DE TORNILLERÍA DE MONTAJE (HARDWARE GP-MOUNTING)	541
Y	*364-9903*	1	GRUPO DE TUBERÍAS DE AIRE ACONDICIONADO (LINES GP-AIR CONDITIONER)	893
Y	*457-3106*	1	GRUPO DE TUBERÍAS DE DIAGNÓSTICO (LINES GP-DIAGNOSTIC)	1035
Y	*457-3108*	1	GRUPO DE TUBERÍAS DE ENGRASE (LINES GP-GREASE)	571
Y	*467-4171*	1	GRUPO DE TUBERÍAS DEL CALENTADOR (LINES GP-HEATER)	896
Y	*457-3103*	1	GRUPO DE TUBERÍAS HIDRÁULICAS (LINES GP-HYDRAULIC)	708
Y	*457-3104*	1	GRUPO DE TUBERÍAS DEL ENFRIADOR DE ACEITE HIDRÁULICO (LINES GP-HYDRAULIC OIL COOLER)	718
Y	*457-3102*	1	GRUPO DE TUBERÍAS DE LA DIRECCIÓN (LINES GP-STEERING)	648
Y	*463-2325*	1	GRUPO DE TUBERÍAS DEL ENFRIADOR DEL CONVERTIDOR DE PAR (LINES GP-TORQUE CONV COOLER)	427
Y	*360-0221*	1	GRUPO DE VÁLVULA Y TUBERÍAS (BOLA MANUAL) (VALVE & LINES GP (MANUAL BALL))	764
Y	*424-2184*	1	GRUPO DE CABLES DE CÁMARA (WIRING GP-CAMERA)	293
Y	*456-6588*	1	GRUPO DE CABLES DEL CHASIS (WIRING GP-CHASSIS)	296
Y	*456-6590*	1	GRUPO DE CABLES DEL MOTOR (WIRING GP-ENGINE)	312
Y	*457-5580*	1	GRUPO DE CABLES DELANTEROS (WIRING GP-FRONT)	314

Y - ILUSTRACIÓN DIFERENTE

<FIN>

464-2446 CONFIGURACIÓN HIDRÁULICA–2 VÁLVULAS (HYDRAULIC AR-2 VÁLVULAS)

NO. DE SERIE: FRS1-UP

SMCS-5051 **i06649922**

NOTA	NÚMERO DE LA PIEZA	QTY	NOMBRE DE LA PIEZA 1 2 3 4 5 6 (NIVEL DEL PRODUCTO)	VER PÁGINA
Y	*359-9953*	1	GRUPO DE PROTECTOR DEL BASTIDOR DEL CARGADOR (GUARD GP-LOADER FRAME)	529
Y	*457-3101*	1	GRUPO DE VÁLVULA DE CONTROL Y MONTAJE (VALVE & MTG GP-CONTROL)	766

Y - ILUSTRACIÓN DIFERENTE

<FIN>

464-2476 CONFIGURACIÓN HIDRÁULICA–CONTROL DE AMORTIGUACIÓN (HYDRAULIC AR-CONTROL DE AMORTIGUACIÓN)

NO. DE SERIE: FRS1-UP

SMCS-5051 **i06657343**

NOTA	NÚMERO DE LA PIEZA	QTY	NOMBRE DE LA PIEZA 1 2 3 4 5 6 (NIVEL DEL PRODUCTO)	VER PÁGINA
Y	*360-0225*	1	GRUPO DE CONTROL DE AMORTIGUACIÓN Y TUBERÍAS (CONTROL & LINES GP-RIDE)	671
Y	*359-9953*	1	GRUPO DE PROTECTOR DEL BASTIDOR DEL CARGADOR (GUARD GP-LOADER FRAME)	529
Y	*457-3113*	1	GRUPO DE VÁLVULA DE CONTROL Y MONTAJE (VALVE & MTG GP-CONTROL)	769

Y - ILUSTRACIÓN DIFERENTE

<FIN>

464-2477 CONFIGURACIÓN HIDRÁULICA–3 VÁLVULAS (HYDRAULIC AR-3 VÁLVULAS)

NO. DE SERIE: FRS1-UP

SMCS-5051 **i06659487**

NOTA	NÚMERO DE LA PIEZA	QTY	NOMBRE DE LA PIEZA 1 2 3 4 5 6 (NIVEL DEL PRODUCTO)	VER PÁGINA
Y	*423-0434*	1	GRUPO DE MAZA DE BASTIDOR TRASERO (BOSS GP-REAR FRAME)	475
Y	*360-0225*	1	GRUPO DE CONTROL DE AMORTIGUACIÓN Y TUBERÍAS (CONTROL & LINES GP-RIDE)	671
Y	*372-4645*	1	GRUPO DE PROTECTOR DELANTERO (GUARD GP-FRONT)	527
Y	*360-0230*	1	GRUPO DE TUBERÍAS DELANTERAS (LINES GP-FRONT)	703
Y	*457-3115*	1	GRUPO DE VÁLVULA DE CONTROL PRINCIPAL Y MONTAJE (VALVE & MTG GP-MAIN CONTROL)	774
Y	*366-4506*	1	GRUPO DE CABLES DE VÁLVULA (WIRING GP-VALVE)	329

Y - ILUSTRACIÓN DIFERENTE

<FIN>

470-2192 CONFIGURACIÓN HIDRÁULICA–3 VÁLVULAS (HYDRAULIC AR-3 VÁLVULAS)

NO. DE SERIE: FRS1-UP

SMCS-5051 **i06659481**

NOTA	NÚMERO DE LA PIEZA	QTY	NOMBRE DE LA PIEZA 1 2 3 4 5 6 (NIVEL DEL PRODUCTO)	VER PÁGINA
Y	*423-0434*	1	GRUPO DE MAZA DE BASTIDOR TRASERO (BOSS GP-REAR FRAME)	475
Y	*360-0225*	1	GRUPO DE CONTROL DE AMORTIGUACIÓN Y TUBERÍAS (CONTROL & LINES GP-RIDE)	671
Y	*372-4645*	1	GRUPO DE PROTECTOR DELANTERO (GUARD GP-FRONT)	527
Y	*360-0230*	1	GRUPO DE TUBERÍAS DELANTERAS (LINES GP-FRONT)	703
Y	*463-2322*	1	GRUPO DE VÁLVULA DE CONTROL PRINCIPAL Y MONTAJE (VALVE & MTG GP-MAIN CONTROL)	778
Y	*366-4506*	1	GRUPO DE CABLES DE VÁLVULA (WIRING GP-VALVE)	329

Y - ILUSTRACIÓN DIFERENTE

<FIN>

360-0240 GRUPO DE TUBERÍAS DEL ACOPLADOR–PARTE DELANTERA (LINES GP-COUPLER-PARTE DELANTERA)

NO. DE SERIE: FRS1-UP

PARTE DE 466-0217 CONFIGURACIÓN DE ACOPLADOR RÁPIDO

SMCS-5057, 5133 **i06659470**

NOTA	NO NO	GRÁFICO REF	NÚMERO DE LA PIEZA	QTY	NOMBRE DE LA PIEZA 1 2 3 4 5 6 (NIVEL DEL PRODUCTO)	VER PÁGINA
	1	1	**112-1817**	2	VÁLVULA DE BOLA (VALVE-BALL)	
	2	1	**160-8708**	1	CONJUNTO DE SOPORTE (BRACKET AS)	
	3	1	**324-3471**	1	SOPORTE (BRACKET)	
	4	1	**367-0372**	1	CONJUNTO DE TUBO (TUBE AS)	
	5	1	**367-0373**	1	CONJUNTO DE TUBO (TUBE AS)	
I	6	1	**383-4355**	2	CONJUNTO DE MANGUERA (HOSE AS)	
	7	1	**096-6166**	8	ARANDELA DURA (4,5X9X1 MM DE GROSOR) (WASHER-HARD (4.5X9X1-MM THK))	
M	8	1	**121-4405**	8	PERNO (M4X0,7X12 MM) (BOLT (M4X0.7X12-MM))	
	9	1	**133-3260**	1	ESPACIADOR (11X19X10 MM DE GROSOR) (SPACER (11X19X10-MM THK))	
	10	1	*148-8336*	4	CONJUNTO DE CONECTOR (CONNECTOR AS)	
					(EACH INCLUDES)	
		1	**3J-1907**	1	SELLO ANULAR (SEAL-O-RING)	
		1	**6V-8397**	1	SELLO ANULAR (SEAL-O-RING)	
		1	**6V-8636**	1	CONECTOR (CONNECTOR)	
	11	1	**5P-9297**	6	BROCHE (CIRCUITO) (CLIP (LOOP))	
	12	1	**6V-8397**	2	SELLO ANULAR (SEAL-O-RING)	
	13	1	**6V-9829**	2	CONJUNTO DE TAPA (CAP AS)	
M	14	1	**7X-7729**	1	ARANDELA (11 X 25 X 3 MM DE GROSOR) (WASHER (11X25X3-MM THK))	
	15	1	**8T-4121**	6	ARANDELA DURA (11 X 21 X 2,5 MM DE GROSOR) (WASHER-HARD (11X21X2.5-MM THK))	
M	16	1	**8T-4137**	7	PERNO (M10 X 1,5 X 20 MM) (BOLT (M10X1.5X20-MM))	
M	17	1	**8T-4195**	1	PERNO (M10 X 1,5 X 30 MM) (BOLT (M10X1.5X30-MM))	

I - CONSULTAR SISTEMA DE INFORMACIÓN HIDRÁULICA
M - PIEZA MÉTRICA

360-0240 GRUPO DE TUBERÍAS DEL ACOPLADOR (LINES GP-COUPLER) (cont.) **i06659470**

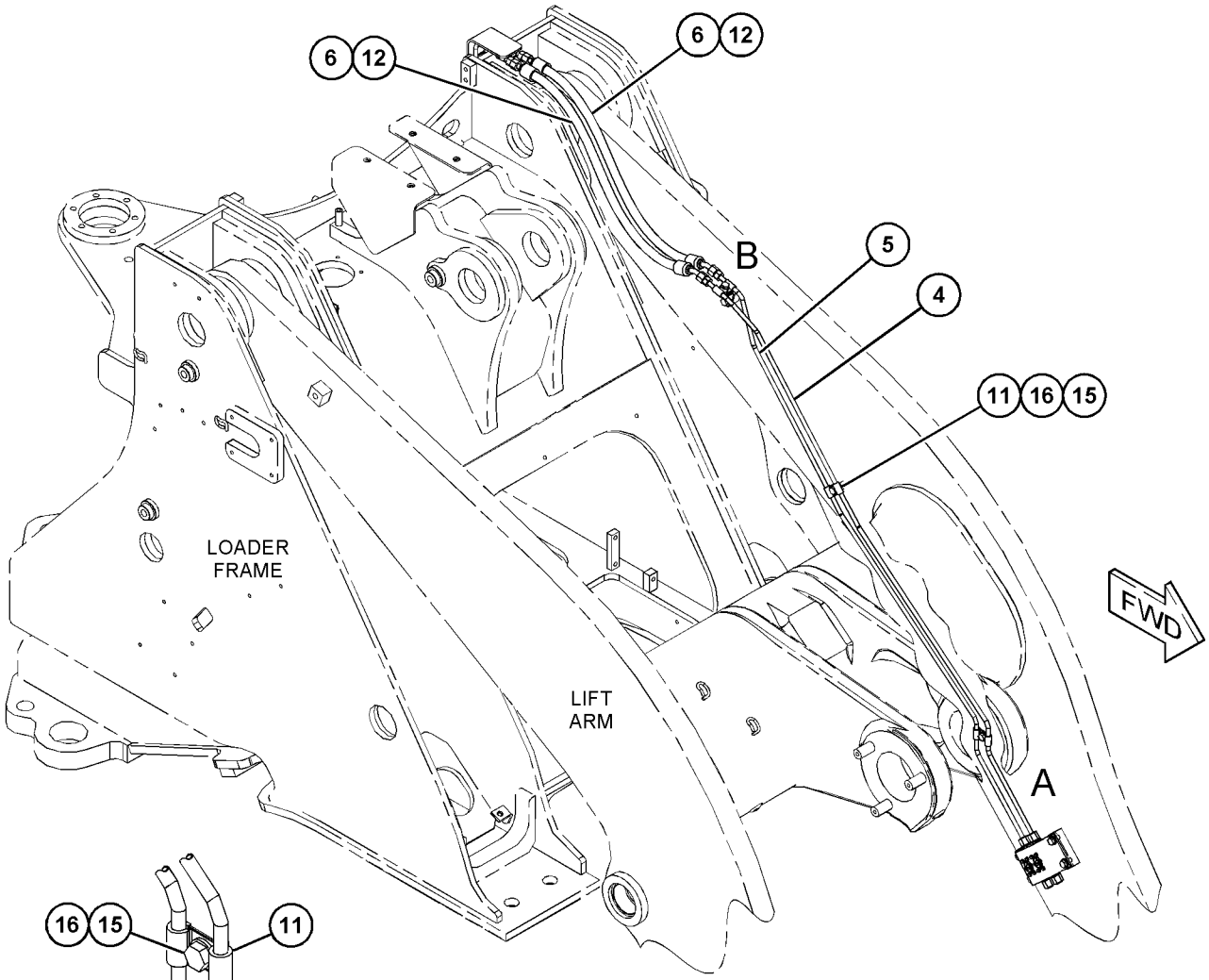

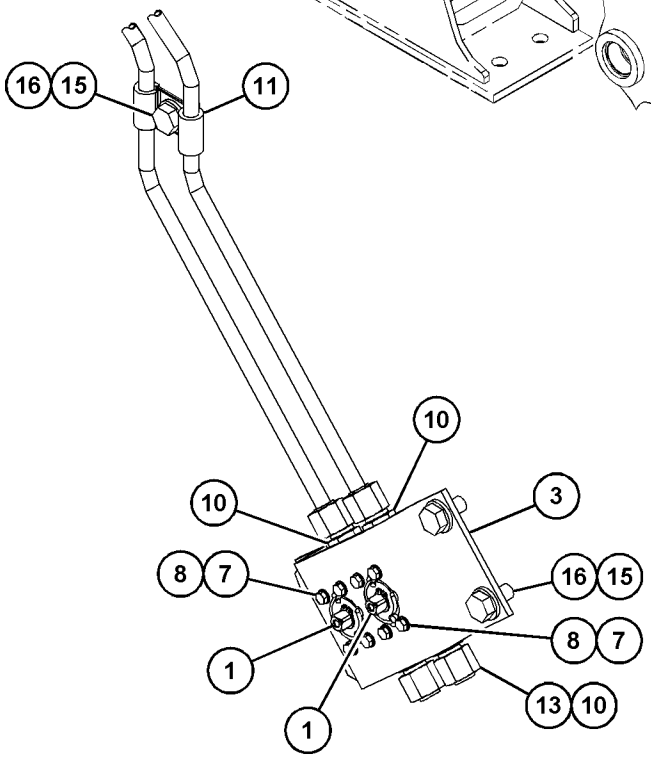

VIEW OF AREA A

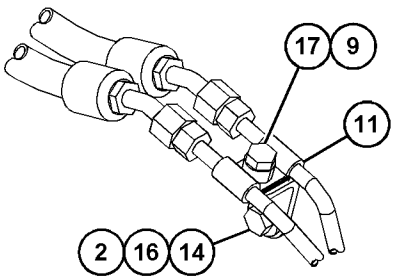

VIEW OF AREA B

GRÁFICO 1 <FIN> g03434081

457-3120 GRUPO DE TUBERÍAS DEL ACOPLADOR–PARTE TRASERA (LINES GP-COUPLER-PARTE TRASERA)

NO. DE SERIE: FRS1-UP

PARTE DE 466-0217 CONFIGURACIÓN DE ACOPLADOR RÁPIDO

SMCS-5057, 5133 **i06656792**

NOTA	NO NO	GRÁFICO REF	NÚMERO DE LA PIEZA	QTY	NOMBRE DE LA PIEZA 1 2 3 4 5 6 (NIVEL DEL PRODUCTO)	VER PÁGINA
	1	1	**8T-7934**	1	ARANDELA DURA (11X21X5 MM DE GROSOR) (WASHER-HARD (11X21X5-MM THK))	
	2	1	**123-4750**	1	CONJUNTO DE VÁLVULA DE RETENCIÓN (ACOPLADOR) (VALVE AS-CHECK (COUPLER))	
		1	**3J-1907**	1	SELLO ANULAR (SEAL-O-RING)	
		1	**6V-8397**	1	SELLO ANULAR (SEAL-O-RING)	
	3	1	*148-8336*	2	CONJUNTO DE CONECTOR (CONNECTOR AS)	
					(EACH INCLUDES)	
		1	**3J-1907**	1	SELLO ANULAR (SEAL-O-RING)	
		1	**6V-8397**	1	SELLO ANULAR (SEAL-O-RING)	
		1	**6V-8636**	1	CONECTOR (CONNECTOR)	
	4	1	*148-8351*	1	CONJUNTO DE CODO (ELBOW AS)	
		1	**4J-5477**	1	SELLO ANULAR (SEAL-O-RING)	
		1	**6V-9849**	1	CODO (ELBOW)	
	5	1	*148-8353*	2	CONJUNTO DE CODO (ELBOW AS)	
					(EACH INCLUDES)	
		1	**3J-1907**	1	SELLO ANULAR (SEAL-O-RING)	
		1	**6V-8397**	1	SELLO ANULAR (SEAL-O-RING)	
		1	**6V-9001**	1	CODO (ELBOW)	
	6	1	*148-8367*	3	CONJUNTO DE CODO (90 GRADOS) (ELBOW AS (90-DEG))	
					(EACH INCLUDES)	
		1	**6V-8397**	1	SELLO ANULAR (SEAL-O-RING)	
		1	**6V-9850**	1	CODO (ELBOW)	
	7	1	*148-8378*	1	CONJUNTO DE CODO (ELBOW AS)	
		1	**3J-1907**	1	SELLO ANULAR (SEAL-O-RING)	
		1	**6V-8397**	1	SELLO ANULAR (SEAL-O-RING)	
		1	**6V-8724**	1	CODO (ELBOW)	
Y	8	1	**416-4796**	1	GRUPO DE VÁLVULAS DEL ACOPLADOR Y MONTAJE (VALVE & MTG GP-COUPLER)	772
	9	1	**418-3768**	1	CONJUNTO DE SOPORTE (BRACKET AS)	
M		1	**110-2023**	1	PRISIONERO DE SOLDAR (M10 X 1,5 X 25 MM) (STUD-WELD (M10X1.5X25-MM))	
	10	1	**418-3771**	1	CONJUNTO DE TUBO (TUBE AS)	
I	11	1	**423-9937**	1	CONJUNTO DE MANGUERA (HOSE AS)	
I	12	1	**423-9939**	1	CONJUNTO DE MANGUERA (HOSE AS)	
I	13	1	**457-3114**	1	CONJUNTO DE MANGUERA (HOSE AS)	
	14	1	**472-0175**	1	CONJUNTO DE TUBO (TUBE AS)	
M	15	1	**344-5675**	4	TUERCA (ROSCA M10 X 1,5) (NUT (M10X1.5-THD))	
	16	1	**5P-7462**	1	BROCHE (RANURA) (CLIP (SLOT))	
	17	1	**5P-7463**	1	BROCHE (LENGÜETA) (CLIP (TAB))	
	18	1	**5P-9297**	8	BROCHE (CLIP)	
	19	1	**6D-3479**	1	BROCHE (CLIP)	
	20	1	**6V-0683**	1	ARANDELA DE GOMA (DIÁMETRO INTERIOR DE 19 MM) (GROMMET (19-MM ID))	
	21	1	**6V-8397**	2	SELLO ANULAR (SEAL-O-RING)	
M	22	1	**7X-7729**	1	ARANDELA (11 X 25 X 3 MM DE GROSOR) (WASHER (11X25X3-MM THK))	

457-3120 GRUPO DE TUBERÍAS DEL ACOPLADOR (LINES GP-COUPLER) (cont.) **i06656792**

NOTA	NO NO	GRÁFICO REF	NÚMERO DE LA PIEZA	QTY	NOMBRE DE LA PIEZA 1 2 3 4 5 6 (NIVEL DEL PRODUCTO)	VER PÁGINA
	23	1	**8T-4121**	7	ARANDELA DURA (11 X 21 X 2,5 MM DE GROSOR) (WASHER-HARD (11X21X2.5-MM THK))	
M	24	1	**8T-4136**	2	PERNO (M10 X 1,5 X 25 MM) (BOLT (M10X1.5X25-MM))	
M	25	1	**8T-4172**	2	PERNO (M10X1,5X80 MM) (BOLT (M10X1.5X80-MM))	
M	26	1	**8T-4192**	2	PERNO (M12 X 1,75 X 25 MM) (BOLT (M12X1.75X25-MM))	
M	27	1	**8T-4195**	1	PERNO (M10 X 1,5 X 30 MM) (BOLT (M10X1.5X30-MM))	
	28	1	**8T-4223**	2	ARANDELA DURA (13,5 X 25,5 X 3 MM DE GROSOR) (WASHER-HARD (13.5X25.5X3-MM THK))	

I - CONSULTAR SISTEMA DE INFORMACIÓN HIDRÁULICA
M - PIEZA MÉTRICA
Y - ILUSTRACIÓN DIFERENTE

457-3120 GRUPO DE TUBERÍAS DEL ACOPLADOR (LINES GP-COUPLER) (cont.) **i06656792**

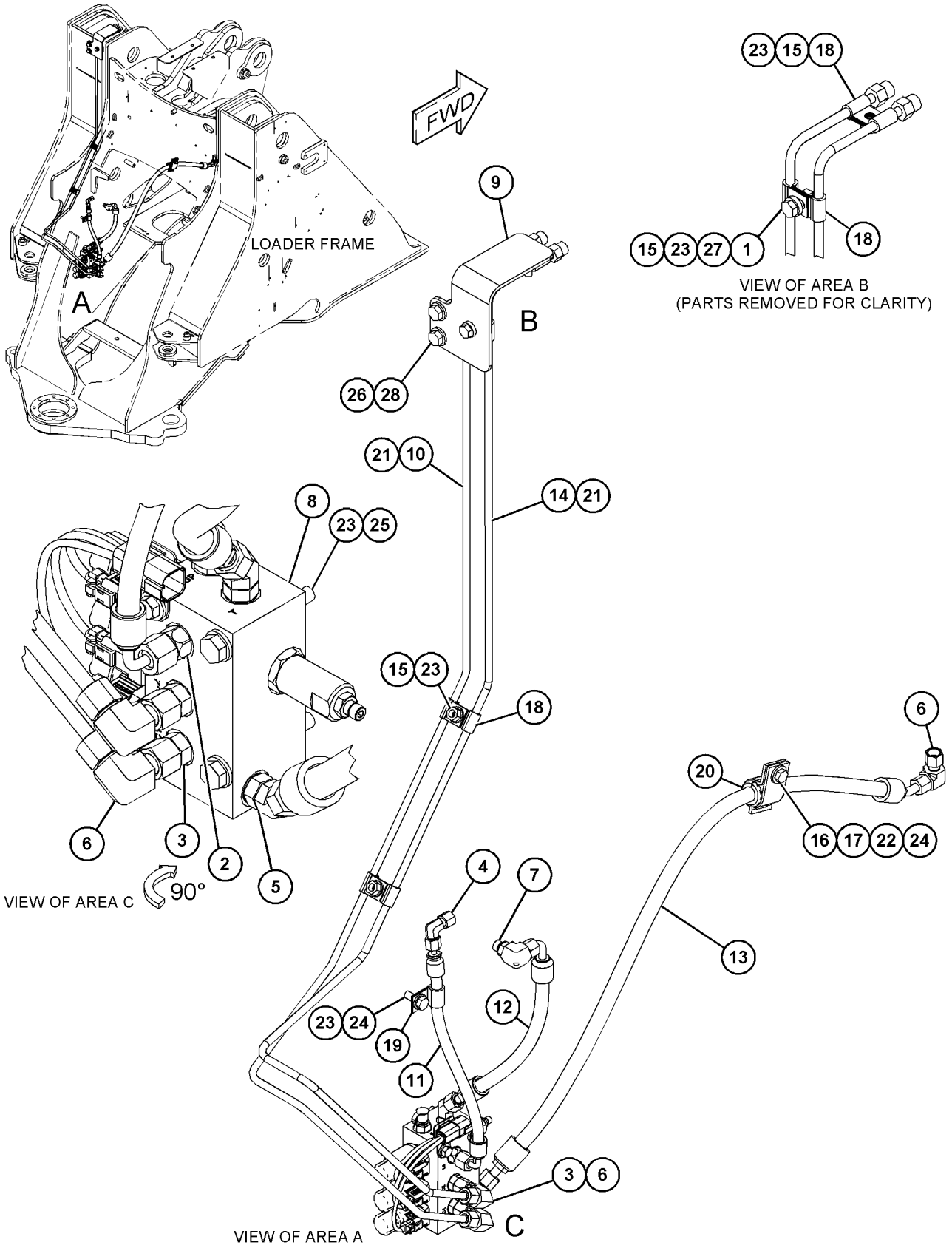

GRÁFICO 1 <FIN> g06066709

360-0230 GRUPO DE TUBERÍAS DELANTERAS–TERCERA FUNCIÓN, LEVANTAMIENTO ESTÁNDAR (LINES GP-FRONT-TERCERA FUNCIÓN, LEVANTAMIENTO ESTÁNDAR)

NO. DE SERIE: FRS1-UP

PARTE DE 464-2477, 470-2192 CONFIGURACIÓN HIDRÁULICA

SMCS-5057 **i06638182**

NOTA	NO NO	GRÁFICO REF	NÚMERO DE LA PIEZA	QTY	NOMBRE DE LA PIEZA 1 2 3 4 5 6 (NIVEL DEL PRODUCTO)	VER PÁGINA
	1	1	**197-3295**	8	MEDIA BRIDA (FLANGE-HALF)	
	2	1	**319-6667**	2	CONJUNTO DE TUBO (TUBE AS)	
	3	1	**383-4322**	1	SOPORTE (BRACKET)	
	4	1	**383-4323**	1	CONJUNTO DE TUBO (TUBE AS)	
	5	1	**383-4324**	1	CONJUNTO DE TUBO (TUBE AS)	
	6	1	**383-4347**	1	SOPORTE (BRACKET)	
I	7	1	**387-4637**	2	CONJUNTO DE MANGUERA (HOSE AS)	
	8	1	**387-4638**	2	PLACA (PLATE)	
	9	1	**387-4639**	2	PLACA (PLATE)	
	10	1	*148-8335*	2	CONJUNTO DE CONECTOR (CONNECTOR AS)	
					(EACH INCLUDES)	
		1	**5K-9090**	1	SELLO ANULAR (SEAL-O-RING)	
		1	**6V-8635**	1	CONECTOR (CONNECTOR)	
		1	**7M-8485**	1	SELLO ANULAR (SEAL-O-RING)	
	11	1	**4J-0520**	2	SELLO ANULAR (SEAL-O-RING)	
	12	1	**4J-0522**	4	SELLO ANULAR (SEAL-O-RING)	
	13	1	**5H-4020**	2	TAPA (COVER)	
	14	1	**5P-1076**	8	ARANDELA DURA (13,5 X 30 X 4 MM DE GROSOR) (WASHER-HARD (13.5X30X4-MM THK))	
M	15	1	**7X-7729**	20	ARANDELA (11 X 25 X 3 MM DE GROSOR) (WASHER (11X25X3-MM THK))	
	16	1	**8C-3206**	4	MEDIA BRIDA (FLANGE-HALF)	
	17	1	**8T-4121**	8	ARANDELA DURA (11 X 21 X 2,5 MM DE GROSOR) (WASHER-HARD (11X21X2.5-MM THK))	
M	18	1	**8T-4136**	20	PERNO (M10 X 1,5 X 25 MM) (BOLT (M10X1.5X25-MM))	
M	19	1	**8T-4192**	8	PERNO (M12 X 1,75 X 25 MM) (BOLT (M12X1.75X25-MM))	
M	20	1	**8T-4196**	8	PERNO (M10 X 1,5 X 35 MM) (BOLT (M10X1.5X35-MM))	
	21	1	**8T-4223**	16	ARANDELA DURA (13,5 X 25,5 X 3 MM DE GROSOR) (WASHER-HARD (13.5X25.5X3-MM THK))	
M	22	1	**8T-4956**	16	PERNO (M12 X 1,75 X 35 MM) (BOLT (M12X1.75X35-MM))	

I - CONSULTAR SISTEMA DE INFORMACIÓN HIDRÁULICA
M - PIEZA MÉTRICA

360-0230 GRUPO DE TUBERÍAS DELANTERAS (LINES GP-FRONT) (cont.) **i06638182**

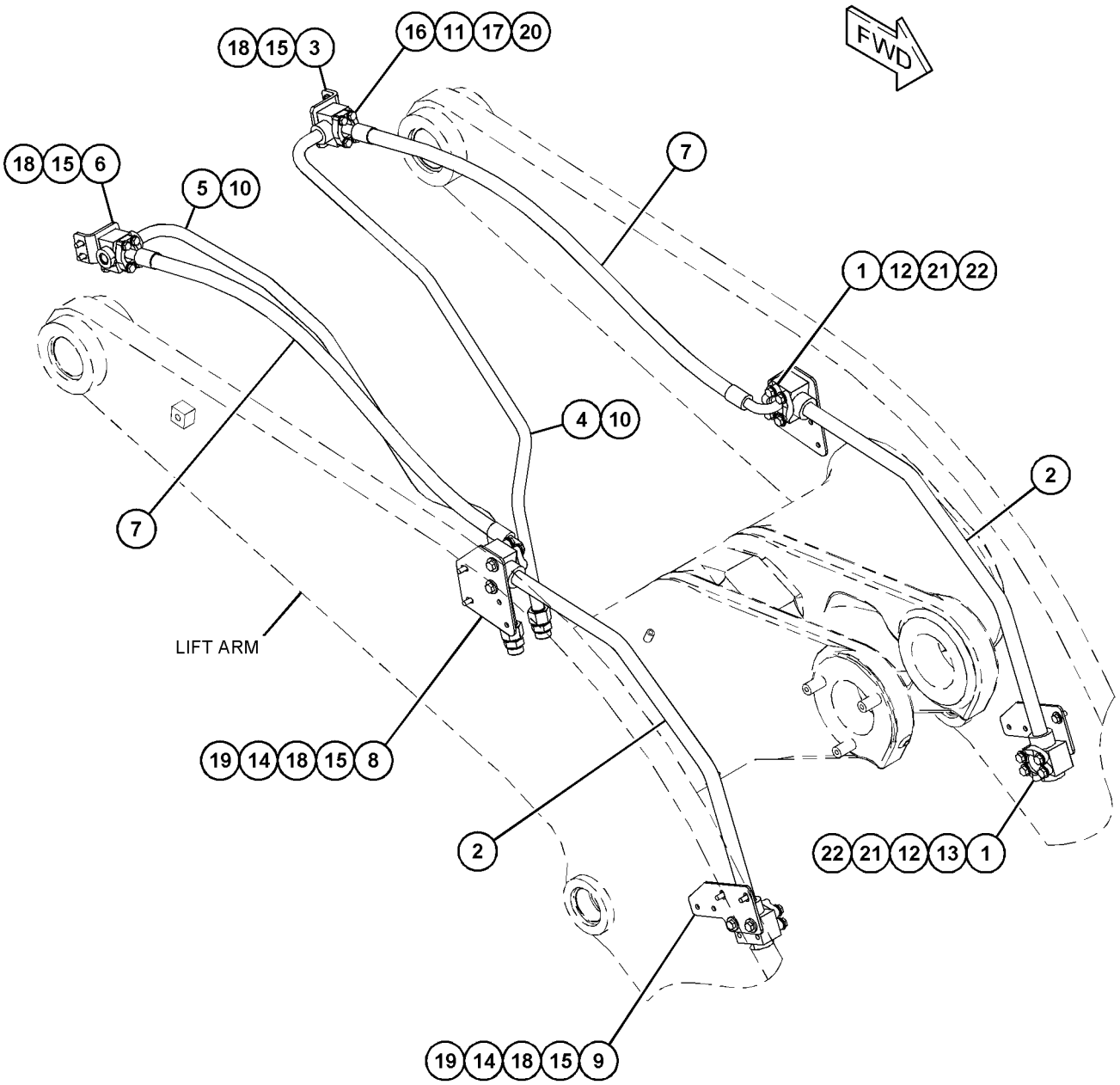

GRÁFICO 1 <FIN> g03447937

360-0255 GRUPO DE TUBERÍAS HIDRÁULICAS (LINES GP-HYDRAULIC)

NO. DE SERIE: FRS1-UP

PARTE DE 433-5811 CONFIGURACIÓN DE INSONORIZACIÓN

SMCS-5057 **i06605944**

NOTA	NO NO	GRÁFICO REF	NÚMERO DE LA PIEZA	QTY	NOMBRE DE LA PIEZA 1 2 3 4 5 6 (NIVEL DEL PRODUCTO)	VER PÁGINA
I	1	1	**418-3751**	1	CONJUNTO DE MANGUERA (HOSE AS)	
	2	1	**1P-3703**	1	SELLO RECTANGULAR (SEAL-RECTANGULAR)	
	3	1	**1P-3704**	1	SELLO RECTANGULAR (SEAL-RECTANGULAR)	
	4	1	**1P-5767**	2	MEDIA BRIDA (FLANGE-HALF)	
	5	1	**6V-0400**	2	MEDIA BRIDA (FLANGE-HALF)	
M	6	1	**8T-4194**	8	PERNO (M12X1,75X50 MM) (BOLT (M12X1.75X50-MM))	
	7	1	**8T-4223**	8	ARANDELA DURA (13,5 X 25,5 X 3 MM DE GROSOR) (WASHER-HARD (13.5X25.5X3-MM THK))	

I - CONSULTAR SISTEMA DE INFORMACIÓN HIDRÁULICA
M - PIEZA MÉTRICA

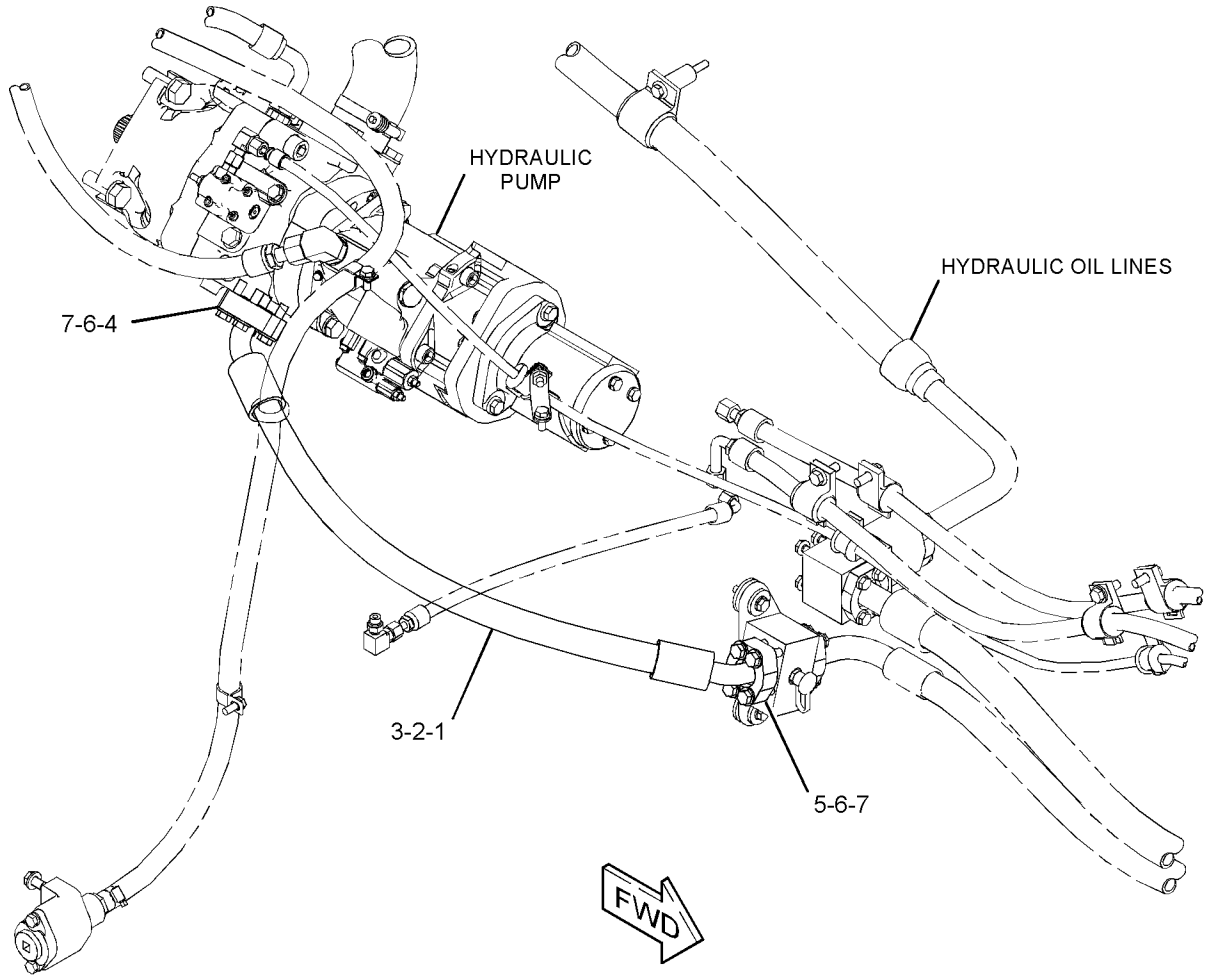

GRÁFICO 1 <FIN> g03506827

360-0256 GRUPO DE TUBERÍAS HIDRÁULICAS (LINES GP-HYDRAULIC)

NO. DE SERIE: FRS1-UP

PARTE DE 422-1634 CONFIGURACIÓN DE INSONORIZACIÓN

SMCS-5057 **i06606990**

NOTA	NO NO	GRÁFICO REF	NÚMERO DE LA PIEZA	QTY	NOMBRE DE LA PIEZA 1 2 3 4 5 6 (NIVEL DEL PRODUCTO)	VER PÁGINA
	1	1	**1P-5767**	2	MEDIA BRIDA (FLANGE-HALF)	
	2	1	**6V-0400**	2	MEDIA BRIDA (FLANGE-HALF)	
	3	1	*148-8357*	1	CONJUNTO DE CODO (ELBOW AS)	
		1	**5K-9090**	1	SELLO ANULAR (SEAL-O-RING)	
		1	**6V-9008**	1	CODO (ELBOW)	
		1	**7M-8485**	1	SELLO ANULAR (SEAL-O-RING)	
	4	1	*150-3073*	2	CONJUNTO DE TAPÓN (PLUG AS)	
					(EACH INCLUDES)	
		1	**5K-9090**	1	SELLO ANULAR (SEAL-O-RING)	
		1	**6V-9512**	1	TAPÓN (ROSCA 1-7/16-12) (PLUG (1-7/16-12-THD))	
	5	1	*164-5616*	1	CONJUNTO DE TAPÓN (PLUG AS)	
		1	**2S-4078**	1	SELLO ANULAR (SEAL-O-RING)	
		1	**9S-6130**	1	TAPÓN (PLUG)	
I	6	1	**281-0205**	1	CONJUNTO DE MANGUERA (HOSE AS)	
	7	1	**288-9026**	1	MÚLTIPLE (MANIFOLD)	
CI	8	1	**472-0165**	1	CONJUNTO DE MANGUERA (HOSE AS)	
I	9	1	**165-9996**	1	CONJUNTO DE MANGUERA (HOSE AS)	
	10	1	**1P-3703**	1	SELLO RECTANGULAR (SEAL-RECTANGULAR)	
	11	1	**1P-3704**	2	SELLO RECTANGULAR (SEAL-RECTANGULAR)	
	12	1	**206-2423**	1	MONTURA (SADDLE)	
	13	1	**7K-1181**	2	CORREA PARA CABLES (STRAP-CABLE)	
M	14	1	**8T-4194**	4	PERNO (M12X1,75X50 MM) (BOLT (M12X1.75X50-MM))	
	15	1	**8T-4223**	8	ARANDELA DURA (13,5 X 25,5 X 3 MM DE GROSOR) (WASHER-HARD (13.5X25.5X3-MM THK))	
M	16	1	**8T-5041**	4	PERNO (M12X1,75X120 MM) (BOLT (M12X1.75X120-MM))	
M	17	1	**344-5675**	2	TUERCA (ROSCA M10 X 1,5) (NUT (M10X1.5-THD))	
M	18	1	**289-6239**	1	PRISIONERO (ROSCA M10 X 1,5) (STUD (M10X1.5-THD))	
	19	1	**8Y-7386**	1	ESPACIADOR (12,5 X 17,1 X 16,5 MM DE GROSOR) (SPACER (12.5X17.1X16.5-MM THK))	
	20	1	**8T-4121**	3	ARANDELA DURA (11 X 21 X 2,5 MM DE GROSOR) (WASHER-HARD (11X21X2.5-MM THK))	
	21	1	**7D-7233**	2	BROCHE (CLIP)	
	22	1	**3P-9847**	1	BROCHE (CLIP)	

C - CAMBIAR DEL TIPO ANTERIOR
I - CONSULTAR SISTEMA DE INFORMACIÓN HIDRÁULICA
M - PIEZA MÉTRICA

360-0256 GRUPO DE TUBERÍAS HIDRÁULICAS (LINES GP-HYDRAULIC) (cont.) **i06606990**

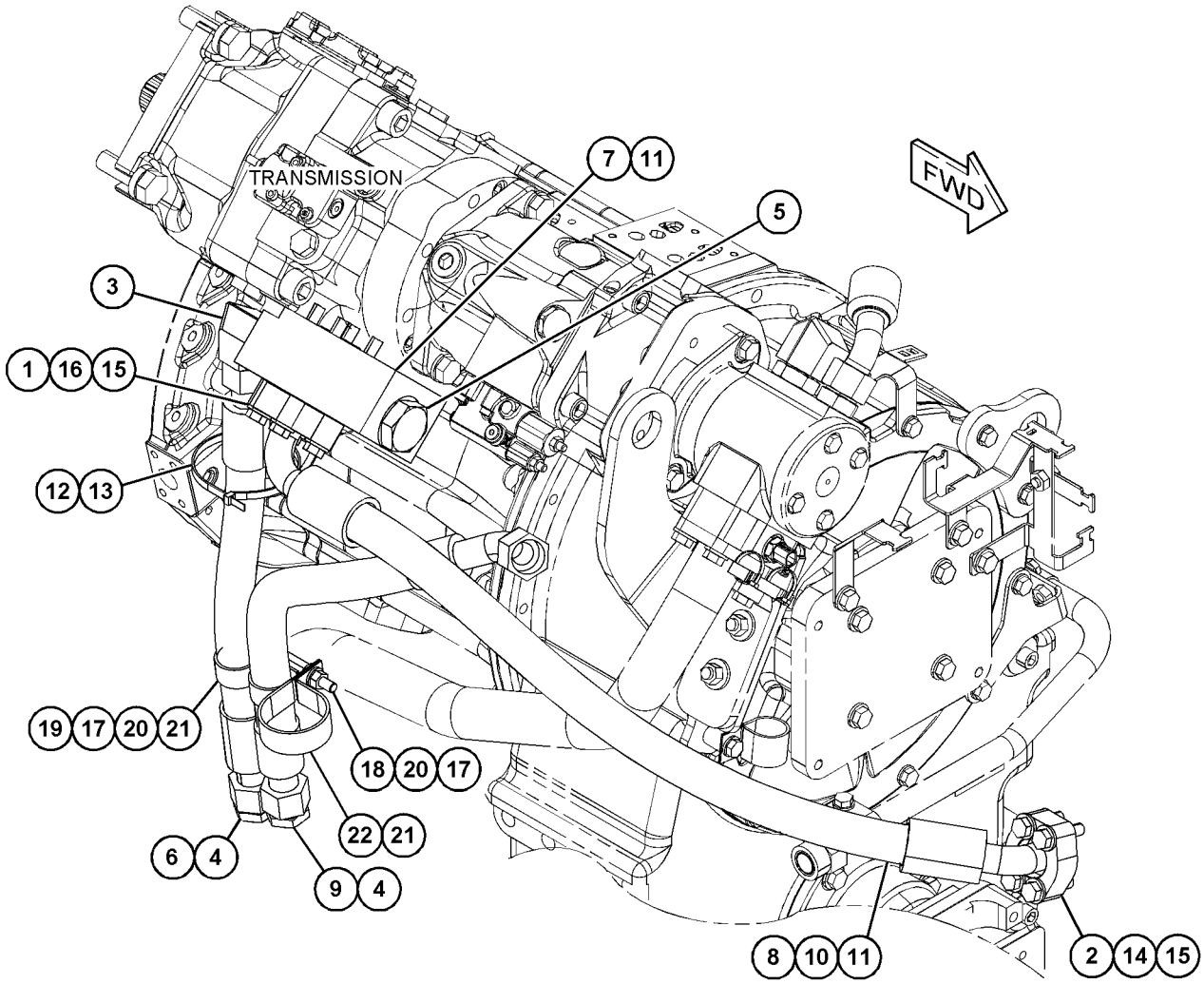

GRÁFICO 1 <FIN> g06015734

457-3103 GRUPO DE TUBERÍAS HIDRÁULICAS (LINES GP-HYDRAULIC)

NO. DE SERIE: FRS1-UP

PARTE DE 456-6637 CONFIGURACIÓN HIDRÁULICA

SMCS-5057 **i06629806**

NOTA	NO NO	GRÁFICO REF	NÚMERO DE LA PIEZA	QTY	NOMBRE DE LA PIEZA 1 2 3 4 5 6 (NIVEL DEL PRODUCTO)	VER PÁGINA
	1	1	**1P-4578**	6	MEDIA BRIDA (FLANGE-HALF)	
	2	1	**1P-5767**	2	MEDIA BRIDA (FLANGE-HALF)	
	3	1	**6V-0400**	2	MEDIA BRIDA (FLANGE-HALF)	
	4	1	**6V-9828**	1	CONJUNTO DE TAPA (CAP AS)	
	5	1,3	**7K-1181**	5	CORREA PARA CABLES (STRAP-CABLE)	
	6	1	**9X-2306**	8	ARANDELA (11X50X5 MM DE GROSOR) (WASHER (11X50X5-MM THK))	
	7	3	*148-8327*	2	CONJUNTO DE CONECTOR (CONNECTOR AS)	
					(EACH INCLUDES)	
		3	**3D-2824**	1	SELLO ANULAR (SEAL-O-RING)	
		3	**6V-8637**	1	CONECTOR (CONNECTOR)	
		3	**6V-9746**	1	SELLO ANULAR (SEAL-O-RING)	
	8	1,3	*148-8336*	2	CONJUNTO DE CONECTOR (CONNECTOR AS)	
					(EACH INCLUDES)	
		1,3	**3J-1907**	1	SELLO ANULAR (SEAL-O-RING)	
		1,3	**6V-8397**	1	SELLO ANULAR (SEAL-O-RING)	
		1,3	**6V-8636**	1	CONECTOR (CONNECTOR)	
	9	3	*148-8344*	1	CONJUNTO DE CONECTOR (CONNECTOR AS)	
		3	**3D-2824**	1	SELLO ANULAR (SEAL-O-RING)	
		3	**6V-9162**	1	CONECTOR (CONNECTOR)	
		3	**6V-9746**	1	SELLO ANULAR (SEAL-O-RING)	
	10	1	*148-8361*	1	CONJUNTO DE CODO (90 GRADOS) (ELBOW AS (90-DEG))	
		1	**3J-7354**	1	SELLO ANULAR (SEAL-O-RING)	
		1	**6V-8397**	1	SELLO ANULAR (SEAL-O-RING)	
		1	**6V-9200**	1	CODO (ELBOW)	
	11	3	*148-8367*	1	CONJUNTO DE CODO (90 GRADOS) (ELBOW AS (90-DEG))	
		3	**6V-8397**	1	SELLO ANULAR (SEAL-O-RING)	
		3	**6V-9850**	1	CODO (ELBOW)	
	12	1	*148-8385*	1	CONJUNTO DE CODO (ELBOW AS)	
		1	**3J-7354**	1	SELLO ANULAR (SEAL-O-RING)	
		1	**4J-5477**	1	SELLO ANULAR (SEAL-O-RING)	
		1	**6V-9000**	1	CODO (ELBOW)	
	13	3	*148-8392*	1	CONJUNTO DE CODO (ELBOW AS)	
		3	**6V-9746**	1	SELLO ANULAR (SEAL-O-RING)	
		3	**6V-9853**	1	CODO (ELBOW)	
	14	3	*148-8442*	1	CONJUNTO DE T (TEE AS)	
		3	**6V-9746**	2	SELLO ANULAR (SEAL-O-RING)	
		3	**7M-8485**	1	SELLO ANULAR (SEAL-O-RING)	
		3	**8T-1685**	1	T (TEE)	
	15	3	*148-8449*	1	CONJUNTO DE T GIRATORIA (TEE AS-SWIVEL)	
		3	**6V-9746**	2	SELLO ANULAR (SEAL-O-RING)	
		3	**6V-9839**	1	T GIRATORIA (TEE-SWIVEL)	
	16	1	*164-5567*	2	CONJUNTO DE ACOPLADOR DE DESCONEXIÓN RÁPIDA (MACHO) (COUPLER AS-QUICK DISCONNECT (MALE))	
					(EACH INCLUDES)	

457-3103 GRUPO DE TUBERÍAS HIDRÁULICAS (LINES GP-HYDRAULIC) (cont.) **i06629806**

NOTA	NO NO	GRÁFICO REF	NÚMERO DE LA PIEZA	QTY	NOMBRE DE LA PIEZA 1 2 3 4 5 6 (NIVEL DEL PRODUCTO)	VER PÁGINA
		1	**6V-3965**	1	CONEXIÓN (DESCONEXIÓN RÁPIDA) (FITTING (QUICK DISCONNECT))	
		1	**214-7568**	1	SELLO ANULAR (SEAL-O-RING)	
	17	3	**198-7651**	1	CONJUNTO DE SOPORTE (BRACKET AS)	
	18	1	*216-9797*	1	CONJUNTO DE CONECTOR (CONNECTOR AS)	
		1	**3J-1907**	1	SELLO ANULAR (SEAL-O-RING)	
		1	**6V-8397**	1	SELLO ANULAR (SEAL-O-RING)	
		1	**143-4218**	1	CONECTOR (CONNECTOR)	
	19	3	*241-6185*	1	CONJUNTO DE TAPÓN (PLUG AS)	
		3	**3D-2824**	2	SELLO ANULAR (SEAL-O-RING)	
		3	**5P-9436**	2	TAPÓN (PLUG)	
	20	3	**275-8880**	1	BRIDA (FLANGE)	
	21	1	**349-8844**	1	GRUPO DE VÁLVULA DE RETENCIÓN (CONTRAPRESIÓN) (VALVE GP-CHECK (BACK PRESSURE))	
	22	1	*351-0290*	1	CONJUNTO DE ADAPTADOR (ADAPTER AS)	
		1	**3J-7354**	1	SELLO ANULAR (SEAL-O-RING)	
		1	**4J-5477**	1	SELLO ANULAR (SEAL-O-RING)	
		1	**308-9568**	1	ADAPTADOR DE T (ADAPTER-TEE)	
	23	1	**356-8486**	1	CODO (ELBOW)	
	24	3	*357-4621*	1	CONJUNTO DE CONECTOR (CONNECTOR AS)	
		3	**033-6783**	1	CONEXIÓN (FITTING)	
		3	**238-5082**	1	SELLO ANULAR (SEAL-O-RING)	
I	25	2	**383-4313**	1	CONJUNTO DE MANGUERA (HOSE AS)	
I	26	2	**383-9029**	1	CONJUNTO DE MANGUERA (HOSE AS)	
I	27	2	**385-2813**	1	CONJUNTO DE MANGUERA (HOSE AS)	
I	28	2	**387-4628**	1	CONJUNTO DE MANGUERA (HOSE AS)	
	29	2	**387-4635**	1	MANGUERA (HOSE)	
	30	3	**387-4636**	1	CONJUNTO DE TUBO (TUBE AS)	
	31	2	**387-5561**	1	CONJUNTO DE MANGUERA (HOSE AS)	
	32	3	**389-4203**	1	VÁLVULA DE BOLA (VALVE-BALL)	
I	33	2	**417-3326**	1	CONJUNTO DE MANGUERA (HOSE AS)	
	34	1	**418-3749**	1	MÚLTIPLE (MANIFOLD)	
	35	1	**434-1364**	1	PLACA (PLATE)	
	36	2	**434-1373**	1	CONJUNTO DE MANGUERA (HOSE AS)	
I	37	2	**438-9217**	1	CONJUNTO DE MANGUERA (HOSE AS)	
I	38	2	**465-1670**	1	CONJUNTO DE MANGUERA (HOSE AS)	
I	39	2	**467-2530**	1	CONJUNTO DE MANGUERA (HOSE AS)	
	40	1	**067-2551**	1	BROCHE (CLIP)	
	41	3	**115-2039**	1	MAZA (13 X 18 X 50 MM DE GROSOR) (BOSS (13X18X50-MM THK))	
	42	3	**144-0367**	2	ABRAZADERA DE MANGUERA (CLAMP-HOSE)	
	43	3	**159-1503**	1	ABRAZADERA DE MANGUERA (CLAMP-HOSE)	
M	44	3	**198-3899**	2	TORNILLO DE CABEZA REDONDA (M8 X 1,25 X 20 MM) (SCREW-BUTTON HEAD (M8X1.25X20-MM))	
	45	1	**198-4777**	2	ARANDELA DURA (11X25X10 MM DE GROSOR) (WASHER-HARD (11X25X10-MM THK))	
	46	2	**1P-3703**	1	SELLO RECTANGULAR (SEAL-RECTANGULAR)	
	47	1	**1P-3704**	1	SELLO RECTANGULAR (SEAL-RECTANGULAR)	
	48	1	**1S-4305**	3	ESPACIADOR (0,531 X 1 X 0,56 PULG DE GROSOR) (SPACER (0.531X1X0.56-IN THK))	
	49	1	**206-2423**	2	MONTURA (SADDLE)	
	50	1	**243-2289**	4	CONJUNTO DE MONTAJE (MOUNT AS)	

457-3103 GRUPO DE TUBERÍAS HIDRÁULICAS (LINES GP-HYDRAULIC) (cont.) **i06629806**

NOTA	NO NO	GRÁFICO REF	NÚMERO DE LA PIEZA	QTY	NOMBRE DE LA PIEZA 1 2 3 4 5 6 (NIVEL DEL PRODUCTO)	VER PÁGINA
	51	2	**2H-6338**	1	SELLO ANULAR (SEAL-O-RING)	
	52	1	**303-8824**	4	ESPACIADOR (10,5X22X7,5 MM DE GROSOR) (SPACER (10.5X22X7.5-MM THK))	
M	53	3	**344-5675**	1	TUERCA (ROSCA M10 X 1,5) (NUT (M10X1.5-THD))	
I	54	2	**381-0500**	1	CONJUNTO DE MANGUERA (HOSE AS)	
	55	1,2	**4J-0522**	4	SELLO ANULAR (SEAL-O-RING)	
	56	1	**5G-3676**	2	ARANDELA DE GOMA (GROMMET)	
	57	3	**5P-7470**	1	BROCHE (RANURA) (CLIP (SLOT))	
	58	3	**5P-7471**	1	BROCHE (LENGÜETA) (CLIP (TAB))	
	59	3	**5P-8182**	1	ARANDELA DE GOMA (46 MM DE DIÁMETRO INTERNO) (GROMMET (46-MM ID))	
	60	1,3	**6V-0826**	3	ARANDELA DE GOMA (GROMMET)	
	61	1	**6V-0852**	2	TAPA ANTIPOLVO (CAP-DUST)	
	62	3	**6V-1889**	2	BROCHE (CLIP)	
	63	1	**7S-3916**	2	BROCHE (LENGÜETA) (CLIP (TAB))	
	64	1	**7S-3919**	2	BROCHE (RANURA) (CLIP (SLOT))	
	65	3	**7X-4743**	1	ARANDELA DE GOMA (GROMMET)	
M	66	3	**7X-7729**	1	ARANDELA (11 X 25 X 3 MM DE GROSOR) (WASHER (11X25X3-MM THK))	
	67	1,3	**8T-1889**	3	BROCHE (RANURA) (CLIP (SLOT))	
	68	1,3	**8T-1890**	3	BROCHE (LENGÜETA) (CLIP (TAB))	
	69	1,3	**8T-4121**	22	ARANDELA DURA (11 X 21 X 2,5 MM DE GROSOR) (WASHER-HARD (11X21X2.5-MM THK))	
M	70	3	**8T-4136**	2	PERNO (M10 X 1,5 X 25 MM) (BOLT (M10X1.5X25-MM))	
M	71	1	**8T-4139**	2	PERNO (M12 X 1,75 X 30 MM) (BOLT (M12X1.75X30-MM))	
M	72	3	**8T-4176**	1	PERNO (M12X1,75X90 MM) (BOLT (M12X1.75X90-MM))	
M	73	1	**8T-4183**	3	PERNO (M12 X 1,75 X 40 MM) (BOLT (M12X1.75X40-MM))	
M	74	1	**8T-4185**	4	PERNO (M10 X 1,5 X 50 MM) (BOLT (M10X1.5X50-MM))	
M	75	1	**8T-4186**	8	PERNO (M10X1,5X40 MM) (BOLT (M10X1.5X40-MM))	
M	76	3	**8T-4193**	4	PERNO (M16X2X50 MM) (BOLT (M16X2X50-MM))	
M	77	1	**8T-4194**	8	PERNO (M12X1,75X50 MM) (BOLT (M12X1.75X50-MM))	
M	78	3	**8T-4195**	1	PERNO (M10 X 1,5 X 30 MM) (BOLT (M10X1.5X30-MM))	
M	79	1	**8T-4196**	4	PERNO (M10 X 1,5 X 35 MM) (BOLT (M10X1.5X35-MM))	
	80	1,3	**8T-4223**	14	ARANDELA DURA (13,5 X 25,5 X 3 MM DE GROSOR) (WASHER-HARD (13.5X25.5X3-MM THK))	
	81	3	**8T-4224**	2	ARANDELA DURA (8,8 X 16 X 2 MM DE GROSOR) (WASHER-HARD (8.8X16X2-MM THK))	
M	82	1	**8T-6685**	6	PERNO (M10X1,5X110 MM) (BOLT (M10X1.5X110-MM))	
	83	3	**9X-8257**	4	ARANDELA (17,5 X 30 X 3,5 MM DE GROSOR) (WASHER (17.5X30X3.5-MM THK))	
E	84	3	**7Y-5074**		PROTECTOR DE MANGUERA (15 CM) (GUARD-HOSE (15-CM))	

E - PEDIDO POR CENTÍMETROS
I - CONSULTAR SISTEMA DE INFORMACIÓN HIDRÁULICA
M - PIEZA MÉTRICA

457-3103 GRUPO DE TUBERÍAS HIDRÁULICAS (LINES GP-HYDRAULIC) (cont.) **i06629806**

REFER TO ALL ILLUSTRATIONS OF
THIS GROUP FOR AUXILIARY VIEWS

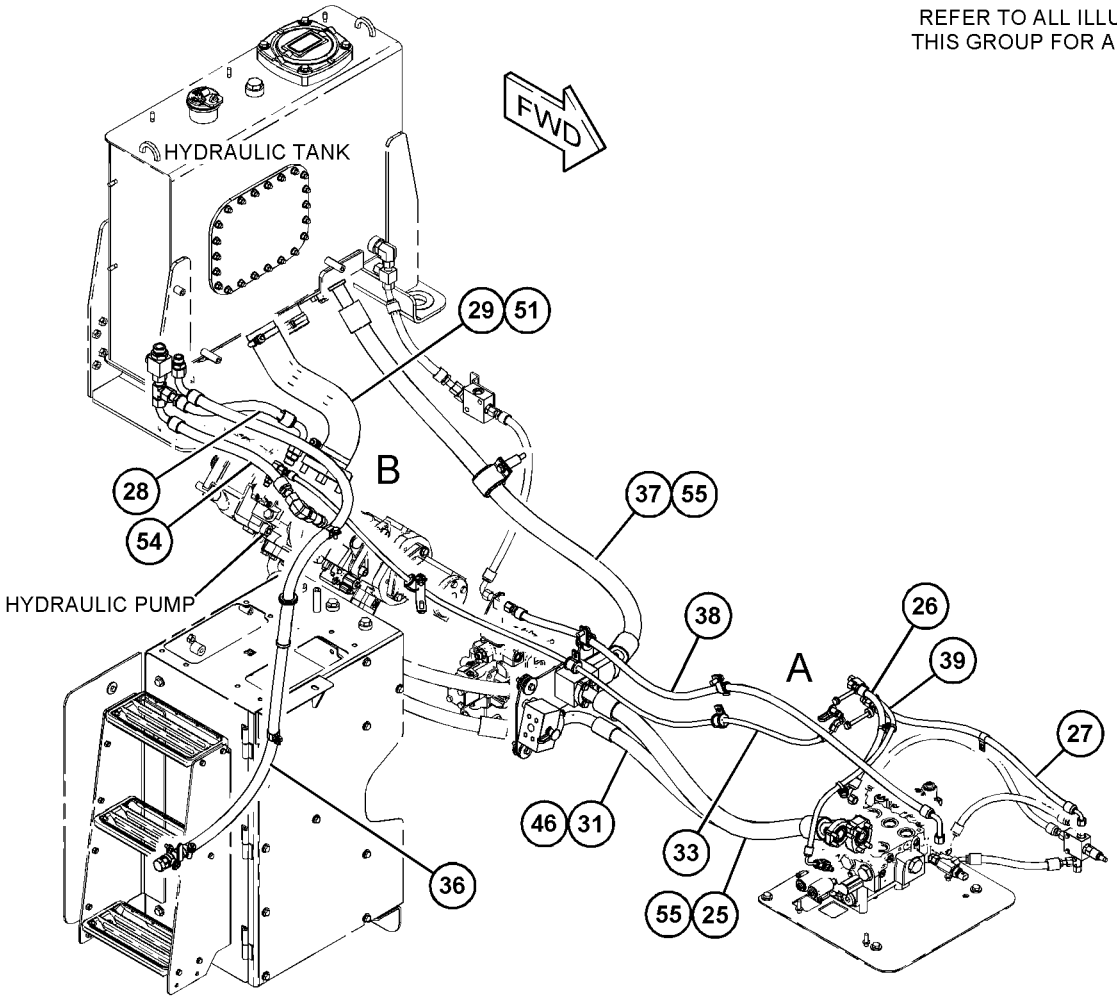

GRÁFICO 1 g06067852

457-3103 GRUPO DE TUBERÍAS HIDRÁULICAS (LINES GP-HYDRAULIC) (cont.) **i06629806**

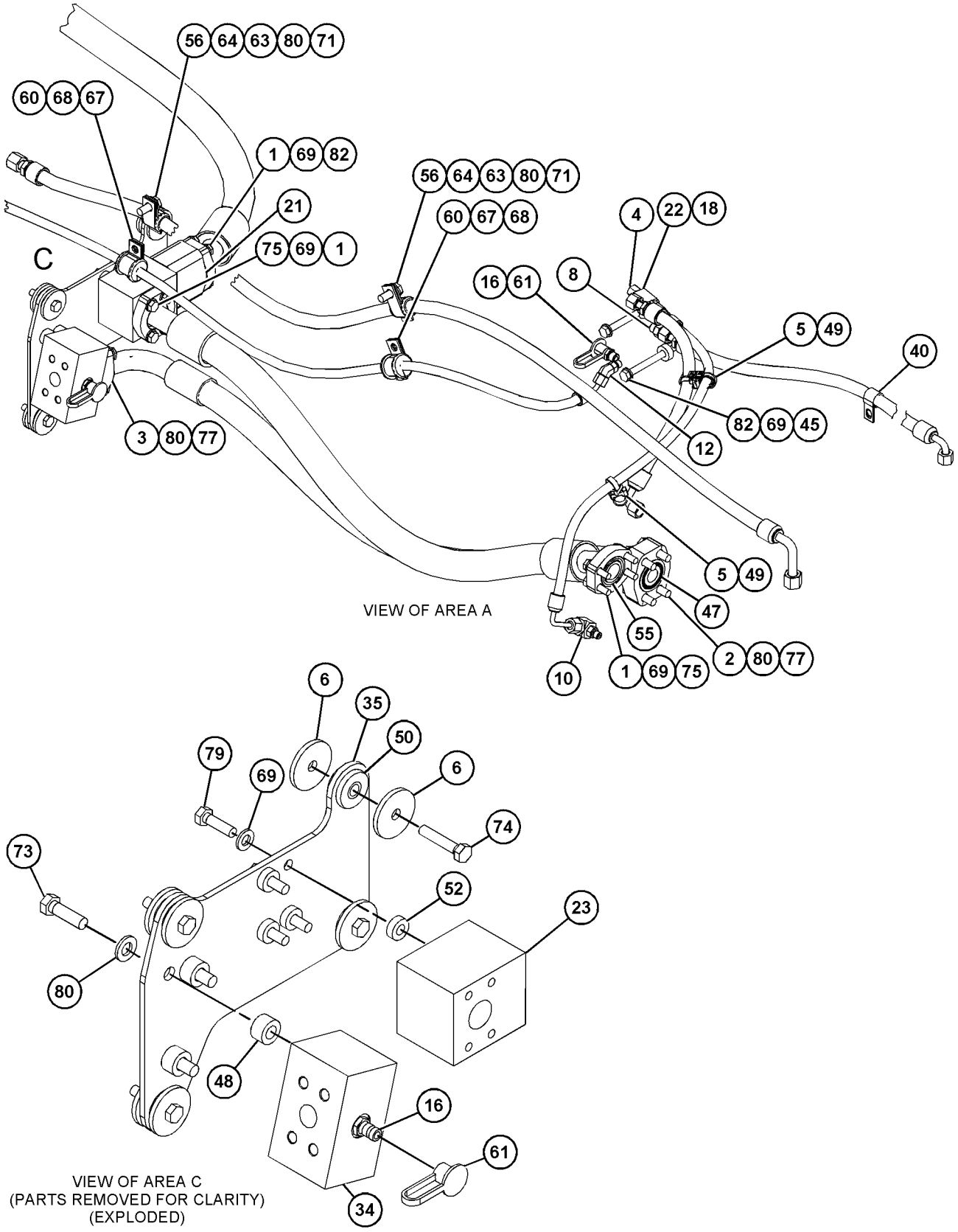

GRÁFICO 2

g06067853

457-3103 GRUPO DE TUBERÍAS HIDRÁULICAS (LINES GP-HYDRAULIC) (cont.) **i06629806**

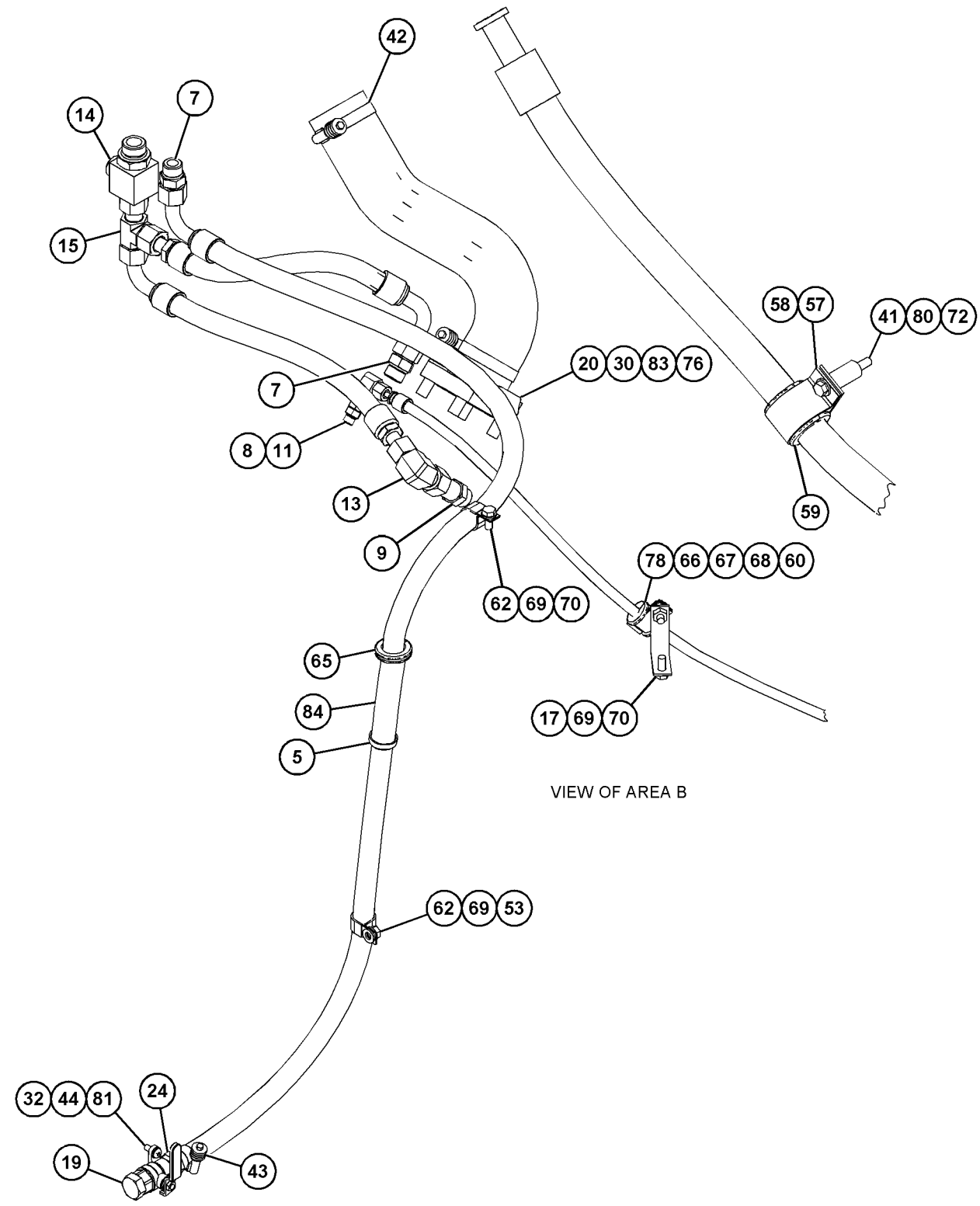

GRÁFICO 3 <FIN> g06067854

360-0213 GRUPO DE TUBERÍAS DEL ENFRIADOR DE ACEITE HIDRÁULICO (LINES GP-HYDRAULIC OIL COOLER)

NO. DE SERIE: FRS1-UP

PARTE DE 416-5410 CONFIGURACIÓN DE CONTROL DE VENTILADOR

SMCS-1374, 5057

i06607101

NOTA	NO NO	GRÁFICO REF	NÚMERO DE LA PIEZA	QTY	NOMBRE DE LA PIEZA 1 2 3 4 5 6 (NIVEL DEL PRODUCTO)	VER PÁGINA
	1	1	**124-3019**	1	CONJUNTO DE SOPORTE (LADO IZQUIERDO) (BRACKET AS (LH))	
	2	1	*148-8347*	1	CONJUNTO DE CODO (ELBOW AS)	
		1	**3D-2824**	1	SELLO ANULAR (SEAL-O-RING)	
		1	**6V-9007**	1	CODO (ELBOW)	
		1	**6V-9746**	1	SELLO ANULAR (SEAL-O-RING)	
	3	1	*148-8390*	1	CONJUNTO DE CODO (ELBOW AS)	
		1	**2M-9780**	1	SELLO ANULAR (SEAL-O-RING)	
		1	**6V-8626**	1	CODO (ELBOW)	
		1	**7J-9108**	1	SELLO ANULAR (SEAL-O-RING)	
	4	1	*153-6237*	1	CONJUNTO DE CODO (ELBOW AS)	
		1	**3D-2824**	1	SELLO ANULAR (SEAL-O-RING)	
		1	**6V-9004**	1	CODO (ELBOW)	
		1	**6V-9746**	1	SELLO ANULAR (SEAL-O-RING)	
	5	1	**173-1583**	1	CONJUNTO DE SOPORTE (LADO DERECHO) (BRACKET AS (RH))	
I	6	1	**418-3741**	1	CONJUNTO DE MANGUERA (HOSE AS)	
C	7		**438-9245**	1	CONJUNTO DE TUBO (TUBE AS)	
CI	8	1	**438-9247**	1	CONJUNTO DE MANGUERA (HOSE AS)	
	9	1	**149-7738**	1	BROCHE (CLIP)	
C	10	1	*150-4049*	1	CONJUNTO DE CODO (ELBOW AS)	
		1	**6V-9746**	1	SELLO ANULAR (SEAL-O-RING)	
		1	**7M-8485**	1	SELLO ANULAR (SEAL-O-RING)	
		1	**8T-4149**	1	CODO (ELBOW)	
CM	11		**344-5675**	2	TUERCA (ROSCA M10 X 1,5) (NUT (M10X1.5-THD))	
	12	1	**6D-4244**	1	BROCHE (CLIP)	
C	13	1	**6D-4246**	3	BROCHE (CLIP)	
	14	1	**6V-9746**	1	SELLO ANULAR (SEAL-O-RING)	
C	15	1	**8T-4121**	8	ARANDELA DURA (11 X 21 X 2,5 MM DE GROSOR) (WASHER-HARD (11X21X2.5-MM THK))	
M	16	1	**8T-4136**	2	PERNO (M10 X 1,5 X 25 MM) (BOLT (M10X1.5X25-MM))	
CM	17	1	**8T-4195**	1	PERNO (M10 X 1,5 X 30 MM) (BOLT (M10X1.5X30-MM))	
M	18	1	**8T-5005**	1	PERNO (M10X1,5X70 MM) (BOLT (M10X1.5X70-MM))	
M	19	1	**8T-6466**	1	PERNO (M10 X 1,5 X 60 MM) (BOLT (M10X1.5X60-MM))	

C - CAMBIAR DEL TIPO ANTERIOR
I - CONSULTAR SISTEMA DE INFORMACIÓN HIDRÁULICA
M - PIEZA MÉTRICA

360-0213 GRUPO DE TUBERÍAS DEL ENFRIADOR DE ACEITE HIDRÁULICO (LINES GP-HYDRAULIC OIL COOLER) (cont.)

i06607101

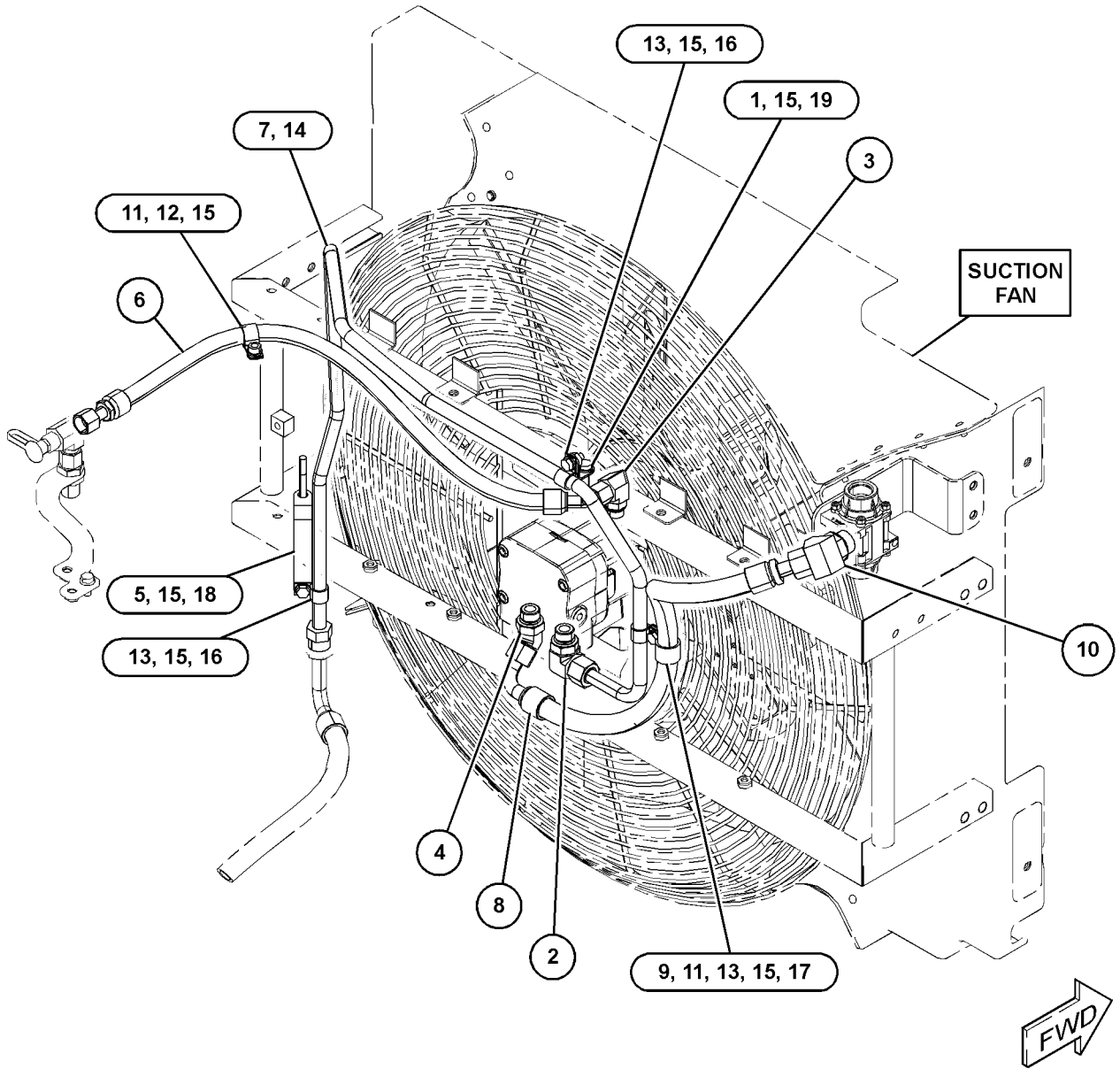

GRÁFICO 1 <FIN> g03819850

360-0219 GRUPO DE TUBERÍAS DEL ENFRIADOR DE ACEITE HIDRÁULICO (LINES GP-HYDRAULIC OIL COOLER)

NO. DE SERIE: FRS1-UP

PARTE DE 416-5411 CONFIGURACIÓN DE CONTROL DE VENTILADOR

SMCS-1374, 5057

i06649532

NOTA	NO NO	GRÁFICO REF	NÚMERO DE LA PIEZA	QTY	NOMBRE DE LA PIEZA 1 2 3 4 5 6 (NIVEL DEL PRODUCTO)	VER PÁGINA
	1	1	**124-3019**	1	CONJUNTO DE SOPORTE (BRACKET AS)	
M		1	**8T-3490**	1	TUERCA DE SOLDAR (ROSCA M10 X 1,5) (NUT-WELD (M10X1.5-THD))	
	2	1	*148-8347*	1	CONJUNTO DE CODO (ELBOW AS)	
		1	**3D-2824**	1	SELLO ANULAR (SEAL-O-RING)	
		1	**6V-9007**	1	CODO (ELBOW)	
		1	**6V-9746**	1	SELLO ANULAR (SEAL-O-RING)	
	3	1	*148-8390*	1	CONJUNTO DE CODO (ELBOW AS)	
		1	**2M-9780**	1	SELLO ANULAR (SEAL-O-RING)	
		1	**6V-8626**	1	CODO (ELBOW)	
		1	**7J-9108**	1	SELLO ANULAR (SEAL-O-RING)	
	4	1	*153-6237*	1	CONJUNTO DE CODO (ELBOW AS)	
		1	**3D-2824**	1	SELLO ANULAR (SEAL-O-RING)	
		1	**6V-9004**	1	CODO (ELBOW)	
		1	**6V-9746**	1	SELLO ANULAR (SEAL-O-RING)	
	5	1	**173-1583**	1	CONJUNTO DE SOPORTE (BRACKET AS)	
	6	1	**192-5017**	1	CONJUNTO DE SOPORTE (BRACKET AS)	
I	7	1	**418-3741**	1	CONJUNTO DE MANGUERA (HOSE AS)	
	8	1	**438-9246**	1	CONJUNTO DE TUBO (TUBE AS)	
I	9	1	**438-9248**	1	CONJUNTO DE MANGUERA (HOSE AS)	
	10	1	**149-7738**	1	BROCHE (CLIP)	
	11	1	*150-4049*	1	CONJUNTO DE CODO (ELBOW AS)	
		1	**6V-9746**	1	SELLO ANULAR (SEAL-O-RING)	
		1	**7M-8485**	1	SELLO ANULAR (SEAL-O-RING)	
		1	**8T-4149**	1	CODO (ELBOW)	
M	12	1	**344-5675**	1	TUERCA (ROSCA M10 X 1,5) (NUT (M10X1.5-THD))	
	13	1	**6D-4244**	1	BROCHE (CLIP)	
	14	1	**6D-4246**	3	BROCHE (CLIP)	
	15	1	**6V-9746**	1	SELLO ANULAR (SEAL-O-RING)	
	16	1	**8T-4121**	7	ARANDELA DURA (11 X 21 X 2,5 MM DE GROSOR) (WASHER-HARD (11X21X2.5-MM THK))	
M	17	1	**8T-4136**	3	PERNO (M10 X 1,5 X 25 MM) (BOLT (M10X1.5X25-MM))	
M	18	1	**8T-4195**	1	PERNO (M10 X 1,5 X 30 MM) (BOLT (M10X1.5X30-MM))	
M	19	1	**8T-5005**	1	PERNO (M10X1,5X70 MM) (BOLT (M10X1.5X70-MM))	
M	20	1	**8T-6466**	1	PERNO (M10 X 1,5 X 60 MM) (BOLT (M10X1.5X60-MM))	

I - CONSULTAR SISTEMA DE INFORMACIÓN HIDRÁULICA
M - PIEZA MÉTRICA

360-0219 GRUPO DE TUBERÍAS DEL ENFRIADOR DE ACEITE HIDRÁULICO (LINES GP-HYDRAULIC OIL COOLER) (cont.)

i06649532

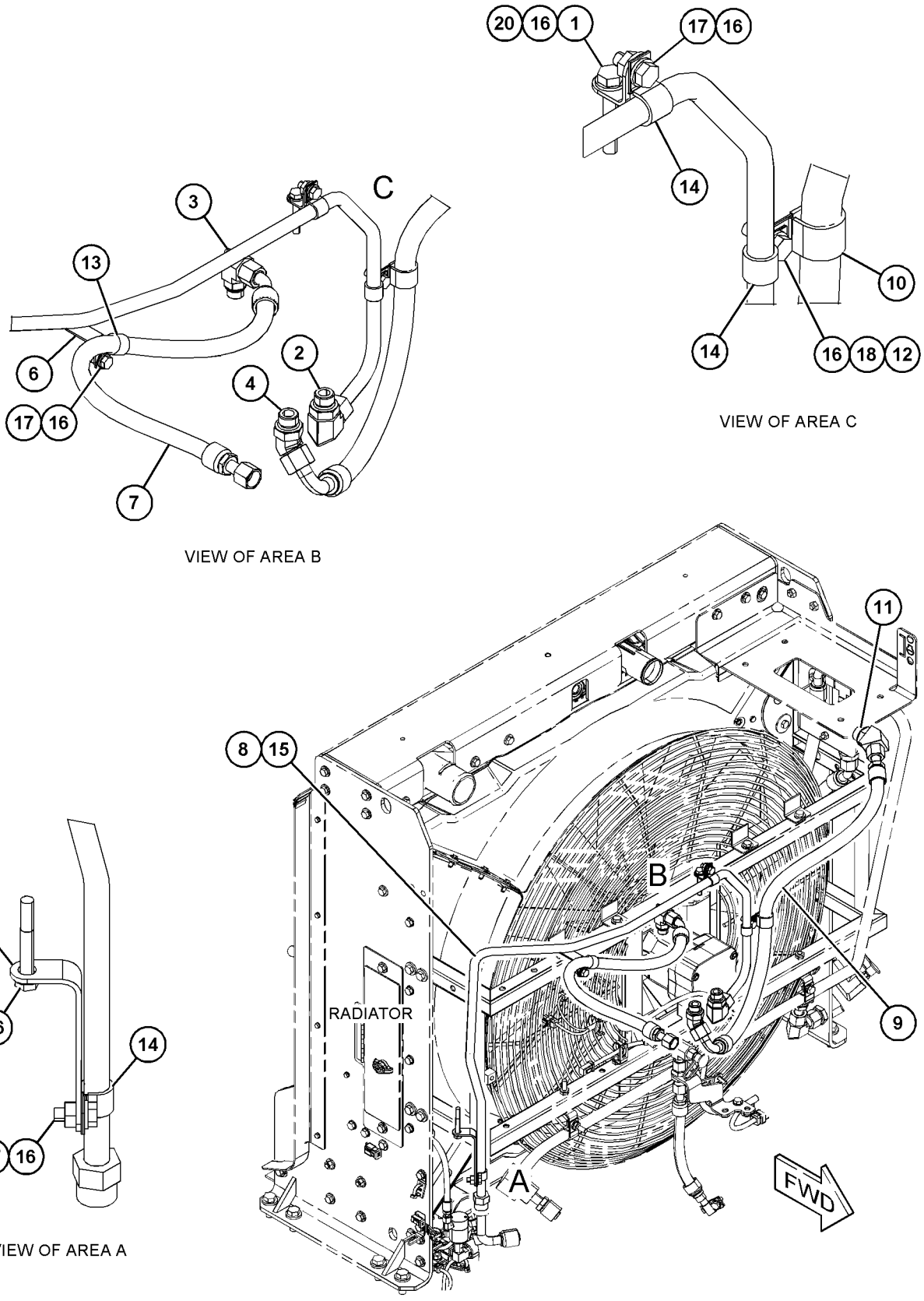

GRÁFICO 1

<FIN>

g06061030

457-3104 GRUPO DE TUBERÍAS DEL ENFRIADOR DE ACEITE HIDRÁULICO (LINES GP-HYDRAULIC OIL COOLER)

NO. DE SERIE: FRS1-UP

PARTE DE 456-6637 CONFIGURACIÓN HIDRÁULICA

SMCS-1374, 5057

i06629836

NOTA	NO NO	GRÁFICO REF	NÚMERO DE LA PIEZA	QTY	NOMBRE DE LA PIEZA 1 2 3 4 5 6 (NIVEL DEL PRODUCTO)	VER PÁGINA
	1	2	**367-0275**	1	MANGUERA (HOSE)	
	2	1	**2P-1293**	2	CONTRATUERCA (ROSCA 1-3/16-12) (LOCKNUT (1-3/16-12-THD))	
	3	1	**5P-4499**	1	ADAPTADOR (ADAPTER)	
	4	3	**6N-6984**	3	MONTAJE DE CAUCHO (MOUNT-RUBBER)	
	5	2	**6V-9170**	1	TUERCA DE MAMPARA (ROSCA 1-14) (NUT-BULKHEAD (1-14-THD))	
	6	1	**7K-1181**	4	CORREA PARA CABLES (STRAP-CABLE)	
	7	1	**9X-2538**	2	CODO (ELBOW)	
	8	1	**124-3019**	2	CONJUNTO DE SOPORTE (BRACKET AS)	
	9	2	*148-8313*	1	CONJUNTO DE ADAPTADOR (ADAPTER AS)	
		2	**3K-0360**	1	SELLO ANULAR (SEAL-O-RING)	
		2	**5P-6944**	1	ADAPTADOR (ADAPTER)	
	10	3	*148-8315*	1	CONJUNTO DE CONECTOR (CONNECTOR AS)	
		3	**2M-9780**	1	SELLO ANULAR (SEAL-O-RING)	
		3	**6V-8642**	1	CONECTOR (CONNECTOR)	
		3	**7J-9108**	1	SELLO ANULAR (SEAL-O-RING)	
	11	3	*148-8325*	1	CONJUNTO DE CONECTOR (CONNECTOR AS)	
		3	**3J-1907**	1	SELLO ANULAR (SEAL-O-RING)	
		3	**4J-5477**	1	SELLO ANULAR (SEAL-O-RING)	
		3	**6V-8641**	1	CONECTOR (CONNECTOR)	
	12	2	*148-8326*	1	CONJUNTO DE CONECTOR (CONNECTOR AS)	
		2	**3J-7354**	1	SELLO ANULAR (SEAL-O-RING)	
		2	**6V-8397**	1	SELLO ANULAR (SEAL-O-RING)	
		2	**6V-9872**	1	CONECTOR (CONNECTOR)	
	13	1	*148-8327*	1	CONJUNTO DE CONECTOR (CONNECTOR AS)	
		1	**3D-2824**	1	SELLO ANULAR (SEAL-O-RING)	
		1	**6V-8637**	1	CONECTOR (CONNECTOR)	
		1	**6V-9746**	1	SELLO ANULAR (SEAL-O-RING)	
	14	1,2	*148-8339*	2	CONJUNTO DE CONECTOR (CONNECTOR AS)	
					(EACH INCLUDES)	
		1,2	**6V-8716**	1	CONECTOR (RECTA) (CONNECTOR (STRAIGHT))	
		1,2	**6V-9746**	1	SELLO ANULAR (SEAL-O-RING)	
		1,2	**7M-8485**	1	SELLO ANULAR (SEAL-O-RING)	
	15	1,2	*148-8347*	2	CONJUNTO DE CODO (ELBOW AS)	
					(EACH INCLUDES)	
		1,2	**3D-2824**	1	SELLO ANULAR (SEAL-O-RING)	
		1,2	**6V-9007**	1	CODO (ELBOW)	
		1,2	**6V-9746**	1	SELLO ANULAR (SEAL-O-RING)	
	16	2	*148-8371*	1	CONJUNTO DE CODO (ELBOW AS)	
		2	**6V-8397**	1	SELLO ANULAR (SEAL-O-RING)	
		2	**8C-8988**	1	CODO (ELBOW)	
	17	1	*148-8376*	1	CONJUNTO DE CODO (ELBOW AS)	
		1	**6V-8983**	1	CODO (ELBOW)	
		1	**6V-9746**	2	SELLO ANULAR (SEAL-O-RING)	
	18	3	*148-8378*	1	CONJUNTO DE CODO (ELBOW AS)	
		3	**3J-1907**	1	SELLO ANULAR (SEAL-O-RING)	

457-3104 GRUPO DE TUBERÍAS DEL ENFRIADOR DE ACEITE HIDRÁULICO (LINES GP-HYDRAULIC OIL COOLER) (cont.)

i06629836

NOTA	NO NO	GRÁFICO REF	NÚMERO DE LA PIEZA	QTY	NOMBRE DE LA PIEZA 1 2 3 4 5 6 (NIVEL DEL PRODUCTO)	VER PÁGINA
		3	**6V-8397**	1	SELLO ANULAR (SEAL-O-RING)	
		3	**6V-8724**	1	CODO (ELBOW)	
	19	2,3	*148-8382*	2	CONJUNTO DE CODO (ELBOW AS)	
					(EACH INCLUDES)	
		2,3	**3D-2824**	1	SELLO ANULAR (SEAL-O-RING)	
		2,3	**7J-9108**	1	SELLO ANULAR (SEAL-O-RING)	
		2,3	**8T-0404**	1	CODO (ELBOW)	
	20	2	*148-8388*	1	CONJUNTO DE CODO (ELBOW AS)	
		2	**2M-9780**	1	SELLO ANULAR (SEAL-O-RING)	
		2	**6V-8629**	1	CODO (ELBOW)	
		2	**6V-9746**	1	SELLO ANULAR (SEAL-O-RING)	
	21	1	*148-8392*	2	CONJUNTO DE CODO (ELBOW AS)	
					(EACH INCLUDES)	
		1	**6V-9746**	1	SELLO ANULAR (SEAL-O-RING)	
		1	**6V-9853**	1	CODO (ELBOW)	
	22	2	*148-8393*	1	CONJUNTO DE CODO (90 GRADOS) (ELBOW AS (90-DEG))	
		2	**6V-9852**	1	CODO (GIRATORIO) (ELBOW (SWIVEL))	
		2	**7J-9108**	1	SELLO ANULAR (SEAL-O-RING)	
	23	1	*148-8408*	1	CONJUNTO DE TAPÓN (PLUG AS)	
		1	**3D-2824**	1	SELLO ANULAR (SEAL-O-RING)	
		1	**9S-4183**	1	TAPÓN (ROSCA DE 1-1/16-12) (PLUG (1-1/16-12-THD))	
	24	2	*148-8441*	1	CONJUNTO DE T (TEE AS)	
		2	**2M-9780**	1	SELLO ANULAR (SEAL-O-RING)	
		2	**6V-9032**	1	T ANULAR (TEE-O-RING)	
		2	**6V-9746**	1	SELLO ANULAR (SEAL-O-RING)	
		2	**7J-9108**	1	SELLO ANULAR (SEAL-O-RING)	
	25	2,3	*164-5567*	4	CONJUNTO DE ACOPLADOR DE DESCONEXIÓN RÁPIDA (MACHO) (COUPLER AS-QUICK DISCONNECT (MALE))	
					(EACH INCLUDES)	
		2,3	**6V-3965**	1	CONEXIÓN (DESCONEXIÓN RÁPIDA) (FITTING (QUICK DISCONNECT))	
		2,3	**214-7568**	1	SELLO ANULAR (SEAL-O-RING)	
	26	1	*164-5590*	1	GRUPO DE VÁLVULAS DE MUESTRAS DE FLUIDO (ENFRIADOR DE ACEITE HIDRÁULICO) (VALVE GP-FLUID SAMPLING (HYDRAULIC OIL COOLER))	
		1	**3J-7354**	1	SELLO ANULAR (SEAL-O-RING)	
		1	**8C-3446**	1	VÁLVULA DE MUESTREO (VALVE-SAMPLING)	
	27	1	*164-6858*	1	CONJUNTO DE T (TEE AS)	
		1	**5K-9090**	2	SELLO ANULAR (SEAL-O-RING)	
		1	**6V-8778**	1	T DE SELLO DE RANURA (TEE-FACE SEAL)	
		1	**7M-8485**	1	SELLO ANULAR (SEAL-O-RING)	
	28	3	*164-6874*	1	CONJUNTO DE CONEXIÓN DE CODO (DESCONEXIÓN RÁPIDA, MACHO) (FITTING AS-ELBOW (QUICK DISCONNECT, MALE))	
		3	**3J-1907**	1	SELLO ANULAR (SEAL-O-RING)	
		3	**085-7356**	1	CONEXIÓN (FITTING)	
	29	2	*169-7409*	1	CONJUNTO DE UNIÓN (UNION AS)	
		2	**6V-8996**	1	UNIÓN (UNION)	
		2	**7J-9108**	2	SELLO ANULAR (SEAL-O-RING)	
	30	1	*185-2245*	1	CONJUNTO DE ADAPTADOR (ADAPTER AS)	

457-3104 GRUPO DE TUBERÍAS DEL ENFRIADOR DE ACEITE HIDRÁULICO (LINES GP-HYDRAULIC OIL COOLER) (cont.)

i06629836

NOTA	NO NO	GRÁFICO REF	NÚMERO DE LA PIEZA	QTY	NOMBRE DE LA PIEZA 1 2 3 4 5 6 (NIVEL DEL PRODUCTO)	VER PÁGINA
		1	**6V-9746**	1	SELLO ANULAR (SEAL-O-RING)	
		1	**157-8510**	1	ADAPTADOR (ADAPTER)	
	31	1	**188-8726**	1	VÁLVULA DE DERIVACIÓN (TÉRMICO) (VALVE-BYPASS (THERMAL))	
	32	3	**213-3745**	2	CODO (ELBOW)	
	33	3	*216-9797*	1	CONJUNTO DE CONECTOR (CONNECTOR AS)	
		3	**3J-1907**	1	SELLO ANULAR (SEAL-O-RING)	
		3	**6V-8397**	1	SELLO ANULAR (SEAL-O-RING)	
		3	**143-4218**	1	CONECTOR (CONNECTOR)	
	34	3	*229-5336*	1	CONJUNTO DE T (TEE AS)	
		3	**3J-1907**	1	SELLO ANULAR (SEAL-O-RING)	
		3	**4J-5477**	1	SELLO ANULAR (SEAL-O-RING)	
		3	**081-5648**	1	T (TEE)	
	35	1	*241-6207*	1	CONJUNTO DE T (TEE AS)	
		1	**6V-9746**	3	SELLO ANULAR (SEAL-O-RING)	
		1	**132-5152**	1	T DE UNIÓN (TEE-UNION)	
	36	2	**320-3127**	1	SOPORTE (BRACKET)	
	37	3	**344-7391**	1	GRUPO DE SENSOR DE PRESIÓN (ACEITE HIDRÁULICO) (SENSOR GP-PRESSURE (HYDRAULIC OIL))	
	38	2	*356-5117*	1	CONJUNTO DE T (TEE AS)	
		2	**7J-9108**	1	SELLO ANULAR (SEAL-O-RING)	
		2	**135-5985**	1	T ESPECIAL (TEE-SPECIAL)	
	39	2	**364-0034**	1	CONJUNTO DE MANGUERA Y TUBO (HOSE & TUBE AS)	
		2	**124-2119**	1	ACOPLAMIENTO PERMANENTE (COUPLING-PERMANENT)	
G		2	**423-1976**		MANGUERA (9,1") (HOSE (9.1-IN))	
		2	**364-0033**	1	CONJUNTO DE TUBO (TUBE AS)	
	40	1	**365-0277**	1	CONJUNTO DE SOPORTE (BRACKET AS)	
	41	2	**367-0274**	1	CONJUNTO DE TUBO (TUBE AS)	
	42	3	**367-0282**	1	CONJUNTO DE SOPORTE (BRACKET AS)	
I	43	3	**381-7774**	1	CONJUNTO DE MANGUERA (HOSE AS)	
I	44	1	**387-4590**	1	CONJUNTO DE MANGUERA (HOSE AS)	
	45	2	**387-4600**	1	CONJUNTO DE TUBO (TUBE AS)	
I	46	2	**387-4601**	1	CONJUNTO DE MANGUERA (HOSE AS)	
I	47	3	**387-4617**	1	CONJUNTO DE MANGUERA (HOSE AS)	
	48	2	**387-4623**	1	CONJUNTO DE SOPORTE (BRACKET AS)	
	49	1	**418-3737**	1	CONJUNTO DE TUBO (TUBE AS)	
	50	2	**423-9933**	1	CONJUNTO DE TUBO (TUBE AS)	
I	51	2	**423-9934**	1	CONJUNTO DE MANGUERA (HOSE AS)	
Y	52	3	**436-3444**	1	GRUPO DE FILTRO DE ACEITE (ENFRIAMIENTO HIDRÁULICO) (FILTER GP-OIL (HYDRAULIC COOLING))	687
	53	3	**441-9449**	1	SOPORTE (BRACKET)	
I	54	1	**444-6930**	1	CONJUNTO DE MANGUERA (HOSE AS)	
I	55	1	**444-6931**	1	CONJUNTO DE MANGUERA (HOSE AS)	
	56	1	**444-6933**	1	CONJUNTO DE SOPORTE (BRACKET AS)	
	57	1	**456-2586**	1	CONJUNTO DE TUBO (TUBE AS)	
	58	3	**462-7023**	1	CONJUNTO DE SOPORTE (BRACKET AS)	
I	59	2	**465-1635**	1	CONJUNTO DE MANGUERA (HOSE AS)	
I	60	2	**469-4210**	1	CONJUNTO DE MANGUERA (HOSE AS)	
I	61	1	**472-0174**	1	CONJUNTO DE MANGUERA (HOSE AS)	

457-3104 GRUPO DE TUBERÍAS DEL ENFRIADOR DE ACEITE HIDRÁULICO (LINES GP-HYDRAULIC OIL COOLER) (cont.)

i06629836

NOTA	NO NO	GRÁFICO REF	NÚMERO DE LA PIEZA	QTY	NOMBRE DE LA PIEZA 1 2 3 4 5 6 (NIVEL DEL PRODUCTO)	VER PÁGINA
	62	1	**472-0176**	1	CONJUNTO DE SOPORTE (BRACKET AS)	
	63	2,3	**067-2551**	6	BROCHE (CLIP)	
	64	2	**091-0081**	2	ESPACIADOR (10,5 X 20 X 10 MM DE GROSOR) (SPACER (10.5X20X10-MM THK))	
	65	2	**091-9035**	1	ESPACIADOR (11 X 25 X 20 MM DE GROSOR) (SPACER (11X25X20-MM THK))	
	66	2	**133-6934**	2	ESPACIADOR (11 X 20 X 25 MM DE GROSOR) (SPACER (11X20X25-MM THK))	
M	67	1,3	**142-3953**	2	PRISIONERO (ROSCA M10 X 1,5) (STUD (M10X1.5-THD))	
	68	2,3	**149-7738**	5	BROCHE (CLIP)	
	69	3	*164-5546*	1	CONJUNTO DE T (TEE AS)	
		3	**3E-7410**	1	ADAPTADOR (ADAPTER)	
		3	**3J-1907**	1	SELLO ANULAR (SEAL-O-RING)	
	70	1	**198-4776**	2	ARANDELA DURA (8,8 X 20 X 8 MM DE GROSOR) (WASHER-HARD (8.8X20X8-MM THK))	
	71	2	**198-4777**	1	ARANDELA DURA (11X25X10 MM DE GROSOR) (WASHER-HARD (11X25X10-MM THK))	
	72	2	**211-8073**	2	TAPA PROTECTORA (CAP-PROTECTION)	
	73	2	**336-8614**	1	BROCHE (CLIP)	
M	74	2	**344-5675**	1	TUERCA (ROSCA M10 X 1,5) (NUT (M10X1.5-THD))	
	75	1	**3D-2824**	1	SELLO ANULAR (SEAL-O-RING)	
	76	3	**3J-1907**	1	SELLO ANULAR (SEAL-O-RING)	
	77	2	**4J-0524**	1	SELLO ANULAR (SEAL-O-RING)	
	78	1	**4S-1962**	2	BROCHE (CLIP)	
	79	1,2	**5D-0718**	2	BROCHE (CLIP)	
	80	1	**5K-9090**	1	SELLO ANULAR (SEAL-O-RING)	
	81	1	**5P-4116**	2	ARANDELA DURA (8,8 X 20,5 X 2 MM DE GROSOR) (WASHER-HARD (8.8X20.5X2-MM THK))	
	82	3	**5P-7464**	1	BROCHE (RANURA) (CLIP (SLOT))	
	83	3	**5P-7465**	1	BROCHE (LENGÜETA) (CLIP (TAB))	
	84	2,3	**6D-4244**	2	BROCHE (CLIP)	
	85	2	**6D-4246**	1	BROCHE (CLIP)	
	86	2,3	**6V-0852**	4	TAPA ANTIPOLVO (CAP-DUST)	
	87	3	**6V-7359**	1	ARANDELA DE GOMA (DIÁM INT DE 25 MM, DIÁM EXT 37 MM) (GROMMET (25-MM ID, 37-MM OD))	
	88	2	**6V-9746**	1	SELLO ANULAR (SEAL-O-RING)	
	89	2	**7J-9108**	1	SELLO ANULAR (SEAL-O-RING)	
	90	2	**7S-8920**	1	BROCHE (RANURA) (CLIP (SLOT))	
	91	2	**7S-8921**	1	BROCHE (LENGÜETA) (CLIP (TAB))	
M	92	3	**7X-2543**	2	PERNO (M10X1,5X120 MM) (BOLT (M10X1.5X120-MM))	
	93	1	**7X-4743**	2	ARANDELA DE GOMA (GROMMET)	
M	94	1,2,3	**7X-7729**	3	ARANDELA (11 X 25 X 3 MM DE GROSOR) (WASHER (11X25X3-MM THK))	
	95	1	**8C-3451**	1	TAPA ANTIPOLVO (CAP-DUST)	
	96	1	**8T-1887**	1	BROCHE (RANURA) (CLIP (SLOT))	
	97	1	**8T-1888**	1	BROCHE (LENGÜETA) (CLIP (TAB))	
	98	1,2,3	**8T-4121**	27	ARANDELA DURA (11 X 21 X 2,5 MM DE GROSOR) (WASHER-HARD (11X21X2.5-MM THK))	
M	99	1,2,3	**8T-4136**	13	PERNO (M10 X 1,5 X 25 MM) (BOLT (M10X1.5X25-MM))	
M	100	2,3	**8T-4137**	5	PERNO (M10 X 1,5 X 20 MM) (BOLT (M10X1.5X20-MM))	
M	101	1	**8T-4177**	2	PERNO (M8X1,25X90 MM) (BOLT (M8X1.25X90-MM))	
M	102	2	**8T-4183**	2	PERNO (M12 X 1,75 X 40 MM) (BOLT (M12X1.75X40-MM))	

457-3104 GRUPO DE TUBERÍAS DEL ENFRIADOR DE ACEITE HIDRÁULICO (LINES GP-HYDRAULIC OIL COOLER) (cont.)

i06629836

NOTA	NO NO	GRÁFICO REF	NÚMERO DE LA PIEZA	QTY	NOMBRE DE LA PIEZA 1 2 3 4 5 6 (NIVEL DEL PRODUCTO)	VER PÁGINA
M	103	2	**8T-4185**	1	PERNO (M10 X 1,5 X 50 MM) (BOLT (M10X1.5X50-MM))	
M	104	2,3	**8T-4186**	4	PERNO (M10X1,5X40 MM) (BOLT (M10X1.5X40-MM))	
M	105	1	**8T-4195**	3	PERNO (M10 X 1,5 X 30 MM) (BOLT (M10X1.5X30-MM))	
M	106	2	**8T-4196**	2	PERNO (M10 X 1,5 X 35 MM) (BOLT (M10X1.5X35-MM))	
	107	2	**8T-4223**	4	ARANDELA DURA (13,5 X 25,5 X 3 MM DE GROSOR) (WASHER-HARD (13.5X25.5X3-MM THK))	
	108	3	**8T-4226**	6	ARANDELA ENCHAPADA (10,5X45X3 MM DE GROSOR) (WASHER-PLATED (10.5X45X3-MM THK))	
M	109	1	**8T-4908**	2	PERNO (M8 X 1,25 X 25 MM) (BOLT (M8X1.25X25-MM))	
M	110	2	**8T-4956**	2	PERNO (M12 X 1,75 X 35 MM) (BOLT (M12X1.75X35-MM))	
	111	2	**8T-4983**	2	ABRAZADERA DE MANGUERA (CLAMP-HOSE)	
M	112	2	**8T-5005**	2	PERNO (M10X1,5X70 MM) (BOLT (M10X1.5X70-MM))	
	113	1,3	**8T-7934**	2	ARANDELA DURA (11X21X5 MM DE GROSOR) (WASHER-HARD (11X21X5-MM THK))	
	114	2	**9R-1004**	1	BROCHE (LENGÜETA) (CLIP (TAB))	
	115	2	**9R-1005**	1	BROCHE (RANURA) (CLIP (SLOT))	
	116	1	**104-8903**	2	PROTECTOR (GUARD)	

G - PEDIDO POR PULGADAS
I - CONSULTAR SISTEMA DE INFORMACIÓN HIDRÁULICA
M - PIEZA MÉTRICA
Y - ILUSTRACIÓN DIFERENTE

457-3104 GRUPO DE TUBERÍAS DEL ENFRIADOR DE ACEITE HIDRÁULICO (LINES GP-HYDRAULIC OIL COOLER) (cont.)

i06629836

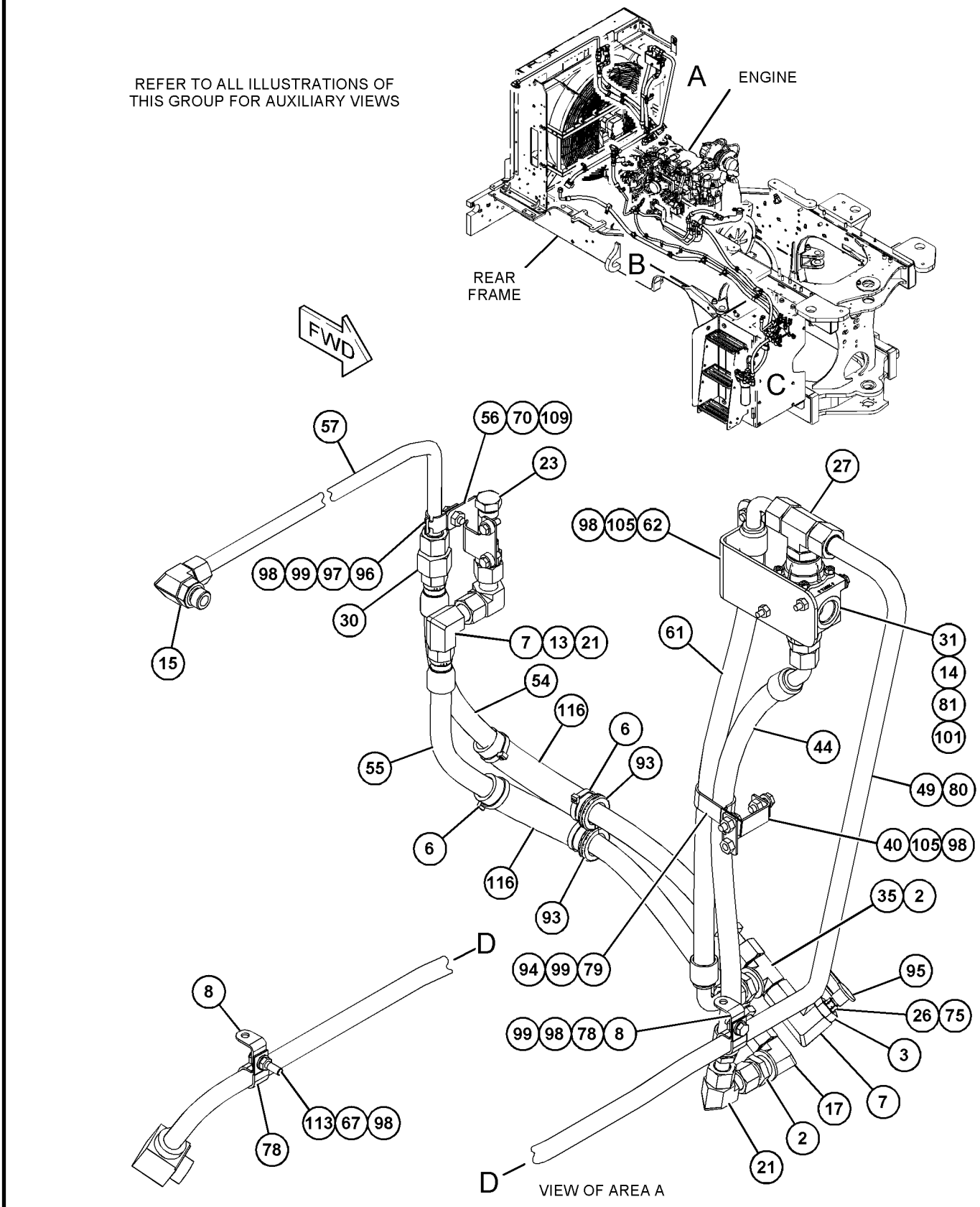

GRÁFICO 1 g06066001

457-3104 GRUPO DE TUBERÍAS DEL ENFRIADOR DE ACEITE HIDRÁULICO (LINES GP-HYDRAULIC OIL COOLER) (cont.)

i06629836

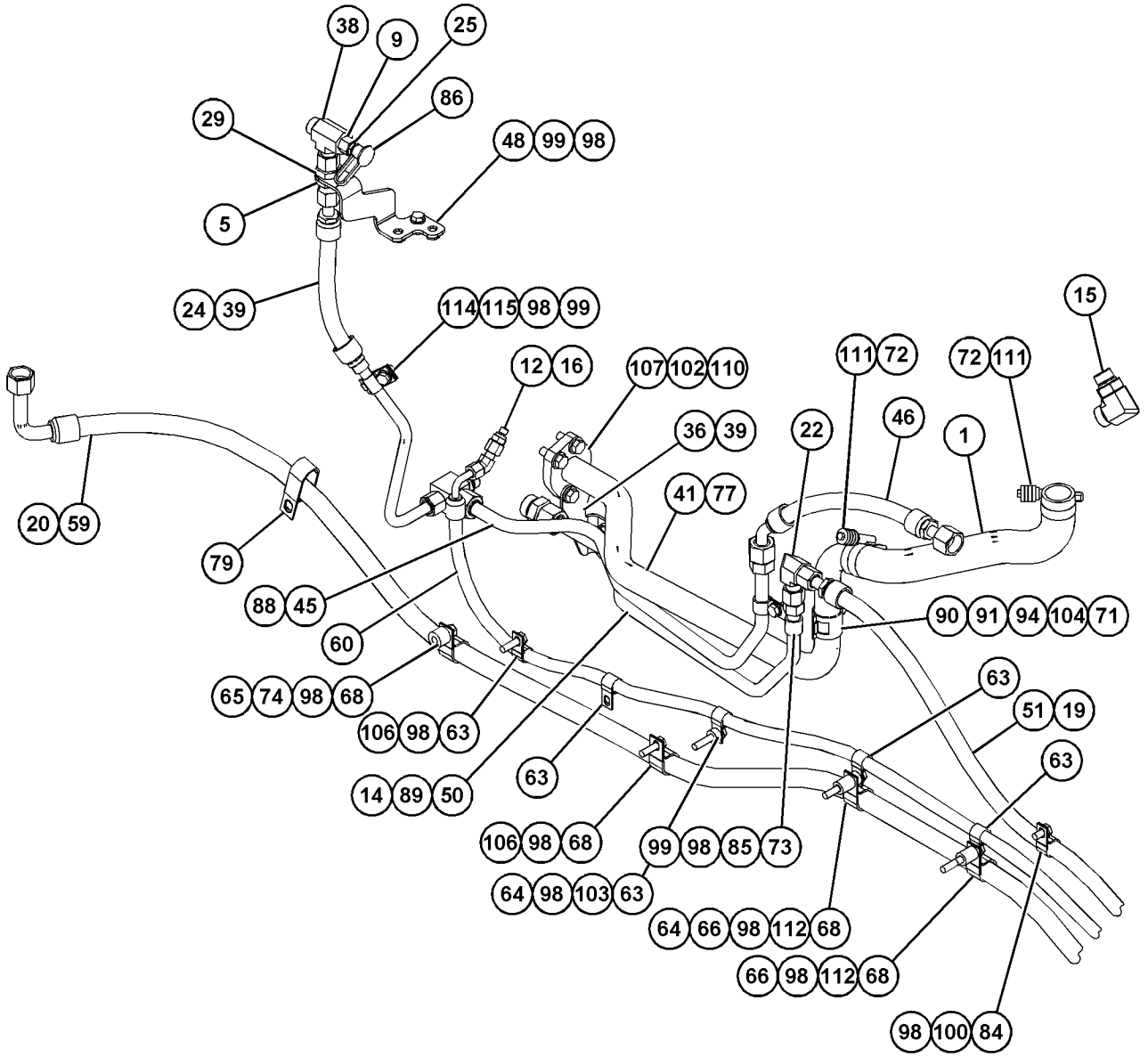

VIEW OF AREA B

GRÁFICO 2

g06066002

457-3104 GRUPO DE TUBERÍAS DEL ENFRIADOR DE ACEITE HIDRÁULICO (LINES GP-HYDRAULIC OIL COOLER) (cont.)

i06629836

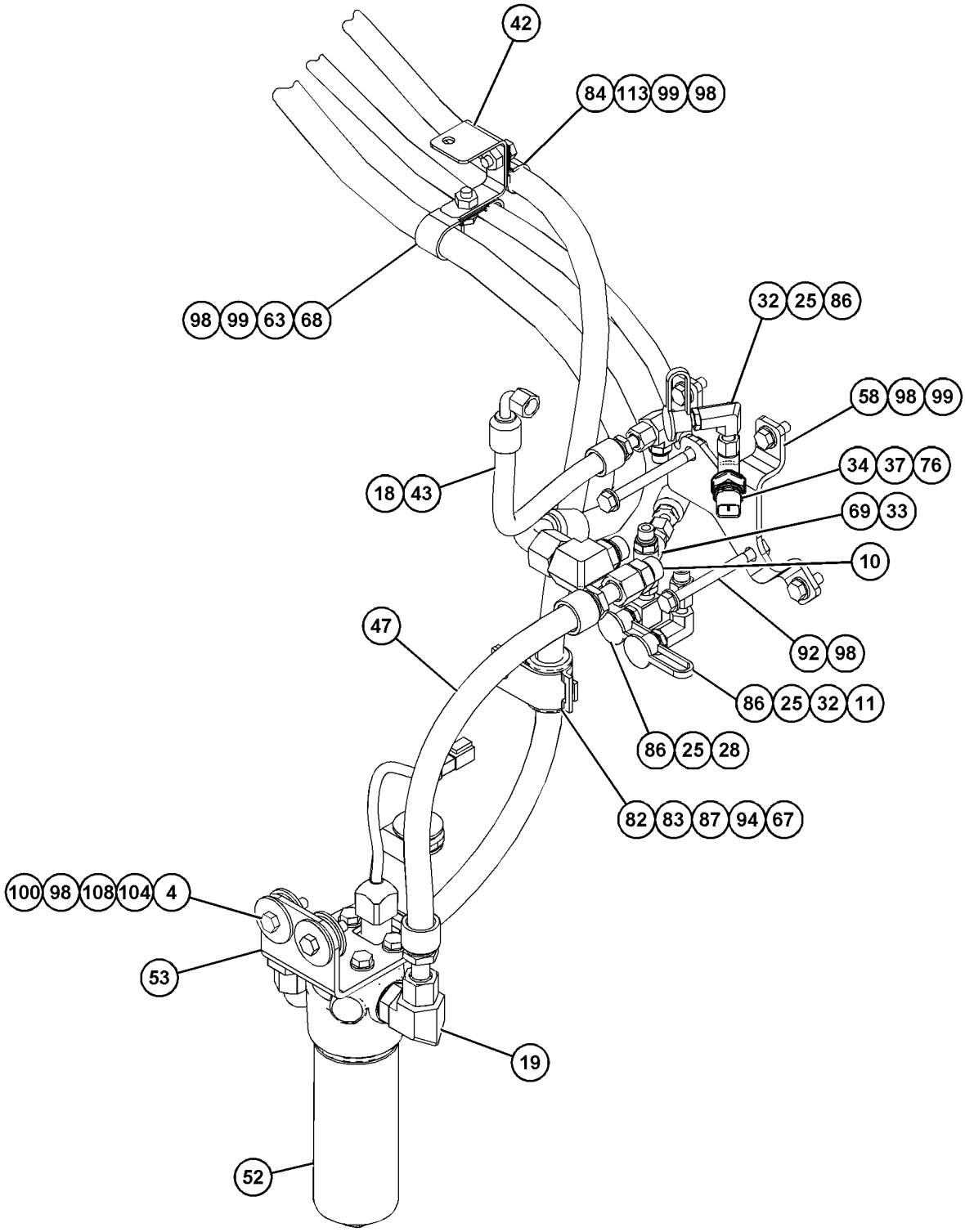

VIEW OF AREA C

GRÁFICO 3 <FIN> g06066003

360-0214 GRUPO DE TUBERÍAS DEL CILINDRO DE LEVANTAMIENTO (LINES GP-LIFT CYLINDER)

NO. DE SERIE: FRS1-UP

PARTE DE 383-1556 CONFIGURACIÓN DE VARILLAJE DELANTERO

SMCS-5057, 5102 **i06606103**

NOTA	NO NO	GRÁFICO REF	NÚMERO DE LA PIEZA	QTY	NOMBRE DE LA PIEZA 1 2 3 4 5 6 (NIVEL DEL PRODUCTO)	VER PÁGINA
	1	1	**122-4026**	4	ESPACIADOR (13 X 25 X 25 MM DE GROSOR) (SPACER (13X25X25-MM THK))	
I	2	1	**287-5381**	1	CONJUNTO DE MANGUERA (HOSE AS)	
	3	1	**377-7300**	1	CONJUNTO DE TUBO (TUBE AS)	
	4	1	**377-7301**	1	CONJUNTO DE TUBO (TUBE AS)	
	5	1	**383-4291**	2	MÚLTIPLE (MANIFOLD)	
I	6	1	**383-4292**	2	CONJUNTO DE MANGUERA (HOSE AS)	
I	7	1	**383-4293**	2	CONJUNTO DE MANGUERA (HOSE AS)	
	8	1	**387-4613**	2	CONJUNTO DE PLACA (PLATE AS)	
					(EACH INCLUDES)	
M		1	**8T-3597**	4	TUERCA DE SOLDAR (ROSCA M12 X 1,75) (NUT-WELD (M12X1.75-THD))	
I	9	1	**418-3739**	1	CONJUNTO DE MANGUERA (HOSE AS)	
I	10	1	**418-3743**	2	CONJUNTO DE MANGUERA (HOSE AS)	
	11	1	*148-8335*	2	CONJUNTO DE CONECTOR (CONNECTOR AS)	
					(EACH INCLUDES)	
		1	**5K-9090**	1	SELLO ANULAR (SEAL-O-RING)	
		1	**6V-8635**	1	CONECTOR (CONNECTOR)	
		1	**7M-8485**	1	SELLO ANULAR (SEAL-O-RING)	
	12	1	*148-8352*	2	CONJUNTO DE CODO (ELBOW AS)	
					(EACH INCLUDES)	
		1	**5K-9090**	1	SELLO ANULAR (SEAL-O-RING)	
		1	**6V-9854**	1	CODO (GIRATORIO) (ELBOW (SWIVEL))	
	13	1	*148-8357*	4	CONJUNTO DE CODO (ELBOW AS)	
					(EACH INCLUDES)	
		1	**5K-9090**	1	SELLO ANULAR (SEAL-O-RING)	
		1	**6V-9008**	1	CODO (ELBOW)	
		1	**7M-8485**	1	SELLO ANULAR (SEAL-O-RING)	
	14	1	*155-2027*	2	CONJUNTO DE CONECTOR (CONNECTOR AS)	
					(EACH INCLUDES)	
		1	**5K-9090**	1	SELLO ANULAR (SEAL-O-RING)	
		1	**7M-8485**	1	SELLO ANULAR (SEAL-O-RING)	
		1	**8T-8898**	1	CONECTOR (CONNECTOR)	
	15	1	**1P-3703**	6	SELLO RECTANGULAR (SEAL-RECTANGULAR)	
	16	1	**1P-3704**	4	SELLO RECTANGULAR (SEAL-RECTANGULAR)	
	17	1	**1P-5767**	4	MEDIA BRIDA (FLANGE-HALF)	
	18	1	**5P-7468**	4	BROCHE (RANURA) (CLIP (SLOT))	
	19	1	**5P-7469**	4	BROCHE (LENGÜETA) (CLIP (TAB))	
	20	1	**6V-0400**	12	MEDIA BRIDA (FLANGE-HALF)	
	21	1	**7Y-4538**	4	MEDIA ABRAZADERA (CLAMP-HALF)	
	22	1	**8T-2525**	4	ARANDELA DE GOMA (GROMMET)	
M	23	1	**8T-4139**	4	PERNO (M12 X 1,75 X 30 MM) (BOLT (M12X1.75X30-MM))	
M	24	1	**8T-4183**	4	PERNO (M12 X 1,75 X 40 MM) (BOLT (M12X1.75X40-MM))	
M	25	1	**8T-4184**	32	PERNO (M12X1,75X45 MM) (BOLT (M12X1.75X45-MM))	
	26	1	**8T-4223**	58	ARANDELA DURA (13,5 X 25,5 X 3 MM DE GROSOR) (WASHER-HARD (13.5X25.5X3-MM THK))	

360-0214 GRUPO DE TUBERÍAS DEL CILINDRO DE LEVANTAMIENTO (LINES GP-LIFT CYLINDER) (cont.) **i06606103**

NOTA	NO NO	GRÁFICO REF	NÚMERO DE LA PIEZA	QTY	NOMBRE DE LA PIEZA 1 2 3 4 5 6 (NIVEL DEL PRODUCTO)	VER PÁGINA
M	27	1	**8T-4648**	8	PERNO (M12X1,75X70 MM) (BOLT (M12X1.75X70-MM))	
M	28	1	**8T-4910**	10	PERNO (M12 X 1,75 X 60 MM) (BOLT (M12X1.75X60-MM))	

I - CONSULTAR SISTEMA DE INFORMACIÓN HIDRÁULICA
M - PIEZA MÉTRICA

360-0214 GRUPO DE TUBERÍAS DEL CILINDRO DE LEVANTAMIENTO (LINES GP-LIFT CYLINDER) (cont.) **i06606103**

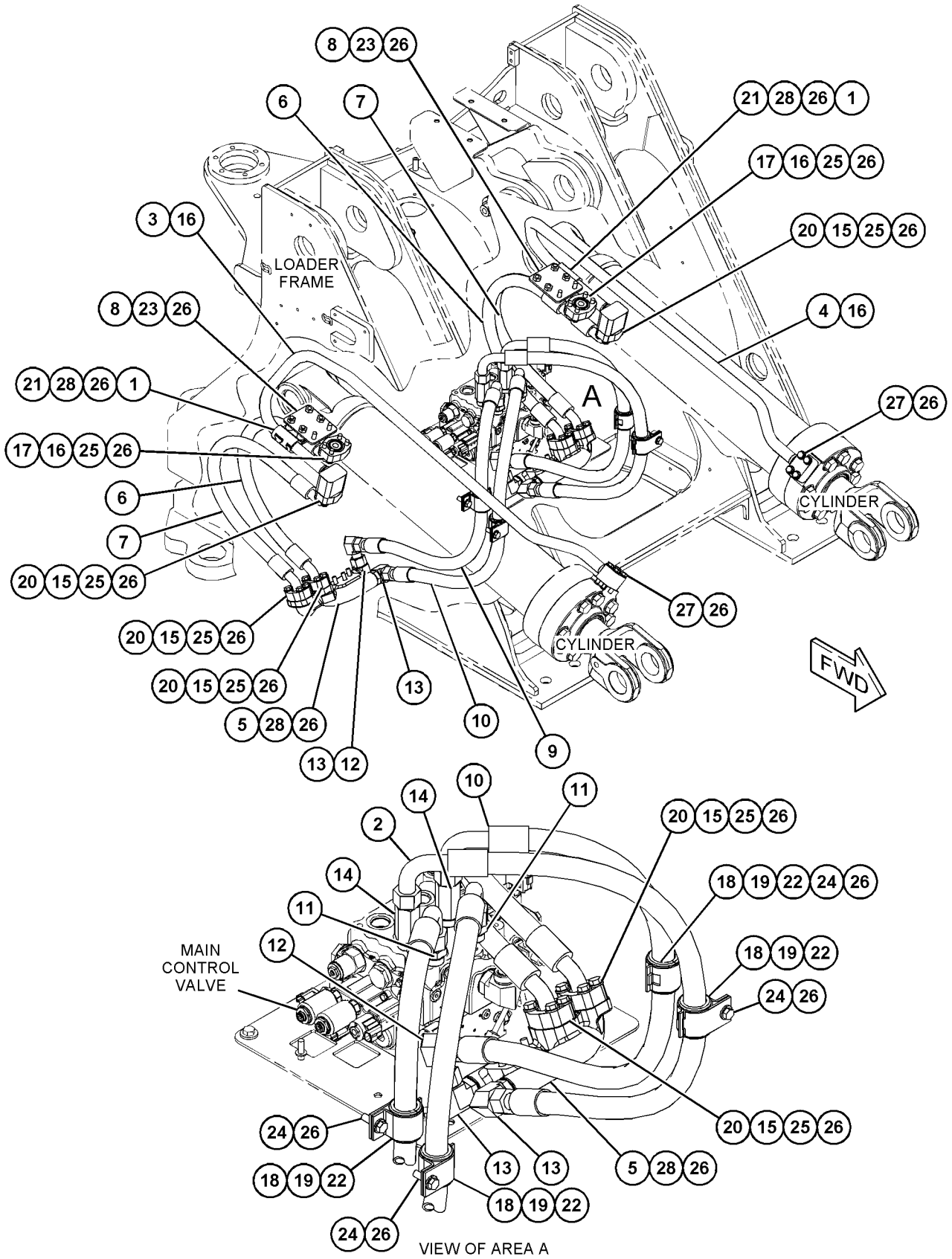

VIEW OF AREA A

GRÁFICO 1 <FIN> g03506723

438-9214 GRUPO DE TUBERÍAS DEL CILINDRO DE LEVANTAMIENTO (LINES GP-LIFT CYLINDER)

NO. DE SERIE: FRS1-UP

PARTE DE 386-0910 CONFIGURACIÓN DE CONTROL DEL CUCHARÓN

SMCS-5057, 5102

i06638159

NOTA	NO NO	GRÁFICO REF	NÚMERO DE LA PIEZA	QTY	NOMBRE DE LA PIEZA 1 2 3 4 5 6 (NIVEL DEL PRODUCTO)	VER PÁGINA
	1	1	**1P-5767**	4	MEDIA BRIDA (FLANGE-HALF)	
	2	1	**6V-0400**	12	MEDIA BRIDA (FLANGE-HALF)	
	3	1	*148-8335*	2	CONJUNTO DE CONECTOR (CONNECTOR AS)	
					(EACH INCLUDES)	
		1	**5K-9090**	1	SELLO ANULAR (SEAL-O-RING)	
		1	**6V-8635**	1	CONECTOR (CONNECTOR)	
		1	**7M-8485**	1	SELLO ANULAR (SEAL-O-RING)	
	4	1	*148-8352*	2	CONJUNTO DE CODO (ELBOW AS)	
					(EACH INCLUDES)	
		1	**5K-9090**	1	SELLO ANULAR (SEAL-O-RING)	
		1	**6V-9854**	1	CODO (GIRATORIO) (ELBOW (SWIVEL))	
	5	1	*148-8357*	4	CONJUNTO DE CODO (ELBOW AS)	
					(EACH INCLUDES)	
		1	**5K-9090**	1	SELLO ANULAR (SEAL-O-RING)	
		1	**6V-9008**	1	CODO (ELBOW)	
		1	**7M-8485**	1	SELLO ANULAR (SEAL-O-RING)	
	6	1	*155-2027*	2	CONJUNTO DE CONECTOR (CONNECTOR AS)	
					(EACH INCLUDES)	
		1	**5K-9090**	1	SELLO ANULAR (SEAL-O-RING)	
		1	**7M-8485**	1	SELLO ANULAR (SEAL-O-RING)	
		1	**8T-8898**	1	CONECTOR (CONNECTOR)	
I	7	1	**287-5381**	1	CONJUNTO DE MANGUERA (HOSE AS)	
	8	1	**383-4291**	2	MÚLTIPLE (MANIFOLD)	
I	9	1	**383-4292**	2	CONJUNTO DE MANGUERA (HOSE AS)	
I	10	1	**383-4293**	2	CONJUNTO DE MANGUERA (HOSE AS)	
	11	1	**387-4613**	2	CONJUNTO DE PLACA (PLATE AS)	
					(EACH INCLUDES)	
M		1	**8T-3597**	4	TUERCA DE SOLDAR (ROSCA M12 X 1,75) (NUT-WELD (M12X1.75-THD))	
	12	1	**418-3732**	1	CONJUNTO DE TUBO (TUBE AS)	
	13	1	**418-3733**	1	CONJUNTO DE TUBO (TUBE AS)	
I	14	1	**418-3739**	1	CONJUNTO DE MANGUERA (HOSE AS)	
I	15	1	**418-3743**	2	CONJUNTO DE MANGUERA (HOSE AS)	
	16	1	**122-4026**	4	ESPACIADOR (13 X 25 X 25 MM DE GROSOR) (SPACER (13X25X25-MM THK))	
	17	1	**1P-3703**	6	SELLO RECTANGULAR (SEAL-RECTANGULAR)	
	18	1	**1P-3704**	4	SELLO RECTANGULAR (SEAL-RECTANGULAR)	
	19	1	**5P-7468**	4	BROCHE (RANURA) (CLIP (SLOT))	
	20	1	**5P-7469**	4	BROCHE (LENGÜETA) (CLIP (TAB))	
	21	1	**7Y-4538**	4	MEDIA ABRAZADERA (CLAMP-HALF)	
	22	1	**8T-2525**	4	ARANDELA DE GOMA (GROMMET)	
M	23	1	**8T-4139**	4	PERNO (M12 X 1,75 X 30 MM) (BOLT (M12X1.75X30-MM))	
M	24	1	**8T-4183**	4	PERNO (M12 X 1,75 X 40 MM) (BOLT (M12X1.75X40-MM))	
M	25	1	**8T-4184**	32	PERNO (M12X1,75X45 MM) (BOLT (M12X1.75X45-MM))	
	26	1	**8T-4223**	58	ARANDELA DURA (13,5 X 25,5 X 3 MM DE GROSOR) (WASHER-HARD (13.5X25.5X3-MM THK))	

438-9214 GRUPO DE TUBERÍAS DEL CILINDRO DE LEVANTAMIENTO (LINES GP-LIFT CYLINDER) (cont.) **i06638159**

NOTA	NO NO	GRÁFICO REF	NÚMERO DE LA PIEZA	QTY	NOMBRE DE LA PIEZA 1 2 3 4 5 6 (NIVEL DEL PRODUCTO)	VER PÁGINA
M	27	1	**8T-4648**	8	PERNO (M12X1,75X70 MM) (BOLT (M12X1.75X70-MM))	
M	28	1	**8T-4910**	10	PERNO (M12 X 1,75 X 60 MM) (BOLT (M12X1.75X60-MM))	

I - CONSULTAR SISTEMA DE INFORMACIÓN HIDRÁULICA
M - PIEZA MÉTRICA

438-9214 GRUPO DE TUBERÍAS DEL CILINDRO DE LEVANTAMIENTO (LINES GP-LIFT CYLINDER) (cont.) **i06638159**

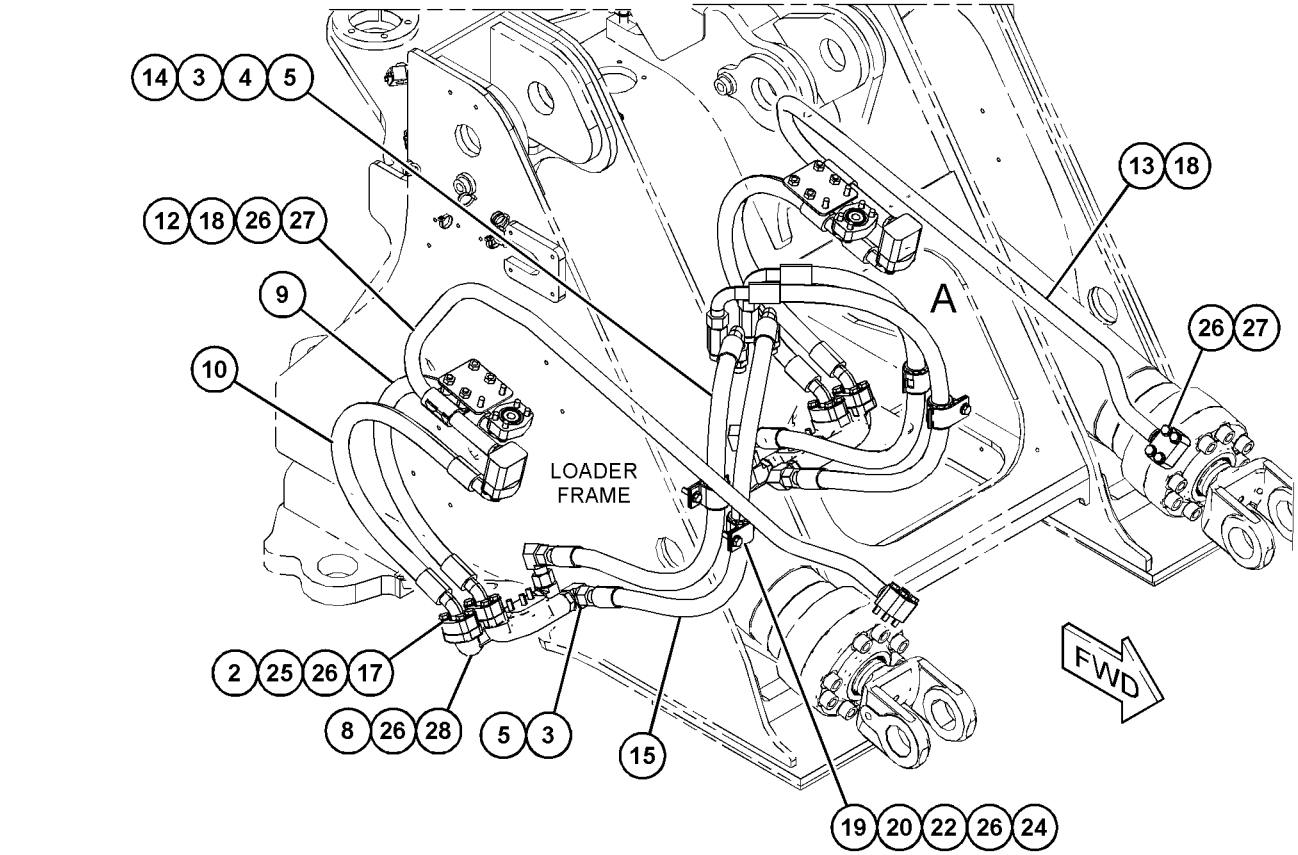

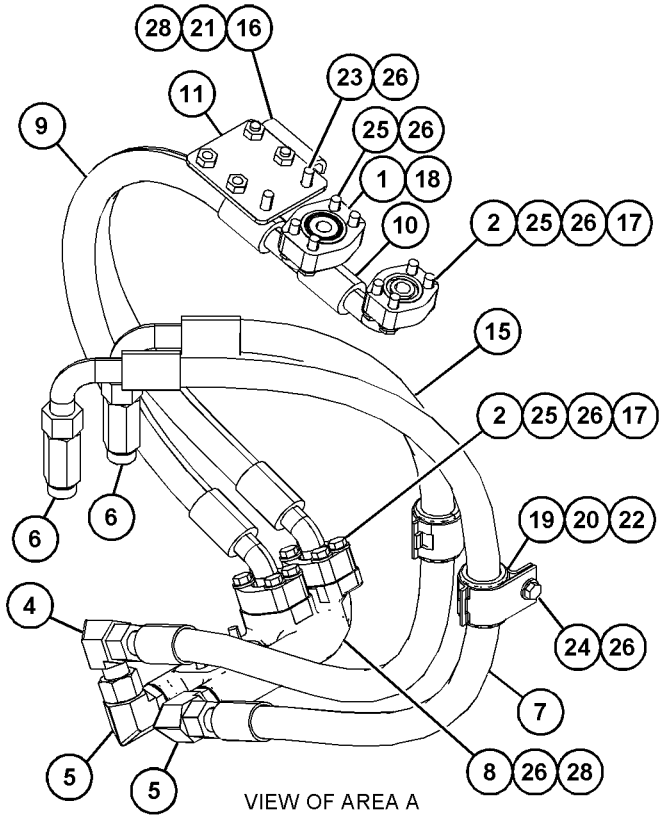

GRÁFICO 1 <FIN> g06058837

360-0252 GRUPO DE TUBERÍAS DEL CILINDRO DE INCLINACIÓN (LINES GP-TILT CYLINDER)

NO. DE SERIE: FRS1-UP

PARTE DE 386-0910 CONFIGURACIÓN DE CONTROL DEL CUCHARÓN, 383-1556 CONFIGURACIÓN DE VARILLAJE DELANTERO

SMCS-5057, 5104 **i06606005**

NOTA	NO NO	GRÁFICO REF	NÚMERO DE LA PIEZA	QTY	NOMBRE DE LA PIEZA 1 2 3 4 5 6 (NIVEL DEL PRODUCTO)	VER PÁGINA
	1	1	**1P-5767**	2	MEDIA BRIDA (FLANGE-HALF)	
	2	1	**6V-0400**	14	MEDIA BRIDA (FLANGE-HALF)	
I	3	1	**423-9944**	2	CONJUNTO DE MANGUERA (HOSE AS)	
	4	1	*148-8335*	2	CONJUNTO DE CONECTOR (CONNECTOR AS)	
					(EACH INCLUDES)	
		1	**5K-9090**	1	SELLO ANULAR (SEAL-O-RING)	
		1	**6V-8635**	1	CONECTOR (CONNECTOR)	
		1	**7M-8485**	1	SELLO ANULAR (SEAL-O-RING)	
I	5	1	**367-0113**	1	CONJUNTO DE MANGUERA (HOSE AS)	
	6	1	**367-0116**	2	CODO (ELBOW)	
	7	1	**367-0230**	1	CODO (ELBOW)	
CI	8	1	**383-4298**	2	CONJUNTO DE MANGUERA (HOSE AS)	
	9	1	**1P-3703**	7	SELLO RECTANGULAR (SEAL-RECTANGULAR)	
	10	1	**1P-3704**	2	SELLO RECTANGULAR (SEAL-RECTANGULAR)	
	11	1	**8T-4121**	8	ARANDELA DURA (11 X 21 X 2,5 MM DE GROSOR) (WASHER-HARD (11X21X2.5-MM THK))	
M	12	1	**8T-4186**	8	PERNO (M10X1,5X40 MM) (BOLT (M10X1.5X40-MM))	
M	13	1	**8T-4194**	32	PERNO (M12X1,75X50 MM) (BOLT (M12X1.75X50-MM))	
C	14	1	**8T-4223**	36	ARANDELA DURA (13,5 X 25,5 X 3 MM DE GROSOR) (WASHER-HARD (13.5X25.5X3-MM THK))	
M	15	1	**8T-4648**	4	PERNO (M12X1,75X70 MM) (BOLT (M12X1.75X70-MM))	

C - CAMBIAR DEL TIPO ANTERIOR
I - CONSULTAR SISTEMA DE INFORMACIÓN HIDRÁULICA
M - PIEZA MÉTRICA

360-0252 GRUPO DE TUBERÍAS DEL CILINDRO DE INCLINACIÓN (LINES GP-TILT CYLINDER) (cont.) **i06606005**

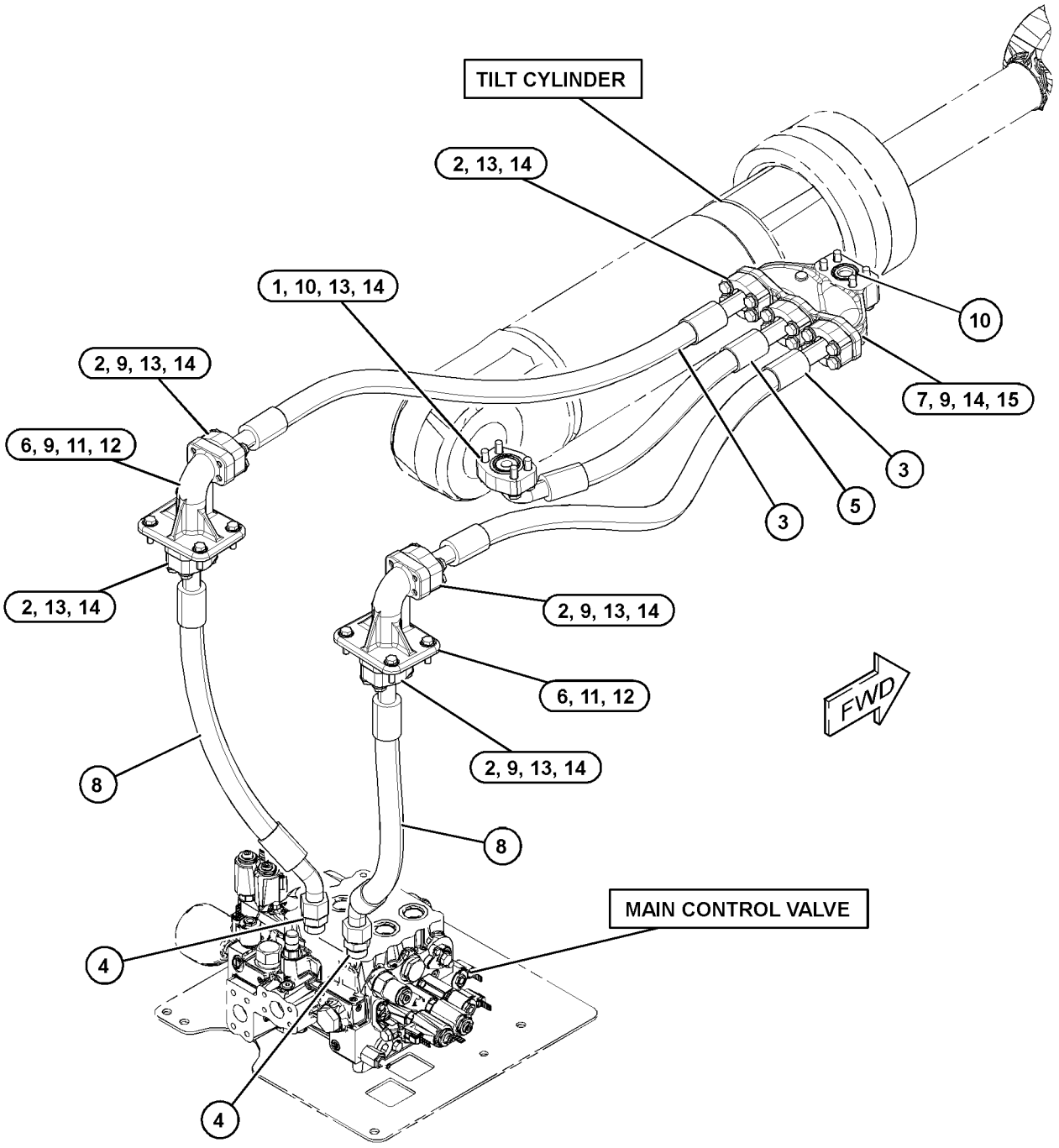

GRÁFICO 1 <FIN> g03859892

455-0949 GRUPO DE MÚLTIPLE DE CONTROL (MANIFOLD GP-CONTROL)

NO. DE SERIE: FRS1-UP

PARTE DE 444-8048, 455-9799 GRUPO DE VÁLVULA DE CONTROL PRINCIPAL

SMCS-4264, 5072, 5264, 5467, 5479 **i05749947**

NOTA	NO NO	GRÁFICO REF	NÚMERO DE LA PIEZA	QTY	NOMBRE DE LA PIEZA 1 2 3 4 5 6 (NIVEL DEL PRODUCTO)	VER PÁGINA
	1	1	**1T-0936**	1	TAPÓN DE ORIFICIO (PLUG-ORIFICE)	
	2	1	**5P-6300**	4	SELLO ANULAR (SEAL-O-RING)	
	3	1	**7T-6496**	1	TAPÓN (PLUG)	
	4	1	**9J-5754**	1	RESORTE (SPRING)	
	5	1	**101-4845**	1	TAPÓN DE ORIFICIO (PLUG-ORIFICE)	
	6	1	**148-3483**	7	TAPÓN (PLUG)	
	7	1	*148-8410*	1	CONJUNTO DE TAPÓN (PLUG AS)	
		1	**2M-9780**	1	SELLO ANULAR (SEAL-O-RING)	
		1	**9S-4190**	1	TAPÓN ANULAR (ROSCA DE 7/8-14) (PLUG-O-RING (7/8-14-THD))	
	8	1	*207-8218*	1	CONJUNTO DE TAPÓN (PLUG AS)	
		1	**7J-0204**	1	SELLO ANULAR (SEAL-O-RING)	
		1	**9S-8007**	1	TAPÓN (PLUG)	
	9	1	**282-8827**	1	TAPÓN (PLUG)	
	10	1	**363-1613**	1	PERNO (M5X0,8X15 MM) (BOLT (M5X0.8X15-MM))	
	11	1	*367-6002*	4	CONJUNTO DE TAPÓN (PLUG AS)	
					(EACH INCLUDES)	
		1	**3J-7354**	1	SELLO ANULAR (SEAL-O-RING)	
		1	**360-3677**	1	TAPÓN (PLUG)	
	12	1	*367-6003*	2	CONJUNTO DE TAPÓN (PLUG AS)	
					(EACH INCLUDES)	
		1	**3K-0360**	1	SELLO ANULAR (SEAL-O-RING)	
		1	**360-3680**	1	TAPÓN (PLUG)	
	13	1	*367-6004*	1	CONJUNTO DE TAPÓN (PLUG AS)	
		1	**2M-9780**	1	SELLO ANULAR (SEAL-O-RING)	
		1	**360-3681**	1	TAPÓN (PLUG)	
H	14	1	**397-9397**	1	GRUPO DE VÁLVULA DE SOLENOIDE (24 VOLTIOS) (CONTROL DE AMORTIGUACIÓN) (VALVE GP-SOLENOID (24-VOLT) (RIDE CONTROL))	
		1	**367-8532**	1	CONJUNTO DE BOBINA (24 VOLTIOS) (COIL AS (24-VOLT))	
	15	1	**423-1786**	2	RETÉN (RETAINER)	
	16	1	**423-1787**	1	RESORTE (SPRING)	
	17	1	**431-8802**	1	GRUPO DE VÁLVULA DE CONTROL (CONTROL DE AMORTIGUACIÓN) (VALVE GP-CONTROL (RIDE CONTROL))	
J	18	1	**445-8805**	1	GRUPO DE VÁLVULA DE ALIVIO (VALVE GP-RELIEF)	
		1	**2M-9780**	1	SELLO ANULAR (SEAL-O-RING)	
		1	**161-6149**	1	SELLO ANULAR (SEAL-O-RING)	
		1	**161-6161**	2	ANILLO DE RESPALDO (RING-BACKUP)	
	19	1	**455-5822**	1	GRUPO DE VÁLVULA DE ALIVIO (VALVE GP-RELIEF)	
					JUEGO(S) DE REPARACIÓN DISPONIBLE(S):	
J			**133-5545**	1	JUEGO DE SELLO (VÁLVULA DE ALIVIO) (KIT-SEAL (RELIEF VALVE))	
					(INCLUDES O-RINGS & BACK-UP RINGS)	
H			**426-4823**	1	JUEGO DE SELLO (VÁLVULA DE SOLENOIDE) (KIT-SEAL (SOLENOID VALVE))	
					(INCLUDES O-RINGS & BACK-UP RINGS)	

455-0949 GRUPO DE MÚLTIPLE DE CONTROL (MANIFOLD GP-CONTROL) (cont.) **i05749947**

NOTA	NO NO	GRÁFICO REF	NÚMERO DE LA PIEZA	QTY	NOMBRE DE LA PIEZA 1 2 3 4 5 6 (NIVEL DEL PRODUCTO)	VER PÁGINA
H - KIT MARKED H SERVICES PART(S) MARKED H J - KIT MARKED J SERVICES PART(S) MARKED J						

455-0949 GRUPO DE MÚLTIPLE DE CONTROL (MANIFOLD GP-CONTROL) (cont.) **i05749947**

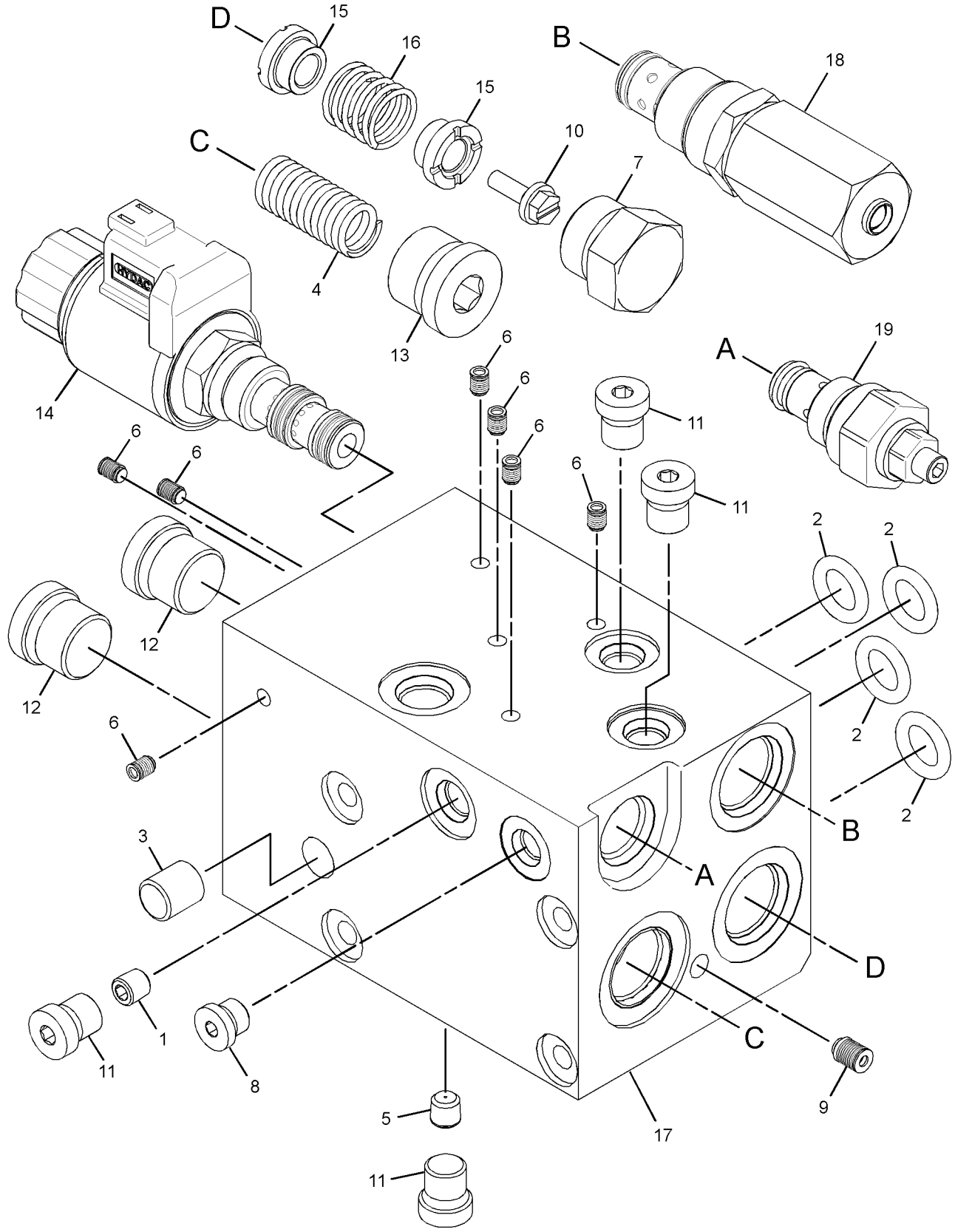

GRÁFICO 1 <FIN> g03656637

463-2326 GRUPO DE MÚLTIPLE HIDRÁULICO (MANIFOLD GP-HYDRAULIC)

NO. DE SERIE: FRS1-UP

PARTE DE 464-2454, 464-2455, 464-2458, 464-2466 CONFIGURACIÓN DE EJE FIJO Y OSCILANTE

SMCS-5264 **i06650010**

NOTA	NO NO	GRÁFICO REF	NÚMERO DE LA PIEZA	QTY	NOMBRE DE LA PIEZA 1 2 3 4 5 6 (NIVEL DEL PRODUCTO)	VER PÁGINA
Y	1	1	**6E-4701**	1	GRUPO DE VÁLVULA DE RETENCIÓN (VALVE GP-CHECK)	784
	2	1	*164-5567*	1	CONJUNTO DE ACOPLADOR DE DESCONEXIÓN RÁPIDA (MACHO) (COUPLER AS-QUICK DISCONNECT (MALE))	
		1	**6V-3965**	1	CONEXIÓN (DESCONEXIÓN RÁPIDA) (FITTING (QUICK DISCONNECT))	
		1	**214-7568**	1	SELLO ANULAR (SEAL-O-RING)	
	3	1	*173-3993*	1	CONJUNTO DE TAPÓN (PLUG AS)	
		1	**4J-7533**	1	SELLO ANULAR (SEAL-O-RING)	
		1	**9S-8001**	1	TAPÓN (PLUG)	
	4	1	**417-3325**	1	MÚLTIPLE (MANIFOLD)	
	5	1	*480-3046*	1	CONJUNTO DE T (TEE AS)	
		1	**6V-8397**	1	SELLO ANULAR (SEAL-O-RING)	
		1	**123-2169**	1	CONEXIÓN DE ORFS (FITTING-ORFS)	
	6	1	**6V-0852**	1	TAPA ANTIPOLVO (CAP-DUST)	

Y - ILUSTRACIÓN DIFERENTE

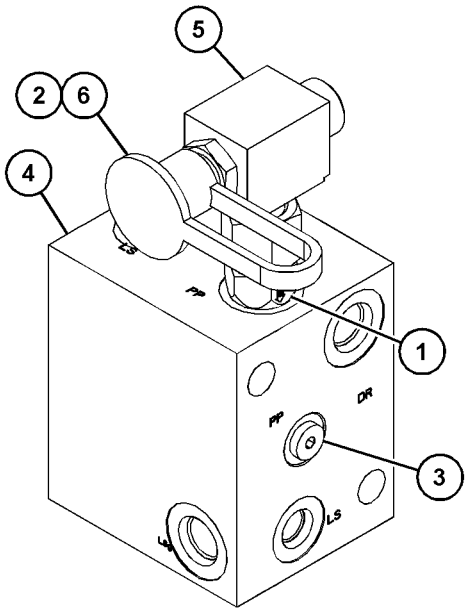

VIEW OF AREA A

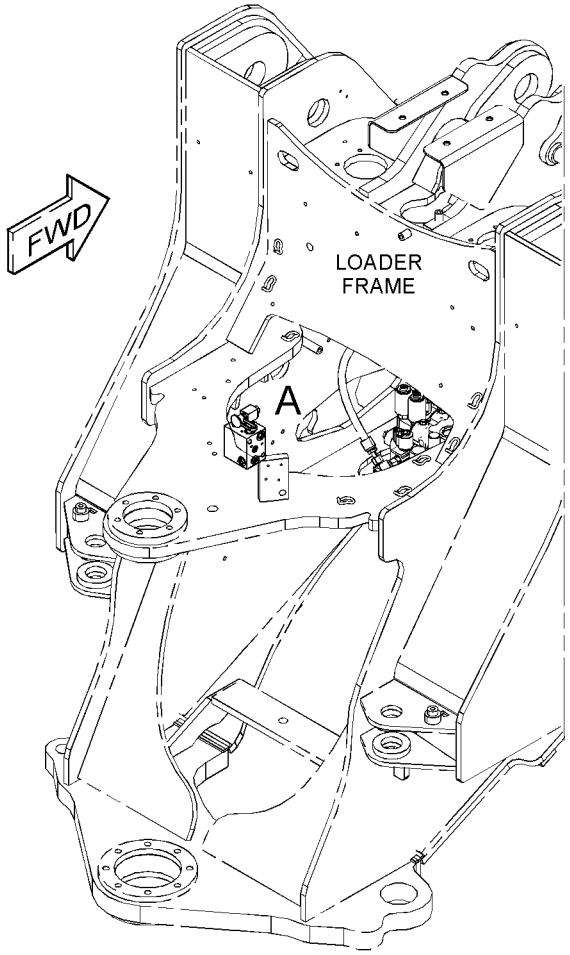

GRÁFICO 1 <FIN> g06060159

445-4983 GRUPO DE MÚLTIPLE DE VÁLVULA (MANIFOLD GP-VALVE)

NO. DE SERIE: FRS1-UP

PARTE DE 445-4988 GRUPO DE VÁLVULA DE CONTROL

SMCS-5264 **i06034399**

NOTA	NO NO	GRÁFICO REF	NÚMERO DE LA PIEZA	QTY	NOMBRE DE LA PIEZA 1 2 3 4 5 6 (NIVEL DEL PRODUCTO)	VER PÁGINA
	1	1	**3K-0360**	1	SELLO ANULAR (SEAL-O-RING)	
	2	1	**6E-6129**	1	TAPÓN DE ALIVIO PRINCIPAL (PLUG-MAIN RELIEF)	
	3	1	**7J-9933**	1	SELLO ANULAR (SEAL-O-RING)	
	4	1	**096-3831**	1	ORIFICIO (ORIFICE)	
	5	1	*148-8406*	2	CONJUNTO DE TAPÓN (PLUG AS)	
					(EACH INCLUDES)	
		1	**7M-8485**	1	SELLO ANULAR (SEAL-O-RING)	
		1	**9S-9334**	1	TAPÓN ANULAR (PLUG-O-RING)	
	6	1	**282-8827**	3	TAPÓN (PLUG)	
	7	1	**292-8061**	4	TAPÓN DE EXPANSIÓN (PLUG-EXPANSION)	
	8	1	**305-4563**	1	GRUPO DE VÁLVULA DE LANZADERA (ACEITE PILOTO) (VALVE GP-SHUTTLE (PILOT OIL))	
		1	**2M-9780**	1	SELLO ANULAR (SEAL-O-RING)	
	9	1	*445-4982*	1	MÚLTIPLE DE ADMISIÓN (MANIFOLD-INLET)	

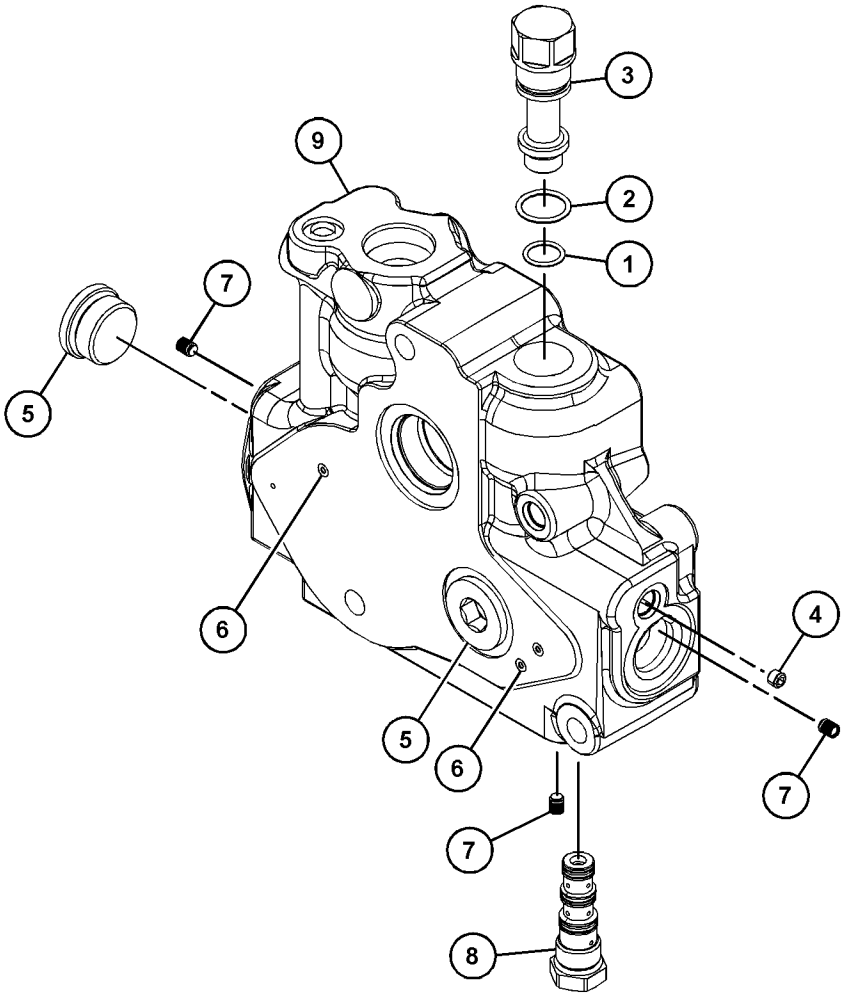

GRÁFICO 1 <FIN> g03487821

350-7075 GRUPO DE MOTOR DE PISTONES
(MOTOR GP-PISTON)*R

NO. DE SERIE: FRS1-UP

PARTE DE 465-7307, 465-7308 GRUPO DE VENTILADOR DE SUCCIÓN

SMCS-1386, 5058 **i06608684**

NOTA	NO NO	GRÁFICO REF	NÚMERO DE LA PIEZA	QTY	NOMBRE DE LA PIEZA 1 2 3 4 5 6 (NIVEL DEL PRODUCTO)	VER PÁGINA
	1	1	**185-0248**	1	SELLO DE ACEITE (SEAL-OIL)	
	2	1	**9S-8006**	1	TAPÓN (ROSCA DE 7/8-14) (PLUG (7/8-14-THD))	
	3	1	**2M-9780**	1	SELLO ANULAR (SEAL-O-RING)	
	4	1	**242-3373**	1	PLATO BASCULANTE (SWASHPLATE)	
Y	5	1	**256-7858**	1	GRUPO DE ROTACIÓN DEL MOTOR (ROTATING GP-MOTOR)	757
	6	1	**127-9485**	1	SELLO ANULAR (SEAL-O-RING)	
M	7	1	**095-0673**	4	PERNO DE CABEZA HUECA (M12 X 1,75 X 60 MM) (BOLT-SOCKET HEAD (M12X1.75X60-MM))	
	8	1	**8C-3110**	1	ANILLO DE RETENCIÓN (RING-RETAINING)	
	9	1	**9X-8979**	1	ESPIGA (DOWEL)	
	10	1	**101-2862**	2	ESPIGA (DOWEL)	
	11	1	**185-0263**	1	COJINETE (BEARING)	
	12	1	**185-0242**	1	PLACA (PLATE)	
	13	1	**242-3377**	1	EJE MOTRIZ (SHAFT-DRIVE)	
	14	1	**203-8609**	1	TAZA DE COJINETE (CUP-BEARING)	
	15	1	**127-9483**	1	CALCE (PRECARGA) (SHIM (PRELOAD))	
	16	1	**197-2471**	1	CONJUNTO DE TAPÓN (PLUG AS)	
		1	**197-2472**	1	SELLO (SEAL)	
	17	1	**197-2474**	1	CONJUNTO DE VÁLVULA (VALVE AS)	
	18	1	**242-3374**	1	MANGUITO (SLEEVE)	
	19	1	**105-3035**	1	CONO DE COJINETE (CONE-BEARING)	

M - PIEZA MÉTRICA
Y - ILUSTRACIÓN DIFERENTE

350-7075 GRUPO DE MOTOR DE PISTONES (MOTOR GP-PISTON) (cont.) **i06608684**

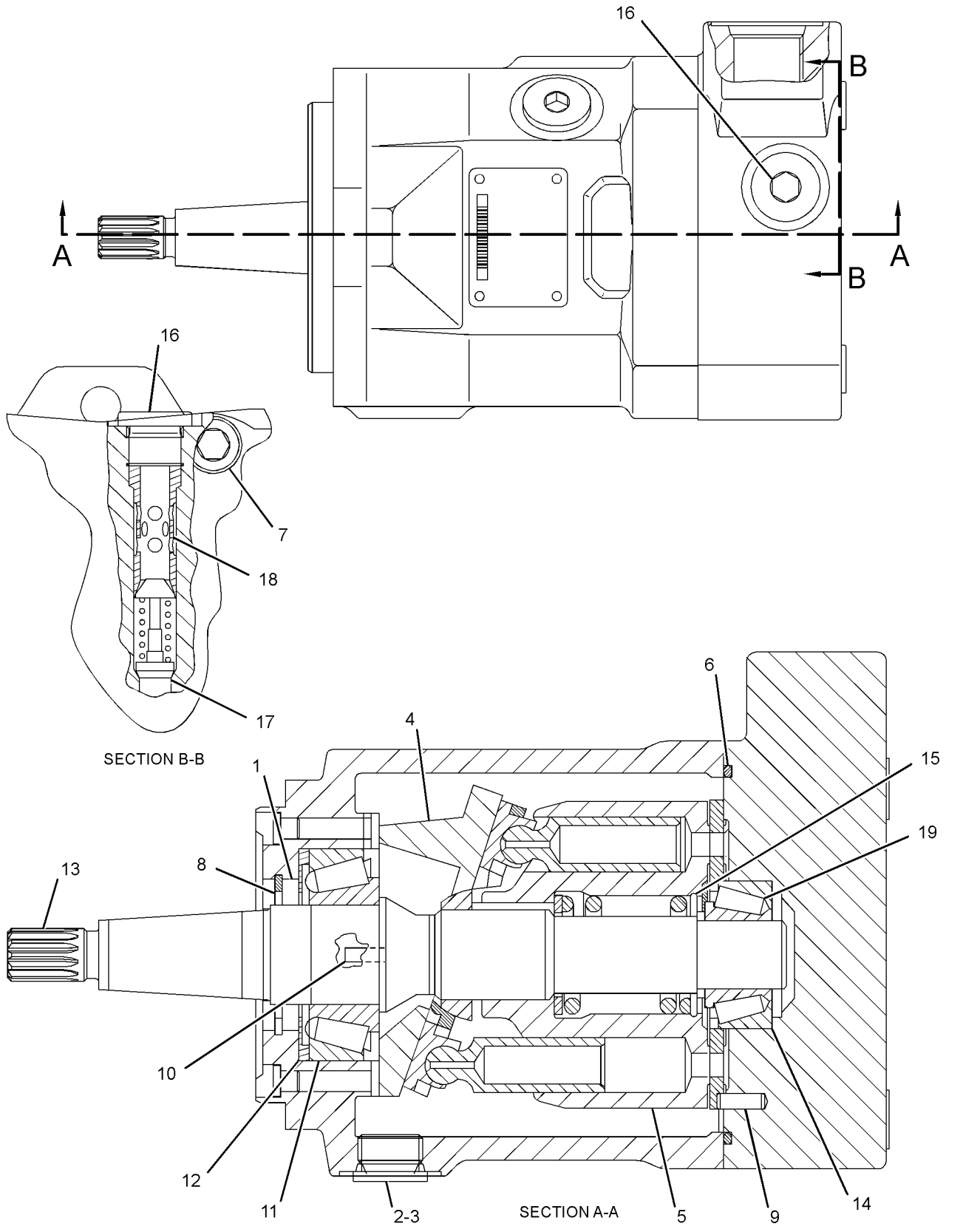

GRÁFICO 1 <FIN> g02351194

315-5944 GRUPO DE BOMBA DEL FRENO Y DEL VENTILADOR HIDRÁULICO Y MONTAJE (PUMP & MTG GP-BRAKE & HYD FAN)

NO. DE SERIE: FRS1-UP

PARTE DE 456-6633 CONFIGURACIÓN HIDRÁULICA

SMCS-1387, 4268 **i06608428**

NOTA	NO NO	GRÁFICO REF	NÚMERO DE LA PIEZA	QTY	NOMBRE DE LA PIEZA 1 2 3 4 5 6 (NIVEL DEL PRODUCTO)	VER PÁGINA
	1	1	**289-2088**	1	SELLO (SEAL)	
	2	1	**368-5490**	1	ADAPTADOR (ADAPTER)	
	3	1	**319-0367**	1	ENGRANAJE (40 DIENTES) (GEAR (40-TEETH))	
Y	4	1	**352-4500**	1	GRUPO DE BOMBA DE PISTONES (PUMP GP-PISTON)	748
	5	1	**2K-0337**	1	CONTRATUERCA (ROSCA DE 3/4-16) (LOCKNUT (3/4-16-THD))	
	6	1	**3D-0053**	1	COJINETE DE BOLAS (BALL BEARING)	
	7	1	**6V-1197**	1	SELLO ANULAR (SEAL-O-RING)	
M	8	1	**8T-4139**	2	PERNO (M12 X 1,75 X 30 MM) (BOLT (M12X1.75X30-MM))	
	9	1	**8T-4223**	4	ARANDELA DURA (13,5 X 25,5 X 3 MM DE GROSOR) (WASHER-HARD (13.5X25.5X3-MM THK))	
M	10	1	**8T-4648**	2	PERNO (M12X1,75X70 MM) (BOLT (M12X1.75X70-MM))	
	11	1	**8T-4994**	1	ARANDELA DURA (20 X 36,5 X 3,5 MM DE GROSOR) (WASHER-HARD (20X36.5X3.5-MM THK))	

M - PIEZA MÉTRICA
Y - ILUSTRACIÓN DIFERENTE

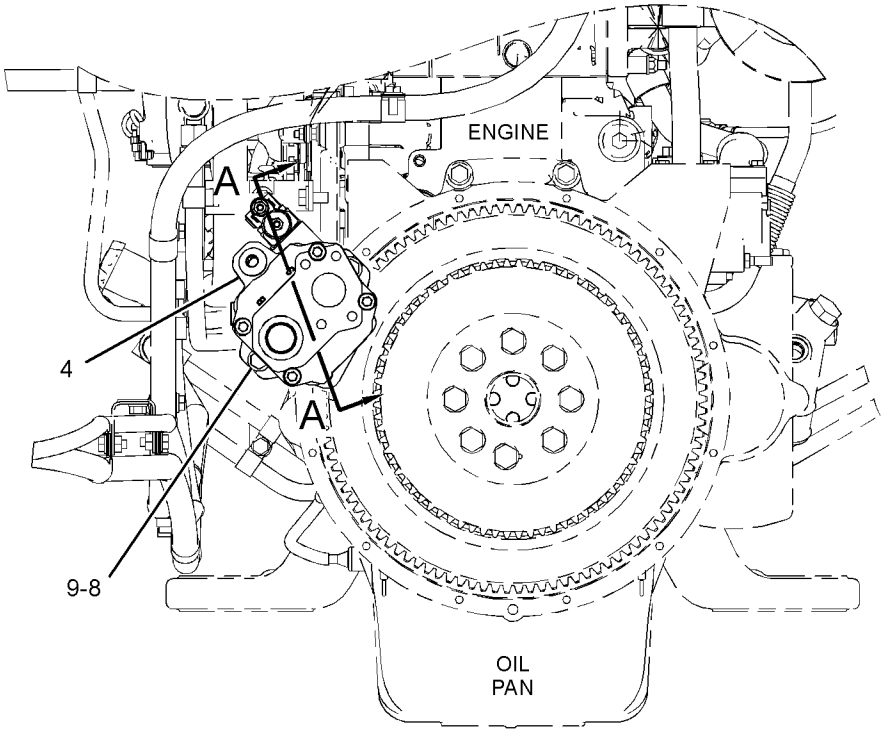

REAR VIEW OF ENGINE

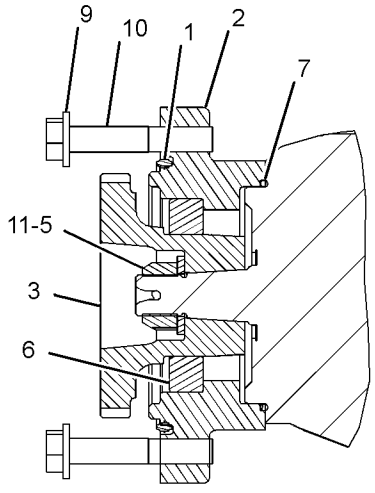

SECTION A-A

GRÁFICO 1 <FIN> g02349159

360-0216 GRUPO DE BOMBA HIDRÁULICA Y MONTAJE (PUMP & MTG GP-HYDRAULIC)

NO. DE SERIE: FRS1-UP

PARTE DE 456-6633 CONFIGURACIÓN HIDRÁULICA

SMCS-5055, 5070, 5073, 5084 **i06608437**

NOTA	NO NO	GRÁFICO REF	NÚMERO DE LA PIEZA	QTY	NOMBRE DE LA PIEZA 1 2 3 4 5 6 (NIVEL DEL PRODUCTO)	VER PÁGINA
Y	1	1	**356-6454**	1	GRUPO DE BOMBA DE PISTONES (DIRECCIÓN) (PUMP GP-PISTON (STEERING))	750
Y	2	1	**362-9555**	1	GRUPO DE BOMBA DE ENGRANAJES (2 SECCIONES) (AUXILIAR) (PUMP GP-GEAR (2-SECTION) (AUXILIARY))	746
Y	3	1	**365-8177**	1	GRUPO DE BOMBA DE PISTONES (IMPLEMENTO) (PUMP GP-PISTON (IMPLEMENT))	753
	4	1	**372-6784**	1	CONJUNTO DE ACOPLAMIENTO (COUPLING AS)	
		1	**204-3975**	1	PASADOR DE RESORTE (PIN-SPRING)	
	5	1	**226-4192**	4	ARANDELA DURA (21,5X35X8 MM DE GROSOR) (WASHER-HARD (21.5X35X8-MM THK))	
	6	1	**2K-8257**	1	SELLO ANULAR (SEAL-O-RING)	
	7	1	**5F-3106**	1	SELLO ANULAR (SEAL-O-RING)	
	8	1	**6V-8467**	1	SELLO ANULAR (SEAL-O-RING)	
M	9	1	**7X-2563**	4	PERNO (M20 X 2,5 X 60 MM) (BOLT (M20X2.5X60-MM))	
M	10	1	**8T-4183**	2	PERNO (M12 X 1,75 X 40 MM) (BOLT (M12X1.75X40-MM))	
M	11	1	**8T-4193**	2	PERNO (M16X2X50 MM) (BOLT (M16X2X50-MM))	
	12	1	**8T-4223**	2	ARANDELA DURA (13,5 X 25,5 X 3 MM DE GROSOR) (WASHER-HARD (13.5X25.5X3-MM THK))	
	13	1	**9X-8257**	2	ARANDELA (17,5 X 30 X 3,5 MM DE GROSOR) (WASHER (17.5X30X3.5-MM THK))	

M - PIEZA MÉTRICA
Y - ILUSTRACIÓN DIFERENTE

360-0216 GRUPO DE BOMBA HIDRÁULICA Y MONTAJE (PUMP & MTG GP-HYDRAULIC) (cont.) **i06608437**

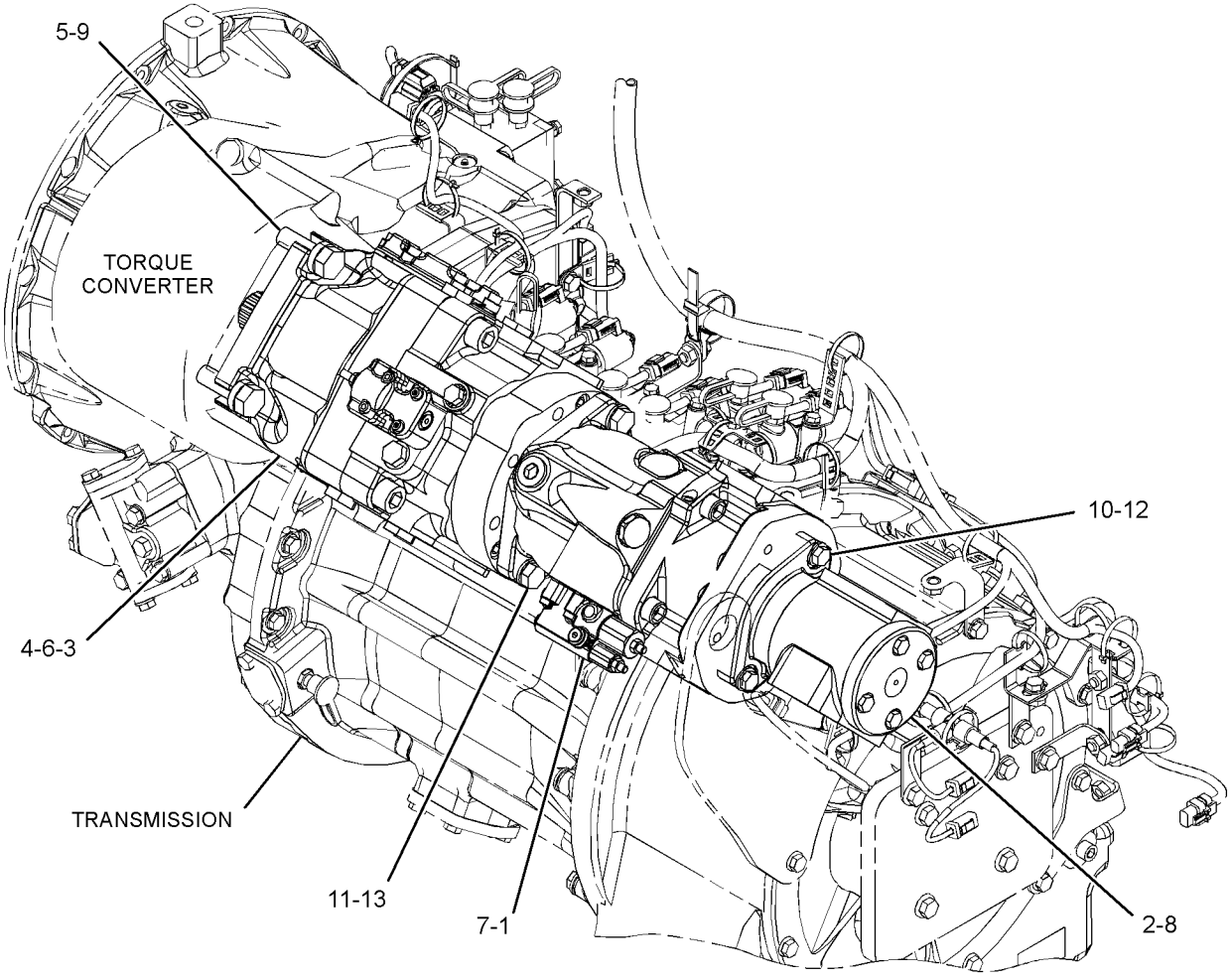

GRÁFICO 1 <FIN> g03496600

389-6081 GRUPO DE BOMBA DEL VENTILADOR HIDRÁULICO Y MONTAJE (PUMP & MTG GP-HYDRAULIC FAN)

NO. DE SERIE: FRS1-UP

PARTE DE 463-1759 GRUPO DE TUBERÍAS DE AIRE

SMCS-1387 **i05684911**

NOTA	NO NO	GRÁFICO REF	NÚMERO DE LA PIEZA	QTY	NOMBRE DE LA PIEZA 1 2 3 4 5 6 (NIVEL DEL PRODUCTO)	VER PÁGINA
M	1	1	**8T-4137**	1	PERNO (M10 X 1,5 X 20 MM) (BOLT (M10X1.5X20-MM))	
	2	1	**8T-9658**	3	ESPACIADOR (8,2X12,7X25,4 MM DE GROSOR) (SPACER (8.2X12.7X25.4-MM THK))	
	3	1	**9W-0852**	2	CLAVIJA DE CONECTOR (CALIBRE 14 A 16) (PIN-CONNECTOR (14-GA TO 16-GA))	
	4	1	**155-0576**	6	MONTAJE DE AISLAMIENTO (MOUNT-ISOLATION)	
	5	1	**368-4198**	1	CONJUNTO DE BOMBA DE AIRE (VENTILADOR DE INCLINACIÓN VARIABLE) (PUMP AS-AIR (VARIABLE PITCH FAN))	
	6	1	**393-5130**	1	CONJUNTO DE SOPORTE (BRACKET AS)	
M		1	**8T-3490**	1	TUERCA DE SOLDAR (ROSCA M10 X 1,5) (NUT-WELD (M10X1.5-THD))	
	7	1	**394-1108**	1	CONJUNTO DE SOPORTE (BRACKET AS)	
	8	1	**130-5300**	1	BROCHE (CLIP)	
	9	1	**102-8802**	1	JUEGO DE RECEPTÁCULO (2 CLAVIJAS) (KIT-RECEPTACLE (2-PIN))	
					(KIT INCLUDES RECEPTACLE AS & WEDGE)	
	10	1	**8T-4121**	1	ARANDELA DURA (11 X 21 X 2,5 MM DE GROSOR) (WASHER-HARD (11X21X2.5-MM THK))	

M - PIEZA MÉTRICA

389-6081 GRUPO DE BOMBA DEL VENTILADOR HIDRÁULICO Y MONTAJE (PUMP & MTG GP-HYDRAULIC FAN) (cont.)
i05684911

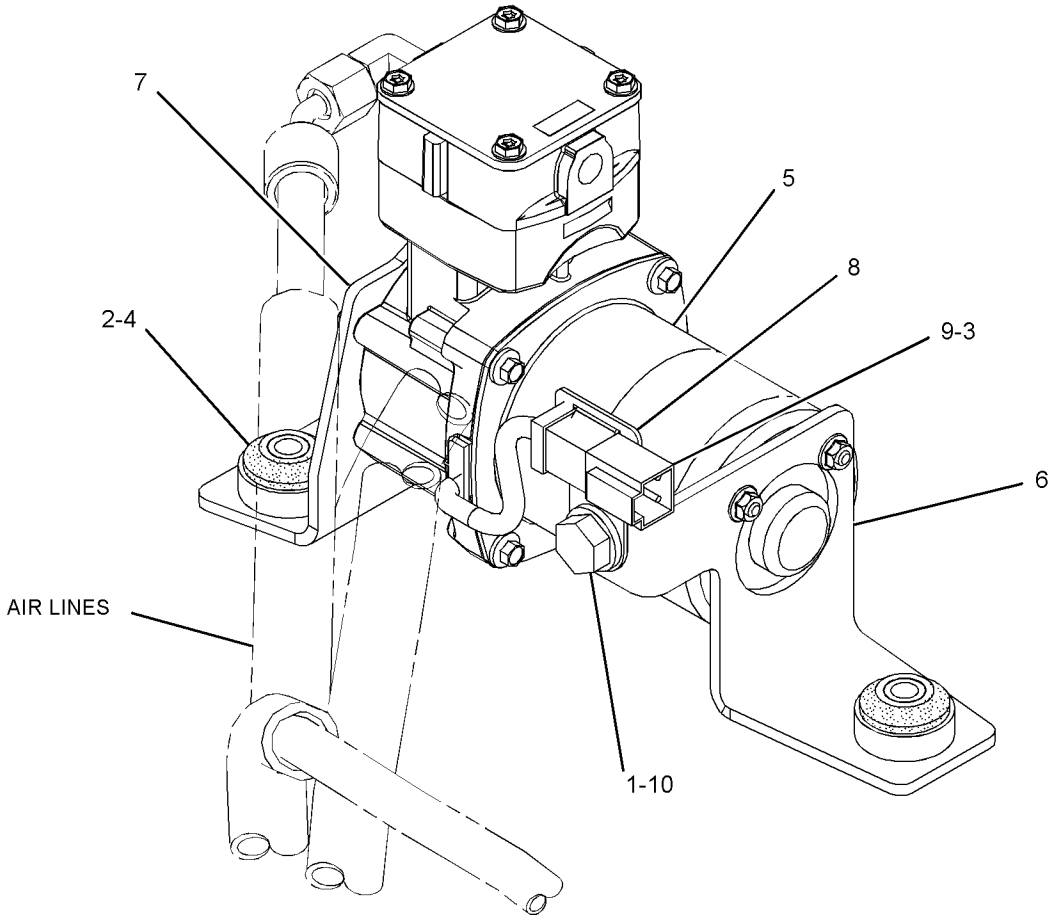

GRÁFICO 1 <FIN> g02932078

362-9555 GRUPO DE BOMBA DE ENGRANAJES–2 SECCIONES (PUMP GP-GEAR-2 SECCIONES)

NO. DE SERIE: FRS1-UP

PARTE DE 360-0216 GRUPO DE BOMBA HIDRÁULICA Y MONTAJE

SMCS-5073 **i06608441**

NOTA	NO NO	GRÁFICO REF	NÚMERO DE LA PIEZA	QTY	NOMBRE DE LA PIEZA 1 2 3 4 5 6 (NIVEL DEL PRODUCTO)	VER PÁGINA
	1	1	**424-0045**	4	SELLO DE ARANDELA (SEAL-WASHER)	
	2	1	**361-4001**	1	CUBIERTA DE BOMBA DE ACEITE (COVER-OIL PUMP)	
	3	1	**363-7241**	1	CONJUNTO DE ADAPTADOR DE LA BOMBA DE ACEITE (ADAPTER AS-OIL PUMP)	
		1	**361-3994**	2	BUJE (BUSHING)	
	4	1	**364-2950**	1	CONJUNTO DE CUERPO DE LA BOMBA (BODY AS-PUMP)	
		1	**8M-8489**	2	ESPIGA (DOWEL)	
	5	1	**364-2952**	1	CONJUNTO DE ENGRANAJES DE LA BOMBA DE ACEITE (8 DIENTES) (GEAR AS-OIL PUMP (8-TEETH))	
		1	**1B-8704**	1	CHAVETA WOODRUFF (KEY-WOODRUFF)	
	6	1	**364-2954**	1	CONJUNTO DE ENGRANAJES DE LA BOMBA DE ACEITE (8 DIENTES) (GEAR AS-OIL PUMP (8-TEETH))	
		1	**1B-8704**	1	CHAVETA WOODRUFF (KEY-WOODRUFF)	
	7	1	**364-2956**	2	ENGRANAJE DE BOMBA DE ACEITE (8 DIENTES) (GEAR-OIL PUMP (8-TEETH))	
	8	1	**9X-7433**	2	SELLO DE LABIO (SEAL-LIP TYPE)	
	9	1	**1B-8704**	1	CHAVETA WOODRUFF (KEY-WOODRUFF)	
	10	1	**1L-3768**	1	ANILLO DE RETENCIÓN (RING-RETAINING)	
	11	1	**3S-0004**	4	ARANDELA (0,406 X 0,728 X 0,09 PULG DE GROSOR) (WASHER (0.406X0.728X0.09-IN THK))	
	12	1	**4M-0189**	2	SELLO ANULAR (SEAL-O-RING)	
M	13	1	**8T-9085**	4	PERNO (M10X1,5X150 MM) (BOLT (M10X1.5X150-MM))	

M - PIEZA MÉTRICA

362-9555 GRUPO DE BOMBA DE ENGRANAJES (PUMP GP-GEAR) (cont.) **i06608441**

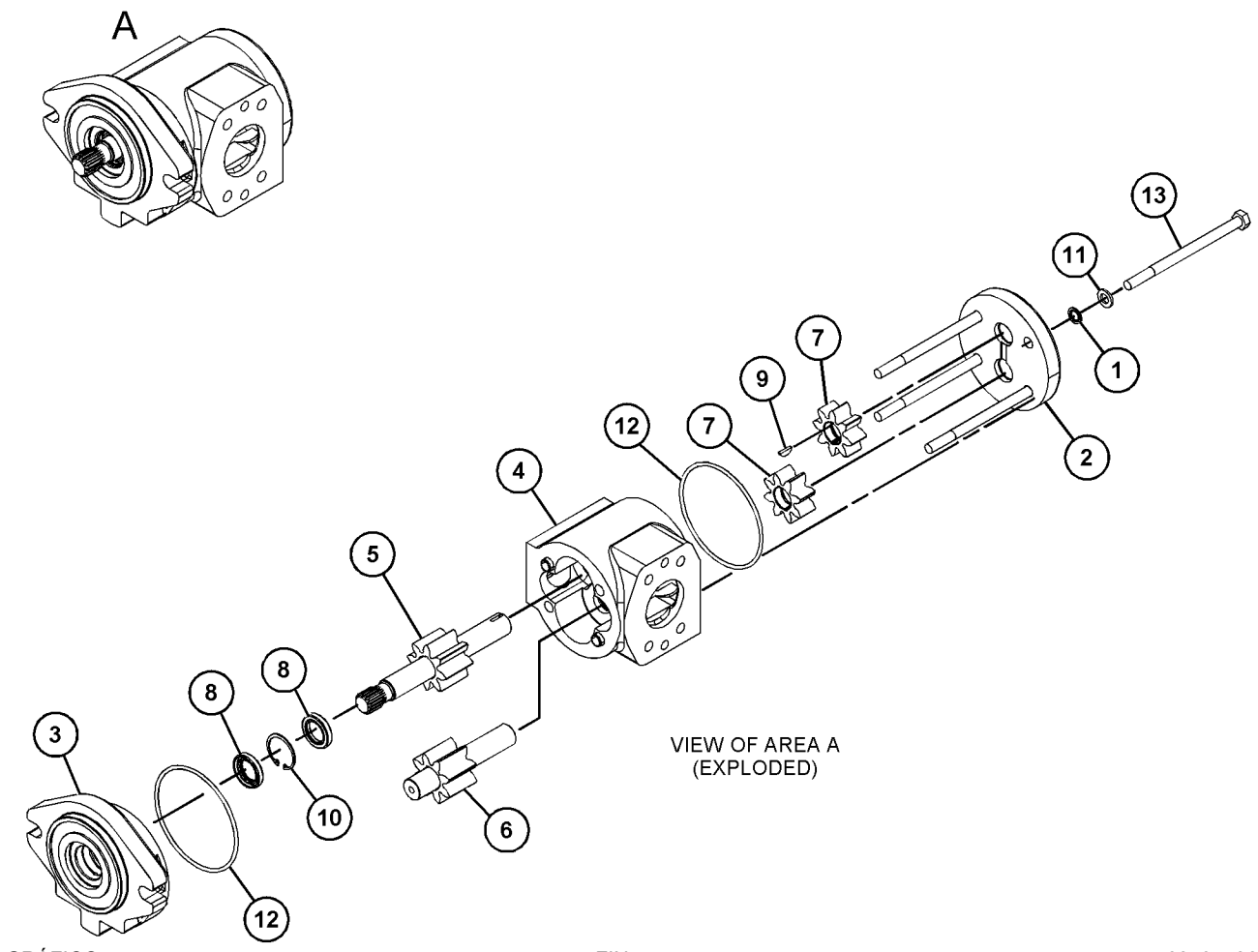

GRÁFICO 1 <FIN> g03495736

352-4500 GRUPO DE BOMBA DE PISTONES (PUMP GP-PISTON)

NO. DE SERIE: FRS1-UP

PARTE DE 315-5944 GRUPO DE BOMBA DEL FRENO Y DEL VENTILADOR HIDRÁULICO Y MONTAJE

SMCS-5070 **i06608433**

NOTA	NO NO	GRÁFICO REF	NÚMERO DE LA PIEZA	QTY	NOMBRE DE LA PIEZA 1 2 3 4 5 6 (NIVEL DEL PRODUCTO)	VER PÁGINA
Y	1	1	*273-5073*	1	GRUPO DE BOMBA GIRATORIA (FRENO DE VENTILADOR HIDRÁULICO) (ROTATING GP-PUMP (BRAKE, HYDRAULIC FAN))	758
	3	1	**174-9994**	1	PISTÓN DE CONTROL (PISTON-CONTROL)	
	4	1	**274-7452**	1	ESLABÓN DE CONTROL (LINK-CONTROL)	
	5	1	**312-8769**	1	PLATO BASCULANTE (SWASHPLATE)	
	6	1	**198-2617**	1	EJE (SHAFT)	
	7	1	**198-5351**	1	TAPÓN (PLUG)	
	8	1	**188-6303**	1	RESORTE (SPRING)	
	9	1	**155-9133**	1	KEY (Llave) (KEY)	
	10	1	**148-1238**	1	CALCE (3 MM DE GROSOR) (SHIM (3-MM THK))	
M	11	1	**8T-8442**	4	PERNO DE CABEZA HUECA (M6 X 1 X 30 MM) (BOLT-SOCKET HEAD (M6X1X30-MM))	
	12	1	**120-4394**	1	TAPÓN DE DESCONEXIÓN (PLUG-BREAK OFF)	
	13	1	**9X-8979**	1	ESPIGA (DOWEL)	
Y	14	1	*360-1413*	1	GRUPO DE VÁLVULA DE CONTROL DE BOMBA (VALVE GP-PUMP CONTROL)	808
	15	1	**185-0242**	1	PLACA (PLATE)	
	16	1	**213-4208**	1	ANILLO DE TRABA (RING-LOCK)	
	17	1	**185-0263**	1	COJINETE (BEARING)	
	18	1	**203-8609**	1	TAZA DE COJINETE (CUP-BEARING)	
	19	1	**237-4227**	2	COJINETE DE ASIENTO (BEARING-CRADLE)	
	20	1	**105-3035**	1	CONO DE COJINETE (CONE-BEARING)	
	22	1	**166-0344**	1	SELLO DE EJE (SEAL-SHAFT)	
	23	1	**280-7870**	1	EMPAQUETADURA (GASKET)	
					JUEGO(S) DE REPARACIÓN DISPONIBLE(S):	
			364-8570	1	JUEGO DE SELLO (KIT-SEAL)	
					(INCLUDES O-RINGS & SEAL)	

M - PIEZA MÉTRICA
Y - ILUSTRACIÓN DIFERENTE

352-4500 GRUPO DE BOMBA DE PISTONES (PUMP GP-PISTON) (cont.) **i06608433**

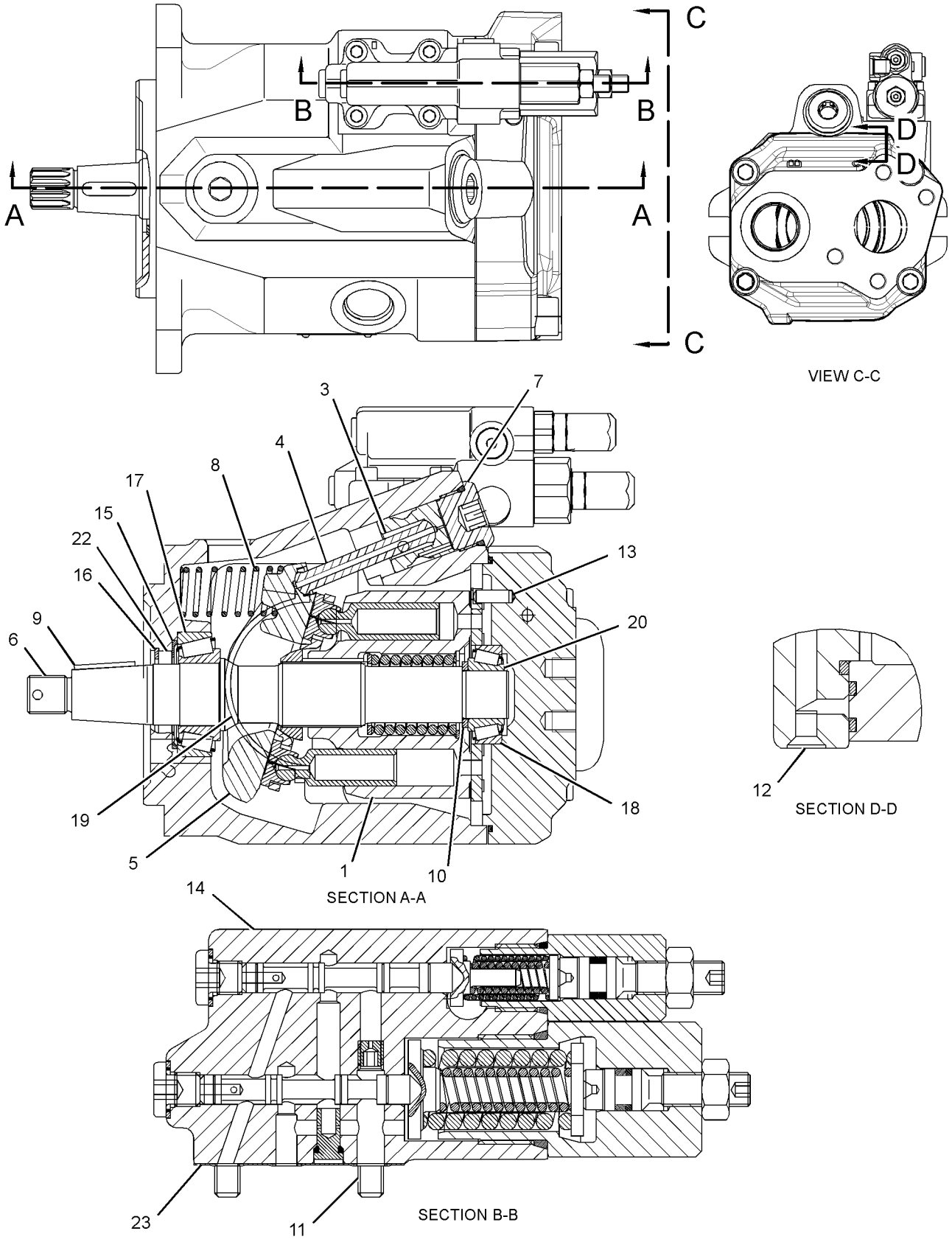

GRÁFICO 1 <FIN> g03422644

356-6454 GRUPO DE BOMBA DE PISTONES (PUMP GP-PISTON)

NO. DE SERIE: FRS1-UP

PARTE DE 360-0216 GRUPO DE BOMBA HIDRÁULICA Y MONTAJE

SMCS-5070 **i06663488**

NOTA	NO NO	GRÁFICO REF	NÚMERO DE LA PIEZA	QTY	NOMBRE DE LA PIEZA 1 2 3 4 5 6 (NIVEL DEL PRODUCTO)	VER PÁGINA
Y	1	1	**389-1201**	1	GRUPO DE BOMBA GIRATORIA (ROTATING GP-PUMP)	759
	2	1	**133-8739**	1	SELLO DE LABIO (SEAL-LIP TYPE)	
	3	1	**351-6131**	2	COJINETE DE ASIENTO (BEARING-CRADLE)	
	4	1	**399-5839**	1	PLATO BASCULANTE (SWASHPLATE)	
	5	1	**399-5840**	1	EJE MOTRIZ (SHAFT-DRIVE)	
	6	1	**105-1638**	1	ESPACIADOR (30 X 38 X 3 MM DE GROSOR) (SPACER (30X38X3-MM THK))	
	7	1	**105-3031**	1	CONO DE COJINETE (CONE-BEARING)	
	8	1	**3B-2263**	1	TAZA DE COJINETE (CUP-BEARING)	
	9	1	**105-3032**	1	CONO DE COJINETE (CONE-BEARING)	
	10	1	**105-3033**	1	TAZA DE COJINETE (CUP-BEARING)	
	11	1	**140-1739**	1	ANILLO DE RETENCIÓN (RING-RETAINING)	
M	12	1	**6V-8201**	4	PERNO DE CABEZA HUECA (M16X2X45 MM) (BOLT-SOCKET HEAD (M16X2X45-MM))	
Y	13	1	**347-0612**	1	GRUPO DE VÁLVULA DE CONTROL DE BOMBA (COMPENSADOR DE FLUJO) (VALVE GP-PUMP CONTROL (FLOW COMPENSATOR))	807
	14	1	**247-0478**	1	RESORTE (SPRING)	
	15	1	**399-5838**	1	PLACA DE CONTROL (PLATE-CONTROL)	
	16	1	**120-4394**	3	TAPÓN DE DESCONEXIÓN (PLUG-BREAK OFF)	
	17	1	**168-3504**	1	SELLO (SEAL)	
	18	1	**214-9203**	1	TAPÓN DE ORIFICIO (PLUG-ORIFICE)	
	19	1	**9X-8979**	1	ESPIGA (DOWEL)	
	20	1	**379-5187**	1	RESORTE (SPRING)	
	21	1	**333-7840**	1	PARADA (STOP)	
	22	1	**280-7870**	1	EMPAQUETADURA (GASKET)	
	23	1	**3J-7354**	1	SELLO ANULAR (SEAL-O-RING)	
	24	1	**9S-8002**	1	TAPÓN (ROSCA DE 7/16-20) (PLUG (7/16-20-THD))	
M	25	1	**8T-8442**	4	PERNO DE CABEZA HUECA (M6 X 1 X 30 MM) (BOLT-SOCKET HEAD (M6X1X30-MM))	
	26	1	**351-6085**	1	PISTÓN DE CONTROL (PISTON-CONTROL)	
	27	1	**374-6722**	1	TAPÓN DE CONTROL (PLUG-CONTROL)	
	28	1	**8T-7525**	1	SELLO ANULAR (SEAL-O-RING)	
	29	1	**194-6848**	1	ACOPLADOR (COUPLER)	

M - PIEZA MÉTRICA
Y - ILUSTRACIÓN DIFERENTE

356-6454 GRUPO DE BOMBA DE PISTONES (PUMP GP-PISTON) (cont.) **i06663488**

REFER TO ALL ILLUSTRATIONS OF
THIS GROUP FOR AUXILIARY VIEWS

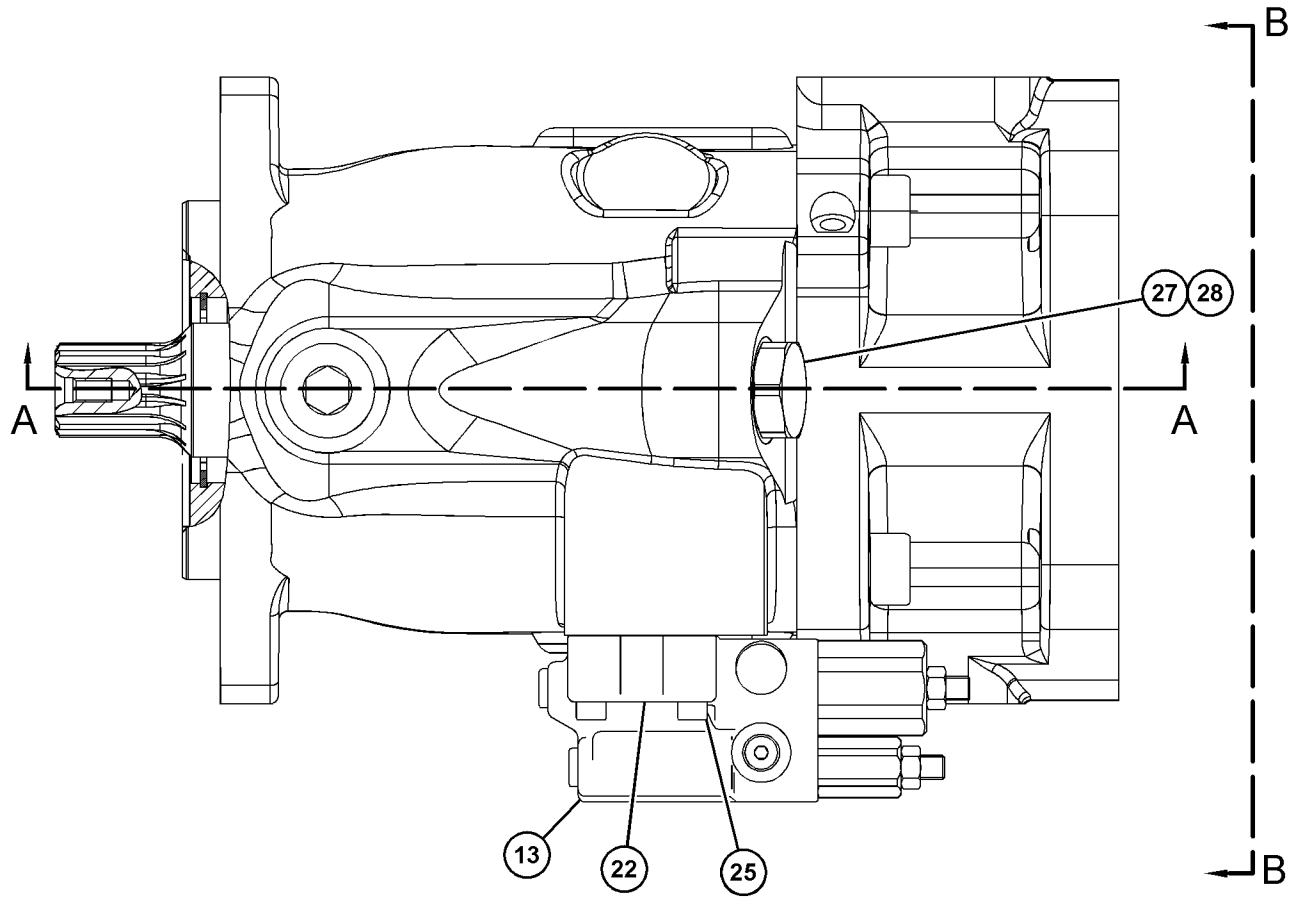

GRÁFICO 1 g03506430

356-6454 GRUPO DE BOMBA DE PISTONES (PUMP GP-PISTON) (cont.) **i06663488**

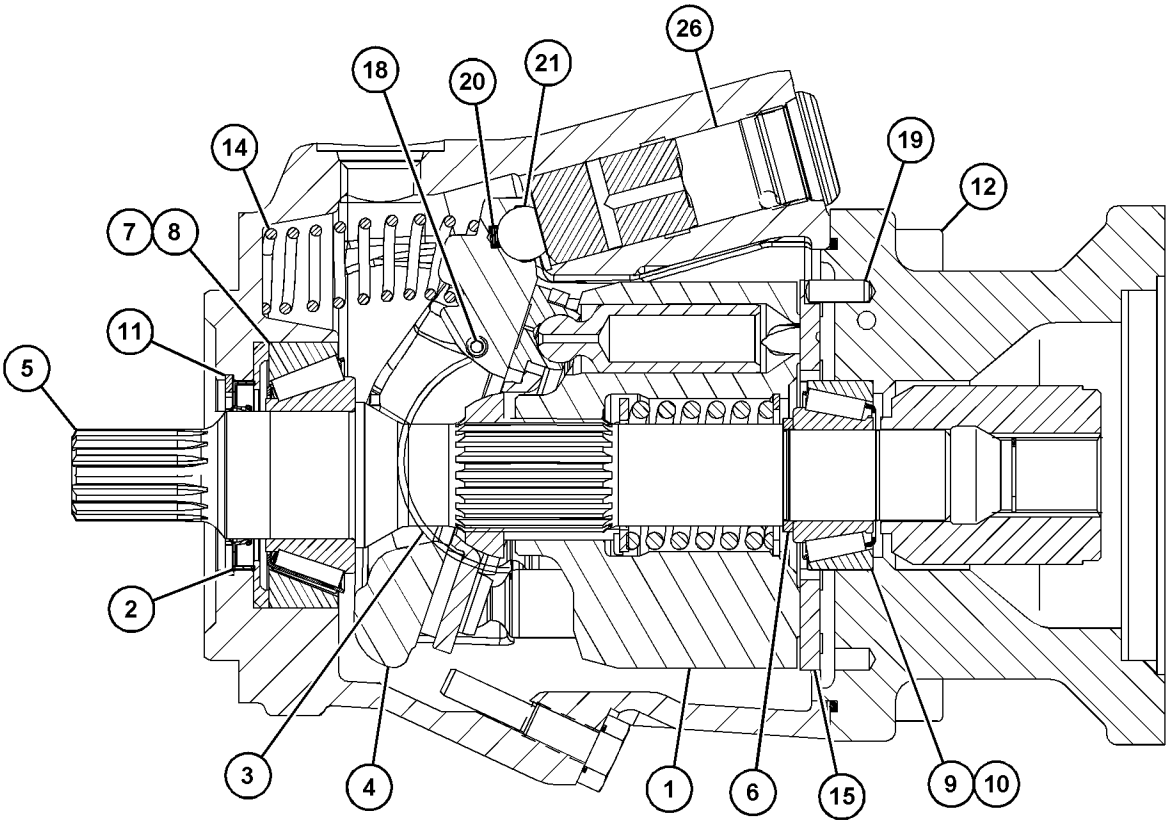

SECTION A-A

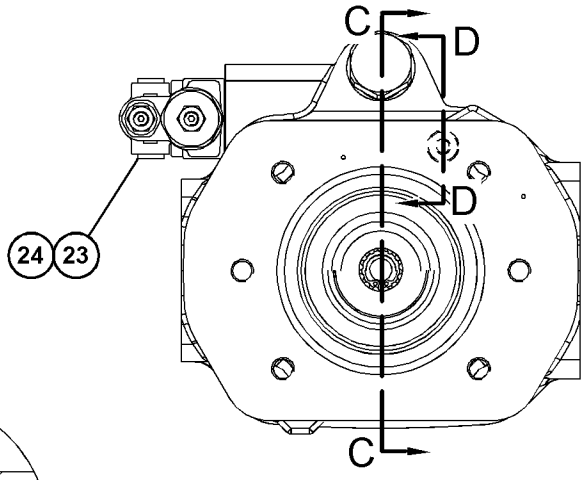

VIEW B-B

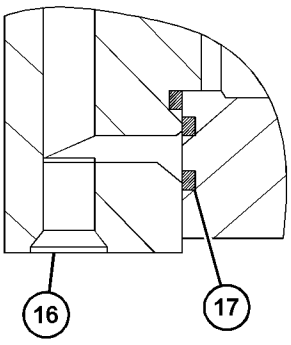

SECTION D-D

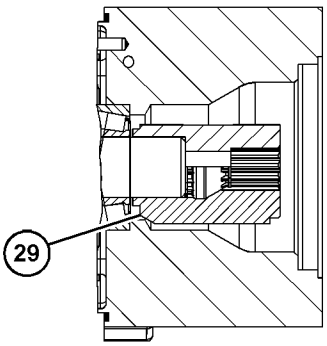

SECTION C-C

GRÁFICO 2 <FIN> g03506428

365-8177 GRUPO DE BOMBA DE PISTONES (PUMP GP-PISTON)

NO. DE SERIE: FRS1-UP

PARTE DE 360-0216 GRUPO DE BOMBA HIDRÁULICA Y MONTAJE

SMCS-5070 **i06608445**

NOTA	NO NO	GRÁFICO REF	NÚMERO DE LA PIEZA	QTY	NOMBRE DE LA PIEZA 1 2 3 4 5 6 (NIVEL DEL PRODUCTO)	VER PÁGINA
	1	2	**8F-6230**	1	SELLO ANULAR (SEAL-O-RING)	
	2	1	**8J-0101**	1	PLACA DE ATENCIÓN (LLENADO DE ACEITE HIDRÁULICO) (PLATE-NOTICE (HYDRAULIC OIL FILL))	
M	3	2	**9X-2546**	2	PERNO (M6 X 1 X 20 MM) (BOLT (M6X1X20-MM))	
	4	2	**129-7927**	1	COJINETE (BEARING)	
	5	2	**129-7979**	2	ESPIGA (DOWEL)	
	6	1,2	**192-0573**	5	PASADOR DE ESPIGA (PIN-DOWEL)	
	7	1	**247-8920**	1	ORIFICIO (ORIFICE)	
	8	1	**330-5623**	2	ESLABÓN (SINCRONIZACIÓN) (LINK (TIMING))	
	9	1	**330-5624**	2	COJINETE ESPECIAL (BEARING-SPECIAL)	
	10	2	**330-5635**	2	TUERCA DE SELLO (ROSCA M16X2) (NUT-SEAL (M16X2-THD))	
	11	1	**9S-8005**	1	TAPÓN (ROSCA DE 3/4-16) (PLUG (3/4-16-THD))	
	12	1	**9S-8002**	1	TAPÓN (ROSCA DE 7/16-20) (PLUG (7/16-20-THD))	
	13	2	**340-2655**	2	RETÉN (RETAINER)	
	14	1	**9S-4191**	1	TAPÓN (ROSCA DE 9/16-18) (PLUG (9/16-18-THD))	
	15	2	**342-9549**	2	SELLO DE LABIO (SEAL-LIP TYPE)	
	16	2	**360-2791**	1	PLATO BASCULANTE (SWASHPLATE)	
	17	2	**360-3491**	1	ACCIONADOR (ACTUATOR)	
	18	2	**360-3495**	1	ACCIONADOR (ACTUATOR)	
	19	2	**360-3496**	2	ESLABÓN DEL ACCIONADOR (LINK-ACTUATOR)	
	20	2	**360-3499**	1	RESORTE (SPRING)	
	21	1	**9S-4183**	4	TAPÓN (ROSCA DE 1-1/16-12) (PLUG (1-1/16-12-THD))	
	22	1	**362-0722**	1	BODY (BODY)	
	23	2	**8T-4241**	1	ANILLO DE RETENCIÓN (EXTERNO) (RING-RETAINING (EXTERNAL))	
	24	1	**8H-7521**	1	SELLO ANULAR (SEAL-O-RING)	
	25	2	**364-2931**	1	ADAPTADOR (ADAPTER)	
	26	1	*365-9261*	1	CONJUNTO DE RETENEDOR (RETAINER AS)	
		1	**9W-7783**	2	TAPÓN (PLUG)	
		1	**340-1489**	1	RETÉN (RETAINER)	
Y	27	1	**367-2660**	1	GRUPO DE VÁLVULA DE CONTROL DE BOMBA (VALVE GP-PUMP CONTROL)	809
Y	28	1	*367-7557*	1	GRUPO DE CABEZA DE BOMBA (HEAD GP-PUMP)	694
	29	1	**370-0933**	1	TAPA (COVER)	
M	30	1	**8C-6965**	4	PERNO DE CABEZA HUECA (M6X1X45 MM) (BOLT-SOCKET HEAD (M6X1X45-MM))	
M	31	1	**101-7397**	4	PERNO DE CABEZA HUECA (M12X1,75X50 MM) (BOLT-SOCKET HEAD (M12X1.75X50-MM))	
	32	2	**366-8395**	2	TORNILLO DE AJUSTE (M16X2X45 MM) (SETSCREW (M16X2X45-MM))	
	33	1	**3D-2824**	4	SELLO ANULAR (SEAL-O-RING)	
	34	2	**3D-4603**	1	TAPÓN DE TUBO (PLUG-PIPE)	
	35	2	**3F-5792**	1	SELLO ANULAR (SEAL-O-RING)	
	36	1	**3J-1907**	1	SELLO ANULAR (SEAL-O-RING)	
	37	1	**3J-7354**	1	SELLO ANULAR (SEAL-O-RING)	
	38	1	**3K-0360**	1	SELLO ANULAR (SEAL-O-RING)	
	39	1	**4B-4158**	4	TORNILLO DE IMPULSIÓN (NO. 4 X 0,25 PULG) (SCREW-DRIVE (NO 4X0.25-IN))	

365-8177 GRUPO DE BOMBA DE PISTONES (PUMP GP-PISTON) (cont.) **i06608445**

NOTA	NO NO	GRÁFICO REF	NÚMERO DE LA PIEZA	QTY	NOMBRE DE LA PIEZA 1 2 3 4 5 6 (NIVEL DEL PRODUCTO)	VER PÁGINA
M	40	1	**5A-3604**	3	PERNO DE CABEZA HUECA (M8 X 1,25 X 25 MM) (BOLT-SOCKET HEAD (M8X1.25X25-MM))	
	41	1	**6J-3134**	3	SELLO ANULAR (SEAL-O-RING)	
	42	2	**6S-3002**	1	SELLO ANULAR (SEAL-O-RING)	
M	43	1	**6V-5192**	6	PERNO DE CABEZA HUECA (M8 X 1,25 X 30 MM) (BOLT-SOCKET HEAD (M8X1.25X30-MM))	
M	44	1	**7Y-5217**	4	PERNO DE CABEZA HUECA (M20 X 2,5 X 70 MM) (BOLT-SOCKET HEAD (M20X2.5X70-MM))	
	45	2	**8B-7216**	2	SELLO ANULAR (SEAL-O-RING)	

M - PIEZA MÉTRICA
Y - ILUSTRACIÓN DIFERENTE

365-8177 GRUPO DE BOMBA DE PISTONES (PUMP GP-PISTON) (cont.) **i06608445**

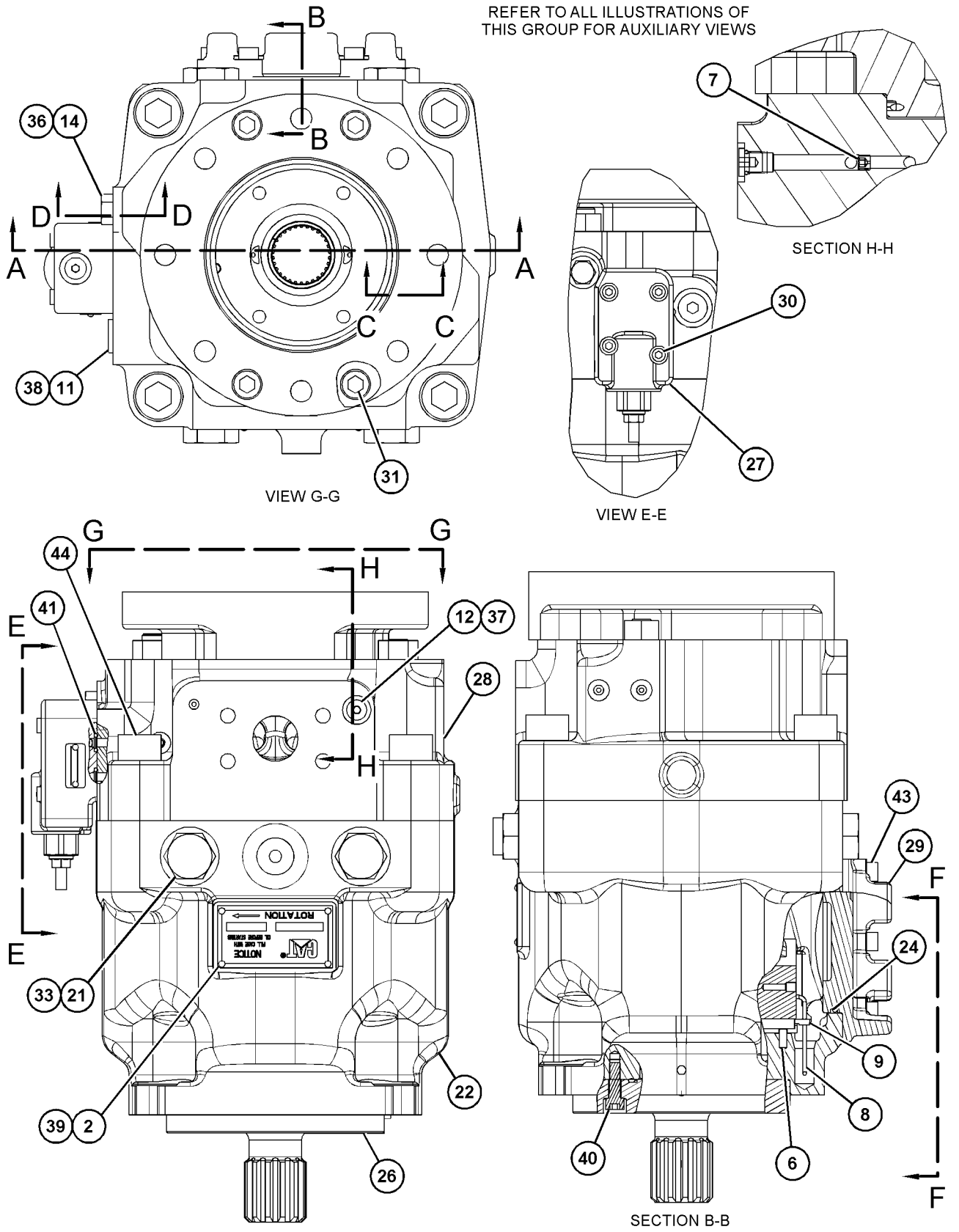

GRÁFICO 1 g03503838

365-8177 GRUPO DE BOMBA DE PISTONES (PUMP GP-PISTON) (cont.) **i06608445**

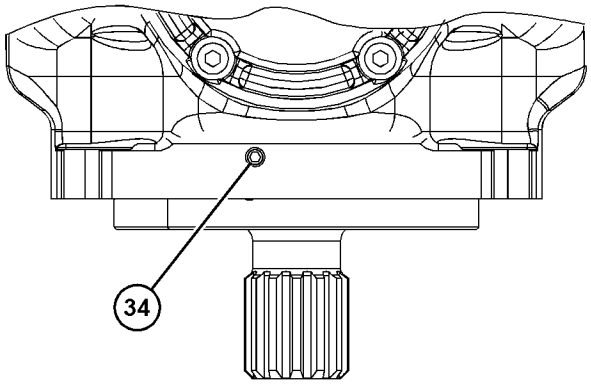

VIEW F-F

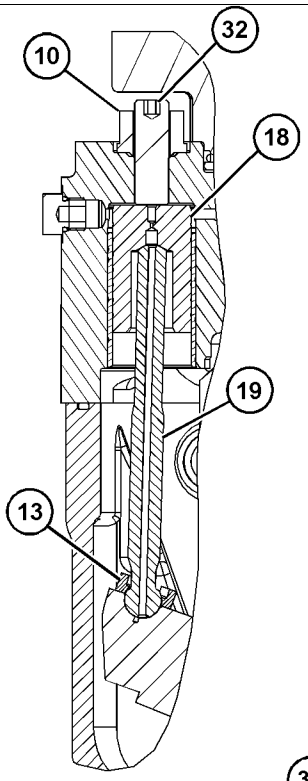

SECTION D-D

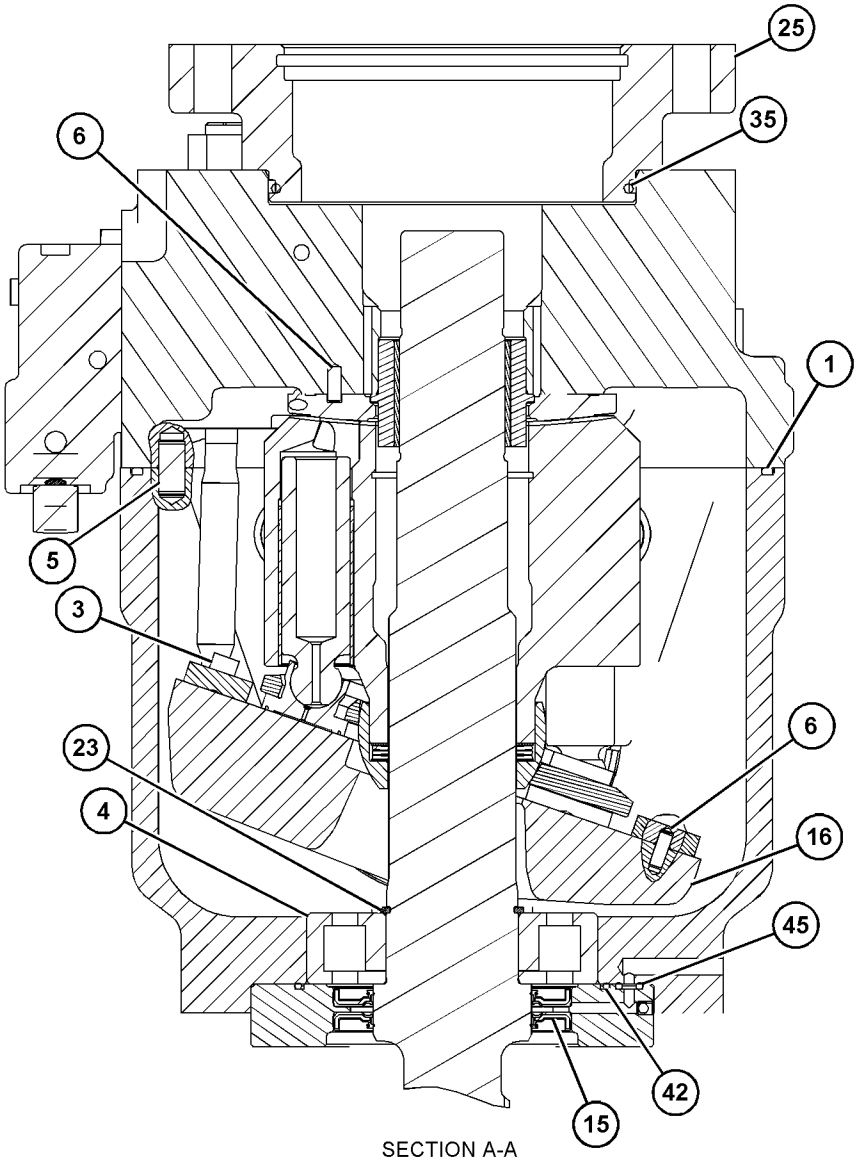

SECTION A-A

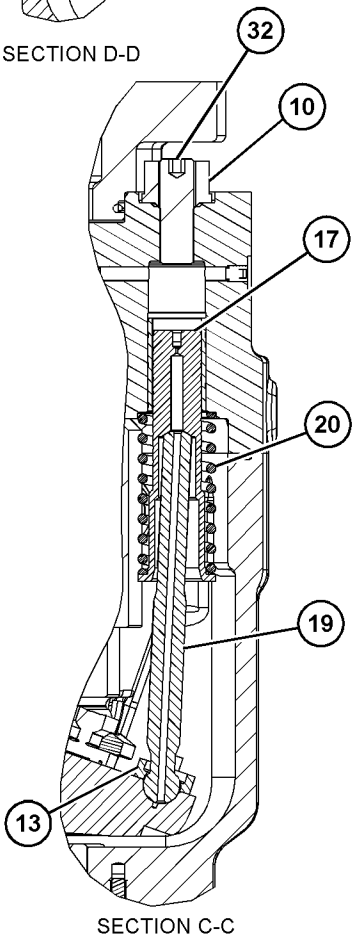

SECTION C-C

GRÁFICO 2 <FIN> g03503839

256-7858 GRUPO DE ROTACIÓN DEL MOTOR (ROTATING GP-MOTOR)

NO. DE SERIE: FRS1-UP

PARTE DE 350-7075 GRUPO DE MOTOR DE PISTONES

SMCS-1386, 5058

i06609119

NOTA	NO NO	GRÁFICO REF	NÚMERO DE LA PIEZA	QTY	NOMBRE DE LA PIEZA 1 2 3 4 5 6 (NIVEL DEL PRODUCTO)	VER PÁGINA
	1	1	**256-7874**	1	COJINETE (BEARING)	
	2	1	**168-7940**	3	PASADOR (PIN)	
	3	1	**096-0015**	1	ANILLO DE RETENCIÓN (RING-RETAINING)	
	4	1	**233-0455**	1	CAÑÓN (BARREL)	
	5	1	**168-7941**	1	RESORTE (SPRING)	
M	6	1	**168-7942**	1	ARANDELA (28,2 X 36,5 X 2 MM DE GROSOR) (WASHER (28.2X36.5X2-MM THK))	
	7	1	**168-7943**	9	CONJUNTO DE BOMBA DE PISTONES (PISTON AS-PUMP)	
	8	1	**256-7875**	1	PLACA (PLATE)	
	9	1	**313-4424**	1	PLACA DE CONTROL (PLATE-CONTROL)	

M - PIEZA MÉTRICA

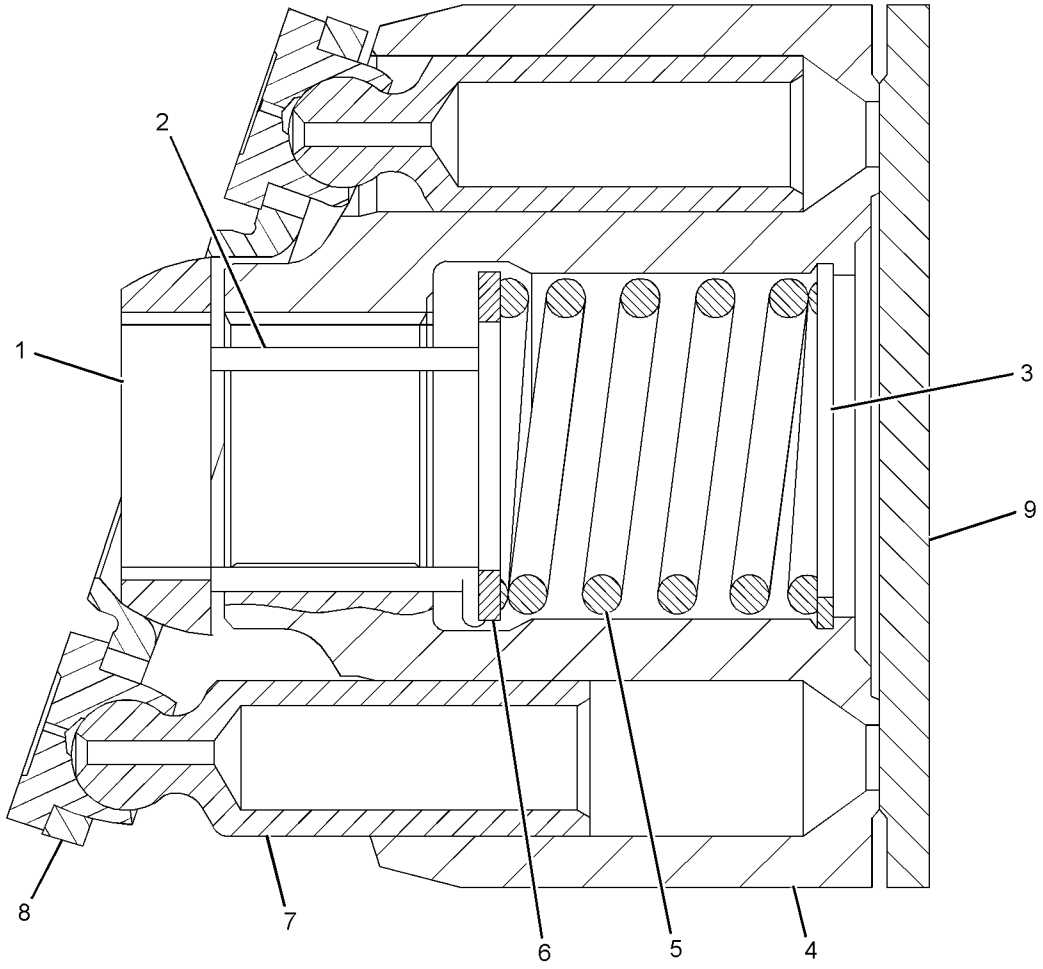

GRÁFICO 1 <FIN> g01111094

273-5073 GRUPO DE BOMBA GIRATORIA (ROTATING GP-PUMP)

NO. DE SERIE: FRS1-UP

PARTE DE 352-4500 GRUPO DE BOMBA DE PISTONES

SMCS-1387, 5070, 5084 **i06608434**

NOTA	NO NO	GRÁFICO REF	NÚMERO DE LA PIEZA	QTY	NOMBRE DE LA PIEZA 1 2 3 4 5 6 (NIVEL DEL PRODUCTO)	VER PÁGINA
	1	1	**138-8175**	1	COJINETE ESFÉRICO (BEARING-SPHERICAL)	
	2	1	**168-7940**	3	PASADOR (PIN)	
	3	1	**096-0015**	1	ANILLO DE RETENCIÓN (RING-RETAINING)	
	4	1	**233-0455**	1	CAÑÓN (BARREL)	
	5	1	**168-7941**	1	RESORTE (SPRING)	
M	6	1	**168-7942**	1	ARANDELA (28,2 X 36,5 X 2 MM DE GROSOR) (WASHER (28.2X36.5X2-MM THK))	
	7	1	**168-7943**	9	CONJUNTO DE BOMBA DE PISTONES (PISTON AS-PUMP)	
	8	1	**258-5194**	1	PLACA (PLATE)	
	9	1	**138-8173**	1	PLACA DE VÁLVULA (PLATE-VALVE)	

M - PIEZA MÉTRICA

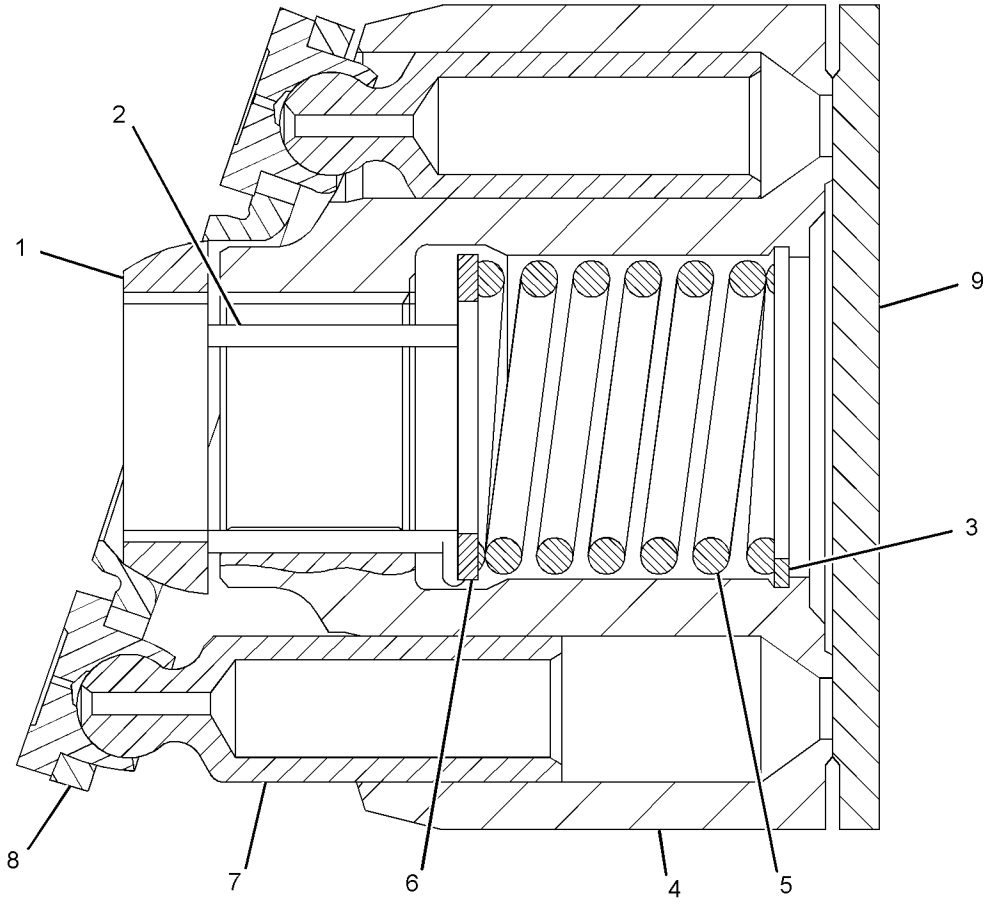

GRÁFICO 1 <FIN> g01277345

389-1201 GRUPO DE BOMBA GIRATORIA (ROTATING GP-PUMP)

NO. DE SERIE: FRS1-UP

PARTE DE 356-6454 GRUPO DE BOMBA DE PISTONES

SMCS-1387, 5070, 5084

i05108769

NOTA	NO NO	GRÁFICO REF	NÚMERO DE LA PIEZA	QTY	NOMBRE DE LA PIEZA 1 2 3 4 5 6 (NIVEL DEL PRODUCTO)	VER PÁGINA
	1	1	**105-1646**	9	CONJUNTO DE BOMBA DE PISTONES (PISTON AS-PUMP)	
	2	1	**188-9637**	1	PLACA DE RETRACCIÓN (PLATE-RETRACTION)	
	3	1	**105-1648**	1	COJINETE (BEARING)	
	4	1	**105-1651**	1	RESORTE (SPRING)	
	5	1	**180-6213**	1	ANILLO DE RETENCIÓN (RING-RETAINING)	
	6	1	**105-1650**	2	ESPACIADOR (SPACER)	

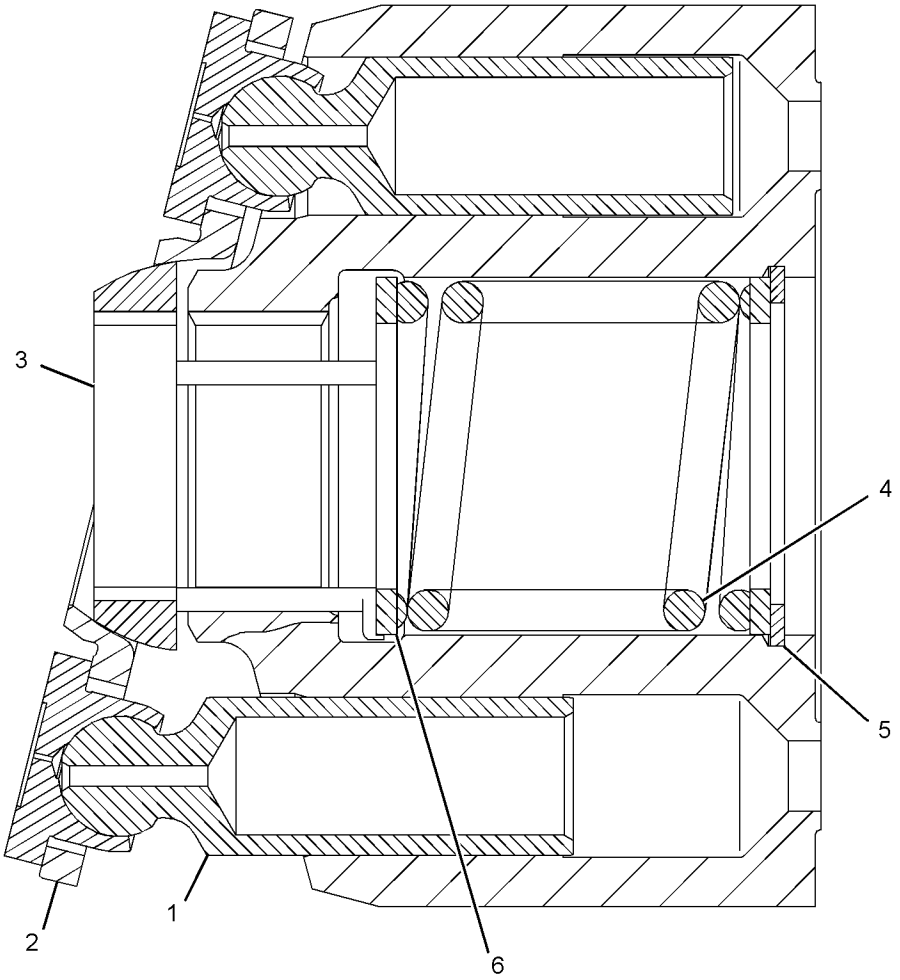

GRÁFICO 1 <FIN> g03300616

447-8190 GRUPO DE TANQUE Y FILTRO HIDRÁULICOS (TANK & FILTER GP-HYDRAULIC)

NO. DE SERIE: FRS1-UP

PARTE DE 423-9959 GRUPO DE TANQUE HIDRÁULICO Y MONTAJE

SMCS-5056, 5068

i06608452

NOTA	NO NO	GRÁFICO REF	NÚMERO DE LA PIEZA	QTY	NOMBRE DE LA PIEZA 1 2 3 4 5 6 (NIVEL DEL PRODUCTO)	VER PÁGINA
	1	1	**1P-4578**	2	MEDIA BRIDA (FLANGE-HALF)	
	2	1	**8C-3206**	2	MEDIA BRIDA (FLANGE-HALF)	
	3	1	**8T-4223**	4	ARANDELA DURA (13,5 X 25,5 X 3 MM DE GROSOR) (WASHER-HARD (13.5X25.5X3-MM THK))	
	4	1	**118-8693**	1	REJILLA (RETORNO DE DRENAJE DE CAJA) (SCREEN (CASE DRAIN RETURN))	
	5	1	**142-8937**	1	CONJUNTO DE TAPA DE TUBO DE LLENADO (BLOQUEABLE) (TANQUE HIDRÁULICO) (CAP AS-FILLER (LOCKABLE) (HYDRAULIC TANK))	
	6	1	**206-8818**	1	COLADOR (TUBO DE LLENADO DEL TANQUE HIDRÁULICO) (STRAINER (HYDRAULIC TANK FILL))	
	7	1	**230-0940**	1	SELLO DE TAPA DE VÁLVULA (SEAL-VALVE COVER)	
	8	1	**260-8636**	1	MEDIDOR DE NIVEL DE LÍQUIDO (MIRILLA) (ACEITE DEL TANQUE HIDRÁULICO) (GAUGE-LIQUID LEVEL (SIGHT GLASS) (HYDRAULIC TANK OIL))	
M	9	1	**344-5675**	22	TUERCA (ROSCA M10 X 1,5) (NUT (M10X1.5-THD))	
Y	10	1	**376-1286**	1	GRUPO DE FILTRO DE ACEITE (RETORNO DE TANQUE HIDRÁULICO) (FILTER GP-OIL (HYDRAULIC TANK RETURN))	686
	11	1	**378-1491**	1	EMPAQUETADURA (GASKET)	
	12	1	**380-9936**	1	PLACA (PLATE)	
	13	1	**380-9939**	1	ESPACIADOR (101,6X144X50 MM DE GROSOR) (SPACER (101.6X144X50-MM THK))	
	14	1	**431-4886**	1	TAPA (COVER)	
	15	1	**447-8191**	1	CONJUNTO DE TANQUE HIDRÁULICO (TANK AS-HYDRAULIC)	
	16	1	**3E-4353**	8	ARANDELA DURA (11 X 25 X 3 MM DE GROSOR) (WASHER-HARD (11X25X3-MM THK))	
M	17	1	**6V-7732**	4	PERNO (M10 X 1,5 X 25 MM) (BOLT (M10X1.5X25-MM))	
M	18	1	**8T-0342**	3	PERNO DE CABEZA HUECA (M10X1,5X80 MM) (BOLT-SOCKET HEAD (M10X1.5X80-MM))	
	19	1	**8T-4121**	30	ARANDELA DURA (11 X 21 X 2,5 MM DE GROSOR) (WASHER-HARD (11X21X2.5-MM THK))	
M	20	1	**8T-4196**	8	PERNO (M10 X 1,5 X 35 MM) (BOLT (M10X1.5X35-MM))	
M	21	1	**8T-4201**	4	PERNO DE TRABA (M10 X 1,5 X 20 MM) (BOLT-LOCKING (M10X1.5X20-MM))	
M	22	1	**8T-4956**	4	PERNO (M12 X 1,75 X 35 MM) (BOLT (M12X1.75X35-MM))	

M - PIEZA MÉTRICA
Y - ILUSTRACIÓN DIFERENTE

447-8190 GRUPO DE TANQUE Y FILTRO HIDRÁULICOS (TANK & FILTER GP-HYDRAULIC) (cont.) **i06608452**

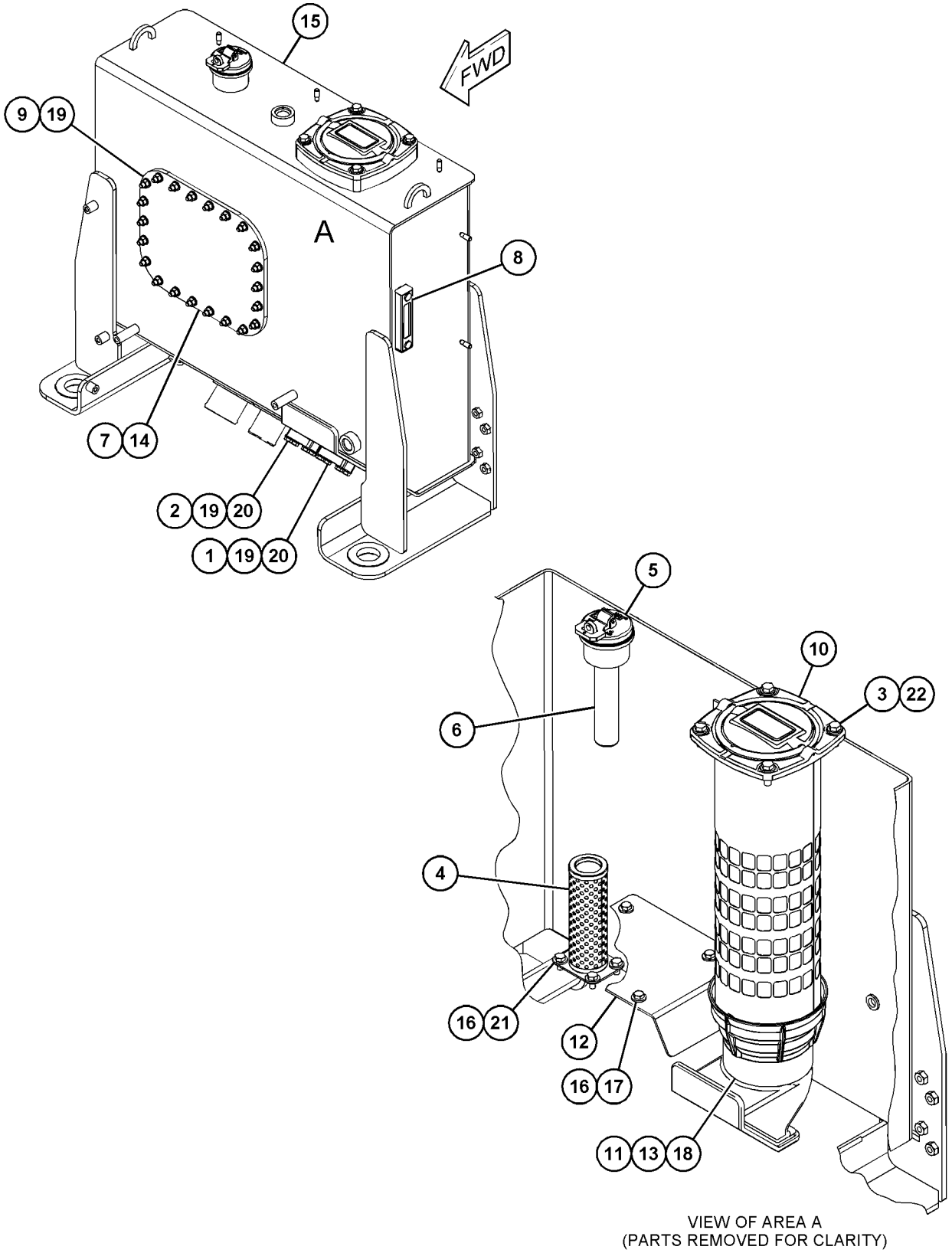

VIEW OF AREA A
(PARTS REMOVED FOR CLARITY)

GRÁFICO 1 <FIN> g06020313

423-9959 GRUPO DE TANQUE HIDRÁULICO Y MONTAJE (TANK & MTG GP-HYDRAULIC)

NO. DE SERIE: FRS1-UP

PARTE DE 456-6633 CONFIGURACIÓN HIDRÁULICA

SMCS-5056 **i06647031**

NOTA	NO NO	GRÁFICO REF	NÚMERO DE LA PIEZA	QTY	NOMBRE DE LA PIEZA 1 2 3 4 5 6 (NIVEL DEL PRODUCTO)	VER PÁGINA
	1	1	**312-2684**	1	CONJUNTO DE RESPIRADERO (TAPA) (BREATHER AS (CAP))	
		1	**346-8340**	1	ELEMENTO DEL FILTRO DEL RESPIRADERO (TANQUE HIDRÁULICO) (FILTER ELEMENT-BREATHER (HYDRAULIC TANK))	
	2	1	**335-2474**	4	CONJUNTO DE MONTAJE (MOUNT AS)	
	3	1	*340-0508*	1	GRUPO DE SENSOR DE TEMPERATURA (ACEITE HIDRÁULICO) (SENSOR GP-TEMPERATURE (HYDRAULIC OIL))	
		1	**238-5080**	1	SELLO ANULAR (SEAL-O-RING)	
		1	**256-6453**	1	SENSOR DE TEMPERATURA (ACEITE HIDRÁULICO) (SENSOR-TEMPERATURE (HYDRAULIC OIL))	
	4	1	**372-2017**	4	MANGUITO (SLEEVE)	
	5	1	**423-9955**	1	CONJUNTO DE SOPORTE (LADO DERECHO) (BRACKET AS (RH))	
	6	1	**423-9957**	1	CONJUNTO DE SOPORTE (LADO IZQUIERDO) (BRACKET AS (LH))	
Y	7	1	*447-8190*	1	GRUPO DE TANQUE Y FILTRO HIDRÁULICOS (TANK & FILTER GP-HYDRAULIC)	760
	8	1	**198-4778**	8	ARANDELA DURA (13,5X30X12 MM DE GROSOR) (WASHER-HARD (13.5X30X12-MM THK))	
	9	1	**198-4780**	4	ARANDELA DURA (17,5 X 32 X 8 MM DE GROSOR) (WASHER-HARD (17.5X32X8-MM THK))	
M	10	1	**7X-2556**	4	PERNO (M16X2X100 MM) (BOLT (M16X2X100-MM))	
M	11	1	**8T-4194**	8	PERNO (M12X1,75X50 MM) (BOLT (M12X1.75X50-MM))	
	12	1	**9W-9952**	4	ARANDELA (16,75X86X8 MM DE GROSOR) (WASHER (16.75X86X8-MM THK))	

M - PIEZA MÉTRICA
Y - ILUSTRACIÓN DIFERENTE

423-9959 GRUPO DE TANQUE HIDRÁULICO Y MONTAJE (TANK & MTG GP-HYDRAULIC) (cont.) **i06647031**

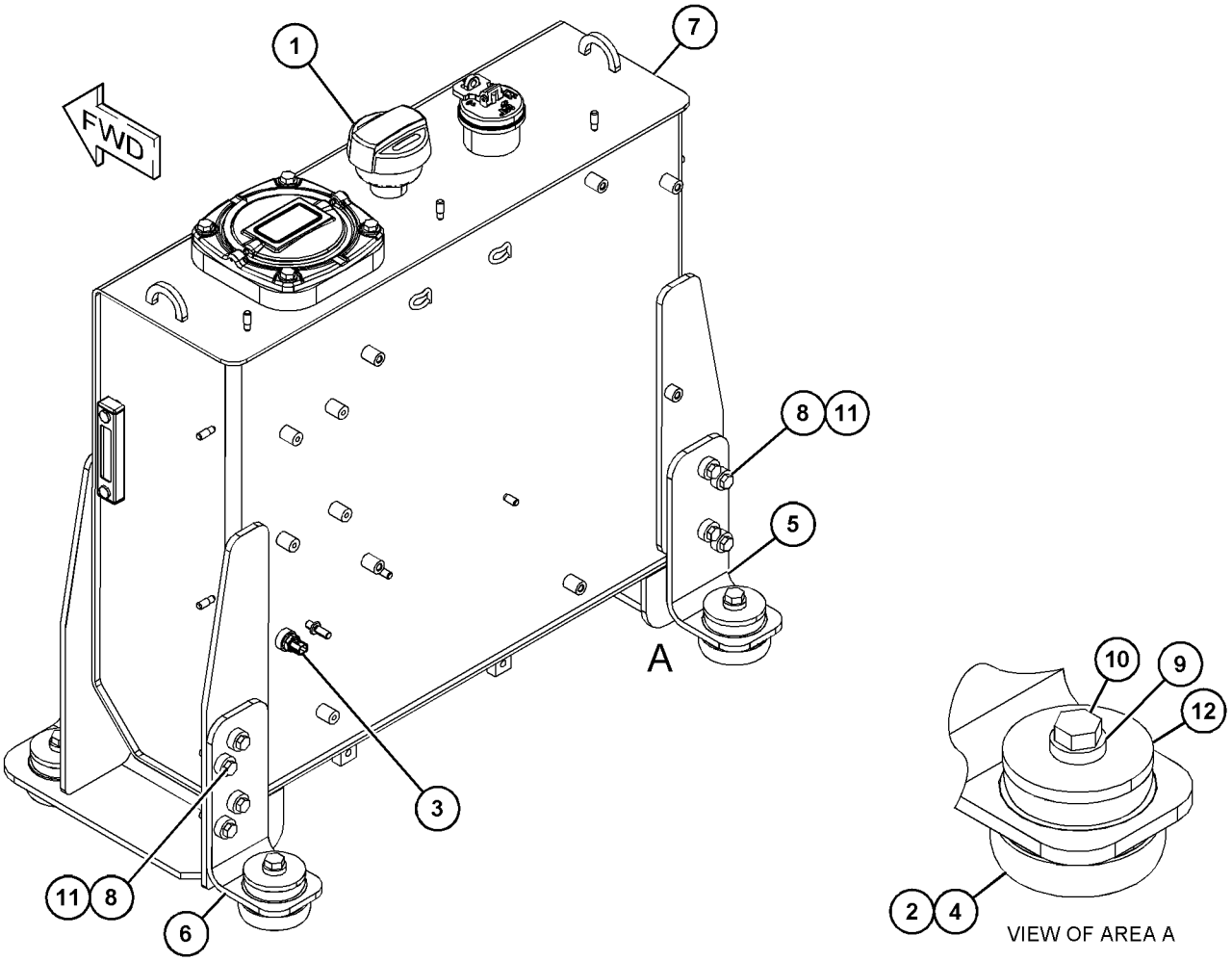

GRÁFICO 1 <FIN> g06060194

360-0221 GRUPO DE VÁLVULA Y TUBERÍAS (VALVE & LINES GP)

NO. DE SERIE: FRS1-UP

PARTE DE 456-6637 CONFIGURACIÓN HIDRÁULICA

SMCS-5051, 5057 **i06007309**

NOTA	NO NO	GRÁFICO REF	NÚMERO DE LA PIEZA	QTY	NOMBRE DE LA PIEZA 1 2 3 4 5 6 (NIVEL DEL PRODUCTO)	VER PÁGINA
	1	1	**112-1817**	1	VÁLVULA DE BOLA (CONTROL DEL PASADOR DEL ACOPLADOR) (VALVE-BALL (COUPLER PIN CONTROL))	
	2	1	*148-8336*	1	CONJUNTO DE CONECTOR (CONNECTOR AS)	
		1	**3J-1907**	1	SELLO ANULAR (SEAL-O-RING)	
		1	**6V-8397**	1	SELLO ANULAR (SEAL-O-RING)	
		1	**6V-8636**	1	CONECTOR (CONNECTOR)	
	3	1	*148-8378*	2	CONJUNTO DE CODO (ELBOW AS)	
					(EACH INCLUDES)	
		1	**3J-1907**	1	SELLO ANULAR (SEAL-O-RING)	
		1	**6V-8397**	1	SELLO ANULAR (SEAL-O-RING)	
		1	**6V-8724**	1	CODO (ELBOW)	
	4	1	*148-8407*	1	CONJUNTO DE TAPÓN (PLUG AS)	
		1	**3J-1907**	1	SELLO ANULAR (SEAL-O-RING)	
		1	**9S-4191**	1	TAPÓN (ROSCA DE 9/16-18) (PLUG (9/16-18-THD))	
	5	1	*150-4027*	1	CONJUNTO DE T (TEE AS)	
		1	**3E-2310**	1	T (TEE)	
		1	**3J-1907**	1	SELLO ANULAR (SEAL-O-RING)	
		1	**6V-8397**	1	SELLO ANULAR (SEAL-O-RING)	
	6	1	*164-6874*	1	CONJUNTO DE CONEXIÓN DE CODO (DESCONEXIÓN RÁPIDA, MACHO) (FITTING AS-ELBOW (QUICK DISCONNECT, MALE))	
		1	**3J-1907**	1	SELLO ANULAR (SEAL-O-RING)	
		1	**085-7356**	1	CONEXIÓN (FITTING)	
	7	1	**261-0424**	1	PLACA (PLATE)	
I	8	1	**423-9948**	1	CONJUNTO DE MANGUERA (HOSE AS)	
I	9	1	**450-1055**	1	CONJUNTO DE MANGUERA (HOSE AS)	
	10	1	**096-6166**	4	ARANDELA DURA (4,5X9X1 MM DE GROSOR) (WASHER-HARD (4.5X9X1-MM THK))	
M	11	1	**121-4405**	4	PERNO (M4X0,7X12 MM) (BOLT (M4X0.7X12-MM))	
	12	1	*148-8367*	1	CONJUNTO DE CODO (90 GRADOS) (ELBOW AS (90-DEG))	
		1	**6V-8397**	1	SELLO ANULAR (SEAL-O-RING)	
		1	**6V-9850**	1	CODO (ELBOW)	
	13	1	**5P-7462**	1	BROCHE (RANURA) (CLIP (SLOT))	
	14	1	**5P-7463**	1	BROCHE (LENGÜETA) (CLIP (TAB))	
	15	1	**6V-0683**	1	ARANDELA DE GOMA (DIÁMETRO INTERIOR DE 19 MM) (GROMMET (19-MM ID))	
M	16	1	**7X-7729**	1	ARANDELA (11 X 25 X 3 MM DE GROSOR) (WASHER (11X25X3-MM THK))	
	17	1	**8T-4121**	3	ARANDELA DURA (11 X 21 X 2,5 MM DE GROSOR) (WASHER-HARD (11X21X2.5-MM THK))	
M	18	1	**344-5675**	1	TUERCA (ROSCA M10 X 1,5) (NUT (M10X1.5-THD))	
M	19	1	**8T-4137**	2	PERNO (M10 X 1,5 X 20 MM) (BOLT (M10X1.5X20-MM))	

I - CONSULTAR SISTEMA DE INFORMACIÓN HIDRÁULICA
M - PIEZA MÉTRICA

360-0221 GRUPO DE VÁLVULA Y TUBERÍAS (VALVE & LINES GP) (cont.) **i06007309**

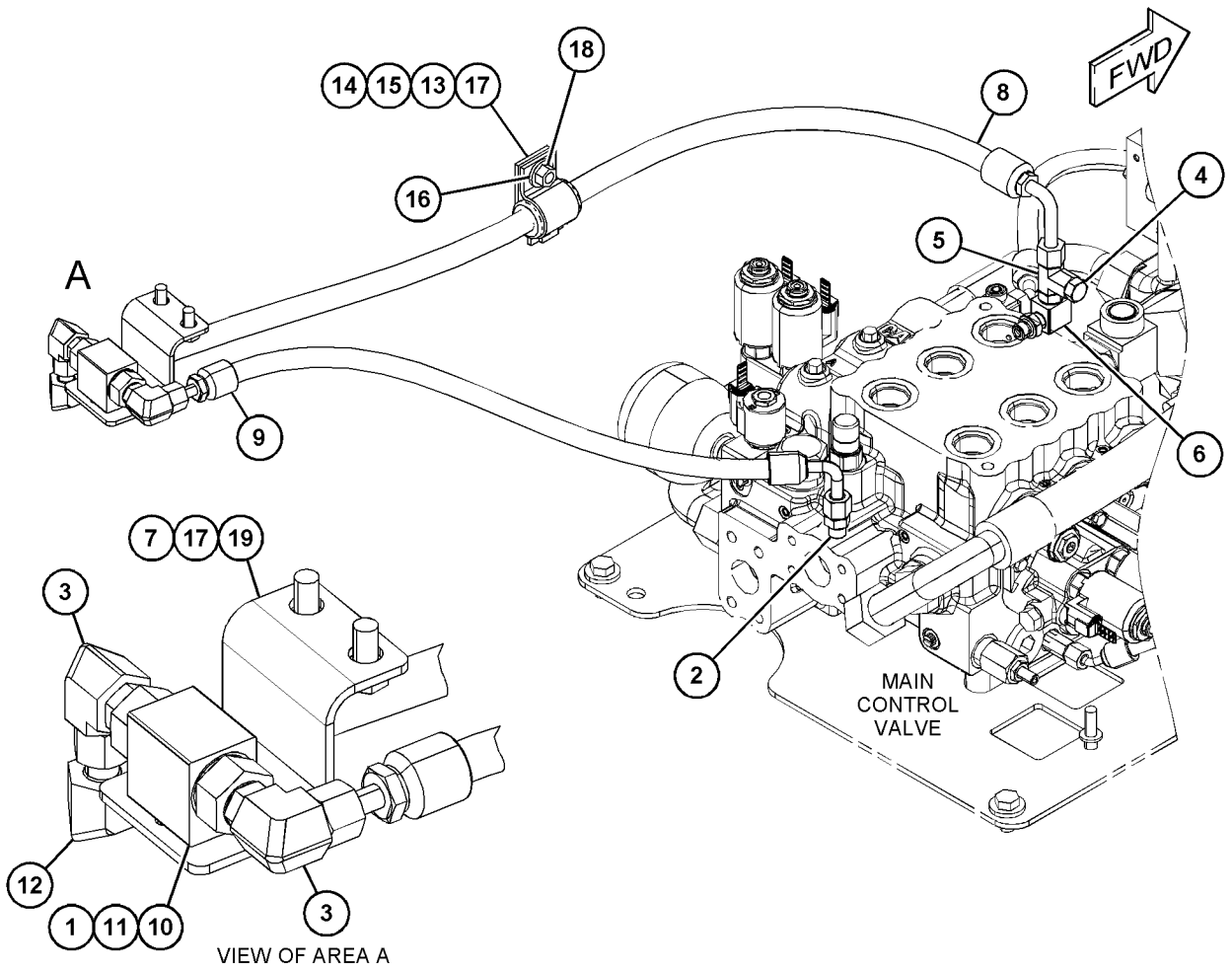

GRÁFICO 1 <FIN> g03715457

457-3101 GRUPO DE VÁLVULA DE CONTROL Y MONTAJE–2
VÁLVULAS (VALVE & MTG GP-CONTROL–2 VÁLVULAS)
NO. DE SERIE: FRS1-UP
PARTE DE 464-2446 CONFIGURACIÓN HIDRÁULICA

SMCS-5051 **i06649941**

NOTA	NO NO	GRÁFICO REF	NÚMERO DE LA PIEZA	QTY	NOMBRE DE LA PIEZA 1 2 3 4 5 6 (NIVEL DEL PRODUCTO)	VER PÁGINA
	1	1	*148-8433*	1	CONJUNTO DE T (TEE AS)	
		1	**6V-8397**	2	SELLO ANULAR (SEAL-O-RING)	
		1	**6V-9836**	1	T GIRATORIA (TEE-SWIVEL)	
Y	2	1	**6E-4701**	1	GRUPO DE VÁLVULA DE RETENCIÓN (VALVE GP-CHECK)	784
	3	1	**6V-9829**	2	CONJUNTO DE TAPA (CAP AS)	
	4	1	*148-8336*	1	CONJUNTO DE CONECTOR (CONNECTOR AS)	
		1	**3J-1907**	1	SELLO ANULAR (SEAL-O-RING)	
		1	**6V-8397**	1	SELLO ANULAR (SEAL-O-RING)	
		1	**6V-8636**	1	CONECTOR (CONNECTOR)	
	5	1	*148-8435*	2	CONJUNTO DE T (TEE AS)	
					(EACH INCLUDES)	
		1	**3J-1907**	1	SELLO ANULAR (SEAL-O-RING)	
		1	**6V-8397**	2	SELLO ANULAR (SEAL-O-RING)	
		1	**6V-8781**	1	T (TEE)	
	6	1	*162-8264*	1	CONJUNTO DE T (TEE AS)	
		1	**6V-8398**	1	SELLO ANULAR (SEAL-O-RING)	
		1	**081-5645**	1	T (TEE)	
	7	1	*294-9546*	1	CONJUNTO DE ADAPTADOR (ADAPTER AS)	
		1	**3J-1907**	1	SELLO ANULAR (SEAL-O-RING)	
		1	**6V-8397**	2	SELLO ANULAR (SEAL-O-RING)	
		1	**6V-8398**	1	SELLO ANULAR (SEAL-O-RING)	
		1	**244-6625**	1	ADAPTADOR ESPECIAL (ADAPTER-SPECIAL)	
	8	1	**344-7391**	1	GRUPO DE SENSOR DE PRESIÓN (ACUMULADOR DEL FRENO) (SENSOR GP-PRESSURE (BRAKE ACCUMULATOR))	
I	9	1	**359-5199**	1	CONJUNTO DE MANGUERA (HOSE AS)	
	10	1	**367-8969**	1	GRUPO DE VÁLVULA DE REDUCCIÓN DE PRESIÓN (VALVE GP-PRESSURE REDUCING)	
I	11	1	**418-6179**	1	CONJUNTO DE MANGUERA (HOSE AS)	
	12	1	**427-0327**	1	CONJUNTO DE PLACA (PLATE AS)	
M		1	**110-2023**	3	PRISIONERO DE SOLDAR (M10 X 1,5 X 25 MM) (STUD-WELD (M10X1.5X25-MM))	
Y	13	1	**457-1007**	1	GRUPO DE VÁLVULA DE CONTROL PRINCIPAL (INCLINACIÓN, LEVANTAMIENTO) (VALVE GP-MAIN CONTROL (TILT, LIFT))	803
I	14	1	**465-1639**	1	CONJUNTO DE MANGUERA (HOSE AS)	
	15	1	*150-4043*	1	CONJUNTO DE CONECTOR (CONNECTOR AS)	
		1	**3J-1907**	1	SELLO ANULAR (SEAL-O-RING)	
		1	**6V-8398**	1	SELLO ANULAR (SEAL-O-RING)	
		1	**6V-9873**	1	CONECTOR (CONNECTOR)	
	16	1	**3J-1907**	1	SELLO ANULAR (SEAL-O-RING)	
	17	1	**5P-1076**	8	ARANDELA DURA (13,5 X 30 X 4 MM DE GROSOR) (WASHER-HARD (13.5X30X4-MM THK))	
	18	1	**8M-2773**	1	BROCHE (CLIP)	
	19	1	**8T-4121**	1	ARANDELA DURA (11 X 21 X 2,5 MM DE GROSOR) (WASHER-HARD (11X21X2.5-MM THK))	
M	20	1	**8T-4137**	1	PERNO (M10 X 1,5 X 20 MM) (BOLT (M10X1.5X20-MM))	
M	21	1	**8T-4192**	8	PERNO (M12 X 1,75 X 25 MM) (BOLT (M12X1.75X25-MM))	

457-3101 GRUPO DE VÁLVULA DE CONTROL Y MONTAJE (VALVE & MTG GP-CONTROL) (cont.) **i06649941**

NOTA	NO NO	GRÁFICO REF	NÚMERO DE LA PIEZA	QTY	NOMBRE DE LA PIEZA 1 2 3 4 5 6 (NIVEL DEL PRODUCTO)	VER PÁGINA
M	22	1	**9X-2480**	2	PERNO (M6X1X45 MM) (BOLT (M6X1X45-MM))	
	23	1	**9X-8256**	2	ARANDELA (6,6 X 12 X 2 MM DE GROSOR) (WASHER (6.6X12X2-MM THK))	

I - CONSULTAR SISTEMA DE INFORMACIÓN HIDRÁULICA
M - PIEZA MÉTRICA
Y - ILUSTRACIÓN DIFERENTE

457-3101 GRUPO DE VÁLVULA DE CONTROL Y MONTAJE (VALVE & MTG GP-CONTROL) (cont.) **i06649941**

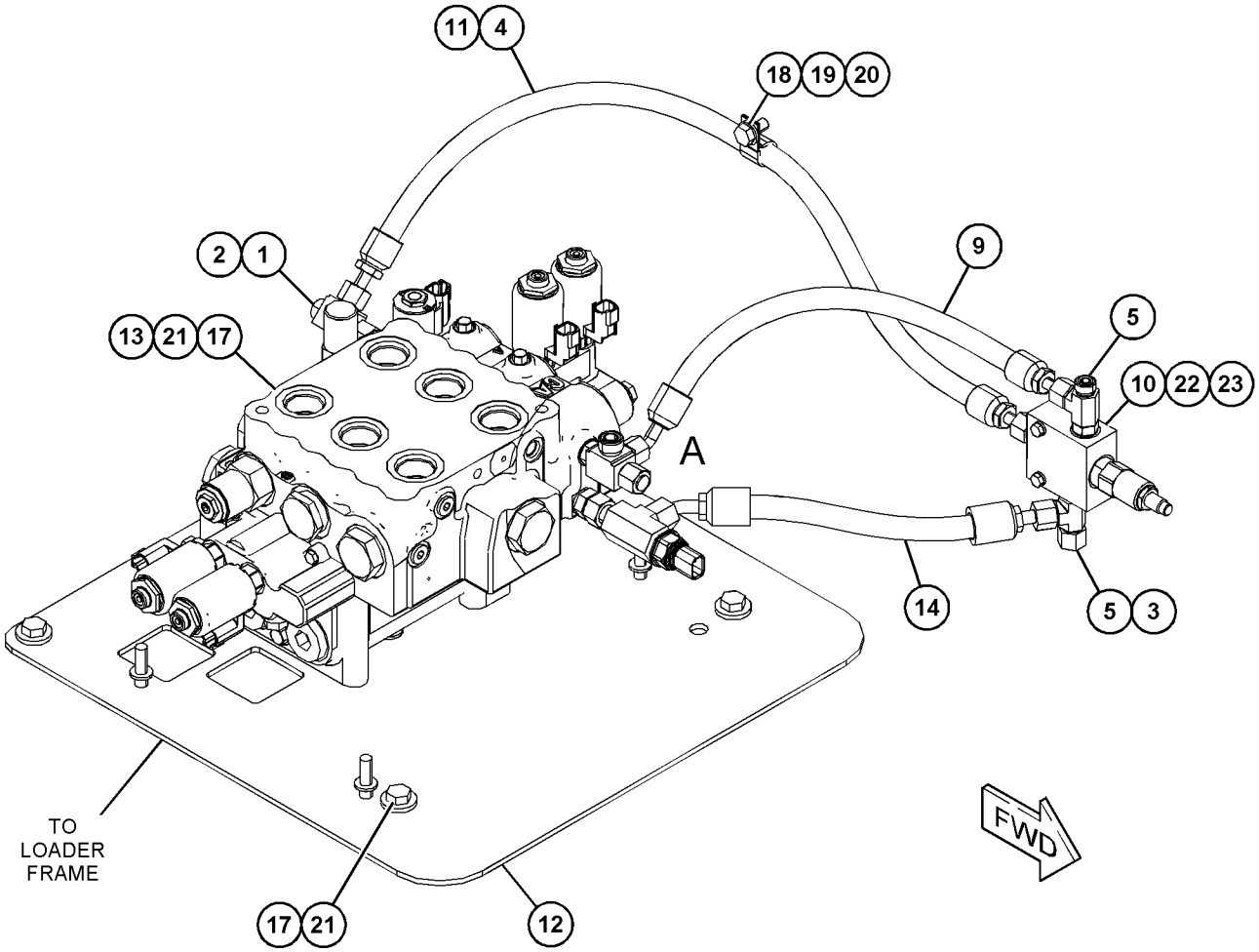

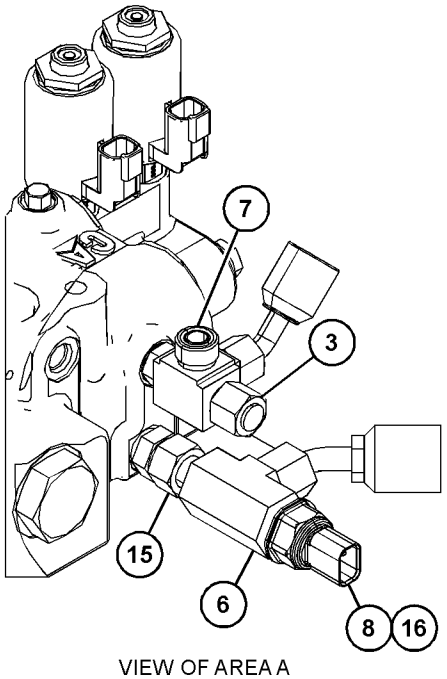

VIEW OF AREA A

GRÁFICO 1 <FIN> g06061667

457-3113 GRUPO DE VÁLVULA DE CONTROL Y MONTAJE–CON CONTROL DE AMORTIGUACIÓN (VALVE & MTG GP-CONTROL–CON CONTROL DE AMORTIGUACIÓN)

NO. DE SERIE: FRS1-UP

2 VÁLVULAS

PARTE DE 464-2476 CONFIGURACIÓN HIDRÁULICA

SMCS-5051 **i06657356**

NOTA	NO NO	GRÁFICO REF	NÚMERO DE LA PIEZA	QTY	NOMBRE DE LA PIEZA 1 2 3 4 5 6 (NIVEL DEL PRODUCTO)	VER PÁGINA
	1	1	*148-8433*	1	CONJUNTO DE T (TEE AS)	
		1	**6V-8397**	2	SELLO ANULAR (SEAL-O-RING)	
		1	**6V-9836**	1	T GIRATORIA (TEE-SWIVEL)	
Y	2	1	**6E-4701**	1	GRUPO DE VÁLVULA DE RETENCIÓN (ACEITE PILOTO) (VALVE GP-CHECK (PILOT OIL))	784
	3	1	**6V-9829**	2	CONJUNTO DE TAPA (CAP AS)	
	4	1	*148-8336*	1	CONJUNTO DE CONECTOR (CONNECTOR AS)	
		1	**3J-1907**	1	SELLO ANULAR (SEAL-O-RING)	
		1	**6V-8397**	1	SELLO ANULAR (SEAL-O-RING)	
		1	**6V-8636**	1	CONECTOR (CONNECTOR)	
	5	1	*148-8357*	1	CONJUNTO DE CODO (ELBOW AS)	
		1	**5K-9090**	1	SELLO ANULAR (SEAL-O-RING)	
		1	**6V-9008**	1	CODO (ELBOW)	
		1	**7M-8485**	1	SELLO ANULAR (SEAL-O-RING)	
	6	1	*148-8435*	2	CONJUNTO DE T (TEE AS)	
					(EACH INCLUDES)	
		1	**3J-1907**	1	SELLO ANULAR (SEAL-O-RING)	
		1	**6V-8397**	2	SELLO ANULAR (SEAL-O-RING)	
		1	**6V-8781**	1	T (TEE)	
	7	1	*162-8264*	1	CONJUNTO DE T (TEE AS)	
		1	**6V-8398**	1	SELLO ANULAR (SEAL-O-RING)	
		1	**081-5645**	1	T (TEE)	
	8	1	*294-9546*	1	CONJUNTO DE ADAPTADOR (ADAPTER AS)	
		1	**3J-1907**	1	SELLO ANULAR (SEAL-O-RING)	
		1	**6V-8397**	2	SELLO ANULAR (SEAL-O-RING)	
		1	**6V-8398**	1	SELLO ANULAR (SEAL-O-RING)	
		1	**244-6625**	1	ADAPTADOR ESPECIAL (ADAPTER-SPECIAL)	
	9	1	**344-7391**	1	GRUPO DE SENSOR DE PRESIÓN (IMPLEMENTO HIDRÁULICO) (SENSOR GP-PRESSURE (HYDRAULIC IMPLEMENT))	
I	10	1	**359-5199**	1	CONJUNTO DE MANGUERA (HOSE AS)	
	11	1	**367-8969**	1	GRUPO DE VÁLVULA DE REDUCCIÓN DE PRESIÓN (IMPLEMENTO) (VALVE GP-PRESSURE REDUCING (IMPLEMENT))	
I	12	1	**418-6179**	1	CONJUNTO DE MANGUERA (HOSE AS)	
	13	1	**427-0327**	1	CONJUNTO DE PLACA (PLATE AS)	
M		1	**110-2023**	3	PRISIONERO DE SOLDAR (M10 X 1,5 X 25 MM) (STUD-WELD (M10X1.5X25-MM))	
I	14	1	**465-1639**	1	CONJUNTO DE MANGUERA (HOSE AS)	
	15	1	*150-4043*	1	CONJUNTO DE CONECTOR (CONNECTOR AS)	
		1	**3J-1907**	1	SELLO ANULAR (SEAL-O-RING)	
		1	**6V-8398**	1	SELLO ANULAR (SEAL-O-RING)	
		1	**6V-9873**	1	CONECTOR (CONNECTOR)	
	16	1	**3J-1907**	1	SELLO ANULAR (SEAL-O-RING)	
Y	17	1	**444-8048**	1	GRUPO DE VÁLVULA DE CONTROL PRINCIPAL (BIDIRECCIONAL) (VALVE GP-MAIN CONTROL (2-WAY))	792

457-3113 GRUPO DE VÁLVULA DE CONTROL Y MONTAJE (VALVE & MTG GP-CONTROL) (cont.) **i06657356**

NOTA	NO NO	GRÁFICO REF	NÚMERO DE LA PIEZA	QTY	NOMBRE DE LA PIEZA 1 2 3 4 5 6 (NIVEL DEL PRODUCTO)	VER PÁGINA
	18	1	**5P-1076**	8	ARANDELA DURA (13,5 X 30 X 4 MM DE GROSOR) (WASHER-HARD (13.5X30X4-MM THK))	
	19	1	**8M-2773**	1	BROCHE (CLIP)	
	20	1	**8T-4121**	1	ARANDELA DURA (11 X 21 X 2,5 MM DE GROSOR) (WASHER-HARD (11X21X2.5-MM THK))	
M	21	1	**8T-4137**	1	PERNO (M10 X 1,5 X 20 MM) (BOLT (M10X1.5X20-MM))	
M	22	1	**8T-4192**	8	PERNO (M12 X 1,75 X 25 MM) (BOLT (M12X1.75X25-MM))	
M	23	1	**9X-2480**	2	PERNO (M6X1X45 MM) (BOLT (M6X1X45-MM))	
	24	1	**9X-8256**	2	ARANDELA (6,6 X 12 X 2 MM DE GROSOR) (WASHER (6.6X12X2-MM THK))	

I - CONSULTAR SISTEMA DE INFORMACIÓN HIDRÁULICA
M - PIEZA MÉTRICA
Y - ILUSTRACIÓN DIFERENTE

457-3113 GRUPO DE VÁLVULA DE CONTROL Y MONTAJE (VALVE & MTG GP-CONTROL) (cont.) **i06657356**

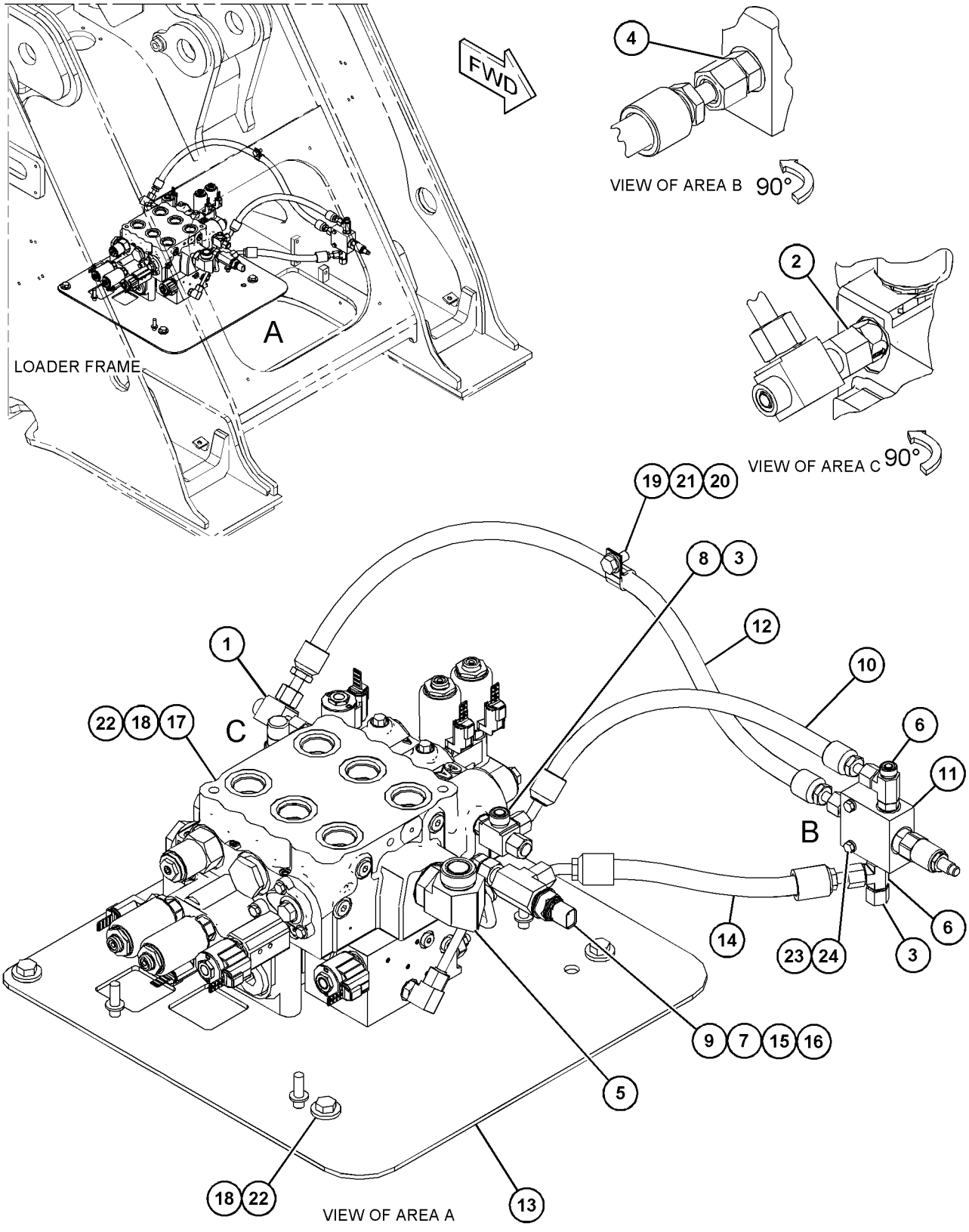

GRÁFICO 1 <FIN> g06065027

416-4796 GRUPO DE VÁLVULAS DEL ACOPLADOR Y MONTAJE (VALVE & MTG GP-COUPLER)

NO. DE SERIE: FRS1-UP

PARTE DE 457-3120 GRUPO DE TUBERÍAS DEL ACOPLADOR

SMCS-5491 **i06638486**

NOTA	NO NO	GRÁFICO REF	NÚMERO DE LA PIEZA	QTY	NOMBRE DE LA PIEZA 1 2 3 4 5 6 (NIVEL DEL PRODUCTO)	VER PÁGINA
J	1	1	**352-2734**	3	GRUPO DE VÁLVULA DE SOLENOIDE (24 VOLTIOS) (ACOPLADOR RÁPIDO) (VALVE GP-SOLENOID (24-VOLT) (QUICK COUPLER))	
					(EACH INCLUDES)	
		1	**367-8532**	1	CONJUNTO DE BOBINA (24 VOLTIOS) (COIL AS (24-VOLT))	
J	2	1	**430-8811**	1	GRUPO DE VÁLVULA DE REDUCCIÓN DE PRESIÓN (PAR) (VALVE GP-PRESSURE REDUCING (TORQUE))	
	3	1	**426-4824**	1	TAPÓN DE ORIFICIO (PLUG-ORIFICE)	
	4	1	**6E-5066**	1	REJILLA (HIDRÁULICO) (SCREEN (HYDRAULIC))	
	5	1	**6V-3965**	1	CONEXIÓN (DESCONEXIÓN RÁPIDA) (FITTING (QUICK DISCONNECT))	
	6	1	**6V-0852**	1	TAPA ANTIPOLVO (CAP-DUST)	
	7	1	**430-8807**	1	CONJUNTO DE MAZO DE CABLES DEL SOLENOIDE (ACOPLADOR RÁPIDO) (HARNESS AS-SOLENOID (QUICK COUPLER))	
		1	**102-8805**	1	JUEGO DE RECEPTÁCULO (6 CLAVIJAS) (KIT-RECEPTACLE (6-PIN))	
					(INCLUDES RECEPTACLE AS & WEDGE)	
		1	**8T-8729**	6	CLAVIJA DE CONECTOR (CALIBRE 16 A 18) (PIN-CONNECTOR (16-GA TO 18-GA))	
		1	**8T-8730**	6	ENCHUFE DE CONECTOR (CALIBRE 16 A 18) (SOCKET-CONNECTOR (16-GA TO 18-GA))	
		1	**155-2270**	3	JUEGO DE CONECTORES (2 CLAVIJAS) (KIT-CONNECTING PLUG (2-PIN))	
					(EACH INCLUDES PLUG AS, WEDGE, & INTERFACE SEAL)	
	8	1	**9S-8002**	1	TAPÓN (ROSCA DE 7/16-20) (PLUG (7/16-20-THD))	
	9	1	**3J-7354**	1	SELLO ANULAR (SEAL-O-RING)	
M	10	1	**8T-4200**	1	PERNO (M8 X 1,25 X 16 MM) (BOLT (M8X1.25X16-MM))	
	11	1	**8T-4224**	1	ARANDELA DURA (8,8 X 16 X 2 MM DE GROSOR) (WASHER-HARD (8.8X16X2-MM THK))	
	12	1	**130-5300**	1	BROCHE (CLIP)	
	13	1	**214-7568**	1	SELLO ANULAR (SEAL-O-RING)	
					JUEGO(S) DE REPARACIÓN DISPONIBLE(S):	
J			**426-4823**	1	JUEGO DE SELLO (VÁLVULA DE SOLENOIDE) (KIT-SEAL (SOLENOID VALVE))	
					(INCLUDES O-RINGS & BACKUP RINGS)	

J - KIT MARKED J SERVICES PART(S) MARKED J
M - PIEZA MÉTRICA

416-4796 GRUPO DE VÁLVULAS DEL ACOPLADOR Y MONTAJE (VALVE & MTG GP-COUPLER) (cont.) **i06638486**

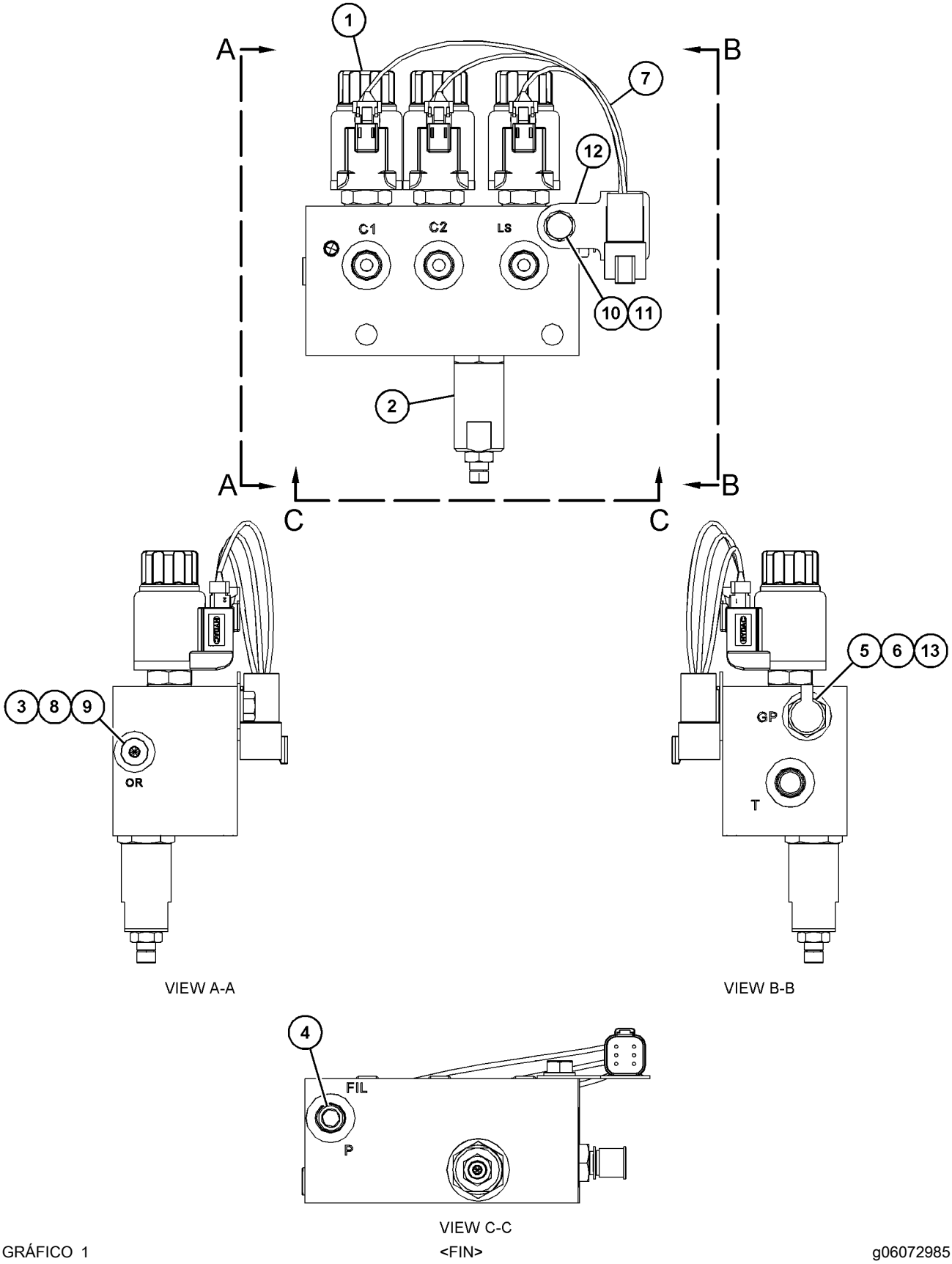

GRÁFICO 1

<FIN>

g06072985

457-3115 GRUPO DE VÁLVULA DE CONTROL PRINCIPAL Y MONTAJE–3 VÁLVULAS (VALVE & MTG GP-MAIN CONTROL-3 VÁLVULAS)

NO. DE SERIE: FRS1-UP
CON CONTROL DE AMORTIGUACIÓN
PARTE DE 464-2477 CONFIGURACIÓN HIDRÁULICA

SMCS-5051 **i06656323**

NOTA	NO NO	GRÁFICO REF	NÚMERO DE LA PIEZA	QTY	NOMBRE DE LA PIEZA 1 2 3 4 5 6 (NIVEL DEL PRODUCTO)	VER PÁGINA
Y	1	2	**6E-4701**	1	GRUPO DE VÁLVULA DE RETENCIÓN (VALVE GP-CHECK)	784
	2	2	**6V-9829**	1	CONJUNTO DE TAPA (CAP AS)	
	3	2	**123-4750**	1	CONJUNTO DE VÁLVULA DE RETENCIÓN (VALVE AS-CHECK)	
		2	**3J-1907**	1	SELLO ANULAR (SEAL-O-RING)	
		2	**6V-8397**	1	SELLO ANULAR (SEAL-O-RING)	
	4	2	*148-8316*	1	CONJUNTO DE CONECTOR (CONNECTOR AS)	
		2	**6V-8647**	1	CONECTOR (CONNECTOR)	
		2	**3J-7354**	1	SELLO ANULAR (SEAL-O-RING)	
		2	**4J-5477**	1	SELLO ANULAR (SEAL-O-RING)	
	5	2	*148-8335*	3	CONJUNTO DE CONECTOR (CONNECTOR AS)	
					(EACH INCLUDES)	
		2	**6V-8635**	1	CONECTOR (CONNECTOR)	
		2	**5K-9090**	1	SELLO ANULAR (SEAL-O-RING)	
		2	**7M-8485**	1	SELLO ANULAR (SEAL-O-RING)	
	6	2	*148-8336*	1	CONJUNTO DE CONECTOR (CONNECTOR AS)	
		2	**6V-8636**	1	CONECTOR (CONNECTOR)	
		2	**3J-1907**	1	SELLO ANULAR (SEAL-O-RING)	
		2	**6V-8397**	1	SELLO ANULAR (SEAL-O-RING)	
	7	2	*148-8351*	1	CONJUNTO DE CODO (ELBOW AS)	
		2	**6V-9849**	1	CODO (ELBOW)	
		2	**4J-5477**	1	SELLO ANULAR (SEAL-O-RING)	
	8	2	*148-8352*	1	CONJUNTO DE CODO (ELBOW AS)	
		2	**6V-9854**	1	CODO (GIRATORIO) (ELBOW (SWIVEL))	
		2	**5K-9090**	1	SELLO ANULAR (SEAL-O-RING)	
	9	2	*148-8357*	1	CONJUNTO DE CODO (ELBOW AS)	
		2	**6V-9008**	1	CODO (ELBOW)	
		2	**5K-9090**	1	SELLO ANULAR (SEAL-O-RING)	
		2	**7M-8485**	1	SELLO ANULAR (SEAL-O-RING)	
	10	2	*148-8378*	1	CONJUNTO DE CODO (ELBOW AS)	
		2	**6V-8724**	1	CODO (ELBOW)	
		2	**3J-1907**	1	SELLO ANULAR (SEAL-O-RING)	
		2	**6V-8397**	1	SELLO ANULAR (SEAL-O-RING)	
	11	2	*148-8391*	1	CONJUNTO DE CODO (ELBOW AS)	
		2	**8T-8987**	1	CODO (ELBOW)	
		2	**2S-4078**	1	SELLO ANULAR (SEAL-O-RING)	
		2	**5K-9090**	1	SELLO ANULAR (SEAL-O-RING)	
	12	2	*148-8433*	1	CONJUNTO DE T (TEE AS)	
		2	**6V-9836**	1	T GIRATORIA (TEE-SWIVEL)	
		2	**6V-8397**	2	SELLO ANULAR (SEAL-O-RING)	
	13	2	*148-8435*	2	CONJUNTO DE T (TEE AS)	
					(EACH INCLUDES)	
		2	**6V-8781**	1	T (TEE)	
		2	**3J-1907**	1	SELLO ANULAR (SEAL-O-RING)	
		2	**6V-8397**	2	SELLO ANULAR (SEAL-O-RING)	

457-3115 GRUPO DE VÁLVULA DE CONTROL PRINCIPAL Y MONTAJE (VALVE & MTG GP-MAIN CONTROL) (cont.)

i06656323

NOTA	NO NO	GRÁFICO REF	NÚMERO DE LA PIEZA	QTY	NOMBRE DE LA PIEZA 1 2 3 4 5 6 (NIVEL DEL PRODUCTO)	VER PÁGINA
	14	2	*150-4043*	1	CONJUNTO DE CONECTOR (CONNECTOR AS)	
		2	**6V-9873**	1	CONECTOR (CONNECTOR)	
		2	**3J-1907**	1	SELLO ANULAR (SEAL-O-RING)	
		2	**6V-8398**	1	SELLO ANULAR (SEAL-O-RING)	
	15	2	*162-8264*	1	CONJUNTO DE T (TEE AS)	
		2	**081-5645**	1	T (TEE)	
		2	**6V-8398**	1	SELLO ANULAR (SEAL-O-RING)	
	16	2	*250-1467*	2	CONJUNTO DE CONECTOR (CONNECTOR AS)	
					(EACH INCLUDES)	
		2	**7I-8663**	1	CONECTOR (CONNECTOR)	
		2	**3J-7354**	1	SELLO ANULAR (SEAL-O-RING)	
		2	**4J-5477**	1	SELLO ANULAR (SEAL-O-RING)	
	17	2	*294-9546*	1	CONJUNTO DE ADAPTADOR (ADAPTER AS)	
		2	**244-6625**	1	ADAPTADOR ESPECIAL (ADAPTER-SPECIAL)	
		2	**3J-1907**	1	SELLO ANULAR (SEAL-O-RING)	
		2	**6V-8397**	2	SELLO ANULAR (SEAL-O-RING)	
		2	**6V-8398**	1	SELLO ANULAR (SEAL-O-RING)	
	18	2	**344-7391**	1	GRUPO DE SENSOR DE PRESIÓN (BOMBA DEL IMPLEMENTO) (SENSOR GP-PRESSURE (IMPLEMENT PUMP))	
I	19	2	**359-5199**	1	CONJUNTO DE MANGUERA (HOSE AS)	
	20	2	**367-8969**	1	GRUPO DE VÁLVULA DE REDUCCIÓN DE PRESIÓN (VALVE GP-PRESSURE REDUCING)	
I	21	2	**383-4282**	1	CONJUNTO DE MANGUERA (HOSE AS)	
I	22	2	**417-2412**	1	CONJUNTO DE MANGUERA (HOSE AS)	
I	23	2	**418-6179**	1	CONJUNTO DE MANGUERA (HOSE AS)	
	24	2	**436-7188**	1	CONJUNTO DE PLACA (PLATE AS)	
		2	**7T-1099**	1	ESLABÓN (LINK)	
M		2	**8T-3490**	2	TUERCA DE SOLDAR (ROSCA M10 X 1,5) (NUT-WELD (M10X1.5-THD))	
M		2	**110-2023**	3	PRISIONERO DE SOLDAR (M10 X 1,5 X 25 MM) (STUD-WELD (M10X1.5X25-MM))	
		2	**121-1029**	1	BROCHE (CLIP)	
M		2	**430-5328**	1	MAZA PARA SOLDAR (M10X1,5X65 MM) (BOSS-WELD (M10X1.5X65-MM))	
I	25	2	**444-6929**	1	CONJUNTO DE MANGUERA (HOSE AS)	
Y	26	2	**445-4988**	1	GRUPO DE VÁLVULA DE CONTROL (AUXILIAR) (VALVE GP-CONTROL (AUXILIARY))	789
I	27	2	**452-0533**	1	CONJUNTO DE MANGUERA (HOSE AS)	
I	28	2	**461-0015**	1	CONJUNTO DE MANGUERA (HOSE AS)	
I	29	2	**465-1639**	1	CONJUNTO DE MANGUERA (HOSE AS)	
	30	2	**3J-1907**	1	SELLO ANULAR (SEAL-O-RING)	
Y	31	2	**444-8048**	1	GRUPO DE VÁLVULA DE CONTROL PRINCIPAL (INCLINACIÓN, LEVANTAMIENTO) (VALVE GP-MAIN CONTROL (TILT, LIFT))	792
	32	2	**5P-1076**	13	ARANDELA DURA (13,5 X 30 X 4 MM DE GROSOR) (WASHER-HARD (13.5X30X4-MM THK))	
	33	2	**6D-3479**	1	BROCHE (CLIP)	
	34	2	**8M-2773**	1	BROCHE (CLIP)	
	35	2	**8T-4121**	2	ARANDELA DURA (11 X 21 X 2,5 MM DE GROSOR) (WASHER-HARD (11X21X2.5-MM THK))	
M	36	2	**8T-4137**	2	PERNO (M10 X 1,5 X 20 MM) (BOLT (M10X1.5X20-MM))	
M	37	2	**8T-4192**	13	PERNO (M12 X 1,75 X 25 MM) (BOLT (M12X1.75X25-MM))	

457-3115 GRUPO DE VÁLVULA DE CONTROL PRINCIPAL Y MONTAJE (VALVE & MTG GP-MAIN CONTROL) (cont.)

i06656323

NOTA	NO NO	GRÁFICO REF	NÚMERO DE LA PIEZA	QTY	NOMBRE DE LA PIEZA 1 2 3 4 5 6 (NIVEL DEL PRODUCTO)	VER PÁGINA
M	38	2	**9X-2480**	2	PERNO (M6X1X45 MM) (BOLT (M6X1X45-MM))	
	39	2	**9X-8256**	2	ARANDELA (6,6 X 12 X 2 MM DE GROSOR) (WASHER (6.6X12X2-MM THK))	

I - CONSULTAR SISTEMA DE INFORMACIÓN HIDRÁULICA
M - PIEZA MÉTRICA
Y - ILUSTRACIÓN DIFERENTE

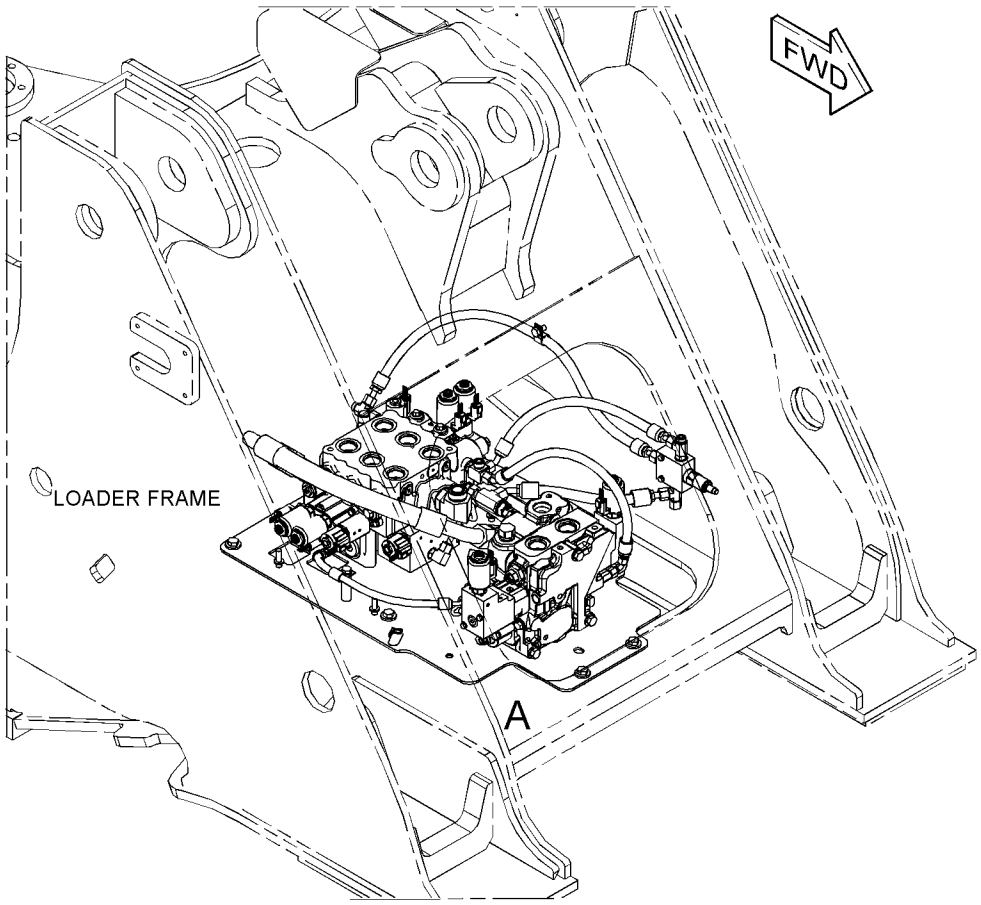

REFER TO ALL ILLUSTRATIONS OF THIS GROUP FOR AUXILIARY VIEWS

GRÁFICO 1 g06065964

457-3115 GRUPO DE VÁLVULA DE CONTROL PRINCIPAL Y MONTAJE (VALVE & MTG GP-MAIN CONTROL) (cont.)

i06656323

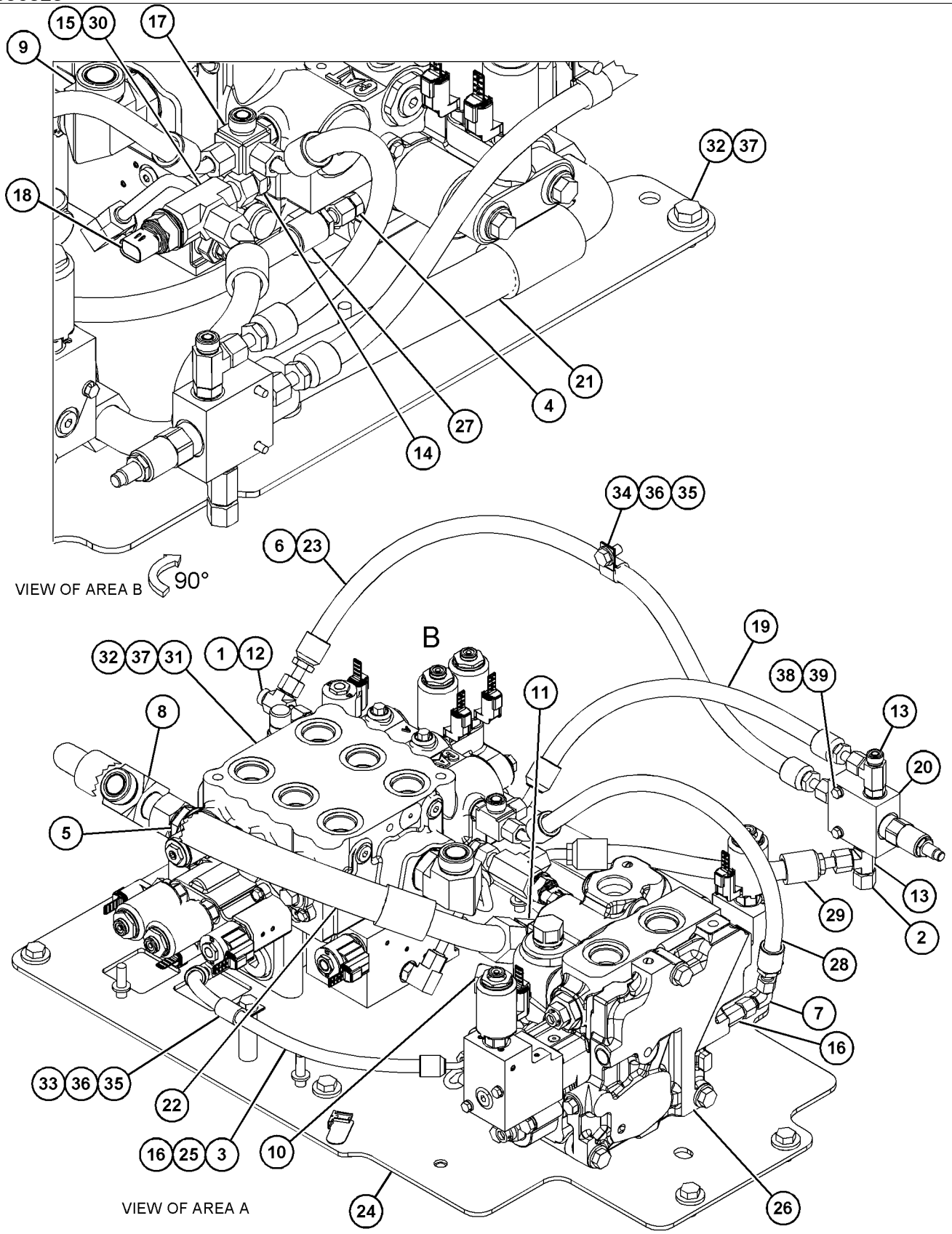

GRÁFICO 2 <FIN> g06065965

463-2322 GRUPO DE VÁLVULA DE CONTROL PRINCIPAL Y MONTAJE–3 VÁLVULAS (VALVE & MTG GP-MAIN CONTROL-3 VÁLVULAS)

NO. DE SERIE: FRS1-UP

PARTE DE 470-2192 CONFIGURACIÓN HIDRÁULICA

SMCS-5051 **i06638206**

NOTA	NO NO	GRÁFICO REF	NÚMERO DE LA PIEZA	QTY	NOMBRE DE LA PIEZA 1 2 3 4 5 6 (NIVEL DEL PRODUCTO)	VER PÁGINA
Y	1	1	**6E-4701**	1	GRUPO DE VÁLVULA DE RETENCIÓN (VALVE GP-CHECK)	784
	2	1	**6V-9829**	1	CONJUNTO DE TAPA (CAP AS)	
	3	1	**123-4750**	1	CONJUNTO DE VÁLVULA DE RETENCIÓN (VALVE AS-CHECK)	
		1	**3J-1907**	1	SELLO ANULAR (SEAL-O-RING)	
		1	**6V-8397**	1	SELLO ANULAR (SEAL-O-RING)	
	4	1	*148-8316*	1	CONJUNTO DE CONECTOR (CONNECTOR AS)	
		1	**3J-7354**	1	SELLO ANULAR (SEAL-O-RING)	
		1	**4J-5477**	1	SELLO ANULAR (SEAL-O-RING)	
		1	**6V-8647**	1	CONECTOR (CONNECTOR)	
	5	1	*148-8335*	3	CONJUNTO DE CONECTOR (CONNECTOR AS)	
					(EACH INCLUDES)	
		1	**5K-9090**	1	SELLO ANULAR (SEAL-O-RING)	
		1	**6V-8635**	1	CONECTOR (CONNECTOR)	
		1	**7M-8485**	1	SELLO ANULAR (SEAL-O-RING)	
	6	1	*148-8336*	1	CONJUNTO DE CONECTOR (CONNECTOR AS)	
		1	**3J-1907**	1	SELLO ANULAR (SEAL-O-RING)	
		1	**6V-8397**	1	SELLO ANULAR (SEAL-O-RING)	
		1	**6V-8636**	1	CONECTOR (CONNECTOR)	
	7	1	*148-8351*	1	CONJUNTO DE CODO (ELBOW AS)	
		1	**4J-5477**	1	SELLO ANULAR (SEAL-O-RING)	
		1	**6V-9849**	1	CODO (ELBOW)	
	8	1	*148-8352*	1	CONJUNTO DE CODO (ELBOW AS)	
		1	**5K-9090**	1	SELLO ANULAR (SEAL-O-RING)	
		1	**6V-9854**	1	CODO (GIRATORIO) (ELBOW (SWIVEL))	
	9	1	*148-8357*	1	CONJUNTO DE CODO (ELBOW AS)	
		1	**5K-9090**	1	SELLO ANULAR (SEAL-O-RING)	
		1	**6V-9008**	1	CODO (ELBOW)	
		1	**7M-8485**	1	SELLO ANULAR (SEAL-O-RING)	
	10	1	*148-8378*	1	CONJUNTO DE CODO (ELBOW AS)	
		1	**3J-1907**	1	SELLO ANULAR (SEAL-O-RING)	
		1	**6V-8397**	1	SELLO ANULAR (SEAL-O-RING)	
		1	**6V-8724**	1	CODO (ELBOW)	
	11	1	*148-8391*	1	CONJUNTO DE CODO (ELBOW AS)	
		1	**2S-4078**	1	SELLO ANULAR (SEAL-O-RING)	
		1	**5K-9090**	1	SELLO ANULAR (SEAL-O-RING)	
		1	**8T-8987**	1	CODO (ELBOW)	
	12	1	*148-8433*	1	CONJUNTO DE T (TEE AS)	
		1	**6V-8397**	2	SELLO ANULAR (SEAL-O-RING)	
		1	**6V-9836**	1	T GIRATORIA (TEE-SWIVEL)	
	13	1	*148-8435*	2	CONJUNTO DE T (TEE AS)	
					(EACH INCLUDES)	
		1	**3J-1907**	1	SELLO ANULAR (SEAL-O-RING)	
		1	**6V-8397**	2	SELLO ANULAR (SEAL-O-RING)	
		1	**6V-8781**	1	T (TEE)	
	14	1	*150-4043*	1	CONJUNTO DE CONECTOR (CONNECTOR AS)	

463-2322 GRUPO DE VÁLVULA DE CONTROL PRINCIPAL Y MONTAJE (VALVE & MTG GP-MAIN CONTROL) (cont.)

i06638206

NOTA	NO NO	GRÁFICO REF	NÚMERO DE LA PIEZA	QTY	NOMBRE DE LA PIEZA 1 2 3 4 5 6 (NIVEL DEL PRODUCTO)	VER PÁGINA
		1	**3J-1907**	1	SELLO ANULAR (SEAL-O-RING)	
		1	**6V-8398**	1	SELLO ANULAR (SEAL-O-RING)	
		1	**6V-9873**	1	CONECTOR (CONNECTOR)	
	15	1	*162-8264*	1	CONJUNTO DE T (TEE AS)	
		1	**6V-8398**	1	SELLO ANULAR (SEAL-O-RING)	
		1	**081-5645**	1	T (TEE)	
	16	1	*250-1467*	2	CONJUNTO DE CONECTOR (CONNECTOR AS)	
					(EACH INCLUDES)	
		1	**3J-7354**	1	SELLO ANULAR (SEAL-O-RING)	
		1	**4J-5477**	1	SELLO ANULAR (SEAL-O-RING)	
		1	**7I-8663**	1	CONECTOR (CONNECTOR)	
	17	1	*294-9546*	1	CONJUNTO DE ADAPTADOR (ADAPTER AS)	
		1	**3J-1907**	1	SELLO ANULAR (SEAL-O-RING)	
		1	**6V-8397**	2	SELLO ANULAR (SEAL-O-RING)	
		1	**6V-8398**	1	SELLO ANULAR (SEAL-O-RING)	
		1	**244-6625**	1	ADAPTADOR ESPECIAL (ADAPTER-SPECIAL)	
	18	1	**344-7391**	1	GRUPO DE SENSOR DE PRESIÓN (ACUMULADOR DEL FRENO) (SENSOR GP-PRESSURE (BRAKE ACCUMULATOR))	
I	19	1	**359-5199**	1	CONJUNTO DE MANGUERA (HOSE AS)	
	20	1	**367-8969**	1	GRUPO DE VÁLVULA DE REDUCCIÓN DE PRESIÓN (VALVE GP-PRESSURE REDUCING)	
I	21	1	**383-4282**	1	CONJUNTO DE MANGUERA (HOSE AS)	
I	22	1	**417-2412**	1	CONJUNTO DE MANGUERA (HOSE AS)	
I	23	1	**418-6179**	1	CONJUNTO DE MANGUERA (HOSE AS)	
	24	1	**436-7188**	1	CONJUNTO DE PLACA (PLATE AS)	
		1	**7T-1099**	1	ESLABÓN (LINK)	
M		1	**8T-3490**	2	TUERCA DE SOLDAR (ROSCA M10 X 1,5) (NUT-WELD (M10X1.5-THD))	
M		1	**110-2023**	3	PRISIONERO DE SOLDAR (M10 X 1,5 X 25 MM) (STUD-WELD (M10X1.5X25-MM))	
		1	**121-1029**	1	BROCHE (CLIP)	
M		1	**430-5328**	1	MAZA PARA SOLDAR (M10X1,5X65 MM) (BOSS-WELD (M10X1.5X65-MM))	
I	25	1	**444-6929**	1	CONJUNTO DE MANGUERA (HOSE AS)	
Y	26	1	**445-4988**	1	GRUPO DE VÁLVULA DE CONTROL (TERCERA FUNCIÓN AUXILIAR) (VALVE GP-CONTROL (AUXILIARY, THIRD FUNCTION))	789
I	27	1	**452-0533**	1	CONJUNTO DE MANGUERA (HOSE AS)	
I	28	1	**461-0015**	1	CONJUNTO DE MANGUERA (HOSE AS)	
I	29	1	**465-1639**	1	CONJUNTO DE MANGUERA (HOSE AS)	
	30	1	**3J-1907**	1	SELLO ANULAR (SEAL-O-RING)	
Y	31	1	**455-9799**	1	GRUPO DE VÁLVULA DE CONTROL PRINCIPAL (INCLINACIÓN, LEVANTAMIENTO) (VALVE GP-MAIN CONTROL (TILT, LIFT))	798
	32	1	**5P-1076**	13	ARANDELA DURA (13,5 X 30 X 4 MM DE GROSOR) (WASHER-HARD (13.5X30X4-MM THK))	
	33	1	**6D-3479**	1	BROCHE (CLIP)	
	34	1	**8M-2773**	1	BROCHE (CLIP)	
	35	1	**8T-4121**	2	ARANDELA DURA (11 X 21 X 2,5 MM DE GROSOR) (WASHER-HARD (11X21X2.5-MM THK))	
M	36	1	**8T-4137**	2	PERNO (M10 X 1,5 X 20 MM) (BOLT (M10X1.5X20-MM))	
M	37	1	**8T-4192**	13	PERNO (M12 X 1,75 X 25 MM) (BOLT (M12X1.75X25-MM))	

463-2322 GRUPO DE VÁLVULA DE CONTROL PRINCIPAL Y MONTAJE (VALVE & MTG GP-MAIN CONTROL) (cont.)

i06638206

NOTA	NO NO	GRÁFICO REF	NÚMERO DE LA PIEZA	QTY	NOMBRE DE LA PIEZA 1 2 3 4 5 6 (NIVEL DEL PRODUCTO)	VER PÁGINA
M	38	1	**9X-2480**	2	PERNO (M6X1X45 MM) (BOLT (M6X1X45-MM))	
	39	1	**9X-8256**	2	ARANDELA (6,6 X 12 X 2 MM DE GROSOR) (WASHER (6.6X12X2-MM THK))	

I - CONSULTAR SISTEMA DE INFORMACIÓN HIDRÁULICA
M - PIEZA MÉTRICA
Y - ILUSTRACIÓN DIFERENTE

463-2322 GRUPO DE VÁLVULA DE CONTROL PRINCIPAL Y MONTAJE (VALVE & MTG GP-MAIN CONTROL) (cont.)

i06638206

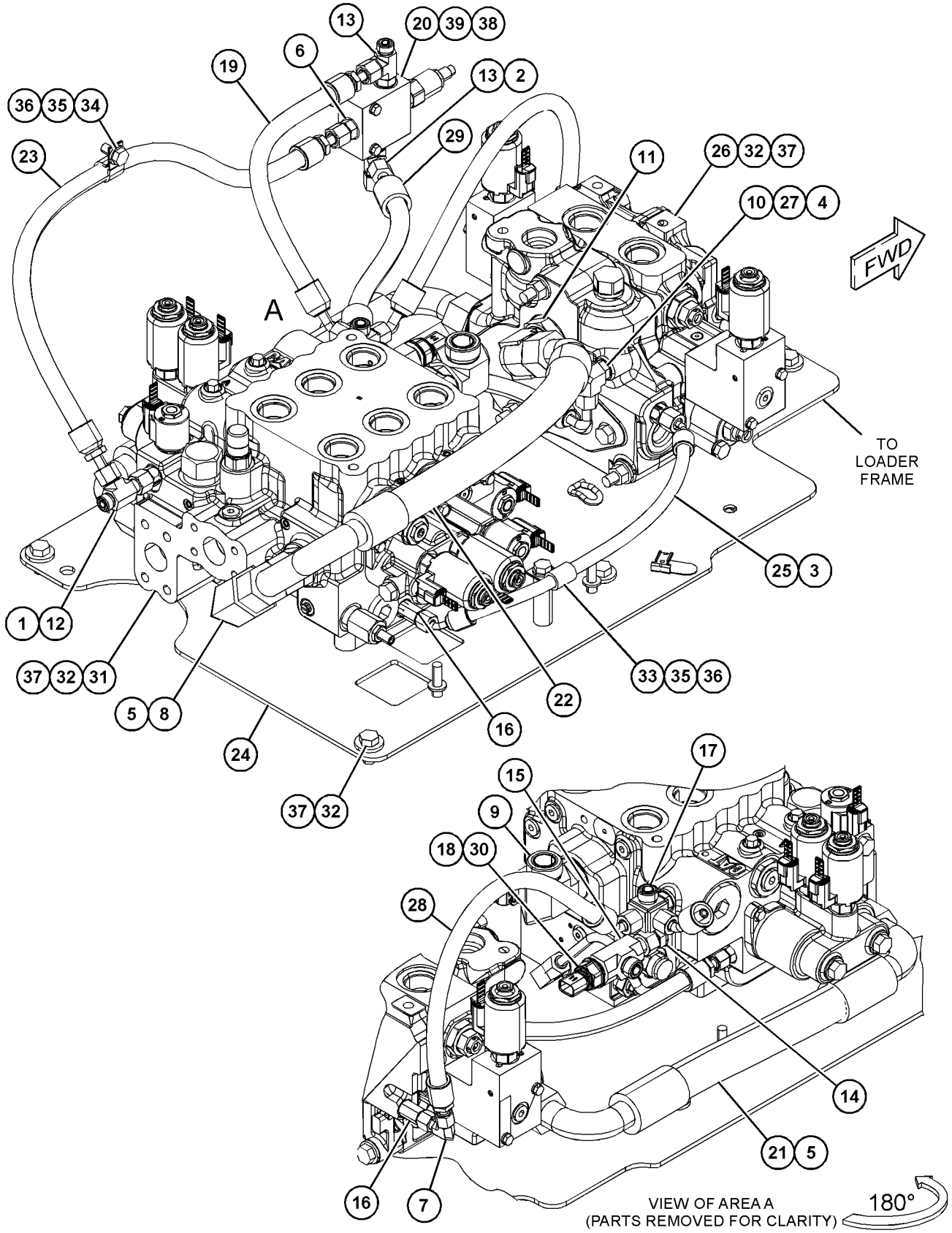

GRÁFICO 1 <FIN> g06061313

158-9956 GRUPO DE VÁLVULA DE RETENCIÓN (VALVE GP-CHECK)

NO. DE SERIE: FRS1-UP

PARTE DE 458-2253 GRUPO DE MÚLTIPLE DE CONTROL

SMCS-5067 **i02106248**

NOTA	NO NO	GRÁFICO REF	NÚMERO DE LA PIEZA	QTY	NOMBRE DE LA PIEZA 1 2 3 4 5 6 (NIVEL DEL PRODUCTO)	VER PÁGINA
	1	1	**3K-0360**	1	SELLO ANULAR (SEAL-O-RING)	
	2	1	**161-6154**	1	SELLO ANULAR (SEAL-O-RING)	
	3	1	**6E-0381**	1	ANILLO DE RESPALDO (RING-BACKUP)	

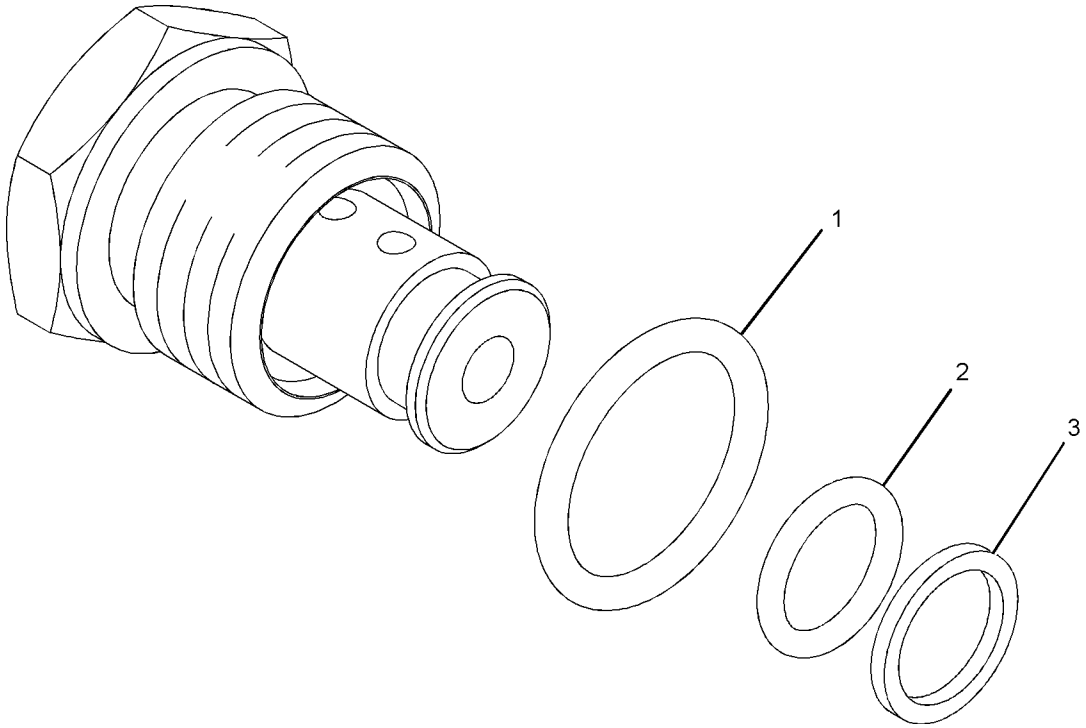

GRÁFICO 1 <FIN> g01016882

445-6109 GRUPO DE VÁLVULA DE RETENCIÓN–OPERADA POR PILOTO (VALVE GP-CHECK-OPERADA POR PILOTO)

NO. DE SERIE: FRS1-UP

PARTE DE 444-8048, 455-9799, 457-1007 GRUPO DE VÁLVULA DE CONTROL PRINCIPAL

SMCS-5067 **i05749871**

NOTA	NO NO	GRÁFICO REF	NÚMERO DE LA PIEZA	QTY	NOMBRE DE LA PIEZA 1 2 3 4 5 6 (NIVEL DEL PRODUCTO)	VER PÁGINA
	1	1	**4J-8996**	1	SELLO ANULAR (SEAL-O-RING)	
	2	1	**5H-2767**	1	SELLO ANULAR (SEAL-O-RING)	
	3	1	**7M-8485**	1	SELLO ANULAR (SEAL-O-RING)	
	4	1	*164-5619*	1	CONJUNTO DE TAPÓN (PLUG AS)	
		1	**2M-9780**	1	SELLO ANULAR (SEAL-O-RING)	
		1	**9S-8006**	1	TAPÓN (ROSCA DE 7/8-14) (PLUG (7/8-14-THD))	
	5	1	**364-2634**	1	ANILLO DE RESPALDO (RING-BACKUP)	
					JUEGO(S) DE REPARACIÓN DISPONIBLE(S):	
			383-7557	1	JUEGO DE SELLO (VÁLVULA DE RETENCIÓN) (VÁLVULA DE RETENCIÓN) (KIT-SEAL (CHECK VALVE) (CHECK VALVE))	
					(INCLUDES RINGS & BACKUP RINGS)	

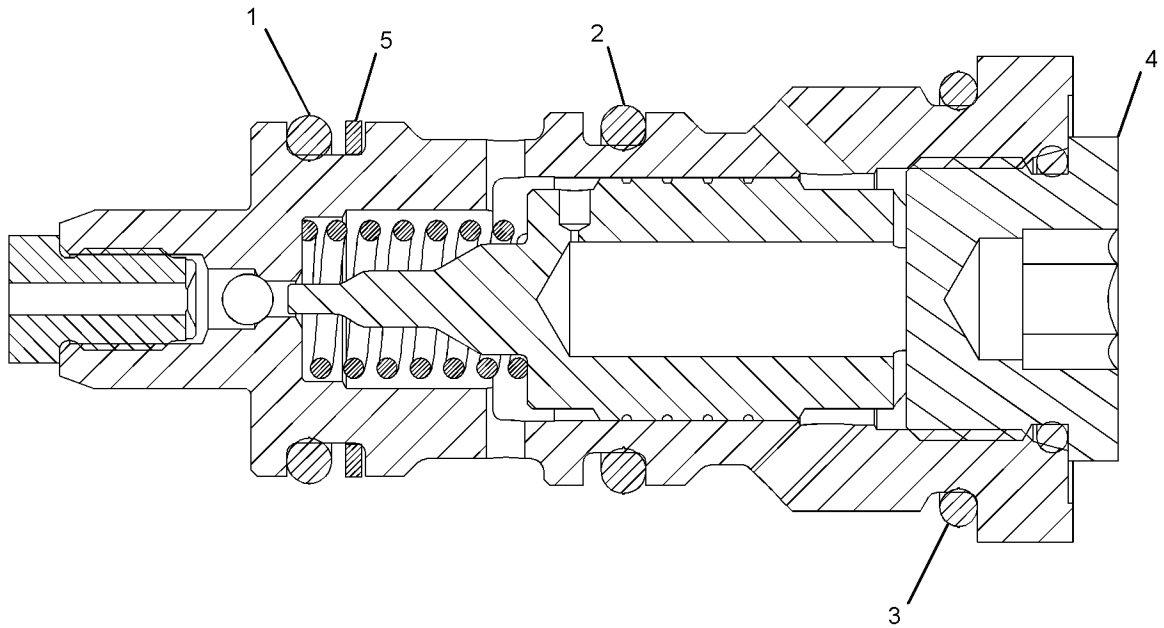

GRÁFICO 1 <FIN> g03645486

6E-4701 GRUPO DE VÁLVULA DE RETENCIÓN (VALVE GP-CHECK)

NO. DE SERIE: FRS1-UP

PARTE DE 463-2326 GRUPO DE MÚLTIPLE HIDRÁULICO, 457-3101, 457-3113 GRUPO DE VÁLVULA DE CONTROL Y MONTAJE, 457-3115, 463-2322 GRUPO DE VÁLVULA DE CONTROL PRINCIPAL Y MONTAJE

SMCS-5067 **i03827235**

NOTA	NO NO	GRÁFICO REF	NÚMERO DE LA PIEZA	QTY	NOMBRE DE LA PIEZA 1 2 3 4 5 6 (NIVEL DEL PRODUCTO)	VER PÁGINA
	1	1	**3J-1907**	1	SELLO ANULAR (SEAL-O-RING)	
	2	1	**6V-8397**	1	SELLO ANULAR (SEAL-O-RING)	

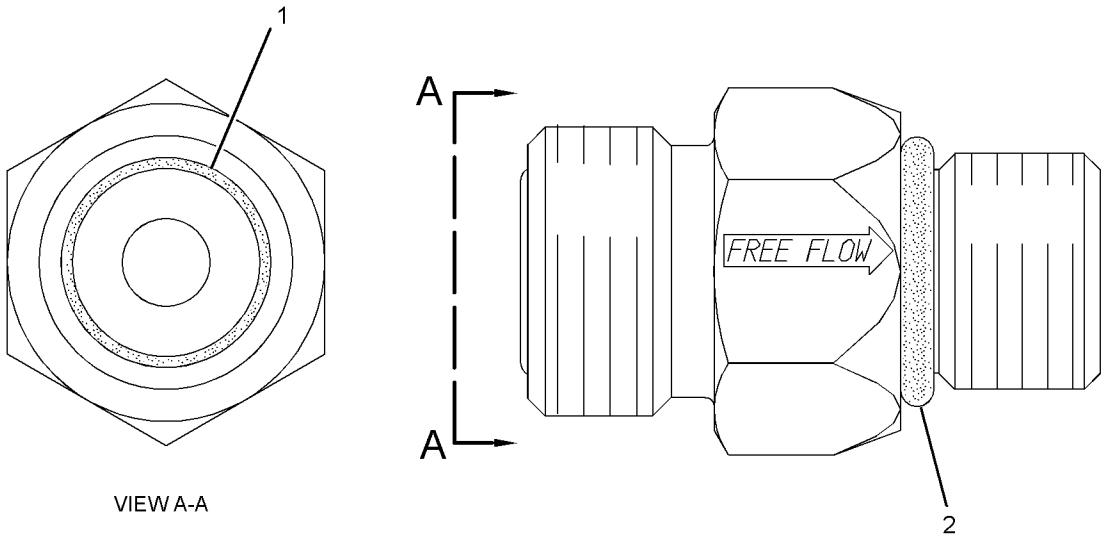

VIEW A-A

GRÁFICO 1 <FIN> g01944653

9T-1573 GRUPO DE VÁLVULA DE RETENCIÓN Y ALIVIO (VALVE GP-CHECK & RELIEF)

NO. DE SERIE: FRS1-UP

PARTE DE 367-9496 GRUPO DE VÁLVULA DE CONTROL

SMCS-5453 **i04783159**

NOTA	NO NO	GRÁFICO REF	NÚMERO DE LA PIEZA	QTY	NOMBRE DE LA PIEZA 1 2 3 4 5 6 (NIVEL DEL PRODUCTO)	VER PÁGINA
	1	1	**9T-7202**	1	CONJUNTO DE RETENEDOR (RETAINER AS)	
	2	1	**6E-4431**	1	CONJUNTO DE CUERPO (BODY AS)	
	3	1	**8J-0331**	1	VÁLVULA (VALVE)	
	4	1	**1J-9671**	1	SELLO ANULAR (SEAL-O-RING)	
	5	1	**9S-8003**	1	TAPÓN (ROSCA 1/2-20) (PLUG (1/2-20-THD))	
	6	1	**6E-3518**	1	RESORTE (SPRING)	
	7	1	**9X-6395**	1	TUERCA (ROSCA DE 3/4-16) (NUT (3/4-16-THD))	
	8	1	**4K-1388**	1	SELLO ANULAR (SEAL-O-RING)	
	9	1	**4T-0935**	1	RESORTE (SPRING)	
	10	1	**7J-9933**	1	SELLO ANULAR (SEAL-O-RING)	
	11	1	**4T-0946**	1	GRUPO DE VÁLVULA (VALVE GP)	
	12	1	**4T-0932**	1	BUJE (BUSHING)	
	13	1	**2M-9780**	1	SELLO ANULAR (SEAL-O-RING)	
	14	1	**4T-0933**	1	ANILLO DE RETENCIÓN (RING-RETAINING)	
	15	1	**4T-5073**	1	ANILLO DE RESPALDO (RING-BACKUP)	
	16	1	**3K-0360**	1	SELLO ANULAR (SEAL-O-RING)	

9T-1573 GRUPO DE VÁLVULA DE RETENCIÓN Y ALIVIO (VALVE GP-CHECK & RELIEF) (cont.) **i04783159**

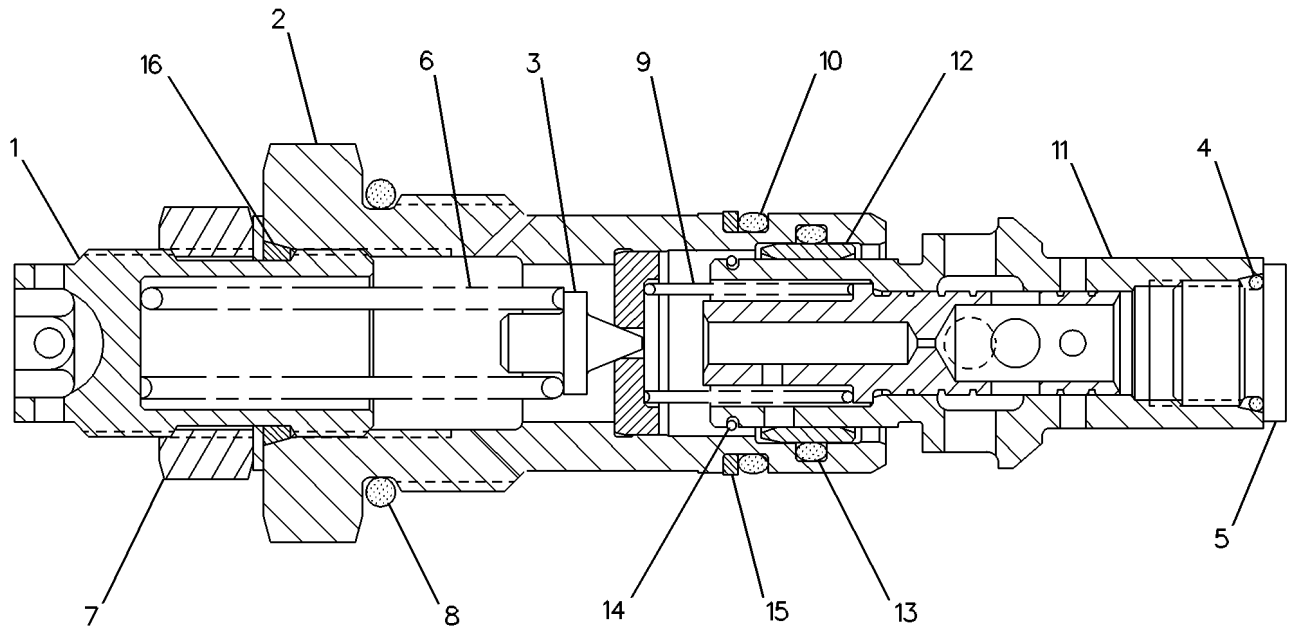

GRÁFICO 1 <FIN> g00130994

367-9496 GRUPO DE VÁLVULA DE CONTROL (VALVE GP-CONTROL)

NO. DE SERIE: FRS1-UP

PARTE DE 445-4988 GRUPO DE VÁLVULA DE CONTROL

SMCS-5051 **i04777623**

NOTA	NO NO	GRÁFICO REF	NÚMERO DE LA PIEZA	QTY	NOMBRE DE LA PIEZA 1 2 3 4 5 6 (NIVEL DEL PRODUCTO)	VER PÁGINA
	1	1	**2S-2596**	1	RESORTE (SPRING)	
M	2	1	**8T-4145**	4	PERNO (M6 X 1 X 95 MM) (BOLT (M6X1X95-MM))	
Y	3	1	**9T-1573**	2	GRUPO DE VÁLVULA DE RETENCIÓN Y ALIVIO (VALVE GP-CHECK & RELIEF)	785
	4	1	**096-3831**	1	ORIFICIO (ORIFICE)	
	5	1	**100-8010**	1	VÁLVULA DE RETENCIÓN (VALVE-CHECK)	
	6	1	**100-8011**	1	TAPÓN (PLUG)	
B	7	1	**6E-1637**	4	CALCE (1 MM DE GROSOR) (SHIM (1-MM THK))	
	8	1	**207-7434**	2	RETÉN (RETAINER)	
	9	1	**242-7955**	2	CONJUNTO DE CAJA (HOUSING AS)	
Y	10	1	**313-7668**	2	GRUPO DE VÁLVULA DE SOLENOIDE (24 VOLTIOS) (VALVE GP-SOLENOID (24-VOLT))	813
	11	1	**352-9954**	2	RESORTE (SPRING)	
	12	1	**352-9956**	2	RETÉN (RETAINER)	
	13	1	**7M-8485**	1	SELLO ANULAR (SEAL-O-RING)	
	14	1	**9X-2027**	2	ARANDELA (11X18X2 MM DE GROSOR) (WASHER (11X18X2-MM THK))	
	15	1	**9X-8256**	4	ARANDELA (6,6 X 12 X 2 MM DE GROSOR) (WASHER (6.6X12X2-MM THK))	
Y	16	1	**371-1784**	1	GRUPO DE VÁLVULA DE ALIVIO (VALVE GP-RELIEF)	812
M	17	1	**085-8091**	2	PERNO (M10X1,5X55 MM) (BOLT (M10X1.5X55-MM))	
	18	1	**123-9624**	1	RESORTE (SPRING)	
	19	1	*162-0177*	2	CONJUNTO DE TAPÓN (PLUG AS)	
					(EACH INCLUDES)	
		1	**3J-1907**	1	SELLO ANULAR (SEAL-O-RING)	
		1	**9S-8004**	1	TAPÓN (ROSCA DE 9/16-18) (PLUG (9/16-18-THD))	
	20	1	*173-3993*	2	CONJUNTO DE TAPÓN (PLUG AS)	
					(EACH INCLUDES)	
		1	**4J-7533**		SELLO ANULAR (SEAL-O-RING)	
		1	**9S-8001**	1	TAPÓN (PLUG)	
	21	1	*183-7263*	2	CONJUNTO DE TAPÓN (PLUG AS)	
					(EACH INCLUDES)	
		1	**3J-7354**	1	SELLO ANULAR (SEAL-O-RING)	
		1	**9S-8002**	1	TAPÓN (ROSCA DE 7/16-20) (PLUG (7/16-20-THD))	
	22	1	**187-9630**	2	SELLO ANULAR (SEAL-O-RING)	
	23	1	**1H-1023**	4	SELLO ANULAR (SEAL-O-RING)	
	24	1	*222-4737*	1	CONJUNTO DE TAPÓN (PLUG AS)	
		1	**4J-7533**	1	SELLO ANULAR (SEAL-O-RING)	
		1	**9S-4180**	1	TAPÓN (PLUG)	
	25	1	**5M-2057**	1	SELLO ANULAR (SEAL-O-RING)	

B - USAR SEGÚN SE REQUIERA
M - PIEZA MÉTRICA
Y - ILUSTRACIÓN DIFERENTE

367-9496 GRUPO DE VÁLVULA DE CONTROL (VALVE GP-CONTROL) (cont.) **i04777623**

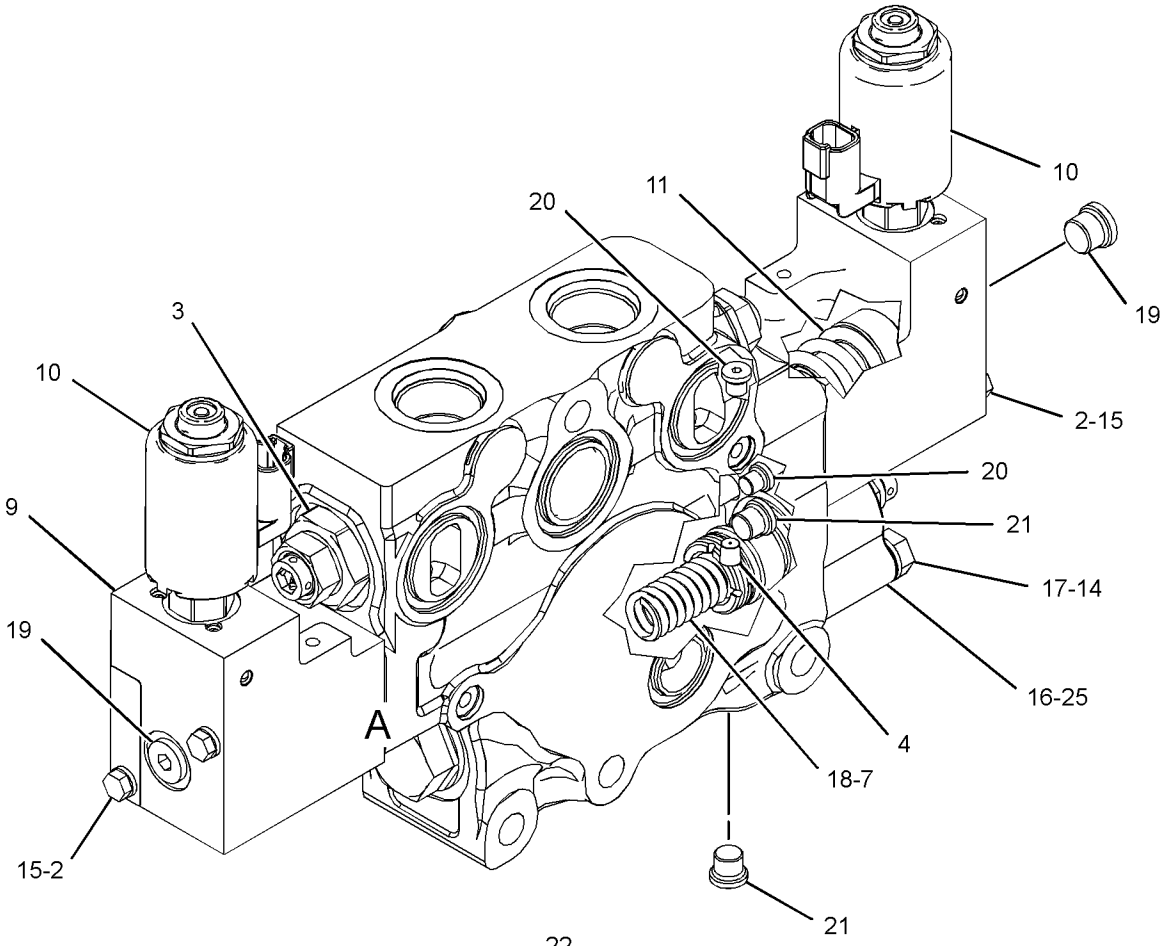

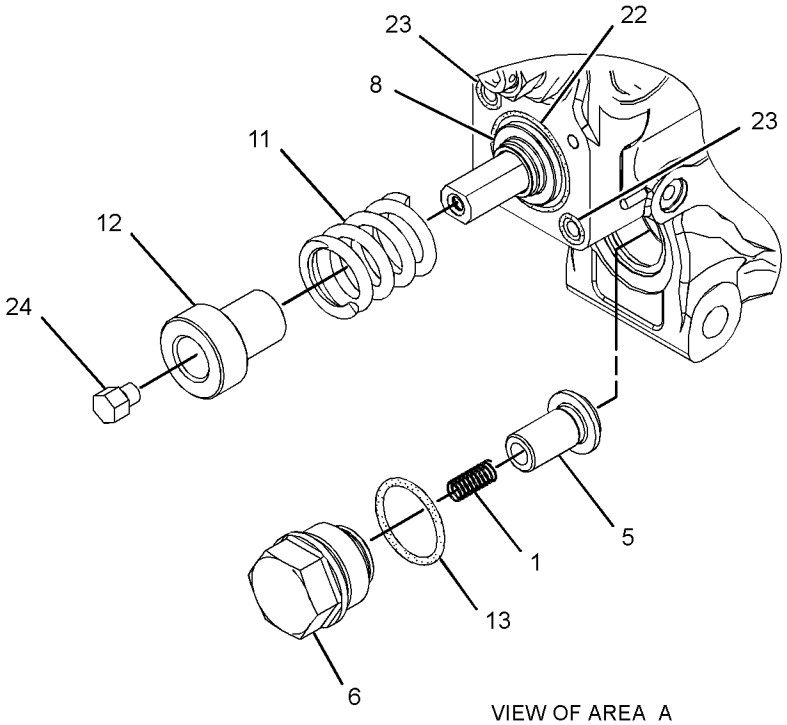

VIEW OF AREA A
(PARTS REMOVED FOR CLARITY)

GRÁFICO 1 <FIN> g02900316

445-4988 GRUPO DE VÁLVULA DE CONTROL (VALVE GP-CONTROL)

NO. DE SERIE: FRS1-UP

PARTE DE 457-3115, 463-2322 GRUPO DE VÁLVULA DE CONTROL PRINCIPAL Y MONTAJE

SMCS-5051 **i05834066**

NOTA	NO NO	GRÁFICO REF	NÚMERO DE LA PIEZA	QTY	NOMBRE DE LA PIEZA 1 2 3 4 5 6 (NIVEL DEL PRODUCTO)	VER PÁGINA
	1	1	**1P-3702**	1	SELLO RECTANGULAR (SEAL-RECTANGULAR)	
	2	1	**4J-0522**	6	SELLO ANULAR (SEAL-O-RING)	
	3	1	**4J-8997**	1	SELLO ANULAR (SEAL-O-RING)	
	4	1	**6V-5555**	6	SELLO ANULAR (SEAL-O-RING)	
	5	1	*183-7263*	1	CONJUNTO DE TAPÓN (PLUG AS)	
		1	**3J-7354**	1	SELLO ANULAR (SEAL-O-RING)	
		1	**9S-8002**	1	TAPÓN (ROSCA DE 7/16-20) (PLUG (7/16-20-THD))	
	6	1	**270-7836**	1	TAPA (COVER)	
Y	7	1	**367-9496**	1	GRUPO DE VÁLVULA DE CONTROL (TERCERA FUNCIÓN) (VALVE GP-CONTROL (THIRD FUNCTION))	787
Y	8	1	**445-4983**	1	GRUPO DE MÚLTIPLE DE VÁLVULA (DETECCIÓN DE CARGA) (MANIFOLD GP-VALVE (LOAD SENSING))	738
M	9	1	**8T-4244**	3	TUERCA (ROSCA M12 X 1,75) (NUT (M12X1.75-THD))	
	10	1	**8T-4223**	6	ARANDELA DURA (13,5 X 25,5 X 3 MM DE GROSOR) (WASHER-HARD (13.5X25.5X3-MM THK))	
M	11	1	**8C-3226**	3	PERNO (M12X1,75X200 MM) (BOLT (M12X1.75X200-MM))	

M - PIEZA MÉTRICA
Y - ILUSTRACIÓN DIFERENTE

445-4988 GRUPO DE VÁLVULA DE CONTROL (VALVE GP-CONTROL) (cont.) **i05834066**

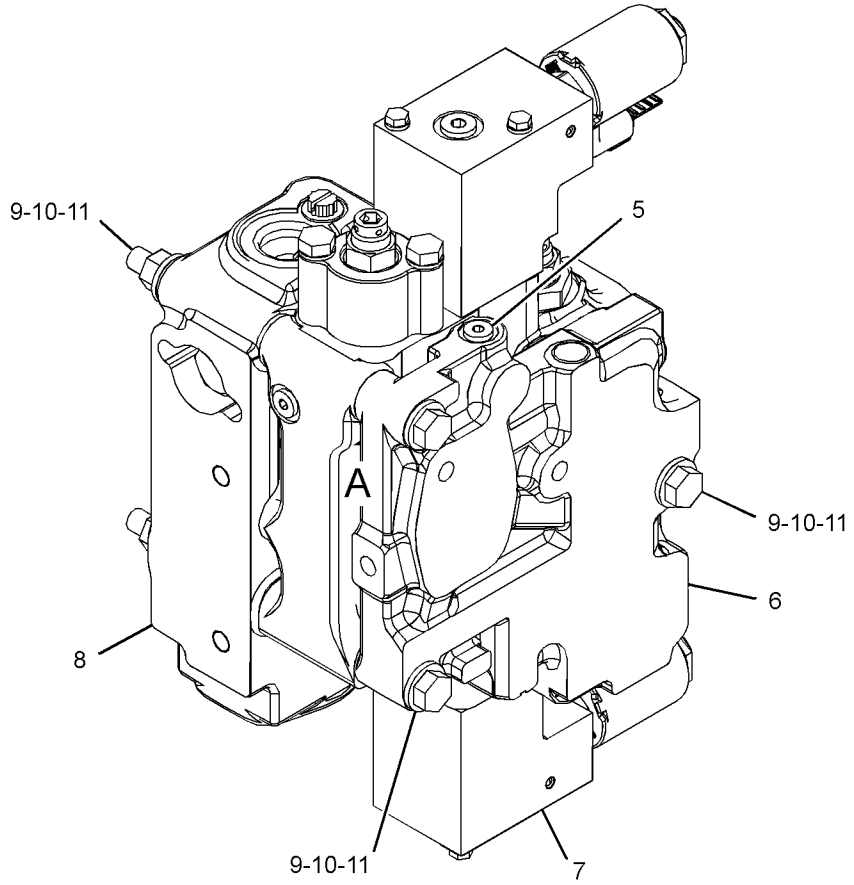

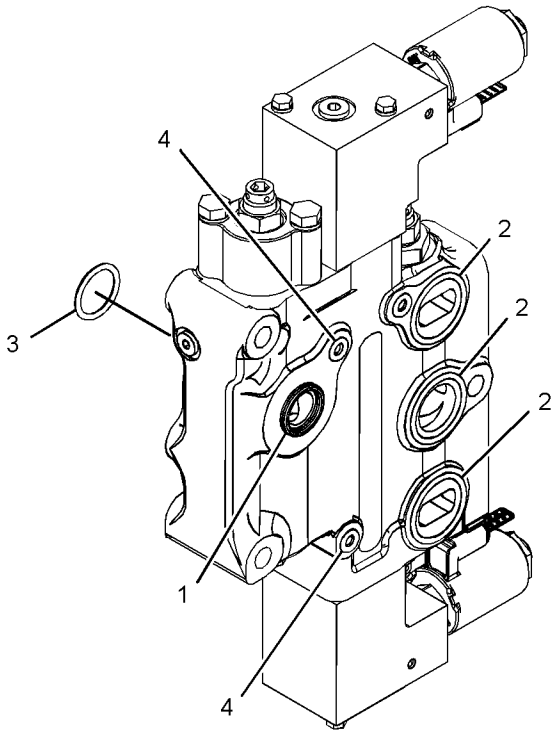

VIEW OF AREA A
(PARTS REMOVED FOR CLARITY)

GRÁFICO 1 <FIN> g03487396

239-0605 GRUPO DE VÁLVULA DE REPARTO (VALVE GP-DIVERTER)

NO. DE SERIE: FRS1-UP

PARTE DE 458-2253 GRUPO DE MÚLTIPLE DE CONTROL

SMCS-5066 **i04133992**

NOTA	NO NO	GRÁFICO REF	NÚMERO DE LA PIEZA	QTY	NOMBRE DE LA PIEZA 1 2 3 4 5 6 (NIVEL DEL PRODUCTO)	VER PÁGINA
	1	1	**2M-9780**	1	SELLO ANULAR (SEAL-O-RING)	
	2	1	**6V-5142**	1	SELLO ANULAR (SEAL-O-RING)	
	3	1	**169-1617**	2	ANILLO DE RESPALDO (RING-BACKUP)	
	4	1	**095-1751**	1	SELLO ANULAR (SEAL-O-RING)	
	5	1	**169-1616**	2	ANILLO DE RESPALDO (RING-BACKUP)	
					JUEGO(S) DE REPARACIÓN DISPONIBLE(S):	
			200-6282	1	JUEGO DE SELLO (VÁLVULA DE REPARTO) (KIT-SEAL (DIVERTER VALVE))	
					(INCLUDES SEALS & RINGS)	

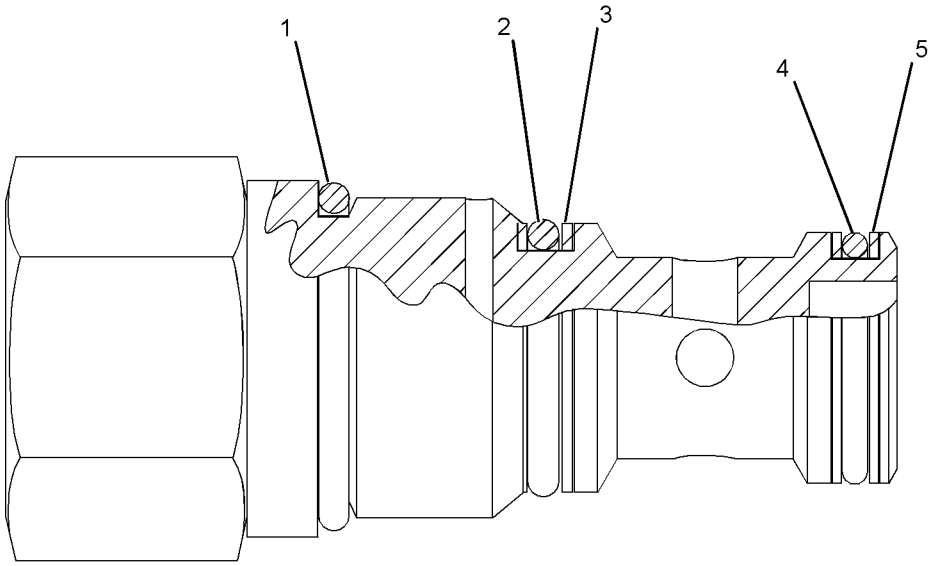

GRÁFICO 1 <FIN> g01056821

444-8048 GRUPO DE VÁLVULA DE CONTROL PRINCIPAL (VALVE GP-MAIN CONTROL)

NO. DE SERIE: FRS1-UP

PARTE DE 457-3113 GRUPO DE VÁLVULA DE CONTROL Y MONTAJE, 457-3115 GRUPO DE VÁLVULA DE CONTROL PRINCIPAL Y MONTAJE

SMCS-5051 **i06606947**

NOTA	NO NO	GRÁFICO REF	NÚMERO DE LA PIEZA	QTY	NOMBRE DE LA PIEZA 1 2 3 4 5 6 (NIVEL DEL PRODUCTO)	VER PÁGINA
	1	1	**3S-9233**	1	SELLO ANULAR (SEAL-O-RING)	
	3	1	**4J-5309**	2	SELLO ANULAR (SEAL-O-RING)	
	4	3	**6J-2419**	1	SELLO ANULAR (SEAL-O-RING)	
	5	1	**6J-3134**	1	SELLO ANULAR (SEAL-O-RING)	
	6	3	**6K-6307**	1	SELLO ANULAR (SEAL-O-RING)	
	7	3	**6V-0357**	1	SELLO ANULAR (SEAL-O-RING)	
	8	3	**6V-5393**	2	SELLO ANULAR (SEAL-O-RING)	
	9	2	**7M-8485**	2	SELLO ANULAR (SEAL-O-RING)	
	10	1	**8F-3469**	1	SELLO ANULAR (SEAL-O-RING)	
	11	3	**9W-7783**	2	TAPÓN (PLUG)	
	12	1	**123-4750**	1	CONJUNTO DE VÁLVULA DE RETENCIÓN (VÁLVULA DE CONTROL DEL IMPLEMENTO) (VALVE AS-CHECK (IMPLEMENT CONTROL VALVE))	
		1	**3J-1907**	1	SELLO ANULAR (SEAL-O-RING)	
		1	**6V-8397**	1	SELLO ANULAR (SEAL-O-RING)	
	13	1,2	*148-8407*	5	CONJUNTO DE TAPÓN (PLUG AS)	
					(EACH INCLUDES)	
		1,2	**3J-1907**	1	SELLO ANULAR (SEAL-O-RING)	
		1,2	**9S-4191**	1	TAPÓN (ROSCA DE 9/16-18) (PLUG (9/16-18-THD))	
	14	2,3	*155-3624*	2	CONJUNTO DE TAPÓN (PLUG AS)	
					(EACH INCLUDES)	
		2,3	**3J-7354**	1	SELLO ANULAR (SEAL-O-RING)	
		2,3	**9S-4182**	1	TAPÓN (ROSCA DE 7/16-20) (PLUG (7/16-20-THD))	
	15	1,3	*162-0177*	5	CONJUNTO DE TAPÓN (PLUG AS)	
					(EACH INCLUDES)	
		1,3	**3J-1907**	1	SELLO ANULAR (SEAL-O-RING)	
		1,3	**9S-8004**	1	TAPÓN (ROSCA DE 9/16-18) (PLUG (9/16-18-THD))	
	16	1,3	*164-4180*	2	CONJUNTO DE TAPÓN (PLUG AS)	
					(EACH INCLUDES)	
		1,3	**7M-8485**	1	SELLO ANULAR (SEAL-O-RING)	
		1,3	**9S-4181**	1	TAPÓN (ROSCA DE 5/16-12) (PLUG (5/16-12-THD))	
	17	2	*207-8218*	1	CONJUNTO DE TAPÓN (PLUG AS)	
		2	**7J-0204**	1	SELLO ANULAR (SEAL-O-RING)	
		2	**9S-8007**	1	TAPÓN (PLUG)	
	18	2	*222-4737*	2	CONJUNTO DE TAPÓN (PLUG AS)	
					(EACH INCLUDES)	
		2	**4J-7533**	1	SELLO ANULAR (SEAL-O-RING)	
		2	**9S-4180**	1	TAPÓN (PLUG)	
	19	3	**225-6948**	2	SELLO ANULAR (SEAL-O-RING)	
J	20	2	**234-4869**	1	GRUPO DE VÁLVULA DE COMPENSACIÓN (ALIVIO) (VALVE GP-MAKEUP (RELIEF))	
	21	2	**236-9832**	2	RESORTE (SPRING)	
	22	3	**240-4695**	1	ANILLO DE RESPALDO (RING-BACKUP)	

444-8048 GRUPO DE VÁLVULA DE CONTROL PRINCIPAL (VALVE GP-MAIN CONTROL) (cont.) **i06606947**

NOTA	NO NO	GRÁFICO REF	NÚMERO DE LA PIEZA	QTY	NOMBRE DE LA PIEZA 1 2 3 4 5 6 (NIVEL DEL PRODUCTO)	VER PÁGINA
	23	1	**277-8863**	1	GRUPO DE VÁLVULA DE SOLENOIDE (24 VOLTIOS) (CONTROL DE AMORTIGUACIÓN) (VALVE GP-SOLENOID (24-VOLT) (RIDE CONTROL))	
		1	**384-8750**	1	CONJUNTO DE BOBINA (24 VOLTIOS) (COIL AS (24-VOLT))	
	24	1,2,3	**282-8827**	9	TAPÓN (PLUG)	
	25	2	**284-1010**	2	RESORTE (SPRING)	
	26	2	**284-1011**	2	RESORTE (SPRING)	
	27	1	**292-8061**	5	TAPÓN DE EXPANSIÓN (PLUG-EXPANSION)	
	28	2	**295-0993**	4	RETÉN (RETAINER)	
Y	29	1	**313-7668**	1	GRUPO DE VÁLVULA DE SOLENOIDE (24 VOLTIOS) (LEVANTAMIENTO, BAJADA) (VALVE GP-SOLENOID (24-VOLT) (LIFT, LOWER))	813
Y	29A	1	**313-7668**	1	GRUPO DE VÁLVULA DE SOLENOIDE (24 VOLTIOS) (LEVANTAMIENTO, SUBIDA) (VALVE GP-SOLENOID (24-VOLT) (LIFT, RAISE))	813
Y	29B	1	**313-7668**	1	GRUPO DE VÁLVULA DE SOLENOIDE (24 VOLTIOS) (DESCARGA CON INCLINACIÓN) (VALVE GP-SOLENOID (24-VOLT) (TILT DUMP))	813
Y	29C	1	**313-7668**	1	GRUPO DE VÁLVULA DE SOLENOIDE (24 VOLTIOS) (INCLINACIÓN HACIA ATRÁS) (VALVE GP-SOLENOID (24-VOLT) (TILT BACK))	813
L	30	2	**332-1985**	1	GRUPO DE VÁLVULA DE ALIVIO (VALVE GP-RELIEF)	
	31	1	**333-8242**	1	GRUPO DE VÁLVULA DE SOLENOIDE (24 VOLTIOS) (CONEXIÓN Y DESCONEXIÓN DE PILOTO) (VALVE GP-SOLENOID (24-VOLT) (PILOT ON, OFF))	
		1	**384-8750**	1	CONJUNTO DE BOBINA (24 VOLTIOS) (COIL AS (24-VOLT))	
	34	2	**356-8561**	2	VÁLVULA DE CONTROL (VALVE-CONTROL)	
	35	1	*357-4432*	1	CONJUNTO DE CODO (ELBOW AS)	
		1	**3J-1907**	1	SELLO ANULAR (SEAL-O-RING)	
		1	**6V-8397**	1	SELLO ANULAR (SEAL-O-RING)	
		1	**6V-8724**	1	CODO (ELBOW)	
	36	2	**359-4662**	1	CAJA (HOUSING)	
	37	2	**359-4663**	1	CAJA (HOUSING)	
	38	2	**363-1610**	2	RESORTE (SPRING)	
	39	2	**363-2687**	1	CAJA (HOUSING)	
	40	3	**363-2692**	1	RESORTE (SPRING)	
	41	3	**363-2697**	1	RETÉN (RETAINER)	
	43	1	**368-5096**	1	CONJUNTO DE TUBO (TUBE AS)	
H	44	1	**370-5764**	1	GRUPO DE VÁLVULA DE ALIVIO (MARGEN) (VALVE GP-RELIEF (MARGIN))	
N	45	1	**375-3789**	1	GRUPO DE VÁLVULA DE ALIVIO (SEÑAL DE CARGA) (VALVE GP-RELIEF (LOAD SIGNAL))	
P	46	3	**388-4493**	2	GRUPO DE VÁLVULA DE RETENCIÓN (SEÑAL DE CARGA) (VALVE GP-CHECK (LOAD SIGNAL))	
					(EACH INCLUDES)	
		1	**3H-0442**	1	SELLO ANULAR (SEAL-O-RING)	
		1	**095-1513**	1	SELLO ANULAR (SEAL-O-RING)	
	47	3	**394-8568**	1	TAPÓN DE RETENCIÓN (PLUG-RETAINER)	
	48	3	**396-4852**	1	SELLO ANULAR (SEAL-O-RING)	
Y	49	2	**445-6109**	2	GRUPO DE VÁLVULA DE RETENCIÓN (OPERADA POR PILOTO) (VALVE GP-CHECK (PILOT OPERATED))	783
	53	1	**451-6647**	1	GRUPO DE VÁLVULA DE ALIVIO (INCLINACIÓN) (VALVE GP-RELIEF (TILT))	

444-8048 GRUPO DE VÁLVULA DE CONTROL PRINCIPAL (VALVE GP-MAIN CONTROL) (cont.) **i06606947**

NOTA	NO NO	GRÁFICO REF	NÚMERO DE LA PIEZA	QTY	NOMBRE DE LA PIEZA 1 2 3 4 5 6 (NIVEL DEL PRODUCTO)	VER PÁGINA
	54	2	**451-9131**	2	TAPÓN DE RETENCIÓN (PLUG-RETAINER)	
Y	55	3	**455-0949**	1	GRUPO DE MÚLTIPLE DE CONTROL (PRINCIPAL) (MANIFOLD GP-CONTROL (MAIN))	734
M	57	2	**359-4661**	2	PERNO (M10 X 1,5 X 25 MM) (BOLT (M10X1.5X25-MM))	
	58	3	**6V-7607**	1	ARANDELA DURA (20X30X2,5 MM DE GROSOR) (WASHER-HARD (20X30X2.5-MM THK))	
M	59	2,3	**8T-4138**	10	PERNO (M6 X 1 X 20 MM) (BOLT (M6X1X20-MM))	
M	60	1	**8T-4145**	4	PERNO (M6 X 1 X 95 MM) (BOLT (M6X1X95-MM))	
	61	1	**9X-6381**	4	ARANDELA (6,5 X 12,5 X 1,6 MM DE GROSOR) (WASHER (6.5X12.5X1.6-MM THK))	
					JUEGO(S) DE REPARACIÓN DISPONIBLE(S):	
J			**238-9842**	1	JUEGO DE SELLO (VÁLVULA DE ALIVIO) (KIT-SEAL (RELIEF VALVE))	
L			**310-5742**	1	JUEGO DE SELLO (VÁLVULA DE ALIVIO) (KIT-SEAL (RELIEF VALVE))	
H			**239-6336**	1	JUEGO DE SELLO (VÁLVULA DE ALIVIO) (KIT-SEAL (RELIEF VALVE))	
N			**133-5545**	1	JUEGO DE SELLO (VÁLVULA DE ALIVIO) (KIT-SEAL (RELIEF VALVE))	
P			**239-5157**	1	JUEGO DE SELLO (VÁLVULA DE RETENCIÓN) (KIT-SEAL (CHECK VALVE))	

H - KIT MARKED H SERVICES PART(S) MARKED H
J - KIT MARKED J SERVICES PART(S) MARKED J
L - KIT MARKED L SERVICES PART(S) MARKED L
M - PIEZA MÉTRICA
N - KIT MARKED N SERVICES PART(S) MARKED N
P - KIT MARKED P SERVICES PART(S) MARKED P
Y - ILUSTRACIÓN DIFERENTE

444-8048 GRUPO DE VÁLVULA DE CONTROL PRINCIPAL (VALVE GP-MAIN CONTROL) (cont.) **i06606947**

REFER TO ALL ILLUSTRATIONS OF THIS GROUP FOR AUXILIARY VIEWS

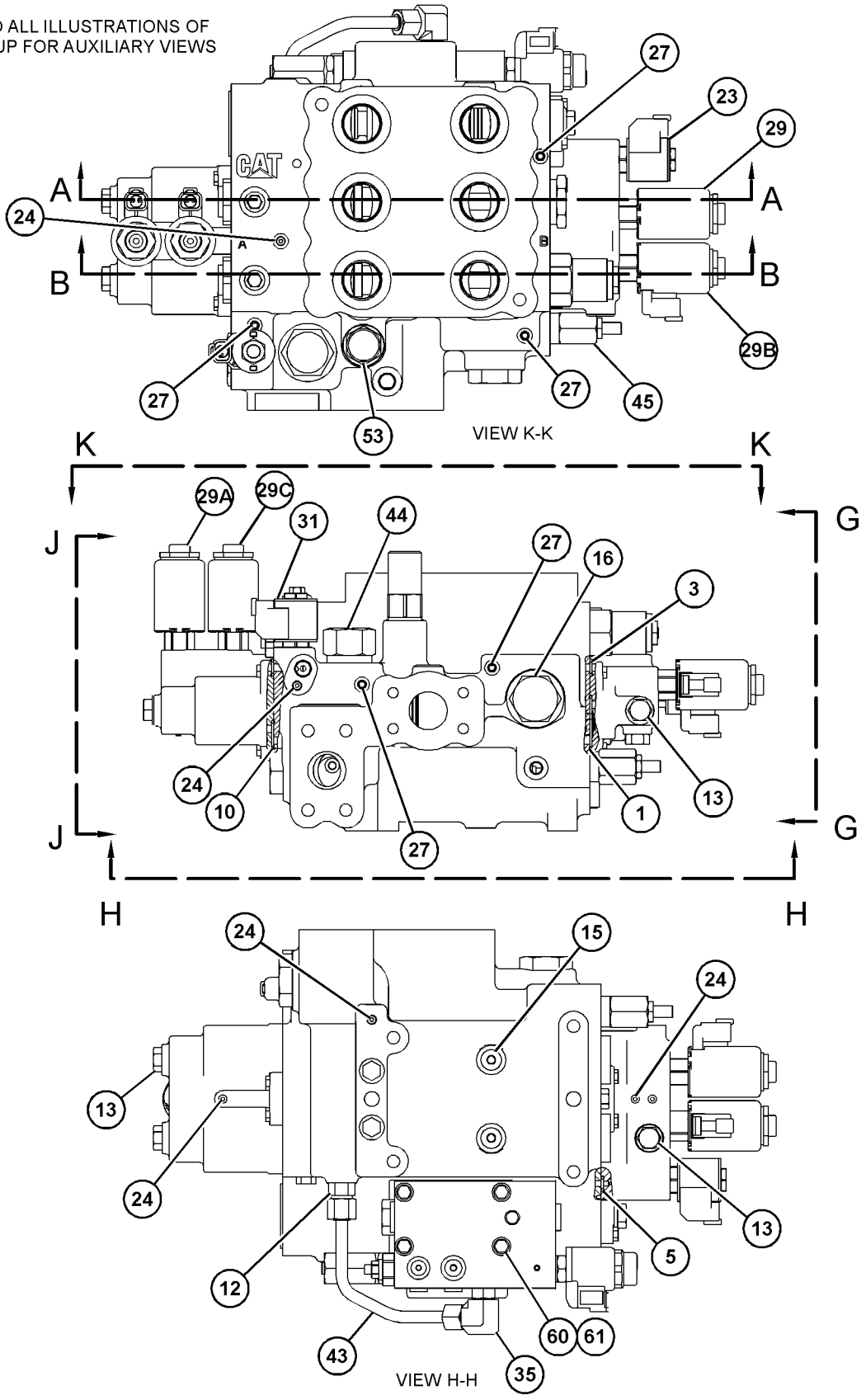

GRÁFICO 1 g03843679

444-8048 GRUPO DE VÁLVULA DE CONTROL PRINCIPAL (VALVE GP-MAIN CONTROL) (cont.) **i06606947**

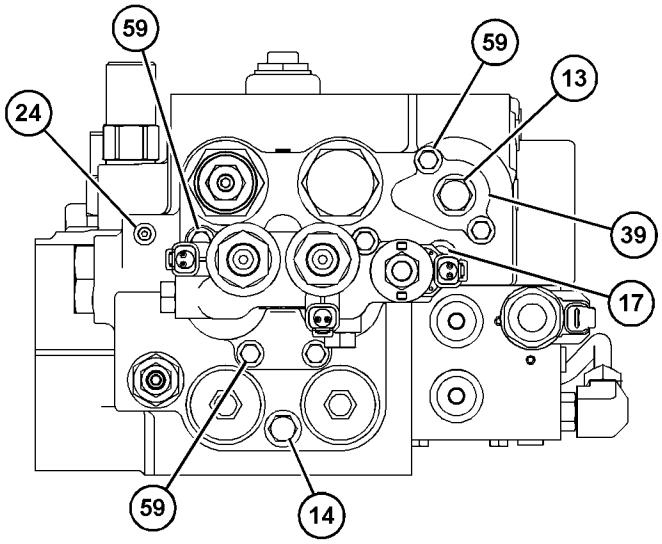

VIEW G-G

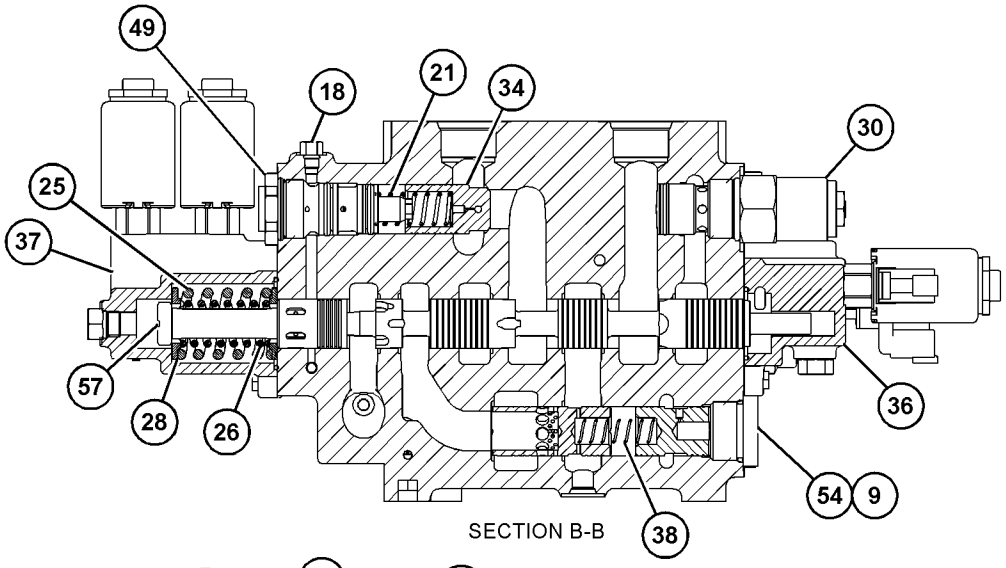

SECTION B-B

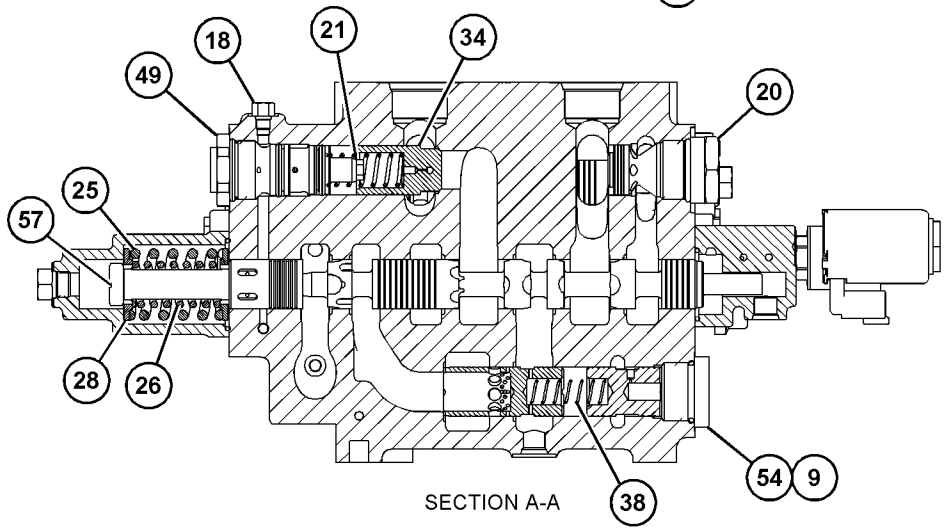

SECTION A-A

GRÁFICO 2 g03843680

444-8048 GRUPO DE VÁLVULA DE CONTROL PRINCIPAL (VALVE GP-MAIN CONTROL) (cont.) **i06606947**

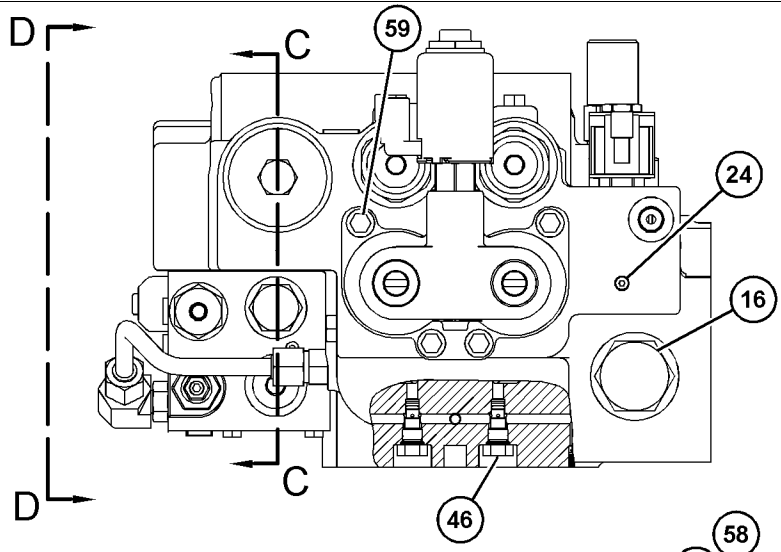

VIEW J-J

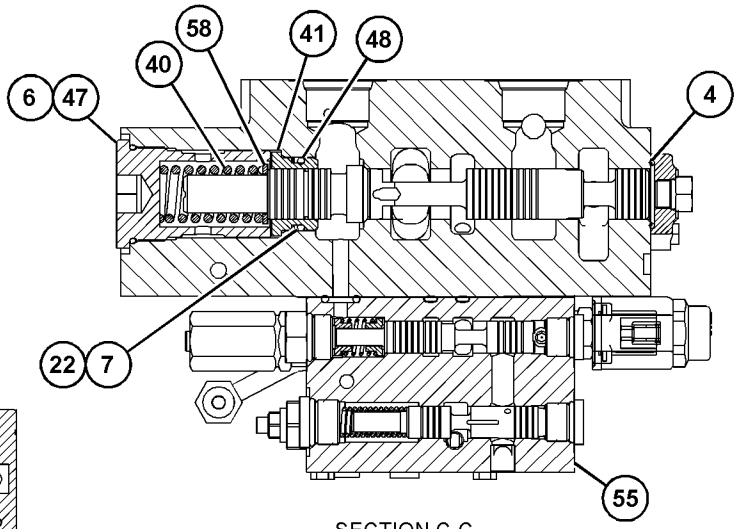

SECTION C-C

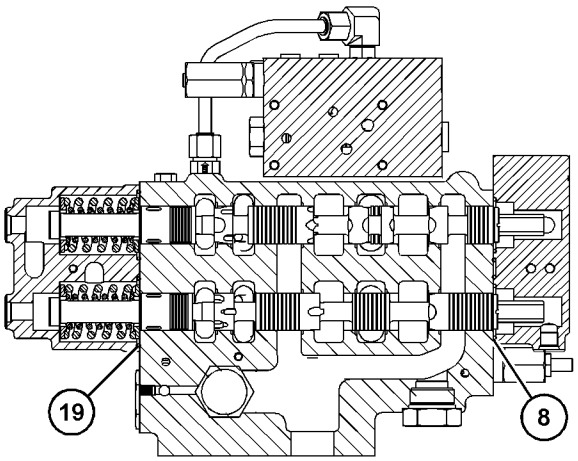

SECTION E-E

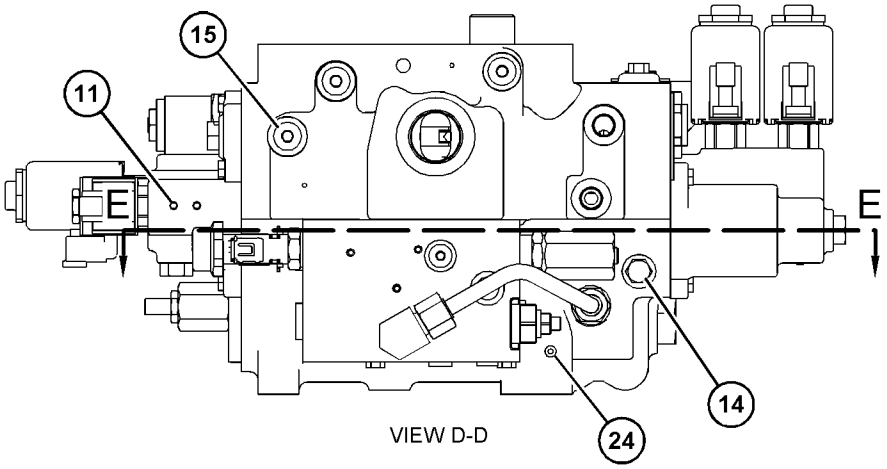

VIEW D-D

GRÁFICO 3 <FIN> g03843681

455-9799 GRUPO DE VÁLVULA DE CONTROL PRINCIPAL (VALVE GP-MAIN CONTROL)

NO. DE SERIE: FRS1-UP

PARTE DE 463-2322 GRUPO DE VÁLVULA DE CONTROL PRINCIPAL Y MONTAJE

SMCS-5051 **i06638192**

NOTA	NO NO	GRÁFICO REF	NÚMERO DE LA PIEZA	QTY	NOMBRE DE LA PIEZA 1 2 3 4 5 6 (NIVEL DEL PRODUCTO)	VER PÁGINA
	1	1	**3S-9233**	1	SELLO ANULAR (SEAL-O-RING)	
	3	1,2	**4J-5309**	2	SELLO ANULAR (SEAL-O-RING)	
	4	1	**6J-2419**	1	SELLO ANULAR (SEAL-O-RING)	
	5	1	**6J-3134**	1	SELLO ANULAR (SEAL-O-RING)	
	6	2	**6K-6307**	1	SELLO ANULAR (SEAL-O-RING)	
	7	2	**6V-0357**	1	SELLO ANULAR (SEAL-O-RING)	
	8	1	**6V-5393**	2	SELLO ANULAR (SEAL-O-RING)	
	9	1,2	**7M-8485**	2	SELLO ANULAR (SEAL-O-RING)	
	10	2	**8F-3469**	1	SELLO ANULAR (SEAL-O-RING)	
	11	1	**9W-7783**	2	TAPÓN (PLUG)	
	12	1	**123-4750**	1	CONJUNTO DE VÁLVULA DE RETENCIÓN (VÁLVULA DE CONTROL DEL IMPLEMENTO) (VALVE AS-CHECK (IMPLEMENT CONTROL VALVE))	
		1	**3J-1907**	1	SELLO ANULAR (SEAL-O-RING)	
		1	**6V-8397**	1	SELLO ANULAR (SEAL-O-RING)	
	13	1,2	*148-8407*	5	CONJUNTO DE TAPÓN (PLUG AS)	
					(EACH INCLUDES)	
		1,2	**9S-4191**	1	TAPÓN (ROSCA DE 9/16-18) (PLUG (9/16-18-THD))	
		1,2	**3J-1907**	1	SELLO ANULAR (SEAL-O-RING)	
	14	1,2	*155-3624*	2	CONJUNTO DE TAPÓN (PLUG AS)	
					(EACH INCLUDES)	
		1,2	**9S-4182**	1	TAPÓN (ROSCA DE 7/16-20) (PLUG (7/16-20-THD))	
		1,2	**3J-7354**	1	SELLO ANULAR (SEAL-O-RING)	
	15	1,2	*162-0177*	5	CONJUNTO DE TAPÓN (PLUG AS)	
					(EACH INCLUDES)	
		1,2	**9S-8004**	1	TAPÓN (ROSCA DE 9/16-18) (PLUG (9/16-18-THD))	
		1,2	**3J-1907**	1	SELLO ANULAR (SEAL-O-RING)	
	16	2	*164-4180*	2	CONJUNTO DE TAPÓN (PLUG AS)	
					(EACH INCLUDES)	
		2	**9S-4181**	1	TAPÓN (ROSCA DE 5/16-12) (PLUG (5/16-12-THD))	
		2	**7M-8485**	1	SELLO ANULAR (SEAL-O-RING)	
	17	1	*207-8218*	1	CONJUNTO DE TAPÓN (PLUG AS)	
		1	**9S-8007**	1	TAPÓN (PLUG)	
		1	**7J-0204**	1	SELLO ANULAR (SEAL-O-RING)	
	18	2	*222-4737*	2	CONJUNTO DE TAPÓN (PLUG AS)	
					(EACH INCLUDES)	
		2	**9S-4180**	1	TAPÓN (PLUG)	
		2	**4J-7533**	1	SELLO ANULAR (SEAL-O-RING)	
	19	2	**225-6948**	2	SELLO ANULAR (SEAL-O-RING)	
H	20	1	**234-4869**	1	GRUPO DE VÁLVULA DE COMPENSACIÓN (VALVE GP-MAKEUP)	
	21	2	**236-9832**	2	RESORTE (SPRING)	
	22	2	**240-4695**	1	ANILLO DE RESPALDO (RING-BACKUP)	

455-9799 GRUPO DE VÁLVULA DE CONTROL PRINCIPAL (VALVE GP-MAIN CONTROL) (cont.) **i06638192**

NOTA	NO NO	GRÁFICO REF	NÚMERO DE LA PIEZA	QTY	NOMBRE DE LA PIEZA 1 2 3 4 5 6 (NIVEL DEL PRODUCTO)	VER PÁGINA
	23	1	**277-8863**	1	GRUPO DE VÁLVULA DE SOLENOIDE (24 VOLTIOS) (CONTROL DE AMORTIGUACIÓN) (VALVE GP-SOLENOID (24-VOLT) (RIDE CONTROL))	
		1	**384-8750**	1	CONJUNTO DE BOBINA (24 VOLTIOS) (COIL AS (24-VOLT))	
	24	2	**282-8827**	9	TAPÓN (PLUG)	
	25	2	**284-1010**	2	RESORTE (SPRING)	
	26	2	**284-1011**	2	RESORTE (SPRING)	
	27	1,2	**292-8061**	5	TAPÓN DE EXPANSIÓN (PLUG-EXPANSION)	
	28	2	**295-0993**	4	RETÉN (RETAINER)	
Y	29	1	**313-7668**	1	GRUPO DE VÁLVULA DE SOLENOIDE (24 VOLTIOS) (LEVANTAMIENTO, BAJADA) (VALVE GP-SOLENOID (24-VOLT) (LIFT, LOWER))	813
Y	29A	1	**313-7668**	1	GRUPO DE VÁLVULA DE SOLENOIDE (24 VOLTIOS) (DESCARGA CON INCLINACIÓN) (VALVE GP-SOLENOID (24-VOLT) (TILT DUMP))	813
Y	29B	2	**313-7668**	1	GRUPO DE VÁLVULA DE SOLENOIDE (24 VOLTIOS) (LEVANTAMIENTO) (VALVE GP-SOLENOID (24-VOLT) (LIFT))	813
Y	29C	2	**313-7668**	1	GRUPO DE VÁLVULA DE SOLENOIDE (24 VOLTIOS) (INCLINACIÓN HACIA ATRÁS) (VALVE GP-SOLENOID (24-VOLT) (TILT BACK))	813
J	30	1	**332-1986**	1	GRUPO DE VÁLVULA DE ALIVIO (VALVE GP-RELIEF)	
	31	2	**333-8242**	1	GRUPO DE VÁLVULA DE SOLENOIDE (24 VOLTIOS) (CONEXIÓN Y DESCONEXIÓN DE PILOTO) (VALVE GP-SOLENOID (24-VOLT) (PILOT ON, OFF))	
		2	**384-8750**	1	CONJUNTO DE BOBINA (24 VOLTIOS) (COIL AS (24-VOLT))	
	34	2	**356-8561**	2	VÁLVULA DE CONTROL (VALVE-CONTROL)	
	35	1	*357-4432*	1	CONJUNTO DE CODO (ELBOW AS)	
		1	**6V-8724**	1	CODO (ELBOW)	
		1	**3J-1907**	1	SELLO ANULAR (SEAL-O-RING)	
		1	**6V-8397**	1	SELLO ANULAR (SEAL-O-RING)	
	36	1	**359-4662**	1	CAJA (HOUSING)	
	37	2	**359-4663**	1	CAJA (HOUSING)	
	38	1,2	**363-1610**	2	RESORTE (SPRING)	
	39	1	**363-2687**	1	CAJA (HOUSING)	
	40	2	**363-2692**	1	RESORTE (SPRING)	
	41	2	**363-2697**	1	RETÉN (RETAINER)	
	43	1	**368-5096**	1	CONJUNTO DE TUBO (TUBE AS)	
L	44	2	**370-5764**	1	GRUPO DE VÁLVULA DE ALIVIO (MARGEN) (VALVE GP-RELIEF (MARGIN))	
N	45	1	**375-3789**	1	GRUPO DE VÁLVULA DE ALIVIO (VALVE GP-RELIEF)	
P	46	2	**388-4493**	2	GRUPO DE VÁLVULA DE RETENCIÓN (VALVE GP-CHECK)	
					(EACH INCLUDES)	
		2	**3H-0442**	1	SELLO ANULAR (SEAL-O-RING)	
		2	**095-1513**	1	SELLO ANULAR (SEAL-O-RING)	
	47	2	**394-8568**	1	TAPÓN DE RETENCIÓN (PLUG-RETAINER)	
	48	2	**396-4852**	1	SELLO ANULAR (SEAL-O-RING)	
Y	49	2	**445-6109**	2	GRUPO DE VÁLVULA DE RETENCIÓN (OPERADA POR PILOTO) (VALVE GP-CHECK (PILOT OPERATED))	783
C	53	2	**479-9322**	1	GRUPO DE VÁLVULA DE ALIVIO (INCLINACIÓN) (VALVE GP-RELIEF (TILT))	
	54	1,2	**451-9131**	2	TAPÓN DE RETENCIÓN (PLUG-RETAINER)	

455-9799 GRUPO DE VÁLVULA DE CONTROL PRINCIPAL (VALVE GP-MAIN CONTROL) (cont.) **i06638192**

NOTA	NO NO	GRÁFICO REF	NÚMERO DE LA PIEZA	QTY	NOMBRE DE LA PIEZA 1 2 3 4 5 6 (NIVEL DEL PRODUCTO)	VER PÁGINA
Y	56	1	**455-0949**	1	GRUPO DE MÚLTIPLE DE CONTROL (PRINCIPAL) (MANIFOLD GP-CONTROL (MAIN))	734
M	57	2	**359-4661**	2	PERNO (M10 X 1,5 X 25 MM) (BOLT (M10X1.5X25-MM))	
	58	2	**6V-7607**	1	ARANDELA DURA (20X30X2,5 MM DE GROSOR) (WASHER-HARD (20X30X2.5-MM THK))	
M	59	1,2	**8T-4138**	10	PERNO (M6 X 1 X 20 MM) (BOLT (M6X1X20-MM))	
M	60	2	**8T-4145**	4	PERNO (M6 X 1 X 95 MM) (BOLT (M6X1X95-MM))	
	61	2	**9X-6381**	4	ARANDELA (6,5 X 12,5 X 1,6 MM DE GROSOR) (WASHER (6.5X12.5X1.6-MM THK))	
					JUEGO(S) DE REPARACIÓN DISPONIBLE(S):	
H			**238-9842**	1	JUEGO DE SELLO (VÁLVULA DE ALIVIO) (KIT-SEAL (RELIEF VALVE))	
					(INCLUDES RINGS & BACK-UP RINGS)	
J			**310-5742**	1	JUEGO DE SELLO (VÁLVULA DE ALIVIO) (KIT-SEAL (RELIEF VALVE))	
					(INCLUDES RINGS & BACK-UP RING)	
L			**239-6336**	1	JUEGO DE SELLO (VÁLVULA DE ALIVIO) (KIT-SEAL (RELIEF VALVE))	
					(INCLUDES RINGS & BACK-UP RINGS)	
N			**133-5545**	1	JUEGO DE SELLO (VÁLVULA DE ALIVIO) (KIT-SEAL (RELIEF VALVE))	
					(INCLUDES RINGS & BACK-UP RINGS)	
P			**239-5157**	1	JUEGO DE SELLO (VÁLVULA DE RETENCIÓN) (KIT-SEAL (CHECK VALVE))	
					(INCLUDES RINGS & BACK-UP RINGS)	

C - CAMBIAR DEL TIPO ANTERIOR
H - KIT MARKED H SERVICES PART(S) MARKED H
J - KIT MARKED J SERVICES PART(S) MARKED J
L - KIT MARKED L SERVICES PART(S) MARKED L
M - PIEZA MÉTRICA
N - KIT MARKED N SERVICES PART(S) MARKED N
P - KIT MARKED P SERVICES PART(S) MARKED P
Y - ILUSTRACIÓN DIFERENTE

455-9799 GRUPO DE VÁLVULA DE CONTROL PRINCIPAL (VALVE GP-MAIN CONTROL) (cont.) **i06638192**

REFER TO ALL ILLUSTRATIONS OF
THIS GROUP FOR AUXILIARY VIEWS

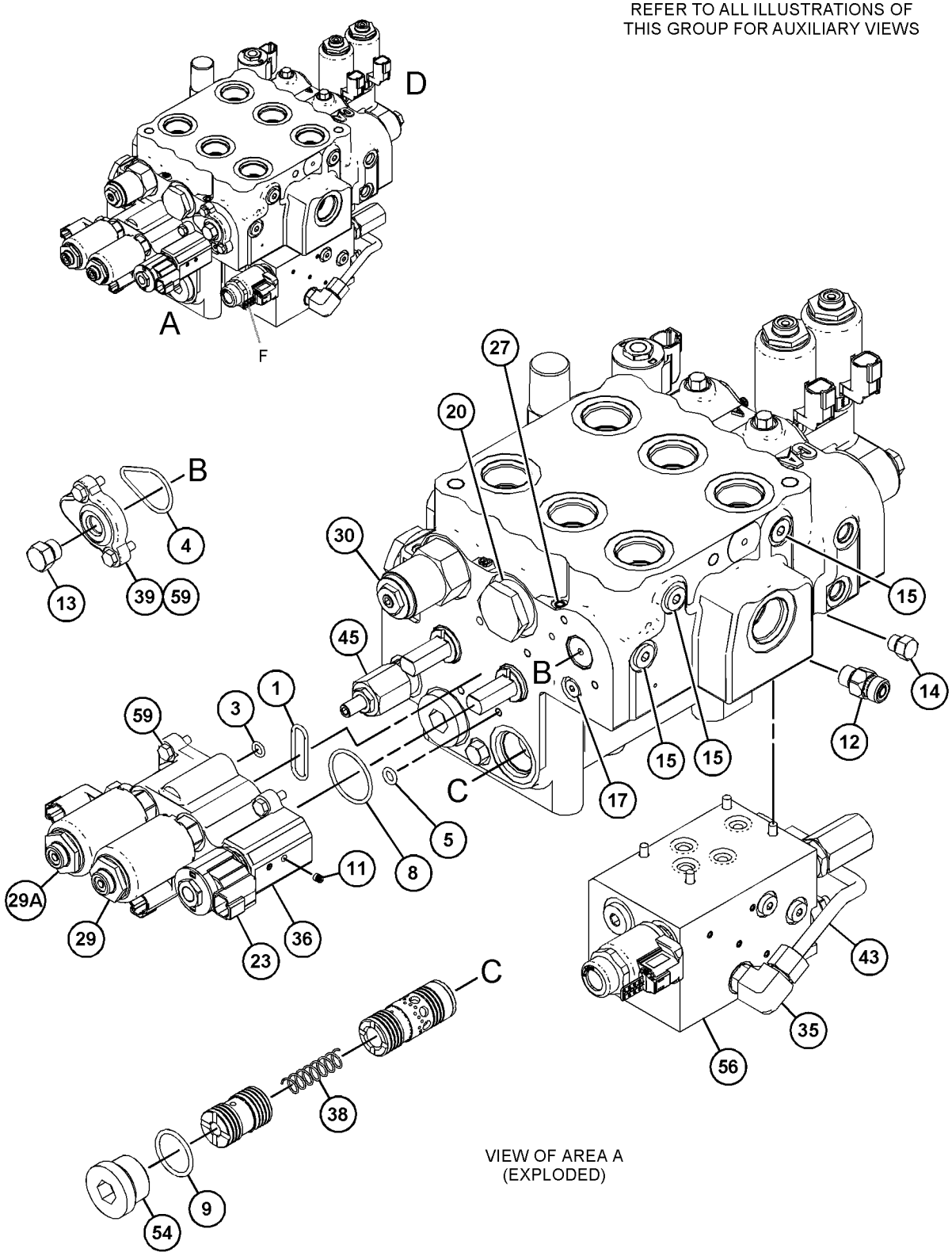

VIEW OF AREA A
(EXPLODED)

GRÁFICO 1

g03843496

455-9799 GRUPO DE VÁLVULA DE CONTROL PRINCIPAL (VALVE GP-MAIN CONTROL) (cont.) **i06638192**

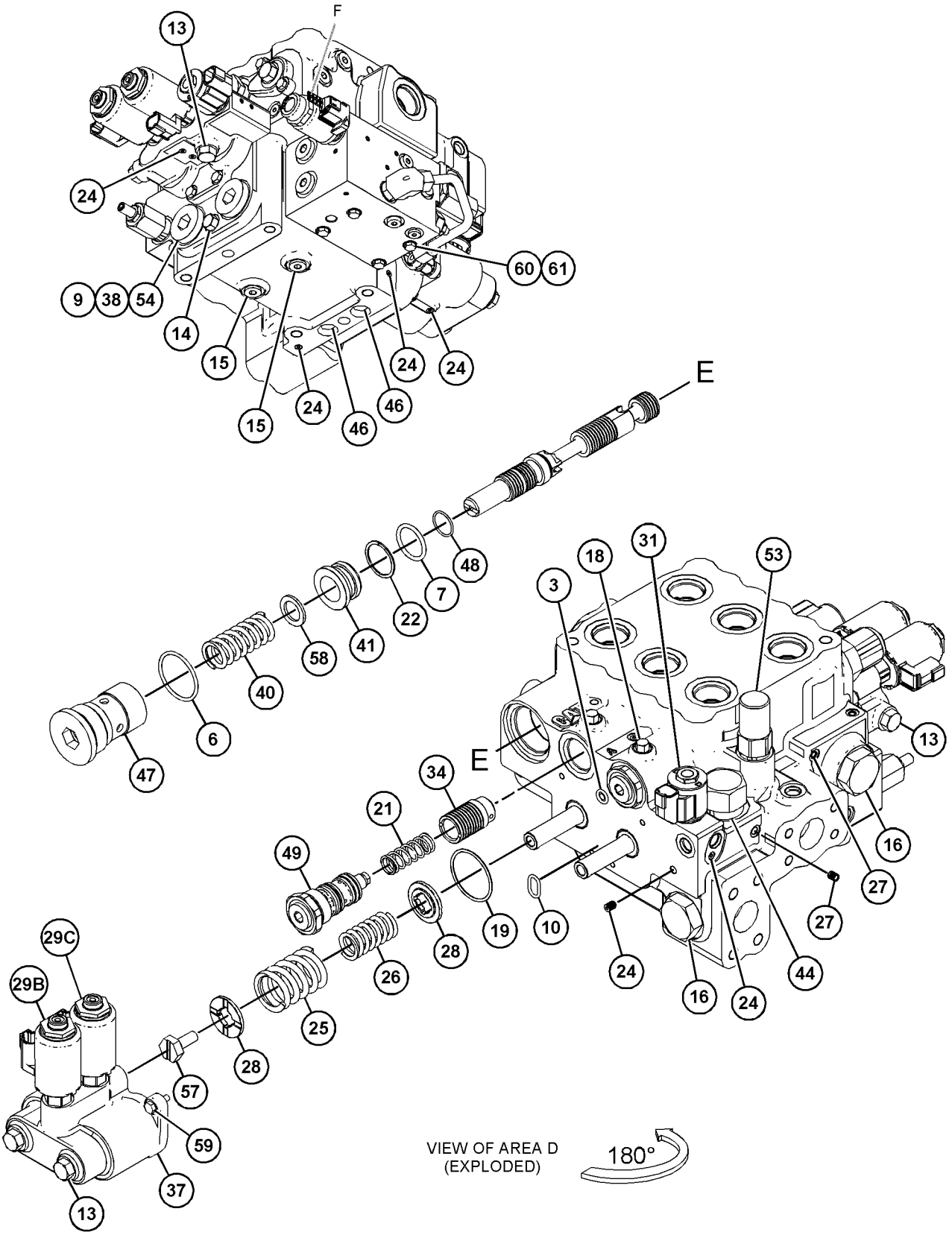

GRÁFICO 2 <FIN> g03843497

457-1007 GRUPO DE VÁLVULA DE CONTROL PRINCIPAL (VALVE GP-MAIN CONTROL)

NO. DE SERIE: FRS1-UP

PARTE DE 457-3101 GRUPO DE VÁLVULA DE CONTROL Y MONTAJE

SMCS-5051 **i06649950**

NOTA	NO NO	GRÁFICO REF	NÚMERO DE LA PIEZA	QTY	NOMBRE DE LA PIEZA 1 2 3 4 5 6 (NIVEL DEL PRODUCTO)	VER PÁGINA
	1	1	**2S-4078**	1	SELLO ANULAR (SEAL-O-RING)	
	2	2	**3S-9233**	1	SELLO ANULAR (SEAL-O-RING)	
	3	2	**4B-4158**	1	TORNILLO DE IMPULSIÓN (NO. 4 X 0,25 PULG) (SCREW-DRIVE (NO 4X0.25-IN))	
	4	1,2	**4J-5309**	2	SELLO ANULAR (SEAL-O-RING)	
	5	1	**6V-0357**	1	SELLO ANULAR (SEAL-O-RING)	
	6	2	**6V-5393**	2	SELLO ANULAR (SEAL-O-RING)	
	7	2	**7M-8485**	2	SELLO ANULAR (SEAL-O-RING)	
	8	1	**8F-3469**	1	SELLO ANULAR (SEAL-O-RING)	
M	9	1,2	**8T-4138**	8	PERNO (M6 X 1 X 20 MM) (BOLT (M6X1X20-MM))	
	10	2	*148-8407*	4	CONJUNTO DE TAPÓN (PLUG AS)	
					(EACH INCLUDES)	
		2	**3J-1907**	1	SELLO ANULAR (SEAL-O-RING)	
		2	**9S-4191**	1	TAPÓN (ROSCA DE 9/16-18) (PLUG (9/16-18-THD))	
	11	2	*155-3624*	2	CONJUNTO DE TAPÓN (PLUG AS)	
					(EACH INCLUDES)	
		2	**3J-7354**	1	SELLO ANULAR (SEAL-O-RING)	
		2	**9S-4182**	1	TAPÓN (ROSCA DE 7/16-20) (PLUG (7/16-20-THD))	
	12	2	*162-0177*	5	CONJUNTO DE TAPÓN (PLUG AS)	
					(EACH INCLUDES)	
		2	**3J-1907**	1	SELLO ANULAR (SEAL-O-RING)	
		2	**9S-8004**	1	TAPÓN (ROSCA DE 9/16-18) (PLUG (9/16-18-THD))	
		2	**3J-1907**	1	SELLO ANULAR (SEAL-O-RING)	
		2	**9S-8004**	1	TAPÓN (ROSCA DE 9/16-18) (PLUG (9/16-18-THD))	
	13	1,2	*164-4180*	4	CONJUNTO DE TAPÓN (PLUG AS)	
					(EACH INCLUDES)	
		1,2	**7M-8485**	1	SELLO ANULAR (SEAL-O-RING)	
		1,2	**9S-4181**	1	TAPÓN (ROSCA DE 5/16-12) (PLUG (5/16-12-THD))	
	14	1	*222-4737*	2	CONJUNTO DE TAPÓN (PLUG AS)	
					(EACH INCLUDES)	
		1	**4J-7533**	1	SELLO ANULAR (SEAL-O-RING)	
		1	**9S-4180**	1	TAPÓN (PLUG)	
	15	1	**225-6948**	2	SELLO ANULAR (SEAL-O-RING)	
J	16	2	**234-4869**	1	GRUPO DE VÁLVULA DE COMPENSACIÓN (VALVE GP-MAKEUP)	
	17	1	**236-9832**	2	RESORTE (SPRING)	
	18	1	**240-4695**	1	ANILLO DE RESPALDO (RING-BACKUP)	
	19	1,2	**282-8827**	9	TAPÓN (PLUG)	
	20	1	**284-1010**	2	RESORTE (SPRING)	
	21	1	**284-1011**	2	RESORTE (SPRING)	
	22	1	**292-8061**	4	TAPÓN DE EXPANSIÓN (PLUG-EXPANSION)	
	23	1	**295-0993**	4	RETÉN (RETAINER)	
Y	24	1,2	**313-7668**	4	GRUPO DE VÁLVULA DE SOLENOIDE (24 VOLTIOS) (VALVE GP-SOLENOID (24-VOLT))	813

457-1007 GRUPO DE VÁLVULA DE CONTROL PRINCIPAL (VALVE GP-MAIN CONTROL) (cont.) **i06649950**

NOTA	NO NO	GRÁFICO REF	NÚMERO DE LA PIEZA	QTY	NOMBRE DE LA PIEZA 1 2 3 4 5 6 (NIVEL DEL PRODUCTO)	VER PÁGINA
L	25	2	**332-1985**	1	GRUPO DE VÁLVULA DE ALIVIO (VALVE GP-RELIEF)	
	26	1	**333-8242**	1	GRUPO DE VÁLVULA DE SOLENOIDE (24 VOLTIOS) (VALVE GP-SOLENOID (24-VOLT))	
	27	2	**451-9131**	2	TAPÓN DE RETENCIÓN (PLUG-RETAINER)	
	28	1	**451-6647**	1	GRUPO DE VÁLVULA DE ALIVIO (VALVE GP-RELIEF)	
	29	1	**356-8561**	2	VÁLVULA DE CONTROL (VALVE-CONTROL)	
M	30	1	**359-4661**	2	PERNO (M10 X 1,5 X 25 MM) (BOLT (M10X1.5X25-MM))	
	31	1	**359-4663**	1	CAJA (HOUSING)	
	32	2	**363-1610**	2	RESORTE (SPRING)	
Y	33	1	**445-6109**	2	GRUPO DE VÁLVULA DE RETENCIÓN (VALVE GP-CHECK)	783
S	34	2	**388-4493**	2	GRUPO DE VÁLVULA DE RETENCIÓN (VALVE GP-CHECK)	
					(EACH INCLUDES)	
S		2	**3H-0442**	1	SELLO ANULAR (SEAL-O-RING)	
S		2	**095-1513**	1	SELLO ANULAR (SEAL-O-RING)	
N	35	1	**370-5764**	1	GRUPO DE VÁLVULA DE ALIVIO (VALVE GP-RELIEF)	
	36	1	**370-8160**	1	TAPÓN (PLUG)	
P	37	2	**375-3789**	1	GRUPO DE VÁLVULA DE ALIVIO (VALVE GP-RELIEF)	
					PIEZA(S) DE REPUESTO DISPONIBLE(S):	
J			**238-9842**	1	JUEGO DE SELLO (VÁLVULA DE ALIVIO) (KIT-SEAL (RELIEF VALVE))	
					(INCLUDES SEALS & BACKUP RINGS)	
L			**310-5742**	1	JUEGO DE SELLO (VÁLVULA DE ALIVIO) (KIT-SEAL (RELIEF VALVE))	
					(INCLUDES O-RINGS & BACKUP RING)	
N			**239-6336**	1	JUEGO DE SELLO (VÁLVULA DE ALIVIO) (KIT-SEAL (RELIEF VALVE))	
					(INCLUDES O-RINGS & SEALS)	
P			**133-5545**	1	JUEGO DE SELLO (VÁLVULA DE ALIVIO) (KIT-SEAL (RELIEF VALVE))	
					(INCLUDES SEALS& BACKUP RINGS)	
S			**239-5157**	1	JUEGO DE SELLO (VÁLVULA DE RETENCIÓN) (KIT-SEAL (CHECK VALVE))	
					(INCLUDES SEALS AND BACKUP RINGS)	

J - KIT MARKED J SERVICES PART(S) MARKED J
L - KIT MARKED L SERVICES PART(S) MARKED L
M - PIEZA MÉTRICA
N - KIT MARKED N SERVICES PART(S) MARKED N
P - KIT MARKED P SERVICES PART(S) MARKED P
S - KIT MARKED S SERVICES PART(S) MARKED S
Y - ILUSTRACIÓN DIFERENTE

457-1007 GRUPO DE VÁLVULA DE CONTROL PRINCIPAL (VALVE GP-MAIN CONTROL) (cont.) **i06649950**

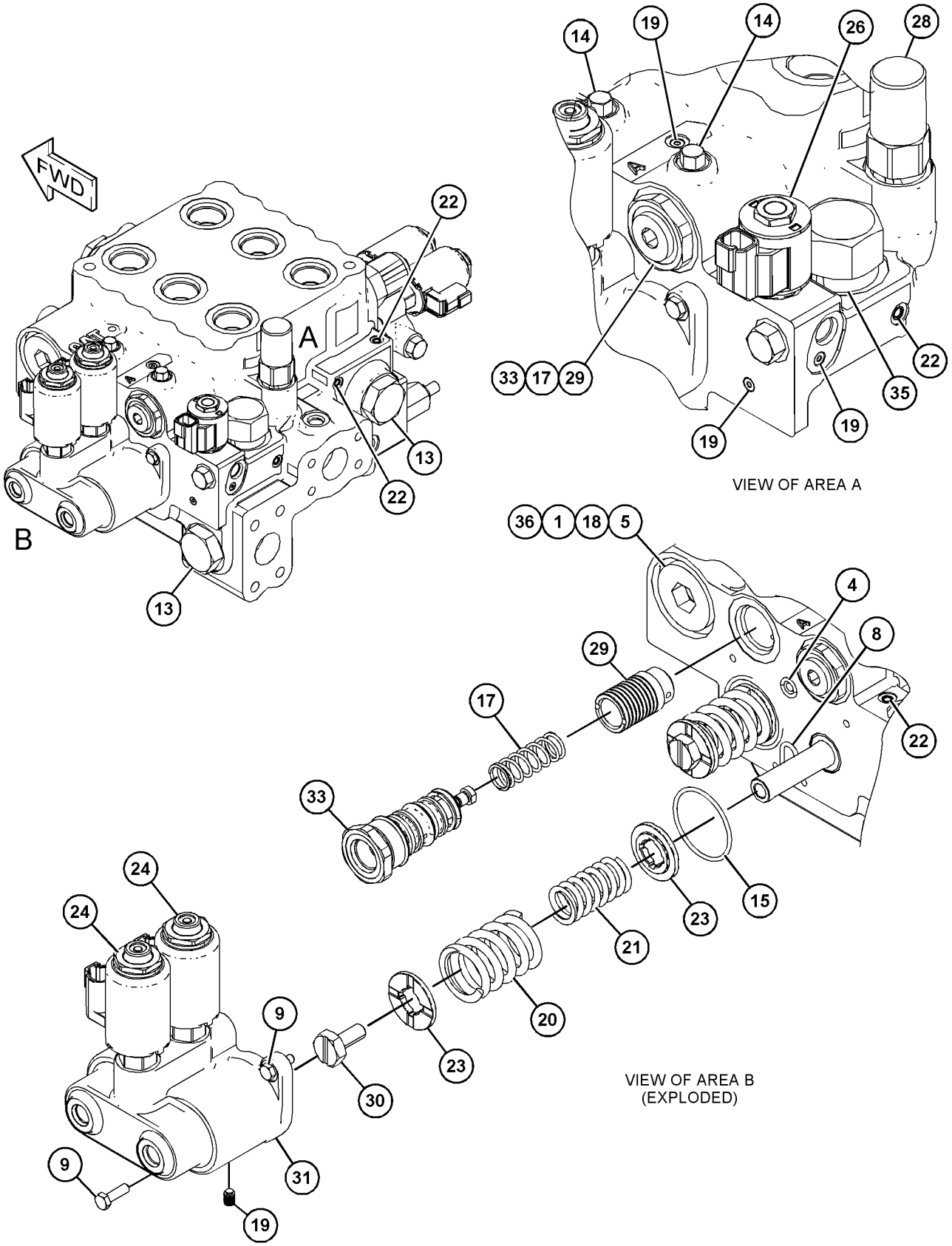

GRÁFICO 1 g06068782

457-1007 GRUPO DE VÁLVULA DE CONTROL PRINCIPAL (VALVE GP-MAIN CONTROL) (cont.) **i06649950**

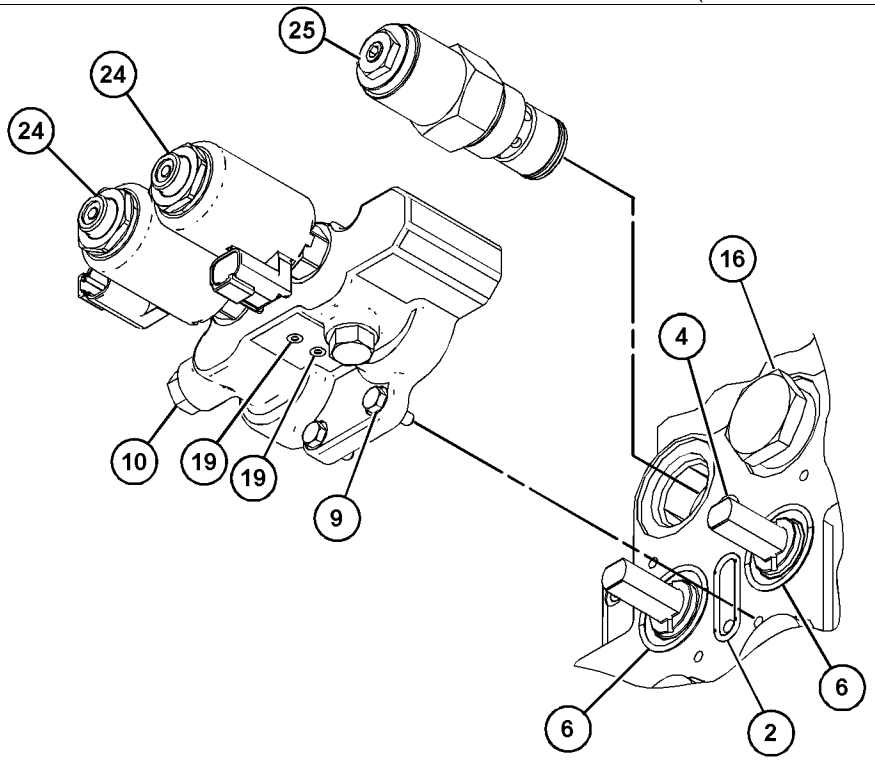

VIEW OF AREA C
(EXPLODED)

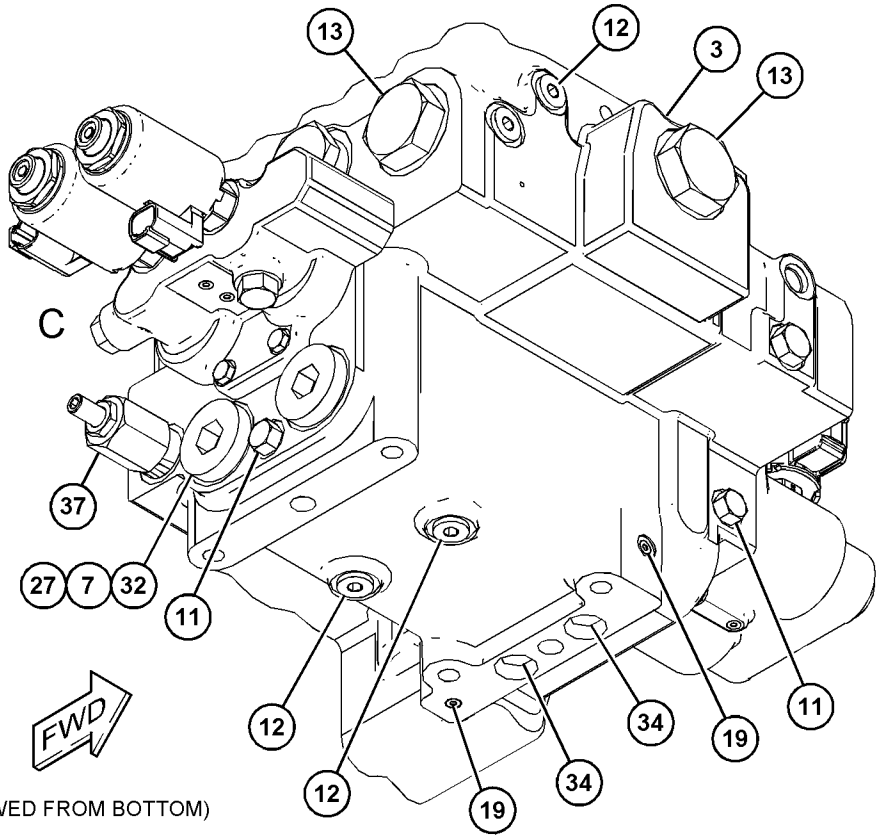

(VIEWED FROM BOTTOM)

GRÁFICO 2 <FIN> g06068783

347-0612 GRUPO DE VÁLVULA DE CONTROL DE BOMBA–COMPENSADOR DE FLUJO (VALVE GP-PUMP CONTROL-COMPENSADOR DE FLUJO)

NO. DE SERIE: FRS1-UP

PARTE DE 356-6454 GRUPO DE BOMBA DE PISTONES

SMCS-5455 **i05325561**

NOTA	NO NO	GRÁFICO REF	NÚMERO DE LA PIEZA	QTY	NOMBRE DE LA PIEZA 1 2 3 4 5 6 (NIVEL DEL PRODUCTO)	VER PÁGINA
M	1	1	**8T-8442**	4	PERNO DE CABEZA HUECA (M6 X 1 X 30 MM) (BOLT-SOCKET HEAD (M6X1X30-MM))	
	2	1	**280-7870**	1	EMPAQUETADURA (GASKET)	
	3	1	**6E-6528**	2	SELLO (SEAL)	
	4	1	**9S-8002**	1	TAPÓN (ROSCA DE 7/16-20) (PLUG (7/16-20-THD))	
	5	1	**3J-7354**	1	SELLO ANULAR (SEAL-O-RING)	
	6	1	**033-6043**	1	SELLO ANULAR (SEAL-O-RING)	
	7	1	**033-6034**	1	SELLO ANULAR (SEAL-O-RING)	
	8	1	**6E-6527**	2	TAPÓN (PLUG)	
					JUEGO(S) DE REPARACIÓN DISPONIBLE(S):	
			293-8350	1	JUEGO DE SELLO (COMPENSADOR DE FLUJO) (KIT-SEAL (FLOW COMPENSATOR))	
					(INCLUDES O-RINGS & BACK-UP RINGS)	

M - PIEZA MÉTRICA

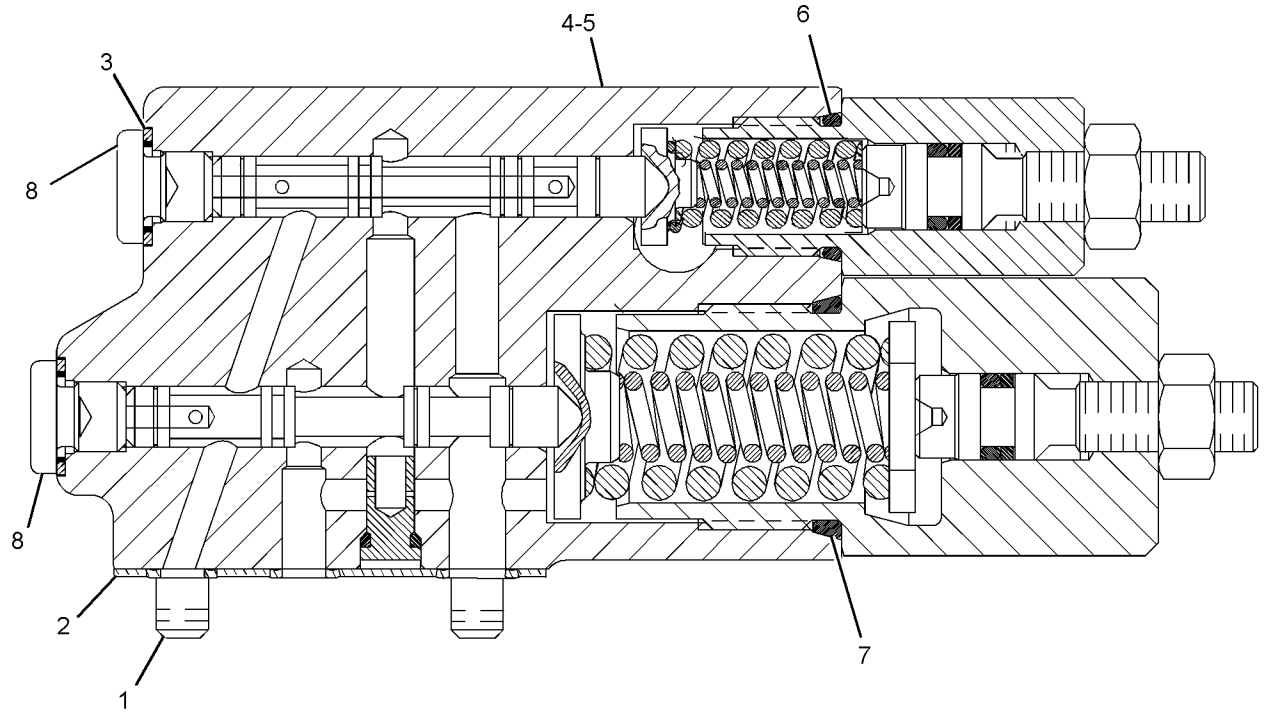

GRÁFICO 1 <FIN> g03113698

360-1413 GRUPO DE VÁLVULA DE CONTROL DE BOMBA (VALVE GP-PUMP CONTROL)

NO. DE SERIE: FRS1-UP

PARTE DE 352-4500 GRUPO DE BOMBA DE PISTONES

SMCS-5455 **i04718694**

NOTA	NO NO	GRÁFICO REF	NÚMERO DE LA PIEZA	QTY	NOMBRE DE LA PIEZA 1 2 3 4 5 6 (NIVEL DEL PRODUCTO)	VER PÁGINA
	1	1	**6E-6528**	2	SELLO (SEAL)	
	2	1	**9S-8002**	1	TAPÓN (ROSCA DE 7/16-20) (PLUG (7/16-20-THD))	
	3	1	**3J-7354**	1	SELLO ANULAR (SEAL-O-RING)	
	4	1	**033-6043**	1	SELLO ANULAR (SEAL-O-RING)	
	5	1	**6V-6339**	1	SELLO ANULAR (SEAL-O-RING)	
					JUEGO(S) DE REPARACIÓN DISPONIBLE(S):	
			293-8350	1	JUEGO DE SELLO (KIT-SEAL)	
					(INCLUDES BACK-UP RINGS & O-RINGS)	

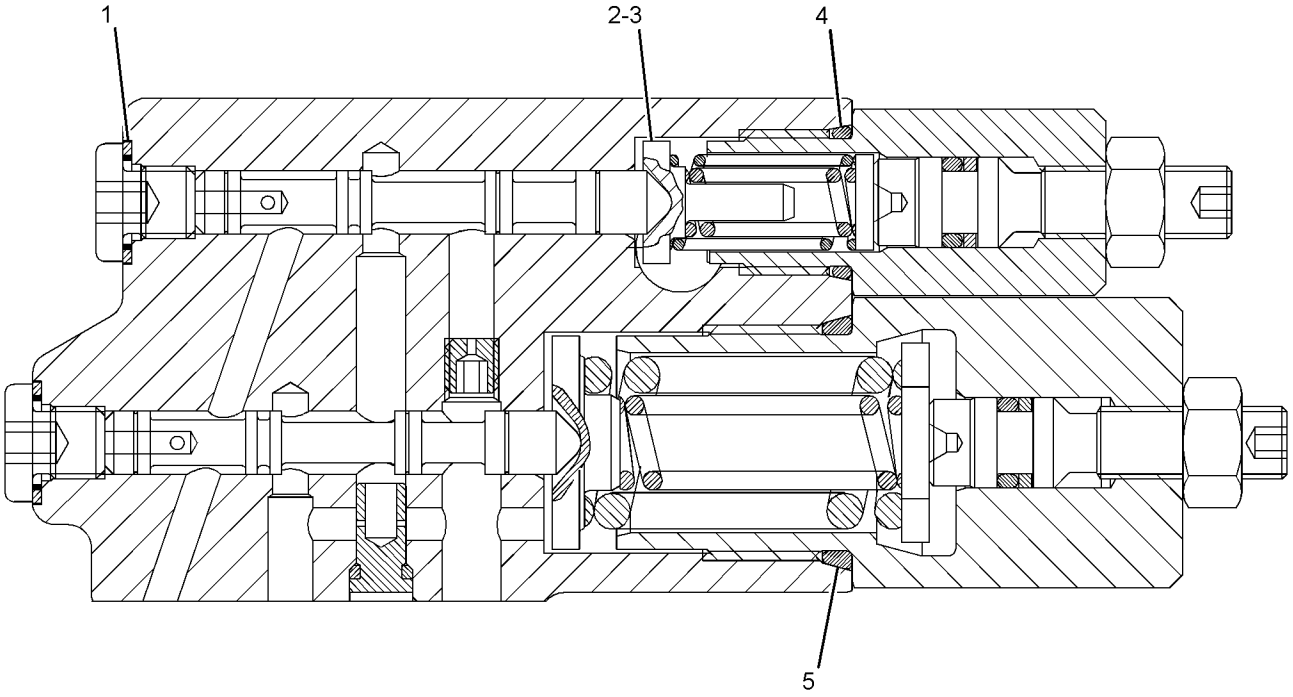

GRÁFICO 1 <FIN> g02348698

367-2660 GRUPO DE VÁLVULA DE CONTROL DE BOMBA (VALVE GP-PUMP CONTROL)

NO. DE SERIE: FRS1-UP

IMPLEMENTO

PARTE DE 365-8177 GRUPO DE BOMBA DE PISTONES

SMCS-5455 **i05784346**

NOTA	NO NO	GRÁFICO REF	NÚMERO DE LA PIEZA	QTY	NOMBRE DE LA PIEZA 1 2 3 4 5 6 (NIVEL DEL PRODUCTO)	VER PÁGINA
	1	1	**148-3483**	1	TAPÓN (PLUG)	
M	2	1	**8T-9532**	1	TORNILLO DE AJUSTE (SETSCREW-SOCKET)	
	3	1	*225-4820*	2	CONJUNTO DE TAPÓN (PLUG AS)	
					(EACH INCLUDES)	
		1	**3J-7354**	1	SELLO ANULAR (SEAL-O-RING)	
		1	**225-4821**	1	TAPÓN (PLUG)	
	4	1	**359-9310**	1	ORIFICIO (ORIFICE)	
	5	1	**8T-7524**	1	SELLO ANULAR (SEAL-O-RING)	
M	6	1	**5W-9420**	1	CONTRATUERCA (ROSCA M8 X 1,25) (LOCKNUT (M8X1.25-THD))	
	7	1	**417-3615**	1	RESORTE (SPRING)	
	8	1	**396-5692**	1	ORIFICIO (ORIFICE)	
	9	1	**416-1370**	1	RETÉN (RETAINER)	
	10	1	**416-1372**	1	RETÉN (RETAINER)	
	11	1	**416-7124**	1	ADAPTADOR (ADAPTER)	
	12	1	**416-7427**	1	RESORTE (SPRING)	
					PARTS SHOWN IN GRAPHIC(S) WITHOUT A REFERENCE NUMBER ARE NOT SERVICED SEPARATELY	

M - PIEZA MÉTRICA

367-2660 GRUPO DE VÁLVULA DE CONTROL DE BOMBA (VALVE GP-PUMP CONTROL) (cont.) **i05784346**

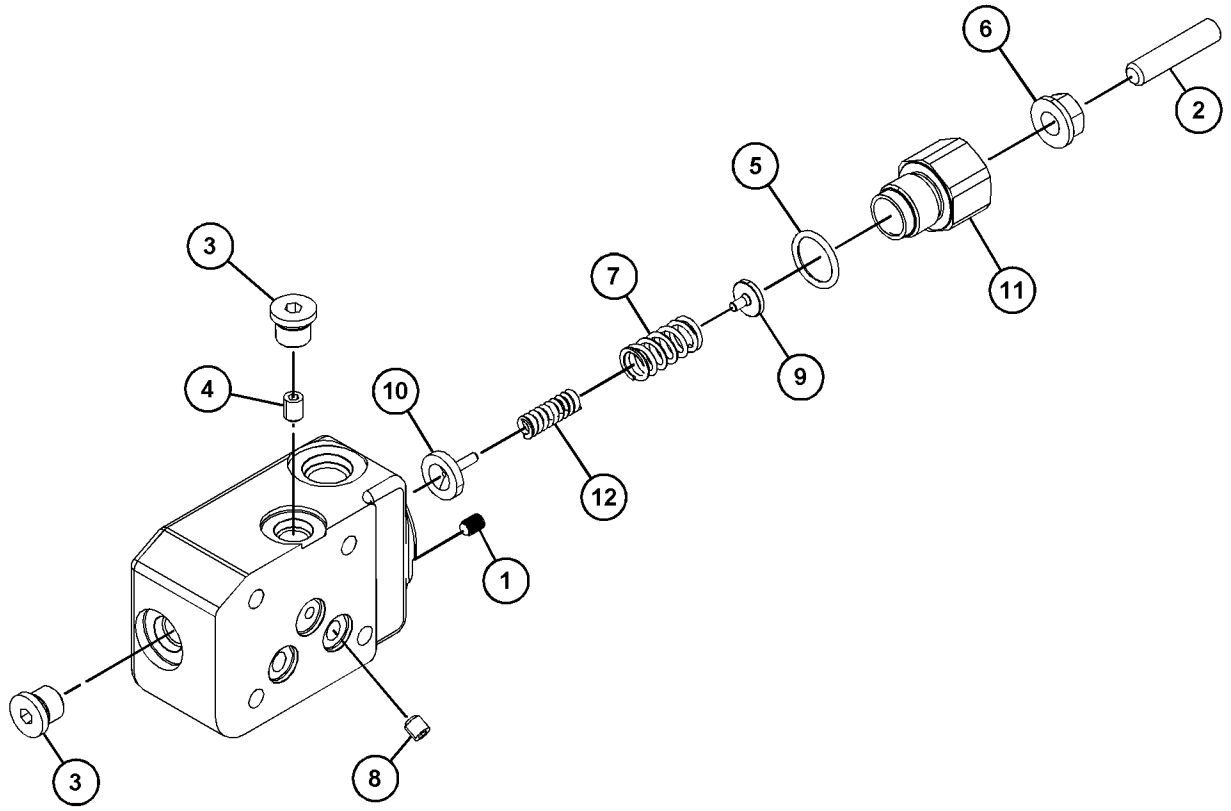

GRÁFICO 1 <FIN> g03503616

346-3800 GRUPO DE VÁLVULA DE ALIVIO (VALVE GP-RELIEF)

NO. DE SERIE: FRS1-UP

PARTE DE 371-1784 GRUPO DE VÁLVULA DE ALIVIO

SMCS-5069, 5117

i04783130

NOTA	NO NO	GRÁFICO REF	NÚMERO DE LA PIEZA	QTY	NOMBRE DE LA PIEZA 1 2 3 4 5 6 (NIVEL DEL PRODUCTO)	VER PÁGINA
	1	1	**4T-4509**	1	ASIENTO (SEAT)	
	2	1	**6E-5200**	1	CONJUNTO DE RETENEDOR (RETAINER AS)	
	3	1	**9X-6395**	1	TUERCA (ROSCA DE 3/4-16) (NUT (3/4-16-THD))	
	4	1	**108-5157**	1	VÁLVULA (VALVE)	
	5	1	**6V-5556**	1	SELLO ANULAR (SEAL-O-RING)	
	6	1	**125-1393**	1	RESORTE (SPRING)	
					—O—	
		1	**4T-1700**	1	RESORTE (SPRING)	
	7	1	**366-4972**	2	ANILLO DE RESPALDO (RING-BACKUP)	
B	8	1	**096-6166**	1	ARANDELA DURA (4,5X9X1 MM DE GROSOR) (WASHER-HARD (4.5X9X1-MM THK))	
	9	1	**3J-7354**	1	SELLO ANULAR (SEAL-O-RING)	
	10	1	**3K-0360**	1	SELLO ANULAR (SEAL-O-RING)	

B - USAR SEGÚN SE REQUIERA

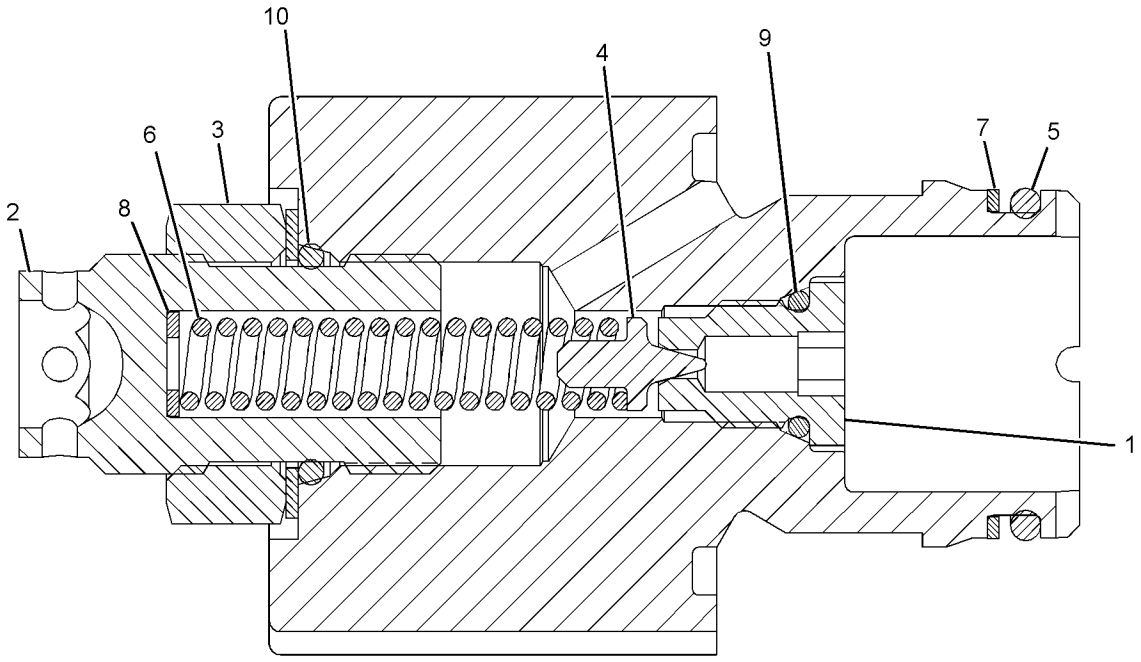

GRÁFICO 1 <FIN> g02519416

371-1784 GRUPO DE VÁLVULA DE ALIVIO (VALVE GP-RELIEF)

NO. DE SERIE: FRS1-UP

PARTE DE 367-9496 GRUPO DE VÁLVULA DE CONTROL

SMCS-5069, 5117 **i04783137**

NOTA	NO NO	GRÁFICO REF	NÚMERO DE LA PIEZA	QTY	NOMBRE DE LA PIEZA 1 2 3 4 5 6 (NIVEL DEL PRODUCTO)	VER PÁGINA
Y	1	1	*346-3800*	1	GRUPO DE VÁLVULA DE ALIVIO (VALVE GP-RELIEF)	811
	2	1	**3J-7354**	1	SELLO ANULAR (SEAL-O-RING)	
	3	1	**3K-0360**	1	SELLO ANULAR (SEAL-O-RING)	
	4	1	**366-4972**	1	ANILLO DE RESPALDO (RING-BACKUP)	
	5	1	**6V-5556**	1	SELLO ANULAR (SEAL-O-RING)	

Y - ILUSTRACIÓN DIFERENTE

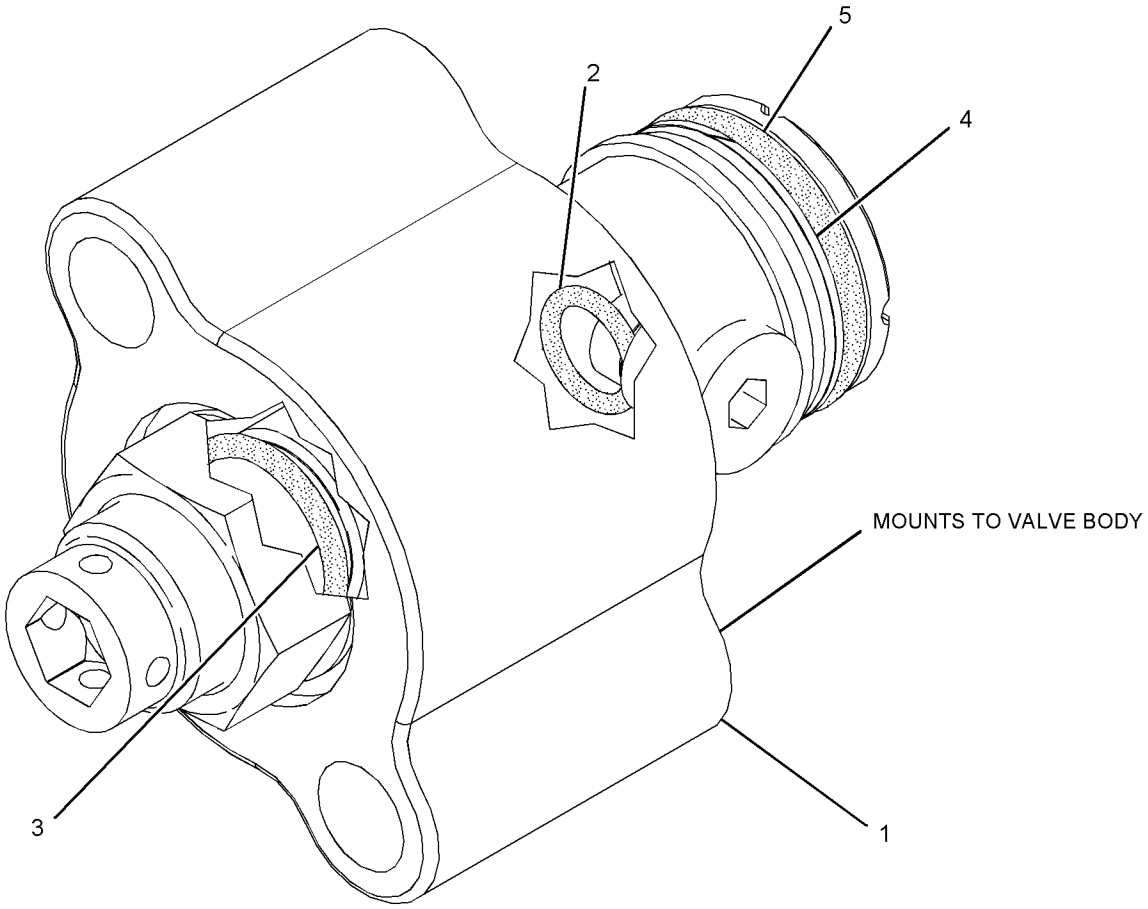

GRÁFICO 1 <FIN> g02897278

313-7668 GRUPO DE VÁLVULA DE SOLENOIDE (VALVE GP-SOLENOID)

NO. DE SERIE: FRS1-UP

24 VOLTIOS

PARTE DE 367-9496 GRUPO DE VÁLVULA DE CONTROL, 444-8048, 455-9799, 457-1007 GRUPO DE VÁLVULA DE CONTROL PRINCIPAL

SMCS-5132, 5479

i04188429

NOTA	NO NO	GRÁFICO REF	NÚMERO DE LA PIEZA	QTY	NOMBRE DE LA PIEZA 1 2 3 4 5 6 (NIVEL DEL PRODUCTO)	VER PÁGINA
	1	1	**191-9247**	1	ARANDELA (19,15X31,65X2,36 MM DE GROSOR) (WASHER (19.15X31.65X2.36-MM THK))	
	2	1	**198-2914**	1	TUERCA (ROSCA DE 3/4-32) (NUT (3/4-32-THD))	
	3	1	**312-8629**	1	CONJUNTO DE BOBINA (24 VOLTIOS) (COIL AS (24-VOLT))	
F			**3K-0360**	1	SELLO ANULAR (SEAL-O-RING)	
F			**4K-2039**	1	SELLO ANULAR (SEAL-O-RING)	
F			**6M-5062**	1	SELLO ANULAR (SEAL-O-RING)	

F - NO SE INDICA

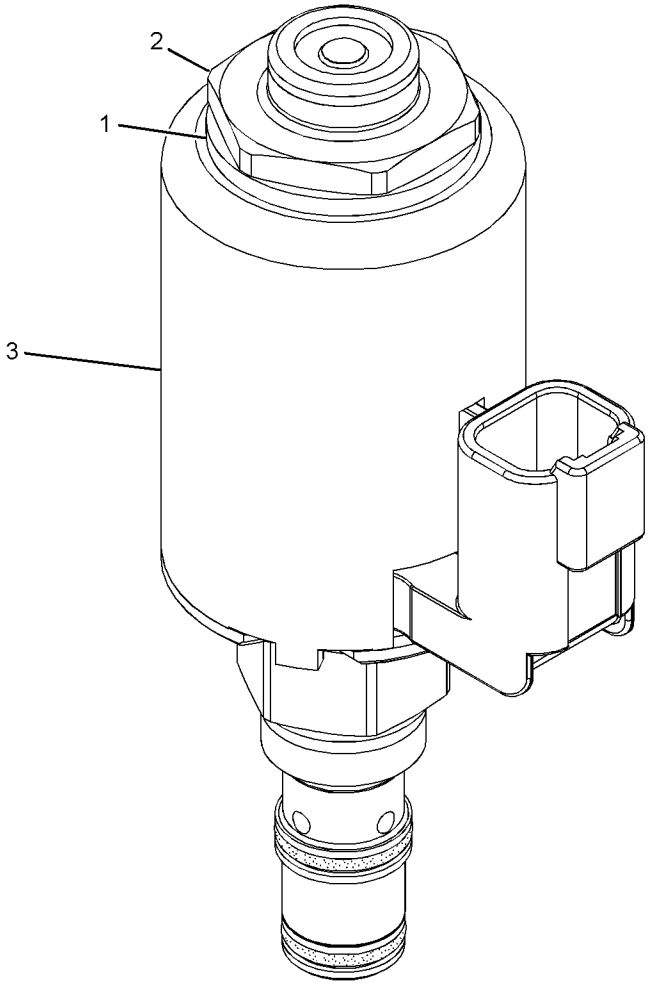

GRÁFICO 1

<FIN>

g01637233

371-4745 GRUPO DE VÁLVULA DE SOLENOIDE Y REDUCCIÓN DE PRESIÓN–TRABA AUTOMÁTICA DEL DIFERENCIAL (VALVE GP-SOLENOID & PRESS REDC-TRABA AUTOMÁTICA DEL DIFERENCIAL)

NO. DE SERIE: FRS1-UP

PARTE DE 457-3122 GRUPO DE CONTROL DE TRABA DEL DIFERENCIAL

SMCS-5467, 5479 **i06606800**

NOTA	NO NO	GRÁFICO REF	NÚMERO DE LA PIEZA	QTY	NOMBRE DE LA PIEZA 1 2 3 4 5 6 (NIVEL DEL PRODUCTO)	VER PÁGINA
Y	1	1	**111-9916**	1	GRUPO DE VÁLVULA DE SOLENOIDE (REDUCCIÓN DE PRESIÓN) (VALVE GP-SOLENOID (PRESSURE REDUCING))	462
M	2	1	**7I-2272**	2	PERNO (M5 X 0,8 X 12 MM) (BOLT (M5X0.8X12-MM))	

M - PIEZA MÉTRICA
Y - ILUSTRACIÓN DIFERENTE

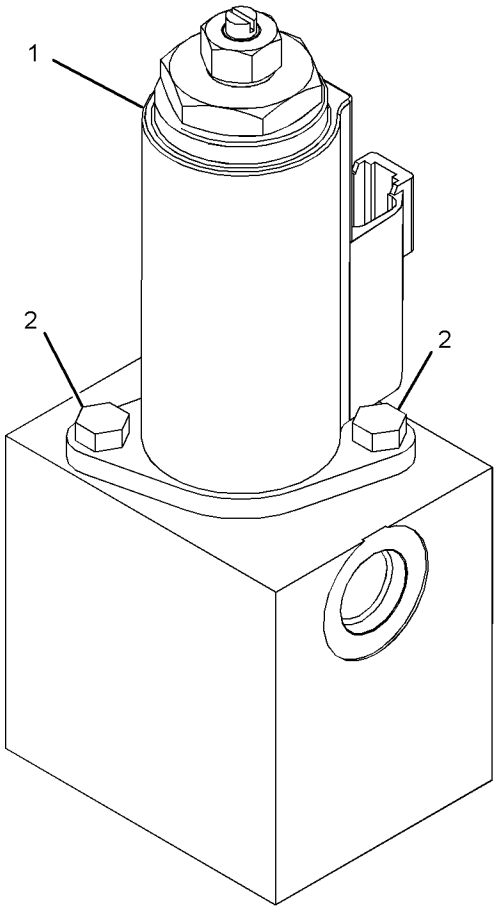

GRÁFICO 1 <FIN> g03500156

366-5742 CONJUNTO DE BRAZO DE LEVANTAMIENTO Y COJINETE (ARM & BEARING AS-LIFT)

NO. DE SERIE: FRS1-UP

PARTE DE 386-0910 CONFIGURACIÓN DE CONTROL DEL CUCHARÓN

SMCS-6118, 6119, 7069

i06638145

NOTA	NO NO	GRÁFICO REF	NÚMERO DE LA PIEZA	QTY	NOMBRE DE LA PIEZA 1 2 3 4 5 6 (NIVEL DEL PRODUCTO)	VER PÁGINA
Y	1	1	*369-6008*	1	CONJUNTO DE BRAZO DE LEVANTAMIENTO (ARM AS-LIFT)	818
	2	1	**4V-8673**	2	BUJE (BUSHING)	
	3	1	**4V-8674**	2	BUJE (BUSHING)	
	4	1	**4V-8675**	2	BUJE (BUSHING)	

Y - ILUSTRACIÓN DIFERENTE

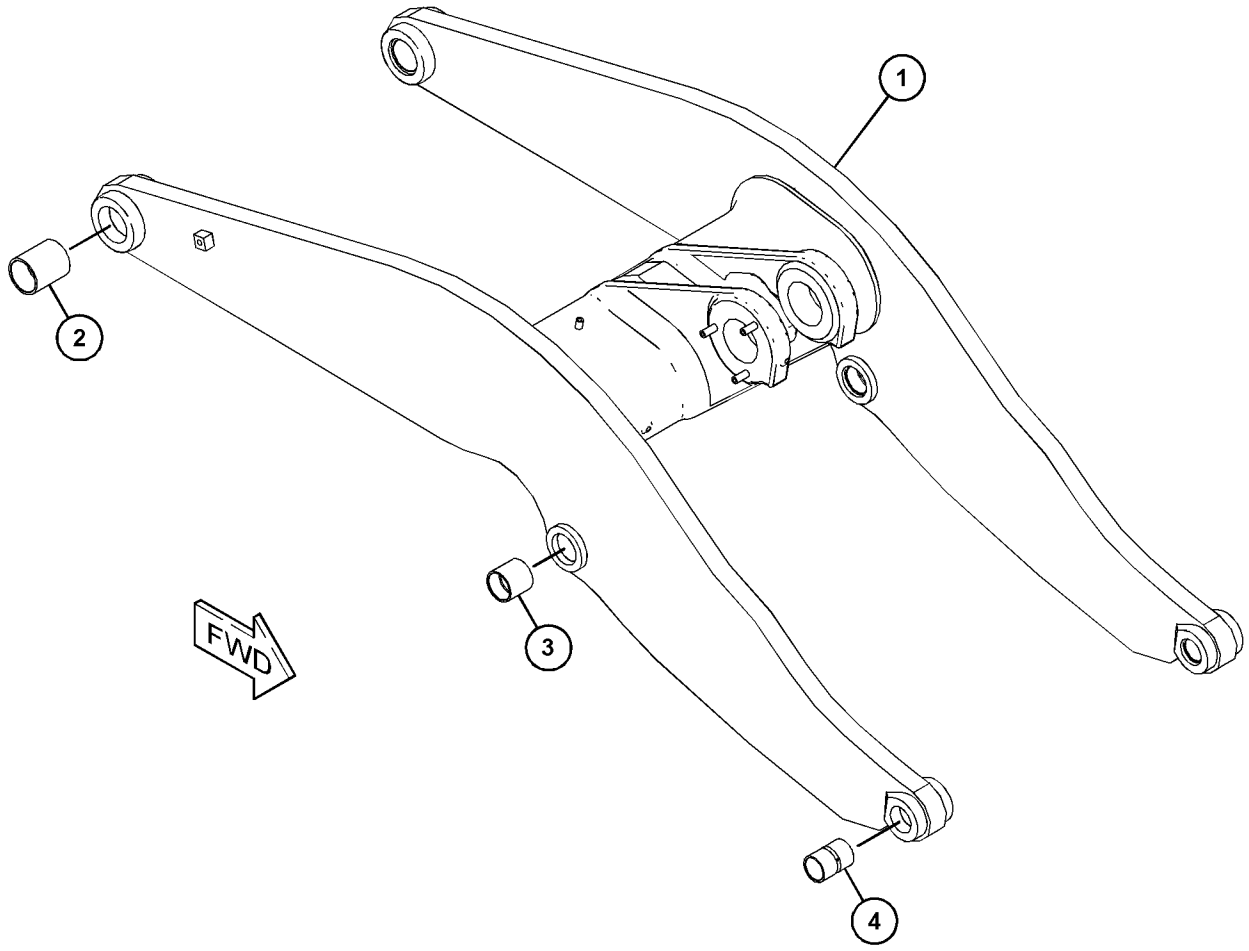

GRÁFICO 1 <FIN> g03820785

369-1228 CONJUNTO DE BRAZO DE LEVANTAMIENTO Y COJINETE (ARM & BEARING AS-LIFT)

NO. DE SERIE: FRS1-UP

ORDEN DE REEMPLAZO EN EL CAMPO 465-3382– PÁGINA: 819

PARTE DE 465-3382 GRUPO DE BRAZO DE LEVANTAMIENTO, 383-1556 CONFIGURACIÓN DE VARILLAJE DELANTERO

SMCS-6118, 6119, 7069

i06668619

NOTA	NO NO	GRÁFICO REF	NÚMERO DE LA PIEZA	QTY	NOMBRE DE LA PIEZA 1 2 3 4 5 6 (NIVEL DEL PRODUCTO)	VER PÁGINA
Y	1	1	*369-1222*	1	CONJUNTO DE BRAZO DE LEVANTAMIENTO (ARM AS-LIFT)	817
	2	1	**4V-8673**	2	BUJE (BUSHING)	
	3	1	**4V-8674**	2	BUJE (BUSHING)	
	4	1	**4V-8675**	2	BUJE (BUSHING)	

Y - ILUSTRACIÓN DIFERENTE

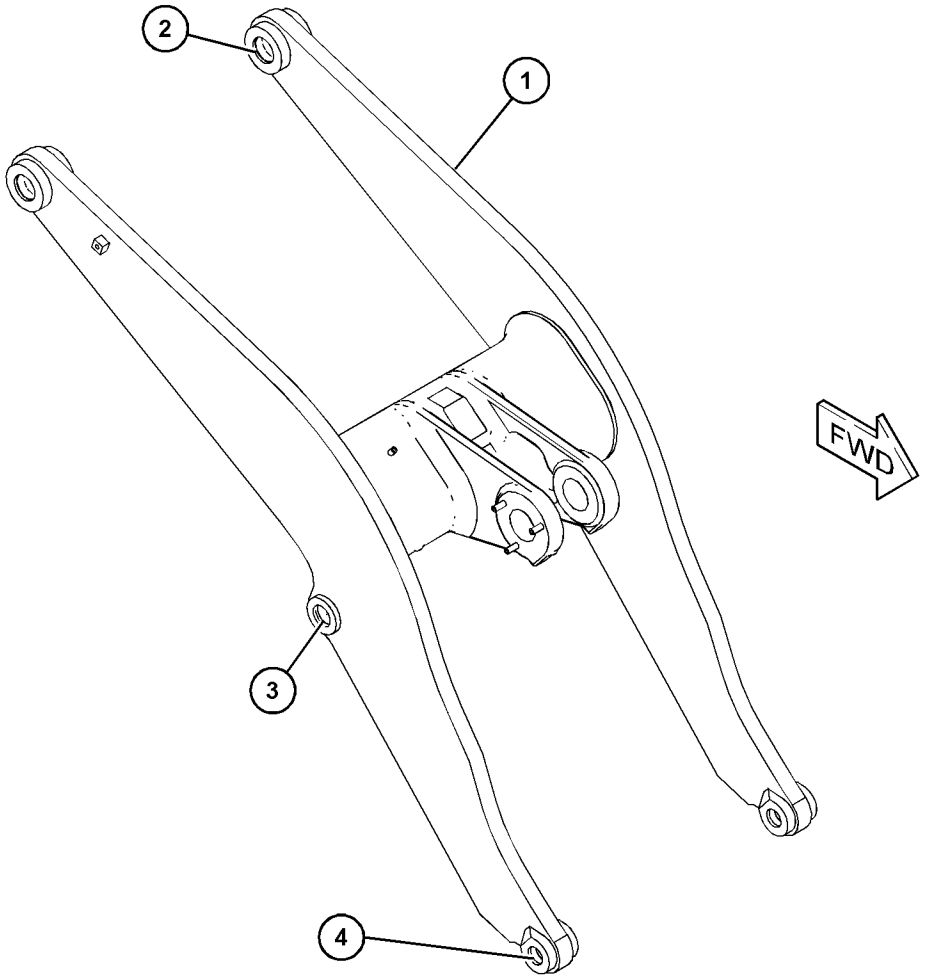

GRÁFICO 1 <FIN> g06066578

369-1222 CONJUNTO DE BRAZO DE LEVANTAMIENTO (ARM AS-LIFT)

NO. DE SERIE: FRS1-UP

PARTE DE 369-1228 CONJUNTO DE BRAZO DE LEVANTAMIENTO Y COJINETE

SMCS-6119 **i06668622**

NOTA	NO NO	GRÁFICO REF	NÚMERO DE LA PIEZA	QTY	NOMBRE DE LA PIEZA 1 2 3 4 5 6 (NIVEL DEL PRODUCTO)	VER PÁGINA
CM	1	1	**9R-9866**	3	MAZA ROSCADA (ROSCA M10 X 1,5) (BOSS-THREADED (M10X1.5-THD))	
	2	1	**156-1817**	1	BLOQUE (BLOCK)	
	3	1	**7T-1099**	1	ESLABÓN (LINK)	
M	4	1	**388-5576**	2	MAZA PARA SOLDAR (M10 X 1,5 X 30 MM) (BOSS-WELD (M10X1.5X30-MM))	
	5	1	**178-8509**	1	CONJUNTO DE PLACA (PLATE AS)	

C - CAMBIAR DEL TIPO ANTERIOR
M - PIEZA MÉTRICA

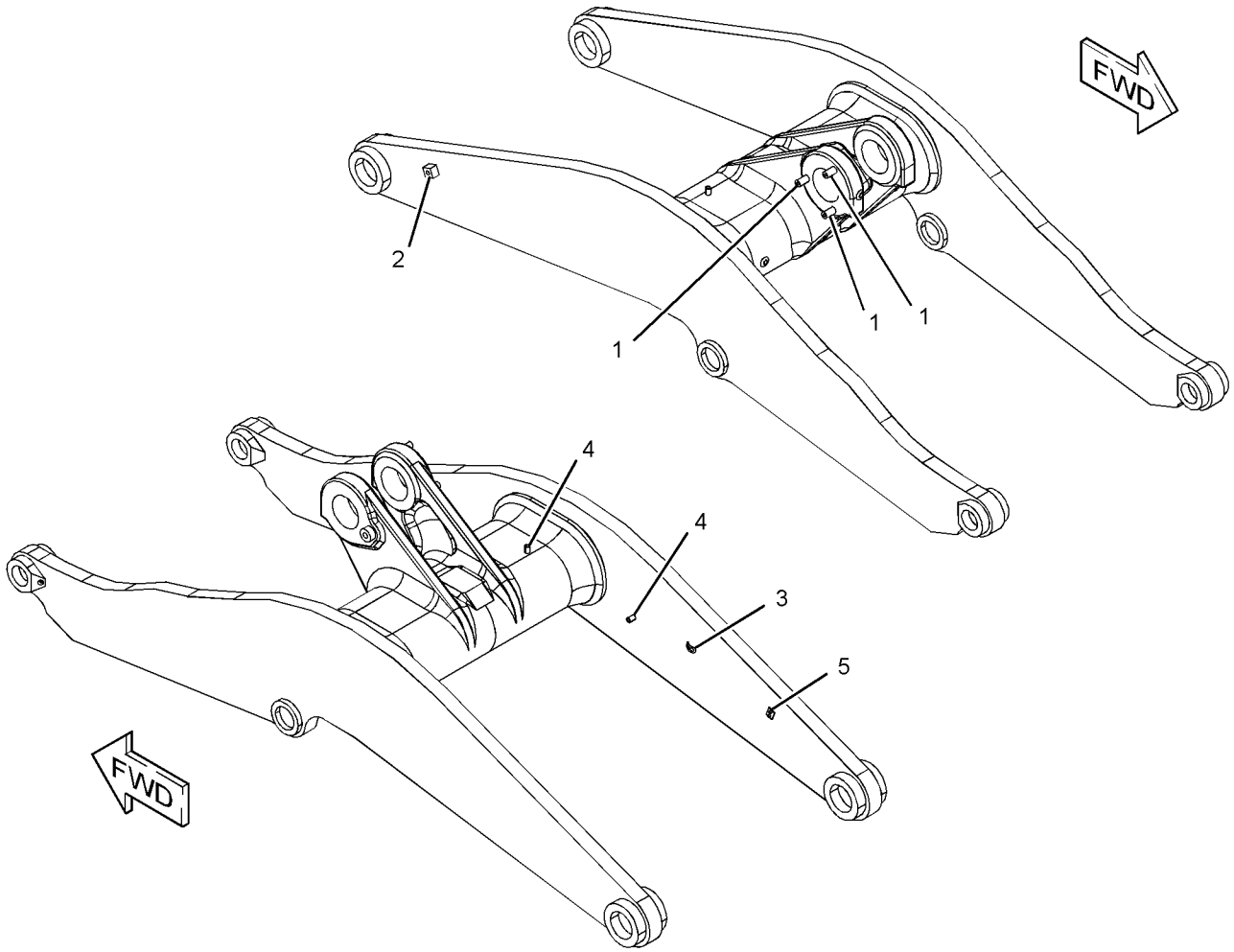

GRÁFICO 1 <FIN> g03453625

369-6008 CONJUNTO DE BRAZO DE LEVANTAMIENTO (ARM AS-LIFT)

NO. DE SERIE: FRS1-UP

PARTE DE 366-5742 CONJUNTO DE BRAZO DE LEVANTAMIENTO Y COJINETE

SMCS-6119 **i06638146**

NOTA	NO NO	GRÁFICO REF	NÚMERO DE LA PIEZA	QTY	NOMBRE DE LA PIEZA 1 2 3 4 5 6 (NIVEL DEL PRODUCTO)	VER PÁGINA
M	1	1	**9R-9866**	3	MAZA ROSCADA (ROSCA M10 X 1,5) (BOSS-THREADED (M10X1.5-THD))	
	2	1	**7T-1099**	1	ESLABÓN (LINK)	
M	3	1	**106-1139**	1	MAZA (M20 X 2,5 X 25 MM) (BOSS (M20X2.5X25-MM))	
	4	1	**116-8026**	1	BLOQUE PARA SOLDAR (BLOCK-WELD)	
	5	1	**156-1817**	1	BLOQUE (BLOCK)	
M	6	1	**388-5576**	2	MAZA PARA SOLDAR (M10 X 1,5 X 30 MM) (BOSS-WELD (M10X1.5X30-MM))	

M - PIEZA MÉTRICA

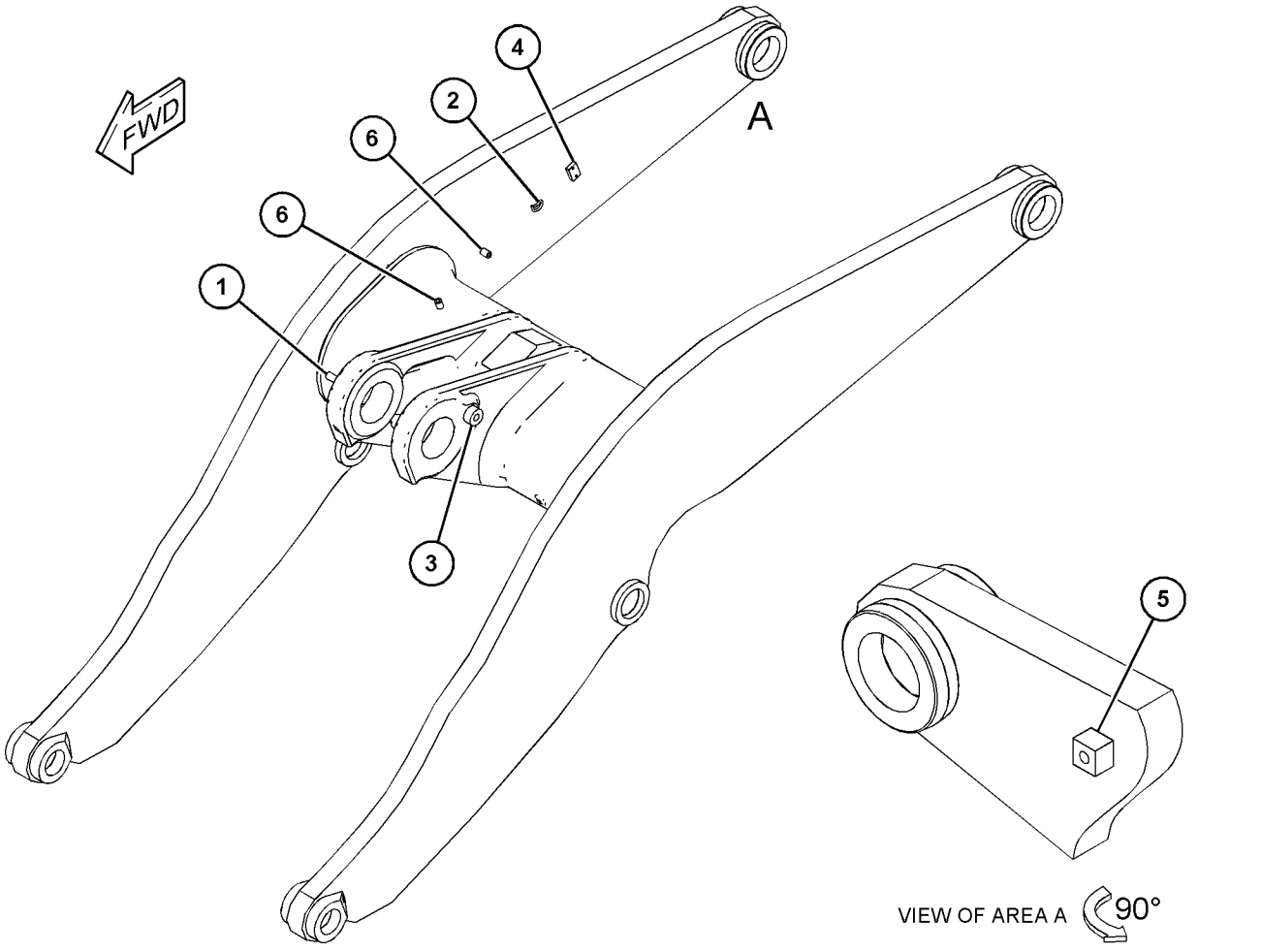

GRÁFICO 1 <FIN> g03821183

465-3382 GRUPO DE BRAZO DE LEVANTAMIENTO (ARM GP-LIFT)

NO. DE SERIE: FRS1-UP

REEMPLAZO EN TERRENO PARA 369-1228— PÁGINA: 816

SMCS-6119 **i06679843**

NOTA	NO NO	GRÁFICO REF	NÚMERO DE LA PIEZA	QTY	NOMBRE DE LA PIEZA 1 2 3 4 5 6 (NIVEL DEL PRODUCTO)	VER PÁGINA
Y	1	1	**369-1228**	1	CONJUNTO DE BRAZO DE LEVANTAMIENTO Y COJINETE (COJINETE) (ARM & BEARING AS-LIFT (BEARING))	816
Y	2	1	*373-3394*	1	GRUPO DE MAZA DEL BRAZO DE LEVANTAMIENTO (LUBRICACIÓN AUTOMÁTICA) (BOSS GP-LIFT ARM (AUTOLUBE))	820
M	3	1	**388-5576**	2	MAZA PARA SOLDAR (M10 X 1,5 X 30 MM) (BOSS-WELD (M10X1.5X30-MM))	
Y	4	1	*381-1681*	1	GRUPO DE MAZA DEL BRAZO DE LEVANTAMIENTO (ACOPLADOR RÁPIDO) (BOSS GP-LIFT ARM (QUICK COUPLER))	821
	5	1	**178-8509**	1	CONJUNTO DE PLACA (PLATE AS)	

M - PIEZA MÉTRICA
Y - ILUSTRACIÓN DIFERENTE

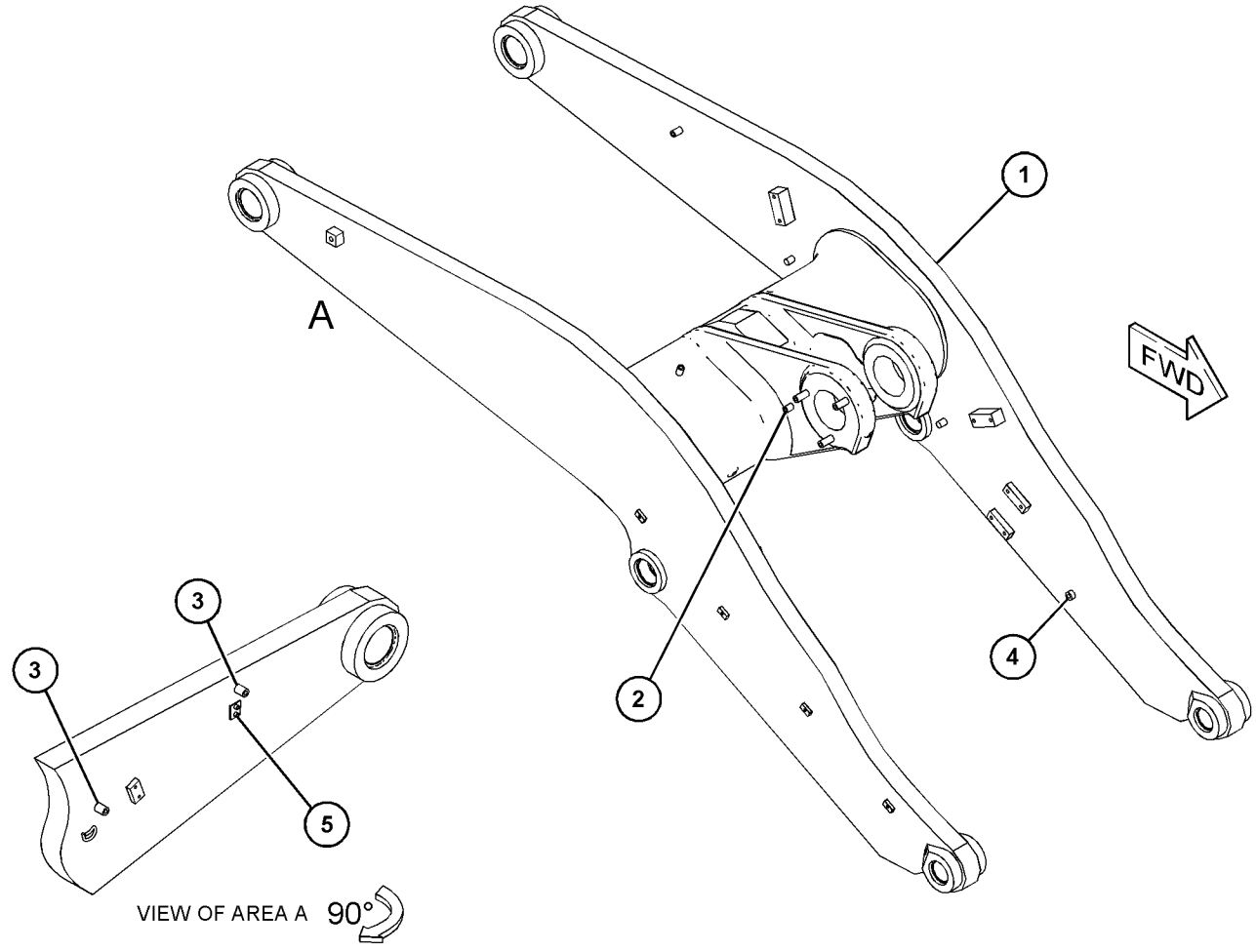

GRÁFICO 1 <FIN> g03804374

373-3394 GRUPO DE MAZA DEL BRAZO DE LEVANTAMIENTO (BOSS GP-LIFT ARM)

NO. DE SERIE: FRS1-UP

PARTE DE 465-3382 GRUPO DE BRAZO DE LEVANTAMIENTO, 383-1558, 383-9720 CONFIGURACIÓN DE LUBRICACIÓN AUTOMÁTICA

SMCS-6118, 6119, 6501, 7553 **i06630142**

NOTA	NO NO	GRÁFICO REF	NÚMERO DE LA PIEZA	QTY	NOMBRE DE LA PIEZA 1 2 3 4 5 6 (NIVEL DEL PRODUCTO)	VER PÁGINA
M	1	1	**251-3104**	8	BLOQUE ROSCADO (M8 X 1,25 X 18 MM) (BLOCK-THREADED (M8X1.25X18-MM))	
	2	1	**278-2076**	2	BLOQUE ROSCADO (M10X1,5X17,5 MM) (BLOCK-THREADED (M10X1.5X17.5-MM))	
M	3	1	**388-5576**	3	MAZA PARA SOLDAR (M10 X 1,5 X 30 MM) (BOSS-WELD (M10X1.5X30-MM))	

M - PIEZA MÉTRICA

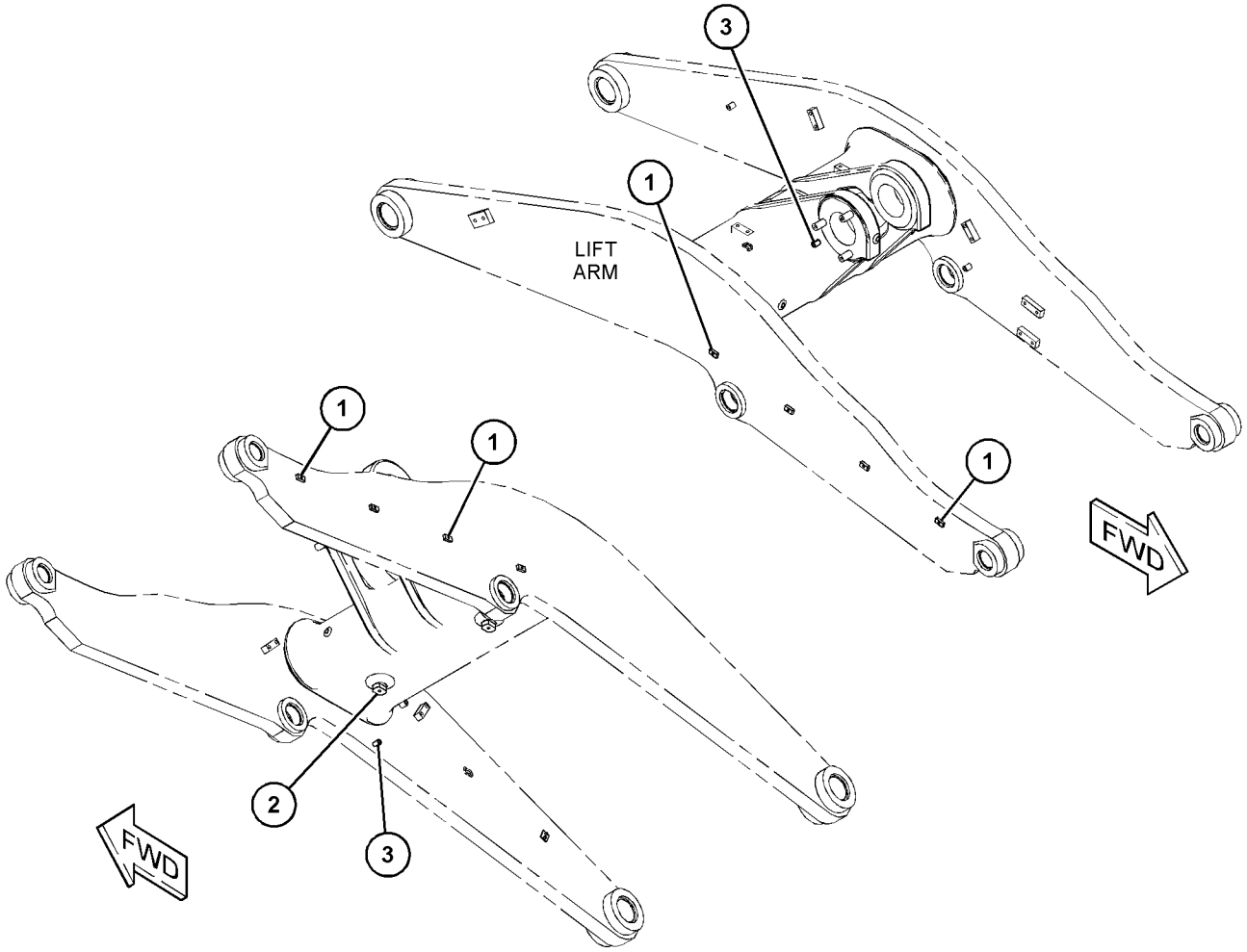

GRÁFICO 1 <FIN> g06054350

381-1681 GRUPO DE MAZA DEL BRAZO DE LEVANTAMIENTO–ACOPLADOR RÁPIDO (BOSS GP-LIFT ARM–ACOPLADOR RÁPIDO)

NO. DE SERIE: FRS1-UP

PARTE DE 465-3382 GRUPO DE BRAZO DE LEVANTAMIENTO, 466-0217 CONFIGURACIÓN DE ACOPLADOR RÁPIDO

SMCS-6118, 6119, 6501, 7553

i06638166

NOTA	NO NO	GRÁFICO REF	NÚMERO DE LA PIEZA	QTY	NOMBRE DE LA PIEZA 1 2 3 4 5 6 (NIVEL DEL PRODUCTO)	VER PÁGINA
M	1	1	**163-9662**	1	MAZA ROSCADA (ROSCA M12 X 1,75) (BOSS-THREADED (M12X1.75-THD))	
M	2	1	**388-5576**	2	MAZA PARA SOLDAR (M10 X 1,5 X 30 MM) (BOSS-WELD (M10X1.5X30-MM))	
M	3	1	**389-0870**	1	MAZA (M10X1,5X31 MM) (BOSS (M10X1.5X31-MM))	
	4	1	**9C-4935**	2	PLACA (PLATE)	

M - PIEZA MÉTRICA

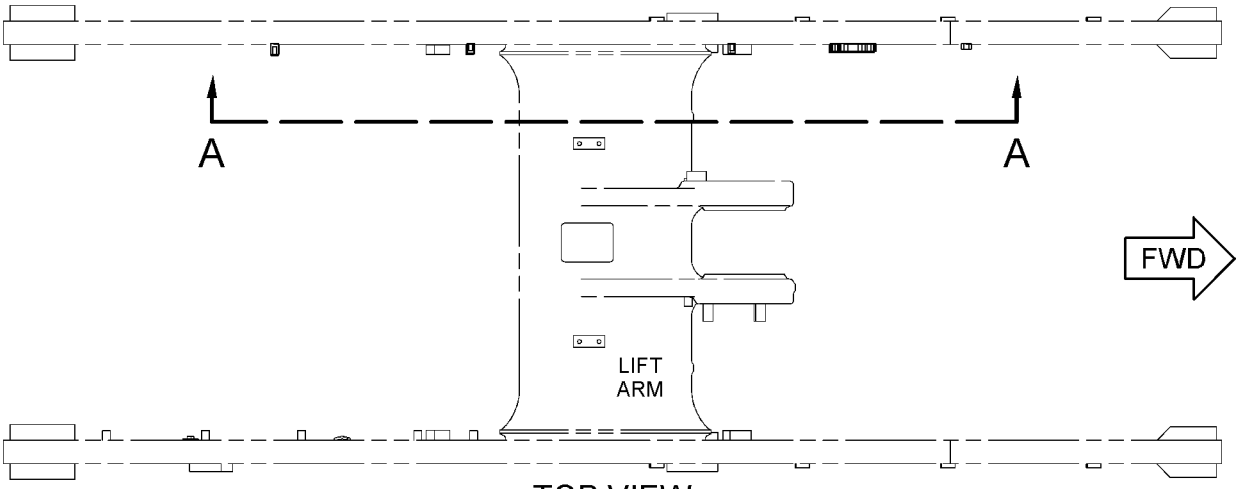

TOP VIEW

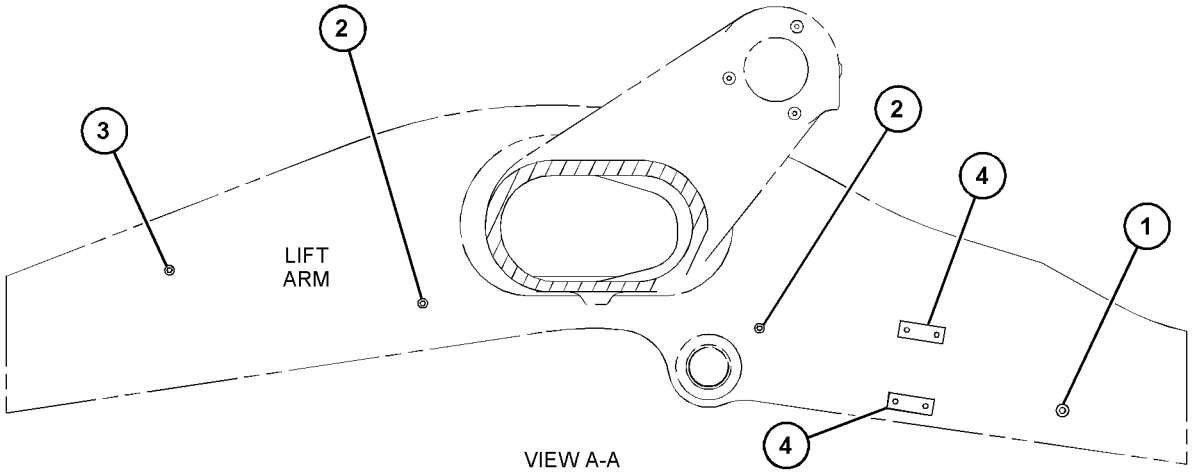

VIEW A-A

GRÁFICO 1

<FIN>

g06056247

386-0910 CONFIGURACIÓN DE CONTROL DEL CUCHARÓN (CONTROL AR-BUCKET)

NO. DE SERIE: FRS1-UP

SMCS-6107 **i06638144**

NOTA	NÚMERO DE LA PIEZA	QTY	NOMBRE DE LA PIEZA 1 2 3 4 5 6 (NIVEL DEL PRODUCTO)	VER PÁGINA
Y	**366-5742**	1	CONJUNTO DE BRAZO DE LEVANTAMIENTO Y COJINETE (ARM & BEARING AS-LIFT)	815
Y	**439-5316**	1	GRUPO DE CILINDRO DE LEVANTAMIENTO (LADO DERECHO) (CYLINDER GP-LIFT (RH))	678
Y	**439-5317**	1	GRUPO DE CILINDRO DE LEVANTAMIENTO (LADO IZQUIERDO) (CYLINDER GP-LIFT (LH))	680
Y	**359-6693**	1	GRUPO DE CILINDRO DE INCLINACIÓN (CYLINDER GP-TILT)	684
Y	*360-0248*	1	GRUPO DE TUBERÍAS DE ENGRASE (LINES GP-GREASE)	569
Y	*438-9214*	1	GRUPO DE TUBERÍAS DEL CILINDRO DE LEVANTAMIENTO (LINES GP-LIFT CYLINDER)	729
Y	*360-0252*	1	GRUPO DE TUBERÍAS DEL CILINDRO DE INCLINACIÓN (LINES GP-TILT CYLINDER)	732
Y	*360-0159*	1	GRUPO DE SENSOR Y MONTAJE DE POSICIÓN DE LEVANTAMIENTO (SENSOR & MTG GP-LIFT POSITION)	245
Y	*303-2238*	1	GRUPO DE SENSOR Y MONTAJE DE POSICIÓN DE INCLINACIÓN (SENSOR & MTG GP-TILT POSITION)	247
Y	*360-0146*	1	GRUPO DE CABLES DEL SENSOR (WIRING GP-SENSOR)	321

Y - ILUSTRACIÓN DIFERENTE

<FIN>

366-5752 GRUPO DE PALANCA DE INCLINACIÓN–LUBRICACIÓN AUTOMÁTICA (LEVER GP-TILT-LUBRICACIÓN AUTOMÁTICA)

NO. DE SERIE: FRS1-UP

PARTE DE 383-1558 CONFIGURACIÓN DE LUBRICACIÓN AUTOMÁTICA

SMCS-6116 **i06606929**

NOTA	NO NO	GRÁFICO REF	NÚMERO DE LA PIEZA	QTY	NOMBRE DE LA PIEZA 1 2 3 4 5 6 (NIVEL DEL PRODUCTO)	VER PÁGINA
	1	1	**3B-8489**	2	CONEXIÓN DE ENGRASE (1/8-27 PTF) (FITTING-GREASE (1/8-27 PTF))	
	2	1	**4V-7099**	2	CONJUNTO DE PASADOR (PIN AS)	
	3	1	**4V-7101**	1	CONJUNTO DE PASADOR (PIN AS)	
	4	1	**7V-6715**	2	CONJUNTO DE PASADOR (PIN AS)	
	5	1	**138-6685**	2	CONJUNTO DE PASADOR (PIN AS)	
B	6	1	**159-0268**	4	CALCE (1 MM DE GROSOR) (SHIM (1-MM THK))	
B	7	1	**159-0269**	8	CALCE (2 MM DE GROSOR) (SHIM (2-MM THK))	
	8	1	**330-3047**	2	CONJUNTO DE PASADOR (PIN AS)	
	9	1	**351-1906**	1	CONJUNTO DE PALANCA (LEVER AS)	
		1	**4V-8519**	1	BUJE (BUSHING)	
	10	1	**372-1273**	2	CONJUNTO DE PASADOR (PIN AS)	
B	11	1	**393-7778**	2	ESPACIADOR (65X133X0,8 MM DE GROSOR) (SPACER (65X133X0.8-MM THK))	
	12	1	**398-3582**	1	CONJUNTO DE ESLABÓN (LINK AS)	
		1	**4V-8520**	2	BUJE (BUSHING)	
	13	1	**422-3535**	1	CONJUNTO DE PASADOR (PIN AS)	
	14	1	**444-9767**	1	CONJUNTO DE PASADOR (PIN AS)	
	15	1	**096-6467**	6	ARANDELA (22X60X8 MM DE GROSOR) (WASHER (22X60X8-MM THK))	
B	16	1	**5V-0353**	4	ARANDELA (65X133X1,6 MM DE GROSOR) (WASHER (65X133X1.6-MM THK))	
B	17	1	**5V-0354**	2	ARANDELA (66X133X3 MM DE GROSOR) (WASHER (66X133X3-MM THK))	
	18	1	**7K-9205**	4	SELLO DE LABIO (SEAL-LIP TYPE)	
	19	1	**7K-9209**	8	SELLO DE LABIO (SEAL-LIP TYPE)	
	20	1	**7K-9211**	4	SELLO DE LABIO (SEAL-LIP TYPE)	
	21	1	**7K-9212**	8	SELLO DE LABIO (SEAL-LIP TYPE)	
	22	1	**7K-9220**	2	SELLO DE LABIO (SEAL-LIP TYPE)	
M	23	1	**8T-4780**	6	PERNO (M20X2,5X30 MM) (BOLT (M20X2.5X30-MM))	
	24	1	**8T-5439**	7	ARANDELA DURA (21,5X45X6 MM DE GROSOR) (WASHER-HARD (21.5X45X6-MM THK))	
M	25	1	**8T-5460**	2	PERNO (M20X2,5X40 MM) (BOLT (M20X2.5X40-MM))	
M	26	1	**8T-6430**	5	PERNO (M20 X 2,5 X 50 MM) (BOLT (M20X2.5X50-MM))	
	27	1	**9K-9731**	7	ESPACIADOR (20,4 X 28,5 X 14,2 MM DE GROSOR) (SPACER (20.4X28.5X14.2-MM THK))	

B - USAR SEGÚN SE REQUIERA
M - PIEZA MÉTRICA

366-5752 GRUPO DE PALANCA DE INCLINACIÓN (LEVER GP-TILT) (cont.) **i06606929**

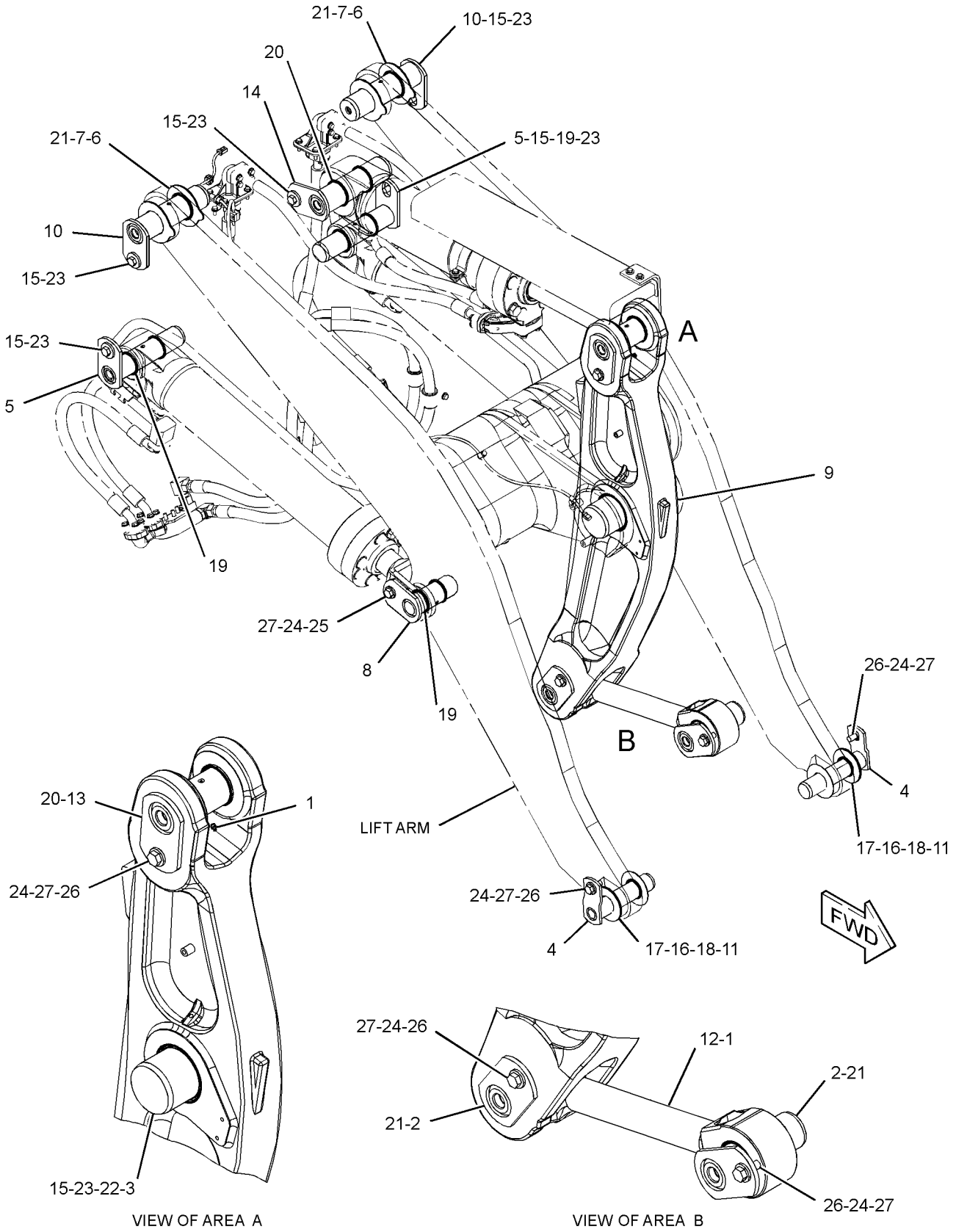

GRÁFICO 1 <FIN> g03506082

383-1557 GRUPO DE PALANCA DE INCLINACIÓN (LEVER GP-TILT)

NO. DE SERIE: FRS1-UP

PARA USAR CON 383-1556— PÁGINA: 832

SMCS-6116 **i06605810**

NOTA	NÚMERO DE LA PIEZA	QTY	NOMBRE DE LA PIEZA 1 2 3 4 5 6 (NIVEL DEL PRODUCTO)	VER PÁGINA
Y	*366-5751*	1	GRUPO DE ESLABÓN DE INCLINACIÓN (LINK GP-TILT)	830
M	**9X-2041**	4	TORNILLO DE CABEZA SEGMENTADA (M10 X 1,5 X 20 MM) (SCREW-TRUSS HEAD (M10X1.5X20-MM))	
M	**7X-7729**	4	ARANDELA (11 X 25 X 3 MM DE GROSOR) (WASHER (11X25X3-MM THK))	

M - PIEZA MÉTRICA
Y - ILUSTRACIÓN DIFERENTE

<FIN>

383-1560 GRUPO DE PALANCA DE INCLINACIÓN (LEVER GP-TILT)

NO. DE SERIE: FRS1-UP

PARA USAR CON APLICACIONES DE LEVANTAMIENTO ESTÁNDAR FORESTAL, APLICACIONES DE LEVANTAMIENTO ALTO CON PASADORES, APLICACIONES DE LEVANTAMIENTO ALTO CON ACOPLADOR NO RÁPIDO, 386-0910— PÁGINA: 822

SMCS-6116 **i06632554**

NOTA	NÚMERO DE LA PIEZA	QTY	NOMBRE DE LA PIEZA 1 2 3 4 5 6 (NIVEL DEL PRODUCTO)	VER PÁGINA
Y	*391-5224*	1	GRUPO DE PALANCA DE INCLINACIÓN (LEVER GP-TILT)	826

Y - ILUSTRACIÓN DIFERENTE

<FIN>

391-5224 GRUPO DE PALANCA DE INCLINACIÓN (LEVER GP-TILT)

NO. DE SERIE: FRS1-UP
PARA USAR CON APLICACIÓN FORESTAL
PARTE DE 383-1560 GRUPO DE PALANCA DE INCLINACIÓN

SMCS-6116 **i06632654**

NOTA	NO NO	GRÁFICO REF	NÚMERO DE LA PIEZA	QTY	NOMBRE DE LA PIEZA 1 2 3 4 5 6 (NIVEL DEL PRODUCTO)	VER PÁGINA
	1	1	**3B-8491**	2	CONEXIÓN DE ENGRASE (1/8-27 PTF) (FITTING-GREASE (1/8-27 PTF))	
	2	1	**4E-3196**	2	CONJUNTO DE PASADOR (PIN AS)	
	3	1	**4V-7099**	3	CONJUNTO DE PASADOR (PIN AS)	
	4	1	**4V-7101**	1	CONJUNTO DE PASADOR (PIN AS)	
B	5	1	**5V-0353**	4	ARANDELA (65X133X1,6 MM DE GROSOR) (WASHER (65X133X1.6-MM THK))	
	6	1	**7V-6715**	2	CONJUNTO DE PASADOR (PIN AS)	
	7	1	**138-6685**	2	CONJUNTO DE PASADOR (PIN AS)	
B	8	1	**159-0268**	4	CALCE (1 MM DE GROSOR) (SHIM (1-MM THK))	
B	9	1	**159-0269**	8	CALCE (2 MM DE GROSOR) (SHIM (2-MM THK))	
	10	1	**372-1273**	2	CONJUNTO DE PASADOR (PIN AS)	
	11	1	**386-3886**	1	CONJUNTO DE PALANCA (LEVER AS)	
		1	**4V-8519**	1	BUJE (BUSHING)	
B	12	1	**393-7778**	2	ESPACIADOR (65X133X0,8 MM DE GROSOR) (SPACER (65X133X0.8-MM THK))	
	13	1	**398-3582**	1	CONJUNTO DE ESLABÓN (LINK AS)	
		1	**4V-8520**	2	BUJE (BUSHING)	
	14	1	**444-9767**	1	CONJUNTO DE PASADOR (PIN AS)	
	15	1	**096-6467**	6	ARANDELA (22X60X8 MM DE GROSOR) (WASHER (22X60X8-MM THK))	
	16	1	**2D-4867**	2	CONEXIÓN DE ENGRASE (1/8-27 PTF) (FITTING-GREASE (1/8-27 PTF))	
	17	1	**3B-8489**	6	CONEXIÓN DE ENGRASE (1/8-27 PTF) (FITTING-GREASE (1/8-27 PTF))	
	18	1	**5M-6214**	1	TAPÓN (PLUG)	
B	19	1	**5V-0354**	2	ARANDELA (66X133X3 MM DE GROSOR) (WASHER (66X133X3-MM THK))	
	20	1	**7K-9205**	4	SELLO DE LABIO (SEAL-LIP TYPE)	
	21	1	**7K-9209**	8	SELLO DE LABIO (SEAL-LIP TYPE)	
	22	1	**7K-9211**	4	SELLO DE LABIO (SEAL-LIP TYPE)	
	23	1	**7K-9212**	8	SELLO DE LABIO (SEAL-LIP TYPE)	
	24	1	**7K-9220**	2	SELLO DE LABIO (SEAL-LIP TYPE)	
M	25	1	**8T-4780**	6	PERNO (M20X2,5X30 MM) (BOLT (M20X2.5X30-MM))	
	26	1	**8T-5439**	7	ARANDELA DURA (21,5X45X6 MM DE GROSOR) (WASHER-HARD (21.5X45X6-MM THK))	
M	27	1	**8T-5460**	2	PERNO (M20X2,5X40 MM) (BOLT (M20X2.5X40-MM))	
M	28	1	**8T-6430**	5	PERNO (M20 X 2,5 X 50 MM) (BOLT (M20X2.5X50-MM))	
	29	1	**9C-7907**	7	ESPACIADOR (21,5X28X14 MM DE GROSOR) (SPACER (21.5X28X14-MM THK))	

B - USAR SEGÚN SE REQUIERA
M - PIEZA MÉTRICA

391-5224 GRUPO DE PALANCA DE INCLINACIÓN (LEVER GP-TILT) (cont.) **i06632654**

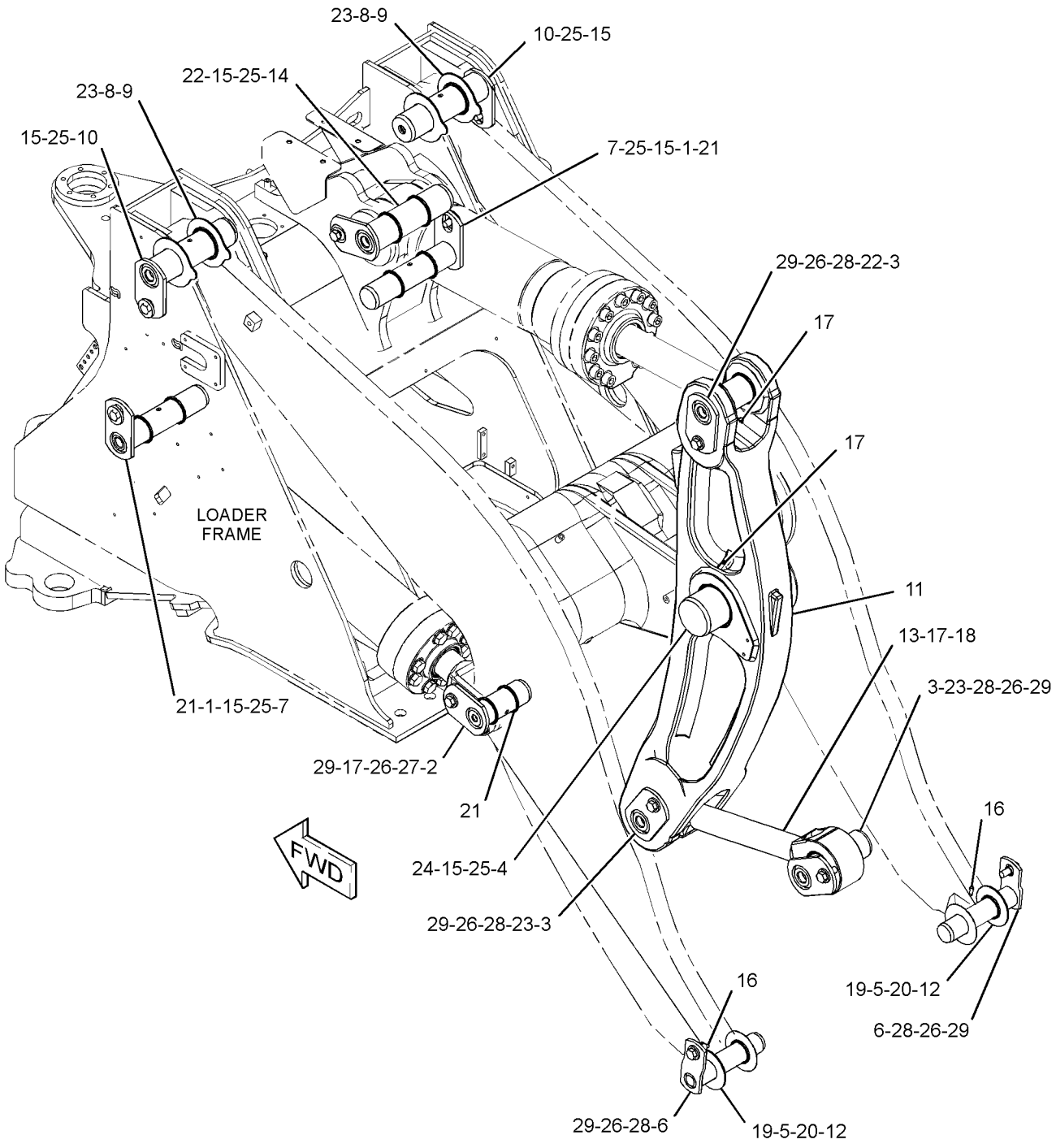

GRÁFICO 1 <FIN> g03435782

391-5225 GRUPO DE PALANCA DE INCLINACIÓN–LUBRICACIÓN AUTOMÁTICA (LEVER GP-TILT-LUBRICACIÓN AUTOMÁTICA)

NO. DE SERIE: FRS1-UP

PARTE DE 383-9720 CONFIGURACIÓN DE LUBRICACIÓN AUTOMÁTICA

SMCS-6116 **i06630166**

NOTA	NO NO	GRÁFICO REF	NÚMERO DE LA PIEZA	QTY	NOMBRE DE LA PIEZA 1 2 3 4 5 6 (NIVEL DEL PRODUCTO)	VER PÁGINA
	1	1	**4V-7099**	2	CONJUNTO DE PASADOR (PIN AS)	
	2	1	**4V-7101**	1	CONJUNTO DE PASADOR (PIN AS)	
B	3	1	**5V-0353**	4	ARANDELA (65X133X1,6 MM DE GROSOR) (WASHER (65X133X1.6-MM THK))	
	4	1	**7V-6715**	2	CONJUNTO DE PASADOR (PIN AS)	
	5	1	**138-6685**	2	CONJUNTO DE PASADOR (PIN AS)	
B	6	1	**159-0268**	4	CALCE (1 MM DE GROSOR) (SHIM (1-MM THK))	
B	7	1	**159-0269**	8	CALCE (2 MM DE GROSOR) (SHIM (2-MM THK))	
	8	1	**330-3047**	2	CONJUNTO DE PASADOR (PIN AS)	
	9	1	**351-1907**	1	CONJUNTO DE PALANCA (LEVER AS)	
		1	**4V-8519**	1	BUJE (BUSHING)	
M		1	**9R-2613**	3	MAZA PARA SOLDAR (M10 X 1,5 X 25 MM) (BOSS-WELD (M10X1.5X25-MM))	
	10	1	**372-1273**	2	CONJUNTO DE PASADOR (PIN AS)	
B	11	1	**393-7778**	2	ESPACIADOR (65X133X0,8 MM DE GROSOR) (SPACER (65X133X0.8-MM THK))	
	12	1	**398-3582**	1	CONJUNTO DE ESLABÓN (LINK AS)	
		1	**4V-8520**	2	BUJE (BUSHING)	
	13	1	**422-3535**	1	CONJUNTO DE PASADOR (PIN AS)	
	14	1	**444-9767**	1	CONJUNTO DE PASADOR (PIN AS)	
	15	1	**096-6467**	6	ARANDELA (22X60X8 MM DE GROSOR) (WASHER (22X60X8-MM THK))	
	16	1	**3B-8489**	2	CONEXIÓN DE ENGRASE (1/8-27 PTF) (FITTING-GREASE (1/8-27 PTF))	
B	17	1	**5V-0354**	2	ARANDELA (66X133X3 MM DE GROSOR) (WASHER (66X133X3-MM THK))	
	18	1	**7K-9205**	4	SELLO DE LABIO (SEAL-LIP TYPE)	
	19	1	**7K-9209**	8	SELLO DE LABIO (SEAL-LIP TYPE)	
	20	1	**7K-9211**	4	SELLO DE LABIO (SEAL-LIP TYPE)	
	21	1	**7K-9212**	8	SELLO DE LABIO (SEAL-LIP TYPE)	
	22	1	**7K-9220**	2	SELLO DE LABIO (SEAL-LIP TYPE)	
M	23	1	**8T-4780**	6	PERNO (M20X2,5X30 MM) (BOLT (M20X2.5X30-MM))	
	24	1	**8T-5439**	7	ARANDELA DURA (21,5X45X6 MM DE GROSOR) (WASHER-HARD (21.5X45X6-MM THK))	
M	25	1	**8T-5460**	2	PERNO (M20X2,5X40 MM) (BOLT (M20X2.5X40-MM))	
M	26	1	**8T-6430**	5	PERNO (M20 X 2,5 X 50 MM) (BOLT (M20X2.5X50-MM))	
	27	1	**9C-7907**	7	ESPACIADOR (21,5X28X14 MM DE GROSOR) (SPACER (21.5X28X14-MM THK))	

B - USAR SEGÚN SE REQUIERA
M - PIEZA MÉTRICA

391-5225 GRUPO DE PALANCA DE INCLINACIÓN (LEVER GP-TILT) (cont.) **i06630166**

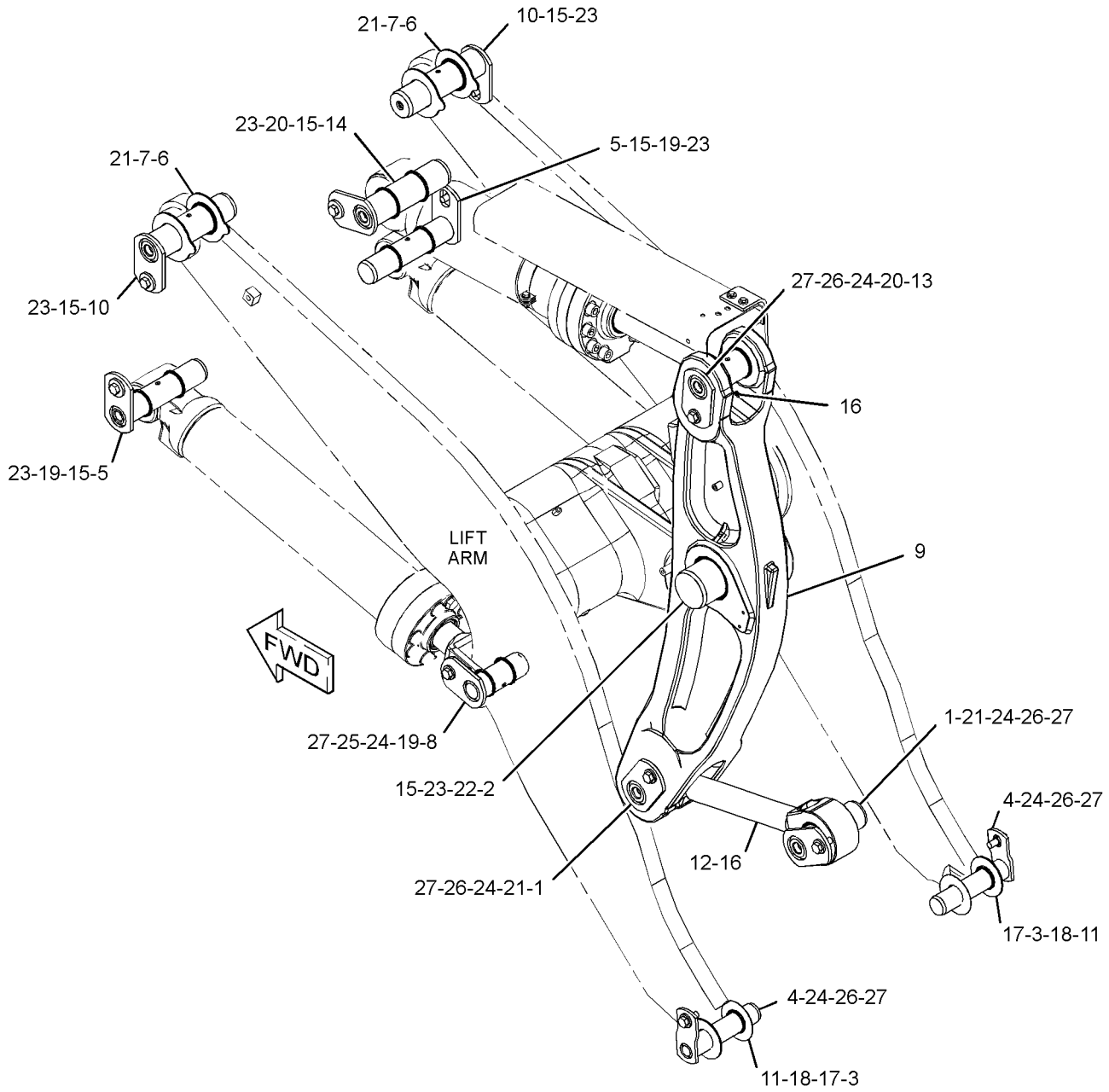

GRÁFICO 1 <FIN> g03439078

366-5751 GRUPO DE ESLABÓN DE INCLINACIÓN (LINK GP-TILT)

NO. DE SERIE: FRS1-UP

PARTE DE 383-1557 GRUPO DE PALANCA DE INCLINACIÓN

SMCS-6117 **i06606920**

NOTA	NO NO	GRÁFICO REF	NÚMERO DE LA PIEZA	QTY	NOMBRE DE LA PIEZA 1 2 3 4 5 6 (NIVEL DEL PRODUCTO)	VER PÁGINA
	1	1	**3B-8489**	6	CONEXIÓN DE ENGRASE (1/8-27 PTF) (FITTING-GREASE (1/8-27 PTF))	
	2	1	**3B-8491**	2	CONEXIÓN DE ENGRASE (1/8-27 PTF) (FITTING-GREASE (1/8-27 PTF))	
	3	1	**4E-3196**	2	CONJUNTO DE PASADOR (PIN AS)	
	4	1	**4V-7099**	3	CONJUNTO DE PASADOR (PIN AS)	
	5	1	**4V-7101**	1	CONJUNTO DE PASADOR (PIN AS)	
	6	1	**5M-6214**	1	TAPÓN (PLUG)	
	7	1	**7V-6715**	2	CONJUNTO DE PASADOR (PIN AS)	
	8	1	**138-6685**	2	CONJUNTO DE PASADOR (PIN AS)	
	9	1	**159-0268**	4	CALCE (1 MM DE GROSOR) (SHIM (1-MM THK))	
	10	1	**159-0269**	8	CALCE (2 MM DE GROSOR) (SHIM (2-MM THK))	
	11	1	**278-7217**	1	CONJUNTO DE PALANCA (LEVER AS)	
		1	**4V-8519**	1	BUJE (BUSHING)	
	12	1	**372-1273**	2	CONJUNTO DE PASADOR (PIN AS)	
	13	1	**393-7778**	2	ESPACIADOR (65X133X0,8 MM DE GROSOR) (SPACER (65X133X0.8-MM THK))	
	14	1	**398-3582**	1	CONJUNTO DE ESLABÓN (LINK AS)	
		1	**4V-8520**	2	BUJE (BUSHING)	
	15	1	**444-9767**	1	CONJUNTO DE PASADOR (PIN AS)	
	16	1	**096-6467**	6	ARANDELA (22X60X8 MM DE GROSOR) (WASHER (22X60X8-MM THK))	
	17	1	**2D-4867**	2	CONEXIÓN DE ENGRASE (1/8-27 PTF) (FITTING-GREASE (1/8-27 PTF))	
	18	1	**5V-0353**	4	ARANDELA (65X133X1,6 MM DE GROSOR) (WASHER (65X133X1.6-MM THK))	
	19	1	**5V-0354**	2	ARANDELA (66X133X3 MM DE GROSOR) (WASHER (66X133X3-MM THK))	
	20	1	**7K-9205**	4	SELLO DE LABIO (SEAL-LIP TYPE)	
	21	1	**7K-9209**	8	SELLO DE LABIO (SEAL-LIP TYPE)	
	22	1	**7K-9211**	4	SELLO DE LABIO (SEAL-LIP TYPE)	
	23	1	**7K-9212**	8	SELLO DE LABIO (SEAL-LIP TYPE)	
	24	1	**7K-9220**	2	SELLO DE LABIO (SEAL-LIP TYPE)	
M	25	1	**8T-4780**	6	PERNO (M20X2,5X30 MM) (BOLT (M20X2.5X30-MM))	
	26	1	**8T-5439**	7	ARANDELA DURA (21,5X45X6 MM DE GROSOR) (WASHER-HARD (21.5X45X6-MM THK))	
M	27	1	**8T-5460**	2	PERNO (M20X2,5X40 MM) (BOLT (M20X2.5X40-MM))	
M	28	1	**8T-6430**	5	PERNO (M20 X 2,5 X 50 MM) (BOLT (M20X2.5X50-MM))	
	29	1	**9K-9731**	7	ESPACIADOR (20,4 X 28,5 X 14,2 MM DE GROSOR) (SPACER (20.4X28.5X14.2-MM THK))	

M - PIEZA MÉTRICA

366-5751 GRUPO DE ESLABÓN DE INCLINACIÓN (LINK GP-TILT) (cont.) **i06606920**

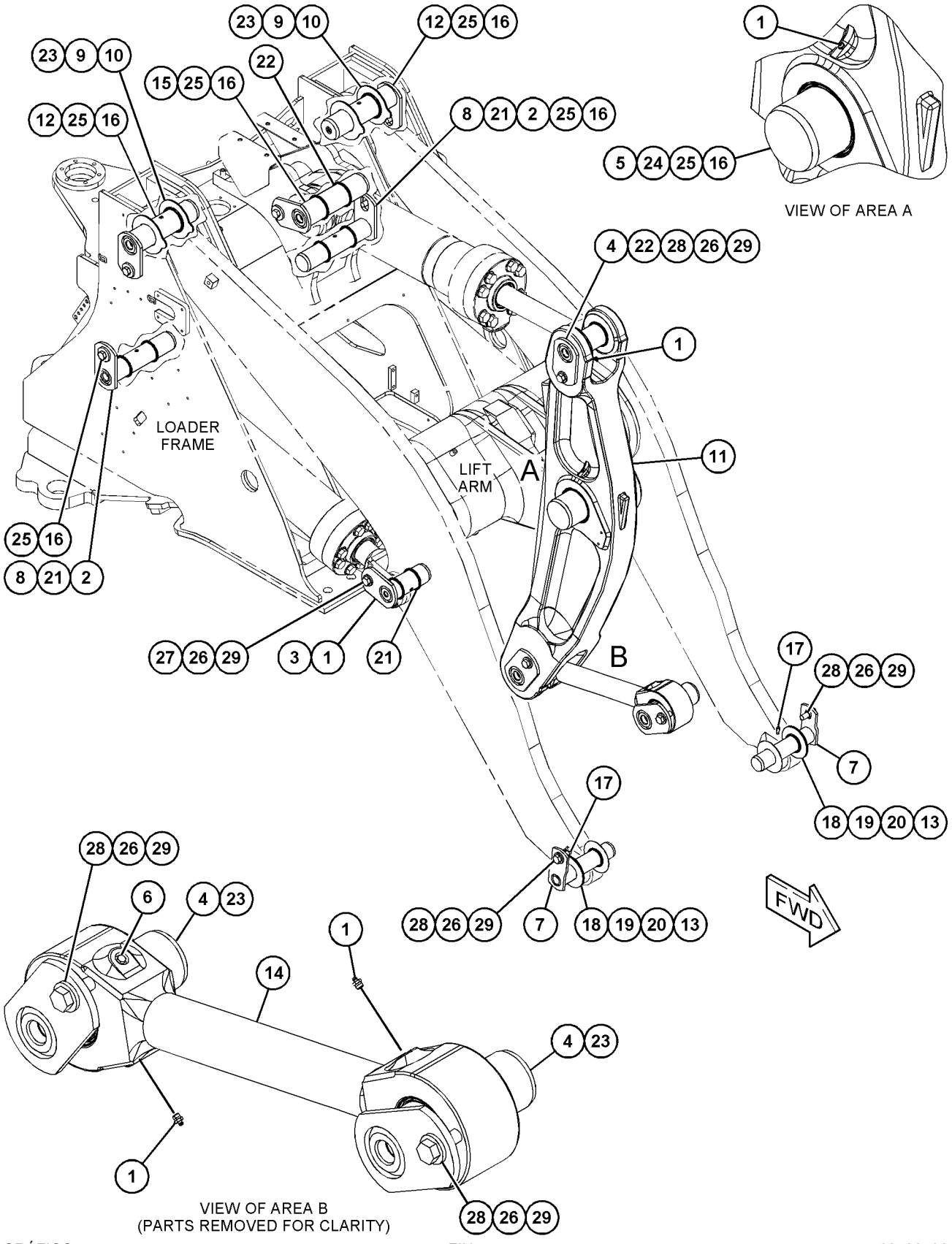

GRÁFICO 1 <FIN> g03438706

383-1556 CONFIGURACIÓN DE VARILLAJE DELANTERO (LINKAGE AR-FRONT)

NO. DE SERIE: FRS1-UP

SMCS-6107 **i06605806**

NOTA	NÚMERO DE LA PIEZA	QTY	NOMBRE DE LA PIEZA 1 2 3 4 5 6 (NIVEL DEL PRODUCTO)	VER PÁGINA
Y	**369-1228**	1	CONJUNTO DE BRAZO DE LEVANTAMIENTO Y COJINETE (ARM & BEARING AS-LIFT)	816
Y	**349-2514**	1	GRUPO DE CILINDRO DE LEVANTAMIENTO (LADO IZQUIERDO) (CYLINDER GP-LIFT (LH))	674
Y	**349-2515**	1	GRUPO DE CILINDRO DE LEVANTAMIENTO (LADO DERECHO) (CYLINDER GP-LIFT (RH))	676
Y	**359-6691**	1	GRUPO DE CILINDRO DE INCLINACIÓN (CYLINDER GP-TILT)	682
Y	*360-0248*	1	GRUPO DE TUBERÍAS DE ENGRASE (LINES GP-GREASE)	569
Y	*360-0214*	1	GRUPO DE TUBERÍAS DEL CILINDRO DE LEVANTAMIENTO (LINES GP-LIFT CYLINDER)	726
Y	*360-0252*	1	GRUPO DE TUBERÍAS DEL CILINDRO DE INCLINACIÓN (LINES GP-TILT CYLINDER)	732
Y	*360-0159*	1	GRUPO DE SENSOR Y MONTAJE DE POSICIÓN DE LEVANTAMIENTO (SENSOR & MTG GP-LIFT POSITION)	245
Y	*303-2238*	1	GRUPO DE SENSOR Y MONTAJE DE POSICIÓN DE INCLINACIÓN (SENSOR & MTG GP-TILT POSITION)	247
Y	*360-0146*	1	GRUPO DE CABLES DEL SENSOR (WIRING GP-SENSOR)	321

Y - ILUSTRACIÓN DIFERENTE

<FIN>

459-3537 GRUPO DE ACONDICIONADOR DE AIRE (AIR CONDITIONER GP)

NO. DE SERIE: FRS1-UP

PARTE DE 455-3940 CONFIGURACIÓN DE LA CABINA

SMCS-7320 **i06641552**

NOTA	NO NO	GRÁFICO REF	NÚMERO DE LA PIEZA	QTY	NOMBRE DE LA PIEZA 1 2 3 4 5 6 (NIVEL DEL PRODUCTO)	VER PÁGINA
	1	1	**7K-3176**	1	CONJUNTO DE ACOPLAMIENTO DE REFRIGERANTE (AUTOSELLADO) (COUPLING AS-REFRIGERANT (SELF-SEALING))	
	2	1	**293-6151**	2	TUBO (TUBE)	
	3	1	**327-0282**	3	SELLO INTEGRAL (1/2") (SEAL-INTEGRAL (1/2-IN))	
	4	1	**327-0283**	1	SELLO INTEGRAL (3/4") (SEAL-INTEGRAL (3/4-IN))	
	5	1	**355-1790**	1	ABRAZADERA (CLAMP)	
	6	1	**355-1793**	1	CONJUNTO DE SECADOR DE REFRIGERANTE (DRYER AS-REFRIGERANT)	
Y	7	1	*459-3538*	1	GRUPO DE ACONDICIONADOR DE AIRE (AIR CONDITIONER GP)	836
I	8	1	**459-4225**	1	CONJUNTO DE MANGUERA (HOSE AS)	
	9	1	**459-4226**	1	CONJUNTO DE MANGUERA (HOSE AS)	
G		1	**329-9931**		MANGUERA (13,4") (HOSE (13.4-IN))	
		1	**372-0984**	1	CONJUNTO DE ACOPLAMIENTO DEL AIRE ACONDICIONADO (COUPLING AS-AIR CONDITIONER)	
	10	1	**459-4227**	1	CONJUNTO DE MANGUERA (HOSE AS)	
G		1	**329-9931**		MANGUERA (17,4 PULG) (HOSE (17.4-IN))	
		1	**478-5464**	1	CONJUNTO DE ACOPLAMIENTO DEL AIRE ACONDICIONADO (COUPLING AS-AIR CONDITIONER)	
	11	1	**462-5196**	1	CONJUNTO DE SOPORTE (BRACKET AS)	
M		1	**6V-9632**	12	TUERCA DE SOLDAR (ROSCA M6 X 1) (NUT-WELD (M6X1-THD))	
M		1	**8T-3490**	1	TUERCA DE SOLDAR (ROSCA M10 X 1,5) (NUT-WELD (M10X1.5-THD))	
M	12	1	**178-3336**	2	TUERCA DE BRIDA HEXAGONAL (ROSCA M8 X 1,25) (NUT-HEX FLANGE (M8X1.25-THD))	
M	13	1	**209-8296**	1	PERNO DE CABEZA HUECA (M8 X 1,25 X 25 MM) (BOLT-SOCKET HEAD (M8X1.25X25-MM))	
M	14	1	**5C-2890**	2	TUERCA (ROSCA M6 X 1) (NUT (M6X1-THD))	
	15	1	**5P-3928**	1	CONJUNTO DE ACOPLAMIENTO DE REFRIGERANTE (AUTOSELLADO) (COUPLING AS-REFRIGERANT (SELF-SEALING))	
	16	1	**5P-4106**	1	TUERCA (ROSCA 1-7/16-16) (NUT (1-7/16-16-THD))	
	17	1	**7K-3304**	1	CONTRATUERCA (ROSCA 1-20) (NUT-JAM (1-20-THD))	
	18	1	**8T-4121**	2	ARANDELA DURA (11 X 21 X 2,5 MM DE GROSOR) (WASHER-HARD (11X21X2.5-MM THK))	
M	19	1	**8T-4137**	2	PERNO (M10 X 1,5 X 20 MM) (BOLT (M10X1.5X20-MM))	
M	20	1	**8T-4138**	10	PERNO (M6 X 1 X 20 MM) (BOLT (M6X1X20-MM))	
	21	1	**8T-4224**	1	ARANDELA DURA (8,8 X 16 X 2 MM DE GROSOR) (WASHER-HARD (8.8X16X2-MM THK))	
	22	1	**9M-7959**	2	ABRAZADERA DE MANGUERA (CLAMP-HOSE)	
	23	1	**9M-8406**	4	BROCHE (CLIP)	
	24	1	**9X-2488**	4	ABRAZADERA DE MANGUERA (CLAMP-HOSE)	
	25	1	**9X-6165**	12	ARANDELA (6,5X22X2,5 MM DE GROSOR) (WASHER (6.5X22X2.5-MM THK))	
	26	1	**9X-7383**	1	SELLO ANULAR (SEAL-O-RING)	
	27	1	**9X-7384**	1	SELLO ANULAR (SEAL-O-RING)	
E	28	1	**5P-0767**		MANGUERA (21 CM) (HOSE (21-CM))	
E	28A	1	**5P-0767**		MANGUERA (15 CM) (HOSE (15-CM))	

459-3537 GRUPO DE ACONDICIONADOR DE AIRE (AIR CONDITIONER GP) (cont.) **i06641552**

NOTA	NO NO	GRÁFICO REF	NÚMERO DE LA PIEZA	QTY	NOMBRE DE LA PIEZA 1 2 3 4 5 6 (NIVEL DEL PRODUCTO)	VER PÁGINA

E - PEDIDO POR CENTÍMETROS
G - PEDIDO POR PULGADAS
I - CONSULTAR SISTEMA DE INFORMACIÓN HIDRÁULICA
M - PIEZA MÉTRICA
Y - ILUSTRACIÓN DIFERENTE

459-3537 GRUPO DE ACONDICIONADOR DE AIRE (AIR CONDITIONER GP) (cont.) **i06641552**

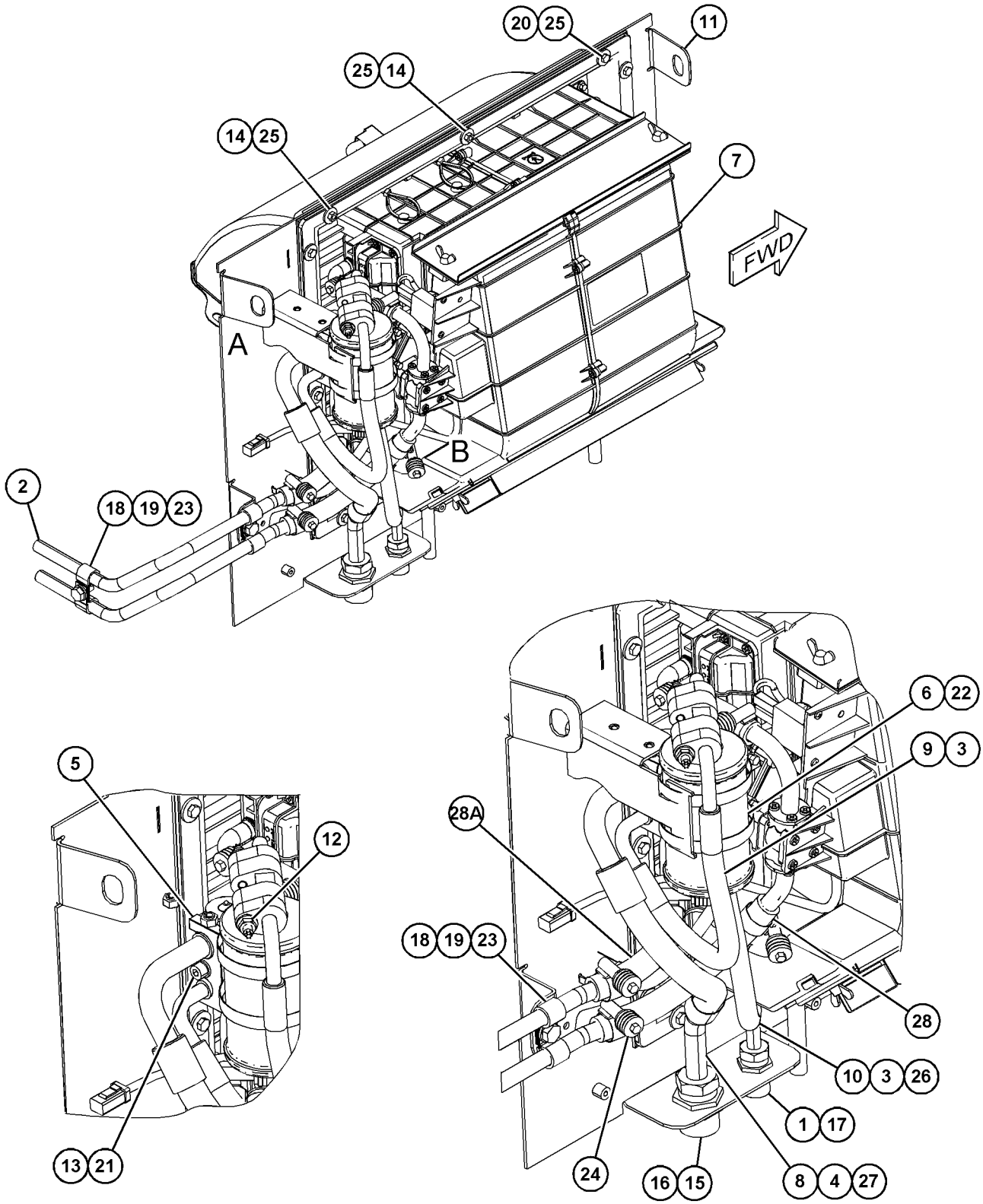

VIEW OF AREA A
(PARTS REMOVED FOR CLARITY)

VIEW OF AREA B

GRÁFICO 1 <FIN> g06050482

459-3538 GRUPO DE ACONDICIONADOR DE AIRE (AIR CONDITIONER GP)

NO. DE SERIE: FRS1-UP

PARTE DE 459-3537 GRUPO DE ACONDICIONADOR DE AIRE

SMCS-7320 **i06641723**

NOTA	NO NO	GRÁFICO REF	NÚMERO DE LA PIEZA	QTY	NOMBRE DE LA PIEZA 1 2 3 4 5 6 (NIVEL DEL PRODUCTO)	VER PÁGINA
Y	1	1	**441-4589**	1	GRUPO DE VÁLVULA DE AGUA (VALVE GP-WATER)	968
	2	1	**290-2287**	1	ELEMENTO DE FILTRO DE AIRE DE LA CABINA (FILTRADO ESTÁNDAR) (FILTER ELEMENT-CAB AIR (STANDARD FILTRATION))	
	3	1	**290-2288**	1	FILTRO DE AIRE (FILTER-AIR)	
	4	1	**291-9146**	1	PLACA (PLATE)	
	5	1	**302-8727**	1	SELLO (SEAL)	
	6	1	**322-4474**	1	CALCOMANÍA DE INFORMACIÓN (CALENTADOR DE 24 VOLTIOS) (FILM-INFORMATION (24-VOLT HEATER))	
	7	1	**322-7212**	1	CONJUNTO DE SOPLADOR (BLOWER AS)	
		1	**5W-1992**	4	TERMINAL (TERMINAL)	
		1	**5W-2005**	1	CAJA (HOUSING)	
		1	**9W-0852**	2	CLAVIJA DE CONECTOR (CALIBRE 14 A 16) (PIN-CONNECTOR (14-GA TO 16-GA))	
		1	**102-8802**	1	JUEGO DE RECEPTÁCULO (2 CLAVIJAS) (KIT-RECEPTACLE (2-PIN))	
					(INCLUDES RECEPTACLE AS & WEDGE)	
	8	1	**327-0282**	1	SELLO INTEGRAL (1/2") (SEAL-INTEGRAL (1/2-IN))	
	9	1	**327-0283**	1	SELLO INTEGRAL (3/4") (SEAL-INTEGRAL (3/4-IN))	
	10	1	**329-0238**	1	CALCOMANÍA DE IDENTIFICACIÓN (FILTRO DE HVAC (Heating, Ventilating and Air Conditioning; Calefacción, Ventilación y Aire Acondicionado)) (FILM-IDENTIFICATION (HVAC FILTER))	
	11	1	**335-6983**	2	ABRAZADERA DE FLEJE (CLAMP-BAND)	
	12	1	**355-1791**	1	VÁLVULA DE EXPANSIÓN (VALVE-EXPANSION)	
	13	1	**431-3852**	1	CONJUNTO DE CAJA (CASE AS)	
	14	1	**431-3853**	1	CONJUNTO DE CAJA (CASE AS)	
	15	1	**431-3854**	1	CONJUNTO DE BOBINA DE CALENTADOR (COIL AS-HEATER)	
	16	1	**431-3855**	1	CAJA (CASE)	
	17	1	**431-3856**	2	SELLO (SEAL)	
	18	1	**431-3857**	1	CONJUNTO DE PLACA (PLATE AS)	
M		1	**9X-2032**	8	TUERCA DE SOLDAR (ROSCA M4 X 0,7) (NUT-WELD (M4X0.7-THD))	
	19	1	**431-3858**	1	SELLO (SEAL)	
	20	1	**431-3863**	1	CAJA (CASE)	
	21	1	**431-3865**	1	CAJA (CASE)	
	22	1	**431-3867**	1	COLECTOR DE DRENAJE (PAN-DRAIN)	
	23	1	**431-3868**	2	ARANDELA DE GOMA (GROMMET)	
	24	1	**441-4588**	1	PLACA (PLATE)	
	25	1	**459-3539**	1	CONJUNTO DE BOBINA DE EVAPORADOR (COIL AS-EVAPORATOR)	
Y	26	1	**462-4373**	1	CONJUNTO DE MAZO DE CABLES DE CALEFACCIÓN Y AIRE ACONDICIONADO (HARNESS AS-HEATER & AIR COND)	210
	27	1	**468-8952**	2	VÁLVULA (VALVE)	
M	28	1	**096-4034**	4	PERNO DE ALETAS (M6X1X15 MM) (BOLT-WING (M6X1X15-MM))	
MR	29	1	**100-4838**	19	PERNO (M6 X 1 X 20 MM) (BOLT (M6X1X20-MM))	
M	30	1	**151-6282**	2	PERNO DE CABEZA HUECA (M6X1X40 MM) (BOLT-SOCKET HEAD (M6X1X40-MM))	

459-3538 GRUPO DE ACONDICIONADOR DE AIRE (AIR CONDITIONER GP) (cont.) **i06641723**

NOTA	NO NO	GRÁFICO REF	NÚMERO DE LA PIEZA	QTY	NOMBRE DE LA PIEZA 1 2 3 4 5 6 (NIVEL DEL PRODUCTO)	VER PÁGINA
	31	1	**206-1345**	7	CORREA PARA CABLES (STRAP-CABLE)	
	32	1	**3E-5464**	1	CONJUNTO DE INTERRUPTOR DE TERMOSTATO (CALEFACCIÓN, VENTILACIÓN Y AIRE ACONDICIONADO) (SWITCH AS-THERMOSTAT (HVAC))	
	33	1	**6V-2687**	16	TORNILLO DE CABEZA TRONCOCÓNICA (10-24X1 PULG) (SCREW-PAN HEAD (10-24X1-IN))	
M	34	1	**8T-0337**	10	TORNILLO PARA METALES (M4X0,7X12 MM) (SCREW-MACHINE (M4X0.7X12-MM))	
	35	1	**9G-2673**	1	ARANDELA DE GOMA (GROMMET)	
	36	1	**9X-2488**	2	ABRAZADERA DE MANGUERA (CLAMP-HOSE)	
E	37	1	**136-1953**		MANGUERA (11 CM) (HOSE (11-CM))	
D	38	1	**5P-6129**		TUBO (0,2 M CADA UNA) (TUBE (0.2-M EACH))	

D - PEDIDO POR METROS
E - PEDIDO POR CENTÍMETROS
M - PIEZA MÉTRICA
R - LA PIEZA REFAFRICADA PUEDE ESTAR DISPONIBLE
Y - ILUSTRACIÓN DIFERENTE

459-3538 GRUPO DE ACONDICIONADOR DE AIRE (AIR CONDITIONER GP) (cont.) **i06641723**

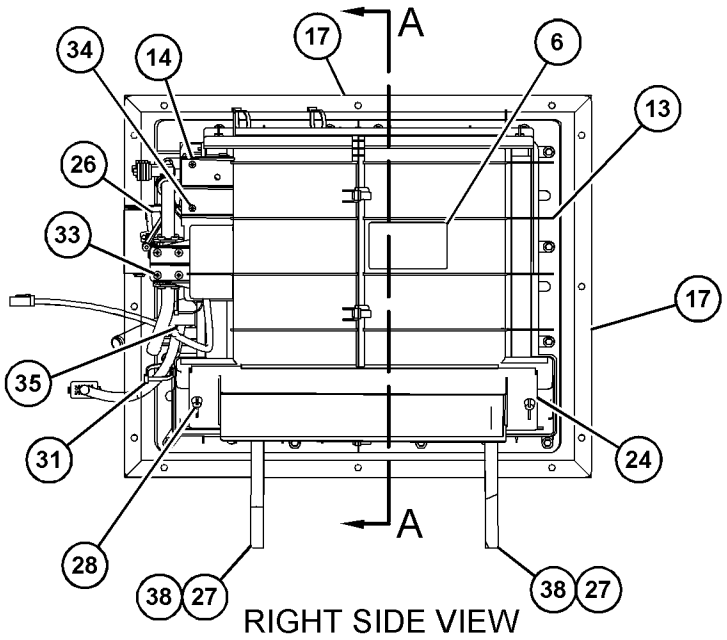

RIGHT SIDE VIEW

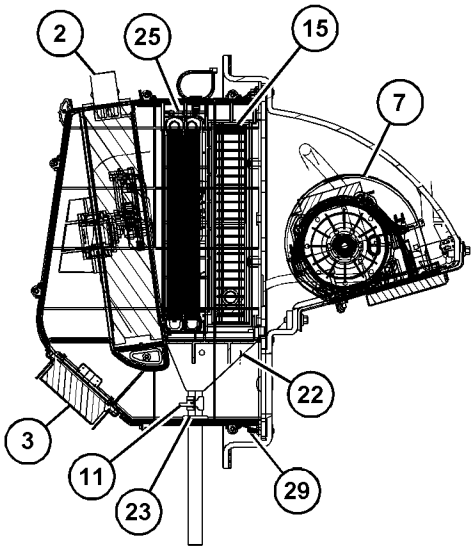

SECTION A-A

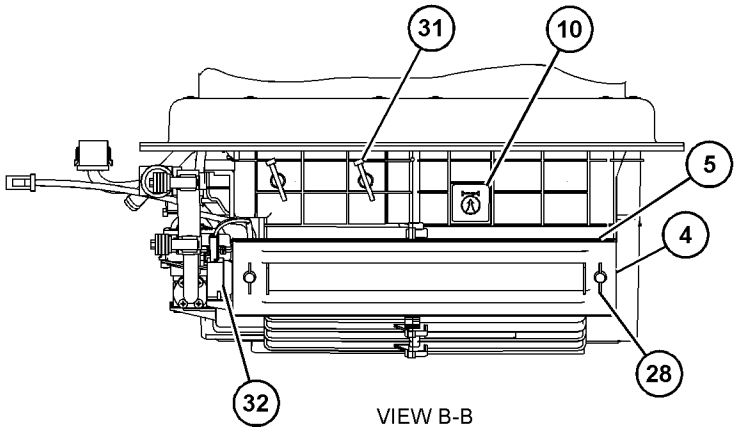

VIEW B-B

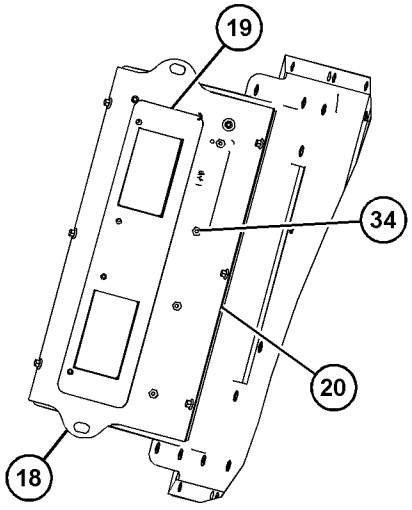

VIEW C-C

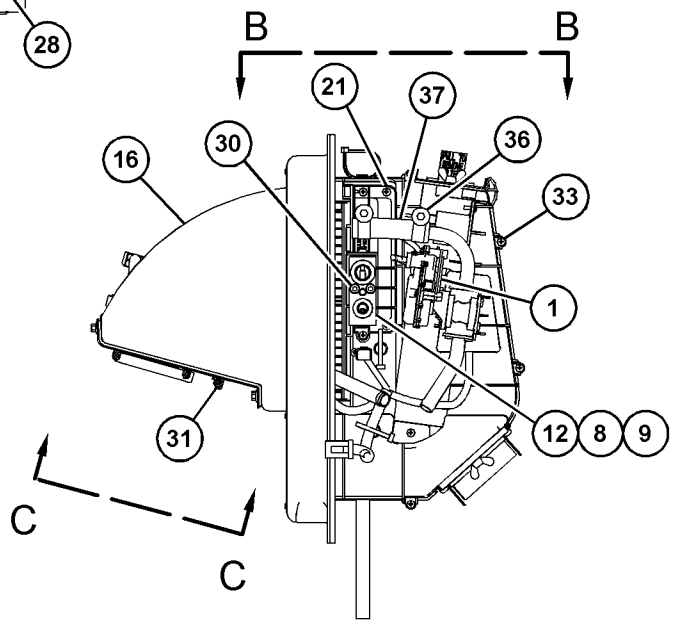

REAR VIEW

GRÁFICO 1 <FIN> g06050588

373-2414 GRUPO DE BRAZO DE LIMPIAPARABRISAS (ARM GP-WINDOW WIPER)

NO. DE SERIE: FRS1-UP

MOJADO

PARTE DE 369-5328 GRUPO DE LIMBIA Y LAVAPARABRISAS, 378-0269 GRUPO DE LIMPIAPARABRISAS

SMCS-7305 **i06273882**

NOTA	NO NO	GRÁFICO REF	NÚMERO DE LA PIEZA	QTY	NOMBRE DE LA PIEZA 1 2 3 4 5 6 (NIVEL DEL PRODUCTO)	VER PÁGINA
C	1	1	**473-9079**	1	BROCHE DE MANGUERA (CLIP-HOSE)	
	2	1	**228-6428**	1	CONJUNTO DE BOQUILLA (NOZZLE AS)	
C	3	1	**473-9080**	1	BROCHE DE MANGUERA (CLIP-HOSE)	
E	4	1	**194-5171**		MANGUERA (96 CM) (HOSE (96-CM))	

C - CAMBIAR DEL TIPO ANTERIOR
E - PEDIDO POR CENTÍMETROS

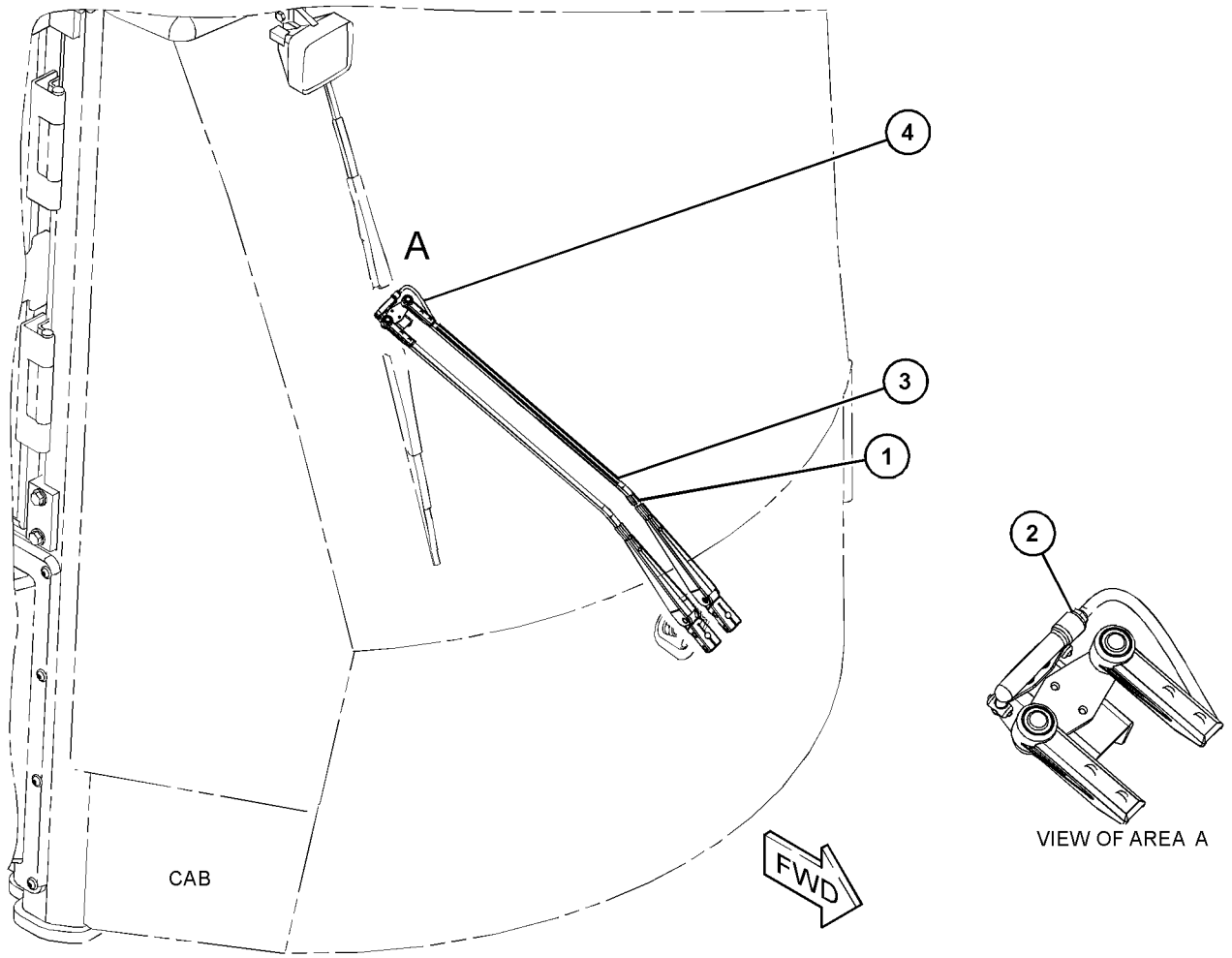

GRÁFICO 1 <FIN> g06008400

384-8730 GRUPO DE POSABRAZOS—LADO IZQUIERDO (ARMREST GP-LADO IZQUIERDO)

NO. DE SERIE: FRS1-UP

PARTE DE 443-8250, 443-8252 GRUPO DE ASIENTO CON SUSPENSIÓN

SMCS-7307, 7312 **i06590930**

NOTA	NO NO	GRÁFICO REF	NÚMERO DE LA PIEZA	QTY	NOMBRE DE LA PIEZA 1 2 3 4 5 6 (NIVEL DEL PRODUCTO)	VER PÁGINA
M	1	1	**8T-4956**	1	PERNO (M12 X 1,75 X 35 MM) (BOLT (M12X1.75X35-MM))	
	2	1	**384-8728**	1	CONJUNTO DE POSABRAZOS (LADO IZQUIERDO) (ARMREST AS (LH))	
	3	1	**399-1570**	1	SOPORTE (LADO IZQUIERDO) (BRACKET (LH))	
M	4	1	**129-3180**	1	CONTRATUERCA (ROSCA M12 X 1,75) (LOCKNUT (M12X1.75-THD))	
	5	1	**8T-4223**	2	ARANDELA DURA (13,5 X 25,5 X 3 MM DE GROSOR) (WASHER-HARD (13.5X25.5X3-MM THK))	

M - PIEZA MÉTRICA

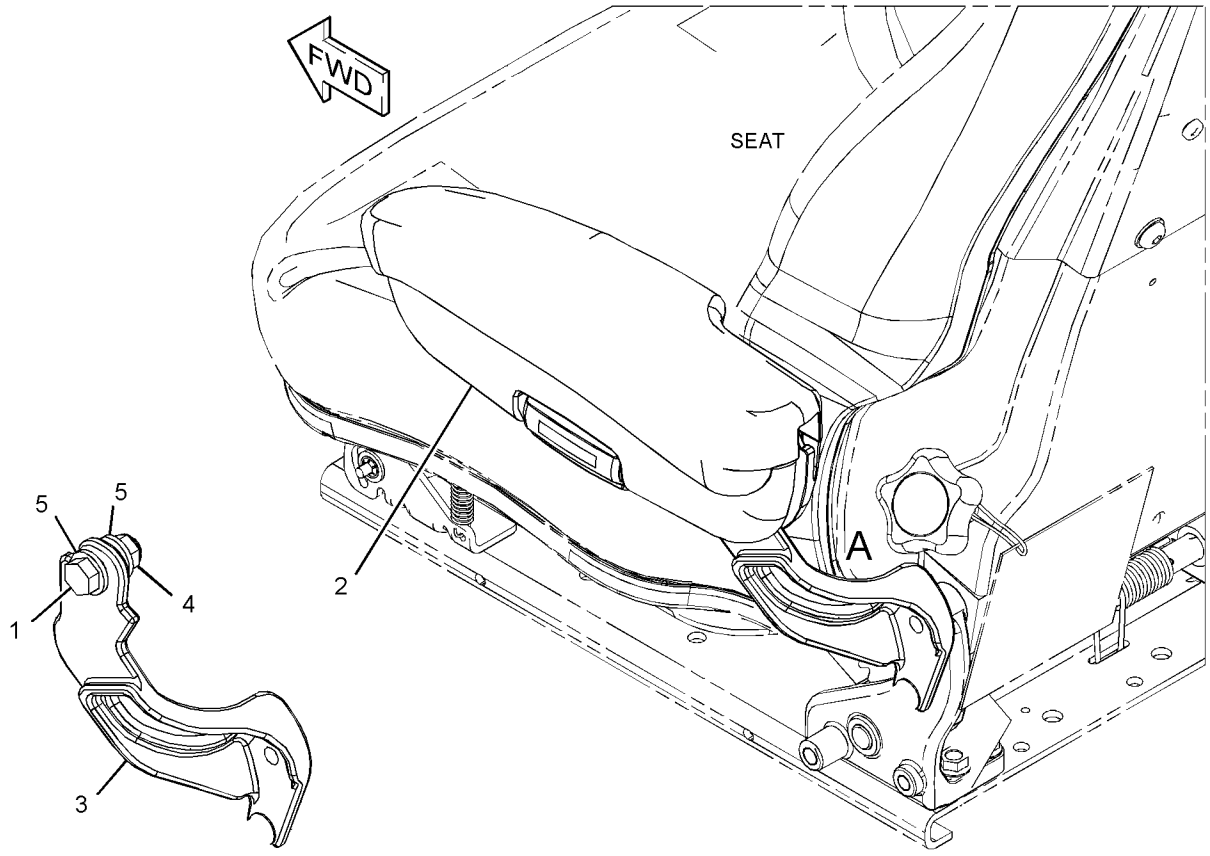

VIEW OF AREA A
(PARTS REMOVED FOR CLARITY)

GRÁFICO 1 <FIN> g06040591

455-3940 CONFIGURACIÓN DE LA CABINA (CAB AR)

NO. DE SERIE: FRS1-UP

PARTE DE 455-3941 CONFIGURACIÓN DEL OPERADOR DE LA ESTRUCTURA ROPS CERRADA

SMCS-7301 **i06641534**

NOTA	NÚMERO DE LA PIEZA	QTY	NOMBRE DE LA PIEZA 1 2 3 4 5 6 (NIVEL DEL PRODUCTO)	VER PÁGINA
Y	*459-3537*	1	GRUPO DE ACONDICIONADOR DE AIRE (AIR CONDITIONER GP)	833
Y	*361-7165*	1	GRUPO DE CONDUCTO DE AIRE DE CABINA (DUCT GP-CAB AIR)	878
Y	*366-0729*	1	GRUPO DE PLANCHA DE PISO (FLOORPLATE GP)	516
Y	*372-3897*	1	GRUPO DE TORNILLERÍA DE MONTAJE (HARDWARE GP-MOUNTING)	540
Y	*366-0733*	1	GRUPO DE INSTALACIÓN DE LA RADIO (INSTALLATION GP-RADIO)	885
Y	*454-9350*	1	GRUPO DE REVESTIMIENTO DE CABINA (LINER GP-CAB)	892
Y	*477-7801*	1	GRUPO DE TABLERO DE INTERRUPTORES (PANEL GP-SWITCH)	239
Y	*454-4493*	1	GRUPO DE PLACA Y CALCOMANÍA (PLATE & FILM GP)	1042
Y	*454-9349*	1	GRUPO DE AJUSTE DE CABINA (TRIM GP-CAB)	965
Y	*391-5308*	1	GRUPO DE VISOR DE LA CABINA (VISOR GP-CAB)	969

Y - ILUSTRACIÓN DIFERENTE

<FIN>

455-4369 CONFIGURACIÓN DE LA CABINA (CAB AR)

NO. DE SERIE: FRS1-UP

SMCS-7301 **i06656354**

NOTA	NÚMERO DE LA PIEZA	QTY	NOMBRE DE LA PIEZA 1 2 3 4 5 6 (NIVEL DEL PRODUCTO)	VER PÁGINA
Y	*371-5010*	1	GRUPO DE CONTROL DE FRENO DE SERVICIO (CONTROL GP-SERVICE BRAKE)	629
Y	*459-5277*	1	GRUPO DE CONTROL DE DIRECCIÓN (CONTROL GP-STEERING)	858
Y	*460-3596*	1	GRUPO DE TABLERO DE INSTRUMENTOS (PANEL GP-INSTRUMENT)	915
Y	*397-5171*	1	GRUPO DE PEDAL DEL REGULADOR (PEDAL GP-GOVERNOR)	917
Y	*443-8248*	1	GRUPO DE ASIENTO CON SUSPENSIÓN (SEAT GP-SUSPENSION)	949
Y	*454-3758*	1	GRUPO DE SOPORTE DE ASIENTO (SUPPORT GP-SEAT)	960
Y	*454-8018*	1	GRUPO DE CABLES DE LA CABINA (WIRING GP-CAB)	286
	372-0685	1	CONJUNTO DE ALFOMBRILLA (FLOOR MAT AS)	

Y - ILUSTRACIÓN DIFERENTE

<FIN>

466-8784 CONFIGURACIÓN DE LA CABINA (CAB AR)

NO. DE SERIE: FRS1-UP

SMCS-7301 **i06648890**

NOTA	NÚMERO DE LA PIEZA	QTY	NOMBRE DE LA PIEZA 1 2 3 4 5 6 (NIVEL DEL PRODUCTO)	VER PÁGINA
Y	*465-5965*	1	GRUPO DE PUERTA DE CABINA (LADO IZQUIERDO) (LADO IZQUIERDO) (DOOR GP-CAB (LH) (LH))	874
Y	*372-3896*	1	GRUPO DE BASTIDOR DE VENTANA (PARTE DELANTERA) (FRAME GP-WINDOW (FRONT))	882
Y	*389-1956*	1	GRUPO DE PASAMANOS (HANDRAIL GP)	538
Y	*342-5028*	1	GRUPO DE MONTAJE DE CABINA (MOUNTING GP-CAB)	911
Y	*444-2401*	1	GRUPO DE ESTRUCTURA ROPS CERRADA (ROPS GP-ENCLOSED)	941
Y	*372-2735*	1	GRUPO DE VENTANA DE CABINA (BÁSICO) (WINDOW GP-CAB (BASIC))	971
Y	*461-4302*	1	GRUPO DE PUERTA DE CABINA (LADO DERECHO) (LADO DERECHO) (DOOR GP-CAB (RH) (RH))	873
Y	*366-0734*	1	GRUPO DE VENTANA TRASERA (CABINA) (CABINA) (WINDOW GP-REAR (CAB) (CAB))	979
Y	*378-0269*	1	GRUPO DE LIMPIAPARABRISAS (WIPER GP-WINDOW)	982

Y - ILUSTRACIÓN DIFERENTE

<FIN>

454-4496 CONFIGURACIÓN DE CABINA DE ESTRUCTURA ROPS CERRADA (CAB AR-ENCLOSED ROPS)

NO. DE SERIE: FRS1-UP

SMCS-7301 **i06659358**

NOTA	NÚMERO DE LA PIEZA	QTY	NOMBRE DE LA PIEZA 1 2 3 4 5 6 (NIVEL DEL PRODUCTO)	VER PÁGINA
Y	*391-5327*	1	GRUPO DE PUERTA DE CABINA (DOOR GP-CAB)	870
Y	*342-5028*	1	GRUPO DE MONTAJE DE CABINA (MOUNTING GP-CAB)	911
Y	**359-5301**	1	GRUPO DE ESTRUCTURA ROPS CERRADA (ROPS GP-ENCLOSED)	939
Y	*454-4589*	1	GRUPO DE VENTANA DE CABINA (WINDOW GP-CAB)	972
Y	*460-1109*	1	GRUPO DE VENTANA DE CABINA (WINDOW GP-CAB)	973
Y	*462-0651*	1	GRUPO DE VENTANA DELANTERA (CABINA) (WINDOW GP-FRONT (CAB))	978
Y	*369-5328*	1	GRUPO DE LIMBIA Y LAVAPARABRISAS (WIPER & WASHER GP-WINDOW)	980

Y - ILUSTRACIÓN DIFERENTE

<FIN>

324-9711 GRUPO DE COMPRESOR DE REFRIGERANTE (COMPRESSOR GP-REFRIGERANT)

NO. DE SERIE: WYE1-UP

PARTE DE 368-9922 GRUPO DE COMPRESOR DE REFRIGERANTE

SMCS-1802 **i06218982**

NOTA	NO NO	GRÁFICO REF	NÚMERO DE LA PIEZA	QTY	NOMBRE DE LA PIEZA 1 2 3 4 5 6 (NIVEL DEL PRODUCTO)	VER PÁGINA
	1	1	**102-8802**	1	JUEGO DE RECEPTÁCULO (2 CLAVIJAS) (KIT-RECEPTACLE (2-PIN))	
					(INCLUDES RECEPTACLE AS & WEDGE)	
	2	1	**314-4018**	1	CONJUNTO DE VÁLVULA DE ALIVIO DE PRESIÓN (COMPRESOR DE REFRIGERANTE) (VALVE AS-PRESSURE RELIEF (REFRIGERANT COMPRESSOR))	
	3	1	**126-1767**	2	CLAVIJA DE CONECTOR (CALIBRE 14 A 16) (PIN-CONNECTOR (14-GA TO 16-GA))	
	4	1	**7T-4532**	1	CONJUNTO DE TAPÓN (PLUG AS)	
	5	1	**329-1023**	1	CABEZA (HEAD)	

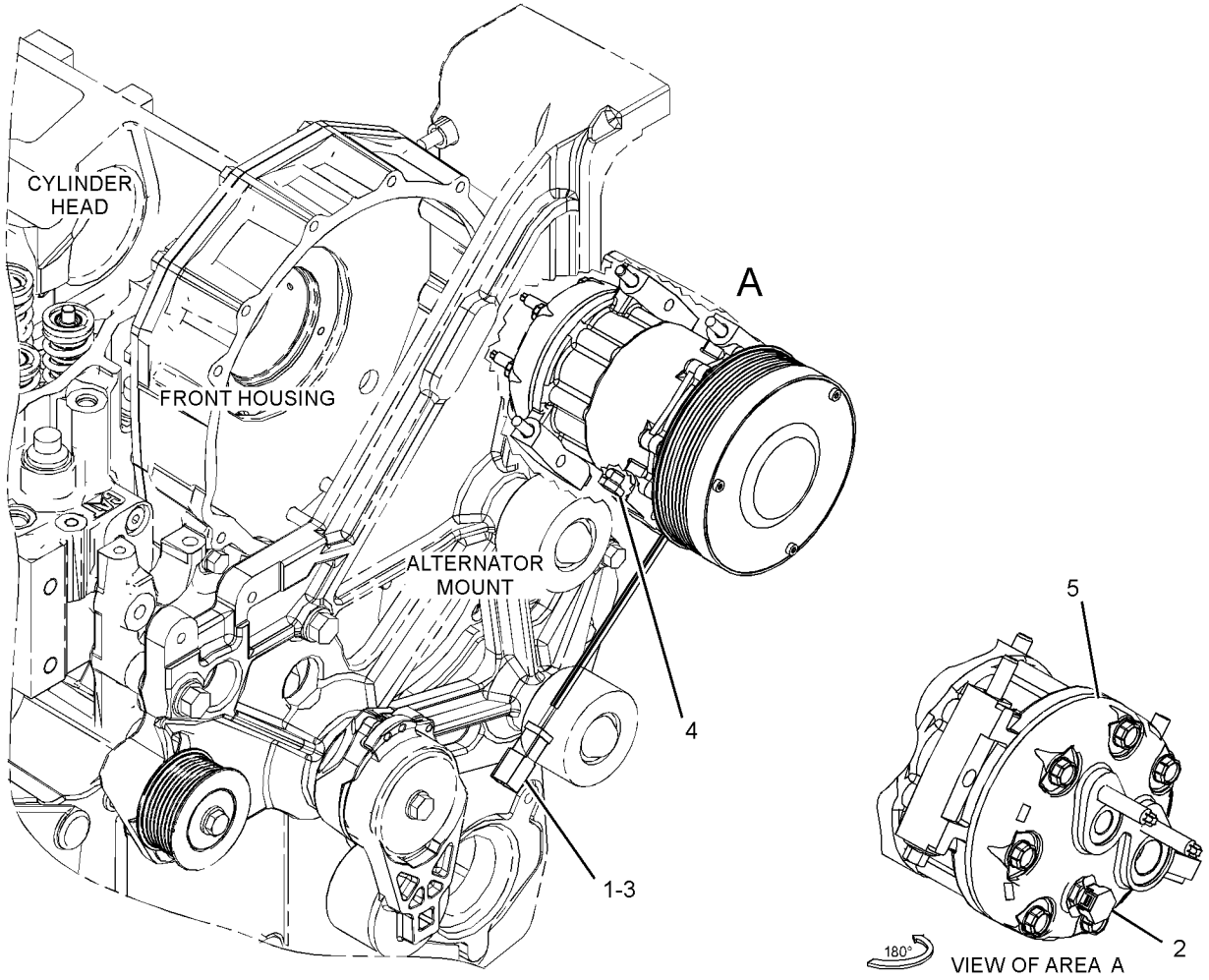

GRÁFICO 1 <FIN> g02254553

368-9922 GRUPO DE COMPRESOR DE REFRIGERANTE (COMPRESSOR GP-REFRIGERANT)

NO. DE SERIE: WYE1-UP

PARTE DE 433-9278, 433-9279 CONFIGURACIÓN DE MOTOR COMPLETO

SMCS-1802 **i05043930**

NOTA	NO NO	GRÁFICO REF	NÚMERO DE LA PIEZA	QTY	NOMBRE DE LA PIEZA 1 2 3 4 5 6 (NIVEL DEL PRODUCTO)	VER PÁGINA
M	1	1	**255-1281**	4	PERNO DE CABEZA DE BRIDA (M8X1,25X100 MM) (BOLT-FLANGE HEAD (M8X1.25X100-MM))	
Y	2	1	**324-9711**	1	GRUPO DE COMPRESOR DE REFRIGERANTE (COMPRESSOR GP-REFRIGERANT)	843
	3	1	**378-8278**	1	CONJUNTO DE SOPORTE (BRACKET AS)	

M - PIEZA MÉTRICA
Y - ILUSTRACIÓN DIFERENTE

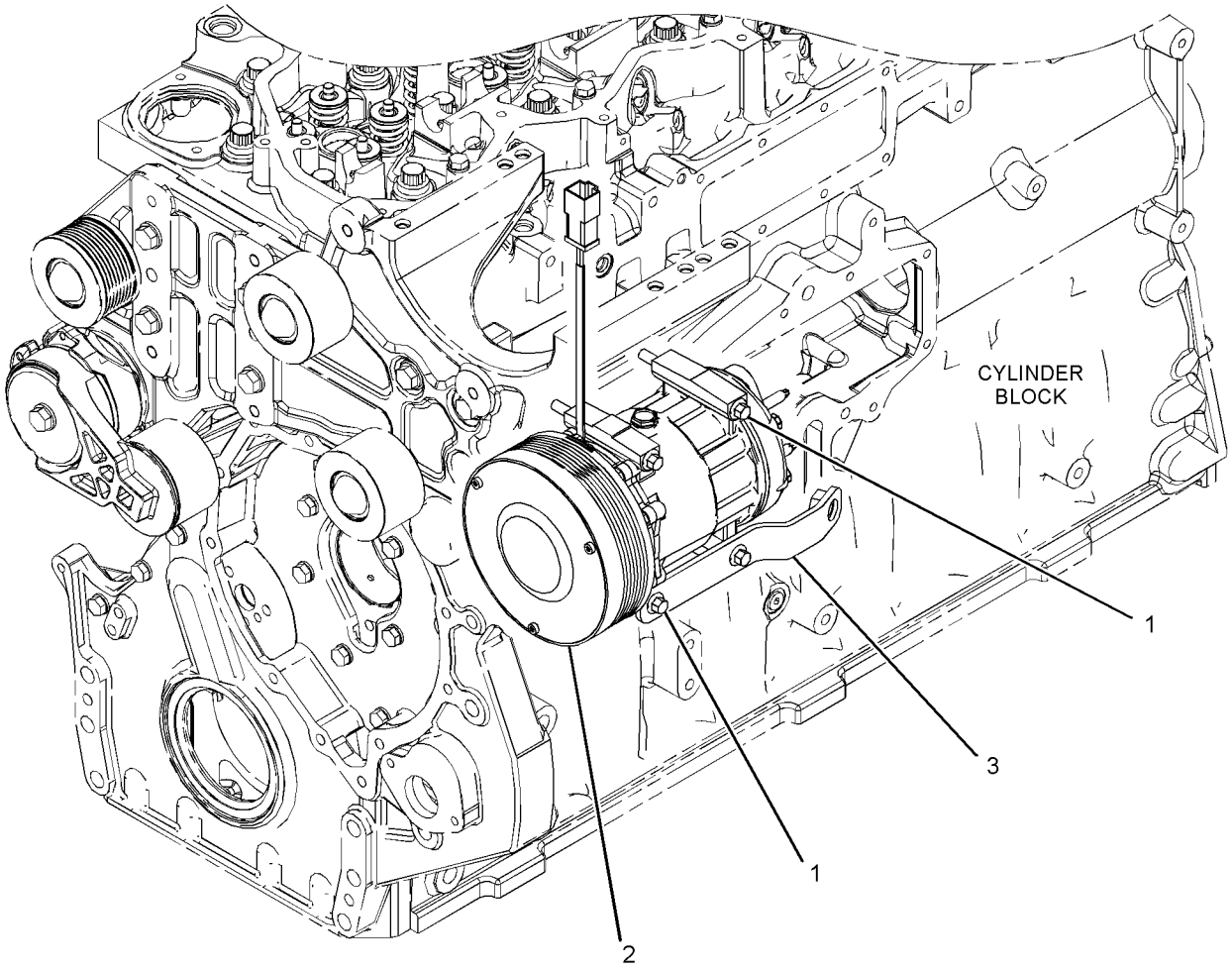

GRÁFICO 1 <FIN> g02383037

455-4371 GRUPO DE CONTROL ELECTROHIDRÁULICO Y MONTAJE (CONTROL & MTG GP-ELHYD)

NO. DE SERIE: FRS1-UP

SMCS-5702 **i06649492**

NOTA	NO NO	GRÁFICO REF	NÚMERO DE LA PIEZA	QTY	NOMBRE DE LA PIEZA 1 2 3 4 5 6 (NIVEL DEL PRODUCTO)	VER PÁGINA
Y	1	1	*454-8014*	1	GRUPO DE CABLES DE CONTROL (WIRING GP-CONTROL)	304
	2	1	**189-2077**	1	CALCOMANÍA DE IDENTIFICACIÓN (LEVANTAMIENTO, FLOTACIÓN, BAJADA) (FILM-IDENTIFICATION (LIFT, FLOAT, LOWER))	
	3	1	**189-2078**	1	CALCOMANÍA DE IDENTIFICACIÓN (DESCARGA, INCLINACIÓN HACIA ATRÁS) (FILM-IDENTIFICATION (DUMP, TILT BACK))	
	4	1	**189-2079**	1	CALCOMANÍA DE INSTRUCCIONES (MAINTENANCE (Mantenimiento)) (FILM-INSTRUCTION (MAINTENANCE))	
	5	1	**275-6530**	1	CALCOMANÍA DE IDENTIFICACIÓN (BOCINA DE DIRECCIÓN DE LA TRANSMISIÓN) (FILM-IDENTIFICATION (HORN, TRANSMISSION DIRECTION))	
	6	1	**324-6610**	1	CONJUNTO DE INTERRUPTOR BASCULANTE (AVANCE, NEUTRAL, RETROCESO) (SWITCH AS-ROCKER (FORWARD, NEUTRAL, REVERSE))	
		1	**9X-3401**	6	CLAVIJA DE CONECTOR (CALIBRE 16 A 18) (PIN-CONNECTOR (16-GA TO 18-GA))	
		1	**281-3121**	1	CONJUNTO DE ENCHUFE DE CONECTOR (3 CLAVIJAS) (RECEPTACLE AS-CONNECTOR (3-PIN))	
		1	**281-3122**	1	CONJUNTO DE ENCHUFE DE CONECTOR (RECEPTACLE AS-CONNECTOR)	
	7	1	**349-2600**	1	GRUPO DE AJUSTADOR DE CONTROL (MONTAJE) (ADJUSTER GP-CONTROL (MOUNTING))	
M		1	**131-3987**	2	TORNILLO (M4X0,7X12 MM) (SCREW (M4X0.7X12-MM))	
		1	**349-2593**	1	MANIJA (HANDLE)	
	8	1	**367-7474**	1	TAPA (COVER)	
	9	1	**367-7475**	1	TAPA (COVER)	
	10	1	**367-7478**	1	CONJUNTO DE SOPORTE (BRACKET AS)	
	11	1	**443-9873**	1	CONJUNTO DE AMORTIGUADOR (CUSHION AS)	
M		1	**205-7048**	4	CASQUILLO ROSCADO (M6 X 1 X 14,73 MM) (INSERT-THREADED (M6X1-X14.73-MM))	
M	12	1	**5C-7261**	3	TUERCA (ROSCA M8 X 1,25) (NUT (M8X1.25-THD))	
M	13	1	**5C-9553**	3	PERNO (M6 X 1 X 16 MM) (BOLT (M6X1X16-MM))	
	14	1	**8T-4205**	3	ARANDELA DURA (7,2 X 14,5 X 2 MM DE GROSOR) (WASHER-HARD (7.2X14.5X2-MM THK))	
	15	1	**8T-4224**	3	ARANDELA DURA (8,8 X 16 X 2 MM DE GROSOR) (WASHER-HARD (8.8X16X2-MM THK))	
M	16	1	**9X-2045**	12	TORNILLO DE CABEZA SEGMENTADA (M6 X 1 X 20 MM) (SCREW-TRUSS HEAD (M6X1X20-MM))	

M - PIEZA MÉTRICA
Y - ILUSTRACIÓN DIFERENTE

455-4371 GRUPO DE CONTROL ELECTROHIDRÁULICO Y MONTAJE (CONTROL & MTG GP-ELHYD) (cont.)

i06649492

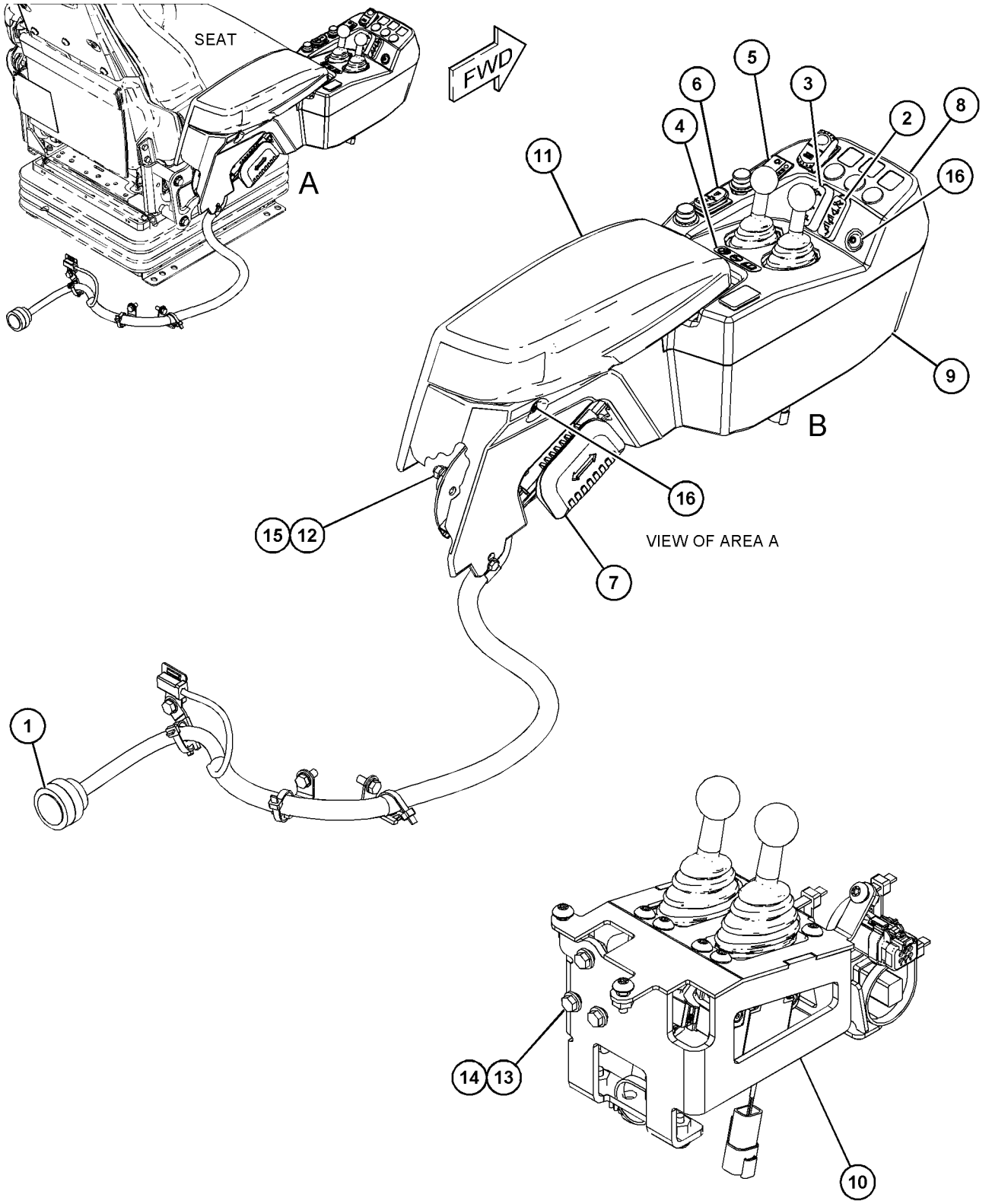

GRÁFICO 1 <FIN> g06047618

455-4372 GRUPO DE CONTROL ELECTROHIDRÁULICO Y MONTAJE (CONTROL & MTG GP-ELHYD)

NO. DE SERIE: FRS1-UP

SMCS-5702 **i06651152**

NOTA	NO NO	GRÁFICO REF	NÚMERO DE LA PIEZA	QTY	NOMBRE DE LA PIEZA 1 2 3 4 5 6 (NIVEL DEL PRODUCTO)	VER PÁGINA
Y	1	1	*454-8014*	1	GRUPO DE CABLES DE CONTROL (WIRING GP-CONTROL)	304
	2	1	**189-2077**	1	CALCOMANÍA DE IDENTIFICACIÓN (LEVANTAMIENTO, FLOTACIÓN, BAJADA) (FILM-IDENTIFICATION (LIFT, FLOAT, LOWER))	
	3	1	**189-2078**	1	CALCOMANÍA DE IDENTIFICACIÓN (DESCARGA, INCLINACIÓN HACIA ATRÁS) (FILM-IDENTIFICATION (DUMP, TILT BACK))	
	4	1	**189-2079**	1	CALCOMANÍA DE INSTRUCCIONES (MAINTENANCE (Mantenimiento)) (FILM-INSTRUCTION (MAINTENANCE))	
	5	1	**201-5563**	1	CALCOMANÍA DE IDENTIFICACIÓN (SISTEMA HIDRÁULICO AUXILIAR) (FILM-IDENTIFICATION (AUXILIARY HYDRAULIC))	
	6	1	**228-6089**	2	TAPÓN (INTERRUPTOR BASCULANTE) (PLUG (ROCKER SWITCH))	
	7	1	**275-6530**	1	CALCOMANÍA DE IDENTIFICACIÓN (BOCINA DE DIRECCIÓN DE LA TRANSMISIÓN) (FILM-IDENTIFICATION (HORN, TRANSMISSION DIRECTION))	
	8	1	**324-6610**	1	CONJUNTO DE INTERRUPTOR BASCULANTE (AVANCE, NEUTRAL, RETROCESO) (SWITCH AS-ROCKER (FORWARD, NEUTRAL, REVERSE))	
		1	**9X-3401**	6	CLAVIJA DE CONECTOR (CALIBRE 16 A 18) (PIN-CONNECTOR (16-GA TO 18-GA))	
		1	**281-3121**	1	CONJUNTO DE ENCHUFE DE CONECTOR (3 CLAVIJAS) (RECEPTACLE AS-CONNECTOR (3-PIN))	
		1	**281-3122**	1	CONJUNTO DE ENCHUFE DE CONECTOR (RECEPTACLE AS-CONNECTOR)	
	9	1	**349-2600**	1	GRUPO DE AJUSTADOR DE CONTROL (ADJUSTER GP-CONTROL)	
M		1	**131-3987**	2	TORNILLO (M4X0,7X12 MM) (SCREW (M4X0.7X12-MM))	
		1	**349-2593**	1	MANIJA (HANDLE)	
	10	1	**361-6015**	1	GRUPO DE CONTROL DE MANIJA (CONTROL DE PILOTO) (CONTROL GP-HANDLE (PILOT CONTROL))	
		1	**151-9274**	1	JUEGO DE RECEPTÁCULO (4 CLAVIJAS) (KIT-RECEPTACLE (4-PIN))	
					(INCLUDES RECEPTACLE AS & WEDGE)	
	11	1	**367-7476**	1	TAPA (COVER)	
	12	1	**367-7477**	1	TAPA (COVER)	
	13	1	**367-7479**	1	CONJUNTO DE SOPORTE (BRACKET AS)	
	14	1	**443-9873**	1	CONJUNTO DE AMORTIGUADOR (CUSHION AS)	
M		1	**205-7048**	4	CASQUILLO ROSCADO (M6 X 1 X 14,73 MM) (INSERT-THREADED (M6X1-X14.73-MM))	
M	15	1	**5C-2890**	3	TUERCA (ROSCA M6 X 1) (NUT (M6X1-THD))	
M	16	1	**5C-7261**	3	TUERCA (ROSCA M8 X 1,25) (NUT (M8X1.25-THD))	
	17	1	**8R-3695**	2	ARANDELA DE GOMA (GROMMET)	
M	18	1	**8T-4138**	3	PERNO (M6 X 1 X 20 MM) (BOLT (M6X1X20-MM))	
	19	1	**8T-4205**	6	ARANDELA DURA (7,2 X 14,5 X 2 MM DE GROSOR) (WASHER-HARD (7.2X14.5X2-MM THK))	
	20	1	**8T-4224**	3	ARANDELA DURA (8,8 X 16 X 2 MM DE GROSOR) (WASHER-HARD (8.8X16X2-MM THK))	
M	21	1	**9X-2045**	16	TORNILLO DE CABEZA SEGMENTADA (M6 X 1 X 20 MM) (SCREW-TRUSS HEAD (M6X1X20-MM))	

M - PIEZA MÉTRICA
Y - ILUSTRACIÓN DIFERENTE

455-4372 GRUPO DE CONTROL ELECTROHIDRÁULICO Y MONTAJE (CONTROL & MTG GP-ELHYD) (cont.)

i06651152

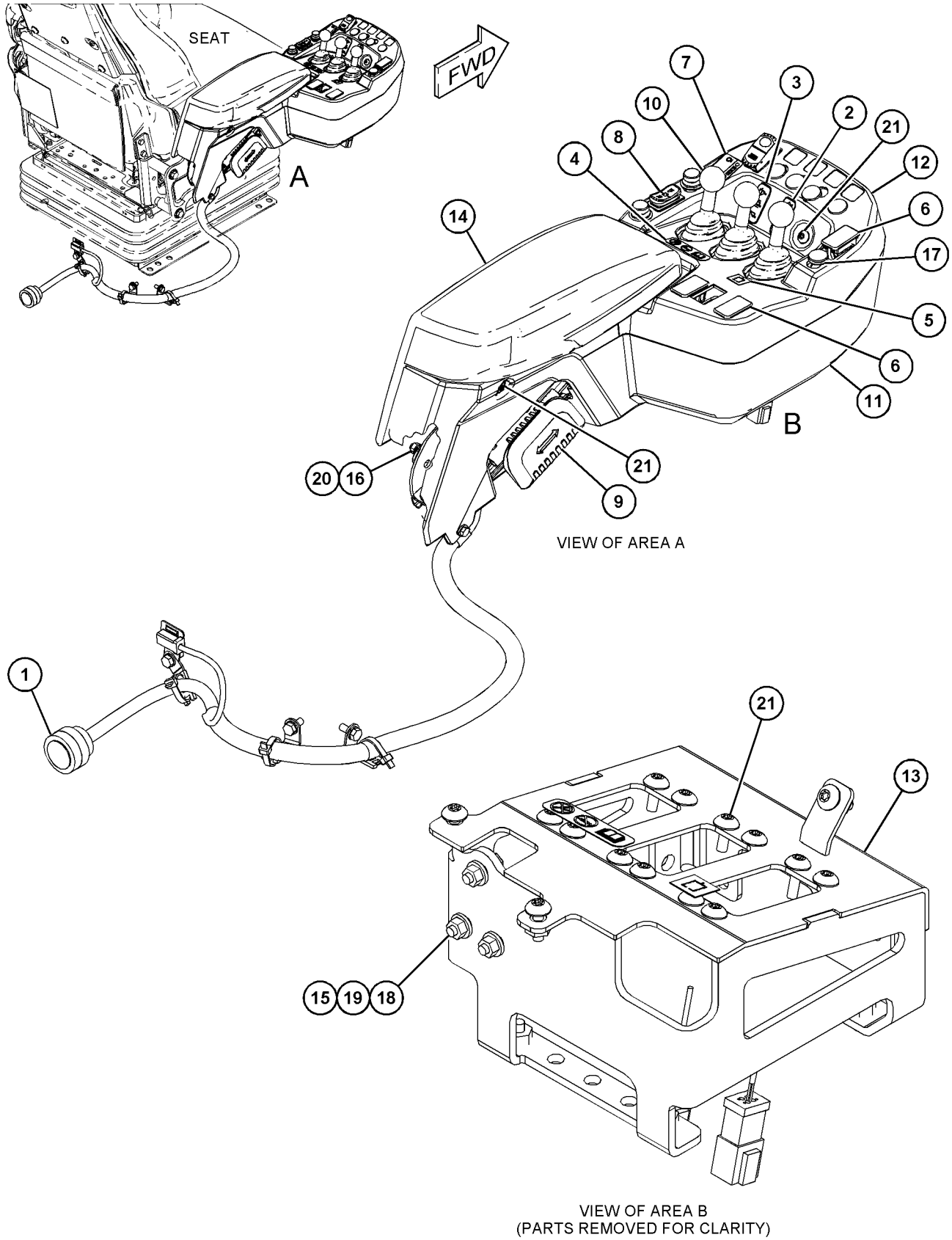

GRÁFICO 1 <FIN> g06048758

455-4373 GRUPO DE CONTROL ELECTROHIDRÁULICO Y MONTAJE (CONTROL & MTG GP-ELHYD)

NO. DE SERIE: FRS1-UP

SMCS-5702 **i06649639**

NOTA	NO NO	GRÁFICO REF	NÚMERO DE LA PIEZA	QTY	NOMBRE DE LA PIEZA 1 2 3 4 5 6 (NIVEL DEL PRODUCTO)	VER PÁGINA
Y	1	1	*454-8015*	1	GRUPO DE CABLES DE CONTROL (WIRING GP-CONTROL)	306
	2	1	**349-2600**	1	GRUPO DE AJUSTADOR DE CONTROL (ADJUSTER GP-CONTROL)	
M		1	**131-3987**	2	TORNILLO (M4X0,7X12 MM) (SCREW (M4X0.7X12-MM))	
		1	**349-2593**	1	MANIJA (HANDLE)	
	3	1	**366-4865**	1	CALCOMANÍA DE IDENTIFICACIÓN (PALANCA UNIVERSAL, DOS FUNCIONES) (FILM-IDENTIFICATION (JOYSTICK, 2-FUNCTION))	
	4	1	**371-1624**	1	TAPA (COVER)	
	5	1	**372-1260**	1	CONJUNTO DE SOPORTE (BRACKET AS)	
	6	1	**375-5944**	1	TAPA (COVER)	
	7	1	**443-9873**	1	CONJUNTO DE AMORTIGUADOR (CUSHION AS)	
M		1	**205-7048**	4	CASQUILLO ROSCADO (M6 X 1 X 14,73 MM) (INSERT-THREADED (M6X1-X14.73-MM))	
Y	8	1	**458-8673**	1	GRUPO DE CONTROL DE MANIJA (2 VÁLVULAS) (CONTROL GP-HANDLE (2-VALVE))	855
M	9	1	**112-6646**	4	CONTRATUERCA (ROSCA M6 X 1) (LOCKNUT (M6X1-THD))	
M	10	1	**5C-2890**	3	TUERCA (ROSCA M6 X 1) (NUT (M6X1-THD))	
M	11	1	**5C-7261**	3	TUERCA (ROSCA M8 X 1,25) (NUT (M8X1.25-THD))	
M	12	1	**8T-4138**	3	PERNO (M6 X 1 X 20 MM) (BOLT (M6X1X20-MM))	
	13	1	**8T-4205**	6	ARANDELA DURA (7,2 X 14,5 X 2 MM DE GROSOR) (WASHER-HARD (7.2X14.5X2-MM THK))	
	14	1	**8T-4224**	3	ARANDELA DURA (8,8 X 16 X 2 MM DE GROSOR) (WASHER-HARD (8.8X16X2-MM THK))	
M	15	1	**9X-2044**	4	TORNILLO DE CABEZA SEGMENTADA (M6 X 1 X 16 MM) (SCREW-TRUSS HEAD (M6X1X16-MM))	
M	16	1	**9X-2045**	9	TORNILLO DE CABEZA SEGMENTADA (M6 X 1 X 20 MM) (SCREW-TRUSS HEAD (M6X1X20-MM))	

M - PIEZA MÉTRICA
Y - ILUSTRACIÓN DIFERENTE

455-4373 GRUPO DE CONTROL ELECTROHIDRÁULICO Y MONTAJE (CONTROL & MTG GP-ELHYD) (cont.)

i06649639

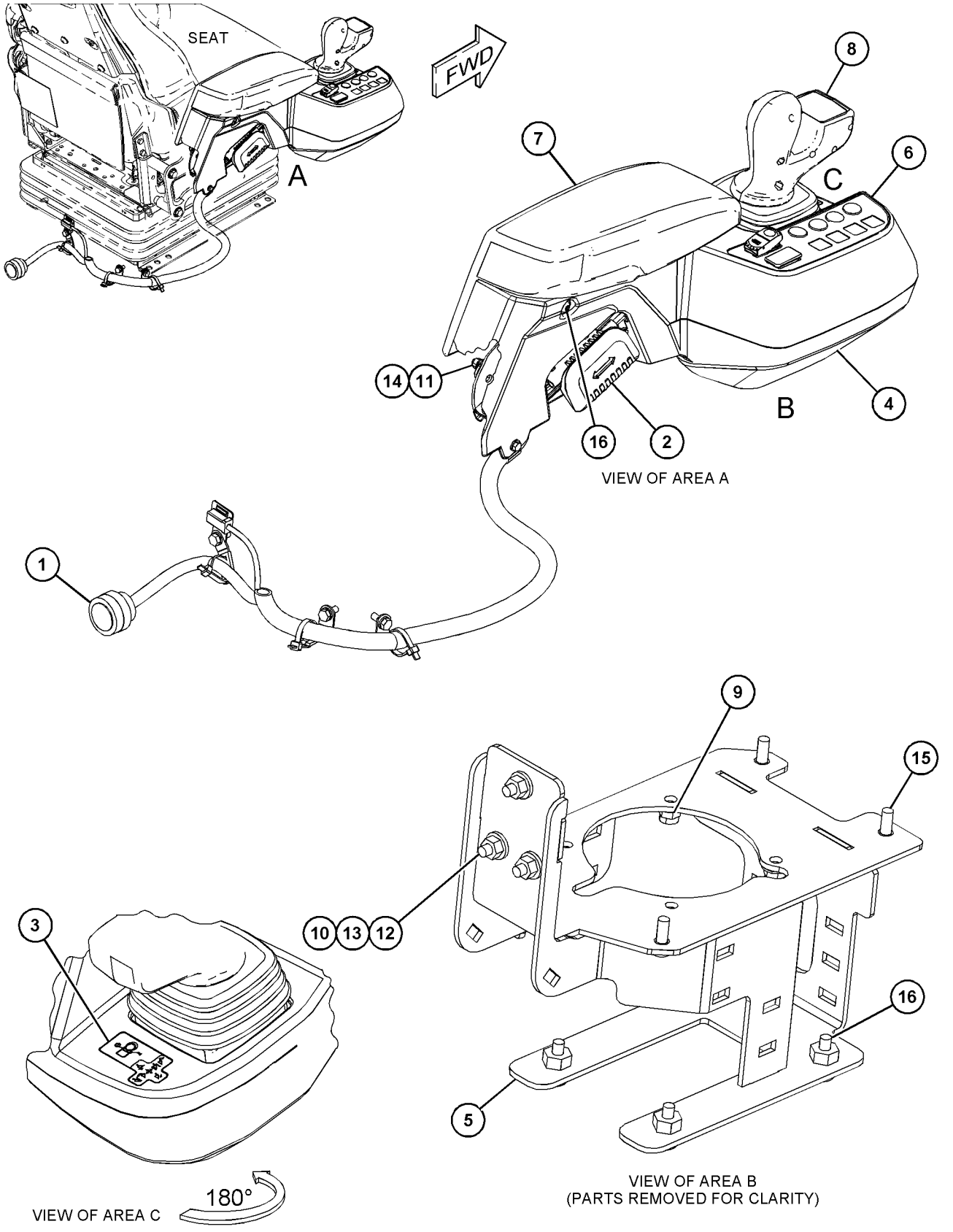

GRÁFICO 1 <FIN> g06048216

455-4374 GRUPO DE CONTROL ELECTROHIDRÁULICO Y MONTAJE (CONTROL & MTG GP-ELHYD)

NO. DE SERIE: FRS1-UP

SMCS-5702 **i06649682**

NOTA	NO NO	GRÁFICO REF	NÚMERO DE LA PIEZA	QTY	NOMBRE DE LA PIEZA 1 2 3 4 5 6 (NIVEL DEL PRODUCTO)	VER PÁGINA
Y	1	1	*454-8015*	1	GRUPO DE CABLES DE CONTROL (WIRING GP-CONTROL)	306
	2	1	**349-2600**	1	GRUPO DE AJUSTADOR DE CONTROL (ADJUSTER GP-CONTROL)	
M		1	**131-3987**	2	TORNILLO (M4X0,7X12 MM) (SCREW (M4X0.7X12-MM))	
		1	**349-2593**	1	MANIJA (HANDLE)	
	3	1	**366-4866**	1	CALCOMANÍA DE IDENTIFICACIÓN (PALANCA UNIVERSAL, TRES FUNCIONES) (FILM-IDENTIFICATION (JOYSTICK, 3-FUNCTION))	
	4	1	**371-1624**	1	TAPA (COVER)	
	5	1	**372-1260**	1	CONJUNTO DE SOPORTE (BRACKET AS)	
	6	1	**375-5944**	1	TAPA (COVER)	
	7	1	**443-9873**	1	CONJUNTO DE AMORTIGUADOR (CUSHION AS)	
M		1	**205-7048**	4	CASQUILLO ROSCADO (M6 X 1 X 14,73 MM) (INSERT-THREADED (M6X1-X14.73-MM))	
Y	8	1	**458-8674**	1	GRUPO DE CONTROL DE MANIJA (3 VÁLVULAS) (CONTROL GP-HANDLE (3-VALVE))	856
M	9	1	**112-6646**	4	CONTRATUERCA (ROSCA M6 X 1) (LOCKNUT (M6X1-THD))	
M	10	1	**5C-2890**	3	TUERCA (ROSCA M6 X 1) (NUT (M6X1-THD))	
M	11	1	**5C-7261**	3	TUERCA (ROSCA M8 X 1,25) (NUT (M8X1.25-THD))	
M	12	1	**8T-4138**	3	PERNO (M6 X 1 X 20 MM) (BOLT (M6X1X20-MM))	
	13	1	**8T-4205**	6	ARANDELA DURA (7,2 X 14,5 X 2 MM DE GROSOR) (WASHER-HARD (7.2X14.5X2-MM THK))	
	14	1	**8T-4224**	3	ARANDELA DURA (8,8 X 16 X 2 MM DE GROSOR) (WASHER-HARD (8.8X16X2-MM THK))	
M	15	1	**9X-2044**	4	TORNILLO DE CABEZA SEGMENTADA (M6 X 1 X 16 MM) (SCREW-TRUSS HEAD (M6X1X16-MM))	
M	16	1	**9X-2045**	9	TORNILLO DE CABEZA SEGMENTADA (M6 X 1 X 20 MM) (SCREW-TRUSS HEAD (M6X1X20-MM))	

M - PIEZA MÉTRICA
Y - ILUSTRACIÓN DIFERENTE

455-4374 GRUPO DE CONTROL ELECTROHIDRÁULICO Y MONTAJE (CONTROL & MTG GP-ELHYD) (cont.)

i06649682

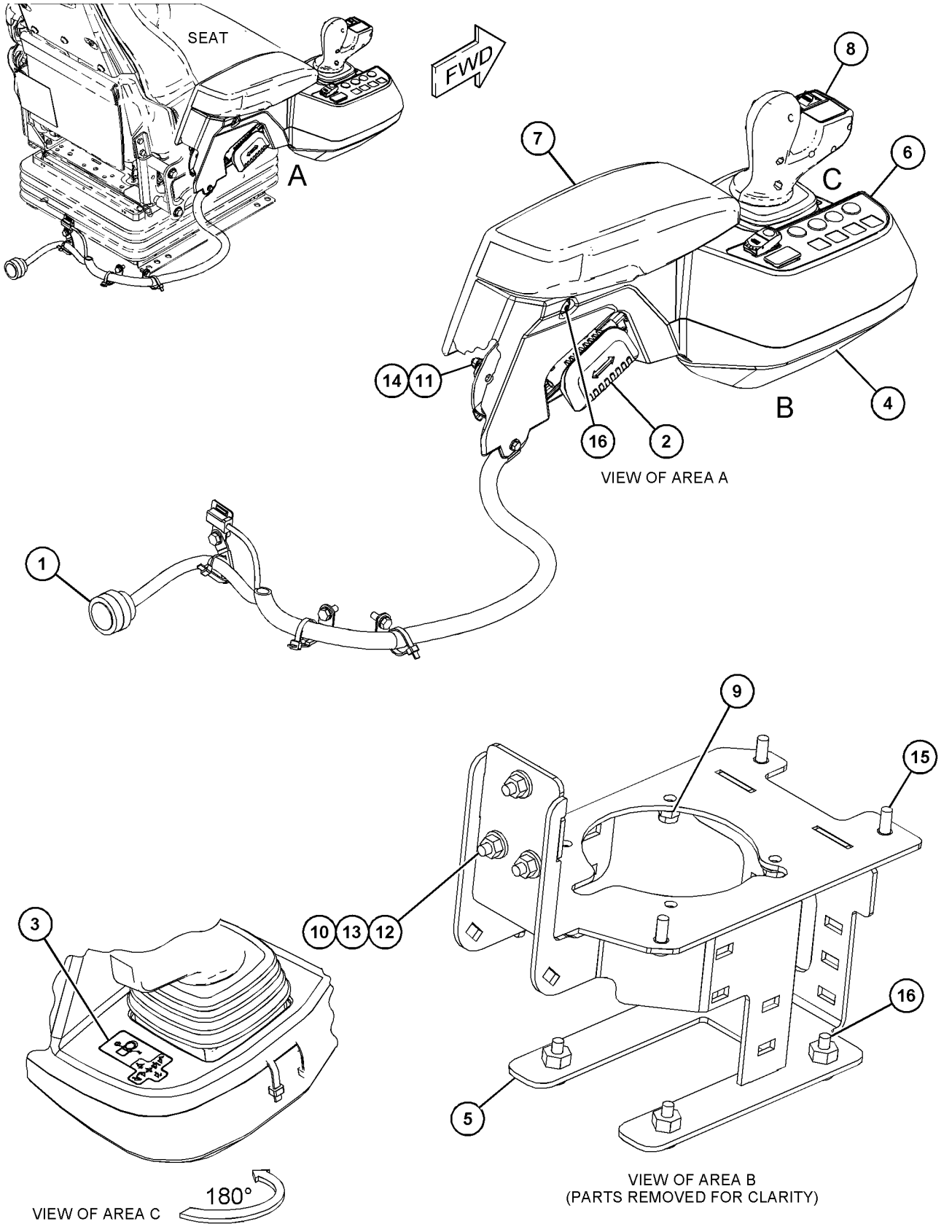

GRÁFICO 1 <FIN> g06048358

328-5932 GRUPO DE CONTROL DE MANIJA–2 VÁLVULAS (CONTROL GP-HANDLE-2 VÁLVULAS)

NO. DE SERIE: FRS1-UP

PARTE DE 458-8673 GRUPO DE CONTROL DE MANIJA

SMCS-5063, 5705

i06649013

NOTA	NO NO	GRÁFICO REF	NÚMERO DE LA PIEZA	QTY	NOMBRE DE LA PIEZA 1 2 3 4 5 6 (NIVEL DEL PRODUCTO)	VER PÁGINA
	1	1	**260-6728**	1	CONJUNTO DE ENCHUFE DE CONECTOR (12 CLAVIJAS) (RECEPTACLE AS-CONNECTOR (12-PIN))	
	2	1	**9X-3401**	8	CLAVIJA DE CONECTOR (CALIBRE 16 A 18) (PIN-CONNECTOR (16-GA TO 18-GA))	
	3	1	**8T-8737**	4	TAPÓN DE SELLO (PLUG-SEAL)	

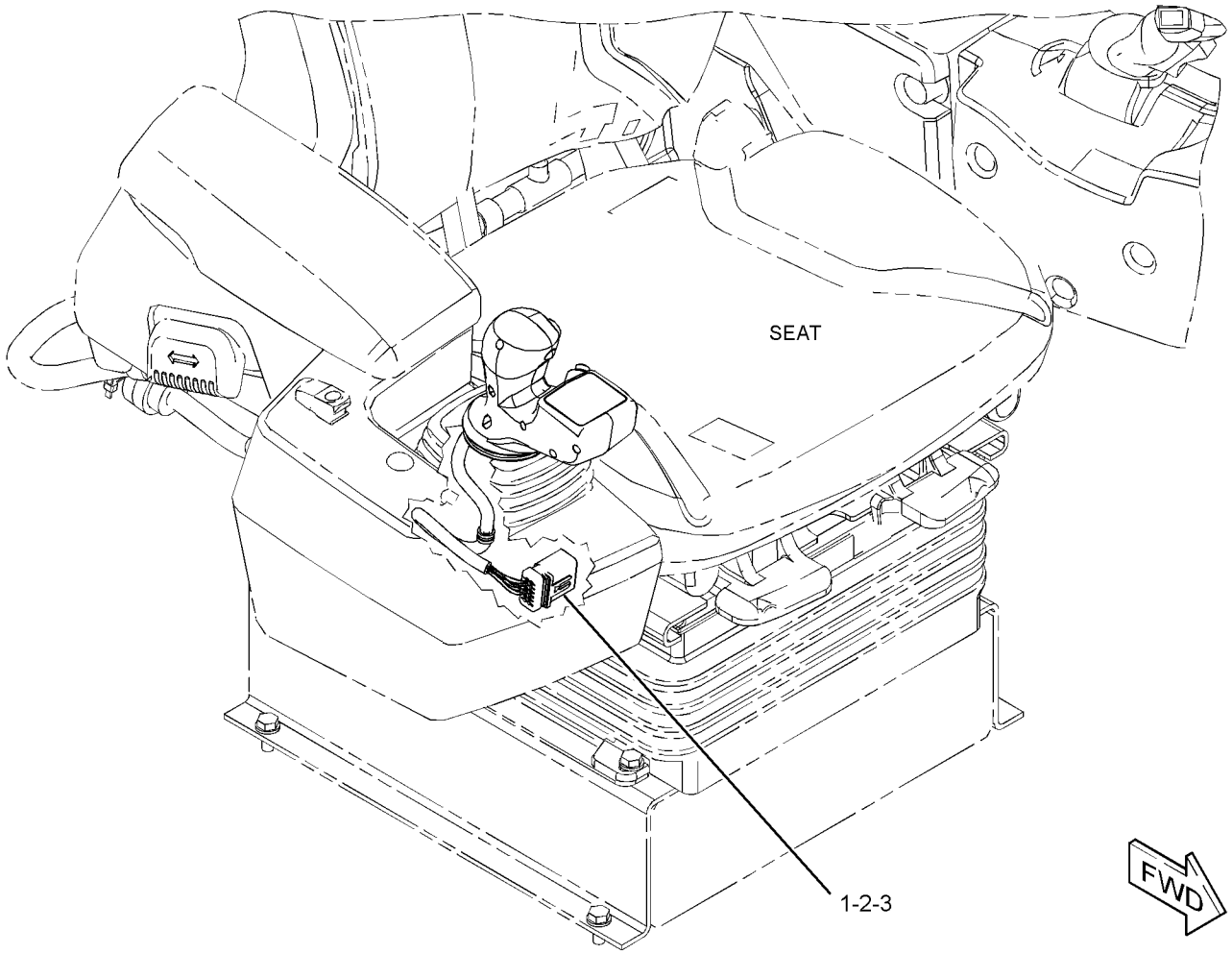

GRÁFICO 1 <FIN> g02453003

328-5933 GRUPO DE CONTROL DE MANIJA (CONTROL GP-HANDLE)

NO. DE SERIE: FRS1-UP

PARTE DE 458-8674 GRUPO DE CONTROL DE MANIJA

SMCS-5063, 5705

i06649007

NOTA	NO NO	GRÁFICO REF	NÚMERO DE LA PIEZA	QTY	NOMBRE DE LA PIEZA 1 2 3 4 5 6 (NIVEL DEL PRODUCTO)	VER PÁGINA
	1	1	**260-6728**	1	CONJUNTO DE ENCHUFE DE CONECTOR (12 CLAVIJAS) (RECEPTACLE AS-CONNECTOR (12-PIN))	
	2	1	**9X-3401**	11	CLAVIJA DE CONECTOR (CALIBRE 16 A 18) (PIN-CONNECTOR (16-GA TO 18-GA))	
	3	1	**8T-8737**	1	TAPÓN DE SELLO (PLUG-SEAL)	

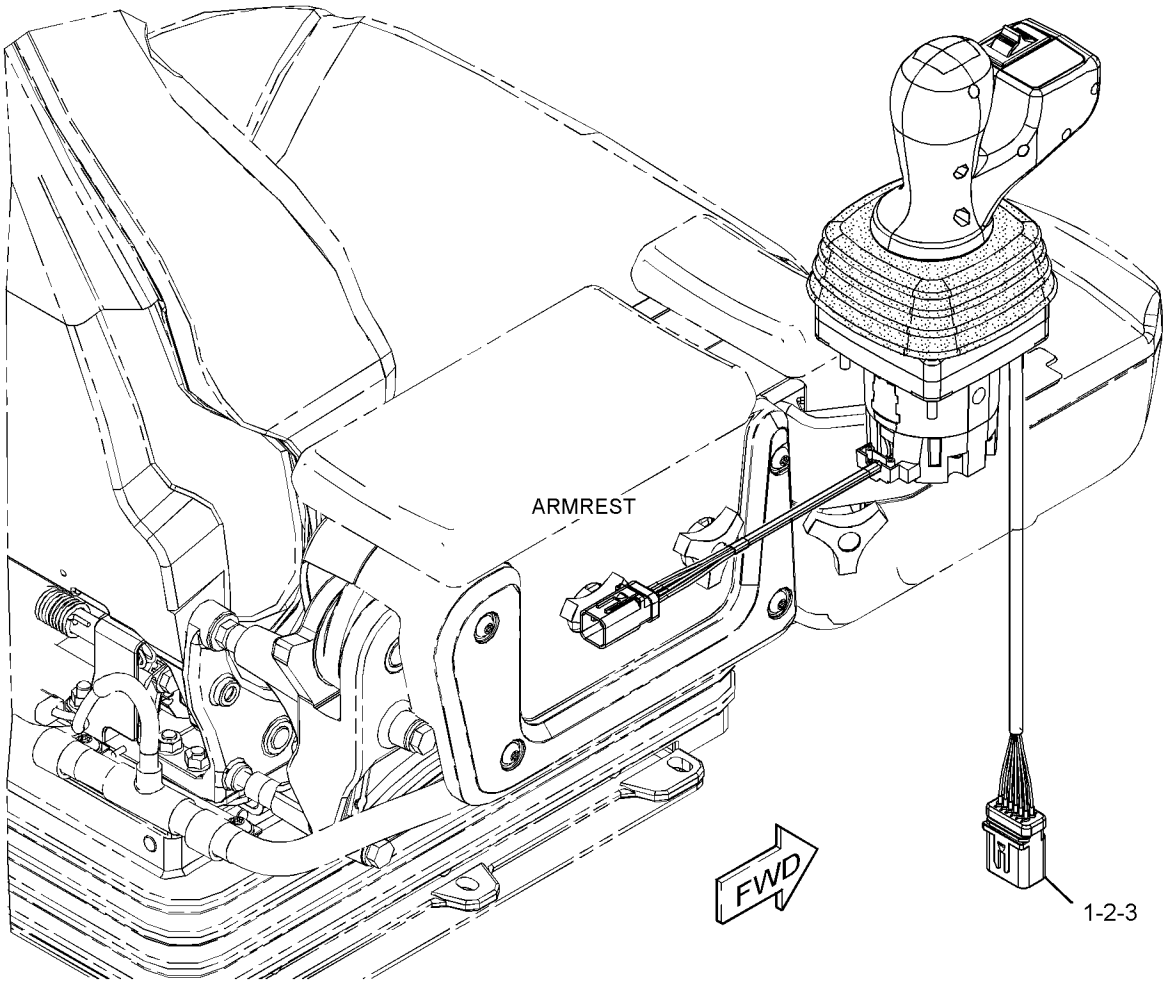

GRÁFICO 1 <FIN> g02611116

458-8673 GRUPO DE CONTROL DE MANIJA–2 VÁLVULAS (CONTROL GP-HANDLE-2 VÁLVULAS)

NO. DE SERIE: FRS1-UP

PARTE DE 455-4373 GRUPO DE CONTROL ELECTROHIDRÁULICO Y MONTAJE

SMCS-5063, 5705

i06649008

NOTA	NO NO	GRÁFICO REF	NÚMERO DE LA PIEZA	QTY	NOMBRE DE LA PIEZA 1 2 3 4 5 6 (NIVEL DEL PRODUCTO)	VER PÁGINA
Y	1	1	**328-5932**	1	GRUPO DE CONTROL DE MANIJA (2 VÁLVULAS) (CONTROL GP-HANDLE (2-VALVE))	853
	2	1	**455-1861**	1	CONJUNTO DE BASE DE PALANCA UNIVERSAL (BASE AS-JOYSTICK)	
		1	**9X-3401**	6	CLAVIJA DE CONECTOR (CALIBRE 16 A 18) (PIN-CONNECTOR (16-GA TO 18-GA))	
M		1	**280-0440**	4	PRISIONERO DE MONTAJE (ROSCA M6 X 1) (STUD-MOUNTING (M6X1-THD))	
		1	**281-3136**	1	CONJUNTO DE ENCHUFE DE CONECTOR (6 CLAVIJAS) (RECEPTACLE AS-CONNECTOR (6-PIN))	
	3	1	**285-0150**	1	FUNDA (BOOT)	
	4	1	**281-3136**	1	CONJUNTO DE ENCHUFE DE CONECTOR (6 CLAVIJAS) (RECEPTACLE AS-CONNECTOR (6-PIN))	
	5	1	**260-6728**	1	CONJUNTO DE ENCHUFE DE CONECTOR (12 CLAVIJAS) (RECEPTACLE AS-CONNECTOR (12-PIN))	
	6	1	**9X-3401**	14	CLAVIJA DE CONECTOR (CALIBRE 16 A 18) (PIN-CONNECTOR (16-GA TO 18-GA))	
	7	1	**8T-8737**	4	TAPÓN DE SELLO (PLUG-SEAL)	

M - PIEZA MÉTRICA
Y - ILUSTRACIÓN DIFERENTE

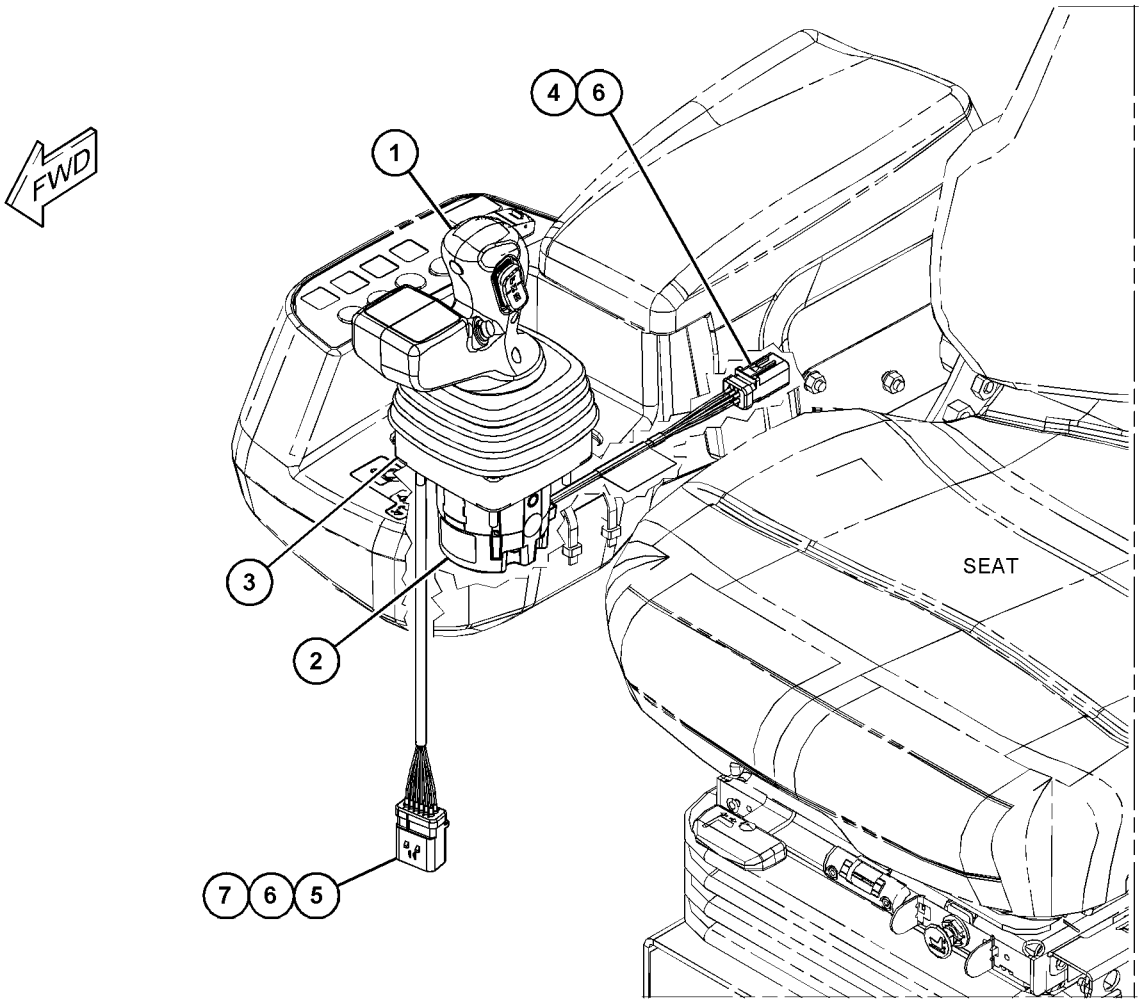

GRÁFICO 1 <FIN> g06000666

458-8674 GRUPO DE CONTROL DE MANIJA–3 VÁLVULAS (CONTROL GP-HANDLE-3 VÁLVULAS)

NO. DE SERIE: FRS1-UP

PARTE DE 455-4374 GRUPO DE CONTROL ELECTROHIDRÁULICO Y MONTAJE

SMCS-5063, 5705 **i06649005**

NOTA	NO NO	GRÁFICO REF	NÚMERO DE LA PIEZA	QTY	NOMBRE DE LA PIEZA 1 2 3 4 5 6 (NIVEL DEL PRODUCTO)	VER PÁGINA
Y	1	1	**328-5933**	1	GRUPO DE CONTROL DE MANIJA (3 VÁLVULAS) (CONTROL GP-HANDLE (3-VALVE))	854
	2	1	**455-1861**	1	CONJUNTO DE BASE DE PALANCA UNIVERSAL (BASE AS-JOYSTICK)	
		1	**9X-3401**	6	CLAVIJA DE CONECTOR (CALIBRE 16 A 18) (PIN-CONNECTOR (16-GA TO 18-GA))	
M		1	**280-0440**	4	PRISIONERO DE MONTAJE (ROSCA M6 X 1) (STUD-MOUNTING (M6X1-THD))	
		1	**281-3136**	1	CONJUNTO DE ENCHUFE DE CONECTOR (6 CLAVIJAS) (RECEPTACLE AS-CONNECTOR (6-PIN))	
	3	1	**285-0150**	1	FUNDA (BOOT)	
	4	1	**281-3136**	1	CONJUNTO DE ENCHUFE DE CONECTOR (6 CLAVIJAS) (RECEPTACLE AS-CONNECTOR (6-PIN))	
	5	1	**260-6728**	1	CONJUNTO DE ENCHUFE DE CONECTOR (12 CLAVIJAS) (RECEPTACLE AS-CONNECTOR (12-PIN))	
	6	1	**9X-3401**	17	CLAVIJA DE CONECTOR (CALIBRE 16 A 18) (PIN-CONNECTOR (16-GA TO 18-GA))	
	7	1	**8T-8737**	1	TAPÓN DE SELLO (PLUG-SEAL)	

M - PIEZA MÉTRICA
Y - ILUSTRACIÓN DIFERENTE

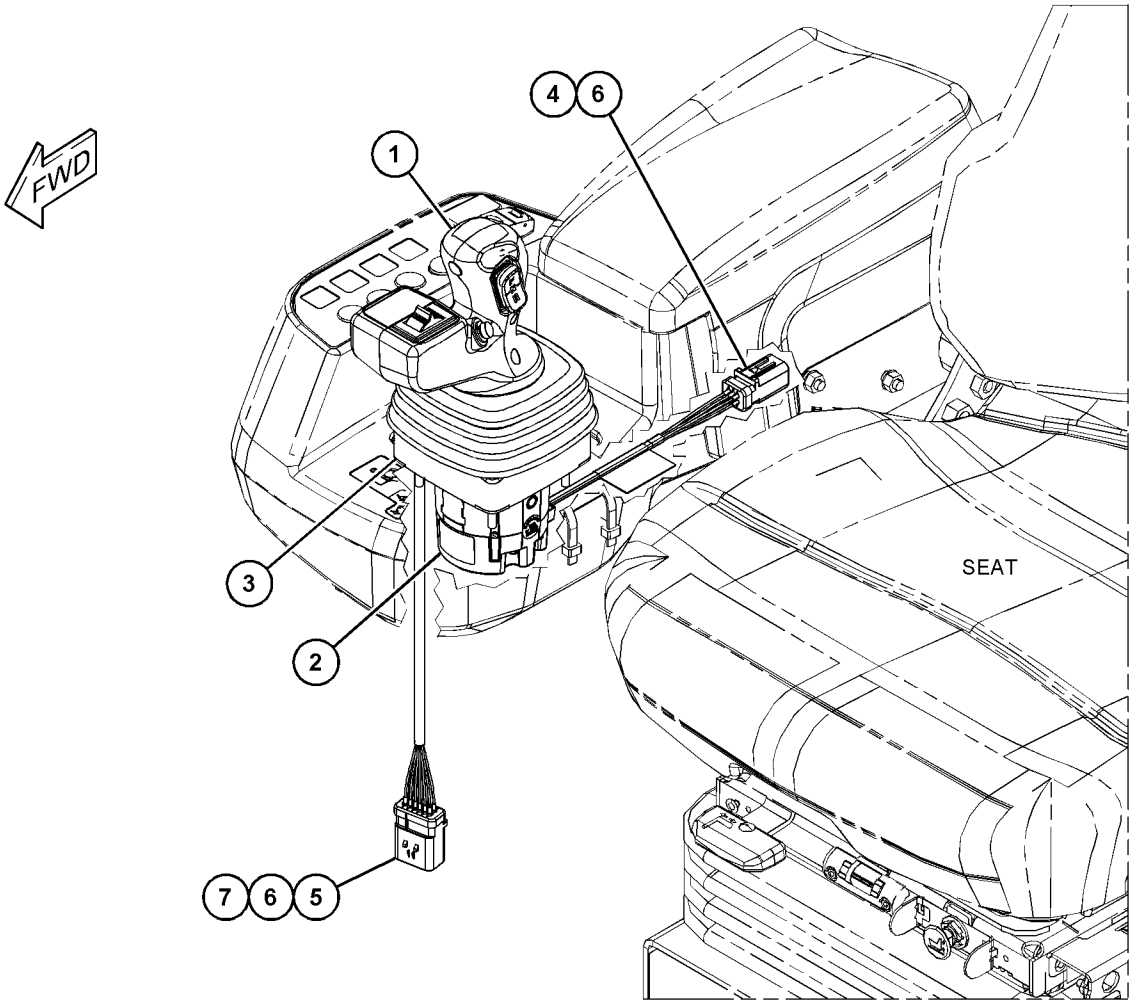

GRÁFICO 1 <FIN> g06001385

461-2922 GRUPO DE CONTROL DE MONITOR (CONTROL GP-MONITOR)

NO. DE SERIE: FRS1-UP

PARTE DE 456-6634 CONFIGURACIÓN ELÉCTRICA

SMCS-7490, 7494, 7601

i06648375

NOTA	NO NO	GRÁFICO REF	NÚMERO DE LA PIEZA	QTY	NOMBRE DE LA PIEZA 1 2 3 4 5 6 (NIVEL DEL PRODUCTO)	VER PÁGINA
Y	1	1	**420-4284**	1	GRUPO DE PANTALLA DEL MONITOR (DISPLAY GP-MONITOR)	869
Y	2	1	**463-0707**	1	GRUPO DE MÓDULO DE TECLADO NUMÉRICO (MODULE GP-KEYPAD)	903

Y - ILUSTRACIÓN DIFERENTE

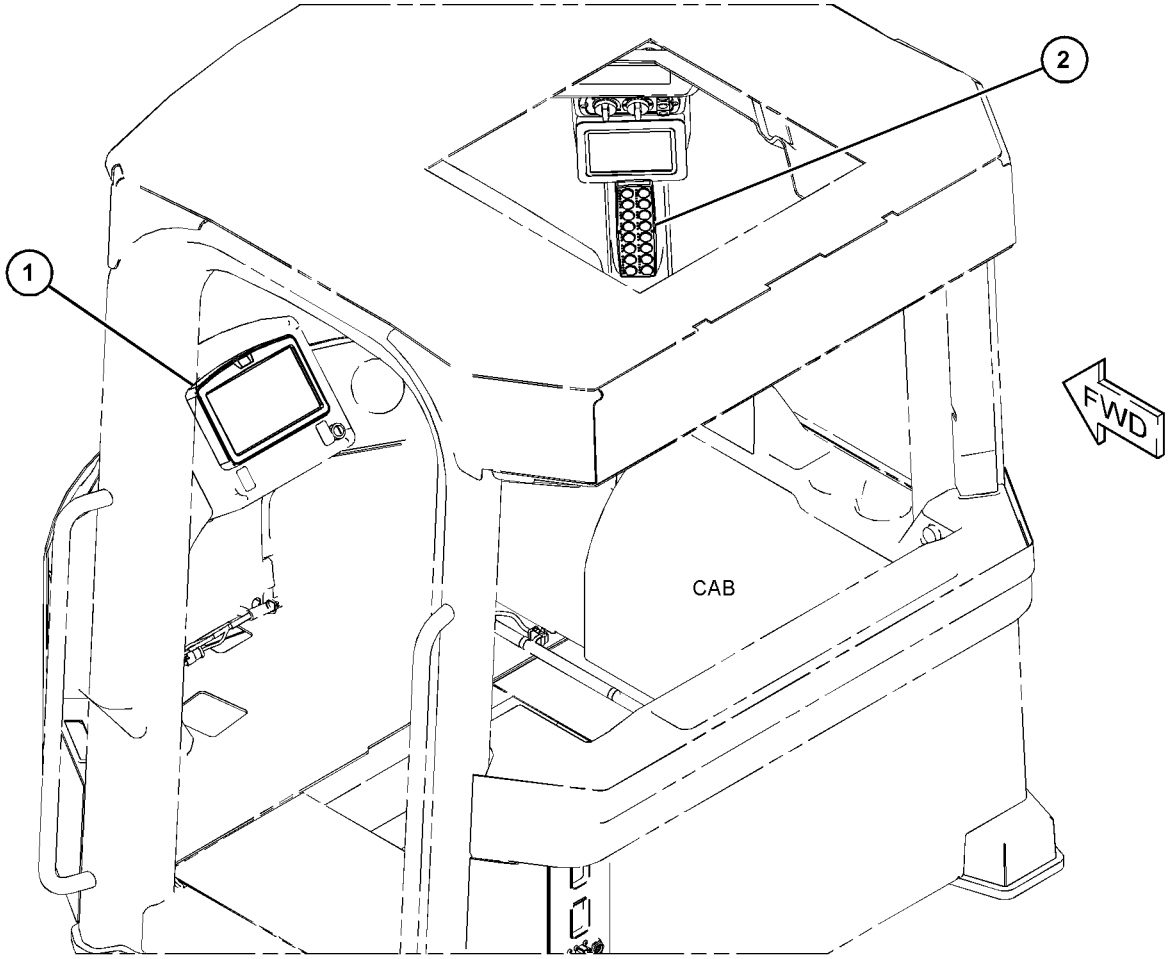

GRÁFICO 1 <FIN> g06049071

459-5277 GRUPO DE CONTROL DE DIRECCIÓN (CONTROL GP-STEERING)

NO. DE SERIE: FRS1-UP

PARTE DE 455-4369 CONFIGURACIÓN DE LA CABINA, 455-4370 CONFIGURACIÓN DEL ASIENTO

SMCS-4310, 4338, 4343

i06656362

NOTA	NO NO	GRÁFICO REF	NÚMERO DE LA PIEZA	QTY	NOMBRE DE LA PIEZA 1 2 3 4 5 6 (NIVEL DEL PRODUCTO)	VER PÁGINA
	1	1	**8R-2916**	1	CONJUNTO DE TAPA (VOLANTE CAT) (COVER AS (CAT STEERING WHEEL))	
	2	1	**8R-2918**	1	CONJUNTO DE PERILLA (KNOB AS)	
		1	**3B-4508**	1	ARANDELA DE TRABA (LOCKWASHER)	
M		1	**8T-4244**	1	TUERCA (ROSCA M12 X 1,75) (NUT (M12X1.75-THD))	
M	3	1	**9X-6032**	4	PERNO DE CABEZA HUECA (M10 X 1,5 X 30 MM) (BOLT-SOCKET HEAD (M10X1.5X30-MM))	
	4	1	*148-8424*	1	CONJUNTO DE T (TEE AS)	
		1	**6V-8397**	1	SELLO ANULAR (SEAL-O-RING)	
		1	**8T-8902**	1	T (TEE)	
	6	1	**300-6714**	8	MONTAJE (MOUNT)	
	7	1	**332-3578**	4	ESPACIADOR (8,2 X 12,7 X 22,8 MM DE GROSOR) (SPACER (8.2X12.7X22.8-MM THK))	
J	8	1	**349-6093**	1	GRUPO DE BOMBA DOSIFICADORA (UNIDAD DE DOSIFICACIÓN MANUAL) (PUMP GP-METERING (HMU))	
	9	1	**466-4381**	1	GRUPO DE COLUMNA DE LA DIRECCIÓN (STEERING COLUMN GP)	
		1	**149-2906**	1	JUEGO DE TUERCA (KIT-NUT)	
					(INCLUDES NUTS)	
	10	1	**350-1115**	1	CONJUNTO DE SOPORTE (BRACKET AS)	
	11	1	**350-1547**	1	PLACA (PLATE)	
	12	1	**352-2557**	1	SELLO DE MATERIAL AISLANTE (SEAL-INSULATION)	
	13	1	**361-2566**	1	TAPA (COVER)	
	14	1	**363-5911**	1	CONJUNTO DE VOLANTE (STEERING WHEEL AS)	
		1	**363-6423**	1	TAPÓN (PLUG)	
	15	1	**375-7235**	1	CONJUNTO DE SOPORTE (BRACKET AS)	
	16	1	**386-5265**	1	CONJUNTO DE ADAPTADOR (ADAPTER AS)	
	17	1	*148-8318*	2	CONJUNTO DE CONECTOR (CONNECTOR AS)	
					(EACH INCLUDES)	
		1	**3K-0360**	1	SELLO ANULAR (SEAL-O-RING)	
		1	**6V-8397**	1	SELLO ANULAR (SEAL-O-RING)	
		1	**6V-8634**	1	CONECTOR (CONNECTOR)	
	18	1	*148-8326*	1	CONJUNTO DE CONECTOR (CONNECTOR AS)	
		1	**3J-7354**	1	SELLO ANULAR (SEAL-O-RING)	
		1	**6V-8397**	1	SELLO ANULAR (SEAL-O-RING)	
		1	**6V-9872**	1	CONECTOR (CONNECTOR)	
	19	1	*148-8363*	2	CONJUNTO DE CODO (ELBOW AS)	
					(EACH INCLUDES)	
		1	**3K-0360**	1	SELLO ANULAR (SEAL-O-RING)	
		1	**6V-8397**	1	SELLO ANULAR (SEAL-O-RING)	
		1	**6V-9876**	1	CODO (ELBOW)	
	20	1	*148-8371*	2	CONJUNTO DE CODO (ELBOW AS)	
					(EACH INCLUDES)	
		1	**6V-8397**	1	SELLO ANULAR (SEAL-O-RING)	
		1	**8C-8988**	1	CODO (ELBOW)	
	21	1	*164-5567*	1	CONJUNTO DE ACOPLADOR DE DESCONEXIÓN RÁPIDA (MACHO) (COUPLER AS-QUICK DISCONNECT (MALE))	

459-5277 GRUPO DE CONTROL DE DIRECCIÓN (CONTROL GP-STEERING) (cont.) **i06656362**

NOTA	NO NO	GRÁFICO REF	NÚMERO DE LA PIEZA	QTY	NOMBRE DE LA PIEZA 1 2 3 4 5 6 (NIVEL DEL PRODUCTO)	VER PÁGINA
		1	**6V-3965**	1	CONEXIÓN (DESCONEXIÓN RÁPIDA) (FITTING (QUICK DISCONNECT))	
		1	**214-7568**	1	SELLO ANULAR (SEAL-O-RING)	
M	22	1	**174-8131**	3	TORNILLO DE CABEZA SEGMENTADA (M4X0,7X12 MM) (SCREW-TRUSS HEAD (M4X0.7X12-MM))	
Y	23	1	**462-1019**	1	GRUPO DE CONTROL DE TRANSMISIÓN (CONTROL GP-TRANSMISSION)	861
	24	1	**3S-2093**	4	CORREA PARA CABLES (STRAP-CABLE)	
M	25	1	**5C-7261**	8	TUERCA (ROSCA M8 X 1,25) (NUT (M8X1.25-THD))	
	26	1	**5P-4116**	4	ARANDELA DURA (8,8 X 20,5 X 2 MM DE GROSOR) (WASHER-HARD (8.8X20.5X2-MM THK))	
	27	1	**6V-0852**	1	TAPA ANTIPOLVO (CAP-DUST)	
M	28	1	**8C-6364**	4	PERNO DE CABEZA HUECA (M5X0,8X14 MM) (BOLT-SOCKET HEAD (M5X0.8X14-MM))	
	29	1	**8T-0328**	4	ARANDELA DURA (5,5 X 10 X 1 MM DE GROSOR) (WASHER-HARD (5.5X10X1-MM THK))	
	30	1	**8T-4121**	14	ARANDELA DURA (11 X 21 X 2,5 MM DE GROSOR) (WASHER-HARD (11X21X2.5-MM THK))	
M	31	1	**8T-4137**	12	PERNO (M10 X 1,5 X 20 MM) (BOLT (M10X1.5X20-MM))	
	32	1	**8T-4224**	4	ARANDELA DURA (8,8 X 16 X 2 MM DE GROSOR) (WASHER-HARD (8.8X16X2-MM THK))	
M	33	1	**8T-6912**	4	PERNO (M8 X 1,25 X 50 MM) (BOLT (M8X1.25X50-MM))	
	34	1	**9N-0869**	4	ARANDELA DURA (8,8 X 25,5 X 2 MM DE GROSOR) (WASHER-HARD (8.8X25.5X2-MM THK))	
E	35	1	**7X-7877**		TIRA DE BORDE (14 CM) (STRIP-EDGE (14-CM))	
	36	1	**130-5300**	1	BROCHE (CLIP)	
					JUEGO(S) DE REPARACIÓN DISPONIBLE(S):	
J			**257-8471**	1	JUEGO DE SELLO (UNIDAD DE DOSIFICACIÓN MANUAL) (KIT-SEAL (HMU))	
					(INCLUDES SEAL U-CUPS, SEAL O-RINGS & RING-BACK)	

E - PEDIDO POR CENTÍMETROS
J - KIT MARKED J SERVICES PART(S) MARKED J
M - PIEZA MÉTRICA
Y - ILUSTRACIÓN DIFERENTE

459-5277 GRUPO DE CONTROL DE DIRECCIÓN (CONTROL GP-STEERING) (cont.) **i06656362**

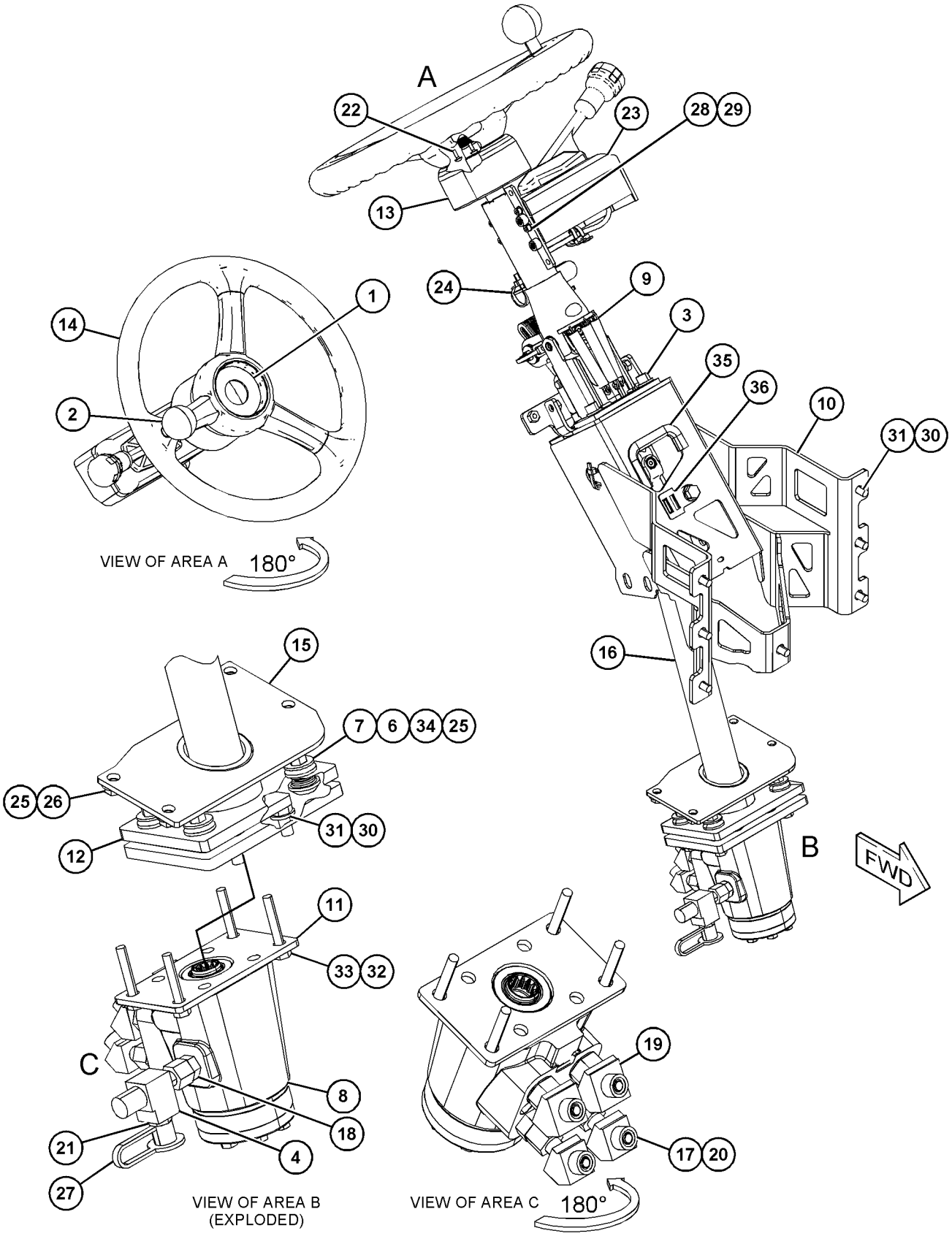

GRÁFICO 1 <FIN> g06048266

462-1019 GRUPO DE CONTROL DE TRANSMISIÓN (CONTROL GP-TRANSMISSION)

NO. DE SERIE: FRS1-UP

PARTE DE 459-5277 GRUPO DE CONTROL DE DIRECCIÓN

SMCS-3065, 3168

i06656472

NOTA	NO NO	GRÁFICO REF	NÚMERO DE LA PIEZA	QTY	NOMBRE DE LA PIEZA 1 2 3 4 5 6 (NIVEL DEL PRODUCTO)	VER PÁGINA
	1	1	**102-8801**	1	JUEGO DE RECEPTÁCULO (12 CLAVIJAS) (KIT-RECEPTACLE (12-PIN))	
					(INCLUDES RECEPTACLE AS & WEDGE)	
	2	1	**8T-8730**	4	ENCHUFE DE CONECTOR (CALIBRE 16 A 18) (SOCKET-CONNECTOR (16-GA TO 18-GA))	
	3	1	**8T-8729**	9	CLAVIJA DE CONECTOR (CALIBRE 16 A 18) (PIN-CONNECTOR (16-GA TO 18-GA))	
	4	1	**101-9161**	1	CONJUNTO DE CABLE (WIRE AS)	
	5	1	**155-2271**	1	JUEGO DE CONECTORES (4 CLAVIJAS) (KIT-CONNECTING PLUG (4-PIN))	
					(INCLUDES PLUG AS, WEDGE, & INTERFACE SEAL)	
	6	1	**9G-3695**	2	TAPÓN DE SELLO (PLUG-SEAL)	

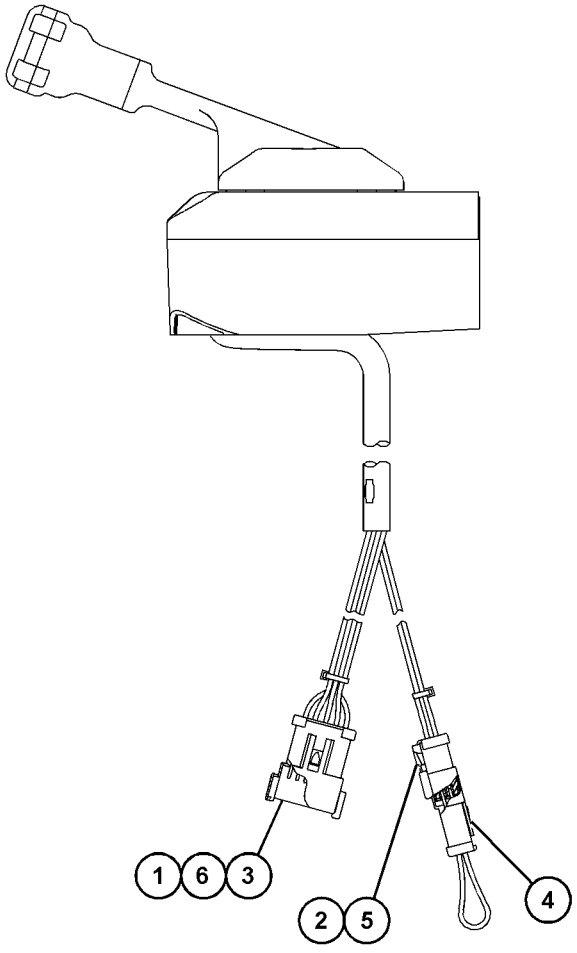

GRÁFICO 1 <FIN> g06024890

416-9577 GRUPO DE TAPA DE ACCESO (COVER GP-ACCESS)

NO. DE SERIE: FRS1-UP

NO SE PUEDE USAR CON 371-5100– PÁGINA: 128 , 416-8461– PÁGINA: 129

SMCS-726A **i06632157**

NOTA	NO NO	GRÁFICO REF	NÚMERO DE LA PIEZA	QTY	NOMBRE DE LA PIEZA 1 2 3 4 5 6 (NIVEL DEL PRODUCTO)	VER PÁGINA
	1	1	**372-7820**	1	TAPA (COVER)	
	2	1	**416-8444**	1	CONJUNTO DE TAPA (COVER AS)	
M		1	**6V-9632**	6	TUERCA DE SOLDAR (ROSCA M6 X 1) (NUT-WELD (M6X1-THD))	
	3	1	**416-8448**	1	TAPA (COVER)	
	4	1	**416-8460**	1	SELLO (SEAL)	
	5	1	**416-8471**	1	CONJUNTO DE SOPORTE (BRACKET AS)	
M		1	**8T-3490**	4	TUERCA DE SOLDAR (ROSCA M10 X 1,5) (NUT-WELD (M10X1.5-THD))	
	6	1	**416-9589**	1	SELLO (SEAL)	
	7	1	**141-6518**	10	ESPACIADOR (13,5X30X10 MM DE GROSOR) (SPACER (13.5X30X10-MM THK))	
M	8	1	**6V-8836**	6	PERNO (M6 X 1 X 14 MM) (BOLT (M6X1X14-MM))	
M	9	1	**7X-7729**	4	ARANDELA (11 X 25 X 3 MM DE GROSOR) (WASHER (11X25X3-MM THK))	
M	10	1	**8T-4137**	4	PERNO (M10 X 1,5 X 20 MM) (BOLT (M10X1.5X20-MM))	
	11	1	**9X-2038**	16	ARANDELA (7X19X2 MM DE GROSOR) (WASHER (7X19X2-MM THK))	
M	12	1	**9X-2043**	10	TORNILLO DE CABEZA SEGMENTADA (M6 X 1 X 14 MM) (SCREW-TRUSS HEAD (M6X1X14-MM))	

M - PIEZA MÉTRICA

416-9577 GRUPO DE TAPA DE ACCESO (COVER GP-ACCESS) (cont.) **i06632157**

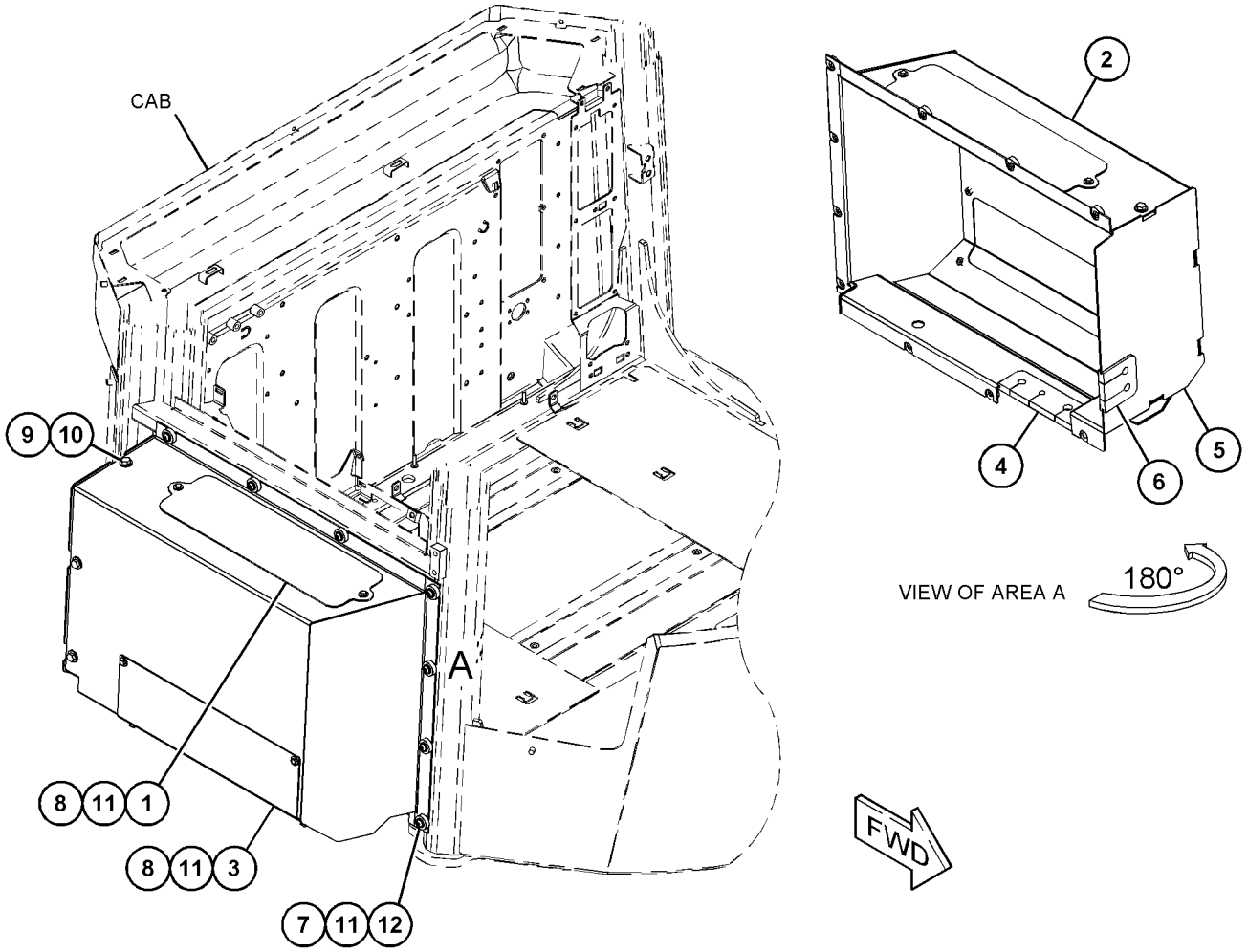

GRÁFICO 1 <FIN> g03485697

455-0862 GRUPO DE TAPA DE ACCESO (COVER GP-ACCESS)

NO. DE SERIE: FRS1-UP
ACONDICIONADOR DE AIRE
NO SE PUEDE USAR CON 371-5100– PÁGINA: 128 , 416-8461– PÁGINA: 129

SMCS-726A **i06632185**

NOTA	NO NO	GRÁFICO REF	NÚMERO DE LA PIEZA	QTY	NOMBRE DE LA PIEZA 1 2 3 4 5 6 (NIVEL DEL PRODUCTO)	VER PÁGINA
	1	1	**372-7820**	1	TAPA (COVER)	
	2	1	**416-8444**	1	CONJUNTO DE TAPA (COVER AS)	
	3	1	**452-9321**	1	TAPA (COVER)	
	4	1	**454-3483**	1	SELLO (SEAL)	
	5	1	**141-6518**	8	ESPACIADOR (13,5X30X10 MM DE GROSOR) (SPACER (13.5X30X10-MM THK))	
	6	1	**2G-8096**	1	MONTAJE (MOUNTING)	
M	7	1	**6V-8837**	6	PERNO (M6 X 1 X 16 MM) (BOLT (M6X1X16-MM))	
M	8	1	**7X-7729**	4	ARANDELA (11 X 25 X 3 MM DE GROSOR) (WASHER (11X25X3-MM THK))	
M	9	1	**8T-4137**	4	PERNO (M10 X 1,5 X 20 MM) (BOLT (M10X1.5X20-MM))	
	10	1	**9X-2038**	14	ARANDELA (7X19X2 MM DE GROSOR) (WASHER (7X19X2-MM THK))	
M	11	1	**9X-2043**	11	TORNILLO DE CABEZA SEGMENTADA (M6 X 1 X 14 MM) (SCREW-TRUSS HEAD (M6X1X14-MM))	

M - PIEZA MÉTRICA

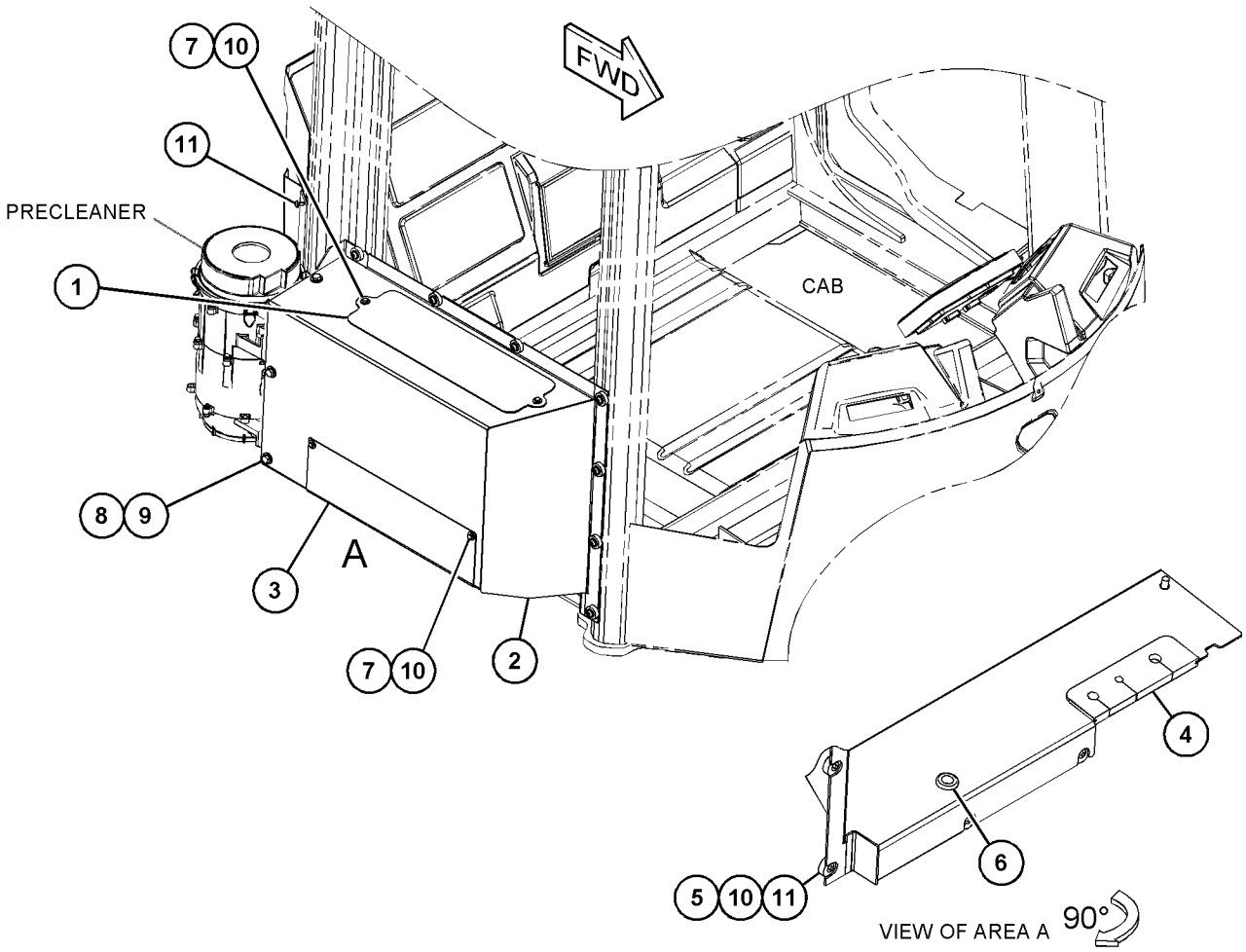

GRÁFICO 1 <FIN> g03646453

388-3724 GRUPO DE CUBIERTA DE CABINA (COVER GP-CAB)

NO. DE SERIE: FRS1-UP

PARTE DE 455-3941 CONFIGURACIÓN DEL OPERADOR DE LA ESTRUCTURA ROPS CERRADA

SMCS-7301 **i05807882**

NOTA	NO NO	GRÁFICO REF	NÚMERO DE LA PIEZA	QTY	NOMBRE DE LA PIEZA 1 2 3 4 5 6 (NIVEL DEL PRODUCTO)	VER PÁGINA
	1	1	**352-6099**	1	TAPA (COVER)	
M	2	1	**9X-2043**	7	TORNILLO DE CABEZA SEGMENTADA (M6 X 1 X 14 MM) (SCREW-TRUSS HEAD (M6X1X14-MM))	

M - PIEZA MÉTRICA

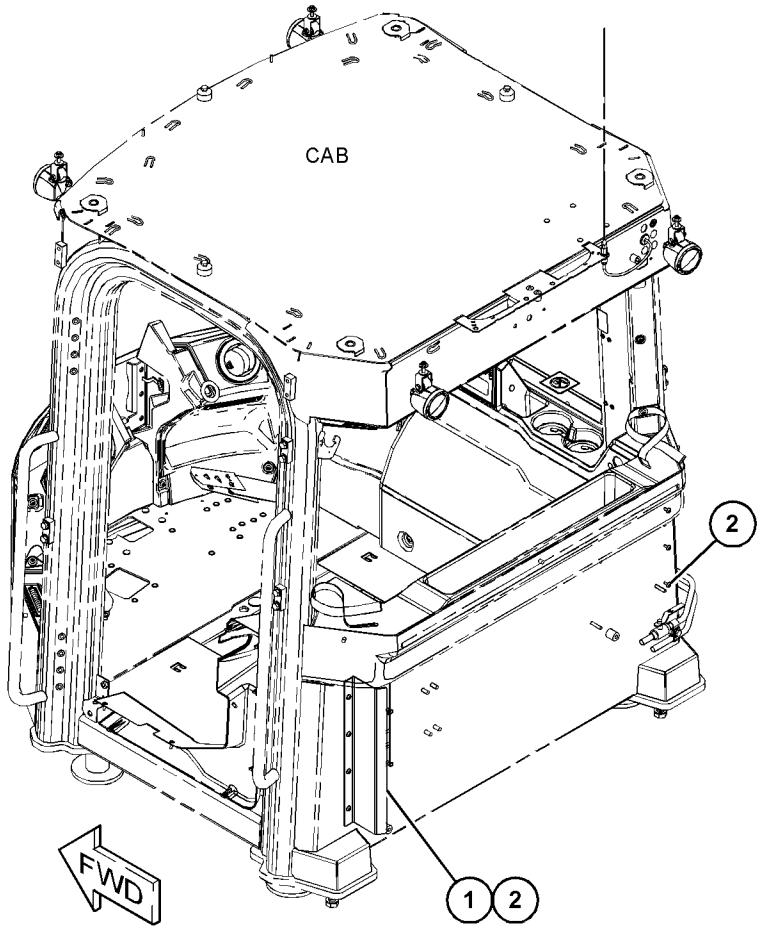

GRÁFICO 1 <FIN> g03687274

458-0049 GRUPO DE CUBIERTA DE CABINA (COVER GP-CAB)

NO. DE SERIE: FRS1-UP

SMCS-7301 **i06657242**

NOTA	NO NO	GRÁFICO REF	NÚMERO DE LA PIEZA	QTY	NOMBRE DE LA PIEZA 1 2 3 4 5 6 (NIVEL DEL PRODUCTO)	VER PÁGINA
	1	1	**296-6748**	1	CONJUNTO DE TAPA (CALEFACCIÓN, VENTILACIÓN Y AIRE ACONDICIONADO) (PRINCIPAL) (COVER AS (HVAC) (MAIN))	
	2	1	**296-6750**	1	CONJUNTO DE TAPA (CALEFACCIÓN, VENTILACIÓN Y AIRE ACONDICIONADO) (SUPERIOR) (COVER AS (HVAC) (TOP))	
	3	1	**296-6751**	1	SELLO (SEAL)	
	4	1	**296-6752**	1	SELLO (SEAL)	
	5	1	**299-3204**	1	SELLO (SEAL)	
	6	1	**299-3210**	1	CONJUNTO DE TAPA (INFERIOR) (COVER AS (BOTTOM))	
	7	1	**352-4145**	2	RETENEDOR (KEEPER)	
	8	1	**372-0686**	1	CONDUCTO DE ADMISIÓN (DUCT-INLET)	
	9	1	**392-5579**	4	CONJUNTO DE PESTILLO (LATCH AS)	
	10	1	**392-5581**	4	CONJUNTO DE BISAGRA (HINGE AS)	
M	11	1	**138-8454**	24	TORNILLO DE CABEZA SEGMENTADA (M4 X 0,7 X 10 MM) (SCREW-TRUSS HEAD (M4X0.7X10-MM))	
	12	1	**2G-8096**	1	MONTAJE (MOUNTING)	
	13	1	**368-0571**	2	TORNILLO PARA METALES (M4X0,7X16 MM) (SCREW-MACHINE (M4X0.7X16-MM))	
M	14	1	**5P-7848**	2	TUERCA (ROSCA M4 X 0,7) (NUT (M4X0.7-THD))	
	15	1	**6P-5560**	2	ARANDELA DE GOMA (GROMMET)	
	16	1	**9X-2038**	16	ARANDELA (7X19X2 MM DE GROSOR) (WASHER (7X19X2-MM THK))	
M	17	1	**9X-2043**	13	TORNILLO DE CABEZA SEGMENTADA (M6 X 1 X 14 MM) (SCREW-TRUSS HEAD (M6X1X14-MM))	
M	18	1	**9X-2046**	3	TORNILLO DE CABEZA SEGMENTADA (M6 X 1 X 35 MM) (SCREW-TRUSS HEAD (M6X1X35-MM))	
E	19	1	**3E-6602**		SELLO (46 CM) (SEAL (46-CM))	
E	19A	1	**3E-6602**		SELLO (180 CM) (SEAL (180-CM))	
E	19B	1	**3E-6602**		SELLO (14 CM) (SEAL (14-CM))	
E	20	1	**3E-3805**		SELLO (118 CM CADA UNO) (SEAL (118-CM EACH))	

E - PEDIDO POR CENTÍMETROS
M - PIEZA MÉTRICA

458-0049 GRUPO DE CUBIERTA DE CABINA (COVER GP-CAB) (cont.) **i06657242**

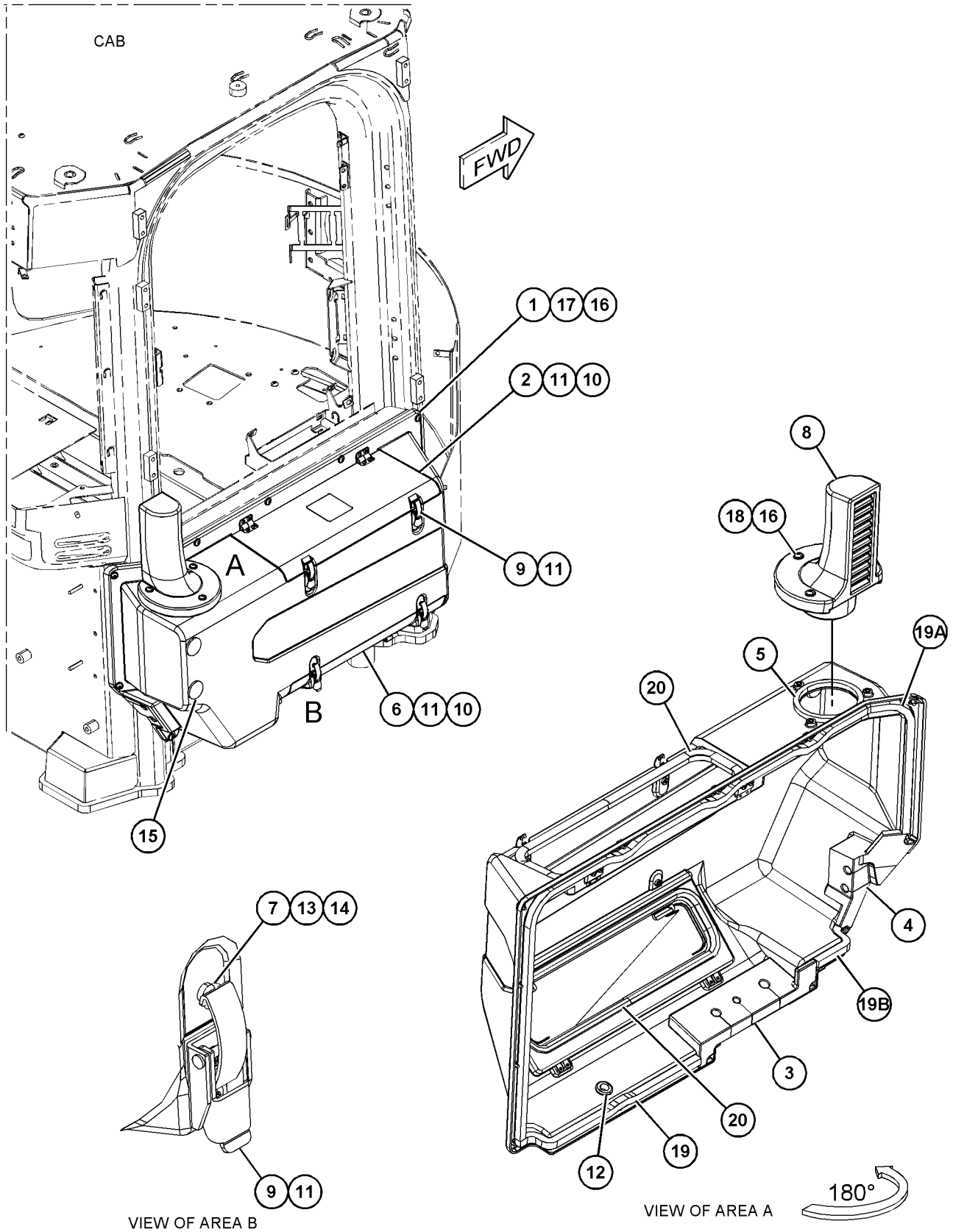

GRÁFICO 1 <FIN> g06048238

450-1842 GRUPO DE CUBIERTA DE CONSOLA (COVER GP-CONSOLE)

NO. DE SERIE: FRS1-UP

PARTE DE 492-3961 CONFIGURACIÓN DE ILUMINACIÓN DEL REFLECTOR

SMCS-5258 **i06653533**

NOTA	NO NO	GRÁFICO REF	NÚMERO DE LA PIEZA	QTY	NOMBRE DE LA PIEZA 1 2 3 4 5 6 (NIVEL DEL PRODUCTO)	VER PÁGINA
	1	1	**460-3526**	1	TAPA (LADO DERECHO) (COVER (RH))	
Y	2	1	*461-6791*	1	GRUPO DE INTERRUPTOR BASCULANTE (SEÑAL DE GIRO, PELIGRO) (SWITCH GP-ROCKER (TURN SIGNAL, HAZARD))	275
M	3	1	**138-8454**	3	TORNILLO DE CABEZA SEGMENTADA (M4 X 0,7 X 10 MM) (SCREW-TRUSS HEAD (M4X0.7X10-MM))	

M - PIEZA MÉTRICA
Y - ILUSTRACIÓN DIFERENTE

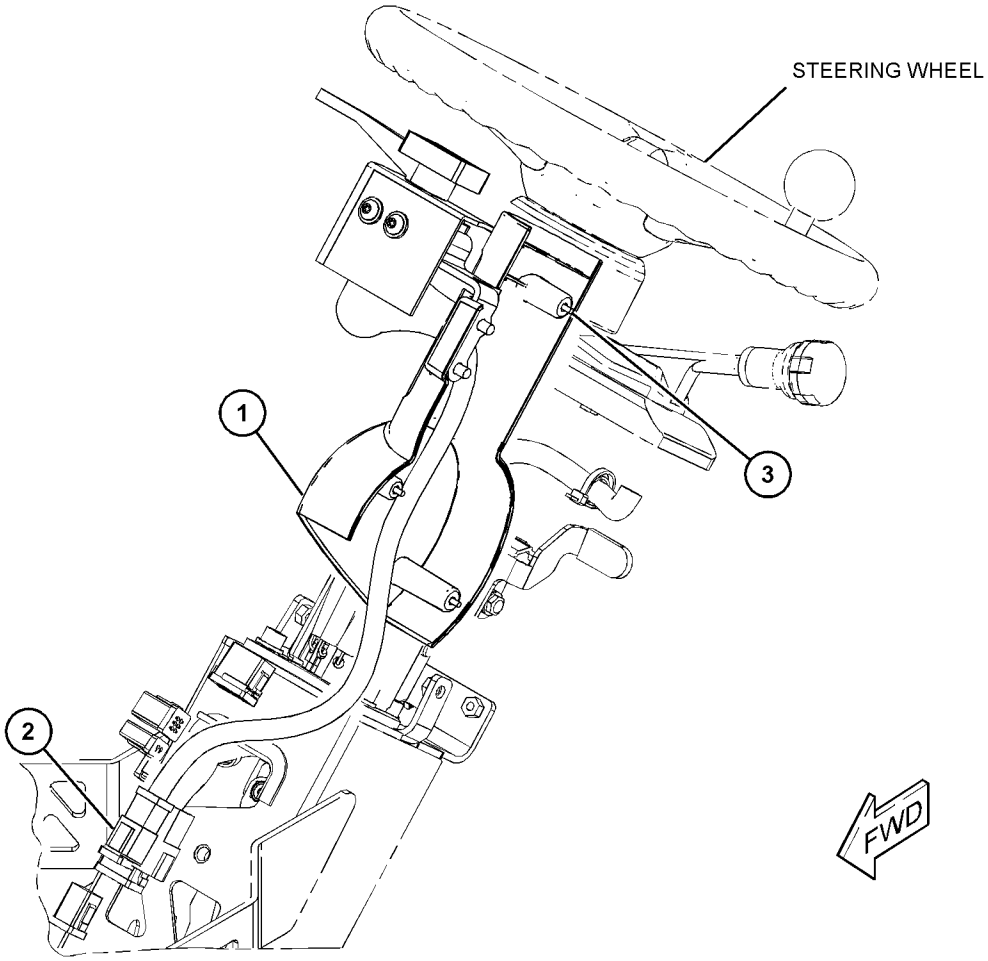

GRÁFICO 1 <FIN> g06048937

420-4284 GRUPO DE PANTALLA DEL MONITOR–SERVOTRANSMISIÓN (DISPLAY GP-MONITOR-SERVOTRANSMISIÓN)

NO. DE SERIE: FRS1-UP

PARTE DE 461-2922 GRUPO DE CONTROL DE MONITOR

SMCS-7490 **i06648376**

NOTA	NO NO	GRÁFICO REF	NÚMERO DE LA PIEZA	QTY	NOMBRE DE LA PIEZA 1 2 3 4 5 6 (NIVEL DEL PRODUCTO)	VER PÁGINA
	1	1	**364-8277**	1	CALCOMANÍA DE IDENTIFICACIÓN (CAT) (FILM-IDENTIFICATION (CAT))	
	2	1	**479-8936**	1	GRUPO DE SOFTWARE DEL MONITOR (TABLERO DE INSTRUMENTOS) (SOFTWARE GP-MONITOR (INSTRUMENT PANEL))	

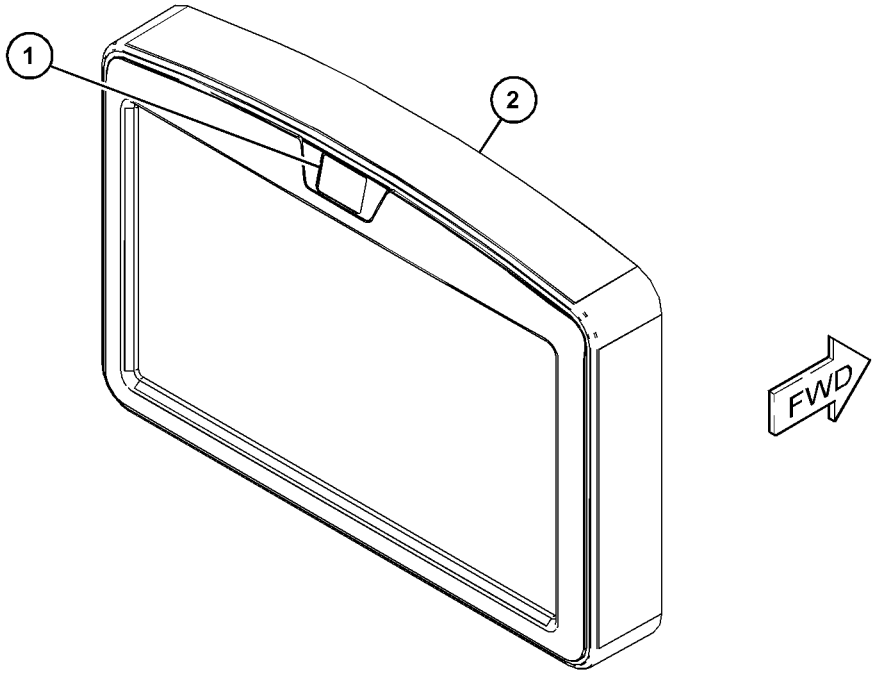

GRÁFICO 1 <FIN> g06045649

391-5327 GRUPO DE PUERTA DE CABINA—LADO IZQUIERDO (DOOR GP-CAB-LADO IZQUIERDO)

NO. DE SERIE: FRS1-UP

PARTE DE 454-4496 CONFIGURACIÓN DE CABINA DE ESTRUCTURA ROPS CERRADA

SMCS-7308 **i06683250**

NOTA	NO NO	GRÁFICO REF	NÚMERO DE LA PIEZA	QTY	NOMBRE DE LA PIEZA 1 2 3 4 5 6 (NIVEL DEL PRODUCTO)	VER PÁGINA
	1	1	**6V-7636**	1	CONJUNTO DE PASADOR DE RESORTE (PIN AS-SPRING)	
	2	1	**085-7329**	2	ESPACIADOR (9 X 19 X 30 MM DE GROSOR) (SPACER (9X19X30-MM THK))	
	3	1	**108-5471**	1	HORQUILLA (CLEVIS)	
	4	1	**110-8152**	1	CONJUNTO DE MANIJA PARA TIRAR (HANDLE AS-PULL)	
	5	1	**178-5572**	4	ESPACIADOR ESPECIAL (VENTANA) (SPACER-SPECIAL (WINDOW))	
M	6	1	**195-3699**	1	TUERCA (ROSCA M8 X 1,25) (NUT (M8X1.25-THD))	
	7	1	**214-9186**	12	BOTÓN (BUTTON)	
	8	1	**242-5206**	3	ESPACIADOR (6,4 X 12,5 X 0,76 MM DE GROSOR) (SPACER (6.4X12.5X0.76-MM THK))	
J	9	1	**252-1862**	1	CONJUNTO DE MANIJA (TIRAR) (HANDLE AS (PULL))	
	10	1	**252-1863**	1	EMPAQUETADURA (GASKET)	
	11	1	**269-2890**	1	HORQUILLA (CLEVIS)	
	12	1	**269-2892**	1	PASADOR (PIN)	
	13	1	**285-3692**	1	ESPACIADOR ESPECIAL (SPACER-SPECIAL)	
	14	1	**302-6392**	1	TAPÓN (PLUG)	
M	15	1	**322-0819**	5	CASQUILLO ROSCADO (ROSCA M10 X 1,5) (INSERT-THREADED (M10X1.5-THD))	
	16	1	**346-3811**	1	TUERCA CUADRADA (NUT-SQUARE)	
	17	1	**366-4535**	1	CONJUNTO DE PUERTA DE CABINA (LADO IZQUIERDO) (DOOR AS-CAB (LH))	
		1	**5P-0537**	2	ARANDELA DURA (7,2 X 14,5 X 2 MM DE GROSOR) (WASHER-HARD (7.2X14.5X2-MM THK))	
M		1	**184-0982**	2	TORNILLO DE CABEZA TRONCOCÓNICA (M6 X 1 X 16 MM) (SCREW-PAN HEAD (M6X1X16-MM))	
	18	1	**371-6088**	1	VIDRIO (GLASS)	
	19	1	**371-9511**	2	CONJUNTO DE BISAGRA (HINGE AS)	
					(EACH INCLUDES)	
	19A	1	**372-5042**	2	BUJE (BUSHING)	
	20	1	**371-9520**	1	CONJUNTO DE TUBO (TUBE AS)	
	21	1	**475-8095**	2	CONJUNTO DE PLACA (PLATE AS)	
					(EACH INCLUDES)	
M		1	**8T-3490**	2	TUERCA DE SOLDAR (ROSCA M10 X 1,5) (NUT-WELD (M10X1.5-THD))	
	22	1	**383-3563**	1	CONJUNTO DE PALANCA ACODADA (BELLCRANK AS)	
Y	23	1	**392-3980**	1	GRUPO DE VENTANA DE PUERTA (LADO IZQUIERDO) (WINDOW GP-DOOR (LH))	975
	24	1	**475-9824**	1	RESORTE DE GAS (PUERTA) (SPRING-GAS (DOOR))	
	25	1	**446-0368**	1	CONJUNTO DE PLACA (PLATE AS)	
	26	1	**418-0207**	1	VARILLA (ROD)	
	27	1	**418-0210**	1	BUJE (BUSHING)	
	28	1	**422-1675**	2	PERILLA (KNOB)	
	29	1	**423-2603**	1	CONJUNTO DE PESTILLO (LATCH AS)	
	30	1	**426-5412**	1	CONJUNTO DE SELLO (SEAL AS)	
		1	**426-2831**	1	SELLO DE PUERTA (SEAL-DOOR)	
		1	**426-5409**	48	PASADOR (PIN)	
	31	1	**436-1542**	4	ENCHUFE DE BOTÓN (PLUG-BUTTON)	
	32	1	**439-0688**	1	CONJUNTO DE PLACA DE CERRADURA (STRIKER AS)	
	33	1	**031-0249**	1	CONTRATUERCA (ROSCA DE 10-24) (LOCKNUT (10-24-THD))	

391-5327 GRUPO DE PUERTA DE CABINA (DOOR GP-CB) (cont.) **i06683250**

NOTA	NO NO	GRÁFICO REF	NÚMERO DE LA PIEZA	QTY	NOMBRE DE LA PIEZA 1 2 3 4 5 6 (NIVEL DEL PRODUCTO)	VER PÁGINA
M	34	1	**105-3486**	2	PERNO DE CABEZA HUECA (M6X1X50 MM) (BOLT-SOCKET HEAD (M6X1X50-MM))	
	35	1	**117-8929**	1	ARANDELA (6,6X22X2 MM DE GROSOR) (WASHER (6.6X22X2-MM THK))	
M	36	1	**127-2170**	10	TORNILLO DE CABEZA SEGMENTADA (M8 X 1,25 X 20 MM) (SCREW-TRUSS HEAD (M8X1.25X20-MM))	
M	37	1	**137-2255**	1	PERNO (M8 X 1,25 X 8 MM) (BOLT (M8X1.25X8-MM))	
M	38	1	**195-0936**	5	CASQUILLO ROSCADO (ROSCA M6 X 1) (INSERT-THREADED (M6X1-THD))	
	39	1	**3E-4353**	4	ARANDELA DURA (11 X 25 X 3 MM DE GROSOR) (WASHER-HARD (11X25X3-MM THK))	
M	40	1	**5C-9553**	1	PERNO (M6 X 1 X 16 MM) (BOLT (M6X1X16-MM))	
	41	1	**5P-4116**	11	ARANDELA DURA (8,8 X 20,5 X 2 MM DE GROSOR) (WASHER-HARD (8.8X20.5X2-MM THK))	
	42	1	**6V-5839**	2	ARANDELA (11 X 21 X 2,5 MM DE GROSOR) (WASHER (11X21X2.5-MM THK))	
	43	1	**7M-9910**	1	TORNILLO PARA METALES (10-24X1 PULG) (SCREW-MACHINE (10-24X1-IN))	
M	44	1	**8T-3991**	4	TORNILLO DE CABEZA REDONDA (M6 X 1 X 20 MM) (SCREW-BUTTON HEAD (M6X1X20-MM))	
M	45	1	**8T-4138**	2	PERNO (M6 X 1 X 20 MM) (BOLT (M6X1X20-MM))	
	46	1	**8T-6902**	1	BROCHE (CLIP)	
M	47	1	**9X-2039**	8	TORNILLO DE CABEZA SEGMENTADA (M10 X 1,5 X 35 MM) (SCREW-TRUSS HEAD (M10X1.5X35-MM))	
M	48	1	**9X-2040**	2	TORNILLO DE CABEZA SEGMENTADA (M10 X 1,5 X 25 MM) (SCREW-TRUSS HEAD (M10X1.5X25-MM))	
M	49	1	**9X-2041**	2	TORNILLO DE CABEZA SEGMENTADA (M10 X 1,5 X 20 MM) (SCREW-TRUSS HEAD (M10X1.5X20-MM))	
	50	1	**9X-8256**	2	ARANDELA (6,6 X 12 X 2 MM DE GROSOR) (WASHER (6.6X12X2-MM THK))	
	51	1	**9X-6421**	1	ANILLO DE RETENCIÓN (RING-RETAINING)	
	52	1	**486-4041**	1	CONJUNTO DE SOPORTE (BRACKET AS)	
M		1	**8T-3597**	1	TUERCA DE SOLDAR (ROSCA M12 X 1,75) (NUT-WELD (M12X1.75-THD))	
	53	1	**391-5346**	1	CUBIERTA DE PUERTA (COVER-DOOR)	
	54	1	**206-1667**	6	BROCHE (CLIP)	
	55	1	**486-9155**	1	CONJUNTO DE PARACHOQUES (BUMPER AS)	
M	56	1	**9X-6155**	3	PERNO DE CABEZA HUECA (M6X1X16,7 MM) (BOLT-SOCKET HEAD (M6X1X16.7-MM))	
M	57	1	**8T-8549**	1	CONTRATUERCA (ROSCA M12 X 1,75) (LOCKNUT (M12X1.75-THD))	

J - REQUIRES CORPORATE KEY
M - PIEZA MÉTRICA
Y - ILUSTRACIÓN DIFERENTE

391-5327 GRUPO DE PUERTA DE CABINA (DOOR GP-CAB) (cont.) **i06683250**

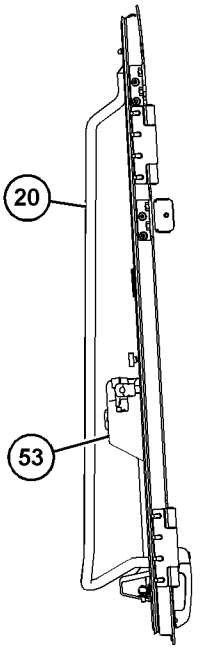

FRONT VIEW

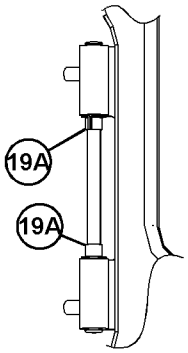

VIEW OF AREA A
(PARTS REMOVED FOR CLARITY)

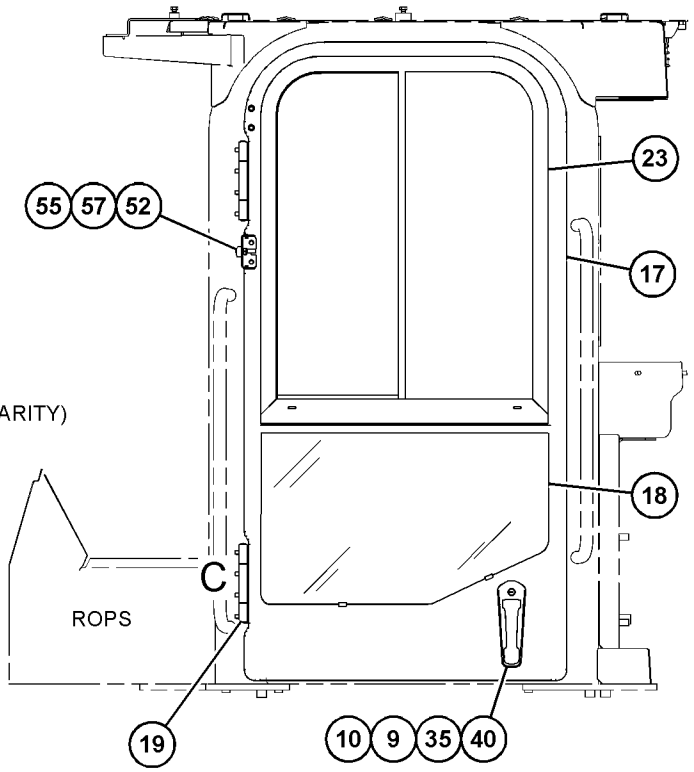

LEFT SIDE VIEW

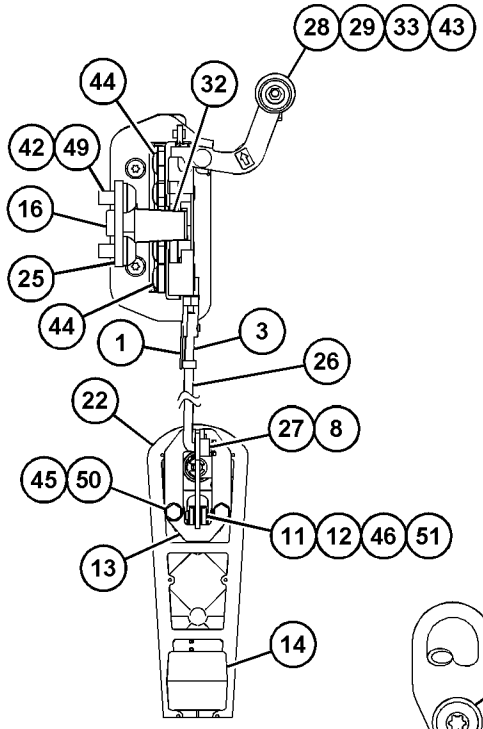

VIEW OF AREA A

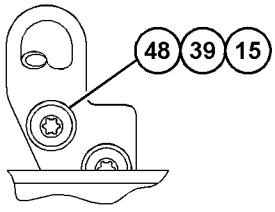

VIEW OF AREA B

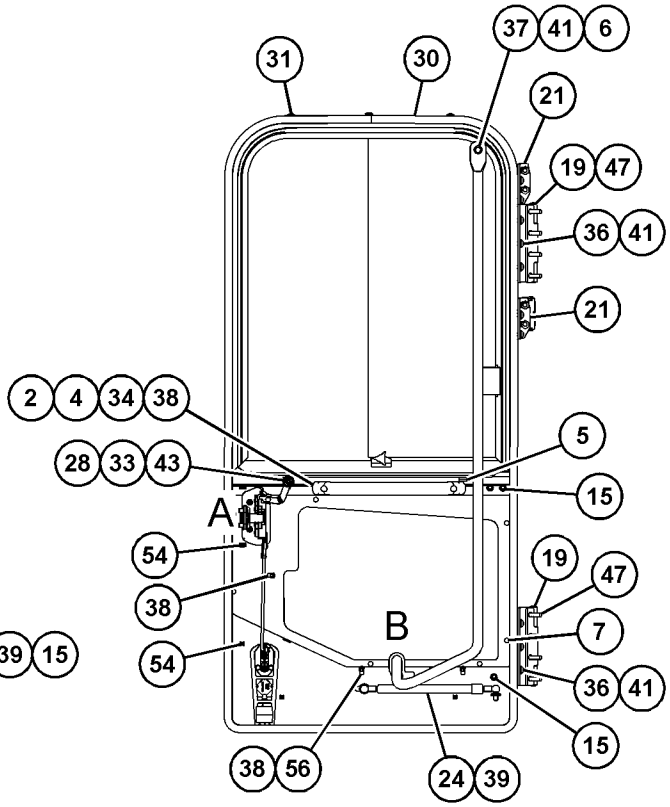

RIGHT SIDE VIEW

GRÁFICO 1 <FIN> g06075312

461-4302 GRUPO DE PUERTA DE CABINA–LADO DERECHO (DOOR GP-CAB-LADO DERECHO)

NO. DE SERIE: FRS1-UP

PARTE DE 466-8784 CONFIGURACIÓN DE LA CABINA

SMCS-7308 **i06606655**

NOTA	NO NO	GRÁFICO REF	NÚMERO DE LA PIEZA	QTY	NOMBRE DE LA PIEZA 1 2 3 4 5 6 (NIVEL DEL PRODUCTO)	VER PÁGINA
	1	1	**154-8079**	2	TUERCA DE RETENEDOR (TIPO U) (NUT-RETAINER (U-TYPE))	
	2	1	**280-8618**	1	HAMMER (HAMMER)	
	3	1	**214-9186**	7	BOTÓN (BUTTON)	
Y	4	1	**461-3172**	1	GRUPO DE VENTANA DE PUERTA (WINDOW GP-DOOR)	977
M	5	1	**7Y-3173**	2	TORNILLO DE CABEZA REDONDA (M4X0,7X12 MM) (SCREW-BUTTON HEAD (M4X0.7X12-MM))	
M	6	1	**9X-2039**	6	TORNILLO DE CABEZA SEGMENTADA (M10 X 1,5 X 35 MM) (SCREW-TRUSS HEAD (M10X1.5X35-MM))	
	7	1	**467-5351**	1	CALCOMANÍA DE INSTRUCCIONES (SALIDA ALTERNATIVA, QUITE LA VENTANA) (FILM-INSTRUCTION (ALTERNATE EXIT, REMOVE WINDOW))	

M - PIEZA MÉTRICA
Y - ILUSTRACIÓN DIFERENTE

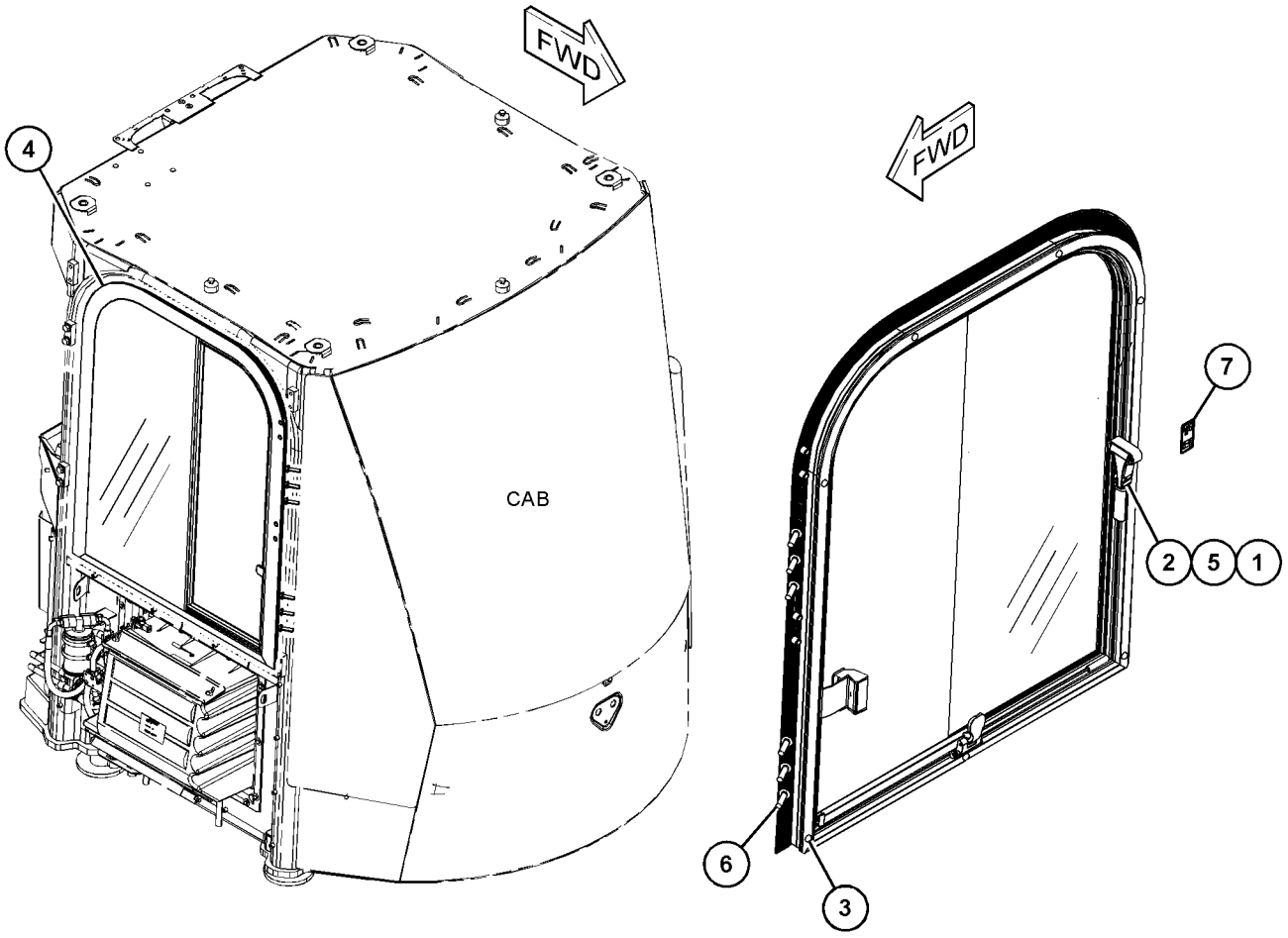

GRÁFICO 1 <FIN> g06013436

465-5965 GRUPO DE PUERTA DE CABINA—LADO IZQUIERDO (DOOR GP-CAB-LADO IZQUIERDO)

NO. DE SERIE: FRS1-UP

PARTE DE 466-8784 CONFIGURACIÓN DE LA CABINA

SMCS-7308 **i06606650**

NOTA	NO NO	GRÁFICO REF	NÚMERO DE LA PIEZA	QTY	NOMBRE DE LA PIEZA 1 2 3 4 5 6 (NIVEL DEL PRODUCTO)	VER PÁGINA
	1	2	**6V-7636**	1	CONJUNTO DE PASADOR DE RESORTE (PIN AS-SPRING)	
	2	2	**090-9555**	2	BROCHE (CLIP)	
	3	1	**178-5572**	4	ESPACIADOR ESPECIAL (VENTANA) (SPACER-SPECIAL (WINDOW))	
	4	1	**214-9186**	12	BOTÓN (BUTTON)	
J	5	1	**252-1862**	1	CONJUNTO DE MANIJA (TIRAR) (HANDLE AS (PULL))	
	6	1	**252-1863**	1	EMPAQUETADURA (GASKET)	
	7	2	**269-2890**	1	HORQUILLA (CLEVIS)	
	8	2	**269-2892**	1	PASADOR (PIN)	
	9	1	**285-3692**	1	ESPACIADOR ESPECIAL (SPACER-SPECIAL)	
	10	2	**302-6392**	1	TAPÓN (PLUG)	
	11	1	**114-9284**	1	PARACHOQUES (BUMPER)	
Y	12	1	**371-6089**	1	GRUPO DE VENTANA DE PUERTA (WINDOW GP-DOOR)	974
	13	1	**371-9511**	1	CONJUNTO DE BISAGRA (HINGE AS)	
					(EACH INCLUDES)	
	13A	1	**372-5042**	2	BUJE (BUSHING)	
	14	2	**371-9522**	1	SOPORTE (BRACKET)	
	15	2	**372-7279**	1	CONJUNTO DE MANIJA (HANDLE AS)	
	16	2	**372-7280**	1	CONJUNTO DE PESTILLO (LATCH AS)	
	17	2	**374-3585**	1	EXTREMO DE VARILLA DE HORQUILLA (END-YOKE ROD)	
	18	2	**374-3586**	1	CONJUNTO DE PASADOR DE RESORTE (PIN AS-SPRING)	
	19	2	**377-0647**	1	SOPORTE (BRACKET)	
	20	2	**475-8095**	2	CONJUNTO DE PLACA (PLATE AS)	
					(EACH INCLUDES)	
M		2	**8T-3490**	2	TUERCA DE SOLDAR (ROSCA M10 X 1,5) (NUT-WELD (M10X1.5-THD))	
	21	2	**383-3563**	1	CONJUNTO DE PALANCA ACODADA (BELLCRANK AS)	
	22	2	**418-0207**	1	VARILLA (ROD)	
	23	2	**418-0210**	1	BUJE (BUSHING)	
	24	2	**426-5412**	1	CONJUNTO DE SELLO (SEAL AS)	
		2	**426-2831**	1	SELLO DE PUERTA (SEAL-DOOR)	
		2	**426-5409**	48	PASADOR (PIN)	
	25	2	**436-1542**	6	ENCHUFE DE BOTÓN (PLUG-BUTTON)	
	26	2	**439-0688**	1	CONJUNTO DE PLACA DE CERRADURA (STRIKER AS)	
	27	2	**446-0368**	1	CONJUNTO DE PLACA (PLATE AS)	
	28	2	**454-0658**	1	RESORTE DE GAS (PUERTA DE CABINA IZQUIERDA) (SPRING-GAS (CAB DOOR, LH))	
	29	1	**462-0577**	1	CONJUNTO DE SOPORTE (BRACKET AS)	
M		1	**8T-3612**	1	TUERCA DE SOLDAR (ROSCA M8 X 1,25) (NUT-WELD (M8X1.25-THD))	
	30	1	**462-6225**	1	VIDRIO (GLASS)	
	31	1	*465-5966*	1	CONJUNTO DE PUERTA DE CABINA (LADO IZQUIERDO) (DOOR AS-CAB (LH))	
		1	**5P-0537**	2	ARANDELA DURA (7,2 X 14,5 X 2 MM DE GROSOR) (WASHER-HARD (7.2X14.5X2-MM THK))	
M		1	**184-0982**	2	TORNILLO DE CABEZA TRONCOCÓNICA (M6 X 1 X 16 MM) (SCREW-PAN HEAD (M6X1X16-MM))	
	32	2	**465-5987**	1	CONJUNTO DE TUBO (TUBE AS)	
	33	2	**114-6658**	2	ARANDELA (6,5X17X1 MM DE GROSOR) (WASHER (6.5X17X1-MM THK))	

465-5965 GRUPO DE PUERTA DE CABINA (DOOR GP-CAB) (cont.) **i06606650**

NOTA	NO NO	GRÁFICO REF	NÚMERO DE LA PIEZA	QTY	NOMBRE DE LA PIEZA 1 2 3 4 5 6 (NIVEL DEL PRODUCTO)	VER PÁGINA
	34	2	**108-5471**	1	HORQUILLA (CLEVIS)	
	35	2	**119-9706**	2	PRISIONERO DE BOLA (STUD-BALL)	
M	36	2	**121-9870**	4	TORNILLO PARA METALES (M6X1X40 MM) (SCREW-MACHINE (M6X1X40-MM))	
M	37	2	**127-2170**	10	TORNILLO DE CABEZA SEGMENTADA (M8 X 1,25 X 20 MM) (SCREW-TRUSS HEAD (M8X1.25X20-MM))	
M	38	2	**137-2255**	1	PERNO (M8 X 1,25 X 8 MM) (BOLT (M8X1.25X8-MM))	
M	39	2	**195-0936**	3	CASQUILLO ROSCADO (ROSCA M6 X 1) (INSERT-THREADED (M6X1-THD))	
M	40	2	**195-3699**	1	TUERCA (ROSCA M8 X 1,25) (NUT (M8X1.25-THD))	
	41	2	**242-5206**	3	ESPACIADOR (6,4 X 12,5 X 0,76 MM DE GROSOR) (SPACER (6.4X12.5X0.76-MM THK))	
M	42	2	**322-0819**	6	CASQUILLO ROSCADO (ROSCA M10 X 1,5) (INSERT-THREADED (M10X1.5-THD))	
M	43	2	**344-5673**	4	TUERCA (ROSCA M6 X 1) (NUT (M6X1-THD))	
	44	2	**346-3811**	1	TUERCA CUADRADA (NUT-SQUARE)	
	45	2	**3E-4353**	5	ARANDELA DURA (11 X 25 X 3 MM DE GROSOR) (WASHER-HARD (11X25X3-MM THK))	
M	46	1	**5C-9553**	1	PERNO (M6 X 1 X 16 MM) (BOLT (M6X1X16-MM))	
	47	2	**5P-4116**	11	ARANDELA DURA (8,8 X 20,5 X 2 MM DE GROSOR) (WASHER-HARD (8.8X20.5X2-MM THK))	
	48	2	**6V-5839**	3	ARANDELA (11 X 21 X 2,5 MM DE GROSOR) (WASHER (11X21X2.5-MM THK))	
M	49	2	**8T-4138**	2	PERNO (M6 X 1 X 20 MM) (BOLT (M6X1X20-MM))	
	50	2	**8T-6902**	1	BROCHE (CLIP)	
	51	1	**9X-2038**	1	ARANDELA (7X19X2 MM DE GROSOR) (WASHER (7X19X2-MM THK))	
M	52	2	**9X-2039**	8	TORNILLO DE CABEZA SEGMENTADA (M10 X 1,5 X 35 MM) (SCREW-TRUSS HEAD (M10X1.5X35-MM))	
M	53	2	**9X-2040**	6	TORNILLO DE CABEZA SEGMENTADA (M10 X 1,5 X 25 MM) (SCREW-TRUSS HEAD (M10X1.5X25-MM))	
M	54	2	**9X-2041**	2	TORNILLO DE CABEZA SEGMENTADA (M10 X 1,5 X 20 MM) (SCREW-TRUSS HEAD (M10X1.5X20-MM))	
M	55	2	**9X-2042**	2	TORNILLO DE CABEZA SEGMENTADA (M6 X 1 X 12 MM) (SCREW-TRUSS HEAD (M6X1X12-MM))	
	56	2	**9X-6421**	1	ANILLO DE RETENCIÓN (RING-RETAINING)	
	57	2	**9X-8256**	2	ARANDELA (6,6 X 12 X 2 MM DE GROSOR) (WASHER (6.6X12X2-MM THK))	
	58	2	**460-7427**	1	CUBIERTA DE PUERTA (COVER-DOOR)	

J - REQUIRES CORPORATE KEY
M - PIEZA MÉTRICA
Y - ILUSTRACIÓN DIFERENTE

465-5965 GRUPO DE PUERTA DE CABINA (DOOR GP-CAB) (cont.) **i06606650**

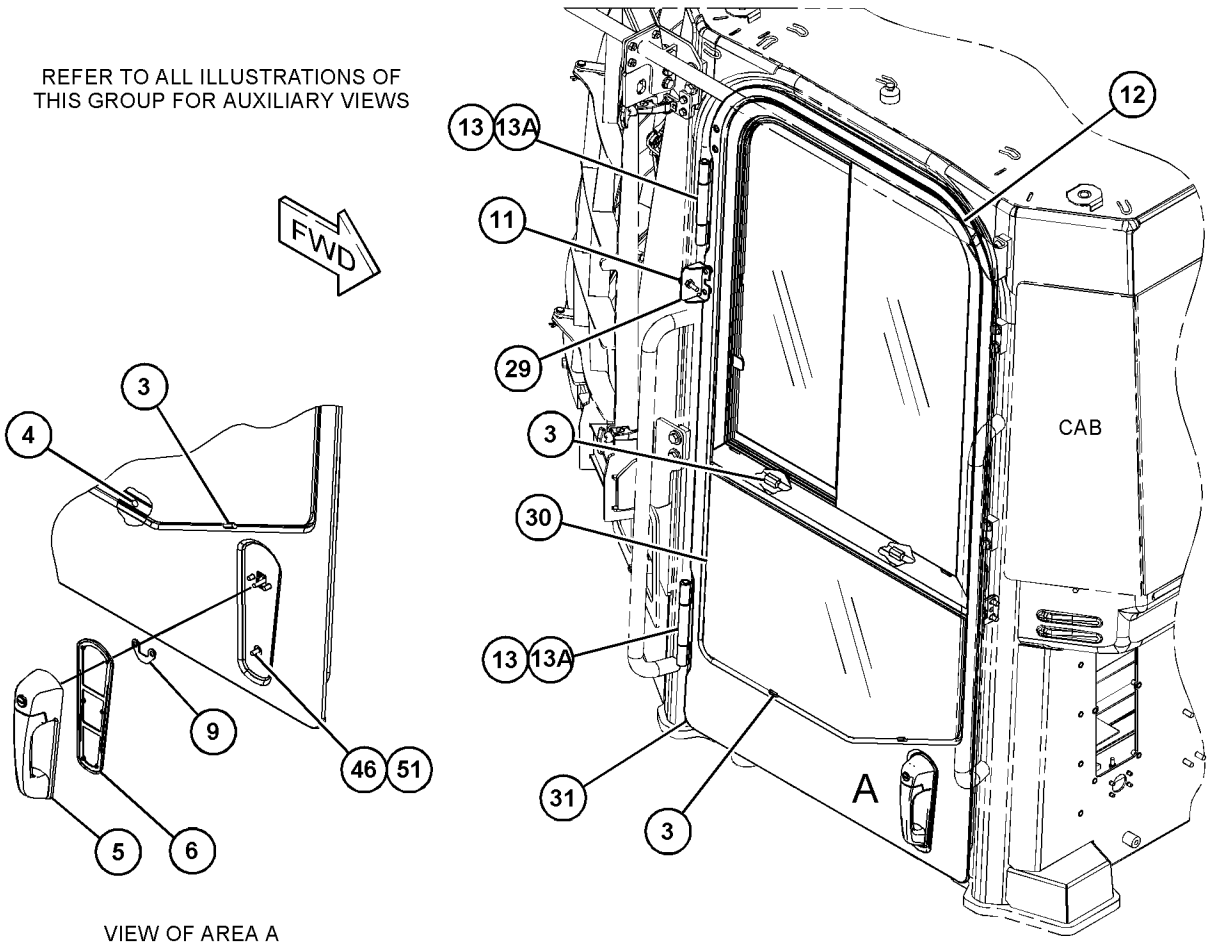

GRÁFICO 1 g06013570

465-5965 GRUPO DE PUERTA DE CABINA (DOOR GP-CAB) (cont.) **i06606650**

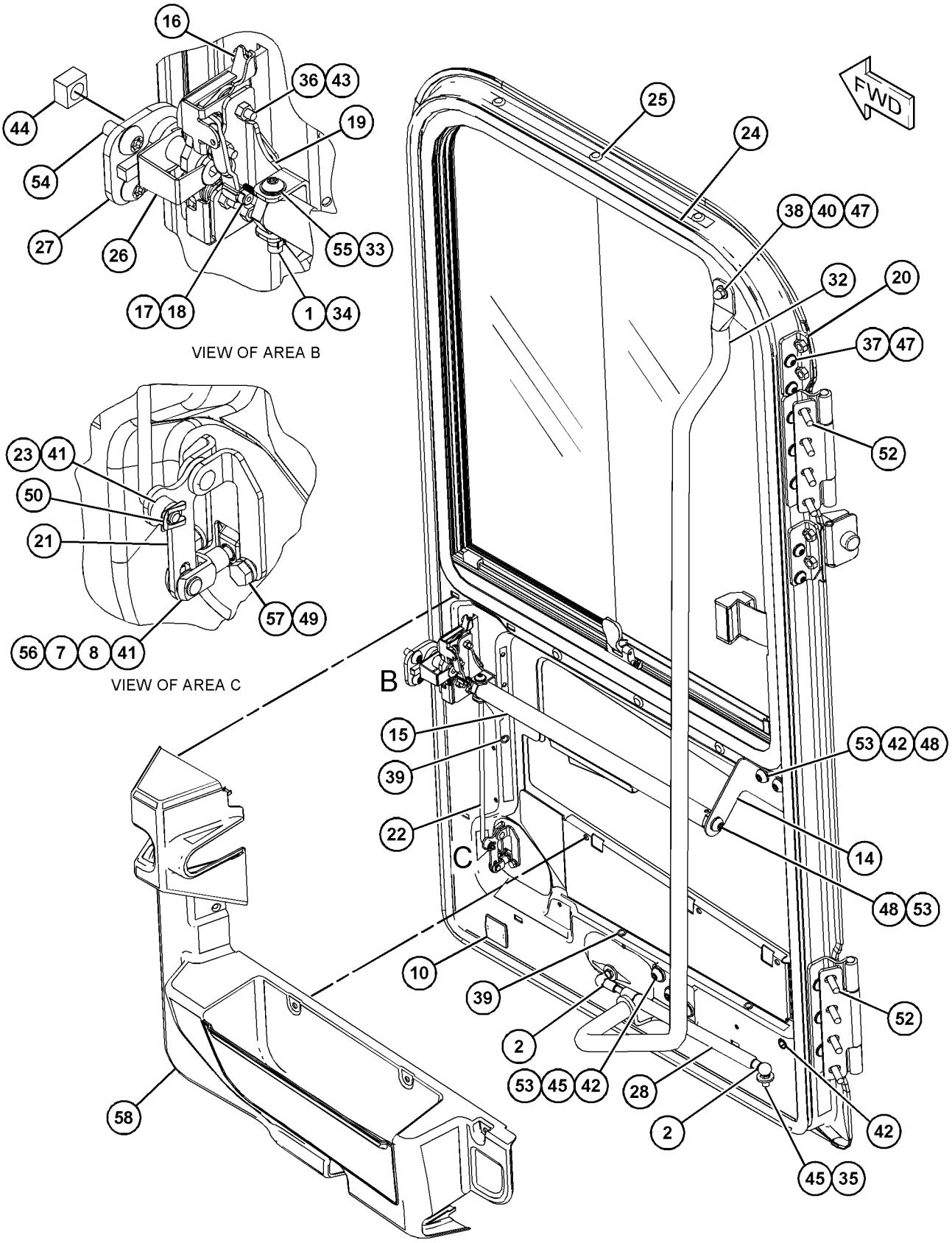

GRÁFICO 2 <FIN> g06013571

361-7165 GRUPO DE CONDUCTO DE AIRE DE CABINA (DUCT GP-CAB AIR)

NO. DE SERIE: FRS1-UP

PARTE DE 455-3940 CONFIGURACIÓN DE LA CABINA

SMCS-734D **i06043207**

NOTA	NO NO	GRÁFICO REF	NÚMERO DE LA PIEZA	QTY	NOMBRE DE LA PIEZA 1 2 3 4 5 6 (NIVEL DEL PRODUCTO)	VER PÁGINA
	1	2	**171-4046**	3	CONJUNTO DE ALETA DE VENTILACIÓN (LOUVER AS-VENT)	
	2	1,2	**171-4047**	6	CONJUNTO DE ALETA DE VENTILACIÓN (LOUVER AS-VENT)	
	3	2	**296-3724**	1	CONJUNTO DE CONDUCTO (LADO DERECHO) (DUCT AS (RH))	
	4	2	**296-3725**	1	CONJUNTO DE CONDUCTO (LADO IZQUIERDO) (DUCT AS (LH))	
	5	2	**302-9147**	1	CONJUNTO DE CONDUCTO (CENTRO) (DUCT AS (CENTER))	
	6	1	**365-8379**	1	CONJUNTO DE CONDUCTO (LADO IZQUIERDO) (DUCT AS (LH))	
	7	1	**372-0677**	1	CONJUNTO DE CONDUCTO (LADO DERECHO) (DUCT AS (RH))	
	8	1,2	**7X-0579**	17	ARANDELA DURA (8,8 X 25,5 X 2 MM DE GROSOR) (WASHER-HARD (8.8X25.5X2-MM THK))	
	9	1,2	**104-2091**	24	TORNILLO DE CABEZA PLANA (6-20X0,5 PULG) (SCREW-FLAT HEAD (6-20X0.5-IN))	
M	10	2	**111-4627**	6	TORNILLO PARA METALES (M6 X 1 X 30 MM) (SCREW-MACHINE (M6X1X30-MM))	
M	11	1,2	**172-8591**	5	TUERCA DE RESORTE (ROSCA M6 X 1) (NUT-SPRING (M6X1-THD))	
M	12	1,2	**9X-2043**	4	TORNILLO DE CABEZA SEGMENTADA (M6 X 1 X 14 MM) (SCREW-TRUSS HEAD (M6X1X14-MM))	
M	13	2	**9X-2045**	2	TORNILLO DE CABEZA SEGMENTADA (M6 X 1 X 20 MM) (SCREW-TRUSS HEAD (M6X1X20-MM))	
M	14	1,2	**121-9870**	5	TORNILLO PARA METALES (M6X1X40 MM) (SCREW-MACHINE (M6X1X40-MM))	
E	15	2	**8T-9005**		SELLO (66 CM) (SEAL (66-CM))	
E	15A	2	**8T-9005**		SELLO (51 CM CADA UNA) (SEAL (51-CM EACH))	
E	15B	2	**8T-9005**		SELLO (53 CM) (SEAL (53-CM))	

E - PEDIDO POR CENTÍMETROS
M - PIEZA MÉTRICA

361-7165 GRUPO DE CONDUCTO DE AIRE DE CABINA (DUCT GP-CAB AIR) (cont.) **i06043207**

REFER TO ALL ILLUSTRATIONS OF
THIS GROUP FOR AUXILIARY VIEWS

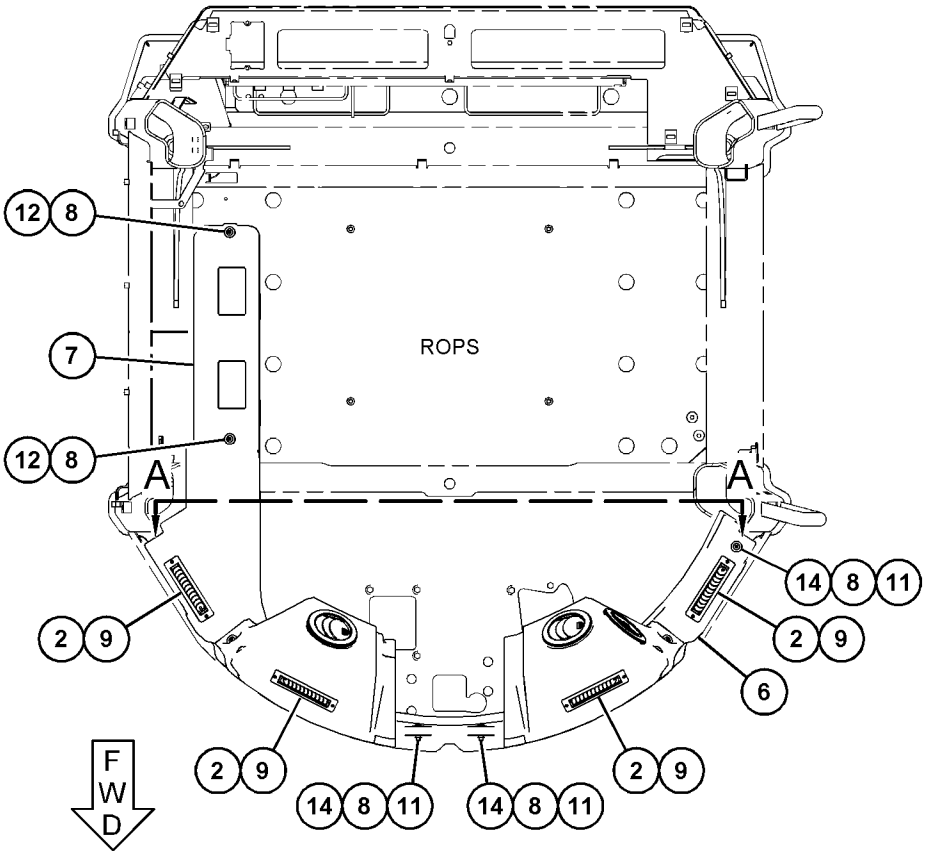

TOP VIEW

GRÁFICO 1 g03495897

361-7165 GRUPO DE CONDUCTO DE AIRE DE CABINA (DUCT GP-CAB AIR) (cont.) **i06043207**

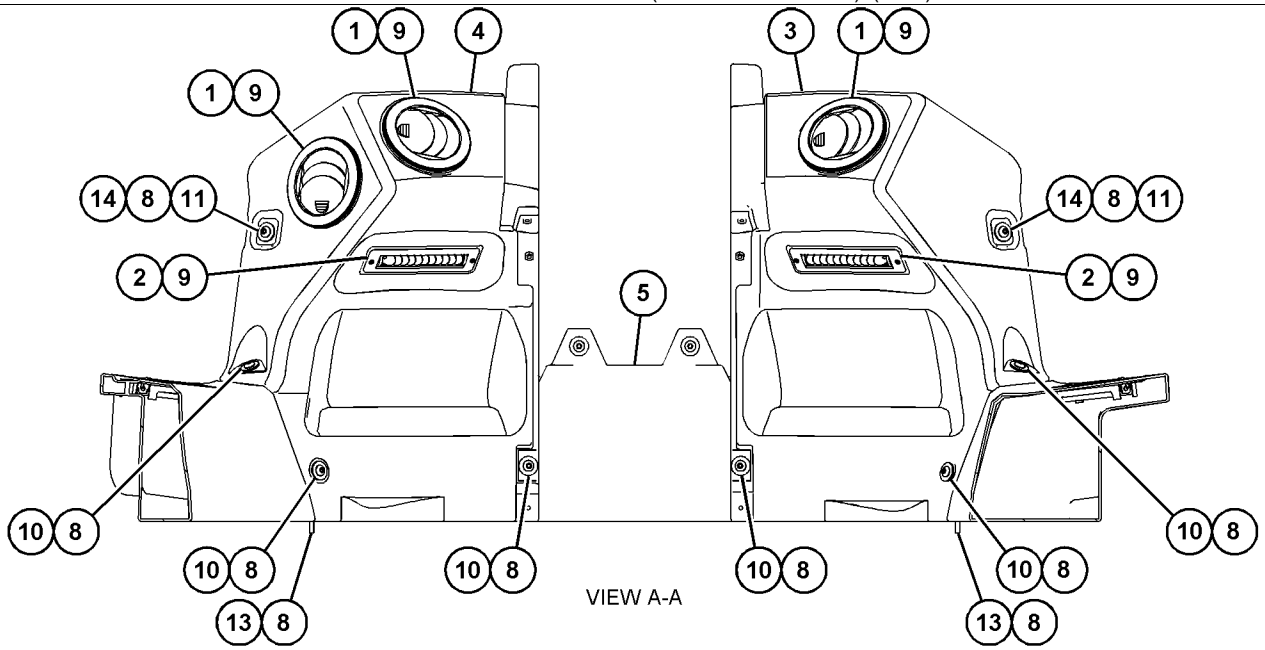

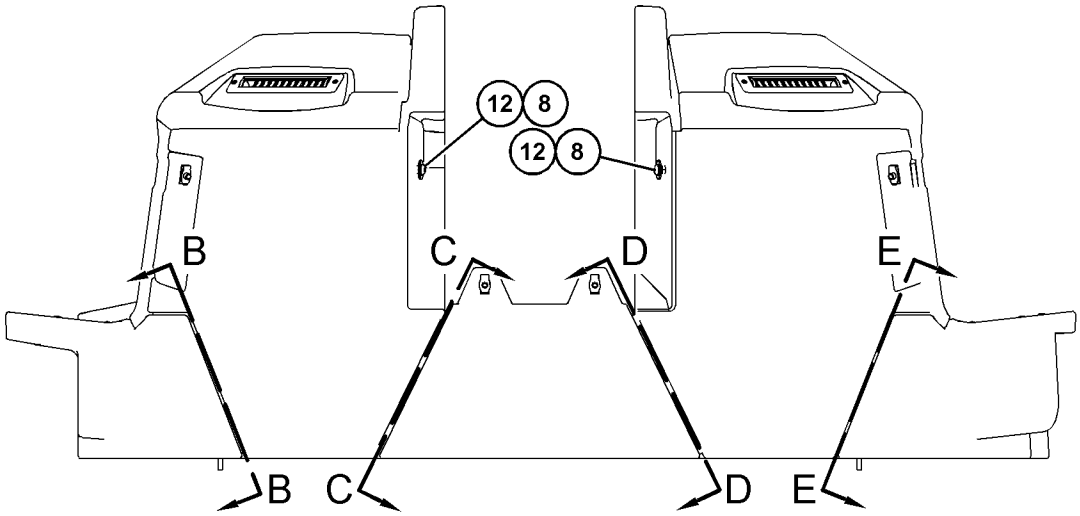

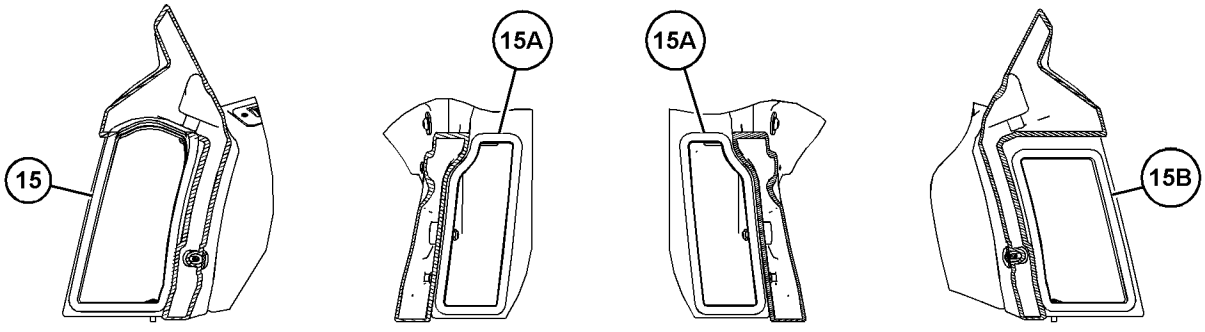

GRÁFICO 2 <FIN> g03495898

443-4189 GRUPO DE FILTRO DE AIRE DE LA CABINA (FILTER GP-CAB AIR)

NO. DE SERIE: FRS1-UP

CARBONO

PARTE DE 456-6639 CONFIGURACIÓN ESPECIAL DE CARGADOR DE RUEDAS

SMCS-7342 **i06629006**

NOTA	NÚMERO DE LA PIEZA	QTY	NOMBRE DE LA PIEZA 1 2 3 4 5 6 (NIVEL DEL PRODUCTO)	VER PÁGINA
Y	**348-3432**	1	CONJUNTO DE ELEMENTO DE FILTRO DE AIRE (CARBÓN ACTIVADO) (FILTER ELEMENT AS-AIR (ACTIVATED CHARCOAL))	109

Y - ILUSTRACIÓN DIFERENTE

<FIN>

372-3896 GRUPO DE BASTIDOR DE VENTANA–PARTE DELANTERA (FRAME GP-WINDOW-PARTE DELANTERA)

NO. DE SERIE: FRS1-UP

PARTE DE 466-8784 CONFIGURACIÓN DE LA CABINA

SMCS-7310 **i05753419**

NOTA	NO NO	GRÁFICO REF	NÚMERO DE LA PIEZA	QTY	NOMBRE DE LA PIEZA 1 2 3 4 5 6 (NIVEL DEL PRODUCTO)	VER PÁGINA
	1	1	**214-9186**	16	BOTÓN (BUTTON)	
	2	1	**365-9646**	1	CONJUNTO DE BASTIDOR (FRAME AS)	
	3	1	**3E-4352**	2	ARANDELA DURA (8,8X20,5X2,5 MM DE GROSOR) (WASHER-HARD (8.8X20.5X2.5-MM THK))	
M	4	1	**5C-2890**	2	TUERCA (ROSCA M6 X 1) (NUT (M6X1-THD))	
	5	1	**9X-8256**	2	ARANDELA (6,6 X 12 X 2 MM DE GROSOR) (WASHER (6.6X12X2-MM THK))	

M - PIEZA MÉTRICA

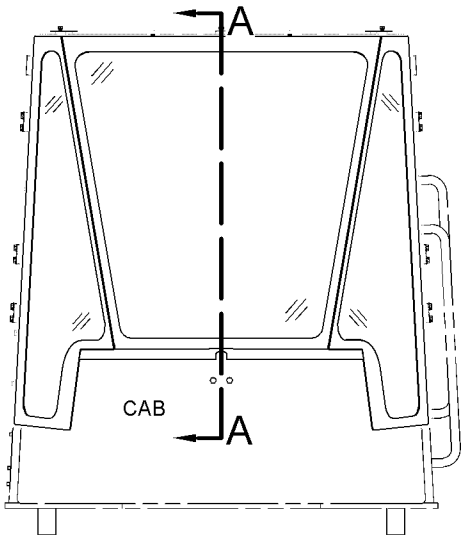

FRONT VIEW

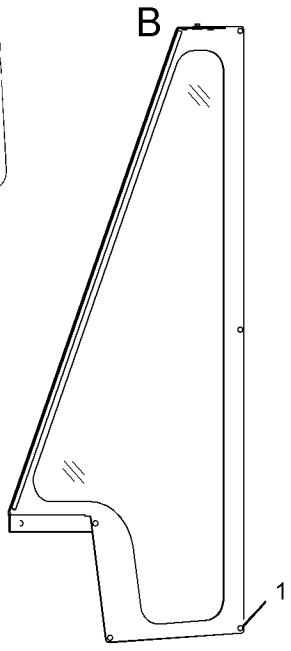

SECTION A-A

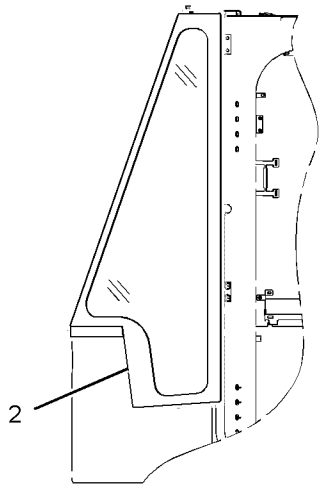

LEFT SIDE VIEW

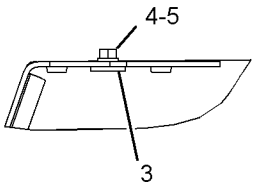

VIEW OF AREA B

GRÁFICO 1

<FIN>

g03442819

366-0732 GRUPO DE ASIDERO (HANDHOLD GP)

NO. DE SERIE: FRS1-UP

PARTE DE 464-2483 GRUPO DE ASIDERO

SMCS-7256 **i06043217**

NOTA	NO NO	GRÁFICO REF	NÚMERO DE LA PIEZA	QTY	NOMBRE DE LA PIEZA 1 2 3 4 5 6 (NIVEL DEL PRODUCTO)	VER PÁGINA
M	1	1	**345-7725**	8	TORNILLO DE CABEZA SEGMENTADA (M12 X 1,75 X 25 MM) (SCREW-TRUSS HEAD (M12X1.75X25-MM))	
	2	1	**379-8450**	1	CONJUNTO DE TUBO (TUBE AS)	
	3	1	**367-2481**	2	TAPA (CAP)	

M - PIEZA MÉTRICA

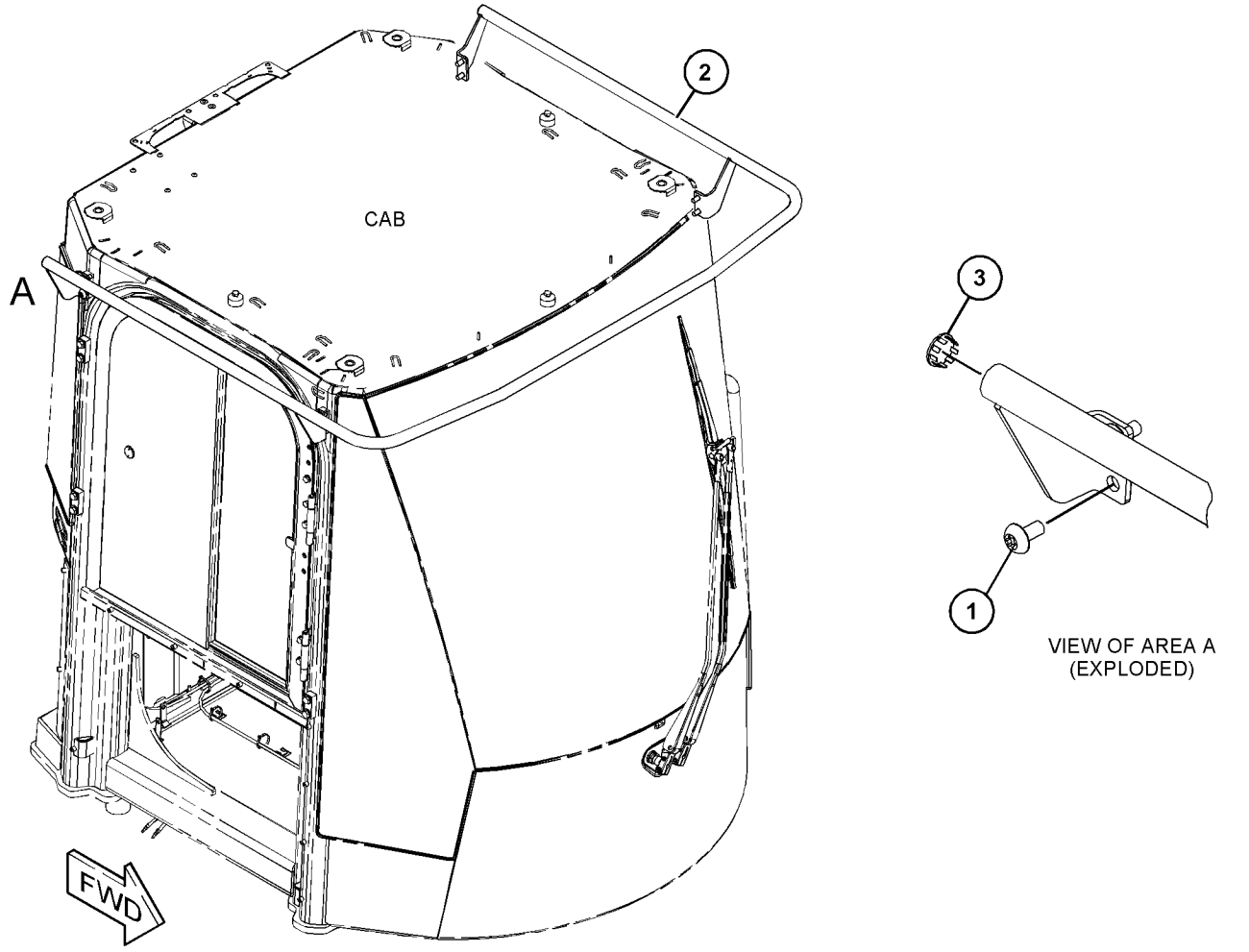

GRÁFICO 1 <FIN> g03474296

464-2483 GRUPO DE ASIDERO (HANDHOLD GP)

NO. DE SERIE: FRS1-UP

SMCS-7256 **i06674852**

NOTA	NÚMERO DE LA PIEZA	QTY	NOMBRE DE LA PIEZA 1 2 3 4 5 6 (NIVEL DEL PRODUCTO)	VER PÁGINA
Y	*366-0732*	1	GRUPO DE ASIDERO (HANDHOLD GP)	883
	450-7011	1	CALCOMANÍA DE ADVERTENCIA (PELIGRO DE CAÍDA, AMARRE, LEA EL MANUAL DE OPERACIÓN Y MANTENIMIENTO) (FILM-WARNING (FALL HAZARD, LANYARD, READ OMM))	
			(ON ROOF CAP JUST ABOVE TIE OFF LOCATION)	

Y - ILUSTRACIÓN DIFERENTE

<FIN>

366-0733 GRUPO DE INSTALACIÓN DE LA RADIO (INSTALLATION GP-RADIO)

NO. DE SERIE: FRS1-UP

PARTE DE 455-3940 CONFIGURACIÓN DE LA CABINA

SMCS-7338 **i05800281**

NOTA	NO NO	GRÁFICO REF	NÚMERO DE LA PIEZA	QTY	NOMBRE DE LA PIEZA 1 2 3 4 5 6 (NIVEL DEL PRODUCTO)	VER PÁGINA
	1	1	**9U-2331**	1	CONJUNTO DE ANTENA (RADIOCOMUNICACIÓN) (ANTENNA AS (COMMUNICATION RADIO))	
	2	1	**9U-4431**	1	MONTAJE DE ANTENA (MOUNT-ANTENNA)	
	3	1	**9U-8263**	1	TAPA (COVER)	
	4	1	**124-4884**	1	CONJUNTO DE CABLES (CABLE AS)	
	5	1	**168-8772**	2	CONJUNTO DE ALTAVOZ DE RADIO (SPEAKER AS-RADIO)	
	6	1	**373-4446**	1	TAPÓN (PLUG)	
M	7	1	**123-0707**	8	TORNILLO DE CABEZA HEXAGONAL (M4 X 0,7 X 20 MM) (SCREW-HEX SOCKET (M4X0.7X20-MM))	
	8	1	**154-8079**	8	TUERCA DE RETENEDOR (TIPO U) (NUT-RETAINER (U-TYPE))	
	9	1	**2D-2751**	1	ARANDELA DE GOMA (GROMMET)	
	10	1	**7K-1181**	3	CORREA PARA CABLES (STRAP-CABLE)	
	11	1	**8T-0328**	8	ARANDELA DURA (5,5 X 10 X 1 MM DE GROSOR) (WASHER-HARD (5.5X10X1-MM THK))	

M - PIEZA MÉTRICA

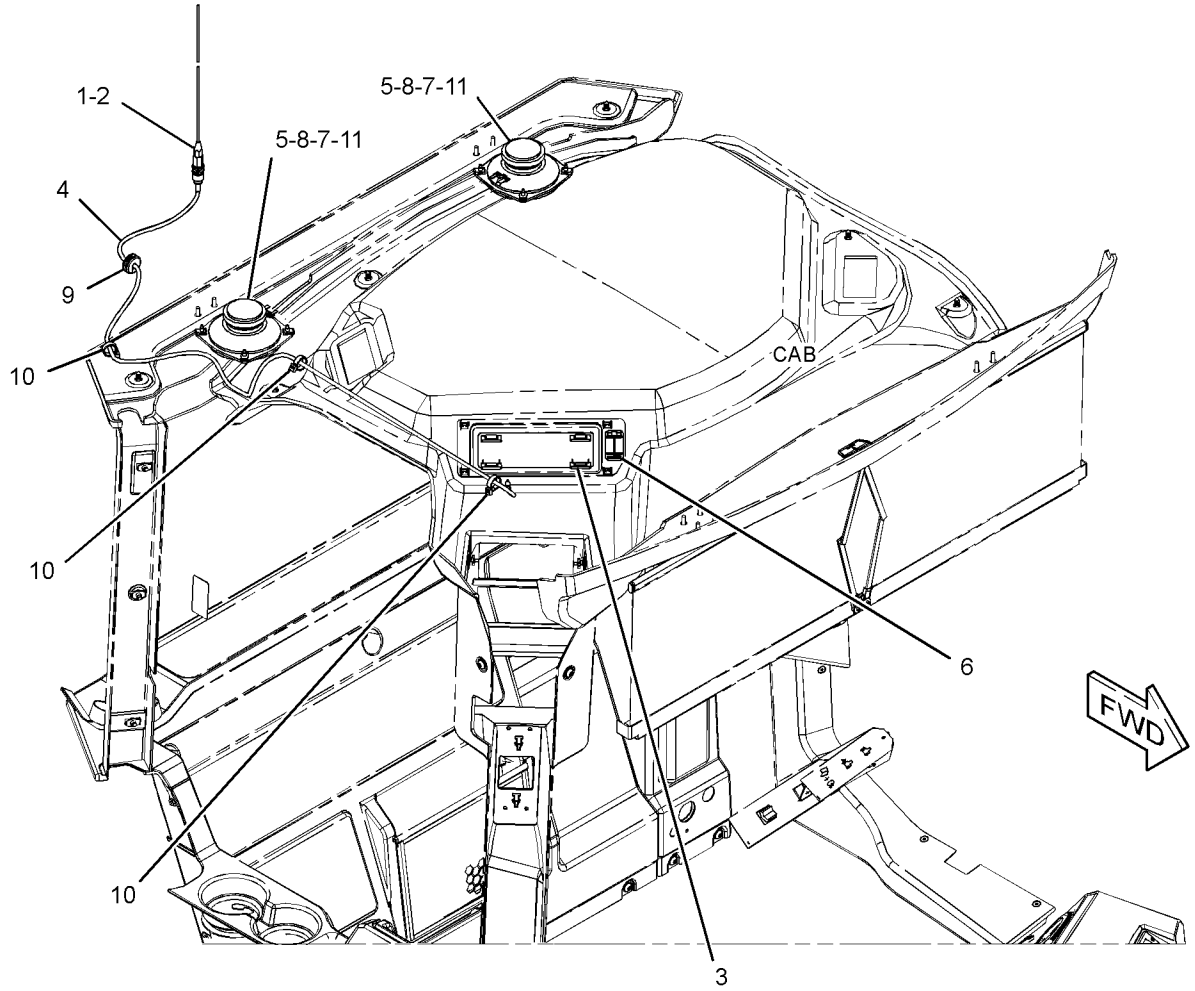

GRÁFICO 1 <FIN> g03501019

446-0639 JUEGO DE AMORTIGUADOR–TELA (KIT-CUSHION-TELA)

NO. DE SERIE: FRS1-UP

PARTE DE 443-8250 GRUPO DE ASIENTO CON SUSPENSIÓN

SMCS-7312 **i06270566**

NOTA	NO NO	GRÁFICO REF	NÚMERO DE LA PIEZA	QTY	NOMBRE DE LA PIEZA 1 2 3 4 5 6 (NIVEL DEL PRODUCTO)	VER PÁGINA
	1	1	**164-1276**	2	TUBO (TUBE)	
	2	1	**164-1277**	2	BROCHE DE RESORTE (CLIP-SPRING)	
	3	1	**345-8056**	1	CONJUNTO DE AMORTIGUADOR DE ASIENTO (RESPALDO, TELA) (CUSHION AS-SEAT (BACK, CLOTH))	
	4	1	**389-0880**	1	CONJUNTO DE AMORTIGUADOR DE ASIENTO (PARTE INFERIOR, TELA) (CUSHION AS-SEAT (BOTTOM, CLOTH))	
	5	1	**385-0229**	7	TORNILLO FORMANTE (12-16 X 0,75 PULG) (SCREW-FORMING (12-16X0.75-IN))	
	6	1	**385-0230**	4	TORNILLO FORMANTE (1/4-15-1 PULG) (SCREW-FORMING (1/4-15-1-IN))	
					(KIT ALSO INCLUDES SEAT PAN)	

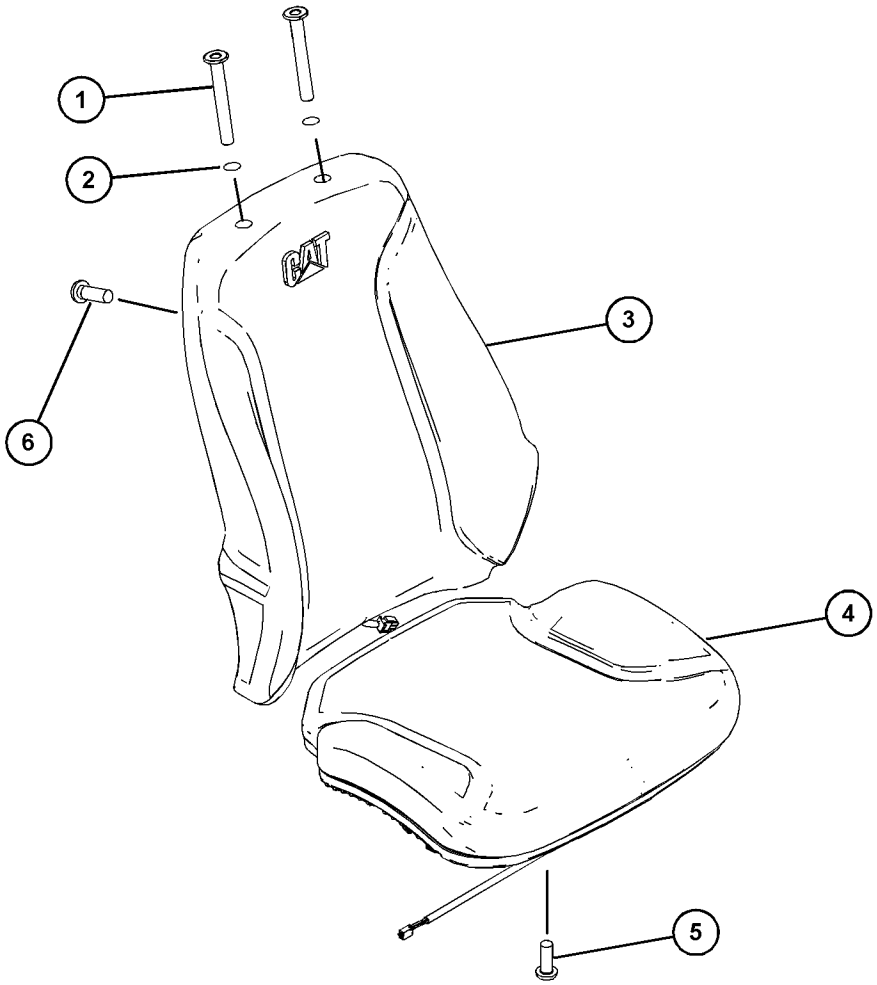

GRÁFICO 1 <FIN> g03854981

443-8573 JUEGO DE MANIJA (KIT-HANDLE)

NO. DE SERIE: FRS1-UP
PARA USAR CON GRUPO DE ASIENTO
PARTE DE 443-8250, 443-8252 GRUPO DE ASIENTO CON SUSPENSIÓN

SMCS-7312 **i06210560**

NOTA	NO NO	GRÁFICO REF	NÚMERO DE LA PIEZA	QTY	NOMBRE DE LA PIEZA 1 2 3 4 5 6 (NIVEL DEL PRODUCTO)	VER PÁGINA
	1	1	**5T-7486**	2	RETENEDOR DE RESORTE (RETAINER-SPRING)	
	2	1	**7Y-0468**	2	PASADOR DE RESORTE (PIN-SPRING)	
	3	1	**9T-5241**	4	ARANDELA (9,53 X 18 X 1 MM DE GROSOR) (WASHER (9.53X18X1-MM THK))	

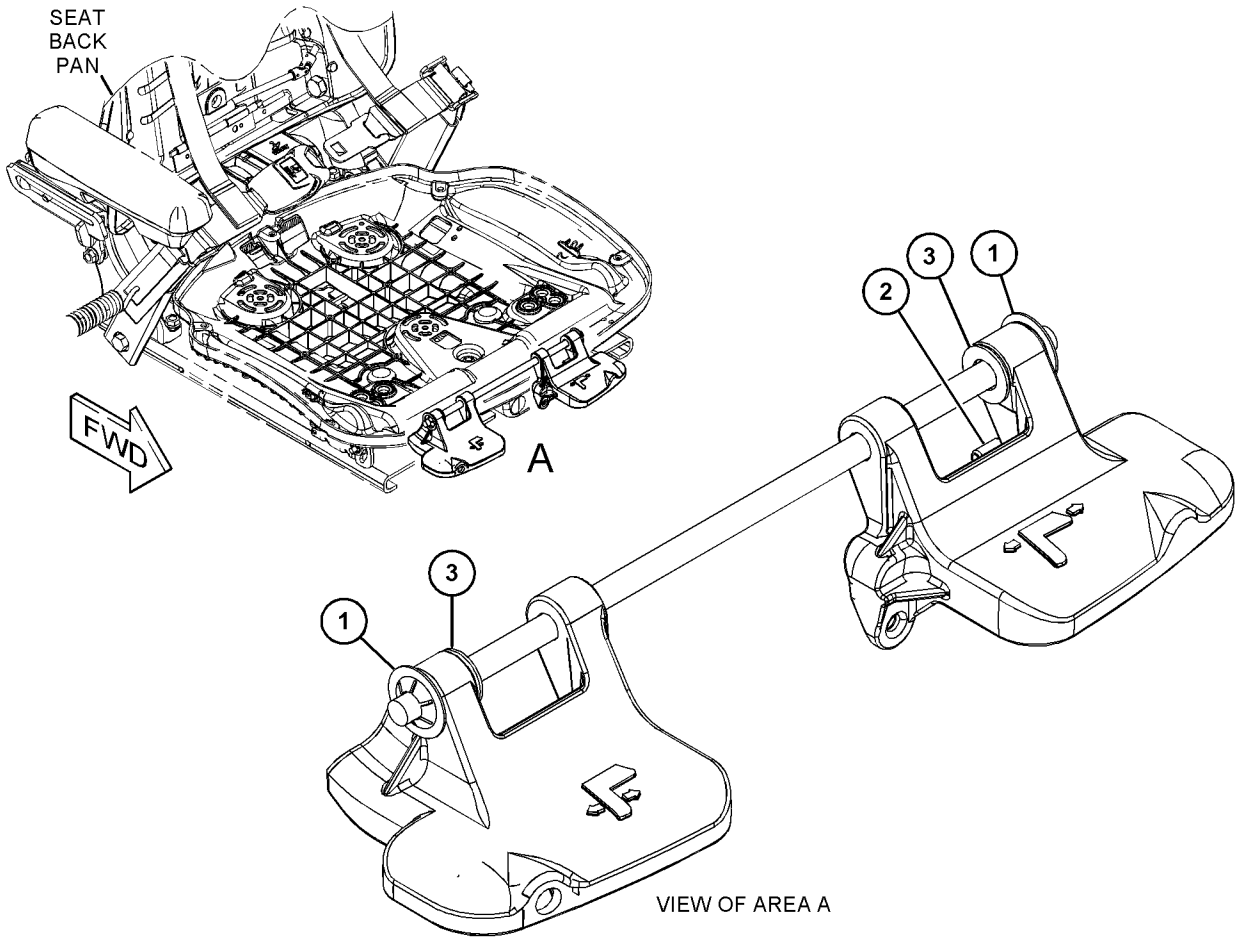

GRÁFICO 1 <FIN> g03850471

452-6716 JUEGO DE COMPRESOR DE AIRE DEL ASIENTO (KIT-SEAT AIR COMPRESSOR)

NO. DE SERIE: FRS1-UP

PARTE DE 191-2933 GRUPO DE SUSPENSIÓN DE ASIENTO

SMCS-731K, 7324

i06264722

NOTA	NÚMERO DE LA PIEZA	QTY	NOMBRE DE LA PIEZA 1 2 3 4 5 6 (NIVEL DEL PRODUCTO)	VER PÁGINA
	372-2158	1	SOPORTE DE MONTAJE (BRACKET-MOUNTING)	
	370-9894	1	CONJUNTO DE COMPRESOR (COMPRESSOR AS)	
	186-5107	2	TORNILLO DE IMPULSIÓN (NO 8-16X1,25 PULG) (SCREW-DRIVE (NO 8-16X1.25-IN))	
	8L-8413	6	CORREA PARA CABLES (STRAP-CABLE)	

<FIN>

446-0641 JUEGO DE ACOLCHADO DE ASIENTO–DE TELA, CON CALEFACCIÓN (KIT-SEAT CUSHION–DE TELA, CON CALEFACCIÓN)

NO. DE SERIE: FRS1-UP

PARTE DE 443-8252 GRUPO DE ASIENTO CON SUSPENSIÓN

SMCS-7312 **i06556406**

NOTA	NO NO	GRÁFICO REF	NÚMERO DE LA PIEZA	QTY	NOMBRE DE LA PIEZA 1 2 3 4 5 6 (NIVEL DEL PRODUCTO)	VER PÁGINA
	1	1	**164-1276**	2	TUBO (TUBE)	
	2	1	**164-1277**	2	BROCHE DE RESORTE (CLIP-SPRING)	
	3	1	**357-5164**	1	CONJUNTO DE AMORTIGUADOR DE RESPALDO (CUSHION AS-BACK)	
	4	1	**443-8582**	1	CONJUNTO DE AMORTIGUADOR (CUSHION AS)	
	5	1	**385-0229**	7	TORNILLO FORMANTE (12-16 X 0,75 PULG) (SCREW-FORMING (12-16X0.75-IN))	
	6	1	**385-0230**	4	TORNILLO FORMANTE (1/4-15-1 PULG) (SCREW-FORMING (1/4-15-1-IN))	
					(KIT ALSO INCLUDES SEAT PAN & HEATER PAD HARNESS)	

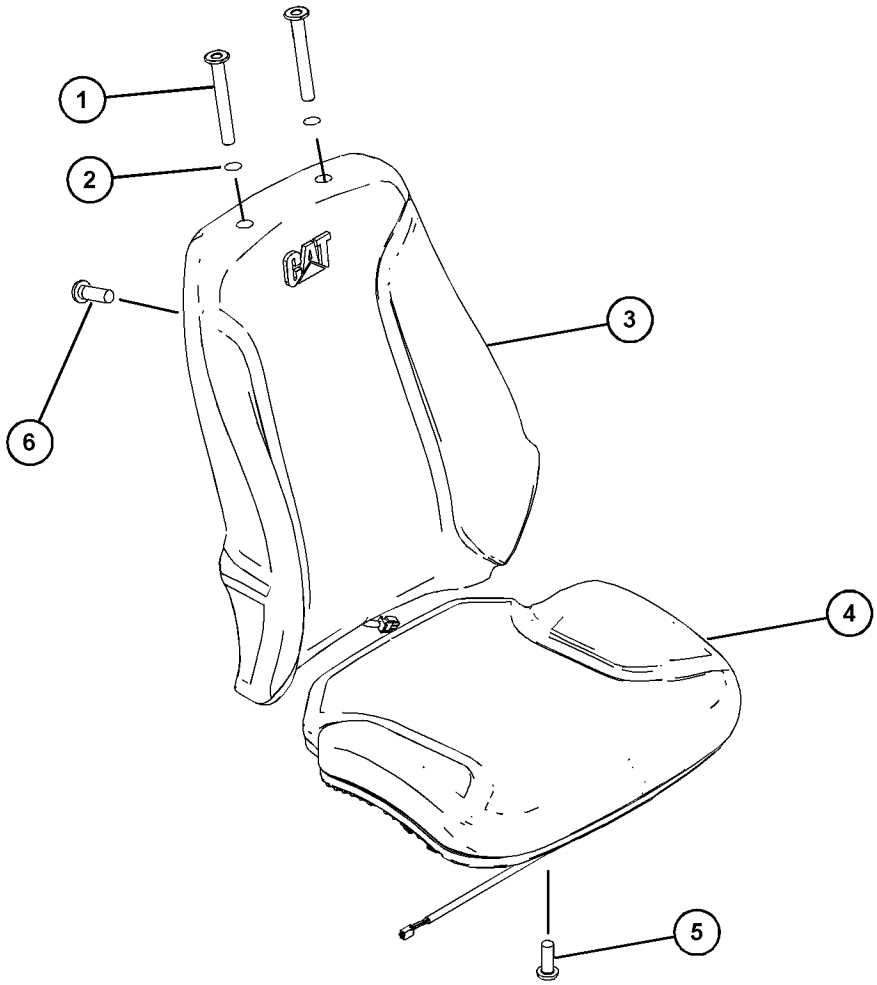

GRÁFICO 1 <FIN> g03854981

212-7779 JUEGO DE AMORTIGUADOR (KIT-SHOCK ABSORBER)

NO. DE SERIE: FRS1-UP

PARTE DE 191-2933 GRUPO DE SUSPENSIÓN DE ASIENTO

SMCS-7324 **i05772909**

NOTA	NO NO	GRÁFICO REF	NÚMERO DE LA PIEZA	QTY	NOMBRE DE LA PIEZA 1 2 3 4 5 6 (NIVEL DEL PRODUCTO)	VER PÁGINA
	1	1	**3S-2093**	1	CORREA PARA CABLES (STRAP-CABLE)	
	2	1	**7D-6922**	1	CONTRATUERCA (ROSCA DE 6-32) (LOCKNUT (6-32-THD))	
	3	1	**114-5157**	2	AJUSTADOR (ADJUSTER)	
	4	1	**138-8885**	1	PERNO DE CABEZA HUECA (6-32X0,5 PULG) (BOLT-SOCKET HEAD (6-32X0.5-IN))	
	5	1	**163-1137**	2	COJINETE (BEARING)	
	6	1	**192-7811**	2	ARANDELA (13 X 22 X 2 MM DE GROSOR) (WASHER (13X22X2-MM THK))	
	7	1	**192-7812**	1	PERNO ESPECIAL (BOLT-SPECIAL)	
	8	1	**192-7813**	1	PERNO ESPECIAL (BOLT-SPECIAL)	
	9	1	**212-7780**	1	CONJUNTO DE AMORTIGUADOR (ABSORBER AS-SHOCK)	
	10	1	**212-7783**	1	JUEGO DE POLEA (KIT-PULLEY)	
					(INCLUDES PARTS MARKED "H" IN GRAPHIC)	
	11	1	**213-4754**	1	PERILLA (KNOB)	
	12	1	**9M-2904**	1	ABRAZADERA DE MANGUERA (CLAMP-HOSE)	
	13	1	**377-3141**	1	CONJUNTO DE CABLES (CABLE AS)	
	14	1	**138-8886**	1	PERNO DE CABEZA HUECA (1/4-20X1,5 - PULG) (BOLT-SOCKET HEAD (1/4-20X1.5-IN))	
	15	1	**2D-6235**	3	CONTRATUERCA (ROSCA 1/4-20) (LOCKNUT (1/4-20-THD))	
	16	1	**2D-6642**	1	BOLA (BALL)	
	17	1	**2K-4973**	1	CONTRATUERCA (ROSCA 3/8-16) (LOCKNUT (3/8-16-THD))	
	18	1	**3J-4818**	1	ARANDELA DE TRABA (DIENTE EXTERIOR) (LOCKWASHER (EXTERNAL TOOTH))	
					PARTS SHOWN IN GRAPHIC(S) WITHOUT A REFERENCE NUMBER ARE NOT SERVICED SEPARATELY	

212-7779 JUEGO DE AMORTIGUADOR (KIT-SHOCK ABSORBER) (cont.) **i05772909**

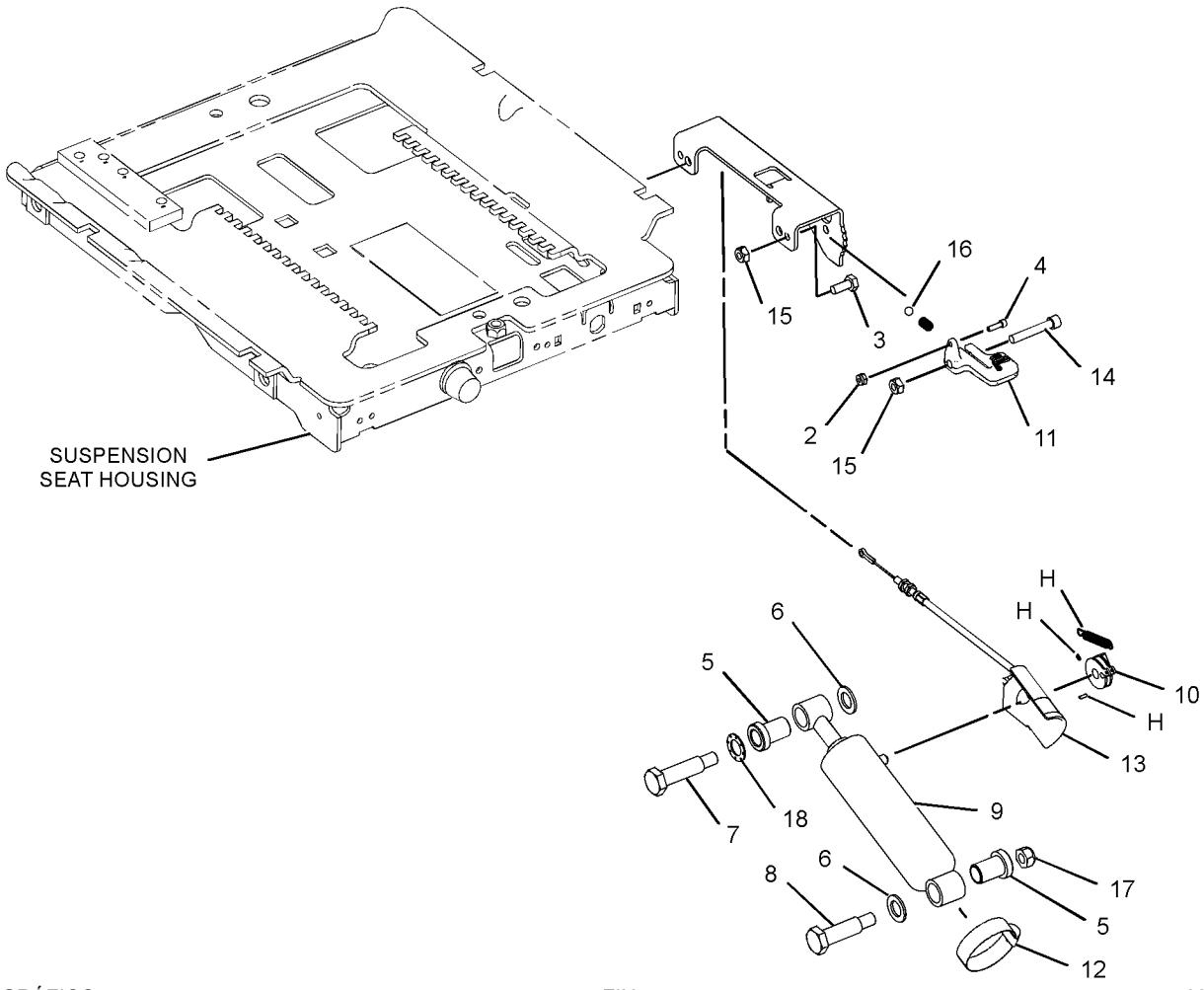

GRÁFICO 1 <FIN> g03662307

454-9350 GRUPO DE REVESTIMIENTO DE CABINA (LINER GP-CAB)

NO. DE SERIE: FRS1-UP

PARTE DE 455-3940 CONFIGURACIÓN DE LA CABINA

SMCS-7329 **i06641556**

NOTA	NO NO	GRÁFICO REF	NÚMERO DE LA PIEZA	QTY	NOMBRE DE LA PIEZA 1 2 3 4 5 6 (NIVEL DEL PRODUCTO)	VER PÁGINA
	1	1	**206-1667**	4	BROCHE (CLIP)	
	2	1	**209-0746**	1	CORREA (STRAP)	
	3	1	**365-8361**	1	CONJUNTO DE REVESTIMIENTO DE CABINA (LINER AS-CAB)	
	4	1	**365-8362**	1	REVESTIMIENTO DEL TECHO (HEADLINER)	
	5	1	**365-8363**	1	MARCO DE RADIO (BEZEL-RADIO)	
	6	1	**466-1621**	1	GANCHO PARA LA ROPA (HOOK-COAT)	
	7	1	**114-6658**	6	ARANDELA (6,5X17X1 MM DE GROSOR) (WASHER (6.5X17X1-MM THK))	
M	8	1	**3E-8020**	1	TORNILLO DE CABEZA SEGMENTADA (M6 X 1 X 25 MM) (SCREW-TRUSS HEAD (M6X1X25-MM))	
	9	1	**365-8373**	10	TORNILLERÍA (FASTENER)	
	10	1	**9X-2038**	1	ARANDELA (7X19X2 MM DE GROSOR) (WASHER (7X19X2-MM THK))	
M	11	1	**9X-2045**	7	TORNILLO DE CABEZA SEGMENTADA (M6 X 1 X 20 MM) (SCREW-TRUSS HEAD (M6X1X20-MM))	

M - PIEZA MÉTRICA

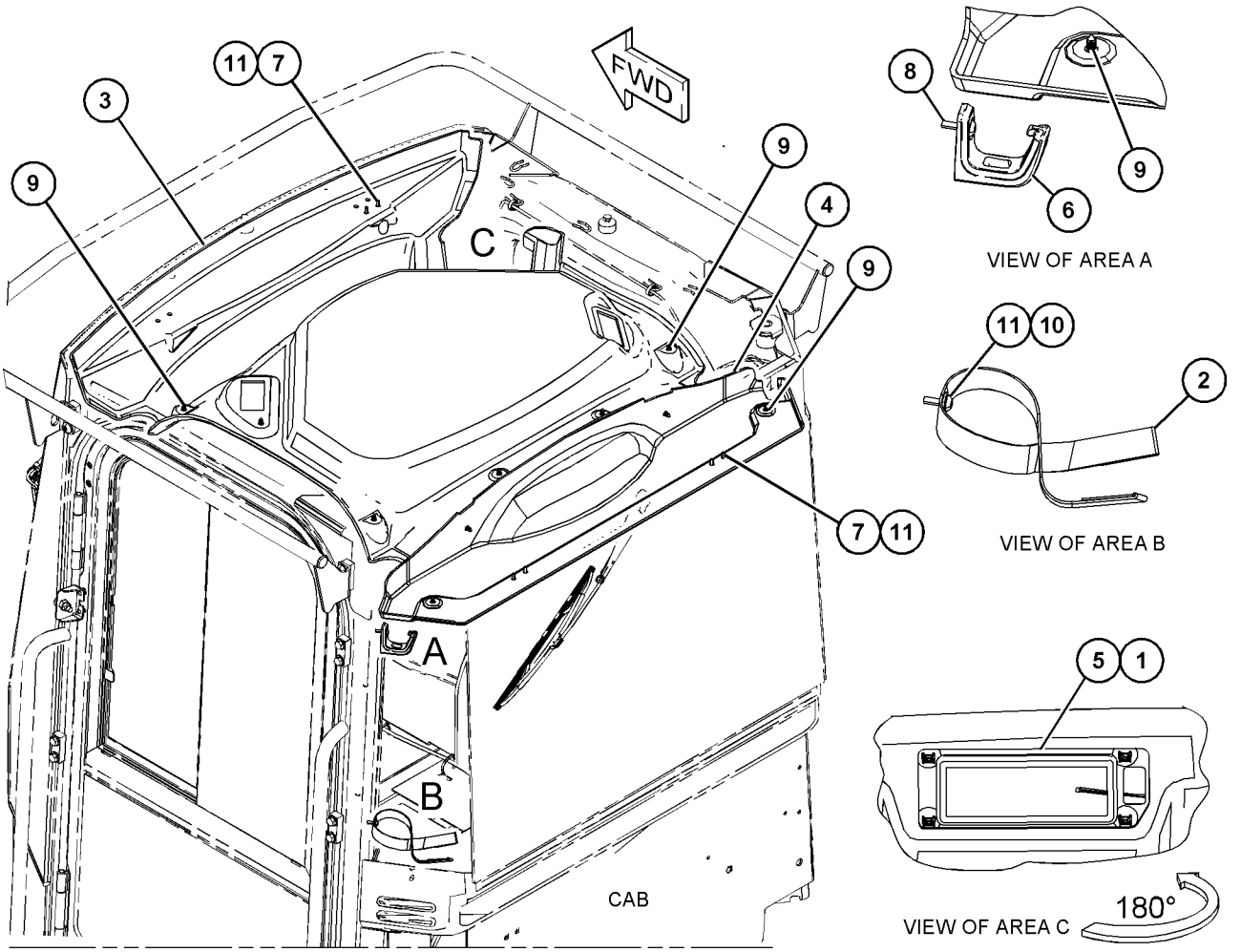

GRÁFICO 1 <FIN> g06050647

364-9903 GRUPO DE TUBERÍAS DE AIRE ACONDICIONADO (LINES GP-AIR CONDITIONER)

NO. DE SERIE: FRS1-UP

PARTE DE 456-6637 CONFIGURACIÓN HIDRÁULICA

SMCS-1808 **i06239197**

NOTA	NO NO	GRÁFICO REF	NÚMERO DE LA PIEZA	QTY	NOMBRE DE LA PIEZA 1 2 3 4 5 6 (NIVEL DEL PRODUCTO)	VER PÁGINA
	1	1	**091-0081**	1	ESPACIADOR (10,5 X 20 X 10 MM DE GROSOR) (SPACER (10.5X20X10-MM THK))	
	2	1	**124-3019**	1	CONJUNTO DE SOPORTE (BRACKET AS)	
M		1	**8T-3490**	1	TUERCA DE SOLDAR (ROSCA M10 X 1,5) (NUT-WELD (M10X1.5-THD))	
	3	1	**149-6371**	1	CONJUNTO DE INTERRUPTOR DE PRESIÓN (ACONDICIONADOR DE AIRE) (SWITCH AS-PRESSURE (AIR CONDITIONER))	
		1	**102-8802**	1	JUEGO DE RECEPTÁCULO (2 CLAVIJAS) (KIT-RECEPTACLE (2-PIN))	
					(INCLUDES RECEPTACLE AS & WEDGE)	
		1	**8T-8729**	2	CLAVIJA DE CONECTOR (CALIBRE 16 A 18) (PIN-CONNECTOR (16-GA TO 18-GA))	
	4	1	**317-0719**	1	CONJUNTO DE SOPORTE (BRACKET AS)	
C	5	1	**320-8863**	1	CONJUNTO DE SOPORTE (BRACKET AS)	
M		1	**8T-3490**	1	TUERCA DE SOLDAR (ROSCA M10 X 1,5) (NUT-WELD (M10X1.5-THD))	
	6	1	**327-0282**	3	SELLO INTEGRAL (1/2") (SEAL-INTEGRAL (1/2-IN))	
	7	1	**327-0283**	1	SELLO INTEGRAL (3/4") (SEAL-INTEGRAL (3/4-IN))	
	8	1	**355-3148**	1	CONJUNTO DE INTERRUPTOR DE PRESIÓN (ALTA, BAJA) (ACONDICIONADOR DE AIRE) (SWITCH AS-PRESSURE (HIGH, LOW) (AIR CONDITIONER))	
		1	**102-8802**	1	JUEGO DE RECEPTÁCULO (2 CLAVIJAS) (KIT-RECEPTACLE (2-PIN))	
					(INCLUDES RECEPTACLE AS & WEDGE)	
		1	**8T-8729**	2	CLAVIJA DE CONECTOR (CALIBRE 16 A 18) (PIN-CONNECTOR (16-GA TO 18-GA))	
	9	1	**364-9940**	1	CONJUNTO DE MANGUERA (HOSE AS)	
	10	1	**364-9942**	1	CONJUNTO DE MANGUERA (HOSE AS)	
	11	1	**435-7953**	1	CONJUNTO DE MANGUERA (HOSE AS)	
	12	1	**5P-3929**	1	CONJUNTO DE ACOPLAMIENTO DE REFRIGERANTE (AUTOSELLADO) (COUPLING AS-REFRIGERANT (SELF-SEALING))	
	13	1	**5P-3948**	1	CONJUNTO DE ACOPLAMIENTO DE REFRIGERANTE (AUTOSELLADO) (COUPLING AS-REFRIGERANT (SELF-SEALING))	
	14	1	**067-2551**	7	BROCHE (CLIP)	
	15	1	**133-6934**	1	ESPACIADOR (11 X 20 X 25 MM DE GROSOR) (SPACER (11X20X25-MM THK))	
	16	1	**146-5067**	1	ESPACIADOR (13X30X22,2 MM DE GROSOR) (SPACER (13X30X22.2-MM THK))	
	17	1	**172-4211**	1	ESPACIADOR (10,5 X 22 X 50,8 MM DE GROSOR) (SPACER (10.5X22X50.8-MM THK))	
M	18	1	**175-9079**	1	VARILLA DE ENLACE (ROD-LINK)	
M	19	1	**178-3336**	4	TUERCA DE BRIDA HEXAGONAL (ROSCA M8 X 1,25) (NUT-HEX FLANGE (M8X1.25-THD))	
	20	1	**2M-6102**	1	TUBO (PIPE)	
	21	1	**303-9449**	1	PRISIONERO (ROSCA M10 X 1,5) (STUD (M10X1.5-THD))	
	22	1	**3P-2404**	2	BROCHE (CLIP)	
C	23	1	**3S-2093**	7	CORREA PARA CABLES (STRAP-CABLE)	
	24	1	**4D-7388**	1	BROCHE (CIRCUITO) (CLIP (LOOP))	
C	25	1	**5K-5338**	7	BROCHE (CLIP)	
	26	1	**5P-1076**	1	ARANDELA DURA (13,5 X 30 X 4 MM DE GROSOR) (WASHER-HARD (13.5X30X4-MM THK))	

364-9903 GRUPO DE TUBERÍAS DE AIRE ACONDICIONADO (LINES GP-AIR CONDITIONER) (cont.) **i06239197**

NOTA	NO NO	GRÁFICO REF	NÚMERO DE LA PIEZA	QTY	NOMBRE DE LA PIEZA 1 2 3 4 5 6 (NIVEL DEL PRODUCTO)	VER PÁGINA
	27	1	**6V-1889**	2	BROCHE (CIRCUITO) (CLIP (LOOP))	
	28	1	**7W-9094**	1	ESPACIADOR (10,5 X 20 X 9 MM DE GROSOR) (SPACER (10.5X20X9-MM THK))	
M	29	1	**7X-7729**	1	ARANDELA (11 X 25 X 3 MM DE GROSOR) (WASHER (11X25X3-MM THK))	
C	30	1	**8T-4121**	18	ARANDELA DURA (11 X 21 X 2,5 MM DE GROSOR) (WASHER-HARD (11X21X2.5-MM THK))	
M	31	1	**8T-4133**	4	TUERCA (ROSCA M10 X 1,5) (NUT (M10X1.5-THD))	
CM	32	1	**8T-4136**	1	PERNO (M10 X 1,5 X 25 MM) (BOLT (M10X1.5X25-MM))	
M	33	1	**8T-4137**	4	PERNO (M10 X 1,5 X 20 MM) (BOLT (M10X1.5X20-MM))	
M	34	1	**8T-4183**	1	PERNO (M12 X 1,75 X 40 MM) (BOLT (M12X1.75X40-MM))	
M	35	1	**8T-4195**	4	PERNO (M10 X 1,5 X 30 MM) (BOLT (M10X1.5X30-MM))	
M	36	1	**8T-4196**	1	PERNO (M10 X 1,5 X 35 MM) (BOLT (M10X1.5X35-MM))	
M	37	1	**8T-5005**	1	PERNO (M10X1,5X70 MM) (BOLT (M10X1.5X70-MM))	
M	38	1	**8T-6466**	1	PERNO (M10 X 1,5 X 60 MM) (BOLT (M10X1.5X60-MM))	
	39	1	**9R-1004**	1	BROCHE (LENGÜETA) (CLIP (TAB))	
	40	1	**9R-1005**	1	BROCHE (RANURA) (CLIP (SLOT))	
	41	1	**9X-7378**	2	SELLO ANULAR (SEAL-O-RING)	
	42	1	**9X-7383**	1	SELLO ANULAR (SEAL-O-RING)	
	43	1	**9X-7384**	1	SELLO ANULAR (SEAL-O-RING)	
CE	44	1	**8C-5064**		CONDUCTO FLEXIBLE (D.I. DE 17,75 MM, ADMISIÓN) (72 CM) (CONDUIT-FLEXIBLE (17.75-MM ID, SPLIT) (72-CM))	
CE	44A	1	**8C-5064**		CONDUCTO FLEXIBLE (D.I. DE 17,75 MM, ADMISIÓN) (43 CM) (CONDUIT-FLEXIBLE (17.75-MM ID, SPLIT) (43-CM))	
CE	44B	1	**8C-5064**		CONDUCTO FLEXIBLE (D.I. DE 17,75 MM, ADMISIÓN) (27 CM) (CONDUIT-FLEXIBLE (17.75-MM ID, SPLIT) (27-CM))	
C	45	1	**172-6833**	2	BROCHE (CIRCUITO) (CLIP (LOOP))	

C - CAMBIAR DEL TIPO ANTERIOR
E - PEDIDO POR CENTÍMETROS
M - PIEZA MÉTRICA

364-9903 GRUPO DE TUBERÍAS DE AIRE ACONDICIONADO (LINES GP-AIR CONDITIONER) (cont.) **i06239197**

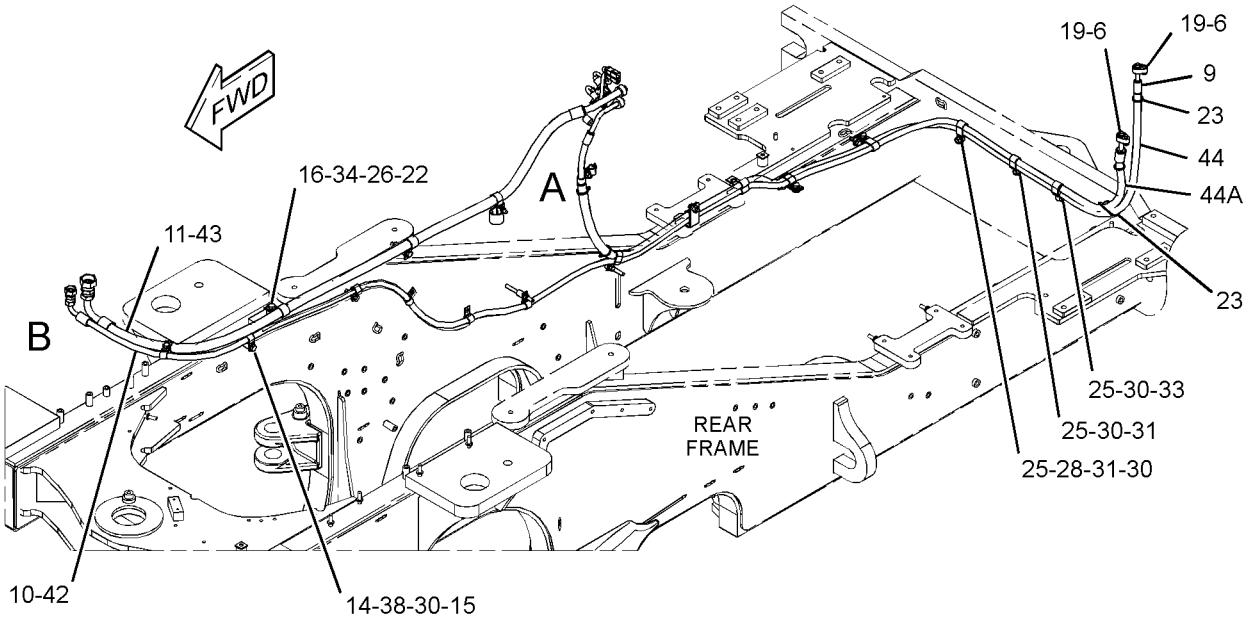

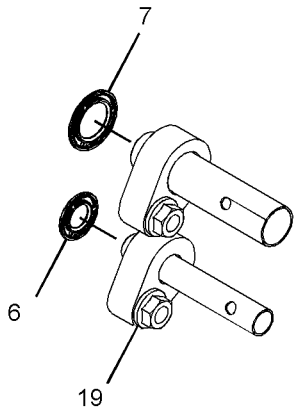

VIEW OF AREA C

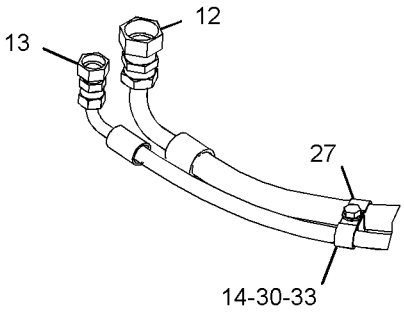

VIEW OF AREA B

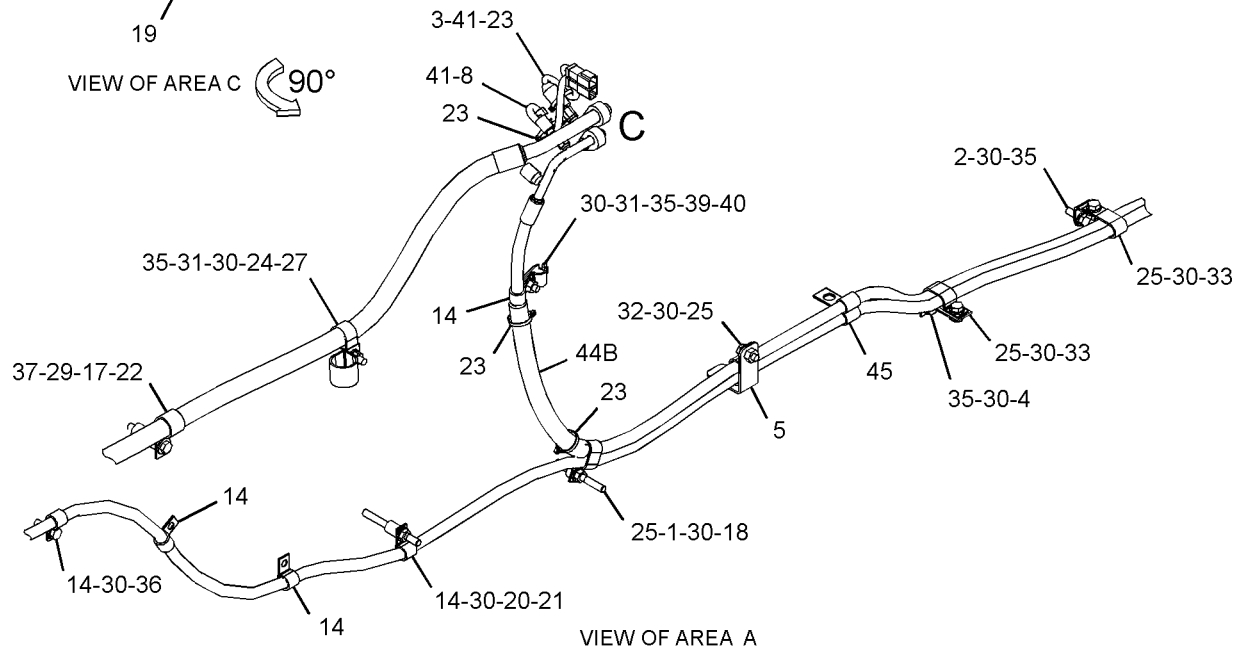

VIEW OF AREA A

GRÁFICO 1

<FIN>

g06034078

467-4171 GRUPO DE TUBERÍAS DEL CALENTADOR (LINES GP-HEATER)

NO. DE SERIE: FRS1-UP

PARTE DE 456-6637 CONFIGURACIÓN HIDRÁULICA

SMCS-1380, 1812, 7304 **i06629894**

NOTA	NO NO	GRÁFICO REF	NÚMERO DE LA PIEZA	QTY	NOMBRE DE LA PIEZA 1 2 3 4 5 6 (NIVEL DEL PRODUCTO)	VER PÁGINA
	1	1	*170-6771*	1	GRUPO DE CONECTOR (CONNECTOR GP)	
		1	**3D-2824**	1	SELLO ANULAR (SEAL-O-RING)	
		1	**5P-1045**	1	CONECTOR (CONNECTOR)	
	2	1	**364-9955**	1	CONJUNTO DE SOPORTE (BRACKET AS)	
M		1	**8T-3490**	2	TUERCA DE SOLDAR (ROSCA M10 X 1,5) (NUT-WELD (M10X1.5-THD))	
	3	1	*392-0798*	1	CONJUNTO DE CODO (ELBOW AS)	
		1	**6V-5063**	1	SELLO ANULAR (SEAL-O-RING)	
		1	**090-0744**	1	CODO (ELBOW)	
	4	1	**467-9193**	1	CONJUNTO DE SOPORTE (BRACKET AS)	
M		1	**8T-3490**	1	TUERCA DE SOLDAR (ROSCA M10 X 1,5) (NUT-WELD (M10X1.5-THD))	
	5	1	**159-1503**	2	ABRAZADERA DE MANGUERA (CLAMP-HOSE)	
	6	1	**211-8073**	4	TAPA PROTECTORA (CAP-PROTECTION)	
M	7	1	**344-5674**	1	TUERCA (ROSCA M8 X 1,25) (NUT (M8X1.25-THD))	
	8	1	**5D-1026**	2	ABRAZADERA DE FLEJE (CLAMP-BAND)	
	9	1	**5P-4116**	2	ARANDELA DURA (8,8 X 20,5 X 2 MM DE GROSOR) (WASHER-HARD (8.8X20.5X2-MM THK))	
	10	1	**6D-1641**	2	BROCHE (CLIP)	
	11	1	**7C-4354**	4	BROCHE (CLIP)	
	12	1	**8T-4121**	5	ARANDELA DURA (11 X 21 X 2,5 MM DE GROSOR) (WASHER-HARD (11X21X2.5-MM THK))	
M	13	1	**8T-4136**	4	PERNO (M10 X 1,5 X 25 MM) (BOLT (M10X1.5X25-MM))	
M	14	1	**8T-4139**	2	PERNO (M12 X 1,75 X 30 MM) (BOLT (M12X1.75X30-MM))	
M	15	1	**8T-4191**	1	PERNO (M10X1,5X16 MM) (BOLT (M10X1.5X16-MM))	
	16	1	**8T-4223**	2	ARANDELA DURA (13,5 X 25,5 X 3 MM DE GROSOR) (WASHER-HARD (13.5X25.5X3-MM THK))	
	17	1	**9X-8250**	1	BROCHE (CLIP)	
E	18	1	**5P-0767**		MANGUERA (228 CM) (HOSE (228-CM))	
E	18A	1	**5P-0767**		MANGUERA (168 CM) (HOSE (168-CM))	

E - PEDIDO POR CENTÍMETROS
M - PIEZA MÉTRICA

467-4171 GRUPO DE TUBERÍAS DEL CALENTADOR (LINES GP-HEATER) (cont.) **i06629894**

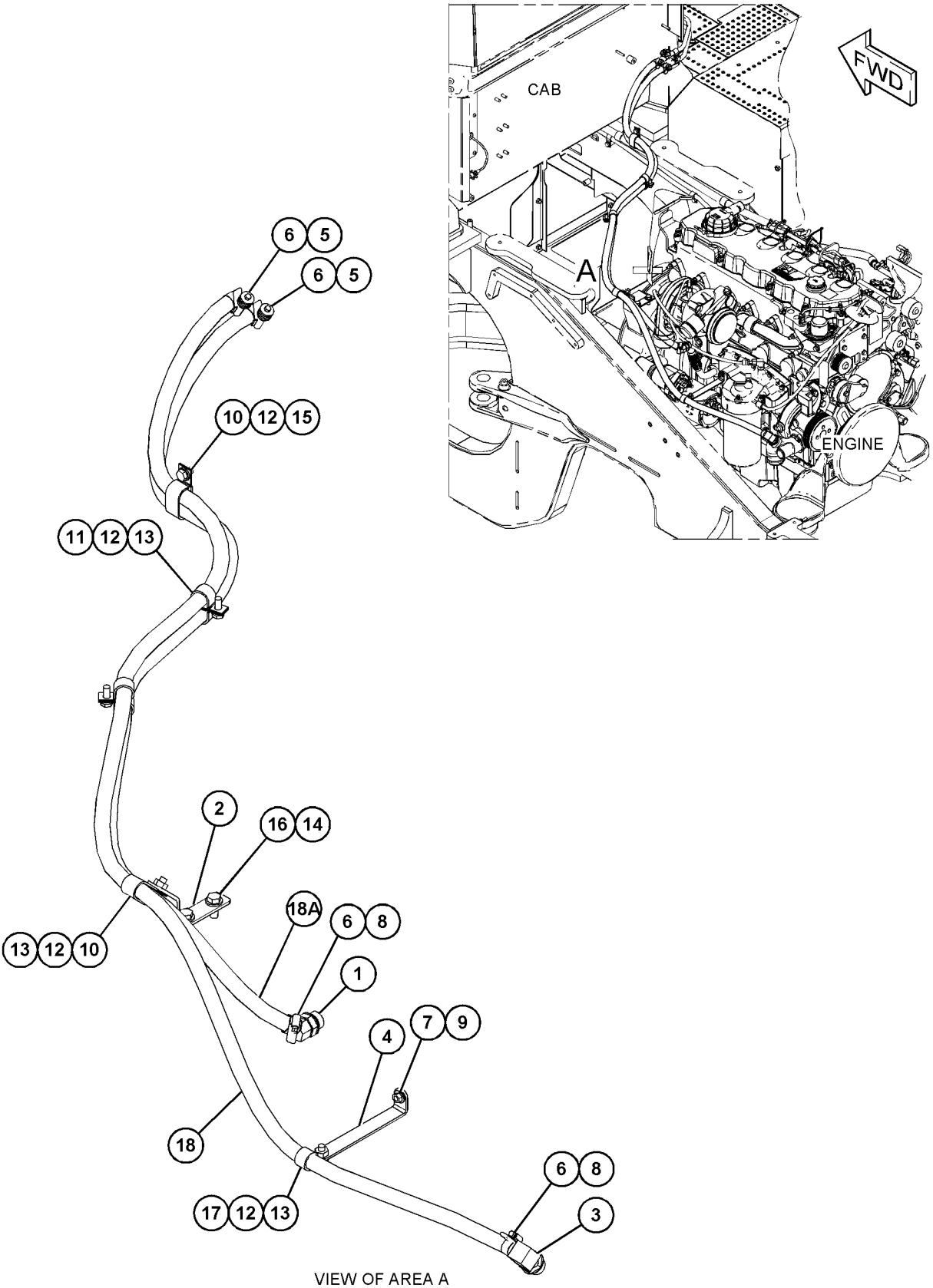

VIEW OF AREA A

GRÁFICO 1 <FIN> g06055101

6V-1970 GRUPO DE PUBLICACIONES (LITERATURE GP)

NO. DE SERIE: FRS1-UP

PARTE DE 456-6635 CONFIGURACIÓN DE CONFIGURACIÓN

SMCS-7300, 7400

i00607038

NOTA	NÚMERO DE LA PIEZA	QTY	NOMBRE DE LA PIEZA 1 2 3 4 5 6 (NIVEL DEL PRODUCTO)	VER PÁGINA
	5P-8500	2	KEY (Llave) (KEY)	
	2Y-3209	2	SELLO DE CABLE (SEAL-WIRE)	

<FIN>

455-5655 GRUPO DE ESPEJO (MIRROR GP)

NO. DE SERIE: FRS1-UP

SMCS-7319 **i06674659**

NOTA	NO NO	GRÁFICO REF	NÚMERO DE LA PIEZA	QTY	NOMBRE DE LA PIEZA 1 2 3 4 5 6 (NIVEL DEL PRODUCTO)	VER PÁGINA
	1	1	**228-6089**	1	TAPÓN (INTERRUPTOR BASCULANTE) (PLUG (ROCKER SWITCH))	
	2	1	**302-6392**	1	TAPÓN (PLUG)	
	3	1	**372-8075**	2	CONJUNTO DE ESPEJO (VISTA TRASERA) (MIRROR AS (REAR VIEW))	
	4	1	**392-3979**	4	SOPORTE (BRACKET)	
	5	1	**460-1108**	2	SOPORTE (BRACKET)	
	6	1	**8T-4121**	16	ARANDELA DURA (11 X 21 X 2,5 MM DE GROSOR) (WASHER-HARD (11X21X2.5-MM THK))	
M	7	1	**8T-4133**	4	TUERCA (ROSCA M10 X 1,5) (NUT (M10X1.5-THD))	
M	8	1	**8T-4195**	12	PERNO (M10 X 1,5 X 30 MM) (BOLT (M10X1.5X30-MM))	

M - PIEZA MÉTRICA

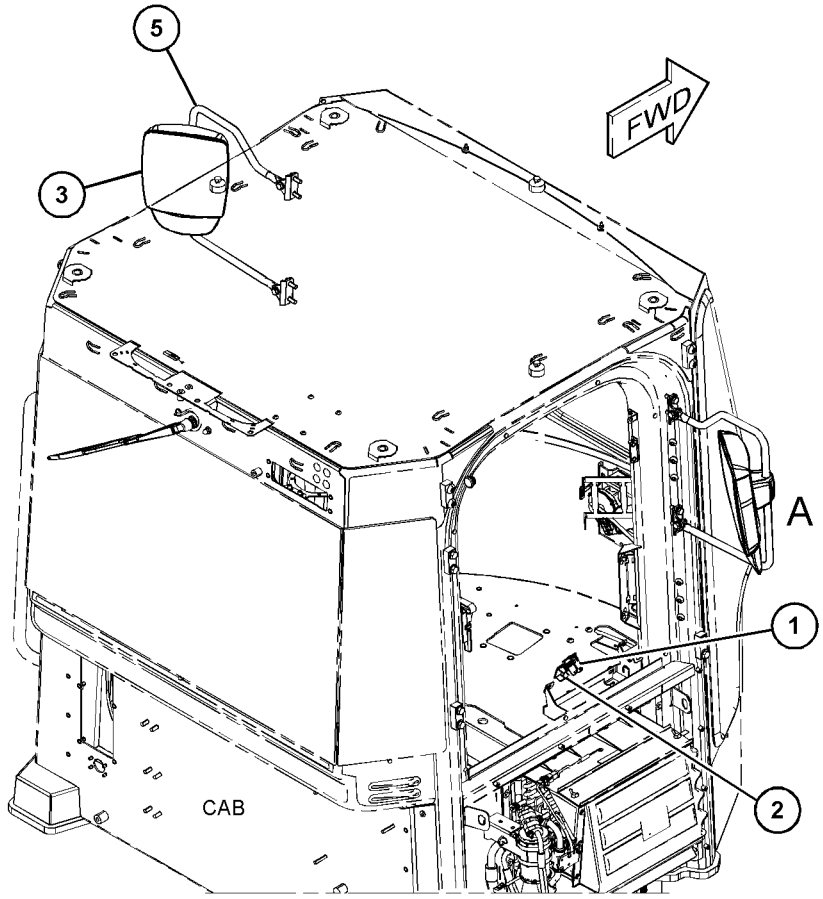

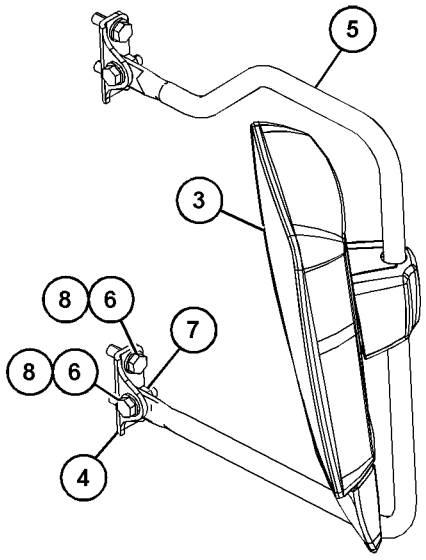

VIEW OF AREA A

GRÁFICO 1 <FIN> g06047531

366-1983 GRUPO DE ESPEJO RETROVISOR (MIRROR GP-REAR VIEW)

NO. DE SERIE: FRS1-UP

SMCS-7319 **i06574001**

NOTA	NO NO	GRÁFICO REF	NÚMERO DE LA PIEZA	QTY	NOMBRE DE LA PIEZA 1 2 3 4 5 6 (NIVEL DEL PRODUCTO)	VER PÁGINA
	1	1	**228-6089**	1	TAPÓN (INTERRUPTOR BASCULANTE) (PLUG (ROCKER SWITCH))	
	2	1	**302-6392**	1	TAPÓN (PLUG)	
	3	1	**372-8071**	1	CONJUNTO DE BRAZO DE MONTAJE (ESPEJO IZQUIERDO) (ARM AS-MOUNTING (MIRROR, LH))	
	4	1	**372-8072**	1	CONJUNTO DE BRAZO DE MONTAJE (ESPEJO DERECHO) (ARM AS-MOUNTING (MIRROR, RH))	
	5	1	**372-8075**	2	CONJUNTO DE ESPEJO (VISTA TRASERA) (MIRROR AS (REAR VIEW))	
	6	1	**8T-4121**	8	ARANDELA DURA (11 X 21 X 2,5 MM DE GROSOR) (WASHER-HARD (11X21X2.5-MM THK))	
M	7	1	**8T-4196**	8	PERNO (M10 X 1,5 X 35 MM) (BOLT (M10X1.5X35-MM))	

M - PIEZA MÉTRICA

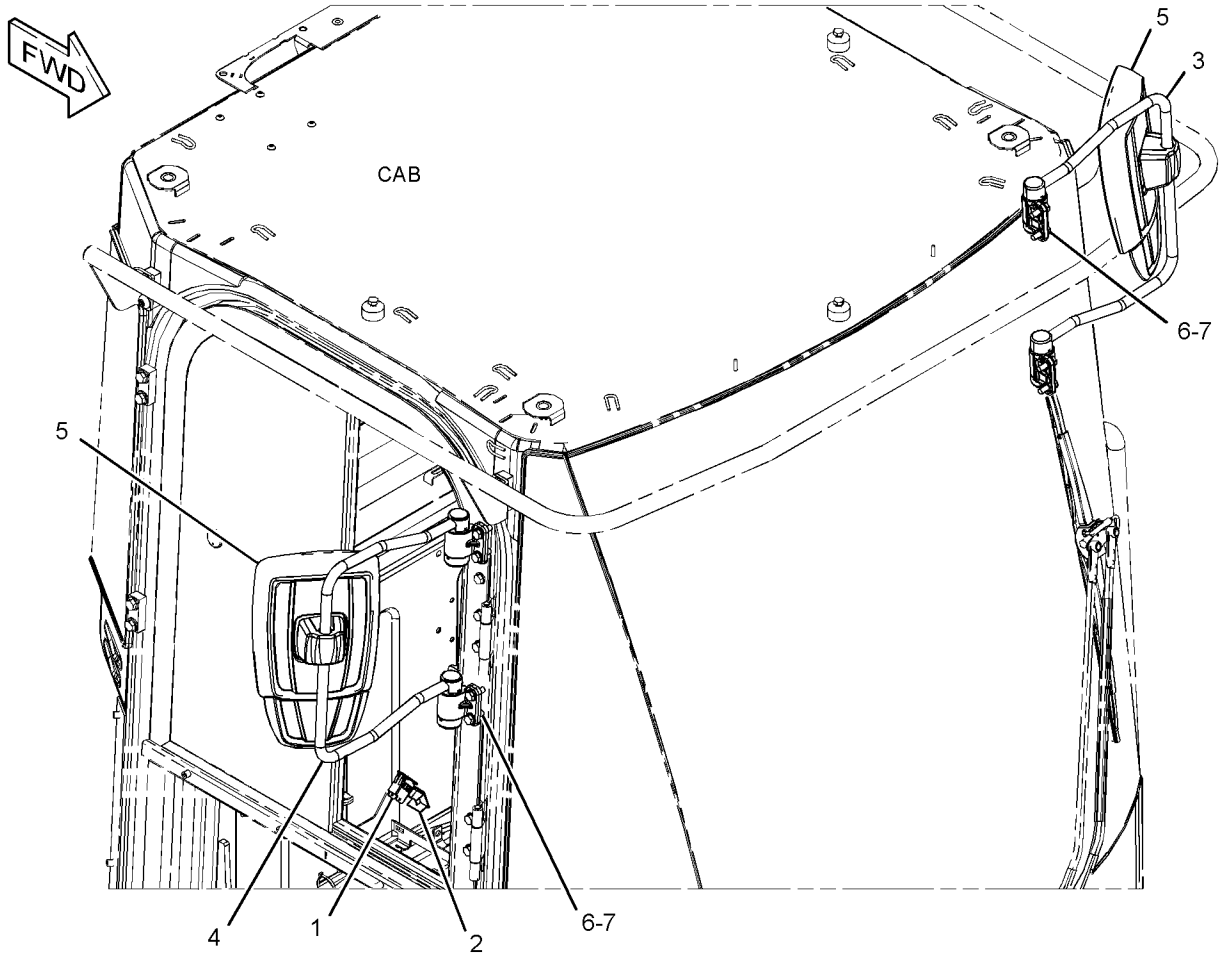

GRÁFICO 1 <FIN> g03504340

366-1984 GRUPO DE ESPEJO RETROVISOR–EXTERIOR, CON CALEFACCIÓN (MIRROR GP-REAR VIEW-EXTERIOR, CON CALEFACCIÓN)

NO. DE SERIE: FRS1-UP

SMCS-7319 **i06574185**

NOTA	NO NO	GRÁFICO REF	NÚMERO DE LA PIEZA	QTY	NOMBRE DE LA PIEZA 1 2 3 4 5 6 (NIVEL DEL PRODUCTO)	VER PÁGINA
	1	1	**236-4630**	1	CONJUNTO DE INTERRUPTOR BASCULANTE (ESPEJOS CON CALEFACCIÓN) (SWITCH AS-ROCKER (HEATED MIRRORS))	
	2	1	**248-2841**	1	CONJUNTO DE RELÉ (24 VOLTIOS) (ESPEJOS CON CALEFACCIÓN) (RELAY AS (24-VOLT) (HEATED MIRRORS))	
	3	1	**337-6640**	1	CONJUNTO DE INTERRUPTOR DE POSICIÓN (ESPEJO DERECHO) (SWITCH AS-POSITION (MIRROR, RH))	
		1	**8T-8729**	8	CLAVIJA DE CONECTOR (CALIBRE 16 A 18) (PIN-CONNECTOR (16-GA TO 18-GA))	
		1	**231-2300**	1	CONJUNTO DE ENCHUFE DE CONECTOR (8 CLAVIJAS) (RECEPTACLE AS-CONNECTOR (8-PIN))	
	4	1	**372-8073**	1	CONJUNTO DE BRAZO (LADO IZQUIERDO) (ARM AS (LH))	
	5	1	**372-8074**	1	CONJUNTO DE BRAZO (LADO DERECHO) (ARM AS (RH))	
	6	1	**372-8076**	2	CONJUNTO DE ESPEJO (CON CALEFACCIÓN, 24 VOLTIOS) (MIRROR AS (HEATED, 24-VOLT))	
	7	1	**344-1199**	8	ARANDELA DURA (11 X 21 X 2,5 MM DE GROSOR) (WASHER-HARD (11X21X2.5-MM THK))	
M	8	1	**8T-4196**	8	PERNO (M10 X 1,5 X 35 MM) (BOLT (M10X1.5X35-MM))	
	9	1	**6V-2383**	2	BROCHE (CLIP)	
	10	1	**7K-1181**	2	CORREA PARA CABLES (STRAP-CABLE)	

M - PIEZA MÉTRICA

366-1984 GRUPO DE ESPEJO RETROVISOR (MIRROR GP-REAR VIEW) (cont.) **i06574185**

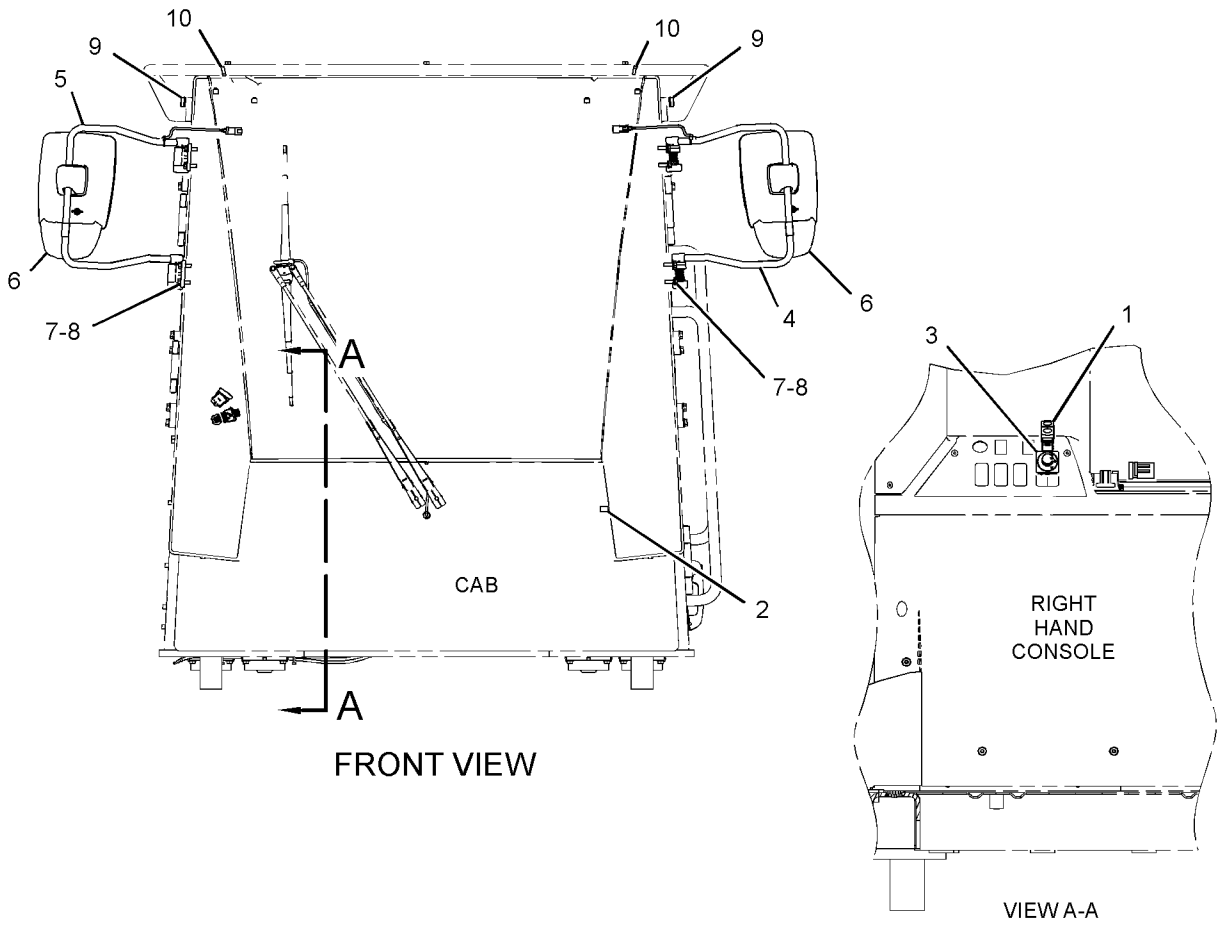

GRÁFICO 1 <FIN> g03441365

463-0707 GRUPO DE MÓDULO DE TECLADO NUMÉRICO (MODULE GP-KEYPAD)

NO. DE SERIE: FRS1-UP

PARTE DE 461-2922 GRUPO DE CONTROL DE MONITOR

SMCS-7490 **i06648378**

NOTA	NO NO	GRÁFICO REF	NÚMERO DE LA PIEZA	QTY	NOMBRE DE LA PIEZA 1 2 3 4 5 6 (NIVEL DEL PRODUCTO)	VER PÁGINA
M	1	1	**8T-2659**	4	CONTRATUERCA (ROSCA M4 X 0,7) (LOCKNUT (M4X0.7-THD))	
	2	1	**8F-1326**	4	ARANDELA (4,2 X 9,5 X 0,8 MM DE GROSOR) (WASHER (4.2X9.5X0.8-MM THK))	

M - PIEZA MÉTRICA

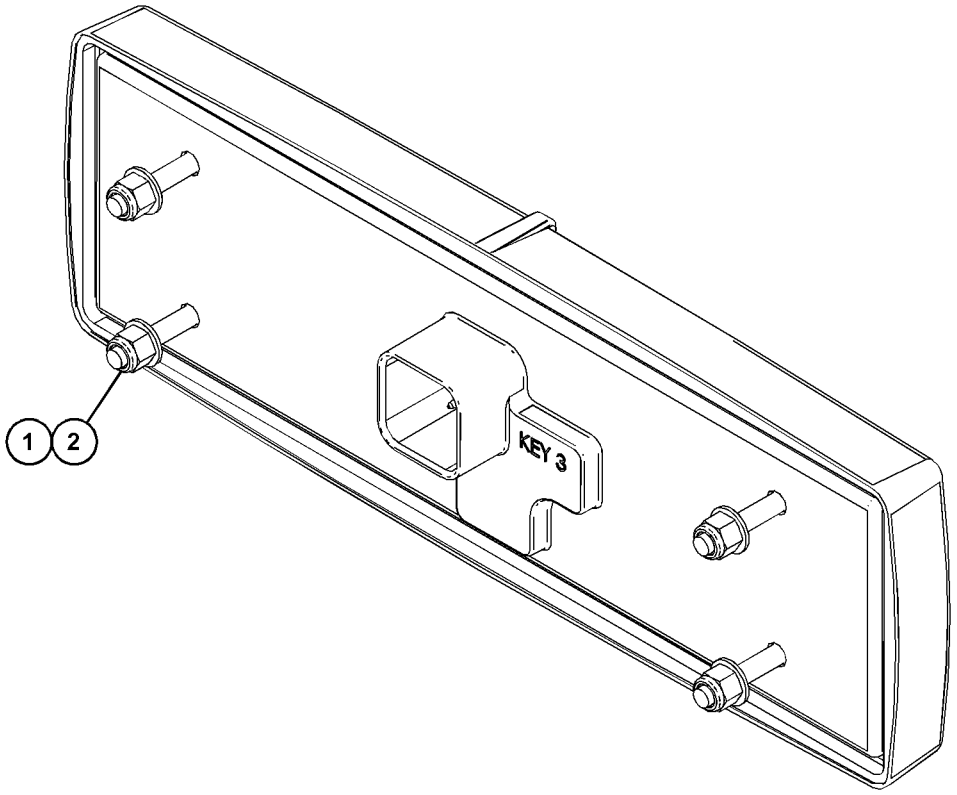

GRÁFICO 1 <FIN> g06045672

364-1293 CONFIGURACIÓN DE MONITOR DE CARGA ÚTIL–CONTROL DE CARGA ÚTIL (MONITOR AR-PAYLOAD-CONTROL DE CARGA ÚTIL)

NO. DE SERIE: FRS1-UP

NO SE PUEDE USAR CON 364-1295– PÁGINA: 905

SMCS-7494 **i06688001**

NOTA	NÚMERO DE LA PIEZA	QTY	NOMBRE DE LA PIEZA 1 2 3 4 5 6 (NIVEL DEL PRODUCTO)	VER PÁGINA
Y	*313-2522*	1	GRUPO DE INTERRUPTOR DE CARGA ÚTIL DE ALMACENAMIENTO (SWITCH GP-PAYLOAD STORE)	272
	360-3489	1	GRUPO DE SENSOR DE PRESIÓN (EXTREMO DE VARILLA DEL CILINDRO DE LEVANTAMIENTO) (SENSOR GP-PRESSURE (LIFT CYLINDER ROD END))	
	3J-1907	1	SELLO ANULAR (SEAL-O-RING)	
	349-1178	1	SENSOR DE PRESIÓN (EXTREMO DE VARILLA DEL CILINDRO DE LEVANTAMIENTO) (SENSOR-PRESSURE (LIFT CYLINDER ROD END))	
	360-3494	1	GRUPO DE SENSOR DE PRESIÓN (EXTREMO DE CABEZA DEL CILINDRO DE LEVANTAMIENTO) (SENSOR GP-PRESSURE (LIFT CYLINDER HEAD END))	
	3J-1907	1	SELLO ANULAR (SEAL-O-RING)	
	349-1178	1	SENSOR DE PRESIÓN (EXTREMO DE CABEZA DEL CILINDRO DE LEVANTAMIENTO) (SENSOR-PRESSURE (LIFT CYLINDER HEAD END))	
J	*433-2014*	1	CONFIGURACIÓN DE CALIDAD SUPERIOR (CONFIGURATION-PREMIUM)	

J - DLR INSTALL CONFIG: SEE IRM: EES03-01
Y - ILUSTRACIÓN DIFERENTE

<FIN>

364-1295 CONFIGURACIÓN DE MONITOR DE CARGA ÚTIL– AUTOEXCAVACIÓN (MONITOR AR-PAYLOAD-AUTOEXCAVACIÓN)

NO. DE SERIE: FRS1-UP

NO SE PUEDE USAR CON 364-1293– PÁGINA: 904

SMCS-7494 **i06649060**

NOTA	NÚMERO DE LA PIEZA	QTY	NOMBRE DE LA PIEZA 1 2 3 4 5 6 (NIVEL DEL PRODUCTO)	VER PÁGINA
Y	*313-2523*	1	GRUPO DE CONTROL DE AUTOEXCAVACIÓN (INTERRUPTOR) (CONTROL GP-AUTODIG (SWITCH))	186
Y	*313-2522*	1	GRUPO DE INTERRUPTOR DE CARGA ÚTIL DE ALMACENAMIENTO (SWITCH GP-PAYLOAD STORE)	272
	360-3489	1	GRUPO DE SENSOR DE PRESIÓN (EXTREMO DE VARILLA DEL CILINDRO DE LEVANTAMIENTO) (SENSOR GP-PRESSURE (LIFT CYLINDER ROD END))	
	3J-1907	1	SELLO ANULAR (SEAL-O-RING)	
	349-1178	1	SENSOR DE PRESIÓN (EXTREMO DE VARILLA DEL CILINDRO DE LEVANTAMIENTO) (SENSOR-PRESSURE (LIFT CYLINDER ROD END))	
	360-3494	1	GRUPO DE SENSOR DE PRESIÓN (LEVANTAMIENTO, EXTREMO DE CABEZA) (SENSOR GP-PRESSURE (LIFT, HEAD END))	
	3J-1907	1	SELLO ANULAR (SEAL-O-RING)	
	349-1178	1	SENSOR DE PRESIÓN (LEVANTAMIENTO, EXTREMO DE CABEZA) (SENSOR-PRESSURE (LIFT, HEAD END))	
J	*433-2014*	1	CONFIGURACIÓN DE CALIDAD SUPERIOR (CONFIGURATION-PREMIUM)	
J	*214-0113*	1	CONFIGURACIÓN DE CALIDAD SUPERIOR (CONFIGURATION-PREMIUM)	

J - DLR INSTALL CONFIG: SEE IRM: EES03-01
Y - ILUSTRACIÓN DIFERENTE

<FIN>

370-3813 CONFIGURACIÓN DE MONITOR DE CARGA ÚTIL (MONITOR AR-PAYLOAD)

NO. DE SERIE: FRS1-UP

NO SE PUEDE USAR CON 364-1293– PÁGINA: 904 , 364-1295– PÁGINA: 905

SMCS-7494 **i06689518**

NOTA	NÚMERO DE LA PIEZA	QTY	NOMBRE DE LA PIEZA 1 2 3 4 5 6 (NIVEL DEL PRODUCTO)	VER PÁGINA
Y	*313-2522*	1	GRUPO DE INTERRUPTOR DE CARGA ÚTIL DE ALMACENAMIENTO (SWITCH GP-PAYLOAD STORE)	272
	360-3489	1	GRUPO DE SENSOR DE PRESIÓN (EXTREMO DE VARILLA DEL CILINDRO DE LEVANTAMIENTO) (SENSOR GP-PRESSURE (LIFT CYLINDER ROD END))	
	3J-1907	1	SELLO ANULAR (SEAL-O-RING)	
	349-1178	1	SENSOR DE PRESIÓN (EXTREMO DE VARILLA DEL CILINDRO DE LEVANTAMIENTO) (SENSOR-PRESSURE (LIFT CYLINDER ROD END))	
	360-3494	1	GRUPO DE SENSOR DE PRESIÓN (EXTREMO DE CABEZA DEL CILINDRO DE LEVANTAMIENTO) (SENSOR GP-PRESSURE (LIFT CYLINDER HEAD END))	
	3J-1907	1	SELLO ANULAR (SEAL-O-RING)	
	349-1178	1	SENSOR DE PRESIÓN (EXTREMO DE CABEZA DEL CILINDRO DE LEVANTAMIENTO) (SENSOR-PRESSURE (LIFT CYLINDER HEAD END))	

Y - ILUSTRACIÓN DIFERENTE

<FIN>

453-3251 CONFIGURACIÓN DE MONITOR DE CARGA ÚTIL (MONITOR AR-PAYLOAD)

NO. DE SERIE: FRS1-UP

SMCS-7494 **i06689508**

NOTA	NÚMERO DE LA PIEZA	QTY	NOMBRE DE LA PIEZA 1 2 3 4 5 6 (NIVEL DEL PRODUCTO)	VER PÁGINA
J	**433-2014**	1	CONFIGURACIÓN DE CALIDAD SUPERIOR (CONFIGURATION-PREMIUM)	

J - DLR INSTALL CONFIG: SEE IRM: EES03-01

<FIN>

381-3699 GRUPO DE MOTOR DE LIMPIAPARABRISAS (MOTOR GP-WINDOW WIPER)

NO. DE SERIE: FRS1-UP

24 VOLTIOS

PARTE DE 423-4217 GRUPO DE MOTOR DE LIMPIAPARABRISAS

SMCS-7305 **i05909863**

NOTA	NO NO	GRÁFICO REF	NÚMERO DE LA PIEZA	QTY	NOMBRE DE LA PIEZA 1 2 3 4 5 6 (NIVEL DEL PRODUCTO)	VER PÁGINA
	1	1	**8T-8729**	5	CLAVIJA DE CONECTOR (CALIBRE 16 A 18) (PIN-CONNECTOR (16-GA TO 18-GA))	
	2	1	**8T-8737**	1	TAPÓN DE SELLO (PLUG-SEAL)	
	3	1	**102-8805**	1	JUEGO DE RECEPTÁCULO (6 CLAVIJAS) (KIT-RECEPTACLE (6-PIN))	
					'(INCLUDES RECEPTACLE AS & WEDGE)	
	4	1	**1H-3244**	3	ARANDELA DE TRABA (LOCKWASHER)	
M	5	1	**5C-9553**	3	PERNO (M6 X 1 X 16 MM) (BOLT (M6X1X16-MM))	

M - PIEZA MÉTRICA

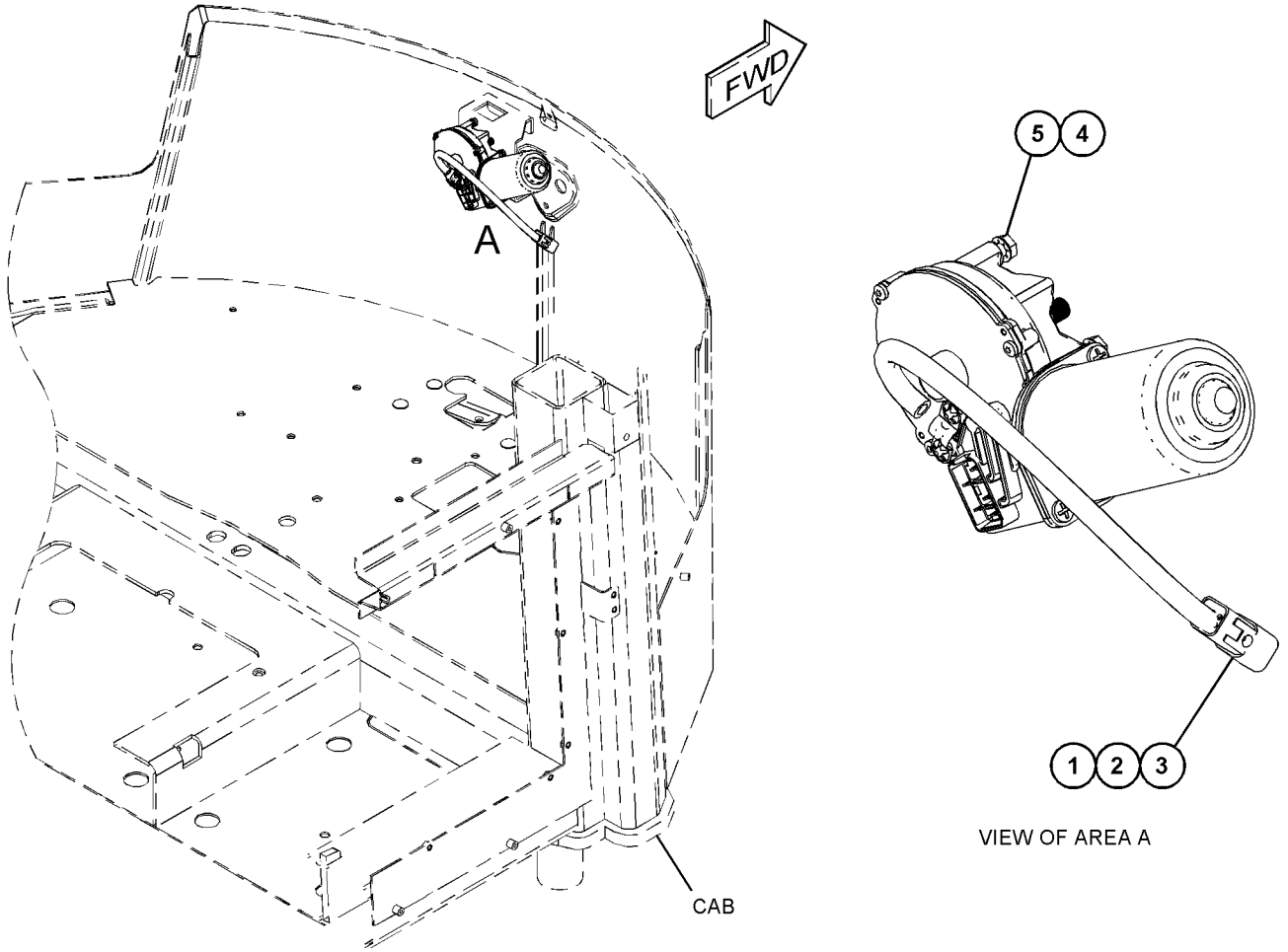

GRÁFICO 1 <FIN> g03589080

416-0005 GRUPO DE MOTOR DE LIMPIAPARABRISAS (MOTOR GP-WINDOW WIPER)

NO. DE SERIE: FRS1-UP

PARTE DE 369-5328 GRUPO DE LIMBIA Y LAVAPARABRISAS

SMCS-7305 **i05926254**

NOTA	NO NO	GRÁFICO REF	NÚMERO DE LA PIEZA	QTY	NOMBRE DE LA PIEZA 1 2 3 4 5 6 (NIVEL DEL PRODUCTO)	VER PÁGINA
	1	1	**194-3710**	2	TAPA DE LIMPIAPARABRISAS (CAP-WIPER)	
	2	1	**362-3508**	1	JUEGO DE REPARACIÓN (BRAZO DEL LIMPIAPARABRISAS DE VENTANA) (KIT-REPAIR (WINDOW WIPER ARM))	
					(INCLUDES NUTS, SEALS, & WASHERS)	

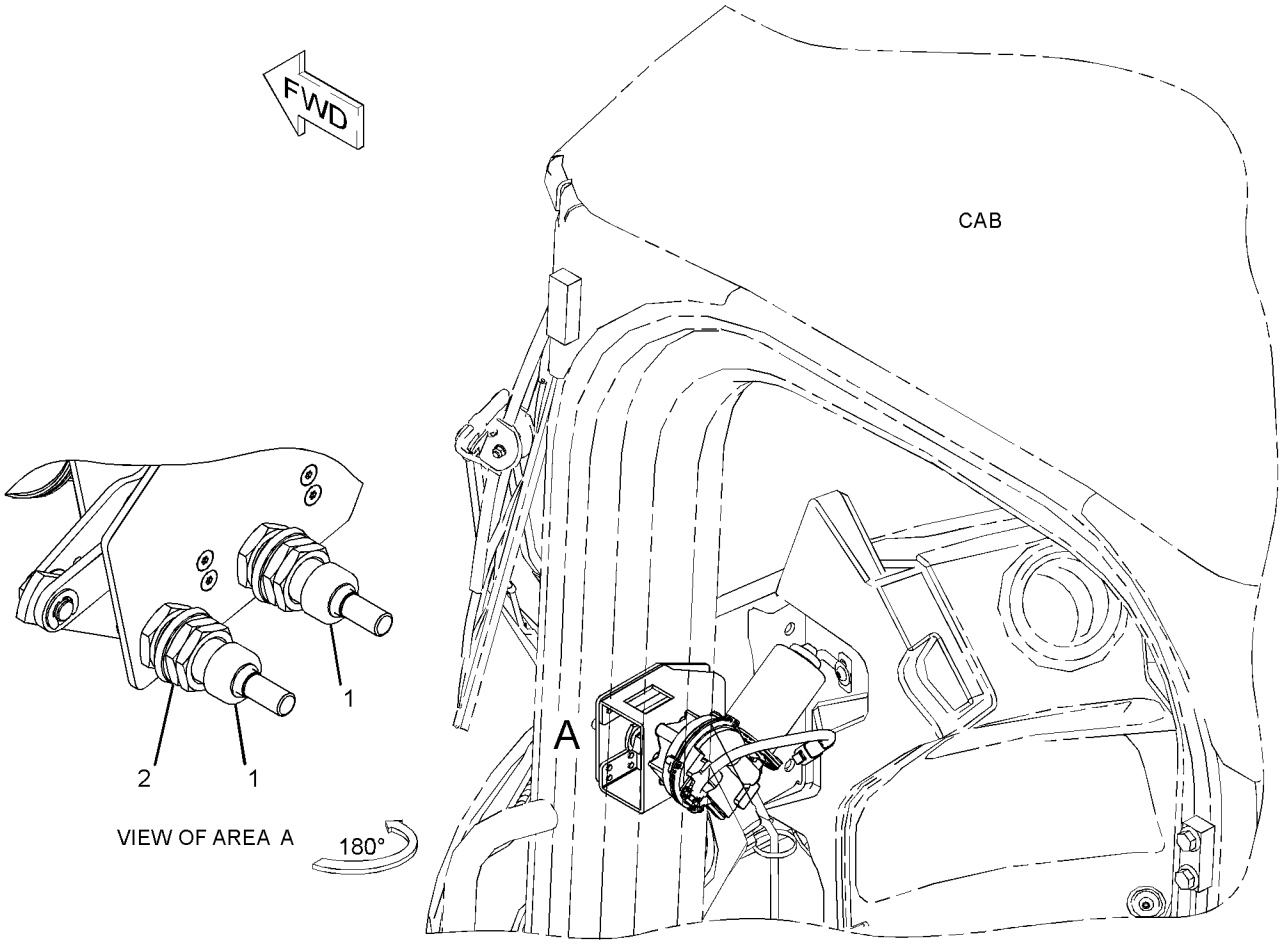

GRÁFICO 1 <FIN> g03728854

423-4217 GRUPO DE MOTOR DE LIMPIAPARABRISAS (MOTOR GP-WINDOW WIPER)

NO. DE SERIE: FRS1-UP

24 VOLTIOS. LIMPIAPARABRISAS DELANTERO

PARTE DE 378-0269 GRUPO DE LIMPIAPARABRISAS

SMCS-7305 **i05753450**

NOTA	NO NO	GRÁFICO REF	NÚMERO DE LA PIEZA	QTY	NOMBRE DE LA PIEZA 1 2 3 4 5 6 (NIVEL DEL PRODUCTO)	VER PÁGINA
	1	1	**194-3710**	2	TAPA DE LIMPIAPARABRISAS (CAP-WIPER)	
	2	1	**362-3508**	1	JUEGO DE REPARACIÓN (BRAZO DEL LIMPIAPARABRISAS DE VENTANA) (KIT-REPAIR (WINDOW WIPER ARM))	
					(INCLUDES NUTS, WASHERS & SEALS)	
Y	3	1	**381-3699**	1	GRUPO DE MOTOR DE LIMPIAPARABRISAS (24 VOLTIOS) (CABINA) (MOTOR GP-WINDOW WIPER (24-VOLT) (CAB))	907

Y - ILUSTRACIÓN DIFERENTE

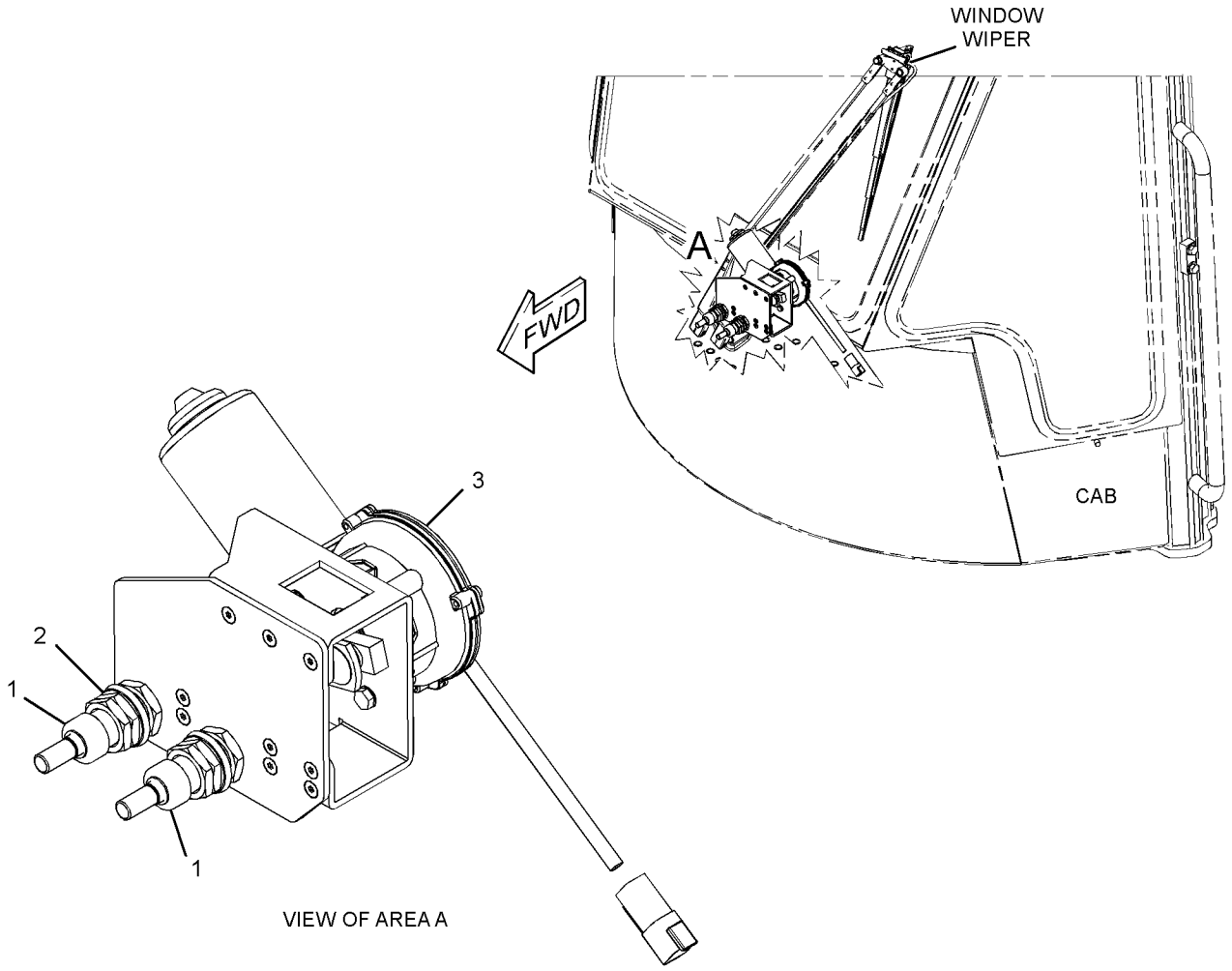

GRÁFICO 1 <FIN> g03430138

457-3651 GRUPO DE MOTOR DE LIMPIAPARABRISAS (MOTOR GP-WINDOW WIPER)

NO. DE SERIE: FRS1-UP

24 VOLTIOS

PARTE DE 369-5328 GRUPO DE LIMBIA Y LAVAPARABRISAS, 378-0269 GRUPO DE LIMPIAPARABRISAS

SMCS-7305 **i06181771**

NOTA	NO NO	GRÁFICO REF	NÚMERO DE LA PIEZA	QTY	NOMBRE DE LA PIEZA 1 2 3 4 5 6 (NIVEL DEL PRODUCTO)	VER PÁGINA
	1	1	**8T-8737**	1	TAPÓN DE SELLO (PLUG-SEAL)	
	2	1	**102-8805**	1	JUEGO DE RECEPTÁCULO (6 CLAVIJAS) (KIT-RECEPTACLE (6-PIN))	
					(INCLUDES RECEPTACLE AS & WEDGE)	
	3	1	**8T-8729**	5	CLAVIJA DE CONECTOR (CALIBRE 16 A 18) (PIN-CONNECTOR (16-GA TO 18-GA))	
	4	1	**263-3823**	1	TAPA DE LIMPIAPARABRISAS (CAP-WIPER)	
	5	1	**3F-9556**	1	ARANDELA DE TRABA (LOCKWASHER)	
M	6	1	**5C-7261**	1	TUERCA (ROSCA M8 X 1,25) (NUT (M8X1.25-THD))	

M - PIEZA MÉTRICA

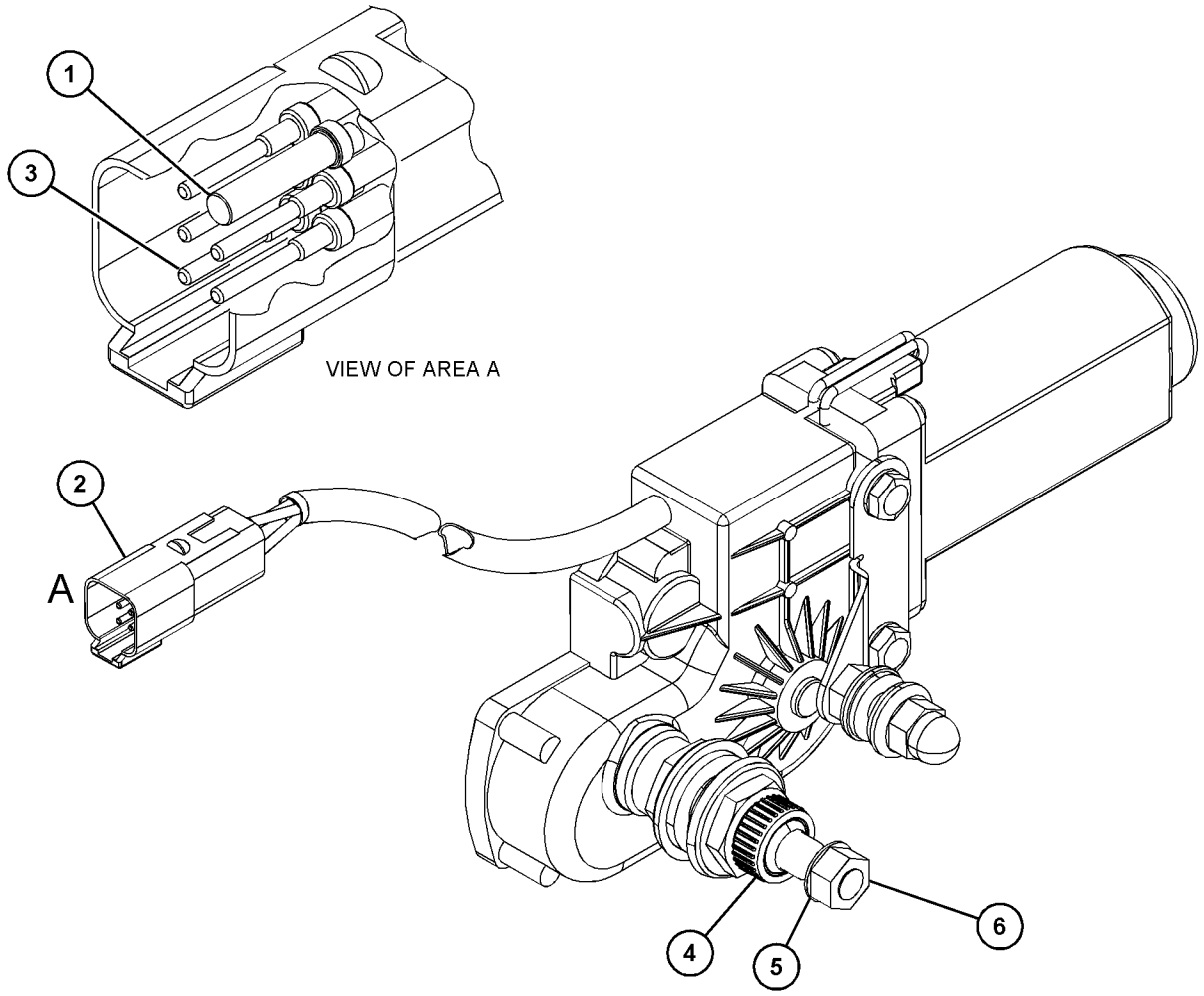

GRÁFICO 1 <FIN> g03843833

342-5028 GRUPO DE MONTAJE DE CABINA (MOUNTING GP-CAB)

NO. DE SERIE: FRS1-UP

PARTE DE 466-8784 CONFIGURACIÓN DE LA CABINA, 454-4496 CONFIGURACIÓN DE CABINA DE ESTRUCTURA ROPS CERRADA

SMCS-7301 **i04632392**

NOTA	NO NO	GRÁFICO REF	NÚMERO DE LA PIEZA	QTY	NOMBRE DE LA PIEZA 1 2 3 4 5 6 (NIVEL DEL PRODUCTO)	VER PÁGINA
	1	1	**363-4466**	4	MONTAJE (MOUNT)	
	2	1	**8T-4121**	16	ARANDELA DURA (11 X 21 X 2,5 MM DE GROSOR) (WASHER-HARD (11X21X2.5-MM THK))	
M	3	1	**8T-4195**	16	PERNO (M10 X 1,5 X 30 MM) (BOLT (M10X1.5X30-MM))	

M - PIEZA MÉTRICA

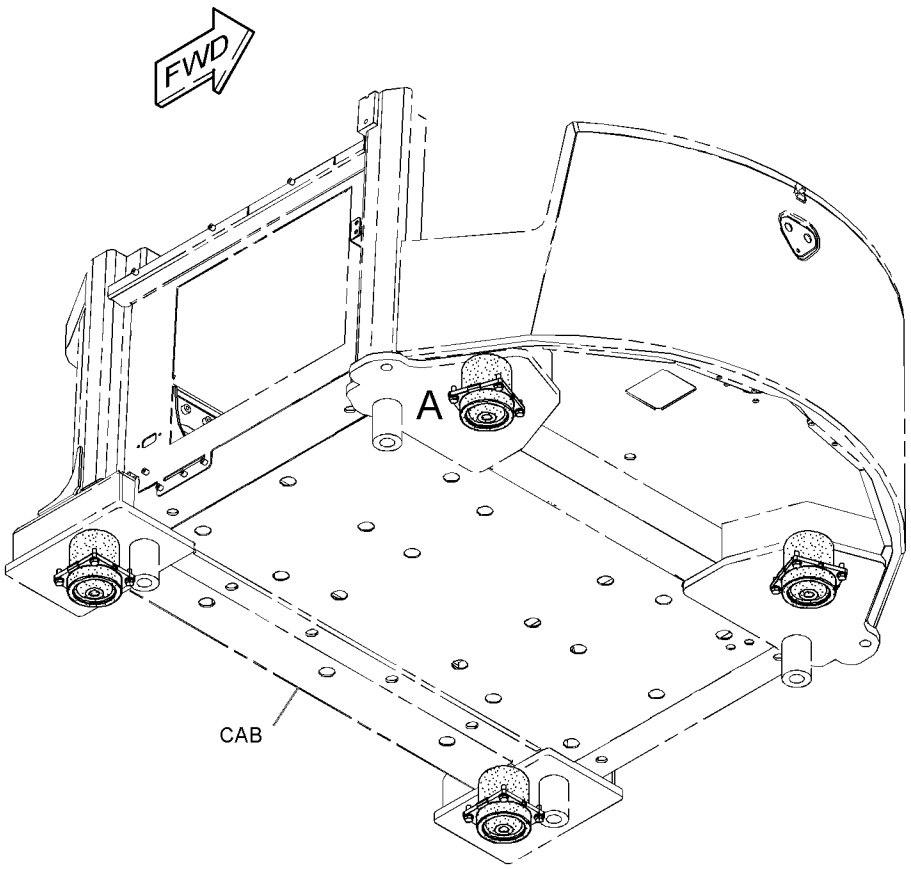

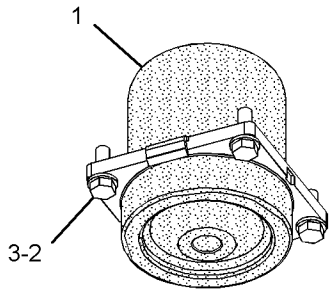

VIEW OF AREA A

GRÁFICO 1 <FIN> g02352786

388-3725 GRUPO DE MONTAJE DE CABINA (MOUNTING GP-CAB)

NO. DE SERIE: FRS1-UP

PARTE DE 455-3941 CONFIGURACIÓN DEL OPERADOR DE LA ESTRUCTURA ROPS CERRADA

SMCS-7301 **i05800296**

NOTA	NO NO	GRÁFICO REF	NÚMERO DE LA PIEZA	QTY	NOMBRE DE LA PIEZA 1 2 3 4 5 6 (NIVEL DEL PRODUCTO)	VER PÁGINA
	1	1	**377-4797**	4	PARADA (STOP)	
M	2	1	**7X-2582**	4	PERNO (M30 X 3,5 X 110 MM) (BOLT (M30X3.5X110-MM))	
	3	1	**8T-4121**	2	ARANDELA DURA (11 X 21 X 2,5 MM DE GROSOR) (WASHER-HARD (11X21X2.5-MM THK))	
	4	1	**8T-4123**	4	ARANDELA (3,62 X 5,75 X 0,375 PULG DE GROSOR) (WASHER (3.62X5.75X0.375-MM THK))	
M	5	1	**8T-4137**	2	PERNO (M10 X 1,5 X 20 MM) (BOLT (M10X1.5X20-MM))	
M	6	1	**8T-4141**	4	PERNO (M20 X 2,5 X 70 MM) (BOLT (M20X2.5X70-MM))	
	7	1	**9X-8258**	4	ARANDELA (33 X 56 X 6 MM DE GROSOR) (WASHER (33X56X6-MM THK))	

M - PIEZA MÉTRICA

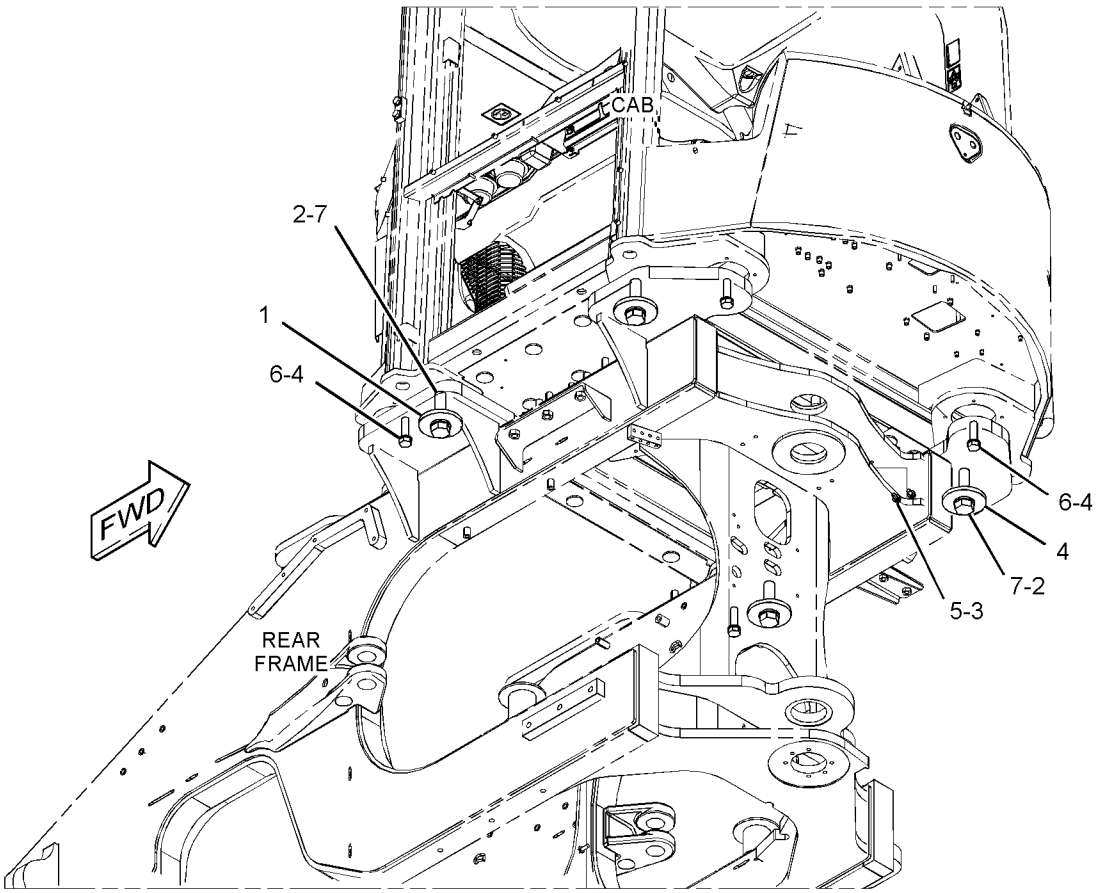

GRÁFICO 1 <FIN> g03503896

455-3941 CONFIGURACIÓN DEL OPERADOR DE LA ESTRUCTURA ROPS CERRADA (OPERATOR AR-ENCLOSED ROPS)

NO. DE SERIE: FRS1-UP

PARTE DE 456-6631 CONFIGURACIÓN COMÚN

SMCS-7301 **i06641531**

NOTA	NÚMERO DE LA PIEZA	QTY	NOMBRE DE LA PIEZA 1 2 3 4 5 6 (NIVEL DEL PRODUCTO)	VER PÁGINA
Y	*455-3940*	1	CONFIGURACIÓN DE LA CABINA (CAB AR)	841
Y	*388-3724*	1	GRUPO DE CUBIERTA DE CABINA (COVER GP-CAB)	865
Y	*388-3725*	1	GRUPO DE MONTAJE DE CABINA (MOUNTING GP-CAB)	912

Y - ILUSTRACIÓN DIFERENTE

<FIN>

292-6402 GRUPO DE BAJOS DEL RESPALDO–LUMBAR (PAN GP-BACKREST-LUMBAR)

NO. DE SERIE: FRS1-UP

PARTE DE 443-8250, 443-8252 GRUPO DE ASIENTO CON SUSPENSIÓN

SMCS-7312 **i03095782**

NOTA	NO NO	GRÁFICO REF	NÚMERO DE LA PIEZA	QTY	NOMBRE DE LA PIEZA 1 2 3 4 5 6 (NIVEL DEL PRODUCTO)	VER PÁGINA
	1	1	**5P-7957**	1	ELEMENTO DE AMARRE (LANYARD)	
	2	1	**136-1543**	1	CONJUNTO DE PLACA LUMBAR (PLATE AS-LUMBAR)	
	3	1	**173-2052**	1	RETÉN (RETAINER)	
	4	1	**178-7907**	1	SUJETADOR (PUBLICACIONES) (HOLDER (LITERATURE))	
	5	1	**261-5694**	1	CONJUNTO DE BAJOS DEL RESPALDO (PAN AS-BACKREST)	
	6	1	**322-3161**	1	RESORTE (SPRING)	
	7	1	**4K-9429**	8	REMACHE CIEGO (RIVET-POP)	

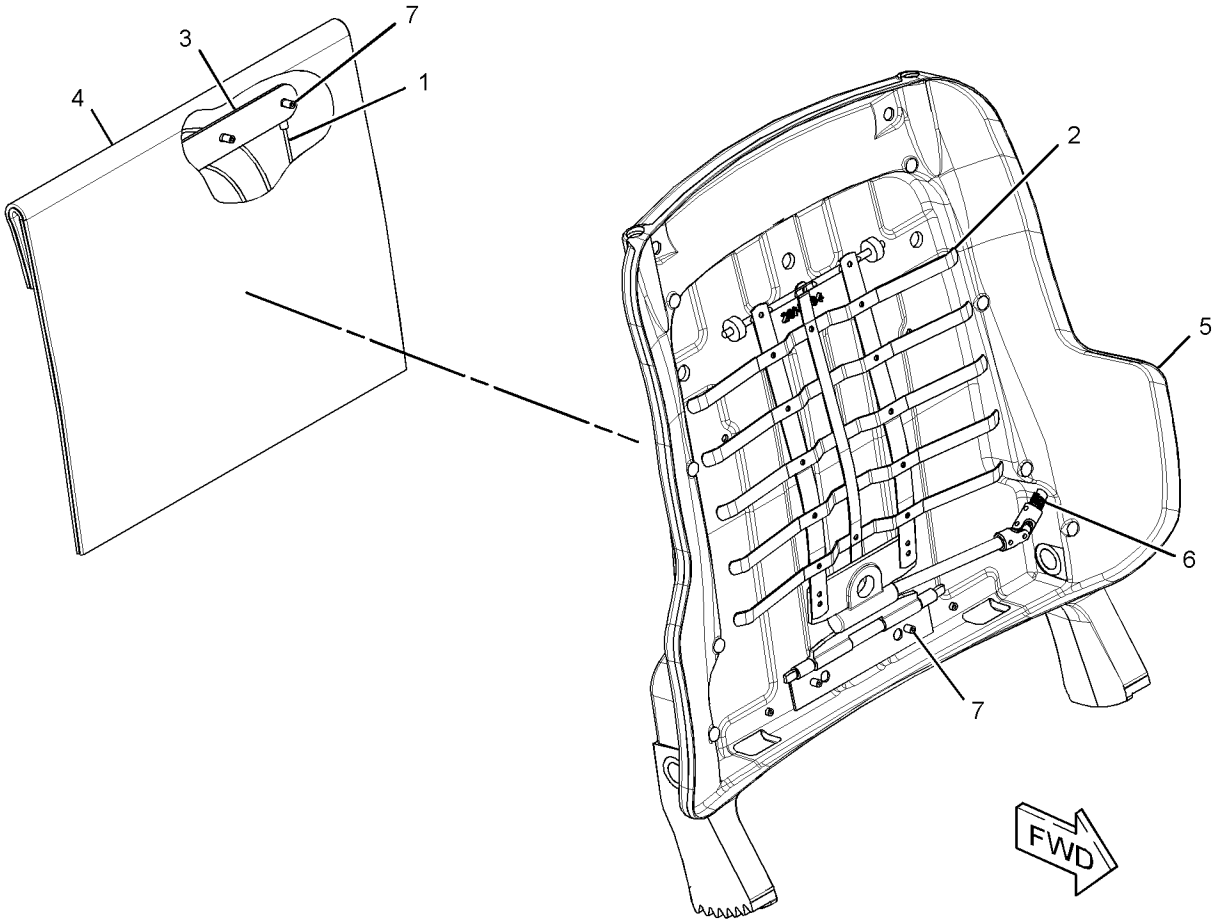

GRÁFICO 1 <FIN> g01577333

460-3596 GRUPO DE TABLERO DE INSTRUMENTOS (PANEL GP-INSTRUMENT)

NO. DE SERIE: FRS1-UP

PARTE DE 455-4369 CONFIGURACIÓN DE LA CABINA, 455-4370 CONFIGURACIÓN DEL ASIENTO

SMCS-7451 **i06656363**

NOTA	NO NO	GRÁFICO REF	NÚMERO DE LA PIEZA	QTY	NOMBRE DE LA PIEZA 1 2 3 4 5 6 (NIVEL DEL PRODUCTO)	VER PÁGINA
M	1	1	**172-8591**	2	TUERCA DE RESORTE (ROSCA M6 X 1) (NUT-SPRING (M6X1-THD))	
	2	1	**114-6658**	18	ARANDELA (6,5X17X1 MM DE GROSOR) (WASHER (6.5X17X1-MM THK))	
M	3	1	**9X-2044**	6	TORNILLO DE CABEZA SEGMENTADA (M6 X 1 X 16 MM) (SCREW-TRUSS HEAD (M6X1X16-MM))	
	4	1	**340-2575**	1	CONJUNTO DE TAPA (SUPERIOR IZQ.) (COVER AS (TOP, LH))	
	5	1	**372-0681**	1	TABLERO DE INSTRUMENTOS (DASH)	
	6	1	**365-8381**	1	CUBIERTA DE TABLERO DE INSTRUMENTOS (COVER-DASH)	
	7	1	**340-2578**	1	CUBIERTA SUPERIOR (COVER-UPPER)	
	8	1	**340-2579**	1	CUBIERTA INFERIOR (COVER-LOWER)	
M	9	1	**138-8454**	3	TORNILLO DE CABEZA SEGMENTADA (M4 X 0,7 X 10 MM) (SCREW-TRUSS HEAD (M4X0.7X10-MM))	
M	10	1	**9X-2043**	12	TORNILLO DE CABEZA SEGMENTADA (M6 X 1 X 14 MM) (SCREW-TRUSS HEAD (M6X1X14-MM))	

M - PIEZA MÉTRICA

460-3596 GRUPO DE TABLERO DE INSTRUMENTOS (PANEL GP-INSTRUMENT) (cont.) **i06656363**

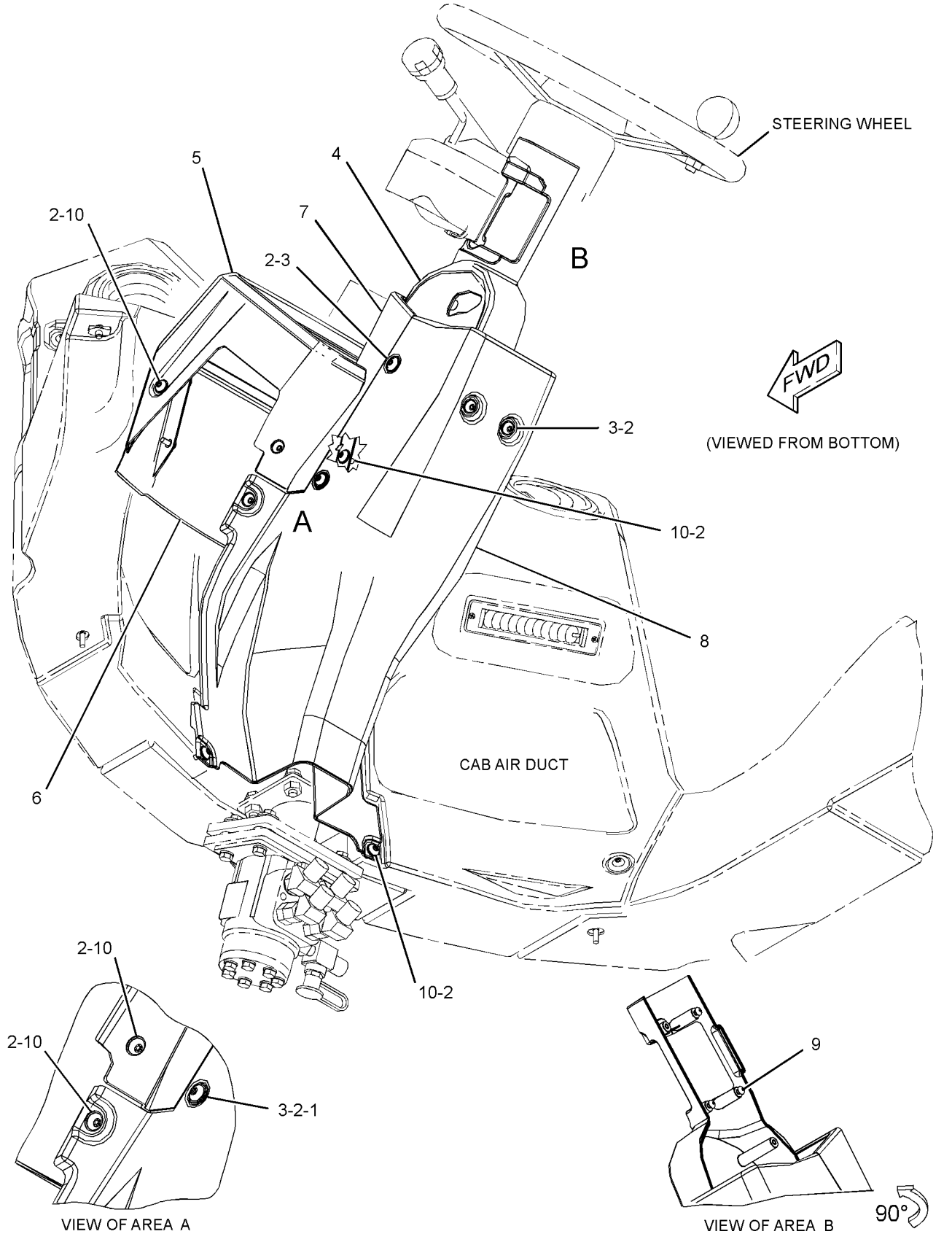

GRÁFICO 1

<FIN>

g06048227

397-5171 GRUPO DE PEDAL DEL REGULADOR (PEDAL GP-GOVERNOR)

NO. DE SERIE: FRS1-UP

ACELERADOR

PARTE DE 455-4369 CONFIGURACIÓN DE LA CABINA, 455-4370 CONFIGURACIÓN DEL ASIENTO

SMCS-1276 **i06606889**

NOTA	NO NO	GRÁFICO REF	NÚMERO DE LA PIEZA	QTY	NOMBRE DE LA PIEZA 1 2 3 4 5 6 (NIVEL DEL PRODUCTO)	VER PÁGINA
	1	1	**383-1467**	1	GRUPO DE PEDAL DEL REGULADOR (ACELERADOR) (PEDAL GP-GOVERNOR (THROTTLE))	
		1	**269-1983**	1	GRUPO DE SENSOR DE POSICIÓN (ACELERADOR) (SENSOR GP-POSITION (THROTTLE))	
		1	**292-9802**	1	TAPA (COVER)	
	2	1	**397-4016**	1	ESPACIADOR (SPACER)	
M	3	1	**099-3649**	4	PERNO (M8X1,25X40 MM) (BOLT (M8X1.25X40-MM))	
M	4	1	**8T-4200**	2	PERNO (M8 X 1,25 X 16 MM) (BOLT (M8X1.25X16-MM))	
	5	1	**8T-4224**	4	ARANDELA DURA (8,8 X 16 X 2 MM DE GROSOR) (WASHER-HARD (8.8X16X2-MM THK))	

M - PIEZA MÉTRICA

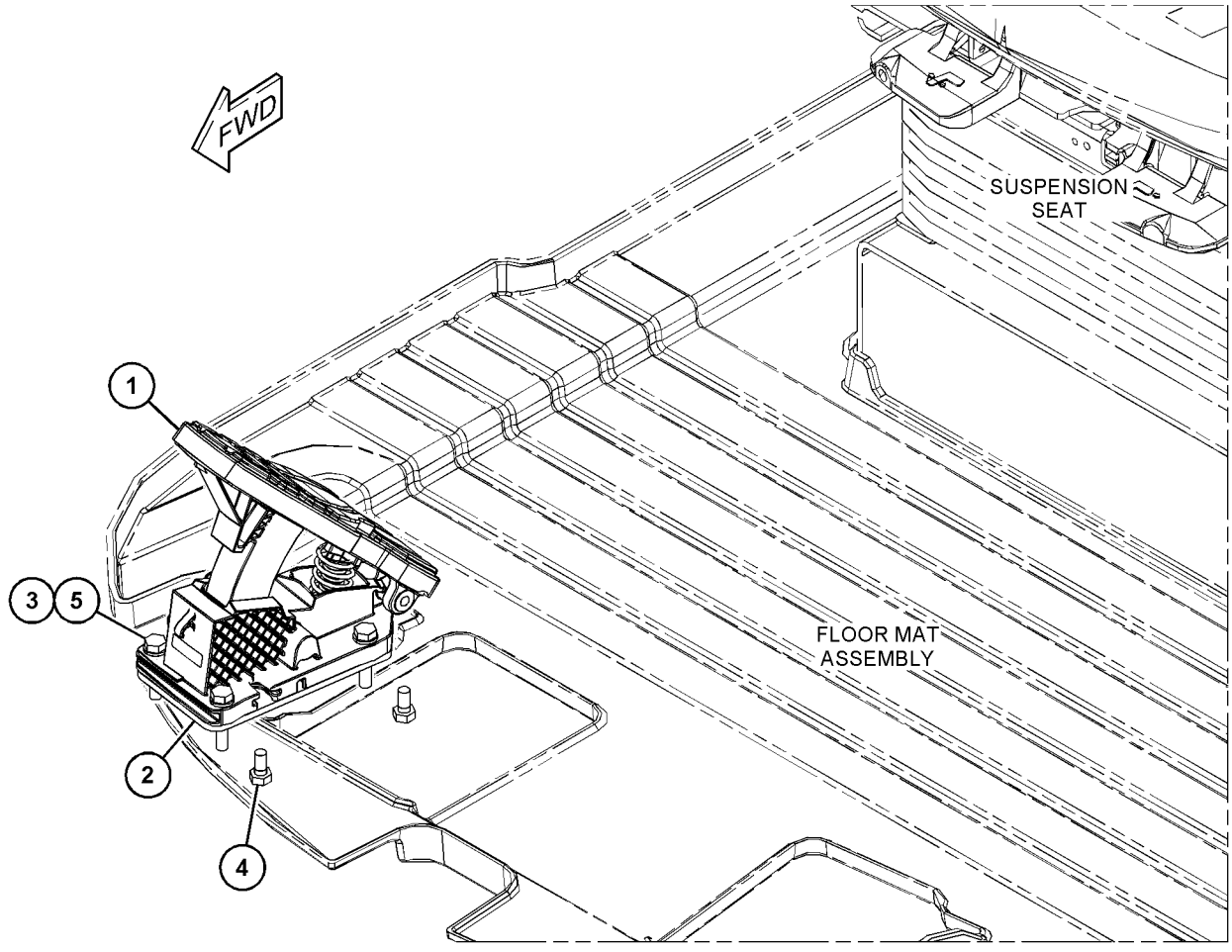

GRÁFICO 1 <FIN> g03507148

500-9137 CONFIGURACIÓN DE LA PLATAFORMA (PLATFORM AR)

NO. DE SERIE: FRS1-UP

PARTE DE 456-6639 CONFIGURACIÓN ESPECIAL DE CARGADOR DE RUEDAS

SMCS-7253 **i06629914**

NOTA	NÚMERO DE LA PIEZA	QTY	NOMBRE DE LA PIEZA 1 2 3 4 5 6 (NIVEL DEL PRODUCTO)	VER PÁGINA
Y	*360-0463*	1	GRUPO DE LLENADO DE ACEITE DEL TREN DE FUERZA (FILLER GP-POWER TRAIN OIL)	370
Y	*500-9138*	1	GRUPO DE PROTECTOR DE DIRECCIÓN Y ENGANCHE (GUARD GP-HITCH & STEERING)	528
Y	*387-0298*	1	GRUPO DE PLATAFORMA (LADO DERECHO) (PLATFORM GP (RH))	919
Y	*387-0297*	1	GRUPO DE SOPORTE DE VÁLVULA Y FILTRO (SUPPORT GP-VALVE & FILTER)	608

Y - ILUSTRACIÓN DIFERENTE

<FIN>

387-0298 GRUPO DE PLATAFORMA (PLATFORM GP)

NO. DE SERIE: FRS1-UP

PARTE DE 500-9137 CONFIGURACIÓN DE LA PLATAFORMA

SMCS-7253 **i06629786**

NOTA	NO NO	GRÁFICO REF	NÚMERO DE LA PIEZA	QTY	NOMBRE DE LA PIEZA 1 2 3 4 5 6 (NIVEL DEL PRODUCTO)	VER PÁGINA
Y	1	1	*417-6926*	1	GRUPO DE PLATAFORMA (LADO DERECHO) (PLATFORM GP (RH))	920
	2	1	**5P-1076**	11	ARANDELA DURA (13,5 X 30 X 4 MM DE GROSOR) (WASHER-HARD (13.5X30X4-MM THK))	
M	3	1	**8T-4139**	6	PERNO (M12 X 1,75 X 30 MM) (BOLT (M12X1.75X30-MM))	
M	4	1	**8T-4956**	5	PERNO (M12 X 1,75 X 35 MM) (BOLT (M12X1.75X35-MM))	

M - PIEZA MÉTRICA
Y - ILUSTRACIÓN DIFERENTE

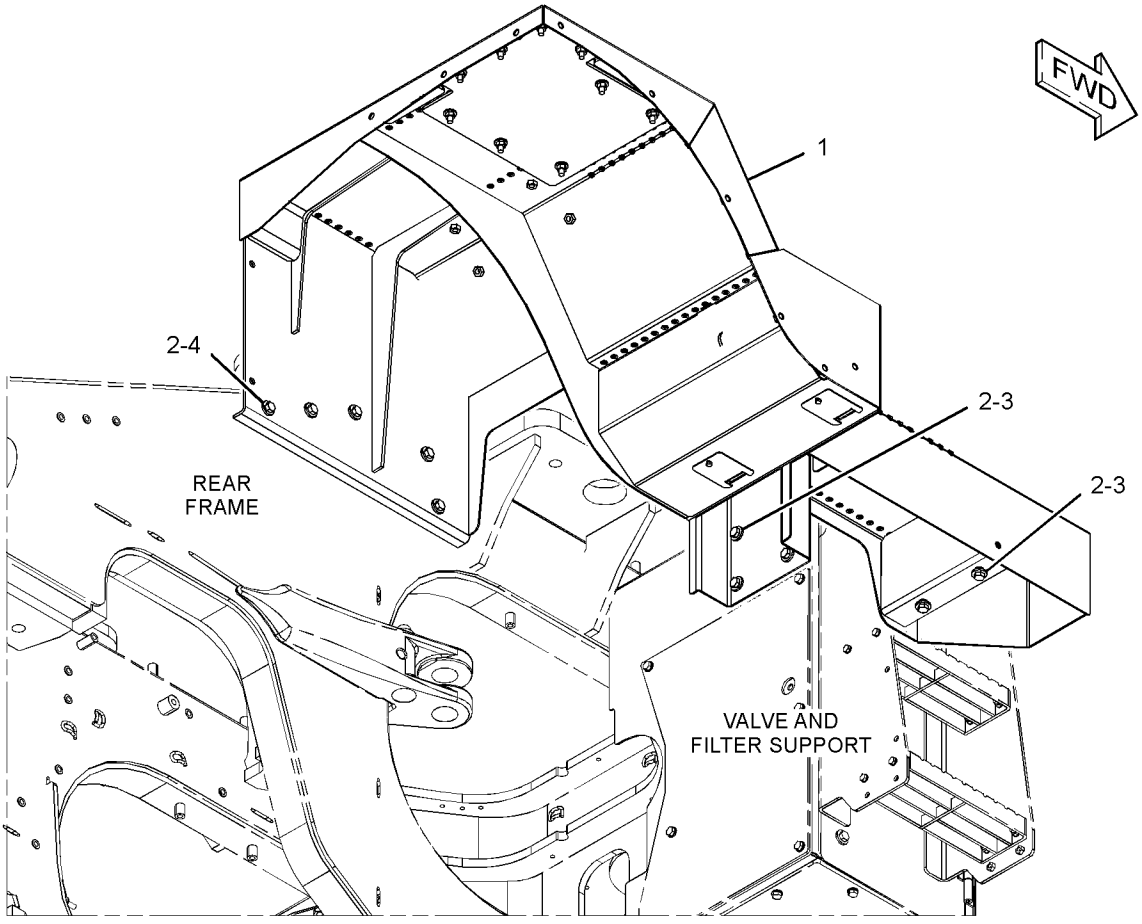

GRÁFICO 1 <FIN> g03414995

417-6926 GRUPO DE PLATAFORMA (PLATFORM GP)

NO. DE SERIE: FRS1-UP

PARTE DE 387-0298 GRUPO DE PLATAFORMA

SMCS-7253 **i06629787**

NOTA	NO NO	GRÁFICO REF	NÚMERO DE LA PIEZA	QTY	NOMBRE DE LA PIEZA 1 2 3 4 5 6 (NIVEL DEL PRODUCTO)	VER PÁGINA
	1	1	**1K-8850**	1	RESORTE (SPRING)	
	2	1	**303-6334**	2	PLACA (PLATE)	
Y	3	1	*369-3964*	1	GRUPO DE LAVAPARABRISAS (WASHER GP-WINDOW)	970
	4	1	**391-5299**	1	CONJUNTO DE PLATAFORMA (PLATFORM AS)	
	5	1	**417-6929**	1	CONJUNTO DE PLATAFORMA (PLATFORM AS)	
	6	1	**439-1719**	1	PLACA (PLATE)	
M	7	1	**5C-9553**	2	PERNO (M6 X 1 X 16 MM) (BOLT (M6X1X16-MM))	
M	8	1	**7X-7729**	21	ARANDELA (11 X 25 X 3 MM DE GROSOR) (WASHER (11X25X3-MM THK))	
M	9	1	**8T-4133**	9	TUERCA (ROSCA M10 X 1,5) (NUT (M10X1.5-THD))	
M	10	1	**9X-2039**	9	TORNILLO DE CABEZA SEGMENTADA (M10 X 1,5 X 35 MM) (SCREW-TRUSS HEAD (M10X1.5X35-MM))	
M	11	1	**9X-2041**	3	TORNILLO DE CABEZA SEGMENTADA (M10 X 1,5 X 20 MM) (SCREW-TRUSS HEAD (M10X1.5X20-MM))	
	12	1	**9X-8256**	2	ARANDELA (6,6 X 12 X 2 MM DE GROSOR) (WASHER (6.6X12X2-MM THK))	

M - PIEZA MÉTRICA
Y - ILUSTRACIÓN DIFERENTE

417-6926 GRUPO DE PLATAFORMA (PLATFORM GP) (cont.) **i06629787**

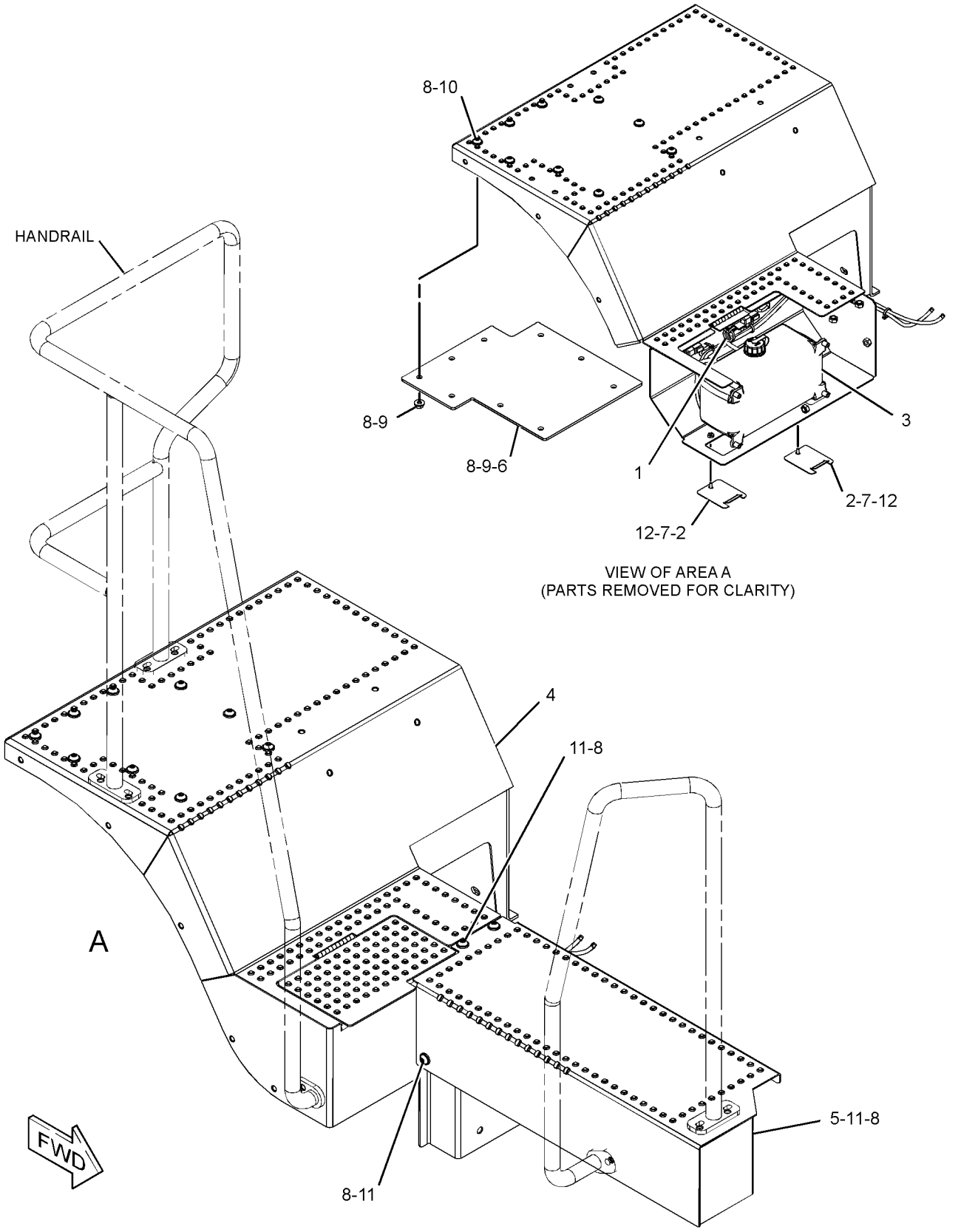

GRÁFICO 1 <FIN> g03430472

436-7094 GRUPO DE PLATAFORMA (PLATFORM GP)

NO. DE SERIE: FRS1-UP

PARTE DE 458-3965 GRUPO DE PLATAFORMA DE SERVICIO

SMCS-7253 **i06609103**

NOTA	NO NO	GRÁFICO REF	NÚMERO DE LA PIEZA	QTY	NOMBRE DE LA PIEZA 1 2 3 4 5 6 (NIVEL DEL PRODUCTO)	VER PÁGINA
	1	1	**125-8176**	2	LEVA DE PESTILLO (CAM-LATCH)	
	2	1	**174-6381**	2	CONJUNTO DE PESTILLO (LATCH AS)	
	3	1	**340-2580**	2	CONJUNTO DE BISAGRA (HINGE AS)	
	4	1	**340-2581**	2	CONJUNTO DE BISAGRA (HINGE AS)	
	5	1	**397-8687**	1	CONJUNTO DE LÁMINA (SHEET AS)	
	6	1	**426-5348**	1	CONJUNTO DE LÁMINA (SHEET AS)	
	7	1	**426-5351**	1	CONJUNTO DE LÁMINA (SHEET AS)	
Y	8	1	**433-9196**	1	GRUPO DE PLATAFORMA DE SERVICIO (PLATFORM GP-SERVICE)	587
	9	1	**437-7789**	2	LÁMINA (SHEET)	
	10	1	**437-7858**	1	CONJUNTO DE LÁMINA (SHEET AS)	
	11	1	**437-7860**	1	CONJUNTO DE LÁMINA (SHEET AS)	
	12	1	**438-0890**	1	LÁMINA (SHEET)	
M	13	1	**174-8131**	8	TORNILLO DE CABEZA SEGMENTADA (M4X0,7X12 MM) (SCREW-TRUSS HEAD (M4X0.7X12-MM))	
M	14	1	**225-3109**	8	TORNILLO DE CABEZA SEGMENTADA (M4 X 0,7 X 14 MM) (SCREW-TRUSS HEAD (M4X0.7X14-MM))	
D	15	1	**5P-5969**		SELLO (0,67 M) (SEAL (0.67-M))	
D	15A	1	**5P-5969**		SELLO (0,75 M) (SEAL (0.75-M))	
H	16	1	**308-9131**		SELLO (328 MM) (SEAL (328-MM))	
H	16A	1	**308-9131**		SELLO (305 MM) (SEAL (305-MM))	

D - PEDIDO POR METROS
H - ORDER BY THE MILLIMETER
M - PIEZA MÉTRICA
Y - ILUSTRACIÓN DIFERENTE

436-7094 GRUPO DE PLATAFORMA (PLATFORM GP) (cont.) **i06609103**

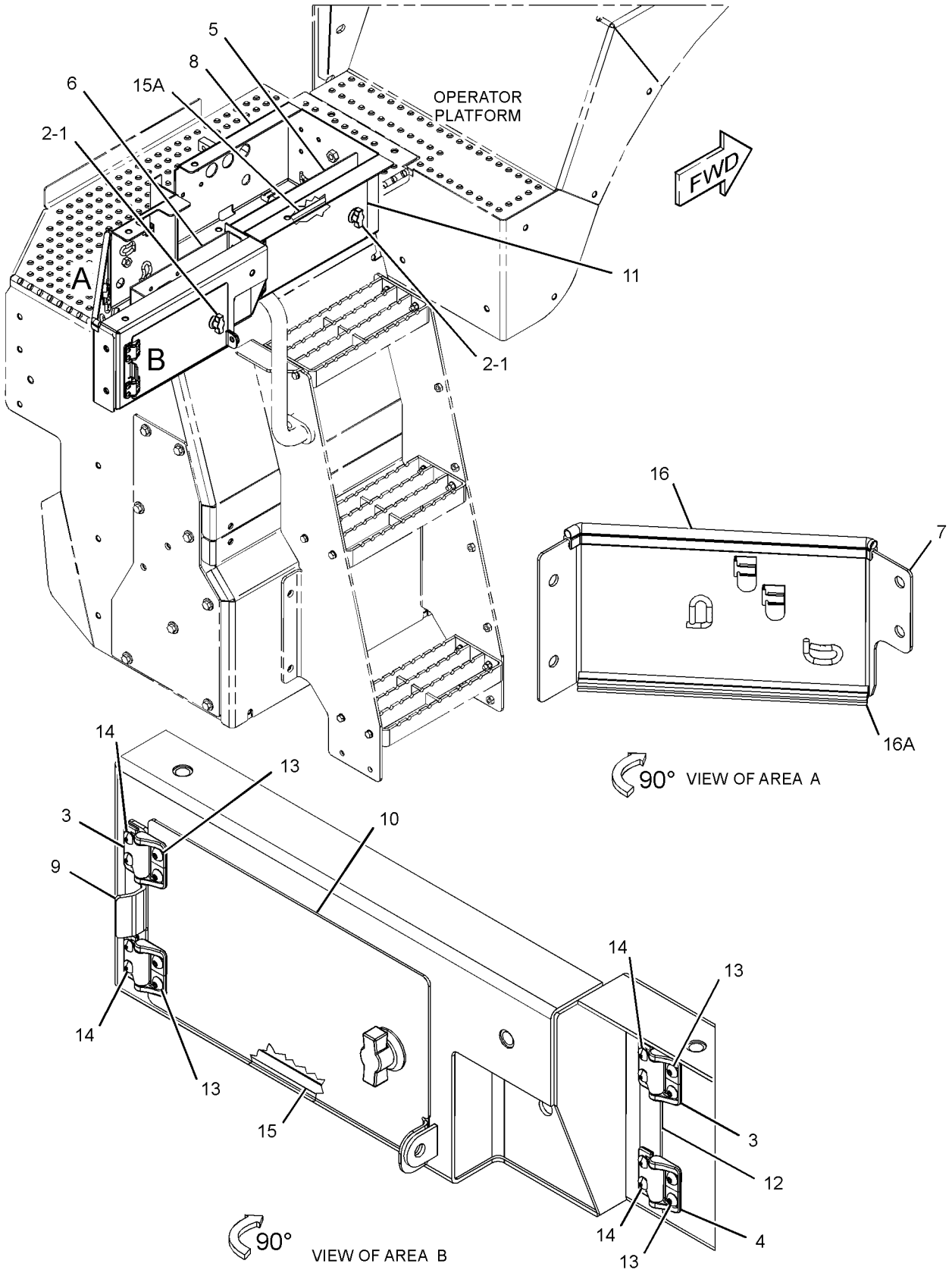

GRÁFICO 1 <FIN> g03519118

483-2810 GRUPO DE PLATAFORMA (PLATFORM GP)

NO. DE SERIE: FRS1-UP

LADO IZQUIERDO

PARTE DE 483-2809 GRUPO DE PLATAFORMA DE SERVICIO

SMCS-7253 **i06609145**

NOTA	NO NO	GRÁFICO REF	NÚMERO DE LA PIEZA	QTY	NOMBRE DE LA PIEZA 1 2 3 4 5 6 (NIVEL DEL PRODUCTO)	VER PÁGINA
	1	1	**125-8176**	2	LEVA DE PESTILLO (CAM-LATCH)	
	2	1	**174-6381**	2	CONJUNTO DE PESTILLO (LATCH AS)	
	3	1	**340-2580**	2	CONJUNTO DE BISAGRA (HINGE AS)	
	4	1	**340-2581**	2	CONJUNTO DE BISAGRA (HINGE AS)	
	5	1	**397-8687**	1	CONJUNTO DE LÁMINA (SHEET AS)	
M		1	**8T-3490**	1	TUERCA DE SOLDAR (ROSCA M10 X 1,5) (NUT-WELD (M10X1.5-THD))	
	6	1	**426-5351**	1	CONJUNTO DE LÁMINA (SHEET AS)	
		1	**7T-1099**	2	ESLABÓN (LINK)	
		1	**121-1029**	2	BROCHE (CLIP)	
	7	1	**437-7789**	1	LÁMINA (SHEET)	
	8	1	**437-7858**	1	CONJUNTO DE LÁMINA (SHEET AS)	
	9	1	**437-7860**	1	CONJUNTO DE LÁMINA (SHEET AS)	
					(EACH SHEET AS INCLUDES)	
M		1	**9X-2032**	4	TUERCA DE SOLDAR (ROSCA M4 X 0,7) (NUT-WELD (M4X0.7-THD))	
	10	1	**438-0890**	1	LÁMINA (SHEET)	
	11	1	**483-2811**	1	CONJUNTO DE LÁMINA (SHEET AS)	
M		1	**8T-3490**	1	TUERCA DE SOLDAR (ROSCA M10 X 1,5) (NUT-WELD (M10X1.5-THD))	
	12	1	**483-2813**	1	CONJUNTO DE PLATAFORMA (LADO IZQUIERDO) (PLATFORM AS (LH))	
M		1	**5G-8480**	3	OREJETA (ROSCA M10 X 1,5) (LUG (M10X1.5-THD))	
M		1	**6V-9632**	6	TUERCA DE SOLDAR (ROSCA M6 X 1) (NUT-WELD (M6X1-THD))	
		1	**7T-1099**	4	ESLABÓN (LINK)	
M		1	**8T-3490**	11	TUERCA DE SOLDAR (ROSCA M10 X 1,5) (NUT-WELD (M10X1.5-THD))	
M		1	**8T-3597**	2	TUERCA DE SOLDAR (ROSCA M12 X 1,75) (NUT-WELD (M12X1.75-THD))	
M		1	**8T-3612**	2	TUERCA DE SOLDAR (ROSCA M8 X 1,25) (NUT-WELD (M8X1.25-THD))	
M		1	**9X-2032**	8	TUERCA DE SOLDAR (ROSCA M4 X 0,7) (NUT-WELD (M4X0.7-THD))	
		1	**121-1029**	2	BROCHE (CLIP)	
M	13	1	**174-8131**	8	TORNILLO DE CABEZA SEGMENTADA (M4X0,7X12 MM) (SCREW-TRUSS HEAD (M4X0.7X12-MM))	
M	14	1	**225-3109**	8	TORNILLO DE CABEZA SEGMENTADA (M4 X 0,7 X 14 MM) (SCREW-TRUSS HEAD (M4X0.7X14-MM))	
D	15	1	**5P-5969**		SELLO (0,8 M) (SEAL (0.8-M))	
D	15A	1	**5P-5969**		SELLO (0,7 M) (SEAL (0.7-M))	
J	16	1	**308-9131**		SELLO (305 MM) (SEAL (305-MM))	
J	16A	1	**308-9131**		SELLO (329 MM) (SEAL (329-MM))	

D - PEDIDO POR METROS
J - ORDER BY THE MILLIMETER
M - PIEZA MÉTRICA

483-2810 GRUPO DE PLATAFORMA (PLATFORM GP) (cont.) **i06609145**

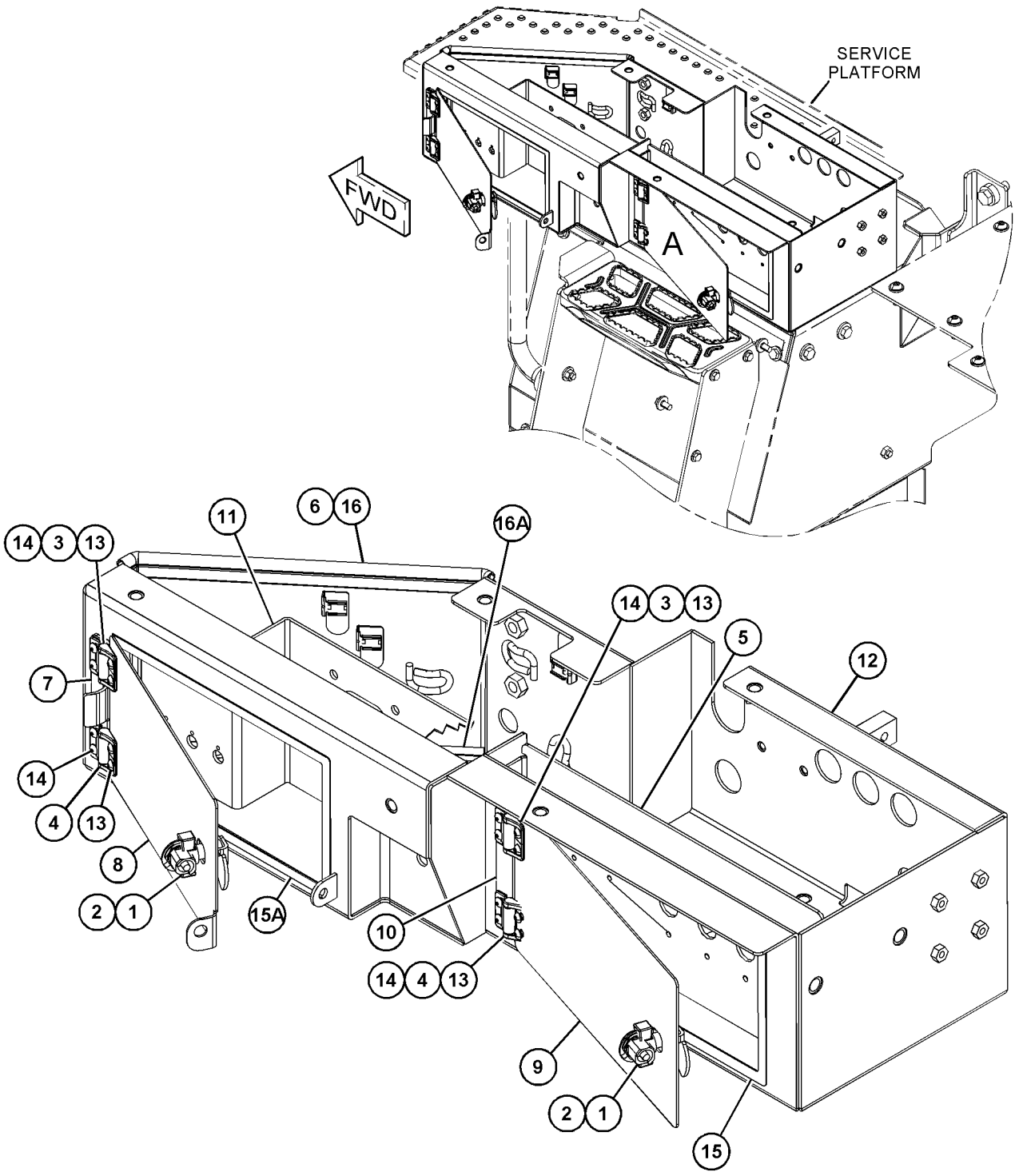

VIEW OF AREA A

GRÁFICO 1 <FIN> g06019642

459-6737 GRUPO DE PLATAFORMA DEL OPERADOR (PLATFORM GP-OPERATOR)

NO. DE SERIE: FRS1-UP

PARTE DE 498-7613, 498-7614 CONFIGURACIÓN PARA TIEMPO FRÍO

SMCS-7253 **i06632458**

NOTA	NO NO	GRÁFICO REF	NÚMERO DE LA PIEZA	QTY	NOMBRE DE LA PIEZA 1 2 3 4 5 6 (NIVEL DEL PRODUCTO)	VER PÁGINA
	1	1	**396-4878**	1	SOPORTE (BRACKET)	
Y	2	1	*483-3720*	1	GRUPO DE PLATAFORMA DEL OPERADOR (ENTRADA) (PLATFORM GP-OPERATOR (ACCESS))	932
	3	1	**267-8821**	5	ARANDELA (17X36X12 MM DE GROSOR) (WASHER (17X36X12-MM THK))	
M	4	1	**344-5675**	1	TUERCA (ROSCA M10 X 1,5) (NUT (M10X1.5-THD))	
	5	1	**5P-1076**	13	ARANDELA DURA (13,5 X 30 X 4 MM DE GROSOR) (WASHER-HARD (13.5X30X4-MM THK))	
M	6	1	**7X-7729**	26	ARANDELA (11 X 25 X 3 MM DE GROSOR) (WASHER (11X25X3-MM THK))	
	7	1	**8T-4121**	2	ARANDELA DURA (11 X 21 X 2,5 MM DE GROSOR) (WASHER-HARD (11X21X2.5-MM THK))	
M	8	1	**8T-4136**	17	PERNO (M10 X 1,5 X 25 MM) (BOLT (M10X1.5X25-MM))	
M	9	1	**8T-4139**	4	PERNO (M12 X 1,75 X 30 MM) (BOLT (M12X1.75X30-MM))	
M	10	1	**8T-4196**	2	PERNO (M10 X 1,5 X 35 MM) (BOLT (M10X1.5X35-MM))	
M	11	1	**8T-4956**	9	PERNO (M12 X 1,75 X 35 MM) (BOLT (M12X1.75X35-MM))	
M	12	1	**8T-7338**	5	PERNO (M16X2X45 MM) (BOLT (M16X2X45-MM))	
M	13	1	**9X-2040**	6	TORNILLO DE CABEZA SEGMENTADA (M10 X 1,5 X 25 MM) (SCREW-TRUSS HEAD (M10X1.5X25-MM))	
M	14	1	**8T-4137**	2	PERNO (M10 X 1,5 X 20 MM) (BOLT (M10X1.5X20-MM))	

M - PIEZA MÉTRICA
Y - ILUSTRACIÓN DIFERENTE

459-6737 GRUPO DE PLATAFORMA DEL OPERADOR (PLATFORM GP-OPERATOR) (cont.) **i06632458**

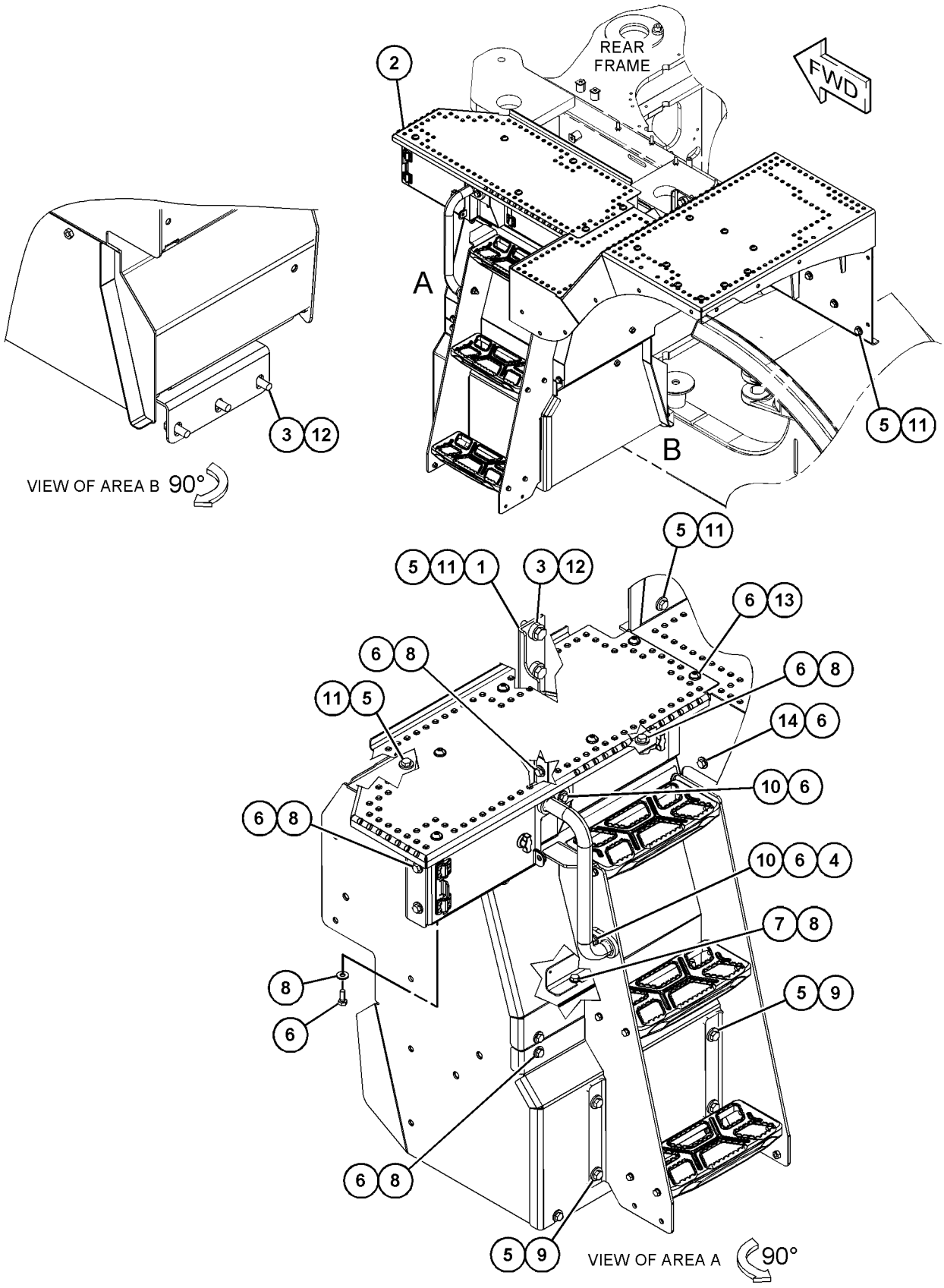

GRÁFICO 1 <FIN> g06055129

459-6738 GRUPO DE PLATAFORMA DEL OPERADOR (PLATFORM GP-OPERATOR)

NO. DE SERIE: FRS1-UP

PARTE DE 498-7612 CONFIGURACIÓN PARA TIEMPO FRÍO

SMCS-7253 **i06638237**

NOTA	NO NO	GRÁFICO REF	NÚMERO DE LA PIEZA	QTY	NOMBRE DE LA PIEZA 1 2 3 4 5 6 (NIVEL DEL PRODUCTO)	VER PÁGINA
	1	1	**396-4878**	1	SOPORTE (BRACKET)	
Y	2	1	*483-3594*	1	GRUPO DE PLATAFORMA DEL OPERADOR (ENTRADA) (PLATFORM GP-OPERATOR (ACCESS))	930
	3	1	**267-8821**	5	ARANDELA (17X36X12 MM DE GROSOR) (WASHER (17X36X12-MM THK))	
M	4	1	**344-5675**	1	TUERCA (ROSCA M10 X 1,5) (NUT (M10X1.5-THD))	
	5	1	**5P-1076**	13	ARANDELA DURA (13,5 X 30 X 4 MM DE GROSOR) (WASHER-HARD (13.5X30X4-MM THK))	
M	6	1	**7X-7729**	26	ARANDELA (11 X 25 X 3 MM DE GROSOR) (WASHER (11X25X3-MM THK))	
	7	1	**8T-4121**	6	ARANDELA DURA (11 X 21 X 2,5 MM DE GROSOR) (WASHER-HARD (11X21X2.5-MM THK))	
M	8	1	**8T-4136**	17	PERNO (M10 X 1,5 X 25 MM) (BOLT (M10X1.5X25-MM))	
M	9	1	**8T-4137**	6	PERNO (M10 X 1,5 X 20 MM) (BOLT (M10X1.5X20-MM))	
M	10	1	**8T-4139**	4	PERNO (M12 X 1,75 X 30 MM) (BOLT (M12X1.75X30-MM))	
M	11	1	**8T-4196**	2	PERNO (M10 X 1,5 X 35 MM) (BOLT (M10X1.5X35-MM))	
M	12	1	**8T-4956**	9	PERNO (M12 X 1,75 X 35 MM) (BOLT (M12X1.75X35-MM))	
M	13	1	**8T-7338**	5	PERNO (M16X2X45 MM) (BOLT (M16X2X45-MM))	
M	14	1	**9X-2040**	6	TORNILLO DE CABEZA SEGMENTADA (M10 X 1,5 X 25 MM) (SCREW-TRUSS HEAD (M10X1.5X25-MM))	

M - PIEZA MÉTRICA
Y - ILUSTRACIÓN DIFERENTE

459-6738 GRUPO DE PLATAFORMA DEL OPERADOR (PLATFORM GP-OPERATOR) (cont.) **i06638237**

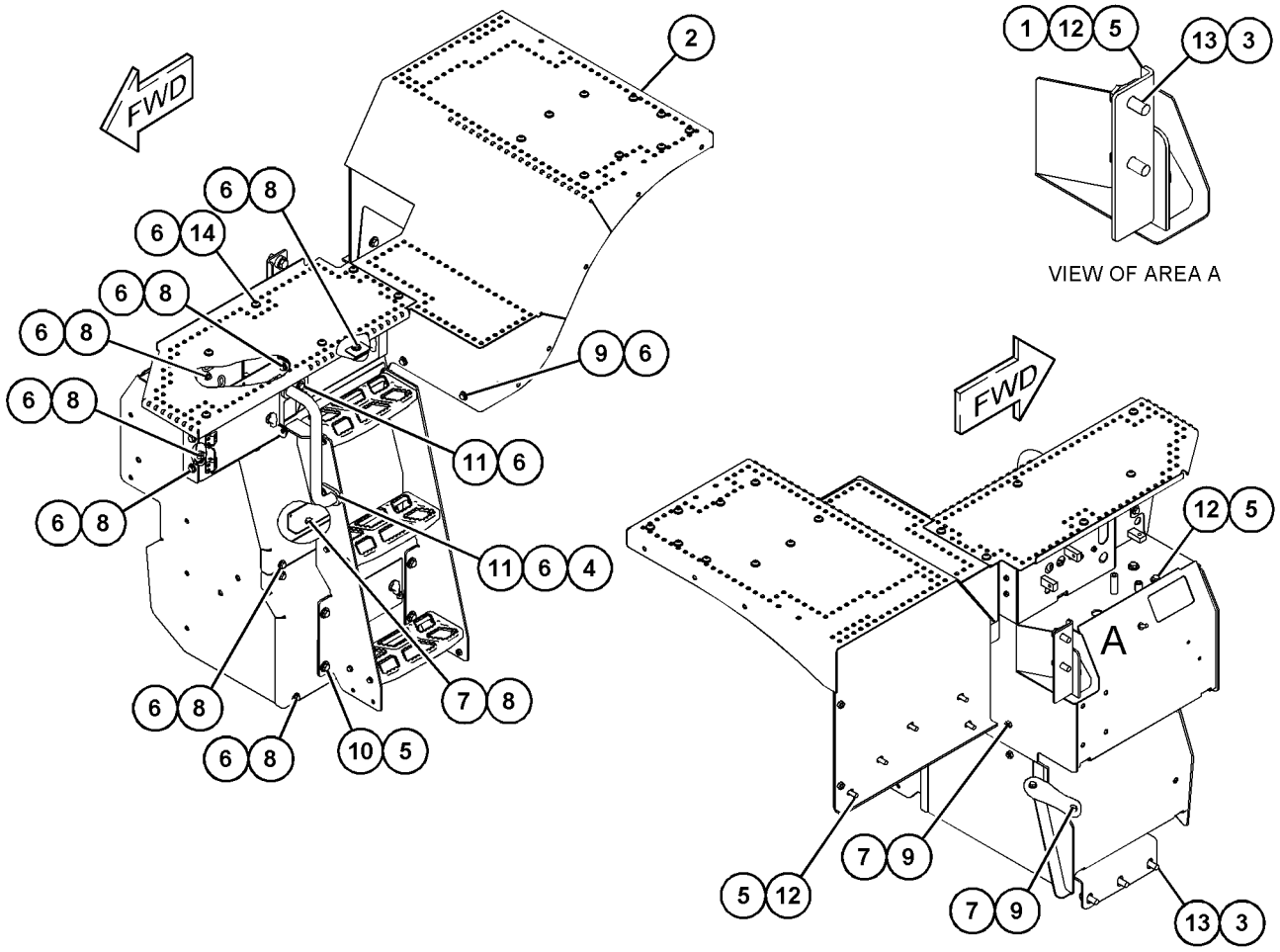

GRÁFICO 1 <FIN> g06057819

483-3594 GRUPO DE PLATAFORMA DEL OPERADOR (PLATFORM GP-OPERATOR)

NO. DE SERIE: FRS1-UP

PARTE DE 459-6738 GRUPO DE PLATAFORMA DEL OPERADOR

SMCS-7253 **i06638519**

NOTA	NO NO	GRÁFICO REF	NÚMERO DE LA PIEZA	QTY	NOMBRE DE LA PIEZA 1 2 3 4 5 6 (NIVEL DEL PRODUCTO)	VER PÁGINA
	1	1	**380-5231**	1	CONJUNTO DE PASAMANOS (LADO IZQUIERDO) (HANDRAIL AS (LH))	
	2	1	**439-1719**	1	PLACA (PLATE)	
	3	1	**440-3768**	1	CONJUNTO DE GUARDABARROS (LADO IZQUIERDO) (FENDER AS (LH))	
M		1	**8T-3490**	19	TUERCA DE SOLDAR (ROSCA M10 X 1,5) (NUT-WELD (M10X1.5-THD))	
Y	4	1	*459-6742*	1	GRUPO DE CAJA DE BATERÍA (BOX GP-BATTERY)	490
Y	5	1	*483-2809*	1	GRUPO DE PLATAFORMA DE SERVICIO (LADO IZQUIERDO) (PLATFORM GP-SERVICE (LH))	593
Y	6	1	*483-3595*	1	GRUPO DE ESCALERILLA (LADO IZQUIERDO) (LADO IZQUIERDO) (LADDER GP (LH) (LH))	557
	7	1	**5P-1076**	4	ARANDELA DURA (13,5 X 30 X 4 MM DE GROSOR) (WASHER-HARD (13.5X30X4-MM THK))	
M	8	1	**7X-7729**	25	ARANDELA (11 X 25 X 3 MM DE GROSOR) (WASHER (11X25X3-MM THK))	
M	9	1	**344-5675**	9	TUERCA (ROSCA M10 X 1,5) (NUT (M10X1.5-THD))	
M	10	1	**8T-4136**	5	PERNO (M10 X 1,5 X 25 MM) (BOLT (M10X1.5X25-MM))	
M	11	1	**8T-4139**	4	PERNO (M12 X 1,75 X 30 MM) (BOLT (M12X1.75X30-MM))	
M	12	1	**9X-2039**	9	TORNILLO DE CABEZA SEGMENTADA (M10 X 1,5 X 35 MM) (SCREW-TRUSS HEAD (M10X1.5X35-MM))	
M	13	1	**8T-4137**	2	PERNO (M10 X 1,5 X 20 MM) (BOLT (M10X1.5X20-MM))	

M - PIEZA MÉTRICA
Y - ILUSTRACIÓN DIFERENTE

483-3594 GRUPO DE PLATAFORMA DEL OPERADOR (PLATFORM GP-OPERATOR) (cont.) **i06638519**

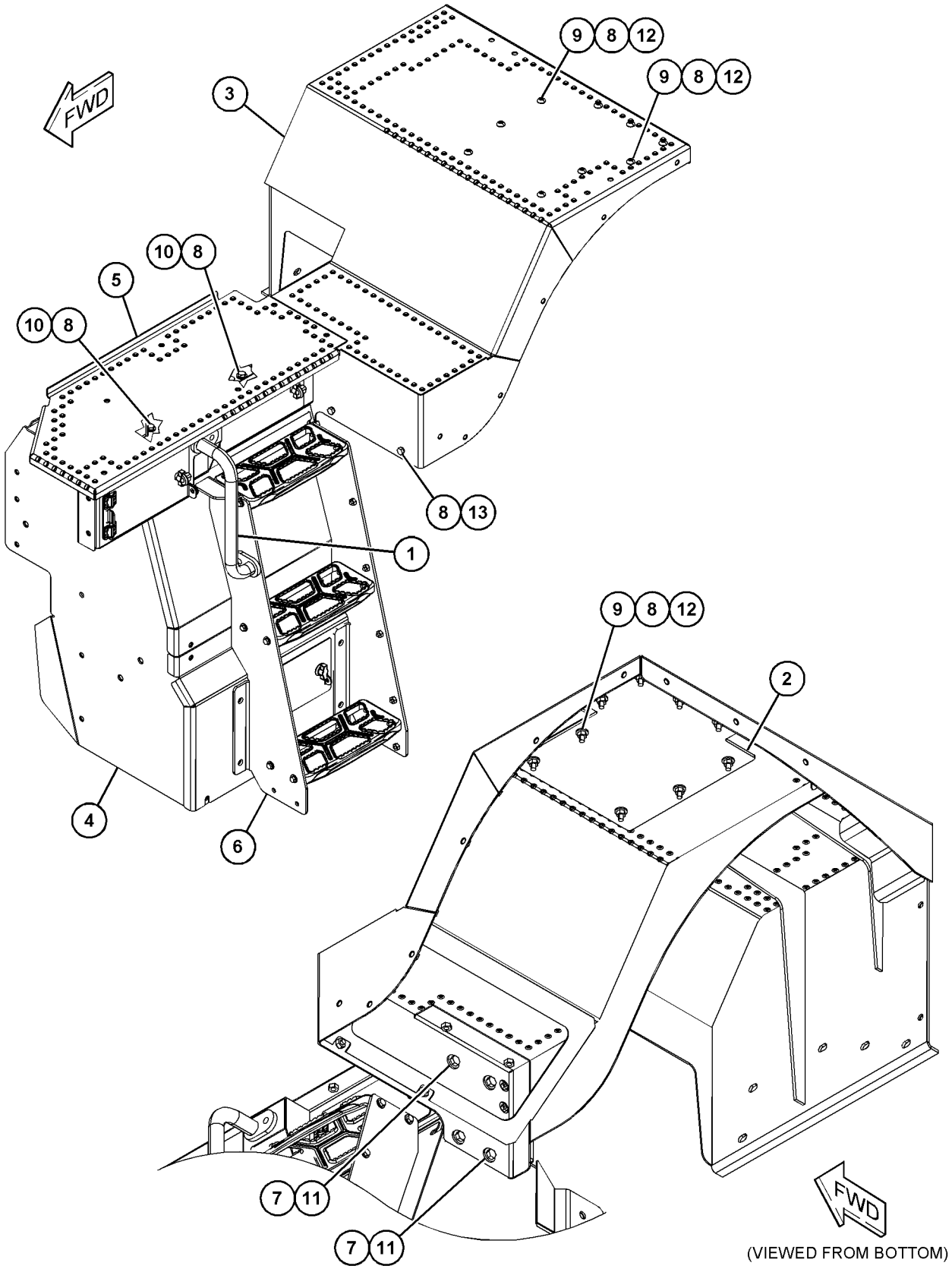

GRÁFICO 1 <FIN> g06056280

483-3720 GRUPO DE PLATAFORMA DEL OPERADOR (PLATFORM GP-OPERATOR)

NO. DE SERIE: FRS1-UP

PARTE DE 459-6737 GRUPO DE PLATAFORMA DEL OPERADOR

SMCS-7253 **i06633749**

NOTA	NO NO	GRÁFICO REF	NÚMERO DE LA PIEZA	QTY	NOMBRE DE LA PIEZA 1 2 3 4 5 6 (NIVEL DEL PRODUCTO)	VER PÁGINA
	1	1	**380-5231**	1	CONJUNTO DE PASAMANOS (LADO IZQUIERDO) (HANDRAIL AS (LH))	
	2	1	**439-1719**	1	PLACA (PLATE)	
	3	1	**440-3768**	1	CONJUNTO DE GUARDABARROS (FENDER AS)	
M		1	**8T-3490**	19	TUERCA DE SOLDAR (ROSCA M10 X 1,5) (NUT-WELD (M10X1.5-THD))	
Y	4	1	*459-6741*	1	GRUPO DE CAJA DE BATERÍA (BOX GP-BATTERY)	489
Y	5	1	*483-2809*	1	GRUPO DE PLATAFORMA DE SERVICIO (LADO IZQUIERDO) (PLATFORM GP-SERVICE (LH))	593
Y	6	1	*483-3595*	1	GRUPO DE ESCALERILLA (LADO IZQUIERDO) (LADDER GP (LH))	557
	7	1	**5P-1076**	4	ARANDELA DURA (13,5 X 30 X 4 MM DE GROSOR) (WASHER-HARD (13.5X30X4-MM THK))	
M	8	1	**7X-7729**	25	ARANDELA (11 X 25 X 3 MM DE GROSOR) (WASHER (11X25X3-MM THK))	
M	9	1	**344-5675**	9	TUERCA (ROSCA M10 X 1,5) (NUT (M10X1.5-THD))	
M	10	1	**8T-4136**	5	PERNO (M10 X 1,5 X 25 MM) (BOLT (M10X1.5X25-MM))	
M	11	1	**8T-4139**	4	PERNO (M12 X 1,75 X 30 MM) (BOLT (M12X1.75X30-MM))	
M	12	1	**9X-2039**	9	TORNILLO DE CABEZA SEGMENTADA (M10 X 1,5 X 35 MM) (SCREW-TRUSS HEAD (M10X1.5X35-MM))	
M	13	1	**8T-4137**	2	PERNO (M10 X 1,5 X 20 MM) (BOLT (M10X1.5X20-MM))	

M - PIEZA MÉTRICA
Y - ILUSTRACIÓN DIFERENTE

483-3720 GRUPO DE PLATAFORMA DEL OPERADOR (PLATFORM GP-OPERATOR) (cont.) **i06633749**

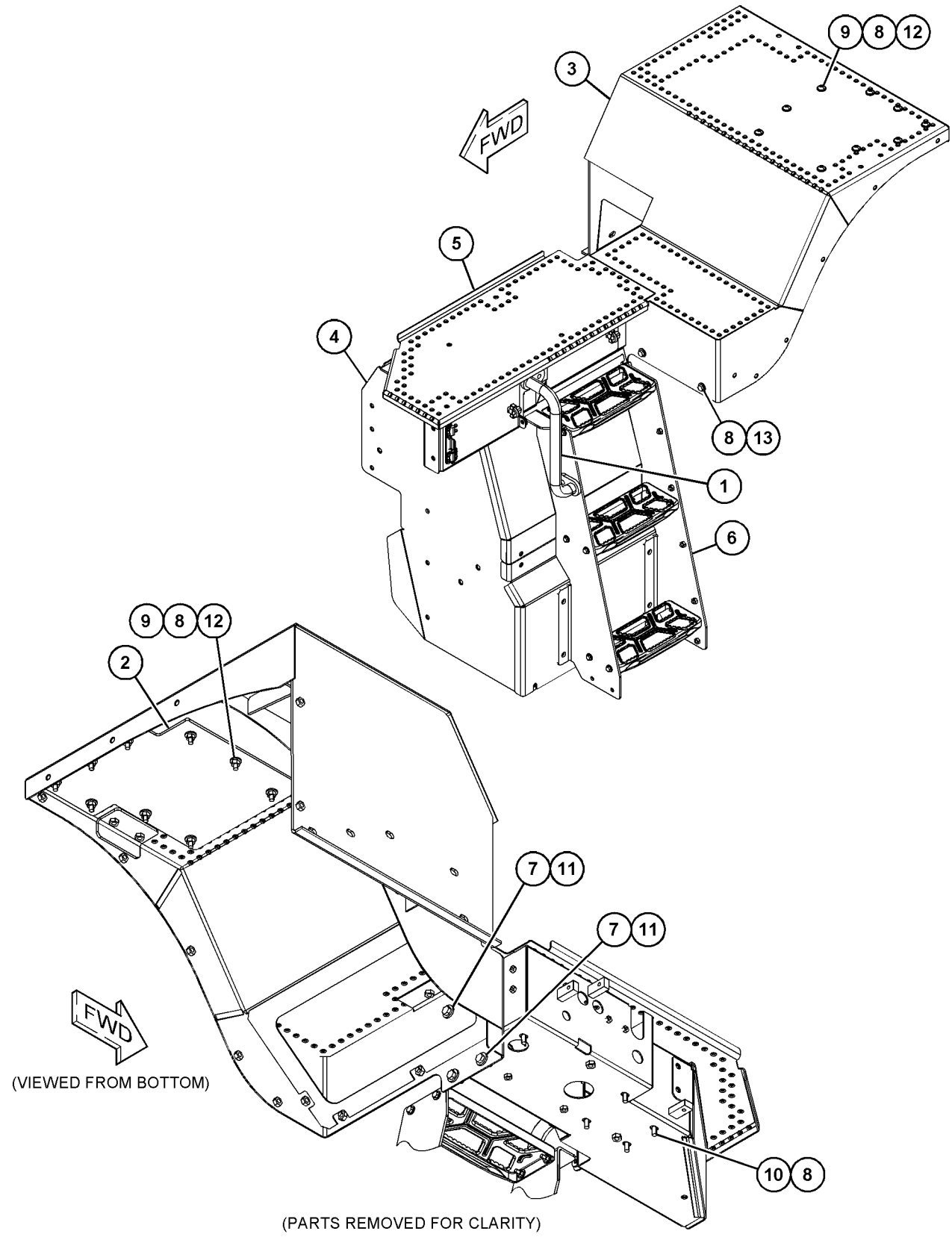

GRÁFICO 1 <FIN> g06055408

372-1599 GRUPO DE IMPRESORA DE COMPUTADORA (PRINTER GP-COMPUTER)

NO. DE SERIE: FRS1-UP

SMCS-7494, 749P

i06649071

NOTA	NO NO	GRÁFICO REF	NÚMERO DE LA PIEZA	QTY	NOMBRE DE LA PIEZA 1 2 3 4 5 6 (NIVEL DEL PRODUCTO)	VER PÁGINA
	1	1	**206-1345**	1	CORREA PARA CABLES (STRAP-CABLE)	
	2	1	*300-3582*	1	GRUPO DE SOPORTE DE MONTAJE (IMPRESORA) (BRACKET GP-MOUNTING (PRINTER))	
		1	**259-4399**	2	BASE (BASE)	
		1	**270-3311**	1	ABRAZADERA (CLAMP)	
	3	1	**317-3727**	1	JUEGO DE IMPRESORA (A BORDO) (KIT-PRINTER (ONBOARD))	
		1	**317-3730**	1	PAPEL DE IMPRESORA (PAPER-PRINTER)	
	4	1	**346-1083**	1	CONJUNTO DE MAZO DE CABLES (IMPRESORA) (HARNESS AS-WIRING (PRINTER))	
		1	**102-8805**	1	JUEGO DE RECEPTÁCULO (6 CLAVIJAS) (KIT-RECEPTACLE (6-PIN))	
					(KIT INCLUDES RECEPTACLE AS & WEDGE)	
		1	**8T-8737**	2	TAPÓN DE SELLO (PLUG-SEAL)	
E		1	**135-5009**		TUBO TERMOCONTRAÍBLE (32 MM DE DIÁMETRO) (5 CM) (TUBE-HEAT SHRINK (32-MM DIA) (5-CM))	
		1	**9X-3401**	4	CLAVIJA DE CONECTOR (CALIBRE 16 A 18) (PIN-CONNECTOR (16-GA TO 18-GA))	
					—O—	
		1	**126-1767**	4	CLAVIJA DE CONECTOR (CALIBRE 14 A 16) (PIN-CONNECTOR (14-GA TO 16-GA))	
	5	1	**156-6175**	1	BROCHE (ESCALERILLA) (CLIP (LADDER))	
	6	1	**269-2556**	4	TORNILLO DE CABEZA TRONCOCÓNICA (8-32 X 0,375 PULG) (SCREW-PAN HEAD (8-32X0.375-IN))	
M	7	1	**3E-8020**	4	TORNILLO DE CABEZA SEGMENTADA (M6 X 1 X 25 MM) (SCREW-TRUSS HEAD (M6X1X25-MM))	
	8	1	**7K-1181**	1	CORREA PARA CABLES (STRAP-CABLE)	

E - PEDIDO POR CENTÍMETROS
M - PIEZA MÉTRICA

372-1599 GRUPO DE IMPRESORA DE COMPUTADORA (PRINTER GP-COMPUTER) (cont.) **i06649071**

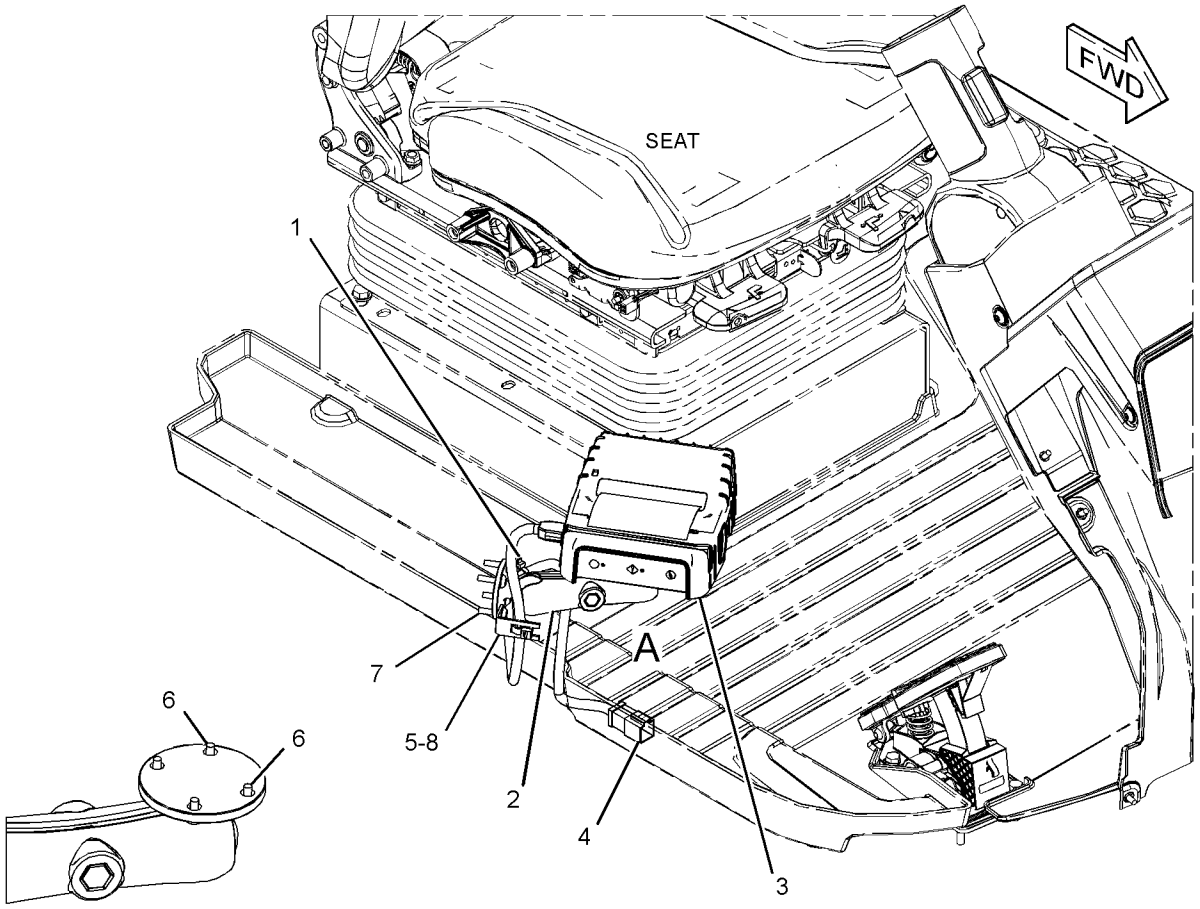

VIEW OF AREA A
(PARTS REMOVED FOR CLARITY)

GRÁFICO 1 <FIN> g03496757

372-1600 GRUPO DE RADIO–REPRODUCTOR AM/FM/WB/CD (RADIO GP-REPRODUCTOR AM/FM/WB/CD)

NO. DE SERIE: FRS1-UP

SMCS-7338 **i06585486**

NOTA	NO NO	GRÁFICO REF	NÚMERO DE LA PIEZA	QTY	NOMBRE DE LA PIEZA 1 2 3 4 5 6 (NIVEL DEL PRODUCTO)	VER PÁGINA
	1	1	**136-5490**	1	BUJE (MONTAJE DE RADIO) (BUSHING (RADIO MOUNT))	
	2	1	**7K-1181**	3	CORREA PARA CABLES (STRAP-CABLE)	
	3	1	**344-5594**	1	MAZO DE CABLES DE RADIO (AUXILIAR) (HARNESS AS-RADIO (AUXILIARY))	
CY	4	1	*481-6616*	1	GRUPO DE RADIO (AM/FM/WB/CD/USB/ BLUETOOTH) (RADIO GP (AM/FM/WB/CD/USB/ BLUETOOTH))	937
	5	1	**353-1634**	1	MAZO DE CABLES DE RADIO (BLUETOOTH) (HARNESS AS-RADIO (BLUETOOTH))	
	6	1	**349-8642**	1	MICRÓFONO (MICROPHONE)	

C - CAMBIAR DEL TIPO ANTERIOR
Y - ILUSTRACIÓN DIFERENTE

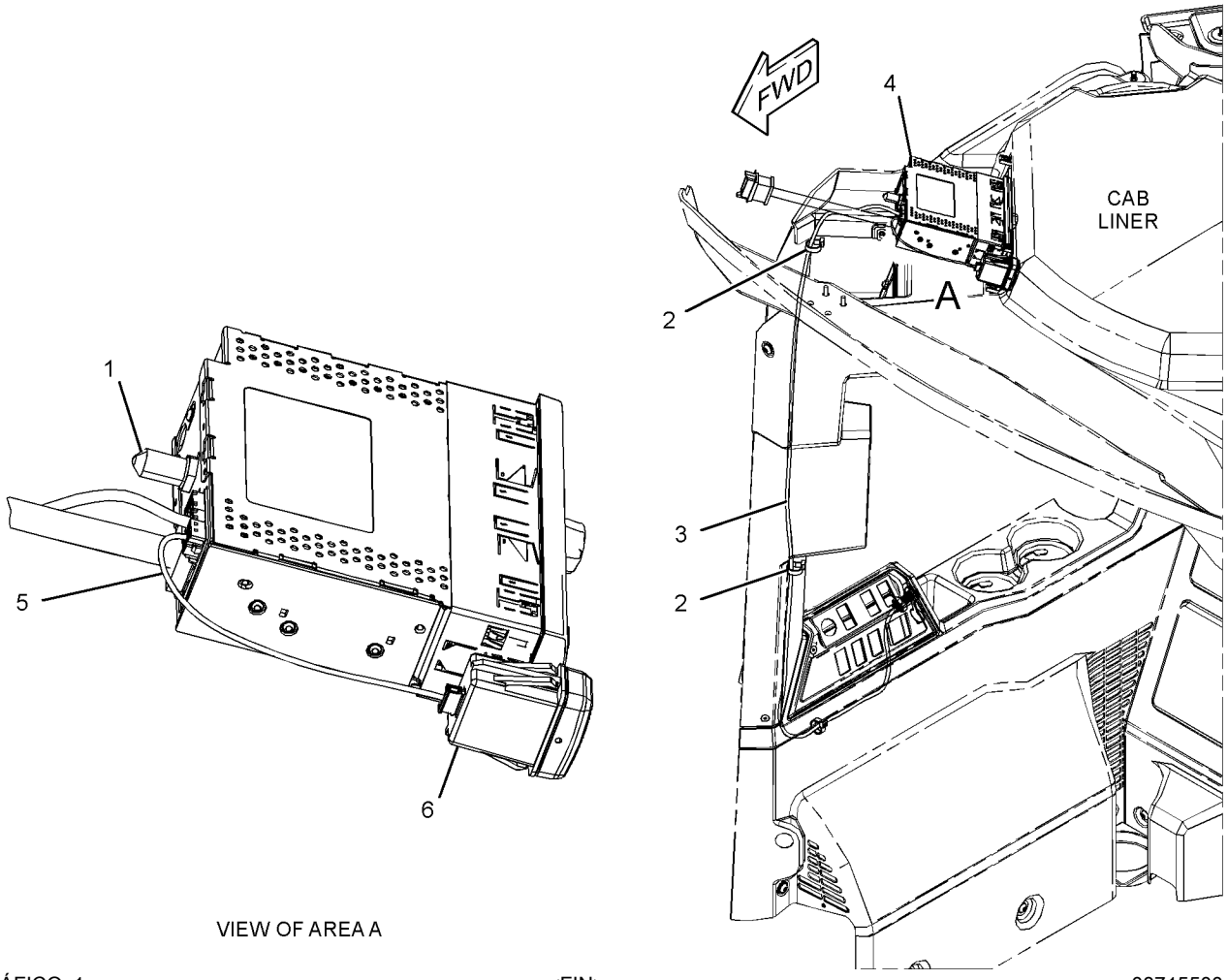

VIEW OF AREA A

GRÁFICO 1 <FIN> g03715500

481-6616 GRUPO DE RADIO–AM/FM/WB/CD/USB/BLUETOOTH (RADIO GP-AM/FM/WB/CD/USB/BLUETOOTH)

NO. DE SERIE: FRS1-UP

PARTE DE 372-1600 GRUPO DE RADIO

SMCS-7338 **i06585498**

NOTA	NO NO	GRÁFICO REF	NÚMERO DE LA PIEZA	QTY	NOMBRE DE LA PIEZA 1 2 3 4 5 6 (NIVEL DEL PRODUCTO)	VER PÁGINA
Y	1	1	**200-5728**	1	MAZO DE CABLES DE RADIO (BRIDA) (HARNESS AS-RADIO (FLANGE))	213
	2	1	**462-9619**	1	GRUPO DE RADIO (AM/FM/USB/BLUETOOTH) (RADIO GP (AM/FM/USB/BLUETOOTH))	

Y - ILUSTRACIÓN DIFERENTE

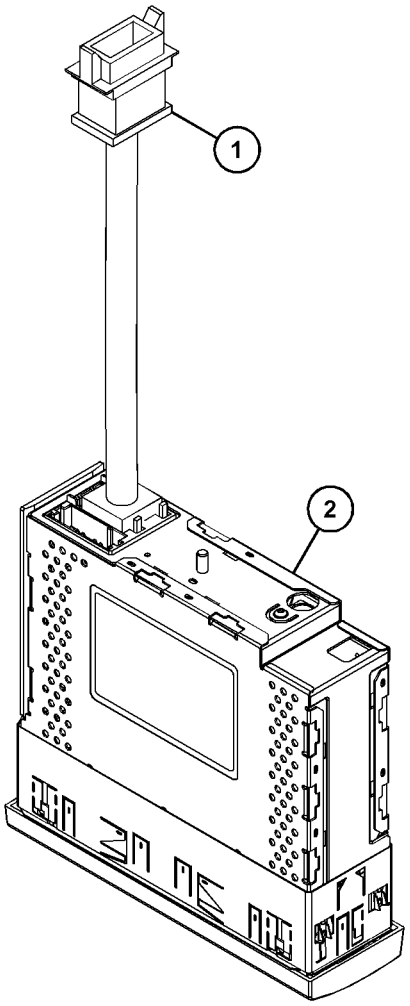

GRÁFICO 1 <FIN> g06005733

366-0730 GRUPO DE TECHO DE LA CABINA (ROOF GP-CAB)

NO. DE SERIE: FRS1-UP

SMCS-7301 **i06156250**

NOTA	NO NO	GRÁFICO REF	NÚMERO DE LA PIEZA	QTY	NOMBRE DE LA PIEZA 1 2 3 4 5 6 (NIVEL DEL PRODUCTO)	VER PÁGINA
	1	1	**197-5470**	4	ARANDELA DE GOMA (GROMMET)	
	2	1	**358-7862**	1	TECHO (ROOF)	
	3	1	**454-5385**	8	ARANDELA DURA (22 X 76 X 6 MM DE GROSOR) (WASHER-HARD (22X76X6-MM THK))	
	4	1	**133-3260**	3	ESPACIADOR (11X19X10 MM DE GROSOR) (SPACER (11X19X10-MM THK))	
	5	1	**183-6121**	6	ARANDELA (10,31 X 38,1 X 4,78 MM DE GROSOR) (WASHER (10.31X38.1X4.78-MM THK))	
	6	1	**196-0436**	4	ESPACIADOR (25 X 40 X 12 MM DE GROSOR) (SPACER (25X40X12-MM THK))	
	7	1	**3P-3839**	3	ARANDELA DE GOMA (GROMMET)	
M	8	1	**7X-7729**	4	ARANDELA (11 X 25 X 3 MM DE GROSOR) (WASHER (11X25X3-MM THK))	
M	9	1	**8T-4195**	5	PERNO (M10 X 1,5 X 30 MM) (BOLT (M10X1.5X30-MM))	
M	10	1	**8T-6430**	4	PERNO (M20 X 2,5 X 50 MM) (BOLT (M20X2.5X50-MM))	

M - PIEZA MÉTRICA

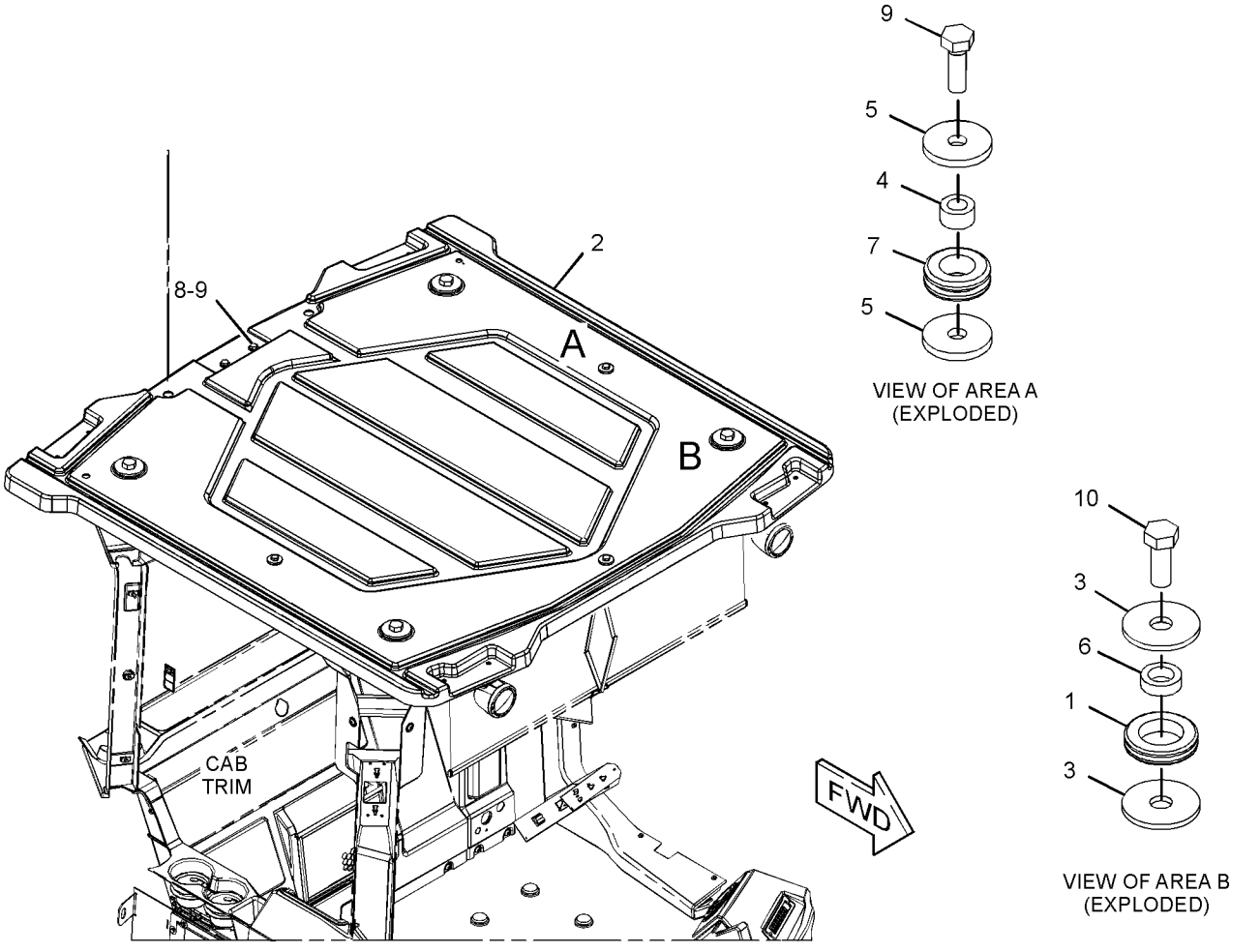

GRÁFICO 1 <FIN> g03842402

359-5301 GRUPO DE ESTRUCTURA ROPS CERRADA (ROPS GP-ENCLOSED)

NO. DE SERIE: FRS1-UP

PARTE DE 454-4496 CONFIGURACIÓN DE CABINA DE ESTRUCTURA ROPS CERRADA

SMCS-7301 **i06284131**

NOTA	NO NO	GRÁFICO REF	NÚMERO DE LA PIEZA	QTY	NOMBRE DE LA PIEZA 1 2 3 4 5 6 (NIVEL DEL PRODUCTO)	VER PÁGINA
	1	1	*359-5304*	1	CONJUNTO DE ESTRUCTURA DE PROTECCIÓN ANTIVUELCO (ESTRUCTURA ROPS CERRADA) (ROLLOVER AS (ENCLOSED ROPS))	
M		1	**9R-2672**	2	MAZA ROSCADA (ROSCA M10 X 1,5) (BOSS-THREADED (M10X1.5-THD))	
M		1	**7Y-9099**	4	TORNILLO DE CABEZA SEGMENTADA (M8 X 1,25 X 25 MM) (SCREW-TRUSS HEAD (M8X1.25X25-MM))	
M		1	**6V-5215**	3	PERNO (M8 X 1,25 X 16 MM) (BOLT (M8X1.25X16-MM))	
M	2	1	**359-5377**	14	CASQUILLO ROSCADO (ROSCA M10 X 1,5) (INSERT-THREADED (M10X1.5-THD))	
M	3	1	**377-4794**	14	CASQUILLO ROSCADO (ROSCA M6 X 1) (INSERT-THREADED (M6X1-THD))	
M	4	1	**170-4057**	36	CASQUILLO ROSCADO (ROSCA M6 X 1) (INSERT-THREADED (M6X1-THD))	
M	5	1	**6V-8177**	12	PERNO (M12 X 1,75 X 16 MM) (BOLT (M12X1.75X16-MM))	
M	6	1	**195-0938**	14	CASQUILLO ROSCADO (ROSCA M8 X 1,25) (INSERT-THREADED (M8X1.25-THD))	
	7	1	**346-6584**	4	TUERCA ESPECIAL (NUT-SPECIAL)	
	8	1	**5P-8245**	12	ARANDELA DURA (13,5 X 25,5 X 3 MM DE GROSOR) (WASHER-HARD (13.5X25.5X3-MM THK))	
M	9	1	**6V-6317**	3	PERNO (M10 X 1,5 X 20 MM) (BOLT (M10X1.5X20-MM))	

M - PIEZA MÉTRICA

359-5301 GRUPO DE ESTRUCTURA ROPS CERRADA (ROPS GP-ENCLOSED) (cont.) **i06284131**

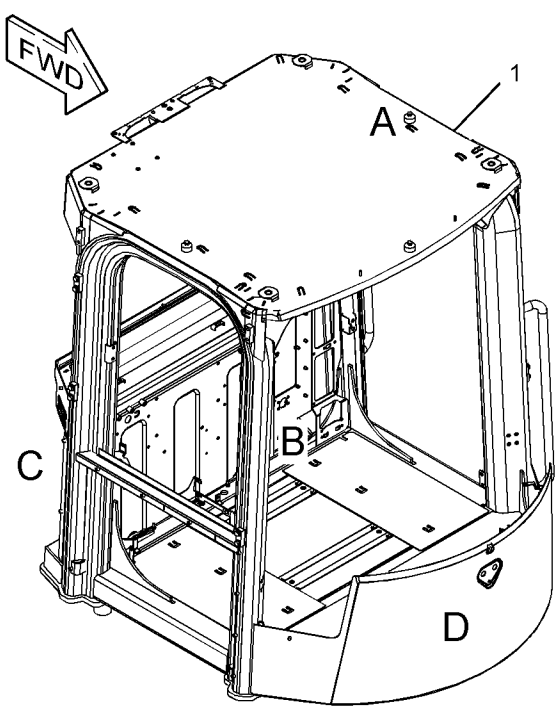

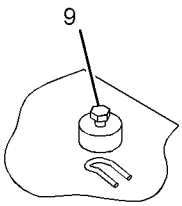

VIEW OF AREA A

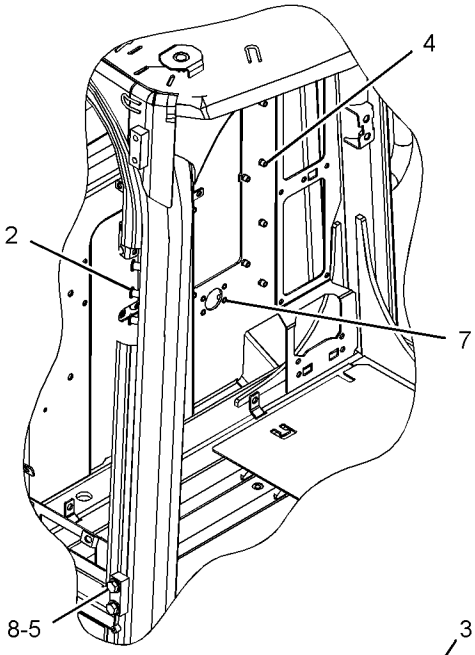

VIEW OF AREA B

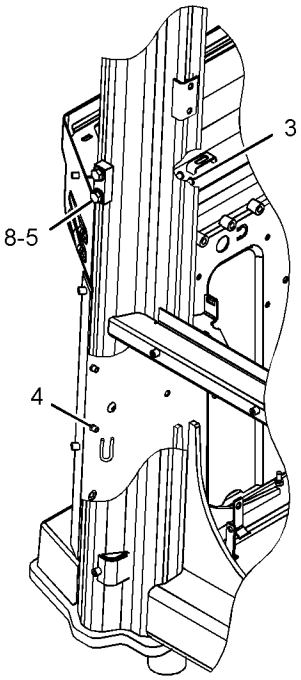

VIEW OF AREA C

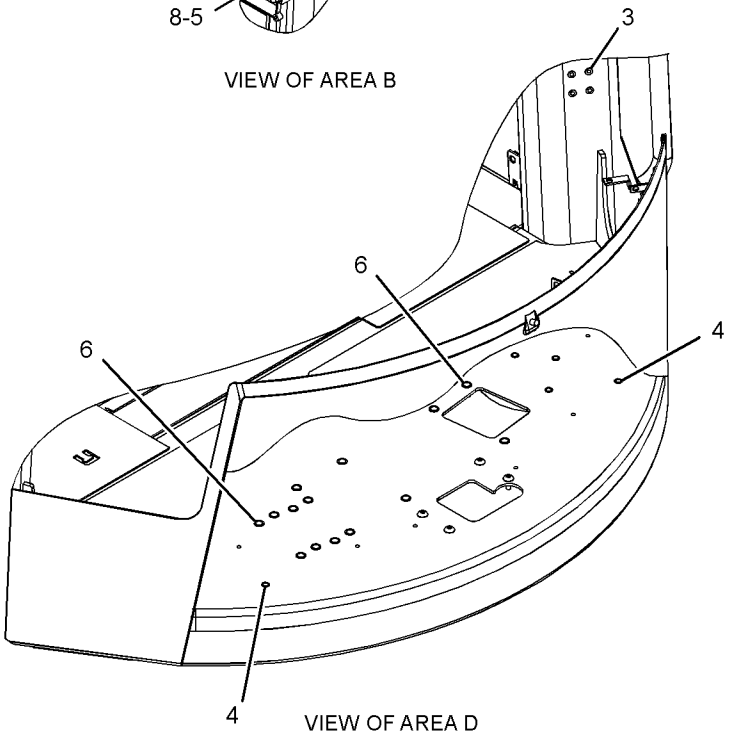

VIEW OF AREA D

GRÁFICO 1 <FIN> g03819809

444-2401 GRUPO DE ESTRUCTURA ROPS CERRADA (ROPS GP-ENCLOSED)

NO. DE SERIE: FRS1-UP

PARTE DE 466-8784 CONFIGURACIÓN DE LA CABINA

SMCS-7301 **i06606660**

NOTA	NO NO	GRÁFICO REF	NÚMERO DE LA PIEZA	QTY	NOMBRE DE LA PIEZA 1 2 3 4 5 6 (NIVEL DEL PRODUCTO)	VER PÁGINA
M	1	1	**359-5377**	14	CASQUILLO ROSCADO (ROSCA M10 X 1,5) (INSERT-THREADED (M10X1.5-THD))	
M	2	1	**377-4794**	14	CASQUILLO ROSCADO (ROSCA M6 X 1) (INSERT-THREADED (M6X1-THD))	
	3	1	**444-2404**	1	CONJUNTO DE ROPS (ROPS AS)	
M		1	**6V-5215**	3	PERNO (M8 X 1,25 X 16 MM) (BOLT (M8X1.25X16-MM))	
M		1	**7Y-9099**	4	TORNILLO DE CABEZA SEGMENTADA (M8 X 1,25 X 25 MM) (SCREW-TRUSS HEAD (M8X1.25X25-MM))	
M	4	1	**170-4057**	36	CASQUILLO ROSCADO (ROSCA M6 X 1) (INSERT-THREADED (M6X1-THD))	
M	5	1	**195-0938**	14	CASQUILLO ROSCADO (ROSCA M8 X 1,25) (INSERT-THREADED (M8X1.25-THD))	
	6	1	**346-6584**	4	TUERCA ESPECIAL (NUT-SPECIAL)	
	7	1	**5P-8245**	12	ARANDELA DURA (13,5 X 25,5 X 3 MM DE GROSOR) (WASHER-HARD (13.5X25.5X3-MM THK))	
M	8	1	**6V-6317**	3	PERNO (M10 X 1,5 X 20 MM) (BOLT (M10X1.5X20-MM))	
M	9	1	**6V-8177**	12	PERNO (M12 X 1,75 X 16 MM) (BOLT (M12X1.75X16-MM))	

M - PIEZA MÉTRICA

444-2401 GRUPO DE ESTRUCTURA ROPS CERRADA (ROPS GP-ENCLOSED) (cont.) **i06606660**

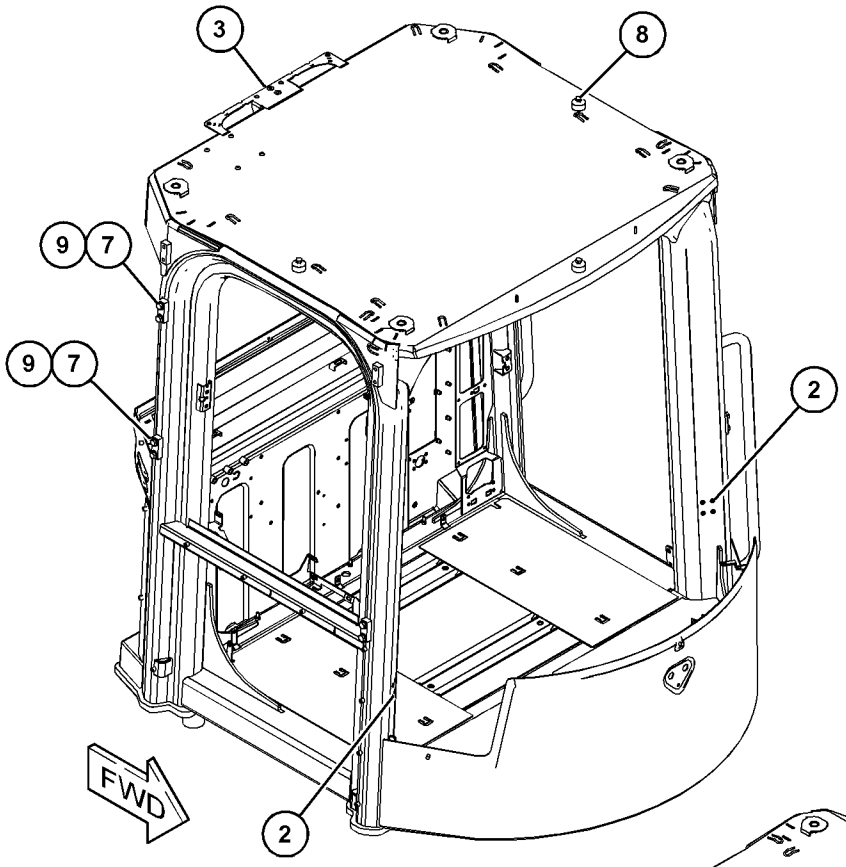

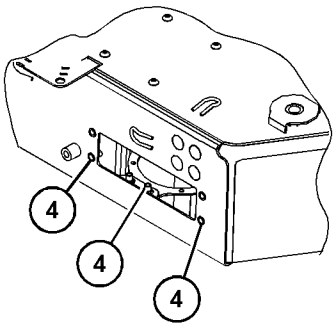

VIEW OF AREA A

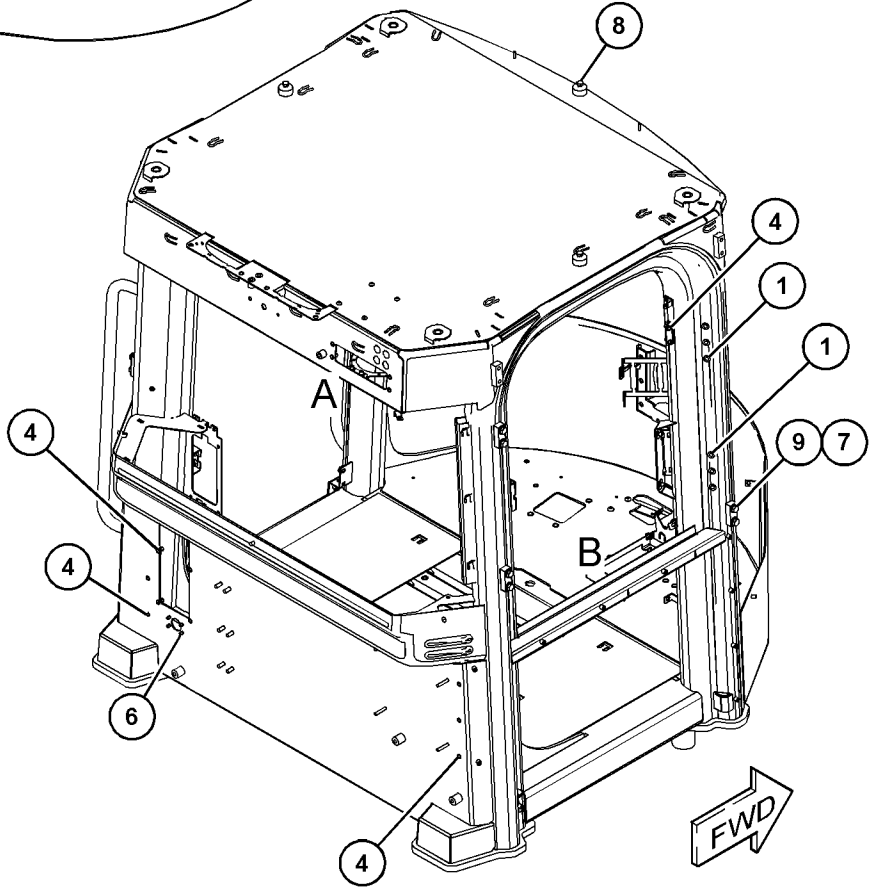

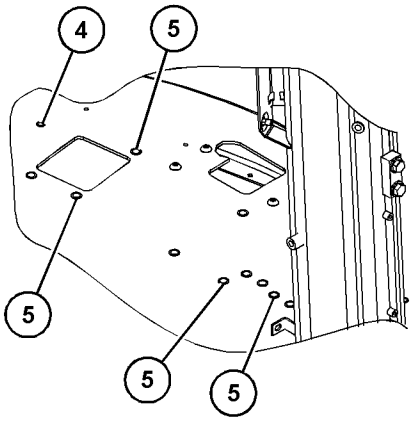

VIEW OF AREA B

GRÁFICO 1 <FIN> g03852259

455-4370 CONFIGURACIÓN DEL ASIENTO—CON CALEFACCIÓN (SEAT AR-CON CALEFACCIÓN)

NO. DE SERIE: FRS1-UP

SMCS-7312 **i06656505**

NOTA	NÚMERO DE LA PIEZA	QTY	NOMBRE DE LA PIEZA 1 2 3 4 5 6 (NIVEL DEL PRODUCTO)	VER PÁGINA
Y	*371-5010*	1	GRUPO DE CONTROL DE FRENO DE SERVICIO (CONTROL GP-SERVICE BRAKE)	629
Y	*459-5277*	1	GRUPO DE CONTROL DE DIRECCIÓN (CONTROL GP-STEERING)	858
Y	*460-3596*	1	GRUPO DE TABLERO DE INSTRUMENTOS (PANEL GP-INSTRUMENT)	915
Y	*397-5171*	1	GRUPO DE PEDAL DEL REGULADOR (PEDAL GP-GOVERNOR)	917
Y	*416-9366*	1	GRUPO DE ASIENTO CON SUSPENSIÓN (SEAT GP-SUSPENSION)	948
Y	*454-3758*	1	GRUPO DE SOPORTE DE ASIENTO (SUPPORT GP-SEAT)	960
Y	*454-8018*	1	GRUPO DE CABLES DE LA CABINA (WIRING GP-CAB)	286
	372-0685	1	CONJUNTO DE ALFOMBRILLA (FLOOR MAT AS)	

Y - ILUSTRACIÓN DIFERENTE

<FIN>

353-5341 GRUPO DE CINTURÓN DE SEGURIDAD (SEAT BELT GP)

NO. DE SERIE: FRS1-UP

PARTE DE 443-4183 GRUPO DE CINTURÓN DE SEGURIDAD

SMCS-7327 **i04631500**

NOTA	NO NO	GRÁFICO REF	NÚMERO DE LA PIEZA	QTY	NOMBRE DE LA PIEZA 1 2 3 4 5 6 (NIVEL DEL PRODUCTO)	VER PÁGINA
	1	1	**0T-0244**	1	PERNO (7/16-20X1,25 PULG) (BOLT (7/16-20X1.25-IN))	
	2	1	**0T-0489**	1	PERNO (7/16-20X2 PULG) (BOLT (7/16-20X2-IN))	
	3	1	**8T-5360**	3	ARANDELA (12 X 22,5 X 2,5 MM DE GROSOR) (WASHER (12X22.5X2.5-MM THK))	
	4	1	**275-7803**	1	ESPACIADOR (11,7X19,8X25,4 MM DE GROSOR) (SPACER (11.7X19.8X25.4-MM THK))	

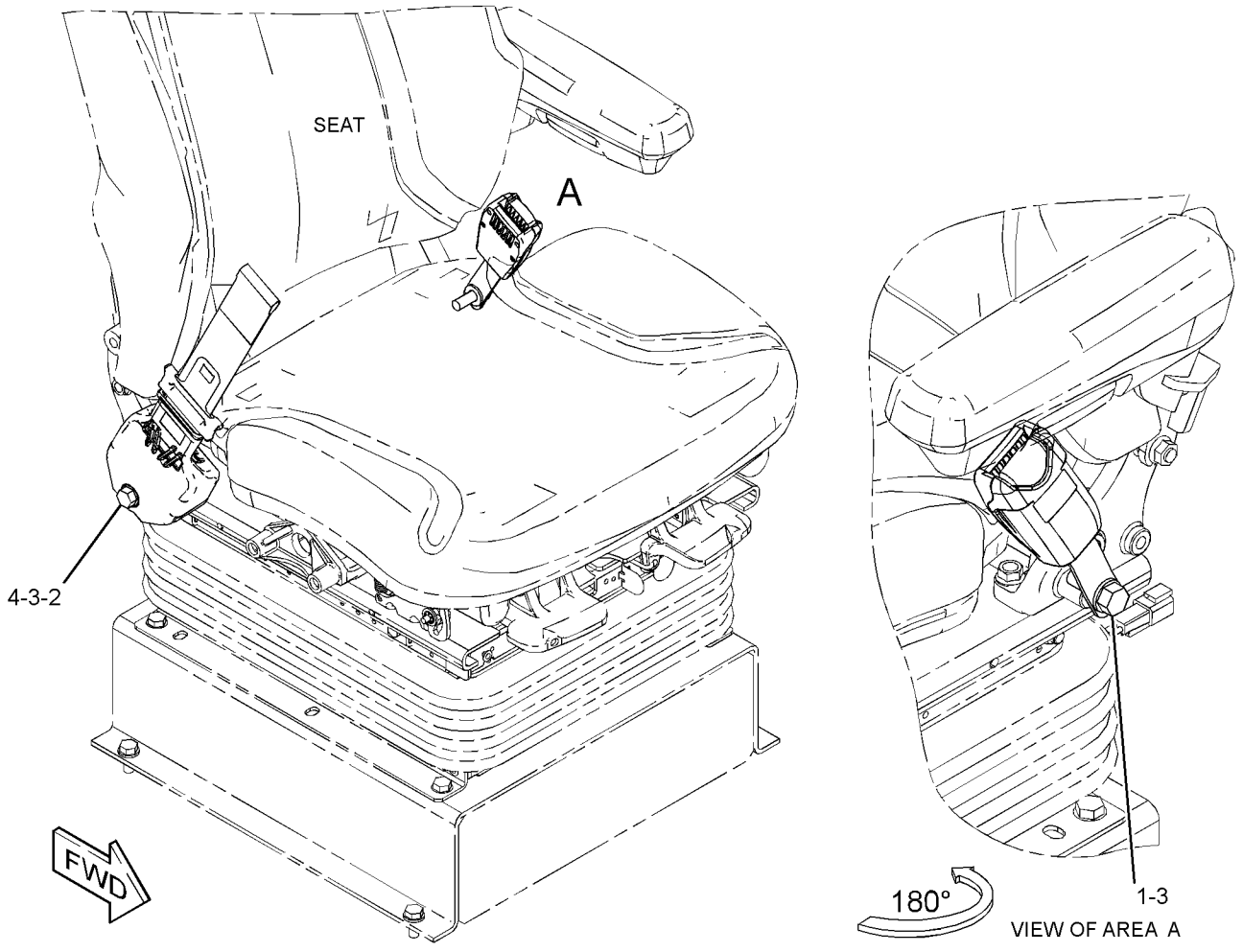

GRÁFICO 1 <FIN> g02379557

353-5342 GRUPO DE CINTURÓN DE SEGURIDAD (SEAT BELT GP)

NO. DE SERIE: FRS1-UP

PARTE DE 443-4184 GRUPO DE CINTURÓN DE SEGURIDAD

SMCS-7327 **i04817237**

NOTA	NO NO	GRÁFICO REF	NÚMERO DE LA PIEZA	QTY	NOMBRE DE LA PIEZA 1 2 3 4 5 6 (NIVEL DEL PRODUCTO)	VER PÁGINA
	1	1	**0T-0244**	1	PERNO (7/16-20X1,25 PULG) (BOLT (7/16-20X1.25-IN))	
	2	1	**0T-0489**	1	PERNO (7/16-20X2 PULG) (BOLT (7/16-20X2-IN))	
	3	1	**8T-5360**	3	ARANDELA (12 X 22,5 X 2,5 MM DE GROSOR) (WASHER (12X22.5X2.5-MM THK))	
	4	1	**275-7803**	1	ESPACIADOR (11,7X19,8X25,4 MM DE GROSOR) (SPACER (11.7X19.8X25.4-MM THK))	

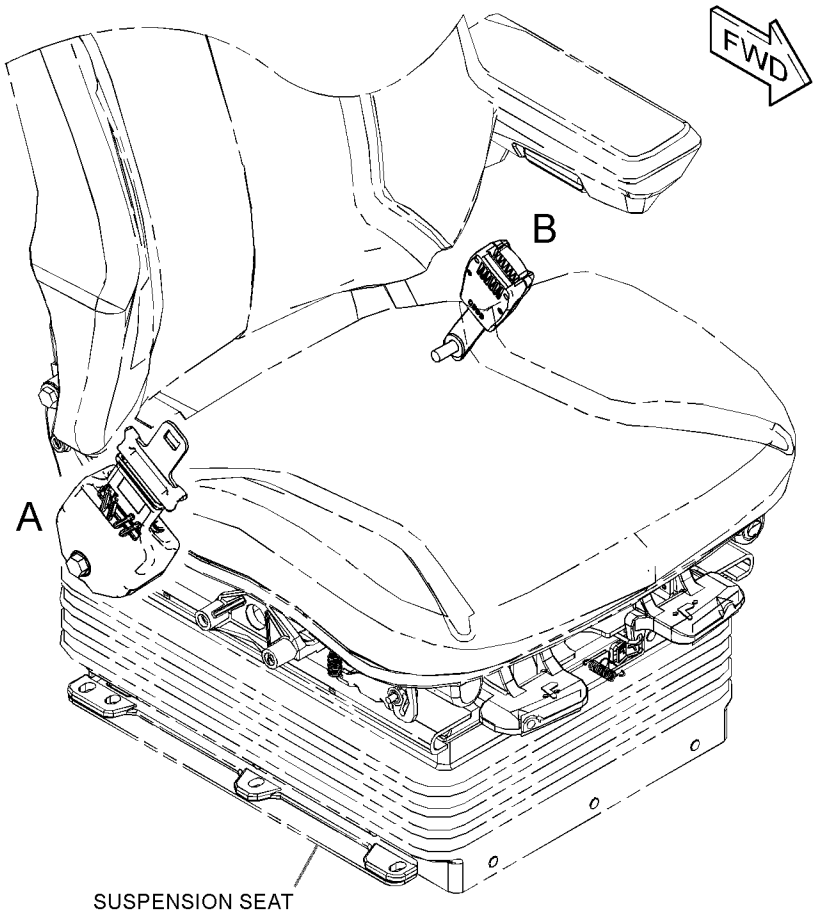

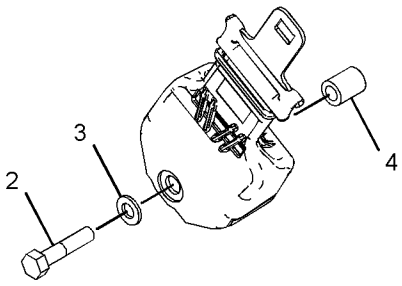

VIEW OF AREA A

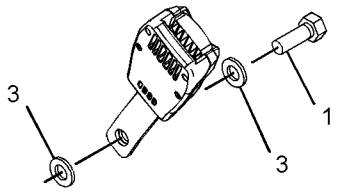

VIEW OF AREA B

GRÁFICO 1 <FIN> g02383977

443-4183 GRUPO DE CINTURÓN DE SEGURIDAD–RETRÁCTIL DE 2 PULG (SEAT BELT GP-RETRÁCTIL DE 2 PULG)

NO. DE SERIE: FRS1-UP

SMCS-7327 **i06682797**

NOTA	NO NO	GRÁFICO REF	NÚMERO DE LA PIEZA	QTY	NOMBRE DE LA PIEZA 1 2 3 4 5 6 (NIVEL DEL PRODUCTO)	VER PÁGINA
Y	1	1	**353-5341**	1	GRUPO DE CINTURÓN DE SEGURIDAD (RETRÁCTIL DE 2 PULG) (SEAT BELT GP (RETRACTABLE, 2-IN))	944

Y - ILUSTRACIÓN DIFERENTE

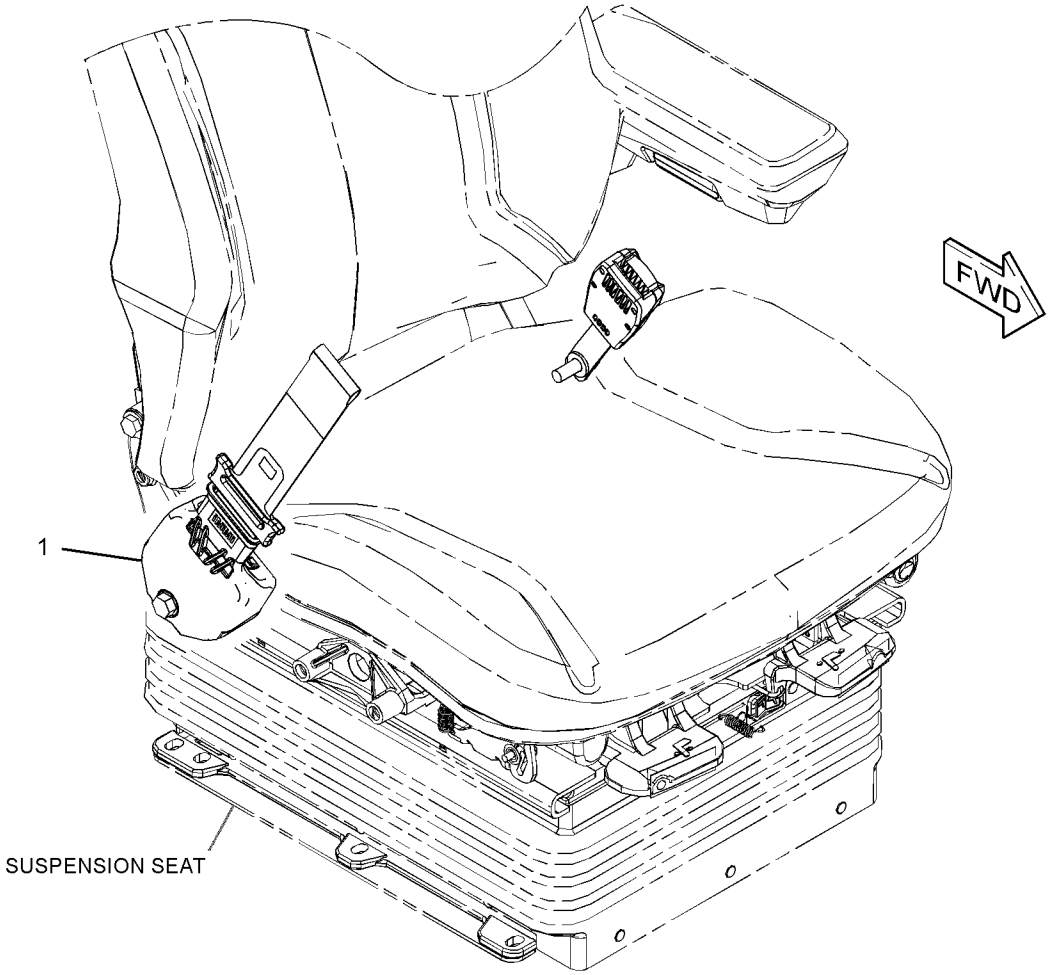

GRÁFICO 1 <FIN> g03431469

443-4184 GRUPO DE CINTURÓN DE SEGURIDAD–RETRÁCTIL DE 3 PULG (SEAT BELT GP–RETRÁCTIL DE 3 PULG)

NO. DE SERIE: FRS1-UP

SMCS-7327 **i06628818**

NOTA	NO NO	GRÁFICO REF	NÚMERO DE LA PIEZA	QTY	NOMBRE DE LA PIEZA 1 2 3 4 5 6 (NIVEL DEL PRODUCTO)	VER PÁGINA
Y	1	1	**353-5342**	1	GRUPO DE CINTURÓN DE SEGURIDAD (RETRÁCTIL DE 3 PULG) (SEAT BELT GP (RETRACTABLE, 3-IN))	945

Y - ILUSTRACIÓN DIFERENTE

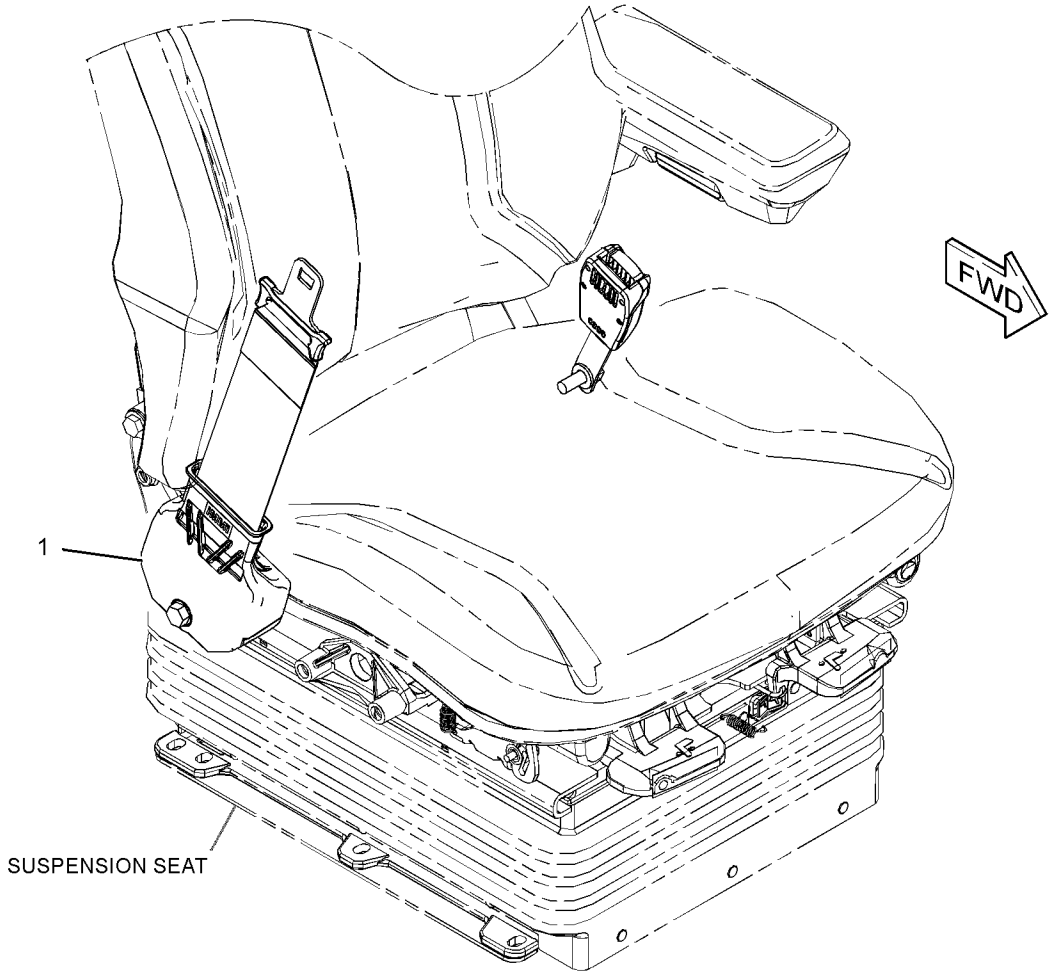

GRÁFICO 1 <FIN> g03431430

416-9366 GRUPO DE ASIENTO CON SUSPENSIÓN (SEAT GP-SUSPENSION)

NO. DE SERIE: FRS1-UP

PARTE DE 455-4370 CONFIGURACIÓN DEL ASIENTO

SMCS-7324, 7336 **i06656541**

NOTA	NO NO	GRÁFICO REF	NÚMERO DE LA PIEZA	QTY	NOMBRE DE LA PIEZA 1 2 3 4 5 6 (NIVEL DEL PRODUCTO)	VER PÁGINA
	1	1	**3S-2093**	1	CORREA PARA CABLES (STRAP-CABLE)	
Y	2	1	*443-8251*	1	GRUPO DE ASIENTO CON SUSPENSIÓN (SEAT GP-SUSPENSION)	953

Y - ILUSTRACIÓN DIFERENTE

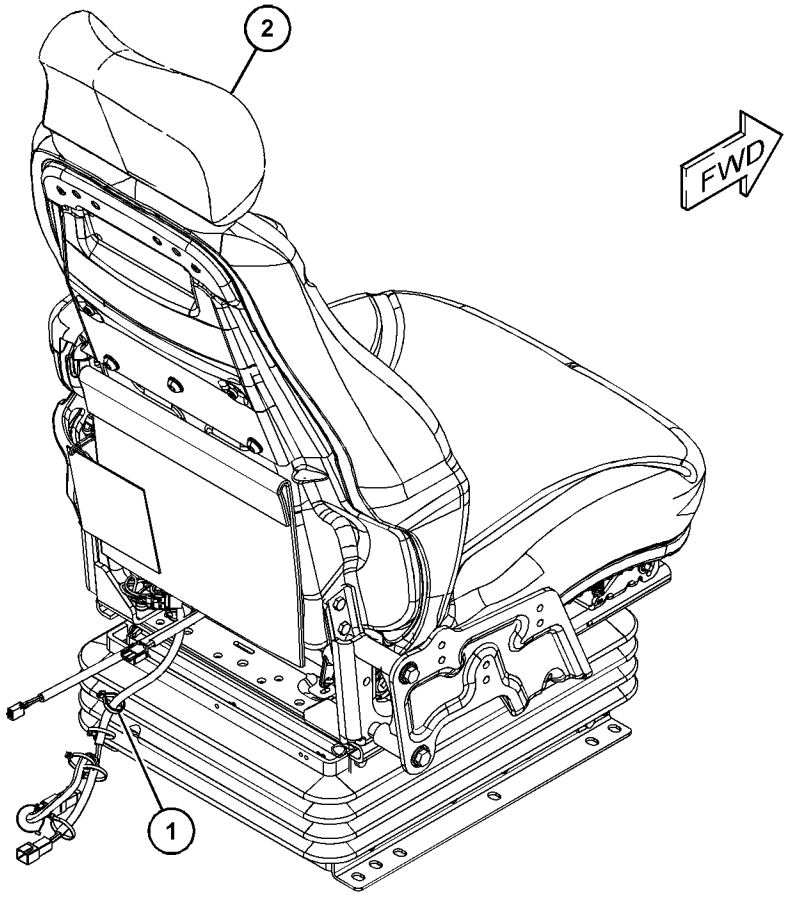

GRÁFICO 1 <FIN> g06047653

443-8248 GRUPO DE ASIENTO CON SUSPENSIÓN–TELA (SEAT GP-SUSPENSION-TELA)

NO. DE SERIE: FRS1-UP

24 VOLTIOS

PARTE DE 455-4369 CONFIGURACIÓN DE LA CABINA

SMCS-7324, 7336

i06656400

NOTA	NO NO	GRÁFICO REF	NÚMERO DE LA PIEZA	QTY	NOMBRE DE LA PIEZA 1 2 3 4 5 6 (NIVEL DEL PRODUCTO)	VER PÁGINA
Y	1	1	**191-2933**	1	GRUPO DE SUSPENSIÓN DE ASIENTO (NEUMÁTICO) (SUSPENSION GP-SEAT (AIR))	961
Y	2	1	*443-8250*	1	GRUPO DE ASIENTO CON SUSPENSIÓN (SEAT GP-SUSPENSION)	950
	3	1	**173-7035**	1	JUEGO DE BLOQUE DE CONTROL DESLIZANTE (ASIENTO CON SUSPENSIÓN) (KIT-SLIDER BLOCK (SUSPENSION SEAT))	
					(INCLUDES WASHERS, BOLT, SLIDER BLOCKS & SETSCREWS)	

Y - ILUSTRACIÓN DIFERENTE

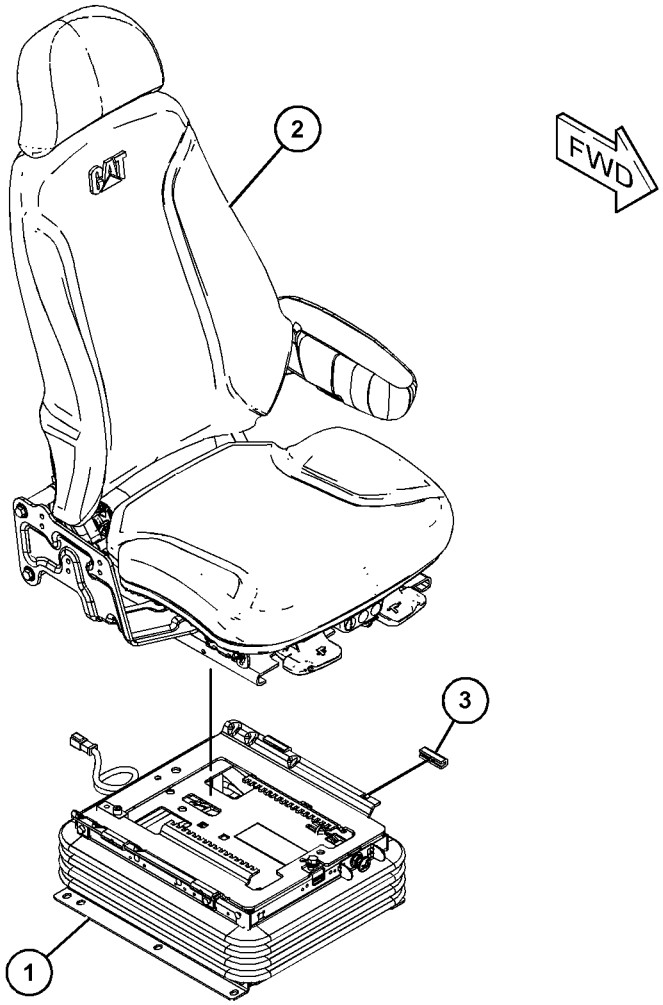

GRÁFICO 1 <FIN> g06047562

443-8250 GRUPO DE ASIENTO CON SUSPENSIÓN–TELA (SEAT GP-SUSPENSION-TELA)

NO. DE SERIE: FRS1-UP

PARTE DE 443-8248 GRUPO DE ASIENTO CON SUSPENSIÓN

SMCS-7324, 7336 **i06656468**

NOTA	NO NO	GRÁFICO REF	NÚMERO DE LA PIEZA	QTY	NOMBRE DE LA PIEZA 1 2 3 4 5 6 (NIVEL DEL PRODUCTO)	VER PÁGINA
	1	2	**143-1288**	6	CONTRATUERCA DE BRIDA (ROSCA 3/8-16) (LOCKNUT-FLANGE (3/8-16-THD))	
	2	1	**164-4883**	1	PERILLA LUMBAR (KNOB-LUMBAR)	
	3	2	**218-2529**	4	TAPÓN (PLUG)	
	4	2	**262-0767**	1	CONJUNTO DE SOPORTE (LADO IZQUIERDO) (BRACKET AS (LH))	
	5	2	**276-3642**	1	EJE (SHAFT)	
	6	2	**276-3644**	1	TUERCA ESPECIAL (NUT-SPECIAL)	
	7	1	**277-8103**	3	TAPÓN (PLUG)	
Y	8	2	**292-6402**	1	GRUPO DE BAJOS DEL RESPALDO (LUMBAR) (PAN GP-BACKREST (LUMBAR))	914
	9	2	**314-5162**	1	CONJUNTO DE SOPORTE (LADO DERECHO) (BRACKET AS (RH))	
	11	1	**349-2602**	1	CONJUNTO DE SOPORTE (BRACKET AS)	
	12	1	**350-7593**	1	CONJUNTO DE APOYO PARA LA CABEZA (HEADREST AS-SEAT)	
	13	2	**355-3016**	1	CONJUNTO DE PLACA (PLATE AS)	
	14	2	**355-3025**	1	CONJUNTO DE COLECTOR (PAN AS)	
	15	2	**369-9004**	1	CONJUNTO DE CABLES (CABLE AS)	
Y	16	1	**384-8730**	1	GRUPO DE POSABRAZOS (ARMREST GP)	840
	17	1	**389-0879**	1	COLECTOR PARTE TRASERA DEL ASIENTO (PAN-SEAT BACK)	
	18	1	**153-0088**	3	ARANDELA DURA (10,31X20X1,14X34 MM DE GROSOR) (WASHER-HARD (10.31X20X1.65-MM THK))	
	19	2	**171-1230**	6	TORNILLO DE CABEZA REDONDA (3/8-16 X 1 PULG) (SCREW-BUTTON HEAD (3/8-16X1-IN))	
	20	1	**189-1943**	3	CONTRATUERCA (ROSCA M10 X 1,5) (LOCKNUT (M10X1.5-THD))	
M	21	2	**238-0251**	4	TORNILLO DE CABEZA REDONDA (M10 X 1,5 X 25 MM) (SCREW-BUTTON HEAD (M10X1.5X25-MM))	
M	22	1	**271-7649**	2	PERNO (M10X1,5X95 MM) (BOLT (M10X1.5X95-MM))	
M	23	1	**299-5675**	3	TORNILLO DE CABEZA REDONDA (M10 X 1,5 X 30 MM) (SCREW-BUTTON HEAD (M10X1.5X30-MM))	
M	24	2	**6V-7744**	4	CONTRATUERCA (ROSCA M10 X 1,5) (LOCKNUT (M10X1.5-THD))	
	25	1,2	**8T-4121**	7	ARANDELA DURA (11 X 21 X 2,5 MM DE GROSOR) (WASHER-HARD (11X21X2.5-MM THK))	
M	26	2	**8T-4133**	1	TUERCA (ROSCA M10 X 1,5) (NUT (M10X1.5-THD))	
M	27	1	**8T-4196**	1	PERNO (M10 X 1,5 X 35 MM) (BOLT (M10X1.5X35-MM))	
	28	1	**8T-7566**	1	PASADOR DE RESORTE (PIN-SPRING)	
	29	2	**9F-5975**	1	PERNO (5/16-18 X 0,75 PULG) (BOLT (5/16-18X0.75-IN))	
	30	2	**436-1687**	1	JUEGO DE PESTILLO (KIT-LATCH)	
					(INCLUDES BOLTS, LATCHES, RODS, SPRINGS & WASHERS)	
	31	2	**436-1688**	1	JUEGO DE ASIENTO (KIT-SEAT)	
					(INCLUDES RETAINERS, ROD, SPRINGS & WASHERS)	
	32	2	**442-5287**	1	JUEGO DE EJE (KIT-SHAFT)	
Y	33	1	**443-8573**	1	JUEGO DE MANIJA (AJUSTE DEL ASIENTO) (KIT-HANDLE (SEAT ADJUSTMENT))	887
Y	34	1	**446-0639**	1	JUEGO DE AMORTIGUADOR (TELA) (KIT-CUSHION (CLOTH))	886

M - PIEZA MÉTRICA
Y - ILUSTRACIÓN DIFERENTE

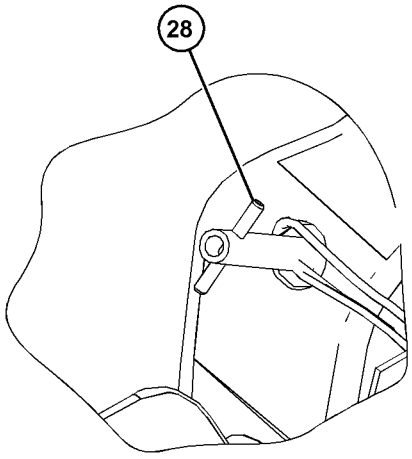

VIEW OF AREA B
(PARTS REMOVED FOR CLARITY)

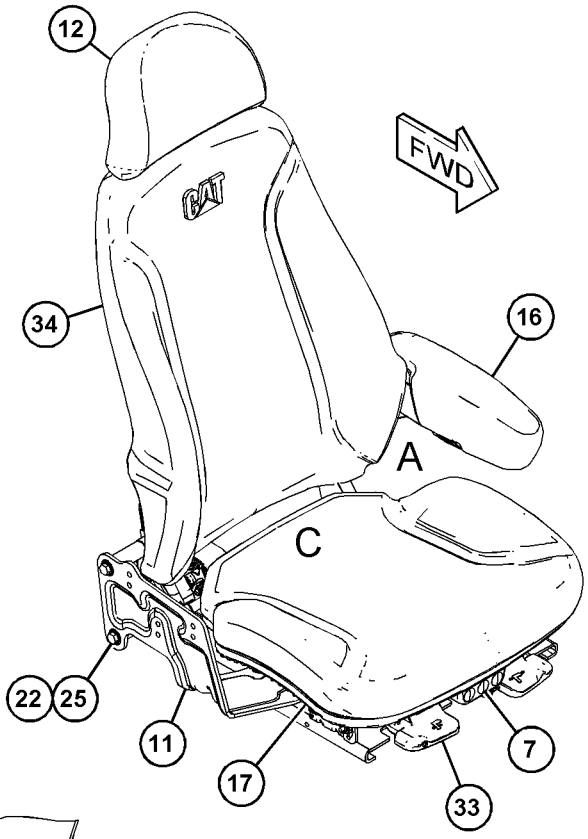

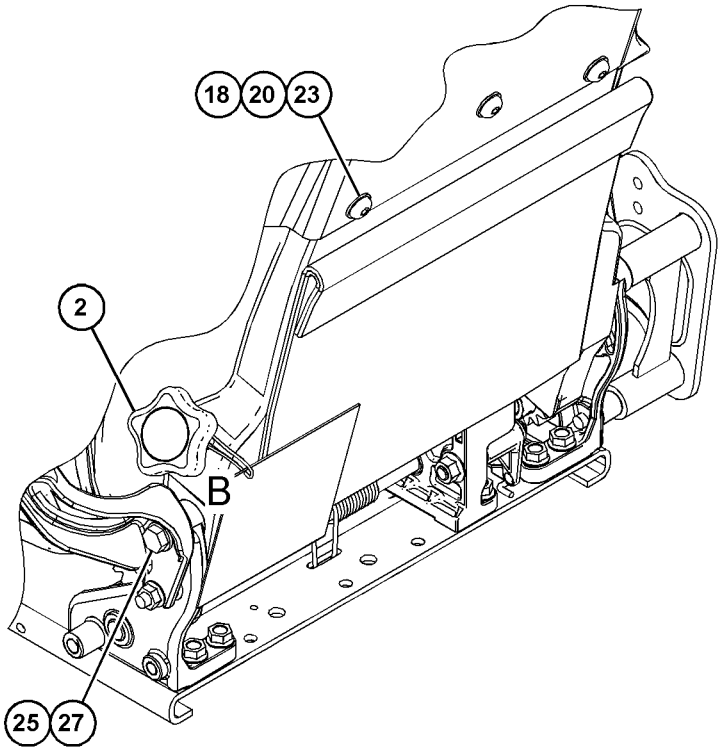

VIEW OF AREA A 180°

REFER TO ALL ILLUSTRATIONS OF
THIS GROUP FOR AUXILIARY VIEWS

GRÁFICO 1

g06050638

443-8250 GRUPO DE ASIENTO CON SUSPENSIÓN (SEAT GP-SUSPENSION) (cont.) **i06656468**

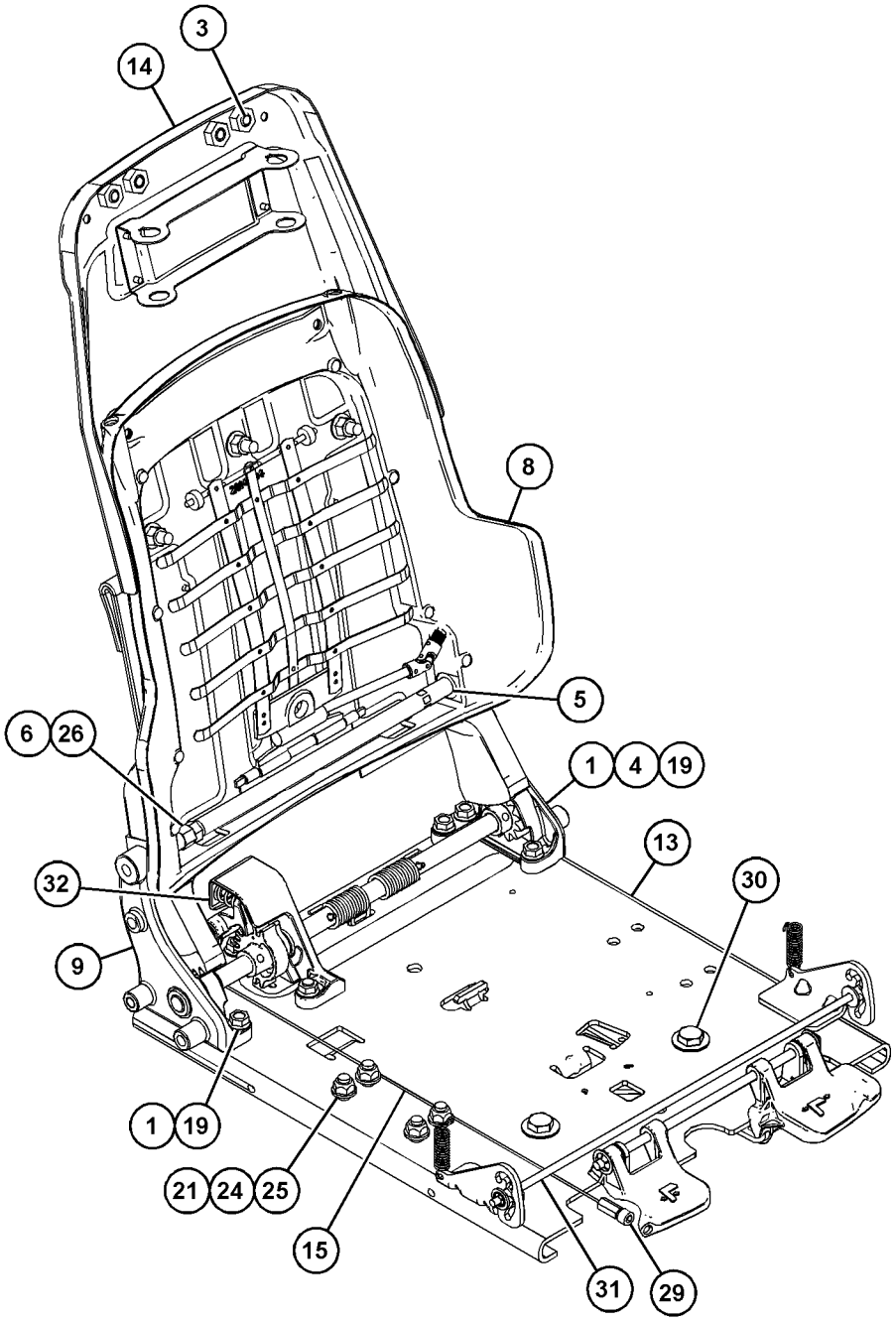

VIEW OF AREA C
(PARTS REMOVED FOR CLARITY)

GRÁFICO 2 <FIN> g06050639

443-8251 GRUPO DE ASIENTO CON SUSPENSIÓN–DE TELA, CON CALEFACCIÓN (SEAT GP-SUSPENSION-DE TELA, CON CALEFACCIÓN)

NO. DE SERIE: FRS1-UP

24 VOLTIOS

PARTE DE 416-9366 GRUPO DE ASIENTO CON SUSPENSIÓN

SMCS-7324, 7336 **i06656545**

NOTA	NO NO	GRÁFICO REF	NÚMERO DE LA PIEZA	QTY	NOMBRE DE LA PIEZA 1 2 3 4 5 6 (NIVEL DEL PRODUCTO)	VER PÁGINA
Y	1	1	**191-2933**	1	GRUPO DE SUSPENSIÓN DE ASIENTO (NEUMÁTICO) (SUSPENSION GP-SEAT (AIR))	961
	2	1	**241-5786**	1	CONJUNTO DE MAZO DE CABLES DEL CALENTADOR (ASIENTO) (HARNESS AS-HEATER (SEAT))	
Y	3	1	**443-8252**	1	GRUPO DE ASIENTO CON SUSPENSIÓN (SEAT GP-SUSPENSION)	954
	4	1	**173-7035**	1	JUEGO DE BLOQUE DE CONTROL DESLIZANTE (ASIENTO CON SUSPENSIÓN) (KIT-SLIDER BLOCK (SUSPENSION SEAT))	
					(INCLUDES WASHERS, BLOCK-SLIDERS, SETSCREWS & BOLT)	

Y - ILUSTRACIÓN DIFERENTE

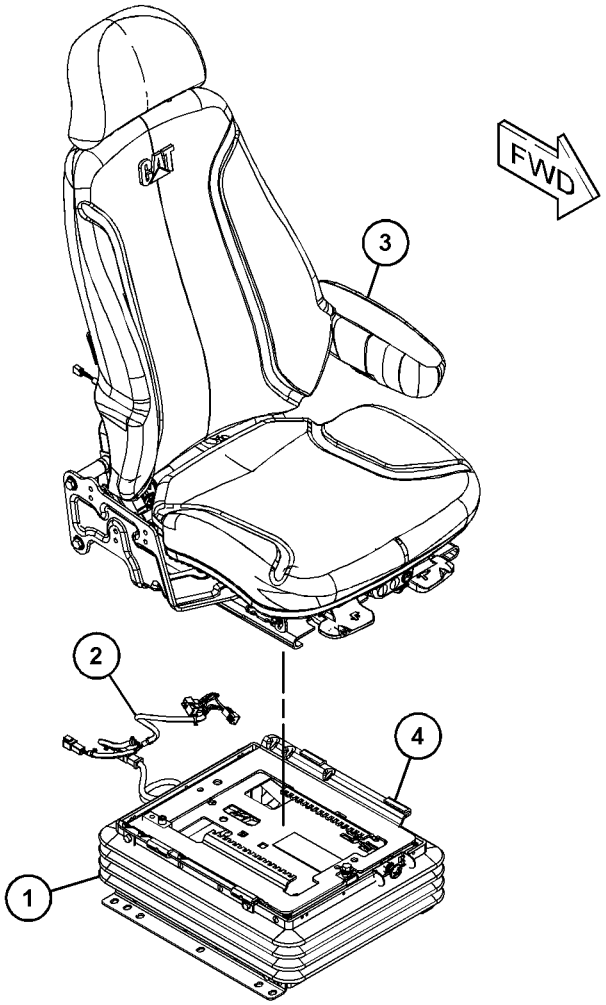

GRÁFICO 1 <FIN> g06053587

443-8252 GRUPO DE ASIENTO CON SUSPENSIÓN–DE TELA, CON CALEFACCIÓN (SEAT GP-SUSPENSION-DE TELA, CON CALEFACCIÓN)

NO. DE SERIE: FRS1-UP

24 VOLTIOS

PARTE DE 443-8251 GRUPO DE ASIENTO CON SUSPENSIÓN

SMCS-7324, 7336 **i06656554**

NOTA	NO NO	GRÁFICO REF	NÚMERO DE LA PIEZA	QTY	NOMBRE DE LA PIEZA 1 2 3 4 5 6 (NIVEL DEL PRODUCTO)	VER PÁGINA
	1	2	**143-1288**	6	CONTRATUERCA DE BRIDA (ROSCA 3/8-16) (LOCKNUT-FLANGE (3/8-16-THD))	
	2	1	**164-4883**	1	PERILLA LUMBAR (KNOB-LUMBAR)	
	3	2	**218-2529**	4	TAPÓN (PLUG)	
	4	2	**262-0767**	1	CONJUNTO DE SOPORTE (LADO IZQUIERDO) (BRACKET AS (LH))	
	4A	1	**262-0771**	1	CONJUNTO DE COJINETE (BEARING AS)	
	5	2	**276-3642**	1	EJE (SHAFT)	
	6	2	**276-3644**	1	TUERCA ESPECIAL (NUT-SPECIAL)	
	7	1	**277-8103**	2	TAPÓN (PLUG)	
Y	8	2	**292-6402**	1	GRUPO DE BAJOS DEL RESPALDO (LUMBAR) (PAN GP-BACKREST (LUMBAR))	914
	9	2	**314-5162**	1	CONJUNTO DE SOPORTE (LADO DERECHO) (BRACKET AS (RH))	
	9A	2	**262-0771**	2	CONJUNTO DE COJINETE (BEARING AS)	
	11	1	**349-2602**	1	CONJUNTO DE SOPORTE (BRACKET AS)	
	12	1	**350-7593**	1	CONJUNTO DE APOYO PARA LA CABEZA (HEADREST AS-SEAT)	
	13	2	**355-3016**	1	CONJUNTO DE PLACA (PLATE AS)	
	14	2	**355-3025**	1	CONJUNTO DE COLECTOR (PAN AS)	
	15	2	**369-9004**	1	CONJUNTO DE CABLES (CABLE AS)	
Y	16	1	**384-8730**	1	GRUPO DE POSABRAZOS (ARMREST GP)	840
	17	1	**389-0879**	1	COLECTOR PARTE TRASERA DEL ASIENTO (PAN-SEAT BACK)	
	18	1	**153-0088**	3	ARANDELA DURA (10,31X20X1,14X34 MM DE GROSOR) (WASHER-HARD (10.31X20X1.65-MM THK))	
	19	2	**171-1230**	6	TORNILLO DE CABEZA REDONDA (3/8-16 X 1 PULG) (SCREW-BUTTON HEAD (3/8-16X1-IN))	
	20	1	**189-1943**	3	CONTRATUERCA (ROSCA M10 X 1,5) (LOCKNUT (M10X1.5-THD))	
M	21	2	**238-0251**	4	TORNILLO DE CABEZA REDONDA (M10 X 1,5 X 25 MM) (SCREW-BUTTON HEAD (M10X1.5X25-MM))	
M	22	1	**271-7649**	2	PERNO (M10X1,5X95 MM) (BOLT (M10X1.5X95-MM))	
M	23	1	**299-5675**	3	TORNILLO DE CABEZA REDONDA (M10 X 1,5 X 30 MM) (SCREW-BUTTON HEAD (M10X1.5X30-MM))	
M	24	2	**6V-7744**	4	CONTRATUERCA (ROSCA M10 X 1,5) (LOCKNUT (M10X1.5-THD))	
	25	1,2	**8T-4121**	7	ARANDELA DURA (11 X 21 X 2,5 MM DE GROSOR) (WASHER-HARD (11X21X2.5-MM THK))	
M	26	2	**8T-4133**	1	TUERCA (ROSCA M10 X 1,5) (NUT (M10X1.5-THD))	
M	27	1	**8T-4196**	1	PERNO (M10 X 1,5 X 35 MM) (BOLT (M10X1.5X35-MM))	
	28	1	**8T-7566**	1	PASADOR DE RESORTE (PIN-SPRING)	
	29	2	**9F-5975**	1	PERNO (5/16-18 X 0,75 PULG) (BOLT (5/16-18X0.75-IN))	
	30	2	**436-1687**	1	JUEGO DE PESTILLO (AJUSTE DEL ASIENTO) (KIT-LATCH (SEAT ADJUSTMENT))	
					(INCLUDES BOLTS, LATCHES, RODS, SPRINGS & WASHERS)	
	31	2	**436-1688**	1	JUEGO DE ASIENTO (INCLINACIÓN) (KIT-SEAT (TILT))	
					(INCLUDES RETAINERS, SPRINGS, WASHERS & ROD)	
	32	2	**442-5287**	1	JUEGO DE EJE (DISPOSITIVO PARA RECLINAR) (KIT-SHAFT (RECLINER))	

443-8252 GRUPO DE ASIENTO CON SUSPENSIÓN (SEAT GP-SUSPENSION) (cont.) **i06656554**

NOTA	NO NO	GRÁFICO REF	NÚMERO DE LA PIEZA	QTY	NOMBRE DE LA PIEZA 1 2 3 4 5 6 (NIVEL DEL PRODUCTO)	VER PÁGINA
Y	33	1	**443-8573**	1	JUEGO DE MANIJA (AJUSTE DEL ASIENTO) (KIT-HANDLE (SEAT ADJUSTMENT))	887
Y	34	1	**446-0641**	1	JUEGO DE ACOLCHADO DE ASIENTO (KIT-SEAT CUSHION)	889
	35	1	**277-8102**	1	INTERRUPTOR BASCULANTE (24 VOLTIOS) (ASIENTO CON CALEFACCIÓN) (SWITCH-ROCKER (24-VOLT) (HEATED SEAT))	

M - PIEZA MÉTRICA
Y - ILUSTRACIÓN DIFERENTE

443-8252 GRUPO DE ASIENTO CON SUSPENSIÓN (SEAT GP-SUSPENSION) (cont.) **i06656554**

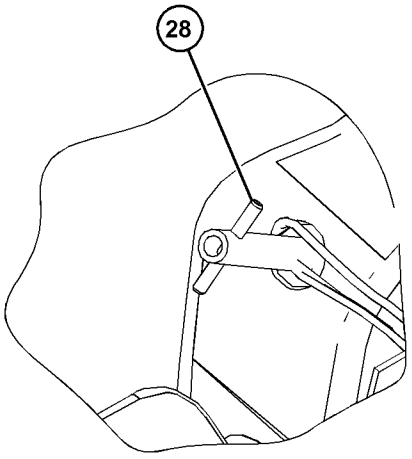

VIEW OF AREA B
(PARTS REMOVED FOR CLARITY)

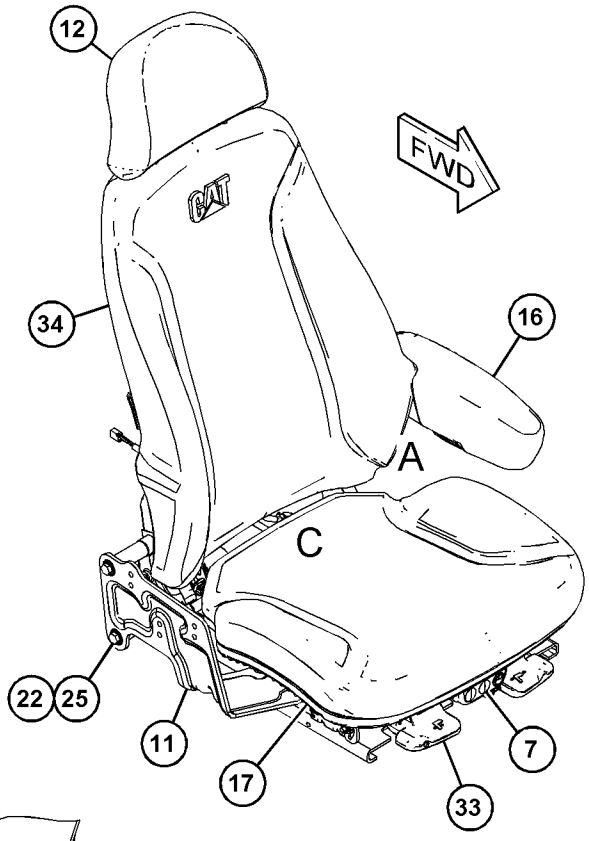

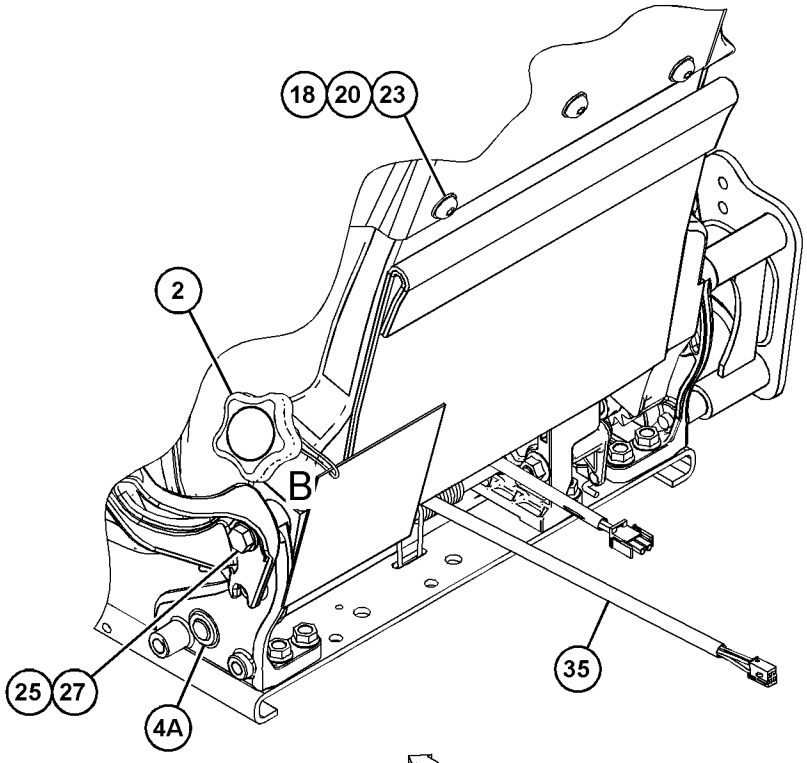

VIEW OF AREA A 180°

REFER TO ALL ILLUSTRATIONS OF
THIS GROUP FOR AUXILIARY VIEWS

GRÁFICO 1 g06050662

443-8252 GRUPO DE ASIENTO CON SUSPENSIÓN (SEAT GP-SUSPENSION) (cont.) **i06656554**

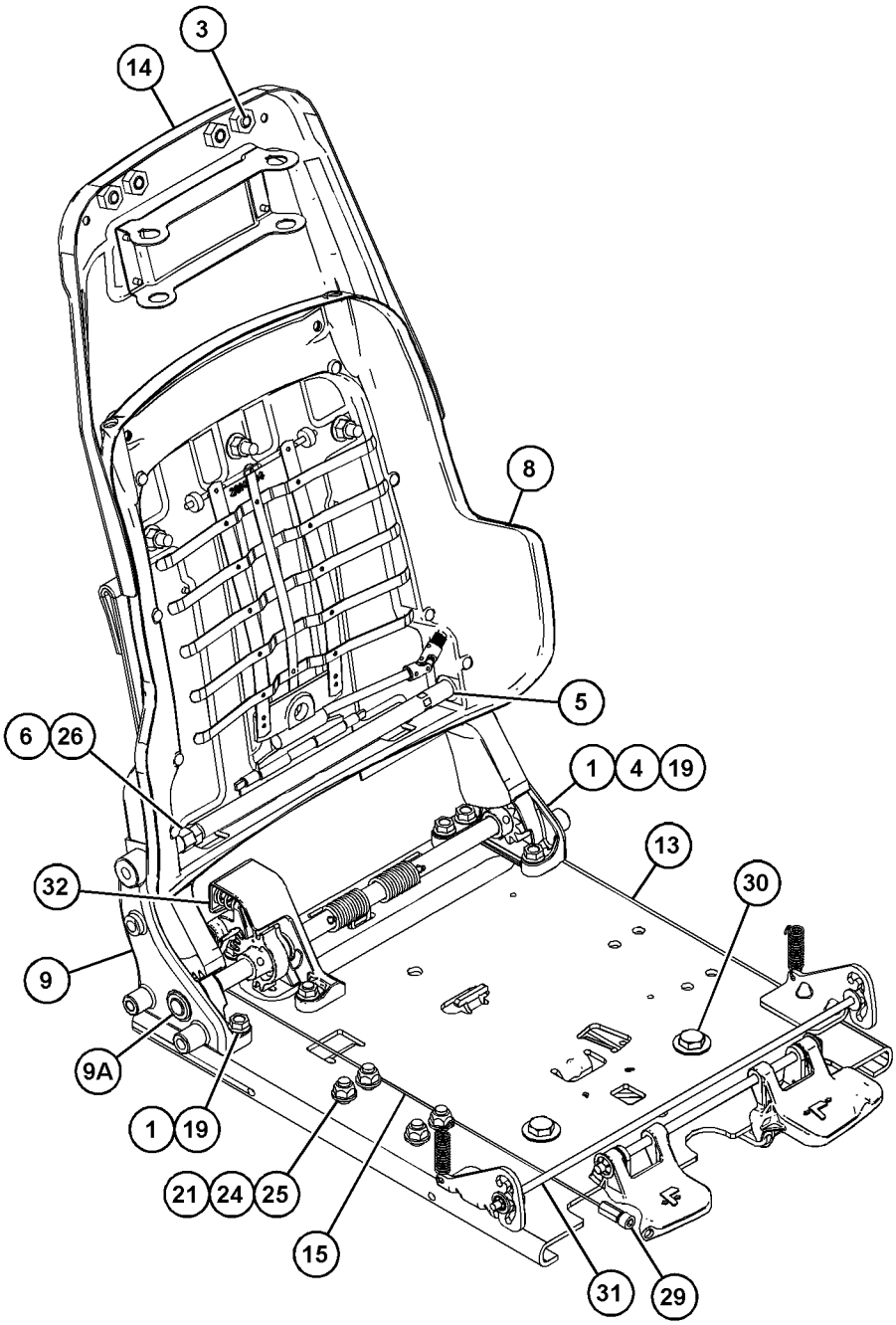

VIEW OF AREA C
(PARTS REMOVED FOR CLARITY)

GRÁFICO 2 <FIN> g06050663

501-1479 GRUPO DE FALDÓN DE CABINA (SKIRT GP-CAB)

NO. DE SERIE: FRS1-UP

PARTE DE 456-6639 CONFIGURACIÓN ESPECIAL DE CARGADOR DE RUEDAS

SMCS-7301 **i06629955**

NOTA	NO NO	GRÁFICO REF	NÚMERO DE LA PIEZA	QTY	NOMBRE DE LA PIEZA 1 2 3 4 5 6 (NIVEL DEL PRODUCTO)	VER PÁGINA
	1	1	**454-4239**	1	CONJUNTO DE PLACA (PLATE AS)	
M		1	**8T-3490**	4	TUERCA DE SOLDAR (ROSCA M10 X 1,5) (NUT-WELD (M10X1.5-THD))	
	2	1	**454-4241**	1	CONJUNTO DE PLACA (PLATE AS)	
M		1	**8T-3490**	8	TUERCA DE SOLDAR (ROSCA M10 X 1,5) (NUT-WELD (M10X1.5-THD))	
	3	1	**454-4243**	1	PLACA (PLATE)	
	4	1	**454-4244**	1	TAPA (COVER)	
	5	1	**454-4247**	1	CONJUNTO DE PLACA (PLATE AS)	
M		1	**8T-3490**	8	TUERCA DE SOLDAR (ROSCA M10 X 1,5) (NUT-WELD (M10X1.5-THD))	
	6	1	**454-7370**	1	PLACA (PLATE)	
	7	1	**454-7371**	1	TAPA (COVER)	
	8	1	**501-1480**	1	CONJUNTO DE PLACA (PLATE AS)	
M		1	**8T-3490**	4	TUERCA DE SOLDAR (ROSCA M10 X 1,5) (NUT-WELD (M10X1.5-THD))	
	9	1	**8T-4121**	24	ARANDELA DURA (11 X 21 X 2,5 MM DE GROSOR) (WASHER-HARD (11X21X2.5-MM THK))	
M	10	1	**8T-4136**	24	PERNO (M10 X 1,5 X 25 MM) (BOLT (M10X1.5X25-MM))	

M - PIEZA MÉTRICA

501-1479 GRUPO DE FALDÓN DE CABINA (SKIRT GP-CAB) (cont.) **i06629955**

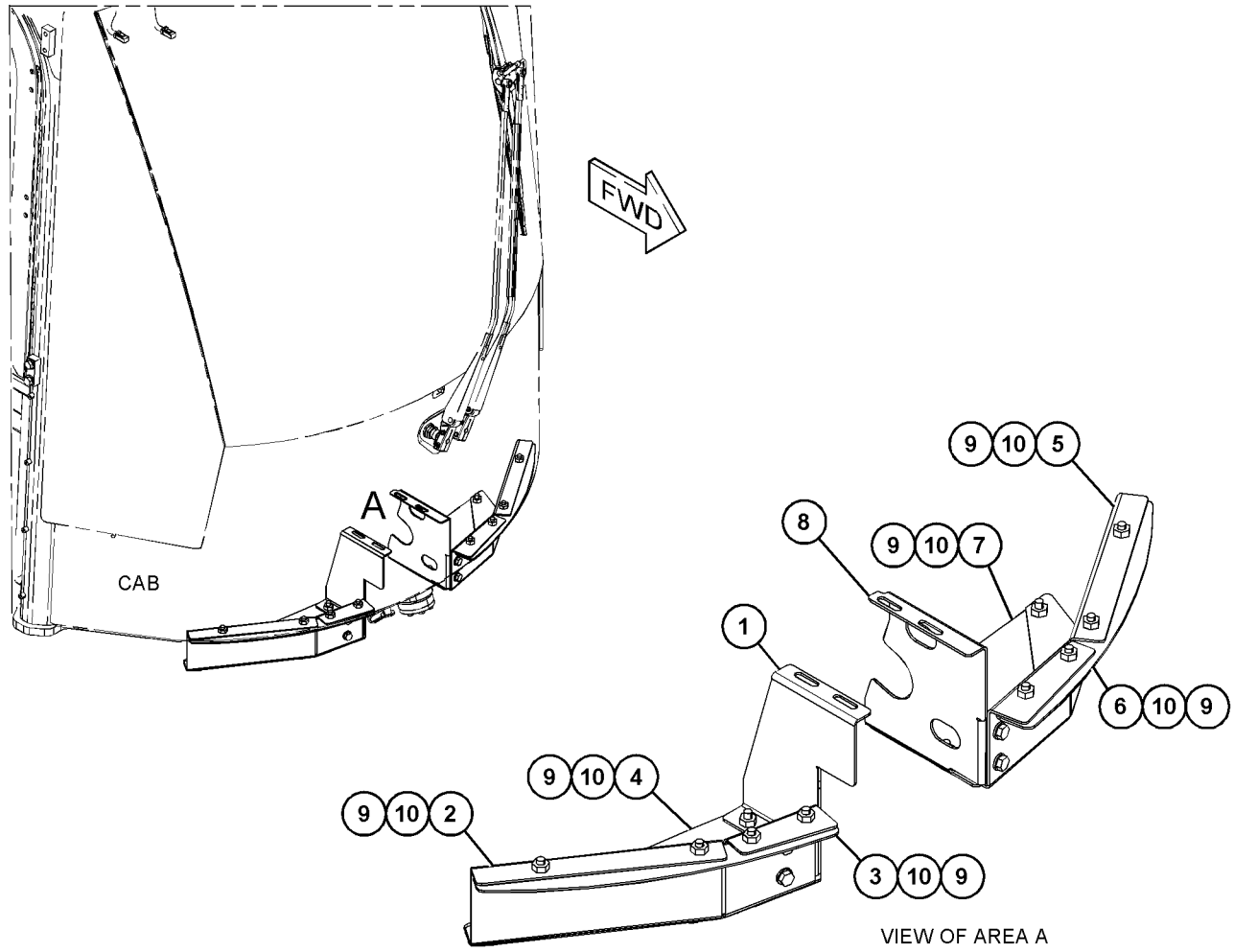

GRÁFICO 1 <FIN> g06056057

454-3758 GRUPO DE SOPORTE DE ASIENTO (SUPPORT GP-SEAT)

NO. DE SERIE: FRS1-UP

PARTE DE 455-4369 CONFIGURACIÓN DE LA CABINA, 455-4370 CONFIGURACIÓN DEL ASIENTO

SMCS-7321 **i06656413**

NOTA	NO NO	GRÁFICO REF	NÚMERO DE LA PIEZA	QTY	NOMBRE DE LA PIEZA 1 2 3 4 5 6 (NIVEL DEL PRODUCTO)	VER PÁGINA
	1	1	**464-5013**	1	CONJUNTO DE SOPORTE (ASIENTO) (SUPPORT AS (SEAT))	
	2	1	**8T-4121**	8	ARANDELA DURA (11 X 21 X 2,5 MM DE GROSOR) (WASHER-HARD (11X21X2.5-MM THK))	
M	3	1	**8T-4136**	4	PERNO (M10 X 1,5 X 25 MM) (BOLT (M10X1.5X25-MM))	
M	4	1	**8T-4186**	4	PERNO (M10X1,5X40 MM) (BOLT (M10X1.5X40-MM))	

M - PIEZA MÉTRICA

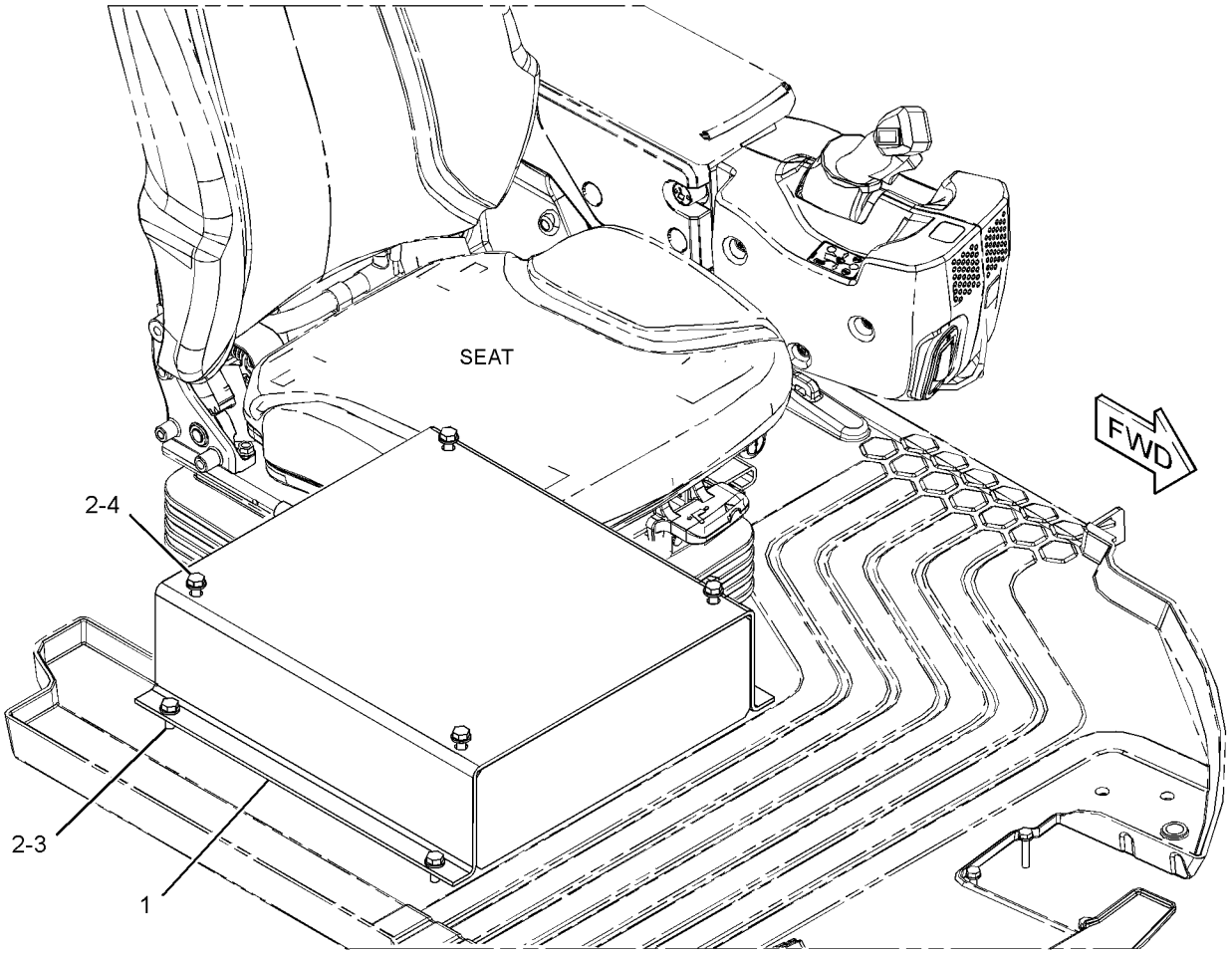

GRÁFICO 1 <FIN> g03493457

191-2933 GRUPO DE SUSPENSIÓN DE ASIENTO–NEUMÁTICO (SUSPENSION GP-SEAT-NEUMÁTICO)

NO. DE SERIE: FRS1-UP

PARTE DE 443-8248, 443-8251 GRUPO DE ASIENTO CON SUSPENSIÓN

SMCS-7324 **i06086924**

NOTA	NO NO	GRÁFICO REF	NÚMERO DE LA PIEZA	QTY	NOMBRE DE LA PIEZA 1 2 3 4 5 6 (NIVEL DEL PRODUCTO)	VER PÁGINA
	1	1	**3P-9900**	5	ARANDELA (10,5 X 30 X 3 MM DE GROSOR) (WASHER (10.5X30X3-MM THK))	
	2	1	**4B-4278**	2	ARANDELA (10,2 X 20,5 X 1,6 MM DE GROSOR) (WASHER (10.2X20.5X1.6-MM THK))	
	3	1	**4V-8577**	12	COJINETE (BEARING)	
	5	1	**145-0326**	1	CALCOMANÍA DE INSTRUCCIONES (AJUSTE DEL ASIENTO) (FILM-INSTRUCTION (SEAT ADJUSTMENT))	
	6	1	**164-1234**	1	PLACA (PLATE)	
	7	1	**101-0003**	26	TORNILLERÍA (FASTENER)	
	8	1	**169-7380**	1	PERNO DE CABEZA HUECA (3/8-16 X 0,375 PULG) (BOLT-SOCKET HEAD (3/8-16X0.375-IN))	
	10	1	**192-7752**	4	CONJUNTO DE EJE (SHAFT AS)	
	11	1	**192-7755**	1	CONJUNTO DE CAJA (BAJADA) (HOUSING AS (LOWER))	
	12	1	**314-5274**	1	EJE (INTERIOR) (SHAFT (INNER))	
	13	1	**192-7767**	1	CONJUNTO DE TIJERAS (SCISSORS AS)	
	14	1	**192-7783**	1	CONJUNTO DE VOLQUETE (ANCHO) (TOGGLE AS (WIDE))	
	15	1	**192-7787**	1	CONJUNTO DE VOLQUETE (ESTRECHO) (TOGGLE AS (NARROW))	
	16	1	**192-7790**	1	CONJUNTO DE CAJA (SUPERIOR) (HOUSING AS (UPPER))	
	17	1	**192-7795**	1	FUNDA (BOOT)	
CY	18	1	**433-5754**	1	CONJUNTO DE MAZO DE CABLES (COMPRESOR DE AIRE DEL ASIENTO) (HARNESS AS-WIRING (SEAT AIR COMPRESSOR))	220
	19	1	**192-7810**	1	CONJUNTO DE RESORTE NEUMÁTICO (SPRING AS-AIR)	
		1	**5P-4423**	1	CODO (ELBOW)	
		1	**163-1135**	1	RESORTE (SPRING)	
	20	1	**192-7812**	1	PERNO ESPECIAL (BOLT-SPECIAL)	
	21	1	**192-7820**	3	PARACHOQUES (BUMPER)	
	22	1	**314-5275**	1	EJE (EXTERIOR) (SHAFT (OUTER))	
	25	1	**108-4311**	1	TORNILLO PARA METALES (3/8-16 X 0,75 PULG) (SCREW-MACHINE (3/8-16X0.75-IN))	
	26	1	**2K-4973**	8	CONTRATUERCA (ROSCA 3/8-16) (LOCKNUT (3/8-16-THD))	
	27	1	**3J-4818**	1	ARANDELA DE TRABA (DIENTE EXTERIOR) (LOCKWASHER (EXTERNAL TOOTH))	
M	28	1	**5C-2890**	3	TUERCA (ROSCA M6 X 1) (NUT (M6X1-THD))	
	29	1	**8T-9371**	1	PERNO (3/8-16 X 0,5 PULG) (BOLT (3/8-16X0.5-IN))	
E	30	1	**211-5358**		CONDUCTO FLEXIBLE (29 CM) (CONDUIT-FLEXIBLE (29-CM))	
E	30A	1	**211-5358**		CONDUCTO FLEXIBLE (43 CM) (CONDUIT-FLEXIBLE (43-CM))	
C	32	1	**442-8151**	1	BROCHE DE CABLE (CLIP-CABLE)	
C	33	1	**3S-2093**	5	CORREA PARA CABLES (STRAP-CABLE)	
					JUEGO(S) DE REPARACIÓN DISPONIBLE(S):	
			192-7799	1	JUEGO DE VÁLVULA DE AIRE E INTERRUPTOR (ASIENTO CON SUSPENSIÓN) (KIT-AIR VALVE & SWITCH (SUSPENSION SEAT))	
					(INCLUDES KNOB AS, NUT, VALVE, LOCKWASHER & FITTING)	

191-2933 GRUPO DE SUSPENSIÓN DE ASIENTO (SUSPENSION GP-SEAT) (cont.) **i06086924**

NOTA	NO NO	GRÁFICO REF	NÚMERO DE LA PIEZA	QTY	NOMBRE DE LA PIEZA 1 2 3 4 5 6 (NIVEL DEL PRODUCTO)	VER PÁGINA
			192-7848	1	JUEGO DE AMORTIGUADOR (ASIENTO CON SUSPENSIÓN) (KIT-SHOCK ABSORBER (SUSPENSION SEAT))	
					(INCLUDES LOCKNUT, LOCKWASHER, SHOCK ABSORBER, BEARINGS, WASHER & BOLTS)	
			211-9294	1	JUEGO DE ATADURA (ASIENTO CON SUSPENSIÓN) (KIT-TETHER (SUSPENSION SEAT))	
					(INCLUDES TETHERS)	
AB			**213-5170**	1	JUEGO DE REGULADOR DE ASIENTO (AJUSTE DEL ASIENTO) (KIT-SEAT ADJUSTER (SEAT ADJUSTMENT))	
					(INCLUDES BOLTS, NUTS, ROD, ARM & HOUSING)	
ABY			**212-7779**	1	JUEGO DE AMORTIGUADOR (ASIENTO CON SUSPENSIÓN) (ASIENTO AJUSTABLE) (KIT-SHOCK ABSORBER (SUSPENSION SEAT) (ADJUSTABLE SEAT))	890
AB			**346-4360**	1	JUEGO DE AMORTIGUADOR (ASIENTO CON SUSPENSIÓN) (SERVICIO PESADO) (KIT-SHOCK ABSORBER (SUSPENSION SEAT) (HEAVY-DUTY))	
					(INCLUDES SHOCK ABSORBER, BEARINGS, WASHERS, BOLTS, LOCKNUT, & LOCKWASHER)	
CY			**452-6716**	1	JUEGO DE COMPRESOR DE AIRE DEL ASIENTO (ASIENTO CON SUSPENSIÓN) (KIT-SEAT AIR COMPRESSOR (SUSPENSION SEAT))	888
					(INCLUDES SCREWS, COMPRESSOR AS, BRACKET, STRAPS & HOSE)	

A - NO FORMA PARTE DE ESTE GRUPO
B - USAR SEGÚN SE REQUIERA
C - CAMBIAR DEL TIPO ANTERIOR
E - PEDIDO POR CENTÍMETROS
M - PIEZA MÉTRICA
Y - ILUSTRACIÓN DIFERENTE

191-2933 GRUPO DE SUSPENSIÓN DE ASIENTO (SUSPENSION GP-SEAT) (cont.) **i06086924**

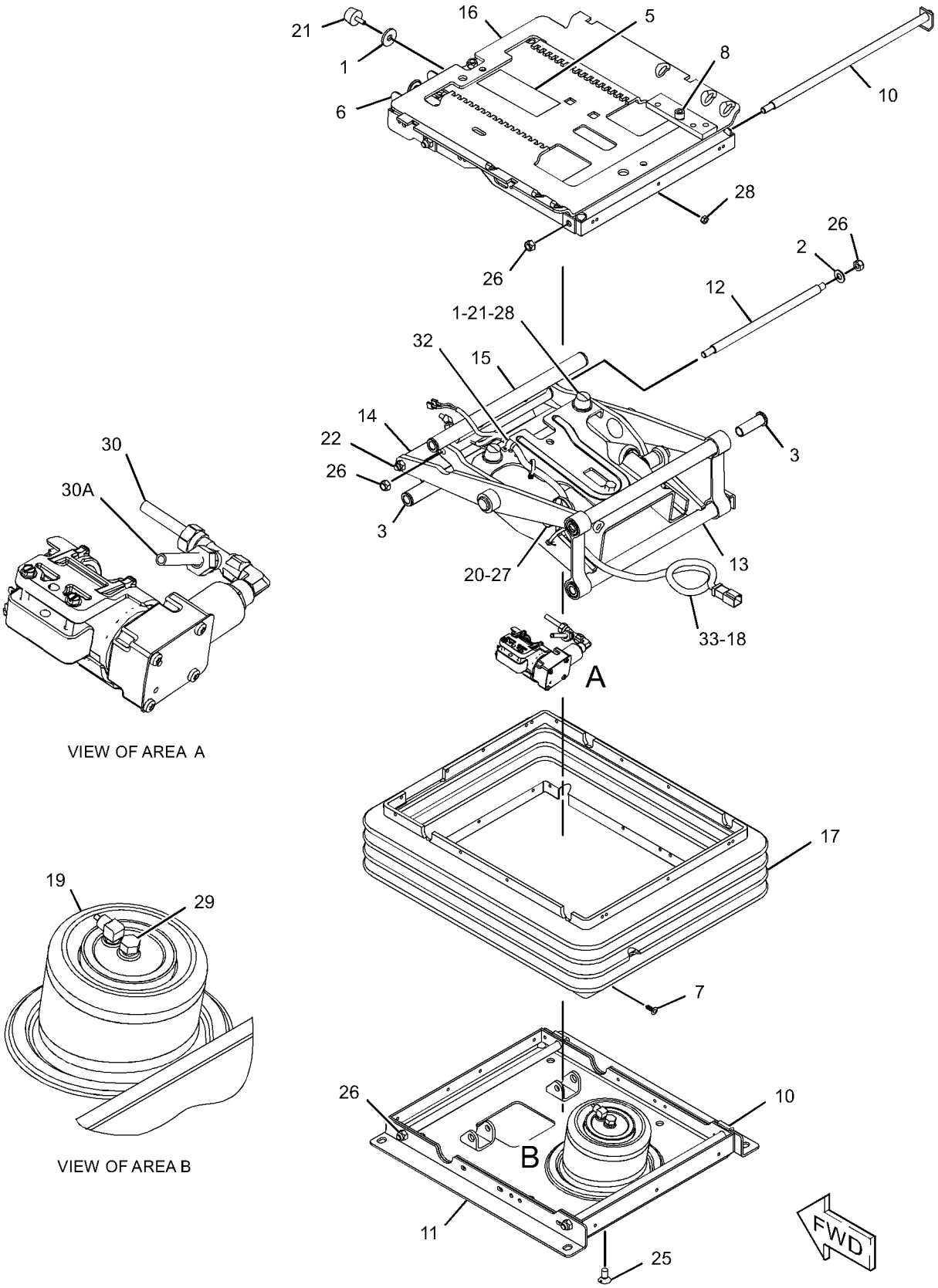

GRÁFICO 1 <FIN> g03802066

293-8834 GRUPO DE TANQUE DE LAVAPARABRISAS–2

BOMBAS (TANK GP-WINDOW WASHER-2 BOMBAS)

NO. DE SERIE: FRS1-UP

24 VOLTIOS

PARTE DE 369-3964 GRUPO DE LAVAPARABRISAS

SMCS-7306 **i06677782**

NOTA	NO NO	GRÁFICO REF	NÚMERO DE LA PIEZA	QTY	NOMBRE DE LA PIEZA 1 2 3 4 5 6 (NIVEL DEL PRODUCTO)	VER PÁGINA
	1	1	**416-0023**	2	CONJUNTO DE BOMBA DE LAVAPARABRISAS (PUMP AS-WASHER)	
					(EACH INCLUDES)	
		1	**102-8802**	1	JUEGO DE RECEPTÁCULO (2 CLAVIJAS) (KIT-RECEPTACLE (2-PIN))	
					(INCLUDES RECEPTACLE AS & WEDGE)	
		1	**8T-8729**	2	CLAVIJA DE CONECTOR (CALIBRE 16 A 18) (PIN-CONNECTOR (16-GA TO 18-GA))	
	2	1	**388-9379**	1	TAPA CON VENTILACIÓN (VENTILACIÓN) (CAP-VENTED (VENTED))	

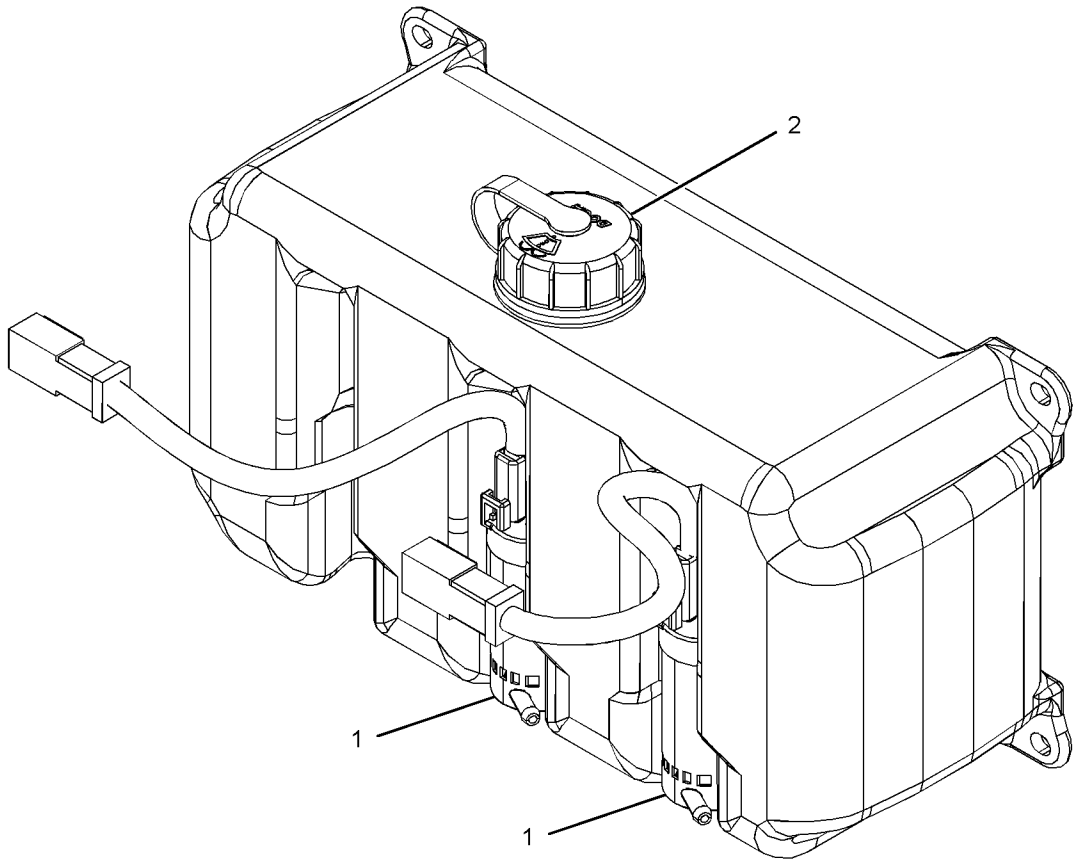

GRÁFICO 1 <FIN> g03366532

454-9349 GRUPO DE AJUSTE DE CABINA (TRIM GP-CAB)

NO. DE SERIE: FRS1-UP

PARTE DE 455-3940 CONFIGURACIÓN DE LA CABINA

SMCS-7329 **i06641562**

NOTA	NO NO	GRÁFICO REF	NÚMERO DE LA PIEZA	QTY	NOMBRE DE LA PIEZA 1 2 3 4 5 6 (NIVEL DEL PRODUCTO)	VER PÁGINA
	1	1,2	**206-1667**	9	BROCHE (CLIP)	
	2	2	**228-6089**	3	TAPÓN (INTERRUPTOR BASCULANTE) (PLUG (ROCKER SWITCH))	
	3	1	**296-1210**	1	CUBIERTA DE FUSIBLE (COVER-FUSE)	
	4	1	**334-6089**	1	ENCHUFE (RECEPTACLE)	
	5	1	**334-6090**	1	PRISIONERO (STUD)	
	6	1	**357-2108**	1	CONJUNTO DE PLACA (PLATE AS)	
M		1	**9X-2032**	1	TUERCA DE SOLDAR (ROSCA M4 X 0,7) (NUT-WELD (M4X0.7-THD))	
	7	2	**365-8366**	1	TAPA (CABLES) (COVER (WIRING))	
	8	1	**365-8367**	1	TAPA (CALEFACCIÓN, VENTILACIÓN Y AIRE ACONDICIONADO) (COVER (HVAC))	
	9	1	**365-8368**	1	TAPA (PARTE TRASERA) (COVER (REAR))	
	10	1	**365-8369**	1	TAPA DE ALMACENAMIENTO (COVER-STORAGE)	
	11	1	**365-8371**	1	TAPA (REVISIÓN ELÉCTRICA) (COVER (ELECTRICAL))	
	12	1	**416-8196**	1	VISERA (INTERRUPTOR) (BEZEL (SWITCH))	
	13	1	**481-5938**	1	CUBIERTA DE CONSOLA (COVER-CONSOLE)	
	14	1,2	**114-6658**	19	ARANDELA (6,5X17X1 MM DE GROSOR) (WASHER (6.5X17X1-MM THK))	
	15	1	**212-6891**	1	RETÉN (RETAINER)	
	16	2	**2V-3726**	1	PARACHOQUES (BUMPER)	
M	17	1,2	**172-8591**	26	TUERCA DE RESORTE (ROSCA M6 X 1) (NUT-SPRING (M6X1-THD))	
	18	1	**4S-8264**	2	REMACHE CIEGO (RIVET-POP)	
	19	2	**9N-0869**	1	ARANDELA DURA (8,8 X 25,5 X 2 MM DE GROSOR) (WASHER-HARD (8.8X25.5X2-MM THK))	
M	20	1	**9X-2043**	2	TORNILLO DE CABEZA SEGMENTADA (M6 X 1 X 14 MM) (SCREW-TRUSS HEAD (M6X1X14-MM))	
M	21	1,2	**9X-2045**	18	TORNILLO DE CABEZA SEGMENTADA (M6 X 1 X 20 MM) (SCREW-TRUSS HEAD (M6X1X20-MM))	
M	22	2	**9X-6155**	9	PERNO DE CABEZA HUECA (M6X1X16,7 MM) (BOLT-SOCKET HEAD (M6X1X16.7-MM))	

M - PIEZA MÉTRICA

454-9349 GRUPO DE AJUSTE DE CABINA (TRIM GP-CAB) (cont.) **i06641562**

REFER TO ALL ILLUSTRATIONS OF
THIS GROUP FOR AUXILIARY VIEWS

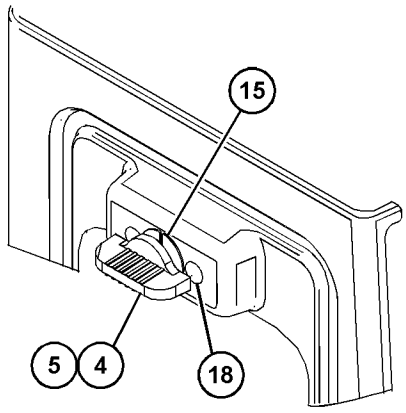

VIEW OF AREA B

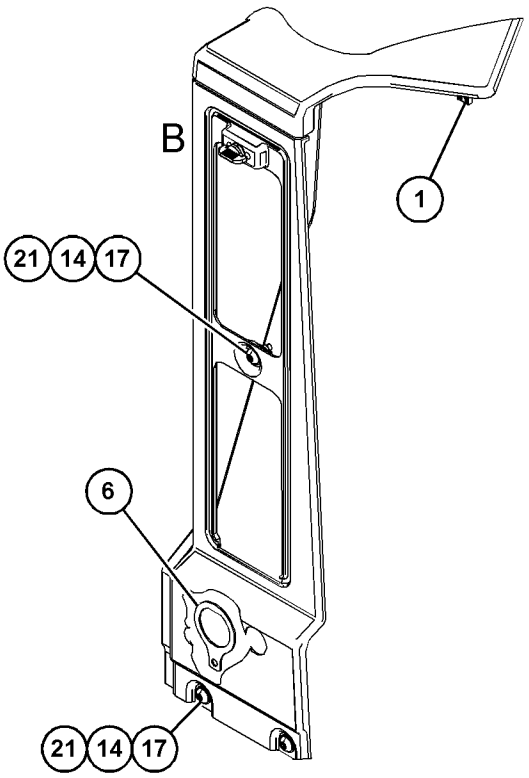

VIEW OF AREA A
(PARTS REMOVED FOR CLARITY)

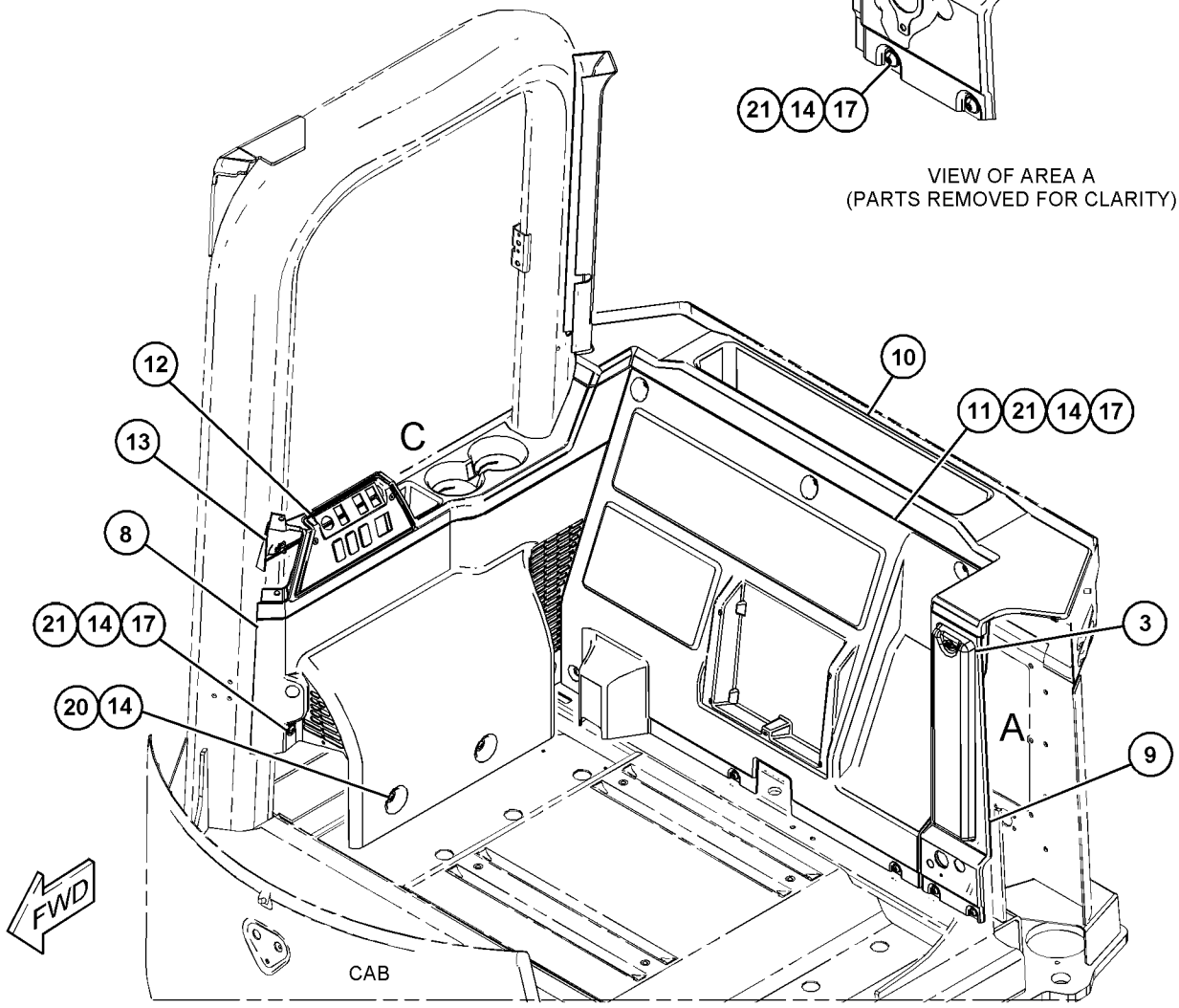

GRÁFICO 1 g06051064

454-9349 GRUPO DE AJUSTE DE CABINA (TRIM GP-CAB) (cont.) **i06641562**

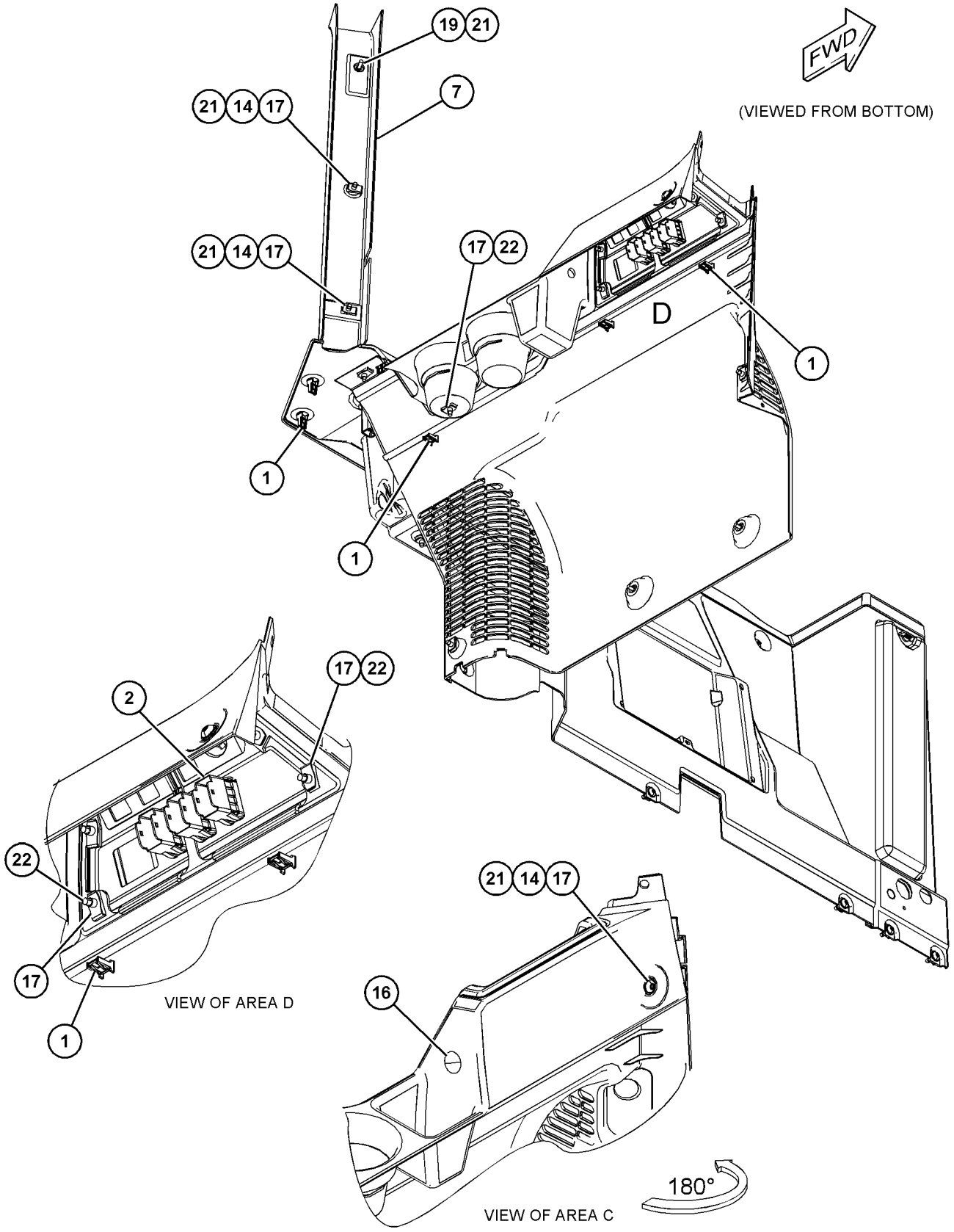

GRÁFICO 2 <FIN> g06051065

441-4589 GRUPO DE VÁLVULA DE AGUA (VALVE GP-WATER)

NO. DE SERIE: FRS1-UP

PARTE DE 459-3538 GRUPO DE ACONDICIONADOR DE AIRE

SMCS-1800, 7320 **i06641728**

NOTA	NO NO	GRÁFICO REF	NÚMERO DE LA PIEZA	QTY	NOMBRE DE LA PIEZA 1 2 3 4 5 6 (NIVEL DEL PRODUCTO)	VER PÁGINA
M	1	1	**8T-0337**	3	TORNILLO PARA METALES (M4X0,7X12 MM) (SCREW-MACHINE (M4X0.7X12-MM))	
	2	1	**6V-2687**	8	TORNILLO DE CABEZA TRONCOCÓNICA (10-24X1 PULG) (SCREW-PAN HEAD (10-24X1-IN))	
	3	1	**4M-6582**	2	SELLO ANULAR (SEAL-O-RING)	
	4	1	**131-3093**	1	BUJE (BUSHING)	
	5	1	**268-8769**	1	VÁLVULA Y CONJUNTO DE MONTAJE DE AGUA (VALVE & MOUNTING AS-WATER)	
	6	1	**279-0850**	1	ACCIONADOR (ELECTRÓNICO) (ACTUATOR (ELECTRONIC))	

M - PIEZA MÉTRICA

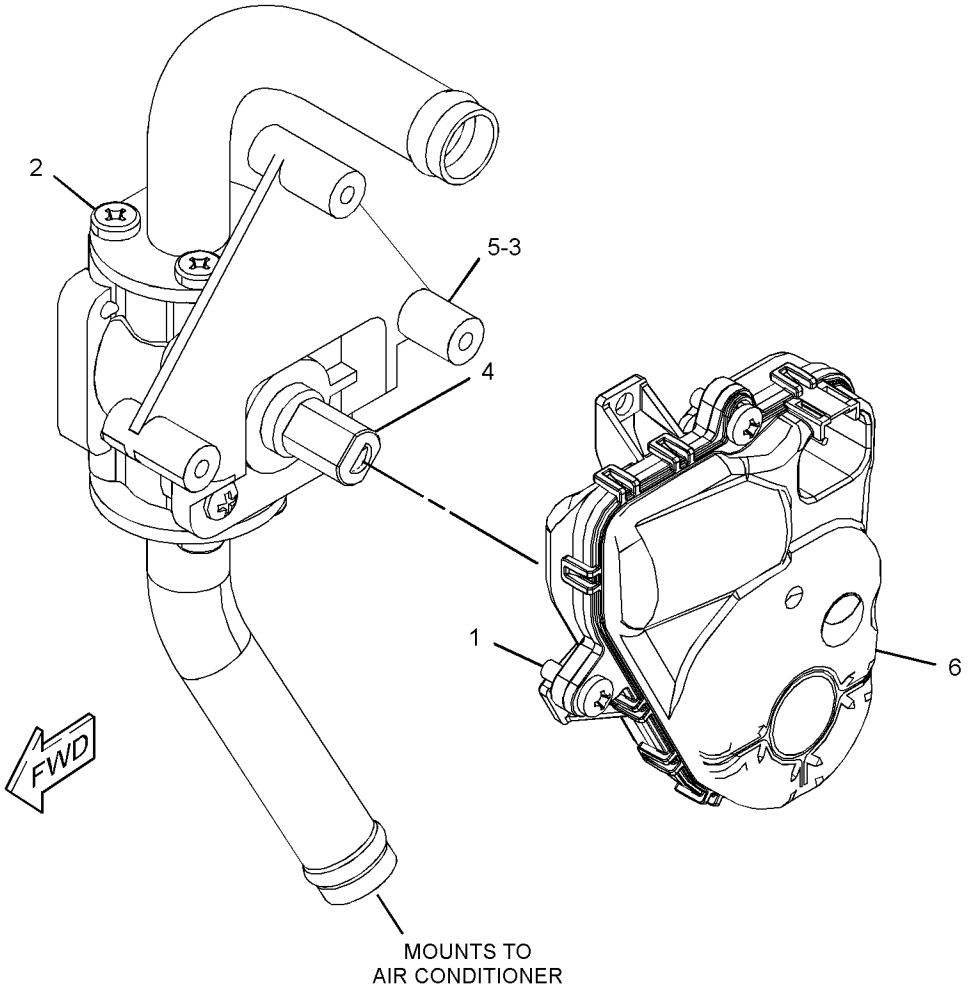

GRÁFICO 1 <FIN> g03542763

391-5308 GRUPO DE VISOR DE LA CABINA (VISOR GP-CAB)

NO. DE SERIE: FRS1-UP

PARTE DE 455-3940 CONFIGURACIÓN DE LA CABINA

SMCS-7301 **i06641635**

NOTA	NO NO	GRÁFICO REF	NÚMERO DE LA PIEZA	QTY	NOMBRE DE LA PIEZA 1 2 3 4 5 6 (NIVEL DEL PRODUCTO)	VER PÁGINA
	1	1	**392-5588**	1	CONJUNTO DE VISERA (VISOR AS)	
M	2	1	**3E-8020**	4	TORNILLO DE CABEZA SEGMENTADA (M6 X 1 X 25 MM) (SCREW-TRUSS HEAD (M6X1X25-MM))	

M - PIEZA MÉTRICA

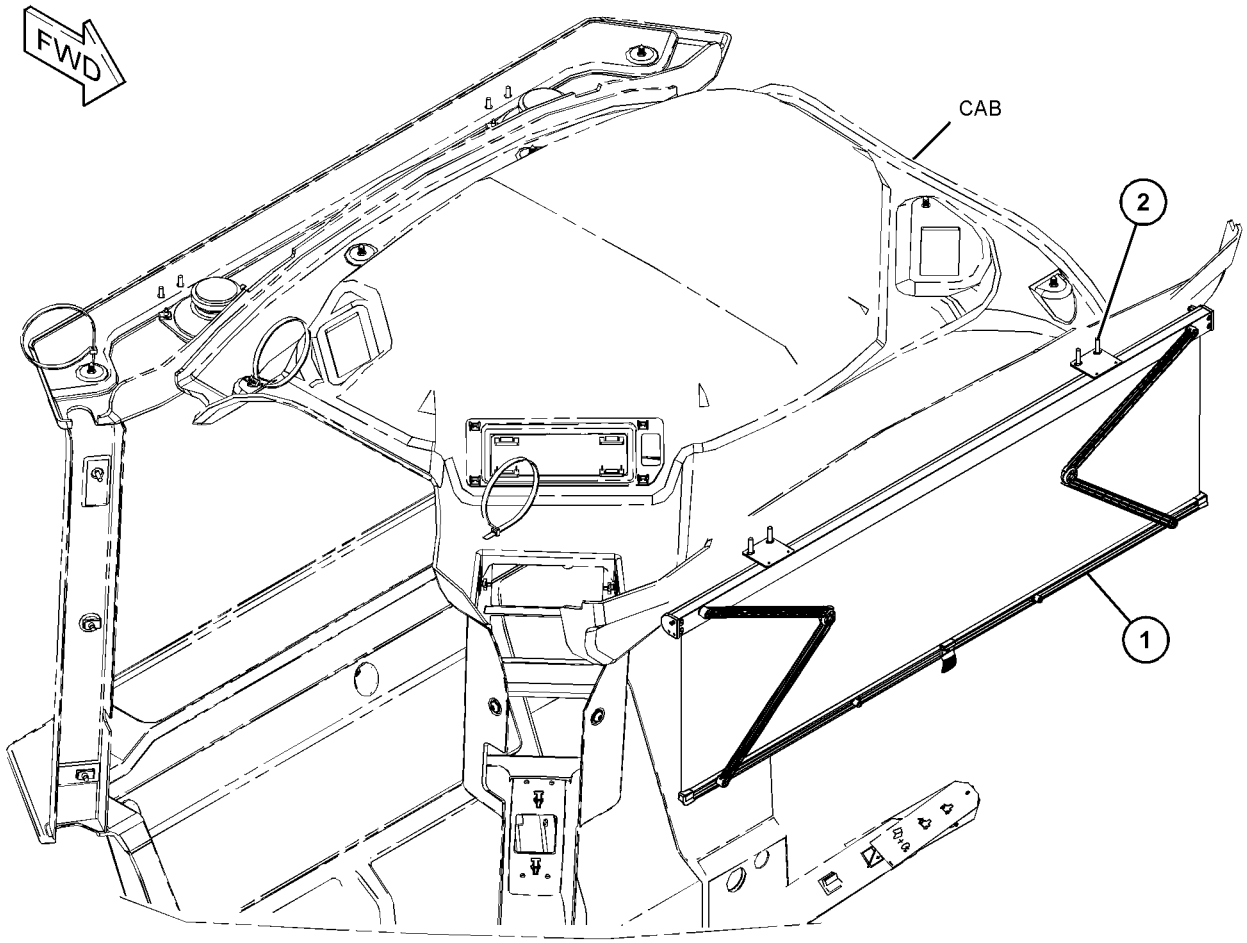

GRÁFICO 1 <FIN> g06049286

369-3964 GRUPO DE LAVAPARABRISAS (WASHER GP-WINDOW)

NO. DE SERIE: FRS1-UP

PARTE DE 417-6926 GRUPO DE PLATAFORMA

SMCS-7306 **i06007189**

NOTA	NO NO	GRÁFICO REF	NÚMERO DE LA PIEZA	QTY	NOMBRE DE LA PIEZA 1 2 3 4 5 6 (NIVEL DEL PRODUCTO)	VER PÁGINA
	1	1	**3S-2093**	4	CORREA PARA CABLES (STRAP-CABLE)	
	2	1	**236-6253**	1	ARANDELA DE GOMA (GROMMET)	
Y	3	1	**293-8834**	1	GRUPO DE TANQUE DE LAVAPARABRISAS (2 BOMBAS) (24 VOLTIOS) (TANK GP-WINDOW WASHER (2-PUMP) (24-VOLT))	964
M	4	1	**5C-9553**	4	PERNO (M6 X 1 X 16 MM) (BOLT (M6X1X16-MM))	
	5	1	**8T-4205**	4	ARANDELA DURA (7,2 X 14,5 X 2 MM DE GROSOR) (WASHER-HARD (7.2X14.5X2-MM THK))	
E	6	1	**144-0195**		MANGUERA (97,5 CM CADA UNA) (HOSE (97.5-CM EACH))	
B	7	1	**7X-7927**		CINTA DE IDENTIFICACIÓN (LETRA A) (TAPE-IDENTIFICATION (LETTER A))	
B	8	1	**7X-7928**		CINTA DE IDENTIFICACIÓN (LETRA B) (TAPE-IDENTIFICATION (LETTER B))	

B - USAR SEGÚN SE REQUIERA
E - PEDIDO POR CENTÍMETROS
M - PIEZA MÉTRICA
Y - ILUSTRACIÓN DIFERENTE

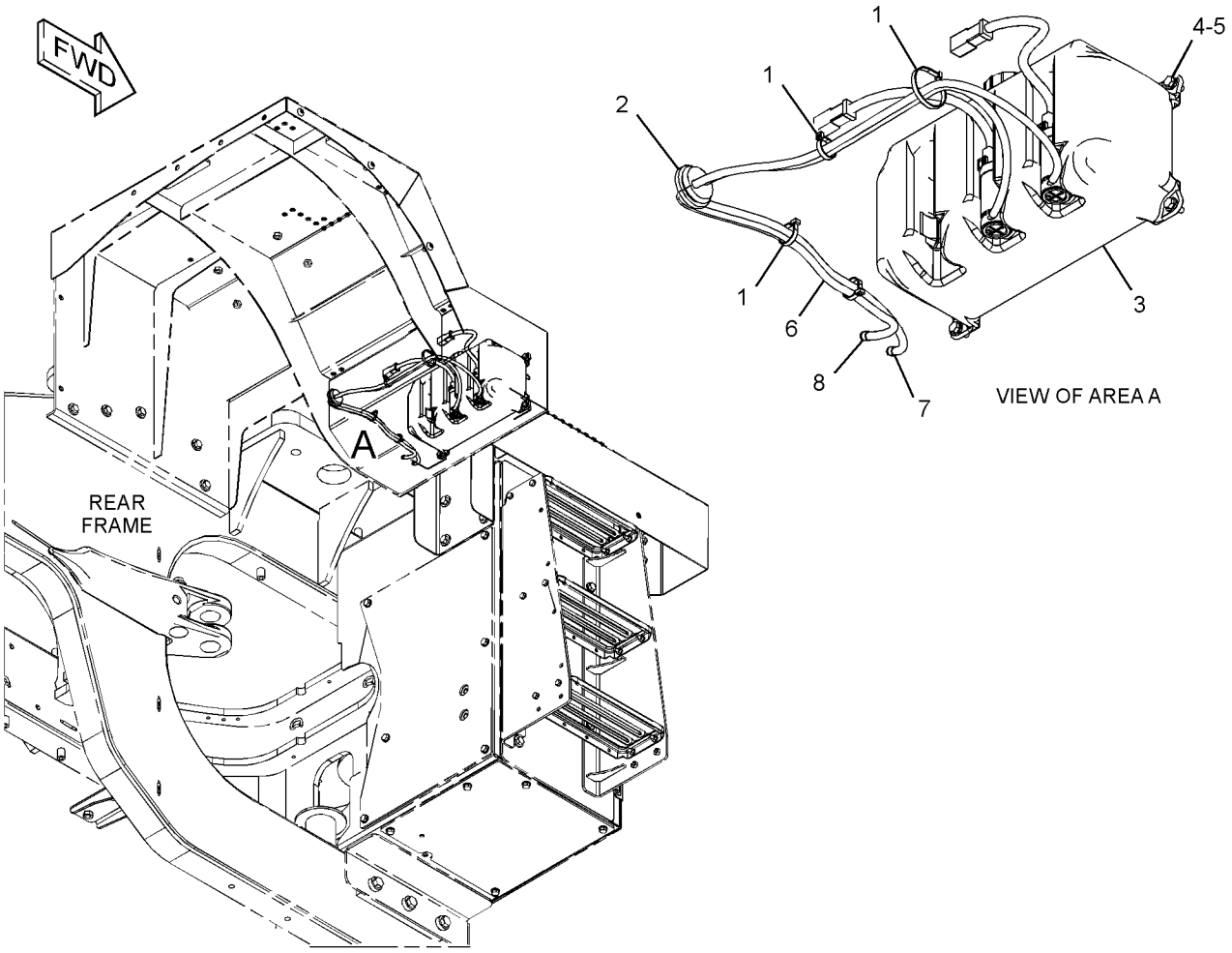

GRÁFICO 1 <FIN> g03414204

372-2735 GRUPO DE VENTANA DE CABINA (WINDOW GP-CAB)

NO. DE SERIE: FRS1-UP

PARTE DE 466-8784 CONFIGURACIÓN DE LA CABINA

SMCS-7310 **i05753418**

NOTA	NO NO	GRÁFICO REF	NÚMERO DE LA PIEZA	QTY	NOMBRE DE LA PIEZA 1 2 3 4 5 6 (NIVEL DEL PRODUCTO)	VER PÁGINA
	1	1	**384-9166**	1	VIDRIO (DELANTERO CENTRAL) (GLASS (FRONT, CENTER))	
	2	1	**384-9167**	1	VIDRIO (DELANTERO DERECHO) (GLASS (FRONT, RH))	
	3	1	**384-9168**	1	VIDRIO (DELANTERO IZQUIERDO) (GLASS (FRONT, LH))	
E	4	1	**3E-9413**		SELLO (330 CM CADA UNO) (SEAL (330-CM EACH))	
E	4A	1	**3E-9413**		SELLO (405 CM) (SEAL (405-CM))	

E - PEDIDO POR CENTÍMETROS

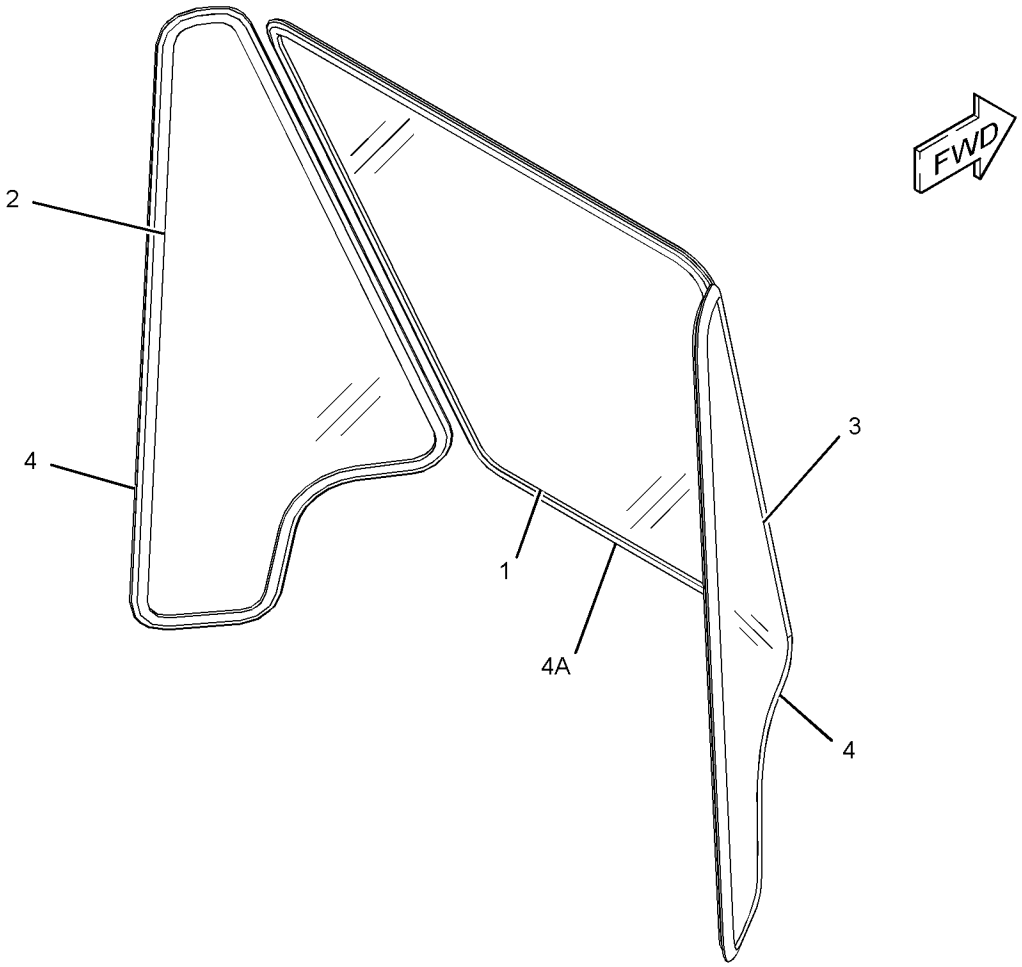

GRÁFICO 1 <FIN> g03439076

454-4589 GRUPO DE VENTANA DE CABINA (WINDOW GP-CAB)

NO. DE SERIE: FRS1-UP

PARTE DE 454-4496 CONFIGURACIÓN DE CABINA DE ESTRUCTURA ROPS CERRADA

SMCS-7310 **i06659366**

NOTA	NO NO	GRÁFICO REF	NÚMERO DE LA PIEZA	QTY	NOMBRE DE LA PIEZA 1 2 3 4 5 6 (NIVEL DEL PRODUCTO)	VER PÁGINA
	1	1	**214-9186**	7	BOTÓN (BUTTON)	
	2	1	**280-8618**	1	HAMMER (HAMMER)	
Y	3	1	**392-3981**	1	GRUPO DE VENTANA DE PUERTA (LADO DERECHO) (WINDOW GP-DOOR (RH))	976
	4	1	**467-5351**	1	CALCOMANÍA DE INSTRUCCIONES (SALIDA ALTERNATIVA, QUITE LA VENTANA) (FILM-INSTRUCTION (ALTERNATE EXIT, REMOVE WINDOW))	
	5	1	**154-8079**	2	TUERCA DE RETENEDOR (TIPO U) (NUT-RETAINER (U-TYPE))	
M	6	1	**7Y-3173**	2	TORNILLO DE CABEZA REDONDA (M4X0,7X12 MM) (SCREW-BUTTON HEAD (M4X0.7X12-MM))	
M	7	1	**9X-2039**	6	TORNILLO DE CABEZA SEGMENTADA (M10 X 1,5 X 35 MM) (SCREW-TRUSS HEAD (M10X1.5X35-MM))	

M - PIEZA MÉTRICA
Y - ILUSTRACIÓN DIFERENTE

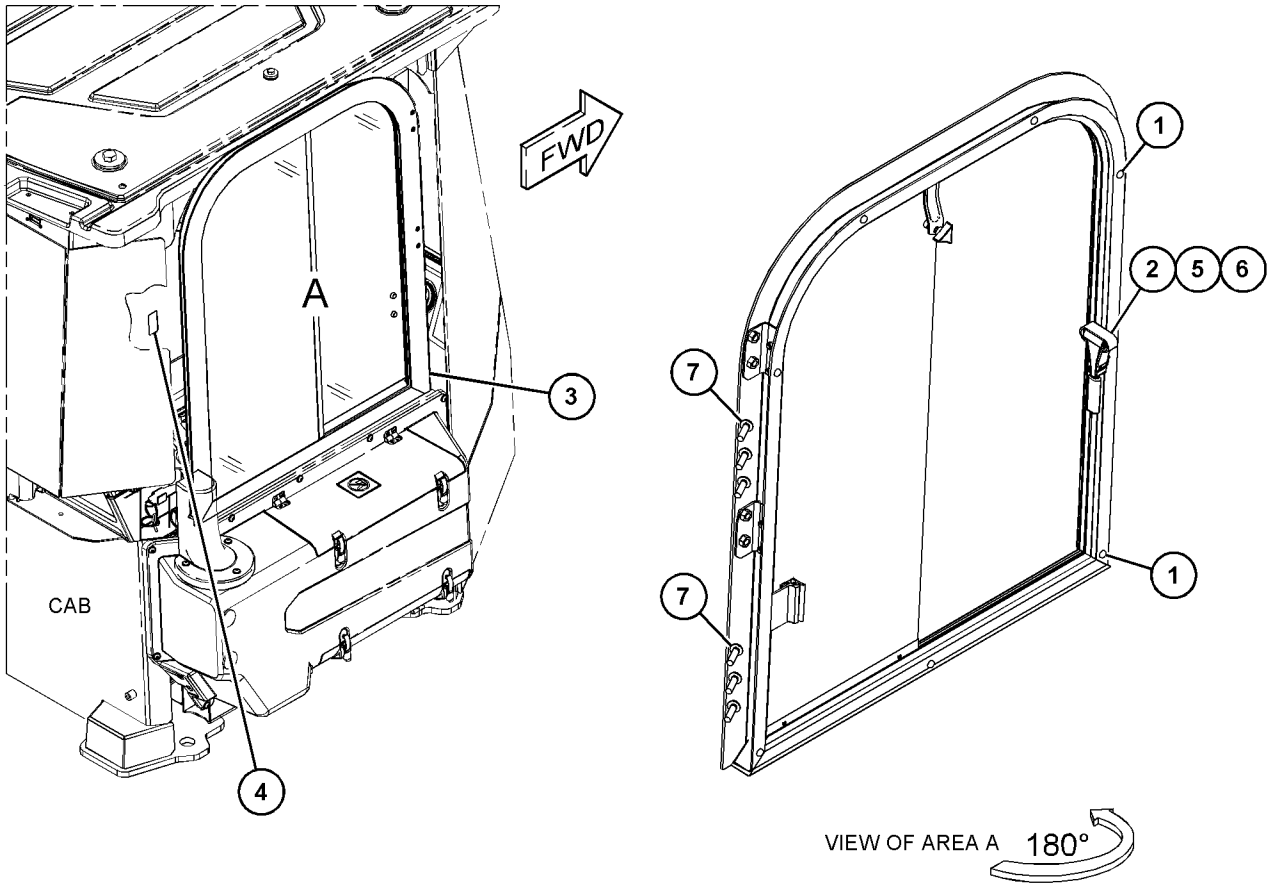

GRÁFICO 1 <FIN> g06038198

460-1109 GRUPO DE VENTANA DE CABINA–PARTE TRASERA (WINDOW GP-CAB-PARTE TRASERA)

NO. DE SERIE: FRS1-UP

PARTE DE 454-4496 CONFIGURACIÓN DE CABINA DE ESTRUCTURA ROPS CERRADA

SMCS-7310 **i06659373**

NOTA	NO NO	GRÁFICO REF	NÚMERO DE LA PIEZA	QTY	NOMBRE DE LA PIEZA 1 2 3 4 5 6 (NIVEL DEL PRODUCTO)	VER PÁGINA
B	1	1	**110-7524**	14	BOTÓN (BUTTON)	
	2	1	**390-6086**	1	VIDRIO TRASERO (LADO IZQUIERDO) (GLASS-REAR (LH))	
	3	1	**390-6087**	1	VIDRIO TRASERO (LADO DERECHO) (GLASS-REAR (RH))	
	4	1	**390-6088**	1	VIDRIO TRASERO (GLASS-REAR)	

B - USAR SEGÚN SE REQUIERA

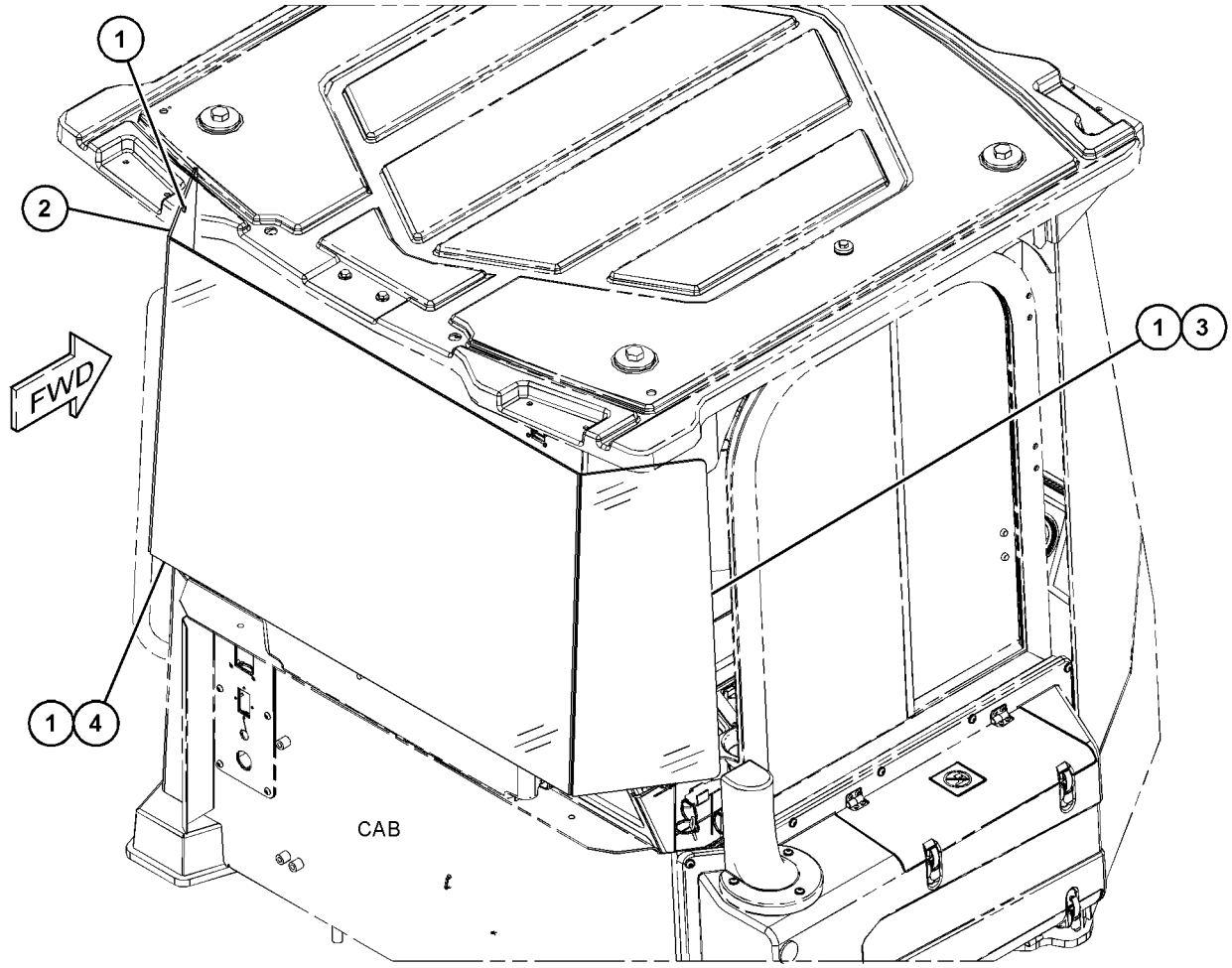

GRÁFICO 1 <FIN> g06038932

371-6089 GRUPO DE VENTANA DE PUERTA–LADO IZQUIERDO (WINDOW GP-DOOR-LADO IZQUIERDO)

NO. DE SERIE: FRS1-UP

PARTE DE 465-5965 GRUPO DE PUERTA DE CABINA

SMCS-7308, 7310 **i05796581**

NOTA	NO NO	GRÁFICO REF	NÚMERO DE LA PIEZA	QTY	NOMBRE DE LA PIEZA 1 2 3 4 5 6 (NIVEL DEL PRODUCTO)	VER PÁGINA
	1	1	**425-0300**	1	CONJUNTO DE GUÍA (GUIDE AS)	
		1	**348-7783**	2	JUEGO DE SELLO (PROTECCIÓN CONTRA EL CLIMA) (KIT-SEAL (WEATHERPROOF))	
	2	1	**428-3580**	1	CONJUNTO DE VIDRIO DESLIZANTE (GLASS AS-SLIDING)	
		1	**348-7783**	2	JUEGO DE SELLO (PROTECCIÓN CONTRA EL CLIMA) (KIT-SEAL (WEATHERPROOF))	
	3	1	**428-3585**	1	VIDRIO FIJO (GLASS-FIXED)	
	4	1	**428-3590**	1	CONJUNTO DE TRABA (LOCK AS)	
	5	1	**428-3592**	1	ESQUINA (CORNER)	
	6	1	**428-3596**	1	JUEGO DE SELLO (VENTANA) (KIT-SEAL (WINDOW))	
					(INCLUDES HIGH PRESSURE SEALS, SEALS & STOP)	
E		1	**226-4872**		SELLO (147 CM) (SEAL (147-CM))	

E - PEDIDO POR CENTÍMETROS

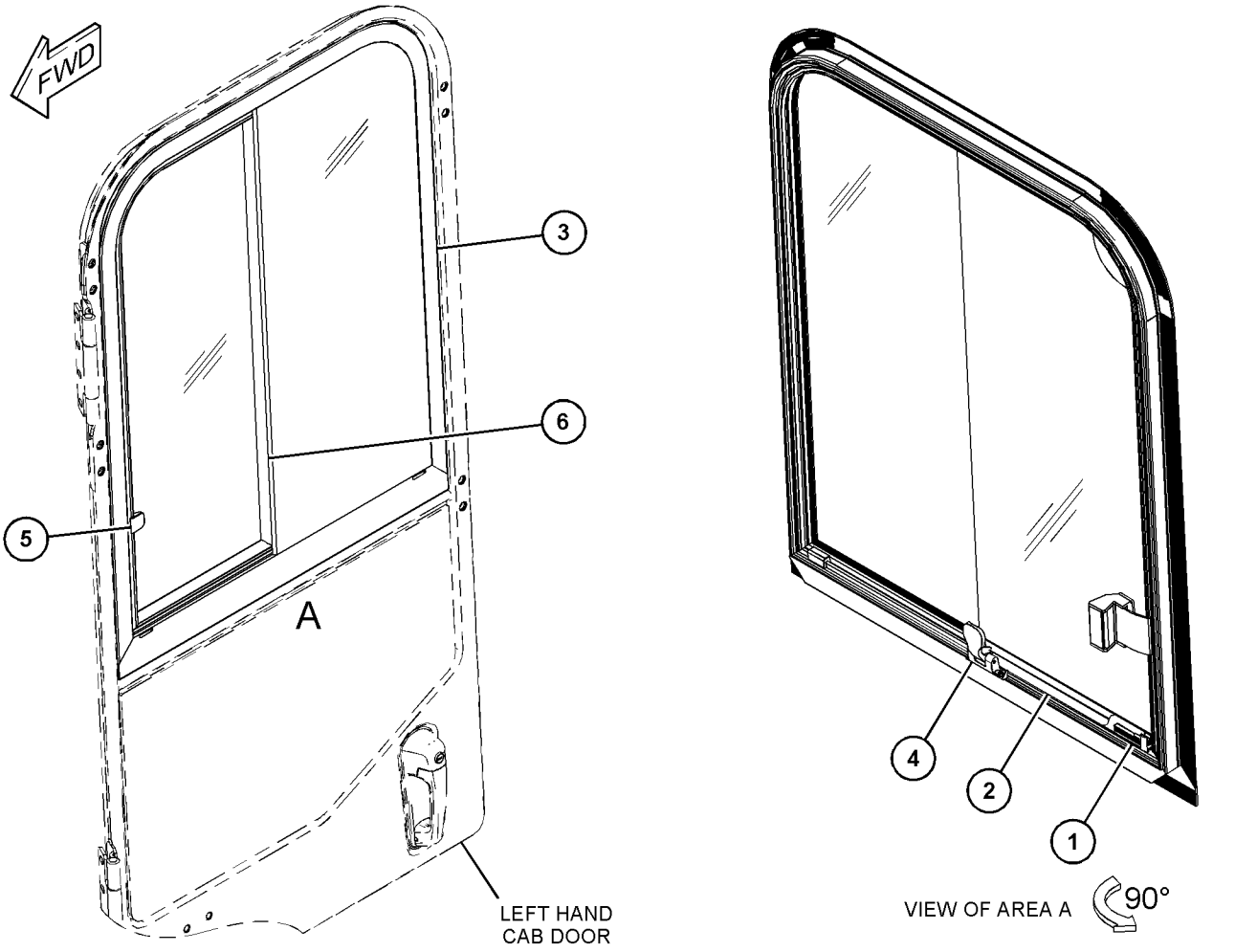

GRÁFICO 1 <FIN> g03674923

392-3980 GRUPO DE VENTANA DE PUERTA–LADO IZQUIERDO (WINDOW GP-DOOR-LADO IZQUIERDO)

NO. DE SERIE: FRS1-UP

PARTE DE 391-5327 GRUPO DE PUERTA DE CABINA

SMCS-7308, 7310

i06659384

NOTA	NO NO	GRÁFICO REF	NÚMERO DE LA PIEZA	QTY	NOMBRE DE LA PIEZA 1 2 3 4 5 6 (NIVEL DEL PRODUCTO)	VER PÁGINA
	1	1	**302-2136**	1	CONJUNTO DE TRABA (CATCH AS)	
	2	1	**352-4897**	1	CONJUNTO DE TRABA (LOCK AS)	
	3	1	**392-3985**	1	VIDRIO FIJO (GLASS-FIXED)	
	4	1	**394-5936**	2	CONTROL DESLIZANTE (SLIDER)	
	5	1	**394-5937**	1	COLUMNA (PILLAR)	
	6	1	**394-5941**	1	RIEL (RAIL)	
	7	1	**425-0261**	1	SELLO (SEAL)	
	8	1	**425-0263**	1	SELLO (SEAL)	
	9	1	**454-4269**	1	VIDRIO DESLIZANTE (GLASS-SLIDING)	
E	10	1	**430-4119**		CAUCHO (7,5 CM) (RUBBER (7.5-CM))	
E	10A	1	**430-4119**		CAUCHO (2,5 CM CADA UNA) (RUBBER (2.5-CM EACH))	
E	11	1	**425-0265**		SELLO (114 CM) (SEAL (114-CM))	
E	12	1	**425-0262**		SELLO (34 CM) (SEAL (34-CM))	
E	13	1	**425-0260**		SELLO (141 CM) (SEAL (141-CM))	
E	14	1	**462-3639**		SELLO (85 CM CADA UNA) (SEAL (85-CM EACH))	

E - PEDIDO POR CENTÍMETROS

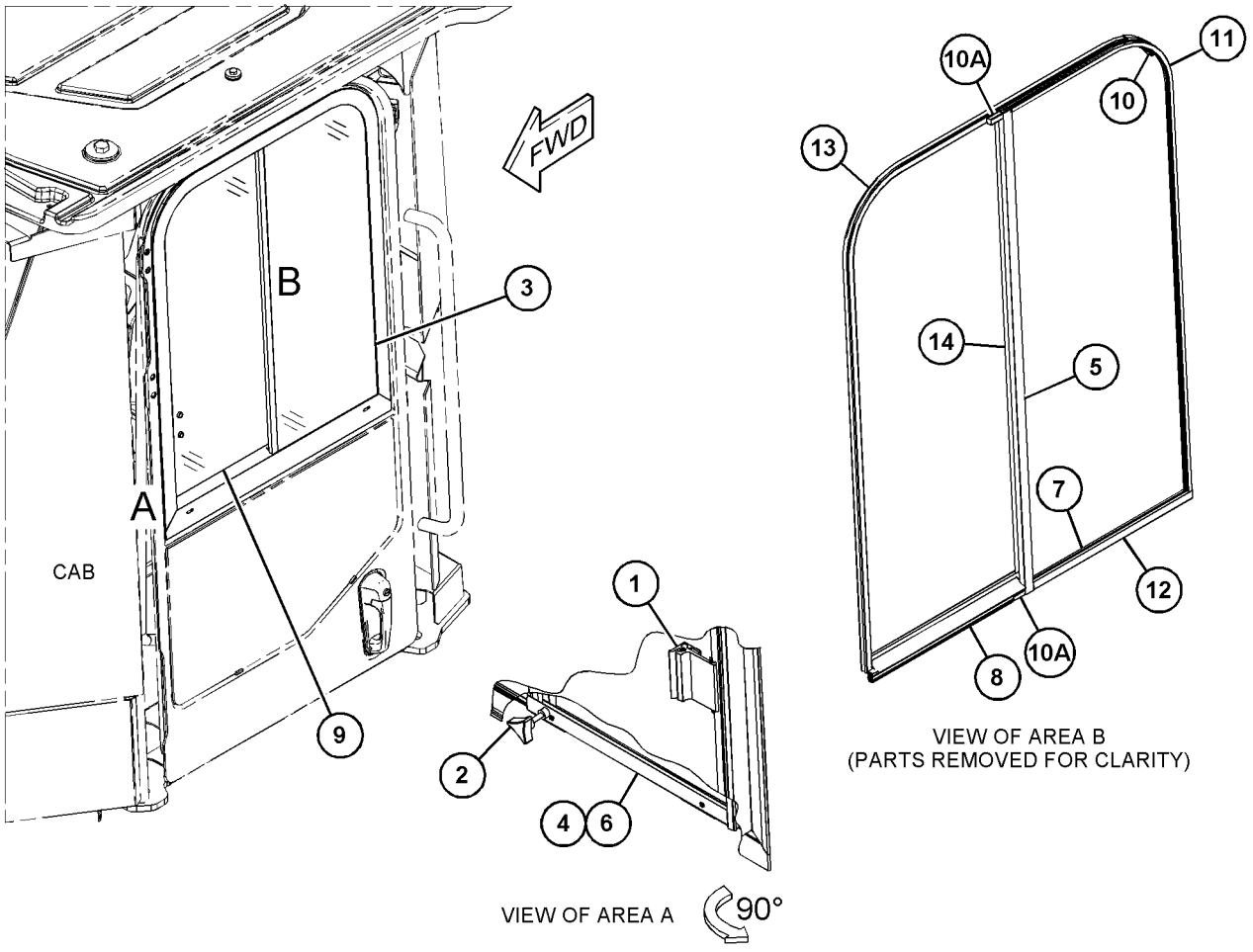

GRÁFICO 1 <FIN> g06038118

392-3981 GRUPO DE VENTANA DE PUERTA (WINDOW GP-DOOR)

NO. DE SERIE: FRS1-UP

PARTE DE 454-4589 GRUPO DE VENTANA DE CABINA

SMCS-7308, 7310

i06659386

NOTA	NO NO	GRÁFICO REF	NÚMERO DE LA PIEZA	QTY	NOMBRE DE LA PIEZA 1 2 3 4 5 6 (NIVEL DEL PRODUCTO)	VER PÁGINA
	1	1	**302-2136**	1	CONJUNTO DE TRABA (CATCH AS)	
	2	1	**352-4897**	1	CONJUNTO DE TRABA (LOCK AS)	
	3	1	**394-5936**	2	CONTROL DESLIZANTE (SLIDER)	
	4	1	**454-4268**	1	VIDRIO DESLIZANTE (GLASS-SLIDING)	
	5	1	**394-5939**	1	VIDRIO FIJO (GLASS-FIXED)	
	6	1	**394-5941**	1	RIEL (RAIL)	
	7	1	**394-5942**	1	COLUMNA (PILLAR)	
E	8	1	**430-4119**		CAUCHO (2,5 CM CADA UNA) (RUBBER (2.5-CM EACH))	
E	8A	1	**430-4119**		CAUCHO (7,5 CM) (RUBBER (7.5-CM))	
E	9	1	**425-0265**		SELLO (123 CM) (SEAL (123-CM))	
	10	1	**392-3986**	1	SELLO (SEAL)	
	11	1	**394-5940**	1	SELLO (SEAL)	
	12	1	**424-8521**	1	SELLO (SEAL)	
E	13	1	**425-0260**		SELLO (146,3 CM) (SEAL (146.3-CM))	
	14	1	**462-3639**		SELLO (91 CM CADA UNO) (SEAL (91-CM EACH))	
	15	1	**447-0303**	1	PARADA (STOP)	

E - PEDIDO POR CENTÍMETROS

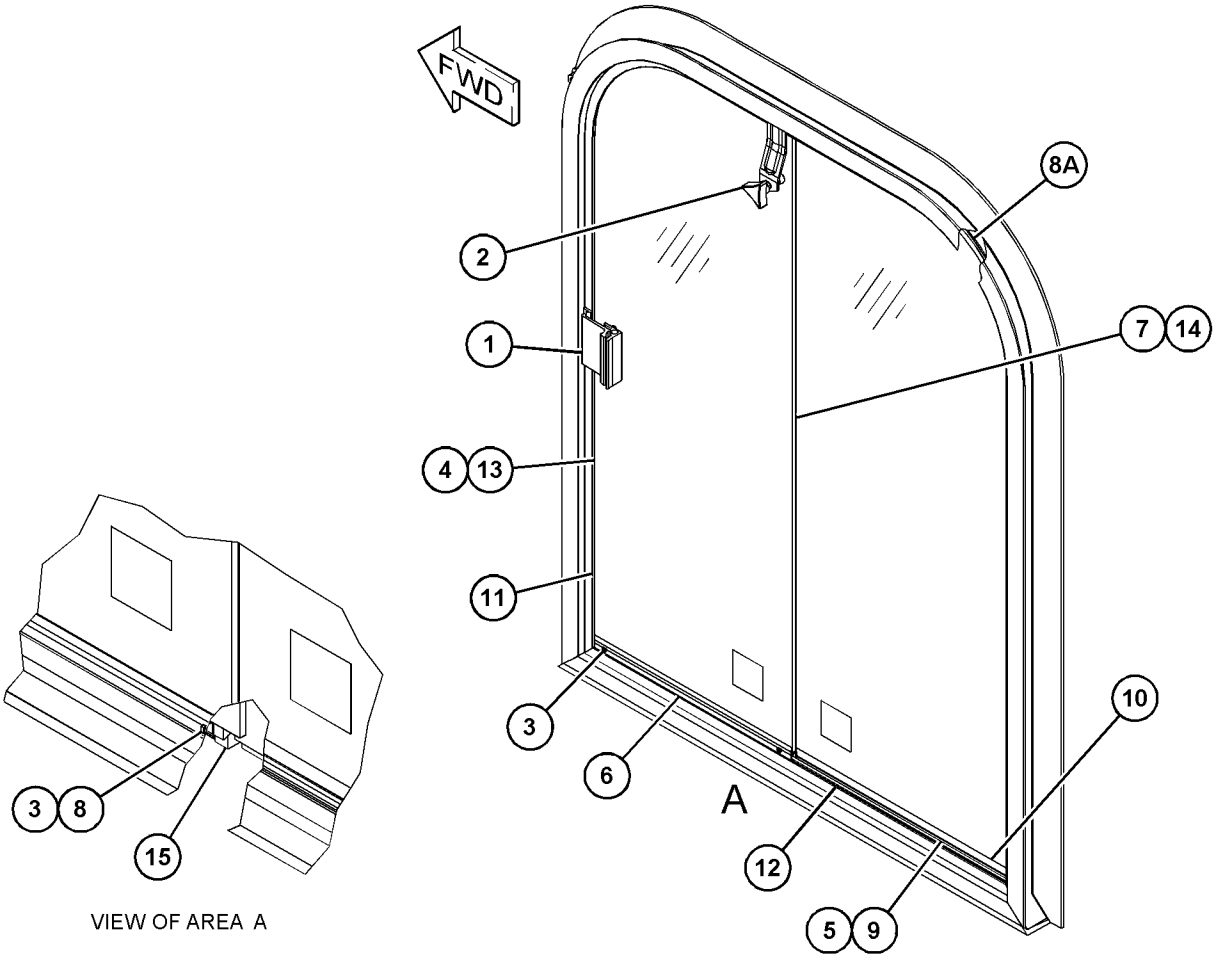

VIEW OF AREA A

GRÁFICO 1 <FIN> g03671825

461-3172 GRUPO DE VENTANA DE PUERTA (WINDOW GP-DOOR)

NO. DE SERIE: FRS1-UP

PARTE DE 461-4302 GRUPO DE PUERTA DE CABINA

SMCS-7308, 7310

i06606657

NOTA	NO NO	GRÁFICO REF	NÚMERO DE LA PIEZA	QTY	NOMBRE DE LA PIEZA 1 2 3 4 5 6 (NIVEL DEL PRODUCTO)	VER PÁGINA
	1	1	**428-3596**	1	JUEGO DE SELLO (VENTANA) (KIT-SEAL (WINDOW))	
	2	1	**428-3582**	1	CONJUNTO DE VIDRIO DESLIZANTE (GLASS AS-SLIDING)	
	2A	1	**425-0300**	1	CONJUNTO DE GUÍA (GUIDE AS)	
		1	**348-7783**	2	JUEGO DE SELLO (PROTECCIÓN CONTRA EL CLIMA) (VENTANA) (KIT-SEAL (WEATHERPROOF) (WINDOW))	
	3	1	**461-4259**	1	VIDRIO FIJO (GLASS-FIXED)	
	4	1	**428-3590**	1	CONJUNTO DE TRABA (LOCK AS)	
	5	1	**428-3592**	1	ESQUINA (CORNER)	

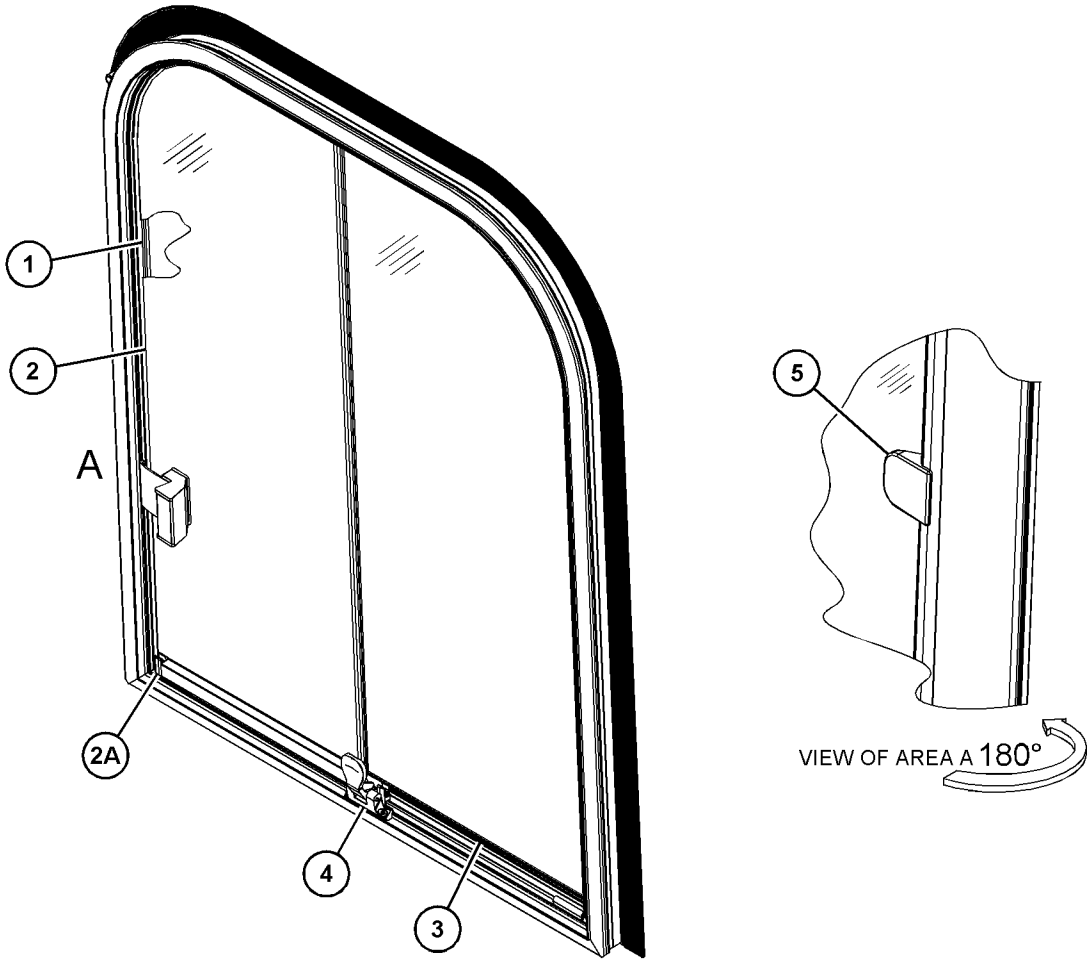

GRÁFICO 1

<FIN>

g03736684

462-0651 GRUPO DE VENTANA DELANTERA (WINDOW GP-FRONT)

NO. DE SERIE: FRS1-UP

PARTE DE 454-4496 CONFIGURACIÓN DE CABINA DE ESTRUCTURA ROPS CERRADA

SMCS-7310, 7340

i06606653

NOTA	NO NO	GRÁFICO REF	NÚMERO DE LA PIEZA	QTY	NOMBRE DE LA PIEZA 1 2 3 4 5 6 (NIVEL DEL PRODUCTO)	VER PÁGINA
	1	1	**110-7524**	16	BOTÓN (BUTTON)	
	2	1	**291-4819**	1	VIDRIO DELANTERO (LADO DERECHO) (GLASS-FRONT (RH))	
	3	1	**291-4820**	1	VIDRIO DELANTERO (LADO IZQUIERDO) (GLASS-FRONT (LH))	
	4	1	**459-7290**	1	VIDRIO DELANTERO (GLASS-FRONT)	

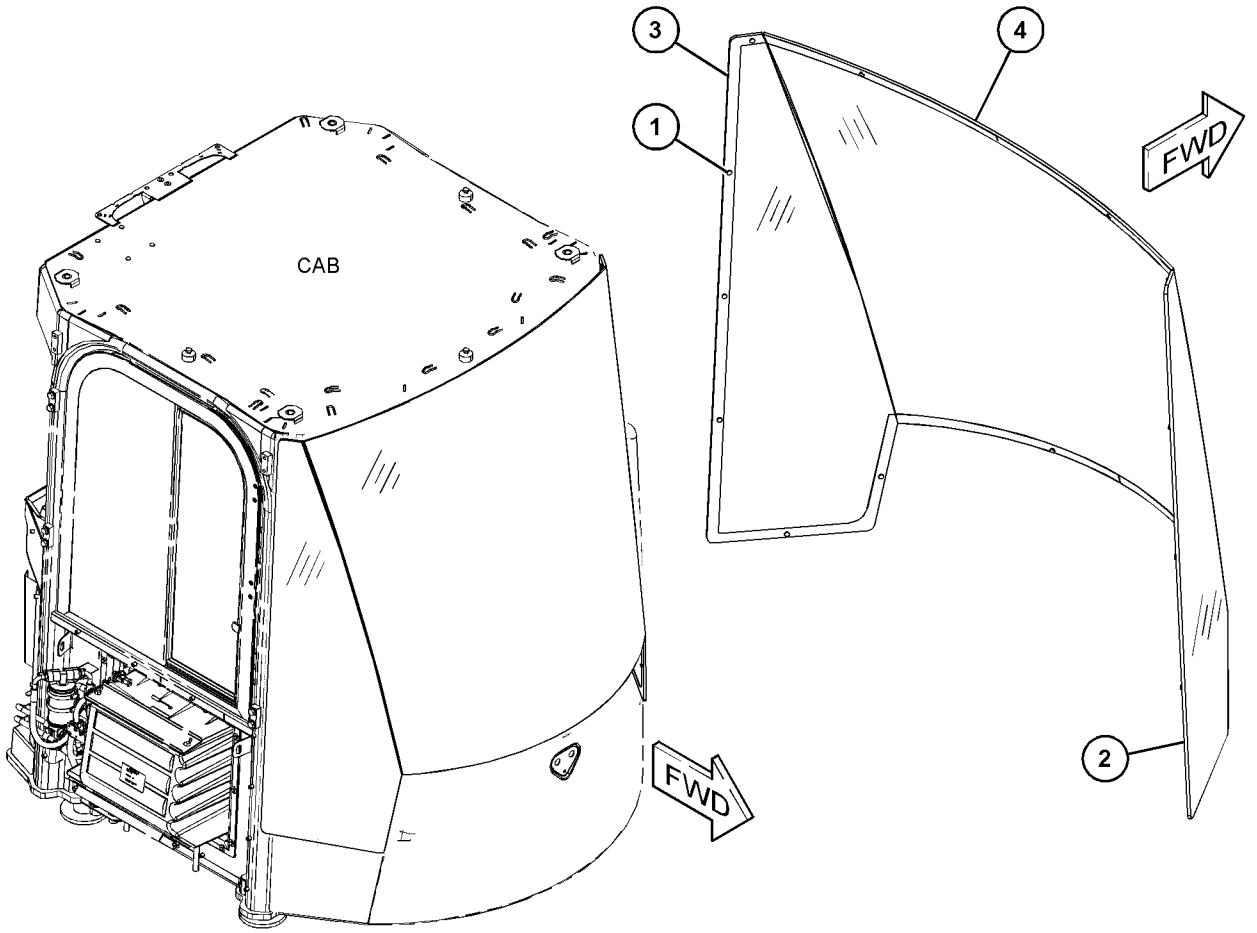

GRÁFICO 1 <FIN> g03736535

366-0734 GRUPO DE VENTANA TRASERA (WINDOW GP-REAR)

NO. DE SERIE: FRS1-UP

PARTE DE 466-8784 CONFIGURACIÓN DE LA CABINA

SMCS-7310 **i06691262**

NOTA	NO NO	GRÁFICO REF	NÚMERO DE LA PIEZA	QTY	NOMBRE DE LA PIEZA 1 2 3 4 5 6 (NIVEL DEL PRODUCTO)	VER PÁGINA
	1	1	**369-8763**	1	VIDRIO TRASERO (GLASS-REAR)	
	2	1	**369-8764**	1	VIDRIO TRASERO (LADO DERECHO) (GLASS-REAR (RH))	
	3	1	**369-8765**	1	VIDRIO TRASERO (LADO IZQUIERDO) (GLASS-REAR (LH))	
E	4	1	**110-7524**	14	BOTÓN (BUTTON)	

E - PEDIDO POR CENTÍMETROS

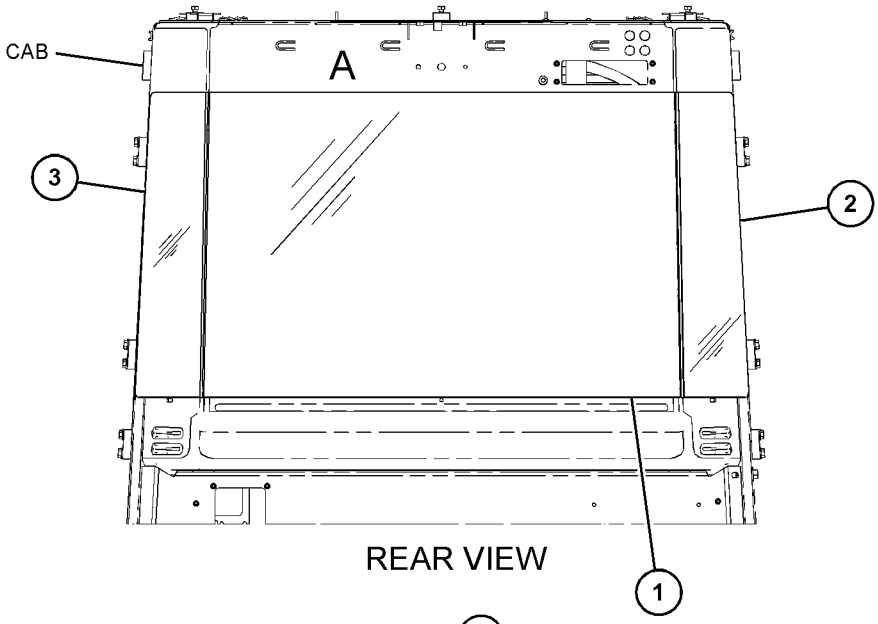

REAR VIEW

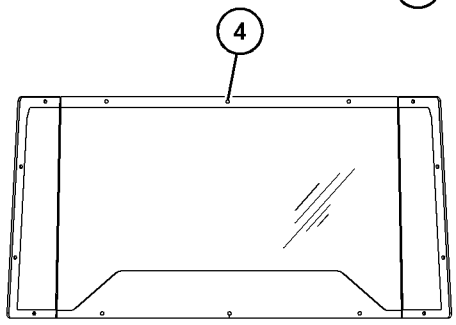

VIEW OF AREA A
(ROTATED 180 DEGREES)

GRÁFICO 1 <FIN> g06010198

369-5328 GRUPO DE LIMBIA Y LAVAPARABRISAS (WIPER & WASHER GP-WINDOW)

NO. DE SERIE: FRS1-UP

PARTE DE 454-4496 CONFIGURACIÓN DE CABINA DE ESTRUCTURA ROPS CERRADA

SMCS-7305, 7306

i06277660

NOTA	NO NO	GRÁFICO REF	NÚMERO DE LA PIEZA	QTY	NOMBRE DE LA PIEZA 1 2 3 4 5 6 (NIVEL DEL PRODUCTO)	VER PÁGINA
	1	1	**1V-3593**	1	BROCHE (CARA ADHESIVA) (CLIP (ADHESIVE BACKED))	
	2	1	**6V-5851**	1	CONJUNTO DE ESCOBILLA DE LIMPIAPARABRISAS (400 MM) (VENTANA TRASERA) (BLADE AS-WIPER (400-MM) (REAR WINDOW))	
	3	1	**444-9544**	2	CONJUNTO DE VÁLVULA (VALVE AS)	
	4	1	**8T-5400**	2	CONJUNTO DE CONECTOR (CONNECTOR AS)	
	5	1	**152-6641**	1	CONJUNTO DE BRAZO DE LIMPIAPARABRISAS (ARM AS-WINDOW WIPER)	
E		1	**194-5171**		MANGUERA (37 CM) (HOSE (37-CM))	
		1	**305-9192**	1	CONJUNTO DE BOQUILLA DE LAVADO (NOZZLE AS-WASHER)	
	6	1	**189-8610**	1	CONJUNTO DE ESCOBILLA DE LIMPIAPARABRISAS (800-MM) (PARTE DELANTERA) (BLADE AS-WIPER (800-MM) (FRONT))	
Y	7	1	**457-3651**	1	GRUPO DE MOTOR DE LIMPIAPARABRISAS (24 VOLTIOS) (MOTOR GP-WINDOW WIPER (24-VOLT))	910
	8	1	**331-4640**	2	CONJUNTO DE CONECTOR (CONNECTOR AS)	
Y	9	1	**373-2414**	1	GRUPO DE BRAZO DE LIMPIAPARABRISAS (PARTE DELANTERA) (ARM GP-WINDOW WIPER (FRONT))	839
Y	10	1	**416-0005**	1	GRUPO DE MOTOR DE LIMPIAPARABRISAS (LIMPIAPARABRISAS DELANTERO) (MOTOR GP-WINDOW WIPER (FRONT WIPER))	908
	11	1	**206-1345**	3	CORREA PARA CABLES (STRAP-CABLE)	
	12	1	**3S-2093**	20	CORREA PARA CABLES (STRAP-CABLE)	
E	13	1	**144-0195**		MANGUERA (97,5 CM) (HOSE (97.5-CM))	
E	13A	1	**144-0195**		MANGUERA (103,5 CM) (HOSE (103.5-CM))	
E	13B	1	**144-0195**		MANGUERA (232 CM) (HOSE (232-CM))	
E	13C	1	**144-0195**		MANGUERA (306 CM) (HOSE (306-CM))	
E	14	1	**7X-7927**		CINTA DE IDENTIFICACIÓN (LETRA A) (6 CM) (TAPE-IDENTIFICATION (LETTER A) (6-CM))	
E	15	1	**7X-7928**		CINTA DE IDENTIFICACIÓN (LETRA B) (6 CM) (TAPE-IDENTIFICATION (LETTER B) (6-CM))	
M	16	1	**129-3178**	4	CONTRATUERCA (ROSCA M6 X 1) (LOCKNUT (M6X1-THD))	
M	17	1	**191-8921**	4	PERNO DE CABEZA HUECA (M6 X 1 X 25 MM) (BOLT-SOCKET HEAD (M6X1X25-MM))	
	18	1	**227-7392**	4	ARANDELA (6,3 X 10,3 X 0,4 MM DE GROSOR) (WASHER (6.3X10.3X0.4-MM THK))	

E - PEDIDO POR CENTÍMETROS
M - PIEZA MÉTRICA
Y - ILUSTRACIÓN DIFERENTE

369-5328 GRUPO DE LIMBIA Y LAVAPARABRISAS (WIPER & WASHER GP-WINDOW) (cont.) **i06277660**

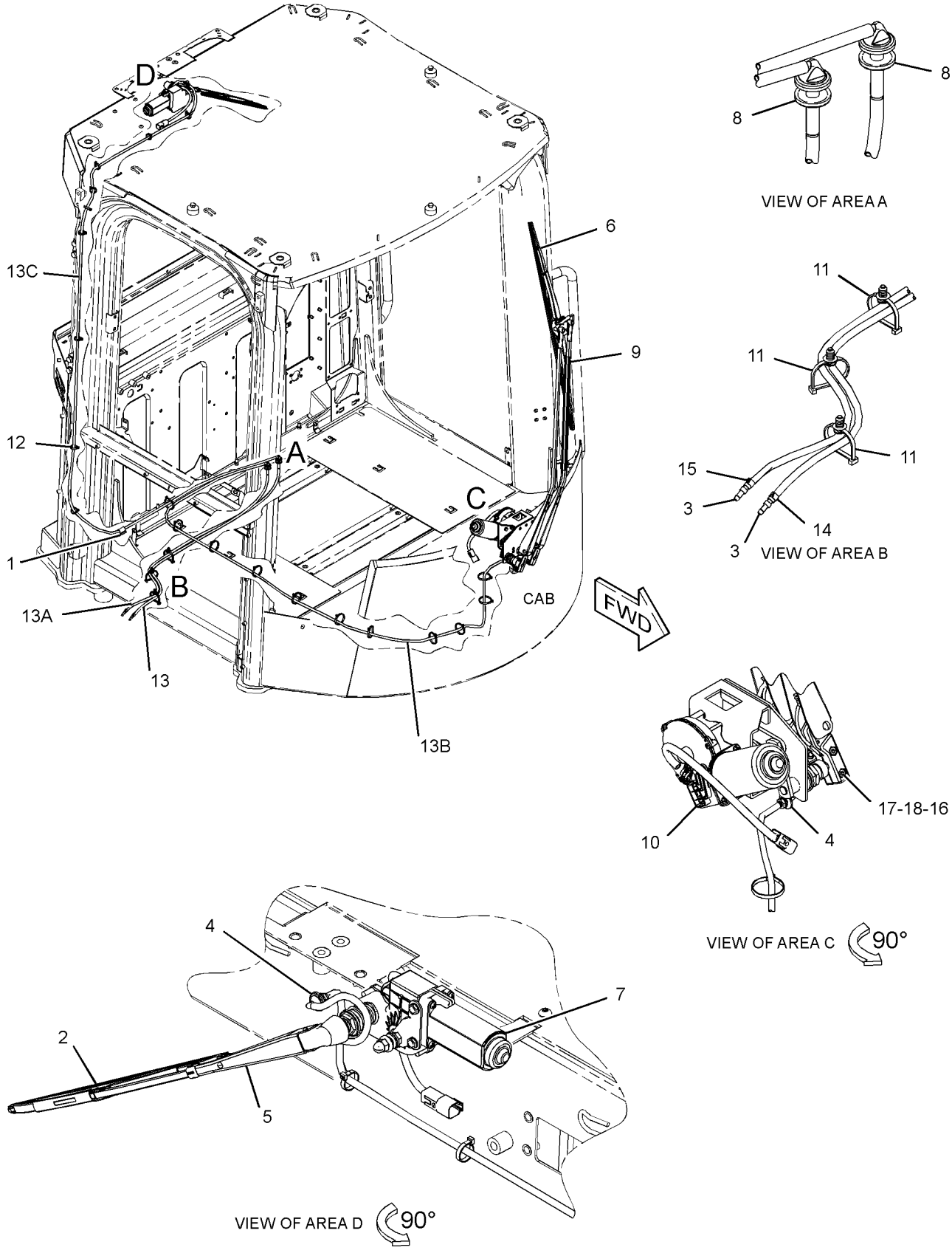

GRÁFICO 1 <FIN> g06002986

378-0269 GRUPO DE LIMPIAPARABRISAS (WIPER GP-WINDOW)

NO. DE SERIE: FRS1-UP

PARTE DE 466-8784 CONFIGURACIÓN DE LA CABINA

SMCS-7305 **i06181844**

NOTA	NO NO	GRÁFICO REF	NÚMERO DE LA PIEZA	QTY	NOMBRE DE LA PIEZA 1 2 3 4 5 6 (NIVEL DEL PRODUCTO)	VER PÁGINA
	1	1	**1V-3593**	1	BROCHE (CLIP)	
	2	1	**6V-5851**	1	CONJUNTO DE ESCOBILLA DE LIMPIAPARABRISAS (400 MM) (VENTANA TRASERA) (BLADE AS-WIPER (400-MM) (REAR WINDOW))	
	3	1	**444-9544**	2	CONJUNTO DE VÁLVULA (LAVAPARABRISAS) (VALVE AS (WINDOW WASHER))	
	4	1	**8T-5400**	2	CONJUNTO DE CONECTOR (CONNECTOR AS)	
	5	1	**152-6641**	1	CONJUNTO DE BRAZO DE LIMPIAPARABRISAS (ARM AS-WINDOW WIPER)	
E		1	**194-5171**		MANGUERA (37 CM) (HOSE (37-CM))	
		1	**305-9192**	1	CONJUNTO DE BOQUILLA DE LAVADO (NOZZLE AS-WASHER)	
	6	1	**189-8610**	1	CONJUNTO DE ESCOBILLA DE LIMPIAPARABRISAS (800-MM) (BLADE AS-WIPER (800-MM))	
Y	7	1	**457-3651**	1	GRUPO DE MOTOR DE LIMPIAPARABRISAS (24 VOLTIOS) (PARTE TRASERA) (MOTOR GP-WINDOW WIPER (24-VOLT) (REAR))	910
	8	1	**331-4640**	2	CONJUNTO DE CONECTOR (CONNECTOR AS)	
Y	9	1	**373-2414**	1	GRUPO DE BRAZO DE LIMPIAPARABRISAS (MOJADO) (ARM GP-WINDOW WIPER (WET))	839
Y	10	1	**423-4217**	1	GRUPO DE MOTOR DE LIMPIAPARABRISAS (24 VOLTIOS) (PARTE DELANTERA) (MOTOR GP-WINDOW WIPER (24-VOLT) (FRONT))	909
	11	1	**206-1345**	3	CORREA PARA CABLES (STRAP-CABLE)	
	12	1	**3S-2093**	20	CORREA PARA CABLES (STRAP-CABLE)	
E	13	1	**144-0195**		MANGUERA (97,5 CM) (HOSE (97.5-CM))	
E	13A	1	**144-0195**		MANGUERA (103,5 CM) (HOSE (103.5-CM))	
E	13B	1	**144-0195**		MANGUERA (306 CM) (HOSE (306-CM))	
	13C	1	**144-0195**		MANGUERA (232 CM) (HOSE (232-CM))	
E	14	1	**7X-7927**		CINTA DE IDENTIFICACIÓN (LETRA A) (6 CM) (TAPE-IDENTIFICATION (LETTER A) (6-CM))	
E	15	1	**7X-7928**		CINTA DE IDENTIFICACIÓN (LETRA B) (6 CM) (TAPE-IDENTIFICATION (LETTER B) (6-CM))	

E - PEDIDO POR CENTÍMETROS
Y - ILUSTRACIÓN DIFERENTE

378-0269 GRUPO DE LIMPIAPARABRISAS (WIPER GP-WINDOW) (cont.) **i06181844**

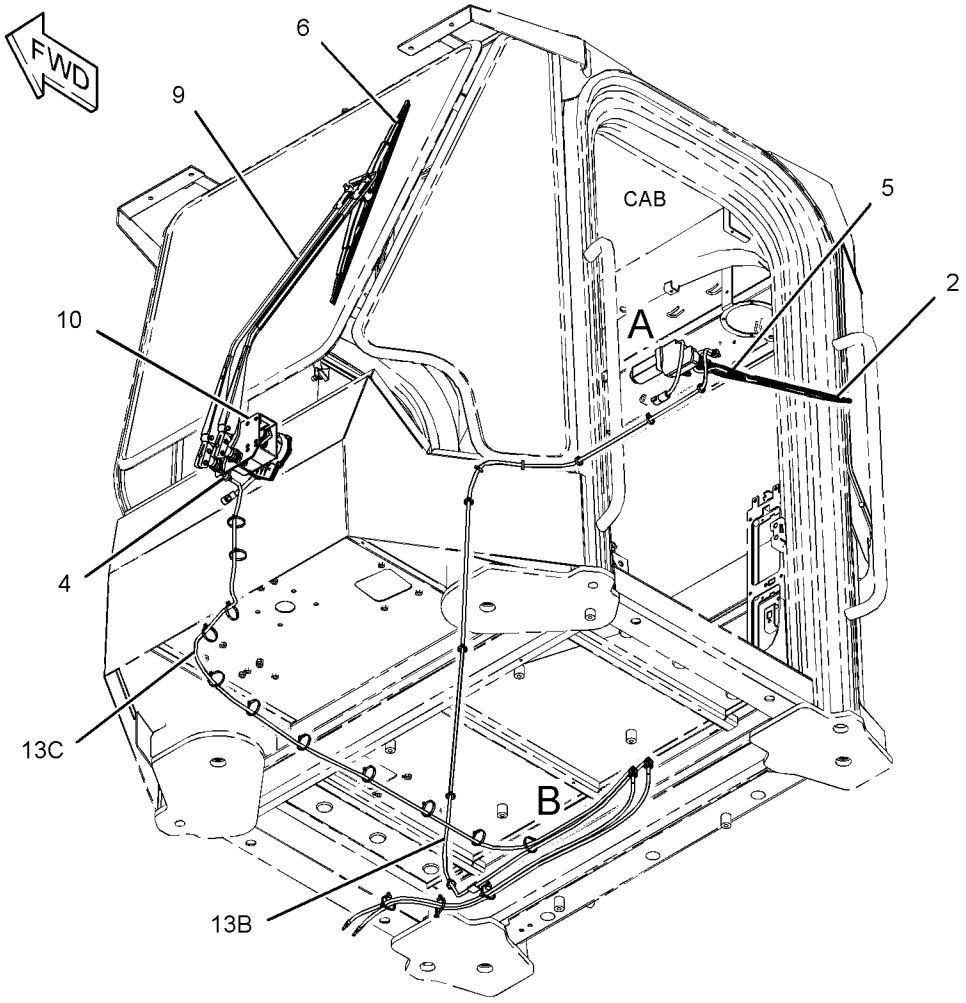

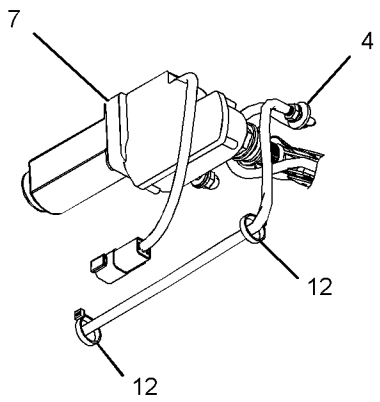

VIEW OF AREA A

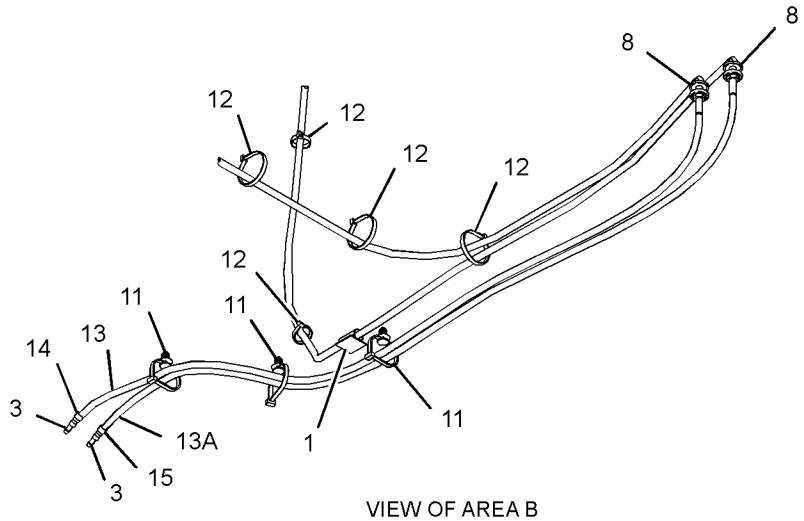

VIEW OF AREA B

GRÁFICO 1 <FIN> g03429221

229-6942 GRUPO DE ADAPTADOR DE PUNTA (ADAPTER GP-TIP)

NO. DE SERIE: FRS1-UP

K-90

PARTE DE 476-2463, 476-2464 CONFIGURACIÓN DE CUCHARÓN DE USO GENERAL

SMCS-6803 **i05302804**

NOTA	NO NO	GRÁFICO REF	NÚMERO DE LA PIEZA	QTY	NOMBRE DE LA PIEZA 1 2 3 4 5 6 (NIVEL DEL PRODUCTO)	VER PÁGINA
	1	1	**5P-8362**	12	TUERCA (ROSCA 1-1/4-7) (NUT (1-1/4-7-THD))	
	2	1	**222-1097**	6	ADAPTADOR DE PUNTA (K-90, 2 CORREAS, CENTRAL) (ADAPTER-TIP (K-90, 2-STRAP, CENTER))	
	3	1	**229-7098**	1	ADAPTADOR DE PUNTA (K-90, LARGO, LADO DERECHO) (ADAPTER-TIP (K-90, LONG, RH))	
	4	1	**229-7099**	1	ADAPTADOR DE PUNTA (K-90, LARGO, LADO IZQUIERDO) (ADAPTER-TIP (K-90, LONG, LH))	
	5	1	**2J-5997**	4	CONTRATUERCA (ROSCA 1-1/4-7) (LOCKNUT (1-1/4-7-THD))	
	6	1	**5P-8361**	12	PERNO DE ARADO (1-1/4-7 X 4,92 PULG) (BOLT-PLOW (1-1/4-7X4.92-IN))	
	7	1	**5P-8823**	4	PERNO DE ARADO (1-1/4-7X4,13 PULG) (BOLT-PLOW (1-1/4-7X4.13-IN))	

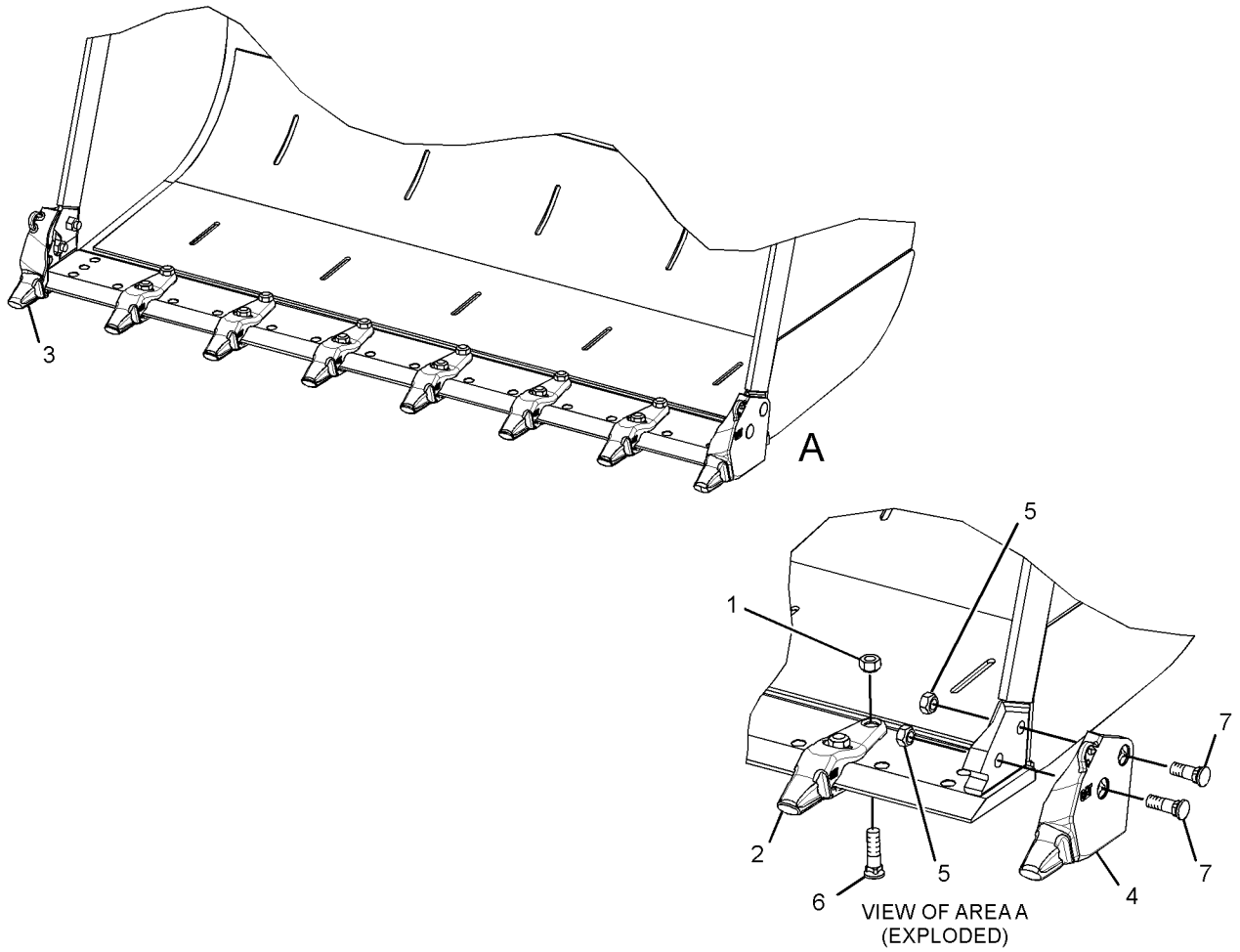

VIEW OF AREA A
(EXPLODED)

GRÁFICO 1 <FIN> g03366461

476-2463 CONFIGURACIÓN DE CUCHARÓN DE USO GENERAL (BUCKET AR-GENERAL PURPOSE)

NO. DE SERIE: FRS1-UP

SMCS-6101 **i06268417**

NOTA	NO NO	GRÁFICO REF	NÚMERO DE LA PIEZA	QTY	NOMBRE DE LA PIEZA 1 2 3 4 5 6 (NIVEL DEL PRODUCTO)	VER PÁGINA
Y	1	1	*100-6667*	1	GRUPO DE BORDE DE CUCHILLA (SEGMENTADO) (EDGE GP-CUTTING (SEGMENTED))	1014
Y	2	1	*229-6942*	1	GRUPO DE ADAPTADOR DE PUNTA (K-90) (ADAPTER GP-TIP (K-90))	984
Y	3	1	*257-1773*	8	GRUPO DE PUNTA DE ABRASIÓN (K-90) (TIP GP-ABRASION (K-90))	1023
Y	4	1	*363-5194*	1	GRUPO DE CUCHARÓN DE USO GENERAL (BUCKET GP-GENERAL PURPOSE)	1003

Y - ILUSTRACIÓN DIFERENTE

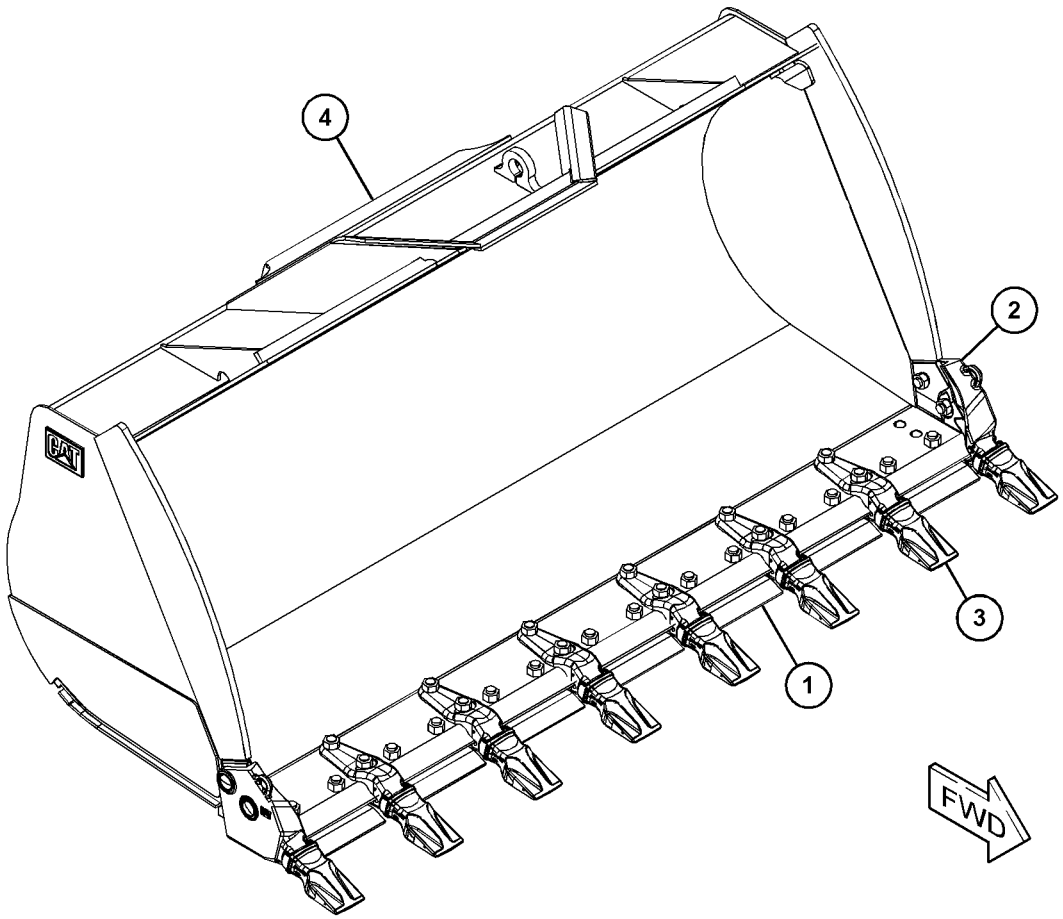

GRÁFICO 1 <FIN> g06000816

476-2464 CONFIGURACIÓN DE CUCHARÓN DE USO GENERAL (BUCKET AR-GENERAL PURPOSE)

NO. DE SERIE: FRS1-UP

SMCS-6101 **i06273237**

NOTA	NÚMERO DE LA PIEZA	QTY	NOMBRE DE LA PIEZA 1 2 3 4 5 6 (NIVEL DEL PRODUCTO)	VER PÁGINA
Y	*229-6942*	1	GRUPO DE ADAPTADOR DE PUNTA (K-90) (ADAPTER GP-TIP (K-90))	984
Y	*368-4582*	1	GRUPO DE CUCHARÓN DE USO GENERAL (BUCKET GP-GENERAL PURPOSE)	1006
Y	*100-6667*	1	GRUPO DE BORDE DE CUCHILLA (SEGMENTADO) (EDGE GP-CUTTING (SEGMENTED))	1014
Y	*257-1773*	8	GRUPO DE PUNTA DE ABRASIÓN (K-90) (TIP GP-ABRASION (K-90))	1023

Y - ILUSTRACIÓN DIFERENTE

<FIN>

365-6102 CONJUNTO DE CUCHARÓN DE USO GENERAL (BUCKET AS-GENERAL PURPOSE)

NO. DE SERIE: FRS1-UP

3,8 M³ (5,0 YARDAS CÚBICAS) CON CUCHILLAS

PARTE DE 363-5195 GRUPO DE CUCHARÓN DE USO GENERAL

SMCS-6101 **i06080339**

NOTA	NO NO	GRÁFICO REF	NÚMERO DE LA PIEZA	QTY	NOMBRE DE LA PIEZA 1 2 3 4 5 6 (NIVEL DEL PRODUCTO)	VER PÁGINA
	1	1	**7I-3015**	1	CUCHILLA (EDGE-CUTTING)	
	2	1	**128-9623**	4	PLACA DE DESGASTE (PLATE-WEAR)	
	3	1	**368-4521**	2	PLACA DE DESGASTE (PLATE-WEAR)	
	4	1	**369-0844**	1	PLACA DE DESGASTE (PLATE-WEAR)	
	5	1	*368-4512*	1	CONJUNTO DE PLACA LATERAL (LADO DERECHO) (PLATE AS-SIDE (RH))	
	5A	1	**2C-9259**	1	PLACA DE IDENTIFICACIÓN (CAT) (PLATE-IDENTIFICATION (CAT))	
	5B	1	**8E-5310**	1	PLACA DE ESQUINA (LADO DERECHO) (PLATE-CORNER (RH))	
	5C	1	**368-4527**	1	PLACA DE DESGASTE (PLATE-WEAR)	
	5D	1	**368-4528**	1	PLACA DE BARRA LATERAL (PLATE-SIDE BAR)	
	6	1	*368-4513*	1	CONJUNTO DE PLACA LATERAL (LADO IZQUIERDO) (PLATE AS-SIDE (LH))	
	6A	1	**2C-9259**	1	PLACA DE IDENTIFICACIÓN (CAT) (PLATE-IDENTIFICATION (CAT))	
	6B	1	**8E-5311**	1	PLACA DE ESQUINA (LADO IZQUIERDO) (PLATE-CORNER (LH))	
	6C	1	**368-4527**	1	PLACA DE DESGASTE (PLATE-WEAR)	
	6D	1	**368-4528**	1	PLACA DE BARRA LATERAL (PLATE-SIDE BAR)	
	7	1	**366-7809**	2	PLACA DE MÉNSULAS (PLATE-GUSSET)	

365-6102 CONJUNTO DE CUCHARÓN DE USO GENERAL (BUCKET AS-GENERAL PURPOSE) (cont.) **i06080339**

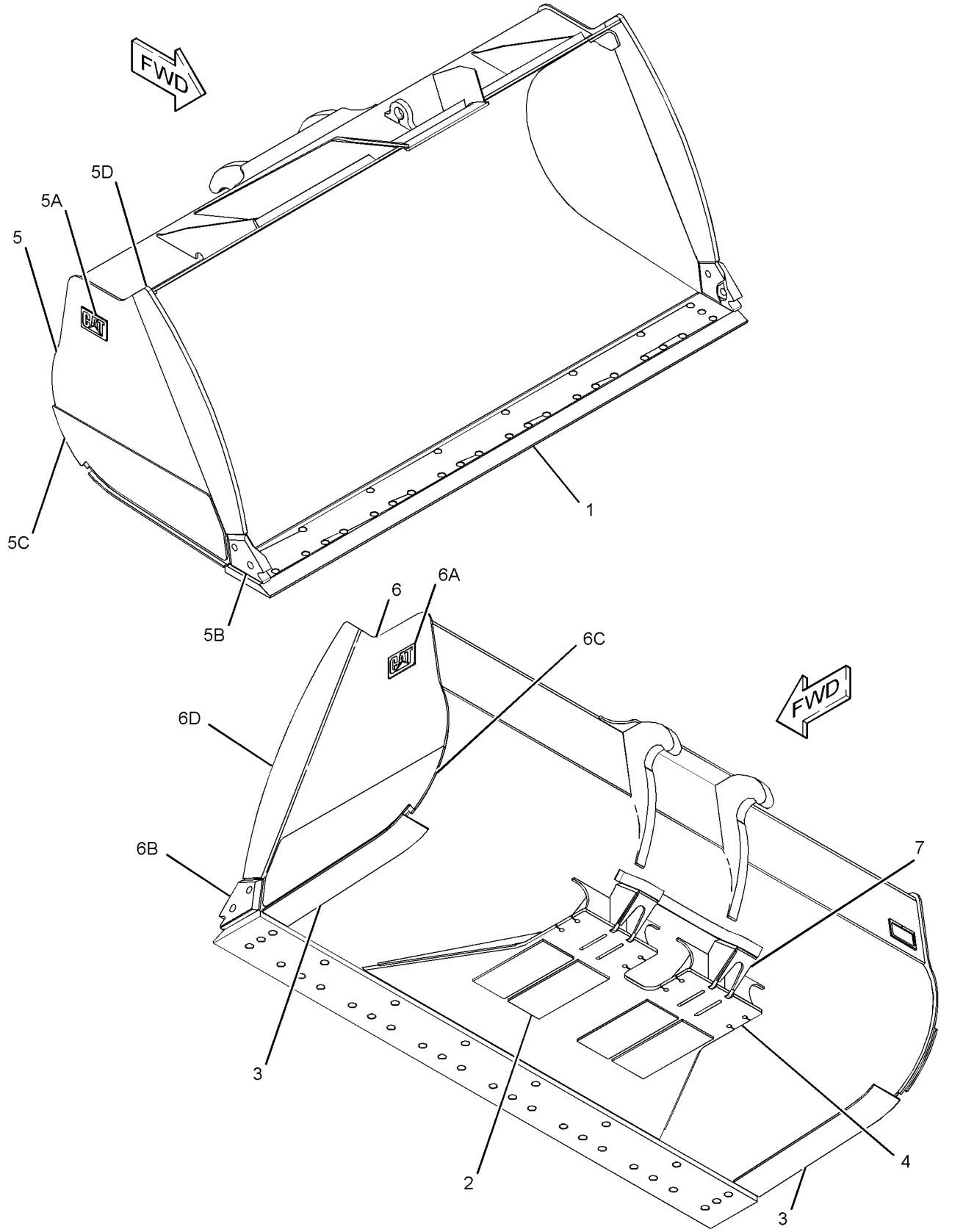

GRÁFICO 1 <FIN> g03801239

365-6103 CONJUNTO DE CUCHARÓN DE USO GENERAL (BUCKET AS-GENERAL PURPOSE)

NO. DE SERIE: FRS1-UP

4,21-M³ (5,5-YARDAS CÚBICAS). 4,01 M³ (5,25 YARDAS CÚBICAS) SIN CUCHILLAS EMPERNABLES

PARTE DE 363-5196 GRUPO DE CUCHARÓN DE USO GENERAL

SMCS-6101 **i05815222**

NOTA	NO NO	GRÁFICO REF	NÚMERO DE LA PIEZA	QTY	NOMBRE DE LA PIEZA 1 2 3 4 5 6 (NIVEL DEL PRODUCTO)	VER PÁGINA
	1	1	**367-9003**	2	PLACA DE DESGASTE (PLATE-WEAR)	
	2	1	**367-9002**	1	CONJUNTO DE PLACA DE BISAGRA (LEVANTAMIENTO EXTERIOR DERECHO) (PLATE AS-HINGE (LIFT, OUTER, RH))	
	3	1	**7I-3015**	1	CUCHILLA (EDGE-CUTTING)	
	4	1	**8V-2491**	4	PLACA (PLATE)	
	5	1	**126-9450**	1	PLACA (PLATE)	
	6	1	**128-9623**	4	PLACA DE DESGASTE (PLATE-WEAR)	
	7	1	**367-9001**	1	CONJUNTO DE PLACA DE BISAGRA (LEVANTAMIENTO EXTERIOR IZQUIERDO) (PLATE AS-HINGE (LIFT, OUTER, LH))	
	8	1	**367-9000**	1	CONJUNTO DE PLACA DE BISAGRA (LEVANTAMIENTO INTERIOR DERECHO) (PLATE AS-HINGE (LIFT, INNER, RH))	
	9	1	**367-8999**	1	CONJUNTO DE PLACA DE BISAGRA (LEVANTAMIENTO INTERIOR IZQUIERDO) (PLATE AS-HINGE (LIFT, INNER, LH))	
	10	1	**367-8998**	1	CONJUNTO DE PLACA DE BISAGRA (INCLINACIÓN DERECHA) (PLATE AS-HINGE (TILT, RH))	
	11	1	**367-8997**	1	CONJUNTO DE PLACA DE BISAGRA (INCLINACIÓN IZQUIERDA) (PLATE AS-HINGE (TILT, LH))	
	12	1	**367-8992**	1	CONJUNTO DE PLACA LATERAL (LADO IZQUIERDO) (PLATE AS-SIDE (LH))	
	12A	1	**2C-9259**	1	PLACA DE IDENTIFICACIÓN (CAT) (PLATE-IDENTIFICATION (CAT))	
	12B	1	**8E-5311**	1	PLACA DE ESQUINA (LADO IZQUIERDO) (PLATE-CORNER (LH))	
	12C	1	**364-3615**	1	PLACA DE BARRA LATERAL (PLATE-SIDE BAR)	
	12D	1	**364-3616**	1	PLACA DE DESGASTE (PLATE-WEAR)	
	13	1	**367-8990**	1	CONJUNTO DE PLACA LATERAL (LADO DERECHO) (PLATE AS-SIDE (RH))	
	13A	1	**2C-9259**	1	PLACA DE IDENTIFICACIÓN (CAT) (PLATE-IDENTIFICATION (CAT))	
	13B	1	**8E-5310**	1	PLACA DE ESQUINA (LADO DERECHO) (PLATE-CORNER (RH))	
	13C	1	**364-3615**	1	PLACA DE BARRA LATERAL (PLATE-SIDE BAR)	
	13D	1	**364-3616**	1	PLACA DE DESGASTE (PLATE-WEAR)	
	14	1	**364-3629**	2	PLACA (PLATE)	

365-6103 CONJUNTO DE CUCHARÓN DE USO GENERAL (BUCKET AS-GENERAL PURPOSE) (cont.) **i05815222**

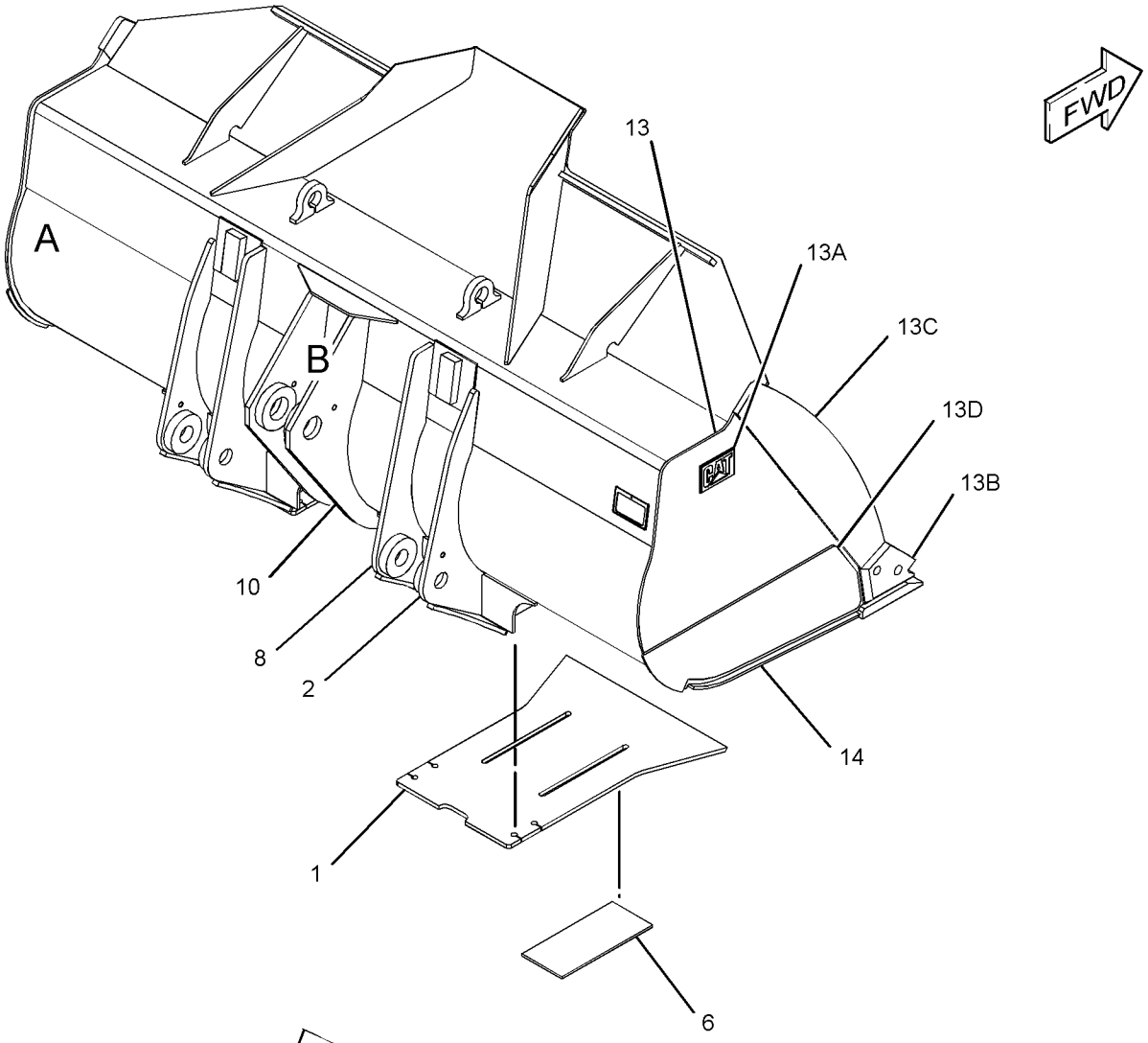

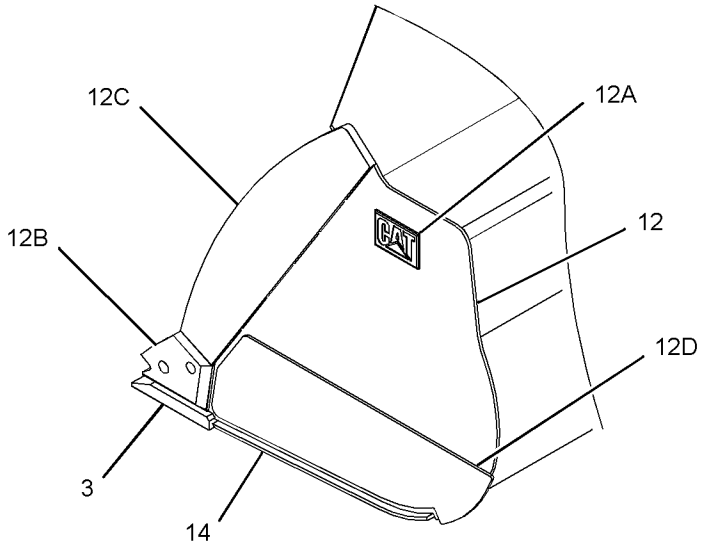

VIEW OF AREA A

90°

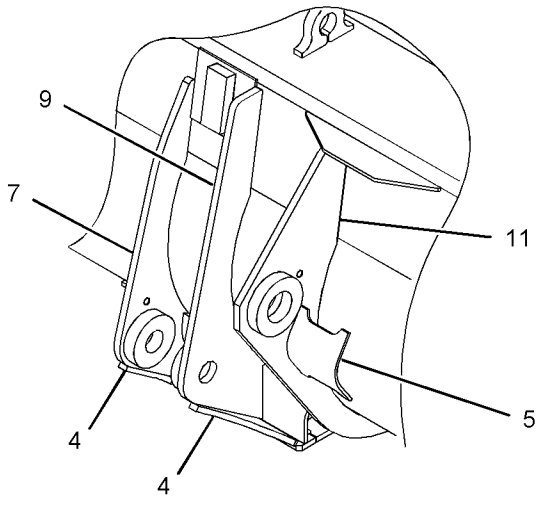

VIEW OF AREA B
(PARTS REMOVED FOR CLARITY)

GRÁFICO 1 <FIN> g03093596

368-4507 CONJUNTO DE CUCHARÓN DE USO GENERAL (BUCKET AS-GENERAL PURPOSE)

NO. DE SERIE: FRS1-UP

3,6 M³ (4,75 YD³). 3,8 M³ (5,0 YARDAS CÚBICAS) CON CUCHILLAS EMPERNABLES

PARTE DE 363-5194 GRUPO DE CUCHARÓN DE USO GENERAL

SMCS-6101 **i06675000**

NOTA	NO NO	GRÁFICO REF	NÚMERO DE LA PIEZA	QTY	NOMBRE DE LA PIEZA 1 2 3 4 5 6 (NIVEL DEL PRODUCTO)	VER PÁGINA
	1	1	**7I-3015**	1	CUCHILLA (EDGE-CUTTING)	
	2	1	**128-9623**	4	PLACA DE DESGASTE (PLATE-WEAR)	
	3	1	*368-4512*	1	CONJUNTO DE PLACA LATERAL (LADO DERECHO) (PLATE AS-SIDE (RH))	
	3A	1	**2C-9259**	1	PLACA DE IDENTIFICACIÓN (CAT) (PLATE-IDENTIFICATION (CAT))	
	3B	1	**8E-5310**	1	PLACA DE ESQUINA (LADO DERECHO) (PLATE-CORNER (RH))	
	3C	1	**368-4527**	1	PLACA DE DESGASTE (PLATE-WEAR)	
	3D	1	**368-4528**	1	PLACA DE BARRA LATERAL (PLATE-SIDE BAR)	
	4	1	*368-4513*	1	CONJUNTO DE PLACA LATERAL (LADO IZQUIERDO) (PLATE AS-SIDE (LH))	
	4A	1	**2C-9259**	1	PLACA DE IDENTIFICACIÓN (CAT) (PLATE-IDENTIFICATION (CAT))	
	4B	1	**8E-5311**	1	PLACA DE ESQUINA (LADO IZQUIERDO) (PLATE-CORNER (LH))	
	4C	1	**368-4527**	1	PLACA DE DESGASTE (PLATE-WEAR)	
	4D	1	**368-4528**	1	PLACA DE BARRA LATERAL (PLATE-SIDE BAR)	
	5	1	**368-4520**	2	PLACA DE DESGASTE (PLATE-WEAR)	
	6	1	**368-4521**	2	PLACA DE DESGASTE (PLATE-WEAR)	

368-4507 CONJUNTO DE CUCHARÓN DE USO GENERAL (BUCKET AS-GENERAL PURPOSE) (cont.) **i06675000**

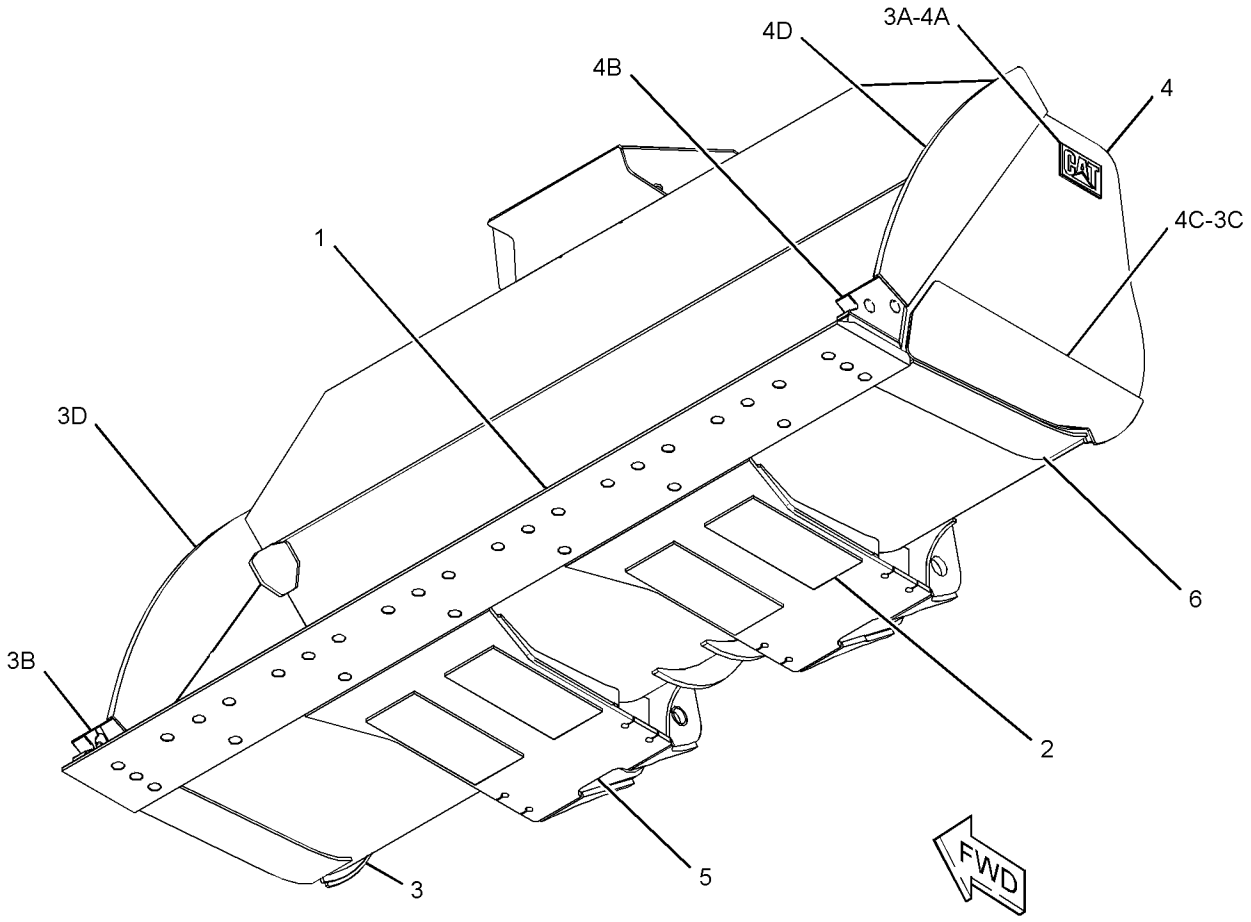

GRÁFICO 1 <FIN> g02510222

369-1829 CONJUNTO DE CUCHARÓN DE USO GENERAL (BUCKET AS-GENERAL PURPOSE)

NO. DE SERIE: FRS1-UP

PARTE DE 368-4582 GRUPO DE CUCHARÓN DE USO GENERAL

SMCS-6101 **i06674996**

NOTA	NO NO	GRÁFICO REF	NÚMERO DE LA PIEZA	QTY	NOMBRE DE LA PIEZA 1 2 3 4 5 6 (NIVEL DEL PRODUCTO)	VER PÁGINA
	1	1	**7I-3015**	1	CUCHILLA (EDGE-CUTTING)	
	2	1	*369-4676*	1	CONJUNTO DE PLACA LATERAL (LADO DERECHO) (PLATE AS-SIDE (RH))	
	2A	1	**2C-9259**	1	PLACA DE IDENTIFICACIÓN (CAT) (PLATE-IDENTIFICATION (CAT))	
	2B	1	**8E-5310**	1	PLACA DE ESQUINA (LADO DERECHO) (PLATE-CORNER (RH))	
	2C	1	**369-4679**	1	PLACA DE DESGASTE (PLATE-WEAR)	
	2D	1	**369-4680**	1	PLACA DE BARRA LATERAL (PLATE-SIDE BAR)	
	3	1	*369-4677*	1	CONJUNTO DE PLACA LATERAL (LADO IZQUIERDO) (PLATE AS-SIDE (LH))	
	3A	1	**2C-9259**	1	PLACA DE IDENTIFICACIÓN (CAT) (PLATE-IDENTIFICATION (CAT))	
	3B	1	**8E-5311**	1	PLACA DE ESQUINA (LADO IZQUIERDO) (PLATE-CORNER (LH))	
	3C	1	**369-4679**	1	PLACA DE DESGASTE (PLATE-WEAR)	
	3D	1	**369-4680**	1	PLACA DE BARRA LATERAL (PLATE-SIDE BAR)	
	4	1	**369-4686**	2	PLACA DE DESGASTE (PLATE-WEAR)	
	5	1	**369-4685**	2	PLACA DE DESGASTE (PLATE-WEAR)	
	6	1	**128-9623**	4	PLACA DE DESGASTE (PLATE-WEAR)	

369-1829 CONJUNTO DE CUCHARÓN DE USO GENERAL (BUCKET AS-GENERAL PURPOSE) (cont.) **i06674996**

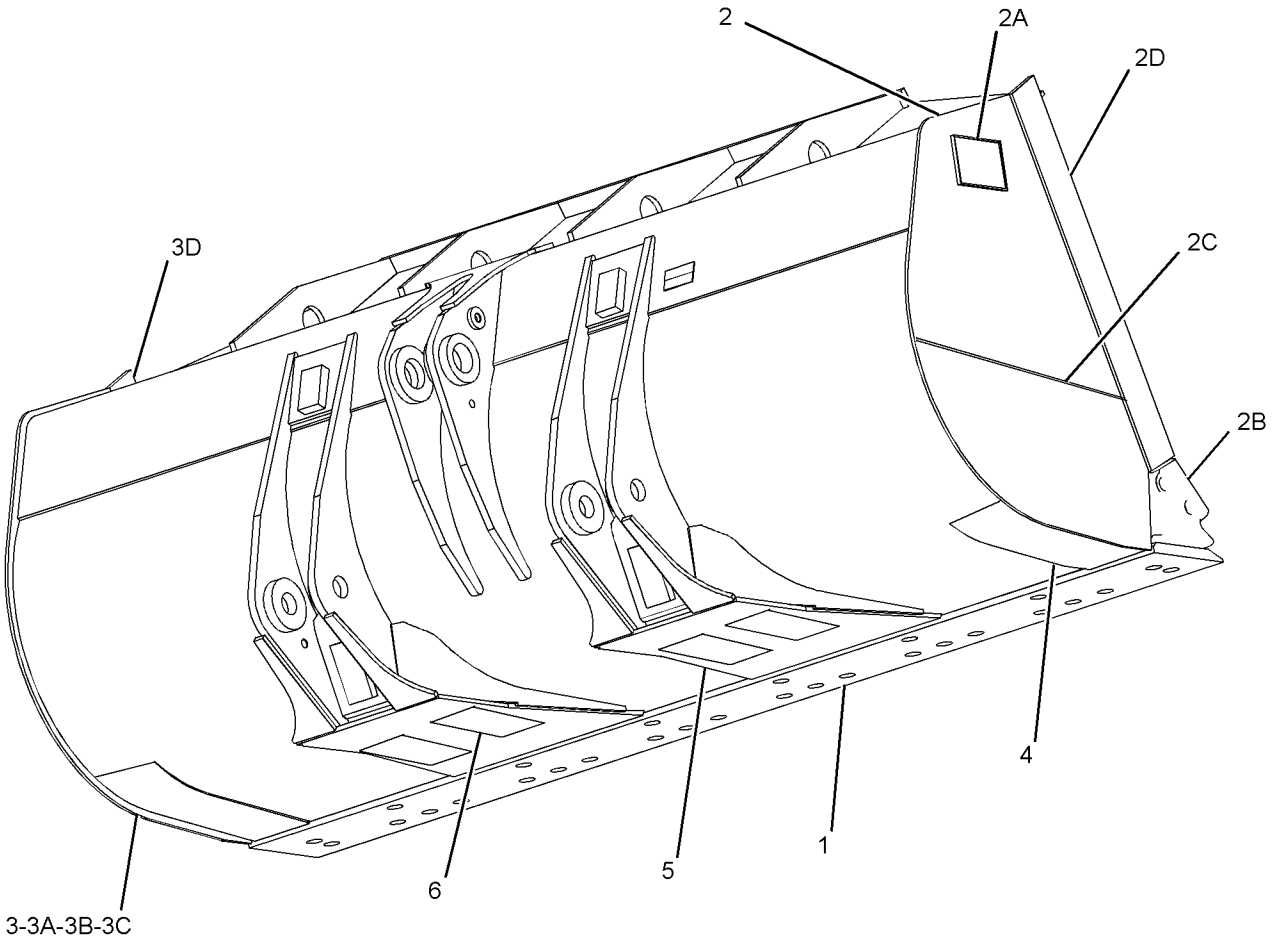

GRÁFICO 1 <FIN> g02508385

369-4446 CONJUNTO DE CUCHARÓN DE MANIPULACIÓN DE MATERIALES (BUCKET AS-MATERIAL HANDLING)

NO. DE SERIE: FRS1-UP

3,8 M³ (5 YD³) . 4 M³ (5,25 YD³) CON CUCHILLAS EMPERNADAS

PARTE DE 363-5199 GRUPO DE CUCHARÓN DE MANIPULACIÓN DE MATERIALES

SMCS-6101 **i05234961**

NOTA	NO NO	GRÁFICO REF	NÚMERO DE LA PIEZA	QTY	NOMBRE DE LA PIEZA 1 2 3 4 5 6 (NIVEL DEL PRODUCTO)	VER PÁGINA
	1	1	**375-3973**	2	PLACA DE DESGASTE (PLATE-WEAR)	
	2	1	**7I-3015**	1	CUCHILLA (EDGE-CUTTING)	
	3	1	**8R-8224**	2	BARRAS (BAR)	
	4	1	**8V-2491**	4	PLACA (PLATE)	
	5	1	**128-9623**	4	PLACA DE DESGASTE (PLATE-WEAR)	
	6	1	**375-3972**	2	PLACA DE DESGASTE (PLATE-WEAR)	
	7	1	*375-3968*	1	CONJUNTO DE PLACA (LADO IZQUIERDO) (PLATE AS (LH))	
	7A	1	**2C-9259**	1	PLACA DE IDENTIFICACIÓN (CAT) (PLATE-IDENTIFICATION (CAT))	
	7B	1	**8E-5311**	1	PLACA DE ESQUINA (LADO IZQUIERDO) (PLATE-CORNER (LH))	
	7C	1	**370-1469**	1	PLACA DE BARRA LATERAL (PLATE-SIDE BAR)	
	7D	1	**375-3970**	1	PLACA DE DESGASTE (PLATE-WEAR)	
	8	1	*375-3967*	1	CONJUNTO DE PLACA (LADO DERECHO) (PLATE AS (RH))	
	8A	1	**2C-9259**	1	PLACA DE IDENTIFICACIÓN (CAT) (PLATE-IDENTIFICATION (CAT))	
	8B	1	**8E-5310**	1	PLACA DE ESQUINA (LADO DERECHO) (PLATE-CORNER (RH))	
	8C	1	**370-1469**	1	PLACA DE BARRA LATERAL (PLATE-SIDE BAR)	
	8D	1	**375-3970**	1	PLACA DE DESGASTE (PLATE-WEAR)	
	9	1	**370-1436**	2	PLACA (PLATE)	
	10	1	**367-8449**	1	PLACA DE MÉNSULAS (PLATE-GUSSET)	
	11	1	**365-6762**	1	CONJUNTO DE PLACA DE BISAGRA (LEVANTAMIENTO INTERIOR DERECHO) (PLATE AS-HINGE (LIFT, INNER, RH))	
	12	1	**365-6763**	1	CONJUNTO DE PLACA DE BISAGRA (LEVANTAMIENTO INTERIOR IZQUIERDO) (PLATE AS-HINGE (LIFT, INNER, LH))	
	13	1	**365-6764**	1	CONJUNTO DE PLACA DE BISAGRA (LEVANTAMIENTO EXTERIOR DERECHO) (PLATE AS-HINGE (LIFT, OUTER, RH))	
	14	1	**365-6766**	1	CONJUNTO DE PLACA DE BISAGRA (LEVANTAMIENTO EXTERIOR IZQUIERDO) (PLATE AS-HINGE (LIFT, OUTER, LH))	
	15	1	**365-6767**	1	CONJUNTO DE PLACA DE BISAGRA (INCLINACIÓN DERECHA) (PLATE AS-HINGE (TILT, RH))	
	16	1	**365-6768**	1	CONJUNTO DE PLACA DE BISAGRA (INCLINACIÓN IZQUIERDA) (PLATE AS-HINGE (TILT, LH))	

369-4446 CONJUNTO DE CUCHARÓN DE MANIPULACIÓN DE MATERIALES (BUCKET AS-MATERIAL HANDLING) (cont.)

i05234961

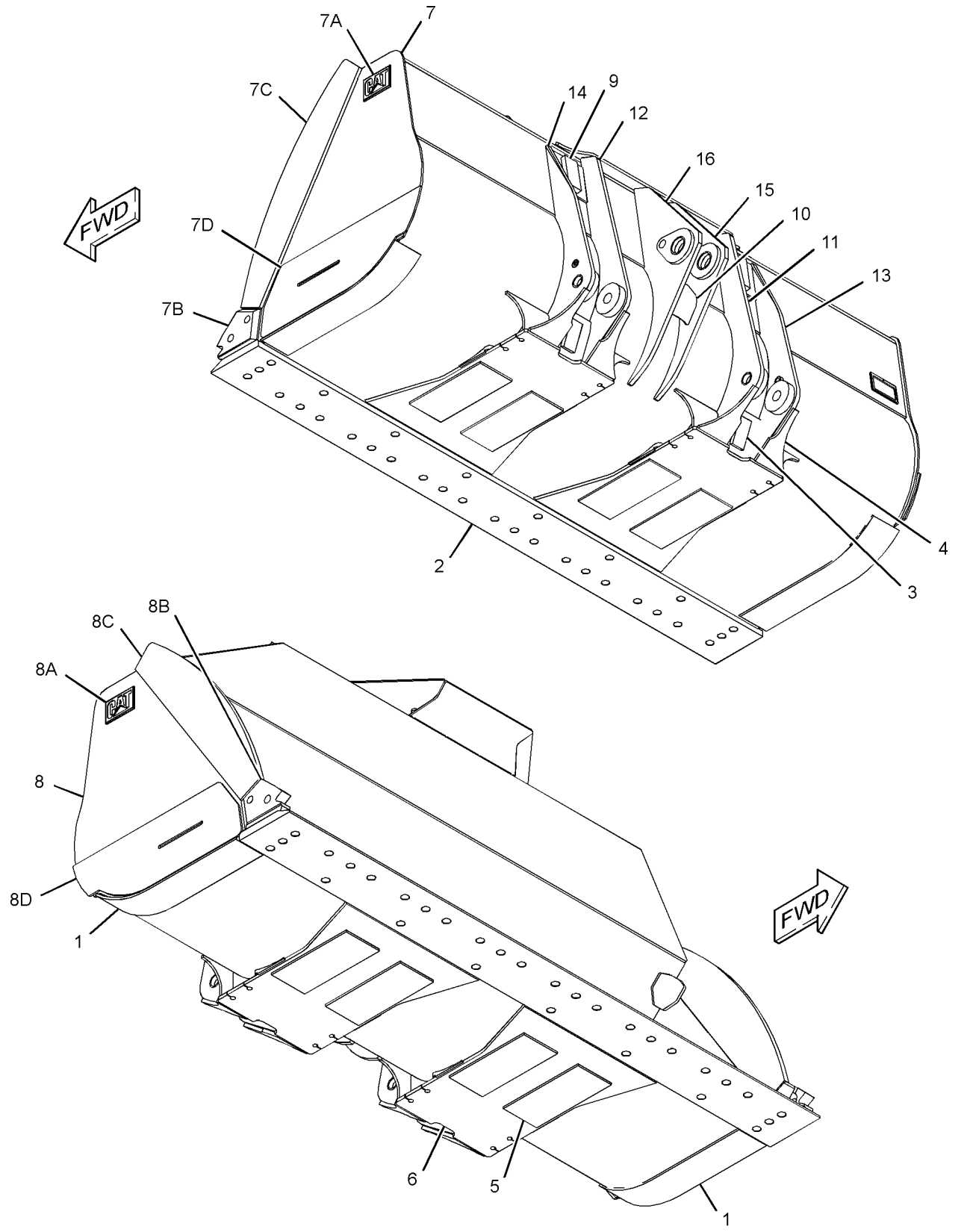

GRÁFICO 1 <FIN> g03081917

365-6112 CONJUNTO DE CUCHARÓN PARA ROCAS (BUCKET AS-ROCK)

NO. DE SERIE: FRS1-UP
4,20 M³ (5,50 YD³)
PARTE DE 363-5205 GRUPO DE CUCHARÓN PARA ROCAS

SMCS-6102 **i06518728**

NOTA	NO NO	GRÁFICO REF	NÚMERO DE LA PIEZA	QTY	NOMBRE DE LA PIEZA 1 2 3 4 5 6 (NIVEL DEL PRODUCTO)	VER PÁGINA
	1	1	**254-4505**	1	CONJUNTO DE BORDE DE CORTE (EDGE AS-CUTTING)	
	1A	1	**148-6915**	1	BORDE (EDGE)	
	1B	1	**222-1094**	2	ADAPTADOR DE PUNTA (K-90, 2 CORREAS, CENTRAL) (ADAPTER-TIP (K-90, 2-STRAP, CENTER))	
	1C	1	**222-1095**	3	ADAPTADOR DE PUNTA (K-90, 2 CORREAS, DERECHO) (ADAPTER-TIP (K-90, 2-STRAP, RH))	
	1D	1	**222-1096**	3	ADAPTADOR DE PUNTA (K-90, 2 CORREAS, IZQUIERDO) (ADAPTER-TIP (K-90, 2-STRAP, LH))	
	2	1	*369-6757*	1	CONJUNTO DE PLACA LATERAL (LADO DERECHO) (PLATE AS-SIDE (RH))	
	2A	1	**2C-9259**	1	PLACA DE IDENTIFICACIÓN (CAT) (PLATE-IDENTIFICATION (CAT))	
	2B	1	**369-6764**	1	PLACA DE BARRA LATERAL (PLATE-SIDE BAR)	
	2C	1	**369-6765**	1	PLACA DE DESGASTE (PLATE-WEAR)	
	3	1	*369-6758*	1	CONJUNTO DE PLACA LATERAL (LADO IZQUIERDO) (PLATE AS-SIDE (LH))	
	3A	1	**2C-9259**	1	PLACA DE IDENTIFICACIÓN (CAT) (PLATE-IDENTIFICATION (CAT))	
	3B	1	**369-6764**	1	PLACA DE BARRA LATERAL (PLATE-SIDE BAR)	
	3C	1	**369-6765**	1	PLACA DE DESGASTE (PLATE-WEAR)	
	4	1	**364-5505**	2	PLACA DE DESGASTE (PLATE-WEAR)	
	5	1	**364-5509**	4	PLACA DE DESGASTE (PLATE-WEAR)	
	6	1	**369-6759**	2	PLACA DE DESGASTE (PLATE-WEAR)	
	7	1	**126-9450**	1	PLACA (PLATE)	
	8	1	**173-1174**	2	PLACA (PLATE)	
	9	1	**475-1579**	1	PLACA DE INFORMACIÓN (CUCHARÓN) (PLATE-INFORMATION (BUCKET))	
	10	1	**312-5694**	1	TORNILLO DE AJUSTE (1/4-20X0,25 PULG) (SETSCREW (1/4-20X0.25-IN))	

365-6112 CONJUNTO DE CUCHARÓN PARA ROCAS (BUCKET AS-ROCK) (cont.) **i06518728**

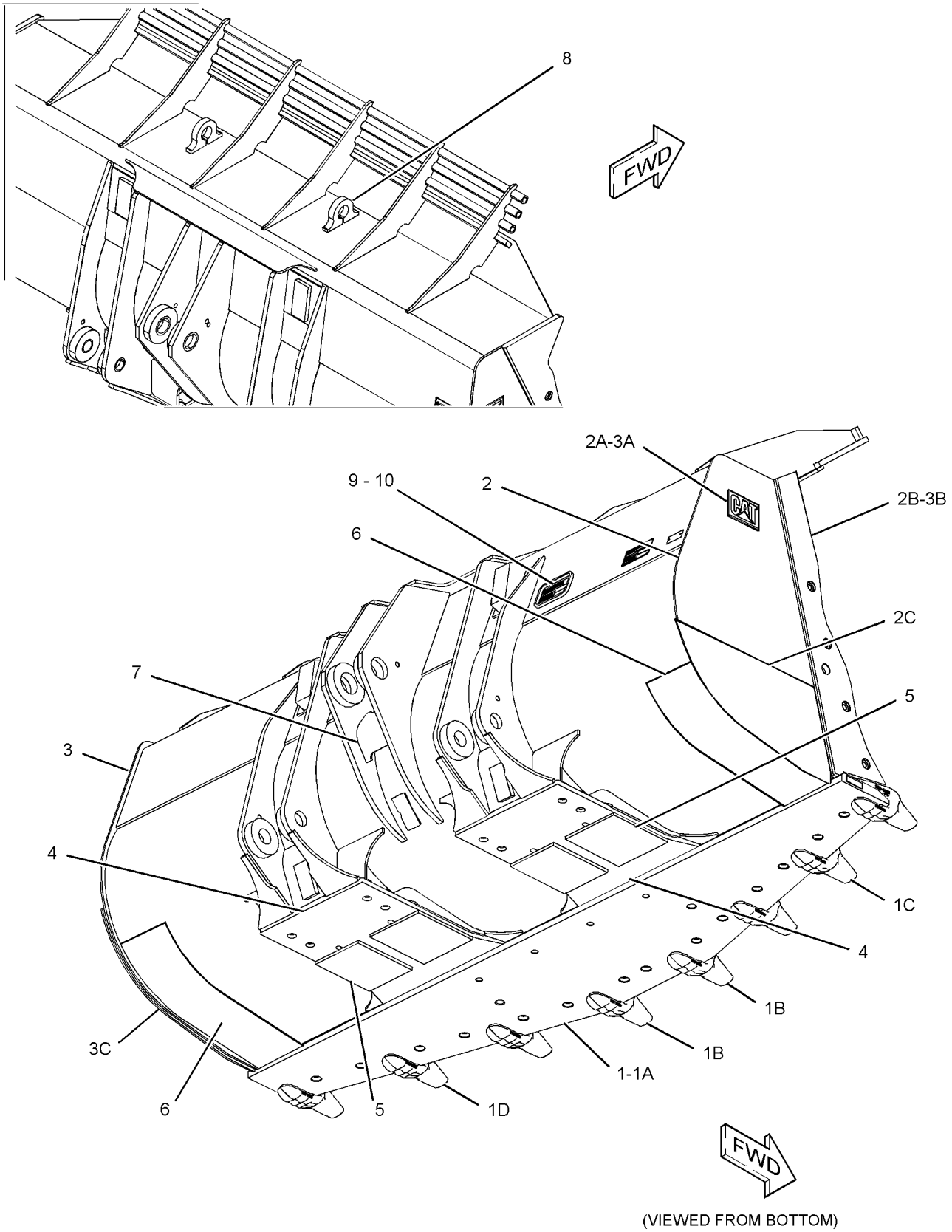

(VIEWED FROM BOTTOM)

GRÁFICO 1 <FIN> g06015335

377-3890 CONJUNTO DE CUCHARÓN PARA ROCAS (BUCKET AS-ROCK)

NO. DE SERIE: FRS1-UP
3,4 M³ (4,4 YD³) CON CUCHILLAS EMPERNADAS
PARTE DE 363-5206 GRUPO DE CUCHARÓN PARA ROCAS

SMCS-6102 **i05290903**

NOTA	NO NO	GRÁFICO REF	NÚMERO DE LA PIEZA	QTY	NOMBRE DE LA PIEZA 1 2 3 4 5 6 (NIVEL DEL PRODUCTO)	VER PÁGINA
	1	1	**377-3892**	1	PLACA DE DESGASTE (PLATE-WEAR)	
	2	1	**128-9623**	2	PLACA DE DESGASTE (PLATE-WEAR)	
	3	1	**369-6759**	2	PLACA DE DESGASTE (PLATE-WEAR)	
	4	1	**254-4505**	1	CONJUNTO DE BORDE DE CORTE (EDGE AS-CUTTING)	
	4A	1	**222-1095**	3	ADAPTADOR DE PUNTA (K-90, 2 CORREAS, DERECHO) (ADAPTER-TIP (K-90, 2-STRAP, RH))	
	4B	1	**222-1094**	2	ADAPTADOR DE PUNTA (K-90, 2 CORREAS, CENTRAL) (ADAPTER-TIP (K-90, 2-STRAP, CENTER))	
	4C	1	**222-1096**	3	ADAPTADOR DE PUNTA (K-90, 2 CORREAS, IZQUIERDO) (ADAPTER-TIP (K-90, 2-STRAP, LH))	
	5	1	*369-6758*	1	CONJUNTO DE PLACA LATERAL (LADO IZQUIERDO) (PLATE AS-SIDE (LH))	
	5A	1	**2C-9259**	1	PLACA DE IDENTIFICACIÓN (CAT) (PLATE-IDENTIFICATION (CAT))	
	5B	1	**369-6764**	1	PLACA DE BARRA LATERAL (PLATE-SIDE BAR)	
	5C	1	**369-6765**	1	PLACA DE DESGASTE (PLATE-WEAR)	
	6	1	*369-6757*	1	CONJUNTO DE PLACA LATERAL (LADO DERECHO) (PLATE AS-SIDE (RH))	
	6A	1	**2C-9259**	1	PLACA DE IDENTIFICACIÓN (CAT) (PLATE-IDENTIFICATION (CAT))	
	6B	1	**369-6764**	1	PLACA DE BARRA LATERAL (PLATE-SIDE BAR)	
	6C	1	**369-6765**	1	PLACA DE DESGASTE (PLATE-WEAR)	
	7	1	**366-7809**	2	PLACA DE MÉNSULAS (PLATE-GUSSET)	

377-3890 CONJUNTO DE CUCHARÓN PARA ROCAS (BUCKET AS-ROCK) (cont.) **i05290903**

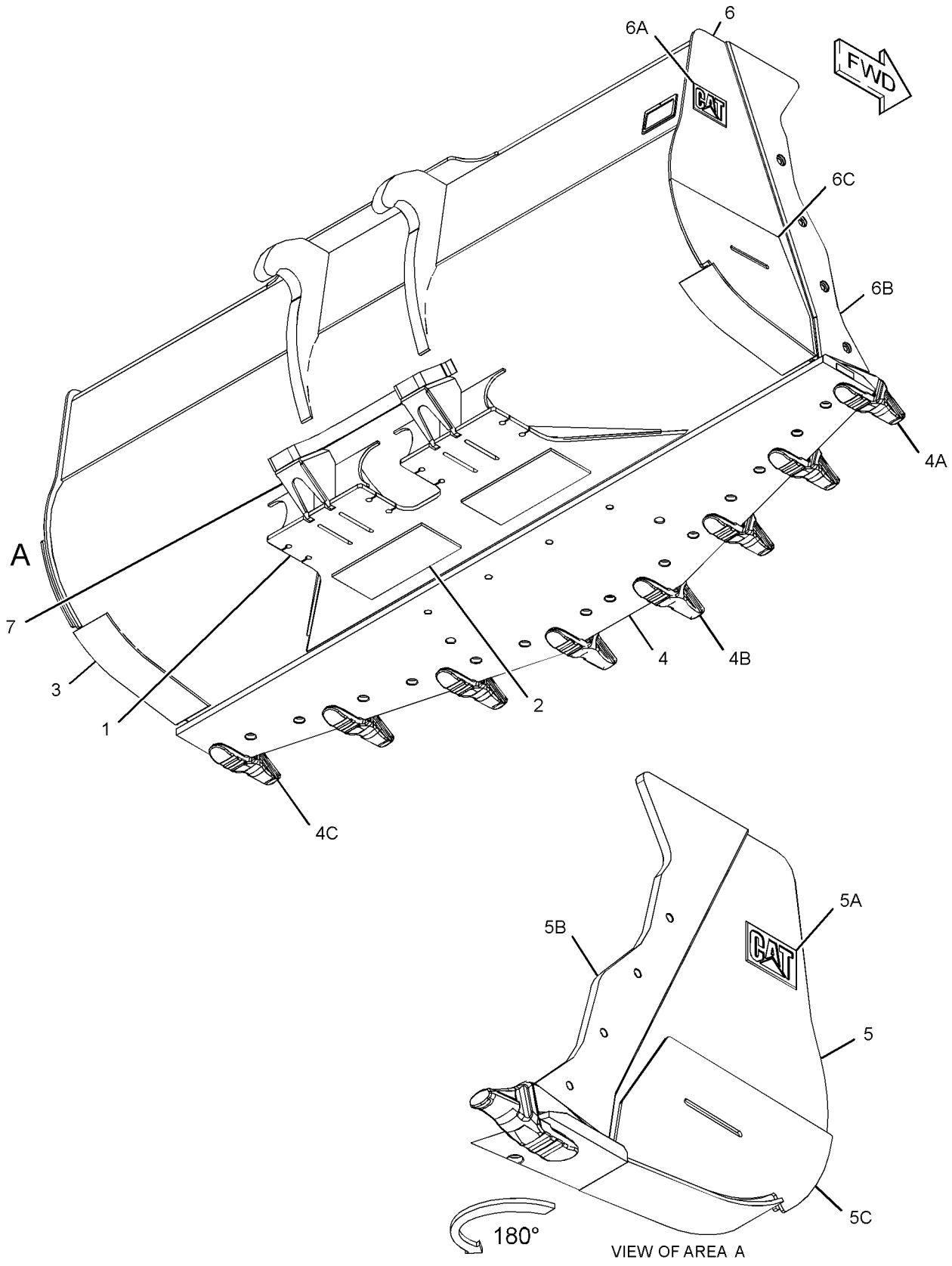

GRÁFICO 1 <FIN> g03410600

343-8820 CONJUNTO DE CUCHARÓN DE ESCORIA (BUCKET AS-SLAG)

NO. DE SERIE: FRS1-UP
FABRICACIÓN ESPECIAL

SMCS-6110 **i05733598**

NOTA	NO NO	GRÁFICO REF	NÚMERO DE LA PIEZA	QTY	NOMBRE DE LA PIEZA 1 2 3 4 5 6 (NIVEL DEL PRODUCTO)	VER PÁGINA
	1	1	**2C-9259**	2	PLACA DE IDENTIFICACIÓN (CAT) (PLATE-IDENTIFICATION (CAT))	
	2	1	**343-8971**	1	CONJUNTO DE BORDE DE CORTE (EDGE AS-CUTTING)	
	2A	1	**343-8972**	1	CUCHILLA (EDGE-CUTTING)	
	2B	1	**309-1110**	2	ADAPTADOR DE PUNTA (EXTERIOR, IZQ., DER.) (ADAPTER-TIP (OUTER, LH, RH))	
	2C	1	**315-0114**	5	ADAPTADOR DE PUNTA (K-110, 2 CORREAS, CENTRAL) (K-110, 2 CORREAS, CENTRAL) (ADAPTER-TIP (K-110, 2-STRAP, CENTER) (K-110, 2-STRAP, CENTER))	
	3	1	**343-9110**	6	CUCHILLA (EDGE-CUTTING)	
	4	1	**344-6445**	4	PLACA (PLATE)	
	5	1	**344-6446**	3	PLACA DE NERVADURA (INFERIOR) (PLATE-RIB (BOTTOM))	
	6	1	**344-6447**	2	PLACA DE DESGASTE LATERAL (PLATE-SIDE WEAR)	
	7	1	**344-6448**	1	PLACA DE DESGASTE (PLATE-WEAR)	
	8	1	**344-6453**	1	PLACA DE DESGASTE (PLATE-WEAR)	
	9	1	**344-6464**	6	PLACA (PLATE)	
	10	1	**344-6465**	2	PLACA (PLATE)	
	11	1	**345-0150**	3	PLACA DE NERVADURA (SUPERIOR) (PLATE-RIB (TOP))	
M	12	1	**147-7633**	3	MAZA ROSCADA (M20 X 2,5 X 38 MM) (BOSS-TAPPED (M20X2.5X38-MM))	
	13	1	**344-6441**	2	PLACA DE BARRA LATERAL (PLATE-SIDE BAR)	

M - PIEZA MÉTRICA

343-8820 CONJUNTO DE CUCHARÓN DE ESCORIA (BUCKET AS-SLAG) (cont.) **i05733598**

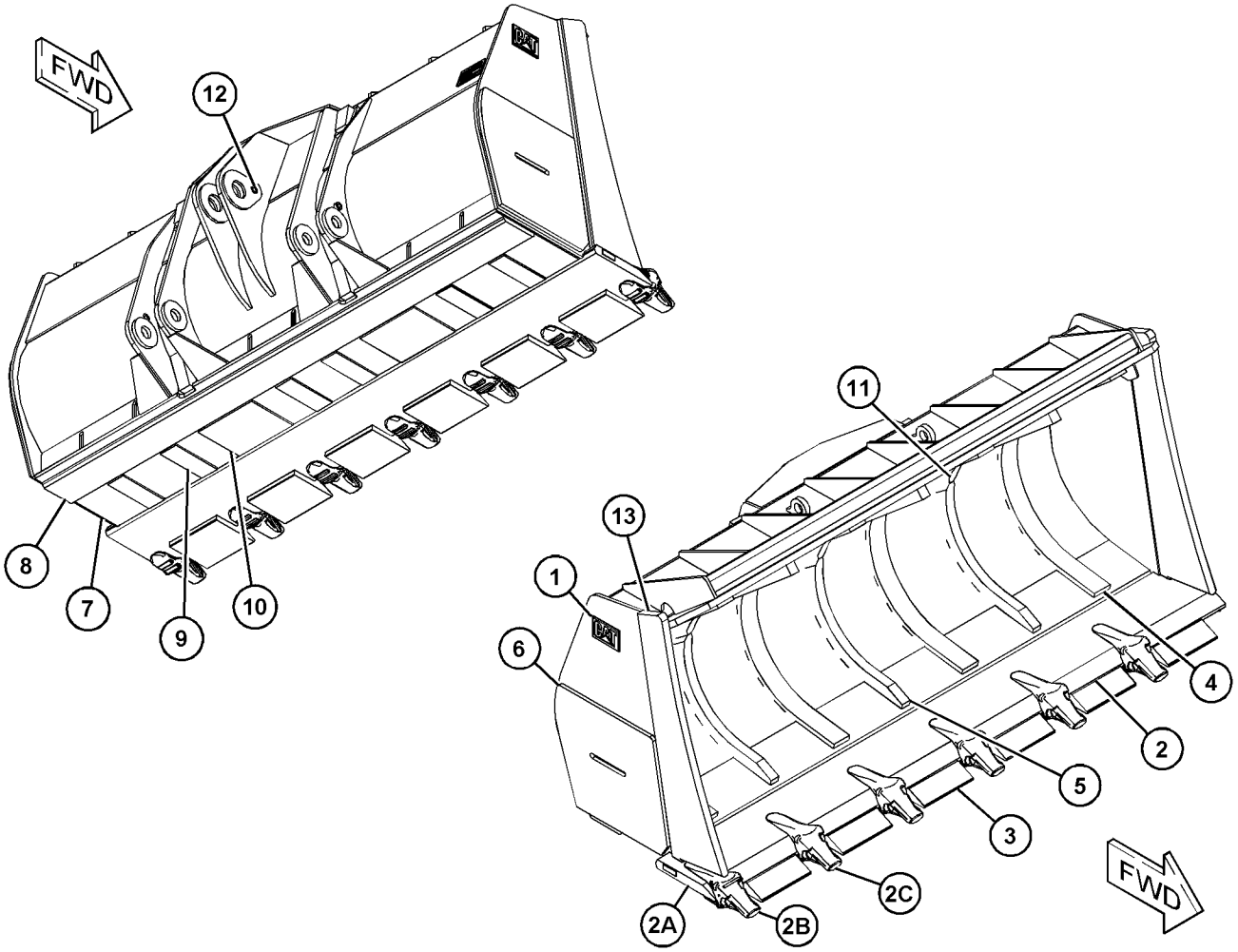

GRÁFICO 1 <FIN> g03656698

363-5194 GRUPO DE CUCHARÓN DE USO GENERAL (BUCKET GP-GENERAL PURPOSE)

NO. DE SERIE: FRS1-UP

3,8 M³ (5,0 YARDAS CÚBICAS) CON CUCHILLAS EMPERNABLES. 3,6 M³ (4,75 YD³). K-90 PARA USAR CON 229-6942— PÁGINA: 984 , 100-6667— PÁGINA: 1014 , 100-6669— PÁGINA: 1015 , 140-6824— PÁGINA: 1015

PARTE DE 476-2463 CONFIGURACIÓN DE CUCHARÓN DE USO GENERAL

SMCS-6101 **i06675973**

NOTA	NO NO	GRÁFICO REF	NÚMERO DE LA PIEZA	QTY	NOMBRE DE LA PIEZA 1 2 3 4 5 6 (NIVEL DEL PRODUCTO)	VER PÁGINA
	1	1	**161-8573**	2	PLACA DE DESGASTE (PLATE-WEAR)	
	2	1	**332-2788**	2	CALCOMANÍA DE ADVERTENCIA (NO LEVANTAR, LEA EL MANUAL DE OPERACIÓN Y MANTENIMIENTO) (FILM-WARNING (DO NOT LIFT, READ OMM))	
Y	3	1	*368-4507*	1	CONJUNTO DE CUCHARÓN DE USO GENERAL (BUCKET AS-GENERAL PURPOSE)	991
	4	1	**2J-3506**	8	TUERCA COMPLETA (ROSCA 3/4-10) (NUT-FULL (3/4-10-THD))	
	5	1	**5J-4773**	8	PERNO DE ARADO (3/4-10 X 2,5 PULG) (BOLT-PLOW (3/4-10X2.5-IN))	
	6	1	**5P-8248**	8	ARANDELA DURA (20 X 36,5 X 3,5 MM DE GROSOR) (WASHER-HARD (20X36.5X3.5-MM THK))	

Y - ILUSTRACIÓN DIFERENTE

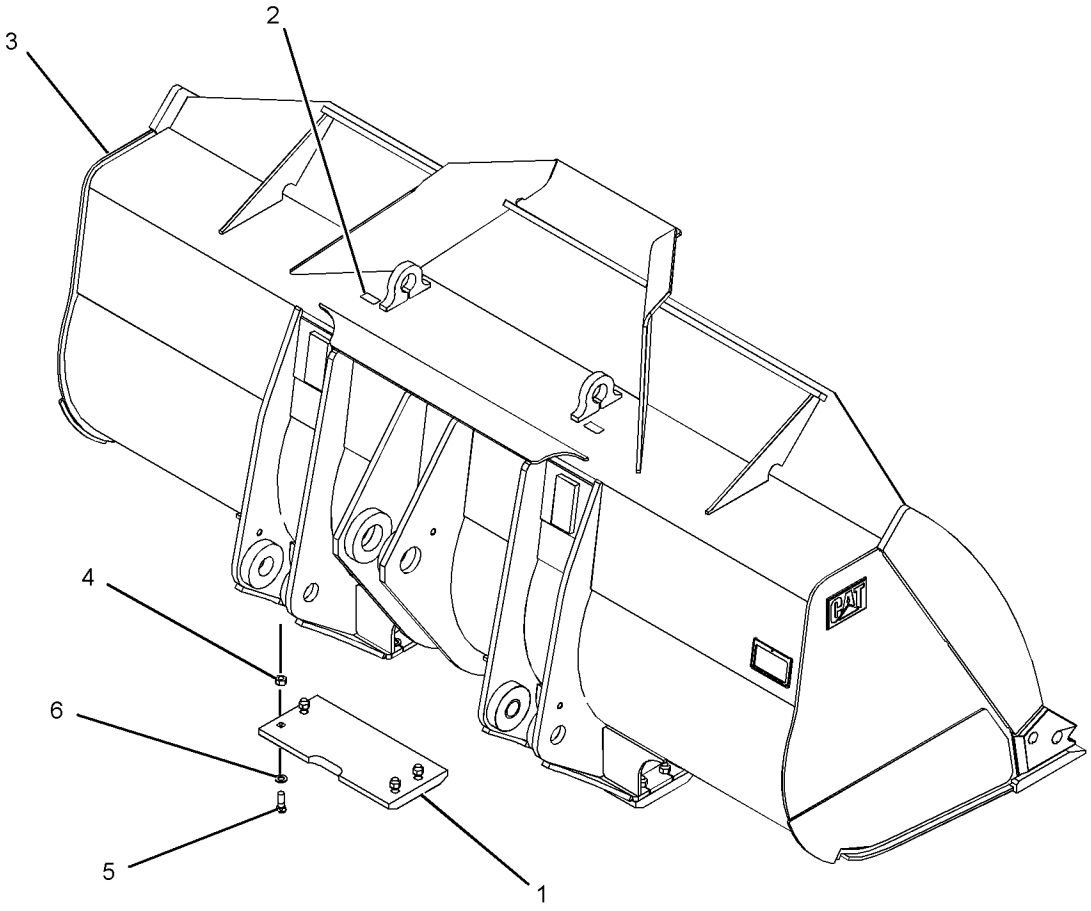

GRÁFICO 1 <FIN> g02478003

363-5195 GRUPO DE CUCHARÓN DE USO GENERAL (BUCKET GP-GENERAL PURPOSE)

NO. DE SERIE: FRS1-UP

3,8 M³ (5,00 YD³) CON CUCHILLAS EMPERNADAS

PARA USAR CON PUNTAS K-90, CANTIDAD DE 8, 229-6942– PÁGINA: 984 , 100-6667– PÁGINA: 1014 , 100-6669– PÁGINA: 1015 , 140-6824– PÁGINA: 1015

SMCS-6101 **i06677253**

NOTA	NO NO	GRÁFICO REF	NÚMERO DE LA PIEZA	QTY	NOMBRE DE LA PIEZA 1 2 3 4 5 6 (NIVEL DEL PRODUCTO)	VER PÁGINA
	1	1	**332-2788**	2	CALCOMANÍA DE ADVERTENCIA (NO LEVANTAR, LEA EL MANUAL DE OPERACIÓN Y MANTENIMIENTO) (FILM-WARNING (DO NOT LIFT, READ OMM))	
	2	1	**315-0095**	2	PLACA DE DESGASTE (PLATE-WEAR)	
Y	3	1	*365-6102*	1	CONJUNTO DE CUCHARÓN DE USO GENERAL (BUCKET AS-GENERAL PURPOSE)	987
	4	1	**2J-3506**	8	TUERCA COMPLETA (ROSCA 3/4-10) (NUT-FULL (3/4-10-THD))	
	5	1	**5J-4773**	8	PERNO DE ARADO (3/4-10 X 2,5 PULG) (BOLT-PLOW (3/4-10X2.5-IN))	
	6	1	**5P-8248**	8	ARANDELA DURA (20 X 36,5 X 3,5 MM DE GROSOR) (WASHER-HARD (20X36.5X3.5-MM THK))	
	7	1	**475-1579**	1	PLACA DE INFORMACIÓN (CUCHARÓN) (PLATE-INFORMATION (BUCKET))	
	8	1	**312-5694**	1	TORNILLO DE AJUSTE (1/4-20X0,25 PULG) (SETSCREW (1/4-20X0.25-IN))	

Y - ILUSTRACIÓN DIFERENTE

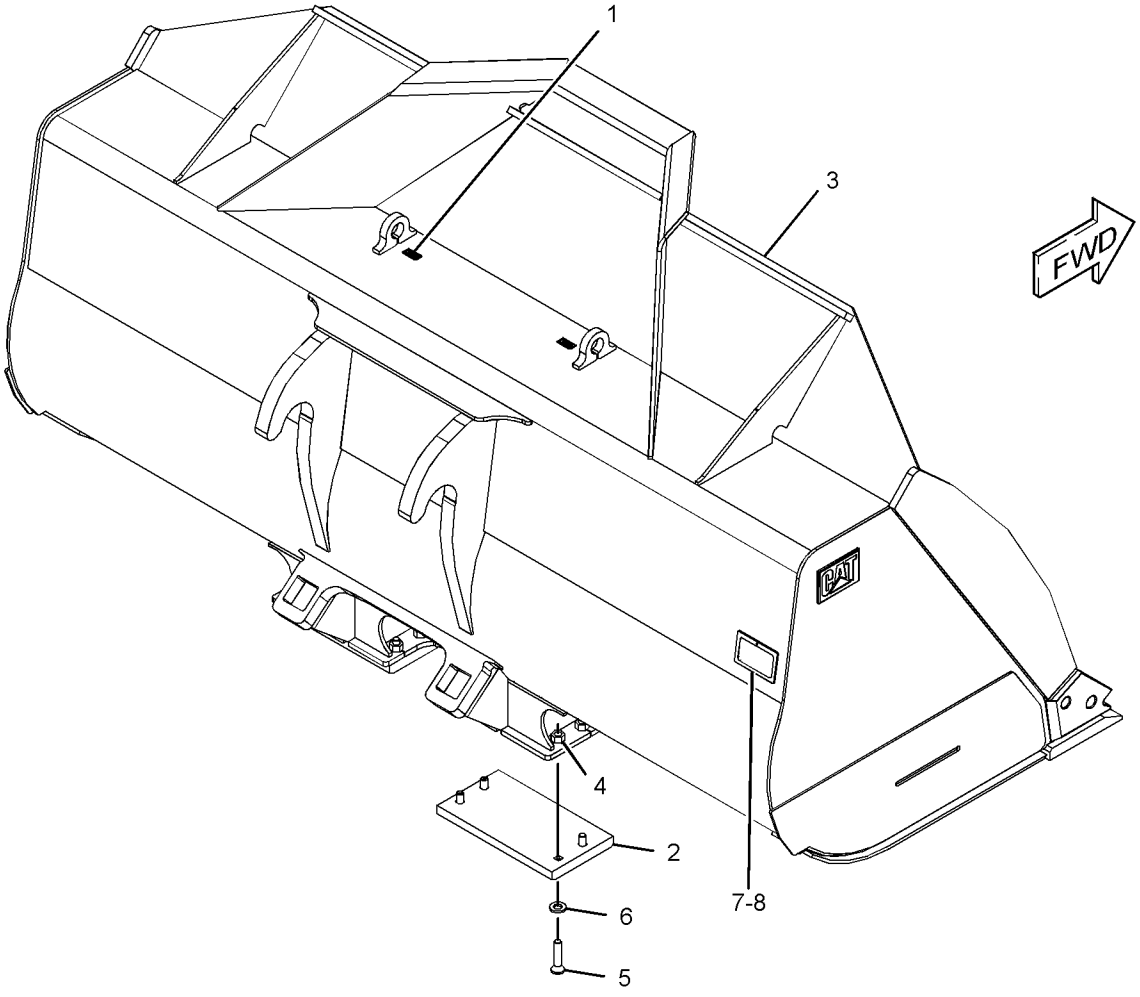

GRÁFICO 1 <FIN> g03885270

363-5196 GRUPO DE CUCHARÓN DE USO GENERAL (BUCKET GP-GENERAL PURPOSE)

NO. DE SERIE: FRS1-UP

4,00 M³ (5,25 YARDAS CÚBICAS). 4,20 M³ (5,50 YD³) CON CUCHILLAS EMPERNADAS. K-90 PARA USAR CON 229-6942— PÁGINA: 984 , 100-6667— PÁGINA: 1014 , 100-6669— PÁGINA: 1015 , 140-6824— PÁGINA: 1015

SMCS-6101 **i06675971**

NOTA	NO NO	GRÁFICO REF	NÚMERO DE LA PIEZA	QTY	NOMBRE DE LA PIEZA 1 2 3 4 5 6 (NIVEL DEL PRODUCTO)	VER PÁGINA
	1	1	**5P-8248**	8	ARANDELA DURA (20 X 36,5 X 3,5 MM DE GROSOR) (WASHER-HARD (20X36.5X3.5-MM THK))	
	2	1	**150-8896**	2	CALCOMANÍA DE AVISO (UBICACIÓN DE LOS CÁNCAMOS DE LEVANTAMIENTO) (FILM-NOTICE (LIFT EYE LOCATION))	
	3	1	**161-8573**	2	PLACA DE DESGASTE (PLATE-WEAR)	
Y	4	1	*365-6103*	1	CONJUNTO DE CUCHARÓN DE USO GENERAL (BUCKET AS-GENERAL PURPOSE)	989
	5	1	**2J-3506**	8	TUERCA COMPLETA (ROSCA 3/4-10) (NUT-FULL (3/4-10-THD))	
	6	1	**5J-4773**	8	PERNO DE ARADO (3/4-10 X 2,5 PULG) (BOLT-PLOW (3/4-10X2.5-IN))	

Y - ILUSTRACIÓN DIFERENTE

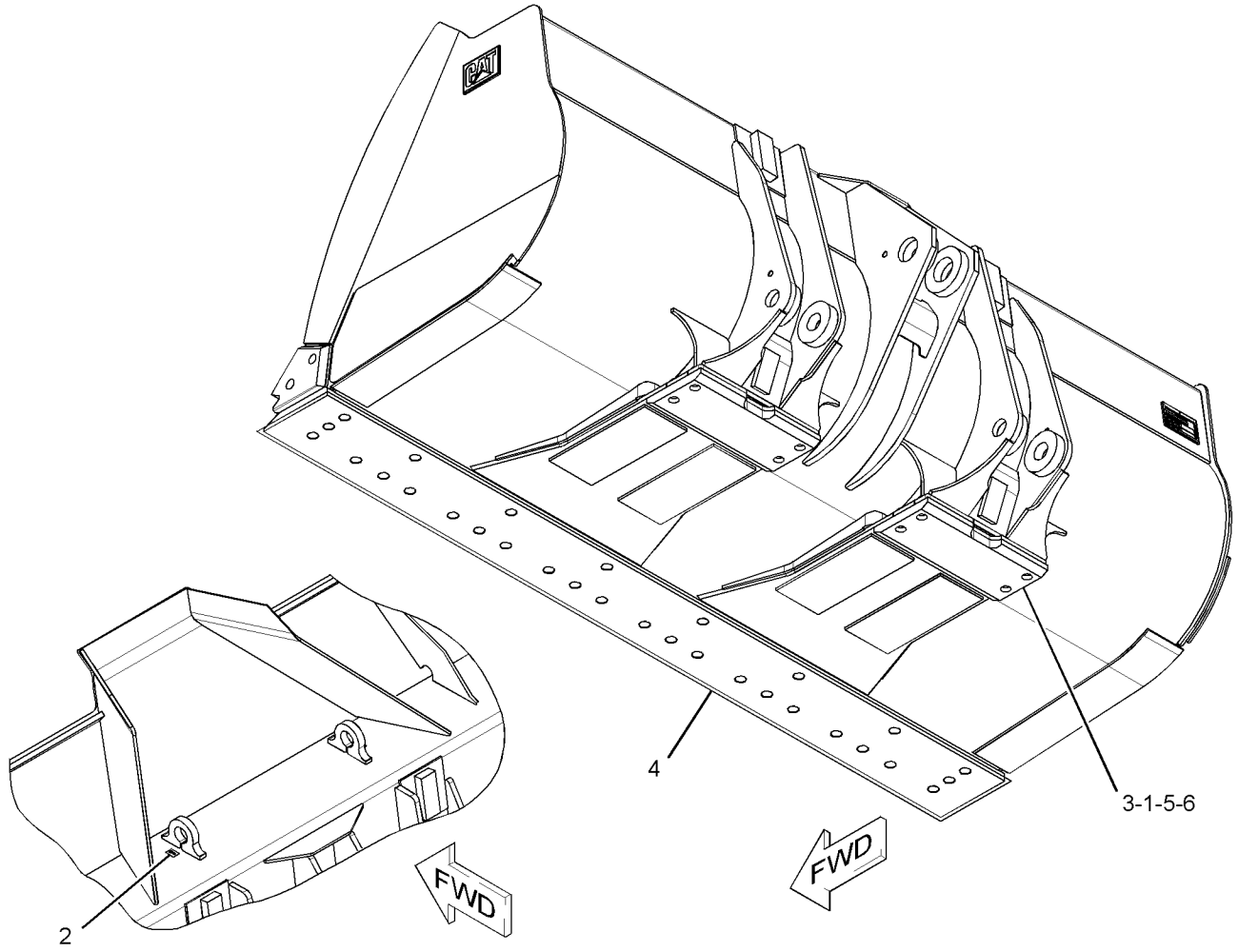

GRÁFICO 1

<FIN>

g03078137

368-4582 GRUPO DE CUCHARÓN DE USO GENERAL (BUCKET GP-GENERAL PURPOSE)

NO. DE SERIE: FRS1-UP

3,82 M³ (5,00 YD³). 4,00 M³ (5,25 YD³) CON CUCHILLAS EMPERNADAS. K-90

PARA USAR CON 229-6942– PÁGINA: 984 , 100-6667– PÁGINA: 1014 , 100-6669– PÁGINA: 1015 , 140-6824– PÁGINA: 1015

PARTE DE 476-2464 CONFIGURACIÓN DE CUCHARÓN DE USO GENERAL

SMCS-6101 **i06677151**

NOTA	NO NO	GRÁFICO REF	NÚMERO DE LA PIEZA	QTY	NOMBRE DE LA PIEZA 1 2 3 4 5 6 (NIVEL DEL PRODUCTO)	VER PÁGINA
	1	1	**161-8573**	2	PLACA DE DESGASTE (PLATE-WEAR)	
Y	2	1	*369-1829*	1	CONJUNTO DE CUCHARÓN DE USO GENERAL (BUCKET AS-GENERAL PURPOSE)	993
	3	1	**2J-3506**	8	TUERCA COMPLETA (ROSCA 3/4-10) (NUT-FULL (3/4-10-THD))	
	4	1	**5J-4773**	8	PERNO DE ARADO (3/4-10 X 2,5 PULG) (BOLT-PLOW (3/4-10X2.5-IN))	
	5	1	**5P-8248**	8	ARANDELA DURA (20 X 36,5 X 3,5 MM DE GROSOR) (WASHER-HARD (20X36.5X3.5-MM THK))	
	6	1	**332-2788**	2	CALCOMANÍA DE ADVERTENCIA (NO LEVANTAR, LEA EL MANUAL DE OPERACIÓN Y MANTENIMIENTO) (FILM-WARNING (DO NOT LIFT, READ OMM))	

Y - ILUSTRACIÓN DIFERENTE

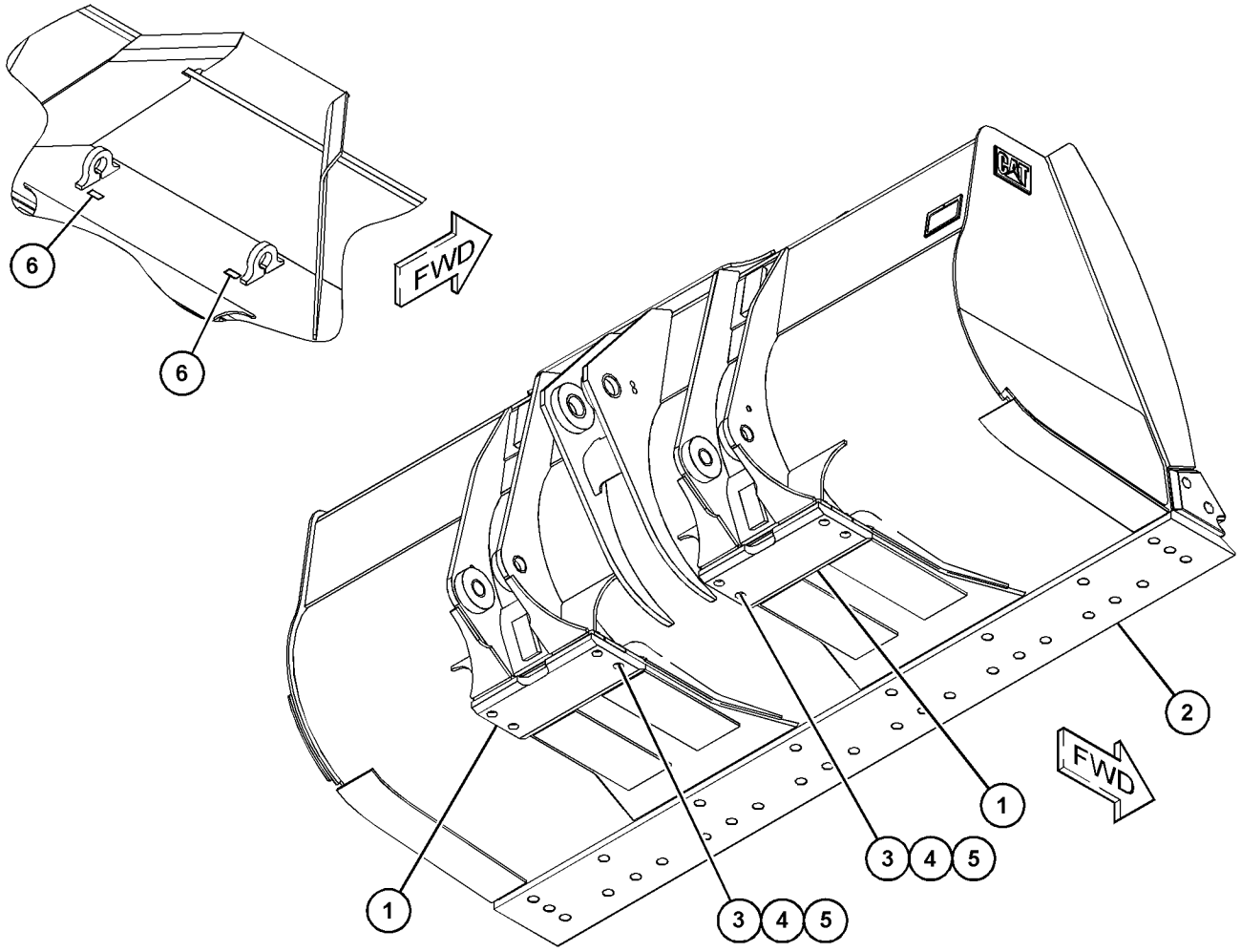

GRÁFICO 1 <FIN> g03667863

363-5199 GRUPO DE CUCHARÓN DE MANIPULACIÓN DE MATERIALES (BUCKET GP-MATERIAL HANDLING)

NO. DE SERIE: FRS1-UP

4,0 M³ (5,23 YARDAS CÚBICAS). 3,85 M³ (5,04 YARDAS CÚBICAS) SIN CUCHILLAS EMPERNABLES

SMCS-6101 **i06259894**

NOTA	NO NO	GRÁFICO REF	NÚMERO DE LA PIEZA	QTY	NOMBRE DE LA PIEZA 1 2 3 4 5 6 (NIVEL DEL PRODUCTO)	VER PÁGINA
	1	1	**4F-7827**	8	PERNO DE ARADO (3/4-10 X 2,25 PULG) (BOLT-PLOW (3/4-10X2.25-IN))	
	2	1	**332-2788**	2	CALCOMANÍA DE ADVERTENCIA (NO LEVANTAR, LEA EL MANUAL DE OPERACIÓN Y MANTENIMIENTO) (FILM-WARNING (DO NOT LIFT, READ OMM))	
	3	1	**161-8573**	2	PLACA DE DESGASTE (PLATE-WEAR)	
Y	4	1	*369-4446*	1	CONJUNTO DE CUCHARÓN DE MANIPULACIÓN DE MATERIALES (BUCKET AS-MATERIAL HANDLING)	995
	5	1	**2J-3506**	8	TUERCA COMPLETA (ROSCA 3/4-10) (NUT-FULL (3/4-10-THD))	
	6	1	**5P-8248**	8	ARANDELA DURA (20 X 36,5 X 3,5 MM DE GROSOR) (WASHER-HARD (20X36.5X3.5-MM THK))	
	7	1	**475-1579**	1	PLACA DE INFORMACIÓN (CUCHARÓN) (PLATE-INFORMATION (BUCKET))	
	8	1	**312-5694**	1	TORNILLO DE AJUSTE (1/4-20X0,25 PULG) (SETSCREW (1/4-20X0.25-IN))	

Y - ILUSTRACIÓN DIFERENTE

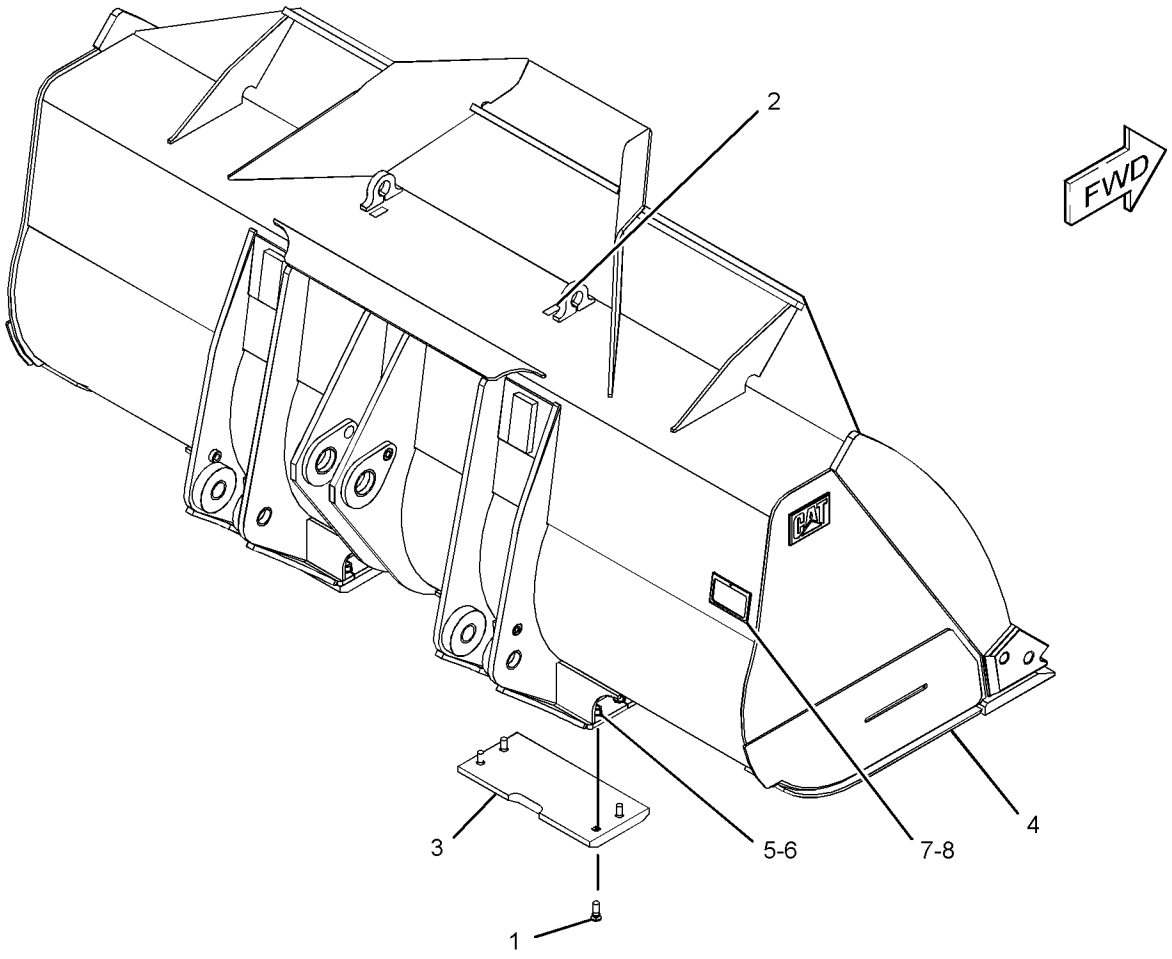

GRÁFICO 1 <FIN> g03882474

363-5205 GRUPO DE CUCHARÓN PARA ROCAS (BUCKET GP-ROCK)

NO. DE SERIE: FRS1-UP
3,4 M³ (4,5 YD³)
PARTE DE 476-2466 CONFIGURACIÓN DE DISTRIBUCIÓN

SMCS-6102 **i06677341**

NOTA	NO NO	GRÁFICO REF	NÚMERO DE LA PIEZA	QTY	NOMBRE DE LA PIEZA 1 2 3 4 5 6 (NIVEL DEL PRODUCTO)	VER PÁGINA
	1	1	**161-8573**	2	PLACA DE DESGASTE (PLATE-WEAR)	
Y	2	1	*365-6112*	1	CONJUNTO DE CUCHARÓN PARA ROCAS (BUCKET AS-ROCK)	997
	3	1	**2J-3506**	8	TUERCA COMPLETA (ROSCA 3/4-10) (NUT-FULL (3/4-10-THD))	
	4	1	**5J-4773**	8	PERNO DE ARADO (3/4-10 X 2,5 PULG) (BOLT-PLOW (3/4-10X2.5-IN))	
	5	1	**5P-8248**	8	ARANDELA DURA (20 X 36,5 X 3,5 MM DE GROSOR) (WASHER-HARD (20X36.5X3.5-MM THK))	
	6	1	**332-2788**	2	CALCOMANÍA DE ADVERTENCIA (NO LEVANTAR, LEA EL MANUAL DE OPERACIÓN Y MANTENIMIENTO) (FILM-WARNING (DO NOT LIFT, READ OMM))	

Y - ILUSTRACIÓN DIFERENTE

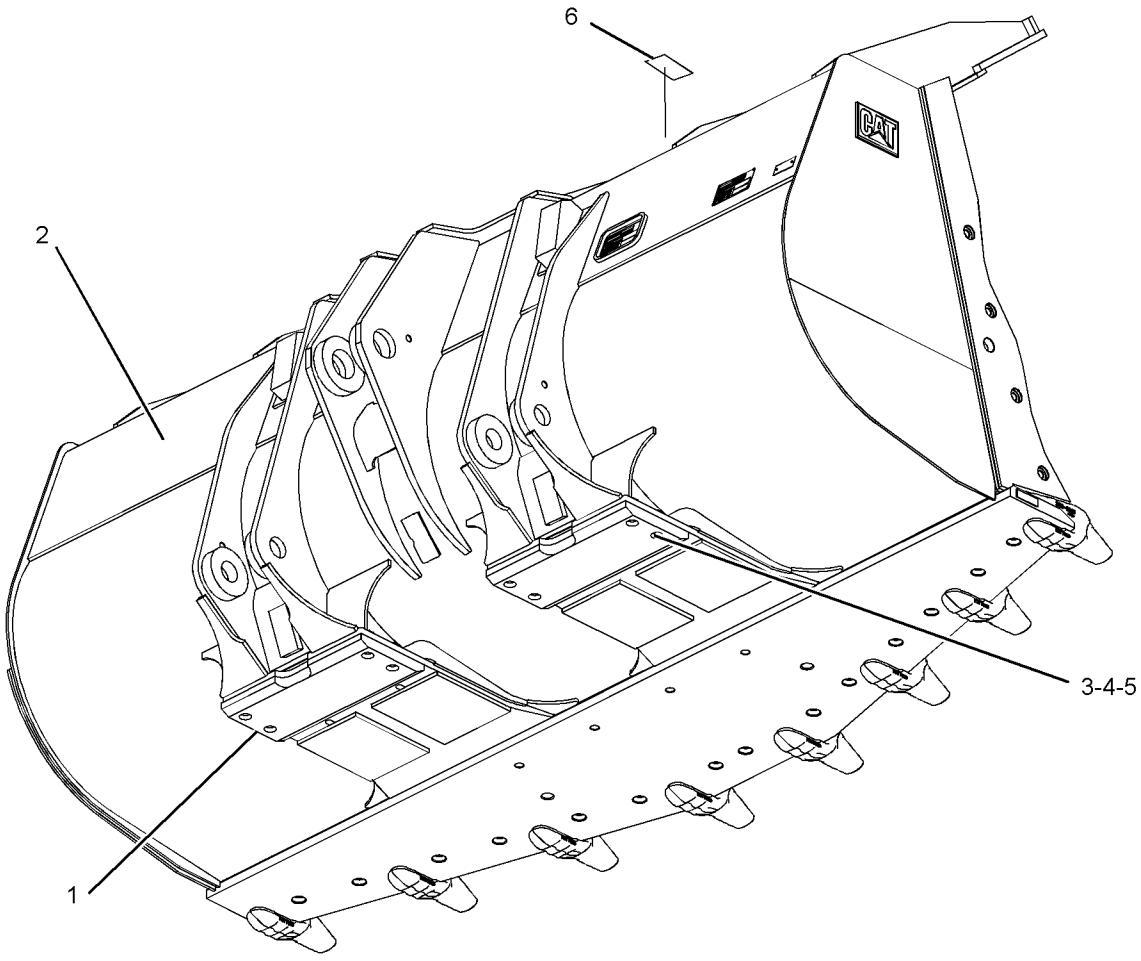

GRÁFICO 1 <FIN> g02511126

363-5206 GRUPO DE CUCHARÓN PARA ROCAS (BUCKET GP-ROCK)

NO. DE SERIE: FRS1-UP

3,2 M³ (4,2 YD³). 3,4 M³ (4,4 YD³) CON CUCHILLAS EMPERNADAS. K-90

PARA USAR CON 135-9293— PÁGINA: 1016 , 135-9298— PÁGINA: 1022 , 135-8245— PÁGINA: 1022

NO SE PUEDE USAR CON GRUPO DE CUCHILLA Y GRUPO DE ADAPTADOR DE PUNTA

SMCS-6102 **i06277568**

NOTA	NO NO	GRÁFICO REF	NÚMERO DE LA PIEZA	QTY	NOMBRE DE LA PIEZA 1 2 3 4 5 6 (NIVEL DEL PRODUCTO)	VER PÁGINA
	1	1	**5J-4773**	8	PERNO DE ARADO (3/4-10 X 2,5 PULG) (BOLT-PLOW (3/4-10X2.5-IN))	
	2	1	**315-0095**	2	PLACA DE DESGASTE (PLATE-WEAR)	
	3	1	**332-2788**	2	CALCOMANÍA DE ADVERTENCIA (NO LEVANTAR, LEA EL MANUAL DE OPERACIÓN Y MANTENIMIENTO) (FILM-WARNING (DO NOT LIFT, READ OMM))	
Y	4	1	*377-3890*	1	CONJUNTO DE CUCHARÓN PARA ROCAS (BUCKET AS-ROCK)	999
	5	1	**2J-3506**	8	TUERCA COMPLETA (ROSCA 3/4-10) (NUT-FULL (3/4-10-THD))	
	6	1	**5P-8248**	8	ARANDELA DURA (20 X 36,5 X 3,5 MM DE GROSOR) (WASHER-HARD (20X36.5X3.5-MM THK))	
	7	1	**475-1579**	1	PLACA DE INFORMACIÓN (CUCHARÓN) (PLATE-INFORMATION (BUCKET))	
	8	1	**312-5694**	1	TORNILLO DE AJUSTE (1/4-20X0,25 PULG) (SETSCREW (1/4-20X0.25-IN))	

Y - ILUSTRACIÓN DIFERENTE

363-5206 GRUPO DE CUCHARÓN PARA ROCAS (BUCKET GP-ROCK) (cont.) **i06277568**

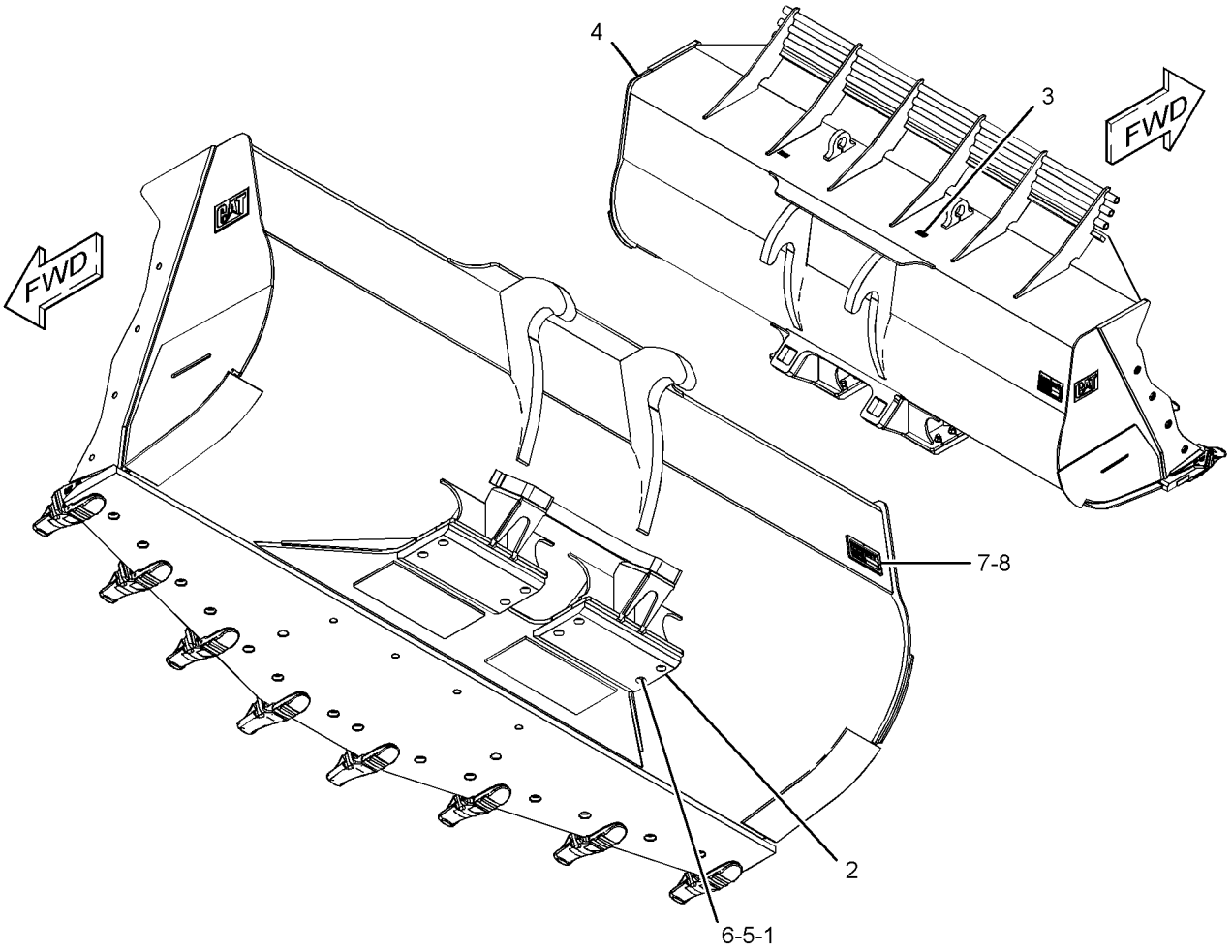

GRÁFICO 1 <FIN> g03891571

352-6203 GRUPO DE PORTAHORQUILLAS—CON GANCHO (CARRIAGE GP-FORK-CON GANCHO)

NO. DE SERIE: FRS1-UP

PARTE DE 336-4973, 378-9993, 379-0000, 379-0014 GRUPO DE HORQUILLA DE PALETA

SMCS-6402 **i05359392**

NOTA	NO NO	GRÁFICO REF	NÚMERO DE LA PIEZA	QTY	NOMBRE DE LA PIEZA 1 2 3 4 5 6 (NIVEL DEL PRODUCTO)	VER PÁGINA
	1	1	**103-5796**	4	PASADOR DE RETENCIÓN (PIN-KEEPER)	
M	2	1	**8T-6430**	2	PERNO (M20 X 2,5 X 50 MM) (BOLT (M20X2.5X50-MM))	
	3	1	**316-3590**	1	PLACA (PLATE)	
	4	1	**8T-5439**	2	ARANDELA DURA (21,5X45X6 MM DE GROSOR) (WASHER-HARD (21.5X45X6-MM THK))	
	5	1	*352-6208*	1	CONJUNTO DE PORTAHORQUILLAS (CARRIAGE AS)	
	5A	1	**2C-9259**	2	PLACA DE IDENTIFICACIÓN (CAT) (PLATE-IDENTIFICATION (CAT))	
M	5B	1	**147-7633**	2	MAZA ROSCADA (M20 X 2,5 X 38 MM) (BOSS-TAPPED (M20X2.5X38-MM))	
C	6	1	**378-9999**	2	PLACA DE TRABA (PLATE-LOCK)	
	7	1	**352-6236**	2	PLACA (PLATE)	
	8	1	**352-6237**	2	PLACA (PLATE)	
	9	1	**368-2352**	2	PLACA DE TRABA (PLATE-LOCK)	
	10	1	**371-1266**	1	PLACA DE HORQUILLA (PLATE-FORK)	
	11	1	**312-5694**	1	TORNILLO DE AJUSTE (1/4-20X0,25 PULG) (SETSCREW (1/4-20X0.25-IN))	

C - CAMBIAR DEL TIPO ANTERIOR
M - PIEZA MÉTRICA

352-6203 GRUPO DE PORTAHORQUILLAS (CARRIAGE GP-FORK) (cont.) **i05359392**

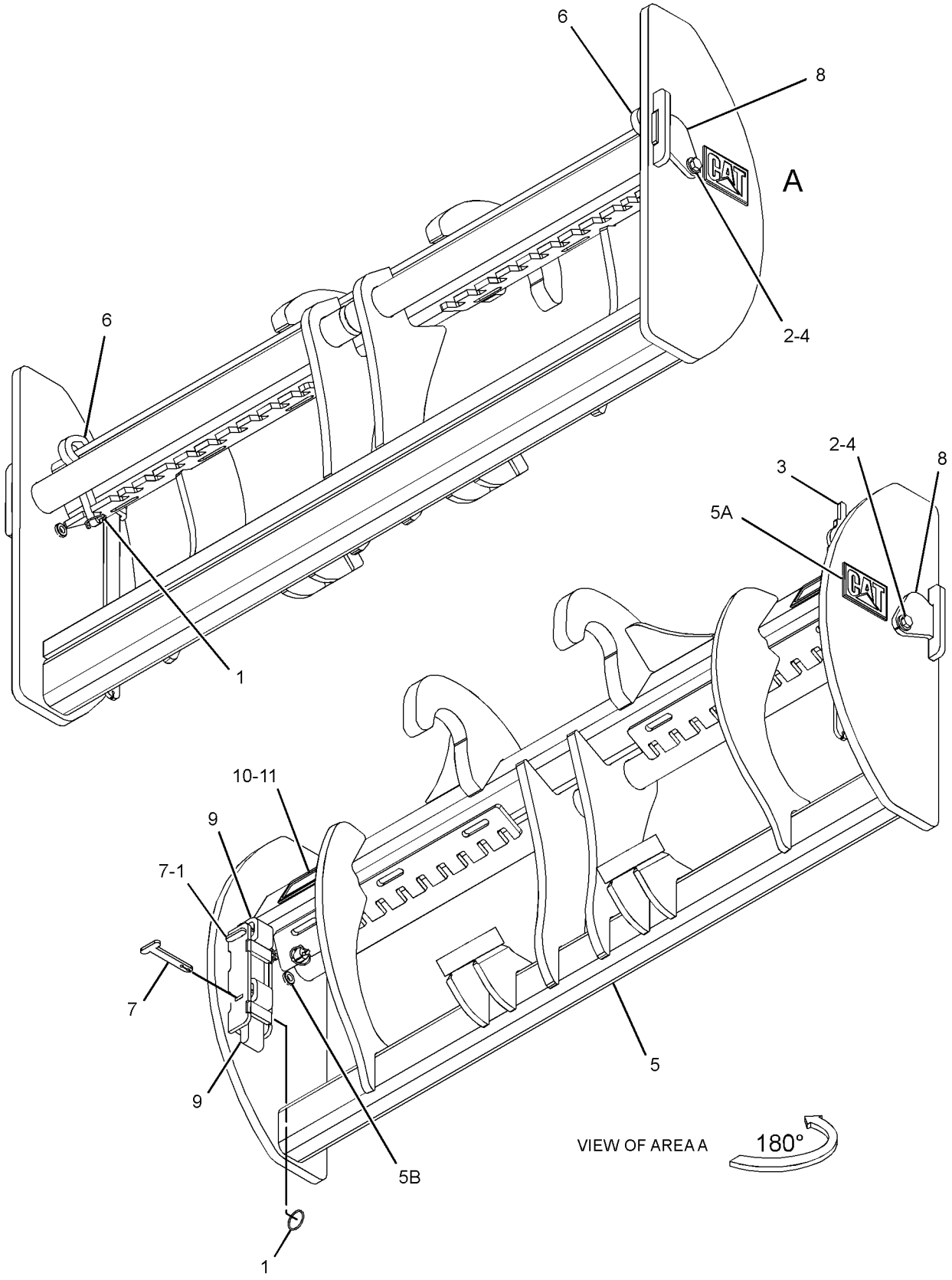

GRÁFICO 1 <FIN> g02775999

466-0217 CONFIGURACIÓN DE ACOPLADOR RÁPIDO (COUPLER AR-QUICK)

NO. DE SERIE: FRS1-UP

SMCS-6129 **i06659405**

NOTA	NÚMERO DE LA PIEZA	QTY	NOMBRE DE LA PIEZA 1 2 3 4 5 6 (NIVEL DEL PRODUCTO)	VER PÁGINA
Y	*381-1681*	1	GRUPO DE MAZA DEL BRAZO DE LEVANTAMIENTO (ACOPLADOR RÁPIDO) (BOSS GP-LIFT ARM (QUICK COUPLER))	821
Y	*464-7861*	1	GRUPO DE MAZA DE BASTIDOR TRASERO (BOSS GP-REAR FRAME)	476
Y	*360-0240*	1	GRUPO DE TUBERÍAS DEL ACOPLADOR (LINES GP-COUPLER)	698
Y	*457-3120*	1	GRUPO DE TUBERÍAS DEL ACOPLADOR (LINES GP-COUPLER)	700
Y	*427-4963*	1	GRUPO DE INTERRUPTOR DEL ACOPLADOR RÁPIDO (SWITCH GP-QUICK COUPLER)	274

Y - ILUSTRACIÓN DIFERENTE

<FIN>

100-6667 GRUPO DE BORDE DE CUCHILLA (EDGE GP-CUTTING)

NO. DE SERIE: FRS1-UP

PARTE DE 476-2463, 476-2464 CONFIGURACIÓN DE CUCHARÓN DE USO GENERAL

SMCS-6801 **i03626497**

NOTA	NO NO	GRÁFICO REF	NÚMERO DE LA PIEZA	QTY	NOMBRE DE LA PIEZA 1 2 3 4 5 6 (NIVEL DEL PRODUCTO)	VER PÁGINA
	1	1	**308-4322**	2	BORDE DE SEGMENTO (EDGE-SEGMENT)	
	2	1	**100-6666**	5	BORDE DE SEGMENTO (EDGE-SEGMENT)	
	3	1	**3K-9770**	14	TUERCA COMPLETA (ROSCA 1-1/4-7) (NUT-FULL (1-1/4-7-THD))	
	4	1	**5P-8823**	14	PERNO DE ARADO (1-1/4-7X4,13 PULG) (BOLT-PLOW (1-1/4-7X4.13-IN))	

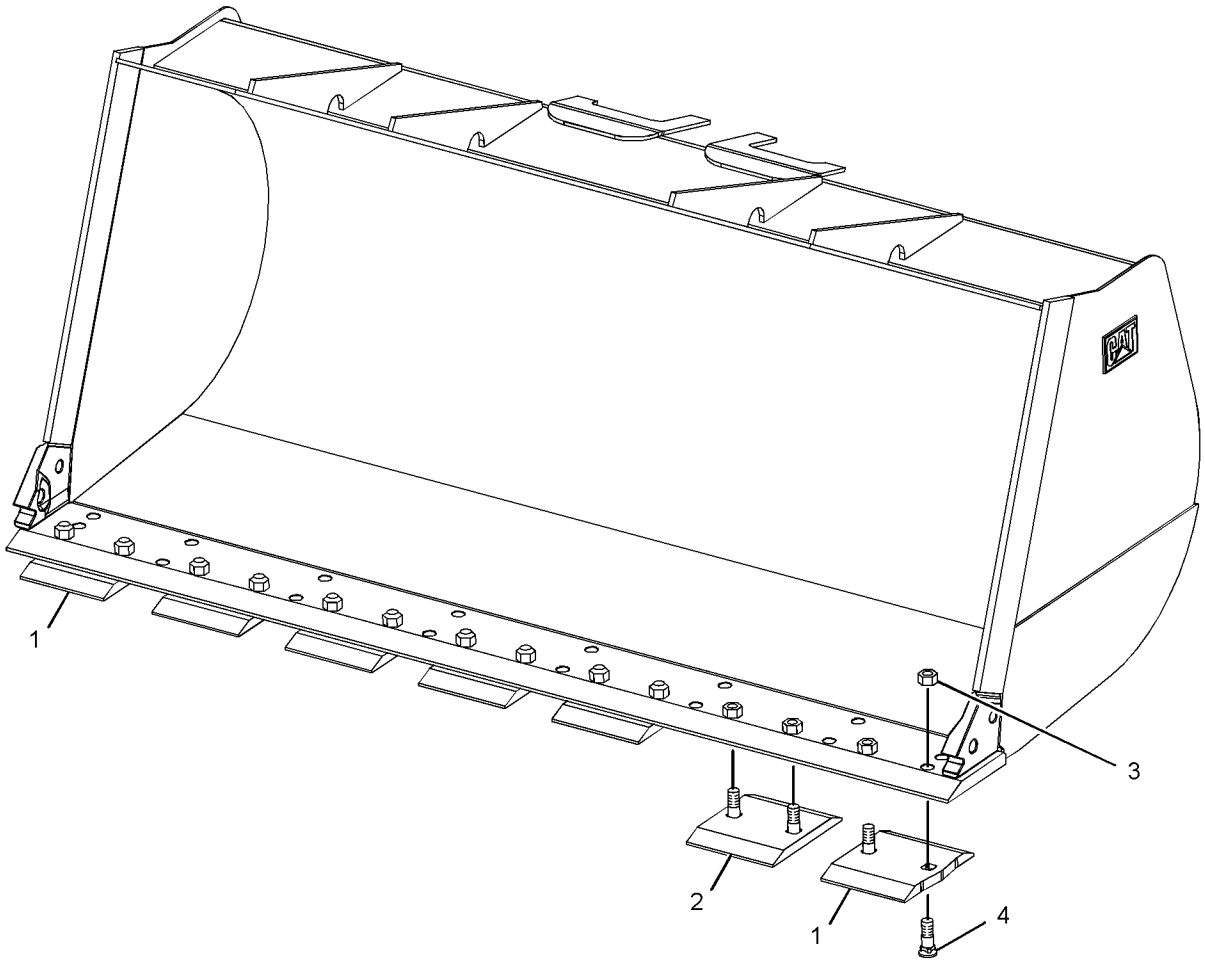

GRÁFICO 1 <FIN> g01392091

100-6669 GRUPO DE BORDE DE CUCHILLA (EDGE GP-CUTTING)

NO. DE SERIE: FRS1-UP

PARA USAR CON CUCHARONES DE USO GENERAL, CUCHARONES PARA MANIPULACIÓN DE MATERIALES

SMCS-6801 **i03626498**

NOTA	NÚMERO DE LA PIEZA	QTY	NOMBRE DE LA PIEZA 1 2 3 4 5 6 (NIVEL DEL PRODUCTO)	VER PÁGINA
	5P-8823	12	PERNO DE ARADO (1-1/4-7X4,13 PULG) (BOLT-PLOW (1-1/4-7X4.13-IN))	
	100-6668	2	CUCHILLA (EDGE-CUTTING)	
	3G-6395	2	BORDE DE EXTREMO (EDGE-END)	
	3K-9770	12	TUERCA COMPLETA (ROSCA 1-1/4-7) (NUT-FULL (1-1/4-7-THD))	
			<FIN>	

135-9297 GRUPO DE BORDE DE CUCHILLA (EDGE GP-CUTTING)

NO. DE SERIE: FRS1-UP

35 MM DE GROSOR

SMCS-6801 **i03626520**

NOTA	NÚMERO DE LA PIEZA	QTY	NOMBRE DE LA PIEZA 1 2 3 4 5 6 (NIVEL DEL PRODUCTO)	VER PÁGINA
	8T-9079	18	PERNO DE ARADO (1 1/4-7 X 3,35 PULG) (BOLT-PLOW (1-1/4-7X3.35-IN))	
	135-8244	1	CUCHILLA (LADO IZQUIERDO) (EDGE-CUTTING (LH))	
	135-8241	1	CUCHILLA (LADO DERECHO) (EDGE-CUTTING (RH))	
	135-8240	1	CUCHILLA (EDGE-CUTTING)	
	135-8242	1	CUCHILLA (LADO IZQUIERDO) (EDGE-CUTTING (LH))	
	135-8243	1	CUCHILLA (LADO DERECHO) (EDGE-CUTTING (RH))	
	3K-9770	18	TUERCA COMPLETA (ROSCA 1-1/4-7) (NUT-FULL (1-1/4-7-THD))	
	4K-0684	18	ARANDELA DURA (34X55X6 MM DE GROSOR) (WASHER-HARD (34X55X6-MM THK))	
			<FIN>	

140-6824 GRUPO DE BORDE DE CUCHILLA (EDGE GP-CUTTING)

NO. DE SERIE: FRS1-UP

PARA USAR CON 100-6669— PÁGINA: 1015

SMCS-6801 **i03626521**

NOTA	NÚMERO DE LA PIEZA	QTY	NOMBRE DE LA PIEZA 1 2 3 4 5 6 (NIVEL DEL PRODUCTO)	VER PÁGINA
	5P-8823	12	PERNO DE ARADO (1-1/4-7X4,13 PULG) (BOLT-PLOW (1-1/4-7X4.13-IN))	
	140-6823	2	CUCHILLA (EDGE-CUTTING)	
	167-7430	2	BORDE DE EXTREMO (EDGE-END)	
	3K-9770	12	TUERCA COMPLETA (ROSCA 1-1/4-7) (NUT-FULL (1-1/4-7-THD))	
			<FIN>	

135-9293 GRUPO DE BORDE DE SEGMENTO (EDGE GP-SEGMENT)

NO. DE SERIE: FRS1-UP

40 MM DE GROSOR. PARA USAR CON PUNTAS Y ADAPTADORES J350

PARTE DE 476-2466 CONFIGURACIÓN DE DISTRIBUCIÓN

SMCS-6818 **i03626519**

NOTA	NÚMERO DE LA PIEZA	QTY	NOMBRE DE LA PIEZA 1 2 3 4 5 6 (NIVEL DEL PRODUCTO)	VER PÁGINA
	8T-9079	14	PERNO DE ARADO (1 1/4-7 X 3,35 PULG) (BOLT-PLOW (1-1/4-7X3.35-IN))	
	135-9294	1	BORDE DE SEGMENTO (EDGE-SEGMENT)	
	135-9296	3	BORDE DE SEGMENTO (EDGE-SEGMENT)	
	135-9295	3	BORDE DE SEGMENTO (EDGE-SEGMENT)	
	3K-9770	14	TUERCA COMPLETA (ROSCA 1-1/4-7) (NUT-FULL (1-1/4-7-THD))	

<FIN>

300-9125 GRUPO DE HORQUILLA DE MANIPULACIÓN DE BLOQUE (FORK GP-BLOCK HANDLING)

NO. DE SERIE: FRS1-UP
FABRICACIÓN ESPECIAL
PARA USAR CON 310-9391 COUPLER GP-QUICK

SMCS-6405 **i06271516**

NOTA	NO NO	GRÁFICO REF	NÚMERO DE LA PIEZA	QTY	NOMBRE DE LA PIEZA 1 2 3 4 5 6 (NIVEL DEL PRODUCTO)	VER PÁGINA
	1	1	**2C-9259**	1	PLACA DE IDENTIFICACIÓN (CAT) (PLATE-IDENTIFICATION (CAT))	

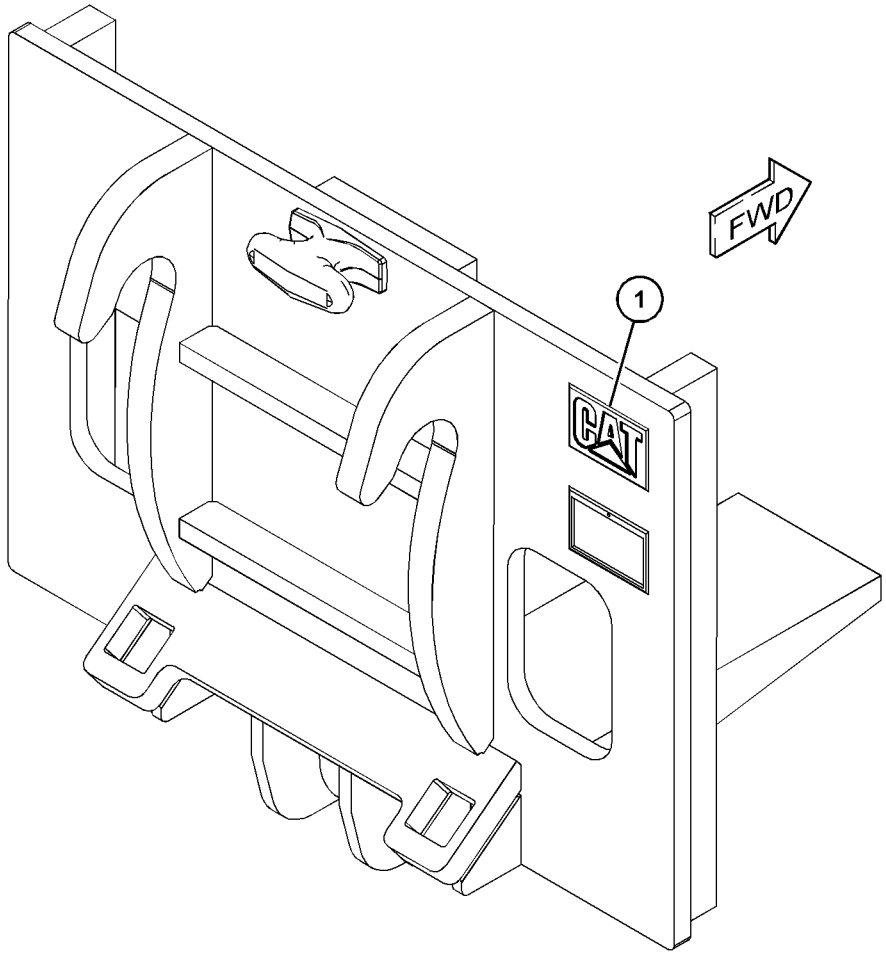

GRÁFICO 1 <FIN> g06003083

336-4973 GRUPO DE HORQUILLA DE PALETA (FORK GP-PALLET)

NO. DE SERIE: FRS1-UP

2.438 MM (96 PULG) DE ANCHO, DIENTES DE 2.134 MM (84 PULG)

PARA USAR CON MÁQUINAS EQUIPADAS CON GRUPO DE ACOPLADOR RÁPIDO ESTILO FUSION

SMCS-6136 **i05359556**

NOTA	NO NO	GRÁFICO REF	NÚMERO DE LA PIEZA	QTY	NOMBRE DE LA PIEZA 1 2 3 4 5 6 (NIVEL DEL PRODUCTO)	VER PÁGINA
	1	1	**336-4974**	1	DIENTE (84 PULG, DERECHO) (TINE (84-IN, RH))	
	2	1	**336-4975**	1	DIENTE (84 PULG, IZQUIERDO) (TINE (84-IN, LH))	
Y	3	1	*352-6203*	1	GRUPO DE PORTAHORQUILLAS (CARRIAGE GP-FORK)	1011
	4	1	**312-5694**	1	TORNILLO DE AJUSTE (1/4-20X0,25 PULG) (SETSCREW (1/4-20X0.25-IN))	

Y - ILUSTRACIÓN DIFERENTE

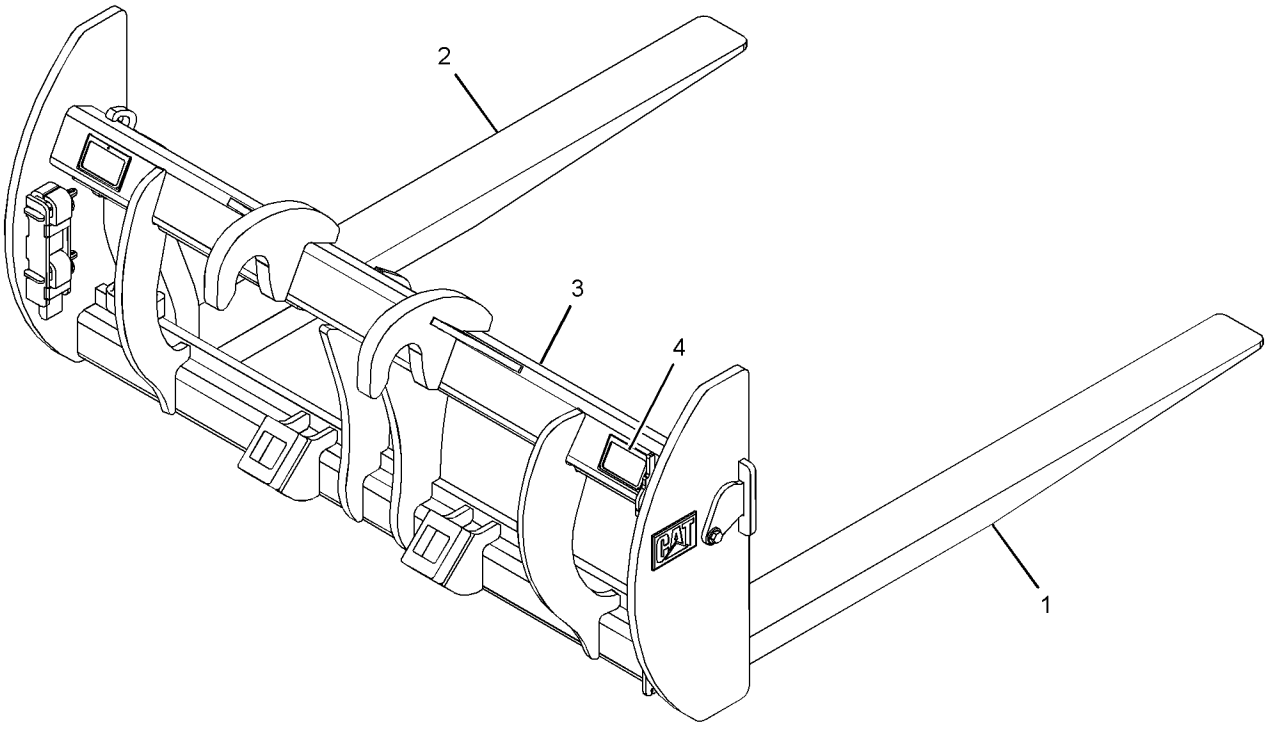

GRÁFICO 1 <FIN> g02779066

378-9993 GRUPO DE HORQUILLA DE PALETA (FORK GP-PALLET)

NO. DE SERIE: FRS1-UP

2.438 MM (96 PULG) DE ANCHO, DIENTES DE 1.524 MM (60 PULG)

PARA USAR CON MÁQUINAS EQUIPADAS CON GRUPO DE ACOPLADOR RÁPIDO ESTILO FUSION

SMCS-6136 **i05359481**

NOTA	NO NO	GRÁFICO REF	NÚMERO DE LA PIEZA	QTY	NOMBRE DE LA PIEZA 1 2 3 4 5 6 (NIVEL DEL PRODUCTO)	VER PÁGINA
Y	1	1	*352-6203*	1	GRUPO DE PORTAHORQUILLAS (CARRIAGE GP-FORK)	1011
	2	1	**378-9995**	1	DIENTE (60 PULG, LADO IZQUIERDO) (TINE (60-IN, LH))	
	3	1	**378-9996**	1	DIENTE (60 PULG, LADO DERECHO) (TINE (60-IN, RH))	
	4	1	**312-5694**	1	TORNILLO DE AJUSTE (1/4-20X0,25 PULG) (SETSCREW (1/4-20X0.25-IN))	

Y - ILUSTRACIÓN DIFERENTE

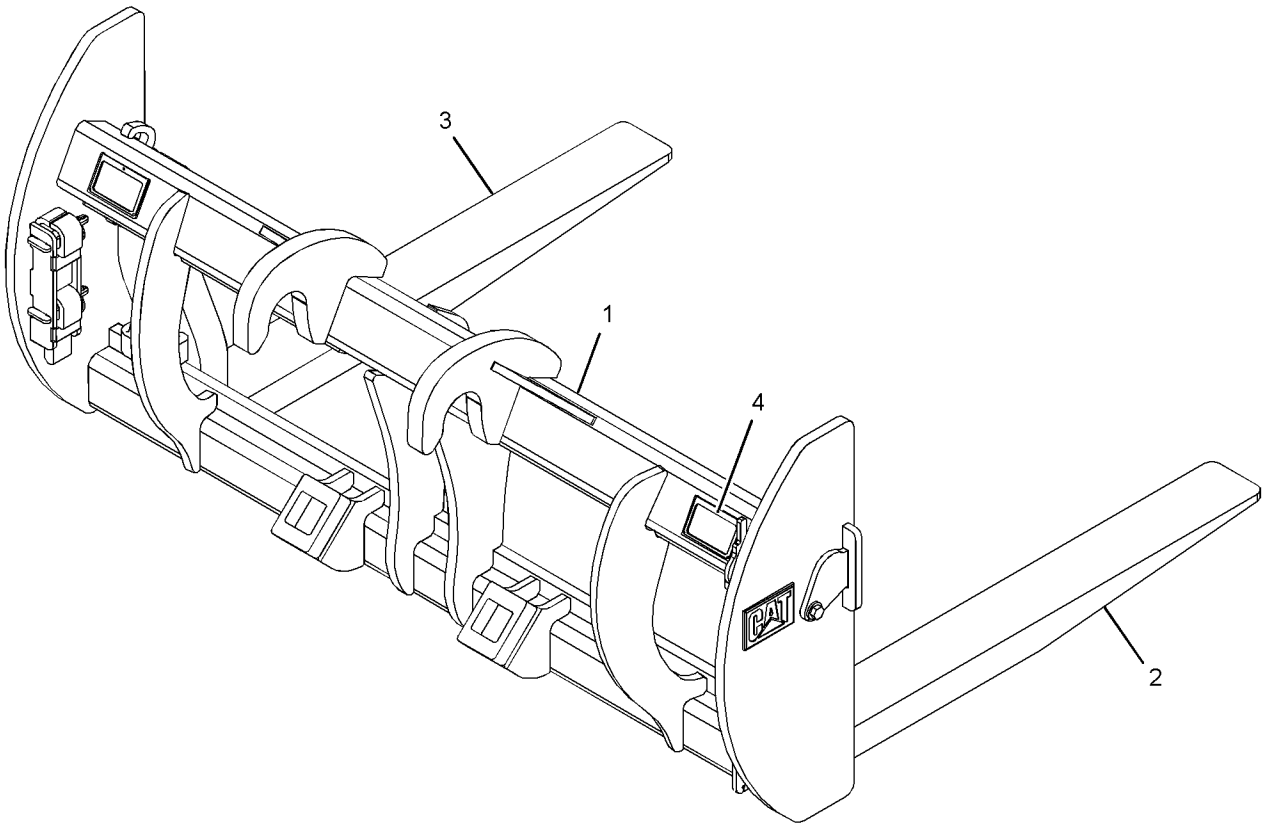

GRÁFICO 1 <FIN> g02779156

379-0000 GRUPO DE HORQUILLA DE PALETA (FORK GP-PALLET)

NO. DE SERIE: FRS1-UP

2.438 MM (96 PULG) DE ANCHO, DIENTES DE 1.829 MM (72 PULG)

PARA USAR CON MÁQUINAS EQUIPADAS CON GRUPO DE ACOPLADOR RÁPIDO ESTILO FUSION

SMCS-6136 **i06658384**

NOTA	NO NO	GRÁFICO REF	NÚMERO DE LA PIEZA	QTY	NOMBRE DE LA PIEZA 1 2 3 4 5 6 (NIVEL DEL PRODUCTO)	VER PÁGINA
Y	1	1	*352-6203*	1	GRUPO DE PORTAHORQUILLAS (CARRIAGE GP-FORK)	1011
	2	1	**379-0019**	1	DIENTE (72 PULG) (TINE (72-IN))	
	3	1	**379-0020**	1	DIENTE (72 PULG) (TINE (72-IN))	
	4	1	**312-5694**	1	TORNILLO DE AJUSTE (1/4-20X0,25 PULG) (SETSCREW (1/4-20X0.25-IN))	

Y - ILUSTRACIÓN DIFERENTE

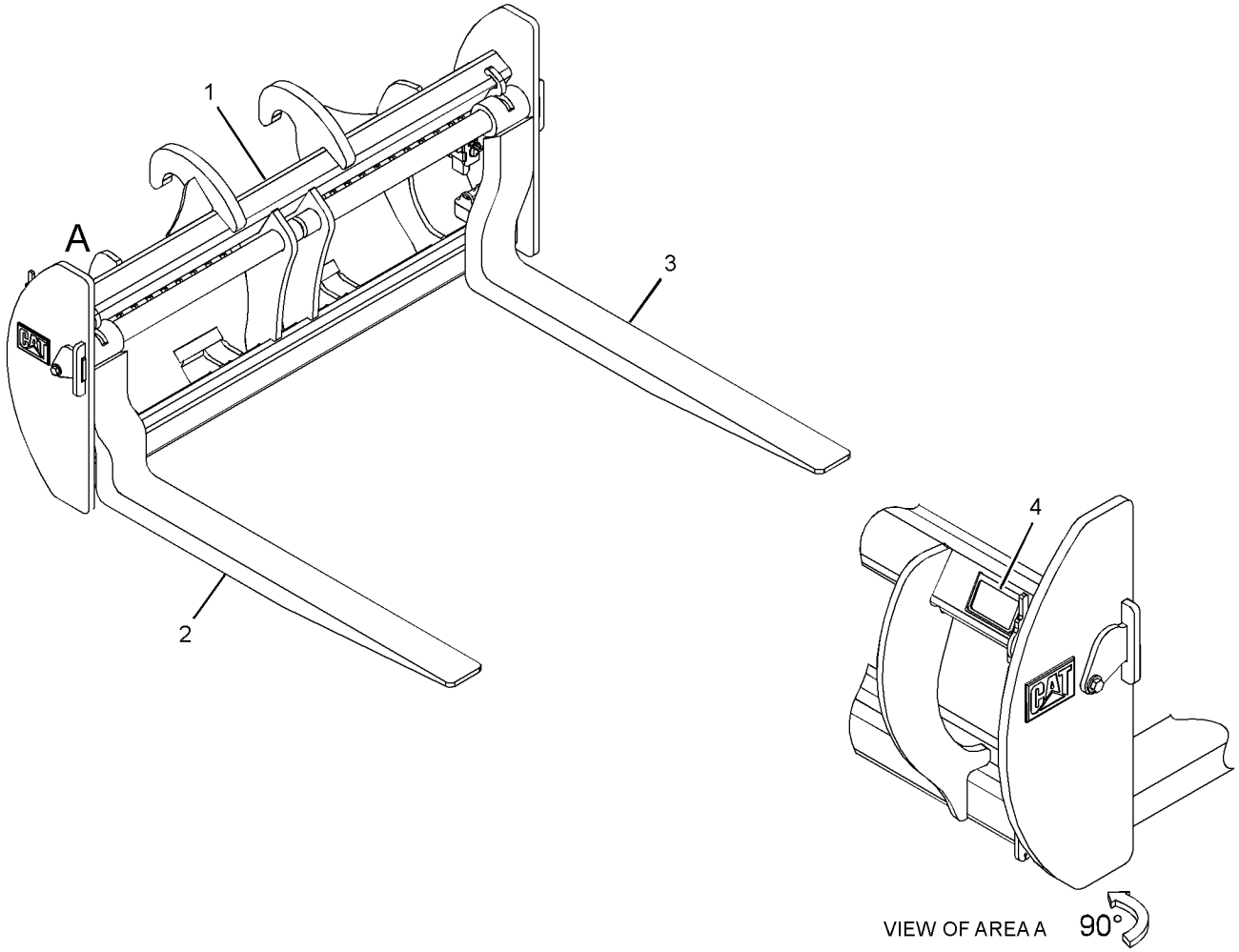

GRÁFICO 1 <FIN> g02779017

379-0014 GRUPO DE HORQUILLA DE PALETA (FORK GP-PALLET)

NO. DE SERIE: FRS1-UP

2.438 MM (96 PULG) DE ANCHO, DIENTES DE 2.438 MM (96 PULG)

PARA USAR CON MÁQUINAS EQUIPADAS CON GRUPO DE ACOPLADOR RÁPIDO ESTILO FUSION

SMCS-6136 **i05359805**

NOTA	NO NO	GRÁFICO REF	NÚMERO DE LA PIEZA	QTY	NOMBRE DE LA PIEZA 1 2 3 4 5 6 (NIVEL DEL PRODUCTO)	VER PÁGINA
Y	1	1	*352-6203*	1	GRUPO DE PORTAHORQUILLAS (CARRIAGE GP-FORK)	1011
	2	1	**379-0015**	1	DIENTE (96 PULG, DERECHO) (TINE (96-IN, RH))	
	3	1	**379-0016**	1	DIENTE (96 PULG, IZQUIERDO) (TINE (96-IN, LH))	
	4	1	**312-5694**	1	TORNILLO DE AJUSTE (1/4-20X0,25 PULG) (SETSCREW (1/4-20X0.25-IN))	

Y - ILUSTRACIÓN DIFERENTE

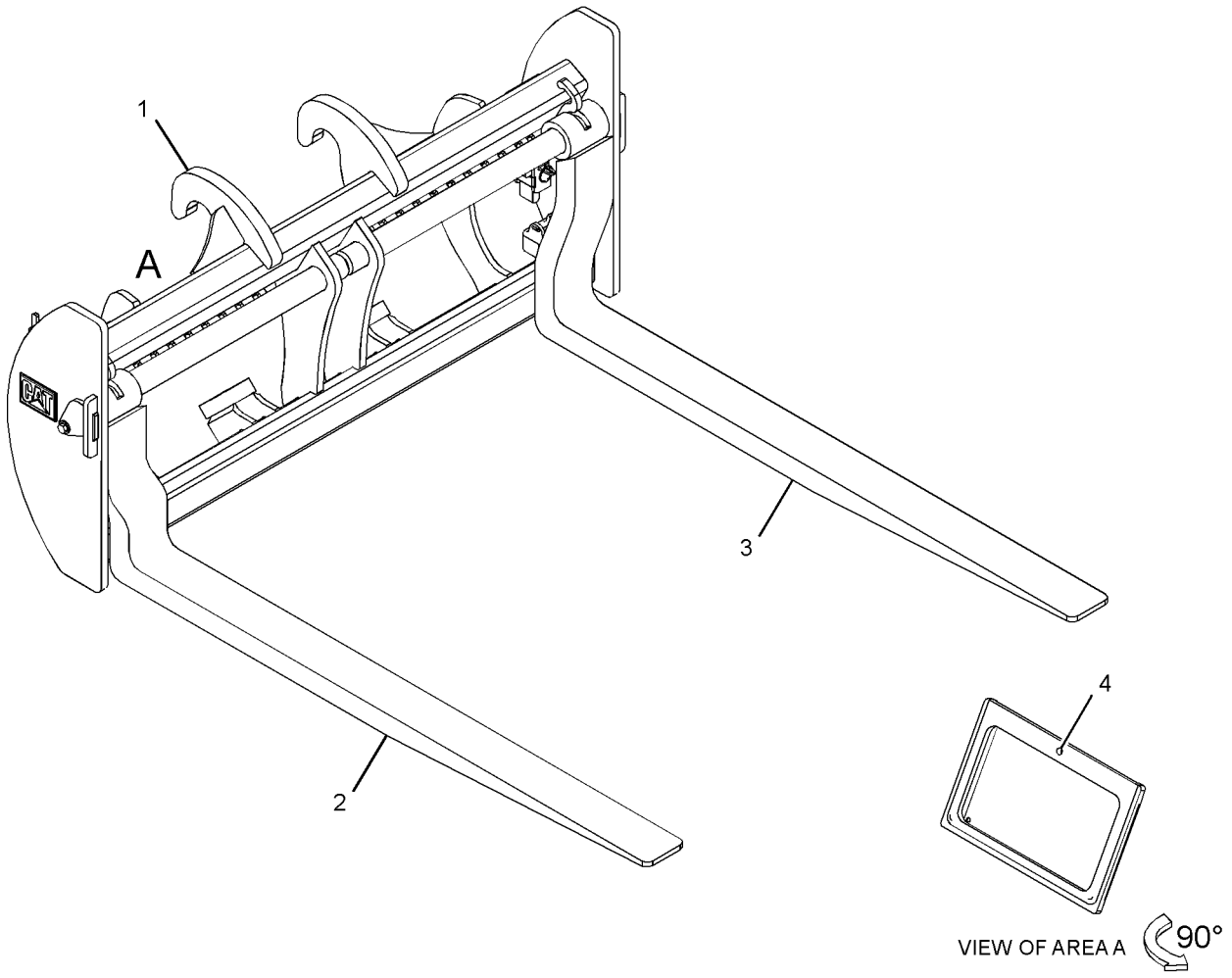

GRÁFICO 1 <FIN> g02778957

135-9298 GRUPO DE PLACA DE DESGASTE (PLATE GP-WEAR)

NO. DE SERIE: FRS1-UP
35 MM DE GROSOR

SMCS-6120, 6820 **i05255822**

NOTA	NÚMERO DE LA PIEZA	QTY	NOMBRE DE LA PIEZA 1 2 3 4 5 6 (NIVEL DEL PRODUCTO)	VER PÁGINA
	6F-0196	4	PERNO DE ARADO (7/8-9X2,75 PULG) (BOLT-PLOW (7/8-9X2.75-IN))	
	6Y-6351	1	CUCHILLA (EDGE-CUTTING)	
	2J-3505	4	TUERCA COMPLETA (ROSCA DE 7/8-9) (NUT-FULL (7/8-9-THD))	
	5P-8249	4	ARANDELA DURA (24 X 41,5 X 4 MM DE GROSOR) (WASHER-HARD (24X41.5X4-MM THK))	

<FIN>

135-8245 GRUPO DE PROTECTOR DE BORDE (PROTECTOR GP-EDGE)

NO. DE SERIE: FRS1-UP
PARA USAR CON CUCHARÓN PARA ROCA/CUCHARÓN PARA MINERAL DE HIERRO
PARTE DE 476-2466 CONFIGURACIÓN DE DISTRIBUCIÓN

SMCS-6120 **i03626517**

NOTA	NÚMERO DE LA PIEZA	QTY	NOMBRE DE LA PIEZA 1 2 3 4 5 6 (NIVEL DEL PRODUCTO)	VER PÁGINA
	135-9292	4	PASADOR (PIN)	
	135-8246	2	PROTECTOR (PROTECTOR)	
	114-0359	4	CONJUNTO DE RETENEDOR (RETAINER AS)	

<FIN>

257-1773 GRUPO DE PUNTA DE ABRASIÓN–K-90 (TIP GP-ABRASION-K-90)

NO. DE SERIE: FRS1-UP

PARTE DE 476-2463, 476-2464 CONFIGURACIÓN DE CUCHARÓN DE USO GENERAL, 476-2466 CONFIGURACIÓN DE DISTRIBUCIÓN

SMCS-6805 **i06243996**

NOTA	NO NO	GRÁFICO REF	NÚMERO DE LA PIEZA	QTY	NOMBRE DE LA PIEZA 1 2 3 4 5 6 (NIVEL DEL PRODUCTO)	VER PÁGINA
	1	1	**220-9090**	1	RETENEDOR DE HERRAMIENTA DE CORTE (K-80, K-90, K-100) (RETAINER-G.E.T. (K-80, K-90, K-100))	
	2	1	**475-5487**	1	PUNTA DE ABRASIÓN PESADA (K-90) (TIP-HEAVY ABRASION (K-90))	

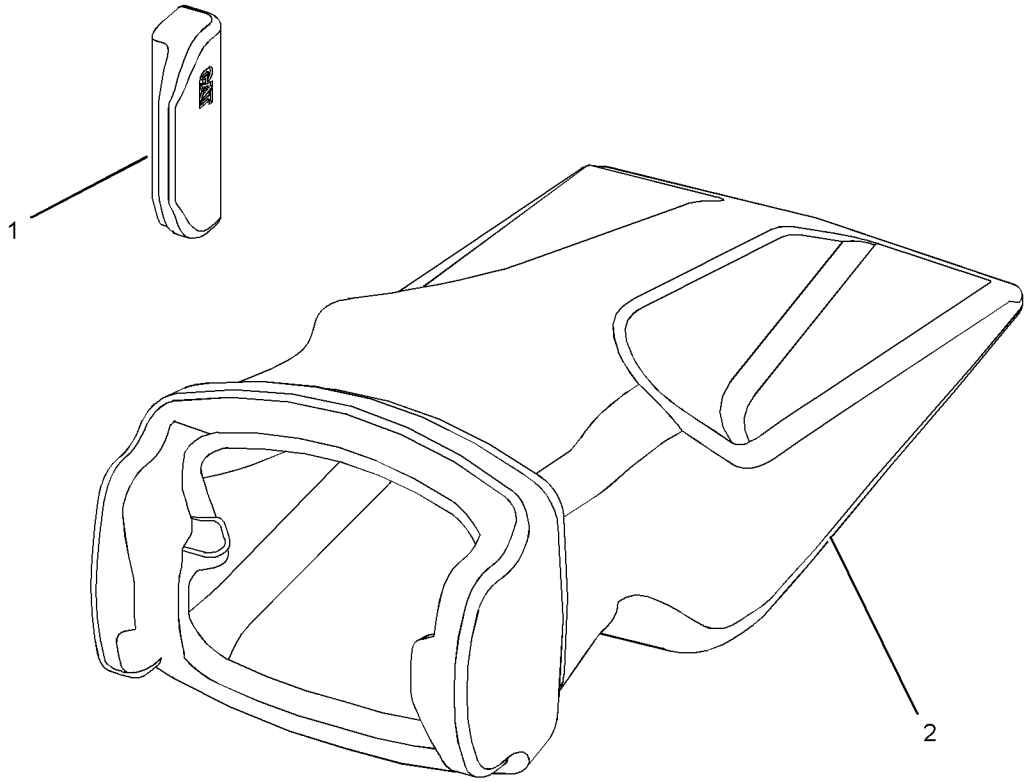

GRÁFICO 1 <FIN> g01195467

345-0387 GRUPO DE PUNTA DE ABRASIÓN—SERVICIO PESADO (TIP GP-ABRASION-SERVICIO PESADO)

NO. DE SERIE: FRS1-UP

K-110

PARA USAR CON 343-8820— PÁGINA: 1001

SMCS-6805 **i06136418**

NOTA	NO NO	GRÁFICO REF	NÚMERO DE LA PIEZA	QTY	NOMBRE DE LA PIEZA 1 2 3 4 5 6 (NIVEL DEL PRODUCTO)	VER PÁGINA
	1	1	**470-7974**	1	PUNTA DE ABRASIÓN PESADA (K-110) (TIP-HEAVY ABRASION (K-110))	
	2	1	**309-1119**	1	RETÉN (RETAINER)	

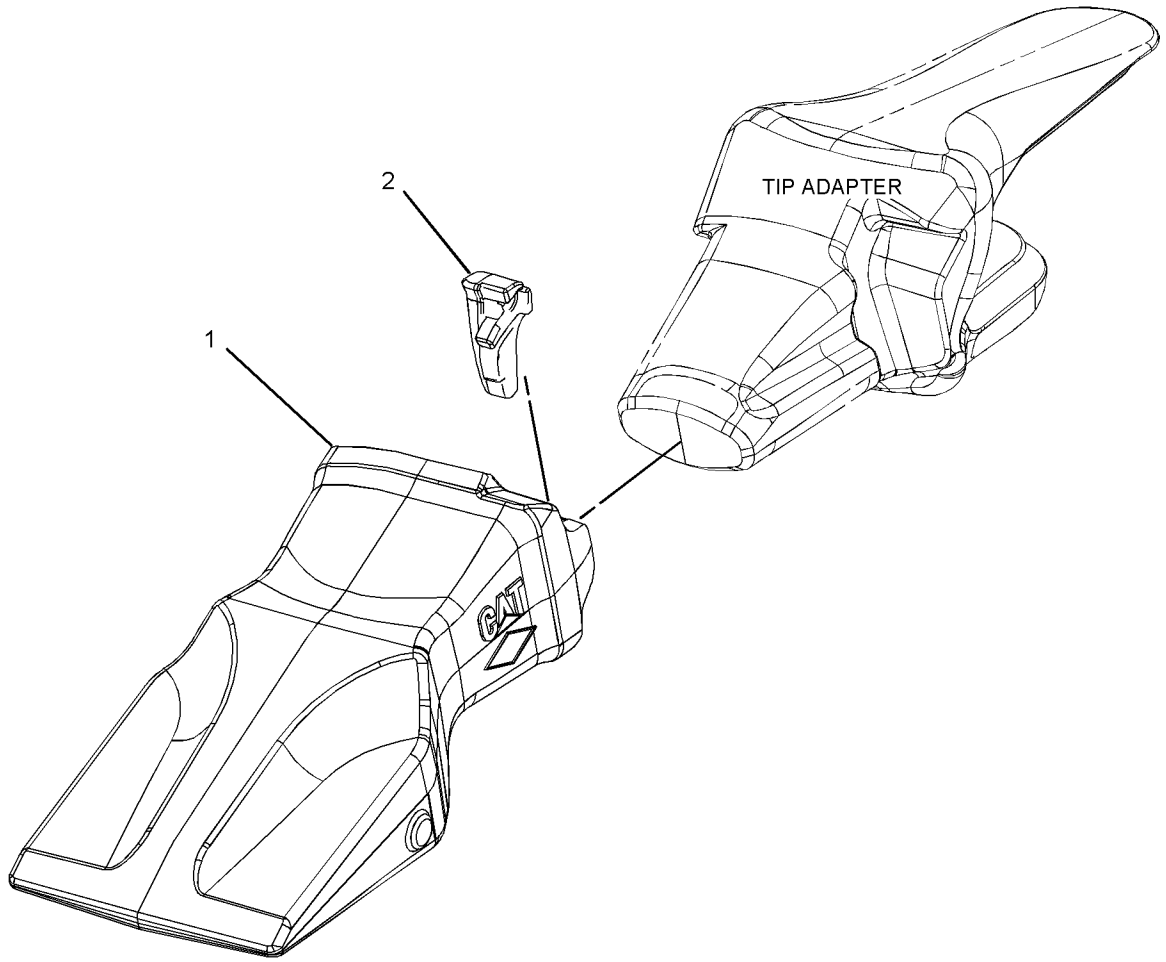

GRÁFICO 1 <FIN> g02809020

217-4891 GRUPO DE PUNTA DE SERVICIO ADICIONAL (TIP GP-EXTRA-DUTY)

NO. DE SERIE: FRS1-UP

K-90

SMCS-6805 **i06098651**

NOTA	NO NO	GRÁFICO REF	NÚMERO DE LA PIEZA	QTY	NOMBRE DE LA PIEZA 1 2 3 4 5 6 (NIVEL DEL PRODUCTO)	VER PÁGINA
	1	1	**220-9090**	1	RETENEDOR DE HERRAMIENTA DE CORTE (K-80, K-90, K-100) (RETAINER-G.E.T. (K-80, K-90, K-100))	
	2	1	**475-5480**	1	PUNTA DE SERVICIO ADICIONAL (K-90) (TIP-EXTRA-DUTY (K-90))	

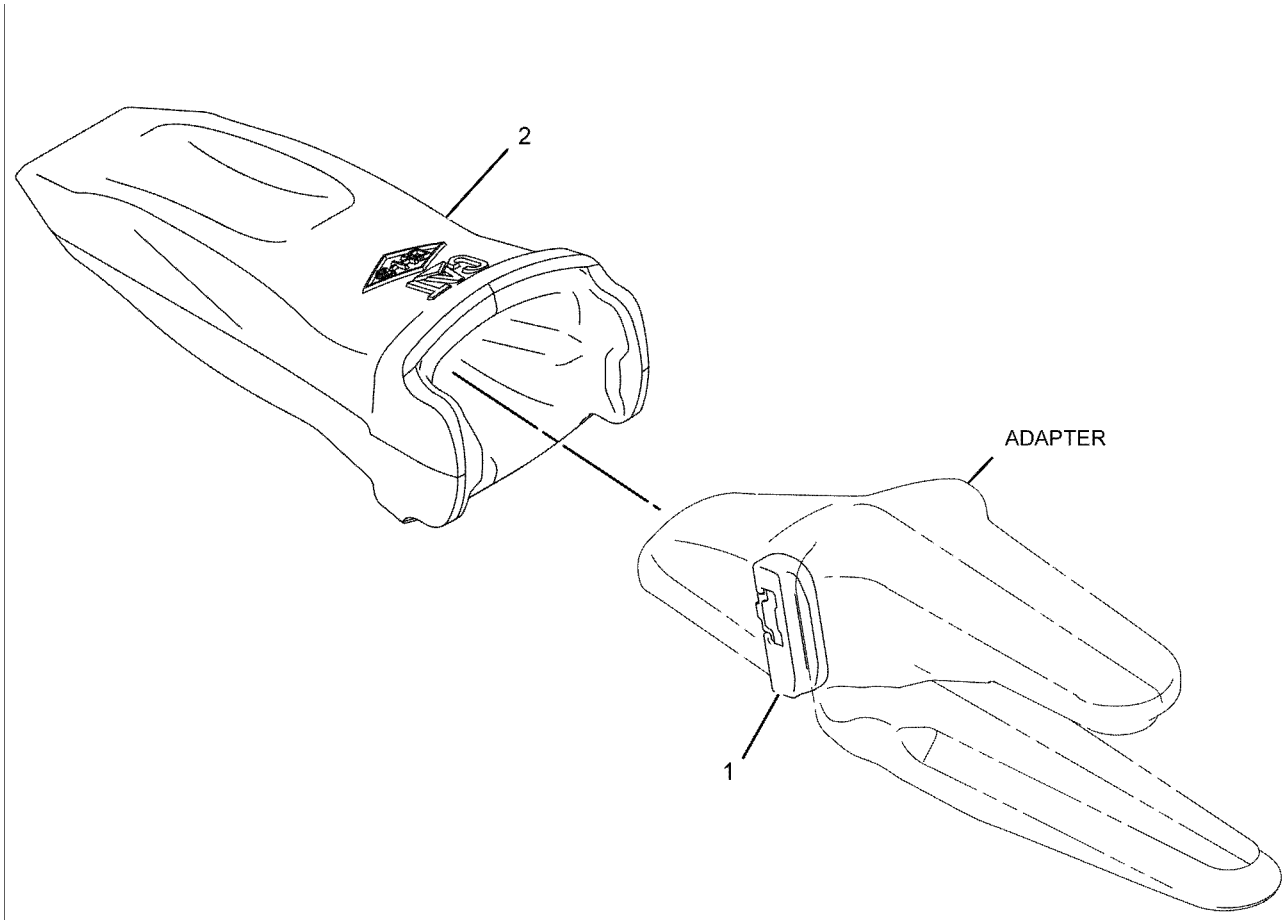

GRÁFICO 1 <FIN> g01074500

217-4896 GRUPO DE PUNTA DE USO GENERAL (TIP GP-GENERAL PURPOSE)

NO. DE SERIE: FRS1-UP
K-90

SMCS-6805 **i06165015**

NOTA	NO NO	GRÁFICO REF	NÚMERO DE LA PIEZA	QTY	NOMBRE DE LA PIEZA 1 2 3 4 5 6 (NIVEL DEL PRODUCTO)	VER PÁGINA
	1	1	**220-9090**	1	RETENEDOR DE HERRAMIENTA DE CORTE (K-80, K-90, K-100) (RETAINER-G.E.T. (K-80, K-90, K-100))	
	2	1	**475-5484**	1	PUNTA DE USO GENERAL (K-90) (K-90) (TIP-GENERAL PURPOSE (K-90) (K-90))	

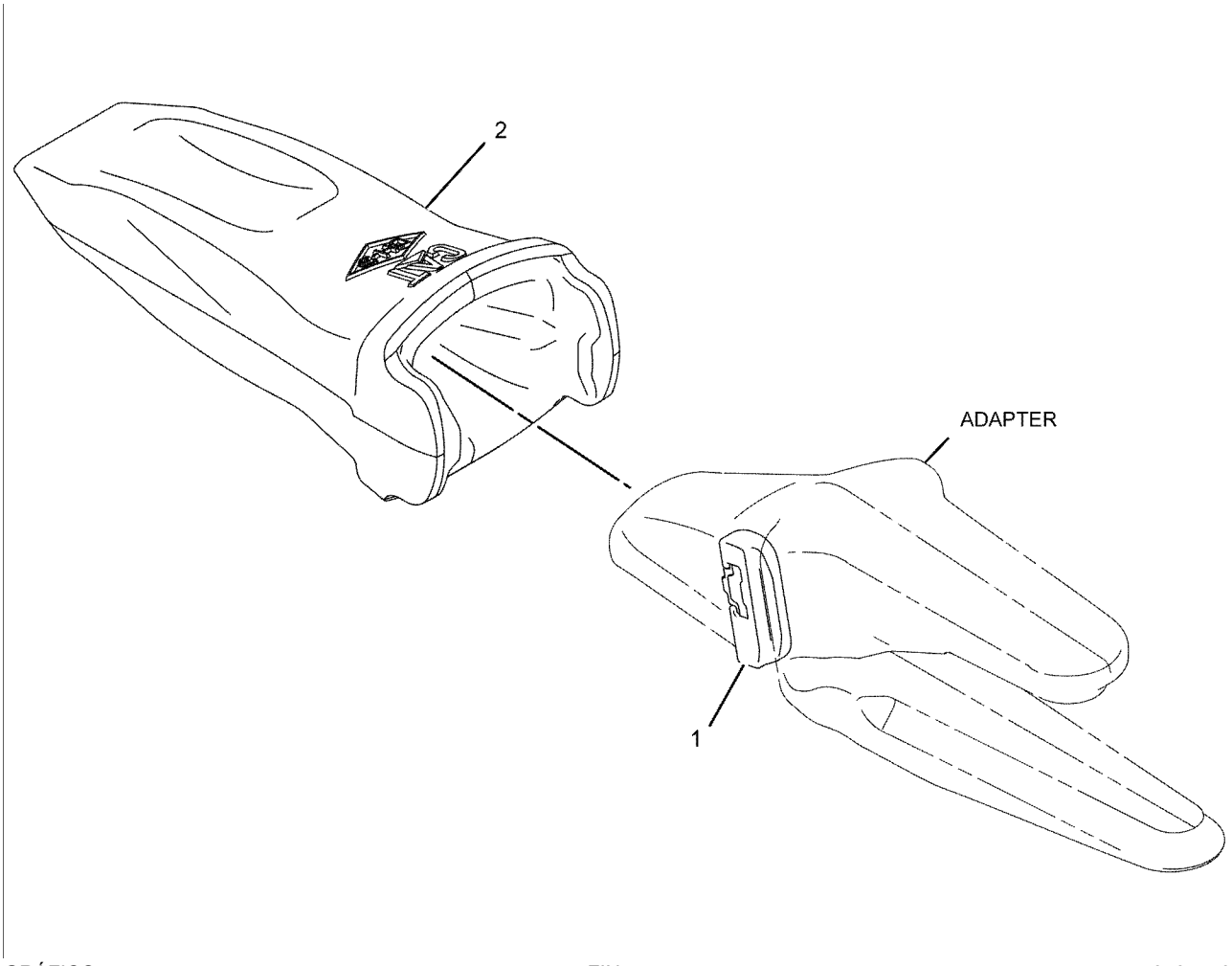

GRÁFICO 1 <FIN> g01074500

217-4892 GRUPO DE PUNTA DE PENETRACIÓN (TIP GP-PENETRATION)

NO. DE SERIE: FRS1-UP

K-90

SMCS-6805 **i06658382**

NOTA	NO NO	GRÁFICO REF	NÚMERO DE LA PIEZA	QTY	NOMBRE DE LA PIEZA 1 2 3 4 5 6 (NIVEL DEL PRODUCTO)	VER PÁGINA
	1	1	**220-9090**	1	RETENEDOR DE HERRAMIENTA DE CORTE (K-80, K-90, K-100) (RETAINER-G.E.T. (K-80, K-90, K-100))	
	2	1	**475-5481**	1	PUNTA DE PENETRACIÓN (K-90) (TIP-PENETRATION (K-90))	

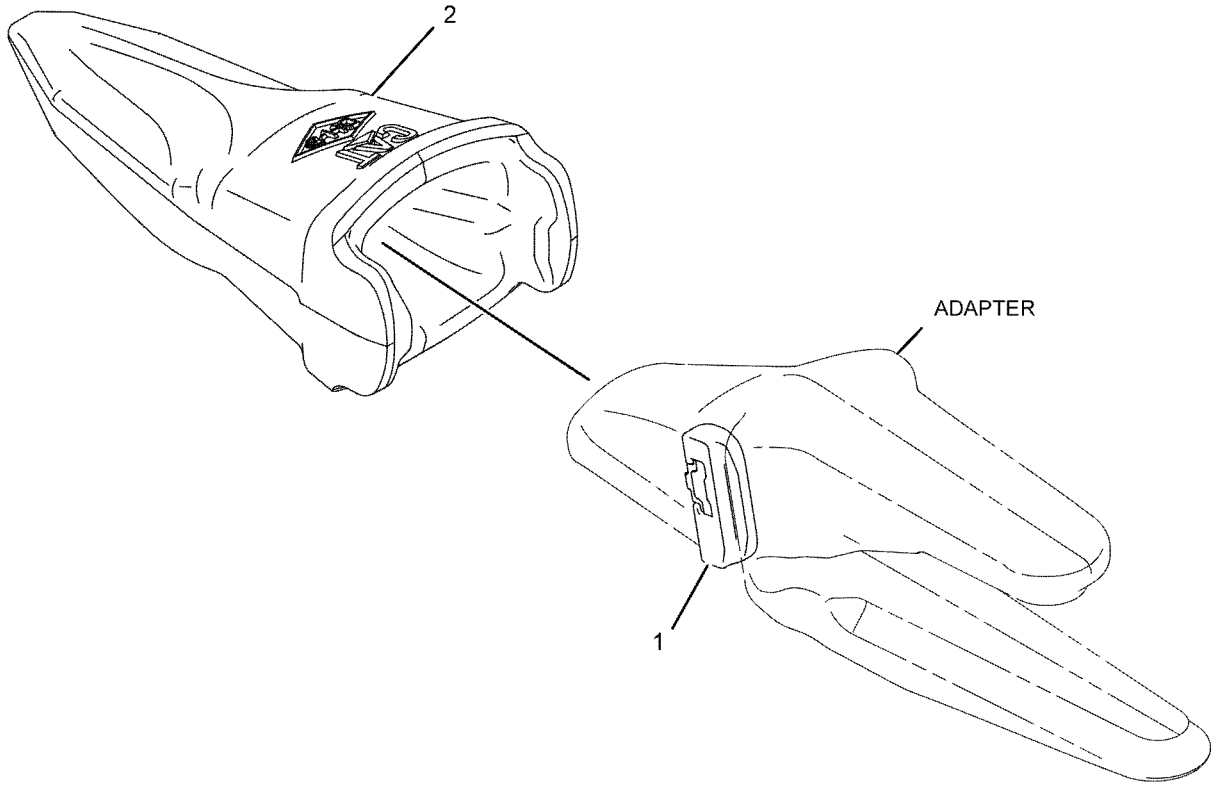

GRÁFICO 1 <FIN> g01074482

373-3930 GRUPO DE CALCOMANÍA (FILM GP)

NO. DE SERIE: FRS1-UP

PARTE DE 456-6638 CONFIGURACIÓN DE CONVERSIÓN DE CERTIFICACIÓN

SMCS-7405, 7557

i06657439

NOTA	NÚMERO DE LA PIEZA	QTY	NOMBRE DE LA PIEZA 1 2 3 4 5 6 (NIVEL DEL PRODUCTO)	VER PÁGINA
Y	*466-7409*	1	GRUPO DE CALCOMANÍA (FILM GP)	1031
	466-0903	1	CALCOMANÍA DE ADVERTENCIA (CINTURÓN DE SEGURIDAD) (FILM-WARNING (SEAT BELT))	
			(ON LH A-POST CENTERED ON POST JUST BELOW UNIVERSAL WARNING FILM)	
	228-2616	1	CALCOMANÍA DE ADVERTENCIA (UNIVERSAL, LEA EL MANUAL DE OPERACIÓN Y MANTENIMIENTO) (FILM-WARNING (UNIVERSAL, READ OMM))	
			(ON LH A-POST, CENTERED ON POST BELOW THE NO WELD NO DRILL WARNING FILM)	
	274-4284	1	CALCOMANÍA DE ADVERTENCIA (EXPLOSIÓN, RADIO PRODUCT LINK) (FILM-WARNING (EXPLOSIÓN, RADIO PRODUCT LINK))	
			(ON LH A-POST, CENTERED ON POST JUST BELOW THE SEATBELT WARNING FILM)	
	450-7011	1	CALCOMANÍA DE ADVERTENCIA (PELIGRO DE CAÍDA, AMARRE, LEA EL MANUAL DE OPERACIÓN Y MANTENIMIENTO) (FILM-WARNING (FALL HAZARD, LANYARD, READ OMM))	
			(ON RH OF THE LEFT FRONT HANDRAIL MOUNTING BRACKET JUST ABOVE THE TIE OFF LOCATION)	

Y - ILUSTRACIÓN DIFERENTE

<FIN>

454-0200 GRUPO DE CALCOMANÍA (FILM GP)

NO. DE SERIE: FRS1-UP

PARTE DE 456-6635 CONFIGURACIÓN DE CONFIGURACIÓN

SMCS-7405, 7557 **i06648419**

NOTA	NO NO	GRÁFICO REF	NÚMERO DE LA PIEZA	QTY	NOMBRE DE LA PIEZA 1 2 3 4 5 6 (NIVEL DEL PRODUCTO)	VER PÁGINA
	1	1	**454-0191**	1	CALCOMANÍA DE IDENTIFICACIÓN (CAT 966L, LADO DERECHO) (FILM-IDENTIFICATION (CAT 966L, RH))	
	2	1	**454-0192**	1	CALCOMANÍA DE IDENTIFICACIÓN (CAT 966L, LADO IZQUIERDO) (FILM-IDENTIFICATION (CAT 966L, LH))	
	3	1	**365-6193**	1	CALCOMANÍA DE IDENTIFICACIÓN (CAT) (FILM-IDENTIFICATION (CAT))	

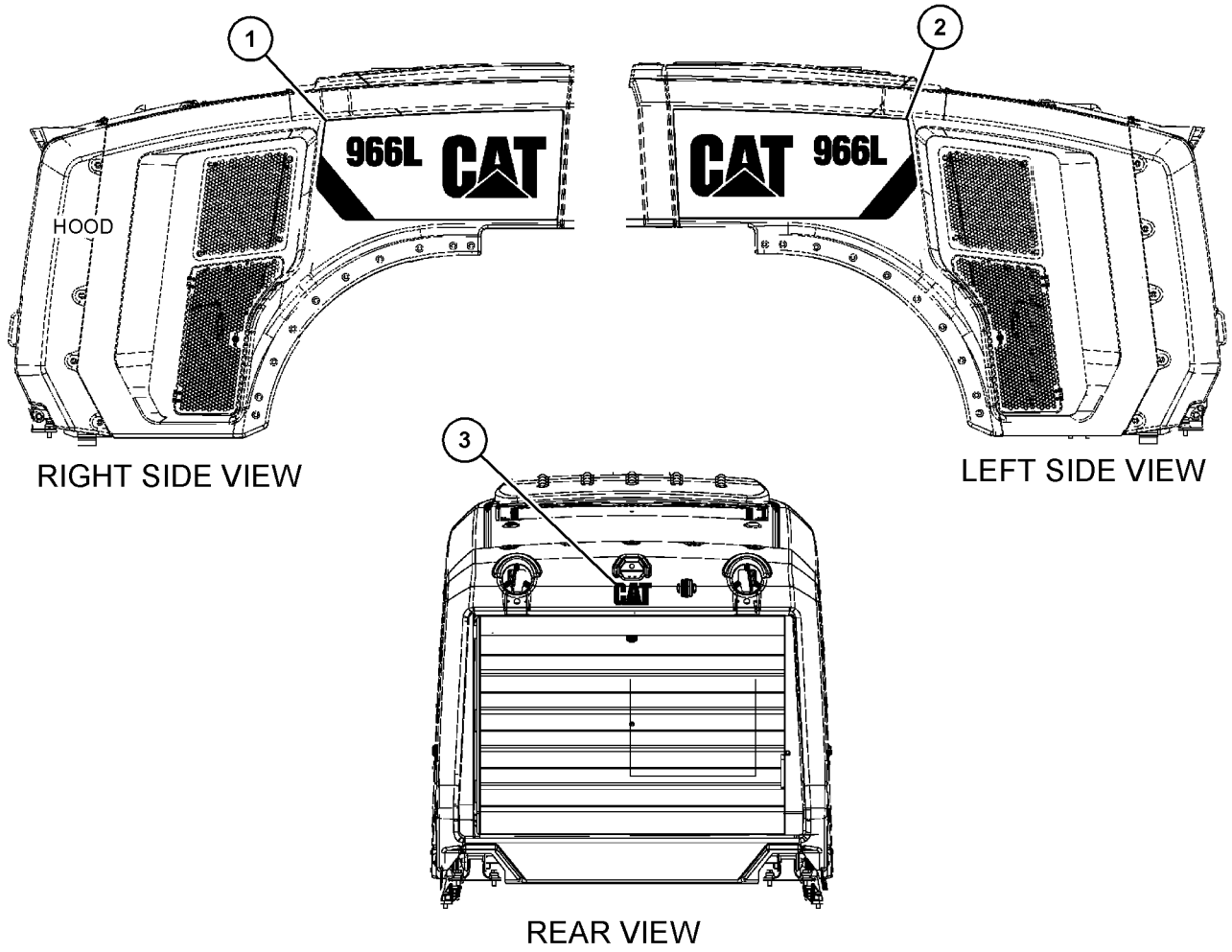

RIGHT SIDE VIEW

LEFT SIDE VIEW

REAR VIEW

GRÁFICO 1 <FIN> g06059312

456-6644 GRUPO DE CALCOMANÍA (FILM GP)

NO. DE SERIE: FRS1-UP

PARTE DE 456-6635 CONFIGURACIÓN DE CONFIGURACIÓN

SMCS-7405, 7557

i06648420

NOTA	NÚMERO DE LA PIEZA	QTY	NOMBRE DE LA PIEZA 1 2 3 4 5 6 (NIVEL DEL PRODUCTO)	VER PÁGINA
	469-8400	1	CALCOMANÍA DE SERVICIO (ORIFICIO) (FILM-SERVICE (PORT))	
			(ON INSIDE OF HYDRAULIC SERVICE CENTER DOOR NEAR DIAGNOSTIC TEST FITTINGS)	
	469-5862	2	CALCOMANÍA DE INFORMACIÓN DE SERVICIO (SERVICE (Servicio)) (FILM-SERVICE INFORMATION (SERVICE))	
			(ON BOTH SIDES OF HYDRAULIC SERVICE CENTER DOOR)	
	374-9552	1	CALCOMANÍA DE ADVERTENCIA (ROPS FOPS, LEA EL MANUAL DE OPERACIÓN Y MANTENIMIENTO) (FILM-WARNING (ROPS, FOPS, READ OMM))	
			(ON LH A-POST SURFACE FACING FRONT WINDOW, CENTERED ON POST, ALIGN WITH TOP OF DOOR HINGE)	
			<FIN>	

466-7409 GRUPO DE CALCOMANÍA (FILM GP)

NO. DE SERIE: FRS1-UP

PARTE DE 373-3930 GRUPO DE CALCOMANÍA

SMCS-7405, 7557

i06151295

NOTA	NO NO	GRÁFICO REF	NÚMERO DE LA PIEZA	QTY	NOMBRE DE LA PIEZA 1 2 3 4 5 6 (NIVEL DEL PRODUCTO)	VER PÁGINA
	1	1	**421-1156**	1	CALCOMANÍA DE IDENTIFICACIÓN (CAT) (FILM-IDENTIFICATION (CAT))	

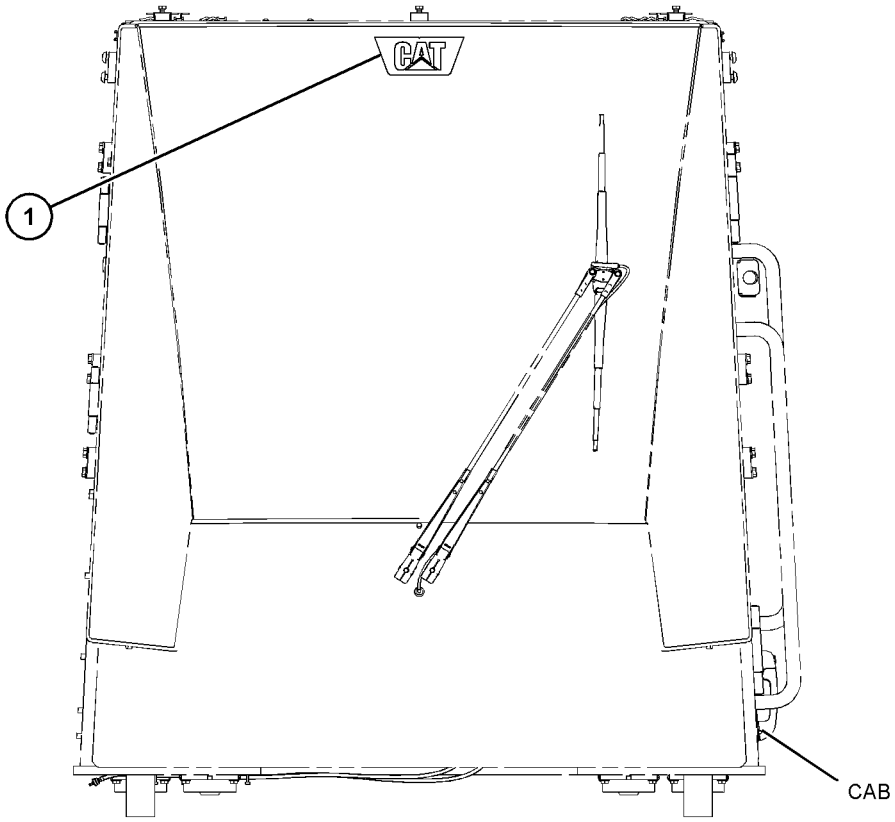

FRONT VIEW

GRÁFICO 1 <FIN> g06014508

468-0170 GRUPO DE CALCOMANÍA (FILM GP)

NO. DE SERIE: FRS1-UP

PARA USAR CON MANIPULADOR DE CHATARRA

SMCS-7405, 7557 **i06632138**

NOTA	NO NO	GRÁFICO REF	NÚMERO DE LA PIEZA	QTY	NOMBRE DE LA PIEZA 1 2 3 4 5 6 (NIVEL DEL PRODUCTO)	VER PÁGINA
	1	1	**468-0164**	2	CALCOMANÍA DE IDENTIFICACIÓN (MANIPULADOR DE CHATARRA) (FILM-IDENTIFICATION (SCRAP HANDLER))	

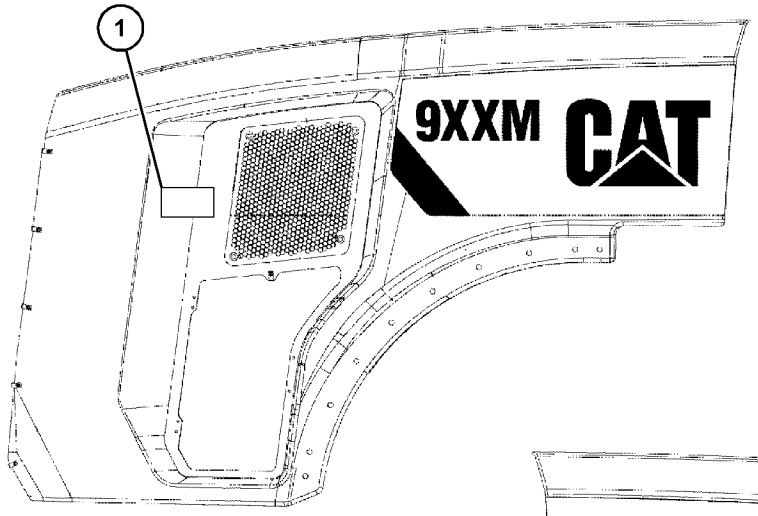

RIGHT SIDE VIEW

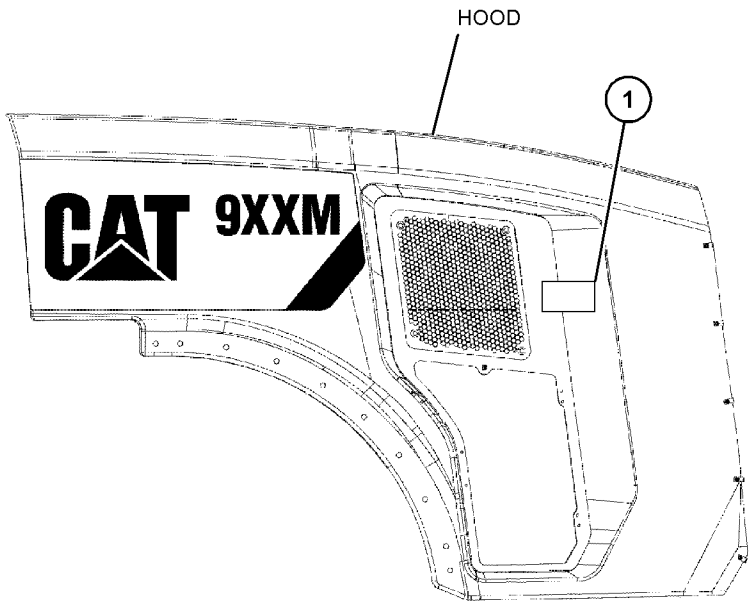

LEFT SIDE VIEW

GRÁFICO 1 <FIN> g03845006

468-0171 GRUPO DE CALCOMANÍA (FILM GP)

NO. DE SERIE: FRS1-UP

PARA USAR CON MANIPULADOR DE BASURA

SMCS-7405, 7557 **i06632141**

NOTA	NO NO	GRÁFICO REF	NÚMERO DE LA PIEZA	QTY	NOMBRE DE LA PIEZA 1 2 3 4 5 6 (NIVEL DEL PRODUCTO)	VER PÁGINA
	1	1	**468-0165**	2	CALCOMANÍA DE INFORMACIÓN (MANIPULADOR DE BASURA) (FILM-INFORMATION (WASTE HANDLER))	

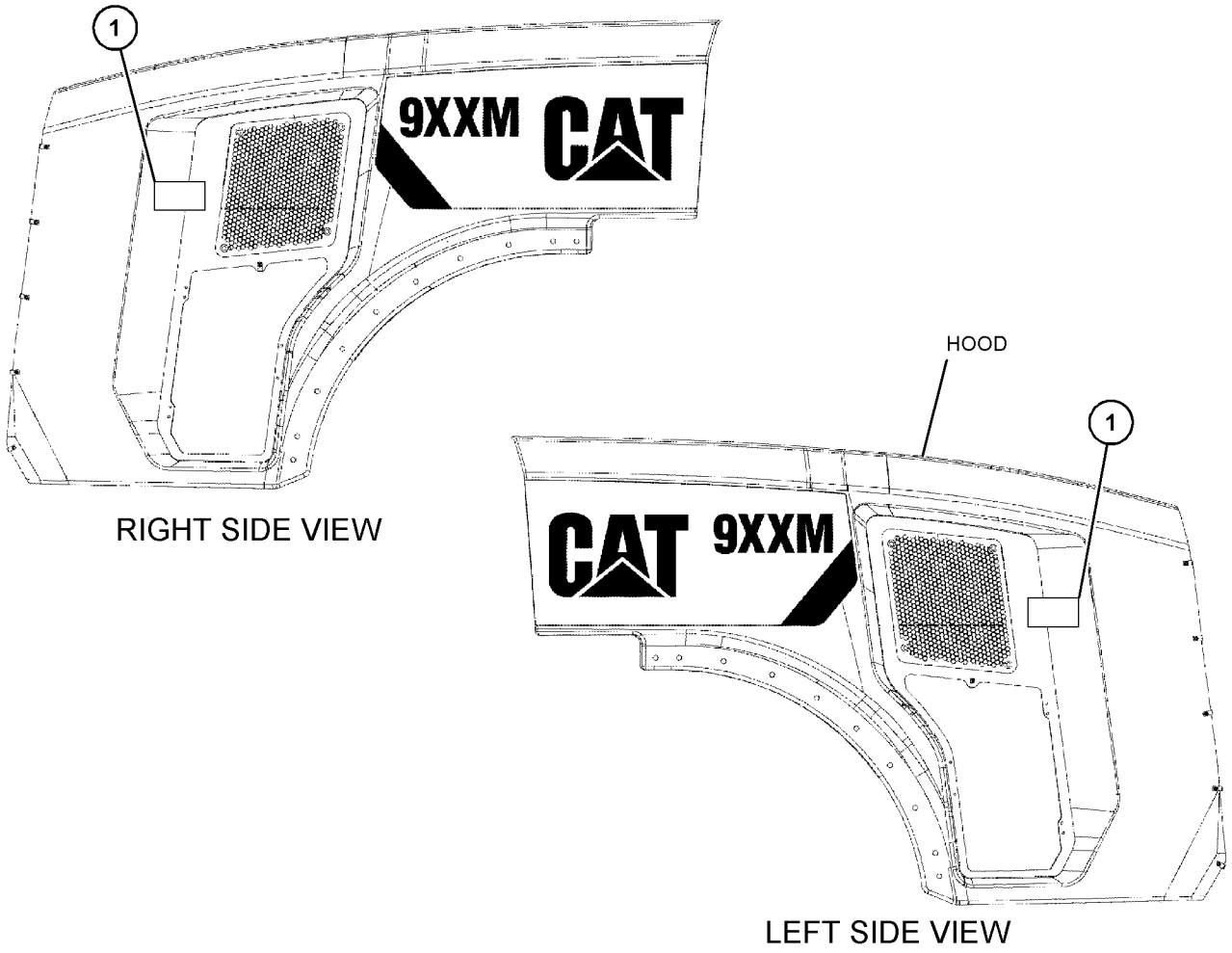

GRÁFICO 1 <FIN> g03845006

468-0173 GRUPO DE CALCOMANÍA (FILM GP)

NO. DE SERIE: FRS1-UP

PARA USAR CON MÁQUINA FORESTAL

SMCS-7405, 7557 **i06632550**

NOTA	NO NO	GRÁFICO REF	NÚMERO DE LA PIEZA	QTY	NOMBRE DE LA PIEZA 1 2 3 4 5 6 (NIVEL DEL PRODUCTO)	VER PÁGINA
	1	1	**468-0167**	2	CALCOMANÍA DE IDENTIFICACIÓN (MÁQUINA FORESTAL) (FILM-IDENTIFICATION (FOREST MACHINE))	

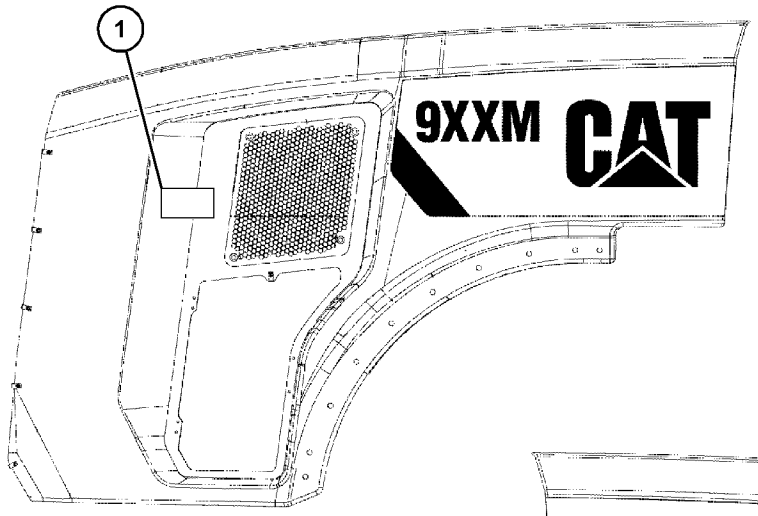

RIGHT SIDE VIEW

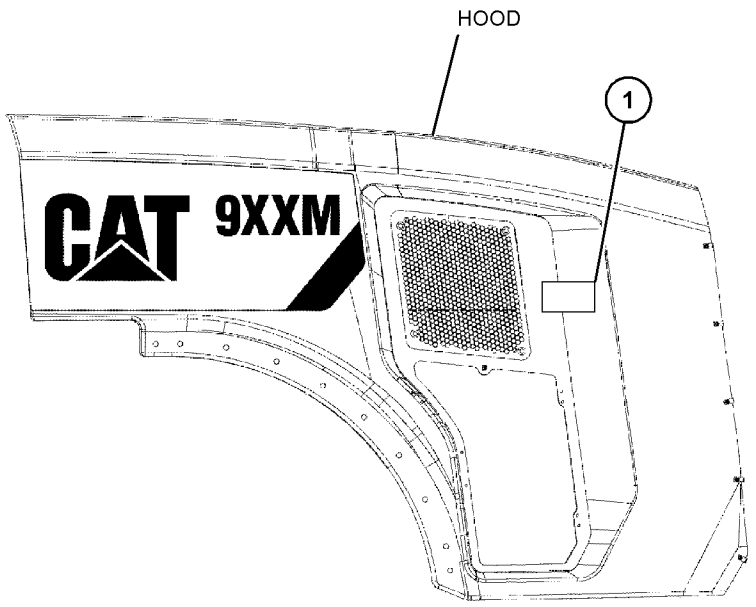

LEFT SIDE VIEW

GRÁFICO 1 <FIN> g03845006

457-3106 GRUPO DE TUBERÍAS DE DIAGNÓSTICO (LINES GP-DIAGNOSTIC)

NO. DE SERIE: FRS1-UP

PARTE DE 456-6637 CONFIGURACIÓN HIDRÁULICA

SMCS-7554 **i06638550**

NOTA	NO NO	GRÁFICO REF	NÚMERO DE LA PIEZA	QTY	NOMBRE DE LA PIEZA 1 2 3 4 5 6 (NIVEL DEL PRODUCTO)	VER PÁGINA
	1	1	**2P-1279**	10	CONTRATUERCA (ROSCA DE 9/16-18) (LOCKNUT (9/16-18-THD))	
	2	1	**125-8534**	1	CONJUNTO DE PLACA (PLATE AS)	
	3	1	*148-8368*	8	CONJUNTO DE CODO (ELBOW AS)	
					(EACH INCLUDES)	
		1	**3J-1907**	1	SELLO ANULAR (SEAL-O-RING)	
		1	**4J-5477**	1	SELLO ANULAR (SEAL-O-RING)	
		1	**6V-8627**	1	CODO (ELBOW)	
	4	1	*150-3033*	1	CONJUNTO DE CODO (ELBOW AS)	
		1	**3J-1907**	1	SELLO ANULAR (SEAL-O-RING)	
		1	**4J-5477**	1	SELLO ANULAR (SEAL-O-RING)	
		1	**8T-0164**	1	CODO (ELBOW)	
	5	1	*164-5567*	10	CONJUNTO DE ACOPLADOR DE DESCONEXIÓN RÁPIDA (MACHO) (COUPLER AS-QUICK DISCONNECT (MALE))	
					(EACH INCLUDES)	
		1	**6V-3965**	1	CONEXIÓN (DESCONEXIÓN RÁPIDA) (FITTING (QUICK DISCONNECT))	
		1	**214-7568**	1	SELLO ANULAR (SEAL-O-RING)	
	6	1	*169-5863*	10	CONJUNTO DE ADAPTADOR (ADAPTER AS)	
					(EACH INCLUDES)	
		1	**4J-5477**	1	SELLO ANULAR (SEAL-O-RING)	
		1	**7X-7945**	1	ADAPTADOR (ROSCA DE 9/16-18) (ADAPTER (9/16-18-THD))	
	7	1	**197-4566**	1	CONJUNTO DE SOPORTE (BRACKET AS)	
	8	1	**383-4386**	1	CONJUNTO DE MANGUERA (HOSE AS)	
	9	1	**383-4387**	1	CONJUNTO DE MANGUERA (HOSE AS)	
	10	1	**383-4388**	1	CONJUNTO DE MANGUERA (HOSE AS)	
	11	1	**383-4389**	1	CONJUNTO DE MANGUERA (HOSE AS)	
	12	1	**383-4390**	1	CONJUNTO DE MANGUERA (HOSE AS)	
	13	1	**383-4391**	1	CONJUNTO DE MANGUERA (HOSE AS)	
	14	1	**383-4392**	1	CONJUNTO DE MANGUERA (HOSE AS)	
	15	1	**383-4393**	1	CONJUNTO DE MANGUERA (HOSE AS)	
	16	1	**383-4394**	1	CONJUNTO DE MANGUERA (HOSE AS)	
	17	1	**452-7162**	1	CONJUNTO DE SOPORTE (BRACKET AS)	
		1	**9C-4935**	1	PLACA (PLATE)	
	18	1	**200-6345**	1	MONTAJE (UNIÓN GIRATORIA DOBLE) (MOUNT (DUAL SWIVEL))	
	19	1	**204-2281**	8	CORREA PARA CABLES (STRAP-CABLE)	
	20	1	**204-8000**	6	MONTAJE DE ATADURA DE CABLE (MOUNTING-CABLE TIE)	
	21	1	**5P-9085**	1	BROCHE (CLIP)	
	22	1	**6V-0852**	10	TAPA ANTIPOLVO (CAP-DUST)	
	23	1	**8T-4121**	5	ARANDELA DURA (11 X 21 X 2,5 MM DE GROSOR) (WASHER-HARD (11X21X2.5-MM THK))	
M	24	1	**8T-4136**	11	PERNO (M10 X 1,5 X 25 MM) (BOLT (M10X1.5X25-MM))	

M - PIEZA MÉTRICA

457-3106 GRUPO DE TUBERÍAS DE DIAGNÓSTICO (LINES GP-DIAGNOSTIC) (cont.) **i06638550**

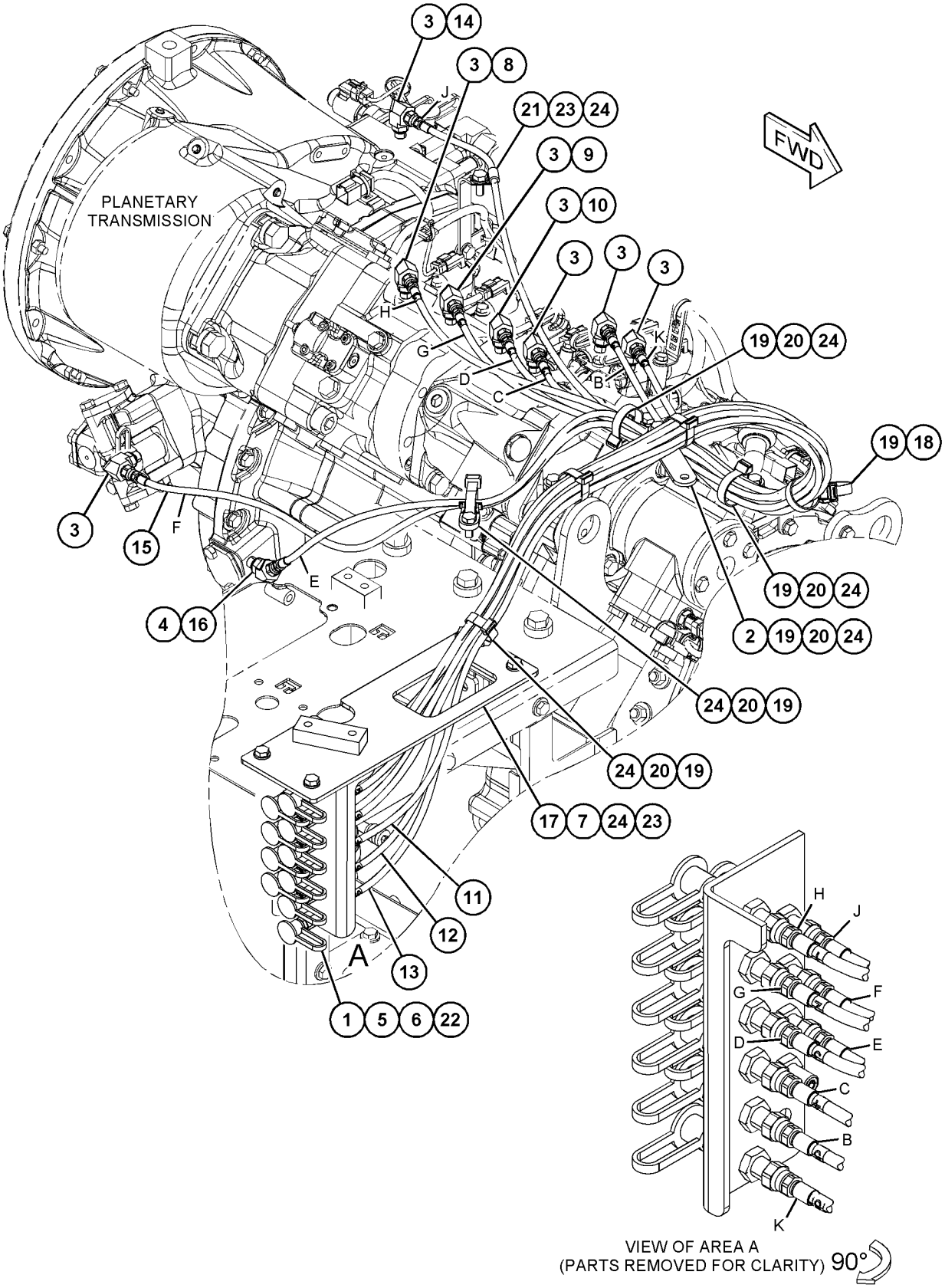

GRÁFICO 1 <FIN> g06058351

397-7242 GRUPO DE PLACA Y CALCOMANÍA (PLATE & FILM GP)

NO. DE SERIE: WYE1-UP

PARTE DE 434-5134, 434-5137 CONFIGURACIÓN DE MOTOR BÁSICA

SMCS-7405, 7557

i05669212

NOTA	NO NO	GRÁFICO REF	NÚMERO DE LA PIEZA	QTY	NOMBRE DE LA PIEZA 1 2 3 4 5 6 (NIVEL DEL PRODUCTO)	VER PÁGINA
	1	1	**293-9659**	2	CALCOMANÍA DE ADVERTENCIA (UNIVERSAL, LEA EL MANUAL DE OPERACIÓN Y MANTENIMIENTO) (FILM-WARNING (UNIVERSAL, READ OMM))	
	2	1	**430-5251**	3	CALCOMANÍA DE ADVERTENCIA (PRESIÓN ALTA, LEA EL MANUAL DE OPERACIÓN Y MANTENIMIENTO) (FILM-WARNING (HIGH PRESSURE, READ OMM))	
	3	1	**4W-1413**	1	PLACA DE NÚMERO DE SERIE (MOTOR) (PLATE-SERIAL NUMBER (ENGINE))	
	4	1	**136-9066**	1	CALCOMANÍA DE INFORMACIÓN (ENGINE OIL (Aceite del motor)) (FILM-INFORMATION (ENGINE OIL))	
	5	1	**350-1525**	1	PLACA DE IDENTIFICACIÓN (CAT C9.3 ACERT) (PLATE-IDENTIFICATION (CAT C9.3 ACERT))	

397-7242 GRUPO DE PLACA Y CALCOMANÍA (PLATE & FILM GP) (cont.) **i05669212**

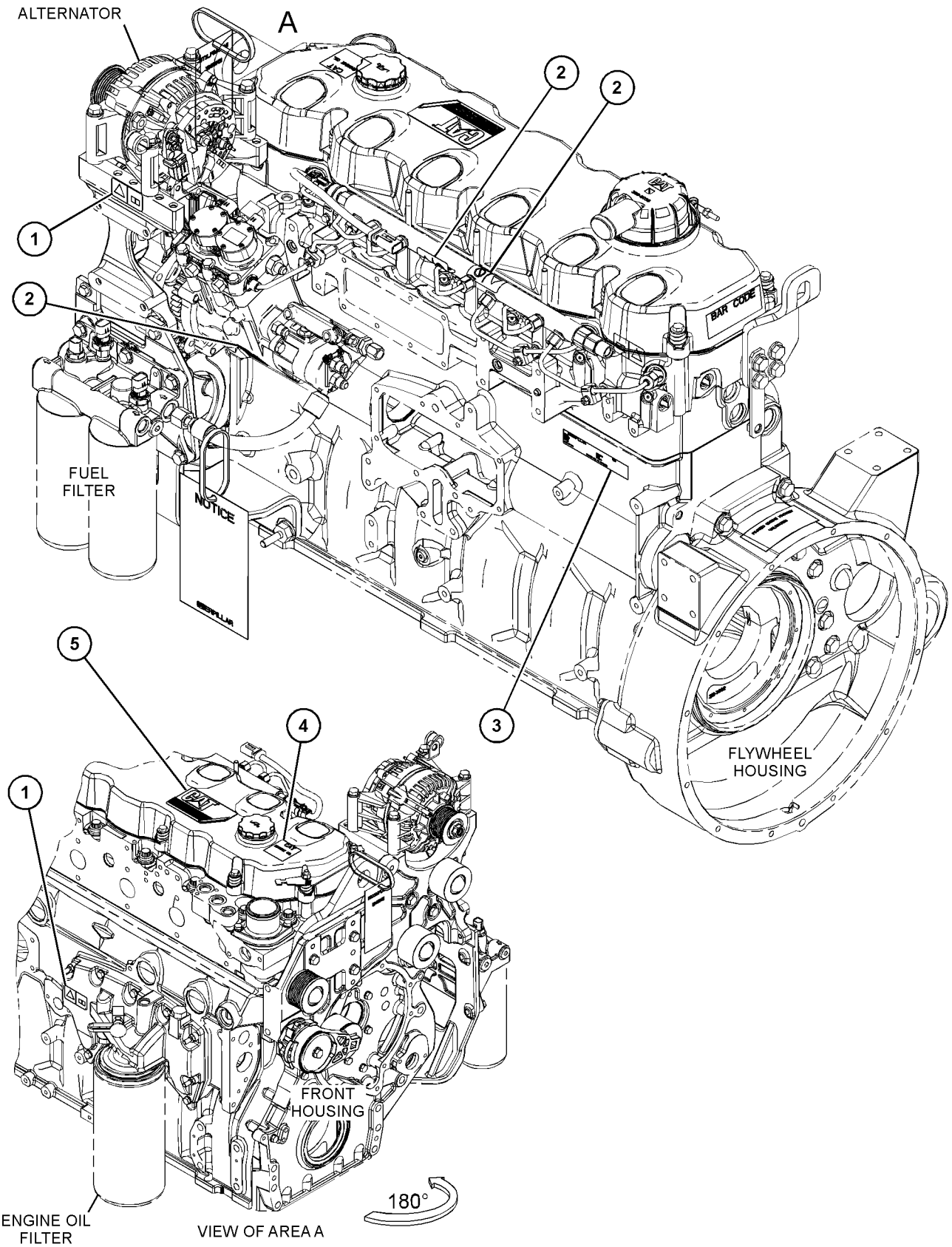

GRÁFICO 1 <FIN> g03676812

439-3511 GRUPO DE PLACA Y CALCOMANÍA (PLATE & FILM GP)

NO. DE SERIE: FRS1-UP

PARTE DE 456-6635 CONFIGURACIÓN DE CONFIGURACIÓN

SMCS-7405, 7557

i06648411

NOTA	NÚMERO DE LA PIEZA	QTY	NOMBRE DE LA PIEZA 1 2 3 4 5 6 (NIVEL DEL PRODUCTO)	VER PÁGINA
	353-7106	1	CALCOMANÍA DE IDENTIFICACIÓN (PUNTOS DE ENGRASE) (FILM-IDENTIFICATION (GREASE POINTS))	
			(ON FRONT COVER OF HYD SERVICE CENTER NEXT TO GREASE FITTINGS LOCATED ON EEF)	
	1P-2807	2	CALCOMANÍA DE IDENTIFICACIÓN (UBICACIÓN DE LOS CÁNCAMOS DE LEVANTAMIENTO) (FILM-IDENTIFICATION (LIFT EYE LOCATION))	
			(ONE EACH AT FRONT LIFT EYES)	
	7X-3229	2	CALCOMANÍA DE IDENTIFICACIÓN (UBICACIÓN DE CÁNCAMO DE LEVANTAMIENTO, AMARRE) (FILM-IDENTIFICATION (LIFT EYE, TIE-DOWN LOCATION))	
			(ONE EACH AT REAR LIFT & TIE DOWN EYES)	
	7X-7644	2	CALCOMANÍA DE IDENTIFICACIÓN (AMARRE) (FILM-IDENTIFICATION (TIE-DOWN))	
			(ONE EACH AT FRONT TIE DOWN EYES)	
	438-5944	1	CALCOMANÍA DE IDENTIFICACIÓN (ORIFICIOS DE PRESIÓN DE ENGRASE) (FILM-IDENTIFICATION (GREASE PRESSURE PORTS))	
			(ON INSIDE OF LH NEEF PLATE NEXT DIFF LOCK MANIFOLD)	
	444-8663	1	CALCOMANÍA DE IDENTIFICACIÓN (PUNTOS DE ENGRASE, LEA EL MANUAL DE OPERACIÓN Y MANTENIMIENTO) (FILM-IDENTIFICATION (GREASE POINTS, READ OMM))	
			(ON RH NEEF NEAR GREASE FITTINGS)	
	455-1084	1	CALCOMANÍA DE IDENTIFICACIÓN (CAT) (FILM-IDENTIFICATION (CAT))	
			(ON INSIDE OF ELECTRICAL DISCONNECT COMPARTMENT DOOR, CENTERED VERTICALLY & 15-MM AWAY FROM DOOR LATCH)	
	146-6747	2	CALCOMANÍA DE INFORMACIÓN (24 VOLTIOS) (FILM-INFORMATION (24-VOLT))	
			(1 - ON OUTSIDE OF BATTERY BOX COVER BELOW LH CORNER OF FILM WARNING ON LH SIDE OF MACHINE) (1 - INSIDE DISCONNECT SWITCH COMPARTMENT NEAR JUMP START RECEPTACLE)	
	449-9226	1	CALCOMANÍA DE INFORMACIÓN (CAT SATO) (FILM-INFORMATION (CAT SATO))	
			(ON FRONT FACE OF BATTERY BOX ABOVE TRANSMISSION OIL FILL)	
	468-8049	1	CALCOMANÍA DE INFORMACIÓN (ACEITE DE MOTOR, LEA EL MANUAL DE OPERACIÓN Y MANTENIMIENTO) (FILM-INFORMATION (ENGINE OIL, READ OMM))	
			(ON LH FAN MOTOR SUPPORT ASSEMBLY ON LOWER HORIZONTAL SUPPORT BAR 10-MM FROM EDGE)	
	6V-2679	1	CALCOMANÍA DE INSTRUCCIONES (LIMPIAPARABRISAS) (FILM-INSTRUCTION (WIPER))	
			(ON OUTSIDE OF RH SIDE PLATFORM ON VERTICAL SURFACE NEAR WASHER BOTTLE)	
	124-2456	2	CALCOMANÍA DE INSTRUCCIONES (NO SE PARE EN ESTE LUGAR) (FILM-INSTRUCTION (NO STEP))	
			(ON TOP OF HOOD BEHIND CAB ON EACH SIDE. ALIGN REAR EDGE OF FILM WITH CENTER OF AIR CLEANER OPENING, ALIGN TOP EDGE OF FILM WITH RIB IN TOP HOOD PANEL)	

439-3511 GRUPO DE PLACA Y CALCOMANÍA (PLATE & FILM GP) (cont.) **i06648411**

NOTA	NÚMERO DE LA PIEZA	QTY	NOMBRE DE LA PIEZA 1 2 3 4 5 6 (NIVEL DEL PRODUCTO)	VER PÁGINA
	224-0672	1	CALCOMANÍA DE ADVERTENCIA (ALTA PRESIÓN, LEA EL MANUAL DE OPERACIÓN Y MANTENIMIENTO, INTERNACIONAL) (FILM-WARNING (HIGH PRESSURE, READ OMM, INTL))	
			(BELOW CRUSH WARNING FILM ON RH SIDE OF NEEF)	
	224-8946	1	CALCOMANÍA DE ADVERTENCIA (EVITE PULVERIZACIÓN DE ÉTER/ADMISIÓN DE AIRE, INTERNACIONAL) (FILM-WARNING (NO ETHER SPRAY/ AIR INTK, INTL))	
			(ON TOP PANEL OF HOOD, CENTER OF FILM CENTERED WITH AIR CLEANER OPENING & CENTERED BETWEEN OPENING & OUTBOARD RIB)	
	225-0312	2	CALCOMANÍA DE ADVERTENCIA (AUXILIAR DE ARRANQUE, LEA EL MANUAL DE OPERACIÓN Y MANTENIMIENTO, INTERNACIONAL) (FILM-WARNING (JUMP START, READ OMM, INTL))	
			(1 - ON BATTERY BOX DOOR) (1 - IN DISCONNECT SWITCH COMPARTMENT NEXT TO JUMP START RECEPTACLE)	
	226-1240	2	CALCOMANÍA DE ADVERTENCIA (PELIGRO DE APLASTAMIENTO, NO SE ACERQUE, INTERNACIONAL) (FILM-WARNING (CRUSH HAZARD, STAY BACK, INTL))	
			(1 - ABOVE FRAME LOCK FILM) (1 - ABOVE CYLINDER WARNING FILM)	
	226-1274	1	CALCOMANÍA DE ADVERTENCIA (PELIGRO DE APLASTAMIENTO, LEA EL MANUAL DE OPERACIÓN Y MANTENIMIENTO, INTERNACIONAL) (FILM-WARNING (CRUSH HAZARD, READ OMM, INTL))	
			(ON SIDE FACE OF NEEF 15-MM FORWARD OF REAR EDGE & 15-MM UP FROM BOTTOM OF NEEF SIDE PLATE ON SIDE OF MACHINE WITH ARTICULATION LOCK)	
	228-7316	2	CALCOMANÍA DE ADVERTENCIA (SUPERFICIE CALIENTE, NO TOCAR, INTERNACIONAL) (FILM-WARNING (HOT SURFACE, HANDS CLEAR, INTL))	
			(BELOW SERVICE DOOR ON BOTH SIDES OF HOOD)	
	228-9106	2	CALCOMANÍA DE ADVERTENCIA (SUPERFICIE CALIENTE, NO TOCAR, INTERNACIONAL) (FILM-WARNING (HOT SURFACE, HANDS CLEAR, INTL))	
			(1 - ON FLAT SURFACE ON FRONT OF AIR CLEANER COVER AS FAR REARWARD AS POSSIBLE) (1 - ON RADIATOR LH SIDE PANEL)	
	444-5639	2	CALCOMANÍA DE ADVERTENCIA (DETECCIÓN DE FUGAS, CONSULTE EL MANUAL DE OPERACIÓN Y MANTENIMIENTO) (FILM-WARNING (LEAK DETECTION, READ OMM))	
			(1 - ON INSIDE LH NEEF PLATE, REAR EDGE 30-MM FORWARD OF REAR EDGE OF FORWARD CUTOUT IN VALVE SHELF, 300-MM UP FROM VALVE SHELF) (1 - ON INSIDE RH NEEF PLATE, REAR EDGE ALIGNED WITH REAR EDGE OF FORWARD CUTOUT IN VALVE SHELF, 300-MM UP FROM VALVE SHELF)	
	463-0968	2	CALCOMANÍA DE ADVERTENCIA (VENTILADOR GIRATORIO) (FILM-WARNING (ROTATING FAN))	
			(ONE FILM EACH SIDE SUPPORT OF RADIATOR, FORWARD OF CLEAN OUT OPENINGS)	
	239-6986	1	PLACA DE NÚMERO DE SERIE (MACHINE (Máquina)) (PLATE-SERIAL NUMBER (MACHINE))	
			(ON LH SIDE OF NEEF. LH EDGE OF PLATE ALIGNED WITH FIRST CHARACTER OF PIN STAMPING, BOTTOM EDGE OF PLATE 15-MM ABOVE TOP OF PIN STAMPING)	
	4W-1413	1	PLACA DE NÚMERO DE SERIE (MOTOR) (PLATE-SERIAL NUMBER (ENGINE))	

439-3511 GRUPO DE PLACA Y CALCOMANÍA (PLATE & FILM GP) (cont.) **i06648411**

NOTA	NÚMERO DE LA PIEZA	QTY	NOMBRE DE LA PIEZA 1 2 3 4 5 6 (NIVEL DEL PRODUCTO)	VER PÁGINA
			(ON LH SIDE OF ENGINE AT REAR BLOCK)	
	9R-1499	2	REFLECTOR (ROJA) (REFLECTOR (RED))	
			(CENTERED IN RECESSES ON COUNTERWEIGHT)	
			<FIN>	

454-4493 GRUPO DE PLACA Y CALCOMANÍA (PLATE & FILM GP)

NO. DE SERIE: FRS1-UP

PARTE DE 455-3940 CONFIGURACIÓN DE LA CABINA

SMCS-7405, 7557

i06683375

NOTA	NO NO	GRÁFICO REF	NÚMERO DE LA PIEZA	QTY	NOMBRE DE LA PIEZA 1 2 3 4 5 6 (NIVEL DEL PRODUCTO)	VER PÁGINA
	1	2	**201-2733**	2	CALCOMANÍA DE INFORMACIÓN (ADMISIÓN/ SALIDA) (FILM-INFORMATION (INPUT/OUTPUT))	
	2	2	**299-7880**	1	CALCOMANÍA DE INSTRUCCIONES (NO SE PARE EN ESTE LUGAR) (FILM-INSTRUCTION (NO STEP))	
	3	2	**345-0351**	1	CALCOMANÍA DE IDENTIFICACIÓN (INTERRUPTOR DE ENCENDIDO) (FILM-IDENTIFICATION (IGNITION SWITCH))	
	4	2	**448-2831**	1	CALCOMANÍA DE INSTRUCCIONES (AIRE ACONDICIONADO, LEER EL MANUAL) (FILM-INSTRUCTION (AIR CONDITIONER, READ MAN))	
	5	2	**466-3275**	1	CALCOMANÍA DE ADVERTENCIA (NO SUELDE, NO PERFORE, LEA EL MANUAL DE OPERACIÓN Y MANTENIMIENTO) (FILM-WARNING (NO WELD, NO DRILL, READ OMM))	

454-4493 GRUPO DE PLACA Y CALCOMANÍA (PLATE & FILM GP) (cont.) **i06683375**

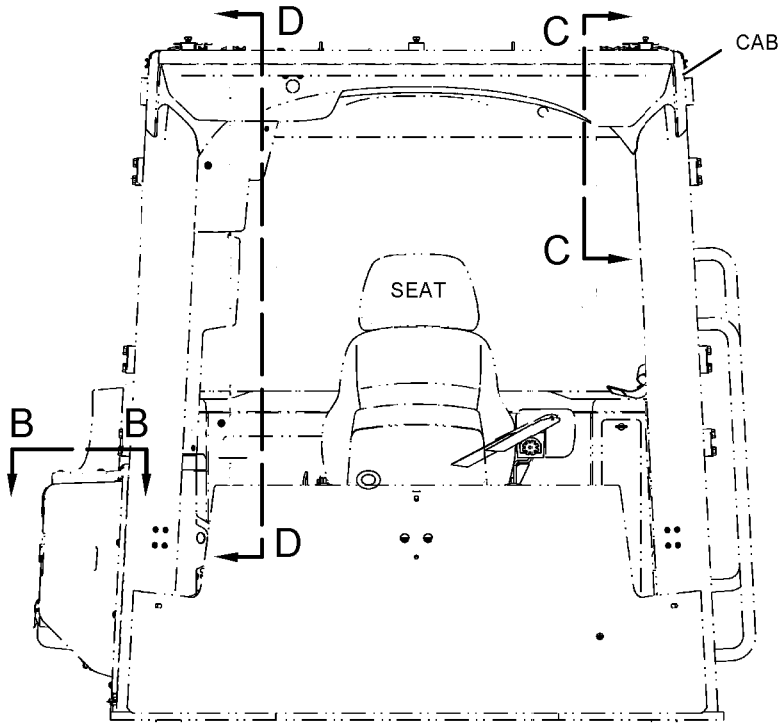

FRONT VIEW

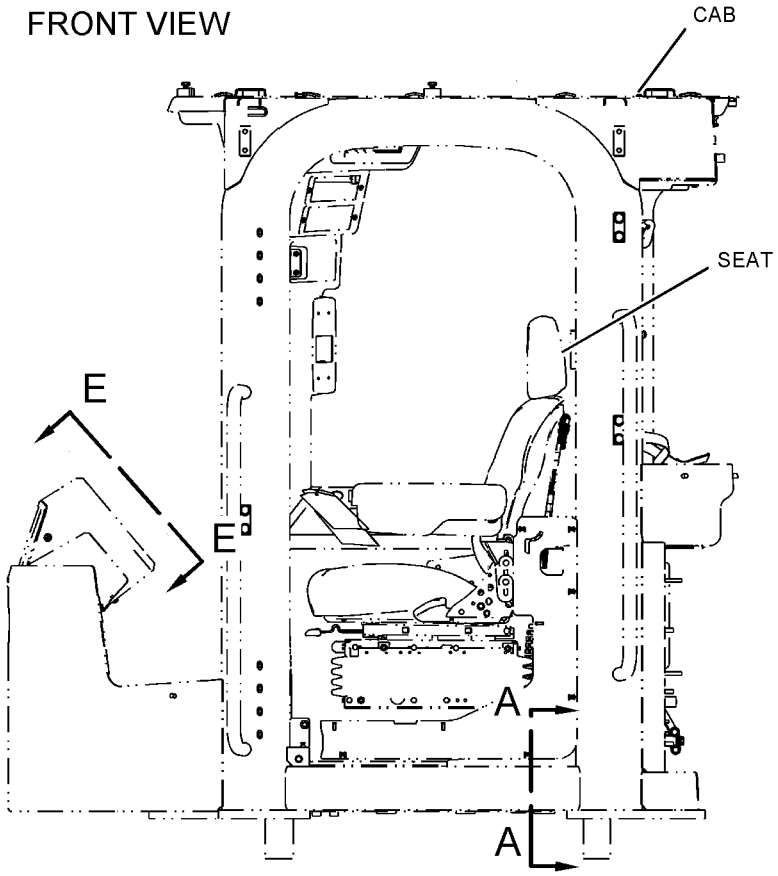

LEFT SIDE VIEW

REFER TO ALL ILLUSTRATIONS OF THIS GROUP FOR AUXILIARY VIEWS

GRÁFICO 1

g06049542

454-4493 GRUPO DE PLACA Y CALCOMANÍA (PLATE & FILM GP) (cont.) **i06683375**

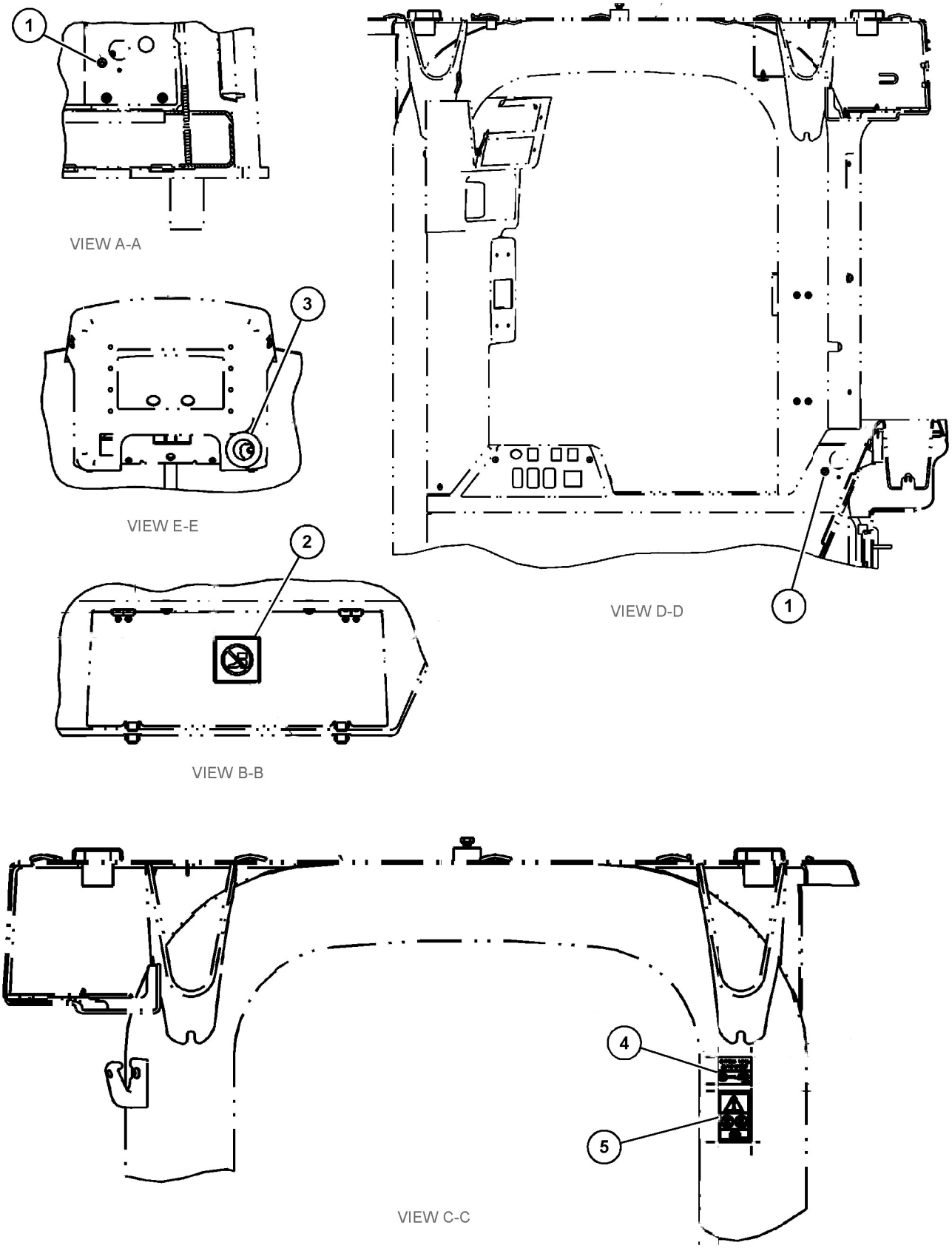

GRÁFICO 2 <FIN> g06049562

354-8706 PLACA DE NÚMERO DE SERIE (PLATE-SERIAL NUMBER)

NO. DE SERIE: FRS1-UP

SMCS-7557 **i06656237**

NOTA	NO NO	GRÁFICO REF	NÚMERO DE LA PIEZA	QTY	NOMBRE DE LA PIEZA 1 2 3 4 5 6 (NIVEL DEL PRODUCTO)	VER PÁGINA
					(NO SERVICED PARTS)	

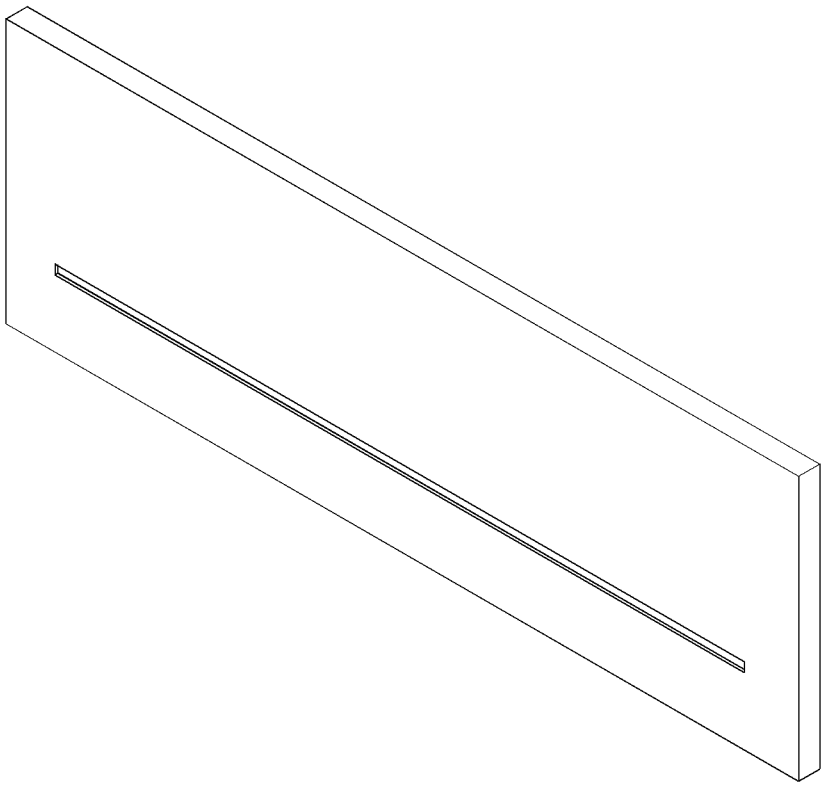

GRÁFICO 1 <FIN> g06065710

ÍNDICE DEL NÚMERO DE PIEZA

Pieza Página

0

0L-1026 26
62
0L-1407 293
0S-0519 25
0S-1579 451
0S-1594 453
0S-1597 264
0T-0244 944
945
0T-0489 944
945

1

1A-2223 435
1B-2578 271
1B-3934 543
1B-8704 746
1B-8705 13
23
1D-4640 692
1F-7567 355
632
1H-1023 264
787
1H-2629 264
1H-3244 172
173
907
1H-3338 269
1H-7339 640
643
1H-8720 351
1J-9671 621
632
646
785
1K-6985 640
643
1K-8850 920
1L-3768 746
1L-5072 364
1M-3150 435
1M-3151 435
1M-4543 598
1M-4986 173
1M-6119 172
173
174
179
180
182
183
1M-6120 172
173
174
179
180
182
183
1M-6573 397
402
409
423
1M-8649 435
1M-9011 394
397
400
402
407
412
414
417
420
423
1M-9968 265
1M-9971 264
1N-7057 453
1P-0451 134
1P-0810 173
174
179
180
182
183
196
198
200
201
202
204
208
209
210
212
213
214
216
218
220
293
318
321
326
358
1P-2807 1039
1P-3702 789
1P-3703 646
650
655
705
706
709
726
729
732
1P-3704 650
705
706
709
726
729
732
1P-3934 380
382
384
386
1P-3935 380
382
384
386
1P-4278 92
114
1P-4578 708
760
1P-4582 374
1P-5767 705
706
708
726
729
732
1R-1808 63
1S-0994 646
1S-2563 66
1S-3184 380
382
384
386
1S-4305 709
1S-5596 451
1S-6595 388
1S-7252 318
1S-7446 264
1S-9593 136
218
1T-0210 451
1T-0762 453
1T-0808 264
1T-0936 453
734
1T-1078 453
1T-1639 451
1U-8846 40
42
119
133
400
403
407
412
1V-3593 980
982
1V-8732 582
1V-8848 543
1V-8852 543
1W-2715 31
1W-5455 112
1W-8407 25
1W-9589 235

2

2A-3746 31
2B-0941 114
2B-2404 569
2C-9259 987
989
991
993
995
997
999
1001
1011
1017
2D-2443 444
2D-2507 465
2D-2508 465
2D-2509 465
2D-2511 444
►465
2D-2751 223
288
885
2D-4867 657
826
830
2D-6235 890
2D-6392 264
2D-6642 890
2D-9454 380
382
384
386
2F-6678 265
2G-8096 129
864
866
2H-3088 388
2H-3429 264
2H-3922 268
2H-3931 640
643
2H-6338 710
2H-9247 388
2J-3505 1022
2J-3506 1003
1004
1005
1006
1007
1008
1009
2J-5997 984
2J-7686 674
676
682
2J-7761 364
2J-8163 264
2K-0337 741
2K-4973 890
961
2K-5065 388
2K-8257 742
2L-2685 65
372
2L-6679 240
2L-8050 199
2L-8052 195
199
2L-8054 287
2L-8058 199
2L-8060 195
199
2L-8061 287
2L-8066 199
2L-8069 195
2L-8071 211
2L-8076 218
2L-8079 195
308
2M-0849 351
2M-6102 893
2M-9780 164
645
665
670
714
716
718
719
734
738
739
783
785
791
2P-1279 152
1035
2P-1293 718
2P-1373 380
2P-1374 380
2P-4304 63
2P-8986 388
2P-8987 388
2R-6806 141
2S-1382 461
2S-1384 461
2S-1385 461

► REFERENCIA PRIMARIA

ÍNDICE DEL NÚMERO DE PIEZA

Pieza	Página
2S-2596	662
	665
	787
2S-4078	706
	774
	778
	803
2S-4750	370
	388
2V-1771	175
2V-2209	310
2V-3726	965
2V-8260	129
2W-7381	56
2Y-3209	898
2Y-5829	57
	58
	147
2Y-9402	135
3	
3B-0623	26
	27
3B-2062	523
3B-2263	750
3B-4508	858
3B-4611	609
3B-4618	78
3B-6552	571
3B-8486	560
3B-8488	560
3B-8489	447
	543
	560
	566
	569
	571
	657
	823
	826
	828
	830
3B-8491	826
	830
3D-0053	741
3D-2239	465
3D-2824	89
	92
	164
	392
	640
	645
	648
	649
	650
	665
	669
	708
	709
	714
	716
	718
	719
	721
	753
	896
3D-4603	753
3D-8417	397
	402
	409
	417
	420
	423
3E-2310	353
	764
3E-3805	866
3E-4041	92
3E-4096	92
	112
3E-4352	66
	147
	151
	249
	609
	882
3E-4353	528
	760
	871
	875
3E-5001	341
	343
	345
	347
	349
3E-5169	296
3E-5226	195
3E-5464	837
3E-6602	866
3E-6747	392
3E-6753	302
3E-6754	175
3E-6909	571
	650
3E-7410	721
3E-7771	265
3E-8006	392
3E-8016	392
3E-8020	540
	546
	892
	934
	969
3E-8320	172
3E-9412	152
3E-9413	971
3E-9860	180
	183
3F-5792	388
	753
3F-7183	543
3F-9556	910
3G-6395	1015
3G-8054	90
3G-8057	90
3H-0442	430
	463
	793
	799
	804
3H-2652	351
3J-1907	92
	114
	353
	355
	374
	429
	461
	622
	630
	631
	645
	646
	648
	649
	655
	662
	665
	698
	700
	708
	709
	718
	719
	720
	721
	753
	764
	766
	769
	774
	775
	778
	779
	784
	787
	792
	793
	798
	799
	803
	904
	905
	1035
3J-4818	890
	961
3J-7354	353
	355
	374
	394
	414
	417
	420
	430
	630
	631
	649
	666
	708
	709
	718
	719
	734
	750
	753
	772
	774
	775
	778
	779
	787
	789
	792
	798
	803
	807
	808
	809
	811
	812
	858
3J-7479	662
3K-0196	388
3K-0360	70
	89
	283
	323
	341
	343
	345
	347
	349
	359
	363
	374
	429
	630
	631
	645
	646
	648
	649
	650
	664
	665
	666
	718
	734
	738
	753
	782
	785
	811
	812
	813
	858
3K-1432	434
3K-9770	1014
	1015
	1016
3L-0594	554
	555
	601
3L-3380	264
3N-3763	265
3P-0647	451
3P-1681	341
	343
	345
	347
	349
3P-2404	893
3P-3441	435
3P-3839	938
3P-7019	434
3P-9847	706
3P-9900	961
3R-8797	264
3R-8801	265
3S-0004	746
3S-2093	114
	129
	143
	172
	173
	174
	179
	182
	199
	203
	204
	207
	208
	209
	218
	223
	237
	262
	288
	293
	308
	310
	314
	317

ÍNDICE DEL NÚMERO DE PIEZA

Pieza	Página
	318
	323
	325
	329
	355
	359
	374
	560
	566
	859
	890
	893
	948
	961
	970
	980
	982
3S-6049	174
	179
	182
3S-6050	173
	180
	183
3S-8109	434
	435
3S-9233	394
	397
	400
	402
	405
	412
	414
	417
	420
	423
	792
	798
	803
3T-0851	514
	546
3T-0852	39
	175
	318
	598
3T-3418	264
3T-3422	264
3T-3423	264
	265
3T-3424	264
	265
3T-3434	264
3T-4709	240
3T-4710	240
3T-6965	388
3T-9494	240
	265
3T-9524	265
3T-9525	►240
	264
3V-2431	640
3V-4791	175
	280
	318

4

4B-2049	265
4B-4158	665
	753
	803
4B-4274	546
4B-4277	288
4B-4278	961
4B-9373	397
	402
	409
	423
4B-9374	397
	402
	409
	423
4B-9782	364
	666
4C-9612	48
4D-1248	173
	174
4D-1326	271
4D-1577	388
4D-3088	54
4D-7388	65
	92
	375
	427
	893
4D-7733	356
	632
	650
4D-7794	247
	321
4D-8123	323
4D-9517	114
	566
4E-1384	85
4E-2240	394
	400
	405
	407
	412
	414
	417
	420
4E-2289	172
4E-3196	826
	830
4E-5724	172
	173
4E-8951	626
4F-2294	270
4F-4097	358
4F-5695	26
4F-6464	163
4F-7388	398
	402
	409
	418
	421
	423
4F-7827	1007
4G-4972	25
4H-1225	646
	655
4H-2633	147
4H-3001	540
4H-4737	435
4H-6112	114
4H-6520	398
	403
	409
	418
	421
	423
4I-5228	518
4I-6994	494
4I-7889	90
	426
4J-0519	662
4J-0520	375
	427
	646
	650
	655
	665
	703
4J-0522	703
	710
	789
4J-0524	721
4J-0527	375
4J-5309	792
	798
	803
4J-5477	114
	394
	414
	417
	420
	645
	649
	655
	700
	708
	709
	718
	720
	774
	775
	778
	779
	1035
4J-7533	430
	463
	737
	787
	792
	798
	803
4J-8996	783
4J-8997	789
4K-0684	1015
4K-1388	785
4K-2039	813
4K-6177	564
	566
4K-6781	543
4K-6804	394
	400
	405
	407
	412
	414
4K-7462	543
4K-8864	283
	323
4K-9429	914
4L-2729	265
4L-3641	175
4L-6499	271
4M-0189	746
4M-1751	461
4M-1831	264
4M-1853	264
4M-1854	264
4M-1896	265
4M-6582	968
4M-7470	609
4M-8239	461
4M-8973	569
4P-3629	135
4P-4369	118
4P-7233	147
4P-7428	329
	359
4P-7429	655
4P-7581	280
	282
	294
	297
	304
	306
	310
	312
	314
	317
	318
	326
	356
	359
	375
	388
	427
4P-8134	312
	323
	560
4R-9999	59
4S-1962	175
	180
	183
	318
	721
4S-5565	640
4S-5824	434
4S-5838	382
	386
4S-8264	965
4S-8537	434
4S-8598	388
4T-0932	785
4T-0933	785
4T-0935	785
4T-0946	785
4T-1700	811
4T-4509	811
4T-5073	785
4V-1901	543
4V-7081	446
4V-7099	823
	826
	828
	830
4V-7101	823
	826
	828
	830
4V-8519	823
	826
	828
	830
4V-8520	823
	826
	828
	830
4V-8577	961
4V-8673	815
	816
4V-8674	815
	816
4V-8675	815
	816
4W-1413	1037
	1040
4W-7627	75

► REFERENCIA PRIMARIA

ÍNDICE DEL NÚMERO DE PIEZA

Pieza	Página
5	
5A-3604	754
5B-5821	60
5C-2874	500
	501
5C-2890	269
	304
	306
	833
	847
	849
	851
	882
	961
5C-7261	85
	129
	197
	245
	288
	325
	845
	847
	849
	851
	859
	910
5C-9553	297
	845
	871
	875
	907
	920
	970
5D-0718	721
5D-1026	70
	536
	896
5D-9629	505
5F-3106	742
5F-3999	95
5F-9757	114
5G-2003	540
5G-3676	710
5G-4313	297
5G-7636	453
5G-8480	481
	487
	587
	924
5G-8871	586
5H-2767	783
5H-3193	665
5H-4020	703
5H-5012	394
	400
	405
	407
	412
	414
	418
	421
5H-6734	389
5I-3333	586
5I-4200	293
	321
5J-2722	662
5J-2974	370
	665
5J-4773	1003
	1004
	1005
	1006
	1008
	1009
5J-5314	264
5K-1568	364
5K-1787	686
5K-2298	569
5K-5068	560
5K-5338	893
5K-9090	374
	375
	427
	645
	646
	648
	650
	655
	671
	703
	706
	719
	721
	726
	729
	732
	769
	774
	778
5L-2931	435
5L-4759	394
	397
	400
	402
	405
	412
	414
	417
	420
	423
5L-7200	275
5M-2057	787
5M-2894	389
5M-3034	264
5M-3154	389
5M-6214	569
	571
	640
	643
	826
	830
5M-9548	461
5P-0372	523
5P-0537	870
	874
5P-0600	107
5P-0767	70
	536
	833
	896
5P-1045	896
5P-1075	280
5P-1076	78
	81
	283
	323
	375
	466
	531
	536
	550
	588
	590
	594
	598
	602
	603
	609
	632
	690
	692
	703
	766
	770
	775
	779
	893
	919
	926
	928
	930
	932
5P-1506	208
5P-2369	114
5P-2526	389
5P-2618	152
5P-2766	196
5P-2957	626
5P-3131	435
5P-3454	287
5P-3629	453
5P-3741	560
5P-3928	833
5P-3929	893
5P-3930	435
5P-3948	893
5P-4106	833
5P-4116	21
	39
	65
	92
	120
	129
	175
	312
	318
	325
	468
	552
	554
	555
	556
	557
	558
	598
	600
	601
	602
	609
	721
	859
	871
	875
	896
5P-4423	961
5P-4484	407
	409
5P-4499	718
5P-4571	195
	220
	275
5P-4961	370
5P-5148	294
5P-5411	389
5P-5602	626
5P-5630	262
5P-5637	130
	546
5P-5689	287
5P-5969	502
	503
	922
	924
5P-6129	837
5P-6298	240
5P-6300	734
5P-6414	453
5P-6944	718
5P-7175	370
5P-7462	312
	700
	764
5P-7463	312
	700
	764
5P-7464	721
5P-7465	721
5P-7468	297
	370
	646
	671
	726
	729
5P-7469	297
	370
	646
	671
	726
	729
5P-7470	710
5P-7471	710
5P-7530	69
5P-7701	378
5P-7848	866
5P-7857	464
5P-7957	914
5P-7958	372
5P-7970	21
	66
	152
5P-8068	351
5P-8182	710
5P-8196	63
5P-8244	21
5P-8245	18
	40
	43
	60
	66
	122
	351
	359
	389
	435
	939
	941
5P-8247	366
	394
	398
	400
	403
	405
	407
	409
	412
	414
	418
	421
	423
5P-8248	1003
	1004
	1005
	1006
	1007
	1008

ÍNDICE DEL NÚMERO DE PIEZA

Pieza	Página
	1009
5P-8249	1022
5P-8250	682
	690
	692
5P-8309	103
	469
5P-8347	155
	359
5P-8361	984
5P-8362	984
5P-8444	370
	646
	671
5P-8500	898
5P-8823	984
	1014
	1015
5P-9085	323
	1035
5P-9186	464
5P-9212	78
5P-9297	297
	698
	700
5P-9436	709
5P-9617	374
5P-9806	351
5S-7001	461
5T-5682	443
5T-6374	297
	314
5T-7486	887
5T-8417	573
5V-0353	823
	826
	828
	830
5V-0354	823
	826
	828
	830
5V-6152	314
5V-6153	314
5V-8780	85
5W-1992	836
5W-2005	836
5W-9420	809

6

6A-5277	210
6A-5591	66
6C-5304	394
	398
	400
	403
	405
	407
	409
	412
	414
	418
	421
	424
6C-7875	576
	581
	582
	584
6C-9149	525
	526
6D-1641	896
6D-3479	297
	700
	775
	779
6D-4244	144
	714
	716
	721
6D-4246	92
	175
	632
	714
	716
	721
6D-4247	632
6D-5801	158
6D-7889	358
6E-0381	782
6E-1637	787
6E-3518	785
6E-4431	785
6E-4701	737
	766
	769
	774
	778
	►784
6E-4753	666
6E-5066	430
	772
6E-5200	811
6E-5289	665
6E-5291	665
6E-5397	665
6E-6129	738
6E-6527	807
6E-6528	807
	808
6F-0196	1022
6F-0253	186
	272
	304
6F-3930	465
6F-5188	364
6F-7045	268
6H-3999	543
6H-5139	364
6I-1418	288
6J-2419	792
	798
6J-2680	650
6J-3134	754
	792
	798
6J-3958	566
6J-4568	669
6J-6506	665
6J-6516	665
6J-6517	665
6K-0806	310
6K-6307	792
	798
6K-8987	432
6K-9194	139
6L-3616	569
6M-5062	813
6N-3279	264
6N-3826	264
6N-6984	374
	718
6N-7523	220
6P-0699	598
6P-2233	434
6P-5560	866
6P-6641	598
6P-7742	434
6P-7743	434
6P-7772	436
6P-7773	436
6P-7968	434
6P-7983	434
6P-7985	434
6P-8003	434
6P-8005	434
6S-3002	754
6S-6646	466
	612
6S-9277	466
6T-0363	240
6T-0371	240
6T-0372	240
6T-0465	179
	183
6T-3631	280
6T-3632	280
6T-3633	280
6T-6052	665
6T-6505	210
6T-6506	210
6V-0292	175
6V-0357	792
	798
	803
6V-0400	705
	706
	708
	726
	729
	732
6V-0491	195
	210
6V-0545	297
6V-0683	►312
	700
	764
6V-0826	710
6V-0834	436
6V-0835	436
6V-0852	353
	356
	359
	375
	632
	710
	721
	737
	772
	859
	1035
6V-0974	90
6V-1197	741
6V-1322	264
6V-1586	436
6V-1720	388
6V-1819	72
	389
6V-1820	359
	389
	451
6V-1889	710
	894
6V-1970	4
	►898
6V-2313	626
6V-2314	514
6V-2317	14
	141
6V-2369	287
6V-2383	901
6V-2679	1039
6V-2686	262
6V-2687	288
	837
	968
6V-3250	55
	75
6V-3251	53
	75
	92
6V-3265	326
6V-3538	25
6V-3822	44
	140
	147
	351
	389
6V-3823	40
	351
6V-3834	155
6V-3838	464
6V-3918	42
	48
6V-3940	13
	17
	50
	69
	77
	141
	147
	151
	155
	249
6V-3965	353
	355
	359
	374
	457
	458
	459
	460
	631
	709
	719
	737
	772
	859
	1035
6V-4248	16
	351
	389
6V-4249	36
	451
6V-4365	359
6V-5048	370
6V-5063	55
	75
	77
	896
6V-5064	51
	52
6V-5135	155
6V-5142	791
6V-5192	754
6V-5215	96
	147
	939
	941
6V-5217	42
	69
	141
	325
6V-5218	19

► REFERENCIA PRIMARIA

ÍNDICE DEL NÚMERO DE PIEZA

Pieza	Página
	63
	71
	392
6V-5219	14
	40
6V-5220	359
6V-5230	44
	122
	351
	453
6V-5393	792
	798
	803
6V-5555	789
6V-5556	811
	812
6V-5589	50
6V-5657	674
	676
6V-5683	54
6V-5684	359
6V-5686	394
	398
	400
	403
	405
	407
	410
	412
	414
	418
	421
	424
6V-5696	436
6V-5839	16
	44
	72
	75
	84
	118
	122
	139
	140
	147
	310
	351
	359
	389
	451
	454
	871
	875
6V-5842	351
6V-5843	38
	62
	75
	122
	389
6V-5844	151
6V-5845	155
6V-5851	980
	982
6V-6317	147
	310
	360
	389
	939
	941
6V-6339	808
6V-6604	546
6V-6609	53
	55
	77
	260
6V-6716	296
6V-6923	166
6V-7238	70
	363
6V-7357	78
	81
	102
	297
	304
	306
	469
6V-7359	721
6V-7570	453
6V-7607	794
	800
6V-7636	870
	874
6V-7673	122
6V-7732	90
	398
	403
	410
	418
	421
	424
	760
6V-7744	85
	950
	954
6V-7979	397
	402
	409
	417
	420
	423
6V-7981	84
	122
	139
	351
6V-8001	112
6V-8076	375
	631
6V-8144	453
6V-8149	18
6V-8177	939
	941
6V-8188	265
6V-8197	40
	43
6V-8201	750
6V-8210	380
	382
	384
	386
6V-8212	359
6V-8214	581
	584
6V-8225	160
6V-8237	674
	676
6V-8260	139
6V-8336	18
	351
6V-8378	173
	271
6V-8397	89
	353
	355
	356
	630
	631
	632
	648
	649
	698
	700
	708
	709
	718
	719
	720
	737
	764
	766
	769
	774
	775
	778
	779
	784
	792
	793
	798
	799
	858
6V-8398	89
	392
	462
	630
	631
	645
	646
	648
	649
	650
	766
	769
	775
	779
6V-8467	742
6V-8490	325
6V-8625	89
	645
	648
6V-8626	714
	716
6V-8627	114
	645
	655
	1035
6V-8628	394
	414
	417
	420
	649
6V-8629	719
6V-8633	392
6V-8634	858
6V-8635	374
	703
	726
	729
	732
	774
	778
6V-8636	147
	353
	355
	630
	648
	698
	700
	708
	764
	766
	769
	774
	778
6V-8637	89
	708
	718
6V-8638	147
	645
6V-8639	143
	147
	630
	648
6V-8641	718
6V-8642	143
	718
6V-8647	774
	778
6V-8675	43
	389
6V-8714	648
6V-8716	718
6V-8723	71
	89
	649
6V-8724	355
	630
	700
	719
	764
	774
	778
	793
	799
6V-8778	719
6V-8781	766
	769
	774
	778
6V-8801	625
6V-8836	862
6V-8837	95
	130
	864
6V-8981	650
6V-8983	718
6V-8988	650
6V-8996	719
6V-9000	394
	414
	417
	420
	708
6V-9001	355
	630
	700
6V-9002	648
6V-9004	645
	714
	716
6V-9007	89
	645
	714
	716
	718
6V-9008	374
	671
	706
	726
	729
	769
	774
	778
6V-9032	719
6V-9162	648
	708
6V-9169	89
	651

► REFERENCIA PRIMARIA

ÍNDICE DEL NÚMERO DE PIEZA

Pieza Página

6V-9170 718
6V-9189 555
601
6V-9200 355
630
708
6V-9512 706
6V-9632 129
203
287
314
318
481
487
587
690
833
862
924
6V-9666 122
6V-9746 89
645
648
649
650
651
708
714
716
718
719
720
721
6V-9828 708
6V-9829 630
698
766
769
774
778
6V-9831 651
6V-9833 645
6V-9836 766
769
774
778
6V-9837 631
6V-9838 650
6V-9839 708
6V-9843 630
6V-9844 650
6V-9847 645
6V-9849 700
774
778
6V-9850 353
630
649
700
708
764
6V-9851 89
630
645
649
6V-9852 719
6V-9853 708
719
6V-9854 655
726
729
774
778
6V-9872 353

Pieza Página

718
858
6V-9873 147
766
769
775
779
6V-9876 858
6W-3731 370
6W-4749 380
382
384
386
6W-4750 380
382
384
386
6W-5458 688
6W-5817 523
6W-5818 523
6W-6672 297
6Y-2109 434
6Y-5952 434
6Y-6351 1022
6Y-7880 434
6Y-8030 434
6Y-9713 434

7

7B-1597 632
7B-3028 388
7B-3642 389
7C-1445 17
40
7C-1493 63
7C-4354 896
7D-1649 60
7D-5252 465
7D-6922 890
7D-7111 138
7D-7233 706
7D-7469 443
7D-8636 543
7D-8637 543
7E-3443 152
7F-3488 265
7F-3525 240
7F-6112 690
7F-8268 21
7G-0437 434
7G-3711 434
7G-5444 434
7G-5569 434
7G-5572 434
7G-5593 434
7G-5594 434
7G-5614 434
7G-5675 436
7G-5730 436
7G-6061 434
7G-6062 434
7G-7053 294
7G-8121 434
7G-8839 657
7I-2272 288
463
814
7I-3015 987
989
991
993

Pieza Página

995
7I-6677 542
7I-7439 651
7I-8663 775
779
7J-0204 734
792
798
7J-4026 141
7J-4321 665
7J-8611 114
7J-9108 649
650
714
716
718
719
720
721
7J-9933 738
785
7K-1181 65
143
195
199
223
230
235
238
245
280
282
283
288
293
296
302
304
306
308
310
312
314
318
321
323
326
329
355
370
374
427
466
560
630
645
648
655
706
708
718
885
901
934
936
7K-3176 833
7K-3304 833
7K-5634 364
7K-9205 823
826
828
830
7K-9209 823
826

Pieza Página

828
830
7K-9211 823
826
828
830
7K-9212 823
826
828
830
7K-9220 823
826
828
830
7L-2894 264
7M-0324 264
7M-0325 265
7M-0326 264
7M-0327 264
7M-3361 598
7M-8485 221
222
363
369
374
394
397
398
400
402
403
405
407
409
412
414
417
418
420
421
423
424
427
662
671
703
706
708
714
716
718
719
726
729
732
738
769
774
778
783
787
792
798
803
7M-8592 461
7M-8651 265
7M-9910 871
7N-0296 262
7N-0718 172
►268
7N-2059 262
7N-3718 280
7N-5683 25
7N-7221 275

► REFERENCIA PRIMARIA

ÍNDICE DEL NÚMERO DE PIEZA

Pieza	Página
7N-9801	279
7R-2750	195
7R-2751	195
7S-1912	90
7S-2962	388
7S-3916	356
	632
	710
7S-3919	356
	632
	710
7S-4001	382
	386
7S-4534	436
7S-6369	119
7S-8920	721
7S-8921	721
7T-1099	480
	505
	517
	518
	587
	605
	775
	779
	817
	818
	924
7T-1285	434
7T-3974	264
7T-4532	843
7T-6496	734
7T-6799	277
7T-9987	174
	179
	182
7T-9988	173
	175
	180
	183
7U-4891	175
7U-4892	175
7V-5628	321
7V-6571	356
	632
7V-6715	823
	826
	828
	830
7V-9791	612
7W-9094	894
7X-0474	85
7X-0515	78
	81
	85
7X-0550	535
7X-0562	265
7X-0579	85
	114
	120
	144
	294
	469
	509
	510
	511
	514
	523
	546
	577
	578
	579
	878
7X-0583	534
7X-0587	692
7X-0589	690
	692
7X-0608	197
	288
7X-0613	612
7X-0620	271
7X-0632	85
	375
7X-0818	245
	288
7X-1443	117
7X-2454	163
7X-2459	355
7X-2533	85
7X-2534	321
	564
7X-2537	39
7X-2540	144
7X-2543	651
	721
7X-2545	90
7X-2549	543
7X-2554	163
7X-2556	762
7X-2561	492
7X-2563	45
	742
7X-2564	446
	566
7X-2582	912
7X-2586	492
7X-3229	1039
7X-3332	125
7X-3373	264
7X-3391	483
7X-4743	710
	721
7X-4776	666
7X-6315	192
	286
7X-7608	436
7X-7644	1039
7X-7729	45
	78
	81
	85
	92
	100
	102
	103
	114
	120
	130
	175
	180
	183
	245
	247
	294
	312
	323
	363
	372
	375
	432
	468
	483
	491
	507
	511
	513
	514
	527
	529
	530
	532
	533
	534
	535
	536
	537
	546
	550
	566
	583
	588
	590
	594
	595
	598
	608
	632
	646
	671
	698
	700
	703
	710
	721
	764
	825
	862
	864
	894
	920
	926
	928
	930
	932
	938
7X-7877	85
	523
	859
7X-7898	580
	582
7X-7920	164
7X-7927	970
	980
	982
7X-7928	970
	980
	982
7X-7945	1035
7X-7958	92
7Y-0468	887
7Y-1976	93
7Y-2522	585
7Y-3173	275
	873
	972
7Y-3431	518
7Y-3731	645
	655
7Y-4538	726
	729
7Y-4695	684
7Y-4945	678
	680
	682
7Y-5074	90
	426
	564
	618
	710
7Y-5217	754
7Y-5227	245
7Y-5239	678
	680
	684
7Y-5272	31
7Y-5497	598
7Y-6338	505
7Y-9099	939
	941

8

Pieza	Página
8B-4884	560
8B-7216	754
8C-2926	122
8C-3089	264
8C-3097	666
8C-3110	739
8C-3206	427
	645
	655
	665
	703
	760
8C-3226	789
8C-3290	45
8C-3334	358
8C-3413	436
8C-3445	63
8C-3446	63
	374
	719
8C-3447	375
8C-3451	721
8C-5064	894
8C-5607	188
8C-5608	188
8C-5917	172
	179
	182
8C-6364	641
	859
8C-6959	144
8C-6965	753
8C-8400	648
8C-8422	392
	395
	398
	415
	418
	421
	424
	436
8C-8451	620
8C-8514	192
	626
8C-8545	155
8C-8988	649
	718
	858
8C-9660	264
8D-2388	374
8D-2714	434
8D-3791	573
8D-6542	516
8E-1666	434
8E-5310	987
	989
	991
	993
	995
8E-5311	987
	989
	991

ÍNDICE DEL NÚMERO DE PIEZA

Pieza	Página
	993
	995
8E-7926	382
	386
8E-7927	382
	386
8E-8297	434
8E-8299	434
8E-9571	392
8F-1326	903
8F-1434	173
	265
	271
8F-1959	398
	403
	410
	424
8F-3469	792
	798
	803
8F-6230	753
8F-7242	180
	183
8F-9206	665
8H-5303	268
8H-5306	268
8H-7521	389
	753
8J-0101	753
8J-0331	785
8J-0426	374
8J-2574	640
	643
8J-6815	665
8L-2786	137
	379
	638
8L-3837	625
8L-8413	172
	173
	174
	175
	179
	180
	182
	183
	888
8M-0505	147
8M-2031	453
8M-2538	461
8M-2770	114
	294
	297
	651
8M-2771	237
8M-2772	560
8M-2773	323
	766
	770
	775
	779
8M-3107	389
8M-4409	461
8M-4986	461
8M-5007	451
8M-5860	27
8M-7160	388
8M-8489	746
8N-0869	179
	182
8N-2622	275
8P-1722	388
8P-2155	389
8P-3251	388
8P-6364	516
8P-7857	453
8P-7858	453
8P-8555	453
8P-8950	434
8P-9723	434
8R-2916	858
8R-2918	858
8R-3695	304
	306
	847
8R-7783	518
8R-8224	995
8S-0527	434
8S-0948	175
8S-1783	518
8S-2332	47
8S-2634	172
8S-3020	318
8S-3426	435
8S-7169	370
8T-0070	451
8T-0075	71
8T-0077	631
8T-0100	19
	21
	119
8T-0106	436
8T-0119	148
8T-0120	144
8T-0122	173
8T-0164	1035
8T-0198	427
8T-0271	453
8T-0292	69
8T-0328	164
	173
	265
	288
	514
	559
	859
	885
8T-0336	394
	397
	400
	402
	405
	407
	409
	412
	414
	417
	420
	423
	447
8T-0337	837
	968
8T-0342	760
8T-0358	389
8T-0375	366
8T-0389	175
	180
	183
	225
	227
	262
8T-0404	649
	719
8T-0640	160
8T-0643	359
8T-0657	398
	403
	410
	418
	421
	424
8T-0667	674
	676
8T-0722	92
8T-1158	323
8T-1160	73
8T-1674	427
8T-1685	708
8T-1686	646
8T-1715	70
8T-1788	674
	676
8T-1887	66
	147
	175
	566
	721
8T-1888	66
	148
	175
	566
	721
8T-1889	175
	180
	183
	318
	356
	375
	632
	646
	651
	710
8T-1890	175
	180
	183
	318
	356
	375
	632
	646
	651
	710
8T-2444	546
8T-2525	726
	729
8T-2530	650
8T-2561	106
8T-2659	903
8T-2899	626
8T-2925	341
	343
	345
	347
	349
8T-3016	114
8T-3282	398
	403
	410
	418
	421
	424
8T-3490	78
	81
	89
	100
	101
	103
	129
	143
	196
	245
	296
8T-3597	481
	487
	489
	505
	517
	518
	539
	587
	646
	726
	729
	871
	924
8T-3612	103
	122
	143
	287
	468
	469
	509
	510
	511
	514
	523
	528
	552
	556
	557
	587
	595
	605

► REFERENCIA PRIMARIA

ÍNDICE DEL NÚMERO DE PIEZA

Pieza	Página
	874
	924
8T-3647	511
8T-3666	56
8T-3991	871
8T-4001	432
8T-4121	44
	65
	66
	78
	81
	90
	92
	114
	144
	171
	175
	180
	183
	230
	235
	245
	247
	262
	282
	283
	288
	294
	297
	302
	312
	314
	318
	321
	323
	326
	329
	353
	356
	370
	372
	375
	426
	427
	507
	511
	513
	514
	528
	541
	554
	560
	564
	567
	569
	571
	588
	590
	595
	600
	610
	632
	646
	651
	655
	658
	662
	665
	688
	698
	701
	703
	706
	710
	714
	716
	721
	732
	744
	760
	764
	766
	770
	775
	779
	833
	859
	894
	896
	899
	900
	911
	912
	926
	928
	950
	954
	958
	960
	1035
8T-4123	45
	446
	492
	543
	912
8T-4131	446
8T-4132	78
	81
	245
8T-4133	20
	65
	144
	491
	569
	894
	899
	920
	950
	954
8T-4136	65
	66
	78
	81
	85
	90
	102
	112
	114
	175
	180
	183
	247
	294
	297
	312
	314
	318
	353
	370
	372
	375
	461
	499
	507
	511
	513
	527
	528
	529
	530
	541
	546
	550
	560
	564
	567
	571
	583
	588
	590
	594
	608
	610
	632
	646
	651
	658
	662
	671
	701
	703
	710
	714
	716
	721
	894
	896
	926
	928
	930
	932
	958
	960
	1035
8T-4137	85
	88
	90
	115
	120
	130
	144
	175
	230
	235
	245
	280
	282
	283
	288
	297
	302
	314
	318
	321
	323
	326
	329
	356
	363
	370
	372
	427
	560
	564
	567
	569
	632
	651
	698
	721
	744
	764
	766
	770
	775
	779
	833
	859
	862
	864
	894
	912
	926
	928
	930
	932
8T-4138	128
	158
	318
	794
	800
	803
	833
	847
	849
	851
	871
	875
8T-4139	90
	283
	297
	323
	356
	370
	531
	543
	550
	588
	590
	594
	609
	610
	632
	658
	671
	710
	726
	729
	741
	896
	919
	926
	928
	930
	932
8T-4140	525
	526
	612
8T-4141	912
8T-4145	787
	794
	800
8T-4149	714
	716
8T-4167	45
	432
8T-4171	581
	584
8T-4172	90
	297
	314
	318
	326
	571
	632
	651

► REFERENCIA PRIMARIA

ÍNDICE DEL NÚMERO DE PIEZA

Pieza	Página
	701
8T-4176	375
	602
	603
	710
8T-4177	175
	721
8T-4178	44
	297
	426
8T-4179	288
	329
8T-4182	314
	372
	427
	491
	632
	692
8T-4183	375
	427
	535
	624
	646
	690
	692
	710
	721
	726
	729
	742
	894
8T-4184	296
	375
	483
	726
	729
8T-4185	115
	175
	294
	314
	560
	571
	633
	651
	710
	722
8T-4186	85
	90
	175
	230
	297
	513
	688
	710
	722
	732
	960
8T-4189	120
	122
	175
	297
	304
	306
	372
	557
	558
	577
	578
	579
8T-4190	493
8T-4191	298
	375
	560
	896
8T-4192	90
	312
	536
	598
	657
	701
	703
	766
	770
	775
	779
8T-4193	483
	710
	742
8T-4194	598
	705
	706
	710
	732
	762
8T-4195	45
	78
	81
	85
	100
	103
	115
	144
	175
	230
	247
	298
	312
	314
	319
	356
	370
	427
	468
	483
	507
	511
	513
	514
	534
	535
	536
	546
	554
	583
	588
	590
	595
	600
	633
	651
	688
	690
	692
	698
	701
	710
	714
	716
	722
	894
	899
	911
	938
8T-4196	78
	85
	90
	427
	432
	532
	533
	537
	567
	571
	583
	588
	590
	598
	633
	646
	651
	655
	665
	671
	688
	690
	692
	703
	710
	722
	760
	894
	900
	901
	926
	928
	950
	954
8T-4198	171
	651
8T-4200	237
	262
	275
	294
	546
	567
	612
	772
	917
8T-4201	760
8T-4205	264
	298
	304
	306
	845
	847
	849
	851
	970
8T-4222	88
	483
	499
	546
	688
8T-4223	78
	81
	90
	112
	288
	298
	312
	329
	356
	370
	375
	427
	466
	543
	610
	624
	633
	646
	651
	658
	671
	690
	692
	701
	703
	705
	706
	710
	722
	726
	729
	732
	741
	742
	760
	789
	840
	896
8T-4224	81
	99
	122
	130
	175
	237
	245
	247
	262
	275
	298
	304
	306
	372
	469
	528
	552
	555
	567
	595
	601
	629
	710
	772
	833
	845
	847
	849
	851
	859
	917
8T-4226	78
	81
	85
	100
	112
	376
	511
	513
	577
	578
	579
	722
8T-4241	753
8T-4244	690
	692
	789
	858
8T-4648	376
	727
	730
	732
	741
8T-4779	534
	535

► REFERENCIA PRIMARIA

ÍNDICE DEL NÚMERO DE PIEZA

Pieza	Página
8T-4780	823
	826
	828
	830
8T-4908	65
	92
	99
	132
	175
	294
	469
	528
	546
	577
	578
	579
	722
8T-4910	727
	730
8T-4935	230
8T-4956	78
	81
	370
	466
	531
	588
	590
	646
	651
	703
	722
	760
	840
	919
	926
	928
8T-4967	518
8T-4970	288
	494
8T-4971	130
	245
	247
8T-4983	370
	722
8T-4984	376
	651
8T-4994	741
8T-5005	298
	356
	427
	633
	646
	651
	655
	665
	714
	716
	722
	894
8T-5041	543
	706
8T-5093	81
8T-5360	944
	945
8T-5372	81
8T-5400	980
	982
8T-5401	296
8T-5413	92
8T-5429	143
8T-5436	651
8T-5439	155
	567
	823
	826
	828
	830
	1011
8T-5460	823
	826
	828
	830
8T-5917	16
8T-6430	823
	826
	828
	830
	938
	1011
8T-6431	688
8T-6466	78
	81
	85
	115
	144
	298
	314
	376
	633
	651
	665
	714
	716
	894
8T-6685	171
	646
	710
8T-6696	630
8T-6745	682
8T-6868	382
	386
8T-6870	144
8T-6876	648
8T-6895	650
8T-6902	871
	875
8T-6912	115
	176
	595
	859
8T-6974	314
8T-7338	85
	588
	590
	608
	692
	926
	928
8T-7524	809
8T-7525	750
8T-7547	85
	372
	468
	509
	510
	514
	552
	556
	557
	558
	598
	600
	602
8T-7566	950
	954
8T-7934	78
	359
	645
	651
	700
	722
8T-8442	618
	748
	750
	807
8T-8549	871
8T-8729	213
	225
	227
	238
	273
	277
	278
	279
	280
	293
	296
	772
	861
	893
	901
	907
	910
	964
8T-8730	270
	626
	772
	861
8T-8737	164
	189
	195
	198
	199
	201
	202
	204
	208
	209
	210
	211
	212
	213
	214
	215
	217
	219
	220
	225
	227
	230
	277
	293
	308
	321
	326
	358
	640
	853
	854
	855
	856
	907
	910
	934
8T-8898	726
	729
8T-8899	649
8T-8902	858
8T-8987	774
	778
8T-9005	878
8T-9023	650
8T-9079	1015
	1016
8T-9085	746
8T-9102	640
8T-9371	961
8T-9515	453
8T-9532	809
8T-9655	143
	185
	286
8T-9658	744
8T-9757	172
	179
	182
8V-0622	172
	179
	182
8V-1412	447
8V-2491	989
	995
8W-8528	172
8X-5027	427
8X-5147	474
8X-5963	542
8X-7415	476
8X-7521	89
8X-9618	286
8Y-3925	518
8Y-4489	481
	487
	505
8Y-4499	518
8Y-7023	518
8Y-7119	45
8Y-7386	427
	706
9	
9B-7233	275
9C-4935	821
	1035
9C-6023	365
	366
	368
9C-6041	394
	398
	400
	403
	405
	407
	410
	412
	414
	418
	421
	424
9C-6809	473
	480
9C-7907	826
	828
9C-7929	473
	475
	479
	505
9C-9159	446
	448
	455
9D-3769	176
9F-5599	240
9F-5644	268
9F-5975	950

► REFERENCIA PRIMARIA

ÍNDICE DEL NÚMERO DE PIEZA

Pieza	Página
	954
9G-0003	172
	179
	182
9G-0004	172
	179
	182
9G-1234	434
9G-1491	434
9G-2673	837
9G-3695	220
	861
9G-4101	264
	265
9G-5127	370
9G-5317	394
	397
	400
	402
	405
	407
	409
	412
	414
	417
	420
	423
9G-7683	435
9G-8140	148
9G-9154	172
9H-3757	264
9H-5546	436
9H-5604	436
9J-3866	645
	655
9J-5550	674
	676
9J-5754	734
9J-7099	682
	684
9J-7100	682
	684
9J-9821	665
9K-7951	465
9K-9731	823
	830
9M-1328	640
	643
9M-1503	434
9M-1974	14
	17
	21
	29
	40
	42
	48
	63
	69
	71
	77
	96
	139
	141
	148
	152
	160
	185
	288
	325
	359
	392
	665
9M-2744	397
	402
	410
	423
9M-2904	65
	890
9M-4995	571
9M-5884	514
9M-7394	364
9M-7959	833
9M-8406	283
	323
	370
	560
	833
9N-0869	185
	288
	859
	965
9N-1941	117
9N-4460	434
9N-4685	310
9N-5253	221
9N-5495	341
	343
	345
	347
	349
9P-5558	435
9P-6571	296
9P-7121	138
9R-1004	722
	894
9R-1005	722
	894
9R-1499	1041
9R-2613	375
	481
	487
	505
	605
	828
9R-2640	606
9R-2672	939
9R-2821	375
9R-4286	174
9R-4595	505
9R-5008	511
9R-9866	471
	817
	818
9S-2544	264
9S-4167	137
9S-4180	155
	787
	792
	798
	803
9S-4181	374
	378
	394
	397
	400
	402
	405
	407
	409
	412
	414
	417
	420
	423
	792
	798
	803
9S-4182	792
	798
	803
9S-4183	640
	665
	719
	753
9S-4185	630
	665
9S-4190	143
	734
9S-4191	461
	662
	753
	764
	792
	798
	803
9S-4200	141
9S-6130	706
9S-6154	665
9S-8001	27
	430
	463
	737
	787
9S-8002	53
	158
	430
	666
	750
	753
	772
	787
	789
	807
	808
9S-8003	150
	785
9S-8004	14
	155
	374
	429
	787
	792
	798
	803
9S-8005	48
	137
	140
	150
	374
	379
	429
	753
9S-8006	48
	140
	665
	739
	783
9S-8007	734
	792
	798
9S-8008	164
9S-8752	453
9S-9334	738
9T-1573	►785
	787
9T-5241	887
9T-7202	785
9T-7220	665
9T-8672	665
9T-8676	674
	676
	678
	680
9U-2331	885
9U-4431	885
9U-6998	92
9U-8263	885
9V-0453	523
9V-1899	602
	603
9V-2429	445
9W-0517	435
9W-0518	435
9W-0519	435
9W-0719	451
9W-0852	128
	129
	275
	296
	466
	744
	836
9W-7385	45
9W-7783	753
	792
	798
9W-9952	762
9X-0261	249
9X-1046	288
9X-1386	238
	640
9X-1813	208
	253
	254
	269
	273
	293
	321
9X-2027	90
	398
	403
	410
	418
	421
	424
	461
	633
	787
9X-2032	587
	836
	924
	965
9X-2038	78
	81
	130
	230
	275
	319
	469
	540
	581
	584
	862
	864
	866
	875
	892
9X-2039	871
	873
	875
	920
	930
	932
	972
9X-2040	588
	590

► REFERENCIA PRIMARIA

ÍNDICE DEL NÚMERO DE PIEZA

Pieza	Página
	605
	871
	875
	926
	928
9X-2041	483
	825
	871
	875
	920
9X-2042	275
	875
9X-2043	130
	304
	306
	862
	864
	865
	866
	878
	915
	965
9X-2044	230
	237
	288
	305
	849
	851
	915
9X-2045	189
	190
	231
	239
	288
	845
	847
	849
	851
	878
	892
	965
9X-2046	866
9X-2057	37
9X-2306	708
9X-2372	214
	216
9X-2373	216
9X-2480	767
	770
	776
	780
9X-2488	833
	837
9X-2538	718
9X-2546	753
9X-2615	433
9X-2619	380
	382
	384
	386
9X-2620	380
	382
	384
	386
9X-3401	129
	164
	195
	198
	199
	201
	202
	208
	209
	212
	213
	215
	217
	218
	220
	230
	251
	252
	253
	254
	259
	275
	293
	302
	308
	358
	845
	847
	853
	854
	855
	856
	934
9X-3402	129
	186
	195
	198
	199
	201
	202
	204
	208
	209
	210
	211
	212
	213
	214
	216
	218
	219
	220
	230
	272
	293
	302
	304
	308
	321
	326
	358
9X-3465	225
	227
9X-3607	678
	680
	682
9X-4519	318
9X-4609	359
9X-5632	176
9X-6000	29
9X-6032	686
	858
9X-6155	239
	871
	965
9X-6165	188
	288
	305
	306
	833
9X-6381	794
	800
9X-6395	785
	811
9X-6421	871
	875
9X-6611	640
	643
9X-6620	118
	134
9X-7345	294
9X-7378	894
9X-7383	833
	894
9X-7384	833
	894
9X-7433	746
9X-8250	896
9X-8256	85
	102
	128
	231
	245
	247
	298
	314
	319
	321
	494
	546
	564
	767
	770
	776
	780
	787
	871
	875
	882
	920
9X-8257	163
	370
	493
	612
	624
	710
	742
9X-8258	432
	492
	493
	690
	912
9X-8267	95
	158
	160
	325
	581
	584
9X-8268	26
	35
	37
	151
9X-8896	682
	690
9X-8897	690
9X-8979	739
	748
	750
9Y-0810	23
9Y-6089	47
	871
	875
027-1287	446
	448
	455
030-1705	179
	180
	182
	183
030-7946	141
030-7947	141
030-8194	14
031-0249	870
033-5879	638
033-6027	167
033-6033	166
	273
	638
033-6034	69
	464
	807
033-6043	807
	808
033-6783	709
035-3360	435
039-8557	341
	343
	345
	347
	349
045-4065	265
054-4984	310
061-6711	435
061-7540	359
	427
061-9455	17
	40
	372
067-2551	353
	355
	372
	632
	709
	721
	893
069-2536	621
077-3241	369
081-5645	631
	766
	769
	775
	779
081-5648	720
085-7329	870
085-7356	719
	764
085-8091	787
089-7338	650
090-0744	896
090-4808	576
090-8247	504
090-9555	874
091-0081	89
	172
	293
	314
	318
	571
	632
	646
	721
	893
091-9035	372
	571
	632
	721

0

002-0639	262
012-0380	269
019-1209	621

► REFERENCIA PRIMARIA

ÍNDICE DEL NÚMERO DE PIEZA

Pieza	Página
093-1571	678
	680
093-1572	684
095-0673	397
	402
	405
	409
	412
	739
095-1513	463
	793
	799
	804
095-1586	462
095-1678	379
095-1726	678
	680
	682
095-1730	684
095-1750	462
	664
095-1751	462
	791
096-0015	757
	758
096-1349	304
	306
096-1588	678
	680
096-2665	684
096-3831	738
	787
096-4034	836
096-4833	287
096-6166	698
	764
	811
096-6467	823
	826
	828
	830
097-7234	195
	220
099-0169	624
099-3649	554
	555
	601
	629
	917

1

Pieza	Página
100-3237	147
100-3253	225
	227
100-3255	225
	227
100-3320	217
100-4838	836
100-6666	1014
100-6667	985
	986
	►1014
100-6668	1015
100-6669	►1015
100-8010	662
	787
100-8011	787
101-0003	961
101-2862	739
101-3128	185
101-3129	355
	560
	564
	632
	650
101-4845	734
101-7397	753
101-9161	861
102-2244	640
102-8801	198
	199
	308
	861
102-8802	128
	129
	136
	169
	195
	199
	208
	212
	217
	218
	220
	238
	259
	269
	273
	279
	293
	302
	466
	612
	744
	836
	843
	893
	964
102-8803	195
	199
	215
	252
	253
	296
102-8804	195
	199
	208
	251
	640
102-8805	209
	212
	217
	220
	225
	227
	230
	275
	277
	280
	293
	296
	358
	772
	907
	910
	934
102-9542	445
103-5796	1011
103-8133	195
104-2091	878
104-6385	155
104-8903	722
105-1638	750
105-1646	759
105-1648	759
105-1650	759
105-1651	759
105-1766	690
105-3031	750
105-3032	750
105-3033	750
105-3035	739
	748
105-3486	871
105-6117	626
105-7262	682
105-8034	286
106-0430	648
106-1139	818
106-8715	648
107-0269	666
107-3116	155
107-6032	286
107-7694	13
108-2949	175
	180
	183
108-4311	961
108-5157	811
108-5471	870
	875
109-1645	296
110-0203	195
110-2023	481
	487
	700
	766
	769
	775
	779
110-6269	517
110-6844	208
110-7524	973
	978
	979
110-8152	870
111-2416	217
111-4627	878
111-9916	►462
	463
	814
112-1817	698
	764
112-5344	85
112-6646	849
	851
112-7847	435
112-8293	106
113-0693	659
113-6069	38
113-8490	286
113-8491	286
113-8492	286
114-0359	1022
114-0561	378
114-0623	462
114-0757	684
114-0758	678
	680
114-5157	890
114-6658	239
	874
	892
	915
	965
114-8843	129
	212
	214
	215
	216
114-9284	874
114-9325	620
115-0532	435
115-2039	709
115-2955	543
115-3183	543
115-4219	38
115-4968	612
115-5669	492
	493
115-6433	20
116-0118	293
	296
	318
116-3715	118
116-5763	105
116-8026	818
116-8231	388
116-8535	106
117-1385	323
117-1801	341
	343
	345
	347
	349
117-1803	341
	343
	345
	347
	349
117-4465	388
117-5268	659
117-8929	871
118-4977	370
118-6878	358
118-7313	612
118-8276	543
118-8586	640
118-8693	760
118-9587	500
	501
119-3662	210
	211
	293
119-6764	141
119-9706	875
120-4394	748
	750
121-1029	375
	587
	775
	779
	924
121-1340	312
121-4405	698
	764
121-9870	188
	875
	878
122-4026	726
	729
122-8353	370
123-0707	885
123-1373	172
	179
	182
123-2169	737
123-3202	247
123-3827	78
	81
123-4750	700
	774
	778

► REFERENCIA PRIMARIA

ÍNDICE DEL NÚMERO DE PIEZA

Pieza	Página
	792
	798
123-7615	195
123-9624	787
123-9694	286
124-0174	114
124-2119	720
124-2456	507
	514
	1039
124-3019	171
	172
	280
	312
	355
	630
	648
	714
	716
	718
	893
124-4884	885
124-9401	358
125-1286	684
125-1302	▶269
	296
125-1393	811
125-3295	626
125-5006	472
	518
	586
125-6535	265
125-7874	195
	198
	199
	204
	208
	209
	211
	212
	213
	218
	220
	230
	293
	302
	308
	358
125-7875	195
	199
	204
	208
	211
	213
	218
	358
125-7876	321
125-8176	486
	490
	922
	924
125-8534	388
	541
	630
	1035
125-8810	446
	447
	▶448
	455
125-9738	477
126-1767	129
	196
	198
	199
	201
	202
	208
	209
	212
	213
	215
	217
	218
	220
	230
	252
	253
	254
	259
	275
	293
	302
	308
	358
	843
	934
126-1768	129
	186
	195
	198
	199
	201
	202
	204
	208
	209
	210
	211
	212
	213
	214
	216
	218
	219
	220
	230
	272
	293
	302
	304
	308
	321
	326
	358
126-1774	199
126-1978	684
126-5011	217
126-8306	631
126-8472	546
126-8473	665
126-9450	989
	997
127-1104	539
127-2170	287
	871
	875
127-4667	370
127-4833	671
127-7443	262
127-9323	296
127-9483	739
127-9485	739
128-4123	195
	196
128-5016	195
128-9623	987
	989
	991
	993
	995
	999
129-2341	365
	366
	368
129-3178	546
	980
129-3180	112
	840
129-7927	753
129-7979	753
130-3281	▶124
	125
	126
130-3515	225
	227
130-5300	114
	143
	230
	245
	282
	287
	293
	297
	302
	304
	306
	312
	314
	323
	744
	772
	859
130-5485	358
	▶461
130-5866	341
	343
	345
	347
	349
130-8707	394
	397
	400
	402
	405
	407
	409
	412
	414
	417
	420
	423
130-9984	89
131-0353	14
	21
	119
	160
	175
	310
131-1500	211
131-1503	218
131-3093	968
131-3540	509
	510
	602
131-3987	845
	847
	849
	851
131-6143	106
132-1829	▶169
	286
132-4907	674
	676
132-5152	720
132-5789	114
	143
	230
	280
	287
	293
	297
	302
	304
	306
	308
	312
	314
	351
	359
132-7534	392
132-7551	427
	632
132-8502	598
133-3260	141
	631
	698
	938
133-4292	397
	402
	409
	417
	420
	423
133-5545	670
	734
	794
	800
	804
133-6517	221
	222
133-6934	114
	175
	230
	314
	355
	560
	571
	632
	650
	721
	893
133-8739	750
134-2540	204
	287
134-3030	380
	384
134-3079	543
134-3080	543
134-3081	543
134-4126	192
	286
134-9569	275
135-5009	173
	174
	934
135-5038	648
135-5935	659
135-5985	720
135-8240	1015
135-8241	1015
135-8242	1015
135-8243	1015
135-8244	1015
135-8245	5
	▶1022
135-8246	1022

▶ REFERENCIA PRIMARIA

ÍNDICE DEL NÚMERO DE PIEZA

Pieza	Página
135-9292	1022
135-9293	5
	►1016
135-9294	1016
135-9295	1016
135-9296	1016
135-9297	►1015
135-9298	►1022
136-1543	914
136-1901	649
136-1953	837
136-4183	38
136-4184	247
136-4192	620
136-4992	318
	326
	632
136-5490	936
136-9066	1037
137-1602	135
137-2255	871
	875
137-6645	323
137-7668	543
137-8400	430
	►670
138-1509	►369
	388
138-1510	369
138-1645	341
	343
	345
	347
	349
138-3816	446
138-6685	823
	826
	828
	830
138-8173	758
138-8175	758
138-8454	287
	866
	868
	915
138-8885	890
138-8886	890
139-3785	100
139-9599	103
140-0174	310
140-0860	172
140-1739	750
140-6823	1015
140-6824	►1015
141-0709	640
	643
141-0711	640
	643
141-1232	429
141-2759	286
141-6518	129
	862
	864
142-0038	427
142-3953	314
	571
	632
	646
	721
142-8937	760
142-8977	429
143-1288	950
	954
143-4218	709
	720
143-4642	435
143-9392	155
	185
144-0195	970
	980
	982
144-0367	709
144-1636	218
144-4613	143
144-8299	451
145-0326	961
145-2264	19
145-3405	175
145-6115	155
146-1892	626
146-5067	893
146-5230	469
146-6581	648
146-6747	1039
147-0182	96
147-1445	196
	308
147-1446	196
147-5835	678
	680
147-7142	112
147-7633	1001
	1011
148-1238	748
148-1928	358
148-3483	734
	809
148-6915	997
148-7841	366
148-8305	374
148-8311	70
148-8313	718
148-8315	718
148-8316	774
	778
148-8317	648
148-8318	858
148-8325	718
148-8326	353
	718
	858
148-8327	89
	708
	718
148-8328	392
148-8330	427
148-8335	374
	703
	726
	729
	732
	774
	778
148-8336	353
	355
	630
	648
	698
	700
	708
	764
	766
	769
	774
	778
148-8339	718
148-8340	630
	648
148-8344	648
	708
148-8345	645
148-8346	646
148-8347	89
	645
	714
	716
148-8351	700
	774
	778
148-8352	655
	726
	729
	774
	778
148-8353	355
	630
	700
148-8354	648
148-8357	374
	671
	706
	726
	729
	769
	774
	778
148-8361	355
	630
	708
148-8363	858
148-8364	89
	645
	648
148-8365	648
148-8367	353
	630
	648
	700
	708
	764
148-8368	114
	645
	655
	1035
148-8369	394
	414
	417
	420
	649
148-8370	89
	630
	645
	649
148-8371	649
	718
	858
148-8374	89
	649
148-8375	650
148-8376	718
148-8378	355
	630
	700
	718
	764
	774
	778
148-8380	650
148-8382	649
	719
148-8385	394
	414
	417
	420
	649
	714
	716
	721
149-9113	341
	343
	345
	347
	349
150-3033	1035
150-3037	650
150-3055	671
150-3073	706
150-4027	353
	764
150-4037	650
150-4043	766
	769
	775
	778
150-4049	714
	716
150-4651	341
	343
148-8388	719
148-8390	714
	716
148-8391	774
	778
148-8392	708
	719
148-8393	719
148-8395	374
148-8406	738
148-8407	662
	764
	792
	798
	803
148-8408	665
	719
148-8409	164
148-8410	734
148-8411	630
	665
148-8424	858
148-8426	630
148-8427	650
148-8433	766
	769
	774
	778
148-8434	630
148-8435	766
	769
	774
	778
148-8441	719
148-8442	708
148-8443	355
148-8444	630
148-8445	645
148-8446	650
148-8449	708
149-0668	275
149-2612	296
149-2906	858
149-5933	546
149-6371	893
149-7738	90
	426
	714
	716
	721

► REFERENCIA PRIMARIA

ÍNDICE DEL NÚMERO DE PIEZA

Pieza	Página
	345
	347
	349
150-8896	1005
151-2939	23
151-4464	365
	366
	368
151-5145	63
151-5520	163
	535
151-6282	836
151-9274	304
	847
152-3411	649
152-6641	980
	982
153-0088	950
	954
153-1185	446
	448
	455
153-5710	172
	179
	182
153-6237	645
	714
	716
153-6281	172
	179
	182
154-4563	275
154-6626	427
	631
154-8079	873
	885
	972
154-8262	275
155-0576	744
155-2027	726
	729
155-2255	196
	198
	199
	208
	210
	211
	358
155-2256	196
	308
155-2257	358
155-2260	196
	199
	208
	297
	321
	326
155-2265	189
	196
155-2270	129
	196
	198
	199
	201
	202
	204
	208
	209
	210
	211
	212
	214
	216
	217
	230
	270
	293
	297
	302
	626
	772
155-2271	196
	199
	201
	210
	214
	216
	293
	321
	861
155-2274	196
	199
	208
	211
	212
	217
	219
	220
	230
	358
155-3624	792
	798
	803
155-5606	445
155-9133	748
156-0283	598
156-1150	380
	384
156-1153	380
	384
156-1817	817
	818
156-4773	397
	402
	409
	417
	420
	423
156-6175	304
	306
	934
156-9791	144
157-0670	92
157-2348	147
157-8510	720
158-9956	430
	►782
159-0268	823
	826
	828
	830
159-0269	823
	826
	828
	830
159-1503	709
	896
159-8047	173
159-8049	172
	174
	179
	182
	318
159-8050	173
	174
	180
	183
159-9322	196
	200
	204
	308
160-2242	204
160-2248	199
160-3518	213
160-7689	200
	204
160-7690	196
	200
160-8124	217
160-8197	50
160-8708	351
	698
160-8750	389
161-3398	118
161-3411	118
161-6149	664
	670
	734
161-6154	782
161-6161	664
	670
	734
161-6963	135
161-7149	640
	643
161-8573	1003
	1005
	1006
	1007
	1008
161-9030	614
161-9031	614
162-0177	374
	787
	792
	798
	803
162-2222	158
162-2480	532
	533
	604
162-3148	63
162-7120	492
	493
162-7209	674
	676
162-8264	631
	766
	769
	775
	779
162-9112	297
162-9728	388
163-1135	961
163-1137	890
163-1201	235
163-7988	604
163-8781	341
	343
	345
	347
	349
163-9662	821
164-1234	961
164-1276	886
	889
164-1277	886
	889
164-1404	375
164-2108	457
	458
	459
	460
164-4180	374
	394
	397
	400
	402
	405
	407
	409
	412
	414
	417
	420
	423
	792
	798
	803
164-4883	950
	954
164-5546	721
164-5567	353
	355
	359
	374
	631
	708
	719
	737
	858
	1035
164-5590	374
	719
164-5598	374
164-5616	706
164-5619	665
	783
164-6858	719
164-6874	719
	764
164-8908	631
165-2273	70
	363
165-4929	407
	409
165-9287	678
	680
165-9289	684
165-9996	706
166-0344	748
166-5229	196
166-6323	453
167-0024	24
167-2212	678
	680
167-2325	678
	680
167-3692	196
	200
167-3693	201
	202
	204
167-7430	1015
168-3504	750
168-6514	247
168-7940	757
	758
168-7941	757
	758
168-7942	757
	758
168-7943	757
	758
168-8772	885
169-0705	196

► REFERENCIA PRIMARIA

ÍNDICE DEL NÚMERO DE PIEZA

Pieza	Página
	359
169-1616	791
169-1617	791
169-5792	432
169-5863	1035
169-7380	961
169-7409	719
170-4057	939
	941
170-5632	114
170-6771	896
170-9847	684
171-1230	950
	954
171-2206	172
171-2215	173
171-4046	878
171-4047	878
171-5349	259
171-6723	649
172-0197	632
172-3511	186
	272
	304
172-4211	893
172-5761	631
172-6833	894
172-8037	213
172-8039	213
172-8591	120
	239
	545
	878
	915
	965
173-1016	158
173-1174	997
173-1437	427
173-1583	714
	716
173-2052	914
173-3993	463
	737
	787
173-7035	949
	953
174-0503	204
174-3085	523
174-4895	124
174-6381	486
	490
	922
	924
174-7875	235
174-8131	275
	503
	859
	922
	924
174-8663	523
174-9603	358
174-9994	748
175-0454	26
175-3137	671
175-4168	192
175-7141	328
175-9079	893
176-5166	692
176-9237	297
	375
	560
	569
176-9273	435
177-1058	95
177-1061	427
177-2215	564
177-3463	566
177-3464	566
177-3466	560
	566
177-3467	560
177-3468	560
177-3475	560
	566
177-3477	566
177-3484	566
177-3489	566
177-3490	566
177-3516	616
177-3517	615
	616
177-3518	615
	616
177-9645	196
177-9648	196
178-1781	310
178-2697	616
178-2723	566
178-2734	616
178-2737	615
	616
178-2740	615
	616
178-2746	615
178-2766	618
178-2774	618
178-3129	598
178-3336	310
	833
	893
178-5572	870
	874
178-6927	449
178-7023	481
	487
178-7907	914
178-8509	817
	819
179-1660	615
179-1661	615
179-7400	158
180-3907	75
180-6213	759
183-1025	173
183-3399	147
183-3407	14
183-6121	938
183-7263	665
	787
	789
183-7264	92
183-7595	430
	►638
184-0982	870
	874
184-2472	286
184-6636	296
184-6892	89
185-0242	739
	748
185-0248	739
185-0263	739
	748
185-1861	196
	201
	202
	219
185-2245	719
185-2271	650
186-2458	358
186-2517	435
186-3735	136
	169
	269
186-5107	888
187-0541	664
187-7331	163
187-8675	286
187-9630	787
188-2461	114
	►136
188-3826	10
	►74
188-6303	748
188-7536	158
188-7541	158
188-8726	720
188-9637	759
189-1943	950
	954
189-2077	845
	847
189-2078	845
	847
189-2079	845
	847
189-8610	980
	982
189-8624	638
190-3850	621
190-4885	632
190-6114	48
190-6616	85
190-8494	432
	493
191-1782	143
191-1783	143
191-2276	546
191-2933	949
	953
	►961
191-5604	678
	680
191-7805	141
191-8921	980
191-9247	638
	813
191-9385	75
192-0573	753
192-1023	369
192-4697	118
192-5017	173
	196
	312
	560
	564
	645
	716
192-5918	566
192-5939	618
192-5987	615
192-6036	615
192-6212	615
192-7356	78
192-7752	961
192-7755	961
192-7767	961
192-7783	961
192-7787	961
192-7790	961
192-7795	961
192-7799	961
192-7810	961
192-7811	890
192-7812	890
	961
192-7813	890
192-7820	961
192-7848	962
193-2200	388
194-3710	908
	909
194-5171	839
	980
	982
194-6848	750
194-7156	511
195-0452	69
195-0936	871
	875
195-0938	939
	941
195-3699	870
	875
196-0436	938
196-1047	596
196-1049	596
196-1053	596
196-1056	596
196-1070	596
196-2412	195
196-2413	196
196-7329	466
196-8490	447
197-2471	739
197-2472	739
197-2474	739
197-3295	703
197-4566	1035
197-5470	938
197-6800	173
197-7382	631
197-7996	445
197-8419	71
198-2617	748
198-2914	638
	813
198-3899	709
198-4766	122
198-4769	382
	384
	451
198-4775	314
198-4776	143
	721
198-4777	92
	607
	709
	721
198-4778	375
	483
	762
198-4780	612
	762
198-4781	494
198-5351	748
198-5989	618
198-7651	326
	709
200-2217	626
200-2218	626

2

► REFERENCIA PRIMARIA

ÍNDICE DEL NÚMERO DE PIEZA

Pieza	Página
200-2219	626
200-2220	626
200-2258	77
200-4495	38
200-5728	▶213
	937
200-6282	791
200-6345	143
	560
	564
	646
	1035
201-0418	659
201-1024	286
201-1531	186
201-2733	1042
201-5555	275
201-5563	847
202-2762	297
202-5397	196
	201
	202
	219
202-8371	598
203-5805	26
203-6090	26
203-6098	95
203-8609	739
	748
203-9007	288
204-1297	196
	201
	202
	219
204-1635	318
204-2281	297
	359
	541
	560
	564
	646
	1035
204-2845	684
204-3975	742
204-8000	297
	310
	541
	560
	1035
205-7048	845
	847
	849
	851
206-1345	288
	837
	934
	980
	982
206-1667	239
	871
	892
	965
206-2423	65
	355
	370
	632
	646
	650
	655
	706
	709
206-3719	59
206-6875	19
206-8818	760
206-9292	378
206-9295	273
207-7434	787
207-8218	734
	792
	798
208-5837	125
208-6176	523
	545
208-7473	443
208-9619	33
209-0746	892
209-4573	92
209-4578	112
209-7290	63
209-7291	63
209-7293	74
209-8296	833
210-8958	214
	215
	216
	326
210-9246	71
211-0052	200
	288
211-5358	961
211-8041	6
	8
	▶33
211-8071	92
	114
211-8073	65
	92
	108
	110
	111
	120
	372
	375
	721
	896
211-9032	323
211-9294	962
211-9335	559
211-9336	626
212-0907	640
212-6027	638
212-6891	965
212-6932	112
212-7002	26
212-7779	▶890
	962
212-7780	890
212-7783	890
213-1365	397
	402
	409
	417
	420
	423
213-1366	397
	402
	409
	417
	420
	423
213-3719	435
213-3745	720
213-4208	748
213-4754	890
213-5170	962
214-0113	905
214-1048	132
	360
214-4508	631
214-4515	631
214-7566	25
	53
	63
	141
	249
214-7567	40
	137
	150
	152
214-7568	14
	31
	71
	141
	147
	152
	155
	249
	251
	353
	355
	359
	374
	427
	457
	458
	459
	460
	631
	638
	709
	719
	737
	772
	859
	1035
214-9186	870
	873
	874
	882
	972
214-9203	750
214-9453	275
215-4639	464
216-0005	684
216-5586	26
216-9797	709
	720
217-3311	640
217-3682	365
	366
	368
217-4541	366
217-4590	296
217-4891	▶1025
217-4892	▶1027
217-4896	▶1026
217-5449	296
217-6284	222
217-8992	96
218-0728	545
	546
218-0859	6
	8
	▶36
218-2373	457
	458
	459
	460
218-2529	950
	954
218-4935	200
	204
	293
220-0229	293
220-7925	332
	333
	338
220-9090	1023
	1025
	1026
	1027
221-3525	175
	180
	183
	318
221-9208	138
221-9963	638
222-1094	997
	999
222-1095	997
	999
222-1096	997
	999
222-1097	984
222-2367	621
222-4737	787
	792
	798
	803
222-9151	688
222-9874	388
222-9875	388
224-0672	1040
224-2323	366
224-2734	197
224-2735	197
224-8946	1040
224-9222	310
225-0312	1040
225-3109	502
	503
	922
	924
225-4820	809
225-4821	809
225-6948	792
	798
	803
226-1240	1040
226-1274	1040
226-4192	742
226-4872	974
227-4531	21
227-5509	429
227-6731	197
227-7392	980
228-2616	1028
228-3621	36
228-4947	258
228-5009	164
228-6054	225
	227
228-6056	225
	227
228-6089	285
	286
	304
	306
	847
	899
	900
	965
228-6428	839
228-7089	71
	139
	147

▶ REFERENCIA PRIMARIA

ÍNDICE DEL NÚMERO DE PIEZA

Pieza Página

228-7090 143
147
168
228-7091 143
144
147
228-7093 427
228-7100 255
256
640
228-7101 257
228-7316 1040
228-9106 1040
229-3177 296
229-5336 720
229-6942 . . . . . ▶984
985
986
229-7098 984
229-7099 984
230-0940 760
230-4009 197
202
204
217
230-4010 213
218
230-4011 200
204
208
213
217
230-4013 197
198
200
201
208
217
219
254
230-4014 164
254
278
230-5008 197
230-5010 197
202
304
306
230-5011 201
202
230-9174 173
231-2295 197
212
219
231-2300 901
232-1693 310
232-3317 623
232-3583 128
233-0455 757
758
234-4869 792
798
803
234-5012 249
▶260
234-5013 137
249
▶261
374
234-9525 650
235-2496 435
235-4123 196
201
202
219
235-9080 616
236-4545 262
236-4610 286
236-4616 275
236-4630 901
236-5925 543
236-6221 249
▶258
236-6253 970
236-6717 158
236-9832 792
798
803
237-0227 198
201
208
217
219
237-0336 204
237-4227 748
237-5747 435
237-8180 89
▶429
237-8181 429
237-8183 429
237-8246 435
237-8260 429
237-9059 451
237-9060 435
237-9061 435
237-9062 351
237-9067 435
237-9068 388
237-9069 388
237-9878 659
238-0251 950
954
238-2731 50
238-5078 27
155
238-5080 48
71
120
140
143
144
147
148
150
168
261
762
238-5081 14
48
63
140
143
147
238-5082 143
144
709
238-5084 427
238-8245 217
238-9842 794
800
804
239-0605 430
▶791
239-0617 463
239-0618 430
239-1134 262
▶279
239-3291 321
239-5157 463
794
800
804
239-5195 430
239-6336 794
800
804
239-6986 1040
239-7352 197
304
239-7353 201
239-7356 197
240-4695 792
798
803
240-7874 359
240-7876 359
241-0037 621
241-3799 45
241-5786 953
241-6157 640
241-6185 709
241-6207 720
241-6215 374
631
241-8368 . . . . . ▶270
286
241-8384 31
241-9265 117
242-1555 286
242-1811 394
397
400
402
405
407
409
412
414
418
421
423
242-3360 135
242-3373 739
242-3374 739
242-3377 739
242-3864 63
242-5206 870
875
242-7955 787
242-9514 640
242-9515 640
242-9522 435
242-9523 435
243-2289 709
243-2310 44
243-4509 197
308
359
243-6716 23
244-3114 358
▶456
244-3168 310
244-3462 125
244-3602 682
244-4500 21
244-4509 682
244-5389 690
244-6625 766
769
775
779
244-6628 674
676
244-7030 674
676
245-4630 258
245-7434 196
201
202
219
245-8472 694
246-0435 546
598
246-2686 221
246-2689 1
2
▶221
246-3150 23
246-3290 230
246-3513 222
246-3514 2
3
▶222
246-7854 521
247-0478 750
247-8920 753
248-0833 394
397
400
402
405
412
414
417
420
423
248-2841 244
286
901
248-3317 674
676
248-7538 615
249-4127 247
249-4134 245
247
249-6463 280
250-0241 560
250-0839 435
250-1467 775
779
250-2320 535
250-2321 535
250-3801 . . . . . ▶615
618
251-2138 566
251-2139 566
251-3104 820
251-4162 294
251-6480 394
400
405
407
412
414
417
420
251-6481 394
400
405
407
412
414
417
420
251-6482 382
384

► REFERENCIA PRIMARIA

ÍNDICE DEL NÚMERO DE PIEZA

Pieza	Página
	386
252-1862	870
	874
252-1863	870
	874
252-8211	618
253-3376	430
253-9795	615
254-4293	107
254-4505	997
	999
255-1281	844
255-2752	▶277
	286
255-8665	31
255-8666	27
255-8674	61
255-8676	31
255-8679	31
256-2209	25
256-6453	120
	260
	261
	762
256-7858	739
	▶757
256-7874	757
256-7875	757
256-9658	50
257-1773	5
	985
	986
	▶1023
257-8414	430
	▶664
257-8471	859
258-5194	758
258-5646	19
258-5652	453
259-1286	286
259-2976	10
	▶72
259-4399	934
259-7138	394
	397
	400
	402
	405
	412
	414
	417
	420
	423
260-0113	21
260-0215	518
260-6728	853
	854
	855
	856
260-7524	57
	58
260-8636	760
260-8733	453
260-9219	147
260-9511	154
261-0205	61
261-0424	764
261-3223	293
261-3422	95
261-3423	95
261-5694	914
261-7595	154
262-0767	950
	954
262-0771	954
262-1940	29
262-2888	50
262-2891	50
262-2957	31
262-2959	27
262-5469	162
262-6813	78
263-0033	▶57
	62
263-0034	57
263-2875	453
263-2876	453
263-2915	35
263-3823	910
263-4016	154
264-0575	394
	400
	405
	407
	412
	414
264-3617	197
264-4297	283
	323
264-5732	217
264-7029	217
264-7030	217
	218
	254
264-7033	219
264-7034	217
265-3930	388
265-8093	155
266-1466	▶252
	626
266-2337	245
	247
	▶253
266-6644	388
267-3506	433
267-5243	286
267-6686	24
267-8821	483
	525
	526
	588
	590
	608
	926
	928
268-6497	272
268-8769	968
269-1983	917
269-2556	934
269-2890	870
	874
269-2892	870
	874
269-5304	96
269-5305	96
269-5311	6
	8
	▶17
269-5325	6
	8
	▶18
269-5778	18
269-7250	247
269-7290	50
270-1778	366
270-2679	286
270-3311	934
270-7836	789
271-5584	310
271-7312	286
	287
271-7649	950
	954
271-9096	380
	384
272-2351	78
	81
272-2379	192
272-2843	197
	359
272-7239	286
273-2600	50
273-2663	155
273-5073	748
	▶758
273-8666	366
273-8667	366
274-1639	154
274-3774	209
274-3776	201
274-3779	359
274-3780	200
	204
	208
	359
274-3781	208
274-3784	197
	359
274-4254	453
274-4284	1028
274-5873	62
274-6580	602
	603
274-6719	249
274-7452	748
275-1442	173
275-1443	173
275-2164	18
275-4260	7
	9
	▶51
275-6530	845
	847
275-7803	944
	945
275-8699	7
	9
	▶52
275-8880	709
276-1242	326
276-1816	640
276-3596	151
276-3642	950
	954
276-3644	950
	954
276-5436	262
276-5754	62
276-7278	174
277-1873	325
	329
277-3072	566
277-3073	566
277-7260	▶24
	25
277-7261	10
	▶25
277-8102	955
277-8103	950
	954
277-8863	793
	799
278-0244	6
	8
	▶77
278-0245	77
278-2073	620
278-2076	820
278-4545	688
278-5519	154
278-5613	688
278-7217	830
279-0850	968
279-2589	44
280-0440	855
	856
280-2709	286
280-2710	286
280-2747	247
280-4322	14
280-7870	748
	750
	807
280-8618	873
	972
281-0205	706
281-2210	69
281-3121	845
	847
281-3122	845
	847
281-3136	855
	856
281-5977	143
281-8803	200
	217
281-8804	213
	217
281-8811	197
282-1771	23
282-1772	23
282-3736	62
282-7955	23
282-7958	23
282-8827	694
	734
	738
	793
	799
	803
283-6447	287
284-1010	793
	799
	803
284-1011	793
	799
	803
284-1491	204
284-3623	304
	306
285-0150	855
	856
285-3692	870
	874
285-4073	59
285-7415	286
287-1866	254
287-5381	726
	729
287-5701	543
287-6408	351
287-7340	341
	343
	345
	347
	349

▶ REFERENCIA PRIMARIA

ÍNDICE DEL NÚMERO DE PIEZA

Pieza	Página
287-7841	6
	8
	►69
288-5726	42
288-7233	454
288-7324	217
288-9026	706
289-2088	741
289-3038	296
289-4141	453
289-6239	90
	564
	706
290-2287	836
290-2288	836
290-5562	282
	296
	560
290-5664	200
	208
290-6884	29
	►35
291-2147	185
291-3959	129
291-4819	978
291-4820	978
291-6700	566
291-9146	836
292-6402	►914
	950
	954
292-8061	694
	738
	793
	799
	803
292-9786	7
	9
	►54
292-9802	917
293-3579	152
293-3612	341
	343
	345
	347
	349
293-3613	341
	343
	345
	347
	349
293-4170	73
293-4400	341
	343
	345
	347
	349
293-4409	341
	343
	345
	347
	349
293-5263	669
293-5340	162
	►254
293-6151	833
293-6473	366
293-7589	372
293-8350	807
	808
293-8834	►964
	970
293-9367	74
293-9659	1037
293-9797	73
293-9798	72
	►73
294-0107	73
294-0877	435
294-2630	152
294-2931	10
	►38
294-2987	10
	►23
294-3031	155
294-3593	10
	►13
294-4550	481
	487
294-5076	645
294-8599	254
294-9546	766
	769
	775
	779
294-9588	238
295-0993	793
	799
	803
295-2342	380
	382
	384
	386
295-2343	382
	384
	386
295-2409	380
	382
	384
	386
295-5405	566
295-7927	449
295-8272	449
295-9888	674
	676
296-1210	965
296-1486	7
	9
	►59
296-3724	878
296-3725	878
296-4292	445
296-5270	631
296-5412	38
296-5413	38
296-5662	649
	►669
296-6748	866
296-6750	866
296-6751	866
296-6752	866
296-7523	42
296-9937	605
297-1546	632
297-1706	366
297-2513	►433
	442
	450
297-2514	►442
	449
297-3211	380
	382
	384
	386
297-3221	►449
297-7987	370
297-8752	►278
	296
297-9080	554
	555
	601
298-8103	341
	345
299-2437	►443
	444
299-2438	443
299-3204	866
299-3205	128
299-3206	128
299-3210	866
299-5318	397
	402
	409
	417
	420
	423
299-5675	950
	954
299-5744	286
299-7880	1042
299-8022	6
	8
	►42
299-9092	174

3

Pieza	Página
300-1319	50
300-1358	571
300-2132	442
	►444
	450
300-3054	690
	692
300-3582	934
300-4170	10
	►50
300-6714	858
300-7318	598
300-7710	63
300-8697	►449
300-9125	►1017
301-0091	173
301-2980	296
302-2136	975
	976
302-6392	870
	874
	899
	900
302-8727	836
302-9147	878
303-2238	►247
	822
	832
303-3020	137
303-6334	920
303-8824	710
303-9449	75
	893
304-2746	453
304-6792	164
305-4563	738
305-5362	218
305-9192	980
	982
307-1669	139
307-1674	310
307-2671	53
307-2673	48
	140
307-6135	366
307-7312	81
307-9615	147
308-0400	618
308-0743	618
308-1190	81
308-3527	280
308-4322	1014
308-6660	552
308-9116	603
308-9131	78
	81
	545
	606
	922
	924
308-9568	709
308-9679	137
309-1110	1001
309-1119	1024
309-4314	310
309-5127	649
309-5131	48
	140
309-9886	197
310-0674	200
	287
310-5742	794
	800
	804
310-6270	546
310-7258	27
310-7259	27
310-8636	687
311-3475	174
	318
311-8802	314
311-9316	674
	676
311-9317	674
	676
311-9318	674
	676
312-2684	762
312-5694	997
	1004
	1007
	1009
	1011
	1018
	1019
	1020
	1021
312-6458	78
	81
312-8619	31
312-8629	638
	813
312-8769	748
313-2522	►272
	904
	905
313-2523	►186
	905
313-3492	143
313-4424	757
313-7668	787
	793
	799
	803
	►813
313-9614	141
314-4018	843

► REFERENCIA PRIMARIA

ÍNDICE DEL NÚMERO DE PIEZA

Pieza	Página
314-5072	147
314-5162	950
	954
314-5274	961
314-5275	961
314-7599	108
	372
314-9350	470
314-9351	470
315-0095	1004
	1009
315-0114	1001
315-0180	174
315-5944	695
	▶741
315-5963	574
	575
	▶595
315-9839	427
316-1438	638
316-3590	1011
316-9351	205
	207
	314
317-0719	893
317-1204	213
317-3727	934
317-3730	934
317-8141	97
318-0004	99
318-1179	▶259
	358
319-0367	741
319-1037	631
319-6217	143
	147
319-6240	147
319-6667	703
319-6698	60
319-6699	543
319-7886	50
319-9178	616
320-3060	255
320-3061	257
320-3063	256
320-3127	720
320-8863	893
321-8641	27
321-8647	63
321-8649	63
321-8664	560
322-0819	870
	875
322-3111	388
322-3161	914
322-4474	836
322-7212	836
322-7294	92
323-2092	453
323-2093	453
323-3731	60
323-5828	560
323-9531	457
	458
	459
	460
324-0544	6
	8
	▶37
324-3471	698
324-3484	595
324-6266	208
324-6267	200
324-6610	845
	847
324-7872	81
324-8092	▶107
324-9326	21
324-9711	▶843
	844
325-3913	24
	▶26
325-6575	27
325-8634	137
	▶255
325-8700	217
325-9335	453
325-9550	160
325-9551	160
325-9616	112
326-2041	154
326-2042	154
326-3561	7
	9
	▶99
326-4514	312
326-4515	175
	241
	312
326-4516	175
	204
326-8796	296
327-0282	833
	836
	893
327-0283	833
	836
	893
327-0376	▶166
	167
327-0377	141
327-0616	330
	333
	338
	339
	▶392
327-0617	392
327-0618	392
327-0621	392
327-1065	485
	486
	489
	490
327-4375	6
	8
	▶16
327-4448	141
	▶167
327-6195	223
328-5932	▶853
	855
328-5933	▶854
	856
328-7475	▶27
	31
329-0238	836
329-0418	259
329-1023	843
329-3356	297
	375
	602
	603
	650
329-3706	48
329-3734	197
	208
	213
	218
	219
	220
	302
	308
329-5451	249
329-5511	71
329-5788	640
	643
329-5790	640
	643
329-5792	640
	643
329-9931	833
330-3047	823
	828
330-3356	287
330-4374	175
330-5623	753
330-5624	753
330-5635	753
330-6857	388
330-9723	640
330-9767	143
331-1134	120
	249
	▶256
331-1136	249
331-1137	249
331-1679	505
331-2758	6
	8
	▶141
331-4030	559
331-4226	359
331-4640	980
	982
331-8108	105
332-0013	171
	175
332-0296	249
	▶257
332-1985	793
	804
332-1986	799
332-2155	186
	272
	304
332-2788	1003
	1004
	1006
	1007
	1008
	1009
332-3578	858
332-4695	545
	577
	578
	579
332-4910	105
332-8832	378
332-8833	375
	▶378
333-1207	44
333-7840	750
333-8242	793
	799
	804
334-2578	97
334-6089	965
334-6090	965
334-9896	106
334-9901	106
335-2474	762
335-3976	148
335-5365	287
335-5462	97
	98
335-6983	836
335-9250	659
335-9383	566
335-9438	141
336-4973	▶1018
336-4974	1018
336-4975	1018
336-8614	632
	721
336-9447	112
337-0184	602
337-4859	173
337-5252	92
	▶104
337-5270	379
337-6640	901
337-8005	141
337-8006	141
337-8007	141
337-9078	▶271
	318
338-1148	▶95
	96
338-1149	95
338-2637	19
338-2640	6
	8
	▶19
338-3453	265
339-8810	546
340-0508	120
	762
340-1489	753
340-2575	915
340-2578	915
340-2579	915
340-2580	503
	922
	924
340-2581	502
	503
	922
	924
340-2655	753
340-7161	287
341-0085	144
341-8391	129
341-8392	129
342-5028	842
	▶911
342-7219	7
	9
	▶56
342-7220	56
342-7221	56
342-9549	753
342-9671	173
343-1849	595
	▶596
343-7460	160
343-8115	141
343-8820	▶1001
343-8971	1001
343-8972	1001
343-9066	10
	▶328
343-9110	1001
344-0366	44
344-1199	901
344-1687	216
344-3459	▶225

▶ REFERENCIA PRIMARIA

ÍNDICE DEL NÚMERO DE PIEZA

Pieza	Página
	235
344-3460	►227
	235
344-4062	7
	8
	►151
344-4936	60
344-4937	7
	9
	►60
344-5081	►170
	171
344-5486	129
344-5594	936
344-5673	230
	581
	584
	875
344-5674	175
	293
	312
	552
	556
	557
	558
	896
344-5675	85
	90
	92
	114
	175
	180
	183
	293
	297
	314
	318
	326
	355
	375
	426
	528
	560
	564
	569
	571
	588
	590
	607
	632
	646
	650
	700
	706
	710
	714
	716
	721
	760
	764
	926
	928
	930
	932
344-6441	1001
344-6445	1001
344-6446	1001
344-6447	1001
344-6448	1001
344-6453	1001
344-6464	1001
344-6465	1001
344-7391	645
	720
	766
	769
	775
	779
344-9102	10
	►160
345-0150	1001
345-0351	1042
345-0387	►1024
345-1237	104
345-7725	538
	883
345-8056	886
346-0485	10
	►29
346-1067	►244
	673
346-1083	934
346-1581	48
346-3800	►811
	812
346-3811	870
	875
346-4360	962
346-4788	110
	111
346-4792	110
	111
346-4997	7
	9
	►53
346-5148	6
	8
	►139
346-5193	682
346-5199	682
346-5201	682
346-6388	29
	►31
346-6584	939
	941
346-8340	762
346-9561	10
	►96
347-0425	13
347-0426	155
347-0612	750
	►807
347-1668	293
347-2324	7
	9
	►55
347-4430	63
347-4734	297
347-5684	133
347-7109	13
347-7407	379
347-7963	44
347-8748	58
347-8782	►58
	62
347-9210	173
	297
	571
348-1099	6
	8
	►84
348-3432	►109
	881
348-5436	375
348-7307	137
348-7341	318
348-7783	974
	977
348-9896	10
	►61
349-1178	904
	905
349-1275	203
349-1622	60
349-2514	►674
	832
349-2515	►676
	832
349-2593	845
	847
	849
	851
349-2600	845
	847
	849
	851
349-2602	950
	954
349-2645	155
349-3522	6
	8
	►140
349-4571	►137
	140
349-4782	7
	9
	►133
349-5303	31
349-5307	31
349-5934	98
349-5935	97
349-6093	858
349-6239	92
349-6259	►105
	106
349-6266	105
349-7059	138
349-8383	141
349-8642	936
349-8844	709
349-9457	325
350-1115	858
350-1525	1037
350-1547	858
350-3640	43
350-3857	►203
	325
350-3858	203
	►213
350-3913	456
	►457
350-5417	95
350-5720	288
	317
350-7075	78
	81
	►739
350-7593	950
	954
350-7735	138
350-8694	47
	►264
351-0290	709
351-1906	823
351-1907	828
351-6085	750
351-6131	750
351-9048	93
352-0595	684
352-1503	6
	8
	►40
352-2058	684
352-2059	684
352-2557	858
352-2734	772
352-3588	78
	81
352-3964	288
	297
352-3965	310
352-3966	288
352-3968	288
	297
	312
	314
	359
352-4145	866
352-4212	388
352-4500	741
	►748
352-4709	179
	182
352-4897	975
	976
352-6099	865
352-6203	►1011
	1018
	1019
	1020
	1021
352-6208	1011
352-6236	1011
352-6237	1011
352-6505	143
352-9181	►125
	127
352-9361	151
352-9954	787
352-9956	787
353-0211	690
353-1634	936
353-2622	435
353-4688	378
	►379
353-5105	14
353-5118	152
353-5119	152
353-5139	71
353-5194	247
353-5200	247
353-5341	►944
	946
353-5342	►945
	947
353-7106	1039
353-7505	173
353-7957	66
	566
354-8706	►1045
355-1403	►690
355-1790	833
355-1791	836
355-1793	833
355-2254	596
355-2255	596
355-2260	596
355-2265	596
355-2617	435
355-2618	435
355-3016	950
	954
355-3025	950
	954
355-3148	893
355-5346	529

► REFERENCIA PRIMARIA

ÍNDICE DEL NÚMERO DE PIEZA

Pieza	Página
355-7407	14
355-7408	6
	8
	▶14
355-8941	518
355-9981	622
	▶623
356-3181	85
356-5117	720
356-5129	430
356-6454	742
	▶750
356-8486	709
356-8561	793
	799
	804
356-9261	60
357-2108	965
357-2472	147
357-4432	793
	799
357-4602	152
357-4621	709
357-5164	889
357-6975	147
357-6978	147
357-7399	138
357-7450	453
357-9710	453
358-1742	138
358-1745	138
358-2283	40
358-3182	659
358-4889	279
358-7347	21
358-7862	938
359-3095	336
	▶339
359-3801	330
	▶394
359-3803	339
	▶417
359-3805	394
359-3807	417
359-3808	402
	409
359-4296	394
	414
359-4297	417
	420
359-4661	794
	800
	804
359-4662	793
	799
359-4663	793
	799
	804
359-4894	453
359-5199	766
	769
	775
	779
359-5301	842
	▶939
359-5304	939
359-5377	939
	941
359-5398	135
359-6691	▶682
	832
359-6693	▶684
	822
359-9266	152
359-9310	809
359-9952	508
	▶537
359-9953	▶529
	696
360-0146	▶321
	822
	832
360-0157	▶283
	334
	335
	336
360-0159	▶245
	822
	832
360-0185	▶209
	329
360-0212	334
	335
	336
	▶426
360-0213	673
	▶714
360-0214	▶726
	832
360-0216	695
	▶742
360-0219	673
	▶716
360-0221	695
	▶764
360-0225	▶671
	696
	697
360-0230	696
	697
	▶703
360-0232	▶658
	661
360-0240	▶698
	1013
360-0244	▶560
	574
	575
360-0245	▶564
	574
	575
360-0248	▶569
	822
	832
360-0250	▶566
	574
	575
360-0252	▶732
	822
	832
360-0255	611
	▶705
360-0256	611
	▶706
360-0463	▶370
	918
360-0736	499
360-0737	499
360-1413	748
	▶808
360-2234	▶214
	283
360-2241	▶214
	283
360-2791	753
360-2924	518
360-2928	611
360-3482	▶282
	574
	575
360-3489	904
	905
360-3491	753
360-3494	904
	905
360-3495	753
360-3496	753
360-3499	753
360-3677	25
	734
360-3678	40
360-3679	31
	55
	75
	141
360-3680	53
	55
	734
360-3681	53
	75
	734
360-3682	55
	75
	77
360-3684	51
	52
360-3693	77
360-3697	363
360-5396	▶20
	611
360-6838	453
361-1045	223
361-1253	105
361-2566	858
361-3994	746
361-4001	746
361-4742	97
	98
361-4797	382
	386
361-6015	304
	847
361-6092	380
	384
361-6287	287
361-6288	287
361-6722	454
361-6725	453
361-7165	841
	▶878
361-7758	337
	338
	▶365
361-7759	330
	331
	337
	339
	▶366
361-7764	366
361-7765	365
	366
	368
361-7768	365
361-7769	366
361-7772	337
	338
	▶380
361-7773	330
	331
	333
	▶382
361-7774	337
	339
	▶384
361-8030	337
	339
	▶341
361-8064	341
	343
361-8065	341
	343
	345
	347
	349
361-8066	341
	343
	345
	347
	349
361-8085	341
	343
	345
	347
	349
361-9763	621
362-0720	694
362-0722	753
362-1181	126
	127
362-1182	126
	127
362-2311	365
	368
362-3508	908
	909
362-4283	435
362-8194	397
	402
	409
	417
	420
	423
362-8196	394
	400
	405
	407
	412
	414
362-9555	742
	▶746
363-1610	793
	799
	804
363-1613	734
363-2687	793
	799
363-2692	793
	799
363-2697	793
	799
363-4123	164
363-4466	911
363-5194	985
	▶1003
363-5195	▶1004
363-5196	▶1005
363-5199	▶1007
363-5205	5
	▶1008
363-5206	▶1009
363-5911	858
363-6423	858
363-7241	746
363-7612	341
	343

▶ REFERENCIA PRIMARIA

ÍNDICE DEL NÚMERO DE PIEZA

Pieza Página

345
347
349
363-7616 6
8
►63
363-8567 37
364-0033 720
364-0034 720
364-0046 370
364-0628 139
364-1293 . . . . . ►904
364-1295 . . . . . ►905
364-1995 138
364-2634 783
364-2931 753
364-2950 746
364-2952 746
364-2954 746
364-2956 746
364-3615 989
364-3616 989
364-3629 989
364-3761 155
364-5505 997
364-5509 997
364-8159 453
364-8160 453
364-8161 453
364-8162 453
364-8277 869
364-8483 640
643
364-8570 748
364-8938 128
364-8939 128
364-9794 78
364-9799 92
364-9889 78
81
364-9893 112
364-9898 92
364-9903 695
►893
364-9906 1
►363
364-9919 363
364-9932 92
364-9940 893
364-9942 893
364-9949 103
364-9954 78
364-9955 896
364-9981 92
365-0105 120
365-0202 372
365-0215 11
►70
365-0220 . . . . . ►126
365-0221 . . . . . ►127
365-0232 11
►45
365-0235 11
►120
365-0236 143
365-0237 143
365-0238 143
365-0239 143
365-0253 . . . . . ►106
120
365-0264 372
365-0267 372
365-0273 . . . . . ►110
673
365-0277 720
365-0280 143
365-0282 11
►65
365-0283 65
365-0285 11
►39
365-0286 . . . . . ►111
673
365-0287 111
365-0289 11
►143
365-0290 45
365-0291 11
►372
365-0292 11
►122
365-0293 11
►262
365-0351 106
365-2307 . . . . . ►434
454
365-2310 . . . . . ►351
454
365-2565 657
365-3237 435
365-3249 435
365-5914 215
216
365-6102 . . . . . ►987
1004
365-6103 . . . . . ►989
1005
365-6112 . . . . . ►997
1008
365-6193 1029
365-6762 995
365-6763 995
365-6764 995
365-6766 995
365-6767 995
365-6768 995
365-6773 288
365-6790 288
365-6813 692
365-8177 742
►753
365-8361 892
365-8362 892
365-8363 892
365-8366 965
365-8367 965
365-8368 965
365-8369 965
365-8371 965
365-8373 892
365-8379 878
365-8381 915
365-8427 323
365-8430 323
365-8438 . . . . . ►215
323
365-8767 283
365-8999 694
365-9261 753
365-9646 882
366-0729 . . . . . ►516
841
366-0730 . . . . . ►938
366-0732 . . . . . ►883
884
366-0733 841
►885
366-0734 842
►979
366-1983 . . . . . ►900
366-1984 . . . . . ►901
366-2405 . . . . . ►323
335
336
366-3490 435
366-3491 435
366-3502 66
366-4506 . . . . . ►329
696
697
366-4535 870
366-4742 388
366-4865 849
366-4866 851
366-4869 296
366-4949 6
8
►66
366-4972 811
812
366-5742 . . . . . ►815
822
366-5751 825
►830
366-5752 574
►823
366-7809 987
999
366-8298 435
366-8395 753
366-9989 . . . . . ►474
574
575
367-0113 732
367-0116 732
367-0153 649
367-0154 648
367-0155 649
367-0174 375
367-0230 732
367-0239 631
367-0274 720
367-0275 718
367-0282 720
367-0319 631
367-0359 631
367-0372 698
367-0373 698
367-0376 355
367-0387 351
367-2299 449
450
►470
367-2324 518
367-2333 . . . . . ►492
495
367-2334 492
367-2403 558
367-2404 558
367-2416 555
367-2417 468
367-2480 601
367-2481 469
538
545
883
367-2660 753
►809
367-2759 7
9
►47
367-5037 217
367-5213 285
367-6002 734
367-6003 734
367-6004 734
367-7474 845
367-7475 845
367-7476 847
367-7477 847
367-7478 845
367-7479 847
367-7557 . . . . . ►694
753
367-8000 48
367-8245 566
367-8246 566
367-8449 995
367-8532 639
734
772
367-8589 640
367-8969 766
769
775
779
367-8990 989
367-8992 989
367-8997 989
367-8998 989
367-8999 989
367-9000 989
367-9001 989
367-9002 989
367-9003 989
367-9030 . . . . . ►534
367-9032 534
367-9033 534
367-9037 534
367-9496 . . . . . ►787
789
368-0571 866
368-1511 296
368-2317 662
368-2318 662
368-2319 662
368-2352 1011
368-4198 744
368-4507 . . . . . ►991
1003
368-4512 987
991
368-4513 987
991
368-4520 991
368-4521 987
991
368-4527 987
991
368-4528 987
991
368-4582 986
►1006
368-5063 388
368-5096 793
799
368-5490 741
368-5710 453
368-5930 451
►453
368-5931 454
368-5932 454
368-6357 235
368-6358 235
368-6468 . . . . . ►364
370

► REFERENCIA PRIMARIA

ÍNDICE DEL NÚMERO DE PIEZA

Pieza	Página
368-6486	388
368-8010	380
368-8036	21
368-8654	97
	98
368-9752	175
368-9824	238
368-9922	6
	8
	▶844
369-0844	987
369-1222	816
	▶817
369-1228	▶816
	819
	832
369-1829	▶993
	1006
369-3407	366
369-3922	624
369-3923	330
	331
	332
	333
	▶624
369-3964	920
	▶970
369-4088	▶451
	454
369-4446	▶995
	1007
369-4526	453
369-4676	993
369-4677	993
369-4679	993
369-4680	993
369-4685	993
369-4686	993
369-5279	7
	9
	▶134
369-5328	842
	▶980
369-6008	815
	▶818
369-6073	625
369-6074	625
369-6757	997
	999
369-6758	997
	999
369-6759	997
	999
369-6764	997
	999
369-6765	997
	999
369-6858	363
369-7506	687
369-7909	366
369-8763	979
369-8764	979
369-8765	979
369-9004	950
	954
369-9505	451
369-9506	451
369-9507	451
370-0933	753
370-1436	995
370-1469	995
370-1587	397
	400
	402
	405
	407
	409
	412
370-1734	394
	400
	405
	407
	412
	414
370-1735	417
	420
370-1738	382
	386
370-2260	446
370-2283	6
	8
	▶21
370-3813	▶905
370-4416	345
370-5241	335
	▶337
370-5245	▶330
	336
370-5247	▶331
	335
370-5611	331
	▶414
370-5619	337
	▶420
370-5675	332
	333
	337
	339
	▶343
370-5679	330
	331
	▶345
370-5680	330
	331
	▶347
370-5753	▶218
	318
370-5764	793
	799
	804
370-7843	420
370-8160	804
370-8945	68
370-8947	66
370-8957	68
370-9894	888
371-1013	682
371-1071	684
371-1266	1011
371-1281	451
371-1624	849
	851
371-1784	787
	▶812
371-2223	▶628
	629
371-2241	238
371-2256	160
371-2271	▶432
	442
371-3586	155
371-4429	573
371-4430	1
	▶573
371-4745	355
	▶814
371-4769	517
371-5010	▶629
	841
	943
371-5099	128
371-5100	▶128
371-6088	870
371-6089	874
	▶974
371-7186	40
371-9511	870
	874
371-9520	870
371-9522	874
372-0497	596
372-0498	596
372-0499	596
372-0501	596
372-0671	296
372-0677	878
372-0681	915
372-0685	841
	943
372-0686	866
372-0687	445
372-0984	833
372-1260	849
	851
372-1273	823
	826
	828
	830
372-1599	▶934
372-1600	▶936
372-1605	▶237
372-2017	762
372-2158	888
372-2735	842
	▶971
372-3896	842
	▶882
372-3897	▶540
	841
372-4022	432
372-4142	432
372-4250	405
	414
372-4639	527
	▶530
372-4641	530
372-4642	530
372-4643	530
372-4645	▶527
	696
	697
372-5042	870
	874
372-6672	358
372-6784	742
372-7279	874
372-7280	874
372-7820	129
	862
	864
372-8071	900
372-8072	900
372-8073	901
372-8074	901
372-8075	899
	900
372-8076	901
373-1570	155
373-1774	66
	▶68
373-2414	▶839
	980
	982
373-3394	574
	575
	819
	▶820
373-3930	4
	▶1028
373-4446	885
373-5829	674
	676
373-6540	682
373-8767	326
374-0755	185
374-3585	874
374-3586	874
374-6722	750
374-7463	197
	200
	208
	211
	293
374-7464	209
374-7465	200
374-7466	197
	200
	209
	211
	359
374-7467	197
374-8491	12
374-9552	1030
375-0273	341
	343
	345
	347
	349
375-2651	150
375-2804	▶621
	622
375-2816	▶637
	695
375-3789	793
	799
	804
375-3967	995
375-3968	995
375-3970	995
375-3972	995
375-3973	995
375-5944	849
	851
375-7235	858
376-1286	▶686
	760
376-1288	686
376-7694	625
376-7695	625
376-7696	625
377-0647	874
377-1601	241
377-3141	890
377-3890	▶999
	1009
377-3892	999
377-4057	237
	▶238
377-4794	939
	941
377-4797	912
377-5227	225
	227
377-7300	726
377-7301	726
377-9554	631

▶ REFERENCIA PRIMARIA

ÍNDICE DEL NÚMERO DE PIEZA

Pieza	Página
377-9555	631
377-9557	649
377-9563	114
377-9564	114
377-9577	114
377-9581	114
378-0269	842
	▶982
378-0746	155
378-1147	686
378-1148	686
378-1149	686
378-1150	686
378-1491	686
	760
378-4323	658
	▶659
378-8278	844
378-9993	▶1019
378-9995	1019
378-9996	1019
378-9999	1011
379-0000	▶1020
379-0014	▶1021
379-0015	1021
379-0016	1021
379-0019	1020
379-0020	1020
379-2185	435
379-5187	750
379-8450	883
379-9411	545
	▶612
379-9413	612
379-9414	612
379-9446	545
380-0327	▶535
380-0329	▶466
380-1792	287
380-1887	275
380-5204	598
380-5223	537
380-5231	550
	594
	930
	932
380-5243	514
380-5263	468
380-8064	287
380-8065	287
380-9936	760
380-9939	760
381-0500	710
381-1603	287
381-1681	819
	▶821
	1013
381-1834	602
	603
381-2621	312
381-3699	▶907
	909
381-6686	245
381-6727	7
	9
	▶48
381-7774	720
381-9172	43
382-0632	217
382-2001	143
	▶251
382-3965	139
383-1293	▶280
	466
383-1295	▶212
	280
383-1297	5
	▶536
383-1306	535
383-1308	466
383-1467	917
383-1556	▶832
383-1557	▶825
383-1558	▶574
383-1560	▶825
383-3563	870
	874
383-3725	657
383-4282	775
	779
383-4284	631
383-4286	631
383-4288	631
383-4291	726
	729
383-4292	726
	729
383-4293	726
	729
383-4298	732
383-4313	709
383-4319	671
383-4322	703
383-4323	703
383-4324	703
383-4339	89
383-4344	89
383-4347	703
383-4355	698
383-4362	649
383-4363	370
383-4372	614
	▶616
383-4375	631
383-4386	1035
383-4387	1035
383-4388	1035
383-4389	1035
383-4390	1035
383-4391	1035
383-4392	1035
383-4393	1035
383-4394	1035
383-7557	783
383-9029	709
383-9720	▶575
384-3535	122
384-3887	323
384-4031	245
384-8728	840
384-8730	▶840
	950
	954
384-8750	793
	799
384-9166	971
384-9167	971
384-9168	971
385-0229	886
	889
385-0230	886
	889
385-1450	372
385-2813	709
385-3518	335
	336
	▶585
385-3519	▶586
	661
385-3821	173
385-4432	456
	▶458
385-5520	394
	400
	407
	412
	414
	417
	420
385-7261	353
	▶463
385-7511	128
	129
385-8201	223
386-0501	347
386-0910	▶822
386-2099	105
386-2109	10
	▶152
386-3886	826
386-5265	858
386-7434	341
	343
	345
	347
	349
386-7436	341
	343
	345
	347
	349
386-9513	129
387-0297	▶608
	918
387-0298	918
	▶919
387-4479	690
	692
387-4590	720
387-4600	720
387-4601	720
387-4613	726
	729
387-4617	720
387-4623	720
387-4628	709
387-4635	709
387-4636	709
387-4637	703
387-4638	703
387-4639	703
387-5561	709
387-6489	71
387-7032	574
	575
387-9625	173
387-9626	173
387-9628	174
387-9631	174
387-9777	397
	402
	409
	423
388-0546	154
388-0747	397
	409
	423
388-0786	114
388-0787	114
388-0807	543
388-0813	543
388-0815	1
	▶543
388-1057	5
	▶531
388-1197	690
388-1199	690
388-1398	397
	402
	409
	423
388-1399	349
388-1434	337
	338
	▶349
388-1438	337
	▶397
388-1441	336
	▶337
388-1563	659
388-2229	20
388-2235	20
388-3722	237
388-3724	▶865
	913
388-3725	▶912
	913
388-4493	793
	799
	804
388-4770	335
	336
	▶640
388-4776	640
388-4793	640
388-5576	473
	474
	476
	477
	517
	518
	574
	575
	585
	817
	818
	819
	820
	821
388-7589	5
	▶542
388-7592	370
388-7596	528
388-7598	528
388-9379	964
389-0239	5
	▶468
389-0447	224
389-0769	531
389-0770	531
389-0773	531
389-0774	531
389-0775	531
389-0776	531
389-0777	531
389-0870	479
	821
389-0871	474
	476
	477
	480
	518
	586
389-0879	950
	954
389-0880	886

▶ REFERENCIA PRIMARIA

ÍNDICE DEL NÚMERO DE PIEZA

Pieza	Página
389-1201	750
	▶759
389-1351	174
389-1954	538
389-1956	▶538
	842
389-2894	537
389-2908	509
389-2909	510
389-2910	▶509
	514
389-2911	▶510
	514
389-2930	550
	▶552
389-2933	468
	552
	556
389-2934	468
	552
	556
389-2935	468
	552
	556
389-2955	509
389-2960	537
389-2961	537
389-2963	537
389-2965	509
389-2966	510
389-3007	555
389-3708	31
	141
389-4203	709
389-5708	238
389-6081	114
	▶744
389-7550	335
	336
	▶471
389-8169	659
390-4370	5
	▶688
390-4375	535
390-4377	535
390-4378	535
390-4679	▶158
	159
390-4797	446
	▶447
390-6086	973
390-6087	973
390-6088	973
390-6840	143
	▶159
390-7372	610
390-7373	610
390-7384	602
390-8559	581
	584
391-0842	174
391-2201	397
	402
	409
391-4339	287
391-4496	287
391-4889	288
391-4948	6
	8
	▶118
391-5224	825
	▶826
391-5225	575
	▶828
391-5299	920
391-5308	841
	▶969
391-5327	842
	▶870
391-5346	871
391-5771	579
391-5780	▶500
	545
391-5781	500
391-5782	▶501
	545
391-5783	501
391-5784	5
	▶523
391-5785	577
	578
391-5798	545
391-5799	545
391-5800	▶545
391-5811	606
391-5819	605
391-5826	577
391-5827	578
391-5828	545
391-5830	545
	▶577
391-5831	545
391-5840	545
	▶578
391-5841	545
391-5848	545
391-5849	579
391-5850	545
	▶579
391-7230	283
	323
391-8581	312
391-8783	528
391-9013	445
	▶455
391-9017	▶445
	446
391-9064	442
	▶446
392-0736	580
	582
392-0737	576
	582
392-0798	896
392-0818	77
392-0820	152
392-1756	405
392-1781	397
	402
	409
	417
	420
	423
392-1782	397
	402
	409
	417
	420
	423
392-3979	899
392-3980	870
	▶975
392-3981	972
	▶976
392-3985	975
392-3986	976
392-4060	507
392-4634	230
392-5579	866
392-5581	866
392-5588	969
392-9883	358
393-0721	359
393-3453	7
	9
	▶325
393-5130	744
393-5504	690
	692
393-5508	690
393-7271	141
393-7727	394
	414
	417
	420
393-7778	823
	826
	828
	830
394-1108	744
394-2467	▶219
	285
394-2474	4
	▶285
394-5936	975
	976
394-5937	975
394-5939	976
394-5940	976
394-5941	975
	976
394-5942	976
394-8568	793
	799
394-8802	6
	8
	▶185
395-0534	▶449
395-2400	1
	▶598
395-2402	598
395-2406	598
395-2407	598
395-2408	598
395-2412	598
395-2413	598
395-4301	4
	▶193
396-0373	137
396-0393	25
396-0403	55
	75
396-0404	53
	75
396-0405	53
	55
396-3850	139
396-4372	485
	486
	489
	490
396-4376	485
396-4517	592
	593
396-4852	793
	799
396-4878	588
	590
	926
	928
396-5692	809
396-6502	453
396-6503	453
396-9028	645
	▶662
397-1832	95
397-1970	435
397-2326	637
397-4016	917
397-5171	841
	▶917
	943
397-7242	9
	10
	▶1037
397-8687	922
	924
397-9301	650
397-9397	734
398-2313	6
	8
	▶43
398-2763	10
398-2917	628
398-3231	▶97
398-3232	97
398-3233	97
	98
398-3234	▶98
398-3235	98
398-3239	▶100
	101
398-3241	100
398-3250	102
398-3252	100
398-3582	823
	826
	828
	830
398-3816	453
398-5612	55
	75
	77
398-5614	51
	52
398-6242	134
	▶135
399-0242	435
399-0266	435
399-1570	840
399-5838	750
399-5839	750
399-5840	750
399-6193	578
399-6194	577
399-6195	579
399-6196	579
399-6736	631
399-7082	1
	▶112
399-7083	112
399-7084	112
399-7085	1
	▶92
399-7091	112
399-7093	112
399-7707	6
	8
	▶71
415-1789	581
	584

4

▶ REFERENCIA PRIMARIA

ÍNDICE DEL NÚMERO DE PIEZA

Pieza	Página
415-4991	162
415-6080	39
415-6081	11
	►117
415-6089	110
415-6090	11
	►108
415-6091	372
415-6099	117
415-6100	108
416-0005	►908
	980
416-0023	964
416-1370	809
416-1372	809
416-4796	700
	►772
416-5224	101
416-5410	►673
416-5411	►673
416-7124	809
416-7427	809
416-8196	965
416-8444	129
	862
	864
416-8448	129
	862
416-8459	129
416-8460	129
	862
416-8461	►129
416-8471	862
416-9366	943
	►948
416-9577	►862
416-9589	129
	862
417-0742	89
417-2412	775
	779
417-3301	658
417-3325	737
417-3326	709
417-3615	809
417-3628	►216
	323
417-3685	323
417-4722	188
	►192
417-6926	919
	►920
417-6929	920
417-7853	129
417-9620	10
	►154
418-0207	870
	874
418-0210	870
	874
418-1235	78
418-1236	81
418-3732	729
418-3733	729
418-3735	426
418-3737	720
418-3739	726
	729
418-3741	714
	716
418-3743	726
	729
418-3749	709
418-3751	705
418-3756	569
418-3757	569
418-3758	569
418-3759	645
418-3765	560
	►614
418-3766	564
418-3768	700
418-3771	700
418-3776	645
418-3780	645
418-4529	6
	8
	►44
418-4572	►12
	34
418-4587	171
418-5394	550
	594
418-6179	766
	769
	775
	779
418-6609	394
	397
	400
	402
	405
	407
	409
	412
	414
	418
	421
	423
418-6781	118
418-8047	►541
	695
419-1820	174
419-4936	►138
	164
419-5574	646
420-2997	1
	►85
420-2998	85
	►101
420-3005	101
	►102
420-3007	101
420-3655	69
420-4284	857
	►869
420-5698	358
420-5701	358
420-5767	640
421-1156	1031
421-4280	451
421-5682	147
	►168
421-5683	168
421-6497	464
421-8199	359
	►464
421-8488	16
422-1634	►611
422-1649	606
422-1670	230
422-1675	870
422-3535	823
	828
422-8408	160
	►162
423-0434	►475
	696
	697
423-1786	734
423-1787	734
423-1976	720
423-1982	214
	215
	370
423-2603	870
423-4217	►909
	982
423-4358	160
423-4359	160
423-4360	160
423-6238	81
423-6940	545
423-6949	►604
	607
423-7612	1
	►469
423-7619	102
423-7620	103
423-9925	649
423-9931	375
423-9933	720
423-9934	720
423-9937	700
423-9939	700
423-9940	355
423-9941	631
423-9942	631
423-9944	732
423-9945	89
423-9946	571
423-9948	764
423-9955	762
423-9957	762
423-9959	695
	►762
424-0045	746
424-2184	►293
	695
424-2185	293
424-4322	287
424-4914	274
424-5299	6
	8
	►119
424-5926	►317
	661
424-5927	►219
	317
424-8521	976
424-9041	545
424-9042	545
424-9069	►576
	580
424-9072	►580
	583
425-0260	975
	976
425-0261	975
425-0262	975
425-0263	975
425-0265	975
	976
425-0300	974
	977
425-1817	427
425-3621	►211
	287
425-4565	456
	►459
425-5634	143
425-6734	456
	►460
425-8251	147
425-8743	341
	343
	345
	347
	349
425-9089	6
	8
	►147
426-0598	92
426-0974	297
426-2831	870
	874
426-4823	639
	734
	772
426-4824	772
426-5348	922
426-5351	922
	924
426-5380	►224
	233
	234
426-5409	870
	874
426-5412	870
	874
427-0327	766
	769
427-4963	►274
	1013
428-3580	974
428-3582	977
428-3585	974
428-3590	974
	977
428-3592	974
	977
428-3596	974
	977
428-6096	160
428-6097	160
428-6098	160
428-8505	560
430-4090	►692
430-4119	975
	976
430-5251	1037
430-5327	474
	518
	586
430-5328	474
	477
	517
	585
	775
	779
430-5329	518
430-8807	772
430-8811	772
430-8857	609
431-3852	836
431-3853	836
431-3854	836
431-3855	836
431-3856	836
431-3857	836
431-3858	836
431-3863	836
431-3865	836
431-3867	836
431-3868	836
431-4263	545

► REFERENCIA PRIMARIA

ÍNDICE DEL NÚMERO DE PIEZA

Pieza	Página
431-4275	604
431-4276	604
431-4886	760
431-8802	734
432-0095	81
432-0112	81
432-6738	505
433-2014	904
	905
	906
433-5280	490
	▶502
433-5281	502
433-5368	489
433-5754	▶220
	961
433-5811	▶611
433-6397	469
433-6560	164
433-6564	164
433-7095	527
	529
433-9196	▶587
	922
433-9278	▶6
433-9279	▶8
433-9318	334
	▶337
433-9320	335
	▶338
433-9323	▶332
	336
433-9327	102
433-9470	101
	▶103
433-9472	103
433-9549	287
433-9550	287
434-0691	▶187
434-0693	▶187
434-1158	536
434-1159	536
434-1364	709
434-1370	632
434-1372	375
434-1373	709
434-1375	355
434-1446	368
434-1911	332
	333
	▶368
434-2599	518
434-2600	1
	▶472
434-3254	▶217
	310
434-3255	7
	9
	▶310
434-3256	10
	▶249
434-3408	332
	333
	▶386
434-4574	402
434-4575	400
	407
434-4578	423
434-4580	332
	▶400
434-4582	337
	▶402
434-4583	338
	▶423
434-5134	6
	▶9
434-5135	9
	▶10
434-5137	8
	▶10
434-7982	397
	402
	409
	417
	420
	423
435-0961	559
435-0962	▶559
	580
	582
435-2801	688
435-2802	688
435-2803	688
435-4075	6
	8
	▶75
435-4599	582
	▶584
435-4601	582
435-4611	580
	▶581
435-7953	893
436-1542	870
	874
436-1687	950
	954
436-1688	950
	954
436-2359	598
436-2360	163
	▶164
436-2361	1
	▶163
436-2370	496
	497
	498
436-2371	▶496
	508
436-2372	▶497
	508
436-2373	▶498
	508
436-3443	687
436-3444	▶687
	720
436-5945	85
436-5961	624
	▶625
436-6355	450
436-6356	449
436-6377	▶449
436-7094	592
	▶922
436-7188	775
	779
436-8983	158
437-0027	122
437-4052	99
437-4490	576
	581
	584
437-7789	922
	924
437-7858	922
	924
437-7860	922
	924
437-7863	486
	▶503
437-7864	503
437-7868	503
437-8551	545
	▶605
437-8552	545
	▶606
437-8553	545
437-8554	545
437-9766	687
438-0890	502
	503
	922
	924
438-5386	159
438-5944	1039
438-8800	545
438-8811	483
438-9214	▶729
	822
438-9217	709
438-9231	89
438-9232	89
438-9235	89
438-9236	89
438-9238	89
438-9240	564
438-9241	564
438-9242	564
438-9244	564
438-9245	714
438-9246	716
438-9247	714
438-9248	716
438-9249	375
439-0688	870
	874
439-1514	122
439-1516	122
439-1719	920
	930
	932
439-3511	4
	▶1039
439-5316	▶678
	822
439-5317	▶680
	822
439-5318	678
	680
439-5323	678
	680
439-5324	678
	680
439-5325	678
	680
440-0257	▶273
	378
440-2105	189
	▶242
440-3768	930
	932
441-4482	206
	▶220
441-4588	836
441-4589	836
	▶968
441-9449	720
442-1371	101
442-5017	692
442-5287	950
	954
442-7199	190
	▶243
442-8151	961
443-2250	▶609
	610
443-2251	▶505
	609
443-3947	92
443-4183	▶946
443-4184	▶947
443-4189	5
	▶881
443-8248	841
	▶949
443-8250	949
	▶950
443-8251	948
	▶953
443-8252	953
	▶954
443-8462	223
443-8573	▶887
	950
	955
443-8582	889
443-9873	845
	847
	849
	851
444-2101	502
444-2401	842
	▶941
444-2404	941
444-5639	1040
444-6523	225
	227
444-6926	632
444-6929	775
	779
444-6930	720
444-6931	720
444-6933	720
444-6935	355
444-7488	609
444-8048	769
	775
	▶792
444-8663	1039
444-9544	980
	982
444-9767	823
	826
	828
	830
445-4982	738
445-4983	▶738
	789
445-4988	775
	779
	▶789
445-5005	9
445-6109	▶783
	793
	799
	804
445-8805	734
446-0368	870
	874
446-0639	▶886
	950
446-0641	▶889
	955
446-5834	474
	476
	479

▶ REFERENCIA PRIMARIA

ÍNDICE DEL NÚMERO DE PIEZA

Pieza	Página
	480
	517
	518
446-5836	▶472
	542
446-5837	611
447-0303	976
447-3743	624
447-5613	669
447-7206	158
447-8190	▶760
	762
447-8191	760
448-2831	1042
448-4307	636
	▶639
448-4308	632
	▶636
448-5586	432
448-8243	193
449-0902	4
	▶193
449-7301	242
449-7303	243
449-9226	1039
450-1004	464
450-1055	764
450-1842	229
	▶868
450-2571	365
	366
	368
450-5367	692
450-5966	692
450-5968	692
450-7011	884
	1028
450-7571	308
450-9946	174
451-0376	92
451-0377	92
451-0484	89
451-1550	545
451-1554	604
451-1555	▶491
	546
451-1556	491
451-1558	491
451-2617	375
451-6647	793
	804
451-8019	197
451-9131	794
	799
	804
452-0531	375
452-0533	775
	779
452-4024	106
452-6716	▶888
	962
452-7070	147
452-7071	147
452-7162	1035
452-7209	566
452-9321	864
453-3251	▶906
453-5998	61
453-6629	78
	81
454-0178	▶607
	611
454-0191	1029
454-0192	1029
454-0200	4
	▶1029
454-0228	612
454-0230	500
	501
454-0235	604
454-0237	582
454-0238	582
454-0239	▶582
	583
454-0240	▶583
	611
454-0658	874
454-3483	864
454-3758	841
	943
	▶960
454-4239	958
454-4241	958
454-4243	958
454-4244	958
454-4247	958
454-4268	976
454-4269	975
454-4493	841
	▶1042
454-4496	▶842
454-4589	842
	▶972
454-5385	938
454-7370	958
454-7371	958
454-7758	511
454-7794	555
	557
	558
	601
	602
454-7800	555
	556
	557
	558
	601
	602
454-7820	508
	▶511
454-7825	▶499
	508
454-7835	508
	▶514
454-8014	▶304
	845
	847
454-8015	▶306
	849
	851
454-8016	▶201
	304
454-8017	▶202
	306
454-8018	▶286
	841
	943
454-9349	841
	▶965
454-9350	841
	▶892
455-0704	200
	204
	208
	213
	359
455-0705	197
	198
	200
	201
	208
	213
	219
455-0706	197
455-0707	197
	202
	304
	306
455-0708	197
	212
455-0709	197
	202
	204
455-0862	▶864
455-0949	▶734
	794
	800
455-1084	1039
455-1861	855
	856
455-3940	▶841
	913
455-3941	3
	▶913
455-4369	▶841
455-4370	▶943
455-4371	▶845
455-4372	▶847
455-4373	▶849
455-4374	▶851
455-4407	▶450
455-4628	▶657
	695
455-4629	▶493
455-4630	493
455-5536	375
455-5538	370
455-5655	▶899
455-5822	734
455-7505	3
	▶11
455-9568	287
455-9620	517
455-9799	779
	▶798
456-0776	649
	▶665
456-2582	671
456-2583	646
456-2585	375
456-2586	720
456-2589	375
456-4624	666
456-4633	666
456-4886	643
456-4889	643
456-4890	334
	335
	336
	▶643
456-6588	▶296
	695
456-6590	▶312
	695
456-6591	1
	2
	3
	4
	▶172
456-6631	▶3
456-6632	▶1
	3
456-6633	3
	▶695
456-6634	3
	▶191
456-6635	3
	▶4
456-6637	5
	▶695
456-6638	▶4
456-6639	▶5
456-6641	▶661
456-6642	▶661
456-6644	4
	▶1030
456-8327	287
457-0034	164
457-1007	766
	▶803
457-1473	92
457-1526	92
457-2826	469
457-3100	646
457-3101	696
	▶766
457-3102	▶648
	695
457-3103	695
	▶708
457-3104	695
	▶718
457-3105	▶630
	695
457-3106	695
	▶1035
457-3108	▶571
	695
457-3110	▶374
	695
457-3111	▶655
	661
457-3112	375
457-3113	696
	▶769
457-3114	700
457-3115	696
	▶774
457-3117	▶645
	661
457-3118	▶89
	335
	336
457-3119	646
457-3120	▶700
	1013
457-3121	335
	336
	▶353
457-3122	335
	336
	▶355
457-3185	649
457-3187	649
457-3189	649
457-3192	649
457-3193	649
457-3194	649
457-3195	649
457-3197	649
457-3651	▶910
	980
	982
457-5580	▶314
	695

▶ REFERENCIA PRIMARIA

ÍNDICE DEL NÚMERO DE PIEZA

Pieza	Página
457-5581	►207
	314
457-5582	207
	►208
457-5590	174
457-5592	174
457-5595	230
457-5596	►198
	297
457-5604	229
	►230
457-5608	1
	2
	►179
457-5609	179
	182
457-6093	682
457-6740	318
458-0049	►866
458-2253	4
	►430
458-3716	1
	►483
458-3717	483
	►504
458-3718	504
458-3719	504
458-3720	494
458-3730	1
	►494
458-3953	1
	2
	►588
458-3955	4
	►590
458-3956	►550
	590
458-3959	►485
	594
458-3960	►486
	550
458-3961	485
	486
	►487
458-3965	550
	►592
458-7842	509
	510
458-8673	849
	►855
458-8674	851
	►856
458-9155	187
	►188
458-9156	187
	►189
458-9157	187
	►190
458-9159	187
	►223
458-9160	187
	►308
459-0653	92
459-0654	92
459-0786	192
459-3537	►833
	841
459-3538	833
	►836
459-3539	836
459-4225	833
459-4226	833
459-4227	833
459-4753	174
459-5277	841
	►858
	943
459-6737	2
	3
	►926
459-6738	2
	►928
459-6741	►489
	932
459-6742	►490
	930
459-6743	►481
	489
	490
459-7290	978
460-1108	899
460-1109	842
	►973
460-2433	187
	►193
460-3064	510
460-3065	509
460-3526	868
460-3596	841
	►915
	943
460-7427	875
460-7446	229
	►233
460-8213	154
460-9889	►212
	282
461-0015	775
	779
461-0747	314
461-2922	191
	►857
461-3172	873
	►977
461-4182	120
461-4259	977
461-4302	842
	►873
461-5232	172
	179
	182
461-6791	►275
	868
461-7393	287
461-7569	233
461-8042	321
462-0577	874
462-0651	842
	►978
462-1019	859
	►861
462-3639	975
	976
462-4373	►210
	836
462-5196	833
462-5921	11
	►171
462-5922	11
	►34
462-6225	874
462-7023	720
462-9619	937
463-0094	321
463-0707	857
	►903
463-0968	1040
463-1759	►114
	673
463-1760	114
463-1761	114
463-2322	697
	►778
463-2325	►427
	695
463-2326	334
	335
	336
	►737
463-2327	649
463-6192	388
463-9203	442
	►454
463-9370	►388
	454
464-1111	239
464-1469	►302
	673
464-1470	302
464-2446	►696
464-2454	►334
464-2455	►334
464-2458	►335
464-2459	►335
464-2461	►336
464-2463	►4
464-2464	►1
464-2465	►2
464-2466	►336
464-2474	3
	►442
464-2476	►696
464-2477	►696
464-2483	►884
464-5013	960
464-6658	514
464-6659	514
464-6660	511
464-6669	511
464-6678	►508
464-6681	►508
464-6690	508
	►554
464-7850	1
	►517
464-7860	1
	►473
464-7861	►476
	1013
464-9635	179
	182
465-1450	►518
	521
465-1455	►477
	673
465-1460	1
	►521
465-1635	720
465-1636	655
465-1639	766
	769
	775
	779
465-1640	89
465-1641	89
465-1644	571
465-1646	646
465-1648	375
465-1649	655
465-1650	646
465-1651	427
465-1652	427
465-1654	427
465-1655	649
465-1657	314
465-1658	632
465-1660	649
465-1661	649
465-1662	650
465-1663	650
465-1664	650
465-1665	650
465-1666	650
465-1667	650
465-1669	650
465-1670	709
465-1671	632
465-1672	632
465-1673	632
465-1674	355
465-1675	355
465-1676	650
465-2758	483
465-2759	483
465-2770	►88
	673
465-2771	88
465-3382	►819
465-5541	507
465-5955	552
	556
	557
465-5956	552
	556
465-5965	842
	►874
465-5966	874
465-5987	874
465-6593	500
	501
465-6617	581
	584
465-7307	►78
	673
465-7308	►81
	673
465-8231	►332
	334
465-8232	334
	►338
465-8233	►333
	334
465-8234	►333
	335
466-0217	►1013
466-0903	1028
466-1621	892
466-2364	180
	183
466-2421	230
466-3275	1042
466-3401	287
466-4381	858
466-4490	358
466-4745	180
	183
466-6954	►326
	335
	336
466-7409	1028
	►1031
466-7575	►204
	312
466-8784	►842
466-9414	388
466-9427	187

► REFERENCIA PRIMARIA

ÍNDICE DEL NÚMERO DE PIEZA

Pieza	Página
	►194
466-9428	187
	►194
467-2513	243
467-2521	353
467-2527	646
467-2530	709
467-3031	►358
	454
467-4171	695
	►896
467-4243	61
467-5351	873
	972
467-5478	98
467-8181	97
	98
467-9046	112
467-9193	896
468-0164	1032
468-0165	1033
468-0167	1034
468-0170	►1032
468-0171	►1033
468-0173	►1034
468-5522	566
468-5523	566
468-5525	566
468-5526	618
468-5527	618
468-5528	566
468-5529	566
468-5532	333
	►405
468-5533	332
	►407
468-5535	338
	►409
468-5731	333
	►412
468-5741	412
468-7094	►318
	661
468-7095	318
468-7096	318
468-8049	1039
468-8653	1
	►479
468-8654	335
	336
	►480
468-8952	836
469-0883	341
	343
	345
	347
	349
469-3262	►618
	620
469-3264	566
	►620
469-3265	566
469-4210	720
469-5862	1030
469-8400	1030
470-2192	►697
470-7974	1024
471-0172	641
471-5519	513
471-8184	4
	►193
471-9209	193
472-0165	706
472-0172	571
472-0173	571
472-0174	720
472-0175	700
472-0176	721
472-0184	539
472-0190	5
	►539
472-3656	183
473-9079	839
473-9080	839
473-9544	7
	9
	►241
473-9555	92
475-1579	997
	1004
	1007
	1009
475-5480	1025
475-5481	1027
475-5484	1026
475-5487	1023
475-8095	870
	874
475-9824	870
476-2463	►985
476-2464	►986
476-2466	►5
477-2292	194
477-2641	4
	►194
477-2642	4
	►194
477-6041	532
	533
477-7801	►239
	841
478-1066	194
478-5343	514
478-5464	833
478-8372	►508
478-8379	508
	►600
478-8381	508
	►513
478-8383	►507
	508
478-8564	532
478-8577	514
	►532
478-8579	532
	533
478-8580	532
	533
478-8582	514
478-9722	533
478-9729	514
478-9742	514
	►533
479-1920	554
	►601
479-1923	554
	►555
479-1993	555
479-2231	532
	533
479-3050	612
479-3260	500
	501
479-8936	869
479-9322	799
479-9394	229
	►234
480-2067	230
	►235
480-3046	737
480-5894	193
481-1153	230
481-5938	965
481-6616	936
	►937
482-0146	518
482-0147	518
482-5430	5
	►525
482-5431	525
482-6304	514
482-7583	602
482-8138	242
482-8159	194
	243
482-8872	514
483-2808	►556
	594
483-2809	►593
	594
	930
	932
483-2810	593
	►924
483-2811	924
483-2813	924
483-2814	588
	►594
483-3594	928
	►930
483-3595	►557
	930
	932
483-3720	926
	►932
483-3735	523
483-3789	608
	►610
483-3791	►558
	610
483-4838	600
	►602
483-4840	600
	►603
483-6562	78
	81
484-5555	►205
	297
484-5556	►199
	205
484-5576	2
	3
	►182
484-5580	174
486-4041	871
486-9155	871
487-2116	►206
	328
488-3087	4
	►622
488-5213	►450
488-7057	526
488-8988	5
	►526
489-9316	7
	9
	►132
489-9324	132
490-0754	494
490-8846	500
	501
491-6857	122
491-6859	122
492-1194	61
	►62
492-3961	►229
493-1574	►150
	155
493-4301	557
493-4416	193
493-9679	152
	►155
494-6825	101
495-1465	►495
495-9794	239
497-3627	372
498-1004	►195
	288
498-5623	101
498-7612	►2
498-7613	►2
498-7614	►3
499-3175	287
499-3486	►626
	628
499-3487	628

5

Pieza	Página
500-9137	5
	►918
500-9138	►528
	918
500-9139	528
501-1479	5
	►958
501-1480	958
502-3810	194
506-5631	193

► REFERENCIA PRIMARIA

NOTAS



©2016 Caterpillar
Todos los derechos
Reservados

CAT, CATERPILLAR, sus respectivos logotipos, el color “Caterpillar Yellow” y la imagen comercial de POWER EDGE, así como la identidad corporativa y de producto utilizados en la presente, son marcas registradas de Caterpillar y no pueden utilizarse sin autorización.