M0065284-00 (pt-br)
May 2016
(Traduzido em: Junho 2016)

RUTHZIL TRATOR COMERCIAL DE PEÇAS LTDA 11 97083-6812 ROLANDO CITRANGULO

Catálogo de Peças

966L Pá-carregadeira de Rodas

FRS1-Para cima (Máquina)
WYE1-Para cima (Motor)
NA51-Para cima (Transmissão)
NA61-Para cima (Transmissão)
TXT1-Para cima (Conversor de Torque)

Acionado Por C7.1 Motor

Informações Sobre Produto e Revendedor

Nota: Para localizações da placa de identificação do produto, consulte a seção, “Informações Sobre Identificação do Produto” no Manual de Operação e Manutenção.

Data de Entrega: _____

Informações Sobre o Produto

Modelo: _____

Número de Identificação do Produto: _____

Número de Série do Motor: _____

Número de Série da Transmissão: _____

Número de Série do Gerador: _____

Números de Série de Acessórios: _____

Informações Sobre Acessórios: _____

Número do Equipamento do Cliente: _____

Número do Equipamento do Revendedor: _____

Informações Sobre o Revendedor

Nome: _____ Filial: _____

Endereço: _____

_____

_____

	Contato do Revendedor	Telefone	Horas
Vendas:	_____	_____	_____
Peças:	_____	_____	_____
Serviço:	_____	_____	_____

MEMORANDOS

ÍNDICE

NOME PÁGINA

INFORMAÇÕES GERAIS A8

ALTERNATIVAS DE REPAROS A12

ADITIVOS SUPLEMENTARES DO LÍQUIDO ARREFECEDOR A13

PEÇAS DE MANUTENÇÃO A15

ÍNDICE A21

ARRANJO DE MÁQUINA 1
- ARRANJO DE CHASSI 1
- ARRANJO PARA CLIMAS FRIOS 1
- ARRANJO COMUM 3
- ARRANJO DE CONFIGURAÇÃO 4
- ARRANJO DE CONVERSÃO-CERTIFICAÇÃO 4
- ARRANJO DE DISTRIBUIÇÃO 5
- ARRANJO ESPECIAL-CARREGADEIRA 5

ARRANJO DO MOTOR 6
- ARRANJO DE MOTOR-CONCLUÍDO 6
- ARRANJO DO NÚCLEO DO MOTOR 9
- ARRANJO DE INSTALAÇÃO-MOTOR 11

MOTOR BÁSICO 12
- GRUPO DA CORREIA TIPO SERPENTINA 12
- GRUPO DO EIXO-COMANDO 13
- GRUPO DE TAMPA E FIXAÇÃO DO BLOCO DO MOTOR 14
- GRUPO DE TAMPAS DO MOTOR 16
- GRUPO DA TAMPA-ALOJAMENTO DIANTEIRO 17
- GRUPO DA TAMPA DE SUPRESSÃO DE RUÍDOS 20
- GRUPO DA TAMPA-MECANISMO DA VÁLVULA 21
- GRUPO DO VIRABREQUIM 23
- GRUPO DO BLOCO DO MOTOR 24
- CONJUNTO DO CABEÇOTE DO CILINDRO 27
- GRUPO DO CABEÇOTE DO CILINDRO 29
- GRUPO DO AMORTECEDOR 33
- GRUPO DO COMANDO DE ACESSÓRIOS 34
- GRUPO DE FIXADORES-CABEÇA DO CILINDRO 35
- GRUPO DE FIXADORES DO AMORTECEDOR E DA POLIA 36
- GRUPO DO VOLANTE 37
- GRUPO DE ENGRENAGEM FRONTAL 38
- GRUPO DE CORREIAS DE PROTEÇÃO 39
- GRUPO DA CAIXA DO VOLANTE 40
- GRUPO DO ALOJAMENTO-DIANTEIRO 42
- GRUPO DE LEVANTAMENTO-MOTOR 43
- GRUPO DE FIXAÇÃO DO ALTERNADOR E DO COMPRESSOR 44
- GRUPO DE FIXAÇÃO DO MOTOR E DA TRANSMISSÃO 45
- GRUPO DE MONTAGEM-MOTOR DE PARTIDA 47
- GRUPO DO CÁRTER DE ÓLEO 48
- GRUPO DO BUJÃO-BLOCO DO CILINDRO 51
- GRUPO DE BUJÕES DO CABEÇOTE DE CILINDRO 53
- GRUPO DO BUJÃO-MOTOR 54
- GRUPO DA POLIA-VIRABREQUIM 56
- GRUPO DO BALANCIM 57
- GRUPO DO RETENTOR-VIRABREQUIM 59
- GRUPO DE SUPORTE-MOTOR 60
- GRUPO DO MECANISMO DE VÁLVULAS 61

SISTEMA DE LUBRIFICAÇÃO 63
- GRUPO DO FILTRO DE ÓLEO DO MOTOR 63
- GRUPO DE DESCARTE DE VAPORES 65
- GRUPO DA VARETA DE NÍVEL DE ÓLEO 66
- GRUPO DE TUBULAÇÕES DE ÓLEO DO MOTOR 69
- GRUPO DE LINHAS-DRENO DO ÓLEO DO MOTOR 70
- GRUPO DE TUBULAÇÕES DE ÓLEO DO TURBOCOMPRESSOR 71
- GRUPO DA BOMBA DE ÓLEO DO MOTOR 72

SISTEMA DE ARREFECIMENTO 74
- GRUPO DO ARREFECEDOR DE ÓLEO DO MOTOR 74
- GRUPO DA TAMPA-LINHAS DE ÁGUA 75
- GRUPO DO COTOVELO DE ÁGUA 77
- FAN GP-SUCTION (VELOCID VENTILADOR) 78
- GRUPO DE FIXADORES DA BOMBA DE ÁGUA 84
- GRUPO DE ARMAÇÃO-RADIADOR 85
- GRUPO DE PROTETOR-VENTILADOR 88

ÍNDICE

NOME PÁGINA

GRUPO DE TUBULAÇÕES DO ARREFECEDOR DE ÓLEO. 89
GRUPO DE TUBULAÇÕES DE ÁGUA. 92
GRUPO DA BOMBA-ÁGUA. 96
GRUPO DE RADIADOR E PÓS-ARREFECEDOR 97
GRUPO DO TERMOSTATO 99
GRUPO DE SUPORTE-RADIADOR 100
GRUPO DO TANQUE DE LÍQUIDO ARREFECEDOR. 104

SISTEMA DE ENTRADA E DE ESCAPE DE AR. 105
GRUPO DO PURIFICADOR DE AR. 105
GRUPO DA TAMPA DO PURIFICADOR DE AR 107
GRUPO DO EJETOR DE POEIRA. 108
CONJUNTO DE ELEMENTO FILTRANTE DE AR 109
GRUPO DE TUBULAÇÕES DE AR 110
GRUPO DE TUBULAÇÕES DE ESCAPE 117
GRUPO DO COLETOR-ESCAPAMENTO 118
GRUPO DO COLETOR DE ADMISSÃO. 119
GRUPO DE MONTAGEM-PURIFICADOR DE AR 120
GRUPO DO SILENCIADOR 122
GRUPO DO PRÉ-PURIFICADOR 124
GRUPO DO ANTEPARO TÉRMICO. 132
GRUPO DO ESPAÇADOR DA ADMISSÃO DE AR 133
GRUPO DO TURBOCOMPRESSOR 134
GRUPO DA VÁLVULA SOLENOIDE 136

SISTEMA DE COMBUSTÍVEL 137
GRUPO BASE DO FILTRO DE COMBUSTÍVEL 137
GRUPO DA TAMPA-BOCAL DE ENCHIMENTO DE COMBUSTÍVEL 138
GRUPO DE FIXADORES-BOMBA DE INJEÇÃO DE COMBUSTÍVEL. 139
GRUPO DE FILTRO-COMBUSTÍVEL 140
GRUPO DE TUBULAÇÕES DE COMBUSTÍVEL 141
GRUPO DE LINHAS-FILTRO DE COMBUSTÍVEL 147
GRUPO DO COLETOR DE COMBUSTÍVEL 150
GRUPO DE MONTAGEM DO FILTRO DE COMBUSTÍVEL 151
GRUPO DA BOMBA DE INJEÇÃO DE COMBUSTÍVEL 152
GRUPO DA BOMBA DE ESCORVA DO COMBUSTÍVEL 158

NOME PÁGINA

GRUPO DA BOMBA-COMBUSTÍVEL E FILTRO PRIMÁRIOS 159
GRUPO DE GALERIA DE DISTRIBUIÇÃO DE COMBUSTÍVEL 160
GRUPO DE TANQUE DE COMBUSTÍVEL E FIXAÇÃO 163
GRUPO DO TANQUE DE COMBUSTÍVEL 164
GRUPO DE VÁLVULA-VERIFICAÇÃO. 166

SISTEMA ELÉTRICO E DE PARTIDA. 169
GRUPO DE ALARME 169
GRUPO DO ALTERNADOR-CARREGAMENTO 171
GRUPO DE BATERIA E FIAÇÃO 172
GRUPO DE CONTROLE E MONTAGEM-ELET. DE MOTOR 185
GRUPO DE CONTROLE DE ESCAVAÇÃO AUTOMÁTICA. 186
GRUPO DE CONTROLE-COMUNICAÇÃO 187
ARRANJO ELÉTRICO. 191
GRUPO DE COMPONENTES ELETRÔNICOS DE COMUNICAÇÃO 192
GRUPO DA ELETRÔNICA DO IMPLEMENTO 193
GRUPO DA ELETRÔNICA DA MÁQUINA 193
GRUPO DA ELETRÔNICA DO MONITOR. 193
GRUPO DA ELETRÔNICA DO TREM DE FORÇA. 194
CONJUNTO DE CHICOTE DA CABINE. 195
CONJUNTO DE CHICOTE DO CHASSI. 198
CONJUNTO DE CONTROLE DO CHICOTE 201
CONJUNTO DE CHICOTE DO MOTOR. 203
CONJUNTO DE CHICOTE DIANTEIRO 207
CONJUNTO DE CHICOTE DO CHASSI DIANTEIRO. 209
CONJUNTO DE CHICOTE DO AQUECEDOR E DO AR CONDICIONADO 210
CONJUNTO DO CHICOTE DE ILUMINAÇÃO. 211
CONJUNTO DE CHICOTE DO MOTOR. 212
CONJUNTO DO CHICOTE-BOMBA 212
CONJUNTO DE CHICOTE DO RÁDIO 213

ÍNDICE

NOME PÁGINA

CONJUNTO DE CHICOTE DO SENSOR 213
CONJUNTO DE CHICOTE DA DIREÇÃO 218
CONJUNTO DE CHICOTE DO INTERRUPTOR 219
CONJUNTO DO CHICOTE-FIAÇÃO 220
GRUPO DO AQUECEDOR DA CAMISA DE ÁGUA DO MOTOR 221
GRUPO DE INSTALAÇÃO DE COMUNICAÇÃO 223
GRUPO LÂMPADA-HOLOFOTE 224
GRUPO DE FAROL E SINALIZAÇÃO 225
ARRANJO DE ILUMINAÇÃO-INUNDAÇÃO 229
GRUPO DE HOLOFOTES DE ILUMINAÇÃO 230
GRUPO DE ILUMINAÇÃO-HOLOFOTE E SINAL 235
GRUPO DE ILUMINAÇÃO - FAROL GIRATÓRIO DE ADVERTÊNCIA 237
GRUPO DO PAINEL-INTERRUPTOR 239
CONJUNTO DE PLACA DE ESCOVA 240
GRUPO DE PROTEÇÃO DA FIAÇÃO 241
GRUPO DO RELÉ 244
GRUPO DE SENSOR E FIXAÇÃO DA POSIÇÃO DE LEVANTAMENTO 245
GRUPO DE SENSOR E FIXAÇÃO DA POSIÇÃO DE INCLINAÇÃO 247
GRUPO DO SENSOR DO MOTOR 249
GRUPO DE SENSORES DE NÍVEL DE LÍQUIDO 251
GRUPO DE SENSOR DE POSIÇÃO 252
GRUPO DE SENSORES-PRESSÃO 254
GRUPO DO SENSOR-VELOCIDADE 258
GRUPO DE SENSORES-TEMPERATURA 260
GRUPO DO AUXÍLIO DE PARTIDA A ÉTER 262
GRUPO DE INTERRUPTORES DE DESCONEXÃO 268
GRUPO DO INTERRUPTOR-MAGNÉTICO 269
GRUPO DE INTERRUPTORES-ARMAZENAMENTO DE CARGA ÚTIL 272
GRUPO DE INTERRUPTORES DE PRESSÃO 273
GRUPO DE INTERRUPTORES-ACOPLADOR RÁPIDO 274
GRUPO DA CHAVE SELETORA 275

NOME PÁGINA

GRUPO DO INTERRUPTOR DE PARTIDA 277
GRUPO CHAVES SELETORAS 278
GRUPO DE VÁLVULAS-PARTIDA A ÉTER 279
GRUPO DE FIAÇÃO-CONTROLE DO ATUADOR 280
GRUPO DE FIAÇÃO DO CONTROLE ELETRÔNICO 282
GRUPO DE FIAÇÃO DE TEMPERATURA DO EIXO 283
GRUPO DE FIAÇÃO-FREIO 285
GRUPO DE FIAÇÃO-CABINE 286
GRUPO DA FIAÇÃO DA CÂMERA 293
GRUPO DE FIAÇÃO DO CHASSI 296
GRUPO DE FIAÇÃO DO CONTROLE 304
GRUPO DE FIAÇÃO DO CONTROLE ELETRÔNICO 310
GRUPO DE FIAÇÃO-MOTOR 312
GRUPO DE FIAÇÃO-DIANTEIRO 314
GRUPO DE FIAÇÃO DA DIREÇÃO SECUNDÁRIA 317
GRUPO DE FIAÇÃO DO SENSOR 321
GRUPO DE FIAÇÃO-UNIDADE INJETORA 328
GRUPO DE VIAÇÃO DA VÁLVULA 329

TREM DE FORÇA 330
ARRANJO DO EIXO-FIXO 330
ARRANJO DE EIXO FIXO E OSCILANTE 334
ARRANJO DO EIXO-OSCILANTE 337
GRUPO DO EIXO OSCILANTE 339
GRUPO DE FREIO E PLANETÁRIO 341
GRUPO DE CAIXA E PEÇAS DO PLANETÁRIO 351
GRUPO DE CONTROLE DA TRAVA DO DIFERENCIAL 353
GRUPO DE CONTROLE DA TRANSMISSÃO HIDRÁULICA 358
GRUPO DO ARREFECEDOR DE ÓLEO DA TRANSMISSÃO 363
GRUPO DA TAMPA DO BOCAL DE ENCHIMENTO DE ÓLEO DA TRANSMISSÃO 364
GRUPO DO DIFERENCIAL 365
GRUPO DE DRENO ECOLÓGICO 369
GRUPO DE ENCHIMENTO DE ÓLEO DO TREM DE FORÇA 370
GRUPO DE FILTRO E TUBULAÇÕES DO CONVERSOR DE TORQUE 374
GRUPO DO FILTRO DE ÓLEO 378
GRUPO DE COROA E PINHÃO 380
GRUPO DE ENGRENAGENS DE TRANSFERÊNCIA DE SAÍDA 388

ÍNDICE

NOME PÁGINA

GRUPO DE PERMUTADOR DE CALOR DO EIXO 392
GRUPO DO ALOJAMENTO DO EIXO 394
GRUPO DO ALOJAMENTO DO EIXO FIXO 414
GRUPO DE TUBULAÇÕES DO ARREFECEDOR DE ÓLEO DO EIXO 426
GRUPO DE TUBULAÇÕES DO ARREFECEDOR DO CONVERSOR DE TORQUE 427
GRUPO DO COLETOR-CONTROLE 430
GRUPO DE MONTAGEM-EIXO 433
GRUPO DE MONTAGEM-ARO 434
GRUPO DE PLANETÁRIOS DA TRANSMISSÃO 435
ARRANJO DO TREM DE FORÇA 443
ARRANJO DO ARO 443
GRUPO DO ARO-DESMONTÁVEL 444
GRUPO DO EIXO DE COMANDO 446
GRUPO DE JUNTA CORREDIÇA 448
CRUZETA E GRUPO DE ROLAMENTOS 449
ARRANJO DE PNEU E ARO 450
GRUPO DO CONVERSOR DE TORQUE E ALOJAMENTO 452
GRUPO DO CONVERSOR DE TORQUE 454
ARRANJO DA TRANSMISSÃO 455
GRUPO DA JUNTA UNIVERSAL 456
GRUPO DE VÁLVULA DE MODULAÇÃO 457
GRUPO DA VÁLVULA-ALÍVIO 462
GRUPO DA VÁLVULA SOLENOIDE 463
GRUPO DE VÁLVULAS-PNEU 466

ARMAÇÃO E CAÇAMBA 467
GRUPO DE ATUADORES DO TREM DE FORÇA 467
GRUPO DE DEFLETORES 469
GRUPO DE BLOCO DO LIMITADOR DE OSCILAÇÃO DO EIXO 471
GRUPO DE RESSALTO-ARMAÇÃO DA PÁ-CARREGADEIRA 472
GRUPO DE RESSALTOS DA ARMAÇÃO TRASEIRA 475
CONJUNTO DE BOX DA BATERIA 482
GRUPO DE CAIXA-BATERIA 484
GRUPO DE SUPORTE DE FIXAÇÃO 492
GRUPO DO CONTRAPESO 493
GRUPO DE TAMPA E BUJÃO 497
GRUPO DE DEFLETOR-PARA-LAMA 500
GRUPO DE PORTAS DE ACESSO 501

NOME PÁGINA

GRUPO DE COMPARTIMENTO-PLATAFORMA 505
GRUPO DO COMPARTIMENTO DO CENTRO DE SERVIÇO 506
GRUPO DE EXTENSÃO-PARA-LAMA 508
ARRANJO DO PARA-LAMA 509
ARRANJO DO PARA-LAMA RODOVIÁRIO 509
GRUPO DO PARA-LAMA 510
GRUPO DO PARA-LAMA RODOVIÁRIO 515
GRUPO DA PLACA DO ASSOALHO 517
CONJUNTO DE ARMAÇÃO DA CARREGADEIRA 518
CONJUNTO DE ARMAÇÃO TRASEIRA 519
GRUPO DE GRADE-RADIADOR 524
GRUPO DO PROTETOR INFERIOR 526
GRUPO DO PROTETOR FRONTAL 528
GRUPO DO PROTETOR-ENGATE E DIREÇÃO 529
GRUPO DE PROTETORES DA ARMAÇÃO DA CARREGADEIRA 530
GRUPO DO PROTETOR DE LAMA 533
GRUPO DO PROTETOR DO TREM DE FORÇA 535
GRUPO DE PROTETOR-TRASEIRO 537
GRUPO DO CORRIMÃO 538
GRUPO DE FERRAGENS-ARMAÇÃO DA PÁ-CARREGADEIRA 540
GRUPO DE FERRAGENS-MONTAGEM 541
GRUPO DE FERRAGENS-ARMAÇÃO TRASEIRA 543
GRUPO DO ENGATE ARTICULADO 544
GRUPO DO CAPÔ 546
ARRANJO DE ESCADA E PARA-LAMA 551
GRUPO DA ESCADA 553
GRUPO DE TRAVA 560
GRUPO DE TUBULAÇÕES DE LUBRIFICAÇÃO AUTOMÁTICA 561
GRUPO DE TUBULAÇÕES DE GRAXA 570
GRUPO DE LINK-TRAVA DA ARMAÇÃO DE DIREÇÃO 574
ARRANJO DE LUBRIFICAÇÃO AUTOMÁTICA 575
CONJUNTO DO PAINEL-LATERAL 577
GRUPO DO PAINEL DO CAPÔ 578
GRUPO DO PAINEL LATERAL 581
GRUPO DO PAINEL DE SUPRESSÃO DE RUÍDO 585
GRUPO DA PLACA-MONTAGEM 586

ÍNDICE

NOME PÁGINA

GRUPO DA PLATAFORMA-SERVIÇO 588
GRUPO DE BOMBA E FIXAÇÃO DE LUBRIFICAÇÃO 597
GRUPO DA BOMBA-LUBRIFICAÇÃO 598
GRUPO DE PROTEÇÃO DO COMPARTIMENTO DO MOTOR 600
GRUPO DE DEGRAU 602
GRUPO DE SUPORTE-CAPÔ 607
GRUPO DO SUPORTE DA VÁLVULA E DO FILTRO 611
ARRANJO DE SUPRESSÃO DE RUÍDOS 614
GRUPO DE INCLINAÇÃO DO CAPÔ 615
GRUPO DE VÁLVULAS E TUBULAÇÕES DE LUBRIFICAÇÃO 617
GRUPO DA VÁLVULA DE DISTRIBUIÇÃO DE LUBRIFICAÇÃO 619

SISTEMA DE FRENAGEM 625
GRUPO DO ACUMULADOR DO FREIO 625
GRUPO DO ACUMULADOR HIDRÁULICO 627
GRUPO DO FREIO DE ESTACIONAMENTO 628
GRUPO DE CONTROLE-FREIO DE PÉ 630
GRUPO DE CONTROLE DO FREIO DE SERVIÇO 632
GRUPO DO COLETOR-CONTROLE 640
GRUPO DE VÁLVULAS DE CONTROLE DO FREIO 641
GRUPO DA VÁLVULA SOLENOIDE 642

SISTEMA DE DIREÇÃO 644
GRUPO DE CILINDRO-DIREÇÃO 644
GRUPO DE LINHAS-DIREÇÃO SECUNDÁRIA 649
GRUPO DE TUBULAÇÕES DA DIREÇÃO 653
GRUPO DE MONTAGEM-CILINDRO DA DIREÇÃO 662
GRUPO DE BOMBA E FIXAÇÃO DA DIREÇÃO SECUNDÁRIA 663
GRUPO DE BOMBAS-ACIONAMENTO ELÉTRICO 664
ARRANJO DA DIREÇÃO 666
ARRANJO DA DIREÇÃO-PADRÃO 666
GRUPO DA VÁLVULA DA DIREÇÃO SECUNDÁRIA 667
GRUPO DE VÁLVULAS DE SEPARAÇÃO 669

NOME PÁGINA

GRUPO DA VÁLVULA DE DIREÇÃO 670
GRUPO DA VÁLVULA DO NEUTRALIZADOR DA DIREÇÃO 674
GRUPO DA VÁLVULA DESLOCAMENTO 675

SISTEMA HIDRÁULICO 676
GRUPO DE CONTROLE E TUBULAÇÕES DO SISTEMA DE ABSORÇÃO DE IMPACTOS 676
ARRANJO DE CONTROLE DO VENTILADOR 678
GRUPO DE CILINDRO-LEVANTAMENTO 679
GRUPO DE CILINDRO-INCLINAÇÃO 687
GRUPO DO FILTRO DE ÓLEO 691
GRUPO DE PROTETORES DO CILINDRO DE LEVANTAMENTO 693
GRUPO DE PROTEÇÃO-CILINDRO DE INCLINAÇÃO 695
GRUPO DO CABEÇOTE-BOMBA 699
ARRANJO HIDRÁULICO 700
GRUPO DE TUBULAÇÕES DO ACOPLADOR 703
GRUPO DE TUBULAÇÕES FRONTAIS 708
GRUPO DE TUBULAÇÕES HIDRÁULICAS 710
GRUPO DE TUBULAÇÕES DO ARREFECEDOR DE FLUIDO HIDRÁULICO 719
GRUPO DE LINHAS-CILINDRO DE LEVANTAMENTO 731
GRUPO DE LINHAS-CILINDRO DE INCLINAÇÃO 737
GRUPO DO COLETOR-CONTROLE 739
GRUPO DO COLETOR HIDRÁULICO 741
GRUPO DO COLETOR DA VÁLVULA 742
GRUPO DE BOMBA E FIXAÇÃO DO FREIO E DO VENTILADOR HIDRÁULICO 745
GRUPO DE MONTAGEM E BOMBA-HIDRÁULICA 746
GRUPO DE BOMBA E FIXAÇÃO DO VENTILADOR HIDRÁULICO 748
GRUPO DA BOMBA DE ENGRENAGEM 750
GRUPO DA BOMBA DE PISTÃO 752
GRUPO GIRATÓRIO-MOTOR 761
GRUPO GIRATÓRIO-BOMBA 762
GRUPO DE RESERVATÓRIO E FILTRO-HIDRÁULICO 764
GRUPO DE TANQUE E DE MONTAGEM-HIDRÁULICA 766

ÍNDICE

NOME PÁGINA

GRUPO DE VÁLVULAS E TUBULAÇÕES DE LUBRIFICAÇÃO 768
VÁLVULA E GRUPO DE MONTAGEM-CONTROLE 770
GRUPO DE VÁLVULA E MONTAGEM-ACOPLADOR 776
GRUPO DE VÁLVULA E MONTAGEM-CONTROLE PRINCIPAL 778
GRUPO DE VÁLVULA-VERIFICAÇÃO 786
GRUPO DA VÁLVULA DE RETENÇÃO E DE ALÍVIO 789
GRUPO DA VÁLVULA DE CONTROLE 791
GRUPO DA VÁLVULA DESVIADORA 795
GRUPO DE VÁLVULAS-CONTROLE PRINCIPAL 796
GRUPO DE VÁLVULA-CONTROLE DA BOMBA 811
GRUPO DA VÁLVULA-ALÍVIO 815
GRUPO DA VÁLVULA SOLENOIDE 817
GRUPO DE VÁLVULAS-SOLENOIDE E REDC DE PRESSÃO 818

IMPLEMENTOS 819
CONJUNTO DE BRAÇO E ROLAMENTO DE LEVANTAMENTO 819
BRAÇO-LEVANTAMENTO 821
GRUPO DO BRAÇO DE LEVANTAMENTO 823
GRUPO DE RESSALTO-BRAÇO DE LEVANTAMENTO 824
CONTROL AR-BUCKET (INST CONTROLE) 826
GRUPO DA ALAVANCA-INCLINAÇÃO 827
GRUPO DO ELO-INCLINAÇÃO 834
ARRANJO DE ARTICULAÇÃO-DIANTEIRA 836

COMPARTIMENTO DO OPERADOR 837
GRUPO DO AR CONDICIONADO 837
GRUPO DO BRAÇO-LIMPADOR DE PARA-BRISA 843
GRUPO DO APOIO DE BRAÇO 844
ARRANJO DA CABINE 845
ARRANJO DA CABINE-ROPS INCLUSO 846
GRUPO DO COMPRESSOR-FLUIDO REFRIGERANTE 847
GRUPO DE CONTROLE E FIXAÇÃO ELHID 849

NOME PÁGINA

GRUPO DE CONTROLE DA ALAVANCA 857
GRUPO DE CONTROLE DO MONITOR 861
GRUPO DE CONTROLE-DIREÇÃO 862
GRUPO DE CONTROLE-TRANSMISSÃO 865
GRUPO DA TAMPA-ACESSO 866
GRUPO DA TAMPA-CABINE 869
GRUPO DA TAMPA DO CONSOLE 872
GRUPO DE TELAS DO MONITOR 873
GRUPO DA PORTA DA CABINE 874
GRUPO DE DUTO-AR DA CABINE 882
GRUPO DO FILTRO DE AR DA CABINE 885
GRUPO DE ARMAÇÃO-JANELA 886
GRUPO DE APOIO DE MÃO 887
GRUPO DE INSTALAÇÃO-RÁDIO 889
KIT-AMORTECEDOR 890
KIT-ALAVANCA 891
KIT-COMPRESSOR DE AR DO ASSENTO 892
KIT-ALMOFADA DE ASSENTO 893
KIT DE AMORTECEDOR DE CHOQUES 894
GRUPO DE REVESTIMENTO-CABINE 896
GRUPO DE LINHAS-AR CONDICIONADO 897
GRUPO DE LINHAS-AQUECEDOR 900
GRUPO DE LITERATURA 902
GRUPO DE ESPELHOS 903
GRUPO DE ESPELHOS RETROVISORES 904
GRUPO DO MÓDULO-TECLADO 907
ARRANJO DE MONITOR-CARGA ÚTIL 908
GRUPO DO MOTOR-LIMPADOR DA JANELA 910
GRUPO DE MONTAGEM DA CABINE 914
ARRANJO DO OPERADOR-ROPS INCLUSO 916
GRUPO DO BANCO COM ENCOSTO 917
GRUPO DO PAINEL DE INSTRUMENTOS 918
GRUPO DO PEDAL-GOVERNADOR 920
ARRANJO DA PLATAFORMA 921
GRUPO DA PLATAFORMA 922
GRUPO DA PLATAFORMA DO OPERADOR 929
GRUPO DE IMPRESSORAS DO COMPUTADOR 937
RADIO, GP 939
GRUPO DO TETO DA CABINE 941
GRUPO DA ROPS FECHADA 942
ARRANJO DO ASSENTO 946

ÍNDICE

NOME PÁGINA

GRUPO DO CINTO DE SEGURANÇA. 947
GRUPO DE ASSENTO-SUSPENSÃO 951
GRUPO DE SAIA-CABINE 962
GRUPO DO SUPORTE-ASSENTO 964
GRUPO DE SUSPENSÃO-ASSENTO. 965
GRUPO DE RESERVATÓRIO-LIMPADOR DE JANELA 968
GRUPO DE ACABAMENTO-CABINE 969
GRUPO DE VÁLVULAS DE ÁGUA 972
GRUPO DO PARA-SOL DA CABINE 973
GRUPO DO LAVADOR DE VIDRO 974
GRUPO DA JANELA-CABINE 975
GRUPO DE JANELA-PORTA 978
GRUPO DO VIDRO DIANTEIRO. 982
GRUPO DO VIDRO TRASEIRO 983
GRUPO DE LIMPADOR E LAVADOR DE VIDRO. 984
GRUPO DO LIMPADOR DO VIDRO 986

FERRAMENTAS DE TRABALHO 988
GRUPO DE ADAPTADORES-PONTA 988
ARRANJO DA CAÇAMBA-PROPÓSITO GERAL. 989
GRUPO DE CAÇAMBAS DE APLICAÇÃO GERAL 991
GRUPO DE CAÇAMBAS DE MOVIMENTAÇÃO DE MATERIAIS 999
BUCKET AS-ROCK (VÁLVULA DA CAÇAMBA). 1001
CONJUNTO DE CAÇAMBA-ESCÓRIA 1005
GRUPO DE CAÇAMBAS DE APLICAÇÃO GERAL 1007
GRUPO DE CAÇAMBAS DE MOVIMENTAÇÃO DE MATERIAIS 1011
BUCKET GP-ROCK (VÁLVULA DA CAÇAMBA). 1012
CARRO GP-FORK. 1014
ARRANJO DO ACOPLADOR RÁPIDO. 1016
GRUPO DA BORDA CORTANTE 1017
GRUPO DE BORDA-SEGMENTO 1019
GRUPO DO GARFO-MANIPULAÇÃO DE BLOCOS. 1020
GRUPO DE GARFOS PARA PALETE. 1021
GRUPO DE PLACA-DESGASTE 1025
GRUPO DE PROTETORES-BORDA 1025
GRUPO DE PONTAS-ABRASÃO. 1026
GRUPO DE PONTAS-SERVIÇO EXTRA. 1028

NOME PÁGINA

GRUPO DE PONTAS-PROPÓSITO GERAL 1029
GRUPO DE PONTAS-PENETRAÇÃO 1030

EQUIPAMENTO DE MANUTENÇÃO E SUPRIMENTOS 1031
GRUPO DE PELÍCULA 1031
TUBULAÇÕES DO CONECTOR "GP-DIAGNOSTIC". 1038
PLACA E GRUPO DE PELÍCULA. 1040
PLACA DE NÚMERO DE SÉRIE 1048

ÍNDICE DE NÚMERO DE PEÇA B1

INFORMAÇÕES GERAIS

1. IDENTIFICAÇÃO DA MÁQUINA

As máquinas Cat são identificadas por Número de Identificação do Produto (PIN). Alguns componentes da máquina podem ser identificados por Número de Série (N/S). Alguns componentes que são serializados são os motores, transmissões, lâminas e ríperes. A máquina e o motor são adicionalmente identificados por números de arranjo e, em alguns casos, por números de modificação. Esses números são mostradas nas placas de número de identificação do produto e na placa mestre, no compartimento do operador.

Os revendedores Cat necessitam de todos esses números para determinar com precisão a identificação da peça.

A partir do primeiro trimestre de 2001, o Número de Identificação do Produto (PIN) Cat mudou de 8 para 17 caracteres. Num esforço para fornecer identificação uniforme dos equipamentos, a Caterpillar e outros fabricantes de equipamentos de construção estão procurando estar de acordo com a última versão do padrão de numeração de identificação do produto. Os PINs de máquinas não rodoviárias são definidos pela norma ISO 10261. O novo formato do PIN aplica-se a todas as máquinas e grupos geradores Cat. As placas de PIN e a marcação do chassi mostram o PIN de 17 caracteres. O novo formato se parece como a seguir:

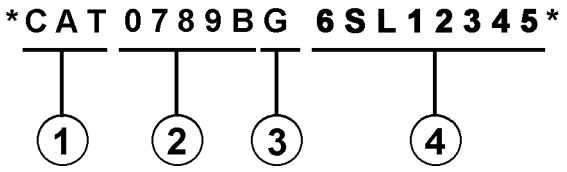

Onde:

1. Código de Fabricação Mundial da Caterpillar (caracteres 1-3)

2. Descritor da Máquina (caracteres 4-8)

3. Caractere de Verificação (caractere 9)

4. Seção do Indicador da Máquina (MIS) ou Número de Seqüência do Produto (caracteres 10-17). Esses caracteres eram anteriormente conhecidos como Número de Série.

Máquinas e grupos geradores produzidos antes do primeiro trimestre de 2001 têm o PIN no formato de oito caracteres.

Componentes tais como motores, transmissões, eixos, etc., e ferramentas de trabalho, continuam a usar o Número de Série (N/S) de oito caracteres.

2. PEDIDO DE PEÇAS

⚠ Advertência

Quando for necessário usar peças de reposição para este produto a Caterpillar recomenda o uso de peças de reposição Cat ou peça com especificações equivalentes incluindo, mas não limitadas a, dimensões físicas, tipo, resistência e material.

A não observância desta advertência pode levar a falhas prematuras, danos ao produto, ferimentos pessoais ou morte.

Peças de reposição de qualidade Cat estão disponíveis nos revendedores Cat em qualquer parte do mundo. Seus estoques de peças são atualizados e contêm todas as peças normalmente necessárias para proteger o seu investimento em Máquinas Cat. Os revendedores podem oferecer jogos de reparo ou peças remanufaturadas para lhe permitir escolher a alternativa de reparo mais conveniente para a sua situação específica. Quando encomendar peças, o seu pedido deve especificar a quantidade, o número da peça, o nome da peça e o número de série ou número de identificação da máquina na qual as peças serão usadas.

3. ORGANIZAÇÃO DO CATÁLOGO DE PEÇAS

As informações do produto neste catálogo estão apresentadas como "elementos de informação" que representam todos os componentes do modelo específico. Arranjo do Motor e Grupo do Assento são exemplos de elementos de informação. Os elementos de informação estão organizados em ordem alfabética por nome de peça e, em segundo lugar, por número de peça dentro de cada seção principal do catálogo;

4. SUMÁRIO DO CONTEÚDO

Um sumário do conteúdo encontra-se no início do catálogo. O sumário do conteúdo mostra, para cada seção do catálogo, uma lista completa de todos os elementos de informação organizados conforme eles aparecem no catálogo. Números de páginas são fornecidos para uma referência rápida de ilustrações para identificação detalhada das peças e para as listas de peças manuteniveis

5. ÍNDICE DAS PEÇAS DE MANUTENÇÃO

O Índice das Peças de Manutenção, localizado próximo ao início do catálogo, mostra os números de peça de manutenção usados mais freqüentemente, fornecendo descrição, quantidade, onde usada e número da página. Estas informações estão organizadas em ordem alfabética, por descrição da peça.

6. ÍNDICE

O índice localizado próximo à frente do catálogo é uma listagem alfabética de todos os elementos de informação inclusos no catálogo. Números de páginas são fornecidos para uma referência rápida de ilustrações para identificação detalhada das peças e para as listas de peças manuteniveis

7. ÍNDICE DOS NÚMEROS DE PEÇAS

Um índice numérico listando todos os números de peças e os números das páginas correspondentes aparece no final do catálogo.

8. LEGENDAS

Legendas localizadas no início de cada elemento de informação identificam o número e o nome da peça juntamente com informação descritiva adicional. As informações sobre o PIN e o N/S (número de série) encontradas em cada legenda devem ser usadas para selecionar a informação correta para uma máquina específica. Informações sobre opcionais de reposição no campo, identificação de componentes acessórios opcionais e onde usado ("parte de") também são fornecidas.

A primeira linha de uma legenda é mostrada em letras grandes para indicar o início de um elemento de informação. As legendas das páginas adicionais requeridas para ilustrar um elemento de informação serão mostradas em letras normais e conterão o termo (continuação).

9. PEÇAS NÃO MANUTENÍVEIS

Em alguns casos é necessário mostrar peças não manuteníveis que são uma ligação para um nível inferior de uma lista de peças manuteniveis Esses números de peças não serviçáveis são mostrados em itálico indicando que elas não estão disponíveis.

10. NÚMEROS DE REFERÊNCIA DA LISTA DE PEÇAS

Os números mostrados na coluna N° de Ref. correspondem aos números usados no(s) gráfico(s) associado(s). Um sufixo alfabético pode ser adicionado a um número de referência para identificar itens de um nível inferior. Os números mostrados na coluna Ref. Gráfica referem-se ao identificador do número do gráfico mostrado no canto inferior esquerdo de cada ilustração. O número Ref. Gráfica pode ser usado juntamente com o N° de Ref. do item para determinar o número de página correto. Pode haver uma omissão intencional de um N° de Ref. numa lista já que as informações são atualizadas para refletirem os números de peças serviçáveis mais atuais.

11. NOMES DE PEÇAS ENDENTADOS

Quando um nome de peça está deslocado dentro de uma lista de peças, ele faz parte do grupo ou conjunto sob o qual ele está deslocado.

12. LETRAS DE REFERÊNCIA DE ILUSTRAÇÕES

Quando necessário, as ilustrações conterão letras de referência (A, B, C, etc.) que têm a finalidade de rastrear as linhas e fiações entre um ponto e outro. Elas também são usadas para mostrar onde reconectar ilustrações que foram separadas.

13. ABREVIAÇÕES E SÍMBOLOS

D.E. – Diâmetro externo
D.I. – Diâmetro interno
A – Não faz parte deste grupo
B – Use conforme necessário
C – Mudança em relação ao tipo anterior
D – Encomende por metro
E – Encomende por centímetro
F – Não mostrado
G – Encomende por polegada
I – Consulte o Sistema de Informações Hidráulicas
M – Peça métrica
R – Peça remanufaturada pode estar disponível
Y – Ilustração em separado
Z – Não disponível separadamente

14. DESCRIÇÃO DAS MUDANÇAS DE TIPOS

Tipo - Um tipo é definido como qualquer mudança na configuração que requer um Elemento de Informação adicional para um Arranjo, Grupo ou Conjunto Se intervalos de números de série não forem disponíveis para os tipos, um número de tipo (Tipo 1, Tipo 2, Tipo 3, etc.) será mostrado na legenda. Essas mudanças de "tipo" são identificadas com uma nota "C" (mudança em relação ao tipo anterior) na lista de peças. Somente os "tipos" que se aplicam a este catálogo de peças serão incluídos Tipos adicionais podem existir fazendo com que notas "C" apareçam num elemento de informação quando nenhum outro tipo for mostrado.

15.<FIM>

Este símbolo indica o final de um elemento de informação.

NOTA:

O desenvolvimento e o melhoramento contínuos do projeto do produto podem causar mudanças na sua máquina que podem não estar inclusas nesta publicação. Sempre que surgir uma dúvida a respeito do seu produto Cat ou sobre esta publicação, consulte o seu revendedor Cat para obter as mais recentes informações disponíveis.

FRAME AND BODY

8E-3299 PLATFORM GP-CAB

PIN 38K1-99999

SMCS-7283 100090751

NOTE	REF NO	GRAPHIC REF	PART NUMBER	QTY	PART NAME (1 2 3 4 5 6 PRODUCT LEVEL)	SEE PAGE
	1	1	3T-3963	1	PLATE AS	
	2	1	5H-2962	25	BOLT (3/8-16X.750IN)	
	3	1	6P-1075	41	WASHER-HARD (3MM THK)	
	4	1	9P-1444	2	SUPPORT AS-FOOT	
	5	1	5P-2229	19	BOLT (1/2-13X1IN)	
		1	9x-[illegible]	19	WASHER-HARD (4MM THK)	
	6	1	9E-8134	1	COVER AS-LH	
		1	9F-2979	6	NUT-WELD (3/8-16 THD)	
		1	1F-9189	1	CLIP	
	7	1	7S-2411	4	COVER	
	8	1	5J-0468	19	SCREW-HEAD (3/8-16X.87SIN)	
	9	1	[illegible]074	1	COVER	
		1	9E-89[illegible]	1	GASKET	
	10	1	9E-3248	1	[illegible]	
		1	9E-3250	1	GASKET	
	11	1	3T-3930	1	HANDHOLD	
	12	1	9E-8878	1	COVER AS	
		1	9F-2979	6	NUT-WELD (3/8-16 THD)	
		1	9E-8978	1	GASKET	
	13	1	7T-0131	1	FLOORPLATE AS	
		1	1F-0748	4	NUT-WELD (1/2-13 THD)	
	14	1	7V-8067	1	PLUG-BUTTON	
	15	1	7T-0136	1	PLATE AS	
		1	9F-2979	5	NUT-WELD (3/8-16 THD)	
	16	1	7T-5066	1	COVER	
		1	7T-0779	1	GASKET	
	17	1	3T-3951	1	PLATE AS	
	18	1	9T-9364	4	BOLT (1/4-20X.62SIN)	
M		1	9T-4236	4	WASHER-HARD (2MM THK)	
	19	1	6I-9464	1	FLOOR MAT	
	20	1	8E-8846	1	MODULE AS-OPERATOR	
	21	1	3T-3934	1	HANDHOLD	
	22	1	9P-8571	2	PLUG	
	23	2	9T-9364	4	BOLT (1/4-20X.62SIN)	
M		2	9T-4236	4	WASHER-HARD (2MM THK)	
	24	2	5H-2962	17	BOLT (3/8-16X.750IN)	
	25	2	6P-1075	21	WASHER-HARD (3MM THK)	
	26	2	7T-0136	1	SEAL	
	27	2	7X-0375	2	BOLT (3/4-10X5IN)	
		2	7X-0682	2	WASHER-HARD (6MM THK)	
	28	2	3T-3482	2	PLATE	
	29	2	3T-5290	1	PLATE AS	
		2	7S-4828	6	SPACER	
	30	2	3T-5281	1	SEAL	
	31	2	7S-8017	1	GASKET	
	32	2	7S-8016	1	COVER AS	
		2	2R-2376	2	WASHER	
		2	6P-8626	2	SCREW-KNURLED	
	33	2	9W-3429	1	COVER	
	34	2	8E-9697	1	COVER	
	35	2	9D-3091	8	SCREW-SOCKET HEAD	
	36	2	9W-3142	8	MOUNTING	
	37	2	9W-9527	2	PLATE	
	38	2	7X-0390	2	BOLT (7/8-9X6IN)	
		2	7X-0672	2	WASHER-HARD	
	39	2	4L-6454	4	BOLT (3/8-16X1.0IN)	
	40	2	3T-4788	1	COVER	

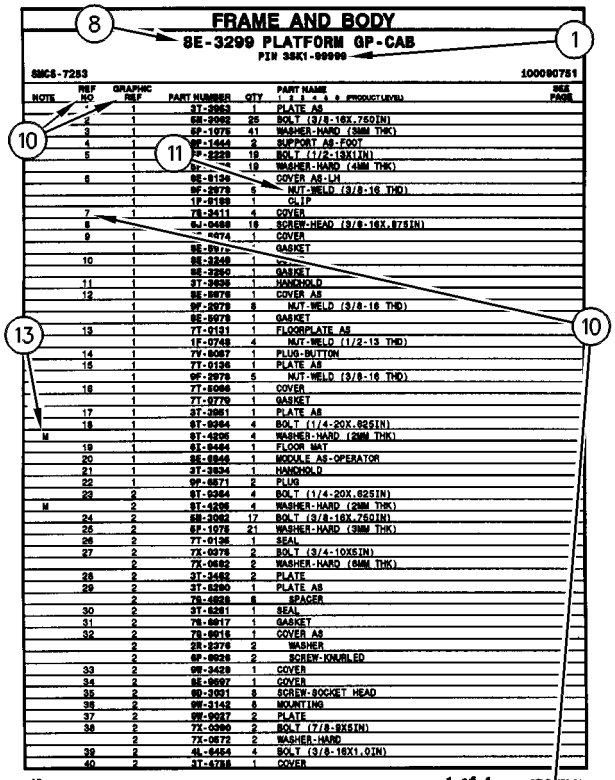

12 FRAME AND BODY 1 of 4 SELP4570-01

FRAME AND BODY

8E-3299 PLATFORM GP-CAB (contd.)

100090751

NOTE	REF NO	GRAPHIC REF	PART NUMBER	QTY	PART NAME (1 2 3 4 5 6 PRODUCT LEVEL)	SEE PAGE
	41	2	8E-2515	1	COVER	
	42	2	7T-0134	1	PLATE	
	43	2	7T-0128	1	GASKET	
	44	2	7S-8724	1	GASKET	
	45	2	7S-8723	1	COVER	
	46	2	6V-1960	2	PLUG-BUTTON	

M-METRIC PART

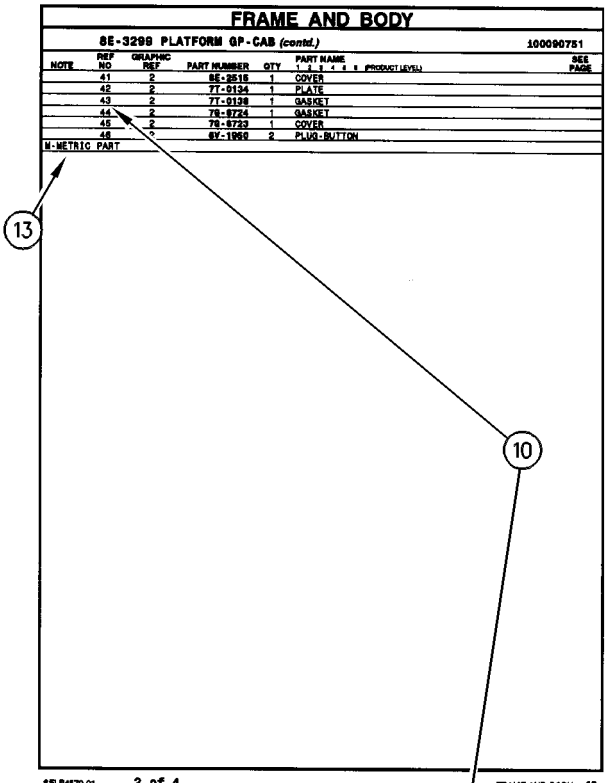

SELP4570-01 2 of 4 FRAME AND BODY 13

FRAME AND BODY

8E-3299 PLATFORM GP-CAB (contd.)

100090751

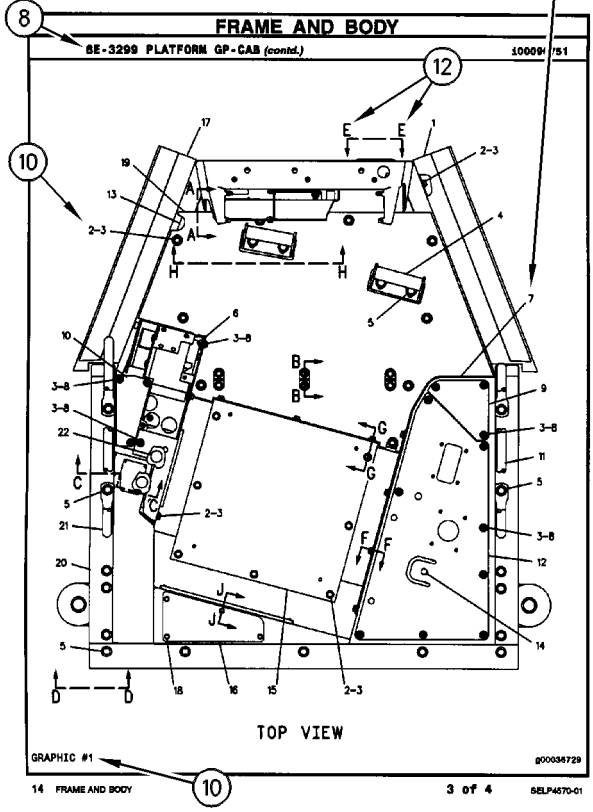

14 FRAME AND BODY 3 of 4 SELP4570-01

FRAME AND BODY

8E-3299 PLATFORM GP-CAB (contd.)

100090751

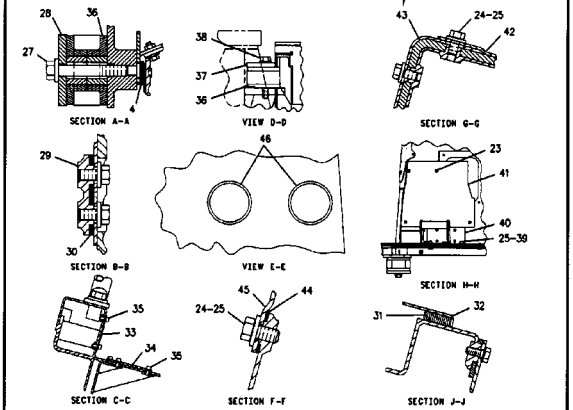

GRAPHIC #2 g00105874

SELP4570-01 4 of 4 FRAME AND BODY 15

COMPONENTES REMANUFATURADOS

Como uma opção ao fazer reparos, considere os Componentes Remanufaturados Cat. Os componentes disponíveis por meio do Programa de Remanufaturados Cat são identificados no manual de peças de três maneiras:

- com a letra R no campo de observação da lista de peças
- com um R* no início da primeira linha da legenda
- com um R* no fim da primeira linha da legenda

Os componentes típicos no Programa de Remanufatura incluem:

ALTERNADORES
BIELAS
VIRABREQUINS - ABAIXO DO TAMANHO
VIRABREQUINS - ATUALIZAÇÃO PARA NOVO
CABEÇOTES DE CILINDROS
MÓDULOS DE CONTROLE ELETRÔNICOS (ECM, ELECTRONIC CONTROL MODULES)
SENSORES ELETRÔNICOS
INJETORES DE COMBUSTÍVEL
BICOS DE COMBUSTÍVEL
BOMBAS DE COMBUSTÍVEL
GOVERNADORES
BOMBAS DE ÓLEO
PISTÕES
BLOCOS CURTOS
MOTORES DE PARTIDA
TURBOCOMPRESSORES COMPLETOS
CARTUCHOS DO TURBOCOMPRESSOR
BOMBAS DE ÁGUA

Motores Cat Remanufaturados também estão disponíveis para muitos arranjos de motor.

ADITIVOS SUPLEMENTARES DO LÍQUIDO ARREFECEDOR

BENEFÍCIOS PARA O CLIENTE:

Protege contra cavitação, espuma, erosão e acúmulo de escamação em sistemas de arrefecimento.

- Fornece condicionador do líquido arrefecedor medido.

DESCRIÇÃO:

Os aditivos se esgotam do líquido arrefecedor com a operação normal. Por esse motivo, os Aditivos Suplementares do Líquido Arrefecedor (SCA, Supplemental Coolant Additives) deverão ser adicionados a todos os líquidos arrefecedores de serviço pesado em intervalos regulares. Além disso, quando não usar um Anticongelante totalmente formulado, pré-carregado, como Cat DEAC, uma carga inicial de SCA deve ser adicionada ao sistema de arrefecimento. A quantidade de SCA adicionado ao sistema depende da capacidade do sistema.

O SCA para o enchimento inicial é fornecido como um líquido. O SCA para os intervalos de manutenção estão disponíveis na forma de líquido e como um elemento rosqueado. (Não disponível para a Família de Motores 3600)

OBSERVAÇÃO:

A quantidade de SCA adicionada no enchimento inicial não é a mesma que a quantidade adicionada nos intervalos de manutenção.

Os elementos de aditivo do líquido arrefecedor podem ser usados com um anticongelante tipo glicol de etileno ou propileno que atenda às Especificações ASTM D4985 ou ASTM D5345.

OBSERVAÇÃO:

Para uso somente com o líquido arrefecedor de serviço pesado padrão, não se destina ao uso com Líquido Arrefecedor de Vida Útil Prolongada.

PEÇAS NECESSÁRIAS:

Capacidade do Sistema de Arrefecimento		Líquido SCA no Enchimento Inicial	Líquido SCA em Manutenção*	Elemento de Manutenção SCA Rosqueado*
Litros	Galões			
22-30	(6-8)	3P-2044 (1)	6V-3542 (1)	111-2370 (1)
30-38	(8-10)	3P-2044 (1) 6V-3542 (1)	111-2372 (1)	111-2369 (1)
38-49	(10-13)	3P-2044 (1) 8T-1589 (1)	111-2372 (1)	111-2369 (1)
49-64	(13-17)	3P-2044 (2)	8T-1589 (1)	9N-3368 (1)
64-83	(17-22)	3P-2044 (2) 8T-1589 (1)	111-2372 (1) 6V-3542 (1)	111-2371 (1)
83-114	(22-30)	3P-2044 (3) 8T-1589 (1)	3P-2044 (1)	9N-3718 (1)
114-163	(30-43)	3P-2044 (5)	3P-2044 (1) 6V-3542 (1)	111-2371 (2)
163-242	(43-64)	3P-2044 (8)	3P-2044 (2)	9N-3718 (2)

* O período de manutenção normal é de 250 horas. Consulte o Manual de Operação e Manutenção para obter instruções de manutenção completa do líquido arrefecedor.

ADITIVOS SUPLEMENTARES DO LÍQUIDO ARREFECEDOR

( ) indica a quantidade necessária.

PEÇAS DE MANUTENÇÃO

DESCRIÇÃO	NÚMERO DA PEÇA	QTD.	ONDE É USADO	PÁGINA
ARMAÇÃO E CAÇAMBA (FRAME AND BODY)				
FILTRO (BOMBA DE LUBRIFICAÇÃO) (FILTER (LUBRICATION PUMP))	372-0497	1	GRUPO DA BOMBA-LUBRIFICAÇÃO (PUMP GP-LUBRICATION)	598
ARRANJO DE MÁQUINA (MACHINE ARRANGEMENT)				
GRUPO DO FILTRO DE AR DA CABINE (FILTER GP-CAB AIR)	443-4189	1	ARRANJO ESPECIAL-CARREGADEIRA (SPECIAL AR-WHEEL LOADER)	5
COMPARTIMENTO DO OPERADOR (OPERATOR STATION)				
CONJUNTO DA LÂMINA-LIMPADOR (400 MM) (VIDRO TRASEIRO) (BLADE AS-WIPER (400-MM) (REAR WINDOW))	6V-5851	1	GRUPO DE LIMPADOR E LAVADOR DE VIDRO (WIPER & WASHER GP-WINDOW)	984
		1	GRUPO DO LIMPADOR DO VIDRO (WIPER GP-WINDOW)	986
CONJUNTO DA LÂMINA-LIMPADOR (800 MM) (BLADE AS-WIPER (800-MM))	189-8610	1	GRUPO DO LIMPADOR DO VIDRO (WIPER GP-WINDOW)	986
CONJUNTO DA LÂMINA-LIMPADOR (800 MM) (DIANTEIRA) (BLADE AS-WIPER (800-MM) (FRONT))	189-8610	1	GRUPO DE LIMPADOR E LAVADOR DE VIDRO (WIPER & WASHER GP-WINDOW)	984
CONJUNTO DE ELEMENTO FILTRANTE DE AR (CARVÃO ATIVADO) (FILTER ELEMENT AS-AIR (ACTIVATED CHARCOAL))	348-3432	1	GRUPO DO FILTRO DE AR DA CABINE (FILTER GP-CAB AIR)	885
CONJUNTO DE SECADOR DE REFRIGERANTE (DRYER AS-REFRIGERANT)	355-1793	1	GRUPO DO AR CONDICIONADO (AIR CONDITIONER GP)	837
ELEMENTO FILTRANTE-AR DA CABINE (FILTRAGEM PADRÃO) (FILTER ELEMENT-CAB AIR (STANDARD FILTRATION))	290-2287	1	GRUPO DO AR CONDICIONADO (AIR CONDITIONER GP)	840
FILTRO DE AR (FILTER-AIR)	290-2288	1	GRUPO DO AR CONDICIONADO (AIR CONDITIONER GP)	840
GRUPO DO CINTO DE SEGURANÇA (RETRÁTIL, 2 POL) (SEAT BELT GP (RETRACTABLE, 2-IN))	353-5341	1	GRUPO DO CINTO DE SEGURANÇA (SEAT BELT GP)	949
GRUPO DO CINTO DE SEGURANÇA (RETRÁTIL, 3 POL) (SEAT BELT GP (RETRACTABLE, 3-IN))	353-5342	1	GRUPO DO CINTO DE SEGURANÇA (SEAT BELT GP)	950
TAMPA RANHURADA (VENTILADO) (CAP-VENTED (VENTED))	388-9379	1	GRUPO DE RESERVATÓRIO-LIMPADOR DE JANELA (TANK GP-WINDOW WASHER)	968
VEDADOR-TOTAL (1/2 POL) (SEAL-INTEGRAL (1/2-IN))	327-0282	3	GRUPO DE LINHAS-AR CONDICIONADO (LINES GP-AIR CONDITIONER)	897
		3	GRUPO DO AR CONDICIONADO (AIR CONDITIONER GP)	837
		1	GRUPO DO AR CONDICIONADO (AIR CONDITIONER GP)	840
VEDADOR-TOTAL (3/4 POL) (SEAL-INTEGRAL (3/4-IN))	327-0283	1	GRUPO DE LINHAS-AR CONDICIONADO (LINES GP-AIR CONDITIONER)	897

PEÇAS DE MANUTENÇÃO

DESCRIÇÃO	NÚMERO DA PEÇA	QTD.	ONDE É USADO	PÁGINA
		1	GRUPO DO AR CONDICIONADO (AIR CONDITIONER GP)	837
		1	GRUPO DO AR CONDICIONADO (AIR CONDITIONER GP)	840
MOTOR BÁSICO (BASIC ENGINE)				
CONJUNTO DE RESPIRO (MECANISMO DE VÁLVULAS) (BREATHER AS (VALVE MECHANISM))	368-8036	1	GRUPO DA TAMPA-MECANISMO DA VÁLVULA (COVER GP-VALVE MECHANISM)	21
CONJUNTO DE TAMPA DO BOCAL DE ENCHIMENTO DE ÓLEO DO MOTOR (CAP AS-ENGINE OIL FILLER)	227-4531	1	GRUPO DA TAMPA-MECANISMO DA VÁLVULA (COVER GP-VALVE MECHANISM)	21
CORREIA TIPO SERPENTINA (BELT-SERPENTINE)	374-8491	1	GRUPO DA CORREIA TIPO SERPENTINA (BELT GP-SERPENTINE)	12
RETENTOR DA TAMPA DA VÁLVULA (SEAL-VALVE COVER)	260-0113	1	GRUPO DA TAMPA-MECANISMO DA VÁLVULA (COVER GP-VALVE MECHANISM)	21
SISTEMA DE ARREFECIMENTO (COOLING SYSTEM)				
CONJUNTO DE TAMPA DO TANQUE DE LÍQUIDO ARREFECEDOR (CAP AS-COOLANT TANK)	345-1237	1	GRUPO DO TANQUE DE LÍQUIDO ARREFECEDOR (TANK GP-COOLANT)	104
TERMOSTATO (92 GRAUS C) (REGULATOR-WATER TEMPERATURE (92-DEG C))	318-0004	1	GRUPO DO TERMOSTATO (REGULATOR GP-TEMPERATURE)	99
VEDADOR-TOTAL (SEAL-INTEGRAL)	180-3907	1	GRUPO DA TAMPA-LINHAS DE ÁGUA (COVER GP-WATER LINES)	75
SISTEMA DE COMBUSTÍVEL (FUEL SYSTEM)				
CONJUNTO DE FILTRO SEPARADOR DE ÁGUA E COMBUSTÍVEL (ULTRA ALTA EFICIÊNCIA) (FILTER AS-WATER SEP & FUEL (ULTRA HIGH EFFICIENCY))	438-5386	1	GRUPO DA BOMBA-COMBUSTÍVEL E FILTRO PRIMÁRIOS (PUMP GP-FUEL PRM & PRIM FILTER)	159
CONJUNTO DE TAMPA DE COMBUSTÍVEL (TRAVÁVEL, VENTILADO) (CAP AS-FUEL (LOCKABLE, VENTED))	349-7059	1	GRUPO DA TAMPA-BOCAL DE ENCHIMENTO DE COMBUSTÍVEL (CAP GP-FUEL FILLER)	138
FILTRO DE COMBUSTÍVEL (EFICIÊNCIA AVANÇADA) (FILTER-FUEL (ADVANCED EFFICIENCY))	308-9679	2	GRUPO BASE DO FILTRO DE COMBUSTÍVEL (BASE GP-FUEL FILTER)	137
TELA FILTRANTE DE COMBUSTÍVEL (TANQUE DE COMBUSTÍVEL) (STRAINER-FUEL (FUEL TANK))	9P-7121	1	GRUPO DA TAMPA-BOCAL DE ENCHIMENTO DE COMBUSTÍVEL (CAP GP-FUEL FILLER)	138
SISTEMA DE ENTRADA E DE ESCAPE DE AR (AIR INLET AND EXHAUST SYSTEM)				
CONJUNTO DE ELEMENTO FILTRANTE DE AR (SECUNDÁRIO) (FILTER ELEMENT AS-AIR (SECONDARY))	331-8108	1	GRUPO DO PURIFICADOR DE AR (AIR CLEANER GP)	105

PEÇAS DE MANUTENÇÃO

DESCRIÇÃO	NÚMERO DA PEÇA	QTD.	ONDE É USADO	PÁGINA
CONJUNTO DE FILTRO-AR (FILTRAGEM PADRÃO) (PRÉ-PURIFICADOR) (FILTER AS-AIR (STANDARD FILTRATION) (PRECLEANER))	341-8392	1	GRUPO DO PRÉ-PURIFICADOR (PRECLEANER GP)	129
ELEMENTO FILTRANTE DE AR (PRIMÁRIO) (FILTER ELEMENT-AIR (PRIMARY))	386-2099	1	GRUPO DO PURIFICADOR DE AR (AIR CLEANER GP)	105
RESPIRO (VÁLVULA SOLENOIDE, VENTILADOR) (BREATHER (SOLENOID VALVE, FAN))	4H-6112	1	GRUPO DE TUBULAÇÕES DE AR (LINES GP-AIR)	114
SISTEMA DE LUBRIFICAÇÃO (LUBRICATION SYSTEM)				
FILTRO DE ÓLEO DO MOTOR (EFICIÊNCIA AVANÇADA) (FILTER-ENGINE OIL (ADVANCED EFFICIENCY))	1R-1808	1	GRUPO DO FILTRO DE ÓLEO DO MOTOR (FILTER GP-ENGINE OIL)	63
SISTEMA ELÉTRICO E DE PARTIDA (ELECTRICAL AND STARTING SYSTEM)				
CHAVE (DESCONEXÃO DA BATERIA) (KEY (BATTERY DISCONNECT))	8H-5306	1	GRUPO DE INTERRUPTORES DE DESCONEXÃO (SWITCH GP-DISCONNECT)	268
CONJUNTO DA TAMPA-ENCHIMENTO (7/8-9 DE ROSCA) (CAP AS-FILLER (7/8-9-THD))	123-1373	6	GRUPO DE BATERIA E FIAÇÃO (BATTERY & WIRING GP)	172
		6	GRUPO DE BATERIA E FIAÇÃO (BATTERY & WIRING GP)	179
		6	GRUPO DE BATERIA E FIAÇÃO (BATTERY & WIRING GP)	182
CONJUNTO DA TAMPA-ENCHIMENTO (M18X2 MM) (CAP AS-FILLER (M18X2-MM))	461-5232	6	GRUPO DE BATERIA E FIAÇÃO (BATTERY & WIRING GP)	172
		6	GRUPO DE BATERIA E FIAÇÃO (BATTERY & WIRING GP)	179
		6	GRUPO DE BATERIA E FIAÇÃO (BATTERY & WIRING GP)	182
CONJUNTO DE DISJUNTOR (15 AMPERE) (ECM DA TRANSMISSÃO) (CIRCUIT BREAKER AS (15-AMPERE) (TRANSMISSION ECM))	230-9174	1	GRUPO DE BATERIA E FIAÇÃO (BATTERY & WIRING GP)	173
CONJUNTO DE DISJUNTOR (15 AMPÈRES, REAJUSTE MANUAL) (CIRCUIT BREAKER AS (15-AMPERE, MANUAL RESET))	280-2709	4	GRUPO DE FIAÇÃO-CABINE (WIRING GP-CAB)	286
CONJUNTO DE DISJUNTOR (150 AMPÈRES) (PRINCIPAL) (CIRCUIT BREAKER AS (150-AMPERE) (MAIN))	171-2215	1	GRUPO DE BATERIA E FIAÇÃO (BATTERY & WIRING GP)	173
CONJUNTO DE DISJUNTOR (20 AMPÈRES, REAJUSTE MANUAL) (CIRCUIT BREAKER AS (20-AMPERE, MANUAL RESET))	280-2710	1	GRUPO DE FIAÇÃO-CABINE (WIRING GP-CAB)	286

PEÇAS DE MANUTENÇÃO

DESCRIÇÃO	NÚMERO DA PEÇA	QTD.	ONDE É USADO	PÁGINA
CONJUNTO DE DISJUNTOR (50 AMPÈRES) (MOTOR DE PARTIDA) (CIRCUIT BREAKER AS (50-AMPERE) (STARTER))	171-2206	1	GRUPO DE BATERIA E FIAÇÃO (BATTERY & WIRING GP)	172
CONJUNTO DE LÂMPADA INDICADORA (24 V) (LAMP AS-INDICATOR (24-VOLT))	392-4634	2	GRUPO DE HOLOFOTES DE ILUMINAÇÃO (LIGHTING GP-FLOOD)	230
CONJUNTO DE PISCA-ALERTA (12/24 VOLTS) (PERIGO) (FLASHER AS (12/24-VOLT) (HAZARD))	380-1887	1	GRUPO DA CHAVE SELETORA (SWITCH GP-ROCKER)	275
FILTRO (PARTIDA A ÉTER) (FILTER (ETHER START))	358-4889	1	GRUPO DE VÁLVULAS-PARTIDA A ÉTER (VALVE GP-ETHER STARTING)	279
FUSÍVEL (10 AMPÈRES) (FUSE (10-AMPERE))	113-8490	26	GRUPO DE FIAÇÃO-CABINE (WIRING GP-CAB)	286
FUSÍVEL (15 AMPERE) (FUSE (15-AMPERE))	113-8491	16	GRUPO DE FIAÇÃO-CABINE (WIRING GP-CAB)	286
FUSÍVEL (20 AMPÈRES) (FUSE (20-AMPERE))	113-8492	2	GRUPO DE FIAÇÃO-CABINE (WIRING GP-CAB)	286
FUSÍVEL (5 AMPÈRES) (FUSE (5-AMPERE))	141-2759	5	GRUPO DE FIAÇÃO-CABINE (WIRING GP-CAB)	286
LÂMPADA (24 V, 10 WATT) (LAMP (24-VOLT, 10-WATT))	259-1286	1	GRUPO DE FIAÇÃO-CABINE (WIRING GP-CAB)	286
LÂMPADA (24 V, 5 WATT) (LAMP (24-VOLT, 5-WATT))	130-3515	1	GRUPO DE FAROL E SINALIZAÇÃO (LAMP GP-HEAD & SIGNAL)	225
		1	GRUPO DE FAROL E SINALIZAÇÃO (LAMP GP-HEAD & SIGNAL)	227
LÂMPADA (24 V, 75/70 W) (LAMP (24-VOLT, 75/70-WATT))	9X-3465	1	GRUPO DE FAROL E SINALIZAÇÃO (LAMP GP-HEAD & SIGNAL)	225
		1	GRUPO DE FAROL E SINALIZAÇÃO (LAMP GP-HEAD & SIGNAL)	227
SISTEMA HIDRÁULICO (HYDRAULIC SYSTEM)				
CHAVE (KEY)	155-9133	1	GRUPO DA BOMBA DE PISTÃO (PUMP GP-PISTON)	752
CONJUNTO DA TAMPA-ENCHIMENTO (BLOQUEÁVEL) (RESERVATÓRIO HIDRÁULICO) (CAP AS-FILLER (LOCKABLE) (HYDRAULIC TANK))	142-8937	1	GRUPO DE RESERVATÓRIO E FILTRO-HIDRÁULICO (TANK & FILTER GP-HYDRAULIC)	764
CONJUNTO DE RESPIRO (CAPA) (BREATHER AS (CAP))	312-2684	1	GRUPO DE TANQUE E DE MONTAGEM-HIDRÁULICA (TANK & MTG GP-HYDRAULIC)	766
CONJUNTO DO ELEMENTO FILTRANTE-ÓLEO (FILTER ELEMENT AS-OIL)	436-3443	1	GRUPO DO FILTRO DE ÓLEO (FILTER GP-OIL)	692
ELEMENTO FILTRANTE DO RESPIRO (RESERVATÓRIO HIDRÁULICO) (FILTER ELEMENT-BREATHER (HYDRAULIC TANK))	346-8340	1	GRUPO DE TANQUE E DE MONTAGEM-HIDRÁULICA (TANK & MTG GP-HYDRAULIC)	766
ELEMENTO FILTRANTE-ÓLEO (FILTER ELEMENT-OIL)	376-1288	1	GRUPO DO FILTRO DE ÓLEO (FILTER GP-OIL)	691

PEÇAS DE MANUTENÇÃO

DESCRIÇÃO	NÚMERO DA PEÇA	QTD.	ONDE É USADO	PÁGINA
RETENTOR DA TAMPA DA VÁLVULA (SEAL-VALVE COVER)	230-0940	1	GRUPO DE RESERVATÓRIO E FILTRO-HIDRÁULICO (TANK & FILTER GP-HYDRAULIC)	764
TELA (RETORNO DO DRENO DA CAIXA) (SCREEN (CASE DRAIN RETURN))	118-8693	1	GRUPO DE RESERVATÓRIO E FILTRO-HIDRÁULICO (TANK & FILTER GP-HYDRAULIC)	764
TELA (SISTEMA HIDRÁULICO) (SCREEN (HYDRAULIC))	6E-5066	1	GRUPO DE VÁLVULA E MONTAGEM-ACOPLADOR (VALVE & MTG GP-COUPLER)	776
TELA FILTRANTE (ENCHIMENTO DO RESERVATÓRIO HIDRÁULICO) (STRAINER (HYDRAULIC TANK FILL))	206-8818	1	GRUPO DE RESERVATÓRIO E FILTRO-HIDRÁULICO (TANK & FILTER GP-HYDRAULIC)	764
TREM DE FORÇA (POWER TRAIN)				
BUJÃO (TRANSMISSION OIL DRAIN) (PLUG (TRANSMISSION OIL DRAIN))	138-1510	1	GRUPO DE DRENO ECOLÓGICO (DRAIN GP-ECOLOGY)	369
BUJÃO MAGNÉTICO (PLUG-MAGNETIC)	5P-4484	1	GRUPO DO ALOJAMENTO DO EIXO (HOUSING GP-AXLE)	407
		1	GRUPO DO ALOJAMENTO DO EIXO (HOUSING GP-AXLE)	409
CONJUNTO DE BUJÃO-DRENO (PLUG AS-DRAIN)	248-0833	1	GRUPO DO ALOJAMENTO DO EIXO (HOUSING GP-AXLE)	402
		1	GRUPO DO ALOJAMENTO DO EIXO (HOUSING GP-AXLE)	405
CONJUNTO DE BUJÃO-DRENO (CAIXA DO DIFERENCIAL) (PLUG AS-DRAIN (DIFFERENTIAL CASE))	248-0833	1	GRUPO DO ALOJAMENTO DO EIXO (HOUSING GP-AXLE)	397
CONJUNTO DE BUJÃO-DRENO (DIFERENCIAL) (PLUG AS-DRAIN (DIFFERENTIAL))	248-0833	1	GRUPO DO ALOJAMENTO DO EIXO (HOUSING GP-AXLE)	400
		1	GRUPO DO ALOJAMENTO DO EIXO (HOUSING GP-AXLE)	412
CONJUNTO DE BUJÃO-DRENO (ÓLEO DO EIXO) (PLUG AS-DRAIN (AXLE OIL))	248-0833	1	GRUPO DO ALOJAMENTO DO EIXO FIXO (HOUSING GP-OSCILLATING AXLE)	417
		1	GRUPO DO ALOJAMENTO DO EIXO FIXO (HOUSING GP-OSCILLATING AXLE)	423
CONJUNTO DE BUJÃO-DRENO (ÓLEO DO TREM DE FORÇA) (PLUG AS-DRAIN (POWER TRAIN OIL))	248-0833	1	GRUPO DO ALOJAMENTO DO EIXO (HOUSING GP-AXLE)	394
		1	GRUPO DO ALOJAMENTO DO EIXO FIXO (HOUSING GP-FIXED AXLE)	414
		1	GRUPO DO ALOJAMENTO DO EIXO FIXO (HOUSING GP-OSCILLATING AXLE)	420
CONJUNTO DE BUJÃO-MAGNÉTICO (PLUG AS-MAGNETIC)	165-4929	1	GRUPO DO ALOJAMENTO DO EIXO (HOUSING GP-AXLE)	407
CONJUNTO DE BUJÃO-MAGNÉTICO (DRENO DO ÓLEO DO EIXO) (PLUG AS-MAGNETIC (AXLE OIL DRAIN))	165-4929	1	GRUPO DO ALOJAMENTO DO EIXO (HOUSING GP-AXLE)	409

PEÇAS DE MANUTENÇÃO

DESCRIÇÃO	NÚMERO DA PEÇA	QTD.	ONDE É USADO	PÁGINA
CONJUNTO DE RESPIRO (DERIVAÇÃO DE ESCAPE) (BREATHER AS (EXHAUST BYPASS))	9G-5127	1	GRUPO DE ENCHIMENTO DE ÓLEO DO TREM DE FORÇA (FILLER GP-POWER TRAIN OIL)	370
CONJUNTO DE TAMPA DO BOCAL DE ENCHIMENTO DE ÓLEO DO MOTOR (CAP AS-ENGINE OIL FILLER)	385-1450	1	GRUPO DE ENCHIMENTO DE ÓLEO DO TREM DE FORÇA (FILLER GP-POWER TRAIN OIL)	372
CONJUNTO DO ELEMENTO FILTRANTE-ÓLEO (TREM DE FORÇA) (FILTER ELEMENT AS-OIL (POWER TRAIN))	337-5270	1	GRUPO DO FILTRO DE ÓLEO (FILTER GP-OIL)	379
GRUPO DE TELA MAGNÉTICA (VELOCIDADE DE TRANSFERÊNCIA) (SCREEN GP-MAGNETIC (TRANSFER GEAR))	368-5063	1	GRUPO DE ENGRENAGENS DE TRANSFERÊNCIA DE SAÍDA (GEAR GP-OUTPUT TRANSFER)	388
TAMPA DO BOCAL DE ENCHIMENTO (ÓLEO HIDRÁULICO) (CAP-FILLER (HYDRAULIC OIL))	5K-1568	1	GRUPO DA TAMPA DO BOCAL DE ENCHIMENTO DE ÓLEO DA TRANSMISSÃO (COVER GP-XMSN OIL FILLER CAP)	364
TELA (SISTEMA HIDRÁULICO) (SCREEN (HYDRAULIC))	6E-5066	1	GRUPO DO COLETOR-CONTROLE (MANIFOLD GP-CONTROL)	431
TELA DE SUCÇÃO (SCREEN-SUCTION)	4S-8598	1	GRUPO DE ENGRENAGENS DE TRANSFERÊNCIA DE SAÍDA (GEAR GP-OUTPUT TRANSFER)	388

ÍNDICE

NOME PÁGINA

A

ARRANJO COMUM
COMMON AR 3
ARRANJO DA CABINE
CAB AR 845
846
ARRANJO DA CABINE-ROPS INCLUSO
CAB AR-ENCLOSED ROPS 846
ARRANJO DA CAÇAMBA-PROPÓSITO GERAL
BUCKET AR-GENERAL PURPOSE 989
990
ARRANJO DA DIREÇÃO-PADRÃO
STEERING AR-STANDARD 666
ARRANJO DA DIREÇÃO–SECUNDÁRIO
STEERING AR–SECUNDÁRIO 666
ARRANJO DA PLATAFORMA
PLATFORM AR 921
ARRANJO DA TRANSMISSÃO
TRANSMISSION AR 455
ARRANJO DE ARTICULAÇÃO-DIANTEIRA
LINKAGE AR-FRONT 836
ARRANJO DE CHASSI
CHASSIS AR. 1
ARRANJO DE CONFIGURAÇÃO
CONFIGURATION AR. 4
ARRANJO DE CONTROLE DO VENTILADOR
CONTROL AR-FAN 678
ARRANJO DE CONVERSÃO-CERTIFICAÇÃO–INTERNACIONAL
CONVERSION AR-CERTIFICATION–INTERNACIONAL 4
ARRANJO DE DISTRIBUIÇÃO
DISTRIBUTION AR 5
ARRANJO DE EIXO FIXO E OSCILANTE
AXLE AR-FIXED & OSCILLATING 334
336
ARRANJO DE EIXO FIXO E OSCILANTE–ABERTO
AXLE AR-FIXED & OSCILLATING–ABERTO 334
335
ARRANJO DE EIXO FIXO E OSCILANTE–TRAVA AUTOMÁTICA DO DIFERENCIAL
AXLE AR-FIXED & OSCILLATING–TRAVA AUTOMÁTICA DO DIFERENCIAL 335
ARRANJO DE ESCADA E PARA-LAMA
LADDER & FENDER AR. 551
ARRANJO DE ILUMINAÇÃO-INUNDAÇÃO
LIGHTING AR-FLOOD 229
ARRANJO DE INSTALAÇÃO-MOTOR
INSTALLATION AR-ENGINE 11
ARRANJO DE LUBRIFICAÇÃO AUTOMÁTICA
LUBRICATION AR-AUTOMATIC 575
ARRANJO DE LUBRIFICAÇÃO AUTOMÁTICA–AUTOLUBRIFICAÇÃO
LUBRICATION AR-AUTOMATIC–AUTOLUBRIFICAÇÃO 576
ARRANJO DE MONITOR-CARGA ÚTIL
MONITOR AR-PAYLOAD 909
ARRANJO DE MONITOR-CARGA ÚTIL–CONTROLE DE CARGA ÚTIL
MONITOR AR-PAYLOAD–CONTROLE DE CARGA ÚTIL. 908
ARRANJO DE MONITOR-CARGA ÚTIL–ESCAVAÇÃO AUTOMÁTICA
MONITOR AR-PAYLOAD–ESCAVAÇÃO AUTOMÁTICA 908
ARRANJO DE MOTOR-CONCLUÍDO
ENGINE AR-COMPLETE 6
8
ARRANJO DE PNEU E ARO
TIRE & RIM AR. 450
451
ARRANJO DE SUPRESSÃO DE RUÍDOS
SUPPRESSION AR-SOUND 614
ARRANJO DE SUPRESSÃO DE RUÍDOS–ALTA
SUPPRESSION AR-SOUND–ALTA 614
ARRANJO DO ACOPLADOR RÁPIDO
COUPLER AR-QUICK. 1016
ARRANJO DO ARO
RIM AR. 443
ARRANJO DO ASSENTO–AQUECIDO
SEAT AR–AQUECIDO 946
ARRANJO DO EIXO-FIXO–ABERTO
AXLE AR-FIXED–ABERTO 332
333
ARRANJO DO EIXO-FIXO–TRAVA AUTOMÁTICA DO DIFERENCIAL
AXLE AR-FIXED–TRAVA AUTOMÁTICA DO DIFERENCIAL 331
ARRANJO DO EIXO-FIXO–TRAVA AUTOMÁTICA DO DIFERENCIAL COM ARREFECEDOR DE ÓLEO DO EIXO DIANTEIRO
AXLE AR-FIXED–TRAVA AUTOMÁTICA DO DIFERENCIAL COM ARREFECEDOR DE ÓLEO DO EIXO DIANTEIRO 330
ARRANJO DO EIXO-OSCILANTE–ABERTO
AXLE AR-OSCILLATING–ABERTO 338
ARRANJO DO EIXO-OSCILANTE–DIFERECIAL ABERTO COM ARREFECEDOR DE ÓLEO DO EIXO, TRASEIRO
AXLE AR-OSCILLATING–DIFERECIAL ABERTO COM ARREFECEDOR DE ÓLEO DO EIXO, TRASEIRO 338
ARRANJO DO EIXO-OSCILANTE–DIFERENCIAL ABERTO
AXLE AR-OSCILLATING–DIFERENCIAL ABERTO 337
ARRANJO DO EIXO-OSCILANTE–DIFERENCIAL ABERTO, TRASEIRO
AXLE AR-OSCILLATING–DIFERENCIAL ABERTO, TRASEIRO 337
ARRANJO DO EIXO-OSCILANTE–TRAVA AUTOMÁTICA DO DIFERENCIAL
AXLE AR-OSCILLATING–TRAVA AUTOMÁTICA DO DIFERENCIAL 337
ARRANJO DO NÚCLEO DO MOTOR
ENGINE AR-CORE 9
10

ÍNDICE

NOME PÁGINA

ARRANJO DO OPERADOR-ROPS INCLUSO
OPERATOR AR-ENCLOSED ROPS 916
ARRANJO DO PARA-LAMA
FENDER AR 509
ARRANJO DO PARA-LAMA RODOVIÁRIO
FENDER AR-ROADING 509
ARRANJO DO TREM DE FORÇA
POWER TRAIN AR 443
ARRANJO ELÉTRICO
ELECTRICAL AR 191
ARRANJO ESPECIAL-CARREGADEIRA–INDUSTRIAL
SPECIAL AR-WHEEL LOADER–INDUSTRIAL 5
ARRANJO HIDRÁULICO
HYDRAULIC AR 700
ARRANJO HIDRÁULICO–2 VÁLVULAS
HYDRAULIC AR–2 VÁLVULAS 701
ARRANJO HIDRÁULICO–3 VÁLVULAS
HYDRAULIC AR–3 VÁLVULAS 701 702
ARRANJO HIDRÁULICO–Absorção de Impactos
HYDRAULIC AR–Absorção de Impactos 701
ARRANJO PARA CLIMAS FRIOS
COLD WEATHER AR 1 2 3

B

BRAÇO-LEVANTAMENTO
ARM AS-LIFT 821 822
BUCKET AS-ROCK (VÁLVULA DA CAÇAMBA)
BUCKET AS-ROCK 1001 1003
BUCKET GP-ROCK (VÁLVULA DA CAÇAMBA)
BUCKET GP-ROCK 1012 1013
BUJÃO (TRANSMISSION OIL DRAIN)
PLUG (TRANSMISSION OIL DRAIN) 369
BUJÃO MAGNÉTICO
PLUG-MAGNETIC 407 409

C

CARRO GP-FORK–ENGANCHADO
CARRIAGE GP-FORK–ENGANCHADO 1014
CHAVE
KEY 752
CHAVE (DESCONEXÃO DA BATERIA)
KEY (BATTERY DISCONNECT) 268
CHAVE SELETORA (24 V) (ASSENTO AQUECIDO)
SWITCH-ROCKER (24-VOLT) (HEATED SEAT) 959
CONFIGURAÇÃO PREMIUM
CONFIGURATION-PREMIUM 908 909

NOME PÁGINA

CONJUNTO DA FIAÇÃO ELÉTRICA DO SOLENOIDE (ACOPLADOR RÁPIDO)
HARNESS AS-SOLENOID (QUICK COUPLER) 776
CONJUNTO DA LÂMINA-LIMPADOR (400 MM) (VIDRO TRASEIRO)
BLADE AS-WIPER (400-MM) (REAR WINDOW) 984 986
CONJUNTO DA LÂMINA-LIMPADOR (800 MM)
BLADE AS-WIPER (800-MM) 986
CONJUNTO DA LÂMINA-LIMPADOR (800 MM) (DIANTEIRA)
BLADE AS-WIPER (800-MM) (FRONT) 984
CONJUNTO DA TAMPA-ENCHIMENTO (7/8-9 DE ROSCA)
CAP AS-FILLER (7/8-9-THD) 172 179 182
CONJUNTO DA TAMPA-ENCHIMENTO (BLOQUEÁVEL) (RESERVATÓRIO HIDRÁULICO)
CAP AS-FILLER (LOCKABLE) (HYDRAULIC TANK) 764
CONJUNTO DA TAMPA-ENCHIMENTO (M18X2 MM)
CAP AS-FILLER (M18X2-MM) 172 179 182
CONJUNTO DE ARMAÇÃO DA CARREGADEIRA
FRAME AS-LOADER 518
CONJUNTO DE ARMAÇÃO TRASEIRA
FRAME AS-REAR 519 522
CONJUNTO DE BOCAL DE ENCHIMENTO-ÓLEO
FILLER AS-OIL 372
CONJUNTO DE BOTÃO INTERRUPTOR (ARMAZENAMENTO DE CARGA ÚTIL)
SWITCH AS-PUSH BUTTON (PAYLOAD STORE) 272
CONJUNTO DE BOTÃO INTERRUPTOR (BOMBA DE LUBRIFICAÇÃO)
SWITCH AS-PUSH BUTTON (LUBRICATION PUMP) 598
CONJUNTO DE BOTÃO INTERRUPTOR (BUZINA)
SWITCH AS-PUSH BUTTON (HORN) 304
CONJUNTO DE BOTÃO INTERRUPTOR (ESCAVAÇÃO AUTOMÁTICA)
SWITCH AS-PUSH BUTTON (AUTODIG) 186
CONJUNTO DE BOTÃO INTERRUPTOR (REDUÇÃO DE MARCHAS)
SWITCH AS-PUSH BUTTON (DOWNSHIFT) 304
CONJUNTO DE BOX DA BATERIA
BOX AS-BATTERY 482
CONJUNTO DE BRAÇO E ROLAMENTO DE LEVANTAMENTO
ARM & BEARING AS-LIFT 819 820

ÍNDICE

NOME PÁGINA

CONJUNTO DE BUJÃO-DRENO
PLUG AS-DRAIN 402
405
CONJUNTO DE BUJÃO-DRENO (CAIXA DO DIFERENCIAL)
PLUG AS-DRAIN (DIFFERENTIAL CASE) . . . 397
CONJUNTO DE BUJÃO-DRENO (DIFERENCIAL)
PLUG AS-DRAIN (DIFFERENTIAL). 400
412
CONJUNTO DE BUJÃO-DRENO (ÓLEO DO EIXO)
PLUG AS-DRAIN (AXLE OIL) 417
423
CONJUNTO DE BUJÃO-DRENO (ÓLEO DO TREM DE FORÇA)
PLUG AS-DRAIN (POWER TRAIN OIL) 394
414
420
CONJUNTO DE BUJÃO-MAGNÉTICO
PLUG AS-MAGNETIC. 407
CONJUNTO DE BUJÃO-MAGNÉTICO (DRENO DO ÓLEO DO EIXO)
PLUG AS-MAGNETIC (AXLE OIL DRAIN) . . . 409
CONJUNTO DE CAÇAMBA-ESCÓRIA
BUCKET AS-SLAG 1005
CONJUNTO DE CHAVE SELETORA (ATUADOR DE INCLINAÇÃO DO CAPÔ)
SWITCH AS-TOGGLE (HOOD TILT ACTUATOR) 296
CONJUNTO DE CHAVE SELETORA (PROTETOR INFERIOR)
SWITCH AS-TOGGLE (BOTTOM GUARD) . . 280
CONJUNTO DE CHICOTE DA CABINE
HARNESS AS-CAB 195
CONJUNTO DE CHICOTE DA DIREÇÃO
HARNESS AS-STEERING. 218
219
318
CONJUNTO DE CHICOTE DIANTEIRO
HARNESS AS-FRONT 208
CONJUNTO DE CHICOTE DIANTEIRO–ESPUMA
HARNESS AS-FRONT–ESPUMA. 207
CONJUNTO DE CHICOTE DO AQUECEDOR (ASSENTO)
HARNESS AS-HEATER (SEAT) 957
CONJUNTO DE CHICOTE DO AQUECEDOR E DO AR CONDICIONADO
HARNESS AS-HEATER & AIR COND 210
CONJUNTO DE CHICOTE DO CHASSI
HARNESS AS-CHASSIS 198
199
CONJUNTO DE CHICOTE DO CHASSI DIANTEIRO–VÁLVULA AUXILIAR
HARNESS AS-FRONT CHASSIS–VÁLVULA AUXILIAR 209
CONJUNTO DE CHICOTE DO FREIO (LUZ DE PARADA)
HARNESS AS-BRAKE (STOP LIGHT). 630
CONJUNTO DE CHICOTE DO INTERRUPTOR
HARNESS AS-SWITCH 219

NOME PÁGINA

CONJUNTO DE CHICOTE DO MOTOR
HARNESS AS-ENGINE 203
204
206
HARNESS AS-MOTOR. 212
CONJUNTO DE CHICOTE DO MOTOR–CHASSI
HARNESS AS-ENGINE–CHASSI 205
CONJUNTO DE CHICOTE DO RÁDIO
HARNESS AS-RADIO. 213
CONJUNTO DE CHICOTE DO RÁDIO (AUXILIAR)
HARNESS AS-RADIO (AUXILIARY) 939
CONJUNTO DE CHICOTE DO RÁDIO (BLUETOOTH)
HARNESS AS-RADIO (BLUETOOTH) 939
CONJUNTO DE CHICOTE DO SENSOR
HARNESS AS-SENSOR. 213
214
215
216
217
CONJUNTO DE CHICOTE DO SENSOR (POSIÇÃO DE INCLINAÇÃO)
HARNESS AS-SENSOR (TILT POSITION). . . 321
CONJUNTO DE CHICOTE DO SENSOR (PRESSÃO DA GALERIA DE DISTRIBUIÇÃO DE COMBUSTÍVEL)
HARNESS AS-SENSOR (FUEL RAIL PRESSURE) 254
CONJUNTO DE CHICOTE DO SENSOR (VELOCIDADE DA RODA, EIXO FRONTAL)
HARNESS AS-SENSOR (WHEEL SPEED, FRONT AXLE) 323
CONJUNTO DE CHICOTE DO SENSOR (VELOCIDADE DA RODA)
HARNESS AS-SENSOR (WHEEL SPEED) . . 323
CONJUNTO DE COLMEIA DO ARREFECEDOR DE COMBUSTÍVEL
CORE AS-FUEL COOLER 97
98
CONJUNTO DE COLMEIA DO ARREFECEDOR DE ÓLEO (MOTOR)
CORE AS-OIL COOLER (ENGINE) 74
CONJUNTO DE COLMEIA DO ARREFECEDOR DE ÓLEO (SISTEMA HIDRÁULICO)
CORE AS-OIL COOLER (HYDRAULIC) 97
CONJUNTO DE COLMEIA DO ARREFECEDOR DE ÓLEO HIDRÁULICO
CORE AS-HYDRAULIC OIL COOLER. 98
CONJUNTO DE COLMEIA DO PÓS-ARREFECEDOR
CORE AS-AFTERCOOLER 97
98
CONJUNTO DE COLMEIA DO RADIADOR
CORE AS-RADIATOR. 97
98
CONJUNTO DE CONTROLE DO CHICOTE
HARNESS AS-CONTROL 201
202

ÍNDICE

NOME PÁGINA

CONJUNTO DE CONTROLE DO CHICOTE (TELEMÁTICA)
HARNESS AS-CONTROL (TELEMATICS) . . . 308
CONJUNTO DE DISJUNTOR (15 AMPERE) (ECM DA TRANSMISSÃO)
CIRCUIT BREAKER AS (15-AMPERE) (TRANSMISSION ECM) 173
CONJUNTO DE DISJUNTOR (15 AMPÈRES, REAJUSTE MANUAL)
CIRCUIT BREAKER AS (15-AMPERE, MANUAL RESET) 286
CONJUNTO DE DISJUNTOR (150 AMPÈRES) (PRINCIPAL)
CIRCUIT BREAKER AS (150-AMPERE) (MAIN) 173
CONJUNTO DE DISJUNTOR (20 AMPÈRES, REAJUSTE MANUAL)
CIRCUIT BREAKER AS (20-AMPERE, MANUAL RESET) 286
CONJUNTO DE DISJUNTOR (50 AMPÈRES) (MOTOR DE PARTIDA)
CIRCUIT BREAKER AS (50-AMPERE) (STARTER) 172
CONJUNTO DE ELEMENTO FILTRANTE DE AR (CARVÃO ATIVADO)
FILTER ELEMENT AS-AIR (ACTIVATED CHARCOAL) 885
CONJUNTO DE ELEMENTO FILTRANTE DE AR (SECUNDÁRIO)
FILTER ELEMENT AS-AIR (SECONDARY) 105
CONJUNTO DE ELEMENTO FILTRANTE DE AR–CARVÃO ATIVADO
FILTER ELEMENT AS-AIR–CARVÃO ATIVADO 109
CONJUNTO DE FILTRO SEPARADOR DE ÁGUA E COMBUSTÍVEL (ULTRA ALTA EFICIÊNCIA)
FILTER AS-WATER SEP & FUEL (ULTRA HIGH EFFICIENCY) 159
CONJUNTO DE FILTRO-AR (FILTRAGEM PADRÃO) (PRÉ-PURIFICADOR)
FILTER AS-AIR (STANDARD FILTRATION) (PRECLEANER) 129
CONJUNTO DE INTERRUPTOR DE FIM DE CURSO (NORMALMENTE FECHADO) (PEDAL DO FREIO)
SWITCH AS-LIMIT (NORMALLY CLOSED) (BRAKE PEDAL) 630
CONJUNTO DE INTERRUPTOR DE FIM DE CURSO (PORTA ESQUERDA)
SWITCH AS-LIMIT (DOOR, LH) 286
CONJUNTO DE INTERRUPTORES-BALANCIM (24 V)
SWITCH AS-ROCKER (24-VOLT) 275
CONJUNTO DE INTERRUPTORES-BALANCIM (24 V) (BLOQUEIO DO IMPLEMENTO)
SWITCH AS-ROCKER (24-VOLT) (IMPLEMENT LOCKOUT) 304 306

NOME PÁGINA

CONJUNTO DE INTERRUPTORES-BALANCIM (ACOPLADOR RÁPIDO)
SWITCH AS-ROCKER (QUICK COUPLER) 274
CONJUNTO DE INTERRUPTORES-BALANCIM (AR CONDICIONADO, AQUECEDOR)
SWITCH AS-ROCKER (AIR CONDITIONER, HEATER) 286
CONJUNTO DE INTERRUPTORES-BALANCIM (AVANÇO, NEUTRO, MARCHA À RÉ)
SWITCH AS-ROCKER (FORWARD, NEUTRAL, REVERSE) 849 851
CONJUNTO DE INTERRUPTORES-BALANCIM (ESPELHOS AQUECIDOS)
SWITCH AS-ROCKER (HEATED MIRRORS) 905
CONJUNTO DE INTERRUPTORES-BALANCIM (FREIO DE ESTACIONAMENTO) (FREIO DE ESTACIONAMENTO)
SWITCH AS-ROCKER (PARKING BRAKE) (PARKING BRAKE) 285
CONJUNTO DE INTERRUPTORES-BALANCIM (LAVADOR DE VIDRO)
SWITCH AS-ROCKER (WINDOW WASHER) 288
CONJUNTO DE LÂMPADA INDICADORA (24 V)
LAMP AS-INDICATOR (24-VOLT) 230
CONJUNTO DE MOLA DE GÁS (CAPÔ)
SPRING AS-GAS (HOOD) 546
CONJUNTO DE NÚCLEO DO CONDENSADOR
CORE AS-CONDENSER 98
CONJUNTO DE NÚCLEO DO CONDENSADOR (Gás Refrigerante)
CORE AS-CONDENSER (REFRIGERANT) 97
CONJUNTO DE PISCA-ALERTA (12/24 VOLTS) (PERIGO)
FLASHER AS (12/24-VOLT) (HAZARD) 275
CONJUNTO DE PLACA DE ESCOVA
PLATE AS-BRUSH 240
CONJUNTO DE RESPIRO (CAPA)
BREATHER AS (CAP) 766
CONJUNTO DE RESPIRO (DERIVAÇÃO DE ESCAPE)
BREATHER AS (EXHAUST BYPASS) 370
CONJUNTO DE RESPIRO (MECANISMO DE VÁLVULAS)
BREATHER AS (VALVE MECHANISM) 21
CONJUNTO DE SECADOR DE REFRIGERANTE
DRYER AS-REFRIGERANT 837
CONJUNTO DE SENSOR DE TEMPERATURA (ÓLEO DO EIXO FRONTAL)
SENSOR AS-TEMPERATURE (FRONT AXLE OIL) 323
CONJUNTO DE SENSOR DE TEMPERATURA (ÓLEO DO EIXO TRASEIRO)
SENSOR AS-TEMPERATURE (REAR AXLE OIL) 323

ÍNDICE

NOME PÁGINA

CONJUNTO DE SENSOR DE TEMPERATURA (ÓLEO DO EIXO)
SENSOR AS-TEMPERATURE (AXLE OIL). . . 283
CONJUNTO DE SENSORES DE NÍVEL DE LÍQUIDO (BOMBA DE LUBRIFICAÇÃO)
SENSOR AS-LIQUID LEVEL (LUBRICATION PUMP). 598
CONJUNTO DE SOLENOIDE DO MOTOR DE PARTIDA (24 V)
SOLENOID AS-STARTING MOTOR (24-VOLT) 265
CONJUNTO DE SWITCH DE POSIÇÃO (ESPELHO DIREITO)
SWITCH AS-POSITION (MIRROR, RH) 905
CONJUNTO DE TAMPA DE COMBUSTÍVEL (TRAVÁVEL, VENTILADO)
CAP AS-FUEL (LOCKABLE, VENTED) 138
CONJUNTO DE TAMPA DO BOCAL DE ENCHIMENTO DE ÓLEO DO MOTOR
CAP AS-ENGINE OIL FILLER 21 372
CONJUNTO DE TAMPA DO TANQUE DE LÍQUIDO ARREFECEDOR
CAP AS-COOLANT TANK. 104
CONJUNTO DE TAPETE
FLOOR MAT AS 845 946
CONJUNTO DE VÁLVULA DE ALÍVIO
VALVE AS-RELIEF 162
CONJUNTO DE VÁLVULA-ALÍVIO DE PRESSÃO (COMPRESSOR DO REFRIGERANTE)
VALVE AS-PRESSURE RELIEF (REFRIGERANT COMPRESSOR) 847
CONJUNTO DE VARETA DE NÍVEL DE ÓLEO (MOTOR)
GAUGE AS-OIL LEVEL (DIPSTICK) (ENGINE) 68
CONJUNTO DO CABEÇOTE DO CILINDRO
CYLINDER HEAD AS. 27
CONJUNTO DO CHICOTE DE ILUMINAÇÃO
HARNESS AS-LIGHTING. 211 230
CONJUNTO DO CHICOTE DE ILUMINAÇÃO (SETA DE DIREÇÃO)
HARNESS AS-LIGHTING (TURN SIGNAL) . . 275
CONJUNTO DO CHICOTE-BOMBA
HARNESS AS-PUMP 212 598
CONJUNTO DO CHICOTE-BOMBA (AUTOLUBRIFICAÇÃO)
HARNESS AS-PUMP (AUTOLUBE) 282
CONJUNTO DO CHICOTE-FIAÇÃO
HARNESS AS-WIRING. 129 220 302
CONJUNTO DO CHICOTE-FIAÇÃO (Imprimir)
HARNESS AS-WIRING (PRINTER). 937

NOME PÁGINA

CONJUNTO DO CHICOTE-FIAÇÃO–COMPRESSOR DE AR DO ASSENTO
HARNESS AS-WIRING–COMPRESSOR DE AR DO ASSENTO. 220
CONJUNTO DO ELEMENTO FILTRANTE-ÓLEO
FILTER ELEMENT AS-OIL 692
CONJUNTO DO ELEMENTO FILTRANTE-ÓLEO (TREM DE FORÇA)
FILTER ELEMENT AS-OIL (POWER TRAIN) 379
CONJUNTO DO INTERRUPTOR-PRESSÃO (ALTA, BAIXA) (AR CONDICIONADO)
SWITCH AS-PRESSURE (HIGH, LOW) (AIR CONDITIONER) 897
CONJUNTO DO INTERRUPTOR-PRESSÃO (AR CONDICIONADO)
SWITCH AS-PRESSURE (AIR CONDITIONER) 897
CONJUNTO DO INTERRUPTOR-SINAL DE CONVERSÃO
SWITCH AS-TURN SIGNAL 275
CONJUNTO DO INTERRUPTOR-TERMOSTATO (HVAC (Heating, Ventilation and Air Conditioning, Refrigeração, Ventilação e Ar-condicionado))
SWITCH AS-THERMOSTAT (HVAC) 840
CONJUNTO DO PAINEL-LATERAL–LADO ESQUERDO
PANEL AS-SIDE–LADO ESQUERDO. 577
CONJUNTO DO RELÉ (24 V)
RELAY AS (24-VOLT) 244 286
CONJUNTO DO RELÉ (24 V) (ESPELHOS AQUECIDOS)
RELAY AS (24-VOLT) (HEATED MIRRORS) 905
CONJUNTO DO RELÉ (24 V) (LEVANTAMENTO, ABAIXAMENTO)
RELAY AS (24-VOLT) (RAISE, LOWER) 296
CONTROL AR-BUCKET (INST CONTROLE)
CONTROL AR-BUCKET. 826
CORREIA TIPO SERPENTINA
BELT-SERPENTINE. 12
CRUZETA E GRUPO DE ROLAMENTOS
SPIDER & BEARING GP 449

D

DECALQUE DE ADVERTÊNCIA (ALTA PRESSÃO, LEIA O MANUAL DE OPERAÇÃO E MANUTENÇÃO, INTL)
FILM-WARNING (HIGH PRESSURE, READ OMM, INTL). 1043

ÍNDICE

NOME PÁGINA

DECALQUE DE ADVERTÊNCIA (NÃO LEVANTAR, LEIA O MANUAL DE OPERAÇÃO E MANUTENÇÃO (OMM))
FILM-WARNING (DO NOT LIFT, READ OMM). 1007 1008 1010 1011 1012 1013
DECALQUE DE ADVERTÊNCIA (PARTIDA AUXILIAR, LEIA O OMM, INTL)
FILM-WARNING (JUMP START, READ OMM, INTL) 1043
DECALQUE DE ADVERTÊNCIA (PRESSÃO ALTA, LEIA O OMM)
FILM-WARNING (HIGH PRESSURE, READ OMM). 625 1040
DECALQUE DE ADVERTÊNCIA (RISCO DE EXPLOSÃO, CONSULTE O MANUAL DE OPERAÇÃO E MANUTENÇÃO (OMM))
FILM-WARNING (EXPLOSION HAZARD, READ OMM). 192
DECALQUE DE ADVERTÊNCIA (RISCO DE QUEDA, CORDÃO DE DISPARO, LEIA O MANUAL DE OPERAÇÃO E MANUTENÇÃO (OMM))
FILM-WARNING (FALL HAZARD, LANYARD, READ OMM) 888 1031
DECALQUE DE ADVERTÊNCIA (UNIVERSAL, CONSULTAR OMM)
FILM-WARNING (UNIVERSAL, READ OMM). 1031
DECALQUE DE CERTIFICAÇÃO (PL631)
FILM-CERTIFICATION (PL631) 243
DECALQUE DE IDENTIFICAÇÃO (ACUMULADOR HIDRÁULICO)
FILM-IDENTIFICATION (HYDRAULIC ACCUMULATOR) 627
DECALQUE DE IDENTIFICAÇÃO (ARMAZENAMENTO DE CARGA ÚTIL)
FILM-IDENTIFICATION (PAYLOAD STORE). 272
DECALQUE DE IDENTIFICAÇÃO (BUZINA, SENTIDO DA TRANSMISSÃO)
FILM-IDENTIFICATION (HORN, TRANSMISSION DIRECTION) 849 851
DECALQUE DE IDENTIFICAÇÃO (CATERPILLAR)
FILM-IDENTIFICATION (CAT). 873
DECALQUE DE IDENTIFICAÇÃO (DESPEJAR, INCLINAR PARA TRÁS)
FILM-IDENTIFICATION (DUMP, TILT BACK) 849 851
DECALQUE DE IDENTIFICAÇÃO (DISJUNTOR)
FILM-IDENTIFICATION (CIRCUIT BREAKER) 174
DECALQUE DE IDENTIFICAÇÃO (ESCAVAÇÃO AUTOMÁTICA)
FILM-IDENTIFICATION (AUTODIG). 186
DECALQUE DE IDENTIFICAÇÃO (FILTRO DE HVAC)
FILM-IDENTIFICATION (HVAC FILTER) 840
DECALQUE DE IDENTIFICAÇÃO (HIDRÁULICO AUXILIAR)
FILM-IDENTIFICATION (AUXILIARY HYDRAULIC) 851
DECALQUE DE IDENTIFICAÇÃO (INTERRUPTOR DE IGNIÇÃO)
FILM-IDENTIFICATION (IGNITION SWITCH). 1045
DECALQUE DE IDENTIFICAÇÃO (INTERRUPTOR DO ATUADOR DA PROTEÇÃO DE ENERGIA)
FILM-IDENTIFICATION (POWER GUARD ACTUATOR SWITCH). 280
DECALQUE DE IDENTIFICAÇÃO (JOYSTICK, 2 FUNÇÕES)
FILM-IDENTIFICATION (JOYSTICK, 2-FUNCTION) 853
DECALQUE DE IDENTIFICAÇÃO (JOYSTICK, FUNÇÃO 3)
FILM-IDENTIFICATION (JOYSTICK, 3-FUNCTION) 855
DECALQUE DE IDENTIFICAÇÃO (LEVANTAR, FLUTUAR, ABAIXAR)
FILM-IDENTIFICATION (LIFT, FLOAT, LOWER) 849 851
DECALQUE DE IDENTIFICAÇÃO (LOCAL DO OLHAL DE LEVANTAMENTO)
FILM-IDENTIFICATION (LIFT EYE LOCATION) 1042
DECALQUE DE IDENTIFICAÇÃO (PAINEL DE RELÉ/FUSÍVEL)
FILM-IDENTIFICATION (FUSE/RELAY PANEL). 287
DECALQUE DE INFORMAÇÃO (24 V)
FILM-INFORMATION (24-VOLT) 1042
DECALQUE DE INFORMAÇÃO (24 VOLT HEATER)
FILM-INFORMATION (24-VOLT HEATER) . . . 840
DECALQUE DE INFORMAÇÃO (NÚMERO DE SÉRIE)
FILM-INFORMATION (SERIAL NUMBER). . . . 243
DECALQUE DE INFORMAÇÃO (PL641 CELULAR)
FILM-INFORMATION (PL641 CELLULAR) . . . 242
DECALQUE DE INSTRUÇÃO (AJUSTE DO ASSENTO)
FILM-INSTRUCTION (SEAT ADJUSTMENT) 965
DECALQUE DE INSTRUÇÃO (INCLINAÇÃO DO CAPÔ)
FILM-INSTRUCTION (HOOD TILT). 296
DECALQUE DE INSTRUÇÃO (Manutenção)
FILM-INSTRUCTION (MAINTENANCE) 849 851

ÍNDICE

NOME PÁGINA

DECALQUE DE INSTRUÇÃO (Não Pise)
FILM-INSTRUCTION (NO STEP) 508 515 1042

DECALQUE DE INSTRUÇÃO (SAÍDA ALTERNATIVA, REMOVA O VIDRO)
FILM-INSTRUCTION (ALTERNATE EXIT, REMOVE WINDOW) 877 976

DIVISOR DE FLUXO DO GRUPO DE VÁLVULAS (ÓLEO DO EIXO)
VALVE GP-FLOW DIVIDER (AXLE OIL) 430

E

ELEMENTO FILTRANTE DE AR (PRIMÁRIO)
FILTER ELEMENT-AIR (PRIMARY) 105

ELEMENTO FILTRANTE DO RESPIRO (RESERVATÓRIO HIDRÁULICO)
FILTER ELEMENT-BREATHER (HYDRAULIC TANK) 766

ELEMENTO FILTRANTE-AR DA CABINE (FILTRAGEM PADRÃO)
FILTER ELEMENT-CAB AIR (STANDARD FILTRATION) 840

ELEMENTO FILTRANTE-ÓLEO
FILTER ELEMENT-OIL 691

F

FAN GP-SUCTION (VELOCID VENTILADOR)
FAN GP-SUCTION 78 81

FILTRO (BOMBA DE LUBRIFICAÇÃO)
FILTER (LUBRICATION PUMP) 598

FILTRO (PARTIDA A ÉTER)
FILTER (ETHER START) 279

FILTRO DE AR
FILTER-AIR 840

FILTRO DE COMBUSTÍVEL (EFICIÊNCIA AVANÇADA)
FILTER-FUEL (ADVANCED EFFICIENCY) . . . 137

FILTRO DE ÓLEO DO MOTOR (EFICIÊNCIA AVANÇADA)
FILTER-ENGINE OIL (ADVANCED EFFICIENCY) 63

FUSÍVEL (10 AMPÈRES)
FUSE (10-AMPERE) 286

FUSÍVEL (15 AMPERE)
FUSE (15-AMPERE) 286

FUSÍVEL (20 AMPÈRES)
FUSE (20-AMPERE) 286

FUSÍVEL (5 AMPÈRES)
FUSE (5-AMPERE) 286

NOME PÁGINA

G

GRUPO BASE DO FILTRO DE COMBUSTÍVEL
BASE GP-FUEL FILTER 137

GRUPO CHAVES SELETORAS
SWITCH GP-TOGGLE 278

GRUPO DA ALAVANCA-INCLINAÇÃO
LEVER GP-TILT 829 830

GRUPO DA ALAVANCA-INCLINAÇÃO–AUTOLUBRIFICAÇÃO
LEVER GP-TILT–AUTOLUBRIFICAÇÃO 827 832

GRUPO DA BATERIA (12 V, SEM NECESSIDADE DE MANUTENÇÃO, MOLHADA)
BATTERY GP (12-VOLT, MAINTENANCE FREE, WET) 172 179 182

GRUPO DA BOMBA DE ENGRENAGEM
PUMP GP-GEAR 664

GRUPO DA BOMBA DE ENGRENAGEM–2 SEÇÕES
PUMP GP-GEAR–2 SEÇÕES 750

GRUPO DA BOMBA DE ESCORVA DO COMBUSTÍVEL
PUMP GP-FUEL PRIMING 158

GRUPO DA BOMBA DE INJEÇÃO DE COMBUSTÍVEL
PUMP GP-FUEL INJECTION 152 154 155

GRUPO DA BOMBA DE ÓLEO DO MOTOR
PUMP GP-ENGINE OIL 72 73

GRUPO DA BOMBA DE PISTÃO
PUMP GP-PISTON 752 754 757

GRUPO DA BOMBA DE TRANSFERÊNCIA DO COMBUSTÍVEL
PUMP GP-FUEL TRANSFER 155

GRUPO DA BOMBA DOSADORA (HMU)
PUMP GP-METERING (HMU) 862

GRUPO DA BOMBA-ÁGUA
PUMP GP-WATER 95 96

GRUPO DA BOMBA-COMBUSTÍVEL E FILTRO PRIMÁRIOS
PUMP GP-FUEL PRM & PRIM FILTER 159

GRUPO DA BOMBA-LUBRIFICAÇÃO
PUMP GP-LUBRICATION 598

GRUPO DA BORDA CORTANTE
EDGE GP-CUTTING 1017 1018

GRUPO DA CAIXA DO VOLANTE
HOUSING GP-FLYWHEEL 40

GRUPO DA CHAVE SELETORA
SWITCH GP-ROCKER 275

GRUPO DA CORREIA TIPO SERPENTINA
BELT GP-SERPENTINE 12

ÍNDICE

NOME PÁGINA

GRUPO DA ELETRÔNICA DA MÁQUINA–MÓDULO DE RELÉ
ELECTRONICS GP-MACHINE–MÓDULO DE RELÉ 193
GRUPO DA ELETRÔNICA DO IMPLEMENTO
ELECTRONICS GP-IMPLEMENT 193
GRUPO DA ELETRÔNICA DO MONITOR
ELECTRONICS GP-MONITOR 193
194
GRUPO DA ELETRÔNICA DO MONITOR–CELULAR
ELECTRONICS GP-MONITOR–CELULAR 194
GRUPO DA ELETRÔNICA DO MONITOR–SATÉLITE DE TRANSMISSÃO
ELECTRONICS GP-MONITOR–SATÉLITE DE TRANSMISSÃO 194
GRUPO DA ELETRÔNICA DO MONITOR–TELA
ELECTRONICS GP-MONITOR–TELA 193
GRUPO DA ELETRÔNICA DO TREM DE FORÇA
ELECTRONICS GP-POWER TRAIN 194
GRUPO DA ESCADA
LADDER GP 555
556
GRUPO DA ESCADA–LADO DIREITO
LADDER GP–LADO DIREITO 559
GRUPO DA ESCADA–LADO ESQUERDO
LADDER GP–LADO ESQUERDO 553
557
558
GRUPO DA FIAÇÃO DA CÂMERA
WIRING GP-CAMERA 293
GRUPO DA JANELA-CABINE
WINDOW GP-CAB 975
976
GRUPO DA JANELA-CABINE–TRASEIRO
WINDOW GP-CAB–TRASEIRO 977
GRUPO DA JUNTA UNIVERSAL
UNIVERSAL JOINT GP 456
GRUPO DA PLACA DO ASSOALHO
FLOORPLATE GP 517
GRUPO DA PLACA-MONTAGEM–ARREFECEDOR DE ÓLEO DO EIXO
PLATE AS-MOUNTING–ARREFECEDOR DE ÓLEO DO EIXO 586
GRUPO DA PLACA-MONTAGEM–DIREÇÃO SECUNDÁRIA
PLATE AS-MOUNTING–DIREÇÃO SECUNDÁRIA 587
GRUPO DA PLATAFORMA
PLATFORM GP 922
923
925
927
GRUPO DA PLATAFORMA DO OPERADOR
PLATFORM GP-OPERATOR 929
931
933
935

NOME PÁGINA

GRUPO DA PLATAFORMA-SERVIÇO
PLATFORM GP-SERVICE 589
591
593
595
GRUPO DA PLATAFORMA-SERVIÇO–LADO ESQUERDO
PLATFORM GP-SERVICE–LADO ESQUERDO 588
594
GRUPO DA POLIA-VIRABREQUIM
PULLEY GP-CRANKSHAFT 56
GRUPO DA PORTA DA CABINE–LADO DIREITO
DOOR GP-CAB–LADO DIREITO 877
GRUPO DA PORTA DA CABINE–LADO ESQUERDO
DOOR GP-CAB–LADO ESQUERDO 874
878
GRUPO DA ROPS FECHADA
ROPS GP-ENCLOSED 942
944
GRUPO DA TAMPA DE SUPRESSÃO DE RUÍDOS
COVER GP-SOUND SUPPRESSION 20
GRUPO DA TAMPA DO BOCAL DE ENCHIMENTO DE ÓLEO DA TRANSMISSÃO
COVER GP-XMSN OIL FILLER CAP 364
GRUPO DA TAMPA DO CONSOLE
COVER GP-CONSOLE 872
GRUPO DA TAMPA DO PURIFICADOR DE AR
CAP GP-AIR CLEANER 107
GRUPO DA TAMPA-ACESSO
COVER GP-ACCESS 866
868
GRUPO DA TAMPA-ALOJAMENTO DIANTEIRO
COVER GP-FRONT HOUSING 17
18
19
GRUPO DA TAMPA-BOCAL DE ENCHIMENTO DE COMBUSTÍVEL
CAP GP-FUEL FILLER 138
GRUPO DA TAMPA-CABINE
COVER GP-CAB 869
870
916
GRUPO DA TAMPA-LINHAS DE ÁGUA
COVER GP-WATER LINES 75
GRUPO DA TAMPA-MECANISMO DA VÁLVULA
COVER GP-VALVE MECHANISM 21
GRUPO DA VÁLVULA DA DIREÇÃO SECUNDÁRIA
VALVE GP-SECONDARY STEERING 667
GRUPO DA VÁLVULA DE CONTROLE
VALVE GP-CONTROL 791
793
GRUPO DA VÁLVULA DE CONTROLE (Absorção de Impactos)
VALVE GP-CONTROL (RIDE CONTROL) . . . 739
GRUPO DA VÁLVULA DE DIREÇÃO
VALVE GP-STEERING 670

ÍNDICE

NOME PÁGINA

GRUPO DA VÁLVULA DE DISTRIBUIÇÃO DE LUBRIFICAÇÃO
VALVE GP-LUBE DISTRIBUTION 620 622 624

GRUPO DA VÁLVULA DE DISTRIBUIÇÃO DE LUBRIFICAÇÃO–8 INJECTOR
VALVE GP-LUBE DISTRIBUTION–8 INJECTOR 619

GRUPO DA VÁLVULA DE RETENÇÃO E DE ALÍVIO
VALVE GP-CHECK & RELIEF 789

GRUPO DA VÁLVULA DESLOCAMENTO–OPERADO DIRETAMENTE
VALVE GP-UNLOADING–OPERADO DIRETAMENTE 675

GRUPO DA VÁLVULA DESVIADORA
VALVE GP-DIVERTER 795

GRUPO DA VÁLVULA DO NEUTRALIZADOR DA DIREÇÃO
VALVE GP-STEERING NEUTRALIZER 674

GRUPO DA VÁLVULA SELETORA
VALVE GP-SELECTOR 670

GRUPO DA VÁLVULA SOLENOIDE
VALVE GP-SOLENOID 136 463 464 465 642 643 817

GRUPO DA VÁLVULA SOLENOIDE (24 V)
VALVE GP-SOLENOID (24-VOLT) 791 807

GRUPO DA VÁLVULA SOLENOIDE (24 V) (Absorção de Impactos)
VALVE GP-SOLENOID (24-VOLT) (RIDE CONTROL) 739 796 802

GRUPO DA VÁLVULA SOLENOIDE (24 V) (ACOPLADOR RÁPIDO)
VALVE GP-SOLENOID (24-VOLT) (QUICK COUPLER) 776

GRUPO DA VÁLVULA SOLENOIDE (24 V) (ELEVAR, LEVANTAR)
VALVE GP-SOLENOID (24-VOLT) (LIFT, RAISE) 797

GRUPO DA VÁLVULA SOLENOIDE (24 V) (INCLINAÇÃO DE DESPEJO)
VALVE GP-SOLENOID (24-VOLT) (TILT DUMP) 797 803

GRUPO DA VÁLVULA SOLENOIDE (24 V) (LEVANTAMENTO, ABAIXAMENTO)
VALVE GP-SOLENOID (24-VOLT) (LIFT, LOWER) 797 803

GRUPO DA VÁLVULA SOLENOIDE (24 V) (levantar)
VALVE GP-SOLENOID (24-VOLT) (LIFT) 803

GRUPO DA VÁLVULA SOLENOIDE (24 V) (PILOTO LIGADO, DESLIGADO)
VALVE GP-SOLENOID (24-VOLT) (PILOT ON, OFF) 797 803

GRUPO DA VÁLVULA SOLENOIDE (24 V) (RETROINCLINAR)
VALVE GP-SOLENOID (24-VOLT) (TILT BACK) 797 803

GRUPO DA VÁLVULA SOLENOIDE (24 V) (VENTILADOR HIDRÁULICO)
VALVE GP-SOLENOID (24-VOLT) (HYDRAULIC FAN) 431

GRUPO DA VÁLVULA SOLENOIDE (REDUÇÃO DE PRESSÃO)
VALVE GP-SOLENOID (PRESSURE REDUCING) 464 818

GRUPO DA VÁLVULA SOLENOIDE (TRAVA DO DIFERENCIAL)
VALVE GP-SOLENOID (DIFFERENTIAL LOCK) 353

GRUPO DA VÁLVULA SOLENOIDE (VENTILADOR DE PASSO VARIÁVEL)
VALVE GP-SOLENOID (VARIABLE PITCH FAN) 114

GRUPO DA VÁLVULA-ALÍVIO
VALVE GP-RELIEF 462 739 791 797 803 807 808 815 816

GRUPO DA VÁLVULA-ALÍVIO (INCLINAÇÃO)
VALVE GP-RELIEF (TILT) 797 803

GRUPO DA VÁLVULA-ALÍVIO (MARGEM)
VALVE GP-RELIEF (MARGIN) 797 803

GRUPO DA VÁLVULA-ALÍVIO (ÓLEO DO EIXO)
VALVE GP-RELIEF (AXLE OIL) 430

GRUPO DA VÁLVULA-ALÍVIO (SINAL DE CARGA)
VALVE GP-RELIEF (LOAD SIGNAL) 797

GRUPO DA VÁLVULAS REDUTORA DE PRESSÃO
VALVE GP-PRESSURE REDUCING 770 779 783

GRUPO DA VÁLVULAS REDUTORA DE PRESSÃO (IMPLEMENTO)
VALVE GP-PRESSURE REDUCING (IMPLEMENT) 773

ÍNDICE

NOME PÁGINA

GRUPO DA VÁLVULAS REDUTORA DE PRESSÃO (TORQUE)
VALVE GP-PRESSURE REDUCING (TORQUE) 776
GRUPO DA VARETA DE NÍVEL DE ÓLEO
GAUGE GP-OIL LEVEL (DIPSTICK) 66
GRUPO DA VARETA DE NÍVEL DE ÓLEO–MOTOR
GAUGE GP-OIL LEVEL (DIPSTICK)–MOTOR. 68
GRUPO DE ACABAMENTO-CABINE
TRIM GP-CAB. 969
GRUPO DE ADAPTADORES-PONTA
ADAPTER GP-TIP 988
GRUPO DE AJUSTADORES DE CONTROLE
ADJUSTER GP-CONTROL 851 853 855
GRUPO DE AJUSTADORES DE CONTROLE (MONTAGEM)
ADJUSTER GP-CONTROL (MOUNTING) 849
GRUPO DE ALARME
ALARM GP 169
GRUPO DE APOIO DE MÃO
HANDHOLD GP 887 888
GRUPO DE ARMAÇÃO-JANELA–DIANTEIRA
FRAME GP-WINDOW–DIANTEIRA 886
GRUPO DE ARMAÇÃO-RADIADOR
FRAME GP-RADIATOR 85
GRUPO DE ASSENTO-SUSPENSÃO
SEAT GP-SUSPENSION 951
GRUPO DE ASSENTO-SUSPENSÃO–TECIDO
SEAT GP-SUSPENSION–TECIDO. 952 953
GRUPO DE ASSENTO-SUSPENSÃO–TECIDO, AQUECIDO
SEAT GP-SUSPENSION–TECIDO, AQUECIDO 957 958
GRUPO DE ATUADORES DO TREM DE FORÇA
ACTUATOR GP-POWER 467
GRUPO DE ATUADORES DO TREM DE FORÇA (PROTETOR DO TREM DE FORÇA)
ACTUATOR GP-POWER (POWER TRAIN GUARD) 467
GRUPO DE BATERIA E FIAÇÃO
BATTERY & WIRING GP 172 179 182
GRUPO DE BLOCO DO LIMITADOR DE OSCILAÇÃO DO EIXO
BLOCK GP-AXLE OSC LIMITER 471
GRUPO DE BOMBA E FIXAÇÃO DA DIREÇÃO SECUNDÁRIA–DIREÇÃO SECUNDÁRIA
PUMP & MTG GP-SECONDARY STEER–DIREÇÃO SECUNDÁRIA 663

NOME PÁGINA

GRUPO DE BOMBA E FIXAÇÃO DE LUBRIFICAÇÃO
PUMP & MTG GP-LUBRICATION. 575 576 597
GRUPO DE BOMBA E FIXAÇÃO DO FREIO E DO VENTILADOR HIDRÁULICO
PUMP & MTG GP-BRAKE & HYD FAN. 745
GRUPO DE BOMBA E FIXAÇÃO DO VENTILADOR HIDRÁULICO
PUMP & MTG GP-HYDRAULIC FAN 748
GRUPO DE BOMBAS-ACIONAMENTO ELÉTRICO
PUMP GP-ELECTRIC DRIVE. 664
GRUPO DE BORDA-SEGMENTO
EDGE GP-SEGMENT 1019
GRUPO DE BUJÕES DO CABEÇOTE DE CILINDRO
PLUG GP-CYLINDER HEAD 53
GRUPO DE CAÇAMBAS DE APLICAÇÃO GERAL
BUCKET AS-GENERAL PURPOSE 991 993 995 997
BUCKET GP-GENERAL PURPOSE 1007 1008 1009 1010
GRUPO DE CAÇAMBAS DE MOVIMENTAÇÃO DE MATERIAIS
BUCKET AS-MATERIAL HANDLING 999
BUCKET GP-MATERIAL HANDLING 1011
GRUPO DE CAIXA E PEÇAS DO PLANETÁRIO
CASE & PARTS GP-PLANETARY 351
GRUPO DE CAIXA-BATERIA
BOX GP-BATTERY 486 487 488 490 491
GRUPO DE CAIXA-BATERIA–TRASEIRO
BOX GP-BATTERY–TRASEIRO 484
GRUPO DE CILINDRO-DIREÇÃO
CYLINDER GP-STEERING 644 647
GRUPO DE CILINDRO-INCLINAÇÃO
CYLINDER GP-TILT 687 689
GRUPO DE CILINDRO-LEVANTAMENTO
CYLINDER GP-LIFT 681 685
GRUPO DE CILINDRO-LEVANTAMENTO–LADO DIREITO
CYLINDER GP-LIFT–LADO DIREITO. 683
GRUPO DE CILINDRO-LEVANTAMENTO–LADO ESQUERDO
CYLINDER GP-LIFT–LADO ESQUERDO 679
GRUPO DE COMPARTIMENTO-PLATAFORMA
ENCLOSURE GP-PLATFORM 505

ÍNDICE

NOME PÁGINA

GRUPO DE COMPONENTES ELETRÔNICOS DE COMUNICAÇÃO–GERENCIADOR DE REDE
ELECTRONICS GP-COMMUNICATION–GERENCIADOR DE REDE 192
GRUPO DE CONECTOR
CONNECTOR GP 900
GRUPO DE CONTROLE DA ALAVANCA
CONTROL GP-HANDLE 858
GRUPO DE CONTROLE DA ALAVANCA (3 VÁLVULAS)
CONTROL GP-HANDLE (3-VALVE) 860
GRUPO DE CONTROLE DA ALAVANCA (CONTROLE PILOTO)
CONTROL GP-HANDLE (PILOT CONTROL) 851
GRUPO DE CONTROLE DA ALAVANCA (ESCAVAÇÃO AUTOMÁTICA)
CONTROL GP-HANDLE (AUTODIG) 304
GRUPO DE CONTROLE DA ALAVANCA (LEVANTAMENTO, INCLINAÇÃO)
CONTROL GP-HANDLE (LIFT, TILT) 304
GRUPO DE CONTROLE DA ALAVANCA–2 VÁLVULAS
CONTROL GP-HANDLE–2 VÁLVULAS 857 859
GRUPO DE CONTROLE DA ALAVANCA–3 VÁLVULAS
CONTROL GP-HANDLE–3 VÁLVULAS 860
GRUPO DE CONTROLE DA MÁQUINA
CONTROL GP-MACHINE 288
GRUPO DE CONTROLE DA TRANSMISSÃO HIDRÁULICA
CONTROL GP-TRANSMISSION HYD 358
GRUPO DE CONTROLE DA TRAVA DO DIFERENCIAL–DIANTEIRA
CONTROL GP-DIFFERENTIAL LOCK–DIANTEIRA 353
GRUPO DE CONTROLE DA TRAVA DO DIFERENCIAL–TRASEIRO
CONTROL GP-DIFFERENTIAL LOCK–TRASEIRO 355
GRUPO DE CONTROLE DE ESCAVAÇÃO AUTOMÁTICA
CONTROL GP-AUTODIG 186
GRUPO DE CONTROLE DO FREIO DE SERVIÇO
CONTROL GP-SERVICE BRAKE 632 633 634
GRUPO DE CONTROLE DO MONITOR
CONTROL GP-MONITOR 861
GRUPO DE CONTROLE E FIXAÇÃO ELHID
CONTROL & MTG GP-ELHYD 849 851 853 855
GRUPO DE CONTROLE E MONTAGEM-ELET. DE MOTOR
CONTROL & MTG GP-ENGINE ELEK 185

NOME PÁGINA

GRUPO DE CONTROLE E TUBULAÇÕES DO SISTEMA DE ABSORÇÃO DE IMPACTOS
CONTROL & LINES GP-RIDE 676
GRUPO DE CONTROLE SEM PROGRAMAÇÃO (ELETRÔNICO)
CONTROL GP-UNPROGRAMMED (ELECTRONIC) 288
GRUPO DE CONTROLE-COMUNICAÇÃO
CONTROL GP-COMMUNICATION 187 188
GRUPO DE CONTROLE-COMUNICAÇÃO–PL641E CELULAR
CONTROL GP-COMMUNICATION–PL641E CELULAR 189
GRUPO DE CONTROLE-COMUNICAÇÃO–PLE631 SATÉLITE
CONTROL GP-COMMUNICATION–PLE631 SATÉLITE 190
GRUPO DE CONTROLE-COMUNICAÇÃO–PRODUCT LINK ELITE VIA SATÉLITE
CONTROL GP-COMMUNICATION–PRODUCT LINK ELITE VIA SATÉLITE 187
GRUPO DE CONTROLE-DIREÇÃO
CONTROL GP-STEERING 862
GRUPO DE CONTROLE-FREIO DE PÉ
CONTROL GP-FOOT BRAKE 630
GRUPO DE CONTROLE-TRANSMISSÃO
CONTROL GP-TRANSMISSION 865
GRUPO DE COROA E PINHÃO
GEAR GP-BEVEL & PINION 380 382 384 386
GRUPO DE CORREIAS DE PROTEÇÃO
GUARD GP-BELT 39
GRUPO DE DEFLETOR-PARA-LAMA
DEFLECTOR GP-FENDER 500
GRUPO DE DEFLETORES
BAFFLE GP 469 470
GRUPO DE DEGRAU
STEP GP 603 604
GRUPO DE DEGRAU–REFORÇADO
STEP GP–REFORÇADO 602 606
GRUPO DE DESCARTE DE VAPORES
FUMES DISPOSAL GP 65
GRUPO DE DRENO ECOLÓGICO–ÓLEO DO TREM DE FORÇA
DRAIN GP-ECOLOGY–ÓLEO DO TREM DE FORÇA 369
GRUPO DE DUTO-AR DA CABINE
DUCT GP-CAB AIR 882
GRUPO DE ENCHIMENTO DE ÓLEO DO TREM DE FORÇA
FILLER GP-POWER TRAIN OIL 370 372
GRUPO DE ENGRENAGEM FRONTAL
GEAR GP-FRONT 38

ÍNDICE

NOME PÁGINA

GRUPO DE ENGRENAGENS DE TRANSFERÊNCIA DE SAÍDA
GEAR GP-OUTPUT TRANSFER 388
GRUPO DE ESPELHOS
MIRROR GP 903
GRUPO DE ESPELHOS RETROVISORES
MIRROR GP-REAR VIEW 904
GRUPO DE ESPELHOS RETROVISORES–EXTERIOR, AQUECIDO
MIRROR GP-REAR VIEW–EXTERIOR, AQUECIDO 905
GRUPO DE EXTENSÃO-PARA-LAMA–ESTREITO
EXTENSION GP-FENDER–ESTREITO 508
GRUPO DE FAROL E SINALIZAÇÃO–LADO DIREITO
LAMP GP-HEAD & SIGNAL–LADO DIREITO 225
GRUPO DE FAROL E SINALIZAÇÃO–LADO ESQUERDO
LAMP GP-HEAD & SIGNAL–LADO ESQUERDO 227
GRUPO DE FERRAGENS-ARMAÇÃO DA PÁ-CARREGADEIRA
HARDWARE GP-LOADER FRAME 540
GRUPO DE FERRAGENS-ARMAÇÃO TRASEIRA
HARDWARE GP-REAR FRAME 543
GRUPO DE FERRAGENS-MONTAGEM
HARDWARE GP-MOUNTING 541 542
GRUPO DE FIAÇÃO DA DIREÇÃO SECUNDÁRIA
WIRING GP-SECONDARY STEERING 317 318
GRUPO DE FIAÇÃO DE TEMPERATURA DO EIXO
WIRING GP-AXLE TEMPERATURE 283
GRUPO DE FIAÇÃO DO CHASSI
WIRING GP-CHASSIS 296 302
GRUPO DE FIAÇÃO DO CONTROLE
WIRING GP-CONTROL 304 306 308
GRUPO DE FIAÇÃO DO CONTROLE ELETRÔNICO
WIRING GP-AUTOLUBE CONTROL 282
WIRING GP-ELECTRONIC CONTROL 310
GRUPO DE FIAÇÃO DO SENSOR
WIRING GP-SENSOR 323 325 326
GRUPO DE FIAÇÃO DO SENSOR–POSIÇÃO DE INCLINAÇÃO
WIRING GP-SENSOR–POSIÇÃO DE INCLINAÇÃO 321
GRUPO DE FIAÇÃO-CABINE
WIRING GP-CAB 286
GRUPO DE FIAÇÃO-CONTROLE DO ATUADOR
WIRING GP-ACTUATOR CONTROL 280
GRUPO DE FIAÇÃO-DIANTEIRO
WIRING GP-FRONT 314

NOME PÁGINA

GRUPO DE FIAÇÃO-FREIO
WIRING GP-BRAKE 285
GRUPO DE FIAÇÃO-MOTOR
WIRING GP-ENGINE 312
GRUPO DE FIAÇÃO-UNIDADE INJETORA
WIRING GP-UNIT INJECTOR 328
GRUPO DE FILTRO E TUBULAÇÕES DO CONVERSOR DE TORQUE
FILTER & LINES GP-TORQUE CONV 374
GRUPO DE FILTRO-COMBUSTÍVEL
FILTER GP-FUEL 140
GRUPO DE FIXAÇÃO DO ALTERNADOR E DO COMPRESSOR
MOUNTING GP-ALTERNATOR & COMPR . . . 44
GRUPO DE FIXAÇÃO DO MOTOR E DA TRANSMISSÃO
MOUNTING GP-ENGINE & XMSN 45
GRUPO DE FIXADORES DA BOMBA DE ÁGUA
FASTENER GP-WATER PUMP 84
GRUPO DE FIXADORES DO AMORTECEDOR E DA POLIA
FASTENER GP-DAMPER & PULLEY 36
GRUPO DE FIXADORES-BOMBA DE INJEÇÃO DE COMBUSTÍVEL
FASTENER GP-FUEL INJ PUMP 139
GRUPO DE FIXADORES-CABEÇA DO CILINDRO
FASTENER GP-CYLINDER HEAD 35
GRUPO DE FREIO E PLANETÁRIO
BRAKE & PLANETARY GP 341 343 345 347 349
GRUPO DE GALERIA DE DISTRIBUIÇÃO DE COMBUSTÍVEL
RAIL GP-FUEL 160 162
GRUPO DE GARFOS PARA PALETE
FORK GP-PALLET 1021 1022 1023 1024
GRUPO DE GRADE-RADIADOR
GRILL GP-RADIATOR 524
GRUPO DE HOLOFOTES DE ILUMINAÇÃO
LIGHTING GP-FLOOD 230
GRUPO DE HOLOFOTES DE ILUMINAÇÃO–TETO DA CABINA
LIGHTING GP-FLOOD–TETO DA CABINA . . . 233 234
GRUPO DE ILUMINAÇÃO - FAROL GIRATÓRIO DE ADVERTÊNCIA
LIGHTING GP-WARNING BEACON 237 238
GRUPO DE ILUMINAÇÃO-HOLOFOTE E SINAL
LIGHTING GP-FLOOD & SIGNAL 235
GRUPO DE IMPRESSORAS DO COMPUTADOR
PRINTER GP-COMPUTER 937
GRUPO DE INCLINAÇÃO DO CAPÔ
TILT GP-HOOD 615

ÍNDICE

NOME PÁGINA

GRUPO DE INSTALAÇÃO DE COMUNICAÇÃO
INSTALLATION GP-COMMUNICATION 223
GRUPO DE INSTALAÇÃO-RÁDIO
INSTALLATION GP-RADIO 889
GRUPO DE INTERRUPTORES DE DESCONEXÃO–BATERIA
SWITCH GP-DISCONNECT–BATERIA 268
GRUPO DE INTERRUPTORES DE PRESSÃO
SWITCH GP-PRESSURE 273
GRUPO DE INTERRUPTORES-ACOPLADOR RÁPIDO–ACOPLADOR RÁPIDO
SWITCH GP-QUICK COUPLER–ACOPLADOR RÁPIDO 274
GRUPO DE INTERRUPTORES-ARMAZENAMENTO DE CARGA ÚTIL
SWITCH GP-PAYLOAD STORE 272
GRUPO DE JANELA-PORTA
WINDOW GP-DOOR 980 981
GRUPO DE JANELA-PORTA–LADO ESQUERDO
WINDOW GP-DOOR–LADO ESQUERDO 978 979
GRUPO DE JUNTA CORREDIÇA
SLIP JOINT GP 448
GRUPO DE LÂMPADA-TETO (24 V)
LAMP GP-DOME (24-VOLT) 286
GRUPO DE LÂMPADAS-FAROL DE ADVERTÊNCIA (ÂMBAR, ESTROBOSCÓPIO)
LAMP GP-WARNING BEACON (AMBER, STROBE) 238
GRUPO DE LEVANTAMENTO-MOTOR
LIFTING GP-ENGINE 43
GRUPO DE LIMPADOR E LAVADOR DE VIDRO
WIPER & WASHER GP-WINDOW 984
GRUPO DE LINHAS-AQUECEDOR
LINES GP-HEATER 900
GRUPO DE LINHAS-AR CONDICIONADO
LINES GP-AIR CONDITIONER 897
GRUPO DE LINHAS-CILINDRO DE INCLINAÇÃO
LINES GP-TILT CYLINDER 737
GRUPO DE LINHAS-CILINDRO DE LEVANTAMENTO
LINES GP-LIFT CYLINDER 731 734
GRUPO DE LINHAS-DIREÇÃO SECUNDÁRIA
LINES GP-SECONDARY STEERING 649
GRUPO DE LINHAS-DRENO DO ÓLEO DO MOTOR–ÓLEO
LINES GP-ENGINE OIL DRAIN–ÓLEO 70
GRUPO DE LINHAS-FILTRO DE COMBUSTÍVEL
LINES GP-FUEL FILTER 147
GRUPO DE LINK-TRAVA DA ARMAÇÃO DE DIREÇÃO
LINK GP-STEERING FRAME LOCK 574
GRUPO DE LITERATURA
LITERATURE GP 902
GRUPO DE LITERATURA (CABINA STANDARD)
LITERATURE GP (STANDARD CAB) 4

NOME PÁGINA

GRUPO DE MONTAGEM DA CABINE
MOUNTING GP-CAB 914 915
GRUPO DE MONTAGEM DO FILTRO DE COMBUSTÍVEL
MOUNTING GP-FUEL FILTER 151
GRUPO DE MONTAGEM E BOMBA-HIDRÁULICA
PUMP & MTG GP-HYDRAULIC 746
GRUPO DE MONTAGEM-ARO
MOUNTING GP-RIM 434
GRUPO DE MONTAGEM-CILINDRO DA DIREÇÃO
MOUNTING GP-STEERING CYLINDER 662
GRUPO DE MONTAGEM-EIXO
MOUNTING GP-AXLE 433
GRUPO DE MONTAGEM-MOTOR DE PARTIDA
MOUNTING GP-STARTING MOTOR 47
GRUPO DE MONTAGEM-PURIFICADOR DE AR
MOUNTING GP-AIR CLEANER 120
GRUPO DE PELÍCULA
FILM GP 1031 1032 1033 1034 1035 1036 1037
GRUPO DE PERMUTADOR DE CALOR DO EIXO
HEAT EXCHANGER GP-AXLE 392
GRUPO DE PISTÃO E BIELA
PISTON & ROD GP 50
GRUPO DE PLACA-DESGASTE
PLATE GP-WEAR 1025
GRUPO DE PLACAS DE IDENTIFICAÇÃO DO EIXO
PLATE GP-AXLE IDENTIFICATION 332 333 338
GRUPO DE PLANETÁRIOS DA TRANSMISSÃO
PLANETARY GP-TRANSMISSION 435
GRUPO DE PONTAS-ABRASÃO–K-90
TIP GP-ABRASION–K-90 1026
GRUPO DE PONTAS-ABRASÃO–REFORÇADO
TIP GP-ABRASION–REFORÇADO 1027
GRUPO DE PONTAS-PENETRAÇÃO
TIP GP-PENETRATION 1030
GRUPO DE PONTAS-PROPÓSITO GERAL
TIP GP-GENERAL PURPOSE 1029
GRUPO DE PONTAS-SERVIÇO EXTRA
TIP GP-EXTRA-DUTY 1028
GRUPO DE PORTAS DE ACESSO
DOOR GP-ACCESS 502 503 504
GRUPO DE PORTAS DE ACESSO–CAPÔ, LADO DIREITO
DOOR GP-ACCESS–CAPÔ, LADO DIREITO 501
GRUPO DE PROTEÇÃO DA FIAÇÃO
PROTECTION GP-WIRING 241

ÍNDICE

NOME PÁGINA

GRUPO DE PROTEÇÃO DO COMPARTIMENTO DO MOTOR
SHIELD GP-ENGINE COMPARTMENT 600
GRUPO DE PROTEÇÃO-CILINDRO DE INCLINAÇÃO
GUARD GP-TILT CYLINDER 695 697
GRUPO DE PROTETOR-TRASEIRO
GUARD GP-REAR 537
GRUPO DE PROTETOR-VENTILADOR
GUARD GP-FAN 88
GRUPO DE PROTETORES DA ARMAÇÃO DA CARREGADEIRA
GUARD GP-LOADER FRAME 532
GRUPO DE PROTETORES DA ARMAÇÃO DA CARREGADEIRA–DIANTEIRA
GUARD GP-LOADER FRAME–DIANTEIRA . . 530 531
GRUPO DE PROTETORES DO CILINDRO DE LEVANTAMENTO
GUARD GP-LIFT CYLINDER 693
GRUPO DE PROTETORES-BORDA
PROTECTOR GP-EDGE 1025
GRUPO DE RADIADOR E PÓS-ARREFECEDOR
RADIATOR & AFTERCOOLER GP. 97 98
GRUPO DE RESERVATÓRIO E FILTRO-HIDRÁULICO
TANK & FILTER GP-HYDRAULIC 764
GRUPO DE RESERVATÓRIO-LIMPADOR DE JANELA–2 BOMBAS
TANK GP-WINDOW WASHER–2 BOMBAS. 968
GRUPO DE RESSALTO-ARMAÇÃO DA PÁ-CARREGADEIRA
BOSS GP-LOADER FRAME. 473 474
GRUPO DE RESSALTO-ARMAÇÃO DA PÁ-CARREGADEIRA–ARREFECEDOR DE ÓLEO DO EIXO
BOSS GP-LOADER FRAME–ARREFECEDOR DE ÓLEO DO EIXO 472
GRUPO DE RESSALTO-BRAÇO DE LEVANTAMENTO
BOSS GP-LIFT ARM 824
GRUPO DE RESSALTO-BRAÇO DE LEVANTAMENTO–ACOPLADOR RÁPIDO
BOSS GP-LIFT ARM–ACOPLADOR RÁPIDO 825
GRUPO DE RESSALTOS DA ARMAÇÃO TRASEIRA
BOSS GP-REAR FRAME 476
GRUPO DE RESSALTOS DA ARMAÇÃO TRASEIRA (TRASEIRO)
BOSS GP-REAR FRAME (REAR). 575 576
GRUPO DE RESSALTOS DA ARMAÇÃO TRASEIRA–ACOPLADOR RÁPIDO
BOSS GP-REAR FRAME–ACOPLADOR RÁPIDO 477

NOME PÁGINA

GRUPO DE RESSALTOS DA ARMAÇÃO TRASEIRA–AUTOLUBRIFICAÇÃO
BOSS GP-REAR FRAME–AUTOLUBRIFICAÇÃO. 475
GRUPO DE RESSALTOS DA ARMAÇÃO TRASEIRA–Direção
BOSS GP-REAR FRAME–Direção. 480
GRUPO DE RESSALTOS DA ARMAÇÃO TRASEIRA–TRAVA AUTOMÁTICA DO DIFERENCIAL
BOSS GP-REAR FRAME–TRAVA AUTOMÁTICA DO DIFERENCIAL. 481
GRUPO DE RESSALTOS DA ARMAÇÃO TRASEIRA–VENTILADOR DE PASSO VARIÁVEL
BOSS GP-REAR FRAME–VENTILADOR DE PASSO VARIÁVEL 478
GRUPO DE REVESTIMENTO-CABINE
LINER GP-CAB. 896
GRUPO DE ROLAMENTO-BLOCO DE APOIO
BEARING GP-PILLOW BLOCK 446
GRUPO DE SAIA-CABINE
SKIRT GP-CAB. 962
GRUPO DE SENSOR DE POSIÇÃO (ACELERADOR)
SENSOR GP-POSITION (THROTTLE). 920
GRUPO DE SENSOR DE POSIÇÃO (Direção)
SENSOR GP-POSITION (STEERING) 644
GRUPO DE SENSOR DE POSIÇÃO (ROTATIVO)
SENSOR GP-POSITION (ROTARY) 245
GRUPO DE SENSOR DE POSIÇÃO (ROTATIVO) (ROTATIVO)
SENSOR GP-POSITION (ROTARY) (ROTARY) 247
GRUPO DE SENSOR DE POSIÇÃO–ROTATIVO
SENSOR GP-POSITION–ROTATIVO 252 253
GRUPO DE SENSOR E FIXAÇÃO DA POSIÇÃO DE INCLINAÇÃO
SENSOR & MTG GP-TILT POSITION. 247
GRUPO DE SENSOR E FIXAÇÃO DA POSIÇÃO DE LEVANTAMENTO
SENSOR & MTG GP-LIFT POSITION. 245
GRUPO DE SENSORES DE NÍVEL DE LÍQUIDO (ÁGUA NO COMBUSTÍVEL)
SENSOR GP-LIQUID LEVEL (WATER IN FUEL) 143
GRUPO DE SENSORES DE NÍVEL DE LÍQUIDO–ÁGUA NO COMBUSTÍVEL
SENSOR GP-LIQUID LEVEL–ÁGUA NO COMBUSTÍVEL. 251
GRUPO DE SENSORES-PRESSÃO
SENSOR GP-PRESSURE 162 254 255 256 257
GRUPO DE SENSORES-PRESSÃO (ACUMULADOR DE ÓLEO DO FREIO)
SENSOR GP-PRESSURE (BRAKE OIL ACCUMULATOR) 649

ÍNDICE

NOME PÁGINA

GRUPO DE SENSORES-PRESSÃO (ACUMULADOR DO FREIO)
SENSOR GP-PRESSURE (BRAKE ACCUMULATOR) 770 783
GRUPO DE SENSORES-PRESSÃO (ADMISSÃO DE AR)
SENSOR GP-PRESSURE (INLET AIR) 120
GRUPO DE SENSORES-PRESSÃO (ATMOSFÉRICA)
SENSOR GP-PRESSURE (ATMOSPHERIC) 249
GRUPO DE SENSORES-PRESSÃO (BOMBA DO IMPLEMENTO)
SENSOR GP-PRESSURE (IMPLEMENT PUMP) 779
GRUPO DE SENSORES-PRESSÃO (COLETOR DE ENTRADA)
SENSOR GP-PRESSURE (INTAKE MANIFOLD) 249
GRUPO DE SENSORES-PRESSÃO (COMBUSTÍVEL)
SENSOR GP-PRESSURE (FUEL) 137 255
GRUPO DE SENSORES-PRESSÃO (DIREÇÃO SECUNDÁRIA)
SENSOR GP-PRESSURE (SECONDARY STEERING) 650
GRUPO DE SENSORES-PRESSÃO (FREIO DE ESTACIONAMENTO)
SENSOR GP-PRESSURE (PARKING BRAKE) 635
GRUPO DE SENSORES-PRESSÃO (IMPLEMENTO HIDRÁULICO)
SENSOR GP-PRESSURE (HYDRAULIC IMPLEMENT) 773
GRUPO DE SENSORES-PRESSÃO (ÓLEO DO MOTOR)
SENSOR GP-PRESSURE (ENGINE OIL) 249
GRUPO DE SENSORES-PRESSÃO (ÓLEO HIDRÁULICO)
SENSOR GP-PRESSURE (HYDRAULIC OIL) 725
GRUPO DE SENSORES-TEMPERATURA
SENSOR GP-TEMPERATURE 260 261
GRUPO DE SENSORES-TEMPERATURA (LÍQUIDO ARREFECEDOR)
SENSOR GP-TEMPERATURE (COOLANT) 249
GRUPO DE SENSORES-TEMPERATURA (ÓLEO DO CONVERSOR DE TORQUE)
SENSOR GP-TEMPERATURE (TORQUE CONVERTER OIL) 120
GRUPO DE SENSORES-TEMPERATURA (ÓLEO HIDRÁULICO)
SENSOR GP-TEMPERATURE (HYDRAULIC OIL) 766
GRUPO DE SOFTWARE DA MÁQUINA
SOFTWARE GP-MACHINE 193
GRUPO DE SOFTWARE DO IMPLEMENTO
SOFTWARE GP-IMPLEMENT 193
GRUPO DE SOFTWARE DO MONITOR
SOFTWARE GP-MONITOR 194
GRUPO DE SOFTWARE DO MONITOR (CELULAR)
SOFTWARE GP-MONITOR (CELLULAR) 194 242
GRUPO DE SOFTWARE DO MONITOR (GERENCIADOR DE REDE)
SOFTWARE GP-MONITOR (NETWORK MANAGER) 193
GRUPO DE SOFTWARE DO MONITOR (PAINEL DE INSTRUMENTOS)
SOFTWARE GP-MONITOR (INSTRUMENT PANEL) 193 873
GRUPO DE SOFTWARE DO MONITOR (RÁDIO VIA SATÉLITE)
SOFTWARE GP-MONITOR (SATELLITE RADIO) 194 243
GRUPO DE SOFTWARE DO MONITOR (TELEMÁTICA)
SOFTWARE GP-MONITOR (TELEMATICS) 193
GRUPO DE SOFTWARE DO TREM DE FORÇA
SOFTWARE GP-POWER TRAIN 194
GRUPO DE SUPORTE DE FIXAÇÃO
BRACKET GP-MOUNTING 492
GRUPO DE SUPORTE DE FIXAÇÃO (Imprimir)
BRACKET GP-MOUNTING (PRINTER) 937
GRUPO DE SUPORTE-CAPÔ
SUPPORT GP-HOOD 607 608 610
GRUPO DE SUPORTE-CAPÔ–SUPERIOR
SUPPORT GP-HOOD–SUPERIOR 609
GRUPO DE SUPORTE-MOTOR–DIANTEIRA
SUPPORT GP-ENGINE–DIANTEIRA 60
GRUPO DE SUPORTE-RADIADOR
SUPPORT GP-RADIATOR 101
GRUPO DE SUPORTE-RADIADOR–ABAIXAR
SUPPORT GP-RADIATOR–ABAIXAR 100
GRUPO DE SUPORTE-RADIADOR–LADO DIREITO
SUPPORT GP-RADIATOR–LADO DIREITO 102
GRUPO DE SUPORTE-RADIADOR–LADO ESQUERDO
SUPPORT GP-RADIATOR–LADO ESQUERDO 103
GRUPO DE SUSPENSÃO-ASSENTO–AR
SUSPENSION GP-SEAT–AR 965
GRUPO DE TAMPA E BUJÃO
COVER & PLUG GP 497 498 499
GRUPO DE TAMPA E FIXAÇÃO DO BLOCO DO MOTOR
COVER & MTG GP-CYLINDER BLOCK 14

ÍNDICE

NOME PÁGINA

GRUPO DE TAMPAS DO MOTOR
COVER GP-ENGINE 16
GRUPO DE TANQUE DE COMBUSTÍVEL E FIXAÇÃO
TANK & MTG GP-FUEL 163
GRUPO DE TANQUE E DE MONTAGEM-HIDRÁULICA
TANK & MTG GP-HYDRAULIC 766
GRUPO DE TELA MAGNÉTICA (VELOCIDADE DE TRANSFERÊNCIA)
SCREEN GP-MAGNETIC (TRANSFER GEAR) 388
GRUPO DE TELAS DO MONITOR–CÂMBIO DE SERVOTRANSMISSÃO
DISPLAY GP-MONITOR–CÂMBIO DE SERVOTRANSMISSÃO 873
GRUPO DE TRAVA
LATCH GP 560
GRUPO DE TUBULAÇÕES DA DIREÇÃO
LINES GP-STEERING 653
660
GRUPO DE TUBULAÇÕES DE ÁGUA–RADIADOR
LINES GP-WATER–RADIADOR 92
GRUPO DE TUBULAÇÕES DE AR
LINES GP-AIR 110
111
112
114
GRUPO DE TUBULAÇÕES DE COMBUSTÍVEL
LINES GP-FUEL 141
143
GRUPO DE TUBULAÇÕES DE ESCAPE
LINES GP-EXHAUST 117
GRUPO DE TUBULAÇÕES DE GRAXA
LINES GP-GREASE 570
GRUPO DE TUBULAÇÕES DE GRAXA–TRASEIRO
LINES GP-GREASE–TRASEIRO 572
GRUPO DE TUBULAÇÕES DE LUBRIFICAÇÃO AUTOMÁTICA
LINES GP-AUTOMATIC LUBRICATION 565
567
GRUPO DE TUBULAÇÕES DE LUBRIFICAÇÃO AUTOMÁTICA–TRASEIRO
LINES GP-AUTOMATIC LUBRICATION–TRASEIRO 561
GRUPO DE TUBULAÇÕES DE ÓLEO DO MOTOR
LINES GP-ENGINE OIL 69
GRUPO DE TUBULAÇÕES DE ÓLEO DO TURBOCOMPRESSOR
LINES GP-TURBOCHARGER OIL 71
GRUPO DE TUBULAÇÕES DO ACOPLADOR–DIANTEIRA
LINES GP-COUPLER–DIANTEIRA 703
GRUPO DE TUBULAÇÕES DO ACOPLADOR–TRASEIRO
LINES GP-COUPLER–TRASEIRO 705

NOME PÁGINA

GRUPO DE TUBULAÇÕES DO ARREFECEDOR DE FLUIDO HIDRÁULICO
LINES GP-HYDRAULIC OIL COOLER 719
721
723
GRUPO DE TUBULAÇÕES DO ARREFECEDOR DE ÓLEO
LINES GP-OIL COOLER 89
GRUPO DE TUBULAÇÕES DO ARREFECEDOR DE ÓLEO DO EIXO
LINES GP-AXLE OIL COOLER 426
GRUPO DE TUBULAÇÕES DO ARREFECEDOR DO CONVERSOR DE TORQUE
LINES GP-TORQUE CONV COOLER 427
GRUPO DE TUBULAÇÕES FRONTAIS–3ª FUNÇÃO DE LEVANTAMENTO PADRÃO
LINES GP-FRONT–3ª FUNÇÃO DE LEVANTAMENTO PADRÃO 708
GRUPO DE TUBULAÇÕES HIDRÁULICAS
LINES GP-HYDRAULIC 710
711
713
GRUPO DE VÁLVULA
VALVE GP 789
GRUPO DE VÁLVULA DE COLETA DE AMOSTRA DE FLUIDO
VALVE GP-FLUID SAMPLING 374
GRUPO DE VÁLVULA DE COLETA DE AMOSTRA DE FLUIDO (ARREFECEDOR DE ÓLEO HIDRÁULICO)
VALVE GP-FLUID SAMPLING (HYDRAULIC OIL COOLER) 724
GRUPO DE VÁLVULA DE MODULAÇÃO
VALVE GP-MODULATING 457
458
459
460
461
GRUPO DE VÁLVULA E MONTAGEM-ACOPLADOR
VALVE & MTG GP-COUPLER 776
GRUPO DE VÁLVULA E MONTAGEM-CONTROLE PRINCIPAL–3 VÁLVULAS
VALVE & MTG GP-MAIN CONTROL–3 VÁLVULAS 778
782
GRUPO DE VÁLVULA-CONTROLE DA BOMBA
VALVE GP-PUMP CONTROL 812
813
GRUPO DE VÁLVULA-CONTROLE DA BOMBA–COMPENSADOR DE FLUXO
VALVE GP-PUMP CONTROL–COMPENSADOR DE FLUXO 811

ÍNDICE

NOME PÁGINA

GRUPO DE VÁLVULA-VERIFICAÇÃO
VALVE GP-CHECK 167 168 464 561 786 788 803 808
GRUPO DE VÁLVULA-VERIFICAÇÃO (CONTRAPRESSÃO)
VALVE GP-CHECK (BACK PRESSURE) 714
GRUPO DE VÁLVULA-VERIFICAÇÃO (DERIVAÇÃO DO ARREFECEDOR DE ÓLEO DO EIXO)
VALVE GP-CHECK (AXLE OIL COOLER BYPASS) 430
GRUPO DE VÁLVULA-VERIFICAÇÃO (SINAL DE CARGA)
VALVE GP-CHECK (LOAD SIGNAL) 797
GRUPO DE VÁLVULA-VERIFICAÇÃO (TUBULAÇÕES DE COMBUSTÍVEL)
VALVE GP-CHECK (FUEL LINES) 147
GRUPO DE VÁLVULA-VERIFICAÇÃO–COMBUSTÍVEL
VALVE GP-CHECK–COMBUSTÍVEL 166
GRUPO DE VÁLVULA-VERIFICAÇÃO–OPERADO POR PILOTO
VALVE GP-CHECK–OPERADO POR PILOTO 787
GRUPO DE VÁLVULAS DE ÁGUA
VALVE GP-WATER 972
GRUPO DE VÁLVULAS DE CONTROLE DO FREIO
VALVE GP-BRAKE CONTROL 641 700
GRUPO DE VÁLVULAS DE SEPARAÇÃO
VALVE GP-SHUTTLE 669
GRUPO DE VÁLVULAS DE SEPARAÇÃO (ÓLEO PILOTO)
VALVE GP-SHUTTLE (PILOT OIL) 742
GRUPO DE VÁLVULAS DE SEPARAÇÃO (VENTILADOR HIDRÁULICO)
VALVE GP-SHUTTLE (HYDRAULIC FAN) . . . 431
GRUPO DE VÁLVULAS E TUBULAÇÕES DE LUBRIFICAÇÃO
VALVE & LINES GP 768
GRUPO DE VÁLVULAS E TUBULAÇÕES DE LUBRIFICAÇÃO–TRASEIRO
VALVE & LINES GP-LUBRICATION–TRASEIRO 617
GRUPO DE VÁLVULAS-CARGA DO ACUMULADOR (FREIO)
VALVE GP-ACCUMULATOR CHARGING (BRAKE) 625
GRUPO DE VÁLVULAS-COMPENSAÇÃO
VALVE GP-MAKEUP 802 807
GRUPO DE VÁLVULAS-COMPENSAÇÃO (ALÍVIO)
VALVE GP-MAKEUP (RELIEF) 796

NOME PÁGINA

GRUPO DE VÁLVULAS-CONTROLE PRINCIPAL
VALVE GP-MAIN CONTROL 796 802 807
GRUPO DE VÁLVULAS-CORTE (LÍQUIDO ARREFECEDOR)
VALVE GP-SHUTOFF (COOLANT) 70
GRUPO DE VÁLVULAS-CORTE (TRANSMISSÃO)
VALVE GP-SHUTOFF (TRANSMISSION) 363
GRUPO DE VÁLVULAS-PARTIDA A ÉTER
VALVE GP-ETHER STARTING 279
GRUPO DE VÁLVULAS-PNEU
VALVE GP-TIRE 466
GRUPO DE VÁLVULAS-PRIORIDADE
VALVE GP-PRIORITY 431
GRUPO DE VÁLVULAS-SOLENOIDE E REDC DE PRESSÃO–TRAVA AUTOMÁTICA DO DIFERENCIAL
VALVE GP-SOLENOID & PRESS REDC–TRAVA AUTOMÁTICA DO DIFERENCIAL 818
GRUPO DE VIAÇÃO DA VÁLVULA
WIRING GP-VALVE 329
GRUPO DO ACESSÓRIO
FITTING GP 92
GRUPO DO ACUMULADOR DO FREIO–CARREGADO
ACCUMULATOR GP-BRAKE–CARREGADO 625
GRUPO DO ACUMULADOR DO FREIO–DESCARREGADO
ACCUMULATOR GP-BRAKE–DESCARREGADO 626
GRUPO DO ACUMULADOR HIDRÁULICO–CARREGADO
ACCUMULATOR GP-HYDRAULIC–CARREGADO 627
GRUPO DO ALOJAMENTO DO EIXO FIXO
HOUSING GP-OSCILLATING AXLE 423
GRUPO DO ALOJAMENTO DO EIXO FIXO–TRAVA AUTOMÁTICA DO DIFERENCIAL
HOUSING GP-FIXED AXLE–TRAVA AUTOMÁTICA DO DIFERENCIAL 414
HOUSING GP-OSCILLATING AXLE–TRAVA AUTOMÁTICA DO DIFERENCIAL 417 420
GRUPO DO ALOJAMENTO DO EIXO–ABERTO
HOUSING GP-AXLE–ABERTO 412
GRUPO DO ALOJAMENTO DO EIXO–EIXO OSCILANTE, DIFERENCIAL ABERTO
HOUSING GP-AXLE–EIXO OSCILANTE, DIFERENCIAL ABERTO 397 402 409
GRUPO DO ALOJAMENTO DO EIXO–FIXO
HOUSING GP-AXLE–FIXO 394 400 405 407
GRUPO DO ALOJAMENTO-DIANTEIRO
HOUSING GP-FRONT 42

ÍNDICE

NOME PÁGINA

GRUPO DO ALTERNADOR-CARREGAMENTO
ALTERNATOR GP-CHARGING 170 171
GRUPO DO AMORTECEDOR
DAMPER GP. 33
GRUPO DO ANTEPARO TÉRMICO
SHIELD GP-HEAT 132
GRUPO DO APOIO DE BRAÇO–LADO ESQUERDO
ARMREST GP–LADO ESQUERDO. 844
GRUPO DO AQUECEDOR DA CAMISA DE ÁGUA DO MOTOR
HEATER GP-JACKET WATER. 221 222
GRUPO DO AQUECEDOR DA CAMISA DE ÁGUA DO MOTOR (120 V, 1500 WATT)
HEATER GP-JACKET WATER (120-VOLT, 1500-WATT). 1 2
GRUPO DO AR CONDICIONADO
AIR CONDITIONER GP. 837 840
GRUPO DO ARO-DESMONTÁVEL
RIM GP-DEMOUNTABLE. 444 445
GRUPO DO ARREFECEDOR DE ÓLEO DA TRANSMISSÃO
COOLER GP-TRANSMISSION OIL. 363
GRUPO DO ARREFECEDOR DE ÓLEO DO MOTOR
COOLER GP-ENGINE OIL 74
GRUPO DO AUXÍLIO DE PARTIDA A ÉTER
STARTING AID GP-ETHER 262
GRUPO DO BALANCIM
ROCKER ARM GP 58
GRUPO DO BALANCIM (ESCAPE)
ROCKER ARM GP (EXHAUST) 62
GRUPO DO BALANCIM–ADMISSÃO
ROCKER ARM GP–ADMISSÃO. 57
GRUPO DO BANCO COM ENCOSTO–LOMBAR
PAN GP-BACKREST–LOMBAR 917
GRUPO DO BLOCO DO MOTOR
CYLINDER BLOCK GP 24 25 26
GRUPO DO BRAÇO DE LEVANTAMENTO
ARM GP-LIFT 823
GRUPO DO BRAÇO-LIMPADOR DE PARA-BRISA
ARM GP-WINDOW WIPER. 843
GRUPO DO BRAÇO-LIMPADOR DE PARA-BRISA (DIANTEIRA)
ARM GP-WINDOW WIPER (FRONT). 984
GRUPO DO BRAÇO-LIMPADOR DE PARA-BRISA (MOLHADA)
ARM GP-WINDOW WIPER (WET) 986
GRUPO DO BUJÃO-BLOCO DO CILINDRO
PLUG GP-CYLINDER BLOCK 51 52
GRUPO DO BUJÃO-MOTOR
PLUG GP-ENGINE 55

NOME PÁGINA

GRUPO DO BUJÃO-MOTOR–FREIO DE COMPRESSÃO
PLUG GP-ENGINE–FREIO DE COMPRESSÃO. 54
GRUPO DO CABEÇOTE DO CILINDRO
CYLINDER HEAD GP. 29 31
GRUPO DO CABEÇOTE-BOMBA
HEAD GP-PUMP 699
GRUPO DO CAPÔ
HOOD GP 546
GRUPO DO CÁRTER DE ÓLEO
PAN GP-OIL 48
GRUPO DO CARTUCHO DO TURBOCOMPRESSOR
CARTRIDGE GP-TURBOCHARGER. 135
GRUPO DO CINTO DE SEGURANÇA
SEAT BELT GP 947 948
GRUPO DO CINTO DE SEGURANÇA (RETRÁTIL, 2 POL)
SEAT BELT GP (RETRACTABLE, 2-IN). 949
GRUPO DO CINTO DE SEGURANÇA (RETRÁTIL, 3 POL)
SEAT BELT GP (RETRACTABLE, 3-IN). 950
GRUPO DO CINTO DE SEGURANÇA–RETRÁTIL, 2 POL
SEAT BELT GP–RETRÁTIL, 2 POL. 949
GRUPO DO CINTO DE SEGURANÇA–RETRÁTIL, 3 POL
SEAT BELT GP–RETRÁTIL, 3 POL. 950
GRUPO DO COLETOR DA VÁLVULA
MANIFOLD GP-VALVE. 742
GRUPO DO COLETOR DE ADMISSÃO
MANIFOLD GP-INLET. 119
GRUPO DO COLETOR DE COMBUSTÍVEL
MANIFOLD GP-FUEL 150
GRUPO DO COLETOR HIDRÁULICO
MANIFOLD GP-HYDRAULIC. 741
GRUPO DO COLETOR-CONTROLE
MANIFOLD GP-CONTROL 431 640 739
GRUPO DO COLETOR-CONTROLE–DIVISOR DE FLUXO DE ÓLEO DO EIXO
MANIFOLD GP-CONTROL–DIVISOR DE FLUXO DE ÓLEO DO EIXO 430
GRUPO DO COLETOR-ESCAPAMENTO
MANIFOLD GP-EXHAUST. 118
GRUPO DO COMANDO DE ACESSÓRIOS
DRIVE GP-ACCESSORY. 34
GRUPO DO COMPARTIMENTO DO CENTRO DE SERVIÇO
ENCLOSURE GP-SERVICE CENTER 506
GRUPO DO COMPRESSOR-FLUIDO REFRIGERANTE
COMPRESSOR GP-REFRIGERANT. 847 848

ÍNDICE

NOME PÁGINA

GRUPO DO CONTRAPESO
COUNTERWEIGHT GP 493 494 496
GRUPO DO CONTRAPESO–CONCRETO
COUNTERWEIGHT GP–CONCRETO 495
GRUPO DO CONVERSOR DE TORQUE
TORQUE CONVERTER GP 454
GRUPO DO CONVERSOR DE TORQUE E ALOJAMENTO
TORQUE CONVERTER & HOUSING GP . . . 452
GRUPO DO CORRIMÃO
HANDRAIL GP 538 539
GRUPO DO COTOVELO DE ÁGUA
ELBOW GP-WATER 77
GRUPO DO DIFERENCIAL
DIFFERENTIAL GP 365 366 368
GRUPO DO EIXO DE COMANDO
SHAFT GP-DRIVE 446 447
GRUPO DO EIXO OSCILANTE–TRAVA AUTOMÁTICA DO DIFERENCIAL COM ARREFECEDOR DE ÓLEO DO EIXO, TRASEIRO
AXLE GP-OSCILLATING–TRAVA AUTOMÁTICA DO DIFERENCIAL COM ARREFECEDOR DE ÓLEO DO EIXO, TRASEIRO 339
GRUPO DO EIXO-COMANDO
CAMSHAFT GP 13
GRUPO DO EJETOR DE POEIRA
DUST EJECTOR GP 108
GRUPO DO ELO-INCLINAÇÃO
LINK GP-TILT 834
GRUPO DO EMISSOR DE NÍVEL DO COMBUSTÍVEL
SENDER AS-FUEL LEVEL 164
GRUPO DO ENGATE ARTICULADO
HITCH GP-ARTICULATING 544
GRUPO DO ESPAÇADOR DA ADMISSÃO DE AR
SPACER GP-AIR INLET 133
GRUPO DO FILTRO DE AR DA CABINE
FILTER GP-CAB AIR 5 885
GRUPO DO FILTRO DE ÓLEO
FILTER GP-OIL 378 379 692
GRUPO DO FILTRO DE ÓLEO DO MOTOR
FILTER GP-ENGINE OIL 63
GRUPO DO FILTRO DE ÓLEO–RETORNO DO RESERVATÓRIO HIDRÁULICO
FILTER GP-OIL–RETORNO DO RESERVATÓRIO HIDRÁULICO 691
GRUPO DO FREIO DE ESTACIONAMENTO
BRAKE GP-PARKING 628 629
GRUPO DO GARFO-MANIPULAÇÃO DE BLOCOS
FORK GP-BLOCK HANDLING 1020

NOME PÁGINA

GRUPO DO INTERRUPTOR DE PARTIDA
SWITCH GP-START 277
GRUPO DO INTERRUPTOR-MAGNÉTICO
SWITCH GP-MAGNETIC 269 270
GRUPO DO INTERRUPTOR-MAGNÉTICO–CONTROLE DE DIREÇÃO SECUNDÁRIA
SWITCH GP-MAGNETIC–CONTROLE DE DIREÇÃO SECUNDÁRIA 271
GRUPO DO LAVADOR DE VIDRO
WASHER GP-WINDOW 974
GRUPO DO LIMPADOR DO VIDRO
WIPER GP-WINDOW 986
GRUPO DO MECANISMO DE VÁLVULAS
VALVE MECHANISM GP. 61 62
GRUPO DO MÓDULO-ACIONADOR DE RELÉ (CABINE)
MODULE GP-RELAY DRIVER (CAB) 286
GRUPO DO MÓDULO-TECLADO
MODULE GP-KEYPAD 907
GRUPO DO MOTOR DA BOMBA ELETRO-HIDRÁULICA
MOTOR GP-ELEC HYD PUMP 664
GRUPO DO MOTOR DE PARTIDA ELÉTRICA
STARTING MOTOR GP-ELECTRIC 264
GRUPO DO MOTOR DO PISTÃO
MOTOR GP-PISTON. 743
GRUPO DO MOTOR-LIMPADOR DA JANELA
MOTOR GP-WINDOW WIPER 910 911 912 913
GRUPO DO MOTOR-LIMPADOR DA JANELA (24 V) (CABINE)
MOTOR GP-WINDOW WIPER (24-VOLT) (CAB). 912
GRUPO DO PAINEL DE INSTRUMENTOS
PANEL GP-INSTRUMENT 918
GRUPO DO PAINEL DE SUPRESSÃO DE RUÍDO–LADO DIREITO
PANEL GP-SOUND SUPPRESSION–LADO DIREITO 585
GRUPO DO PAINEL DO CAPÔ
PANEL GP-HOOD 580
GRUPO DO PAINEL DO CAPÔ–LADO DIREITO
PANEL GP-HOOD–LADO DIREITO 578
GRUPO DO PAINEL DO CAPÔ–LADO ESQUERDO
PANEL GP-HOOD–LADO ESQUERDO 579
GRUPO DO PAINEL LATERAL
PANEL GP-SIDE 581 583 584
GRUPO DO PAINEL LATERAL–LADO ESQUERDO
PANEL GP-SIDE–LADO ESQUERDO 582
GRUPO DO PAINEL-INTERRUPTOR
PANEL GP-SWITCH 239
GRUPO DO PARA-LAMA
FENDER GP 512 514

ÍNDICE

NOME PÁGINA

GRUPO DO PARA-LAMA RODOVIÁRIO
FENDER GP-ROADING 515
GRUPO DO PARA-LAMA–LADO DIREITO
FENDER GP–LADO DIREITO 511
GRUPO DO PARA-LAMA–LADO ESQUERDO
FENDER GP–LADO ESQUERDO 510
GRUPO DO PARA-SOL DA CABINE
VISOR GP-CAB 845
973
GRUPO DO PEDAL-GOVERNADOR
PEDAL GP-GOVERNOR 920
GRUPO DO PEDAL-GOVERNADOR (ACELERADOR)
PEDAL GP-GOVERNOR (THROTTLE) 920
GRUPO DO PRÉ-PURIFICADOR
PRECLEANER GP. 125
126
127
128
129
GRUPO DO PRÉ-PURIFICADOR (AR DA CABINA)
PRECLEANER GP (CAB AIR) 128
GRUPO DO PRÉ-PURIFICADOR-AR DA CABINE
PRECLEANER GP-CAB AIR. 129
GRUPO DO PRÉ-PURIFICADOR–PURIFICADOR DE AR
PRECLEANER AS–PURIFICADOR DE AR. . . 124
GRUPO DO PROTETOR DE LAMA–LADO DIREITO
GUARD GP-MUD–LADO DIREITO 534
GRUPO DO PROTETOR DE LAMA–LADO ESQUERDO
GUARD GP-MUD–LADO ESQUERDO 533
GRUPO DO PROTETOR DO TREM DE FORÇA
GUARD GP-POWER TRAIN. 535
536
GRUPO DO PROTETOR FRONTAL
GUARD GP-FRONT 528
GRUPO DO PROTETOR INFERIOR
GUARD GP-BOTTOM. 526
527
GRUPO DO PROTETOR-ENGATE E DIREÇÃO
GUARD GP-HITCH & STEERING. 529
GRUPO DO PURIFICADOR DE AR
AIR CLEANER GP 105
106
GRUPO DO RÁDIO DE COMUNICAÇÃO–PL631 SATÉLITE
RADIO GP-COMMUNICATION–PL631 SATÉLITE. 243
GRUPO DO RÁDIO DE COMUNICAÇÃO–PL641E CELULAR
RADIO GP-COMMUNICATION–PL641E CELULAR 242
GRUPO DO RELÉ–VENTILADOR DE PASSO VARIÁVEL
RELAY GP–VENTILADOR DE PASSO VARIÁVEL 244
GRUPO DO RETENTOR-VIRABREQUIM
SEAL GP-CRANKSHAFT. 59

NOME PÁGINA

GRUPO DO RETENTOR-VIRABREQUIM (ROTAÇÃO NO SENTIDO HORÁRIO)
SEAL GP-CRANKSHAFT (CLOCKWISE ROTATION) 42
GRUPO DO SENSOR DO MOTOR
SENSOR GP-ENGINE 249
GRUPO DO SENSOR-VELOCIDADE
SENSOR GP-SPEED 258
259
GRUPO DO SENSOR-VELOCIDADE (MAGNÉTICO, SAÍDA ALTA)
SENSOR GP-SPEED (MAGNETIC, HIGH OUTPUT) 358
GRUPO DO SENSOR-VELOCIDADE (REGULAGEM DO MOTOR) (REGULAGEM DO MOTOR)
SENSOR GP-SPEED (ENGINE TIMING) (ENGINE TIMING) 249
GRUPO DO SENSOR-VELOCIDADE (VELOCIDADE DA RODA NO EIXO TRASEIRO)
SENSOR GP-SPEED (WHEEL SPEED, REAR AXLE) 323
GRUPO DO SENSOR-VELOCIDADE (VELOCIDADE DA RODA, EIXO FRONTAL)
SENSOR GP-SPEED (WHEEL SPEED, FRONT AXLE) 323
GRUPO DO SILENCIADOR
MUFFLER GP. 122
GRUPO DO SUPORTE DA VÁLVULA E DO FILTRO
SUPPORT GP-VALVE & FILTER 611
612
613
GRUPO DO SUPORTE-ASSENTO
SUPPORT GP-SEAT. 964
GRUPO DO TANQUE DE COMBUSTÍVEL
TANK GP-FUEL 164
GRUPO DO TANQUE DE LÍQUIDO ARREFECEDOR
TANK GP-COOLANT. 104
GRUPO DO TERMOSTATO
REGULATOR GP-TEMPERATURE 99
GRUPO DO TETO DA CABINE
ROOF GP-CAB. 941
GRUPO DO TURBOCOMPRESSOR
TURBOCHARGER GP 134
135
GRUPO DO VIDRO DIANTEIRO
WINDOW GP-FRONT 982
GRUPO DO VIDRO TRASEIRO
WINDOW GP-REAR 983
GRUPO DO VIRABREQUIM
CRANKSHAFT GP. 23
GRUPO DO VISOR DE NÍVEL (NÍVEL DE ÓLEO) (ÓLEO DO TREM DE FORÇA)
GAUGE GP-SIGHT (OIL LEVEL) (POWER TRAIN OIL) 370
GRUPO DO VOLANTE
FLYWHEEL GP 37

ÍNDICE

NOME PÁGINA

GRUPO GIRATÓRIO-BOMBA
ROTATING GP-PUMP 762
763
GRUPO GIRATÓRIO-MOTOR
ROTATING GP-MOTOR 761
GRUPO LÂMPADA-HOLOFOTE (32 V)
LAMP GP-FLOOD (32-VOLT) 230
GRUPO LÂMPADA-HOLOFOTE (9 A 32 V) (LUZ BAIXA)
LAMP GP-FLOOD (9 TO 32-VOLT) (LOW BEAM) 233
GRUPO LÂMPADA-HOLOFOTE (9/32 V, 13 W)
LAMP GP-FLOOD (9/32-VOLT, 13-WATT) . . . 233
234
GRUPO LÂMPADA-HOLOFOTE–LUZES DE TRABALHO
LAMP GP-FLOOD–LUZES DE TRABALHO 224

I

INDICADOR (DERIVAÇÃO DO FILTRO)
INDICATOR (FILTER BYPASS) 692

K

KIT DE AMORTECEDOR DE CHOQUES
KIT-SHOCK ABSORBER 894
KIT-ALAVANCA
KIT-HANDLE 891
KIT-ALMOFADA DE ASSENTO–TECIDO, AQUECIDO
KIT-SEAT CUSHION–TECIDO, AQUECIDO 893
KIT-AMORTECEDOR–TECIDO
KIT-CUSHION–TECIDO 890
KIT-COMPRESSOR DE AR DO ASSENTO
KIT-SEAT AIR COMPRESSOR 892

L

LÂMPADA (24 V, 10 WATT)
LAMP (24-VOLT, 10-WATT) 286
LÂMPADA (24 V, 5 WATT)
LAMP (24-VOLT, 5-WATT) 225
227
LÂMPADA (24 V, 75/70 W)
LAMP (24-VOLT, 75/70-WATT) 225
227

M

MEDIDOR DE NÍVEL DE LÍQUIDO (Visor) (Óleo do Reservatório Hidráulico)
GAUGE-LIQUID LEVEL (SIGHT GLASS) (HYDRAULIC TANK OIL) 764

NOME PÁGINA

MOLA DE GÁS (PORTA DA CABINE DO LADO ESQUERDO)
SPRING-GAS (CAB DOOR, LH) 878

P

PELÍCULA-AVISO (LOCAL DO OLHAL DE LEVANTAMENTO)
FILM-NOTICE (LIFT EYE LOCATION) 1009
PLACA DE INFORMAÇÕES (CAÇAMBA)
PLATE-INFORMATION (BUCKET) 1001
1008
1011
1013
PLACA DE INFORMAÇÕES (MOTOR DESLIGADO)
PLATE-INFORMATION (ENGINE SHUTOFF) 296
PLACA DE NÚMERO DE SÉRIE
PLATE-SERIAL NUMBER 1048
PLACA DE NÚMERO DE SÉRIE (TRANSMISSÃO)
PLATE-SERIAL NUMBER (TRANSMISSION) 388
PLACA E GRUPO DE PELÍCULA
PLATE & FILM GP 1040
1042
1045

R

RADIO, GP (AM/FM/USB/BLUETOOTH)
RADIO GP (AM/FM/USB/BLUETOOTH) 940
RADIO, GP–AM/FM/WB/CD PLAYER
RADIO GP–AM/FM/WB/CD PLAYER 939
RADIO, GP–AM/FM/WB/CD/USB/BLUETOOTH
RADIO GP–AM/FM/WB/CD/USB/BLUETOOTH 940
RESPIRO (VÁLVULA SOLENOIDE, VENTILADOR)
BREATHER (SOLENOID VALVE, FAN) 114
RETENTOR DA TAMPA DA VÁLVULA
SEAL-VALVE COVER 21
764

S

SENSOR DE PRESSÃO (EXTREMIDADE DA CABEÇA DE LEVANTAMENTO)
SENSOR-PRESSURE (LIFT, HEAD END) . . . 908
SENSOR DE PRESSÃO (EXTREMIDADE DA CABEÇA DO CILINDRO DE LEVANTAMENTO)
SENSOR-PRESSURE (LIFT CYLINDER HEAD END) 908
909
SENSOR DE PRESSÃO (EXTREMIDADE DA HASTE DO CILINDRO DE LEVANTAMENTO)
SENSOR-PRESSURE (LIFT CYLINDER ROD END) 908
909

NOME PÁGINA

SENSOR DE TEMPERATURA
SENSOR-TEMPERATURE 260
261
SENSOR DE TEMPERATURA (ADMISSÃO DE AR)
SENSOR-TEMPERATURE (AIR INLET). 120
SENSOR DE TEMPERATURA (ÓLEO DO CONVERSOR DE TORQUE)
SENSOR-TEMPERATURE (TORQUE CONVERTER OIL). 427
SENSOR DE TEMPERATURA (ÓLEO HIDRÁULICO)
SENSOR-TEMPERATURE (HYDRAULIC OIL) 766

T

TAMPA (PROTETOR)
COVER GP (PROTECTIVE) 598
TAMPA (TANQUE)
COVER GP (TANK) 598
TAMPA DO BOCAL DE ENCHIMENTO (ÓLEO HIDRÁULICO)
CAP-FILLER (HYDRAULIC OIL) 364
TAMPA RANHURADA (VENTILADO)
CAP-VENTED (VENTED). 968
TELA (RETORNO DO DRENO DA CAIXA)
SCREEN (CASE DRAIN RETURN) 764
TELA (SISTEMA HIDRÁULICO)
SCREEN (HYDRAULIC). 431
776
TELA DE SUCÇÃO
SCREEN-SUCTION 388
TELA FILTRANTE (ENCHIMENTO DO RESERVATÓRIO HIDRÁULICO)
STRAINER (HYDRAULIC TANK FILL). 764
TELA FILTRANTE DE COMBUSTÍVEL (TANQUE DE COMBUSTÍVEL)
STRAINER-FUEL (FUEL TANK) 138
TERMOSTATO (92 GRAUS C)
REGULATOR-WATER TEMPERATURE (92-DEG C) 99
TUBULAÇÕES DO CONECTOR "GP-DIAGNOSTIC"
LINES GP-DIAGNOSTIC 1038

V

VÁLVULA E GRUPO DE MONTAGEM-CONTROLE–2 VÁLVULAS
VALVE & MTG GP-CONTROL–2 VÁLVULAS. 770
VÁLVULA E GRUPO DE MONTAGEM-CONTROLE–COM ABSORÇÃO DE IMPACTOS
VALVE & MTG GP-CONTROL–COM ABSORÇÃO DE IMPACTOS. 773
VÁLVULA-CONTROLE
VALVE-CONTROL 797
803
808
VEDADOR-TOTAL
SEAL-INTEGRAL 75
VEDADOR-TOTAL (1/2 POL)
SEAL-INTEGRAL (1/2-IN). 837
840
897
VEDADOR-TOTAL (3/4 POL)
SEAL-INTEGRAL (3/4-IN). 837
840
897

ARRANJO DE MÁQUINA

456-6632 ARRANJO DE CHASSI (CHASSIS AR)

S/N: FRS1-UP

NÚMEROE DE 456-6631 ARRANJO COMUM

SMCS-7000 **i06642700**

NOTA	NÚMERO DA PEÇA	QTY	NOME DA PEÇA 1 2 3 4 5 6 (NÍVEL DO PRODUTO)	CONSULTE PÁGINA
Y	*423-7612*	1	GRUPO DE DEFLETORES (BAFFLE GP)	470
Y	*464-7860*	1	GRUPO DE RESSALTO-ARMAÇÃO DA PÁ-CARREGADEIRA (BOSS GP-LOADER FRAME)	474
Y	*468-8653*	1	GRUPO DE RESSALTOS DA ARMAÇÃO TRASEIRA (BOSS GP-REAR FRAME)	480
Y	*434-2600*	1	GRUPO DE RESSALTO-ARMAÇÃO DA PÁ-CARREGADEIRA (BOSS GP-LOADER FRAME)	473
Y	*458-3716*	1	GRUPO DE CAIXA-BATERIA (TRASEIRO) (BOX GP-BATTERY (REAR))	484
Y	*364-9906*	1	GRUPO DO ARREFECEDOR DE ÓLEO DA TRANSMISSÃO (COOLER GP-TRANSMISSION OIL)	363
Y	*458-3730*	1	GRUPO DO CONTRAPESO (CONCRETO) (COUNTERWEIGHT GP (CONCRETE))	495
Y	**464-7850**	1	CONJUNTO DE ARMAÇÃO DA CARREGADEIRA (FRAME AS-LOADER)	518
Y	**465-1460**	1	CONJUNTO DE ARMAÇÃO TRASEIRA (FRAME AS-REAR)	522
Y	*420-2997*	1	GRUPO DE ARMAÇÃO-RADIADOR (FRAME GP-RADIATOR)	85
Y	*388-0815*	1	GRUPO DO ENGATE ARTICULADO (HITCH GP-ARTICULATING)	544
Y	*399-7082*	1	GRUPO DE TUBULAÇÕES DE AR (LINES GP-AIR)	112
Y	*399-7085*	1	GRUPO DE TUBULAÇÕES DE ÁGUA (RADIADOR) (LINES GP-WATER (RADIATOR))	92
Y	*371-4430*	1	GRUPO DE LINK-TRAVA DA ARMAÇÃO DE DIREÇÃO (LINK GP-STEERING FRAME LOCK)	574
Y	*395-2400*	1	GRUPO DE PROTEÇÃO DO COMPARTIMENTO DO MOTOR (SHIELD GP-ENGINE COMPARTMENT)	600
Y	*436-2361*	1	GRUPO DE TANQUE DE COMBUSTÍVEL E FIXAÇÃO (TANK & MTG GP-FUEL)	163

Y - ILUSTRAÇÃO INDIVIDUAL

<FIM>

464-2464 ARRANJO PARA CLIMAS FRIOS (COLD WEATHER AR)

S/N: FRS1-UP

120 V

SMCS-7000 **i06657314**

NOTA	NÚMERO DA PEÇA	QTY	NOME DA PEÇA 1 2 3 4 5 6 (NÍVEL DO PRODUTO)	CONSULTE PÁGINA
Y	*456-6591*	1	GRUPO DE BATERIA E FIAÇÃO (BATTERY & WIRING GP)	172
Y	*457-5608*	1	GRUPO DE BATERIA E FIAÇÃO (BATTERY & WIRING GP)	179
Y	*246-2689*	1	GRUPO DO AQUECEDOR DA CAMISA DE ÁGUA DO MOTOR (120 V, 1500 WATT) (HEATER GP-JACKET WATER (120-VOLT, 1500-WATT))	221
Y	*458-3953*	1	GRUPO DA PLATAFORMA-SERVIÇO (PLATFORM GP-SERVICE)	589

Y - ILUSTRAÇÃO INDIVIDUAL

<FIM>

464-2465 ARRANJO PARA CLIMAS FRIOS (COLD WEATHER AR)

S/N: FRS1-UP

240 V

SMCS-7000 **i06651994**

NOTA	NÚMERO DA PEÇA	QTY	NOME DA PEÇA 1 2 3 4 5 6 (NÍVEL DO PRODUTO)	CONSULTE PÁGINA
Y	*456-6591*	1	GRUPO DE BATERIA E FIAÇÃO (BATTERY & WIRING GP)	172
Y	*457-5608*	1	GRUPO DE BATERIA E FIAÇÃO (BATTERY & WIRING GP)	179
Y	*246-3514*	1	GRUPO DO AQUECEDOR DA CAMISA DE ÁGUA DO MOTOR (240 V, 1500 W) (HEATER GP-JACKET WATER (240-VOLT, 1500-WATT))	222
Y	*458-3953*	1	GRUPO DA PLATAFORMA-SERVIÇO (PLATFORM GP-SERVICE)	589

Y - ILUSTRAÇÃO INDIVIDUAL

<FIM>

498-7612 ARRANJO PARA CLIMAS FRIOS (COLD WEATHER AR)

S/N: FRS1-UP

SMCS-7000 **i06638227**

NOTA	NÚMERO DA PEÇA	QTY	NOME DA PEÇA 1 2 3 4 5 6 (NÍVEL DO PRODUTO)	CONSULTE PÁGINA
Y	*456-6591*	1	GRUPO DE BATERIA E FIAÇÃO (BATTERY & WIRING GP)	172
Y	*459-6738*	1	GRUPO DA PLATAFORMA DO OPERADOR (ACESSO) (PLATFORM GP-OPERATOR (ACCESS))	931

Y - ILUSTRAÇÃO INDIVIDUAL

<FIM>

498-7613 ARRANJO PARA CLIMAS FRIOS (COLD WEATHER AR)

S/N: FRS1-UP

120 V

SMCS-7000 **i06632517**

NOTA	NÚMERO DA PEÇA	QTY	NOME DA PEÇA 1 2 3 4 5 6 (NÍVEL DO PRODUTO)	CONSULTE PÁGINA
Y	*456-6591*	1	GRUPO DE BATERIA E FIAÇÃO (BATTERY & WIRING GP)	172
Y	*484-5576*	1	GRUPO DE BATERIA E FIAÇÃO (BATTERY & WIRING GP)	182
Y	*246-2689*	1	GRUPO DO AQUECEDOR DA CAMISA DE ÁGUA DO MOTOR (120 V, 1500 WATT) (HEATER GP-JACKET WATER (120-VOLT, 1500-WATT))	221
Y	*459-6737*	1	GRUPO DA PLATAFORMA DO OPERADOR (ACESSO) (PLATFORM GP-OPERATOR (ACCESS))	929

Y - ILUSTRAÇÃO INDIVIDUAL

<FIM>

498-7614 ARRANJO PARA CLIMAS FRIOS (COLD WEATHER AR)

S/N: FRS1-UP

240 V

SMCS-7000 **i06632294**

NOTA	NÚMERO DA PEÇA	QTY	NOME DA PEÇA 1 2 3 4 5 6 (NÍVEL DO PRODUTO)	CONSULTE PÁGINA
Y	*456-6591*	1	GRUPO DE BATERIA E FIAÇÃO (BATTERY & WIRING GP)	172
Y	*484-5576*	1	GRUPO DE BATERIA E FIAÇÃO (BATTERY & WIRING GP)	182
Y	*246-3514*	1	GRUPO DO AQUECEDOR DA CAMISA DE ÁGUA DO MOTOR (240 V, 1500 W) (HEATER GP-JACKET WATER (240-VOLT, 1500-WATT))	222
Y	*459-6737*	1	GRUPO DA PLATAFORMA DO OPERADOR (ACESSO) (PLATFORM GP-OPERATOR (ACCESS))	929

Y - ILUSTRAÇÃO INDIVIDUAL

<FIM>

456-6631 ARRANJO COMUM (COMMON AR)

S/N: FRS1-UP

SMCS-7000 **i06648712**

NOTA	NÚMERO DA PEÇA	QTY	NOME DA PEÇA 1 2 3 4 5 6 (NÍVEL DO PRODUTO)	CONSULTE PÁGINA
Y	*456-6632*	1	ARRANJO DE CHASSI (CHASSIS AR)	1
Y	*456-6634*	1	ARRANJO ELÉTRICO (ELECTRICAL AR)	191
Y	*456-6633*	1	ARRANJO HIDRÁULICO (HYDRAULIC AR)	700
Y	*455-7505*	1	ARRANJO DE INSTALAÇÃO-MOTOR (INSTALLATION AR-ENGINE)	11
Y	*456-6635*	1	ARRANJO DE CONFIGURAÇÃO (CONFIGURATION AR)	4
Y	*455-3941*	1	ARRANJO DO OPERADOR-ROPS INCLUSO (OPERATOR AR-ENCLOSED ROPS)	916
Y	*464-2474*	1	ARRANJO DO TREM DE FORÇA (POWER TRAIN AR)	443

Y - ILUSTRAÇÃO INDIVIDUAL

<FIM>

ARRANJO DE MÁQUINA

456-6635 ARRANJO DE CONFIGURAÇÃO (CONFIGURATION AR)

S/N: FRS1-UP

NÚMEROE DE 456-6631 ARRANJO COMUM

SMCS-7000 **i06648406**

NOTA	NÚMERO DA PEÇA	QTY	NOME DA PEÇA 1 2 3 4 5 6 (NÍVEL DO PRODUTO)	CONSULTE PÁGINA
Y	*471-8184*	1	GRUPO DA ELETRÔNICA DO IMPLEMENTO (ELECTRONICS GP-IMPLEMENT)	193
Y	*395-4301*	1	GRUPO DA ELETRÔNICA DA MÁQUINA (ELECTRONICS GP-MACHINE)	193
Y	*449-0902*	1	GRUPO DA ELETRÔNICA DO MONITOR (TELA DE INDICAÇÃO) (ELECTRONICS GP-MONITOR (INDICATION DISPLAY))	193
Y	*477-2641*	1	GRUPO DA ELETRÔNICA DO MONITOR (TELA) (ELECTRONICS GP-MONITOR (DISPLAY))	194
Y	*477-2642*	1	GRUPO DA ELETRÔNICA DO TREM DE FORÇA (ELECTRONICS GP-POWER TRAIN)	194
Y	*454-0200*	1	GRUPO DE PELÍCULA (FILM GP)	1032
Y	*456-6644*	1	GRUPO DE PELÍCULA (FILM GP)	1033
Y	*6V-1970*	1	GRUPO DE LITERATURA (CABINA STANDARD) (LITERATURE GP (STANDARD CAB))	902
Y	*439-3511*	1	PLACA E GRUPO DE PELÍCULA (PLATE & FILM GP)	1042

Y - ILUSTRAÇÃO INDIVIDUAL

<FIM>

464-2463 ARRANJO DE CONFIGURAÇÃO (CONFIGURATION AR)

S/N: FRS1-UP

SMCS-7000 **i06657311**

NOTA	NÚMERO DA PEÇA	QTY	NOME DA PEÇA 1 2 3 4 5 6 (NÍVEL DO PRODUTO)	CONSULTE PÁGINA
Y	*456-6591*	1	GRUPO DE BATERIA E FIAÇÃO (BATTERY & WIRING GP)	172
Y	*458-3955*	1	GRUPO DA PLATAFORMA-SERVIÇO (PLATFORM GP-SERVICE)	591

Y - ILUSTRAÇÃO INDIVIDUAL

<FIM>

456-6638 ARRANJO DE CONVERSÃO-CERTIFICAÇÃO–INTERNACIONAL (CONVERSION AR-CERTIFICATION-INTERNACIONAL)

S/N: FRS1-UP

SMCS-7000 **i06657412**

NOTA	NÚMERO DA PEÇA	QTY	NOME DA PEÇA 1 2 3 4 5 6 (NÍVEL DO PRODUTO)	CONSULTE PÁGINA
Y	*488-3087*	1	GRUPO DO ACUMULADOR DO FREIO (ACCUMULATOR GP-BRAKE)	626
Y	*373-3930*	1	GRUPO DE PELÍCULA (FILM GP)	1031
Y	**458-2253**	1	GRUPO DO COLETOR-CONTROLE (MANIFOLD GP-CONTROL)	431
Y	*394-2474*	1	GRUPO DE FIAÇÃO-FREIO (WIRING GP-BRAKE)	285

Y - ILUSTRAÇÃO INDIVIDUAL

<FIM>

476-2466 ARRANJO DE DISTRIBUIÇÃO (DISTRIBUTION AR)

S/N: FRS1-UP

SMCS-7000 **i06648724**

NOTA	NÚMERO DA PEÇA	QTY	NOME DA PEÇA 1 2 3 4 5 6 (NÍVEL DO PRODUTO)	CONSULTE PÁGINA
Y	*363-5205*	1	BUCKET GP-ROCK (VÁLVULA DA CAÇAMBA) (BUCKET GP-ROCK)	1012
Y	*135-9293*	1	GRUPO DE BORDA-SEGMENTO (EDGE GP-SEGMENT)	1019
Y	*135-8245*	2	GRUPO DE PROTETORES-BORDA (PROTECTOR GP-EDGE)	1025
Y	*257-1773*	8	GRUPO DE PONTAS-ABRASÃO (K-90) (TIP GP-ABRASION (K-90))	1026

Y - ILUSTRAÇÃO INDIVIDUAL

<FIM>

456-6639 ARRANJO ESPECIAL-CARREGADEIRA–INDUSTRIAL (SPECIAL AR-WHEEL LOADER-INDUSTRIAL)

S/N: FRS1-UP

SMCS-7000 **i06638254**

NOTA	NÚMERO DA PEÇA	QTY	NOME DA PEÇA 1 2 3 4 5 6 (NÍVEL DO PRODUTO)	CONSULTE PÁGINA
Y	*389-0239*	1	GRUPO DE DEFLETORES (BAFFLE GP)	469
Y	*443-4189*	1	GRUPO DO FILTRO DE AR DA CABINE (FILTER GP-CAB AIR)	885
Y	*391-5784*	1	GRUPO DE GRADE-RADIADOR (GRILL GP-RADIATOR)	524
Y	*482-5430*	1	GRUPO DO PROTETOR INFERIOR (GUARD GP-BOTTOM)	526
Y	*488-8988*	1	GRUPO DO PROTETOR INFERIOR (GUARD GP-BOTTOM)	527
Y	*390-4370*	1	GRUPO DE PROTETORES DO CILINDRO DE LEVANTAMENTO (GUARD GP-LIFT CYLINDER)	693
Y	*388-1057*	1	GRUPO DE PROTETORES DA ARMAÇÃO DA CARREGADEIRA (GUARD GP-LOADER FRAME)	532
Y	*383-1297*	1	GRUPO DE PROTETOR-TRASEIRO (GUARD GP-REAR)	537
Y	*472-0190*	1	GRUPO DE FERRAGENS-ARMAÇÃO DA PÁ-CARREGADEIRA (HARDWARE GP-LOADER FRAME)	540
Y	*388-7589*	1	GRUPO DE FERRAGENS-ARMAÇÃO TRASEIRA (HARDWARE GP-REAR FRAME)	543
Y	*456-6637*	1	ARRANJO HIDRÁULICO (HYDRAULIC AR)	700
Y	*500-9137*	1	ARRANJO DA PLATAFORMA (PLATFORM AR)	921
Y	*501-1479*	1	GRUPO DE SAIA-CABINE (SKIRT GP-CAB)	962

Y - ILUSTRAÇÃO INDIVIDUAL

<FIM>

433-9278 ARRANJO DE MOTOR-CONCLUÍDO (ENGINE AR-COMPLETE)

S/N: WYE1-UP

EMISSÕES TIER 2

SMCS-1000 **i06675208**

NOTA	NÚMERO DA PEÇA	QTY	NOME DA PEÇA 1 2 3 4 5 6 (NÍVEL DO PRODUTO)	CONSULTE PÁGINA
Y	*368-9922*	1	GRUPO DO COMPRESSOR-FLUIDO REFRIGERANTE (COMPRESSOR GP-REFRIGERANT)	848
Y	*394-8802*	1	GRUPO DE CONTROLE E MONTAGEM-ELET. DE MOTOR (CONTROL & MTG GP-ENGINE ELEK)	185
Y	*355-7408*	1	GRUPO DE TAMPA E FIXAÇÃO DO BLOCO DO MOTOR (COVER & MTG GP-CYLINDER BLOCK)	14
Y	*327-4375*	1	GRUPO DE TAMPAS DO MOTOR (COVER GP-ENGINE)	16
Y	*269-5311*	1	GRUPO DA TAMPA-ALOJAMENTO DIANTEIRO (ENCHIMENTO DE ÓLEO DO MOTOR) (COVER GP-FRONT HOUSING (ENGINE OIL FILL))	17
Y	*269-5325*	1	GRUPO DA TAMPA-ALOJAMENTO DIANTEIRO (EQUIPAMENTO OPCIONAL) (COVER GP-FRONT HOUSING (OPTIONAL EQUIPMENT))	18
Y	*338-2640*	1	GRUPO DA TAMPA-ALOJAMENTO DIANTEIRO (COVER GP-FRONT HOUSING)	19
Y	*370-2283*	1	GRUPO DA TAMPA-MECANISMO DA VÁLVULA (COVER GP-VALVE MECHANISM)	21
Y	*435-4075*	1	GRUPO DA TAMPA-LINHAS DE ÁGUA (COVER GP-WATER LINES)	75
Y	*211-8041*	1	GRUPO DO AMORTECEDOR (DAMPER GP)	33
Y	*278-0244*	1	GRUPO DO COTOVELO DE ÁGUA (ELBOW GP-WATER)	77
Y	*434-5134*	1	ARRANJO DO NÚCLEO DO MOTOR (ENGINE AR-CORE)	9
Y	*218-0859*	1	GRUPO DE FIXADORES DO AMORTECEDOR E DA POLIA (FASTENER GP-DAMPER & PULLEY)	36
Y	*346-5148*	1	GRUPO DE FIXADORES-BOMBA DE INJEÇÃO DE COMBUSTÍVEL (FASTENER GP-FUEL INJ PUMP)	139
Y	*348-1099*	1	GRUPO DE FIXADORES DA BOMBA DE ÁGUA (FASTENER GP-WATER PUMP)	84
Y	*363-7616*	1	GRUPO DO FILTRO DE ÓLEO DO MOTOR (FILTER GP-ENGINE OIL)	63
Y	*349-3522*	1	GRUPO DE FILTRO-COMBUSTÍVEL (FILTER GP-FUEL)	140
Y	*324-0544*	1	GRUPO DO VOLANTE (FLYWHEEL GP)	37
Y	*366-4949*	1	GRUPO DA VARETA DE NÍVEL DE ÓLEO (MOTOR) (GAUGE GP-OIL LEVEL (DIPSTICK) (ENGINE))	66
Y	*352-1503*	1	GRUPO DA CAIXA DO VOLANTE (HOUSING GP-FLYWHEEL)	40
Y	*299-8022*	1	GRUPO DO ALOJAMENTO-DIANTEIRO (HOUSING GP-FRONT)	42
Y	*398-2313*	1	GRUPO DE LEVANTAMENTO-MOTOR (LIFTING GP-ENGINE)	43
Y	*287-7841*	1	GRUPO DE TUBULAÇÕES DE ÓLEO DO MOTOR (LINES GP-ENGINE OIL)	69
Y	*331-2758*	1	GRUPO DE TUBULAÇÕES DE COMBUSTÍVEL (LINES GP-FUEL)	141
Y	*425-9089*	1	GRUPO DE LINHAS-FILTRO DE COMBUSTÍVEL (LINES GP-FUEL FILTER)	147
Y	*399-7707*	1	GRUPO DE TUBULAÇÕES DE ÓLEO DO TURBOCOMPRESSOR (LINES GP-TURBOCHARGER OIL)	71
Y	*391-4948*	1	GRUPO DO COLETOR-ESCAPAMENTO (MANIFOLD GP-EXHAUST)	118
Y	*424-5299*	1	GRUPO DO COLETOR DE ADMISSÃO (MANIFOLD GP-INLET)	119
Y	*418-4529*	1	GRUPO DE FIXAÇÃO DO ALTERNADOR E DO COMPRESSOR (MOUNTING GP-ALTERNATOR & COMPR)	44

433-9278 ARRANJO DE MOTOR-CONCLUÍDO (ENGINE AR-COMPLETE) (continuação) **i06675208**

NOTA	NÚMERO DA PEÇA	QTY	NOME DA PEÇA 1 2 3 4 5 6 (NÍVEL DO PRODUTO)	CONSULTE PÁGINA
Y	*344-4062*	1	GRUPO DE MONTAGEM DO FILTRO DE COMBUSTÍVEL (MOUNTING GP-FUEL FILTER)	151
Y	*367-2759*	1	GRUPO DE MONTAGEM-MOTOR DE PARTIDA (MOUNTING GP-STARTING MOTOR)	47
Y	*381-6727*	1	GRUPO DO CÁRTER DE ÓLEO (PAN GP-OIL)	48
Y	*275-4260*	1	GRUPO DO BUJÃO-BLOCO DO CILINDRO (AQUECEDOR DE ÁGUA DA CAMISA DO MOTOR) (PLUG GP-CYLINDER BLOCK (JACKET WATER HEATER))	51
Y	*275-8699*	1	GRUPO DO BUJÃO-BLOCO DO CILINDRO (ARREFECEDOR AUXILIAR) (PLUG GP-CYLINDER BLOCK (AUXILIARY COOLER))	52
Y	*346-4997*	1	GRUPO DE BUJÕES DO CABEÇOTE DE CILINDRO (PLUG GP-CYLINDER HEAD)	53
Y	*292-9786*	1	GRUPO DO BUJÃO-MOTOR (FREIO DE COMPRESSÃO) (PLUG GP-ENGINE (COMPRESSION BRAKE))	54
Y	*347-2324*	1	GRUPO DO BUJÃO-MOTOR (TUBULAÇÃO DE ÁGUA) (PLUG GP-ENGINE (WATER LINE))	55
Y	*473-9544*	1	GRUPO DE PROTEÇÃO DA FIAÇÃO (PROTECTION GP-WIRING)	241
Y	*342-7219*	1	GRUPO DA POLIA-VIRABREQUIM (PULLEY GP-CRANKSHAFT)	56
Y	*326-3561*	1	GRUPO DO TERMOSTATO (REGULATOR GP-TEMPERATURE)	99
Y	*296-1486*	1	GRUPO DO RETENTOR-VIRABREQUIM (SEAL GP-CRANKSHAFT)	59
Y	*489-9316*	1	GRUPO DO ANTEPARO TÉRMICO (SHIELD GP-HEAT)	132
Y	*349-4782*	1	GRUPO DO ESPAÇADOR DA ADMISSÃO DE AR (SPACER GP-AIR INLET)	133
Y	*344-4937*	1	GRUPO DE SUPORTE-MOTOR (SUPPORT GP-ENGINE)	60
Y	*369-5279*	1	GRUPO DO TURBOCOMPRESSOR (TURBOCHARGER GP)	134
Y	*434-3255*	1	GRUPO DE FIAÇÃO DO CONTROLE ELETRÔNICO (WIRING GP-ELECTRONIC CONTROL)	310
Y	*393-3453*	1	GRUPO DE FIAÇÃO DO SENSOR (WIRING GP-SENSOR)	325
			PLEASE USE THE GASKET KIT LINK IN SIS OR CONTACT YOUR LOCAL DEALER FOR THE LATEST GASKET KIT INFORMATION	

Y - ILUSTRAÇÃO INDIVIDUAL

<FIM>

433-9279 ARRANJO DE MOTOR-CONCLUÍDO (ENGINE AR-COMPLETE)

S/N: WYE1-UP

SMCS-1000 **i06675052**

NOTA	NÚMERO DA PEÇA	QTY	NOME DA PEÇA 1 2 3 4 5 6 (NÍVEL DO PRODUTO)	CONSULTE PÁGINA
Y	*368-9922*	1	GRUPO DO COMPRESSOR-FLUIDO REFRIGERANTE (COMPRESSOR GP-REFRIGERANT)	848
Y	*394-8802*	1	GRUPO DE CONTROLE E MONTAGEM-ELET. DE MOTOR (CONTROL & MTG GP-ENGINE ELEK)	185
Y	*355-7408*	1	GRUPO DE TAMPA E FIXAÇÃO DO BLOCO DO MOTOR (COVER & MTG GP-CYLINDER BLOCK)	14
Y	*327-4375*	1	GRUPO DE TAMPAS DO MOTOR (COVER GP-ENGINE)	16
Y	*269-5311*	1	GRUPO DA TAMPA-ALOJAMENTO DIANTEIRO (ENCHIMENTO DE ÓLEO DO MOTOR) (COVER GP-FRONT HOUSING (ENGINE OIL FILL))	17
Y	*269-5325*	1	GRUPO DA TAMPA-ALOJAMENTO DIANTEIRO (EQUIPAMENTO OPCIONAL) (COVER GP-FRONT HOUSING (OPTIONAL EQUIPMENT))	18
Y	*338-2640*	1	GRUPO DA TAMPA-ALOJAMENTO DIANTEIRO (COVER GP-FRONT HOUSING)	19
Y	*370-2283*	1	GRUPO DA TAMPA-MECANISMO DA VÁLVULA (COVER GP-VALVE MECHANISM)	21
Y	*435-4075*	1	GRUPO DA TAMPA-LINHAS DE ÁGUA (COVER GP-WATER LINES)	75
Y	*211-8041*	1	GRUPO DO AMORTECEDOR (DAMPER GP)	33
Y	*278-0244*	1	GRUPO DO COTOVELO DE ÁGUA (ELBOW GP-WATER)	77
Y	*434-5137*	1	ARRANJO DO NÚCLEO DO MOTOR (ENGINE AR-CORE)	10
Y	*218-0859*	1	GRUPO DE FIXADORES DO AMORTECEDOR E DA POLIA (FASTENER GP-DAMPER & PULLEY)	36
Y	*346-5148*	1	GRUPO DE FIXADORES-BOMBA DE INJEÇÃO DE COMBUSTÍVEL (FASTENER GP-FUEL INJ PUMP)	139
Y	*348-1099*	1	GRUPO DE FIXADORES DA BOMBA DE ÁGUA (FASTENER GP-WATER PUMP)	84
Y	*363-7616*	1	GRUPO DO FILTRO DE ÓLEO DO MOTOR (FILTER GP-ENGINE OIL)	63
Y	*349-3522*	1	GRUPO DE FILTRO-COMBUSTÍVEL (FILTER GP-FUEL)	140
Y	*324-0544*	1	GRUPO DO VOLANTE (FLYWHEEL GP)	37
Y	*366-4949*	1	GRUPO DA VARETA DE NÍVEL DE ÓLEO (GAUGE GP-OIL LEVEL (DIPSTICK))	66
Y	*352-1503*	1	GRUPO DA CAIXA DO VOLANTE (HOUSING GP-FLYWHEEL)	40
Y	*299-8022*	1	GRUPO DO ALOJAMENTO-DIANTEIRO (HOUSING GP-FRONT)	42
Y	*398-2313*	1	GRUPO DE LEVANTAMENTO-MOTOR (LIFTING GP-ENGINE)	43
Y	*287-7841*	1	GRUPO DE TUBULAÇÕES DE ÓLEO DO MOTOR (LINES GP-ENGINE OIL)	69
Y	*331-2758*	1	GRUPO DE TUBULAÇÕES DE COMBUSTÍVEL (LINES GP-FUEL)	141
Y	*425-9089*	1	GRUPO DE LINHAS-FILTRO DE COMBUSTÍVEL (LINES GP-FUEL FILTER)	147
Y	*399-7707*	1	GRUPO DE TUBULAÇÕES DE ÓLEO DO TURBOCOMPRESSOR (LINES GP-TURBOCHARGER OIL)	71
Y	*391-4948*	1	GRUPO DO COLETOR-ESCAPAMENTO (MANIFOLD GP-EXHAUST)	118
Y	*424-5299*	1	GRUPO DO COLETOR DE ADMISSÃO (MANIFOLD GP-INLET)	119
Y	*418-4529*	1	GRUPO DE FIXAÇÃO DO ALTERNADOR E DO COMPRESSOR (MOUNTING GP-ALTERNATOR & COMPR)	44
Y	*344-4062*	1	GRUPO DE MONTAGEM DO FILTRO DE COMBUSTÍVEL (MOUNTING GP-FUEL FILTER)	151

433-9279 ARRANJO DE MOTOR-CONCLUÍDO (ENGINE AR-COMPLETE) (continuação) **i06675052**

NOTA	NÚMERO DA PEÇA	QTY	NOME DA PEÇA 1 2 3 4 5 6 (NÍVEL DO PRODUTO)	CONSULTE PÁGINA
Y	*367-2759*	1	GRUPO DE MONTAGEM-MOTOR DE PARTIDA (MOUNTING GP-STARTING MOTOR)	47
Y	*381-6727*	1	GRUPO DO CÁRTER DE ÓLEO (PAN GP-OIL)	48
Y	*275-4260*	1	GRUPO DO BUJÃO-BLOCO DO CILINDRO (AQUECEDOR DE ÁGUA DA CAMISA DO MOTOR) (PLUG GP-CYLINDER BLOCK (JACKET WATER HEATER))	51
Y	*275-8699*	1	GRUPO DO BUJÃO-BLOCO DO CILINDRO (ARREFECEDOR AUXILIAR) (PLUG GP-CYLINDER BLOCK (AUXILIARY COOLER))	52
Y	*346-4997*	1	GRUPO DE BUJÕES DO CABEÇOTE DE CILINDRO (PLUG GP-CYLINDER HEAD)	53
Y	*292-9786*	1	GRUPO DO BUJÃO-MOTOR (FREIO DE COMPRESSÃO) (PLUG GP-ENGINE (COMPRESSION BRAKE))	54
Y	*347-2324*	1	GRUPO DO BUJÃO-MOTOR (TUBULAÇÃO DE ÁGUA) (PLUG GP-ENGINE (WATER LINE))	55
Y	*473-9544*	1	GRUPO DE PROTEÇÃO DA FIAÇÃO (PROTECTION GP-WIRING)	241
Y	*342-7219*	1	GRUPO DA POLIA-VIRABREQUIM (PULLEY GP-CRANKSHAFT)	56
Y	*326-3561*	1	GRUPO DO TERMOSTATO (REGULATOR GP-TEMPERATURE)	99
Y	*296-1486*	1	GRUPO DO RETENTOR-VIRABREQUIM (SEAL GP-CRANKSHAFT)	59
Y	*489-9316*	1	GRUPO DO ANTEPARO TÉRMICO (SHIELD GP-HEAT)	132
Y	*349-4782*	1	GRUPO DO ESPAÇADOR DA ADMISSÃO DE AR (SPACER GP-AIR INLET)	133
Y	*344-4937*	1	GRUPO DE SUPORTE-MOTOR (SUPPORT GP-ENGINE)	60
Y	*369-5279*	1	GRUPO DO TURBOCOMPRESSOR (TURBOCHARGER GP)	134
Y	*434-3255*	1	GRUPO DE FIAÇÃO DO CONTROLE ELETRÔNICO (WIRING GP-ELECTRONIC CONTROL)	310
Y	*393-3453*	1	GRUPO DE FIAÇÃO DO SENSOR (WIRING GP-SENSOR)	325
			PLEASE USE THE GASKET KIT LINK IN SIS OR CONTACT YOUR LOCAL DEALER FOR THE LATEST GASKET KIT INFORMATION	

Y - ILUSTRAÇÃO INDIVIDUAL

<FIM>

434-5134 ARRANJO DO NÚCLEO DO MOTOR (ENGINE AR-CORE)

S/N: WYE1-UP

NÚMEROE DE 433-9278 ARRANJO DE MOTOR-CONCLUÍDO

SMCS-1000 **i06299059**

NOTA	NÚMERO DA PEÇA	QTY	NOME DA PEÇA 1 2 3 4 5 6 (NÍVEL DO PRODUTO)	CONSULTE PÁGINA
Y	*434-5135*	1	ARRANJO DO NÚCLEO DO MOTOR (ENGINE AR-CORE)	10
Y	*397-7242*	1	PLACA E GRUPO DE PELÍCULA (PLATE & FILM GP)	1040
	445-5005	1	GRUPO DE COMPONENTES ELETRÔNICOS-CLASSIFICAÇÕES DO MOTOR (ELECTRONICS GP-ENGINE RATINGS)	

Y - ILUSTRAÇÃO INDIVIDUAL

<FIM>

434-5135 ARRANJO DO NÚCLEO DO MOTOR (ENGINE AR-CORE)

S/N: WYE1-UP

NÚMEROE DE 434-5134, 434-5137 ARRANJO DO NÚCLEO DO MOTOR

SMCS-1000 **i05664432**

NOTA	NÚMERO DA PEÇA	QTY	NOME DA PEÇA 1 2 3 4 5 6 (NÍVEL DO PRODUTO)	CONSULTE PÁGINA
Y	*294-3593*	1	GRUPO DO EIXO-COMANDO (CAMSHAFT GP)	13
Y	*188-3826*	1	GRUPO DO ARREFECEDOR DE ÓLEO DO MOTOR (COOLER GP-ENGINE OIL)	74
Y	*294-2987*	1	GRUPO DO VIRABREQUIM (CRANKSHAFT GP)	23
Y	*277-7261*	1	GRUPO DO BLOCO DO MOTOR (CYLINDER BLOCK GP)	25
Y	*346-0485*	1	GRUPO DO CABEÇOTE DO CILINDRO (CYLINDER HEAD GP)	29
Y	*294-2931*	1	GRUPO DE ENGRENAGEM FRONTAL (GEAR GP-FRONT)	38
YR	*300-4170*	6	GRUPO DE PISTÃO E BIELA (PISTON & ROD GP)	50
Y	*259-2976*	1	GRUPO DA BOMBA DE ÓLEO DO MOTOR (PUMP GP-ENGINE OIL)	72
Y	*386-2109*	1	GRUPO DA BOMBA DE INJEÇÃO DE COMBUSTÍVEL (PUMP GP-FUEL INJECTION)	152
Y	*417-9620*	6	GRUPO DA BOMBA DE INJEÇÃO DE COMBUSTÍVEL (PUMP GP-FUEL INJECTION)	154
Y	*346-9561*	1	GRUPO DA BOMBA-ÁGUA (PUMP GP-WATER)	96
Y	*344-9102*	1	GRUPO DE GALERIA DE DISTRIBUIÇÃO DE COMBUSTÍVEL (RAIL GP-FUEL)	160
Y	*434-3256*	1	GRUPO DO SENSOR DO MOTOR (SENSOR GP-ENGINE)	249
Y	*348-9896*	1	GRUPO DO MECANISMO DE VÁLVULAS (VALVE MECHANISM GP)	61
Y	*343-9066*	1	GRUPO DE FIAÇÃO-UNIDADE INJETORA (WIRING GP-UNIT INJECTOR)	328

R - PEÇA REMANUFATURADA PODE ESTAR DISPONÍVEL
Y - ILUSTRAÇÃO INDIVIDUAL

<FIM>

434-5137 ARRANJO DO NÚCLEO DO MOTOR (ENGINE AR-CORE)

S/N: WYE1-UP

NÚMEROE DE 433-9279 ARRANJO DE MOTOR-CONCLUÍDO

SMCS-1000 **i05664672**

NOTA	NÚMERO DA PEÇA	QTY	NOME DA PEÇA 1 2 3 4 5 6 (NÍVEL DO PRODUTO)	CONSULTE PÁGINA
Y	*434-5135*	1	ARRANJO DO NÚCLEO DO MOTOR (ENGINE AR-CORE)	10
Y	*397-7242*	1	PLACA E GRUPO DE PELÍCULA (PLATE & FILM GP)	1040
	398-2763	1	GRUPO DE COMPONENTES ELETRÔNICOS-CLASSIFICAÇÕES DO MOTOR (ELECTRONICS GP-ENGINE RATINGS)	

Y - ILUSTRAÇÃO INDIVIDUAL

<FIM>

455-7505 ARRANJO DE INSTALAÇÃO-MOTOR (INSTALLATION AR-ENGINE)

S/N: FRS1-UP

NÚMEROE DE 456-6631 ARRANJO COMUM

SMCS-1000 **i06641544**

NOTA	NÚMERO DA PEÇA	QTY	NOME DA PEÇA 1 2 3 4 5 6 (NÍVEL DO PRODUTO)	CONSULTE PÁGINA
Y	*462-5921*	1	GRUPO DO ALTERNADOR-CARREGAMENTO (ALTERNATOR GP-CHARGING)	171
Y	*462-5922*	1	GRUPO DO COMANDO DE ACESSÓRIOS (DRIVE GP-ACCESSORY)	34
Y	*415-6090*	1	GRUPO DO EJETOR DE POEIRA (DUST EJECTOR GP)	108
Y	*365-0291*	1	GRUPO DE ENCHIMENTO DE ÓLEO DO TREM DE FORÇA (FILLER GP-POWER TRAIN OIL)	372
Y	*365-0282*	1	GRUPO DE DESCARTE DE VAPORES (FUMES DISPOSAL GP)	65
Y	*365-0285*	1	GRUPO DE CORREIAS DE PROTEÇÃO (GUARD GP-BELT)	39
Y	*365-0215*	1	GRUPO DE LINHAS-DRENO DO ÓLEO DO MOTOR (LINES GP-ENGINE OIL DRAIN)	70
Y	*415-6081*	1	GRUPO DE TUBULAÇÕES DE ESCAPE (LINES GP-EXHAUST)	117
Y	*365-0289*	1	GRUPO DE TUBULAÇÕES DE COMBUSTÍVEL (LINES GP-FUEL)	143
Y	*365-0235*	1	GRUPO DE MONTAGEM-PURIFICADOR DE AR (MOUNTING GP-AIR CLEANER)	120
Y	*365-0232*	1	GRUPO DE FIXAÇÃO DO MOTOR E DA TRANSMISSÃO (MOUNTING GP-ENGINE & XMSN)	45
Y	*365-0292*	1	GRUPO DO SILENCIADOR (MUFFLER GP)	122
Y	*365-0293*	1	GRUPO DO AUXÍLIO DE PARTIDA A ÉTER (STARTING AID GP-ETHER)	262

Y - ILUSTRAÇÃO INDIVIDUAL

<FIM>

418-4572 GRUPO DA CORREIA TIPO SERPENTINA (BELT GP-SERPENTINE)

S/N: FRS1-UP

NÚMEROE DE 462-5922 GRUPO DO COMANDO DE ACESSÓRIOS

SMCS-1397 **i05327664**

NOTA	REF. NÃO	GRÁFICO REF.	NÚMERO DA PEÇA	QTY	NOME DA PEÇA 1 2 3 4 5 6 (NÍVEL DO PRODUTO)	CONSULTE PÁGINA
	1	1	**374-8491**	1	CORREIA TIPO SERPENTINA (BELT-SERPENTINE)	

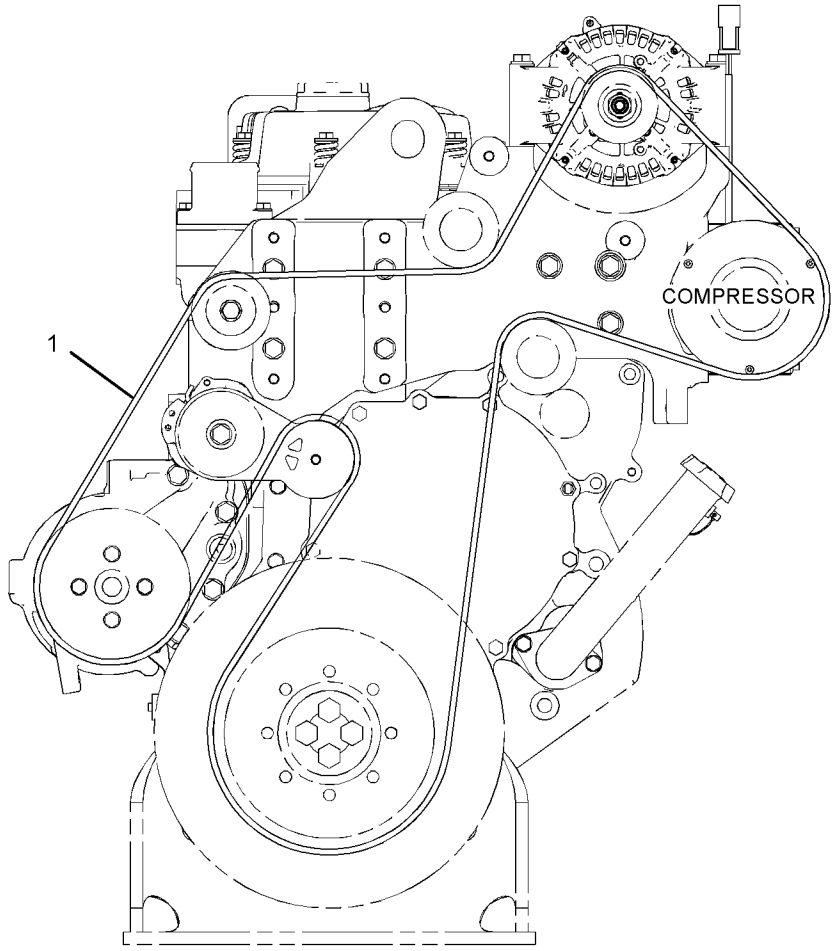

FRONT VIEW OF ENGINE

GRÁFICO 1 <FIM> g03323842

294-3593 GRUPO DO EIXO-COMANDO (CAMSHAFT GP)

S/N: WYE1-UP

NÚMEROE DE 434-5135 ARRANJO DO NÚCLEO DO MOTOR

SMCS-1210, 1211, 1212

i03975331

NOTA	REF. NÃO	GRÁFICO REF.	NÚMERO DA PEÇA	QTY	NOME DA PEÇA 1 2 3 4 5 6 (NÍVEL DO PRODUTO)	CONSULTE PÁGINA
	1	1	**107-7694**	1	PLACA DE ENCOSTO (PLATE-THRUST)	
R	2	1	**347-7109**	1	CONJUNTO DO EIXO-COMANDO (CAMSHAFT AS)	
		1	**1B-8705**	1	CHAVE WOODRUFF (KEY-WOODRUFF)	
		1	**347-0425**	1	ENGRENAGEM DO EIXO-COMANDO (80 DENTES) (GEAR-CAMSHAFT (80-TEETH))	
M	3	1	**6V-3940**	2	PARAFUSO (M8X1,25X25 MM) (BOLT (M8X1.25X25-MM))	

M - PEÇA MÉTRICA

R - PEÇA REMANUFATURADA PODE ESTAR DISPONÍVEL

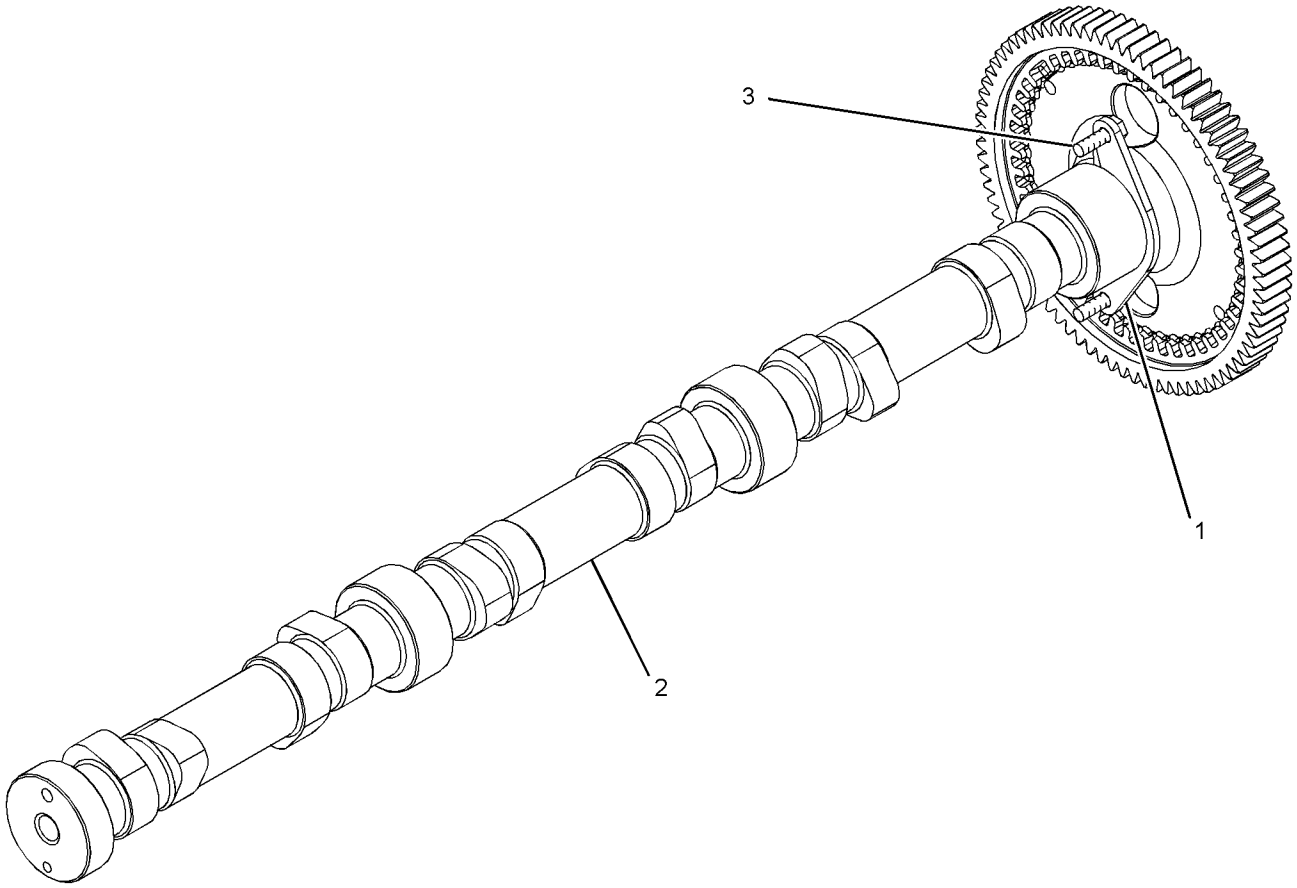

GRÁFICO 1 <FIM> g01455538

355-7408 GRUPO DE TAMPA E FIXAÇÃO DO BLOCO DO MOTOR (COVER & MTG GP-CYLINDER BLOCK)

S/N: WYE1-UP

FORNECE GRUPO DE TAMPA PARA LADO ESQUERDO DO BLOCO DO MOTOR.
PARA USO COM MOTORES LRC PARA WTS (WHEEL TRACTOR SCRAPER, TRATOR ESCRÊIPER DE RODAS)
COM RESPIRO MONTADO NA TAMPA DA VÁLVULA
NÃO PODE SER USADO COM MOTORES TIER 4 COM RESPIRO MONTADO NA LATERAL
NÚMEROE DE 433-9278, 433-9279 ARRANJO DE MOTOR-CONCLUÍDO

SMCS-1201 **i05664736**

NOTA	REF. NÃO	GRÁFICO REF.	NÚMERO DA PEÇA	QTY	NOME DA PEÇA 1 2 3 4 5 6 (NÍVEL DO PRODUTO)	CONSULTE PÁGINA
	1	1	**280-4322**	1	JUNTA (GASKET)	
	2	1	**355-7407**	1	TAMPA DO CILINDRO (COVER-CYLINDER)	
	3	1	*353-5105*	1	CONJUNTO DO ADAPTADOR (ADAPTER AS)	
		1	**030-8194**	1	CONECTOR (CONNECTOR)	
		1	**238-5081**	1	ANEL RETENTOR EM O (SEAL-O-RING)	
M	4	1	**131-0353**	1	PRISIONEIRO (M8X1,25X82,75-MM) (STUD (M8X1.25X82.75-MM))	
	5	1	*183-3407*	4	CONJUNTO DE BUJÃO (PLUG AS)	
					(EACH INCLUDES)	
		1	**9S-8004**	1	BUJÃO (ROSCA 9/16-18) (PLUG (9/16-18-THD))	
		1	**214-7568**	1	ANEL RETENTOR EM O (SEAL-O-RING)	
	6	1	**9M-1974**	10	ARRUELA DURA (8,8X16X2 MM DE ESPESSURA) (WASHER-HARD (8.8X16X2-MM THK))	
M	7	1	**6V-2317**	7	PARAFUSO (M8X1,25X30 MM) (BOLT (M8X1.25X30-MM))	
M	8	1	**6V-5219**	2	PARAFUSO (M8X1,25X40 MM) (BOLT (M8X1.25X40-MM))	

M - PEÇA MÉTRICA

355-7408 GRUPO DE TAMPA E FIXAÇÃO DO BLOCO DO MOTOR (COVER & MTG GP-CYLINDER BLOCK) (continuação)

i05664736

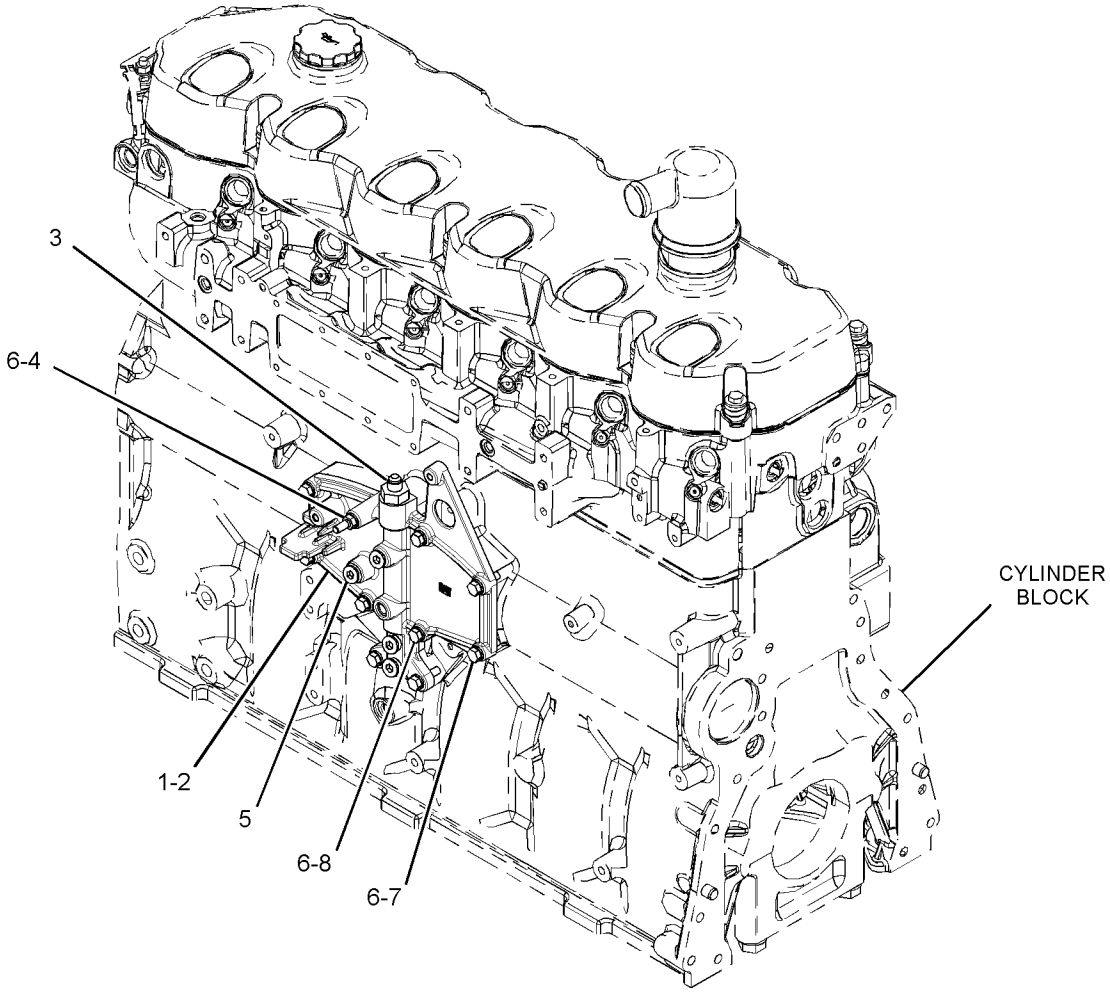

GRÁFICO 1 <FIM> g03114176

327-4375 GRUPO DE TAMPAS DO MOTOR (COVER GP-ENGINE)

S/N: WYE1-UP

NÚMEROE DE 433-9278, 433-9279 ARRANJO DE MOTOR-CONCLUÍDO

SMCS-1000 **i05664895**

NOTA	REF. NÃO	GRÁFICO REF.	NÚMERO DA PEÇA	QTY	NOME DA PEÇA 1 2 3 4 5 6 (NÍVEL DO PRODUTO)	CONSULTE PÁGINA
	1	1	**421-8488**	1	TAMPA (COVER)	
M	2	1	**6V-4248**	2	PARAFUSO (M10X1,5X25 MM) (BOLT (M10X1.5X25-MM))	
	3	1	**6V-5839**	2	ARRUELA (11X21X2,5 MM DE ESPESSURA) (WASHER (11X21X2.5-MM THK))	
	4	1	**8T-5917**	1	ANEL RETENTOR EM O (SEAL-O-RING)	

M - PEÇA MÉTRICA

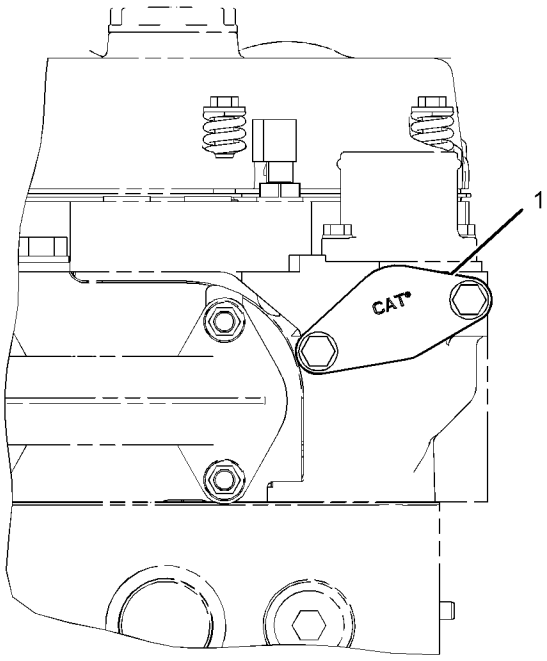

RIGHT SIDE VIEW OF ENGINE

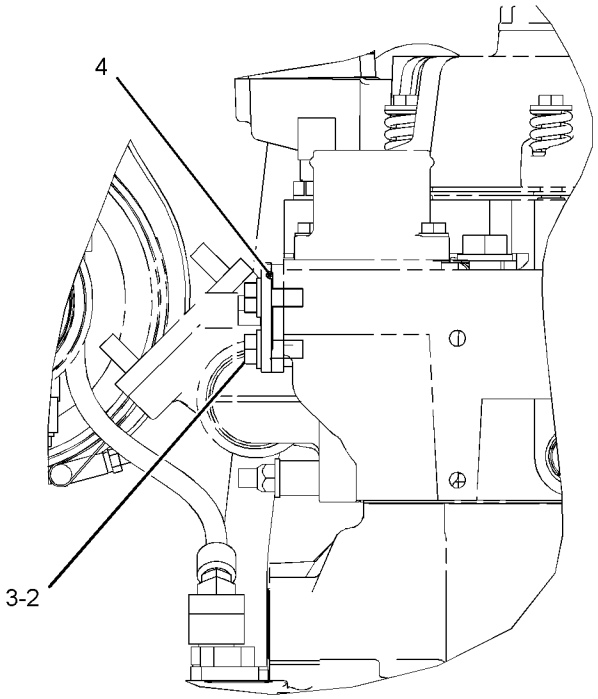

FRONT VIEW OF ENGINE

GRÁFICO 1 <FIM> g03507171

269-5311 GRUPO DA TAMPA-ALOJAMENTO DIANTEIRO (COVER GP-FRONT HOUSING)

S/N: WYE1-UP

NÚMEROE DE 433-9278, 433-9279 ARRANJO DE MOTOR-CONCLUÍDO

SMCS-1151, 1166

i05043809

NOTA	REF. NÃO	GRÁFICO REF.	NÚMERO DA PEÇA	QTY	NOME DA PEÇA 1 2 3 4 5 6 (NÍVEL DO PRODUTO)	CONSULTE PÁGINA
	1	1	**7C-1445**	1	TAMPA (COVER)	
	2	1	**061-9455**	1	ANEL RETENTOR EM O (SEAL-O-RING)	
M	3	1	**6V-3940**	2	PARAFUSO (M8X1,25X25 MM) (BOLT (M8X1.25X25-MM))	
	4	1	**9M-1974**	2	ARRUELA DURA (8,8X16X2 MM DE ESPESSURA) (WASHER-HARD (8.8X16X2-MM THK))	

M - PEÇA MÉTRICA

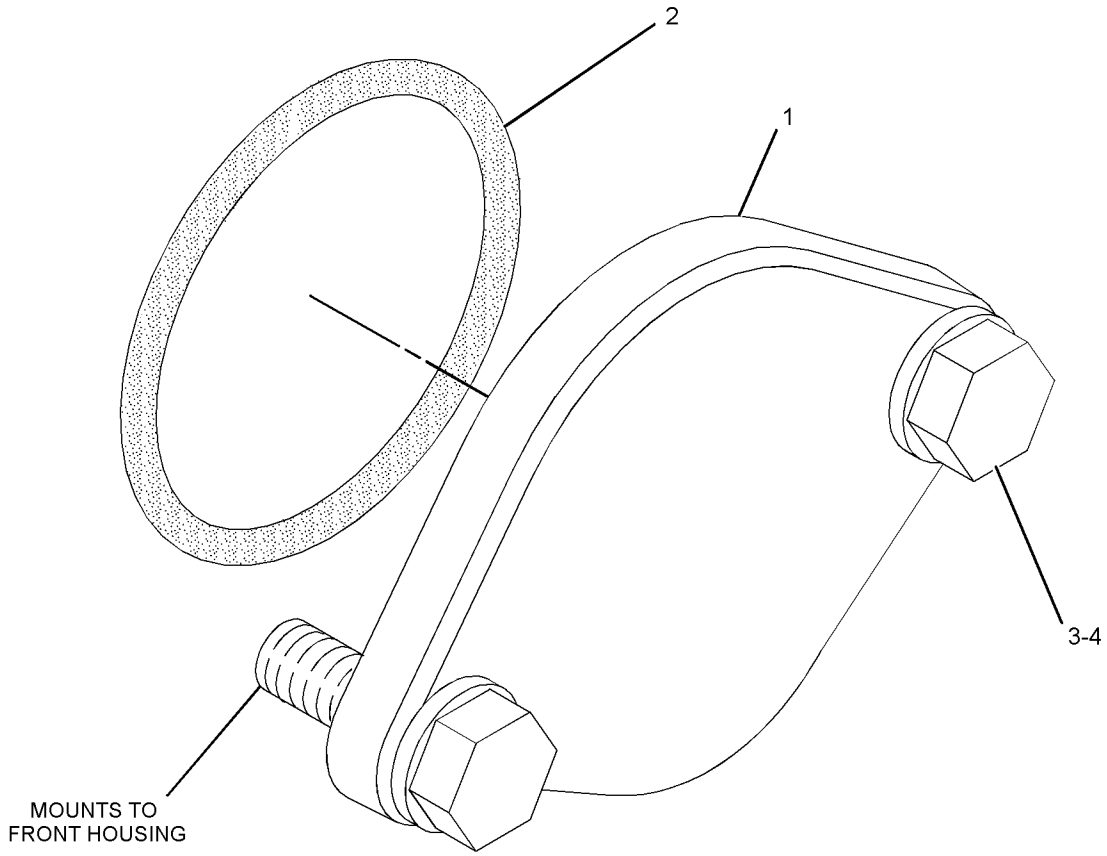

GRÁFICO 1 <FIM> g01280243

269-5325 GRUPO DA TAMPA-ALOJAMENTO DIANTEIRO (COVER GP-FRONT HOUSING)

S/N: WYE1-UP

NÚMEROE DE 433-9278, 433-9279 ARRANJO DE MOTOR-CONCLUÍDO

SMCS-1151, 1166 **i05832909**

NOTA	REF. NÃO	GRÁFICO REF.	NÚMERO DA PEÇA	QTY	NOME DA PEÇA 1 2 3 4 5 6 (NÍVEL DO PRODUTO)	CONSULTE PÁGINA
	1	1	**269-5778**	1	TAMPA (COVER)	
	2	1	**275-2164**	1	RETENTOR (SEAL)	
	3	1	**5P-8245**	4	ARRUELA DURA (13,5X25,5X3 MM DE ESPESSURA) (WASHER-HARD (13.5X25.5X3-MM THK))	
M	4	1	**6V-8149**	2	PORCA (M12X1,75 DE ESPESSURA) (NUT (M12X1.75-THD))	
M	5	1	**6V-8336**	2	PARAFUSO (M12X1,75X70 MM) (BOLT (M12X1.75X70-MM))	

M - PEÇA MÉTRICA

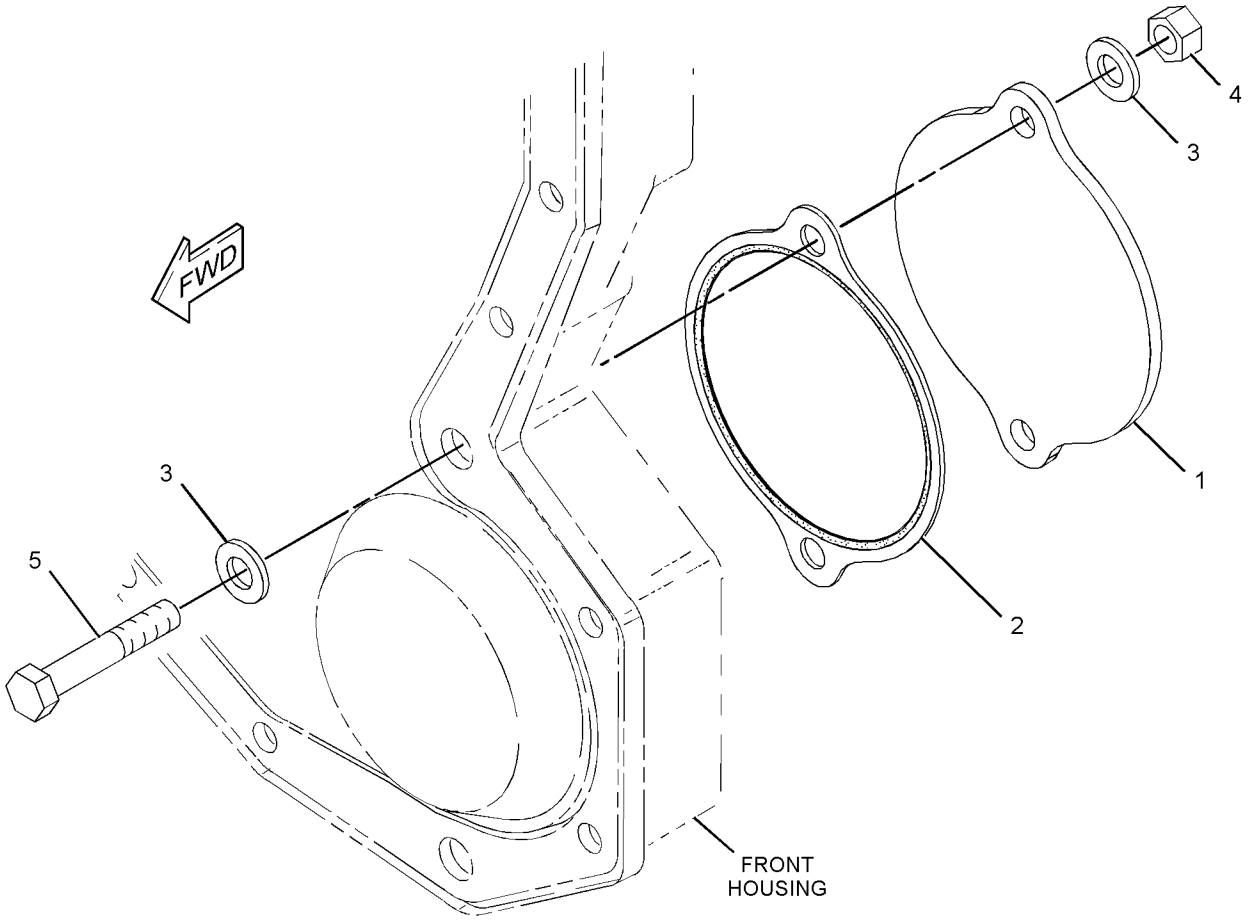

GRÁFICO 1 <FIM> g01179047

338-2640 GRUPO DA TAMPA-ALOJAMENTO DIANTEIRO (COVER GP-FRONT HOUSING)

S/N: WYE1-UP

FORNECE UMA TAMPA DIANTEIRA LAMINADA PARA USO COM MOTORES PARA FINS DE REDUÇÃO DE RUÍDO

NÚMEROE DE 433-9278, 433-9279 ARRANJO DE MOTOR-CONCLUÍDO

SMCS-1151, 1166

i05536853

NOTA	REF. NÃO	GRÁFICO REF.	NÚMERO DA PEÇA	QTY	NOME DA PEÇA 1 2 3 4 5 6 (NÍVEL DO PRODUTO)	CONSULTE PÁGINA
	1	1	**206-6875**	1	TAMPA DE TUBO (CAP-TUBE)	
	2	1	**258-5646**	1	JUNTA (GASKET)	
	3	1	**338-2637**	1	CONJUNTO DE TAMPA DO ALOJAMENTO DIANTEIRO (COVER AS-FRONT HOUSING)	
M	4	1	**145-2264**	1	PRISIONEIRO (M8X1,25X35 MM) (STUD (M8X1.25X35-MM))	
M	5	1	**6V-5218**	8	PARAFUSO (M8X1,25X35 MM) (BOLT (M8X1.25X35-MM))	
M	6	1	**8T-0100**	2	PARAFUSO (M8X1,25X60 MM) (BOLT (M8X1.25X60-MM))	

M - PEÇA MÉTRICA

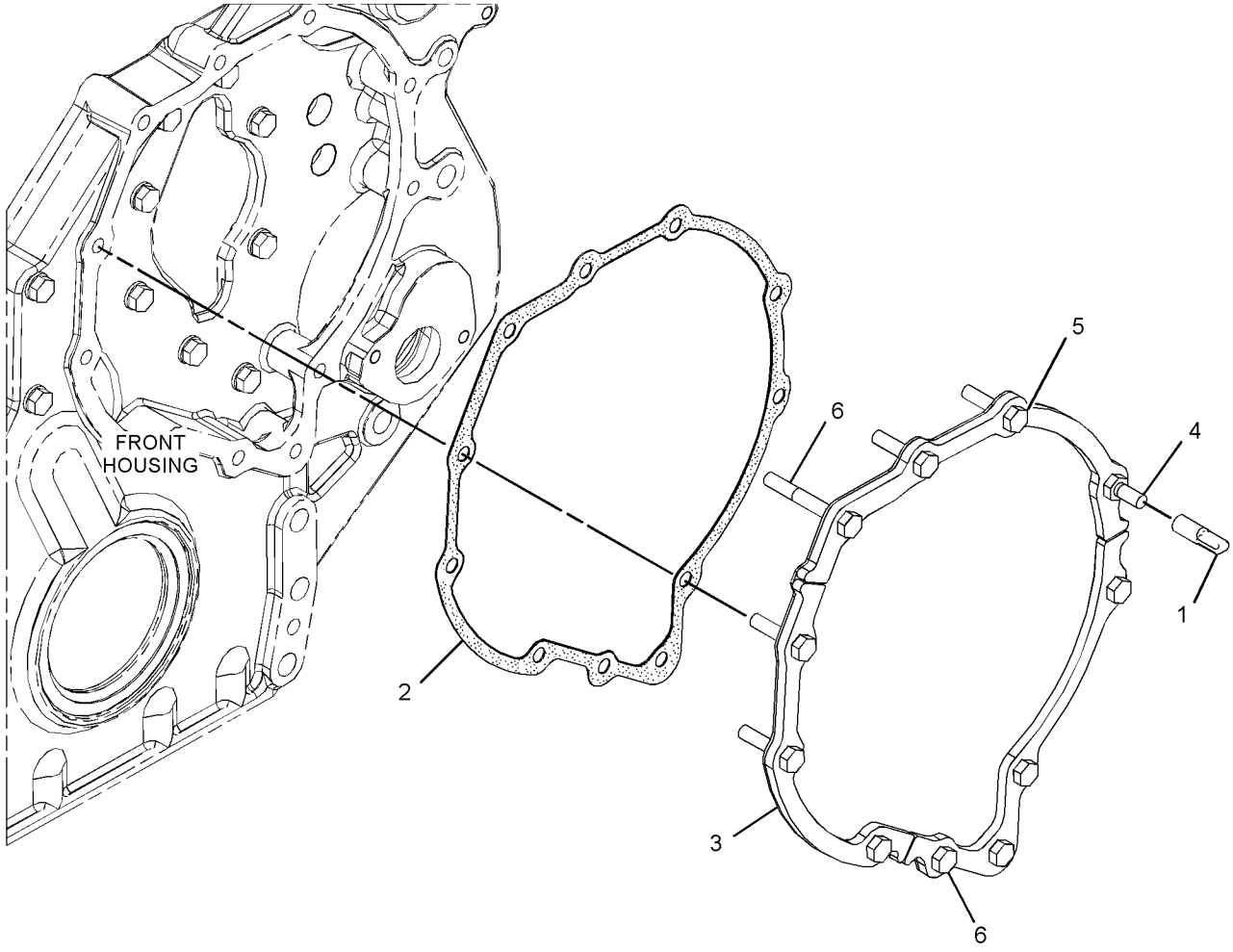

GRÁFICO 1 <FIM> g02149096

360-5396 GRUPO DA TAMPA DE SUPRESSÃO DE RUÍDOS (COVER GP-SOUND SUPPRESSION)

S/N: FRS1-UP

NÚMEROE DE 422-1634 ARRANJO DE SUPRESSÃO DE RUÍDOS

SMCS-1801 **i06606992**

NOTA	REF. NÃO	GRÁFICO REF.	NÚMERO DA PEÇA	QTY	NOME DA PEÇA 1 2 3 4 5 6 (NÍVEL DO PRODUTO)	CONSULTE PÁGINA
	1	1	**388-2229**	1	TAMPA (LADO DIREITO) (COVER (RH))	
	2	1	**388-2235**	1	TAMPA (LADO ESQUERDO) (COVER (LH))	
	3	1	**115-6433**	8	ARRUELA (11X50X6-MM DE ESPESSURA) (WASHER (11X50X6-MM THK))	
M	4	1	**8T-4133**	8	PORCA (ROSCA M10X1,5) (NUT (M10X1.5-THD))	

M - PEÇA MÉTRICA

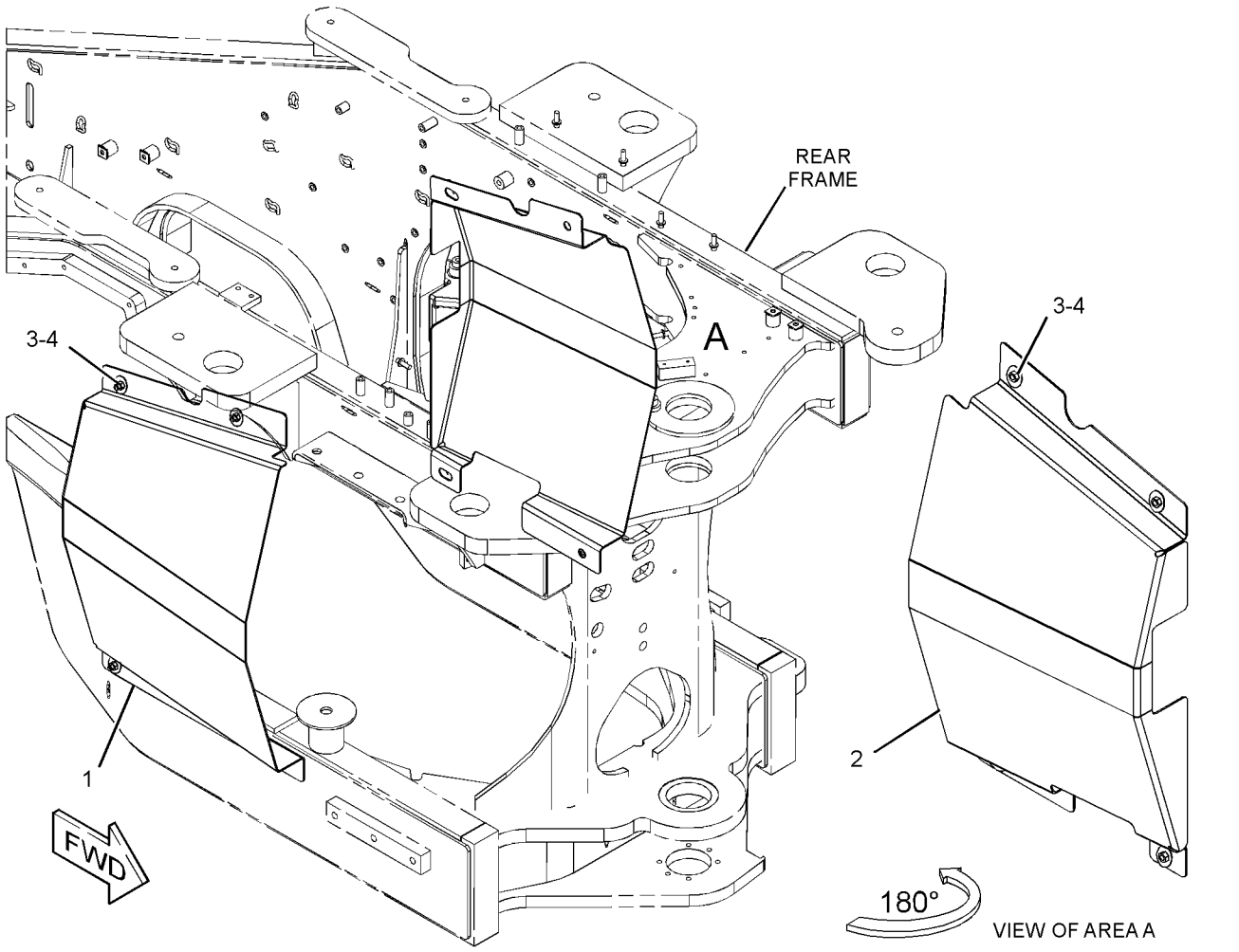

GRÁFICO 1 <FIM> g03453620

370-2283 GRUPO DA TAMPA-MECANISMO DA VÁLVULA (COVER GP-VALVE MECHANISM)

S/N: WYE1-UP

FORNECE UM SISTEMA DE TAMPA PARA SEPARAR O ÓLEO EM VOLUME DOS VAPORES DO CÁRTER NÚMEROE DE 433-9278, 433-9279 ARRANJO DE MOTOR-CONCLUÍDO

SMCS-1107 **i05158965**

NOTA	REF. NÃO	GRÁFICO REF.	NÚMERO DA PEÇA	QTY	NOME DA PEÇA 1 2 3 4 5 6 (NÍVEL DO PRODUTO)	CONSULTE PÁGINA
	1	1	**227-4531**	1	CONJUNTO DE TAMPA DO BOCAL DE ENCHIMENTO DE ÓLEO DO MOTOR (CAP AS-ENGINE OIL FILLER)	
		1	**7F-8268**	1	ANEL RETENTOR EM O (SEAL-O-RING)	
	2	1	**244-4500**	10	MOLA (SPRING)	
	3	1	**260-0113**	1	RETENTOR DA TAMPA DA VÁLVULA (SEAL-VALVE COVER)	
	4	1	**324-9326**	1	TAMPA DO MECANISMO DE VÁLVULAS (COVER-VALVE MECHANISM)	
	5	1	**358-7347**	1	SUPORTE (BRACKET)	
	6	1	**368-8036**	1	CONJUNTO DE RESPIRO (MECANISMO DE VÁLVULAS) (BREATHER AS (VALVE MECHANISM))	
M	7	1	**131-0353**	2	PRISIONEIRO (M8X1,25X82,75-MM) (STUD (M8X1.25X82.75-MM))	
	8	1	**5P-4116**	10	ARRUELA DURA (8,8X20,5X2 MM DE ESPESSURA) (WASHER-HARD (8.8X20.5X2-MM THK))	
M	9	1	**5P-7970**	2	PORCA (ROSCA M8X1,25) (NUT (M8X1.25-THD))	
	10	1	**5P-8244**	10	ARRUELA DURA (12X22,5X2,5 MM DE ESPESSURA) (WASHER-HARD (12X22.5X2.5-MM THK))	
M	11	1	**8T-0100**	8	PARAFUSO (M8X1,25X60 MM) (BOLT (M8X1.25X60-MM))	
	12	1	**9M-1974**	2	ARRUELA DURA (8,8X16X2 MM DE ESPESSURA) (WASHER-HARD (8.8X16X2-MM THK))	

M - PEÇA MÉTRICA

370-2283 GRUPO DA TAMPA-MECANISMO DA VÁLVULA (COVER GP-VALVE MECHANISM) (continuação) **i05158965**

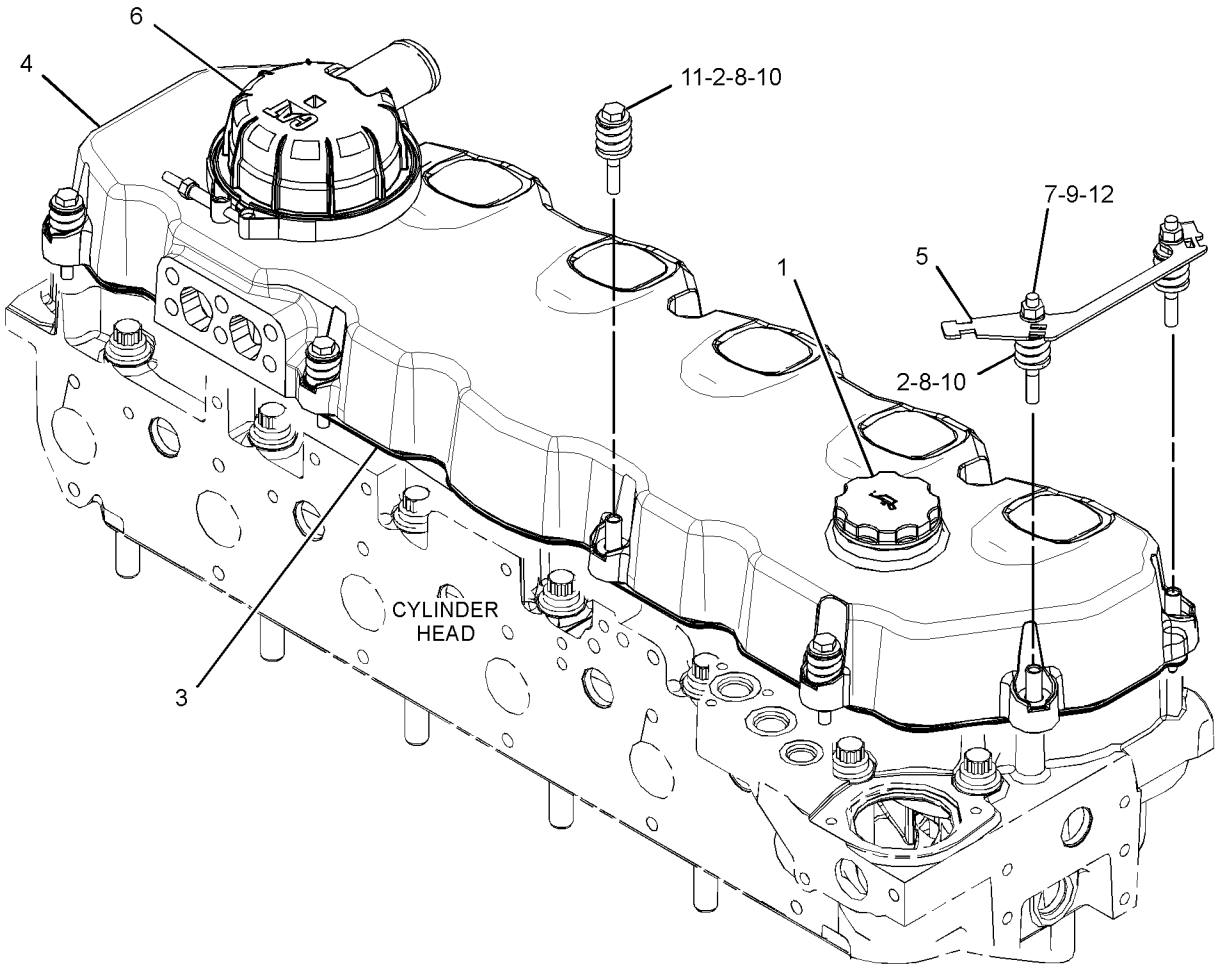

GRÁFICO 1 <FIM> g03324115

294-2987 GRUPO DO VIRABREQUIM (CRANKSHAFT GP)

S/N: WYE1-UP

NÚMEROE DE 434-5135 ARRANJO DO NÚCLEO DO MOTOR

SMCS-1202 **i04150631**

NOTA	REF. NÃO	GRÁFICO REF.	NÚMERO DA PEÇA	QTY	NOME DA PEÇA 1 2 3 4 5 6 (NÍVEL DO PRODUTO)	CONSULTE PÁGINA
J	1	1	**151-2939**	7	MANCAL PRINCIPAL (PADRÃO) (BEARING-MAIN (STANDARD))	
AB		1	**282-1771**		MANCAL PRINCIPAL (0,25 MM US) (BEARING-MAIN (0.25-MM US))	
AB		1	**282-1772**		MANCAL PRINCIPAL (0,51 MM US) (BEARING-MAIN (0.51-MM US))	
J	2	1	**246-3150**	2	PLACA DE ENCOSTO (PLATE-THRUST)	
R	3	1	**282-7958**	1	CONJUNTO DE VIRABREQUIM (CRANKSHAFT AS)	
		1	**282-7955**	1	ENGRENAGEM DO VIRABREQUIM (40 DENTES) (GEAR-CRANKSHAFT (40-TEETH))	
		1	**1B-8705**	1	CHAVE WOODRUFF (KEY-WOODRUFF)	
		1	**9Y-0810**	1	LUVA DE DESGASTE (SLEEVE-WEAR)	
					JOGO(S) DE REPARO DISPONÍVEL(ÍVEIS):	
ABJ			**243-6716**		KIT DE ROLAMENTOS (KIT-BEARING)	

A - NÃO FAZ PARTE DESTE GRUPO
B - UTILIZAR CONFORME NECESSÁRIO
J - PARTS MARKED J SERVICED BY KIT MARKED J
R - PEÇA REMANUFATURADA PODE ESTAR DISPONÍVEL

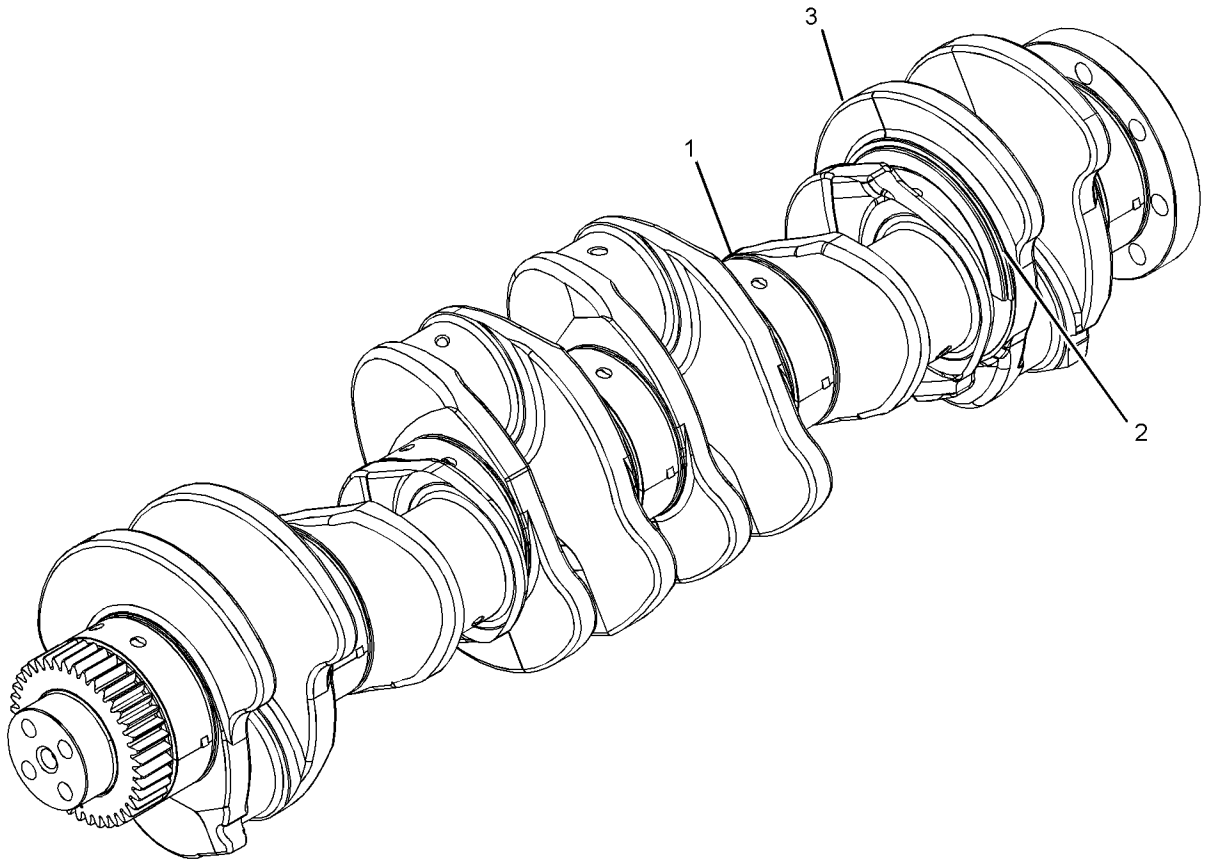

GRÁFICO 1 <FIM> g01319301

277-7260 GRUPO DO BLOCO DO MOTOR (CYLINDER BLOCK GP)

S/N: WYE1-UP

NÚMEROE DE 277-7261 GRUPO DO BLOCO DO MOTOR

SMCS-1201 **i05565673**

NOTA	REF. NÃO	GRÁFICO REF.	NÚMERO DA PEÇA	QTY	NOME DA PEÇA 1 2 3 4 5 6 (NÍVEL DO PRODUTO)	CONSULTE PÁGINA
	1	1	**167-0024**	6	RETENTOR DA CAMISA (SEAL-LINER)	
	2	1	**267-6686**	6	CAMISA DO BLOCO DO MOTOR (LINER-CYLINDER BLOCK)	
Y	3	1	**325-3913**	1	GRUPO DO BLOCO DO MOTOR (CYLINDER BLOCK GP)	26

Y - ILUSTRAÇÃO INDIVIDUAL

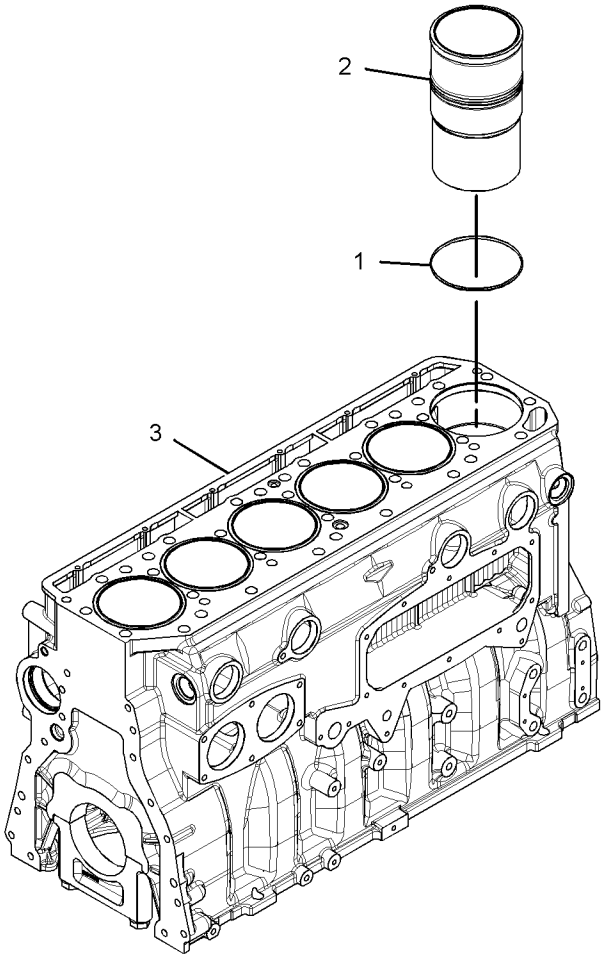

GRÁFICO 1 <FIM> g03527865

277-7261 GRUPO DO BLOCO DO MOTOR (CYLINDER BLOCK GP)

S/N: WYE1-UP

NÚMEROE DE 434-5135 ARRANJO DO NÚCLEO DO MOTOR

SMCS-1201 **i05903023**

NOTA	REF. NÃO	GRÁFICO REF.	NÚMERO DA PEÇA	QTY	NOME DA PEÇA 1 2 3 4 5 6 (NÍVEL DO PRODUTO)	CONSULTE PÁGINA
	1	1	**0S-0519**	1	BUJÃO TIPO COPO (PLUG-CUP)	
	2	1	**1W-8407**	2	LUVA (SLEEVE)	
	3	1	**4G-4972**	1	ANEL RETENTOR EM O (SEAL-O-RING)	
Y	4	1	**277-7260**	1	GRUPO DO BLOCO DO MOTOR (CYLINDER BLOCK GP)	24
	5	1	**256-2209**	1	RETENTOR (SEAL)	
	6	1	**6V-3538**	2	PINO-GUIA (DOWEL)	
	7	1	**7N-5683**	2	PINO-GUIA (DOWEL)	
	8	1	*396-0393*	1	CONJUNTO DE BUJÃO (PLUG AS)	
		1	**214-7566**	1	ANEL RETENTOR EM O (SEAL-O-RING)	
		1	**360-3677**	1	BUJÃO (PLUG)	

Y - ILUSTRAÇÃO INDIVIDUAL

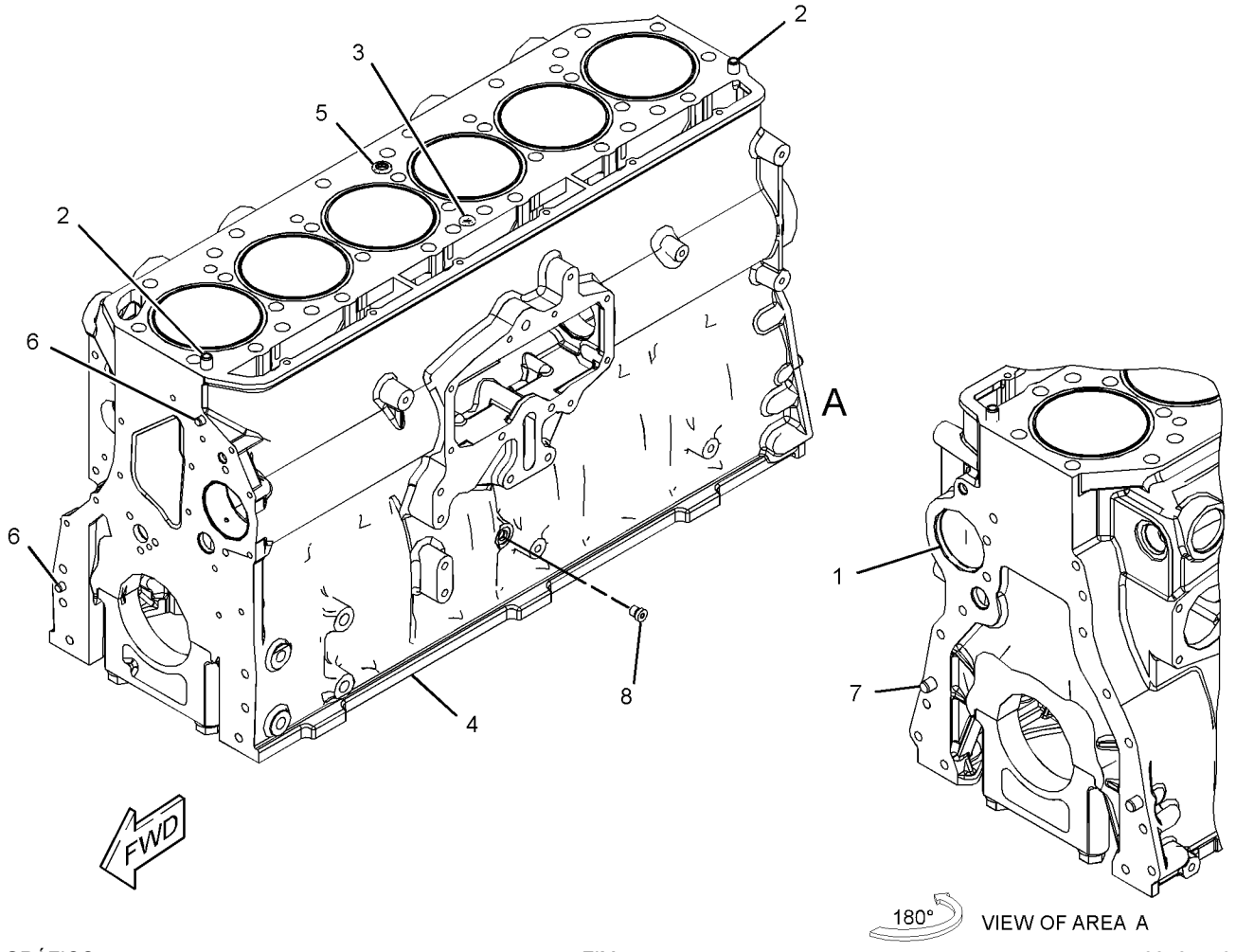

GRÁFICO 1 <FIM> g03187759

325-3913 GRUPO DO BLOCO DO MOTOR (CYLINDER BLOCK GP)

S/N: WYE1-UP

NÚMEROE DE 277-7260 GRUPO DO BLOCO DO MOTOR

SMCS-1201 **i05565693**

NOTA	REF. NÃO	GRÁFICO REF.	NÚMERO DA PEÇA	QTY	NOME DA PEÇA 1 2 3 4 5 6 (NÍVEL DO PRODUTO)	CONSULTE PÁGINA
	1	1	**0L-1026**	2	BUJÃO TIPO COPO (PLUG-CUP)	
	2	1	**3B-0623**	2	BUJÃO TIPO COPO (CABEÇOTE DE CILINDRO) (PLUG-CUP (CYLINDER HEAD))	
	3	1	**4F-5695**	4	BUJÃO TIPO COPO (PLUG-CUP)	
	4	1	**203-5805**	2	BUCHA (EIXO-COMANDO) (BUSHING (CAMSHAFT))	
	5	1	**203-6090**	1	BUCHA (EIXO-COMANDO) (BUSHING (CAMSHAFT))	
	6	1	**212-7002**	7	CAPA DO MANCAL (CAP-BEARING)	
	7	1	**216-5586**	1	BUCHA (EIXO-COMANDO) (BUSHING (CAMSHAFT))	
M	8	1	**175-0454**	14	PARAFUSO (M16X2X160 MM) (BOLT (M16X2X160-MM))	
	9	1	**9X-8268**	14	ARRUELA (17,5X30X3,5 MM DE ESPESSURA) (WASHER (17.5X30X3.5-MM THK))	

M - PEÇA MÉTRICA

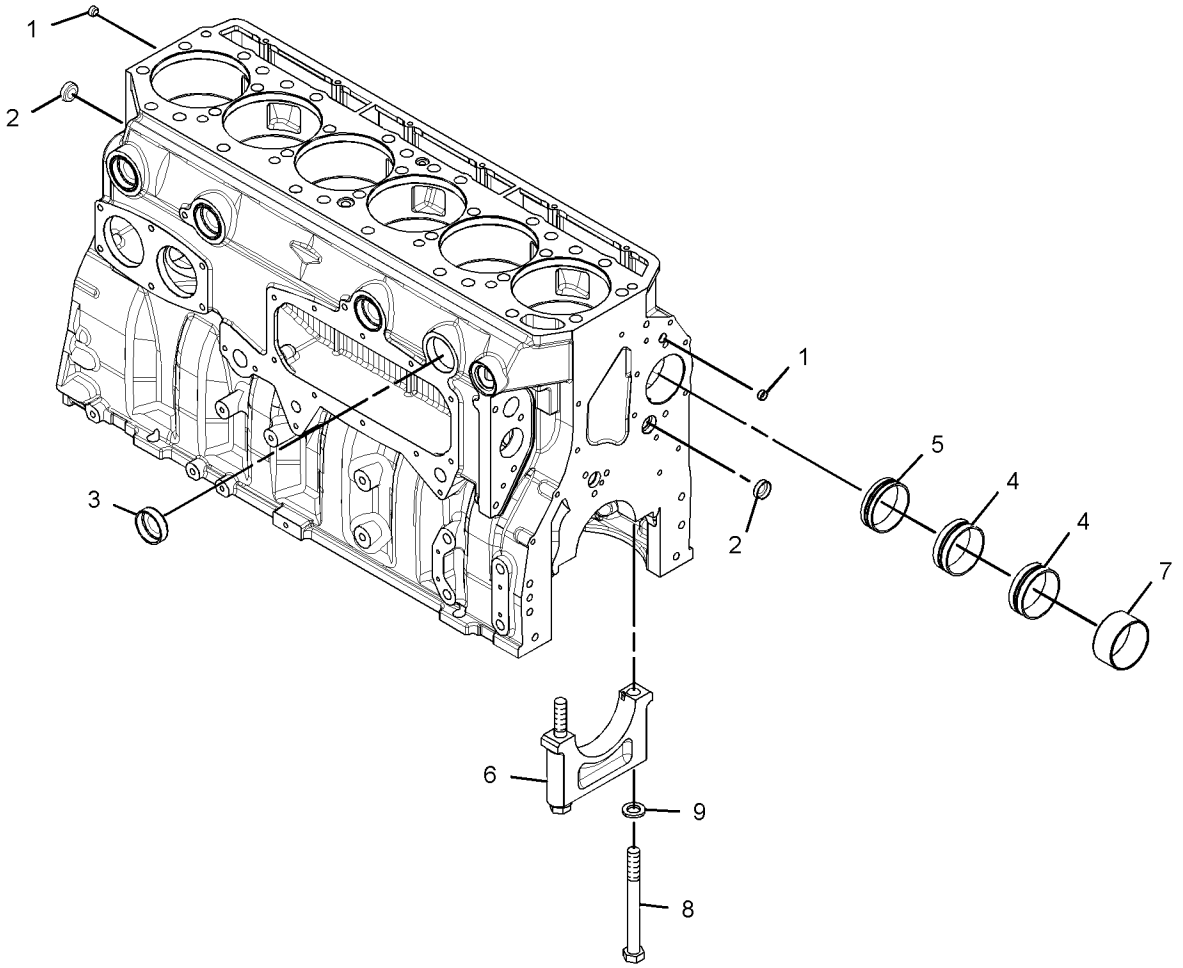

GRÁFICO 1 <FIM> g03527778

328-7475 CONJUNTO DO CABEÇOTE DO CILINDRO (CYLINDER HEAD AS)

S/N: WYE1-UP

NÚMEROE DE 346-6388 GRUPO DO CABEÇOTE DO CILINDRO

SMCS-1100, 1101

i05792503

NOTA	REF. NÃO	GRÁFICO REF.	NÚMERO DA PEÇA	QTY	NOME DA PEÇA 1 2 3 4 5 6 (NÍVEL DO PRODUTO)	CONSULTE PÁGINA
	1	1	**255-8666**	12	INSERÇÃO DE SEDE DE VÁLVULA (ADMISSÃO) (INSERT-VALVE SEAT (INLET))	
	2	1	**262-2959**	12	INSERÇÃO DE SEDE DE VÁLVULA (ESCAPE) (INSERT-VALVE SEAT (EXHAUST))	
	3	1	**310-7258**	6	ANEL RETENTOR EM O (SEAL-O-RING)	
	4	1	**310-7259**	6	ANEL RETENTOR EM O (SEAL-O-RING)	
	5	1	**325-6575**	6	LUVA INJETORA (SLEEVE-INJECTOR)	
	6	1	*321-8641*	6	CONJUNTO DE BUJÃO (PLUG AS)	
					(EACH INCLUDES)	
		1	**9S-8001**	1	BUJÃO (PLUG)	
		1	**238-5078**	1	ANEL RETENTOR EM O (SEAL-O-RING)	
	7	1	**3B-0623**	6	BUJÃO TIPO COPO (PLUG-CUP)	
	8	1	**8M-5860**	9	BUJÃO TIPO COPO (PLUG-CUP)	

328-7475 CONJUNTO DO CABEÇOTE DO CILINDRO (CYLINDER HEAD AS) (continuação) **i05792503**

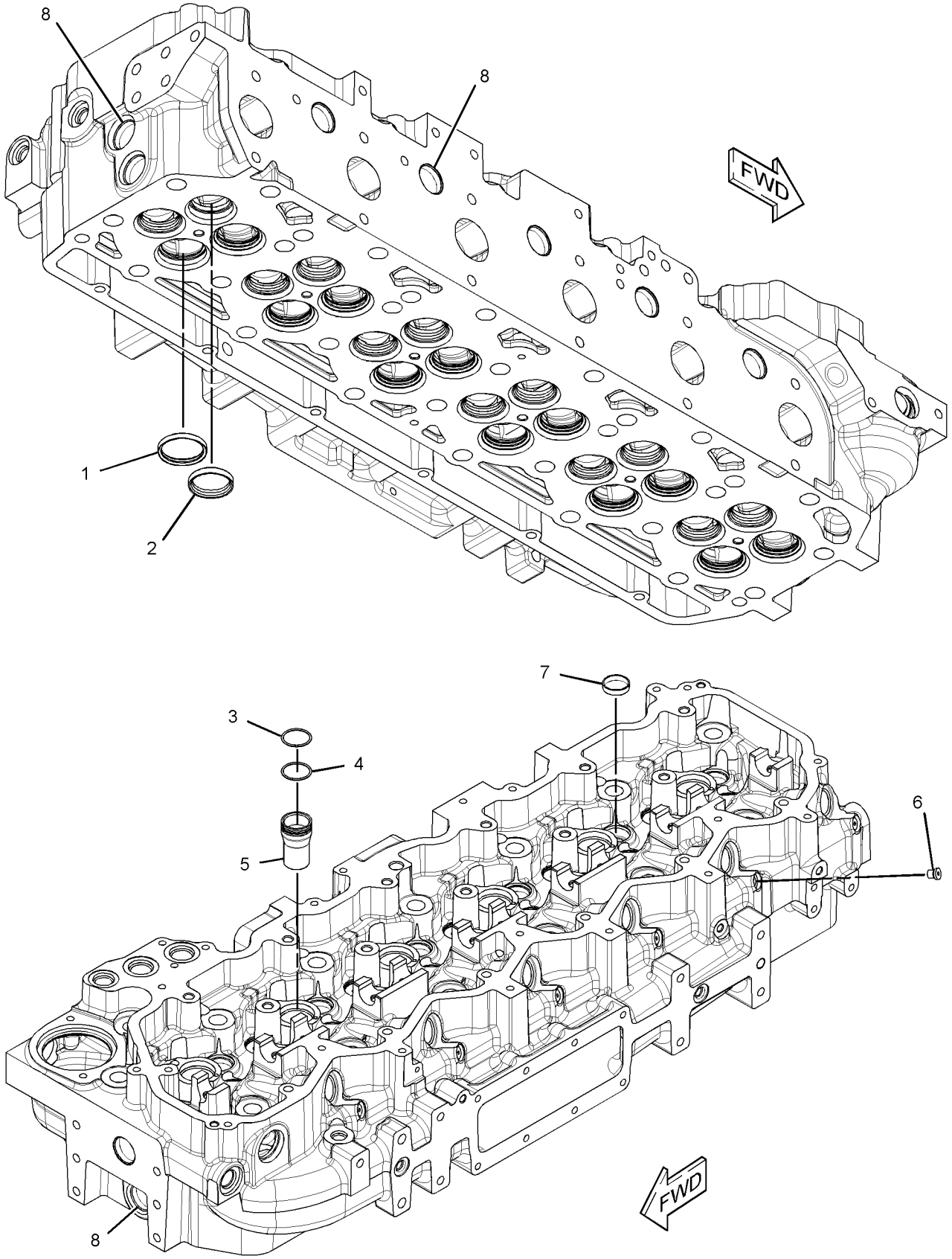

GRÁFICO 1 <FIM> g02149726

346-0485 GRUPO DO CABEÇOTE DO CILINDRO (CYLINDER HEAD GP)

S/N: WYE1-UP

NÚMEROE DE 434-5135 ARRANJO DO NÚCLEO DO MOTOR

SMCS-1100 **i03975397**

NOTA	REF. NÃO	GRÁFICO REF.	NÚMERO DA PEÇA	QTY	NOME DA PEÇA 1 2 3 4 5 6 (NÍVEL DO PRODUTO)	CONSULTE PÁGINA
	1	1	**262-1940**	1	CONJUNTO DE JUNTA-CABEÇOTE DE CILINDRO (GASKET AS-CYLINDER HEAD)	
Y	2	1	*290-6884*	26	GRUPO DE FIXADORES-CABEÇA DO CILINDRO (FASTENER GP-CYLINDER HEAD)	35
YR	3	1	**346-6388**	1	GRUPO DO CABEÇOTE DO CILINDRO (CYLINDER HEAD GP)	31
	4	1	**9M-1974**	6	ARRUELA DURA (8,8X16X2 MM DE ESPESSURA) (WASHER-HARD (8.8X16X2-MM THK))	
M	5	1	**9X-6000**	6	PARAFUSO (M8X1,25X180 MM) (BOLT (M8X1.25X180-MM))	

M - PEÇA MÉTRICA
R - PEÇA REMANUFATURADA PODE ESTAR DISPONÍVEL
Y - ILUSTRAÇÃO INDIVIDUAL

346-0485 GRUPO DO CABEÇOTE DO CILINDRO (CYLINDER HEAD GP) (continuação) **i03975397**

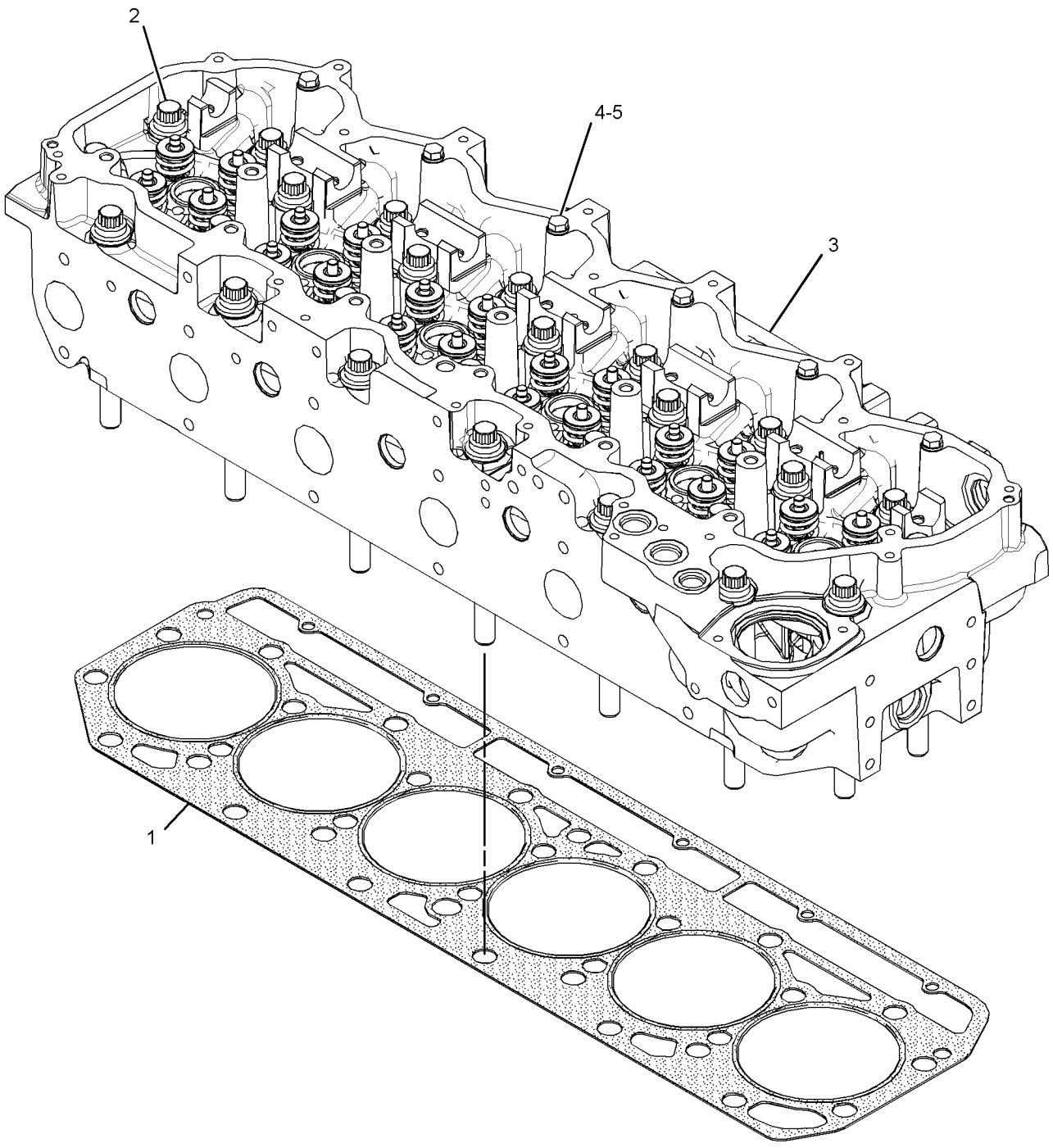

GRÁFICO 1 <FIM> g02149173

346-6388 GRUPO DO CABEÇOTE DO CILINDRO
(CYLINDER HEAD GP)*R

S/N: WYE1-UP

NÚMEROE DE 346-0485 GRUPO DO CABEÇOTE DO CILINDRO

SMCS-1100 **i05577993**

NOTA	REF. NÃO	GRÁFICO REF.	NÚMERO DA PEÇA	QTY	NOME DA PEÇA 1 2 3 4 5 6 (NÍVEL DO PRODUTO)	CONSULTE PÁGINA
	1	1	**1W-2715**	48	TRAVA DO RETENTOR (LOCK-RETAINER)	
	4	1	**241-8384**	24	RETENTOR (RETAINER)	
	5	1	**312-8619**	24	RETENTOR (SEAL)	
	6	1	**255-8665**	24	GUIA DE VÁLVULA (GUIDE-VALVE)	
	7	1	**255-8676**	12	VÁLVULA DE ESCAPE (VALVE-EXHAUST)	
	8	1	**255-8679**	24	ARRUELA DA MOLA DA VÁLVULA (WASHER-VALVE SPRING)	
	9	1	**262-2957**	12	VÁLVULA DE ADMISSÃO (VALVE-INLET)	
Y	10	1	*328-7475*	1	CONJUNTO DO CABEÇOTE DO CILINDRO (CYLINDER HEAD AS)	27
	11	1	**349-5303**	24	MOLA DA VÁLVULA (INTERNO) (SPRING-VALVE (INNER))	
	12	1	**349-5307**	24	MOLA DA VÁLVULA (EXTERNO) (SPRING-VALVE (OUTER))	
	13	1	*389-3708*	1	CONJUNTO DE BUJÃO (PLUG AS)	
		1	**360-3679**	1	PLUGUE DE CONECTOR (PLUG-CONNECTOR)	
		1	**214-7568**	1	ANEL RETENTOR EM O (SEAL-O-RING)	
	14	1	**2A-3746**	1	BUJÃO TIPO COPO (PLUG-CUP)	
	15	1	**7Y-5272**	1	PINO DE MOLA (PIN-SPRING)	

Y - ILUSTRAÇÃO INDIVIDUAL

346-6388 GRUPO DO CABEÇOTE DO CILINDRO (CYLINDER HEAD GP) (continuação) **i05577993**

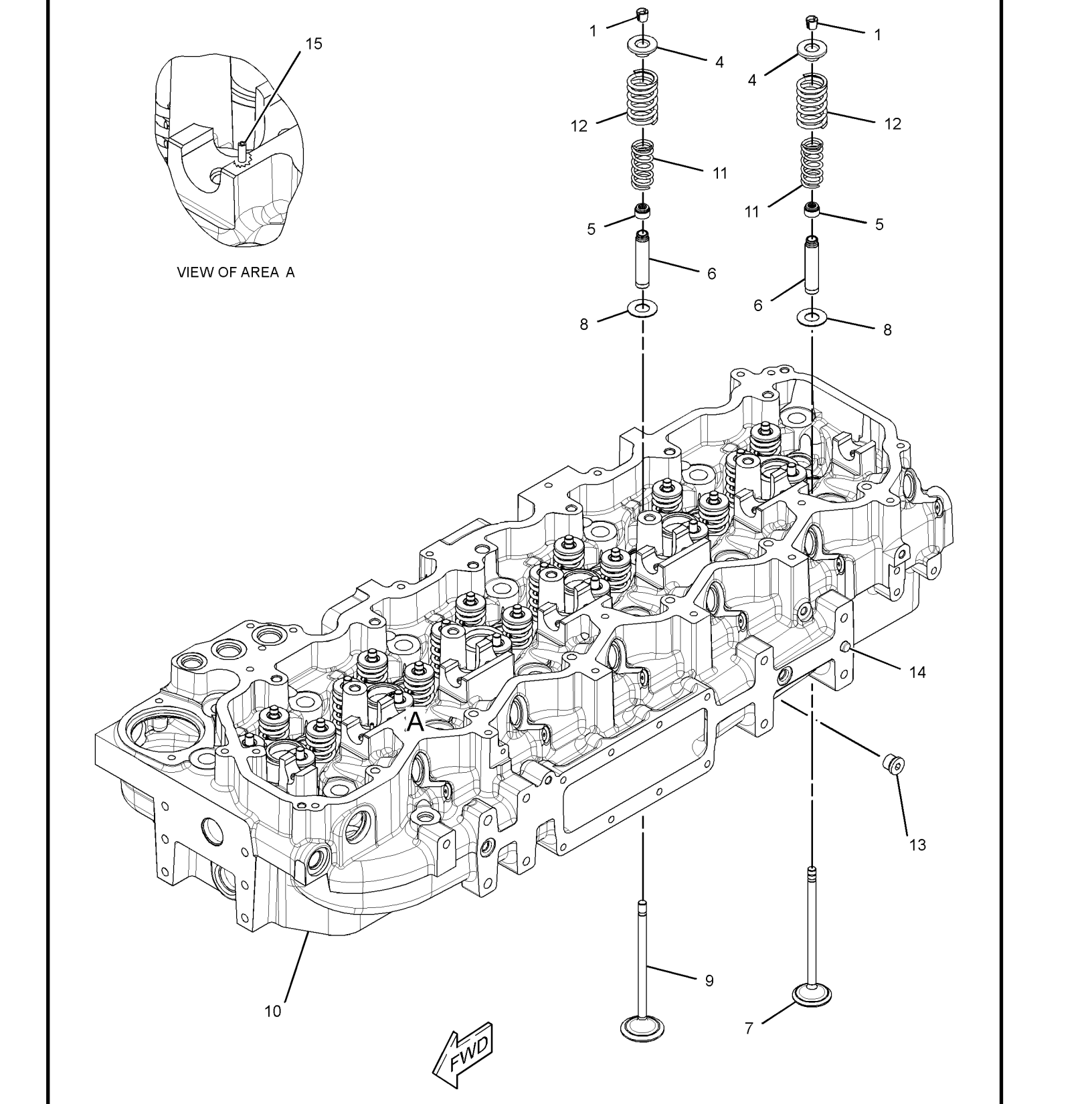

GRÁFICO 1 <FIM> g02241796

211-8041 GRUPO DO AMORTECEDOR (DAMPER GP)

S/N: WYE1-UP
13 POL
PARA USO COM GRUPO DE POLIAS DO VIRABREQUIM
NÚMEROE DE 433-9278, 433-9279 ARRANJO DE MOTOR-CONCLUÍDO

SMCS-1205 **i05856358**

NOTA	REF. NÃO	GRÁFICO REF.	NÚMERO DA PEÇA	QTY	NOME DA PEÇA 1 2 3 4 5 6 (NÍVEL DO PRODUTO)	CONSULTE PÁGINA
	1	1	**208-9619**	1	CONJUNTO DE AMORTECEDOR DE VIBRAÇÃO (DAMPER AS-VIBRATION)	

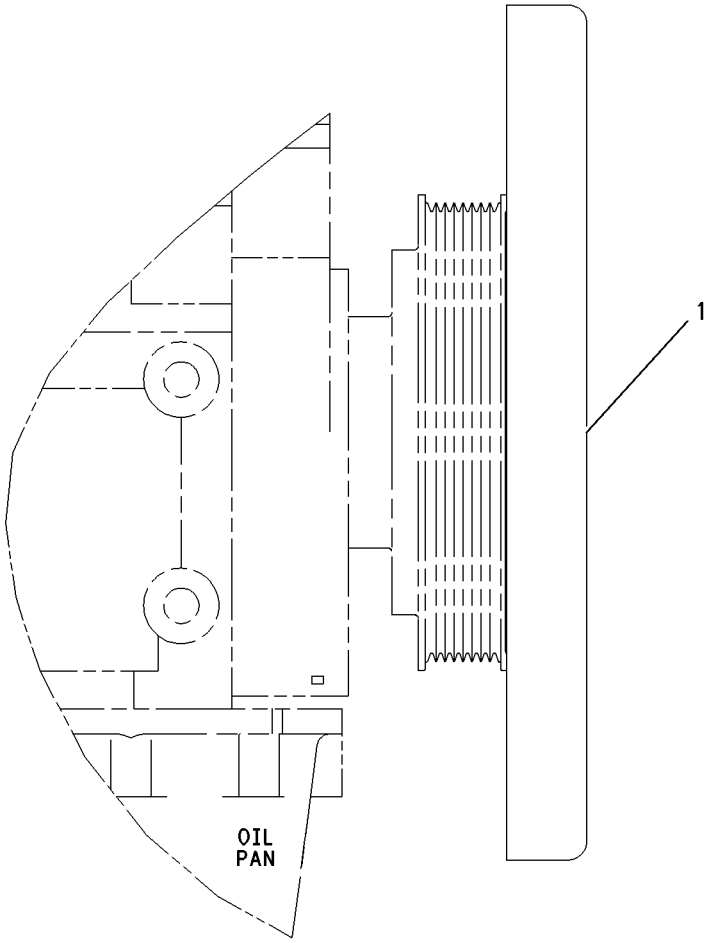

RIGHT SIDE VIEW

GRÁFICO 1 <FIM> g00919128

462-5922 GRUPO DO COMANDO DE ACESSÓRIOS (DRIVE GP-ACCESSORY)

S/N: FRS1-UP

NÚMEROE DE 455-7505 ARRANJO DE INSTALAÇÃO-MOTOR

SMCS-1207 **i06648368**

NOTA	REF. NÃO	GRÁFICO REF.	NÚMERO DA PEÇA	QTY	NOME DA PEÇA 1 2 3 4 5 6 (NÍVEL DO PRODUTO)	CONSULTE PÁGINA
Y	1	1	*418-4572*	1	GRUPO DA CORREIA TIPO SERPENTINA (BELT GP-SERPENTINE)	12

Y - ILUSTRAÇÃO INDIVIDUAL

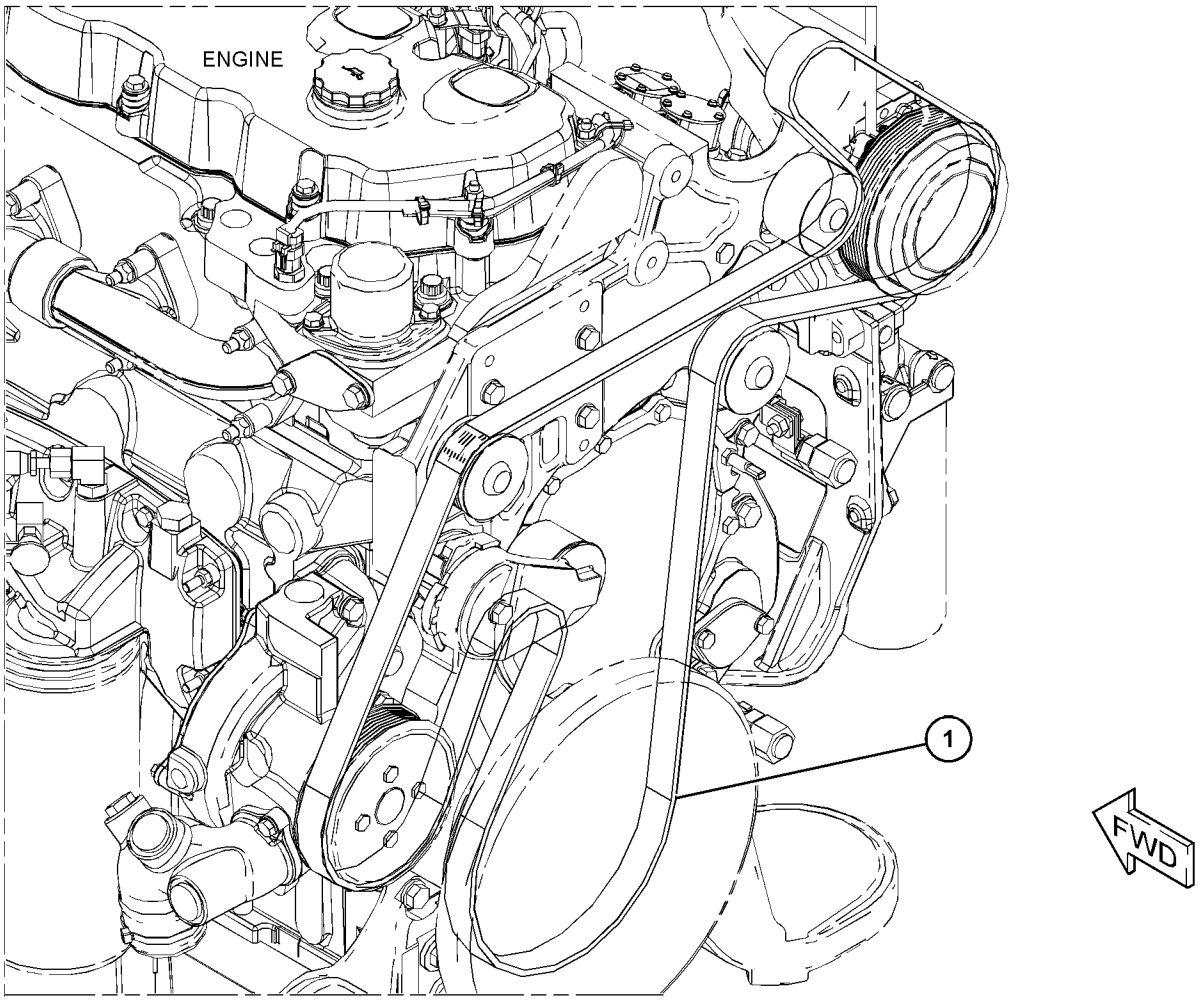

GRÁFICO 1 <FIM> g06059392

290-6884 GRUPO DE FIXADORES-CABEÇA DO CILINDRO (FASTENER GP-CYLINDER HEAD)

S/N: WYE1-UP

NÚMEROE DE 346-0485 GRUPO DO CABEÇOTE DO CILINDRO

SMCS-1100 **i03975409**

NOTA	REF. NÃO	GRÁFICO REF.	NÚMERO DA PEÇA	QTY	NOME DA PEÇA 1 2 3 4 5 6 (NÍVEL DO PRODUTO)	CONSULTE PÁGINA
M	1	1	**263-2915**	1	PARAFUSO DE CABEÇA DE 12 PONTOS (M16X2X180 MM) (BOLT-12 POINT HEAD (M16X2X180-MM))	
	2	1	**9X-8268**	1	ARRUELA (17,5X30X3,5 MM DE ESPESSURA) (WASHER (17.5X30X3.5-MM THK))	

M - PEÇA MÉTRICA

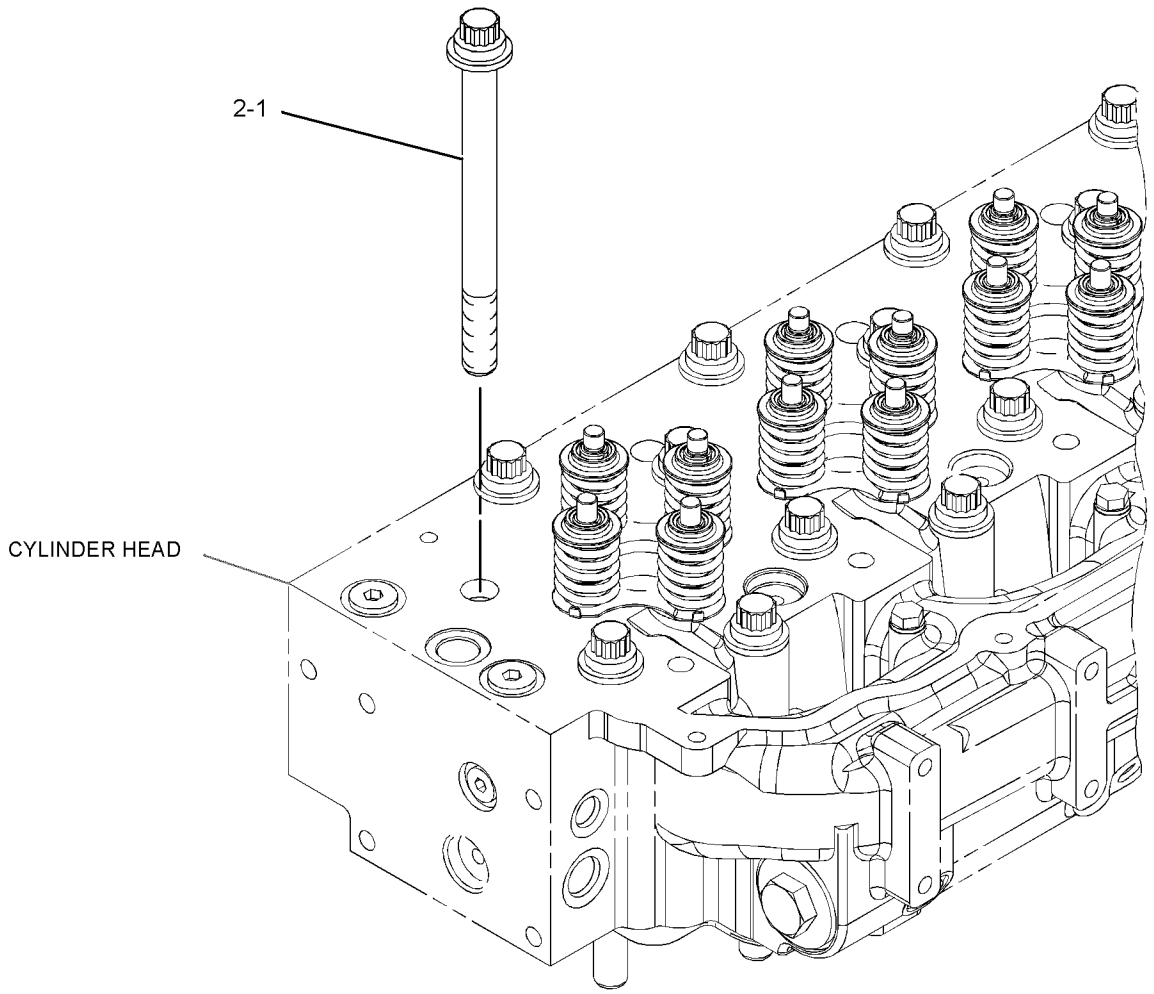

GRÁFICO 1 <FIM> g01684533

218-0859 GRUPO DE FIXADORES DO AMORTECEDOR E DA POLIA (FASTENER GP-DAMPER & PULLEY)

S/N: WYE1-UP

NÚMEROE DE 433-9278, 433-9279 ARRANJO DE MOTOR-CONCLUÍDO

SMCS-1205, 7553

i02214637

NOTA	REF. NÃO	GRÁFICO REF.	NÚMERO DA PEÇA	QTY	NOME DA PEÇA 1 2 3 4 5 6 (NÍVEL DO PRODUTO)	CONSULTE PÁGINA
	1	1	**228-3621**	1	ESPAÇADOR (101,5X167X8-MM DE ESPESSURA) (SPACER (101.5X167X8-MM THK))	
M	2	1	**6V-4249**	8	PARAFUSO (M10X1,5X50 MM) (BOLT (M10X1.5X50-MM))	

M - PEÇA MÉTRICA

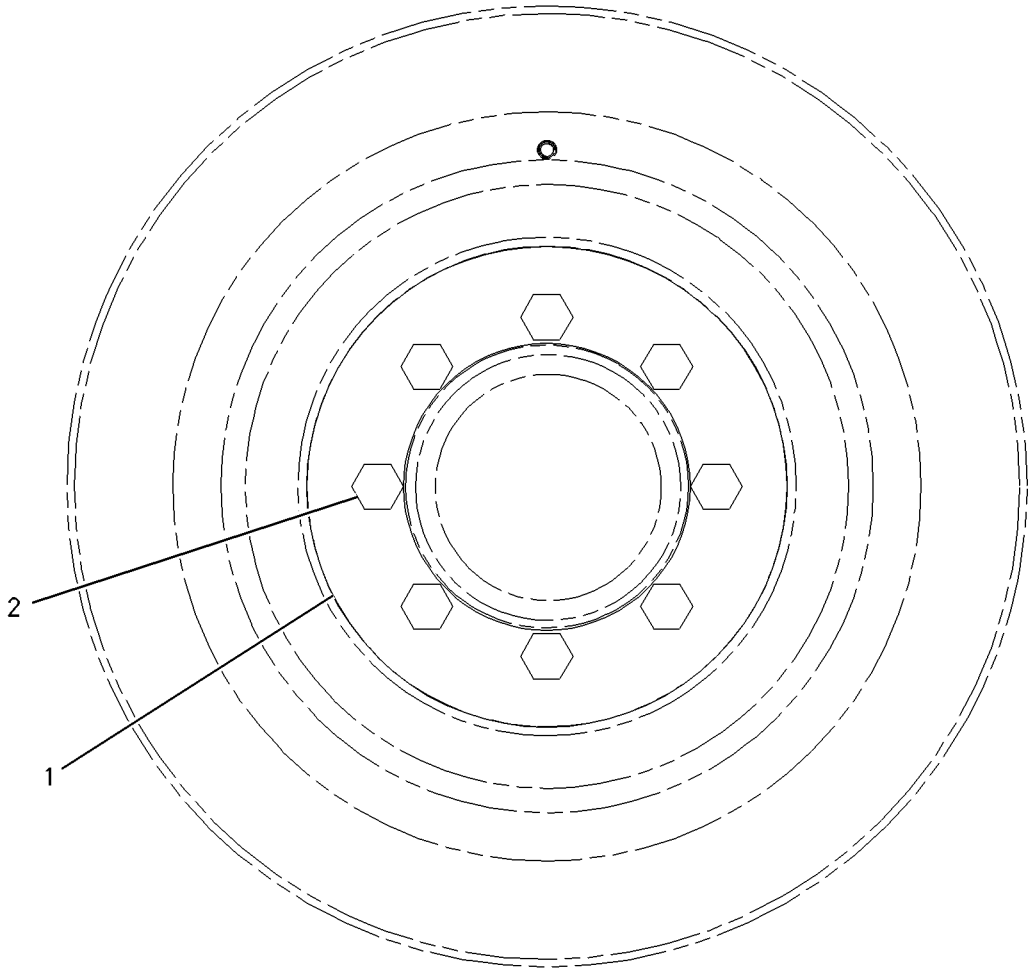

FRONT VIEW

GRÁFICO 1 <FIM> g00919524

324-0544 GRUPO DO VOLANTE (FLYWHEEL GP)

S/N: WYE1-UP

NÚMEROE DE 433-9278, 433-9279 ARRANJO DE MOTOR-CONCLUÍDO

SMCS-1156 **i05044019**

NOTA	REF. NÃO	GRÁFICO REF.	NÚMERO DA PEÇA	QTY	NOME DA PEÇA 1 2 3 4 5 6 (NÍVEL DO PRODUTO)	CONSULTE PÁGINA
	1	1	**363-8567**	1	CONJUNTO DE VOLANTE (FLYWHEEL AS)	
M	2	1	**9X-2057**	8	PARAFUSO (M16X2X50-MM) (BOLT (M16X2X50-MM))	
	3	1	**9X-8268**	8	ARRUELA (17,5X30X3,5 MM DE ESPESSURA) (WASHER (17.5X30X3.5-MM THK))	

M - PEÇA MÉTRICA

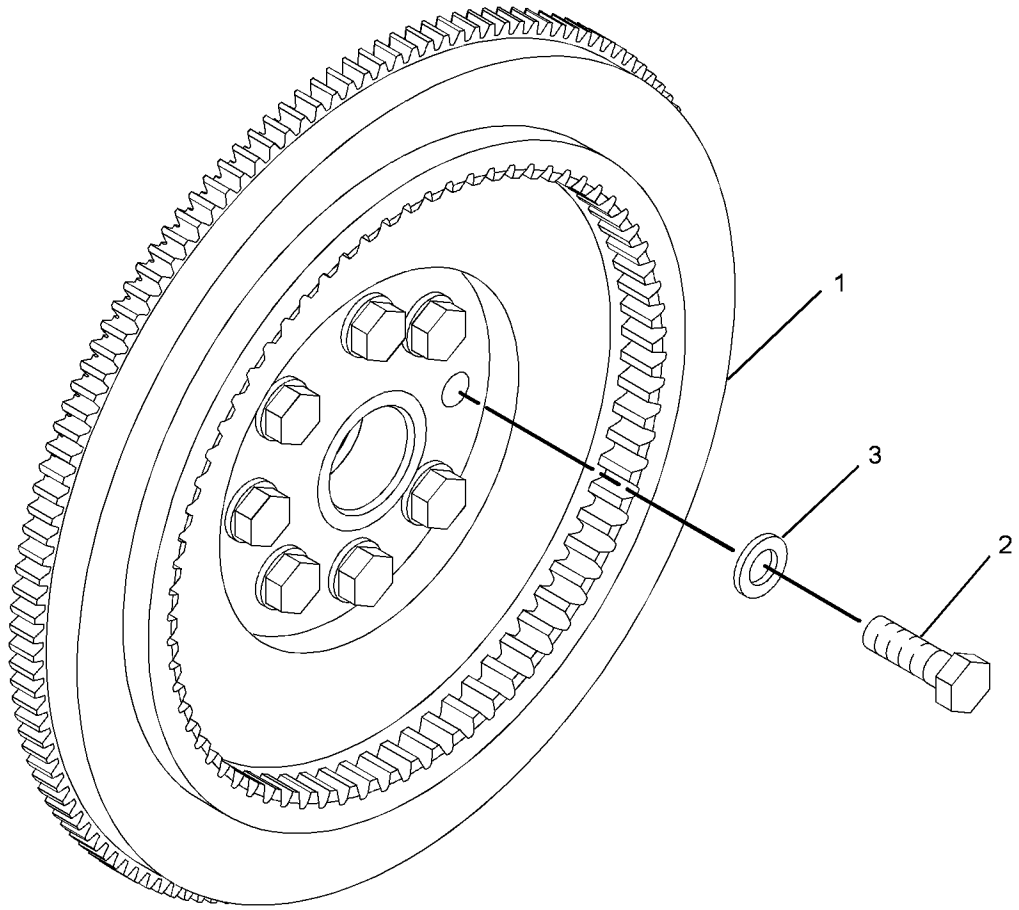

GRÁFICO 1 <FIM> g02276273

294-2931 GRUPO DE ENGRENAGEM FRONTAL (GEAR GP-FRONT)

S/N: WYE1-UP

NÚMEROE DE 434-5135 ARRANJO DO NÚCLEO DO MOTOR

SMCS-1151, 1162, 1206

i03975461

NOTA	REF. NÃO	GRÁFICO REF.	NÚMERO DA PEÇA	QTY	NOME DA PEÇA 1 2 3 4 5 6 (NÍVEL DO PRODUTO)	CONSULTE PÁGINA
	1	1	**113-6069**	1	PLACA DE ENCOSTO (PLATE-THRUST)	
	2	1	**115-4219**	1	PLACA DE RETENÇÃO (PLATE-RETAINING)	
	3	1	**200-4495**	1	EIXO DA RODA-GUIA (SHAFT-IDLER)	
	4	1	**296-5412**	1	CONJUNTO DE ENGRENAGEM INTERMEDIÁRIA (40 DENTES) (GEAR AS-IDLER (40-TEETH))	
	4A	1	**296-5413**	1	BUCHA (BUSHING)	
M	5	1	**136-4183**	1	PARAFUSO DE CABEÇA DE 12 PONTOS (M10X1,5X30 MM) (BOLT-12 POINT HEAD (M10X1.5X30-MM))	
M	6	1	**6V-5843**	2	PARAFUSO (M10X1,5X45 MM) (BOLT (M10X1.5X45-MM))	

M - PEÇA MÉTRICA

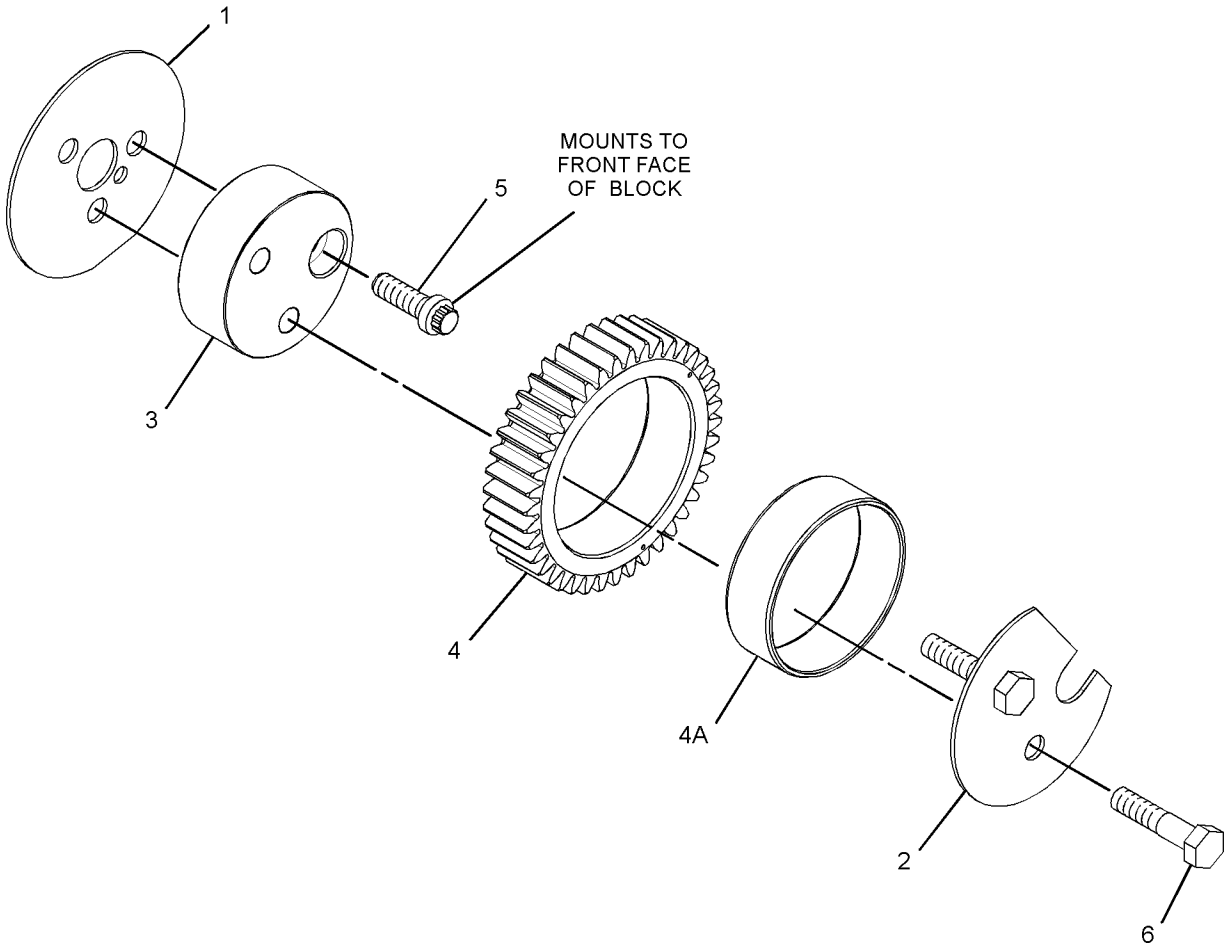

GRÁFICO 1 <FIM> g01315670

365-0285 GRUPO DE CORREIAS DE PROTEÇÃO (GUARD GP-BELT)

S/N: FRS1-UP

NÚMEROE DE 455-7505 ARRANJO DE INSTALAÇÃO-MOTOR

SMCS-7174 **i06641747**

NOTA	REF. NÃO	GRÁFICO REF.	NÚMERO DA PEÇA	QTY	NOME DA PEÇA 1 2 3 4 5 6 (NÍVEL DO PRODUTO)	CONSULTE PÁGINA
M	1	1	**3T-0852**	2	CONTRAPORCA (ROSCA M8X1,25) (LOCKNUT (M8X1.25-THD))	
	2	1	**415-6080**	1	SUPORTE (BRACKET)	
	3	1	**5P-4116**	2	ARRUELA DURA (8,8X20,5X2 MM DE ESPESSURA) (WASHER-HARD (8.8X20.5X2-MM THK))	
M	4	1	**7X-2537**	2	PARAFUSO (M8X1,25X35 MM) (BOLT (M8X1.25X35-MM))	

M - PEÇA MÉTRICA

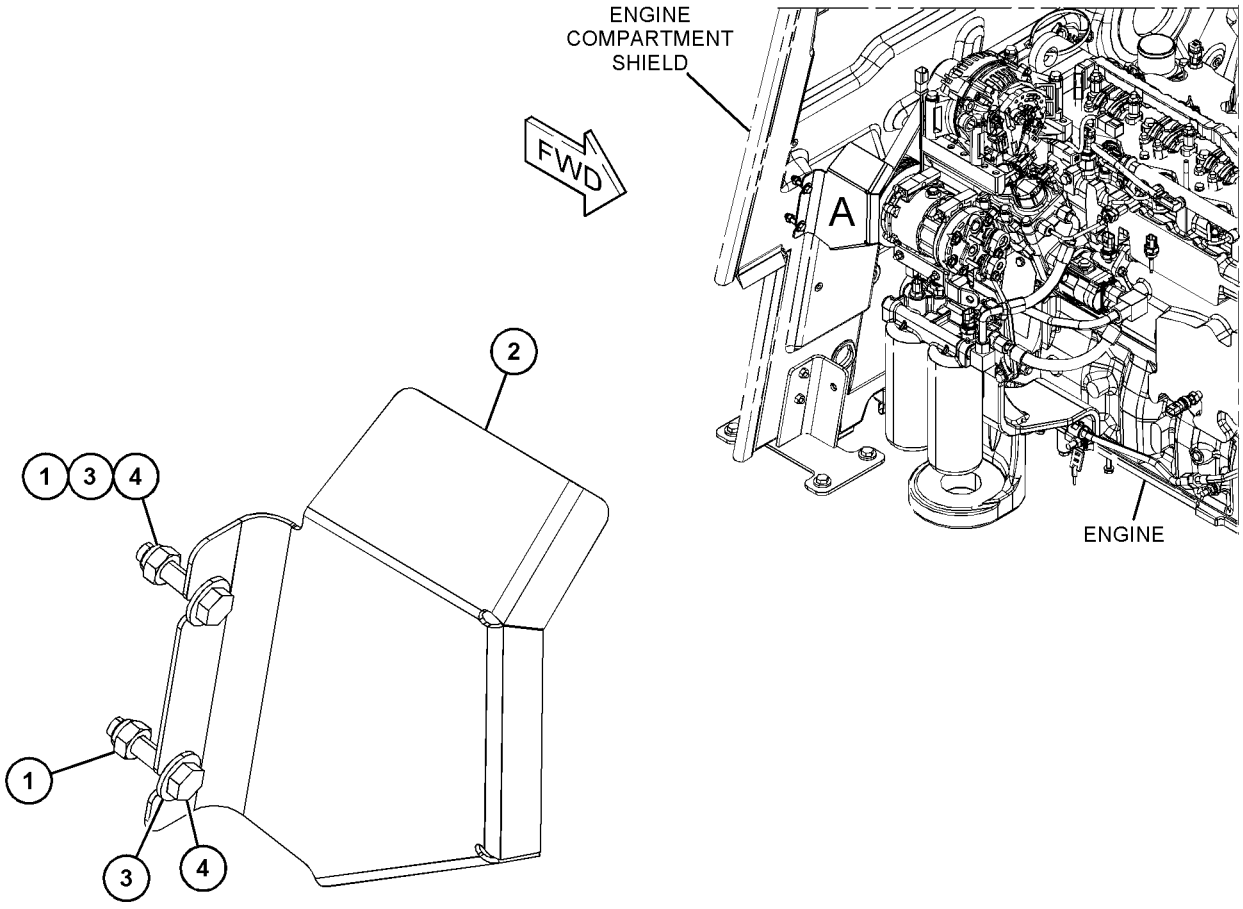

VIEW OF AREA A

GRÁFICO 1 <FIM> g06057277

352-1503 GRUPO DA CAIXA DO VOLANTE (HOUSING GP-FLYWHEEL)

S/N: WYE1-UP

FORNECE ESPAÇO PARA O EIXO NA MÁQUINA

NÚMEROE DE 433-9278, 433-9279 ARRANJO DE MOTOR-CONCLUÍDO

SMCS-1157 **i05156191**

NOTA	REF. NÃO	GRÁFICO REF.	NÚMERO DA PEÇA	QTY	NOME DA PEÇA 1 2 3 4 5 6 (NÍVEL DO PRODUTO)	CONSULTE PÁGINA
	1	1	**7C-1445**	1	TAMPA (COVER)	
	2	1	**358-2283**	1	CAIXA DO VOLANTE (HOUSING-FLYWHEEL)	
	3	1	**061-9455**	1	ANEL RETENTOR EM O (SEAL-O-RING)	
	4	1	*371-7186*	1	CONJUNTO DE BUJÃO (PLUG AS)	
		1	**360-3678**	1	BUJÃO DE ANEL RETENTOR (PLUG-O-RING)	
		1	**214-7567**	1	ANEL RETENTOR EM O (SEAL-O-RING)	
	5	1	**5P-8245**	14	ARRUELA DURA (13,5X25,5X3 MM DE ESPESSURA) (WASHER-HARD (13.5X25.5X3-MM THK))	
M	6	1	**6V-3823**	2	PARAFUSO (M12X1,75X60 MM) (BOLT (M12X1.75X60-MM))	
M	7	1	**6V-5219**	2	PARAFUSO (M8X1,25X40 MM) (BOLT (M8X1.25X40-MM))	
M	8	1	**6V-8197**	12	PARAFUSO (M12X1,75X40 MM) (BOLT (M12X1.75X40-MM))	
	9	1	**9M-1974**	2	ARRUELA DURA (8,8X16X2 MM DE ESPESSURA) (WASHER-HARD (8.8X16X2-MM THK))	
BF			**1U-8846**		RETENTOR-JUNTA (SEALANT-GASKET)	

B - UTILIZAR CONFORME NECESSÁRIO
F - NÃO APRESENTADO
M - PEÇA MÉTRICA

352-1503 GRUPO DA CAIXA DO VOLANTE (HOUSING GP-FLYWHEEL) (continuação) **i05156191**

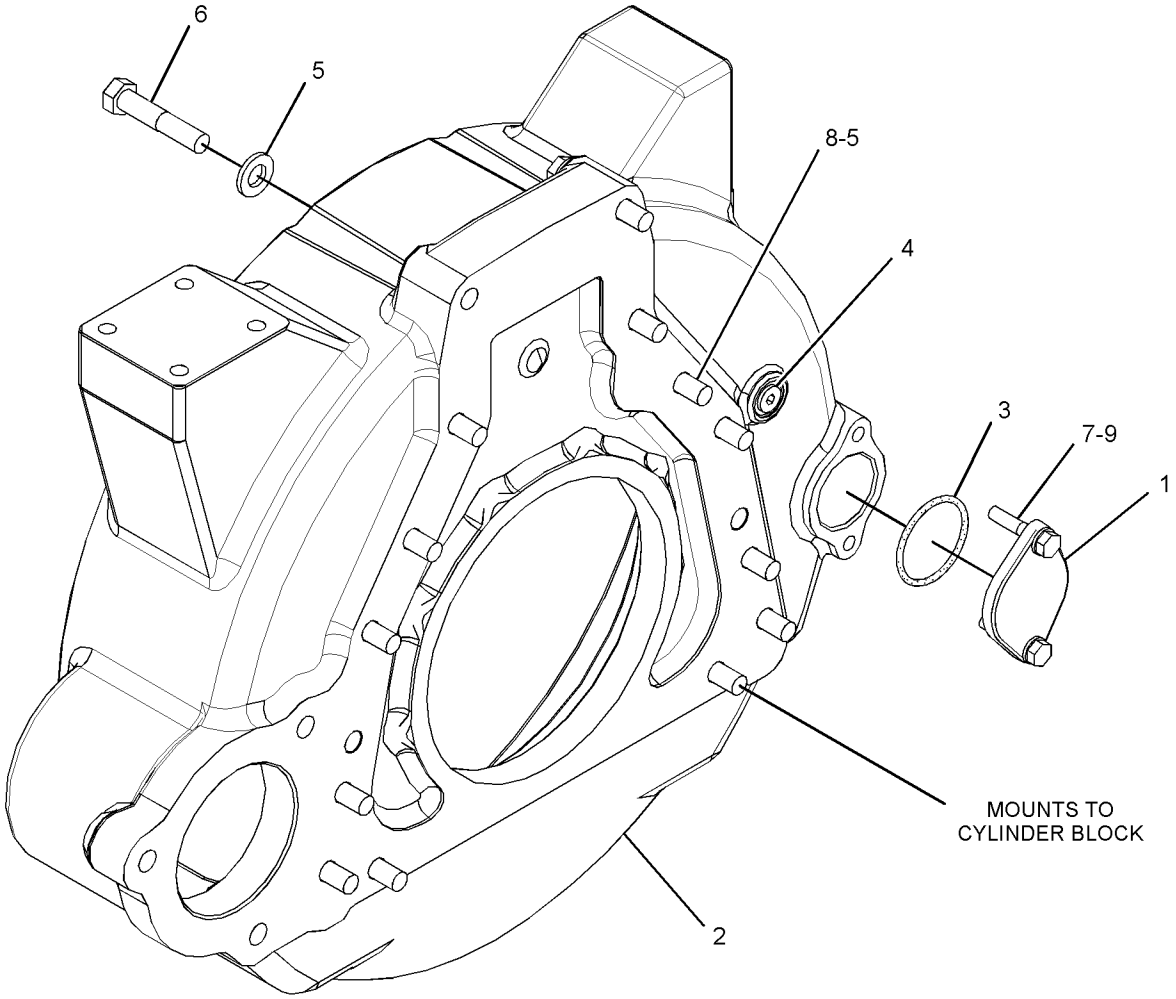

GRÁFICO 1 <FIM> g03315016

299-8022 GRUPO DO ALOJAMENTO-DIANTEIRO (HOUSING GP-FRONT)

S/N: WYE1-UP

NÚMEROE DE 433-9278, 433-9279 ARRANJO DE MOTOR-CONCLUÍDO

SMCS-1151, 1162, 1206 **i05536844**

NOTA	REF. NÃO	GRÁFICO REF.	NÚMERO DA PEÇA	QTY	NOME DA PEÇA 1 2 3 4 5 6 (NÍVEL DO PRODUTO)	CONSULTE PÁGINA
	1	1	**296-7523**	1	ALOJAMENTO DIANTEIRO (HOUSING-FRONT)	
		1	**288-5726**	1	GRUPO DO RETENTOR-VIRABREQUIM (ROTAÇÃO NO SENTIDO HORÁRIO) (SEAL GP-CRANKSHAFT (CLOCKWISE ROTATION))	
M	2	1	**6V-5217**	8	PARAFUSO (M8X1,25X20 MM) (BOLT (M8X1.25X20-MM))	
M	3	1	**6V-3918**	4	PARAFUSO (M8X1,25X50 MM) (BOLT (M8X1.25X50-MM))	
	4	1	**9M-1974**	12	ARRUELA DURA (8,8X16X2 MM DE ESPESSURA) (WASHER-HARD (8.8X16X2-MM THK))	
BF			**1U-8846**		RETENTOR-JUNTA (SEALANT-GASKET)	

B - UTILIZAR CONFORME NECESSÁRIO
F - NÃO APRESENTADO
M - PEÇA MÉTRICA

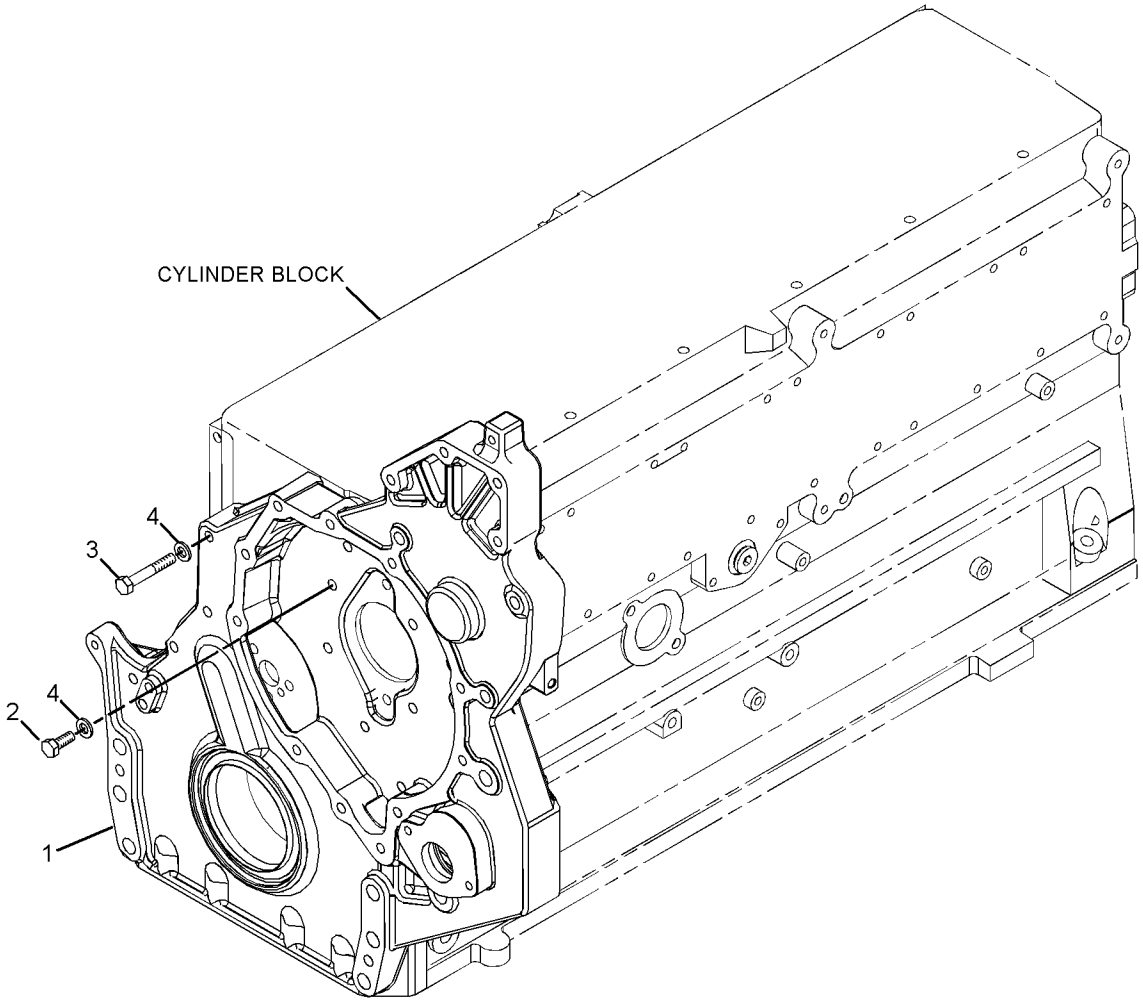

GRÁFICO 1 <FIM> g01282302

398-2313 GRUPO DE LEVANTAMENTO-MOTOR (LIFTING GP-ENGINE)

S/N: WYE1-UP

NÚMEROE DE 433-9278, 433-9279 ARRANJO DE MOTOR-CONCLUÍDO

SMCS-1122 **i05664775**

NOTA	REF. NÃO	GRÁFICO REF.	NÚMERO DA PEÇA	QTY	NOME DA PEÇA 1 2 3 4 5 6 (NÍVEL DO PRODUTO)	CONSULTE PÁGINA
M	1	1	**6V-8675**	2	PARAFUSO (M12X1,75X35 MM) (BOLT (M12X1.75X35-MM))	
	2	1	**350-3640**	1	PLACA DE LEVANTAMENTO (DIANTEIRA) (PLATE-LIFTING (FRONT))	
	3	1	**381-9172**	1	PLACA DE LEVANTAMENTO (PLATE-LIFTING)	
	4	1	**5P-8245**	4	ARRUELA DURA (13,5X25,5X3 MM DE ESPESSURA) (WASHER-HARD (13.5X25.5X3-MM THK))	
M	5	1	**6V-8197**	2	PARAFUSO (M12X1,75X40 MM) (BOLT (M12X1.75X40-MM))	

M - PEÇA MÉTRICA

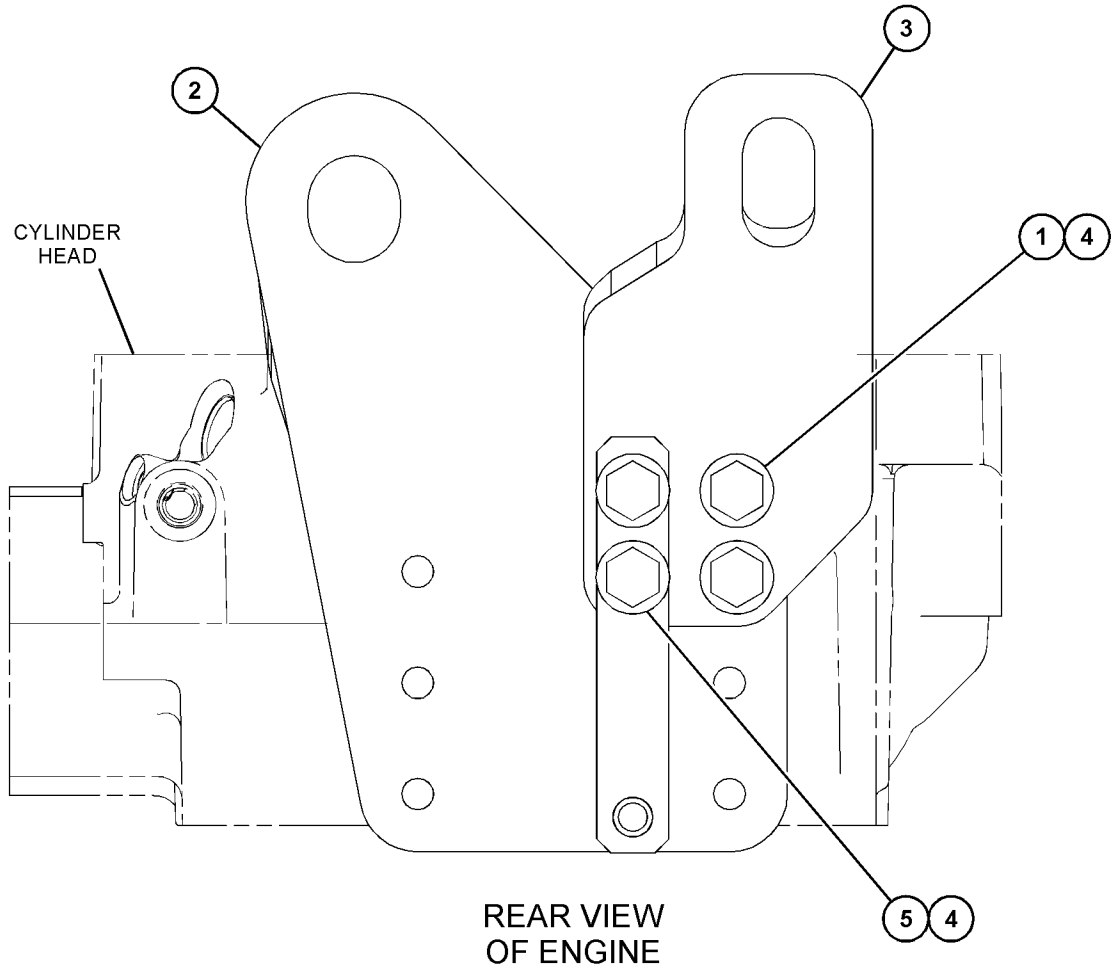

GRÁFICO 1 <FIM> g03679029

418-4529 GRUPO DE FIXAÇÃO DO ALTERNADOR E DO COMPRESSOR (MOUNTING GP-ALTERNATOR & COMPR)

S/N: WYE1-UP

NÚMEROE DE 433-9278, 433-9279 ARRANJO DE MOTOR-CONCLUÍDO

SMCS-1405, 1802 **i05335124**

NOTA	REF. NÃO	GRÁFICO REF.	NÚMERO DA PEÇA	QTY	NOME DA PEÇA 1 2 3 4 5 6 (NÍVEL DO PRODUTO)	CONSULTE PÁGINA
	1	1	**243-2310**	3	TAMPA (COVER)	
	2	1	**333-1207**	2	CONJUNTO DE RODA-GUIA (IDLER AS)	
	3	1	**344-0366**	1	SUPORTE DE APOIO (BRACKET-SUPPORT)	
	4	1	**347-7963**	1	TENSIONADOR DA CORREIA (TENSIONER-BELT)	
	5	1	**279-2589**	1	CONJUNTO DA POLIA-INTERMEDIÁRIO (8 ESTRIAS) (PULLEY AS-IDLER (8-GROOVE))	
M	6	1	**6V-3822**	3	PARAFUSO (M10X1,5X35 MM) (BOLT (M10X1.5X35-MM))	
M	7	1	**6V-5230**	4	PARAFUSO (M10X1,5X60 MM) (BOLT (M10X1.5X60-MM))	
	8	1	**6V-5839**	7	ARRUELA (11X21X2,5 MM DE ESPESSURA) (WASHER (11X21X2.5-MM THK))	
	9	1	**8T-4121**	1	ARRUELA DURA (11X21X2,5 MM DE ESPESSURA) (WASHER-HARD (11X21X2.5-MM THK))	
M	10	1	**8T-4178**	1	PARAFUSO (M10X1,5X90 MM) (BOLT (M10X1.5X90-MM))	

M - PEÇA MÉTRICA

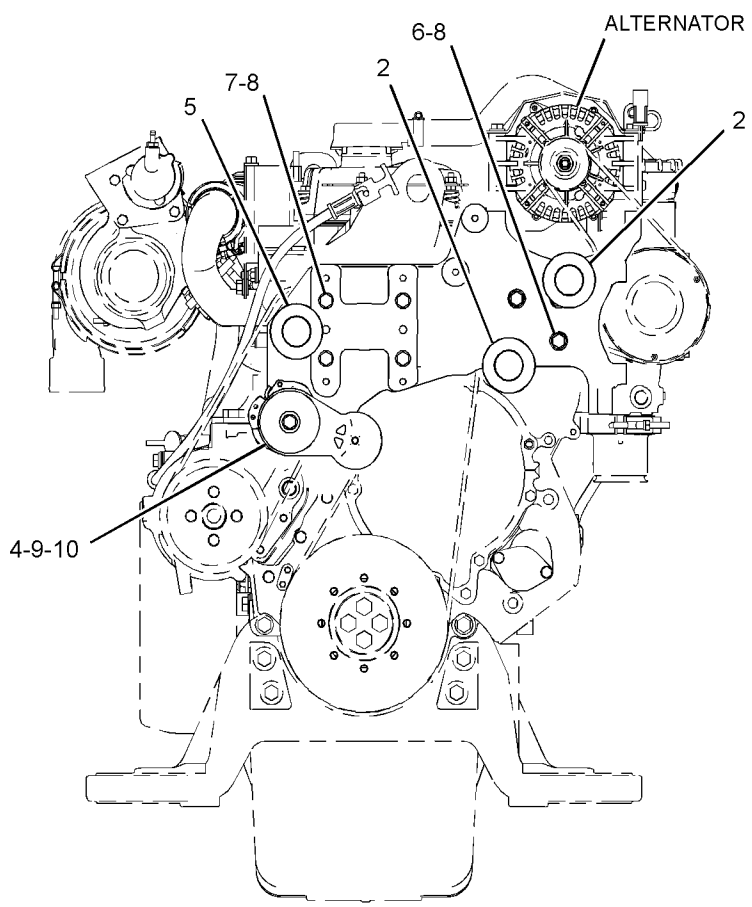

FRONT VIEW OF ENGINE

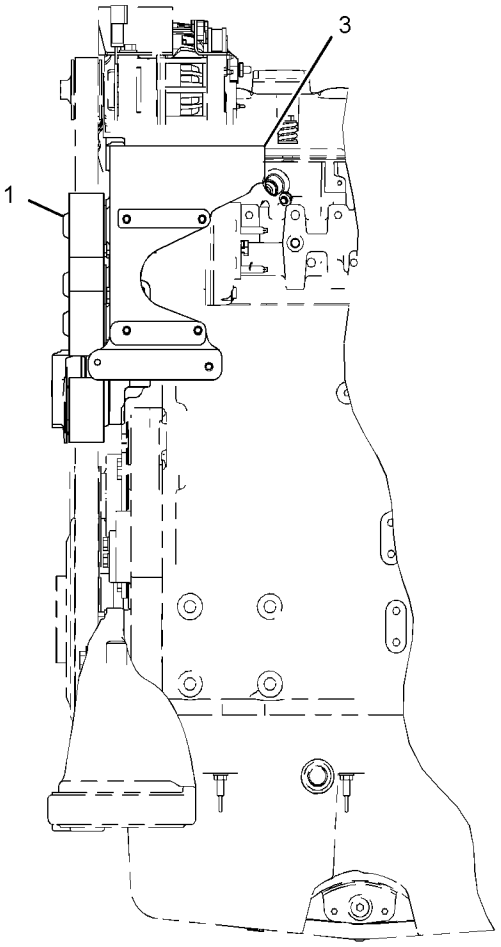

LEFT SIDE VIEW OF ENGINE

GRÁFICO 1 <FIM> g03541947

365-0232 GRUPO DE FIXAÇÃO DO MOTOR E DA TRANSMISSÃO (MOUNTING GP-ENGINE & XMSN)

S/N: FRS1-UP

NÚMEROE DE 455-7505 ARRANJO DE INSTALAÇÃO-MOTOR

SMCS-1152, 1154, 3082 **i06608418**

NOTA	REF. NÃO	GRÁFICO REF.	NÚMERO DA PEÇA	QTY	NOME DA PEÇA 1 2 3 4 5 6 (NÍVEL DO PRODUTO)	CONSULTE PÁGINA
	1	1	**9W-7385**	4	LUVA (SLEEVE)	
	2	1	**8Y-7119**	4	ARRUELA (26X144X12 MM DE ESPESSURA) (WASHER (26X144X12-MM THK))	
	3	1	**241-3799**	4	CONJUNTO DE SUPORTE (MOUNT AS)	
	4	1	**365-0290**	2	CONJUNTO DE SUPORTE (MOUNT AS)	
M	5	1	**7X-2563**	8	PARAFUSO (M20X2,5X60 MM) (BOLT (M20X2.5X60-MM))	
M	6	1	**7X-7729**	10	ARRUELA (11X25X3 MM DE ESPESSURA) (WASHER (11X25X3-MM THK))	
M	7	1	**8C-3290**	4	PARAFUSO (M24X3X150 MM) (BOLT (M24X3X150-MM))	
	8	1	**8T-4123**	8	ARRUELA (3,62X5,75X0,375 MM DE ESPESSURA) (WASHER (3.62X5.75X0.375-MM THK))	
	9	1	**8T-4167**	4	ARRUELA DURA (26X44X4 MM DE ESPESSURA) (WASHER-HARD (26X44X4-MM THK))	
M	10	1	**8T-4195**	12	PARAFUSO (M10X1,5X30 MM) (BOLT (M10X1.5X30-MM))	

M - PEÇA MÉTRICA

365-0232 GRUPO DE FIXAÇÃO DO MOTOR E DA TRANSMISSÃO (MOUNTING GP-ENGINE & XMSN) (continuação)

i06608418

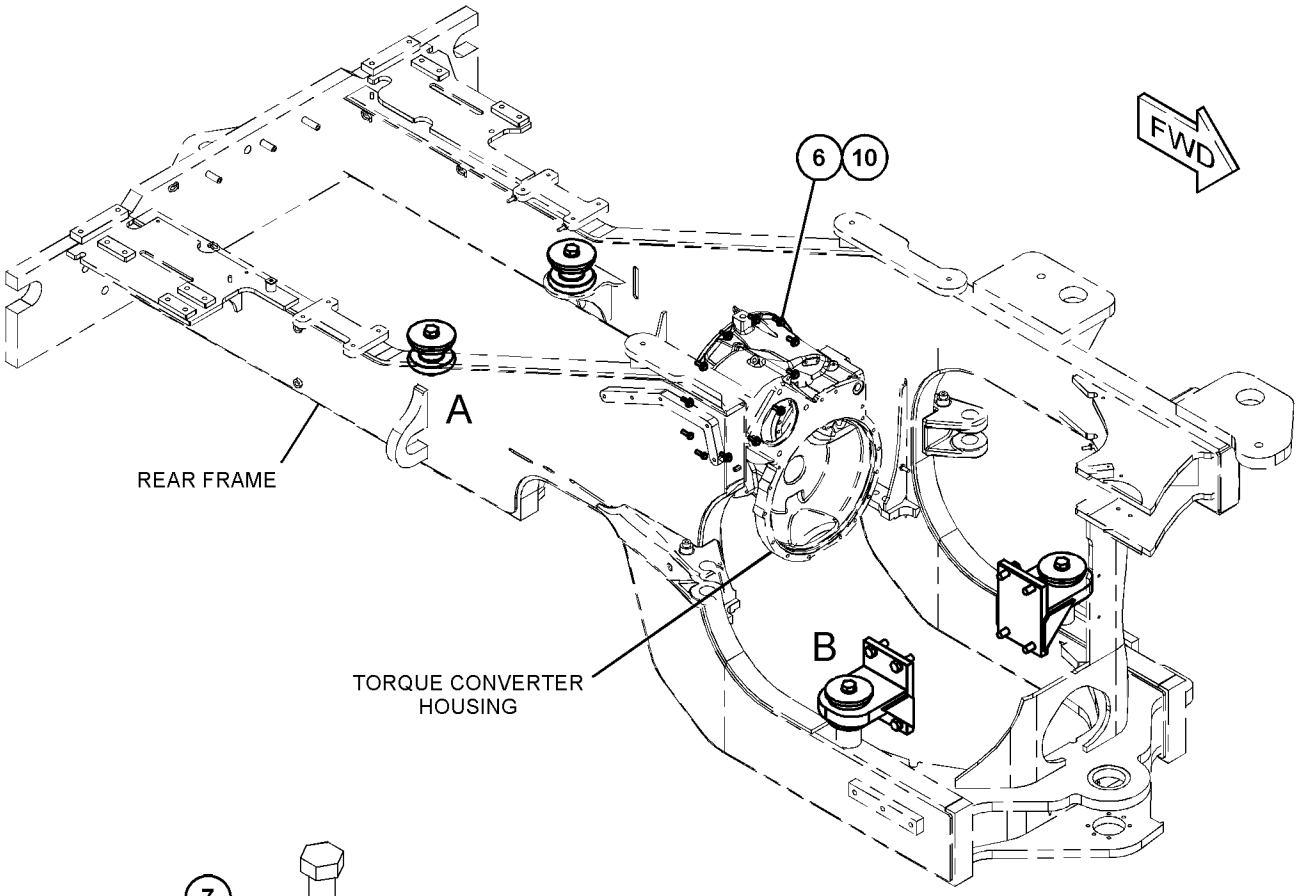

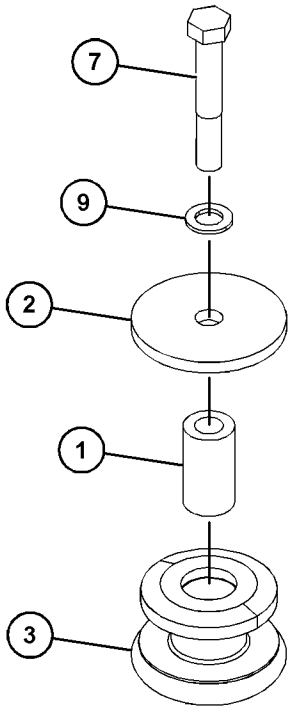

VIEW OF AREA A

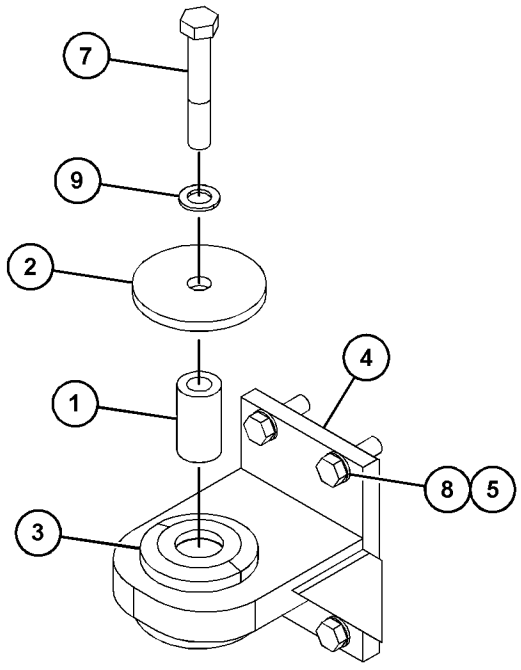

VIEW OF AREA B

GRÁFICO 1 <FIM> g03424767

367-2759 GRUPO DE MONTAGEM-MOTOR DE PARTIDA (MOUNTING GP-STARTING MOTOR)

S/N: WYE1-UP

24 V, ESQ. FORNECE MOTOR DE PARTIDA SEM APARELHAGEM DE ATERRAMENTO
PARA USO COM CONFIGURAÇÕES DE MOTOR DE MARTIDA LD
NÃO PODE SER USADO COM CONFIGURAÇÕES DE MOTOR DE PARTIDA LE
NÚMEROE DE 433-9278, 433-9279 ARRANJO DE MOTOR-CONCLUÍDO

SMCS-1453 **i05044023**

NOTA	REF. NÃO	GRÁFICO REF.	NÚMERO DA PEÇA	QTY	NOME DA PEÇA 1 2 3 4 5 6 (NÍVEL DO PRODUTO)	CONSULTE PÁGINA
	1	1	**9Y-6089**	1	JUNTA (GASKET)	
YR	2	1	**350-8694**	1	GRUPO DO MOTOR DE PARTIDA ELÉTRICA (STARTING MOTOR GP-ELECTRIC)	264
	3	1	**8S-2332**	3	PARAFUSO DE CABEÇA DE 12 PONTOS (5/8-11X1,75 POL) (BOLT-12 POINT HEAD (5/8-11X1.75-IN))	

R - PEÇA REMANUFATURADA PODE ESTAR DISPONÍVEL
Y - ILUSTRAÇÃO INDIVIDUAL

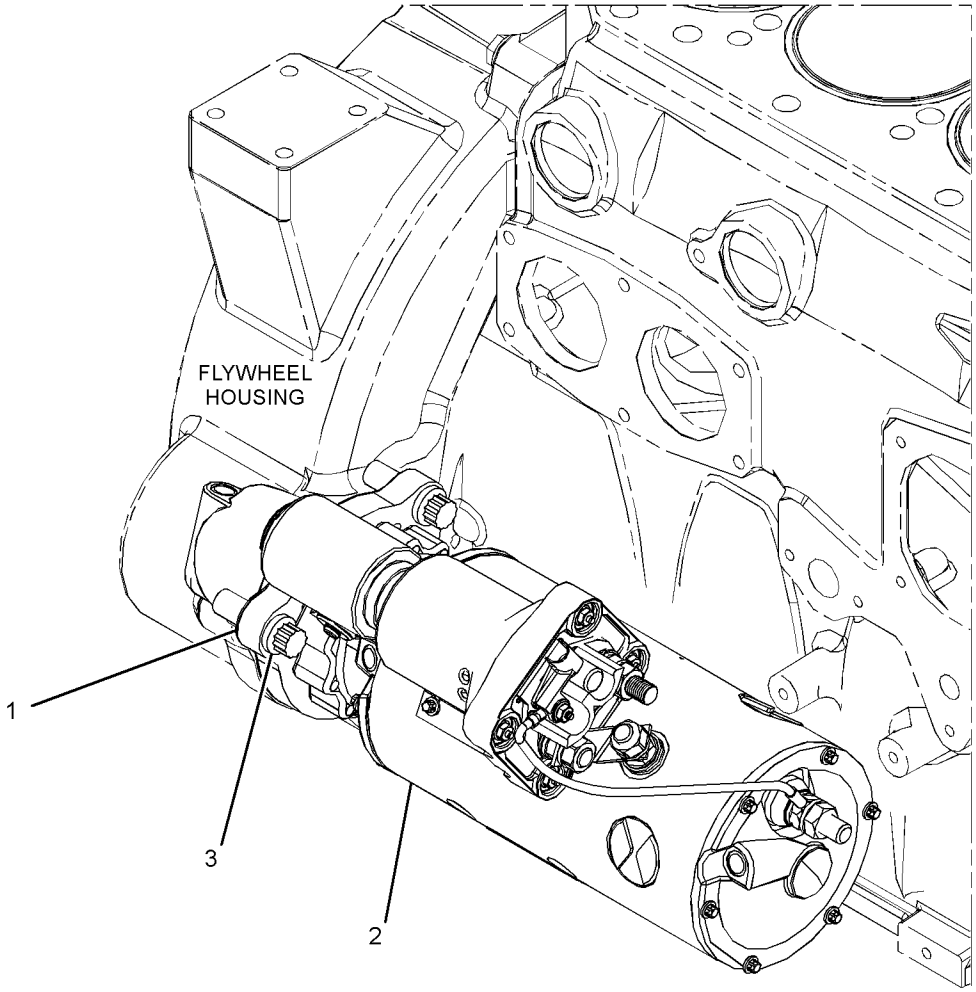

GRÁFICO 1 <FIM> g02382296

381-6727 GRUPO DO CÁRTER DE ÓLEO (PAN GP-OIL)

S/N: WYE1-UP

FORNECE RESERVATÓRIO DO ÓLEO SEM SENSOR DE NÍVEL DE ÓLEO

NÚMEROE DE 433-9278, 433-9279 ARRANJO DE MOTOR-CONCLUÍDO

SMCS-1302 **i05044041**

NOTA	REF. NÃO	GRÁFICO REF.	NÚMERO DA PEÇA	QTY	NOME DA PEÇA 1 2 3 4 5 6 (NÍVEL DO PRODUTO)	CONSULTE PÁGINA
	1	1	**190-6114**	1	JUNTA DO CÁRTER (MOTOR) (GASKET-OIL PAN (ENGINE))	
	2	1	**367-8000**	1	CÁRTER-ÓLEO (PAN-OIL)	
	3	1	*307-2673*	2	CONJUNTO DE BUJÃO (PLUG AS)	
					(EACH INCLUDES)	
		1	**9S-8005**	1	BUJÃO (ROSCA 3/4-16) (PLUG (3/4-16-THD))	
		1	**238-5080**	1	ANEL RETENTOR EM O (SEAL-O-RING)	
	4	1	*309-5131*	1	CONJUNTO DE BUJÃO (PLUG AS)	
		1	**9S-8006**	1	BUJÃO (7/8-14 ROSCA) (PLUG (7/8-14-THD))	
		1	**238-5081**	1	ANEL RETENTOR EM O (SEAL-O-RING)	
	5	1	**329-3706**	6	PRISIONEIRO (M8X1,25X42,25 MM, 22 MM) (STUD (M8X1.25X42.25-MM, 22.00-MM))	
	6	1	**346-1581**	2	PRISIONEIRO (STUD)	
M	7	1	**6V-3918**	24	PARAFUSO (M8X1,25X50 MM) (BOLT (M8X1.25X50-MM))	
	8	1	**9M-1974**	32	ARRUELA DURA (8,8X16X2 MM DE ESPESSURA) (WASHER-HARD (8.8X16X2-MM THK))	
B	9	1	**4C-9612**		VEDANTE-SILICONE (SEALANT-SILICONE)	

B - UTILIZAR CONFORME NECESSÁRIO
M - PEÇA MÉTRICA

381-6727 GRUPO DO CÁRTER DE ÓLEO (PAN GP-OIL) (continuação) **i05044041**

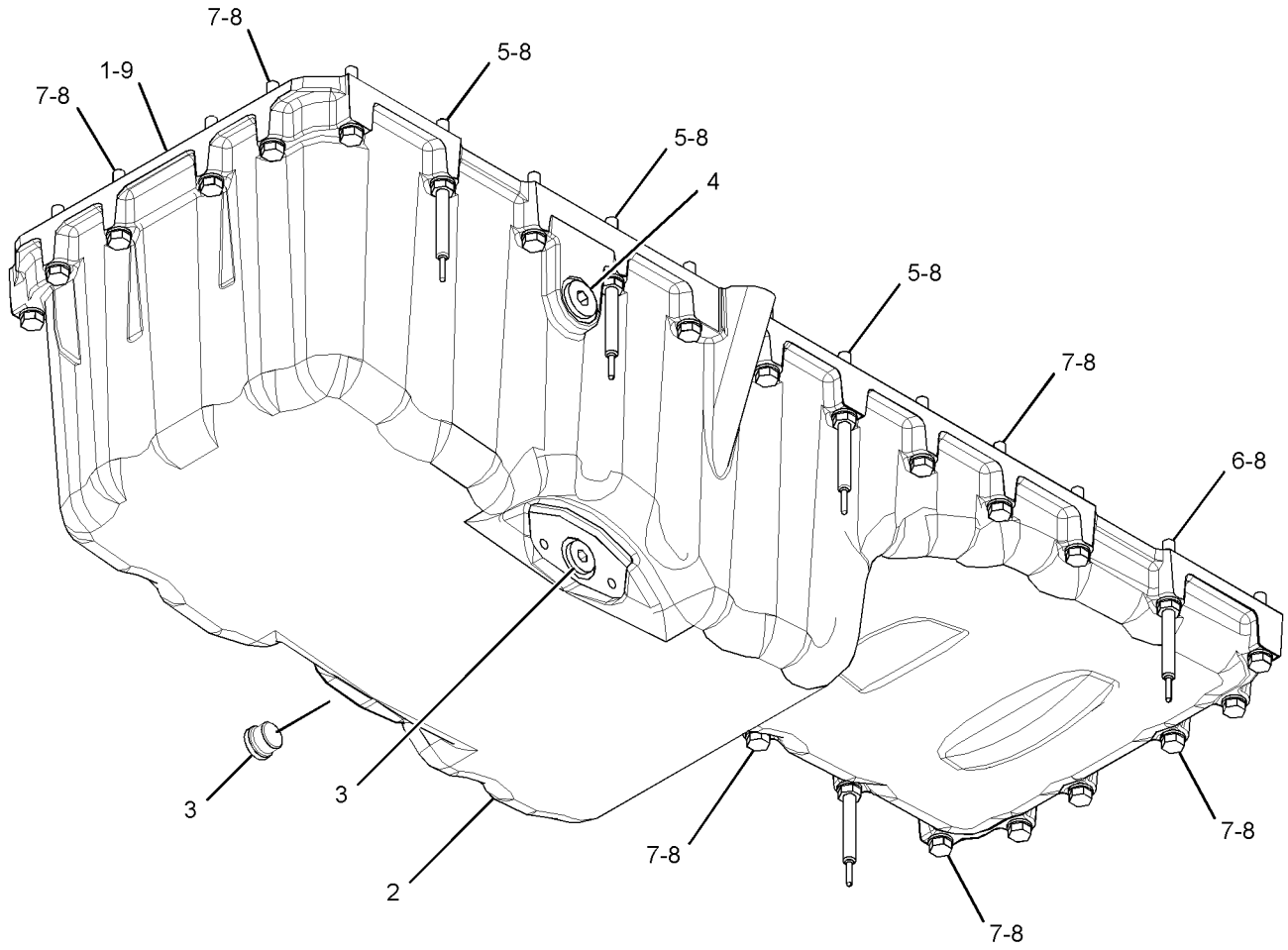

GRÁFICO 1 <FIM> g03055086

300-4170 GRUPO DE PISTÃO E BIELA (PISTON & ROD GP)*R

S/N: WYE1-UP

RELAÇÃO DE COMBUSTÃO 16,5:1

NÚMEROE DE 434-5135 ARRANJO DO NÚCLEO DO MOTOR

SMCS-1225 **i05669281**

NOTA	REF. NÃO	GRÁFICO REF.	NÚMERO DA PEÇA	QTY	NOME DA PEÇA 1 2 3 4 5 6 (NÍVEL DO PRODUTO)	CONSULTE PÁGINA
	1	1	**238-2731**	1	PINO DE PISTÃO (PIN-PISTON)	
R	2	1	**256-9658**	1	CONJUNTO DE BIELA (ROD AS-CONNECTING)	
M	2A	1	**160-8197**	2	PARAFUSO (M12X1,25X62 MM) (BOLT (M12X1.25X62-MM))	
	3	1	**262-2888**	1	ANEL DE PISTÃO (INTERMEDIÁRIO) (RING-PISTON (INTERMEDIATE))	
	4	1	**262-2891**	1	ANEL DE PISTÃO (ÓLEO) (RING-PISTON (OIL))	
	5	1	**269-7290**	1	BRONZINA DA BIELA (BEARING-CONNECTING ROD)	
	6	1	**273-2600**	1	CONJUNTO DE TUBO DE ESGUICHO DE ÓLEO (TUBE AS-OIL JET)	
	7	1	**300-1319**	1	ANEL DE PISTÃO (SUPERIOR) (RING-PISTON (TOP))	
R	8	1	**319-7886**	1	GRUPO DE CORPO DO PISTÃO (BODY AS-PISTON)	
M	9	1	**6V-3940**	1	PARAFUSO (M8X1,25X25 MM) (BOLT (M8X1.25X25-MM))	
	10	1	**6V-5589**	2	ANEL DE RETENÇÃO (RING-RETAINING)	

M - PEÇA MÉTRICA

R - PEÇA REMANUFATURADA PODE ESTAR DISPONÍVEL

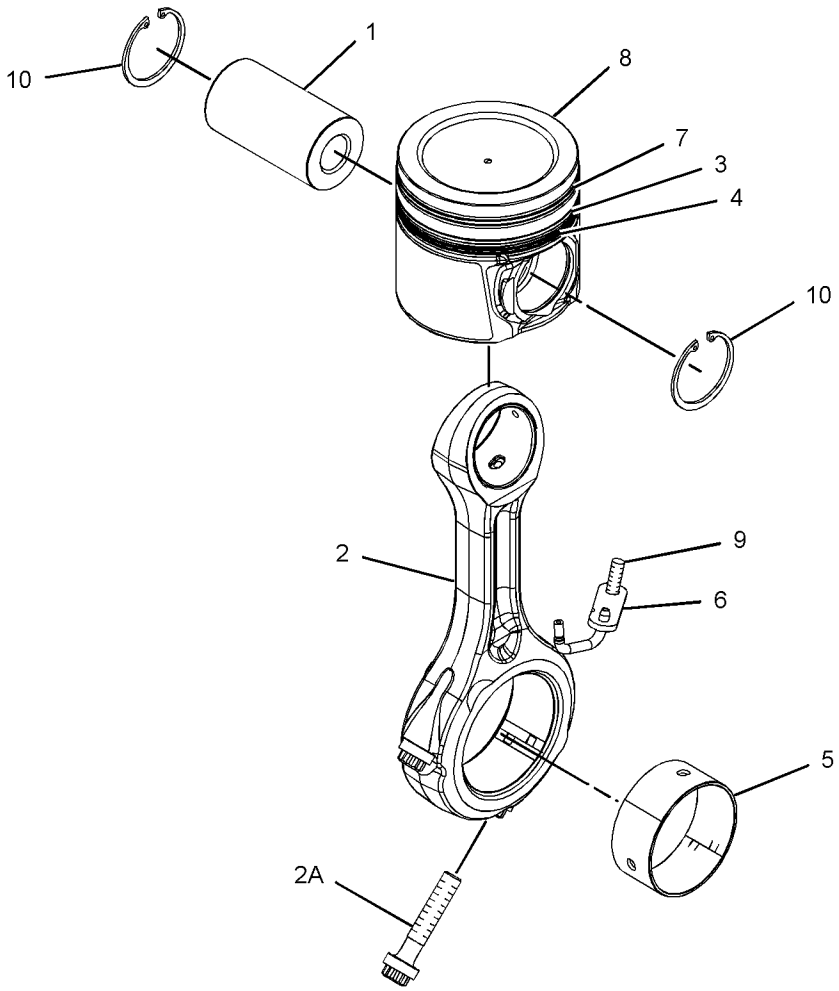

GRÁFICO 1 <FIM> g02002135

275-4260 GRUPO DO BUJÃO-BLOCO DO CILINDRO (PLUG GP-CYLINDER BLOCK)

S/N: WYE1-UP

FORNECE UM BUJÃO DE ORIFÍCIO DE ANEL RETENTOR PARA A TRASEIRA DO BLOCO PARA USO COM MOTORES QUE NÃO UTILIZAM UM AQUECEDOR DE ÁGUA DA CAMISA NÚMEROE DE 433-9278, 433-9279 ARRANJO DE MOTOR-CONCLUÍDO

SMCS-1201 **i05536837**

NOTA	REF. NÃO	GRÁFICO REF.	NÚMERO DA PEÇA	QTY	NOME DA PEÇA 1 2 3 4 5 6 (NÍVEL DO PRODUTO)	CONSULTE PÁGINA
	1	1	*398-5614*	1	CONJUNTO DE BUJÃO (PLUG AS)	
		1	**6V-5064**	1	ANEL RETENTOR EM O (SEAL-O-RING)	
		1	**360-3684**	1	BUJÃO DE ANEL RETENTOR (PLUG-O-RING)	

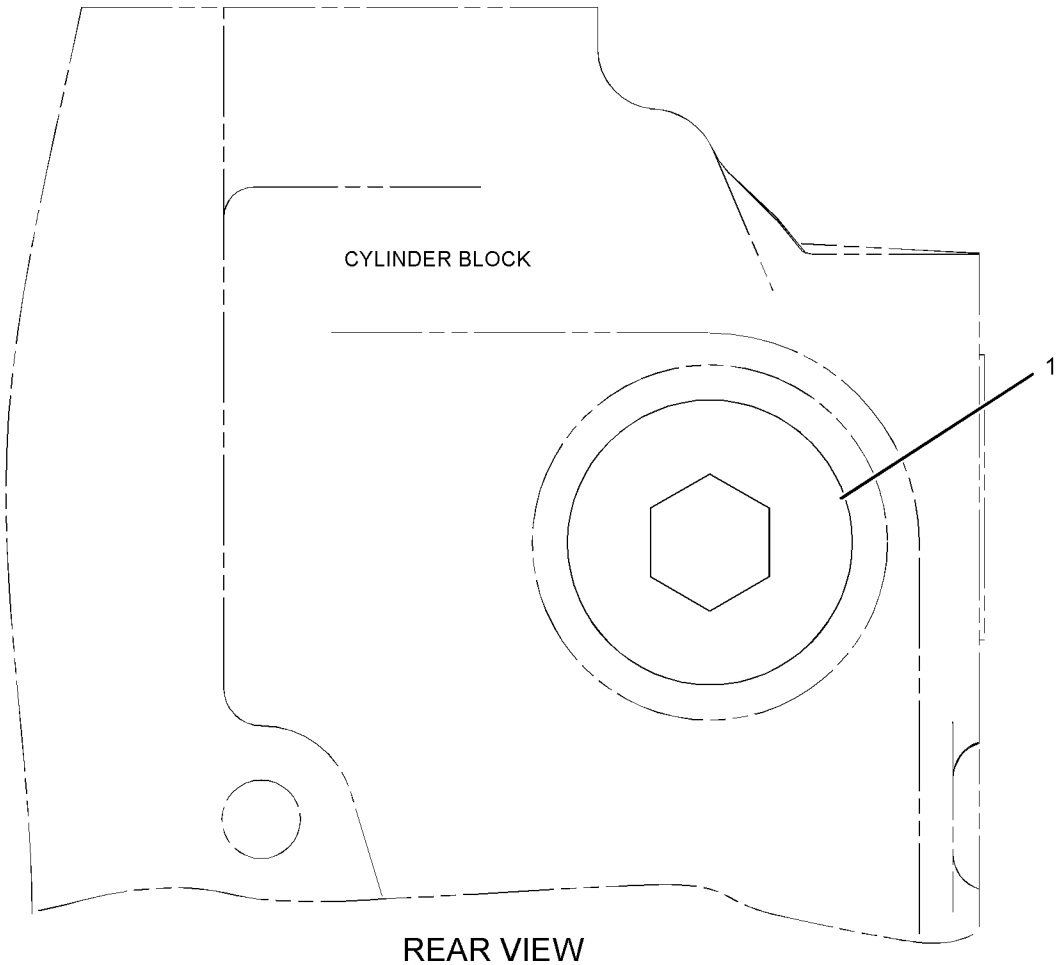

REAR VIEW

GRÁFICO 1 <FIM> g01217642

275-8699 GRUPO DO BUJÃO-BLOCO DO CILINDRO (PLUG GP-CYLINDER BLOCK)

S/N: WYE1-UP

FORNECE UM BUJÃO DE ORIFÍCIO DE ANEL RETENTOR PARA O LADO DIREITO DO BLOCO PARA USO COM MOTORES QUE NÃO UTILIZAM UM ARREFECEDOR AUXILIAR DE DERIVAÇÃO NÚMEROE DE 433-9278, 433-9279 ARRANJO DE MOTOR-CONCLUÍDO

SMCS-1201 **i05832910**

NOTA	REF. NÃO	GRÁFICO REF.	NÚMERO DA PEÇA	QTY	NOME DA PEÇA 1 2 3 4 5 6 (NÍVEL DO PRODUTO)	CONSULTE PÁGINA
	1	1	*398-5614*	1	CONJUNTO DE BUJÃO (PLUG AS)	
		1	**6V-5064**	1	ANEL RETENTOR EM O (SEAL-O-RING)	
		1	**360-3684**	1	BUJÃO DE ANEL RETENTOR (PLUG-O-RING)	

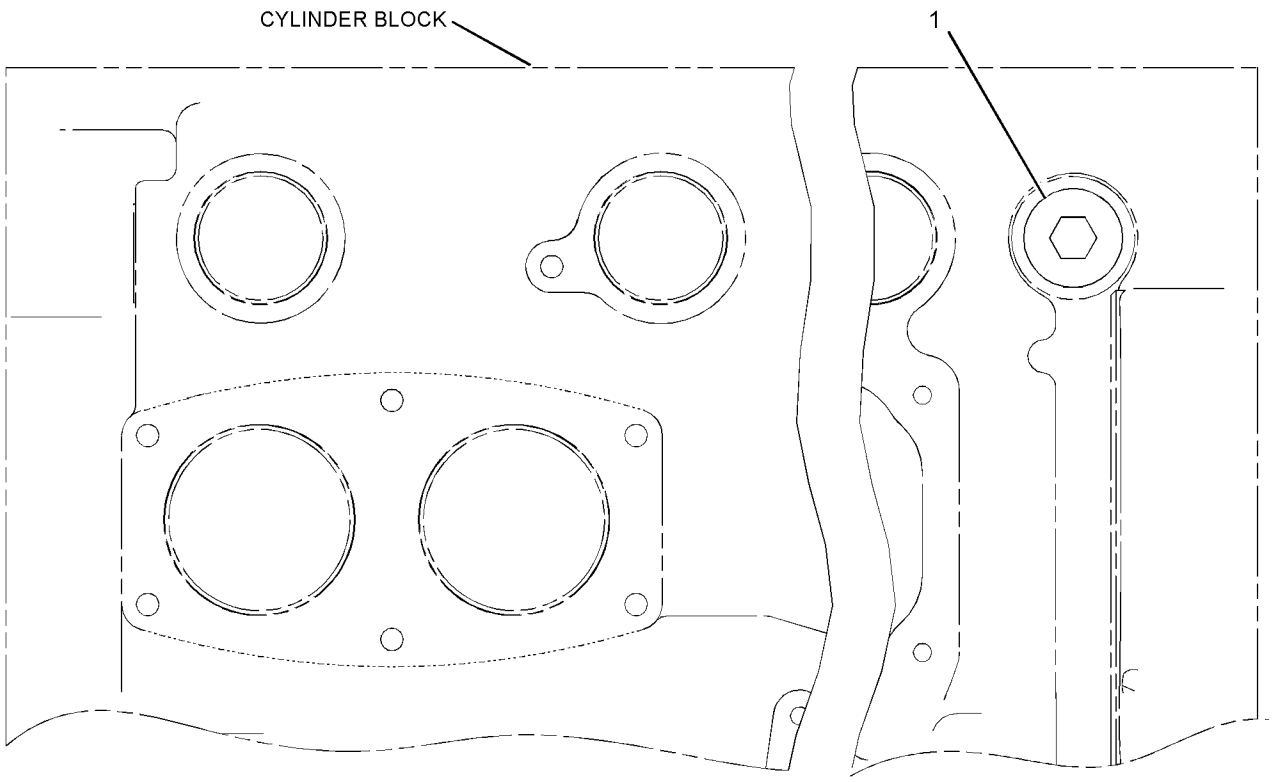

RIGHT SIDE VIEW

GRÁFICO 1 <FIM> g01217275

346-4997 GRUPO DE BUJÕES DO CABEÇOTE DE CILINDRO (PLUG GP-CYLINDER HEAD)

S/N: WYE1-UP

NÃO PODE SER USADO COM GRUPOS DE COMPRESSOR DE AR NÚMEROE DE 433-9278, 433-9279 ARRANJO DE MOTOR-CONCLUÍDO

SMCS-1100 **i05265436**

NOTA	REF. NÃO	GRÁFICO REF.	NÚMERO DA PEÇA	QTY	NOME DA PEÇA 1 2 3 4 5 6 (NÍVEL DO PRODUTO)	CONSULTE PÁGINA
	1	1	*307-2671*	2	CONJUNTO DE BUJÃO (PLUG AS)	
					(EACH INCLUDES)	
		1	**9S-8002**	1	BUJÃO (7/16-20 DE ROSCA) (PLUG (7/16-20-THD))	
		1	**214-7566**	1	ANEL RETENTOR EM O (SEAL-O-RING)	
	2	1	*396-0404*	2	CONJUNTO DE BUJÃO (PLUG AS)	
					(EACH INCLUDES)	
		1	**6V-3251**	1	ANEL RETENTOR EM O (SEAL-O-RING)	
		1	**360-3681**	1	BUJÃO (PLUG)	
	3	1	*396-0405*	1	CONJUNTO DE BUJÃO (PLUG AS)	
		1	**6V-6609**	1	ANEL RETENTOR EM O (SEAL-O-RING)	
		1	**360-3680**	1	BUJÃO (PLUG)	

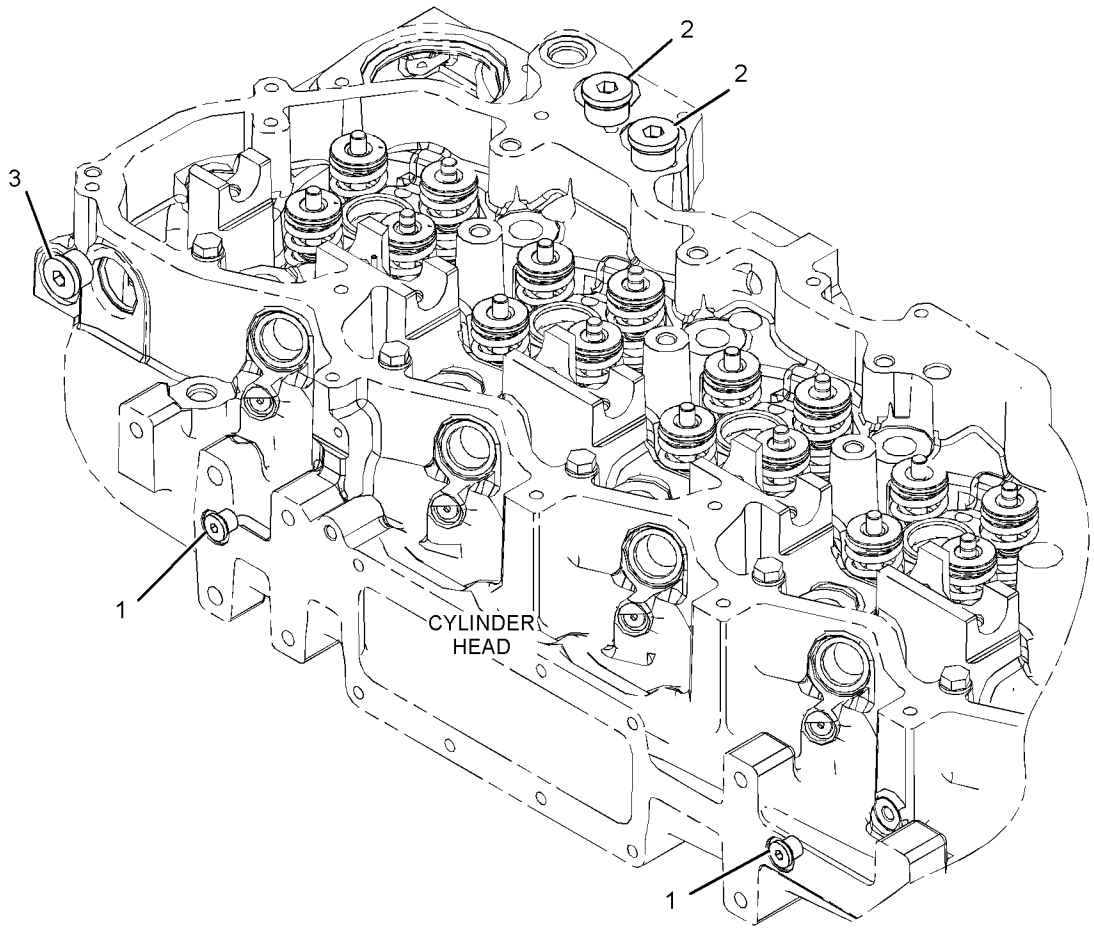

GRÁFICO 1 <FIM> g02964676

292-9786 GRUPO DO BUJÃO-MOTOR–FREIO DE COMPRESSÃO (PLUG GP-ENGINE-FREIO DE COMPRESSÃO)

S/N: WYE1-UP

FORNECE UM GRUPO DE BUJÕES PARA SUPRIMENTO DE ÓLEO DO FREIO DE COMPRESSÃO QUANDO ESTE NÃO É UTILIZADO

NÚMEROE DE 433-9278, 433-9279 ARRANJO DE MOTOR-CONCLUÍDO

SMCS-1000 **i05536842**

NOTA	REF. NÃO	GRÁFICO REF.	NÚMERO DA PEÇA	QTY	NOME DA PEÇA 1 2 3 4 5 6 (NÍVEL DO PRODUTO)	CONSULTE PÁGINA
M	1	1	**6V-5683**	1	PARAFUSO (M6X1X16 MM) (BOLT (M6X1X16-MM))	
	2	1	**4D-3088**	1	ARRUELA (0,266X0,438X0,19 POL DE ESPESSURA) (WASHER (0.266X0.438X0.19-IN THK))	

M - PEÇA MÉTRICA

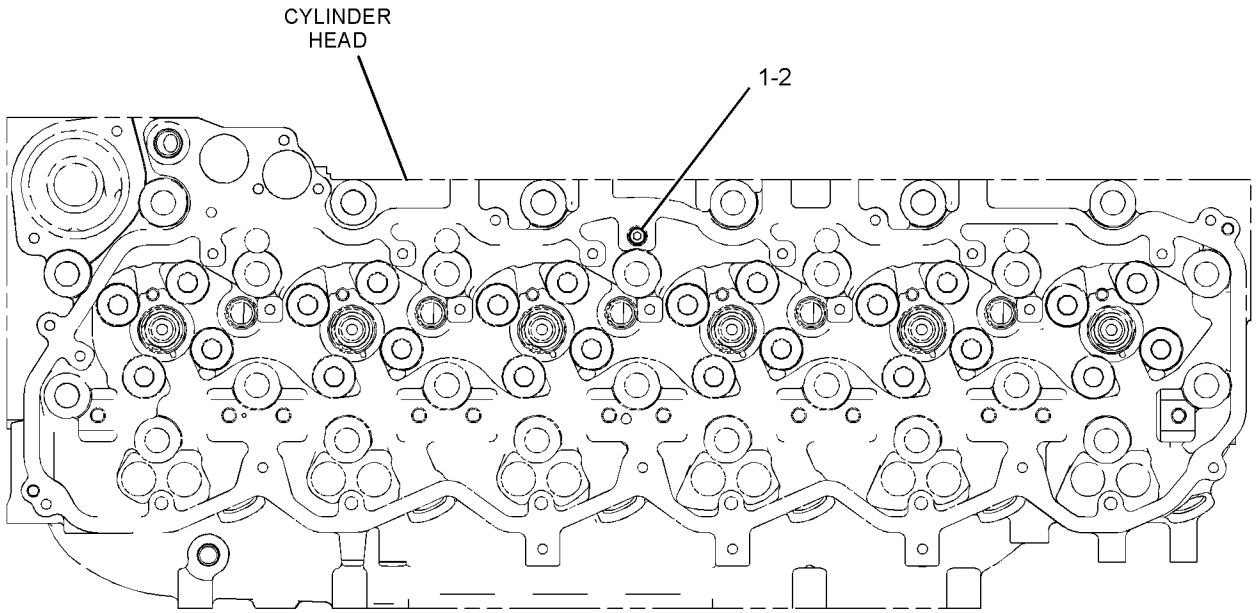

TOP VIEW

GRÁFICO 1 <FIM> g01277425

347-2324 GRUPO DO BUJÃO-MOTOR (PLUG GP-ENGINE)

S/N: WYE1-UP

FORNECE UM GRUPO DE BUJÃO PARA MOTORES COM BOMBA DE ÁGUA ACIONADA POR CORREIA NÃO PODE SER USADO COM APLICAÇÕES QUE EXIGEM COMPRESSOR DE AR OU BOMBA DE ÁGUA ELÉTRICA

NÚMEROE DE 433-9278, 433-9279 ARRANJO DE MOTOR-CONCLUÍDO

SMCS-1000 **i05537195**

NOTA	REF. NÃO	GRÁFICO REF.	NÚMERO DA PEÇA	QTY	NOME DA PEÇA 1 2 3 4 5 6 (NÍVEL DO PRODUTO)	CONSULTE PÁGINA
	1	1	*396-0403*	1	CONJUNTO DE BUJÃO (PLUG AS)	
		1	**6V-3250**	1	ANEL RETENTOR EM O (SEAL-O-RING)	
		1	**360-3679**	1	PLUGUE DE CONECTOR (PLUG-CONNECTOR)	
	2	1	*396-0405*	1	CONJUNTO DE BUJÃO (PLUG AS)	
		1	**6V-6609**	1	ANEL RETENTOR EM O (SEAL-O-RING)	
		1	**360-3680**	1	BUJÃO (PLUG)	
	3	1	*398-5612*	1	CONJUNTO DE BUJÃO (PLUG AS)	
		1	**6V-5063**	1	ANEL RETENTOR EM O (SEAL-O-RING)	
		1	**360-3682**	1	BUJÃO DE ANEL RETENTOR (PLUG-O-RING)	

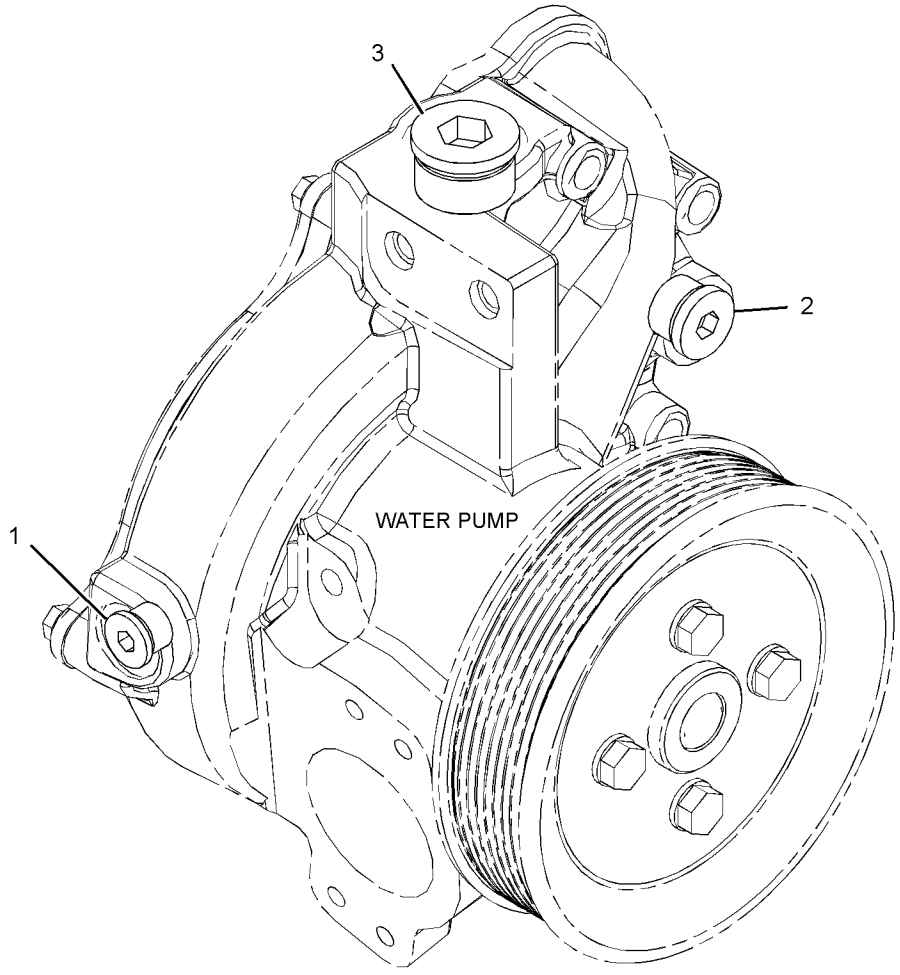

GRÁFICO 1 <FIM> g03097336

342-7219 GRUPO DA POLIA-VIRABREQUIM (PULLEY GP-CRANKSHAFT)

S/N: WYE1-UP

FORNECE ADAPTADOR E POLIA DO VIRABREQUIM COM SEÇÃO K DE VÁRIAS NERVURAS E 8 NERVURAS EM AÇO TORCIDO

NÚMEROE DE 433-9278, 433-9279 ARRANJO DE MOTOR-CONCLUÍDO

SMCS-1205 **i05536856**

NOTA	REF. NÃO	GRÁFICO REF.	NÚMERO DA PEÇA	QTY	NOME DA PEÇA 1 2 3 4 5 6 (NÍVEL DO PRODUTO)	CONSULTE PÁGINA
	1	1	**2W-7381**	1	PLACA DE ABRAÇADEIRA (PLATE-CLAMP)	
	2	1	**342-7220**	1	POLIA (8 ESTRIAS) (PULLEY (8-GROOVE))	
	3	1	**342-7221**	1	ADAPTADOR (ADAPTER)	
M	4	1	**8T-3666**	4	PARAFUSO (M14X2X60 MM) (BOLT (M14X2X60-MM))	

M - PEÇA MÉTRICA

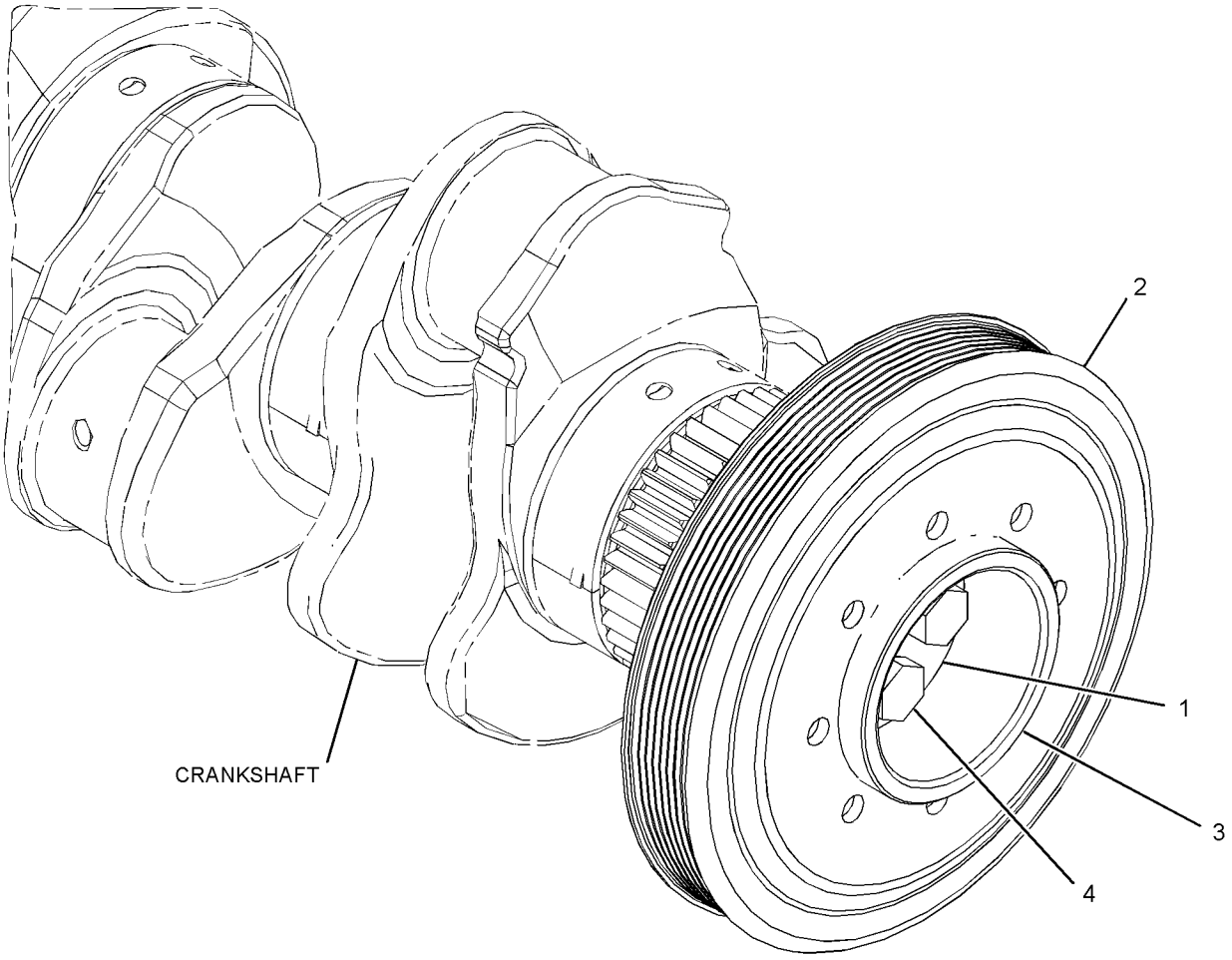

GRÁFICO 1 <FIM> g02143960

263-0033 GRUPO DO BALANCIM–ADMISSÃO (ROCKER ARM GP-ADMISSÃO)

S/N: WYE1-UP

NÚMEROE DE 492-1194 GRUPO DO MECANISMO DE VÁLVULAS

SMCS-1123 **i03975657**

NOTA	REF. NÃO	GRÁFICO REF.	NÚMERO DA PEÇA	QTY	NOME DA PEÇA 1 2 3 4 5 6 (NÍVEL DO PRODUTO)	CONSULTE PÁGINA
M	1	1	**260-7524**	1	AJUSTE DO PARAFUSO DA VÁLVULA (ROSCA M10X1,5) (SCREW-VALVE ADJUSTMENT (M10X1.5-THD))	
R	2	1	**263-0034**	1	CONJUNTO DE BALANCIM (ADMISSÃO) (ROCKER ARM AS (INTAKE))	
M	3	1	**2Y-5829**	1	PORCA (ROSCA M10X1,5) (NUT (M10X1.5-THD))	

M - PEÇA MÉTRICA

R - PEÇA REMANUFATURADA PODE ESTAR DISPONÍVEL

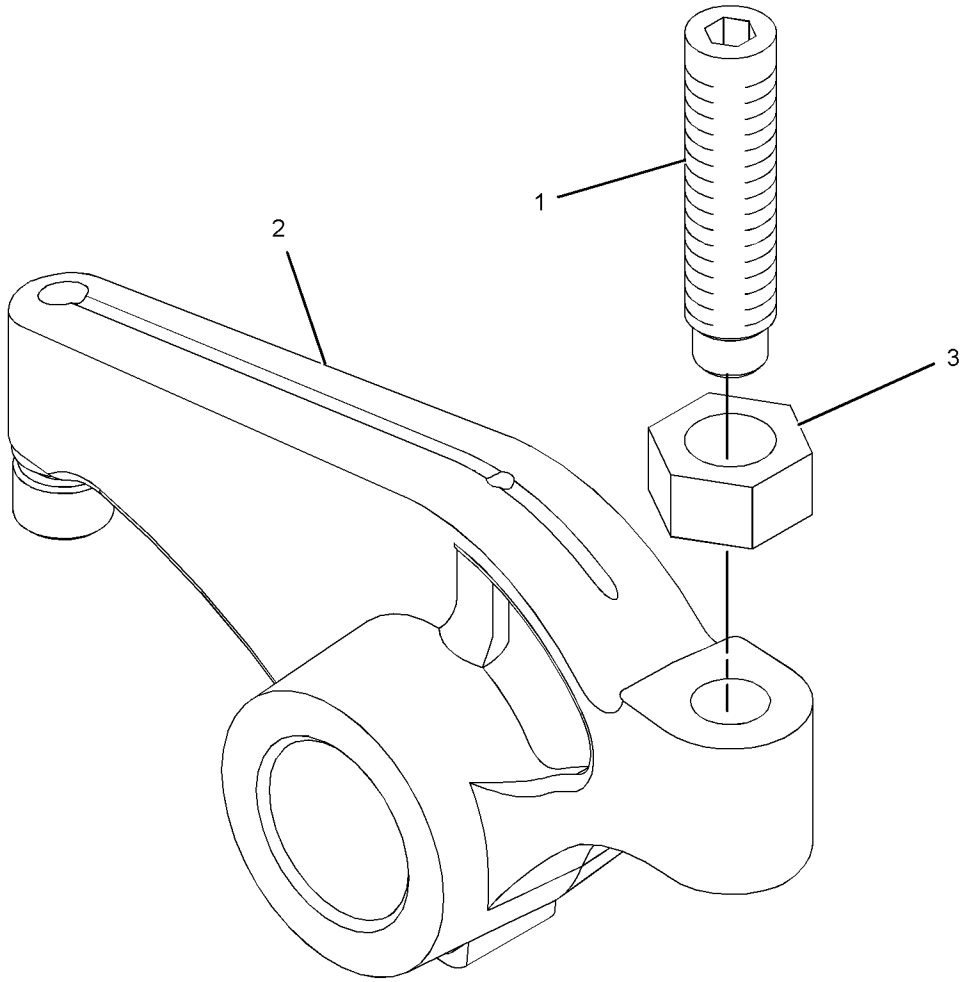

GRÁFICO 1 <FIM> g01267444

347-8782 GRUPO DO BALANCIM (ROCKER ARM GP)

S/N: WYE1-UP

NÚMEROE DE 492-1194 GRUPO DO MECANISMO DE VÁLVULAS

SMCS-1123 **i06545121**

NOTA	REF. NÃO	GRÁFICO REF.	NÚMERO DA PEÇA	QTY	NOME DA PEÇA 1 2 3 4 5 6 (NÍVEL DO PRODUTO)	CONSULTE PÁGINA
M	1	1	**260-7524**	1	AJUSTE DO PARAFUSO DA VÁLVULA (ROSCA M10X1,5) (SCREW-VALVE ADJUSTMENT (M10X1.5-THD))	
R	2	1	**347-8748**	1	CONJUNTO DE BALANCIM (ESCAPE) (ROCKER ARM AS (EXHAUST))	
M	3	1	**2Y-5829**	1	PORCA (ROSCA M10X1,5) (NUT (M10X1.5-THD))	

M - PEÇA MÉTRICA

R - PEÇA REMANUFATURADA PODE ESTAR DISPONÍVEL

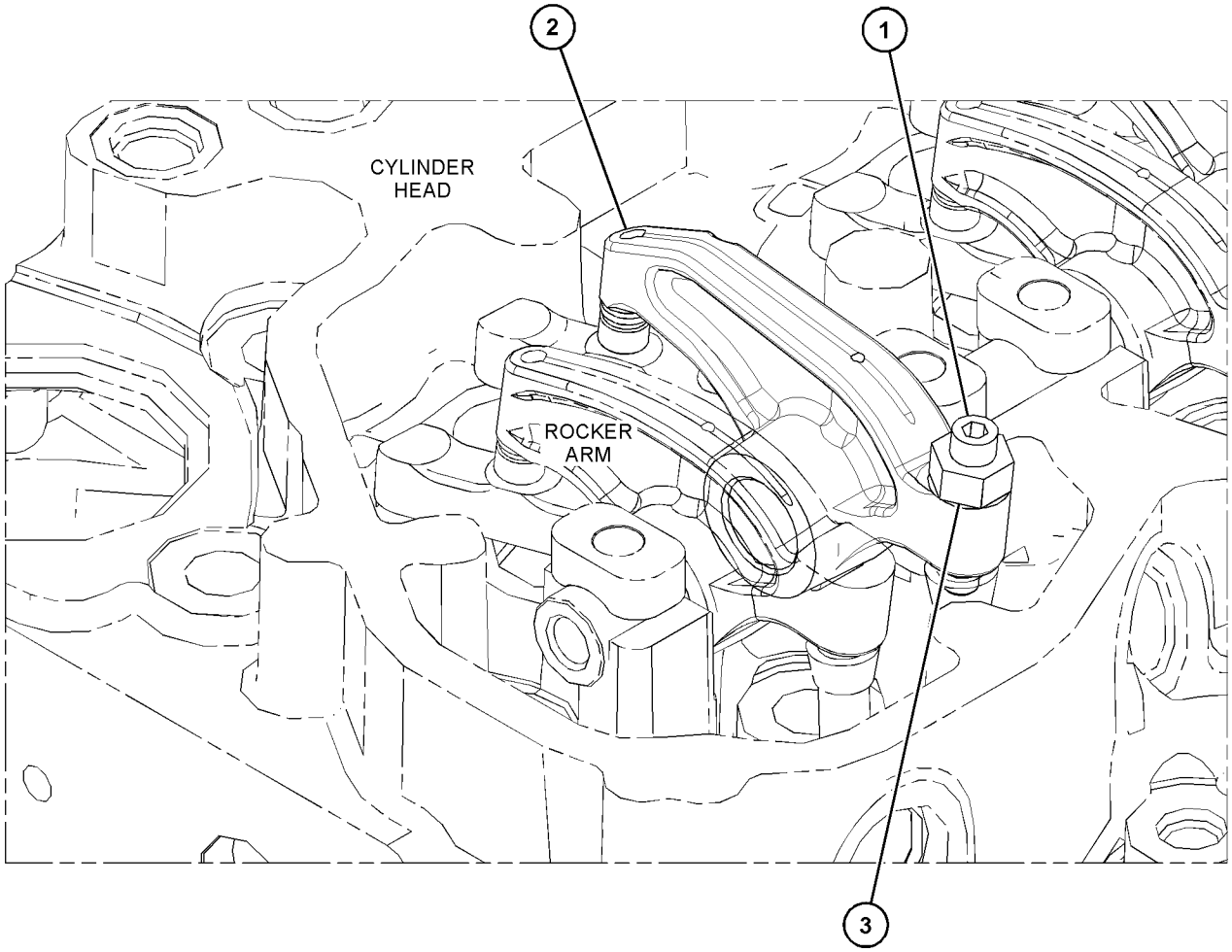

GRÁFICO 1 <FIM> g06020356

296-1486 GRUPO DO RETENTOR-VIRABREQUIM (SEAL GP-CRANKSHAFT)

S/N: WYE1-UP

NÚMEROE DE 433-9278, 433-9279 ARRANJO DE MOTOR-CONCLUÍDO

SMCS-1160, 1161 **i05910579**

NOTA	REF. NÃO	GRÁFICO REF.	NÚMERO DA PEÇA	QTY	NOME DA PEÇA 1 2 3 4 5 6 (NÍVEL DO PRODUTO)	CONSULTE PÁGINA
	1	1	**4R-9999**	1	DISPOSITIVO DE ELIMINAÇÃO DO RETENTOR DO VIRABREQUIM (EXCLUDER-CRANKSHAFT SEAL)	
M	2	1	**206-3719**	9	CONJUNTO DE PARAFUSO (BOLT AS)	
	3	1	**285-4073**	1	GRUPO DO RETENTOR-VIRABREQUIM (TRASEIRO) (ROTAÇAO NO SENTIDO ANTI-HORÁRIO) (SEAL GP-CRANKSHAFT (REAR) (COUNTERCLOCKWISE ROTATION))	

M - PEÇA MÉTRICA

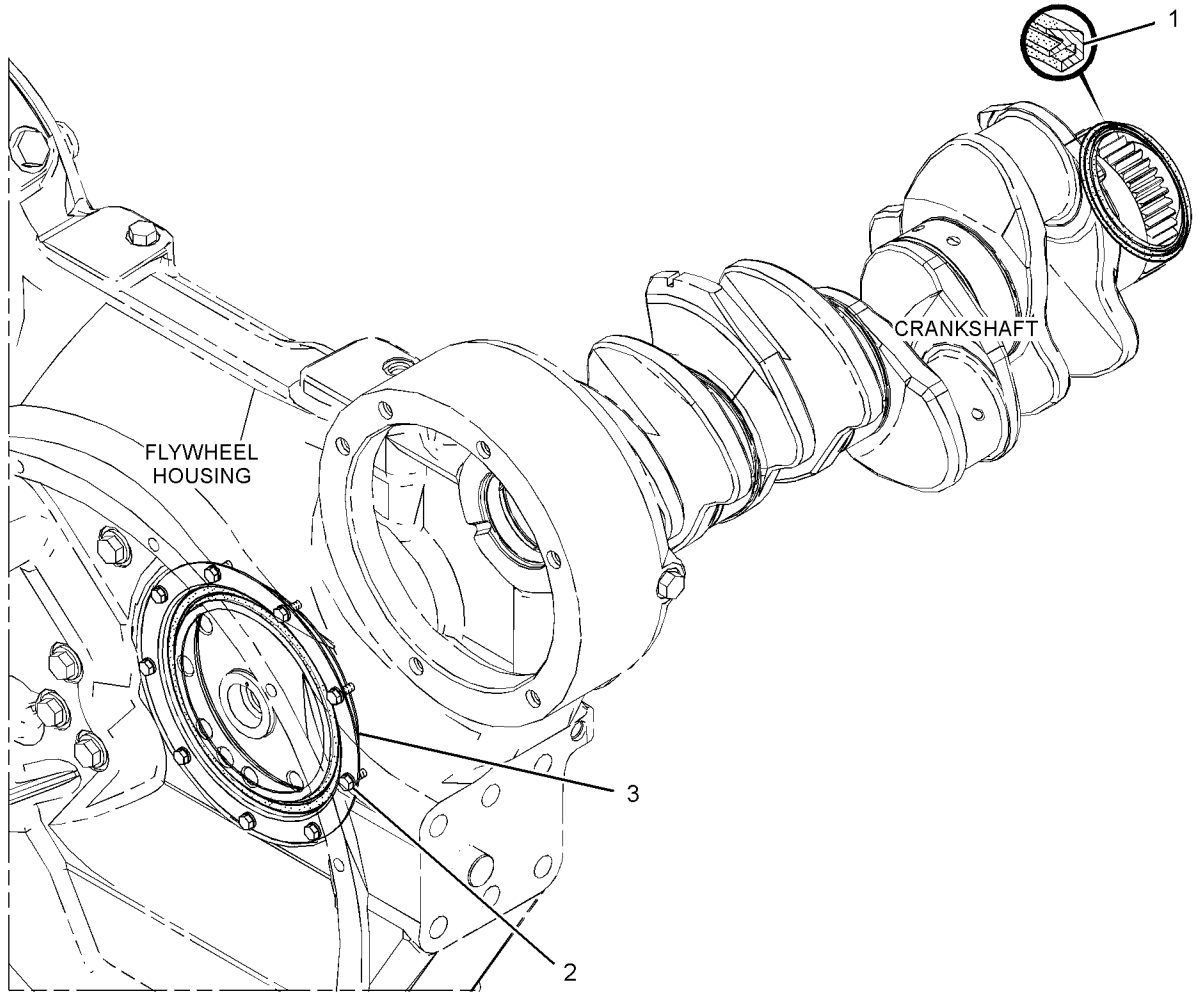

GRÁFICO 1 <FIM> g02002333

344-4937 GRUPO DE SUPORTE-MOTOR—DIANTEIRA (SUPPORT GP-ENGINE-DIANTEIRA)

S/N: WYE1-UP

NÚMEROE DE 433-9278, 433-9279 ARRANJO DE MOTOR-CONCLUÍDO

SMCS-1152, 1153, 1154 **i05044013**

NOTA	REF. NÃO	GRÁFICO REF.	NÚMERO DA PEÇA	QTY	NOME DA PEÇA 1 2 3 4 5 6 (NÍVEL DO PRODUTO)	CONSULTE PÁGINA
	1	1	*349-1622*	1	CONJUNTO DE SUPORTE DO MOTOR (SUPPORT AS-ENGINE)	
		1	**5B-5821**	2	PINO-GUIA (DOWEL)	
		1	**344-4936**	1	SUPORTE DO MOTOR (SUPPORT-ENGINE)	
	2	1	**319-6698**	4	PARAFUSO (M12X1,75X110 MM) (BOLT (M12X1.75X110-MM))	
M	3	1	**323-3731**	1	PARAFUSO (M12X1,75X85 MM) (BOLT (M12X1.75X85-MM))	
M	4	1	**356-9261**	1	PARAFUSO (M12X1,75X90 MM) (BOLT (M12X1.75X90-MM))	
	5	1	**5P-8245**	2	ARRUELA DURA (13,5X25,5X3 MM DE ESPESSURA) (WASHER-HARD (13.5X25.5X3-MM THK))	
	6	1	**7D-1649**	4	ARRUELA DURA (13,5X32X5 MM DE ESPESSURA) (WASHER-HARD (13.5X32X5-MM THK))	

M - PEÇA MÉTRICA

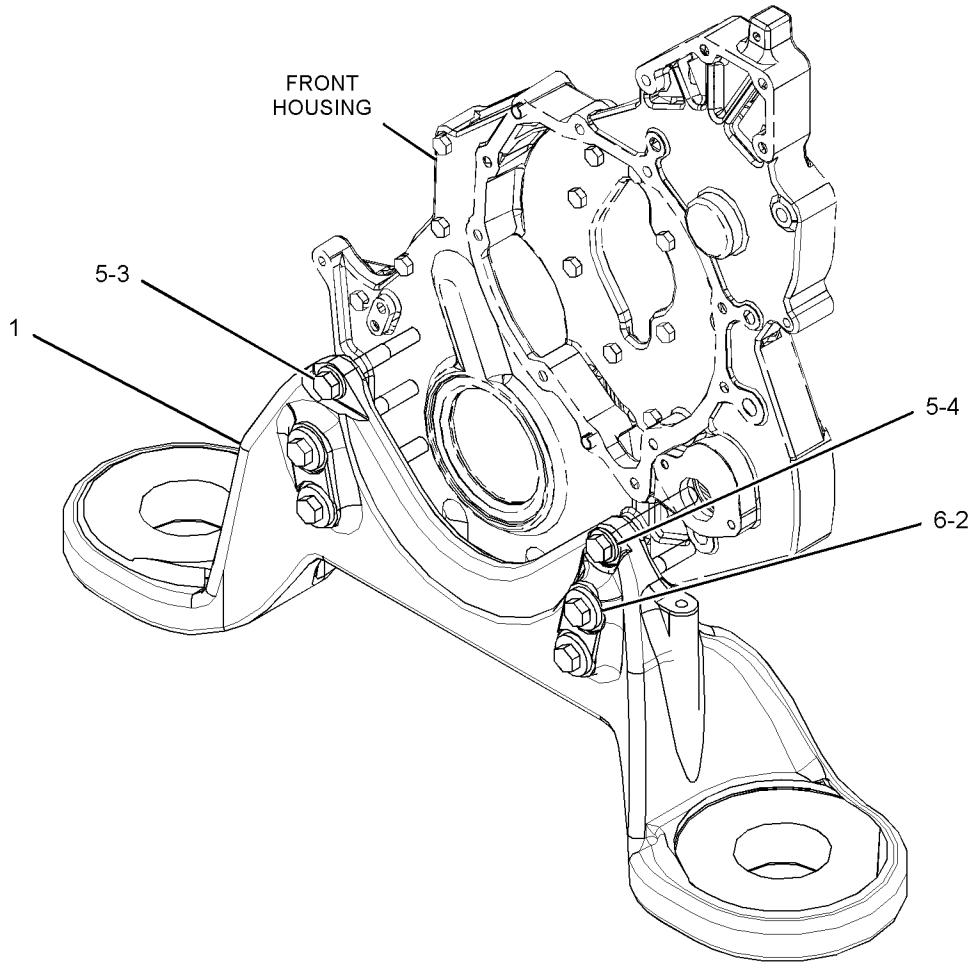

GRÁFICO 1 <FIM> g02516357

348-9896 GRUPO DO MECANISMO DE VÁLVULAS (VALVE MECHANISM GP)

S/N: WYE1-UP

NÚMEROE DE 434-5135 ARRANJO DO NÚCLEO DO MOTOR

SMCS-1102, 1121, 1123 **i06540989**

NOTA	REF. NÃO	GRÁFICO REF.	NÚMERO DA PEÇA	QTY	NOME DA PEÇA 1 2 3 4 5 6 (NÍVEL DO PRODUTO)	CONSULTE PÁGINA
	1	1	**467-4243**	12	GUIA DE MOLA (SPRING-GUIDE)	
	2	1	**255-8674**	12	PONTE DE VÁLVULA (BRIDGE-VALVE)	
	3	1	**261-0205**	12	HASTE DE COMANDO DE VÁLVULA (ROD-VALVE PUSH)	
	4	1	**453-5998**	12	CONJUNTO DE TUCHO DA VÁLVULA (LIFTER AS-VALVE)	
CY	5	1	*492-1194*	1	GRUPO DO MECANISMO DE VÁLVULAS (VALVE MECHANISM GP)	62

C - ALTERAR DO TIPO ANTERIOR
Y - ILUSTRAÇÃO INDIVIDUAL

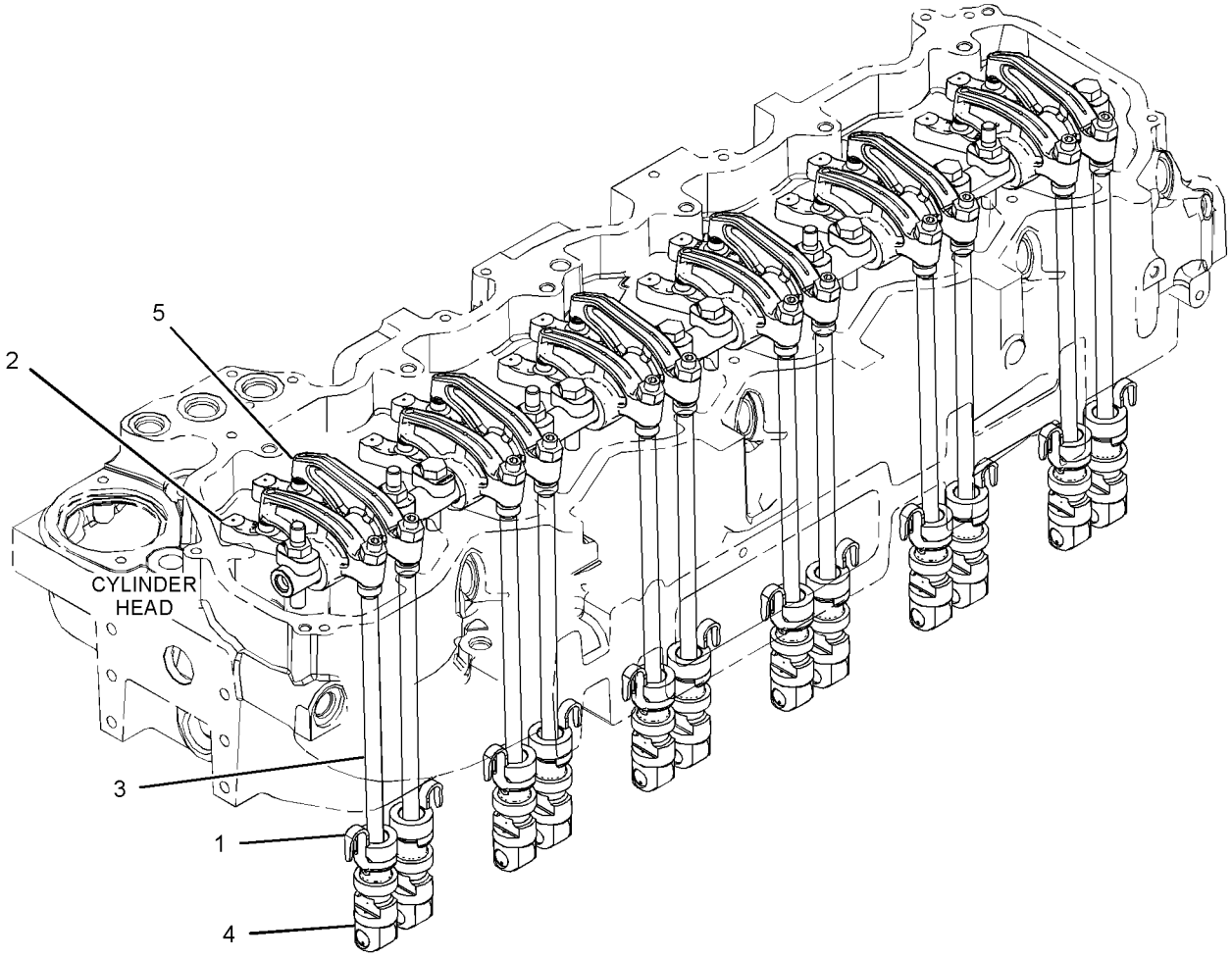

GRÁFICO 1 <FIM> g06017190

492-1194 GRUPO DO MECANISMO DE VÁLVULAS (VALVE MECHANISM GP)

S/N: WYE1-UP

NÚMEROE DE 348-9896 GRUPO DO MECANISMO DE VÁLVULAS

SMCS-1102, 1121, 1123 **i06540863**

NOTA	REF. NÃO	GRÁFICO REF.	NÚMERO DA PEÇA	QTY	NOME DA PEÇA 1 2 3 4 5 6 (NÍVEL DO PRODUTO)	CONSULTE PÁGINA
Y	1	1	*263-0033*	6	GRUPO DO BALANCIM (ADMISSÃO) (ROCKER ARM GP (INTAKE))	57
	2	1	**274-5873**	1	CONJUNTO DE EIXO DO BALANCIM (SHAFT AS-ROCKER ARM)	
	2A	1	**0L-1026**	2	BUJÃO TIPO COPO (PLUG-CUP)	
	3	1	**276-5754**	12	ARRUELA (WASHER)	
Y	4	1	*347-8782*	6	GRUPO DO BALANCIM (ESCAPE) (ROCKER ARM GP (EXHAUST))	58
	5	1	**282-3736**	5	PRISIONEIRO (STUD)	
M	6	1	**6V-5843**	7	PARAFUSO (M10X1,5X45 MM) (BOLT (M10X1.5X45-MM))	

M - PEÇA MÉTRICA
Y - ILUSTRAÇÃO INDIVIDUAL

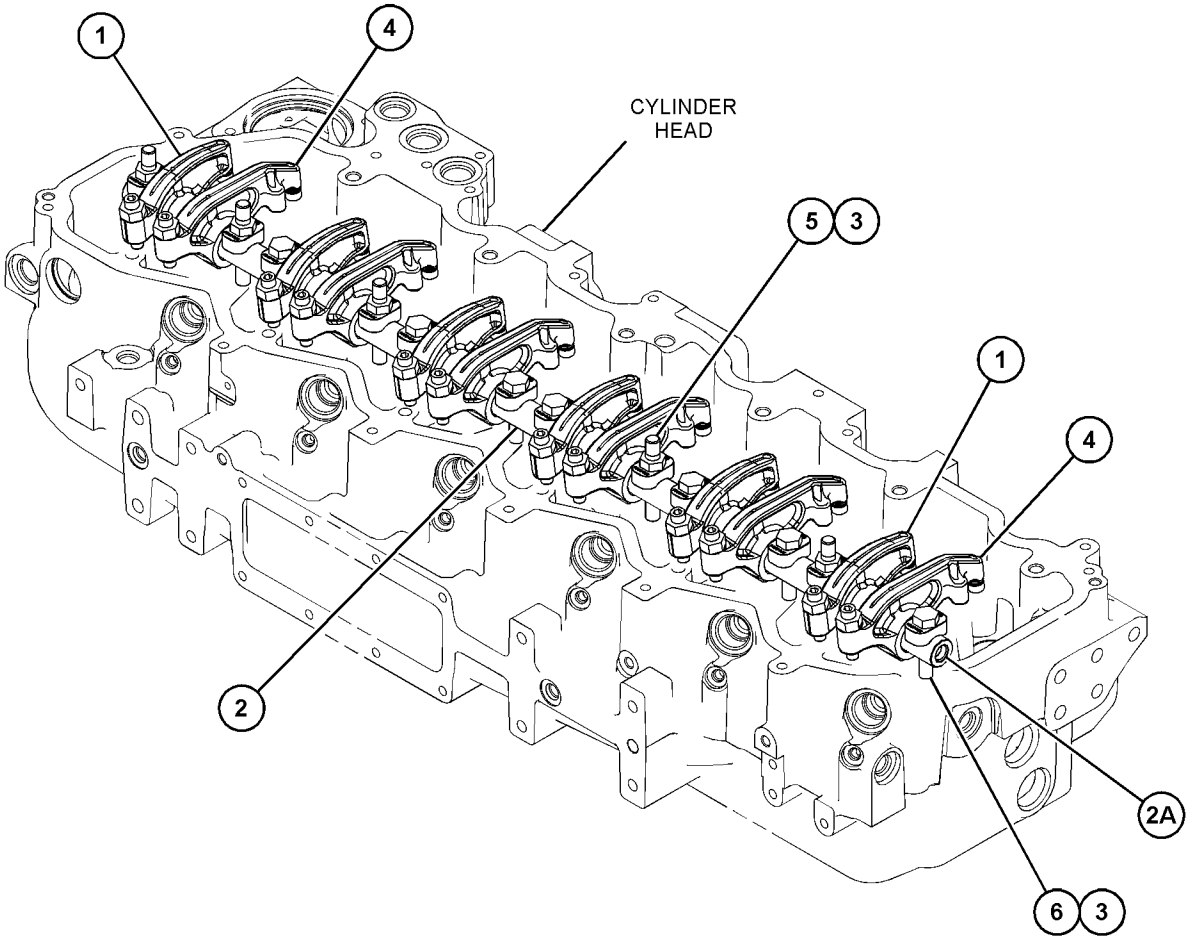

GRÁFICO 1 <FIM> g06017538

363-7616 GRUPO DO FILTRO DE ÓLEO DO MOTOR (FILTER GP-ENGINE OIL)

S/N: WYE1-UP

NÚMEROE DE 433-9278, 433-9279 ARRANJO DE MOTOR-CONCLUÍDO

SMCS-1306, 1308

i05044033

NOTA	REF. NÃO	GRÁFICO REF.	NÚMERO DA PEÇA	QTY	NOME DA PEÇA 1 2 3 4 5 6 (NÍVEL DO PRODUTO)	CONSULTE PÁGINA
	1	1	**1R-1808**	1	FILTRO DE ÓLEO DO MOTOR (EFICIÊNCIA AVANÇADA) (FILTER-ENGINE OIL (ADVANCED EFFICIENCY))	
	2	1	**7C-1493**	2	CONJUNTO DE VÁLVULA DE DERIVAÇÃO (VALVE AS-BYPASS)	
	3	1	**209-7290**	1	JUNTA (GASKET)	
	4	1	**209-7291**	1	CONJUNTO DE BASE DO FILTRO DO ÓLEO (MOTOR) (BASE AS-OIL FILTER (ENGINE))	
		1	**2P-4304**	1	PRISIONEIRO OCO (STUD-HOLLOW)	
	5	1	**242-3864**	2	MOLA (SPRING)	
	6	1	*347-4430*	1	CONJUNTO DE COTOVELO (ELBOW AS)	
		1	**151-5145**	1	COTOVELO (ELBOW)	
		1	**214-7566**	1	ANEL RETENTOR EM O (SEAL-O-RING)	
M	7	1	**162-3148**	3	PRISIONEIRO (M8X1,25X62,75 MM) (STUD (M8X1.25X62.75-MM))	
	8	1	*321-8649*	1	CONJUNTO DE VÁLVULA DE COLETA DE AMOSTRA DE FLUIDO (ÓLEO DO MOTOR) (VALVE AS-FLUID SAMPLING (ENGINE OIL))	
	8A	1	**214-7566**	1	ANEL RETENTOR EM O (SEAL-O-RING)	
		1	**8C-3446**	1	VÁLVULA DE COLETA DE AMOSTRA (ÓLEO DO MOTOR) (VALVE-SAMPLING (ENGINE OIL))	
	9	1	**9M-1974**	9	ARRUELA DURA (8,8X16X2 MM DE ESPESSURA) (WASHER-HARD (8.8X16X2-MM THK))	
	10	1	**300-7710**	3	RESSALTO (BOSS)	
	11	1	*321-8647*	2	CONJUNTO DE BUJÃO (PLUG AS)	
					(EACH INCLUDES)	
	11A	1	**238-5081**	1	ANEL RETENTOR EM O (SEAL-O-RING)	
M		1	**5P-8196**	1	BUJÃO (PLUG)	
M	12	1	**6V-5218**	9	PARAFUSO (M8X1,25X35 MM) (BOLT (M8X1.25X35-MM))	
	13	1	**8C-3445**	1	TAMPA CONTRA POEIRA (CAP-DUST)	

M - PEÇA MÉTRICA

363-7616 GRUPO DO FILTRO DE ÓLEO DO MOTOR (FILTER GP-ENGINE OIL) (continuação) **i05044033**

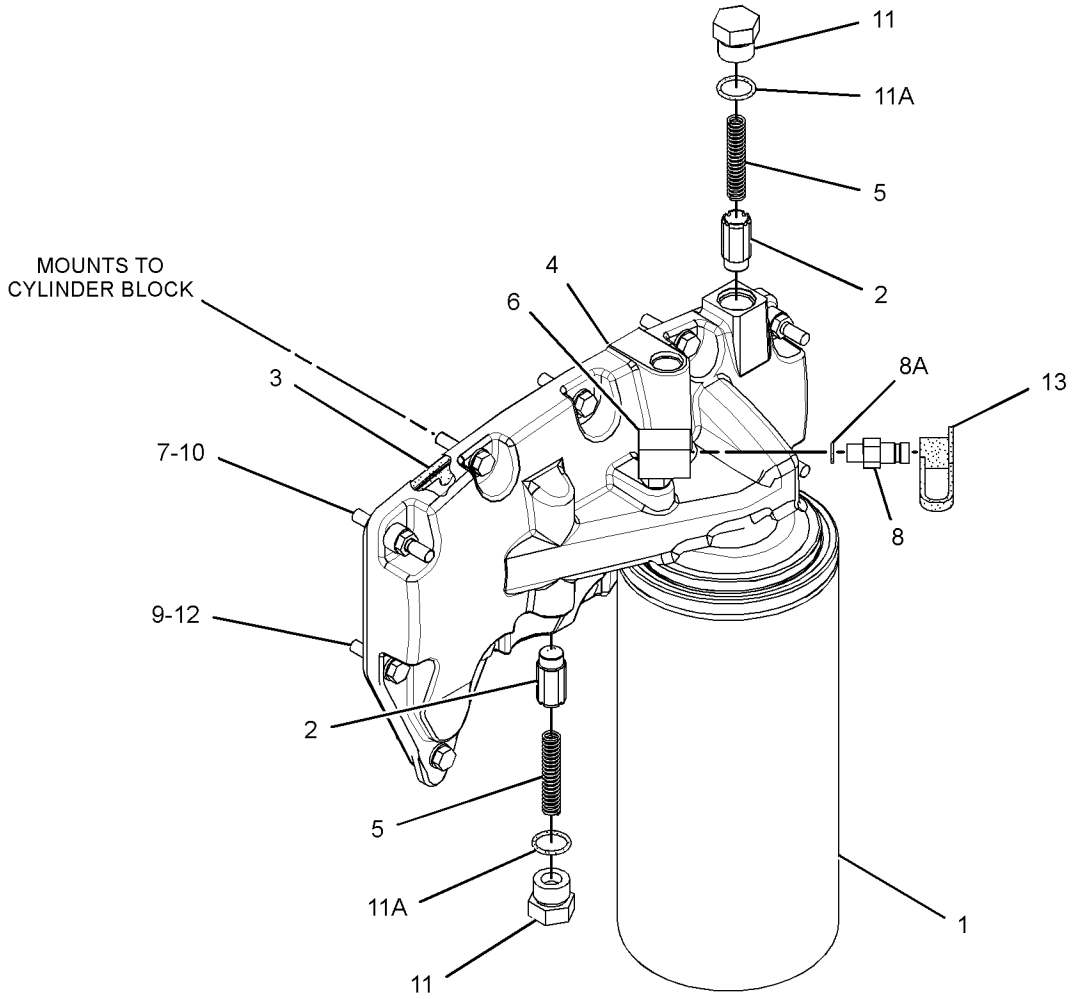

GRÁFICO 1 <FIM> g03091897

365-0282 GRUPO DE DESCARTE DE VAPORES (FUMES DISPOSAL GP)

S/N: FRS1-UP

NÚMEROE DE 455-7505 ARRANJO DE INSTALAÇÃO-MOTOR

SMCS-1317 **i06641737**

NOTA	REF. NÃO	GRÁFICO REF.	NÚMERO DA PEÇA	QTY	NOME DA PEÇA 1 2 3 4 5 6 (NÍVEL DO PRODUTO)	CONSULTE PÁGINA
	1	1	**7K-1181**	2	CABO TIPO CINTA (STRAP-CABLE)	
	2	1	**365-0283**	1	MANGUEIRA (HOSE)	
	3	1	**206-2423**	1	SELA (SADDLE)	
	4	1	**211-8073**	1	TAMPA DE PROTEÇÃO (CAP-PROTECTION)	
	5	1	**2L-2685**	1	GRAMPO (CLIP)	
	6	1	**4D-7388**	2	GRAMPO (CLIP)	
	7	1	**5P-4116**	1	ARRUELA DURA (8,8X20,5X2 MM DE ESPESSURA) (WASHER-HARD (8.8X20.5X2-MM THK))	
	8	1	**8T-4121**	2	ARRUELA DURA (11X21X2,5 MM DE ESPESSURA) (WASHER-HARD (11X21X2.5-MM THK))	
M	9	1	**8T-4133**	1	PORCA (ROSCA M10X1,5) (NUT (M10X1.5-THD))	
M	10	1	**8T-4136**	1	PARAFUSO (M10X1,5X25 MM) (BOLT (M10X1.5X25-MM))	
M	11	1	**8T-4908**	1	PARAFUSO (M8X1,25X25 MM) (BOLT (M8X1.25X25-MM))	
	12	1	**9M-2904**	1	ABRAÇADEIRA DE MANGUEIRA (CLAMP-HOSE)	

M - PEÇA MÉTRICA

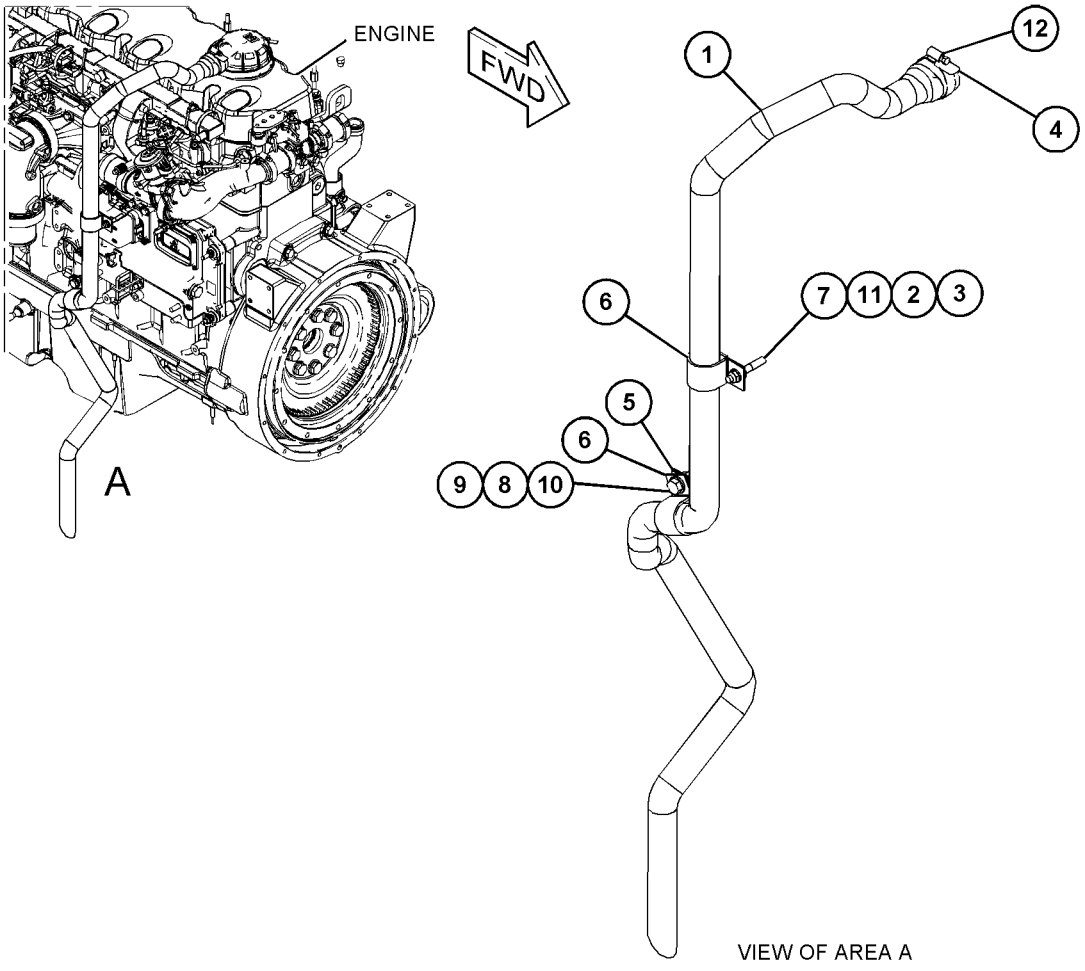

GRÁFICO 1 <FIM> g06058197

366-4949 GRUPO DA VARETA DE NÍVEL DE ÓLEO (GAUGE GP-OIL LEVEL (DIPSTICK))

S/N: WYE1-UP

NÚMEROE DE 433-9278, 433-9279 ARRANJO DE MOTOR-CONCLUÍDO

SMCS-1326 **i05044036**

NOTA	REF. NÃO	GRÁFICO REF.	NÚMERO DA PEÇA	QTY	NOME DA PEÇA 1 2 3 4 5 6 (NÍVEL DO PRODUTO)	CONSULTE PÁGINA
	1	1	**1S-2563**	1	BUJÃO (PLUG)	
M	2	1	**8T-4136**	2	PARAFUSO (M10X1,5X25 MM) (BOLT (M10X1.5X25-MM))	
	3	1	**366-3502**	1	CONJUNTO DE SUPORTE (BRACKET AS)	
	4	1	**370-8947**	1	CONJUNTO DE SUPORTE (BRACKET AS)	
Y	5	1	*373-1774*	1	GRUPO DA VARETA DE NÍVEL DE ÓLEO (MOTOR) (GAUGE GP-OIL LEVEL (DIPSTICK) (ENGINE))	68
	6	1	**353-7957**	2	ILHÓ (GROMMET)	
	7	1	**3E-4352**	4	ARRUELA DURA (8,8X20,5X2,5 MM DE ESPESSURA) (WASHER-HARD (8.8X20.5X2.5-MM THK))	
M	8	1	**5P-7970**	2	PORCA (ROSCA M8X1,25) (NUT (M8X1.25-THD))	
	9	1	**5P-8245**	1	ARRUELA DURA (13,5X25,5X3 MM DE ESPESSURA) (WASHER-HARD (13.5X25.5X3-MM THK))	
M	10	1	**6A-5591**	1	PARAFUSO (M12X1,75X25 MM) (BOLT (M12X1.75X25-MM))	
	11	1	**8T-1887**	2	GRAMPO (RANHURA) (CLIP (SLOT))	
	12	1	**8T-1888**	2	GRAMPO (LINGUETA) (CLIP (TAB))	
	13	1	**8T-4121**	2	ARRUELA DURA (11X21X2,5 MM DE ESPESSURA) (WASHER-HARD (11X21X2.5-MM THK))	

M - PEÇA MÉTRICA
Y - ILUSTRAÇÃO INDIVIDUAL

366-4949 GRUPO DA VARETA DE NÍVEL DE ÓLEO (GAUGE GP-OIL LEVEL (DIPSTICK)) (continuação) **i05044036**

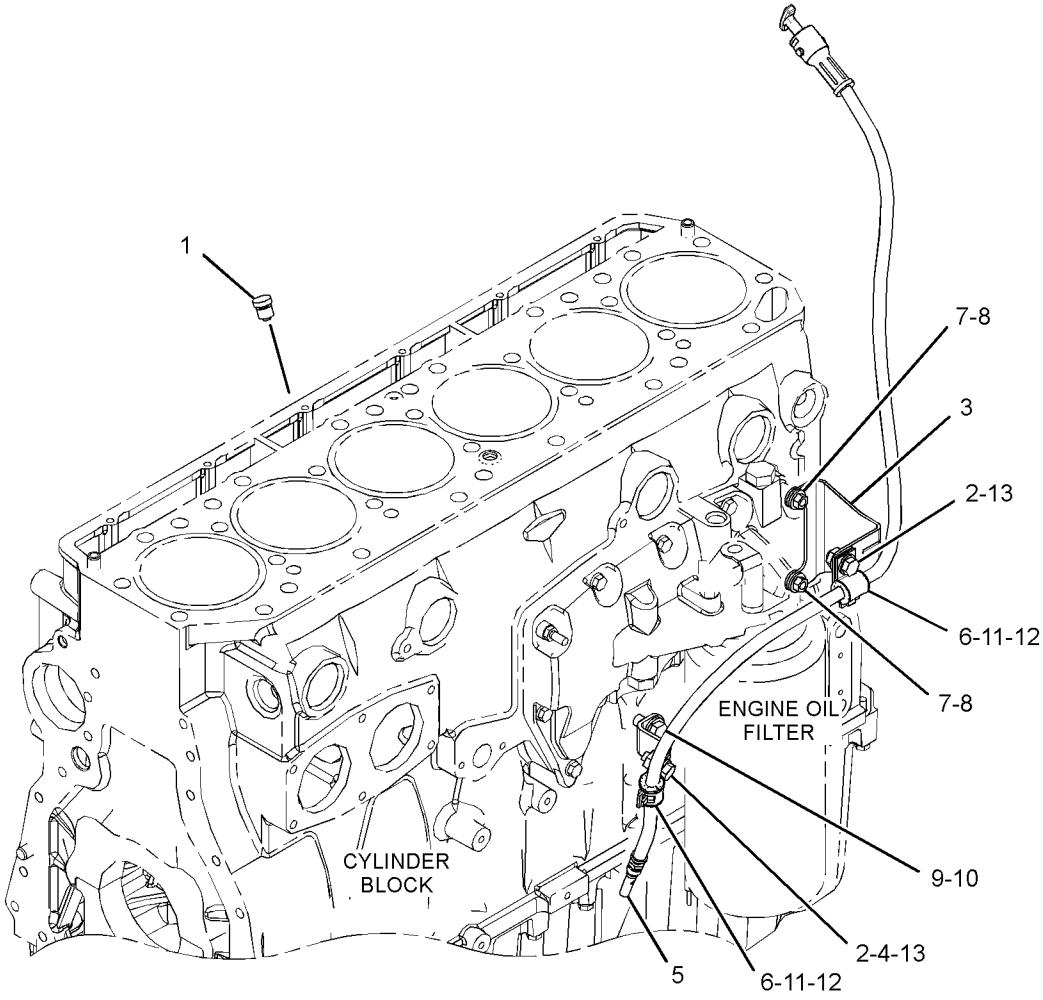

GRÁFICO 1 <FIM> g02931036

373-1774 GRUPO DA VARETA DE NÍVEL DE ÓLEO—MOTOR (GAUGE GP-OIL LEVEL (DIPSTICK)-MOTOR)

S/N: WYE1-UP

NÚMEROE DE 366-4949 GRUPO DA VARETA DE NÍVEL DE ÓLEO

SMCS-1326 **i06677279**

NOTA	REF. NÃO	GRÁFICO REF.	NÚMERO DA PEÇA	QTY	NOME DA PEÇA 1 2 3 4 5 6 (NÍVEL DO PRODUTO)	CONSULTE PÁGINA
	1	1	**370-8945**	1	CONJUNTO DE TUBO DA VARETA DE ÓLEO (TUBE AS-OIL GAUGE)	
	2	1	**370-8957**	1	CONJUNTO DE VARETA DE NÍVEL DE ÓLEO (MOTOR) (GAUGE AS-OIL LEVEL (DIPSTICK) (ENGINE))	

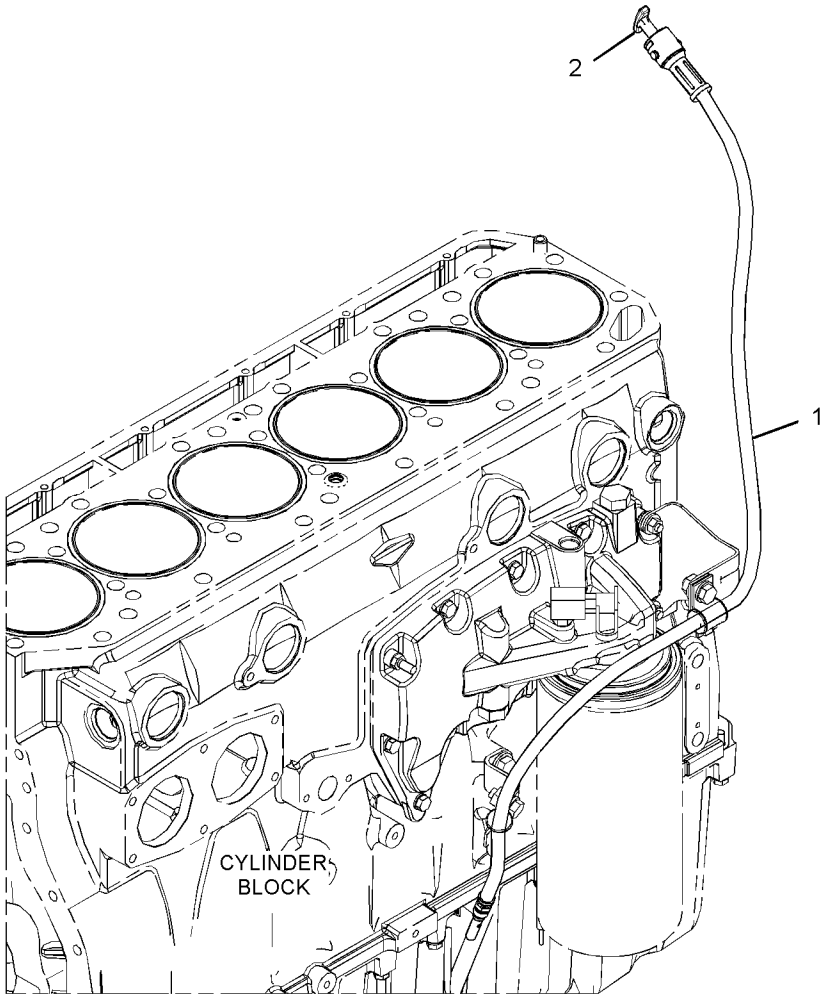

GRÁFICO 1 <FIM> g02628959

287-7841 GRUPO DE TUBULAÇÕES DE ÓLEO DO MOTOR (LINES GP-ENGINE OIL)

S/N: WYE1-UP

NÚMEROE DE 433-9278, 433-9279 ARRANJO DE MOTOR-CONCLUÍDO

SMCS-1307 **i05383123**

NOTA	REF. NÃO	GRÁFICO REF.	NÚMERO DA PEÇA	QTY	NOME DA PEÇA 1 2 3 4 5 6 (NÍVEL DO PRODUTO)	CONSULTE PÁGINA
	1	1	**195-0452**	1	JUNTA (GASKET)	
	2	1	**281-2210**	1	COTOVELO DE SAÍDA (ELBOW-OUTLET)	
	3	1	**420-3655**	1	CONJUNTO DE TUBO (TUBE AS)	
	4	1	**033-6034**	1	ANEL RETENTOR EM O (SEAL-O-RING)	
	5	1	**9M-1974**	6	ARRUELA DURA (8,8X16X2 MM DE ESPESSURA) (WASHER-HARD (8.8X16X2-MM THK))	
	6	1	**5P-7530**	1	ANEL RETENTOR EM O (SEAL-O-RING)	
M	7	1	**6V-3940**	3	PARAFUSO (M8X1,25X25 MM) (BOLT (M8X1.25X25-MM))	
M	8	1	**6V-5217**	2	PARAFUSO (M8X1,25X20 MM) (BOLT (M8X1.25X20-MM))	
M	9	1	**8T-0292**	1	PARAFUSO (M8X1,25X90 MM) (BOLT (M8X1.25X90-MM))	

M - PEÇA MÉTRICA

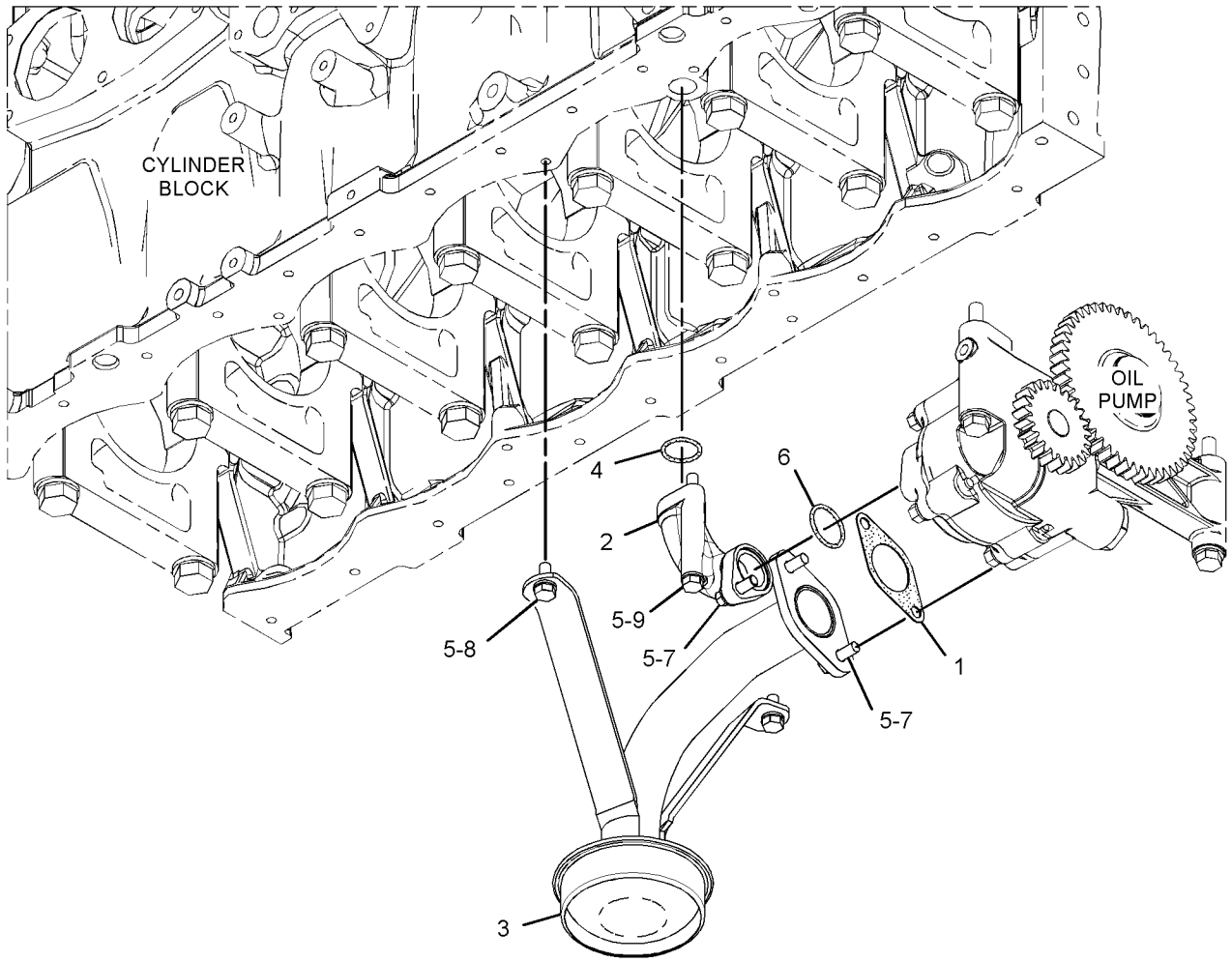

GRÁFICO 1 <FIM> g03187599

365-0215 GRUPO DE LINHAS-DRENO DO ÓLEO DO MOTOR–ÓLEO (LINES GP-ENGINE OIL DRAIN-ÓLEO)

S/N: FRS1-UP

NÚMEROE DE 455-7505 ARRANJO DE INSTALAÇÃO-MOTOR

SMCS-1307 **i06608406**

NOTA	REF. NÃO	GRÁFICO REF.	NÚMERO DA PEÇA	QTY	NOME DA PEÇA 1 2 3 4 5 6 (NÍVEL DO PRODUTO)	CONSULTE PÁGINA
	1	1	*165-2273*	1	GRUPO DE VÁLVULAS-CORTE (LÍQUIDO ARREFECEDOR) (VALVE GP-SHUTOFF (COOLANT))	
		1	**3K-0360**	1	ANEL RETENTOR EM O (SEAL-O-RING)	
		1	**6V-7238**	1	VÁLVULA DE CORTE (VALVE-SHUTOFF)	
	2	1	*148-8311*	1	CONJUNTO DO ADAPTADOR (ADAPTER AS)	
		1	**3K-0360**	1	ANEL RETENTOR EM O (SEAL-O-RING)	
		1	**8T-1715**	1	ADAPTADOR (ADAPTER)	
	3	1	**5D-1026**	1	ABRAÇADEIRA TIPO CINTA (CLAMP-BAND)	
E	4	1	**5P-0767**		MANGUEIRA (50 CM) (HOSE (50-CM))	

E - ENCOMENDAR POR CENTÍMETROS

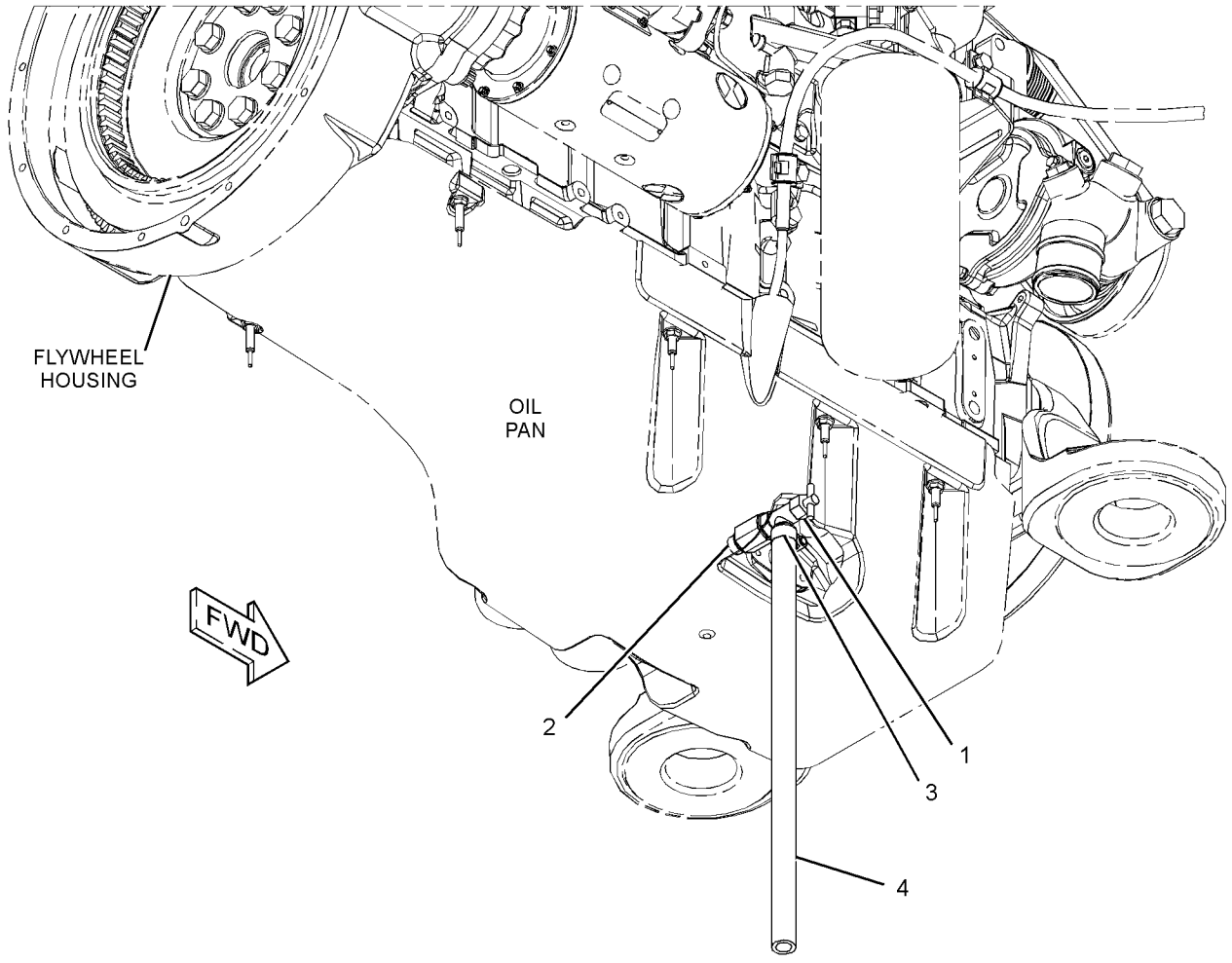

GRÁFICO 1 <FIM> g03431885

399-7707 GRUPO DE TUBULAÇÕES DE ÓLEO DO TURBOCOMPRESSOR (LINES GP-TURBOCHARGER OIL)

S/N: WYE1-UP

NÚMEROE DE 433-9278, 433-9279 ARRANJO DE MOTOR-CONCLUÍDO

SMCS-1052, 1307 **i05664677**

NOTA	REF. NÃO	GRÁFICO REF.	NÚMERO DA PEÇA	QTY	NOME DA PEÇA 1 2 3 4 5 6 (NÍVEL DO PRODUTO)	CONSULTE PÁGINA
	1	1	**387-6489**	1	CONJUNTO DE TUBO DE ESGUICHO DE ÓLEO (TUBE AS-OIL)	
	2	1	**9M-1974**	4	ARRUELA DURA (8,8X16X2 MM DE ESPESSURA) (WASHER-HARD (8.8X16X2-MM THK))	
	3	1	**197-8419**	1	JUNTA (GASKET)	
	4	1	**210-9246**	1	ANEL RETENTOR EM O (SEAL-O-RING)	
	5	1	*329-5511*	1	CONJUNTO DE COTOVELO (ELBOW AS)	
		1	**6V-8723**	1	COTOVELO (ELBOW)	
		1	**228-7089**	1	ANEL RETENTOR EM O (SEAL-O-RING)	
		1	**238-5080**	1	ANEL RETENTOR EM O (SEAL-O-RING)	
	6	1	*353-5139*	1	CONJUNTO DE CONECTOR (CONNECTOR AS)	
		1	**8T-0075**	1	CONECTOR (CONNECTOR)	
		1	**214-7568**	1	ANEL RETENTOR EM O (SEAL-O-RING)	
		1	**228-7089**	1	ANEL RETENTOR EM O (SEAL-O-RING)	
M	7	1	**6V-5218**	4	PARAFUSO (M8X1,25X35 MM) (BOLT (M8X1.25X35-MM))	

M - PEÇA MÉTRICA

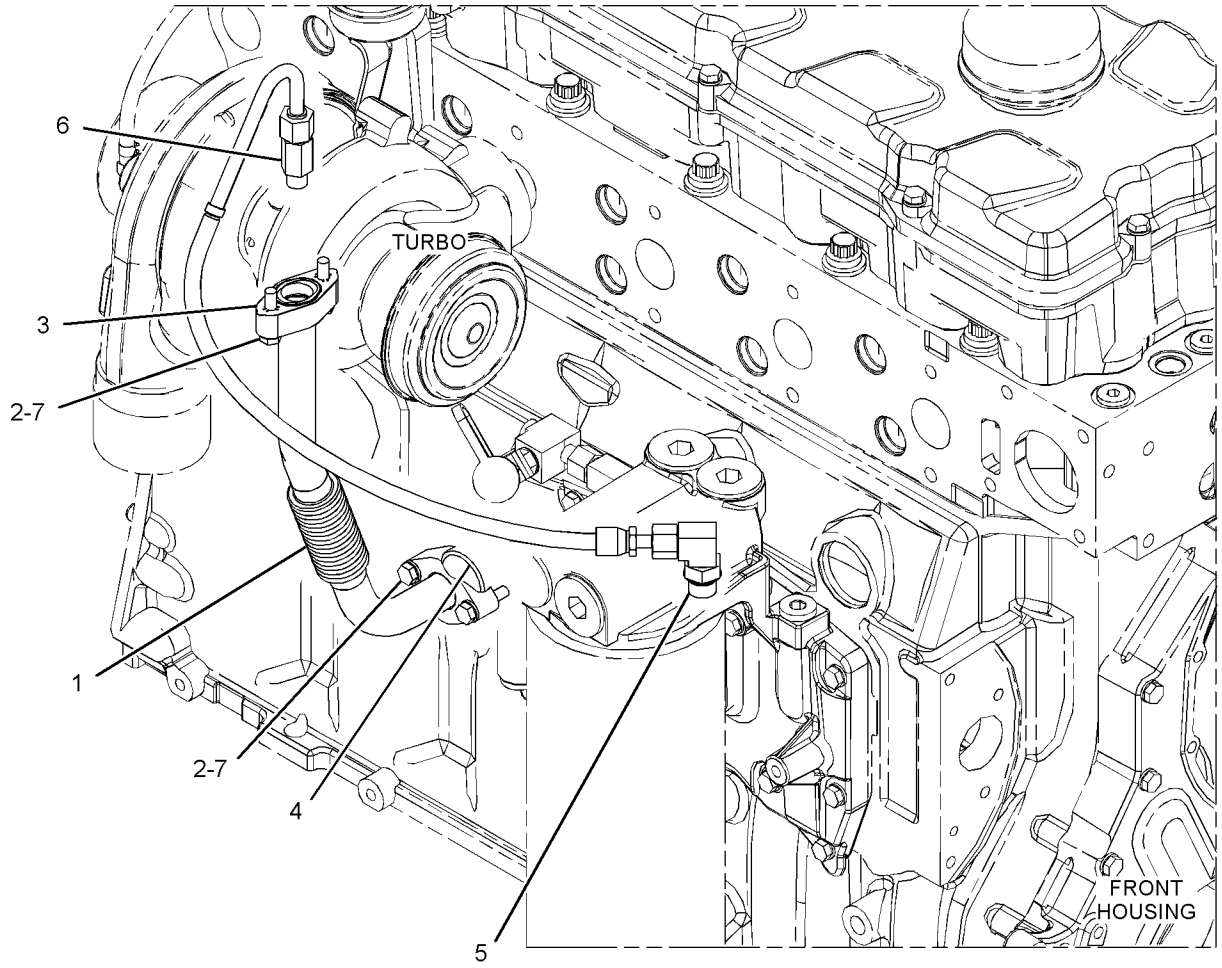

GRÁFICO 1 <FIM> g03612822

259-2976 GRUPO DA BOMBA DE ÓLEO DO MOTOR (PUMP GP-ENGINE OIL)

S/N: WYE1-UP

NÚMEROE DE 434-5135 ARRANJO DO NÚCLEO DO MOTOR

SMCS-1304, 1315

i03983191

NOTA	REF. NÃO	GRÁFICO REF.	NÚMERO DA PEÇA	QTY	NOME DA PEÇA 1 2 3 4 5 6 (NÍVEL DO PRODUTO)	CONSULTE PÁGINA
YR	1	1	**293-9798**	1	GRUPO DA BOMBA DE ÓLEO DO MOTOR (PUMP GP-ENGINE OIL)	73
M	2	1	**6V-1819**	2	PARAFUSO (M10X1,5X100 MM) (BOLT (M10X1.5X100-MM))	
	3	1	**6V-5839**	2	ARRUELA (11X21X2,5 MM DE ESPESSURA) (WASHER (11X21X2.5-MM THK))	

M - PEÇA MÉTRICA
R - PEÇA REMANUFATURADA PODE ESTAR DISPONÍVEL
Y - ILUSTRAÇÃO INDIVIDUAL

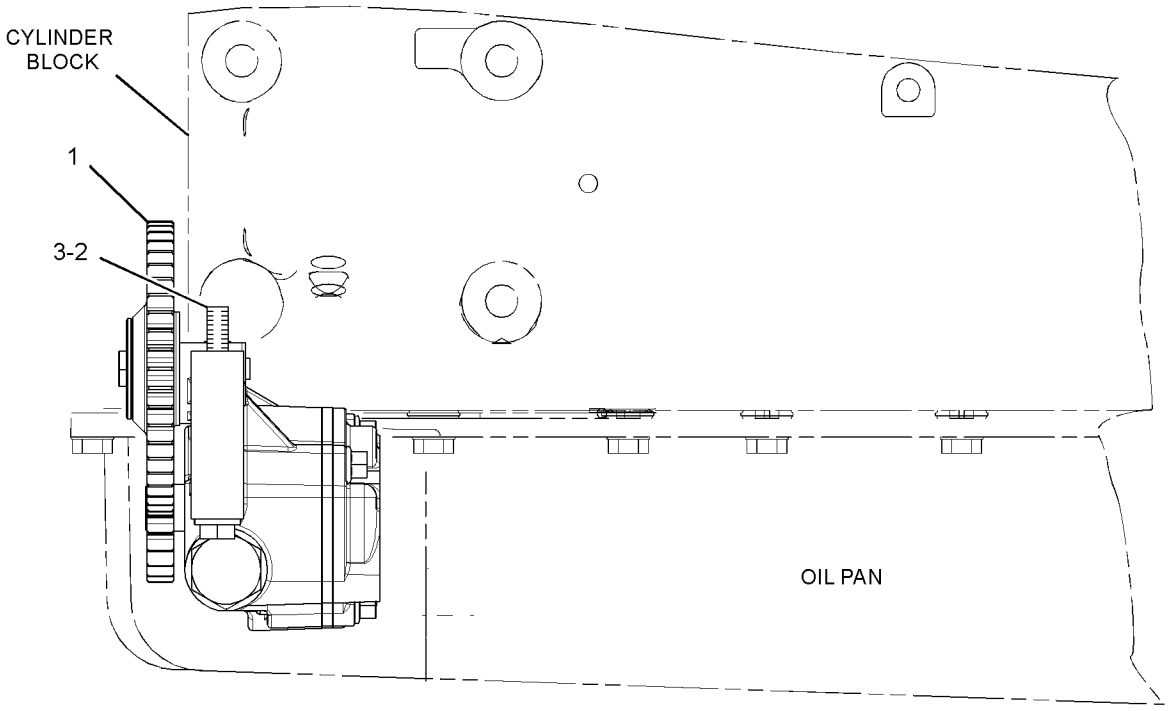

LEFT SIDE VIEW OF ENGINE

GRÁFICO 1 <FIM> g01377400

293-9798 GRUPO DA BOMBA DE ÓLEO DO MOTOR
(PUMP GP-ENGINE OIL)*R

S/N: WYE1-UP

NÚMEROE DE 259-2976 GRUPO DA BOMBA DE ÓLEO DO MOTOR

SMCS-1304, 1315 **i03978281**

NOTA	REF. NÃO	GRÁFICO REF.	NÚMERO DA PEÇA	QTY	NOME DA PEÇA 1 2 3 4 5 6 (NÍVEL DO PRODUTO)	CONSULTE PÁGINA
	1	1	**293-9797**	1	CONJUNTO DE BOMBA DE ÓLEO DO MOTOR (PUMP AS-ENGINE OIL)	
	1A	1	**293-4170**	1	ENGRENAGEM DO COMANDO DA BOMBA DE ÓLEO (23 DENTES) (GEAR-OIL PUMP DRIVE (23-TEETH))	
	2	1	**294-0107**	1	CONJUNTO DE ENGRENAGEM INTERMEDIÁRIA (48 DENTES) (GEAR AS-IDLER (48-TEETH))	
M	2A	1	**8T-1160**	1	PARAFUSO DE CABEÇA OCA (M10X1,5X50 MM) (BOLT-SOCKET HEAD (M10X1.5X50-MM))	

M - PEÇA MÉTRICA

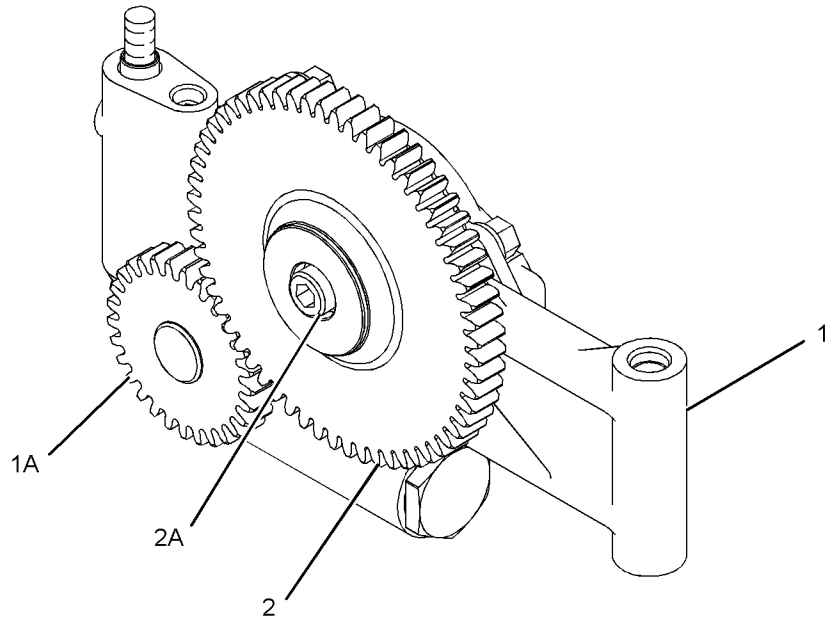

GRÁFICO 1 <FIM> g01378779

188-3826 GRUPO DO ARREFECEDOR DE ÓLEO DO MOTOR (COOLER GP-ENGINE OIL)

S/N: WYE1-UP

NÚMEROE DE 434-5135 ARRANJO DO NÚCLEO DO MOTOR

SMCS-1378 **i05832911**

NOTA	REF. NÃO	GRÁFICO REF.	NÚMERO DA PEÇA	QTY	NOME DA PEÇA 1 2 3 4 5 6 (NÍVEL DO PRODUTO)	CONSULTE PÁGINA
	1	1	**209-7293**	1	JUNTA (GASKET)	
R	2	1	**293-9367**	1	CONJUNTO DE COLMEIA DO ARREFECEDOR DE ÓLEO (MOTOR) (CORE AS-OIL COOLER (ENGINE))	

R - PEÇA REMANUFATURADA PODE ESTAR DISPONÍVEL

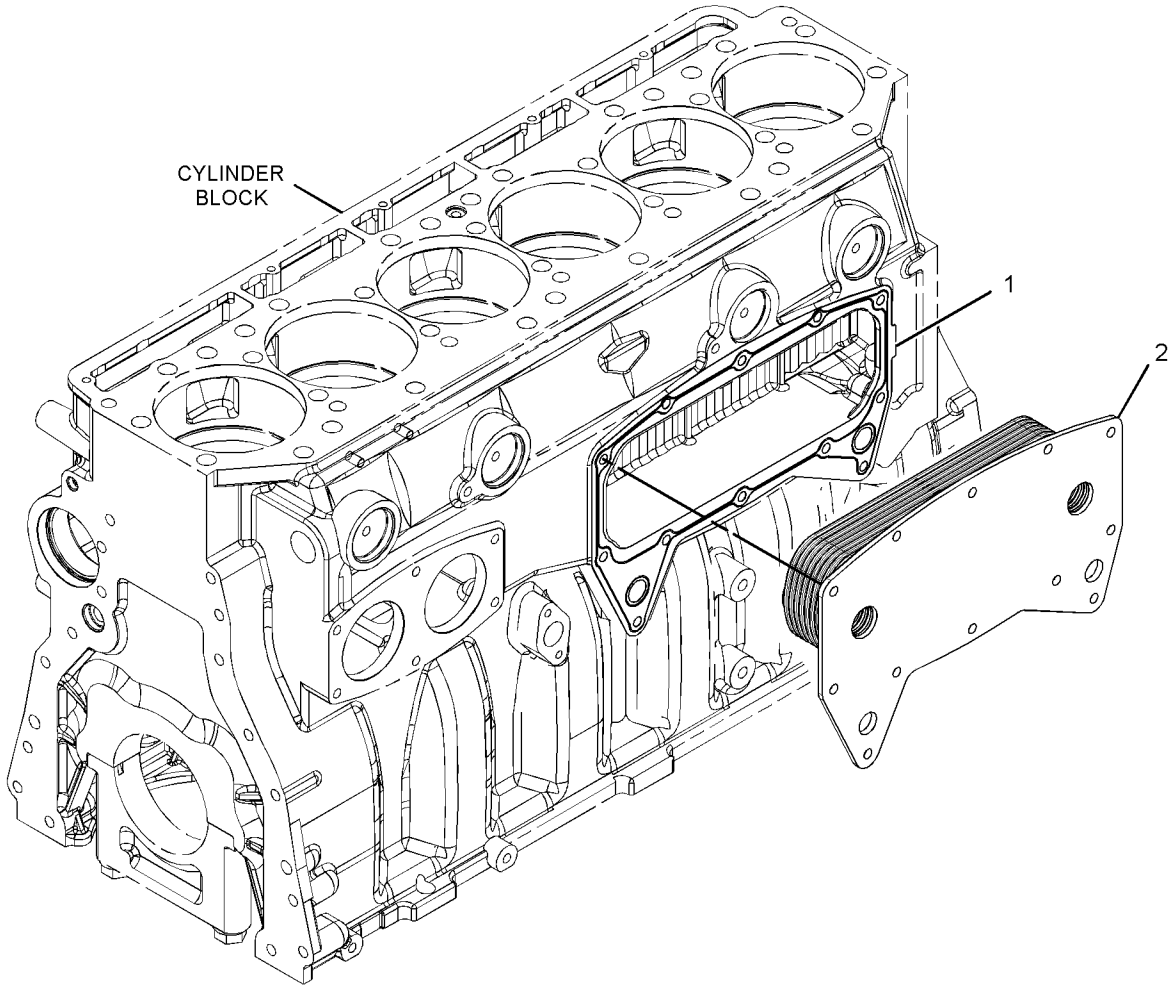

GRÁFICO 1 <FIM> g01419332

435-4075 GRUPO DA TAMPA-LINHAS DE ÁGUA (COVER GP-WATER LINES)

S/N: WYE1-UP

PARA USO COM NÃO USAR COM ARREFECEDOR DE TRANSMISSÃO MONTADO NO MOTOR NÚMEROE DE 433-9278, 433-9279 ARRANJO DE MOTOR-CONCLUÍDO

SMCS-1378, 1380 **i05664749**

NOTA	REF. NÃO	GRÁFICO REF.	NÚMERO DA PEÇA	QTY	NOME DA PEÇA 1 2 3 4 5 6 (NÍVEL DO PRODUTO)	CONSULTE PÁGINA
	1	1	**180-3907**	1	VEDADOR-TOTAL (SEAL-INTEGRAL)	
	2	1	**191-9385**	1	TAMPA (COVER)	
	3	1	*396-0403*	1	CONJUNTO DE BUJÃO (PLUG AS)	
		1	**6V-3250**	1	ANEL RETENTOR EM O (SEAL-O-RING)	
		1	**360-3679**	1	PLUGUE DE CONECTOR (PLUG-CONNECTOR)	
	4	1	*396-0404*	1	CONJUNTO DE BUJÃO (PLUG AS)	
		1	**6V-3251**	1	ANEL RETENTOR EM O (SEAL-O-RING)	
		1	**360-3681**	1	BUJÃO (PLUG)	
	5	1	*398-5612*	1	CONJUNTO DE BUJÃO (PLUG AS)	
		1	**6V-5063**	1	ANEL RETENTOR EM O (SEAL-O-RING)	
		1	**360-3682**	1	BUJÃO DE ANEL RETENTOR (PLUG-O-RING)	
	6	1	**303-9449**	1	PRISIONEIRO (ROSCA M10X1,5) (STUD (M10X1.5-THD))	
	7	1	**4W-7627**	1	ESPAÇADOR (11X19X37 MM DE ESPESSURA) (SPACER (11X19X37-MM THK))	
	8	1	**6V-5839**	5	ARRUELA (11X21X2,5 MM DE ESPESSURA) (WASHER (11X21X2.5-MM THK))	
M	9	1	**6V-5843**	5	PARAFUSO (M10X1,5X45 MM) (BOLT (M10X1.5X45-MM))	

M - PEÇA MÉTRICA

435-4075 GRUPO DA TAMPA-LINHAS DE ÁGUA (COVER GP-WATER LINES) (continuação) **i05664749**

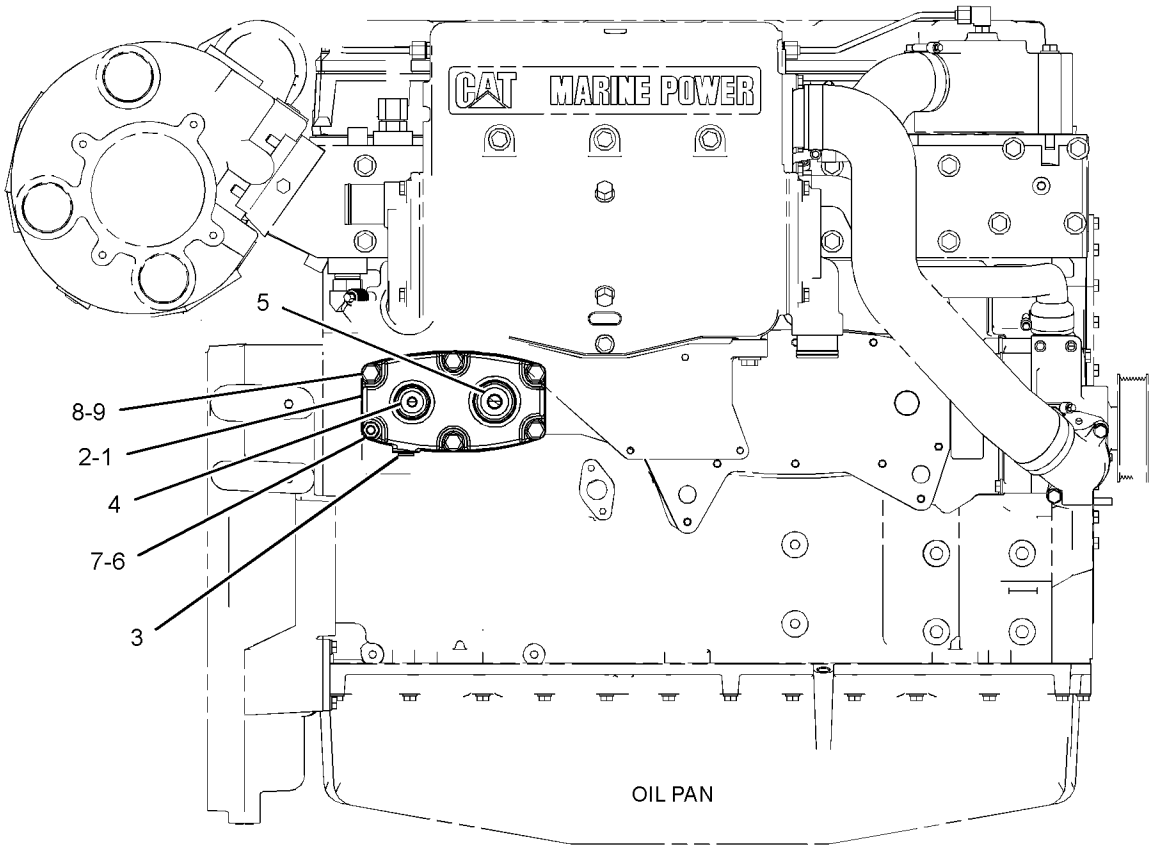

RIGHT SIDE VIEW
OF ENGINE

GRÁFICO 1 <FIM> g03582331

278-0244 GRUPO DO COTOVELO DE ÁGUA (ELBOW GP-WATER)

S/N: WYE1-UP

NÚMEROE DE 433-9278, 433-9279 ARRANJO DE MOTOR-CONCLUÍDO

SMCS-1380 **i05063972**

NOTA	REF. NÃO	GRÁFICO REF.	NÚMERO DA PEÇA	QTY	NOME DA PEÇA 1 2 3 4 5 6 (NÍVEL DO PRODUTO)	CONSULTE PÁGINA
	1	1	**200-2258**	1	JUNTA (GASKET)	
	2	1	**278-0245**	1	COTOVELO (ELBOW)	
C	3	1	*398-5612*	2	CONJUNTO DE BUJÃO (PLUG AS)	
					(EACH INCLUDES)	
		1	**6V-5063**	1	ANEL RETENTOR EM O (SEAL-O-RING)	
		1	**360-3682**	1	BUJÃO DE ANEL RETENTOR (PLUG-O-RING)	
	4	1	*392-0818*	1	CONJUNTO DE BUJÃO (PLUG AS)	
		1	**360-3693**	1	BUJÃO (PLUG)	
		1	**6V-6609**	1	ANEL RETENTOR EM O (SEAL-O-RING)	
M	5	1	**6V-3940**	2	PARAFUSO (M8X1,25X25 MM) (BOLT (M8X1.25X25-MM))	
	6	1	**9M-1974**	2	ARRUELA DURA (8,8X16X2 MM DE ESPESSURA) (WASHER-HARD (8.8X16X2-MM THK))	

C - ALTERAR DO TIPO ANTERIOR
M - PEÇA MÉTRICA

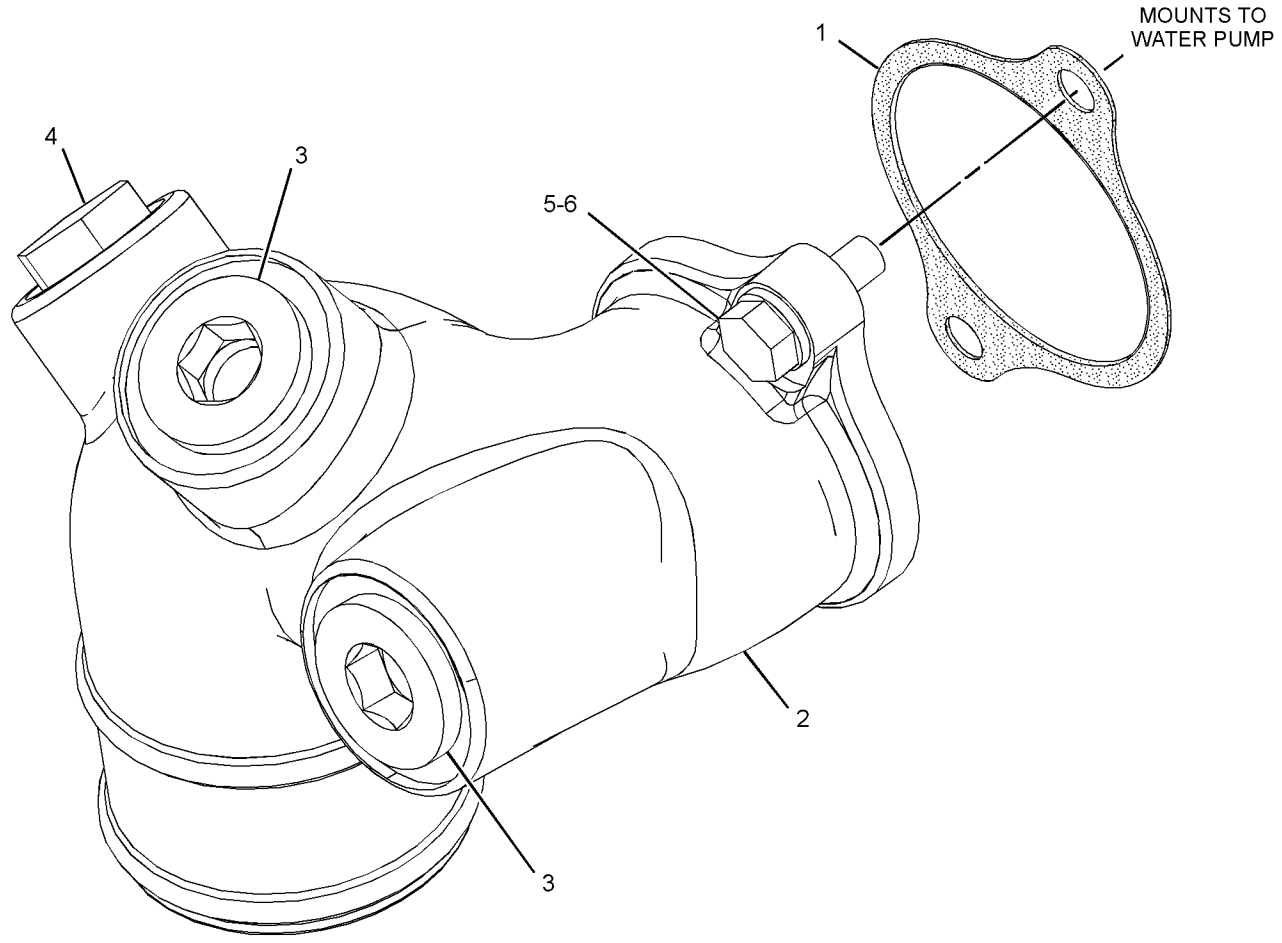

GRÁFICO 1 <FIM> g02898877

465-7307 FAN GP-SUCTION (VELOCID VENTILADOR) (FAN GP-SUCTION)

S/N: FRS1-UP

NÚMEROE DE 416-5410 ARRANJO DE CONTROLE DO VENTILADOR

SMCS-1356 **i06656269**

NOTA	REF. NÃO	GRÁFICO REF.	NÚMERO DA PEÇA	QTY	NOME DA PEÇA 1 2 3 4 5 6 (NÍVEL DO PRODUTO)	CONSULTE PÁGINA
	1	1	**3B-4618**	4	CONTRAPINO (PIN-COTTER)	
	2	1	**5P-9212**	1	BUJÃO (PLUG)	
	3	1	**192-7356**	1	ADAPTADOR (ADAPTER)	
	4	1	**262-6813**	1	CONJUNTO DE HÉLICE-VENTILADOR (8 LÂMINAS) (SPIDER AS-FAN (8-BLADE))	
YR	5	1	**350-7075**	1	GRUPO DO MOTOR DO PISTÃO (MOTOR GP-PISTON)	743
	6	1	**364-9889**	1	CONJUNTO DE PROTEÇÃO DO VENTILADOR (GUARD AS-FAN)	
	7	1	**364-9954**	2	PLACA (PLATE)	
	8	1	**418-1235**	1	CONJUNTO DE SUPORTE (SUPPORT AS)	
	9	1	**453-6629**	1	CONJUNTO DE DEFLETOR (SHROUD AS)	
M		1	**6V-7357**	14	PARAFUSO (M6X1X25 MM) (BOLT (M6X1X25-MM))	
		1	**9X-2038**	14	ARRUELA (7X19X2 MM DE ESPESSURA) (WASHER (7X19X2-MM THK))	
	10	1	**483-6562**	4	CONJUNTO DE SUPORTE (BRACKET AS)	
					(EACH INCLUDES)	
M		1	**8T-3490**	4	PORCA DE SOLDA (ROSCA M10X1,5) (NUT-WELD (M10X1.5-THD))	
M	11	1	**272-2351**	2	PARAFUSO (M10X1,5X80 MM) (BOLT (M10X1.5X80-MM))	
M	12	1	**364-9794**	4	PARAFUSO (M10X1,5X55 MM) (BOLT (M10X1.5X55-MM))	
	13	1	**5P-1076**	8	ARRUELA DURA (13,5X30X4-MM DE ESPESSURA) (WASHER-HARD (13.5X30X4-MM THK))	
	14	1	**7X-0515**	1	ARRUELA DURA (17X35X5-MM DE ESPESSURA) (WASHER-HARD (17X35X5-MM THK))	
M	15	1	**7X-7729**	12	ARRUELA (11X25X3 MM DE ESPESSURA) (WASHER (11X25X3-MM THK))	
	16	1	**8T-4121**	8	ARRUELA DURA (11X21X2,5 MM DE ESPESSURA) (WASHER-HARD (11X21X2.5-MM THK))	
M	17	1	**8T-4132**	1	PORCA (ROSCA M16X2) (NUT (M16X2-THD))	
M	18	1	**8T-4136**	8	PARAFUSO (M10X1,5X25 MM) (BOLT (M10X1.5X25-MM))	
M	19	1	**8T-4195**	8	PARAFUSO (M10X1,5X30 MM) (BOLT (M10X1.5X30-MM))	
M	20	1	**8T-4196**	8	PARAFUSO (M10X1,5X35 MM) (BOLT (M10X1.5X35-MM))	
	21	1	**8T-4223**	2	ARRUELA DURA (13,5X25,5X3 MM DE ESPESSURA) (WASHER-HARD (13.5X25.5X3-MM THK))	
	22	1	**8T-4226**	8	ARRUELA DURA (10,5X45X3 MM DE ESPESSURA) (WASHER-PLATED (10.5X45X3-MM THK))	
M	23	1	**8T-4956**	10	PARAFUSO (M12X1,75X35 MM) (BOLT (M12X1.75X35-MM))	
M	24	1	**8T-6466**	6	PARAFUSO (M10X1,5X60 MM) (BOLT (M10X1.5X60-MM))	
	25	1	**8T-7934**	8	ARRUELA DURA (11X21X5 MM DE ESPESSURA) (WASHER-HARD (11X21X5-MM THK))	
B	26	1	**312-6458**		FITA REFLETIVA (TAPE-REFLECTIVE)	
E	27	1	**352-3588**		RETENTOR (26 CM) (SEAL (26-CM))	
E	28	1	**123-3827**		RETENTOR (95 CM CADA) (SEAL (95-CM EACH))	
J	29	1	**308-9131**		RETENTOR (1.270 MM) (SEAL (1270-MM))	
J	29A	1	**308-9131**		RETENTOR (970 MM) (SEAL (970-MM))	

465-7307 FAN GP-SUCTION (VELOCID VENTILADOR) (FAN GP-SUCTION) (continuação) **i06656269**

NOTA	REF. NÃO	GRÁFICO REF.	NÚMERO DA PEÇA	QTY	NOME DA PEÇA 1 2 3 4 5 6 (NÍVEL DO PRODUTO)	CONSULTE PÁGINA

B - UTILIZAR CONFORME NECESSÁRIO
E - ENCOMENDAR POR CENTÍMETROS
J - ORDER BY THE MILLIMETER
M - PEÇA MÉTRICA
R - PEÇA REMANUFATURADA PODE ESTAR DISPONÍVEL
Y - ILUSTRAÇÃO INDIVIDUAL

465-7307 FAN GP-SUCTION (VELOCID VENTILADOR) (FAN GP-SUCTION) (continuação) **i06656269**

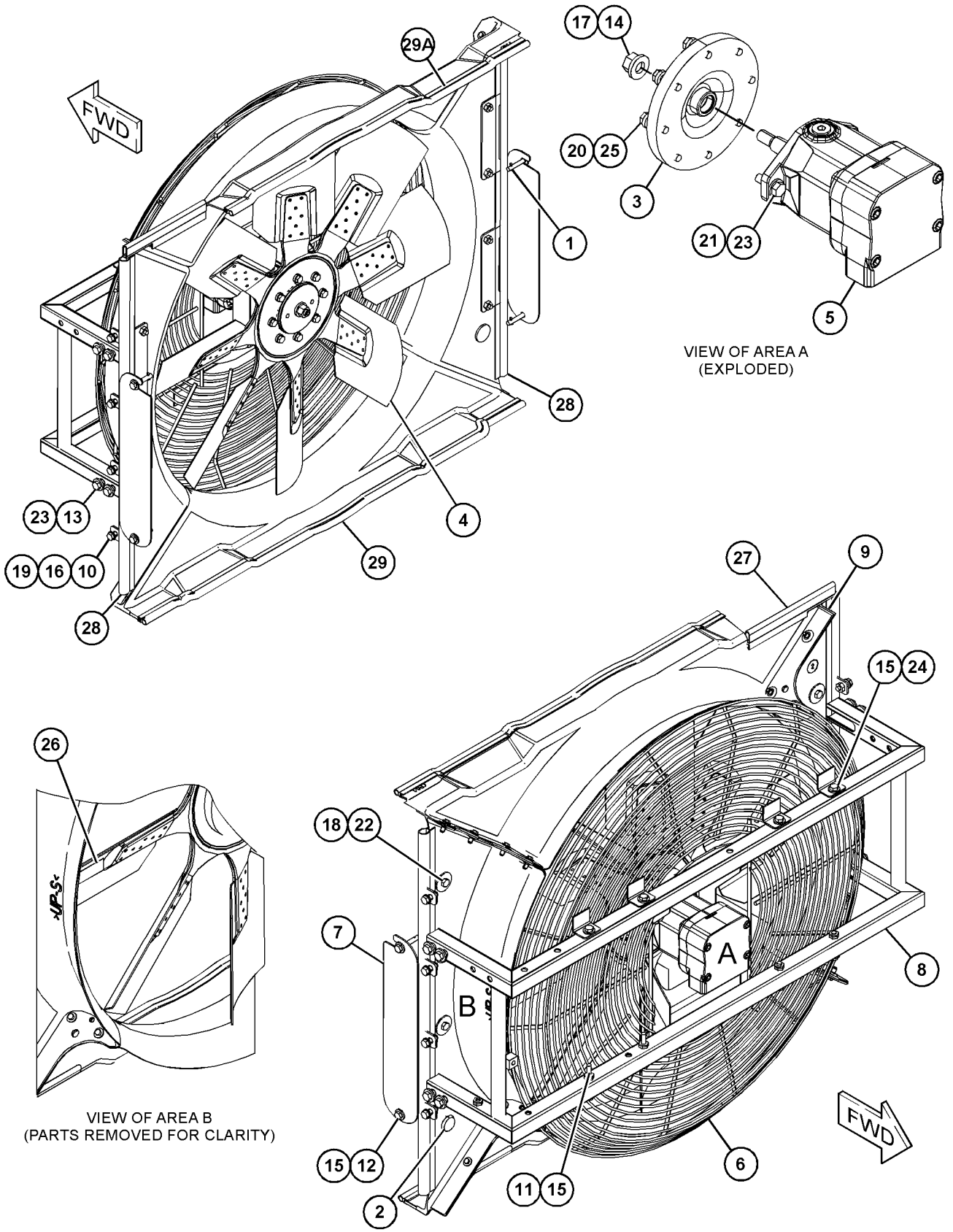

GRÁFICO 1 <FIM> g06061720

465-7308 FAN GP-SUCTION (VELOCID VENTILADOR) (FAN GP-SUCTION)

S/N: FRS1-UP

VENTILADOR DE PASSO VARIÁVEL

NÚMEROE DE 416-5411 ARRANJO DE CONTROLE DO VENTILADOR

SMCS-1356 **i06649542**

NOTA	REF. NÃO	GRÁFICO REF.	NÚMERO DA PEÇA	QTY	NOME DA PEÇA 1 2 3 4 5 6 (NÍVEL DO PRODUTO)	CONSULTE PÁGINA
	1	1	**307-7312**	1	CONJUNTO DE VENTILADOR (FAN AS)	
		1	**324-7872**	1	KIT DE LÂMINA (KIT-BLADE)	
	2	1	**308-1190**	1	ADAPTADOR (ADAPTER)	
YR	3	1	**350-7075**	1	GRUPO DO MOTOR DO PISTÃO (MOTOR GP-PISTON)	743
	4	1	**364-9889**	1	CONJUNTO DE PROTEÇÃO DO VENTILADOR (GUARD AS-FAN)	
	5	1	**418-1236**	1	CONJUNTO DE SUPORTE DO MOTOR (SUPPORT AS-MOTOR)	
	6	1	**432-0095**	2	CONJUNTO DA TAMPA (COVER AS)	
					(EACH INCLUDES)	
L		1	**423-6238**	1	CONJUNTO DA TRAVA (LATCH AS)	
D		1	**8T-5372**		RETENTOR (0,9 M) (SEAL (0.9-M))	
		1	**432-0112**	1	CONJUNTO DE HINGE (HINGE AS)	
	7	1	**453-6629**	1	CONJUNTO DE DEFLETOR (SHROUD AS)	
M		1	**6V-7357**	14	PARAFUSO (M6X1X25 MM) (BOLT (M6X1X25-MM))	
		1	**9X-2038**	14	ARRUELA (7X19X2 MM DE ESPESSURA) (WASHER (7X19X2-MM THK))	
	8	1	**483-6562**	4	CONJUNTO DE SUPORTE (BRACKET AS)	
					(EACH INCLUDES)	
M		1	**8T-3490**	4	PORCA DE SOLDA (ROSCA M10X1,5) (NUT-WELD (M10X1.5-THD))	
M	9	1	**272-2351**	2	PARAFUSO (M10X1,5X80 MM) (BOLT (M10X1.5X80-MM))	
	10	1	**5P-1076**	8	ARRUELA DURA (13,5X30X4-MM DE ESPESSURA) (WASHER-HARD (13.5X30X4-MM THK))	
	11	1	**7X-0515**	1	ARRUELA DURA (17X35X5-MM DE ESPESSURA) (WASHER-HARD (17X35X5-MM THK))	
M	12	1	**7X-7729**	12	ARRUELA (11X25X3 MM DE ESPESSURA) (WASHER (11X25X3-MM THK))	
	13	1	**8T-4121**	8	ARRUELA DURA (11X21X2,5 MM DE ESPESSURA) (WASHER-HARD (11X21X2.5-MM THK))	
M	14	1	**8T-4132**	1	PORCA (ROSCA M16X2) (NUT (M16X2-THD))	
M	15	1	**8T-4136**	8	PARAFUSO (M10X1,5X25 MM) (BOLT (M10X1.5X25-MM))	
M	16	1	**8T-4195**	12	PARAFUSO (M10X1,5X30 MM) (BOLT (M10X1.5X30-MM))	
	17	1	**8T-4223**	2	ARRUELA DURA (13,5X25,5X3 MM DE ESPESSURA) (WASHER-HARD (13.5X25.5X3-MM THK))	
	18	1	**8T-4224**	9	ARRUELA DURA (8,8X16X2 MM DE ESPESSURA) (WASHER-HARD (8.8X16X2-MM THK))	
	19	1	**8T-4226**	8	ARRUELA DURA (10,5X45X3 MM DE ESPESSURA) (WASHER-PLATED (10.5X45X3-MM THK))	
M	20	1	**8T-4956**	10	PARAFUSO (M12X1,75X35 MM) (BOLT (M12X1.75X35-MM))	
M	21	1	**8T-5093**	9	PARAFUSO-TRAVA (M8X1,25X25 MM) (BOLT-LOCKING (M8X1.25X25-MM))	
M	22	1	**8T-6466**	6	PARAFUSO (M10X1,5X60 MM) (BOLT (M10X1.5X60-MM))	
E	23	1	**312-6458**		FITA REFLETIVA (12 CM) (TAPE-REFLECTIVE (12-CM))	
E	24	1	**352-3588**		RETENTOR (26 CM) (SEAL (26-CM))	
E	25	1	**123-3827**		RETENTOR (95 CM CADA) (SEAL (95-CM EACH))	

465-7308 FAN GP-SUCTION (VELOCID VENTILADOR) (FAN GP-SUCTION) (continuação) **i06649542**

NOTA	REF. NÃO	GRÁFICO REF.	NÚMERO DA PEÇA	QTY	NOME DA PEÇA 1 2 3 4 5 6 (NÍVEL DO PRODUTO)	CONSULTE PÁGINA
J	26	1	**308-9131**		RETENTOR (970 MM) (SEAL (970-MM))	
J	26A	1	**308-9131**		RETENTOR (1.270 MM) (SEAL (1270-MM))	

D - ENCOMENDAR POR METROS
E - ENCOMENDAR POR CENTÍMETROS
J - ORDER BY THE MILLIMETER
L - REQUIRES CORPORATE KEY
M - PEÇA MÉTRICA
R - PEÇA REMANUFATURADA PODE ESTAR DISPONÍVEL
Y - ILUSTRAÇÃO INDIVIDUAL

465-7308 FAN GP-SUCTION (VELOCID VENTILADOR) (FAN GP-SUCTION) (continuação) **i06649542**

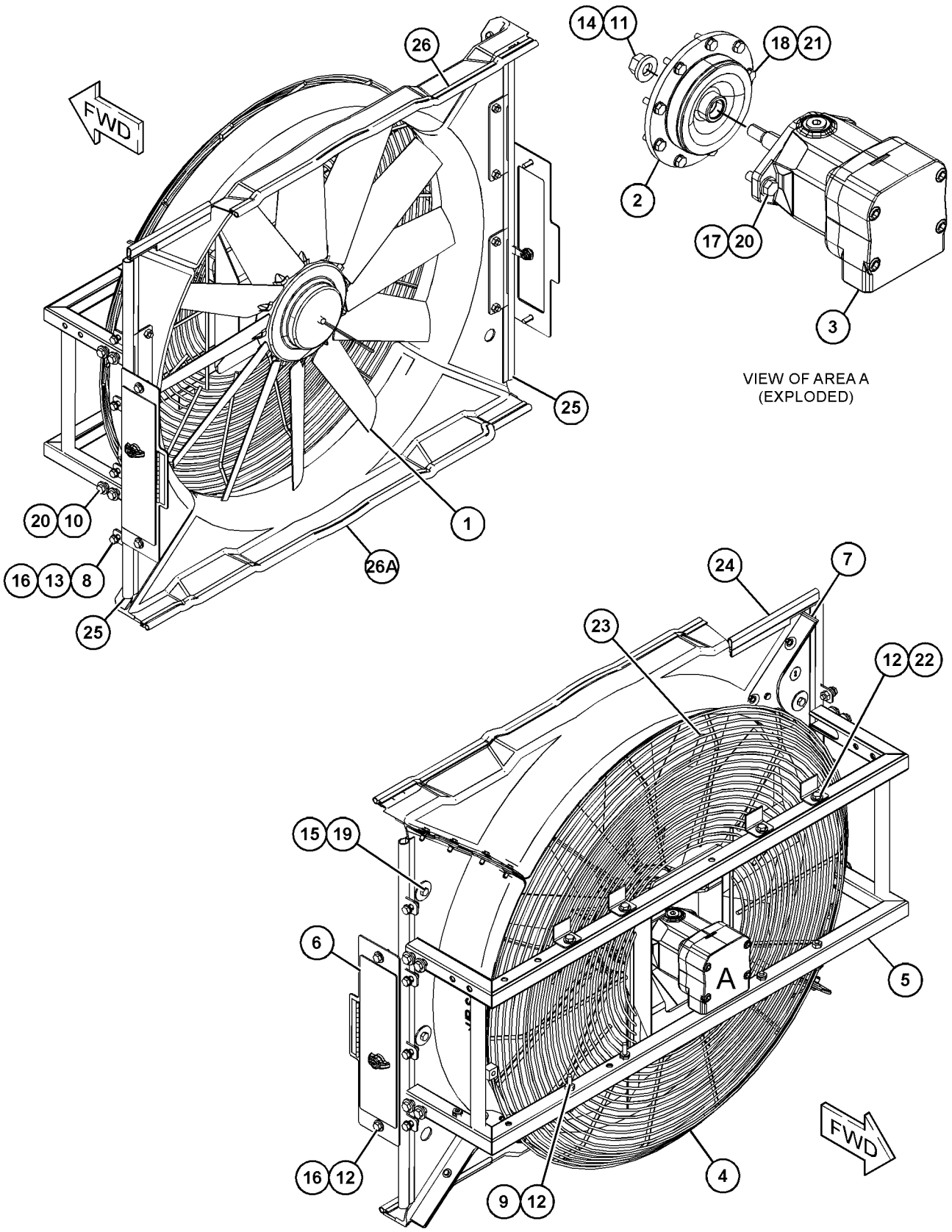

GRÁFICO 1 <FIM> g06060793

348-1099 GRUPO DE FIXADORES DA BOMBA DE ÁGUA (FASTENER GP-WATER PUMP)

S/N: WYE1-UP

NÃO PODE SER USADO COM MOTORES C9 TIER 4 COM UM ESPAÇADOR ENTRE A BOMBA DE ÁGUA E O BLOCO

NÚMEROE DE 433-9278, 433-9279 ARRANJO DE MOTOR-CONCLUÍDO

SMCS-1361 **i05536867**

NOTA	REF. NÃO	GRÁFICO REF.	NÚMERO DA PEÇA	QTY	NOME DA PEÇA 1 2 3 4 5 6 (NÍVEL DO PRODUTO)	CONSULTE PÁGINA
	1	1	**6V-5839**	4	ARRUELA (11X21X2,5 MM DE ESPESSURA) (WASHER (11X21X2.5-MM THK))	
M	2	1	**6V-7981**	4	PARAFUSO (M10X1,5X70 MM) (BOLT (M10X1.5X70-MM))	

M - PEÇA MÉTRICA

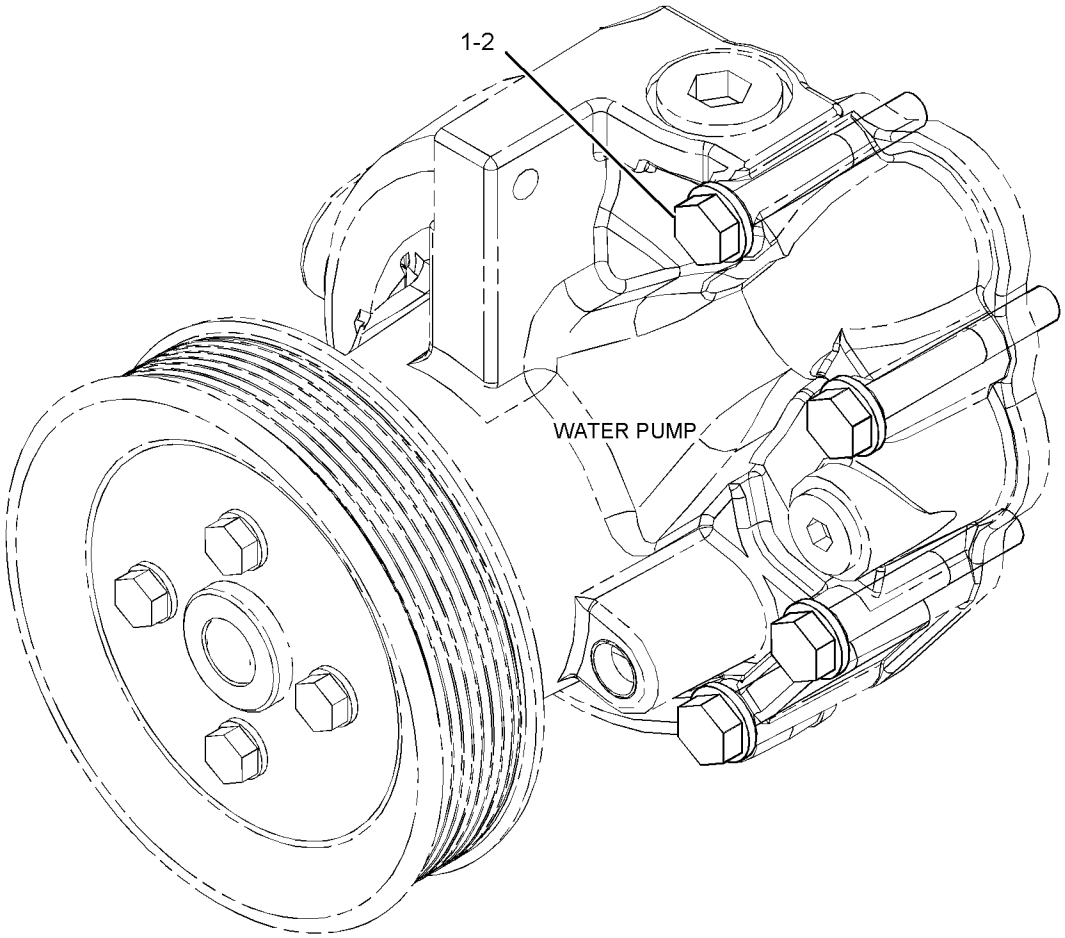

GRÁFICO 1 <FIM> g02092494

420-2997 GRUPO DE ARMAÇÃO-RADIADOR (FRAME GP-RADIATOR)

S/N: FRS1-UP

NÚMEROE DE 456-6632 ARRANJO DE CHASSI

SMCS-1353, 7272 **i06647078**

NOTA	REF. NÃO	GRÁFICO REF.	NÚMERO DA PEÇA	QTY	NOME DA PEÇA 1 2 3 4 5 6 (NÍVEL DO PRODUTO)	CONSULTE PÁGINA
	1	1	**4E-1384**	2	PARA-CHOQUE-CÔNICO (BUMPER-CONICAL)	
	2	1	**112-5344**	1	GRUPO DE TRAVAS DA PORTA (LATCH AS-DOOR)	
Y	3	1	**420-2998**	1	GRUPO DE SUPORTE-RADIADOR (ARREFECIMENTO) (SUPPORT GP-RADIATOR (COOLING))	101
	4	1	**436-5945**	1	PERCUSSOR (STRIKER)	
M	5	1,2	**344-5675**	13	PORCA (ROSCA M10X1,5) (NUT (M10X1.5-THD))	
M	6	1	**5C-7261**	2	PORCA (ROSCA M8X1,25) (NUT (M8X1.25-THD))	
	7	1	**5V-8780**	1	BOTÃO (KNOB)	
M	8	1	**6V-7744**	4	CONTRAPORCA (ROSCA M10X1,5) (LOCKNUT (M10X1.5-THD))	
M	9	1	**7X-0474**	4	PARAFUSO (M10X1,5X220 MM) (BOLT (M10X1.5X220-MM))	
	10	1,2	**7X-0515**	8	ARRUELA DURA (17X35X5-MM DE ESPESSURA) (WASHER-HARD (17X35X5-MM THK))	
	11	1	**7X-0579**	4	ARRUELA DURA (8,8X25,5X2 MM DE ESPESSURA) (WASHER-HARD (8.8X25.5X2-MM THK))	
	12	1	**7X-0632**	1	ARRUELA DURA (11 X 36 X 6 MM DE ESPESSURA) (WASHER-HARD (11X36X6-MM THK))	
M	13	1	**7X-2533**	4	PARAFUSO (M6X1X35 MM) (BOLT (M6X1X35-MM))	
M	14	1,2	**7X-7729**	51	ARRUELA (11X25X3 MM DE ESPESSURA) (WASHER (11X25X3-MM THK))	
M	15	2	**8T-4136**	4	PARAFUSO (M10X1,5X25 MM) (BOLT (M10X1.5X25-MM))	
M	16	1	**8T-4137**	3	PARAFUSO (M10X1,5X20 MM) (BOLT (M10X1.5X20-MM))	
M	17	1	**8T-4186**	4	PARAFUSO (M10X1,5X40 MM) (BOLT (M10X1.5X40-MM))	
M	18	1,2	**8T-4195**	22	PARAFUSO (M10X1,5X30 MM) (BOLT (M10X1.5X30-MM))	
M	19	1,2	**8T-4196**	4	PARAFUSO (M10X1,5X35 MM) (BOLT (M10X1.5X35-MM))	
	20	1,2	**8T-4226**	8	ARRUELA DURA (10,5X45X3 MM DE ESPESSURA) (WASHER-PLATED (10.5X45X3-MM THK))	
M	21	2	**8T-6466**	2	PARAFUSO (M10X1,5X60 MM) (BOLT (M10X1.5X60-MM))	
M	22	1,2	**8T-7338**	8	PARAFUSO (M16X2X45 MM) (BOLT (M16X2X45-MM))	
M	23	1	**8T-7547**	4	PARAFUSO (M8X1,25X30 MM) (BOLT (M8X1.25X30-MM))	
	24	1	**9X-8256**	4	ARRUELA (6,6X12X2 MM DE ESPESSURA) (WASHER (6.6X12X2-MM THK))	
	25	2	**190-6616**		RETENTOR (37 CM) (SEAL (37-CM))	
	25A	2	**190-6616**		RETENTOR (46 CM) (SEAL (46-CM))	
E	26	1	**356-3181**		RETENTOR (103 CM) (SEAL (103-CM))	
E	26A	2	**356-3181**		RETENTOR (103,5 CM CADA) (SEAL (103.5-CM EACH))	
E	27	1	**7X-7877**		TIRA-BORDA (7 CM) (STRIP-EDGE (7-CM))	
E	27A	1	**7X-7877**		TIRA-BORDA (5 CM CADA) (STRIP-EDGE (5-CM EACH))	
E	27B	1	**7X-7877**		TIRA-BORDA (3 CM) (STRIP-EDGE (3-CM))	

E - ENCOMENDAR POR CENTÍMETROS
M - PEÇA MÉTRICA
Y - ILUSTRAÇÃO INDIVIDUAL

420-2997 GRUPO DE ARMAÇÃO-RADIADOR (FRAME GP-RADIATOR) (continuação) **i06647078**

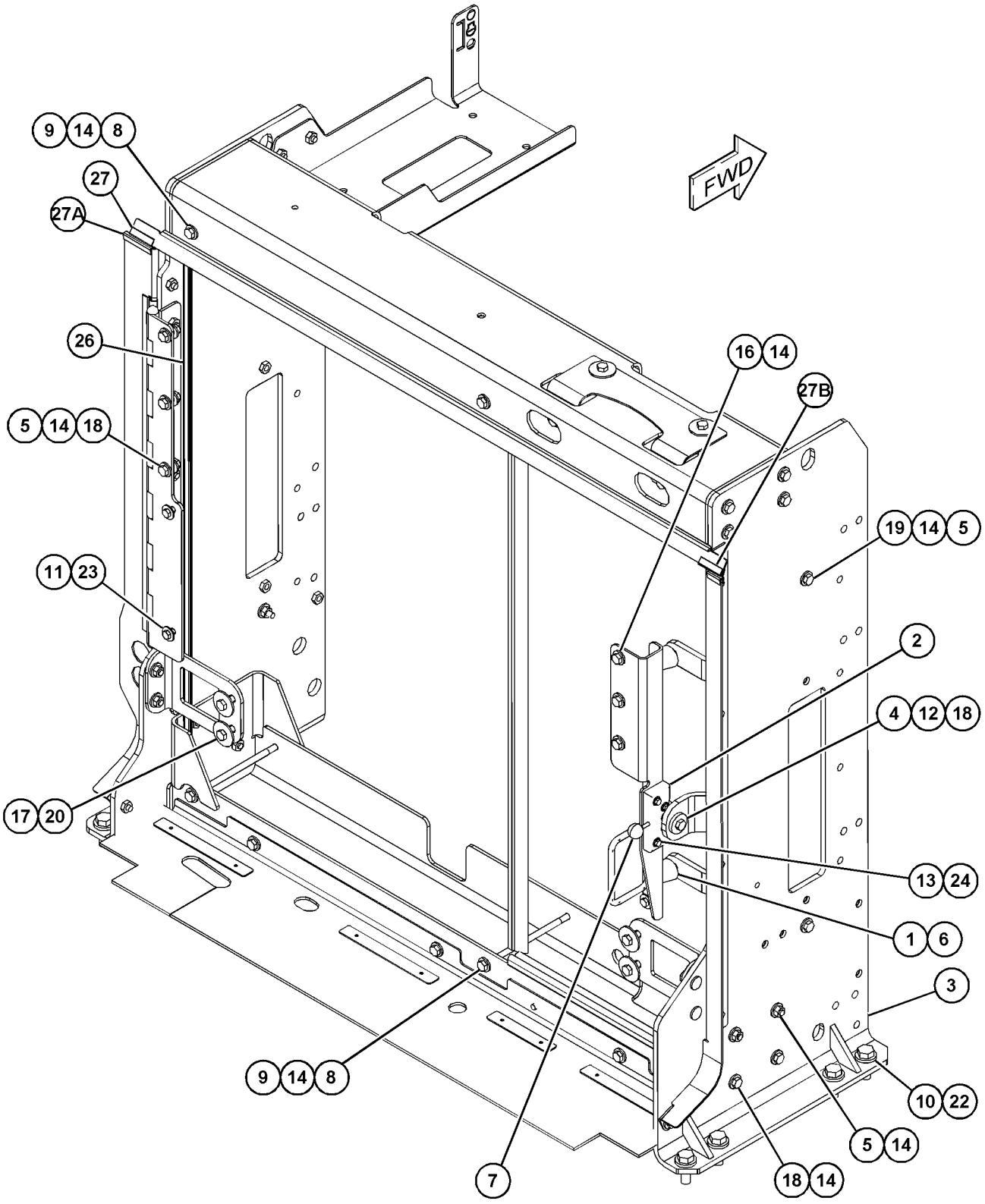

GRÁFICO 1 g06060051

420-2997 GRUPO DE ARMAÇÃO-RADIADOR (FRAME GP-RADIATOR) (continuação) **i06647078**

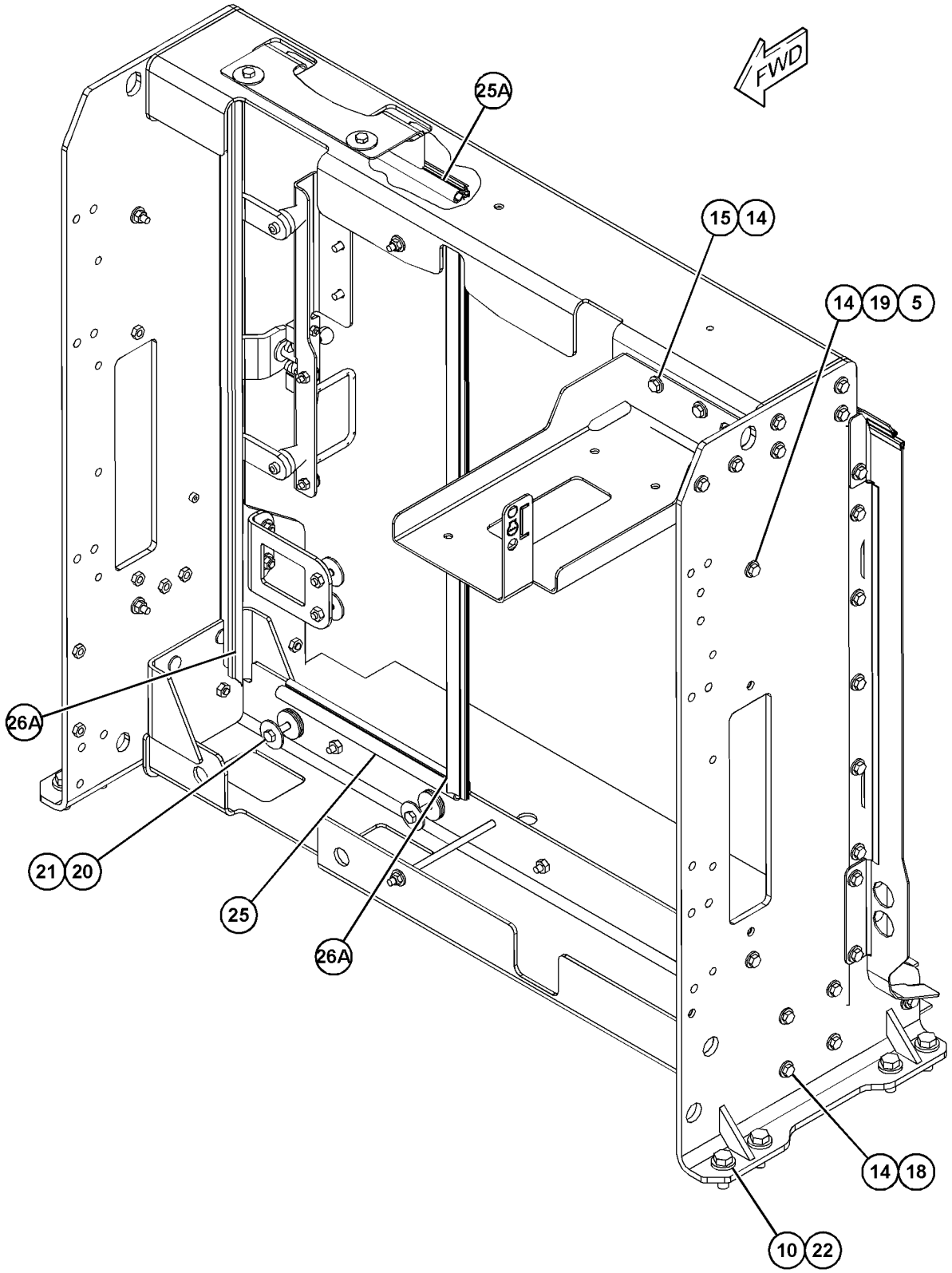

GRÁFICO 2 <FIM> g06060052

465-2770 GRUPO DE PROTETOR-VENTILADOR (GUARD GP-FAN)

S/N: FRS1-UP

NÚMEROE DE 416-5411 ARRANJO DE CONTROLE DO VENTILADOR

SMCS-1360 **i06649541**

NOTA	REF. NÃO	GRÁFICO REF.	NÚMERO DA PEÇA	QTY	NOME DA PEÇA 1 2 3 4 5 6 (NÍVEL DO PRODUTO)	CONSULTE PÁGINA
	1	1	**465-2771**	1	CONJUNTO DE PLACA (PLATE AS)	
M	2	1	**8T-4137**	3	PARAFUSO (M10X1,5X20 MM) (BOLT (M10X1.5X20-MM))	
	3	1	**8T-4222**	3	ARRUELA DURA (11X32X2,5 MM DE ESPESSURA) (WASHER-PLATED (11X32X2.5-MM THK))	

M - PEÇA MÉTRICA

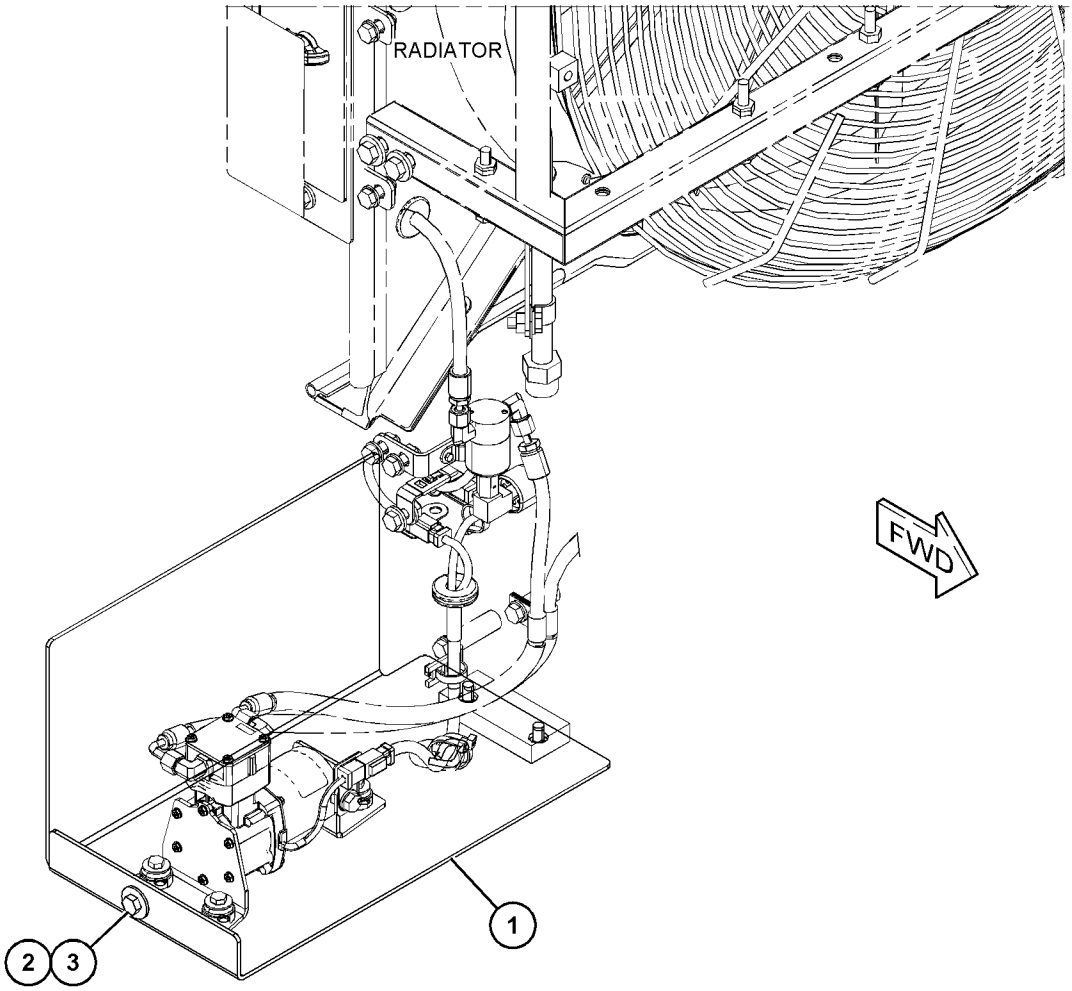

GRÁFICO 1 <FIM> g06061644

457-3118 GRUPO DE TUBULAÇÕES DO ARREFECEDOR DE ÓLEO (LINES GP-OIL COOLER)

S/N: FRS1-UP

EIXO

NÚMEROE DE 464-2458, 464-2461 ARRANJO DE EIXO FIXO E OSCILANTE

SMCS-1374, 5057 **i06651672**

NOTA	REF. NÃO	GRÁFICO REF.	NÚMERO DA PEÇA	QTY	NOME DA PEÇA 1 2 3 4 5 6 (NÍVEL DO PRODUTO)	CONSULTE PÁGINA
	1	1	**6V-9169**	2	PORCA (ROSCA 13/16-16) (NUT (13/16-16-THD))	
	2	1	**8X-7521**	1	CONJUNTO DE PLACA (PLATE AS)	
	3	1	*148-8327*	1	CONJUNTO DE CONECTOR (CONNECTOR AS)	
		1	**3D-2824**	1	ANEL RETENTOR EM O (SEAL-O-RING)	
		1	**6V-8637**	1	CONECTOR (CONNECTOR)	
		1	**6V-9746**	1	ANEL RETENTOR EM O (SEAL-O-RING)	
	4	1	*148-8347*	1	CONJUNTO DE COTOVELO (ELBOW AS)	
		1	**3D-2824**	1	ANEL RETENTOR EM O (SEAL-O-RING)	
		1	**6V-9007**	1	COTOVELO (ELBOW)	
		1	**6V-9746**	1	ANEL RETENTOR EM O (SEAL-O-RING)	
	5	1	*148-8364*	3	CONJUNTO DE COTOVELO (ELBOW AS)	
					(EACH INCLUDES)	
		1	**3K-0360**	1	ANEL RETENTOR EM O (SEAL-O-RING)	
		1	**6V-8398**	1	ANEL RETENTOR EM O (SEAL-O-RING)	
		1	**6V-8625**	1	COTOVELO (ELBOW)	
	6	1	*148-8370*	2	CONJUNTO DE COTOVELO (ELBOW AS)	
					(EACH INCLUDES)	
		1	**6V-8398**	1	ANEL RETENTOR EM O (SEAL-O-RING)	
		1	**6V-9851**	1	COTOVELO (ELBOW)	
	7	1	*148-8374*	1	CONJUNTO DE COTOVELO (ELBOW AS)	
		1	**3K-0360**	1	ANEL RETENTOR EM O (SEAL-O-RING)	
		1	**6V-8397**	1	ANEL RETENTOR EM O (SEAL-O-RING)	
		1	**6V-8723**	1	COTOVELO (ELBOW)	
Y	8	1	**237-8180**	1	GRUPO DO COLETOR-CONTROLE (DIVISOR DE FLUXO DE ÓLEO DO EIXO) (MANIFOLD GP-CONTROL (AXLE OIL FLOW DIVIDER))	430
	9	1	**383-4339**	1	PLACA (PLATE)	
	10	1	**383-4344**	1	CONJUNTO DE SUPORTE (BRACKET AS)	
M		1	**8T-3490**	2	PORCA DE SOLDA (ROSCA M10X1,5) (NUT-WELD (M10X1.5-THD))	
I	11	1	**417-0742**	1	CONJUNTO DE MANGUEIRA (HOSE AS)	
I	12	1	**423-9945**	1	CONJUNTO DE MANGUEIRA (HOSE AS)	
I	13	1	**438-9231**	1	CONJUNTO DE MANGUEIRA (HOSE AS)	
I	14	1	**438-9232**	1	CONJUNTO DE MANGUEIRA (HOSE AS)	
I	15	1	**438-9235**	1	CONJUNTO DE MANGUEIRA (HOSE AS)	
I	16	1	**438-9236**	1	CONJUNTO DE MANGUEIRA (HOSE AS)	
	17	1	**438-9238**	1	CONJUNTO DE SUPORTE (BRACKET AS)	
	18	1	*451-0484*	2	CONJUNTO DE COTOVELO (ELBOW AS)	
					(EACH INCLUDES)	
		1	**6V-8398**	2	ANEL RETENTOR EM O (SEAL-O-RING)	
		1	**184-6892**	1	COTOVELO (ELBOW)	
I	19	1	**465-1640**	1	CONJUNTO DE MANGUEIRA (HOSE AS)	
I	20	1	**465-1641**	1	CONJUNTO DE MANGUEIRA (HOSE AS)	
	21	1	**091-0081**	1	ESPAÇADOR (10,5X20X10 MM DE ESPESSURA) (SPACER (10.5X20X10-MM THK))	
	22	1	**130-9984**	2	GRAMPO (CLIP)	

457-3118 GRUPO DE TUBULAÇÕES DO ARREFECEDOR DE ÓLEO (LINES GP-OIL COOLER) (continuação)

i06651672

NOTA	REF. NÃO	GRÁFICO REF.	NÚMERO DA PEÇA	QTY	NOME DA PEÇA 1 2 3 4 5 6 (NÍVEL DO PRODUTO)	CONSULTE PÁGINA
	23	1	**149-7738**	3	GRAMPO (CLIP)	
M	24	1	**289-6239**	1	PRISIONEIRO (ROSCA M10X1,5) (STUD (M10X1.5-THD))	
M	25	1	**344-5675**	5	PORCA (ROSCA M10X1,5) (NUT (M10X1.5-THD))	
	26	1	**3G-8054**	1	GRAMPO (LINGUETA) (CLIP (TAB))	
	27	1	**3G-8057**	1	GRAMPO (RANHURA) (CLIP (SLOT))	
	28	1	**4I-7889**	1	ESPAÇADOR (11 X25X45 MM DE ESPESSURA) (SPACER (11X25X45-MM THK))	
	29	1	**6V-0974**	1	ILHÓ (GROMMET)	
M	30	1	**6V-7732**	6	PARAFUSO (M10X1,5X25 MM) (BOLT (M10X1.5X25-MM))	
	31	1	**7S-1912**	3	GRAMPO (CLIP)	
M	32	1	**7X-2545**	2	PARAFUSO (M10X1,5X150-MM) (BOLT (M10X1.5X150-MM))	
	33	1	**8T-4121**	19	ARRUELA DURA (11X21X2,5 MM DE ESPESSURA) (WASHER-HARD (11X21X2.5-MM THK))	
M	34	1	**8T-4136**	3	PARAFUSO (M10X1,5X25 MM) (BOLT (M10X1.5X25-MM))	
M	35	1	**8T-4137**	1	PARAFUSO (M10X1,5X20 MM) (BOLT (M10X1.5X20-MM))	
M	36	1	**8T-4139**	2	PARAFUSO (M12X1,75X30 MM) (BOLT (M12X1.75X30-MM))	
M	37	1	**8T-4172**	1	PARAFUSO (M10X1,5X80 MM) (BOLT (M10X1.5X80-MM))	
M	38	1	**8T-4186**	3	PARAFUSO (M10X1,5X40 MM) (BOLT (M10X1.5X40-MM))	
M	39	1	**8T-4192**	2	PARAFUSO (M12X1,75X25 MM) (BOLT (M12X1.75X25-MM))	
M	40	1	**8T-4196**	1	PARAFUSO (M10X1,5X35 MM) (BOLT (M10X1.5X35-MM))	
	41	1	**8T-4223**	4	ARRUELA DURA (13,5X25,5X3 MM DE ESPESSURA) (WASHER-HARD (13.5X25.5X3-MM THK))	
	42	1	**9X-2027**	6	ARRUELA (11X18X2-MM DE ESPESSURA) (WASHER (11X18X2-MM THK))	
E	43	1	**7Y-5074**		PROTETOR DE MANGUEIRA (37 CM) (GUARD-HOSE (37-CM))	

E - ENCOMENDAR POR CENTÍMETROS
I - CONSULTE O SISTEMA DE INFORMAÇÕES HIDRÁULICAS
M - PEÇA MÉTRICA
Y - ILUSTRAÇÃO INDIVIDUAL

457-3118 GRUPO DE TUBULAÇÕES DO ARREFECEDOR DE ÓLEO (LINES GP-OIL COOLER) (continuação)

i06651672

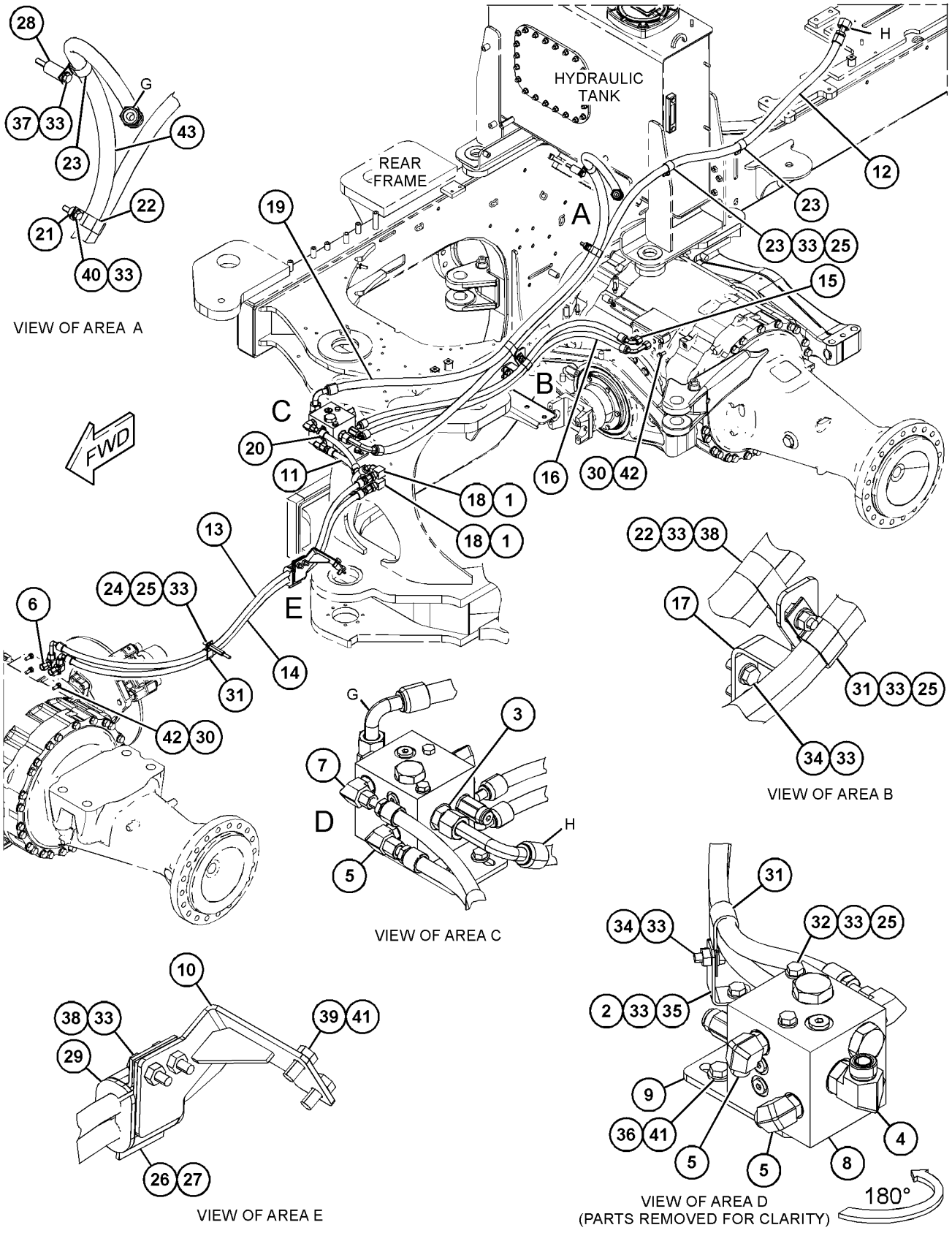

GRÁFICO 1 <FIM> g06067086

399-7085 GRUPO DE TUBULAÇÕES DE ÁGUA–RADIADOR (LINES GP-WATER-RADIADOR)

S/N: FRS1-UP

NÚMEROE DE 456-6632 ARRANJO DE CHASSI

SMCS-1380 **i06647061**

NOTA	REF. NÃO	GRÁFICO REF.	NÚMERO DA PEÇA	QTY	NOME DA PEÇA 1 2 3 4 5 6 (NÍVEL DO PRODUTO)	CONSULTE PÁGINA
	1	1	**457-1473**	1	TUBO (TUBE)	
	2	1	**3E-4096**	10	CAPA (CAP)	
	3	1	**183-7264**	1	CONJUNTO DE VÁLVULA DE COLETA DE AMOSTRA DE FLUIDO (FUNÇÃO DUPLA) (VALVE AS-FLUID SAMPLING (DUAL FUNCTION))	
		1	**3J-1907**	1	ANEL RETENTOR EM O (SEAL-O-RING)	
Y	4	1	**337-5252**	1	GRUPO DO TANQUE DE LÍQUIDO ARREFECEDOR (TANK GP-COOLANT)	104
	5	1	**364-9799**	2	MANGUEIRA (HOSE)	
	6	1	**364-9898**	1	LUVA (SLEEVE)	
	7	1	**364-9932**	1	MANGUEIRA (HOSE)	
	8	1	**364-9981**	1	MANGUEIRA (HOSE)	
	9	1	**426-0598**	1	MANGUEIRA (HOSE)	
	10	1	*451-0377*	1	CONJUNTO DO ADAPTADOR (ADAPTER AS)	
		1	**6V-3251**	1	ANEL RETENTOR EM O (SEAL-O-RING)	
		1	**451-0376**	1	ADAPTADOR (ADAPTER)	
	11	1	**457-1526**	1	TUBO (TUBE)	
	12	1	*459-0654*	1	CONJUNTO DO ADAPTADOR (ADAPTER AS)	
		1	**6V-3251**	1	ANEL RETENTOR EM O (SEAL-O-RING)	
		1	**459-0653**	1	ADAPTADOR (ADAPTER)	
	13	1	**473-9555**	1	CONJUNTO DE SUPORTE (BRACKET AS)	
M		1	**8T-5413**	2	PRISIONEIRO-SOLDA (M10X1,5X25 MM) (STUD-WELD (M10X1.5X25-MM))	
	14	1	**157-0670**	1	TAMPA CONTRA POEIRA (CAP-DUST)	
	15	1	**198-4777**	4	ARRUELA DURA (11X25X10-MM DE ESPESSURA) (WASHER-HARD (11X25X10-MM THK))	
	16	1	**1P-4278**	1	ABRAÇADEIRA DE MANGUEIRA (CLAMP-HOSE)	
	17	1	**209-4573**	10	PARAFUSO EM T-ABRAÇADEIRA (CLAMP-T BOLT)	
	18	1	**211-8071**	1	TAMPA PROTETORA (CAP-PROTECTIVE)	
	19	1	**211-8073**	6	TAMPA DE PROTEÇÃO (CAP-PROTECTION)	
	20	1	**322-7294**	1	GRAMPO (CLIP)	
M	21	1	**344-5675**	2	PORCA (ROSCA M10X1,5) (NUT (M10X1.5-THD))	
	22	1	**443-3947**	4	ABRAÇADEIRA DE MANGUEIRA (CLAMP-HOSE)	
	23	1	**4D-7388**	1	GRAMPO (CLIP)	
	24	1	**5P-4116**	2	ARRUELA DURA (8,8X20,5X2 MM DE ESPESSURA) (WASHER-HARD (8.8X20.5X2-MM THK))	
	25	1	**6D-4246**	2	GRAMPO (CLIP)	
M	26	1	**7X-7729**	4	ARRUELA (11X25X3 MM DE ESPESSURA) (WASHER (11X25X3-MM THK))	
	27	1	**7X-7958**	2	ABRAÇADEIRA DE MANGUEIRA (CLAMP-HOSE)	
M	28	1	**8T-0722**	4	PARAFUSO-TRAVA (M10X1,5X30 MM) (BOLT-LOCKING (M10X1.5X30-MM))	
	29	1	**8T-4121**	2	ARRUELA DURA (11X21X2,5 MM DE ESPESSURA) (WASHER-HARD (11X21X2.5-MM THK))	
M	30	1	**8T-4908**	2	PARAFUSO (M8X1,25X25 MM) (BOLT (M8X1.25X25-MM))	
	31	1	*9U-6998*	1	GRUPO DO ACESSÓRIO (FITTING GP)	
		1	**3D-2824**	1	ANEL RETENTOR EM O (SEAL-O-RING)	
		1	**3E-4041**	1	COTOVELO (ELBOW)	

399-7085 GRUPO DE TUBULAÇÕES DE ÁGUA (LINES GP-WATER) (continuação) **i06647061**

NOTA	REF. NÃO	GRÁFICO REF.	NÚMERO DA PEÇA	QTY	NOME DA PEÇA 1 2 3 4 5 6 (NÍVEL DO PRODUTO)	CONSULTE PÁGINA
E	32	1	**349-6239**		MANGUEIRA (111 CM) (HOSE (111-CM))	
E	33	1	**351-9048**		MANGUEIRA (106 CM) (HOSE (106-CM))	
E	33A	1	**351-9048**		MANGUEIRA (95 CM) (HOSE (95-CM))	
E	34	1	**7Y-1976**		MANGUEIRA DE ÁGUA (167 CM) (HOSE-WATER (167-CM))	

E - ENCOMENDAR POR CENTÍMETROS
M - PEÇA MÉTRICA
Y - ILUSTRAÇÃO INDIVIDUAL

399-7085 GRUPO DE TUBULAÇÕES DE ÁGUA (LINES GP-WATER) (continuação) **i06647061**

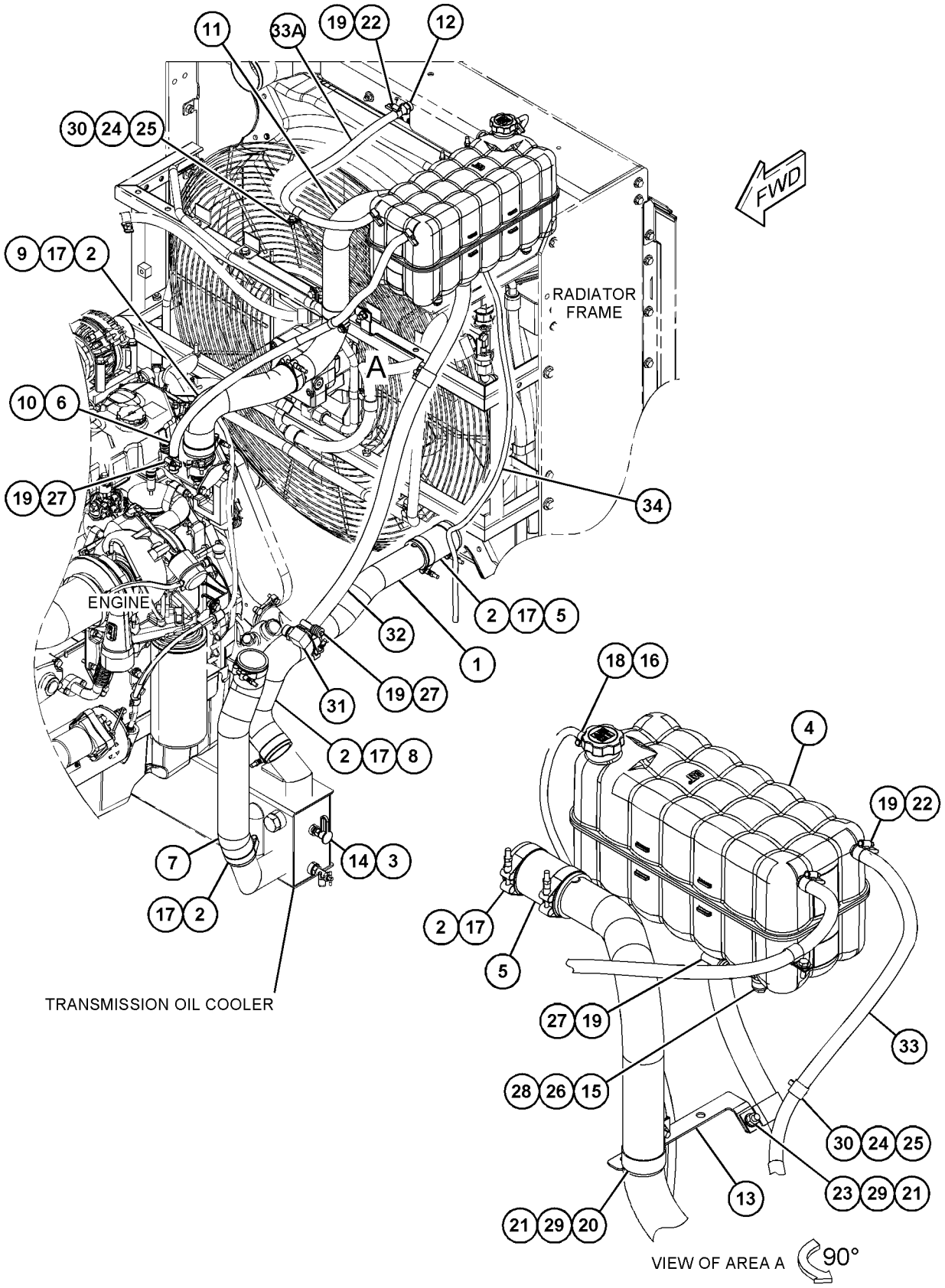

GRÁFICO 1 <FIM> g06059337

338-1148 GRUPO DA BOMBA-ÁGUA (PUMP GP-WATER)*R

S/N: WYE1-UP

NÚMEROE DE 346-9561 GRUPO DA BOMBA-ÁGUA

SMCS-1361 **i05215170**

NOTA	REF. NÃO	GRÁFICO REF.	NÚMERO DA PEÇA	QTY	NOME DA PEÇA 1 2 3 4 5 6 (NÍVEL DO PRODUTO)	CONSULTE PÁGINA
	1	1	**350-5417**	1	RETENTOR DA BOMBA DE ÁGUA (SEAL-WATER PUMP)	
	2	1	**397-1832**	1	CONJUNTO DE EIXO (SHAFT AS)	
	3	1	**177-1058**	1	BUJÃO (PLUG)	
	4	1	**203-6098**	1	CUBO (HUB)	
	5	1	**261-3422**	1	TAMPA (COVER)	
M	6	1	**6V-8837**	3	PARAFUSO (M6X1X16 MM) (BOLT (M6X1X16-MM))	
	7	1	**9X-8267**	3	ARRUELA (6,6X12X2 MM DE ESPESSURA) (WASHER (6.6X12X2-MM THK))	
	8	1	**5F-3999**	1	ANEL RETENTOR EM O (SEAL-O-RING)	
	9	1	**261-3423**	1	ROTOR (IMPELLER)	
	10	1	**338-1149**	1	ALOJAMENTO-BOMBA DE ÁGUA (HOUSING-WATER PUMP)	

M - PEÇA MÉTRICA

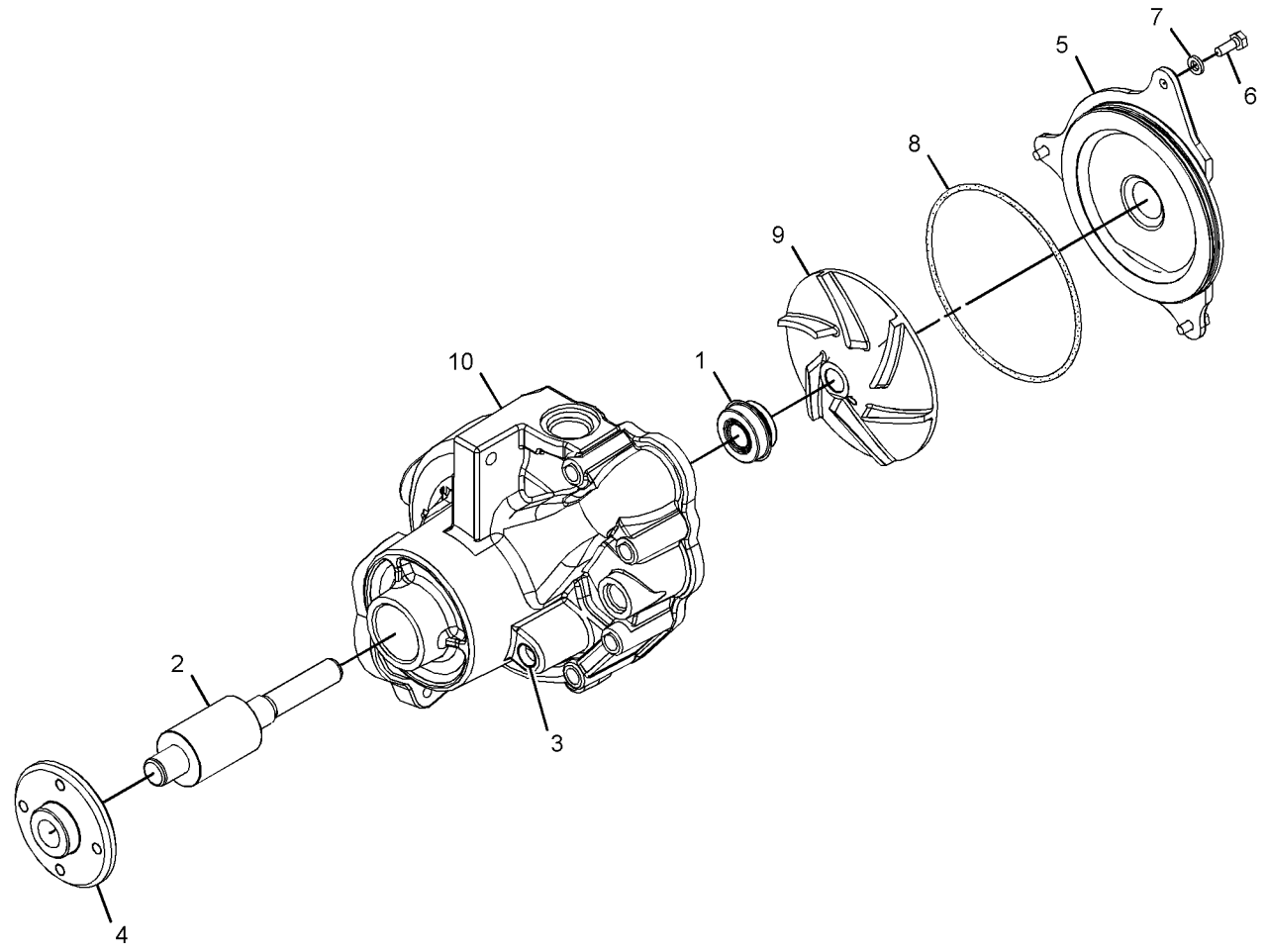

GRÁFICO 1 <FIM> g02626488

346-9561 GRUPO DA BOMBA-ÁGUA (PUMP GP-WATER)

S/N: WYE1-UP

NÚMEROE DE 434-5135 ARRANJO DO NÚCLEO DO MOTOR

SMCS-1361 **i04525201**

NOTA	REF. NÃO	GRÁFICO REF.	NÚMERO DA PEÇA	QTY	NOME DA PEÇA 1 2 3 4 5 6 (NÍVEL DO PRODUTO)	CONSULTE PÁGINA
	1	1	**217-8992**	1	POLIA (8 ESTRIAS) (PULLEY (8-GROOVE))	
YR	2	1	**338-1148**	1	GRUPO DA BOMBA-ÁGUA (PUMP GP-WATER)	95
	3	1	**269-5304**	1	RETENTOR (SEAL)	
	4	1	**269-5305**	1	RETENTOR TIPO LÁBIO (SEAL-LIP)	
	5	1	**147-0182**	1	ANEL RETENTOR EM O (SEAL-O-RING)	
M	6	1	**6V-5215**	4	PARAFUSO (M8X1,25X16 MM) (BOLT (M8X1.25X16-MM))	
	7	1	**9M-1974**	4	ARRUELA DURA (8,8X16X2 MM DE ESPESSURA) (WASHER-HARD (8.8X16X2-MM THK))	

M - PEÇA MÉTRICA
R - PEÇA REMANUFATURADA PODE ESTAR DISPONÍVEL
Y - ILUSTRAÇÃO INDIVIDUAL

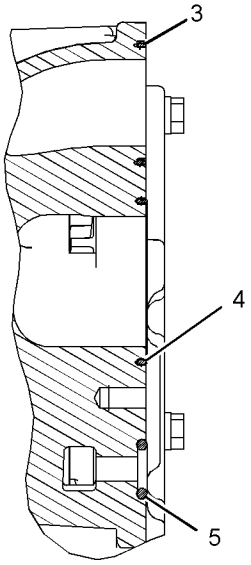

SECTION A-A

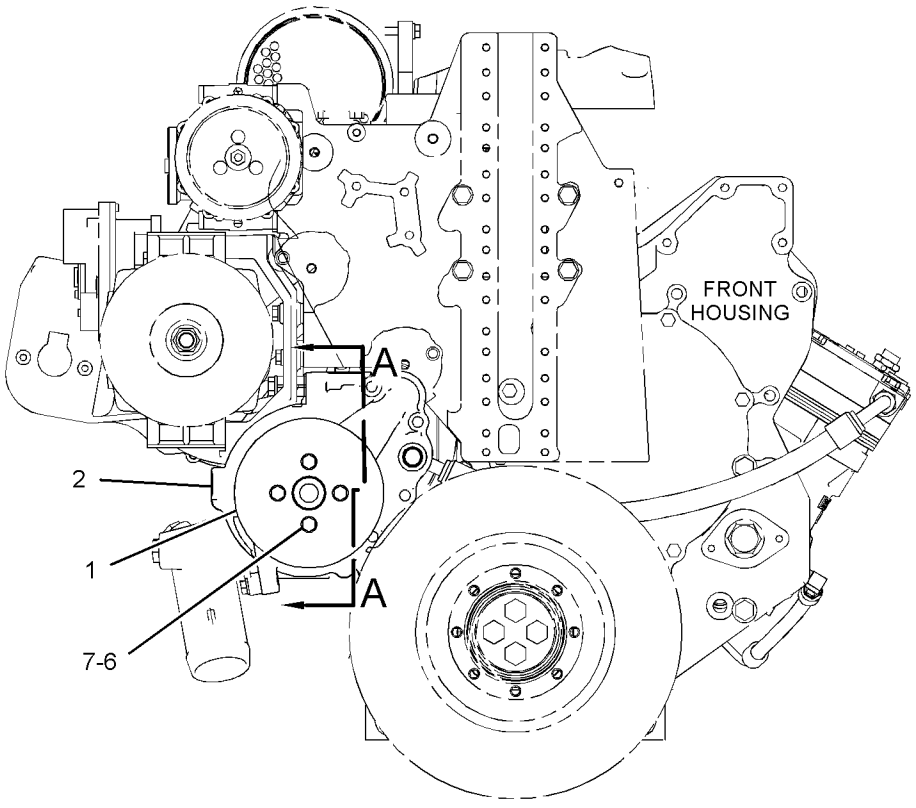

FRONT VIEW OF ENGINE

GRÁFICO 1 <FIM> g02149310

398-3231 GRUPO DE RADIADOR E PÓS-ARREFECEDOR (RADIATOR & AFTERCOOLER GP)

S/N: FRS1-UP

NÃO PODE SER USADO COM 398-3234—PÁGINA: 98

SMCS-1063, 1353

i06656251

NOTA	REF. NÃO	GRÁFICO REF.	NÚMERO DA PEÇA	QTY	NOME DA PEÇA 1 2 3 4 5 6 (NÍVEL DO PRODUTO)	CONSULTE PÁGINA
	1	1	**467-8181**	2	CONJUNTO DE SUPORTE (MOUNT AS)	
	2	1	**334-2578**	1	CONJUNTO DE NÚCLEO DO CONDENSADOR (Gás Refrigerante) (CORE AS-CONDENSER (REFRIGERANT))	
		1	**317-8141**	4	SUPORTE (MOUNT)	
	3	1	**349-5935**	1	CONJUNTO DE COLMEIA DO ARREFECEDOR DE ÓLEO (SISTEMA HIDRÁULICO) (CORE AS-OIL COOLER (HYDRAULIC))	
	4	1	**368-8654**	1	CONJUNTO DE COLMEIA DO ARREFECEDOR DE COMBUSTÍVEL (CORE AS-FUEL COOLER)	
		1	**361-4742**	4	ISOLANTE (ISOLATOR)	
	5	1	**398-3232**	1	CONJUNTO DE COLMEIA DO RADIADOR (CORE AS-RADIATOR)	
		1	**335-5462**	8	PINO (PIN)	
	6	1	**398-3233**	1	CONJUNTO DE COLMEIA DO PÓS-ARREFECEDOR (CORE AS-AFTERCOOLER)	

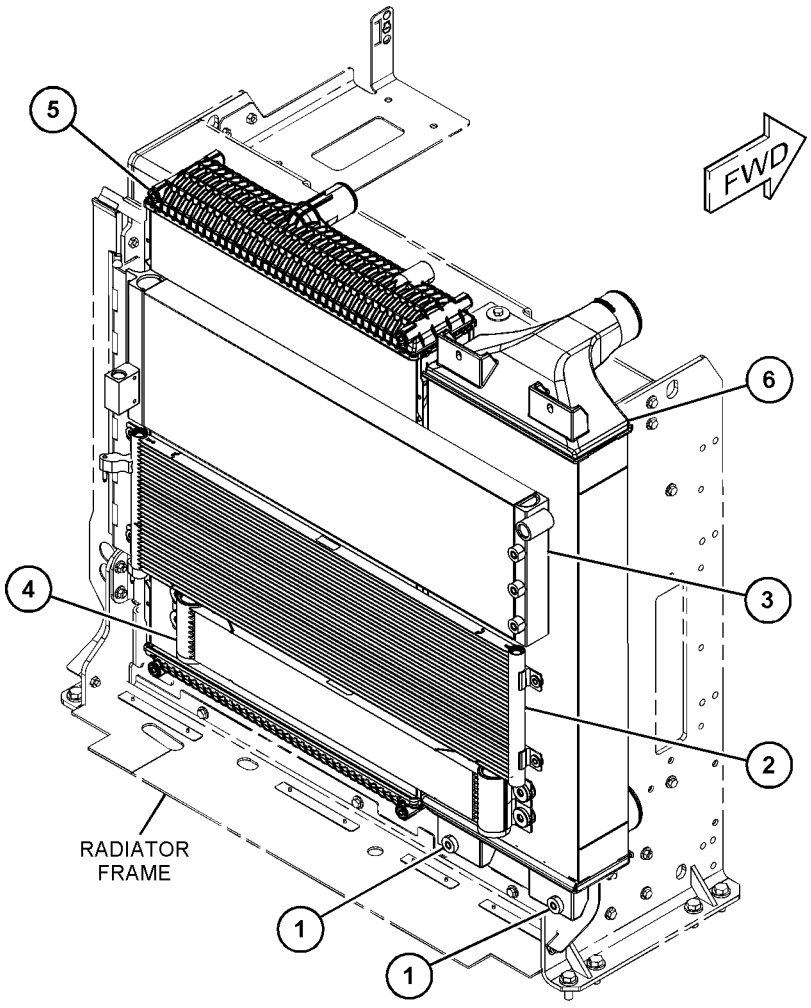

GRÁFICO 1

<FIM>

g06061810

398-3234 GRUPO DE RADIADOR E PÓS-ARREFECEDOR (RADIATOR & AFTERCOOLER GP)

S/N: FRS1-UP

NÃO PODE SER USADO COM 398-3231—PÁGINA: 97

SMCS-1063, 1353

i06648832

NOTA	REF. NÃO	GRÁFICO REF.	NÚMERO DA PEÇA	QTY	NOME DA PEÇA 1 2 3 4 5 6 (NÍVEL DO PRODUTO)	CONSULTE PÁGINA
	1	1	**349-5934**	1	CONJUNTO DE COLMEIA DO ARREFECEDOR DE ÓLEO HIDRÁULICO (CORE AS-HYDRAULIC OIL COOLER)	
	2	1	**368-8654**	1	CONJUNTO DE COLMEIA DO ARREFECEDOR DE COMBUSTÍVEL (CORE AS-FUEL COOLER)	
		1	**361-4742**	4	ISOLANTE (ISOLATOR)	
	3	1	**398-3233**	1	CONJUNTO DE COLMEIA DO PÓS-ARREFECEDOR (CORE AS-AFTERCOOLER)	
	4	1	**398-3235**	1	CONJUNTO DE COLMEIA DO RADIADOR (CORE AS-RADIATOR)	
		1	**335-5462**	8	PINO (PIN)	
	5	1	**467-5478**	1	CONJUNTO DE NÚCLEO DO CONDENSADOR (CORE AS-CONDENSER)	
	6	1	**467-8181**	2	CONJUNTO DE SUPORTE (MOUNT AS)	

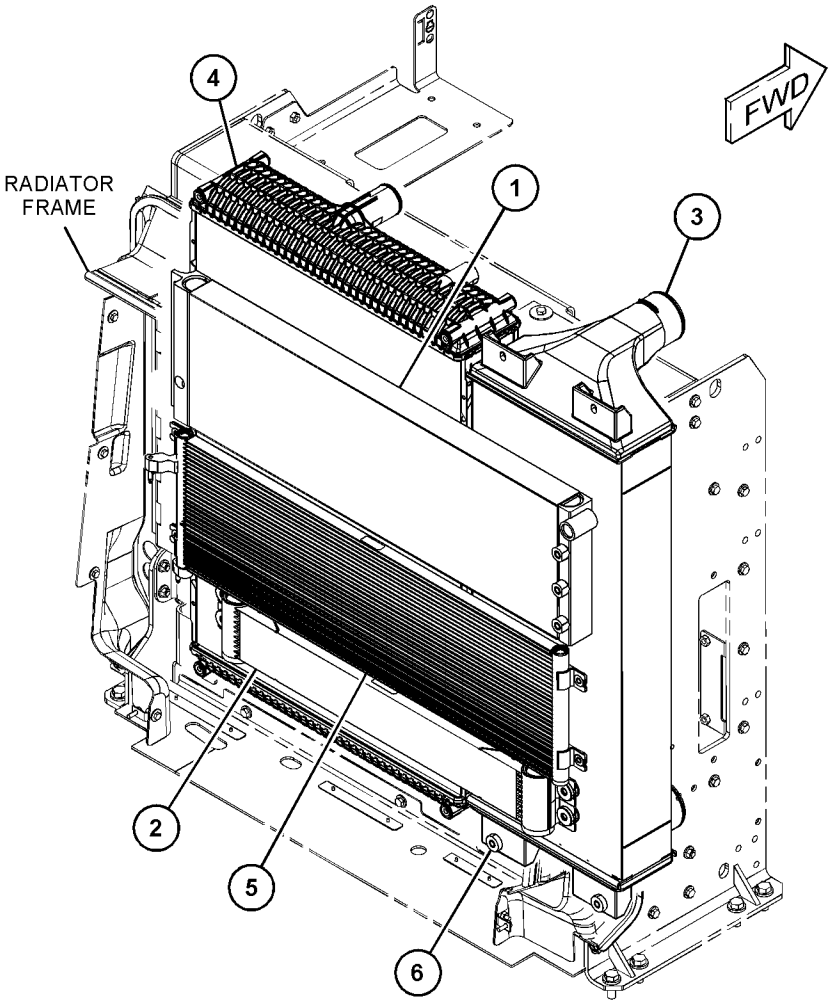

GRÁFICO 1

<FIM>

g06059039

326-3561 GRUPO DO TERMOSTATO (REGULATOR GP-TEMPERATURE)

S/N: WYE1-UP

NÃO PODE SER USADO COM APLICAÇÕES C9 CLAAS (LEXION) OU AGCO NÚMEROE DE 433-9278, 433-9279 ARRANJO DE MOTOR-CONCLUÍDO

SMCS-1355 **i05902218**

NOTA	REF. NÃO	GRÁFICO REF.	NÚMERO DA PEÇA	QTY	NOME DA PEÇA 1 2 3 4 5 6 (NÍVEL DO PRODUTO)	CONSULTE PÁGINA
	1	1	**318-0004**	1	TERMOSTATO (92 GRAUS C) (REGULATOR-WATER TEMPERATURE (92-DEG C))	
	2	1	**437-4052**	1	COTOVELO (ELBOW)	
M	3	1	**8T-4908**	2	PARAFUSO (M8X1,25X25 MM) (BOLT (M8X1.25X25-MM))	
	4	1	**8T-4224**	2	ARRUELA DURA (8,8X16X2 MM DE ESPESSURA) (WASHER-HARD (8.8X16X2-MM THK))	

M - PEÇA MÉTRICA

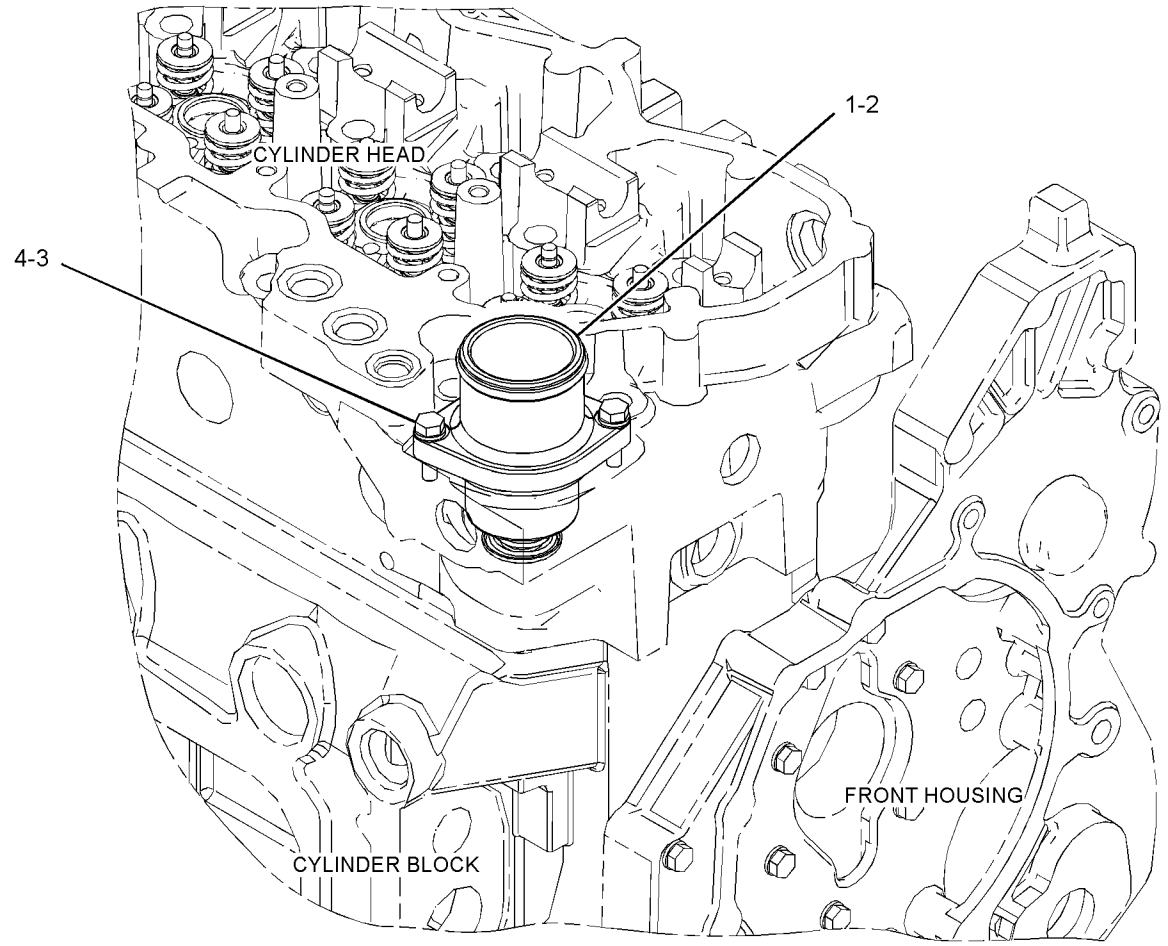

GRÁFICO 1 <FIM> g02151144

398-3239 GRUPO DE SUPORTE-RADIADOR–ABAIXAR (SUPPORT GP-RADIATOR-ABAIXAR)

S/N: FRS1-UP

NÚMEROE DE 420-2998 GRUPO DE SUPORTE-RADIADOR

SMCS-1351, 1353

i06647081

NOTA	REF. NÃO	GRÁFICO REF.	NÚMERO DA PEÇA	QTY	NOME DA PEÇA 1 2 3 4 5 6 (NÍVEL DO PRODUTO)	CONSULTE PÁGINA
	1	1	**398-3241**	1	CONJUNTO DE SUPORTE (ABAIXAR) (SUPPORT AS (LOWER))	
M		1	**8T-3490**	9	PORCA DE SOLDA (ROSCA M10X1,5) (NUT-WELD (M10X1.5-THD))	
		1	**8T-4226**	2	ARRUELA DURA (10,5X45X3 MM DE ESPESSURA) (WASHER-PLATED (10.5X45X3-MM THK))	
	2	1	**398-3252**	1	CONJUNTO DE DEFLETOR (BAFFLE AS)	
		1	**139-3785**	8	REBITE-RESSALTADO (RIVET-POP)	
M	3	1	**7X-7729**	3	ARRUELA (11X25X3 MM DE ESPESSURA) (WASHER (11X25X3-MM THK))	
M	4	1	**8T-4195**	3	PARAFUSO (M10X1,5X30 MM) (BOLT (M10X1.5X30-MM))	

M - PEÇA MÉTRICA

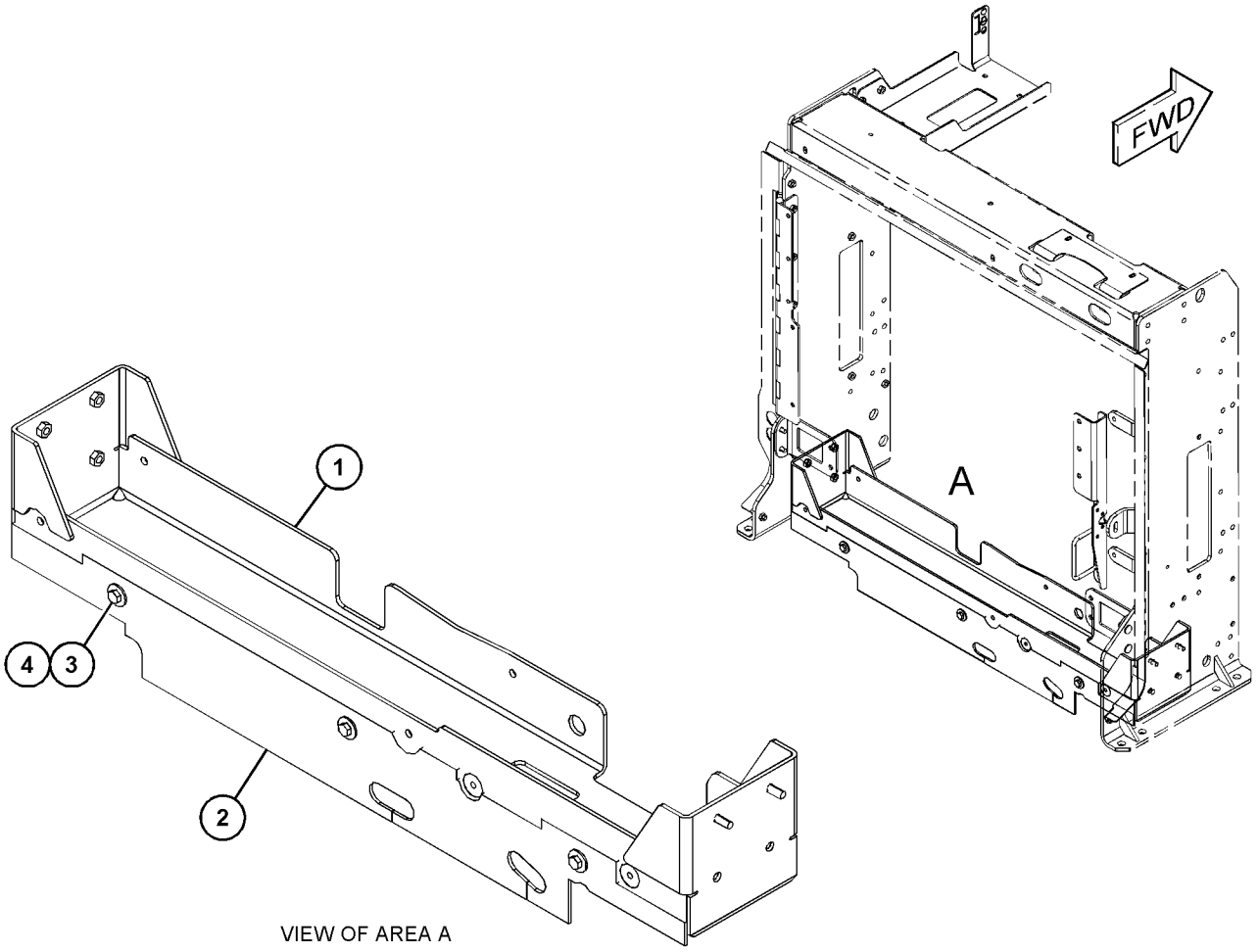

VIEW OF AREA A

GRÁFICO 1 <FIM> g06060229

420-2998 GRUPO DE SUPORTE-RADIADOR (SUPPORT GP-RADIATOR)

S/N: FRS1-UP

NÚMEROE DE 420-2997 GRUPO DE ARMAÇÃO-RADIADOR

SMCS-1351, 1353 **i06647079**

NOTA	REF. NÃO	GRÁFICO REF.	NÚMERO DA PEÇA	QTY	NOME DA PEÇA 1 2 3 4 5 6 (NÍVEL DO PRODUTO)	CONSULTE PÁGINA
Y	1	1	*398-3239*	1	GRUPO DE SUPORTE-RADIADOR (ABAIXAR) (SUPPORT GP-RADIATOR (LOWER))	100
	2	1	**416-5224**	1	CONJUNTO DE SUPORTE (BRACKET AS)	
M		1	**8T-3490**	2	PORCA DE SOLDA (ROSCA M10X1,5) (NUT-WELD (M10X1.5-THD))	
Y	3	1	*420-3005*	1	GRUPO DE SUPORTE-RADIADOR (LADO DIREITO) (SUPPORT GP-RADIATOR (RH))	102
	4	1	**420-3007**	1	CONJUNTO DE SUPORTE-SUPERIOR (SUPPORT AS-UPPER)	
Y	5	1	*433-9470*	1	GRUPO DE SUPORTE-RADIADOR (LADO ESQUERDO) (SUPPORT GP-RADIATOR (LH))	103
	6	1	**442-1371**	2	CONJUNTO DE SUPORTE (BRACKET AS)	
					(EACH INCLUDES)	
M		1	**8T-3490**	2	PORCA DE SOLDA (ROSCA M10X1,5) (NUT-WELD (M10X1.5-THD))	
	7	1	**494-6825**	1	CONJUNTO DE SUPORTE (BRACKET AS)	
	8	1	**498-5623**	1	CONJUNTO DE SUPORTE (BRACKET AS)	

M - PEÇA MÉTRICA
Y - ILUSTRAÇÃO INDIVIDUAL

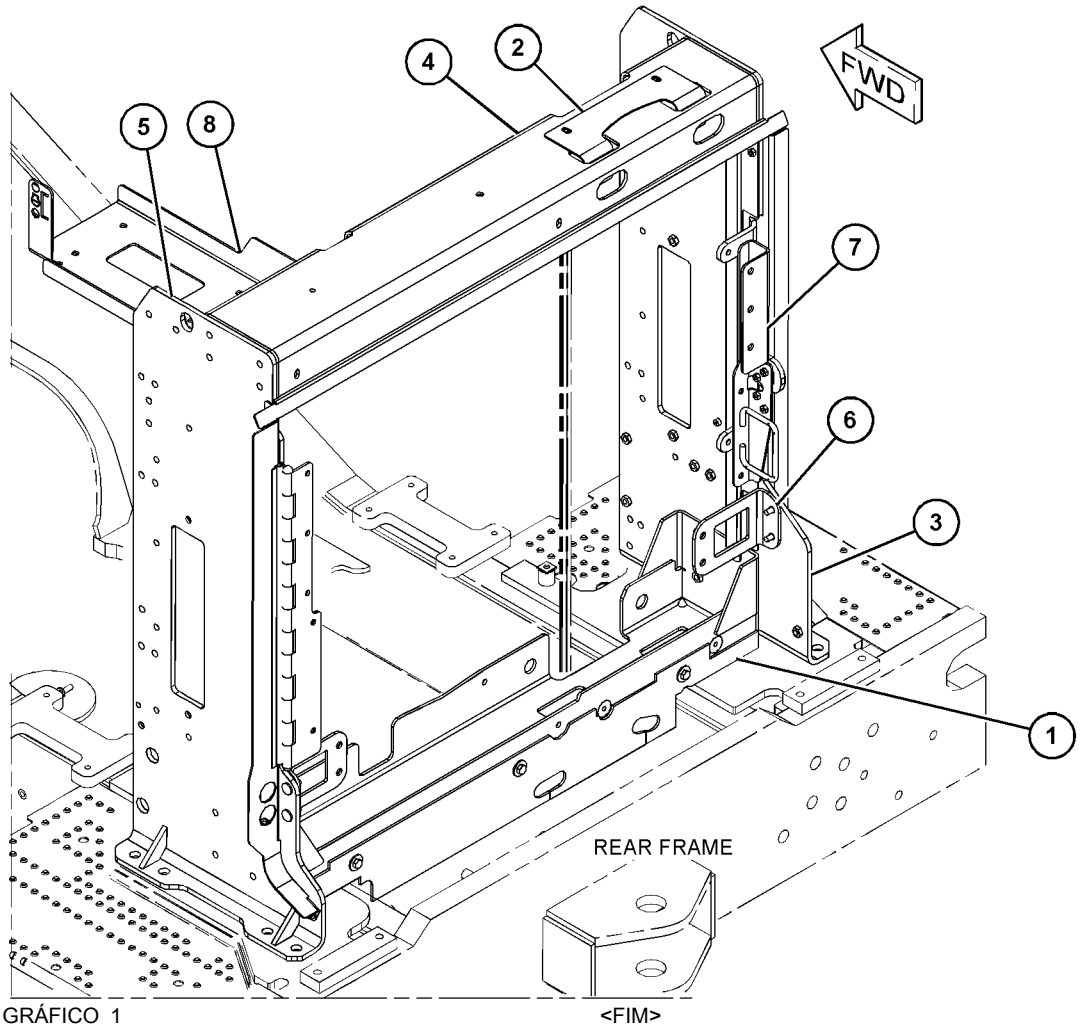

GRÁFICO 1 <FIM> g06058816

420-3005 GRUPO DE SUPORTE-RADIADOR—LADO DIREITO (SUPPORT GP-RADIATOR-LADO DIREITO)

S/N: FRS1-UP

NÚMEROE DE 420-2998 GRUPO DE SUPORTE-RADIADOR

SMCS-1351, 1353

i06647085

NOTA	REF. NÃO	GRÁFICO REF.	NÚMERO DA PEÇA	QTY	NOME DA PEÇA 1 2 3 4 5 6 (NÍVEL DO PRODUTO)	CONSULTE PÁGINA
	1	1	**398-3250**	1	CONJUNTO DE DEFLETOR (BAFFLE AS)	
	2	1	**423-7619**	1	SUPORTE (BRACKET)	
	3	1	**433-9327**	1	CONJUNTO DE SUPORTE (LADO DIREITO) (SUPPORT AS (RH))	
M	4	1	**6V-7357**	4	PARAFUSO (M6X1X25 MM) (BOLT (M6X1X25-MM))	
M	5	1	**7X-7729**	1	ARRUELA (11X25X3 MM DE ESPESSURA) (WASHER (11X25X3-MM THK))	
M	6	1	**8T-4136**	1	PARAFUSO (M10X1,5X25 MM) (BOLT (M10X1.5X25-MM))	
	7	1	**9X-8256**	4	ARRUELA (6,6X12X2 MM DE ESPESSURA) (WASHER (6.6X12X2-MM THK))	

M - PEÇA MÉTRICA

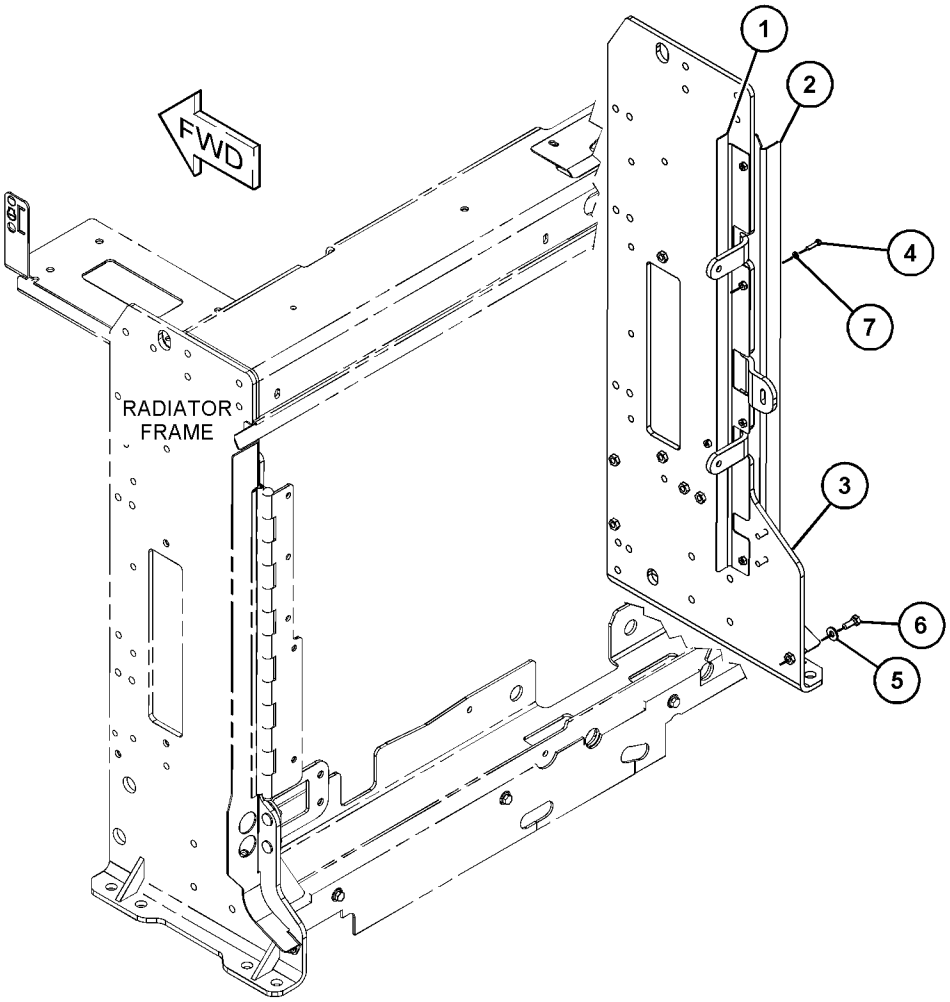

GRÁFICO 1 <FIM> g06061754

433-9470 GRUPO DE SUPORTE-RADIADOR–LADO ESQUERDO (SUPPORT GP-RADIATOR-LADO ESQUERDO)

S/N: FRS1-UP

NÚMEROE DE 420-2998 GRUPO DE SUPORTE-RADIADOR

SMCS-1351, 1353 **i06609134**

NOTA	REF. NÃO	GRÁFICO REF.	NÚMERO DA PEÇA	QTY	NOME DA PEÇA 1 2 3 4 5 6 (NÍVEL DO PRODUTO)	CONSULTE PÁGINA
	1	1	**364-9949**	1	CONJUNTO DE HINGE (HINGE AS)	
M		1	**8T-3490**	5	PORCA DE SOLDA (ROSCA M10X1,5) (NUT-WELD (M10X1.5-THD))	
M		1	**8T-3612**	2	PORCA DE SOLDA (ROSCA M8X1,25) (NUT-WELD (M8X1.25-THD))	
	2	1	**423-7620**	1	SUPORTE (BRACKET)	
	3	1	**433-9472**	1	CONJUNTO DE SUPORTE (LADO ESQUERDO) (SUPPORT AS (LH))	
		1	**139-9599**	7	PORCA DE SOLDA (ROSCA M10X1,5) (NUT-WELD (M10X1.5-THD))	
M	4	1	**7X-7729**	9	ARRUELA (11X25X3 MM DE ESPESSURA) (WASHER (11X25X3-MM THK))	
M	5	1	**8T-4195**	9	PARAFUSO (M10X1,5X30 MM) (BOLT (M10X1.5X30-MM))	
D	6	1	**5P-8309**		RETENTOR (0,7 M) (SEAL (0.7-M))	

D - ENCOMENDAR POR METROS
M - PEÇA MÉTRICA

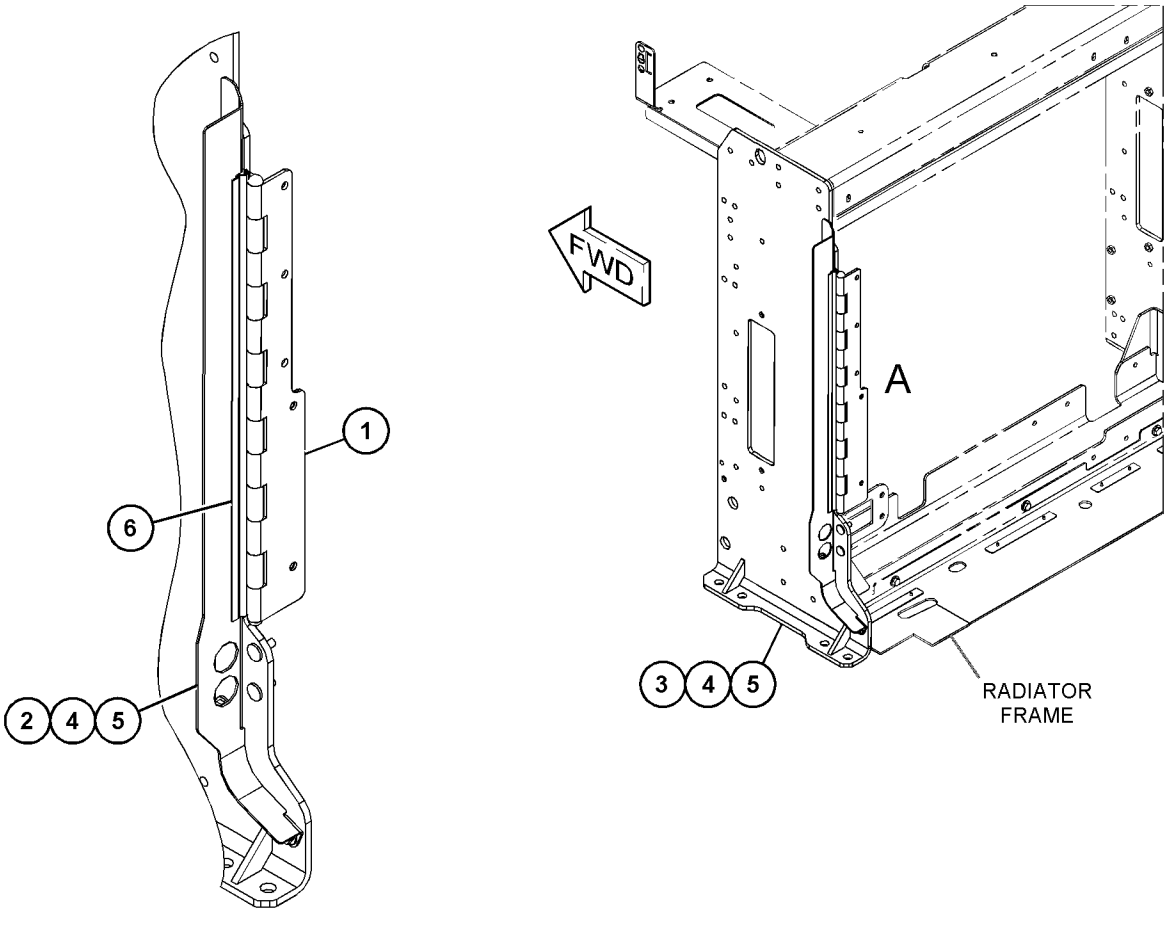

VIEW OF AREA A

GRÁFICO 1 <FIM> g03857561

337-5252 GRUPO DO TANQUE DE LÍQUIDO ARREFECEDOR (TANK GP-COOLANT)

S/N: FRS1-UP

NÚMEROE DE 399-7085 GRUPO DE TUBULAÇÕES DE ÁGUA

SMCS-1377 **i05916790**

NOTA	REF. NÃO	GRÁFICO REF.	NÚMERO DA PEÇA	QTY	NOME DA PEÇA 1 2 3 4 5 6 (NÍVEL DO PRODUTO)	CONSULTE PÁGINA
	1	1	**345-1237**	1	CONJUNTO DE TAMPA DO TANQUE DE LÍQUIDO ARREFECEDOR (CAP AS-COOLANT TANK)	

PARTS SHOWN IN GRAPHIC(S) WITHOUT A REFERENCE NUMBER ARE NOT SERVICED SEPARATELY

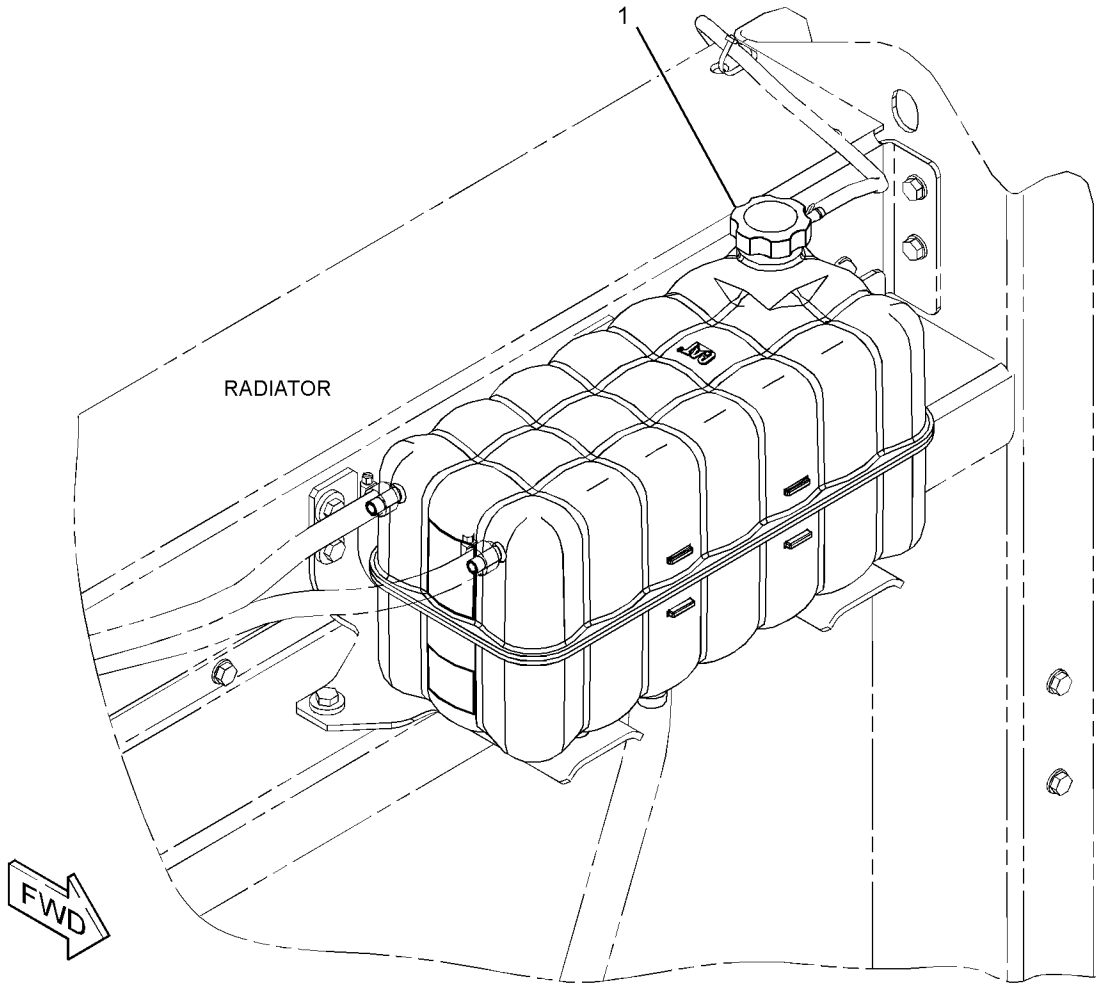

GRÁFICO 1 <FIM> g02354375

349-6259 GRUPO DO PURIFICADOR DE AR (AIR CLEANER GP)

S/N: FRS1-UP

NÚMEROE DE 365-0253 GRUPO DO PURIFICADOR DE AR

SMCS-1051, 1054

i04815006

NOTA	REF. NÃO	GRÁFICO REF.	NÚMERO DA PEÇA	QTY	NOME DA PEÇA 1 2 3 4 5 6 (NÍVEL DO PRODUTO)	CONSULTE PÁGINA
	1	1	**116-5763**	16	CLIPE DA MOLA (CLIP-SPRING)	
	2	1	**331-8108**	1	CONJUNTO DE ELEMENTO FILTRANTE DE AR (SECUNDÁRIO) (FILTER ELEMENT AS-AIR (SECONDARY))	
	3	1	**361-1253**	1	JUNTA (GASKET)	
	4	1	**386-2099**	1	ELEMENTO FILTRANTE DE AR (PRIMÁRIO) (FILTER ELEMENT-AIR (PRIMARY))	
	5	1	**349-6266**	1	CONJUNTO DE TAMPA DO PURIFICADOR DE AR (COVER AS-AIR CLEANER)	
		1	**332-4910**	6	CONJUNTO DA TRAVA (LATCH AS)	

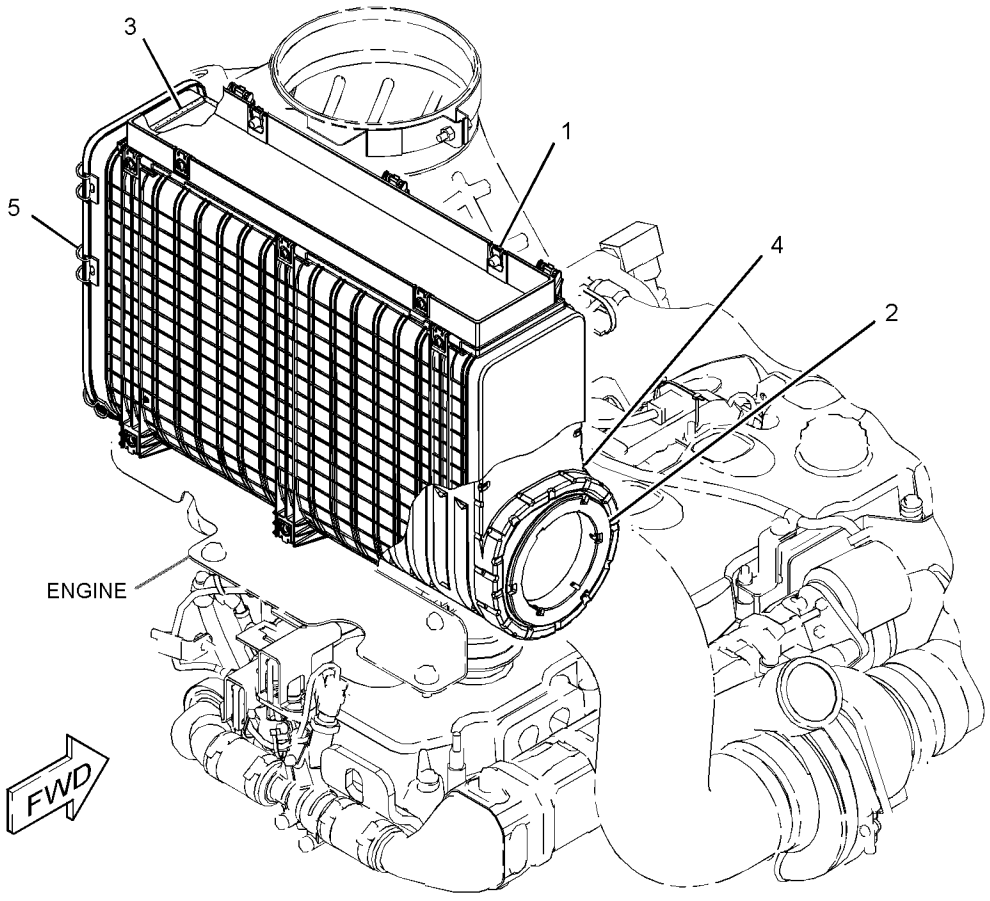

GRÁFICO 1 <FIM> g02163335

365-0253 GRUPO DO PURIFICADOR DE AR (AIR CLEANER GP)

S/N: FRS1-UP

NÚMEROE DE 365-0235 GRUPO DE MONTAGEM-PURIFICADOR DE AR

SMCS-1051, 1054

i06664382

NOTA	REF. NÃO	GRÁFICO REF.	NÚMERO DA PEÇA	QTY	NOME DA PEÇA 1 2 3 4 5 6 (NÍVEL DO PRODUTO)	CONSULTE PÁGINA
	1	1	**116-8535**	1	ABRAÇADEIRA (CLAMP)	
	2	1	**131-6143**	1	ABRAÇADEIRA DE MANGUEIRA (CLAMP-HOSE)	
	3	1	**334-9896**	1	RETENTOR (SEAL)	
	4	1	**452-4024**	1	PRÉ-PURIFICADOR (PRECLEANER)	
	5	1	**334-9901**	1	CÂMARA (PLENUM)	
Y	6	1	**349-6259**	1	GRUPO DO PURIFICADOR DE AR (AIR CLEANER GP)	105
	7	1	**365-0351**	1	VÁLVULA DE RETENÇÃO (VALVE-CHECK)	
M	8	1	**112-8293**	4	PARAFUSO DE CABEÇA DE FLANGE (M8X1,25X30 MM) (BOLT-FLANGE HEAD (M8X1.25X30-MM))	
	9	1	**8T-2561**	4	ARRUELA DURA (10,5X28,5X5 MM DE ESPESSURA) (WASHER-HARD (10.5X28.5X5-MM THK))	

M - PEÇA MÉTRICA
Y - ILUSTRAÇÃO INDIVIDUAL

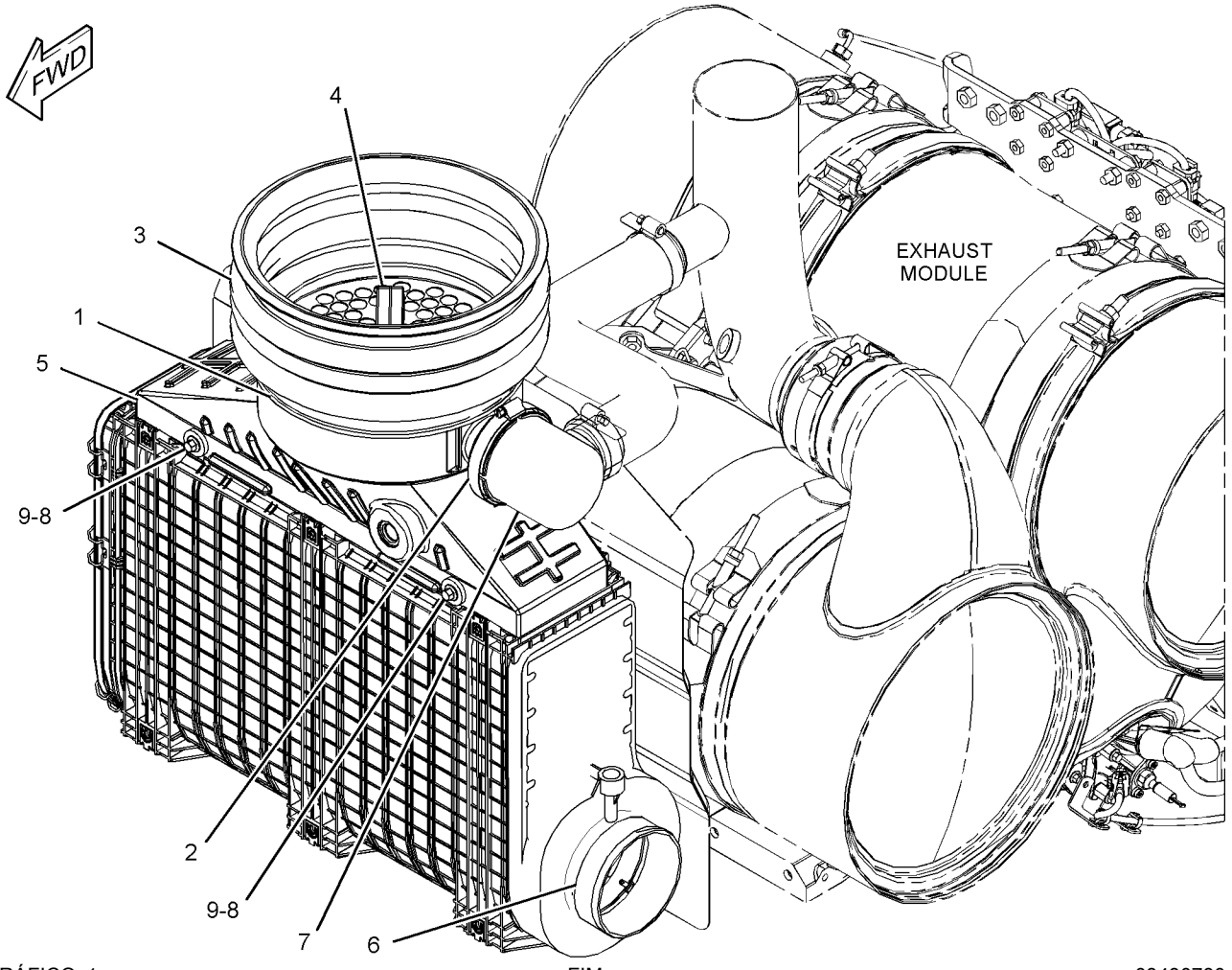

GRÁFICO 1 <FIM> g03430730

324-8092 GRUPO DA TAMPA DO PURIFICADOR DE AR (CAP GP-AIR CLEANER)

S/N: FRS1-UP

SMCS-1051 **i06651078**

NOTA	REF. NÃO	GRÁFICO REF.	NÚMERO DA PEÇA	QTY	NOME DA PEÇA 1 2 3 4 5 6 (NÍVEL DO PRODUTO)	CONSULTE PÁGINA
	1	1	**254-4293**	1	GRUPO DA TAMPA DO PURIFICADOR DE AR (CAP GP-AIR CLEANER)	
		1	**5P-0600**	1	ABRAÇADEIRA DE MANGUEIRA (CLAMP-HOSE)	

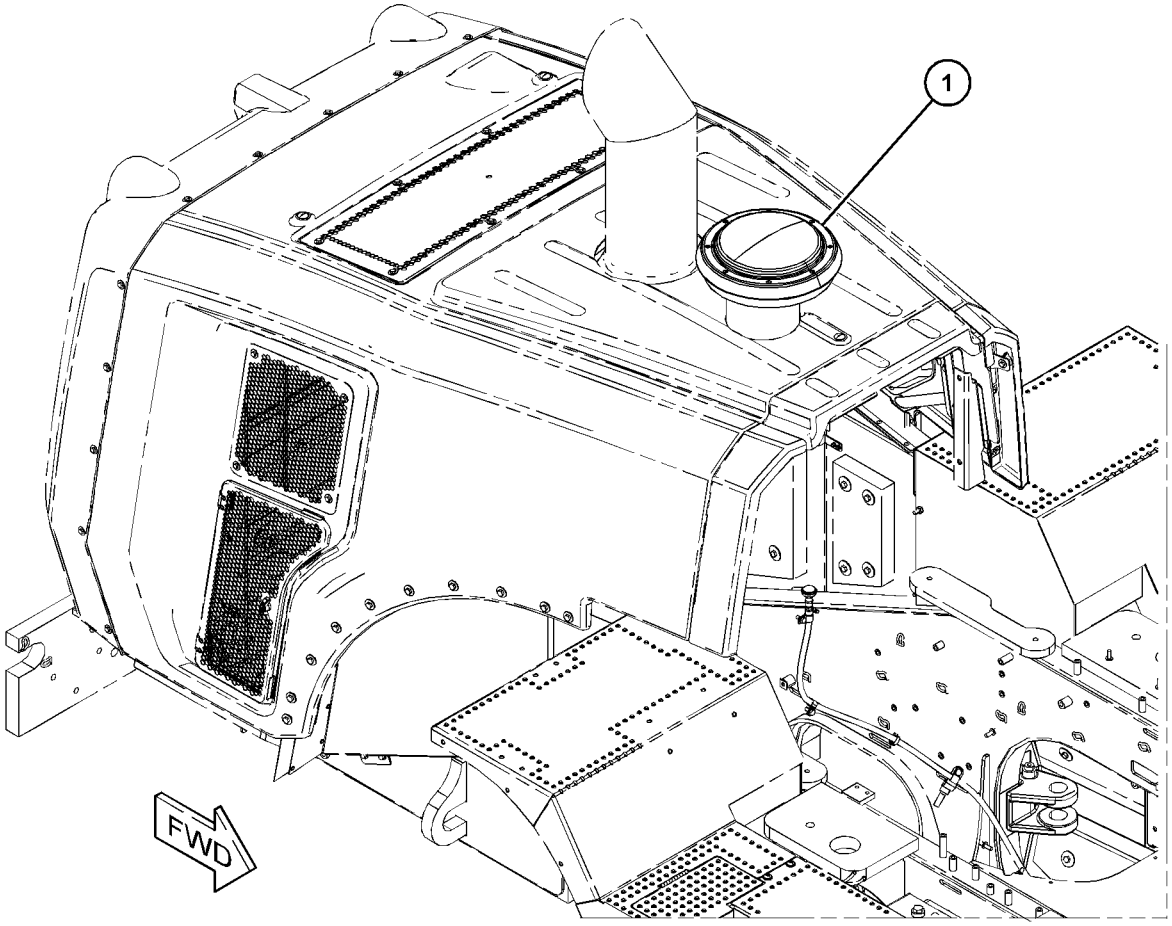

GRÁFICO 1 <FIM> g06061180

415-6090 GRUPO DO EJETOR DE POEIRA (DUST EJECTOR GP)

S/N: FRS1-UP

NÚMEROE DE 455-7505 ARRANJO DE INSTALAÇÃO-MOTOR

SMCS-1068 **i06641816**

NOTA	REF. NÃO	GRÁFICO REF.	NÚMERO DA PEÇA	QTY	NOME DA PEÇA 1 2 3 4 5 6 (NÍVEL DO PRODUTO)	CONSULTE PÁGINA
	1	1	**415-6100**	1	MANGUEIRA MOLDADA (HOSE-MOLDED)	
	2	1	**211-8073**	2	TAMPA DE PROTEÇÃO (CAP-PROTECTION)	
	3	1	**314-7599**	2	ABRAÇADEIRA TIPO CINTA (CLAMP-BAND)	

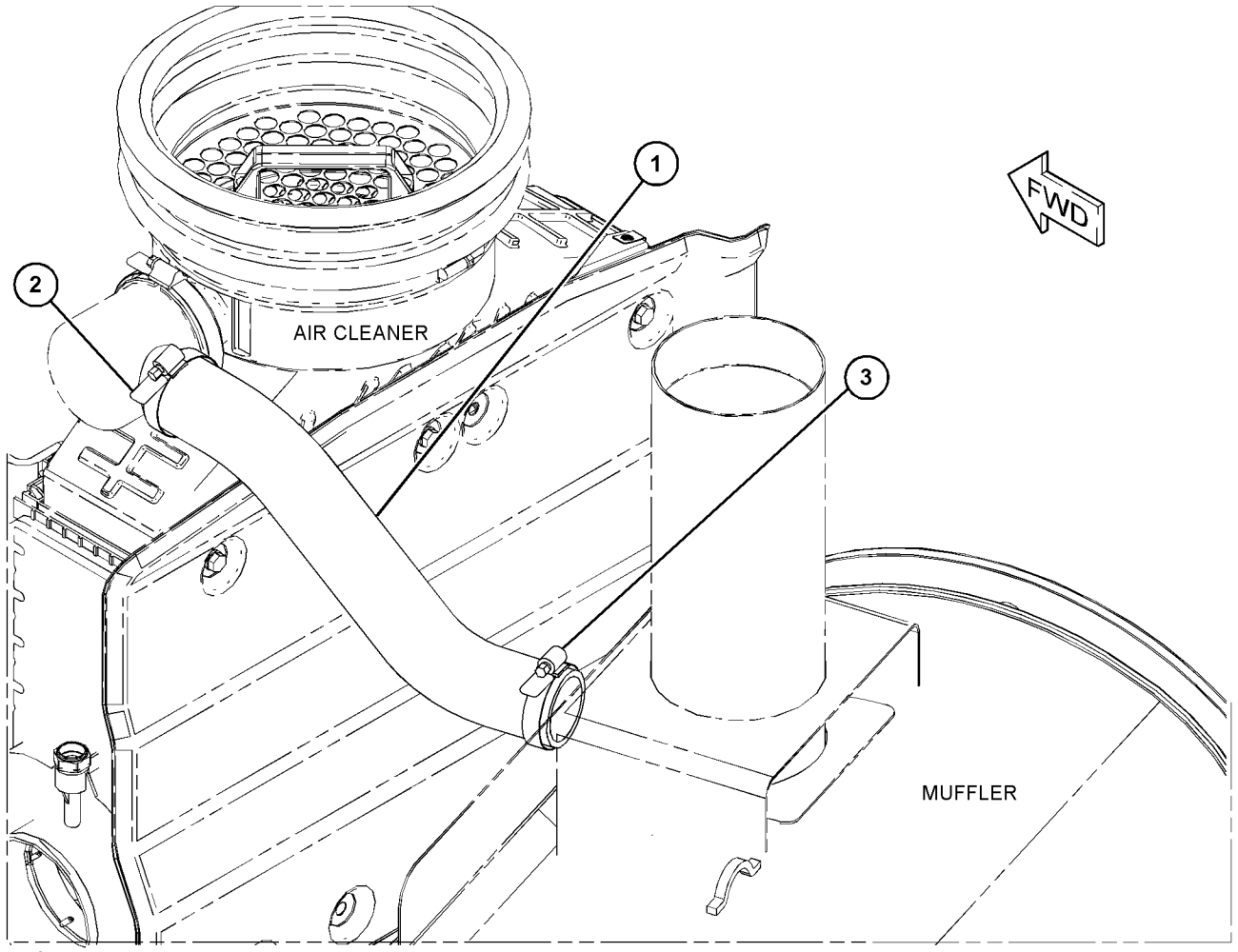

GRÁFICO 1 <FIM> g06058186

348-3432 CONJUNTO DE ELEMENTO FILTRANTE DE AR–CARVÃO ATIVADO (FILTER ELEMENT AS-AIR-CARVÃO ATIVADO)

S/N: FRS1-UP

NÚMEROE DE 443-4189 GRUPO DO FILTRO DE AR DA CABINE

SMCS-1054 **i06666842**

NOTA	NÚMERO DA PEÇA	QTY	NOME DA PEÇA 1 2 3 4 5 6 (NÍVEL DO PRODUTO)	CONSULTE PÁGINA
			(NO SERVICED PARTS)	
			<FIM>	

365-0273 GRUPO DE TUBULAÇÕES DE AR (LINES GP-AIR)

S/N: FRS1-UP

VENTILADOR DE PASSO VARIÁVEL

NÚMEROE DE 416-5411 ARRANJO DE CONTROLE DO VENTILADOR

SMCS-1071 **i06649534**

NOTA	REF. NÃO	GRÁFICO REF.	NÚMERO DA PEÇA	QTY	NOME DA PEÇA 1 2 3 4 5 6 (NÍVEL DO PRODUTO)	CONSULTE PÁGINA
	1	1	**415-6089**	1	CONJUNTO DE MANGUEIRA (HOSE AS)	
	2	1	**211-8073**	2	TAMPA DE PROTEÇÃO (CAP-PROTECTION)	
	3	1	**346-4788**	1	ABRAÇADEIRA TIPO CINTA (CLAMP-BAND)	
	4	1	**346-4792**	1	ABRAÇADEIRA TIPO CINTA (CLAMP-BAND)	

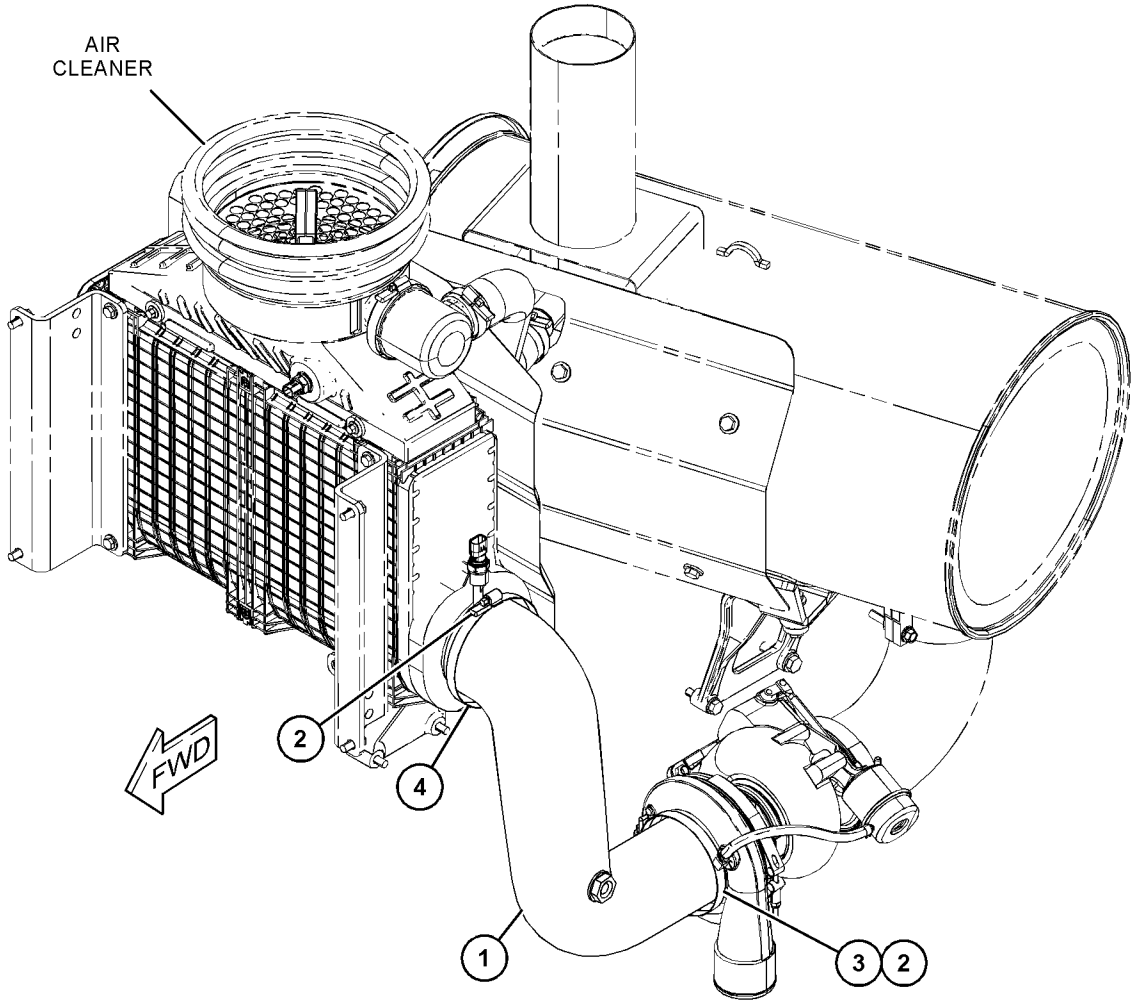

GRÁFICO 1 <FIM> g06060180

365-0286 GRUPO DE TUBULAÇÕES DE AR (LINES GP-AIR)

S/N: FRS1-UP

NÚMEROE DE 416-5410 ARRANJO DE CONTROLE DO VENTILADOR

SMCS-1071 **i06656267**

NOTA	REF. NÃO	GRÁFICO REF.	NÚMERO DA PEÇA	QTY	NOME DA PEÇA 1 2 3 4 5 6 (NÍVEL DO PRODUTO)	CONSULTE PÁGINA
	1	1	**365-0287**	1	MANGUEIRA (HOSE)	
	2	1	**211-8073**	2	TAMPA DE PROTEÇÃO (CAP-PROTECTION)	
	3	1	**346-4788**	1	ABRAÇADEIRA TIPO CINTA (CLAMP-BAND)	
	4	1	**346-4792**	1	ABRAÇADEIRA TIPO CINTA (CLAMP-BAND)	

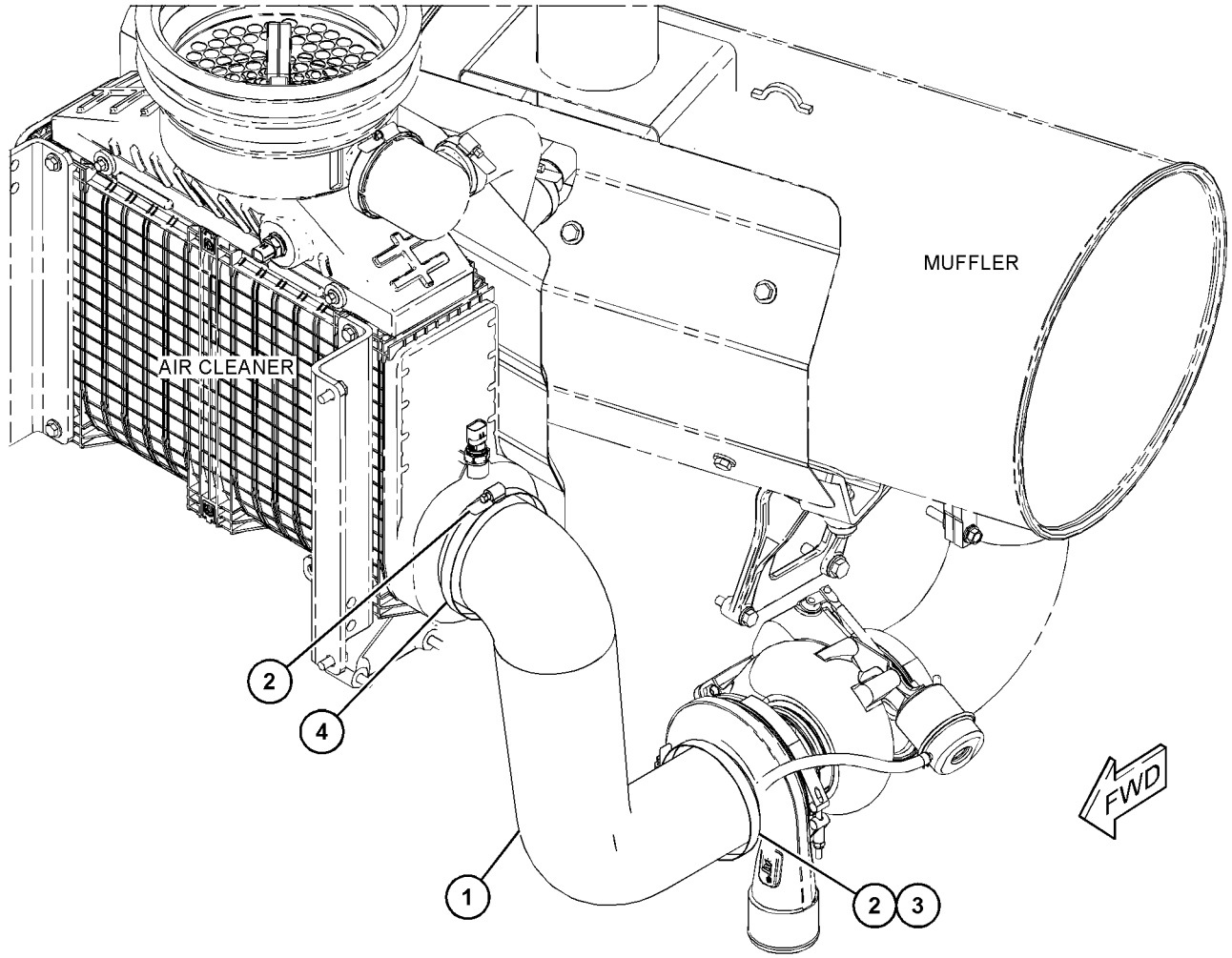

GRÁFICO 1 <FIM> g06066121

399-7082 GRUPO DE TUBULAÇÕES DE AR (LINES GP-AIR)

S/N: FRS1-UP

NÚMEROE DE 456-6632 ARRANJO DE CHASSI

SMCS-1071 **i06647039**

NOTA	REF. NÃO	GRÁFICO REF.	NÚMERO DA PEÇA	QTY	NOME DA PEÇA 1 2 3 4 5 6 (NÍVEL DO PRODUTO)	CONSULTE PÁGINA
	1	1	**3E-4096**	11	CAPA (CAP)	
	2	1	**325-9616**	3	MANGUEIRA (HOSE)	
	3	1	**336-9447**	1	CONJUNTO DE SUPORTE (BRACKET AS)	
	4	1	**364-9893**	1	COTOVELO (ELBOW)	
	5	1	**399-7083**	1	TUBO (TUBE)	
	6	1	**399-7084**	1	TUBO (TUBE)	
	7	1	**399-7091**	1	COTOVELO DE AR (ELBOW-AIR)	
	8	1	**399-7093**	1	COTOVELO DE MANGUEIRA (HOSE-ELBOW)	
	9	1	**467-9046**	1	TUBO (TUBE)	
M	10	1	**129-3180**	2	CONTRAPORCA (M12X1,75 DE ESPESSURA) (LOCKNUT (M12X1.75-THD))	
	11	1	**147-7142**	1	PARAFUSO EM U (U-BOLT)	
	12	1	**1W-5455**	1	GRAMPO DA BANDA EM V (CLAMP-V BAND)	
	13	1	**209-4578**	1	PARAFUSO EM T-ABRAÇADEIRA (CLAMP-T BOLT)	
	14	1	**212-6932**	9	PARAFUSO EM T-ABRAÇADEIRA (CLAMP-T BOLT)	
	15	1	**6V-8001**	1	ANEL RETENTOR EM O (SEAL-O-RING)	
M	16	1	**8T-4136**	2	PARAFUSO (M10X1,5X25 MM) (BOLT (M10X1.5X25-MM))	
	17	1	**8T-4223**	2	ARRUELA DURA (13,5X25,5X3 MM DE ESPESSURA) (WASHER-HARD (13.5X25.5X3-MM THK))	
	18	1	**8T-4226**	2	ARRUELA DURA (10,5X45X3 MM DE ESPESSURA) (WASHER-PLATED (10.5X45X3-MM THK))	

M - PEÇA MÉTRICA

399-7082 GRUPO DE TUBULAÇÕES DE AR (LINES GP-AIR) (continuação) **i06647039**

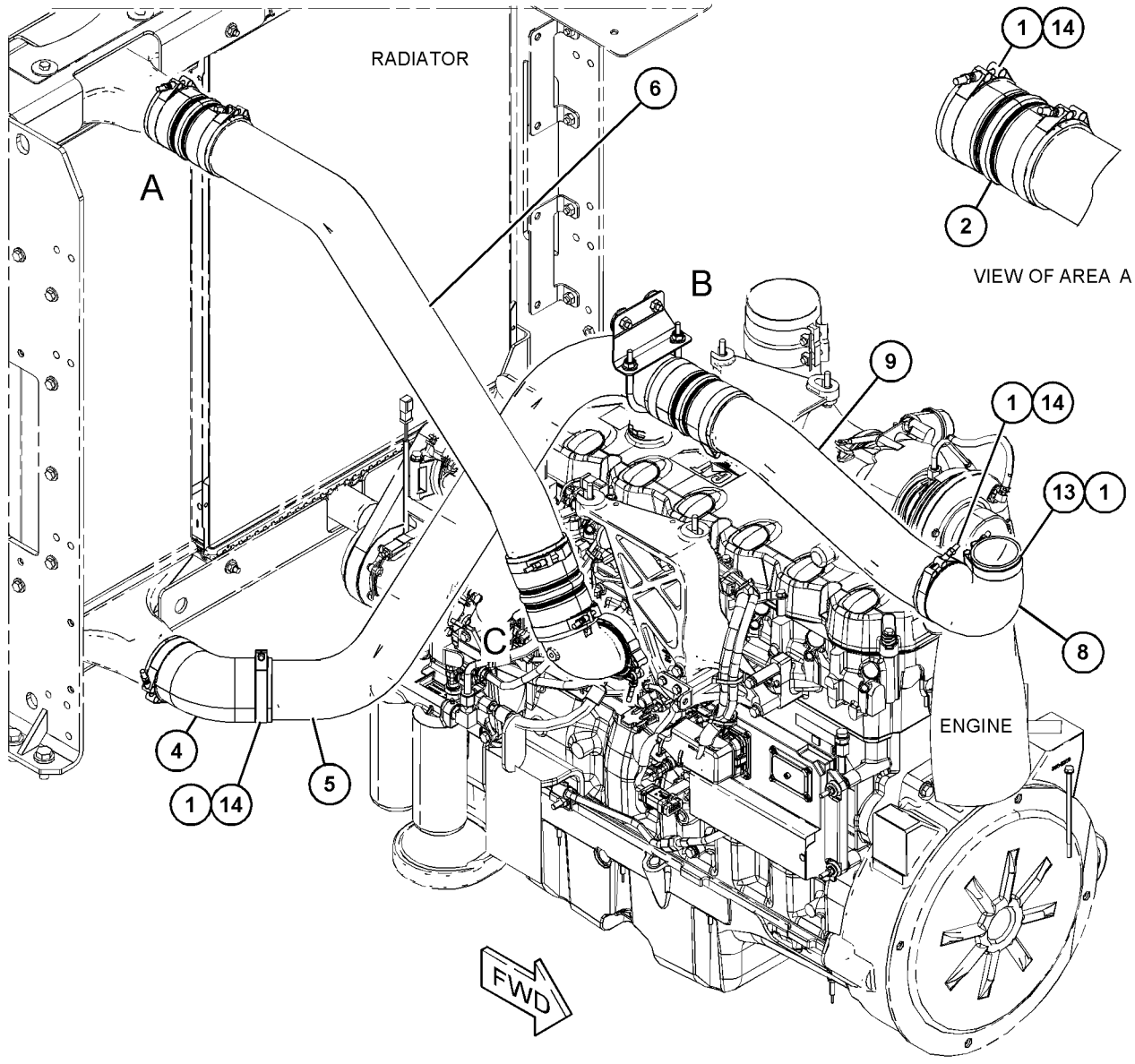

VIEW OF AREA A

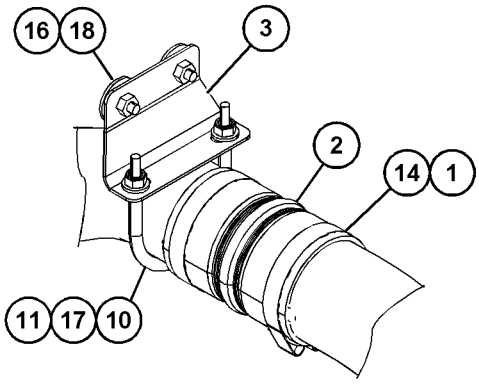

VIEW OF AREA B

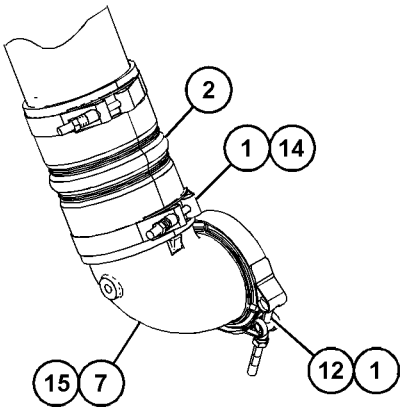

VIEW OF AREA C

GRÁFICO 1 <FIM> g06059473

463-1759 GRUPO DE TUBULAÇÕES DE AR (LINES GP-AIR)

S/N: FRS1-UP

VENTILADOR DE PASSO VARIÁVEL

NÚMEROE DE 416-5411 ARRANJO DE CONTROLE DO VENTILADOR

SMCS-1071 **i06649536**

NOTA	REF. NÃO	GRÁFICO REF.	NÚMERO DA PEÇA	QTY	NOME DA PEÇA 1 2 3 4 5 6 (NÍVEL DO PRODUTO)	CONSULTE PÁGINA
	1	1	**3S-2093**	1	CABO TIPO CINTA (STRAP-CABLE)	
	2	1	**4H-6112**	1	RESPIRO (VÁLVULA SOLENOIDE, VENTILADOR) (BREATHER (SOLENOID VALVE, FAN))	
	3	1	**7J-8611**	1	COTOVELO DE TUBO (ELBOW-PIPE)	
	4	1	*148-8368*	1	CONJUNTO DE COTOVELO (ELBOW AS)	
		1	**3J-1907**	1	ANEL RETENTOR EM O (SEAL-O-RING)	
		1	**4J-5477**	1	ANEL RETENTOR EM O (SEAL-O-RING)	
		1	**6V-8627**	1	COTOVELO (ELBOW)	
Y	5	1	**188-2461**	1	GRUPO DA VÁLVULA SOLENOIDE (VENTILADOR DE PASSO VARIÁVEL) (VALVE GP-SOLENOID (VARIABLE PITCH FAN))	136
	6	1	*377-9564*	3	CONJUNTO DE COTOVELO (ELBOW AS)	
					(EACH INCLUDES)	
		1	**4J-5477**	1	ANEL RETENTOR EM O (SEAL-O-RING)	
		1	**377-9563**	1	COTOVELO ADAPTADOR (ADAPTER-ELBOW)	
	7	1	*377-9581*	1	CONJUNTO DE COTOVELO (ELBOW AS)	
		1	**4J-5477**	1	ANEL RETENTOR EM O (SEAL-O-RING)	
		1	**377-9577**	1	COTOVELO ADAPTADOR (ADAPTER-ELBOW)	
I	8	1	**388-0786**	1	CONJUNTO DE MANGUEIRA (HOSE AS)	
	9	1	**388-0787**	1	CONJUNTO DE SUPORTE (BRACKET AS)	
Y	10	1	**389-6081**	1	GRUPO DE BOMBA E FIXAÇÃO DO VENTILADOR HIDRÁULICO (BOMBA DE AR DO VENTILADOR DE PASSO VARIÁVEL) (PUMP & MTG GP-HYDRAULIC FAN (VARIABLE PITCH FAN AIR PUMP))	748
I	11	1	**463-1760**	1	CONJUNTO DE MANGUEIRA (HOSE AS)	
I	12	1	**463-1761**	1	CONJUNTO DE MANGUEIRA (HOSE AS)	
	13	1	**124-0174**	7	GRAMPO (CLIP)	
	14	1	**130-5300**	1	GRAMPO (CLIP)	
	15	1	**132-5789**	1	GRAMPO (CLIP)	
	16	1	**133-6934**	1	ESPAÇADOR (11X20X25 MM DE ESPESSURA) (SPACER (11X20X25-MM THK))	
M	17	1	**170-5632**	2	PARAFUSO (M4X0,7X16 MM) (BOLT (M4X0.7X16-MM))	
	18	1	**1P-4278**	1	ABRAÇADEIRA DE MANGUEIRA (CLAMP-HOSE)	
	19	1	**211-8071**	1	TAMPA PROTETORA (CAP-PROTECTIVE)	
	20	1	**2B-0941**	1	ESPAÇADOR (10,5X19X19 MM DE ESPESSURA) (SPACER (10.5X19X19-MM THK))	
M	21	1	**344-5675**	2	PORCA (ROSCA M10X1,5) (NUT (M10X1.5-THD))	
	22	1	**4D-9517**	1	GRAMPO (CLIP)	
	23	1	**5F-9757**	1	ILHÓ (GROMMET)	
	24	1	**5P-2369**	1	GRAMPO (CLIP)	
	25	1	**7X-0579**	6	ARRUELA DURA (8,8X25,5X2 MM DE ESPESSURA) (WASHER-HARD (8.8X25.5X2-MM THK))	
M	26	1	**7X-7729**	4	ARRUELA (11X25X3 MM DE ESPESSURA) (WASHER (11X25X3-MM THK))	
	27	1	**8M-2770**	3	GRAMPO (CLIP)	
	28	1	**8T-3016**	2	ARRUELA (5,3X10X1 MM DE ESPESSURA) (WASHER (5.3X10X1-MM THK))	
	29	1	**8T-4121**	11	ARRUELA DURA (11X21X2,5 MM DE ESPESSURA) (WASHER-HARD (11X21X2.5-MM THK))	
M	30	1	**8T-4136**	4	PARAFUSO (M10X1,5X25 MM) (BOLT (M10X1.5X25-MM))	

463-1759 GRUPO DE TUBULAÇÕES DE AR (LINES GP-AIR) (continuação) **i06649536**

NOTA	REF. NÃO	GRÁFICO REF.	NÚMERO DA PEÇA	QTY	NOME DA PEÇA 1 2 3 4 5 6 (NÍVEL DO PRODUTO)	CONSULTE PÁGINA
M	31	1	**8T-4137**	4	PARAFUSO (M10X1,5X20 MM) (BOLT (M10X1.5X20-MM))	
M	32	1	**8T-4185**	1	PARAFUSO (M10X1,5X50 MM) (BOLT (M10X1.5X50-MM))	
M	33	1	**8T-4195**	3	PARAFUSO (M10X1,5X30 MM) (BOLT (M10X1.5X30-MM))	
M	34	1	**8T-6466**	1	PARAFUSO (M10X1,5X60 MM) (BOLT (M10X1.5X60-MM))	
M	35	1	**8T-6912**	3	PARAFUSO (M8X1,25X50 MM) (BOLT (M8X1.25X50-MM))	

I - CONSULTE O SISTEMA DE INFORMAÇÕES HIDRÁULICAS
M - PEÇA MÉTRICA
Y - ILUSTRAÇÃO INDIVIDUAL

463-1759 GRUPO DE TUBULAÇÕES DE AR (LINES GP-AIR) (continuação) **i06649536**

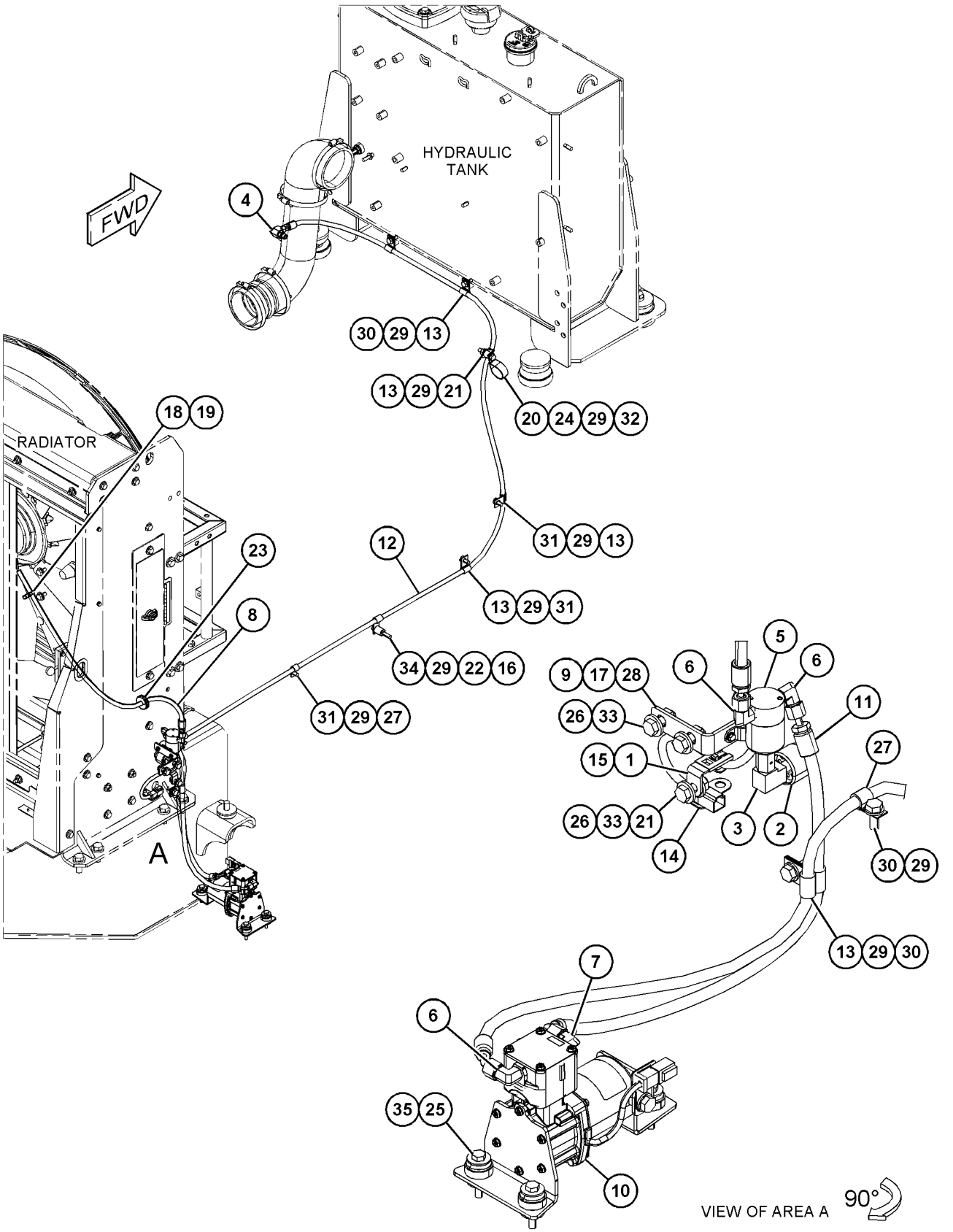

GRÁFICO 1 <FIM> g06060618

415-6081 GRUPO DE TUBULAÇÕES DE ESCAPE (LINES GP-EXHAUST)

S/N: FRS1-UP

NÚMEROE DE 455-7505 ARRANJO DE INSTALAÇÃO-MOTOR

SMCS-1061 **i06641811**

NOTA	REF. NÃO	GRÁFICO REF.	NÚMERO DA PEÇA	QTY	NOME DA PEÇA 1 2 3 4 5 6 (NÍVEL DO PRODUTO)	CONSULTE PÁGINA
	1	1	**7X-1443**	1	PROTETOR (PROTECTOR)	
	2	1	**9N-1941**	1	GRAMPO DA BANDA EM V (CLAMP-V BAND)	
	3	1	**241-9265**	1	ABRAÇADEIRA-SILENCIOSO (CLAMP-MUFFLER)	
	4	1	**415-6099**	1	TUBO (TUBE)	

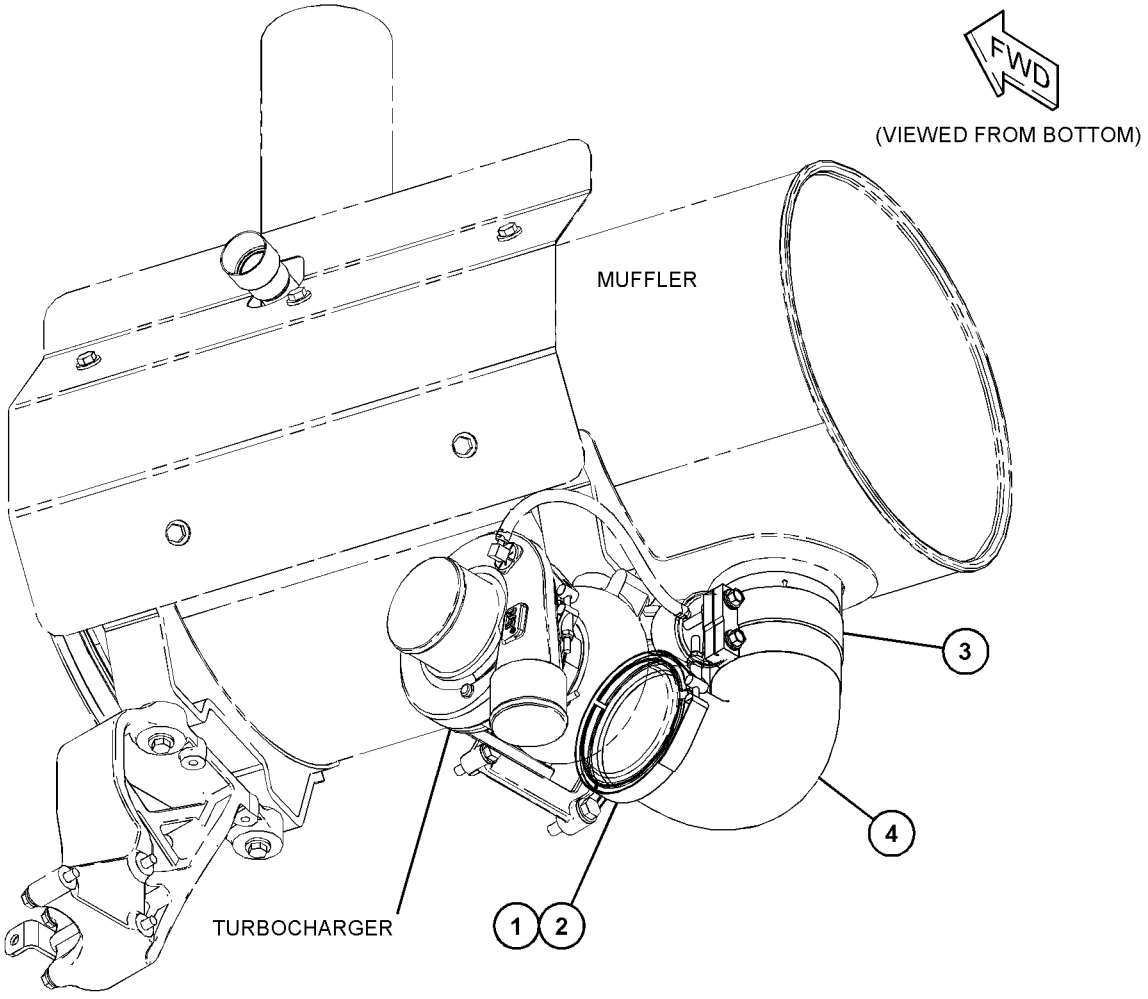

GRÁFICO 1 <FIM> g06058183

391-4948 GRUPO DO COLETOR-ESCAPAMENTO (MANIFOLD GP-EXHAUST)

S/N: WYE1-UP

NÚMEROE DE 433-9278, 433-9279 ARRANJO DE MOTOR-CONCLUÍDO

SMCS-1059 **i05664403**

NOTA	REF. NÃO	GRÁFICO REF.	NÚMERO DA PEÇA	QTY	NOME DA PEÇA 1 2 3 4 5 6 (NÍVEL DO PRODUTO)	CONSULTE PÁGINA
	1	1	**161-3398**	2	COLETOR DE ESCAPE (MANIFOLD-EXHAUST)	
	2	1	**161-3411**	6	JUNTA (GASKET)	
	3	1	**192-4697**	1	COLETOR DE ESCAPE (MANIFOLD-EXHAUST)	
M	4	1	**116-3715**	12	PRISIONEIRO DE TRAVAMENTO POR ROSCA CÔNICA (M10X1,5X85 MM) (STUD-TAPERLOCK (M10X1.5X85-MM))	
	5	1	**4P-4369**	12	ESPAÇADOR (12X19X23,5 MM DE ESPESSURA) (SPACER (12X19X23.5-MM THK))	
	6	1	**6V-5839**	12	ARRUELA (11X21X2,5 MM DE ESPESSURA) (WASHER (11X21X2.5-MM THK))	
M	7	1	**418-6781**	4	PRISIONEIRO DE TRAVAMENTO POR ROSCA CÔNICA (M10X1,5X40 MM) (STUD-TAPERLOCK (M10X1.5X40-MM))	
M	8	1	**9X-6620**	12	CONTRAPORCA (ROSCA M10X1,5) (LOCKNUT (M10X1.5-THD))	

M - PEÇA MÉTRICA

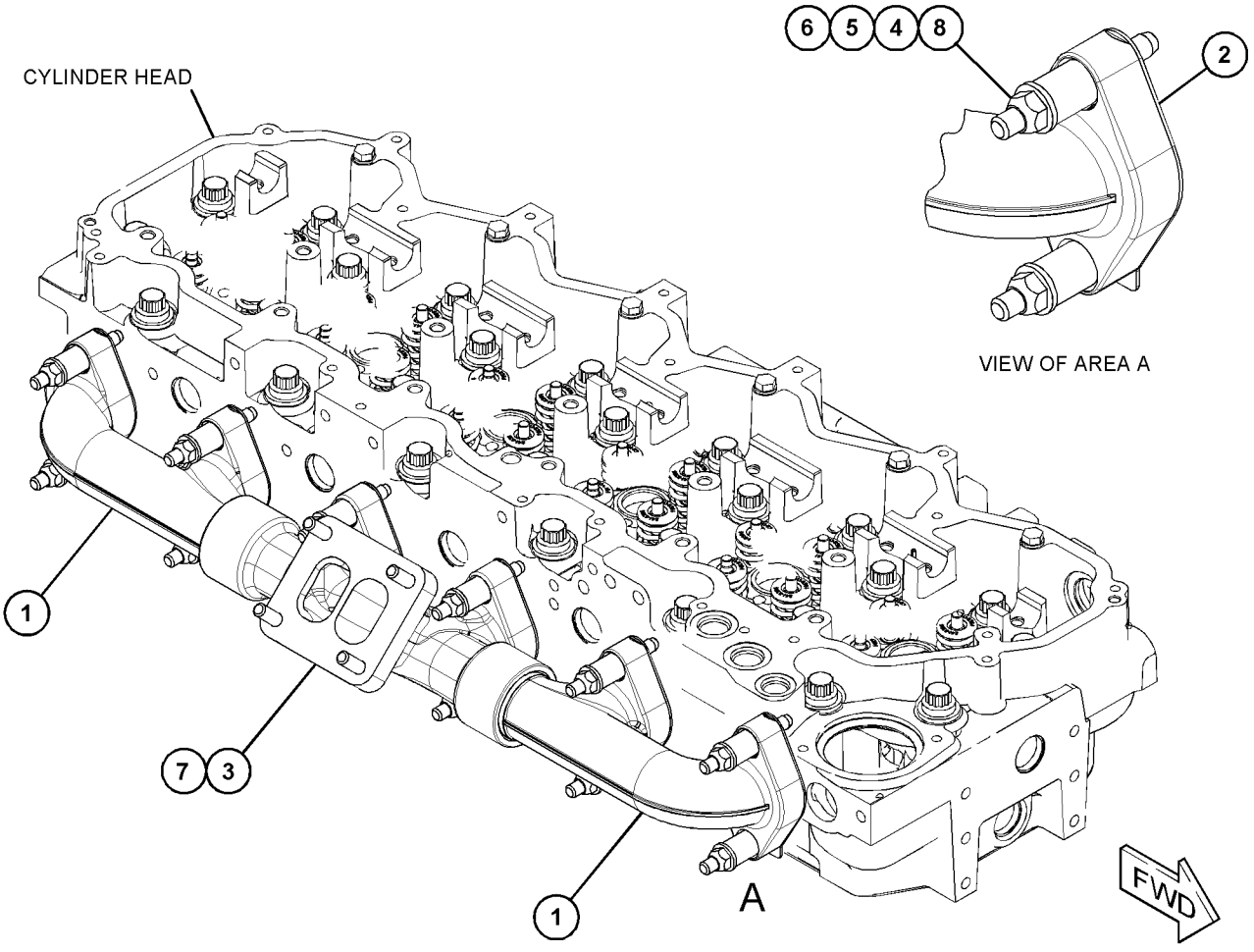

GRÁFICO 1 <FIM> g03472076

424-5299 GRUPO DO COLETOR DE ADMISSÃO (MANIFOLD GP-INLET)

S/N: WYE1-UP

NÚMEROE DE 433-9278, 433-9279 ARRANJO DE MOTOR-CONCLUÍDO

SMCS-1058 **i05651506**

NOTA	REF. NÃO	GRÁFICO REF.	NÚMERO DA PEÇA	QTY	NOME DA PEÇA 1 2 3 4 5 6 (NÍVEL DO PRODUTO)	CONSULTE PÁGINA
M	1	1	**8T-0100**	6	PARAFUSO (M8X1,25X60 MM) (BOLT (M8X1.25X60-MM))	
M	2	1	**131-0353**	2	PRISIONEIRO (M8X1,25X82,75-MM) (STUD (M8X1.25X82.75-MM))	
	3	1	**7S-6369**	8	ARRUELA (0,344X0,75X0,188 POL DE ESPESSURA) (WASHER (0.344X0.75X0.188-IN THK))	
BF			**1U-8846**		RETENTOR-JUNTA (SEALANT-GASKET)	

B - UTILIZAR CONFORME NECESSÁRIO
F - NÃO APRESENTADO
M - PEÇA MÉTRICA

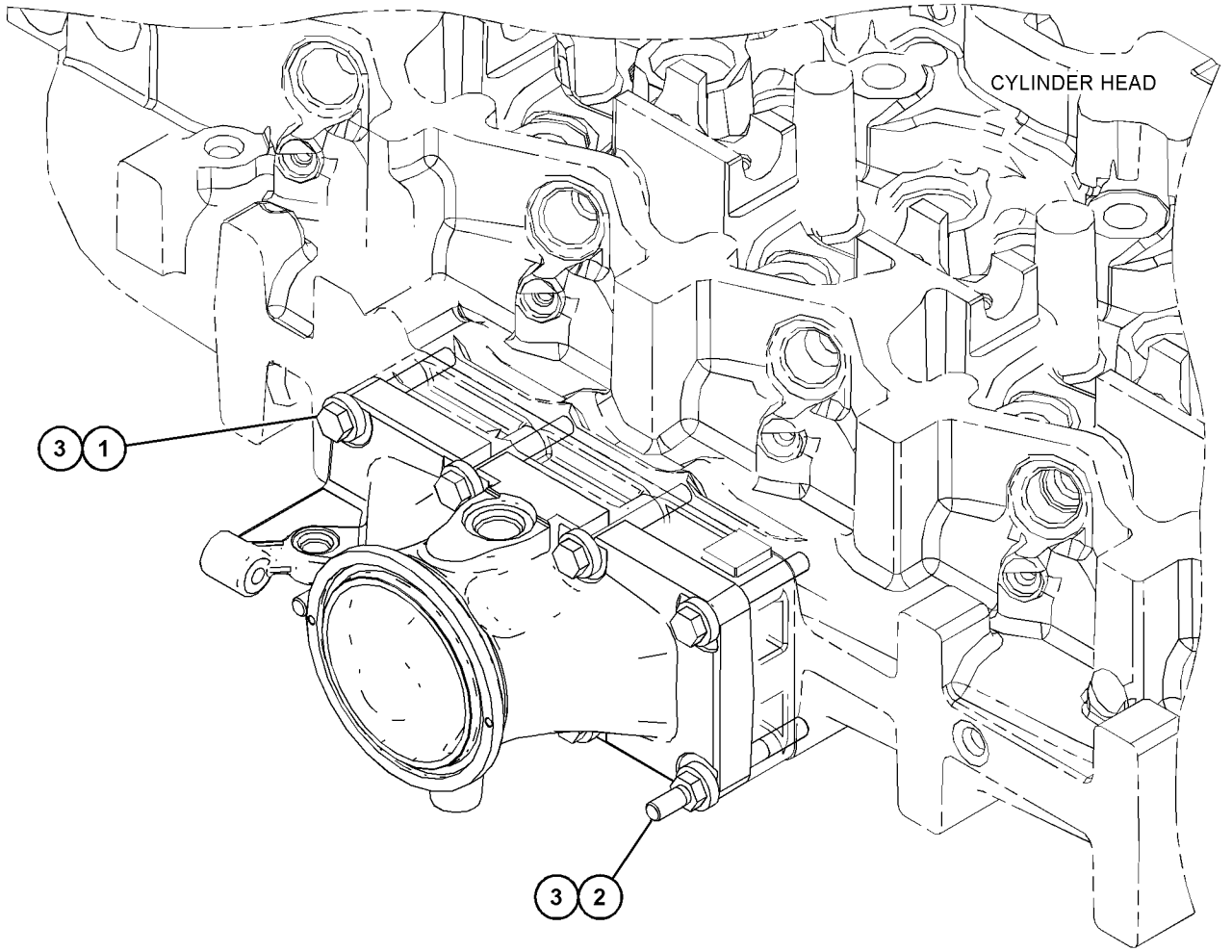

GRÁFICO 1 <FIM> g03675849

365-0235 GRUPO DE MONTAGEM-PURIFICADOR DE AR (MOUNTING GP-AIR CLEANER)

S/N: FRS1-UP

NÚMEROE DE 455-7505 ARRANJO DE INSTALAÇÃO-MOTOR

SMCS-1051 **i06608422**

NOTA	REF. NÃO	GRÁFICO REF.	NÚMERO DA PEÇA	QTY	NOME DA PEÇA 1 2 3 4 5 6 (NÍVEL DO PRODUTO)	CONSULTE PÁGINA
Y	1	1	*331-1134*	1	GRUPO DE SENSORES-PRESSÃO (ADMISSÃO DE AR) (SENSOR GP-PRESSURE (INLET AIR))	256
	2	1	*340-0508*	1	GRUPO DE SENSORES-TEMPERATURA (ÓLEO DO CONVERSOR DE TORQUE) (SENSOR GP-TEMPERATURE (TORQUE CONVERTER OIL))	
		1	**238-5080**	1	ANEL RETENTOR EM O (SEAL-O-RING)	
		1	**256-6453**	1	SENSOR DE TEMPERATURA (ADMISSÃO DE AR) (SENSOR-TEMPERATURE (AIR INLET))	
	3	1	**365-0105**	1	CONJUNTO DE PROTEÇÃO (SHIELD AS)	
M		1	**172-8591**	1	PORCA DE MOLA (ROSCA M6X1) (NUT-SPRING (M6X1-THD))	
Y	4	1	*365-0253*	1	GRUPO DO PURIFICADOR DE AR (AIR CLEANER GP)	106
	5	1	**461-4182**	2	SUPORTE (BRACKET)	
	6	1	**211-8073**	2	TAMPA DE PROTEÇÃO (CAP-PROTECTION)	
	7	1	**5P-4116**	4	ARRUELA DURA (8,8X20,5X2 MM DE ESPESSURA) (WASHER-HARD (8.8X20.5X2-MM THK))	
	8	1	**7X-0579**	6	ARRUELA DURA (8,8X25,5X2 MM DE ESPESSURA) (WASHER-HARD (8.8X25.5X2-MM THK))	
M	9	1	**7X-7729**	4	ARRUELA (11X25X3 MM DE ESPESSURA) (WASHER (11X25X3-MM THK))	
M	10	1	**8T-4137**	4	PARAFUSO (M10X1,5X20 MM) (BOLT (M10X1.5X20-MM))	
M	11	1	**8T-4189**	10	PARAFUSO (M8X1,25X20 MM) (BOLT (M8X1.25X20-MM))	

M - PEÇA MÉTRICA
Y - ILUSTRAÇÃO INDIVIDUAL

365-0235 GRUPO DE MONTAGEM-PURIFICADOR DE AR (MOUNTING GP-AIR CLEANER) (continuação) **i06608422**

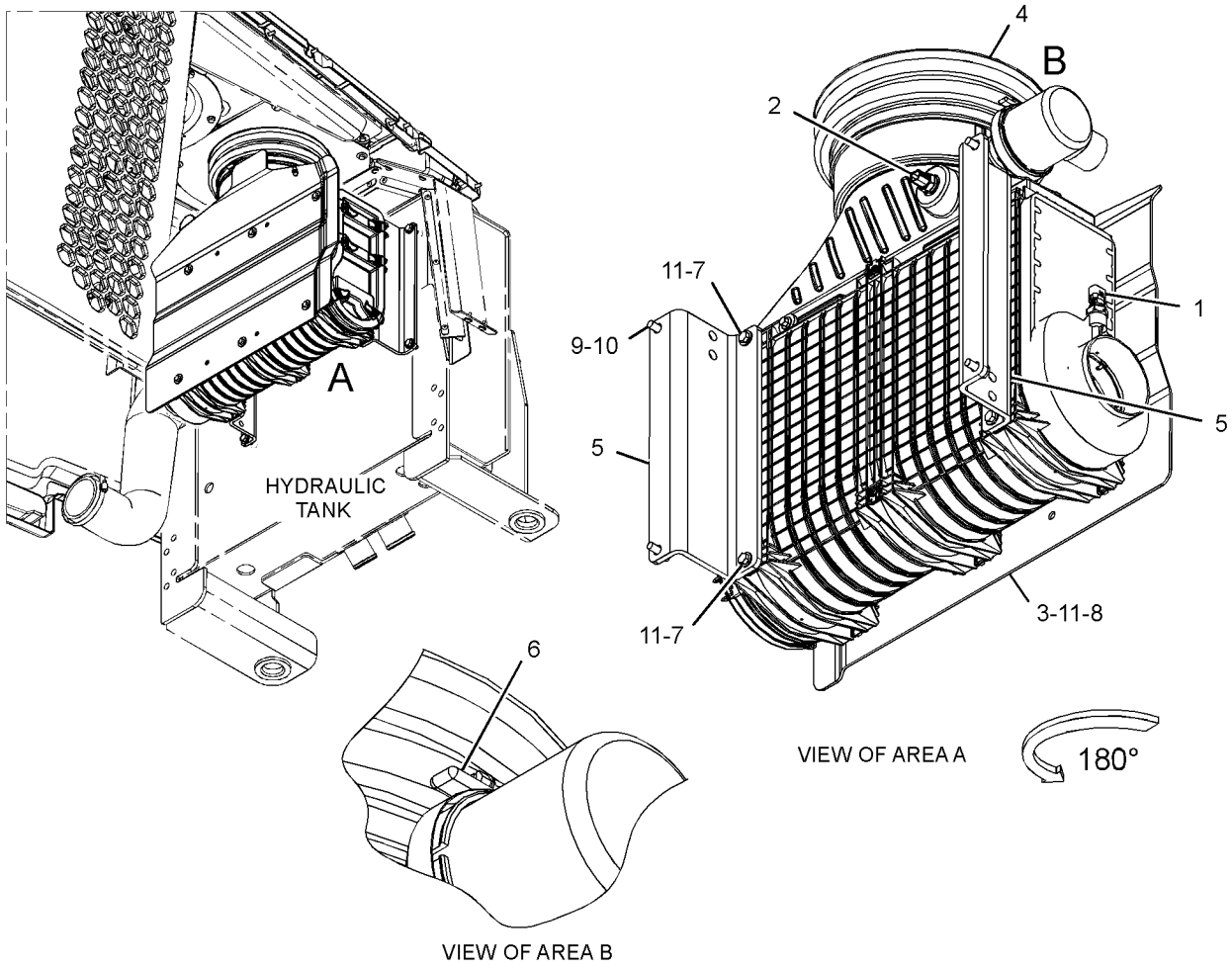

GRÁFICO 1 <FIM> g03781797

365-0292 GRUPO DO SILENCIADOR (MUFFLER GP)

S/N: FRS1-UP

NÚMEROE DE 455-7505 ARRANJO DE INSTALAÇÃO-MOTOR

SMCS-1062 **i06641789**

NOTA	REF. NÃO	GRÁFICO REF.	NÚMERO DA PEÇA	QTY	NOME DA PEÇA 1 2 3 4 5 6 (NÍVEL DO PRODUTO)	CONSULTE PÁGINA
	1	1	**384-3535**	1	CONJUNTO DO SILENCIOSO (MUFFLER AS)	
	2	1	**437-0027**	1	CONJUNTO DE SUPORTE (BRACKET AS)	
M		1	**8T-3612**	1	PORCA DE SOLDA (ROSCA M8X1,25) (NUT-WELD (M8X1.25-THD))	
	3	1	**439-1514**	1	SUPORTE (BRACKET)	
	4	1	**439-1516**	1	SUPORTE (BRACKET)	
	5	1	**491-6857**	1	CALÇO (SHIM)	
	6	1	**491-6859**	1	CALÇO (SHIM)	
	7	1	**198-4766**	4	ARRUELA DURA (11X25X10-MM DE ESPESSURA) (WASHER-HARD (11X25X10-MM THK))	
	8	1	**5P-8245**	1	ARRUELA DURA (13,5X25,5X3 MM DE ESPESSURA) (WASHER-HARD (13.5X25.5X3-MM THK))	
M	9	1	**6V-5230**	1	PARAFUSO (M10X1,5X60 MM) (BOLT (M10X1.5X60-MM))	
	10	1	**6V-5839**	4	ARRUELA (11X21X2,5 MM DE ESPESSURA) (WASHER (11X21X2.5-MM THK))	
M	11	1	**6V-5843**	1	PARAFUSO (M10X1,5X45 MM) (BOLT (M10X1.5X45-MM))	
M	12	1	**6V-7673**	1	PARAFUSO (M12X1,75X50 MM) (BOLT (M12X1.75X50-MM))	
M	13	1	**6V-7981**	4	PARAFUSO (M10X1,5X70 MM) (BOLT (M10X1.5X70-MM))	
	14	1	**6V-9666**	4	ARRUELA DURA (11 X 36 X 6 MM DE ESPESSURA) (WASHER-HARD (11X36X6-MM THK))	
M	15	1	**8C-2926**	2	PARAFUSO (M10X1,5X140 MM) (BOLT (M10X1.5X140-MM))	
M	16	1	**8T-4189**	2	PARAFUSO (M8X1,25X20 MM) (BOLT (M8X1.25X20-MM))	
	17	1	**8T-4224**	2	ARRUELA DURA (8,8X16X2 MM DE ESPESSURA) (WASHER-HARD (8.8X16X2-MM THK))	

M - PEÇA MÉTRICA

365-0292 GRUPO DO SILENCIADOR (MUFFLER GP) (continuação) **i06641789**

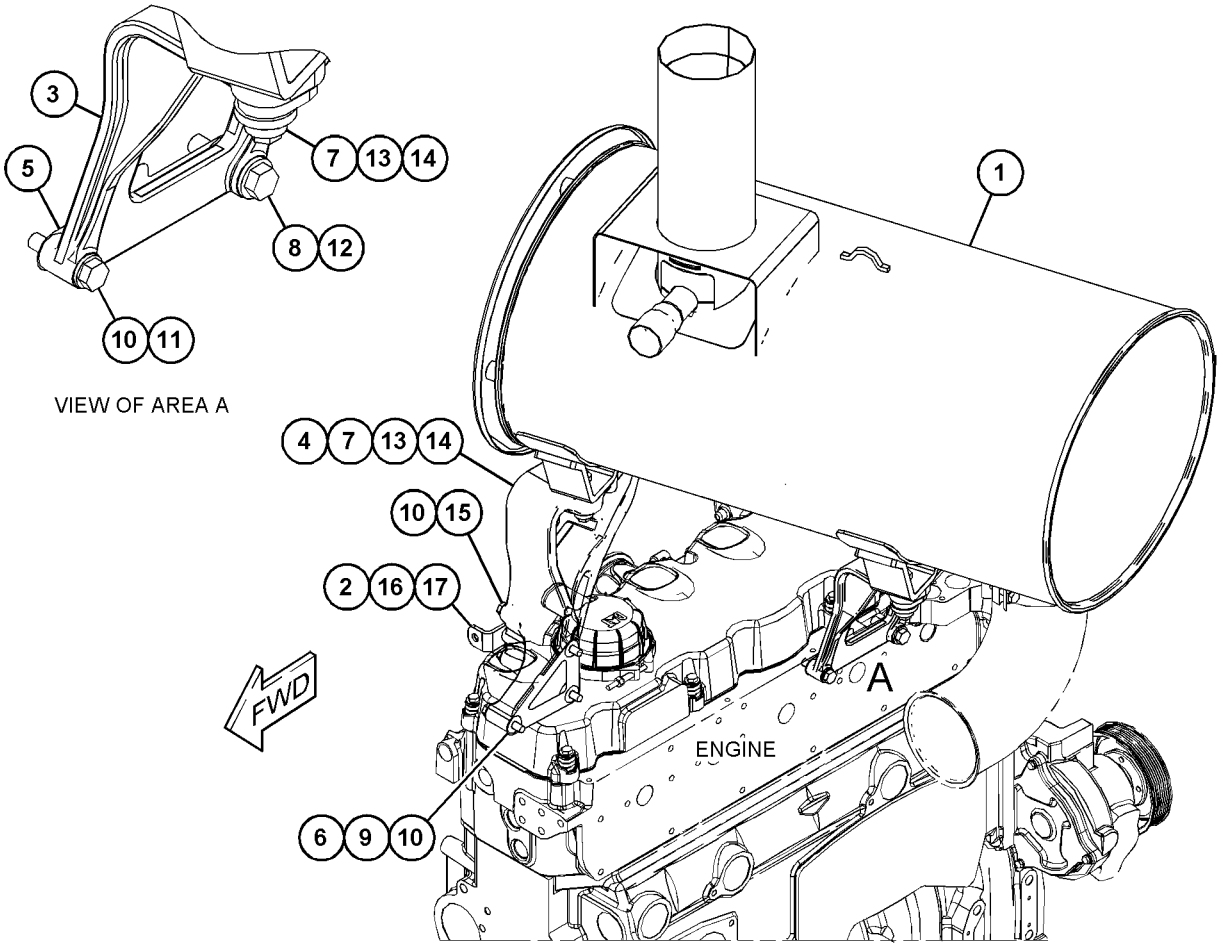

GRÁFICO 1 <FIM> g06057830

130-3281 GRUPO DO PRÉ-PURIFICADOR—PURIFICADOR DE AR (PRECLEANER AS-PURIFICADOR DE AR)

S/N: FRS1-UP

TURBINA

NÚMEROE DE 352-9181, 365-0220 GRUPO DO PRÉ-PURIFICADOR

SMCS-1055 **i01472843**

NOTA	REF. NÃO	GRÁFICO REF.	NÚMERO DA PEÇA	QTY	NOME DA PEÇA 1 2 3 4 5 6 (NÍVEL DO PRODUTO)	CONSULTE PÁGINA
	1	1	**174-4895**	2	ABRAÇADEIRA (CLAMP)	

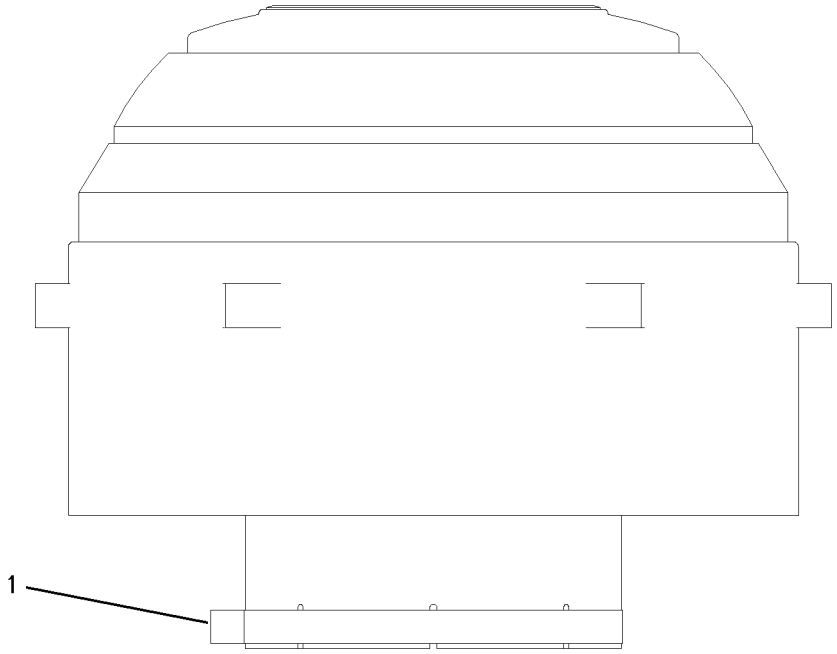

GRÁFICO 1 <FIM> g00658715

352-9181 GRUPO DO PRÉ-PURIFICADOR (PRECLEANER GP)

S/N: FRS1-UP

NÚMEROE DE 365-0221 GRUPO DO PRÉ-PURIFICADOR

SMCS-1055 **i06648785**

NOTA	REF. NÃO	GRÁFICO REF.	NÚMERO DA PEÇA	QTY	NOME DA PEÇA 1 2 3 4 5 6 (NÍVEL DO PRODUTO)	CONSULTE PÁGINA
Y	1	1	**130-3281**	1	GRUPO DO PRÉ-PURIFICADOR (TURBINA DE AR) (PRECLEANER AS (AIR TURBINE))	124
	2	1	**208-5837**	1	TELA (SCREEN)	
	3	1	**244-3462**	1	CONJUNTO DE TUBO (TUBE AS)	
M	4	1	**7X-3332**	6	PARAFUSO DE FLANGE SEXTAVADO (M4X0,7X8 MM) (SCREW-HEX FLANGE (M4X0.7X8-MM))	

M - PEÇA MÉTRICA
Y - ILUSTRAÇÃO INDIVIDUAL

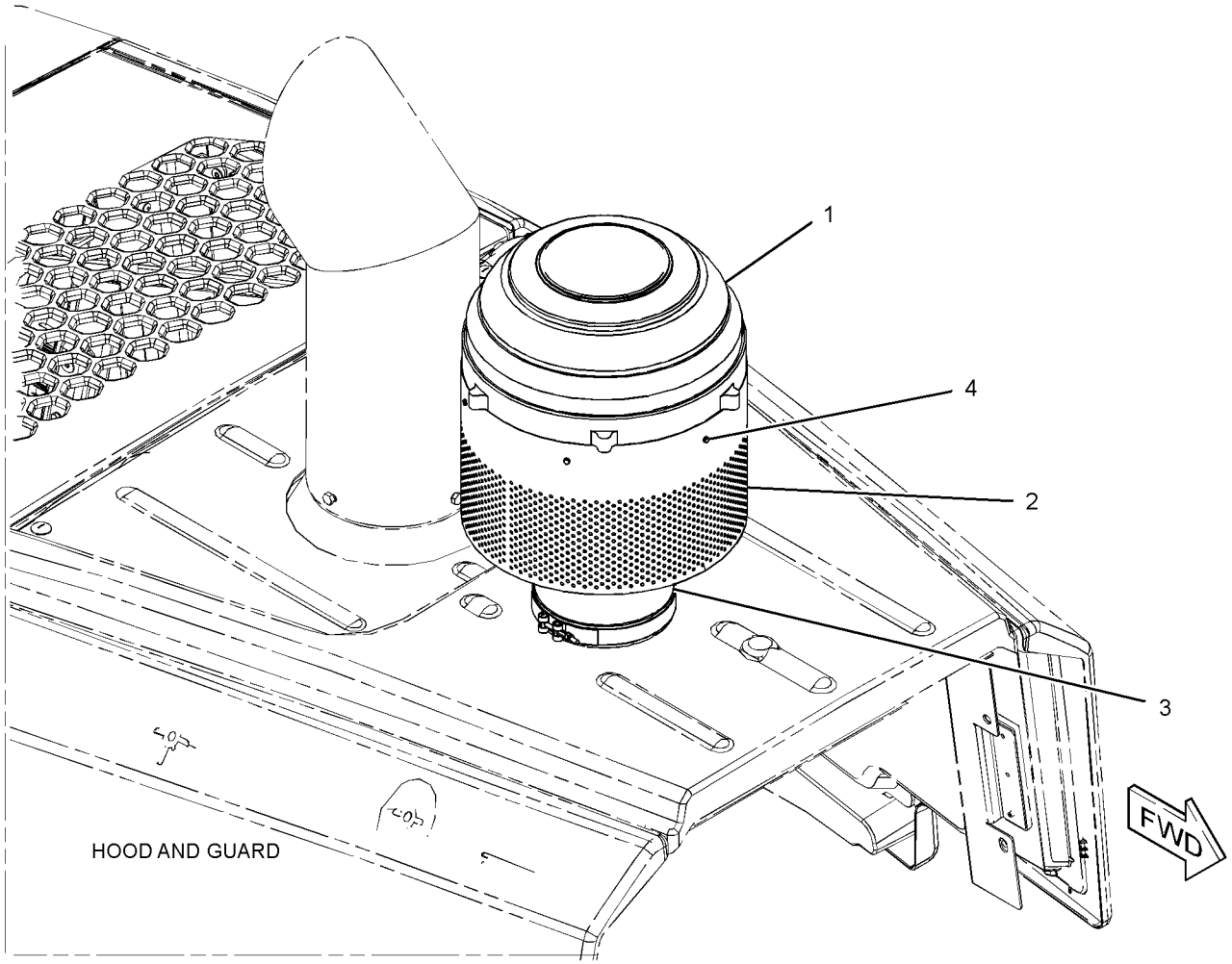

GRÁFICO 1 <FIM> g02381297

365-0220 GRUPO DO PRÉ-PURIFICADOR (PRECLEANER GP)

S/N: FRS1-UP

SMCS-1055 **i06648774**

NOTA	REF. NÃO	GRÁFICO REF.	NÚMERO DA PEÇA	QTY	NOME DA PEÇA 1 2 3 4 5 6 (NÍVEL DO PRODUTO)	CONSULTE PÁGINA
Y	1	1	**130-3281**	1	GRUPO DO PRÉ-PURIFICADOR (TURBINA DE AR) (PRECLEANER AS (AIR TURBINE))	124
	2	1	**362-1181**	1	PROTETOR-ALTERNADOR (DIANTEIRA) (GUARD-ALTERNATOR (FRONT))	
	3	1	**362-1182**	1	PROTETOR-ALTERNADOR (TRASEIRO) (GUARD-ALTERNATOR (REAR))	

Y - ILUSTRAÇÃO INDIVIDUAL

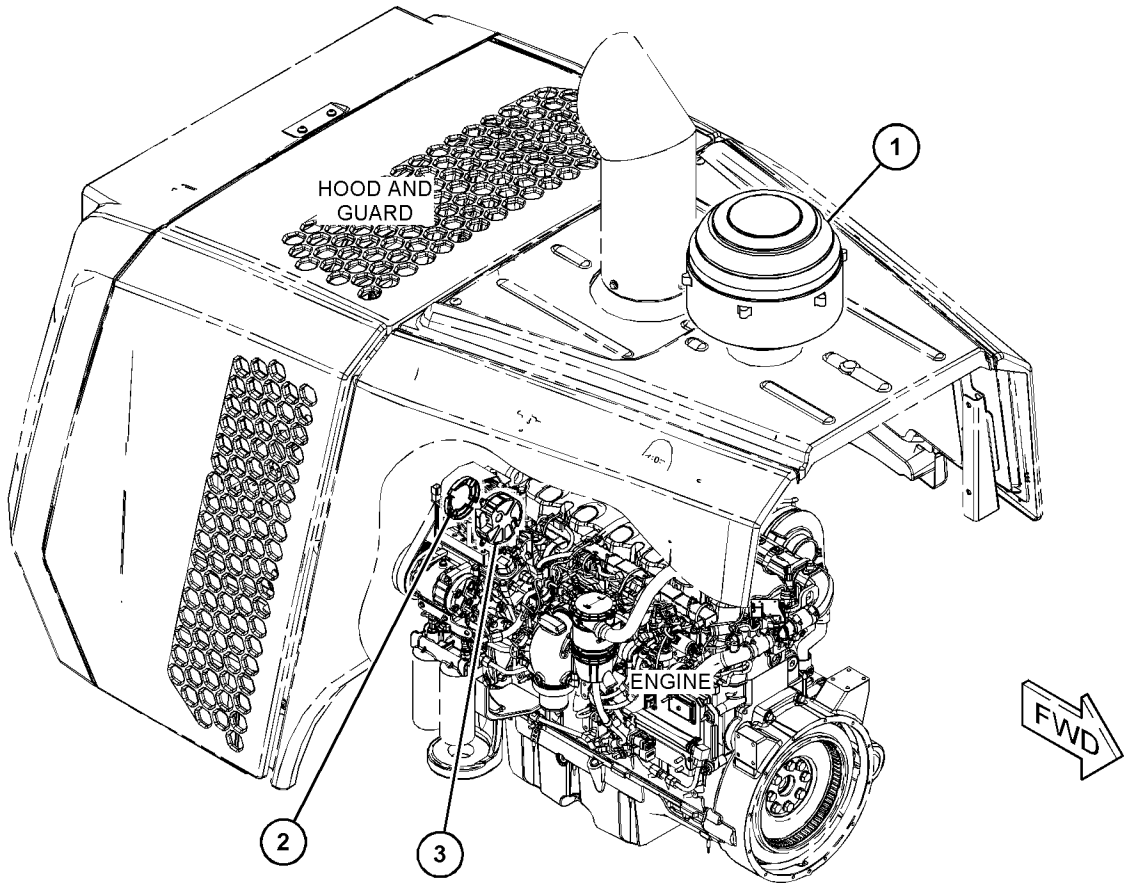

GRÁFICO 1 <FIM> g03507411

365-0221 GRUPO DO PRÉ-PURIFICADOR (PRECLEANER GP)

S/N: FRS1-UP

SMCS-1055 **i06648781**

NOTA	REF. NÃO	GRÁFICO REF.	NÚMERO DA PEÇA	QTY	NOME DA PEÇA 1 2 3 4 5 6 (NÍVEL DO PRODUTO)	CONSULTE PÁGINA
Y	1	1	*352-9181*	1	GRUPO DO PRÉ-PURIFICADOR (PRECLEANER GP)	125
	2	1	**362-1181**	1	PROTETOR-ALTERNADOR (DIANTEIRA) (GUARD-ALTERNATOR (FRONT))	
	3	1	**362-1182**	1	PROTETOR-ALTERNADOR (TRASEIRO) (GUARD-ALTERNATOR (REAR))	

Y - ILUSTRAÇÃO INDIVIDUAL

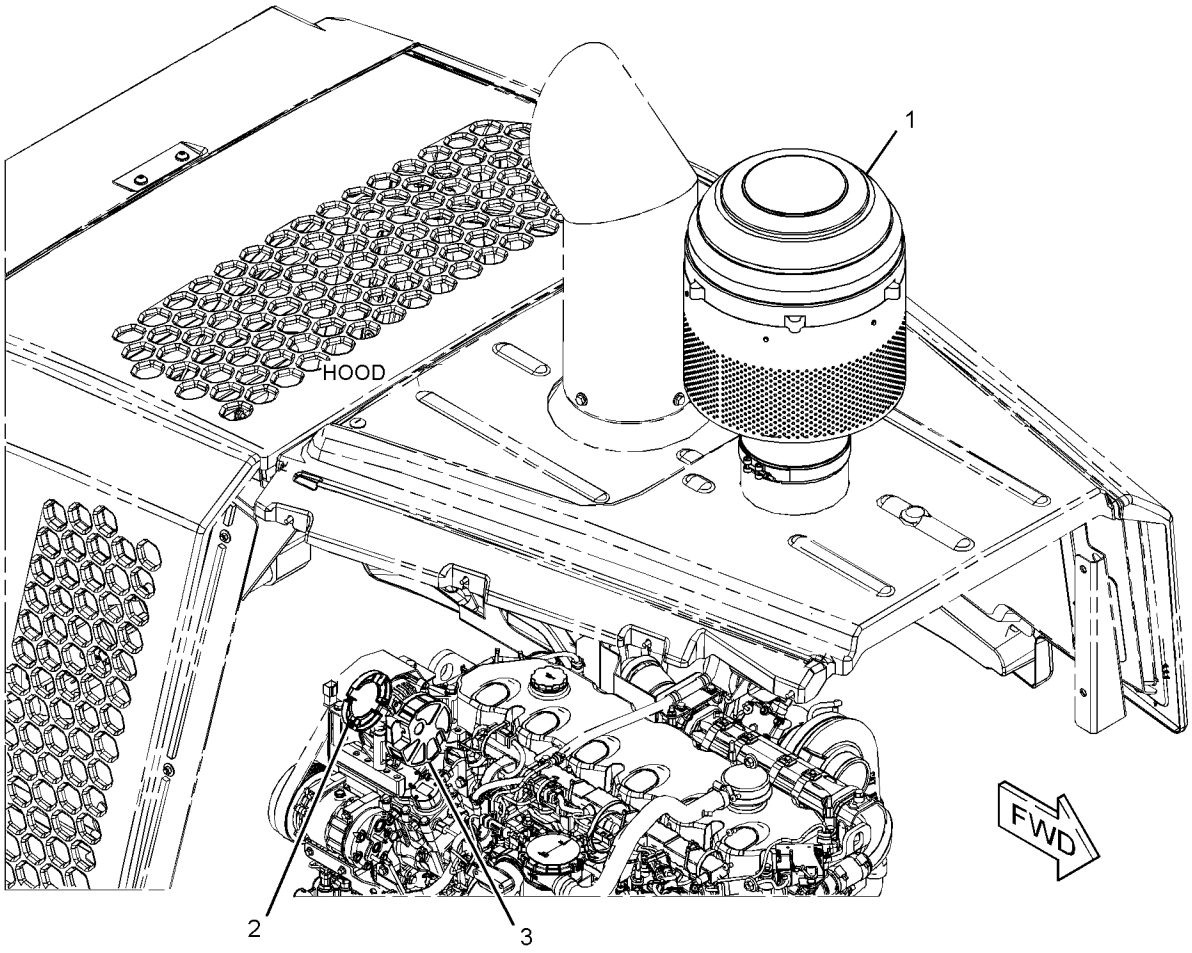

GRÁFICO 1 <FIM> g03502156

371-5100 GRUPO DO PRÉ-PURIFICADOR (PRECLEANER GP)

S/N: FRS1-UP

SMCS-1055 **i06640940**

NOTA	REF. NÃO	GRÁFICO REF.	NÚMERO DA PEÇA	QTY	NOME DA PEÇA 1 2 3 4 5 6 (NÍVEL DO PRODUTO)	CONSULTE PÁGINA
	1	1	**232-3583**	1	GRUPO DO PRÉ-PURIFICADOR (AR DA CABINA) (PRECLEANER GP (CAB AIR))	
		1	**385-7511**	1	GRUPO DO MOTOR DO VENTILADOR (24 VOLTS, AR DA CABINE) (MOTOR AS-BLOWER (24-VOLT, CAB AIR))	
		1	**9W-0852**	2	PINO DE CONECTOR (CALIBRE 14 A 16) (PIN-CONNECTOR (14-GA TO 16-GA))	
		1	**102-8802**	1	KIT DE TOMADA (2 PINOS) (KIT-RECEPTACLE (2-PIN))	
					(KIT INCLUDES RECEPTACLE AS & WEDGE)	
	2	1	**299-3205**	1	RETENTOR (PRÉ-PURIFICADOR) (SEAL (PRECLEANER))	
	3	1	**299-3206**	2	RETENTOR (EJETOR) (SEAL (EJECTOR))	
	4	1	**364-8938**	1	ISOLAMENTO (INSULATION)	
	5	1	**364-8939**	2	ISOLAMENTO (INSULATION)	
	6	1	**371-5099**	1	SUPORTE (BRACKET)	
M	7	1	**8T-4138**	6	PARAFUSO (M6X1X20 MM) (BOLT (M6X1X20-MM))	
	8	1	**9X-8256**	6	ARRUELA (6,6X12X2 MM DE ESPESSURA) (WASHER (6.6X12X2-MM THK))	

M - PEÇA MÉTRICA

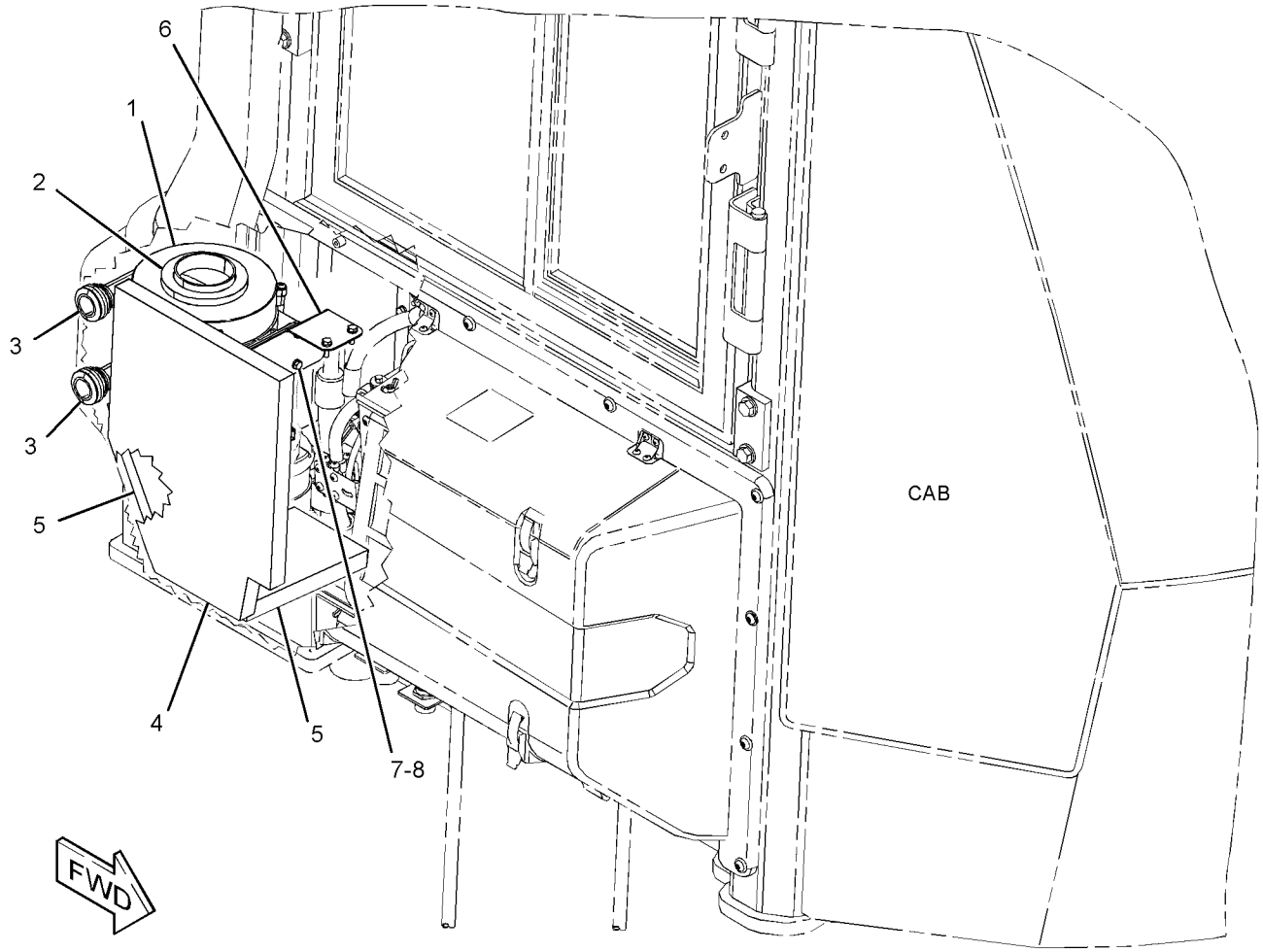

GRÁFICO 1 <FIM> g03494137

416-8461 GRUPO DO PRÉ-PURIFICADOR (PRECLEANER GP)

S/N: FRS1-UP

NÃO PODE SER USADO COM 416-9577—PÁGINA: 866 , 371-5100—PÁGINA: 128

SMCS-1055 **i06632153**

NOTA	REF. NÃO	GRÁFICO REF.	NÚMERO DA PEÇA	QTY	NOME DA PEÇA 1 2 3 4 5 6 (NÍVEL DO PRODUTO)	CONSULTE PÁGINA
	1	1	**341-8391**	1	GRUPO DO PRÉ-PURIFICADOR-AR DA CABINE (PRECLEANER GP-CAB AIR)	
		1	**102-8802**	1	KIT DE TOMADA (2 PINOS) (KIT-RECEPTACLE (2-PIN))	
					(INCLUDES RECEPTACLE AS & WEDGE)	
		1	**341-8392**	1	CONJUNTO DE FILTRO-AR (FILTRAGEM PADRÃO) (PRÉ-PURIFICADOR) (FILTER AS-AIR (STANDARD FILTRATION) (PRECLEANER))	
		1	**385-7511**	1	GRUPO DO MOTOR DO VENTILADOR (24 VOLTS, AR DA CABINE) (MOTOR AS-BLOWER (24-VOLT, CAB AIR))	
		1	**9W-0852**	2	PINO DE CONECTOR (CALIBRE 14 A 16) (PIN-CONNECTOR (14-GA TO 16-GA))	
		1	**102-8802**	1	KIT DE TOMADA (2 PINOS) (KIT-RECEPTACLE (2-PIN))	
					(INCLUDES RECEPTACLE AS & WEDGE)	
	2	1	**372-7820**	1	TAMPA (COVER)	
	3	1	**386-9513**	1	DUTO (DUCT)	
	4	1	**416-8444**	1	CONJUNTO DA TAMPA (COVER AS)	
M		1	**6V-9632**	6	PORCA DE SOLDA (ROSCA M6X1) (NUT-WELD (M6X1-THD))	
	5	1	**416-8448**	1	TAMPA (COVER)	
	6	1	**416-8459**	1	CONJUNTO DE SUPORTE (BRACKET AS)	
M		1	**8T-3490**	4	PORCA DE SOLDA (ROSCA M10X1,5) (NUT-WELD (M10X1.5-THD))	
	7	1	**416-8460**	1	RETENTOR (SEAL)	
	8	1	**416-9589**	1	RETENTOR (SEAL)	
	9	1	**417-7853**	1	MANGUEIRA-FLEXÍVEL (HOSE-FLEXIBLE)	
	10	1	**141-6518**	10	ESPAÇADOR (13,5 X30X10-MM DE ESPESSURA) (SPACER (13.5X30X10-MM THK))	
	11	1	**291-3959**	2	ABRAÇADEIRA DE MANGUEIRA (CLAMP-HOSE)	
	12	1	**2G-8096**	1	MONTAGEM (MOUNTING)	
	13	1	**2V-8260**	1	ILHÓ (GROMMET)	
	14	1	**344-5486**	1	CONJUNTO DO CHICOTE-FIAÇÃO (HARNESS AS-WIRING)	
		1	**102-8802**	1	KIT DE TOMADA (2 PINOS) (KIT-RECEPTACLE (2-PIN))	
					(INCLUDES RECEPTACLE AS & WEDGE)	
E		1	**114-8843**		LUVA DE PLÁSTICO (40 CM) (SLEEVE-PLASTIC (40-CM))	
		1	**9X-3402**	2	SOQUETE DE CONECTOR (CALIBRE 16 A 18) (SOCKET-CONNECTOR (16-GA TO 18-GA))	
					—OU—	
		1	**126-1768**	2	SOQUETE DE CONECTOR (CALIBRE 14 A 16) (SOCKET-CONNECTOR (14-GA TO 16-GA))	
		1	**9X-3401**	2	PINO DE CONECTOR (CALIBRE 16 A 18) (PIN-CONNECTOR (16-GA TO 18-GA))	
					—OU—	
		1	**126-1767**	2	PINO DE CONECTOR (CALIBRE 14 A 16) (PIN-CONNECTOR (14-GA TO 16-GA))	
		1	**155-2270**	1	KIT DE PLUGUE DE CONEXÃO (2 PINOS) (KIT-CONNECTING PLUG (2-PIN))	
					(INCLUDES PLUG AS, WEDGE & INTERFACE SEAL)	
	15	1	**3S-2093**	3	CABO TIPO CINTA (STRAP-CABLE)	
M	16	1	**5C-7261**	4	PORCA (ROSCA M8X1,25) (NUT (M8X1.25-THD))	
	17	1	**5P-4116**	2	ARRUELA DURA (8,8X20,5X2 MM DE ESPESSURA) (WASHER-HARD (8.8X20.5X2-MM THK))	

416-8461 GRUPO DO PRÉ-PURIFICADOR (PRECLEANER GP) (continuação) **i06632153**

NOTA	REF. NÃO	GRÁFICO REF.	NÚMERO DA PEÇA	QTY	NOME DA PEÇA 1 2 3 4 5 6 (NÍVEL DO PRODUTO)	CONSULTE PÁGINA
M	18	1	**6V-8837**	8	PARAFUSO (M6X1X16 MM) (BOLT (M6X1X16-MM))	
M	19	1	**7X-7729**	4	ARRUELA (11X25X3 MM DE ESPESSURA) (WASHER (11X25X3-MM THK))	
M	20	1	**8T-4137**	4	PARAFUSO (M10X1,5X20 MM) (BOLT (M10X1.5X20-MM))	
	21	1	**8T-4224**	4	ARRUELA DURA (8,8X16X2 MM DE ESPESSURA) (WASHER-HARD (8.8X16X2-MM THK))	
M	22	1	**8T-4971**	2	PARAFUSO (M6X1X30 MM) (BOLT (M6X1X30-MM))	
	23	1	**9X-2038**	18	ARRUELA (7X19X2 MM DE ESPESSURA) (WASHER (7X19X2-MM THK))	
M	24	1	**9X-2043**	10	PARAFUSO DE CABEÇA CONVEXA (M6X1X14 MM) (SCREW-TRUSS HEAD (M6X1X14-MM))	
D	25	1	**5P-5637**		RETENTOR (0,44 M CADA) (SEAL (0.44-M EACH))	
D	25A	1	**5P-5637**		RETENTOR (0,08 M CADA) (SEAL (0.08-M EACH))	

D - ENCOMENDAR POR METROS
E - ENCOMENDAR POR CENTÍMETROS
M - PEÇA MÉTRICA

416-8461 GRUPO DO PRÉ-PURIFICADOR (PRECLEANER GP) (continuação) **i06632153**

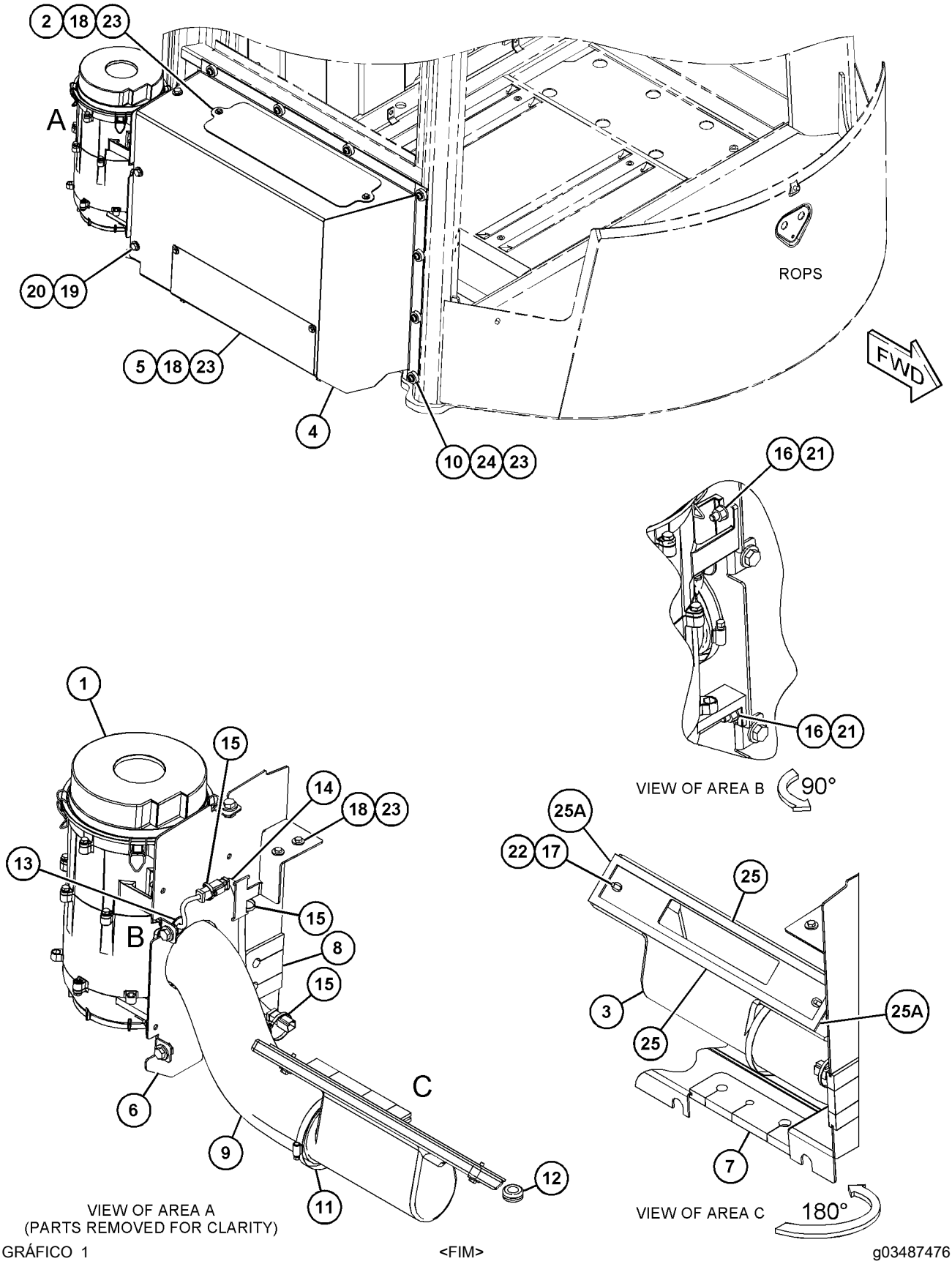

GRÁFICO 1 <FIM> g03487476

489-9316 GRUPO DO ANTEPARO TÉRMICO (SHIELD GP-HEAT)

S/N: WYE1-UP

NÚMEROE DE 433-9278, 433-9279 ARRANJO DE MOTOR-CONCLUÍDO

SMCS-1067 **i06567486**

NOTA	REF. NÃO	GRÁFICO REF.	NÚMERO DA PEÇA	QTY	NOME DA PEÇA 1 2 3 4 5 6 (NÍVEL DO PRODUTO)	CONSULTE PÁGINA
	1	1	**214-1048**	4	ESPAÇADOR (8,8X16X4-MM DE ESPESSURA) (SPACER (8.8X16X4-MM THK))	
	2	1	**489-9324**	1	CONJUNTO DE PROTEÇÃO (SHIELD AS)	
M	3	1	**8T-4908**	2	PARAFUSO (M8X1,25X25 MM) (BOLT (M8X1.25X25-MM))	

M - PEÇA MÉTRICA

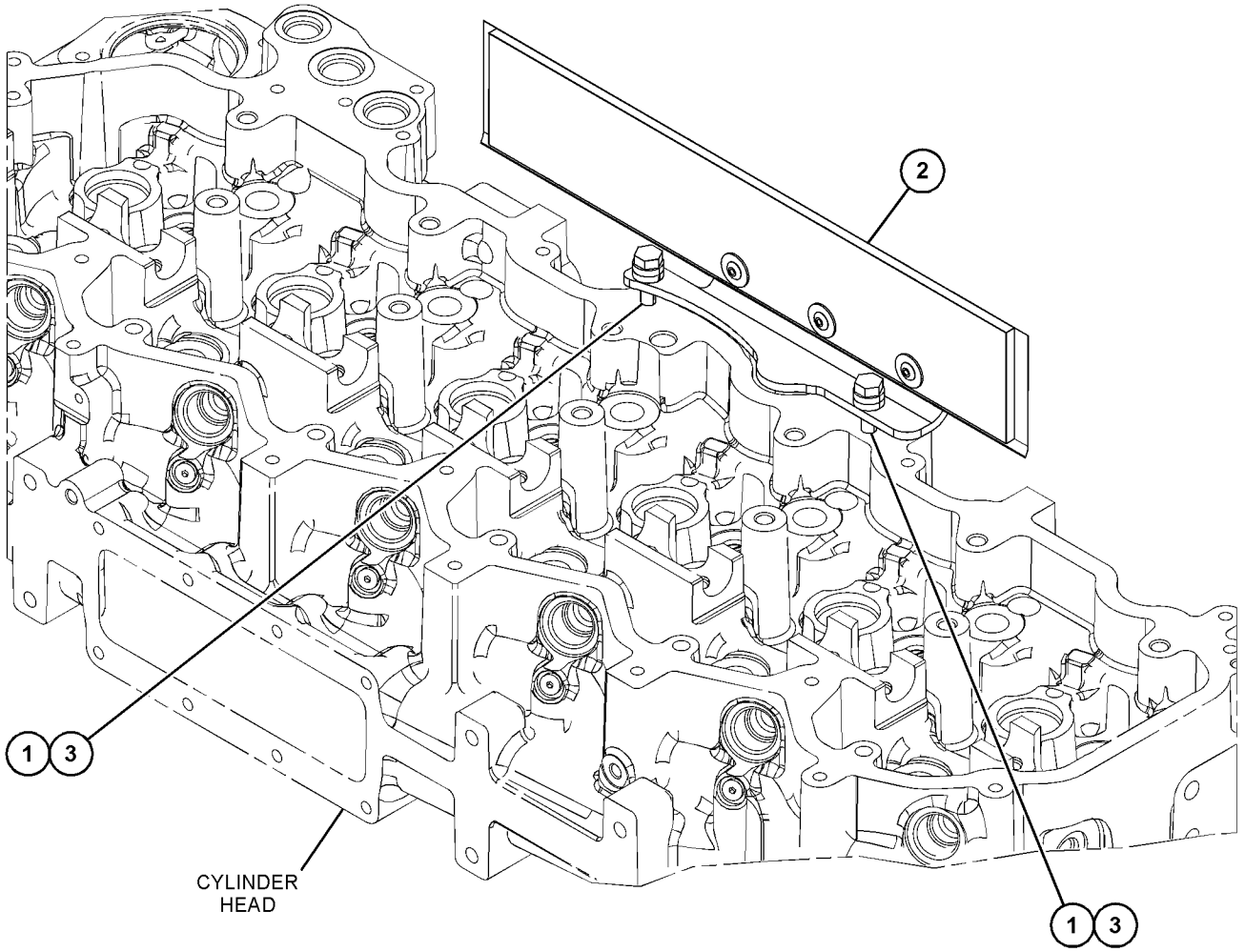

GRÁFICO 1 <FIM> g06078960

349-4782 GRUPO DO ESPAÇADOR DA ADMISSÃO DE AR (SPACER GP-AIR INLET)

S/N: WYE1-UP

FORNECE GRUPO DE ESPAÇADOR DE ENTRADA DE AR USADO NO LUGAR DE UM GRUPO DE AQUECEDOR DA ENTRADA DE AR

PARA USO COM MOTORES C9 TIER 4 COM REQUISITOS DE PARTIDA A FRIO NÃO REQUEREM AQUECEDOR

NÚMEROE DE 433-9278, 433-9279 ARRANJO DE MOTOR-CONCLUÍDO

SMCS-1087 **i05536869**

NOTA	REF. NÃO	GRÁFICO REF.	NÚMERO DA PEÇA	QTY	NOME DA PEÇA 1 2 3 4 5 6 (NÍVEL DO PRODUTO)	CONSULTE PÁGINA
	1	1	**347-5684**	1	PLACA ESPAÇADORA (PLATE-SPACER)	
B	2	1	**1U-8846**	1	RETENTOR-JUNTA (SEALANT-GASKET)	

B - UTILIZAR CONFORME NECESSÁRIO

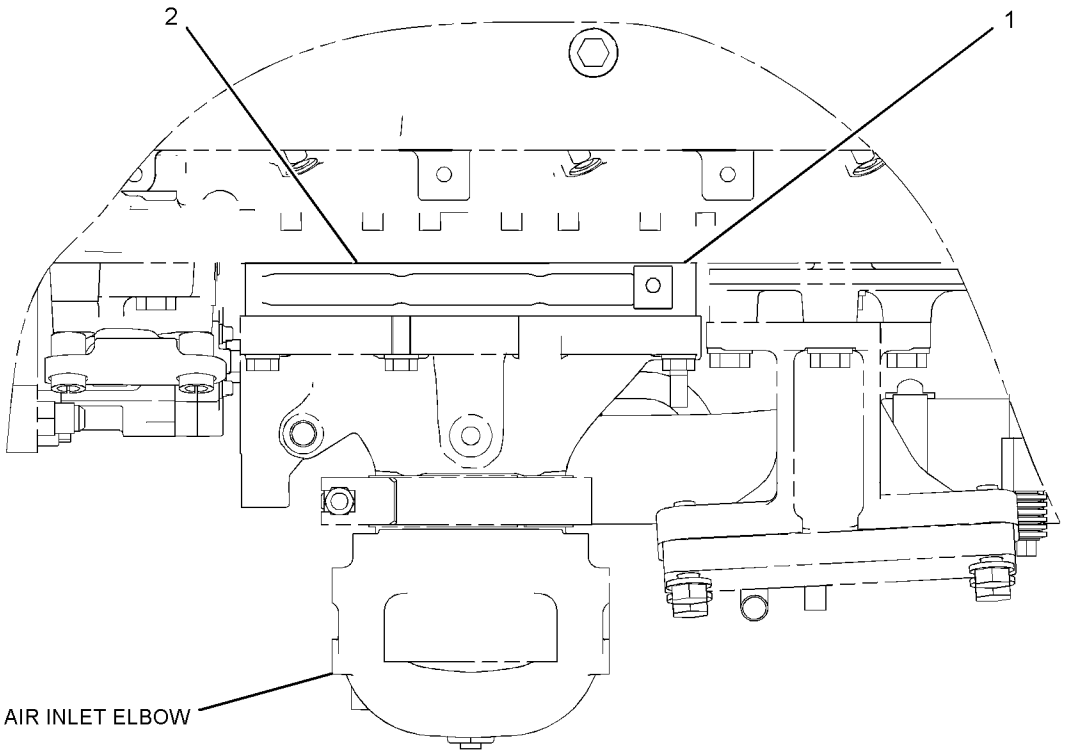

TOP VIEW OF ENGINE

GRÁFICO 1 <FIM> g02142056

369-5279 GRUPO DO TURBOCOMPRESSOR (TURBOCHARGER GP)

S/N: WYE1-UP

NÚMEROE DE 433-9278, 433-9279 ARRANJO DE MOTOR-CONCLUÍDO

SMCS-1052, 1053

i05664678

NOTA	REF. NÃO	GRÁFICO REF.	NÚMERO DA PEÇA	QTY	NOME DA PEÇA 1 2 3 4 5 6 (NÍVEL DO PRODUTO)	CONSULTE PÁGINA
	1	1	**1P-0451**	1	JUNTA (GASKET)	
Y	2	1	**398-6242**	1	GRUPO DO TURBOCOMPRESSOR (TURBOCHARGER GP)	135
M	3	1	**9X-6620**	4	CONTRAPORCA (ROSCA M10X1,5) (LOCKNUT (M10X1.5-THD))	

M - PEÇA MÉTRICA
Y - ILUSTRAÇÃO INDIVIDUAL

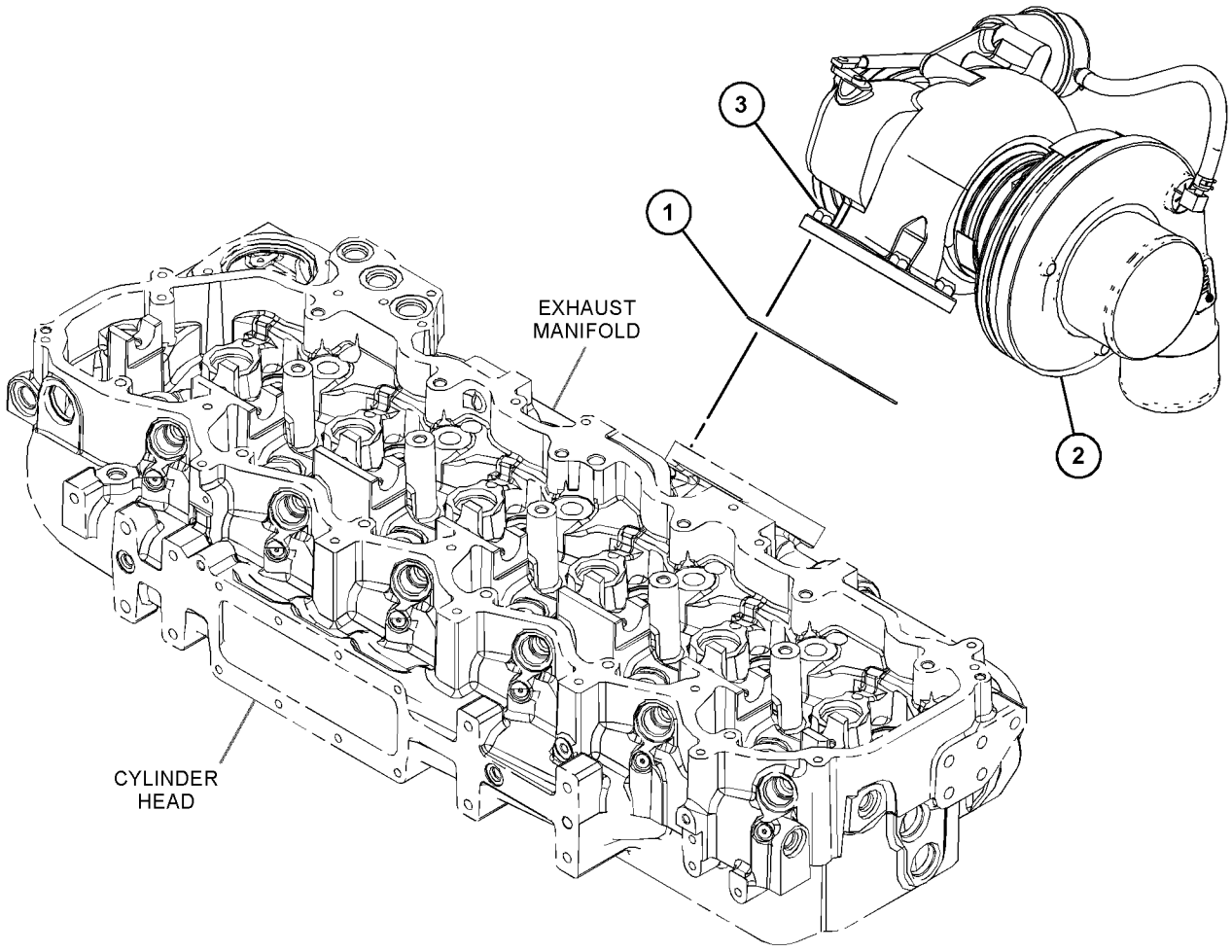

GRÁFICO 1 <FIM> g03610041

398-6242 GRUPO DO TURBOCOMPRESSOR (TURBOCHARGER GP)

S/N: WYE1-UP

NÚMEROE DE 369-5279 GRUPO DO TURBOCOMPRESSOR

SMCS-1052, 1053

i05683531

NOTA	REF. NÃO	GRÁFICO REF.	NÚMERO DA PEÇA	QTY	NOME DA PEÇA 1 2 3 4 5 6 (NÍVEL DO PRODUTO)	CONSULTE PÁGINA
E	1	1	**242-3360**		MANGUEIRA (26 CM) (HOSE (26-CM))	
	2	1	**4P-3629**	1	GRUPO DE ABRAÇADEIRA DO COMPRESSOR (CLAMP AS-COMPRESSOR)	
	3	1	**137-1602**	1	CONJUNTO DE ABRAÇADEIRA (TURBINA) (CLAMP AS (TURBINE))	
	4	1	**161-6963**	2	ABRAÇADEIRA (CLAMP)	
	5	1	**359-5398**	1	GRUPO DO CARTUCHO DO TURBOCOMPRESSOR (CARTRIDGE GP-TURBOCHARGER)	
	6	1	**2Y-9402**	1	CONEXÃO (FITTING)	

E - ENCOMENDAR POR CENTÍMETROS

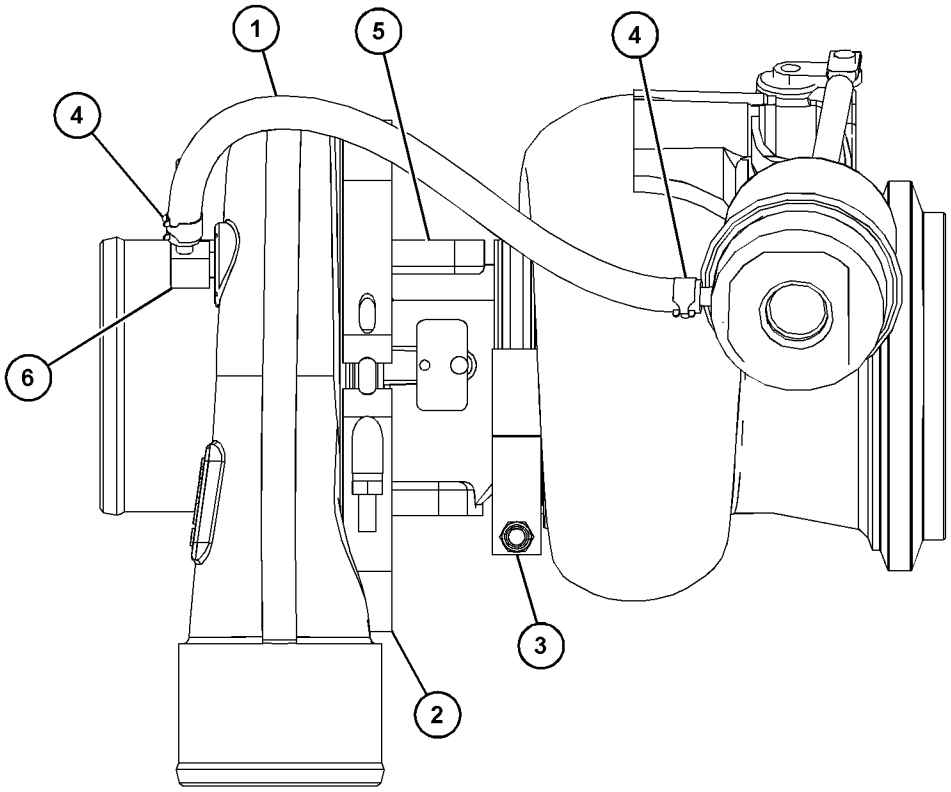

GRÁFICO 1 <FIM> g03689536

188-2461 GRUPO DA VÁLVULA SOLENOIDE (VALVE GP-SOLENOID)

S/N: FRS1-UP

NÚMEROE DE 463-1759 GRUPO DE TUBULAÇÕES DE AR

SMCS-1061, 5479

i04918057

NOTA	REF. NÃO	GRÁFICO REF.	NÚMERO DA PEÇA	QTY	NOME DA PEÇA 1 2 3 4 5 6 (NÍVEL DO PRODUTO)	CONSULTE PÁGINA
	1	1	**1S-9593**	2	CABO TIPO CINTA (STRAP-CABLE)	
	2	1	**102-8802**	1	KIT DE TOMADA (2 PINOS) (KIT-RECEPTACLE (2-PIN))	
					(INCLUDES RECEPTACLE AS & WEDGE)	
	3	1	**186-3735**	2	PINO DE CONECTOR (CALIBRE 16 A 18) (PIN-CONNECTOR (16-GA TO 18-GA))	

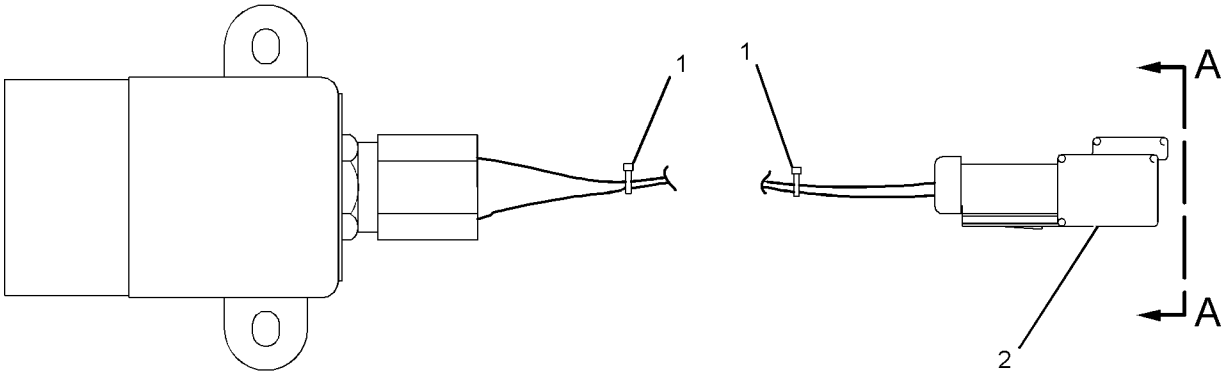

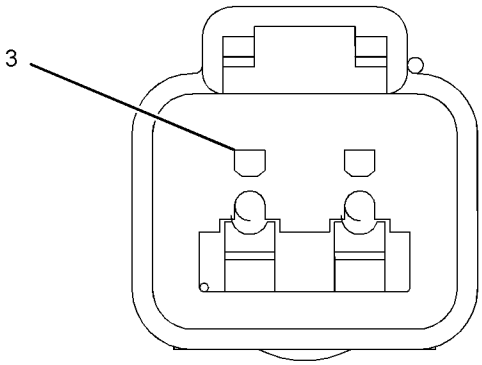

VIEW A-A

GRÁFICO 1

<FIM>

g01016999

349-4571 GRUPO BASE DO FILTRO DE COMBUSTÍVEL (BASE GP-FUEL FILTER)

S/N: WYE1-UP

NÚMEROE DE 349-3522 GRUPO DE FILTRO-COMBUSTÍVEL

SMCS-1262 **i05864436**

NOTA	REF. NÃO	GRÁFICO REF.	NÚMERO DA PEÇA	QTY	NOME DA PEÇA 1 2 3 4 5 6 (NÍVEL DO PRODUTO)	CONSULTE PÁGINA
Y	1	1	*234-5013*	1	GRUPO DE SENSORES-TEMPERATURA (COMBUSTÍVEL) (SENSOR GP-TEMPERATURE (FUEL))	261
	2	1	*396-0373*	1	CONJUNTO DE CONECTOR (CONNECTOR AS)	
		1	**214-7567**	1	ANEL RETENTOR EM O (SEAL-O-RING)	
		1	**303-3020**	1	CONECTOR (CONNECTOR)	
	3	1	**8L-2786**	1	ANEL RETENTOR EM O (SEAL-O-RING)	
Y	4	1	*325-8634*	2	GRUPO DE SENSORES-PRESSÃO (COMBUSTÍVEL) (SENSOR GP-PRESSURE (FUEL))	255
	5	1	**348-7307**	1	CONJUNTO DE BASE DO FILTRO DE COMBUSTÍVEL (BASE AS-FUEL FILTER)	
		1	**9S-4167**	2	PRISIONEIRO OCO (1-14X1,47 POL) (STUD-HOLLOW (1-14X1.47-IN))	
	6	1	**308-9679**	2	FILTRO DE COMBUSTÍVEL (EFICIÊNCIA AVANÇADA) (FILTER-FUEL (ADVANCED EFFICIENCY))	
	7	1	**9S-8005**	1	BUJÃO (ROSCA 3/4-16) (PLUG (3/4-16-THD))	

Y - ILUSTRAÇÃO INDIVIDUAL

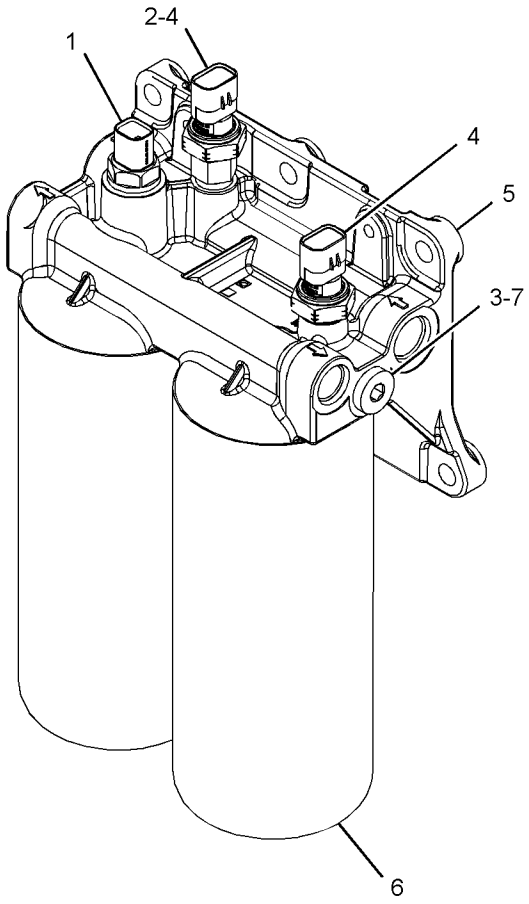

GRÁFICO 1 <FIM> g03704051

419-4936 GRUPO DA TAMPA-BOCAL DE ENCHIMENTO DE COMBUSTÍVEL (CAP GP-FUEL FILLER)

S/N: FRS1-UP

NÚMEROE DE 436-2360 GRUPO DO TANQUE DE COMBUSTÍVEL

SMCS-1273 **i06274024**

NOTA	REF. NÃO	GRÁFICO REF.	NÚMERO DA PEÇA	QTY	NOME DA PEÇA 1 2 3 4 5 6 (NÍVEL DO PRODUTO)	CONSULTE PÁGINA
	1	1	**9P-7121**	1	TELA FILTRANTE DE COMBUSTÍVEL (TANQUE DE COMBUSTÍVEL) (STRAINER-FUEL (FUEL TANK))	
	2	1	**357-7399**	1	GRUPO DA TAMPA-BOCAL DE ENCHIMENTO DE COMBUSTÍVEL (CAP GP-FUEL FILLER)	
		1	**349-7059**	1	CONJUNTO DE TAMPA DE COMBUSTÍVEL (TRAVÁVEL, VENTILADO) (CAP AS-FUEL (LOCKABLE, VENTED))	
		1	**7D-7111**	1	ANEL RETENTOR EM O (SEAL-O-RING)	
		1	**350-7735**	1	KIT DE TAMPA DO FILTRO (TANQUE DE COMBUSTÍVEL) (KIT-CAP FILTER (FUEL TANK))	
					(INCLUDES BODY-BREATHER, GASKET, SCREWS & WASHERS)	
		1	**364-1995**	1	PROTETOR DA TAMPA DE COMBUSTÍVEL (BOOT-FUEL CAP)	
	3	1	**358-1742**	1	MANGUEIRA (HOSE)	
	4	1	**358-1745**	1	CONJUNTO DE TUBO DO BOCAL DE ENCHIMENTO (TUBE AS-FILLER)	
	5	1	**221-9208**	2	ABRAÇADEIRA (CLAMP)	

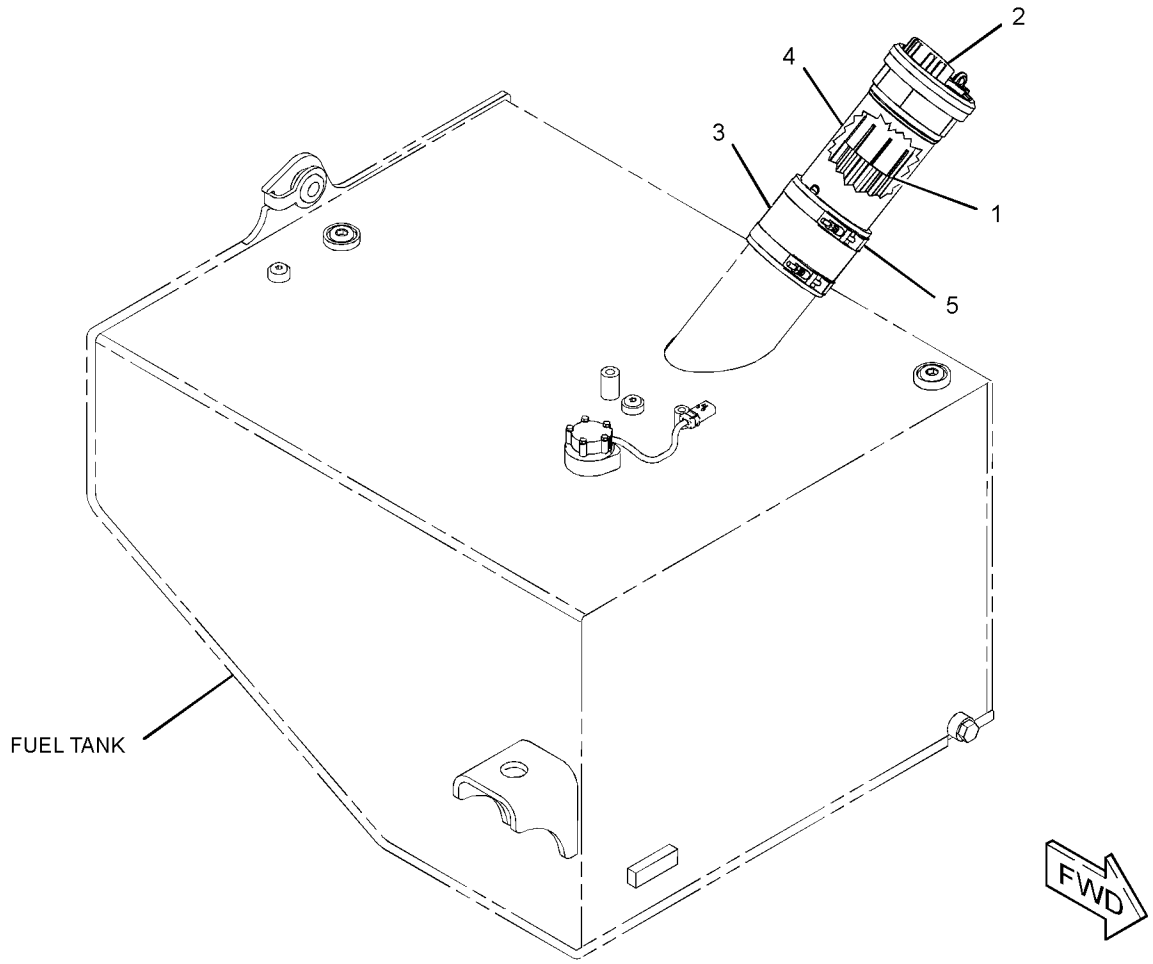

GRÁFICO 1 <FIM> g03506981

346-5148 GRUPO DE FIXADORES-BOMBA DE INJEÇÃO DE COMBUSTÍVEL (FASTENER GP-FUEL INJ PUMP)

S/N: WYE1-UP

PARA USO COM BOMBAS DE ALTA PRESSÃO DE 3 RESSALTOS

NÚMEROE DE 433-9278, 433-9279 ARRANJO DE MOTOR-CONCLUÍDO

SMCS-1251 **i05537189**

NOTA	REF. NÃO	GRÁFICO REF.	NÚMERO DA PEÇA	QTY	NOME DA PEÇA 1 2 3 4 5 6 (NÍVEL DO PRODUTO)	CONSULTE PÁGINA
	1	1	**307-1669**	1	CONJUNTO DE TUBO (TUBE AS)	
	2	1	**6K-9194**	1	COTOVELO ALARGADO (ELBOW-FLARED)	
C	3	1	**382-3965**	1	PRISIONEIRO (STUD)	
	4	1	**6V-5839**	3	ARRUELA (11X21X2,5 MM DE ESPESSURA) (WASHER (11X21X2.5-MM THK))	
M	5	1	**6V-7981**	3	PARAFUSO (M10X1,5X70 MM) (BOLT (M10X1.5X70-MM))	
	6	1	**6V-8260**	1	ANEL RETENTOR EM O (SEAL-O-RING)	
C	7	1	**9M-1974**	1	ARRUELA DURA (8,8X16X2 MM DE ESPESSURA) (WASHER-HARD (8.8X16X2-MM THK))	
	8	1	*396-3850*	1	CONJUNTO DE BUJÃO (PLUG AS)	
		1	**228-7089**	1	ANEL RETENTOR EM O (SEAL-O-RING)	
		1	**364-0628**	1	BUJÃO ESPECIAL (REGULAGEM DA BOMBA DE COMBUSTÍVEL) (PLUG-SPECIAL (FUEL PUMP TIMING))	

C - ALTERAR DO TIPO ANTERIOR
M - PEÇA MÉTRICA

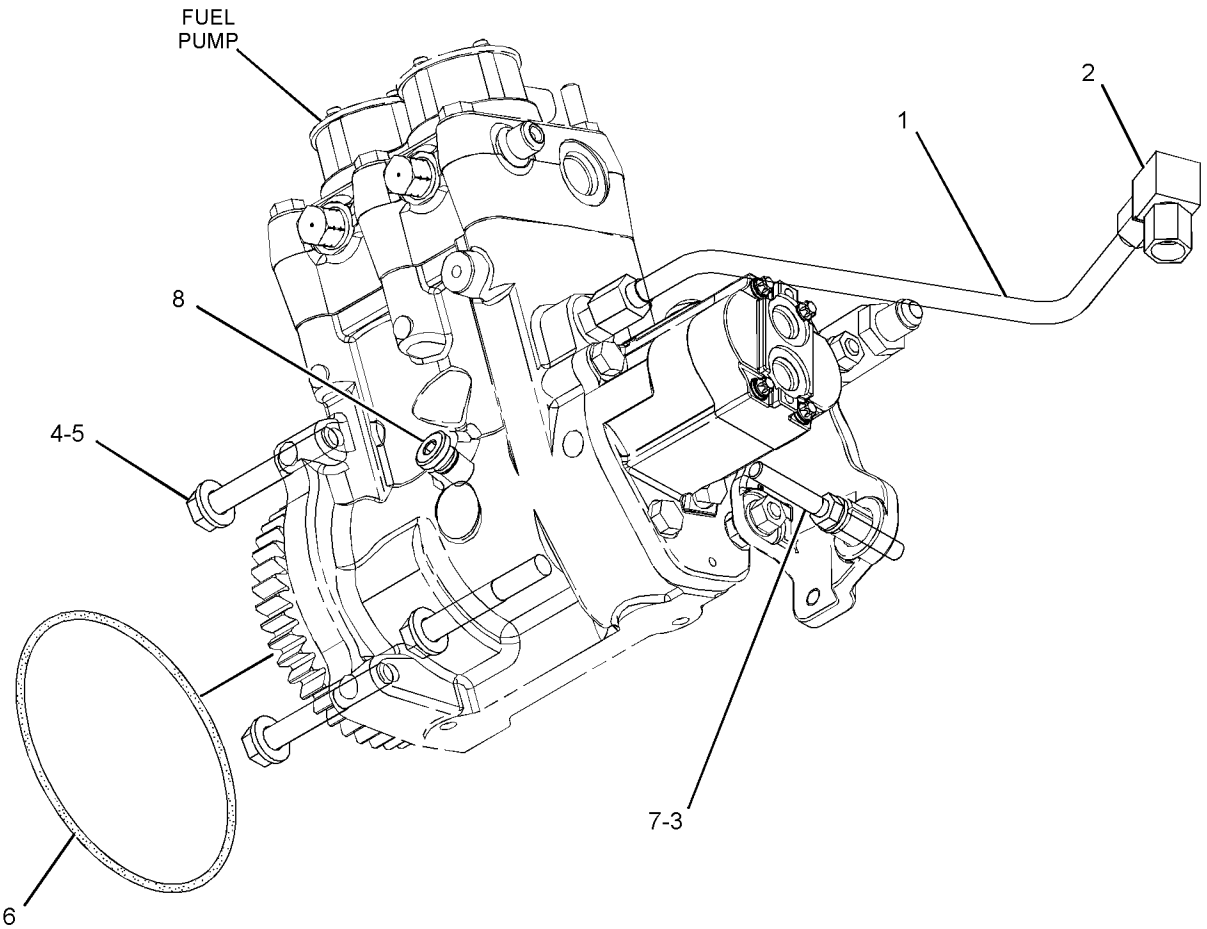

GRÁFICO 1 <FIM> g03189437

349-3522 GRUPO DE FILTRO-COMBUSTÍVEL (FILTER GP-FUEL)

S/N: WYE1-UP

FORNECE FILTRO DE COMBUSTÍVEL SECUNDÁRIO MONTADO NA ESQUERDA

NÚMEROE DE 433-9278, 433-9279 ARRANJO DE MOTOR-CONCLUÍDO

SMCS-1261 **i05045072**

NOTA	REF. NÃO	GRÁFICO REF.	NÚMERO DA PEÇA	QTY	NOME DA PEÇA 1 2 3 4 5 6 (NÍVEL DO PRODUTO)	CONSULTE PÁGINA
Y	1	1	*349-4571*	1	GRUPO BASE DO FILTRO DE COMBUSTÍVEL (BASE GP-FUEL FILTER)	137
	2	1	**307-2673**	1	CONJUNTO DE BUJÃO (PLUG AS)	
		1	**9S-8005**	1	BUJÃO (ROSCA 3/4-16) (PLUG (3/4-16-THD))	
		1	**238-5080**	1	ANEL RETENTOR EM O (SEAL-O-RING)	
	3	1	*309-5131*	1	CONJUNTO DE BUJÃO (PLUG AS)	
		1	**9S-8006**	1	BUJÃO (7/8-14 ROSCA) (PLUG (7/8-14-THD))	
		1	**238-5081**	1	ANEL RETENTOR EM O (SEAL-O-RING)	
M	4	1	**6V-3822**	5	PARAFUSO (M10X1,5X35 MM) (BOLT (M10X1.5X35-MM))	
	5	1	**6V-5839**	5	ARRUELA (11X21X2,5 MM DE ESPESSURA) (WASHER (11X21X2.5-MM THK))	

M - PEÇA MÉTRICA
Y - ILUSTRAÇÃO INDIVIDUAL

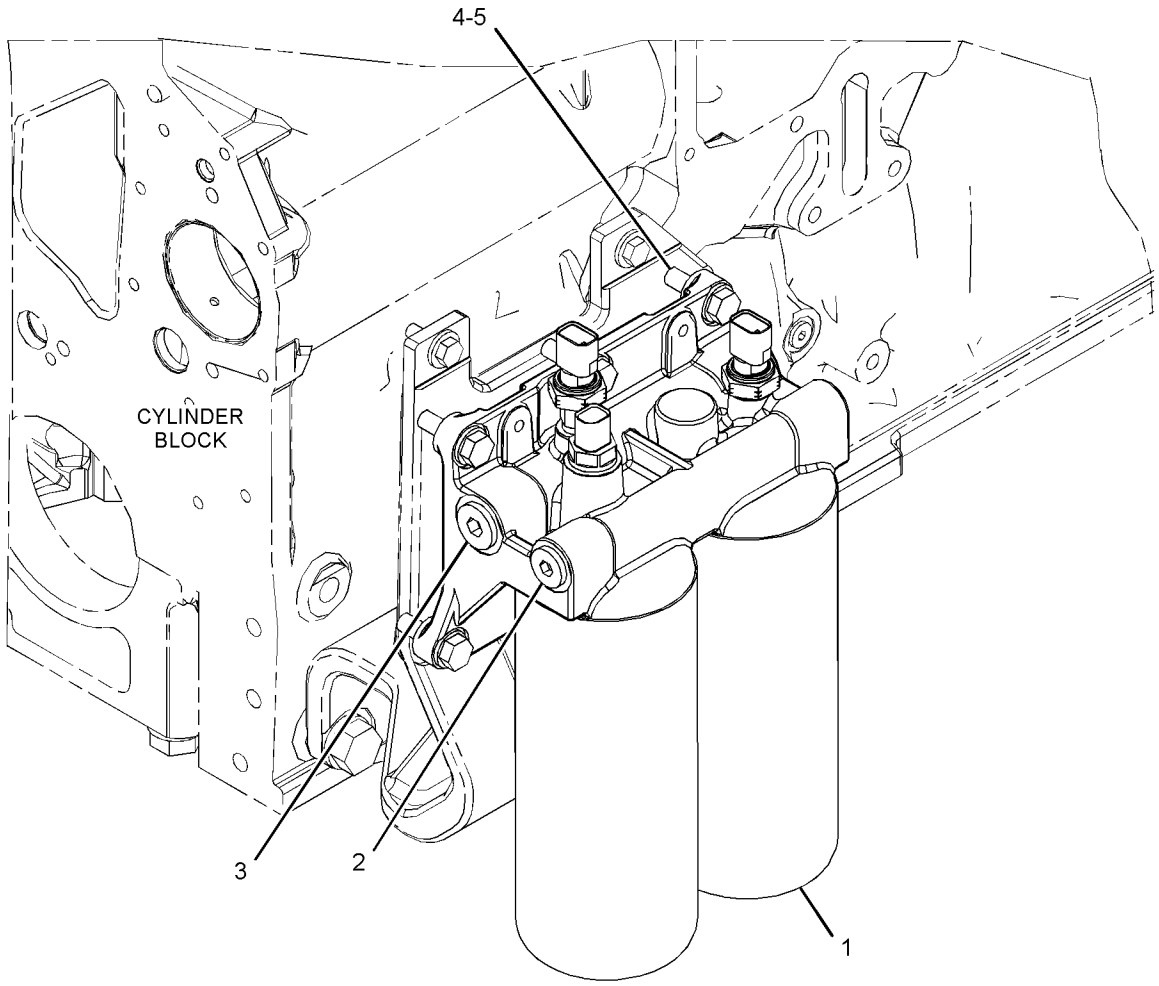

GRÁFICO 1 <FIM> g02337898

331-2758 GRUPO DE TUBULAÇÕES DE COMBUSTÍVEL (LINES GP-FUEL)

S/N: WYE1-UP

PARA USO COM ECM ARREFECIDO A AR E INJETORES ARREFECIDOS POR COMBUSTÍVEL NÚMEROE DE 433-9278, 433-9279 ARRANJO DE MOTOR-CONCLUÍDO

SMCS-1274 **i05536848**

NOTA	REF. NÃO	GRÁFICO REF.	NÚMERO DA PEÇA	QTY	NOME DA PEÇA 1 2 3 4 5 6 (NÍVEL DO PRODUTO)	CONSULTE PÁGINA
	1	1	*191-7805*	1	CONJUNTO DE COTOVELO (ELBOW AS)	
		1	**030-7947**	1	COTOVELO (ELBOW)	
		1	**214-7568**	1	ANEL RETENTOR EM O (SEAL-O-RING)	
	2	1	*313-9614*	1	CONJUNTO DO ADAPTADOR (ADAPTER AS)	
		1	**2R-6806**	1	ADAPTADOR (ADAPTER)	
		1	**214-7568**	1	ANEL RETENTOR EM O (SEAL-O-RING)	
	3	1	*393-7271*	1	CONJUNTO DE VÁLVULA DE COLETA DE AMOSTRA DE FLUIDO (VALVE AS-FLUID SAMPLING)	
	3A	1	**214-7568**	1	ANEL RETENTOR EM O (SEAL-O-RING)	
		1	**327-0377**	1	VÁLVULA DE RETENÇÃO (VALVE-CHECK)	
Y	4	1	**327-4448**	1	GRUPO DE VÁLVULA-VERIFICAÇÃO (REGULADOR DE PRESSÃO DE COMBUSTÍVEL) (VALVE GP-CHECK (FUEL PRESSURE REGULATING))	167
	5	1	**335-9438**	1	COLETOR-COMBUSTÍVEL (MANIFOLD-FUEL)	
	6	1	**337-8005**	1	GRUPO DE TUBULAÇÕES-COMBUSTÍVEL (TUBE AS-FUEL)	
	7	1	**337-8006**	1	GRUPO DE TUBULAÇÕES-COMBUSTÍVEL (TUBE AS-FUEL)	
	8	1	**337-8007**	1	GRUPO DE TUBULAÇÕES-COMBUSTÍVEL (TUBE AS-FUEL)	
	9	1	*343-8115*	1	CONJUNTO DE COTOVELO (ELBOW AS)	
		1	**030-7946**	1	COTOVELO (ELBOW)	
		1	**214-7566**	1	ANEL RETENTOR EM O (SEAL-O-RING)	
	10	1	*349-8383*	1	CONJUNTO DO ADAPTADOR (ADAPTER AS)	
		1	**7J-4026**	1	COTOVELO (ELBOW)	
		1	**214-7568**	1	ANEL RETENTOR EM O (SEAL-O-RING)	
	11	1	**119-6764**	1	GRAMPO (CLIP)	
	12	1	**133-3260**	1	ESPAÇADOR (11X19X10-MM DE ESPESSURA) (SPACER (11X19X10-MM THK))	
	13	1	*389-3708*	1	CONJUNTO DE BUJÃO (PLUG AS)	
		1	**214-7568**	1	ANEL RETENTOR EM O (SEAL-O-RING)	
		1	**360-3679**	1	PLUGUE DE CONECTOR (PLUG-CONNECTOR)	
M	15	1	**6V-2317**	1	PARAFUSO (M8X1,25X30 MM) (BOLT (M8X1.25X30-MM))	
M	16	1	**6V-3940**	2	PARAFUSO (M8X1,25X25 MM) (BOLT (M8X1.25X25-MM))	
M	17	1	**6V-5217**	1	PARAFUSO (M8X1,25X20 MM) (BOLT (M8X1.25X20-MM))	
	18	1	**9M-1974**	4	ARRUELA DURA (8,8X16X2 MM DE ESPESSURA) (WASHER-HARD (8.8X16X2-MM THK))	
	19	1	**9S-4200**	1	GRAMPO (CLIP)	

M - PEÇA MÉTRICA
Y - ILUSTRAÇÃO INDIVIDUAL

331-2758 GRUPO DE TUBULAÇÕES DE COMBUSTÍVEL (LINES GP-FUEL) (continuação) **i05536848**

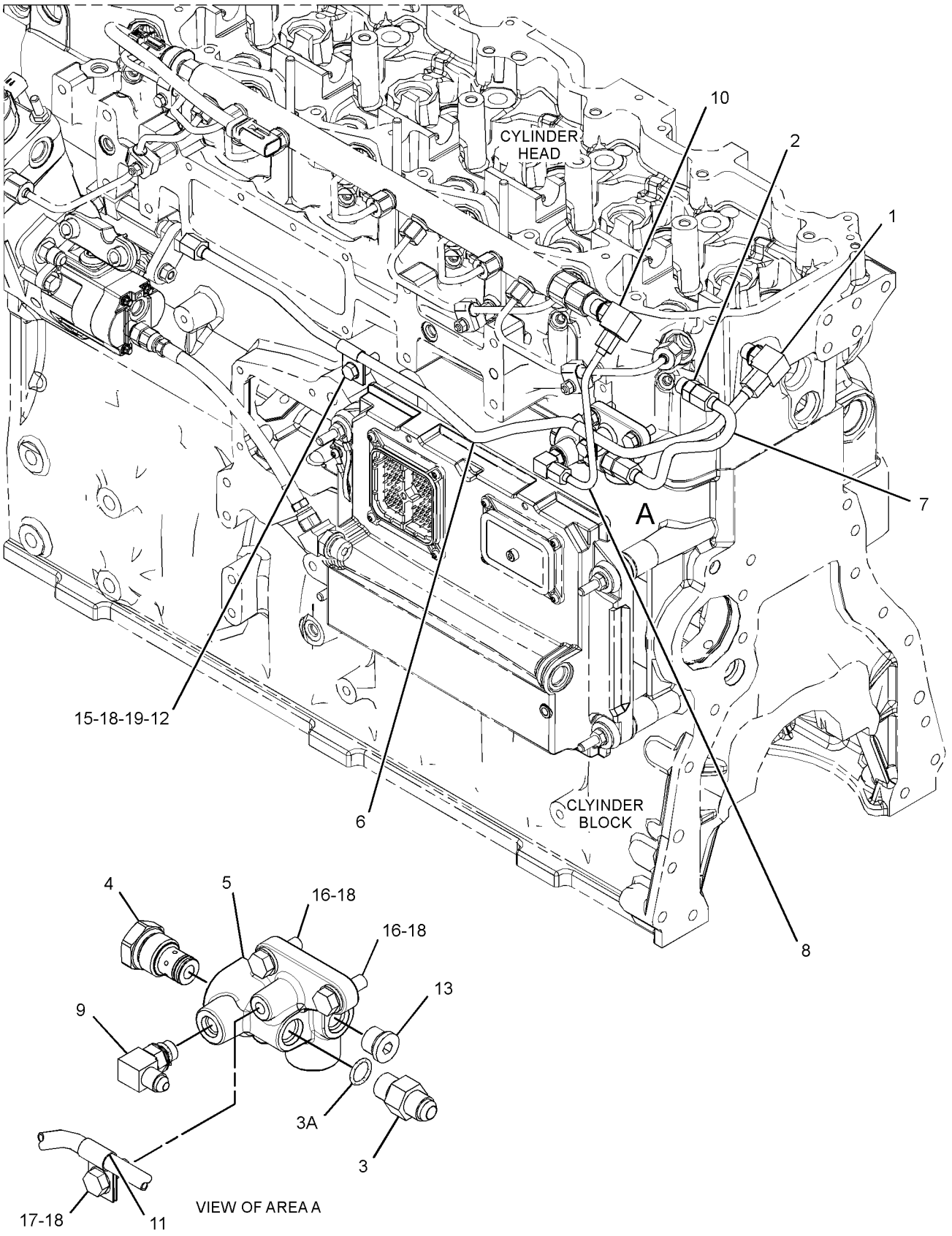

GRÁFICO 1 <FIM> g03187556

365-0289 GRUPO DE TUBULAÇÕES DE COMBUSTÍVEL (LINES GP-FUEL)

S/N: FRS1-UP

NÚMEROE DE 455-7505 ARRANJO DE INSTALAÇÃO-MOTOR

SMCS-1274 **i06641758**

NOTA	REF. NÃO	GRÁFICO REF.	NÚMERO DA PEÇA	QTY	NOME DA PEÇA 1 2 3 4 5 6 (NÍVEL DO PRODUTO)	CONSULTE PÁGINA
	1	1	**3S-2093**	1	CABO TIPO CINTA (STRAP-CABLE)	
	2	1	**7K-1181**	3	CABO TIPO CINTA (STRAP-CABLE)	
	3	1	**8T-9655**	6	SUPORTE DE ISOLAMENTO (ISOLAMENTO) (MOUNT-ISOLATION (ISOLATION))	
	4	1	**144-4613**	1	CONJUNTO DE CANTONEIRA (ANGLE AS)	
M		1	**8T-3490**	1	PORCA DE SOLDA (ROSCA M10X1,5) (NUT-WELD (M10X1.5-THD))	
	5	1	**191-1782**	1	ESPAÇADOR (8,5X12,7X38,2 MM DE ESPESSURA) (SPACER (8.5X12.7X38.2-MM THK))	
	6	1	**191-1783**	2	ESPAÇADOR (8,5X12,7X87,3 MM DE ESPESSURA) (SPACER (8.5X12.7X87.3-MM THK))	
	7	1	*281-5977*	2	CONJUNTO DE CONECTOR (CONNECTOR AS)	
					(EACH INCLUDES)	
		1	**6V-8642**	1	CONECTOR (CONNECTOR)	
		1	**228-7091**	1	ANEL RETENTOR EM O (SEAL-O-RING)	
		1	**238-5081**	1	ANEL RETENTOR EM O (SEAL-O-RING)	
	8	1	*319-6217*	1	CONJUNTO DE CONECTOR (CONNECTOR AS)	
		1	**6V-8639**	1	CONECTOR (CONNECTOR)	
		1	**228-7090**	1	ANEL RETENTOR EM O (SEAL-O-RING)	
		1	**238-5080**	1	ANEL RETENTOR EM O (SEAL-O-RING)	
	9	1	*352-6505*	1	CONJUNTO DE COTOVELO (ELBOW AS)	
		1	**8T-5429**	1	COTOVELO (ELBOW)	
		1	**228-7090**	1	ANEL RETENTOR EM O (SEAL-O-RING)	
		1	**238-5082**	1	ANEL RETENTOR EM O (SEAL-O-RING)	
I	10	1	**365-0236**	1	CONJUNTO DE MANGUEIRA (HOSE AS)	
I	11	1	**365-0237**	1	CONJUNTO DE MANGUEIRA (HOSE AS)	
I	12	1	**365-0238**	1	CONJUNTO DE MANGUEIRA (HOSE AS)	
I	13	1	**365-0239**	1	CONJUNTO DE MANGUEIRA (HOSE AS)	
	14	1	**365-0280**	1	CONJUNTO DE SUPORTE (BRACKET AS)	
M		1	**8T-3612**	3	PORCA DE SOLDA (ROSCA M8X1,25) (NUT-WELD (M8X1.25-THD))	
Y	15	1	**382-2001**	1	GRUPO DE SENSORES DE NÍVEL DE LÍQUIDO (ÁGUA NO COMBUSTÍVEL) (SENSOR GP-LIQUID LEVEL (WATER IN FUEL))	251
Y	16	1	**390-6840**	1	GRUPO DA BOMBA-COMBUSTÍVEL E FILTRO PRIMÁRIOS (PUMP GP-FUEL PRM & PRIM FILTER)	159
	17	1	**425-5634**	1	CONECTOR (CONNECTOR)	
	18	1	**130-5300**	1	GRAMPO (CLIP)	
	19	1	**132-5789**	1	GRAMPO (CLIP)	
	20	1	**198-4776**	3	ARRUELA DURA (8,8X20X8 MM DE ESPESSURA) (WASHER-HARD (8.8X20X8-MM THK))	
	21	1	**200-6345**	1	SUPORTE (ARTICULAÇÃO GIRATÓRIA DUPLA) (MOUNT (DUAL SWIVEL))	
	22	1	**228-7091**	2	ANEL RETENTOR EM O (SEAL-O-RING)	
	23	1	*313-3492*	2	CONJUNTO DE BUJÃO (PLUG AS)	
					(EACH INCLUDES)	
		1	**9S-4190**	1	BUJÃO DE ANEL RETENTOR (7/8-14 ROSCA) (PLUG-O-RING (7/8-14-THD))	
		1	**238-5081**	1	ANEL RETENTOR EM O (SEAL-O-RING)	
	24	1	*330-9767*	1	CONJUNTO DE CONECTOR (CONNECTOR AS)	

365-0289 GRUPO DE TUBULAÇÕES DE COMBUSTÍVEL (LINES GP-FUEL) (continuação) **i06641758**

NOTA	REF. NÃO	GRÁFICO REF.	NÚMERO DA PEÇA	QTY	NOME DA PEÇA 1 2 3 4 5 6 (NÍVEL DO PRODUTO)	CONSULTE PÁGINA
		1	**156-9791**	1	CONECTOR-ESPECIAL (CONNECTOR-SPECIAL)	
		1	**228-7091**	1	ANEL RETENTOR EM O (SEAL-O-RING)	
		1	**238-5080**	1	ANEL RETENTOR EM O (SEAL-O-RING)	
	25	1	*341-0085*	1	CONJUNTO DE COTOVELO (ELBOW AS)	
		1	**8T-0120**	1	COTOVELO (ELBOW)	
		1	**228-7091**	1	ANEL RETENTOR EM O (SEAL-O-RING)	
		1	**238-5082**	1	ANEL RETENTOR EM O (SEAL-O-RING)	
	26	1	**6D-4244**	5	GRAMPO (CLIP)	
	27	1	**7X-0579**	6	ARRUELA DURA (8,8X25,5X2 MM DE ESPESSURA) (WASHER-HARD (8.8X25.5X2-MM THK))	
M	28	1	**7X-2540**	2	PARAFUSO (M8X1,25X120 MM) (BOLT (M8X1.25X120-MM))	
	29	1	**8T-4121**	9	ARRUELA DURA (11X21X2,5 MM DE ESPESSURA) (WASHER-HARD (11X21X2.5-MM THK))	
M	30	1	**8T-4133**	1	PORCA (ROSCA M10X1,5) (NUT (M10X1.5-THD))	
M	31	1	**8T-4137**	3	PARAFUSO (M10X1,5X20 MM) (BOLT (M10X1.5X20-MM))	
M	32	1	**8T-4195**	2	PARAFUSO (M10X1,5X30 MM) (BOLT (M10X1.5X30-MM))	
M	33	1	**8T-6466**	3	PARAFUSO (M10X1,5X60 MM) (BOLT (M10X1.5X60-MM))	
M	34	1	**8T-6870**	1	PARAFUSO (M8X1,25X70 MM) (BOLT (M8X1.25X70-MM))	
E	35	1	**8C-6959**		MANGUEIRA (25 CM) (HOSE (25-CM))	

E - ENCOMENDAR POR CENTÍMETROS
I - CONSULTE O SISTEMA DE INFORMAÇÕES HIDRÁULICAS
M - PEÇA MÉTRICA
Y - ILUSTRAÇÃO INDIVIDUAL

365-0289 GRUPO DE TUBULAÇÕES DE COMBUSTÍVEL (LINES GP-FUEL) (continuação) **i06641758**

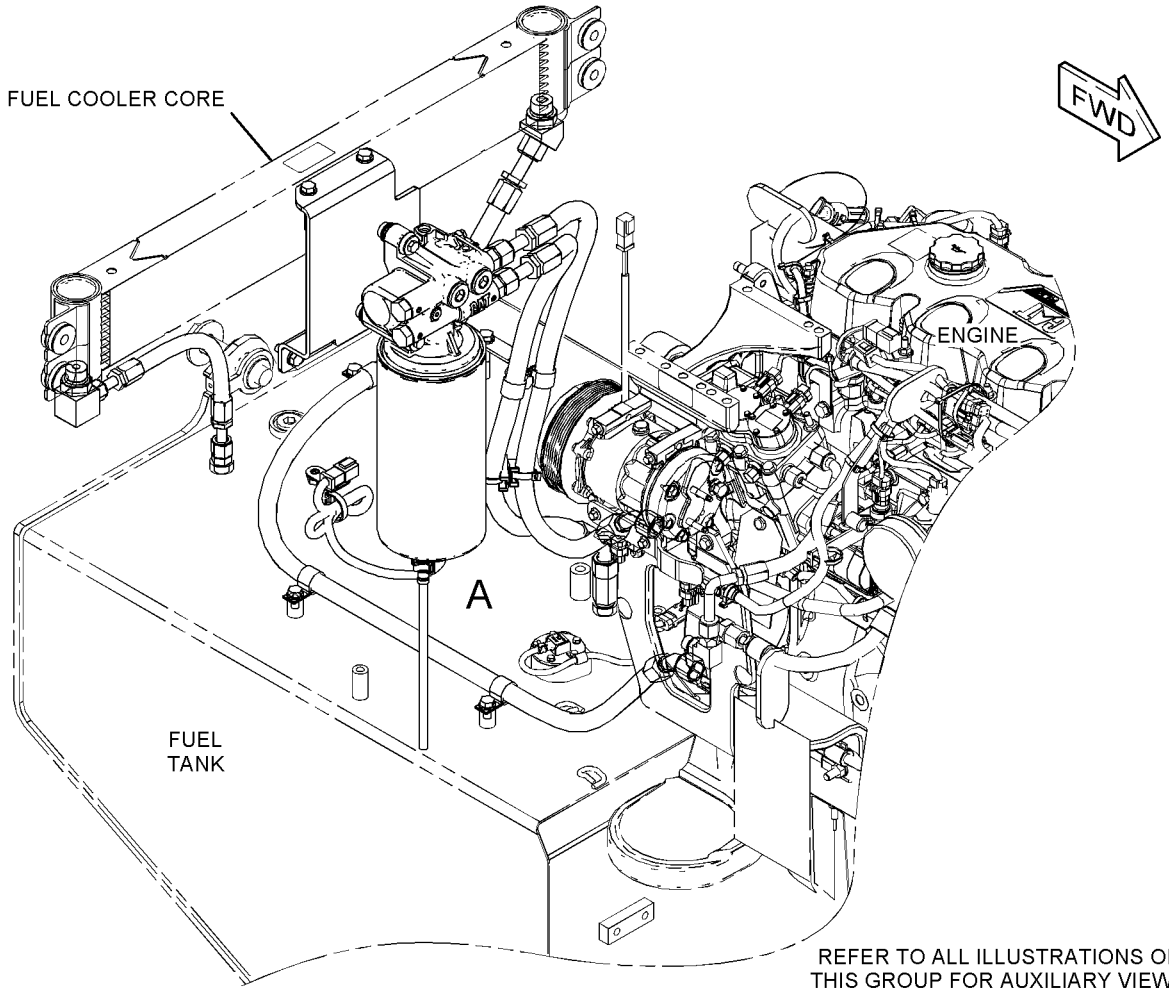

GRÁFICO 1 g06058864

365-0289 GRUPO DE TUBULAÇÕES DE COMBUSTÍVEL (LINES GP-FUEL) (continuação) **i06641758**

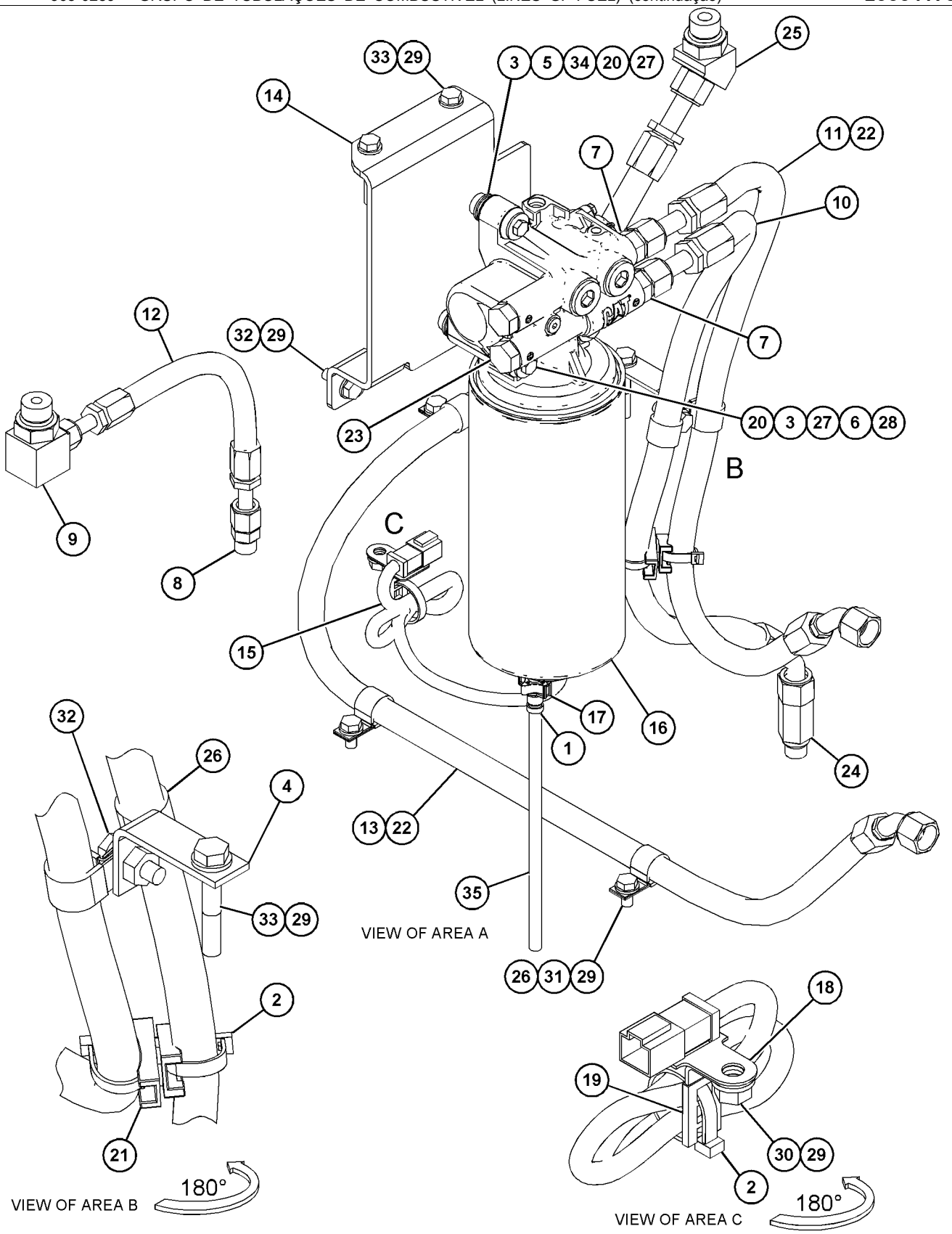

GRÁFICO 2 <FIM> g06059034

425-9089 GRUPO DE LINHAS-FILTRO DE COMBUSTÍVEL (LINES GP-FUEL FILTER)

S/N: WYE1-UP

NÚMEROE DE 433-9278, 433-9279 ARRANJO DE MOTOR-CONCLUÍDO

SMCS-1261, 1274 **i05903043**

NOTA	REF. NÃO	GRÁFICO REF.	NÚMERO DA PEÇA	QTY	NOME DA PEÇA 1 2 3 4 5 6 (NÍVEL DO PRODUTO)	CONSULTE PÁGINA
	1	1	**4P-7233**	2	ILHÓ (GROMMET)	
	2	1	*314-5072*	1	CONJUNTO DO ADAPTADOR (ADAPTER AS)	
		1	**157-2348**	1	COTOVELO (ELBOW)	
		1	**228-7091**	1	ANEL RETENTOR EM O (SEAL-O-RING)	
	3	1	**452-7070**	1	GRUPO DE TUBULAÇÕES-COMBUSTÍVEL (TUBE AS-FUEL)	
	4	1	**357-2472**	1	CONJUNTO DE SUPORTE (BRACKET AS)	
	5	1	**357-6975**	1	GRUPO DE TUBULAÇÕES-COMBUSTÍVEL (TUBE AS-FUEL)	
	6	1	**452-7071**	1	GRUPO DE TUBULAÇÕES-COMBUSTÍVEL (TUBE AS-FUEL)	
	7	1	**357-6978**	1	CONJUNTO DE TUBULAÇÃO DE COMBUSTÍVEL (LINE AS-FUEL)	
	8	1	**425-8251**	1	CONJUNTO DE MANGUEIRA (HOSE AS)	
	9	1	**100-3237**	1	ILHÓ (GROMMET)	
	10	1	*183-3399*	1	CONJUNTO DE CONECTOR (CONNECTOR AS)	
		1	**6V-8636**	1	CONECTOR (CONNECTOR)	
		1	**214-7568**	1	ANEL RETENTOR EM O (SEAL-O-RING)	
		1	**228-7089**	1	ANEL RETENTOR EM O (SEAL-O-RING)	
	11	1	**228-7090**	1	ANEL RETENTOR EM O (SEAL-O-RING)	
	12	1	*260-9219*	1	CONJUNTO DE CONECTOR (CONNECTOR AS)	
		1	**6V-8638**	1	CONECTOR (CONNECTOR)	
		1	**228-7090**	1	ANEL RETENTOR EM O (SEAL-O-RING)	
		1	**238-5081**	1	ANEL RETENTOR EM O (SEAL-O-RING)	
M	13	1	**6V-3822**	1	PARAFUSO (M10X1,5X35 MM) (BOLT (M10X1.5X35-MM))	
M	14	1	**2Y-5829**	1	PORCA (ROSCA M10X1,5) (NUT (M10X1.5-THD))	
	15	1	*307-9615*	1	CONJUNTO DO ADAPTADOR (ADAPTER AS)	
		1	**8M-0505**	1	ADAPTADOR (ADAPTER)	
		1	**238-5080**	1	ANEL RETENTOR EM O (SEAL-O-RING)	
	16	1	*319-6217*	1	CONJUNTO DE CONECTOR (CONNECTOR AS)	
		1	**6V-8639**	1	CONECTOR (CONNECTOR)	
		1	**228-7090**	1	ANEL RETENTOR EM O (SEAL-O-RING)	
		1	**238-5080**	1	ANEL RETENTOR EM O (SEAL-O-RING)	
CY	17	1	*421-5682*	1	GRUPO DE VÁLVULA-VERIFICAÇÃO (TUBULAÇÕES DE COMBUSTÍVEL) (VALVE GP-CHECK (FUEL LINES))	168
	18	1	*319-6240*	1	CONJUNTO DE CONECTOR (CONNECTOR AS)	
		1	**6V-9873**	1	CONECTOR (CONNECTOR)	
		1	**214-7568**	1	ANEL RETENTOR EM O (SEAL-O-RING)	
		1	**228-7090**	1	ANEL RETENTOR EM O (SEAL-O-RING)	
	19	1	**3E-4352**	1	ARRUELA DURA (8,8X20,5X2,5 MM DE ESPESSURA) (WASHER-HARD (8.8X20.5X2.5-MM THK))	
	21	1	**4H-2633**	1	GRAMPO (CLIP)	
M	22	1	**6V-3940**	1	PARAFUSO (M8X1,25X25 MM) (BOLT (M8X1.25X25-MM))	
M	23	1	**6V-5215**	1	PARAFUSO (M8X1,25X16 MM) (BOLT (M8X1.25X16-MM))	
	24	1	**6V-5839**	3	ARRUELA (11X21X2,5 MM DE ESPESSURA) (WASHER (11X21X2.5-MM THK))	
M	25	1	**6V-6317**	1	PARAFUSO (M10X1,5X20 MM) (BOLT (M10X1.5X20-MM))	

425-9089 GRUPO DE LINHAS-FILTRO DE COMBUSTÍVEL (LINES GP-FUEL FILTER) (continuação) **i05903043**

NOTA	REF. NÃO	GRÁFICO REF.	NÚMERO DA PEÇA	QTY	NOME DA PEÇA 1 2 3 4 5 6 (NÍVEL DO PRODUTO)	CONSULTE PÁGINA
	26	1	**8T-1887**	3	GRAMPO (RANHURA) (CLIP (SLOT))	
	27	1	**8T-1888**	3	GRAMPO (LINGUETA) (CLIP (TAB))	
	29	1	**9G-8140**	1	ESPAÇADOR (10,5X25X15-MM DE ESPESSURA) (SPACER (10.5X25X15-MM THK))	
	30	1	**9M-1974**	1	ARRUELA DURA (8,8X16X2 MM DE ESPESSURA) (WASHER-HARD (8.8X16X2-MM THK))	
C	31	1	*335-3976*	1	CONJUNTO DE COTOVELO (ELBOW AS)	
		1	**8T-0119**	1	COTOVELO (ELBOW)	
		1	**238-5080**	1	ANEL RETENTOR EM O (SEAL-O-RING)	

C - ALTERAR DO TIPO ANTERIOR
M - PEÇA MÉTRICA
Y - ILUSTRAÇÃO INDIVIDUAL

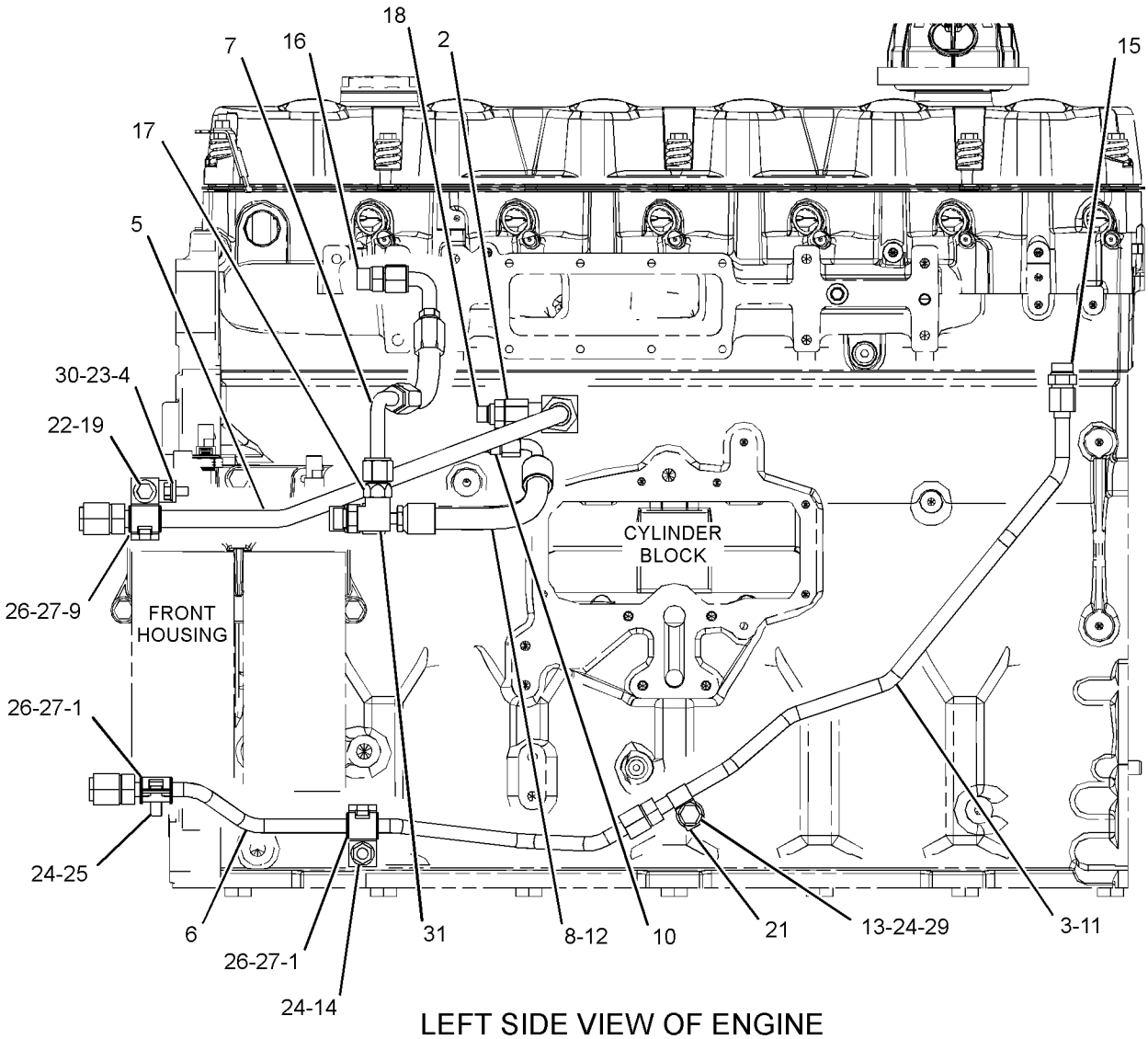

LEFT SIDE VIEW OF ENGINE

GRÁFICO 1 <FIM> g03721554

493-1574 GRUPO DO COLETOR DE COMBUSTÍVEL (MANIFOLD GP-FUEL)

S/N: WYE1-UP

NÚMEROE DE 493-9679 GRUPO DA BOMBA DE INJEÇÃO DE COMBUSTÍVEL

SMCS-1274 **i06537154**

NOTA	REF. NÃO	GRÁFICO REF.	NÚMERO DA PEÇA	QTY	NOME DA PEÇA 1 2 3 4 5 6 (NÍVEL DO PRODUTO)	CONSULTE PÁGINA
	1	1	**375-2651**	2	VÁLVULA DE SAÍDA (VALVE-OUTLET)	
	2	1	**214-7567**	1	ANEL RETENTOR EM O (SEAL-O-RING)	
	3	1	**238-5080**	1	ANEL RETENTOR EM O (SEAL-O-RING)	
	4	1	**9S-8003**	1	BUJÃO (ROSCA 1/2-20) (PLUG (1/2-20-THD))	
	5	1	**9S-8005**	1	BUJÃO (ROSCA 3/4-16) (PLUG (3/4-16-THD))	

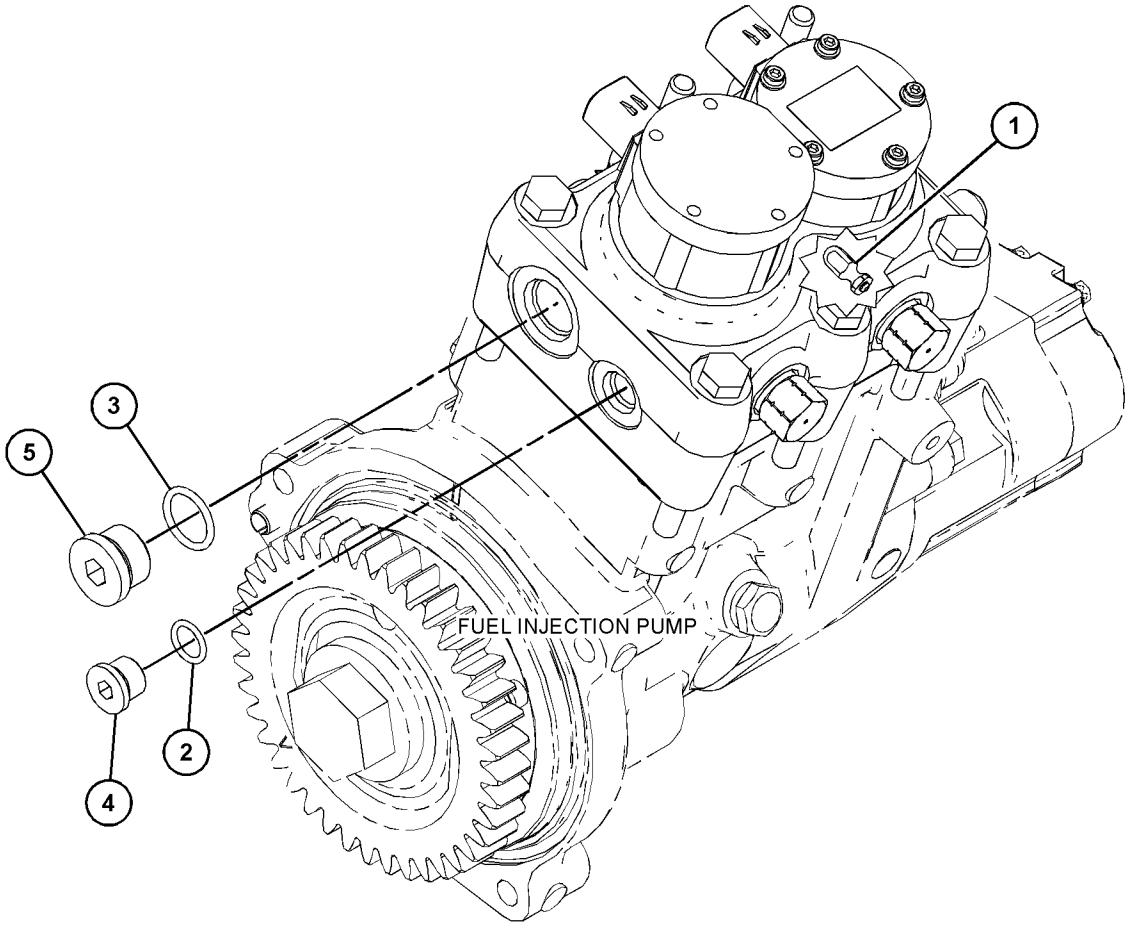

GRÁFICO 1 <FIM> g06014576

344-4062 GRUPO DE MONTAGEM DO FILTRO DE COMBUSTÍVEL (MOUNTING GP-FUEL FILTER)

S/N: WYE1-UP
SECUNDÁRIO
PARA USO COM SUPORTE FEAD
NÚMEROE DE 433-9278, 433-9279 ARRANJO DE MOTOR-CONCLUÍDO

SMCS-1261, 1262

i05045069

NOTA	REF. NÃO	GRÁFICO REF.	NÚMERO DA PEÇA	QTY	NOME DA PEÇA 1 2 3 4 5 6 (NÍVEL DO PRODUTO)	CONSULTE PÁGINA
	1	1	**352-9361**	1	SUPORTE (BRACKET)	
	2	1	**276-3596**	1	PRISIONEIRO (STUD)	
	3	1	**3E-4352**	2	ARRUELA DURA (8,8X20,5X2,5 MM DE ESPESSURA) (WASHER-HARD (8.8X20.5X2.5-MM THK))	
M	4	1	**6V-3940**	2	PARAFUSO (M8X1,25X25 MM) (BOLT (M8X1.25X25-MM))	
M	5	1	**6V-5844**	1	PARAFUSO (M16X2X35 MM) (BOLT (M16X2X35-MM))	
	6	1	**9X-8268**	2	ARRUELA (17,5X30X3,5 MM DE ESPESSURA) (WASHER (17.5X30X3.5-MM THK))	

M - PEÇA MÉTRICA

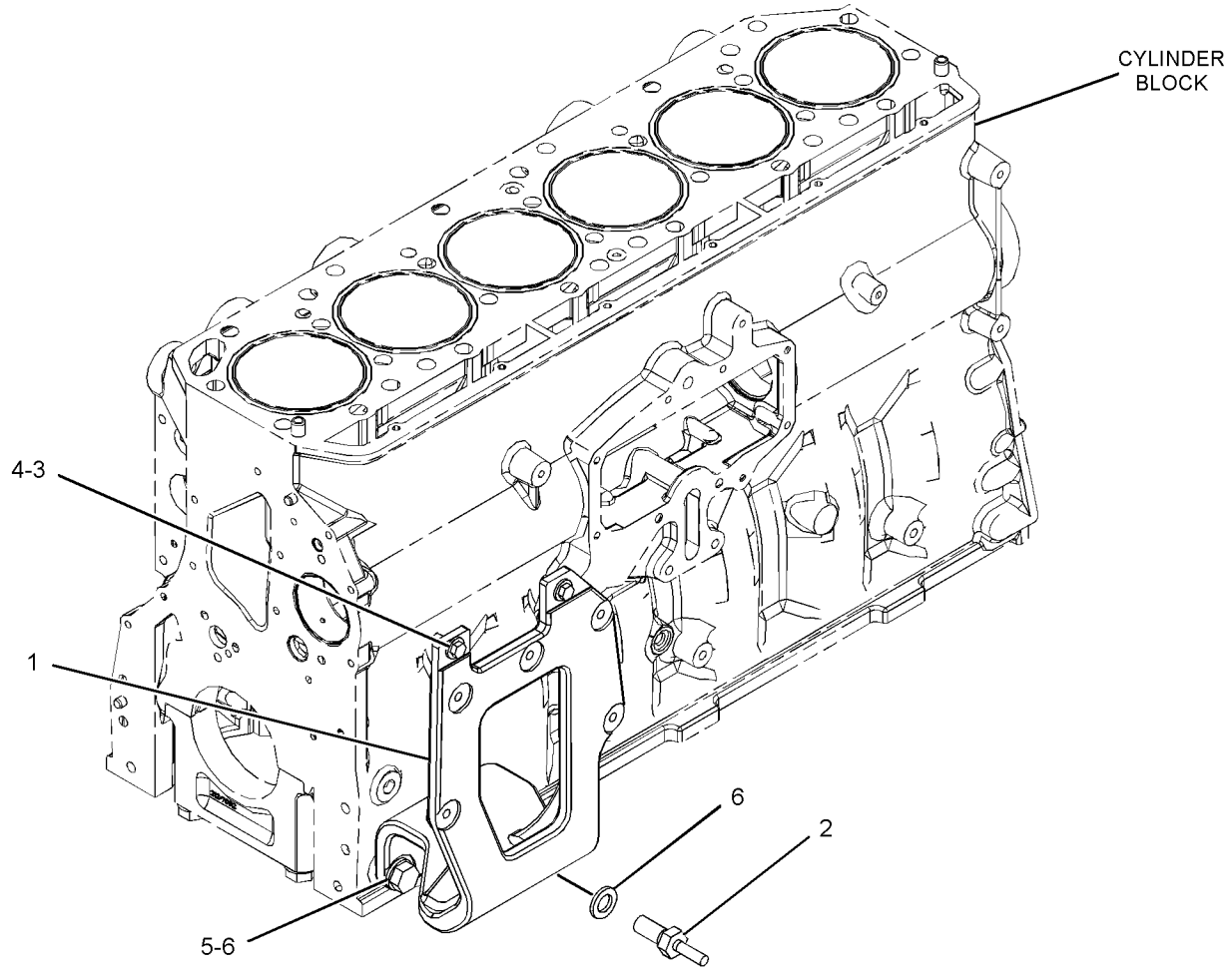

GRÁFICO 1 <FIM> g02303373

386-2109 GRUPO DA BOMBA DE INJEÇÃO DE COMBUSTÍVEL (PUMP GP-FUEL INJECTION)

S/N: WYE1-UP

NÚMEROE DE 434-5135 ARRANJO DO NÚCLEO DO MOTOR

SMCS-1251, 1290

i06524144

NOTA	REF. NÃO	GRÁFICO REF.	NÚMERO DA PEÇA	QTY	NOME DA PEÇA 1 2 3 4 5 6 (NÍVEL DO PRODUTO)	CONSULTE PÁGINA
	1	1	**293-3579**	1	PLACA (PLATE)	
	2	1	**359-9266**	1	CONJUNTO DE SUPORTE (BRACKET AS)	
		1	**7E-3443**	2	BUCHA DE TERMINAL (BUSHING-TERMINAL)	
	3	1	*353-5119*	1	CONJUNTO DO ADAPTADOR (ADAPTER AS)	
		1	**214-7568**	1	ANEL RETENTOR EM O (SEAL-O-RING)	
		1	**353-5118**	1	ADAPTADOR (ADAPTER)	
Y	4	1	**493-9679**	1	GRUPO DA BOMBA DE INJEÇÃO DE COMBUSTÍVEL (PUMP GP-FUEL INJECTION)	155
	5	1	*357-4602*	1	CONJUNTO DE CONECTOR (CONNECTOR AS)	
		1	**5P-2618**	1	CONECTOR (CONNECTOR)	
		1	**214-7567**	1	ANEL RETENTOR EM O (SEAL-O-RING)	
	6	1	**9M-1974**	2	ARRUELA DURA (8,8X16X2 MM DE ESPESSURA) (WASHER-HARD (8.8X16X2-MM THK))	
	7	1	*392-0820*	1	CONJUNTO DE COTOVELO (ELBOW AS)	
		1	**214-7568**	1	ANEL RETENTOR EM O (SEAL-O-RING)	
		1	**294-2630**	1	COTOVELO (ELBOW)	
	8	1	**2P-1279**	2	CONTRAPORCA (ROSCA 9/16-18) (LOCKNUT (9/16-18-THD))	
	9	1	**3E-9412**	1	PINO-GUIA (DOWEL)	
M	10	1	**5P-7970**	2	PORCA (ROSCA M8X1,25) (NUT (M8X1.25-THD))	

M - PEÇA MÉTRICA
Y - ILUSTRAÇÃO INDIVIDUAL

386-2109 GRUPO DA BOMBA DE INJEÇÃO DE COMBUSTÍVEL (PUMP GP-FUEL INJECTION) (continuação)

i06524144

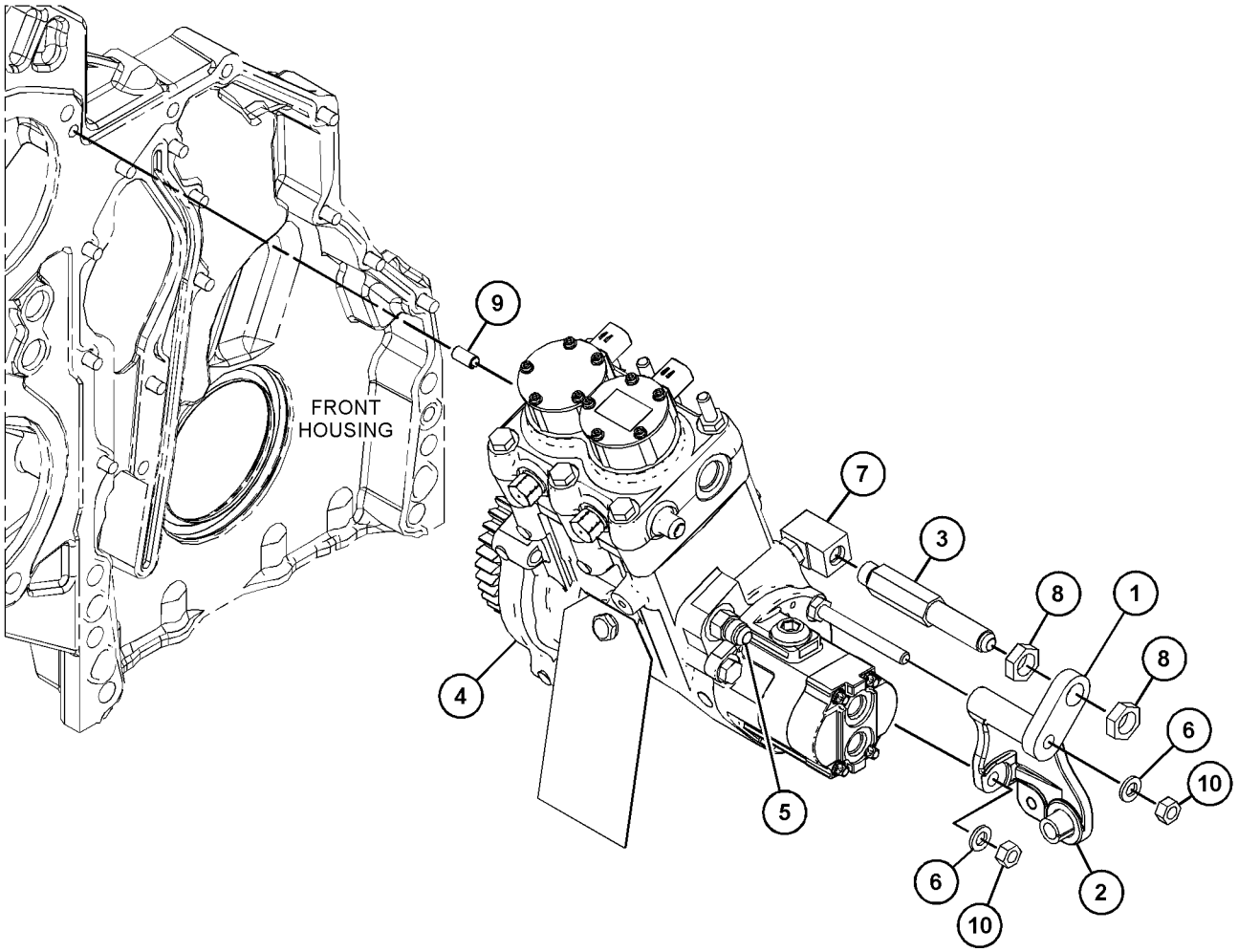

GRÁFICO 1 <FIM> g06009697

417-9620 GRUPO DA BOMBA DE INJEÇÃO DE COMBUSTÍVEL (PUMP GP-FUEL INJECTION)

S/N: WYE1-UP

NÚMEROE DE 434-5135 ARRANJO DO NÚCLEO DO MOTOR

SMCS-1251, 1290

i06692664

NOTA	REF. NÃO	GRÁFICO REF.	NÚMERO DA PEÇA	QTY	NOME DA PEÇA 1 2 3 4 5 6 (NÍVEL DO PRODUTO)	CONSULTE PÁGINA
	1	1	**260-9511**	1	ABRAÇADEIRA DO INJETOR (CLAMP-INJECTOR)	
M	2	1	**261-7595**	1	PARAFUSO DE CABEÇA OCA (M8X1,25X50 MM) (BOLT-SOCKET HEAD (M8X1.25X50-MM))	
	3	1	**278-5519**	1	EIXO OCO (PORCA) (QUILL (NUT))	
R	4	1	**388-0546**	1	CONJUNTO DE EIXO OCO (QUILL AS)	
		1	**274-1639**	1	RETENTOR (SEAL)	
R	5	1	**460-8213**	1	GRUPO DE INJETORES DE COMBUSTÍVEL (INJECTOR GP-FUEL)	
		1	**263-4016**	1	RETENTOR (SEAL)	
		1	**326-2041**	1	RETENTOR (SEAL)	
		1	**326-2042**	1	RETENTOR (SEAL)	

M - PEÇA MÉTRICA

R - PEÇA REMANUFATURADA PODE ESTAR DISPONÍVEL

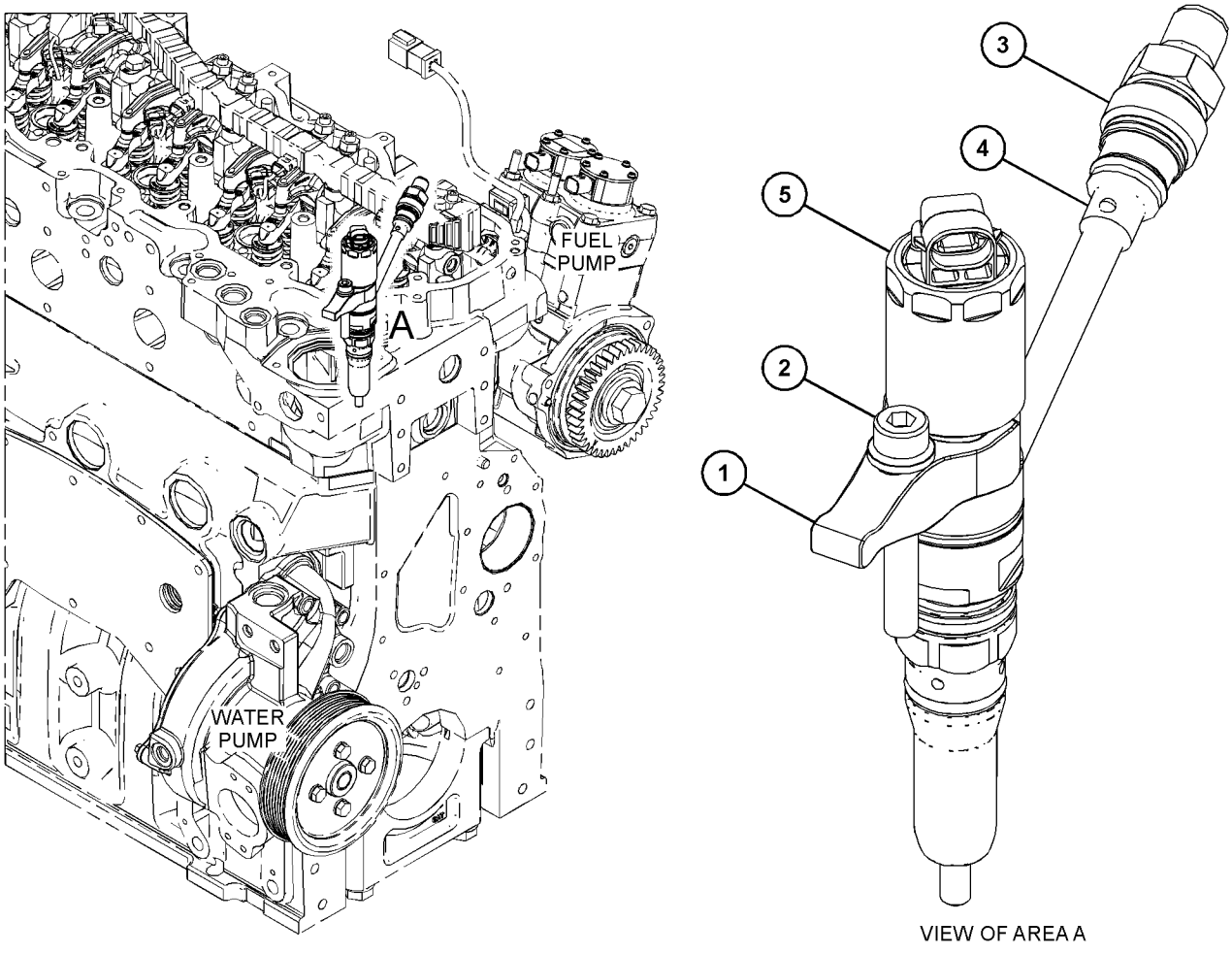

VIEW OF AREA A

GRÁFICO 1 <FIM> g03868409

493-9679 GRUPO DA BOMBA DE INJEÇÃO DE COMBUSTÍVEL (PUMP GP-FUEL INJECTION)

S/N: WYE1-UP

NÚMEROE DE 386-2109 GRUPO DA BOMBA DE INJEÇÃO DE COMBUSTÍVEL

SMCS-1251, 1290 **i06524087**

NOTA	REF. NÃO	GRÁFICO REF.	NÚMERO DA PEÇA	QTY	NOME DA PEÇA 1 2 3 4 5 6 (NÍVEL DO PRODUTO)	CONSULTE PÁGINA
	1	1	**6V-3834**	1	ANEL RETENTOR EM O (SEAL-O-RING)	
M	2	2	**143-9392**	3	PRISIONEIRO (ROSCA M8X1,25) (STUD (M8X1.25-THD))	
	3	2	**9S-8004**	1	BUJÃO (ROSCA 9/16-18) (PLUG (9/16-18-THD))	
	4	1	**265-8093**	4	PINO-GUIA DO ELEVADOR (PIN-LIFTER GUIDE)	
	5	1	**273-2663**	1	PINO-GUIA (DOWEL)	
	6	1	**9S-4180**	1	BUJÃO (PLUG)	
	7	2	**294-3031**	1	PARAFUSO ESPECIAL (BOLT-SPECIAL)	
	8	1	**8T-5439**	1	ARRUELA DURA (21,5X45X6-MM DE ESPESSURA) (WASHER-HARD (21.5X45X6-MM THK))	
	9	1	**6V-5135**	2	PARAFUSO DE AJUSTE DA TOMADA (7/16-20X0,375 POL) (SETSCREW-SOCKET (7/16-20X0.375-IN))	
	10	1	**347-0426**	1	ENGRENAGEM-BOMBA DE COMBUSTÍVEL (GEAR-FUEL PUMP)	
	11	1	**349-2645**	2	RETENTOR (RETAINER)	
M	12	1	**8C-8545**	3	PARAFUSO DE CABEÇA OCA (M5X0,8X20 MM) (BOLT-SOCKET HEAD (M5X0.8X20-MM))	
	13	2	**364-3761**	1	ETIQUETA-INSTRUÇÃO (NÃO DÊ PARTIDA, LEIA O OMM (OPERATION AND MAINTENANCE MANUAL, MANUAL DE OPERAÇÃO E MANUTENÇÃO)) (TAG-INSTRUCTION (DO NOT START, READ OMM))	
R	14	2	**371-3586**	1	GRUPO DA BOMBA DE TRANSFERÊNCIA DO COMBUSTÍVEL (PUMP GP-FUEL TRANSFER)	
	15	1	**373-1570**	1	EIXO-COMANDO (CAMSHAFT)	
	16	1	**378-0746**	1	ANEL RETENTOR EM O (SEAL-O-RING)	
Y	17	2	*493-1574*	1	GRUPO DO COLETOR DE COMBUSTÍVEL (CABEÇA DA BOMBA) (MANIFOLD GP-FUEL (PUMP HEAD))	150
M	18	1	**6V-5845**	1	PARAFUSO (M20X2,5X70 MM) (BOLT (M20X2.5X70-MM))	
M	19	2	**104-6385**	1	PRISIONEIRO (ROSCA M8X1,25) (STUD (M8X1.25-THD))	
	20	1	**107-3116**	1	ANEL RETENTOR EM O (SEAL-O-RING)	
	21	1	**145-6115**	2	PINO-GUIA (DOWEL)	
	22	2	**214-7568**	1	ANEL RETENTOR EM O (SEAL-O-RING)	
	23	1	**238-5078**	1	ANEL RETENTOR EM O (SEAL-O-RING)	
M	24	2	**5P-8347**	4	PARAFUSO (M8X1,25X70 MM) (BOLT (M8X1.25X70-MM))	
M	25	2	**6V-3940**	2	PARAFUSO (M8X1,25X25 MM) (BOLT (M8X1.25X25-MM))	

M - PEÇA MÉTRICA
R - PEÇA REMANUFATURADA PODE ESTAR DISPONÍVEL
Y - ILUSTRAÇÃO INDIVIDUAL

493-9679 GRUPO DA BOMBA DE INJEÇÃO DE COMBUSTÍVEL (PUMP GP-FUEL INJECTION) (continuação)

i06524087

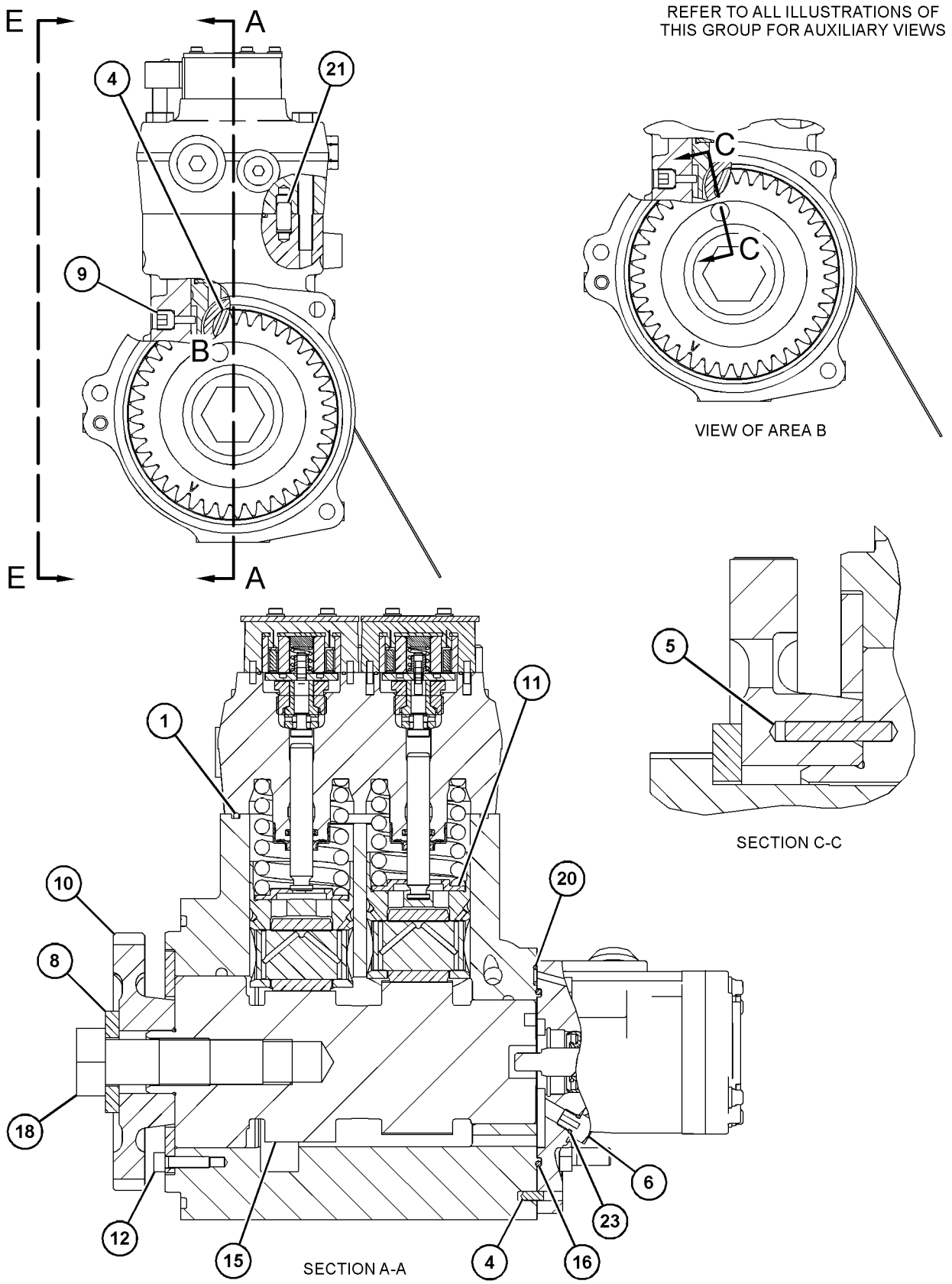

GRÁFICO 1

g06011042

493-9679 GRUPO DA BOMBA DE INJEÇÃO DE COMBUSTÍVEL (PUMP GP-FUEL INJECTION) (continuação)

i06524087

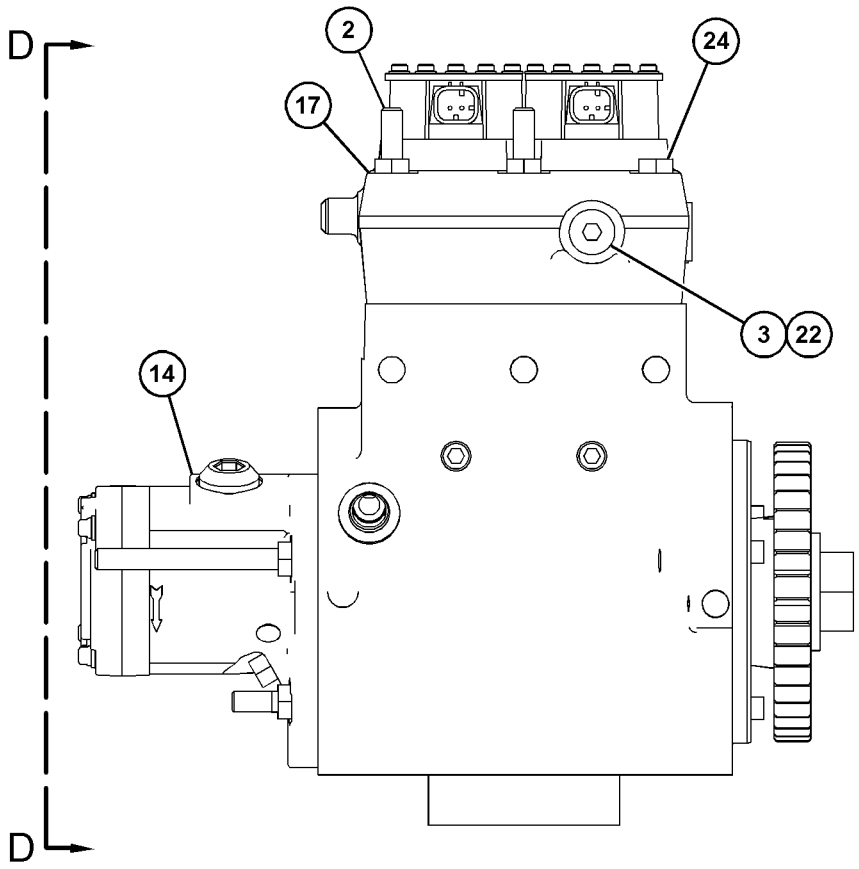

VIEW E-E

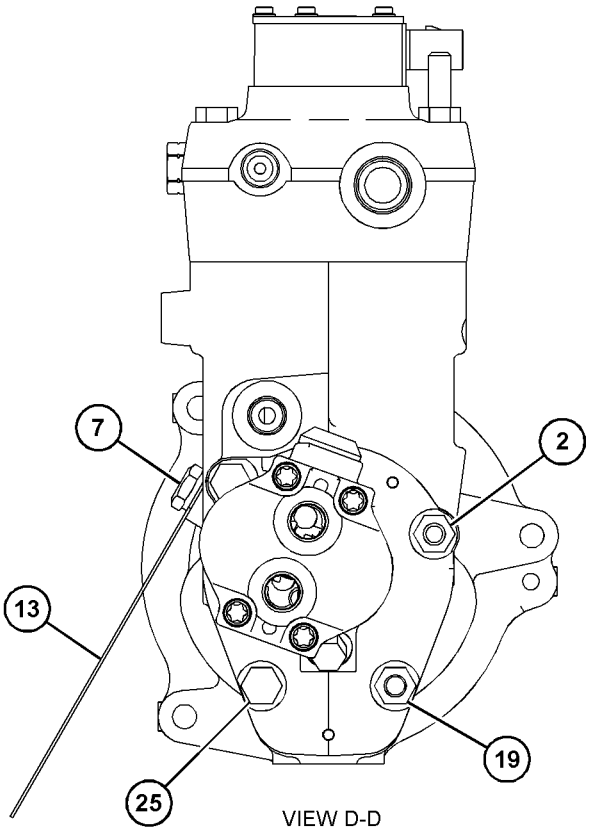

VIEW D-D

GRÁFICO 2 <FIM> g06011044

390-4679 GRUPO DA BOMBA DE ESCORVA DO COMBUSTÍVEL (PUMP GP-FUEL PRIMING)

S/N: FRS1-UP

NÚMEROE DE 390-6840 GRUPO DA BOMBA-COMBUSTÍVEL E FILTRO PRIMÁRIOS

SMCS-1258 **i06268474**

NOTA	REF. NÃO	GRÁFICO REF.	NÚMERO DA PEÇA	QTY	NOME DA PEÇA 1 2 3 4 5 6 (NÍVEL DO PRODUTO)	CONSULTE PÁGINA
	1	1	**436-8983**	2	VÁLVULA DE RETENÇÃO (VALVE-CHECK)	
	2	1	**162-2222**	2	MOLA (SPRING)	
	3	1	**9X-8267**	3	ARRUELA (6,6X12X2 MM DE ESPESSURA) (WASHER (6.6X12X2-MM THK))	
	4	1	**9S-8002**	1	BUJÃO (7/16-20 DE ROSCA) (PLUG (7/16-20-THD))	
M	5	1	**8T-4138**	3	PARAFUSO (M6X1X20 MM) (BOLT (M6X1X20-MM))	
	6	1	**447-7206**	1	ANEL RETENTOR EM O (SEAL-O-RING)	
	7	1	**6D-5801**	2	CONTRAPORCA (8-32 DE ROSCA) (LOCKNUT (8-32-THD))	
	8	1	**236-6717**	2	ANEL RETENTOR EM O (SEAL-O-RING)	
	9	1	**188-7541**	1	RETENTOR (SEAL)	
	10	1	**188-7536**	1	RETENTOR (SEAL)	
	11	1	**173-1016**	2	ANEL-REFORÇO (RING-BACKUP)	
	12	1	**179-7400**	2	RETENTOR (SEAL)	
					PARTS SHOWN IN GRAPHIC(S) WITHOUT A REFERENCE NUMBER ARE NOT SERVICED SEPARATELY	

M - PEÇA MÉTRICA

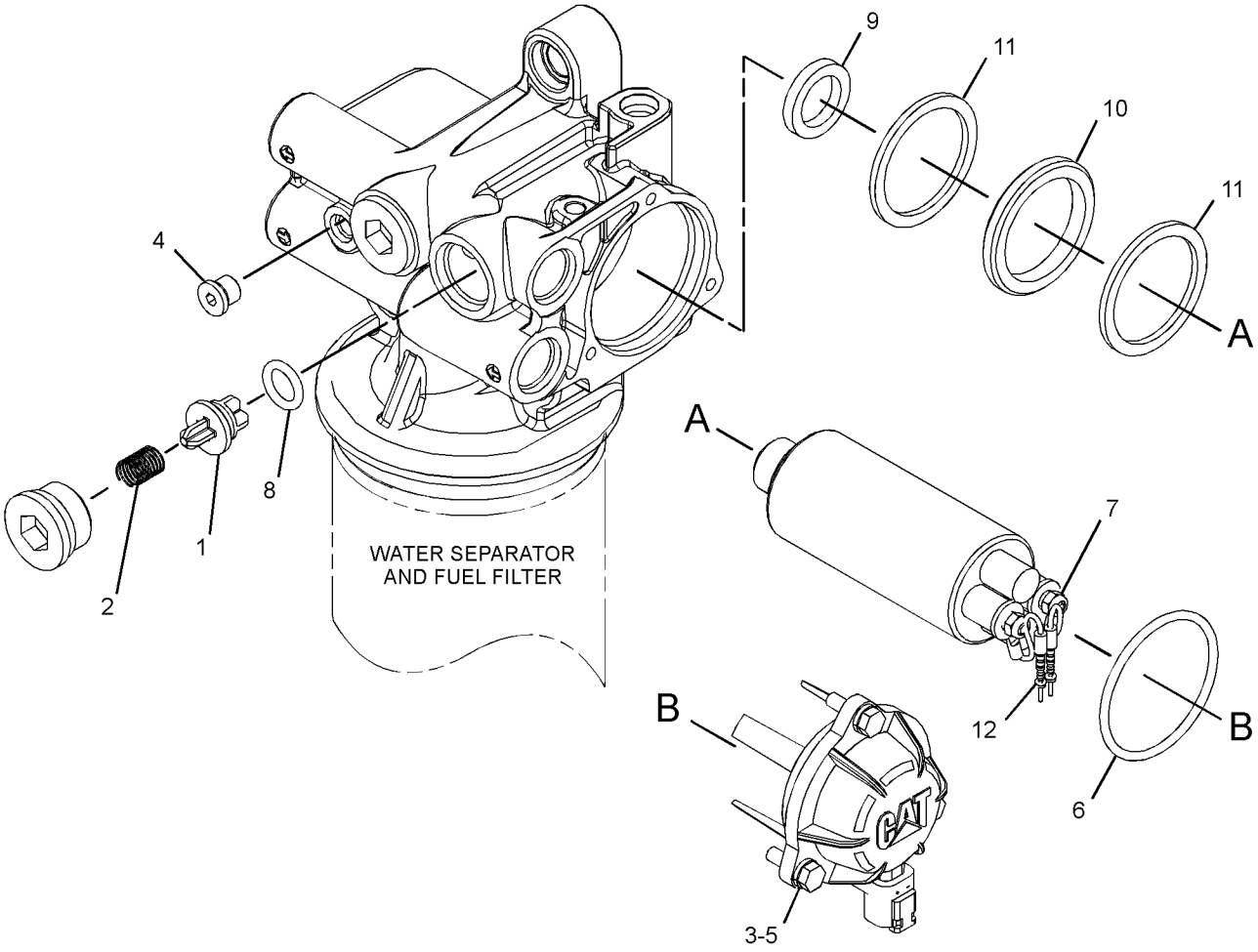

GRÁFICO 1 <FIM> g03878100

390-6840 GRUPO DA BOMBA-COMBUSTÍVEL E FILTRO PRIMÁRIOS (PUMP GP-FUEL PRM & PRIM FILTER)

S/N: FRS1-UP

NÚMEROE DE 365-0289 GRUPO DE TUBULAÇÕES DE COMBUSTÍVEL

SMCS-1258, 1260 **i05457974**

NOTA	REF. NÃO	GRÁFICO REF.	NÚMERO DA PEÇA	QTY	NOME DA PEÇA 1 2 3 4 5 6 (NÍVEL DO PRODUTO)	CONSULTE PÁGINA
Y	1	1	**390-4679**	1	GRUPO DA BOMBA DE ESCORVA DO COMBUSTÍVEL (PUMP GP-FUEL PRIMING)	158
	2	1	**438-5386**	1	CONJUNTO DE FILTRO SEPARADOR DE ÁGUA E COMBUSTÍVEL (ULTRA ALTA EFICIÊNCIA) (FILTER AS-WATER SEP & FUEL (ULTRA HIGH EFFICIENCY))	

Y - ILUSTRAÇÃO INDIVIDUAL

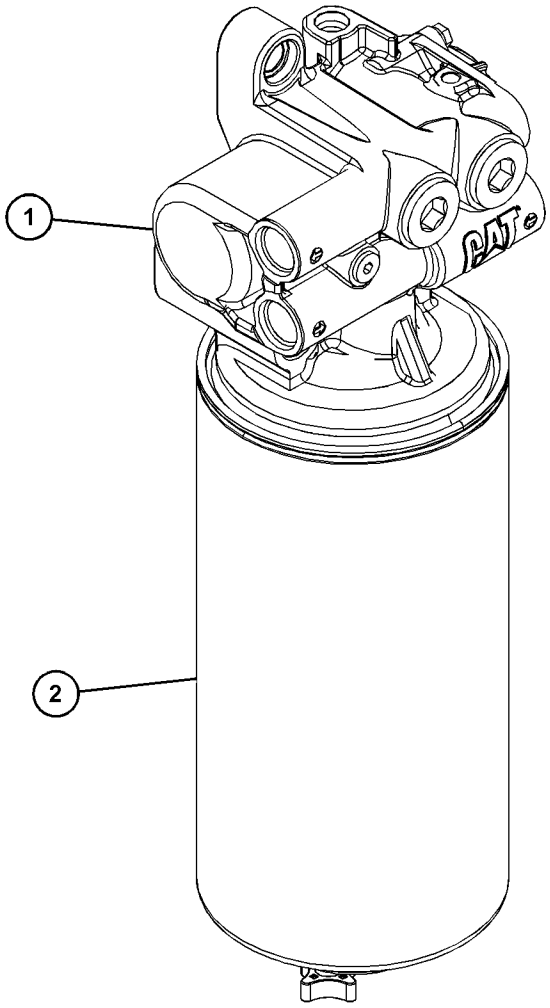

GRÁFICO 1 <FIM> g03454786

344-9102 GRUPO DE GALERIA DE DISTRIBUIÇÃO DE COMBUSTÍVEL (RAIL GP-FUEL)

S/N: WYE1-UP
ALTA PRESSÃO
NÚMEROE DE 434-5135 ARRANJO DO NÚCLEO DO MOTOR

SMCS-1288 **i05349711**

NOTA	REF. NÃO	GRÁFICO REF.	NÚMERO DA PEÇA	QTY	NOME DA PEÇA 1 2 3 4 5 6 (NÍVEL DO PRODUTO)	CONSULTE PÁGINA
M	1	1	**131-0353**	3	PRISIONEIRO (M8X1,25X82,75-MM) (STUD (M8X1.25X82.75-MM))	
	2	1	**325-9550**	2	PRISIONEIRO (M8X1,25X57 MM) (STUD (M8X1.25X57-MM))	
	3	1	**325-9551**	1	PRISIONEIRO (M8X1,25X66,5 MM) (STUD (M8X1.25X66.5-MM))	
	4	1	**423-4359**	3	GRUPO DE TUBULAÇÕES-COMBUSTÍVEL (TUBE AS-FUEL)	
J	5	1	**423-4360**	2	GRUPO DE TUBULAÇÕES-COMBUSTÍVEL (TUBE AS-FUEL)	
JLN	6	1	**343-7460**	8	CONJUNTO DE ABRAÇADEIRA (CLAMP AS)	
L	7	1	*423-4358*	1	GRUPO DE TUBULAÇÕES-COMBUSTÍVEL (TUBE AS-FUEL)	
N	8	1	*371-2256*	1	GRUPO DE TUBULAÇÕES-COMBUSTÍVEL (TUBE AS-FUEL)	
CY	9	1	**422-8408**	1	GRUPO DE GALERIA DE DISTRIBUIÇÃO DE COMBUSTÍVEL (RAIL GP-FUEL)	162
M	10	1	**6V-8225**	3	PORCA (ROSCA M6X1) (NUT (M6X1-THD))	
M	11	1	**8T-0640**	1	PARAFUSO (M6X1X30 MM) (BOLT (M6X1X30-MM))	
	12	1	**9M-1974**	3	ARRUELA DURA (8,8X16X2 MM DE ESPESSURA) (WASHER-HARD (8.8X16X2-MM THK))	
	13	1	**9X-8267**	4	ARRUELA (6,6X12X2 MM DE ESPESSURA) (WASHER (6.6X12X2-MM THK))	
					JOGO(S) DE REPARO DISPONÍVEL(ÍVEIS):	
J			**428-6098**	2	KIT DE TUBULAÇÕES DE COMBUSTÍVEL (KIT-FUEL LINES)	
L			**428-6097**	1	KIT DE TUBULAÇÕES DE COMBUSTÍVEL (KIT-FUEL LINES)	
N			**428-6096**	1	KIT DE TUBULAÇÕES DE COMBUSTÍVEL (KIT-FUEL LINES)	
					(EACH KIT INCLUDES 2 CLAMP ASSEMBLIES)	

C - ALTERAR DO TIPO ANTERIOR
J - KIT MARKED J SERVICES PART(S) MARKED J
L - KIT MARKED L SERVICES PART(S) MARKED L
M - PEÇA MÉTRICA
N - KIT MARKED N SERVICES PART(S) MARKED N
Y - ILUSTRAÇÃO INDIVIDUAL

344-9102 GRUPO DE GALERIA DE DISTRIBUIÇÃO DE COMBUSTÍVEL (RAIL GP-FUEL) (continuação) **i05349711**

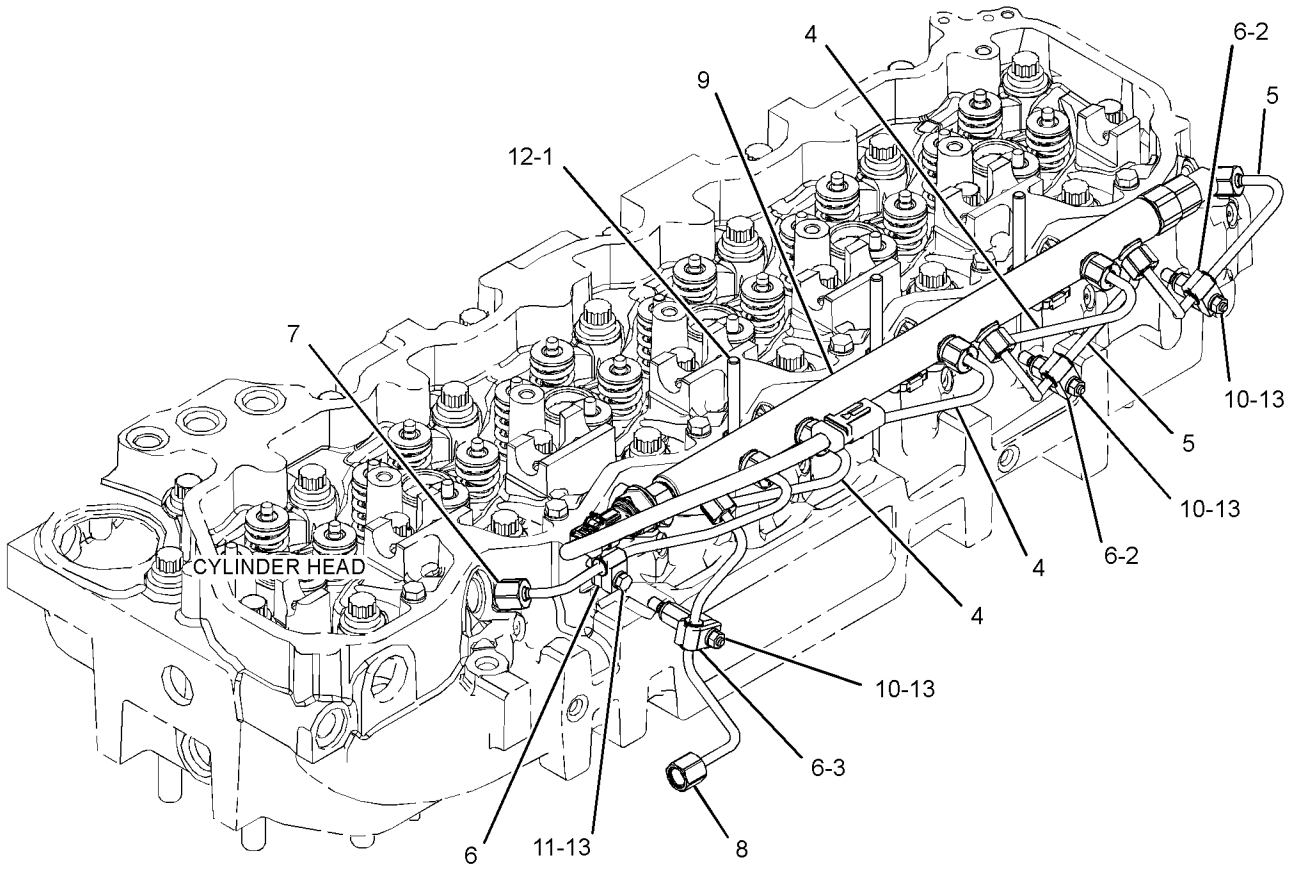

GRÁFICO 1 <FIM> g02150074

422-8408 GRUPO DE GALERIA DE DISTRIBUIÇÃO DE COMBUSTÍVEL (RAIL GP-FUEL)

S/N: WYE1-UP

NÚMEROE DE 344-9102 GRUPO DE GALERIA DE DISTRIBUIÇÃO DE COMBUSTÍVEL

SMCS-1288 **i06252466**

NOTA	REF. NÃO	GRÁFICO REF.	NÚMERO DA PEÇA	QTY	NOME DA PEÇA 1 2 3 4 5 6 (NÍVEL DO PRODUTO)	CONSULTE PÁGINA
	1	1	**262-5469**	1	ADAPTADOR DE SENSOR (ADAPTER-SENSOR)	
Y	2	1	**293-5340**	1	GRUPO DE SENSORES-PRESSÃO (SENSOR GP-PRESSURE)	254
	3	1	**415-4991**	1	CONJUNTO DE VÁLVULA DE ALÍVIO (VALVE AS-RELIEF)	

Y - ILUSTRAÇÃO INDIVIDUAL

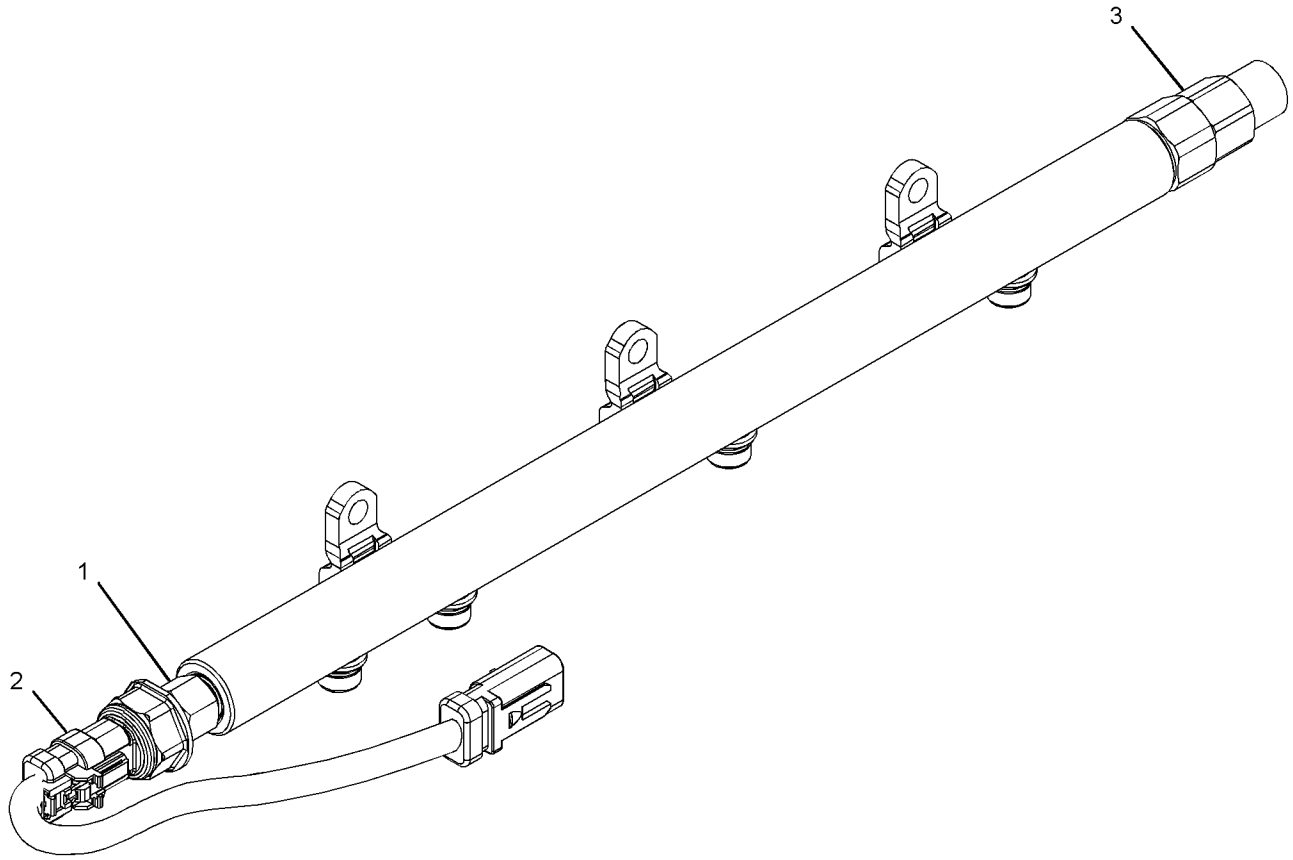

GRÁFICO 1 <FIM> g02253953

436-2361 GRUPO DE TANQUE DE COMBUSTÍVEL E FIXAÇÃO (TANK & MTG GP-FUEL)

S/N: FRS1-UP

NÚMEROE DE 456-6632 ARRANJO DE CHASSI

SMCS-1273 **i06608527**

NOTA	REF. NÃO	GRÁFICO REF.	NÚMERO DA PEÇA	QTY	NOME DA PEÇA 1 2 3 4 5 6 (NÍVEL DO PRODUTO)	CONSULTE PÁGINA
	1	1	**187-7331**	4	MONTAGEM-BORRACHA (MOUNT-RUBBER)	
Y	2	1	*436-2360*	1	GRUPO DO TANQUE DE COMBUSTÍVEL (TANK GP-FUEL)	164
	3	1	**151-5520**	4	ARRUELA (17X56X5 MM DE ESPESSURA) (WASHER (17X56X5-MM THK))	
	4	1	**4F-6464**	2	ARRUELA DURA (26,2X60,3X5 MM DE ESPESSURA) (WASHER-HARD (26.2X60.3X5-MM THK))	
M	5	1	**7X-2454**	1	PARAFUSO (M24X3X110 MM) (BOLT (M24X3X110-MM))	
M	6	1	**7X-2554**	2	PARAFUSO (M16X2X70 MM) (BOLT (M16X2X70-MM))	
	7	1	**9X-8257**	2	ARRUELA (17,5X30X3,5 MM DE ESPESSURA) (WASHER (17.5X30X3.5-MM THK))	

M - PEÇA MÉTRICA
Y - ILUSTRAÇÃO INDIVIDUAL

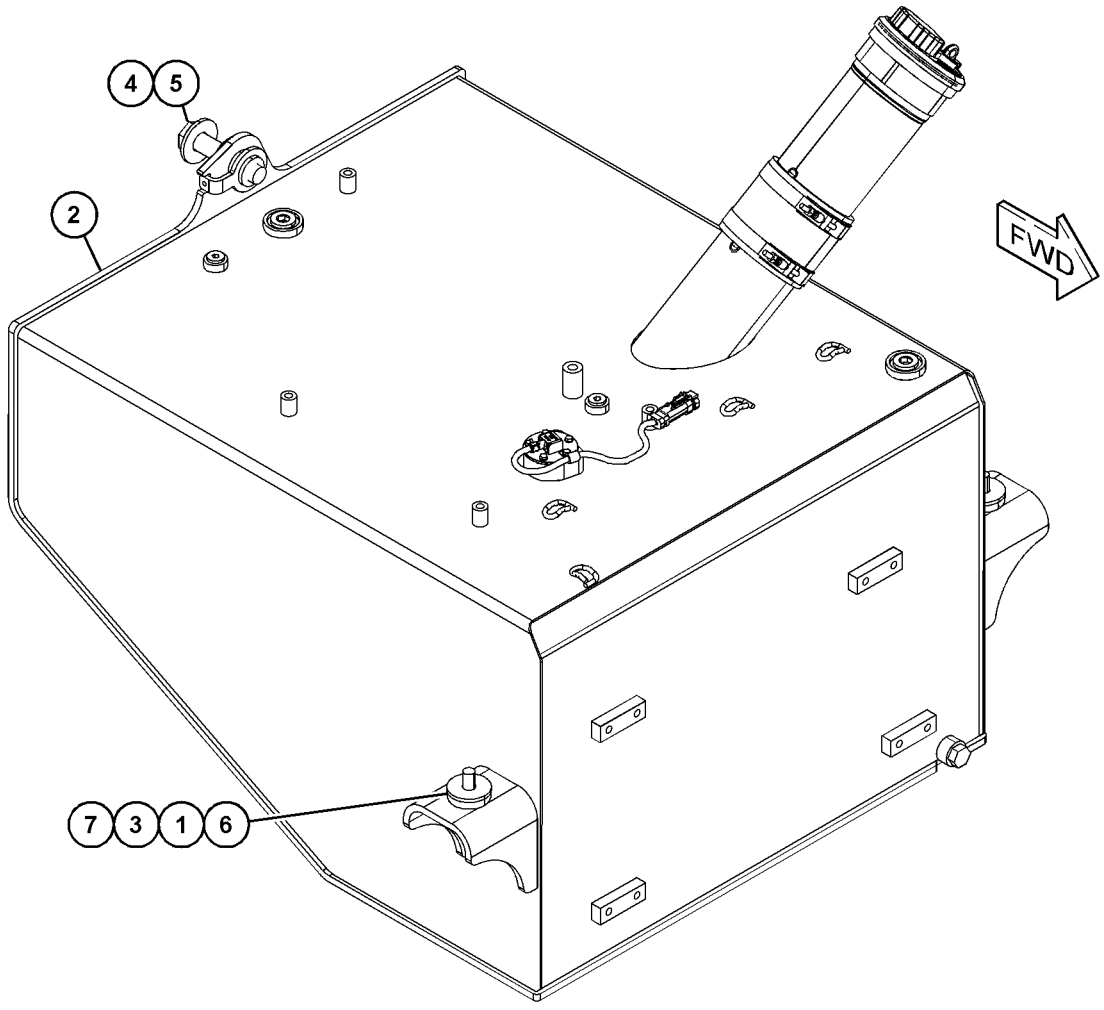

GRÁFICO 1 <FIM> g06018429

436-2360 GRUPO DO TANQUE DE COMBUSTÍVEL (TANK GP-FUEL)

S/N: FRS1-UP

337 L (89,1 GAL EUA)

NÚMEROE DE 436-2361 GRUPO DE TANQUE DE COMBUSTÍVEL E FIXAÇÃO

SMCS-1273 **i06609111**

NOTA	REF. NÃO	GRÁFICO REF.	NÚMERO DA PEÇA	QTY	NOME DA PEÇA 1 2 3 4 5 6 (NÍVEL DO PRODUTO)	CONSULTE PÁGINA
	1	1	**304-6792**	1	BUJÃO (PLUG)	
	2	1	**363-4123**	1	JUNTA (GASKET)	
Y	3	1	*419-4936*	1	GRUPO DA TAMPA-BOCAL DE ENCHIMENTO DE COMBUSTÍVEL (CAP GP-FUEL FILLER)	138
	4	1	**433-6560**	1	CONJUNTO DE SUPORTE (BRACKET AS)	
	5	1	**433-6564**	1	CONJUNTO DE TANQUE DE COMBUSTÍVEL (TANK AS-FUEL)	
	6	1	**457-0034**	1	GRUPO DO EMISSOR DE NÍVEL DO COMBUSTÍVEL (SENDER AS-FUEL LEVEL)	
		1	**8T-8737**	1	BUJÃO DE RETENTOR (PLUG-SEAL)	
		1	**9X-3401**	2	PINO DE CONECTOR (CALIBRE 16 A 18) (PIN-CONNECTOR (16-GA TO 18-GA))	
		1	**230-4014**	1	CONNECTOR DO CONJUNTO DE TOMADA (3 PINOS) (RECEPTACLE AS-CONNECTOR (3-PIN))	
	7	1	*148-8409*	2	CONJUNTO DE BUJÃO (PLUG AS)	
					(EACH INCLUDES)	
		1	**3D-2824**	1	ANEL RETENTOR EM O (SEAL-O-RING)	
		1	**9S-8008**	1	BUJÃO (1/1-16-12 DE ESPESSURA) (PLUG (1-1/16-12-THD))	
	8	1	**228-5009**	1	GRAMPO (CLIP)	
	9	1	**2M-9780**	1	ANEL RETENTOR EM O (SEAL-O-RING)	
M	10	1	**7X-7920**	5	PARAFUSO (M5X0,8X14 MM) (BOLT (M5X0.8X14-MM))	
	11	1	**8T-0328**	5	ARRUELA DURA (5,5X10X1 MM DE ESPESSURA) (WASHER-HARD (5.5X10X1-MM THK))	

M - PEÇA MÉTRICA
Y - ILUSTRAÇÃO INDIVIDUAL

436-2360 GRUPO DO TANQUE DE COMBUSTÍVEL (TANK GP-FUEL) (continuação) **i06609111**

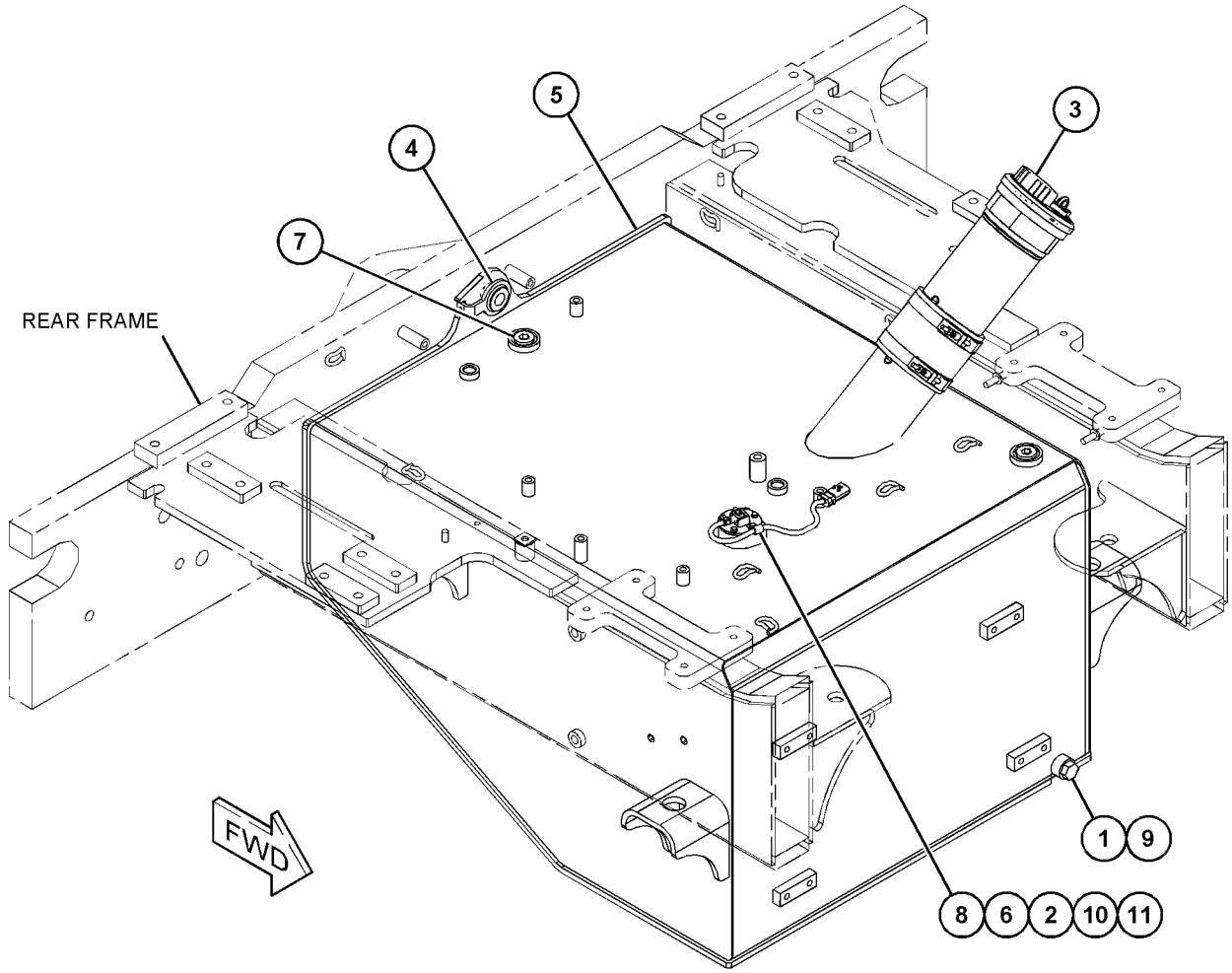

GRÁFICO 1 <FIM> g06018112

327-0376 GRUPO DE VÁLVULA-VERIFICAÇÃO–COMBUSTÍVEL (VALVE GP-CHECK-COMBUSTÍVEL)

S/N: WYE1-UP

NÚMEROE DE 327-4448 GRUPO DE VÁLVULA-VERIFICAÇÃO

SMCS-1251, 1274

i03958231

NOTA	REF. NÃO	GRÁFICO REF.	NÚMERO DA PEÇA	QTY	NOME DA PEÇA 1 2 3 4 5 6 (NÍVEL DO PRODUTO)	CONSULTE PÁGINA
	1	1	**033-6033**	1	ANEL RETENTOR EM O (SEAL-O-RING)	
	2	1	**6V-6923**	1	ANEL-REFORÇO (RING-BACKUP)	

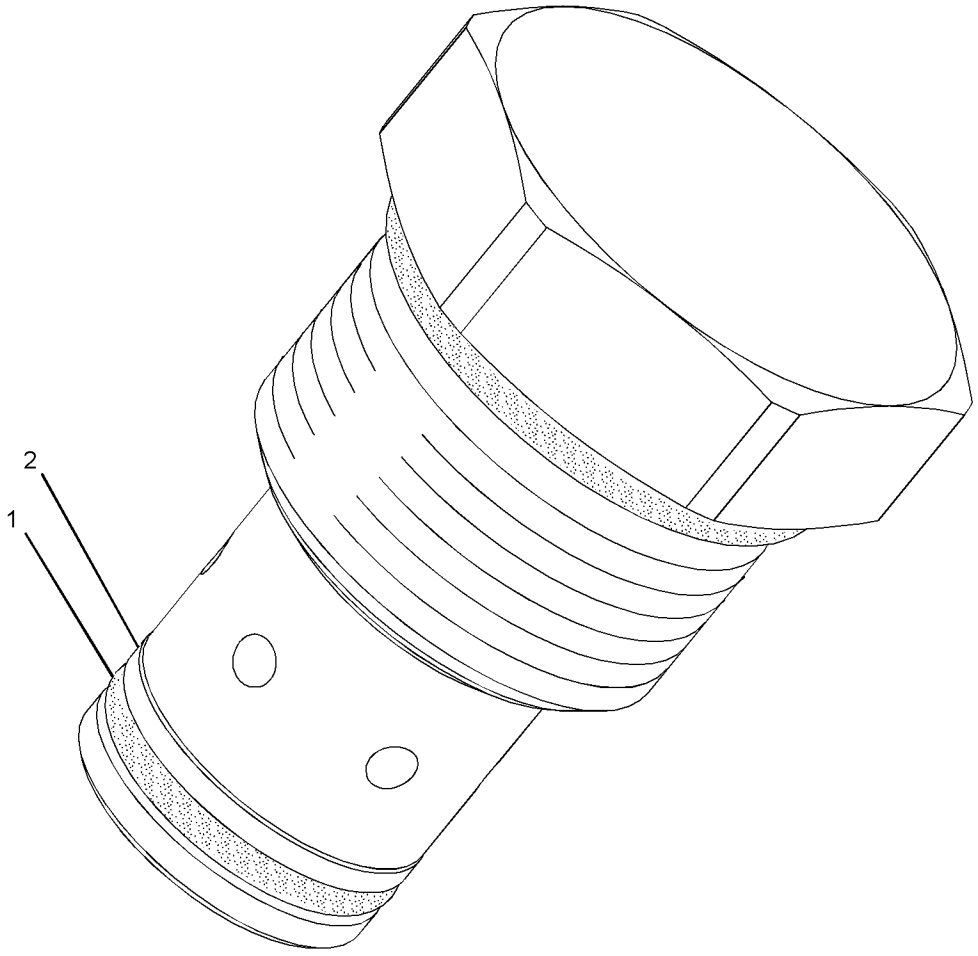

GRÁFICO 1 <FIM> g01294010

327-4448 GRUPO DE VÁLVULA-VERIFICAÇÃO (VALVE GP-CHECK)

S/N: WYE1-UP

REGULADOR DE PRESSÃO DE COMBUSTÍVEL

NÚMEROE DE 331-2758 GRUPO DE TUBULAÇÕES DE COMBUSTÍVEL

SMCS-1251, 1274 **i03958230**

NOTA	REF. NÃO	GRÁFICO REF.	NÚMERO DA PEÇA	QTY	NOME DA PEÇA 1 2 3 4 5 6 (NÍVEL DO PRODUTO)	CONSULTE PÁGINA
Y	1	1	**327-0376**	1	GRUPO DE VÁLVULA-VERIFICAÇÃO (COMBUSTÍVEL) (VALVE GP-CHECK (FUEL))	166
	2	1	**033-6027**	1	ANEL RETENTOR EM O (SEAL-O-RING)	

Y - ILUSTRAÇÃO INDIVIDUAL

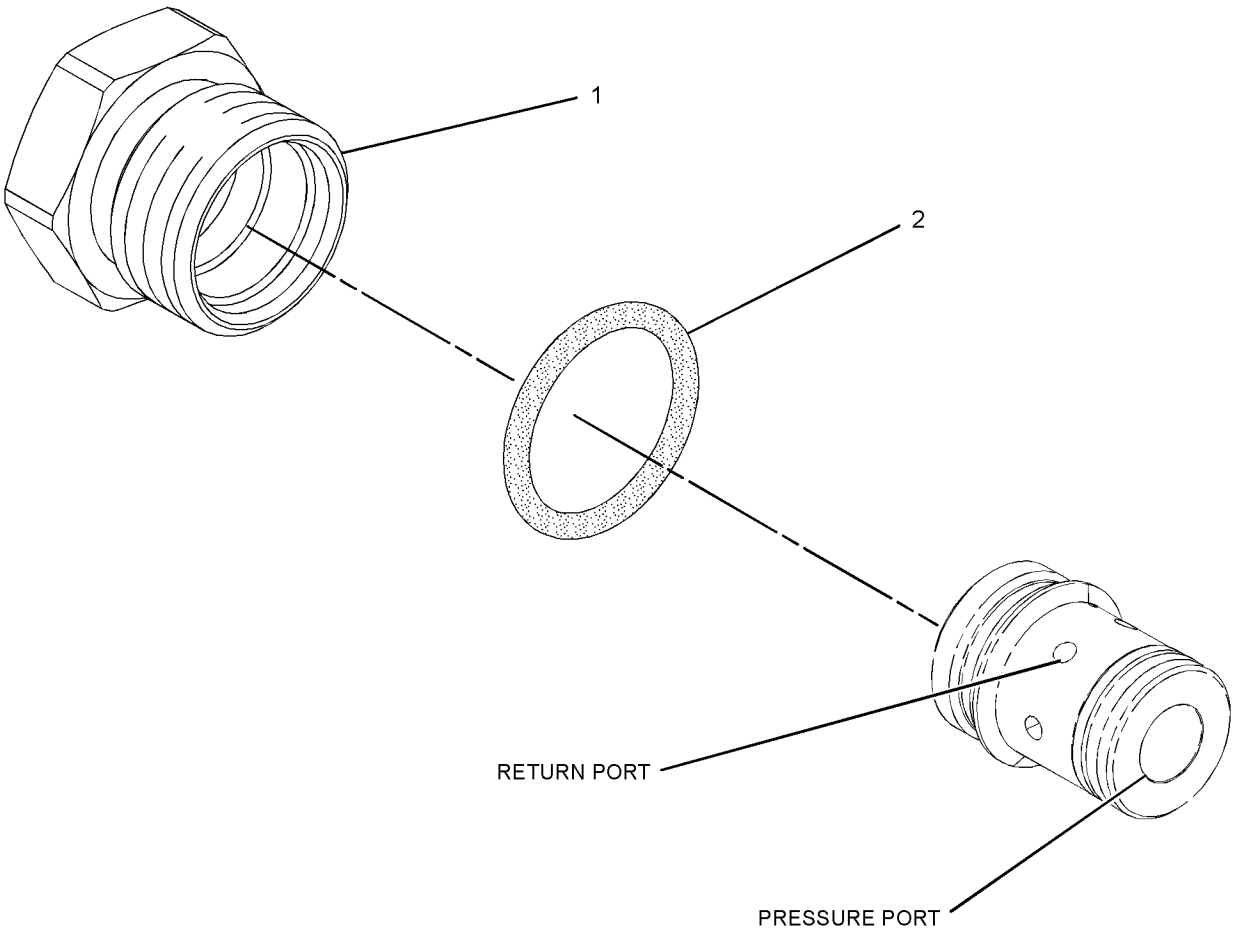

GRÁFICO 1 <FIM> g01295058

421-5682 GRUPO DE VÁLVULA-VERIFICAÇÃO (VALVE GP-CHECK)

S/N: WYE1-UP

NÚMEROE DE 425-9089 GRUPO DE LINHAS-FILTRO DE COMBUSTÍVEL

SMCS-1251, 1274

i05683509

NOTA	REF. NÃO	GRÁFICO REF.	NÚMERO DA PEÇA	QTY	NOME DA PEÇA 1 2 3 4 5 6 (NÍVEL DO PRODUTO)	CONSULTE PÁGINA
	1	1	**421-5683**	1	VÁLVULA DE RETENÇÃO (VALVE-CHECK)	
	2	1	**228-7090**	1	ANEL RETENTOR EM O (SEAL-O-RING)	
	3	1	**238-5080**	1	ANEL RETENTOR EM O (SEAL-O-RING)	

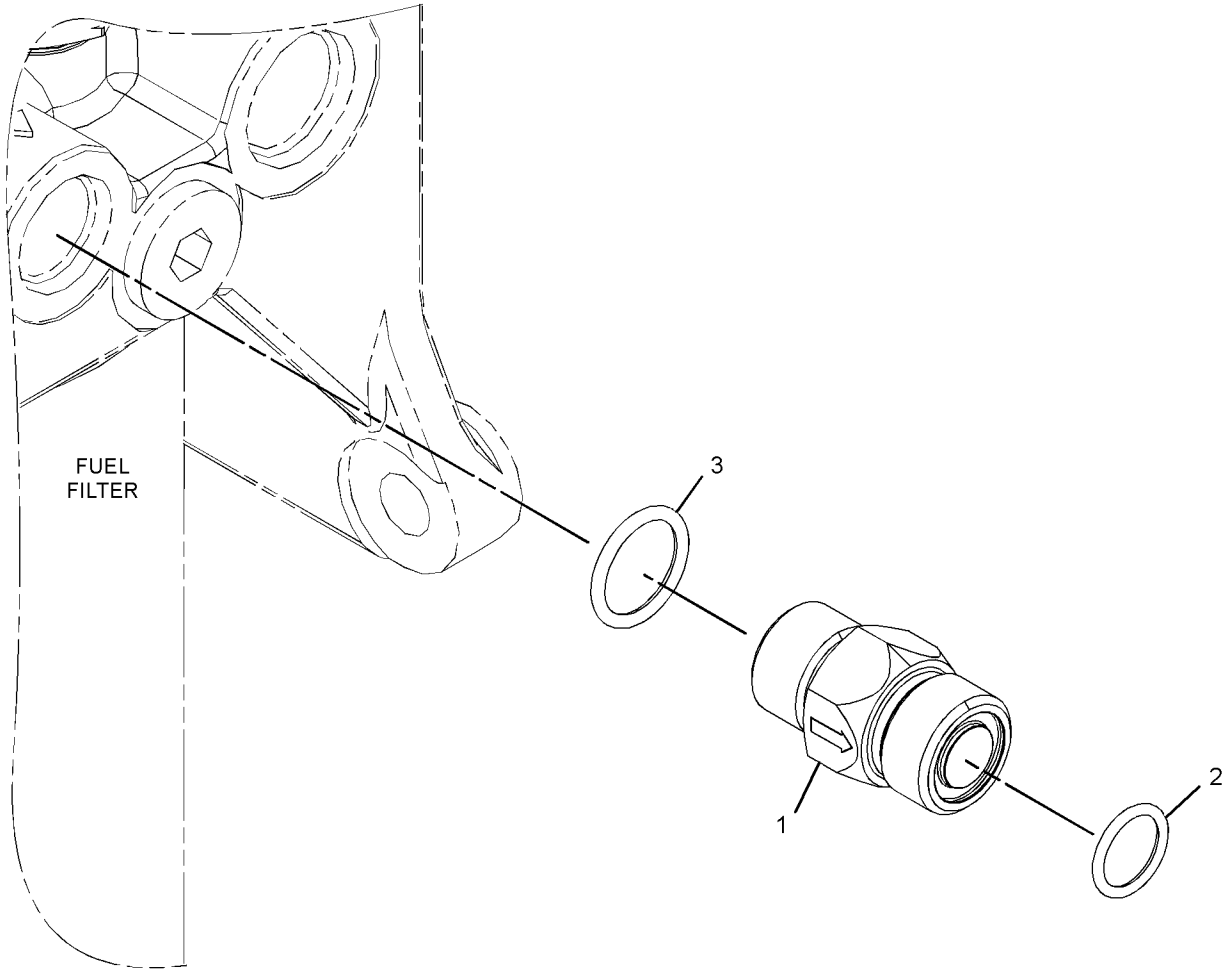

GRÁFICO 1 <FIM> g03566581

132-1829 GRUPO DE ALARME (ALARM GP)

S/N: FRS1-UP

NÚMEROE DE 454-8018 GRUPO DE FIAÇÃO-CABINE

SMCS-7400, 7402, 7407 **i06136688**

NOTA	REF. NÃO	GRÁFICO REF.	NÚMERO DA PEÇA	QTY	NOME DA PEÇA 1 2 3 4 5 6 (NÍVEL DO PRODUTO)	CONSULTE PÁGINA
	1	1	**102-8802**	1	KIT DE TOMADA (2 PINOS) (KIT-RECEPTACLE (2-PIN))	
					(INCLUDES RECEPTACLE AS & WEDGE)	
	2	1	**186-3735**	2	PINO DE CONECTOR (CALIBRE 16 A 18) (PIN-CONNECTOR (16-GA TO 18-GA))	

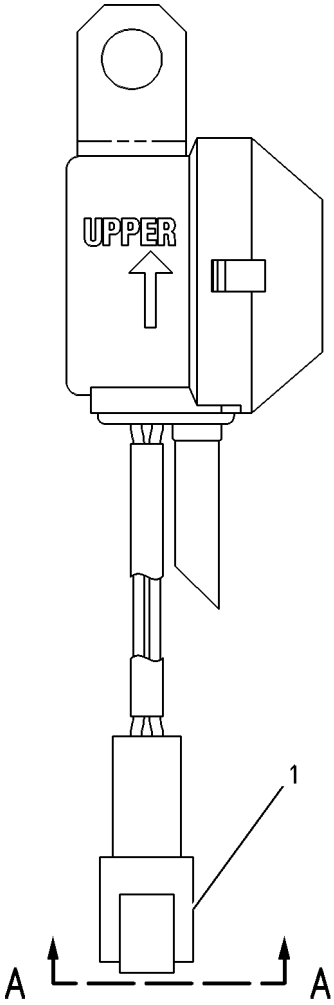

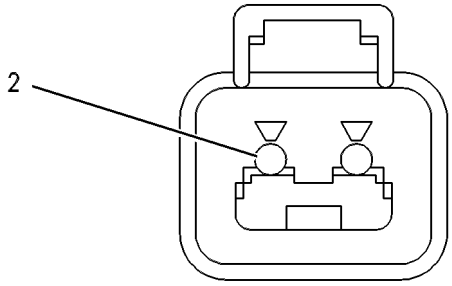

VIEW A-A

GRÁFICO 1 <FIM> g00272185

344-5081 GRUPO DO ALTERNADOR-CARREGAMENTO

(ALTERNATOR GP-CHARGING)*R

S/N: FRS1-UP

24 V, 115 A

NÚMEROE DE 462-5921 GRUPO DO ALTERNADOR-CARREGAMENTO

SMCS-1405 **i06221213**

NOTA	NÚMERO DA PEÇA	QTY	NOME DA PEÇA 1 2 3 4 5 6 (NÍVEL DO PRODUTO)	CONSULTE PÁGINA
			(NO SERVICED PARTS)	

<FIM>

462-5921 GRUPO DO ALTERNADOR-CARREGAMENTO (ALTERNATOR GP-CHARGING)

S/N: FRS1-UP

24 V, 115 A

NÚMEROE DE 455-7505 ARRANJO DE INSTALAÇÃO-MOTOR

SMCS-1405 **i06648784**

NOTA	REF. NÃO	GRÁFICO REF.	NÚMERO DA PEÇA	QTY	NOME DA PEÇA 1 2 3 4 5 6 (NÍVEL DO PRODUTO)	CONSULTE PÁGINA
	1	1	**124-3019**	1	CONJUNTO DE SUPORTE (BRACKET AS)	
YR	2	1	**344-5081**	1	GRUPO DO ALTERNADOR-CARREGAMENTO (24 V, 115 A) (ALTERNATOR GP-CHARGING (24-VOLT, 115-AMPERE))	170
	3	1	**418-4587**	1	POLIA (8 ESTRIAS) (PULLEY (8-GROOVE))	
	4	1	**332-0013**	1	GRAMPO (CLIP)	
	5	1	**8T-4121**	4	ARRUELA DURA (11X21X2,5 MM DE ESPESSURA) (WASHER-HARD (11X21X2.5-MM THK))	
M	6	1	**8T-4198**	3	PARAFUSO (M10X1,5X100 MM) (BOLT (M10X1.5X100-MM))	
M	7	1	**8T-6685**	1	PARAFUSO (M10X1,5X110 MM) (BOLT (M10X1.5X110-MM))	

M - PEÇA MÉTRICA
R - PEÇA REMANUFATURADA PODE ESTAR DISPONÍVEL
Y - ILUSTRAÇÃO INDIVIDUAL

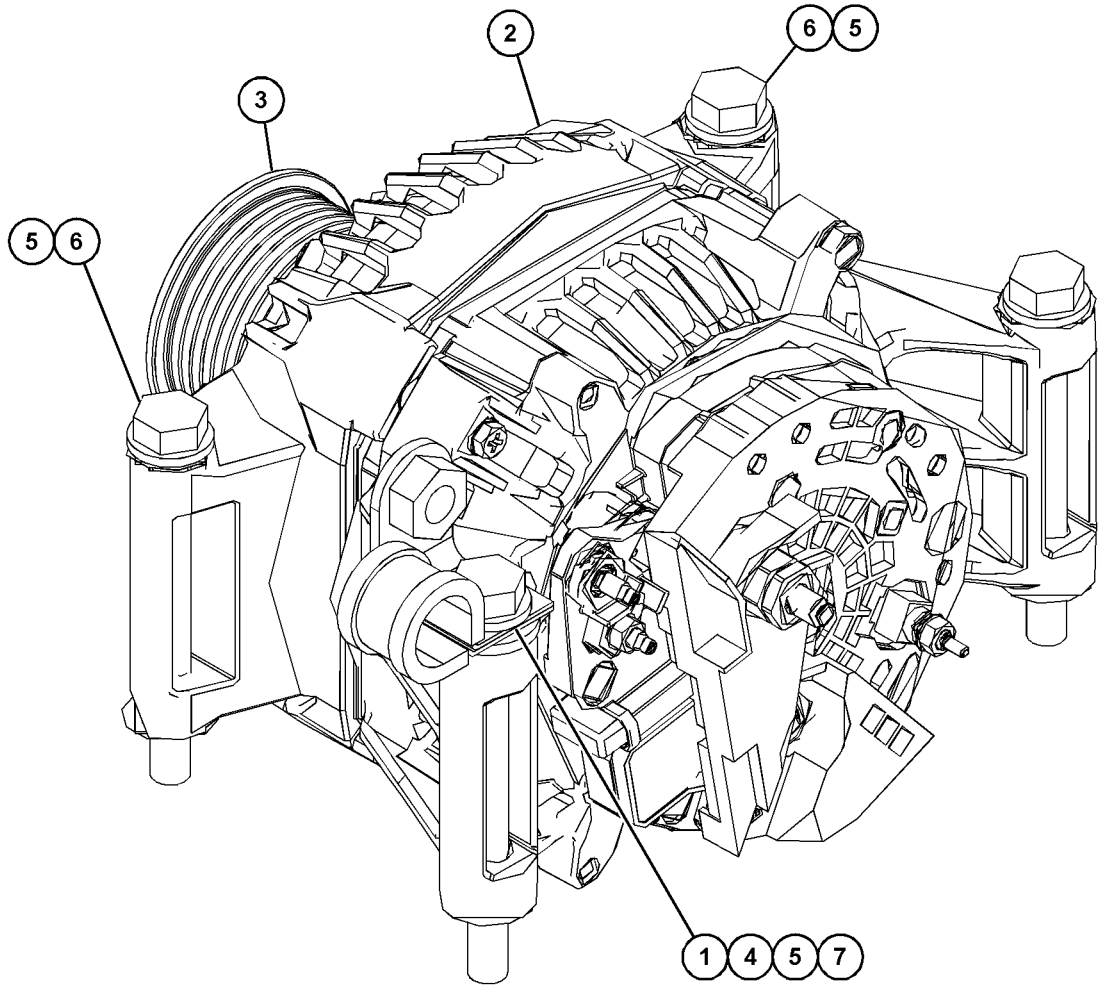

GRÁFICO 1 <FIM> g06057779

456-6591 GRUPO DE BATERIA E FIAÇÃO (BATTERY & WIRING GP)

S/N: FRS1-UP

NÚMEROE DE 464-2464, 464-2465, 498-7612, 498-7613, 498-7614 ARRANJO PARA CLIMAS FRIOS, 464-2463 ARRANJO DE CONFIGURAÇÃO

SMCS-1401, 1402, 1408 **i06632450**

NOTA	REF. NÃO	GRÁFICO REF.	NÚMERO DA PEÇA	QTY	NOME DA PEÇA 1 2 3 4 5 6 (NÍVEL DO PRODUTO)	CONSULTE PÁGINA
	1	3	**3E-8320**	1	PLACA DE INSTRUÇÃO (BATERIA) (PLATE-INSTRUCTION (BATTERY))	
	2	2,3	**3S-2093**	10	CABO TIPO CINTA (STRAP-CABLE)	
	3	2	**4E-2289**	1	CONJUNTO DE CANTONEIRA (ANGLE AS)	
Y	4	3	**7N-0718**	1	GRUPO DE INTERRUPTORES DE DESCONEXÃO (BATERIA) (SWITCH GP-DISCONNECT (BATTERY))	268
	5	3	**8S-2634**	1	CONJUNTO DA TAMPA (COVER AS)	
	6	2	**8V-0622**	1	CONJUNTO DE CABO DE BATERIAL (CABLE AS-BATTERY)	
		2	**9G-0003**	1	CONJUNTO DE TAMPA DE TERMINAL (PRETO) (COVER AS-TERMINAL (BLACK))	
A		2	**8L-8413**	1	CABO TIPO CINTA (STRAP-CABLE)	
		2	**9G-0004**	1	CONJUNTO DE TAMPA DE TERMINAL (VERMELHO) (COVER AS-TERMINAL (RED))	
A		2	**8L-8413**	1	CABO TIPO CINTA (STRAP-CABLE)	
		2	**8C-5917**	1	CONJUNTO DE TERMINAL DE BATERIA (POSITIVO) (TERMINAL AS-BATTERY (POSITIVE))	
		2	**1M-6119**	1	PARAFUSO (5/16-18X1,375 POL) (BOLT (5/16-18X1.375-IN))	
		2	**1M-6120**	1	PORCA (5/16-18 DE ROSCA) (NUT (5/16-18-THD))	
		2	**8T-9757**	1	CONJUNTO DE TERMINAL DE BATERIA (NEGATIVO) (TERMINAL AS-BATTERY (NEGATIVE))	
		2	**1M-6119**	1	PARAFUSO (5/16-18X1,375 POL) (BOLT (5/16-18X1.375-IN))	
		2	**1M-6120**	1	PORCA (5/16-18 DE ROSCA) (NUT (5/16-18-THD))	
E		2	**159-8049**		CABO (CALIBRE 00, VERMELHO) (16 CM) (CABLE (00-GA, RED) (16-CM))	
	7	3	**8W-8528**	1	LUVA (SLEEVE)	
	8	3	**9G-9154**	1	GRAMPO (CLIP)	
	9	2	**091-0081**	1	ESPAÇADOR (10,5X20X10 MM DE ESPESSURA) (SPACER (10.5X20X10-MM THK))	
	10	2	**124-3019**	2	CONJUNTO DE SUPORTE (BRACKET AS)	
	11	2	**140-0860**	1	CONJUNTO DE CABO TERRA (STRAP AS-GROUND)	
	12	2	**153-5710**	2	GRUPO DA BATERIA (12 V, SEM NECESSIDADE DE MANUTENÇÃO, MOLHADA) (BATTERY GP (12-VOLT, MAINTENANCE FREE, WET))	
					(EACH INCLUDES)	
		2	**123-1373**	6	CONJUNTO DA TAMPA-ENCHIMENTO (7/8-9 DE ROSCA) (CAP AS-FILLER (7/8-9-THD))	
M		2	**461-5232**	6	CONJUNTO DA TAMPA-ENCHIMENTO (M18X2 MM) (CAP AS-FILLER (M18X2-MM))	
	13	2	**153-6281**	1	PRENDEDOR DA BATERIA (HOLD-DOWN-BATTERY)	
	14	3	**171-2206**	1	CONJUNTO DE DISJUNTOR (50 AMPÈRES) (MOTOR DE PARTIDA) (CIRCUIT BREAKER AS (50-AMPERE) (STARTER))	
		3	**1H-3244**	2	ARRUELA DE PRESSÃO (LOCKWASHER)	
		3	**4E-5724**	2	ARRUELA (7X12X1 MM DE ESPESSURA) (WASHER (7X12X1-MM THK))	

456-6591 GRUPO DE BATERIA E FIAÇÃO (BATTERY & WIRING GP) (continuação) **i06632450**

NOTA	REF. NÃO	GRÁFICO REF.	NÚMERO DA PEÇA	QTY	NOME DA PEÇA 1 2 3 4 5 6 (NÍVEL DO PRODUTO)	CONSULTE PÁGINA
		3	**8T-0122**	2	PORCA REGULAR (1/4-28 DE ROSCA) (NUT-FULL (1/4-28-THD))	
	15	3	**171-2215**	1	CONJUNTO DE DISJUNTOR (150 AMPÈRES) (PRINCIPAL) (CIRCUIT BREAKER AS (150-AMPERE) (MAIN))	
		3	**1H-3244**	2	ARRUELA DE PRESSÃO (LOCKWASHER)	
		3	**4E-5724**	2	ARRUELA (7X12X1 MM DE ESPESSURA) (WASHER (7X12X1-MM THK))	
		3	**8T-0122**	2	PORCA REGULAR (1/4-28 DE ROSCA) (NUT-FULL (1/4-28-THD))	
	16	2	**183-1025**	1	CONJUNTO DA TIRA (STRAP AS)	
	17	2	**192-5017**	1	CONJUNTO DE SUPORTE (BRACKET AS)	
	18	3	**230-9174**	1	CONJUNTO DE DISJUNTOR (15 AMPERE) (ECM DA TRANSMISSÃO) (CIRCUIT BREAKER AS (15-AMPERE) (TRANSMISSION ECM))	
		3	**6V-8378**	2	PORCA (ROSCA 10-32) (NUT (10-32-THD))	
		3	**8F-1434**	2	ARRUELA DE PRESSÃO (LOCKWASHER)	
		3	**8T-0328**	2	ARRUELA DURA (5,5X10X1 MM DE ESPESSURA) (WASHER-HARD (5.5X10X1-MM THK))	
	19	2	**275-1442**	1	GRAMPO (LINGUETA) (CLIP (TAB))	
	20	2	**275-1443**	1	GRAMPO (RANHURA) (CLIP (SLOT))	
	21	2	**337-4859**	1	ESPAÇADOR (9X16X38 MM DE ESPESSURA) (SPACER (9X16X38-MM THK))	
	22	3	**342-9671**	1	CONJUNTO DE TOMADA DE PARTIDA AUXILIAR (RECEPTACLE AS-AUXILIARY START)	
	23	2	**347-9210**	1	ESPAÇADOR (11X26X60 MM DE ESPESSURA) (SPACER (11X26X60-MM THK))	
	24	2	**353-7505**	1	CONJUNTO DE SUPORTE (BRACKET AS)	
	25	2	**385-3821**	1	ILHÓ (GROMMET)	
	26	2	**387-9625**	1	CONJUNTO DE CABO DE BATERIAL (CABLE AS-BATTERY)	
		2	**3S-2093**	1	CABO TIPO CINTA (STRAP-CABLE)	
		2	**4D-1248**	1	TERMINAL (PARAFUSO DE 00 GA, 3/8 POL) (TERMINAL (00-GA, 3/8-IN SCREW))	
		2	**7T-9988**	1	CONJUNTO DE TAMPA DE TERMINAL (PRETO) (COVER AS-TERMINAL (BLACK))	
A		2	**8L-8413**	1	CABO TIPO CINTA (STRAP-CABLE)	
		2	**3S-6050**	1	CONJUNTO DE TERMINAL DE BATERIA (NEGATIVO) (TERMINAL AS-BATTERY (NEGATIVE))	
		2	**1M-6119**	1	PARAFUSO (5/16-18X1,375 POL) (BOLT (5/16-18X1.375-IN))	
		2	**1M-6120**	1	PORCA (5/16-18 DE ROSCA) (NUT (5/16-18-THD))	
E		2	**159-8050**		CABO (CALIBRE 00, PRETO) (71 CM) (CABLE (00-GA, BLACK) (71-CM))	
B		2	**1P-0810**		FITA-ELÉTRICA (TAPE-ELECTRICAL)	
	27	1	**387-9626**	1	CONJUNTO DE CABOS POSITIVOS (CABLE AS-POSITIVE)	
		1	**1M-4986**	1	TERMINAL DE ANEL (PARAFUSO DE CALIBRE 0, 1/2 POL) (TERMINAL-RING (0-GA, 1/2-IN SCREW))	
E		1	**135-5009**		TUBO REDUTOR DE CALOR (32 MM DIA) (7 CM) (TUBE-HEAT SHRINK (32-MM DIA) (7-CM))	
E		1	**159-8047**		CABO ELÉTRICO (CALIBRE 0, VERMELHO) (107 CM) (CABLE-ELECTRICAL (0-GA, RED) (107-CM))	
B		1	**1P-0810**		FITA-ELÉTRICA (TAPE-ELECTRICAL)	
		1	**197-6800**	1	TERMINAL DE ANEL (TERMINAL-RING)	
		1	**301-0091**	1	TAMPA DE TERMINAL (VERMELHO) (COVER-TERMINAL (RED))	
	28	2	**387-9628**	1	CONJUNTO DO CABO DE ATERRAMENTO (CABLE AS-GROUND)	

456-6591 GRUPO DE BATERIA E FIAÇÃO (BATTERY & WIRING GP) (continuação) **i06632450**

NOTA	REF. NÃO	GRÁFICO REF.	NÚMERO DA PEÇA	QTY	NOME DA PEÇA 1 2 3 4 5 6 (NÍVEL DO PRODUTO)	CONSULTE PÁGINA
E		2	**135-5009**		TUBO REDUTOR DE CALOR (32 MM DIA) (7 CM) (TUBE-HEAT SHRINK (32-MM DIA) (7-CM))	
E		2	**159-8050**		CABO (CALIBRE 00, PRETO) (37 CM) (CABLE (00-GA, BLACK) (37-CM))	
		2	**299-9092**	1	TAMPA DE TERMINAL (PRETO) (COVER-TERMINAL (BLACK))	
		2	**315-0180**	2	TERMINAL DE ANEL (PARAFUSO DE 00 GA, 3/8 POL) (TERMINAL-RING (00-GA, 3/8-IN SCREW))	
	29	3	**387-9631**	1	TIRA (STRAP)	
	30	3	**389-1351**	1	CONJUNTO DA BARRA CONDUTORA (BUS BAR AS)	
	31	3	**391-0842**	1	BARRA CONDUTORA (BAR-BUS)	
	32	1	**419-1820**	1	CONJUNTO DE CABO (CABLE AS)	
		1	**4D-1248**	1	TERMINAL (PARAFUSO DE 00 GA, 3/8 POL) (TERMINAL (00-GA, 3/8-IN SCREW))	
E		1	**135-5009**		TUBO REDUTOR DE CALOR (32 MM DIA) (4 CM) (TUBE-HEAT SHRINK (32-MM DIA) (4-CM))	
E		1	**159-8050**		CABO (CALIBRE 00, PRETO) (130 CM) (CABLE (00-GA, BLACK) (130-CM))	
B		1	**1P-0810**		FITA-ELÉTRICA (TAPE-ELECTRICAL)	
		1	**276-7278**	1	TERMINAL DE ANEL (TERMINAL-RING)	
	33	3	**450-9946**	1	DECALQUE DE IDENTIFICAÇÃO (DISJUNTOR) (FILM-IDENTIFICATION (CIRCUIT BREAKER))	
	34	2	**457-5590**	1	CONJUNTO DE CABO (CABLE AS)	
		2	**3S-2093**	1	CABO TIPO CINTA (STRAP-CABLE)	
		2	**7T-9987**	1	CONJUNTO DE TAMPA DE TERMINAL (VERMELHO) (COVER AS-TERMINAL (RED))	
A		2	**8L-8413**	1	CABO TIPO CINTA (STRAP-CABLE)	
		2	**3S-6049**	1	CONJUNTO DE TERMINAL DE BATERIA (POSITIVO) (TERMINAL AS-BATTERY (POSITIVE))	
		2	**1M-6119**	1	PARAFUSO (5/16-18X1,375 POL) (BOLT (5/16-18X1.375-IN))	
		2	**1M-6120**	1	PORCA (5/16-18 DE ROSCA) (NUT (5/16-18-THD))	
E		2	**159-8049**		CABO (CALIBRE 00, VERMELHO) (97 CM) (CABLE (00-GA, RED) (97-CM))	
B		2	**1P-0810**		FITA-ELÉTRICA (TAPE-ELECTRICAL)	
		2	**311-3475**	1	TERMINAL DE ANEL (TERMINAL-RING)	
	35	1	**457-5592**	1	CONJUNTO DE CABO (CABLE AS)	
E		1	**135-5009**		TUBO REDUTOR DE CALOR (32 MM DIA) (8 CM) (TUBE-HEAT SHRINK (32-MM DIA) (8-CM))	
E		1	**159-8049**		CABO (CALIBRE 00, VERMELHO) (203 CM) (CABLE (00-GA, RED) (203-CM))	
B		1	**1P-0810**		FITA-ELÉTRICA (TAPE-ELECTRICAL)	
		1	**311-3475**	1	TERMINAL DE ANEL (TERMINAL-RING)	
	36	3	**459-4753**	1	DECALQUE DE IDENTIFICAÇÃO (DISJUNTOR) (FILM-IDENTIFICATION (CIRCUIT BREAKER))	
	37	1	**484-5580**	1	CONJUNTO DE CABO (CABLE AS)	
		1	**9R-4286**	1	TERMINAL DE ANEL (PARAFUSO DE 00 GA, 3/8 POL) (TERMINAL-RING (00-GA, 3/8-IN SCREW))	
E		1	**159-8049**		CABO (CALIBRE 00, VERMELHO) (213 CM) (CABLE (00-GA, RED) (213-CM))	
B		1	**1P-0810**		FITA-ELÉTRICA (TAPE-ELECTRICAL)	
		1	**326-4515**	2	LIGAÇÃO DO CABO (TIE-CABLE)	
E		1	**330-4374**		LUVA (40 CM) (SLEEVE (40-CM))	
		1	**368-9752**	1	PROTETOR (BOOT)	
	38	2	**108-2949**	2	HASTE (ROD)	
M	39	2	**131-0353**	1	PRISIONEIRO (M8X1,25X82,75-MM) (STUD (M8X1.25X82.75-MM))	

456-6591 GRUPO DE BATERIA E FIAÇÃO (BATTERY & WIRING GP) (continuação) **i06632450**

NOTA	REF. NÃO	GRÁFICO REF.	NÚMERO DA PEÇA	QTY	NOME DA PEÇA 1 2 3 4 5 6 (NÍVEL DO PRODUTO)	CONSULTE PÁGINA
	40	2	**133-6934**	2	ESPAÇADOR (11X20X25 MM DE ESPESSURA) (SPACER (11X20X25-MM THK))	
	41	2	**145-3405**	1	ESPAÇADOR (10,3X16,7X8 MM DE ESPESSURA) (SPACER (10.3X16.7X8-MM THK))	
	42	2,3	**221-3525**	18	ILHÓ (GROMMET)	
	43	2,3	**2V-1771**	4	ILHÓ (GROMMET)	
	44	2	**326-4516**	1	LIGAÇÃO DO CABO (TIE-CABLE)	
	45	2	**332-0013**	1	GRAMPO (CLIP)	
M	46	2,3	**344-5674**	5	PORCA (ROSCA M8X1,25) (NUT (M8X1.25-THD))	
M	47	2	**344-5675**	5	PORCA (ROSCA M10X1,5) (NUT (M10X1.5-THD))	
	48	3	**3E-6754**	1	ILHÓ (GROMMET)	
M	49	3	**3T-0852**	3	CONTRAPORCA (ROSCA M8X1,25) (LOCKNUT (M8X1.25-THD))	
	50	3	**3V-4791**	3	ILHÓ (GROMMET)	
	51	3	**4L-3641**	1	GRAMPO (CLIP)	
	52	2,3	**4S-1962**	5	GRAMPO (CLIP)	
	53	2,3	**5P-4116**	8	ARRUELA DURA (8,8X20,5X2 MM DE ESPESSURA) (WASHER-HARD (8.8X20.5X2-MM THK))	
	54	2	**6D-4246**	1	GRAMPO (CLIP)	
	55	2	**6V-0292**	2	BUJÃO (PLUG)	
	56	2	**7T-9988**	1	CONJUNTO DE TAMPA DE TERMINAL (PRETO) (COVER AS-TERMINAL (BLACK))	
A		2	**8L-8413**	1	CABO TIPO CINTA (STRAP-CABLE)	
	57	3	**7U-4891**	4	PARAFUSO (10-32X1 POL) (SCREW (10-32X1-IN))	
	58	3	**7U-4892**	2	PARAFUSO (8-32X0,75 POL) (SCREW (8-32X0.75-IN))	
M	59	2	**7X-7729**	2	ARRUELA (11X25X3 MM DE ESPESSURA) (WASHER (11X25X3-MM THK))	
	60	3	**8S-0948**	1	GRAMPO (CLIP)	
M	61	2	**8T-0389**	2	CONTRAPORCA (ROSCA M10X1,5) (LOCKNUT (M10X1.5-THD))	
	62	2	**8T-1887**	2	GRAMPO (RANHURA) (CLIP (SLOT))	
	63	2	**8T-1888**	2	GRAMPO (LINGUETA) (CLIP (TAB))	
	64	2,3	**8T-1889**	12	GRAMPO (RANHURA) (CLIP (SLOT))	
	65	2,3	**8T-1890**	12	GRAMPO (LINGUETA) (CLIP (TAB))	
	66	2,3	**8T-4121**	29	ARRUELA DURA (11X21X2,5 MM DE ESPESSURA) (WASHER-HARD (11X21X2.5-MM THK))	
M	67	2,3	**8T-4136**	15	PARAFUSO (M10X1,5X25 MM) (BOLT (M10X1.5X25-MM))	
M	68	2,3	**8T-4137**	5	PARAFUSO (M10X1,5X20 MM) (BOLT (M10X1.5X20-MM))	
M	69	2	**8T-4177**	1	PARAFUSO (M8X1,25X90 MM) (BOLT (M8X1.25X90-MM))	
M	70	2,3	**8T-4185**	2	PARAFUSO (M10X1,5X50 MM) (BOLT (M10X1.5X50-MM))	
M	71	2	**8T-4186**	1	PARAFUSO (M10X1,5X40 MM) (BOLT (M10X1.5X40-MM))	
M	72	2,3	**8T-4189**	2	PARAFUSO (M8X1,25X20 MM) (BOLT (M8X1.25X20-MM))	
M	73	2	**8T-4195**	3	PARAFUSO (M10X1,5X30 MM) (BOLT (M10X1.5X30-MM))	
	74	3	**8T-4224**	8	ARRUELA DURA (8,8X16X2 MM DE ESPESSURA) (WASHER-HARD (8.8X16X2-MM THK))	
M	75	3	**8T-4908**	4	PARAFUSO (M8X1,25X25 MM) (BOLT (M8X1.25X25-MM))	
M	76	2	**8T-6912**	1	PARAFUSO (M8X1,25X50 MM) (BOLT (M8X1.25X50-MM))	
	77	3	**9D-3769**	2	ILHÓ (GROMMET)	
	78	2	**9X-5632**	1	TAMPA DE TERMINAL (VERMELHO, POS DO LADO DIREITO) (COVER-TERMINAL (RED, RH POS))	

456-6591 GRUPO DE BATERIA E FIAÇÃO (BATTERY & WIRING GP) (continuação) **i06632450**

NOTA	REF. NÃO	GRÁFICO REF.	NÚMERO DA PEÇA	QTY	NOME DA PEÇA 1 2 3 4 5 6 (NÍVEL DO PRODUTO)	CONSULTE PÁGINA

A - NÃO FAZ PARTE DESTE GRUPO
B - UTILIZAR CONFORME NECESSÁRIO
E - ENCOMENDAR POR CENTÍMETROS
M - PEÇA MÉTRICA
Y - ILUSTRAÇÃO INDIVIDUAL

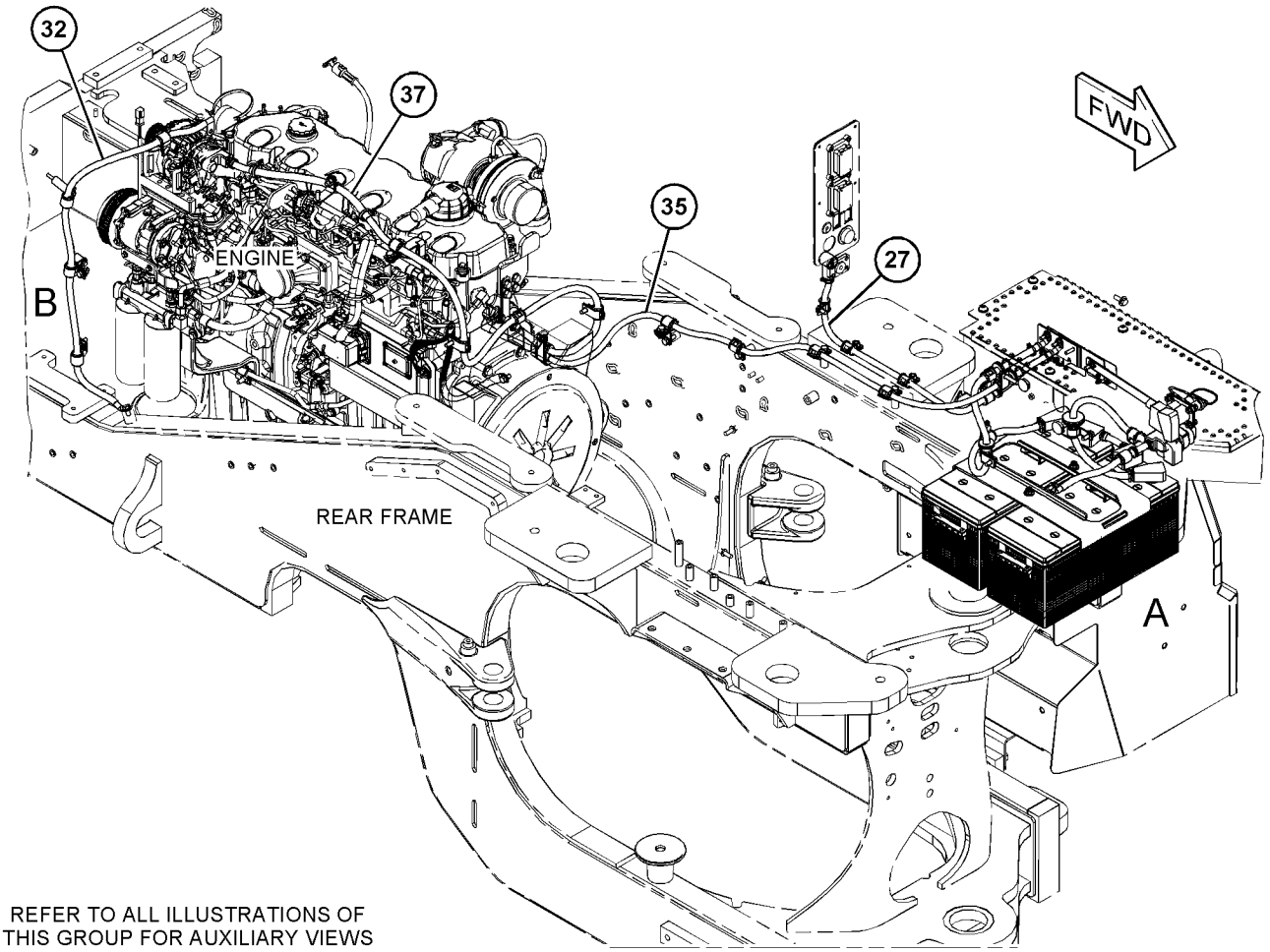

REFER TO ALL ILLUSTRATIONS OF THIS GROUP FOR AUXILIARY VIEWS

GRÁFICO 1 g06069506

456-6591 GRUPO DE BATERIA E FIAÇÃO (BATTERY & WIRING GP) (continuação) **i06632450**

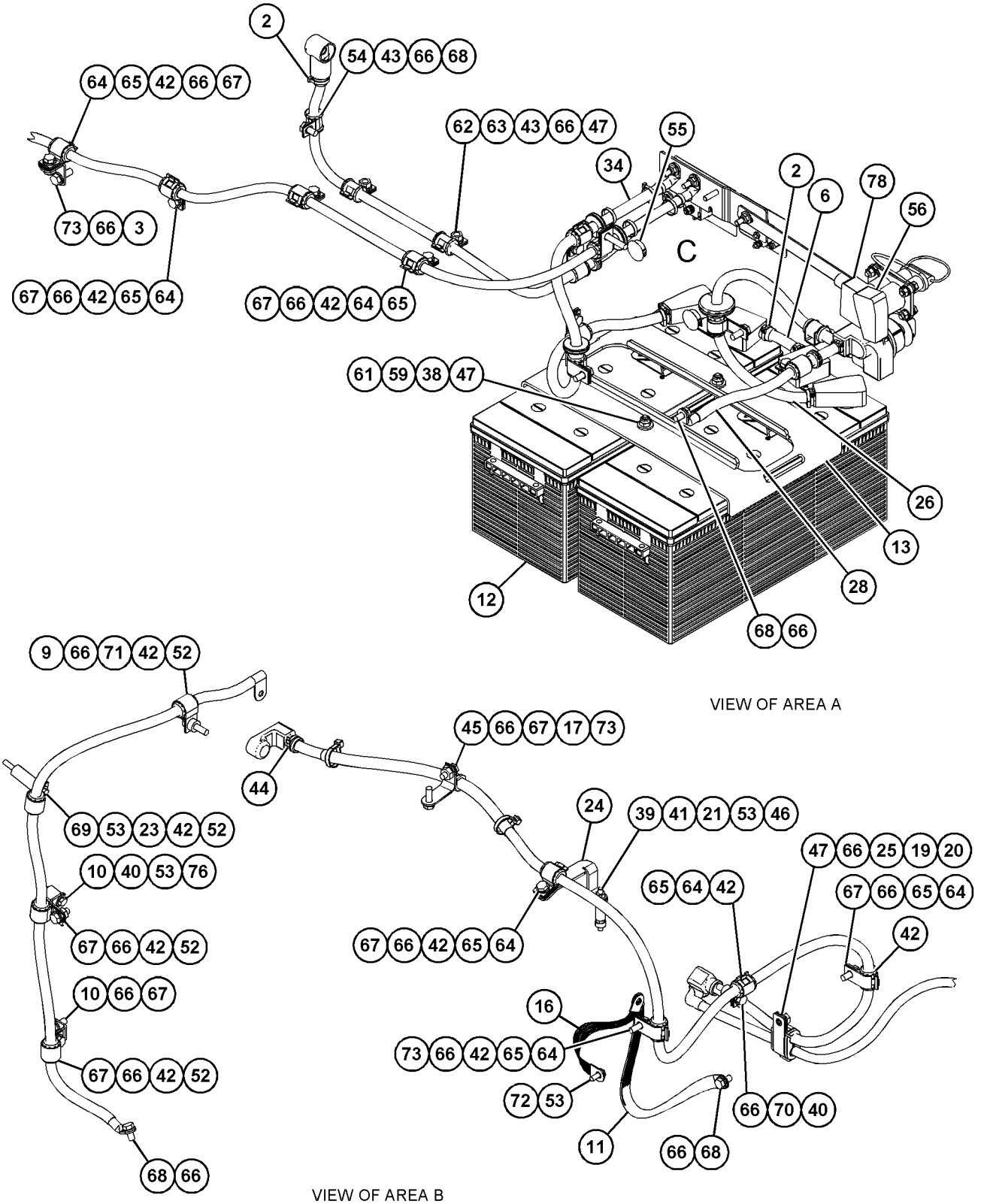

GRÁFICO 2 g06069507

456-6591 GRUPO DE BATERIA E FIAÇÃO (BATTERY & WIRING GP) (continuação) **i06632450**

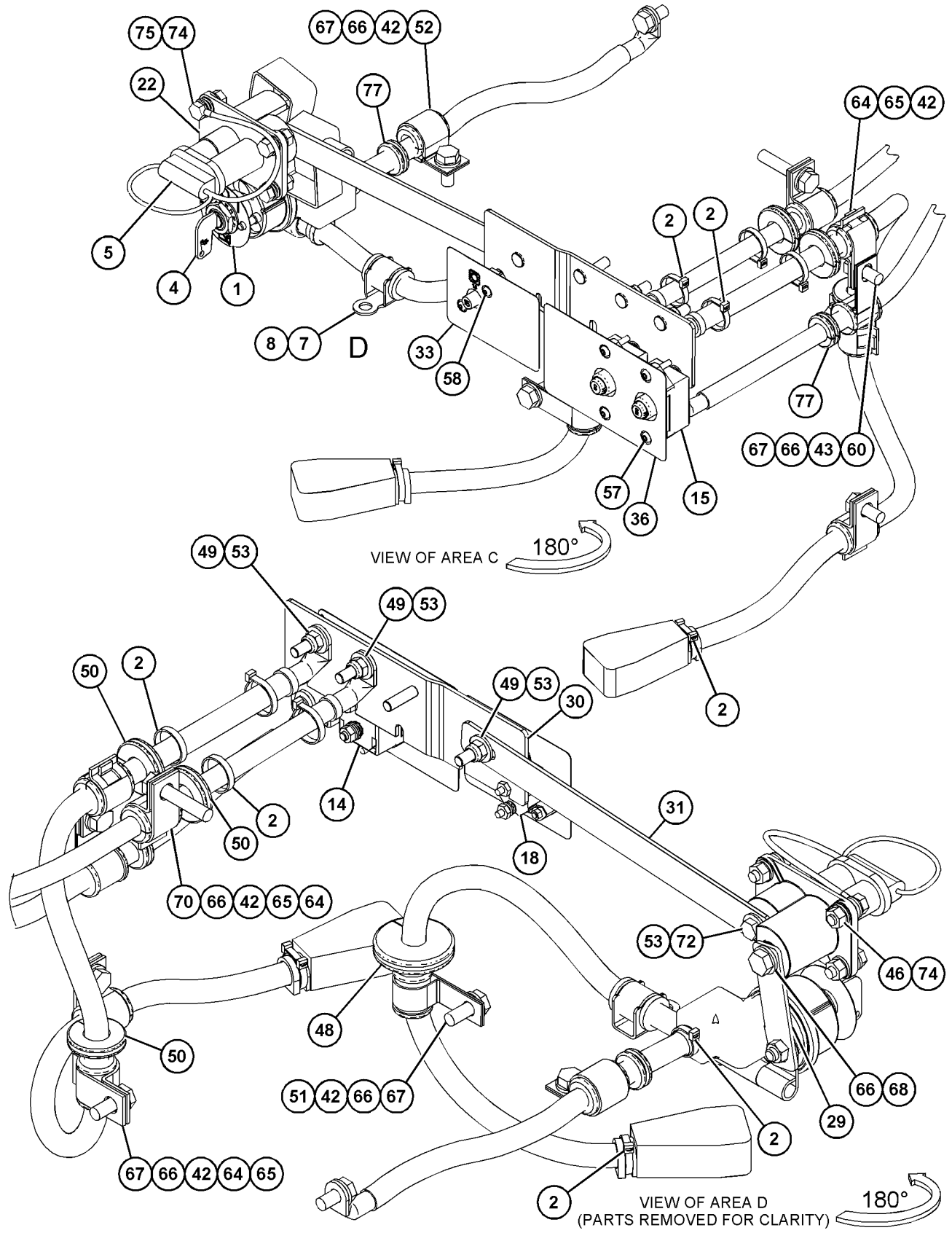

GRÁFICO 3 <FIM> g06069508

457-5608 GRUPO DE BATERIA E FIAÇÃO (BATTERY & WIRING GP)

S/N: FRS1-UP

NÚMEROE DE 464-2464, 464-2465 ARRANJO PARA CLIMAS FRIOS

SMCS-1401, 1402, 1408

i06652041

NOTA	REF. NÃO	GRÁFICO REF.	NÚMERO DA PEÇA	QTY	NOME DA PEÇA 1 2 3 4 5 6 (NÍVEL DO PRODUTO)	CONSULTE PÁGINA
	1	1	**1M-6120**	2	PORCA (5/16-18 DE ROSCA) (NUT (5/16-18-THD))	
	2	1	**3S-2093**	6	CABO TIPO CINTA (STRAP-CABLE)	
	3	1	**8V-0622**	1	CONJUNTO DE CABO DE BATERIAL (CABLE AS-BATTERY)	
		1	**8C-5917**	1	CONJUNTO DE TERMINAL DE BATERIA (POSITIVO) (TERMINAL AS-BATTERY (POSITIVE))	
		1	**1M-6119**	2	PARAFUSO (5/16-18X1,375 POL) (BOLT (5/16-18X1.375-IN))	
		1	**1M-6120**	2	PORCA (5/16-18 DE ROSCA) (NUT (5/16-18-THD))	
E		1	**159-8049**		CABO (CALIBRE 00, VERMELHO) (16 CM) (CABLE (00-GA, RED) (16-CM))	
		1	**8T-9757**	1	CONJUNTO DE TERMINAL DE BATERIA (NEGATIVO) (TERMINAL AS-BATTERY (NEGATIVE))	
		1	**9G-0003**	1	CONJUNTO DE TAMPA DE TERMINAL (PRETO) (COVER AS-TERMINAL (BLACK))	
		1	**9G-0004**	1	CONJUNTO DE TAMPA DE TERMINAL (VERMELHO) (COVER AS-TERMINAL (RED))	
					(EACH COVER AS INCLUDES)	
		1	**8L-8413**	1	CABO TIPO CINTA (STRAP-CABLE)	
	4	1	**153-5710**	2	GRUPO DA BATERIA (12 V, SEM NECESSIDADE DE MANUTENÇÃO, MOLHADA) (BATTERY GP (12-VOLT, MAINTENANCE FREE, WET))	
					(EACH INCLUDES)	
		1	**123-1373**	6	CONJUNTO DA TAMPA-ENCHIMENTO (7/8-9 DE ROSCA) (CAP AS-FILLER (7/8-9-THD))	
M		1	**461-5232**	6	CONJUNTO DA TAMPA-ENCHIMENTO (M18X2 MM) (CAP AS-FILLER (M18X2-MM))	
	5	1	**153-6281**	1	PRENDEDOR DA BATERIA (HOLD-DOWN-BATTERY)	
	6	1	**352-4709**	1	CONJUNTO DE TAMPA DE TERMINAL (PRETO) (COVER AS-TERMINAL (BLACK))	
		1	**8L-8413**	1	CABO TIPO CINTA (STRAP-CABLE)	
	7	1	**457-5609**	1	CONJUNTO DE CABO (CABLE AS)	
		1	**7T-9987**	1	CONJUNTO DE TAMPA DE TERMINAL (VERMELHO) (COVER AS-TERMINAL (RED))	
		1	**8L-8413**	1	CABO TIPO CINTA (STRAP-CABLE)	
		1	**8N-0869**	1	TAMPA DE TERMINAL (VERMELHO) (COVER-TERMINAL (RED))	
		1	**3S-6049**	1	CONJUNTO DE TERMINAL DE BATERIA (POSITIVO) (TERMINAL AS-BATTERY (POSITIVE))	
		1	**1M-6119**	1	PARAFUSO (5/16-18X1,375 POL) (BOLT (5/16-18X1.375-IN))	
		1	**1M-6120**	1	PORCA (5/16-18 DE ROSCA) (NUT (5/16-18-THD))	
		1	**030-1705**	1	TERMINAL-CABO (PARAFUSO DE CALIBRE 00, 5/16 POL) (TERMINAL-CABLE (00-GA, 5/16-IN SCREW))	
E		1	**159-8049**		CABO (CALIBRE 00, VERMELHO) (99 CM) (CABLE (00-GA, RED) (99-CM))	
B		1	**1P-0810**		FITA-ELÉTRICA (TAPE-ELECTRICAL)	
	8	1	**464-9635**	1	CONJUNTO DE CABO (CABLE AS)	
		1	**6T-0465**	1	TAMPA DE TERMINAL (PRETO) (COVER-TERMINAL (BLACK))	

457-5608 GRUPO DE BATERIA E FIAÇÃO (BATTERY & WIRING GP) (continuação) **i06652041**

NOTA	REF. NÃO	GRÁFICO REF.	NÚMERO DA PEÇA	QTY	NOME DA PEÇA 1 2 3 4 5 6 (NÍVEL DO PRODUTO)	CONSULTE PÁGINA
		1	**7T-9988**	1	CONJUNTO DE TAMPA DE TERMINAL (PRETO) (COVER AS-TERMINAL (BLACK))	
		1	**8L-8413**	1	CABO TIPO CINTA (STRAP-CABLE)	
		1	**3S-6050**	1	CONJUNTO DE TERMINAL DE BATERIA (NEGATIVO) (TERMINAL AS-BATTERY (NEGATIVE))	
		1	**1M-6119**	1	PARAFUSO (5/16-18X1,375 POL) (BOLT (5/16-18X1.375-IN))	
		1	**1M-6120**	1	PORCA (5/16-18 DE ROSCA) (NUT (5/16-18-THD))	
		1	**030-1705**	1	TERMINAL-CABO (PARAFUSO DE CALIBRE 00, 5/16 POL) (TERMINAL-CABLE (00-GA, 5/16-IN SCREW))	
E		1	**159-8050**		CABO (CALIBRE 00, PRETO) (101 CM) (CABLE (00-GA, BLACK) (101-CM))	
B		1	**1P-0810**		FITA-ELÉTRICA (TAPE-ELECTRICAL)	
	9	1	**466-2364**	2	PRISIONEIRO (5/16-18X2,5 POL) (STUD (5/16-18X2.5-IN))	
	10	1	**466-4745**	1	CONJUNTO DE TAMPA DE TERMINAL (VERMELHO) (COVER AS-TERMINAL (RED))	
		1	**8L-8413**	1	CABO TIPO CINTA (STRAP-CABLE)	
	11	1	**108-2949**	2	HASTE (ROD)	
	12	1	**221-3525**	4	ILHÓ (GROMMET)	
M	13	1	**344-5675**	2	PORCA (ROSCA M10X1,5) (NUT (M10X1.5-THD))	
	14	1	**3E-9860**	2	CONTRAPORCA (5/16-18 DE ROSCA) (LOCKNUT (5/16-18-THD))	
	15	1	**4S-1962**	2	GRAMPO (CLIP)	
M	16	1	**7X-7729**	2	ARRUELA (11X25X3 MM DE ESPESSURA) (WASHER (11X25X3-MM THK))	
	17	1	**8F-7242**	2	ARRUELA (8,7X15,9X1,6 MM DE ESPESSURA) (WASHER (8.7X15.9X1.6-MM THK))	
M	18	1	**8T-0389**	2	CONTRAPORCA (ROSCA M10X1,5) (LOCKNUT (M10X1.5-THD))	
	19	1	**8T-1889**	2	GRAMPO (RANHURA) (CLIP (SLOT))	
	20	1	**8T-1890**	2	GRAMPO (LINGUETA) (CLIP (TAB))	
	21	1	**8T-4121**	4	ARRUELA DURA (11X21X2,5 MM DE ESPESSURA) (WASHER-HARD (11X21X2.5-MM THK))	
M	22	1	**8T-4136**	4	PARAFUSO (M10X1,5X25 MM) (BOLT (M10X1.5X25-MM))	

B - UTILIZAR CONFORME NECESSÁRIO
E - ENCOMENDAR POR CENTÍMETROS
M - PEÇA MÉTRICA

457-5608 GRUPO DE BATERIA E FIAÇÃO (BATTERY & WIRING GP) (continuação) **i06652041**

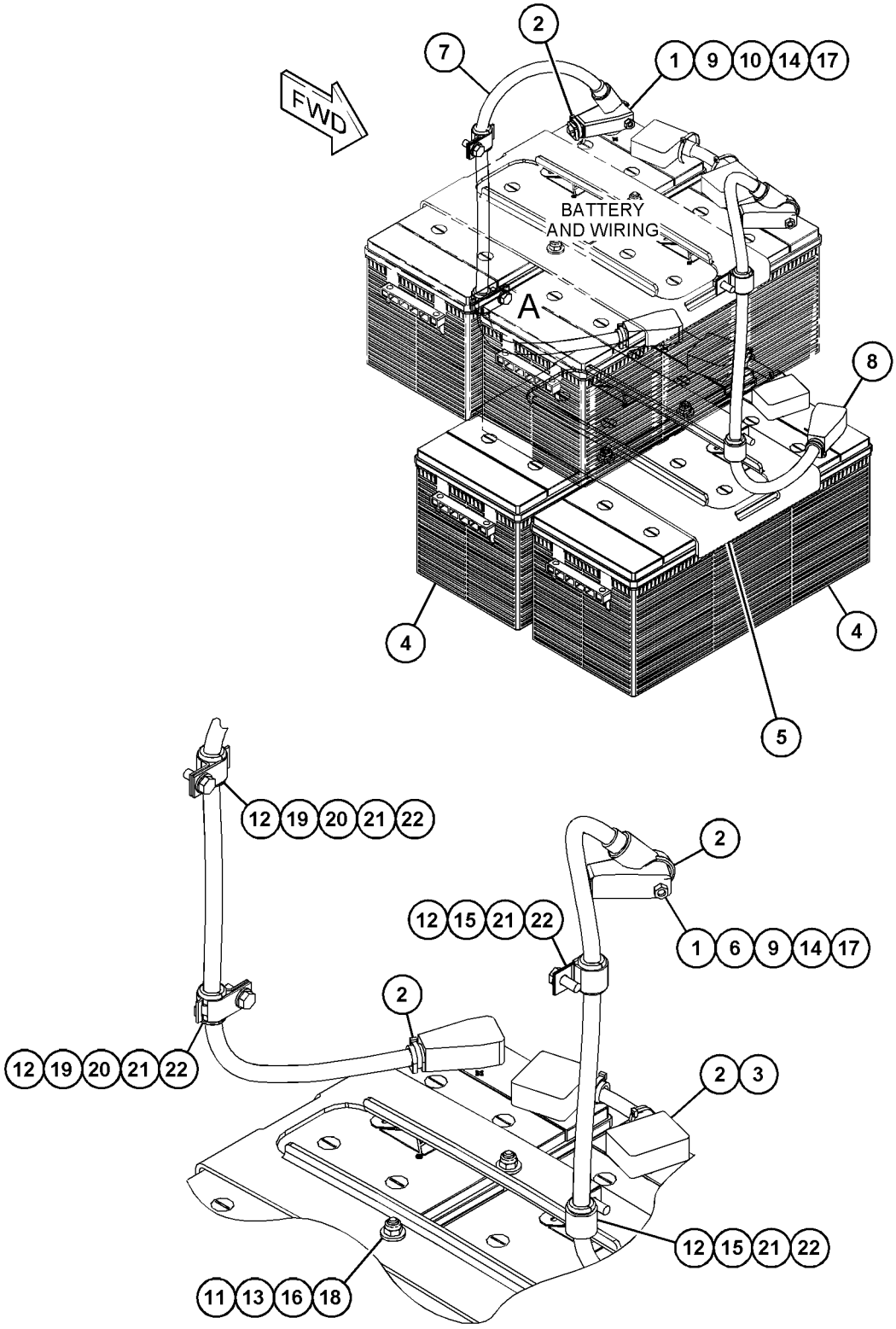

VIEW OF AREA A

GRÁFICO 1 <FIM> g06066688

484-5576 GRUPO DE BATERIA E FIAÇÃO (BATTERY & WIRING GP)

S/N: FRS1-UP

NÚMEROE DE 498-7613, 498-7614 ARRANJO PARA CLIMAS FRIOS

SMCS-1401, 1402, 1408

i06642824

NOTA	REF. NÃO	GRÁFICO REF.	NÚMERO DA PEÇA	QTY	NOME DA PEÇA 1 2 3 4 5 6 (NÍVEL DO PRODUTO)	CONSULTE PÁGINA
	1	1	**1M-6120**	2	PORCA (5/16-18 DE ROSCA) (NUT (5/16-18-THD))	
	2	1	**3S-2093**	6	CABO TIPO CINTA (STRAP-CABLE)	
	3	1	**8V-0622**	1	CONJUNTO DE CABO DE BATERIAL (CABLE AS-BATTERY)	
		1	**8C-5917**	1	CONJUNTO DE TERMINAL DE BATERIA (POSITIVO) (TERMINAL AS-BATTERY (POSITIVE))	
		1	**8T-9757**	1	CONJUNTO DE TERMINAL DE BATERIA (NEGATIVO) (TERMINAL AS-BATTERY (NEGATIVE))	
					(EACH TERMINAL AS INCLUDES)	
		1	**1M-6119**	1	PARAFUSO (5/16-18X1,375 POL) (BOLT (5/16-18X1.375-IN))	
		1	**1M-6120**	1	PORCA (5/16-18 DE ROSCA) (NUT (5/16-18-THD))	
E		1	**159-8049**		CABO (CALIBRE 00, VERMELHO) (14 CM) (CABLE (00-GA, RED) (14-CM))	
		1	**9G-0003**	1	CONJUNTO DE TAMPA DE TERMINAL (PRETO) (COVER AS-TERMINAL (BLACK))	
		1	**9G-0004**	1	CONJUNTO DE TAMPA DE TERMINAL (VERMELHO) (COVER AS-TERMINAL (RED))	
					(EACH COVER AS INCLUDES)	
		1	**8L-8413**	1	CABO TIPO CINTA (STRAP-CABLE)	
	4	1	**153-5710**	2	GRUPO DA BATERIA (12 V, SEM NECESSIDADE DE MANUTENÇÃO, MOLHADA) (BATTERY GP (12-VOLT, MAINTENANCE FREE, WET))	
					(EACH INCLUDES)	
		1	**123-1373**	6	CONJUNTO DA TAMPA-ENCHIMENTO (7/8-9 DE ROSCA) (CAP AS-FILLER (7/8-9-THD))	
M		1	**461-5232**	6	CONJUNTO DA TAMPA-ENCHIMENTO (M18X2 MM) (CAP AS-FILLER (M18X2-MM))	
	5	1	**153-6281**	1	PRENDEDOR DA BATERIA (HOLD-DOWN-BATTERY)	
	6	1	**352-4709**	1	CONJUNTO DE TAMPA DE TERMINAL (PRETO) (COVER AS-TERMINAL (BLACK))	
		1	**8L-8413**	1	CABO TIPO CINTA (STRAP-CABLE)	
	7	1	**457-5609**	1	CONJUNTO DE CABO (CABLE AS)	
		1	**7T-9987**	1	CONJUNTO DE TAMPA DE TERMINAL (VERMELHO) (COVER AS-TERMINAL (RED))	
		1	**8L-8413**	1	CABO TIPO CINTA (STRAP-CABLE)	
		1	**8N-0869**	1	TAMPA DE TERMINAL (VERMELHO) (COVER-TERMINAL (RED))	
		1	**3S-6049**	1	CONJUNTO DE TERMINAL DE BATERIA (POSITIVO) (TERMINAL AS-BATTERY (POSITIVE))	
		1	**1M-6119**	1	PARAFUSO (5/16-18X1,375 POL) (BOLT (5/16-18X1.375-IN))	
		1	**1M-6120**	1	PORCA (5/16-18 DE ROSCA) (NUT (5/16-18-THD))	
		1	**030-1705**	1	TERMINAL-CABO (PARAFUSO DE CALIBRE 00, 5/16 POL) (TERMINAL-CABLE (00-GA, 5/16-IN SCREW))	
E		1	**159-8049**		CABO (CALIBRE 00, VERMELHO) (99 CM) (CABLE (00-GA, RED) (99-CM))	
B		1	**1P-0810**		FITA-ELÉTRICA (TAPE-ELECTRICAL)	
	8	1	**464-9635**	1	CONJUNTO DE CABO (CABLE AS)	

484-5576 GRUPO DE BATERIA E FIAÇÃO (BATTERY & WIRING GP) (continuação) **i06642824**

NOTA	REF. NÃO	GRÁFICO REF.	NÚMERO DA PEÇA	QTY	NOME DA PEÇA 1 2 3 4 5 6 (NÍVEL DO PRODUTO)	CONSULTE PÁGINA
		1	**6T-0465**	1	TAMPA DE TERMINAL (PRETO) (COVER-TERMINAL (BLACK))	
		1	**7T-9988**	1	CONJUNTO DE TAMPA DE TERMINAL (PRETO) (COVER AS-TERMINAL (BLACK))	
		1	**8L-8413**	1	CABO TIPO CINTA (STRAP-CABLE)	
		1	**3S-6050**	1	CONJUNTO DE TERMINAL DE BATERIA (NEGATIVO) (TERMINAL AS-BATTERY (NEGATIVE))	
		1	**1M-6119**	1	PARAFUSO (5/16-18X1,375 POL) (BOLT (5/16-18X1.375-IN))	
		1	**1M-6120**	1	PORCA (5/16-18 DE ROSCA) (NUT (5/16-18-THD))	
		1	**030-1705**	1	TERMINAL-CABO (PARAFUSO DE CALIBRE 00, 5/16 POL) (TERMINAL-CABLE (00-GA, 5/16-IN SCREW))	
E		1	**159-8050**		CABO (CALIBRE 00, PRETO) (101 CM) (CABLE (00-GA, BLACK) (101-CM))	
B		1	**1P-0810**		FITA-ELÉTRICA (TAPE-ELECTRICAL)	
	9	1	**466-2364**	2	PRISIONEIRO (5/16-18X2,5 POL) (STUD (5/16-18X2.5-IN))	
	10	1	**466-4745**	1	CONJUNTO DE TAMPA DE TERMINAL (VERMELHO) (COVER AS-TERMINAL (RED))	
		1	**8L-8413**	1	CABO TIPO CINTA (STRAP-CABLE)	
	11	1	**472-3656**	1	ISOLANTE (INSULATOR)	
	12	1	**108-2949**	2	HASTE (ROD)	
	13	1	**221-3525**	5	ILHÓ (GROMMET)	
M	14	1	**344-5675**	2	PORCA (ROSCA M10X1,5) (NUT (M10X1.5-THD))	
	15	1	**3E-9860**	2	CONTRAPORCA (5/16-18 DE ROSCA) (LOCKNUT (5/16-18-THD))	
	16	1	**4S-1962**	2	GRAMPO (CLIP)	
M	17	1	**7X-7729**	2	ARRUELA (11X25X3 MM DE ESPESSURA) (WASHER (11X25X3-MM THK))	
	18	1	**8F-7242**	2	ARRUELA (8,7X15,9X1,6 MM DE ESPESSURA) (WASHER (8.7X15.9X1.6-MM THK))	
M	19	1	**8T-0389**	2	CONTRAPORCA (ROSCA M10X1,5) (LOCKNUT (M10X1.5-THD))	
	20	1	**8T-1889**	3	GRAMPO (RANHURA) (CLIP (SLOT))	
	21	1	**8T-1890**	3	GRAMPO (LINGUETA) (CLIP (TAB))	
	22	1	**8T-4121**	5	ARRUELA DURA (11X21X2,5 MM DE ESPESSURA) (WASHER-HARD (11X21X2.5-MM THK))	
M	23	1	**8T-4136**	5	PARAFUSO (M10X1,5X25 MM) (BOLT (M10X1.5X25-MM))	

B - UTILIZAR CONFORME NECESSÁRIO
E - ENCOMENDAR POR CENTÍMETROS
M - PEÇA MÉTRICA

484-5576 GRUPO DE BATERIA E FIAÇÃO (BATTERY & WIRING GP) (continuação) **i06642824**

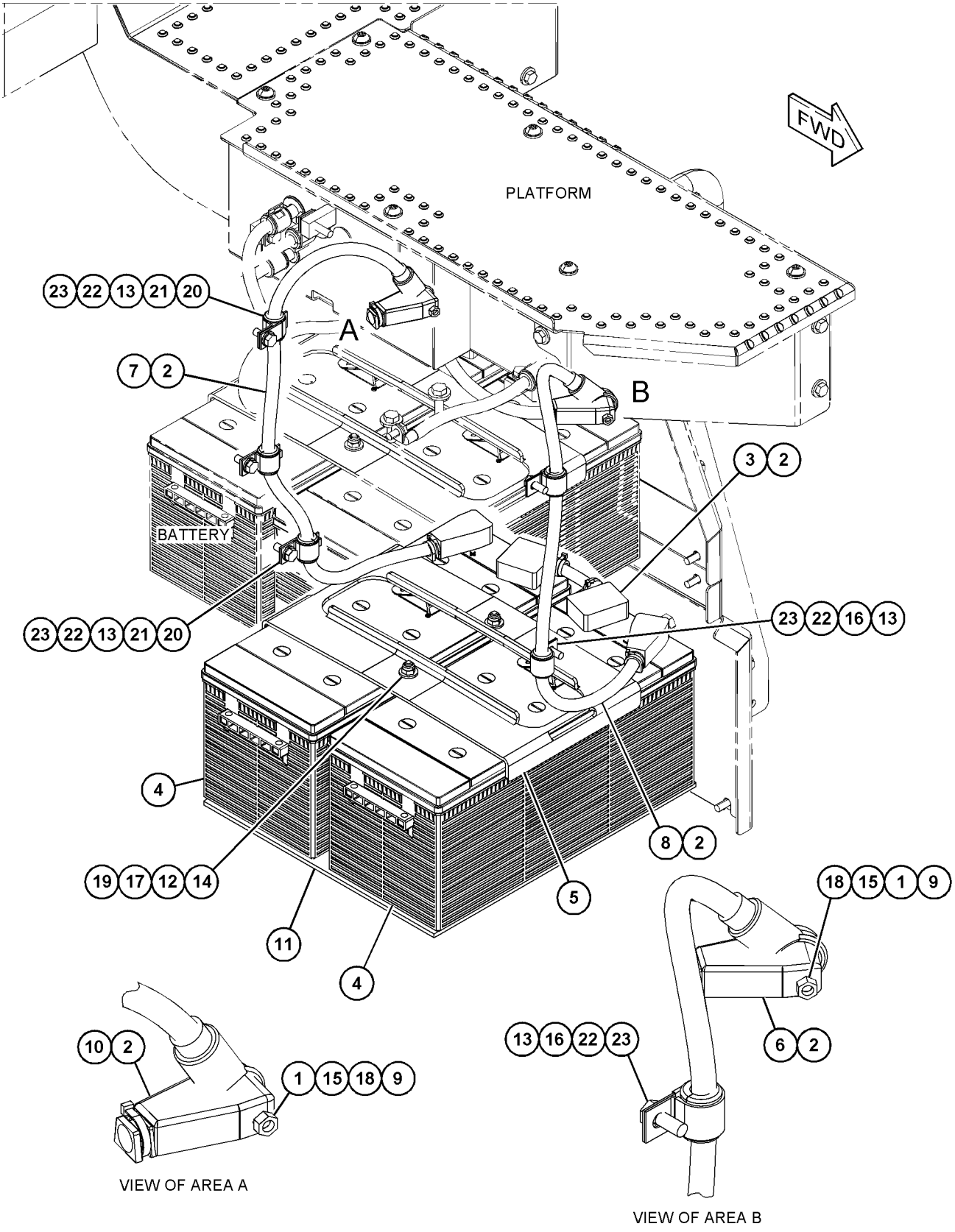

GRÁFICO 1 <FIM> g06056482

394-8802 GRUPO DE CONTROLE E MONTAGEM-ELET. DE MOTOR (CONTROL & MTG GP-ENGINE ELEK)

S/N: WYE1-UP

NÚMEROE DE 433-9278, 433-9279 ARRANJO DE MOTOR-CONCLUÍDO

SMCS-1901, 7620

i05536877

NOTA	REF. NÃO	GRÁFICO REF.	NÚMERO DA PEÇA	QTY	NOME DA PEÇA 1 2 3 4 5 6 (NÍVEL DO PRODUTO)	CONSULTE PÁGINA
	1	1	**8T-9655**	8	SUPORTE DE ISOLAMENTO (ISOLAMENTO) (MOUNT-ISOLATION (ISOLATION))	
	2	1	**101-3128**	3	ESPAÇADOR ESPECIAL (SPACER-SPECIAL)	
M	3	1	**143-9392**	4	PRISIONEIRO (ROSCA M8X1,25) (STUD (M8X1.25-THD))	
	4	1	**374-0755**	1	GRUPO DE CONTROLE ELETRÔNICO (MOTOR) (CONTROL GP-ELECTRONIC (ENGINE))	
	5	1	**291-2147**	1	ESPAÇADOR ESPECIAL (SPACER-SPECIAL)	
	6	1	**9M-1974**	4	ARRUELA DURA (8,8X16X2 MM DE ESPESSURA) (WASHER-HARD (8.8X16X2-MM THK))	
	7	1	**9N-0869**	4	ARRUELA DURA (8,8X25,5X2 MM DE ESPESSURA) (WASHER-HARD (8.8X25.5X2-MM THK))	

M - PEÇA MÉTRICA

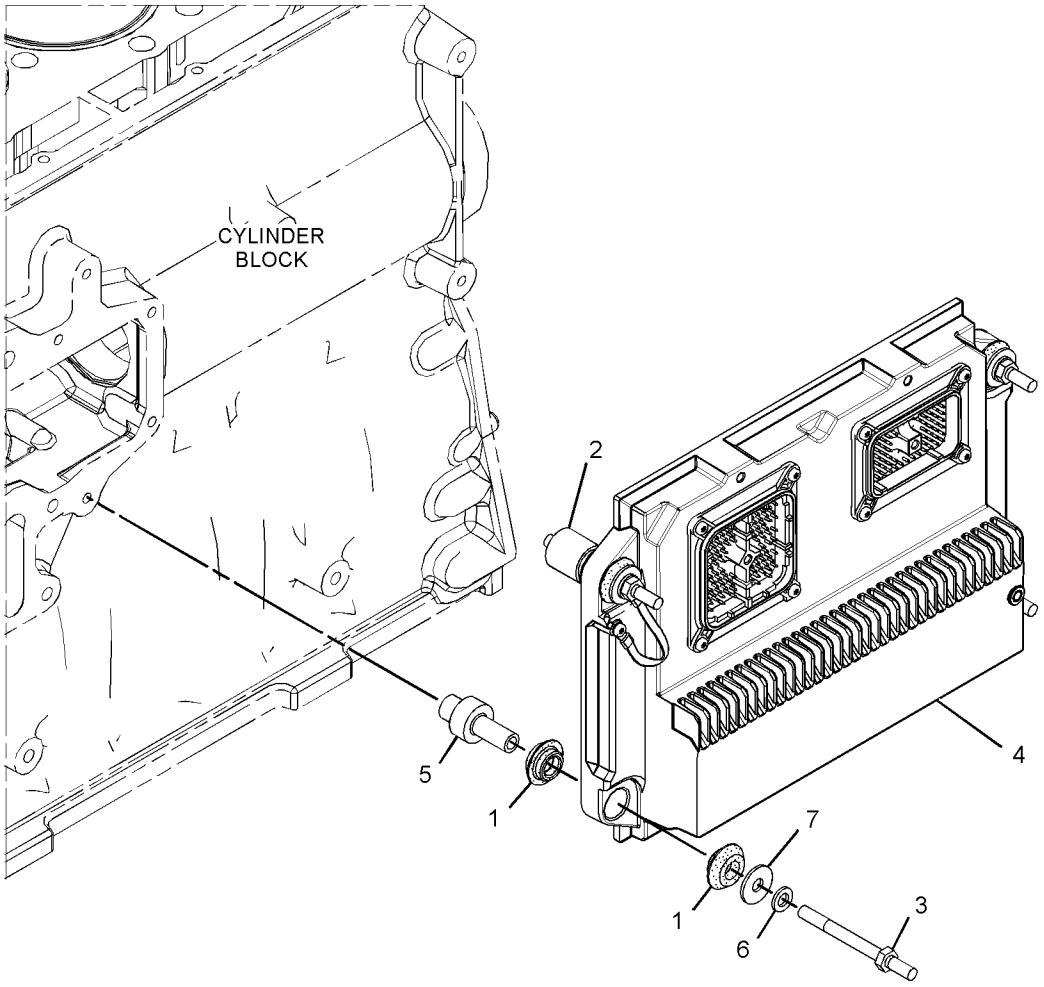

GRÁFICO 1 <FIM> g02293193

313-2523 GRUPO DE CONTROLE DE ESCAVAÇÃO AUTOMÁTICA (CONTROL GP-AUTODIG)

S/N: FRS1-UP

NÚMEROE DE 364-1295 ARRANJO DE MONITOR-CARGA ÚTIL

SMCS-5741 **i06064257**

NOTA	REF. NÃO	GRÁFICO REF.	NÚMERO DA PEÇA	QTY	NOME DA PEÇA 1 2 3 4 5 6 (NÍVEL DO PRODUTO)	CONSULTE PÁGINA
	1	1	**201-1531**	1	DECALQUE DE IDENTIFICAÇÃO (ESCAVAÇÃO AUTOMÁTICA) (FILM-IDENTIFICATION (AUTODIG))	
	2	1	**332-2155**	1	CONJUNTO DE BOTÃO INTERRUPTOR (ESCAVAÇÃO AUTOMÁTICA) (SWITCH AS-PUSH BUTTON (AUTODIG))	
		1	**6F-0253**	1	ARRUELA DE PRESSÃO (LOCKWASHER)	
		1	**9X-3402**	3	SOQUETE DE CONECTOR (CALIBRE 16 A 18) (SOCKET-CONNECTOR (16-GA TO 18-GA))	
					—OU—	
		1	**126-1768**	3	SOQUETE DE CONECTOR (CALIBRE 14 A 16) (SOCKET-CONNECTOR (14-GA TO 16-GA))	
		1	**172-3511**	1	PORCA (ROSCA 5/8-24) (NUT (5/8-24-THD))	

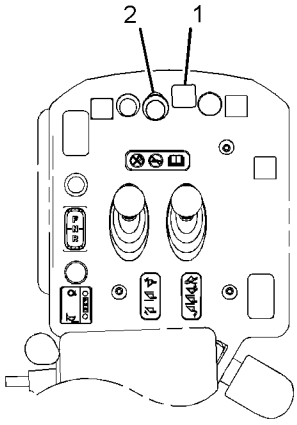

VIEW A-A

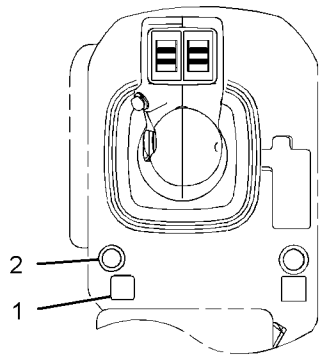

OPTIONAL DESIGN

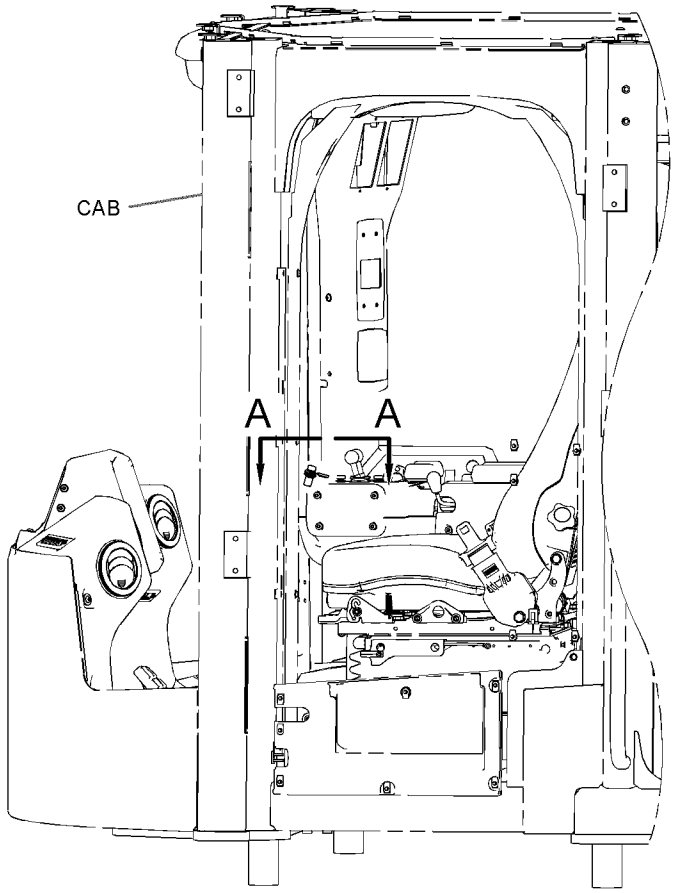

LEFT SIDE VIEW

GRÁFICO 1 <FIM> g02362281

434-0691 GRUPO DE CONTROLE-COMUNICAÇÃO (CONTROL GP-COMMUNICATION)

S/N: FRS1-UP

SMCS-7610, 7620 **i06648963**

NOTA	NÚMERO DA PEÇA	QTY	NOME DA PEÇA 1 2 3 4 5 6 (NÍVEL DO PRODUTO)	CONSULTE PÁGINA
Y	*458-9155*	1	GRUPO DE CONTROLE-COMUNICAÇÃO (GERENCIADOR DE REDE) (CONTROL GP-COMMUNICATION (NETWORK MANAGER))	188
Y	*458-9156*	1	GRUPO DE CONTROLE-COMUNICAÇÃO (CELULAR) (CONTROL GP-COMMUNICATION (CELLULAR))	189
Y	*460-2433*	1	GRUPO DA ELETRÔNICA DO MONITOR (GERENCIADOR DE REDE) (ELECTRONICS GP-MONITOR (NETWORK MANAGER))	193
Y	*466-9427*	1	GRUPO DA ELETRÔNICA DO MONITOR (CELULAR) (ELECTRONICS GP-MONITOR (CELLULAR))	194
Y	*458-9159*	1	GRUPO DE INSTALAÇÃO DE COMUNICAÇÃO (INSTALLATION GP-COMMUNICATION)	223
Y	*458-9160*	1	GRUPO DE FIAÇÃO DO CONTROLE (WIRING GP-CONTROL)	308

Y - ILUSTRAÇÃO INDIVIDUAL

<FIM>

434-0693 GRUPO DE CONTROLE-COMUNICAÇÃO–PRODUCT LINK ELITE VIA SATÉLITE (CONTROL GP-COMMUNICATION-PRODUCT LINK ELITE VIA SATÉLITE)

S/N: FRS1-UP

SMCS-7610, 7620 **i06648957**

NOTA	NÚMERO DA PEÇA	QTY	NOME DA PEÇA 1 2 3 4 5 6 (NÍVEL DO PRODUTO)	CONSULTE PÁGINA
Y	*458-9155*	1	GRUPO DE CONTROLE-COMUNICAÇÃO (GERENCIADOR DE REDE) (CONTROL GP-COMMUNICATION (NETWORK MANAGER))	188
Y	*458-9157*	1	GRUPO DE CONTROLE-COMUNICAÇÃO (SATÉLITE DE TRANSMISSÃO) (CONTROL GP-COMMUNICATION (XM SATELLITE))	190
Y	*460-2433*	1	GRUPO DA ELETRÔNICA DO MONITOR (GERENCIADOR DE REDE) (ELECTRONICS GP-MONITOR (NETWORK MANAGER))	193
Y	*466-9428*	1	GRUPO DA ELETRÔNICA DO MONITOR (SATÉLITE DE TRANSMISSÃO) (ELECTRONICS GP-MONITOR (XM SATELLITE))	194
Y	*458-9159*	1	GRUPO DE INSTALAÇÃO DE COMUNICAÇÃO (INSTALLATION GP-COMMUNICATION)	223
Y	*458-9160*	1	GRUPO DE FIAÇÃO DO CONTROLE (WIRING GP-CONTROL)	308

Y - ILUSTRAÇÃO INDIVIDUAL

<FIM>

458-9155 GRUPO DE CONTROLE-COMUNICAÇÃO (CONTROL GP-COMMUNICATION)

S/N: FRS1-UP

GERENCIADOR DE REDE PLE601

NÚMEROE DE 434-0691, 434-0693 GRUPO DE CONTROLE-COMUNICAÇÃO

SMCS-7610, 7620 **i06606784**

NOTA	REF. NÃO	GRÁFICO REF.	NÚMERO DA PEÇA	QTY	NOME DA PEÇA 1 2 3 4 5 6 (NÍVEL DO PRODUTO)	CONSULTE PÁGINA
	1	1	**8C-5607**	8	SUPORTE DE ISOLAMENTO (MOUNT-ISOLATION)	
	2	1	**8C-5608**	4	ESPAÇADOR (6,5X9,5X25,4 MM DE ESPESSURA) (SPACER (6.5X9.5X25.4-MM THK))	
Y	3	1	**417-4722**	1	GRUPO DE COMPONENTES ELETRÔNICOS DE COMUNICAÇÃO (GERENCIADOR DE REDE PLE601) (ELECTRONICS GP-COMMUNICATION (PLE601 NETWORK MANAGER))	192
M	4	1	**121-9870**	4	PARAFUSO DE MÁQUINA (M6X1X40 MM) (SCREW-MACHINE (M6X1X40-MM))	
	5	1	**9X-6165**	4	ARRUELA (6,5X22X2,5 MM DE ESPESSURA) (WASHER (6.5X22X2.5-MM THK))	

M - PEÇA MÉTRICA
Y - ILUSTRAÇÃO INDIVIDUAL

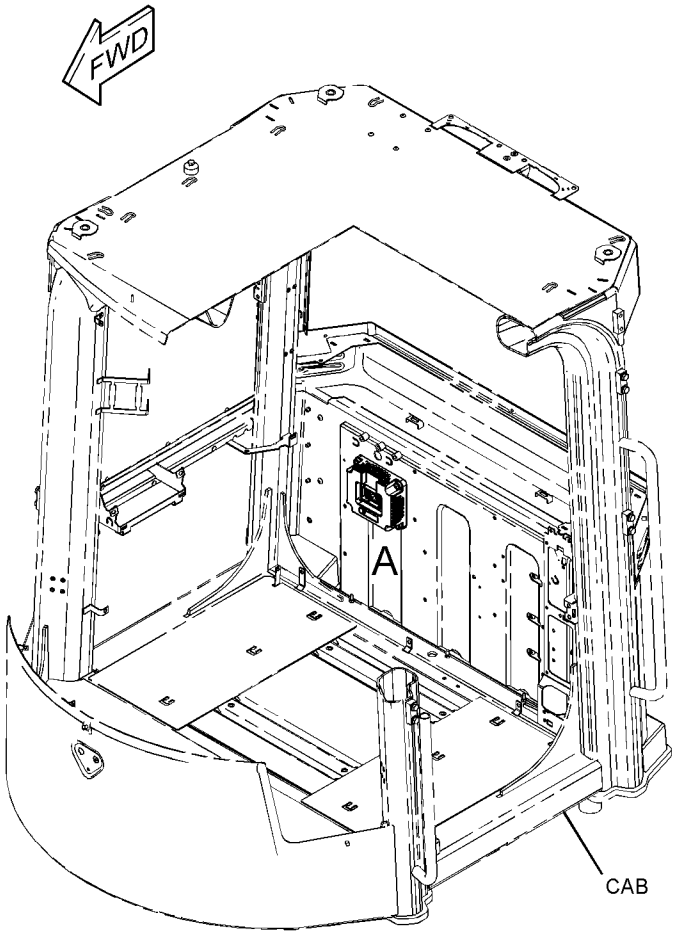

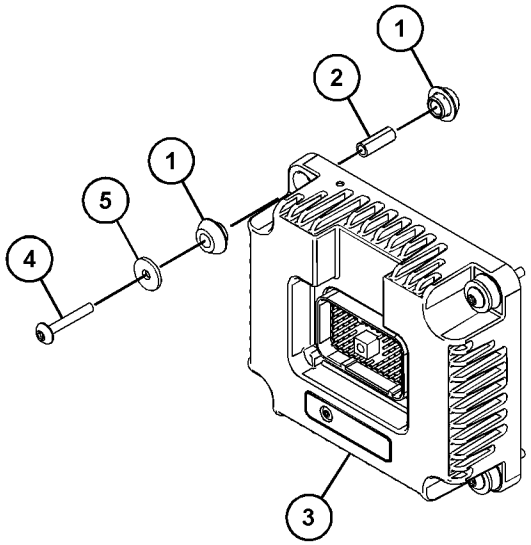

VIEW OF AREA A

GRÁFICO 1 <FIM> g03843900

458-9156 GRUPO DE CONTROLE-COMUNICAÇÃO–PL641E CELULAR (CONTROL GP-COMMUNICATION-PL641E CELULAR)

S/N: FRS1-UP

NÚMEROE DE 434-0691 GRUPO DE CONTROLE-COMUNICAÇÃO

SMCS-7610, 7620 **i06648965**

NOTA	REF. NÃO	GRÁFICO REF.	NÚMERO DA PEÇA	QTY	NOME DA PEÇA 1 2 3 4 5 6 (NÍVEL DO PRODUTO)	CONSULTE PÁGINA
	1	1	**8T-8737**	8	BUJÃO DE RETENTOR (PLUG-SEAL)	
YR	2	1	**440-2105**	1	GRUPO DO RÁDIO DE COMUNICAÇÃO (PL641E CELULAR) (RADIO GP-COMMUNICATION (PL641E CELLULAR))	242
	3	1	**155-2265**	1	KIT DE PLUGUE DE CONEXÃO (8 PINOS) (KIT-CONNECTING PLUG (8-PIN))	
					(INCLUDES PLUG AS, WEDGE & INTERFACE SEAL)	
M	4	1	**9X-2045**	4	PARAFUSO DE CABEÇA CONVEXA (M6X1X20 MM) (SCREW-TRUSS HEAD (M6X1X20-MM))	

M - PEÇA MÉTRICA
R - PEÇA REMANUFATURADA PODE ESTAR DISPONÍVEL
Y - ILUSTRAÇÃO INDIVIDUAL

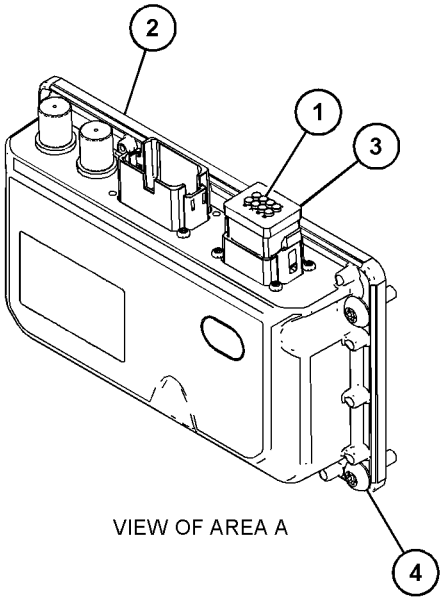

VIEW OF AREA A

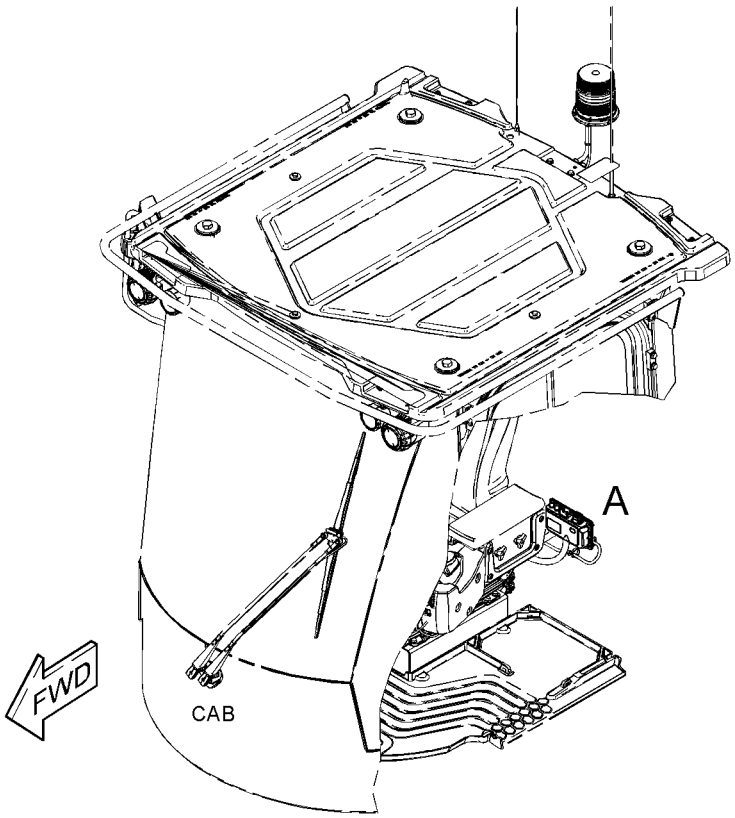

GRÁFICO 1 <FIM> g06001030

458-9157 GRUPO DE CONTROLE-COMUNICAÇÃO–PLE631 SATÉLITE (CONTROL GP-COMMUNICATION-PLE631 SATÉLITE)

S/N: FRS1-UP

NÚMEROE DE 434-0693 GRUPO DE CONTROLE-COMUNICAÇÃO

SMCS-7610, 7620 **i06648961**

NOTA	REF. NÃO	GRÁFICO REF.	NÚMERO DA PEÇA	QTY	NOME DA PEÇA 1 2 3 4 5 6 (NÍVEL DO PRODUTO)	CONSULTE PÁGINA
YR	1	1	**442-7199**	1	GRUPO DO RÁDIO DE COMUNICAÇÃO (PL631 SATÉLITE) (RADIO GP-COMMUNICATION (PL631 SATELLITE))	243
M	2	1	**9X-2045**	4	PARAFUSO DE CABEÇA CONVEXA (M6X1X20 MM) (SCREW-TRUSS HEAD (M6X1X20-MM))	

M - PEÇA MÉTRICA
R - PEÇA REMANUFATURADA PODE ESTAR DISPONÍVEL
Y - ILUSTRAÇÃO INDIVIDUAL

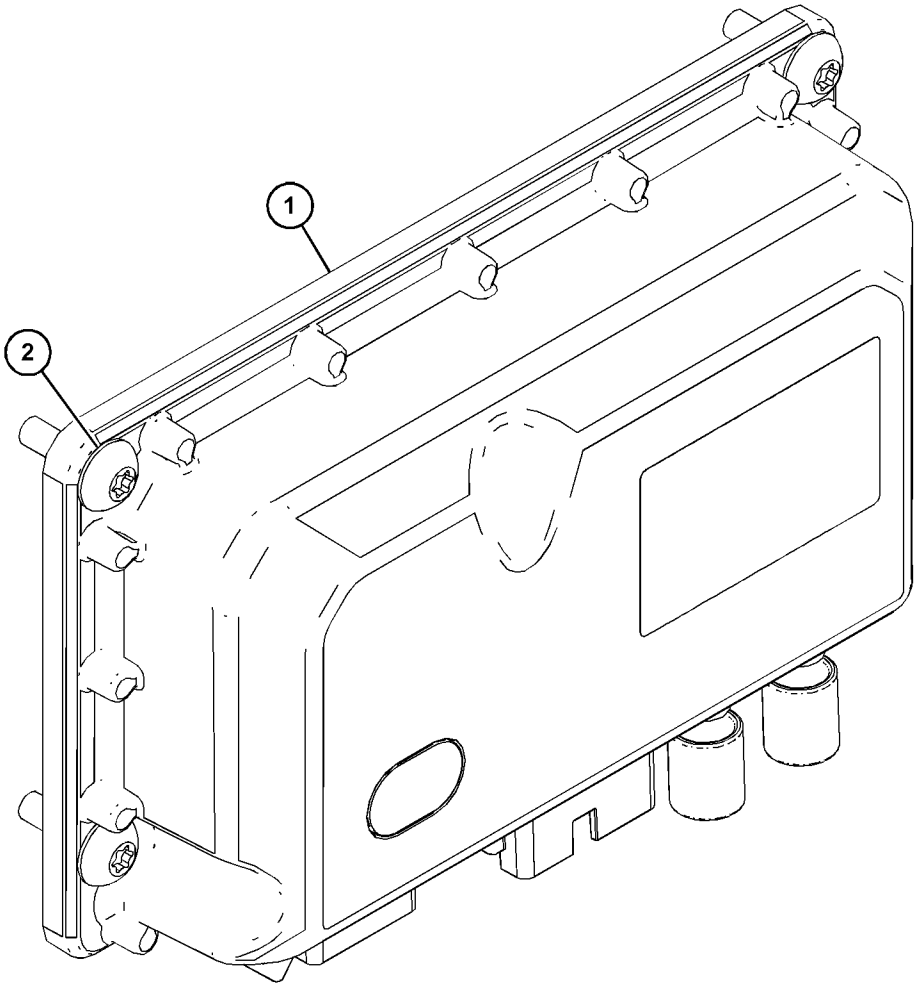

GRÁFICO 1 <FIM> g06007626

456-6634 ARRANJO ELÉTRICO (ELECTRICAL AR)

S/N: FRS1-UP

NÚMEROE DE 456-6631 ARRANJO COMUM

SMCS-1408, 1429, 7402, 7406 **i06648374**

NOTA	NÚMERO DA PEÇA	QTY	NOME DA PEÇA 1 2 3 4 5 6 (NÍVEL DO PRODUTO)	CONSULTE PÁGINA
Y	*461-2922*	1	GRUPO DE CONTROLE DO MONITOR (CONTROL GP-MONITOR)	861

Y - ILUSTRAÇÃO INDIVIDUAL

<FIM>

417-4722 GRUPO DE COMPONENTES ELETRÔNICOS DE COMUNICAÇÃO–GERENCIADOR DE REDE (ELECTRONICS GP-COMMUNICATION-GERENCIADOR DE REDE)

S/N: FRS1-UP

NÚMEROE DE 458-9155 GRUPO DE CONTROLE-COMUNICAÇÃO

SMCS-7606, 7610, 7620 **i06661839**

NOTA	REF. NÃO	GRÁFICO REF.	NÚMERO DA PEÇA	QTY	NOME DA PEÇA 1 2 3 4 5 6 (NÍVEL DO PRODUTO)	CONSULTE PÁGINA
R	1	1	**459-0786**	1	GRUPO DE CONTROLE-COMUNICAÇÃO (GERENCIADOR DE REDE PLE601) (CONTROL GP-COMMUNICATION (PLE601 NETWORK MANAGER))	
		1	**7X-6315**	1	CONJUNTO DE CABO TERRA (STRAP AS-GROUND)	
		1	**8C-8514**	1	PARAFUSO DE MÁQUINA (8-32X0,375 POL) (SCREW-MACHINE (8-32X0.375-IN))	
		1	**134-4126**	1	ARRUELA (4,52X8,28X0,76 MM DE ESPESSURA) (WASHER (4.52X8.28X0.76-MM THK))	
		1	**175-4168**	12	PARAFUSO DE CABEÇA PANELA (6-32X0,37 POL) (SCREW-PAN HEAD (6-32X0.37-IN))	
		1	**272-2379**	1	DECALQUE DE ADVERTÊNCIA (RISCO DE EXPLOSÃO, CONSULTE O MANUAL DE OPERAÇÃO E MANUTENÇÃO (OMM)) (FILM-WARNING (EXPLOSION HAZARD, READ OMM))	

R - PEÇA REMANUFATURADA PODE ESTAR DISPONÍVEL

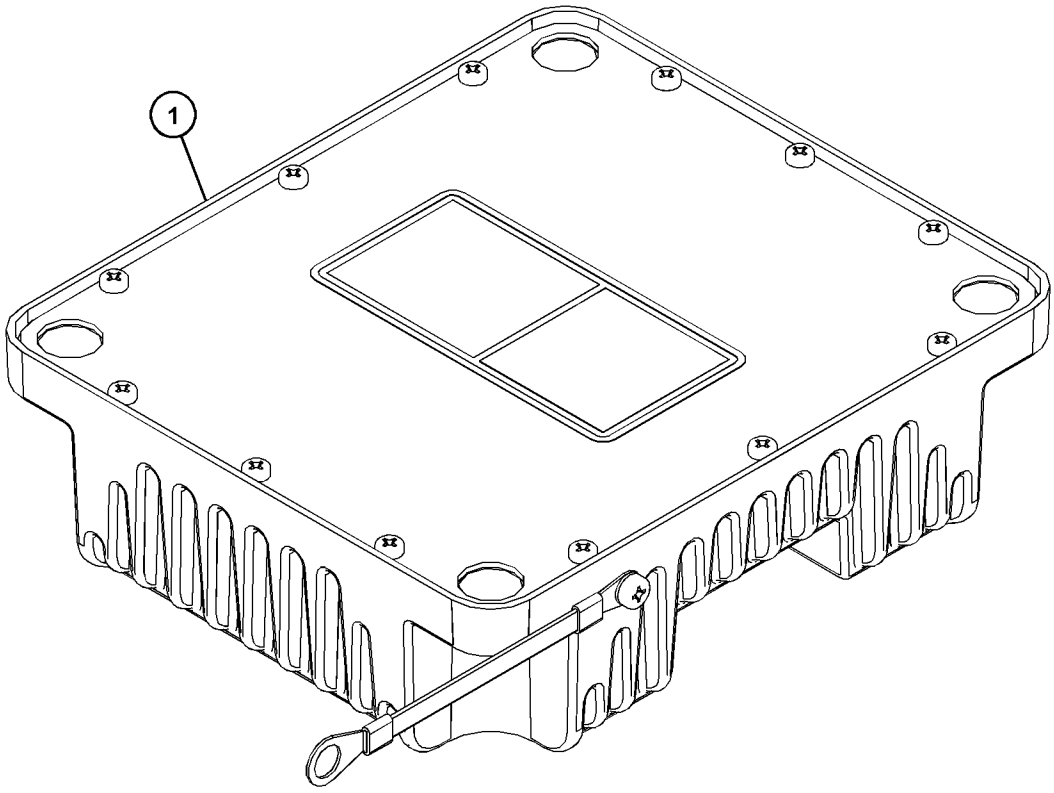

GRÁFICO 1 <FIM> g03786631

471-8184 GRUPO DA ELETRÔNICA DO IMPLEMENTO (ELECTRONICS GP-IMPLEMENT)

S/N: FRS1-UP

NÚMEROE DE 456-6635 ARRANJO DE CONFIGURAÇÃO

SMCS-5701, 7610, 7620 **i06678815**

NOTA	NÚMERO DA PEÇA	QTY	NOME DA PEÇA 1 2 3 4 5 6 (NÍVEL DO PRODUTO)	CONSULTE PÁGINA
	506-5631	1	GRUPO DE SOFTWARE DO IMPLEMENTO (SOFTWARE GP-IMPLEMENT)	

<FIM>

395-4301 GRUPO DA ELETRÔNICA DA MÁQUINA–MÓDULO DE RELÉ (ELECTRONICS GP-MACHINE-MÓDULO DE RELÉ)

S/N: FRS1-UP

NÚMEROE DE 456-6635 ARRANJO DE CONFIGURAÇÃO

SMCS-7610, 7620 **i06676210**

NOTA	NÚMERO DA PEÇA	QTY	NOME DA PEÇA 1 2 3 4 5 6 (NÍVEL DO PRODUTO)	CONSULTE PÁGINA
	480-5894	1	GRUPO DE SOFTWARE DA MÁQUINA (SOFTWARE GP-MACHINE)	

<FIM>

449-0902 GRUPO DA ELETRÔNICA DO MONITOR–TELA (ELECTRONICS GP-MONITOR-TELA)

S/N: FRS1-UP

NÚMEROE DE 456-6635 ARRANJO DE CONFIGURAÇÃO

SMCS-7490, 7494, 7601, 7603, 7610, 7620 **i06628966**

NOTA	NÚMERO DA PEÇA	QTY	NOME DA PEÇA 1 2 3 4 5 6 (NÍVEL DO PRODUTO)	CONSULTE PÁGINA
	448-8243	1	GRUPO DE SOFTWARE DO MONITOR (PAINEL DE INSTRUMENTOS) (SOFTWARE GP-MONITOR (INSTRUMENT PANEL))	

<FIM>

460-2433 GRUPO DA ELETRÔNICA DO MONITOR (ELECTRONICS GP-MONITOR)

S/N: FRS1-UP

TELEMÁTICA

NÚMEROE DE 434-0691, 434-0693 GRUPO DE CONTROLE-COMUNICAÇÃO

SMCS-7490, 7494, 7601, 7603, 7610, 7620 **i06630219**

NOTA	NÚMERO DA PEÇA	QTY	NOME DA PEÇA 1 2 3 4 5 6 (NÍVEL DO PRODUTO)	CONSULTE PÁGINA
	471-9209	1	GRUPO DE SOFTWARE DO MONITOR (GERENCIADOR DE REDE) (SOFTWARE GP-MONITOR (NETWORK MANAGER))	
	493-4416	1	GRUPO DE SOFTWARE DO MONITOR (TELEMÁTICA) (SOFTWARE GP-MONITOR (TELEMATICS))	

<FIM>

466-9427 GRUPO DA ELETRÔNICA DO MONITOR–CELULAR (ELECTRONICS GP-MONITOR-CELULAR)

S/N: FRS1-UP

NÚMEROE DE 434-0691 GRUPO DE CONTROLE-COMUNICAÇÃO

SMCS-7490, 7494, 7601, 7603, 7610, 7620 **i06676250**

NOTA	NÚMERO DA PEÇA	QTY	NOME DA PEÇA 1 2 3 4 5 6 (NÍVEL DO PRODUTO)	CONSULTE PÁGINA
	502-3810	1	GRUPO DE SOFTWARE DO MONITOR (CELULAR) (SOFTWARE GP-MONITOR (CELLULAR))	

<FIM>

466-9428 GRUPO DA ELETRÔNICA DO MONITOR–SATÉLITE DE TRANSMISSÃO (ELECTRONICS GP-MONITOR-SATÉLITE DE TRANSMISSÃO)

S/N: FRS1-UP

NÚMEROE DE 434-0693 GRUPO DE CONTROLE-COMUNICAÇÃO

SMCS-7490, 7494, 7601, 7603, 7610, 7620 **i06680454**

NOTA	NÚMERO DA PEÇA	QTY	NOME DA PEÇA 1 2 3 4 5 6 (NÍVEL DO PRODUTO)	CONSULTE PÁGINA
	482-8159	1	GRUPO DE SOFTWARE DO MONITOR (RÁDIO VIA SATÉLITE) (SOFTWARE GP-MONITOR (SATELLITE RADIO))	

<FIM>

477-2641 GRUPO DA ELETRÔNICA DO MONITOR (ELECTRONICS GP-MONITOR)

S/N: FRS1-UP

NÚMEROE DE 456-6635 ARRANJO DE CONFIGURAÇÃO

SMCS-7490, 7494, 7601, 7603, 7610, 7620 **i06608498**

NOTA	NÚMERO DA PEÇA	QTY	NOME DA PEÇA 1 2 3 4 5 6 (NÍVEL DO PRODUTO)	CONSULTE PÁGINA
	478-1066	1	GRUPO DE SOFTWARE DO MONITOR (SOFTWARE GP-MONITOR)	

<FIM>

477-2642 GRUPO DA ELETRÔNICA DO TREM DE FORÇA (ELECTRONICS GP-POWER TRAIN)

S/N: FRS1-UP

NÚMEROE DE 456-6635 ARRANJO DE CONFIGURAÇÃO

SMCS-4800, 4808, 7610, 7620 **i06608501**

NOTA	NÚMERO DA PEÇA	QTY	NOME DA PEÇA 1 2 3 4 5 6 (NÍVEL DO PRODUTO)	CONSULTE PÁGINA
	477-2292	1	GRUPO DE SOFTWARE DO TREM DE FORÇA (SOFTWARE GP-POWER TRAIN)	

<FIM>

498-1004 CONJUNTO DE CHICOTE DA CABINE (HARNESS AS-CAB)

S/N: FRS1-UP

NÚMEROE DE 454-8018 GRUPO DE FIAÇÃO-CABINE

SMCS-1408 **i06656501**

NOTA	NÚMERO DA PEÇA	QTY	NOME DA PEÇA 1 2 3 4 5 6 (NÍVEL DO PRODUTO)	CONSULTE PÁGINA
	102-8802	4	KIT DE TOMADA (2 PINOS) (KIT-RECEPTACLE (2-PIN))	
	102-8803	1	KIT DE TOMADA (3 PINOS) (KIT-RECEPTACLE (3-PIN))	
	102-8804	1	KIT DE TOMADA (4 PINOS) (KIT-RECEPTACLE (4-PIN))	
			(EACH RECEPTACLE KIT INCLUDES RECEPTACLE AS & WEDGE)	
	3E-5226	2	SOQUETE DE CONECTOR (CALIBRE 12 A 14) (SOCKET-CONNECTOR (12-GA TO 14-GA))	
	103-8133	2	KIT DE TOMADA (12 PINOS) (KIT-RECEPTACLE (12-PIN))	
			(EACH INCLUDES RECEPTACLE AS & WEDGE)	
	6V-0491	6	TERMINAL DE LÂMINA (CALIBRE 14 A 18) (TERMINAL-BLADE (14-GA TO 18-GA))	
	7K-1181	1	CABO TIPO CINTA (STRAP-CABLE)	
	7R-2750	45	RETENTOR DE CONECTOR (SEAL-CONNECTOR)	
	7R-2751	133	PLUGUE DE CONECTOR (1 PINO) (PLUG-CONNECTOR (1-PIN))	
	8T-8737	300	BUJÃO DE RETENTOR (PLUG-SEAL)	
	196-2412	88	CONJUNTO DE TERMINAL (16 GA) (TERMINAL AS (16-GA))	
			(EACH INCLUDES)	
	7R-2750	1	RETENTOR DE CONECTOR (SEAL-CONNECTOR)	
	110-0203	4	CONJUNTO DE CONECTOR (CALIBRE 18, PRETO) (CONNECTOR AS (18-GA, BLACK))	
	123-7615	3	CONECTOR (1 PINO) (CONNECTOR (1-PIN))	
E	**125-7874**		TUBO REDUTOR DE CALOR (5,72 MM DIA) (355 CM) (TUBE-HEAT SHRINK (5.72-MM DIA) (355-CM))	
E	**125-7875**		TUBO REDUTOR DE CALOR (7,44 MM DIA) (60 CM) (TUBE-HEAT SHRINK (7.44-MM DIA) (60-CM))	
	9X-3402	341	SOQUETE DE CONECTOR (CALIBRE 16 A 18) (SOCKET-CONNECTOR (16-GA TO 18-GA))	
			–OU–	
	126-1768	341	SOQUETE DE CONECTOR (CALIBRE 14 A 16) (SOCKET-CONNECTOR (14-GA TO 16-GA))	
	128-4123	1	RETENTOR (SEAL)	
	128-5016	88	RETENTOR DE CABO (SEAL-CABLE)	
	5P-4571	2	TERMINAL DE LÂMINA (CALIBRE 14 A 16) (TERMINAL-BLADE (14-GA TO 16-GA))	
	097-7234	8	TERMINAL DE LÂMINA (CALIBRE 18 A 22) (TERMINAL-BLADE (18-GA TO 22-GA))	
	2L-8052	3	TERMINAL DE ANEL (PARAFUSO DE 6 GA, 3/8 POL) (TERMINAL-RING (6-GA, 3/8-IN SCREW))	
			–OU–	
	2L-8060	3	TERMINAL DE ANEL (PARAFUSO DE 8 GA, 3/8 POL) (TERMINAL-RING (8-GA, 3/8-IN SCREW))	
	2L-8069	7	TERMINAL DE ANEL (2-PARA P/ 10 PARA, PARAFUSO DE 3/8 POL) (TERMINAL-RING (2-GA TO 10-GA, 3/8-IN SCREW))	
	2L-8079	2	TERMINAL DE ANEL (PARAFUSO DE CALIBRE 14 A 16, 3/8 POL) (TERMINAL-RING (14-GA TO 16-GA, 3/8-IN SCREW))	
	9X-3401	195	PINO DE CONECTOR (CALIBRE 16 A 18) (PIN-CONNECTOR (16-GA TO 18-GA))	
			–OU–	

498-1004 CONJUNTO DE CHICOTE DA CABINE (HARNESS AS-CAB) (continuação) **i06656501**

NOTA	NÚMERO DA PEÇA	QTY	NOME DA PEÇA 1 2 3 4 5 6 (NÍVEL DO PRODUTO)	CONSULTE PÁGINA
	126-1767	195	PINO DE CONECTOR (CALIBRE 14 A 16) (PIN-CONNECTOR (14-GA TO 16-GA))	
	147-1445	2	CONJUNTO DE CONECTOR DE TOMADA (70 PINOS) (PLUG AS-CONNECTOR (70-PIN))	
			(EACH INCLUDES)	
	159-9322	1	ANEL RETENTOR EM O (SEAL-O-RING)	
	147-1446	2	CONJUNTO DE CONECTOR DE TOMADA (70 PINOS) (PLUG AS-CONNECTOR (70-PIN))	
			(EACH INCLUDES)	
	159-9322	1	ANEL RETENTOR EM O (SEAL-O-RING)	
	5P-2766	2	TERMINAL DE ANEL (CALIBRE 18 A 22, NO. 6 PARAFUSOS) (TERMINAL-RING (18-GA TO 22-GA, NO. 6 SCREW))	
	155-2255	4	KIT DE PLUGUE DE CONEXÃO (12 PINOS) (KIT-CONNECTING PLUG (12-PIN))	
	155-2256	1	KIT DE PLUGUE DE CONEXÃO (12 PINOS) (KIT-CONNECTING PLUG (12-PIN))	
	155-2265	2	KIT DE PLUGUE DE CONEXÃO (8 PINOS) (KIT-CONNECTING PLUG (8-PIN))	
	155-2260	5	KIT DE PLUGUE DE CONEXÃO (3 PINOS) (KIT-CONNECTING PLUG (3-PIN))	
	155-2270	4	KIT DE PLUGUE DE CONEXÃO (2 PINOS) (KIT-CONNECTING PLUG (2-PIN))	
	155-2271	1	KIT DE PLUGUE DE CONEXÃO (4 PINOS) (KIT-CONNECTING PLUG (4-PIN))	
	155-2274	6	KIT DE PLUGUE DE CONEXÃO (6 PINOS) (KIT-CONNECTING PLUG (6-PIN))	
			(EACH PLUG KIT INCLUDES PLUG AS, WEDGE, & INTERFACE SEAL)	
	160-7690	1	CONJUNTO DE CONECTOR DE TOMADA (70 PINOS) (PLUG AS-CONNECTOR (70-PIN))	
	159-9322	1	ANEL RETENTOR EM O (SEAL-O-RING)	
B	**1P-0810**		FITA-ELÉTRICA (TAPE-ELECTRICAL)	
	166-5229	1	KIT DE TOMADA (12 PINOS) (KIT-RECEPTACLE (12-PIN))	
			(INCLUDES RECEPTACLE AS & WEDGE)	
	167-3692	1	CONNECTOR DO CONJUNTO DE TOMADA (31 PINOS) (RECEPTACLE AS-CONNECTOR (31-PIN))	
	169-0705	18	RETENTOR (SEAL)	
	196-2413	39	CONJUNTO DE TERMINAL (12 GA) (TERMINAL AS (12-GA))	
			(EACH INCLUDES)	
	128-4123	1	RETENTOR (SEAL)	
	177-9645	1	KIT DE TOMADA (2 PINOS) (KIT-RECEPTACLE (2-PIN))	
			(INCLUDES RECEPTACLE AS & WEDGE)	
	177-9648	1	KIT DE PLUGUE DE CONEXÃO (2 PINOS) (KIT-CONNECTING PLUG (2-PIN))	
			(INCLUDES PLUG AS & WEDGE)	
	185-1861	33	RETENTOR DO FIO (SEAL-WIRE)	
	192-5017	2	CONJUNTO DE SUPORTE (BRACKET AS)	
			(EACH INCLUDES)	
M	**8T-3490**	1	PORCA DE SOLDA (ROSCA M10X1,5) (NUT-WELD (M10X1.5-THD))	
	202-5397	11	BUJÃO (PLUG)	
	204-1297	31	CONJUNTO DE TERMINAL DE LÂMINA (18-GA A 20-GA) (TERMINAL AS-BLADE (18-GA TO 20-GA))	
			(EACH INCLUDES)	
	235-4123	1	TERMINAL (18-GA A 20-GA) (TERMINAL (18-GA TO 20-GA))	

498-1004 CONJUNTO DE CHICOTE DA CABINE (HARNESS AS-CAB) (continuação) **i06656501**

NOTA	NÚMERO DA PEÇA	QTY	NOME DA PEÇA 1 2 3 4 5 6 (NÍVEL DO PRODUTO)	CONSULTE PÁGINA
	245-7434	5	KIT DE PLUGUE DE CONEXÃO (10 PINOS) (KIT-CONNECTING PLUG (10-PIN))	
			(EACH INCLUDES PLUGS & WIRE AS)	
	224-2734	1	CONNECTOR DO CONJUNTO DE TOMADA (70 PINOS) (RECEPTACLE AS-CONNECTOR (70-PIN))	
	224-2735	1	CONNECTOR DO CONJUNTO DE TOMADA (70 PINOS) (RECEPTACLE AS-CONNECTOR (70-PIN))	
	227-6731	1	KIT DE TOMADA (12 PINOS) (KIT-RECEPTACLE (12-PIN))	
			(INCLUDES RECEPTACLE AS & WEDGE)	
	230-4009	2	CONJUNTO DE CONECTOR DE TOMADA (12 PINOS) (PLUG AS-CONNECTOR (12-PIN))	
			(EACH INCLUDES)	
	455-0709	1	RETENTOR DE CONECTOR (SEAL-CONNECTOR)	
	230-4013	1	CONJUNTO DE CONECTOR DE TOMADA (3 PINOS) (PLUG AS-CONNECTOR (3-PIN))	
	455-0705	1	RETENTOR DE CONECTOR (SEAL-CONNECTOR)	
	230-5008	1	CONJUNTO DE CONECTOR DE TOMADA (4 PINOS) (PLUG AS-CONNECTOR (4-PIN))	
	455-0706	1	RETENTOR DE CONECTOR (SEAL-CONNECTOR)	
	230-5010	2	CONJUNTO DE CONECTOR DE TOMADA (6 PINOS) (PLUG AS-CONNECTOR (6-PIN))	
			(EACH INCLUDES)	
	455-0707	1	RETENTOR DE CONECTOR (SEAL-CONNECTOR)	
	231-2295	2	CONJUNTO DE CONECTOR DE TOMADA (8 PINOS) (PLUG AS-CONNECTOR (8-PIN))	
			(EACH INCLUDES)	
	455-0708	1	RETENTOR DE CONECTOR (SEAL-CONNECTOR)	
	239-7352	1	CONJUNTO DE CONECTOR DE TOMADA (6 PINOS) (PLUG AS-CONNECTOR (6-PIN))	
	455-0707	1	RETENTOR DE CONECTOR (SEAL-CONNECTOR)	
	239-7356	1	CONJUNTO DE CONECTOR DE TOMADA (12 PINOS) (PLUG AS-CONNECTOR (12-PIN))	
	455-0709	1	RETENTOR DE CONECTOR (SEAL-CONNECTOR)	
	243-4509	1	CONNECTOR DO CONJUNTO DE TOMADA (8 PINOS) (RECEPTACLE AS-CONNECTOR (8-PIN))	
	272-2843	1	CONNECTOR DO CONJUNTO DE TOMADA (47 PINOS) (RECEPTACLE AS-CONNECTOR (47-PIN))	
	274-3784	1	TAMPA-VEDAÇÃO (CAP-SEAL)	
	281-8811	1	CONJUNTO DE CONECTOR DE TOMADA (6 PINOS) (PLUG AS-CONNECTOR (6-PIN))	
	455-0707	1	RETENTOR DE CONECTOR (SEAL-CONNECTOR)	
	309-9886	2	CONJUNTO DE BLOCO DE FUSÍVEIS (BLOCK AS-FUSE)	
			(EACH INCLUDES)	
M	**5C-7261**	2	PORCA (ROSCA M8X1,25) (NUT (M8X1.25-THD))	
	7X-0608	2	ARRUELA DURA (10,2X16X2-MM DE ESPESSURA) (WASHER-HARD (10.2X16X2-MM THK))	
	264-3617	2	ARRUELA DE PRESSÃO (LOCKWASHER)	
B	**329-3734**		FITA-ELÉTRICA (TAPE-ELECTRICAL)	
	374-7463	2	TAMPA-VEDAÇÃO (CAP-SEAL)	
	374-7466	1	TAMPA-VEDAÇÃO (CAP-SEAL)	
	374-7467	1	TAMPA-VEDAÇÃO (CAP-SEAL)	
	451-8019	1	CONNECTOR DO CONJUNTO DE TOMADA (14 PINOS) (RECEPTACLE AS-CONNECTOR (14-PIN))	

B - UTILIZAR CONFORME NECESSÁRIO
E - ENCOMENDAR POR CENTÍMETROS
M - PEÇA MÉTRICA

<FIM>

457-5596 CONJUNTO DE CHICOTE DO CHASSI (HARNESS AS-CHASSIS)

S/N: FRS1-UP

NÚMEROE DE 456-6588 GRUPO DE FIAÇÃO DO CHASSI

SMCS-1408 **i06651794**

NOTA	NÚMERO DA PEÇA	QTY	NOME DA PEÇA 1 2 3 4 5 6 (NÍVEL DO PRODUTO)	CONSULTE PÁGINA
	102-8801	1	KIT DE TOMADA (12 PINOS) (KIT-RECEPTACLE (12-PIN))	
			(INCLUDES RECEPTACLE AS & WEDGE)	
	8T-8737	8	BUJÃO DE RETENTOR (PLUG-SEAL)	
E	**125-7874**		TUBO REDUTOR DE CALOR (5,72 MM DIA) (10 CM) (TUBE-HEAT SHRINK (5.72-MM DIA) (10-CM))	
	9X-3402	27	SOQUETE DE CONECTOR (CALIBRE 16 A 18) (SOCKET-CONNECTOR (16-GA TO 18-GA))	
			—OU—	
	126-1768	27	SOQUETE DE CONECTOR (CALIBRE 14 A 16) (SOCKET-CONNECTOR (14-GA TO 16-GA))	
	9X-3401	7	PINO DE CONECTOR (CALIBRE 16 A 18) (PIN-CONNECTOR (16-GA TO 18-GA))	
			—OU—	
	126-1767	7	PINO DE CONECTOR (CALIBRE 14 A 16) (PIN-CONNECTOR (14-GA TO 16-GA))	
	155-2255	1	KIT DE PLUGUE DE CONEXÃO (12 PINOS) (KIT-CONNECTING PLUG (12-PIN))	
	155-2270	6	KIT DE PLUGUE DE CONEXÃO (2 PINOS) (KIT-CONNECTING PLUG (2-PIN))	
			(EACH PLUG KIT INCLUDES PLUG AS, WEDGE, & INTERFACE SEAL)	
B	**1P-0810**		FITA-ELÉTRICA (TAPE-ELECTRICAL)	
	230-4013	1	CONJUNTO DE CONECTOR DE TOMADA (3 PINOS) (PLUG AS-CONNECTOR (3-PIN))	
	455-0705	1	RETENTOR DE CONECTOR (SEAL-CONNECTOR)	
	237-0227	1	CONJUNTO DE CONECTOR DE TOMADA (3 PINOS) (PLUG AS-CONNECTOR (3-PIN))	
	455-0705	1	RETENTOR DE CONECTOR (SEAL-CONNECTOR)	

B - UTILIZAR CONFORME NECESSÁRIO
E - ENCOMENDAR POR CENTÍMETROS

<FIM>

484-5556 CONJUNTO DE CHICOTE DO CHASSI (HARNESS AS-CHASSIS)

S/N: FRS1-UP

NÚMEROE DE 484-5555 CONJUNTO DE CHICOTE DO MOTOR

SMCS-1408 **i06651771**

NOTA	NÚMERO DA PEÇA	QTY	NOME DA PEÇA 1 2 3 4 5 6 (NÍVEL DO PRODUTO)	CONSULTE PÁGINA
	102-8802	4	KIT DE TOMADA (2 PINOS) (KIT-RECEPTACLE (2-PIN))	
	102-8803	2	KIT DE TOMADA (3 PINOS) (KIT-RECEPTACLE (3-PIN))	
	102-8804	1	KIT DE TOMADA (4 PINOS) (KIT-RECEPTACLE (4-PIN))	
	102-8801	3	KIT DE TOMADA (12 PINOS) (KIT-RECEPTACLE (12-PIN))	
			(EACH RECEPTACLE KIT INCLUDES RECEPTACLE AS & WEDGE)	
	3S-2093	9	CABO TIPO CINTA (STRAP-CABLE)	
G	**160-2248**		LUVA DE ABRASÃO (9,1 POL) (SLEEVE-ABRASION (9.1-IN))	
	7K-1181	4	CABO TIPO CINTA (STRAP-CABLE)	
	8T-8737	53	BUJÃO DE RETENTOR (PLUG-SEAL)	
E	**125-7874**		TUBO REDUTOR DE CALOR (5,72 MM DIA) (125 CM) (TUBE-HEAT SHRINK (5.72-MM DIA) (125-CM))	
E	**125-7875**		TUBO REDUTOR DE CALOR (7,44 MM DIA) (15 CM) (TUBE-HEAT SHRINK (7.44-MM DIA) (15-CM))	
	9X-3402	186	SOQUETE DE CONECTOR (CALIBRE 16 A 18) (SOCKET-CONNECTOR (16-GA TO 18-GA))	
			–OU–	
	126-1768	186	SOQUETE DE CONECTOR (CALIBRE 14 A 16) (SOCKET-CONNECTOR (14-GA TO 16-GA))	
	126-1774	2	TAMPA DE CONECTOR (COVER-CONNECTOR)	
	2L-8050	3	TERMINAL DE ANEL (PARAFUSO DE CALIBRE 6, 1/4 POL) (TERMINAL-RING (6-GA, 1/4-IN SCREW))	
			–OU–	
	2L-8058	3	TERMINAL DE ANEL (PARAFUSO DE CALIBRE 8, 1/4 POL) (TERMINAL-RING (8-GA, 1/4-IN SCREW))	
	2L-8052	3	TERMINAL DE ANEL (PARAFUSO DE 6 GA, 3/8 POL) (TERMINAL-RING (6-GA, 3/8-IN SCREW))	
			–OU–	
	2L-8060	3	TERMINAL DE ANEL (PARAFUSO DE 8 GA, 3/8 POL) (TERMINAL-RING (8-GA, 3/8-IN SCREW))	
	2L-8066	1	TERMINAL DE ANEL (PARAFUSO NO. 10 DE CALIBRE 10 A 12) (TERMINAL-RING (10-GA TO 12-GA, NO. 10 SCREW))	
	9X-3401	110	PINO DE CONECTOR (CALIBRE 16 A 18) (PIN-CONNECTOR (16-GA TO 18-GA))	
			–OU–	
	126-1767	110	PINO DE CONECTOR (CALIBRE 14 A 16) (PIN-CONNECTOR (14-GA TO 16-GA))	
	155-2255	1	KIT DE PLUGUE DE CONEXÃO (12 PINOS) (KIT-CONNECTING PLUG (12-PIN))	
	155-2270	11	KIT DE PLUGUE DE CONEXÃO (2 PINOS) (KIT-CONNECTING PLUG (2-PIN))	
	155-2271	5	KIT DE PLUGUE DE CONEXÃO (4 PINOS) (KIT-CONNECTING PLUG (4-PIN))	
	155-2274	2	KIT DE PLUGUE DE CONEXÃO (6 PINOS) (KIT-CONNECTING PLUG (6-PIN))	
			(EACH PLUG KIT INCLUDES PLUG AS, WEDGE, & INTERFACE SEAL)	
	155-2260	1	KIT DE PLUGUE DE CONEXÃO (3 PINOS) (KIT-CONNECTING PLUG (3-PIN))	
			(INCLUDES PLUG AS, WEDGES, & INTERFACE SEAL)	
	160-7689	1	CONJUNTO DE CONECTOR DE TOMADA (70 PINOS) (PLUG AS-CONNECTOR (70-PIN))	

484-5556 CONJUNTO DE CHICOTE DO CHASSI (HARNESS AS-CHASSIS) (continuação) **i06651771**

NOTA	NÚMERO DA PEÇA	QTY	NOME DA PEÇA 1 2 3 4 5 6 (NÍVEL DO PRODUTO)	CONSULTE PÁGINA
	159-9322	1	ANEL RETENTOR EM O (SEAL-O-RING)	
	160-7690	1	CONJUNTO DE CONECTOR DE TOMADA (70 PINOS) (PLUG AS-CONNECTOR (70-PIN))	
	159-9322	1	ANEL RETENTOR EM O (SEAL-O-RING)	
B	**1P-0810**		FITA-ELÉTRICA (TAPE-ELECTRICAL)	
	167-3692	1	CONNECTOR DO CONJUNTO DE TOMADA (31 PINOS) (RECEPTACLE AS-CONNECTOR (31-PIN))	
	211-0052	1	PORCA (1-11/16-18 DE ROSCA) (NUT (1-11/16-18-THD))	
	218-4935	1	EXTINTOR-ARC (SUPPRESSOR-ARC)	
	230-4011	3	CONJUNTO DE CONECTOR DE TOMADA (2 PINOS) (PLUG AS-CONNECTOR (2-PIN))	
			(EACH INCLUDES)	
	455-0704	1	RETENTOR DE CONECTOR (SEAL-CONNECTOR)	
	230-4013	2	CONJUNTO DE CONECTOR DE TOMADA (3 PINOS) (PLUG AS-CONNECTOR (3-PIN))	
			(EACH INCLUDES)	
	455-0705	1	RETENTOR DE CONECTOR (SEAL-CONNECTOR)	
	274-3780	1	TAMPA-VEDAÇÃO (CAP-SEAL)	
	281-8803	1	CONJUNTO DE CONECTOR DE TOMADA (3 PINOS) (PLUG AS-CONNECTOR (3-PIN))	
	455-0705	1	RETENTOR DE CONECTOR (SEAL-CONNECTOR)	
	290-5664	8	CABO TIPO CINTA (STRAP-CABLE)	
	310-0674	1	ARRUELA DE PRESSÃO (LOCKWASHER)	
	324-6267	1	CONNECTOR DO CONJUNTO DE TOMADA (40 PINOS) (RECEPTACLE AS-CONNECTOR (40-PIN))	
	374-7463	5	TAMPA-VEDAÇÃO (CAP-SEAL)	
	374-7465	2	TAMPA-VEDAÇÃO (CAP-SEAL)	
	374-7466	1	TAMPA-VEDAÇÃO (CAP-SEAL)	

B - UTILIZAR CONFORME NECESSÁRIO
E - ENCOMENDAR POR CENTÍMETROS
G - ENCOMENDAR POR POLEGADAS

<FIM>

454-8016 CONJUNTO DE CONTROLE DO CHICOTE (HARNESS AS-CONTROL)

S/N: FRS1-UP

NÚMEROE DE 454-8014 GRUPO DE FIAÇÃO DO CONTROLE

SMCS-1408 **i06664588**

NOTA	NÚMERO DA PEÇA	QTY	NOME DA PEÇA 1 2 3 4 5 6 (NÍVEL DO PRODUTO)	CONSULTE PÁGINA
	9X-3401	9	PINO DE CONECTOR (CALIBRE 16 A 18) (PIN-CONNECTOR (16-GA TO 18-GA))	
			—OU—	
	126-1767	9	PINO DE CONECTOR (CALIBRE 14 A 16) (PIN-CONNECTOR (14-GA TO 16-GA))	
	202-5397	5	BUJÃO (PLUG)	
	167-3693	1	CONJUNTO DE CONECTOR DE TOMADA (31 PINOS) (PLUG AS-CONNECTOR (31-PIN))	
	155-2270	1	KIT DE PLUGUE DE CONEXÃO (2 PINOS) (KIT-CONNECTING PLUG (2-PIN))	
	155-2271	3	KIT DE PLUGUE DE CONEXÃO (4 PINOS) (KIT-CONNECTING PLUG (4-PIN))	
			(EACH PLUG KIT INCLUDES PLUG AS, WEDGE, & INTERFACE SEAL)	
	230-4013	1	CONJUNTO DE CONECTOR DE TOMADA (3 PINOS) (PLUG AS-CONNECTOR (3-PIN))	
	237-0227	1	CONJUNTO DE CONECTOR DE TOMADA (3 PINOS) (PLUG AS-CONNECTOR (3-PIN))	
			(EACH PLUG AS INCLUDES)	
	455-0705	1	RETENTOR DE CONECTOR (SEAL-CONNECTOR)	
	245-7434	1	KIT DE PLUGUE DE CONEXÃO (10 PINOS) (KIT-CONNECTING PLUG (10-PIN))	
			(EACH INCLUDES CONNECTOR PLUG, WIRE ASSEMBLIES & PLUGS)	
	8T-8737	15	BUJÃO DE RETENTOR (PLUG-SEAL)	
	230-5011	1	CONNECTOR DO CONJUNTO DE TOMADA (6 PINOS) (RECEPTACLE AS-CONNECTOR (6-PIN))	
	239-7353	1	CONNECTOR DO CONJUNTO DE TOMADA (6 PINOS) (RECEPTACLE AS-CONNECTOR (6-PIN))	
	274-3776	1	TAMPA-VEDAÇÃO (CAP-SEAL)	
	185-1861	5	RETENTOR DO FIO (SEAL-WIRE)	
	9X-3402	39	SOQUETE DE CONECTOR (CALIBRE 16 A 18) (SOCKET-CONNECTOR (16-GA TO 18-GA))	
			—OU—	
	126-1768	39	SOQUETE DE CONECTOR (CALIBRE 14 A 16) (SOCKET-CONNECTOR (14-GA TO 16-GA))	
B	**1P-0810**		FITA-ELÉTRICA (TAPE-ELECTRICAL)	
	204-1297	5	CONJUNTO DE TERMINAL DE LÂMINA (18-GA A 20-GA) (TERMINAL AS-BLADE (18-GA TO 20-GA))	
			(EACH INCLUDES)	
	235-4123	1	TERMINAL (18-GA A 20-GA) (TERMINAL (18-GA TO 20-GA))	

B - UTILIZAR CONFORME NECESSÁRIO

<FIM>

454-8017 CONJUNTO DE CONTROLE DO CHICOTE (HARNESS AS-CONTROL)

S/N: FRS1-UP

NÚMEROE DE 454-8015 GRUPO DE FIAÇÃO DO CONTROLE

SMCS-1408 **i06649641**

NOTA	NÚMERO DA PEÇA	QTY	NOME DA PEÇA 1 2 3 4 5 6 (NÍVEL DO PRODUTO)	CONSULTE PÁGINA
	9X-3401	5	PINO DE CONECTOR (CALIBRE 16 A 18) (PIN-CONNECTOR (16-GA TO 18-GA))	
			—OU—	
	126-1767	5	PINO DE CONECTOR (CALIBRE 14 A 16) (PIN-CONNECTOR (14-GA TO 16-GA))	
	202-5397	5	BUJÃO (PLUG)	
	155-2270	1	KIT DE PLUGUE DE CONEXÃO (2 PINOS) (KIT-CONNECTING PLUG (2-PIN))	
			(INCLUDES PLUG AS, WEDGE, & INTERFACE SEAL)	
	167-3693	1	CONJUNTO DE CONECTOR DE TOMADA (31 PINOS) (PLUG AS-CONNECTOR (31-PIN))	
	230-4009	1	CONJUNTO DE CONECTOR DE TOMADA (12 PINOS) (PLUG AS-CONNECTOR (12-PIN))	
	455-0709	1	RETENTOR DE CONECTOR (SEAL-CONNECTOR)	
	230-5010	1	CONJUNTO DE CONECTOR DE TOMADA (6 PINOS) (PLUG AS-CONNECTOR (6-PIN))	
	455-0707	1	RETENTOR DE CONECTOR (SEAL-CONNECTOR)	
	245-7434	1	KIT DE PLUGUE DE CONEXÃO (10 PINOS) (KIT-CONNECTING PLUG (10-PIN))	
			(INCLUDES PLUG, WIRE AS & PLUGS)	
	8T-8737	12	BUJÃO DE RETENTOR (PLUG-SEAL)	
	230-5011	1	CONNECTOR DO CONJUNTO DE TOMADA (6 PINOS) (RECEPTACLE AS-CONNECTOR (6-PIN))	
	185-1861	5	RETENTOR DO FIO (SEAL-WIRE)	
	9X-3402	40	SOQUETE DE CONECTOR (CALIBRE 16 A 18) (SOCKET-CONNECTOR (16-GA TO 18-GA))	
			—OU—	
	126-1768	40	SOQUETE DE CONECTOR (CALIBRE 14 A 16) (SOCKET-CONNECTOR (14-GA TO 16-GA))	
B	**1P-0810**		FITA-ELÉTRICA (TAPE-ELECTRICAL)	
	204-1297	5	CONJUNTO DE TERMINAL DE LÂMINA (18-GA A 20-GA) (TERMINAL AS-BLADE (18-GA TO 20-GA))	
			(EACH INCLUDES)	
	235-4123	1	TERMINAL (18-GA A 20-GA) (TERMINAL (18-GA TO 20-GA))	

B - UTILIZAR CONFORME NECESSÁRIO

<FIM>

350-3857 CONJUNTO DE CHICOTE DO MOTOR (HARNESS AS-ENGINE)

S/N: WYE1-UP

NÚMEROE DE 393-3453 GRUPO DE FIAÇÃO DO SENSOR

SMCS-1408 **i06282131**

NOTA	REF. NÃO	GRÁFICO REF.	NÚMERO DA PEÇA	QTY	NOME DA PEÇA 1 2 3 4 5 6 (NÍVEL DO PRODUTO)	CONSULTE PÁGINA
Y	1	1	*350-3858*	1	CONJUNTO DE CHICOTE DO SENSOR (HARNESS AS-SENSOR)	213
	2	1	**3S-2093**	2	CABO TIPO CINTA (STRAP-CABLE)	
	3	1	*349-1275*	2	CONJUNTO DE SUPORTE (BRACKET AS)	
					(EACH INCLUDES)	
M		1	**6V-9632**	1	PORCA DE SOLDA (ROSCA M6X1) (NUT-WELD (M6X1-THD))	

M - PEÇA MÉTRICA
Y - ILUSTRAÇÃO INDIVIDUAL

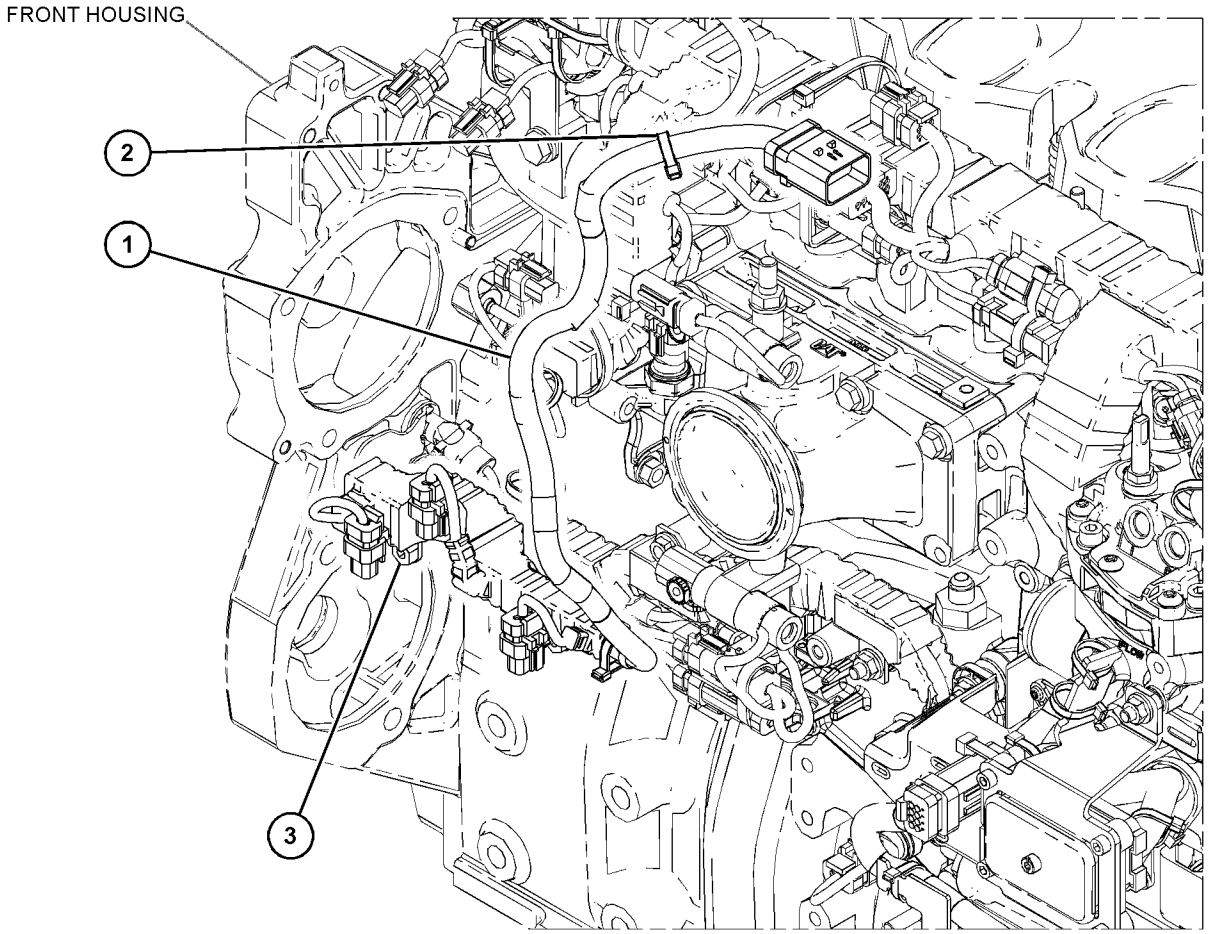

GRÁFICO 1 <FIM> g03888657

466-7575 CONJUNTO DE CHICOTE DO MOTOR (HARNESS AS-ENGINE)

S/N: FRS1-UP

NÚMEROE DE 456-6590 GRUPO DE FIAÇÃO-MOTOR

SMCS-1408 **i06629802**

NOTA	NÚMERO DA PEÇA	QTY	NOME DA PEÇA 1 2 3 4 5 6 (NÍVEL DO PRODUTO)	CONSULTE PÁGINA
	3S-2093	5	CABO TIPO CINTA (STRAP-CABLE)	
	8T-8737	60	BUJÃO DE RETENTOR (PLUG-SEAL)	
E	**125-7874**		TUBO REDUTOR DE CALOR (5,72 MM DIA) (20 CM) (TUBE-HEAT SHRINK (5.72-MM DIA) (20-CM))	
E	**125-7875**		TUBO REDUTOR DE CALOR (7,44 MM DIA) (10 CM) (TUBE-HEAT SHRINK (7.44-MM DIA) (10-CM))	
	9X-3402	66	SOQUETE DE CONECTOR (CALIBRE 16 A 18) (SOCKET-CONNECTOR (16-GA TO 18-GA))	
			—OU—	
	126-1768	66	SOQUETE DE CONECTOR (CALIBRE 14 A 16) (SOCKET-CONNECTOR (14-GA TO 16-GA))	
	134-2540	1	CONJUNTO DE RESISTOR DE CONEXÃO (3 PINOS) (RESISTOR AS-CONNECTION (3-PIN))	
G	**160-2242**		LUVA DE ABRASÃO (8,3 POL) (SLEEVE-ABRASION (8.3-IN))	
	155-2270	4	KIT DE PLUGUE DE CONEXÃO (2 PINOS) (KIT-CONNECTING PLUG (2-PIN))	
			(EACH PLUG KIT INCLUDES PLUG AS, WEDGE, & INTERFACE SEAL)	
	174-0503	1	KIT DE PLUGUE DE CONEXÃO (3 PINOS) (KIT-CONNECTING PLUG (3-PIN))	
			(INCLUDES PLUG AS, WEDGES, & INTERFACE SEAL)	
	160-7689	1	CONJUNTO DE CONECTOR DE TOMADA (70 PINOS) (PLUG AS-CONNECTOR (70-PIN))	
	159-9322	1	ANEL RETENTOR EM O (SEAL-O-RING)	
B	**1P-0810**		FITA-ELÉTRICA (TAPE-ELECTRICAL)	
	167-3693	1	CONJUNTO DE CONECTOR DE TOMADA (31 PINOS) (PLUG AS-CONNECTOR (31-PIN))	
	218-4935	1	EXTINTOR-ARC (SUPPRESSOR-ARC)	
	230-4009	1	CONJUNTO DE CONECTOR DE TOMADA (12 PINOS) (PLUG AS-CONNECTOR (12-PIN))	
	455-0709	1	RETENTOR DE CONECTOR (SEAL-CONNECTOR)	
	230-4011	1	CONJUNTO DE CONECTOR DE TOMADA (2 PINOS) (PLUG AS-CONNECTOR (2-PIN))	
	455-0704	1	RETENTOR DE CONECTOR (SEAL-CONNECTOR)	
	237-0336	1	TAMPA (CONECTOR) (COVER (CONNECTOR))	
	274-3780	1	TAMPA-VEDAÇÃO (CAP-SEAL)	
E	**284-1491**		LUVA (46 CM) (SLEEVE (46-CM))	
	326-4516	2	LIGAÇÃO DO CABO (TIE-CABLE)	

B - UTILIZAR CONFORME NECESSÁRIO
E - ENCOMENDAR POR CENTÍMETROS
G - ENCOMENDAR POR POLEGADAS

<FIM>

484-5555 CONJUNTO DE CHICOTE DO MOTOR–CHASSI (HARNESS AS-ENGINE-CHASSI)

S/N: FRS1-UP

NÚMEROE DE 456-6588 GRUPO DE FIAÇÃO DO CHASSI

SMCS-1408 **i06651759**

NOTA	REF. NÃO	GRÁFICO REF.	NÚMERO DA PEÇA	QTY	NOME DA PEÇA 1 2 3 4 5 6 (NÍVEL DO PRODUTO)	CONSULTE PÁGINA
Y	1	1	*484-5556*	1	CONJUNTO DE CHICOTE DO CHASSI (HARNESS AS-CHASSIS)	199
	2	1	**316-9351**	2	FIXAÇÃO DA CINTA (MOUNTING-CABLE TIE)	

Y - ILUSTRAÇÃO INDIVIDUAL

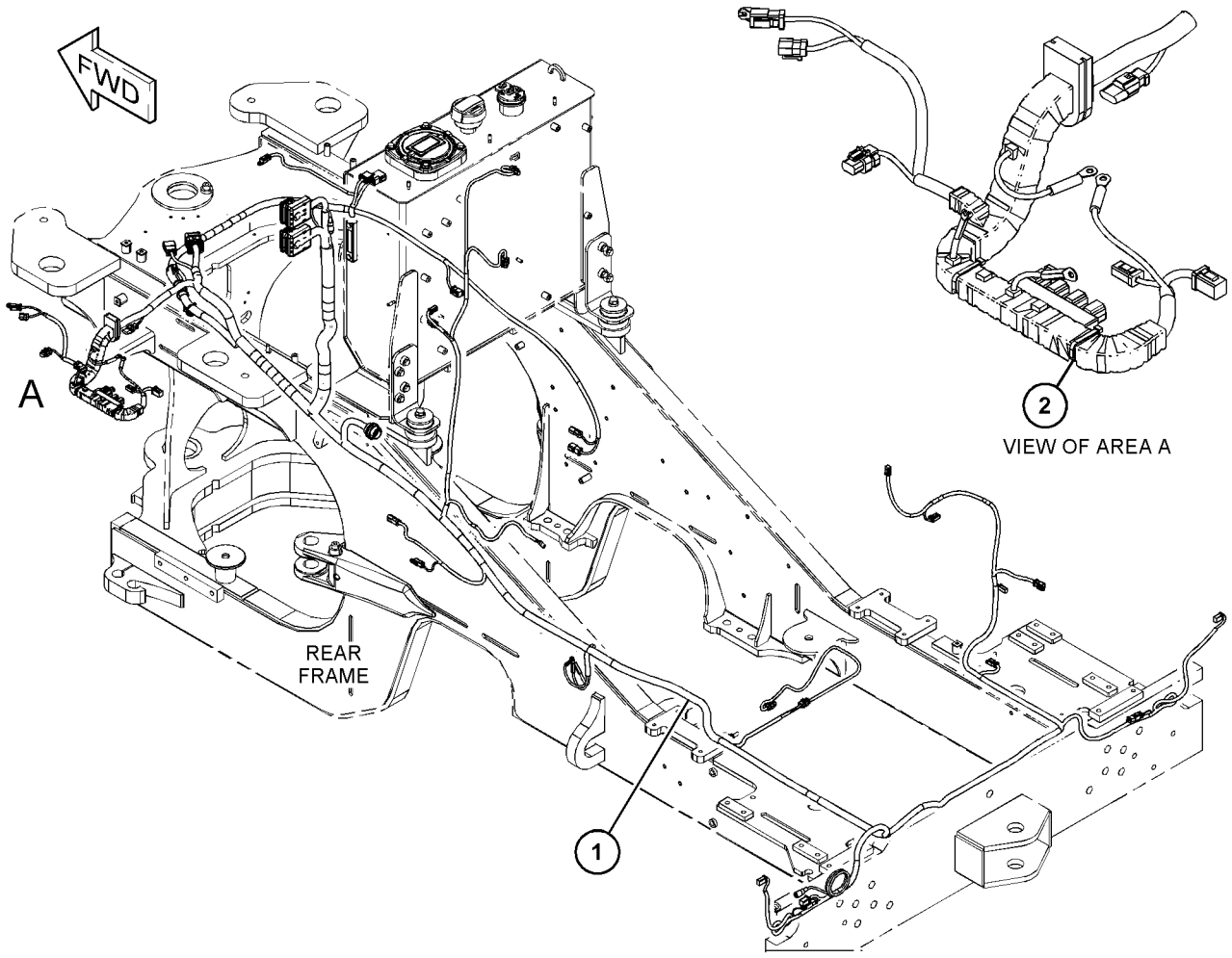

GRÁFICO 1 <FIM> g06060756

487-2116 CONJUNTO DE CHICOTE DO MOTOR (HARNESS AS-ENGINE)

S/N: WYE1-UP

SEM FREIOS

NÚMEROE DE 343-9066 GRUPO DE FIAÇÃO-UNIDADE INJETORA

SMCS-1408 **i06286590**

NOTA	REF. NÃO	GRÁFICO REF.	NÚMERO DA PEÇA	QTY	NOME DA PEÇA 1 2 3 4 5 6 (NÍVEL DO PRODUTO)	CONSULTE PÁGINA
Y	1	1	*441-4482*	1	CONJUNTO DO CHICOTE-FIAÇÃO (INJETOR) (HARNESS AS-WIRING (INJECTOR))	220

Y - ILUSTRAÇÃO INDIVIDUAL

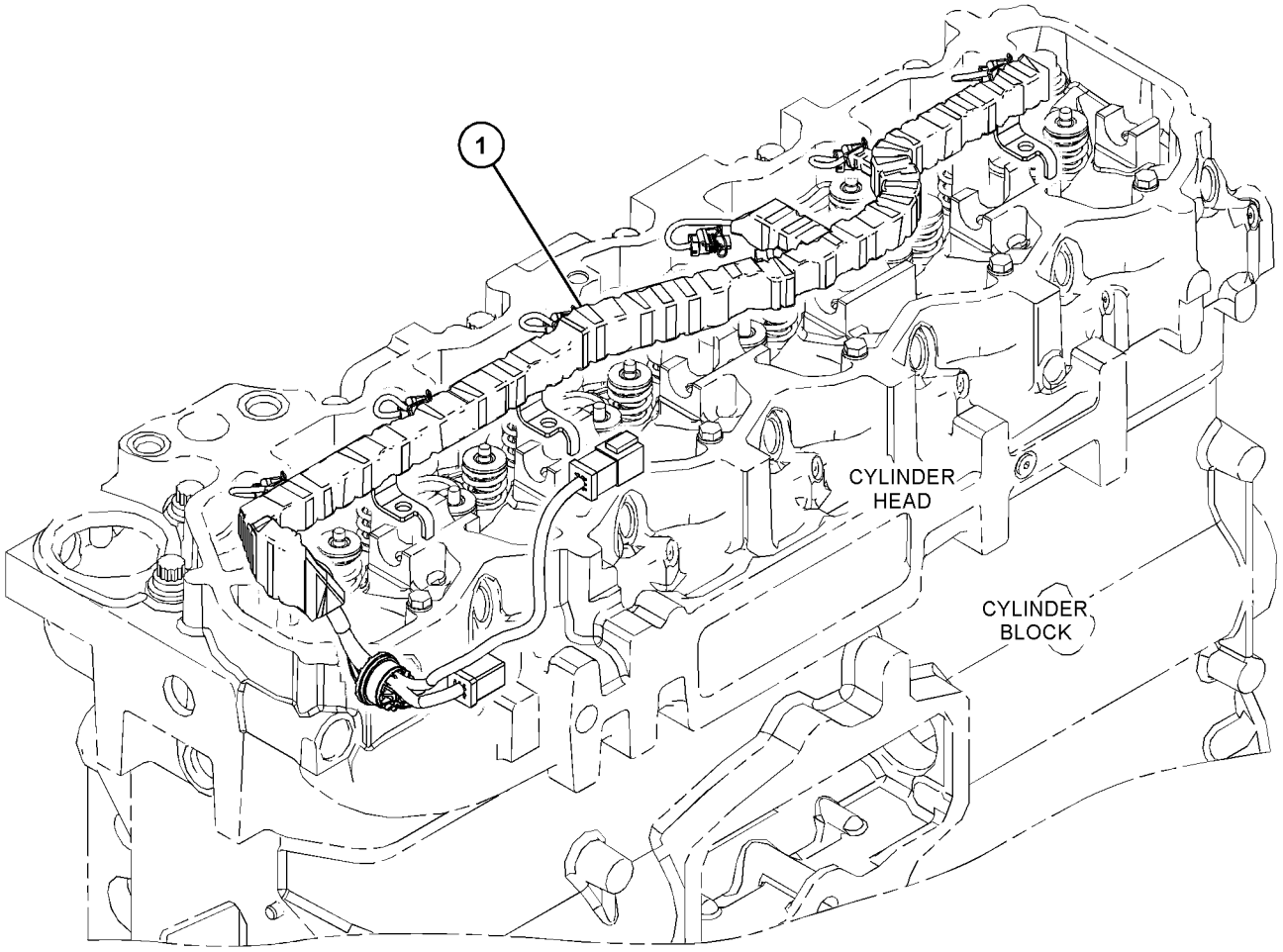

GRÁFICO 1 <FIM> g03887294

457-5581 CONJUNTO DE CHICOTE DIANTEIRO–ESPUMA (HARNESS AS-FRONT-ESPUMA)

S/N: FRS1-UP

NÚMEROE DE 457-5580 GRUPO DE FIAÇÃO-DIANTEIRO

SMCS-1408 **i06629879**

NOTA	NÚMERO DA PEÇA	QTY	NOME DA PEÇA 1 2 3 4 5 6 (NÍVEL DO PRODUTO)	CONSULTE PÁGINA
Y	*457-5582*	1	CONJUNTO DE CHICOTE DIANTEIRO (HARNESS AS-FRONT)	208
	3S-2093	2	CABO TIPO CINTA (STRAP-CABLE)	
	316-9351	1	FIXAÇÃO DA CINTA (MOUNTING-CABLE TIE)	

Y - ILUSTRAÇÃO INDIVIDUAL

<FIM>

457-5582 CONJUNTO DE CHICOTE DIANTEIRO (HARNESS AS-FRONT)

S/N: FRS1-UP

NÚMEROE DE 457-5581 CONJUNTO DE CHICOTE DIANTEIRO

SMCS-1408 **i06629885**

NOTA	NÚMERO DA PEÇA	QTY	NOME DA PEÇA 1 2 3 4 5 6 (NÍVEL DO PRODUTO)	CONSULTE PÁGINA
	102-8802	1	KIT DE TOMADA (2 PINOS) (KIT-RECEPTACLE (2-PIN))	
	102-8804	1	KIT DE TOMADA (4 PINOS) (KIT-RECEPTACLE (4-PIN))	
			(EACH RECEPTACLE KIT INCLUDES RECEPTACLE AS & WEDGE)	
	3S-2093	2	CABO TIPO CINTA (STRAP-CABLE)	
E	**5P-1506**		MANGUEIRA (65 CM) (HOSE (65-CM))	
	8T-8737	9	BUJÃO DE RETENTOR (PLUG-SEAL)	
E	**9X-1813**		LUVA (88 CM) (SLEEVE (88-CM))	
E	**125-7874**		TUBO REDUTOR DE CALOR (5,72 MM DIA) (45 CM) (TUBE-HEAT SHRINK (5.72-MM DIA) (45-CM))	
E	**125-7875**		TUBO REDUTOR DE CALOR (7,44 MM DIA) (5 CM) (TUBE-HEAT SHRINK (7.44-MM DIA) (5-CM))	
	9X-3402	101	SOQUETE DE CONECTOR (CALIBRE 16 A 18) (SOCKET-CONNECTOR (16-GA TO 18-GA))	
			—OU—	
	126-1768	101	SOQUETE DE CONECTOR (CALIBRE 14 A 16) (SOCKET-CONNECTOR (14-GA TO 16-GA))	
	9X-3401	5	PINO DE CONECTOR (CALIBRE 16 A 18) (PIN-CONNECTOR (16-GA TO 18-GA))	
			—OU—	
	126-1767	5	PINO DE CONECTOR (CALIBRE 14 A 16) (PIN-CONNECTOR (14-GA TO 16-GA))	
	155-2255	1	KIT DE PLUGUE DE CONEXÃO (12 PINOS) (KIT-CONNECTING PLUG (12-PIN))	
	155-2270	8	KIT DE PLUGUE DE CONEXÃO (2 PINOS) (KIT-CONNECTING PLUG (2-PIN))	
	155-2274	4	KIT DE PLUGUE DE CONEXÃO (6 PINOS) (KIT-CONNECTING PLUG (6-PIN))	
			(EACH PLUG KIT INCLUDES PLUG AS, WEDGE, & INTERFACE SEAL)	
	155-2260	2	KIT DE PLUGUE DE CONEXÃO (3 PINOS) (KIT-CONNECTING PLUG (3-PIN))	
			(EACH PLUG KIT INCLUDES PLUG AS, WEDGES, & INTERFACE SEAL)	
B	**1P-0810**		FITA-ELÉTRICA (TAPE-ELECTRICAL)	
	230-4011	1	CONJUNTO DE CONECTOR DE TOMADA (2 PINOS) (PLUG AS-CONNECTOR (2-PIN))	
	455-0704	1	RETENTOR DE CONECTOR (SEAL-CONNECTOR)	
	230-4013	1	CONJUNTO DE CONECTOR DE TOMADA (3 PINOS) (PLUG AS-CONNECTOR (3-PIN))	
	455-0705	1	RETENTOR DE CONECTOR (SEAL-CONNECTOR)	
	237-0227	2	CONJUNTO DE CONECTOR DE TOMADA (3 PINOS) (PLUG AS-CONNECTOR (3-PIN))	
			(EACH INCLUDES)	
	455-0705	1	RETENTOR DE CONECTOR (SEAL-CONNECTOR)	
	274-3780	1	TAMPA-VEDAÇÃO (CAP-SEAL)	
	274-3781	2	TAMPA-VEDAÇÃO (CAP-SEAL)	
	290-5664	2	CABO TIPO CINTA (STRAP-CABLE)	
	324-6266	1	CONJUNTO DE CONECTOR DE TOMADA (40 PINOS) (PLUG AS-CONNECTOR (40-PIN))	
	110-6844	1	RETENTOR (SEAL)	
B	**329-3734**		FITA-ELÉTRICA (TAPE-ELECTRICAL)	
	374-7463	3	TAMPA-VEDAÇÃO (CAP-SEAL)	

457-5582 CONJUNTO DE CHICOTE DIANTEIRO (HARNESS AS-FRONT) (continuação) **i06629885**

NOTA	NÚMERO DA PEÇA	QTY	NOME DA PEÇA 1 2 3 4 5 6 (NÍVEL DO PRODUTO)	CONSULTE PÁGINA
	374-7464	1	TAMPA-VEDAÇÃO (CAP-SEAL)	
	374-7466	2	TAMPA-VEDAÇÃO (CAP-SEAL)	

B - UTILIZAR CONFORME NECESSÁRIO
E - ENCOMENDAR POR CENTÍMETROS

<FIM>

360-0185 CONJUNTO DE CHICOTE DO CHASSI DIANTEIRO–VÁLVULA AUXILIAR (HARNESS AS-FRONT CHASSIS-VÁLVULA AUXILIAR)

S/N: FRS1-UP

NÚMEROE DE 366-4506 GRUPO DE VIAÇÃO DA VÁLVULA

SMCS-1408 **i06668541**

NOTA	NÚMERO DA PEÇA	QTY	NOME DA PEÇA 1 2 3 4 5 6 (NÍVEL DO PRODUTO)	CONSULTE PÁGINA
	102-8805	1	KIT DE TOMADA (6 PINOS) (KIT-RECEPTACLE (6-PIN))	
			(INCLUDES RECEPTACLE AS & WEDGE)	
	3S-2093	2	CABO TIPO CINTA (STRAP-CABLE)	
	8T-8737	1	BUJÃO DE RETENTOR (PLUG-SEAL)	
E	**125-7874**		TUBO REDUTOR DE CALOR (5,72 MM DIA) (5 CM) (TUBE-HEAT SHRINK (5.72-MM DIA) (5-CM))	
	9X-3402	8	SOQUETE DE CONECTOR (CALIBRE 16 A 18) (SOCKET-CONNECTOR (16-GA TO 18-GA))	
			–OU–	
	126-1768	8	SOQUETE DE CONECTOR (CALIBRE 14 A 16) (SOCKET-CONNECTOR (14-GA TO 16-GA))	
	9X-3401	5	PINO DE CONECTOR (CALIBRE 16 A 18) (PIN-CONNECTOR (16-GA TO 18-GA))	
			–OU–	
	126-1767	5	PINO DE CONECTOR (CALIBRE 14 A 16) (PIN-CONNECTOR (14-GA TO 16-GA))	
	155-2270	4	KIT DE PLUGUE DE CONEXÃO (2 PINOS) (KIT-CONNECTING PLUG (2-PIN))	
			(EACH INCLUDES PLUG AS, WEDGE, & INTERFACE SEAL)	
B	**1P-0810**		FITA-ELÉTRICA (TAPE-ELECTRICAL)	
	274-3774	2	CAPA DE CONECTOR (CAP-CONNECTOR)	

B - UTILIZAR CONFORME NECESSÁRIO
E - ENCOMENDAR POR CENTÍMETROS

<FIM>

462-4373 CONJUNTO DE CHICOTE DO AQUECEDOR E DO AR CONDICIONADO (HARNESS AS-HEATER & AIR COND)

S/N: FRS1-UP

NÚMEROE DE 459-3538 GRUPO DO AR CONDICIONADO

SMCS-1408 **i06641730**

NOTA	NÚMERO DA PEÇA	QTY	NOME DA PEÇA 1 2 3 4 5 6 (NÍVEL DO PRODUTO)	CONSULTE PÁGINA
	6A-5277	1	CONECTOR (CONNECTOR)	
	6T-6505	2	ALOJAMENTO-TOMADA (LÂMINA, TRAVAMENTO POSITIVO) (HOUSING-RECEPTACLE (BLADE, POSITIVE LOCK))	
	6T-6506	2	TERMINAL DE LÂMINA (CALIBRE 14 A 18) (TERMINAL-BLADE (14-GA TO 18-GA))	
	6V-0491	4	TERMINAL DE LÂMINA (CALIBRE 14 A 18) (TERMINAL-BLADE (14-GA TO 18-GA))	
	8T-8737	3	BUJÃO DE RETENTOR (PLUG-SEAL)	
E	**119-3662**		TUBO REDUTOR DE CALOR (10,85 MM DIA) (7 CM) (TUBE-HEAT SHRINK (10.85-MM DIA) (7-CM))	
	9X-3402	17	SOQUETE DE CONECTOR (CALIBRE 16 A 18) (SOCKET-CONNECTOR (16-GA TO 18-GA))	
			—OU—	
	126-1768	17	SOQUETE DE CONECTOR (CALIBRE 14 A 16) (SOCKET-CONNECTOR (14-GA TO 16-GA))	
	155-2255	1	KIT DE PLUGUE DE CONEXÃO (12 PINOS) (KIT-CONNECTING PLUG (12-PIN))	
	155-2270	2	KIT DE PLUGUE DE CONEXÃO (2 PINOS) (KIT-CONNECTING PLUG (2-PIN))	
	155-2271	1	KIT DE PLUGUE DE CONEXÃO (4 PINOS) (KIT-CONNECTING PLUG (4-PIN))	
			(EACH PLUG KIT INCLUDES PLUG AS, WEDGE, & INTERFACE SEAL)	
B	**1P-0810**		FITA-ELÉTRICA (TAPE-ELECTRICAL)	

B - UTILIZAR CONFORME NECESSÁRIO
E - ENCOMENDAR POR CENTÍMETROS

<FIM>

425-3621 CONJUNTO DO CHICOTE DE ILUMINAÇÃO (HARNESS AS-LIGHTING)

S/N: FRS1-UP

NÚMEROE DE 454-8018 GRUPO DE FIAÇÃO-CABINE

SMCS-1408 **i05797295**

NOTA	NÚMERO DA PEÇA	QTY	NOME DA PEÇA 1 2 3 4 5 6 (NÍVEL DO PRODUTO)	CONSULTE PÁGINA
	8T-8737	3	BUJÃO DE RETENTOR (PLUG-SEAL)	
E	**119-3662**		TUBO REDUTOR DE CALOR (10,85 MM DIA) (7 CM) (TUBE-HEAT SHRINK (10.85-MM DIA) (7-CM))	
E	**125-7874**		TUBO REDUTOR DE CALOR (5,72 MM DIA) (35 CM) (TUBE-HEAT SHRINK (5.72-MM DIA) (35-CM))	
E	**125-7875**		TUBO REDUTOR DE CALOR (7,44 MM DIA) (5 CM) (TUBE-HEAT SHRINK (7.44-MM DIA) (5-CM))	
	9X-3402	39	SOQUETE DE CONECTOR (CALIBRE 16 A 18) (SOCKET-CONNECTOR (16-GA TO 18-GA))	
			—OU—	
	126-1768	39	SOQUETE DE CONECTOR (CALIBRE 14 A 16) (SOCKET-CONNECTOR (14-GA TO 16-GA))	
	131-1500	1	CONJUNTO DE TERMINAIS DE ANEL (TERMINAL AS-RING)	
	2L-8071	1	TERMINAL DE ANEL (PARAFUSO DE CALIBRE 10 A 12, 1/2 POL) (TERMINAL-RING (10-GA TO 12-GA, 1/2-IN SCREW))	
E	**125-7875**		TUBO REDUTOR DE CALOR (7,44 MM DIA) (4 CM) (TUBE-HEAT SHRINK (7.44-MM DIA) (4-CM))	
	155-2255	1	KIT DE PLUGUE DE CONEXÃO (12 PINOS) (KIT-CONNECTING PLUG (12-PIN))	
	155-2270	9	KIT DE PLUGUE DE CONEXÃO (2 PINOS) (KIT-CONNECTING PLUG (2-PIN))	
	155-2274	2	KIT DE PLUGUE DE CONEXÃO (6 PINOS) (KIT-CONNECTING PLUG (6-PIN))	
			(EACH INCLUDES PLUG AS, WEDGE & INTERFACE SEAL)	
	374-7463	5	TAMPA-VEDAÇÃO (CAP-SEAL)	
	374-7466	2	TAMPA-VEDAÇÃO (CAP-SEAL)	

E - ENCOMENDAR POR CENTÍMETROS

<FIM>

383-1295 CONJUNTO DE CHICOTE DO MOTOR (HARNESS AS-MOTOR)

S/N: FRS1-UP

PROTETORES

NÚMEROE DE 383-1293 GRUPO DE FIAÇÃO-CONTROLE DO ATUADOR

SMCS-1408 **i06628926**

NOTA	NÚMERO DA PEÇA	QTY	NOME DA PEÇA 1 2 3 4 5 6 (NÍVEL DO PRODUTO)	CONSULTE PÁGINA
	102-8802	1	KIT DE TOMADA (2 PINOS) (KIT-RECEPTACLE (2-PIN))	
			(INCLUDES RECEPTACLE AS & WEDGE)	
E	**114-8843**		LUVA DE PLÁSTICO (40 CM) (SLEEVE-PLASTIC (40-CM))	
E	**125-7874**		TUBO REDUTOR DE CALOR (5,72 MM DIA) (10 CM) (TUBE-HEAT SHRINK (5.72-MM DIA) (10-CM))	
	9X-3402	8	SOQUETE DE CONECTOR (CALIBRE 16 A 18) (SOCKET-CONNECTOR (16-GA TO 18-GA))	
			—OU—	
	126-1768	8	SOQUETE DE CONECTOR (CALIBRE 14 A 16) (SOCKET-CONNECTOR (14-GA TO 16-GA))	
	9X-3401	2	PINO DE CONECTOR (CALIBRE 16 A 18) (PIN-CONNECTOR (16-GA TO 18-GA))	
			—OU—	
	126-1767	2	PINO DE CONECTOR (CALIBRE 14 A 16) (PIN-CONNECTOR (14-GA TO 16-GA))	
	155-2270	1	KIT DE PLUGUE DE CONEXÃO (2 PINOS) (KIT-CONNECTING PLUG (2-PIN))	
	155-2274	1	KIT DE PLUGUE DE CONEXÃO (6 PINOS) (KIT-CONNECTING PLUG (6-PIN))	
			(EACH PLUG KIT INCLUDES PLUG AS, WEDGE & INTERFACE SEAL)	
B	**1P-0810**	1	FITA-ELÉTRICA (TAPE-ELECTRICAL)	

B - UTILIZAR CONFORME NECESSÁRIO
E - ENCOMENDAR POR CENTÍMETROS

<FIM>

460-9889 CONJUNTO DO CHICOTE-BOMBA (HARNESS AS-PUMP)

S/N: FRS1-UP

NÚMEROE DE 360-3482 GRUPO DE FIAÇÃO DO CONTROLE ELETRÔNICO

SMCS-1408 **i06606051**

NOTA	NÚMERO DA PEÇA	QTY	NOME DA PEÇA 1 2 3 4 5 6 (NÍVEL DO PRODUTO)	CONSULTE PÁGINA
	9X-3401	6	PINO DE CONECTOR (CALIBRE 16 A 18) (PIN-CONNECTOR (16-GA TO 18-GA))	
			—OU—	
	126-1767	6	PINO DE CONECTOR (CALIBRE 14 A 16) (PIN-CONNECTOR (14-GA TO 16-GA))	
	231-2295	1	CONJUNTO DE CONECTOR DE TOMADA (8 PINOS) (PLUG AS-CONNECTOR (8-PIN))	
	455-0708	1	RETENTOR DE CONECTOR (SEAL-CONNECTOR)	
	8T-8737	2	BUJÃO DE RETENTOR (PLUG-SEAL)	
	102-8805	1	KIT DE TOMADA (6 PINOS) (KIT-RECEPTACLE (6-PIN))	
			(INCLUDES RECEPTACLE AS & WEDGE)	
	9X-3402	6	SOQUETE DE CONECTOR (CALIBRE 16 A 18) (SOCKET-CONNECTOR (16-GA TO 18-GA))	
			—OU—	
	126-1768	6	SOQUETE DE CONECTOR (CALIBRE 14 A 16) (SOCKET-CONNECTOR (14-GA TO 16-GA))	

<FIM>

200-5728 CONJUNTO DE CHICOTE DO RÁDIO (HARNESS AS-RADIO)

S/N: FRS1-UP
4 FLANGES
NÚMEROE DE 481-6616 RADIO, GP

SMCS-1408 **i05716252**

NOTA	NÚMERO DA PEÇA	QTY	NOME DA PEÇA 1 2 3 4 5 6 (NÍVEL DO PRODUTO)	CONSULTE PÁGINA
	172-8037	1	CONECTOR (Rádio) (CONNECTOR (RADIO))	
	160-3518	1	KIT DE TOMADA (8 PINOS) (KIT-RECEPTACLE (8-PIN))	
			(INCLUDES RECEPTACLE AS & WEDGE)	
	8T-8729	7	PINO DE CONECTOR (CALIBRE 16 A 18) (PIN-CONNECTOR (16-GA TO 18-GA))	
	8T-8737	1	BUJÃO DE RETENTOR (PLUG-SEAL)	
	172-8039	11	TERMINAL (Rádio) (TERMINAL (RADIO))	

<FIM>

350-3858 CONJUNTO DE CHICOTE DO SENSOR (HARNESS AS-SENSOR)

S/N: WYE1-UP
NÚMEROE DE 350-3857 CONJUNTO DE CHICOTE DO MOTOR

SMCS-1408 **i06282472**

NOTA	NÚMERO DA PEÇA	QTY	NOME DA PEÇA 1 2 3 4 5 6 (NÍVEL DO PRODUTO)	CONSULTE PÁGINA
	8T-8737	7	BUJÃO DE RETENTOR (PLUG-SEAL)	
E	**125-7874**		TUBO REDUTOR DE CALOR (5,72 MM DIA) (5 CM) (TUBE-HEAT SHRINK (5.72-MM DIA) (5-CM))	
E	**125-7875**		TUBO REDUTOR DE CALOR (7,44 MM DIA) (5 CM) (TUBE-HEAT SHRINK (7.44-MM DIA) (5-CM))	
	9X-3402	8	SOQUETE DE CONECTOR (CALIBRE 16 A 18) (SOCKET-CONNECTOR (16-GA TO 18-GA))	
			—OU—	
	126-1768	8	SOQUETE DE CONECTOR (CALIBRE 14 A 16) (SOCKET-CONNECTOR (14-GA TO 16-GA))	
	9X-3401	5	PINO DE CONECTOR (CALIBRE 16 A 18) (PIN-CONNECTOR (16-GA TO 18-GA))	
			—OU—	
	126-1767	5	PINO DE CONECTOR (CALIBRE 14 A 16) (PIN-CONNECTOR (14-GA TO 16-GA))	
	230-4010	1	CONNECTOR DO CONJUNTO DE TOMADA (12 PINOS) (RECEPTACLE AS-CONNECTOR (12-PIN))	
	230-4011	1	CONJUNTO DE CONECTOR DE TOMADA (2 PINOS) (PLUG AS-CONNECTOR (2-PIN))	
	455-0704	1	RETENTOR DE CONECTOR (SEAL-CONNECTOR)	
	281-8804	2	CONJUNTO DE CONECTOR DE TOMADA (3 PINOS) (PLUG AS-CONNECTOR (3-PIN))	
	455-0705	1	RETENTOR DE CONECTOR (SEAL-CONNECTOR)	
E	**317-1204**		LUVA (58 CM) (SLEEVE (58-CM))	
B	**1P-0810**		FITA-ELÉTRICA (TAPE-ELECTRICAL)	
B	**329-3734**		FITA-ELÉTRICA (TAPE-ELECTRICAL)	

B - UTILIZAR CONFORME NECESSÁRIO
E - ENCOMENDAR POR CENTÍMETROS

<FIM>

360-2234 CONJUNTO DE CHICOTE DO SENSOR (HARNESS AS-SENSOR)

S/N: FRS1-UP

TEMPERATURA DO ÓLEO DO EIXO

NÚMEROE DE 360-0157 GRUPO DE FIAÇÃO DE TEMPERATURA DO EIXO, 366-2405 GRUPO DE FIAÇÃO DO SENSOR

SMCS-1408 **i06606640**

NOTA	NÚMERO DA PEÇA	QTY	NOME DA PEÇA 1 2 3 4 5 6 (NÍVEL DO PRODUTO)	CONSULTE PÁGINA
G	**423-1982**		MANGUEIRA (22 POL) (HOSE (22-IN))	
E	**114-8843**		LUVA DE PLÁSTICO (40 CM) (SLEEVE-PLASTIC (40-CM))	
	9X-3402	4	SOQUETE DE CONECTOR (CALIBRE 16 A 18) (SOCKET-CONNECTOR (16-GA TO 18-GA))	
			—OU—	
	126-1768	4	SOQUETE DE CONECTOR (CALIBRE 14 A 16) (SOCKET-CONNECTOR (14-GA TO 16-GA))	
	155-2270	2	KIT DE PLUGUE DE CONEXÃO (2 PINOS) (KIT-CONNECTING PLUG (2-PIN))	
			(EACH KIT INCLUDES PLUG AS, WEDGE & INTERFACE SEAL)	
E	**210-8958**		TUBO REDUTOR DE CALOR (24 MM DIA) (10 CM) (TUBE-HEAT SHRINK (24-MM DIA) (10-CM))	

E - ENCOMENDAR POR CENTÍMETROS
G - ENCOMENDAR POR POLEGADAS

<FIM>

360-2241 CONJUNTO DE CHICOTE DO SENSOR (HARNESS AS-SENSOR)

S/N: FRS1-UP

TEMPERATURA DO ÓLEO DO EIXO TRASEIRO

NÚMEROE DE 360-0157 GRUPO DE FIAÇÃO DE TEMPERATURA DO EIXO

SMCS-1408 **i06606641**

NOTA	NÚMERO DA PEÇA	QTY	NOME DA PEÇA 1 2 3 4 5 6 (NÍVEL DO PRODUTO)	CONSULTE PÁGINA
G	**9X-2372**		MANGUEIRA (21,3 POL) (HOSE (21.3IN))	
	8T-8737	2	BUJÃO DE RETENTOR (PLUG-SEAL)	
E	**114-8843**		LUVA DE PLÁSTICO (40 CM) (SLEEVE-PLASTIC (40-CM))	
	9X-3402	4	SOQUETE DE CONECTOR (CALIBRE 16 A 18) (SOCKET-CONNECTOR (16-GA TO 18-GA))	
			—OU—	
	126-1768	4	SOQUETE DE CONECTOR (CALIBRE 14 A 16) (SOCKET-CONNECTOR (14-GA TO 16-GA))	
	155-2270	1	KIT DE PLUGUE DE CONEXÃO (2 PINOS) (KIT-CONNECTING PLUG (2-PIN))	
	155-2271	1	KIT DE PLUGUE DE CONEXÃO (4 PINOS) (KIT-CONNECTING PLUG (4-PIN))	
			(EACH PLUG KIT INCLUDES PLUG AS, WEDGE & INTERFACE SEAL)	
B	**1P-0810**	1	FITA-ELÉTRICA (TAPE-ELECTRICAL)	
E	**210-8958**		TUBO REDUTOR DE CALOR (24 MM DIA) (10 CM) (TUBE-HEAT SHRINK (24-MM DIA) (10-CM))	

B - UTILIZAR CONFORME NECESSÁRIO
E - ENCOMENDAR POR CENTÍMETROS
G - ENCOMENDAR POR POLEGADAS

<FIM>

365-8438 CONJUNTO DE CHICOTE DO SENSOR (HARNESS AS-SENSOR)

S/N: FRS1-UP

VELOCIDADE DA RODA, EIXO FRONTAL

NÚMEROE DE 366-2405 GRUPO DE FIAÇÃO DO SENSOR

SMCS-1408 **i06606805**

NOTA	NÚMERO DA PEÇA	QTY	NOME DA PEÇA 1 2 3 4 5 6 (NÍVEL DO PRODUTO)	CONSULTE PÁGINA
	102-8803	1	KIT DE TOMADA (3 PINOS) (KIT-RECEPTACLE (3-PIN))	
			(INCLUDES RECEPTACLE AS & WEDGE)	
G	**423-1982**		MANGUEIRA (22,2 POL) (HOSE (22.2-IN))	
	8T-8737	1	BUJÃO DE RETENTOR (PLUG-SEAL)	
E	**114-8843**		LUVA DE PLÁSTICO (40 CM) (SLEEVE-PLASTIC (40-CM))	
	9X-3401	2	PINO DE CONECTOR (CALIBRE 16 A 18) (PIN-CONNECTOR (16-GA TO 18-GA))	
			—OU—	
	126-1767	2	PINO DE CONECTOR (CALIBRE 14 A 16) (PIN-CONNECTOR (14-GA TO 16-GA))	
E	**210-8958**		TUBO REDUTOR DE CALOR (24 MM DIA) (10 CM) (TUBE-HEAT SHRINK (24-MM DIA) (10-CM))	
	365-5914	2	CONJUNTO DE TERMINAL (TERMINAL AS)	

E - ENCOMENDAR POR CENTÍMETROS
G - ENCOMENDAR POR POLEGADAS

<FIM>

417-3628 CONJUNTO DE CHICOTE DO SENSOR (HARNESS AS-SENSOR)

S/N: FRS1-UP

VELOCIDADE DA RODA NO EIXO TRASEIRO, TEMPERATURA DO ÓLEO DO EIXO TRASEIRO NÚMEROE DE 366-2405 GRUPO DE FIAÇÃO DO SENSOR

SMCS-1408 **i06606806**

NOTA	NÚMERO DA PEÇA	QTY	NOME DA PEÇA 1 2 3 4 5 6 (NÍVEL DO PRODUTO)	CONSULTE PÁGINA
G	**9X-2373**	1	MANGUEIRA (15 POL) (HOSE (15-IN))	
G	**9X-2372**	1	MANGUEIRA (13,8 POL) (HOSE (13.8-IN))	
E	**114-8843**		LUVA DE PLÁSTICO (60 CM) (SLEEVE-PLASTIC (60-CM))	
	9X-3402	6	SOQUETE DE CONECTOR (CALIBRE 16 A 18) (SOCKET-CONNECTOR (16-GA TO 18-GA))	
			—OU—	
	126-1768	6	SOQUETE DE CONECTOR (CALIBRE 14 A 16) (SOCKET-CONNECTOR (14-GA TO 16-GA))	
	155-2270	1	KIT DE PLUGUE DE CONEXÃO (2 PINOS) (KIT-CONNECTING PLUG (2-PIN))	
	155-2271	1	KIT DE PLUGUE DE CONEXÃO (4 PINOS) (KIT-CONNECTING PLUG (4-PIN))	
			(EACH PLUG KIT INCLUDES PLUG AS, WEDGE & INTERFACE SEAL)	
B	**1P-0810**	1	FITA-ELÉTRICA (TAPE-ELECTRICAL)	
E	**210-8958**		TUBO REDUTOR DE CALOR (24 MM DIA) (20 CM) (TUBE-HEAT SHRINK (24-MM DIA) (20-CM))	
	365-5914	2	CONJUNTO DE TERMINAL (TERMINAL AS)	
			(EACH INCLUDES)	
	344-1687	1	SOQUETE DE CONECTOR (CALIBRE 14 A 16) (SOCKET-CONNECTOR (14-GA TO 16-GA))	

B - UTILIZAR CONFORME NECESSÁRIO
E - ENCOMENDAR POR CENTÍMETROS
G - ENCOMENDAR POR POLEGADAS

<FIM>

434-3254 CONJUNTO DE CHICOTE DO SENSOR (HARNESS AS-SENSOR)

S/N: WYE1-UP

NÚMEROE DE 434-3255 GRUPO DE FIAÇÃO DO CONTROLE ELETRÔNICO

SMCS-1408 **i05787418**

NOTA	NÚMERO DA PEÇA	QTY	NOME DA PEÇA 1 2 3 4 5 6 (NÍVEL DO PRODUTO)	CONSULTE PÁGINA
	367-5037	1	TAMPA (COVER)	
	382-0632	1	CONJUNTO DA TAMPA (COVER AS)	
	155-2270	2	KIT DE PLUGUE DE CONEXÃO (2 PINOS) (KIT-CONNECTING PLUG (2-PIN))	
			(INCLUDES PLUG AS & WEDGE)	
	155-2274	2	KIT DE PLUGUE DE CONEXÃO (6 PINOS) (KIT-CONNECTING PLUG (6-PIN))	
			(INCLUDES PLUG AS & WEDGE)	
	102-8805	1	KIT DE TOMADA (6 PINOS) (KIT-RECEPTACLE (6-PIN))	
			(INCLUDES RECEPTACLE AS & WEDGE)	
	102-8802	1	KIT DE TOMADA (2 PINOS) (KIT-RECEPTACLE (2-PIN))	
			(INCLUDES RECEPTACLE AS & WEDGE)	
	9X-3401	18	PINO DE CONECTOR (CALIBRE 16 A 18) (PIN-CONNECTOR (16-GA TO 18-GA))	
			—OU—	
	126-1767	18	PINO DE CONECTOR (CALIBRE 14 A 16) (PIN-CONNECTOR (14-GA TO 16-GA))	
	160-8124	1	CONJUNTO DE BUJÃO (2 PINOS) (PLUG AS (2-PIN))	
	325-8700	1	CONJUNTO DE BUJÃO (PLUG AS)	
	8T-8737	12	BUJÃO DE RETENTOR (PLUG-SEAL)	
	230-4009	1	CONJUNTO DE CONECTOR DE TOMADA (12 PINOS) (PLUG AS-CONNECTOR (12-PIN))	
	264-7034	1	RETENTOR DE CONECTOR (SEAL-CONNECTOR)	
	100-3320	1	CONJUNTO DE CONECTOR DE TOMADA (2 PINOS) (PLUG AS-CONNECTOR (2-PIN))	
	126-5011	1	RETENTOR DE CONECTOR (SEAL-CONNECTOR)	
	111-2416	1	CONJUNTO DE CONECTOR DE TOMADA (2 PINOS) (PLUG AS-CONNECTOR (2-PIN))	
	126-5011	1	RETENTOR DE CONECTOR (SEAL-CONNECTOR)	
	230-4009	1	CONJUNTO DE CONECTOR DE TOMADA (12 PINOS) (PLUG AS-CONNECTOR (12-PIN))	
	264-7034	1	RETENTOR DE CONECTOR (SEAL-CONNECTOR)	
	230-4011	2	CONJUNTO DE CONECTOR DE TOMADA (2 PINOS) (PLUG AS-CONNECTOR (2-PIN))	
	264-7029	1	RETENTOR DE CONECTOR (SEAL-CONNECTOR)	
	230-4013	1	CONJUNTO DE CONECTOR DE TOMADA (3 PINOS) (PLUG AS-CONNECTOR (3-PIN))	
	264-7030	1	RETENTOR DE CONECTOR (SEAL-CONNECTOR)	
	237-0227	1	CONJUNTO DE CONECTOR DE TOMADA (3 PINOS) (PLUG AS-CONNECTOR (3-PIN))	
	264-7030	1	RETENTOR DE CONECTOR (SEAL-CONNECTOR)	
	238-8245	2	CONJUNTO DE CONECTOR DE TOMADA (2 PINOS) (PLUG AS-CONNECTOR (2-PIN))	
	264-7029	1	RETENTOR DE CONECTOR (SEAL-CONNECTOR)	
	264-5732	1	CONJUNTO DE CONECTOR DE TOMADA (120 PINOS) (PLUG AS-CONNECTOR (120-PIN))	
	288-7324	1	RETENTOR DE CONECTOR (SEAL-CONNECTOR)	
	281-8803	1	CONJUNTO DE CONECTOR DE TOMADA (3 PINOS) (PLUG AS-CONNECTOR (3-PIN))	
	264-7030	1	RETENTOR DE CONECTOR (SEAL-CONNECTOR)	
	281-8804	1	CONJUNTO DE CONECTOR DE TOMADA (3 PINOS) (PLUG AS-CONNECTOR (3-PIN))	

434-3254 CONJUNTO DE CHICOTE DO SENSOR (HARNESS AS-SENSOR) (continuação) **i05787418**

NOTA	NÚMERO DA PEÇA	QTY	NOME DA PEÇA 1 2 3 4 5 6 (NÍVEL DO PRODUTO)	CONSULTE PÁGINA
	264-7030	1	RETENTOR DE CONECTOR (SEAL-CONNECTOR)	
	230-4010	1	CONNECTOR DO CONJUNTO DE TOMADA (12 PINOS) (RECEPTACLE AS-CONNECTOR (12-PIN))	
	9X-3402	80	SOQUETE DE CONECTOR (CALIBRE 16 A 18) (SOCKET-CONNECTOR (16-GA TO 18-GA))	
			—OU—	
	126-1768	80	SOQUETE DE CONECTOR (CALIBRE 14 A 16) (SOCKET-CONNECTOR (14-GA TO 16-GA))	
	1S-9593	6	CABO TIPO CINTA (STRAP-CABLE)	
	3S-2093	2	CABO TIPO CINTA (STRAP-CABLE)	
B	**329-3734**	101	FITA-ELÉTRICA (TAPE-ELECTRICAL)	
B	**1P-0810**	1	FITA-ELÉTRICA (TAPE-ELECTRICAL)	
	305-5362	4	CONJUNTO DE TERMINAL (CALIBRE 18) (TERMINAL AS (18-GA))	
E	**125-7874**		TUBO REDUTOR DE CALOR (5,72 MM DIA) (50 CM) (TUBE-HEAT SHRINK (5.72-MM DIA) (50-CM))	
E	**125-7875**		TUBO REDUTOR DE CALOR (7,44 MM DIA) (5 CM) (TUBE-HEAT SHRINK (7.44-MM DIA) (5-CM))	

B - UTILIZAR CONFORME NECESSÁRIO
E - ENCOMENDAR POR CENTÍMETROS

<FIM>

370-5753 CONJUNTO DE CHICOTE DA DIREÇÃO (HARNESS AS-STEERING)

S/N: FRS1-UP

NÚMEROE DE 468-7094 GRUPO DE FIAÇÃO DA DIREÇÃO SECUNDÁRIA

SMCS-1408 **i06659000**

NOTA	NÚMERO DA PEÇA	QTY	NOME DA PEÇA 1 2 3 4 5 6 (NÍVEL DO PRODUTO)	CONSULTE PÁGINA
	144-1636	2	PINO DE CONECTOR (CALIBRE 14 A 18) (PIN-CONNECTOR (14-GA TO 18-GA))	
			(EACH INCLUDES)	
	9X-3401	1	PINO DE CONECTOR (CALIBRE 16 A 18) (PIN-CONNECTOR (16-GA TO 18-GA))	
	126-1767	1	PINO DE CONECTOR (CALIBRE 14 A 16) (PIN-CONNECTOR (14-GA TO 16-GA))	
	102-8802	1	KIT DE TOMADA (2 PINOS) (KIT-RECEPTACLE (2-PIN))	
			(KIT INCLUDES RECEPTACLE AS & WEDGE)	
	131-1503	2	CONJUNTO DE TERMINAIS DE ANEL (TERMINAL AS-RING)	
			(EACH INCLUDES)	
	2L-8076	1	TERMINAL DE ANEL (CALIBRE 14 A 16, NO. 10 DE CALIBRE 10 A 12) (TERMINAL-RING (14-GA TO 16-GA, NO. 10 SCREW))	
E	**125-7874**		TUBO REDUTOR DE CALOR (5,72 MM DIA) (3 CM) (TUBE-HEAT SHRINK (5.72-MM DIA) (3-CM))	

E - ENCOMENDAR POR CENTÍMETROS

<FIM>

424-5927 CONJUNTO DE CHICOTE DA DIREÇÃO (HARNESS AS-STEERING)

S/N: FRS1-UP

NÚMEROE DE 424-5926 GRUPO DE FIAÇÃO DA DIREÇÃO SECUNDÁRIA

SMCS-1408 **i06656820**

NOTA	NÚMERO DA PEÇA	QTY	NOME DA PEÇA 1 2 3 4 5 6 (NÍVEL DO PRODUTO)	CONSULTE PÁGINA
	155-2274	1	KIT DE PLUGUE DE CONEXÃO (6 PINOS) (KIT-CONNECTING PLUG (6-PIN))	
			(INCLUDES PLUG AS, WEDGE, & INTERFACE SEAL)	
	230-4013	1	CONJUNTO DE CONECTOR DE TOMADA (3 PINOS) (PLUG AS-CONNECTOR (3-PIN))	
	237-0227	1	CONJUNTO DE CONECTOR DE TOMADA (3 PINOS) (PLUG AS-CONNECTOR (3-PIN))	
			(EACH PLUG AS INCLUDES)	
	455-0705	1	RETENTOR DE CONECTOR (SEAL-CONNECTOR)	
	9X-3402	12	SOQUETE DE CONECTOR (CALIBRE 16 A 18) (SOCKET-CONNECTOR (16-GA TO 18-GA))	
			—OU—	
	126-1768	12	SOQUETE DE CONECTOR (CALIBRE 14 A 16) (SOCKET-CONNECTOR (14-GA TO 16-GA))	
B	**329-3734**		FITA-ELÉTRICA (TAPE-ELECTRICAL)	

B - UTILIZAR CONFORME NECESSÁRIO

<FIM>

394-2467 CONJUNTO DE CHICOTE DO INTERRUPTOR (HARNESS AS-SWITCH)

S/N: FRS1-UP

NÚMEROE DE 394-2474 GRUPO DE FIAÇÃO-FREIO

SMCS-1408 **i05758463**

NOTA	NÚMERO DA PEÇA	QTY	NOME DA PEÇA 1 2 3 4 5 6 (NÍVEL DO PRODUTO)	CONSULTE PÁGINA
	8T-8737	1	BUJÃO DE RETENTOR (PLUG-SEAL)	
	9X-3402	7	SOQUETE DE CONECTOR (CALIBRE 16 A 18) (SOCKET-CONNECTOR (16-GA TO 18-GA))	
			—OU—	
	126-1768	7	SOQUETE DE CONECTOR (CALIBRE 14 A 16) (SOCKET-CONNECTOR (14-GA TO 16-GA))	
	185-1861	7	RETENTOR DO FIO (SEAL-WIRE)	
	202-5397	3	BUJÃO (PLUG)	
	204-1297	7	CONJUNTO DE TERMINAL DE LÂMINA (18-GA A 20-GA) (TERMINAL AS-BLADE (18-GA TO 20-GA))	
	235-4123	1	TERMINAL (18-GA A 20-GA) (TERMINAL (18-GA TO 20-GA))	
	245-7434	1	KIT DE PLUGUE DE CONEXÃO (10 PINOS) (KIT-CONNECTING PLUG (10-PIN))	
			(KIT INCLUDES PLUG AS, WEDGE & INTERFACE SEAL)	
	231-2295	1	CONJUNTO DE CONECTOR DE TOMADA (8 PINOS) (PLUG AS-CONNECTOR (8-PIN))	
	264-7033	1	RETENTOR DE CONECTOR (SEAL-CONNECTOR)	
E	**329-3734**		FITA-ELÉTRICA (42 CM) (TAPE-ELECTRICAL (42-CM))	

E - ENCOMENDAR POR CENTÍMETROS

<FIM>

433-5754 CONJUNTO DO CHICOTE-FIAÇÃO–COMPRESSOR DE AR DO ASSENTO (HARNESS AS-WIRING-COMPRESSOR DE AR DO ASSENTO)

S/N: FRS1-UP

NÚMEROE DE 191-2933 GRUPO DE SUSPENSÃO-ASSENTO

SMCS-1408 **i05858236**

NOTA	NÚMERO DA PEÇA	QTY	NOME DA PEÇA 1 2 3 4 5 6 (NÍVEL DO PRODUTO)	CONSULTE PÁGINA
	102-8802	1	KIT DE TOMADA (2 PINOS) (KIT-RECEPTACLE (2-PIN))	
			(INCLUDES RECEPTACLE AS & WEDGE)	
	9X-3401	2	PINO DE CONECTOR (CALIBRE 16 A 18) (PIN-CONNECTOR (16-GA TO 18-GA))	
			–OU–	
	126-1767	2	PINO DE CONECTOR (CALIBRE 14 A 16) (PIN-CONNECTOR (14-GA TO 16-GA))	
B	**329-3734**		FITA-ELÉTRICA (TAPE-ELECTRICAL)	
B	**1P-0810**		FITA-ELÉTRICA (TAPE-ELECTRICAL)	
	5P-4571	2	TERMINAL DE LÂMINA (CALIBRE 14 A 16) (TERMINAL-BLADE (14-GA TO 16-GA))	
	097-7234	2	TERMINAL DE LÂMINA (CALIBRE 18 A 22) (TERMINAL-BLADE (18-GA TO 22-GA))	

B - UTILIZAR CONFORME NECESSÁRIO

<FIM>

441-4482 CONJUNTO DO CHICOTE-FIAÇÃO (HARNESS AS-WIRING)

S/N: WYE1-UP

SEM FREIOS

NÚMEROE DE 487-2116 CONJUNTO DE CHICOTE DO MOTOR

SMCS-1408 **i06286107**

NOTA	NÚMERO DA PEÇA	QTY	NOME DA PEÇA 1 2 3 4 5 6 (NÍVEL DO PRODUTO)	CONSULTE PÁGINA
	155-2274	2	KIT DE PLUGUE DE CONEXÃO (6 PINOS) (KIT-CONNECTING PLUG (6-PIN))	
			(EACH INCLUDES PLUG AS & WEDGE)	
	102-8805	1	KIT DE TOMADA (6 PINOS) (KIT-RECEPTACLE (6-PIN))	
			(INCLUDES RECEPTACLE AS & WEDGE)	
	9X-3401	4	PINO DE CONECTOR (CALIBRE 16 A 18) (PIN-CONNECTOR (16-GA TO 18-GA))	
			–OU–	
	126-1767	4	PINO DE CONECTOR (CALIBRE 14 A 16) (PIN-CONNECTOR (14-GA TO 16-GA))	
	8T-8737	2	BUJÃO DE RETENTOR (PLUG-SEAL)	
	9G-3695	2	BUJÃO DE RETENTOR (PLUG-SEAL)	
	9X-3402	6	SOQUETE DE CONECTOR (CALIBRE 16 A 18) (SOCKET-CONNECTOR (16-GA TO 18-GA))	
			–OU–	
	126-1768	6	SOQUETE DE CONECTOR (CALIBRE 14 A 16) (SOCKET-CONNECTOR (14-GA TO 16-GA))	
B	**329-3734**		FITA-ELÉTRICA (TAPE-ELECTRICAL)	
E	**125-7874**		TUBO REDUTOR DE CALOR (5,72 MM DIA) (50 CM) (TUBE-HEAT SHRINK (5.72-MM DIA) (50-CM))	
	6N-7523	1	ARRUELA (6,48X11,9X1,57 MM DE ESPESSURA) (WASHER (6.48X11.9X1.57-MM THK))	

B - UTILIZAR CONFORME NECESSÁRIO
E - ENCOMENDAR POR CENTÍMETROS

<FIM>

246-2689 GRUPO DO AQUECEDOR DA CAMISA DE ÁGUA DO MOTOR (HEATER GP-JACKET WATER)

S/N: FRS1-UP

NÚMEROE DE 464-2464, 498-7613 ARRANJO PARA CLIMAS FRIOS

SMCS-1383 **i03630157**

NOTA	REF. NÃO	GRÁFICO REF.	NÚMERO DA PEÇA	QTY	NOME DA PEÇA 1 2 3 4 5 6 (NÍVEL DO PRODUTO)	CONSULTE PÁGINA
	1	1	**246-2686**	1	CONJUNTO DE ELEMENTO DO AQUECEDOR DE ÁGUA DA CAMISA (120 V, 1500 WATT) (ELEMENT AS-JACKET WATER HEATER (120-VOLT, 1500-WATT))	
	1A	1	**133-6517**	1	CONJUNTO DE TAMPA CONTRA POEIRA (CAP AS-DUST)	
	1B	1	**7M-8485**	1	ANEL RETENTOR EM O (SEAL-O-RING)	
	2	1	**9N-5253**	1	CONJUNTO DE FIO DO ELEMENTO DO AQUECEDOR (120 V 15 AMPÈRES) (CORD AS-HEATER ELEMENT (120-VOLT, 15-AMPERE))	

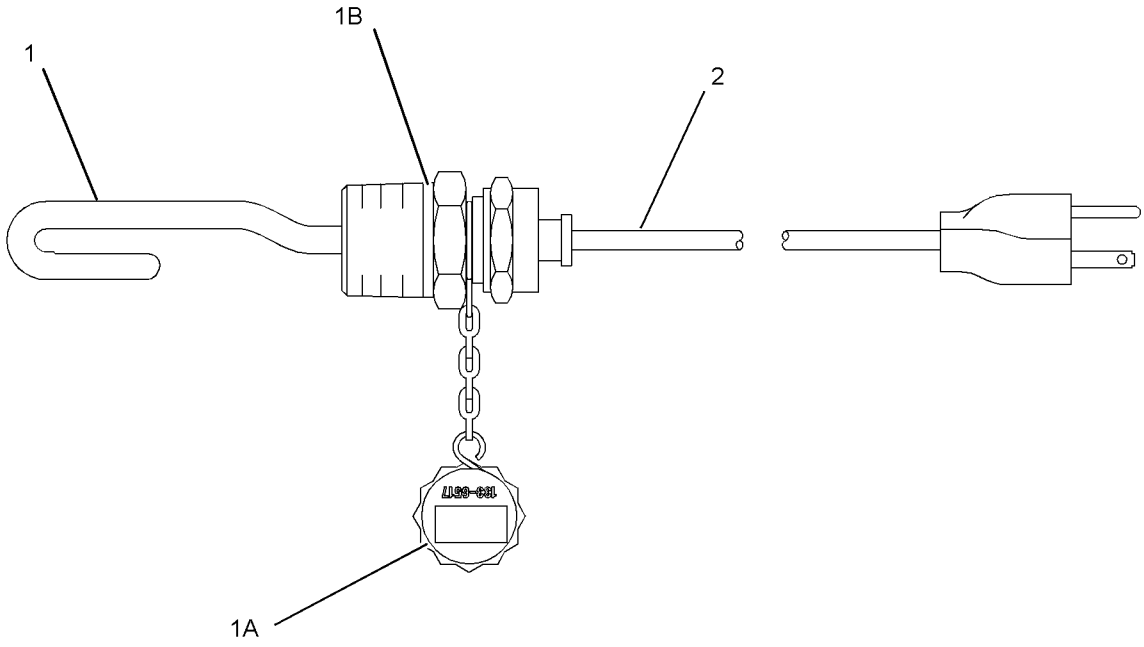

GRÁFICO 1 <FIM> g01108456

246-3514 GRUPO DO AQUECEDOR DA CAMISA DE ÁGUA DO MOTOR (HEATER GP-JACKET WATER)

S/N: FRS1-UP

NÚMEROE DE 464-2465, 498-7614 ARRANJO PARA CLIMAS FRIOS

SMCS-1383 **i03630162**

NOTA	REF. NÃO	GRÁFICO REF.	NÚMERO DA PEÇA	QTY	NOME DA PEÇA 1 2 3 4 5 6 (NÍVEL DO PRODUTO)	CONSULTE PÁGINA
	1	1	**246-3513**	1	CONJUNTO DE ELEMENTO DO AQUECEDOR DE ÁGUA DA CAMISA (240 V, 1500 W) (ELEMENT AS-JACKET WATER HEATER (240-VOLT, 1500-WATT))	
		1	**7M-8485**	1	ANEL RETENTOR EM O (SEAL-O-RING)	
		1	**133-6517**	1	CONJUNTO DE TAMPA CONTRA POEIRA (CAP AS-DUST)	
	2	1	**217-6284**	1	CONJUNTO DO CABO-AQUECEDOR (CORD AS-HEATER)	

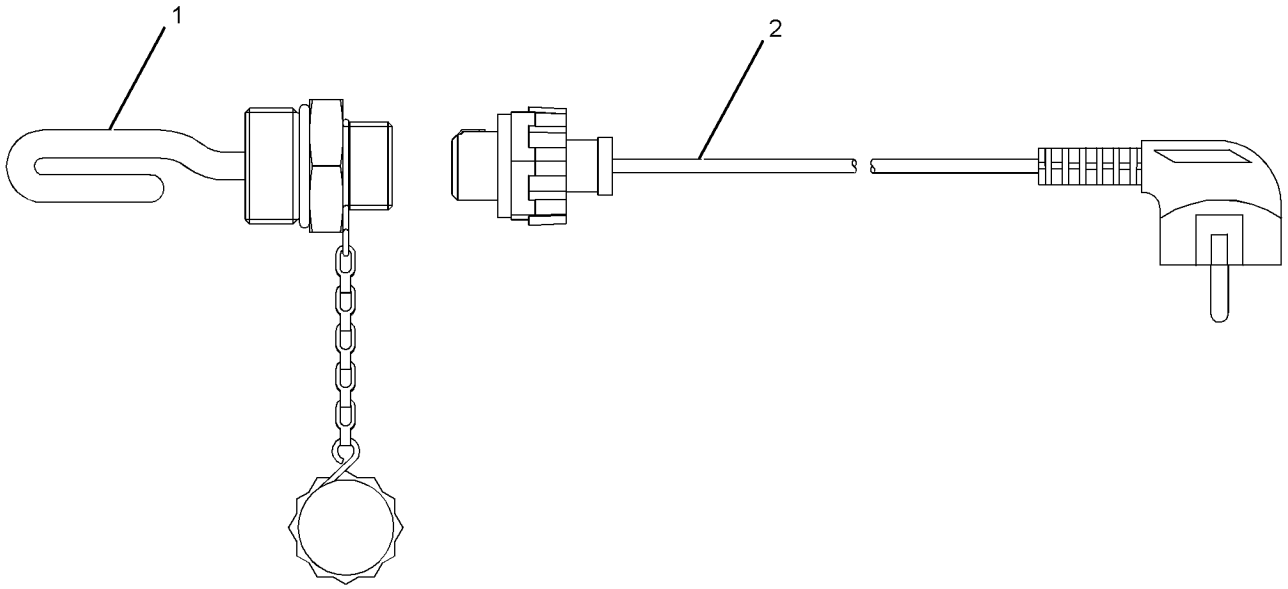

GRÁFICO 1 <FIM> g01210282

458-9159 GRUPO DE INSTALAÇÃO DE COMUNICAÇÃO (INSTALLATION GP-COMMUNICATION)

S/N: FRS1-UP

NÚMEROE DE 434-0691, 434-0693 GRUPO DE CONTROLE-COMUNICAÇÃO

SMCS-7606 **i06606785**

NOTA	REF. NÃO	GRÁFICO REF.	NÚMERO DA PEÇA	QTY	NOME DA PEÇA 1 2 3 4 5 6 (NÍVEL DO PRODUTO)	CONSULTE PÁGINA
	1	1	**327-6195**	1	CONJUNTO DE CABO (ANTENA) (CABLE AS (ANTENNA))	
	2	1	**443-8462**	1	CONJUNTO DE ANTENA (CELULAR) (ANTENNA AS (CELLULAR))	
		1	**361-1045**	1	PORCA ESPECIAL (5/8-18 DE ROSCA) (NUT-SPECIAL (5/8-18-THD))	
		1	**385-8201**	1	CONJUNTO DE TAMPA DO CONECTOR (CAP AS-CONNECTOR)	
	3	1	**3S-2093**	6	CABO TIPO CINTA (STRAP-CABLE)	
	4	1	**7K-1181**	5	CABO TIPO CINTA (STRAP-CABLE)	
	5	1	**2D-2751**	1	ILHÓ (GROMMET)	

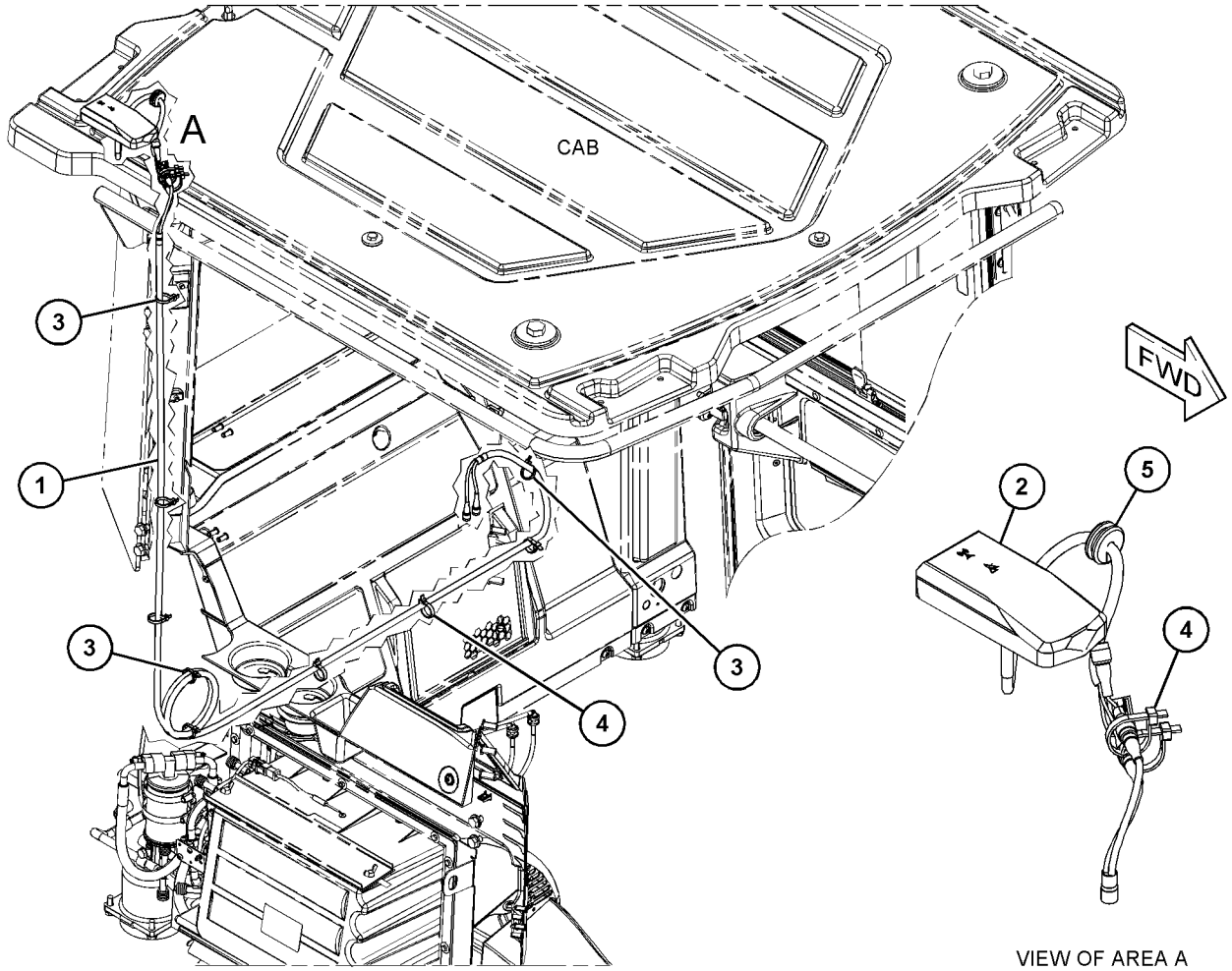

VIEW OF AREA A

GRÁFICO 1 <FIM> g06012845

426-5380 GRUPO LÂMPADA-HOLOFOTE–LUZES DE TRABALHO (LAMP GP-FLOOD-LUZES DE TRABALHO)

S/N: FRS1-UP

9 VOLTS A 32 VOLTS. LED

NÚMEROE DE 460-7446, 479-9394 GRUPO DE HOLOFOTES DE ILUMINAÇÃO

SMCS-1434 **i06219214**

NOTA	REF. NÃO	GRÁFICO REF.	NÚMERO DA PEÇA	QTY	NOME DA PEÇA 1 2 3 4 5 6 (NÍVEL DO PRODUTO)	CONSULTE PÁGINA
	1	1	**389-0447**	1	CONJUNTO DE SUPORTE (BRACKET AS)	

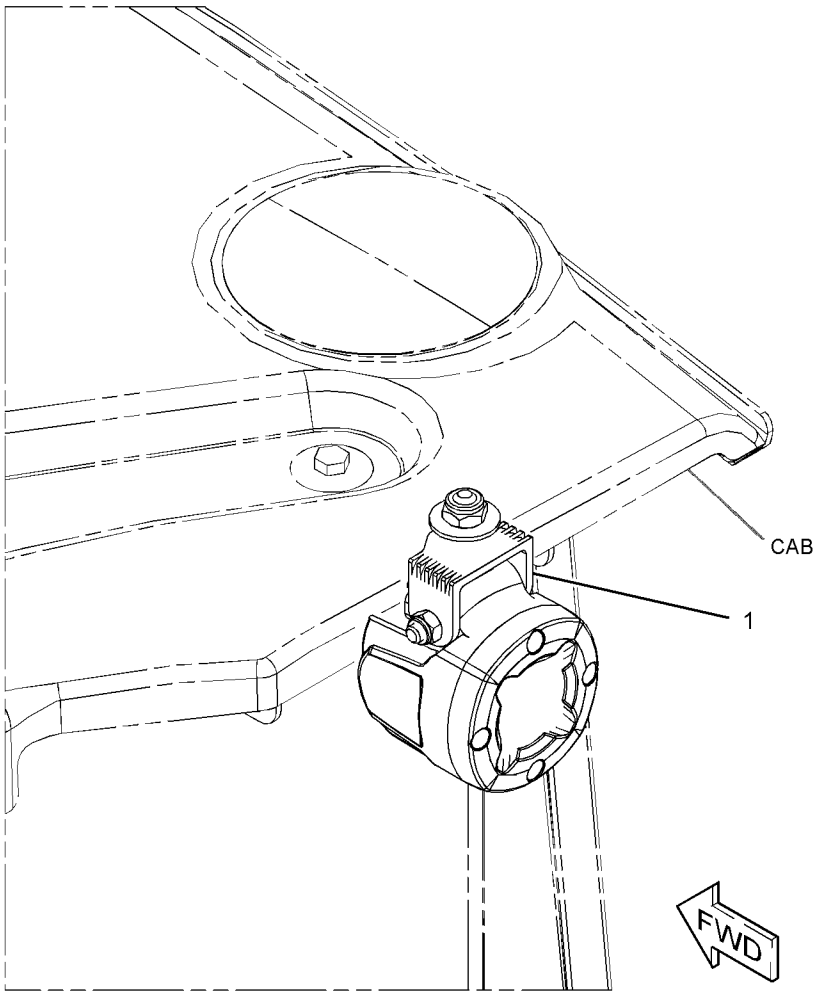

GRÁFICO 1 <FIM> g03381869

344-3459 GRUPO DE FAROL E SINALIZAÇÃO–LADO DIREITO (LAMP GP-HEAD & SIGNAL-LADO DIREITO)

S/N: FRS1-UP

24 V

NÚMEROE DE 480-2067 GRUPO DE ILUMINAÇÃO-HOLOFOTE E SINAL

SMCS-1429, 1430

i05462328

NOTA	REF. NÃO	GRÁFICO REF.	NÚMERO DA PEÇA	QTY	NOME DA PEÇA 1 2 3 4 5 6 (NÍVEL DO PRODUTO)	CONSULTE PÁGINA
	1	1	**8T-8729**	5	PINO DE CONECTOR (CALIBRE 16 A 18) (PIN-CONNECTOR (16-GA TO 18-GA))	
	2	1	**228-6054**	1	BISEL (BEZEL)	
	3	1	**444-6523**	1	CONJUNTO DE LENTE (FAROL DIANTEIRO) (LENS AS (HEADLIGHT))	
	4	1	**377-5227**	1	CONJUNTO DE LENTE (SETA DE DIREÇÃO) (LENS AS (TURN SIGNAL))	
	5	1	**228-6056**	6	PARAFUSO (4-32X1,26 POL) (SCREW (4-32X1.26-IN))	
	6	1	**9X-3465**	1	LÂMPADA (24 V, 75/70 W) (LAMP (24-VOLT, 75/70-WATT))	
	7	1	**130-3515**	1	LÂMPADA (24 V, 5 WATT) (LAMP (24-VOLT, 5-WATT))	
M	8	1	**8T-0389**	1	CONTRAPORCA (ROSCA M10X1,5) (LOCKNUT (M10X1.5-THD))	
	9	1	**100-3253**	2	ESPAÇADOR (ESFÉRICO) (SPACER (SPHERICAL))	
	10	1	**8T-8737**	1	BUJÃO DE RETENTOR (PLUG-SEAL)	
	11	1	**100-3255**	2	ARRUELA (ESFÉRICO) (WASHER (SPHERICAL))	
	12	1	**102-8805**	1	KIT DE TOMADA (6 PINOS) (KIT-RECEPTACLE (6-PIN))	
					(INCLUDES RECEPTACLE AS & WEDGE)	

M - PEÇA MÉTRICA

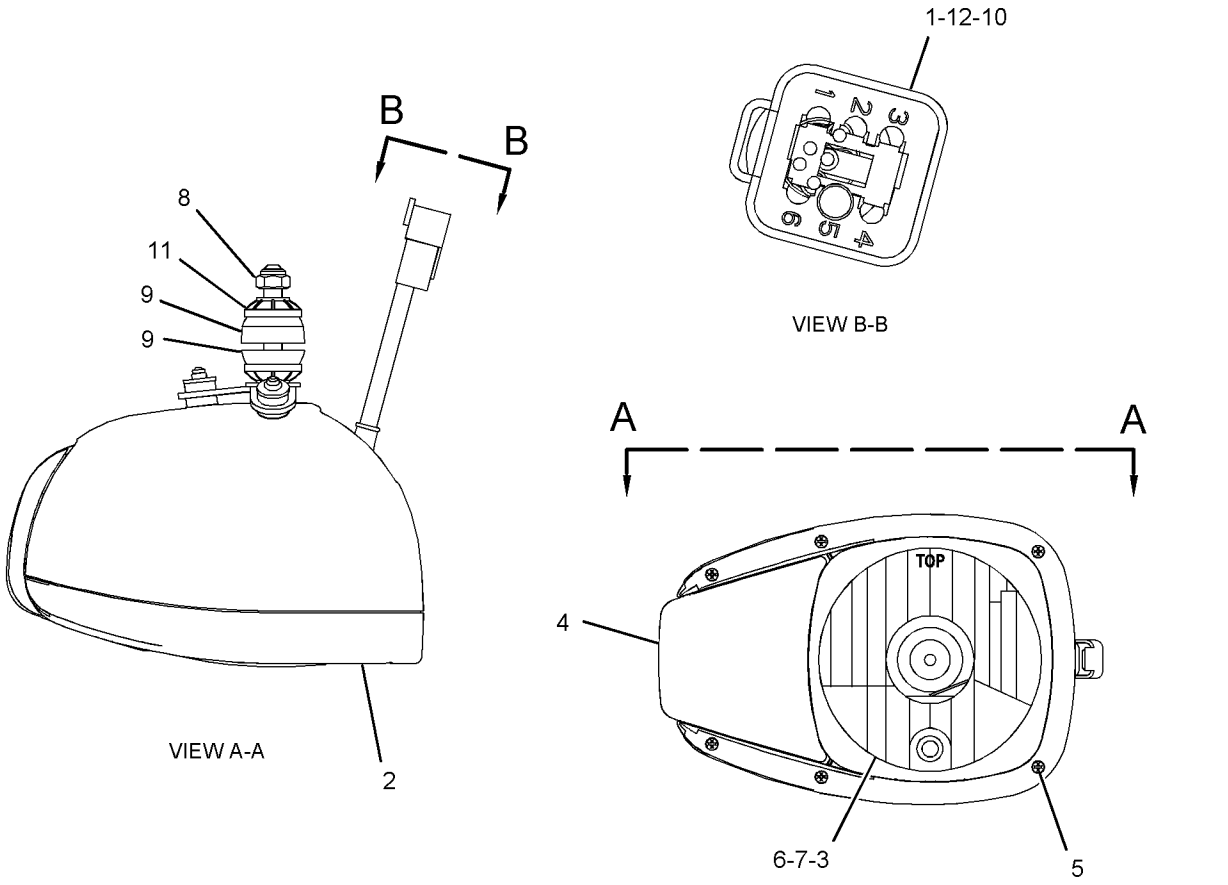

GRÁFICO 1 <FIM> g03472738

344-3460 GRUPO DE FAROL E SINALIZAÇÃO–LADO ESQUERDO (LAMP GP-HEAD & SIGNAL-LADO ESQUERDO)

S/N: FRS1-UP

24 V

NÚMEROE DE 480-2067 GRUPO DE ILUMINAÇÃO-HOLOFOTE E SINAL

SMCS-1429, 1430 **i05765441**

NOTA	REF. NÃO	GRÁFICO REF.	NÚMERO DA PEÇA	QTY	NOME DA PEÇA 1 2 3 4 5 6 (NÍVEL DO PRODUTO)	CONSULTE PÁGINA
	1	1	**8T-8729**	5	PINO DE CONECTOR (CALIBRE 16 A 18) (PIN-CONNECTOR (16-GA TO 18-GA))	
	2	1	**228-6054**	1	BISEL (BEZEL)	
	3	1	**444-6523**	1	CONJUNTO DE LENTE (FAROL DIANTEIRO) (LENS AS (HEADLIGHT))	
	4	1	**377-5227**	1	CONJUNTO DE LENTE (SETA DE DIREÇÃO) (LENS AS (TURN SIGNAL))	
	5	1	**228-6056**	6	PARAFUSO (4-32X1,26 POL) (SCREW (4-32X1.26-IN))	
	6	1	**9X-3465**	1	LÂMPADA (24 V, 75/70 W) (LAMP (24-VOLT, 75/70-WATT))	
	7	1	**130-3515**	1	LÂMPADA (24 V, 5 WATT) (LAMP (24-VOLT, 5-WATT))	
M	8	1	**8T-0389**	1	CONTRAPORCA (ROSCA M10X1,5) (LOCKNUT (M10X1.5-THD))	
	9	1	**100-3253**	2	ESPAÇADOR (ESFÉRICO) (SPACER (SPHERICAL))	
	10	1	**8T-8737**	1	BUJÃO DE RETENTOR (PLUG-SEAL)	
	11	1	**100-3255**	2	ARRUELA (ESFÉRICO) (WASHER (SPHERICAL))	
	12	1	**102-8805**	1	KIT DE TOMADA (6 PINOS) (KIT-RECEPTACLE (6-PIN))	
					(INCLUDES RECEPTACLE AS & WEDGE)	

M - PEÇA MÉTRICA

344-3460 GRUPO DE FAROL E SINALIZAÇÃO (LAMP GP-HEAD & SIGNAL) (continuação) **i05765441**

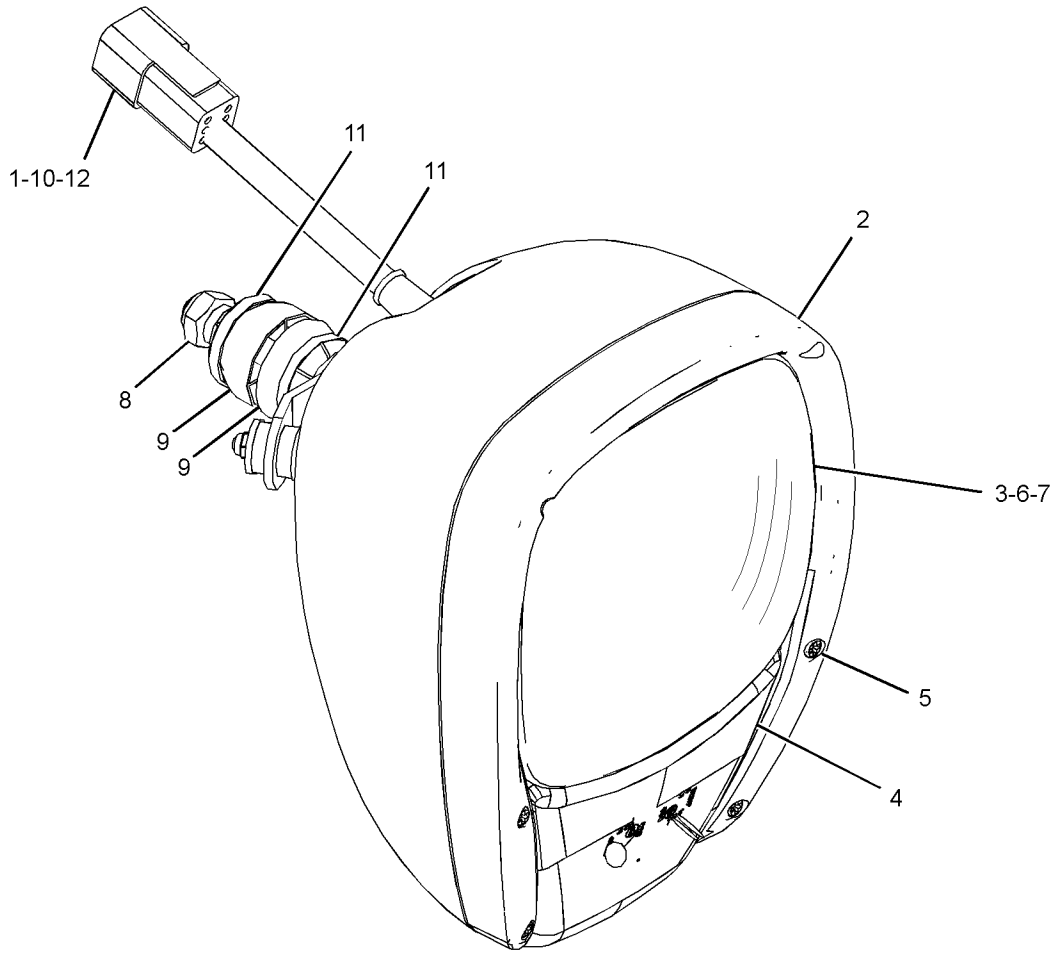

GRÁFICO 1 <FIM> g03665862

492-3961 ARRANJO DE ILUMINAÇÃO-INUNDAÇÃO (LIGHTING AR-FLOOD)

S/N: FRS1-UP

SMCS-1429, 1434

i06653596

NOTA	NÚMERO DA PEÇA	QTY	NOME DA PEÇA 1 2 3 4 5 6 (NÍVEL DO PRODUTO)	CONSULTE PÁGINA
Y	*450-1842*	1	GRUPO DA TAMPA DO CONSOLE (COVER GP-CONSOLE)	872
Y	*457-5604*	1	GRUPO DE HOLOFOTES DE ILUMINAÇÃO (LIGHTING GP-FLOOD)	230
Y	*460-7446*	1	GRUPO DE HOLOFOTES DE ILUMINAÇÃO (TETO DA CABINA) (LIGHTING GP-FLOOD (CAB ROOF))	233
Y	*479-9394*	1	GRUPO DE HOLOFOTES DE ILUMINAÇÃO (CABINE) (LIGHTING GP-FLOOD (CAB))	234

Y - ILUSTRAÇÃO INDIVIDUAL

<FIM>

457-5604 GRUPO DE HOLOFOTES DE ILUMINAÇÃO (LIGHTING GP-FLOOD)

S/N: FRS1-UP

NÚMEROE DE 492-3961 ARRANJO DE ILUMINAÇÃO-INUNDAÇÃO

SMCS-1434 **i06656203**

NOTA	REF. NÃO	GRÁFICO REF.	NÚMERO DA PEÇA	QTY	NOME DA PEÇA 1 2 3 4 5 6 (NÍVEL DO PRODUTO)	CONSULTE PÁGINA
	1	1	**7K-1181**	15	CABO TIPO CINTA (STRAP-CABLE)	
	2	1	**246-3290**	2	CONJUNTO DE PLACA (PLATE AS)	
					(EACH INCLUDES)	
M		1	**8T-4935**	1	RESSALTO DE SOLDA (M10X1,5X45 MM) (BOSS-WELD (M10X1.5X45-MM))	
	3	1	**392-4634**	2	CONJUNTO DE LÂMPADA INDICADORA (24 V) (LAMP AS-INDICATOR (24-VOLT))	
	4	1	**422-1670**	2	PLACA (PLATE)	
	5	1	**457-5595**	2	CONJUNTO DO CHICOTE DE ILUMINAÇÃO (HARNESS AS-LIGHTING)	
					(EACH INCLUDES)	
		1	**102-8805**	1	KIT DE TOMADA (6 PINOS) (KIT-RECEPTACLE (6-PIN))	
					(INCLUDES RECEPTACLE AS & WEDGE)	
		1	**8T-8737**	1	BUJÃO DE RETENTOR (PLUG-SEAL)	
E		1	**125-7874**		TUBO REDUTOR DE CALOR (5,72 MM DIA) (5 CM) (TUBE-HEAT SHRINK (5.72-MM DIA) (5-CM))	
		1	**9X-3402**	7	SOQUETE DE CONECTOR (CALIBRE 16 A 18) (SOCKET-CONNECTOR (16-GA TO 18-GA))	
					—OU—	
		1	**126-1768**	7	SOQUETE DE CONECTOR (CALIBRE 14 A 16) (SOCKET-CONNECTOR (14-GA TO 16-GA))	
		1	**9X-3401**	6	PINO DE CONECTOR (CALIBRE 16 A 18) (PIN-CONNECTOR (16-GA TO 18-GA))	
					—OU—	
		1	**126-1767**	6	PINO DE CONECTOR (CALIBRE 14 A 16) (PIN-CONNECTOR (14-GA TO 16-GA))	
		1	**155-2270**	1	KIT DE PLUGUE DE CONEXÃO (2 PINOS) (KIT-CONNECTING PLUG (2-PIN))	
		1	**155-2274**	1	KIT DE PLUGUE DE CONEXÃO (6 PINOS) (KIT-CONNECTING PLUG (6-PIN))	
					(EACH PLUG KIT INCLUDES PLUG AS, WEDGE, & INTERFACE SEAL)	
	6	1	**466-2421**	2	GRUPO LÂMPADA-HOLOFOTE (32 V) (LAMP GP-FLOOD (32-VOLT))	
					(EACH INCLUDES)	
		1	**481-1153**	1	CONJUNTO DE SUPORTE (BRACKET AS)	
Y	7	1	*480-2067*	1	GRUPO DE ILUMINAÇÃO-HOLOFOTE E SINAL (LIGHTING GP-FLOOD & SIGNAL)	235
	8	1	**130-5300**	2	GRAMPO (CLIP)	
	9	1	**132-5789**	4	GRAMPO (CLIP)	
	10	1	**133-6934**	4	ESPAÇADOR (11X20X25 MM DE ESPESSURA) (SPACER (11X20X25-MM THK))	
M	11	1	**344-5673**	6	PORCA (ROSCA M6X1) (NUT (M6X1-THD))	
	12	1	**8T-4121**	14	ARRUELA DURA (11X21X2,5 MM DE ESPESSURA) (WASHER-HARD (11X21X2.5-MM THK))	
M	13	1	**8T-4137**	2	PARAFUSO (M10X1,5X20 MM) (BOLT (M10X1.5X20-MM))	
M	14	1	**8T-4186**	4	PARAFUSO (M10X1,5X40 MM) (BOLT (M10X1.5X40-MM))	
M	15	1	**8T-4195**	8	PARAFUSO (M10X1,5X30 MM) (BOLT (M10X1.5X30-MM))	
	16	1	**9X-2038**	8	ARRUELA (7X19X2 MM DE ESPESSURA) (WASHER (7X19X2-MM THK))	

457-5604 GRUPO DE HOLOFOTES DE ILUMINAÇÃO (LIGHTING GP-FLOOD) (continuação) **i06656203**

NOTA	REF. NÃO	GRÁFICO REF.	NÚMERO DA PEÇA	QTY	NOME DA PEÇA 1 2 3 4 5 6 (NÍVEL DO PRODUTO)	CONSULTE PÁGINA
M	17	1	**9X-2044**	8	PARAFUSO DE CABEÇA CONVEXA (M6X1X16 MM) (SCREW-TRUSS HEAD (M6X1X16-MM))	
M	18	1	**9X-2045**	6	PARAFUSO DE CABEÇA CONVEXA (M6X1X20 MM) (SCREW-TRUSS HEAD (M6X1X20-MM))	
	19	1	**9X-8256**	6	ARRUELA (6,6X12X2 MM DE ESPESSURA) (WASHER (6.6X12X2-MM THK))	

E - ENCOMENDAR POR CENTÍMETROS
M - PEÇA MÉTRICA
Y - ILUSTRAÇÃO INDIVIDUAL

457-5604 GRUPO DE HOLOFOTES DE ILUMINAÇÃO (LIGHTING GP-FLOOD) (continuação) **i06656203**

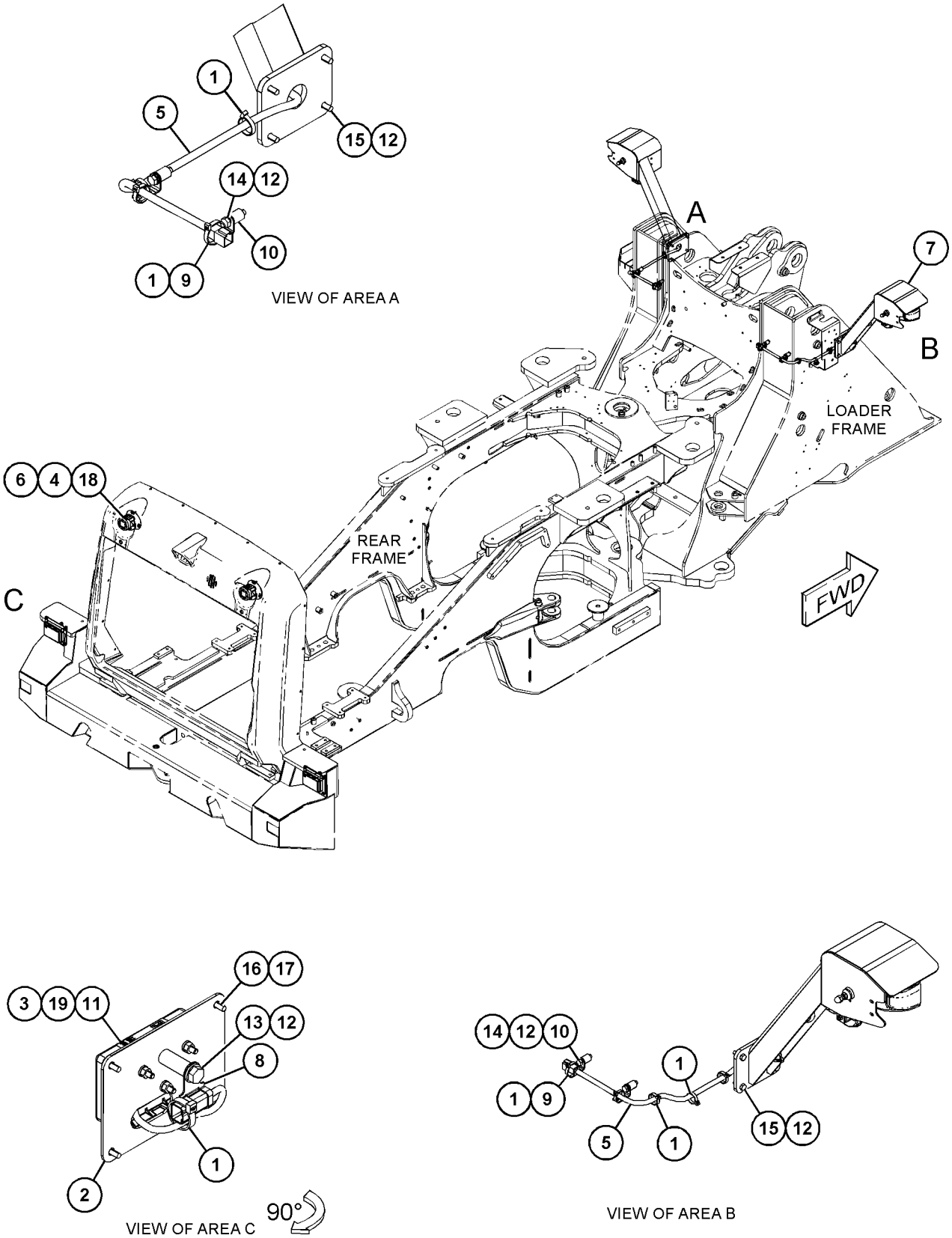

GRÁFICO 1 <FIM> g06066671

460-7446 GRUPO DE HOLOFOTES DE ILUMINAÇÃO–TETO DA CABINA (LIGHTING GP-FLOOD-TETO DA CABINA)

S/N: FRS1-UP

NÚMEROE DE 492-3961 ARRANJO DE ILUMINAÇÃO-INUNDAÇÃO

SMCS-1434 **i06606643**

NOTA	REF. NÃO	GRÁFICO REF.	NÚMERO DA PEÇA	QTY	NOME DA PEÇA 1 2 3 4 5 6 (NÍVEL DO PRODUTO)	CONSULTE PÁGINA
Y	1	1	**426-5380**	2	GRUPO LÂMPADA-HOLOFOTE (9/32 V, 13 W) (LAMP GP-FLOOD (9/32-VOLT, 13-WATT))	224
	2	1	**461-7569**	2	GRUPO LÂMPADA-HOLOFOTE (9 A 32 V) (LUZ BAIXA) (LAMP GP-FLOOD (9 TO 32-VOLT) (LOW BEAM))	

Y - ILUSTRAÇÃO INDIVIDUAL

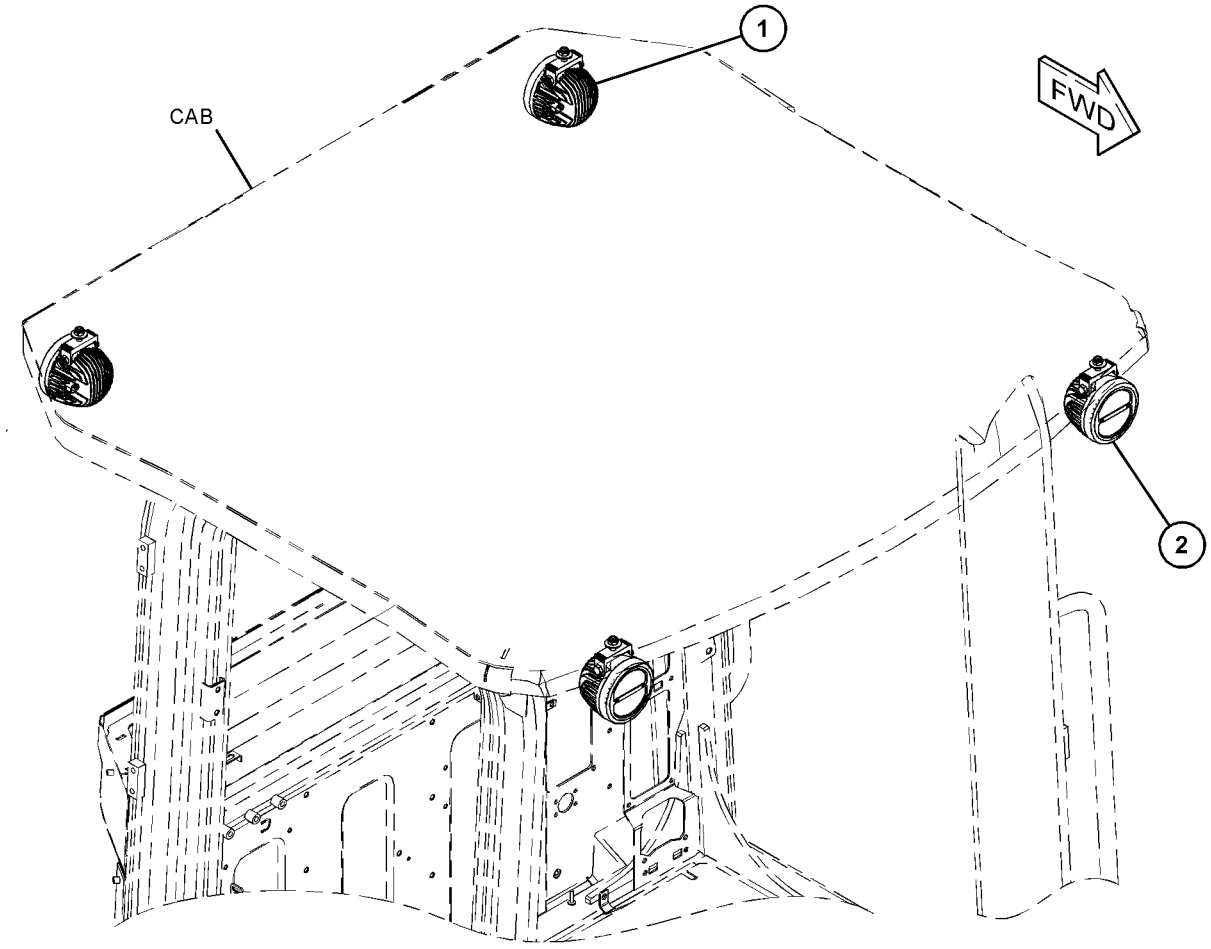

GRÁFICO 1 <FIM> g06017837

479-9394 GRUPO DE HOLOFOTES DE ILUMINAÇÃO–TETO DA CABINA (LIGHTING GP-FLOOD-TETO DA CABINA)

S/N: FRS1-UP

LED

NÚMEROE DE 492-3961 ARRANJO DE ILUMINAÇÃO-INUNDAÇÃO

SMCS-1434 **i06606642**

NOTA	REF. NÃO	GRÁFICO REF.	NÚMERO DA PEÇA	QTY	NOME DA PEÇA 1 2 3 4 5 6 (NÍVEL DO PRODUTO)	CONSULTE PÁGINA
Y	1	1	**426-5380**	4	GRUPO LÂMPADA-HOLOFOTE (9/32 V, 13 W) (LAMP GP-FLOOD (9/32-VOLT, 13-WATT))	224

Y - ILUSTRAÇÃO INDIVIDUAL

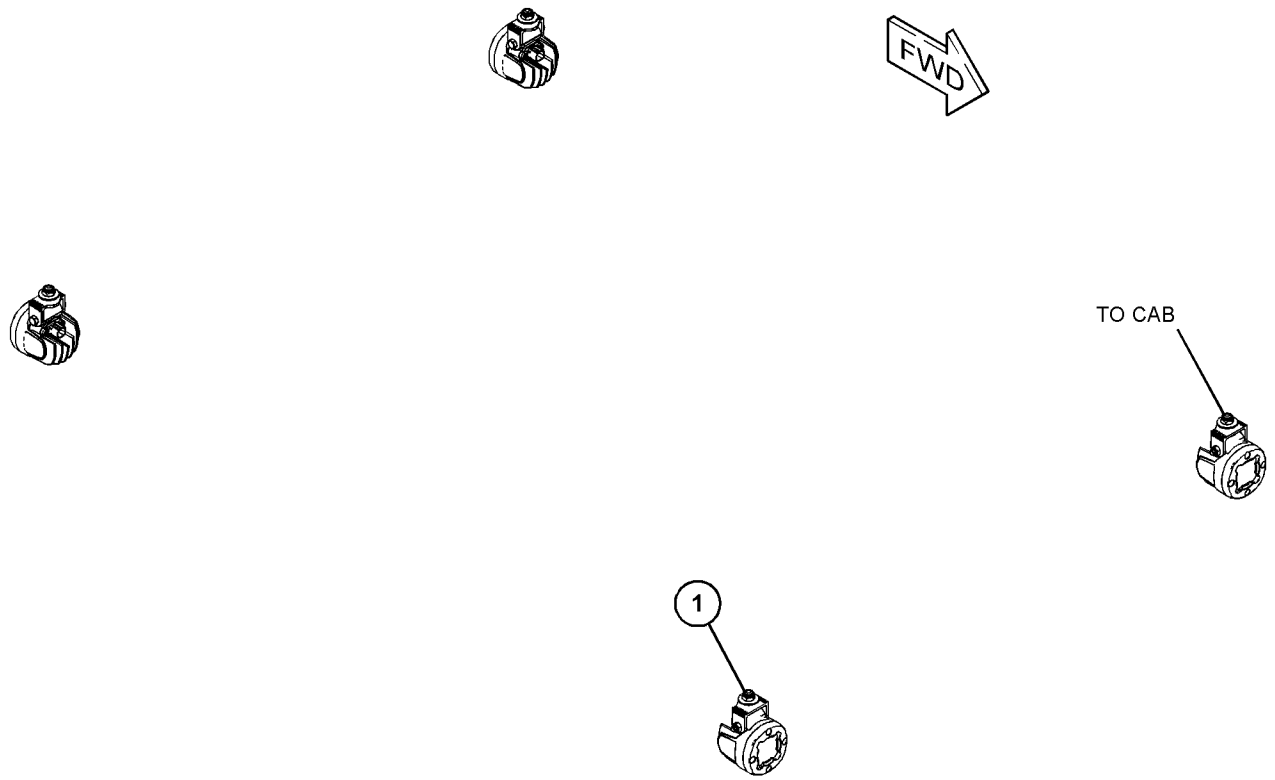

GRÁFICO 1 <FIM> g06005527

480-2067 GRUPO DE ILUMINAÇÃO-HOLOFOTE E SINAL (LIGHTING GP-FLOOD & SIGNAL)

S/N: FRS1-UP

LED

NÚMEROE DE 457-5604 GRUPO DE HOLOFOTES DE ILUMINAÇÃO

SMCS-1430, 1434

i06606645

NOTA	REF. NÃO	GRÁFICO REF.	NÚMERO DA PEÇA	QTY	NOME DA PEÇA 1 2 3 4 5 6 (NÍVEL DO PRODUTO)	CONSULTE PÁGINA
	1	1	**7K-1181**	2	CABO TIPO CINTA (STRAP-CABLE)	
	2	1	**163-1201**	1	CONJUNTO DE BUZINA (24 V, TOM BAIXO) (HORN AS (24-VOLT, LOW TONE))	
	3	1	**174-7875**	1	CONJUNTO DE BUZINA (24 V, TOM BAIXO) (HORN AS (24-VOLT, HIGH TONE))	
Y	4	1	**344-3459**	1	GRUPO DE FAROL E SINALIZAÇÃO (24 V, ESQ) (LAMP GP-HEAD & SIGNAL (24-VOLT, RH))	225
Y	5	1	**344-3460**	1	GRUPO DE FAROL E SINALIZAÇÃO (24 V, DIR) (LAMP GP-HEAD & SIGNAL (24-VOLT, LH))	227
	6	1	**368-6357**	1	CONJUNTO DE SUPORTE (LADO DIREITO) (BRACKET AS (RH))	
	7	1	**368-6358**	1	CONJUNTO DE SUPORTE (LADO ESQUERDO) (BRACKET AS (LH))	
M	8	1	**1W-9589**	2	PORCA (ROSCA M10X1,5) (NUT (M10X1.5-THD))	
	9	1	**8T-4121**	2	ARRUELA DURA (11X21X2,5 MM DE ESPESSURA) (WASHER-HARD (11X21X2.5-MM THK))	
M	10	1	**8T-4137**	2	PARAFUSO (M10X1,5X20 MM) (BOLT (M10X1.5X20-MM))	

M - PEÇA MÉTRICA
Y - ILUSTRAÇÃO INDIVIDUAL

480-2067 GRUPO DE ILUMINAÇÃO-HOLOFOTE E SINAL (LIGHTING GP-FLOOD & SIGNAL) (continuação) **i06606645**

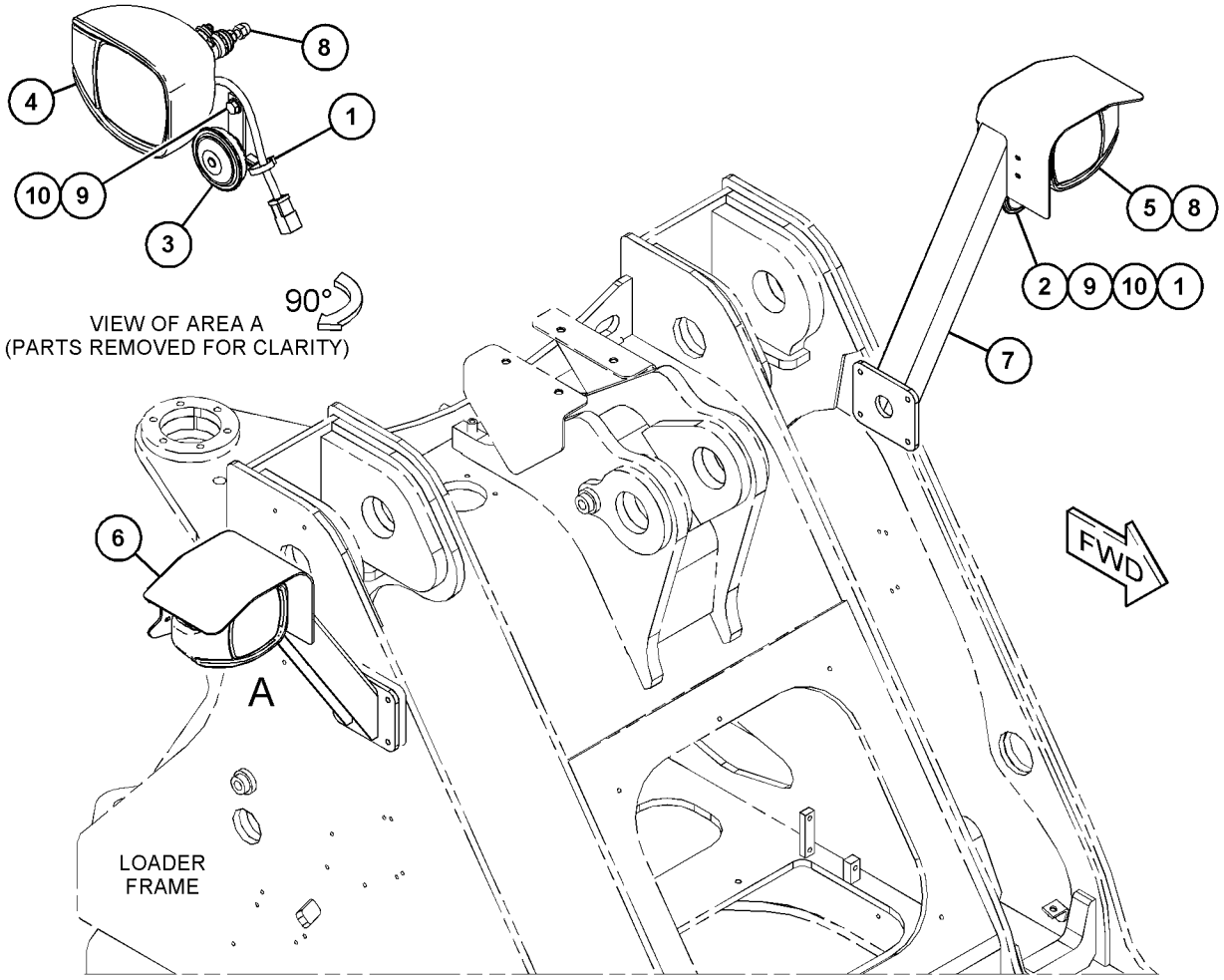

GRÁFICO 1 <FIM> g06001546

372-1605 GRUPO DE ILUMINAÇÃO - FAROL GIRATÓRIO DE ADVERTÊNCIA (LIGHTING GP-WARNING BEACON)

S/N: FRS1-UP

SMCS-1431 **i06585560**

NOTA	REF. NÃO	GRÁFICO REF.	NÚMERO DA PEÇA	QTY	NOME DA PEÇA 1 2 3 4 5 6 (NÍVEL DO PRODUTO)	CONSULTE PÁGINA
Y	1	1	**377-4057**	1	GRUPO DE ILUMINAÇÃO - FAROL GIRATÓRIO DE ADVERTÊNCIA (ÂMBAR, ESTROBOSCÓPIO) (LIGHTING GP-WARNING BEACON (AMBER, STROBE))	238
	2	1	**388-3722**	1	SUPORTE (BRACKET)	
	3	1	**3S-2093**	6	CABO TIPO CINTA (STRAP-CABLE)	
	4	1	**8M-2771**	2	GRAMPO (CLIP)	
M	5	1	**8T-4200**	2	PARAFUSO (M8X1,25X16 MM) (BOLT (M8X1.25X16-MM))	
	6	1	**8T-4224**	2	ARRUELA DURA (8,8X16X2 MM DE ESPESSURA) (WASHER-HARD (8.8X16X2-MM THK))	
M	7	1	**9X-2044**	2	PARAFUSO DE CABEÇA CONVEXA (M6X1X16 MM) (SCREW-TRUSS HEAD (M6X1X16-MM))	

M - PEÇA MÉTRICA
Y - ILUSTRAÇÃO INDIVIDUAL

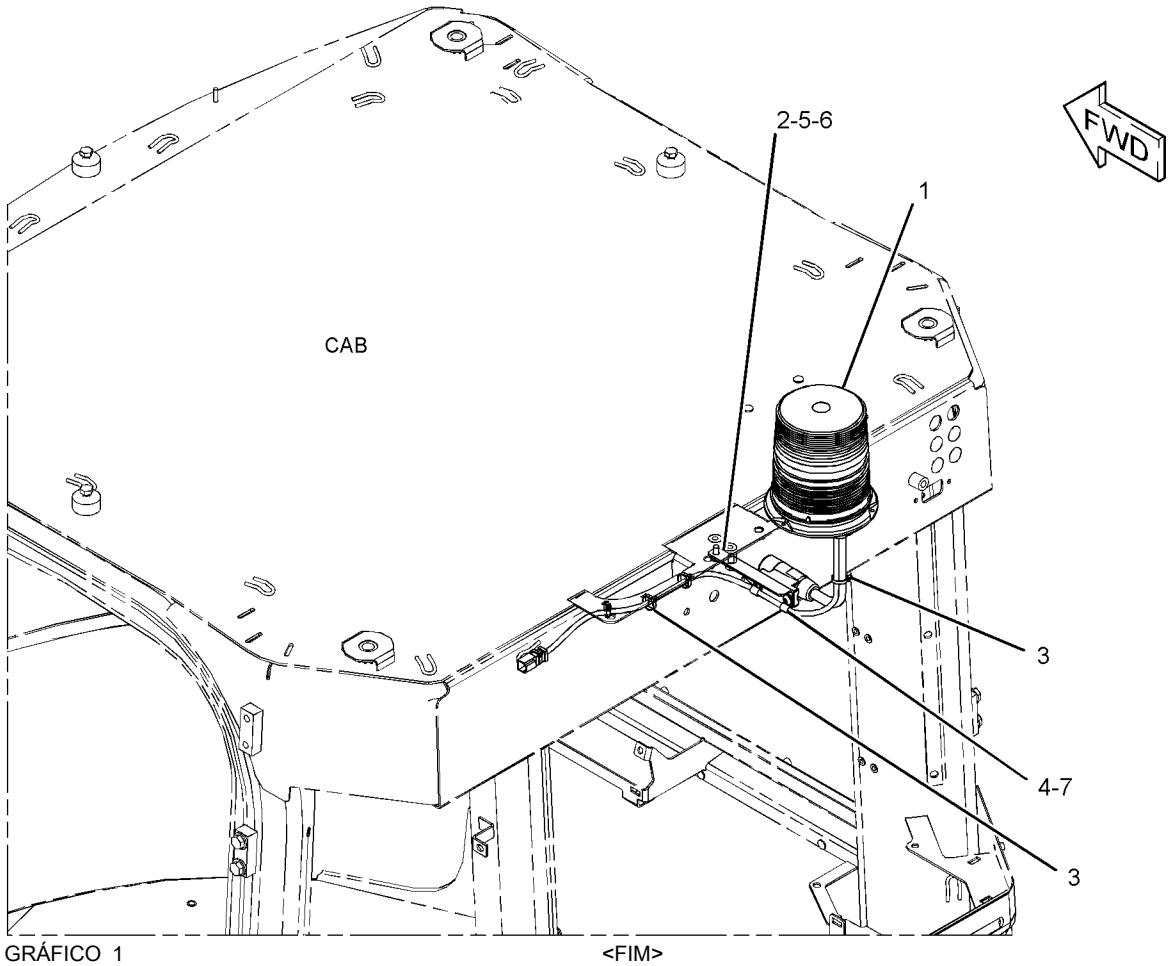

GRÁFICO 1 <FIM> g03436536

377-4057 GRUPO DE ILUMINAÇÃO - FAROL GIRATÓRIO DE ADVERTÊNCIA (LIGHTING GP-WARNING BEACON)

S/N: FRS1-UP

NÚMEROE DE 372-1605 GRUPO DE ILUMINAÇÃO - FAROL GIRATÓRIO DE ADVERTÊNCIA

SMCS-1431 **i04898561**

NOTA	REF. NÃO	GRÁFICO REF.	NÚMERO DA PEÇA	QTY	NOME DA PEÇA 1 2 3 4 5 6 (NÍVEL DO PRODUTO)	CONSULTE PÁGINA
	1	1	**7K-1181**	3	CABO TIPO CINTA (STRAP-CABLE)	
	2	1	**294-9588**	1	CONJUNTO DE CABO (CABLE AS)	
	3	1	**368-9824**	1	SUPORTE (BRACKET)	
	4	1	**371-2241**	1	GRUPO DE LÂMPADAS-FAROL DE ADVERTÊNCIA (ÂMBAR, ESTROBOSCÓPIO) (LAMP GP-WARNING BEACON (AMBER, STROBE))	
		1	**8T-8729**	2	PINO DE CONECTOR (CALIBRE 16 A 18) (PIN-CONNECTOR (16-GA TO 18-GA))	
E		1	**9X-1386**		LUVA (44 CM) (SLEEVE (44-CM))	
		1	**102-8802**	1	KIT DE TOMADA (2 PINOS) (KIT-RECEPTACLE (2-PIN))	
					(INCLUDES RECPETACLE AS & WEDGE)	
		1	**389-5708**	1	LENTE (LENS)	

E - ENCOMENDAR POR CENTÍMETROS

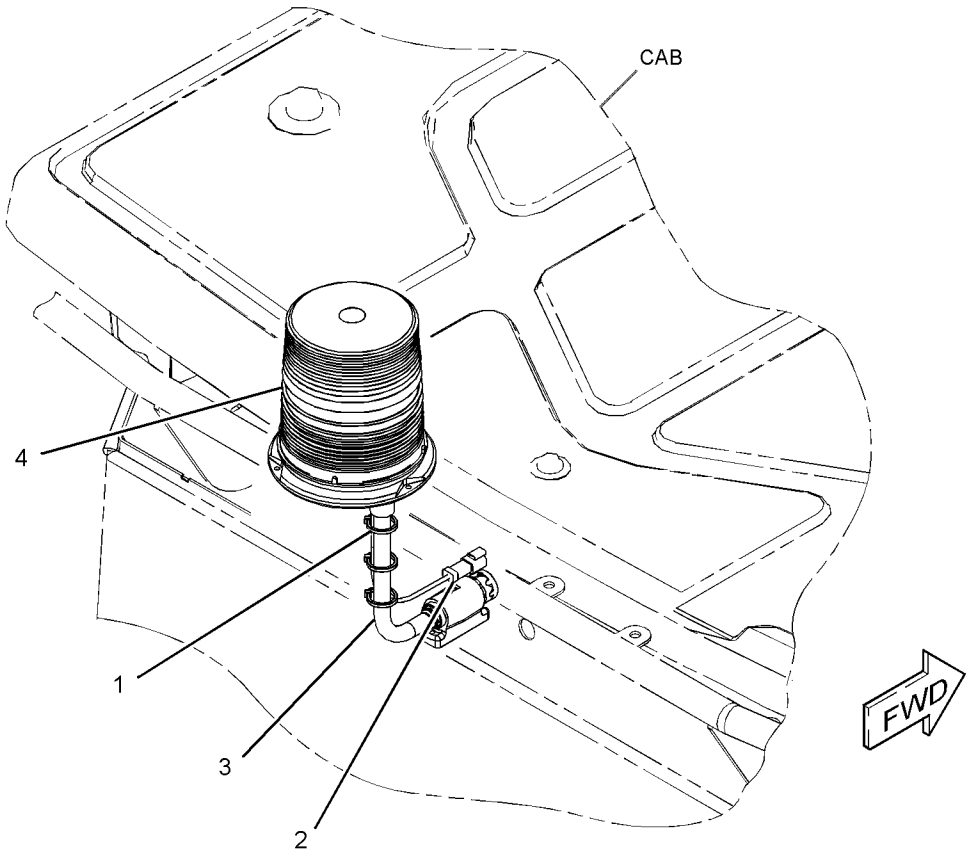

GRÁFICO 1 <FIM> g03066121

477-7801 GRUPO DO PAINEL-INTERRUPTOR (PANEL GP-SWITCH)

S/N: FRS1-UP

NÚMEROE DE 455-3940 ARRANJO DA CABINE

SMCS-1408, 1429, 7332, 7451 **i06641558**

NOTA	REF. NÃO	GRÁFICO REF.	NÚMERO DA PEÇA	QTY	NOME DA PEÇA 1 2 3 4 5 6 (NÍVEL DO PRODUTO)	CONSULTE PÁGINA
	1	1	**206-1667**	2	GRAMPO (CLIP)	
	2	1	**464-1111**	1	INTERRUPTOR DO CONJUNTO DE TAMPA (COVER AS-SWITCH)	
	3	1	**495-9794**	2	GRAMPO (CLIP)	
	4	1	**114-6658**	2	ARRUELA (6,5X17X1 MM DE ESPESSURA) (WASHER (6.5X17X1-MM THK))	
M	5	1	**172-8591**	4	PORCA DE MOLA (ROSCA M6X1) (NUT-SPRING (M6X1-THD))	
M	6	1	**9X-2045**	2	PARAFUSO DE CABEÇA CONVEXA (M6X1X20 MM) (SCREW-TRUSS HEAD (M6X1X20-MM))	
M	7	1	**9X-6155**	4	PARAFUSO DE CABEÇA OCA (M6X1X16,7 MM) (BOLT-SOCKET HEAD (M6X1X16.7-MM))	

M - PEÇA MÉTRICA

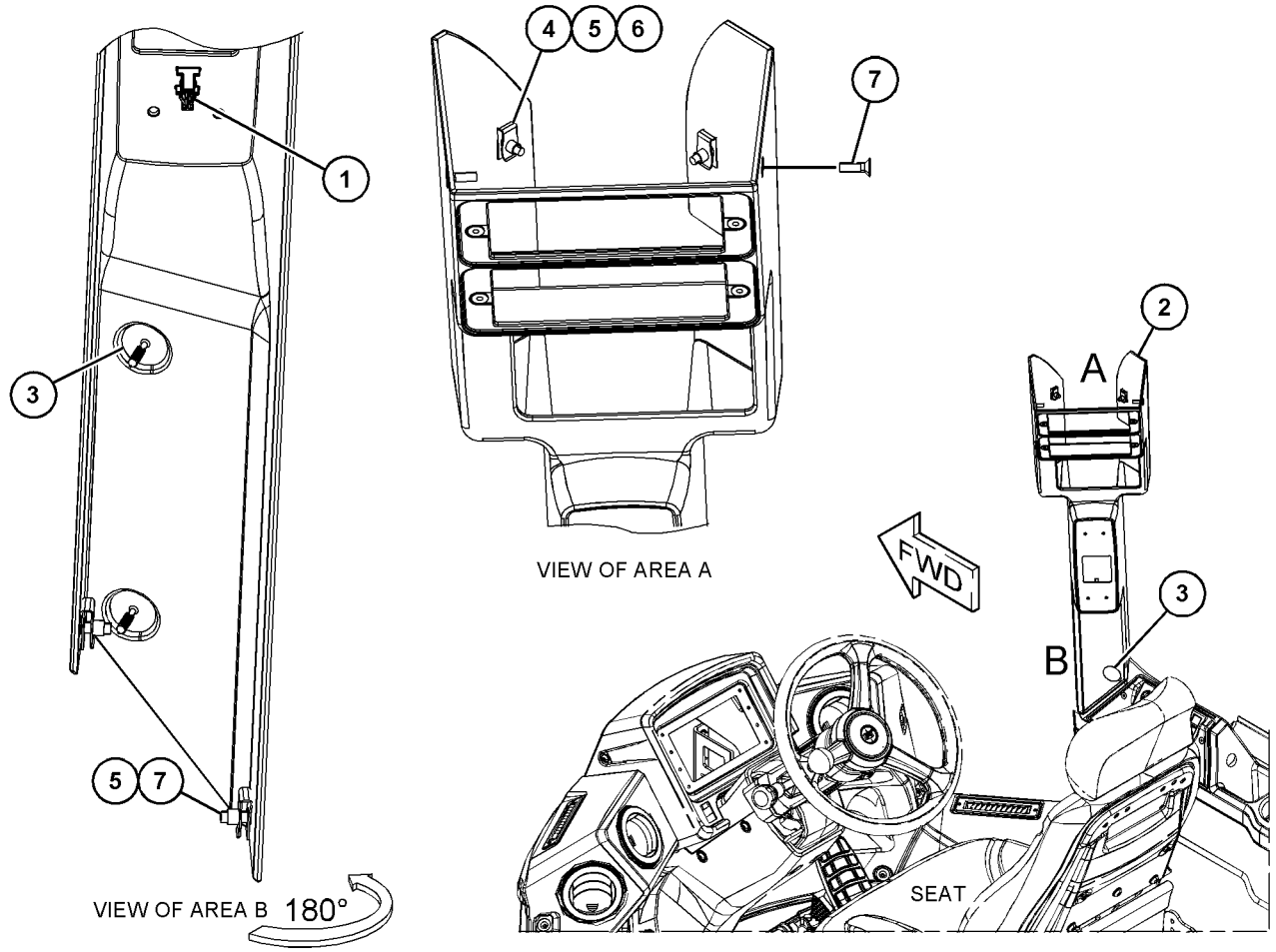

GRÁFICO 1 <FIM> g06049576

3T-9525 CONJUNTO DE PLACA DE ESCOVA (PLATE AS-BRUSH)

S/N: WYE1-UP

NÚMEROE DE 350-8694 GRUPO DO MOTOR DE PARTIDA ELÉTRICA

SMCS-4463 **i04924049**

NOTA	REF. NÃO	GRÁFICO REF.	NÚMERO DA PEÇA	QTY	NOME DA PEÇA 1 2 3 4 5 6 (NÍVEL DO PRODUTO)	CONSULTE PÁGINA
	1	1	**6T-0372**	1	PLACA (PLATE)	
	2	1	**6T-0371**	1	ISOLANTE (INSULATOR)	
	3	1	**9F-5599**	12	ARRUELA DE PRESSÃO (LOCKWASHER)	
	4	1	**6T-0363**	6	CONJUNTO DO FIXADOR-ESCOVA (HOLDER AS-BRUSH)	
					(EACH INCLUDES)	
		1	**3T-9494**	1	MOLA (SPRING)	
	5	1	**3T-4709**	3	PLACA (PLATE)	
	6	1	**3T-4710**	3	PLACA (PLATE)	
	7	1	**2L-6679**	3	PLACA ISOLANTE (PLATE-INSULATOR)	
	8	1	**7F-3525**	6	TAMPA PROTETORA (0,207X0,39X0,09 POL DE ESPESSURA) (WASHER-SPECIAL (0.207X0.39X0.09-IN THK))	
	9	1	**5P-6298**	12	PARAFUSO DE MÁQUINA (10-32X0,5 POL) (SCREW-MACHINE (10-32X0.5-IN))	

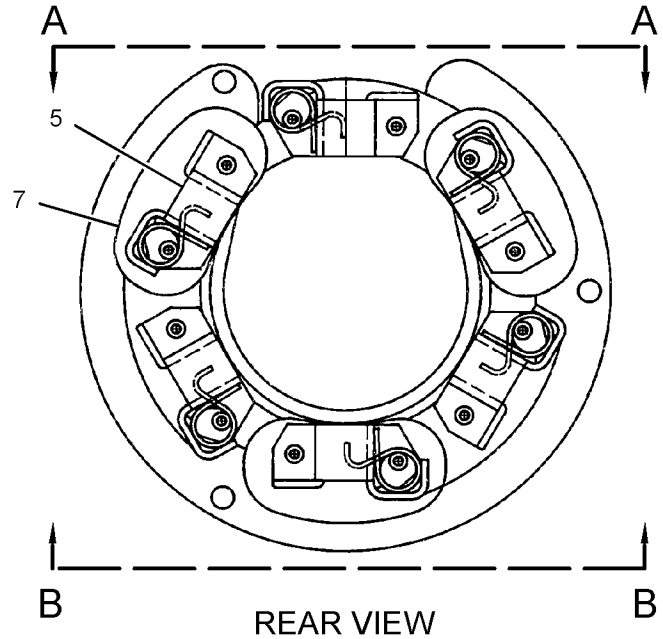

REAR VIEW

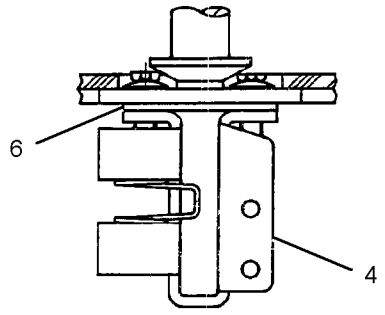

VIEW A-A

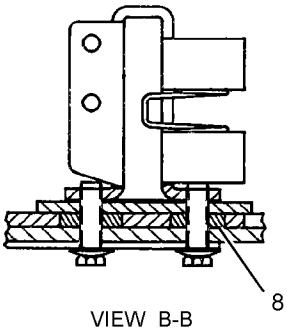

VIEW B-B

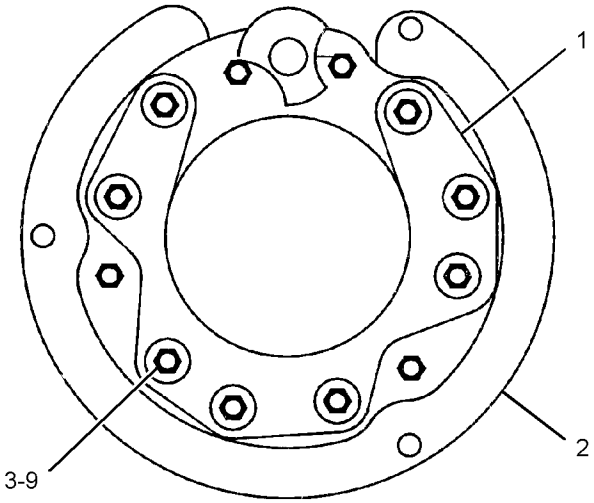

FRONT VIEW

GRÁFICO 1 <FIM> g02294074

473-9544 GRUPO DE PROTEÇÃO DA FIAÇÃO (PROTECTION GP-WIRING)

S/N: WYE1-UP

FORNECE UM GRUPO DE PROTEÇÃO TÉRMICA PARA O SENSOR DO LÍQUIDO ARREFECEDOR NÚMEROE DE 433-9278, 433-9279 ARRANJO DE MOTOR-CONCLUÍDO

SMCS-7553 **i06567496**

NOTA	REF. NÃO	GRÁFICO REF.	NÚMERO DA PEÇA	QTY	NOME DA PEÇA 1 2 3 4 5 6 (NÍVEL DO PRODUTO)	CONSULTE PÁGINA
	1	1	**326-4515**	2	LIGAÇÃO DO CABO (TIE-CABLE)	
	2	1	**377-1601**	1	LUVA (SLEEVE)	

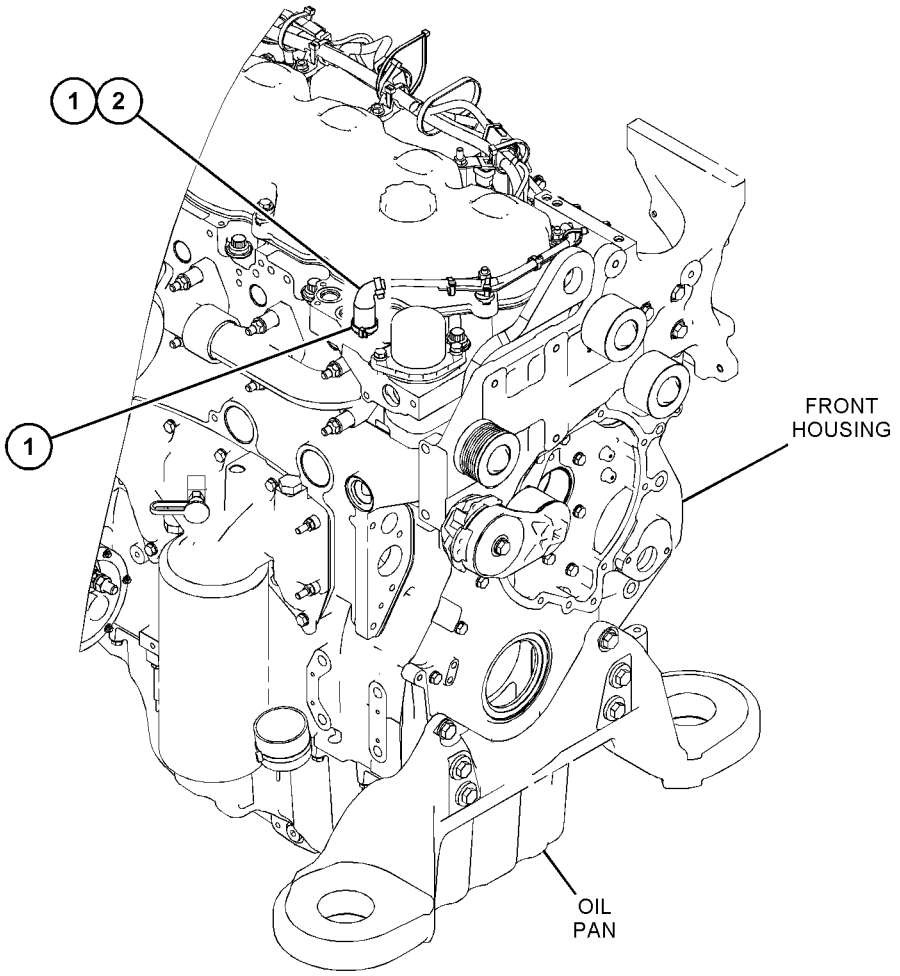

GRÁFICO 1 <FIM> g06039936

440-2105 GRUPO DO RÁDIO DE COMUNICAÇÃO–PL641E CELULAR (RADIO GP-COMMUNICATION-PL641E CELULAR)*R

S/N: FRS1-UP

NÚMEROE DE 458-9156 GRUPO DE CONTROLE-COMUNICAÇÃO

SMCS-733T **i06587368**

NOTA	REF. NÃO	GRÁFICO REF.	NÚMERO DA PEÇA	QTY	NOME DA PEÇA 1 2 3 4 5 6 (NÍVEL DO PRODUTO)	CONSULTE PÁGINA
	1	1	**449-7301**	1	DECALQUE DE INFORMAÇÃO (PL641 CELULAR) (FILM-INFORMATION (PL641 CELLULAR))	
F			**482-8138**	1	GRUPO DE SOFTWARE DO MONITOR (CELULAR) (SOFTWARE GP-MONITOR (CELLULAR))	

F - NÃO APRESENTADO

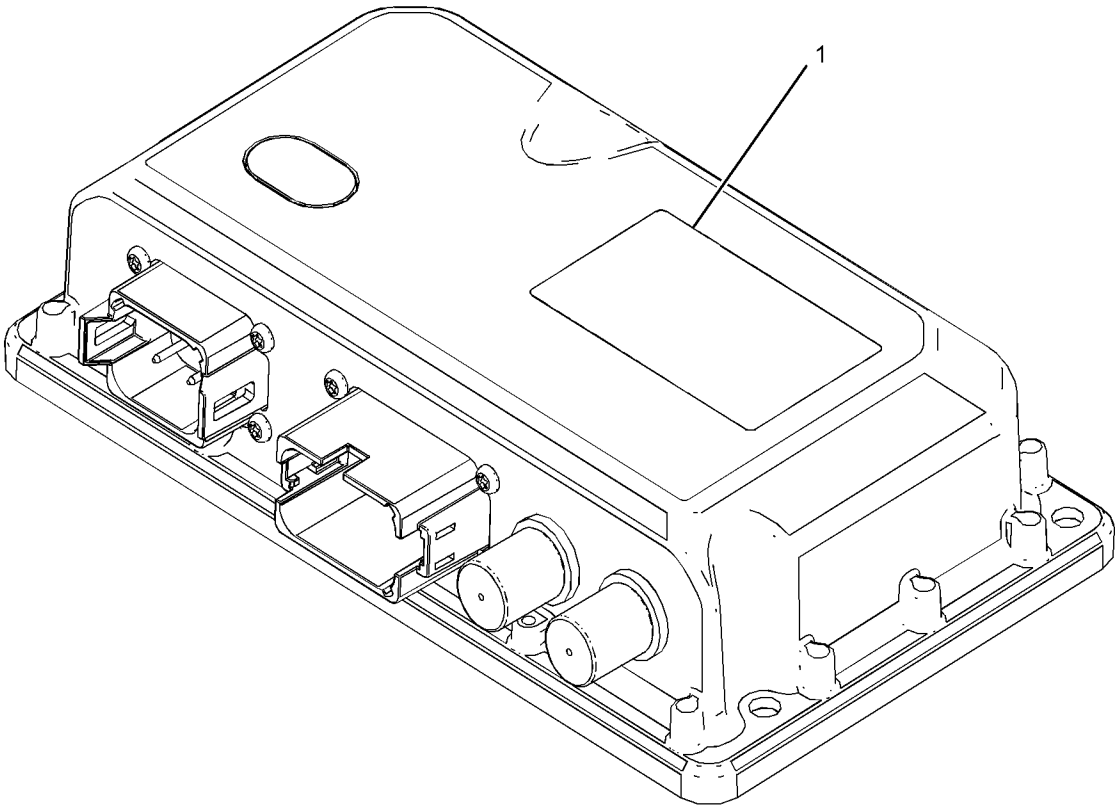

GRÁFICO 1 <FIM> g03853143

442-7199 GRUPO DO RÁDIO DE COMUNICAÇÃO–PL631 SATÉLITE (RADIO GP-COMMUNICATION-PL631 SATÉLITE)*R

S/N: FRS1-UP

NÚMEROE DE 458-9157 GRUPO DE CONTROLE-COMUNICAÇÃO

SMCS-733T **i06555755**

NOTA	REF. NÃO	GRÁFICO REF.	NÚMERO DA PEÇA	QTY	NOME DA PEÇA 1 2 3 4 5 6 (NÍVEL DO PRODUTO)	CONSULTE PÁGINA
	1	1	**467-2513**	1	DECALQUE DE CERTIFICAÇÃO (PL631) (FILM-CERTIFICATION (PL631))	
	2	1	**449-7303**	1	DECALQUE DE INFORMAÇÃO (NÚMERO DE SÉRIE) (FILM-INFORMATION (SERIAL NUMBER))	
F			**482-8159**	1	GRUPO DE SOFTWARE DO MONITOR (RÁDIO VIA SATÉLITE) (SOFTWARE GP-MONITOR (SATELLITE RADIO))	

F - NÃO APRESENTADO

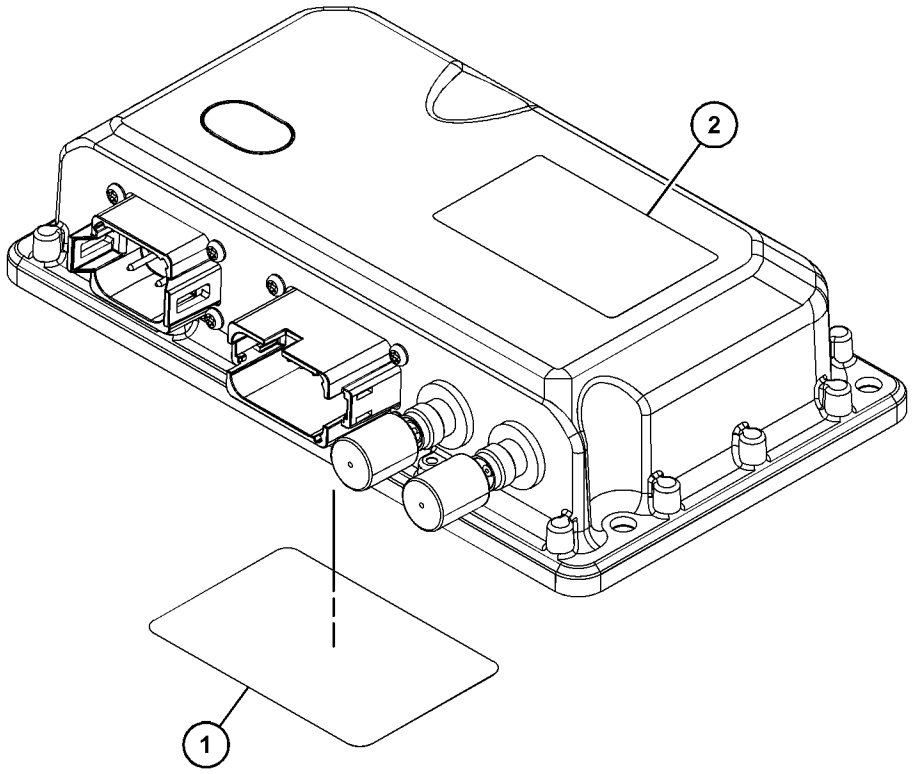

GRÁFICO 1 <FIM> g03836726

346-1067 GRUPO DO RELÉ–VENTILADOR DE PASSO VARIÁVEL (RELAY GP-VENTILADOR DE PASSO VARIÁVEL)

S/N: FRS1-UP

NÚMEROE DE 416-5411 ARRANJO DE CONTROLE DO VENTILADOR

SMCS-1422, 4493 **i06540106**

NOTA	REF. NÃO	GRÁFICO REF.	NÚMERO DA PEÇA	QTY	NOME DA PEÇA 1 2 3 4 5 6 (NÍVEL DO PRODUTO)	CONSULTE PÁGINA
	1	1	**248-2841**	1	CONJUNTO DO RELÉ (24 V) (RELAY AS (24-VOLT))	

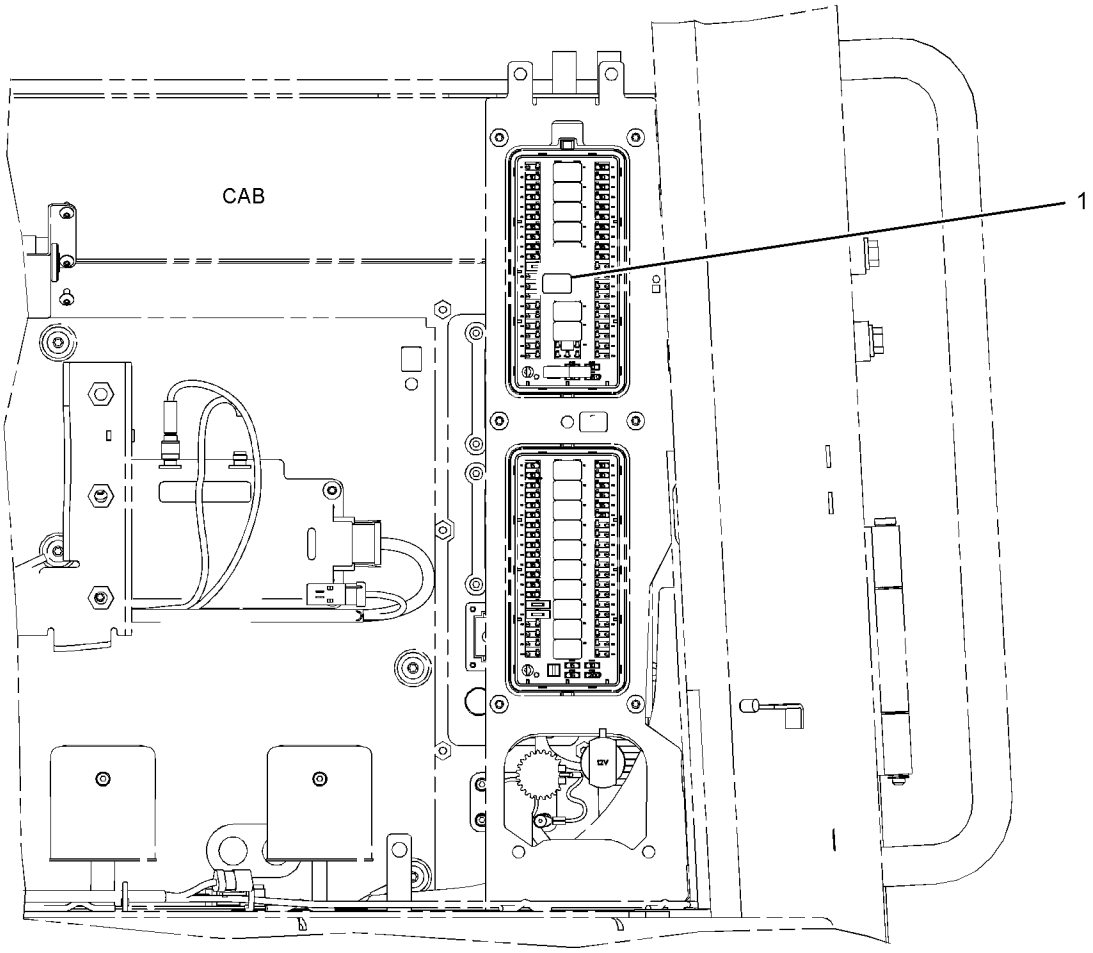

FRONT VIEW

GRÁFICO 1 <FIM> g03127077

360-0159 GRUPO DE SENSOR E FIXAÇÃO DA POSIÇÃO DE LEVANTAMENTO (SENSOR & MTG GP-LIFT POSITION)

S/N: FRS1-UP

NÚMEROE DE 386-0910 CONTROL AR-BUCKET (INST CONTROLE), 383-1556 ARRANJO DE ARTICULAÇÃO-DIANTEIRA

SMCS-5736 **i06605998**

NOTA	REF. NÃO	GRÁFICO REF.	NÚMERO DA PEÇA	QTY	NOME DA PEÇA 1 2 3 4 5 6 (NÍVEL DO PRODUTO)	CONSULTE PÁGINA
	1	1	**249-4134**	1	PLACA (PLATE)	
Y	2	1	**266-2337**	1	GRUPO DE SENSOR DE POSIÇÃO (ROTATIVO) (SENSOR GP-POSITION (ROTARY))	253
	3	1	**381-6686**	1	PLACA (PLATE)	
	4	1	**384-4031**	1	CONJUNTO DE SUPORTE (BRACKET AS)	
M		1	**8T-3490**	1	PORCA DE SOLDA (ROSCA M10X1,5) (NUT-WELD (M10X1.5-THD))	
	5	1	**130-5300**	1	GRAMPO (CLIP)	
M	6	1	**5C-7261**	5	PORCA (ROSCA M8X1,25) (NUT (M8X1.25-THD))	
	7	1	**7K-1181**	1	CABO TIPO CINTA (STRAP-CABLE)	
M	8	1	**7X-0818**	5	PARAFUSO (M8X1,25X45 MM) (BOLT (M8X1.25X45-MM))	
M	9	1	**7Y-5227**	1	PARAFUSO (M16X2X190 MM) (BOLT (M16X2X190-MM))	
	10	1	**8T-4121**	3	ARRUELA DURA (11X21X2,5 MM DE ESPESSURA) (WASHER-HARD (11X21X2.5-MM THK))	
M	11	1	**8T-4137**	5	PARAFUSO (M10X1,5X20 MM) (BOLT (M10X1.5X20-MM))	
	12	1	**8T-4224**	10	ARRUELA DURA (8,8X16X2 MM DE ESPESSURA) (WASHER-HARD (8.8X16X2-MM THK))	
M	13	1	**8T-4971**	2	PARAFUSO (M6X1X30 MM) (BOLT (M6X1X30-MM))	
	14	1	**9X-8256**	2	ARRUELA (6,6X12X2 MM DE ESPESSURA) (WASHER (6.6X12X2-MM THK))	
M	15	1	**8T-4132**	1	PORCA (ROSCA M16X2) (NUT (M16X2-THD))	
M	16	1	**7X-7729**	2	ARRUELA (11X25X3 MM DE ESPESSURA) (WASHER (11X25X3-MM THK))	

M - PEÇA MÉTRICA
Y - ILUSTRAÇÃO INDIVIDUAL

360-0159 GRUPO DE SENSOR E FIXAÇÃO DA POSIÇÃO DE LEVANTAMENTO (SENSOR & MTG GP-LIFT POSITION)
(continuação) **i06605998**

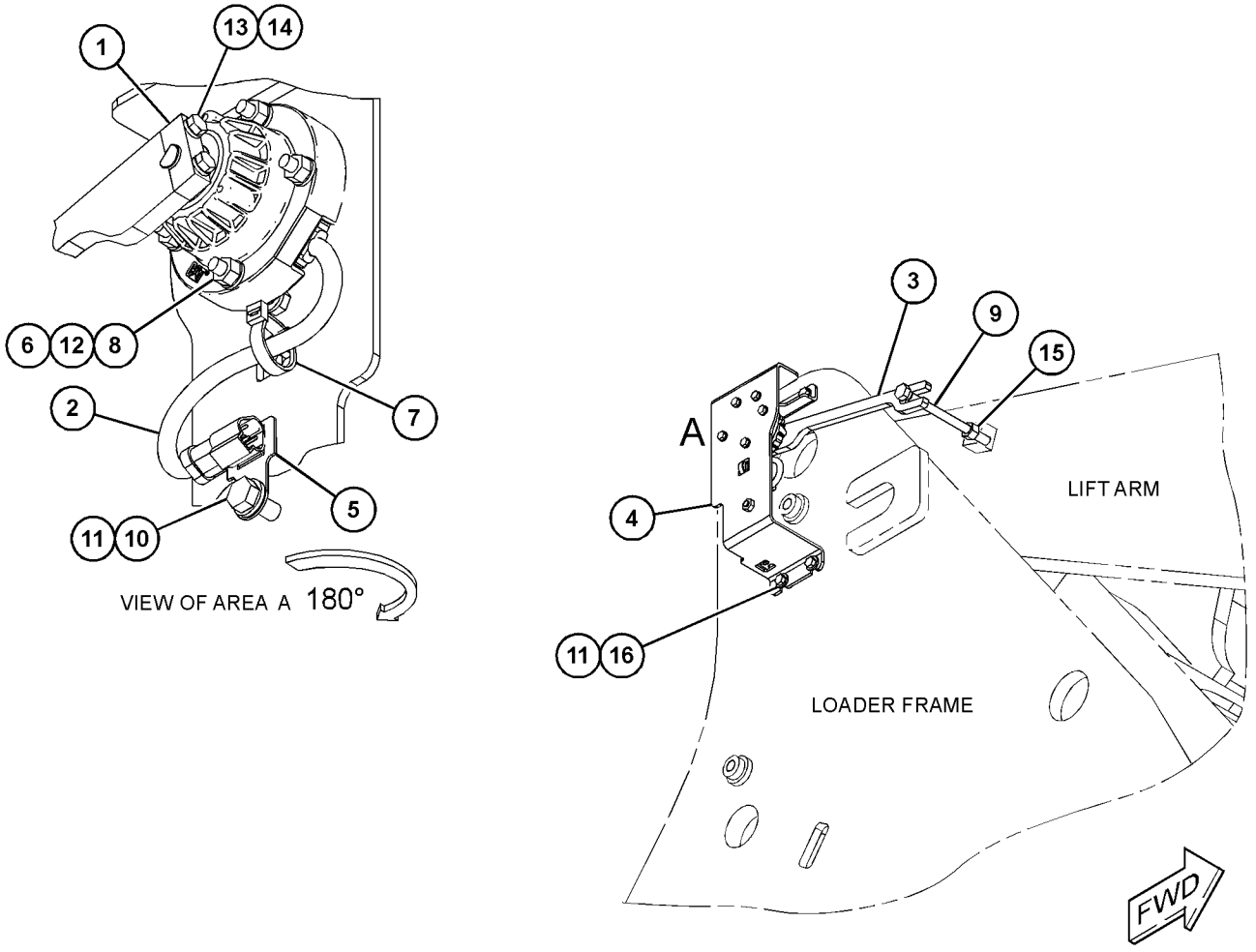

GRÁFICO 1 <FIM> g06018435

303-2238 GRUPO DE SENSOR E FIXAÇÃO DA POSIÇÃO DE INCLINAÇÃO (SENSOR & MTG GP-TILT POSITION)

S/N: FRS1-UP

NÚMEROE DE 386-0910 CONTROL AR-BUCKET (INST CONTROLE), 383-1556 ARRANJO DE ARTICULAÇÃO-DIANTEIRA

SMCS-5736 **i04341820**

NOTA	REF. NÃO	GRÁFICO REF.	NÚMERO DA PEÇA	QTY	NOME DA PEÇA 1 2 3 4 5 6 (NÍVEL DO PRODUTO)	CONSULTE PÁGINA
	1	1	**123-3202**	1	CABO TIPO CINTA (STRAP-CABLE)	
	2	1	**168-6514**	1	ESPAÇADOR (10,74X17,14X50,8 MM DE ESPESSURA) (SPACER (10.74X17.14X50.8-MM THK))	
	3	1	**249-4127**	1	CONJUNTO DE SUPORTE (BRACKET AS)	
	4	1	**249-4134**	1	PLACA (PLATE)	
CY	5	1	**266-2337**	1	GRUPO DE SENSOR DE POSIÇÃO (ROTATIVO) (ROTATIVO) (SENSOR GP-POSITION (ROTARY) (ROTARY))	253
	6	1	**269-7250**	1	PLACA (PLATE)	
	7	1	**353-5194**	1	SUPORTE (BRACKET)	
	8	1	**353-5200**	1	TAMPA (COVER)	
M	9	1	**136-4184**	5	PARAFUSO DE CABEÇA OCA (M8X1,25X40 MM) (BOLT-SOCKET HEAD (M8X1.25X40-MM))	
M	10	1	**280-2747**	1	PARAFUSO DE CABEÇA OCA (M10X1,5X60 MM) (BOLT-SOCKET HEAD (M10X1.5X60-MM))	
	11	1	**4D-7794**	1	GRAMPO (CLIP)	
M	12	1	**7X-7729**	4	ARRUELA (11X25X3 MM DE ESPESSURA) (WASHER (11X25X3-MM THK))	
	13	1	**8T-4121**	5	ARRUELA DURA (11X21X2,5 MM DE ESPESSURA) (WASHER-HARD (11X21X2.5-MM THK))	
M	14	1	**8T-4136**	4	PARAFUSO (M10X1,5X25 MM) (BOLT (M10X1.5X25-MM))	
M	15	1	**8T-4195**	5	PARAFUSO (M10X1,5X30 MM) (BOLT (M10X1.5X30-MM))	
	16	1	**8T-4224**	5	ARRUELA DURA (8,8X16X2 MM DE ESPESSURA) (WASHER-HARD (8.8X16X2-MM THK))	
M	17	1	**8T-4971**	2	PARAFUSO (M6X1X30 MM) (BOLT (M6X1X30-MM))	
	18	1	**9X-8256**	2	ARRUELA (6,6X12X2 MM DE ESPESSURA) (WASHER (6.6X12X2-MM THK))	

C - ALTERAR DO TIPO ANTERIOR
M - PEÇA MÉTRICA
Y - ILUSTRAÇÃO INDIVIDUAL

303-2238 GRUPO DE SENSOR E FIXAÇÃO DA POSIÇÃO DE INCLINAÇÃO (SENSOR & MTG GP-TILT POSITION)
(continuação) **i04341820**

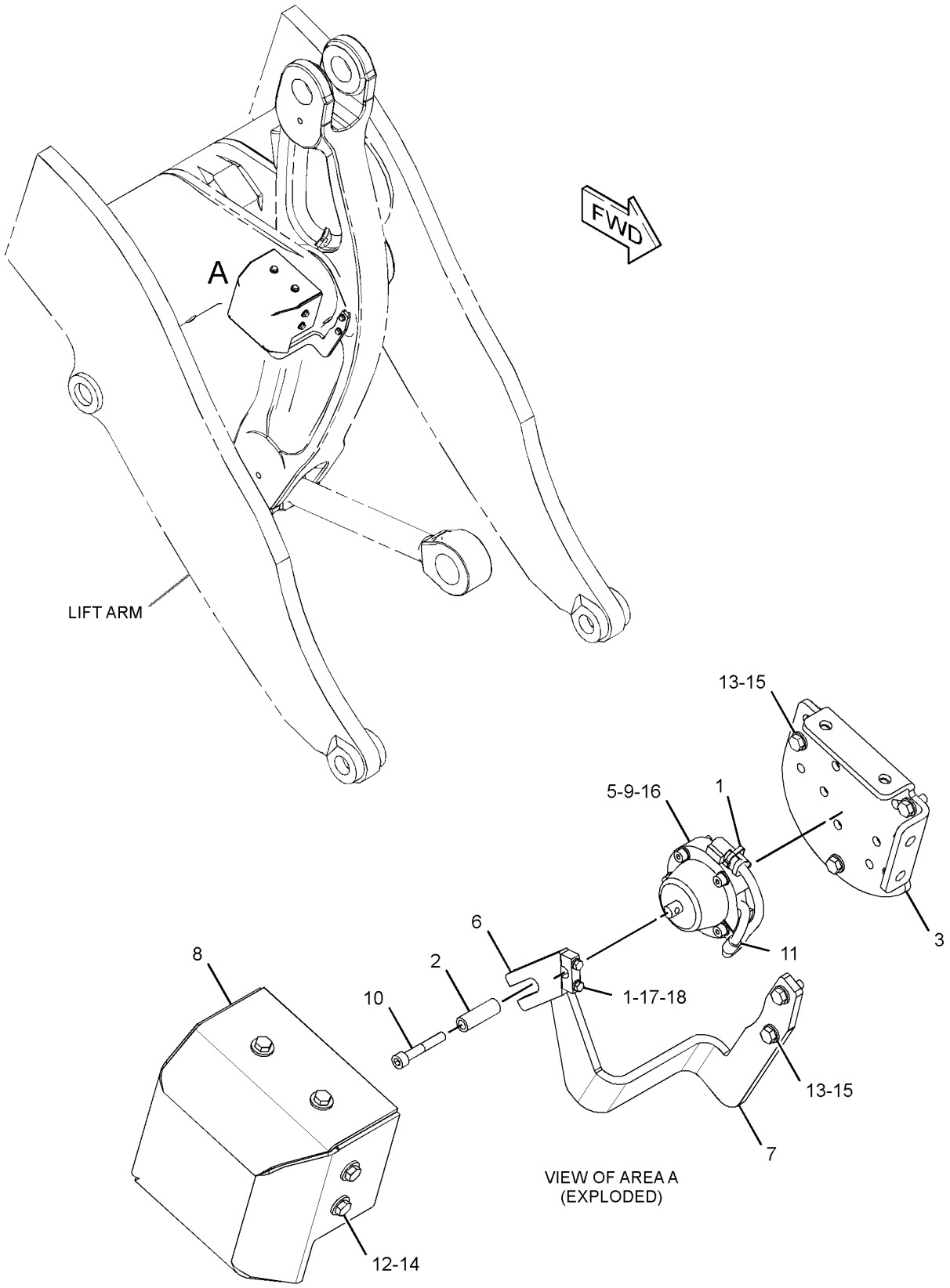

GRÁFICO 1 <FIM> g02463256

434-3256 GRUPO DO SENSOR DO MOTOR (SENSOR GP-ENGINE)

S/N: WYE1-UP

NÚMEROE DE 434-5135 ARRANJO DO NÚCLEO DO MOTOR

SMCS-1718, 1906, 1907, 1912, 1917, 1923, 1924, 1928, 1929, 7400

i05669288

NOTA	REF. NÃO	GRÁFICO REF.	NÚMERO DA PEÇA	QTY	NOME DA PEÇA 1 2 3 4 5 6 (NÍVEL DO PRODUTO)	CONSULTE PÁGINA
Y	1	1	*234-5012*	1	GRUPO DE SENSORES-TEMPERATURA (LÍQUIDO ARREFECEDOR) (SENSOR GP-TEMPERATURE (COOLANT))	260
Y	2	1	*234-5013*	1	GRUPO DE SENSORES-TEMPERATURA (ADMISSÃO DE AR) (SENSOR GP-TEMPERATURE (AIR INLET))	261
Y	3	1	*236-6221*	1	GRUPO DO SENSOR-VELOCIDADE (REGULAGEM DO MOTOR) (REGULAGEM DO MOTOR) (SENSOR GP-SPEED (ENGINE TIMING) (ENGINE TIMING))	258
	4	1	**274-6719**	1	GRUPO DE SENSORES-PRESSÃO (ÓLEO DO MOTOR) (SENSOR GP-PRESSURE (ENGINE OIL))	
Y	5	1	*331-1134*	1	GRUPO DE SENSORES-PRESSÃO (ATMOSFÉRICA) (SENSOR GP-PRESSURE (ATMOSPHERIC))	256
Y	6	1	*332-0296*	1	GRUPO DE SENSORES-PRESSÃO (COLETOR DE ENTRADA) (SENSOR GP-PRESSURE (INTAKE MANIFOLD))	257
	7	1	*329-5451*	1	CONJUNTO DO ADAPTADOR (ADAPTER AS)	
		1	**9X-0261**	1	ADAPTADOR (ADAPTER)	
		1	**214-7566**	1	ANEL RETENTOR EM O (SEAL-O-RING)	
		1	**214-7568**	1	ANEL RETENTOR EM O (SEAL-O-RING)	
	8	1	*331-1136*	1	CONJUNTO DO ADAPTADOR (ADAPTER AS)	
		1	**214-7568**	1	ANEL RETENTOR EM O (SEAL-O-RING)	
		1	**331-1137**	1	ADAPTADOR (ADAPTER)	
	9	1	**3E-4352**	1	ARRUELA DURA (8,8X20,5X2,5 MM DE ESPESSURA) (WASHER-HARD (8.8X20.5X2.5-MM THK))	
M	10	1	**6V-3940**	1	PARAFUSO (M8X1,25X25 MM) (BOLT (M8X1.25X25-MM))	

M - PEÇA MÉTRICA
Y - ILUSTRAÇÃO INDIVIDUAL

434-3256 GRUPO DO SENSOR DO MOTOR (SENSOR GP-ENGINE) (continuação) **i05669288**

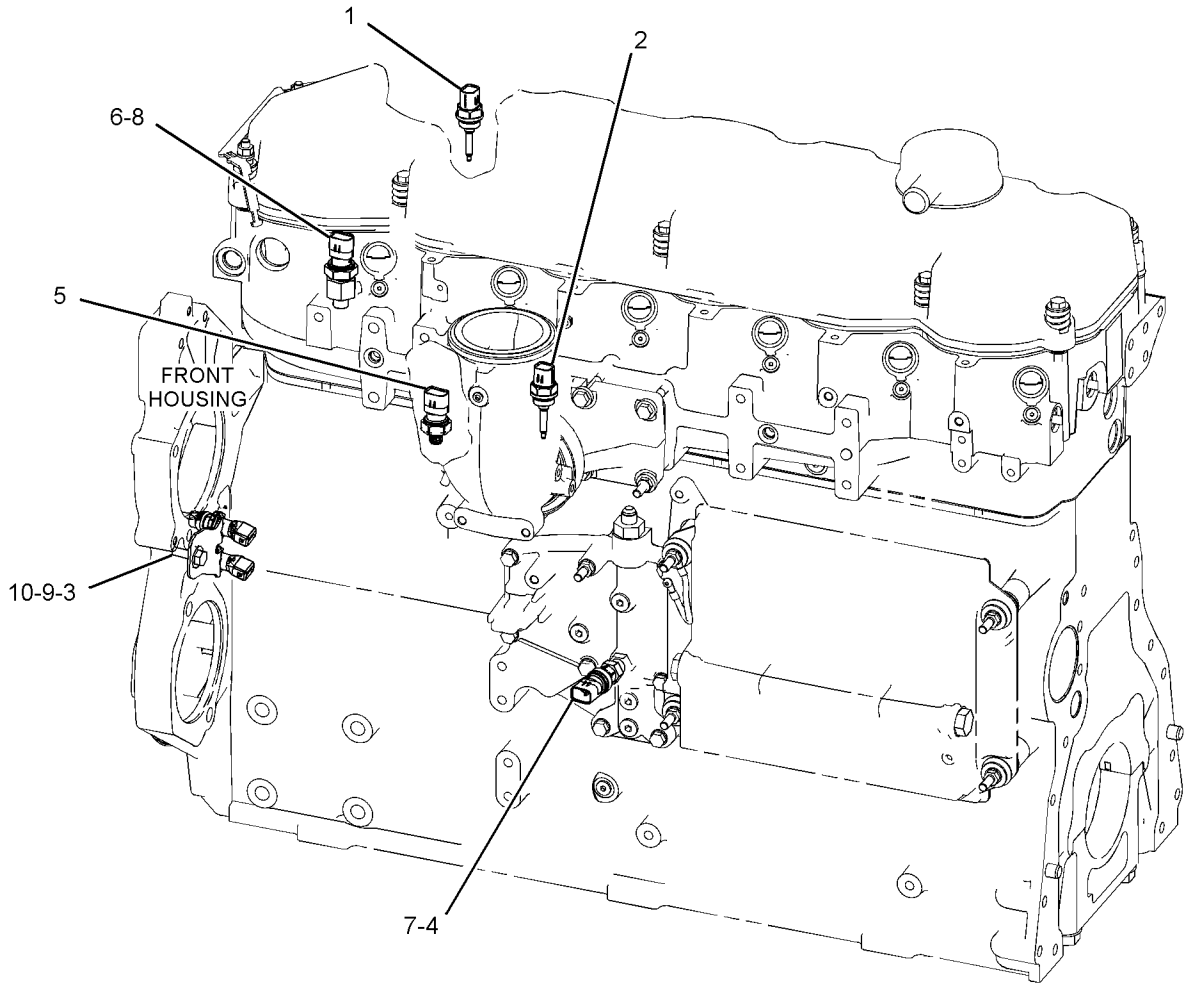

GRÁFICO 1 <FIM> g03582284

382-2001 GRUPO DE SENSORES DE NÍVEL DE LÍQUIDO–ÁGUA NO COMBUSTÍVEL (SENSOR GP-LIQUID LEVEL-ÁGUA NO COMBUSTÍVEL)

S/N: FRS1-UP

NÚMEROE DE 365-0289 GRUPO DE TUBULAÇÕES DE COMBUSTÍVEL

SMCS-7422 **i05289580**

NOTA	REF. NÃO	GRÁFICO REF.	NÚMERO DA PEÇA	QTY	NOME DA PEÇA 1 2 3 4 5 6 (NÍVEL DO PRODUTO)	CONSULTE PÁGINA
	1	1	**214-7568**	1	ANEL RETENTOR EM O (SEAL-O-RING)	
	2	1	**102-8804**	1	KIT DE TOMADA (4 PINOS) (KIT-RECEPTACLE (4-PIN))	
					(INCLUDES RECEPTACLE AS & WEDGE)	
	3	1	**9X-3401**	4	PINO DE CONECTOR (CALIBRE 16 A 18) (PIN-CONNECTOR (16-GA TO 18-GA))	

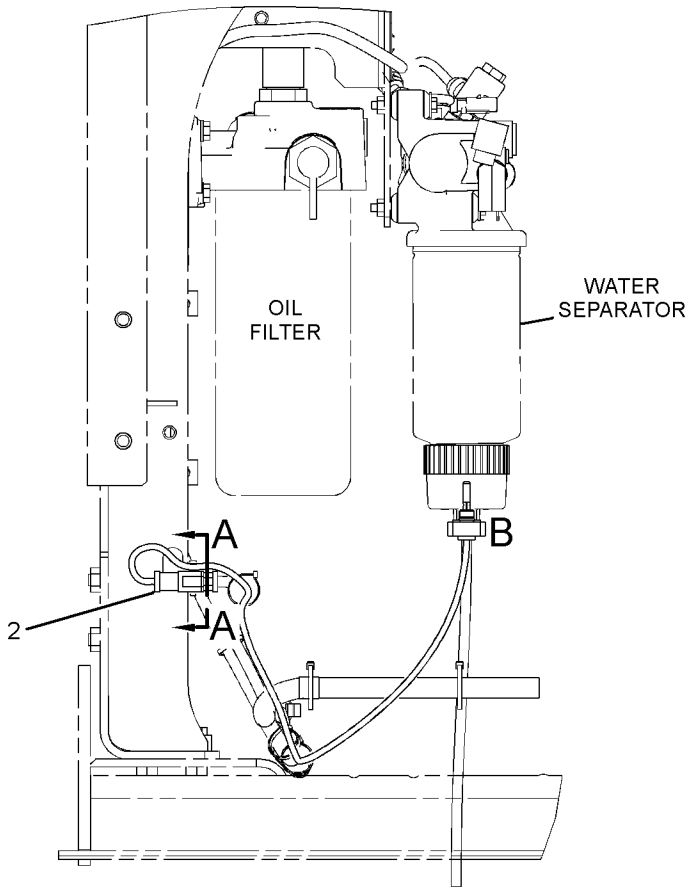

RIGHT SIDE VIEW

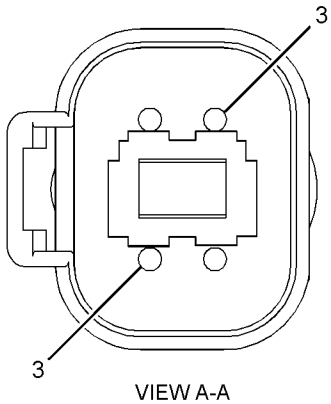

VIEW A-A

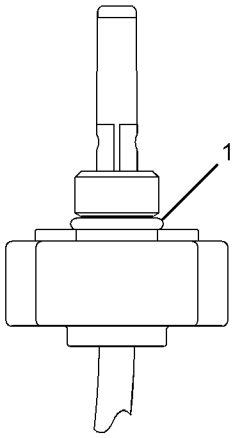

VIEW OF AREA B

GRÁFICO 1 <FIM> g03344389

266-1466 GRUPO DE SENSOR DE POSIÇÃO–ROTATIVO (SENSOR GP-POSITION-ROTATIVO)

S/N: FRS1-UP

500 HZ, 72 GRAUS

NÚMEROE DE 499-3486 GRUPO DE CONTROLE-FREIO DE PÉ

SMCS-4269, 5702, 5736, 5737, 7494 **i06688212**

NOTA	REF. NÃO	GRÁFICO REF.	NÚMERO DA PEÇA	QTY	NOME DA PEÇA 1 2 3 4 5 6 (NÍVEL DO PRODUTO)	CONSULTE PÁGINA
	1	1	**9X-3401**	3	PINO DE CONECTOR (CALIBRE 16 A 18) (PIN-CONNECTOR (16-GA TO 18-GA))	
					–OU–	
		1	**126-1767**	3	PINO DE CONECTOR (CALIBRE 14 A 16) (PIN-CONNECTOR (14-GA TO 16-GA))	
	2	1	**102-8803**	1	KIT DE TOMADA (3 PINOS) (KIT-RECEPTACLE (3-PIN))	
					(INCLUDES RECEPTACLE AS & WEDGE)	

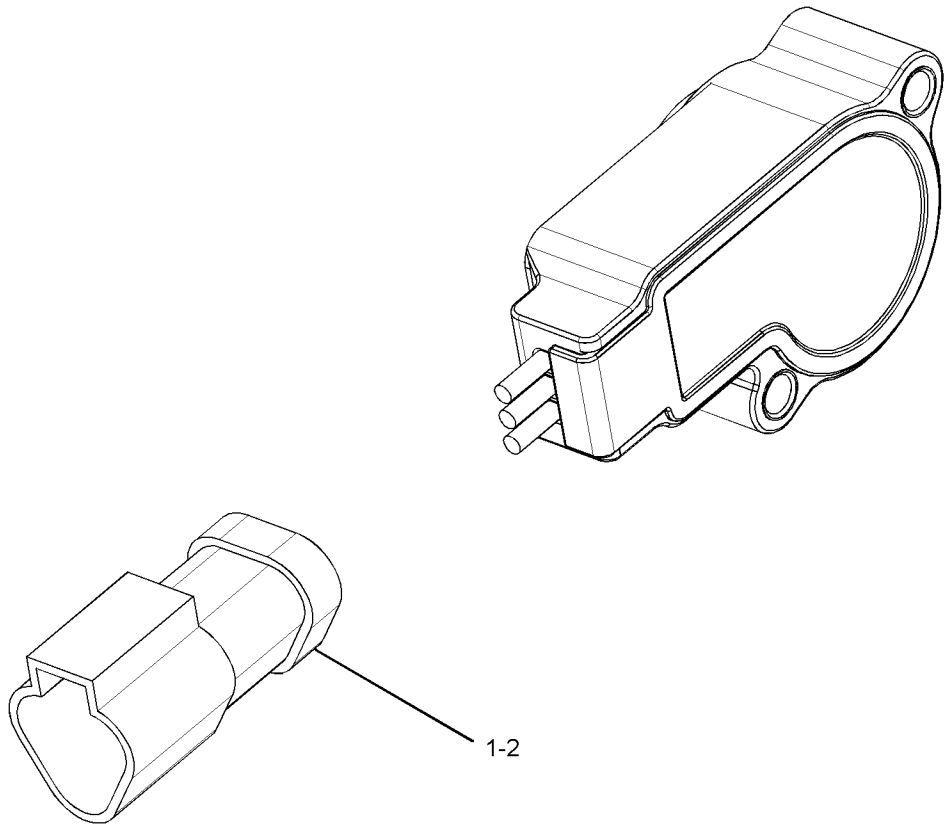

GRÁFICO 1 <FIM> g01583458

266-2337 GRUPO DE SENSOR DE POSIÇÃO–ROTATIVO (SENSOR GP-POSITION-ROTATIVO)

S/N: FRS1-UP

NÚMEROE DE 360-0159 GRUPO DE SENSOR E FIXAÇÃO DA POSIÇÃO DE LEVANTAMENTO, 303-2238 GRUPO DE SENSOR E FIXAÇÃO DA POSIÇÃO DE INCLINAÇÃO

SMCS-4269, 5702, 5736, 5737, 7494 **i03753238**

NOTA	REF. NÃO	GRÁFICO REF.	NÚMERO DA PEÇA	QTY	NOME DA PEÇA 1 2 3 4 5 6 (NÍVEL DO PRODUTO)	CONSULTE PÁGINA
	1	1	**102-8803**	1	KIT DE TOMADA (3 PINOS) (KIT-RECEPTACLE (3-PIN))	
					(INCLUDES RECEPTACLE AS & WEDGE)	
	2	1	**9X-3401**	3	PINO DE CONECTOR (CALIBRE 16 A 18) (PIN-CONNECTOR (16-GA TO 18-GA))	
					–OU–	
		1	**126-1767**	3	PINO DE CONECTOR (CALIBRE 14 A 16) (PIN-CONNECTOR (14-GA TO 16-GA))	
E	3	1	**9X-1813**		LUVA (17 CM) (SLEEVE (17-CM))	

E - ENCOMENDAR POR CENTÍMETROS

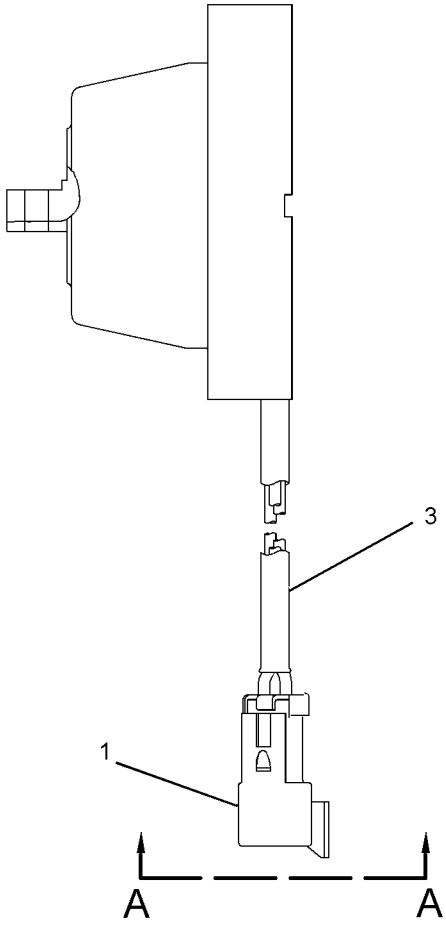

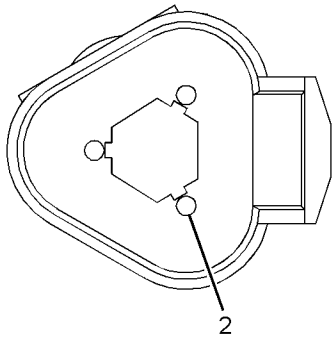

VIEW A-A

GRÁFICO 1 <FIM> g01954240

293-5340 GRUPO DE SENSORES-PRESSÃO (SENSOR GP-PRESSURE)

S/N: WYE1-UP

NÚMEROE DE 422-8408 GRUPO DE GALERIA DE DISTRIBUIÇÃO DE COMBUSTÍVEL

SMCS-1408, 1925, 7494

i03975496

NOTA	REF. NÃO	GRÁFICO REF.	NÚMERO DA PEÇA	QTY	NOME DA PEÇA 1 2 3 4 5 6 (NÍVEL DO PRODUTO)	CONSULTE PÁGINA
	1	1	**287-1866**	1	GRUPO DE SENSORES-PRESSÃO (SENSOR GP-PRESSURE)	
	2	1	**294-8599**	1	CONJUNTO DE CHICOTE DO SENSOR (PRESSÃO DA GALERIA DE DISTRIBUIÇÃO DE COMBUSTÍVEL) (HARNESS AS-SENSOR (FUEL RAIL PRESSURE))	
E		1	**9X-1813**		LUVA (23 CM) (SLEEVE (23-CM))	
		1	**230-4013**	1	CONJUNTO DE CONECTOR DE TOMADA (3 PINOS) (PLUG AS-CONNECTOR (3-PIN))	
		1	**264-7030**	1	RETENTOR DE CONECTOR (SEAL-CONNECTOR)	
		1	**230-4014**	1	CONNECTOR DO CONJUNTO DE TOMADA (3 PINOS) (RECEPTACLE AS-CONNECTOR (3-PIN))	
		1	**9X-3401**	3	PINO DE CONECTOR (CALIBRE 16 A 18) (PIN-CONNECTOR (16-GA TO 18-GA))	
					–OU–	
		1	**126-1767**	3	PINO DE CONECTOR (CALIBRE 14 A 16) (PIN-CONNECTOR (14-GA TO 16-GA))	

E - ENCOMENDAR POR CENTÍMETROS

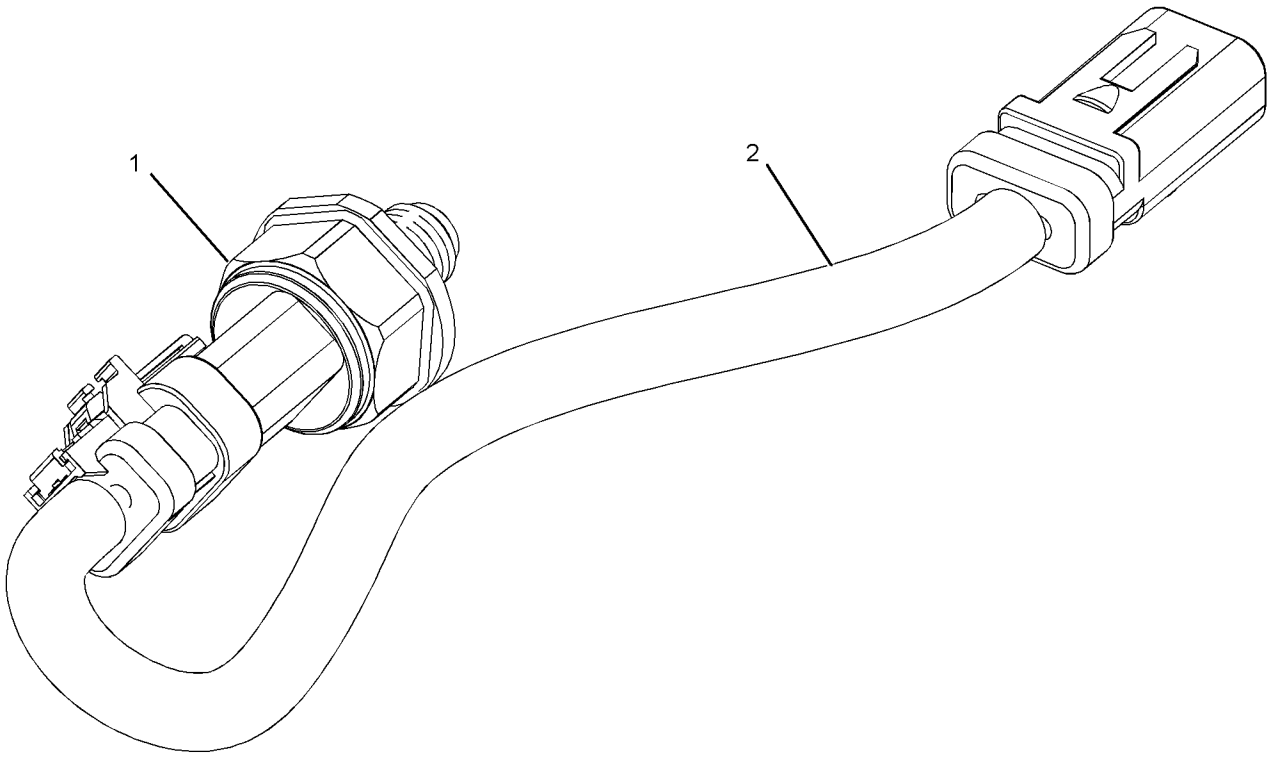

GRÁFICO 1 <FIM> g01390252

325-8634 GRUPO DE SENSORES-PRESSÃO (SENSOR GP-PRESSURE)

S/N: WYE1-UP

NÚMEROE DE 349-4571 GRUPO BASE DO FILTRO DE COMBUSTÍVEL

SMCS-1408, 1925, 7494 **i04407512**

NOTA	REF. NÃO	GRÁFICO REF.	NÚMERO DA PEÇA	QTY	NOME DA PEÇA 1 2 3 4 5 6 (NÍVEL DO PRODUTO)	CONSULTE PÁGINA
	1	1	**320-3060**	1	GRUPO DE SENSORES-PRESSÃO (COMBUSTÍVEL) (SENSOR GP-PRESSURE (FUEL))	
	2	1	**228-7100**	1	ANEL RETENTOR EM O (SEAL-O-RING)	

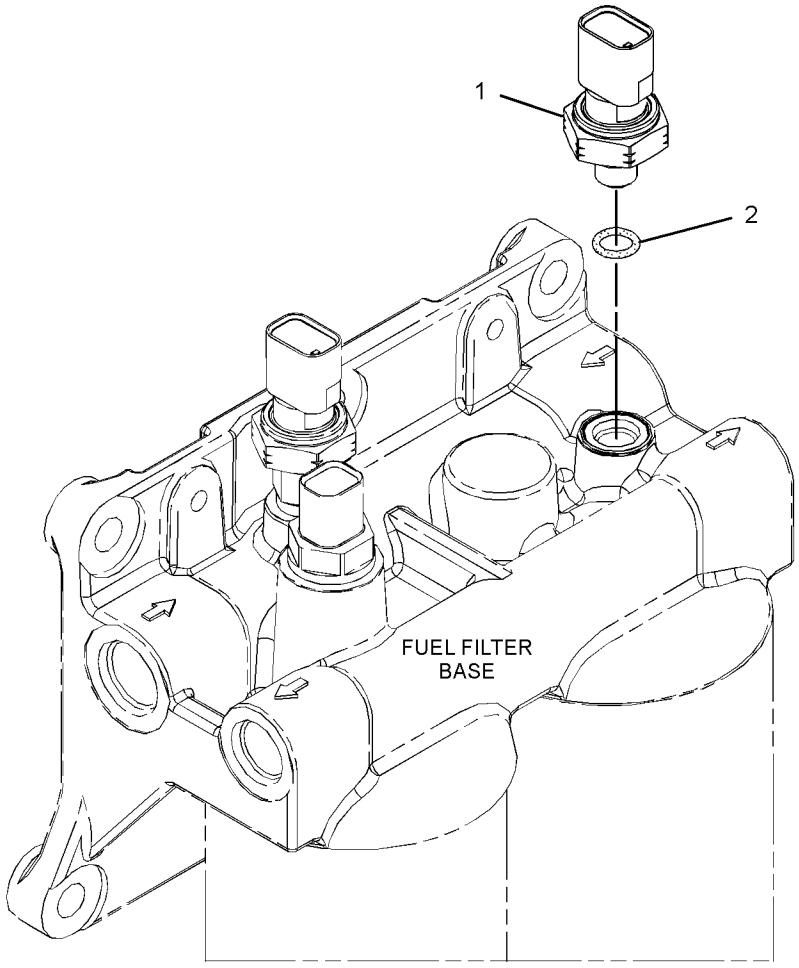

GRÁFICO 1 <FIM> g02080674

331-1134 GRUPO DE SENSORES-PRESSÃO (SENSOR GP-PRESSURE)

S/N: WYE1-UP; FRS1-UP

NÚMEROE DE 365-0235 GRUPO DE MONTAGEM-PURIFICADOR DE AR, 434-3256 GRUPO DO SENSOR DO MOTOR

SMCS-1408, 1925, 7494

i05254696

NOTA	REF. NÃO	GRÁFICO REF.	NÚMERO DA PEÇA	QTY	NOME DA PEÇA 1 2 3 4 5 6 (NÍVEL DO PRODUTO)	CONSULTE PÁGINA
	1	1	**320-3063**	1	GRUPO DE SENSORES-PRESSÃO (SENSOR GP-PRESSURE)	
	2	1	**228-7100**	1	ANEL RETENTOR EM O (SEAL-O-RING)	

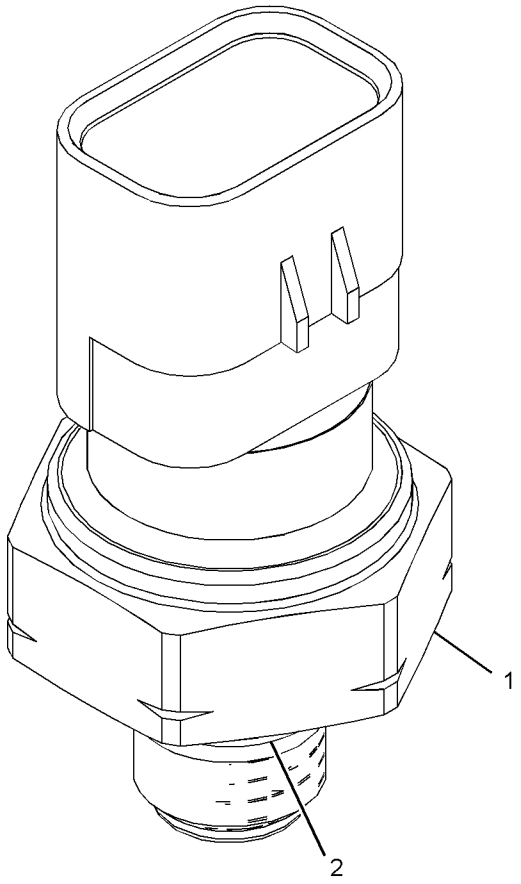

GRÁFICO 1 <FIM> g03346854

332-0296 GRUPO DE SENSORES-PRESSÃO (SENSOR GP-PRESSURE)

S/N: WYE1-UP

NÚMEROE DE 434-3256 GRUPO DO SENSOR DO MOTOR

SMCS-1408, 1925, 7494

i06034933

NOTA	REF. NÃO	GRÁFICO REF.	NÚMERO DA PEÇA	QTY	NOME DA PEÇA 1 2 3 4 5 6 (NÍVEL DO PRODUTO)	CONSULTE PÁGINA
	1	1	**320-3061**	1	GRUPO DE SENSORES-PRESSÃO (SENSOR GP-PRESSURE)	
	2	1	**228-7101**	1	ANEL RETENTOR EM O (SEAL-O-RING)	

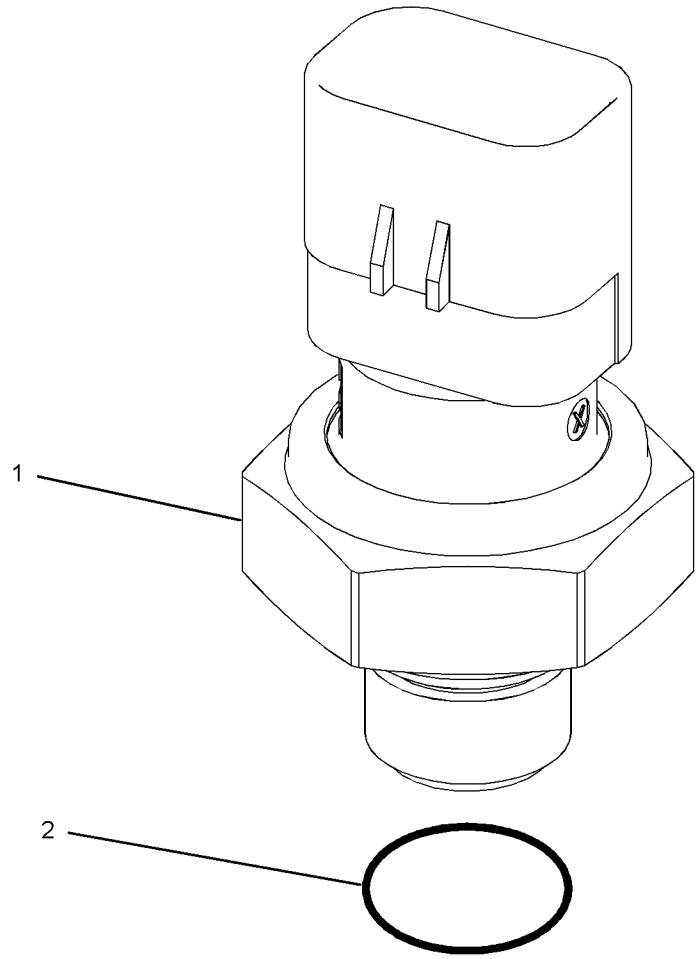

GRÁFICO 1 <FIM> g03783456

236-6221 GRUPO DO SENSOR-VELOCIDADE (SENSOR GP-SPEED)

S/N: WYE1-UP

NÚMEROE DE 434-3256 GRUPO DO SENSOR DO MOTOR

SMCS-1907, 1912, 3175, 4803, 7493 **i04565632**

NOTA	REF. NÃO	GRÁFICO REF.	NÚMERO DA PEÇA	QTY	NOME DA PEÇA 1 2 3 4 5 6 (NÍVEL DO PRODUTO)	CONSULTE PÁGINA
	1	1	**228-4947**	2	ANEL RETENTOR EM O (SEAL-O-RING)	
	2	1	**245-4630**	1	GRUPO DO SENSOR-VELOCIDADE (SENSOR GP-SPEED)	

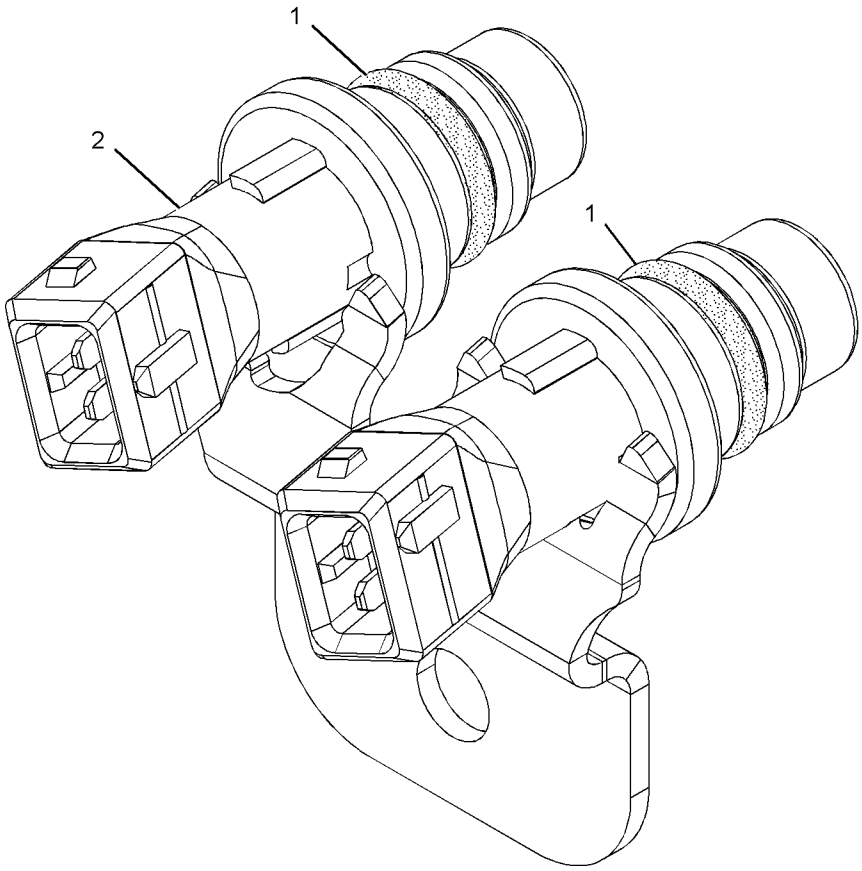

GRÁFICO 1 <FIM> g01013894

318-1179 GRUPO DO SENSOR-VELOCIDADE (SENSOR GP-SPEED)

S/N: NA51-UP; NA61-UP; FRS1-UP

MAGNÉTICO. ALTA SAÍDA

NÚMEROE DE 467-3031 GRUPO DE CONTROLE DA TRANSMISSÃO HIDRÁULICA

SMCS-1907, 1912, 3175, 4803, 7493

i05366097

NOTA	REF. NÃO	GRÁFICO REF.	NÚMERO DA PEÇA	QTY	NOME DA PEÇA 1 2 3 4 5 6 (NÍVEL DO PRODUTO)	CONSULTE PÁGINA
	1	1	**171-5349**	1	TIRA-MARCADOR (STRAP-MARKER)	
	2	1	**102-8802**	1	KIT DE TOMADA (2 PINOS) (KIT-RECEPTACLE (2-PIN))	
					(INCLUDES RECEPTACLE AS & WEDGE)	
	3	1	**9X-3401**	2	PINO DE CONECTOR (CALIBRE 16 A 18) (PIN-CONNECTOR (16-GA TO 18-GA))	
					–OU–	
		1	**126-1767**	2	PINO DE CONECTOR (CALIBRE 14 A 16) (PIN-CONNECTOR (14-GA TO 16-GA))	
E	4	1	**329-0418**		LUVA (14 CM) (SLEEVE (14-CM))	

E - ENCOMENDAR POR CENTÍMETROS

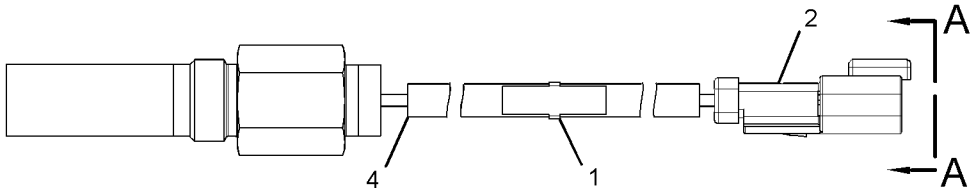

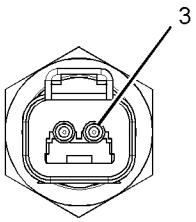

VIEW A-A

GRÁFICO 1 <FIM> g03177638

234-5012 GRUPO DE SENSORES-TEMPERATURA (SENSOR GP-TEMPERATURE)

S/N: WYE1-UP

CONECTOR AMPSEAL

NÚMEROE DE 434-3256 GRUPO DO SENSOR DO MOTOR

SMCS-1408, 1906, 1919, 1921, 1922, 1928, 1929, 301T, 3194, 429T, 509T

i03565212

NOTA	REF. NÃO	GRÁFICO REF.	NÚMERO DA PEÇA	QTY	NOME DA PEÇA 1 2 3 4 5 6 (NÍVEL DO PRODUTO)	CONSULTE PÁGINA
	1	1	**256-6453**	1	SENSOR DE TEMPERATURA (SENSOR-TEMPERATURE)	
	2	1	**6V-6609**	1	ANEL RETENTOR EM O (SEAL-O-RING)	

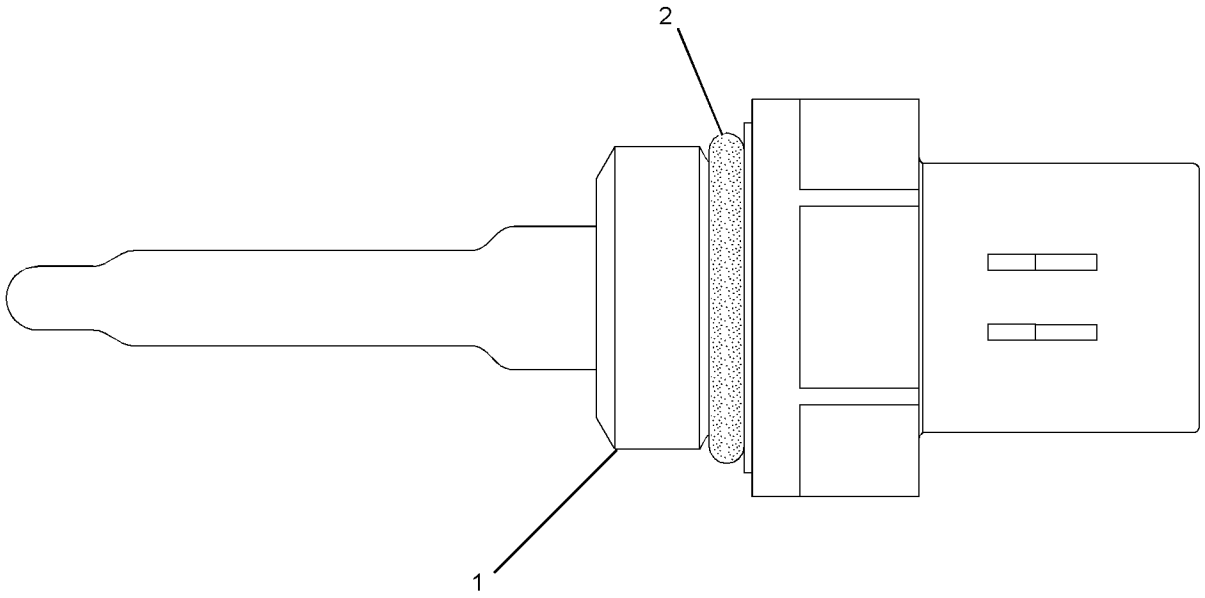

GRÁFICO 1 <FIM> g01164284

234-5013 GRUPO DE SENSORES-TEMPERATURA (SENSOR GP-TEMPERATURE)

S/N: WYE1-UP; FRS1-UP

CONECTOR AMPSEAL

NÚMEROE DE 349-4571 GRUPO BASE DO FILTRO DE COMBUSTÍVEL, 457-3110 GRUPO DE FILTRO E TUBULAÇÕES DO CONVERSOR DE TORQUE, 434-3256 GRUPO DO SENSOR DO MOTOR

SMCS-1408, 1906, 1919, 1921, 1922, 1928, 1929, 301T, 3194, 429T, 509T

i03645027

NOTA	REF. NÃO	GRÁFICO REF.	NÚMERO DA PEÇA	QTY	NOME DA PEÇA 1 2 3 4 5 6 (NÍVEL DO PRODUTO)	CONSULTE PÁGINA
	1	1	**256-6453**	1	SENSOR DE TEMPERATURA (SENSOR-TEMPERATURE)	
	2	1	**238-5080**	1	ANEL RETENTOR EM O (SEAL-O-RING)	

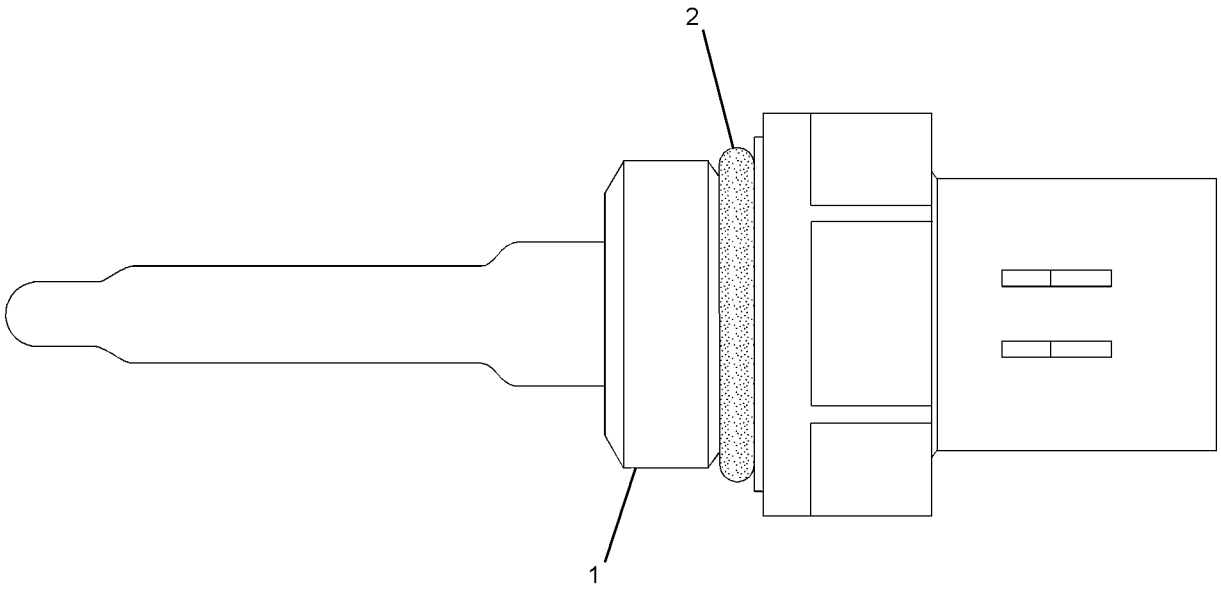

GRÁFICO 1 <FIM> g01164268

365-0293 GRUPO DO AUXÍLIO DE PARTIDA A ÉTER (STARTING AID GP-ETHER)

S/N: FRS1-UP

NÚMEROE DE 455-7505 ARRANJO DE INSTALAÇÃO-MOTOR

SMCS-1456 **i06641795**

NOTA	REF. NÃO	GRÁFICO REF.	NÚMERO DA PEÇA	QTY	NOME DA PEÇA 1 2 3 4 5 6 (NÍVEL DO PRODUTO)	CONSULTE PÁGINA
	1	1	**3S-2093**	3	CABO TIPO CINTA (STRAP-CABLE)	
	2	1	**7N-2059**	1	CONJUNTO DE ABRAÇADEIRA (CLAMP AS)	
	3	1	**127-7443**	1	CONJUNTO DE ATOMIZER (ATOMIZER AS)	
		1	**236-4545**	1	PORCA DA LUVA (5/16-24 DE ROSCA) (NUT-SLEEVE (5/16-24-THD))	
Y	4	1	**239-1134**	1	GRUPO DE VÁLVULAS-PARTIDA A ÉTER (24 V) (VALVE GP-ETHER STARTING (24-VOLT))	279
	5	1	**276-5436**	1	CONJUNTO DE CONEXÃO (FITTING AS)	
		1	**236-4545**	1	PORCA DA LUVA (5/16-24 DE ROSCA) (NUT-SLEEVE (5/16-24-THD))	
	6	1	**002-0639**	1	ADAPTADOR DE TUBO (ADAPTER-PIPE)	
	7	1	**6V-2686**	2	GRAMPO (CLIP)	
M	8	1	**8T-0389**	2	CONTRAPORCA (ROSCA M10X1,5) (LOCKNUT (M10X1.5-THD))	
	9	1	**8T-4121**	4	ARRUELA DURA (11X21X2,5 MM DE ESPESSURA) (WASHER-HARD (11X21X2.5-MM THK))	
M	10	1	**8T-4200**	4	PARAFUSO (M8X1,25X16 MM) (BOLT (M8X1.25X16-MM))	
	11	1	**8T-4224**	4	ARRUELA DURA (8,8X16X2 MM DE ESPESSURA) (WASHER-HARD (8.8X16X2-MM THK))	
D	12	1	**5P-5630**		TUBO (1,7 M) (TUBE (1.7-M))	
A		1	**7N-0296**	1	CONJUNTO CILINDRO DE ÉTER (CYLINDER AS-ETHER)	
					(MUST BE PROCURED LOCALLY FROM YOUR CAT DEALER)	

A - NÃO FAZ PARTE DESTE GRUPO
D - ENCOMENDAR POR METROS
M - PEÇA MÉTRICA
Y - ILUSTRAÇÃO INDIVIDUAL

365-0293 GRUPO DO AUXÍLIO DE PARTIDA A ÉTER (STARTING AID GP-ETHER) (continuação) **i06641795**

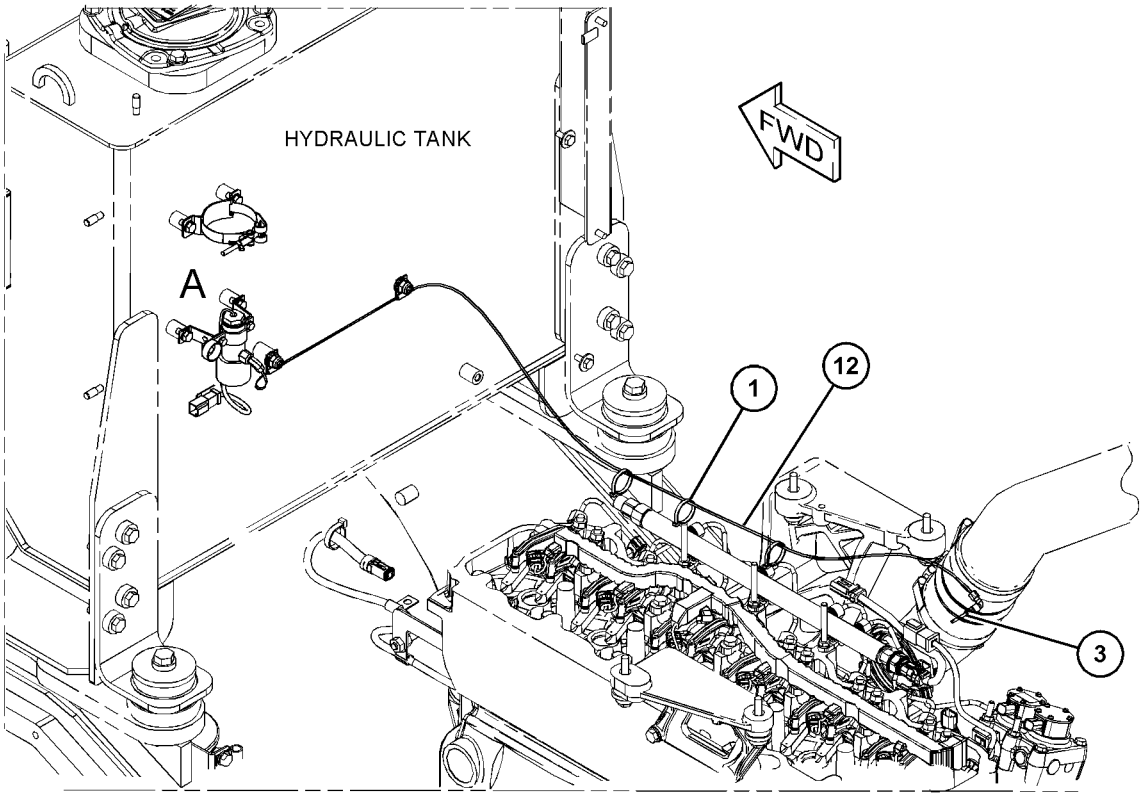

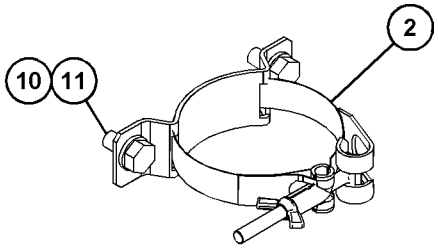

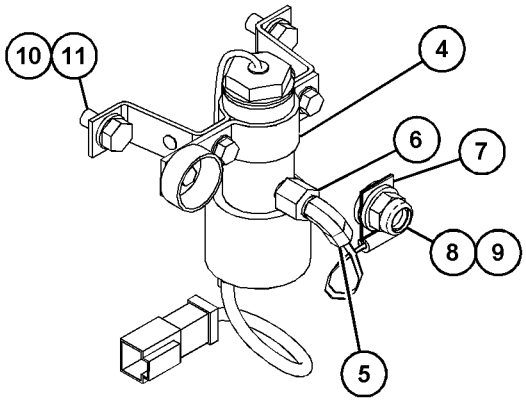

VIEW OF AREA A

GRÁFICO 1 <FIM> g06058124

350-8694 GRUPO DO MOTOR DE PARTIDA ELÉTRICA
(STARTING MOTOR GP-ELECTRIC)*R

S/N: WYE1-UP

NÚMEROE DE 367-2759 GRUPO DE MONTAGEM-MOTOR DE PARTIDA

SMCS-1453 **i06677298**

NOTA	REF. NÃO	GRÁFICO REF.	NÚMERO DA PEÇA	QTY	NOME DA PEÇA 1 2 3 4 5 6 (NÍVEL DO PRODUTO)	CONSULTE PÁGINA
	1	2	**7M-0326**	1	CONECTOR (CONNECTOR)	
	2	2	**9H-3757**	2	ARRUELA (0,516X1X0,094 POL DE ESPESSURA) (WASHER (0.516X1X0.094-IN THK))	
	3	2	**1S-7446**	3	PARAFUSO DE MÁQUINA (8-32X0,0,437 POL) (SCREW-MACHINE (8-32X0.437-IN))	
	4	2	**8C-9660**	3	ARRUELA (4,6X7,9X0,8 MM DE ESPESSURA) (WASHER (4.6X7.9X0.8-MM THK))	
	5	2	**9S-2544**	9	PARAFUSO DE CABEÇA SEXTAVADA (8-32X11,13 MM) (SCREW-HEX HEAD (8-32X11.13-MM))	
	6	2	**7M-0327**	1	ARRUELA DE ENCOSTO (17,4X25,4X1,6 MM DE ESPESSURA) (WASHER-THRUST (17.4X25.4X1.6-MM THK))	
	7	2	**3T-3418**	1	CONJUNTO DE ARMAÇÃO DA EXTREMIDADE (FRAME AS-END)	
		2	**3T-3423**	1	CAPA (CUP)	
		2	**3T-3424**	1	BUJÃO DE FELTRO (PLUG-FELT)	
		2	**9G-4101**	1	BUCHA-EXTREMIDADE (BUSHING-END)	
Y	8	2	**3T-9525**	1	CONJUNTO DE PLACA DE ESCOVA (MOTOR DE PARTIDA) (PLATE AS-BRUSH (STARTING MOTOR))	240
	9	2	**1T-0808**	2	ARRUELA (0,516X0,812X0,09 POL DE ESPESSURA) (WASHER (0.516X0.812X0.09-IN THK))	
	10	2	**3T-3422**	1	CONJUNTO DE WIRE (WIRE AS)	
	11	2	**2J-8163**	2	ANEL RETENTOR EM O (SEAL-O-RING)	
	12	1	**7X-3373**	1	PARAFUSO (5/16-18X0,88 POL) (BOLT (5/16-18X0.88-IN))	
	13	1	**3T-3434**	6	BUJÃO (PLUG)	
	14	1	**5J-5314**	5	PARAFUSO (5/16-18X1,5 POL) (BOLT (5/16-18X1.5-IN))	
	15	2	**3L-3380**	1	BUCHA DE TERMINAL (BUSHING-TERMINAL)	
	16	2	**8C-3089**	1	ANEL RETENTOR EM O (SEAL-O-RING)	
	17	2	**4M-1853**	1	CONJUNTO DA ALAVANCA DE MUDANÇA (LEVER AS-SHIFT)	
	18	2	**5M-3034**	1	CONTRAPORCA (5/16-24 DE ROSCA) (LOCKNUT (5/16-24-THD))	
	19	2	**7L-2894**	4	JUNTA (GASKET)	
	20	2	**4M-1831**	4	BUJÃO DO ALOJAMENTO DA ALAVANCA (PLUG-LEVER HOUSING)	
	21	2	**4M-1854**	1	EIXO DE ALAVANCA (SHAFT-LEVER)	
	22	2	**1H-1023**	1	ANEL RETENTOR EM O (SEAL-O-RING)	
	23	2	**2D-6392**	1	ANEL RETENTOR EM O (SEAL-O-RING)	
	24	2	**7T-3974**	1	CONJUNTO DE ALOJAMENTO DE COMANDO (HOUSING AS-DRIVE)	
	25	2	**6N-3826**	1	CONJUNTO DE COMANDO DO MOTOR (DRIVE AS-MOTOR)	
	26	2	**2H-3429**	1	ANEL DE RETENÇÃO (RING-RETAINING)	
	27	2	**6V-1322**	4	PARAFUSO (1/4-20X0,375 POL) (BOLT (1/4-20X0.375-IN))	
	28	2	**8T-4205**	4	ARRUELA DURA (7,2X14,5X2 MM DE ESPESSURA) (WASHER-HARD (7.2X14.5X2-MM THK))	
	29	2	**6N-3279**	1	ISOLANTE (INSULATOR)	
	30	1,2	**0S-1597**	13	PARAFUSO (1/4-28X1 POL) (BOLT (1/4-28X1-IN))	
	31	2	**1M-9971**	1	ESPAÇADOR (0,835X1,72X0,188 POL DE ESPESSURA) (SPACER (0.835X1.72X0.188-IN THK))	
	32	2	**1H-2629**	3	TIRA DE ISOLAMENTO (STRIP-INSULATION)	
	33	2	**7M-0324**	1	CONJUNTO DE BOBINA DE CAMPO (COIL AS-FIELD)	

350-8694 GRUPO DO MOTOR DE PARTIDA ELÉTRICA (STARTING MOTOR GP-ELECTRIC) (continuação) **i06677298**

NOTA	REF. NÃO	GRÁFICO REF.	NÚMERO DA PEÇA	QTY	NOME DA PEÇA 1 2 3 4 5 6 (NÍVEL DO PRODUTO)	CONSULTE PÁGINA
	34	2	**3R-8797**	12	CONJUNTO DE PARAFUSO E ARRUELA (3/8-24X0,72 POL) (SCREW & WASHER AS (3/8-24X0.72-IN))	
	35	2	**7F-3488**	6	SAPATA POLAR (SHOE-POLE)	
	36	2	**7M-8651**	1	CONJUNTO DE INDUZIDO (ARMATURE AS)	
	37	2	**7M-0325**	1	ISOLANTE (INSULATOR)	
	38	2	**3T-9524**	6	CONJUNTO DE ESCOVA (BRUSH AS)	
	39	2	**3N-3763**	1	KIT DE TERMINAL (MOTOR DE PARTIDA) (KIT-TERMINAL (STARTING MOTOR))	
					(INCLUDES BUSHINGS & WASHERS)	
	40	2	**338-3453**	1	CONJUNTO DE SOLENOIDE DO MOTOR DE PARTIDA (24 V) (SOLENOID AS-STARTING MOTOR (24-VOLT))	
		2	**3R-8801**	1	ABRAÇADEIRA (CLAMP)	
	41	2	**3R-8801**	1	ABRAÇADEIRA (CLAMP)	
	42	2	**8F-1434**	2	ARRUELA DE PRESSÃO (LOCKWASHER)	
	43	2	**6V-8188**	6	PORCA (1/2-13 DE ROSCA) (NUT (1/2-13-THD))	
	44	2	**7X-0562**	6	ARRUELA DURA (13,5X19X0,8 MM DE ESPESSURA) (WASHER-HARD (13.5X19X0.8-MM THK))	
	45	2	**4B-2049**	6	PORCA (ROSCA 10-32) (NUT (10-32-THD))	
	46	2	**8T-0328**	10	ARRUELA DURA (5,5X10X1 MM DE ESPESSURA) (WASHER-HARD (5.5X10X1-MM THK))	
	47	2	**3T-9494**	6	MOLA (SPRING)	
	48	2	**3E-7771**	1	CONJUNTO DE ALOJAMENTO (MOTOR DE PARTIDA) (HOUSING AS (STARTING MOTOR))	
	49	2	**9G-4101**	1	BUCHA-EXTREMIDADE (BUSHING-END)	
	50	2	**3T-3424**	3	BUJÃO DE FELTRO (PLUG-FELT)	
	51	2	**3T-3423**	3	CAPA (CUP)	
	52	2	**1M-9968**	1	BUCHA (BUSHING)	
	53	2	**2F-6678**	1	ANEL DE RETENÇÃO (SEAL-LIP TYPE)	
	54	2	**4L-2729**	1	ARRUELA (0,844X1,9X0,188 POL DE ESPESSURA) (WASHER (0.844X1.9X0.188-IN THK))	
	55	2	**4M-1896**	1	BUCHA DE TERMINAL (BUSHING-TERMINAL)	
	56	2	**045-4065**	4	PARAFUSO DE MÁQUINA (10-32X0,0,75 POL) (SCREW-MACHINE (10-32X0.75-IN))	
	58	2	**125-6535**	1	TAMPA DO MOTOR DE PARTIDA (COVER-STARTING MOTOR)	

Y - ILUSTRAÇÃO INDIVIDUAL

350-8694 GRUPO DO MOTOR DE PARTIDA ELÉTRICA (STARTING MOTOR GP-ELECTRIC) (continuação) **i06677298**

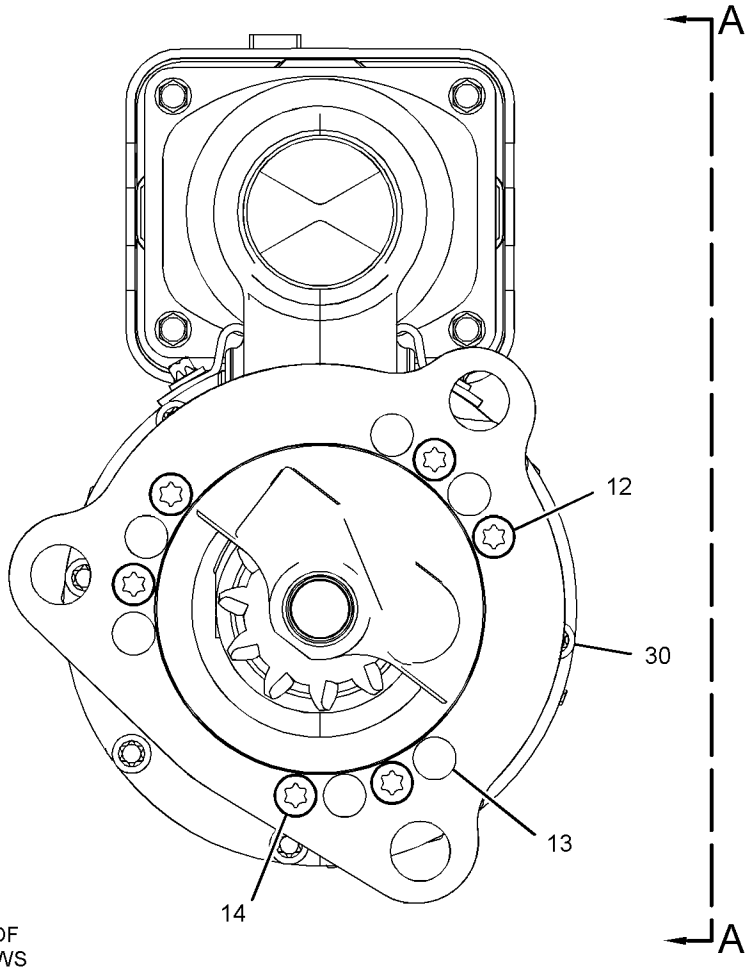

REFER TO ALL ILLUSTRATIONS OF
THIS GROUP FOR AUXILIARY VIEWS

GRÁFICO 1 g02327634

350-8694 GRUPO DO MOTOR DE PARTIDA ELÉTRICA (STARTING MOTOR GP-ELECTRIC) (continuação) **i06677298**

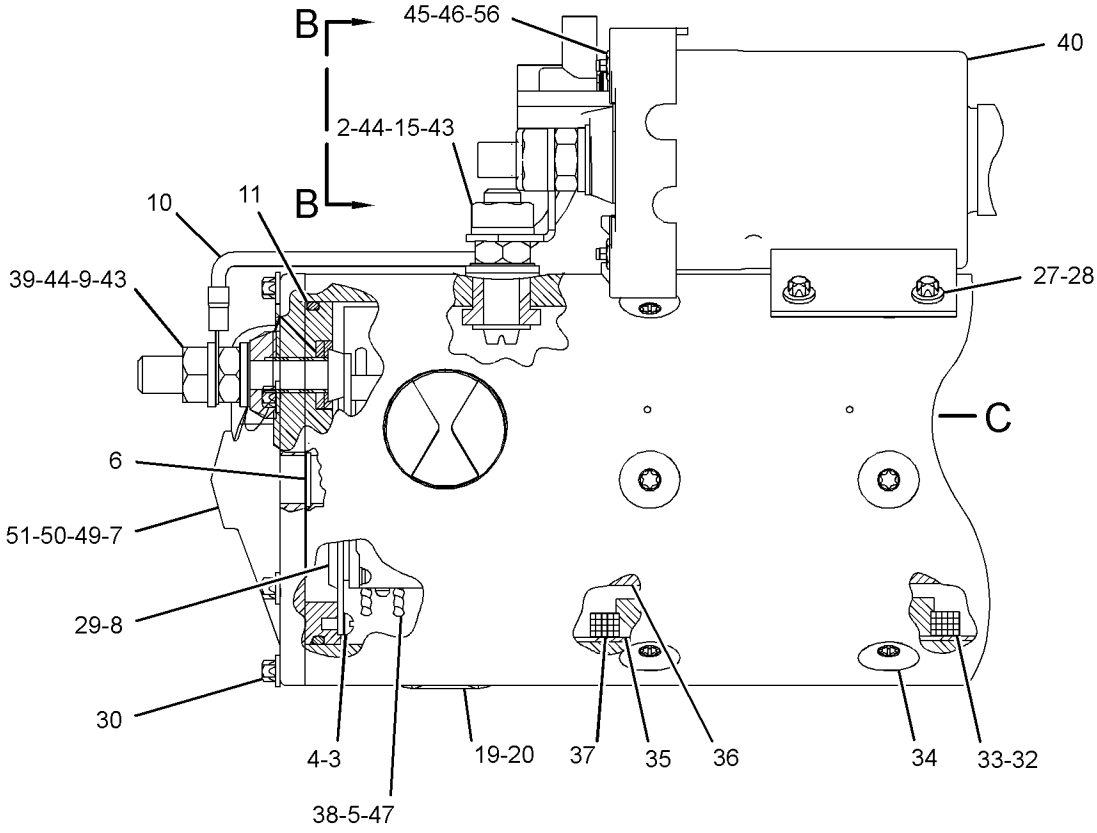

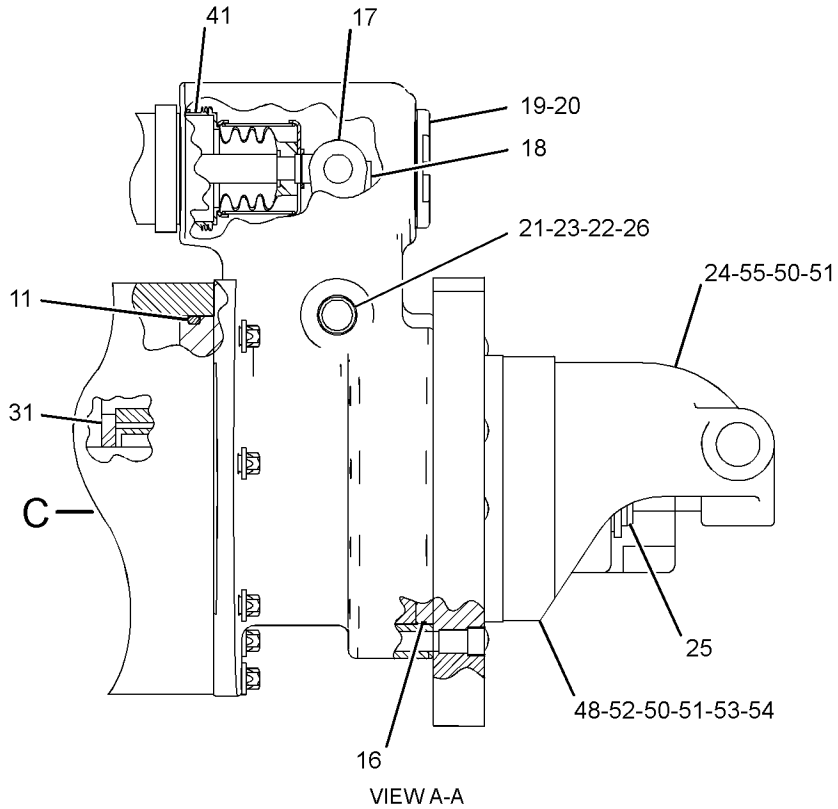

VIEW A-A

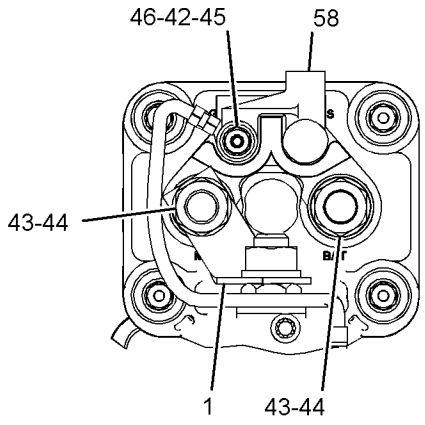

VIEW B-B

GRÁFICO 2 <FIM> g03204582

7N-0718 GRUPO DE INTERRUPTORES DE DESCONEXÃO–BATERIA (SWITCH GP-DISCONNECT-BATERIA)

S/N: FRS1-UP

12 V

NÚMEROE DE 456-6591 GRUPO DE BATERIA E FIAÇÃO

SMCS-1411 **i02587657**

NOTA	REF. NÃO	GRÁFICO REF.	NÚMERO DA PEÇA	QTY	NOME DA PEÇA 1 2 3 4 5 6 (NÍVEL DO PRODUTO)	CONSULTE PÁGINA
	1	1	**8H-5306**	1	CHAVE (DESCONEXÃO DA BATERIA) (KEY (BATTERY DISCONNECT))	
	2	1	**8H-5303**	1	PORCA (ROSCA 3/4-16) (NUT (3/4-16-THD))	
	3	1	**2H-3922**	2	ARRUELA DE PRESSÃO (LOCKWASHER)	
	4	1	**9F-5644**	2	ARRUELA DE PRESSÃO (LOCKWASHER)	
	5	1	**6F-7045**	2	PORCA REGULAR (3/8-24 DE ROSCA) (NUT-FULL (3/8-24-THD))	

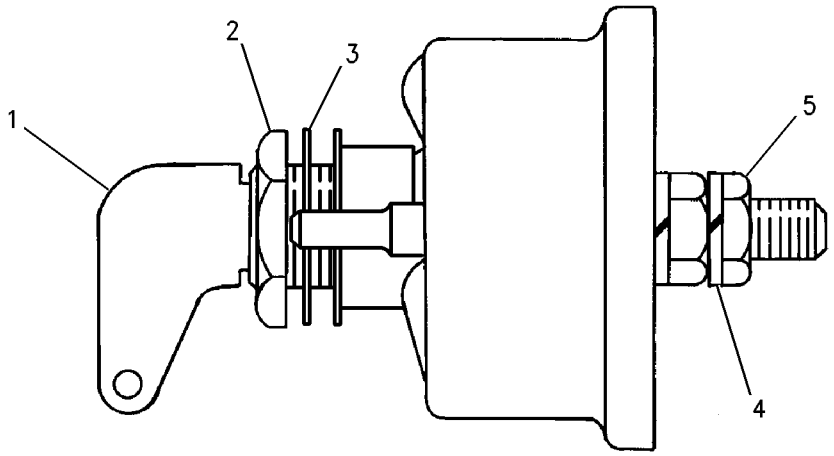

GRÁFICO 1 <FIM> g00715584

125-1302 GRUPO DO INTERRUPTOR-MAGNÉTICO (SWITCH GP-MAGNETIC)

S/N: FRS1-UP

24 V

NÚMEROE DE 456-6588 GRUPO DE FIAÇÃO DO CHASSI

SMCS-7499 **i06098891**

NOTA	REF. NÃO	GRÁFICO REF.	NÚMERO DA PEÇA	QTY	NOME DA PEÇA 1 2 3 4 5 6 (NÍVEL DO PRODUTO)	CONSULTE PÁGINA
	1	1	**102-8802**	1	KIT DE TOMADA (2 PINOS) (KIT-RECEPTACLE (2-PIN))	
					(INCLUDES RECEPTACLE AS & WEDGE)	
	2	1	**186-3735**	2	PINO DE CONECTOR (CALIBRE 16 A 18) (PIN-CONNECTOR (16-GA TO 18-GA))	
	3	1	**1H-3338**	2	ARRUELA DE PRESSÃO (DENTE EXTERNO) (LOCKWASHER (EXTERNAL TOOTH))	
	4	1	**012-0380**	2	ARRUELA DE PRESSÃO (6,5X12,5X1,6 MM DE ESPESSURA) (DIVISÃO) (LOCKWASHER (6.5X12.5X1.6-MM THK) (SPLIT))	
M	5	1	**5C-2890**	2	PORCA (ROSCA M6X1) (NUT (M6X1-THD))	
BE	6	1	**9X-1813**		LUVA (SLEEVE)	

B - UTILIZAR CONFORME NECESSÁRIO
E - ENCOMENDAR POR CENTÍMETROS
M - PEÇA MÉTRICA

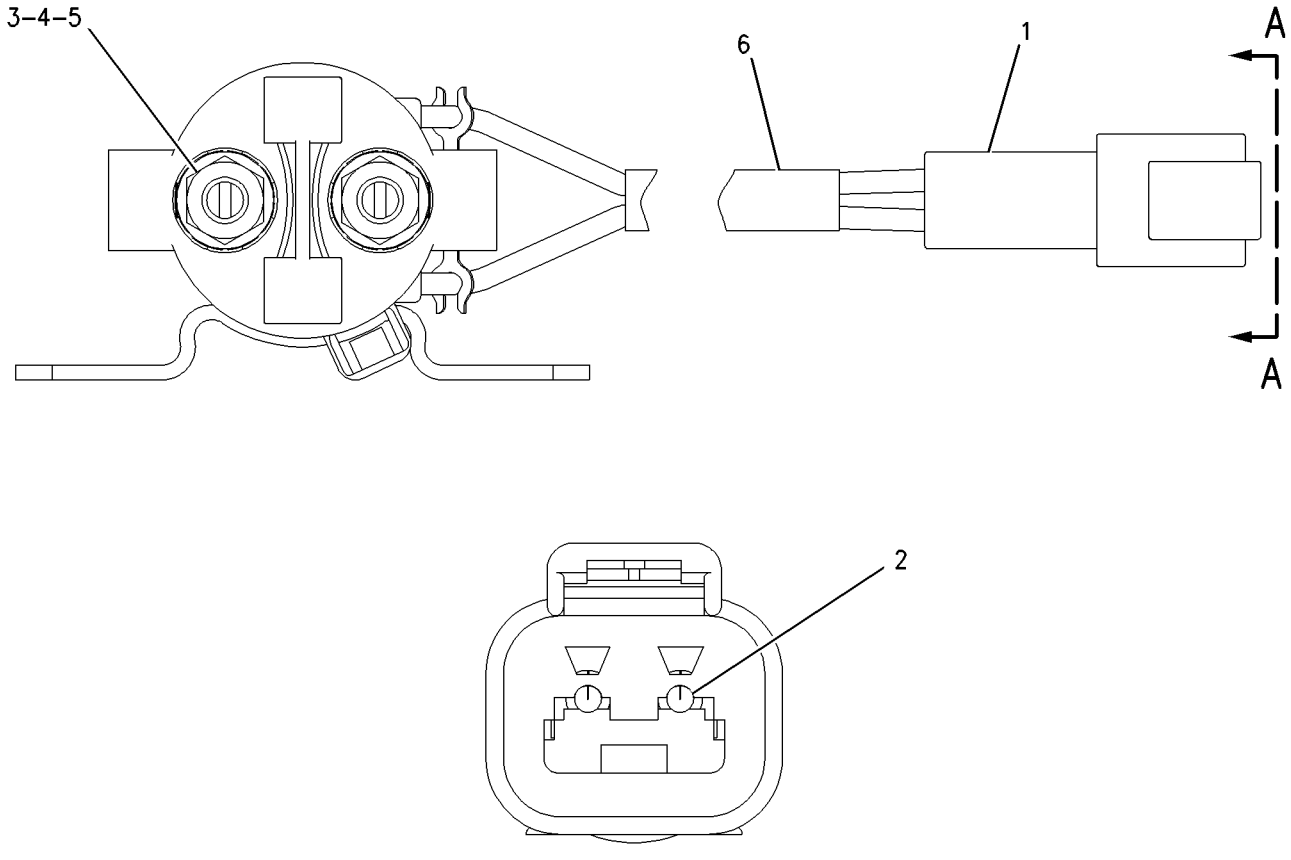

GRÁFICO 1 <FIM> g00987986

241-8368 GRUPO DO INTERRUPTOR-MAGNÉTICO (SWITCH GP-MAGNETIC)

S/N: FRS1-UP

24 V

NÚMEROE DE 454-8018 GRUPO DE FIAÇÃO-CABINE

SMCS-7499 **i06576145**

NOTA	REF. NÃO	GRÁFICO REF.	NÚMERO DA PEÇA	QTY	NOME DA PEÇA 1 2 3 4 5 6 (NÍVEL DO PRODUTO)	CONSULTE PÁGINA
	1	1	**155-2270**	1	KIT DE PLUGUE DE CONEXÃO (2 PINOS) (KIT-CONNECTING PLUG (2-PIN))	
					(INCLUDES PLUG AS, WEDGE & INTERFACE SEAL)	
	2	1	**4F-2294**	2	CONTRAPORCA (5/16-24 DE ROSCA) (NUT-JAM (5/16-24-THD))	
	3	1	**8T-8730**	2	SOQUETE DE CONECTOR (CALIBRE 16 A 18) (SOCKET-CONNECTOR (16-GA TO 18-GA))	

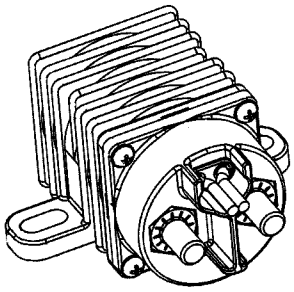

ISOMETRIC VIEW

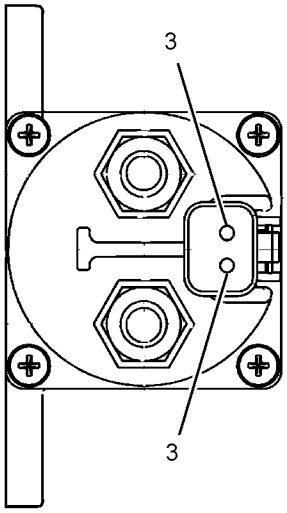

VIEW A-A

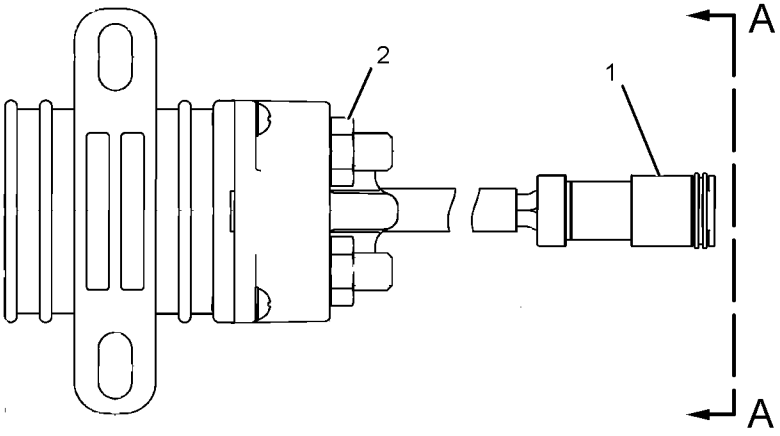

GRÁFICO 1 <FIM> g01077362

337-9078 GRUPO DO INTERRUPTOR-MAGNÉTICO–CONTROLE DE DIREÇÃO SECUNDÁRIA (SWITCH GP-MAGNETIC-CONTROLE DE DIREÇÃO SECUNDÁRIA)

S/N: FRS1-UP

24 VOLT A 32 VOLT

NÚMEROE DE 468-7094 GRUPO DE FIAÇÃO DA DIREÇÃO SECUNDÁRIA

SMCS-7499 **i06041908**

NOTA	REF. NÃO	GRÁFICO REF.	NÚMERO DA PEÇA	QTY	NOME DA PEÇA 1 2 3 4 5 6 (NÍVEL DO PRODUTO)	CONSULTE PÁGINA
	1	1	**7X-0620**	2	ARRUELA DURA (5,5X13X1,6 MM DE ESPESSURA) (WASHER-HARD (5.5X13X1.6-MM THK))	
	2	1	**8F-1434**	2	ARRUELA DE PRESSÃO (LOCKWASHER)	
	3	1	**6V-8378**	2	PORCA (ROSCA 10-32) (NUT (10-32-THD))	
	4	1	**4L-6499**	2	ARRUELA (0,38X0,88X0,06 POL DE ESPESSURA) (WASHER (0.38X0.88X0.06-IN THK))	
	5	1	**4D-1326**	2	ARRUELA DE PRESSÃO (DENTE EXTERNO) (LOCKWASHER (EXTERNAL TOOTH))	
	6	1	**1B-2578**	2	PORCA (ROSCA 3/8-16) (NUT (3/8-16-THD))	

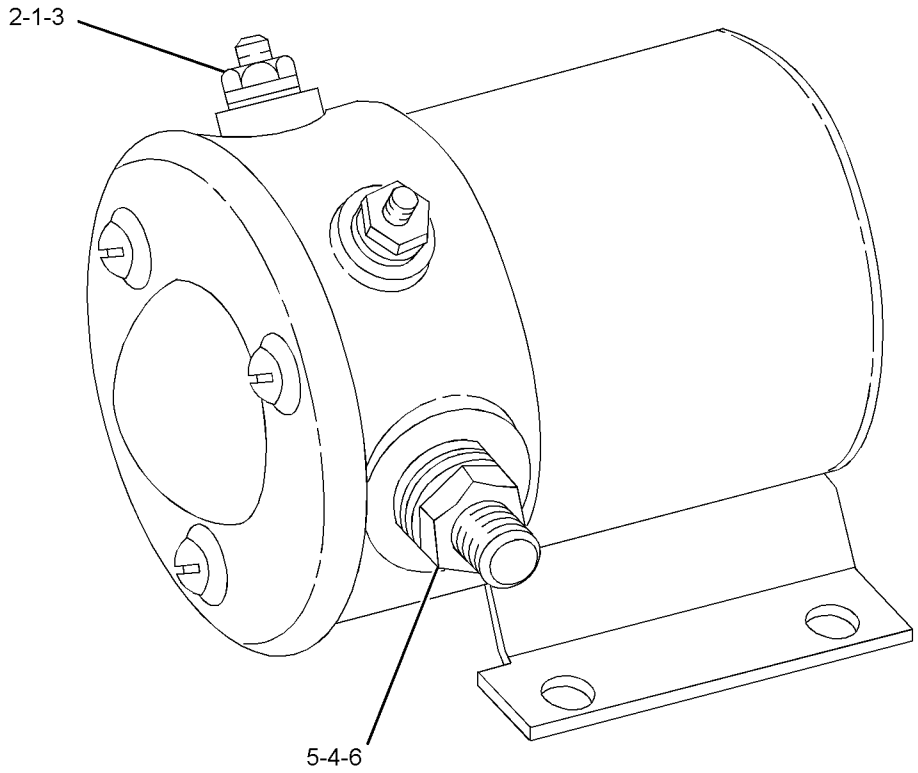

GRÁFICO 1 <FIM> g01132022

313-2522 GRUPO DE INTERRUPTORES-ARMAZENAMENTO DE CARGA ÚTIL (SWITCH GP-PAYLOAD STORE)

S/N: FRS1-UP

NÚMEROE DE 364-1293, 364-1295, 370-3813 ARRANJO DE MONITOR-CARGA ÚTIL

SMCS-7332 **i06057020**

NOTA	REF. NÃO	GRÁFICO REF.	NÚMERO DA PEÇA	QTY	NOME DA PEÇA 1 2 3 4 5 6 (NÍVEL DO PRODUTO)	CONSULTE PÁGINA
	1	1	**268-6497**	1	DECALQUE DE IDENTIFICAÇÃO (ARMAZENAMENTO DE CARGA ÚTIL) (FILM-IDENTIFICATION (PAYLOAD STORE))	
	2	1	**332-2155**	1	CONJUNTO DE BOTÃO INTERRUPTOR (ARMAZENAMENTO DE CARGA ÚTIL) (SWITCH AS-PUSH BUTTON (PAYLOAD STORE))	
		1	**6F-0253**	1	ARRUELA DE PRESSÃO (LOCKWASHER)	
		1	**172-3511**	1	PORCA (ROSCA 5/8-24) (NUT (5/8-24-THD))	
		1	**9X-3402**	3	SOQUETE DE CONECTOR (CALIBRE 16 A 18) (SOCKET-CONNECTOR (16-GA TO 18-GA))	
					–OU–	
		1	**126-1768**	3	SOQUETE DE CONECTOR (CALIBRE 14 A 16) (SOCKET-CONNECTOR (14-GA TO 16-GA))	

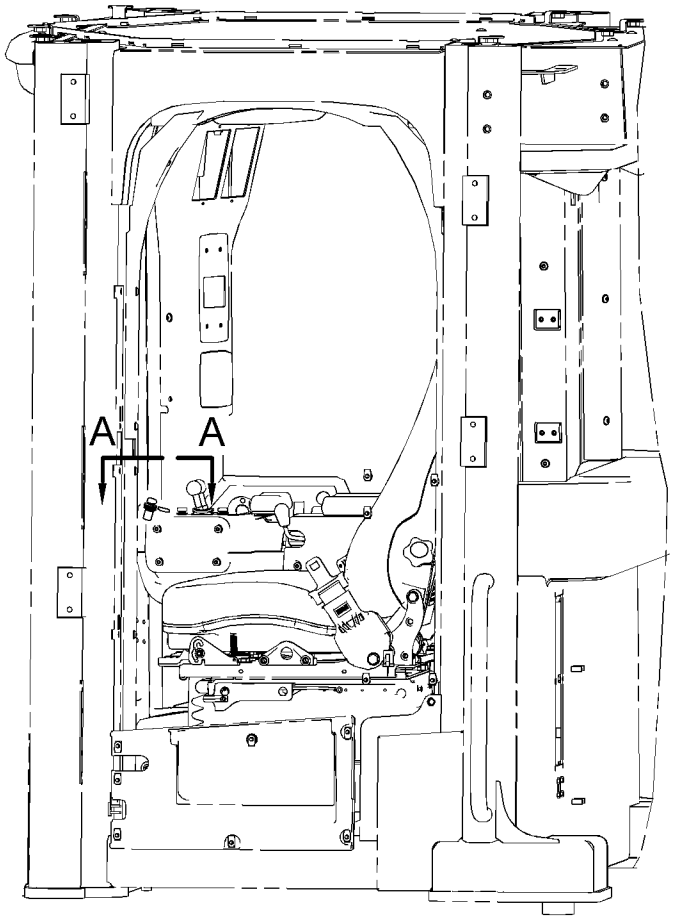

LEFT SIDE VIEW

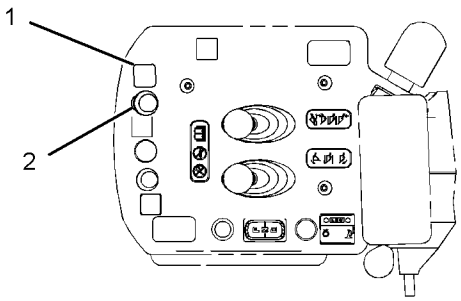

VIEW A-A

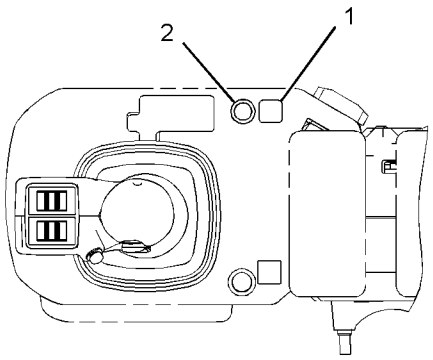

VIEW A-A
(OPTIONAL DESIGN)

GRÁFICO 1 <FIM> g02366416

440-0257 GRUPO DE INTERRUPTORES DE PRESSÃO (SWITCH GP-PRESSURE)

S/N: FRS1-UP

NÚMEROE DE 332-8833 GRUPO DO FILTRO DE ÓLEO

SMCS-1435 **i05979712**

NOTA	REF. NÃO	GRÁFICO REF.	NÚMERO DA PEÇA	QTY	NOME DA PEÇA 1 2 3 4 5 6 (NÍVEL DO PRODUTO)	CONSULTE PÁGINA
	1	1	**102-8802**	1	KIT DE TOMADA (2 PINOS) (KIT-RECEPTACLE (2-PIN))	
					(INCLUDES RECEPTACLE AS & WEDGE)	
	2	1	**033-6033**	1	ANEL RETENTOR EM O (SEAL-O-RING)	
	3	1	**8T-8729**	2	PINO DE CONECTOR (CALIBRE 16 A 18) (PIN-CONNECTOR (16-GA TO 18-GA))	
E	4	1	**9X-1813**		LUVA (28 CM) (SLEEVE (28-CM))	
	5	1	**206-9295**	1	ANEL RETENTOR EM O (SEAL-O-RING)	

E - ENCOMENDAR POR CENTÍMETROS

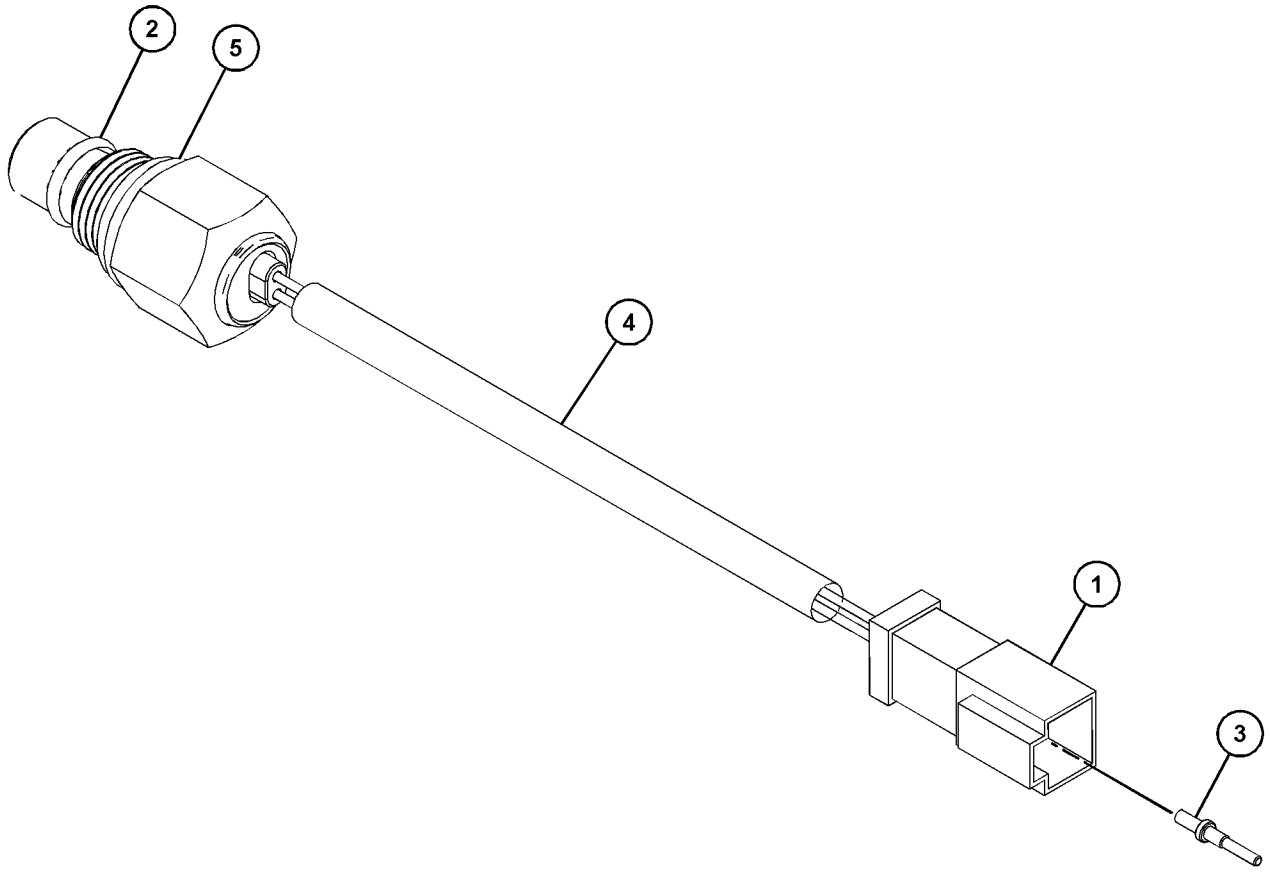

GRÁFICO 1 <FIM> g03688962

427-4963 GRUPO DE INTERRUPTORES-ACOPLADOR RÁPIDO–ACOPLADOR RÁPIDO (SWITCH GP-QUICK COUPLER–ACOPLADOR RÁPIDO)

S/N: FRS1-UP

NÚMEROE DE 466-0217 ARRANJO DO ACOPLADOR RÁPIDO

SMCS-6129, 7332 **i05797273**

NOTA	REF. NÃO	GRÁFICO REF.	NÚMERO DA PEÇA	QTY	NOME DA PEÇA 1 2 3 4 5 6 (NÍVEL DO PRODUTO)	CONSULTE PÁGINA
	1	1	**424-4914**	1	CONJUNTO DE INTERRUPTORES-BALANCIM (ACOPLADOR RÁPIDO) (SWITCH AS-ROCKER (QUICK COUPLER))	

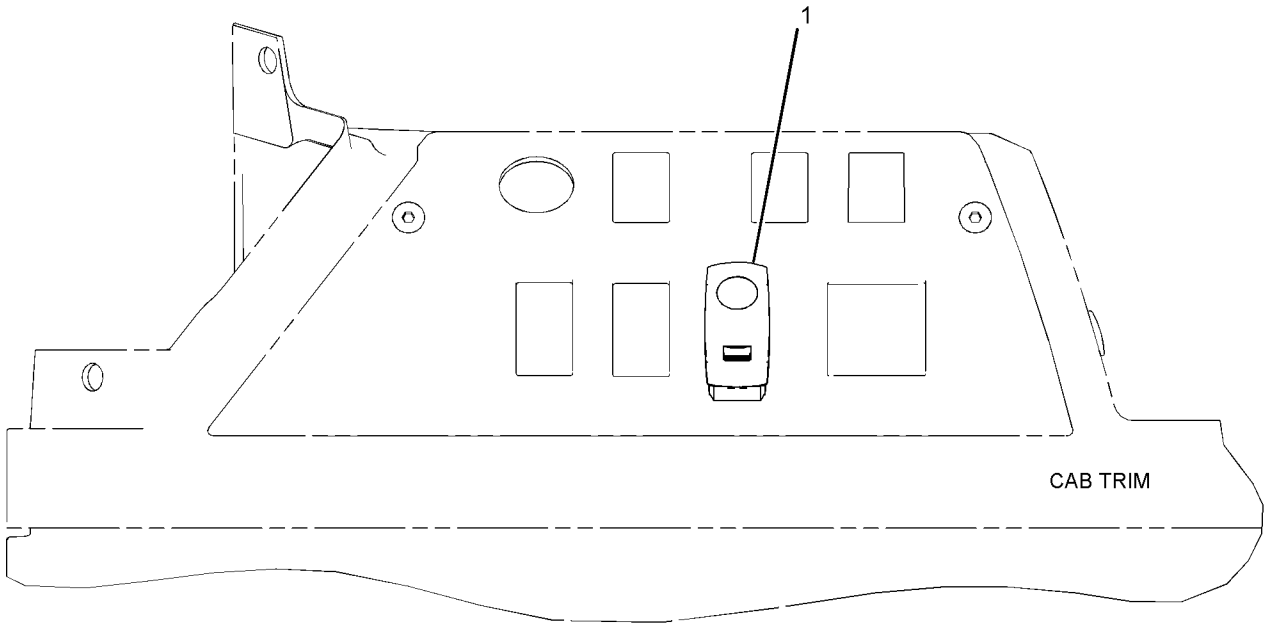

GRÁFICO 1 <FIM> g03510537

461-6791 GRUPO DA CHAVE SELETORA (SWITCH GP-ROCKER)

S/N: FRS1-UP

NÚMEROE DE 450-1842 GRUPO DA TAMPA DO CONSOLE

SMCS-7332 **i06653537**

NOTA	REF. NÃO	GRÁFICO REF.	NÚMERO DA PEÇA	QTY	NOME DA PEÇA 1 2 3 4 5 6 (NÍVEL DO PRODUTO)	CONSULTE PÁGINA
	1	1	**8N-2622**	1	ALAVANCA (INTERRUPTOR DO SINAL DE SETA) (LEVER (TURN SIGNAL SWITCH))	
	2	1	**134-9569**	1	CONJUNTO DO INTERRUPTOR-SINAL DE CONVERSÃO (SWITCH AS-TURN SIGNAL)	
		1	**5L-7200**	1	PARAFUSO (8-32X0,375 POL) (SCREW (8-32X0.375-IN))	
		1	**9B-7233**	1	ARRUELA DE PRESSÃO (LOCKWASHER)	
	3	1	**149-0668**	1	TAMPA (COVER)	
	4	1	**154-4563**	1	CONJUNTO DO CHICOTE DE ILUMINAÇÃO (SETA DE DIREÇÃO) (HARNESS AS-LIGHTING (TURN SIGNAL))	
		1	**9W-0852**	3	PINO DE CONECTOR (CALIBRE 14 A 16) (PIN-CONNECTOR (14-GA TO 16-GA))	
		1	**9X-3401**	3	PINO DE CONECTOR (CALIBRE 16 A 18) (PIN-CONNECTOR (16-GA TO 18-GA))	
					—OU—	
		1	**126-1767**	3	PINO DE CONECTOR (CALIBRE 14 A 16) (PIN-CONNECTOR (14-GA TO 16-GA))	
		1	**102-8805**	1	KIT DE TOMADA (6 PINOS) (KIT-RECEPTACLE (6-PIN))	
					(INCLUDES RECEPTACLE AS & WEDGE)	
		1	**5P-4571**	6	TERMINAL DE LÂMINA (CALIBRE 14 A 16) (TERMINAL-BLADE (14-GA TO 16-GA))	
					—OU—	
		1	**7N-7221**	6	TERMINAL DE LÂMINA (CALIBRE 18 A 22) (TERMINAL-BLADE (18-GA TO 22-GA))	
	5	1	**154-8262**	1	CONJUNTO DE SUPORTE (BRACKET AS)	
	6	1	**201-5555**	1	PLACA DE INSTRUÇÃO (SETA DE DIREÇÃO) (PLATE-INSTRUCTION (TURN SIGNAL))	
	7	1	**214-9453**	1	PROTETOR (BOOT)	
	8	1	**380-1887**	1	CONJUNTO DE PISCA-ALERTA (12/24 VOLTS) (PERIGO) (FLASHER AS (12/24-VOLT) (HAZARD))	
M	9	1	**174-8131**	3	PARAFUSO DE CABEÇA CONVEXA (M4X0,7X12 MM) (SCREW-TRUSS HEAD (M4X0.7X12-MM))	
	10	1	**236-4616**	1	CONJUNTO DE INTERRUPTORES-BALANCIM (24 V) (SWITCH AS-ROCKER (24-VOLT))	
M	11	1	**7Y-3173**	3	PARAFUSO-CABEÇA DE BOTÃO (M4X0,7X12 MM) (SCREW-BUTTON HEAD (M4X0.7X12-MM))	
M	12	1	**8T-4200**	2	PARAFUSO (M8X1,25X16 MM) (BOLT (M8X1.25X16-MM))	
	13	1	**8T-4224**	2	ARRUELA DURA (8,8X16X2 MM DE ESPESSURA) (WASHER-HARD (8.8X16X2-MM THK))	
	14	1	**9X-2038**	4	ARRUELA (7X19X2 MM DE ESPESSURA) (WASHER (7X19X2-MM THK))	
M	15	1	**9X-2042**	4	PARAFUSO DE CABEÇA CONVEXA (M6X1X12 MM) (SCREW-TRUSS HEAD (M6X1X12-MM))	

M - PEÇA MÉTRICA

461-6791 GRUPO DA CHAVE SELETORA (SWITCH GP-ROCKER) (continuação) **i06653537**

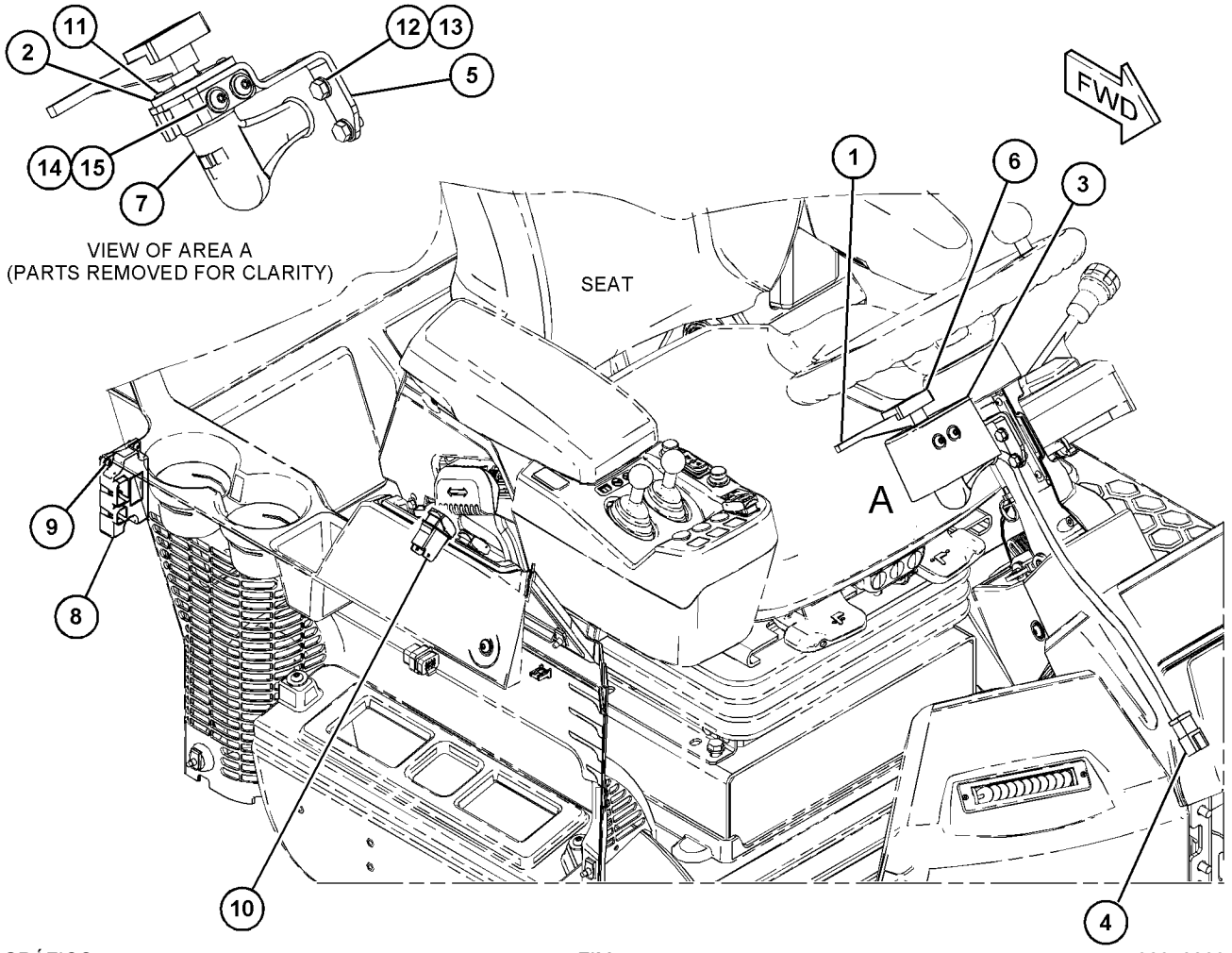

GRÁFICO 1 <FIM> g06048800

255-2752 GRUPO DO INTERRUPTOR DE PARTIDA (SWITCH GP-START)

S/N: FRS1-UP

NÚMEROE DE 454-8018 GRUPO DE FIAÇÃO-CABINE

SMCS-1416 **i05909865**

NOTA	REF. NÃO	GRÁFICO REF.	NÚMERO DA PEÇA	QTY	NOME DA PEÇA 1 2 3 4 5 6 (NÍVEL DO PRODUTO)	CONSULTE PÁGINA
	1	1	**7T-6799**	1	PORCA DE FIXAÇÃO (1-32 DE ROSCA) (NUT-MOUNTING (1-32-THD))	
	2	1	**102-8805**	1	KIT DE TOMADA (6 PINOS) (KIT-RECEPTACLE (6-PIN))	
					'(INCLUDES RECEPTACLE AS & WEDGE)	
	3	1	**8T-8729**	5	PINO DE CONECTOR (CALIBRE 16 A 18) (PIN-CONNECTOR (16-GA TO 18-GA))	
	4	1	**8T-8737**	1	BUJÃO DE RETENTOR (PLUG-SEAL)	

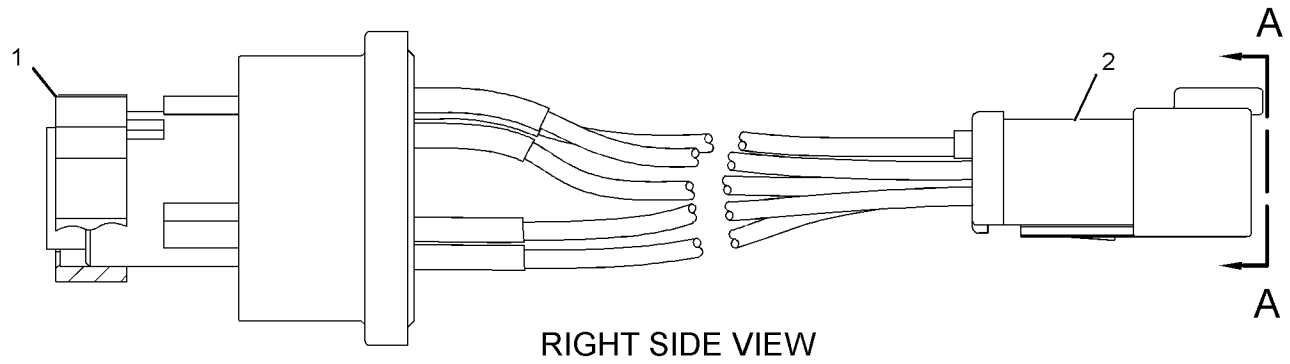

RIGHT SIDE VIEW

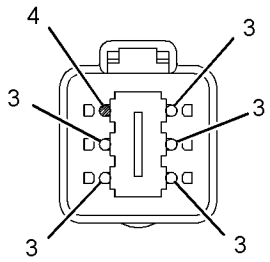

VIEW A-A

GRÁFICO 1 <FIM> g02255874

297-8752 GRUPO CHAVES SELETORAS (SWITCH GP-TOGGLE)

S/N: FRS1-UP

NÚMEROE DE 456-6588 GRUPO DE FIAÇÃO DO CHASSI

SMCS-7332 **i05914790**

NOTA	REF. NÃO	GRÁFICO REF.	NÚMERO DA PEÇA	QTY	NOME DA PEÇA 1 2 3 4 5 6 (NÍVEL DO PRODUTO)	CONSULTE PÁGINA
	1	1	**230-4014**	1	CONNECTOR DO CONJUNTO DE TOMADA (3 PINOS) (RECEPTACLE AS-CONNECTOR (3-PIN))	
	2	1	**8T-8729**	3	PINO DE CONECTOR (CALIBRE 16 A 18) (PIN-CONNECTOR (16-GA TO 18-GA))	
					PARTS SHOWN IN GRAPHIC(S) WITHOUT A REFERENCE NUMBER ARE NOT SERVICED SEPARATELY	

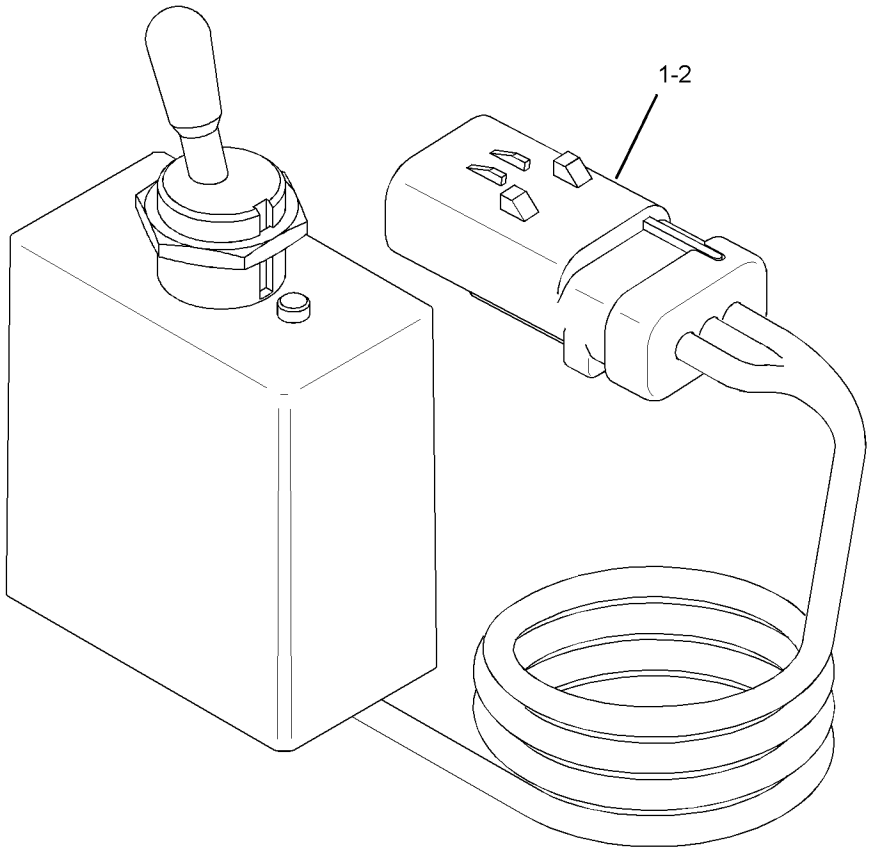

GRÁFICO 1 <FIM> g02497776

239-1134 GRUPO DE VÁLVULAS-PARTIDA A ÉTER (VALVE GP-ETHER STARTING)

S/N: FRS1-UP
24 V, CONTÍNUO
NÚMEROE DE 365-0293 GRUPO DO AUXÍLIO DE PARTIDA A ÉTER

SMCS-1456 **i03907816**

NOTA	REF. NÃO	GRÁFICO REF.	NÚMERO DA PEÇA	QTY	NOME DA PEÇA 1 2 3 4 5 6 (NÍVEL DO PRODUTO)	CONSULTE PÁGINA
	1	1	**7N-9801**	1	JUNTA (GASKET)	
	2	1	**102-8802**	1	KIT DE TOMADA (2 PINOS) (KIT-RECEPTACLE (2-PIN))	
					(INCLUDES RECEPTACLE AS & WEDGE)	
	3	1	**8T-8729**	2	PINO DE CONECTOR (CALIBRE 16 A 18) (PIN-CONNECTOR (16-GA TO 18-GA))	
	4	1	**358-4889**	1	FILTRO (PARTIDA A ÉTER) (FILTER (ETHER START))	

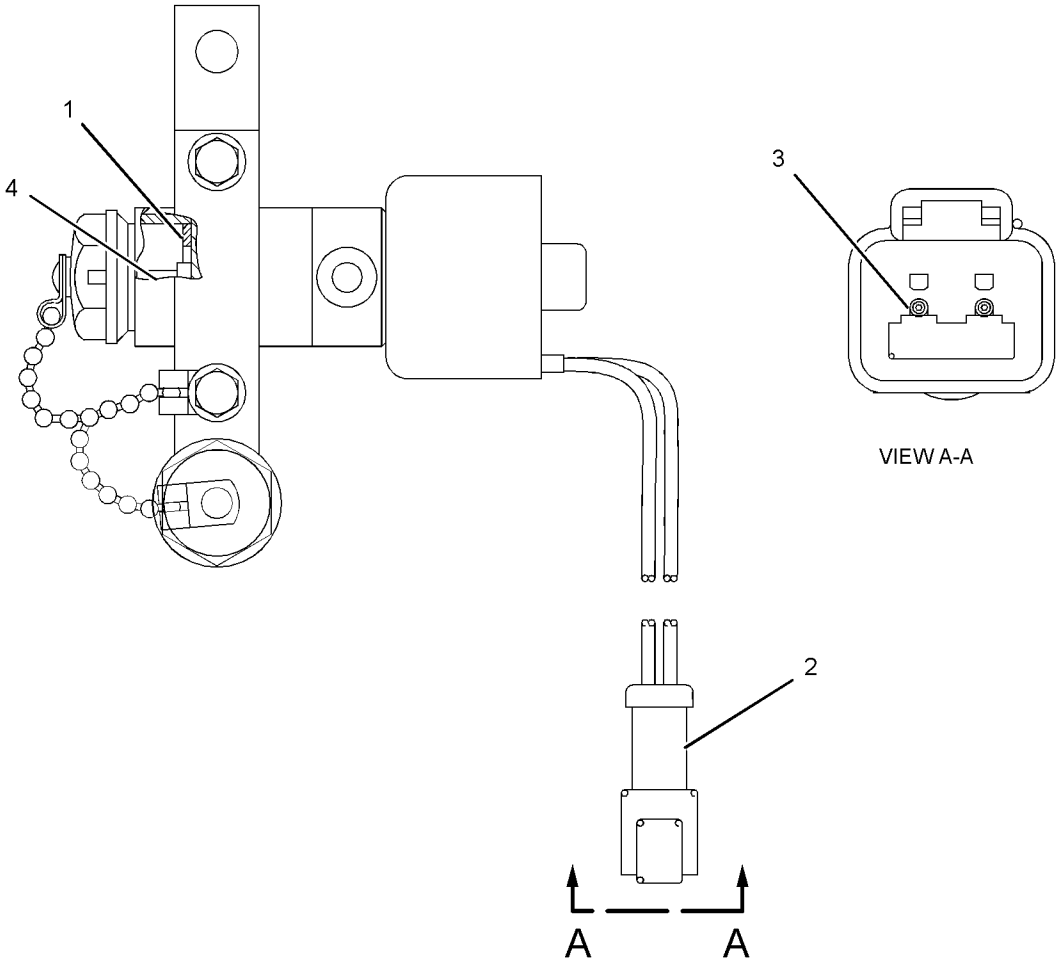

GRÁFICO 1 <FIM> g02138138

383-1293 GRUPO DE FIAÇÃO-CONTROLE DO ATUADOR (WIRING GP-ACTUATOR CONTROL)

S/N: FRS1-UP

SISTEMA DE LEVANTAMENTO DO PROTETOR INFERIOR

NÚMEROE DE 380-0329 GRUPO DE ATUADORES DO TREM DE FORÇA

SMCS-1408 **i06628878**

NOTA	REF. NÃO	GRÁFICO REF.	NÚMERO DA PEÇA	QTY	NOME DA PEÇA 1 2 3 4 5 6 (NÍVEL DO PRODUTO)	CONSULTE PÁGINA
	1	1	**7K-1181**	11	CABO TIPO CINTA (STRAP-CABLE)	
	2	1	**124-3019**	1	CONJUNTO DE SUPORTE (BRACKET AS)	
	3	1	**249-6463**	1	DECALQUE DE IDENTIFICAÇÃO (INTERRUPTOR DO ATUADOR DA PROTEÇÃO DE ENERGIA) (FILM-IDENTIFICATION (POWER GUARD ACTUATOR SWITCH))	
	4	1	**308-3527**	1	CONJUNTO DE CHAVE SELETORA (PROTETOR INFERIOR) (SWITCH AS-TOGGLE (BOTTOM GUARD))	
		1	**8T-8729**	6	PINO DE CONECTOR (CALIBRE 16 A 18) (PIN-CONNECTOR (16-GA TO 18-GA))	
		1	**102-8805**	1	KIT DE TOMADA (6 PINOS) (KIT-RECEPTACLE (6-PIN))	
					(INCLUDES RECEPTACLE AS & WEDGE)	
		1	**6T-3631**	2	PORCA SEXTAVADA (15/32-32 DE ROSCA) (NUT-HEX (15/32-32-THD))	
		1	**6T-3632**	1	ARRUELA DE PRESSÃO (LOCKWASHER)	
		1	**6T-3633**	1	ANEL DE TRAVAMENTO (RING-LOCKING)	
Y	5	1	**383-1295**	1	CONJUNTO DE CHICOTE DO MOTOR (PROTETOR INFERIOR) (HARNESS AS-MOTOR (BOTTOM GUARD))	212
	6	1	**132-5789**	2	GRAMPO (CLIP)	
	7	1	**3V-4791**	1	ILHÓ (GROMMET)	
	8	1	**4P-7581**	2	GRAMPO (CLIP)	
	9	1	**5P-1075**	1	ARRUELA DURA (10,2X22,5X3 MM DE ESPESSURA) (WASHER-HARD (10.2X22.5X3-MM THK))	
	10	1	**7N-3718**	1	GRAMPO (CLIP)	
M	11	1	**8T-4137**	1	PARAFUSO (M10X1,5X20 MM) (BOLT (M10X1.5X20-MM))	

M - PEÇA MÉTRICA
Y - ILUSTRAÇÃO INDIVIDUAL

383-1293 GRUPO DE FIAÇÃO-CONTROLE DO ATUADOR (WIRING GP-ACTUATOR CONTROL) (continuação)

i06628878

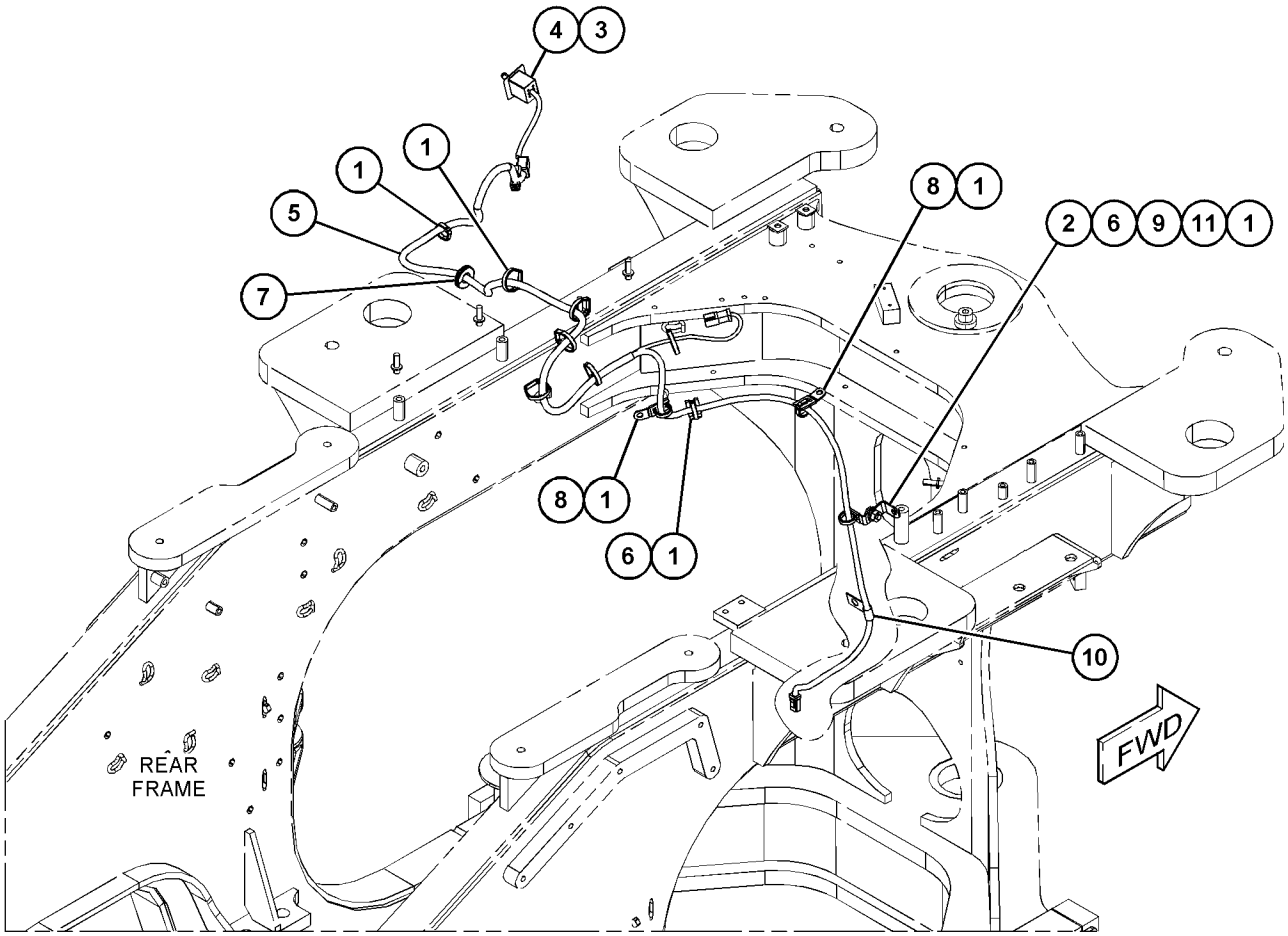

GRÁFICO 1 <FIM> g03553038

360-3482 GRUPO DE FIAÇÃO DO CONTROLE ELETRÔNICO (WIRING GP-AUTOLUBE CONTROL)

S/N: FRS1-UP

NÚMEROE DE 383-1558, 383-9720 ARRANJO DE LUBRIFICAÇÃO AUTOMÁTICA

SMCS-1408, 7540 **i06606047**

NOTA	REF. NÃO	GRÁFICO REF.	NÚMERO DA PEÇA	QTY	NOME DA PEÇA 1 2 3 4 5 6 (NÍVEL DO PRODUTO)	CONSULTE PÁGINA
	1	1	**290-5562**	4	SUPORTE (ARTICULAÇÃO GIRATÓRIA DUPLA) (MOUNT (DUAL SWIVEL))	
CY	2	1	**460-9889**	1	CONJUNTO DO CHICOTE-BOMBA (AUTOLUBRIFICAÇÃO) (HARNESS AS-PUMP (AUTOLUBE))	212
	3	1	**130-5300**	1	GRAMPO (CLIP)	
CM	4	1	**8T-4137**	3	PARAFUSO (M10X1,5X20 MM) (BOLT (M10X1.5X20-MM))	
C	5	1	**4P-7581**	2	GRAMPO (CLIP)	
C	6	1	**7K-1181**	11	CABO TIPO CINTA (STRAP-CABLE)	
C	7	1	**8T-4121**	3	ARRUELA DURA (11X21X2,5 MM DE ESPESSURA) (WASHER-HARD (11X21X2.5-MM THK))	

C - ALTERAR DO TIPO ANTERIOR
M - PEÇA MÉTRICA
Y - ILUSTRAÇÃO INDIVIDUAL

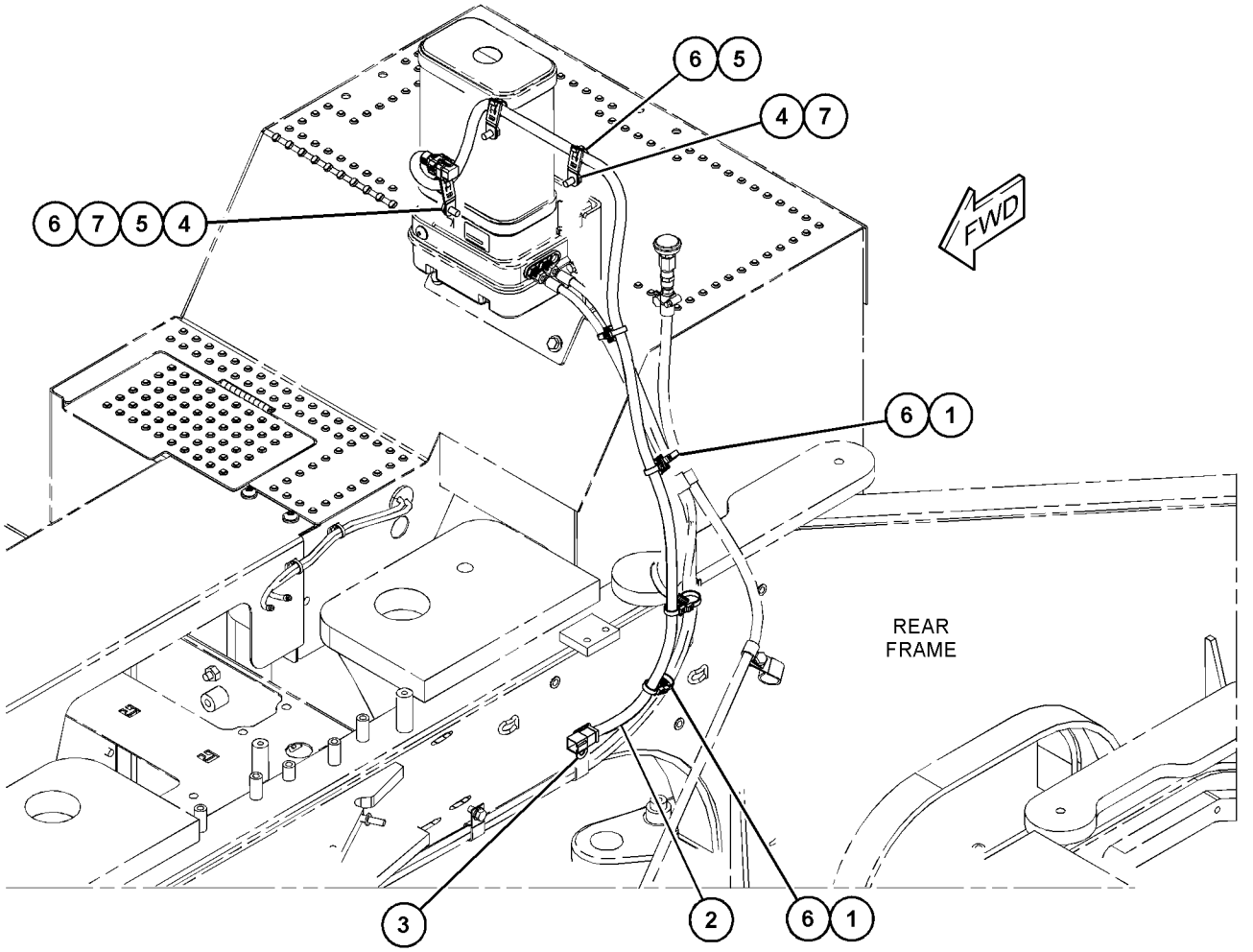

GRÁFICO 1 <FIM> g06013816

360-0157 GRUPO DE FIAÇÃO DE TEMPERATURA DO EIXO (WIRING GP-AXLE TEMPERATURE)

S/N: FRS1-UP

NÚMEROE DE 464-2454, 464-2455, 464-2458, 464-2466 ARRANJO DE EIXO FIXO E OSCILANTE

SMCS-1408, 3278, 429T **i06606637**

NOTA	REF. NÃO	GRÁFICO REF.	NÚMERO DA PEÇA	QTY	NOME DA PEÇA 1 2 3 4 5 6 (NÍVEL DO PRODUTO)	CONSULTE PÁGINA
	1	1	**264-4297**	2	CONJUNTO DE SENSOR DE TEMPERATURA (ÓLEO DO EIXO) (SENSOR AS-TEMPERATURE (AXLE OIL))	
Y	2	1	**360-2234**	1	CONJUNTO DE CHICOTE DO SENSOR (TEMPERATURA DO ÓLEO DO EIXO DIANTEIRO) (TEMPERATURA DO ÓLEO DO EIXO DIANTEIRO) (HARNESS AS-SENSOR (FRONT AXLE OIL TEMPERATURE) (FRONT AXLE OIL TEMPERATURE))	214
Y	3	1	**360-2241**	1	CONJUNTO DE CHICOTE DO SENSOR (TEMPERATURA DO ÓLEO DO EIXO TRASEIRO) (HARNESS AS-SENSOR (REAR AXLE OIL TEMPERATURE))	214
	4	1	**365-8767**	1	CONJUNTO DE PLACA (PLATE AS)	
	5	1	**391-7230**	2	SUPORTE (BRACKET)	
	6	1	**3K-0360**	2	ANEL RETENTOR EM O (SEAL-O-RING)	
	7	1	**4K-8864**	3	GRAMPO (CLIP)	
	8	1	**5P-1076**	4	ARRUELA DURA (13,5X30X4-MM DE ESPESSURA) (WASHER-HARD (13.5X30X4-MM THK))	
	9	1	**7K-1181**	3	CABO TIPO CINTA (STRAP-CABLE)	
	10	1	**8T-4121**	6	ARRUELA DURA (11X21X2,5 MM DE ESPESSURA) (WASHER-HARD (11X21X2.5-MM THK))	
M	11	1	**8T-4137**	6	PARAFUSO (M10X1,5X20 MM) (BOLT (M10X1.5X20-MM))	
M	12	1	**8T-4139**	4	PARAFUSO (M12X1,75X30 MM) (BOLT (M12X1.75X30-MM))	
	13	1	**9M-8406**	2	GRAMPO (CLIP)	

M - PEÇA MÉTRICA
Y - ILUSTRAÇÃO INDIVIDUAL

360-0157 GRUPO DE FIAÇÃO DE TEMPERATURA DO EIXO (WIRING GP-AXLE TEMPERATURE) (continuação)

i06606637

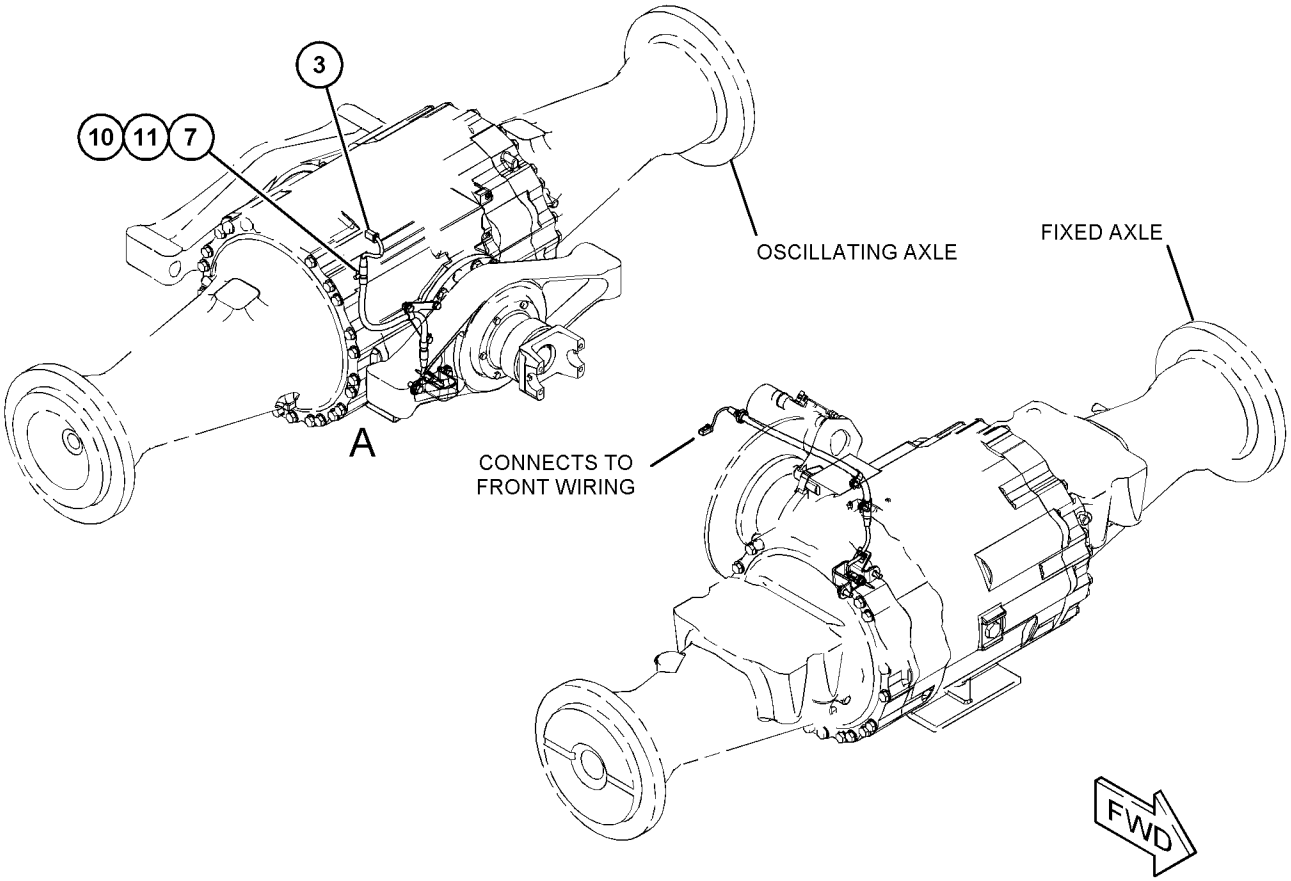

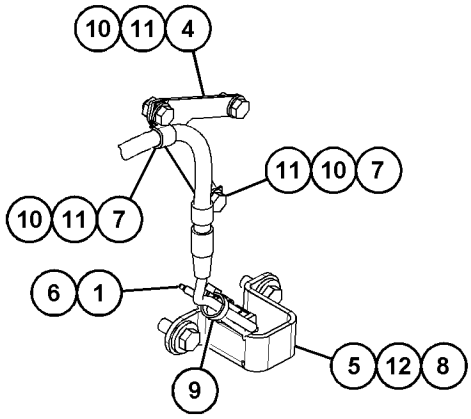

VIEW OF AREA A

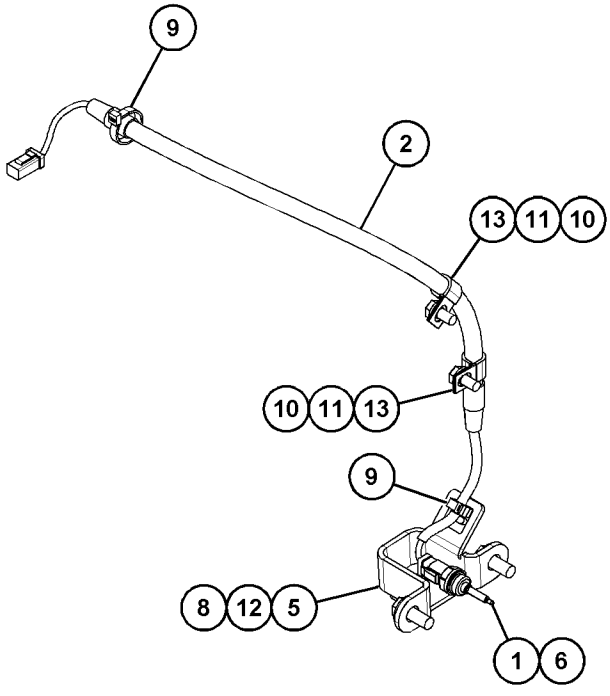

VIEW OF AREA B

GRÁFICO 1 <FIM> g03505667

394-2474 GRUPO DE FIAÇÃO-FREIO (WIRING GP-BRAKE)

S/N: FRS1-UP

NÚMEROE DE 456-6638 ARRANJO DE CONVERSÃO-CERTIFICAÇÃO

SMCS-1408 **i05758459**

NOTA	REF. NÃO	GRÁFICO REF.	NÚMERO DA PEÇA	QTY	NOME DA PEÇA 1 2 3 4 5 6 (NÍVEL DO PRODUTO)	CONSULTE PÁGINA
	1	1	**228-6089**	1	BUJÃO (CHAVE SELETORA) (PLUG (ROCKER SWITCH))	
	2	1	**367-5213**	1	CONJUNTO DE INTERRUPTORES-BALANCIM (FREIO DE ESTACIONAMENTO) (FREIO DE ESTACIONAMENTO) (SWITCH AS-ROCKER (PARKING BRAKE) (PARKING BRAKE))	
Y	3	1	**394-2467**	1	CONJUNTO DE CHICOTE DO INTERRUPTOR (FREIO DE ESTACIONAMENTO) (HARNESS AS-SWITCH (PARKING BRAKE))	219

Y - ILUSTRAÇÃO INDIVIDUAL

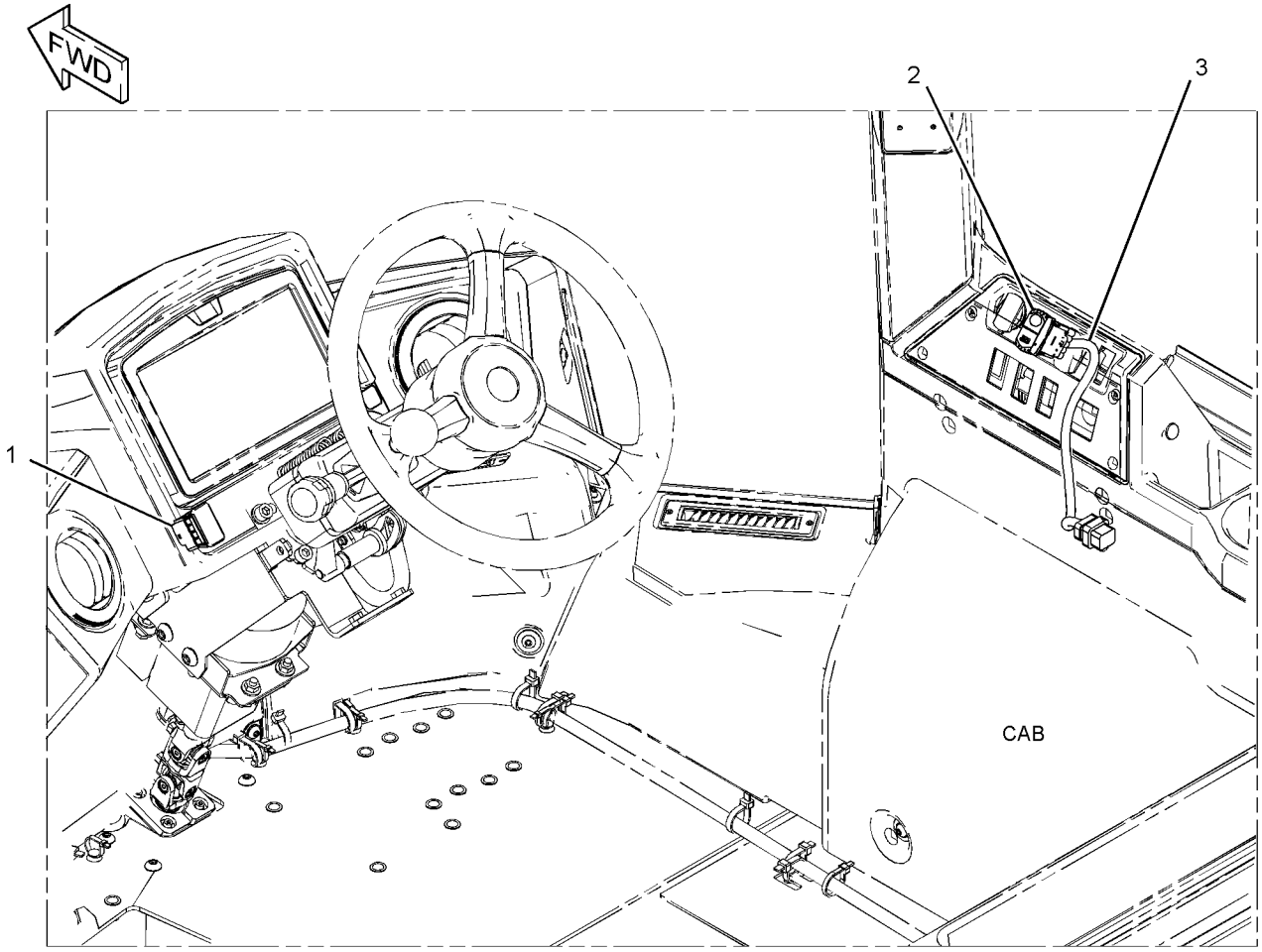

GRÁFICO 1 <FIM> g03493637

454-8018 GRUPO DE FIAÇÃO-CABINE (WIRING GP-CAB)

S/N: FRS1-UP

NÚMEROE DE 455-4369 ARRANJO DA CABINE, 455-4370 ARRANJO DO ASSENTO

SMCS-1408, 7301 **i06656410**

NOTA	REF. NÃO	GRÁFICO REF.	NÚMERO DA PEÇA	QTY	NOME DA PEÇA 1 2 3 4 5 6 (NÍVEL DO PRODUTO)	CONSULTE PÁGINA
	1	1	**8T-9655**	22	SUPORTE DE ISOLAMENTO (ISOLAMENTO) (MOUNT-ISOLATION (ISOLATION))	
	2	1	**8X-9618**	2	CONJUNTO DE CABO TERRA (STRAP AS-GROUND)	
	3	4	**105-8034**	1	CONJUNTO DE INTERRUPTOR DE FIM DE CURSO (PORTA ESQUERDA) (SWITCH AS-LIMIT (DOOR, LH))	
	4	1,4	**107-6032**	2	GRUPO DE LÂMPADA-TETO (24 V) (LAMP GP-DOME (24-VOLT))	
					(EACH INCLUDES)	
		1,4	**259-1286**	1	LÂMPADA (24 V, 10 WATT) (LAMP (24-VOLT, 10-WATT))	
	5	3	**113-8490**	26	FUSÍVEL (10 AMPÈRES) (FUSE (10-AMPERE))	
	6	3	**113-8491**	16	FUSÍVEL (15 AMPERE) (FUSE (15-AMPERE))	
	7	3	**113-8492**	2	FUSÍVEL (20 AMPÈRES) (FUSE (20-AMPERE))	
	8	1	**123-9694**	1	BUZINA (HORN)	
Y	9	1	**132-1829**	1	GRUPO DE ALARME (24 V) (AÇÃO) (ALARM GP (24-VOLT) (ACTION))	169
	10	3	**141-2759**	5	FUSÍVEL (5 AMPÈRES) (FUSE (5-AMPERE))	
	11	3	**187-8675**	1	JUNTA (GASKET)	
	12	2	**201-1024**	1	SUPORTE (BRACKET)	
	13	4	**228-6089**	1	BUJÃO (CHAVE SELETORA) (PERIGO) (PLUG (ROCKER SWITCH) (HAZARD))	
	14	4	**236-4610**	1	CONJUNTO DE INTERRUPTORES-BALANCIM (AR CONDICIONADO, AQUECEDOR) (SWITCH AS-ROCKER (AIR CONDITIONER, HEATER))	
Y	15	3	**241-8368**	2	GRUPO DO INTERRUPTOR-MAGNÉTICO (24 V) (RELÉ DE ENERGIA PRINCIPAL) (SWITCH GP-MAGNETIC (24-VOLT) (MAIN POWER RELAY))	270
	16	3	**242-1555**	1	EXTRATOR DE FUSÍVEIS (PULLER-FUSE)	
	17	3	**248-2841**	17	CONJUNTO DO RELÉ (24 V) (RELAY AS (24-VOLT))	
Y	18	1	**255-2752**	1	GRUPO DO INTERRUPTOR DE PARTIDA (IGNIÇÃO) (SWITCH GP-START (IGNITION))	277
	19	4	**267-5243**	1	CONJUNTO DE PAINEL (PANEL AS)	
		4	**271-7312**	1	BOTÃO (CONTROLE DE TEMPERATURA) (KNOB (TEMPERATURE CONTROL))	
		4	**285-7415**	1	BOTÃO (VELOCIDADE DO VENTILADOR) (KNOB (BLOWER FAN SPEED))	
	20	2	**270-2679**	1	ARRUELA DE PRESSÃO (LOCKWASHER)	
	21	3	**272-7239**	1	CONJUNTO DE BLOCO (BLOCK AS)	
	22	3	**280-2709**	4	CONJUNTO DE DISJUNTOR (15 AMPÈRES, REAJUSTE MANUAL) (CIRCUIT BREAKER AS (15-AMPERE, MANUAL RESET))	
	23	3	**280-2710**	1	CONJUNTO DE DISJUNTOR (20 AMPÈRES, REAJUSTE MANUAL) (CIRCUIT BREAKER AS (20-AMPERE, MANUAL RESET))	
R	24	1	**299-5744**	1	GRUPO DO MÓDULO-ACIONADOR DE RELÉ (CABINE) (MODULE GP-RELAY DRIVER (CAB))	
		1	**7X-6315**	1	CONJUNTO DE CABO TERRA (STRAP AS-GROUND)	
		1	**134-4126**	1	ARRUELA (4,52X8,28X0,76 MM DE ESPESSURA) (WASHER (4.52X8.28X0.76-MM THK))	
		1	**184-2472**	1	PARAFUSO DE CABEÇA PANELA (8-32X0,375 POL) (SCREW-PAN HEAD (8-32X0.375-IN))	
	25	2,3	**310-0674**	2	ARRUELA DE PRESSÃO (LOCKWASHER)	
	26	3	**330-3356**	1	BARRA CONDUTORA (BAR-BUS)	
	27	2,4	**335-5365**	3	TOMADA DE ENERGIA AUXILIAR (12 V) (SOCKET-AUXILIARY POWER (12-VOLT))	

454-8018 GRUPO DE FIAÇÃO-CABINE (WIRING GP-CAB) (continuação) **i06656410**

NOTA	REF. NÃO	GRÁFICO REF.	NÚMERO DA PEÇA	QTY	NOME DA PEÇA 1 2 3 4 5 6 (NÍVEL DO PRODUTO)	CONSULTE PÁGINA
	28	1	**340-7161**	1	CONVERSOR DE POTÊNCIA (24 V A 12 V) (CONVERTER-POWER (24-VOLT TO 12-VOLT))	
	29	3	**361-6287**	1	PLACA (PLATE)	
	30	3	**361-6288**	1	JUNTA (GASKET)	
	31	3	**380-1792**	1	CONJUNTO DE CABO (CABLE AS)	
	32	3	**380-8064**	1	CONJUNTO DE CABO (CABLE AS)	
D		3	**6V-2369**		CABO (CALIBRE 4, PRETO) (0,3 M) (CABLE (4-GA, BLACK) (0.3-M))	
		3	**283-6447**	1	TERMINAL DE ANEL (TERMINAL-RING)	
		3	**5P-3454**	1	TERMINAL DE ANEL (PARAFUSO DE CALIBRE 4, 5/16 POL) (TERMINAL-RING (4-GA, 5/16-IN SCREW))	
	33	3	**380-8065**	1	BARRA CONDUTORA (BAR-BUS)	
	34	2	**381-1603**	1	CONJUNTO DE CABO (CABLE AS)	
D		2	**5P-5689**		FIO (CALIBRE 8, PRETO) (0,2 M) (WIRE (8-GA, BLACK) (0.2-M))	
		2	**2L-8054**	1	TERMINAL DE ANEL (PARAFUSO DE CALIBRE 6, 1/2 POL) (TERMINAL-RING (6-GA, 1/2-IN SCREW))	
					—OU—	
		2	**2L-8061**	1	TERMINAL DE ANEL (PARAFUSO DE CALIBRE 8, 1/2 POL) (TERMINAL-RING (8-GA, 1/2-IN SCREW))	
	35	1	**391-4339**	1	CONJUNTO DE SUPORTE (BRACKET AS)	
M		1	**6V-9632**	2	PORCA DE SOLDA (ROSCA M6X1) (NUT-WELD (M6X1-THD))	
M		1	**8T-3612**	2	PORCA DE SOLDA (ROSCA M8X1,25) (NUT-WELD (M8X1.25-THD))	
	36	3	**391-4496**	1	CONJUNTO DE SUPORTE (BRACKET AS)	
Y	37	1	**425-3621**	1	CONJUNTO DO CHICOTE DE ILUMINAÇÃO (HARNESS AS-LIGHTING)	211
	38	1	**433-9549**	1	JUNTA (GASKET)	
	39	1	**433-9550**	1	PLACA (PLATE)	
	40	2	**455-9568**	1	CONJUNTO DE TAMPA (CAP AS)	
		2	**424-4322**	1	TAMPA DE CONECTOR (COVER-CONNECTOR)	
	41	4	**456-8327**	1	CONJUNTO DE CABO (CABLE AS)	
	42	4	**461-7393**	1	CONJUNTO DE PAINEL (PANEL AS)	
		4	**271-7312**	2	BOTÃO (LIMPADOR FRONTAL, TRASEIRO) (KNOB (FRONT, REAR WIPER))	
	43	2	**466-3401**	1	DECALQUE DE IDENTIFICAÇÃO (PAINEL DE RELÉ/ FUSÍVEL) (FILM-IDENTIFICATION (FUSE/RELAY PANEL))	
	44	2	**499-3175**	1	DECALQUE DE IDENTIFICAÇÃO (PAINEL DE RELÉ/ FUSÍVEL) (FILM-IDENTIFICATION (FUSE/RELAY PANEL))	
M	45	3	**096-4833**	4	PARAFUSO DE CABEÇA OCA (M5X0,8X20 MM) (BOLT-SOCKET HEAD (M5X0.8X20-MM))	
M	46	1,2	**127-2170**	3	PARAFUSO DE CABEÇA CONVEXA (M8X1,25X20 MM) (SCREW-TRUSS HEAD (M8X1.25X20-MM))	
	47	1	**130-5300**	1	GRAMPO (CLIP)	
	48	1,2	**132-5789**	2	GRAMPO (CLIP)	
	49	1,4	**134-2540**	3	CONJUNTO DE RESISTOR DE CONEXÃO (3 PINOS) (RESISTOR AS-CONNECTION (3-PIN))	
M	50	2	**138-8454**	1	PARAFUSO DE CABEÇA CONVEXA (M4X0,7X10 MM) (SCREW-TRUSS HEAD (M4X0.7X10-MM))	
	51	2	**203-9007**	1	PORCA (ROSCA 1-1/2-18) (NUT (1-1/2-18-THD))	
	52	1,4	**206-1345**	7	CABO TIPO CINTA (STRAP-CABLE)	
	53	2,3	**211-0052**	2	PORCA (1-11/16-18 DE ROSCA) (NUT (1-11/16-18-THD))	
	54	3	**2D-2751**	1	ILHÓ (GROMMET)	

454-8018 GRUPO DE FIAÇÃO-CABINE (WIRING GP-CAB) (continuação) **i06656410**

NOTA	REF. NÃO	GRÁFICO REF.	NÚMERO DA PEÇA	QTY	NOME DA PEÇA 1 2 3 4 5 6 (NÍVEL DO PRODUTO)	CONSULTE PÁGINA
	55	3	**350-5720**	1	GRAMPO (CLIP)	
	56	1	**352-3964**	1	GRAMPO (CLIP)	
	57	2	**352-3966**	2	GRAMPO (CLIP)	
	58	2,3	**352-3968**	2	GRAMPO (CLIP)	
R	59	1	**365-6773**	1	GRUPO DE CONTROLE SEM PROGRAMAÇÃO (ELETRÔNICO) (CONTROL GP-UNPROGRAMMED (ELECTRONIC))	
R	60	1	**365-6790**	1	GRUPO DE CONTROLE DA MÁQUINA (CONTROL GP-MACHINE)	
	61	4	**391-4889**	1	CONJUNTO DE INTERRUPTORES-BALANCIM (LAVADOR DE VIDRO) (SWITCH AS-ROCKER (WINDOW WASHER))	
	62	3	**3S-2093**	2	CABO TIPO CINTA (STRAP-CABLE)	
Y	63	1	**498-1004**	1	CONJUNTO DE CHICOTE DA CABINE (HARNESS AS-CAB)	195
	64	3	**4B-4277**	4	ARRUELA (8,8X17,5X1,6 MM DE ESPESSURA) (WASHER (8.8X17.5X1.6-MM THK))	
M	65	2,3	**5C-7261**	7	PORCA (ROSCA M8X1,25) (NUT (M8X1.25-THD))	
	66	1	**6I-1418**	11	ESPAÇADOR (8,2X12,7X28,7 MM DE ESPESSURA) (SPACER (8.2X12.7X28.7-MM THK))	
	67	3	**6V-2687**	8	PARAFUSO DE CABEÇA PANELA (10-24X1 POL) (SCREW-PAN HEAD (10-24X1-IN))	
M	68	1,3	**7I-2272**	16	PARAFUSO (M5X0,8X12 MM) (BOLT (M5X0.8X12-MM))	
	69	1,2,3,4	**7K-1181**	80	CABO TIPO CINTA (STRAP-CABLE)	
	70	3	**7X-0608**	4	ARRUELA DURA (10,2X16X2-MM DE ESPESSURA) (WASHER-HARD (10.2X16X2-MM THK))	
M	71	1	**7X-0818**	11	PARAFUSO (M8X1,25X45 MM) (BOLT (M8X1.25X45-MM))	
	72	1,3	**8T-0328**	20	ARRUELA DURA (5,5X10X1 MM DE ESPESSURA) (WASHER-HARD (5.5X10X1-MM THK))	
	73	1,2,4	**8T-4121**	8	ARRUELA DURA (11X21X2,5 MM DE ESPESSURA) (WASHER-HARD (11X21X2.5-MM THK))	
M	74	1,2,4	**8T-4137**	8	PARAFUSO (M10X1,5X20 MM) (BOLT (M10X1.5X20-MM))	
M	75	2,3	**8T-4179**	2	PARAFUSO (M12X1,75X20 MM) (BOLT (M12X1.75X20-MM))	
	76	2,3	**8T-4223**	2	ARRUELA DURA (13,5X25,5X3 MM DE ESPESSURA) (WASHER-HARD (13.5X25.5X3-MM THK))	
M	77	1	**8T-4970**	1	PARAFUSO (M6X1X14 MM) (BOLT (M6X1X14-MM))	
	78	2,3	**9M-1974**	4	ARRUELA DURA (8,8X16X2 MM DE ESPESSURA) (WASHER-HARD (8.8X16X2-MM THK))	
	79	1	**9N-0869**	11	ARRUELA DURA (8,8X25,5X2 MM DE ESPESSURA) (WASHER-HARD (8.8X25.5X2-MM THK))	
M	80	1,4	**9X-1046**	6	PARAFUSO (M4X0,7X18 MM) (SCREW (M4X0.7X18-MM))	
M	81	2,3	**9X-2044**	24	PARAFUSO DE CABEÇA CONVEXA (M6X1X16 MM) (SCREW-TRUSS HEAD (M6X1X16-MM))	
M	82	1,3	**9X-2045**	8	PARAFUSO DE CABEÇA CONVEXA (M6X1X20 MM) (SCREW-TRUSS HEAD (M6X1X20-MM))	
	83	1	**9X-6165**	1	ARRUELA (6,5X22X2,5 MM DE ESPESSURA) (WASHER (6.5X22X2.5-MM THK))	

D - ENCOMENDAR POR METROS
M - PEÇA MÉTRICA
R - PEÇA REMANUFATURADA PODE ESTAR DISPONÍVEL
Y - ILUSTRAÇÃO INDIVIDUAL

454-8018 GRUPO DE FIAÇÃO-CABINE (WIRING GP-CAB) (continuação) **i06656410**

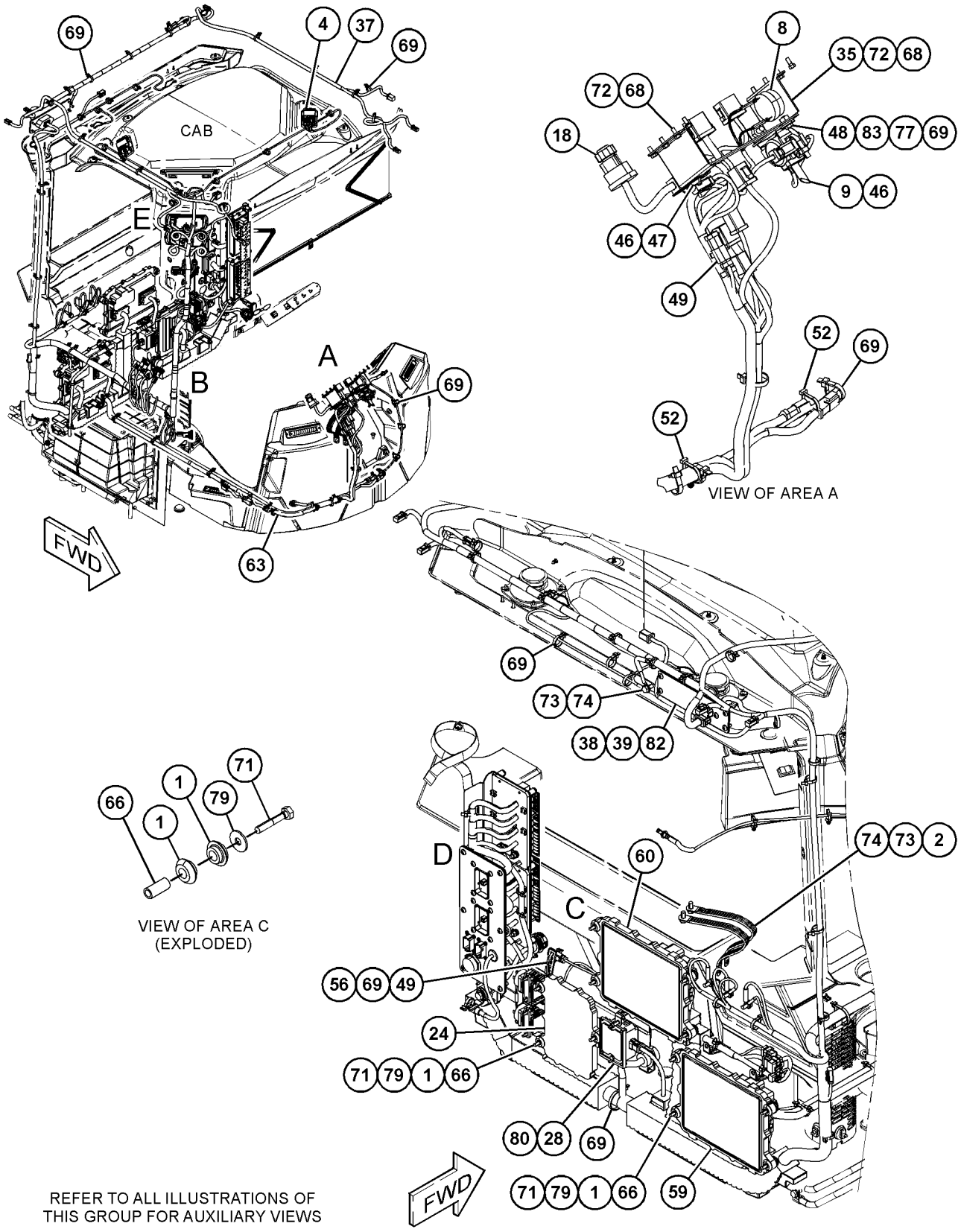

GRÁFICO 1 g06049938

454-8018 GRUPO DE FIAÇÃO-CABINE (WIRING GP-CAB) (continuação) **i06656410**

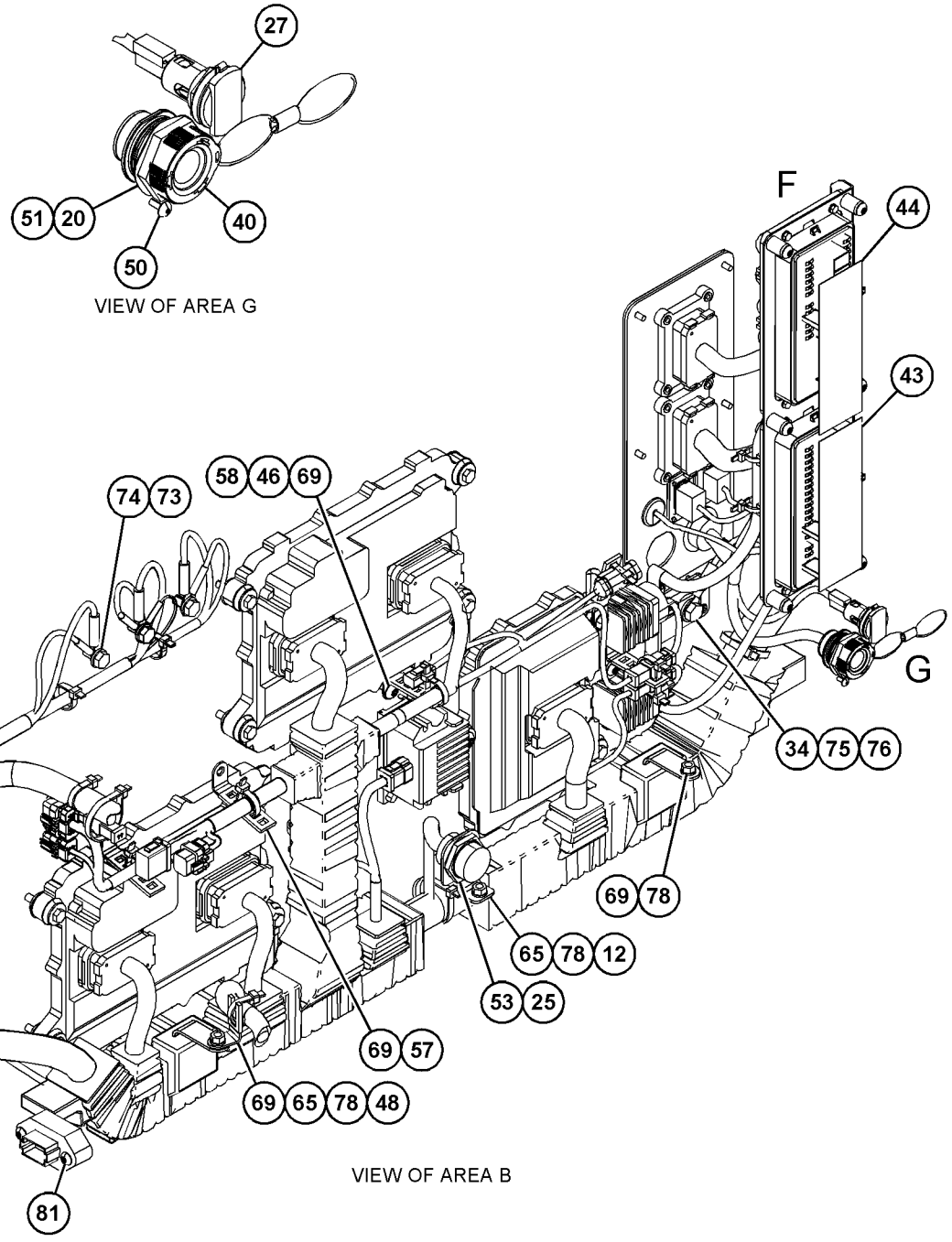

REFER TO ALL ILLUSTRATIONS OF
THIS GROUP FOR AUXILIARY VIEWS

GRÁFICO 2 g06049940

454-8018 GRUPO DE FIAÇÃO-CABINE (WIRING GP-CAB) (continuação) **i06656410**

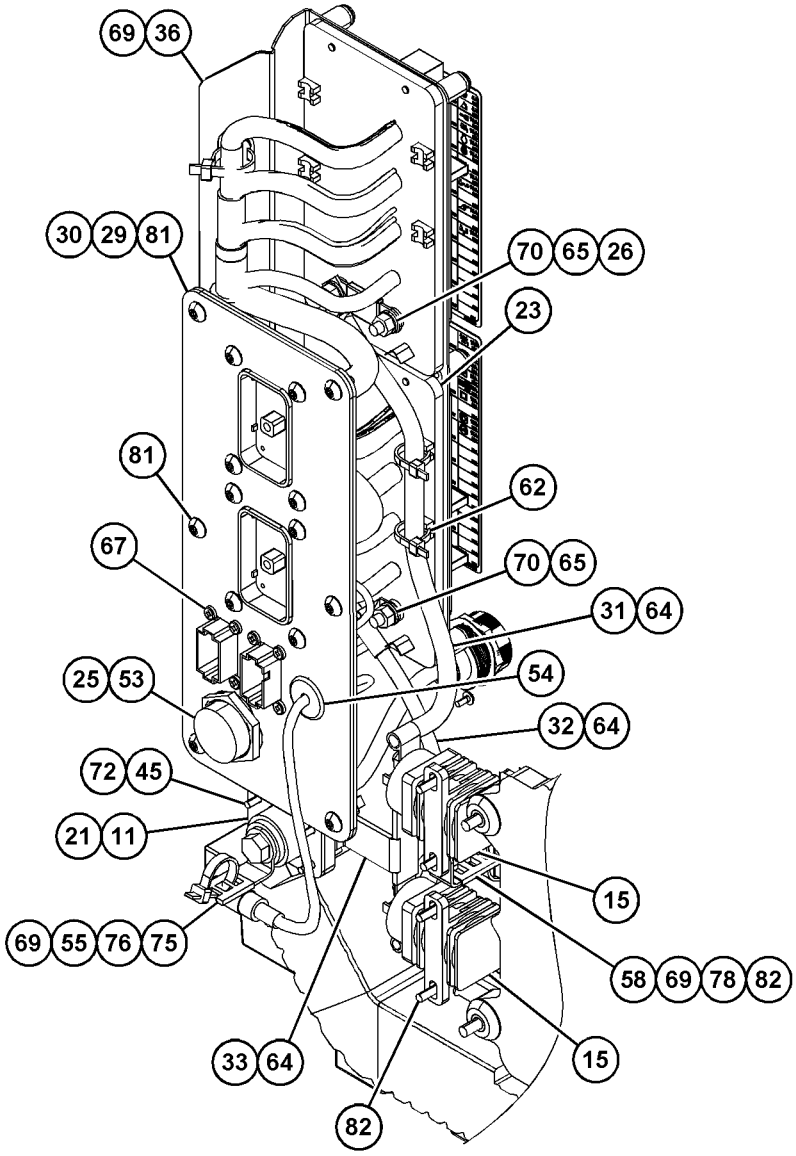

VIEW OF AREA D

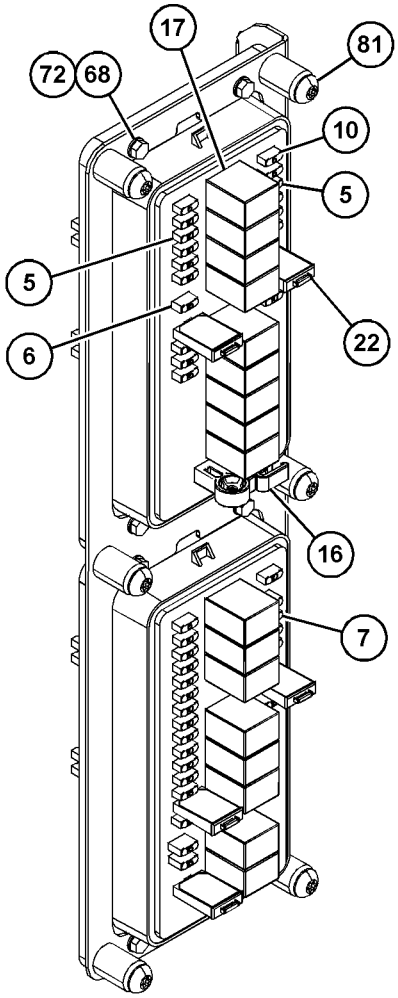

VIEW OF AREA F
(PARTS REMOVED FOR CLARITY)

GRÁFICO 3 g06049941

454-8018 GRUPO DE FIAÇÃO-CABINE (WIRING GP-CAB) (continuação) **i06656410**

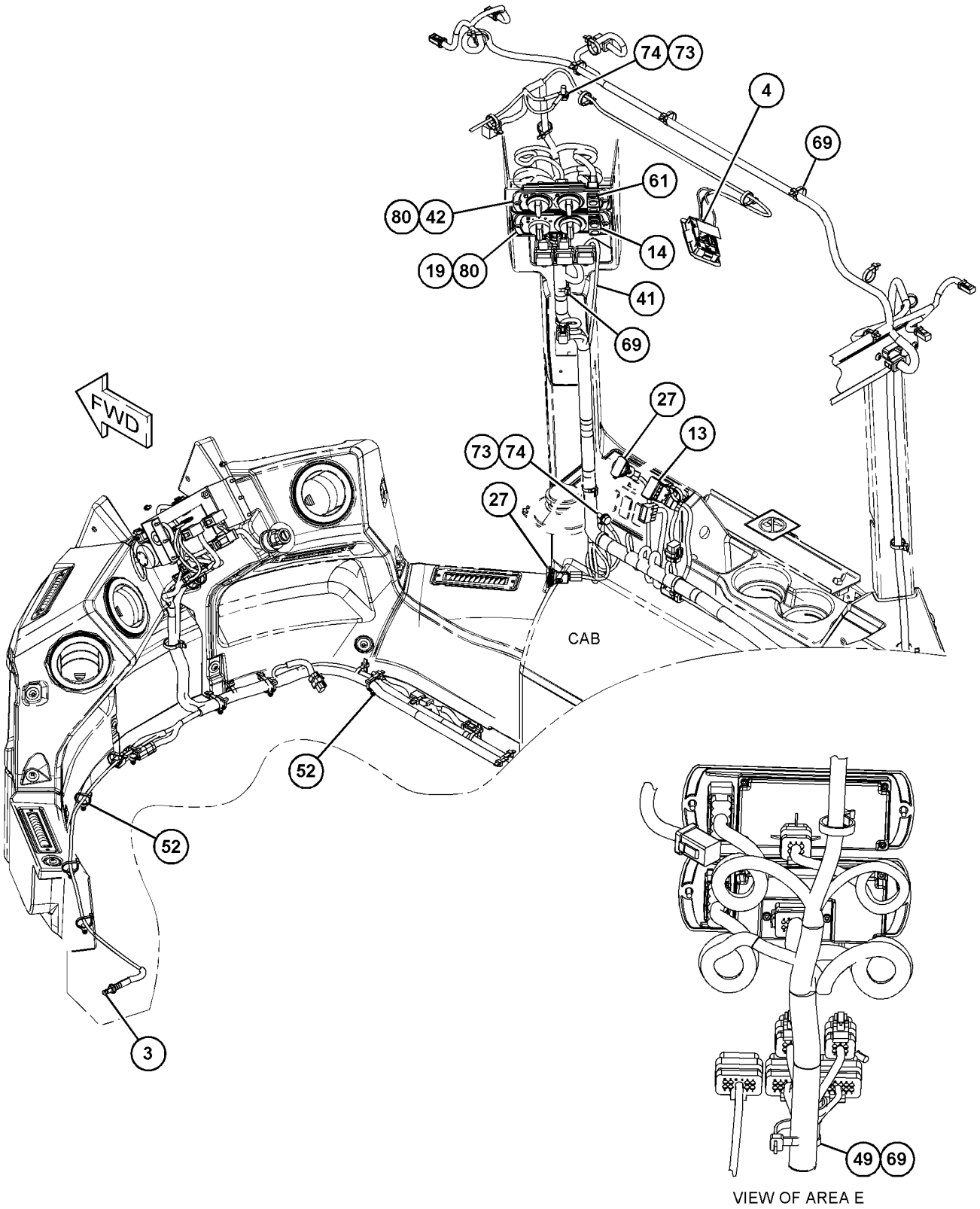

GRÁFICO 4 <FIM> g06049942

424-2184 GRUPO DA FIAÇÃO DA CÂMERA (WIRING GP-CAMERA)

S/N: FRS1-UP

NÚMEROE DE 456-6637 ARRANJO HIDRÁULICO

SMCS-1408, 7348 **i06690153**

NOTA	REF. NÃO	GRÁFICO REF.	NÚMERO DA PEÇA	QTY	NOME DA PEÇA 1 2 3 4 5 6 (NÍVEL DO PRODUTO)	CONSULTE PÁGINA
	1	1	**3S-2093**	2	CABO TIPO CINTA (STRAP-CABLE)	
	2	1	**7K-1181**	21	CABO TIPO CINTA (STRAP-CABLE)	
	3	1	**091-0081**	1	ESPAÇADOR (10,5X20X10 MM DE ESPESSURA) (SPACER (10.5X20X10-MM THK))	
	4	1	**116-0118**	1	GRAMPO (CLIP)	
	5	1	**220-0229**	1	CONJUNTO DE ALARME (SUPORTE) (ALARM AS (BACKUP))	
		1	**102-8802**	1	KIT DE TOMADA (2 PINOS) (KIT-RECEPTACLE (2-PIN))	
					(INCLUDES RECEPTACLE AS & WEDGE)	
		1	**8T-8729**	2	PINO DE CONECTOR (CALIBRE 16 A 18) (PIN-CONNECTOR (16-GA TO 18-GA))	
E		1	**9X-1813**		LUVA (29 CM) (SLEEVE (29-CM))	
J	6	1	**347-1668**	1	CONJUNTO DE CÂMERA (115 GRAUS, COR) (CAMERA AS (115-DEG, COLOR))	
	7	1	**424-2185**	1	CONJUNTO DA FIAÇÃO ELÉTRICA DO MONITOR (HARNESS AS-MONITOR)	
		1	**102-8805**	1	KIT DE TOMADA (6 PINOS) (KIT-RECEPTACLE (6-PIN))	
					(INCLUDES RECEPTACLE AS & WEDGE)	
E		1	**5I-4200**		PROTETOR (40 CM) (GUARD (40-CM))	
		1	**8T-8737**	2	BUJÃO DE RETENTOR (PLUG-SEAL)	
E		1	**119-3662**		TUBO REDUTOR DE CALOR (10,85 MM DIA) (7 CM) (TUBE-HEAT SHRINK (10.85-MM DIA) (7-CM))	
E		1	**125-7874**		TUBO REDUTOR DE CALOR (5,72 MM DIA) (10 CM) (TUBE-HEAT SHRINK (5.72-MM DIA) (10-CM))	
		1	**9X-3402**	16	SOQUETE DE CONECTOR (CALIBRE 16 A 18) (SOCKET-CONNECTOR (16-GA TO 18-GA))	
					—OU—	
		1	**126-1768**	16	SOQUETE DE CONECTOR (CALIBRE 14 A 16) (SOCKET-CONNECTOR (14-GA TO 16-GA))	
		1	**9X-3401**	6	PINO DE CONECTOR (CALIBRE 16 A 18) (PIN-CONNECTOR (16-GA TO 18-GA))	
					—OU—	
		1	**126-1767**	6	PINO DE CONECTOR (CALIBRE 14 A 16) (PIN-CONNECTOR (14-GA TO 16-GA))	
		1	**155-2270**	5	KIT DE PLUGUE DE CONEXÃO (2 PINOS) (KIT-CONNECTING PLUG (2-PIN))	
					(EACH PLUG KIT INCLUDES PLUG AS, WEDGE & INTERFACE SEAL)	
		1	**155-2271**	2	KIT DE PLUGUE DE CONEXÃO (4 PINOS) (KIT-CONNECTING PLUG (4-PIN))	
					(EACH PLUG KIT INCLUDES PLUG AS, WEDGE & INTERFACE SEAL)	
		1	**1P-0810**	1	FITA-ELÉTRICA (TAPE-ELECTRICAL)	
		1	**218-4935**	1	EXTINTOR-ARC (SUPPRESSOR-ARC)	
		1	**261-3223**	1	CONJUNTO DO CABO DE COMUNICAÇÃO (CABLE AS-COMMUNICATION)	
		1	**374-7463**	1	TAMPA-VEDAÇÃO (CAP-SEAL)	
	8	1	**0L-1407**	1	ILHÓ (GROMMET)	
	9	1	**130-5300**	1	GRAMPO (CLIP)	
	10	1	**132-5789**	7	GRAMPO (CLIP)	
M	11	1	**344-5674**	2	PORCA (ROSCA M8X1,25) (NUT (M8X1.25-THD))	
M	12	1	**344-5675**	1	PORCA (ROSCA M10X1,5) (NUT (M10X1.5-THD))	
	13	1	**4P-7581**	1	GRAMPO (CLIP)	

424-2184 GRUPO DA FIAÇÃO DA CÂMERA (WIRING GP-CAMERA) (continuação) **i06690153**

NOTA	REF. NÃO	GRÁFICO REF.	NÚMERO DA PEÇA	QTY	NOME DA PEÇA 1 2 3 4 5 6 (NÍVEL DO PRODUTO)	CONSULTE PÁGINA
	14	1	**5P-5148**	2	CABO TIPO CINTA (STRAP-CABLE)	
	15	1	**7G-7053**	2	ILHÓ (GROMMET)	
	16	1	**7X-0579**	8	ARRUELA DURA (8,8X25,5X2 MM DE ESPESSURA) (WASHER-HARD (8.8X25.5X2-MM THK))	
M	17	1	**7X-7729**	1	ARRUELA (11X25X3 MM DE ESPESSURA) (WASHER (11X25X3-MM THK))	
	18	1	**8M-2770**	2	GRAMPO (CLIP)	
	19	1	**8T-4121**	1	ARRUELA DURA (11X21X2,5 MM DE ESPESSURA) (WASHER-HARD (11X21X2.5-MM THK))	
M	20	1	**8T-4136**	1	PARAFUSO (M10X1,5X25 MM) (BOLT (M10X1.5X25-MM))	
M	21	1	**8T-4185**	1	PARAFUSO (M10X1,5X50 MM) (BOLT (M10X1.5X50-MM))	
M	22	1	**8T-4200**	4	PARAFUSO (M8X1,25X16 MM) (BOLT (M8X1.25X16-MM))	
M	23	1	**8T-4908**	2	PARAFUSO (M8X1,25X25 MM) (BOLT (M8X1.25X25-MM))	
	24	1	**9X-7345**	2	ILHÓ (GROMMET)	
					JOGO(S) DE REPARO DISPONÍVEL(ÍVEIS):	
J			**251-4162**	1	KIT DE ABRAÇADEIRA (CÂMERA) (KIT-BRACKET (CAMERA))	
					(INCLUDES BRACKET, BOLTS, NUTS, GASKET, & WRENCH)	

E - ENCOMENDAR POR CENTÍMETROS
J - KIT MARKED J SERVICES PART(S) MARKED J
M - PEÇA MÉTRICA

424-2184 GRUPO DA FIAÇÃO DA CÂMERA (WIRING GP-CAMERA) (continuação) **i06690153**

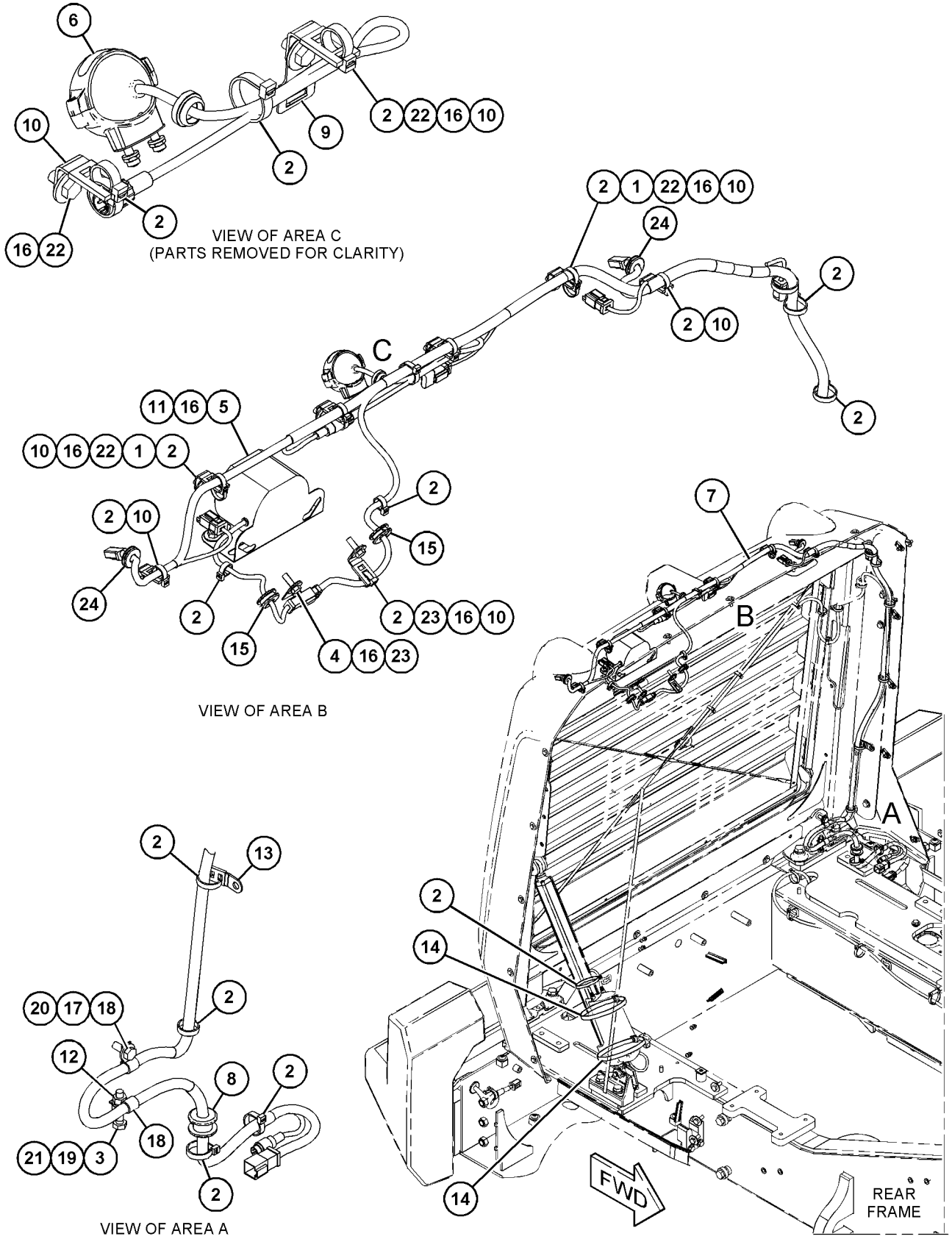

GRÁFICO 1 <FIM> g03852247

456-6588 GRUPO DE FIAÇÃO DO CHASSI (WIRING GP-CHASSIS)

S/N: FRS1-UP

NÚMEROE DE 456-6637 ARRANJO HIDRÁULICO

SMCS-1408 **i06638525**

NOTA	REF. NÃO	GRÁFICO REF.	NÚMERO DA PEÇA	QTY	NOME DA PEÇA 1 2 3 4 5 6 (NÍVEL DO PRODUTO)	CONSULTE PÁGINA
	1	1	**3E-5169**	1	PROTETOR DE INTERRUPTOR (GUARD-SWITCH)	
	2	1,2,3	**7K-1181**	101	CABO TIPO CINTA (STRAP-CABLE)	
	3	1	**8T-5401**	1	BUJÃO-BOTÃO (PLUG-BUTTON)	
	4	1	**9P-6571**	1	BUJÃO (PLUG)	
	5	2	**116-0118**	1	GRAMPO (CLIP)	
Y	6	1	**125-1302**	1	GRUPO DO INTERRUPTOR-MAGNÉTICO (24 V) (RELÉ DE PARTIDA) (SWITCH GP-MAGNETIC (24-VOLT) (START RELAY))	269
	7	2,3	**127-9323**	2	CONJUNTO DE SUPORTE (BRACKET AS)	
					(EACH INCLUDES)	
M		2,3	**8T-3490**	1	PORCA DE SOLDA (ROSCA M10X1,5) (NUT-WELD (M10X1.5-THD))	
	8	1	**149-2612**	1	CONJUNTO DO RELÉ (24 V) (LEVANTAMENTO, ABAIXAMENTO) (RELAY AS (24-VOLT) (RAISE, LOWER))	
		1	**8T-8729**	2	PINO DE CONECTOR (CALIBRE 16 A 18) (PIN-CONNECTOR (16-GA TO 18-GA))	
		1	**9W-0852**	4	PINO DE CONECTOR (CALIBRE 14 A 16) (PIN-CONNECTOR (14-GA TO 16-GA))	
		1	**102-8805**	1	KIT DE TOMADA (6 PINOS) (KIT-RECEPTACLE (6-PIN))	
					(INCLUDES RECEPTACLE AS & WEDGE)	
	9	1	**184-6636**	1	PLACA DE INFORMAÇÕES (MOTOR DESLIGADO) (PLATE-INFORMATION (ENGINE SHUTOFF))	
	10	3	**217-4590**	1	CONJUNTO DE SUPORTE (BRACKET AS)	
	11	3	**217-5449**	2	ESPAÇADOR (10,5X20X29 MM DE ESPESSURA) (SPACER (10.5X20X29-MM THK))	
	12	1	**229-3177**	1	CONJUNTO DE PLACA (PLATE AS)	
		1	**6V-6716**	2	REBITE DA CABEÇA DA TRELIÇA (RIVET-TRUSS HEAD)	
		1	**109-1645**	1	GRAMPO (CLIP)	
	13	3	**289-3038**	1	ILHÓ (GROMMET)	
	14	3	**290-5562**	1	SUPORTE (ARTICULAÇÃO GIRATÓRIA DUPLA) (MOUNT (DUAL SWIVEL))	
Y	15	1	**297-8752**	1	GRUPO CHAVES SELETORAS (DESLIGAMENTO) (SWITCH GP-TOGGLE (SHUTDOWN))	278
	16	1	**301-2980**	1	CONJUNTO DE CHAVE SELETORA (ATUADOR DE INCLINAÇÃO DO CAPÔ) (SWITCH AS-TOGGLE (HOOD TILT ACTUATOR))	
		1	**102-8803**	1	KIT DE TOMADA (3 PINOS) (KIT-RECEPTACLE (3-PIN))	
					(INCLUDES RECEPTACLE AS & WEDGE)	
		1	**8T-8729**	3	PINO DE CONECTOR (CALIBRE 16 A 18) (PIN-CONNECTOR (16-GA TO 18-GA))	
	17	3	**326-8796**	1	SUPORTE (BRACKET)	
	18	1	**366-4869**	1	DECALQUE DE INSTRUÇÃO (INCLINAÇÃO DO CAPÔ) (FILM-INSTRUCTION (HOOD TILT))	
	19	3	**368-1511**	1	SUPORTE (BRACKET)	
	20	3	**372-0671**	1	CONJUNTO DE SUPORTE (BRACKET AS)	
M		3	**8T-3490**	1	PORCA DE SOLDA (ROSCA M10X1,5) (NUT-WELD (M10X1.5-THD))	
M		3	**8T-4184**	1	PARAFUSO (M12X1,75X45 MM) (BOLT (M12X1.75X45-MM))	
	21	3	**426-0974**	1	CONJUNTO DE PLACA (PLATE AS)	
M		3	**8T-3490**	1	PORCA DE SOLDA (ROSCA M10X1,5) (NUT-WELD (M10X1.5-THD))	

456-6588 GRUPO DE FIAÇÃO DO CHASSI (WIRING GP-CHASSIS) (continuação) **i06638525**

NOTA	REF. NÃO	GRÁFICO REF.	NÚMERO DA PEÇA	QTY	NOME DA PEÇA 1 2 3 4 5 6 (NÍVEL DO PRODUTO)	CONSULTE PÁGINA
Y	22	1	**457-5596**	1	CONJUNTO DE CHICOTE DO CHASSI (HARNESS AS-CHASSIS)	198
Y	23	1	**484-5555**	1	CONJUNTO DE CHICOTE DO MOTOR (HARNESS AS-ENGINE)	205
	24	1,2,3	**130-5300**	10	GRAMPO (CLIP)	
	25	1,2,3	**132-5789**	12	GRAMPO (CLIP)	
	26	3	**155-2260**	2	KIT DE PLUGUE DE CONEXÃO (3 PINOS) (KIT-CONNECTING PLUG (3-PIN))	
					(EACH INCLUDES PLUG AS, WEDGES, & INTERFACE SEAL)	
	27	1	**155-2270**	3	KIT DE PLUGUE DE CONEXÃO (2 PINOS) (KIT-CONNECTING PLUG (2-PIN))	
					(EACH INCLUDES PLUG AS, WEDGE, & INTERFACE SEAL)	
	28	2	**162-9112**	1	ILHÓ BIPARTIDO (GROMMET-SPLIT)	
M	29	1,2,3	**176-9237**	3	PARAFUSO ESPECIAL (ROSCA M10X1,5) (BOLT-SPECIAL (M10X1.5-THD))	
	30	3	**202-2762**	1	GRAMPO (CLIP)	
	31	1,2,3	**204-2281**	9	CABO TIPO CINTA (STRAP-CABLE)	
	32	1,2	**204-8000**	5	FIXAÇÃO DA CINTA (MOUNTING-CABLE TIE)	
M	33	3	**329-3356**	1	PORCA (M12X1,75 DE ESPESSURA) (NUT (M12X1.75-THD))	
M	34	1,2,3	**344-5675**	14	PORCA (ROSCA M10X1,5) (NUT (M10X1.5-THD))	
	35	1,2	**347-4734**	2	GRAMPO (CLIP)	
	36	1	**347-9210**	3	ESPAÇADOR (11X26X60 MM DE ESPESSURA) (SPACER (11X26X60-MM THK))	
	37	2	**352-3964**	1	GRAMPO (CLIP)	
	38	1	**352-3968**	1	GRAMPO (CLIP)	
	39	2,3	**4P-7581**	14	GRAMPO (CLIP)	
M	40	1	**5C-9553**	6	PARAFUSO (M6X1X16 MM) (BOLT (M6X1X16-MM))	
	41	3	**5G-4313**	1	ESPAÇADOR (10,34X15,88X12 MM DE ESPESSURA) (SPACER (10.34X15.88X12-MM THK))	
	42	3	**5P-7468**	2	GRAMPO (RANHURA) (CLIP (SLOT))	
	43	3	**5P-7469**	2	GRAMPO (LINGUETA) (CLIP (TAB))	
	44	3	**5P-9297**	1	GRAMPO (CLIP)	
	45	3	**5T-6374**	2	ESPAÇADOR (10,5X20X40 MM DE ESPESSURA) (SPACER (10.5X20X40-MM THK))	
	46	1,2	**6D-3479**	2	GRAMPO (CLIP)	
	47	3	**6V-0545**	2	ILHÓ (GROMMET)	
M	48	1	**6V-7357**	1	PARAFUSO (M6X1X25 MM) (BOLT (M6X1X25-MM))	
	49	1	**6W-6672**	1	ESPAÇADOR (10,5X20X38 MM DE ESPESSURA) (SPACER (10.5X20X38-MM THK))	
	50	3	**8M-2770**	1	GRAMPO (CLIP)	
	51	1,2,3	**8T-4121**	45	ARRUELA DURA (11X21X2,5 MM DE ESPESSURA) (WASHER-HARD (11X21X2.5-MM THK))	
M	52	1,2	**8T-4136**	5	PARAFUSO (M10X1,5X25 MM) (BOLT (M10X1.5X25-MM))	
M	53	1,2,3	**8T-4137**	12	PARAFUSO (M10X1,5X20 MM) (BOLT (M10X1.5X20-MM))	
M	54	3	**8T-4139**	1	PARAFUSO (M12X1,75X30 MM) (BOLT (M12X1.75X30-MM))	
M	55	1,3	**8T-4172**	4	PARAFUSO (M10X1,5X80 MM) (BOLT (M10X1.5X80-MM))	
M	56	1	**8T-4178**	1	PARAFUSO (M10X1,5X90 MM) (BOLT (M10X1.5X90-MM))	
M	57	3	**8T-4186**	3	PARAFUSO (M10X1,5X40 MM) (BOLT (M10X1.5X40-MM))	
M	58	3	**8T-4189**	1	PARAFUSO (M8X1,25X20 MM) (BOLT (M8X1.25X20-MM))	

456-6588 GRUPO DE FIAÇÃO DO CHASSI (WIRING GP-CHASSIS) (continuação) **i06638525**

NOTA	REF. NÃO	GRÁFICO REF.	NÚMERO DA PEÇA	QTY	NOME DA PEÇA 1 2 3 4 5 6 (NÍVEL DO PRODUTO)	CONSULTE PÁGINA
M	59	2	**8T-4191**	1	PARAFUSO (M10X1,5X16 MM) (BOLT (M10X1.5X16-MM))	
M	60	1,2,3	**8T-4195**	3	PARAFUSO (M10X1,5X30 MM) (BOLT (M10X1.5X30-MM))	
	61	1	**8T-4205**	4	ARRUELA DURA (7,2X14,5X2 MM DE ESPESSURA) (WASHER-HARD (7.2X14.5X2-MM THK))	
	62	3	**8T-4223**	2	ARRUELA DURA (13,5X25,5X3 MM DE ESPESSURA) (WASHER-HARD (13.5X25.5X3-MM THK))	
	63	3	**8T-4224**	1	ARRUELA DURA (8,8X16X2 MM DE ESPESSURA) (WASHER-HARD (8.8X16X2-MM THK))	
M	64	2,3	**8T-5005**	3	PARAFUSO (M10X1,5X70 MM) (BOLT (M10X1.5X70-MM))	
M	65	1	**8T-6466**	1	PARAFUSO (M10X1,5X60 MM) (BOLT (M10X1.5X60-MM))	
	66	1	**9X-8256**	3	ARRUELA (6,6X12X2 MM DE ESPESSURA) (WASHER (6.6X12X2-MM THK))	

M - PEÇA MÉTRICA
Y - ILUSTRAÇÃO INDIVIDUAL

456-6588 GRUPO DE FIAÇÃO DO CHASSI (WIRING GP-CHASSIS) (continuação) **i06638525**

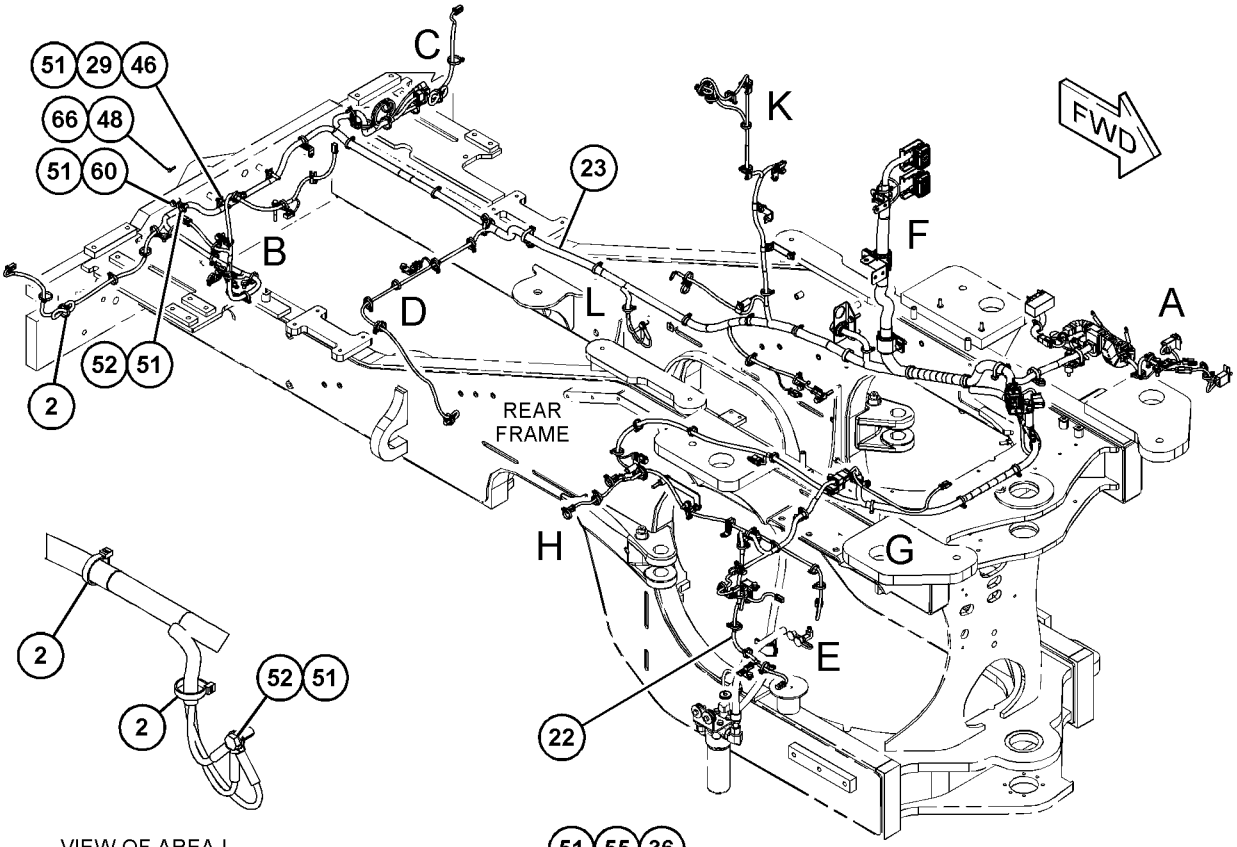

VIEW OF AREA L

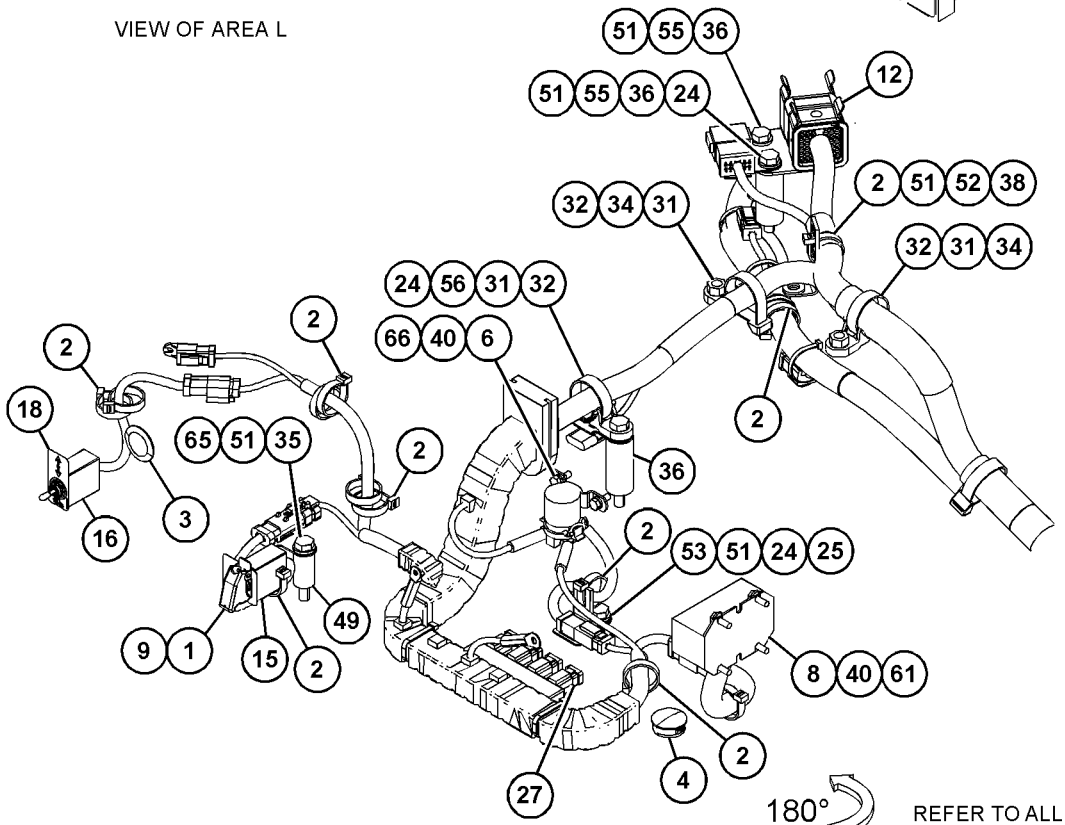

VIEW OF AREA A

REFER TO ALL ILLUSTRATIONS OF THIS GROUP FOR AUXILIARY VIEWS

GRÁFICO 1

g06062272

456-6588 GRUPO DE FIAÇÃO DO CHASSI (WIRING GP-CHASSIS) (continuação) **i06638525**

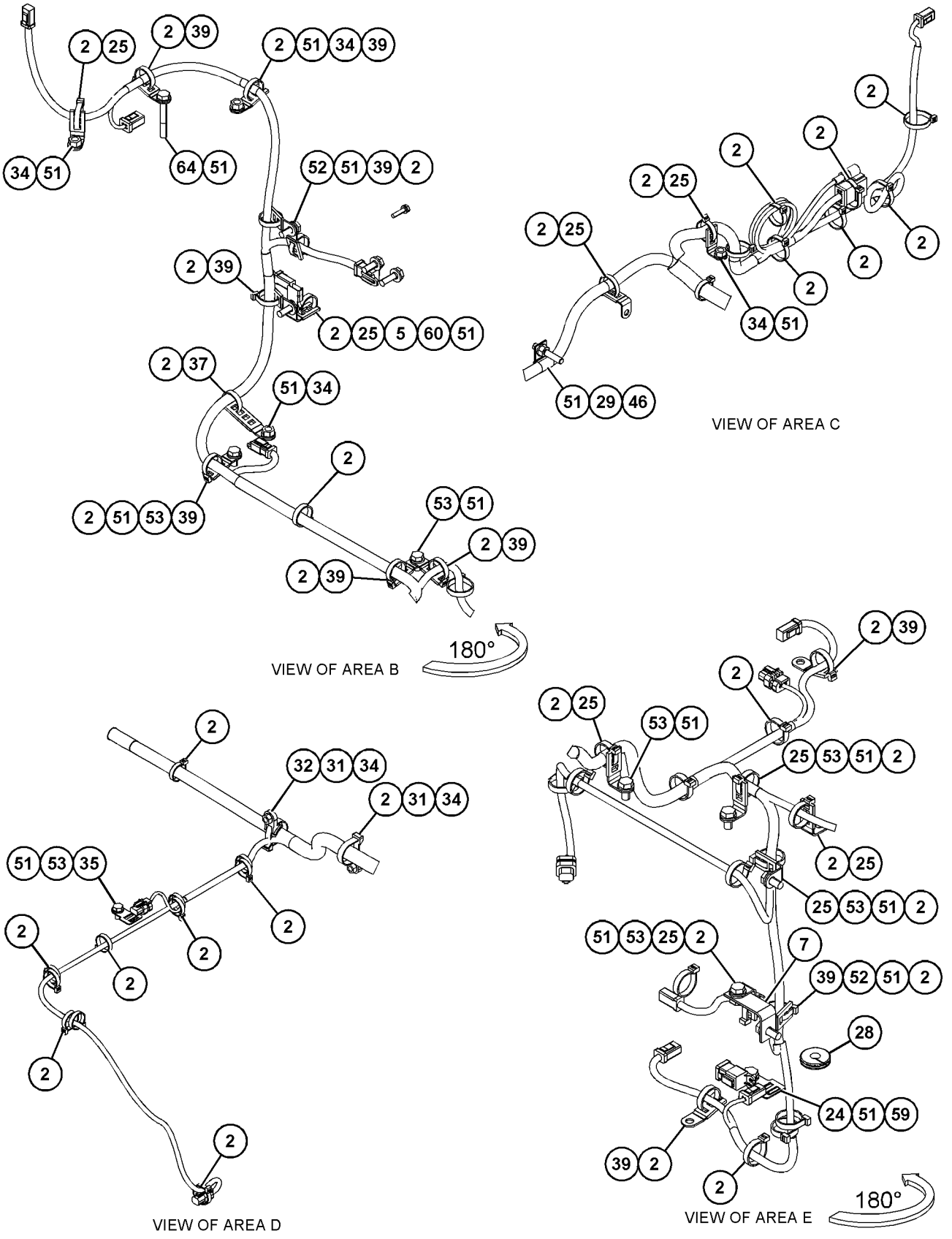

GRÁFICO 2 g06062274

456-6588 GRUPO DE FIAÇÃO DO CHASSI (WIRING GP-CHASSIS) (continuação) **i06638525**

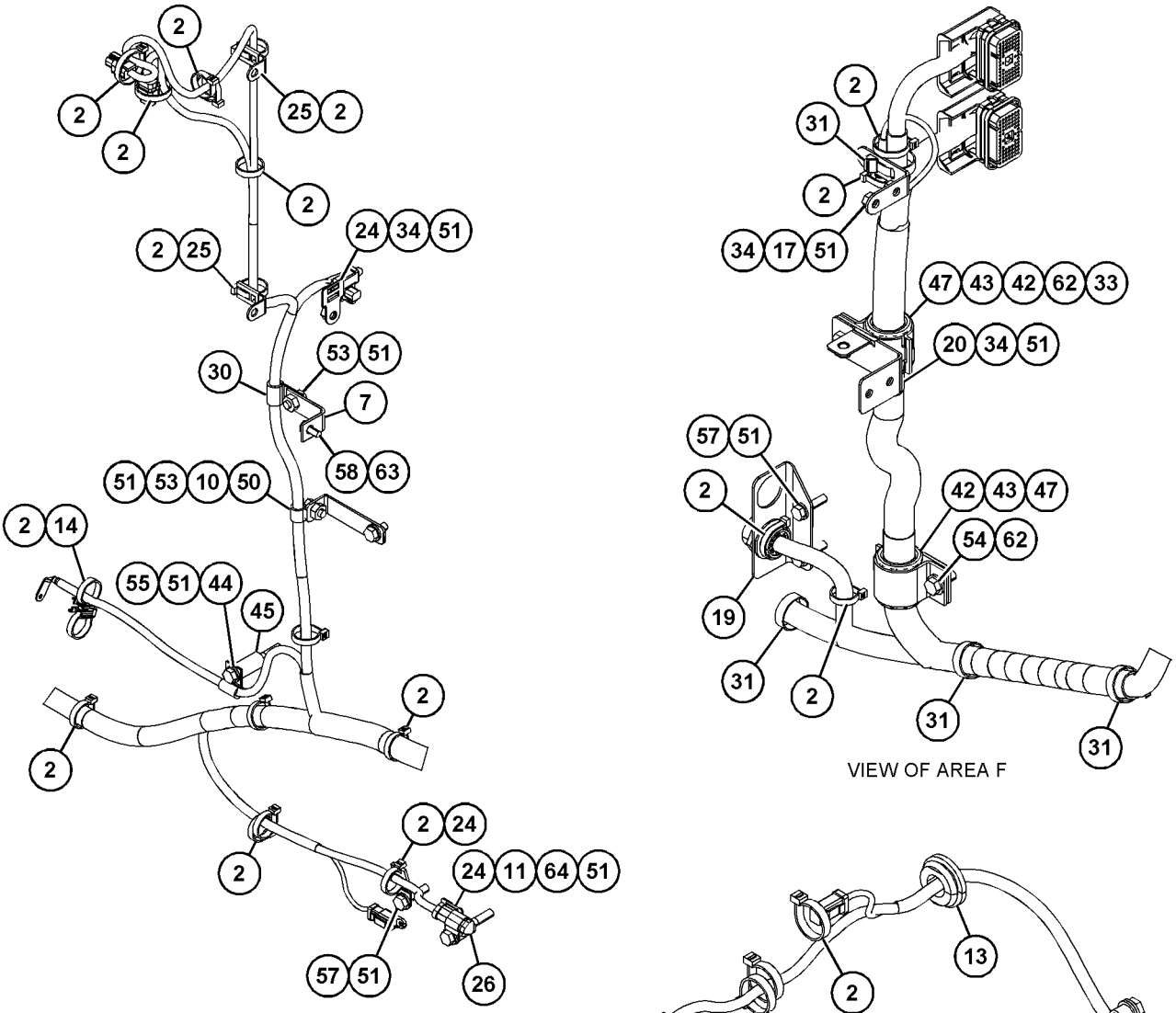

GRÁFICO 3 <FIM> g06062275

464-1469 GRUPO DE FIAÇÃO DO CHASSI (WIRING GP-CHASSIS)

S/N: FRS1-UP

NÚMEROE DE 416-5411 ARRANJO DE CONTROLE DO VENTILADOR

SMCS-1408 **i06649538**

NOTA	REF. NÃO	GRÁFICO REF.	NÚMERO DA PEÇA	QTY	NOME DA PEÇA 1 2 3 4 5 6 (NÍVEL DO PRODUTO)	CONSULTE PÁGINA
	1	1	**7K-1181**	4	CABO TIPO CINTA (STRAP-CABLE)	
	2	1	**464-1470**	1	CONJUNTO DO CHICOTE-FIAÇÃO (HARNESS AS-WIRING)	
		1	**102-8802**	1	KIT DE TOMADA (2 PINOS) (KIT-RECEPTACLE (2-PIN))	
					(INCLUDES RECEPTACLE AS & WEDGE)	
E		1	**125-7874**		TUBO REDUTOR DE CALOR (5,72 MM DIA) (10 CM) (TUBE-HEAT SHRINK (5.72-MM DIA) (10-CM))	
		1	**9X-3402**	4	SOQUETE DE CONECTOR (CALIBRE 16 A 18) (SOCKET-CONNECTOR (16-GA TO 18-GA))	
					—OU—	
		1	**126-1768**	4	SOQUETE DE CONECTOR (CALIBRE 14 A 16) (SOCKET-CONNECTOR (14-GA TO 16-GA))	
		1	**9X-3401**	2	PINO DE CONECTOR (CALIBRE 16 A 18) (PIN-CONNECTOR (16-GA TO 18-GA))	
					—OU—	
		1	**126-1767**	2	PINO DE CONECTOR (CALIBRE 14 A 16) (PIN-CONNECTOR (14-GA TO 16-GA))	
		1	**155-2270**	2	KIT DE PLUGUE DE CONEXÃO (2 PINOS) (KIT-CONNECTING PLUG (2-PIN))	
					(EACH INCLUDES PLUG AS, WEDGE, & INTERFACE SEAL)	
B		1	**329-3734**		FITA-ELÉTRICA (TAPE-ELECTRICAL)	
	3	1	**130-5300**	1	GRAMPO (CLIP)	
	4	1	**132-5789**	1	GRAMPO (CLIP)	
	5	1	**3E-6753**	1	ILHÓ (GROMMET)	
	6	1	**8T-4121**	1	ARRUELA DURA (11X21X2,5 MM DE ESPESSURA) (WASHER-HARD (11X21X2.5-MM THK))	
M	7	1	**8T-4137**	1	PARAFUSO (M10X1,5X20 MM) (BOLT (M10X1.5X20-MM))	

B - UTILIZAR CONFORME NECESSÁRIO
E - ENCOMENDAR POR CENTÍMETROS
M - PEÇA MÉTRICA

464-1469 GRUPO DE FIAÇÃO DO CHASSI (WIRING GP-CHASSIS) (continuação) **i06649538**

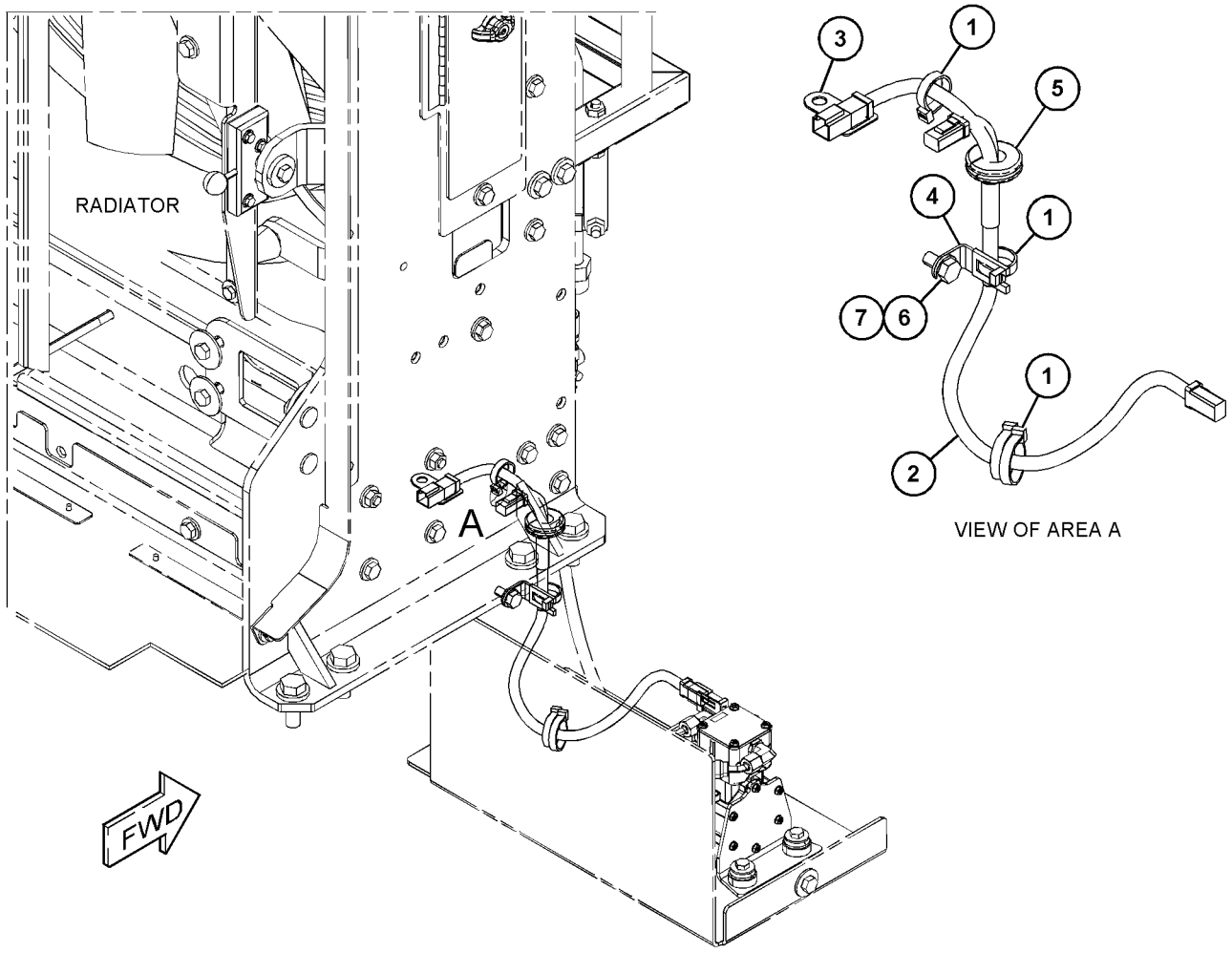

GRÁFICO 1 <FIM> g06061702

454-8014 GRUPO DE FIAÇÃO DO CONTROLE (WIRING GP-CONTROL)

S/N: FRS1-UP

NÚMEROE DE 455-4371, 455-4372 GRUPO DE CONTROLE E FIXAÇÃO ELHID

SMCS-1408 **i06649550**

NOTA	REF. NÃO	GRÁFICO REF.	NÚMERO DA PEÇA	QTY	NOME DA PEÇA 1 2 3 4 5 6 (NÍVEL DO PRODUTO)	CONSULTE PÁGINA
	1	1	**228-6089**	1	BUJÃO (CHAVE SELETORA) (PLUG (ROCKER SWITCH))	
	2	1	**230-5010**	1	CONJUNTO DE CONECTOR DE TOMADA (6 PINOS) (PLUG AS-CONNECTOR (6-PIN))	
		1	**455-0707**	1	RETENTOR DE CONECTOR (SEAL-CONNECTOR)	
	3	1	**284-3623**	1	CONJUNTO DE INTERRUPTORES-BALANCIM (24 V) (BLOQUEIO DO IMPLEMENTO) (SWITCH AS-ROCKER (24-VOLT) (IMPLEMENT LOCKOUT))	
	4	1	**332-2155**	1	CONJUNTO DE BOTÃO INTERRUPTOR (BUZINA) (SWITCH AS-PUSH BUTTON (HORN))	
	4A	1	**332-2155**	1	CONJUNTO DE BOTÃO INTERRUPTOR (REDUÇÃO DE MARCHAS) (SWITCH AS-PUSH BUTTON (DOWNSHIFT))	
					(EACH SWITCH AS INCLUDES)	
		1	**6F-0253**	1	ARRUELA DE PRESSÃO (LOCKWASHER)	
		1	**172-3511**	1	PORCA (ROSCA 5/8-24) (NUT (5/8-24-THD))	
		1	**9X-3402**	3	SOQUETE DE CONECTOR (CALIBRE 16 A 18) (SOCKET-CONNECTOR (16-GA TO 18-GA))	
					—OU—	
		1	**126-1768**	3	SOQUETE DE CONECTOR (CALIBRE 14 A 16) (SOCKET-CONNECTOR (14-GA TO 16-GA))	
	5	1	**361-6015**	1	GRUPO DE CONTROLE DA ALAVANCA (LEVANTAMENTO, INCLINAÇÃO) (CONTROL GP-HANDLE (LIFT, TILT))	
	5A	1	**361-6015**	1	GRUPO DE CONTROLE DA ALAVANCA (ESCAVAÇÃO AUTOMÁTICA) (CONTROL GP-HANDLE (AUTODIG))	
					(EACH CONTROL GP INCLUDES)	
		1	**151-9274**	1	KIT DE TOMADA (4 PINOS) (KIT-RECEPTACLE (4-PIN))	
					(INCLUDES RECEPTACLE AS & WEDGE)	
Y	6	1	**454-8016**	1	CONJUNTO DE CONTROLE DO CHICOTE (HARNESS AS-CONTROL)	201
	7	1	**096-1349**	1	GRAMPO (CLIP)	
	8	1	**130-5300**	1	GRAMPO (CLIP)	
	9	1	**132-5789**	2	GRAMPO (CLIP)	
	10	1	**156-6175**	1	GRAMPO (CLIP)	
	11	1	**239-7352**	1	CONJUNTO DE CONECTOR DE TOMADA (6 PINOS) (PLUG AS-CONNECTOR (6-PIN))	
		1	**455-0707**	1	RETENTOR DE CONECTOR (SEAL-CONNECTOR)	
	12	1	**4P-7581**	1	GRAMPO (CLIP)	
M	13	1	**5C-2890**	1	PORCA (ROSCA M6X1) (NUT (M6X1-THD))	
M	14	1	**6V-7357**	1	PARAFUSO (M6X1X25 MM) (BOLT (M6X1X25-MM))	
	15	1	**7K-1181**	10	CABO TIPO CINTA (STRAP-CABLE)	
	16	1	**8R-3695**	3	ILHÓ (GROMMET)	
M	17	1	**8T-4189**	3	PARAFUSO (M8X1,25X20 MM) (BOLT (M8X1.25X20-MM))	
	18	1	**8T-4205**	2	ARRUELA DURA (7,2X14,5X2 MM DE ESPESSURA) (WASHER-HARD (7.2X14.5X2-MM THK))	
	19	1	**8T-4224**	3	ARRUELA DURA (8,8X16X2 MM DE ESPESSURA) (WASHER-HARD (8.8X16X2-MM THK))	
M	20	1	**9X-2043**	1	PARAFUSO DE CABEÇA CONVEXA (M6X1X14 MM) (SCREW-TRUSS HEAD (M6X1X14-MM))	
M	21	1	**9X-2044**	8	PARAFUSO DE CABEÇA CONVEXA (M6X1X16 MM) (SCREW-TRUSS HEAD (M6X1X16-MM))	
	22	1	**9X-6165**	1	ARRUELA (6,5X22X2,5 MM DE ESPESSURA) (WASHER (6.5X22X2.5-MM THK))	

454-8014 GRUPO DE FIAÇÃO DO CONTROLE (WIRING GP-CONTROL) (continuação) **i06649550**

NOTA	REF. NÃO	GRÁFICO REF.	NÚMERO DA PEÇA	QTY	NOME DA PEÇA 1 2 3 4 5 6 (NÍVEL DO PRODUTO)	CONSULTE PÁGINA

M - PEÇA MÉTRICA
Y - ILUSTRAÇÃO INDIVIDUAL

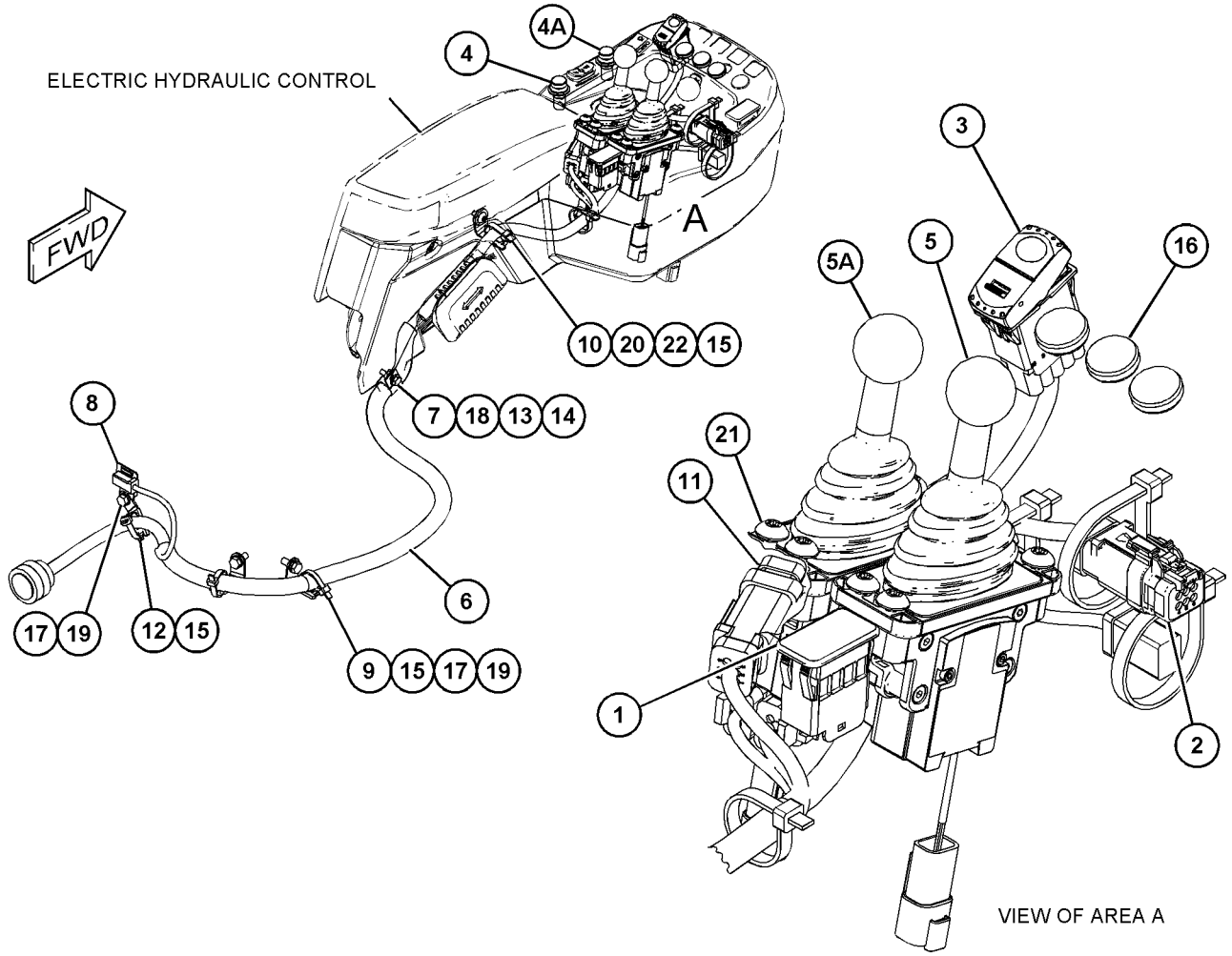

GRÁFICO 1 <FIM> g06050613

454-8015 GRUPO DE FIAÇÃO DO CONTROLE (WIRING GP-CONTROL)

S/N: FRS1-UP

NÚMEROE DE 455-4373, 455-4374 GRUPO DE CONTROLE E FIXAÇÃO ELHID

SMCS-1408 **i06649640**

NOTA	REF. NÃO	GRÁFICO REF.	NÚMERO DA PEÇA	QTY	NOME DA PEÇA 1 2 3 4 5 6 (NÍVEL DO PRODUTO)	CONSULTE PÁGINA
	1	1	**228-6089**	1	BUJÃO (CHAVE SELETORA) (PLUG (ROCKER SWITCH))	
	2	1	**230-5010**	1	CONJUNTO DE CONECTOR DE TOMADA (6 PINOS) (PLUG AS-CONNECTOR (6-PIN))	
		1	**455-0707**	1	RETENTOR DE CONECTOR (SEAL-CONNECTOR)	
	3	1	**284-3623**	1	CONJUNTO DE INTERRUPTORES-BALANCIM (24 V) (BLOQUEIO DO IMPLEMENTO) (SWITCH AS-ROCKER (24-VOLT) (IMPLEMENT LOCKOUT))	
Y	4	1	**454-8017**	1	CONJUNTO DE CONTROLE DO CHICOTE (HARNESS AS-CONTROL)	202
	5	1	**096-1349**	1	GRAMPO (CLIP)	
	6	1	**130-5300**	1	GRAMPO (CLIP)	
	7	1	**132-5789**	2	GRAMPO (CLIP)	
	8	1	**156-6175**	1	GRAMPO (CLIP)	
	9	1	**4P-7581**	1	GRAMPO (CLIP)	
M	10	1	**5C-2890**	1	PORCA (ROSCA M6X1) (NUT (M6X1-THD))	
M	11	1	**6V-7357**	1	PARAFUSO (M6X1X25 MM) (BOLT (M6X1X25-MM))	
	12	1	**7K-1181**	9	CABO TIPO CINTA (STRAP-CABLE)	
	13	1	**8R-3695**	4	ILHÓ (GROMMET)	
M	14	1	**8T-4189**	3	PARAFUSO (M8X1,25X20 MM) (BOLT (M8X1.25X20-MM))	
	15	1	**8T-4205**	2	ARRUELA DURA (7,2X14,5X2 MM DE ESPESSURA) (WASHER-HARD (7.2X14.5X2-MM THK))	
	16	1	**8T-4224**	3	ARRUELA DURA (8,8X16X2 MM DE ESPESSURA) (WASHER-HARD (8.8X16X2-MM THK))	
M	17	1	**9X-2043**	1	PARAFUSO DE CABEÇA CONVEXA (M6X1X14 MM) (SCREW-TRUSS HEAD (M6X1X14-MM))	
	18	1	**9X-6165**	1	ARRUELA (6,5X22X2,5 MM DE ESPESSURA) (WASHER (6.5X22X2.5-MM THK))	

M - PEÇA MÉTRICA
Y - ILUSTRAÇÃO INDIVIDUAL

454-8015 GRUPO DE FIAÇÃO DO CONTROLE (WIRING GP-CONTROL) (continuação) **i06649640**

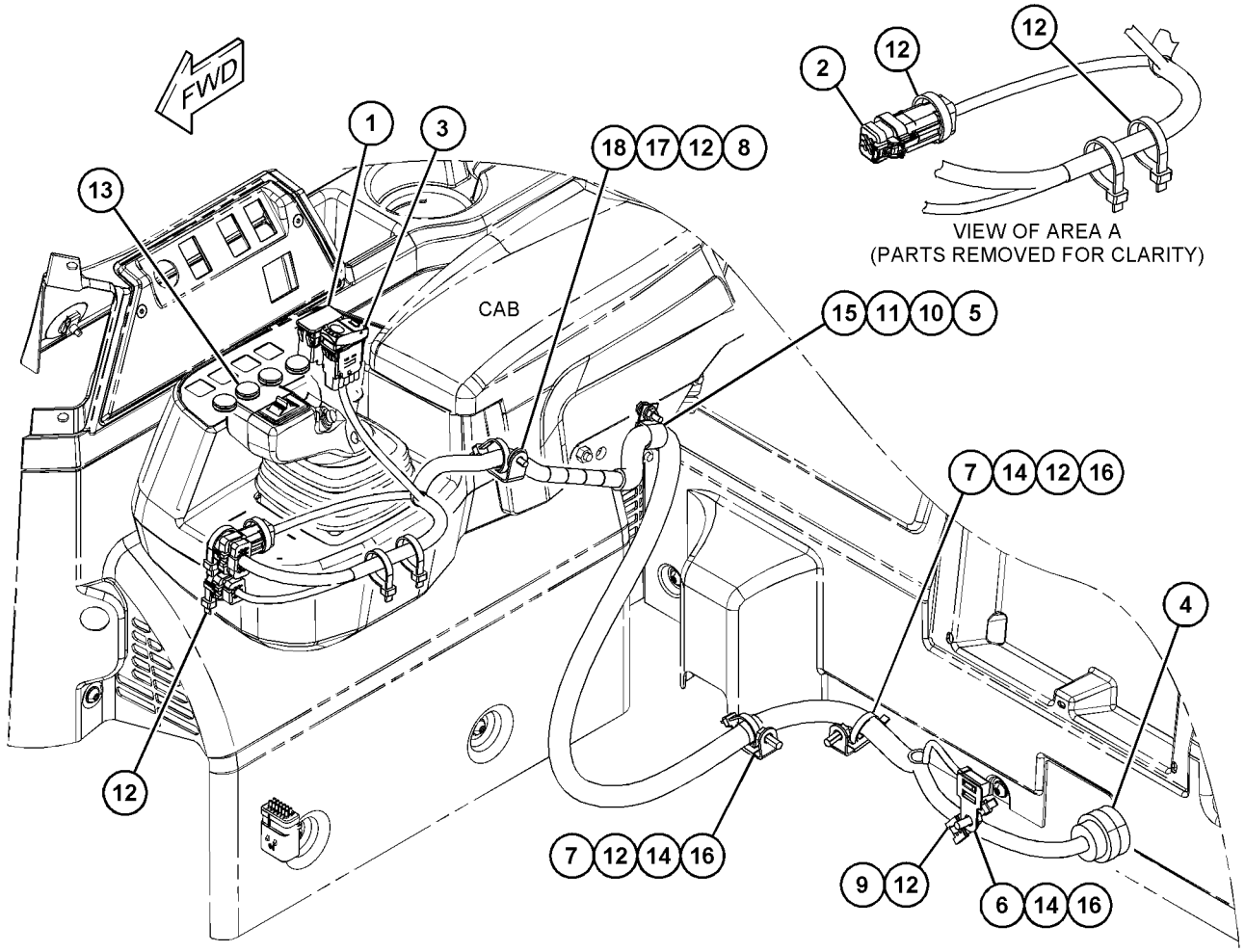

GRÁFICO 1 <FIM> g06050416

458-9160 GRUPO DE FIAÇÃO DO CONTROLE (WIRING GP-CONTROL)

S/N: FRS1-UP

TELEMÁTICA

NÚMEROE DE 434-0691, 434-0693 GRUPO DE CONTROLE-COMUNICAÇÃO

SMCS-1408 **i06606786**

NOTA	REF. NÃO	GRÁFICO REF.	NÚMERO DA PEÇA	QTY	NOME DA PEÇA 1 2 3 4 5 6 (NÍVEL DO PRODUTO)	CONSULTE PÁGINA
	1	1	**450-7571**	1	CONJUNTO DE CONTROLE DO CHICOTE (TELEMÁTICA) (HARNESS AS-CONTROL (TELEMATICS))	
		1	**102-8801**	1	KIT DE TOMADA (12 PINOS) (KIT-RECEPTACLE (12-PIN))	
					(INCLUDES RECEPTACLE AS & WEDGE)	
		1	**8T-8737**	64	BUJÃO DE RETENTOR (PLUG-SEAL)	
E		1	**125-7874**		TUBO REDUTOR DE CALOR (5,72 MM DIA) (10 CM) (TUBE-HEAT SHRINK (5.72-MM DIA) (10-CM))	
		1	**9X-3402**	26	SOQUETE DE CONECTOR (CALIBRE 16 A 18) (SOCKET-CONNECTOR (16-GA TO 18-GA))	
					—OU—	
		1	**126-1768**	26	SOQUETE DE CONECTOR (CALIBRE 14 A 16) (SOCKET-CONNECTOR (14-GA TO 16-GA))	
		1	**2L-8079**	1	TERMINAL DE ANEL (PARAFUSO DE CALIBRE 14 A 16, 3/8 POL) (TERMINAL-RING (14-GA TO 16-GA, 3/8-IN SCREW))	
		1	**9X-3401**	12	PINO DE CONECTOR (CALIBRE 16 A 18) (PIN-CONNECTOR (16-GA TO 18-GA))	
					—OU—	
		1	**126-1767**	12	PINO DE CONECTOR (CALIBRE 14 A 16) (PIN-CONNECTOR (14-GA TO 16-GA))	
		1	**147-1445**	1	CONJUNTO DE CONECTOR DE TOMADA (70 PINOS) (PLUG AS-CONNECTOR (70-PIN))	
		1	**159-9322**	1	ANEL RETENTOR EM O (SEAL-O-RING)	
		1	**155-2256**	1	KIT DE PLUGUE DE CONEXÃO (12 PINOS) (KIT-CONNECTING PLUG (12-PIN))	
					(INCLUDES PLUG AS, WEDGE & INTERFACE SEAL)	
		1	**243-4509**	1	CONNECTOR DO CONJUNTO DE TOMADA (8 PINOS) (RECEPTACLE AS-CONNECTOR (8-PIN))	
E		1	**329-3734**		FITA-ELÉTRICA (236 CM) (TAPE-ELECTRICAL (236-CM))	
	2	1	**132-5789**	1	GRAMPO (CLIP)	
	3	1	**3S-2093**	2	CABO TIPO CINTA (STRAP-CABLE)	
	4	1	**7K-1181**	5	CABO TIPO CINTA (STRAP-CABLE)	

E - ENCOMENDAR POR CENTÍMETROS

458-9160 GRUPO DE FIAÇÃO DO CONTROLE (WIRING GP-CONTROL) (continuação) **i06606786**

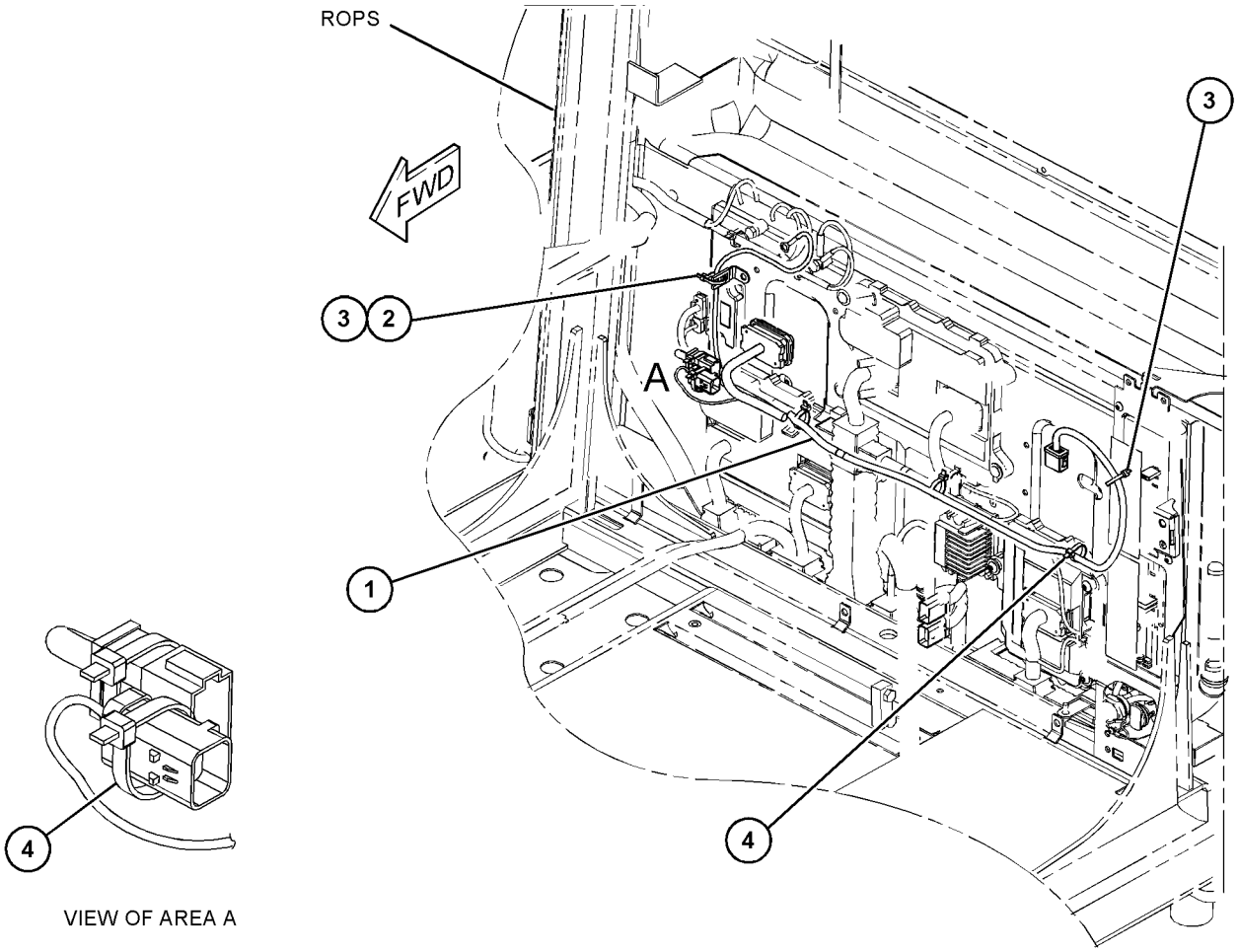

VIEW OF AREA A

GRÁFICO 1 <FIM> g03843881

434-3255 GRUPO DE FIAÇÃO DO CONTROLE ELETRÔNICO (WIRING GP-ELECTRONIC CONTROL)

S/N: WYE1-UP

NÃO PODE SER USADO COM MOTOR COM SENSOR DE TEMPERATURA DO COLETOR DE ENTRADA LOCALIZADO NO COTOVELO-AR

NÚMEROE DE 433-9278, 433-9279 ARRANJO DE MOTOR-CONCLUÍDO

SMCS-1408 **i05664869**

NOTA	REF. NÃO	GRÁFICO REF.	NÚMERO DA PEÇA	QTY	NOME DA PEÇA 1 2 3 4 5 6 (NÍVEL DO PRODUTO)	CONSULTE PÁGINA
	1	1	**3S-2093**	13	CABO TIPO CINTA (STRAP-CABLE)	
	2	1	**6K-0806**	1	CABO TIPO CINTA (STRAP-CABLE)	
	3	1	**7K-1181**	10	CABO TIPO CINTA (STRAP-CABLE)	
	4	1	**054-4984**	1	ESPAÇADOR (10X15X8,5 MM DE ESPESSURA) (SPACER (10X15X8.5-MM THK))	
M	5	1	**131-0353**	1	PRISIONEIRO (M8X1,25X82,75-MM) (STUD (M8X1.25X82.75-MM))	
	6	1	**178-1781**	1	GRAMPO (CLIP)	
M	7	1	**178-3336**	8	PORCA DE FLANGE SEXTAVADA (ROSCA M8X1,25) (NUT-HEX FLANGE (M8X1.25-THD))	
	8	1	**224-9222**	1	SUPORTE (BRACKET)	
	9	1	**244-3168**	1	CONJUNTO DE SUPORTE (BRACKET AS)	
M		1	**232-1693**	1	PARAFUSO DE CABEÇA DE FLANGE (M6X1X35 MM) (BOLT-FLANGE HEAD (M6X1X35-MM))	
	10	1	**271-5584**	1	GRAMPO (CLIP)	
	11	1	**307-1674**	4	ESPAÇADOR (9X16X36 MM DE ESPESSURA) (SPACER (9X16X36-MM THK))	
Y	12	1	**434-3254**	1	CONJUNTO DE CHICOTE DO SENSOR (HARNESS AS-SENSOR)	217
M	13	1	**140-0174**	1	PARAFUSO (M10X1,5X75 MM) (BOLT (M10X1.5X75-MM))	
	14	1	**204-8000**	2	FIXAÇÃO DA CINTA (MOUNTING-CABLE TIE)	
	15	1	**2V-2209**	1	ESPAÇADOR (13,9X21,3X55,6 MM DE ESPESSURA) (SPACER (13.9X21.3X55.6-MM THK))	
	16	1	**309-4314**	1	GRAMPO (CLIP)	
	17	1	**352-3965**	2	GRAMPO (CLIP)	
	18	1	**4P-7581**	1	GRAMPO (CLIP)	
	19	1	**6V-5839**	2	ARRUELA (11X21X2,5 MM DE ESPESSURA) (WASHER (11X21X2.5-MM THK))	
M	20	1	**6V-6317**	1	PARAFUSO (M10X1,5X20 MM) (BOLT (M10X1.5X20-MM))	
	21	1	**9N-4685**	1	BLOCO (BLOCK)	

M - PEÇA MÉTRICA
Y - ILUSTRAÇÃO INDIVIDUAL

434-3255 GRUPO DE FIAÇÃO DO CONTROLE ELETRÔNICO (WIRING GP-ELECTRONIC CONTROL) (continuação)

i05664869

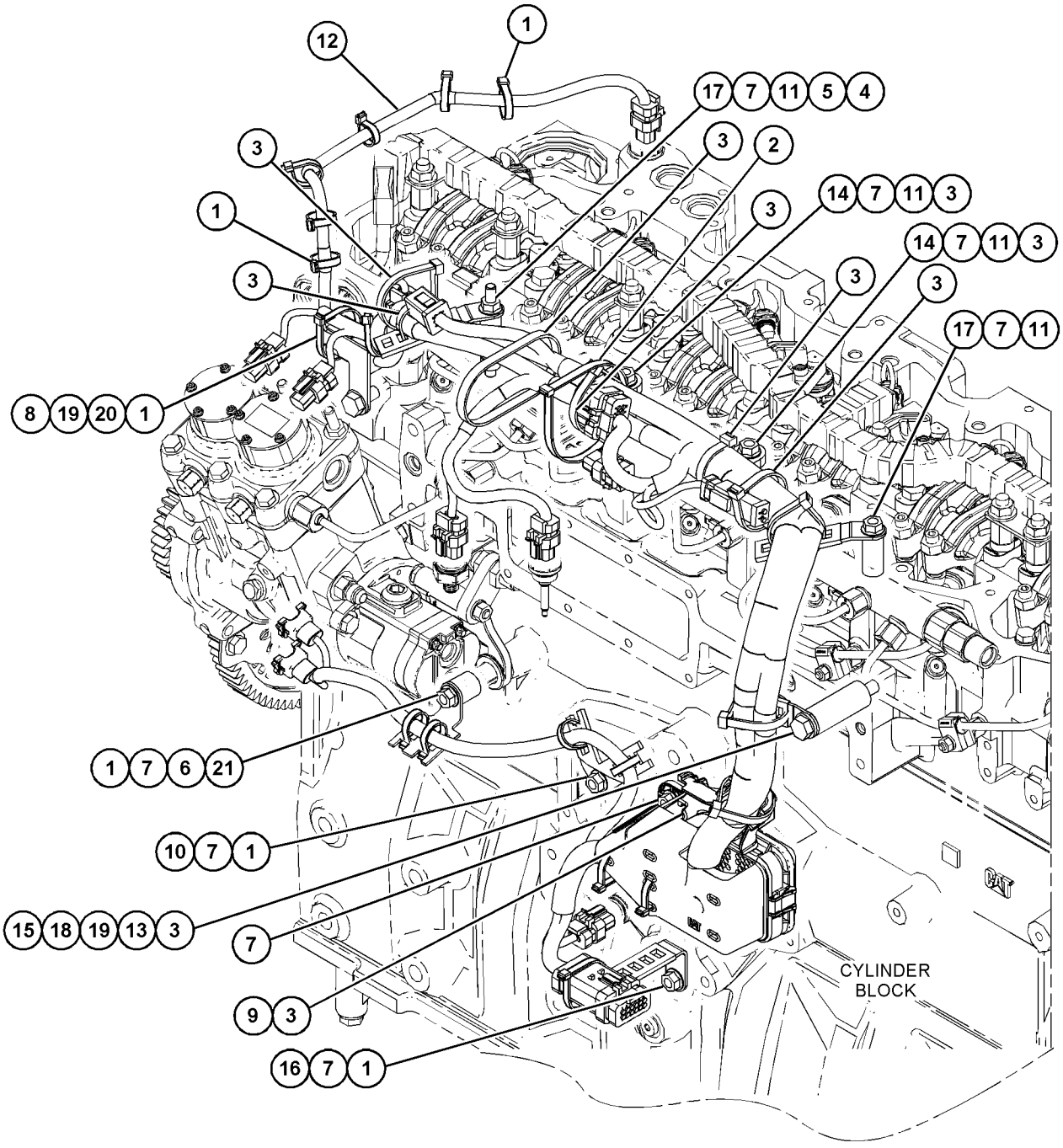

GRÁFICO 1 <FIM> g03726508

456-6590 GRUPO DE FIAÇÃO-MOTOR (WIRING GP-ENGINE)

S/N: FRS1-UP

NÚMEROE DE 456-6637 ARRANJO HIDRÁULICO

SMCS-1403, 1408

i06629798

NOTA	REF. NÃO	GRÁFICO REF.	NÚMERO DA PEÇA	QTY	NOME DA PEÇA 1 2 3 4 5 6 (NÍVEL DO PRODUTO)	CONSULTE PÁGINA
	1	1	**7K-1181**	9	CABO TIPO CINTA (STRAP-CABLE)	
	2	1	**121-1340**	1	CONJUNTO DE CANTONEIRA (ANGLE AS)	
M		1	**8T-3490**	1	PORCA DE SOLDA (ROSCA M10X1,5) (NUT-WELD (M10X1.5-THD))	
	3	1	**124-3019**	1	CONJUNTO DE SUPORTE (BRACKET AS)	
M		1	**8T-3490**	1	PORCA DE SOLDA (ROSCA M10X1,5) (NUT-WELD (M10X1.5-THD))	
	4	1	**192-5017**	1	CONJUNTO DE SUPORTE (BRACKET AS)	
	5	1	**326-4515**	3	LIGAÇÃO DO CABO (TIE-CABLE)	
	6	1	**391-8581**	1	CONJUNTO DE SUPORTE (BRACKET AS)	
Y	7	1	**466-7575**	1	CONJUNTO DE CHICOTE DO MOTOR (HARNESS AS-ENGINE)	204
	8	1	**130-5300**	3	GRAMPO (CLIP)	
	9	1	**132-5789**	4	GRAMPO (CLIP)	
	10	1	**326-4514**	1	LIGAÇÃO DO CABO (TIE-CABLE)	
M	11	1	**344-5674**	1	PORCA (ROSCA M8X1,25) (NUT (M8X1.25-THD))	
	12	1	**352-3968**	1	GRAMPO (CLIP)	
	13	1	**381-2621**	1	FIXAÇÃO DA CINTA (MOUNTING-CABLE TIE)	
	14	1	**4P-7581**	1	GRAMPO (CLIP)	
	15	1	**4P-8134**	1	GRAMPO (CLIP)	
	16	1	**5P-4116**	2	ARRUELA DURA (8,8X20,5X2 MM DE ESPESSURA) (WASHER-HARD (8.8X20.5X2-MM THK))	
	17	1	**5P-7462**	2	GRAMPO (RANHURA) (CLIP (SLOT))	
	18	1	**5P-7463**	2	GRAMPO (LINGUETA) (CLIP (TAB))	
	19	1	**6V-0683**	2	ILHÓ (DIAM. INTERNO 19 MM) (GROMMET (19-MM ID))	
M	20	1	**7X-7729**	1	ARRUELA (11X25X3 MM DE ESPESSURA) (WASHER (11X25X3-MM THK))	
	21	1	**8T-4121**	5	ARRUELA DURA (11X21X2,5 MM DE ESPESSURA) (WASHER-HARD (11X21X2.5-MM THK))	
M	22	1	**8T-4136**	6	PARAFUSO (M10X1,5X25 MM) (BOLT (M10X1.5X25-MM))	
M	23	1	**8T-4192**	3	PARAFUSO (M12X1,75X25 MM) (BOLT (M12X1.75X25-MM))	
M	24	1	**8T-4195**	1	PARAFUSO (M10X1,5X30 MM) (BOLT (M10X1.5X30-MM))	
	25	1	**8T-4223**	3	ARRUELA DURA (13,5X25,5X3 MM DE ESPESSURA) (WASHER-HARD (13.5X25.5X3-MM THK))	

M - PEÇA MÉTRICA
Y - ILUSTRAÇÃO INDIVIDUAL

456-6590 GRUPO DE FIAÇÃO-MOTOR (WIRING GP-ENGINE) (continuação) **i06629798**

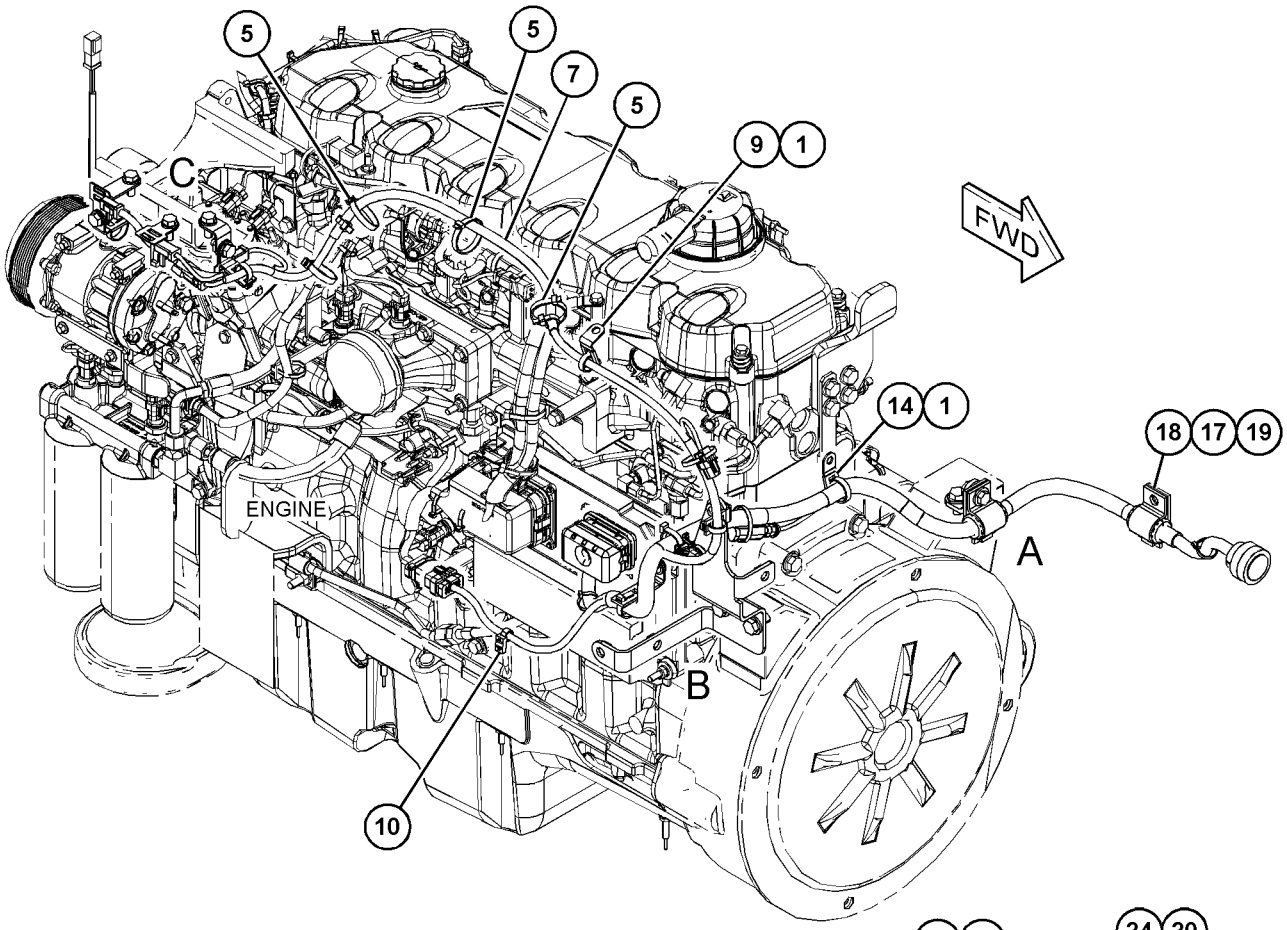

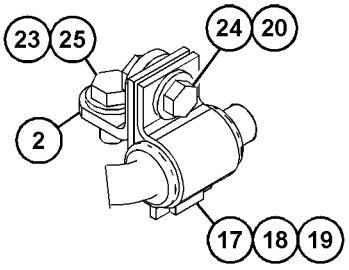

VIEW OF AREA A

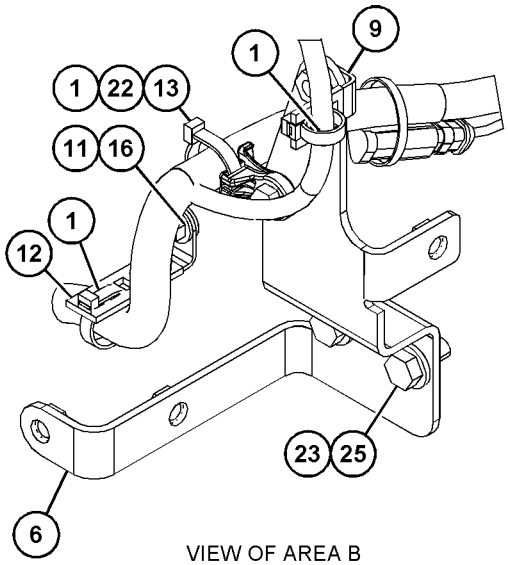

VIEW OF AREA B

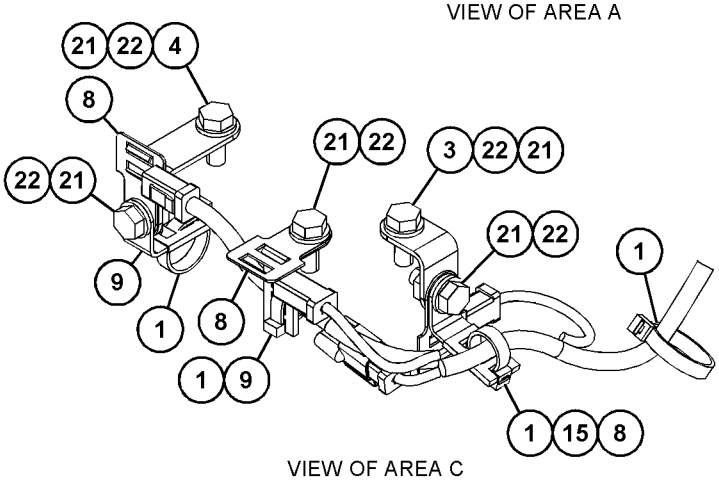

VIEW OF AREA C

GRÁFICO 1 <FIM> g06055619

457-5580 GRUPO DE FIAÇÃO-DIANTEIRO (WIRING GP-FRONT)

S/N: FRS1-UP

NÚMEROE DE 456-6637 ARRANJO HIDRÁULICO

SMCS-1408, 5734

i06629877

NOTA	REF. NÃO	GRÁFICO REF.	NÚMERO DA PEÇA	QTY	NOME DA PEÇA 1 2 3 4 5 6 (NÍVEL DO PRODUTO)	CONSULTE PÁGINA
	1	1,2	**3S-2093**	7	CABO TIPO CINTA (STRAP-CABLE)	
	2	1,2	**7K-1181**	36	CABO TIPO CINTA (STRAP-CABLE)	
Y	3	1	**457-5581**	1	CONJUNTO DE CHICOTE DIANTEIRO (HARNESS AS-FRONT)	207
	4	1	**461-0747**	1	CONJUNTO DE SUPORTE (BRACKET AS)	
M		1	**6V-9632**	2	PORCA DE SOLDA (ROSCA M6X1) (NUT-WELD (M6X1-THD))	
	5	1	**465-1657**	1	CONJUNTO DE SUPORTE (BRACKET AS)	
M		1	**8T-3490**	1	PORCA DE SOLDA (ROSCA M10X1,5) (NUT-WELD (M10X1.5-THD))	
	6	2	**091-0081**	2	ESPAÇADOR (10,5X20X10 MM DE ESPESSURA) (SPACER (10.5X20X10-MM THK))	
	7	1,2	**130-5300**	2	GRAMPO (CLIP)	
	8	1,2	**132-5789**	7	GRAMPO (CLIP)	
	9	1,2	**133-6934**	2	ESPAÇADOR (11X20X25 MM DE ESPESSURA) (SPACER (11X20X25-MM THK))	
M	10	2	**142-3953**	1	PRISIONEIRO (ROSCA M10X1,5) (STUD (M10X1.5-THD))	
	11	1	**198-4775**	2	ARRUELA DURA (6,6X15X6 MM DE ESPESSURA) (WASHER-HARD (6.6X15X6-MM THK))	
	12	2	**311-8802**	2	ESPAÇADOR (10,5X19X57 MM DE ESPESSURA) (SPACER (10.5X19X57-MM THK))	
	13	2	**316-9351**	1	FIXAÇÃO DA CINTA (MOUNTING-CABLE TIE)	
M	14	2	**344-5675**	4	PORCA (ROSCA M10X1,5) (NUT (M10X1.5-THD))	
	15	2	**352-3968**	1	GRAMPO (CLIP)	
	16	1,2	**4P-7581**	7	GRAMPO (CLIP)	
	17	2	**5T-6374**	1	ESPAÇADOR (10,5X20X40 MM DE ESPESSURA) (SPACER (10.5X20X40-MM THK))	
	18	1	**5V-6152**	4	ABRAÇADEIRA (CLAMP)	
	19	1	**5V-6153**	1	PLACA DA TAMPA (PLATE-COVER)	
	20	1,2	**8T-4121**	21	ARRUELA DURA (11X21X2,5 MM DE ESPESSURA) (WASHER-HARD (11X21X2.5-MM THK))	
M	21	1,2	**8T-4136**	8	PARAFUSO (M10X1,5X25 MM) (BOLT (M10X1.5X25-MM))	
M	22	1	**8T-4137**	2	PARAFUSO (M10X1,5X20 MM) (BOLT (M10X1.5X20-MM))	
M	23	2	**8T-4172**	2	PARAFUSO (M10X1,5X80 MM) (BOLT (M10X1.5X80-MM))	
M	24	2	**8T-4182**	1	PARAFUSO (M10X1,5X45 MM) (BOLT (M10X1.5X45-MM))	
M	25	1	**8T-4185**	1	PARAFUSO (M10X1,5X50 MM) (BOLT (M10X1.5X50-MM))	
M	26	2	**8T-4195**	1	PARAFUSO (M10X1,5X30 MM) (BOLT (M10X1.5X30-MM))	
M	27	2	**8T-6466**	1	PARAFUSO (M10X1,5X60 MM) (BOLT (M10X1.5X60-MM))	
M	28	1	**8T-6974**	4	PARAFUSO (M6X1X80 MM) (BOLT (M6X1X80-MM))	
	29	1	**9X-8256**	2	ARRUELA (6,6X12X2 MM DE ESPESSURA) (WASHER (6.6X12X2-MM THK))	

M - PEÇA MÉTRICA
Y - ILUSTRAÇÃO INDIVIDUAL

457-5580 GRUPO DE FIAÇÃO-DIANTEIRO (WIRING GP-FRONT) (continuação) **i06629877**

REFER TO ALL ILLUSTRATIONS OF
THIS GROUP FOR AUXILIARY VIEWS

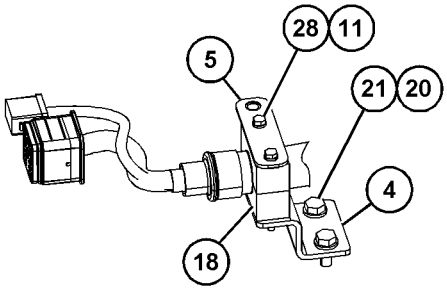

VIEW OF AREA A

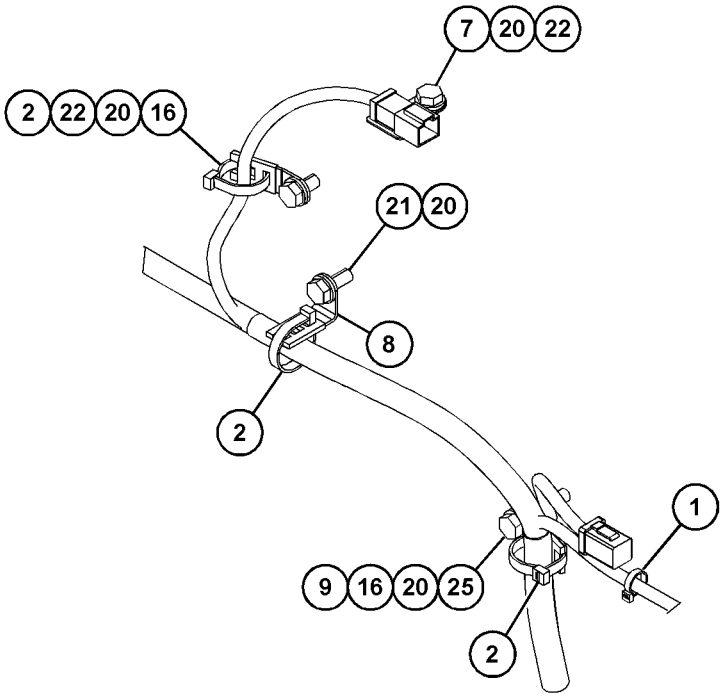

VIEW OF AREA B

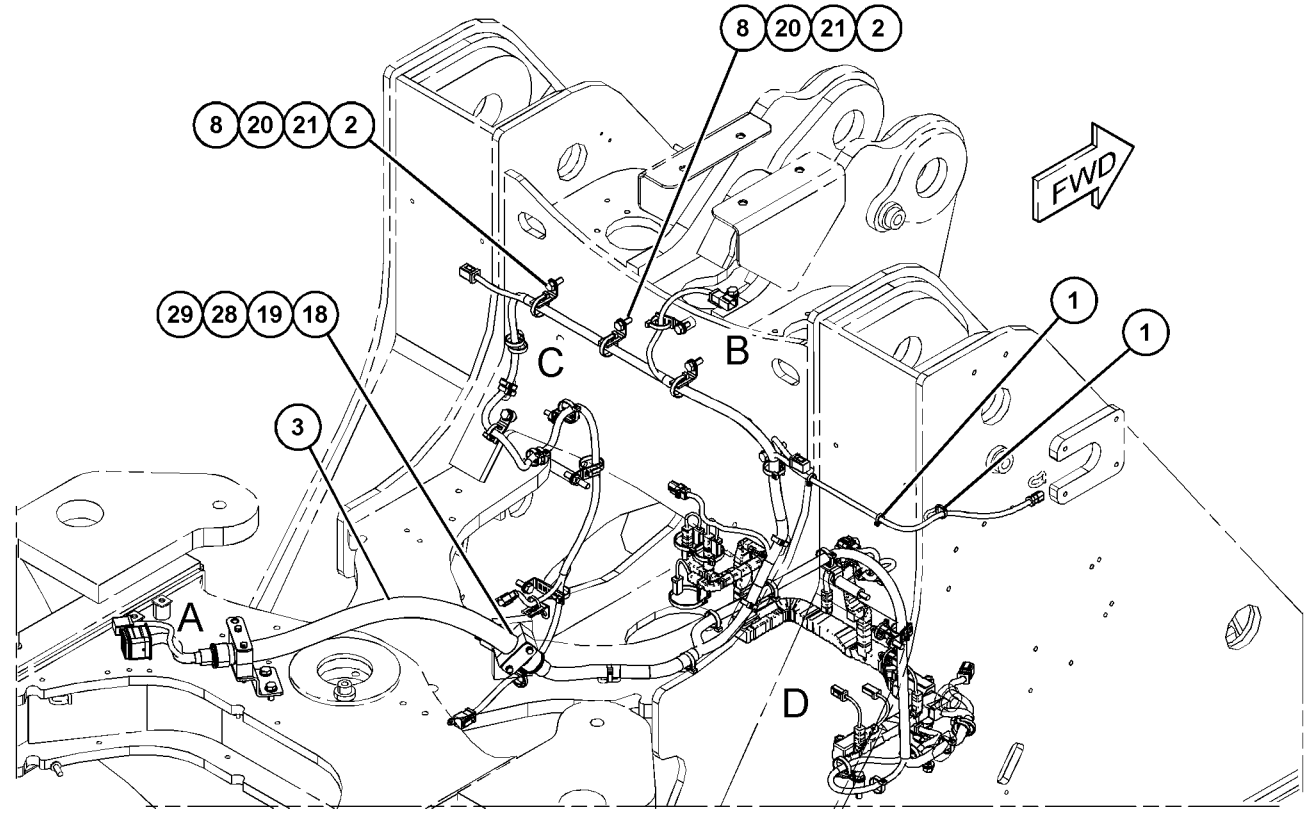

GRÁFICO 1 g06058989

457-5580 GRUPO DE FIAÇÃO-DIANTEIRO (WIRING GP-FRONT) (continuação) **i06629877**

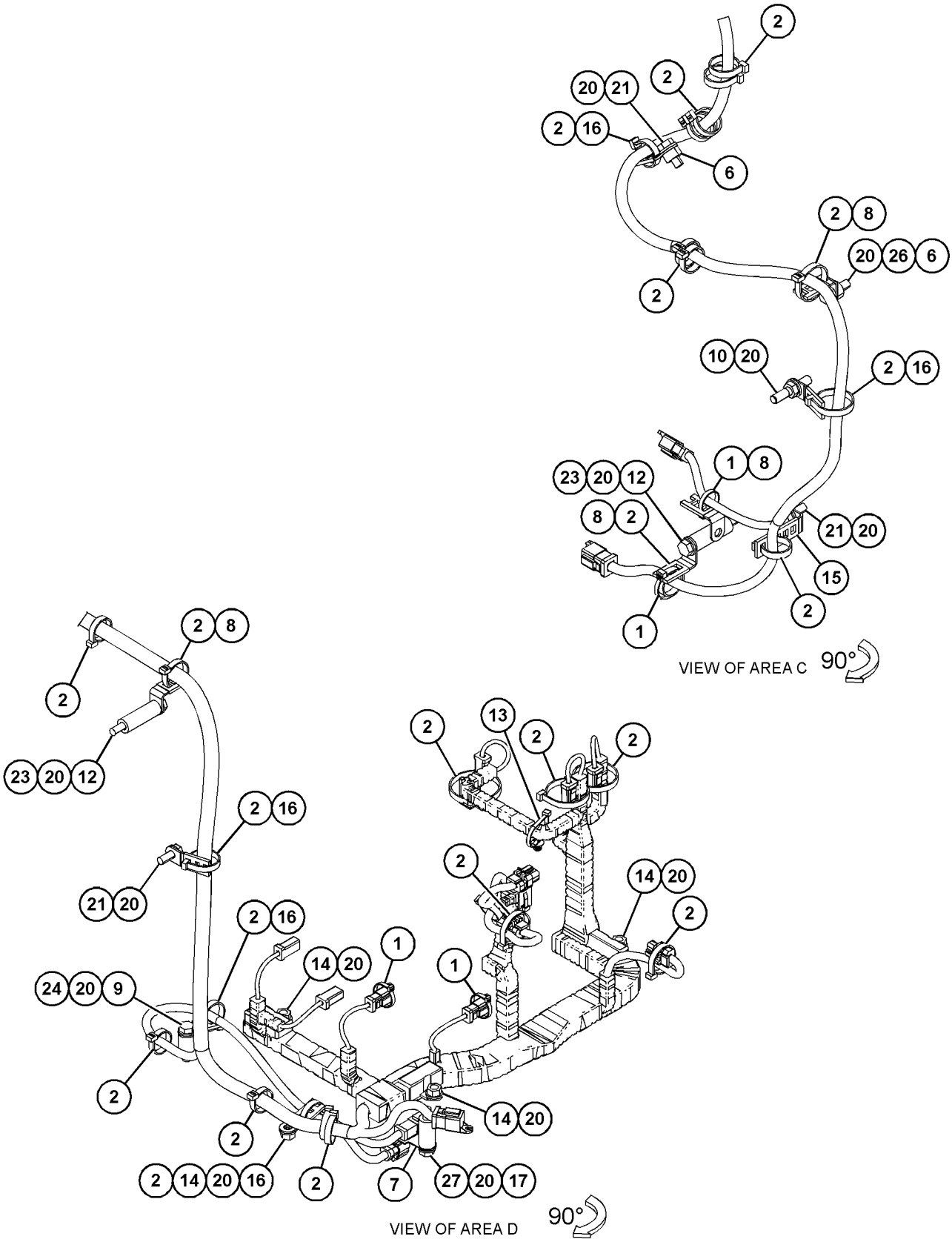

GRÁFICO 2 <FIM> g06058990

424-5926 GRUPO DE FIAÇÃO DA DIREÇÃO SECUNDÁRIA (WIRING GP-SECONDARY STEERING)

S/N: FRS1-UP

NÚMEROE DE 456-6642 ARRANJO DA DIREÇÃO

SMCS-1408, 4334 **i06656608**

NOTA	REF. NÃO	GRÁFICO REF.	NÚMERO DA PEÇA	QTY	NOME DA PEÇA 1 2 3 4 5 6 (NÍVEL DO PRODUTO)	CONSULTE PÁGINA
Y	1	1	**424-5927**	1	CONJUNTO DE CHICOTE DA DIREÇÃO (HARNESS AS-STEERING)	219
	2	1	**350-5720**	2	GRAMPO (CLIP)	
	3	1	**3S-2093**	3	CABO TIPO CINTA (STRAP-CABLE)	
	4	1	**4P-7581**	1	GRAMPO (CLIP)	

Y - ILUSTRAÇÃO INDIVIDUAL

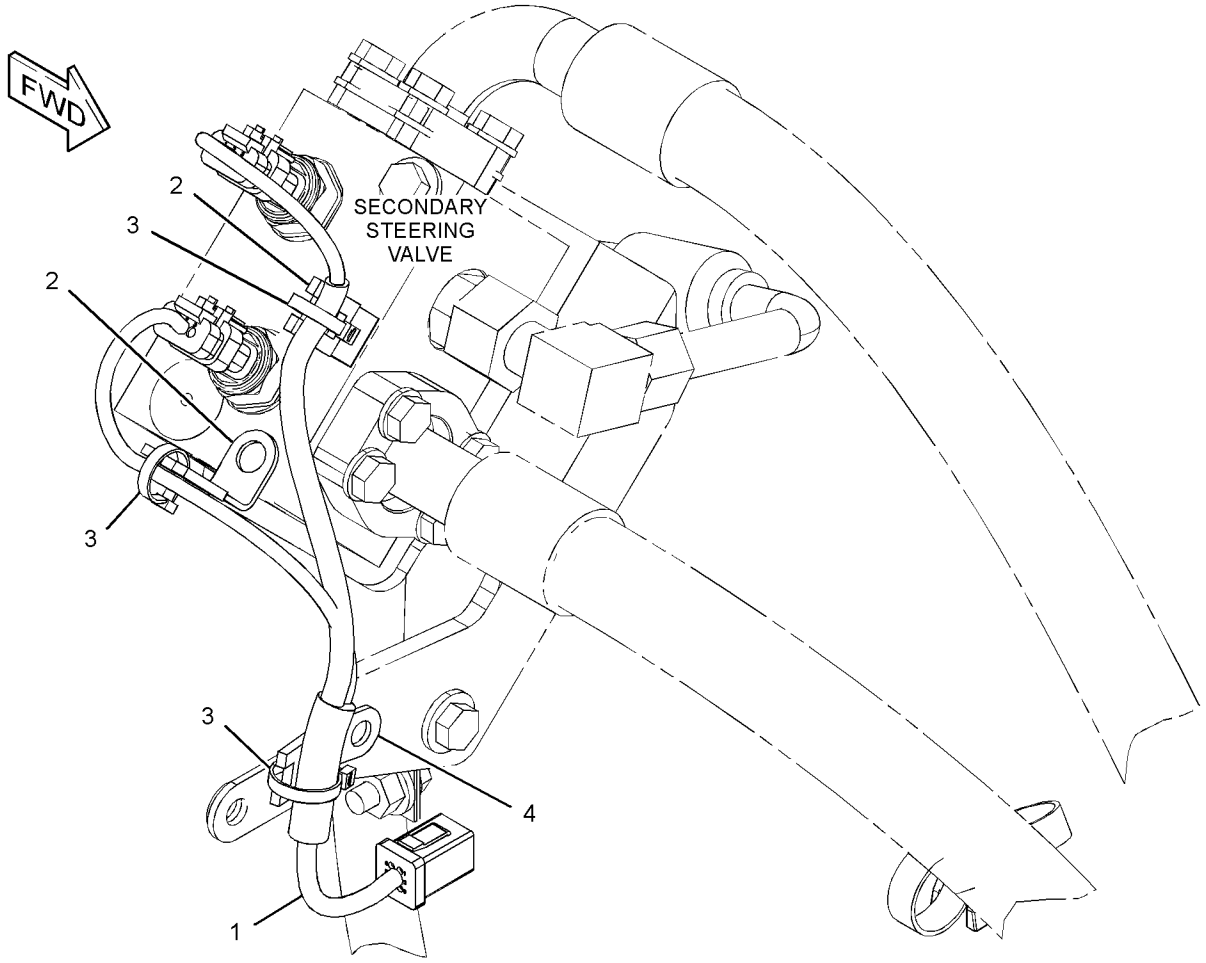

GRÁFICO 1 <FIM> g03507416

468-7094 GRUPO DE FIAÇÃO DA DIREÇÃO SECUNDÁRIA (WIRING GP-SECONDARY STEERING)

S/N: FRS1-UP

NÚMEROE DE 456-6642 ARRANJO DA DIREÇÃO

SMCS-1408, 4334 **i06656680**

NOTA	REF. NÃO	GRÁFICO REF.	NÚMERO DA PEÇA	QTY	NOME DA PEÇA 1 2 3 4 5 6 (NÍVEL DO PRODUTO)	CONSULTE PÁGINA
	1	1	**3S-2093**	5	CABO TIPO CINTA (STRAP-CABLE)	
	2	1	**7K-1181**	2	CABO TIPO CINTA (STRAP-CABLE)	
	3	1	**116-0118**	1	GRAMPO (CLIP)	
	4	1	**204-1635**	1	CONJUNTO DE CABO TERRA (STRAP AS-GROUND)	
Y	5	1	**337-9078**	1	GRUPO DO INTERRUPTOR-MAGNÉTICO (24 VOLT A 32 VOLT) (RELÉ DA DIREÇÃO SECUNDÁRIA) (SWITCH GP-MAGNETIC (24-VOLT TO 32-VOLT) (SECONDARY STEERING RELAY))	271
Y	6	1	**370-5753**	1	CONJUNTO DE CHICOTE DA DIREÇÃO (HARNESS AS-STEERING)	218
	7	1	**457-6740**	1	CONJUNTO DE PLACA (PLATE AS)	
M		1	**6V-9632**	3	PORCA DE SOLDA (ROSCA M6X1) (NUT-WELD (M6X1-THD))	
	8	1	*468-7095*	1	CONJUNTO DE CABO (CABLE AS)	
		1	**1S-7252**	2	TERMINAL-CABO (PARAFUSO DE 00 GA, 3/8 POL) (TERMINAL-CABLE (00-GA, 3/8-IN SCREW))	
		1	**9X-4519**	2	PROTETOR (VERMELHO) (BOOT (RED))	
E		1	**159-8049**		CABO (CALIBRE 00, VERMELHO) (43 CM) (CABLE (00-GA, RED) (43-CM))	
	9	1	*468-7096*	1	CONJUNTO DE CABO (CABLE AS)	
		1	**8S-3020**	1	TERMINAL-CABO (PARAFUSO DE 00 GA, 3/8 POL) (TERMINAL-CABLE (00-GA, 3/8-IN SCREW))	
E		1	**159-8049**		CABO (CALIBRE 00, VERMELHO) (183 CM) (CABLE (00-GA, RED) (183-CM))	
B		1	**1P-0810**		FITA-ELÉTRICA (TAPE-ELECTRICAL)	
		1	**311-3475**	1	TERMINAL DE ANEL (TERMINAL-RING)	
		1	**348-7341**	1	TAMPA DE TERMINAL (COVER-TERMINAL)	
	10	1	**091-0081**	1	ESPAÇADOR (10,5X20X10 MM DE ESPESSURA) (SPACER (10.5X20X10-MM THK))	
	11	1	**136-4992**	1	ESPAÇADOR (11X19,05X12 MM DE ESPESSURA) (SPACER (11X19.05X40-MM THK))	
	12	1	**221-3525**	6	ILHÓ (GROMMET)	
M	13	1	**344-5675**	1	PORCA (ROSCA M10X1,5) (NUT (M10X1.5-THD))	
M	14	1	**3T-0852**	1	CONTRAPORCA (ROSCA M8X1,25) (LOCKNUT (M8X1.25-THD))	
	15	1	**3V-4791**	1	ILHÓ (GROMMET)	
	16	1	**4P-7581**	1	GRAMPO (CLIP)	
	17	1	**4S-1962**	5	GRAMPO (CLIP)	
	18	1	**5P-4116**	1	ARRUELA DURA (8,8X20,5X2 MM DE ESPESSURA) (WASHER-HARD (8.8X20.5X2-MM THK))	
	19	1	**8T-1889**	1	GRAMPO (RANHURA) (CLIP (SLOT))	
	20	1	**8T-1890**	1	GRAMPO (LINGUETA) (CLIP (TAB))	
	21	1	**8T-4121**	6	ARRUELA DURA (11X21X2,5 MM DE ESPESSURA) (WASHER-HARD (11X21X2.5-MM THK))	
M	22	1	**8T-4136**	1	PARAFUSO (M10X1,5X25 MM) (BOLT (M10X1.5X25-MM))	
M	23	1	**8T-4137**	2	PARAFUSO (M10X1,5X20 MM) (BOLT (M10X1.5X20-MM))	
M	24	1	**8T-4138**	5	PARAFUSO (M6X1X20 MM) (BOLT (M6X1X20-MM))	
M	25	1	**8T-4172**	1	PARAFUSO (M10X1,5X80 MM) (BOLT (M10X1.5X80-MM))	
M	26	1	**8T-4195**	1	PARAFUSO (M10X1,5X30 MM) (BOLT (M10X1.5X30-MM))	

468-7094 GRUPO DE FIAÇÃO DA DIREÇÃO SECUNDÁRIA (WIRING GP-SECONDARY STEERING) (continuação)

i06656680

NOTA	REF. NÃO	GRÁFICO REF.	NÚMERO DA PEÇA	QTY	NOME DA PEÇA 1 2 3 4 5 6 (NÍVEL DO PRODUTO)	CONSULTE PÁGINA
	27	1	**9X-2038**	1	ARRUELA (7X19X2 MM DE ESPESSURA) (WASHER (7X19X2-MM THK))	
	28	1	**9X-8256**	4	ARRUELA (6,6X12X2 MM DE ESPESSURA) (WASHER (6.6X12X2-MM THK))	

B - UTILIZAR CONFORME NECESSÁRIO
E - ENCOMENDAR POR CENTÍMETROS
M - PEÇA MÉTRICA
Y - ILUSTRAÇÃO INDIVIDUAL

468-7094 GRUPO DE FIAÇÃO DA DIREÇÃO SECUNDÁRIA (WIRING GP-SECONDARY STEERING) (continuação)

i06656680

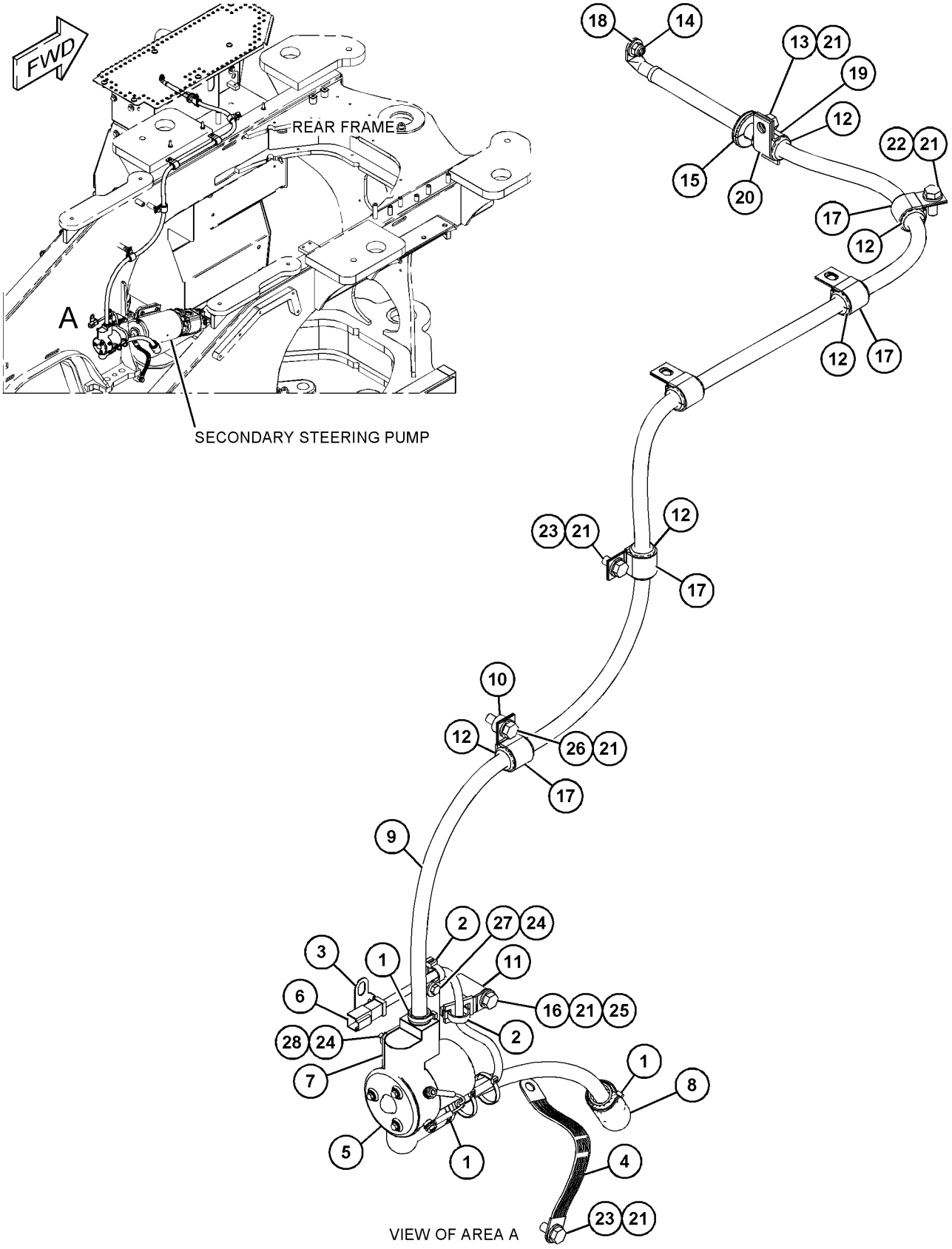

GRÁFICO 1 <FIM> g06066157

360-0146 GRUPO DE FIAÇÃO DO SENSOR–POSIÇÃO DE INCLINAÇÃO (WIRING GP-SENSOR-POSIÇÃO DE INCLINAÇÃO)

S/N: FRS1-UP

NÚMEROE DE 386-0910 CONTROL AR-BUCKET (INST CONTROLE), 383-1556 ARRANJO DE ARTICULAÇÃO-DIANTEIRA

SMCS-1408 **i06605997**

NOTA	REF. NÃO	GRÁFICO REF.	NÚMERO DA PEÇA	QTY	NOME DA PEÇA 1 2 3 4 5 6 (NÍVEL DO PRODUTO)	CONSULTE PÁGINA
C	1	1	**7K-1181**	6	CABO TIPO CINTA (STRAP-CABLE)	
C	2	1	**239-3291**	4	BRAÇADEIRA-METADE (CLAMP-HALF)	
C	3	1	**461-8042**	2	ILHÓ (GROMMET)	
C	4	1	**463-0094**	1	CONJUNTO DE CHICOTE DO SENSOR (POSIÇÃO DE INCLINAÇÃO) (HARNESS AS-SENSOR (TILT POSITION))	
E		1	**5I-4200**		PROTETOR (108 CM) (GUARD (108-CM))	
		1	**8T-8737**	1	BUJÃO DE RETENTOR (PLUG-SEAL)	
E		1	**9X-1813**		LUVA (29 CM) (SLEEVE (29-CM))	
E		1	**125-7876**		TUBO REDUTOR DE CALOR (17,78 MM DIA) (10 CM) (TUBE-HEAT SHRINK (17.78-MM DIA) (10-CM))	
		1	**9X-3402**	6	SOQUETE DE CONECTOR (CALIBRE 16 A 18) (SOCKET-CONNECTOR (16-GA TO 18-GA))	
					–OU–	
		1	**126-1768**	6	SOQUETE DE CONECTOR (CALIBRE 14 A 16) (SOCKET-CONNECTOR (14-GA TO 16-GA))	
		1	**155-2260**	1	KIT DE PLUGUE DE CONEXÃO (3 PINOS) (KIT-CONNECTING PLUG (3-PIN))	
					(INCLUDES PLUG AS, WEDGES, & INTERFACE SEAL)	
		1	**155-2271**	1	KIT DE PLUGUE DE CONEXÃO (4 PINOS) (KIT-CONNECTING PLUG (4-PIN))	
					(INCLUDES PLUG AS, WEDGE, & INTERFACE SEAL)	
B		1	**1P-0810**		FITA-ELÉTRICA (TAPE-ELECTRICAL)	
	5	1	**4D-7794**	3	GRAMPO (CLIP)	
C	6	1	**7V-5628**	2	PLACA (PLATE)	
CM	7	1	**7X-2534**	4	PARAFUSO (M6X1X50 MM) (BOLT (M6X1X50-MM))	
C	8	1	**8T-4121**	3	ARRUELA DURA (11X21X2,5 MM DE ESPESSURA) (WASHER-HARD (11X21X2.5-MM THK))	
M	9	1	**8T-4137**	3	PARAFUSO (M10X1,5X20 MM) (BOLT (M10X1.5X20-MM))	
	10	1	**9X-8256**	4	ARRUELA (6,6X12X2 MM DE ESPESSURA) (WASHER (6.6X12X2-MM THK))	

B - UTILIZAR CONFORME NECESSÁRIO
C - ALTERAR DO TIPO ANTERIOR
E - ENCOMENDAR POR CENTÍMETROS
M - PEÇA MÉTRICA

360-0146 GRUPO DE FIAÇÃO DO SENSOR (WIRING GP-SENSOR) (continuação) **i06605997**

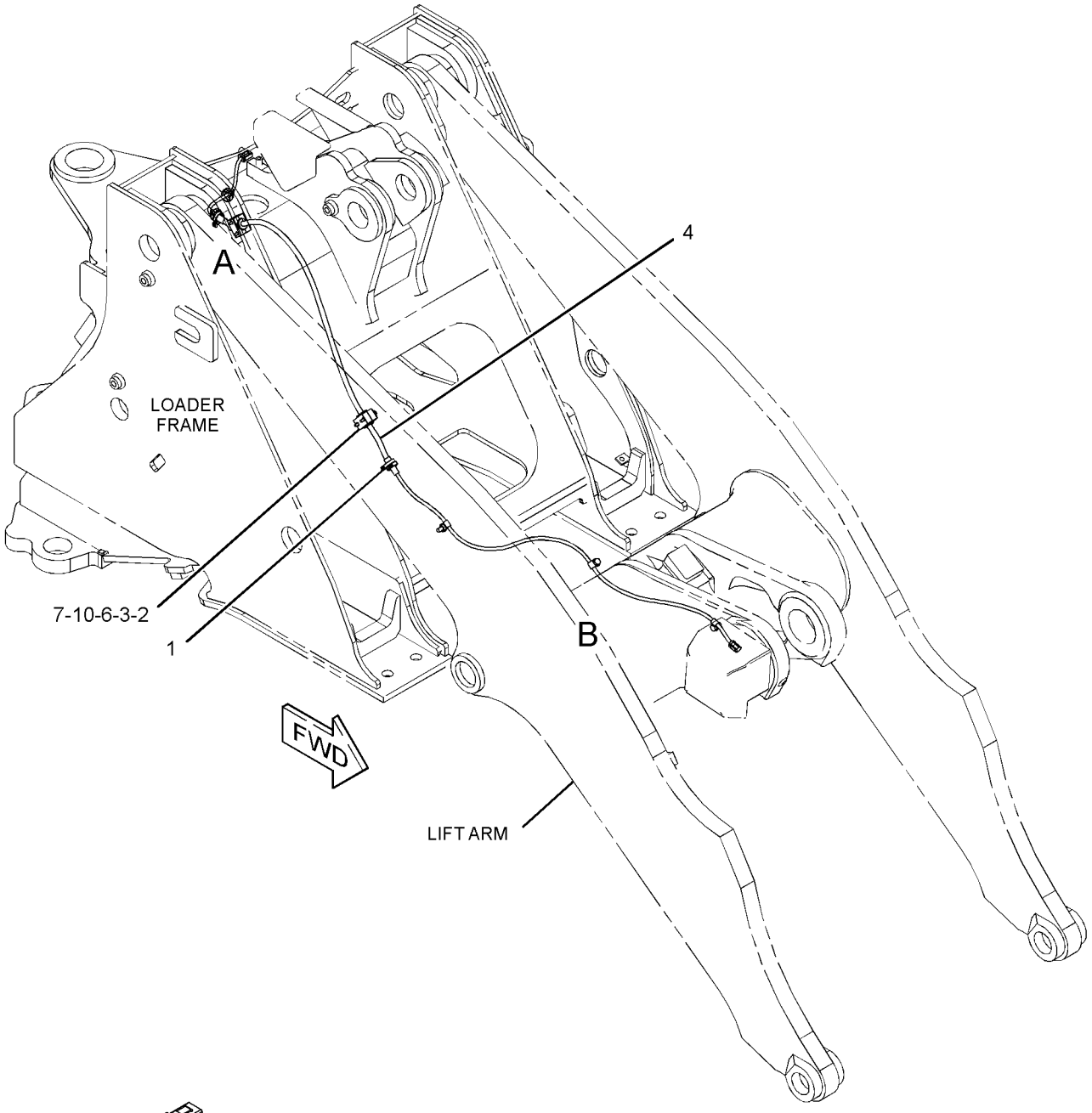

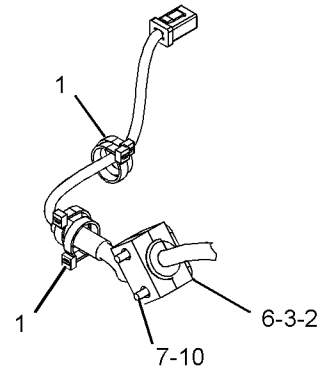

VIEW OF AREA A

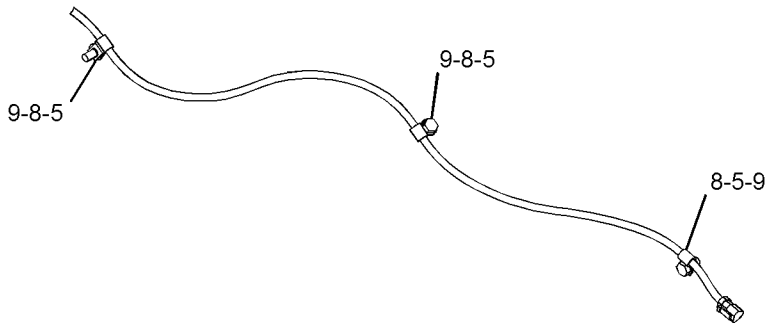

VIEW OF AREA B

GRÁFICO 1 <FIM> g03816155

366-2405 GRUPO DE FIAÇÃO DO SENSOR (WIRING GP-SENSOR)

S/N: FRS1-UP

NÚMEROE DE 464-2459, 464-2461 ARRANJO DE EIXO FIXO E OSCILANTE

SMCS-1408 **i06606801**

NOTA	REF. NÃO	GRÁFICO REF.	NÚMERO DA PEÇA	QTY	NOME DA PEÇA 1 2 3 4 5 6 (NÍVEL DO PRODUTO)	CONSULTE PÁGINA
	1	1	**264-4297**	1	CONJUNTO DE SENSOR DE TEMPERATURA (ÓLEO DO EIXO FRONTAL) (SENSOR AS-TEMPERATURE (FRONT AXLE OIL))	
	1A	1	**264-4297**	1	CONJUNTO DE SENSOR DE TEMPERATURA (ÓLEO DO EIXO TRASEIRO) (SENSOR AS-TEMPERATURE (REAR AXLE OIL))	
					(EACH SENSOR AS INCLUDES)	
		1	**137-6645**	1	SUPORTE DE CONECTOR (PAD-CONNECTOR)	
Y	2	1	**360-2234**	1	CONJUNTO DE CHICOTE DO SENSOR (TEMPERATURA DO ÓLEO DO EIXO DIANTEIRO) (TEMPERATURA DO ÓLEO DO EIXO DIANTEIRO) (HARNESS AS-SENSOR (FRONT AXLE OIL TEMPERATURE) (FRONT AXLE OIL TEMPERATURE))	214
	3	1	**365-8427**	1	SUPORTE (BRACKET)	
	4	1	**365-8430**	1	SUPORTE (BRACKET)	
Y	5	1	**365-8438**	1	CONJUNTO DE CHICOTE DO SENSOR (VELOCIDADE DA RODA, EIXO FRONTAL) (HARNESS AS-SENSOR (WHEEL SPEED, FRONT AXLE))	215
	6	1	**384-3887**	1	GRUPO DO SENSOR-VELOCIDADE (VELOCIDADE DA RODA NO EIXO TRASEIRO) (SENSOR GP-SPEED (WHEEL SPEED, REAR AXLE))	
	6A	1	**384-3887**	1	GRUPO DO SENSOR-VELOCIDADE (VELOCIDADE DA RODA, EIXO FRONTAL) (SENSOR GP-SPEED (WHEEL SPEED, FRONT AXLE))	
	7	1	**391-7230**	2	SUPORTE (BRACKET)	
Y	8	1	**417-3628**	1	CONJUNTO DE CHICOTE DO SENSOR (VELOCIDADE DA RODA) (HARNESS AS-SENSOR (WHEEL SPEED))	216
	9	1	**417-3685**	1	CONJUNTO DE PLACA (PLATE AS)	
	10	1	**117-1385**	2	ANEL RETENTOR EM O (SEAL-O-RING)	
	11	1	**130-5300**	1	GRAMPO (CLIP)	
	13	1	**211-9032**	2	ARRUELA DURA (8,8X13X2 MM DE ESPESSURA) (WASHER-HARD (8.8X13X2-MM THK))	
	14	1	**3K-0360**	2	ANEL RETENTOR EM O (SEAL-O-RING)	
	15	1	**3S-2093**	3	CABO TIPO CINTA (STRAP-CABLE)	
	16	1	**4D-8123**	2	GRAMPO (CLIP)	
	17	1	**4K-8864**	1	GRAMPO (CLIP)	
	18	1	**4P-8134**	2	GRAMPO (CLIP)	
	19	1	**5P-1076**	4	ARRUELA DURA (13,5X30X4-MM DE ESPESSURA) (WASHER-HARD (13.5X30X4-MM THK))	
	20	1	**5P-9085**	1	GRAMPO (CLIP)	
	21	1	**7K-1181**	8	CABO TIPO CINTA (STRAP-CABLE)	
M	22	1	**7X-7729**	3	ARRUELA (11X25X3 MM DE ESPESSURA) (WASHER (11X25X3-MM THK))	
	23	1	**8M-2773**	2	GRAMPO (CLIP)	
M	24	1	**8T-1158**	2	PARAFUSO DE CABEÇA OCA (M8X1,25X20 MM) (BOLT-SOCKET HEAD (M8X1.25X20-MM))	
	25	1	**8T-4121**	10	ARRUELA DURA (11X21X2,5 MM DE ESPESSURA) (WASHER-HARD (11X21X2.5-MM THK))	
M	26	1	**8T-4137**	13	PARAFUSO (M10X1,5X20 MM) (BOLT (M10X1.5X20-MM))	
M	27	1	**8T-4139**	4	PARAFUSO (M12X1,75X30 MM) (BOLT (M12X1.75X30-MM))	
	28	1	**9M-8406**	2	GRAMPO (CLIP)	

M - PEÇA MÉTRICA
Y - ILUSTRAÇÃO INDIVIDUAL

366-2405 GRUPO DE FIAÇÃO DO SENSOR (WIRING GP-SENSOR) (continuação) **i06606801**

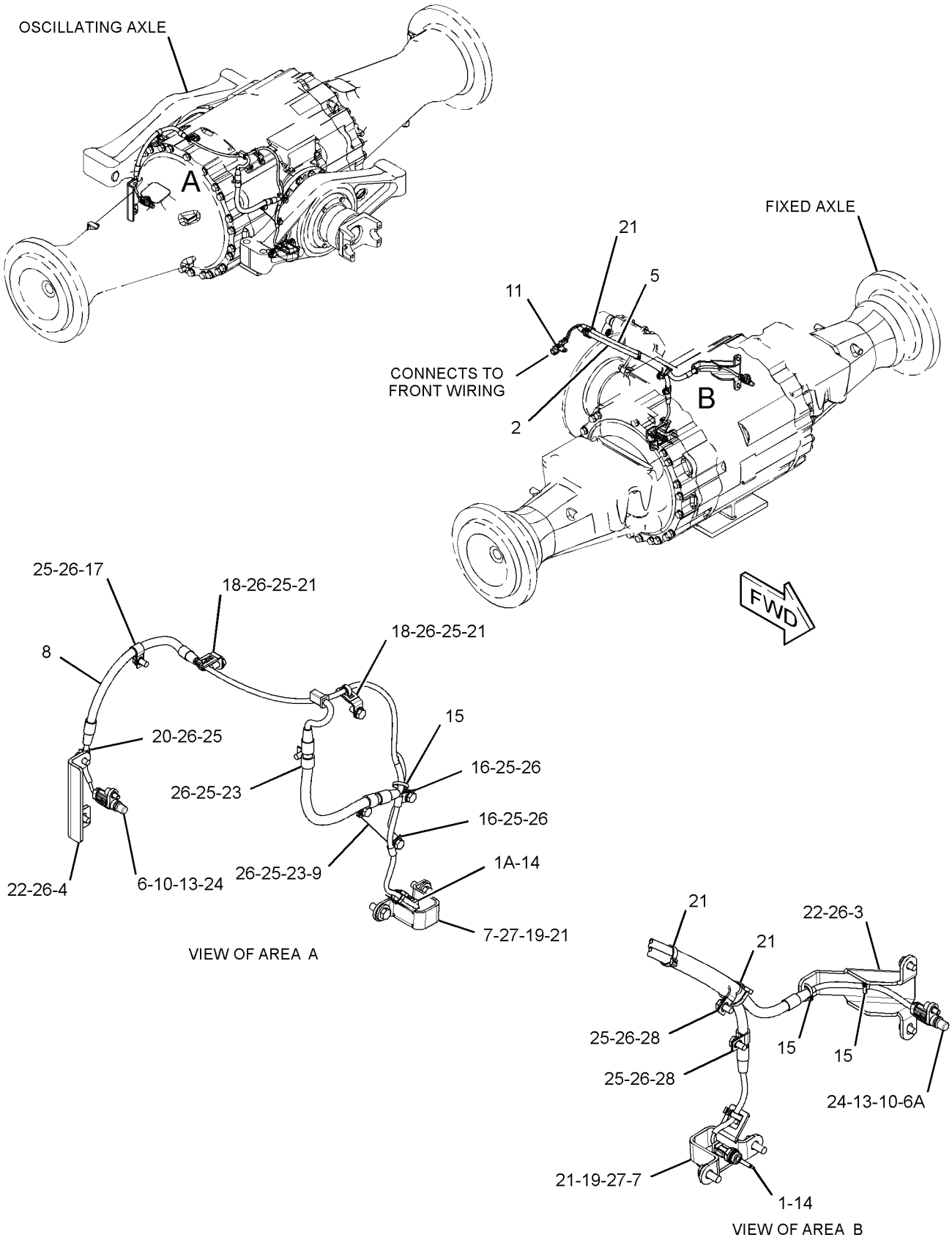

GRÁFICO 1 <FIM> g03711246

393-3453 GRUPO DE FIAÇÃO DO SENSOR (WIRING GP-SENSOR)

S/N: WYE1-UP

NÚMEROE DE 433-9278, 433-9279 ARRANJO DE MOTOR-CONCLUÍDO

SMCS-1408 **i06281999**

NOTA	REF. NÃO	GRÁFICO REF.	NÚMERO DA PEÇA	QTY	NOME DA PEÇA 1 2 3 4 5 6 (NÍVEL DO PRODUTO)	CONSULTE PÁGINA
	1	1	**3S-2093**	3	CABO TIPO CINTA (STRAP-CABLE)	
	2	1	**349-9457**	1	SUPORTE (BRACKET)	
CY	3	1	**350-3857**	1	CONJUNTO DE CHICOTE DO MOTOR (HARNESS AS-ENGINE)	203
	4	1	**277-1873**	1	GRAMPO (CLIP)	
M	5	1	**5C-7261**	1	PORCA (ROSCA M8X1,25) (NUT (M8X1.25-THD))	
	6	1	**5P-4116**	1	ARRUELA DURA (8,8X20,5X2 MM DE ESPESSURA) (WASHER-HARD (8.8X20.5X2-MM THK))	
M	7	1	**6V-5217**	1	PARAFUSO (M8X1,25X20 MM) (BOLT (M8X1.25X20-MM))	
M	8	1	**6V-8490**	2	PARAFUSO (M6X1X25 MM) (BOLT (M6X1X25-MM))	
	9	1	**9M-1974**	1	ARRUELA DURA (8,8X16X2 MM DE ESPESSURA) (WASHER-HARD (8.8X16X2-MM THK))	
	10	1	**9X-8267**	2	ARRUELA (6,6X12X2 MM DE ESPESSURA) (WASHER (6.6X12X2-MM THK))	

C - ALTERAR DO TIPO ANTERIOR
M - PEÇA MÉTRICA
Y - ILUSTRAÇÃO INDIVIDUAL

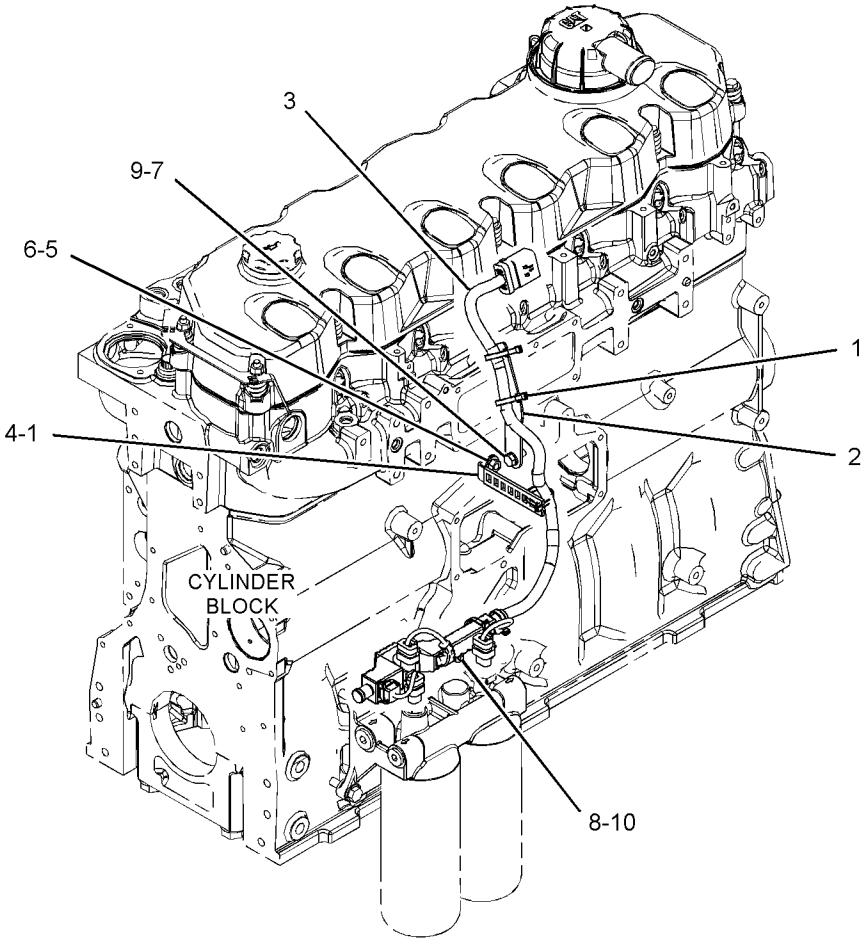

GRÁFICO 1 <FIM> g03896928

466-6954 GRUPO DE FIAÇÃO DO SENSOR (WIRING GP-SENSOR)

S/N: FRS1-UP

NÚMEROE DE 464-2459, 464-2461 ARRANJO DE EIXO FIXO E OSCILANTE

SMCS-1408 **i06651822**

NOTA	REF. NÃO	GRÁFICO REF.	NÚMERO DA PEÇA	QTY	NOME DA PEÇA 1 2 3 4 5 6 (NÍVEL DO PRODUTO)	CONSULTE PÁGINA
	1	1	**7K-1181**	2	CABO TIPO CINTA (STRAP-CABLE)	
	2	1	**198-7651**	1	CONJUNTO DE SUPORTE (BRACKET AS)	
	3	1	**373-8767**	1	CONJUNTO DE CHICOTE DO SENSOR (CILINDRO DA DIREÇÃO) (HARNESS AS-SENSOR (STEERING CYLINDER))	
		1	**8T-8737**	1	BUJÃO DE RETENTOR (PLUG-SEAL)	
		1	**9X-3402**	6	SOQUETE DE CONECTOR (CALIBRE 16 A 18) (SOCKET-CONNECTOR (16-GA TO 18-GA))	
					—OU—	
		1	**126-1768**	6	SOQUETE DE CONECTOR (CALIBRE 14 A 16) (SOCKET-CONNECTOR (14-GA TO 16-GA))	
		1	**155-2260**	1	KIT DE PLUGUE DE CONEXÃO (3 PINOS) (KIT-CONNECTING PLUG (3-PIN))	
		1	**276-1242**	1	KIT DE PLUGUE DE CONEXÃO (4 PINOS) (KIT-CONNECTING PLUG (4-PIN))	
					(EACH PLUG KIT INCLUDES PLUG AS, WEDGE, & INTERFACE SEAL)	
B		1	**1P-0810**		FITA-ELÉTRICA (TAPE-ELECTRICAL)	
E		1	**210-8958**		TUBO REDUTOR DE CALOR (24 MM DIA) (7 CM) (TUBE-HEAT SHRINK (24-MM DIA) (7-CM))	
	4	1	**136-4992**	1	ESPAÇADOR (11X19,05X12 MM DE ESPESSURA) (SPACER (11X19.05X40-MM THK))	
M	5	1	**344-5675**	1	PORCA (ROSCA M10X1,5) (NUT (M10X1.5-THD))	
	6	1	**4P-7581**	1	GRAMPO (CLIP)	
	7	1	**6V-3265**	2	GRAMPO (CLIP)	
	8	1	**8T-4121**	3	ARRUELA DURA (11X21X2,5 MM DE ESPESSURA) (WASHER-HARD (11X21X2.5-MM THK))	
M	9	1	**8T-4137**	1	PARAFUSO (M10X1,5X20 MM) (BOLT (M10X1.5X20-MM))	
M	10	1	**8T-4172**	1	PARAFUSO (M10X1,5X80 MM) (BOLT (M10X1.5X80-MM))	

B - UTILIZAR CONFORME NECESSÁRIO
E - ENCOMENDAR POR CENTÍMETROS
M - PEÇA MÉTRICA

466-6954 GRUPO DE FIAÇÃO DO SENSOR (WIRING GP-SENSOR) (continuação) **i06651822**

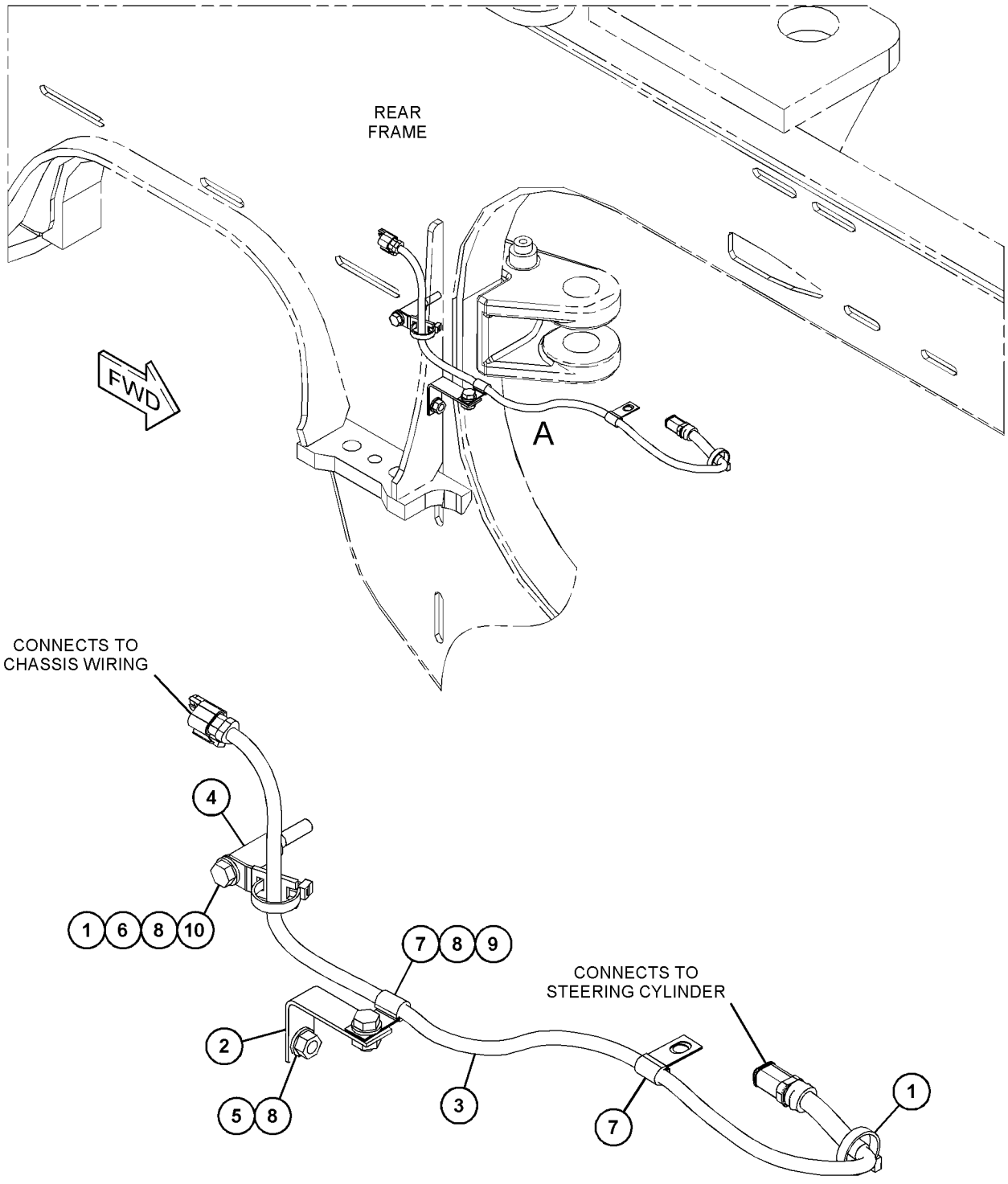

VIEW OF AREA A

GRÁFICO 1 <FIM> g06066232

343-9066 GRUPO DE FIAÇÃO-UNIDADE INJETORA (WIRING GP-UNIT INJECTOR)

S/N: WYE1-UP

PARA USO COM UNIDADES INJETORAS SEM FREIO

NÃO PODE SER USADO COM UNIDADES INJETORAS COM FREIO

NÚMEROE DE 434-5135 ARRANJO DO NÚCLEO DO MOTOR

SMCS-1290, 1408 **i06286566**

NOTA	REF. NÃO	GRÁFICO REF.	NÚMERO DA PEÇA	QTY	NOME DA PEÇA 1 2 3 4 5 6 (NÍVEL DO PRODUTO)	CONSULTE PÁGINA
CY	1	1	**487-2116**	1	CONJUNTO DE CHICOTE DO MOTOR (HARNESS AS-ENGINE)	206
CM	2	1	**175-7141**	5	PORCA DE FLANGE SEXTAVADA (ROSCA M10X1,5) (NUT-HEX FLANGE (M10X1.5-THD))	

C - ALTERAR DO TIPO ANTERIOR
M - PEÇA MÉTRICA
Y - ILUSTRAÇÃO INDIVIDUAL

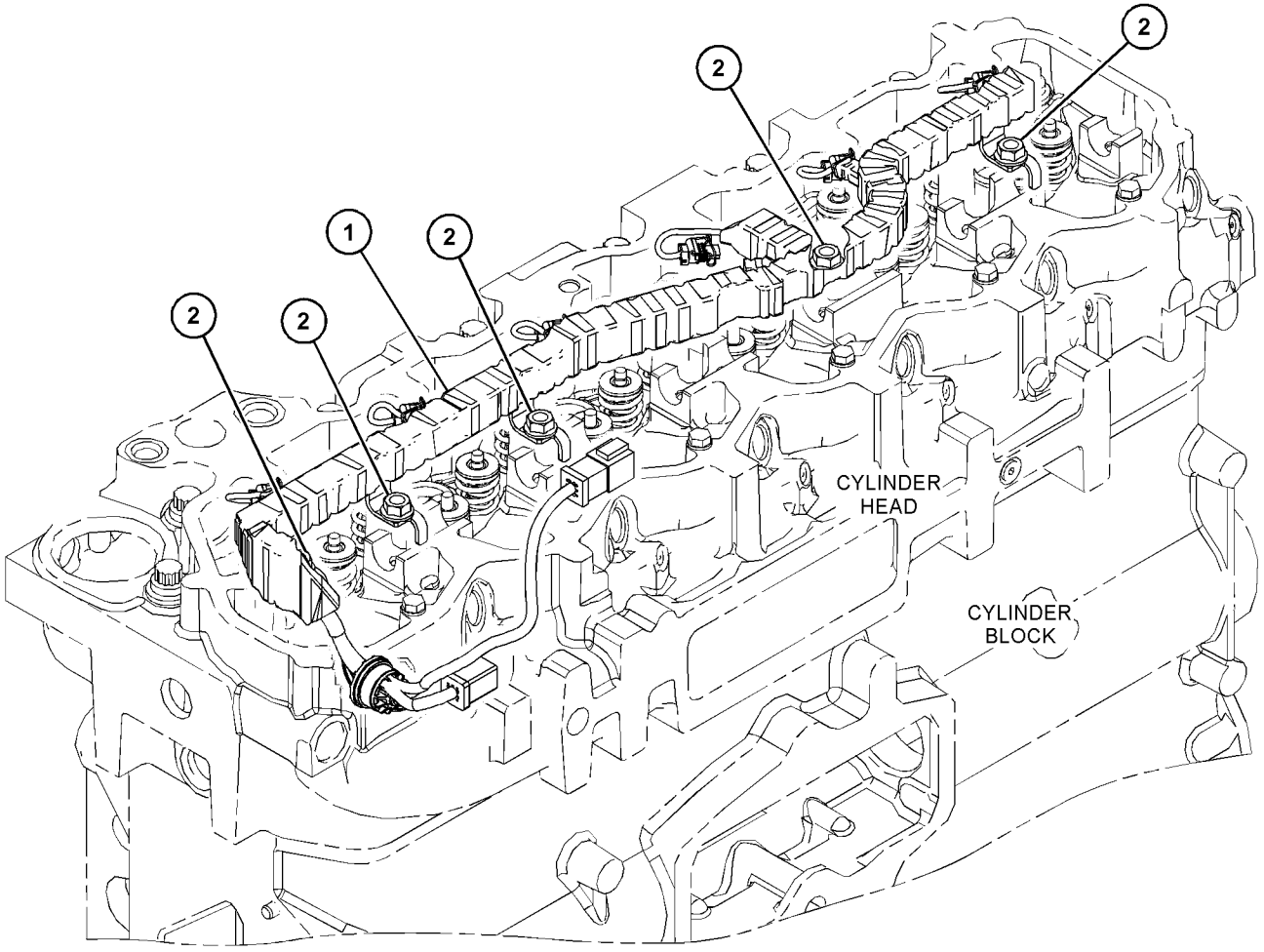

GRÁFICO 1 <FIM> g03887279

366-4506 GRUPO DE VIAÇÃO DA VÁLVULA (WIRING GP-VALVE)

S/N: FRS1-UP

PARA USO COM VÁLVULAS SOLENOIDE DE LEVANTAMENTO, ABAIXAMENTO, ELEVAÇÃO NÚMEROE DE 464-2477, 470-2192 ARRANJO HIDRÁULICO

SMCS-1408, 5734 **i06638184**

NOTA	REF. NÃO	GRÁFICO REF.	NÚMERO DA PEÇA	QTY	NOME DA PEÇA 1 2 3 4 5 6 (NÍVEL DO PRODUTO)	CONSULTE PÁGINA
	1	1	**3S-2093**	4	CABO TIPO CINTA (STRAP-CABLE)	
	2	1	**7K-1181**	4	CABO TIPO CINTA (STRAP-CABLE)	
Y	3	1	**360-0185**	1	CONJUNTO DE CHICOTE DO CHASSI DIANTEIRO (HARNESS AS-FRONT CHASSIS)	209
	4	1	**277-1873**	2	GRAMPO (CLIP)	
	5	1	**4P-7428**	1	GRAMPO (CLIP)	
	6	1	**8T-4121**	2	ARRUELA DURA (11X21X2,5 MM DE ESPESSURA) (WASHER-HARD (11X21X2.5-MM THK))	
M	7	1	**8T-4137**	2	PARAFUSO (M10X1,5X20 MM) (BOLT (M10X1.5X20-MM))	
M	8	1	**8T-4179**	1	PARAFUSO (M12X1,75X20 MM) (BOLT (M12X1.75X20-MM))	
	9	1	**8T-4223**	2	ARRUELA DURA (13,5X25,5X3 MM DE ESPESSURA) (WASHER-HARD (13.5X25.5X3-MM THK))	

M - PEÇA MÉTRICA
Y - ILUSTRAÇÃO INDIVIDUAL

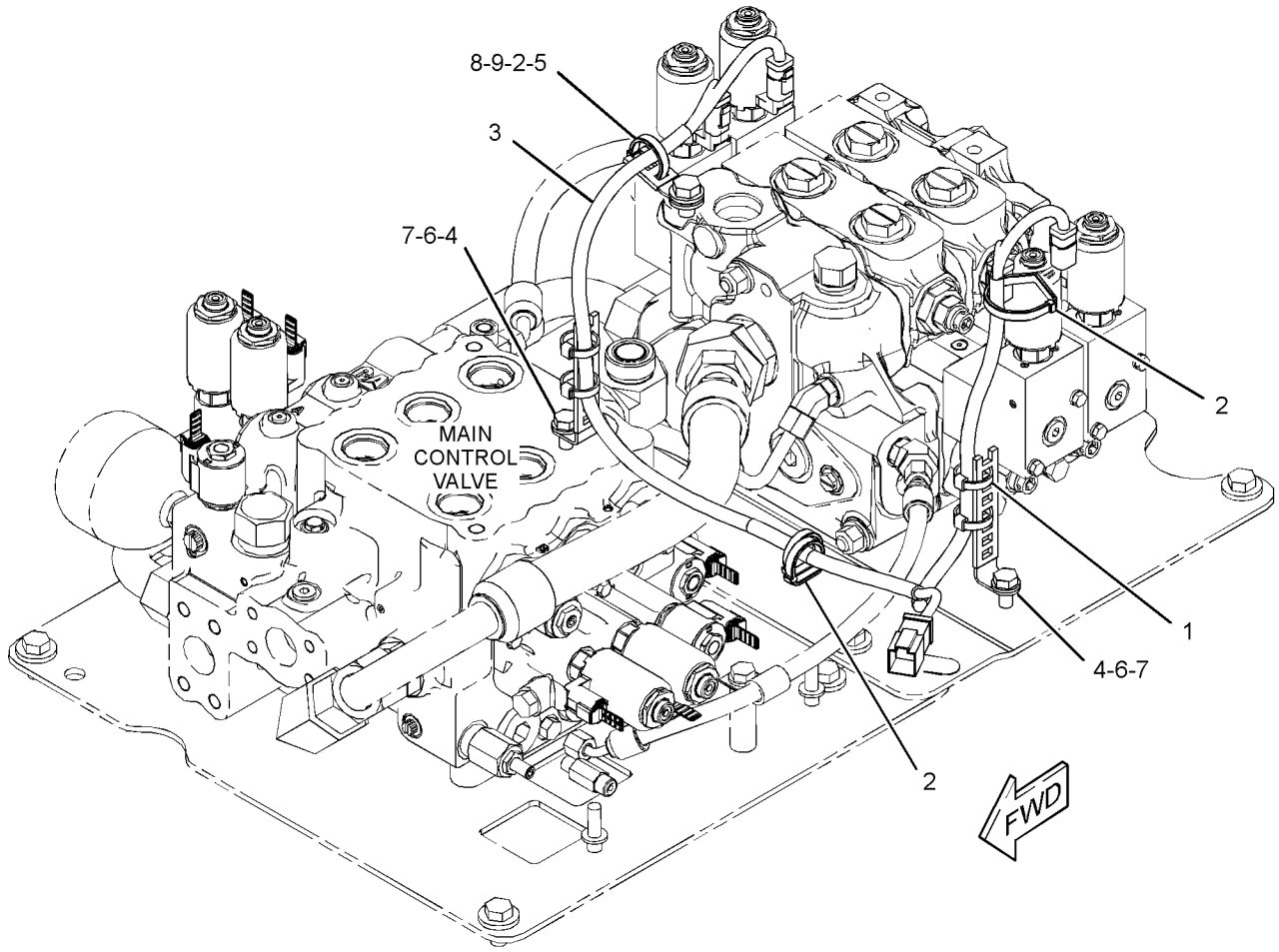

GRÁFICO 1 <FIM> g03452136

370-5245 ARRANJO DO EIXO-FIXO–TRAVA AUTOMÁTICA DO DIFERENCIAL COM ARREFECEDOR DE ÓLEO DO EIXO DIANTEIRO (AXLE AR-FIXED-TRAVA AUTOMÁTICA DO DIFERENCIAL COM ARREFECEDOR DE ÓLEO DO EIXO DIANTEIRO)

S/N: FRS1-UP

NÚMEROE DE 464-2461 ARRANJO DE EIXO FIXO E OSCILANTE

SMCS-3013, 3278 **i06649081**

NOTA	NÚMERO DA PEÇA	QTY	NOME DA PEÇA 1 2 3 4 5 6 (NÍVEL DO PRODUTO)	CONSULTE PÁGINA
Y	*370-5679*	1	GRUPO DE FREIO E PLANETÁRIO (LADO DIREITO) (BRAKE & PLANETARY GP (RH))	345
Y	*370-5680*	1	GRUPO DE FREIO E PLANETÁRIO (LADO ESQUERDO) (BRAKE & PLANETARY GP (LH))	347
Y	*369-3923*	1	GRUPO DO FREIO DE ESTACIONAMENTO (BRAKE GP-PARKING)	628
Y	**361-7759**	1	GRUPO DO DIFERENCIAL (DIFFERENTIAL GP)	366
Y	*361-7773*	1	GRUPO DE COROA E PINHÃO (GEAR GP-BEVEL & PINION)	382
Y	*327-0616*	1	GRUPO DE PERMUTADOR DE CALOR DO EIXO (HEAT EXCHANGER GP-AXLE)	392
Y	*359-3801*	1	GRUPO DO ALOJAMENTO DO EIXO (HOUSING GP-AXLE)	394

Y - ILUSTRAÇÃO INDIVIDUAL

<FIM>

370-5247 ARRANJO DO EIXO-FIXO–TRAVA AUTOMÁTICA DO DIFERENCIAL (AXLE AR-FIXED-TRAVA AUTOMÁTICA DO DIFERENCIAL)

S/N: FRS1-UP

NÚMEROE DE 464-2459 ARRANJO DE EIXO FIXO E OSCILANTE

SMCS-3013, 3278 **i06674658**

NOTA	REF. NÃO	GRÁFICO REF.	NÚMERO DA PEÇA	QTY	NOME DA PEÇA 1 2 3 4 5 6 (NÍVEL DO PRODUTO)	CONSULTE PÁGINA
Y	1	1	*370-5680*	1	GRUPO DE FREIO E PLANETÁRIO (LADO ESQUERDO) (BRAKE & PLANETARY GP (LH))	347
Y	2	1	**361-7759**	1	GRUPO DO DIFERENCIAL (DIFFERENTIAL GP)	366
Y	3	1	*361-7773*	1	GRUPO DE COROA E PINHÃO (GEAR GP-BEVEL & PINION)	382
Y	4	1	*369-3923*	1	GRUPO DO FREIO DE ESTACIONAMENTO (BRAKE GP-PARKING)	628
Y	5	1	*370-5611*	1	GRUPO DO ALOJAMENTO DO EIXO FIXO (HOUSING GP-FIXED AXLE)	414
Y	6	1	*370-5679*	1	GRUPO DE FREIO E PLANETÁRIO (LADO DIREITO) (BRAKE & PLANETARY GP (RH))	345

Y - ILUSTRAÇÃO INDIVIDUAL

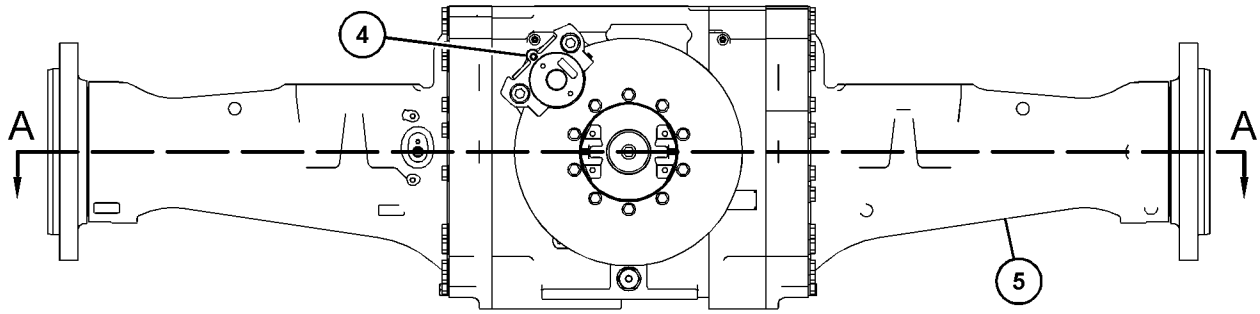

REAR VIEW

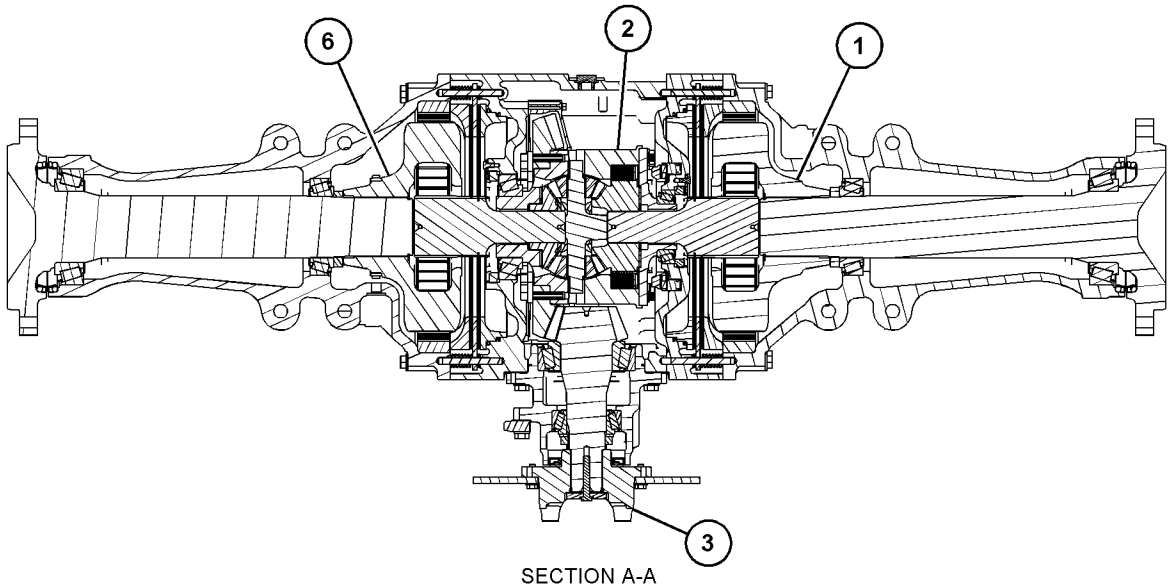

SECTION A-A

GRÁFICO 1 <FIM> g03493777

433-9323 ARRANJO DO EIXO-FIXO–ABERTO (AXLE AR-FIXED-ABERTO)

S/N: FRS1-UP

NÚMEROE DE 464-2466 ARRANJO DE EIXO FIXO E OSCILANTE

SMCS-3013, 3278 **i06666858**

NOTA	NÚMERO DA PEÇA	QTY	NOME DA PEÇA 1 2 3 4 5 6 (NÍVEL DO PRODUTO)	CONSULTE PÁGINA
Y	*370-5675*	2	GRUPO DE FREIO E PLANETÁRIO (BRAKE & PLANETARY GP)	343
Y	*369-3923*	1	GRUPO DO FREIO DE ESTACIONAMENTO (BRAKE GP-PARKING)	628
Y	*434-1911*	1	GRUPO DO DIFERENCIAL (DIFFERENTIAL GP)	368
Y	*434-3408*	1	GRUPO DE COROA E PINHÃO (GEAR GP-BEVEL & PINION)	386
Y	*434-4580*	1	GRUPO DO ALOJAMENTO DO EIXO (HOUSING GP-AXLE)	400
	220-7925	1	GRUPO DE PLACAS DE IDENTIFICAÇÃO DO EIXO (PLATE GP-AXLE IDENTIFICATION)	

Y - ILUSTRAÇÃO INDIVIDUAL

<FIM>

465-8231 ARRANJO DO EIXO-FIXO–ABERTO (AXLE AR-FIXED-ABERTO)

S/N: FRS1-UP

NÚMEROE DE 464-2454 ARRANJO DE EIXO FIXO E OSCILANTE

SMCS-3013, 3278 **i06649996**

NOTA	NÚMERO DA PEÇA	QTY	NOME DA PEÇA 1 2 3 4 5 6 (NÍVEL DO PRODUTO)	CONSULTE PÁGINA
Y	*370-5675*	2	GRUPO DE FREIO E PLANETÁRIO (BRAKE & PLANETARY GP)	343
Y	*369-3923*	1	GRUPO DO FREIO DE ESTACIONAMENTO (BRAKE GP-PARKING)	628
Y	*434-1911*	1	GRUPO DO DIFERENCIAL (DIFFERENTIAL GP)	368
Y	*434-3408*	1	GRUPO DE COROA E PINHÃO (GEAR GP-BEVEL & PINION)	386
Y	*468-5533*	1	GRUPO DO ALOJAMENTO DO EIXO (HOUSING GP-AXLE)	407
	220-7925	1	GRUPO DE PLACAS DE IDENTIFICAÇÃO DO EIXO (PLATE GP-AXLE IDENTIFICATION)	

Y - ILUSTRAÇÃO INDIVIDUAL

<FIM>

465-8233 ARRANJO DO EIXO-FIXO–ABERTO (AXLE AR-FIXED-ABERTO)

S/N: FRS1-UP

NÚMEROE DE 464-2455 ARRANJO DE EIXO FIXO E OSCILANTE

SMCS-3013, 3278 **i06651056**

NOTA	NÚMERO DA PEÇA	QTY	NOME DA PEÇA 1 2 3 4 5 6 (NÍVEL DO PRODUTO)	CONSULTE PÁGINA
Y	*370-5675*	2	GRUPO DE FREIO E PLANETÁRIO (BRAKE & PLANETARY GP)	343
Y	*369-3923*	1	GRUPO DO FREIO DE ESTACIONAMENTO (BRAKE GP-PARKING)	628
Y	*434-1911*	1	GRUPO DO DIFERENCIAL (DIFFERENTIAL GP)	368
Y	*434-3408*	1	GRUPO DE COROA E PINHÃO (GEAR GP-BEVEL & PINION)	386
Y	*468-5532*	1	GRUPO DO ALOJAMENTO DO EIXO (HOUSING GP-AXLE)	405
	220-7925	1	GRUPO DE PLACAS DE IDENTIFICAÇÃO DO EIXO (PLATE GP-AXLE IDENTIFICATION)	

Y - ILUSTRAÇÃO INDIVIDUAL

<FIM>

465-8234 ARRANJO DO EIXO-FIXO–ABERTO (AXLE AR-FIXED-ABERTO)

S/N: FRS1-UP

ARREFECEDOR DE ÓLEO DO EIXO

NÚMEROE DE 464-2458 ARRANJO DE EIXO FIXO E OSCILANTE

SMCS-3013, 3278 **i06653336**

NOTA	NÚMERO DA PEÇA	QTY	NOME DA PEÇA 1 2 3 4 5 6 (NÍVEL DO PRODUTO)	CONSULTE PÁGINA
Y	*370-5675*	2	GRUPO DE FREIO E PLANETÁRIO (BRAKE & PLANETARY GP)	343
Y	*369-3923*	1	GRUPO DO FREIO DE ESTACIONAMENTO (BRAKE GP-PARKING)	628
Y	*434-1911*	1	GRUPO DO DIFERENCIAL (DIFFERENTIAL GP)	368
Y	*361-7773*	1	GRUPO DE COROA E PINHÃO (GEAR GP-BEVEL & PINION)	382
Y	*327-0616*	1	GRUPO DE PERMUTADOR DE CALOR DO EIXO (HEAT EXCHANGER GP-AXLE)	392
Y	*468-5731*	1	GRUPO DO ALOJAMENTO DO EIXO (HOUSING GP-AXLE)	412
	220-7925	1	GRUPO DE PLACAS DE IDENTIFICAÇÃO DO EIXO (PLATE GP-AXLE IDENTIFICATION)	

Y - ILUSTRAÇÃO INDIVIDUAL

<FIM>

464-2454 ARRANJO DE EIXO FIXO E OSCILANTE (AXLE AR-FIXED & OSCILLATING)

S/N: FRS1-UP
ABERTO

SMCS-3013, 3278 **i06649967**

NOTA	NÚMERO DA PEÇA	QTY	NOME DA PEÇA 1 2 3 4 5 6 (NÍVEL DO PRODUTO)	CONSULTE PÁGINA
Y	*465-8231*	1	ARRANJO DO EIXO-FIXO (AXLE AR-FIXED)	332
Y	*465-8232*	1	ARRANJO DO EIXO-OSCILANTE (AXLE AR-OSCILLATING)	338
Y	**456-4890**	2	GRUPO DE CILINDRO-DIREÇÃO (CYLINDER GP-STEERING)	647
Y	*360-0212*	1	GRUPO DE TUBULAÇÕES DO ARREFECEDOR DE ÓLEO DO EIXO (LINES GP-AXLE OIL COOLER)	426
Y	*463-2326*	1	GRUPO DO COLETOR HIDRÁULICO (MANIFOLD GP-HYDRAULIC)	741
Y	*360-0157*	1	GRUPO DE FIAÇÃO DE TEMPERATURA DO EIXO (WIRING GP-AXLE TEMPERATURE)	283

Y - ILUSTRAÇÃO INDIVIDUAL

<FIM>

464-2455 ARRANJO DE EIXO FIXO E OSCILANTE—ABERTO (AXLE AR-FIXED & OSCILLATING-ABERTO)

S/N: FRS1-UP

SMCS-3013, 3278 **i06650060**

NOTA	NÚMERO DA PEÇA	QTY	NOME DA PEÇA 1 2 3 4 5 6 (NÍVEL DO PRODUTO)	CONSULTE PÁGINA
Y	*465-8233*	1	ARRANJO DO EIXO-FIXO (AXLE AR-FIXED)	333
Y	*433-9318*	1	ARRANJO DO EIXO-OSCILANTE (AXLE AR-OSCILLATING)	337
Y	**456-4890**	2	GRUPO DE CILINDRO-DIREÇÃO (CYLINDER GP-STEERING)	647
Y	*360-0212*	1	GRUPO DE TUBULAÇÕES DO ARREFECEDOR DE ÓLEO DO EIXO (LINES GP-AXLE OIL COOLER)	426
Y	*463-2326*	1	GRUPO DO COLETOR HIDRÁULICO (MANIFOLD GP-HYDRAULIC)	741
Y	*360-0157*	1	GRUPO DE FIAÇÃO DE TEMPERATURA DO EIXO (WIRING GP-AXLE TEMPERATURE)	283

Y - ILUSTRAÇÃO INDIVIDUAL

<FIM>

464-2458 ARRANJO DE EIXO FIXO E OSCILANTE—ABERTO (AXLE AR-FIXED & OSCILLATING-ABERTO)

S/N: FRS1-UP

SMCS-3013, 3278 **i06653320**

NOTA	NÚMERO DA PEÇA	QTY	NOME DA PEÇA 1 2 3 4 5 6 (NÍVEL DO PRODUTO)	CONSULTE PÁGINA
Y	*465-8234*	1	ARRANJO DO EIXO-FIXO (AXLE AR-FIXED)	333
Y	*433-9320*	1	ARRANJO DO EIXO-OSCILANTE (DIFERENCIAL ABERTO COM AOC TRASEIRO) (AXLE AR-OSCILLATING (OPEN DIFF W/AOC, REAR))	338
Y	*389-7550*	1	GRUPO DE RESSALTO-ARMAÇÃO DA PÁ-CARREGADEIRA (BOSS GP-LOADER FRAME)	472
Y	**456-4890**	2	GRUPO DE CILINDRO-DIREÇÃO (CYLINDER GP-STEERING)	647
Y	*457-3118*	1	GRUPO DE TUBULAÇÕES DO ARREFECEDOR DE ÓLEO (LINES GP-OIL COOLER)	89
Y	*463-2326*	1	GRUPO DO COLETOR HIDRÁULICO (MANIFOLD GP-HYDRAULIC)	741
Y	*385-3518*	1	GRUPO DA PLACA-MONTAGEM (ARREFECEDOR DE ÓLEO DO EIXO) (PLATE AS-MOUNTING (AXLE OIL COOLER))	586
Y	*360-0157*	1	GRUPO DE FIAÇÃO DE TEMPERATURA DO EIXO (WIRING GP-AXLE TEMPERATURE)	283

Y - ILUSTRAÇÃO INDIVIDUAL

<FIM>

464-2459 ARRANJO DE EIXO FIXO E OSCILANTE—TRAVA AUTOMÁTICA DO DIFERENCIAL (AXLE AR-FIXED & OSCILLATING-TRAVA AUTOMÁTICA DO DIFERENCIAL)

S/N: FRS1-UP

SMCS-3013, 3278 **i06657306**

NOTA	NÚMERO DA PEÇA	QTY	NOME DA PEÇA 1 2 3 4 5 6 (NÍVEL DO PRODUTO)	CONSULTE PÁGINA
Y	*370-5247*	1	ARRANJO DO EIXO-FIXO (AXLE AR-FIXED)	331
Y	*370-5241*	1	ARRANJO DO EIXO-OSCILANTE (AXLE AR-OSCILLATING)	337
Y	*468-8654*	1	GRUPO DE RESSALTOS DA ARMAÇÃO TRASEIRA (BOSS GP-REAR FRAME)	481
Y	*457-3121*	1	GRUPO DE CONTROLE DA TRAVA DO DIFERENCIAL (CONTROL GP-DIFFERENTIAL LOCK)	353
Y	*457-3122*	1	GRUPO DE CONTROLE DA TRAVA DO DIFERENCIAL (CONTROL GP-DIFFERENTIAL LOCK)	355
Y	**388-4770**	1	GRUPO DE CILINDRO-DIREÇÃO (CYLINDER GP-STEERING)	644
Y	**456-4890**	1	GRUPO DE CILINDRO-DIREÇÃO (CYLINDER GP-STEERING)	647
Y	*360-0212*	1	GRUPO DE TUBULAÇÕES DO ARREFECEDOR DE ÓLEO DO EIXO (LINES GP-AXLE OIL COOLER)	426
Y	*366-2405*	1	GRUPO DE FIAÇÃO DO SENSOR (TRAVA DO DIFERENCIAL) (WIRING GP-SENSOR (DIFFERENTIAL LOCK))	323
Y	*466-6954*	1	GRUPO DE FIAÇÃO DO SENSOR (WIRING GP-SENSOR)	326

Y - ILUSTRAÇÃO INDIVIDUAL

<FIM>

464-2461 ARRANJO DE EIXO FIXO E OSCILANTE (AXLE AR-FIXED & OSCILLATING)

S/N: FRS1-UP

TRAVA AUTOMÁTICA DO DIFERENCIAL

SMCS-3013, 3278 **i06651186**

NOTA	NÚMERO DA PEÇA	QTY	NOME DA PEÇA 1 2 3 4 5 6 (NÍVEL DO PRODUTO)	CONSULTE PÁGINA
Y	*370-5245*	1	ARRANJO DO EIXO-FIXO (AXLE AR-FIXED)	330
Y	*359-3095*	1	GRUPO DO EIXO OSCILANTE (AXLE GP-OSCILLATING)	339
Y	*389-7550*	1	GRUPO DE RESSALTO-ARMAÇÃO DA PÁ-CARREGADEIRA (BOSS GP-LOADER FRAME)	472
Y	*457-3121*	1	GRUPO DE CONTROLE DA TRAVA DO DIFERENCIAL (CONTROL GP-DIFFERENTIAL LOCK)	353
Y	*457-3122*	1	GRUPO DE CONTROLE DA TRAVA DO DIFERENCIAL (CONTROL GP-DIFFERENTIAL LOCK)	355
Y	**388-4770**	1	GRUPO DE CILINDRO-DIREÇÃO (CYLINDER GP-STEERING)	644
Y	**456-4890**	1	GRUPO DE CILINDRO-DIREÇÃO (CYLINDER GP-STEERING)	647
Y	*468-8654*	1	GRUPO DE RESSALTOS DA ARMAÇÃO TRASEIRA (BOSS GP-REAR FRAME)	481
Y	*457-3118*	1	GRUPO DE TUBULAÇÕES DO ARREFECEDOR DE ÓLEO (LINES GP-OIL COOLER)	89
Y	*385-3518*	1	GRUPO DA PLACA-MONTAGEM (ARREFECEDOR DE ÓLEO DO EIXO) (PLATE AS-MOUNTING (AXLE OIL COOLER))	586
Y	*366-2405*	1	GRUPO DE FIAÇÃO DO SENSOR (TRAVA DO DIFERENCIAL) (WIRING GP-SENSOR (DIFFERENTIAL LOCK))	323
Y	*466-6954*	1	GRUPO DE FIAÇÃO DO SENSOR (WIRING GP-SENSOR)	326

Y - ILUSTRAÇÃO INDIVIDUAL

<FIM>

464-2466 ARRANJO DE EIXO FIXO E OSCILANTE (AXLE AR-FIXED & OSCILLATING)

S/N: FRS1-UP

SMCS-3013, 3278 **i06678312**

NOTA	NÚMERO DA PEÇA	QTY	NOME DA PEÇA 1 2 3 4 5 6 (NÍVEL DO PRODUTO)	CONSULTE PÁGINA
Y	*433-9323*	1	ARRANJO DO EIXO-FIXO (AXLE AR-FIXED)	332
Y	*388-1441*	1	ARRANJO DO EIXO-OSCILANTE (DIFERENCIAL PADRÃO) (AXLE AR-OSCILLATING (STANDARD DIFFERENTIAL))	337
Y	**456-4890**	2	GRUPO DE CILINDRO-DIREÇÃO (CYLINDER GP-STEERING)	647
Y	*360-0212*	1	GRUPO DE TUBULAÇÕES DO ARREFECEDOR DE ÓLEO DO EIXO (LINES GP-AXLE OIL COOLER)	426
Y	*463-2326*	1	GRUPO DO COLETOR HIDRÁULICO (MANIFOLD GP-HYDRAULIC)	741
Y	*360-0157*	1	GRUPO DE FIAÇÃO DE TEMPERATURA DO EIXO (WIRING GP-AXLE TEMPERATURE)	283

Y - ILUSTRAÇÃO INDIVIDUAL

<FIM>

370-5241 ARRANJO DO EIXO-OSCILANTE—TRAVA AUTOMÁTICA DO DIFERENCIAL (AXLE AR-OSCILLATING-TRAVA AUTOMÁTICA DO DIFERENCIAL)

S/N: FRS1-UP

NÚMEROE DE 464-2459 ARRANJO DE EIXO FIXO E OSCILANTE

SMCS-3013, 3278 **i06606802**

NOTA	NÚMERO DA PEÇA	QTY	NOME DA PEÇA 1 2 3 4 5 6 (NÍVEL DO PRODUTO)	CONSULTE PÁGINA
Y	*361-8030*	1	GRUPO DE FREIO E PLANETÁRIO (LADO DIREITO) (BRAKE & PLANETARY GP (RH))	341
Y	*370-5675*	1	GRUPO DE FREIO E PLANETÁRIO (LADO ESQUERDO) (BRAKE & PLANETARY GP (LH))	343
Y	**361-7759**	1	GRUPO DO DIFERENCIAL (DIFFERENTIAL GP)	366
Y	*361-7774*	1	GRUPO DE COROA E PINHÃO (GEAR GP-BEVEL & PINION)	384
Y	*370-5619*	1	GRUPO DO ALOJAMENTO DO EIXO FIXO (HOUSING GP-OSCILLATING AXLE)	420

Y - ILUSTRAÇÃO INDIVIDUAL

<FIM>

388-1441 ARRANJO DO EIXO-OSCILANTE—DIFERENCIAL ABERTO, TRASEIRO (AXLE AR-OSCILLATING-DIFERENCIAL ABERTO, TRASEIRO)

S/N: FRS1-UP

NÚMEROE DE 464-2466 ARRANJO DE EIXO FIXO E OSCILANTE

SMCS-3013, 3278 **i06606340**

NOTA	NÚMERO DA PEÇA	QTY	NOME DA PEÇA 1 2 3 4 5 6 (NÍVEL DO PRODUTO)	CONSULTE PÁGINA
Y	*388-1434*	2	GRUPO DE FREIO E PLANETÁRIO (BRAKE & PLANETARY GP)	349
Y	*361-7758*	1	GRUPO DO DIFERENCIAL (DIFFERENTIAL GP)	365
Y	*361-7772*	1	GRUPO DE COROA E PINHÃO (GEAR GP-BEVEL & PINION)	380
Y	*388-1438*	1	GRUPO DO ALOJAMENTO DO EIXO (HOUSING GP-AXLE)	397

Y - ILUSTRAÇÃO INDIVIDUAL

<FIM>

433-9318 ARRANJO DO EIXO-OSCILANTE—DIFERENCIAL ABERTO (AXLE AR-OSCILLATING-DIFERENCIAL ABERTO)

S/N: FRS1-UP

SEMIEIXOS COM MONTAGEM DO PROTETOR DO SELO

NÚMEROE DE 464-2455 ARRANJO DE EIXO FIXO E OSCILANTE

SMCS-3013, 3278 **i06650068**

NOTA	NÚMERO DA PEÇA	QTY	NOME DA PEÇA 1 2 3 4 5 6 (NÍVEL DO PRODUTO)	CONSULTE PÁGINA
Y	*388-1434*	2	GRUPO DE FREIO E PLANETÁRIO (BRAKE & PLANETARY GP)	349
Y	*361-7758*	1	GRUPO DO DIFERENCIAL (DIFFERENTIAL GP)	365
Y	*361-7772*	1	GRUPO DE COROA E PINHÃO (GEAR GP-BEVEL & PINION)	380
Y	*434-4582*	1	GRUPO DO ALOJAMENTO DO EIXO (HOUSING GP-AXLE)	402

Y - ILUSTRAÇÃO INDIVIDUAL

<FIM>

433-9320 ARRANJO DO EIXO-OSCILANTE—DIFERECIAL ABERTO COM ARREFECEDOR DE ÓLEO DO EIXO, TRASEIRO (AXLE AR-OSCILLATING-DIFERECIAL ABERTO COM ARREFECEDOR DE ÓLEO DO EIXO, TRASEIRO)

S/N: FRS1-UP

NÚMEROE DE 464-2458 ARRANJO DE EIXO FIXO E OSCILANTE

SMCS-3013, 3278 **i06606980**

NOTA	NÚMERO DA PEÇA	QTY	NOME DA PEÇA 1 2 3 4 5 6 (NÍVEL DO PRODUTO)	CONSULTE PÁGINA
Y	*388-1434*	2	GRUPO DE FREIO E PLANETÁRIO (BRAKE & PLANETARY GP)	349
Y	*361-7758*	1	GRUPO DO DIFERENCIAL (DIFFERENTIAL GP)	365
Y	*361-7772*	1	GRUPO DE COROA E PINHÃO (GEAR GP-BEVEL & PINION)	380
Y	*327-0616*	1	GRUPO DE PERMUTADOR DE CALOR DO EIXO (HEAT EXCHANGER GP-AXLE)	392
Y	*434-4583*	1	GRUPO DO ALOJAMENTO DO EIXO FIXO (HOUSING GP-OSCILLATING AXLE)	423

Y - ILUSTRAÇÃO INDIVIDUAL

<FIM>

465-8232 ARRANJO DO EIXO-OSCILANTE—ABERTO (AXLE AR-OSCILLATING-ABERTO)

S/N: FRS1-UP

NÚMEROE DE 464-2454 ARRANJO DE EIXO FIXO E OSCILANTE

SMCS-3013, 3278 **i06650021**

NOTA	NÚMERO DA PEÇA	QTY	NOME DA PEÇA 1 2 3 4 5 6 (NÍVEL DO PRODUTO)	CONSULTE PÁGINA
Y	*388-1434*	2	GRUPO DE FREIO E PLANETÁRIO (BRAKE & PLANETARY GP)	349
Y	*361-7758*	1	GRUPO DO DIFERENCIAL (DIFFERENTIAL GP)	365
Y	*361-7772*	1	GRUPO DE COROA E PINHÃO (GEAR GP-BEVEL & PINION)	380
Y	*468-5535*	1	GRUPO DO ALOJAMENTO DO EIXO (HOUSING GP-AXLE)	409
	220-7925	1	GRUPO DE PLACAS DE IDENTIFICAÇÃO DO EIXO (PLATE GP-AXLE IDENTIFICATION)	

Y - ILUSTRAÇÃO INDIVIDUAL

<FIM>

359-3095 GRUPO DO EIXO OSCILANTE–TRAVA AUTOMÁTICA DO DIFERENCIAL COM ARREFECEDOR DE ÓLEO DO EIXO, TRASEIRO (AXLE GP-OSCILLATING-TRAVA AUTOMÁTICA DO DIFERENCIAL COM ARREFECEDOR DE ÓLEO DO EIXO, TRASEIRO)

S/N: FRS1-UP

NÚMEROE DE 464-2461 ARRANJO DE EIXO FIXO E OSCILANTE

SMCS-3278 **i06649079**

NOTA	REF. NÃO	GRÁFICO REF.	NÚMERO DA PEÇA	QTY	NOME DA PEÇA 1 2 3 4 5 6 (NÍVEL DO PRODUTO)	CONSULTE PÁGINA
Y	1	1	*370-5675*	1	GRUPO DE FREIO E PLANETÁRIO (BRAKE & PLANETARY GP)	343
Y	2	1	*327-0616*	1	GRUPO DE PERMUTADOR DE CALOR DO EIXO (HEAT EXCHANGER GP-AXLE)	392
Y	3	1	*359-3803*	1	GRUPO DO ALOJAMENTO DO EIXO FIXO (HOUSING GP-OSCILLATING AXLE)	417
Y	4	1	**361-7759**	1	GRUPO DO DIFERENCIAL (DIFFERENTIAL GP)	366
Y	5	1	*361-7774*	1	GRUPO DE COROA E PINHÃO (GEAR GP-BEVEL & PINION)	384
Y	6	1	*361-8030*	1	GRUPO DE FREIO E PLANETÁRIO (BRAKE & PLANETARY GP)	341

Y - ILUSTRAÇÃO INDIVIDUAL

359-3095 GRUPO DO EIXO OSCILANTE (AXLE GP-OSCILLATING) (continuação) **i06649079**

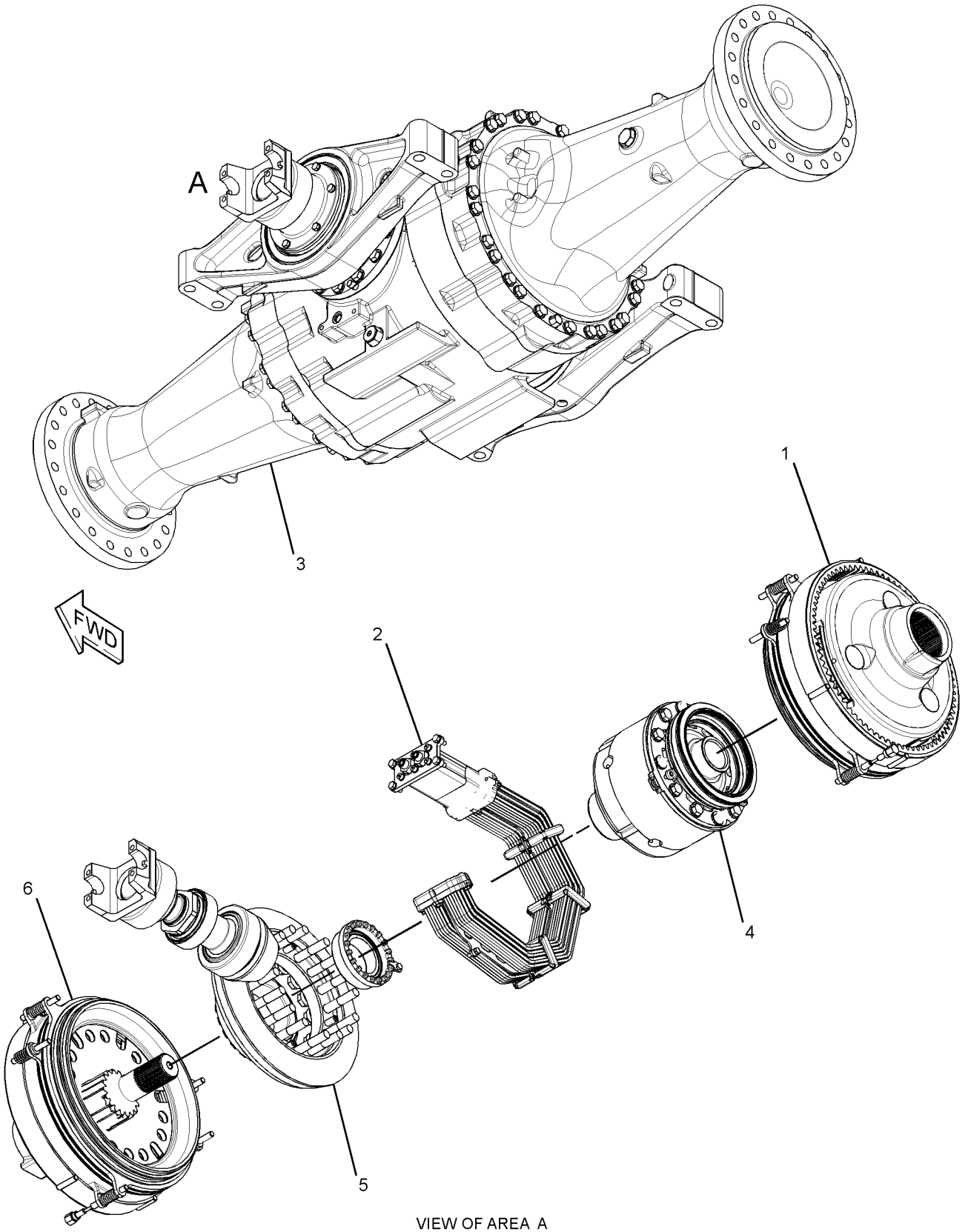

VIEW OF AREA A
(AXLE HOUSING REMOVED FOR CLARITY)

GRÁFICO 1 <FIM> g03514537

361-8030 GRUPO DE FREIO E PLANETÁRIO (BRAKE & PLANETARY GP)

S/N: FRS1-UP

NÚMEROE DE 370-5241 ARRANJO DO EIXO-OSCILANTE, 359-3095 GRUPO DO EIXO OSCILANTE

SMCS-4011, 4255 **i06606811**

NOTA	REF. NÃO	GRÁFICO REF.	NÚMERO DA PEÇA	QTY	NOME DA PEÇA 1 2 3 4 5 6 (NÍVEL DO PRODUTO)	CONSULTE PÁGINA
	1	1	**3E-5001**	1	PINO DE MOLA (PIN-SPRING)	
	2	1	**117-1803**	1	CAPA (CUP)	
R	3	1	**130-5866**	1	PLACA DE REAÇÃO (PLATE-REACTION)	
	4	1	**149-9113**	1	PINO-GUIA (DOWEL)	
	5	1	**163-8781**	3	MOLA (SPRING)	
	6	1	**293-3612**	1	ANEL RETENTOR EM D (SEAL-D-RING)	
	7	1	**293-3613**	1	ANEL RETENTOR EM D (SEAL-D-RING)	
	8	1	**293-4400**	6	ARRUELA DE ENCOSTO (WASHER-THRUST)	
	9	1	**293-4409**	1	PINO (PIN)	
	10	1	**298-8103**	1	ANEL (RING)	
	11	1	**361-8064**	1	SUPORTE DE PLANETÁRIOS (CARRIER-PLANETARY)	
	12	1	**361-8065**	3	EIXO (SHAFT)	
	13	1	**361-8066**	3	BUCHA (BUSHING)	
	14	1	**361-8085**	3	ENGRENAGEM PLANETÁRIA (29 DENTES) (GEAR-PLANETARY (29-TEETH))	
	15	1	**363-7612**	1	COROA (78 DENTES) (GEAR-RING (78-TEETH))	
	16	1	**375-0273**	2	DISCO DE FRICÇÃO (DISC-FRICTION)	
	17	1	**386-7434**	1	PLACA DE REAÇÃO (PLATE-REACTION)	
	18	1	**386-7436**	1	PISTÃO DE REAÇÃO (PISTON-REACTION)	
	19	1	**425-8743**	1	ENGRENAGEM SOL (18 DENTES) (GEAR-SUN (18-TEETH))	
	20	1	**039-8557**	2	ARRUELA (13X26X6 MM DE ESPESSURA) (WASHER (13X26X6-MM THK))	
	21	1	**117-1801**	1	PINO-GUIA (DOWEL)	
	22	1	**469-0883**	4	PINO-GUIA (DOWEL)	
	23	1	**138-1645**	3	PINO DE MOLA (PIN-SPRING)	
	24	1	**150-4651**	1	ANEL RETENTOR EM O (SEAL-O-RING)	
	25	1	**287-7340**	1	BUJÃO (PLUG)	
	26	1	**3K-0360**	1	ANEL RETENTOR EM O (SEAL-O-RING)	
	27	1	**3P-1681**	4	PINO-GUIA DE REAÇÃO (DOWEL-REACTION)	
	28	1	**8T-2925**	3	PINO DE MOLA (PIN-SPRING)	
	29	1	**9N-5495**	2	MOLA-VÁLVULA INTERNA (SPRING-VALVE INNER)	

R - PEÇA REMANUFATURADA PODE ESTAR DISPONÍVEL

361-8030 GRUPO DE FREIO E PLANETÁRIO (BRAKE & PLANETARY GP) (continuação) **i06606811**

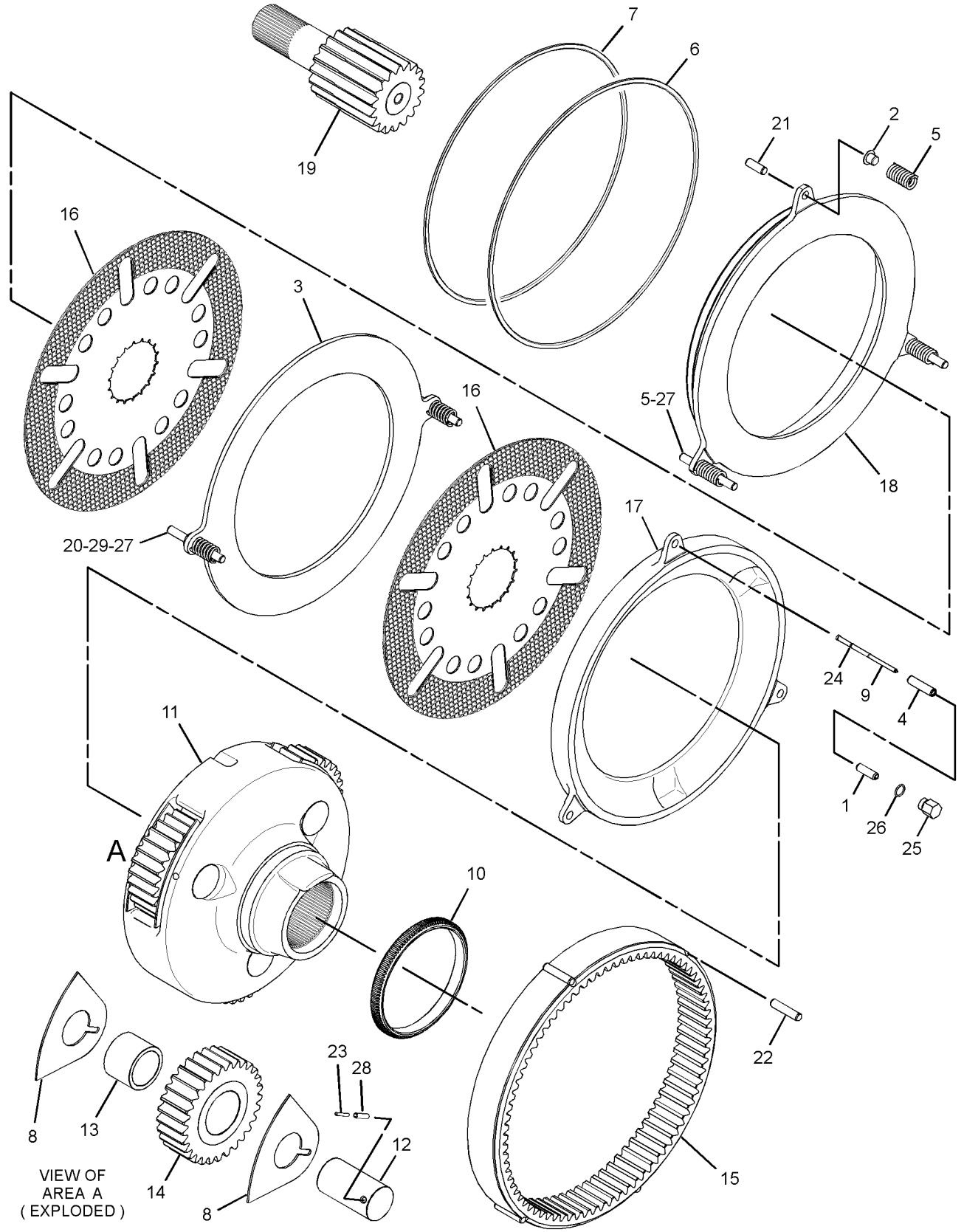

GRÁFICO 1 <FIM> g03432680

370-5675 GRUPO DE FREIO E PLANETÁRIO (BRAKE & PLANETARY GP)

S/N: FRS1-UP

NÚMEROE DE 433-9323, 465-8231, 465-8233, 465-8234 ARRANJO DO EIXO-FIXO, 370-5241 ARRANJO DO EIXO-OSCILANTE, 359-3095 GRUPO DO EIXO OSCILANTE

SMCS-4011, 4255 **i06606813**

NOTA	REF. NÃO	GRÁFICO REF.	NÚMERO DA PEÇA	QTY	NOME DA PEÇA 1 2 3 4 5 6 (NÍVEL DO PRODUTO)	CONSULTE PÁGINA
	1	1	**3E-5001**	1	PINO DE MOLA (PIN-SPRING)	
	2	1	**117-1803**	1	CAPA (CUP)	
R	3	1	**130-5866**	1	PLACA DE REAÇÃO (PLATE-REACTION)	
	4	1	**149-9113**	1	PINO-GUIA (DOWEL)	
	5	1	**163-8781**	3	MOLA (SPRING)	
	6	1	**293-3612**	1	ANEL RETENTOR EM D (SEAL-D-RING)	
	7	1	**293-3613**	1	ANEL RETENTOR EM D (SEAL-D-RING)	
	8	1	**293-4400**	6	ARRUELA DE ENCOSTO (WASHER-THRUST)	
	9	1	**293-4409**	1	PINO (PIN)	
	10	1	**361-8065**	3	EIXO (SHAFT)	
	11	1	**361-8066**	3	BUCHA (BUSHING)	
	12	1	**361-8085**	3	ENGRENAGEM PLANETÁRIA (29 DENTES) (29 DENTES) (GEAR-PLANETARY (29-TEETH) (29-TEETH))	
	13	1	**363-7612**	1	COROA (78 DENTES) (GEAR-RING (78-TEETH))	
	14	1	**375-0273**	2	DISCO DE FRICÇÃO (DISC-FRICTION)	
	15	1	**361-8064**	1	SUPORTE DE PLANETÁRIOS (CARRIER-PLANETARY)	
	16	1	**386-7434**	1	PLACA DE REAÇÃO (PLATE-REACTION)	
	17	1	**386-7436**	1	PISTÃO DE REAÇÃO (PISTON-REACTION)	
	18	1	**425-8743**	1	ENGRENAGEM SOL (18 DENTES) (18 DENTES) (GEAR-SUN (18-TEETH) (18-TEETH))	
	19	1	**039-8557**	2	ARRUELA (13X26X6 MM DE ESPESSURA) (WASHER (13X26X6-MM THK))	
	20	1	**117-1801**	1	PINO-GUIA (DOWEL)	
	21	1	**469-0883**	4	PINO-GUIA (DOWEL)	
	22	1	**138-1645**	3	PINO DE MOLA (PIN-SPRING)	
	23	1	**150-4651**	1	ANEL RETENTOR EM O (SEAL-O-RING)	
	24	1	**287-7340**	1	BUJÃO (PLUG)	
	25	1	**3K-0360**	1	ANEL RETENTOR EM O (SEAL-O-RING)	
	26	1	**3P-1681**	4	PINO-GUIA DE REAÇÃO (DOWEL-REACTION)	
	27	1	**8T-2925**	3	PINO DE MOLA (PIN-SPRING)	
	28	1	**9N-5495**	2	MOLA-VÁLVULA INTERNA (SPRING-VALVE INNER)	

R - PEÇA REMANUFATURADA PODE ESTAR DISPONÍVEL

370-5675 GRUPO DE FREIO E PLANETÁRIO (BRAKE & PLANETARY GP) (continuação) **i06606813**

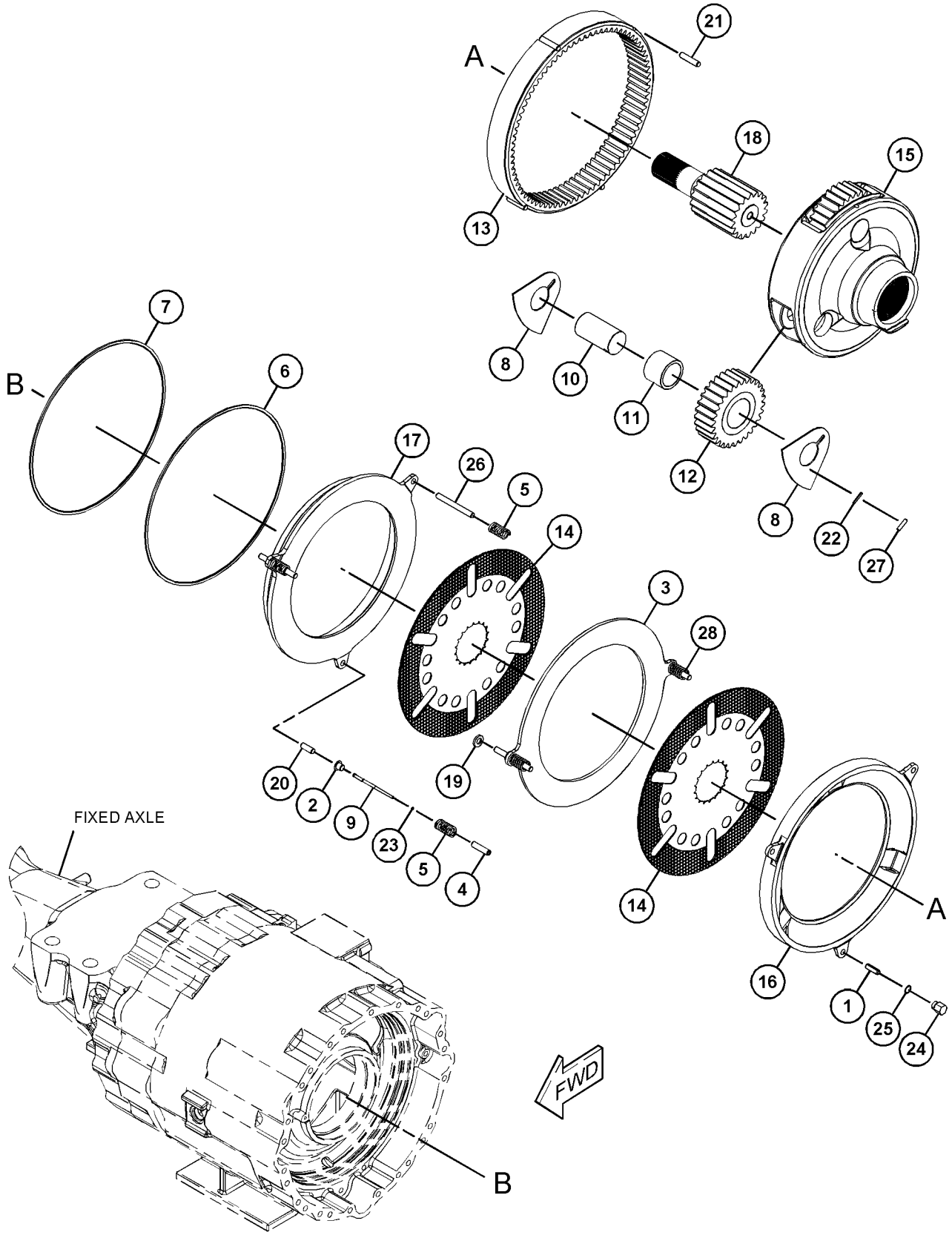

GRÁFICO 1 <FIM> g03502285

370-5679 GRUPO DE FREIO E PLANETÁRIO (BRAKE & PLANETARY GP)

S/N: FRS1-UP

NÚMEROE DE 370-5245, 370-5247 ARRANJO DO EIXO-FIXO

SMCS-4011, 4255

i06606809

NOTA	REF. NÃO	GRÁFICO REF.	NÚMERO DA PEÇA	QTY	NOME DA PEÇA 1 2 3 4 5 6 (NÍVEL DO PRODUTO)	CONSULTE PÁGINA
	1	1	**3E-5001**	1	PINO DE MOLA (PIN-SPRING)	
	2	1	**117-1803**	1	CAPA (CUP)	
R	3	1	**130-5866**	1	PLACA DE REAÇÃO (PLATE-REACTION)	
	4	1	**149-9113**	1	PINO-GUIA (DOWEL)	
	5	1	**163-8781**	3	MOLA (SPRING)	
	6	1	**293-3612**	1	ANEL RETENTOR EM D (SEAL-D-RING)	
	7	1	**293-3613**	1	ANEL RETENTOR EM D (SEAL-D-RING)	
	8	1	**293-4400**	8	ARRUELA DE ENCOSTO (WASHER-THRUST)	
	9	1	**293-4409**	1	PINO (PIN)	
	10	1	**298-8103**	1	ANEL (RING)	
	11	1	**361-8065**	4	EIXO (SHAFT)	
	12	1	**361-8066**	4	BUCHA (BUSHING)	
	13	1	**361-8085**	4	ENGRENAGEM PLANETÁRIA (29 DENTES) (GEAR-PLANETARY (29-TEETH))	
	14	1	**363-7612**	1	COROA (78 DENTES) (GEAR-RING (78-TEETH))	
	15	1	**370-4416**	1	SUPORTE DE PLANETÁRIOS (CARRIER-PLANETARY)	
	16	1	**375-0273**	2	DISCO DE FRICÇÃO (DISC-FRICTION)	
	17	1	**386-7434**	1	PLACA DE REAÇÃO (PLATE-REACTION)	
	18	1	**386-7436**	1	PISTÃO DE REAÇÃO (PISTON-REACTION)	
	19	1	**425-8743**	1	ENGRENAGEM SOL (18 DENTES) (GEAR-SUN (18-TEETH))	
	20	1	**039-8557**	2	ARRUELA (13X26X6 MM DE ESPESSURA) (WASHER (13X26X6-MM THK))	
	21	1	**117-1801**	1	PINO-GUIA (DOWEL)	
	22	1	**469-0883**	4	PINO-GUIA (DOWEL)	
	23	1	**138-1645**	4	PINO DE MOLA (PIN-SPRING)	
	24	1	**150-4651**	1	ANEL RETENTOR EM O (SEAL-O-RING)	
	25	1	**287-7340**	1	BUJÃO (PLUG)	
	26	1	**3K-0360**	1	ANEL RETENTOR EM O (SEAL-O-RING)	
	27	1	**3P-1681**	4	PINO-GUIA DE REAÇÃO (DOWEL-REACTION)	
	28	1	**8T-2925**	4	PINO DE MOLA (PIN-SPRING)	
	29	1	**9N-5495**	2	MOLA-VÁLVULA INTERNA (SPRING-VALVE INNER)	

R - PEÇA REMANUFATURADA PODE ESTAR DISPONÍVEL

370-5679 GRUPO DE FREIO E PLANETÁRIO (BRAKE & PLANETARY GP) (continuação) **i06606809**

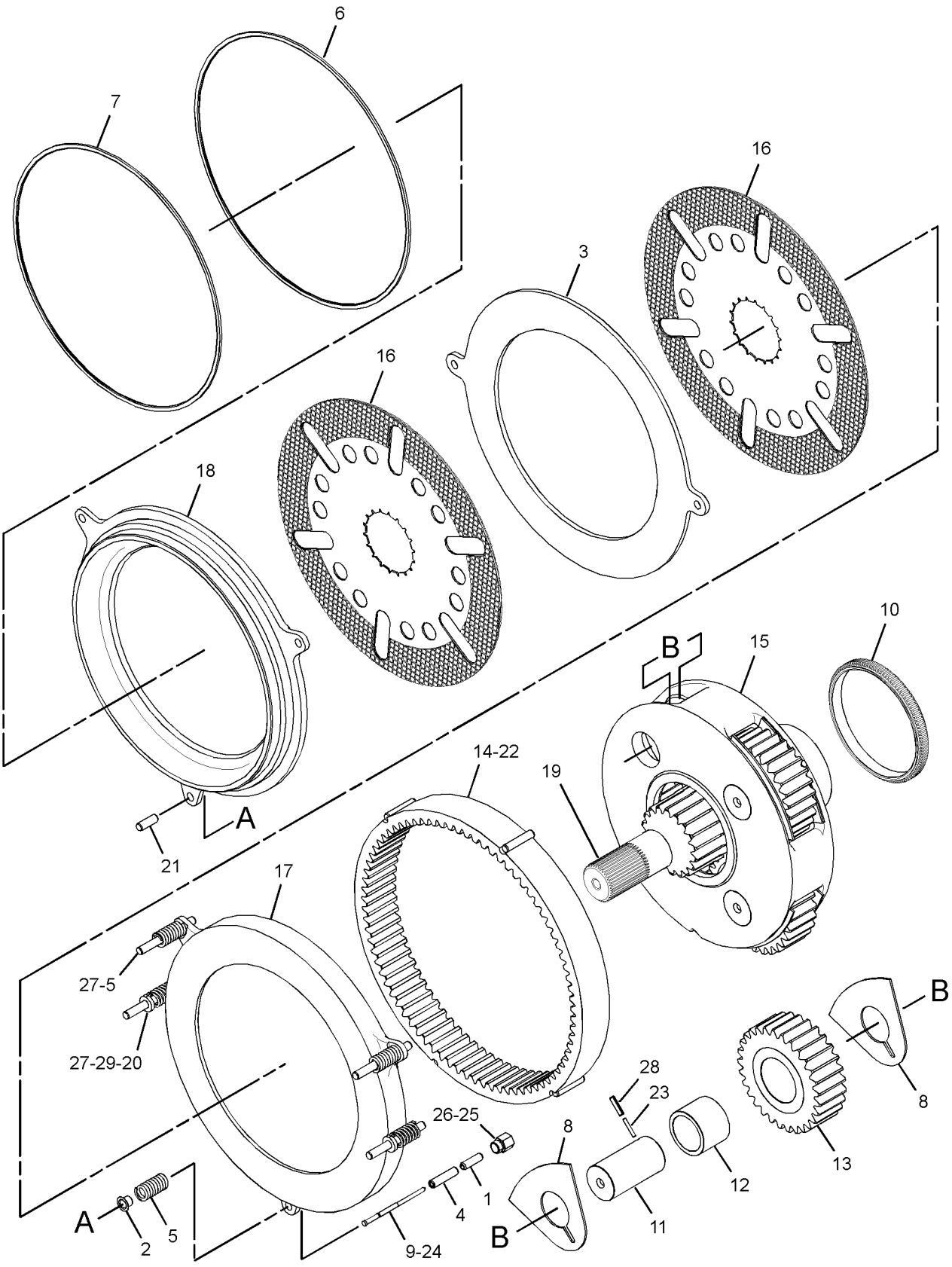

GRÁFICO 1 <FIM> g03503757

370-5680 GRUPO DE FREIO E PLANETÁRIO (BRAKE & PLANETARY GP)

S/N: FRS1-UP

NÚMEROE DE 370-5245, 370-5247 ARRANJO DO EIXO-FIXO

SMCS-4011, 4255

i06606336

NOTA	REF. NÃO	GRÁFICO REF.	NÚMERO DA PEÇA	QTY	NOME DA PEÇA 1 2 3 4 5 6 (NÍVEL DO PRODUTO)	CONSULTE PÁGINA
	1	1	**3E-5001**	1	PINO DE MOLA (PIN-SPRING)	
	2	1	**117-1803**	1	CAPA (CUP)	
R	3	1	**130-5866**	1	PLACA DE REAÇÃO (PLATE-REACTION)	
	4	1	**149-9113**	1	PINO-GUIA (DOWEL)	
	5	1	**163-8781**	3	MOLA (SPRING)	
	6	1	**293-3612**	1	ANEL RETENTOR EM D (SEAL-D-RING)	
	7	1	**293-3613**	1	ANEL RETENTOR EM D (SEAL-D-RING)	
	8	1	**293-4400**	8	ARRUELA DE ENCOSTO (WASHER-THRUST)	
	9	1	**293-4409**	1	PINO (PIN)	
	10	1	**361-8065**	4	EIXO (SHAFT)	
	11	1	**361-8066**	4	BUCHA (BUSHING)	
	12	1	**361-8085**	4	ENGRENAGEM PLANETÁRIA (29 DENTES) (29 DENTES) (GEAR-PLANETARY (29-TEETH) (29-TEETH))	
	13	1	**363-7612**	1	COROA (78 DENTES) (78 DENTES) (GEAR-RING (78-TEETH) (78-TEETH))	
	14	1	**375-0273**	2	DISCO DE FRICÇÃO (DISC-FRICTION)	
	15	1	**386-0501**	1	SUPORTE DE PLANETÁRIOS (CARRIER-PLANETARY)	
	16	1	**386-7434**	1	PLACA DE REAÇÃO (PLATE-REACTION)	
	17	1	**386-7436**	1	PISTÃO DE REAÇÃO (PISTON-REACTION)	
	18	1	**425-8743**	1	ENGRENAGEM SOL (18 DENTES) (GEAR-SUN (18-TEETH))	
	19	1	**039-8557**	2	ARRUELA (13X26X6 MM DE ESPESSURA) (WASHER (13X26X6-MM THK))	
	20	1	**117-1801**	1	PINO-GUIA (DOWEL)	
	21	1	**469-0883**	4	PINO-GUIA (DOWEL)	
	22	1	**138-1645**	4	PINO DE MOLA (PIN-SPRING)	
	23	1	**150-4651**	1	ANEL RETENTOR EM O (SEAL-O-RING)	
	24	1	**287-7340**	1	BUJÃO (PLUG)	
	25	1	**3K-0360**	1	ANEL RETENTOR EM O (SEAL-O-RING)	
	26	1	**3P-1681**	4	PINO-GUIA DE REAÇÃO (DOWEL-REACTION)	
	27	1	**8T-2925**	4	PINO DE MOLA (PIN-SPRING)	
	28	1	**9N-5495**	2	MOLA-VÁLVULA INTERNA (SPRING-VALVE INNER)	

R - PEÇA REMANUFATURADA PODE ESTAR DISPONÍVEL

370-5680 GRUPO DE FREIO E PLANETÁRIO (BRAKE & PLANETARY GP) (continuação) **i06606336**

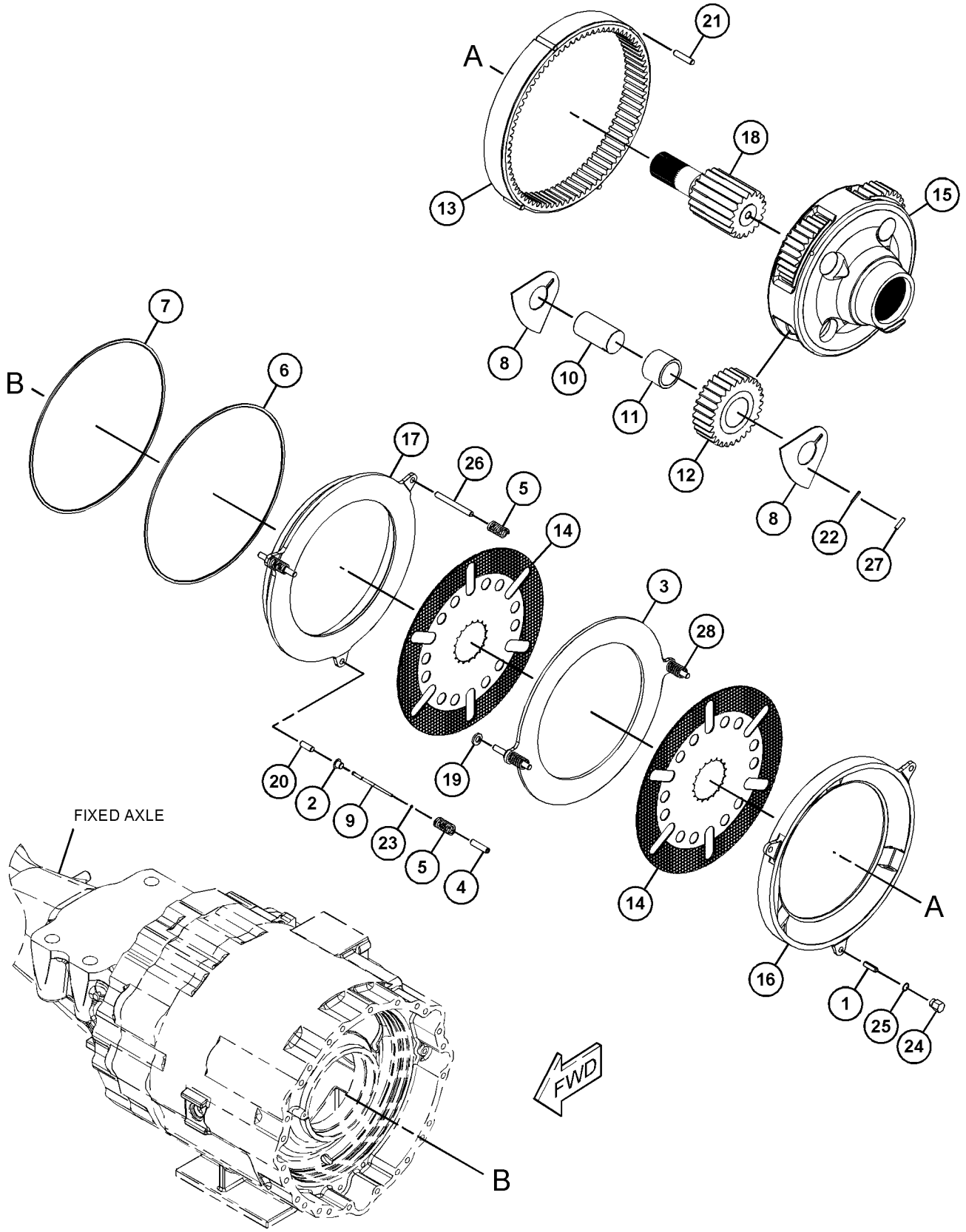

GRÁFICO 1 <FIM> g03503777

388-1434 GRUPO DE FREIO E PLANETÁRIO (BRAKE & PLANETARY GP)

S/N: FRS1-UP

NÚMEROE DE 388-1441, 433-9318, 433-9320, 465-8232 ARRANJO DO EIXO-OSCILANTE

SMCS-4011, 4255

i06606628

NOTA	REF. NÃO	GRÁFICO REF.	NÚMERO DA PEÇA	QTY	NOME DA PEÇA 1 2 3 4 5 6 (NÍVEL DO PRODUTO)	CONSULTE PÁGINA
	1	1	**3E-5001**	1	PINO DE MOLA (PIN-SPRING)	
	2	1	**117-1803**	1	CAPA (CUP)	
R	3	1	**130-5866**	1	PLACA DE REAÇÃO (PLATE-REACTION)	
	4	1	**149-9113**	1	PINO-GUIA (DOWEL)	
	5	1	**163-8781**	3	MOLA (SPRING)	
	6	1	**293-3612**	1	ANEL RETENTOR EM D (SEAL-D-RING)	
	7	1	**293-3613**	1	ANEL RETENTOR EM D (SEAL-D-RING)	
	8	1	**293-4400**	6	ARRUELA DE ENCOSTO (WASHER-THRUST)	
	9	1	**293-4409**	1	PINO (PIN)	
	10	1	**361-8065**	3	EIXO (SHAFT)	
	11	1	**361-8066**	3	BUCHA (BUSHING)	
	12	1	**361-8085**	3	ENGRENAGEM PLANETÁRIA (29 DENTES) (GEAR-PLANETARY (29-TEETH))	
	13	1	**363-7612**	1	COROA (78 DENTES) (GEAR-RING (78-TEETH))	
	14	1	**375-0273**	2	DISCO DE FRICÇÃO (DISC-FRICTION)	
	15	1	**386-7434**	1	PLACA DE REAÇÃO (PLATE-REACTION)	
	16	1	**386-7436**	1	PISTÃO DE REAÇÃO (PISTON-REACTION)	
	17	1	**388-1399**	1	SUPORTE DE PLANETÁRIOS (CARRIER-PLANETARY)	
	18	1	**425-8743**	1	ENGRENAGEM SOL (18 DENTES) (GEAR-SUN (18-TEETH))	
	19	1	**039-8557**	2	ARRUELA (13X26X6 MM DE ESPESSURA) (WASHER (13X26X6-MM THK))	
	20	1	**117-1801**	1	PINO-GUIA (DOWEL)	
	21	1	**469-0883**	4	PINO-GUIA (DOWEL)	
	22	1	**138-1645**	3	PINO DE MOLA (PIN-SPRING)	
	23	1	**150-4651**	1	ANEL RETENTOR EM O (SEAL-O-RING)	
	24	1	**287-7340**	1	BUJÃO (PLUG)	
	25	1	**3K-0360**	1	ANEL RETENTOR EM O (SEAL-O-RING)	
	26	1	**3P-1681**	4	PINO-GUIA DE REAÇÃO (DOWEL-REACTION)	
	27	1	**8T-2925**	3	PINO DE MOLA (PIN-SPRING)	
	28	1	**9N-5495**	2	MOLA-VÁLVULA INTERNA (SPRING-VALVE INNER)	

R - PEÇA REMANUFATURADA PODE ESTAR DISPONÍVEL

388-1434 GRUPO DE FREIO E PLANETÁRIO (BRAKE & PLANETARY GP) (continuação) **i06606628**

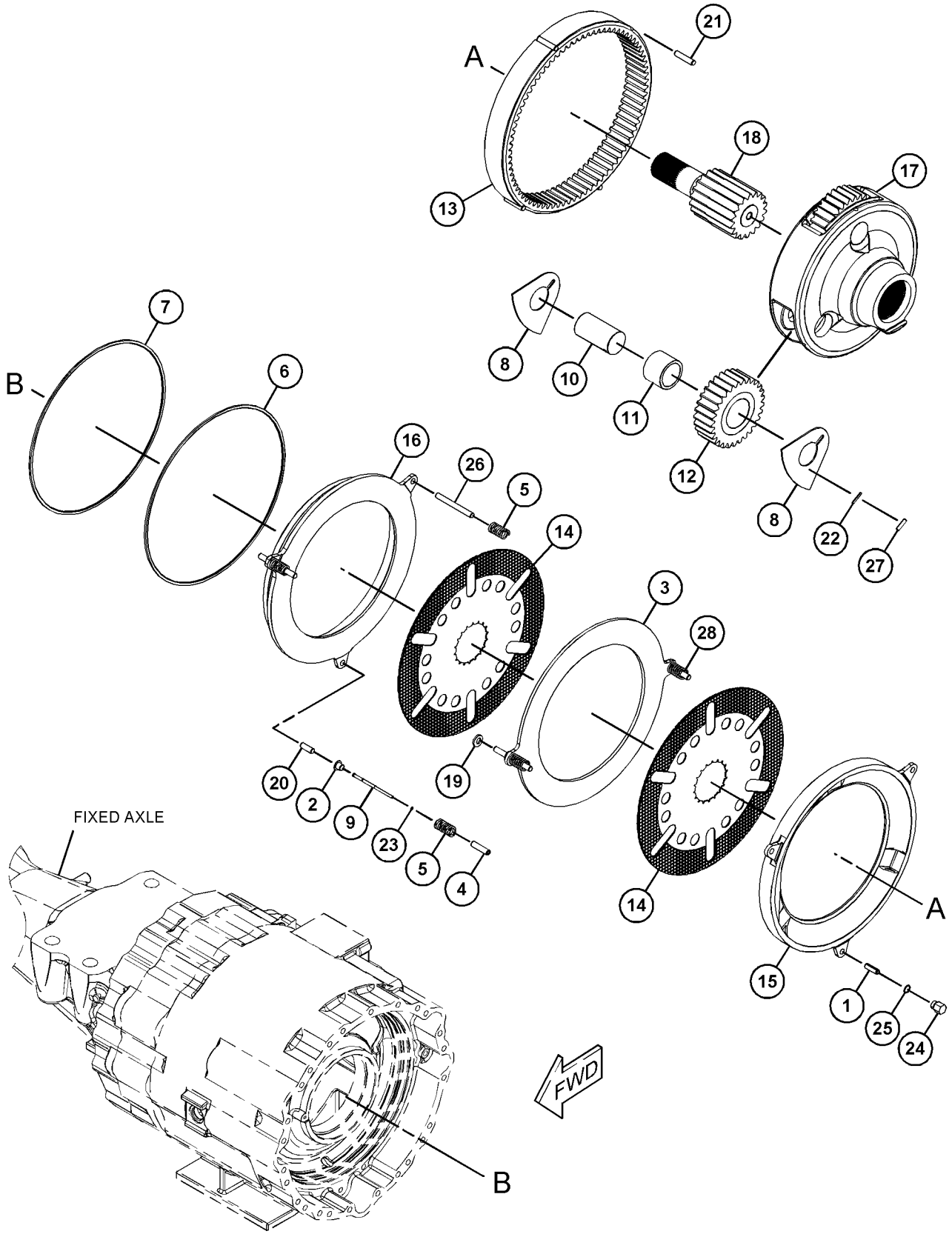

GRÁFICO 1 <FIM> g03506452

365-2310 GRUPO DE CAIXA E PEÇAS DO PLANETÁRIO (CASE & PARTS GP-PLANETARY)

S/N: NA51-UP; NA61-UP; FRS1-UP

NÚMEROE DE 463-9203 ARRANJO DA TRANSMISSÃO

SMCS-3064 **i06648442**

NOTA	REF. NÃO	GRÁFICO REF.	NÚMERO DA PEÇA	QTY	NOME DA PEÇA 1 2 3 4 5 6 (NÍVEL DO PRODUTO)	CONSULTE PÁGINA
	1	1	**160-8708**	1	CONJUNTO DE SUPORTE (BRACKET AS)	
	2	1	**237-9062**	1	TAMPA (COVER)	
	3	1	**287-6408**	1	TUBO (TUBE)	
	4	1	**367-0387**	2	CONJUNTO DE SUPORTE (BRACKET AS)	
	5	1	**1H-8720**	2	ANEL RETENTOR EM O (SEAL-O-RING)	
	6	1	**2M-0849**	3	ARRUELA DURA (13,5X25,5X5 MM DE ESPESSURA) (WASHER-HARD (13.5X25.5X5-MM THK))	
	7	1	**132-5789**	1	GRAMPO (CLIP)	
	8	1	**3H-2652**	1	ANEL RETENTOR EM O (SEAL-O-RING)	
	9	1	**5P-8068**	1	ANEL RETENTOR EM O (SEAL-O-RING)	
	10	1	**5P-8245**	10	ARRUELA DURA (13,5X25,5X3 MM DE ESPESSURA) (WASHER-HARD (13.5X25.5X3-MM THK))	
	11	1	**5P-9806**	1	ANEL RETENTOR EM O (SEAL-O-RING)	
M	12	1	**6V-3822**	4	PARAFUSO (M10X1,5X35 MM) (BOLT (M10X1.5X35-MM))	
M	13	1	**6V-3823**	10	PARAFUSO (M12X1,75X60 MM) (BOLT (M12X1.75X60-MM))	
M	14	1	**6V-4248**	4	PARAFUSO (M10X1,5X25 MM) (BOLT (M10X1.5X25-MM))	
M	15	1	**6V-5230**	10	PARAFUSO (M10X1,5X60 MM) (BOLT (M10X1.5X60-MM))	
	16	1	**6V-5839**	16	ARRUELA (11X21X2,5 MM DE ESPESSURA) (WASHER (11X21X2.5-MM THK))	
M	17	1	**6V-5842**	2	PARAFUSO (M10X1,5X40 MM) (BOLT (M10X1.5X40-MM))	
M	18	1	**6V-7981**	4	PARAFUSO (M10X1,5X70 MM) (BOLT (M10X1.5X70-MM))	
M	19	1	**6V-8336**	3	PARAFUSO (M12X1,75X70 MM) (BOLT (M12X1.75X70-MM))	

M - PEÇA MÉTRICA

365-2310 GRUPO DE CAIXA E PEÇAS DO PLANETÁRIO (CASE & PARTS GP-PLANETARY) (continuação) **i06648442**

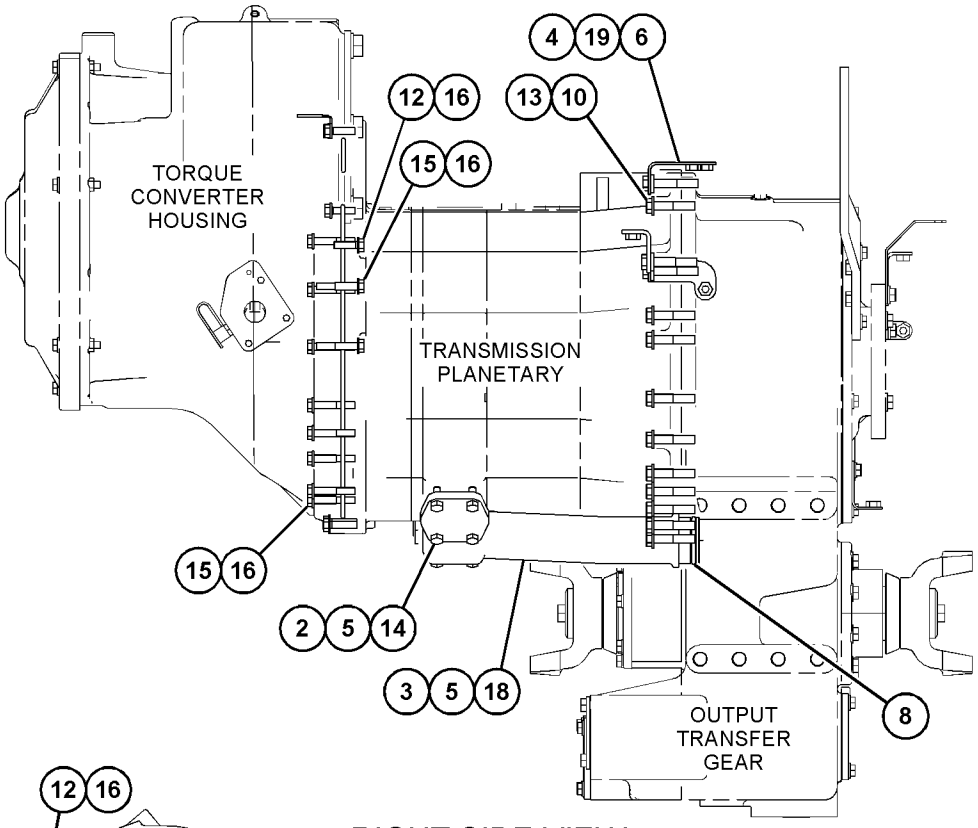

RIGHT SIDE VIEW

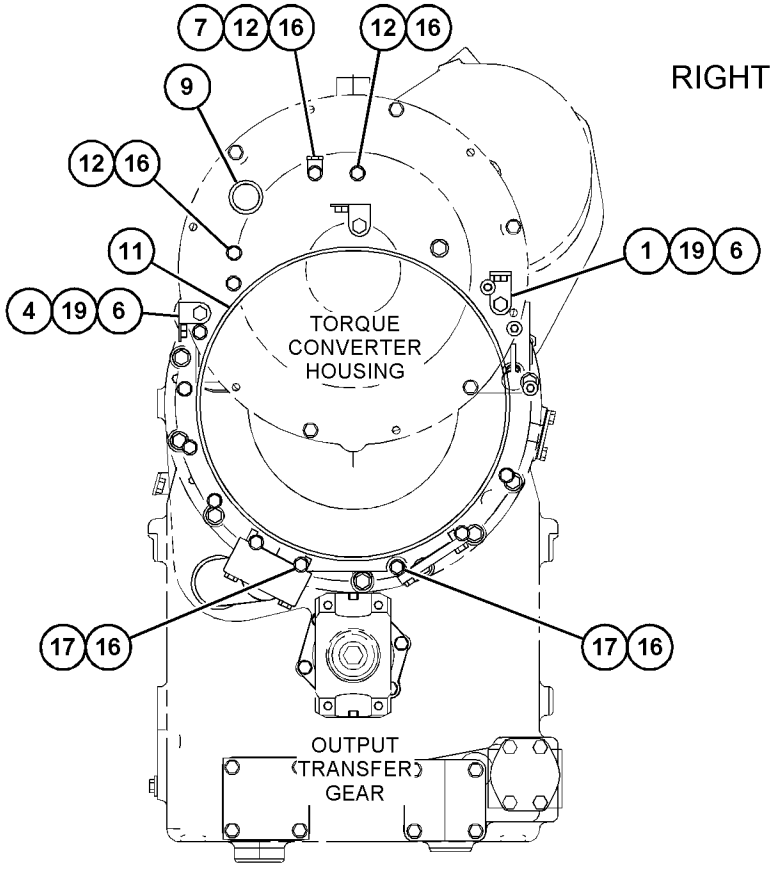

REAR VIEW

GRÁFICO 1 <FIM> g03502299

457-3121 GRUPO DE CONTROLE DA TRAVA DO DIFERENCIAL–DIANTEIRA (CONTROL GP-DIFFERENTIAL LOCK-DIANTEIRA)

S/N: FRS1-UP

NÚMEROE DE 464-2459, 464-2461 ARRANJO DE EIXO FIXO E OSCILANTE

SMCS-3264, 3272 **i06651802**

NOTA	REF. NÃO	GRÁFICO REF.	NÚMERO DA PEÇA	QTY	NOME DA PEÇA 1 2 3 4 5 6 (NÍVEL DO PRODUTO)	CONSULTE PÁGINA
	1	1	*148-8326*	1	CONJUNTO DE CONECTOR (CONNECTOR AS)	
		1	**3J-7354**	1	ANEL RETENTOR EM O (SEAL-O-RING)	
		1	**6V-8397**	1	ANEL RETENTOR EM O (SEAL-O-RING)	
		1	**6V-9872**	1	CONECTOR (CONNECTOR)	
	2	1	*148-8336*	1	CONJUNTO DE CONECTOR (CONNECTOR AS)	
		1	**3J-1907**	1	ANEL RETENTOR EM O (SEAL-O-RING)	
		1	**6V-8397**	1	ANEL RETENTOR EM O (SEAL-O-RING)	
		1	**6V-8636**	1	CONECTOR (CONNECTOR)	
	3	1	*148-8367*	2	CONJUNTO DE COTOVELO (90 GRAUS) (ELBOW AS (90-DEG))	
					(EACH INCLUDES)	
		1	**6V-8397**	1	ANEL RETENTOR EM O (SEAL-O-RING)	
		1	**6V-9850**	1	COTOVELO (ELBOW)	
	4	1	*150-4027*	1	CONJUNTO DE TEE (TEE AS)	
		1	**3E-2310**	1	T (TEE)	
		1	**3J-1907**	1	ANEL RETENTOR EM O (SEAL-O-RING)	
		1	**6V-8397**	1	ANEL RETENTOR EM O (SEAL-O-RING)	
	5	1	*164-5567*	2	CONJUNTO DO ENGATE-DESCONEXÃO RÁPIDA (MACHO) (COUPLER AS-QUICK DISCONNECT (MALE))	
					(EACH INCLUDES)	
		1	**6V-3965**	1	CONEXÃO (DESLIGAMENTO RÁPIDO) (FITTING (QUICK DISCONNECT))	
		1	**214-7568**	1	ANEL RETENTOR EM O (SEAL-O-RING)	
Y	6	1	**385-7261**	1	GRUPO DA VÁLVULA SOLENOIDE (TRAVA DO DIFERENCIAL) (VALVE GP-SOLENOID (DIFFERENTIAL LOCK))	464
I	7	1	**467-2521**	1	CONJUNTO DE MANGUEIRA (HOSE AS)	
	8	1	**067-2551**	2	GRAMPO (CLIP)	
	9	1	**6V-0852**	2	TAMPA CONTRA POEIRA (CAP-DUST)	
	10	1	**8T-4121**	2	ARRUELA DURA (11X21X2,5 MM DE ESPESSURA) (WASHER-HARD (11X21X2.5-MM THK))	
M	11	1	**8T-4136**	2	PARAFUSO (M10X1,5X25 MM) (BOLT (M10X1.5X25-MM))	

I - CONSULTE O SISTEMA DE INFORMAÇÕES HIDRÁULICAS
M - PEÇA MÉTRICA
Y - ILUSTRAÇÃO INDIVIDUAL

457-3121 GRUPO DE CONTROLE DA TRAVA DO DIFERENCIAL (CONTROL GP-DIFFERENTIAL LOCK) (continuação)
i06651802

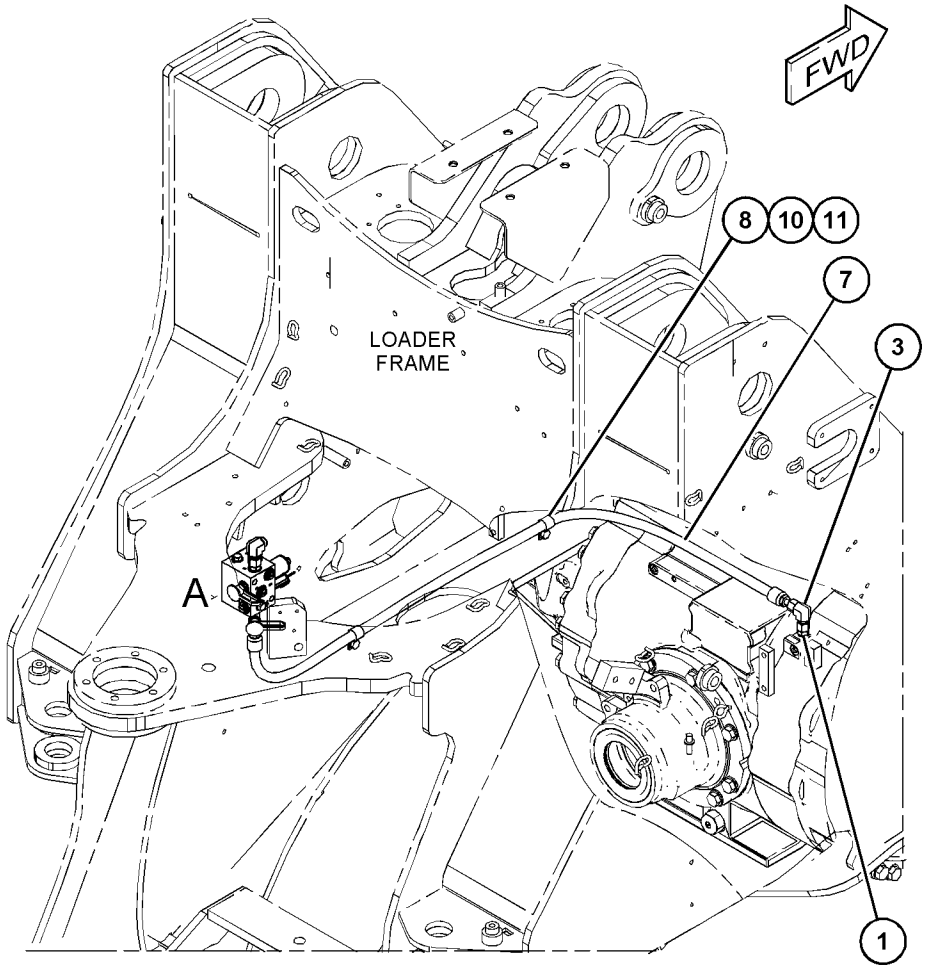

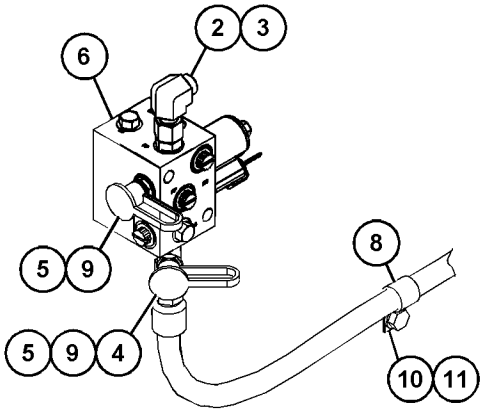

VIEW OF AREA A

GRÁFICO 1 <FIM> g06060714

457-3122 GRUPO DE CONTROLE DA TRAVA DO DIFERENCIAL–TRASEIRO (CONTROL GP-DIFFERENTIAL LOCK-TRASEIRO)

S/N: FRS1-UP

NÚMEROE DE 464-2459, 464-2461 ARRANJO DE EIXO FIXO E OSCILANTE

SMCS-3264, 3272 **i06651814**

NOTA	REF. NÃO	GRÁFICO REF.	NÚMERO DA PEÇA	QTY	NOME DA PEÇA 1 2 3 4 5 6 (NÍVEL DO PRODUTO)	CONSULTE PÁGINA
	1	1	**3S-2093**	2	CABO TIPO CINTA (STRAP-CABLE)	
	2	1	**7K-1181**	7	CABO TIPO CINTA (STRAP-CABLE)	
	3	1	**124-3019**	2	CONJUNTO DE SUPORTE (BRACKET AS)	
					(EACH INCLUDES)	
M		1	**8T-3490**	1	PORCA DE SOLDA (ROSCA M10X1,5) (NUT-WELD (M10X1.5-THD))	
	4	1	*148-8336*	1	CONJUNTO DE CONECTOR (CONNECTOR AS)	
		1	**3J-1907**	1	ANEL RETENTOR EM O (SEAL-O-RING)	
		1	**6V-8397**	1	ANEL RETENTOR EM O (SEAL-O-RING)	
		1	**6V-8636**	1	CONECTOR (CONNECTOR)	
	5	1	*148-8353*	1	CONJUNTO DE COTOVELO (ELBOW AS)	
		1	**3J-1907**	1	ANEL RETENTOR EM O (SEAL-O-RING)	
		1	**6V-8397**	1	ANEL RETENTOR EM O (SEAL-O-RING)	
		1	**6V-9001**	1	COTOVELO (ELBOW)	
	6	1	*148-8361*	1	CONJUNTO DE COTOVELO (90 GRAUS) (ELBOW AS (90-DEG))	
		1	**3J-7354**	1	ANEL RETENTOR EM O (SEAL-O-RING)	
		1	**6V-8397**	1	ANEL RETENTOR EM O (SEAL-O-RING)	
		1	**6V-9200**	1	COTOVELO (ELBOW)	
	7	1	*148-8378*	1	CONJUNTO DE COTOVELO (ELBOW AS)	
		1	**3J-1907**	1	ANEL RETENTOR EM O (SEAL-O-RING)	
		1	**6V-8397**	1	ANEL RETENTOR EM O (SEAL-O-RING)	
		1	**6V-8724**	1	COTOVELO (ELBOW)	
	8	1	*148-8443*	1	CONJUNTO DE TEE (TEE AS)	
		1	**3J-1907**	1	ANEL RETENTOR EM O (SEAL-O-RING)	
		1	**6V-8397**	1	ANEL RETENTOR EM O (SEAL-O-RING)	
		1	**7X-2459**	1	ANEL RETENTOR EM T (TEE-O-RING)	
	9	1	*164-5567*	1	CONJUNTO DO ENGATE-DESCONEXÃO RÁPIDA (MACHO) (COUPLER AS-QUICK DISCONNECT (MALE))	
		1	**6V-3965**	1	CONEXÃO (DESLIGAMENTO RÁPIDO) (FITTING (QUICK DISCONNECT))	
		1	**214-7568**	1	ANEL RETENTOR EM O (SEAL-O-RING)	
	10	1	**367-0376**	1	SUPORTE (BRACKET)	
Y	11	1	**371-4745**	1	GRUPO DE VÁLVULAS-SOLENOIDE E REDC DE PRESSÃO (TRAVA DO DIFERENCIAL) (VALVE GP-SOLENOID & PRESS REDC (DIFFERENTIAL LOCK))	818
I	12	1	**423-9940**	1	CONJUNTO DE MANGUEIRA (HOSE AS)	
	13	1	**434-1375**	1	CONJUNTO DE TUBO (TUBE AS)	
	14	1	**444-6935**	1	CONJUNTO DE TUBO (TUBE AS)	
I	15	1	**465-1674**	1	CONJUNTO DE MANGUEIRA (HOSE AS)	
I	16	1	**465-1675**	1	CONJUNTO DE MANGUEIRA (HOSE AS)	
	17	1	**067-2551**	6	GRAMPO (CLIP)	
M	18	1	**101-3129**	1	PRISIONEIRO (ROSCA M10X1,5) (STUD (M10X1.5-THD))	
	19	1	**133-6934**	1	ESPAÇADOR (11X20X25 MM DE ESPESSURA) (SPACER (11X20X25-MM THK))	
	20	1	**1F-7567**	2	GRAMPO (CLIP)	
	21	1	**206-2423**	2	SELA (SADDLE)	
M	22	1	**344-5675**	3	PORCA (ROSCA M10X1,5) (NUT (M10X1.5-THD))	

457-3122 GRUPO DE CONTROLE DA TRAVA DO DIFERENCIAL (CONTROL GP-DIFFERENTIAL LOCK) (continuação)

i06651814

NOTA	REF. NÃO	GRÁFICO REF.	NÚMERO DA PEÇA	QTY	NOME DA PEÇA 1 2 3 4 5 6 (NÍVEL DO PRODUTO)	CONSULTE PÁGINA
	23	1	**4D-7733**	1	GRAMPO (CLIP)	
	24	1	**4P-7581**	1	GRAMPO (CLIP)	
	25	1	**6V-0852**	1	TAMPA CONTRA POEIRA (CAP-DUST)	
	26	1	**6V-8397**	2	ANEL RETENTOR EM O (SEAL-O-RING)	
	27	1	**7S-3916**	2	GRAMPO (LINGUETA) (CLIP (TAB))	
	28	1	**7S-3919**	2	GRAMPO (RANHURA) (CLIP (SLOT))	
	29	1	**7V-6571**	3	ILHÓ (GROMMET)	
	30	1	**8T-1889**	1	GRAMPO (RANHURA) (CLIP (SLOT))	
	31	1	**8T-1890**	1	GRAMPO (LINGUETA) (CLIP (TAB))	
	32	1	**8T-4121**	12	ARRUELA DURA (11X21X2,5 MM DE ESPESSURA) (WASHER-HARD (11X21X2.5-MM THK))	
M	33	1	**8T-4137**	6	PARAFUSO (M10X1,5X20 MM) (BOLT (M10X1.5X20-MM))	
M	34	1	**8T-4139**	2	PARAFUSO (M12X1,75X30 MM) (BOLT (M12X1.75X30-MM))	
M	35	1	**8T-4195**	1	PARAFUSO (M10X1,5X30 MM) (BOLT (M10X1.5X30-MM))	
	36	1	**8T-4223**	2	ARRUELA DURA (13,5X25,5X3 MM DE ESPESSURA) (WASHER-HARD (13.5X25.5X3-MM THK))	
M	37	1	**8T-5005**	1	PARAFUSO (M10X1,5X70 MM) (BOLT (M10X1.5X70-MM))	

I - CONSULTE O SISTEMA DE INFORMAÇÕES HIDRÁULICAS
M - PEÇA MÉTRICA
Y - ILUSTRAÇÃO INDIVIDUAL

457-3122 GRUPO DE CONTROLE DA TRAVA DO DIFERENCIAL (CONTROL GP-DIFFERENTIAL LOCK) (continuação)
i06651814

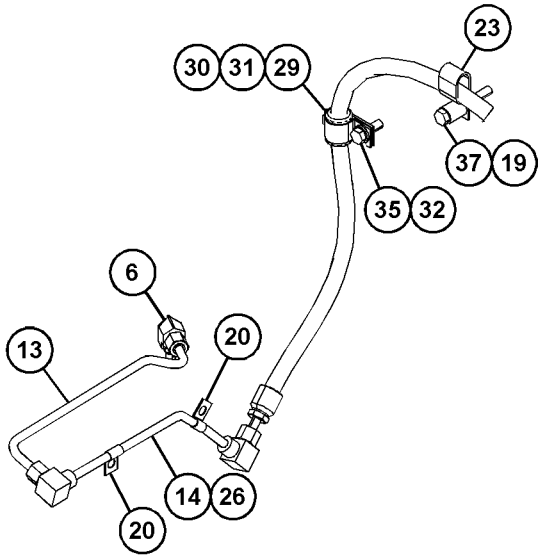

VIEW OF AREA A

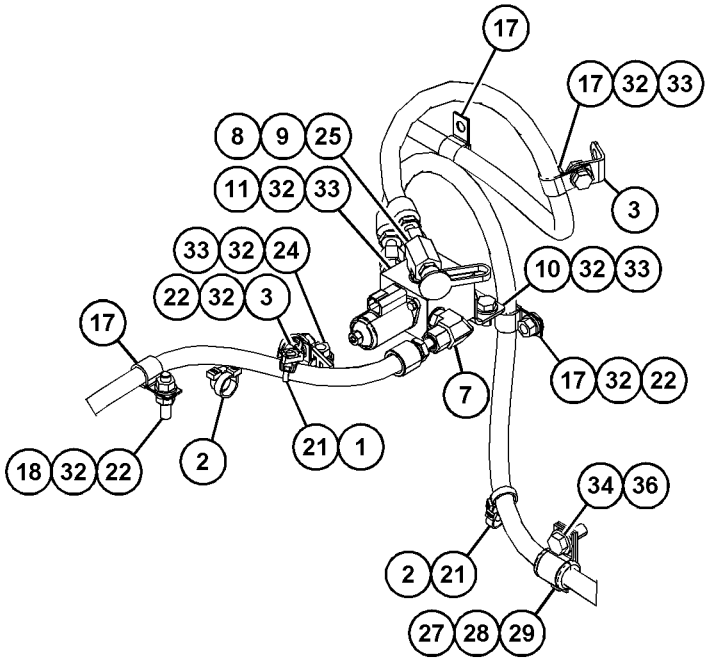

VIEW OF AREA B

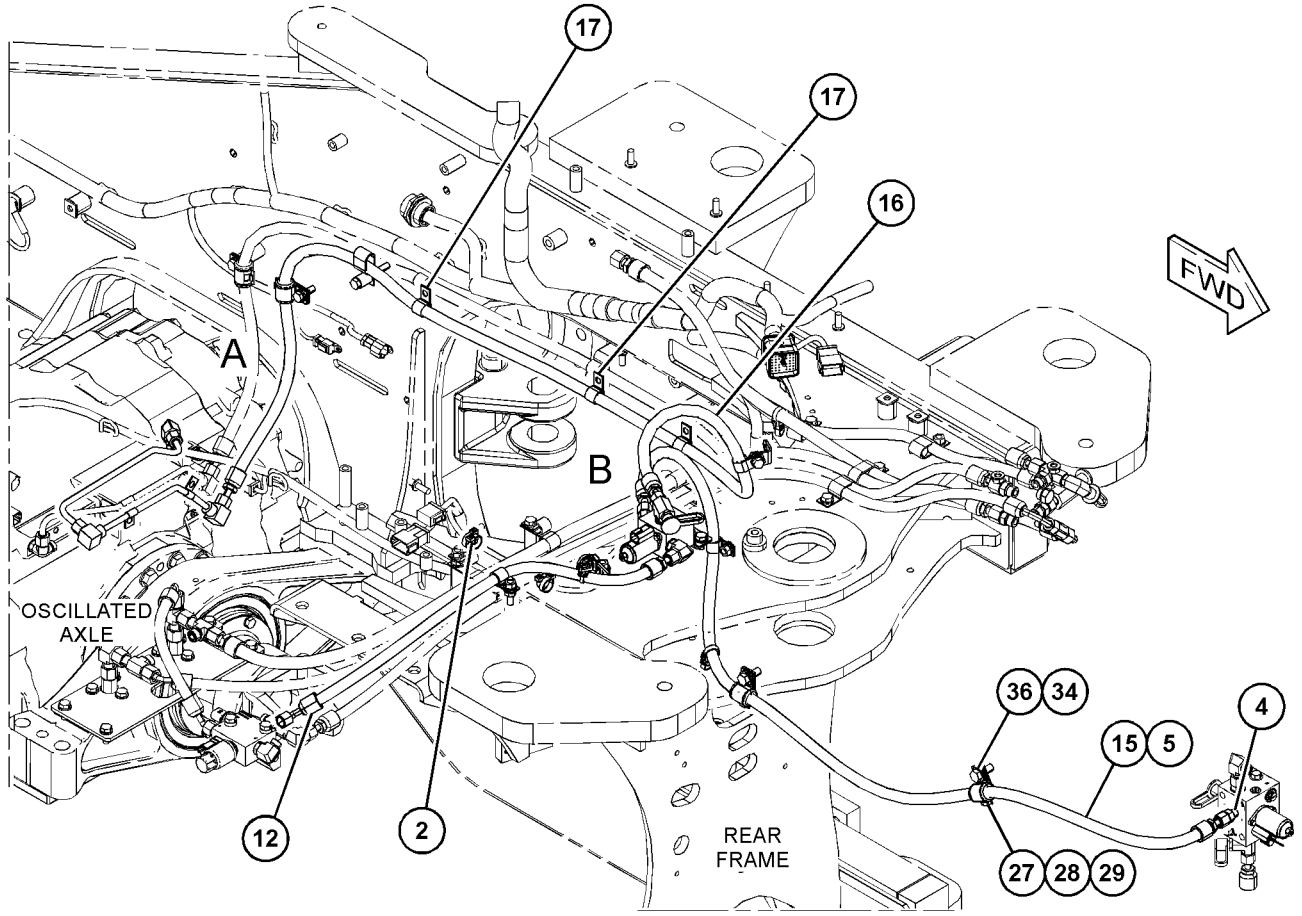

GRÁFICO 1 <FIM> g06061137

467-3031 GRUPO DE CONTROLE DA TRANSMISSÃO HIDRÁULICA (CONTROL GP-TRANSMISSION HYD)

S/N: NA51-UP; NA61-UP; FRS1-UP

NÚMEROE DE 463-9203 ARRANJO DA TRANSMISSÃO

SMCS-3073, 3167

i06653292

NOTA	REF. NÃO	GRÁFICO REF.	NÚMERO DA PEÇA	QTY	NOME DA PEÇA 1 2 3 4 5 6 (NÍVEL DO PRODUTO)	CONSULTE PÁGINA
	1	1	**4F-4097**	1	ANEL RETENTOR EM O (SEAL-O-RING)	
	2	1,2	**6D-7889**	7	ANEL RETENTOR EM O (SEAL-O-RING)	
	3	1	**118-6878**	1	CONJUNTO DE SUPORTE (BRACKET AS)	
Y	4	1	**130-5485**	1	GRUPO DA VÁLVULA-ALÍVIO (SAÍDA DO CONVERSOR DE TORQUE) (VALVE GP-RELIEF (TORQUE CONVERTER OUTLET))	462
	5	1	**148-1928**	1	VÁLVULA DE ALÍVIO (ADMISSÃO DO CONVERSOR DE TORQUE) (VALVE-RELIEF (TORQUE CONVERTER INLET))	
	6	2	**174-9603**	3	PLACA (PLATE)	
	7	2	**186-2458**	1	CONJUNTO DE PRESILHA (CLIP AS)	
		2	**8C-3334**	2	REBITE-TUBULAR (RIVET-TUBULAR)	
		2	**124-9401**	2	GRAMPO (LINGUETA) (CLIP (TAB))	
Y	8	1,2	**244-3114**	7	GRUPO DE VÁLVULA DE MODULAÇÃO (24 V) (CONTROLE HIDRÁULICO DA TRANSMISSÃO) (VALVE GP-MODULATING (24-VOLT) (TRANSMISSION HYDRAULIC CONTROL))	457
Y	9	1,2	**318-1179**	3	GRUPO DO SENSOR-VELOCIDADE (MAGNÉTICO, SAÍDA ALTA) (SENSOR GP-SPEED (MAGNETIC, HIGH OUTPUT))	259
	10	1	**372-6672**	1	CARROCERIA (BODY)	
	11	1,2	**392-9883**	7	PLACA-ORIFÍCIO (PLATE-ORIFICE)	
	12	1	**420-5698**	1	SUPORTE (BRACKET)	
	13	2	**420-5701**	1	SUPORTE (BRACKET)	
	14	1	**466-4490**	1	CONJUNTO DE CHICOTE DA TRANSMISSÃO (HARNESS AS-TRANSMISSION)	
		1	**102-8805**	2	KIT DE TOMADA (6 PINOS) (KIT-RECEPTACLE (6-PIN))	
					(EACH INCLUDES RECEPTACLE AS & WEDGE)	
		1	**8T-8737**	24	BUJÃO DE RETENTOR (PLUG-SEAL)	
E		1	**125-7874**		TUBO REDUTOR DE CALOR (5,72 MM DIA) (15 CM) (TUBE-HEAT SHRINK (5.72-MM DIA) (15-CM))	
E		1	**125-7875**		TUBO REDUTOR DE CALOR (7,44 MM DIA) (10 CM) (TUBE-HEAT SHRINK (7.44-MM DIA) (10-CM))	
		1	**9X-3402**	41	SOQUETE DE CONECTOR (CALIBRE 16 A 18) (SOCKET-CONNECTOR (16-GA TO 18-GA))	
					—OU—	
		1	**126-1768**	41	SOQUETE DE CONECTOR (CALIBRE 14 A 16) (SOCKET-CONNECTOR (14-GA TO 16-GA))	
		1	**9X-3401**	19	PINO DE CONECTOR (CALIBRE 16 A 18) (PIN-CONNECTOR (16-GA TO 18-GA))	
					—OU—	
		1	**126-1767**	19	PINO DE CONECTOR (CALIBRE 14 A 16) (PIN-CONNECTOR (14-GA TO 16-GA))	
		1	**155-2255**	1	KIT DE PLUGUE DE CONEXÃO (12 PINOS) (KIT-CONNECTING PLUG (12-PIN))	
		1	**155-2257**	1	KIT DE PLUGUE DE CONEXÃO (12 PINOS) (KIT-CONNECTING PLUG (12-PIN))	
		1	**155-2274**	1	KIT DE PLUGUE DE CONEXÃO (6 PINOS) (KIT-CONNECTING PLUG (6-PIN))	
					(EACH PLUG KIT INCLUDES PLUG AS, WEDGE, & INTERFACE SEAL)	
B		1	**1P-0810**		FITA-ELÉTRICA (TAPE-ELECTRICAL)	

467-3031 GRUPO DE CONTROLE DA TRANSMISSÃO HIDRÁULICA (CONTROL GP-TRANSMISSION HYD) (continuação)

i06653292

NOTA	REF. NÃO	GRÁFICO REF.	NÚMERO DA PEÇA	QTY	NOME DA PEÇA 1 2 3 4 5 6 (NÍVEL DO PRODUTO)	CONSULTE PÁGINA
		1	**169-0705**	67	RETENTOR (SEAL)	
		1	**240-7874**	1	CONJUNTO DE CONECTOR DE TOMADA (2 PINOS) (PLUG AS-CONNECTOR (2-PIN))	
		1	**455-0704**	1	RETENTOR DE CONECTOR (SEAL-CONNECTOR)	
		1	**240-7876**	1	CONJUNTO DE CONECTOR DE TOMADA (2 PINOS) (PLUG AS-CONNECTOR (2-PIN))	
		1	**455-0704**	1	RETENTOR DE CONECTOR (SEAL-CONNECTOR)	
		1	**243-4509**	1	CONNECTOR DO CONJUNTO DE TOMADA (8 PINOS) (RECEPTACLE AS-CONNECTOR (8-PIN))	
		1	**272-2843**	1	CONNECTOR DO CONJUNTO DE TOMADA (47 PINOS) (RECEPTACLE AS-CONNECTOR (47-PIN))	
		1	**274-3779**	2	TAMPA-VEDAÇÃO (CAP-SEAL)	
		1	**274-3780**	1	TAMPA-VEDAÇÃO (CAP-SEAL)	
		1	**274-3784**	1	TAMPA-VEDAÇÃO (CAP-SEAL)	
		1	**331-4226**	10	KIT DE PLUGUE DE CONEXÃO (2 PINOS) (KIT-CONNECTING PLUG (2-PIN))	
					(EACH INCLUDES PLUG AS, WEDGE, & INTERFACE SEAL)	
		1	**374-7466**	1	TAMPA-VEDAÇÃO (CAP-SEAL)	
Y	15	1	**421-8199**	1	GRUPO DA VÁLVULA SOLENOIDE (PRESSÃO DA EMBREAGEM) (VALVE GP-SOLENOID (CLUTCH PRESSURE))	465
	16	2	**061-7540**	1	ANEL RETENTOR EM O (SEAL-O-RING)	
	17	2	**132-5789**	1	GRAMPO (CLIP)	
	18	1	*164-5567*	1	CONJUNTO DO ENGATE-DESCONEXÃO RÁPIDA (MACHO) (COUPLER AS-QUICK DISCONNECT (MALE))	
		1	**6V-3965**	1	CONEXÃO (DESLIGAMENTO RÁPIDO) (FITTING (QUICK DISCONNECT))	
		1	**214-7568**	1	ANEL RETENTOR EM O (SEAL-O-RING)	
	19	2	**204-2281**	1	CABO TIPO CINTA (STRAP-CABLE)	
	20	2	**352-3968**	1	GRAMPO (CLIP)	
	21	1,2	**3K-0360**	3	ANEL RETENTOR EM O (SEAL-O-RING)	
	22	1,2	**3S-2093**	21	CABO TIPO CINTA (STRAP-CABLE)	
	23	2	**4P-7428**	1	GRAMPO (CLIP)	
	24	1,2	**4P-7581**	4	GRAMPO (CLIP)	
	25	2	**5P-8245**	1	ARRUELA DURA (13,5X25,5X3 MM DE ESPESSURA) (WASHER-HARD (13.5X25.5X3-MM THK))	
M	26	1	**5P-8347**	4	PARAFUSO (M8X1,25X70 MM) (BOLT (M8X1.25X70-MM))	
	27	1,2	**6V-0852**	8	TAMPA CONTRA POEIRA (CAP-DUST)	
M	28	1	**6V-1820**	1	PARAFUSO (M10X1,5X30 MM) (BOLT (M10X1.5X30-MM))	
	29	2	**6V-4365**	1	ANEL RETENTOR EM O (SEAL-O-RING)	
M	30	2	**6V-5684**	1	PARAFUSO (M12X1,75X45 MM) (BOLT (M12X1.75X45-MM))	
	31	1,2	**6V-5839**	5	ARRUELA (11X21X2,5 MM DE ESPESSURA) (WASHER (11X21X2.5-MM THK))	
M	32	2	**6V-8212**	1	PARAFUSO (M10X1,5X16 MM) (BOLT (M10X1.5X16-MM))	
M	33	1	**8T-0643**	3	PARAFUSO (M10X1,5X80 MM) (BOLT (M10X1.5X80-MM))	
	34	2	**8T-7934**	1	ARRUELA DURA (11X21X5 MM DE ESPESSURA) (WASHER-HARD (11X21X5-MM THK))	
	35	1	**9M-1974**	4	ARRUELA DURA (8,8X16X2 MM DE ESPESSURA) (WASHER-HARD (8.8X16X2-MM THK))	
	36	1	**9X-4609**	1	ANEL RETENTOR EM O (SEAL-O-RING)	
	37	1,2	**393-0721**	7	JUNTA (GASKET)	

467-3031 GRUPO DE CONTROLE DA TRANSMISSÃO HIDRÁULICA (CONTROL GP-TRANSMISSION HYD) (continuação)

i06653292

NOTA	REF. NÃO	GRÁFICO REF.	NÚMERO DA PEÇA	QTY	NOME DA PEÇA 1 2 3 4 5 6 (NÍVEL DO PRODUTO)	CONSULTE PÁGINA
M	38	1,2	**6V-5220**	14	PARAFUSO (M8X1,25X65 MM) (BOLT (M8X1.25X65-MM))	
	39	1,2	**214-1048**	14	ESPAÇADOR (8,8X16X4-MM DE ESPESSURA) (SPACER (8.8X16X4-MM THK))	
M	40	2	**6V-6317**	1	PARAFUSO (M10X1,5X20 MM) (BOLT (M10X1.5X20-MM))	

B - UTILIZAR CONFORME NECESSÁRIO
E - ENCOMENDAR POR CENTÍMETROS
M - PEÇA MÉTRICA
Y - ILUSTRAÇÃO INDIVIDUAL

467-3031 GRUPO DE CONTROLE DA TRANSMISSÃO HIDRÁULICA (CONTROL GP-TRANSMISSION HYD) (continuação)

i06653292

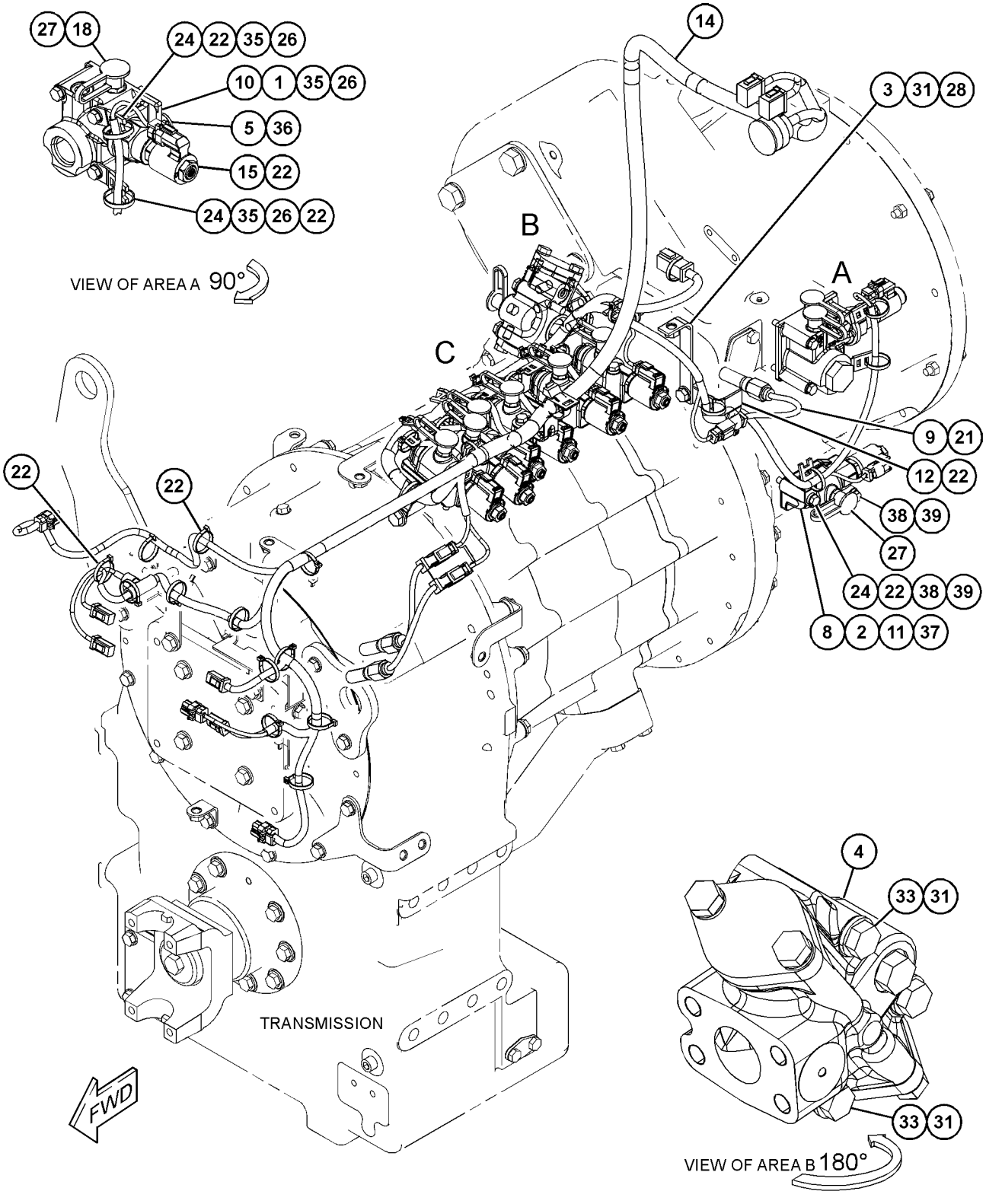

REFER TO ALL ILLUSTRATIONS OF
THIS GROUP FOR AUXILIARY VIEWS

GRÁFICO 1 g06018125

467-3031 GRUPO DE CONTROLE DA TRANSMISSÃO HIDRÁULICA (CONTROL GP-TRANSMISSION HYD) (continuação)

i06653292

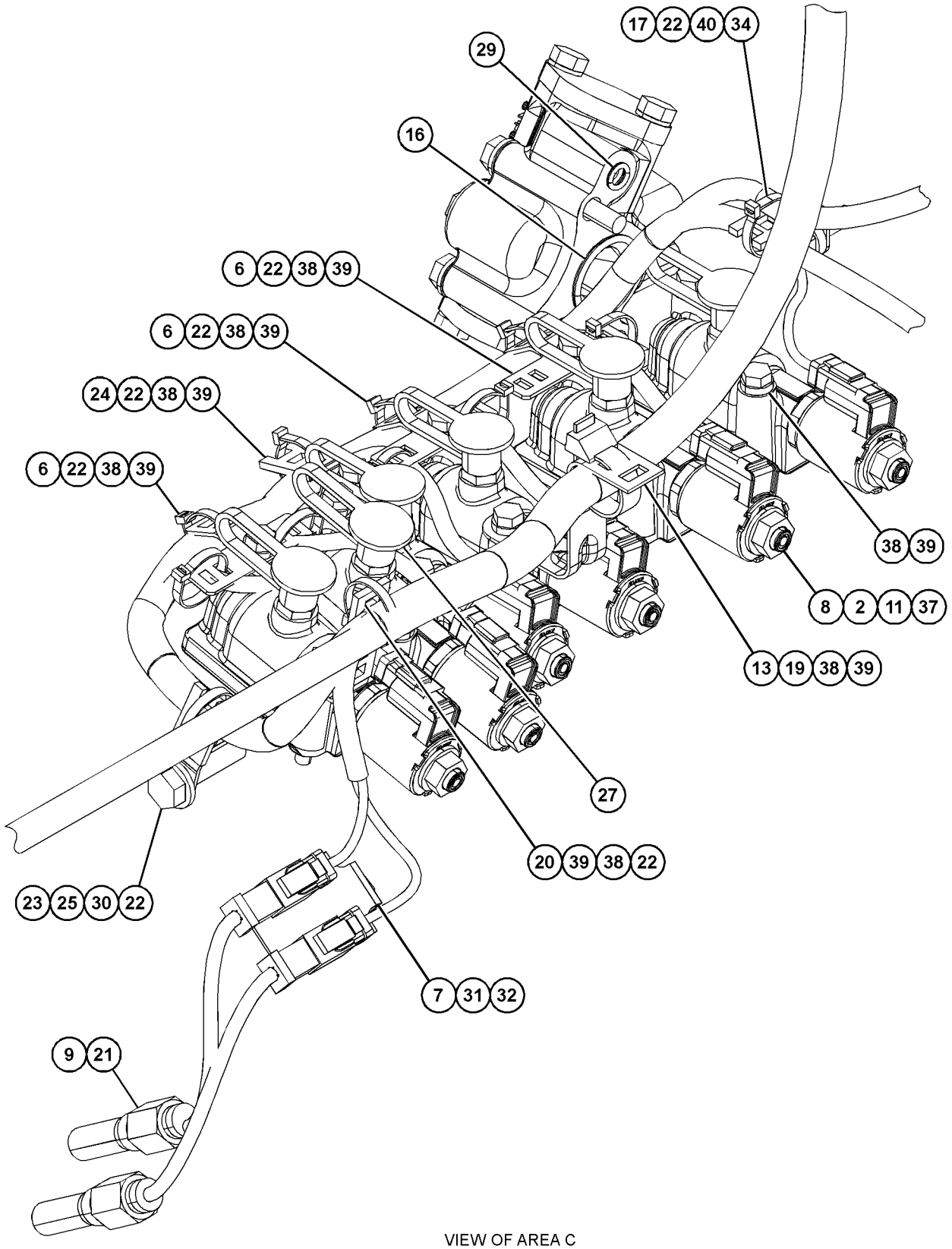

VIEW OF AREA C

GRÁFICO 2 <FIM> g03668540

364-9906 GRUPO DO ARREFECEDOR DE ÓLEO DA TRANSMISSÃO (COOLER GP-TRANSMISSION OIL)

S/N: FRS1-UP

NÚMEROE DE 456-6632 ARRANJO DE CHASSI

SMCS-1375 **i06608514**

NOTA	REF. NÃO	GRÁFICO REF.	NÚMERO DA PEÇA	QTY	NOME DA PEÇA 1 2 3 4 5 6 (NÍVEL DO PRODUTO)	CONSULTE PÁGINA
	1	1	**364-9919**	1	CONJUNTO DE ARREFECEDOR-ÓLEO (TRANSMISSÃO) (COOLER AS-OIL (TRANSMISSION))	
	2	1	*369-6858*	1	CONJUNTO DE BUJÃO (PLUG AS)	
		1	**7M-8485**	1	ANEL RETENTOR EM O (SEAL-O-RING)	
		1	**360-3697**	1	BUJÃO (PLUG)	
	3	1	*165-2273*	1	GRUPO DE VÁLVULAS-CORTE (TRANSMISSÃO) (VALVE GP-SHUTOFF (TRANSMISSION))	
		1	**3K-0360**	1	ANEL RETENTOR EM O (SEAL-O-RING)	
		1	**6V-7238**	1	VÁLVULA DE CORTE (VALVE-SHUTOFF)	
M	4	1	**7X-7729**	8	ARRUELA (11X25X3 MM DE ESPESSURA) (WASHER (11X25X3-MM THK))	
M	5	1	**8T-4137**	8	PARAFUSO (M10X1,5X20 MM) (BOLT (M10X1.5X20-MM))	

M - PEÇA MÉTRICA

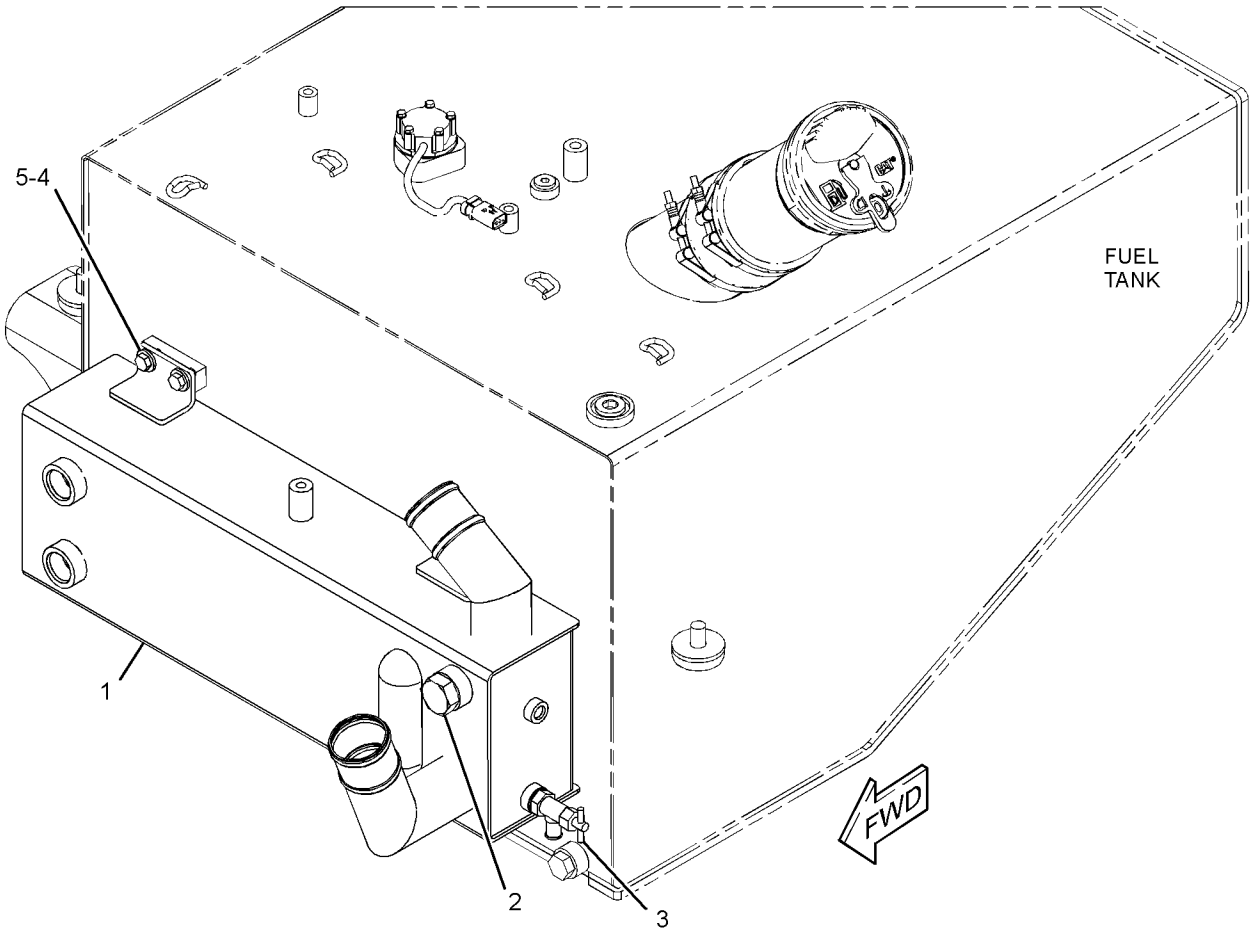

GRÁFICO 1 <FIM> g03504030

368-6468 GRUPO DA TAMPA DO BOCAL DE ENCHIMENTO DE ÓLEO DA TRANSMISSÃO (COVER GP-XMSN OIL FILLER CAP)

S/N: FRS1-UP

NÚMEROE DE 360-0463 GRUPO DE ENCHIMENTO DE ÓLEO DO TREM DE FORÇA

SMCS-3005, 3030, 7315 **i04716318**

NOTA	REF. NÃO	GRÁFICO REF.	NÚMERO DA PEÇA	QTY	NOME DA PEÇA 1 2 3 4 5 6 (NÍVEL DO PRODUTO)	CONSULTE PÁGINA
	1	1	**4B-9782**	1	ESFERA (BALL)	
	2	1	**5K-1568**	1	TAMPA DO BOCAL DE ENCHIMENTO (ÓLEO HIDRÁULICO) (CAP-FILLER (HYDRAULIC OIL))	
	3	1	**6F-5188**	1	ANEL RETENTOR (SEAL-RING)	
	4	1	**6H-5139**	1	PLACA-PRESSÃO (PLATE-PRESSURE)	
	5	1	**7K-5634**	1	TAMPA (COVER)	
	6	1	**9M-7394**	1	ALAVANCA (LEVER)	
	7	1	**1L-5072**	1	PINO-GUIA (DOWEL)	
	8	1	**2J-7761**	1	ANEL DE RETENÇÃO (RING-RETAINING)	

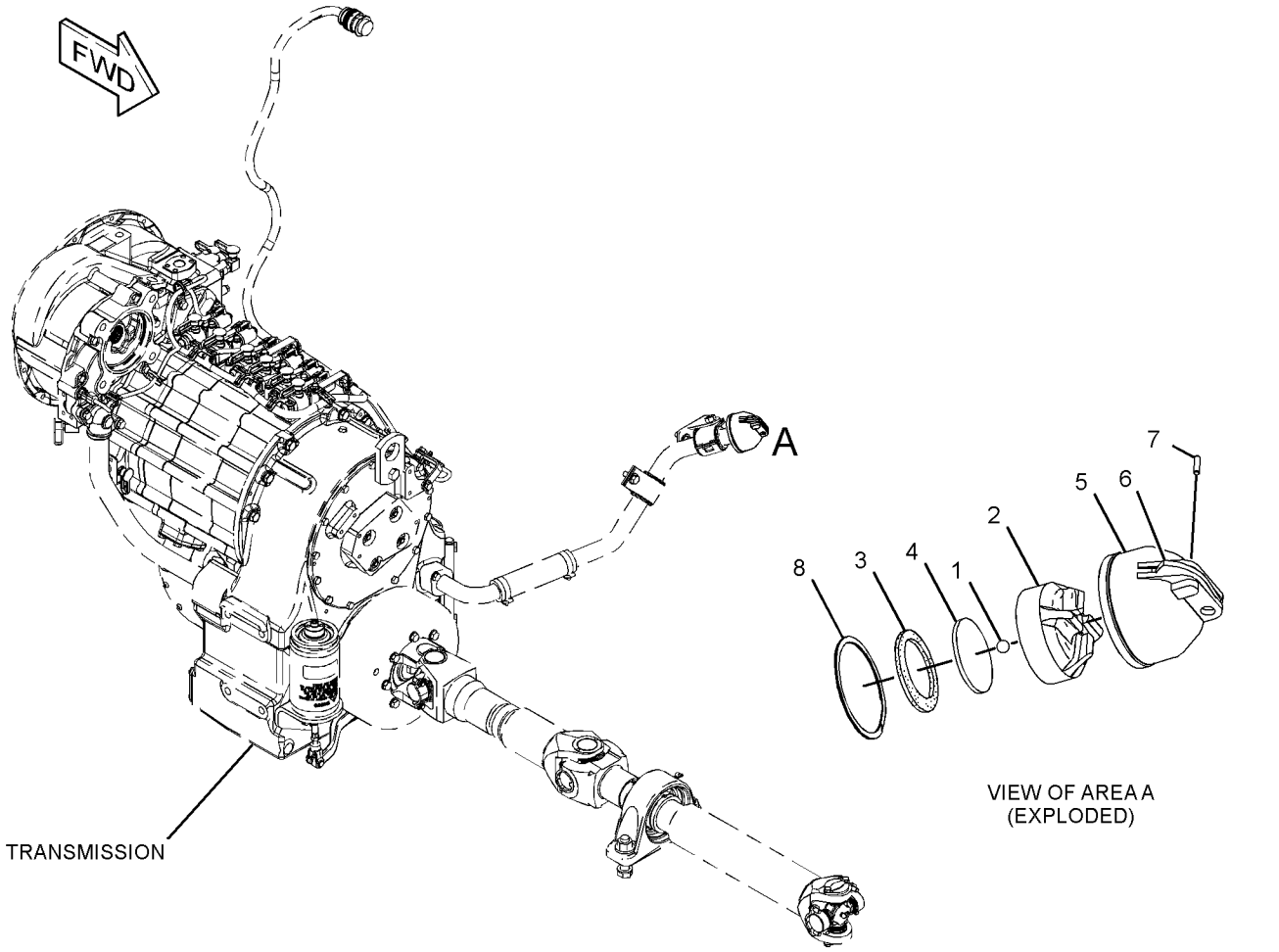

GRÁFICO 1 <FIM> g02531436

361-7758 GRUPO DO DIFERENCIAL (DIFFERENTIAL GP)

S/N: FRS1-UP

NÚMEROE DE 388-1441, 433-9318, 433-9320, 465-8232 ARRANJO DO EIXO-OSCILANTE

SMCS-3258 **i06689550**

NOTA	REF. NÃO	GRÁFICO REF.	NÚMERO DA PEÇA	QTY	NOME DA PEÇA 1 2 3 4 5 6 (NÍVEL DO PRODUTO)	CONSULTE PÁGINA
	1	1	**129-2341**	1	COROA DO DIFERENCIAL (18 DENTES) (GEAR-DIFFERENTIAL BEVEL (18-TEETH))	
	2	1	**151-4464**	4	BUCHA (BUSHING)	
	3	1	**217-3682**	4	ARRUELA DE ENCOSTO (WASHER-THRUST)	
	4	1	**361-7765**	1	CRUZETA (SPIDER)	
	5	1	**361-7768**	1	CONJUNTO DE CAIXA DO DIFERENCIAL (CASE AS-DIFFERENTIAL)	
	6	1	**362-2311**	1	COROA DO DIFERENCIAL (18 DENTES) (GEAR-DIFFERENTIAL BEVEL (18-TEETH))	
	7	1	**450-2571**	2	ARRUELA DE ENCOSTO (WASHER-THRUST)	
	8	1	**9C-6023**	4	DIFERENCIAL DO PINHÃO (10 DENTES) (PINION-DIFFERENTIAL BEVEL (10-TEETH))	

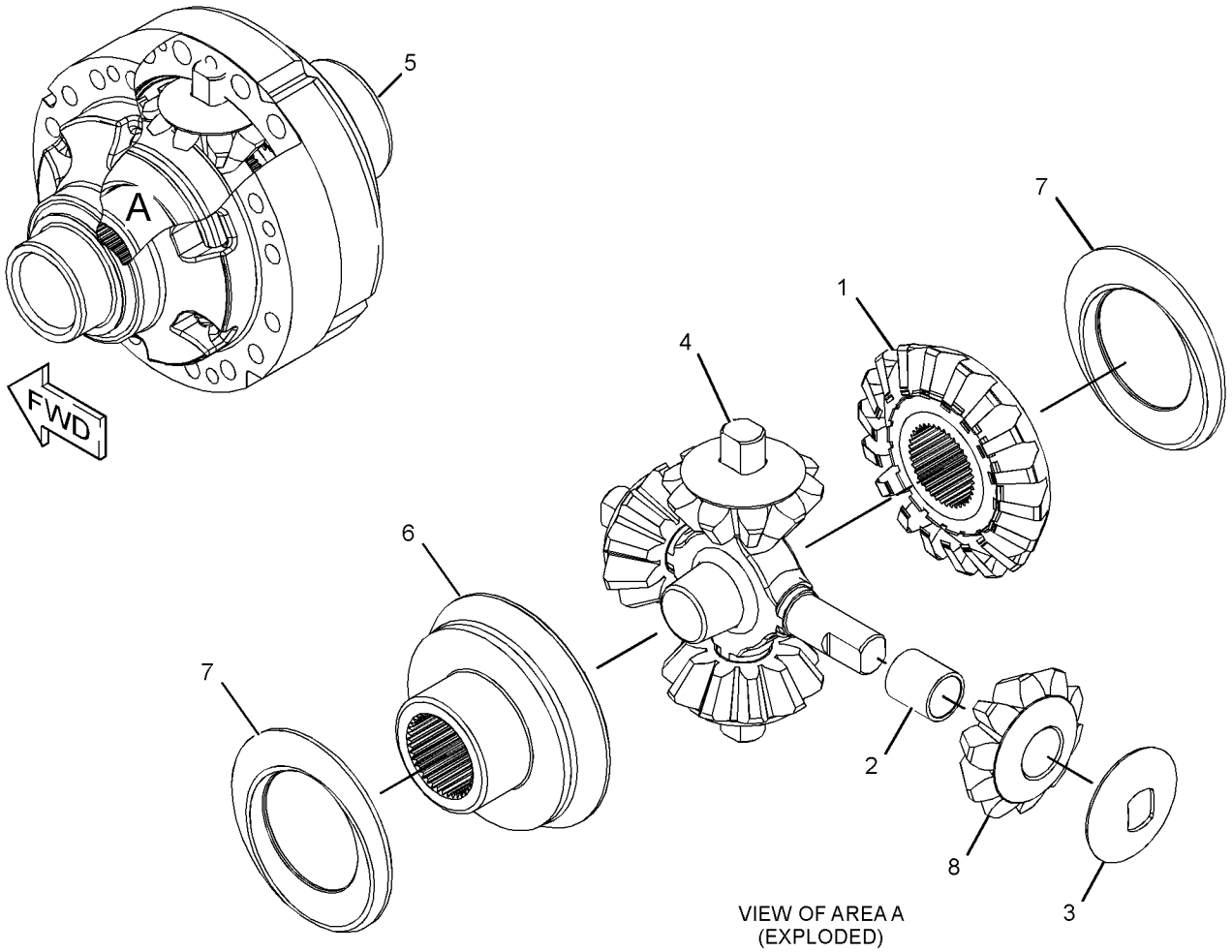

VIEW OF AREA A
(EXPLODED)

GRÁFICO 1 <FIM> g03432996

361-7759 GRUPO DO DIFERENCIAL (DIFFERENTIAL GP)

S/N: FRS1-UP

NÚMEROE DE 370-5245, 370-5247 ARRANJO DO EIXO-FIXO, 370-5241 ARRANJO DO EIXO-OSCILANTE, 359-3095 GRUPO DO EIXO OSCILANTE

SMCS-3258 **i06606330**

NOTA	REF. NÃO	GRÁFICO REF.	NÚMERO DA PEÇA	QTY	NOME DA PEÇA 1 2 3 4 5 6 (NÍVEL DO PRODUTO)	CONSULTE PÁGINA
	1	1	**9C-6023**	4	DIFERENCIAL DO PINHÃO (10 DENTES) (PINION-DIFFERENTIAL BEVEL (10-TEETH))	
	2	1	**129-2341**	1	COROA DO DIFERENCIAL (18 DENTES) (GEAR-DIFFERENTIAL BEVEL (18-TEETH))	
	3	1	**148-7841**	3	MOLA (SPRING)	
	4	1	**217-3682**	4	ARRUELA DE ENCOSTO (WASHER-THRUST)	
	5	1	**217-4541**	8	DISCO DE FRICÇÃO (DISC-FRICTION)	
	6	1	**270-1778**	8	CHAPA-SEPARADOR (PLATE-SEPARATOR)	
	7	1	**273-8666**	1	ANEL RETENTOR EM D (SEAL-D-RING)	
	8	1	**273-8667**	1	ANEL RETENTOR EM D (SEAL-D-RING)	
	9	1	**293-6473**	1	PLACA DE ENCOSTO (PLATE-THRUST)	
	10	1	**307-6135**	3	PINO-SULCO (PIN-GROOVED)	
	11	1	**361-7764**	1	CONJUNTO DE CAIXA DO DIFERENCIAL (CASE AS-DIFFERENTIAL)	
	12	1	**361-7765**	1	CRUZETA (SPIDER)	
	13	1	**361-7769**	1	ENGRENAGEM-DIFERENCIAL (57 DENTES) (GEAR-DIFFERENTIAL (57-TEETH))	
	14	1	**369-3407**	1	ANEL-ENCOSTO (RING-THRUST)	
	15	1	**369-7909**	1	PISTÃO (PISTON)	
	16	1	**450-2571**	2	ARRUELA DE ENCOSTO (WASHER-THRUST)	
	17	1	**151-4464**	4	BUCHA (BUSHING)	
	18	1	**224-2323**	1	MANCAL DE ENCOSTO (BEARING-THRUST)	
	19	1	**297-1706**	2	PISTA-ENCOSTO (RACE-THRUST)	
	20	1	**5P-8247**	12	ARRUELA DURA (17X32X3,5 MM DE ESPESSURA) (WASHER-HARD (17X32X3.5-MM THK))	
M	21	1	**8T-0375**	12	PARAFUSO (M16X2X45 MM) (BOLT (M16X2X45-MM))	
					PARTS SHOWN IN GRAPHIC(S) WITHOUT A REFERENCE NUMBER ARE NOT SERVICED SEPARATELY	

M - PEÇA MÉTRICA

361-7759 GRUPO DO DIFERENCIAL (DIFFERENTIAL GP) (continuação) **i06606330**

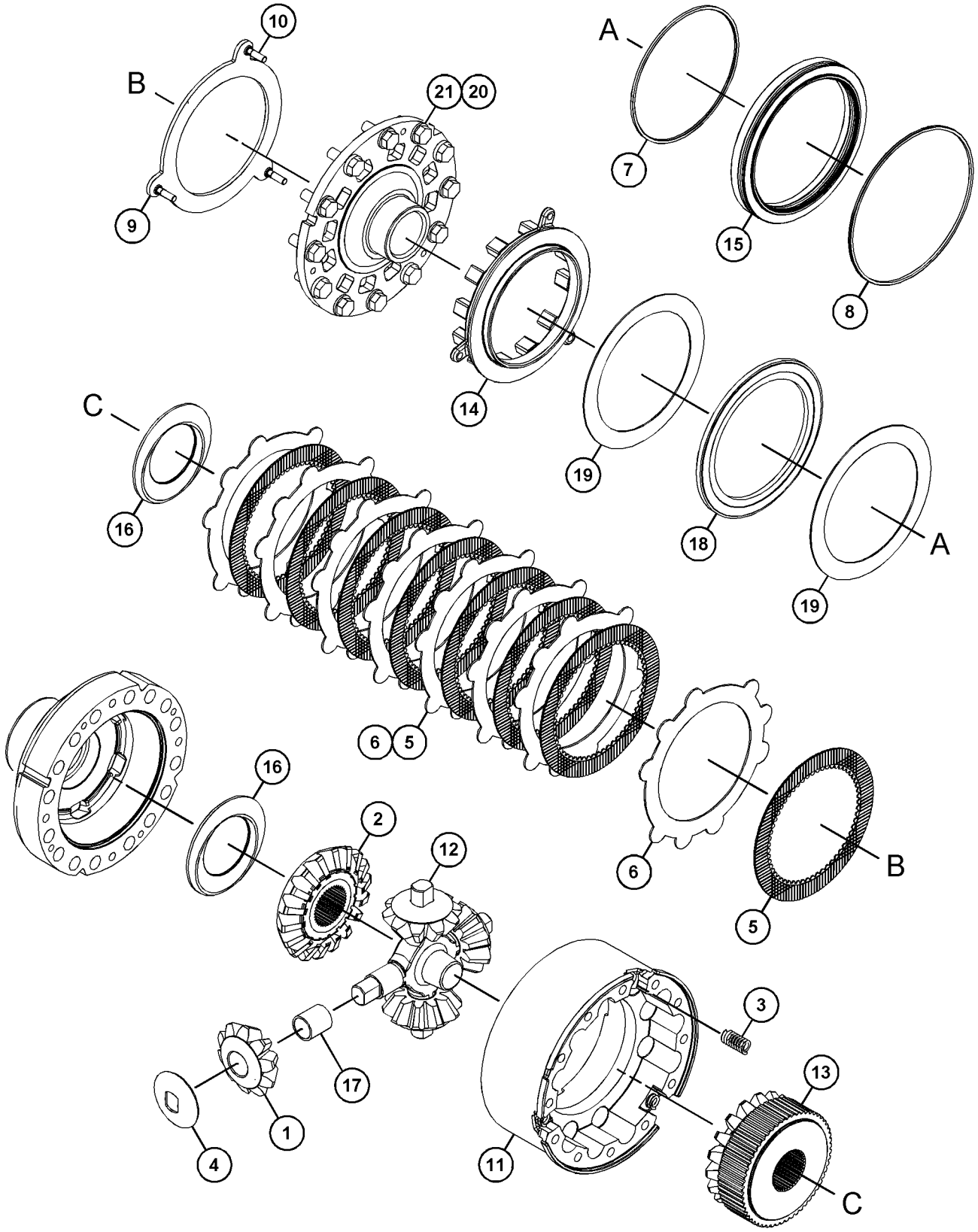

GRÁFICO 1 <FIM> g03493916

434-1911 GRUPO DO DIFERENCIAL (DIFFERENTIAL GP)

S/N: FRS1-UP

NÚMEROE DE 433-9323, 465-8231, 465-8233, 465-8234 ARRANJO DO EIXO-FIXO

SMCS-3258 **i06640850**

NOTA	REF. NÃO	GRÁFICO REF.	NÚMERO DA PEÇA	QTY	NOME DA PEÇA 1 2 3 4 5 6 (NÍVEL DO PRODUTO)	CONSULTE PÁGINA
	1	1	**9C-6023**	4	DIFERENCIAL DO PINHÃO (10 DENTES) (PINION-DIFFERENTIAL BEVEL (10-TEETH))	
	2	1	**129-2341**	1	COROA DO DIFERENCIAL (18 DENTES) (GEAR-DIFFERENTIAL BEVEL (18-TEETH))	
	3	1	**217-3682**	4	ARRUELA DE ENCOSTO (WASHER-THRUST)	
	4	1	**361-7765**	1	CRUZETA (SPIDER)	
	5	1	**362-2311**	1	COROA DO DIFERENCIAL (18 DENTES) (GEAR-DIFFERENTIAL BEVEL (18-TEETH))	
	6	1	**434-1446**	1	CONJUNTO DE CAIXA DO DIFERENCIAL (CASE AS-DIFFERENTIAL)	
	7	1	**450-2571**	2	ARRUELA DE ENCOSTO (WASHER-THRUST)	
	8	1	**151-4464**	4	BUCHA (BUSHING)	

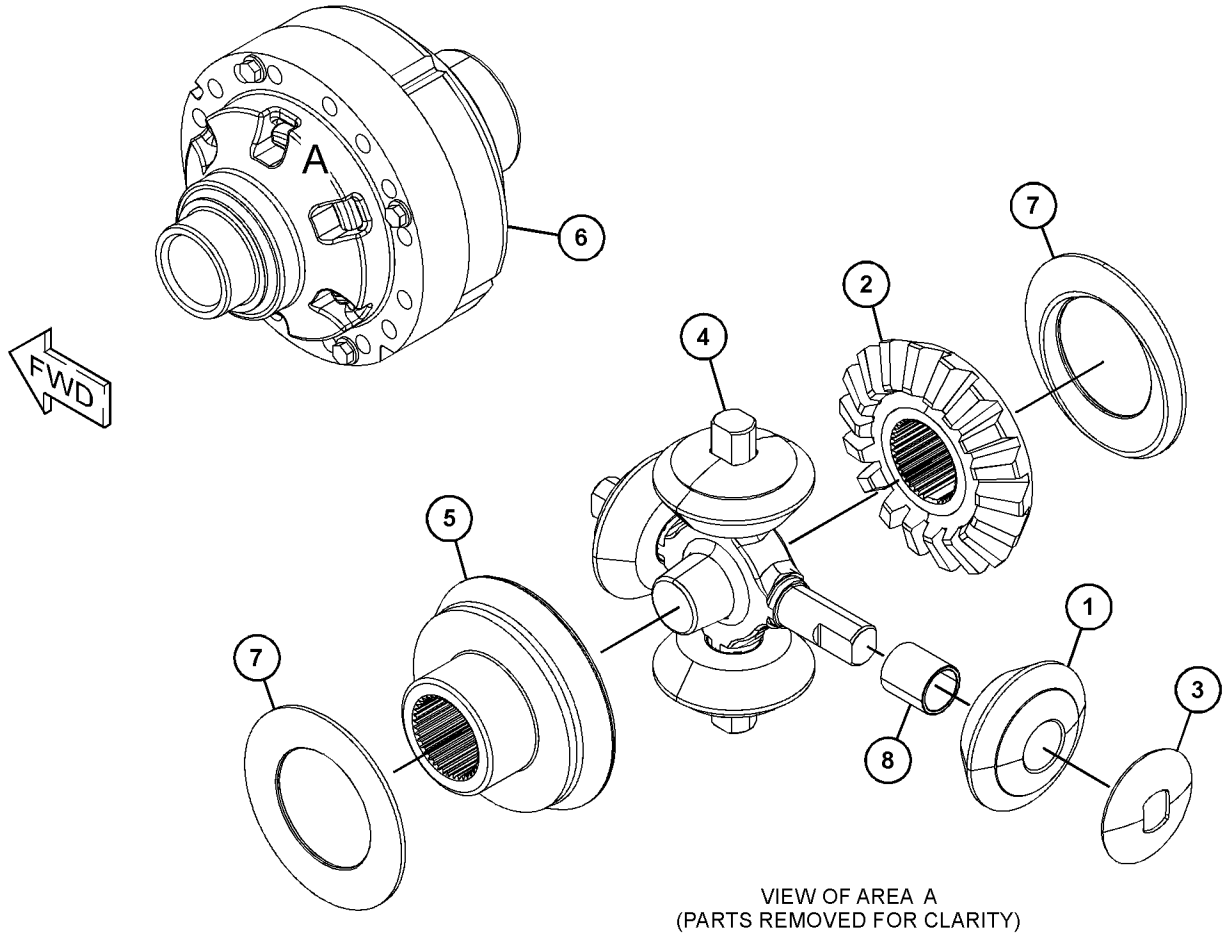

VIEW OF AREA A
(PARTS REMOVED FOR CLARITY)

GRÁFICO 1 <FIM> g06057271

138-1509 GRUPO DE DRENO ECOLÓGICO–ÓLEO DO TREM DE FORÇA (DRAIN GP-ECOLOGY-ÓLEO DO TREM DE FORÇA)

S/N: NA51-UP; NA61-UP; FRS1-UP

NÚMEROE DE 463-9370 GRUPO DE ENGRENAGENS DE TRANSFERÊNCIA DE SAÍDA

SMCS-3260 **i03539109**

NOTA	REF. NÃO	GRÁFICO REF.	NÚMERO DA PEÇA	QTY	NOME DA PEÇA 1 2 3 4 5 6 (NÍVEL DO PRODUTO)	CONSULTE PÁGINA
	1	1	**138-1510**	1	BUJÃO (TRANSMISSION OIL DRAIN) (PLUG (TRANSMISSION OIL DRAIN))	
	2	1	**192-1023**	1	CONJUNTO DE DRENO (DRAIN AS)	
		1	**077-3241**	1	ANEL RETENTOR EM O (SEAL-O-RING)	
	3	1	**7M-8485**	1	ANEL RETENTOR EM O (SEAL-O-RING)	

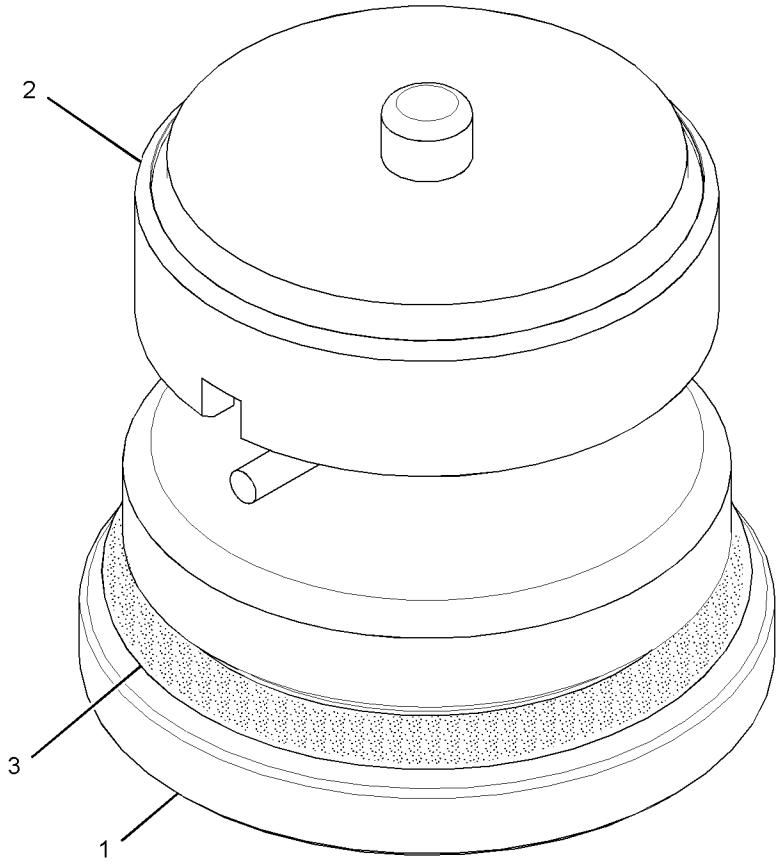

GRÁFICO 1 <FIM> g01298016

360-0463 GRUPO DE ENCHIMENTO DE ÓLEO DO TREM DE FORÇA (FILLER GP-POWER TRAIN OIL)

S/N: FRS1-UP

NÚMEROE DE 500-9137 ARRANJO DA PLATAFORMA

SMCS-3005, 3081

i06007070

NOTA	REF. NÃO	GRÁFICO REF.	NÚMERO DA PEÇA	QTY	NOME DA PEÇA 1 2 3 4 5 6 (NÍVEL DO PRODUTO)	CONSULTE PÁGINA
	1	1	**2S-4750**	1	JUNTA (GASKET)	
	2	1	**9G-5127**	1	CONJUNTO DE RESPIRO (DERIVAÇÃO DE ESCAPE) (BREATHER AS (EXHAUST BYPASS))	
	3	1	**297-7987**	1	COTOVELO (ELBOW)	
	4	1	**455-5538**	1	GRUPO DO VISOR DE NÍVEL (NÍVEL DE ÓLEO) (ÓLEO DO TREM DE FORÇA) (GAUGE GP-SIGHT (OIL LEVEL) (POWER TRAIN OIL))	
		1	**5J-2974**	4	ANEL RETENTOR EM O (SEAL-O-RING)	
M		1	**122-8353**	2	PARAFUSO (M12X1,75X46,5 MM) (BOLT (M12X1.75X46.5-MM))	
	5	1	**364-0046**	1	CONJUNTO DE TUBO (TUBE AS)	
Y	6	1	*368-6468*	1	GRUPO DA TAMPA DO BOCAL DE ENCHIMENTO DE ÓLEO DA TRANSMISSÃO (COVER GP-XMSN OIL FILLER CAP)	364
	7	1	**383-4363**	1	MANGUEIRA (HOSE)	
	8	1	**388-7592**	1	CONJUNTO DE TUBO (TUBE AS)	
	11	1	**5P-4961**	2	ABRAÇADEIRA DE MANGUEIRA (CLAMP-HOSE)	
	12	1	**5P-7175**	1	CONEXÃO-RETO (FITTING-STRAIGHT)	
	13	1	**5P-7468**	2	GRAMPO (RANHURA) (CLIP (SLOT))	
	14	1	**5P-7469**	2	GRAMPO (LINGUETA) (CLIP (TAB))	
	15	1	**5P-8444**	2	ILHÓ (37 MM DE DIÂM. INTERNO) (GROMMET (37-MM ID))	
	16	1	**6V-5048**	1	ANEL RETENTOR EM O (SEAL-O-RING)	
	17	1	**8S-7169**	1	ACOPLAMENTO (COUPLING)	
	18	1	**8T-4121**	9	ARRUELA DURA (11X21X2,5 MM DE ESPESSURA) (WASHER-HARD (11X21X2.5-MM THK))	
M	19	1	**8T-4136**	1	PARAFUSO (M10X1,5X25 MM) (BOLT (M10X1.5X25-MM))	
M	20	1	**8T-4137**	2	PARAFUSO (M10X1,5X20 MM) (BOLT (M10X1.5X20-MM))	
M	21	1	**8T-4139**	2	PARAFUSO (M12X1,75X30 MM) (BOLT (M12X1.75X30-MM))	
M	22	1	**8T-4195**	6	PARAFUSO (M10X1,5X30 MM) (BOLT (M10X1.5X30-MM))	
	23	1	**8T-4223**	4	ARRUELA DURA (13,5X25,5X3 MM DE ESPESSURA) (WASHER-HARD (13.5X25.5X3-MM THK))	
M	24	1	**8T-4956**	2	PARAFUSO (M12X1,75X35 MM) (BOLT (M12X1.75X35-MM))	
	25	1	**8T-4983**	4	ABRAÇADEIRA DE MANGUEIRA (CLAMP-HOSE)	
	26	1	**9M-8406**	3	GRAMPO (CLIP)	
G	27	1	**423-1982**		MANGUEIRA (50 POL) (HOSE (50-IN))	
	28	1	**206-2423**	1	SELA (SADDLE)	
	29	1	**127-4667**	1	CONJUNTO DE TIRA (STRIP AS)	
M	30	1	**118-4977**	1	PARAFUSO (M16X2X65 MM) (BOLT (M16X2X65-MM))	
	31	1	**9X-8257**	1	ARRUELA (17,5X30X3,5 MM DE ESPESSURA) (WASHER (17.5X30X3.5-MM THK))	
	32	1	**7K-1181**	2	CABO TIPO CINTA (STRAP-CABLE)	
	33	1	**6W-3731**	1	ESPAÇADOR (19,07X26,99X5 MM DE ESPESSURA) (SPACER (19.07X26.99X14-MM THK))	

G - ENCOMENDAR POR POLEGADAS
M - PEÇA MÉTRICA
Y - ILUSTRAÇÃO INDIVIDUAL

360-0463 GRUPO DE ENCHIMENTO DE ÓLEO DO TREM DE FORÇA (FILLER GP-POWER TRAIN OIL) (continuação)

i06007070

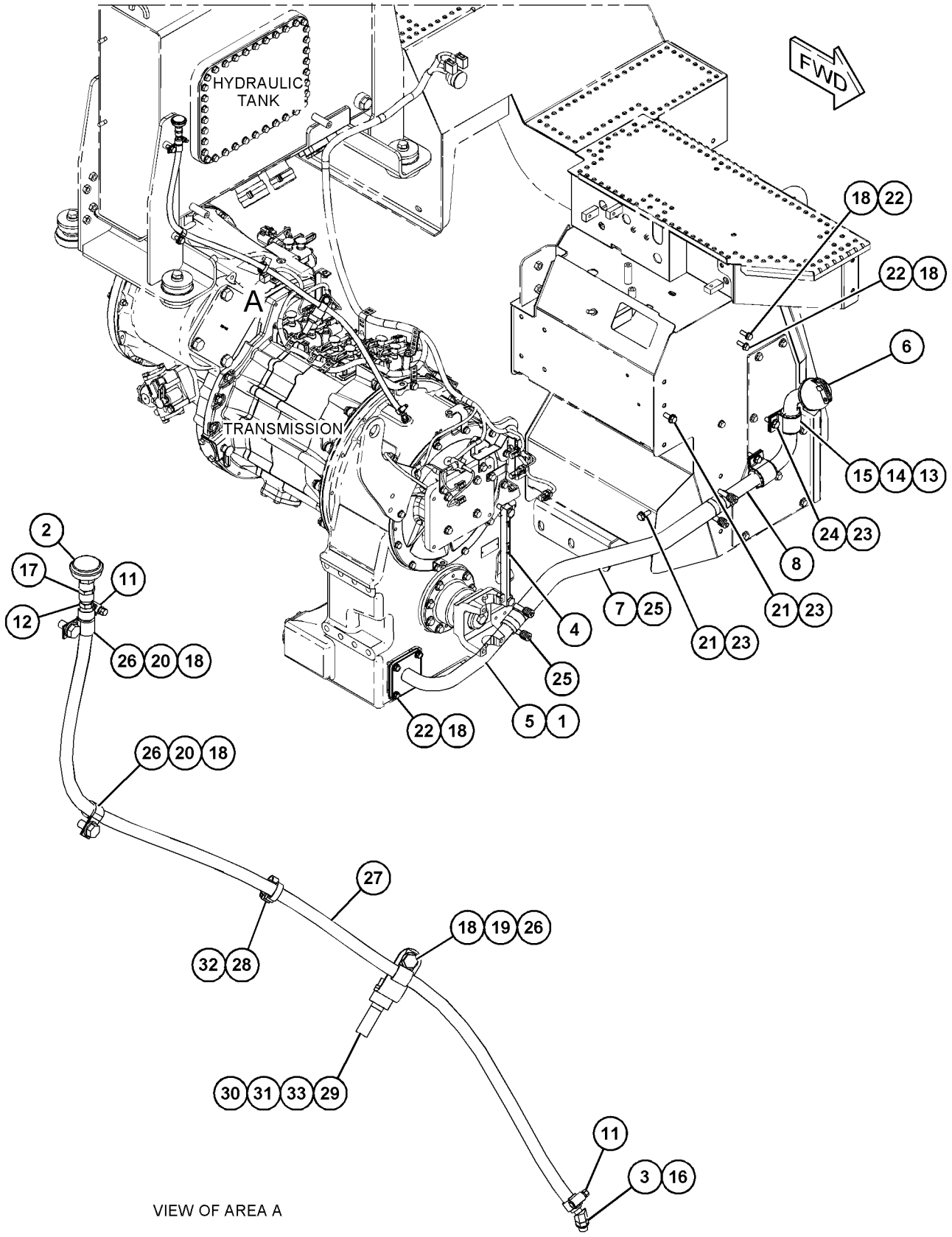

GRÁFICO 1 <FIM> g03741218

365-0291 GRUPO DE ENCHIMENTO DE ÓLEO DO TREM DE FORÇA (FILLER GP-POWER TRAIN OIL)

S/N: FRS1-UP

NÚMEROE DE 455-7505 ARRANJO DE INSTALAÇÃO-MOTOR

SMCS-3005, 3081

i06641776

NOTA	REF. NÃO	GRÁFICO REF.	NÚMERO DA PEÇA	QTY	NOME DA PEÇA 1 2 3 4 5 6 (NÍVEL DO PRODUTO)	CONSULTE PÁGINA
	1	1	**365-0202**	1	MANGUEIRA MOLDADA (HOSE-MOLDED)	
	2	1	**365-0264**	1	TUBO (TUBE)	
	3	1	**365-0267**	1	CONJUNTO DE BOCAL DE ENCHIMENTO-ÓLEO (FILLER AS-OIL)	
		1	**385-1450**	1	CONJUNTO DE TAMPA DO BOCAL DE ENCHIMENTO DE ÓLEO DO MOTOR (CAP AS-ENGINE OIL FILLER)	
		1	**5P-7958**	2	LUVA DE JUNÇÃO DO CABO (SLEEVE-CABLE SPLICE)	
		1	**293-7589**	1	ANEL RETENTOR EM O (SEAL-O-RING)	
	4	1	**415-6091**	1	CONJUNTO DE SUPORTE (BRACKET AS)	
M		1	**8T-3490**	1	PORCA DE SOLDA (ROSCA M10X1,5) (NUT-WELD (M10X1.5-THD))	
	5	1	**497-3627**	1	CONJUNTO DE SUPORTE (BRACKET AS)	
M		1	**8T-3490**	3	PORCA DE SOLDA (ROSCA M10X1,5) (NUT-WELD (M10X1.5-THD))	
	6	1	**061-9455**	1	ANEL RETENTOR EM O (SEAL-O-RING)	
	7	1	**067-2551**	1	GRAMPO (CLIP)	
	8	1	**091-9035**	2	ESPAÇADOR (11X25X20-MM DE ESPESSURA) (SPACER (11X25X20-MM THK))	
	9	1	**211-8073**	2	TAMPA DE PROTEÇÃO (CAP-PROTECTION)	
	10	1	**2L-2685**	2	GRAMPO (CLIP)	
	11	1	**314-7599**	2	ABRAÇADEIRA TIPO CINTA (CLAMP-BAND)	
M	12	1	**7X-7729**	2	ARRUELA (11X25X3 MM DE ESPESSURA) (WASHER (11X25X3-MM THK))	
	13	1	**8T-4121**	3	ARRUELA DURA (11X21X2,5 MM DE ESPESSURA) (WASHER-HARD (11X21X2.5-MM THK))	
M	14	1	**8T-4136**	2	PARAFUSO (M10X1,5X25 MM) (BOLT (M10X1.5X25-MM))	
M	15	1	**8T-4137**	1	PARAFUSO (M10X1,5X20 MM) (BOLT (M10X1.5X20-MM))	
M	16	1	**8T-4182**	2	PARAFUSO (M10X1,5X45 MM) (BOLT (M10X1.5X45-MM))	
M	17	1	**8T-4189**	1	PARAFUSO (M8X1,25X20 MM) (BOLT (M8X1.25X20-MM))	
	18	1	**8T-4224**	3	ARRUELA DURA (8,8X16X2 MM DE ESPESSURA) (WASHER-HARD (8.8X16X2-MM THK))	
M	19	1	**8T-7547**	2	PARAFUSO (M8X1,25X30 MM) (BOLT (M8X1.25X30-MM))	

M - PEÇA MÉTRICA

365-0291 GRUPO DE ENCHIMENTO DE ÓLEO DO TREM DE FORÇA (FILLER GP-POWER TRAIN OIL) (continuação)

i06641776

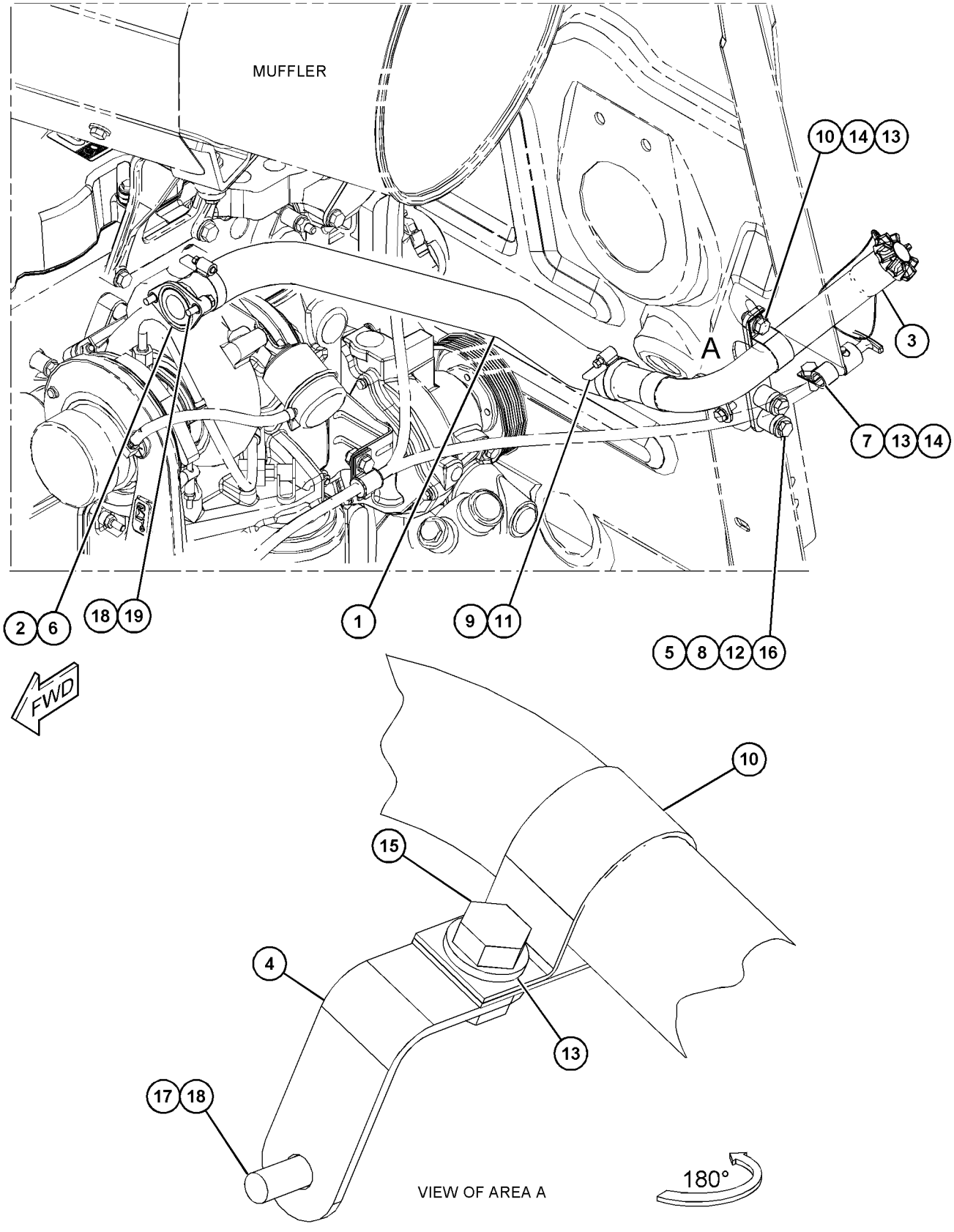

GRÁFICO 1 <FIM> g06058311

457-3110 GRUPO DE FILTRO E TUBULAÇÕES DO CONVERSOR DE TORQUE (FILTER & LINES GP-TORQUE CONV)

S/N: FRS1-UP

NÚMEROE DE 456-6637 ARRANJO HIDRÁULICO

SMCS-3103 **i06629874**

NOTA	REF. NÃO	GRÁFICO REF.	NÚMERO DA PEÇA	QTY	NOME DA PEÇA 1 2 3 4 5 6 (NÍVEL DO PRODUTO)	CONSULTE PÁGINA
	1	1	**1P-4582**	2	FLANGE-METADE (FLANGE-HALF)	
	2	1	**3S-2093**	4	CABO TIPO CINTA (STRAP-CABLE)	
	3	1	**6N-6984**	4	MONTAGEM-BORRACHA (MOUNT-RUBBER)	
	4	1	**7K-1181**	1	CABO TIPO CINTA (STRAP-CABLE)	
	5	1	**8D-2388**	1	ILHÓ (GROMMET)	
	6	1	*148-8305*	1	CONJUNTO DO ADAPTADOR (ADAPTER AS)	
		1	**3J-1907**	1	ANEL RETENTOR EM O (SEAL-O-RING)	
		1	**5P-9617**	1	ADAPTADOR (ADAPTER)	
	7	1	*148-8335*	3	CONJUNTO DE CONECTOR (CONNECTOR AS)	
					(EACH INCLUDES)	
		1	**5K-9090**	1	ANEL RETENTOR EM O (SEAL-O-RING)	
		1	**6V-8635**	1	CONECTOR (CONNECTOR)	
		1	**7M-8485**	1	ANEL RETENTOR EM O (SEAL-O-RING)	
	8	1	*148-8357*	2	CONJUNTO DE COTOVELO (ELBOW AS)	
					(EACH INCLUDES)	
		1	**5K-9090**	1	ANEL RETENTOR EM O (SEAL-O-RING)	
		1	**6V-9008**	1	COTOVELO (ELBOW)	
		1	**7M-8485**	1	ANEL RETENTOR EM O (SEAL-O-RING)	
	9	1	*148-8395*	2	CONJUNTO DE BUJÃO (PLUG AS)	
					(EACH INCLUDES)	
		1	**3K-0360**	1	ANEL RETENTOR EM O (SEAL-O-RING)	
		1	**9S-8005**	1	BUJÃO (ROSCA 3/4-16) (PLUG (3/4-16-THD))	
	10	1	*162-0177*	1	CONJUNTO DE BUJÃO (PLUG AS)	
		1	**3J-1907**	1	ANEL RETENTOR EM O (SEAL-O-RING)	
		1	**9S-8004**	1	BUJÃO (ROSCA 9/16-18) (PLUG (9/16-18-THD))	
	11	1	*164-4180*	1	CONJUNTO DE BUJÃO (PLUG AS)	
		1	**7M-8485**	1	ANEL RETENTOR EM O (SEAL-O-RING)	
		1	**9S-4181**	1	BUJÃO (5/16-12 DE ROSCA) (PLUG (5/16-12-THD))	
	12	1	*164-5567*	1	CONJUNTO DO ENGATE-DESCONEXÃO RÁPIDA (MACHO) (COUPLER AS-QUICK DISCONNECT (MALE))	
		1	**6V-3965**	1	CONEXÃO (DESLIGAMENTO RÁPIDO) (FITTING (QUICK DISCONNECT))	
		1	**214-7568**	1	ANEL RETENTOR EM O (SEAL-O-RING)	
	13	1	*164-5590*	1	GRUPO DE VÁLVULA DE COLETA DE AMOSTRA DE FLUIDO (VALVE GP-FLUID SAMPLING)	
		1	**3J-7354**	1	ANEL RETENTOR EM O (SEAL-O-RING)	
		1	**8C-3446**	1	VÁLVULA DE COLETA DE AMOSTRA (VALVE-SAMPLING)	
	14	1	*164-5598*	1	CONJUNTO DE BUJÃO (PLUG AS)	
		1	**7M-8485**	1	ANEL RETENTOR EM O (SEAL-O-RING)	
		1	**8J-0426**	1	BUJÃO (PLUG)	
Y	15	1	*234-5013*	1	GRUPO DE SENSORES-TEMPERATURA (ÓLEO DO CONVERSOR DE TORQUE) (SENSOR GP-TEMPERATURE (TORQUE CONVERTER OIL))	261
	16	1	*241-6215*	1	CONJUNTO DE COTOVELO (ELBOW AS)	
		1	**3J-1907**	1	ANEL RETENTOR EM O (SEAL-O-RING)	

457-3110 GRUPO DE FILTRO E TUBULAÇÕES DO CONVERSOR DE TORQUE (FILTER & LINES GP-TORQUE CONV)
(continuação) **i06629874**

NOTA	REF. NÃO	GRÁFICO REF.	NÚMERO DA PEÇA	QTY	NOME DA PEÇA 1 2 3 4 5 6 (NÍVEL DO PRODUTO)	CONSULTE PÁGINA
		1	**6V-8076**	1	COTOVELO (ELBOW)	
Y	17	1	*332-8833*	1	GRUPO DO FILTRO DE ÓLEO (PRESSÃO MÉDIA) (CONVERSOR DE TORQUE) (FILTER GP-OIL (MEDIUM PRESSURE) (TORQUE CONVERTER))	378
	18	1	**348-5436**	1	MANGUEIRA (HOSE)	
I	19	1	**367-0174**	1	CONJUNTO DE MANGUEIRA (HOSE AS)	
I	20	1	**423-9931**	1	CONJUNTO DE MANGUEIRA (HOSE AS)	
	21	1	**434-1372**	1	CONJUNTO DE PLACA (PLATE AS)	
M		1	**9R-2821**	2	RESSALTO (M10X1,5X15 MM) (BOSS (M10X1.5X15-MM))	
		1	**121-1029**	1	GRAMPO (CLIP)	
	22	1	**438-9249**	1	CONJUNTO DE TUBO (TUBE AS)	
	23	1	**451-2617**	2	PARAFUSO (M10X1,5X60 MM) (BOLT (M10X1.5X60-MM))	
	24	1	**452-0531**	1	SUPORTE (BRACKET)	
	25	1	**455-5536**	1	CONJUNTO DE SUPORTE (BRACKET AS)	
M		1	**9R-2613**	1	RESSALTO DE SOLDA (M10X1,5X25 MM) (BOSS-WELD (M10X1.5X25-MM))	
	26	1	**456-2585**	1	ADAPTADOR (ADAPTER)	
	27	1	**456-2589**	1	CONJUNTO DE TUBO (TUBE AS)	
	28	1	**457-3112**	1	CONJUNTO DE TUBO (TUBE AS)	
I	29	1	**465-1648**	1	CONJUNTO DE MANGUEIRA (HOSE AS)	
	30	1	**164-1404**	2	ESPAÇADOR (10,67X16,95X23 MM DE ESPESSURA) (SPACER (10.67X16.95X23-MM THK))	
M	31	1	**176-9237**	4	PARAFUSO ESPECIAL (ROSCA M10X1,5) (BOLT-SPECIAL (M10X1.5-THD))	
	32	1	**198-4778**	2	ARRUELA DURA (13,5X30X12 MM DE ESPESSURA) (WASHER-HARD (13.5X30X12-MM THK))	
	33	1	**211-8073**	4	TAMPA DE PROTEÇÃO (CAP-PROTECTION)	
M	34	1	**329-3356**	2	PORCA (M12X1,75 DE ESPESSURA) (NUT (M12X1.75-THD))	
M	35	1	**344-5675**	4	PORCA (ROSCA M10X1,5) (NUT (M10X1.5-THD))	
	36	1	**4D-7388**	1	GRAMPO (CLIP)	
	37	1	**4J-0520**	1	ANEL RETENTOR EM O (SEAL-O-RING)	
	38	1	**4J-0527**	3	ANEL RETENTOR EM O (SEAL-O-RING)	
	39	1	**4P-7581**	1	GRAMPO (CLIP)	
	40	1	**5K-9090**	1	ANEL RETENTOR EM O (SEAL-O-RING)	
	41	1	**5P-1076**	4	ARRUELA DURA (13,5X30X4-MM DE ESPESSURA) (WASHER-HARD (13.5X30X4-MM THK))	
	42	1	**6V-0852**	1	TAMPA CONTRA POEIRA (CAP-DUST)	
	43	1	**7X-0632**	2	ARRUELA DURA (11 X 36 X 6 MM DE ESPESSURA) (WASHER-HARD (11X36X6-MM THK))	
M	44	1	**7X-7729**	4	ARRUELA (11X25X3 MM DE ESPESSURA) (WASHER (11X25X3-MM THK))	
	45	1	**8C-3447**	1	TAMPA CONTRA POEIRA (CAP-DUST)	
	46	1	**8T-1889**	2	GRAMPO (RANHURA) (CLIP (SLOT))	
	47	1	**8T-1890**	2	GRAMPO (LINGUETA) (CLIP (TAB))	
	48	1	**8T-4121**	12	ARRUELA DURA (11X21X2,5 MM DE ESPESSURA) (WASHER-HARD (11X21X2.5-MM THK))	
M	49	1	**8T-4136**	7	PARAFUSO (M10X1,5X25 MM) (BOLT (M10X1.5X25-MM))	
M	50	1	**8T-4176**	2	PARAFUSO (M12X1,75X90 MM) (BOLT (M12X1.75X90-MM))	
M	51	1	**8T-4183**	4	PARAFUSO (M12X1,75X40 MM) (BOLT (M12X1.75X40-MM))	
M	52	1	**8T-4184**	2	PARAFUSO (M12X1,75X45 MM) (BOLT (M12X1.75X45-MM))	

457-3110 GRUPO DE FILTRO E TUBULAÇÕES DO CONVERSOR DE TORQUE (FILTER & LINES GP-TORQUE CONV)
(continuação) **i06629874**

NOTA	REF. NÃO	GRÁFICO REF.	NÚMERO DA PEÇA	QTY	NOME DA PEÇA 1 2 3 4 5 6 (NÍVEL DO PRODUTO)	CONSULTE PÁGINA
M	53	1	**8T-4191**	1	PARAFUSO (M10X1,5X16 MM) (BOLT (M10X1.5X16-MM))	
	54	1	**8T-4223**	6	ARRUELA DURA (13,5X25,5X3 MM DE ESPESSURA) (WASHER-HARD (13.5X25.5X3-MM THK))	
	55	1	**8T-4226**	8	ARRUELA DURA (10,5X45X3 MM DE ESPESSURA) (WASHER-PLATED (10.5X45X3-MM THK))	
M	56	1	**8T-4648**	2	PARAFUSO (M12X1,75X70 MM) (BOLT (M12X1.75X70-MM))	
	57	1	**8T-4984**	4	ABRAÇADEIRA DE MANGUEIRA (CLAMP-HOSE)	
M	58	1	**8T-6466**	4	PARAFUSO (M10X1,5X60 MM) (BOLT (M10X1.5X60-MM))	

I - CONSULTE O SISTEMA DE INFORMAÇÕES HIDRÁULICAS
M - PEÇA MÉTRICA
Y - ILUSTRAÇÃO INDIVIDUAL

457-3110 GRUPO DE FILTRO E TUBULAÇÕES DO CONVERSOR DE TORQUE (FILTER & LINES GP-TORQUE CONV)
(continuação) **i06629874**

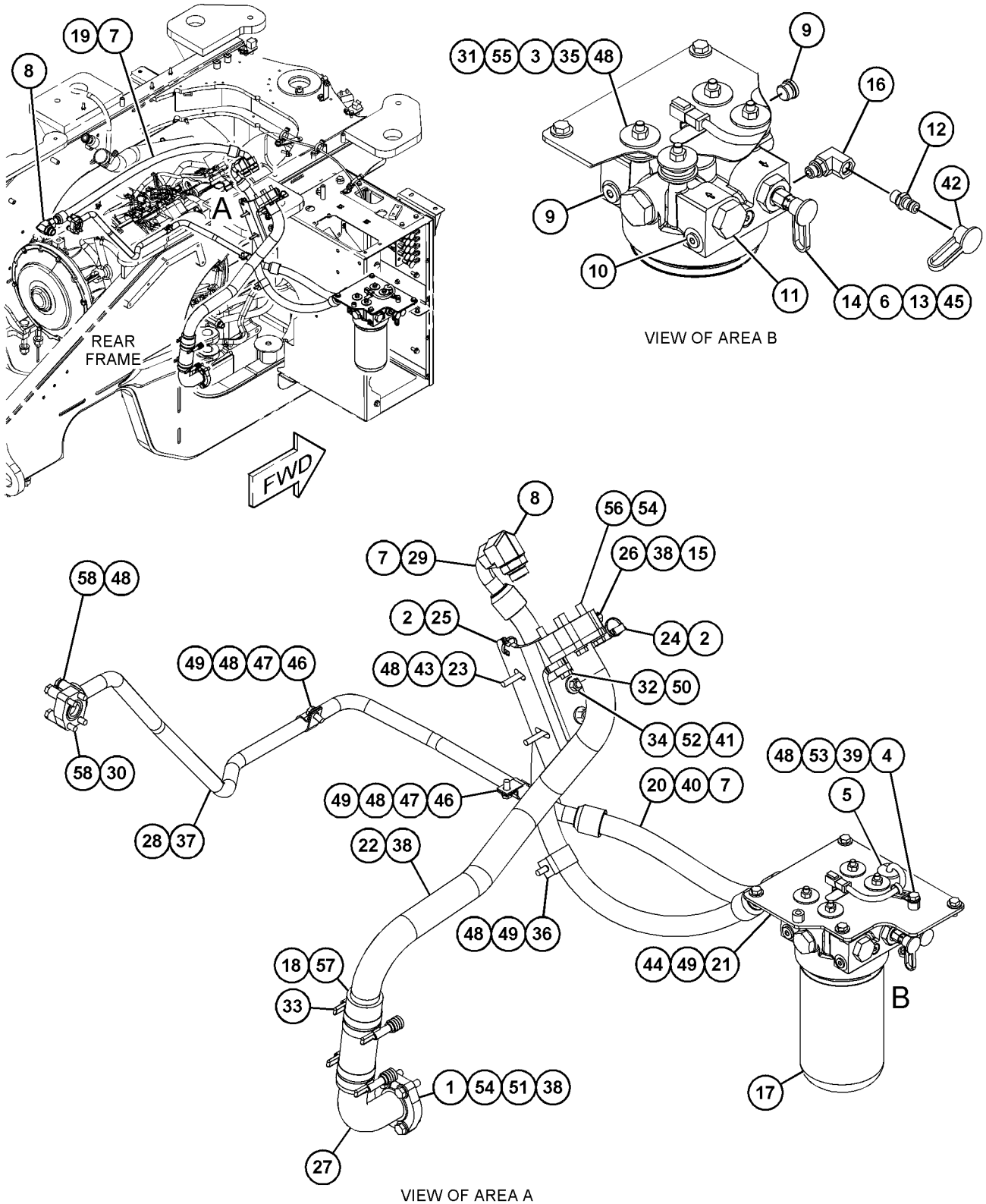

GRÁFICO 1 <FIM> g06058038

332-8833 GRUPO DO FILTRO DE ÓLEO (FILTER GP-OIL)

S/N: FRS1-UP

NÚMEROE DE 457-3110 GRUPO DE FILTRO E TUBULAÇÕES DO CONVERSOR DE TORQUE

SMCS-3004, 3067

i05822872

NOTA	REF. NÃO	GRÁFICO REF.	NÚMERO DA PEÇA	QTY	NOME DA PEÇA 1 2 3 4 5 6 (NÍVEL DO PRODUTO)	CONSULTE PÁGINA
	1	1	**332-8832**	1	CONJUNTO DE BASE DO FILTRO DO ÓLEO (BASE AS-OIL FILTER)	
		1	**5P-7701**	1	ANEL RETENTOR EM O (SEAL-O-RING)	
		1	**9S-4181**	1	BUJÃO (5/16-12 DE ROSCA) (PLUG (5/16-12-THD))	
		1	**114-0561**	1	BUJÃO (PLUG)	
		1	**206-9292**	1	ANEL RETENTOR EM O (SEAL-O-RING)	
Y	2	1	**440-0257**	1	GRUPO DE INTERRUPTORES DE PRESSÃO (ÓLEO DO TREM DE FORÇA) (SWITCH GP-PRESSURE (POWER TRAIN OIL))	273
Y	3	1	**353-4688**	1	GRUPO DO FILTRO DE ÓLEO (TREM DE FORÇA) (FILTER GP-OIL (POWER TRAIN))	379

Y - ILUSTRAÇÃO INDIVIDUAL

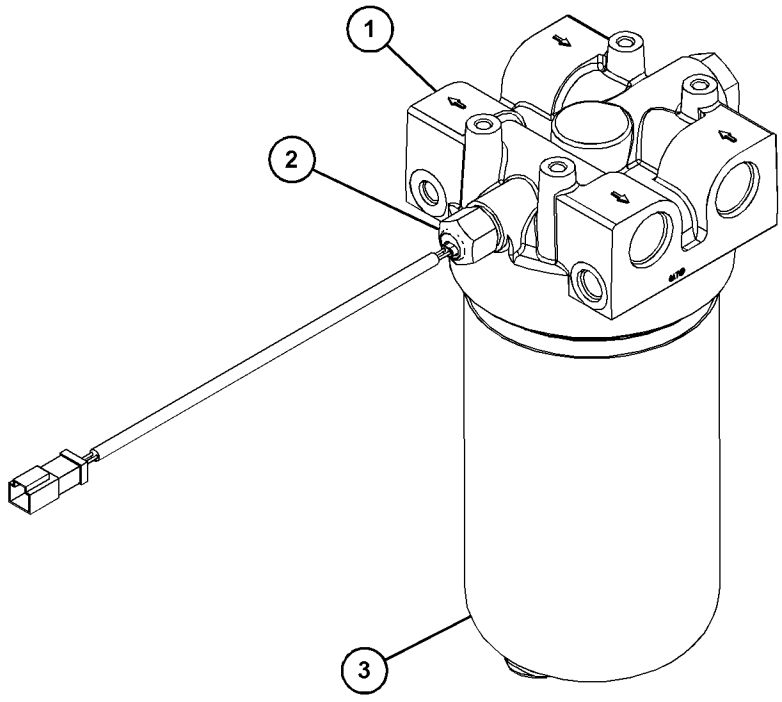

GRÁFICO 1 <FIM> g03687729

353-4688 GRUPO DO FILTRO DE ÓLEO (FILTER GP-OIL)

S/N: FRS1-UP

NÚMEROE DE 332-8833 GRUPO DO FILTRO DE ÓLEO

SMCS-3004, 3067

i05412736

NOTA	REF. NÃO	GRÁFICO REF.	NÚMERO DA PEÇA	QTY	NOME DA PEÇA 1 2 3 4 5 6 (NÍVEL DO PRODUTO)	CONSULTE PÁGINA
	1	1	**9S-8005**	1	BUJÃO (ROSCA 3/4-16) (PLUG (3/4-16-THD))	
	2	1	**337-5270**	1	CONJUNTO DO ELEMENTO FILTRANTE-ÓLEO (TREM DE FORÇA) (FILTER ELEMENT AS-OIL (POWER TRAIN))	
	2A	1	**095-1678**	1	ANEL RETENTOR EM O (SEAL-O-RING)	
	3	1	**347-7407**	1	TUBO CENTRAL (TUBE-CENTER)	
	4	1	**8L-2786**	1	ANEL RETENTOR EM O (SEAL-O-RING)	
					PARTS SHOWN IN GRAPHIC(S) WITHOUT A REFERENCE NUMBER ARE NOT SERVICED SEPARATELY	

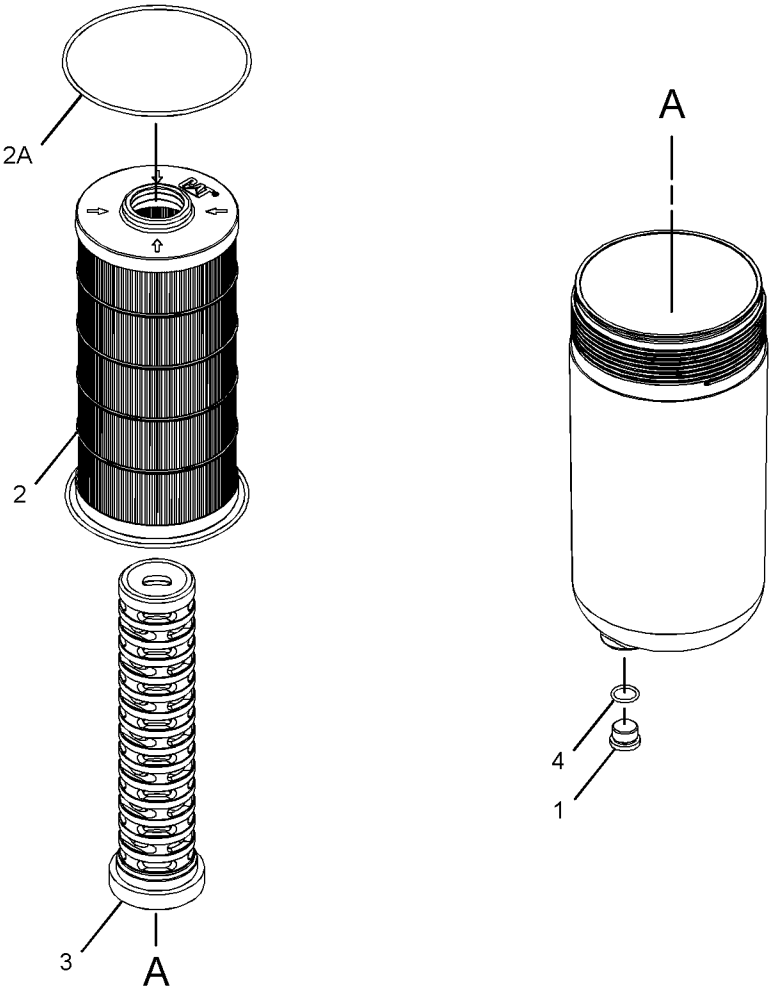

GRÁFICO 1

<FIM>

g02308153

361-7772 GRUPO DE COROA E PINHÃO (GEAR GP-BEVEL & PINION)

S/N: FRS1-UP

NÚMEROE DE 388-1441, 433-9318, 433-9320, 465-8232 ARRANJO DO EIXO-OSCILANTE

SMCS-3254, 3256

i06606615

NOTA	REF. NÃO	GRÁFICO REF.	NÚMERO DA PEÇA	QTY	NOME DA PEÇA 1 2 3 4 5 6 (NÍVEL DO PRODUTO)	CONSULTE PÁGINA
	1	1	**1P-3934**	1	COPO-ROLAMENTO (CUP-BEARING)	
	2	1	**1P-3935**	1	CONE-ROLAMENTO (CONE-BEARING)	
	3	1	**1S-3184**	1	CONE-ROLAMENTO (CONE-BEARING)	
	4	1	**2P-1374**	1	CONE-ROLAMENTO (CONE-BEARING)	
	5	1	**6W-4749**	1	ARRUELA (75,5X106X5-MM DE ESPESSURA) (WASHER (75.5X106X5-MM THK))	
J	6	1	**156-1150**	1	CONJUNTO DO GARFO (YOKE AS)	
		1	**134-3030**	1	PROTETOR (GUARD)	
	7	1	**271-9096**	1	CONJUNTO DE ROLAMENTO DE ROLOS CÔNICOS (BEARING AS-TAPERED ROLLER)	
	8	1	**295-2342**	1	PORCA DE AJUSTE (NUT-ADJUSTING)	
	9	1	**295-2409**	16	PARAFUSO (M20X2,5X140 MM) (BOLT (M20X2.5X140-MM))	
	10	1	**297-3211**	2	TRAVA-ROLAMENTO (LOCK-BEARING)	
	11	1	**361-6092**	1	CONJUNTO-COROA CÔNICA (ESPIRAL) (SET-BEVEL GEAR (SPIRAL))	
	12	1	**368-8010**	1	PORCA DE AJUSTE (NUT-ADJUSTING)	
	13	1	**2D-9454**	1	COPO-ROLAMENTO (ROLETE CÔNICO) (CUP-BEARING (TAPERED ROLLER))	
	14	1	**2P-1373**	1	COPO-ROLAMENTO (CUP-BEARING)	
M	15	1	**6V-8210**	2	PARAFUSO (M8X1,25X16 MM) (BOLT (M8X1.25X16-MM))	
	16	1	**6W-4750**	1	PORCA DE ESTACA (TRAVAR) (NUT-STAKE (LOCK))	
	17	1	**9X-2619**	4	PINO DE MOLA (PIN-SPRING)	
	18	1	**9X-2620**	4	PINO DE MOLA (PIN-SPRING)	
					JOGO(S) DE REPARO DISPONÍVEL(ÍVEIS):	
J			**156-1153**	1	KIT DE SERVIÇO (GARFO) (KIT-SERVICE (YOKE))	
					(INCLUDES CUP, SEAL & RING)	

J - KIT MARKED J SERVICES PART(S) MARKED J
M - PEÇA MÉTRICA

361-7772 GRUPO DE COROA E PINHÃO (GEAR GP-BEVEL & PINION) (continuação) **i06606615**

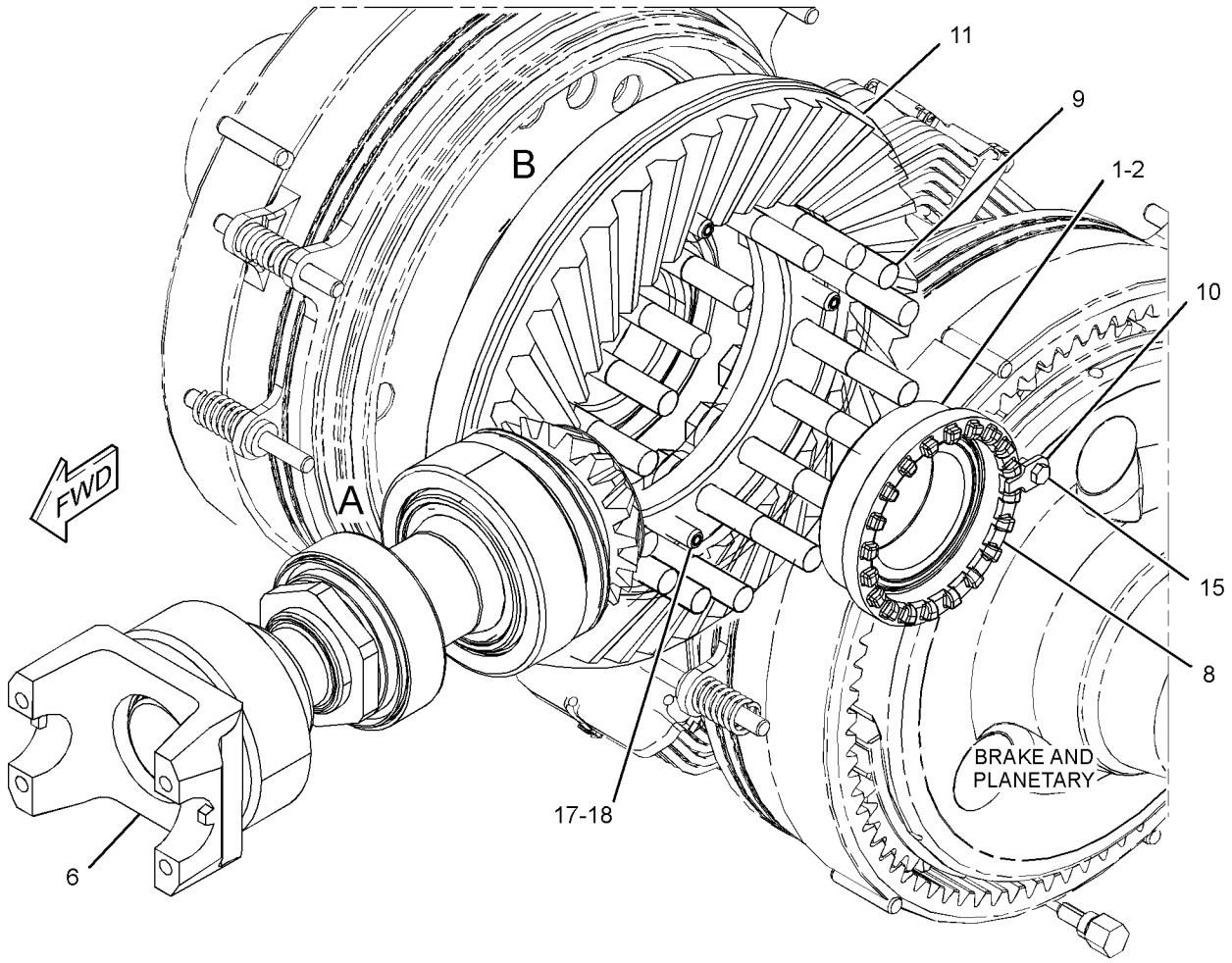

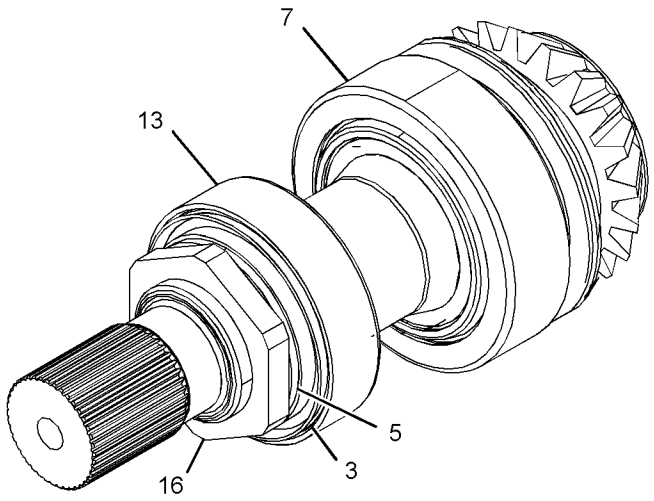

VIEW OF AREA A
(PARTS REMOVED FOR CLARITY)

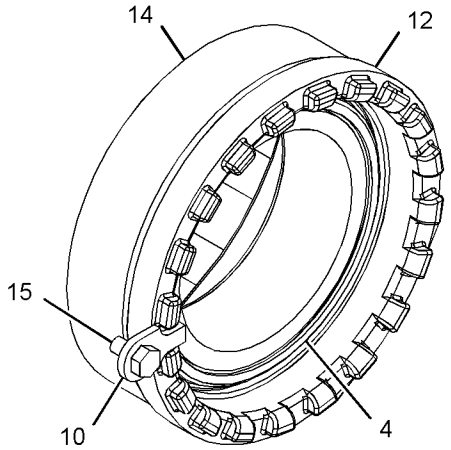

VIEW OF AREA B

GRÁFICO 1 <FIM> g03432677

361-7773 GRUPO DE COROA E PINHÃO (GEAR GP-BEVEL & PINION)

S/N: FRS1-UP

NÚMEROE DE 370-5245, 370-5247, 465-8234 ARRANJO DO EIXO-FIXO

SMCS-3254, 3256

i06606332

NOTA	REF. NÃO	GRÁFICO REF.	NÚMERO DA PEÇA	QTY	NOME DA PEÇA 1 2 3 4 5 6 (NÍVEL DO PRODUTO)	CONSULTE PÁGINA
	1	1	**1P-3934**	1	COPO-ROLAMENTO (CUP-BEARING)	
	2	1	**1P-3935**	1	CONE-ROLAMENTO (CONE-BEARING)	
	3	1	**1S-3184**	1	CONE-ROLAMENTO (CONE-BEARING)	
	4	1	**4S-5838**	1	RETENTOR (RETAINER)	
	5	1	**6W-4749**	1	ARRUELA (75,5X106X5-MM DE ESPESSURA) (WASHER (75.5X106X5-MM THK))	
	6	1	**7S-4001**	1	ANEL RETENTOR EM O (SEAL-O-RING)	
	7	1	**251-6482**	1	CONJUNTO DE ROLAMENTO DE ROLOS CÔNICOS (BEARING AS-TAPERED ROLLER)	
	8	1	**295-2342**	1	PORCA DE AJUSTE (NUT-ADJUSTING)	
	9	1	**295-2343**	1	PORCA DE AJUSTE (NUT-ADJUSTING)	
	10	1	**295-2409**	16	PARAFUSO (M20X2,5X140 MM) (BOLT (M20X2.5X140-MM))	
	11	1	**297-3211**	2	TRAVA-ROLAMENTO (LOCK-BEARING)	
	12	1	**361-4797**	1	CONJUNTO-COROA CÔNICA (SET-BEVEL GEAR)	
	13	1	**370-1738**	1	GARFO DO FREIO (YOKE-BRAKE)	
	14	1	**198-4769**	16	ARRUELA (22X40X10 MM DE ESPESSURA) (WASHER (22X40X10-MM THK))	
	15	1	**2D-9454**	1	COPO-ROLAMENTO (ROLETE CÔNICO) (CUP-BEARING (TAPERED ROLLER))	
M	16	1	**6V-8210**	2	PARAFUSO (M8X1,25X16 MM) (BOLT (M8X1.25X16-MM))	
	17	1	**6W-4750**	1	PORCA DE ESTACA (TRAVAR) (NUT-STAKE (LOCK))	
	18	1	**8E-7926**	1	CONE-ROLAMENTO (CONE-BEARING)	
	19	1	**8E-7927**	1	COPO-ROLAMENTO (CUP-BEARING)	
M	20	1	**8T-6868**	1	PARAFUSO (M12X1,75X80 MM) (BOLT (M12X1.75X80-MM))	
	21	1	**9X-2619**	4	PINO DE MOLA (PIN-SPRING)	
	22	1	**9X-2620**	4	PINO DE MOLA (PIN-SPRING)	

M - PEÇA MÉTRICA

361-7773 GRUPO DE COROA E PINHÃO (GEAR GP-BEVEL & PINION) (continuação) **i06606332**

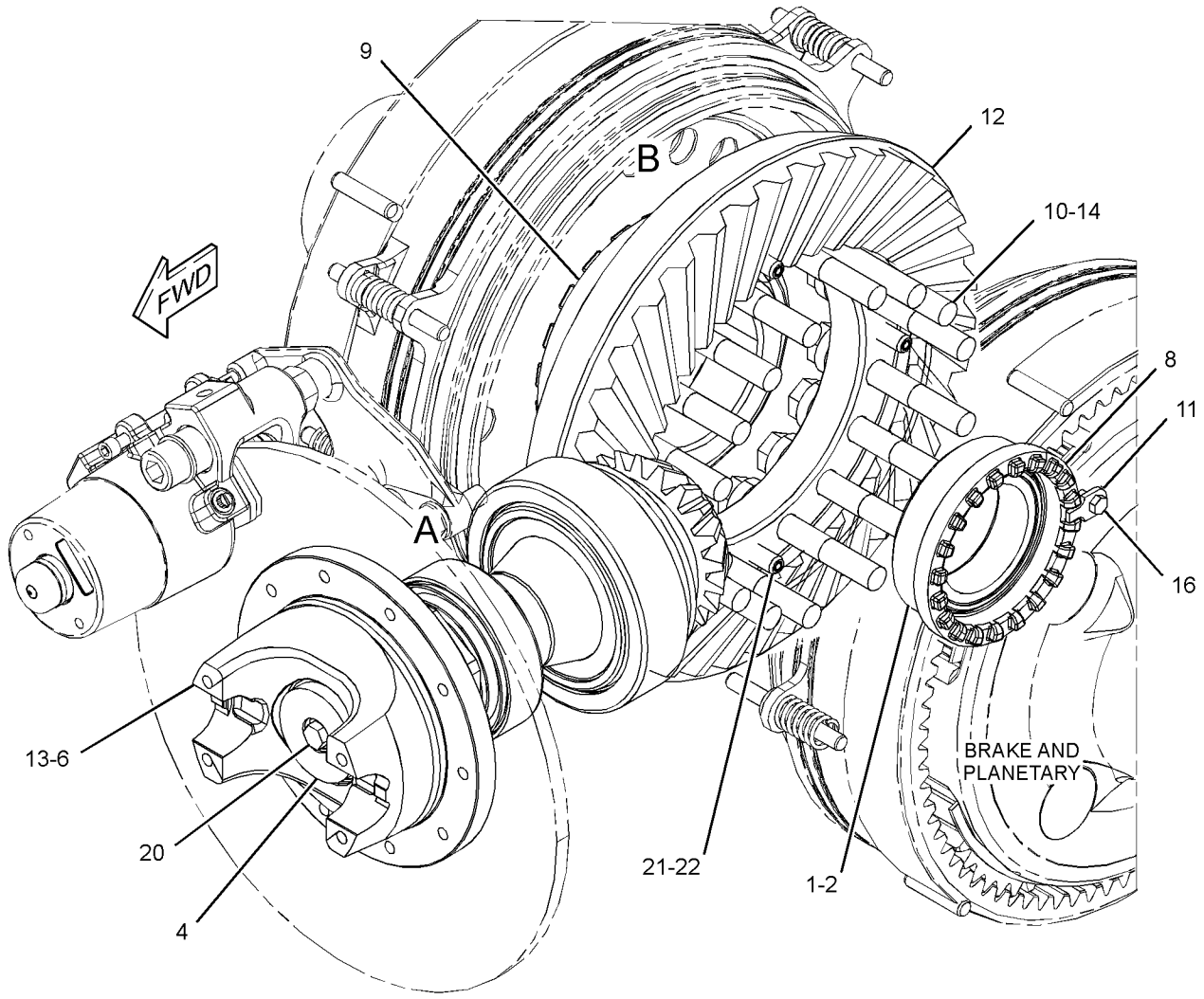

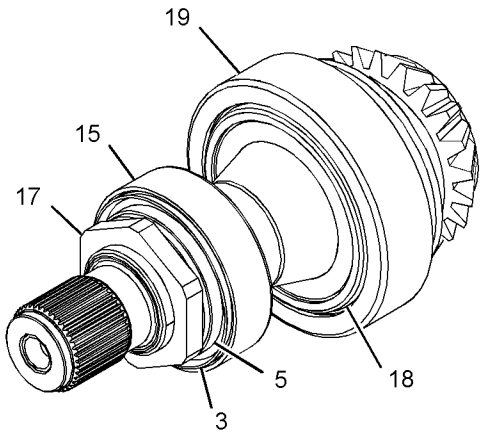

VIEW OF AREA A
(PARTS REMOVED FOR CLARITY)

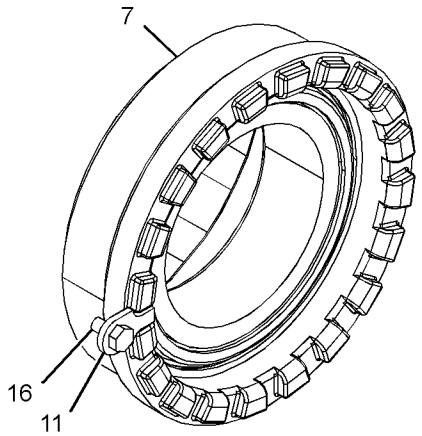

VIEW OF AREA B

GRÁFICO 1 <FIM> g03432497

361-7774 GRUPO DE COROA E PINHÃO (GEAR GP-BEVEL & PINION)

S/N: FRS1-UP

NÚMEROE DE 370-5241 ARRANJO DO EIXO-OSCILANTE, 359-3095 GRUPO DO EIXO OSCILANTE

SMCS-3254, 3256

i06606810

NOTA	REF. NÃO	GRÁFICO REF.	NÚMERO DA PEÇA	QTY	NOME DA PEÇA 1 2 3 4 5 6 (NÍVEL DO PRODUTO)	CONSULTE PÁGINA
	1	1	**1P-3934**	1	COPO-ROLAMENTO (CUP-BEARING)	
	2	1	**1P-3935**	1	CONE-ROLAMENTO (CONE-BEARING)	
	3	1	**1S-3184**	1	CONE-ROLAMENTO (CONE-BEARING)	
	4	1	**6W-4749**	1	ARRUELA (75,5X106X5-MM DE ESPESSURA) (WASHER (75.5X106X5-MM THK))	
J	5	1	**156-1150**	1	CONJUNTO DO GARFO (YOKE AS)	
		1	**134-3030**	1	PROTETOR (GUARD)	
	6	1	**251-6482**	1	CONJUNTO DE ROLAMENTO DE ROLOS CÔNICOS (BEARING AS-TAPERED ROLLER)	
	7	1	**271-9096**	1	CONJUNTO DE ROLAMENTO DE ROLOS CÔNICOS (BEARING AS-TAPERED ROLLER)	
	8	1	**295-2342**	1	PORCA DE AJUSTE (NUT-ADJUSTING)	
	9	1	**295-2343**	1	PORCA DE AJUSTE (NUT-ADJUSTING)	
	10	1	**295-2409**	16	PARAFUSO (M20X2,5X140 MM) (BOLT (M20X2.5X140-MM))	
	11	1	**297-3211**	2	TRAVA-ROLAMENTO (LOCK-BEARING)	
	12	1	**361-6092**	1	CONJUNTO-COROA CÔNICA (SET-BEVEL GEAR)	
	13	1	**198-4769**	16	ARRUELA (22X40X10 MM DE ESPESSURA) (WASHER (22X40X10-MM THK))	
	14	1	**2D-9454**	1	COPO-ROLAMENTO (ROLETE CÔNICO) (CUP-BEARING (TAPERED ROLLER))	
M	15	1	**6V-8210**	2	PARAFUSO (M8X1,25X16 MM) (BOLT (M8X1.25X16-MM))	
	16	1	**6W-4750**	1	PORCA DE ESTACA (TRAVAR) (NUT-STAKE (LOCK))	
	17	1	**9X-2619**	4	PINO DE MOLA (PIN-SPRING)	
	18	1	**9X-2620**	4	PINO DE MOLA (PIN-SPRING)	
					JOGO(S) DE REPARO DISPONÍVEL(ÍVEIS):	
J			**156-1153**	1	KIT DE SERVIÇO (GARFO) (KIT-SERVICE (YOKE))	
					(INCLUDES CUP, SEAL & RING)	

J - KIT MARKED J SERVICES PART(S) MARKED J
M - PEÇA MÉTRICA

361-7774 GRUPO DE COROA E PINHÃO (GEAR GP-BEVEL & PINION) (continuação) **i06606810**

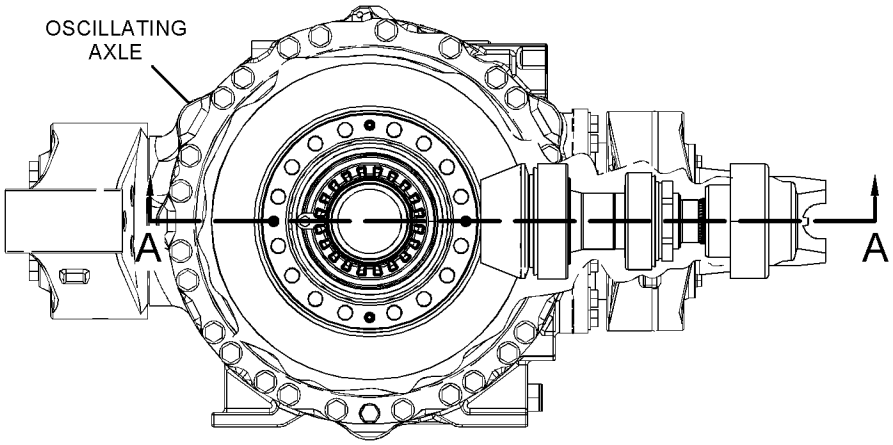

RIGHT SIDE VIEW

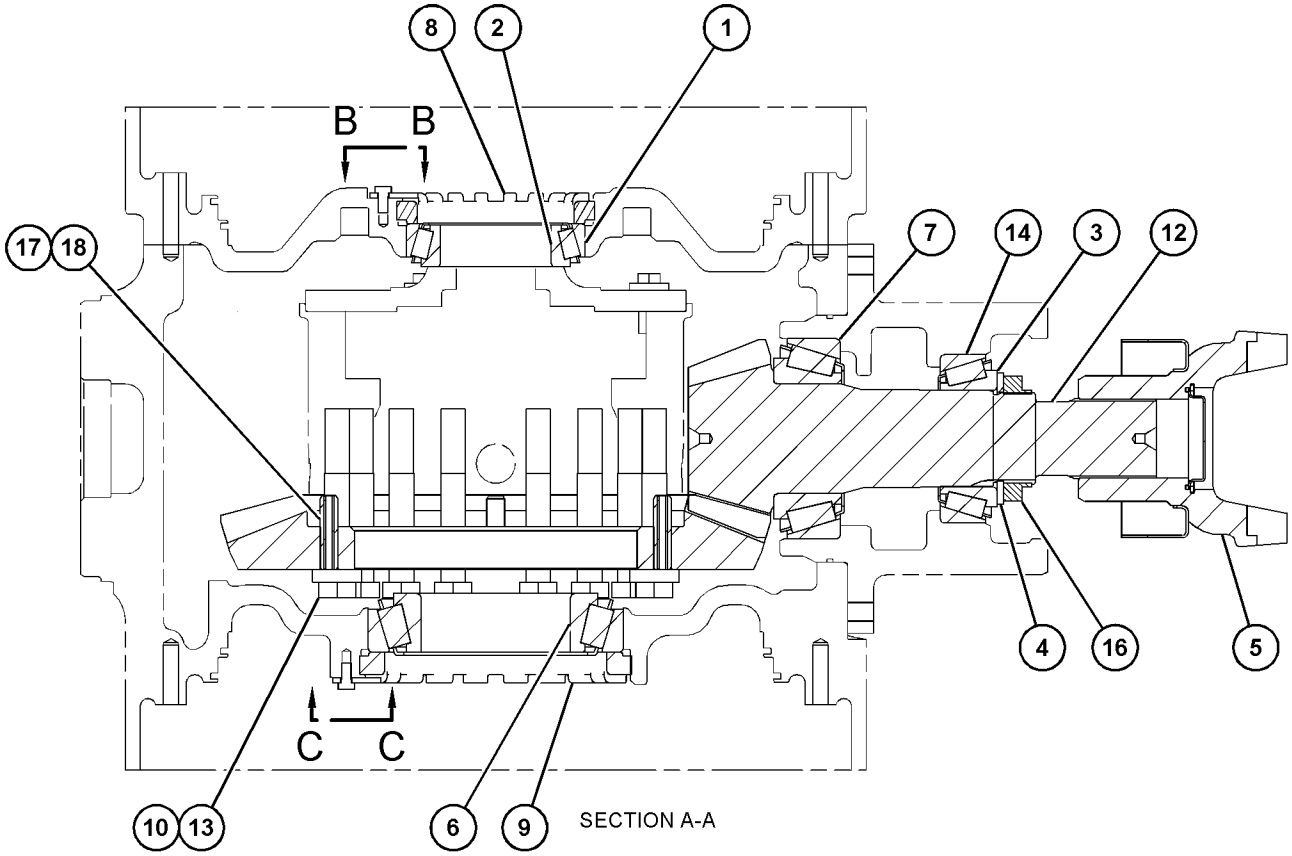

SECTION A-A

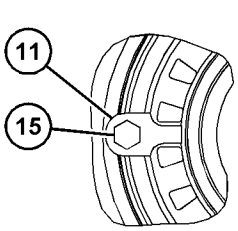

VIEW B-B

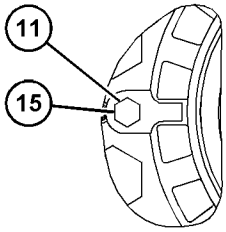

VIEW C-C

GRÁFICO 1 <FIM> g03432576

434-3408 GRUPO DE COROA E PINHÃO (GEAR GP-BEVEL & PINION)

S/N: FRS1-UP

NÚMEROE DE 433-9323, 465-8231, 465-8233 ARRANJO DO EIXO-FIXO

SMCS-3254, 3256

i06640854

NOTA	REF. NÃO	GRÁFICO REF.	NÚMERO DA PEÇA	QTY	NOME DA PEÇA 1 2 3 4 5 6 (NÍVEL DO PRODUTO)	CONSULTE PÁGINA
	1	1	**1P-3934**	1	COPO-ROLAMENTO (CUP-BEARING)	
	2	1	**1P-3935**	1	CONE-ROLAMENTO (CONE-BEARING)	
	3	1	**1S-3184**	1	CONE-ROLAMENTO (CONE-BEARING)	
	4	1	**4S-5838**	1	RETENTOR (RETAINER)	
	5	1	**6W-4749**	1	ARRUELA (75,5X106X5-MM DE ESPESSURA) (WASHER (75.5X106X5-MM THK))	
	6	1	**7S-4001**	1	ANEL RETENTOR EM O (SEAL-O-RING)	
	7	1	**251-6482**	1	CONJUNTO DE ROLAMENTO DE ROLOS CÔNICOS (BEARING AS-TAPERED ROLLER)	
	8	1	**295-2342**	1	PORCA DE AJUSTE (NUT-ADJUSTING)	
	9	1	**295-2343**	1	PORCA DE AJUSTE (NUT-ADJUSTING)	
	10	1	**295-2409**	16	PARAFUSO (M20X2,5X140 MM) (BOLT (M20X2.5X140-MM))	
	11	1	**297-3211**	2	TRAVA-ROLAMENTO (LOCK-BEARING)	
	12	1	**361-4797**	1	CONJUNTO-COROA CÔNICA (SET-BEVEL GEAR)	
	13	1	**370-1738**	1	GARFO DO FREIO (YOKE-BRAKE)	
	14	1	**2D-9454**	1	COPO-ROLAMENTO (ROLETE CÔNICO) (CUP-BEARING (TAPERED ROLLER))	
M	15	1	**6V-8210**	2	PARAFUSO (M8X1,25X16 MM) (BOLT (M8X1.25X16-MM))	
	16	1	**6W-4750**	1	PORCA DE ESTACA (TRAVAR) (NUT-STAKE (LOCK))	
	17	1	**8E-7926**	1	CONE-ROLAMENTO (CONE-BEARING)	
	18	1	**8E-7927**	1	COPO-ROLAMENTO (CUP-BEARING)	
M	19	1	**8T-6868**	1	PARAFUSO (M12X1,75X80 MM) (BOLT (M12X1.75X80-MM))	
	20	1	**9X-2619**	4	PINO DE MOLA (PIN-SPRING)	
	21	1	**9X-2620**	4	PINO DE MOLA (PIN-SPRING)	

M - PEÇA MÉTRICA

434-3408 GRUPO DE COROA E PINHÃO (GEAR GP-BEVEL & PINION) (continuação) **i06640854**

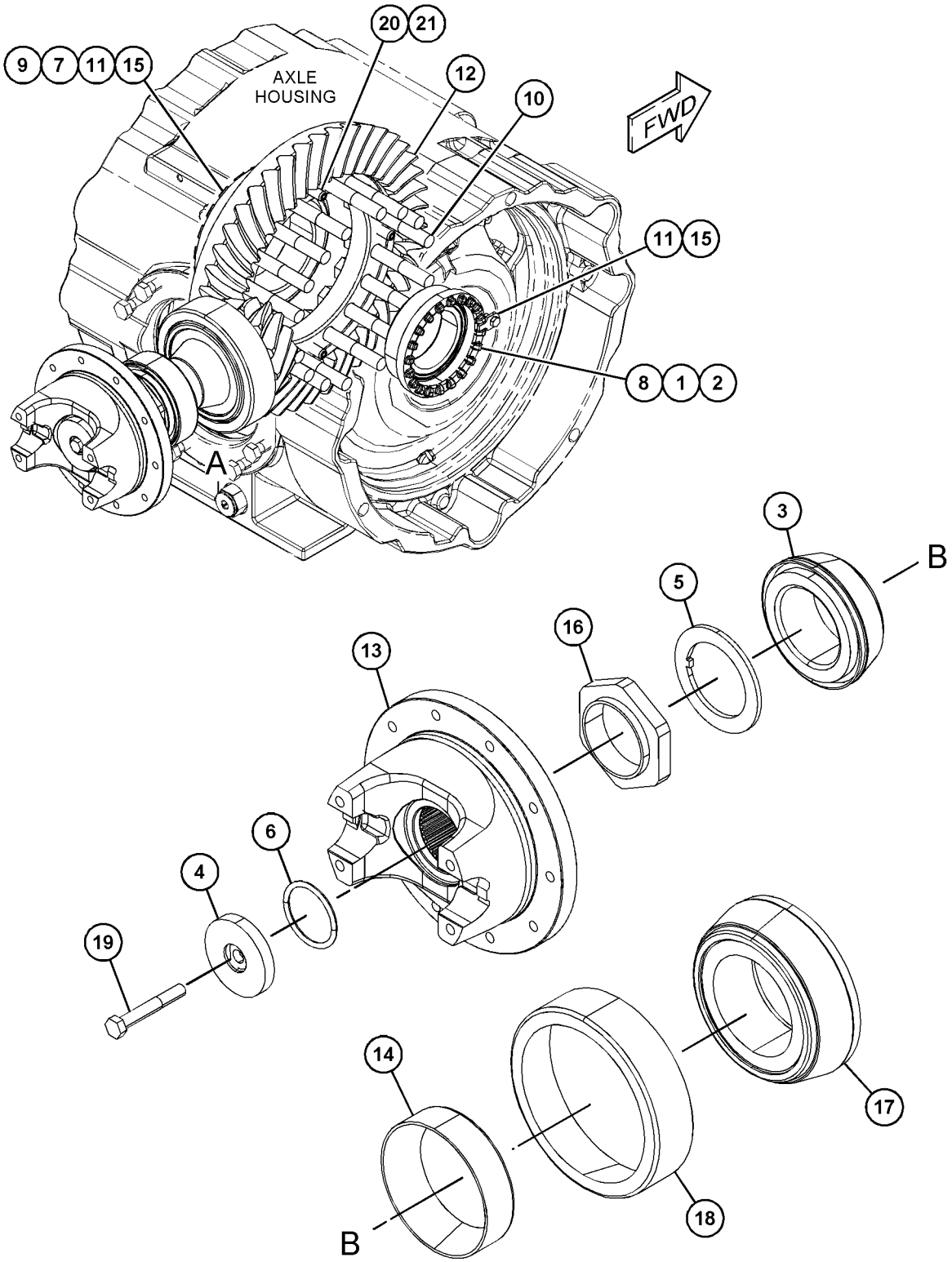

VIEW OF AREA A
(EXPLODED)

GRÁFICO 1 <FIM> g06058932

463-9370 GRUPO DE ENGRENAGENS DE TRANSFERÊNCIA DE SAÍDA (GEAR GP-OUTPUT TRANSFER)

S/N: NA51-UP; NA61-UP; FRS1-UP

NÚMEROE DE 463-9203 ARRANJO DA TRANSMISSÃO

SMCS-3075, 3159

i06648508

NOTA	REF. NÃO	GRÁFICO REF.	NÚMERO DA PEÇA	QTY	NOME DA PEÇA 1 2 3 4 5 6 (NÍVEL DO PRODUTO)	CONSULTE PÁGINA
	1	1	**2S-4750**	1	JUNTA (GASKET)	
	2	2	**3T-6965**	1	PLACA DE OLHAL (PLATE-EYE)	
	3	1	**4S-8598**	1	TELA DE SUCÇÃO (SCREEN-SUCTION)	
	4	1	**6V-1720**	1	PLACA DE NÚMERO DE SÉRIE (TRANSMISSÃO) (PLATE-SERIAL NUMBER (TRANSMISSION))	
	5	1	**8P-3251**	1	CONJUNTO DA TAMPA (COVER AS)	
		1	**7B-3028**	2	CHAVE DE FENDA (Nº 4X 3/16 POL) (SCREW-DRIVE (NO 4X 3/16-IN))	
		1	**7S-2962**	1	ARRUELA-MOLA (52,3X82,5X9,1 MM DE ESPESSURA) (WASHER-SPRING (52.3X82.5X9.1-MM THK))	
		1	**8P-1722**	1	TAMPA (COVER)	
	6	2	**116-8231**	1	CAIXA DE ROLAMENTOS (CAGE-BEARING)	
	7	2	**117-4465**	2	CONJUNTO DO GARFO (YOKE AS)	
					(EACH INCLUDES)	
		2	**3K-0196**	1	PROTETOR (GUARD)	
	8	2	**125-8534**	1	CONJUNTO DE PLACA (PLATE AS)	
Y	9	1	**138-1509**	1	GRUPO DE DRENO ECOLÓGICO (ÓLEO DO TREM DE FORÇA) (DRAIN GP-ECOLOGY (POWER TRAIN OIL))	369
	10	2	**162-9728**	1	CONJUNTO DE SUPORTE (BRACKET AS)	
	11	2	**193-2200**	2	ANEL DE RETENÇÃO (SEAL-LIP TYPE)	
	12	2	**222-9874**	1	RETENTOR-ROLAMENTO (RETAINER-BEARING)	
	13	2	**222-9875**	1	CAIXA DE ROLAMENTOS (CAGE-BEARING)	
	14	2	**237-9068**	1	ENGRENAGEM (60 DENTES) (GEAR (60-TEETH))	
	15	2	**237-9069**	1	ENGRENAGEM (48 DENTES) (GEAR (48-TEETH))	
	16	1	**368-5063**	1	GRUPO DE TELA MAGNÉTICA (VELOCIDADE DE TRANSFERÊNCIA) (SCREEN GP-MAGNETIC (TRANSFER GEAR))	
		1	**8M-7160**	3	ÍMÃ (MAGNET)	
	17	2	**265-3930**	2	RETENTOR (RETAINER)	
	18	2	**266-6644**	1	EIXO-SAÍDA (SHAFT-OUTPUT)	
B	19	2	**322-3111**	1	PACOTE DE CALÇOS (INCLUI 12 CALÇOS) (SHIM PACK (INCLUDES 12-SHIMS))	
	20	2	**330-6857**	1	CONJUNTO DE SUPORTE (BRACKET AS)	
	21	2	**352-4212**	1	CAIXA DE ROLAMENTOS (CAGE-BEARING)	
	22	2	**366-4742**	1	CONJUNTO DE SUPORTE (BRACKET AS)	
	23	2	**368-6486**	1	CONJUNTO DE SUPORTE (BRACKET AS)	
	24	1	**463-6192**	1	CAIXA-TRANSFERÊNCIA (CASE-TRANSFER)	
	25	2	**466-9414**	1	TAMPA (COVER)	
	26	1	**1S-6595**	1	SUPRIMENTO DE ÓLEO DA JUNTA (GASKET-OIL SUPPLY)	
	27	2	**2H-3088**	2	ANEL RETENTOR EM O (SEAL-O-RING)	
	28	2	**2H-9247**	1	ANEL RETENTOR EM O (SEAL-O-RING)	
	29	2	**2K-5065**	2	CONE-ROLAMENTO (CONE-BEARING)	
	30	2	**2P-8986**	2	COPO-ROLAMENTO (CUP-BEARING)	
	31	2	**2P-8987**	2	CONE-ROLAMENTO (CONE-BEARING)	
	32	2	**3F-5792**	1	ANEL RETENTOR EM O (SEAL-O-RING)	
	33	2	**4D-1577**	1	ANEL RETENTOR EM O (SEAL-O-RING)	

463-9370 GRUPO DE ENGRENAGENS DE TRANSFERÊNCIA DE SAÍDA (GEAR GP-OUTPUT TRANSFER) (continuação)

i06648508

NOTA	REF. NÃO	GRÁFICO REF.	NÚMERO DA PEÇA	QTY	NOME DA PEÇA 1 2 3 4 5 6 (NÍVEL DO PRODUTO)	CONSULTE PÁGINA
	34	2	**4P-7581**	2	GRAMPO (CLIP)	
	35	2	**5H-6734**	2	ANEL RETENTOR EM O (SEAL-O-RING)	
	36	2	**5M-2894**	6	ARRUELA DURA (10,2X18,5X2,5 MM DE ESPESSURA) (WASHER-HARD (10.2X18.5X2.5-MM THK))	
	37	1	**5M-3154**	1	TAMPA (COVER)	
	38	2	**5P-2526**	2	COPO-ROLAMENTO (CUP-BEARING)	
	39	2	**5P-5411**	1	PISTA DE ROLAMENTO EXTERNA (RACE-BEARING OUTER)	
	40	2	**5P-8245**	12	ARRUELA DURA (13,5X25,5X3 MM DE ESPESSURA) (WASHER-HARD (13.5X25.5X3-MM THK))	
M	41	2	**6V-1819**	6	PARAFUSO (M10X1,5X100 MM) (BOLT (M10X1.5X100-MM))	
M	42	2	**6V-1820**	2	PARAFUSO (M10X1,5X30 MM) (BOLT (M10X1.5X30-MM))	
M	43	2	**6V-3822**	6	PARAFUSO (M10X1,5X35 MM) (BOLT (M10X1.5X35-MM))	
M	44	1	**6V-4248**	8	PARAFUSO (M10X1,5X25 MM) (BOLT (M10X1.5X25-MM))	
	45	1,2	**6V-5839**	20	ARRUELA (11X21X2,5 MM DE ESPESSURA) (WASHER (11X21X2.5-MM THK))	
M	46	2	**6V-5843**	4	PARAFUSO (M10X1,5X45 MM) (BOLT (M10X1.5X45-MM))	
M	47	1	**6V-6317**	2	PARAFUSO (M10X1,5X20 MM) (BOLT (M10X1.5X20-MM))	
M	48	2	**160-8750**	4	PARAFUSO (M12X1,75X65 MM) (BOLT (M12X1.75X65-MM))	
M	49	2	**6V-8675**	8	PARAFUSO (M12X1,75X35 MM) (BOLT (M12X1.75X35-MM))	
	50	2	**7B-3642**	1	ROLAMENTO-INTERNO (BEARING-INNER)	
	51	1	**8H-7521**	1	ANEL RETENTOR EM O (SEAL-O-RING)	
	52	1	**8M-3107**	1	TAMPA (COVER)	
	53	2	**8P-2155**	1	ESPAÇADOR (61X76X43-MM DE ESPESSURA) (SPACER (61X76X43-MM THK))	
M	54	2	**8T-0358**	2	PARAFUSO (M16X2X90 MM) (BOLT (M16X2X90-MM))	

B - UTILIZAR CONFORME NECESSÁRIO
M - PEÇA MÉTRICA
Y - ILUSTRAÇÃO INDIVIDUAL

463-9370 GRUPO DE ENGRENAGENS DE TRANSFERÊNCIA DE SAÍDA (GEAR GP-OUTPUT TRANSFER) (continuação)

i06648508

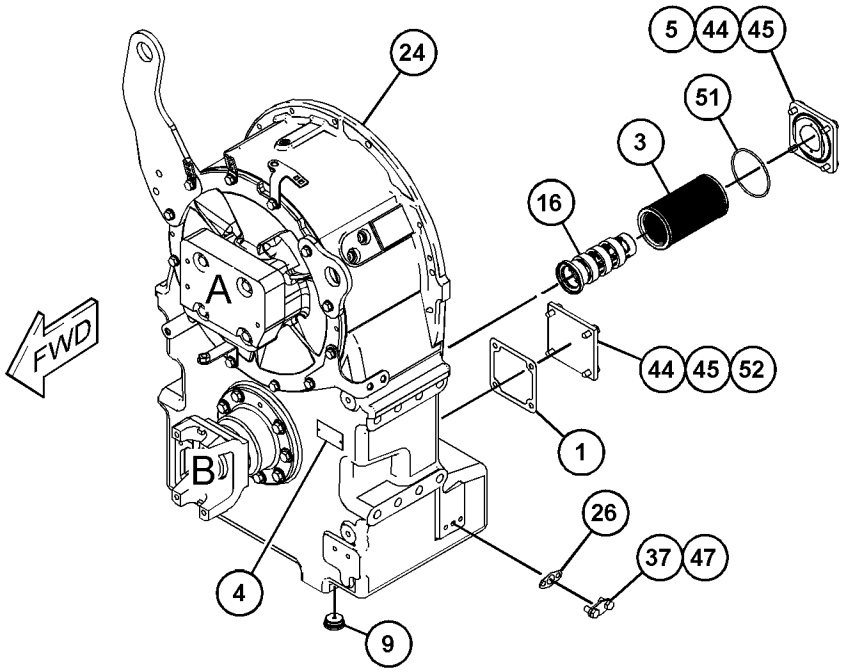

REFER TO ALL ILLUSTRATIONS OF
THIS GROUP FOR AUXILIARY VIEWS

GRÁFICO 1 g06067255

463-9370 GRUPO DE ENGRENAGENS DE TRANSFERÊNCIA DE SAÍDA (GEAR GP-OUTPUT TRANSFER) (continuação)

i06648508

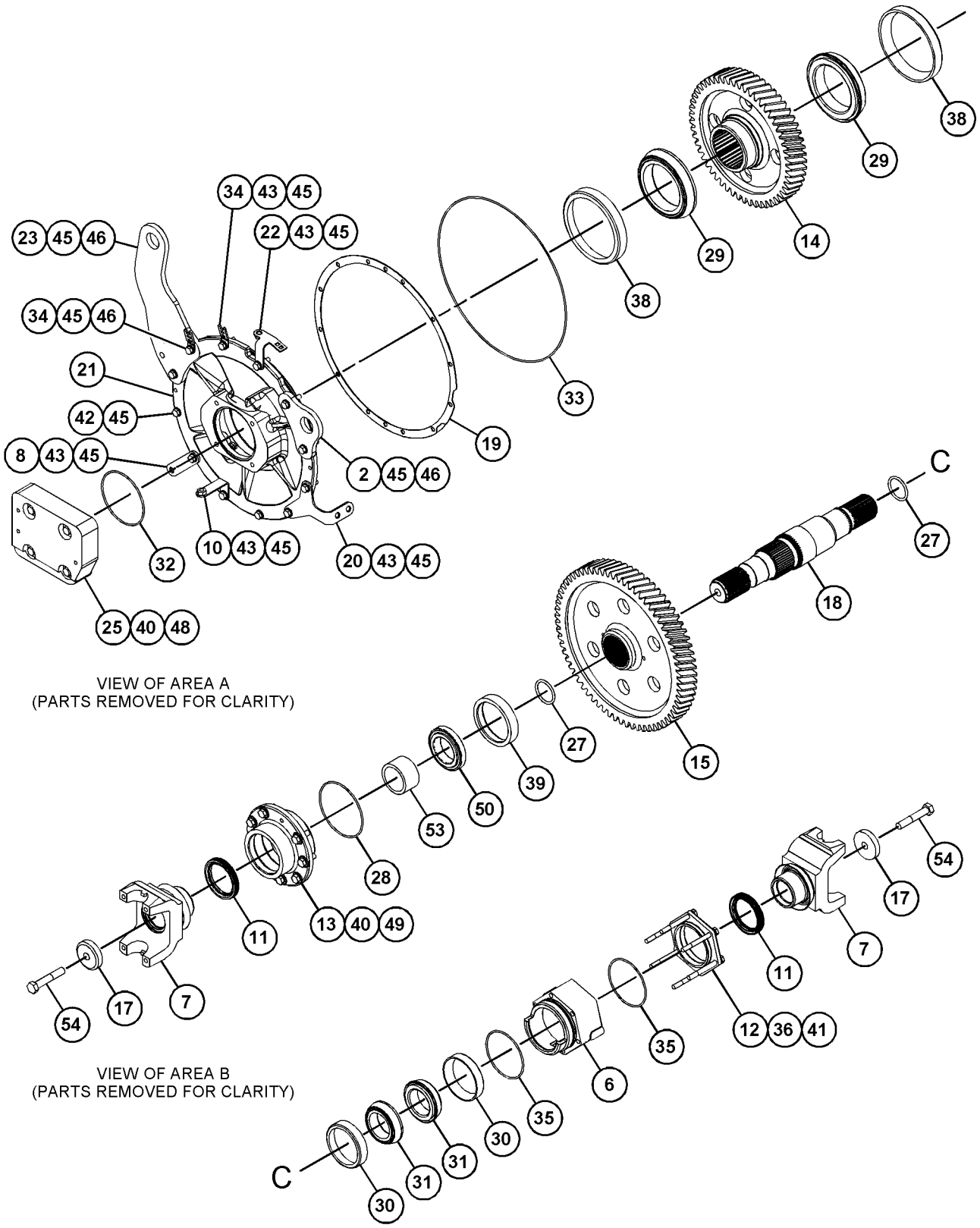

GRÁFICO 2 <FIM> g06067256

327-0616 GRUPO DE PERMUTADOR DE CALOR DO EIXO (HEAT EXCHANGER GP-AXLE)

S/N: FRS1-UP

NÚMEROE DE 370-5245, 465-8234 ARRANJO DO EIXO-FIXO, 433-9320 ARRANJO DO EIXO-OSCILANTE, 359-3095 GRUPO DO EIXO OSCILANTE

SMCS-1379 **i06607804**

NOTA	REF. NÃO	GRÁFICO REF.	NÚMERO DA PEÇA	QTY	NOME DA PEÇA 1 2 3 4 5 6 (NÍVEL DO PRODUTO)	CONSULTE PÁGINA
	1	1	**8E-9571**	3	ARRUELA DURA (8,8X16X7 MM DE ESPESSURA) (WASHER-HARD (8.8X16X7-MM THK))	
	2	1	**327-0617**	1	COLETOR (HEADER)	
	3	1	**327-0618**	1	GRUPO DO ARREFECEDOR DE ÓLEO DO EIXO (TROCADOR DE CALOR) (COOLER GP-AXLE OIL (HEAT EXCHANGER))	
M		1	**6V-5218**	8	PARAFUSO (M8X1,25X35 MM) (BOLT (M8X1.25X35-MM))	
		1	**132-7534**	8	TRAVAR (LOCK)	
		1	**327-0621**	1	CONJUNTO DE TUBO (TUBE AS)	
	4	1	*148-8328*	2	CONJUNTO DE CONECTOR (CONNECTOR AS)	
					(EACH INCLUDES)	
		1	**3D-2824**	1	ANEL RETENTOR EM O (SEAL-O-RING)	
		1	**6V-8398**	1	ANEL RETENTOR EM O (SEAL-O-RING)	
		1	**6V-8633**	1	CONECTOR (CONNECTOR)	
	5	1	**3E-6747**	2	ANEL RETENTOR EM O (SEAL-O-RING)	
M	6	1	**3E-8006**	6	PARAFUSO (M8X1,25X130 MM) (BOLT (M8X1.25X130-MM))	
M	7	1	**3E-8016**	3	PARAFUSO-TRAVAMENTO AUTOMÁTICO (M8X1,25X25 MM) (BOLT-SELF-LOCKING (M8X1.25X25-MM))	
	8	1	**9M-1974**	6	ARRUELA DURA (8,8X16X2 MM DE ESPESSURA) (WASHER-HARD (8.8X16X2-MM THK))	
BF			**8C-8422**		Vedante (SEALANT)	

B - UTILIZAR CONFORME NECESSÁRIO
F - NÃO APRESENTADO
M - PEÇA MÉTRICA

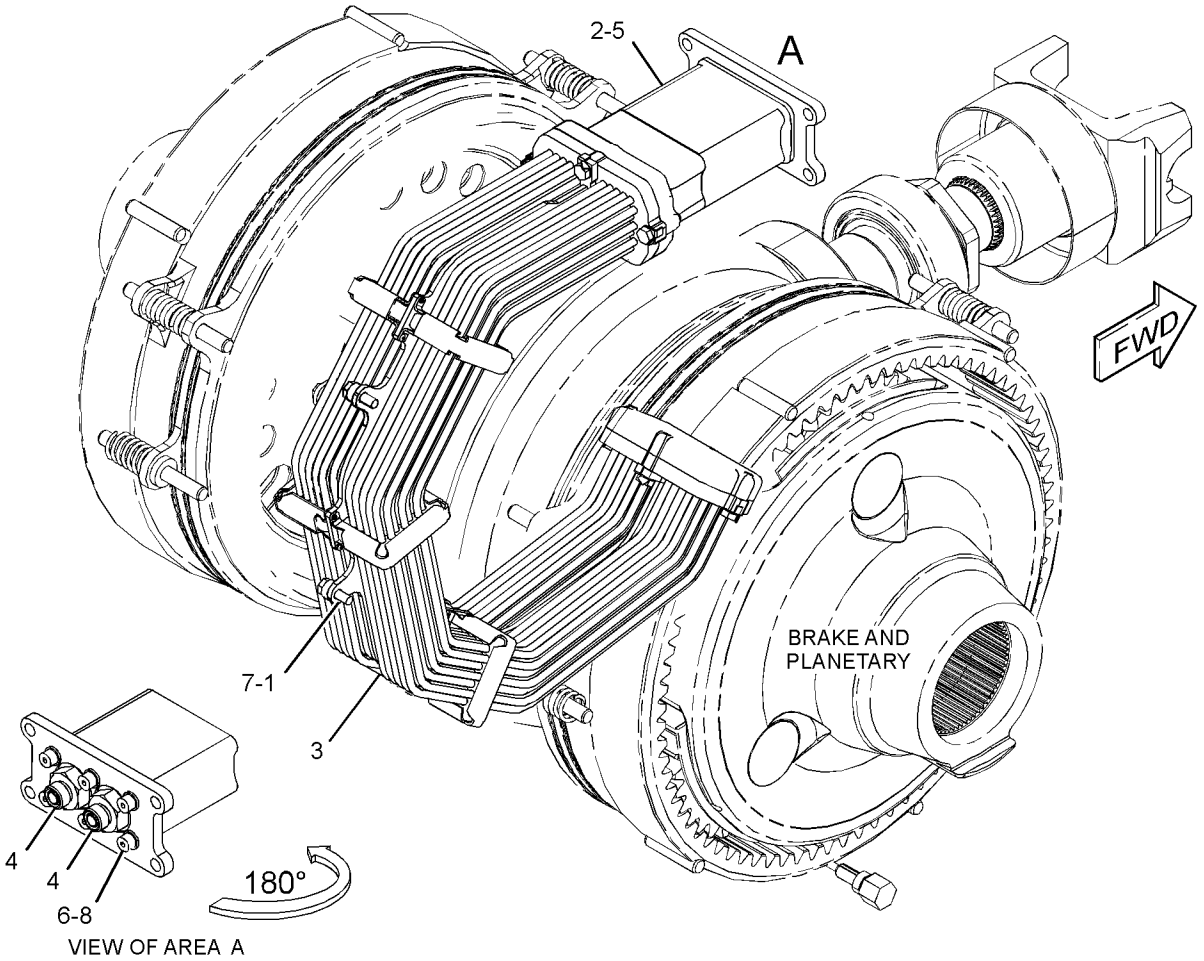

GRÁFICO 1 <FIM> g03665416

359-3801 GRUPO DO ALOJAMENTO DO EIXO–FIXO (HOUSING GP-AXLE-FIXO)

S/N: FRS1-UP

NÚMEROE DE 370-5245 ARRANJO DO EIXO-FIXO

SMCS-3260, 3278

i06649082

NOTA	REF. NÃO	GRÁFICO REF.	NÚMERO DA PEÇA	QTY	NOME DA PEÇA 1 2 3 4 5 6 (NÍVEL DO PRODUTO)	CONSULTE PÁGINA
	1	1	**4E-2240**	2	PORCA DO ROLAMENTO (NUT-BEARING)	
	2	1	**8T-0336**	1	CONEXÃO-ALÍVIO DE PRESSÃO (FITTING-PRESSURE RELIEF)	
	3	1	**9G-5317**	2	GRUPO DO SELO DUO-CONE (SEAL GP-DUO-CONE)	
					(EACH INCLUDES)	
		1	**1M-9011**	2	ANEL TÓRICO (RING-TORIC)	
	4	1	**130-8707**	1	PACOTE DE CALÇOS (INCLUI 15 CALÇOS) (SHIM PACK (INCLUDES 15-SHIMS))	
	5	1	**248-0833**	1	CONJUNTO DE BUJÃO-DRENO (ÓLEO DO TREM DE FORÇA) (PLUG AS-DRAIN (POWER TRAIN OIL))	
		1	**3S-9233**	1	ANEL RETENTOR EM O (SEAL-O-RING)	
		1	**5L-4759**	1	ANEL RETENTOR EM O (SEAL-O-RING)	
		1	**259-7138**	1	BUJÃO (PLUG)	
	6	1	**251-6480**	2	CONJUNTO DE ROLAMENTO DE ROLOS CÔNICOS (BEARING AS-TAPERED ROLLER)	
	7	1	**251-6481**	2	ROLAMENTO-PISTA E ROLETE (CÔNICO) (BEARING-RACE & ROLLER (TAPERED))	
	8	1	**264-0575**	1	ANEL DE RETENÇÃO (SEAL-LIP TYPE)	
	9	1	**359-3805**	1	CONJUNTO DE ALOJAMENTO (HOUSING AS)	
	10	1	**359-4296**	1	ALOJAMENTO-EIXO (HOUSING-AXLE)	
	11	1	**362-8196**	1	ALOJAMENTO DO PINHÃO (HOUSING-PINION)	
	13	1	**370-1734**	1	ALOJAMENTO-EIXO (HOUSING-AXLE)	
	14	1	**385-5520**	2	EIXO (SHAFT-AXLE)	
	15	1	**393-7727**	1	CONJUNTO DE MANGUEIRA (HOSE AS)	
	16	1	*148-8369*	1	CONJUNTO DE COTOVELO (ELBOW AS)	
		1	**3J-7354**	1	ANEL RETENTOR EM O (SEAL-O-RING)	
		1	**4J-5477**	1	ANEL RETENTOR EM O (SEAL-O-RING)	
		1	**6V-8628**	1	COTOVELO (ELBOW)	
	17	1	*148-8385*	1	CONJUNTO DE COTOVELO (ELBOW AS)	
		1	**3J-7354**	1	ANEL RETENTOR EM O (SEAL-O-RING)	
		1	**4J-5477**	1	ANEL RETENTOR EM O (SEAL-O-RING)	
		1	**6V-9000**	1	COTOVELO (ELBOW)	
	18	1	*164-4180*	1	CONJUNTO DE BUJÃO (PLUG AS)	
		1	**7M-8485**	1	ANEL RETENTOR EM O (SEAL-O-RING)	
		1	**9S-4181**	1	BUJÃO (5/16-12 DE ROSCA) (PLUG (5/16-12-THD))	
M	19	1	**242-1811**	25	PARAFUSO-CABEÇA DO CILINDRO (M16X2X220 MM) (BOLT-CYLINDER HEAD (M16X2X220-MM))	
M	20	1	**418-6609**	3	PARAFUSO DE CABEÇA DE FLANGE (M8X1,25X80 MM) (BOLT-FLANGE HEAD (M8X1.25X80-MM))	
	21	1	**4K-6804**	1	ANEL RETENTOR EM O (SEAL-O-RING)	
	22	1	**5H-5012**	2	ANEL DE RETENÇÃO (RING-RETAINING)	
	23	1	**5P-8247**	58	ARRUELA DURA (17X32X3,5 MM DE ESPESSURA) (WASHER-HARD (17X32X3.5-MM THK))	
M	24	1	**6C-5304**	25	PARAFUSO (M16X2X110 MM) (BOLT (M16X2X110-MM))	
M	25	1	**6V-5686**	8	PARAFUSO (M16X2X50-MM) (BOLT (M16X2X50-MM))	
	26	1	**7M-8485**	1	ANEL RETENTOR EM O (SEAL-O-RING)	
	27	1	**9C-6041**	2	PINO-GUIA (DOWEL)	

359-3801 GRUPO DO ALOJAMENTO DO EIXO (HOUSING GP-AXLE) (continuação) **i06649082**

NOTA	REF. NÃO	GRÁFICO REF.	NÚMERO DA PEÇA	QTY	NOME DA PEÇA 1 2 3 4 5 6 (NÍVEL DO PRODUTO)	CONSULTE PÁGINA
BF			**8C-8422**		Vedante (SEALANT)	

B - UTILIZAR CONFORME NECESSÁRIO
F - NÃO APRESENTADO
M - PEÇA MÉTRICA

359-3801 GRUPO DO ALOJAMENTO DO EIXO (HOUSING GP-AXLE) (continuação) **i06649082**

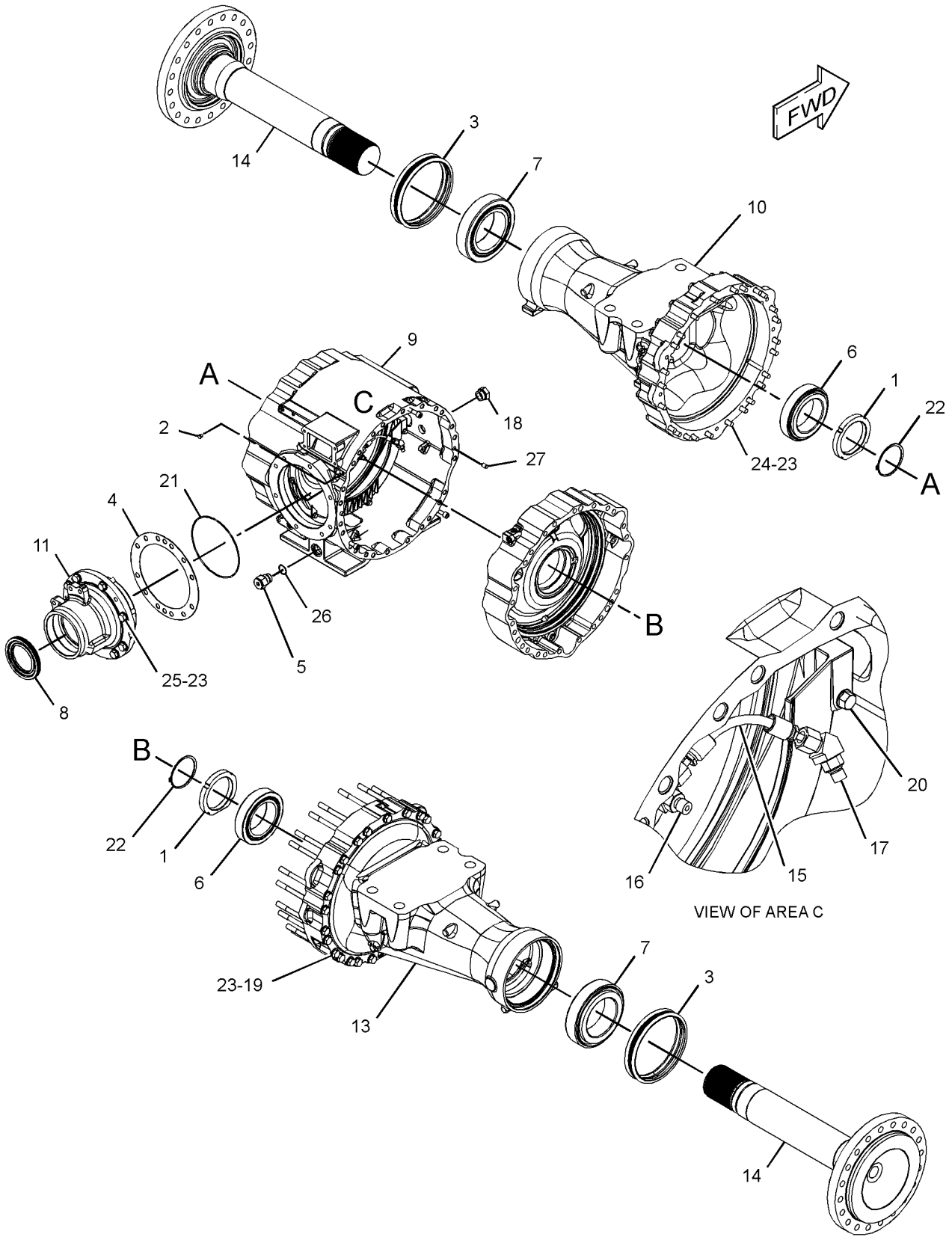

GRÁFICO 1 <FIM> g03435181

388-1438 GRUPO DO ALOJAMENTO DO EIXO–EIXO OSCILANTE, DIFERENCIAL ABERTO (HOUSING GP-AXLE-EIXO OSCILANTE, DIFERENCIAL ABERTO)

S/N: FRS1-UP

NÚMEROE DE 388-1441 ARRANJO DO EIXO-OSCILANTE

SMCS-3260, 3278 **i06606630**

NOTA	REF. NÃO	GRÁFICO REF.	NÚMERO DA PEÇA	QTY	NOME DA PEÇA 1 2 3 4 5 6 (NÍVEL DO PRODUTO)	CONSULTE PÁGINA
	1	1	**8T-0336**	2	CONEXÃO-ALÍVIO DE PRESSÃO (FITTING-PRESSURE RELIEF)	
	2	2	**9G-5317**	2	GRUPO DO SELO DUO-CONE (SEAL GP-DUO-CONE)	
					(EACH INCLUDES)	
		2	**1M-9011**	2	ANEL TÓRICO (RING-TORIC)	
	3	2	**9M-2744**	2	CONE-ROLAMENTO (ROLETE CÔNICO) (CONE-BEARING (TAPERED ROLLER))	
	4	2	**130-8707**	1	PACOTE DE CALÇOS (INCLUI 15 CALÇOS) (SHIM PACK (INCLUDES 15-SHIMS))	
	5	2	**133-4292**	1	ANEL DE RETENÇÃO (SEAL-LIP TYPE)	
	6	2	**156-4773**	1	RETENTOR (RETAINER)	
	7	1	**248-0833**	1	CONJUNTO DE BUJÃO-DRENO (CAIXA DO DIFERENCIAL) (PLUG AS-DRAIN (DIFFERENTIAL CASE))	
		1	**3S-9233**	1	ANEL RETENTOR EM O (SEAL-O-RING)	
		1	**5L-4759**	1	ANEL RETENTOR EM O (SEAL-O-RING)	
		1	**259-7138**	1	BUJÃO (PLUG)	
	8	1	**299-5318**	2	ROLAMENTO (BEARING)	
	9	1	**391-2201**	1	CONJUNTO DE ALOJAMENTO (HOUSING AS)	
M		1	**095-0673**	3	PARAFUSO DE CABEÇA OCA (M12X1,75X60 MM) (BOLT-SOCKET HEAD (M12X1.75X60-MM))	
	10	2	**362-8194**	1	ALOJAMENTO DO PINHÃO (HOUSING-PINION)	
	11	1	**370-1587**	1	CONJUNTO DE DEFLETOR (SHROUD AS)	
	12	2	**387-9777**	2	ALOJAMENTO-EIXO (HOUSING-AXLE)	
	13	2	**388-0747**	2	EIXO (SHAFT-AXLE)	
	14	2	**388-1398**	2	PORCA DO ROLAMENTO (NUT-BEARING)	
	15	2	**392-1781**	1	CONJUNTO DE SUPORTE-MUNHÃO (LADO DIREITO) (SUPPORT AS-TRUNNION (RH))	
	15A	2	**3D-8417**	2	ANEL DE RETENÇÃO (SEAL-LIP TYPE)	
	15B	2	**6V-7979**	1	ANEL DE RETENÇÃO (RING-RETAINING)	
	15C	2	**213-1366**	1	BUCHA (BUSHING)	
	16	1	**392-1782**	1	CONJUNTO DE SUPORTE-MUNHÃO (LADO ESQUERDO) (SUPPORT AS-TRUNNION (LH))	
	16A	1	**213-1365**	1	BUCHA (BUSHING)	
	17	1	**434-7982**	1	MUNHÃO (TRUNNION)	
	18	1	*164-4180*	2	CONJUNTO DE BUJÃO (PLUG AS)	
					(EACH INCLUDES)	
		1	**7M-8485**	1	ANEL RETENTOR EM O (SEAL-O-RING)	
		1	**9S-4181**	1	BUJÃO (5/16-12 DE ROSCA) (PLUG (5/16-12-THD))	
	19	2	**1M-6573**	2	COPO-ROLAMENTO (ROLETE CÔNICO) (CUP-BEARING (TAPERED ROLLER))	
M	20	1	**242-1811**	26	PARAFUSO-CABEÇA DO CILINDRO (M16X2X220 MM) (BOLT-CYLINDER HEAD (M16X2X220-MM))	
M	21	1	**418-6609**	3	PARAFUSO DE CABEÇA DE FLANGE (M8X1,25X80 MM) (BOLT-FLANGE HEAD (M8X1.25X80-MM))	
	22	2	**4B-9373**	2	CONE-ROLAMENTO (ROLETE CÔNICO) (CONE-BEARING (TAPERED ROLLER))	
	23	2	**4B-9374**	2	COPO-ROLAMENTO (ROLETE CÔNICO) (CUP-BEARING (TAPERED ROLLER))	

388-1438 GRUPO DO ALOJAMENTO DO EIXO (HOUSING GP-AXLE) (continuação) **i06606630**

NOTA	REF. NÃO	GRÁFICO REF.	NÚMERO DA PEÇA	QTY	NOME DA PEÇA 1 2 3 4 5 6 (NÍVEL DO PRODUTO)	CONSULTE PÁGINA
	24	1	**4F-7388**	2	ANEL RETENTOR EM O (SEAL-O-RING)	
	25	2	**4H-6520**	1	ANEL RETENTOR EM O (SEAL-O-RING)	
	26	1,2	**5P-8247**	64	ARRUELA DURA (17X32X3,5 MM DE ESPESSURA) (WASHER-HARD (17X32X3.5-MM THK))	
M	27	2	**6C-5304**	26	PARAFUSO (M16X2X110 MM) (BOLT (M16X2X110-MM))	
M	28	2	**6V-5686**	12	PARAFUSO (M16X2X50-MM) (BOLT (M16X2X50-MM))	
M	29	2	**6V-7732**	6	PARAFUSO (M10X1,5X25 MM) (BOLT (M10X1.5X25-MM))	
	30	1	**7M-8485**	2	ANEL RETENTOR EM O (SEAL-O-RING)	
	31	2	**8F-1959**	2	ANEL DE RETENÇÃO (RING-RETAINING)	
M	32	1	**8T-0657**	10	PARAFUSO (M20X2,5X160 MM) (BOLT (M20X2.5X160-MM))	
	33	1	**8T-3282**	10	ARRUELA DURA (22X35X3,5 MM DE ESPESSURA) (WASHER-HARD (22X35X3.5-MM THK))	
	34	1	**9C-6041**	2	PINO-GUIA (DOWEL)	
	35	2	**9X-2027**	6	ARRUELA (11X18X2-MM DE ESPESSURA) (WASHER (11X18X2-MM THK))	
F			**8C-8422**		Vedante (SEALANT)	

F - NÃO APRESENTADO
M - PEÇA MÉTRICA

REFER TO ALL ILLUSTRATIONS OF THIS GROUP FOR AUXILIARY VIEWS

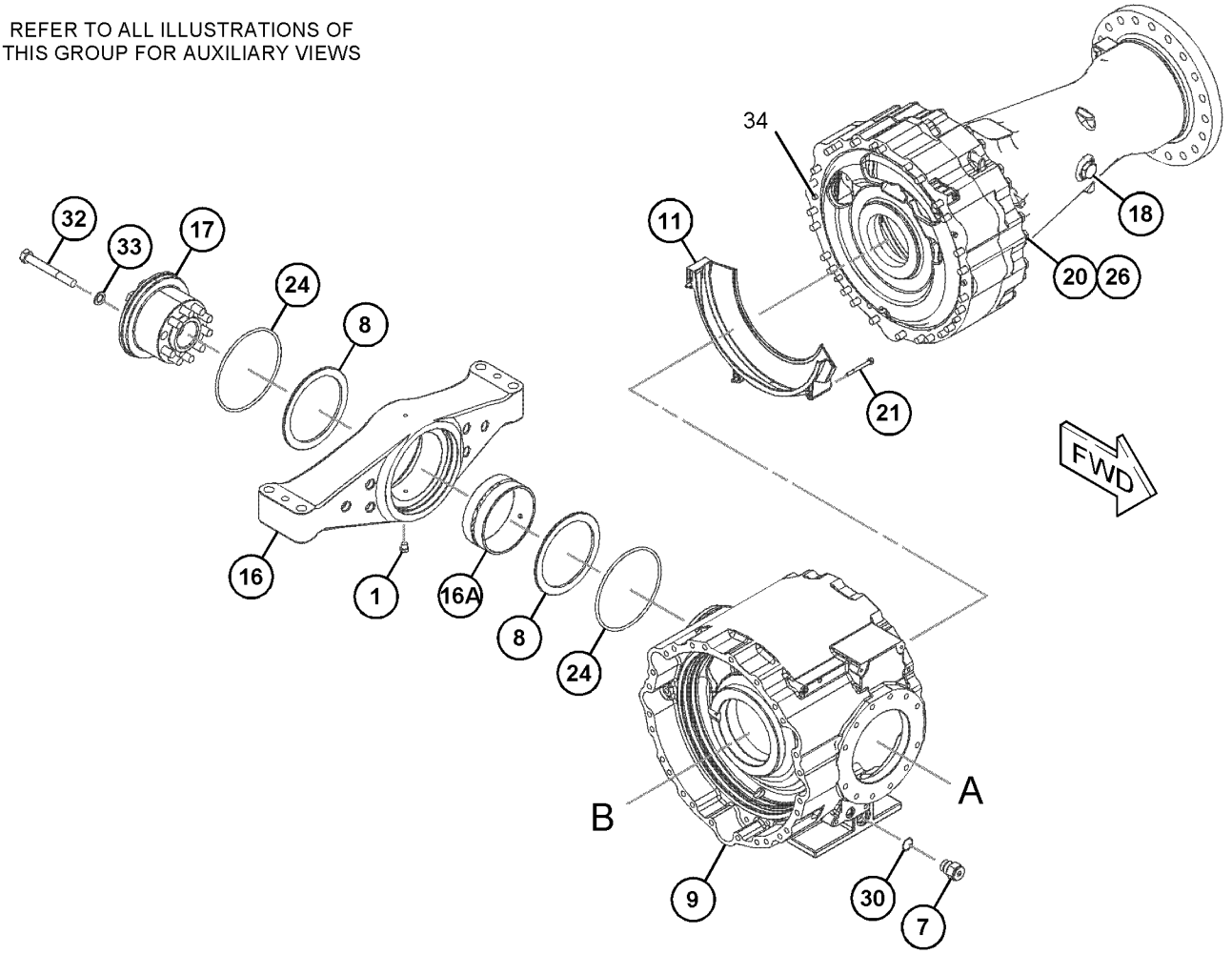

GRÁFICO 1 g03508637

388-1438 GRUPO DO ALOJAMENTO DO EIXO (HOUSING GP-AXLE) (continuação) **i06606630**

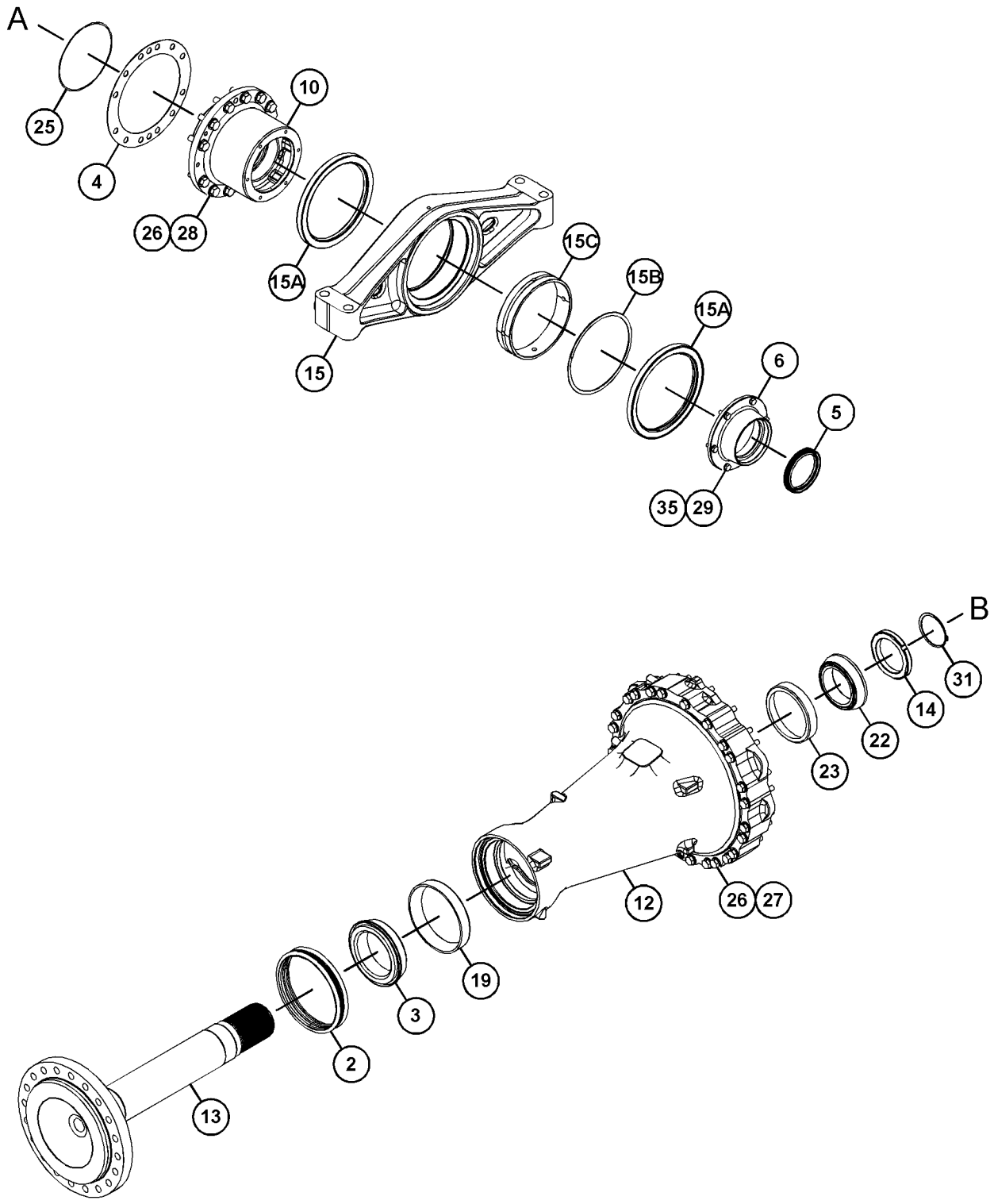

GRÁFICO 2 <FIM> g03508642

434-4580 GRUPO DO ALOJAMENTO DO EIXO–FIXO (HOUSING GP-AXLE-FIXO)

S/N: FRS1-UP

ABERTO

NÚMEROE DE 433-9323 ARRANJO DO EIXO-FIXO

SMCS-3260, 3278 **i06640866**

NOTA	REF. NÃO	GRÁFICO REF.	NÚMERO DA PEÇA	QTY	NOME DA PEÇA 1 2 3 4 5 6 (NÍVEL DO PRODUTO)	CONSULTE PÁGINA
	1	1	**4E-2240**	2	PORCA DO ROLAMENTO (NUT-BEARING)	
	2	1	**8T-0336**	1	CONEXÃO-ALÍVIO DE PRESSÃO (FITTING-PRESSURE RELIEF)	
	3	1	**9G-5317**	2	GRUPO DO SELO DUO-CONE (SEAL GP-DUO-CONE)	
					(EACH INCLUDES)	
		1	**1M-9011**	2	ANEL TÓRICO (RING-TORIC)	
	4	1	**130-8707**	1	PACOTE DE CALÇOS (INCLUI 15 CALÇOS) (SHIM PACK (INCLUDES 15-SHIMS))	
	5	1	**248-0833**	1	CONJUNTO DE BUJÃO-DRENO (DIFERENCIAL) (PLUG AS-DRAIN (DIFFERENTIAL))	
		1	**3S-9233**	1	ANEL RETENTOR EM O (SEAL-O-RING)	
		1	**5L-4759**	1	ANEL RETENTOR EM O (SEAL-O-RING)	
		1	**259-7138**	1	BUJÃO (PLUG)	
	6	1	**251-6480**	2	CONJUNTO DE ROLAMENTO DE ROLOS CÔNICOS (BEARING AS-TAPERED ROLLER)	
	7	1	**251-6481**	2	ROLAMENTO-PISTA E ROLETE (CÔNICO) (BEARING-RACE & ROLLER (TAPERED))	
	8	1	**264-0575**	1	ANEL DE RETENÇÃO (SEAL-LIP TYPE)	
	9	1	**362-8196**	1	ALOJAMENTO DO PINHÃO (HOUSING-PINION)	
	10	1	**370-1587**	1	CONJUNTO DE DEFLETOR (SHROUD AS)	
	11	1	**370-1734**	2	ALOJAMENTO-EIXO (HOUSING-AXLE)	
	12	1	**385-5520**	2	EIXO (SHAFT-AXLE)	
	13	1	**434-4575**	1	CONJUNTO DE ALOJAMENTO (HOUSING AS)	
	14	1	*164-4180*	1	CONJUNTO DE BUJÃO (PLUG AS)	
		1	**7M-8485**	1	ANEL RETENTOR EM O (SEAL-O-RING)	
		1	**9S-4181**	1	BUJÃO (5/16-12 DE ROSCA) (PLUG (5/16-12-THD))	
M	15	1	**242-1811**	25	PARAFUSO-CABEÇA DO CILINDRO (M16X2X220 MM) (BOLT-CYLINDER HEAD (M16X2X220-MM))	
M	16	1	**418-6609**	3	PARAFUSO DE CABEÇA DE FLANGE (M8X1,25X80 MM) (BOLT-FLANGE HEAD (M8X1.25X80-MM))	
	17	1	**4K-6804**	1	ANEL RETENTOR EM O (SEAL-O-RING)	
	18	1	**5H-5012**	2	ANEL DE RETENÇÃO (RING-RETAINING)	
	19	1	**5P-8247**	58	ARRUELA DURA (17X32X3,5 MM DE ESPESSURA) (WASHER-HARD (17X32X3.5-MM THK))	
M	20	1	**6C-5304**	25	PARAFUSO (M16X2X110 MM) (BOLT (M16X2X110-MM))	
M	21	1	**6V-5686**	8	PARAFUSO (M16X2X50-MM) (BOLT (M16X2X50-MM))	
	22	1	**7M-8485**	1	ANEL RETENTOR EM O (SEAL-O-RING)	
	23	1	**9C-6041**	2	PINO-GUIA (DOWEL)	
BF		1	**1U-8846**		RETENTOR-JUNTA (SEALANT-GASKET)	

B - UTILIZAR CONFORME NECESSÁRIO
F - NÃO APRESENTADO
M - PEÇA MÉTRICA

434-4580 GRUPO DO ALOJAMENTO DO EIXO (HOUSING GP-AXLE) (continuação) **i06640866**

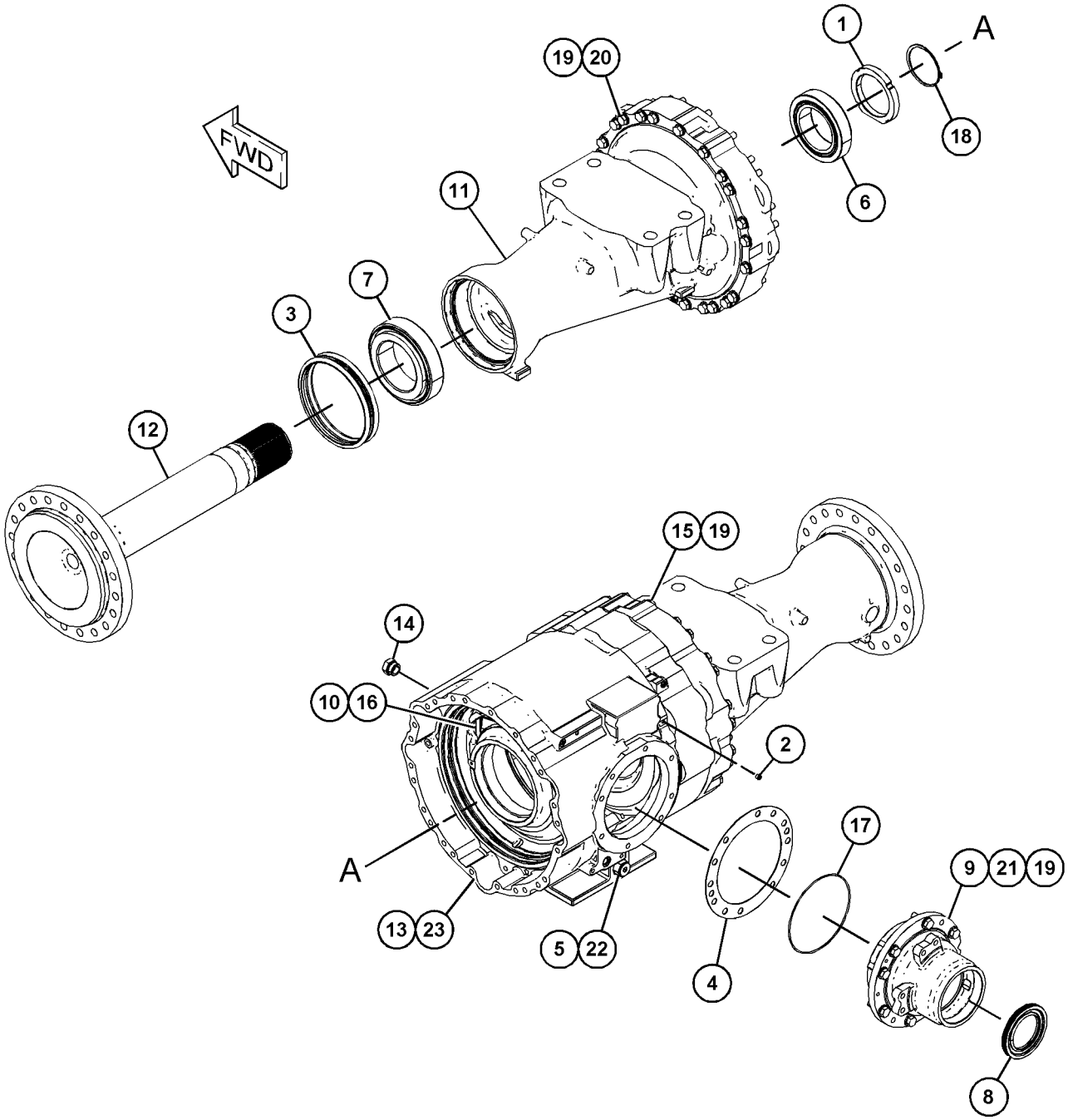

GRÁFICO 1 <FIM> g06066235

434-4582 GRUPO DO ALOJAMENTO DO EIXO—EIXO OSCILANTE, DIFERENCIAL ABERTO (HOUSING GP-AXLE-EIXO OSCILANTE, DIFERENCIAL ABERTO)

S/N: FRS1-UP

NÚMEROE DE 433-9318 ARRANJO DO EIXO-OSCILANTE

SMCS-3260, 3278 **i06674692**

NOTA	REF. NÃO	GRÁFICO REF.	NÚMERO DA PEÇA	QTY	NOME DA PEÇA 1 2 3 4 5 6 (NÍVEL DO PRODUTO)	CONSULTE PÁGINA
	1	1	**8T-0336**	2	CONEXÃO-ALÍVIO DE PRESSÃO (FITTING-PRESSURE RELIEF)	
	2	1	**9G-5317**	2	GRUPO DO SELO DUO-CONE (SEAL GP-DUO-CONE)	
					(EACH INCLUDES)	
	2A	1	**1M-9011**	2	ANEL TÓRICO (RING-TORIC)	
	3	1	**9M-2744**	2	CONE-ROLAMENTO (ROLETE CÔNICO) (CONE-BEARING (TAPERED ROLLER))	
B	4	1	**130-8707**	1	PACOTE DE CALÇOS (INCLUI 15 CALÇOS) (SHIM PACK (INCLUDES 15-SHIMS))	
	5	1	**133-4292**	1	ANEL DE RETENÇÃO (SEAL-LIP TYPE)	
	6	1	**156-4773**	1	RETENTOR (RETAINER)	
	7	1	**248-0833**	1	CONJUNTO DE BUJÃO-DRENO (PLUG AS-DRAIN)	
		1	**3S-9233**	1	ANEL RETENTOR EM O (SEAL-O-RING)	
		1	**5L-4759**	1	ANEL RETENTOR EM O (SEAL-O-RING)	
		1	**259-7138**	1	BUJÃO (PLUG)	
	8	1	**299-5318**	2	ROLAMENTO (BEARING)	
	9	1	*359-3808*	1	CONJUNTO DE ALOJAMENTO (HOUSING AS)	
		1	**391-2201**	1	CONJUNTO DE ALOJAMENTO (HOUSING AS)	
M		1	**095-0673**	3	PARAFUSO DE CABEÇA OCA (M12X1,75X60 MM) (BOLT-SOCKET HEAD (M12X1.75X60-MM))	
	10	1	**362-8194**	1	ALOJAMENTO DO PINHÃO (HOUSING-PINION)	
	11	1	**370-1587**	1	CONJUNTO DE DEFLETOR (SHROUD AS)	
	12	1	**387-9777**	2	ALOJAMENTO-EIXO (HOUSING-AXLE)	
	13	1	**388-1398**	2	PORCA DO ROLAMENTO (NUT-BEARING)	
	14	1	**392-1781**	1	CONJUNTO DE SUPORTE-MUNHÃO (SUPPORT AS-TRUNNION)	
	14A	1	**3D-8417**	2	ANEL DE RETENÇÃO (SEAL-LIP TYPE)	
	14B	1	**6V-7979**	1	ANEL DE RETENÇÃO (RING-RETAINING)	
	14C	1	**213-1366**	1	BUCHA (BUSHING)	
	15	1	**392-1782**	1	CONJUNTO DE SUPORTE-MUNHÃO (SUPPORT AS-TRUNNION)	
	15A	1	**213-1365**	1	BUCHA (BUSHING)	
	16	1	**434-4574**	2	EIXO (SHAFT-AXLE)	
	17	1	**434-7982**	1	MUNHÃO (TRUNNION)	
	18	1	*164-4180*	2	CONJUNTO DE BUJÃO (PLUG AS)	
					(EACH INCLUDES)	
		1	**7M-8485**	1	ANEL RETENTOR EM O (SEAL-O-RING)	
		1	**9S-4181**	1	BUJÃO (5/16-12 DE ROSCA) (PLUG (5/16-12-THD))	
	19	1	**1M-6573**	2	COPO-ROLAMENTO (ROLETE CÔNICO) (CUP-BEARING (TAPERED ROLLER))	
M	20	1	**242-1811**	26	PARAFUSO-CABEÇA DO CILINDRO (M16X2X220 MM) (BOLT-CYLINDER HEAD (M16X2X220-MM))	
M	21	1	**418-6609**	3	PARAFUSO DE CABEÇA DE FLANGE (M8X1,25X80 MM) (BOLT-FLANGE HEAD (M8X1.25X80-MM))	
	22	1	**4B-9373**	2	CONE-ROLAMENTO (ROLETE CÔNICO) (CONE-BEARING (TAPERED ROLLER))	
	23	1	**4B-9374**	2	COPO-ROLAMENTO (ROLETE CÔNICO) (CUP-BEARING (TAPERED ROLLER))	

434-4582 GRUPO DO ALOJAMENTO DO EIXO (HOUSING GP-AXLE) (continuação) **i06674692**

NOTA	REF. NÃO	GRÁFICO REF.	NÚMERO DA PEÇA	QTY	NOME DA PEÇA 1 2 3 4 5 6 (NÍVEL DO PRODUTO)	CONSULTE PÁGINA
	24	1	**4F-7388**	2	ANEL RETENTOR EM O (SEAL-O-RING)	
	25	1	**4H-6520**	1	ANEL RETENTOR EM O (SEAL-O-RING)	
	26	1	**5P-8247**	64	ARRUELA DURA (17X32X3,5 MM DE ESPESSURA) (WASHER-HARD (17X32X3.5-MM THK))	
M	27	1	**6C-5304**	26	PARAFUSO (M16X2X110 MM) (BOLT (M16X2X110-MM))	
M	28	1	**6V-5686**	12	PARAFUSO (M16X2X50-MM) (BOLT (M16X2X50-MM))	
M	29	1	**6V-7732**	6	PARAFUSO (M10X1,5X25 MM) (BOLT (M10X1.5X25-MM))	
	30	1	**7M-8485**	1	ANEL RETENTOR EM O (SEAL-O-RING)	
	31	1	**8F-1959**	2	ANEL DE RETENÇÃO (RING-RETAINING)	
M	32	1	**8T-0657**	10	PARAFUSO (M20X2,5X160 MM) (BOLT (M20X2.5X160-MM))	
	33	1	**8T-3282**	10	ARRUELA DURA (22X35X3,5 MM DE ESPESSURA) (WASHER-HARD (22X35X3.5-MM THK))	
	34	1	**9C-6041**	2	PINO-GUIA (DOWEL)	
	35	1	**9X-2027**	6	ARRUELA (11X18X2-MM DE ESPESSURA) (WASHER (11X18X2-MM THK))	
BF		1	**1U-8846**		RETENTOR-JUNTA (SEALANT-GASKET)	
					PARTS SHOWN IN GRAPHIC(S) WITHOUT A REFERENCE NUMBER ARE NOT SERVICED SEPARATELY	

B - UTILIZAR CONFORME NECESSÁRIO
F - NÃO APRESENTADO
M - PEÇA MÉTRICA

434-4582 GRUPO DO ALOJAMENTO DO EIXO (HOUSING GP-AXLE) (continuação) **i06674692**

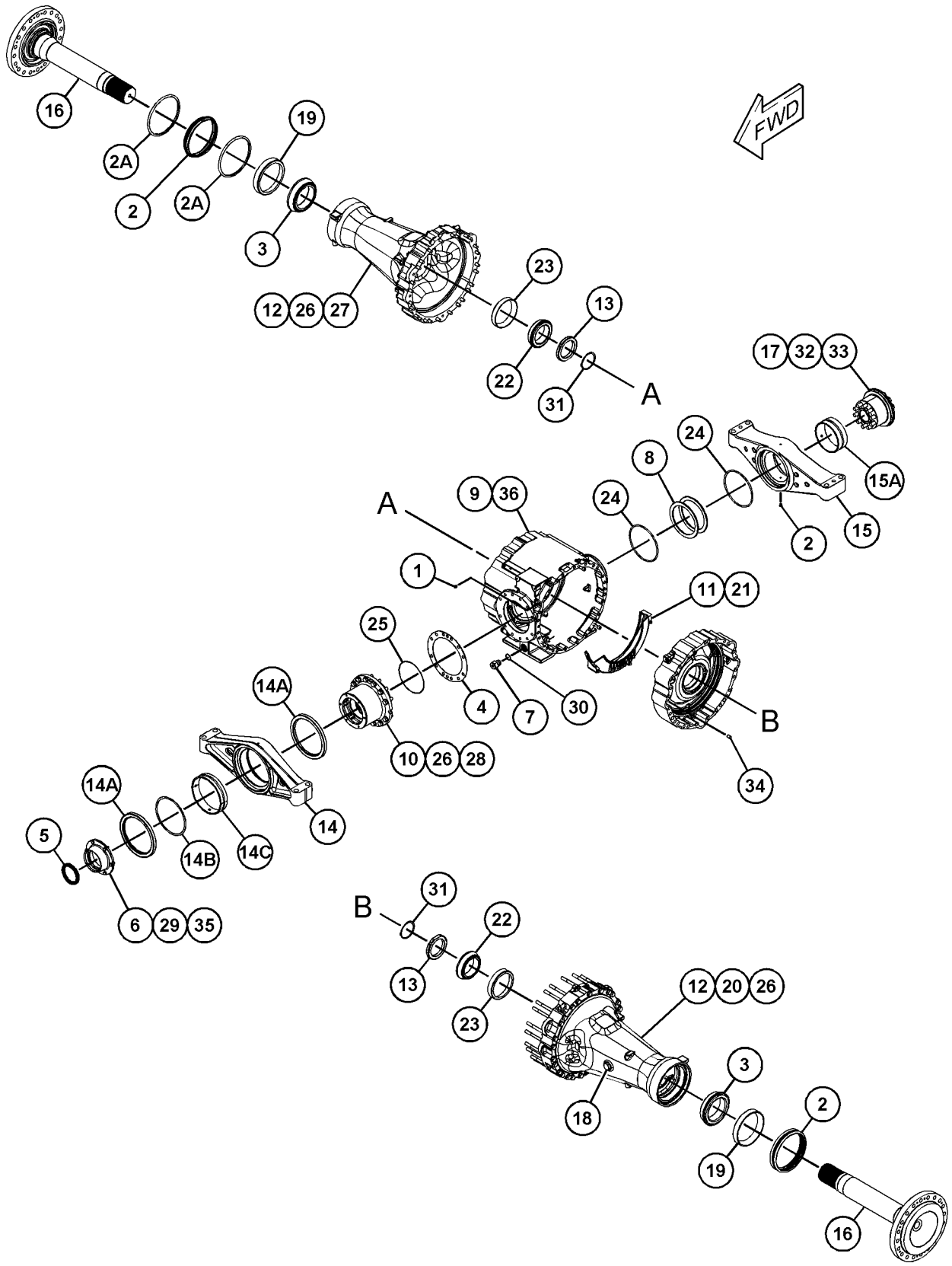

GRÁFICO 1 <FIM> g03506482

468-5532 GRUPO DO ALOJAMENTO DO EIXO–FIXO (HOUSING GP-AXLE-FIXO)

S/N: FRS1-UP

ABERTO

NÚMEROE DE 465-8233 ARRANJO DO EIXO-FIXO

SMCS-3260, 3278 **i06651059**

NOTA	REF. NÃO	GRÁFICO REF.	NÚMERO DA PEÇA	QTY	NOME DA PEÇA 1 2 3 4 5 6 (NÍVEL DO PRODUTO)	CONSULTE PÁGINA
	1	1	**4E-2240**	2	PORCA DO ROLAMENTO (NUT-BEARING)	
	2	1	**8T-0336**	1	CONEXÃO-ALÍVIO DE PRESSÃO (FITTING-PRESSURE RELIEF)	
	3	1	**9G-5317**	2	GRUPO DO SELO DUO-CONE (SEAL GP-DUO-CONE)	
B	4	1	**130-8707**	1	PACOTE DE CALÇOS (INCLUI 15 CALÇOS) (SHIM PACK (INCLUDES 15-SHIMS))	
	5	1	*164-4180*	1	CONJUNTO DE BUJÃO (PLUG AS)	
		1	**7M-8485**	1	ANEL RETENTOR EM O (SEAL-O-RING)	
		1	**9S-4181**	1	BUJÃO (5/16-12 DE ROSCA) (PLUG (5/16-12-THD))	
	6	1	**248-0833**	1	CONJUNTO DE BUJÃO-DRENO (PLUG AS-DRAIN)	
		1	**3S-9233**	1	ANEL RETENTOR EM O (SEAL-O-RING)	
		1	**5L-4759**	1	ANEL RETENTOR EM O (SEAL-O-RING)	
		1	**259-7138**	1	BUJÃO (PLUG)	
	7	1	**264-0575**	1	ANEL DE RETENÇÃO (SEAL-LIP TYPE)	
	8	1	**362-8196**	1	ALOJAMENTO DO PINHÃO (HOUSING-PINION)	
	9	1	**370-1587**	1	CONJUNTO DE DEFLETOR (SHROUD AS)	
	10	1	**370-1734**	2	ALOJAMENTO-EIXO (HOUSING-AXLE)	
	11	1	**392-1756**	2	EIXO (SHAFT-AXLE)	
	12	1	**372-4250**	1	CONJUNTO DE ALOJAMENTO (HOUSING AS)	
M		1	**095-0673**	3	PARAFUSO DE CABEÇA OCA (M12X1,75X60 MM) (BOLT-SOCKET HEAD (M12X1.75X60-MM))	
M	13	1	**242-1811**	25	PARAFUSO-CABEÇA DO CILINDRO (M16X2X220 MM) (BOLT-CYLINDER HEAD (M16X2X220-MM))	
	14	1	**251-6480**	2	CONJUNTO DE ROLAMENTO DE ROLOS CÔNICOS (BEARING AS-TAPERED ROLLER)	
	15	1	**251-6481**	2	ROLAMENTO-PISTA E ROLETE (CÔNICO) (BEARING-RACE & ROLLER (TAPERED))	
M	16	1	**418-6609**	3	PARAFUSO DE CABEÇA DE FLANGE (M8X1,25X80 MM) (BOLT-FLANGE HEAD (M8X1.25X80-MM))	
	17	1	**4K-6804**	1	ANEL RETENTOR EM O (SEAL-O-RING)	
	18	1	**5H-5012**	2	ANEL DE RETENÇÃO (RING-RETAINING)	
	19	1	**5P-8247**	58	ARRUELA DURA (17X32X3,5 MM DE ESPESSURA) (WASHER-HARD (17X32X3.5-MM THK))	
M	20	1	**6C-5304**	25	PARAFUSO (M16X2X110 MM) (BOLT (M16X2X110-MM))	
M	21	1	**6V-5686**	8	PARAFUSO (M16X2X50-MM) (BOLT (M16X2X50-MM))	
	22	1	**7M-8485**	1	ANEL RETENTOR EM O (SEAL-O-RING)	
	23	1	**9C-6041**	2	PINO-GUIA (DOWEL)	

B - UTILIZAR CONFORME NECESSÁRIO
M - PEÇA MÉTRICA

468-5532 GRUPO DO ALOJAMENTO DO EIXO (HOUSING GP-AXLE) (continuação) **i06651059**

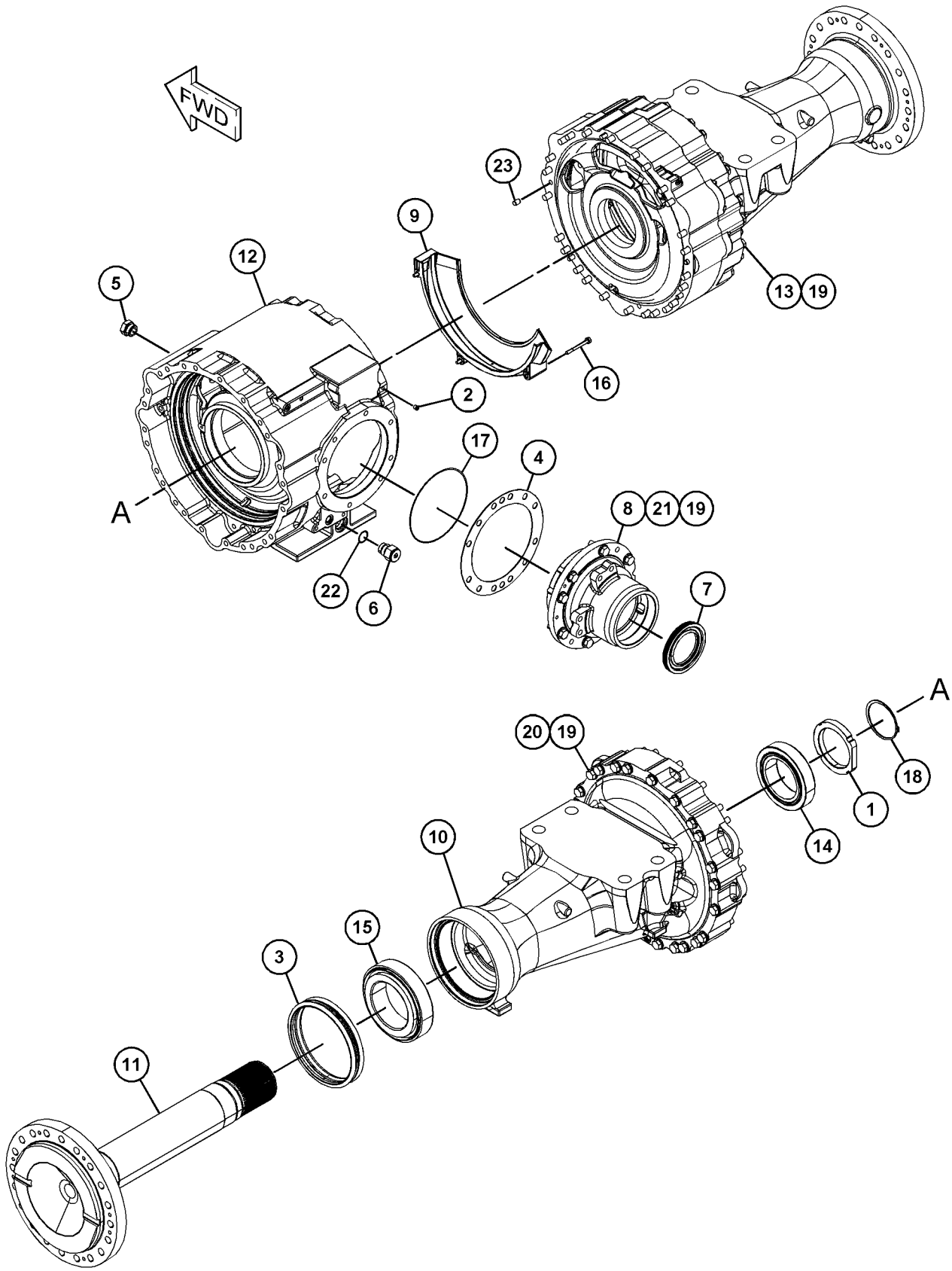

GRÁFICO 1 <FIM> g06061998

468-5533 GRUPO DO ALOJAMENTO DO EIXO—FIXO (HOUSING GP-AXLE-FIXO)

S/N: FRS1-UP

ABERTO

NÚMEROE DE 465-8231 ARRANJO DO EIXO-FIXO

SMCS-3260, 3278 **i06650033**

NOTA	REF. NÃO	GRÁFICO REF.	NÚMERO DA PEÇA	QTY	NOME DA PEÇA 1 2 3 4 5 6 (NÍVEL DO PRODUTO)	CONSULTE PÁGINA
	1	1	**4E-2240**	2	PORCA DO ROLAMENTO (NUT-BEARING)	
	2	1	**8T-0336**	1	CONEXÃO-ALÍVIO DE PRESSÃO (FITTING-PRESSURE RELIEF)	
	3	1	**9G-5317**	2	GRUPO DO SELO DUO-CONE (SEAL GP-DUO-CONE)	
					(EACH INCLUDES)	
		1	**1M-9011**	2	ANEL TÓRICO (RING-TORIC)	
	4	1	**130-8707**	1	PACOTE DE CALÇOS (INCLUI 15 CALÇOS) (SHIM PACK (INCLUDES 15-SHIMS))	
	5	1	*164-4180*	1	CONJUNTO DE BUJÃO (PLUG AS)	
		1	**7M-8485**	1	ANEL RETENTOR EM O (SEAL-O-RING)	
		1	**9S-4181**	1	BUJÃO (5/16-12 DE ROSCA) (PLUG (5/16-12-THD))	
	6	1	*165-4929*	1	CONJUNTO DE BUJÃO-MAGNÉTICO (PLUG AS-MAGNETIC)	
		1	**5P-4484**	1	BUJÃO MAGNÉTICO (PLUG-MAGNETIC)	
		1	**7M-8485**	1	ANEL RETENTOR EM O (SEAL-O-RING)	
	7	1	**264-0575**	1	ANEL DE RETENÇÃO (SEAL-LIP TYPE)	
	8	1	**362-8196**	1	ALOJAMENTO DO PINHÃO (HOUSING-PINION)	
	9	1	**370-1587**	1	CONJUNTO DE DEFLETOR (SHROUD AS)	
	10	1	**370-1734**	2	ALOJAMENTO-EIXO (HOUSING-AXLE)	
	11	1	**385-5520**	2	EIXO (SHAFT-AXLE)	
	12	1	**434-4575**	1	CONJUNTO DE ALOJAMENTO (HOUSING AS)	
M	13	1	**242-1811**	25	PARAFUSO-CABEÇA DO CILINDRO (M16X2X220 MM) (BOLT-CYLINDER HEAD (M16X2X220-MM))	
	14	1	**251-6480**	2	CONJUNTO DE ROLAMENTO DE ROLOS CÔNICOS (BEARING AS-TAPERED ROLLER)	
	15	1	**251-6481**	2	ROLAMENTO-PISTA E ROLETE (CÔNICO) (BEARING-RACE & ROLLER (TAPERED))	
M	16	1	**418-6609**	3	PARAFUSO DE CABEÇA DE FLANGE (M8X1,25X80 MM) (BOLT-FLANGE HEAD (M8X1.25X80-MM))	
	17	1	**4K-6804**	1	ANEL RETENTOR EM O (SEAL-O-RING)	
	18	1	**5H-5012**	2	ANEL DE RETENÇÃO (RING-RETAINING)	
	19	1	**5P-8247**	58	ARRUELA DURA (17X32X3,5 MM DE ESPESSURA) (WASHER-HARD (17X32X3.5-MM THK))	
M	20	1	**6C-5304**	25	PARAFUSO (M16X2X110 MM) (BOLT (M16X2X110-MM))	
M	21	1	**6V-5686**	8	PARAFUSO (M16X2X50-MM) (BOLT (M16X2X50-MM))	
	22	1	**9C-6041**	2	PINO-GUIA (DOWEL)	
BF		1	**1U-8846**		RETENTOR-JUNTA (SEALANT-GASKET)	

B - UTILIZAR CONFORME NECESSÁRIO
F - NÃO APRESENTADO
M - PEÇA MÉTRICA

468-5533 GRUPO DO ALOJAMENTO DO EIXO (HOUSING GP-AXLE) (continuação) **i06650033**

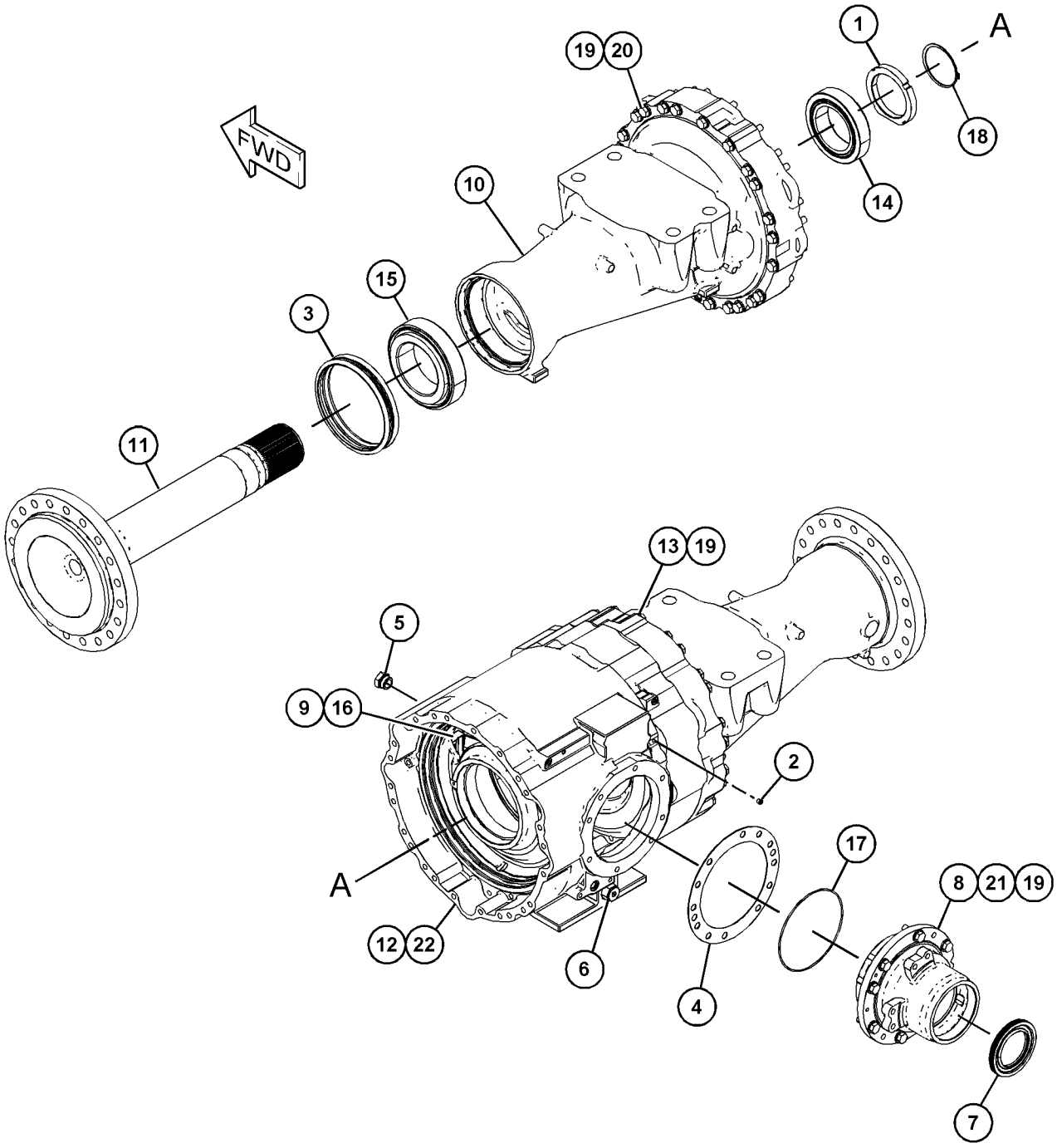

GRÁFICO 1 <FIM> g06066499

468-5535 GRUPO DO ALOJAMENTO DO EIXO–EIXO OSCILANTE, DIFERENCIAL ABERTO (HOUSING GP-AXLE-EIXO OSCILANTE, DIFERENCIAL ABERTO)

S/N: FRS1-UP

NÚMEROE DE 465-8232 ARRANJO DO EIXO-OSCILANTE

SMCS-3260, 3278 **i06650043**

NOTA	REF. NÃO	GRÁFICO REF.	NÚMERO DA PEÇA	QTY	NOME DA PEÇA 1 2 3 4 5 6 (NÍVEL DO PRODUTO)	CONSULTE PÁGINA
	1	1	**8T-0336**	2	CONEXÃO-ALÍVIO DE PRESSÃO (FITTING-PRESSURE RELIEF)	
	2	2	**9G-5317**	2	GRUPO DO SELO DUO-CONE (SEAL GP-DUO-CONE)	
B	3	2	**130-8707**	1	PACOTE DE CALÇOS (INCLUI 15 CALÇOS) (SHIM PACK (INCLUDES 15-SHIMS))	
	4	2	**133-4292**	1	ANEL DE RETENÇÃO (SEAL-LIP TYPE)	
	5	2	**156-4773**	1	RETENTOR (RETAINER)	
	6	1,2	*164-4180*	2	CONJUNTO DE BUJÃO (PLUG AS)	
					(EACH INCLUDES)	
		1,2	**7M-8485**	1	ANEL RETENTOR EM O (SEAL-O-RING)	
		1,2	**9S-4181**	1	BUJÃO (5/16-12 DE ROSCA) (PLUG (5/16-12-THD))	
	7	1	*165-4929*	1	CONJUNTO DE BUJÃO-MAGNÉTICO (DRENO DO ÓLEO DO EIXO) (PLUG AS-MAGNETIC (AXLE OIL DRAIN))	
		1	**5P-4484**	1	BUJÃO MAGNÉTICO (PLUG-MAGNETIC)	
		1	**7M-8485**	1	ANEL RETENTOR EM O (SEAL-O-RING)	
	8	1	**299-5318**	2	ROLAMENTO (BEARING)	
	9	1	**359-3808**	1	CONJUNTO DE ALOJAMENTO (HOUSING AS)	
		1	**391-2201**	1	CONJUNTO DE ALOJAMENTO (HOUSING AS)	
M		1	**095-0673**	3	PARAFUSO DE CABEÇA OCA (M12X1,75X60 MM) (BOLT-SOCKET HEAD (M12X1.75X60-MM))	
	10	2	**362-8194**	1	ALOJAMENTO DO PINHÃO (HOUSING-PINION)	
	11	1	**370-1587**	1	CONJUNTO DE DEFLETOR (SHROUD AS)	
	12	2	**387-9777**	2	ALOJAMENTO-EIXO (HOUSING-AXLE)	
	13	2	**388-0747**	2	EIXO (SHAFT-AXLE)	
	14	2	**388-1398**	2	PORCA DO ROLAMENTO (NUT-BEARING)	
	15	2	**392-1781**	1	CONJUNTO DE SUPORTE-MUNHÃO (DIANTEIRA) (SUPPORT AS-TRUNNION (FRONT))	
	15A	2	**3D-8417**	2	ANEL DE RETENÇÃO (SEAL-LIP TYPE)	
	15B	2	**6V-7979**	1	ANEL DE RETENÇÃO (RING-RETAINING)	
	15C	2	**213-1366**	1	BUCHA (BUSHING)	
	16	1	**392-1782**	1	CONJUNTO DE SUPORTE-MUNHÃO (TRASEIRO) (SUPPORT AS-TRUNNION (REAR))	
	16A	1	**213-1365**	1	BUCHA (BUSHING)	
	17	1	**434-7982**	1	MUNHÃO (TRUNNION)	
	18	2	**1M-6573**	2	COPO-ROLAMENTO (ROLETE CÔNICO) (CUP-BEARING (TAPERED ROLLER))	
M	19	1	**242-1811**	26	PARAFUSO-CABEÇA DO CILINDRO (M16X2X220 MM) (BOLT-CYLINDER HEAD (M16X2X220-MM))	
M	20	1	**418-6609**	3	PARAFUSO DE CABEÇA DE FLANGE (M8X1,25X80 MM) (BOLT-FLANGE HEAD (M8X1.25X80-MM))	
	21	2	**4B-9373**	2	CONE-ROLAMENTO (ROLETE CÔNICO) (CONE-BEARING (TAPERED ROLLER))	
	22	2	**4B-9374**	2	COPO-ROLAMENTO (ROLETE CÔNICO) (CUP-BEARING (TAPERED ROLLER))	
	23	1	**4F-7388**	2	ANEL RETENTOR EM O (SEAL-O-RING)	
	24	2	**4H-6520**	1	ANEL RETENTOR EM O (SEAL-O-RING)	
	25	1,2	**5P-8247**	64	ARRUELA DURA (17X32X3,5 MM DE ESPESSURA) (WASHER-HARD (17X32X3.5-MM THK))	
M	26	2	**6C-5304**	26	PARAFUSO (M16X2X110 MM) (BOLT (M16X2X110-MM))	

468-5535 GRUPO DO ALOJAMENTO DO EIXO (HOUSING GP-AXLE) (continuação) **i06650043**

NOTA	REF. NÃO	GRÁFICO REF.	NÚMERO DA PEÇA	QTY	NOME DA PEÇA 1 2 3 4 5 6 (NÍVEL DO PRODUTO)	CONSULTE PÁGINA
M	27	2	**6V-5686**	12	PARAFUSO (M16X2X50-MM) (BOLT (M16X2X50-MM))	
M	28	2	**6V-7732**	6	PARAFUSO (M10X1,5X25 MM) (BOLT (M10X1.5X25-MM))	
	29	2	**8F-1959**	2	ANEL DE RETENÇÃO (RING-RETAINING)	
M	30	1	**8T-0657**	10	PARAFUSO (M20X2,5X160 MM) (BOLT (M20X2.5X160-MM))	
	31	1	**8T-3282**	10	ARRUELA DURA (22X35X3,5 MM DE ESPESSURA) (WASHER-HARD (22X35X3.5-MM THK))	
	32	1	**9C-6041**	2	PINO-GUIA (DOWEL)	
	33	2	**9M-2744**	2	CONE-ROLAMENTO (ROLETE CÔNICO) (CONE-BEARING (TAPERED ROLLER))	
	34	2	**9X-2027**	6	ARRUELA (11X18X2-MM DE ESPESSURA) (WASHER (11X18X2-MM THK))	

B - UTILIZAR CONFORME NECESSÁRIO
M - PEÇA MÉTRICA

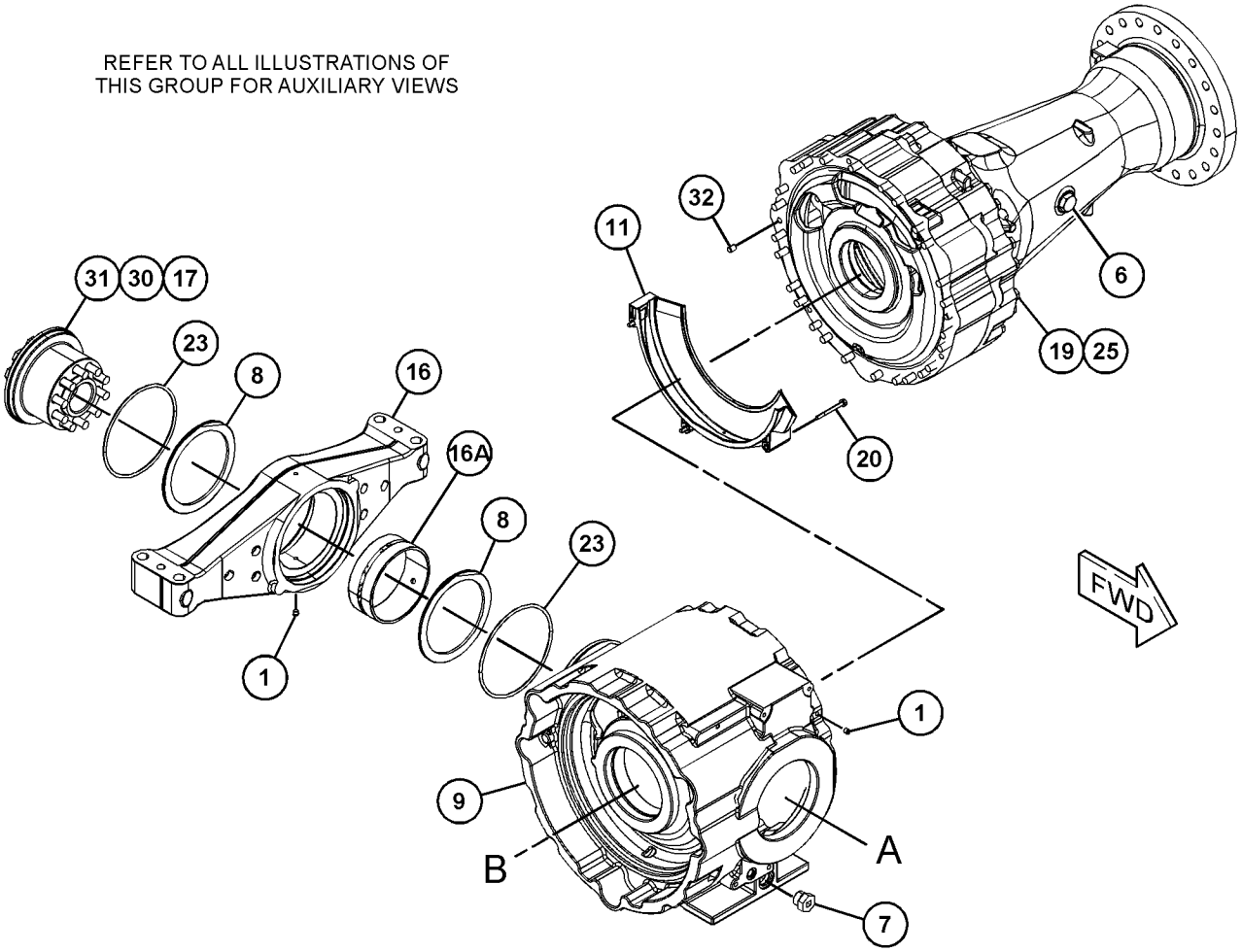

GRÁFICO 1 g06061957

468-5535 GRUPO DO ALOJAMENTO DO EIXO (HOUSING GP-AXLE) (continuação) **i06650043**

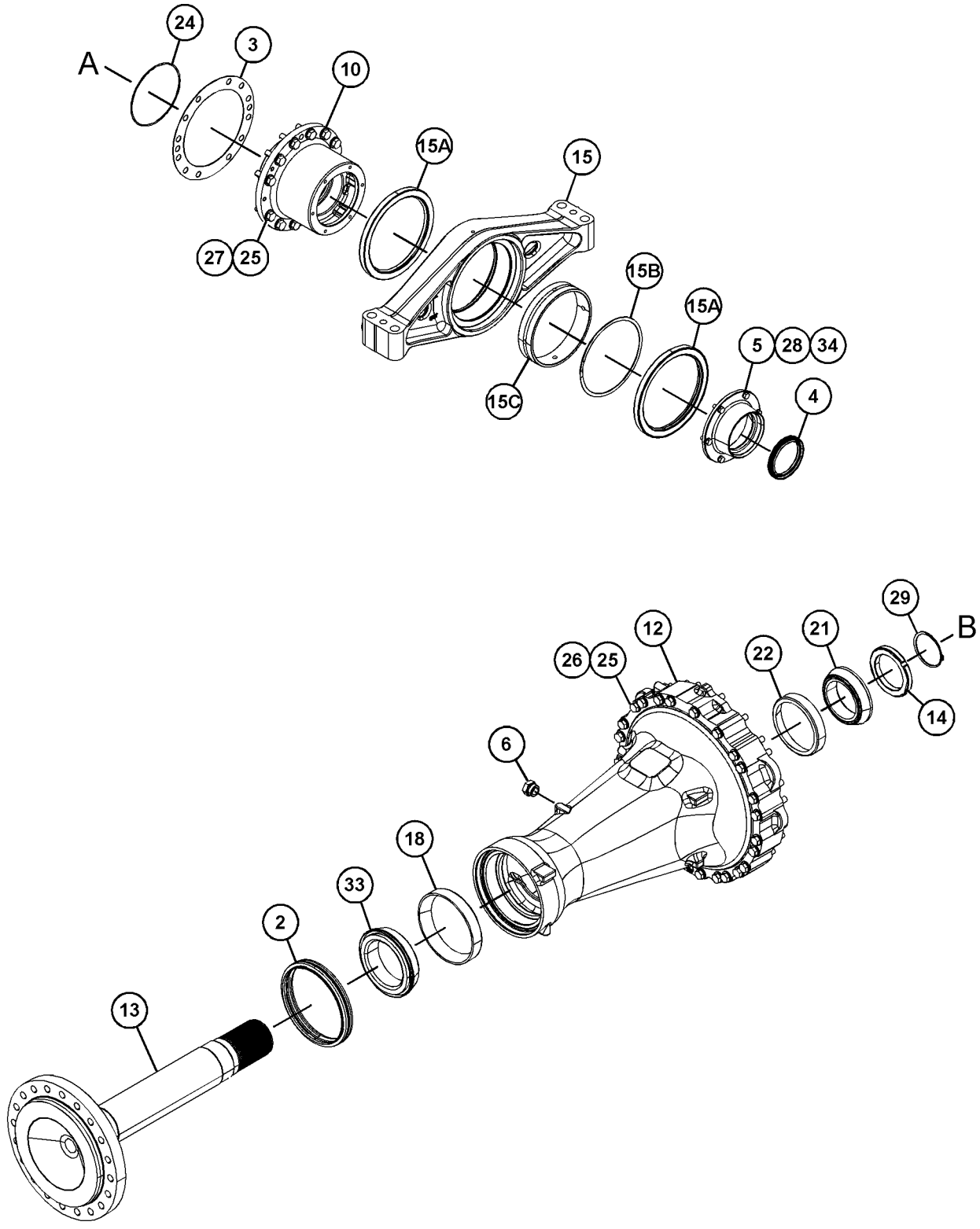

GRÁFICO 2 <FIM> g06061958

468-5731 GRUPO DO ALOJAMENTO DO EIXO–ABERTO (HOUSING GP-AXLE-ABERTO)

S/N: FRS1-UP

FIXO, ARREFECEDOR DE ÓLEO DO EIXO

NÚMEROE DE 465-8234 ARRANJO DO EIXO-FIXO

SMCS-3260, 3278 **i06653354**

NOTA	REF. NÃO	GRÁFICO REF.	NÚMERO DA PEÇA	QTY	NOME DA PEÇA 1 2 3 4 5 6 (NÍVEL DO PRODUTO)	CONSULTE PÁGINA
	1	1	**4E-2240**	2	PORCA DO ROLAMENTO (NUT-BEARING)	
	2	1	**8T-0336**	1	CONEXÃO-ALÍVIO DE PRESSÃO (FITTING-PRESSURE RELIEF)	
	3	1	**9G-5317**	2	GRUPO DO SELO DUO-CONE (SEAL GP-DUO-CONE)	
					(EACH INCLUDES)	
		1	**1M-9011**	2	ANEL TÓRICO (RING-TORIC)	
	4	1	**130-8707**	1	PACOTE DE CALÇOS (INCLUI 15 CALÇOS) (SHIM PACK (INCLUDES 15-SHIMS))	
	5	1	*164-4180*	1	CONJUNTO DE BUJÃO (PLUG AS)	
		1	**7M-8485**	1	ANEL RETENTOR EM O (SEAL-O-RING)	
		1	**9S-4181**	1	BUJÃO (5/16-12 DE ROSCA) (PLUG (5/16-12-THD))	
	6	1	**248-0833**	1	CONJUNTO DE BUJÃO-DRENO (DIFERENCIAL) (PLUG AS-DRAIN (DIFFERENTIAL))	
		1	**3S-9233**	1	ANEL RETENTOR EM O (SEAL-O-RING)	
		1	**5L-4759**	1	ANEL RETENTOR EM O (SEAL-O-RING)	
		1	**259-7138**	1	BUJÃO (PLUG)	
	7	1	**264-0575**	1	ANEL DE RETENÇÃO (SEAL-LIP TYPE)	
	8	1	**362-8196**	1	ALOJAMENTO DO PINHÃO (HOUSING-PINION)	
	9	1	**370-1587**	1	CONJUNTO DE DEFLETOR (SHROUD AS)	
	10	1	**370-1734**	2	ALOJAMENTO-EIXO (HOUSING-AXLE)	
	11	1	**385-5520**	2	EIXO (SHAFT-AXLE)	
	12	1	**468-5741**	1	CONJUNTO DE ALOJAMENTO (HOUSING AS)	
M		1	**095-0673**	3	PARAFUSO DE CABEÇA OCA (M12X1,75X60 MM) (BOLT-SOCKET HEAD (M12X1.75X60-MM))	
M	13	1	**242-1811**	25	PARAFUSO-CABEÇA DO CILINDRO (M16X2X220 MM) (BOLT-CYLINDER HEAD (M16X2X220-MM))	
	14	1	**251-6480**	2	CONJUNTO DE ROLAMENTO DE ROLOS CÔNICOS (BEARING AS-TAPERED ROLLER)	
	15	1	**251-6481**	2	ROLAMENTO-PISTA E ROLETE (CÔNICO) (BEARING-RACE & ROLLER (TAPERED))	
M	16	1	**418-6609**	3	PARAFUSO DE CABEÇA DE FLANGE (M8X1,25X80 MM) (BOLT-FLANGE HEAD (M8X1.25X80-MM))	
	17	1	**4K-6804**	1	ANEL RETENTOR EM O (SEAL-O-RING)	
	18	1	**5H-5012**	2	ANEL DE RETENÇÃO (RING-RETAINING)	
	19	1	**5P-8247**	58	ARRUELA DURA (17X32X3,5 MM DE ESPESSURA) (WASHER-HARD (17X32X3.5-MM THK))	
M	20	1	**6C-5304**	25	PARAFUSO (M16X2X110 MM) (BOLT (M16X2X110-MM))	
M	21	1	**6V-5686**	8	PARAFUSO (M16X2X50-MM) (BOLT (M16X2X50-MM))	
	22	1	**7M-8485**	1	ANEL RETENTOR EM O (SEAL-O-RING)	
	23	1	**9C-6041**	2	PINO-GUIA (DOWEL)	
BF		1	**1U-8846**		RETENTOR-JUNTA (SEALANT-GASKET)	

B - UTILIZAR CONFORME NECESSÁRIO
F - NÃO APRESENTADO
M - PEÇA MÉTRICA

468-5731 GRUPO DO ALOJAMENTO DO EIXO (HOUSING GP-AXLE) (continuação) **i06653354**

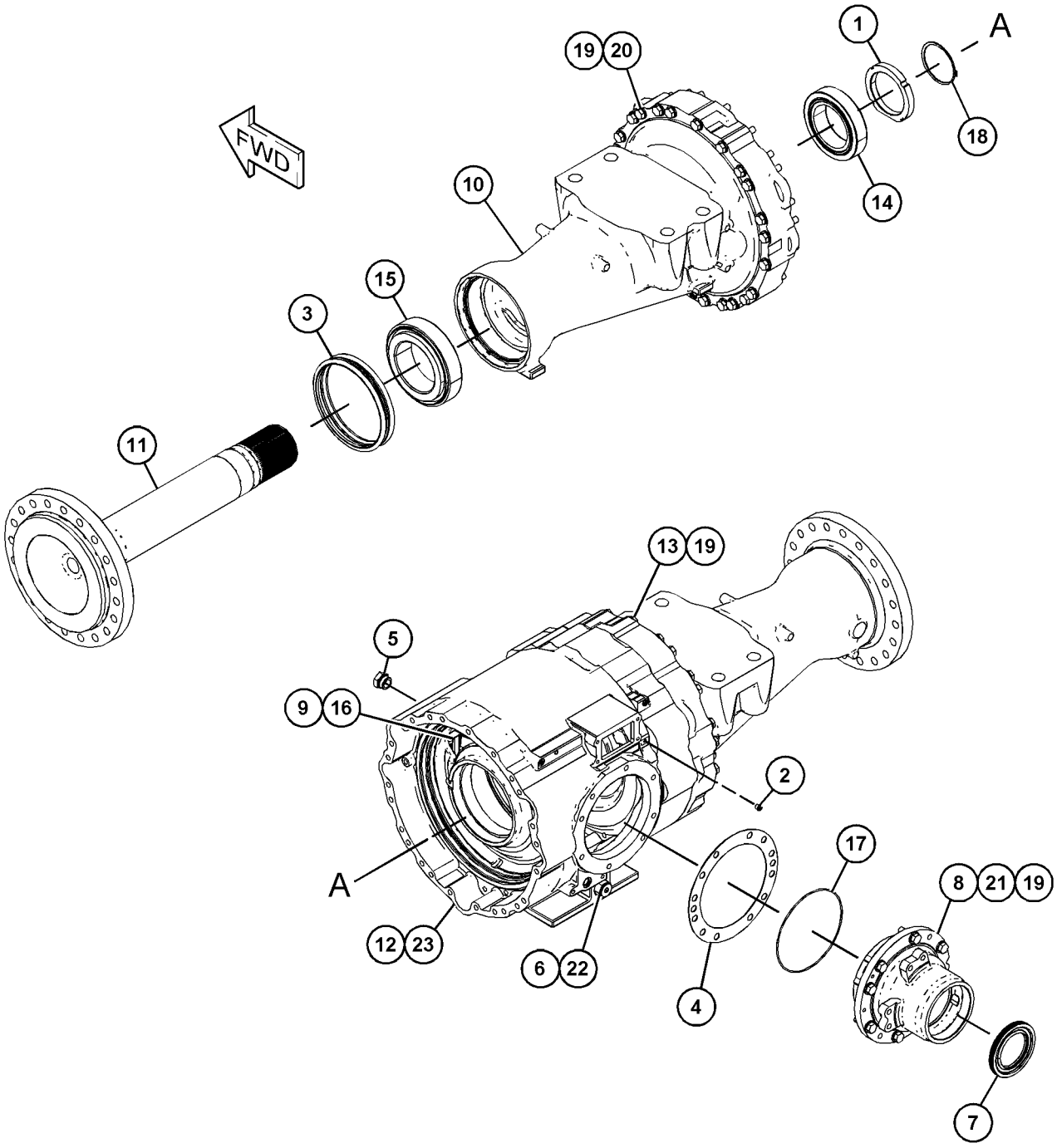

GRÁFICO 1 <FIM> g06066220

370-5611 GRUPO DO ALOJAMENTO DO EIXO FIXO–TRAVA AUTOMÁTICA DO DIFERENCIAL (HOUSING GP-FIXED AXLE-TRAVA AUTOMÁTICA DO DIFERENCIAL)

S/N: FRS1-UP

NÚMEROE DE 370-5247 ARRANJO DO EIXO-FIXO

SMCS-3260 **i06606807**

NOTA	REF. NÃO	GRÁFICO REF.	NÚMERO DA PEÇA	QTY	NOME DA PEÇA 1 2 3 4 5 6 (NÍVEL DO PRODUTO)	CONSULTE PÁGINA
	1	1	**4E-2240**	2	PORCA DO ROLAMENTO (NUT-BEARING)	
	2	1	**8T-0336**	1	CONEXÃO-ALÍVIO DE PRESSÃO (FITTING-PRESSURE RELIEF)	
	3	1	**9G-5317**	2	GRUPO DO SELO DUO-CONE (SEAL GP-DUO-CONE)	
					(EACH INCLUDES)	
		1	**1M-9011**	2	ANEL TÓRICO (RING-TORIC)	
	4	1	**130-8707**	1	PACOTE DE CALÇOS (INCLUI 15 CALÇOS) (SHIM PACK (INCLUDES 15-SHIMS))	
	5	1	**248-0833**	1	CONJUNTO DE BUJÃO-DRENO (ÓLEO DO TREM DE FORÇA) (PLUG AS-DRAIN (POWER TRAIN OIL))	
		1	**3S-9233**	1	ANEL RETENTOR EM O (SEAL-O-RING)	
		1	**5L-4759**	1	ANEL RETENTOR EM O (SEAL-O-RING)	
		1	**259-7138**	1	BUJÃO (PLUG)	
	6	1	**251-6480**	2	CONJUNTO DE ROLAMENTO DE ROLOS CÔNICOS (BEARING AS-TAPERED ROLLER)	
	7	1	**251-6481**	2	ROLAMENTO-PISTA E ROLETE (CÔNICO) (BEARING-RACE & ROLLER (TAPERED))	
	8	1	**264-0575**	1	ANEL DE RETENÇÃO (SEAL-LIP TYPE)	
	9	1	**359-4296**	1	ALOJAMENTO-EIXO (HOUSING-AXLE)	
	10	1	**362-8196**	1	ALOJAMENTO DO PINHÃO (HOUSING-PINION)	
	12	1	**370-1734**	1	ALOJAMENTO-EIXO (HOUSING-AXLE)	
	13	1	**372-4250**	1	CONJUNTO DE ALOJAMENTO (HOUSING AS)	
	14	1	**385-5520**	2	EIXO (SHAFT-AXLE)	
	15	1	**393-7727**	1	CONJUNTO DE MANGUEIRA (HOSE AS)	
	16	1	*148-8369*	1	CONJUNTO DE COTOVELO (ELBOW AS)	
		1	**3J-7354**	1	ANEL RETENTOR EM O (SEAL-O-RING)	
		1	**4J-5477**	1	ANEL RETENTOR EM O (SEAL-O-RING)	
		1	**6V-8628**	1	COTOVELO (ELBOW)	
	17	1	*148-8385*	1	CONJUNTO DE COTOVELO (ELBOW AS)	
		1	**3J-7354**	1	ANEL RETENTOR EM O (SEAL-O-RING)	
		1	**4J-5477**	1	ANEL RETENTOR EM O (SEAL-O-RING)	
		1	**6V-9000**	1	COTOVELO (ELBOW)	
	18	1	*164-4180*	1	CONJUNTO DE BUJÃO (PLUG AS)	
		1	**7M-8485**	1	ANEL RETENTOR EM O (SEAL-O-RING)	
		1	**9S-4181**	1	BUJÃO (5/16-12 DE ROSCA) (PLUG (5/16-12-THD))	
M	19	1	**242-1811**	25	PARAFUSO-CABEÇA DO CILINDRO (M16X2X220 MM) (BOLT-CYLINDER HEAD (M16X2X220-MM))	
M	20	1	**418-6609**	3	PARAFUSO DE CABEÇA DE FLANGE (M8X1,25X80 MM) (BOLT-FLANGE HEAD (M8X1.25X80-MM))	
	21	1	**4K-6804**	1	ANEL RETENTOR EM O (SEAL-O-RING)	
	22	1	**5H-5012**	2	ANEL DE RETENÇÃO (RING-RETAINING)	
	23	1	**5P-8247**	58	ARRUELA DURA (17X32X3,5 MM DE ESPESSURA) (WASHER-HARD (17X32X3.5-MM THK))	
M	24	1	**6C-5304**	25	PARAFUSO (M16X2X110 MM) (BOLT (M16X2X110-MM))	
M	25	1	**6V-5686**	8	PARAFUSO (M16X2X50-MM) (BOLT (M16X2X50-MM))	
	26	1	**7M-8485**	1	ANEL RETENTOR EM O (SEAL-O-RING)	
	27	1	**9C-6041**	2	PINO-GUIA (DOWEL)	

370-5611 GRUPO DO ALOJAMENTO DO EIXO FIXO (HOUSING GP-FIXED AXLE) (continuação) **i06606807**

NOTA	REF. NÃO	GRÁFICO REF.	NÚMERO DA PEÇA	QTY	NOME DA PEÇA 1 2 3 4 5 6 (NÍVEL DO PRODUTO)	CONSULTE PÁGINA
BF			**8C-8422**		Vedante (SEALANT)	

B - UTILIZAR CONFORME NECESSÁRIO
F - NÃO APRESENTADO
M - PEÇA MÉTRICA

370-5611 GRUPO DO ALOJAMENTO DO EIXO FIXO (HOUSING GP-FIXED AXLE) (continuação) **i06606807**

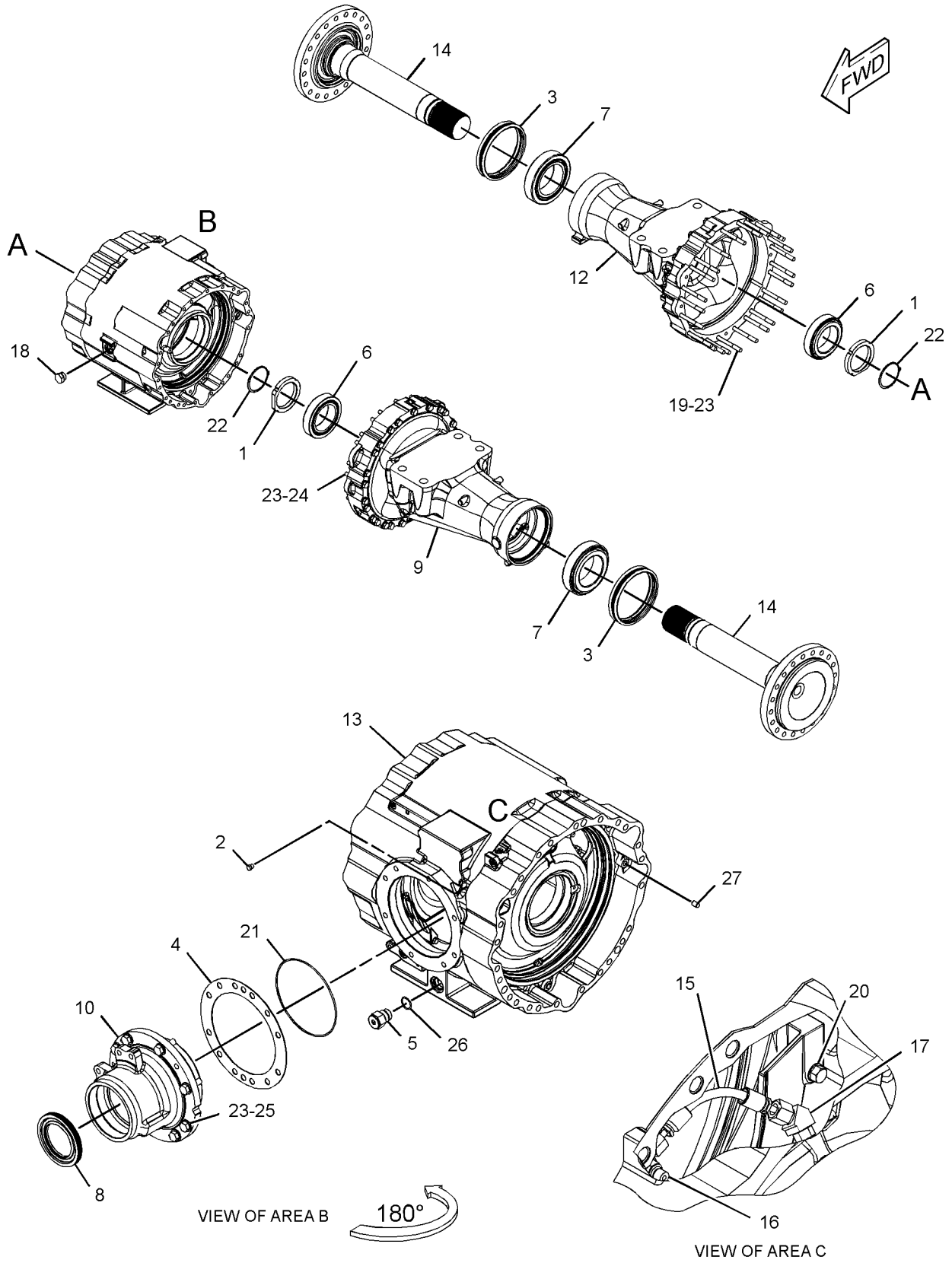

GRÁFICO 1 <FIM> g03434141

359-3803 GRUPO DO ALOJAMENTO DO EIXO FIXO—TRAVA AUTOMÁTICA DO DIFERENCIAL (HOUSING GP-OSCILLATING AXLE-TRAVA AUTOMÁTICA DO DIFERENCIAL)

S/N: FRS1-UP

ARREFECEDOR DE ÓLEO DO EIXO

NÚMEROE DE 359-3095 GRUPO DO EIXO OSCILANTE

SMCS-3260, 3268 **i06649080**

NOTA	REF. NÃO	GRÁFICO REF.	NÚMERO DA PEÇA	QTY	NOME DA PEÇA 1 2 3 4 5 6 (NÍVEL DO PRODUTO)	CONSULTE PÁGINA
	1	1	**4E-2240**	2	PORCA DO ROLAMENTO (NUT-BEARING)	
	2	1	**8T-0336**	2	CONEXÃO-ALÍVIO DE PRESSÃO (FITTING-PRESSURE RELIEF)	
	3	1	**9G-5317**	2	GRUPO DO SELO DUO-CONE (SEAL GP-DUO-CONE)	
					(EACH INCLUDES)	
		1	**1M-9011**	2	ANEL TÓRICO (RING-TORIC)	
	4	1	**130-8707**	1	PACOTE DE CALÇOS (INCLUI 15 CALÇOS) (SHIM PACK (INCLUDES 15-SHIMS))	
	5	1	**133-4292**	1	ANEL DE RETENÇÃO (SEAL-LIP TYPE)	
	6	1	**156-4773**	1	RETENTOR (RETAINER)	
	7	1	**248-0833**	1	CONJUNTO DE BUJÃO-DRENO (ÓLEO DO EIXO) (PLUG AS-DRAIN (AXLE OIL))	
		1	**3S-9233**	1	ANEL RETENTOR EM O (SEAL-O-RING)	
		1	**5L-4759**	1	ANEL RETENTOR EM O (SEAL-O-RING)	
		1	**259-7138**	1	BUJÃO (PLUG)	
	8	1	**251-6480**	2	CONJUNTO DE ROLAMENTO DE ROLOS CÔNICOS (BEARING AS-TAPERED ROLLER)	
	9	1	**251-6481**	2	ROLAMENTO-PISTA E ROLETE (CÔNICO) (BEARING-RACE & ROLLER (TAPERED))	
	10	1	**299-5318**	2	ROLAMENTO (BEARING)	
	11	1	**359-3807**	1	CONJUNTO DE ALOJAMENTO (HOUSING AS)	
	12	1	**359-4297**	1	ALOJAMENTO-EIXO (HOUSING-AXLE)	
	13	1	**362-8194**	1	ALOJAMENTO DO PINHÃO (HOUSING-PINION)	
	15	1	**370-1735**	1	ALOJAMENTO-EIXO (HOUSING-AXLE)	
	16	1	**385-5520**	2	EIXO (SHAFT-AXLE)	
	17	1	*392-1781*	1	CONJUNTO DE SUPORTE-MUNHÃO (SUPPORT AS-TRUNNION)	
		1	**3D-8417**	2	ANEL DE RETENÇÃO (SEAL-LIP TYPE)	
		1	**6V-7979**	1	ANEL DE RETENÇÃO (RING-RETAINING)	
		1	**213-1366**	1	BUCHA (BUSHING)	
	18	1	*392-1782*	1	CONJUNTO DE SUPORTE-MUNHÃO (SUPPORT AS-TRUNNION)	
		1	**213-1365**	1	BUCHA (BUSHING)	
	19	1	**393-7727**	1	CONJUNTO DE MANGUEIRA (HOSE AS)	
	20	1	**434-7982**	1	MUNHÃO (TRUNNION)	
	21	1	*148-8369*	1	CONJUNTO DE COTOVELO (ELBOW AS)	
		1	**3J-7354**	1	ANEL RETENTOR EM O (SEAL-O-RING)	
		1	**4J-5477**	1	ANEL RETENTOR EM O (SEAL-O-RING)	
		1	**6V-8628**	1	COTOVELO (ELBOW)	
	22	1	*148-8385*	1	CONJUNTO DE COTOVELO (ELBOW AS)	
		1	**3J-7354**	1	ANEL RETENTOR EM O (SEAL-O-RING)	
		1	**4J-5477**	1	ANEL RETENTOR EM O (SEAL-O-RING)	
		1	**6V-9000**	1	COTOVELO (ELBOW)	
	23	1	*164-4180*	1	CONJUNTO DE BUJÃO (PLUG AS)	
		1	**7M-8485**	1	ANEL RETENTOR EM O (SEAL-O-RING)	
		1	**9S-4181**	1	BUJÃO (5/16-12 DE ROSCA) (PLUG (5/16-12-THD))	

359-3803 GRUPO DO ALOJAMENTO DO EIXO FIXO (HOUSING GP-OSCILLATING AXLE) (continuação) **i06649080**

NOTA	REF. NÃO	GRÁFICO REF.	NÚMERO DA PEÇA	QTY	NOME DA PEÇA 1 2 3 4 5 6 (NÍVEL DO PRODUTO)	CONSULTE PÁGINA
M	24	1	**242-1811**	26	PARAFUSO-CABEÇA DO CILINDRO (M16X2X220 MM) (BOLT-CYLINDER HEAD (M16X2X220-MM))	
M	25	1	**418-6609**	3	PARAFUSO DE CABEÇA DE FLANGE (M8X1,25X80 MM) (BOLT-FLANGE HEAD (M8X1.25X80-MM))	
	26	1	**4F-7388**	2	ANEL RETENTOR EM O (SEAL-O-RING)	
	27	1	**4H-6520**	1	ANEL RETENTOR EM O (SEAL-O-RING)	
	28	1	**5H-5012**	2	ANEL DE RETENÇÃO (RING-RETAINING)	
	29	1	**5P-8247**	64	ARRUELA DURA (17X32X3,5 MM DE ESPESSURA) (WASHER-HARD (17X32X3.5-MM THK))	
M	30	1	**6C-5304**	26	PARAFUSO (M16X2X110 MM) (BOLT (M16X2X110-MM))	
M	31	1	**6V-5686**	12	PARAFUSO (M16X2X50-MM) (BOLT (M16X2X50-MM))	
M	32	1	**6V-7732**	6	PARAFUSO (M10X1,5X25 MM) (BOLT (M10X1.5X25-MM))	
	33	1	**7M-8485**	1	ANEL RETENTOR EM O (SEAL-O-RING)	
M	34	1	**8T-0657**	10	PARAFUSO (M20X2,5X160 MM) (BOLT (M20X2.5X160-MM))	
	35	1	**8T-3282**	10	ARRUELA DURA (22X35X3,5 MM DE ESPESSURA) (WASHER-HARD (22X35X3.5-MM THK))	
	36	1	**9C-6041**	2	PINO-GUIA (DOWEL)	
	37	1	**9X-2027**	6	ARRUELA (11X18X2-MM DE ESPESSURA) (WASHER (11X18X2-MM THK))	
BF			**8C-8422**		Vedante (SEALANT)	

B - UTILIZAR CONFORME NECESSÁRIO
F - NÃO APRESENTADO
M - PEÇA MÉTRICA

359-3803 GRUPO DO ALOJAMENTO DO EIXO FIXO (HOUSING GP-OSCILLATING AXLE) (continuação) **i06649080**

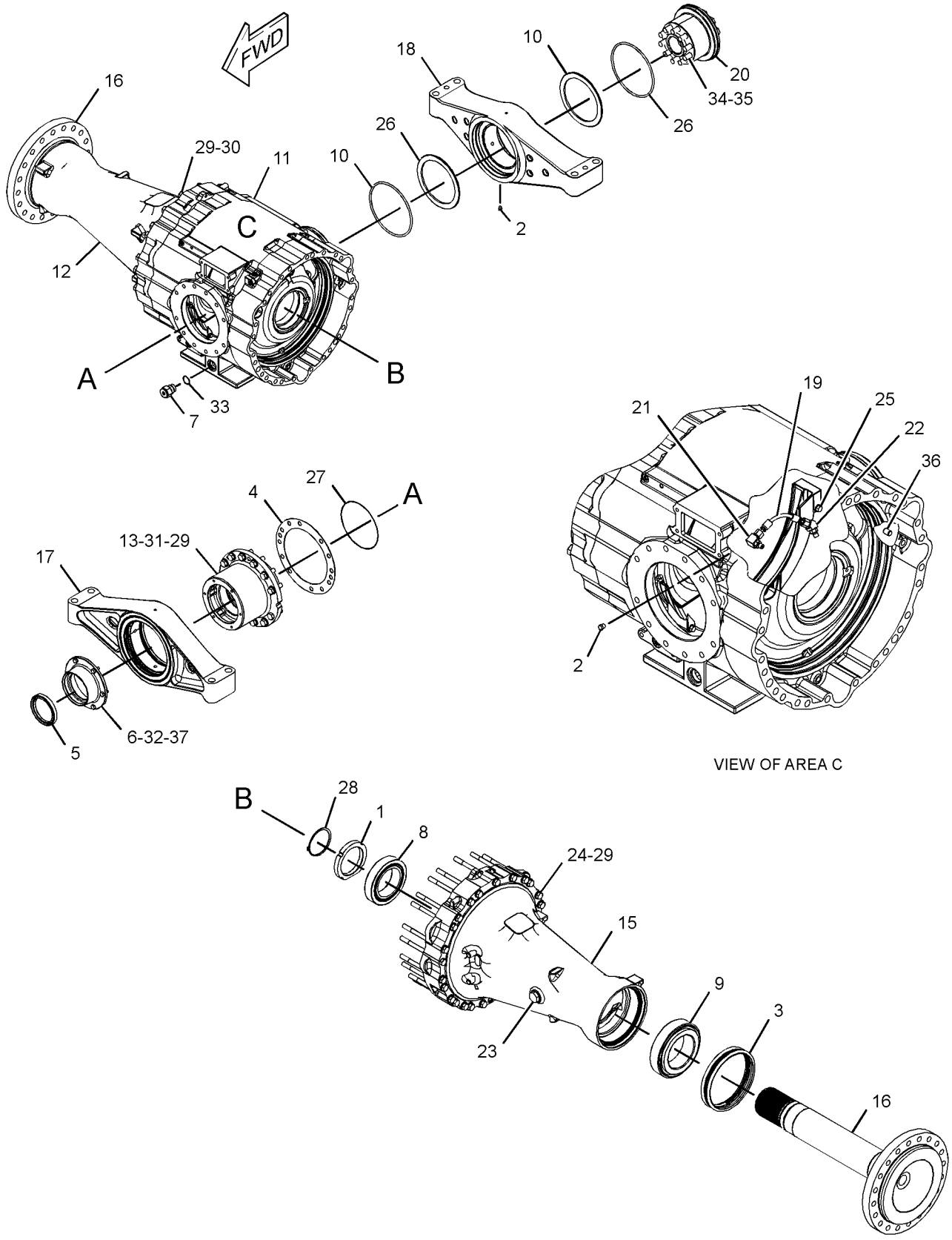

GRÁFICO 1 <FIM> g03432959

370-5619 GRUPO DO ALOJAMENTO DO EIXO FIXO–TRAVA AUTOMÁTICA DO DIFERENCIAL (HOUSING GP-OSCILLATING AXLE-TRAVA AUTOMÁTICA DO DIFERENCIAL)

S/N: FRS1-UP

NÚMEROE DE 370-5241 ARRANJO DO EIXO-OSCILANTE

SMCS-3260, 3268 **i06606812**

NOTA	REF. NÃO	GRÁFICO REF.	NÚMERO DA PEÇA	QTY	NOME DA PEÇA 1 2 3 4 5 6 (NÍVEL DO PRODUTO)	CONSULTE PÁGINA
	1	1	**4E-2240**	2	PORCA DO ROLAMENTO (NUT-BEARING)	
	2	1	**8T-0336**	2	CONEXÃO-ALÍVIO DE PRESSÃO (FITTING-PRESSURE RELIEF)	
	3	1	**9G-5317**	2	GRUPO DO SELO DUO-CONE (SEAL GP-DUO-CONE)	
					(EACH INCLUDES)	
		1	**1M-9011**	2	ANEL TÓRICO (RING-TORIC)	
	4	1	**130-8707**	1	PACOTE DE CALÇOS (INCLUI 15 CALÇOS) (SHIM PACK (INCLUDES 15-SHIMS))	
	5	1	**133-4292**	1	ANEL DE RETENÇÃO (SEAL-LIP TYPE)	
	6	1	**156-4773**	1	RETENTOR (RETAINER)	
	7	1	**248-0833**	1	CONJUNTO DE BUJÃO-DRENO (ÓLEO DO TREM DE FORÇA) (PLUG AS-DRAIN (POWER TRAIN OIL))	
		1	**3S-9233**	1	ANEL RETENTOR EM O (SEAL-O-RING)	
		1	**5L-4759**	1	ANEL RETENTOR EM O (SEAL-O-RING)	
		1	**259-7138**	1	BUJÃO (PLUG)	
	8	1	**251-6480**	2	CONJUNTO DE ROLAMENTO DE ROLOS CÔNICOS (BEARING AS-TAPERED ROLLER)	
	9	1	**251-6481**	2	ROLAMENTO-PISTA E ROLETE (CÔNICO) (BEARING-RACE & ROLLER (TAPERED))	
	10	1	**299-5318**	2	ROLAMENTO (BEARING)	
	11	1	**359-4297**	1	ALOJAMENTO-EIXO (HOUSING-AXLE)	
	12	1	**362-8194**	1	ALOJAMENTO DO PINHÃO (HOUSING-PINION)	
	14	1	**370-1735**	1	ALOJAMENTO-EIXO (HOUSING-AXLE)	
	15	1	**370-7843**	1	CONJUNTO DE ALOJAMENTO (HOUSING AS)	
	16	1	**385-5520**	2	EIXO (SHAFT-AXLE)	
	17	1	*392-1781*	1	CONJUNTO DE SUPORTE-MUNHÃO (SUPPORT AS-TRUNNION)	
		1	**3D-8417**	2	ANEL DE RETENÇÃO (SEAL-LIP TYPE)	
		1	**6V-7979**	1	ANEL DE RETENÇÃO (RING-RETAINING)	
		1	**213-1366**	1	BUCHA (BUSHING)	
	18	1	*392-1782*	1	CONJUNTO DE SUPORTE-MUNHÃO (SUPPORT AS-TRUNNION)	
		1	**213-1365**	1	BUCHA (BUSHING)	
	19	1	**393-7727**	1	CONJUNTO DE MANGUEIRA (HOSE AS)	
	20	1	**434-7982**	1	MUNHÃO (TRUNNION)	
	21	1	*148-8369*	1	CONJUNTO DE COTOVELO (ELBOW AS)	
		1	**3J-7354**	1	ANEL RETENTOR EM O (SEAL-O-RING)	
		1	**4J-5477**	1	ANEL RETENTOR EM O (SEAL-O-RING)	
		1	**6V-8628**	1	COTOVELO (ELBOW)	
	22	1	*148-8385*	1	CONJUNTO DE COTOVELO (ELBOW AS)	
		1	**3J-7354**	1	ANEL RETENTOR EM O (SEAL-O-RING)	
		1	**4J-5477**	1	ANEL RETENTOR EM O (SEAL-O-RING)	
		1	**6V-9000**	1	COTOVELO (ELBOW)	
	23	1	*164-4180*	1	CONJUNTO DE BUJÃO (PLUG AS)	
		1	**7M-8485**	1	ANEL RETENTOR EM O (SEAL-O-RING)	
		1	**9S-4181**	1	BUJÃO (5/16-12 DE ROSCA) (PLUG (5/16-12-THD))	

370-5619 GRUPO DO ALOJAMENTO DO EIXO FIXO (HOUSING GP-OSCILLATING AXLE) (continuação) **i06606812**

NOTA	REF. NÃO	GRÁFICO REF.	NÚMERO DA PEÇA	QTY	NOME DA PEÇA 1 2 3 4 5 6 (NÍVEL DO PRODUTO)	CONSULTE PÁGINA
M	24	1	**242-1811**	26	PARAFUSO-CABEÇA DO CILINDRO (M16X2X220 MM) (BOLT-CYLINDER HEAD (M16X2X220-MM))	
M	25	1	**418-6609**	3	PARAFUSO DE CABEÇA DE FLANGE (M8X1,25X80 MM) (BOLT-FLANGE HEAD (M8X1.25X80-MM))	
	26	1	**4F-7388**	2	ANEL RETENTOR EM O (SEAL-O-RING)	
	27	1	**4H-6520**	1	ANEL RETENTOR EM O (SEAL-O-RING)	
	28	1	**5H-5012**	2	ANEL DE RETENÇÃO (RING-RETAINING)	
	29	1	**5P-8247**	64	ARRUELA DURA (17X32X3,5 MM DE ESPESSURA) (WASHER-HARD (17X32X3.5-MM THK))	
M	30	1	**6C-5304**	26	PARAFUSO (M16X2X110 MM) (BOLT (M16X2X110-MM))	
M	31	1	**6V-5686**	12	PARAFUSO (M16X2X50-MM) (BOLT (M16X2X50-MM))	
M	32	1	**6V-7732**	6	PARAFUSO (M10X1,5X25 MM) (BOLT (M10X1.5X25-MM))	
	33	1	**7M-8485**	1	ANEL RETENTOR EM O (SEAL-O-RING)	
M	34	1	**8T-0657**	10	PARAFUSO (M20X2,5X160 MM) (BOLT (M20X2.5X160-MM))	
	35	1	**8T-3282**	10	ARRUELA DURA (22X35X3,5 MM DE ESPESSURA) (WASHER-HARD (22X35X3.5-MM THK))	
	36	1	**9C-6041**	2	PINO-GUIA (DOWEL)	
	37	1	**9X-2027**	6	ARRUELA (11X18X2-MM DE ESPESSURA) (WASHER (11X18X2-MM THK))	
BF			**8C-8422**		Vedante (SEALANT)	

B - UTILIZAR CONFORME NECESSÁRIO
F - NÃO APRESENTADO
M - PEÇA MÉTRICA

370-5619 GRUPO DO ALOJAMENTO DO EIXO FIXO (HOUSING GP-OSCILLATING AXLE) (continuação) **i06606812**

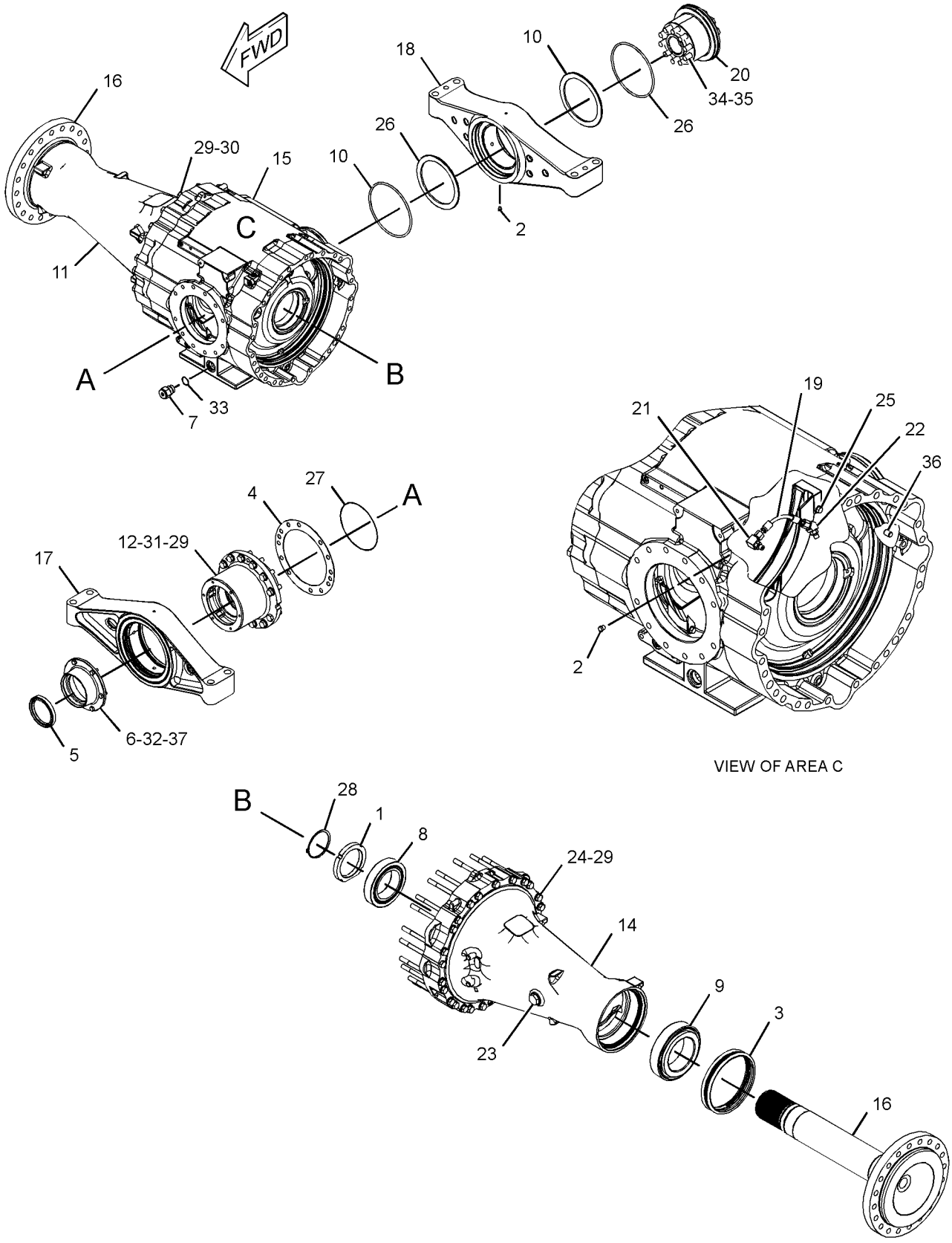

GRÁFICO 1 <FIM> g03432731

434-4583 GRUPO DO ALOJAMENTO DO EIXO FIXO (HOUSING GP-OSCILLATING AXLE)

S/N: FRS1-UP

NÚMEROE DE 433-9320 ARRANJO DO EIXO-OSCILANTE

SMCS-3260, 3268 **i06607827**

NOTA	REF. NÃO	GRÁFICO REF.	NÚMERO DA PEÇA	QTY	NOME DA PEÇA 1 2 3 4 5 6 (NÍVEL DO PRODUTO)	CONSULTE PÁGINA
	1	1	**8T-0336**	2	CONEXÃO-ALÍVIO DE PRESSÃO (FITTING-PRESSURE RELIEF)	
	2	1	**9G-5317**	2	GRUPO DO SELO DUO-CONE (SEAL GP-DUO-CONE)	
					(EACH INCLUDES)	
		1	**1M-9011**	2	ANEL TÓRICO (RING-TORIC)	
	3	1	**9M-2744**	2	CONE-ROLAMENTO (ROLETE CÔNICO) (CONE-BEARING (TAPERED ROLLER))	
	4	1	**130-8707**	1	PACOTE DE CALÇOS (INCLUI 15 CALÇOS) (SHIM PACK (INCLUDES 15-SHIMS))	
	5	1	**133-4292**	1	ANEL DE RETENÇÃO (SEAL-LIP TYPE)	
	6	1	**156-4773**	1	RETENTOR (RETAINER)	
	7	1	**248-0833**	1	CONJUNTO DE BUJÃO-DRENO (ÓLEO DO EIXO) (PLUG AS-DRAIN (AXLE OIL))	
		1	**3S-9233**	1	ANEL RETENTOR EM O (SEAL-O-RING)	
		1	**5L-4759**	1	ANEL RETENTOR EM O (SEAL-O-RING)	
		1	**259-7138**	1	BUJÃO (PLUG)	
	8	1	**299-5318**	2	ROLAMENTO (BEARING)	
	9	1	**362-8194**	1	ALOJAMENTO DO PINHÃO (HOUSING-PINION)	
	11	1	**387-9777**	2	ALOJAMENTO-EIXO (HOUSING-AXLE)	
	12	1	**388-0747**	2	EIXO (SHAFT-AXLE)	
	13	1	**388-1398**	2	PORCA DO ROLAMENTO (NUT-BEARING)	
	14	1	**392-1781**	1	CONJUNTO DE SUPORTE-MUNHÃO (SUPPORT AS-TRUNNION)	
		1	**3D-8417**	2	ANEL DE RETENÇÃO (SEAL-LIP TYPE)	
		1	**6V-7979**	1	ANEL DE RETENÇÃO (RING-RETAINING)	
		1	**213-1366**	1	BUCHA (BUSHING)	
	15	1	**392-1782**	1	CONJUNTO DE SUPORTE-MUNHÃO (SUPPORT AS-TRUNNION)	
		1	**213-1365**	1	BUCHA (BUSHING)	
	16	1	**434-4578**	1	CONJUNTO DE ALOJAMENTO (HOUSING AS)	
	17	1	**434-7982**	1	MUNHÃO (TRUNNION)	
	18	1	*164-4180*	2	CONJUNTO DE BUJÃO (PLUG AS)	
					(EACH INCLUDES)	
		1	**7M-8485**	1	ANEL RETENTOR EM O (SEAL-O-RING)	
		1	**9S-4181**	1	BUJÃO (5/16-12 DE ROSCA) (PLUG (5/16-12-THD))	
	19	1	**1M-6573**	2	COPO-ROLAMENTO (ROLETE CÔNICO) (CUP-BEARING (TAPERED ROLLER))	
M	20	1	**242-1811**	26	PARAFUSO-CABEÇA DO CILINDRO (M16X2X220 MM) (BOLT-CYLINDER HEAD (M16X2X220-MM))	
M	21	1	**418-6609**	3	PARAFUSO DE CABEÇA DE FLANGE (M8X1,25X80 MM) (BOLT-FLANGE HEAD (M8X1.25X80-MM))	
	22	1	**4B-9373**	2	CONE-ROLAMENTO (ROLETE CÔNICO) (CONE-BEARING (TAPERED ROLLER))	
	23	1	**4B-9374**	2	COPO-ROLAMENTO (ROLETE CÔNICO) (CUP-BEARING (TAPERED ROLLER))	
	24	1	**4F-7388**	2	ANEL RETENTOR EM O (SEAL-O-RING)	
	25	1	**4H-6520**	1	ANEL RETENTOR EM O (SEAL-O-RING)	
	26	1	**5P-8247**	64	ARRUELA DURA (17X32X3,5 MM DE ESPESSURA) (WASHER-HARD (17X32X3.5-MM THK))	
M	27	1	**6C-5304**	26	PARAFUSO (M16X2X110 MM) (BOLT (M16X2X110-MM))	

434-4583 GRUPO DO ALOJAMENTO DO EIXO FIXO (HOUSING GP-OSCILLATING AXLE) (continuação) **i06607827**

NOTA	REF. NÃO	GRÁFICO REF.	NÚMERO DA PEÇA	QTY	NOME DA PEÇA 1 2 3 4 5 6 (NÍVEL DO PRODUTO)	CONSULTE PÁGINA
M	28	1	**6V-5686**	12	PARAFUSO (M16X2X50-MM) (BOLT (M16X2X50-MM))	
M	29	1	**6V-7732**	6	PARAFUSO (M10X1,5X25 MM) (BOLT (M10X1.5X25-MM))	
	30	1	**7M-8485**	1	ANEL RETENTOR EM O (SEAL-O-RING)	
	31	1	**8F-1959**	2	ANEL DE RETENÇÃO (RING-RETAINING)	
M	32	1	**8T-0657**	10	PARAFUSO (M20X2,5X160 MM) (BOLT (M20X2.5X160-MM))	
	33	1	**8T-3282**	10	ARRUELA DURA (22X35X3,5 MM DE ESPESSURA) (WASHER-HARD (22X35X3.5-MM THK))	
	34	1	**9C-6041**	2	PINO-GUIA (DOWEL)	
	35	1	**9X-2027**	6	ARRUELA (11X18X2-MM DE ESPESSURA) (WASHER (11X18X2-MM THK))	
BF			**8C-8422**		Vedante (SEALANT)	

B - UTILIZAR CONFORME NECESSÁRIO
F - NÃO APRESENTADO
M - PEÇA MÉTRICA

434-4583 GRUPO DO ALOJAMENTO DO EIXO FIXO (HOUSING GP-OSCILLATING AXLE) (continuação) **i06607827**

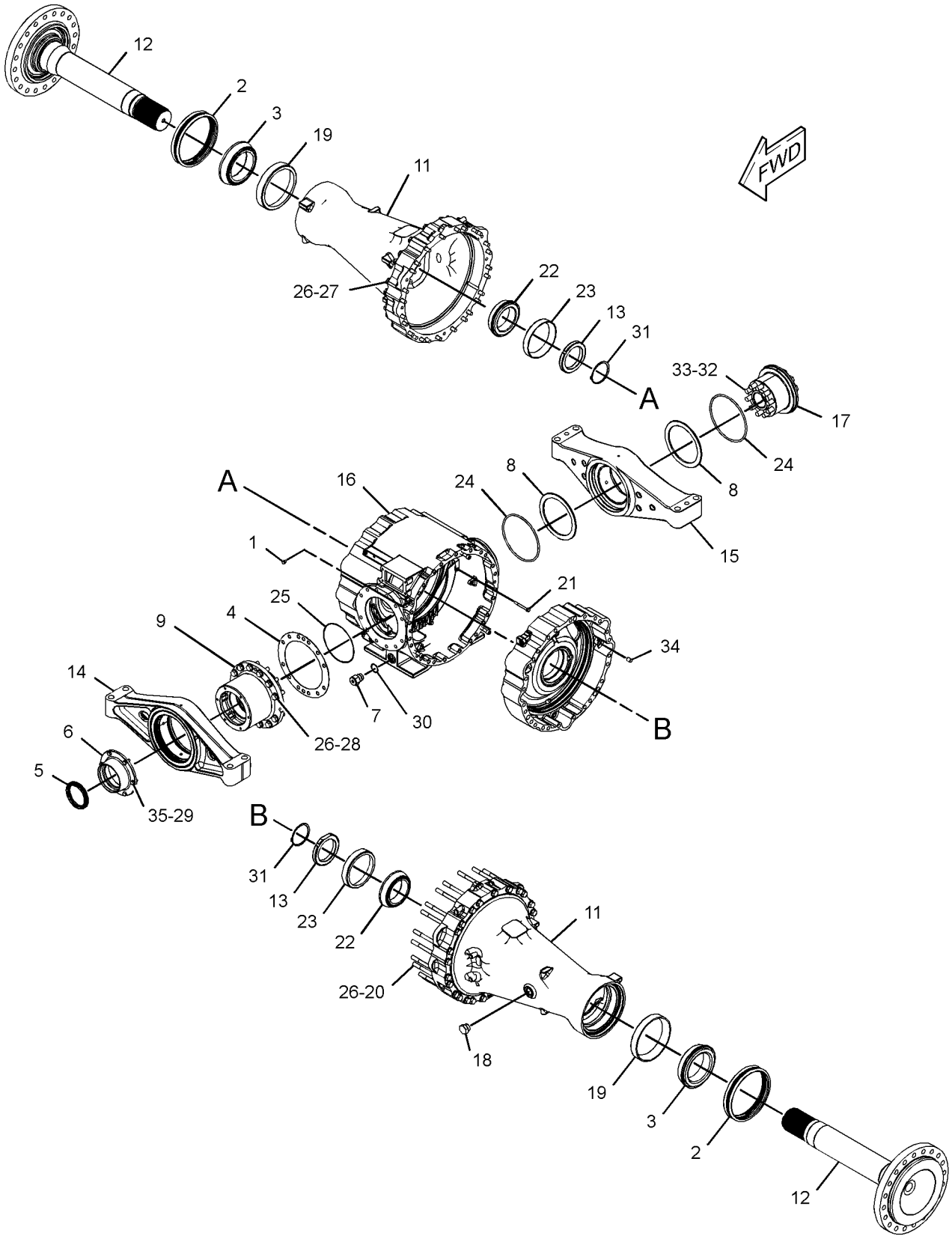

GRÁFICO 1 <FIM> g03436637

360-0212 GRUPO DE TUBULAÇÕES DO ARREFECEDOR DE ÓLEO DO EIXO (LINES GP-AXLE OIL COOLER)

S/N: FRS1-UP

NÚMEROE DE 464-2454, 464-2455, 464-2459, 464-2466 ARRANJO DE EIXO FIXO E OSCILANTE

SMCS-1365, 3016 **i06606635**

NOTA	REF. NÃO	GRÁFICO REF.	NÚMERO DA PEÇA	QTY	NOME DA PEÇA 1 2 3 4 5 6 (NÍVEL DO PRODUTO)	CONSULTE PÁGINA
	1	1	**4I-7889**	1	ESPAÇADOR (11 X25X45 MM DE ESPESSURA) (SPACER (11X25X45-MM THK))	
I	2	1	**418-3735**	1	CONJUNTO DE MANGUEIRA (HOSE AS)	
	3	1	**149-7738**	3	GRAMPO (CLIP)	
	4	1	**8T-4121**	3	ARRUELA DURA (11X21X2,5 MM DE ESPESSURA) (WASHER-HARD (11X21X2.5-MM THK))	
M	5	1	**8T-4178**	1	PARAFUSO (M10X1,5X90 MM) (BOLT (M10X1.5X90-MM))	
M	6	1	**344-5675**	1	PORCA (ROSCA M10X1,5) (NUT (M10X1.5-THD))	
EF			**7Y-5074**		PROTETOR DE MANGUEIRA (40 CM) (GUARD-HOSE (40-CM))	

E - ENCOMENDAR POR CENTÍMETROS
F - NÃO APRESENTADO
I - CONSULTE O SISTEMA DE INFORMAÇÕES HIDRÁULICAS
M - PEÇA MÉTRICA

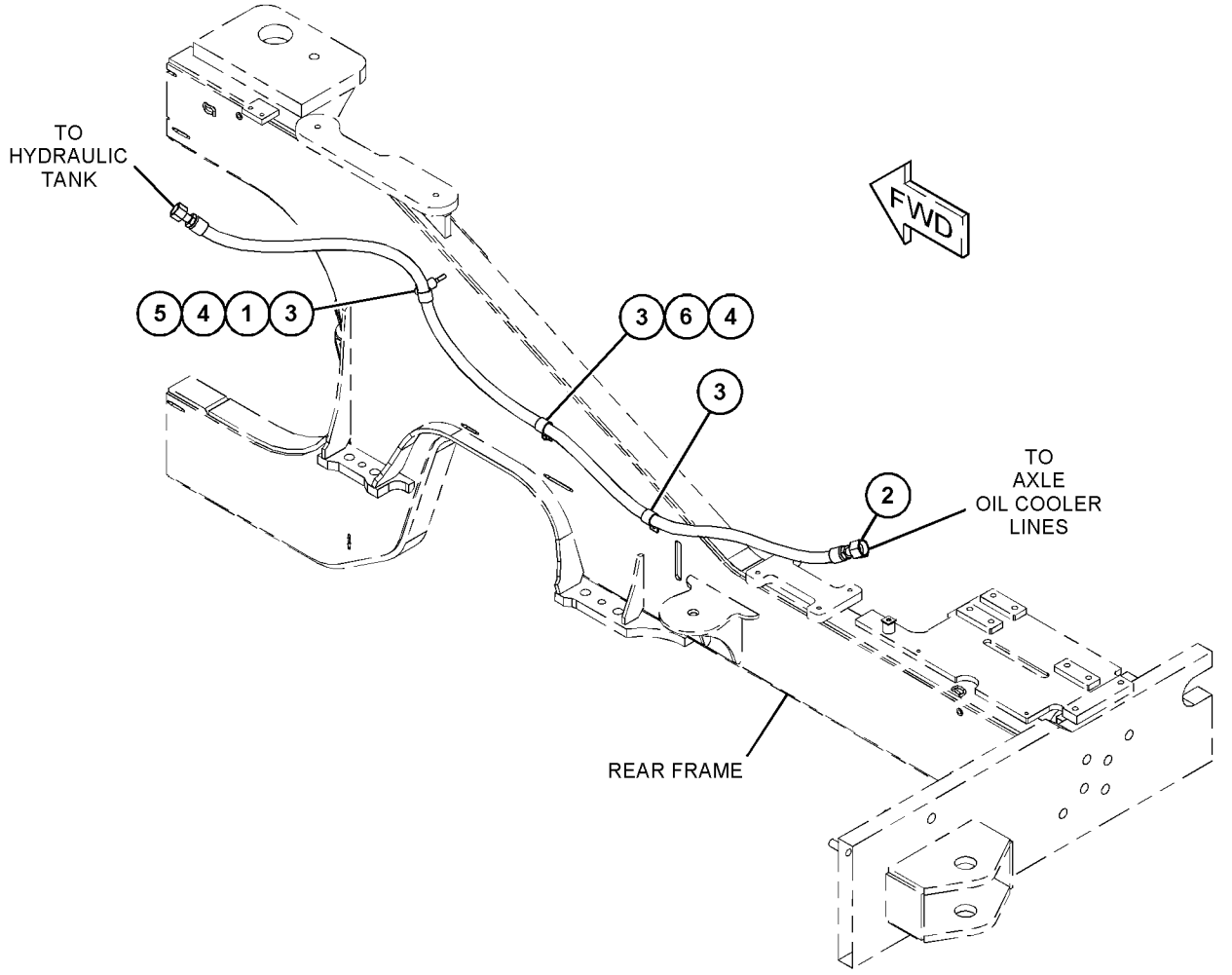

GRÁFICO 1 <FIM> g03665378

463-2325 GRUPO DE TUBULAÇÕES DO ARREFECEDOR DO CONVERSOR DE TORQUE (LINES GP-TORQUE CONV COOLER)

S/N: FRS1-UP

NÚMEROE DE 456-6637 ARRANJO HIDRÁULICO

SMCS-1375, 3016

i06638564

NOTA	REF. NÃO	GRÁFICO REF.	NÚMERO DA PEÇA	QTY	NOME DA PEÇA 1 2 3 4 5 6 (NÍVEL DO PRODUTO)	CONSULTE PÁGINA
	1	1	**7K-1181**	1	CABO TIPO CINTA (STRAP-CABLE)	
	2	1	**8C-3206**	2	FLANGE-METADE (FLANGE-HALF)	
	3	1	**8X-5027**	1	COTOVELO (ELBOW)	
	4	1	**8Y-7386**	2	ESPAÇADOR (12,5X17,1X16,5 MM DE ESPESSURA) (SPACER (12.5X17.1X16.5-MM THK))	
	5	1	*148-8330*	1	CONJUNTO DE CONECTOR (CONNECTOR AS)	
		1	**5K-9090**	1	ANEL RETENTOR EM O (SEAL-O-RING)	
		1	**7M-8485**	1	ANEL RETENTOR EM O (SEAL-O-RING)	
		1	**8T-0198**	1	CONECTOR (CONNECTOR)	
	6	1	**154-6626**	1	CONJUNTO DE SUPORTE (BRACKET AS)	
M		1	**8T-3490**	1	PORCA DE SOLDA (ROSCA M10X1,5) (NUT-WELD (M10X1.5-THD))	
	7	1	*177-1061*	1	CONJUNTO DE COTOVELO (45 GRAUS) (ELBOW AS (45-DEG))	
		1	**5K-9090**	1	ANEL RETENTOR EM O (SEAL-O-RING)	
		1	**142-0038**	1	COTOVELO (ELBOW)	
	8	1	**425-1817**	1	SENSOR DE TEMPERATURA (ÓLEO DO CONVERSOR DE TORQUE) (SENSOR-TEMPERATURE (TORQUE CONVERTER OIL))	
I	9	1	*465-1651*	1	CONJUNTO DE MANGUEIRA (HOSE AS)	
I	10	1	*465-1652*	1	CONJUNTO DE MANGUEIRA (HOSE AS)	
	11	1	**465-1654**	1	CONJUNTO DE SUPORTE (BRACKET AS)	
M		1	**8T-3490**	1	PORCA DE SOLDA (ROSCA M10X1,5) (NUT-WELD (M10X1.5-THD))	
	12	1	**061-7540**	1	ANEL RETENTOR EM O (SEAL-O-RING)	
	13	1	**132-7551**	2	ESPAÇADOR (11X19X6-MM DE ESPESSURA) (SPACER (11X19X6-MM THK))	
	14	1	**173-1437**	2	FLANGE-METADE (FLANGE-HALF)	
	15	1	**214-7568**	1	ANEL RETENTOR EM O (SEAL-O-RING)	
	16	1	*315-9839*	1	CONJUNTO DE TEE (TEE AS)	
		1	**8T-1674**	1	T (TEE)	
		1	**228-7093**	1	ANEL RETENTOR EM O (SEAL-O-RING)	
		1	**238-5084**	1	ANEL RETENTOR EM O (SEAL-O-RING)	
	17	1	**4D-7388**	2	GRAMPO (CLIP)	
	18	1	**4J-0520**	2	ANEL RETENTOR EM O (SEAL-O-RING)	
	19	1	**4P-7581**	1	GRAMPO (CLIP)	
	20	1	**8T-4121**	6	ARRUELA DURA (11X21X2,5 MM DE ESPESSURA) (WASHER-HARD (11X21X2.5-MM THK))	
M	21	1	**8T-4137**	1	PARAFUSO (M10X1,5X20 MM) (BOLT (M10X1.5X20-MM))	
M	22	1	**8T-4182**	2	PARAFUSO (M10X1,5X45 MM) (BOLT (M10X1.5X45-MM))	
M	23	1	**8T-4183**	4	PARAFUSO (M12X1,75X40 MM) (BOLT (M12X1.75X40-MM))	
M	24	1	**8T-4195**	1	PARAFUSO (M10X1,5X30 MM) (BOLT (M10X1.5X30-MM))	
M	25	1	**8T-4196**	4	PARAFUSO (M10X1,5X35 MM) (BOLT (M10X1.5X35-MM))	
	26	1	**8T-4223**	4	ARRUELA DURA (13,5X25,5X3 MM DE ESPESSURA) (WASHER-HARD (13.5X25.5X3-MM THK))	
M	27	1	**8T-5005**	2	PARAFUSO (M10X1,5X70 MM) (BOLT (M10X1.5X70-MM))	

463-2325 GRUPO DE TUBULAÇÕES DO ARREFECEDOR DO CONVERSOR DE TORQUE (LINES GP-TORQUE CONV COOLER) (continuação) **i06638564**

NOTA	REF. NÃO	GRÁFICO REF.	NÚMERO DA PEÇA	QTY	NOME DA PEÇA 1 2 3 4 5 6 (NÍVEL DO PRODUTO)	CONSULTE PÁGINA

I - CONSULTE O SISTEMA DE INFORMAÇÕES HIDRÁULICAS
M - PEÇA MÉTRICA

463-2325 GRUPO DE TUBULAÇÕES DO ARREFECEDOR DO CONVERSOR DE TORQUE (LINES GP-TORQUE CONV COOLER) (continuação) **i06638564**

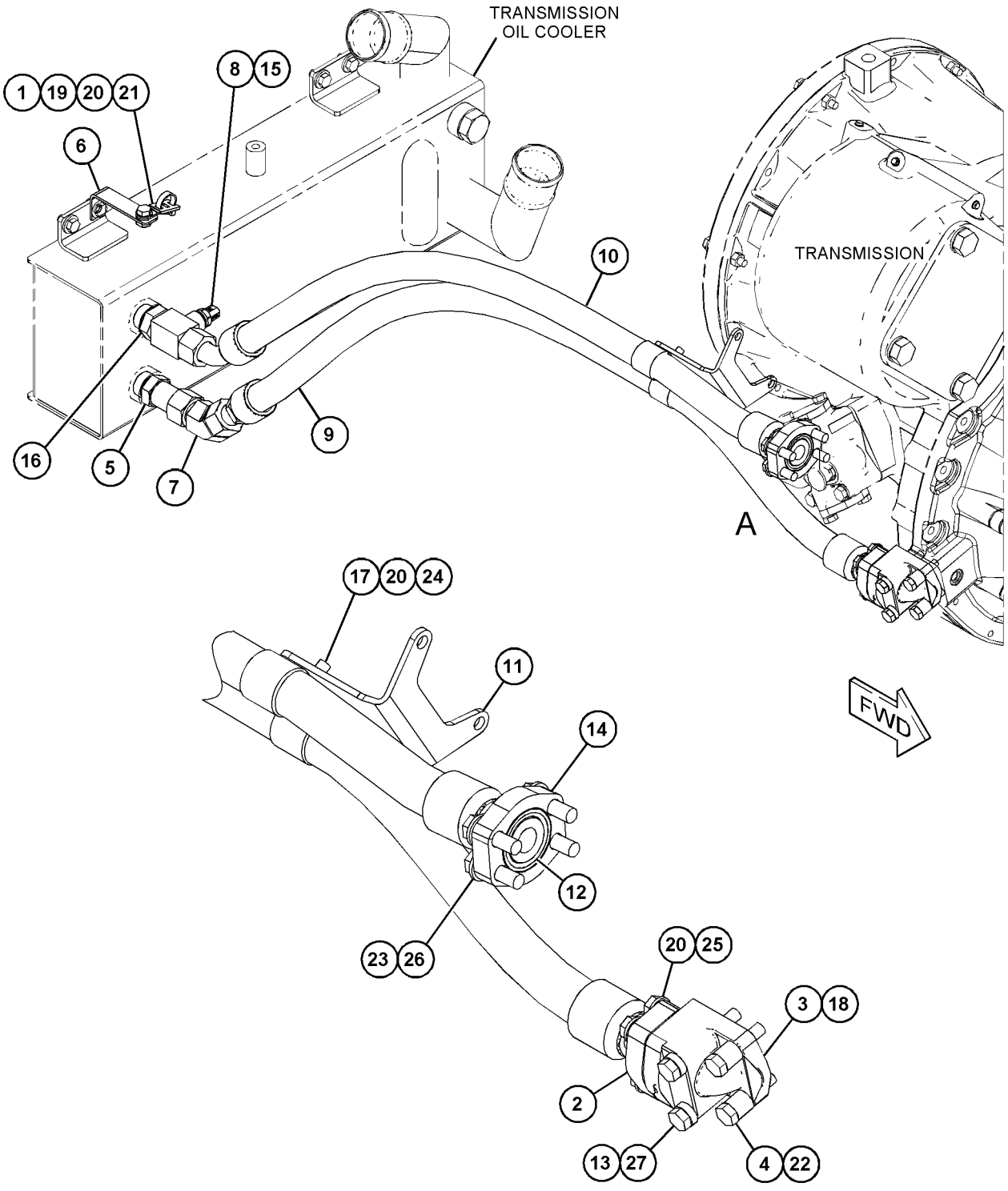

VIEW OF AREA A

GRÁFICO 1 <FIM> g06057038

237-8180 GRUPO DO COLETOR-CONTROLE–DIVISOR DE FLUXO DE ÓLEO DO EIXO (MANIFOLD GP-CONTROL–DIVISOR DE FLUXO DE ÓLEO DO EIXO)

S/N: FRS1-UP

NÚMEROE DE 457-3118 GRUPO DE TUBULAÇÕES DO ARREFECEDOR DE ÓLEO

SMCS-3206, 3272, 5137 **i03629225**

NOTA	REF. NÃO	GRÁFICO REF.	NÚMERO DA PEÇA	QTY	NOME DA PEÇA 1 2 3 4 5 6 (NÍVEL DO PRODUTO)	CONSULTE PÁGINA
J	1	1	**142-8977**	2	GRUPO DE VÁLVULA-VERIFICAÇÃO (DERIVAÇÃO DO ARREFECEDOR DE ÓLEO DO EIXO) (VALVE GP-CHECK (AXLE OIL COOLER BYPASS))	
H	2	1	**237-8181**	1	DIVISOR DE FLUXO DO GRUPO DE VÁLVULAS (ÓLEO DO EIXO) (VALVE GP-FLOW DIVIDER (AXLE OIL))	
N	3	1	**237-8183**	1	GRUPO DA VÁLVULA-ALÍVIO (ÓLEO DO EIXO) (VALVE GP-RELIEF (AXLE OIL))	
	4	1	**9S-8004**	4	BUJÃO (ROSCA 9/16-18) (PLUG (9/16-18-THD))	
	5	1	**3J-1907**	4	ANEL RETENTOR EM O (SEAL-O-RING)	
	6	1	**9S-8005**	1	BUJÃO (ROSCA 3/4-16) (PLUG (3/4-16-THD))	
	7	1	**3K-0360**	1	ANEL RETENTOR EM O (SEAL-O-RING)	
					JOGO(S) DE REPARO DISPONÍVEL(ÍVEIS):	
J			**141-1232**	1	KIT DE SELOS (KIT-SEAL)	
H			**237-8260**	1	KIT DE SELOS (KIT-SEAL)	
N			**227-5509**	1	KIT DE SELOS (KIT-SEAL)	

H - KIT MARKED H SERVICES PART(S) MARKED H
J - KIT MARKED J SERVICES PART(S) MARKED J
N - KIT MARKED N SERVICES PART(S) MARKED N

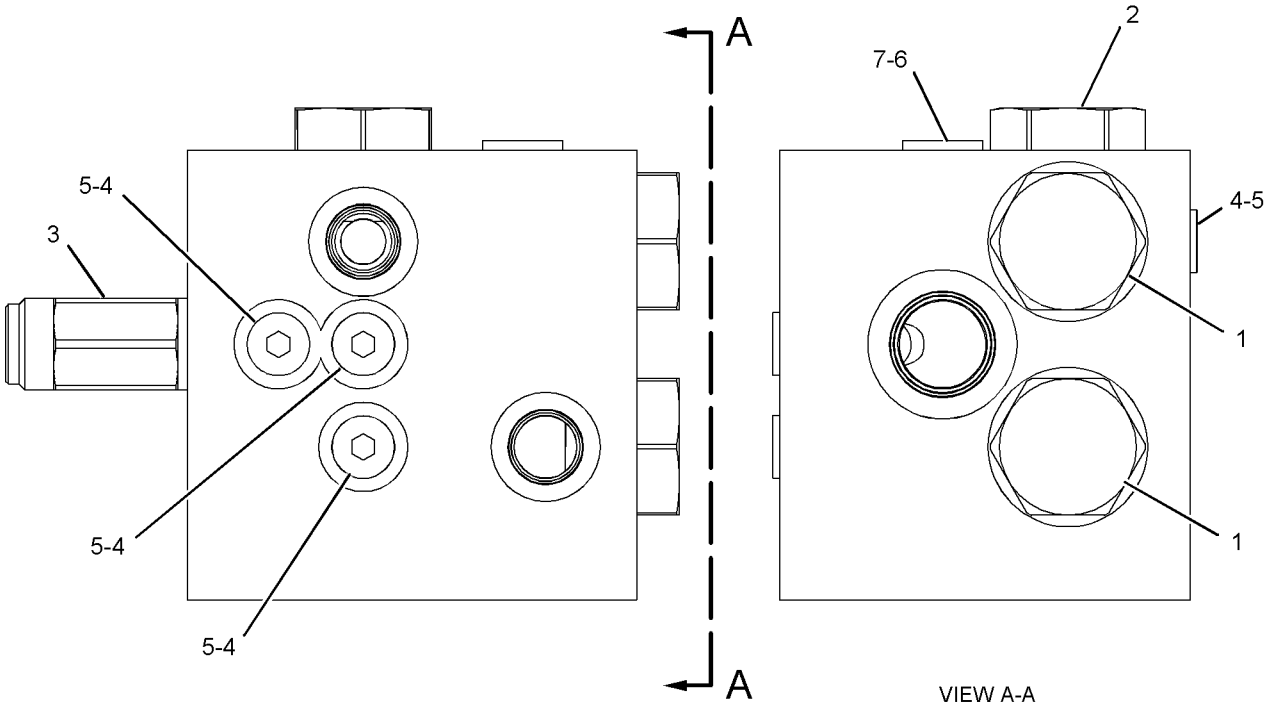

GRÁFICO 1 <FIM> g01080215

458-2253 GRUPO DO COLETOR-CONTROLE (MANIFOLD GP-CONTROL)

S/N: FRS1-UP

NÚMEROE DE 456-6638 ARRANJO DE CONVERSÃO-CERTIFICAÇÃO

SMCS-3206, 3272, 5137 **i06657451**

NOTA	REF. NÃO	GRÁFICO REF.	NÚMERO DA PEÇA	QTY	NOME DA PEÇA 1 2 3 4 5 6 (NÍVEL DO PRODUTO)	CONSULTE PÁGINA
Y	1	1	**239-0605**	1	GRUPO DA VÁLVULA DESVIADORA (ACUMULADOR DO FREIO) (VALVE GP-DIVERTER (BRAKE ACCUMULATOR))	795
Y	2	1	**158-9956**	1	GRUPO DE VÁLVULA-VERIFICAÇÃO (FREIO, VENTILADOR HIDRÁULICO) (VALVE GP-CHECK (BRAKE, HYDRAULIC FAN))	786
	3	1	**356-5129**	1	GRUPO DE VÁLVULAS-PRIORIDADE (VALVE GP-PRIORITY)	
Y	4	1	**137-8400**	1	GRUPO DA VÁLVULA DESLOCAMENTO (VALVE GP-UNLOADING)	675
Y	5	1	**257-8414**	1	GRUPO DE VÁLVULAS DE SEPARAÇÃO (ACUMULADOR DO FREIO) (VALVE GP-SHUTTLE (BRAKE ACCUMULATOR))	669
L	6	1	**239-0618**	1	GRUPO DE VÁLVULAS DE SEPARAÇÃO (VENTILADOR HIDRÁULICO) (VALVE GP-SHUTTLE (HYDRAULIC FAN))	
		1	**3H-0442**	1	ANEL RETENTOR EM O (SEAL-O-RING)	
Y	7	1	**183-7595**	1	GRUPO DA VÁLVULA SOLENOIDE (24 V) (VENTILADOR HIDRÁULICO) (VALVE GP-SOLENOID (24-VOLT) (HYDRAULIC FAN))	642
	8	1	**6E-5066**	1	TELA (SISTEMA HIDRÁULICO) (SCREEN (HYDRAULIC))	
	9	1	**3J-7354**	3	ANEL RETENTOR EM O (SEAL-O-RING)	
	10	1	**9S-8002**	3	BUJÃO (7/16-20 DE ROSCA) (PLUG (7/16-20-THD))	
	11	1	**253-3376**	1	PINO ROSQUEADO (PIN-THREADED)	
	12	1	**4J-7533**	5	ANEL RETENTOR EM O (SEAL-O-RING)	
	13	1	**9S-8001**	5	BUJÃO (PLUG)	
					JOGO(S) DE REPARO DISPONÍVEL(ÍVEIS):	
L			**239-5195**	1	KIT DE SELOS (VÁLVULA DE SEPARAÇÃO) (KIT-SEAL (SHUTTLE VALVE))	
					(INCLUDES RINGS & SEAL)	

L - KIT MARKED L SERVICES PART(S) MARKED L
Y - ILUSTRAÇÃO INDIVIDUAL

458-2253 GRUPO DO COLETOR-CONTROLE (MANIFOLD GP-CONTROL) (continuação) **i06657451**

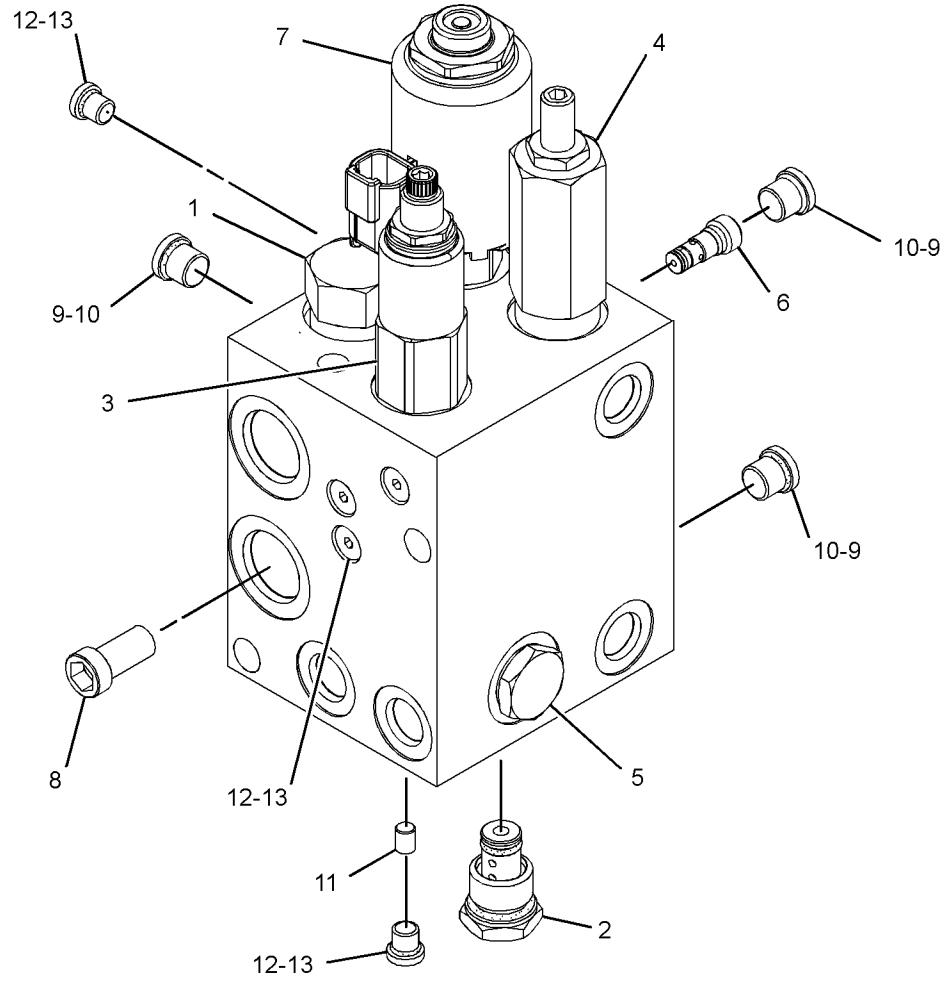

GRÁFICO 1 <FIM> g02896797

371-2271 GRUPO DE MONTAGEM-EIXO (MOUNTING GP-AXLE)

S/N: FRS1-UP

NÚMEROE DE 464-2474 ARRANJO DO TREM DE FORÇA

SMCS-3268, 3278 **i06608468**

NOTA	REF. NÃO	GRÁFICO REF.	NÚMERO DA PEÇA	QTY	NOME DA PEÇA 1 2 3 4 5 6 (NÍVEL DO PRODUTO)	CONSULTE PÁGINA
	1	1	**372-4022**	2	PLACA (PLATE)	
	2	1	**372-4142**	2	PLACA (PLATE)	
	3	1	**448-5586**	2	PLACA (PLATE)	
M	4	1	**169-5792**	8	PARAFUSO (M24X3X160-MM) (BOLT (M24X3X160-MM))	
M	5	1	**190-8494**	8	PARAFUSO (M30X3,5X200 MM) (BOLT (M30X3.5X200-MM))	
	6	1	**6K-8987**	4	PINO-GUIA (DOWEL)	
M	7	1	**7X-7729**	4	ARRUELA (11X25X3 MM DE ESPESSURA) (WASHER (11X25X3-MM THK))	
M	8	1	**8T-4001**	8	PORCA (M24X3 DE ROSCA) (NUT (M24X3-THD))	
	9	1	**8T-4167**	16	ARRUELA DURA (26X44X4 MM DE ESPESSURA) (WASHER-HARD (26X44X4-MM THK))	
M	10	1	**8T-4196**	4	PARAFUSO (M10X1,5X35 MM) (BOLT (M10X1.5X35-MM))	
	11	1	**9X-8258**	8	ARRUELA (33X56X6-MM DE ESPESSURA) (WASHER (33X56X6-MM THK))	

M - PEÇA MÉTRICA

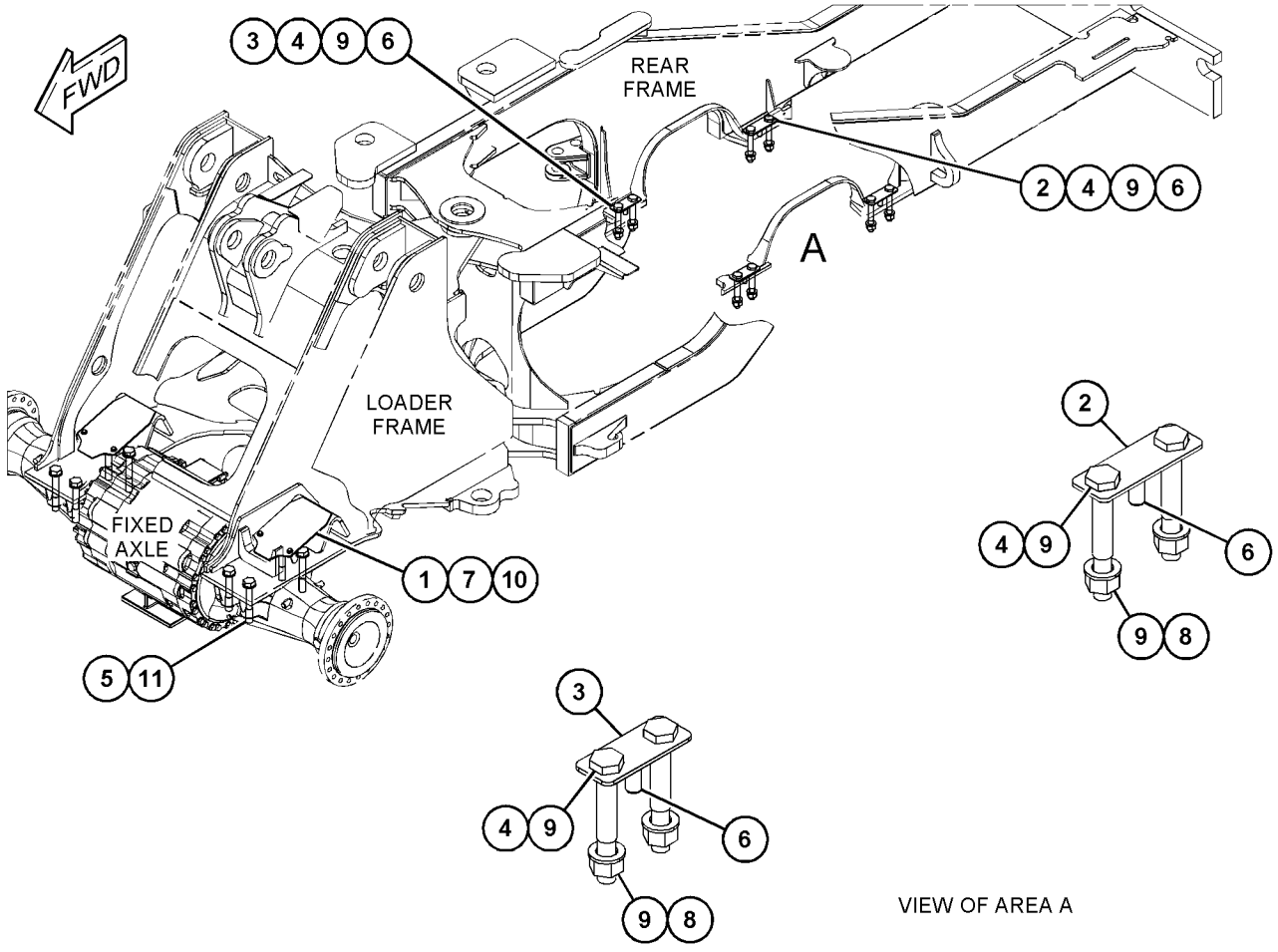

GRÁFICO 1 <FIM> g03507675

297-2513 GRUPO DE MONTAGEM-ARO (MOUNTING GP-RIM)

S/N: FRS1-UP

NÚMEROE DE 297-2514 ARRANJO DO ARO, 488-5213 ARRANJO DE PNEU E ARO

SMCS-4202, 4209

i04559929

NOTA	NÚMERO DA PEÇA	QTY	NOME DA PEÇA 1 2 3 4 5 6 (NÍVEL DO PRODUTO)	CONSULTE PÁGINA
M	**9X-2615**	80	PARAFUSO (M24X3X60-MM) (BOLT (M24X3X60-MM))	
	267-3506	80	ARRUELA DURA (26X44X4 MM DE ESPESSURA) (WASHER-HARD (26X44X4-MM THK))	

M - PEÇA MÉTRICA

<FIM>

365-2307 GRUPO DE PLANETÁRIOS DA TRANSMISSÃO (PLANETARY GP-TRANSMISSION)

S/N: NA51-UP; NA61-UP; FRS1-UP

NÚMEROE DE 463-9203 ARRANJO DA TRANSMISSÃO

SMCS-3160 **i06648434**

NOTA	REF. NÃO	GRÁFICO REF.	NÚMERO DA PEÇA	QTY	NOME DA PEÇA 1 2 3 4 5 6 (NÍVEL DO PRODUTO)	CONSULTE PÁGINA
	1	1,3	**3K-1432**	2	ANEL RETENTOR DE METAL (RING-METAL SEAL)	
	2	1	**3P-7019**	2	RETENTOR-METAL (SEAL-METAL)	
	3	1	**4S-5824**	1	RETENTOR (RETAINER)	
	4	5	**6P-2233**	3	ENGRENAGEM PLANETÁRIA (20 DENTES) (GEAR-PLANETARY (20-TEETH))	
	5	5	**6P-7742**	4	EIXO PLANETÁRIO (SHAFT-PLANETARY)	
	6	5	**6P-7743**	4	EIXO PLANETÁRIO (SHAFT-PLANETARY)	
	7	4	**6P-7968**	4	PLACA DA EMBREAGEM (PLATE-CLUTCH)	
	8	3	**6P-7983**	1	ANEL DE RETENÇÃO (RING-RETAINING)	
	9	4	**6P-7985**	2	ANEL-RETENTOR (RING-SEAL)	
	10	5	**6P-8003**	4	ENGRENAGEM (27 DENTES) (GEAR (27-TEETH))	
	11	5	**6P-8005**	8	ENGRENAGEM (23 DENTES) (GEAR (23-TEETH))	
	12	4	**6Y-5952**	1	GRUPO DE ENGRENAGENS SOL (42 DENTES) (GEAR AS-SUN (42-TEETH))	
		4	**6Y-2109**	1	SUPORTE-RETENTOR (CARRIER-SEAL)	
	13	5	**6Y-7880**	4	EIXO PLANETÁRIO (SHAFT-PLANETARY)	
	14	5	**6Y-8030**	1	ANEL-RETENTOR (RING-SEAL)	
	15	4	**6Y-9713**	1	GRUPO DE ENGRENAGENS SOL (44 DENTES) (GEAR AS-SUN (44-TEETH))	
		4	**8S-0527**	2	BUJÃO TIPO COPO (PLUG-CUP)	
R	16	1,2,3,4,5	**7G-0437**	20	PLACA DA EMBREAGEM (PLATE-CLUTCH)	
	17	2	**7G-3711**	1	COROA (82 DENTES) (GEAR-RING (82-TEETH))	
	18	2	**7G-5444**	1	SUPORTE DE PLANETÁRIOS (CARRIER-PLANETARY)	
	19	1	**7G-5569**	1	COROA (83 DENTES) (GEAR-RING (83-TEETH))	
	20	3	**7G-5572**	1	ENGRENAGEM SOL (29 DENTES) (GEAR-SUN (29-TEETH))	
	21	3	**7G-5593**	1	ENGRENAGEM SOL (38 DENTES) (GEAR-SUN (38-TEETH))	
	22	3	**7G-5594**	1	ENGRENAGEM SOL (38 DENTES) (GEAR-SUN (38-TEETH))	
	23	5	**7G-5614**	3	EIXO PLANETÁRIO (SHAFT-PLANETARY)	
	24	1	**7G-6061**	1	ACOPLAMENTO (COUPLING)	
	25	2	**7G-6062**	1	COROA (82 DENTES) (GEAR-RING (82-TEETH))	
	26	1,2	**7G-8121**	2	ANEL DE TRAVA (RING-LOCK)	
	27	5	**7T-1285**	4	ENGRENAGEM PLANETÁRIA (23 DENTES) (GEAR-PLANETARY (23-TEETH))	
	28	2,3,4	**8D-2714**	4	ANEL RETENTOR EM O (SEAL-O-RING)	
	29	4	**8E-1666**	1	PLACA DE RETENÇÃO (PLATE-RETAINER)	
	30	5	**8E-8297**	6	DISCO DE ENCOSTO (DISC-THRUST)	
	31	5	**8E-8299**	32	DISCO DE ENCOSTO (DISC-THRUST)	
	32	1	**8P-8950**	2	ANEL RETENTOR DE METAL (RING-METAL SEAL)	
	33	4	**8P-9723**	1	ANEL-RETENTOR (RING-SEAL)	
	34	4	**9G-1234**	5	MOLA DE DISCO (SPRING-DISC)	
	35	2	**9G-1491**	1	SUPORTE DE PLANETÁRIOS (CARRIER-PLANETARY)	
	36	2	**9M-1503**	1	ANEL RETENTOR DE METAL (RING-METAL SEAL)	
	37	4	**9N-4460**	1	CONJUNTO DO ALOJAMENTO-EMBREAGEM (HOUSING AS-CLUTCH)	
		4	**3S-8109**	1	PINO DE MOLA (PIN-SPRING)	
		4	**4S-8537**	1	PINO-GUIA (DOWEL)	

365-2307 GRUPO DE PLANETÁRIOS DA TRANSMISSÃO (PLANETARY GP-TRANSMISSION) (continuação) **i06648434**

NOTA	REF. NÃO	GRÁFICO REF.	NÚMERO DA PEÇA	QTY	NOME DA PEÇA 1 2 3 4 5 6 (NÍVEL DO PRODUTO)	CONSULTE PÁGINA
	38	2	**9P-5558**	1	ANEL DE RETENÇÃO (RING-RETAINING)	
	39	1	**9W-0517**	1	SUPORTE DE PLANETÁRIOS (CARRIER-PLANETARY)	
	40	3	**9W-0518**	1	SUPORTE DE ANEL (CARRIER-RING)	
	41	2	**9W-0519**	1	DISCO DE ENCOSTO (DISC-THRUST)	
	42	5	**112-7847**	1	ALOJAMENTO (HOUSING)	
	43	4	**176-9273**	1	PISTÃO (PISTON)	
	44	3	**186-2517**	1	COROA (82 DENTES) (GEAR-RING (82-TEETH))	
	45	3	**213-3719**	1	PLACA DE REAÇÃO (PLATE-REACTION)	
	46	1	**237-5747**	1	ALOJAMENTO DA EMBREAGEM (HOUSING-CLUTCH)	
	47	1	**237-9060**	1	ENGRENAGEM (51 DENTES) (GEAR (51-TEETH))	
	48	1	**237-9061**	1	EIXO DE ENTRADA (SHAFT-INPUT)	
	49	5	**237-9067**	1	SUPORTE DE PLANETÁRIOS (CARRIER-PLANETARY)	
	50	3	**353-2622**	1	CONJUNTO DE EIXO DE SAÍDA (SHAFT AS-OUTPUT)	
		3	**8S-3426**	1	PINO-GUIA (DOWEL)	
		3	**9G-7683**	2	BUCHA (BUSHING)	
	51	1,2,3,4,5	**355-2617**	19	DISCO DE FRICÇÃO (DISC-FRICTION)	
	52	4	**355-2618**	5	DISCO DE FRICÇÃO (DISC-FRICTION)	
	53	5	**362-4283**	1	COROA (86 DENTES) (GEAR-RING (86-TEETH))	
	54	2	**365-3237**	1	PLACA (PLATE)	
	55	2	**365-3249**	1	ALOJAMENTO-SUPORTE (HOUSING-SUPPORT)	
	56	1,2,3,4,5	**366-8298**	5	PISTÃO (PISTON)	
	57	1	**397-1970**	4	HASTE (ROD)	
	58	4	**399-0242**	1	CONJUNTO DE ALOJAMENTO (HOUSING AS)	
		4	**1A-2223**	1	PINO-GUIA (DOWEL)	
		4	**115-0532**	1	BUJÃO-ORIFÍCIO (PLUG-ORIFICE)	
	59	3	**399-0266**	1	ALOJAMENTO (HOUSING)	
	60	5	**035-3360**	1	ANEL DE RETENÇÃO (RING-RETAINING)	
	61	4,5	**061-6711**	2	ANEL DE RETENÇÃO (RING-RETAINING)	
	62	4	**143-4642**	1	ROLAMENTO-ESPECIAL (BEARING-SPECIAL)	
	63	1	**1M-3150**	6	PINO-GUIA DE REAÇÃO (DOWEL-REACTION)	
	64	5	**1M-3151**	6	PINO-GUIA DE REAÇÃO (DOWEL-REACTION)	
	65	1	**1M-8649**	1	ANEL DE RETENÇÃO (RING-RETAINING)	
	66	5	**235-2496**	3	ARRUELA DURA (15,5X26X3 MM DE ESPESSURA) (WASHER-HARD (15.5X26X3-MM THK))	
	67	4	**237-8246**	12	PARAFUSO ESPECIAL (BOLT-SPECIAL)	
	68	1	**242-9522**	1	PISTA-ROLAMENTO DE ROLOS ESPECIAL (RACE-SPECIAL ROLLER BEARING)	
	69	1	**242-9523**	1	PLACA DA EXTREMIDADE (PLATE-END)	
	70	1	**250-0839**	1	CONJUNTO DE ROLAMENTO DE ROLOS (BEARING AS-ROLLER)	
	71	5	**294-0877**	3	PARAFUSO ESPECIAL (BOLT-SPECIAL)	
	72	3,4,5	**366-3490**	12	MOLA (SPRING)	
	73	1	**366-3491**	4	MOLA (SPRING)	
	74	2,3	**379-2185**	2	ROLAMENTO DE ESFERAS (BALL BEARING)	
	75	4	**3P-3441**	1	ANEL DE RETENÇÃO (RING-RETAINING)	
	76	5	**3S-8109**	15	PINO DE MOLA (PIN-SPRING)	
	77	5	**4H-4737**	4	PINO DE MOLA (PIN-SPRING)	
	78	3	**5L-2931**	1	ANEL DE RETENÇÃO (RING-RETAINING)	
	79	5	**5P-3131**	3	CONJUNTO DE ROLAMENTO DE ROLOS (BEARING AS-ROLLER)	
	80	5	**5P-3930**	8	CONJUNTO DE ROLAMENTO DE ROLOS (BEARING AS-ROLLER)	

365-2307 GRUPO DE PLANETÁRIOS DA TRANSMISSÃO (PLANETARY GP-TRANSMISSION) (continuação) **i06648434**

NOTA	REF. NÃO	GRÁFICO REF.	NÚMERO DA PEÇA	QTY	NOME DA PEÇA 1 2 3 4 5 6 (NÍVEL DO PRODUTO)	CONSULTE PÁGINA
	81	4	**5P-8245**	12	ARRUELA DURA (13,5X25,5X3 MM DE ESPESSURA) (WASHER-HARD (13.5X25.5X3-MM THK))	
	82	4	**6P-7772**	1	ANEL-RETENTOR (RING-SEAL)	
	83	1,2,3,4,5	**6P-7773**	5	ANEL-RETENTOR (RING-SEAL)	
	84	3	**6V-0834**	1	ANEL DE RETENÇÃO (RING-RETAINING)	
	85	3	**6V-0835**	1	ANEL DE RETENÇÃO (RING-RETAINING)	
	86	4	**6V-1586**	1	ANEL DE RETENÇÃO (RING-RETAINING)	
M	87	1	**6V-5696**	1	PARAFUSO (M12X1,75X80 MM) (BOLT (M12X1.75X80-MM))	
	88	1,2,3,4,5	**7G-5675**	5	ANEL-RETENTOR (RING-SEAL)	
	89	4	**7G-5730**	1	ANEL-RETENTOR (RING-SEAL)	
	90	5	**7S-4534**	8	ROLAMENTO-EM GAIOLA (BEARING-CAGED)	
	91	4	**7X-7608**	1	ANEL DE RETENÇÃO (RING-RETAINING)	
M	92	2	**8C-3413**	2	PARAFUSO DE CABEÇA OCA (M12X1,75X120 MM) (BOLT-SOCKET HEAD (M12X1.75X120-MM))	
M	93	5	**8T-0106**	1	PARAFUSO (M12X1,75X100 MM) (BOLT (M12X1.75X100-MM))	
	94	3	**9H-5546**	6	PINO-GUIA (DOWEL)	
	95	4	**9H-5604**	1	ANEL DE RETENÇÃO (RING-RETAINING)	
BF			**8C-8422**		Vedante (SEALANT)	

B - UTILIZAR CONFORME NECESSÁRIO
F - NÃO APRESENTADO
M - PEÇA MÉTRICA
R - PEÇA REMANUFATURADA PODE ESTAR DISPONÍVEL

365-2307 GRUPO DE PLANETÁRIOS DA TRANSMISSÃO (PLANETARY GP-TRANSMISSION) (continuação) **i06648434**

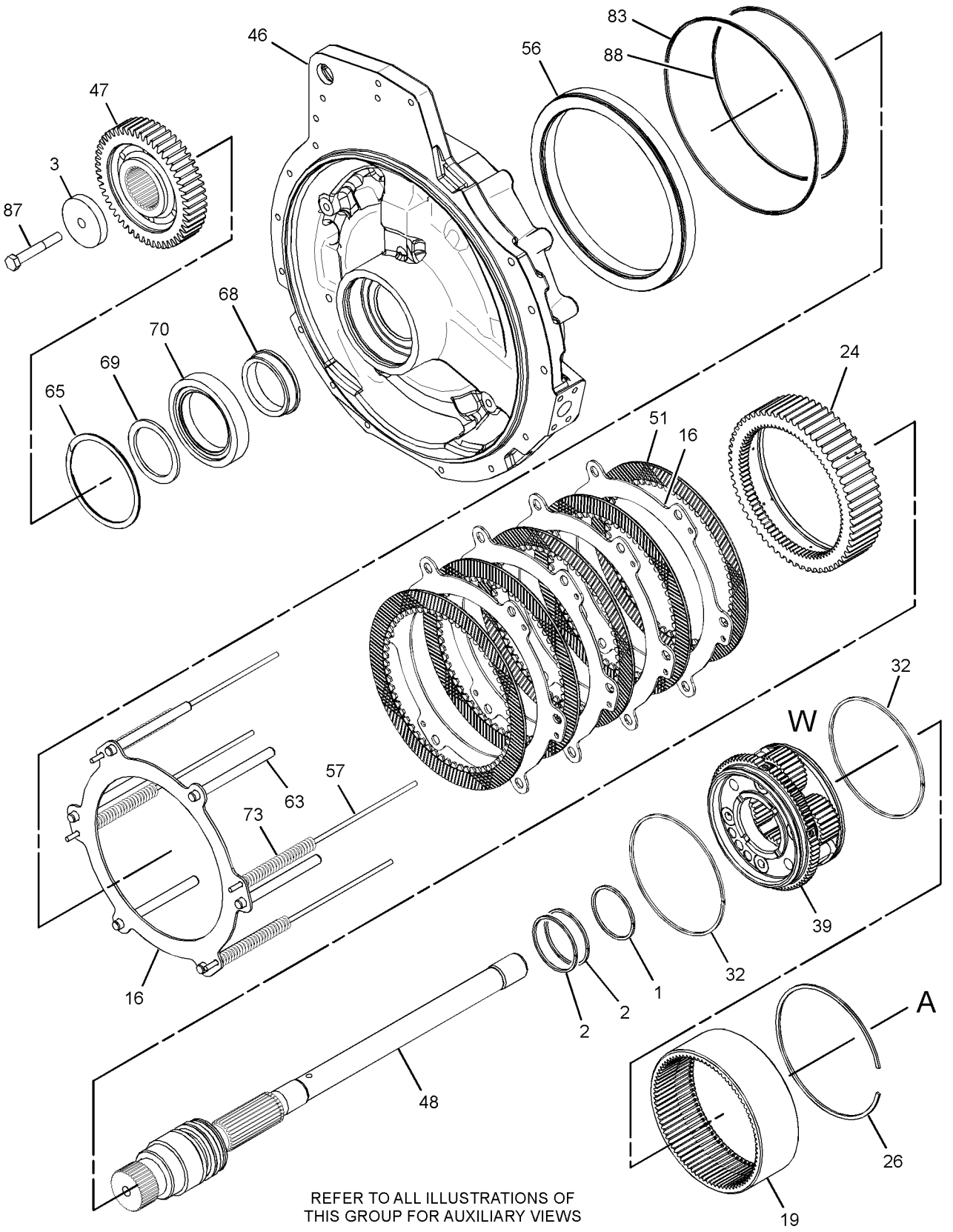

GRÁFICO 1 g03523610

365-2307 GRUPO DE PLANETÁRIOS DA TRANSMISSÃO (PLANETARY GP-TRANSMISSION) (continuação) **i06648434**

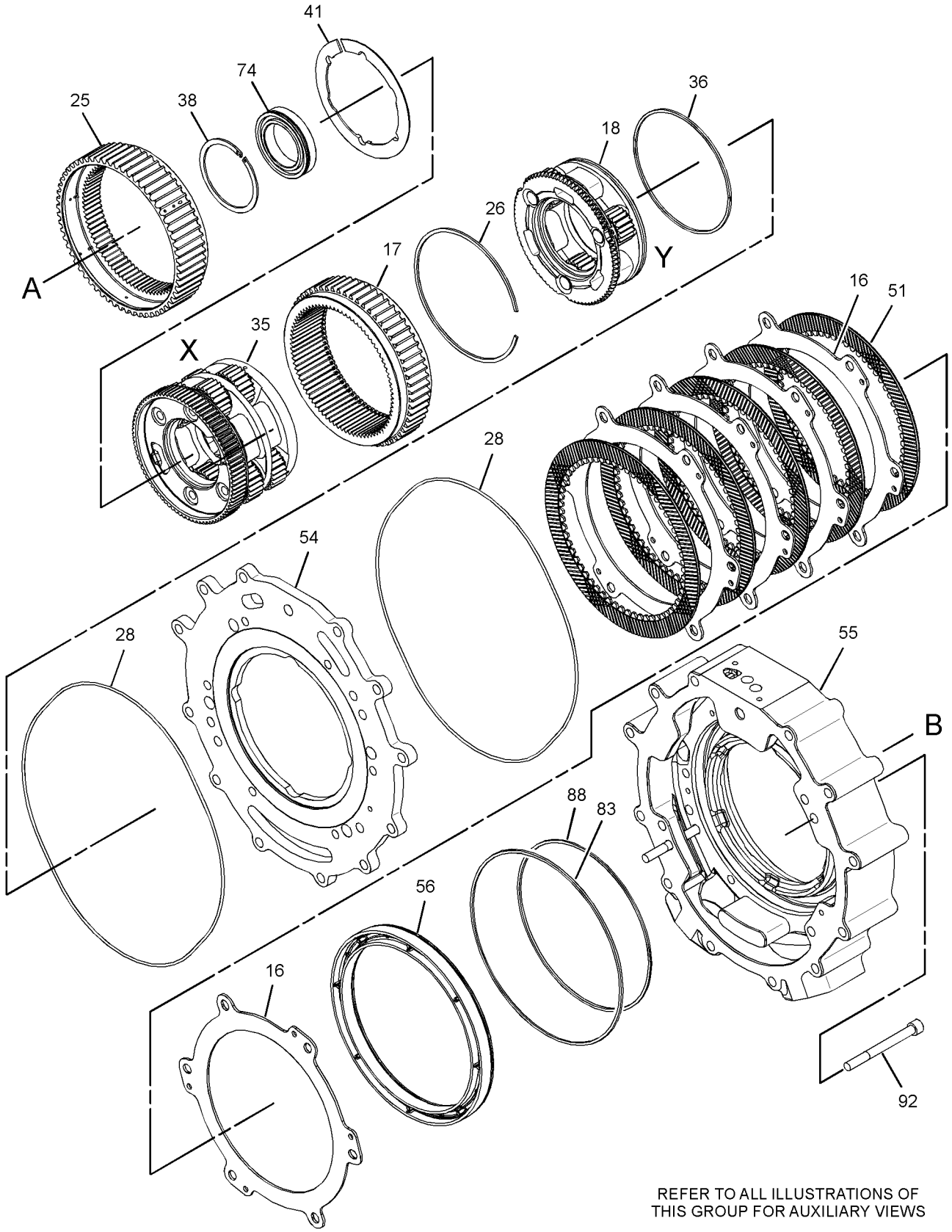

REFER TO ALL ILLUSTRATIONS OF
THIS GROUP FOR AUXILIARY VIEWS

GRÁFICO 2

g03523611

365-2307 GRUPO DE PLANETÁRIOS DA TRANSMISSÃO (PLANETARY GP-TRANSMISSION) (continuação) **i06648434**

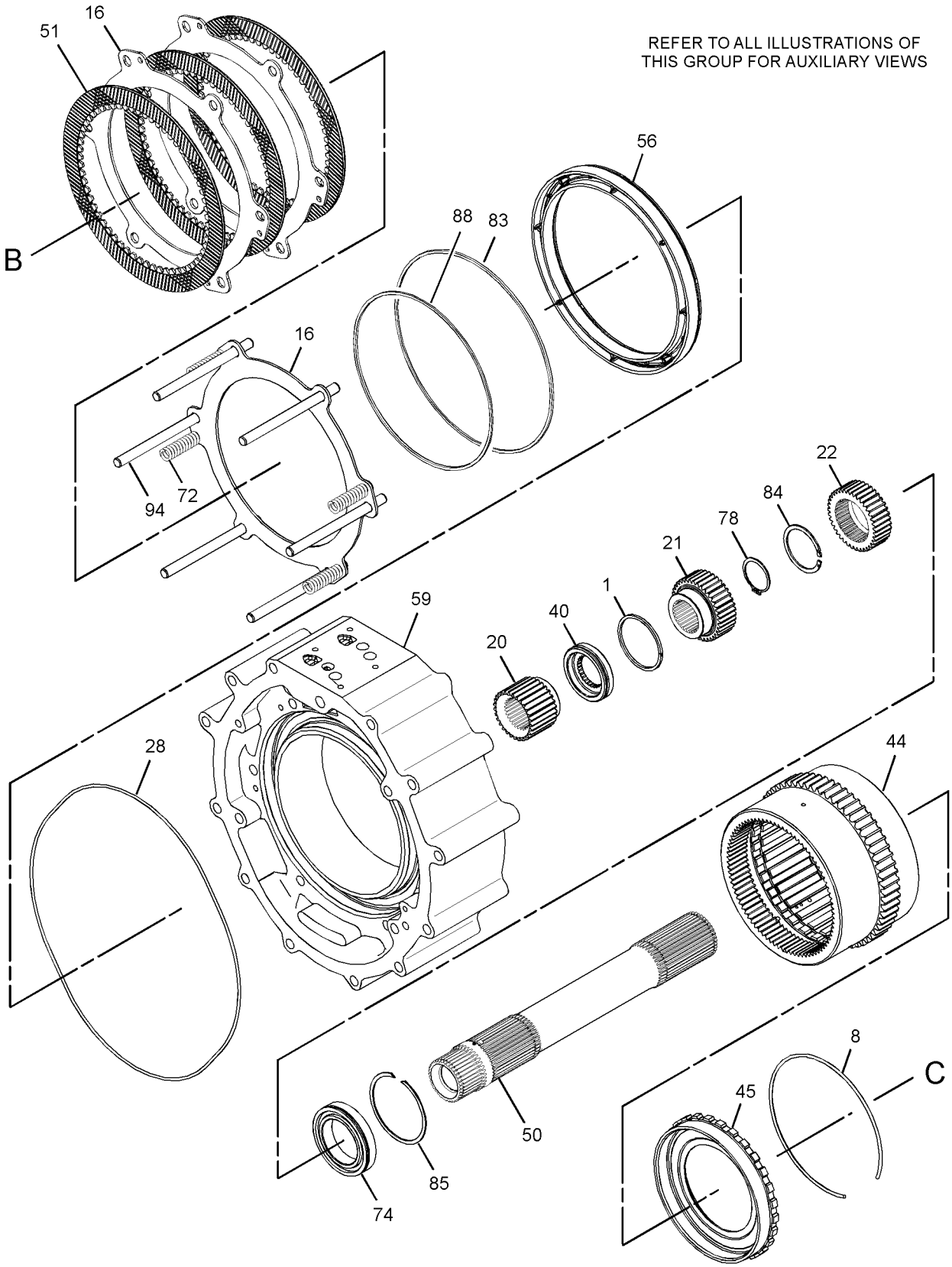

GRÁFICO 3

g03523612

365-2307 GRUPO DE PLANETÁRIOS DA TRANSMISSÃO (PLANETARY GP-TRANSMISSION) (continuação) **i06648434**

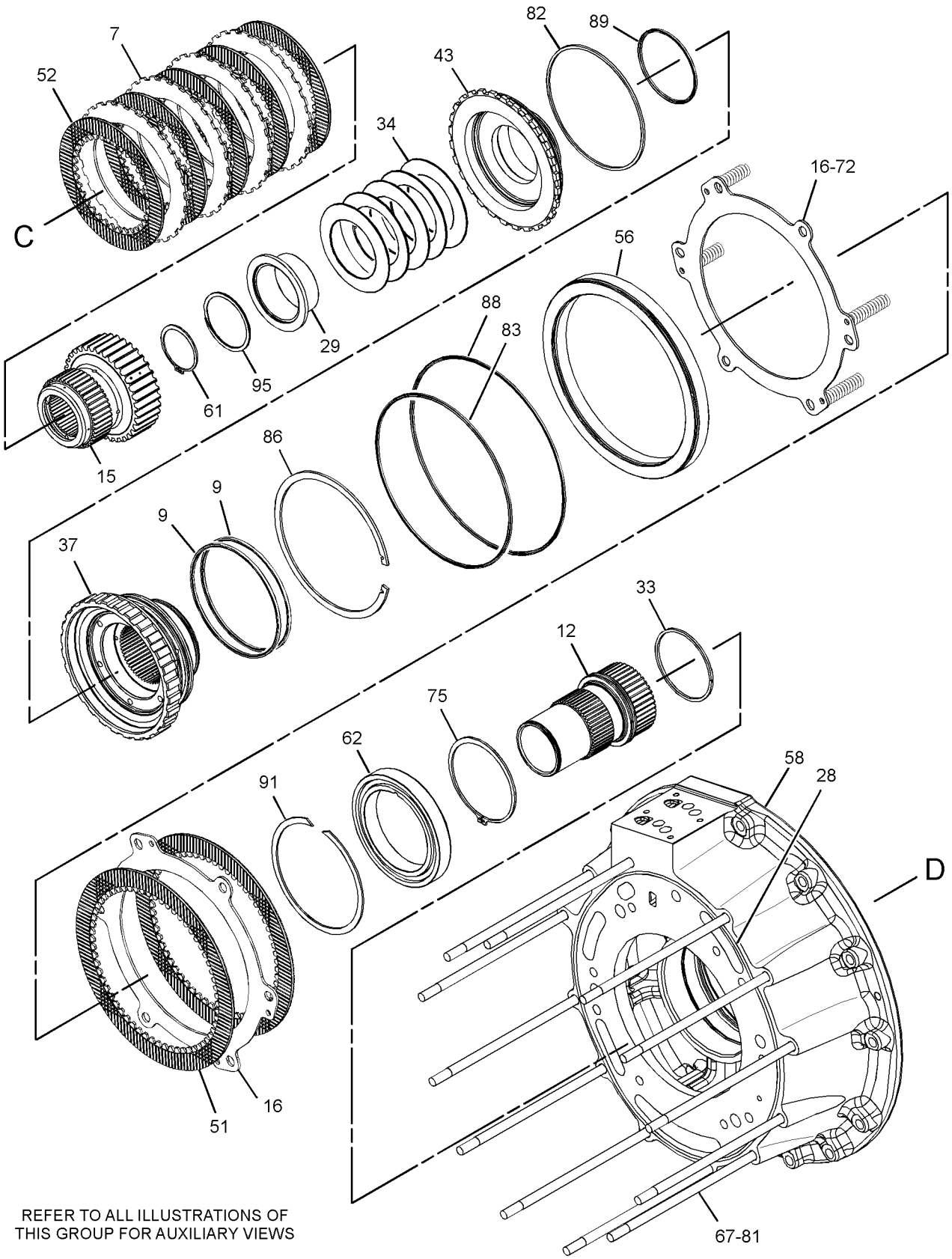

GRÁFICO 4 g03523613

365-2307 GRUPO DE PLANETÁRIOS DA TRANSMISSÃO (PLANETARY GP-TRANSMISSION) (continuação) **i06648434**

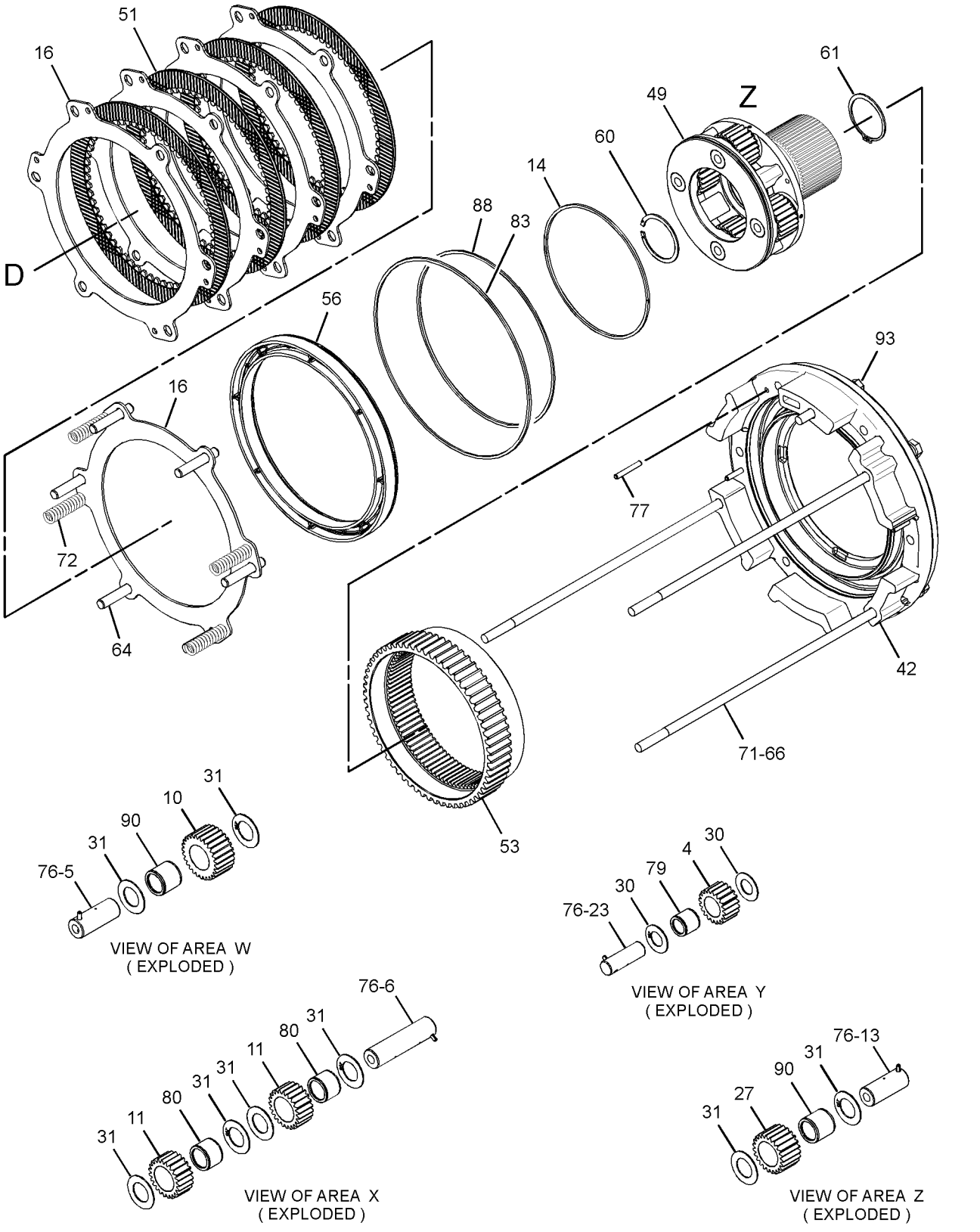

GRÁFICO 5 <FIM> g03523615

464-2474 ARRANJO DO TREM DE FORÇA (POWER TRAIN AR)

S/N: FRS1-UP

NÚMEROE DE 456-6631 ARRANJO COMUM

SMCS-3000, 4000 **i06648468**

NOTA	NÚMERO DA PEÇA	QTY	NOME DA PEÇA 1 2 3 4 5 6 (NÍVEL DO PRODUTO)	CONSULTE PÁGINA
Y	*371-2271*	1	GRUPO DE MONTAGEM-EIXO (MOUNTING GP-AXLE)	433
Y	*391-9064*	1	GRUPO DO EIXO DE COMANDO (SHAFT GP-DRIVE)	447
Y	*463-9203*	1	ARRANJO DA TRANSMISSÃO (TRANSMISSION AR)	455

Y - ILUSTRAÇÃO INDIVIDUAL

<FIM>

297-2514 ARRANJO DO ARO (RIM AR)

S/N: FRS1-UP

(22X25)

NÚMEROE DE 297-3221, 300-8697, 395-0534, 436-6377 ARRANJO DE PNEU E ARO

SMCS-4209 **i05654432**

NOTA	NÚMERO DA PEÇA	QTY	NOME DA PEÇA 1 2 3 4 5 6 (NÍVEL DO PRODUTO)	CONSULTE PÁGINA
Y	*297-2513*	1	GRUPO DE MONTAGEM-ARO (MOUNTING GP-RIM)	434
Y	*300-2132*	4	GRUPO DO ARO-DESMONTÁVEL ((22X25)) (RIM GP-DEMOUNTABLE (22X25))	445

Y - ILUSTRAÇÃO INDIVIDUAL

<FIM>

299-2437 GRUPO DO ARO-DESMONTÁVEL (RIM GP-DEMOUNTABLE)

S/N: FRS1-UP

(22X25)

NÚMEROE DE 300-2132 GRUPO DO ARO-DESMONTÁVEL

SMCS-4209 **i05873256**

NOTA	REF. NÃO	GRÁFICO REF.	NÚMERO DA PEÇA	QTY	NOME DA PEÇA 1 2 3 4 5 6 (NÍVEL DO PRODUTO)	CONSULTE PÁGINA
	1	1	**5T-5682**	1	OPERADOR (DRIVER)	
	2	1	**7D-7469**	1	ANEL DE TRAVA (RING-LOCK)	
	3	1	**208-7473**	1	CONJUNTO DE FLANGE (FLANGE AS)	
	4	1	**299-2438**	1	CONJUNTO DE ARO (RIM AS)	

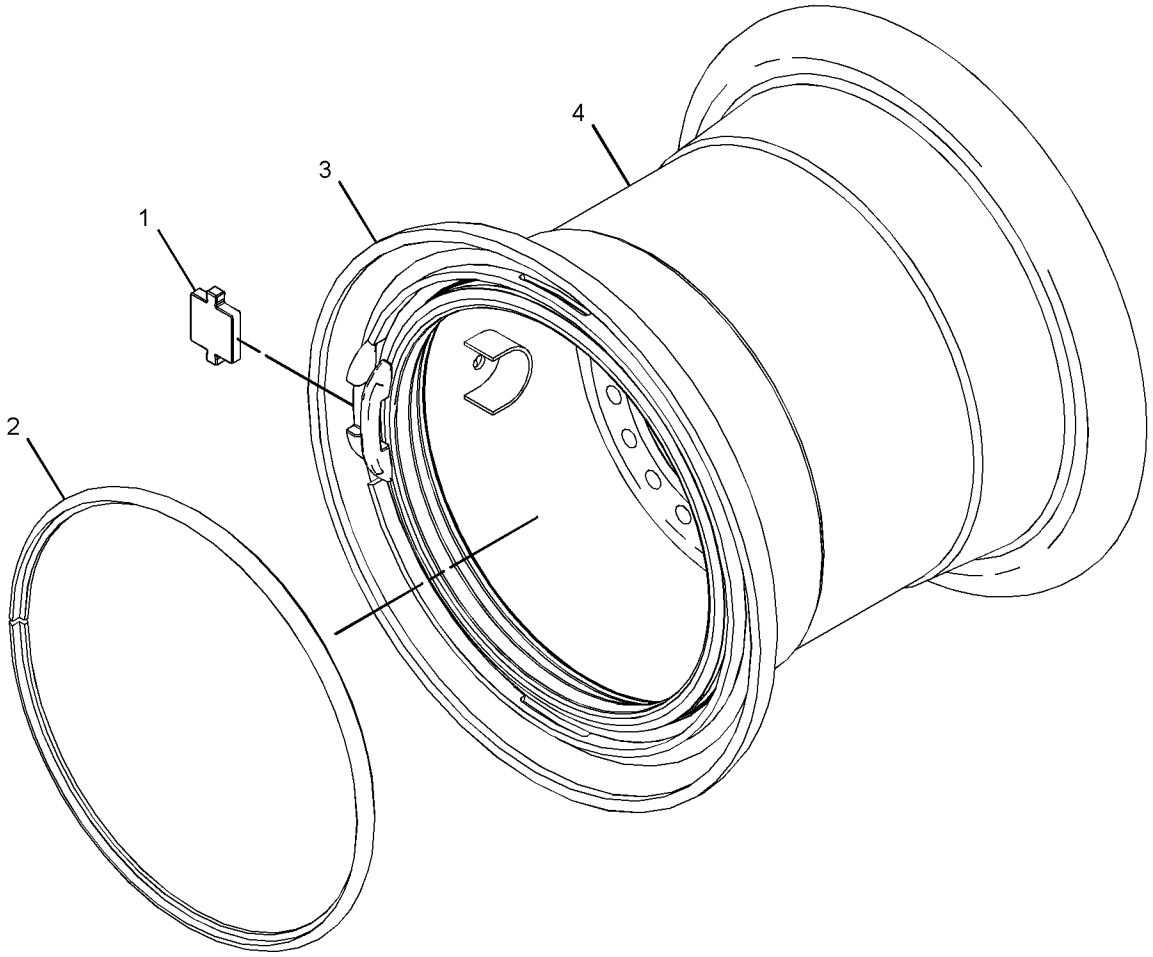

GRÁFICO 1 <FIM> g02361056

300-2132 GRUPO DO ARO-DESMONTÁVEL (RIM GP-DEMOUNTABLE)

S/N: FRS1-UP

(22X25)

NÚMEROE DE 297-2514 ARRANJO DO ARO, 455-4407 ARRANJO DE PNEU E ARO

SMCS-4209 **i05654433**

NOTA	REF. NÃO	GRÁFICO REF.	NÚMERO DA PEÇA	QTY	NOME DA PEÇA 1 2 3 4 5 6 (NÍVEL DO PRODUTO)	CONSULTE PÁGINA
	1	1	**2D-2443**	1	ANEL RETENTOR EM O (SEAL-O-RING)	
Y	2	1	**2D-2511**	1	GRUPO DE VÁLVULAS-PNEU (VALVE GP-TIRE)	466
Y	3	1	*299-2437*	1	GRUPO DO ARO-DESMONTÁVEL (RIM GP-DEMOUNTABLE)	444
					PARTS SHOWN IN GRAPHIC(S) WITHOUT A REFERENCE NUMBER ARE NOT SERVICED SEPARATELY	

Y - ILUSTRAÇÃO INDIVIDUAL

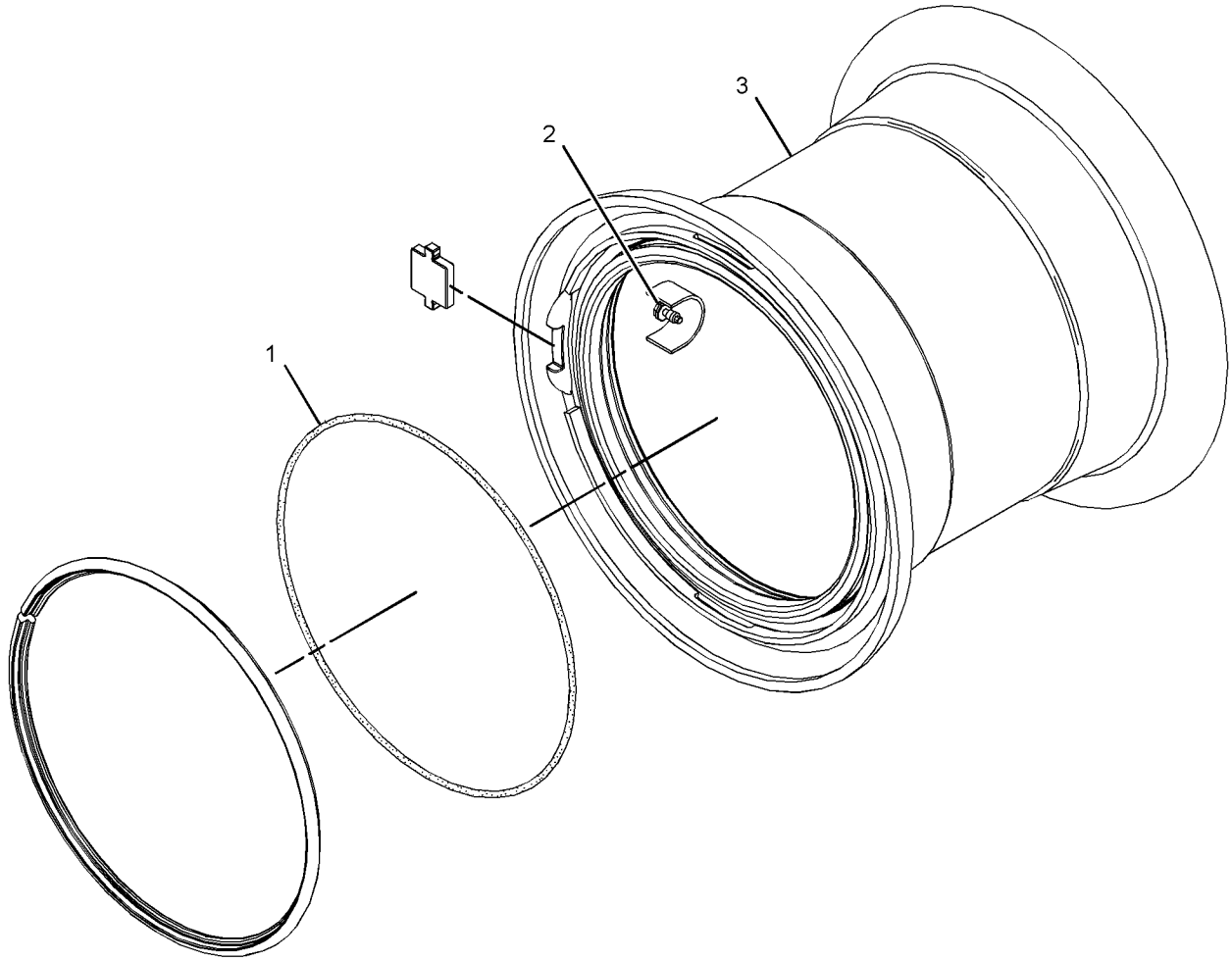

GRÁFICO 1 <FIM> g02361240

391-9017 GRUPO DO EIXO DE COMANDO (SHAFT GP-DRIVE)

S/N: FRS1-UP

NÚMEROE DE 391-9064 GRUPO DO EIXO DE COMANDO

SMCS-3253 **i06609098**

NOTA	REF. NÃO	GRÁFICO REF.	NÚMERO DA PEÇA	QTY	NOME DA PEÇA 1 2 3 4 5 6 (NÍVEL DO PRODUTO)	CONSULTE PÁGINA
	1	1	**155-5606**	1	GARFO (YOKE)	
	2	1	**296-4292**	1	GRUPO DE ROLAMENTO-BLOCO DE APOIO (BEARING GP-PILLOW BLOCK)	
		1	**102-9542**	1	CONEXÃO (FITTING)	
		1	**197-7996**	1	KIT-PARAFUSO DE AJUSTE (KIT-SETSCREW)	
					(INCLUDES NUTS & SETSCREW SOCKETS)	
Y	3	1	**391-9013**	1	GRUPO DA JUNTA UNIVERSAL (UNIVERSAL JOINT GP)	456
	4	1	**372-0687**	1	PARAFUSO ESPECIAL (BOLT-SPECIAL)	
	5	1	**9V-2429**	1	RETENTOR (RETAINER)	

Y - ILUSTRAÇÃO INDIVIDUAL

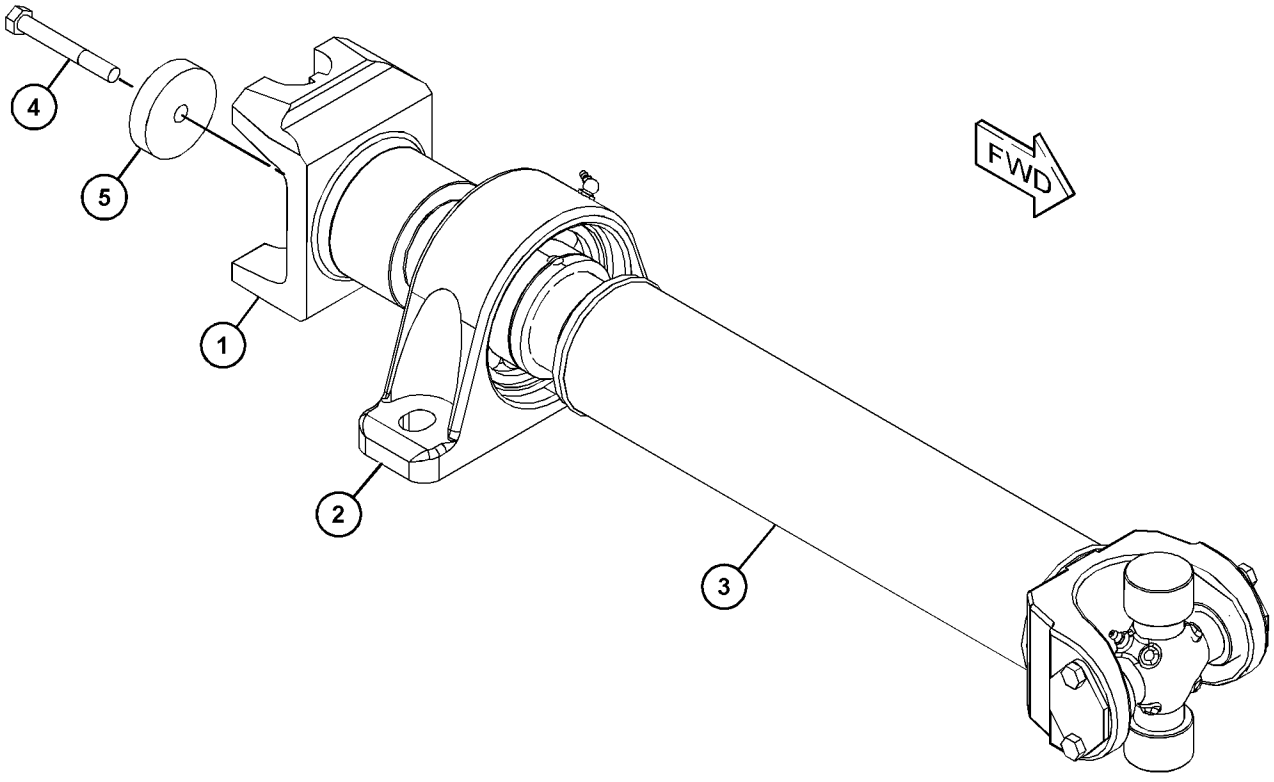

GRÁFICO 1 <FIM> g03709244

391-9064 GRUPO DO EIXO DE COMANDO (SHAFT GP-DRIVE)

S/N: FRS1-UP

NÚMEROE DE 464-2474 ARRANJO DO TREM DE FORÇA

SMCS-3253 **i06608470**

NOTA	REF. NÃO	GRÁFICO REF.	NÚMERO DA PEÇA	QTY	NOME DA PEÇA 1 2 3 4 5 6 (NÍVEL DO PRODUTO)	CONSULTE PÁGINA
	1	1	**4V-7081**	10	TIRA (STRAP)	
	2	1	**370-2260**	1	GRUPO DA JUNTA UNIVERSAL (UNIVERSAL JOINT GP)	
		1	**125-8810**	2	CRUZETA E GRUPO DE ROLAMENTOS (SPIDER & BEARING GP)	
		1	**9C-9159**	2	PLACA (PLATE)	
		1	**027-1287**	2	CONEXÃO-GRAXA (FITTING-GREASE)	
M		1	**153-1185**	4	PARAFUSO (M10X1,25X16 MM) (BOLT (M10X1.25X16-MM))	
Y	3	1	**390-4797**	1	GRUPO DE JUNTA CORREDIÇA (SLIP JOINT GP)	448
Y	4	1	**391-9017**	1	GRUPO DO EIXO DE COMANDO (SHAFT GP-DRIVE)	446
	5	1	**138-3816**	20	PARAFUSO DE CABEÇA DE 12 PONTOS (M12X1,25X30 MM) (BOLT-12 POINT HEAD (M12X1.25X30-MM))	
M	6	1	**7X-2564**	2	PARAFUSO (M20X2,5X90 MM) (BOLT (M20X2.5X90-MM))	
	7	1	**8T-4123**	4	ARRUELA (3,62X5,75X0,375 MM DE ESPESSURA) (WASHER (3.62X5.75X0.375-MM THK))	
M	8	1	**8T-4131**	2	PORCA (ROSCA M20X2,5) (NUT (M20X2.5-THD))	

M - PEÇA MÉTRICA
Y - ILUSTRAÇÃO INDIVIDUAL

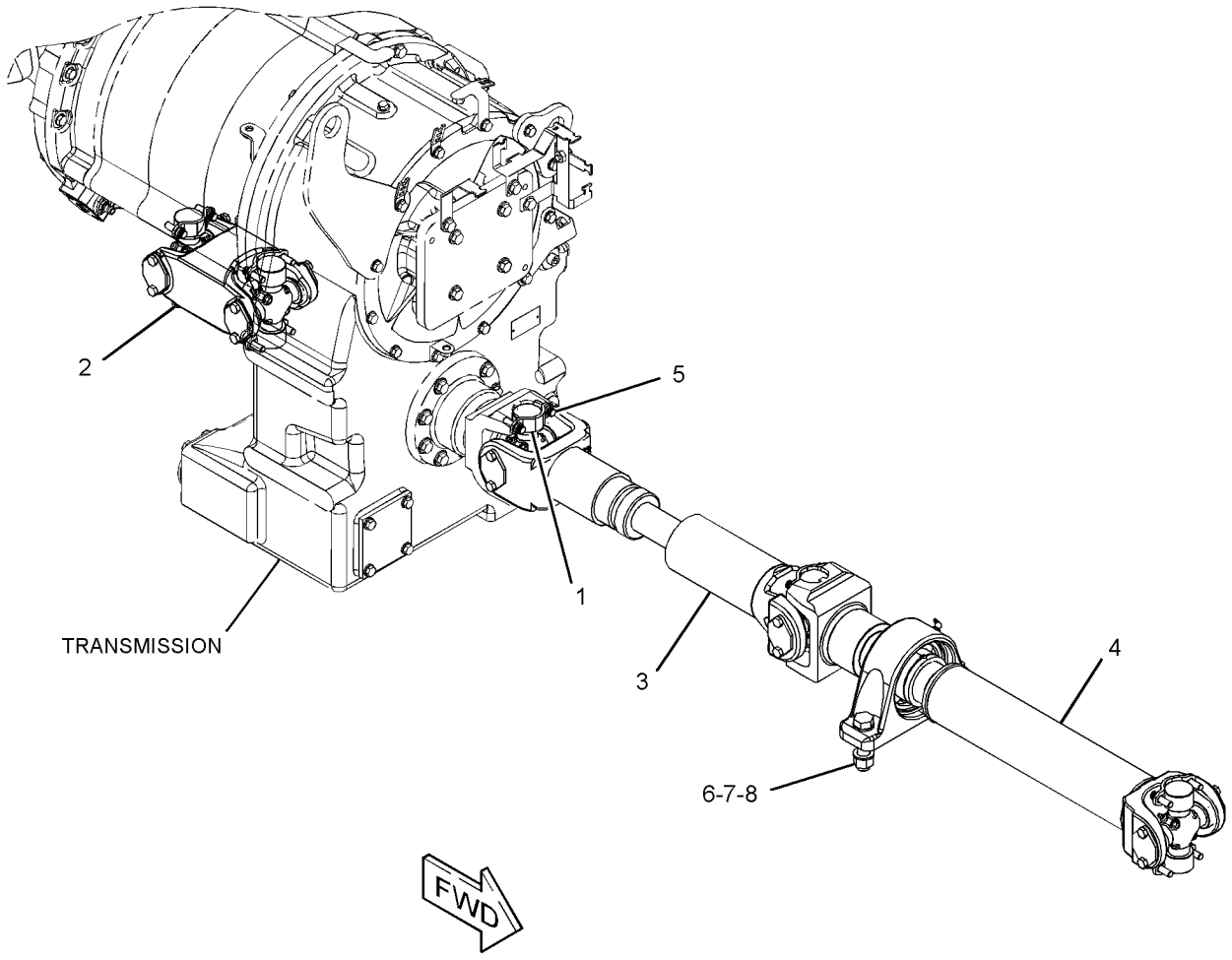

GRÁFICO 1 <FIM> g03506968

390-4797 GRUPO DE JUNTA CORREDIÇA (SLIP JOINT GP)

S/N: FRS1-UP

NÚMEROE DE 391-9064 GRUPO DO EIXO DE COMANDO

SMCS-3251 **i05547595**

NOTA	REF. NÃO	GRÁFICO REF.	NÚMERO DA PEÇA	QTY	NOME DA PEÇA 1 2 3 4 5 6 (NÍVEL DO PRODUTO)	CONSULTE PÁGINA
	1	1	**3B-8489**	1	CONEXÃO-GRAXA (1/8-27 PTF) (FITTING-GREASE (1/8-27 PTF))	
	2	1	**8V-1412**	1	RETENTOR (RETAINER)	
Y	3	1	**125-8810**	2	CRUZETA E GRUPO DE ROLAMENTOS (SPIDER & BEARING GP)	449
	4	1	**196-8490**	1	CONJUNTO DE TAMPA CONTRA POEIRA (CAP AS-DUST)	
		1	**8T-0336**	1	CONEXÃO-ALÍVIO DE PRESSÃO (FITTING-PRESSURE RELIEF)	

Y - ILUSTRAÇÃO INDIVIDUAL

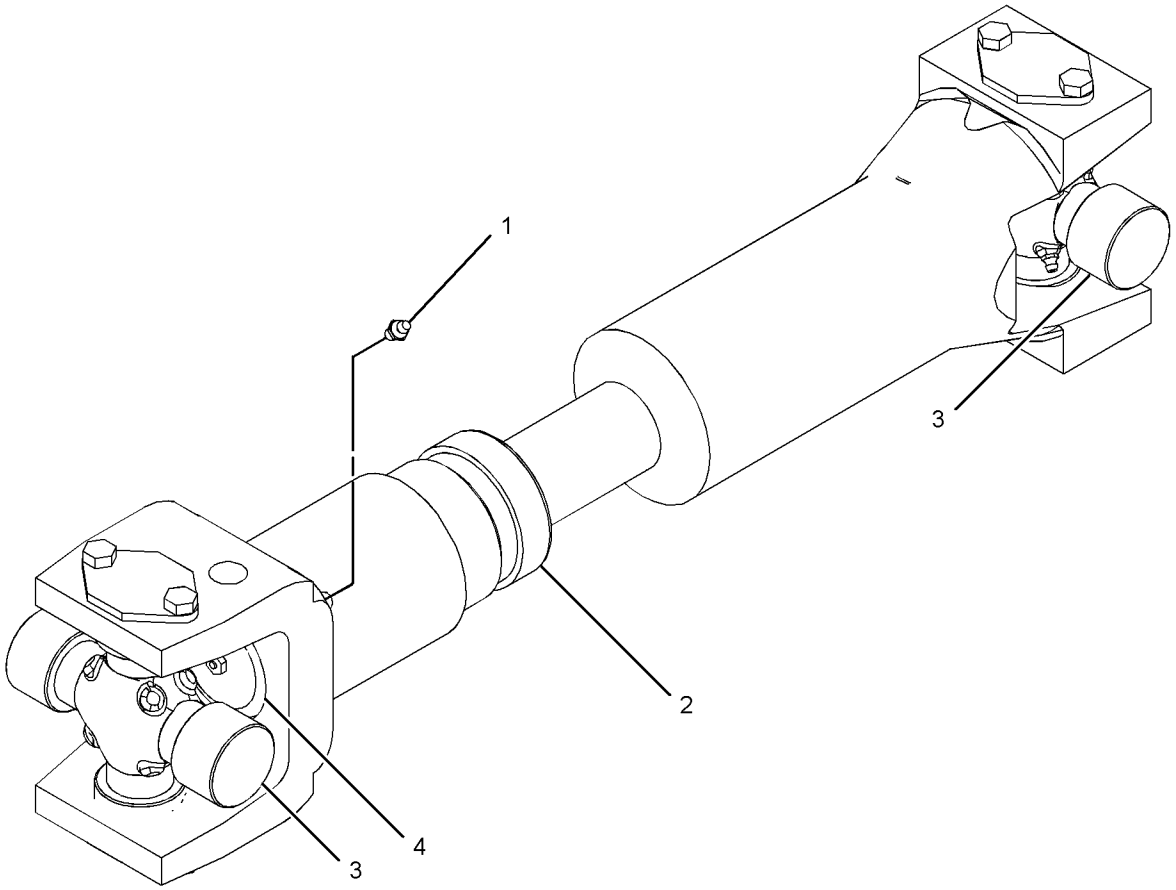

GRÁFICO 1 <FIM> g01634156

125-8810 CRUZETA E GRUPO DE ROLAMENTOS (SPIDER & BEARING GP)

S/N: FRS1-UP

NÚMEROE DE 390-4797 GRUPO DE JUNTA CORREDIÇA

SMCS-3251, 3253

i00811623

NOTA	REF. NÃO	GRÁFICO REF.	NÚMERO DA PEÇA	QTY	NOME DA PEÇA 1 2 3 4 5 6 (NÍVEL DO PRODUTO)	CONSULTE PÁGINA
M	1	1	**153-1185**	4	PARAFUSO (M10X1,25X16 MM) (BOLT (M10X1.25X16-MM))	
	2	1	**027-1287**	2	CONEXÃO-GRAXA (FITTING-GREASE)	
	3	1	**9C-9159**	2	PLACA (PLATE)	

M - PEÇA MÉTRICA

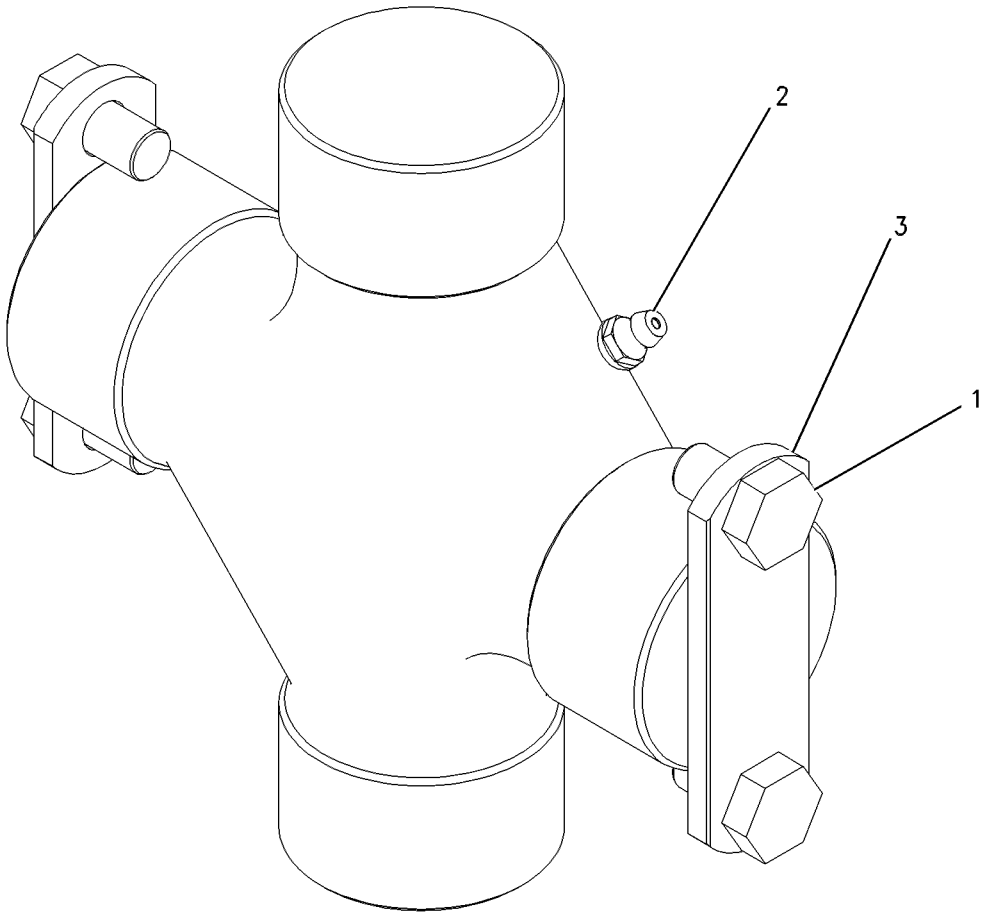

GRÁFICO 1 <FIM> g00389972

297-3221 ARRANJO DE PNEU E ARO (TIRE & RIM AR)

S/N: FRS1-UP
26,5 R25 DIA

SMCS-4202 **i05657483**

NOTA	NÚMERO DA PEÇA	QTY	NOME DA PEÇA 1 2 3 4 5 6 (NÍVEL DO PRODUTO)	CONSULTE PÁGINA
Y	*297-2514*	1	ARRANJO DO ARO (3 PEÇAS) (RIM AR (3-PIECE))	443
	295-7927	4	PNEU (26,5 R25 DIA) (TIRE (26.5-R25))	

Y - ILUSTRAÇÃO INDIVIDUAL

<FIM>

300-8697 ARRANJO DE PNEU E ARO (TIRE & RIM AR)

S/N: FRS1-UP
26,5-25

SMCS-4202 **i06064256**

NOTA	NÚMERO DA PEÇA	QTY	NOME DA PEÇA 1 2 3 4 5 6 (NÍVEL DO PRODUTO)	CONSULTE PÁGINA
Y	*297-2514*	1	ARRANJO DO ARO (3 PEÇAS) (RIM AR (3-PIECE))	443
	295-8272	4	PNEU (26,5 R25 DIA) (TIRE (26.5-R25))	

Y - ILUSTRAÇÃO INDIVIDUAL

<FIM>

395-0534 ARRANJO DE PNEU E ARO (TIRE & RIM AR)

S/N: FRS1-UP

SMCS-4202 **i06648797**

NOTA	NÚMERO DA PEÇA	QTY	NOME DA PEÇA 1 2 3 4 5 6 (NÍVEL DO PRODUTO)	CONSULTE PÁGINA
Y	*367-2299*	1	GRUPO DE BLOCO DO LIMITADOR DE OSCILAÇÃO DO EIXO (BLOCK GP-AXLE OSC LIMITER)	471
Y	*297-2514*	1	ARRANJO DO ARO (3 PEÇAS) (RIM AR (3-PIECE))	443
	178-6927	4	PNEU (26,5 R25 DIA) (TIRE (26.5-R25))	

Y - ILUSTRAÇÃO INDIVIDUAL

<FIM>

436-6377 ARRANJO DE PNEU E ARO (TIRE & RIM AR)

S/N: FRS1-UP

SMCS-4202 **i05979963**

NOTA	NÚMERO DA PEÇA	QTY	NOME DA PEÇA 1 2 3 4 5 6 (NÍVEL DO PRODUTO)	CONSULTE PÁGINA
Y	*297-2514*	1	ARRANJO DO ARO (3 PEÇAS) (RIM AR (3-PIECE))	443
	436-6356	4	PNEU (26,5 R25 DIA) (TIRE (26.5-R25))	

Y - ILUSTRAÇÃO INDIVIDUAL

<FIM>

455-4407 ARRANJO DE PNEU E ARO (TIRE & RIM AR)

S/N: FRS1-UP

26,5X25

NÚMEROE DE 488-5213 ARRANJO DE PNEU E ARO

SMCS-4202 **i05654483**

NOTA	NÚMERO DA PEÇA	QTY	NOME DA PEÇA 1 2 3 4 5 6 (NÍVEL DO PRODUTO)	CONSULTE PÁGINA
Y	*300-2132*	1	GRUPO DO ARO-DESMONTÁVEL ((22X25)) (RIM GP-DEMOUNTABLE (22X25))	445
	436-6355	1	PNEU (26,5 R25 DIA) (TIRE (26.5-R25))	

Y - ILUSTRAÇÃO INDIVIDUAL

<FIM>

488-5213 ARRANJO DE PNEU E ARO (TIRE & RIM AR)

S/N: FRS1-UP

SMCS-4202 **i06656221**

NOTA	NÚMERO DA PEÇA	QTY	NOME DA PEÇA 1 2 3 4 5 6 (NÍVEL DO PRODUTO)	CONSULTE PÁGINA
Y	*367-2299*	1	GRUPO DE BLOCO DO LIMITADOR DE OSCILAÇÃO DO EIXO (BLOCK GP-AXLE OSC LIMITER)	471
Y	*297-2513*	1	GRUPO DE MONTAGEM-ARO (MOUNTING GP-RIM)	434
Y	*455-4407*	4	ARRANJO DE PNEU E ARO (TIRE & RIM AR)	451

Y - ILUSTRAÇÃO INDIVIDUAL

<FIM>

369-4088 GRUPO DO CONVERSOR DE TORQUE E ALOJAMENTO (TORQUE CONVERTER & HOUSING GP)

S/N: NA51-UP; NA61-UP; FRS1-UP

NÚMEROE DE 463-9203 ARRANJO DA TRANSMISSÃO

SMCS-3101, 3105 **i06648447**

NOTA	REF. NÃO	GRÁFICO REF.	NÚMERO DA PEÇA	QTY	NOME DA PEÇA 1 2 3 4 5 6 (NÍVEL DO PRODUTO)	CONSULTE PÁGINA
	1	1	**1S-5596**	1	RETENTOR (RETAINER)	
	2	1	**237-9059**	1	ENGRENAGEM (66 DENTES) (GEAR (66-TEETH))	
Y	3	1	**368-5930**	1	GRUPO DO CONVERSOR DE TORQUE (TRANSMISSÃO SEM TDF) (TORQUE CONVERTER GP (TRANSMISSION WITHOUT PTO))	454
	4	1	**369-9505**	1	FLANGE (FLANGE)	
	5	1	**369-9506**	1	EIXO (SHAFT)	
	6	1	**369-9507**	1	ENGRENAGEM (67 DENTES) (GEAR (67-TEETH))	
	7	1	**421-4280**	1	CONJUNTO DE ALOJAMENTO (HOUSING AS)	
		1	**9W-0719**	3	BUJÃO (PLUG)	
		1	**371-1281**	2	BUJÃO (PLUG)	
	8	1	**0S-1579**	1	PARAFUSO (1/2-20X2 POL) (BOLT (1/2-20X2-IN))	
	9	1	**144-8299**	1	ANEL RETENTOR EM O (SEAL-O-RING)	
	10	1	**198-4769**	1	ARRUELA (22X40X10 MM DE ESPESSURA) (WASHER (22X40X10-MM THK))	
	11	1	**1T-0210**	1	ROLAMENTO DE ESFERAS (BALL BEARING)	
	12	1	**1T-1639**	1	ANEL (RING)	
	13	1	**3P-0647**	1	ANEL RETENTOR EM O (SEAL-O-RING)	
M	14	1	**6V-1820**	8	PARAFUSO (M10X1,5X30 MM) (BOLT (M10X1.5X30-MM))	
M	15	1	**6V-4249**	8	PARAFUSO (M10X1,5X50 MM) (BOLT (M10X1.5X50-MM))	
	16	1	**6V-5839**	16	ARRUELA (11X21X2,5 MM DE ESPESSURA) (WASHER (11X21X2.5-MM THK))	
	17	1	**8M-5007**	1	ANEL RETENTOR EM O (SEAL-O-RING)	
M	18	1	**8T-0070**	1	PARAFUSO (M20X2,5X120 MM) (BOLT (M20X2.5X120-MM))	

M - PEÇA MÉTRICA
Y - ILUSTRAÇÃO INDIVIDUAL

369-4088 GRUPO DO CONVERSOR DE TORQUE E ALOJAMENTO (TORQUE CONVERTER & HOUSING GP) (continuação)
i06648447

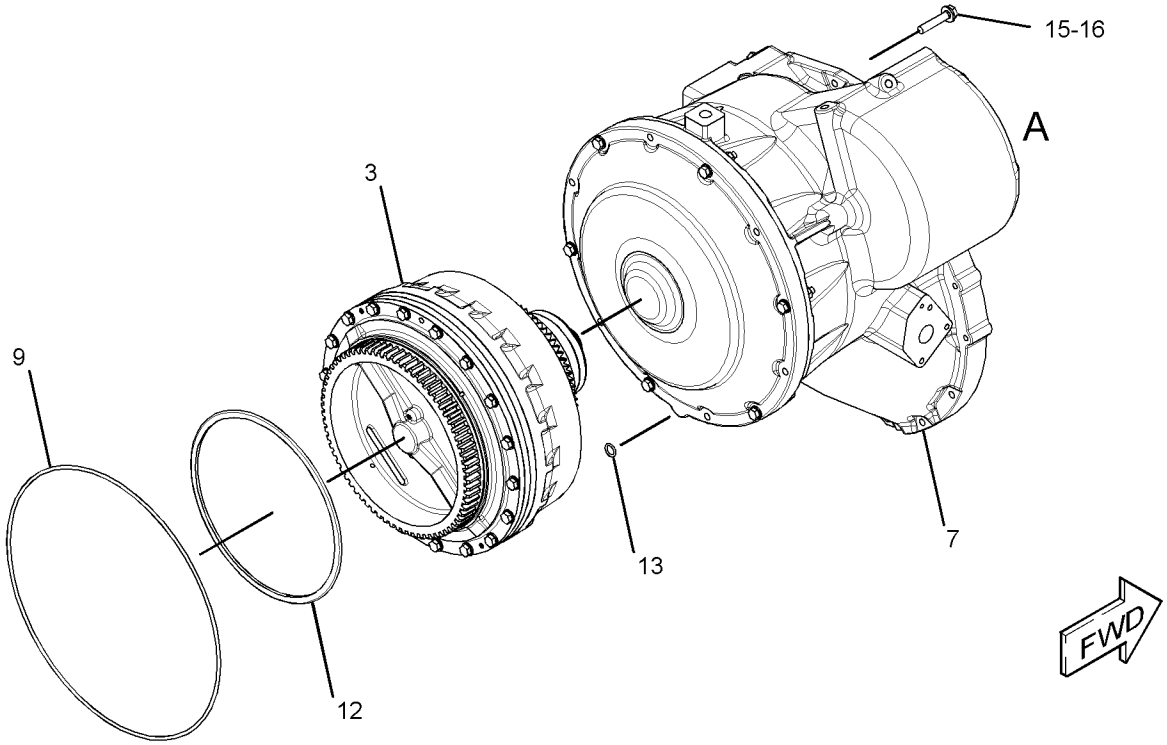

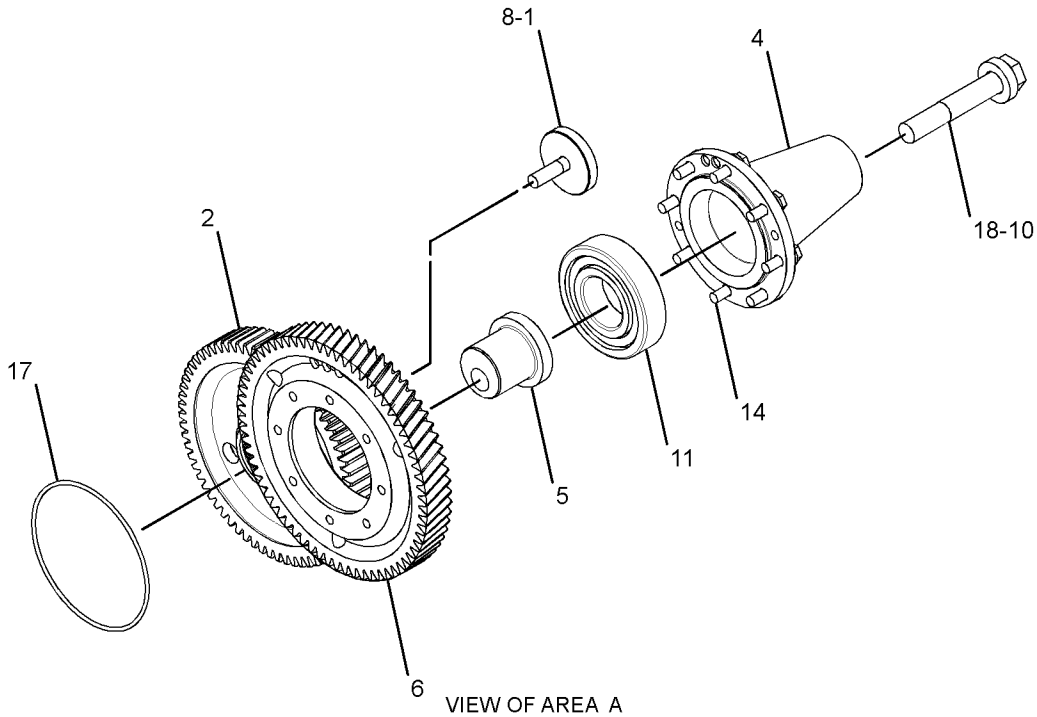

VIEW OF AREA A
(HOUSING REMOVED FOR CLARITY)

GRÁFICO 1 <FIM> g03506489

368-5930 GRUPO DO CONVERSOR DE TORQUE (TORQUE CONVERTER GP)

S/N: FRS1-UP; TXT1-UP

NÚMEROE DE 369-4088 GRUPO DO CONVERSOR DE TORQUE E ALOJAMENTO

SMCS-3101 **i06648449**

NOTA	NÚMERO DA PEÇA	QTY	NOME DA PEÇA 1 2 3 4 5 6 (NÍVEL DO PRODUTO)	CONSULTE PÁGINA
	8M-2031	1	ROLAMENTO DE ESFERAS (BALL BEARING)	
	369-4526	1	CONJUNTO DE BEARING (BEARING AS)	
	398-3816	1	CONJUNTO DE BEARING (BEARING AS)	
	1T-1078	1	MANCAL DE ENCOSTO (BEARING-THRUST)	
	304-2746	1	MANCAL DE ENCOSTO (BEARING-THRUST)	
	360-6838	1	MANCAL DE ENCOSTO (BEARING-THRUST)	
M	**6V-5230**	18	PARAFUSO (M10X1,5X60 MM) (BOLT (M10X1.5X60-MM))	
M	**8T-0271**	8	PARAFUSO DE CABEÇA OCA (M10X1,5X35 MM) (BOLT-SOCKET HEAD (M10X1.5X35-MM))	
M	**8T-9515**	16	PARAFUSO DE CABEÇA OCA (M10X1,5X40 MM) (BOLT-SOCKET HEAD (M10X1.5X40-MM))	
	289-4141	1	EXCÊNTRICO DA RODA LIVRE (CAM-FREEWHEEL)	
	364-8160	1	SUPORTE DO ESTATOR (CARRIER-STATOR)	
	260-8733	1	GRUPO DE ACOPLAMENTO-COMANDO (COUPLING GP-DRIVE)	
	0S-1594	10	PARAFUSO (3/8-16X1 POL) (BOLT (3/8-16X1-IN))	
	9S-8752	10	PORCA REGULAR (ROSCA 3/8-16) (NUT-FULL (3/8-16-THD))	
	258-5652	1	DISCO DE FRICÇÃO (DISC-FRICTION)	
	5G-7636	2	PINO-GUIA (DOWEL)	
	364-8159	1	ENGRENAGEM (70 DENTES) (GEAR (70-TEETH))	
	396-6503	1	CONJUNTO DE ALOJAMENTO (HOUSING AS)	
	1T-0936	1	BUJÃO-ORIFÍCIO (PLUG-ORIFICE)	
	396-6502	1	CUBO (HUB)	
	357-7450	1	CUBO DO ROTOR (HUB-IMPELLER)	
	364-8162	1	ROTOR (IMPELLER)	
	357-9710	1	PISTÃO (PISTON)	
	323-2092	1	PLACA (PLATE)	
	325-9335	1	CHAPA-SEPARADOR (PLATE-SEPARATOR)	
	323-2093	1	PLACA ESTRIADA (PLATE-SPLINED)	
	166-6323	1	PISTA (RACE)	
	8P-8555	1	PISTA-RODA LIVRE (RACE-FREEWHEEL)	
	361-6725	1	PISTA-ENCOSTO (RACE-THRUST)	
	1T-0762	1	PISTA DE ROLAMENTO DE ENCOSTO (RACE-THRUST BEARING)	
	359-4894	2	ANEL DE RETENÇÃO (RING-RETAINING)	
	5P-3629	1	ANEL DE RETENÇÃO (RING-RETAINING)	
	5P-6414	1	ANEL DE RETENÇÃO (RING-RETAINING)	
	6V-7570	1	ANEL DE RETENÇÃO (RING-RETAINING)	
	6V-8144	1	ANEL DE RETENÇÃO (RING-RETAINING)	
	1N-7057	1	ANEL-RETENTOR (RING-SEAL)	
	263-2875	1	ANEL-RETENTOR (RING-SEAL)	
	263-2876	1	ANEL-RETENTOR (RING-SEAL)	
	274-4254	1	ANEL-RETENTOR (RING-SEAL)	
	368-5710	2	ANEL-RETENTOR (RING-SEAL)	
	8P-7857	9	ROLETE DA RODA LIVRE (ROLLER-FREEWHEEL)	
	364-8161	1	EIXO (SHAFT)	

368-5930 GRUPO DO CONVERSOR DE TORQUE (TORQUE CONVERTER GP) (continuação) **i06648449**

NOTA	NÚMERO DA PEÇA	QTY	NOME DA PEÇA 1 2 3 4 5 6 (NÍVEL DO PRODUTO)	CONSULTE PÁGINA
	8P-7858	9	MOLA DA RODA LIVRE (SPRING-FREEWHEEL)	
	368-5932	1	ESTATOR DO CONVERSOR (STATOR-CONVERTER)	
	368-5931	1	TURBINA (TURBINE)	
	6V-5839	18	ARRUELA (11X21X2,5 MM DE ESPESSURA) (WASHER (11X21X2.5-MM THK))	
	288-7233	1	TAMPA PROTETORA (WASHER-SPECIAL)	
	361-6722	2	ARRUELA DE ENCOSTO (WASHER-THRUST)	

M - PEÇA MÉTRICA

<FIM>

463-9203 ARRANJO DA TRANSMISSÃO (TRANSMISSION AR)

S/N: NA51-UP; NA61-UP; FRS1-UP

NÚMEROE DE 464-2474 ARRANJO DO TREM DE FORÇA

SMCS-3030 **i06651210**

NOTA	NÚMERO DA PEÇA	QTY	NOME DA PEÇA 1 2 3 4 5 6 (NÍVEL DO PRODUTO)	CONSULTE PÁGINA
Y	*365-2310*	1	GRUPO DE CAIXA E PEÇAS DO PLANETÁRIO (CASE & PARTS GP-PLANETARY)	351
Y	*467-3031*	1	GRUPO DE CONTROLE DA TRANSMISSÃO HIDRÁULICA (CONTROL GP-TRANSMISSION HYD)	358
Y	*463-9370*	1	GRUPO DE ENGRENAGENS DE TRANSFERÊNCIA DE SAÍDA (GEAR GP-OUTPUT TRANSFER)	388
Y	*365-2307*	1	GRUPO DE PLANETÁRIOS DA TRANSMISSÃO (PLANETARY GP-TRANSMISSION)	435
Y	*369-4088*	1	GRUPO DO CONVERSOR DE TORQUE E ALOJAMENTO (TORQUE CONVERTER & HOUSING GP)	452

Y - ILUSTRAÇÃO INDIVIDUAL

<FIM>

391-9013 GRUPO DA JUNTA UNIVERSAL (UNIVERSAL JOINT GP)

S/N: FRS1-UP

NÚMEROE DE 391-9017 GRUPO DO EIXO DE COMANDO

SMCS-3251, 3253

i06609121

NOTA	REF. NÃO	GRÁFICO REF.	NÚMERO DA PEÇA	QTY	NOME DA PEÇA 1 2 3 4 5 6 (NÍVEL DO PRODUTO)	CONSULTE PÁGINA
	1	1	**125-8810**	1	CRUZETA E GRUPO DE ROLAMENTOS (SPIDER & BEARING GP)	
		1	**9C-9159**	2	PLACA (PLATE)	
		1	**027-1287**	2	CONEXÃO-GRAXA (FITTING-GREASE)	
M		1	**153-1185**	4	PARAFUSO (M10X1,25X16 MM) (BOLT (M10X1.25X16-MM))	

M - PEÇA MÉTRICA

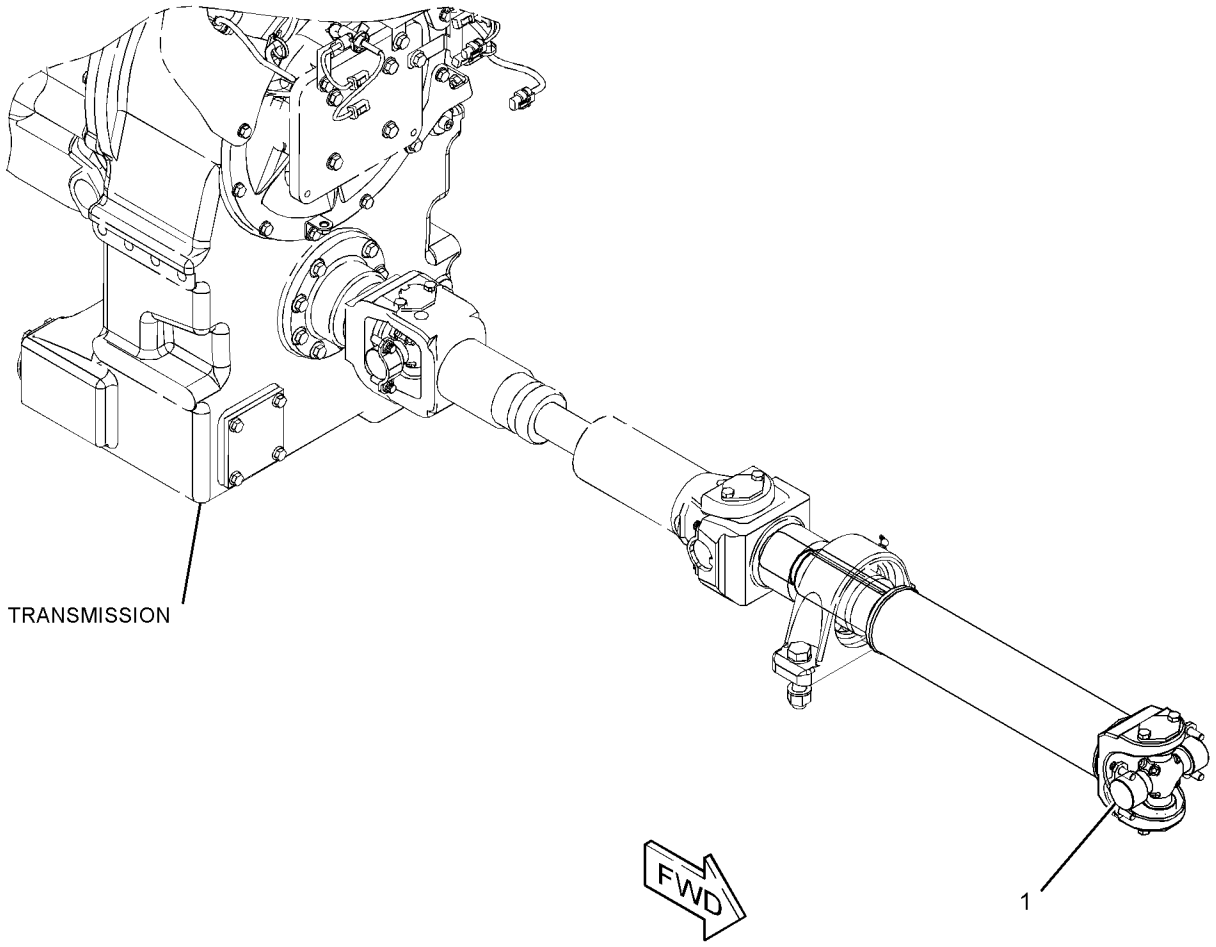

GRÁFICO 1 <FIM> g03504357

244-3114 GRUPO DE VÁLVULA DE MODULAÇÃO (VALVE GP-MODULATING)

S/N: NA51-UP; NA61-UP; FRS1-UP

24 V

NÚMEROE DE 467-3031 GRUPO DE CONTROLE DA TRANSMISSÃO HIDRÁULICA

SMCS-3139 **i06050052**

NOTA	NÚMERO DA PEÇA	QTY	NOME DA PEÇA 1 2 3 4 5 6 (NÍVEL DO PRODUTO)	CONSULTE PÁGINA
Y	*385-4432*	1	GRUPO DE VÁLVULA DE MODULAÇÃO (24 V) (VALVE GP-MODULATING (24-VOLT))	459
			—OU—	
Y	*425-6734*	1	GRUPO DE VÁLVULA DE MODULAÇÃO (24 V) (VALVE GP-MODULATING (24-VOLT))	461
			—OU—	
Y	*350-3913*	1	GRUPO DE VÁLVULA DE MODULAÇÃO (24 V) (VALVE GP-MODULATING (24-VOLT))	458
			—OU—	
Y	*425-4565*	1	GRUPO DE VÁLVULA DE MODULAÇÃO (24 V) (VALVE GP-MODULATING (24-VOLT))	460

Y - ILUSTRAÇÃO INDIVIDUAL

<FIM>

350-3913 GRUPO DE VÁLVULA DE MODULAÇÃO (VALVE GP-MODULATING)

S/N: NA51-UP; NA61-UP; FRS1-UP

24 V

REPOSIÇÃO EM CAMPO PARA 244-3114—PÁGINA: 457

NÚMEROE DE 244-3114 GRUPO DE VÁLVULA DE MODULAÇÃO

SMCS-3139 **i06050166**

NOTA	REF. NÃO	GRÁFICO REF.	NÚMERO DA PEÇA	QTY	NOME DA PEÇA 1 2 3 4 5 6 (NÍVEL DO PRODUTO)	CONSULTE PÁGINA
	1	1	**6V-3965**	1	CONEXÃO (DESLIGAMENTO RÁPIDO) (FITTING (QUICK DISCONNECT))	
	2	1	**218-2373**	1	PORCA (1/2-28 DE ROSCA) (NUT (1/2-28-THD))	
	3	1	**323-9531**	1	CONJUNTO DE BOBINA (24 V) (COIL AS (24-VOLT))	
	4	1	**214-7568**	1	ANEL RETENTOR EM O (SEAL-O-RING)	
	5	1	**164-2108**	1	ARRUELA (13,03X25,4X2,38 MM DE ESPESSURA) (WASHER (13.03X25.4X2.38-MM THK))	

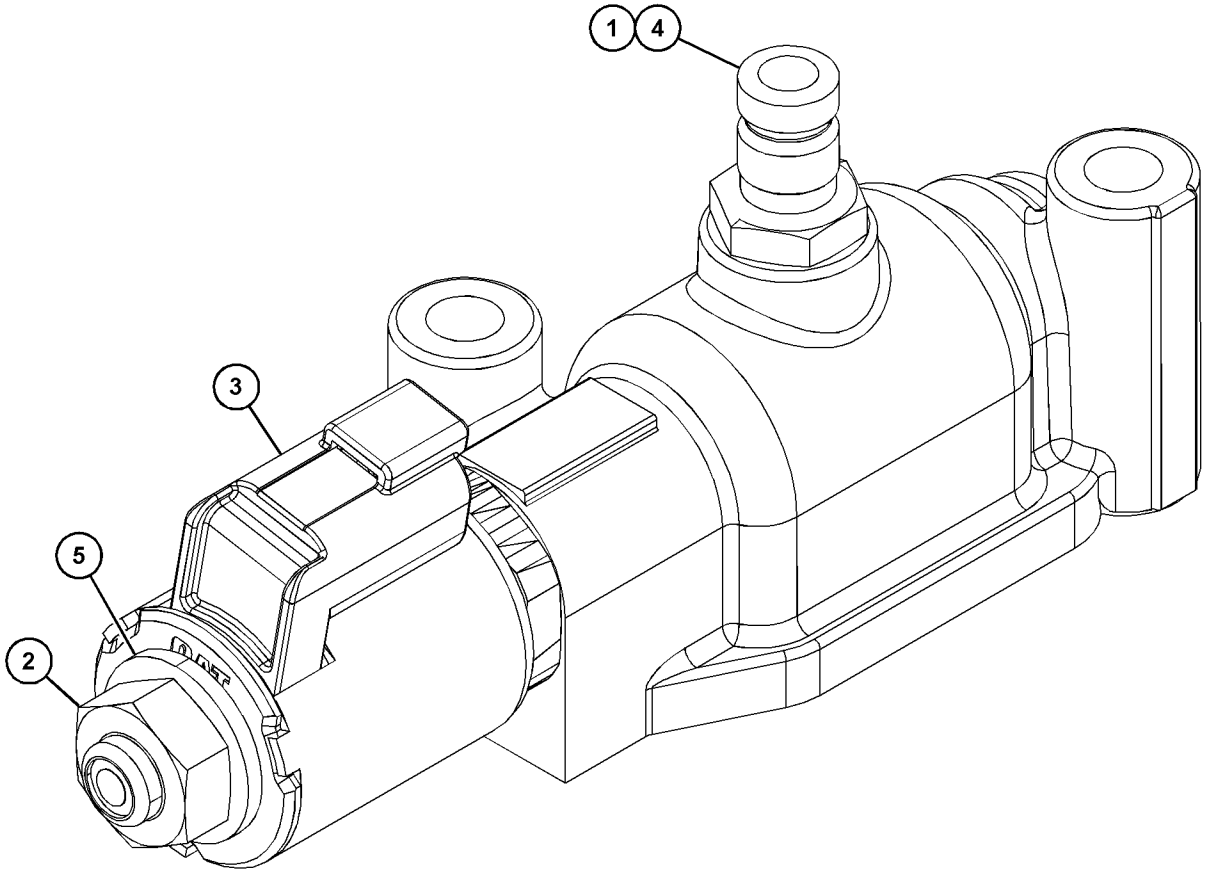

GRÁFICO 1 <FIM> g03736461

385-4432 GRUPO DE VÁLVULA DE MODULAÇÃO (VALVE GP-MODULATING)

S/N: NA51-UP; NA61-UP; FRS1-UP

24 V

NÚMEROE DE 244-3114 GRUPO DE VÁLVULA DE MODULAÇÃO

SMCS-3139 **i05516050**

NOTA	REF. NÃO	GRÁFICO REF.	NÚMERO DA PEÇA	QTY	NOME DA PEÇA 1 2 3 4 5 6 (NÍVEL DO PRODUTO)	CONSULTE PÁGINA
	1	1	**6V-3965**	1	CONEXÃO (DESLIGAMENTO RÁPIDO) (FITTING (QUICK DISCONNECT))	
	2	1	**323-9531**	1	CONJUNTO DE BOBINA (24 V) (COIL AS (24-VOLT))	
	3	1	**214-7568**	1	ANEL RETENTOR EM O (SEAL-O-RING)	
	4	1	**164-2108**	1	ARRUELA (13,03X25,4X2,38 MM DE ESPESSURA) (WASHER (13.03X25.4X2.38-MM THK))	
	5	1	**218-2373**	1	PORCA (1/2-28 DE ROSCA) (NUT (1/2-28-THD))	
					PARTS SHOWN IN GRAPHIC(S) WITHOUT A REFERENCE NUMBER ARE NOT SERVICED SEPARATELY	

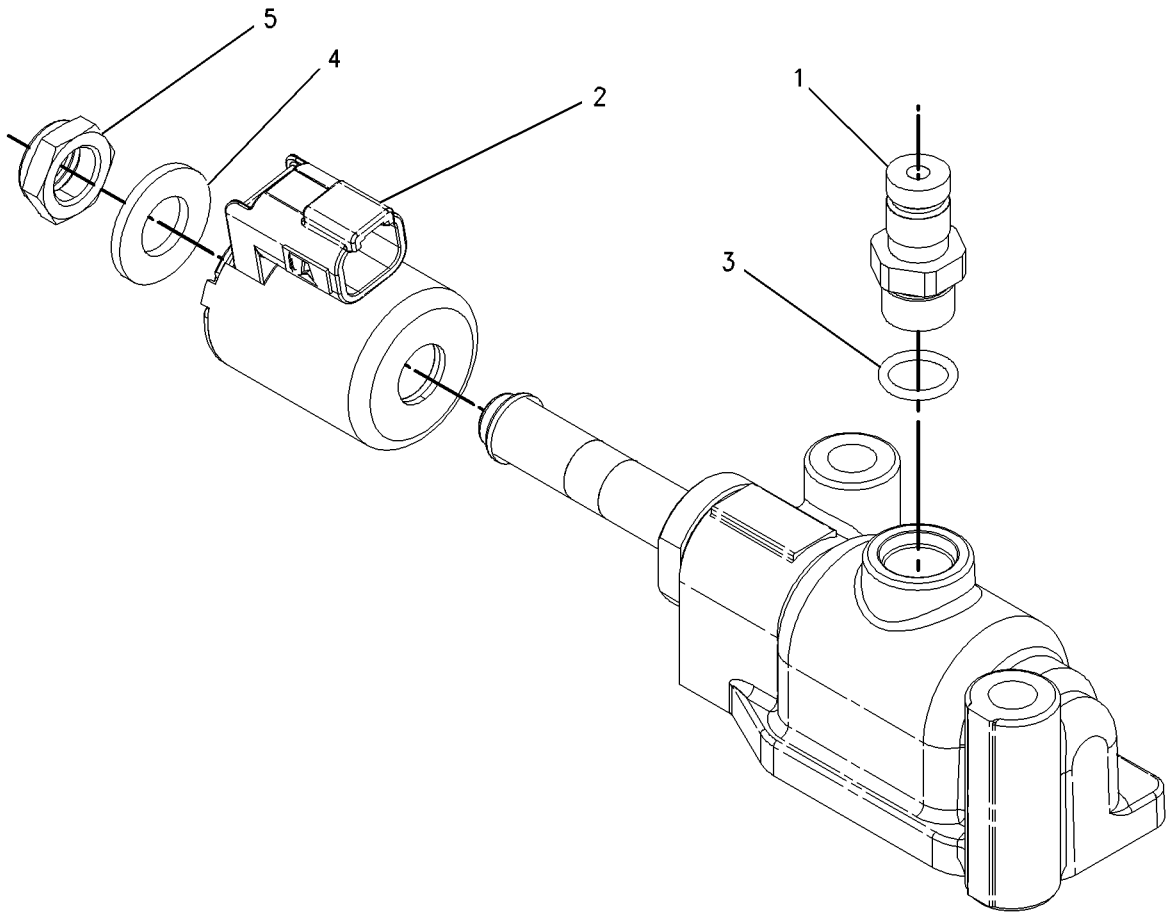

GRÁFICO 1 <FIM> g00919065

425-4565 GRUPO DE VÁLVULA DE MODULAÇÃO (VALVE GP-MODULATING)

S/N: NA51-UP; NA61-UP; FRS1-UP

24 V

REPOSIÇÃO EM CAMPO PARA 244-3114—PÁGINA: 457

NÚMEROE DE 244-3114 GRUPO DE VÁLVULA DE MODULAÇÃO

SMCS-3139 **i06050283**

NOTA	REF. NÃO	GRÁFICO REF.	NÚMERO DA PEÇA	QTY	NOME DA PEÇA 1 2 3 4 5 6 (NÍVEL DO PRODUTO)	CONSULTE PÁGINA
	1	1	**6V-3965**	1	CONEXÃO (DESLIGAMENTO RÁPIDO) (FITTING (QUICK DISCONNECT))	
	2	1	**164-2108**	1	ARRUELA (13,03X25,4X2,38 MM DE ESPESSURA) (WASHER (13.03X25.4X2.38-MM THK))	
	3	1	**218-2373**	1	PORCA (1/2-28 DE ROSCA) (NUT (1/2-28-THD))	
	4	1	**214-7568**	1	ANEL RETENTOR EM O (SEAL-O-RING)	
	5	1	**323-9531**	1	CONJUNTO DE BOBINA (24 V) (COIL AS (24-VOLT))	

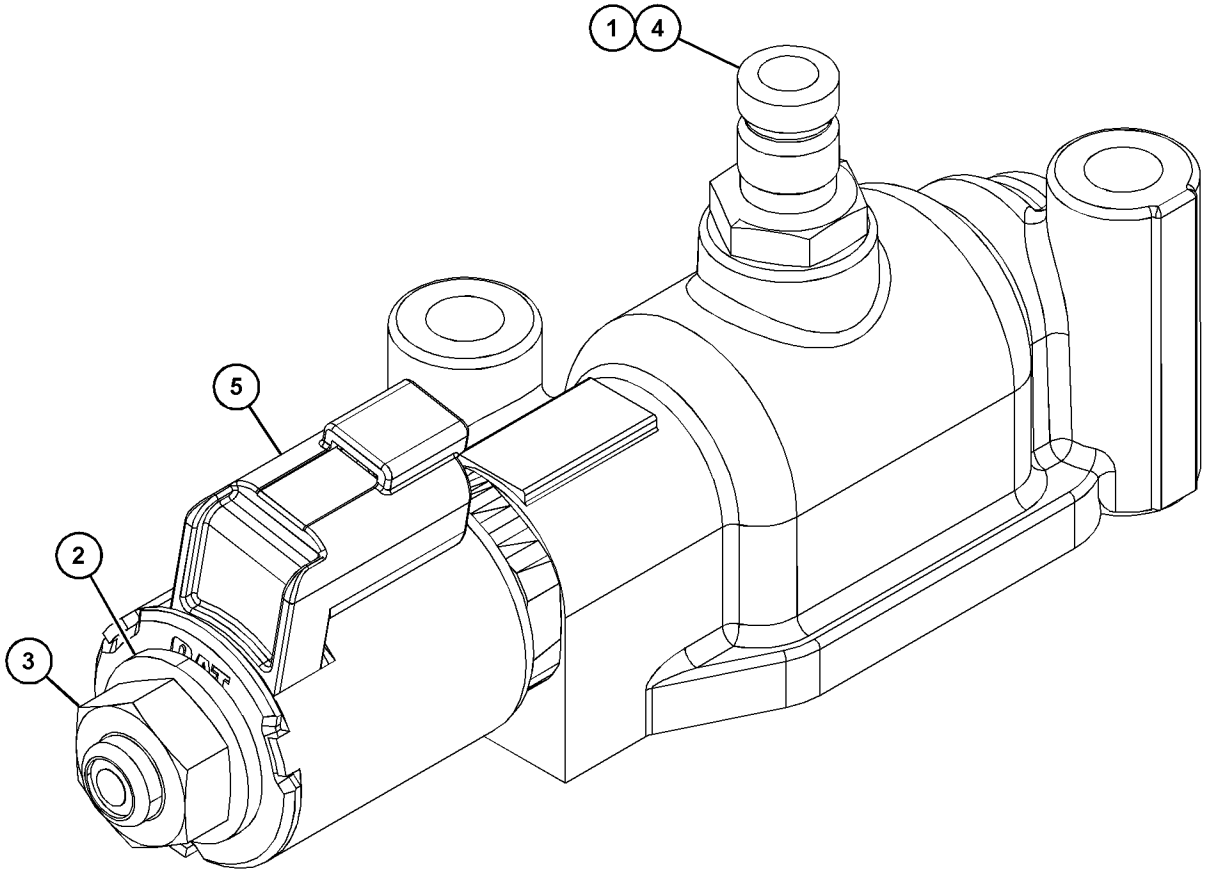

GRÁFICO 1 <FIM> g03736453

425-6734 GRUPO DE VÁLVULA DE MODULAÇÃO (VALVE GP-MODULATING)

S/N: NA51-UP; NA61-UP; FRS1-UP

24 V

NÚMEROE DE 244-3114 GRUPO DE VÁLVULA DE MODULAÇÃO

SMCS-3139 **i05980386**

NOTA	REF. NÃO	GRÁFICO REF.	NÚMERO DA PEÇA	QTY	NOME DA PEÇA 1 2 3 4 5 6 (NÍVEL DO PRODUTO)	CONSULTE PÁGINA
	1	1	**6V-3965**	1	CONEXÃO (DESLIGAMENTO RÁPIDO) (FITTING (QUICK DISCONNECT))	
	2	1	**323-9531**	1	CONJUNTO DE BOBINA (24 V) (COIL AS (24-VOLT))	
	3	1	**214-7568**	1	ANEL RETENTOR EM O (SEAL-O-RING)	
	4	1	**164-2108**	1	ARRUELA (13,03X25,4X2,38 MM DE ESPESSURA) (WASHER (13.03X25.4X2.38-MM THK))	
	5	1	**218-2373**	1	PORCA (1/2-28 DE ROSCA) (NUT (1/2-28-THD))	
					PARTS SHOWN IN GRAPHIC(S) WITHOUT A REFERENCE NUMBER ARE NOT SERVICED SEPARATELY	

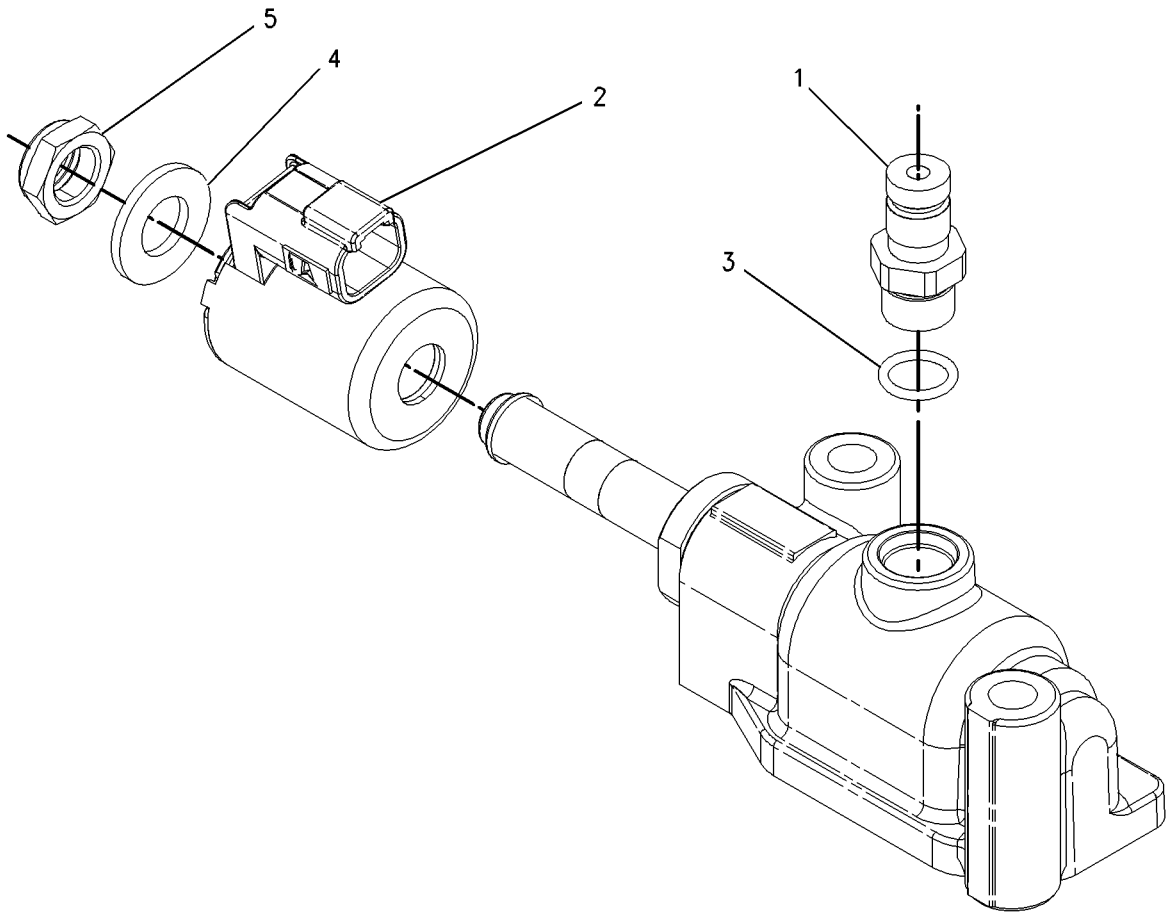

GRÁFICO 1 <FIM> g00919065

130-5485 GRUPO DA VÁLVULA-ALÍVIO (VALVE GP-RELIEF)

S/N: NA51-UP; NA61-UP; FRS1-UP

NÚMEROE DE 467-3031 GRUPO DE CONTROLE DA TRANSMISSÃO HIDRÁULICA

SMCS-3133, 3182, 3210, 3213 **i06039367**

NOTA	REF. NÃO	GRÁFICO REF.	NÚMERO DA PEÇA	QTY	NOME DA PEÇA 1 2 3 4 5 6 (NÍVEL DO PRODUTO)	CONSULTE PÁGINA
	1	1	**2S-1384**	1	CONJUNTO DO CARRETEL-ALÍVIO (SPOOL AS-RELIEF)	
		1	**2S-1385**	1	SPOOL-RELIEF VALVE (SPOOL-RELIEF VALVE)	
		1	**5M-9548**	1	MOLA (SPRING)	
		1	**7M-8592**	1	ANEL DE RETENÇÃO (RING-RETAINING)	
		1	**8M-2538**	1	OBTURADOR (POPPET)	
		1	**8M-4409**	1	RETENTOR (RETAINER)	
	2	1	**4M-8239**	2	TAMPA (COVER)	
M	3	1	**8T-4136**	4	PARAFUSO (M10X1,5X25 MM) (BOLT (M10X1.5X25-MM))	
	4	1	**9X-2027**	4	ARRUELA (11X18X2-MM DE ESPESSURA) (WASHER (11X18X2-MM THK))	
	5	1	**3J-1907**	1	ANEL RETENTOR EM O (SEAL-O-RING)	
	6	1	**9S-4191**	1	BUJÃO (ROSCA 9/16-18) (PLUG (9/16-18-THD))	
	7	1	**4M-1751**	3	ESPAÇADOR (15,09X0,4 MM DE ESPESSURA) (SPACER (15.09X0.4-MM THK))	
	8	1	**5S-7001**	5	ESPAÇADOR (7,54X14,15X0,9 MM DE ESPESSURA) (SPACER (7.54X14.15X0.9-MM THK))	
	9	1	**8M-4986**	2	ANEL RETENTOR EM O (SEAL-O-RING)	
	10	1	**2S-1382**	1	MOLA (SPRING)	

M - PEÇA MÉTRICA

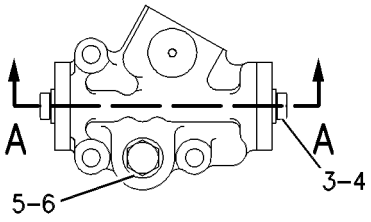

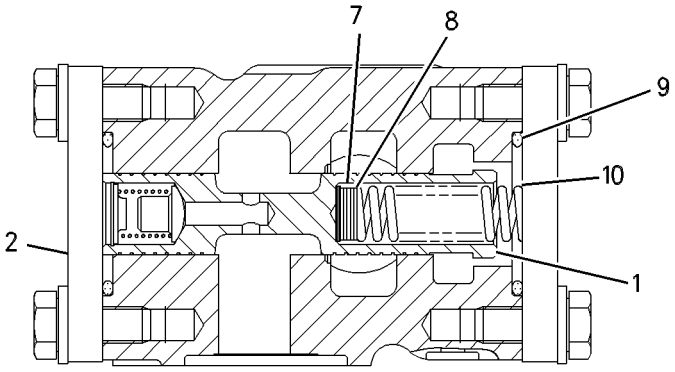

SECTION A-A

GRÁFICO 1 <FIM> g00280709

111-9916 GRUPO DA VÁLVULA SOLENOIDE (VALVE GP-SOLENOID)

S/N: FRS1-UP

NÚMEROE DE 385-7261 GRUPO DA VÁLVULA SOLENOIDE, 371-4745 GRUPO DE VÁLVULAS-SOLENOIDE E REDC DE PRESSÃO

SMCS-3174, 4804, 4805, 5479 **i05606711**

NOTA	REF. NÃO	GRÁFICO REF.	NÚMERO DA PEÇA	QTY	NOME DA PEÇA 1 2 3 4 5 6 (NÍVEL DO PRODUTO)	CONSULTE PÁGINA
	1	1	**095-1750**	1	ANEL RETENTOR EM O (SEAL-O-RING)	
	2	1	**6V-8398**	1	ANEL RETENTOR EM O (SEAL-O-RING)	
	3	1	**095-1751**	1	ANEL RETENTOR EM O (SEAL-O-RING)	
	4	1	**095-1586**	1	ANEL RETENTOR EM O (SEAL-O-RING)	
M	5	1	**114-0623**	1	CONJUNTO DE PORCA (ROSCA M6X1) (NUT AS (M6X1-THD))	

M - PEÇA MÉTRICA

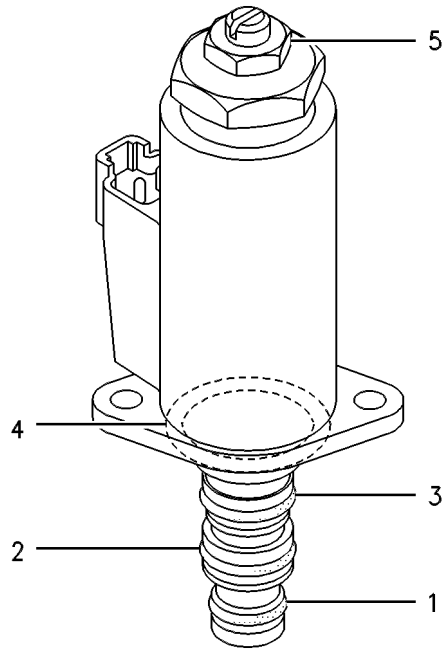

GRÁFICO 1 <FIM> g00258219

385-7261 GRUPO DA VÁLVULA SOLENOIDE (VALVE GP-SOLENOID)

S/N: FRS1-UP

NÚMEROE DE 457-3121 GRUPO DE CONTROLE DA TRAVA DO DIFERENCIAL

SMCS-3174, 4804, 4805, 5479 **i05849345**

NOTA	REF. NÃO	GRÁFICO REF.	NÚMERO DA PEÇA	QTY	NOME DA PEÇA 1 2 3 4 5 6 (NÍVEL DO PRODUTO)	CONSULTE PÁGINA
Y	1	1	**111-9916**	1	GRUPO DA VÁLVULA SOLENOIDE (REDUÇÃO DE PRESSÃO) (VALVE GP-SOLENOID (PRESSURE REDUCING))	463
J	2	1	**239-0617**	1	GRUPO DE VÁLVULA-VERIFICAÇÃO (VALVE GP-CHECK)	
		1	**3H-0442**	1	ANEL RETENTOR EM O (SEAL-O-RING)	
		1	**095-1513**	1	ANEL RETENTOR EM O (SEAL-O-RING)	
	3	1	*173-3993*	1	CONJUNTO DE BUJÃO (PLUG AS)	
		1	**4J-7533**	1	ANEL RETENTOR EM O (SEAL-O-RING)	
		1	**9S-8001**	1	BUJÃO (PLUG)	
M	4	1	**7I-2272**	1	PARAFUSO (M5X0,8X12 MM) (BOLT (M5X0.8X12-MM))	
					JOGO(S) DE REPARO DISPONÍVEL(ÍVEIS):	
J			**239-5157**	1	KIT DE SELOS (VÁLVULA DE RETENÇÃO) (KIT-SEAL (CHECK VALVE))	
					(INCLUDES SEAL RINGS & BACK-UP RINGS)	

J - KIT MARKED J SERVICES PART(S) MARKED J
M - PEÇA MÉTRICA
Y - ILUSTRAÇÃO INDIVIDUAL

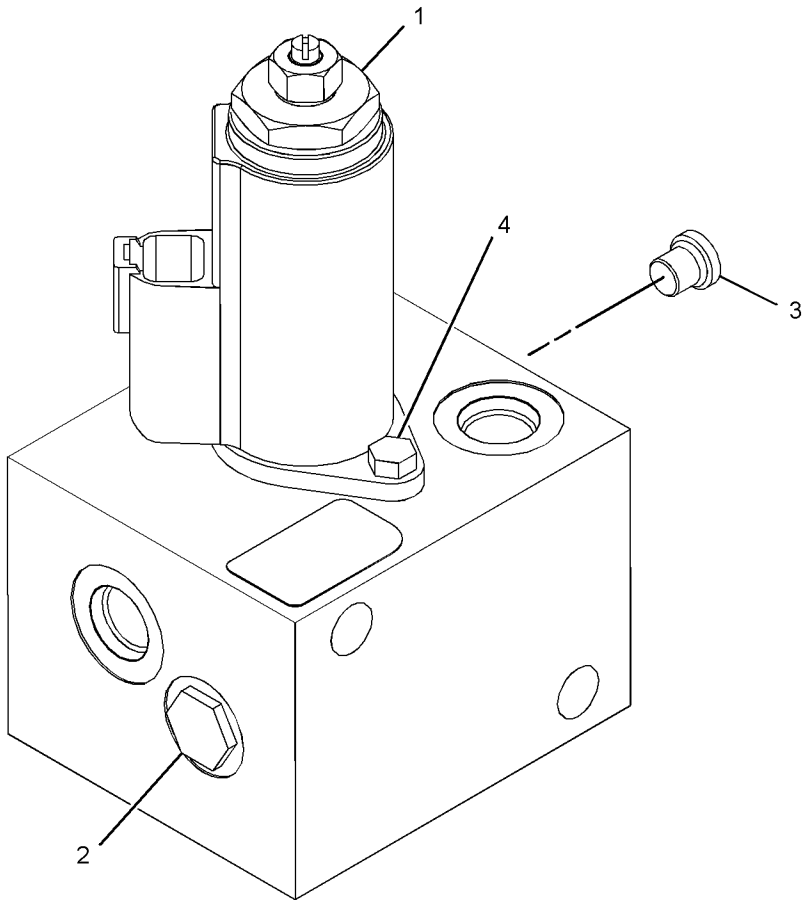

GRÁFICO 1 <FIM> g03432375

421-8199 GRUPO DA VÁLVULA SOLENOIDE (VALVE GP-SOLENOID)

S/N: NA51-UP; NA61-UP; FRS1-UP

NÚMEROE DE 467-3031 GRUPO DE CONTROLE DA TRANSMISSÃO HIDRÁULICA

SMCS-3174, 4804, 4805, 5479 **i05800009**

NOTA	REF. NÃO	GRÁFICO REF.	NÚMERO DA PEÇA	QTY	NOME DA PEÇA 1 2 3 4 5 6 (NÍVEL DO PRODUTO)	CONSULTE PÁGINA
	1	1	**450-1004**	1	PORCA ESPECIAL (NUT-SPECIAL)	
	2	1	**421-6497**	1	CONJUNTO DE BOBINA (COIL AS)	
	3	1	**033-6034**	1	ANEL RETENTOR EM O (SEAL-O-RING)	
	4	1	**215-4639**	1	ANEL RETENTOR EM O (SEAL-O-RING)	
	5	1	**5P-7857**	1	ANEL-REFORÇO (RING-BACKUP)	
	6	1	**5P-9186**	1	ANEL RETENTOR EM O (SEAL-O-RING)	
	7	1	**6V-3838**	1	ANEL-REFORÇO (RING-BACKUP)	

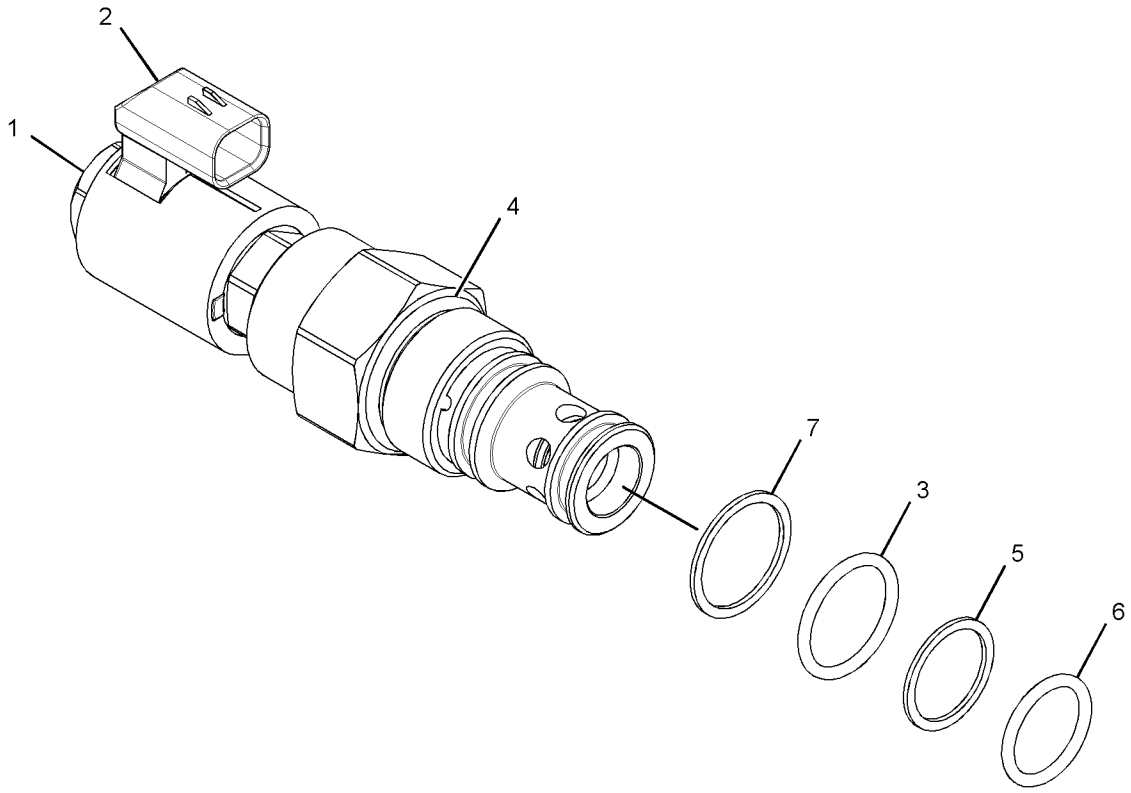

GRÁFICO 1 <FIM> g03416575

2D-2511 GRUPO DE VÁLVULAS-PNEU (VALVE GP-TIRE)

S/N: FRS1-UP

NÚMEROE DE 300-2132 GRUPO DO ARO-DESMONTÁVEL

SMCS-4203 **i04804719**

NOTA	REF. NÃO	GRÁFICO REF.	NÚMERO DA PEÇA	QTY	NOME DA PEÇA 1 2 3 4 5 6 (NÍVEL DO PRODUTO)	CONSULTE PÁGINA
	1	1	**3D-2239**	1	CONJUNTO DE VÁLVULA DO PNEU (VALVE AS-TIRE)	
	1A	1	**6F-3930**	1	NÚCLEO DA VÁLVULA (CORE-VALVE)	
	1B	1	**9K-7951**	1	CAPA-VÁLVULA (HASTE) (CAP-VALVE (STEM))	
	2	1	**7D-5252**	1	CONJUNTO DE SPUD (SPUD AS)	
	2A	1	**2D-2507**	1	ADAPTADOR (SPUD)	
	2B	1	**2D-2508**	1	ILHÓ (GROMMET)	
	2C	1	**2D-2509**	1	CONTRAPORCA (11/16-16 DE ROSCA) (LOCKNUT (11/16-16-THD))	

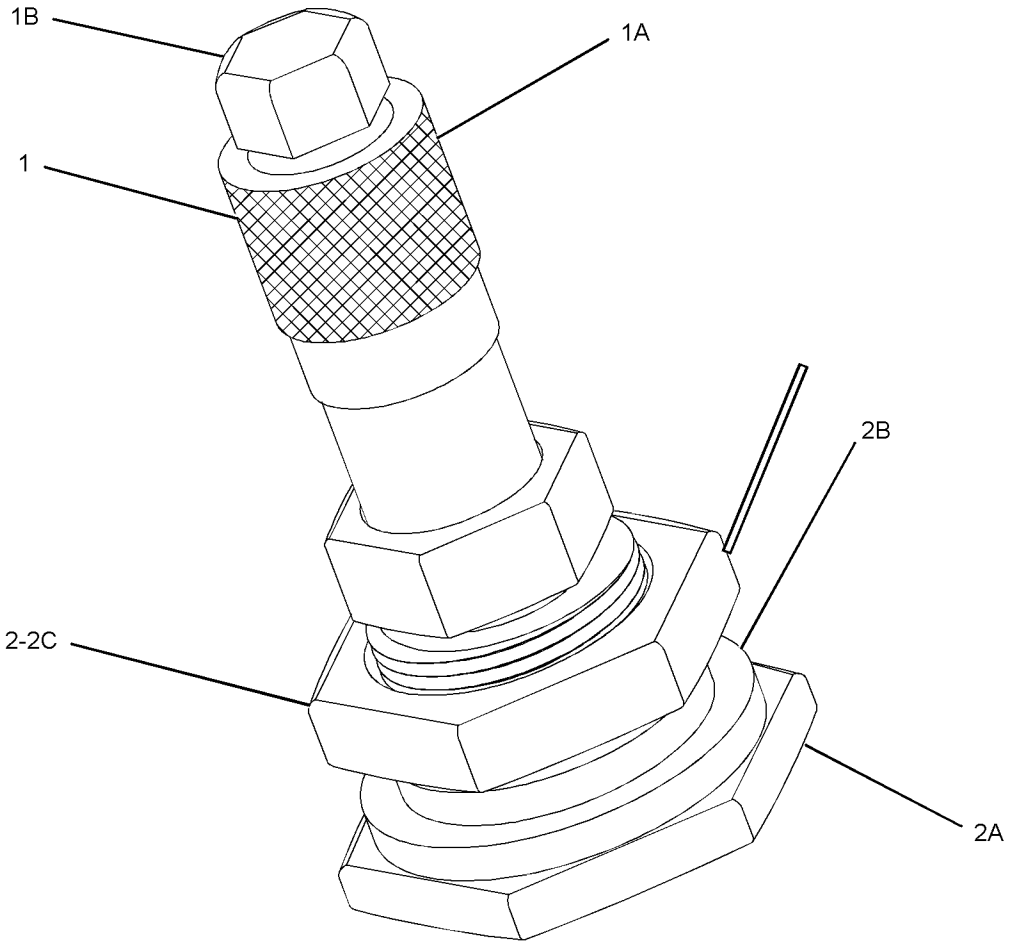

GRÁFICO 1 <FIM> g02345745

380-0329 GRUPO DE ATUADORES DO TREM DE FORÇA (ACTUATOR GP-POWER)

S/N: FRS1-UP

PARA USO COM 380-0327—PÁGINA: 536

SMCS-1427, 7153, 7275 **i06628825**

NOTA	REF. NÃO	GRÁFICO REF.	NÚMERO DA PEÇA	QTY	NOME DA PEÇA 1 2 3 4 5 6 (NÍVEL DO PRODUTO)	CONSULTE PÁGINA
	1	1	**196-7329**	1	GRUPO DE ATUADORES DO TREM DE FORÇA (PROTETOR DO TREM DE FORÇA) (ACTUATOR GP-POWER (POWER TRAIN GUARD))	
		1	**102-8802**	1	KIT DE TOMADA (2 PINOS) (KIT-RECEPTACLE (2-PIN))	
					(INCLUDES RECEPTACLE AS & WEDGE)	
		1	**9W-0852**	2	PINO DE CONECTOR (CALIBRE 14 A 16) (PIN-CONNECTOR (14-GA TO 16-GA))	
Y	2	1	*383-1293*	1	GRUPO DE FIAÇÃO-CONTROLE DO ATUADOR (WIRING GP-ACTUATOR CONTROL)	280
	3	1	**383-1308**	1	CONJUNTO DE SUPORTE (BRACKET AS)	
	4	1	**5P-1076**	4	ARRUELA DURA (13,5X30X4-MM DE ESPESSURA) (WASHER-HARD (13.5X30X4-MM THK))	
	5	1	**6S-6646**	2	CONTRAPINO (PIN-COTTER)	
	6	1	**6S-9277**	2	PINO (PIN)	
	7	1	**8T-4223**	2	ARRUELA DURA (13,5X25,5X3 MM DE ESPESSURA) (WASHER-HARD (13.5X25.5X3-MM THK))	
M	8	1	**8T-4956**	2	PARAFUSO (M12X1,75X35 MM) (BOLT (M12X1.75X35-MM))	
	9	1	**7K-1181**	1	CABO TIPO CINTA (STRAP-CABLE)	

M - PEÇA MÉTRICA
Y - ILUSTRAÇÃO INDIVIDUAL

380-0329 GRUPO DE ATUADORES DO TREM DE FORÇA (ACTUATOR GP-POWER) (continuação) **i06628825**

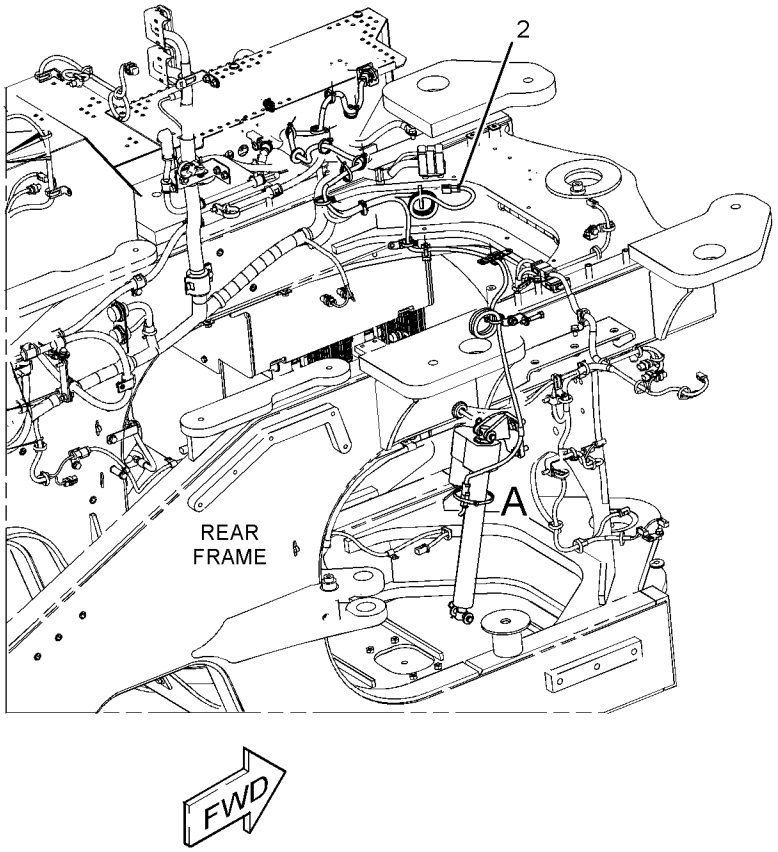

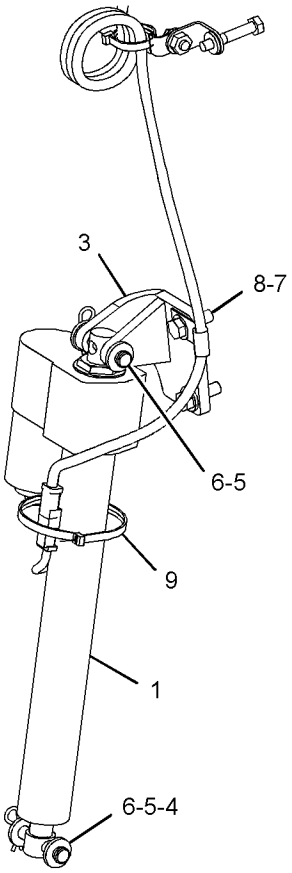

VIEW OF AREA A

GRÁFICO 1 <FIM> g03532923

389-0239 GRUPO DE DEFLETORES (BAFFLE GP)

S/N: FRS1-UP

NÚMEROE DE 456-6639 ARRANJO ESPECIAL-CARREGADEIRA

SMCS-7076 **i06629005**

NOTA	REF. NÃO	GRÁFICO REF.	NÚMERO DA PEÇA	QTY	NOME DA PEÇA 1 2 3 4 5 6 (NÍVEL DO PRODUTO)	CONSULTE PÁGINA
	1	1	**367-2417**	1	Aba de Proteção (FLAP)	
	2	1	**380-5263**	1	CONJUNTO DE PLACA (PLATE AS)	
M		1	**8T-3612**	1	PORCA DE SOLDA (ROSCA M8X1,25) (NUT-WELD (M8X1.25-THD))	
	3	1	**389-2933**	1	Aba de Proteção (FLAP)	
	4	1	**389-2934**	1	PLACA (PLATE)	
	5	1	**389-2935**	1	TIRA (STRIP)	
	6	1	**5P-4116**	9	ARRUELA DURA (8,8X20,5X2 MM DE ESPESSURA) (WASHER-HARD (8.8X20.5X2-MM THK))	
M	7	1	**7X-7729**	2	ARRUELA (11X25X3 MM DE ESPESSURA) (WASHER (11X25X3-MM THK))	
M	8	1	**8T-4195**	2	PARAFUSO (M10X1,5X30 MM) (BOLT (M10X1.5X30-MM))	
M	9	1	**8T-7547**	9	PARAFUSO (M8X1,25X30 MM) (BOLT (M8X1.25X30-MM))	

M - PEÇA MÉTRICA

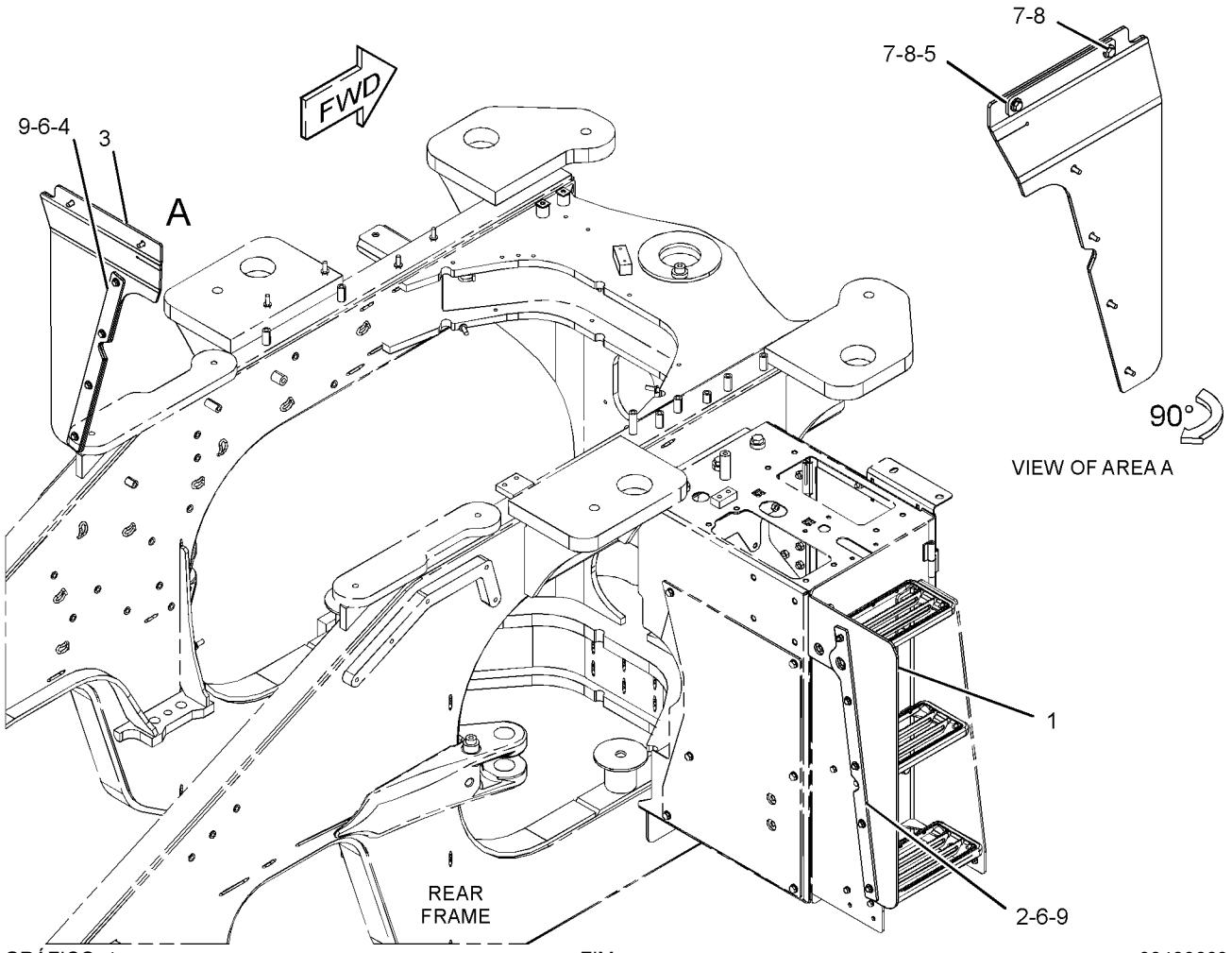

GRÁFICO 1 <FIM> g03430663

423-7612 GRUPO DE DEFLETORES (BAFFLE GP)

S/N: FRS1-UP

NÚMEROE DE 456-6632 ARRANJO DE CHASSI

SMCS-7076 **i06608522**

NOTA	REF. NÃO	GRÁFICO REF.	NÚMERO DA PEÇA	QTY	NOME DA PEÇA 1 2 3 4 5 6 (NÍVEL DO PRODUTO)	CONSULTE PÁGINA
	1	1	**146-5230**	2	CONJUNTO DE SUPORTE (BRACKET AS)	
					(EACH INCLUDES)	
M		1	**8T-3612**	1	PORCA DE SOLDA (ROSCA M8X1,25) (NUT-WELD (M8X1.25-THD))	
	2	1	**367-2481**	1	CAPA (CAP)	
	3	1	**457-2826**	1	CONJUNTO DE DEFLETOR (BAFFLE AS)	
M		1	**6V-7357**	6	PARAFUSO (M6X1X25 MM) (BOLT (M6X1X25-MM))	
		1	**9X-2038**	6	ARRUELA (7X19X2 MM DE ESPESSURA) (WASHER (7X19X2-MM THK))	
	4	1	**7X-0579**	8	ARRUELA DURA (8,8X25,5X2 MM DE ESPESSURA) (WASHER-HARD (8.8X25.5X2-MM THK))	
	5	1	**8T-4224**	2	ARRUELA DURA (8,8X16X2 MM DE ESPESSURA) (WASHER-HARD (8.8X16X2-MM THK))	
M	6	1	**8T-4908**	10	PARAFUSO (M8X1,25X25 MM) (BOLT (M8X1.25X25-MM))	
D	7	1	**5P-8309**		RETENTOR (1,3 M) (SEAL (1.3-M))	
E	8	1	**433-6397**		RETENTOR (80 CM) (SEAL (80-CM))	
E	8A	1	**433-6397**		RETENTOR (358 CM) (SEAL (358-CM))	

D - ENCOMENDAR POR METROS
E - ENCOMENDAR POR CENTÍMETROS
M - PEÇA MÉTRICA

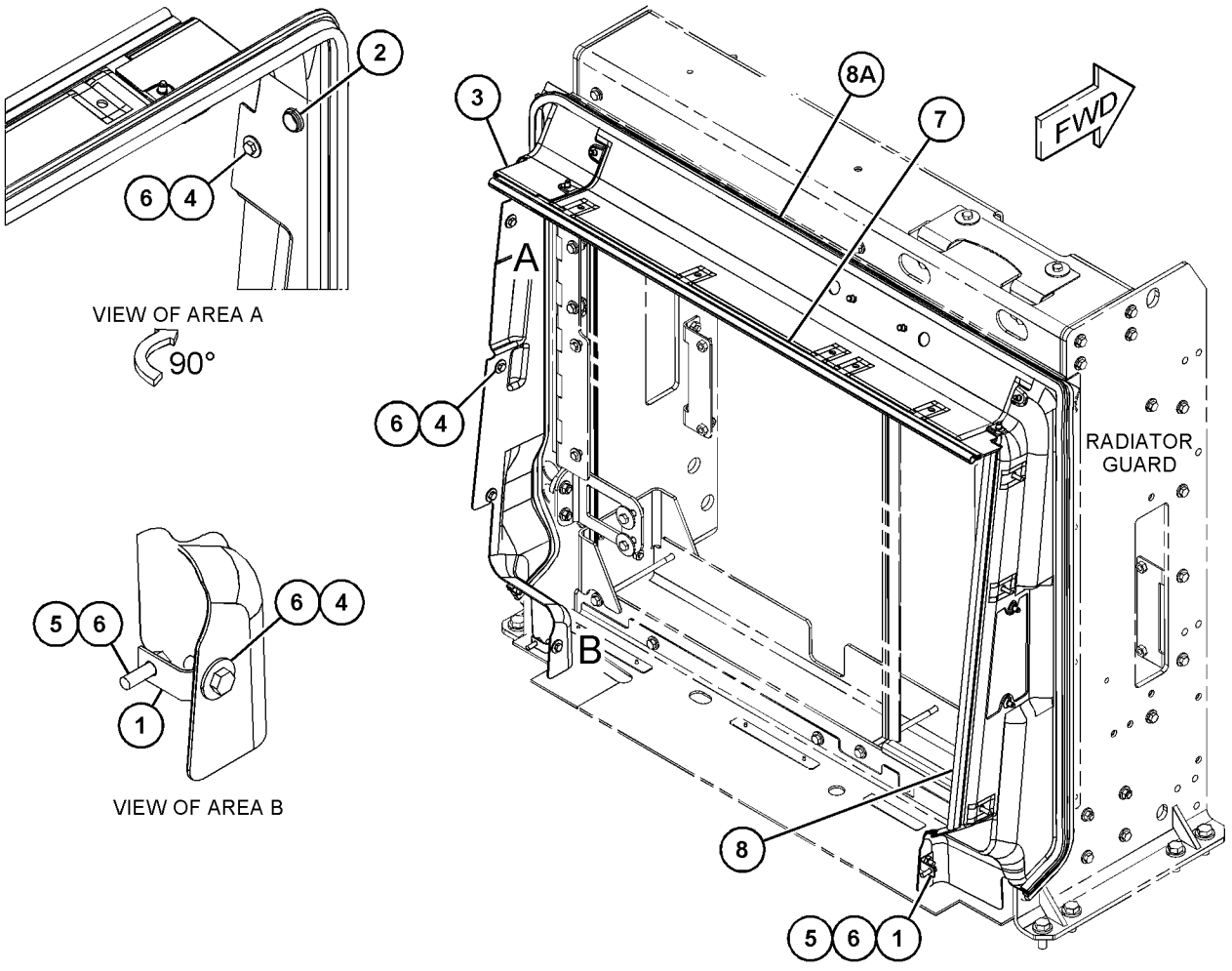

GRÁFICO 1 <FIM> g03849734

367-2299 GRUPO DE BLOCO DO LIMITADOR DE OSCILAÇÃO DO EIXO (BLOCK GP-AXLE OSC LIMITER)

S/N: FRS1-UP

NÚMEROE DE 395-0534, 488-5213 ARRANJO DE PNEU E ARO

SMCS-3278, 7051

i06648809

NOTA	REF. NÃO	GRÁFICO REF.	NÚMERO DA PEÇA	QTY	NOME DA PEÇA 1 2 3 4 5 6 (NÍVEL DO PRODUTO)	CONSULTE PÁGINA
	1	1	**314-9350**	2	BLOCO (BLOCK)	
	2	1	**314-9351**	2	BLOCO (BLOCK)	

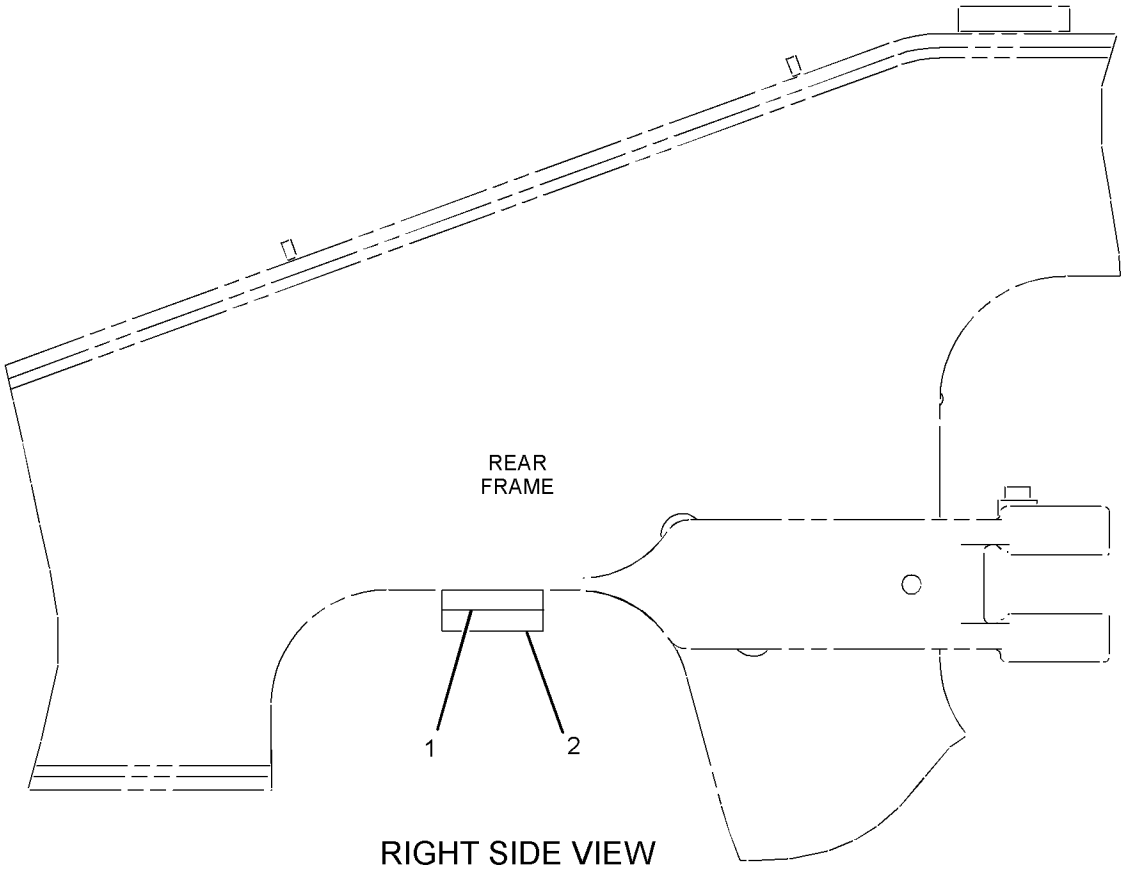

RIGHT SIDE VIEW

GRÁFICO 1 <FIM> g01459675

389-7550 GRUPO DE RESSALTO-ARMAÇÃO DA PÁ-CARREGADEIRA–ARREFECEDOR DE ÓLEO DO EIXO (BOSS GP-LOADER FRAME-ARREFECEDOR DE ÓLEO DO EIXO)

S/N: FRS1-UP

NÚMEROE DE 464-2458, 464-2461 ARRANJO DE EIXO FIXO E OSCILANTE

SMCS-7054 **i06651409**

NOTA	REF. NÃO	GRÁFICO REF.	NÚMERO DA PEÇA	QTY	NOME DA PEÇA 1 2 3 4 5 6 (NÍVEL DO PRODUTO)	CONSULTE PÁGINA
M	1	1	**9R-9866**	1	RESSALTO ROSCADO (ROSCA M10X1,5) (BOSS-THREADED (M10X1.5-THD))	

M - PEÇA MÉTRICA

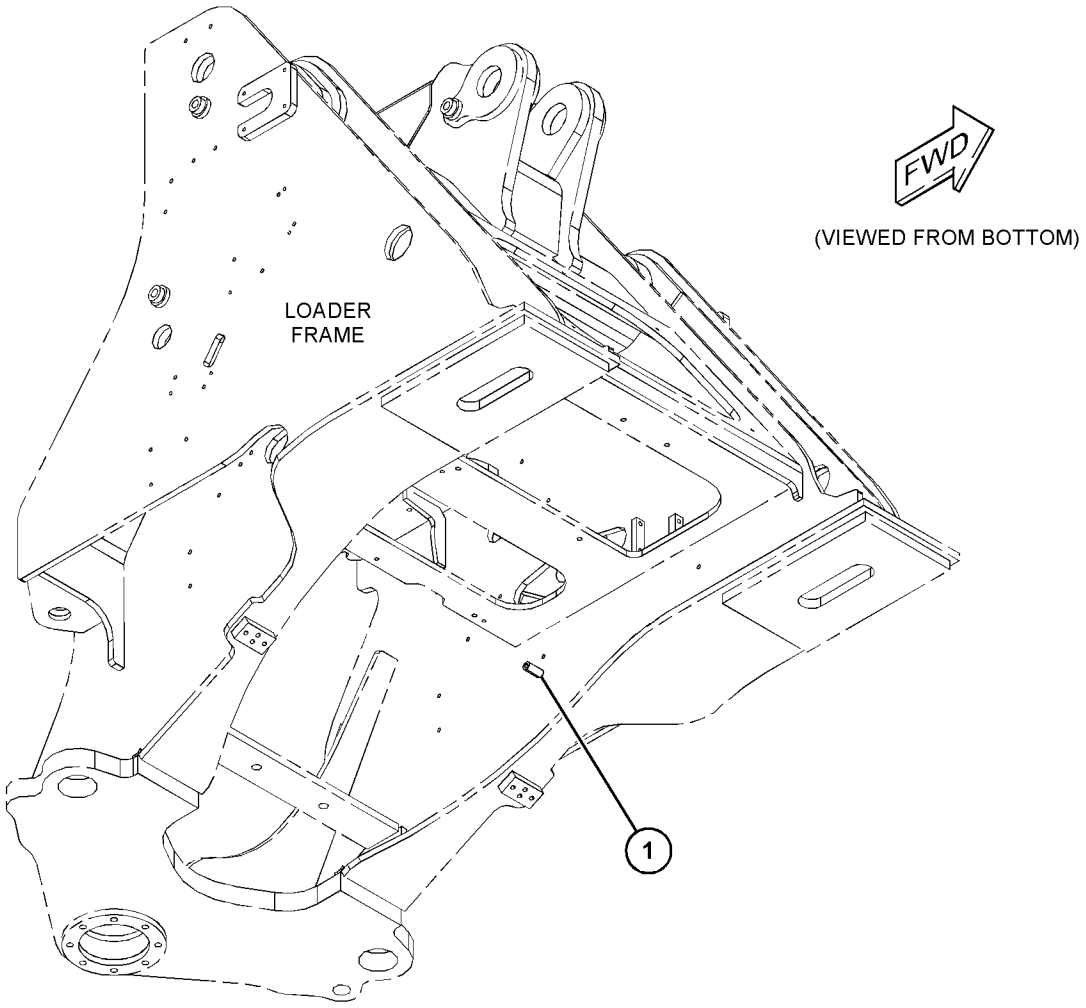

GRÁFICO 1 <FIM> g06061170

434-2600 GRUPO DE RESSALTO-ARMAÇÃO DA PÁ-CARREGADEIRA (BOSS GP-LOADER FRAME)

S/N: FRS1-UP

NÚMEROE DE 456-6632 ARRANJO DE CHASSI

SMCS-7054 **i06653284**

NOTA	REF. NÃO	GRÁFICO REF.	NÚMERO DA PEÇA	QTY	NOME DA PEÇA 1 2 3 4 5 6 (NÍVEL DO PRODUTO)	CONSULTE PÁGINA
	1	1	**125-5006**	1	CONJUNTO DE RESSALTO (BOSS AS)	
M	2	1	**446-5836**	2	PRISIONEIRO-SOLDA (M10X1,5X23 MM) (STUD-WELD (M10X1.5X23-MM))	

M - PEÇA MÉTRICA

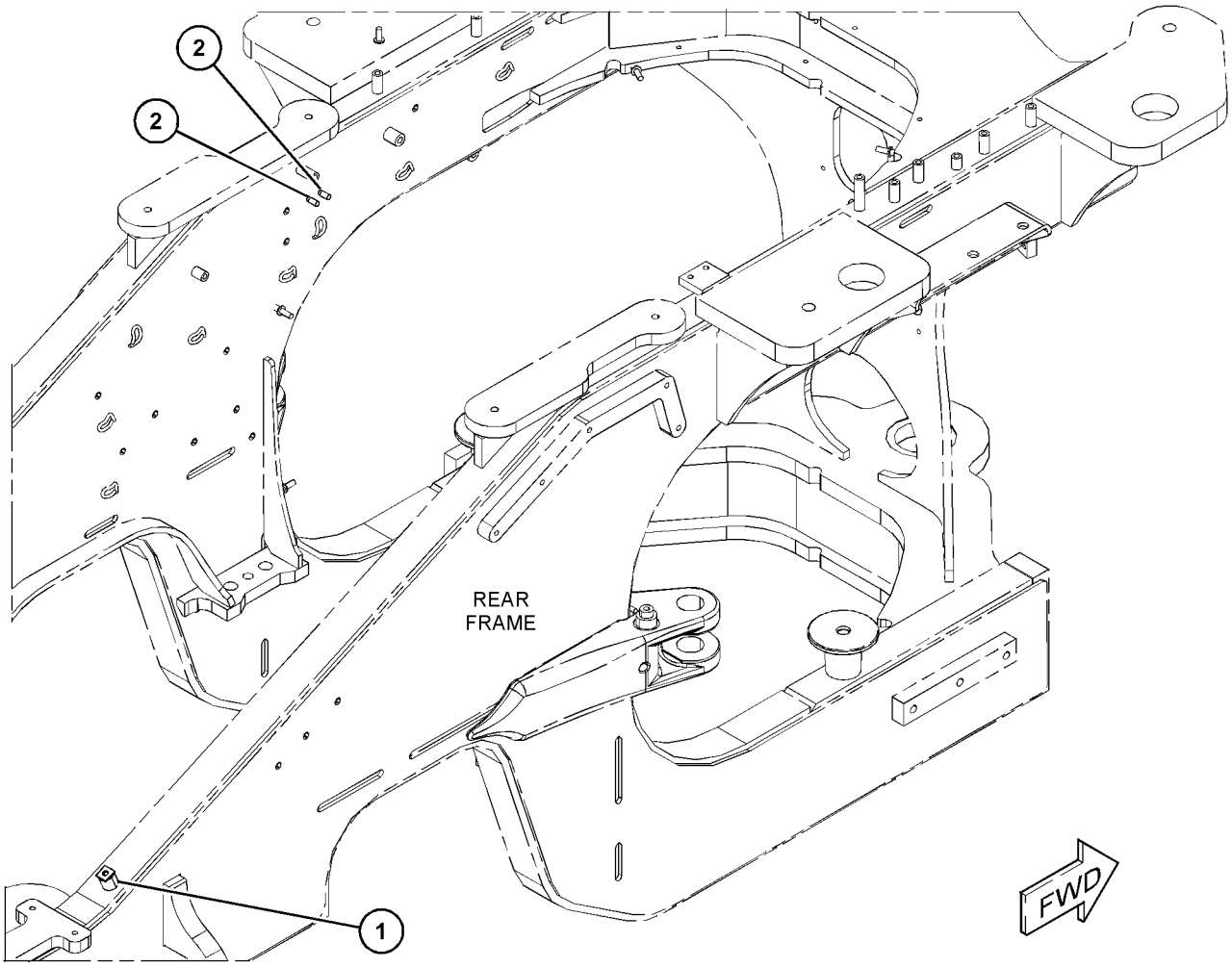

GRÁFICO 1 <FIM> g06060702

464-7860 GRUPO DE RESSALTO-ARMAÇÃO DA PÁ-CARREGADEIRA (BOSS GP-LOADER FRAME)

S/N: FRS1-UP

NÚMEROE DE 456-6632 ARRANJO DE CHASSI

SMCS-7054 **i06647100**

NOTA	REF. NÃO	GRÁFICO REF.	NÚMERO DA PEÇA	QTY	NOME DA PEÇA 1 2 3 4 5 6 (NÍVEL DO PRODUTO)	CONSULTE PÁGINA
M	1	1	**9C-7929**	2	BLOCO (M10X1,5X17,5 MM) (BLOCK (M10X1.5-MM))	
M	2	1	**388-5576**	1	RESSALTO DE SOLDA (M10X1,5X30 MM) (BOSS-WELD (M10X1.5X30-MM))	
M	3	1	**9C-6809**	2	BLOCO (M10X1,5X17,5 MM) (BLOCK (M10X1.5-MM))	

M - PEÇA MÉTRICA

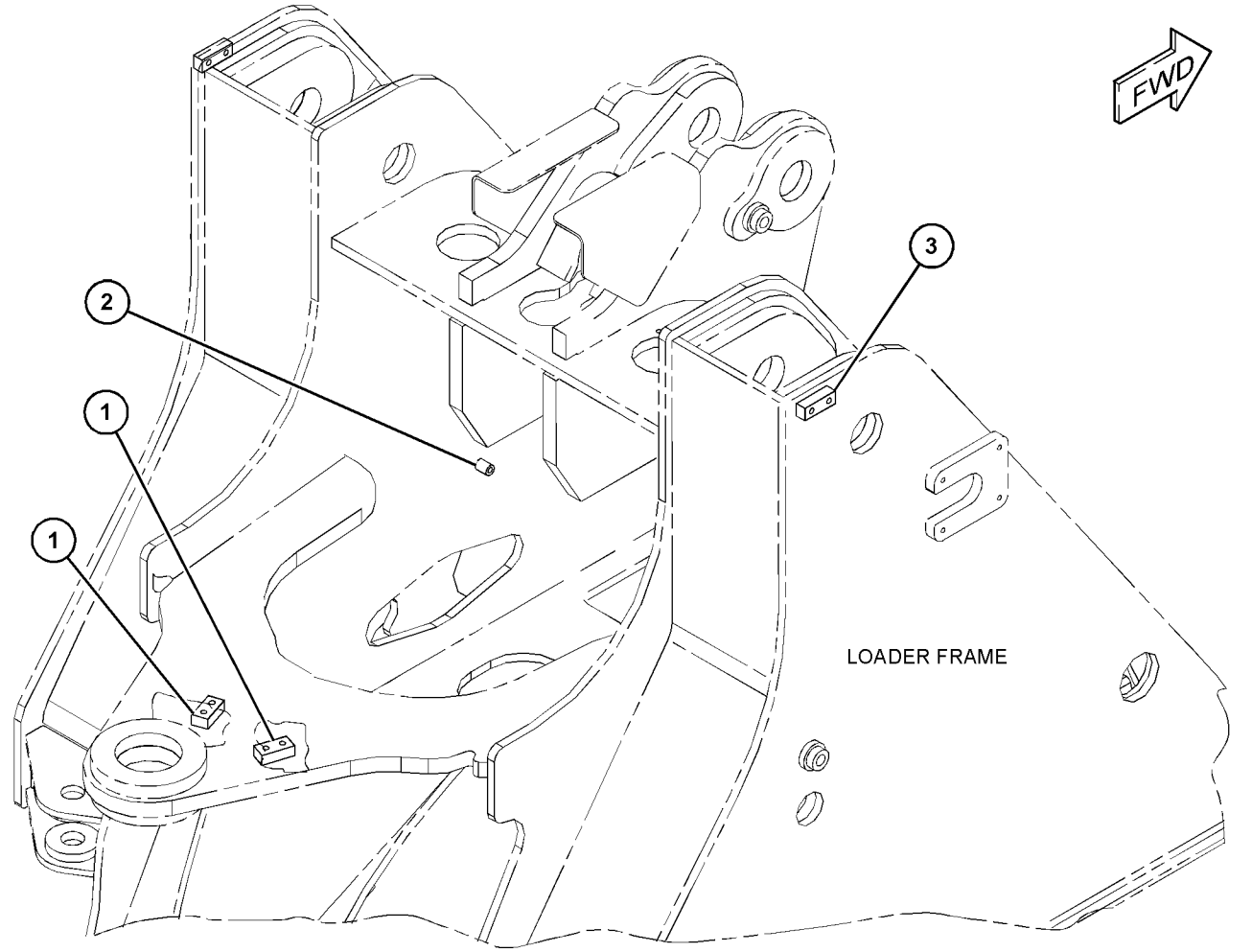

GRÁFICO 1 <FIM> g06059422

366-9989 GRUPO DE RESSALTOS DA ARMAÇÃO TRASEIRA–AUTOLUBRIFICAÇÃO (BOSS GP-REAR FRAME-AUTOLUBRIFICAÇÃO)

S/N: FRS1-UP

NÚMEROE DE 383-1558, 383-9720 ARRANJO DE LUBRIFICAÇÃO AUTOMÁTICA

SMCS-7051 **i06678016**

NOTA	REF. NÃO	GRÁFICO REF.	NÚMERO DA PEÇA	QTY	NOME DA PEÇA 1 2 3 4 5 6 (NÍVEL DO PRODUTO)	CONSULTE PÁGINA
M	1	1	**388-5576**	14	RESSALTO DE SOLDA (M10X1,5X30 MM) (BOSS-WELD (M10X1.5X30-MM))	
M	2	1	**389-0871**	1	RESSALTO DE SOLDA (M10X1,5X45 MM) (BOSS-WELD (M10X1.5X45-MM))	
M	3	1	**430-5327**	1	RESSALTO DE SOLDA (M10X1,5X55 MM) (BOSS-WELD (M10X1.5X55-MM))	
M	4	1	**430-5328**	1	RESSALTO DE SOLDA (M10X1,5X65 MM) (BOSS-WELD (M10X1.5X65-MM))	
M	5	1	**446-5834**	1	PRISIONEIRO-SOLDA (M10 X 1,5 X 41 MM) (STUD-WELD (M10X1.5X41-MM))	
	6	1	**8X-5147**	1	BLOCO (M10X1,5X17,5 MM) (BLOCK (M10X1.5-MM))	

M - PEÇA MÉTRICA

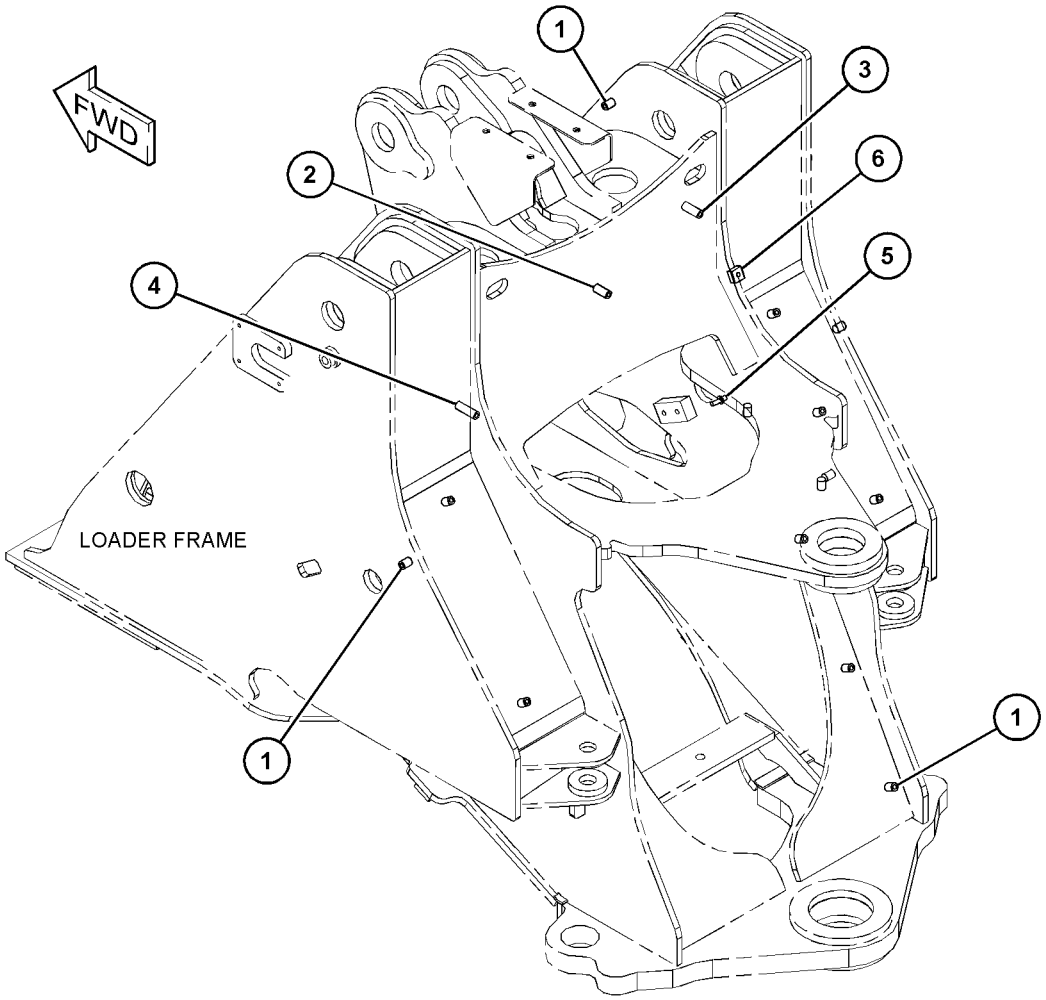

GRÁFICO 1 <FIM> g06055428

423-0434 GRUPO DE RESSALTOS DA ARMAÇÃO TRASEIRA (BOSS GP-REAR FRAME)

S/N: FRS1-UP

NÚMEROE DE 464-2477, 470-2192 ARRANJO HIDRÁULICO

SMCS-7051 **i06657395**

NOTA	REF. NÃO	GRÁFICO REF.	NÚMERO DA PEÇA	QTY	NOME DA PEÇA 1 2 3 4 5 6 (NÍVEL DO PRODUTO)	CONSULTE PÁGINA
M	1	1	**9C-7929**	2	BLOCO (M10X1,5X17,5 MM) (BLOCK (M10X1.5-MM))	

M - PEÇA MÉTRICA

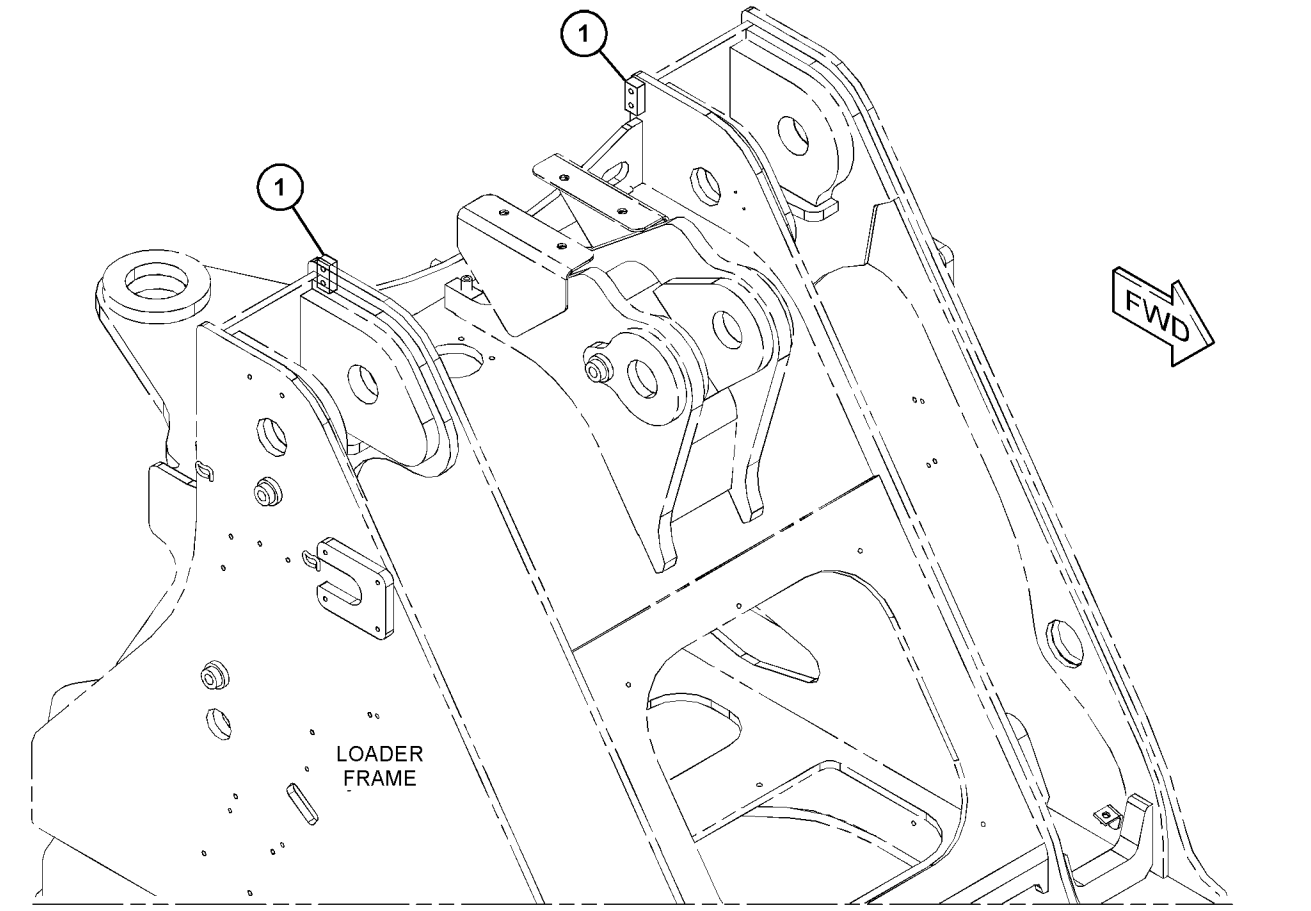

GRÁFICO 1 <FIM> g06066098

464-7861 GRUPO DE RESSALTOS DA ARMAÇÃO TRASEIRA–ACOPLADOR RÁPIDO (BOSS GP-REAR FRAME-ACOPLADOR RÁPIDO)

S/N: FRS1-UP

NÚMEROE DE 466-0217 ARRANJO DO ACOPLADOR RÁPIDO

SMCS-7051 **i06656831**

NOTA	REF. NÃO	GRÁFICO REF.	NÚMERO DA PEÇA	QTY	NOME DA PEÇA 1 2 3 4 5 6 (NÍVEL DO PRODUTO)	CONSULTE PÁGINA
M	1	1	**388-5576**	1	RESSALTO DE SOLDA (M10X1,5X30 MM) (BOSS-WELD (M10X1.5X30-MM))	
M	2	1	**389-0871**	1	RESSALTO DE SOLDA (M10X1,5X45 MM) (BOSS-WELD (M10X1.5X45-MM))	
M	3	1	**446-5834**	2	PRISIONEIRO-SOLDA (M10 X 1,5 X 41 MM) (STUD-WELD (M10X1.5X41-MM))	
	4	1	**8X-7415**	1	PLACA (PLATE)	

M - PEÇA MÉTRICA

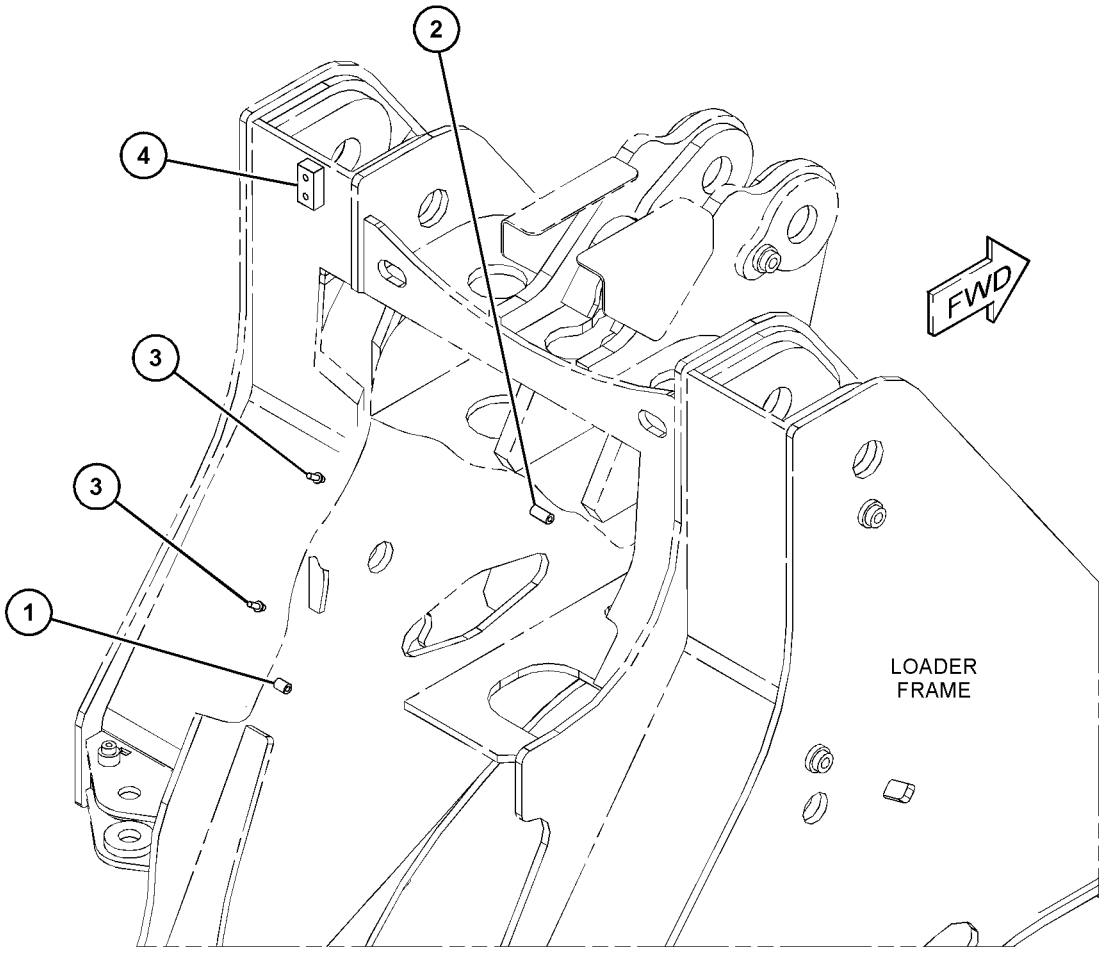

GRÁFICO 1 <FIM> g06065730

465-1455 GRUPO DE RESSALTOS DA ARMAÇÃO TRASEIRA–VENTILADOR DE PASSO VARIÁVEL (BOSS GP-REAR FRAME-VENTILADOR DE PASSO VARIÁVEL)

S/N: FRS1-UP

NÚMEROE DE 416-5411 ARRANJO DE CONTROLE DO VENTILADOR

SMCS-7051 **i06659498**

NOTA	REF. NÃO	GRÁFICO REF.	NÚMERO DA PEÇA	QTY	NOME DA PEÇA 1 2 3 4 5 6 (NÍVEL DO PRODUTO)	CONSULTE PÁGINA
	1	1	**125-9738**	1	BLOCO (BLOCK)	
M	2	1	**388-5576**	3	RESSALTO DE SOLDA (M10X1,5X30 MM) (BOSS-WELD (M10X1.5X30-MM))	
M	3	1	**389-0871**	2	RESSALTO DE SOLDA (M10X1,5X45 MM) (BOSS-WELD (M10X1.5X45-MM))	
M	4	1	**430-5328**	2	RESSALTO DE SOLDA (M10X1,5X65 MM) (BOSS-WELD (M10X1.5X65-MM))	

M - PEÇA MÉTRICA

465-1455 GRUPO DE RESSALTOS DA ARMAÇÃO TRASEIRA (BOSS GP-REAR FRAME) (continuação) **i06659498**

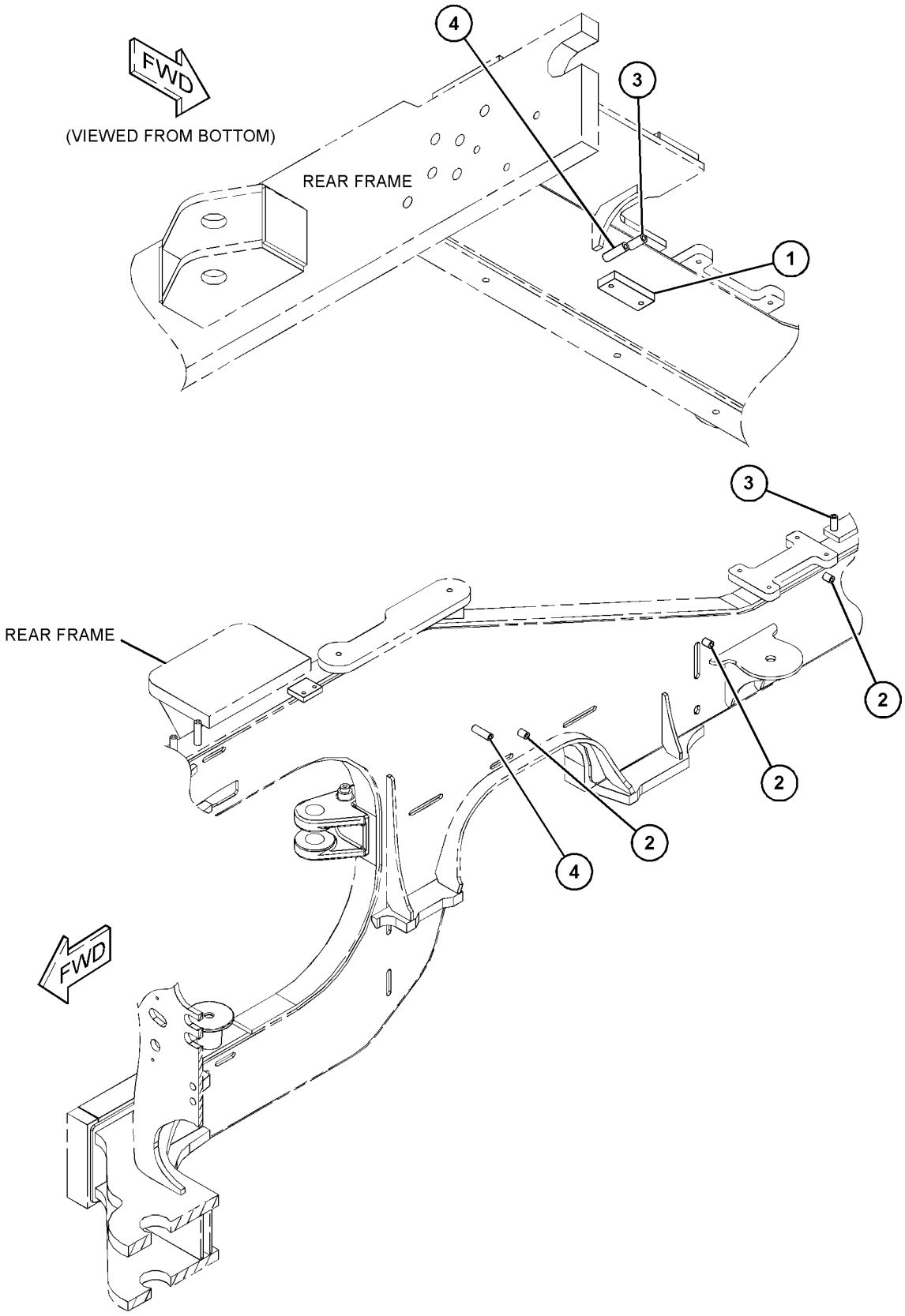

GRÁFICO 1 <FIM> g06065002

468-8653 GRUPO DE RESSALTOS DA ARMAÇÃO TRASEIRA–DIREÇÃO (BOSS GP-REAR FRAME-DIREÇÃO)

S/N: FRS1-UP

NÚMEROE DE 456-6632 ARRANJO DE CHASSI

SMCS-7051 **i06647102**

NOTA	REF. NÃO	GRÁFICO REF.	NÚMERO DA PEÇA	QTY	NOME DA PEÇA 1 2 3 4 5 6 (NÍVEL DO PRODUTO)	CONSULTE PÁGINA
M	1	1	**389-0870**	3	RESSALTO (M10X1,5X31 MM) (BOSS (M10X1.5X31-MM))	
M	2	1	**446-5834**	1	PRISIONEIRO-SOLDA (M10 X 1,5 X 41 MM) (STUD-WELD (M10X1.5X41-MM))	
M	3	1	**9C-7929**	3	BLOCO (M10X1,5X17,5 MM) (BLOCK (M10X1.5-MM))	

M - PEÇA MÉTRICA

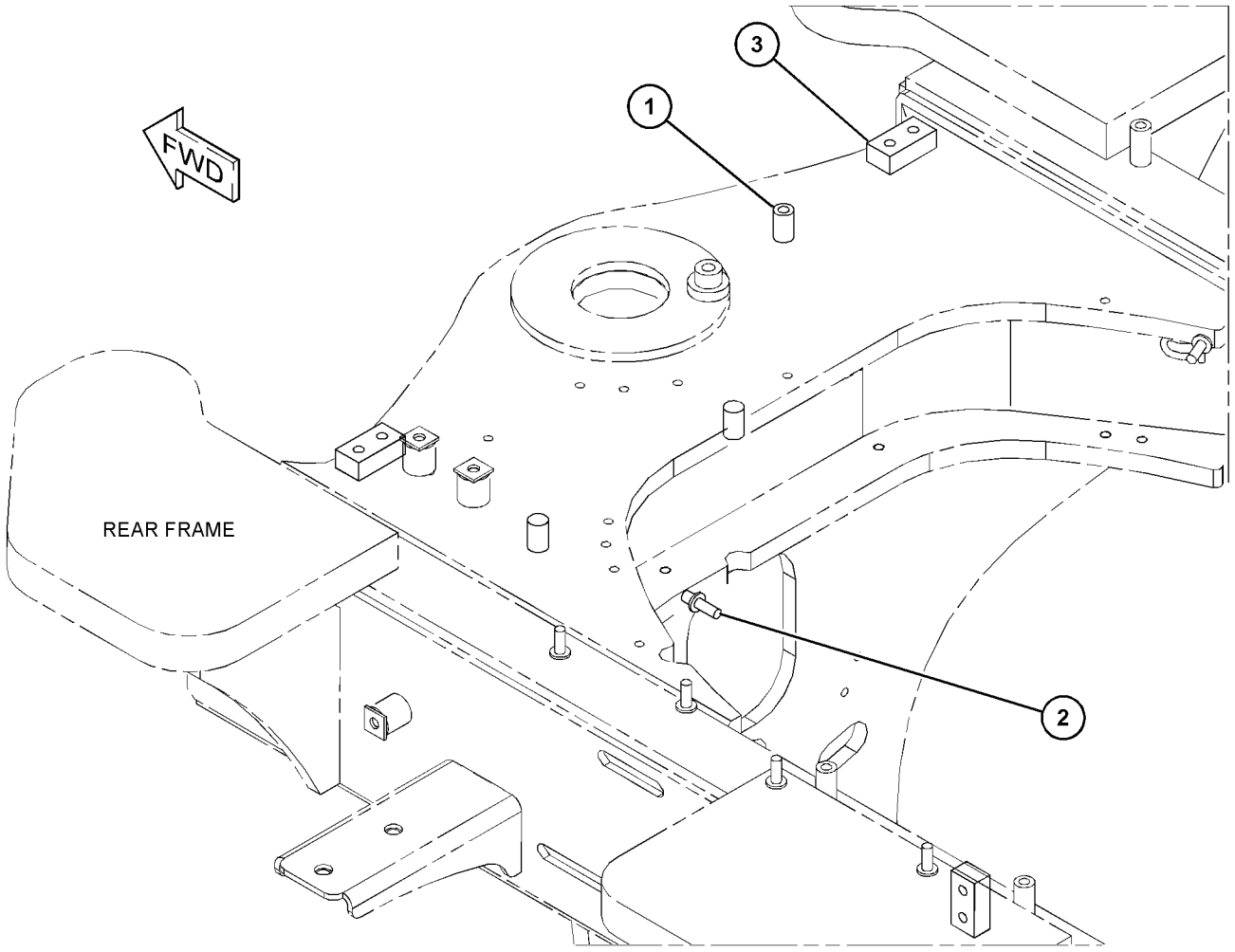

GRÁFICO 1 <FIM> g06058775

468-8654 GRUPO DE RESSALTOS DA ARMAÇÃO TRASEIRA–TRAVA AUTOMÁTICA DO DIFERENCIAL (BOSS GP-REAR FRAME-TRAVA AUTOMÁTICA DO DIFERENCIAL)

S/N: FRS1-UP

NÚMEROE DE 464-2459, 464-2461 ARRANJO DE EIXO FIXO E OSCILANTE

SMCS-7051 **i06651834**

NOTA	REF. NÃO	GRÁFICO REF.	NÚMERO DA PEÇA	QTY	NOME DA PEÇA 1 2 3 4 5 6 (NÍVEL DO PRODUTO)	CONSULTE PÁGINA
M	1	1	**389-0871**	1	RESSALTO DE SOLDA (M10X1,5X45 MM) (BOSS-WELD (M10X1.5X45-MM))	
M	2	1	**446-5834**	1	PRISIONEIRO-SOLDA (M10 X 1,5 X 41 MM) (STUD-WELD (M10X1.5X41-MM))	
	3	1	**7T-1099**	2	ELO (LINK)	
M	4	1	**9C-6809**	1	BLOCO (M10X1,5X17,5 MM) (BLOCK (M10X1.5-MM))	

M - PEÇA MÉTRICA

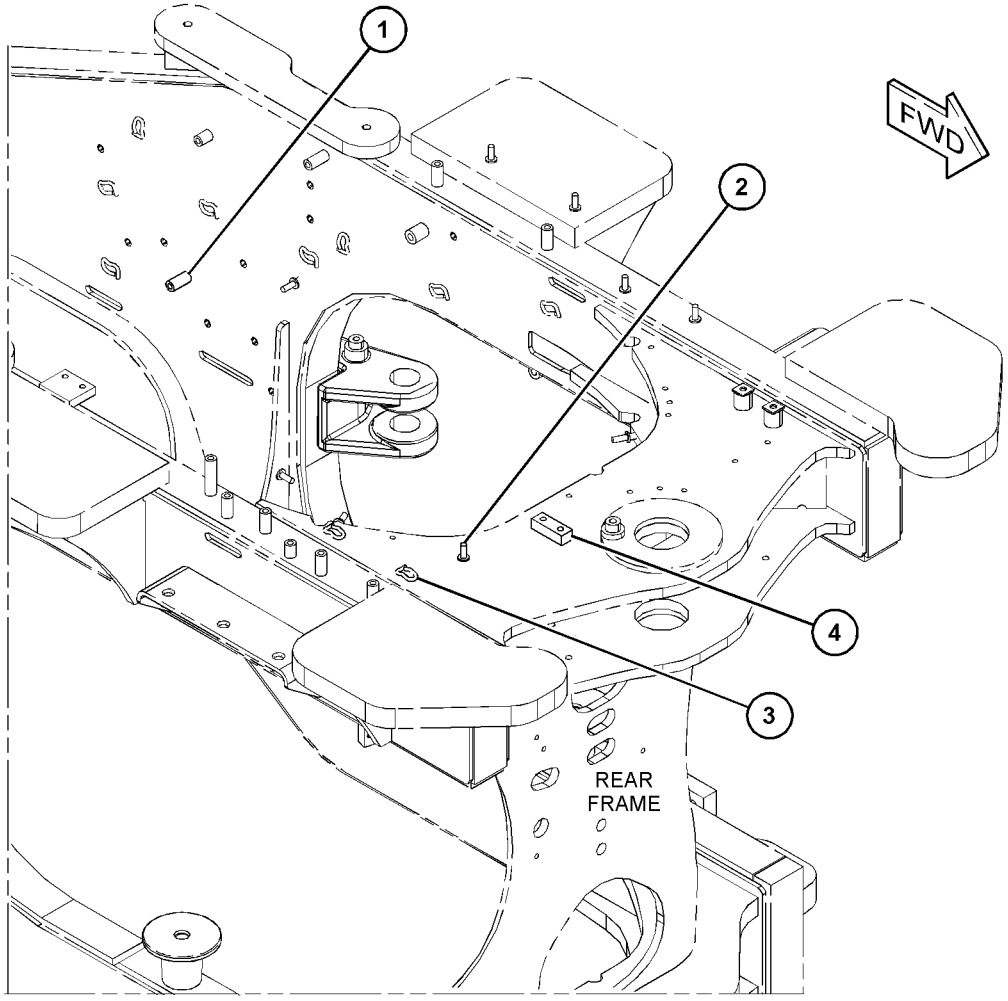

GRÁFICO 1 <FIM> g06060680

459-6743 CONJUNTO DE BOX DA BATERIA (BOX AS-BATTERY)

S/N: FRS1-UP

NÚMEROE DE 459-6741, 459-6742 GRUPO DE CAIXA-BATERIA

SMCS-7257 **i06632464**

NOTA	REF. NÃO	GRÁFICO REF.	NÚMERO DA PEÇA	QTY	NOME DA PEÇA 1 2 3 4 5 6 (NÍVEL DO PRODUTO)	CONSULTE PÁGINA
M	1	1	**110-2023**	1	PRISIONEIRO-SOLDA (M10X1,5X25 MM) (STUD-WELD (M10X1.5X25-MM))	
M	2	2	**178-7023**	2	RESSALTO (M10X1,5X30 MM) (BOSS (M10X1.5X30-MM))	
M	3	2	**294-4550**	2	RESSALTO DE SOLDA (M10X1,5X60 MM) (BOSS-WELD (M10X1.5X60-MM))	
M	4	2	**5G-8480**	2	TERMINAL DE OLHAL (ROSCA M10X1,5) (LUG (M10X1.5-THD))	
M	5	2	**6V-9632**	2	PORCA DE SOLDA (ROSCA M6X1) (NUT-WELD (M6X1-THD))	
M	6	2	**8T-3490**	31	PORCA DE SOLDA (ROSCA M10X1,5) (NUT-WELD (M10X1.5-THD))	
M	7	1,2	**8T-3597**	8	PORCA DE SOLDA (M12X1,75 DE ESPESSURA) (NUT-WELD (M12X1.75-THD))	
M	8	2	**8Y-4489**	1	RESSALTO (ROSCA M10X1,5) (BOSS (M10X1.5-THD))	
M	9	1	**9R-2613**	1	RESSALTO DE SOLDA (M10X1,5X25 MM) (BOSS-WELD (M10X1.5X25-MM))	

M - PEÇA MÉTRICA

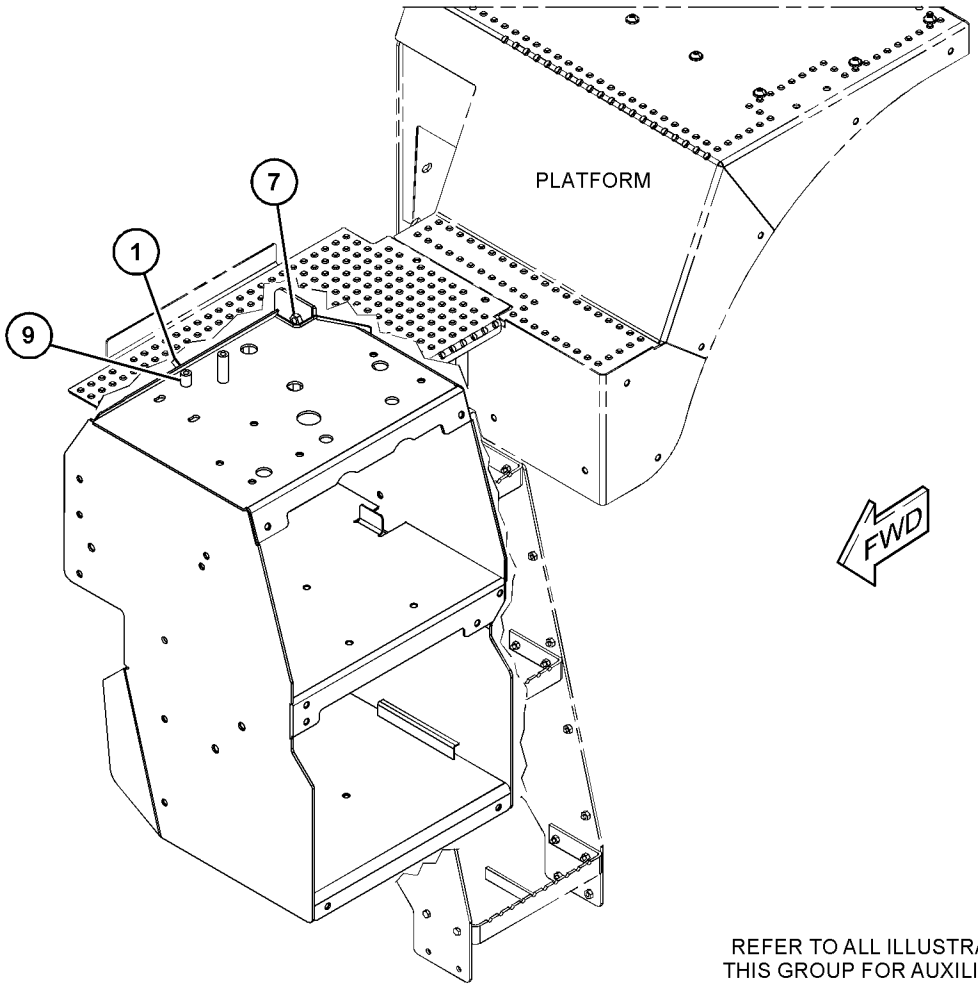

REFER TO ALL ILLUSTRATIONS OF THIS GROUP FOR AUXILIARY VIEWS

GRÁFICO 1 g06056060

459-6743 CONJUNTO DE BOX DA BATERIA (BOX AS-BATTERY) (continuação) **i06632464**

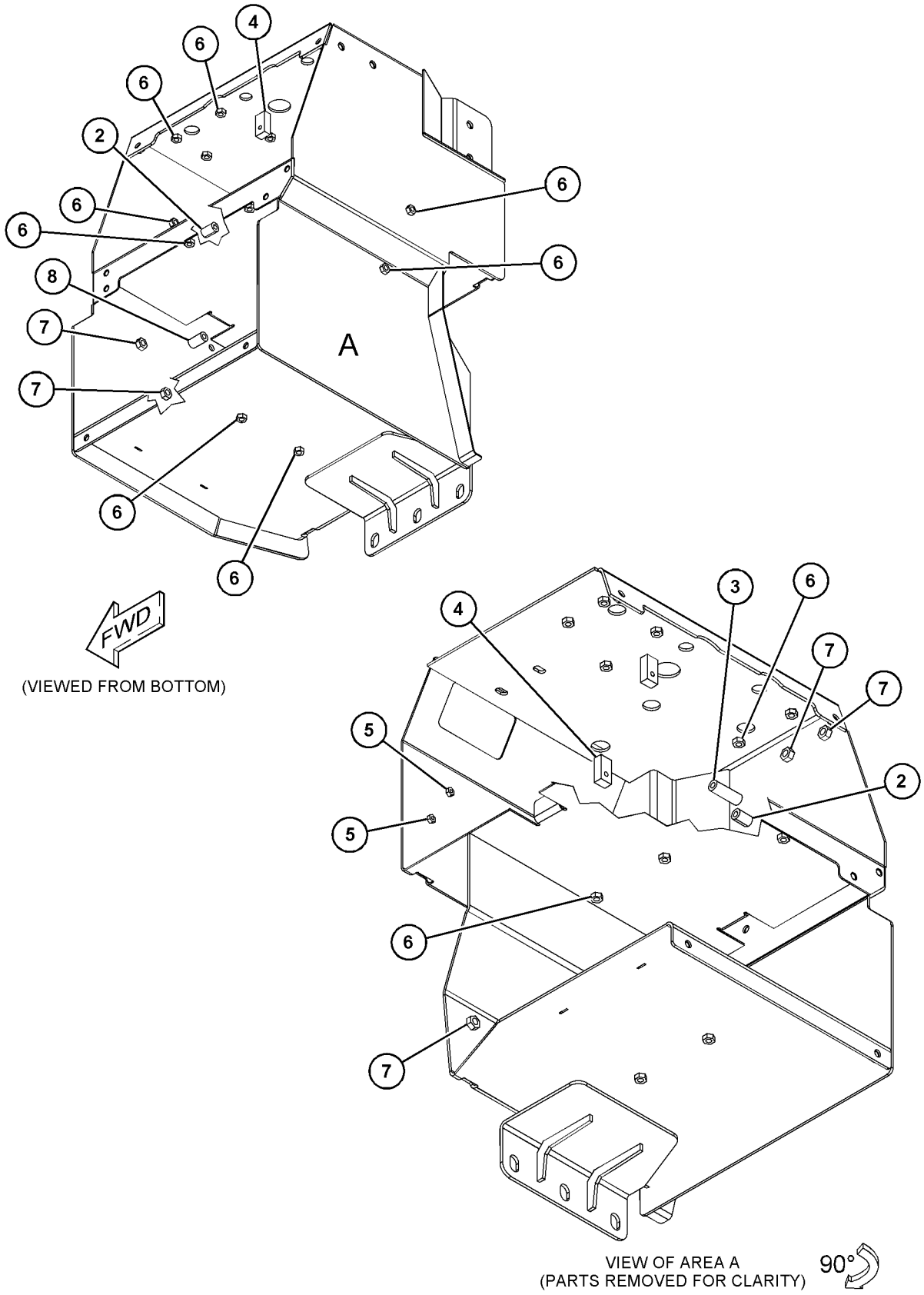

GRÁFICO 2 <FIM> g06056062

458-3716 GRUPO DE CAIXA-BATERIA–TRASEIRO (BOX GP-BATTERY-TRASEIRO)

S/N: FRS1-UP

NÚMEROE DE 456-6632 ARRANJO DE CHASSI

SMCS-7257 **i06647088**

NOTA	REF. NÃO	GRÁFICO REF.	NÚMERO DA PEÇA	QTY	NOME DA PEÇA 1 2 3 4 5 6 (NÍVEL DO PRODUTO)	CONSULTE PÁGINA
	1	1	*438-8811*	1	GRUPO DA PLATAFORMA (TRASEIRO) (PLATFORM GP (REAR))	
		1	**465-2758**	1	Chapa (SHEET)	
		1	**465-2759**	1	Chapa (SHEET)	
Y	2	1	*458-3717*	1	GRUPO DE COMPARTIMENTO-PLATAFORMA (ENCLOSURE GP-PLATFORM)	505
	3	1	**198-4778**	3	ARRUELA DURA (13,5X30X12 MM DE ESPESSURA) (WASHER-HARD (13.5X30X12-MM THK))	
	4	1	**267-8821**	4	ARRUELA (17X36X12-MM DE ESPESSURA) (WASHER (17X36X12-MM THK))	
M	5	1	**8T-4193**	4	PARAFUSO (M16X2X50-MM) (BOLT (M16X2X50-MM))	
	6	1	**8T-4222**	6	ARRUELA DURA (11X32X2,5 MM DE ESPESSURA) (WASHER-PLATED (11X32X2.5-MM THK))	
M	7	1	**8T-4184**	4	PARAFUSO (M12X1,75X45 MM) (BOLT (M12X1.75X45-MM))	
M	8	1	**9X-2041**	6	PARAFUSO DE CABEÇA CONVEXA (M10X1,5X20 MM) (SCREW-TRUSS HEAD (M10X1.5X20-MM))	
	9	1	**7X-3391**	2	ARRUELA DURA (13,5X32X6-MM DE ESPESSURA) (WASHER-HARD (13.5X32X6-MM THK))	
M	10	1	**7X-7729**	4	ARRUELA (11X25X3 MM DE ESPESSURA) (WASHER (11X25X3-MM THK))	
M	11	1	**8T-4195**	4	PARAFUSO (M10X1,5X30 MM) (BOLT (M10X1.5X30-MM))	

M - PEÇA MÉTRICA
Y - ILUSTRAÇÃO INDIVIDUAL

458-3716 GRUPO DE CAIXA-BATERIA (BOX GP-BATTERY) (continuação) **i06647088**

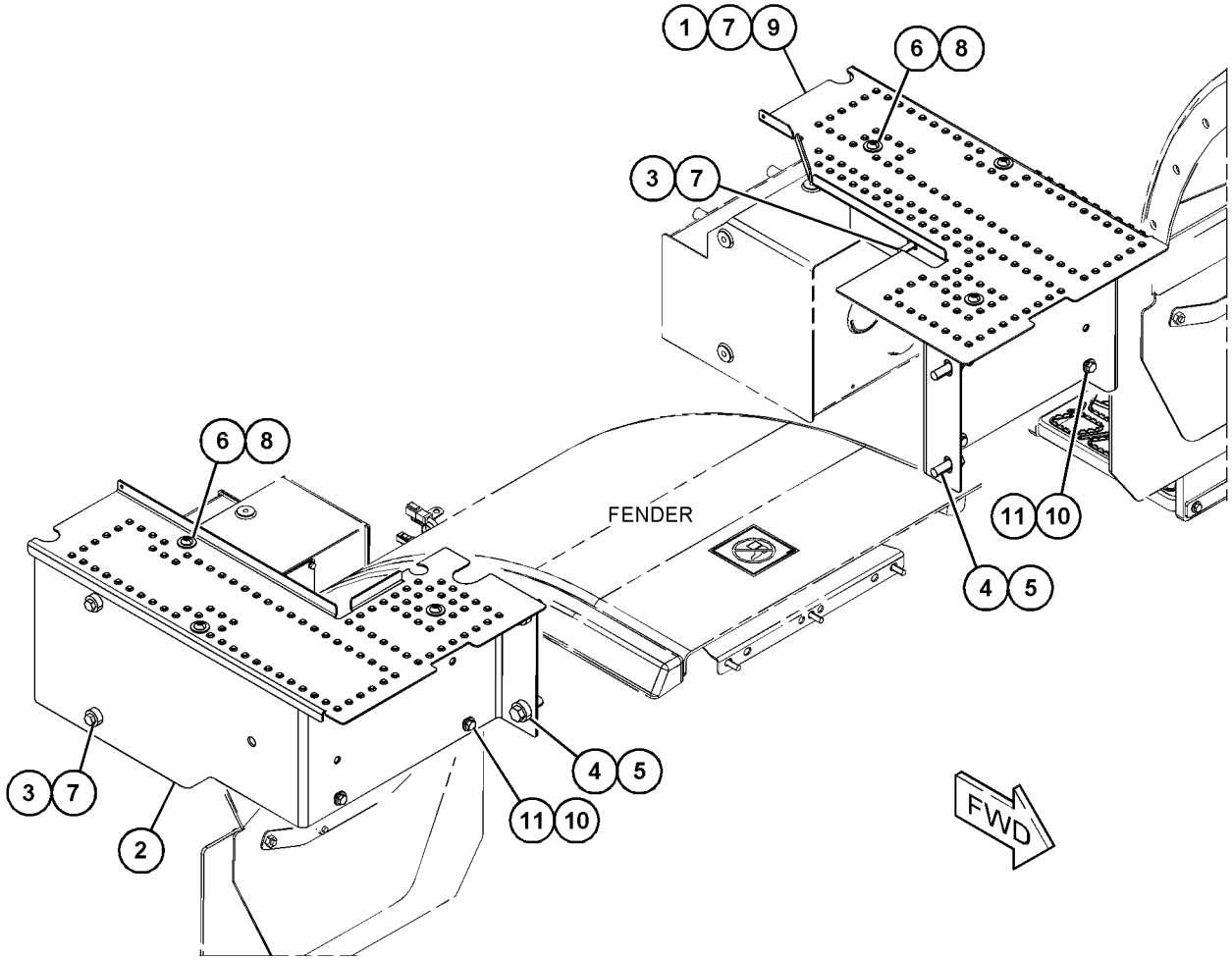

GRÁFICO 1 <FIM> g06059310

458-3959 GRUPO DE CAIXA-BATERIA (BOX GP-BATTERY)

S/N: FRS1-UP

NÚMEROE DE 483-2814 GRUPO DA PLATAFORMA-SERVIÇO

SMCS-7257 **i06609141**

NOTA	REF. NÃO	GRÁFICO REF.	NÚMERO DA PEÇA	QTY	NOME DA PEÇA 1 2 3 4 5 6 (NÍVEL DO PRODUTO)	CONSULTE PÁGINA
	1	1	**327-1065**	1	ÂNGULO (ANGLE)	
	2	1	**396-4372**	1	TAMPA (COVER)	
	3	1	**396-4376**	1	CONJUNTO DA PORTA-ACESSO (BATERIA) (DOOR AS-ACCESS (BATTERY))	
Y	4	1	**458-3961**	1	GRUPO DE CAIXA-BATERIA (BOX GP-BATTERY)	488

Y - ILUSTRAÇÃO INDIVIDUAL

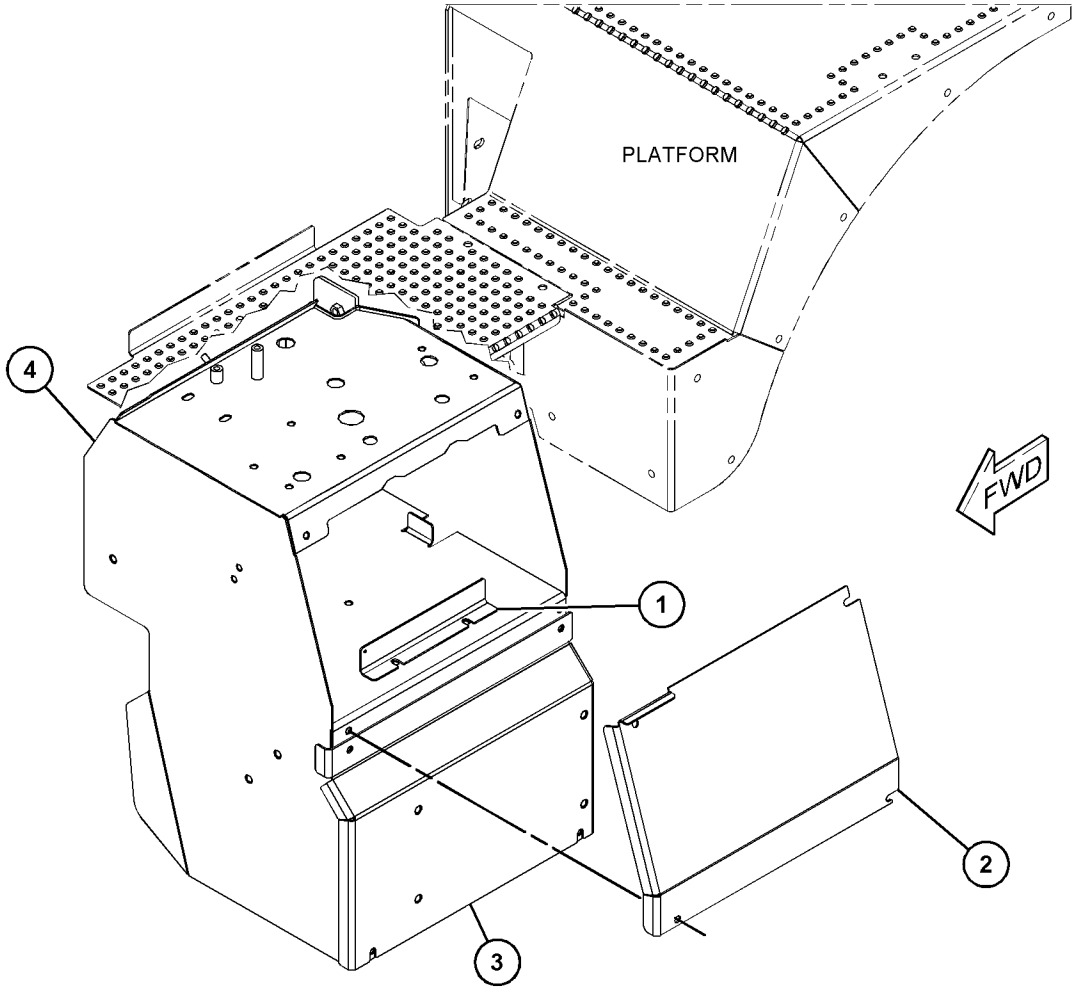

GRÁFICO 1 <FIM> g06021274

458-3960 GRUPO DE CAIXA-BATERIA (BOX GP-BATTERY)

S/N: FRS1-UP

NÚMEROE DE 458-3956 ARRANJO DE ESCADA E PARA-LAMA

SMCS-7257 **i06608244**

NOTA	REF. NÃO	GRÁFICO REF.	NÚMERO DA PEÇA	QTY	NOME DA PEÇA 1 2 3 4 5 6 (NÍVEL DO PRODUTO)	CONSULTE PÁGINA
	1	1	**125-8176**	1	EXCÊNTRICO-TRAVA (CAM-LATCH)	
	2	1	**174-6381**	1	CONJUNTO DA TRAVA (LATCH AS)	
	3	1	**327-1065**	1	ÂNGULO (ANGLE)	
	4	1	**396-4372**	1	TAMPA (COVER)	
Y	5	1	*437-7863*	1	GRUPO DE PORTAS DE ACESSO (DOOR GP-ACCESS)	504
Y	6	1	**458-3961**	1	GRUPO DE CAIXA-BATERIA (BOX GP-BATTERY)	488

Y - ILUSTRAÇÃO INDIVIDUAL

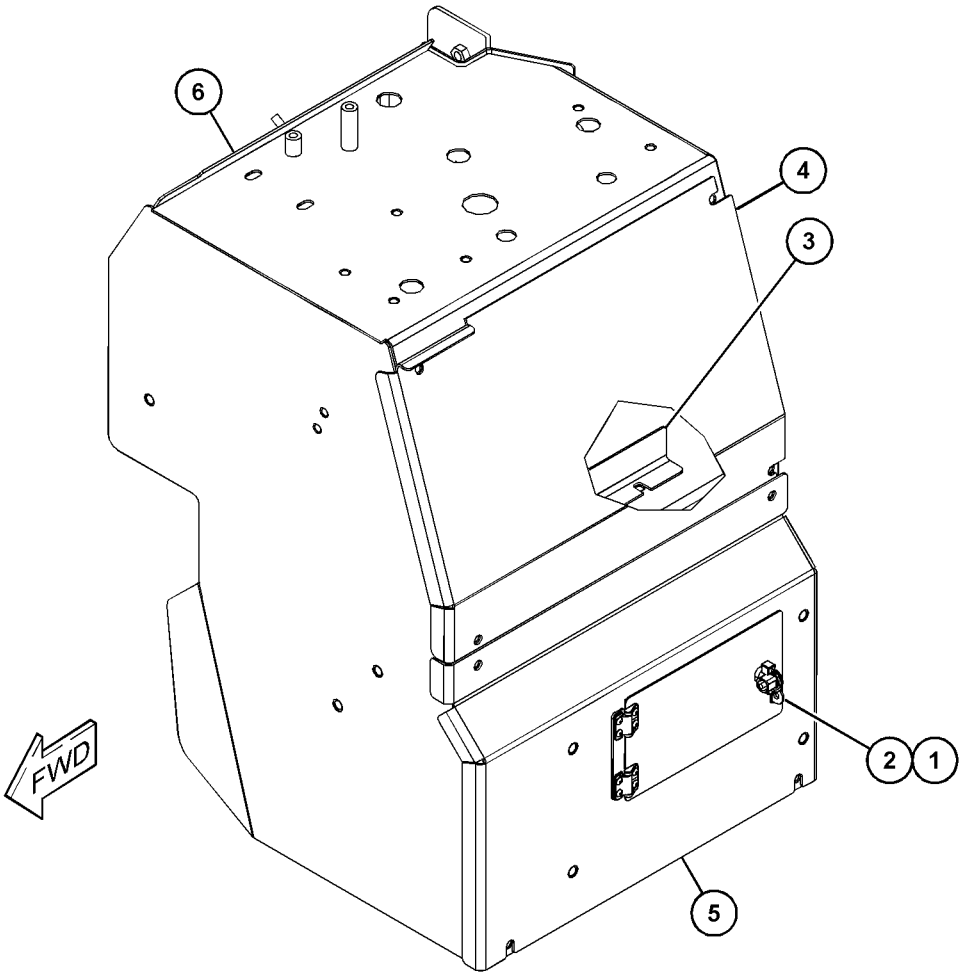

GRÁFICO 1 <FIM> g06005850

458-3961 GRUPO DE CAIXA-BATERIA (BOX GP-BATTERY)

S/N: FRS1-UP

NÚMEROE DE 458-3959, 458-3960 GRUPO DE CAIXA-BATERIA

SMCS-7257 **i06608305**

NOTA	REF. NÃO	GRÁFICO REF.	NÚMERO DA PEÇA	QTY	NOME DA PEÇA 1 2 3 4 5 6 (NÍVEL DO PRODUTO)	CONSULTE PÁGINA
M	1	1	**110-2023**	1	PRISIONEIRO-SOLDA (M10X1,5X25 MM) (STUD-WELD (M10X1.5X25-MM))	
M	2	1	**178-7023**	3	RESSALTO (M10X1,5X30 MM) (BOSS (M10X1.5X30-MM))	
M	3	1	**294-4550**	2	RESSALTO DE SOLDA (M10X1,5X60 MM) (BOSS-WELD (M10X1.5X60-MM))	
M	4	1	**5G-8480**	2	TERMINAL DE OLHAL (ROSCA M10X1,5) (LUG (M10X1.5-THD))	
M	5	1	**6V-9632**	2	PORCA DE SOLDA (ROSCA M6X1) (NUT-WELD (M6X1-THD))	
M	6	1	**8T-3490**	24	PORCA DE SOLDA (ROSCA M10X1,5) (NUT-WELD (M10X1.5-THD))	
M	7	1	**8T-3597**	8	PORCA DE SOLDA (M12X1,75 DE ESPESSURA) (NUT-WELD (M12X1.75-THD))	
M	8	1	**8Y-4489**	1	RESSALTO (ROSCA M10X1,5) (BOSS (M10X1.5-THD))	
M	9	1	**9R-2613**	1	RESSALTO DE SOLDA (M10X1,5X25 MM) (BOSS-WELD (M10X1.5X25-MM))	

M - PEÇA MÉTRICA

458-3961 GRUPO DE CAIXA-BATERIA (BOX GP-BATTERY) (continuação) **i06608305**

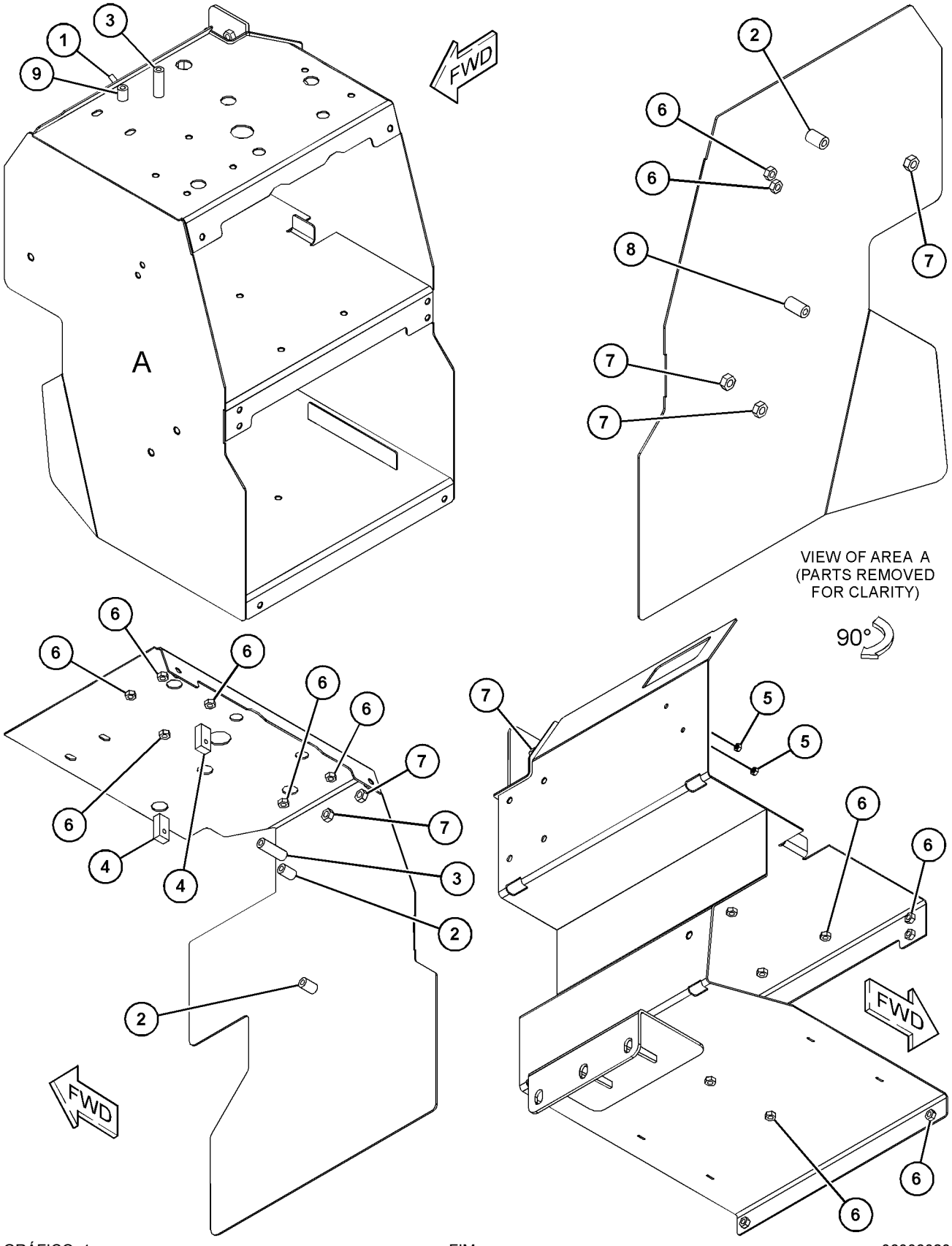

GRÁFICO 1 <FIM> g06006020

459-6741 GRUPO DE CAIXA-BATERIA (BOX GP-BATTERY)

S/N: FRS1-UP

NÚMEROE DE 483-3720 GRUPO DA PLATAFORMA DO OPERADOR

SMCS-7257 **i06632462**

NOTA	REF. NÃO	GRÁFICO REF.	NÚMERO DA PEÇA	QTY	NOME DA PEÇA 1 2 3 4 5 6 (NÍVEL DO PRODUTO)	CONSULTE PÁGINA
	1	1	**327-1065**	1	ÂNGULO (ANGLE)	
	2	1	**396-4372**	1	TAMPA (COVER)	
	3	1	**433-5368**	1	CONJUNTO DE DOOR (DOOR AS)	
M		1	**8T-3597**	4	PORCA DE SOLDA (M12X1,75 DE ESPESSURA) (NUT-WELD (M12X1.75-THD))	
Y	4	1	**459-6743**	1	CONJUNTO DE BOX DA BATERIA (BOX AS-BATTERY)	482

M - PEÇA MÉTRICA
Y - ILUSTRAÇÃO INDIVIDUAL

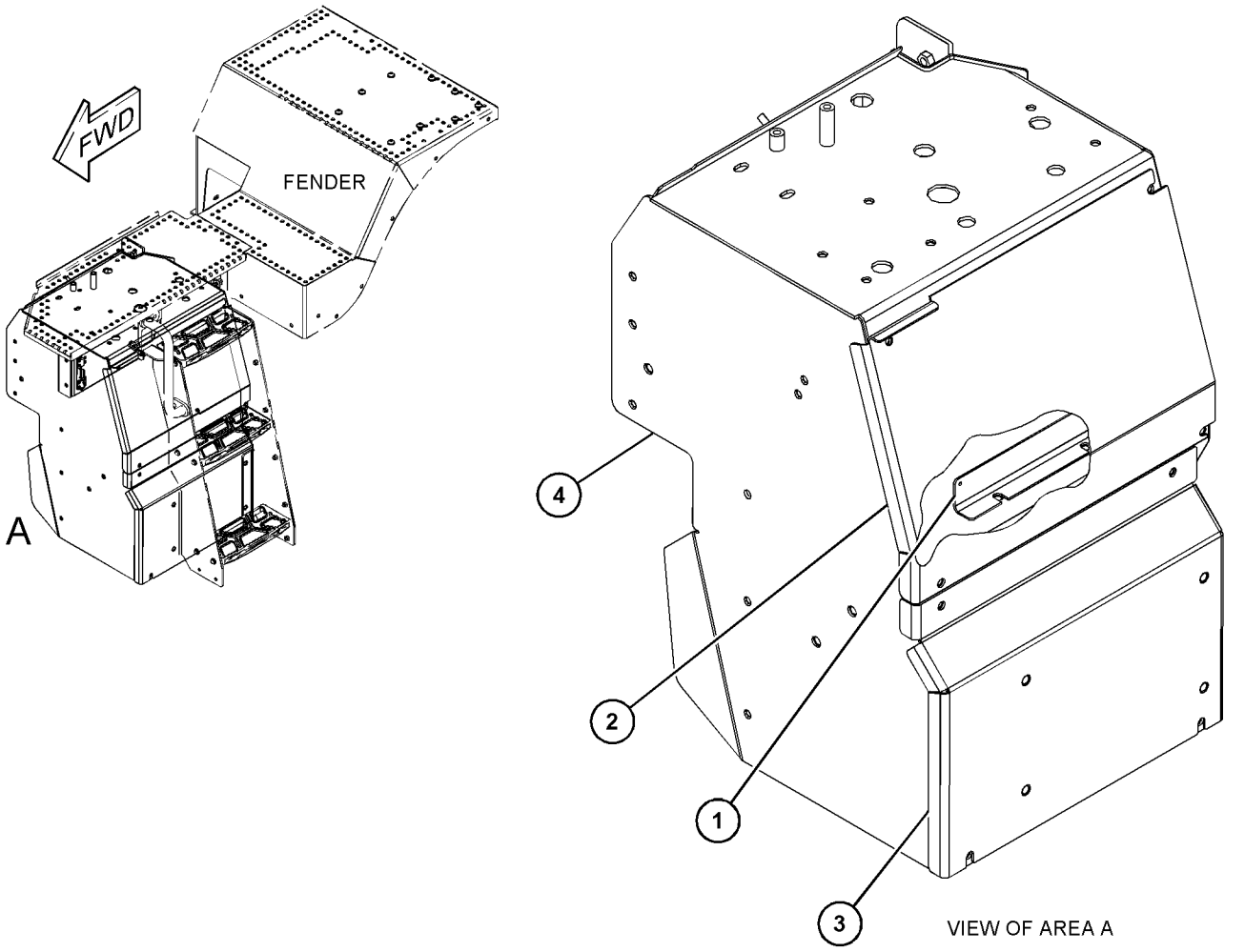

GRÁFICO 1 <FIM> g06061072

459-6742 GRUPO DE CAIXA-BATERIA (BOX GP-BATTERY)

S/N: FRS1-UP

NÚMEROE DE 483-3594 GRUPO DA PLATAFORMA DO OPERADOR

SMCS-7257 **i06638764**

NOTA	REF. NÃO	GRÁFICO REF.	NÚMERO DA PEÇA	QTY	NOME DA PEÇA 1 2 3 4 5 6 (NÍVEL DO PRODUTO)	CONSULTE PÁGINA
	1	1	**125-8176**	1	EXCÊNTRICO-TRAVA (CAM-LATCH)	
	2	1	**174-6381**	1	CONJUNTO DA TRAVA (LATCH AS)	
	3	1	**327-1065**	1	ÂNGULO (ANGLE)	
	4	1	**396-4372**	1	TAMPA (COVER)	
Y	5	1	*433-5280*	1	GRUPO DE PORTAS DE ACESSO (DOOR GP-ACCESS)	503
Y	6	1	**459-6743**	1	CONJUNTO DE BOX DA BATERIA (BOX AS-BATTERY)	482

Y - ILUSTRAÇÃO INDIVIDUAL

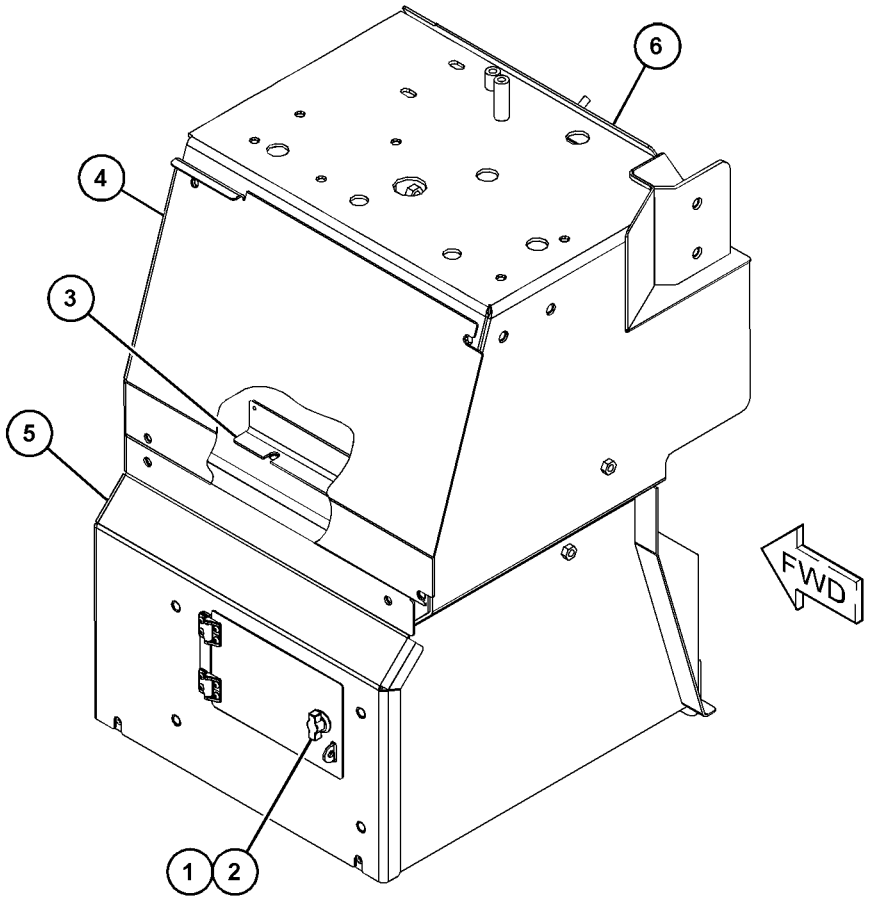

GRÁFICO 1 <FIM> g06057847

451-1555 GRUPO DE SUPORTE DE FIXAÇÃO (BRACKET GP-MOUNTING)

S/N: FRS1-UP

NÚMEROE DE 391-5800 GRUPO DO CAPÔ

SMCS-0635, 5057 **i06606916**

NOTA	REF. NÃO	GRÁFICO REF.	NÚMERO DA PEÇA	QTY	NOME DA PEÇA 1 2 3 4 5 6 (NÍVEL DO PRODUTO)	CONSULTE PÁGINA
	1	1	**451-1556**	1	SUPORTE (BRACKET)	
	2	1	**451-1558**	1	CONJUNTO DE BLOCO (BLOCK AS)	
M	3	1	**7X-7729**	4	ARRUELA (11X25X3 MM DE ESPESSURA) (WASHER (11X25X3-MM THK))	
M	4	1	**8T-4133**	2	PORCA (ROSCA M10X1,5) (NUT (M10X1.5-THD))	
M	5	1	**8T-4182**	2	PARAFUSO (M10X1,5X45 MM) (BOLT (M10X1.5X45-MM))	

M - PEÇA MÉTRICA

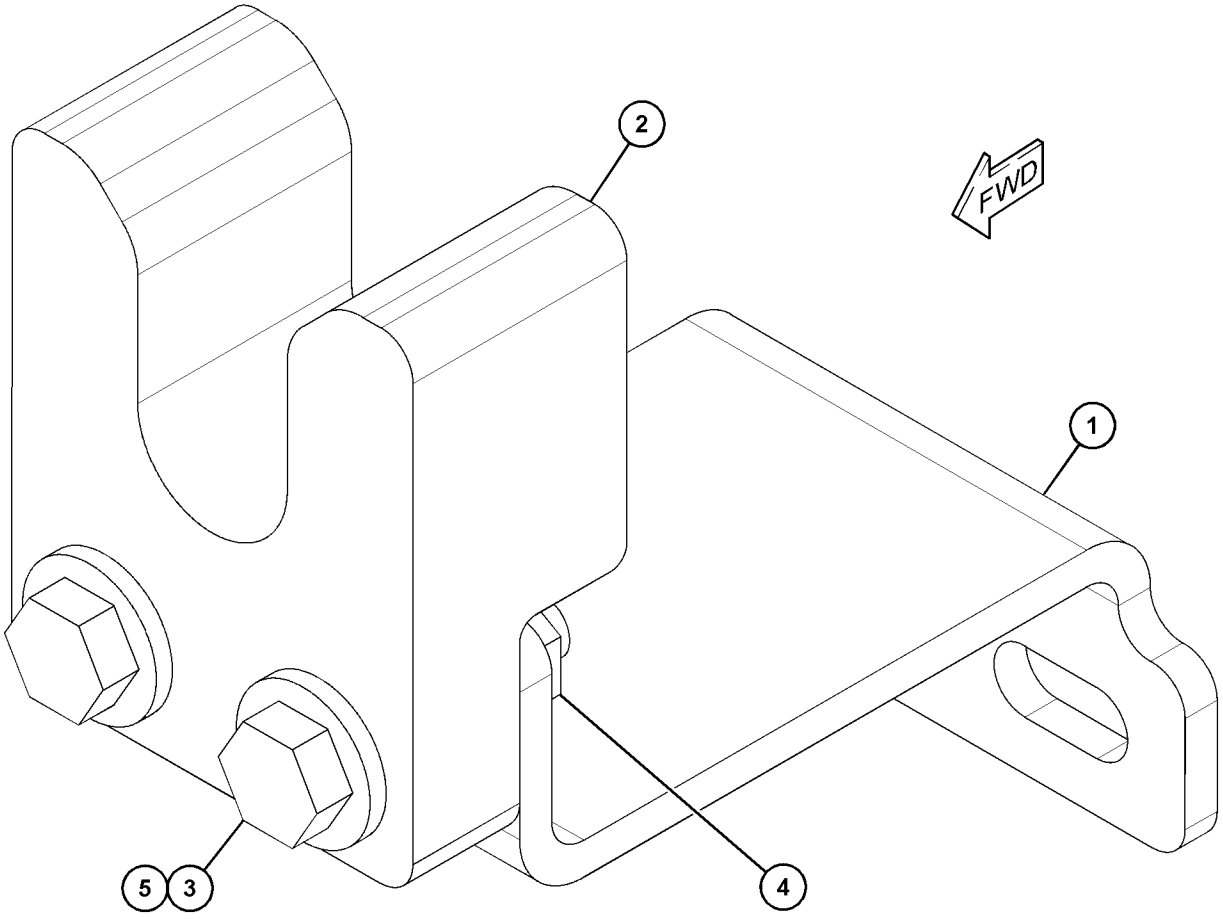

GRÁFICO 1 <FIM> g03862599

367-2333 GRUPO DO CONTRAPESO (COUNTERWEIGHT GP)

S/N: FRS1-UP

NÚMEROE DE 495-1465 GRUPO DO CONTRAPESO

SMCS-7056 **i06605491**

NOTA	REF. NÃO	GRÁFICO REF.	NÚMERO DA PEÇA	QTY	NOME DA PEÇA 1 2 3 4 5 6 (NÍVEL DO PRODUTO)	CONSULTE PÁGINA
	1	1	**115-5669**	1	PINO (PIN)	
	2	1	**162-7120**	1	PINO (PIN)	
	3	1	**367-2334**	1	Contrapeso (COUNTERWEIGHT)	
M	4	1	**7X-2561**	2	PARAFUSO (M20X2,5X35 MM) (BOLT (M20X2.5X35-MM))	
M	5	1	**7X-2586**	8	PARAFUSO (M30X3,5X180 MM) (BOLT (M30X3.5X180-MM))	
	6	1	**8T-4123**	2	ARRUELA (3,62X5,75X0,375 MM DE ESPESSURA) (WASHER (3.62X5.75X0.375-MM THK))	
	7	1	**9X-8258**	8	ARRUELA (33X56X6-MM DE ESPESSURA) (WASHER (33X56X6-MM THK))	

M - PEÇA MÉTRICA

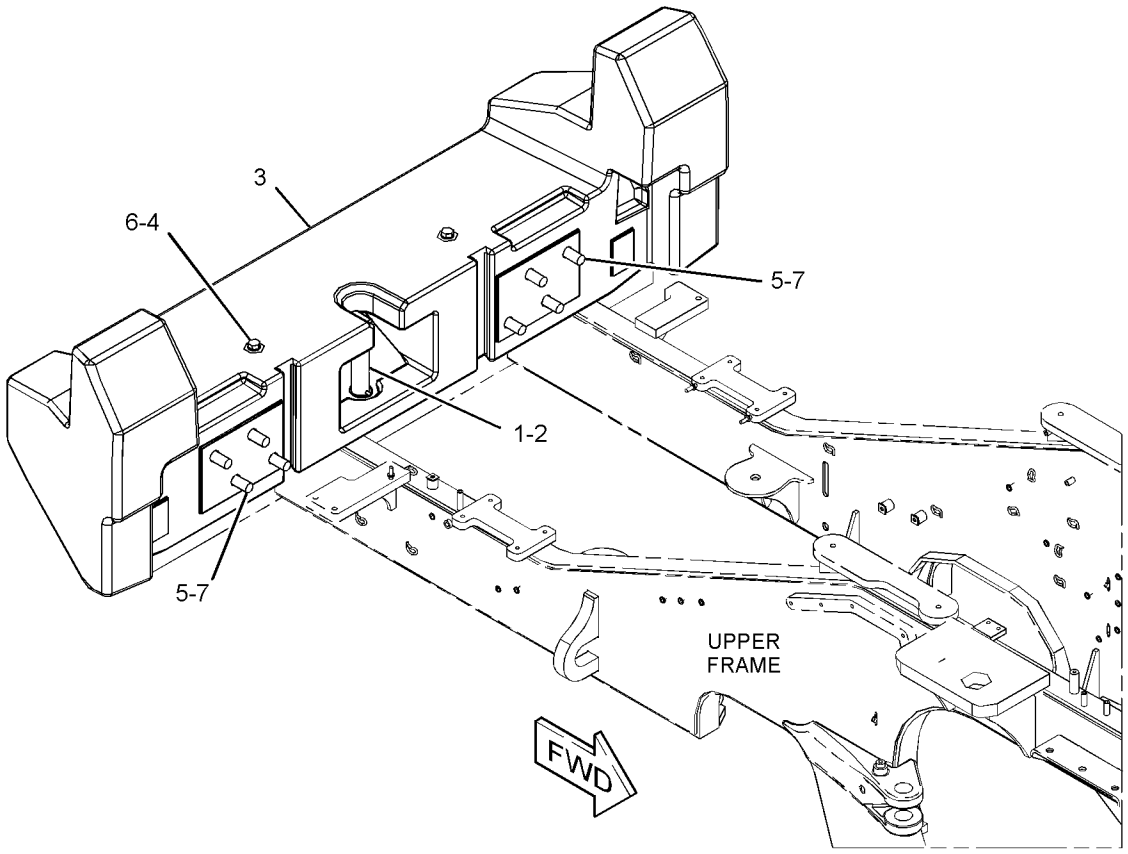

GRÁFICO 1 <FIM> g03471577

455-4629 GRUPO DO CONTRAPESO (COUNTERWEIGHT GP)

S/N: FRS1-UP

SMCS-7056 **i06659390**

NOTA	REF. NÃO	GRÁFICO REF.	NÚMERO DA PEÇA	QTY	NOME DA PEÇA 1 2 3 4 5 6 (NÍVEL DO PRODUTO)	CONSULTE PÁGINA
	1	1	**455-4630**	1	CONJUNTO DE CONTRAPESO (COUNTERWEIGHT AS)	
	2	1	**115-5669**	1	PINO (PIN)	
	3	1	**162-7120**	1	PINO (PIN)	
M	4	1	**190-8494**	4	PARAFUSO (M30X3,5X200 MM) (BOLT (M30X3.5X200-MM))	
M	5	1	**8T-4190**	3	PARAFUSO (M16X2X25 MM) (BOLT (M16X2X25-MM))	
	6	1	**9X-8257**	3	ARRUELA (17,5X30X3,5 MM DE ESPESSURA) (WASHER (17.5X30X3.5-MM THK))	
	7	1	**9X-8258**	4	ARRUELA (33X56X6-MM DE ESPESSURA) (WASHER (33X56X6-MM THK))	

M - PEÇA MÉTRICA

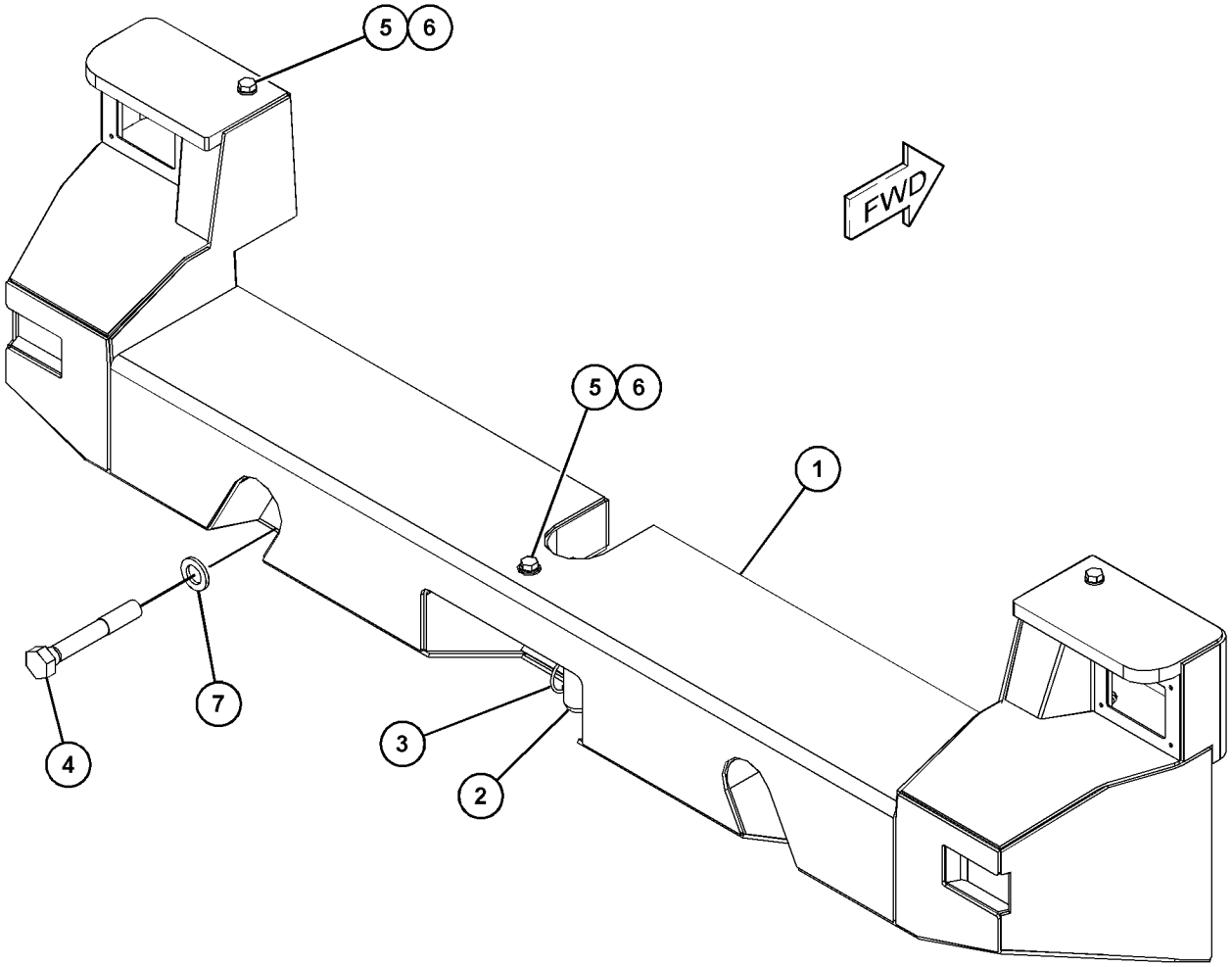

GRÁFICO 1 <FIM> g06065070

458-3730 GRUPO DO CONTRAPESO—CONCRETO (COUNTERWEIGHT GP-CONCRETO)

S/N: FRS1-UP

175 KG (385,5 LB)

NÚMEROE DE 456-6632 ARRANJO DE CHASSI

SMCS-7056 **i06647098**

NOTA	REF. NÃO	GRÁFICO REF.	NÚMERO DA PEÇA	QTY	NOME DA PEÇA 1 2 3 4 5 6 (NÍVEL DO PRODUTO)	CONSULTE PÁGINA
	1	1	**458-3720**	2	GRUPO DO CONTRAPESO (COUNTERWEIGHT GP)	
					(EACH INCLUDES)	
M		1	**8T-4970**	4	PARAFUSO (M6X1X14 MM) (BOLT (M6X1X14-MM))	
		1	**9X-8256**	4	ARRUELA (6,6X12X2 MM DE ESPESSURA) (WASHER (6.6X12X2-MM THK))	
		1	**490-0754**	1	GRUPO DO CONTRAPESO (COUNTERWEIGHT GP)	
	2	1	**198-4781**	6	ARRUELA DURA (22X40X10 MM DE ESPESSURA) (WASHER-HARD (22X40X10-MM THK))	
M	3	1	**4I-6994**	6	PARAFUSO (M20X2,5X330 MM) (BOLT (M20X2.5X330-MM))	

M - PEÇA MÉTRICA

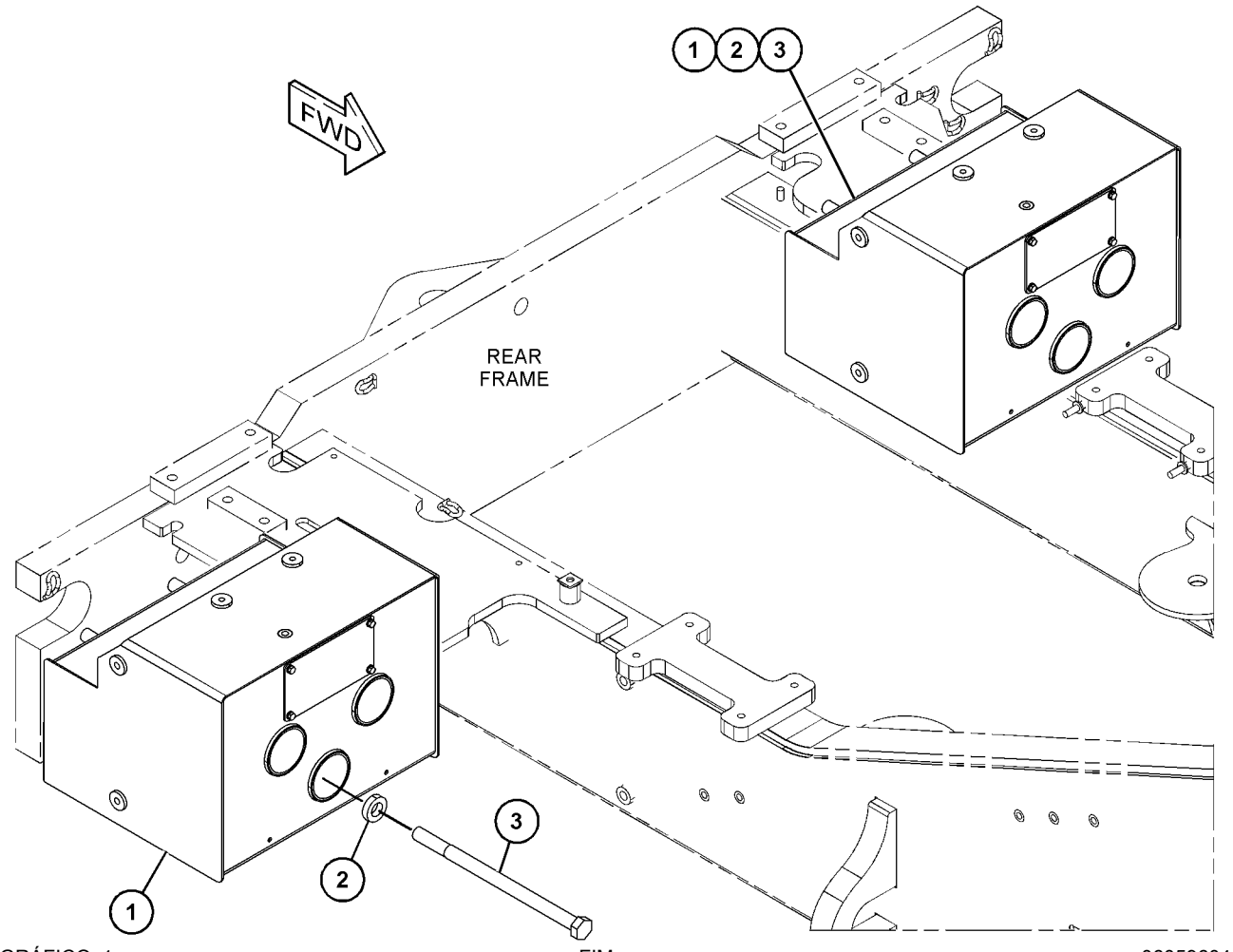

GRÁFICO 1 <FIM> g06059604

495-1465 GRUPO DO CONTRAPESO (COUNTERWEIGHT GP)

S/N: FRS1-UP

NÃO PODE SER USADO COM 383-1556—PÁGINA: 836

SMCS-7056 **i06632225**

NOTA	REF. NÃO	GRÁFICO REF.	NÚMERO DA PEÇA	QTY	NOME DA PEÇA 1 2 3 4 5 6 (NÍVEL DO PRODUTO)	CONSULTE PÁGINA
Y	1	1	*367-2333*	1	GRUPO DO CONTRAPESO (COUNTERWEIGHT GP)	493

Y - ILUSTRAÇÃO INDIVIDUAL

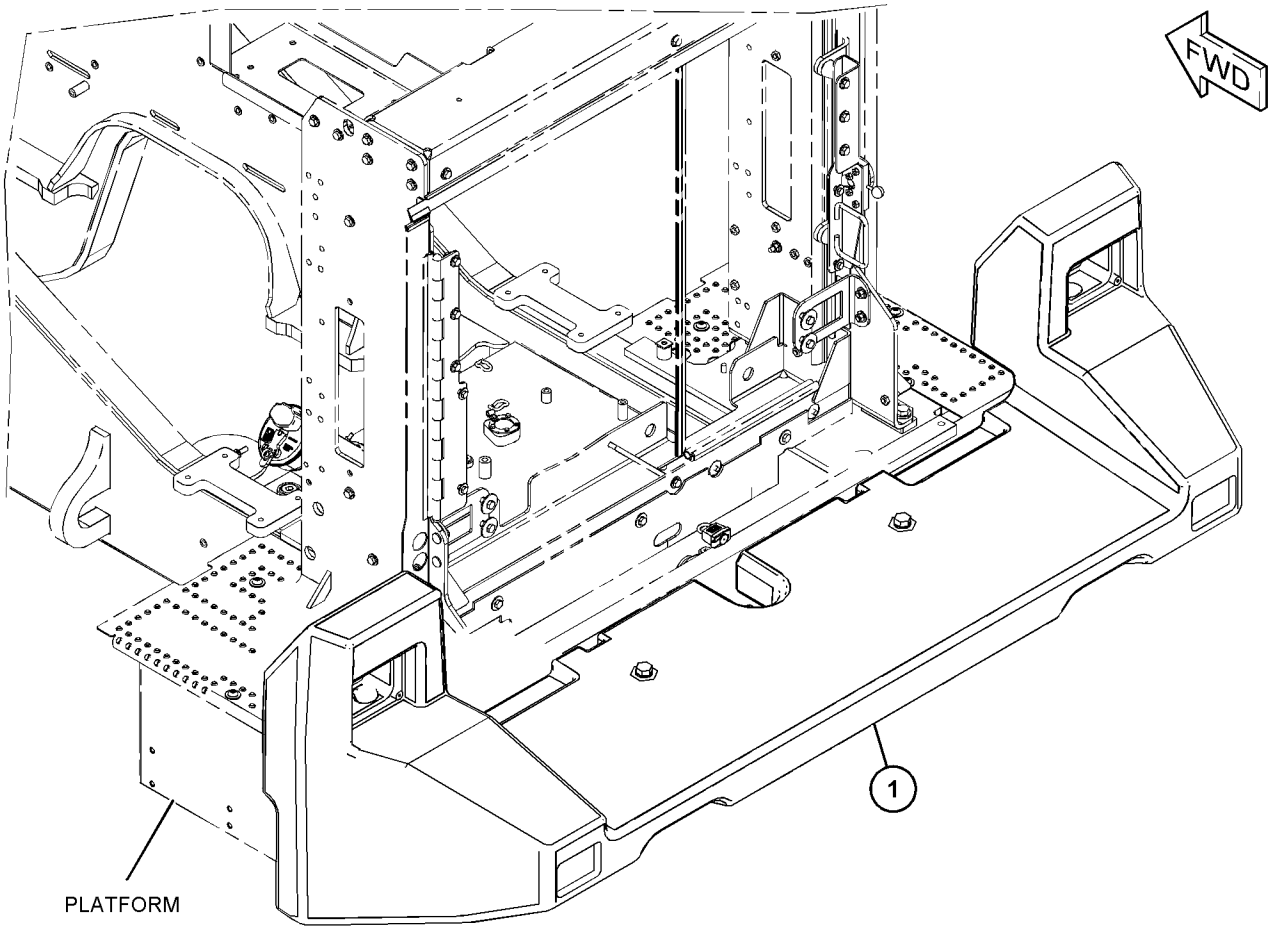

GRÁFICO 1 <FIM> g06054966

436-2371 GRUPO DE TAMPA E BUJÃO (COVER & PLUG GP)

S/N: FRS1-UP

PARA USO COM PARA-LAMAS DIANTEIROS

NÚMEROE DE 464-6681 ARRANJO DO PARA-LAMA

SMCS-0663 **i06606795**

NOTA	REF. NÃO	GRÁFICO REF.	NÚMERO DA PEÇA	QTY	NOME DA PEÇA 1 2 3 4 5 6 (NÍVEL DO PRODUTO)	CONSULTE PÁGINA
	1	1	**436-2370**	14	BUJÃO (PLUG)	

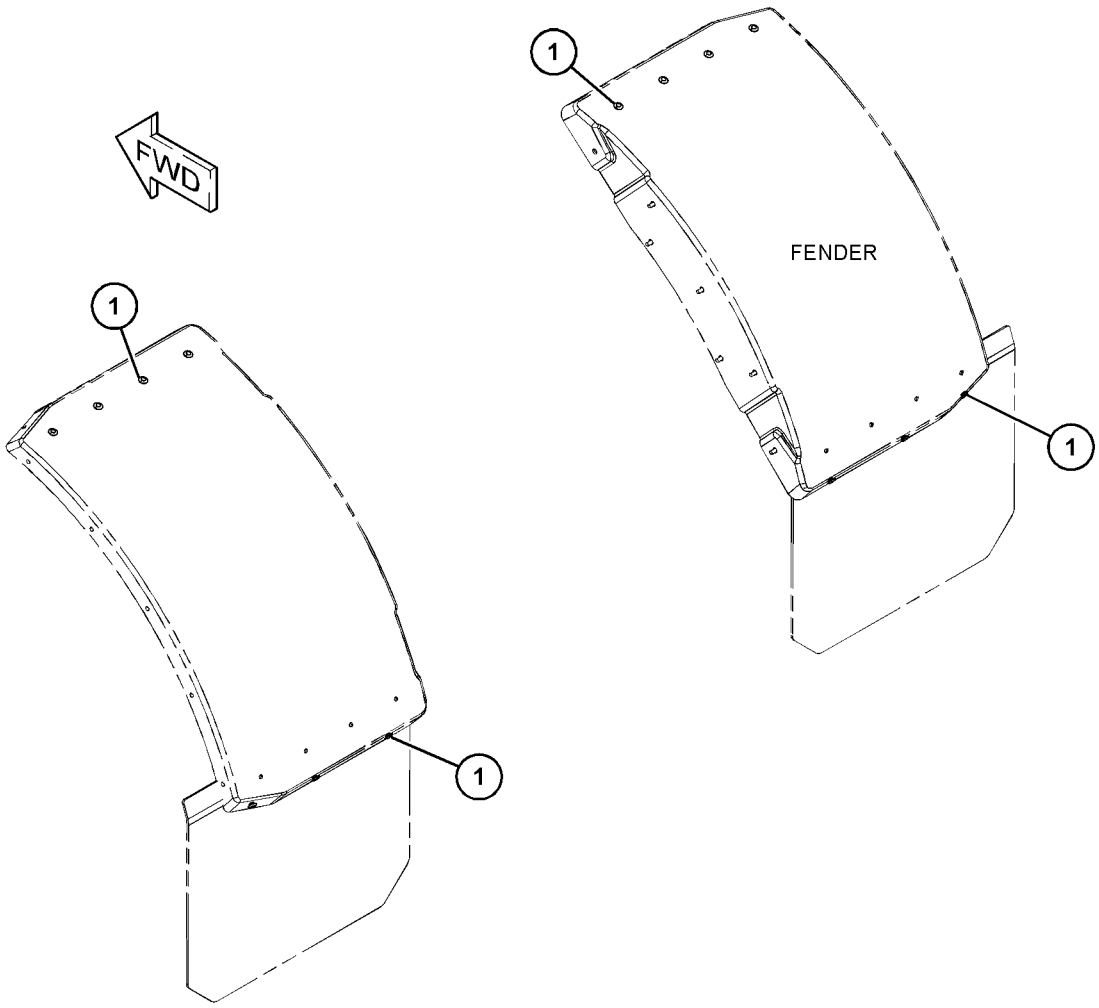

GRÁFICO 1 <FIM> g06005928

436-2372 GRUPO DE TAMPA E BUJÃO (COVER & PLUG GP)

S/N: FRS1-UP

NÚMEROE DE 464-6681 ARRANJO DO PARA-LAMA

SMCS-0663 **i06606796**

NOTA	REF. NÃO	GRÁFICO REF.	NÚMERO DA PEÇA	QTY	NOME DA PEÇA 1 2 3 4 5 6 (NÍVEL DO PRODUTO)	CONSULTE PÁGINA
	1	1	**436-2370**	10	BUJÃO (PLUG)	

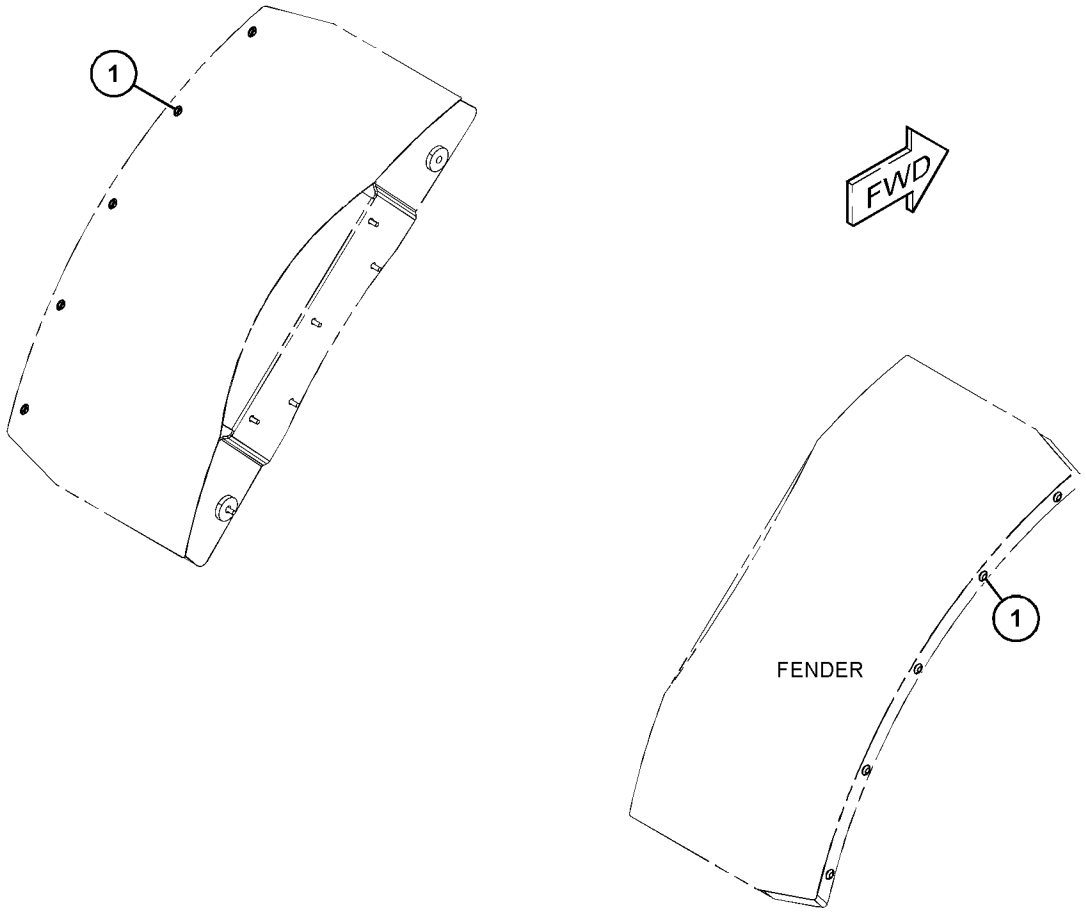

GRÁFICO 1 <FIM> g06005955

436-2373 GRUPO DE TAMPA E BUJÃO (COVER & PLUG GP)

S/N: FRS1-UP

PARA USO COM PARA-LAMAS DIANTEIROS

NÚMEROE DE 464-6681 ARRANJO DO PARA-LAMA

SMCS-0663 **i06606797**

NOTA	REF. NÃO	GRÁFICO REF.	NÚMERO DA PEÇA	QTY	NOME DA PEÇA 1 2 3 4 5 6 (NÍVEL DO PRODUTO)	CONSULTE PÁGINA
	1	1	**436-2370**	6	BUJÃO (PLUG)	

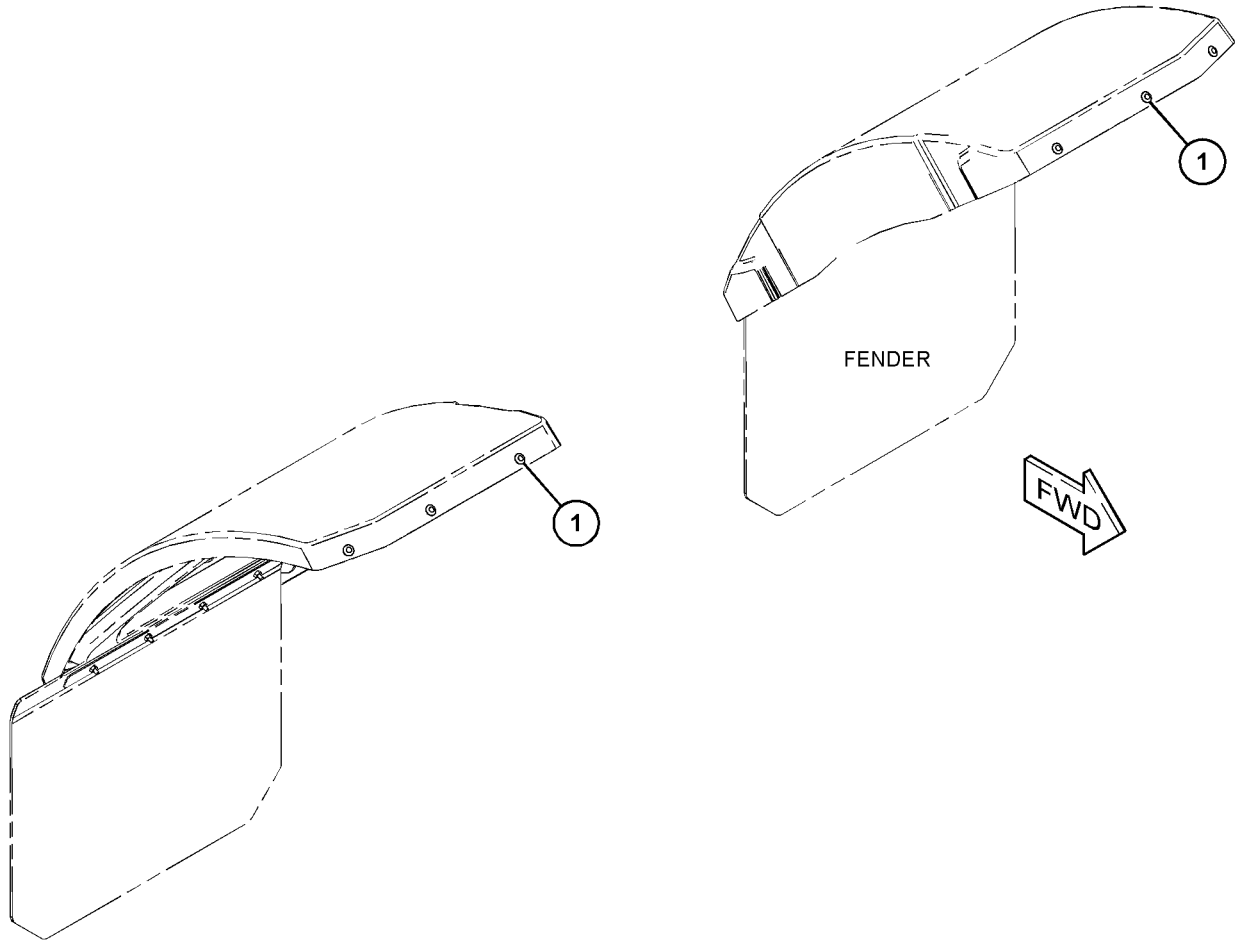

GRÁFICO 1 <FIM> g06006558

454-7825 GRUPO DE DEFLETOR-PARA-LAMA (DEFLECTOR GP-FENDER)

S/N: FRS1-UP

NÚMEROE DE 464-6678 ARRANJO DO PARA-LAMA RODOVIÁRIO

SMCS-7252 **i06606680**

NOTA	REF. NÃO	GRÁFICO REF.	NÚMERO DA PEÇA	QTY	NOME DA PEÇA 1 2 3 4 5 6 (NÍVEL DO PRODUTO)	CONSULTE PÁGINA
	1	1	**360-0736**	1	DEFLETOR (LADO ESQUERDO) (DEFLECTOR (LH))	
	2	1	**360-0737**	1	DEFLETOR (LADO DIREITO) (DEFLECTOR (RH))	
M	3	1	**8T-4136**	10	PARAFUSO (M10X1,5X25 MM) (BOLT (M10X1.5X25-MM))	
	4	1	**8T-4222**	10	ARRUELA DURA (11X32X2,5 MM DE ESPESSURA) (WASHER-PLATED (11X32X2.5-MM THK))	

M - PEÇA MÉTRICA

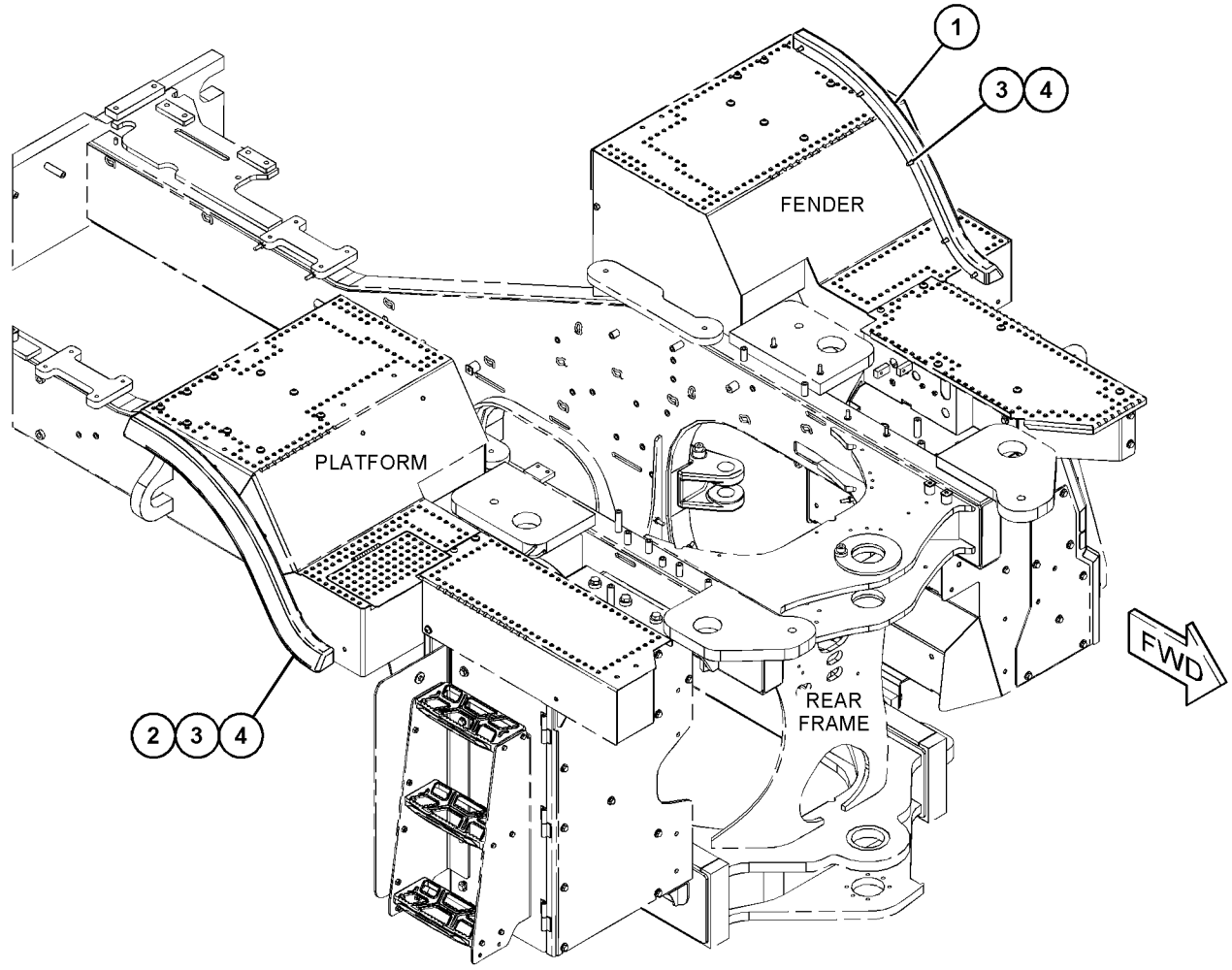

GRÁFICO 1 <FIM> g06011552

391-5780 GRUPO DE PORTAS DE ACESSO—CAPÔ, LADO DIREITO (DOOR GP-ACCESS-CAPÔ, LADO DIREITO)

S/N: FRS1-UP

NÚMEROE DE 391-5800 GRUPO DO CAPÔ

SMCS-7273 **i06553796**

NOTA	REF. NÃO	GRÁFICO REF.	NÚMERO DA PEÇA	QTY	NOME DA PEÇA 1 2 3 4 5 6 (NÍVEL DO PRODUTO)	CONSULTE PÁGINA
	1	1	**118-9587**	1	EXCÊNTRICO-TRAVA (CAM-LATCH)	
	2	1	**391-5781**	1	PORTA (LADO DIREITO) (DOOR (RH))	
	3	1	**454-0230**	2	CONJUNTO DE HINGE (HINGE AS)	
J	4	1	**465-6593**	1	CONJUNTO DA TRAVA (LATCH AS)	
	5	1	**479-3260**	4	ARRUELA (5,5X13X1,2 MM DE ESPESSURA) (WASHER (5.5X13X1.2-MM THK))	
	6	1	**490-8846**	4	PARAFUSO DE CABEÇA PANELA (M5X0,8X12 MM) (SCREW-PAN HEAD (M5X0.8X12-MM))	
M	7	1	**5C-2874**	4	PORCA (M5X0,8 DE ROSCA) (NUT (M5X0.8-THD))	

J - REQUIRES CORPORATE KEY
M - PEÇA MÉTRICA

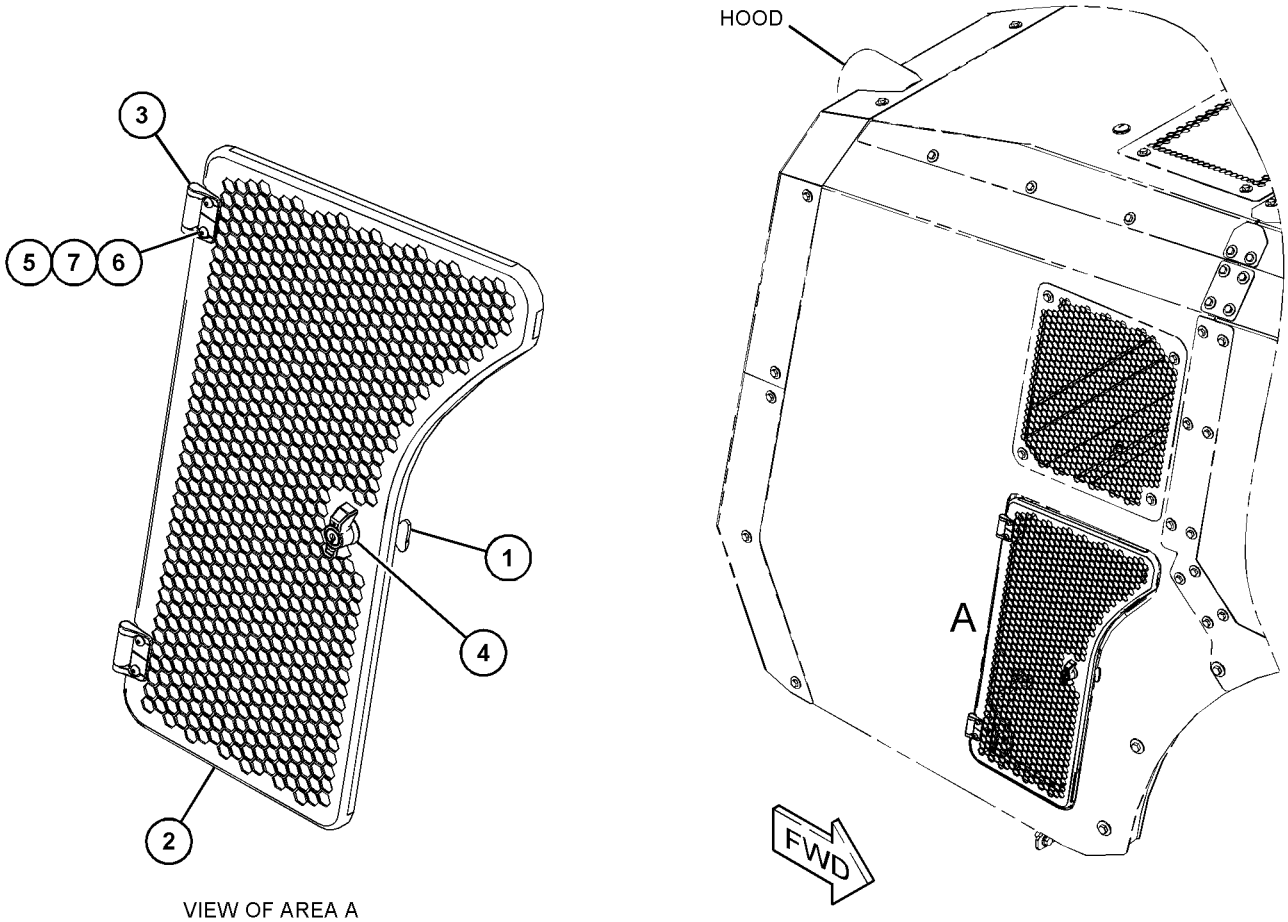

VIEW OF AREA A

GRÁFICO 1 <FIM> g06007034

391-5782 GRUPO DE PORTAS DE ACESSO (DOOR GP-ACCESS)

S/N: FRS1-UP

NÚMEROE DE 391-5800 GRUPO DO CAPÔ

SMCS-7273 **i06553831**

NOTA	REF. NÃO	GRÁFICO REF.	NÚMERO DA PEÇA	QTY	NOME DA PEÇA 1 2 3 4 5 6 (NÍVEL DO PRODUTO)	CONSULTE PÁGINA
	1	1	**118-9587**	1	EXCÊNTRICO-TRAVA (CAM-LATCH)	
	2	1	**391-5783**	1	PORTA (ACESSO) (DOOR (ACCESS))	
	3	1	**454-0230**	2	CONJUNTO DE HINGE (HINGE AS)	
J	4	1	**465-6593**	1	CONJUNTO DA TRAVA (LATCH AS)	
	5	1	**479-3260**	4	ARRUELA (5,5X13X1,2 MM DE ESPESSURA) (WASHER (5.5X13X1.2-MM THK))	
	6	1	**490-8846**	4	PARAFUSO DE CABEÇA PANELA (M5X0,8X12 MM) (SCREW-PAN HEAD (M5X0.8X12-MM))	
M	7	1	**5C-2874**	4	PORCA (M5X0,8 DE ROSCA) (NUT (M5X0.8-THD))	

J - REQUIRES CORPORATE KEY
M - PEÇA MÉTRICA

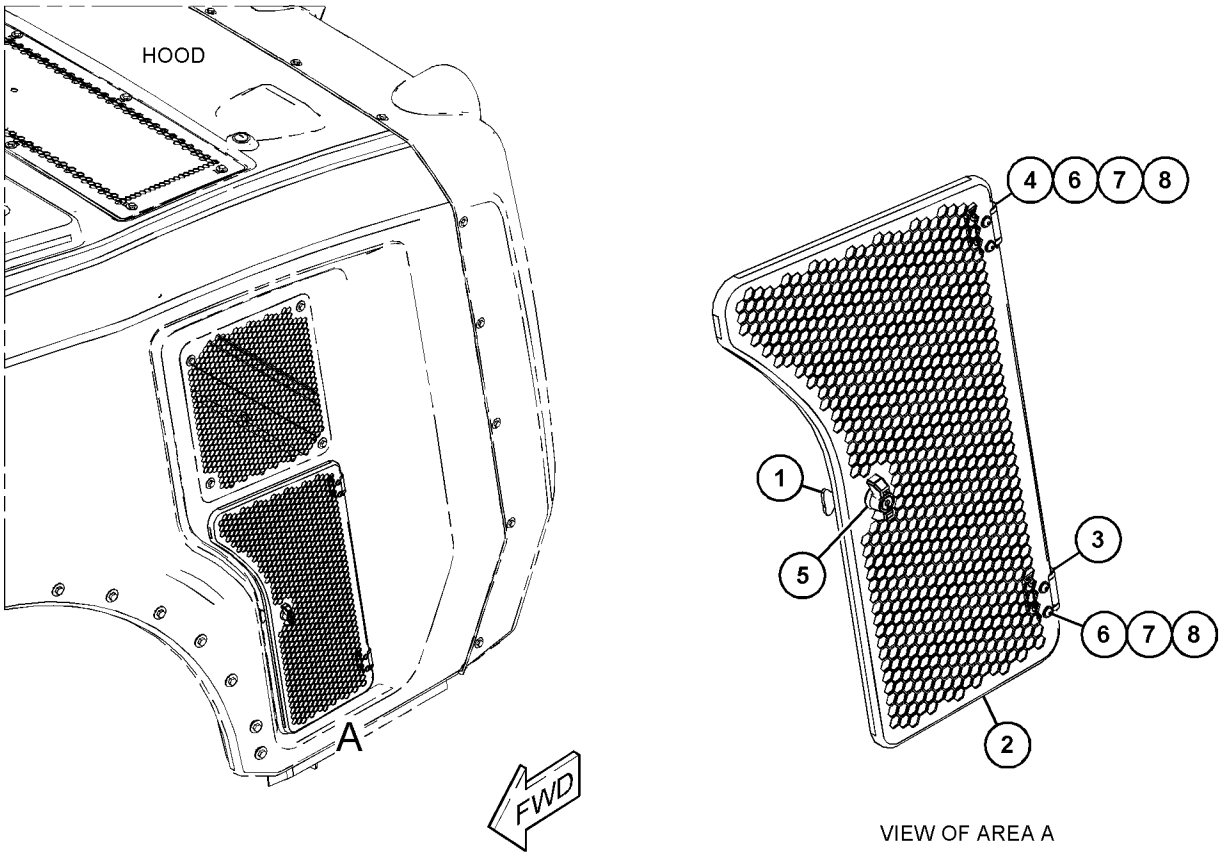

VIEW OF AREA A

GRÁFICO 1 <FIM> g03851531

433-5280 GRUPO DE PORTAS DE ACESSO (DOOR GP-ACCESS)

S/N: FRS1-UP

PERSONALIZADO

NÚMEROE DE 459-6742 GRUPO DE CAIXA-BATERIA

SMCS-7273 **i06638761**

NOTA	REF. NÃO	GRÁFICO REF.	NÚMERO DA PEÇA	QTY	NOME DA PEÇA 1 2 3 4 5 6 (NÍVEL DO PRODUTO)	CONSULTE PÁGINA
	1	1	**340-2581**	2	CONJUNTO DE HINGE (HINGE AS)	
	2	1	**433-5281**	1	CONJUNTO DA PORTA-ACESSO (DOOR AS-ACCESS)	
	3	1	**438-0890**	1	Chapa (SHEET)	
	4	1	**444-2101**	1	CONJUNTO DE SHEET (SHEET AS)	
M	5	1	**225-3109**	8	PARAFUSO DE CABEÇA CONVEXA (M4X0,7X14 MM) (SCREW-TRUSS HEAD (M4X0.7X14-MM))	
	6	1	**5P-5969**		RETENTOR (0,7 M) (SEAL (0.7-M))	

M - PEÇA MÉTRICA

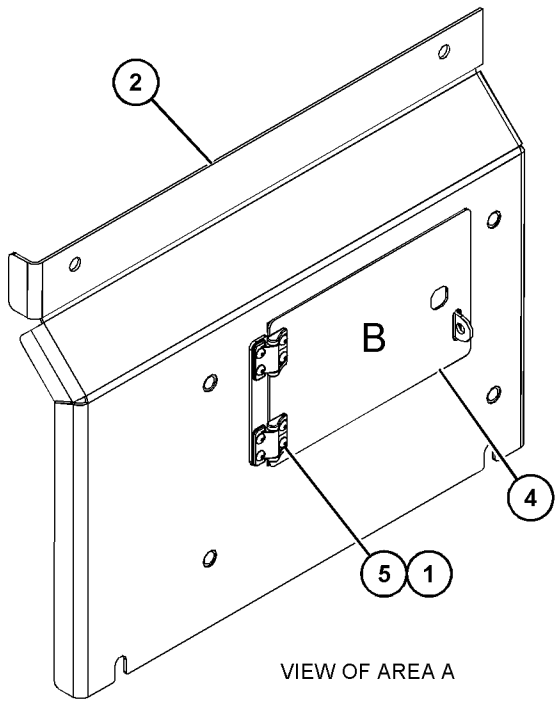

VIEW OF AREA A

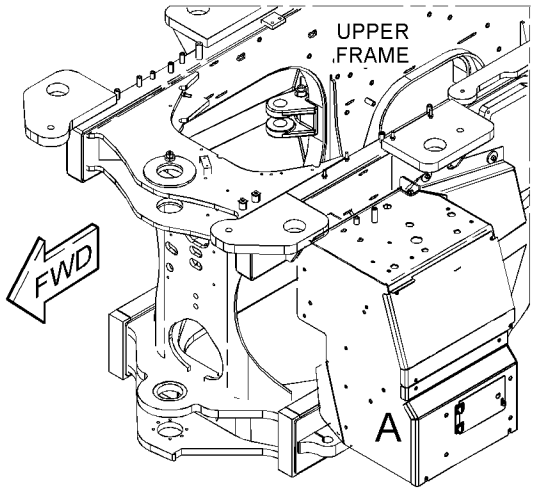

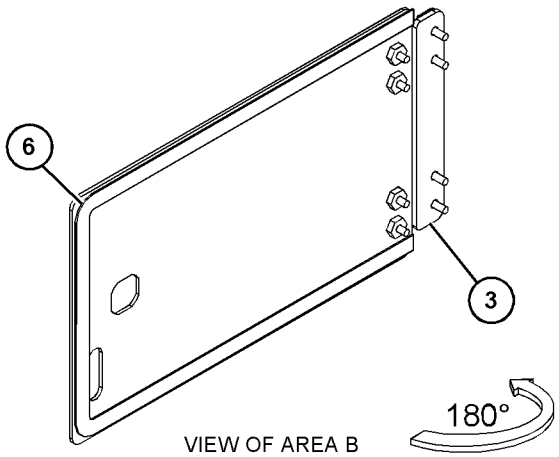

VIEW OF AREA B

GRÁFICO 1 <FIM> g03786492

437-7863 GRUPO DE PORTAS DE ACESSO (DOOR GP-ACCESS)

S/N: FRS1-UP

NÚMEROE DE 458-3960 GRUPO DE CAIXA-BATERIA

SMCS-7273 **i06608295**

NOTA	REF. NÃO	GRÁFICO REF.	NÚMERO DA PEÇA	QTY	NOME DA PEÇA 1 2 3 4 5 6 (NÍVEL DO PRODUTO)	CONSULTE PÁGINA
	1	1	**340-2580**	1	CONJUNTO DE HINGE (SUPERIOR) (HINGE AS (TOP))	
	2	1	**340-2581**	1	CONJUNTO DE HINGE (PARTE INFERIOR) (HINGE AS (BOTTOM))	
	3	1	**437-7864**	1	CONJUNTO DE DOOR (DOOR AS)	
	4	1	**437-7868**	1	CONJUNTO DE SHEET (SHEET AS)	
	5	1	**438-0890**	1	Chapa (SHEET)	
M	6	1	**174-8131**	4	PARAFUSO DE CABEÇA CONVEXA (M4X0,7X12 MM) (SCREW-TRUSS HEAD (M4X0.7X12-MM))	
M	7	1	**225-3109**	4	PARAFUSO DE CABEÇA CONVEXA (M4X0,7X14 MM) (SCREW-TRUSS HEAD (M4X0.7X14-MM))	
D	8	1	**5P-5969**		RETENTOR (0,7 M) (SEAL (0.7-M))	

D - ENCOMENDAR POR METROS
M - PEÇA MÉTRICA

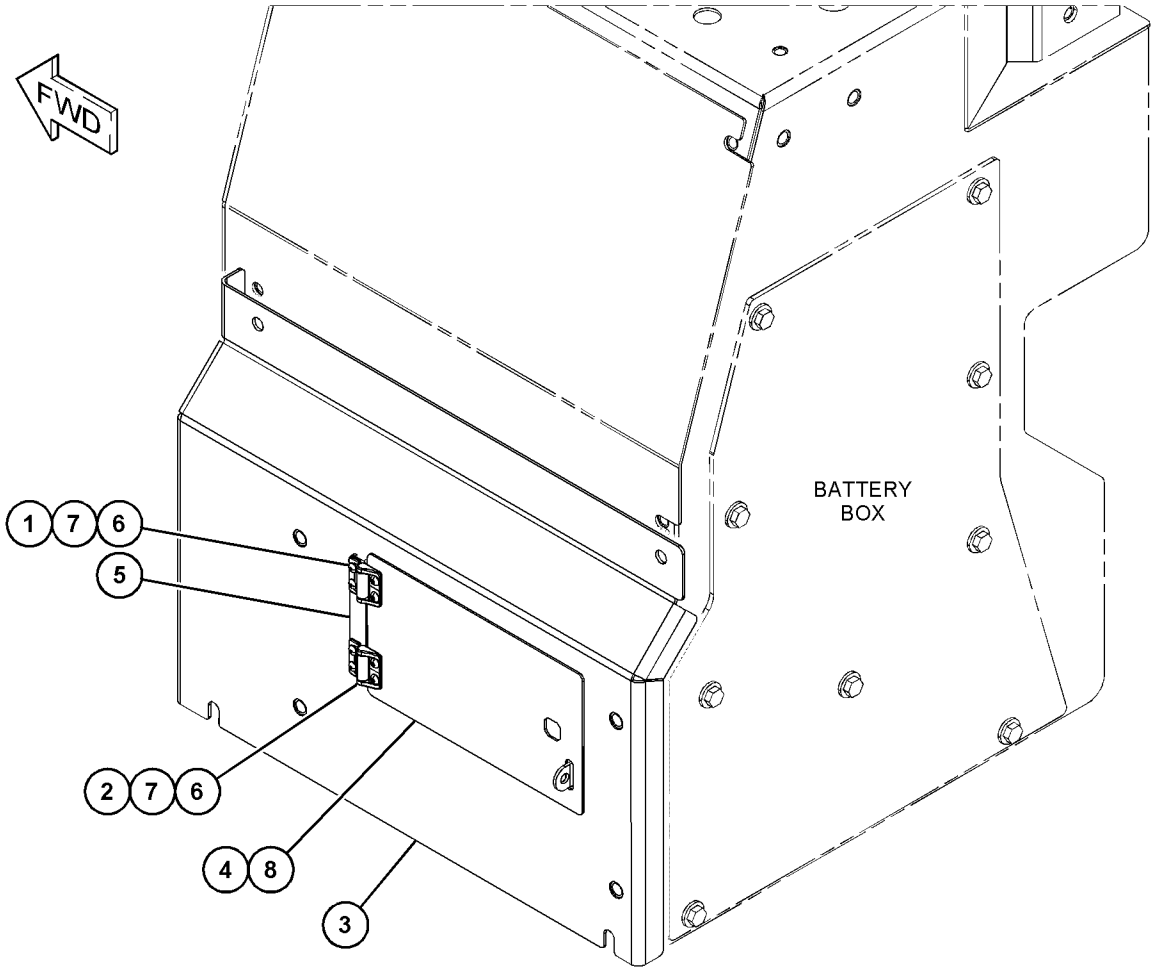

GRÁFICO 1 <FIM> g03490630

458-3717 GRUPO DE COMPARTIMENTO-PLATAFORMA (ENCLOSURE GP-PLATFORM)

S/N: FRS1-UP

NÚMEROE DE 458-3716 GRUPO DE CAIXA-BATERIA

SMCS-7253 **i06647096**

NOTA	REF. NÃO	GRÁFICO REF.	NÚMERO DA PEÇA	QTY	NOME DA PEÇA 1 2 3 4 5 6 (NÍVEL DO PRODUTO)	CONSULTE PÁGINA
	1	1	**458-3718**	1	CONJUNTO DE PLACA (LADO ESQUERDO) (PLATE AS (LH))	
M		1	**8T-3490**	11	PORCA DE SOLDA (ROSCA M10X1,5) (NUT-WELD (M10X1.5-THD))	
M		1	**090-8247**	2	BLOCO (M10X1,5X17,5 MM) (BLOCK (M10X1.5-MM))	
	2	1	**458-3719**	1	CONJUNTO DE PLACA (LADO DIREITO) (PLATE AS (RH))	
M		1	**8T-3490**	7	PORCA DE SOLDA (ROSCA M10X1,5) (NUT-WELD (M10X1.5-THD))	
M		1	**090-8247**	2	BLOCO (M10X1,5X17,5 MM) (BLOCK (M10X1.5-MM))	

M - PEÇA MÉTRICA

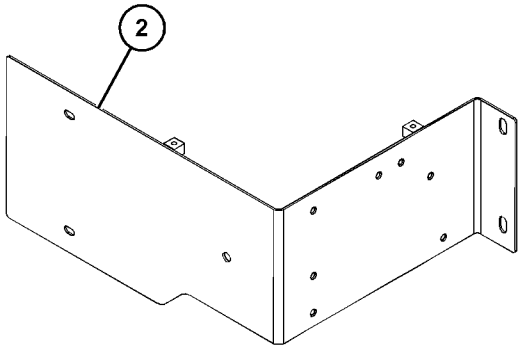

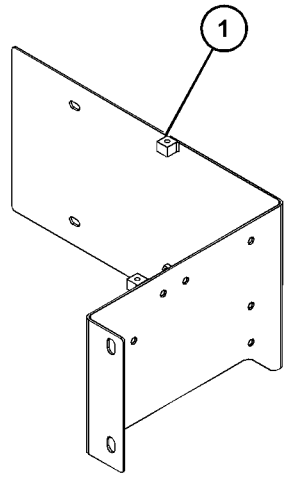

GRÁFICO 1 <FIM> g06059389

443-2251 GRUPO DO COMPARTIMENTO DO CENTRO DE SERVIÇO (ENCLOSURE GP-SERVICE CENTER)

S/N: FRS1-UP

NÚMEROE DE 443-2250 GRUPO DO SUPORTE DA VÁLVULA E DO FILTRO

SMCS-7513 **i06629785**

NOTA	REF. NÃO	GRÁFICO REF.	NÚMERO DA PEÇA	QTY	NOME DA PEÇA 1 2 3 4 5 6 (NÍVEL DO PRODUTO)	CONSULTE PÁGINA
	1	1	**5D-9629**	1	HASTE (ROD)	
M	2	1	**9R-4595**	1	RESSALTO (M12X1,75X30 MM) (BOSS (M12X1.75X30-MM))	
M	3	1	**9R-2613**	2	RESSALTO DE SOLDA (M10X1,5X25 MM) (BOSS-WELD (M10X1.5X25-MM))	
M	4	1	**9C-7929**	1	BLOCO (M10X1,5X17,5 MM) (BLOCK (M10X1.5-MM))	
M	5	1	**8Y-4489**	1	RESSALTO (ROSCA M10X1,5) (BOSS (M10X1.5-THD))	
M	6	1	**8T-3597**	6	PORCA DE SOLDA (M12X1,75 DE ESPESSURA) (NUT-WELD (M12X1.75-THD))	
M	7	1	**8T-3490**	42	PORCA DE SOLDA (ROSCA M10X1,5) (NUT-WELD (M10X1.5-THD))	
M	8	1	**7Y-6338**	1	RESSALTO (M10X1,5X70 MM) (BOSS (M10X1.5X70-MM))	
	9	1	**7T-1099**	1	ELO (LINK)	
	10	1	*432-6738*	1	CONJUNTO DA PORTA-ACESSO (CENTRO DE SERVIÇO) (DOOR AS-ACCESS (SERVICE CENTER))	
M		1	**8T-3597**	4	PORCA DE SOLDA (M12X1,75 DE ESPESSURA) (NUT-WELD (M12X1.75-THD))	
		1	**331-1679**	3	CONJUNTO DE HINGE (LADO DIREITO) (HINGE AS (RH))	

M - PEÇA MÉTRICA

443-2251 GRUPO DO COMPARTIMENTO DO CENTRO DE SERVIÇO (ENCLOSURE GP-SERVICE CENTER) (continuação)

i06629785

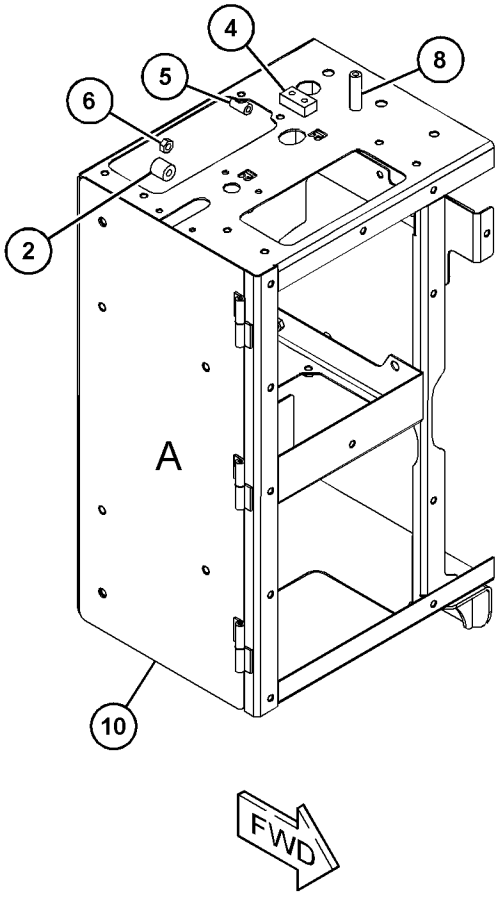

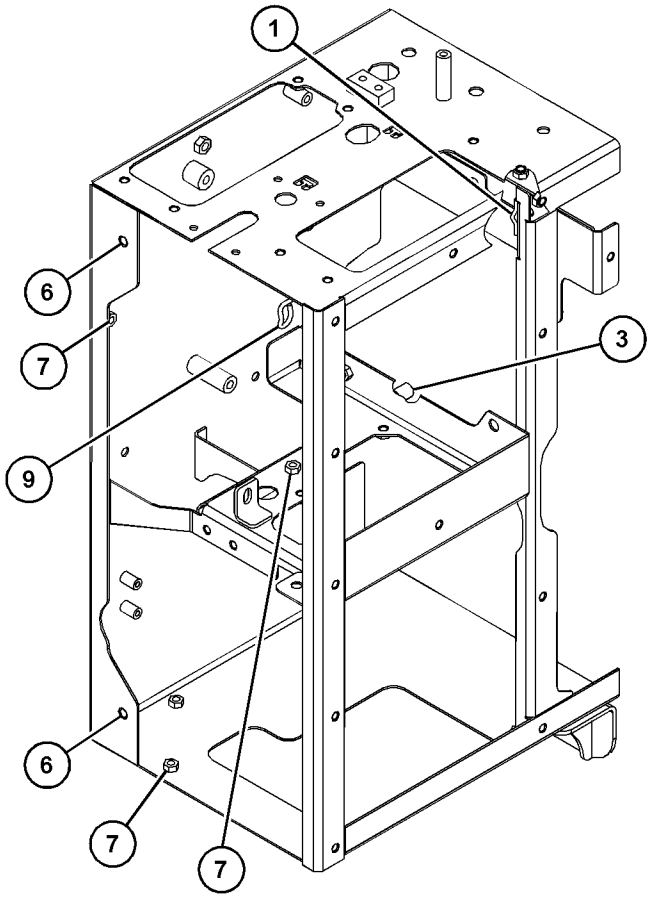

VIEW OF AREA A
(PARTS REMOVED FOR CLARITY)

GRÁFICO 1 <FIM> g03670449

478-8383 GRUPO DE EXTENSÃO-PARA-LAMA–ESTREITO (EXTENSION GP-FENDER-ESTREITO)

S/N: FRS1-UP

NÚMEROE DE 478-8372 ARRANJO DO PARA-LAMA RODOVIÁRIO

SMCS-7252 **i06632432**

NOTA	REF. NÃO	GRÁFICO REF.	NÚMERO DA PEÇA	QTY	NOME DA PEÇA 1 2 3 4 5 6 (NÍVEL DO PRODUTO)	CONSULTE PÁGINA
	1	1	**124-2456**	2	DECALQUE DE INSTRUÇÃO (Não Pise) (FILM-INSTRUCTION (NO STEP))	
	2	1	**392-4060**	1	CONJUNTO DE EXTENSION (LADO DIREITO) (EXTENSION AS (RH))	
	3	1	**465-5541**	1	CONJUNTO DE EXTENSION (LADO ESQUERDO) (EXTENSION AS (LH))	
M	4	1	**7X-7729**	6	ARRUELA (11X25X3 MM DE ESPESSURA) (WASHER (11X25X3-MM THK))	
	5	1	**8T-4121**	8	ARRUELA DURA (11X21X2,5 MM DE ESPESSURA) (WASHER-HARD (11X21X2.5-MM THK))	
M	6	1	**8T-4136**	8	PARAFUSO (M10X1,5X25 MM) (BOLT (M10X1.5X25-MM))	
M	7	1	**8T-4195**	6	PARAFUSO (M10X1,5X30 MM) (BOLT (M10X1.5X30-MM))	

M - PEÇA MÉTRICA

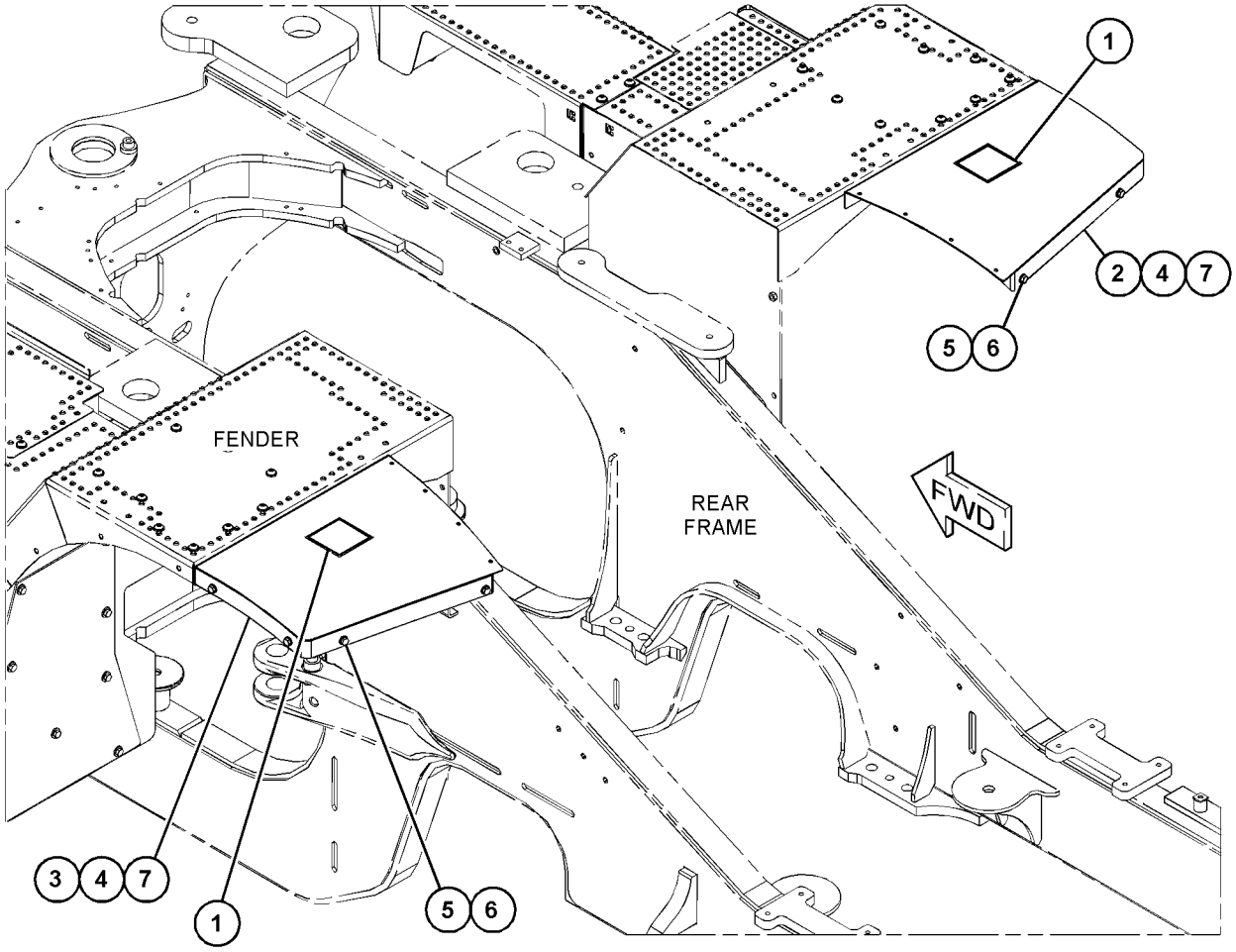

GRÁFICO 1 <FIM> g06055680

464-6681 ARRANJO DO PARA-LAMA (FENDER AR)

S/N: FRS1-UP

SMCS-7252 **i06656216**

NOTA	NÚMERO DA PEÇA	QTY	NOME DA PEÇA 1 2 3 4 5 6 (NÍVEL DO PRODUTO)	CONSULTE PÁGINA
Y	*436-2371*	1	GRUPO DE TAMPA E BUJÃO (PARA-LAMA) (COVER & PLUG GP (FENDER))	497
Y	*436-2372*	1	GRUPO DE TAMPA E BUJÃO (PARA-LAMA) (COVER & PLUG GP (FENDER))	498
Y	*436-2373*	1	GRUPO DE TAMPA E BUJÃO (PARA-LAMA) (COVER & PLUG GP (FENDER))	499
Y	*454-7820*	1	GRUPO DO PARA-LAMA (FENDER GP)	512
Y	*359-9952*	1	GRUPO DO CORRIMÃO (HANDRAIL GP)	538
Y	*464-6690*	1	GRUPO DA ESCADA (LADDER GP)	555

Y - ILUSTRAÇÃO INDIVIDUAL

<FIM>

464-6678 ARRANJO DO PARA-LAMA RODOVIÁRIO (FENDER AR-ROADING)

S/N: FRS1-UP

NÃO PODE SER USADO COM 464-6681—PÁGINA: 509 , 478-8372—PÁGINA: 509

SMCS-7252 **i06648893**

NOTA	NÚMERO DA PEÇA	QTY	NOME DA PEÇA 1 2 3 4 5 6 (NÍVEL DO PRODUTO)	CONSULTE PÁGINA
Y	*454-7825*	1	GRUPO DE DEFLETOR-PARA-LAMA (DEFLECTOR GP-FENDER)	500
Y	*454-7820*	1	GRUPO DO PARA-LAMA (FENDER GP)	512
Y	*359-9952*	1	GRUPO DO CORRIMÃO (HANDRAIL GP)	538
Y	*464-6690*	1	GRUPO DA ESCADA (LADDER GP)	555
Y	*454-7835*	1	GRUPO DO PARA-LAMA RODOVIÁRIO (FENDER GP-ROADING)	515

Y - ILUSTRAÇÃO INDIVIDUAL

<FIM>

478-8372 ARRANJO DO PARA-LAMA RODOVIÁRIO (FENDER AR-ROADING)

S/N: FRS1-UP

NÃO PODE SER USADO COM 464-6678—PÁGINA: 509 , 464-6681—PÁGINA: 509

SMCS-7252 **i06632212**

NOTA	NÚMERO DA PEÇA	QTY	NOME DA PEÇA 1 2 3 4 5 6 (NÍVEL DO PRODUTO)	CONSULTE PÁGINA
Y	*478-8383*	1	GRUPO DE EXTENSÃO-PARA-LAMA (EXTENSION GP-FENDER)	508
Y	*478-8381*	1	GRUPO DO PARA-LAMA (FENDER GP)	514
Y	*359-9952*	1	GRUPO DO CORRIMÃO (HANDRAIL GP)	538
Y	*478-8379*	1	GRUPO DE DEGRAU (REFORÇADO) (STEP GP (HEAVY DUTY))	602

Y - ILUSTRAÇÃO INDIVIDUAL

<FIM>

389-2910 GRUPO DO PARA-LAMA–LADO ESQUERDO (FENDER GP-LADO ESQUERDO)

S/N: FRS1-UP

NÚMEROE DE 454-7835 GRUPO DO PARA-LAMA RODOVIÁRIO

SMCS-7252 **i06656588**

NOTA	REF. NÃO	GRÁFICO REF.	NÚMERO DA PEÇA	QTY	NOME DA PEÇA 1 2 3 4 5 6 (NÍVEL DO PRODUTO)	CONSULTE PÁGINA
BE	1	1	**458-7842**		FITA (TAPE)	
	2	1	**389-2908**	1	DEFLETOR (DEFLECTOR)	
	3	1	*389-2955*	1	CONJUNTO DE SUPORTE (BRACKET AS)	
M		1	**8T-3612**	1	PORCA DE SOLDA (ROSCA M8X1,25) (NUT-WELD (M8X1.25-THD))	
	4	1	**389-2965**	1	CONJUNTO DE SUPORTE (BRACKET AS)	
M		1	**8T-3612**	1	PORCA DE SOLDA (ROSCA M8X1,25) (NUT-WELD (M8X1.25-THD))	
M	5	1	**131-3540**	9	CONTRAPORCA (ROSCA M8X1,25) (LOCKNUT (M8X1.25-THD))	
	6	1	**7X-0579**	20	ARRUELA DURA (8,8X25,5X2 MM DE ESPESSURA) (WASHER-HARD (8.8X25.5X2-MM THK))	
M	7	1	**8T-7547**	11	PARAFUSO (M8X1,25X30 MM) (BOLT (M8X1.25X30-MM))	
	8	1	**460-3065**	1	SUPORTE (BRACKET)	

B - UTILIZAR CONFORME NECESSÁRIO
E - ENCOMENDAR POR CENTÍMETROS
M - PEÇA MÉTRICA

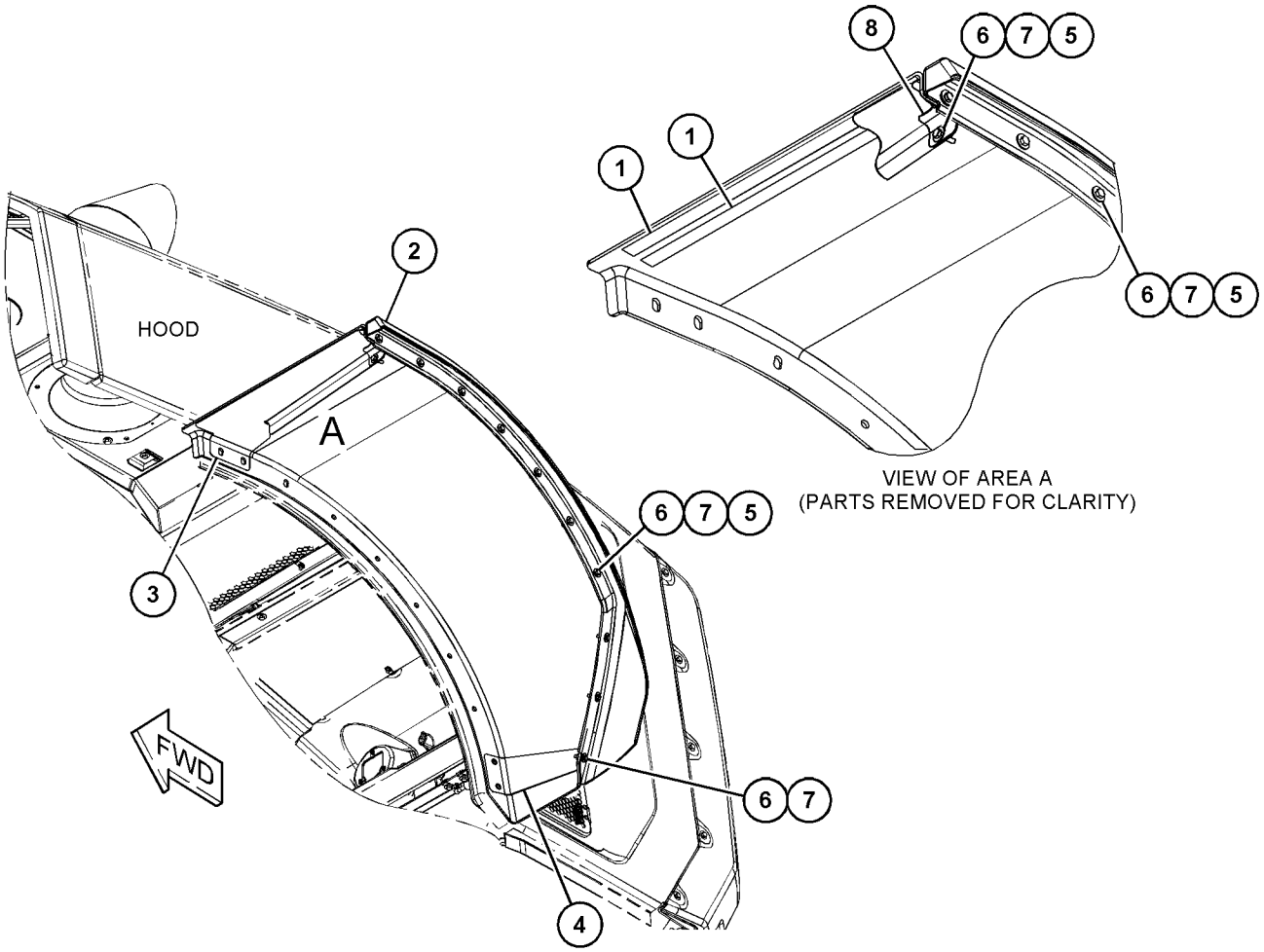

VIEW OF AREA A
(PARTS REMOVED FOR CLARITY)

GRÁFICO 1 <FIM> g03832444

389-2911 GRUPO DO PARA-LAMA–LADO DIREITO (FENDER GP-LADO DIREITO)

S/N: FRS1-UP

NÚMEROE DE 454-7835 GRUPO DO PARA-LAMA RODOVIÁRIO

SMCS-7252 **i06656594**

NOTA	REF. NÃO	GRÁFICO REF.	NÚMERO DA PEÇA	QTY	NOME DA PEÇA 1 2 3 4 5 6 (NÍVEL DO PRODUTO)	CONSULTE PÁGINA
E	1	1	**458-7842**		FITA (62 CM CADA) (TAPE (62-CM EACH))	
	2	1	**389-2909**	1	DEFLETOR (LADO DIREITO) (DEFLECTOR (RH))	
	3	1	**460-3064**	1	SUPORTE (LADO DIREITO) (BRACKET (RH))	
	4	1	**389-2966**	1	CONJUNTO DE SUPORTE (LADO DIREITO) (BRACKET AS (RH))	
M		1	**8T-3612**	1	PORCA DE SOLDA (ROSCA M8X1,25) (NUT-WELD (M8X1.25-THD))	
M	5	1	**131-3540**	9	CONTRAPORCA (ROSCA M8X1,25) (LOCKNUT (M8X1.25-THD))	
	6	1	**7X-0579**	20	ARRUELA DURA (8,8X25,5X2 MM DE ESPESSURA) (WASHER-HARD (8.8X25.5X2-MM THK))	
M	7	1	**8T-7547**	11	PARAFUSO (M8X1,25X30 MM) (BOLT (M8X1.25X30-MM))	

E - ENCOMENDAR POR CENTÍMETROS
M - PEÇA MÉTRICA

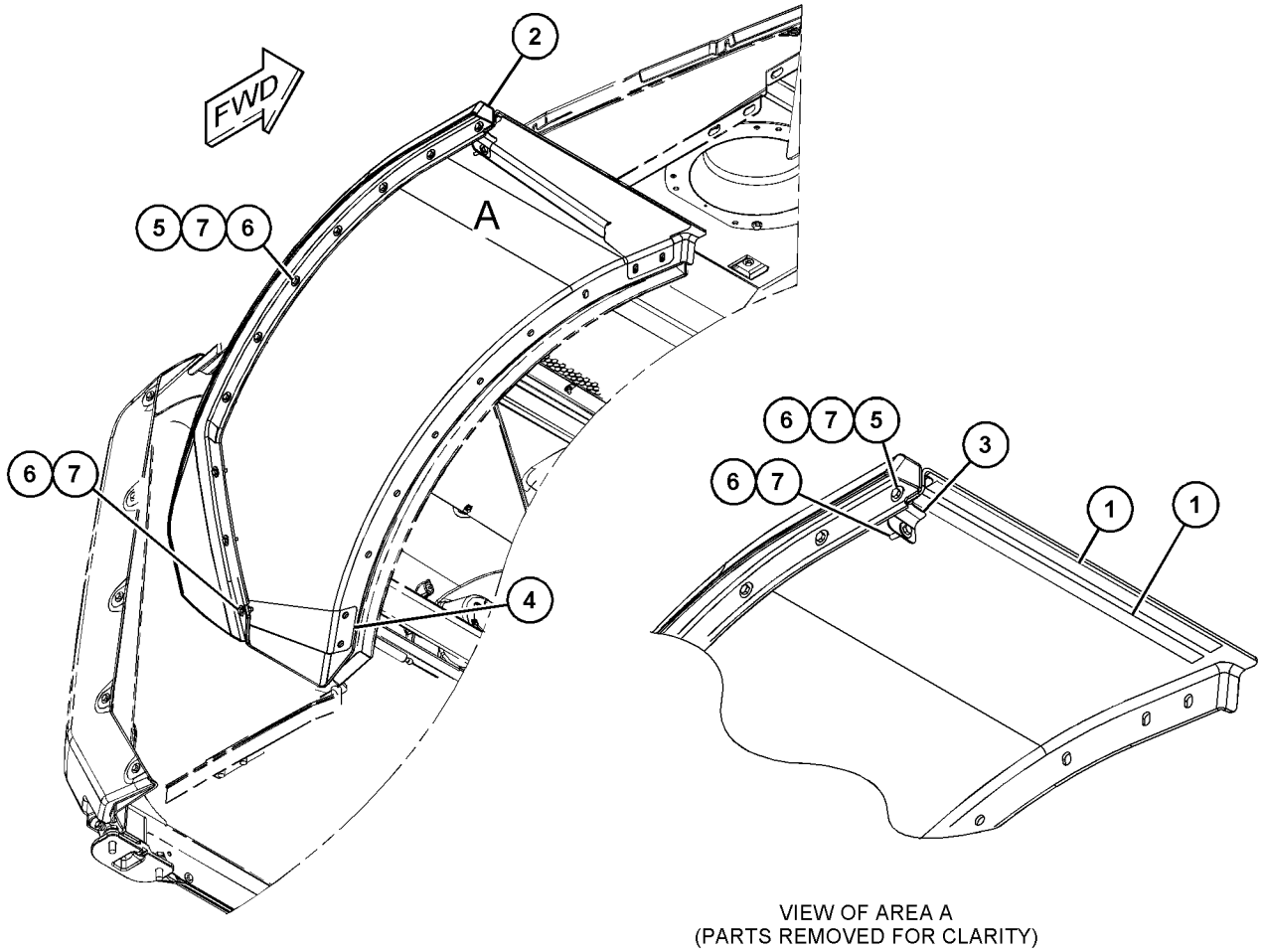

VIEW OF AREA A
(PARTS REMOVED FOR CLARITY)

GRÁFICO 1 <FIM> g03839027

454-7820 GRUPO DO PARA-LAMA (FENDER GP)

S/N: FRS1-UP

NÚMEROE DE 464-6681 ARRANJO DO PARA-LAMA, 464-6678 ARRANJO DO PARA-LAMA RODOVIÁRIO

SMCS-7252 **i06606798**

NOTA	REF. NÃO	GRÁFICO REF.	NÚMERO DA PEÇA	QTY	NOME DA PEÇA 1 2 3 4 5 6 (NÍVEL DO PRODUTO)	CONSULTE PÁGINA
	1	1	**194-7156**	8	ESPAÇADOR (11 MM) (SPACER (11-MM))	
	2	1	**454-7758**	2	CONJUNTO DE TIRA (STRIP AS)	
					(EACH INCLUDES)	
M		1	**8T-3612**	4	PORCA DE SOLDA (ROSCA M8X1,25) (NUT-WELD (M8X1.25-THD))	
	3	1	**464-6660**	2	CONJUNTO DE PARA-LAMA (FENDER AS)	
	4	1	**464-6669**	2	PARA-LAMA DE BORRACHA (MUD FLAP)	
	5	1	**7X-0579**	8	ARRUELA DURA (8,8X25,5X2 MM DE ESPESSURA) (WASHER-HARD (8.8X25.5X2-MM THK))	
M	6	1	**7X-7729**	6	ARRUELA (11X25X3 MM DE ESPESSURA) (WASHER (11X25X3-MM THK))	
M	7	1	**8T-3647**	8	PARAFUSO (M8X1,25X80 MM) (BOLT (M8X1.25X80-MM))	
	8	1	**8T-4121**	16	ARRUELA DURA (11X21X2,5 MM DE ESPESSURA) (WASHER-HARD (11X21X2.5-MM THK))	
M	9	1	**8T-4136**	16	PARAFUSO (M10X1,5X25 MM) (BOLT (M10X1.5X25-MM))	
M	10	1	**8T-4195**	18	PARAFUSO (M10X1,5X30 MM) (BOLT (M10X1.5X30-MM))	
	11	1	**8T-4226**	12	ARRUELA DURA (10,5X45X3 MM DE ESPESSURA) (WASHER-PLATED (10.5X45X3-MM THK))	
	12	1	**9R-5008**	8	ESPAÇADOR (11X20X6-MM DE ESPESSURA) (SPACER (11X20X6-MM THK))	

M - PEÇA MÉTRICA

454-7820 GRUPO DO PARA-LAMA (FENDER GP) (continuação) **i06606798**

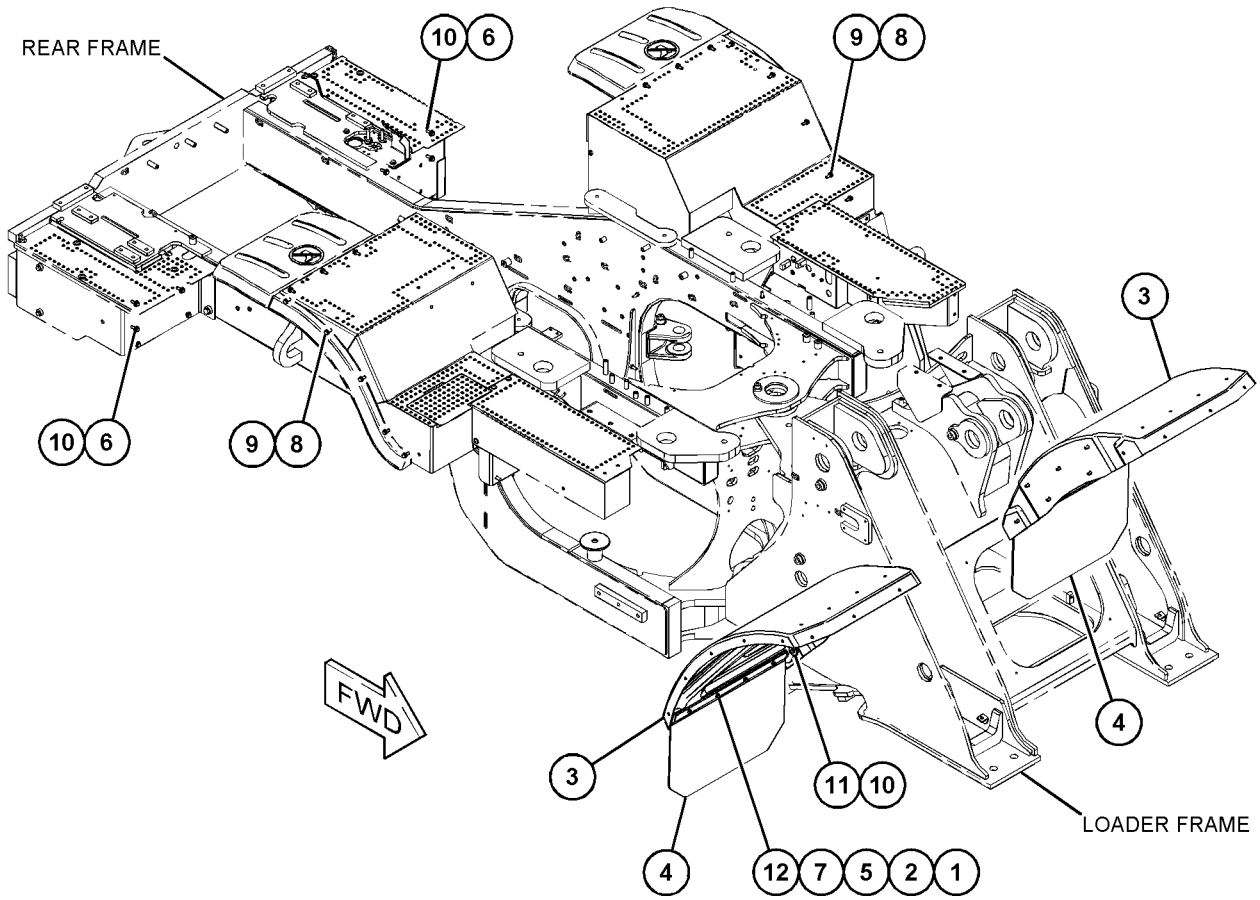

GRÁFICO 1 <FIM> g06001810

478-8381 GRUPO DO PARA-LAMA (FENDER GP)

S/N: FRS1-UP

NÚMEROE DE 478-8372 ARRANJO DO PARA-LAMA RODOVIÁRIO

SMCS-7252 **i06632236**

NOTA	REF. NÃO	GRÁFICO REF.	NÚMERO DA PEÇA	QTY	NOME DA PEÇA 1 2 3 4 5 6 (NÍVEL DO PRODUTO)	CONSULTE PÁGINA
	1	1	**471-5519**	2	CONJUNTO DE PARA-LAMA (FENDER AS)	
M	2	1	**7X-7729**	6	ARRUELA (11X25X3 MM DE ESPESSURA) (WASHER (11X25X3-MM THK))	
	3	1	**8T-4121**	10	ARRUELA DURA (11X21X2,5 MM DE ESPESSURA) (WASHER-HARD (11X21X2.5-MM THK))	
M	4	1	**8T-4136**	10	PARAFUSO (M10X1,5X25 MM) (BOLT (M10X1.5X25-MM))	
M	5	1	**8T-4186**	2	PARAFUSO (M10X1,5X40 MM) (BOLT (M10X1.5X40-MM))	
M	6	1	**8T-4195**	16	PARAFUSO (M10X1,5X30 MM) (BOLT (M10X1.5X30-MM))	
	7	1	**8T-4226**	12	ARRUELA DURA (10,5X45X3 MM DE ESPESSURA) (WASHER-PLATED (10.5X45X3-MM THK))	

M - PEÇA MÉTRICA

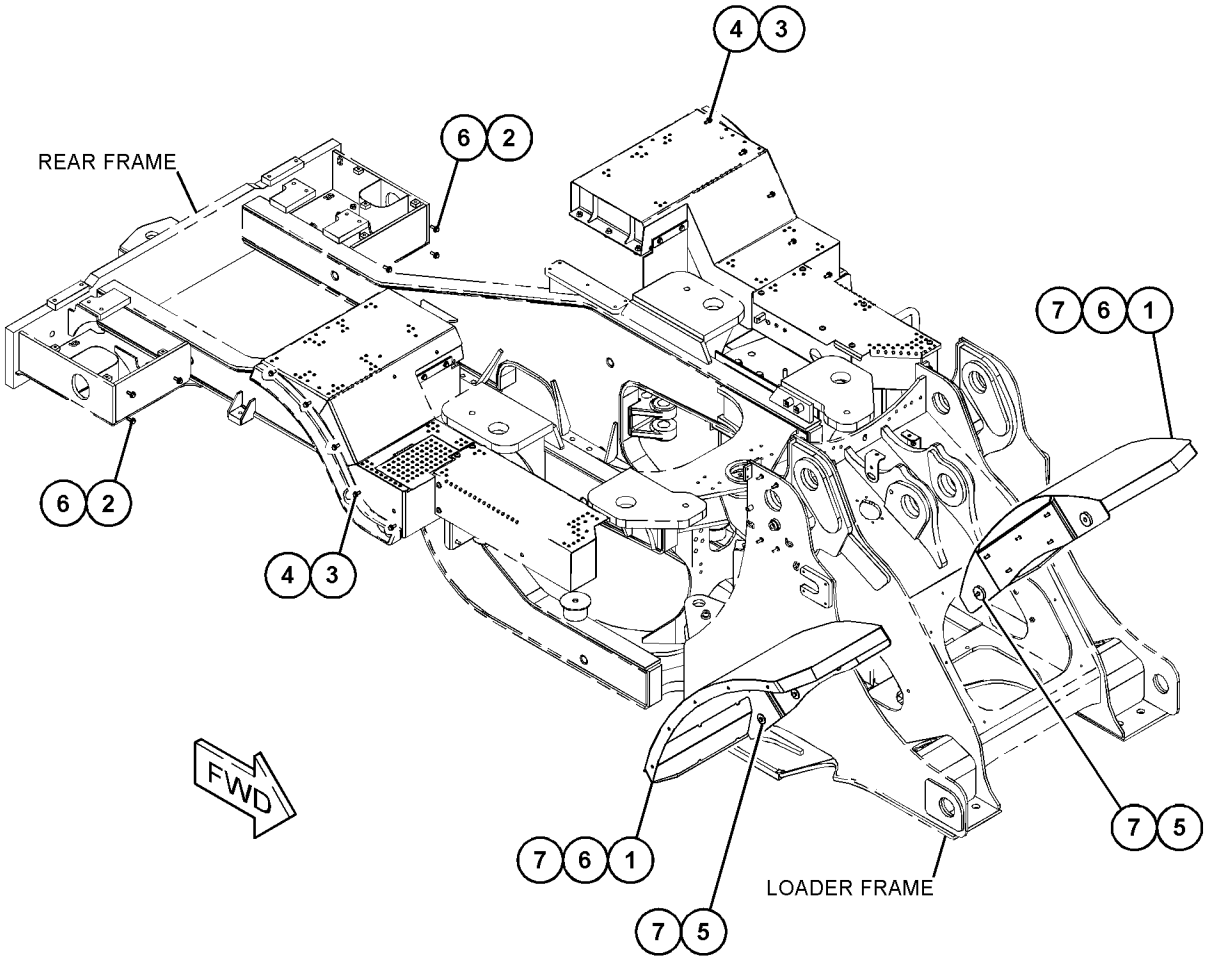

GRÁFICO 1 <FIM> g06001782

454-7835 GRUPO DO PARA-LAMA RODOVIÁRIO (FENDER GP-ROADING)

S/N: FRS1-UP

NÚMEROE DE 464-6678 ARRANJO DO PARA-LAMA RODOVIÁRIO

SMCS-7252 **i06666802**

NOTA	REF. NÃO	GRÁFICO REF.	NÚMERO DA PEÇA	QTY	NOME DA PEÇA 1 2 3 4 5 6 (NÍVEL DO PRODUTO)	CONSULTE PÁGINA
	1	1	**124-2456**	2	DECALQUE DE INSTRUÇÃO (Não Pise) (FILM-INSTRUCTION (NO STEP))	
	2	1	**380-5243**	2	SUPORTE (BRACKET)	
Y	3	1	**389-2910**	1	GRUPO DO PARA-LAMA (LADO ESQUERDO) (FENDER GP (LH))	510
Y	4	1	**389-2911**	1	GRUPO DO PARA-LAMA (LADO DIREITO) (FENDER GP (RH))	511
	5	1	**464-6658**	1	EXTENSÃO (LADO ESQUERDO) (EXTENSION (LH))	
	6	1	**464-6659**	1	EXTENSÃO (LADO DIREITO) (EXTENSION (RH))	
	7	1	**478-5343**	2	CONJUNTO DA TRAVA (LATCH AS)	
Y	8	1	*478-8577*	1	GRUPO DO PROTETOR DE LAMA (LADO ESQUERDO) (GUARD GP-MUD (LH))	533
	9	1	**478-8582**	1	CONJUNTO DE SUPORTE (BRACKET AS)	
	10	1	**478-9729**	1	CONJUNTO DE SUPORTE (BRACKET AS)	
Y	11	1	*478-9742*	1	GRUPO DO PROTETOR DE LAMA (LADO DIREITO) (GUARD GP-MUD (RH))	534
	12	1	**482-6304**	1	CONJUNTO DE TIRA (STRIP AS)	
	13	1	**482-8872**	1	CONJUNTO DE TIRA (STRIP AS)	
					(EACH STRIP AS INCLUDES)	
M		1	**8T-3612**	3	PORCA DE SOLDA (ROSCA M8X1,25) (NUT-WELD (M8X1.25-THD))	
M	14	1	**3T-0851**	6	CONTRAPORCA (M5X0,8 DE ROSCA) (LOCKNUT (M5X0.8-THD))	
M	15	1	**6V-2314**	6	PARAFUSO (M5X0,8X35 MM) (BOLT (M5X0.8X35-MM))	
	16	1	**7X-0579**	6	ARRUELA DURA (8,8X25,5X2 MM DE ESPESSURA) (WASHER-HARD (8.8X25.5X2-MM THK))	
M	17	1	**7X-7729**	6	ARRUELA (11X25X3 MM DE ESPESSURA) (WASHER (11X25X3-MM THK))	
	18	1	**8T-0328**	12	ARRUELA DURA (5,5X10X1 MM DE ESPESSURA) (WASHER-HARD (5.5X10X1-MM THK))	
	19	1	**8T-4121**	6	ARRUELA DURA (11X21X2,5 MM DE ESPESSURA) (WASHER-HARD (11X21X2.5-MM THK))	
M	20	1	**8T-4195**	12	PARAFUSO (M10X1,5X30 MM) (BOLT (M10X1.5X30-MM))	
M	21	1	**8T-7547**	6	PARAFUSO (M8X1,25X30 MM) (BOLT (M8X1.25X30-MM))	
	22	1	**9M-5884**	6	PÁRA-CHOQUE (BUMPER)	

M - PEÇA MÉTRICA
Y - ILUSTRAÇÃO INDIVIDUAL

454-7835 GRUPO DO PARA-LAMA RODOVIÁRIO (FENDER GP-ROADING) (continuação) **i06666802**

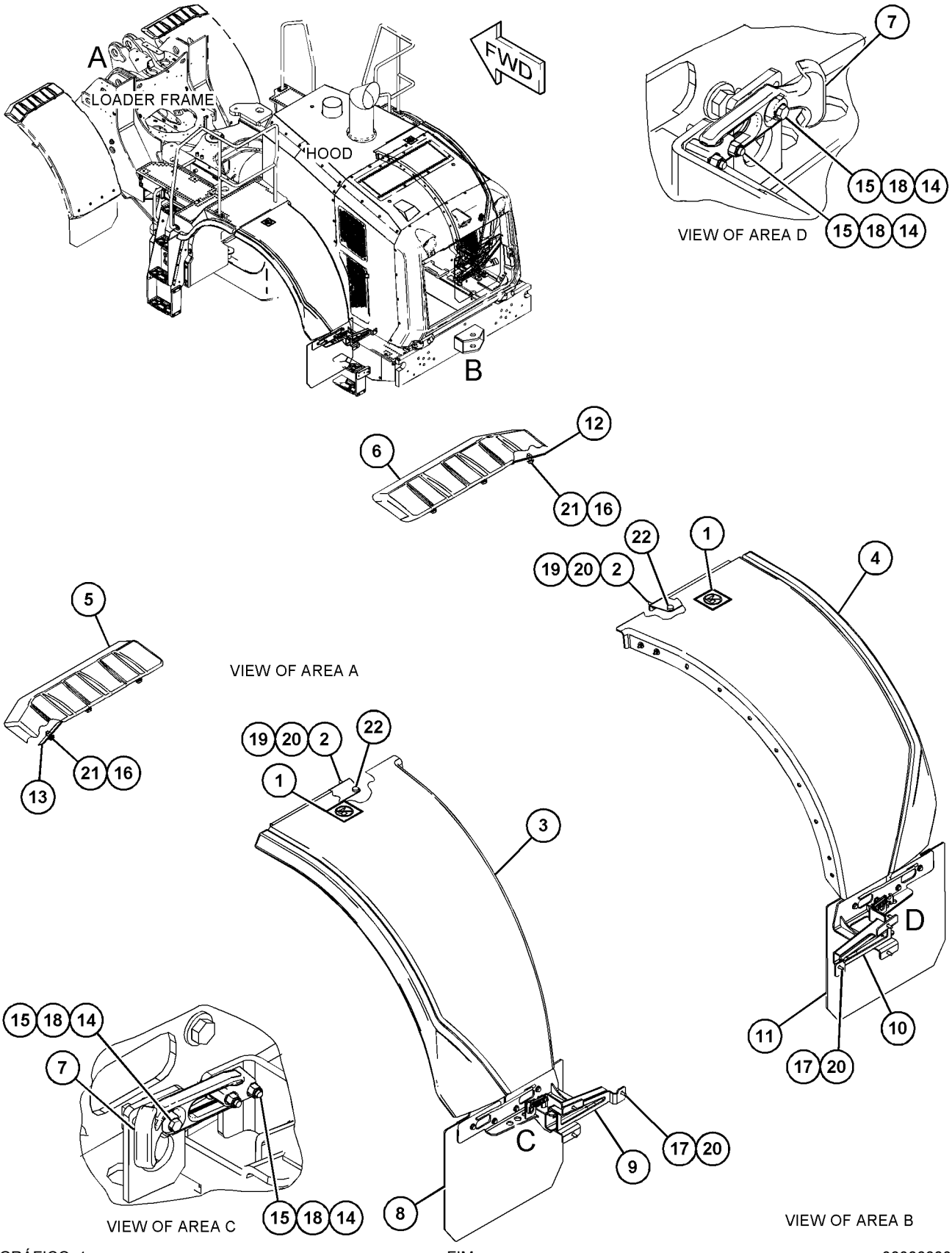

GRÁFICO 1 <FIM> g06066680

366-0729 GRUPO DA PLACA DO ASSOALHO (FLOORPLATE GP)

S/N: FRS1-UP

NÚMEROE DE 455-3940 ARRANJO DA CABINE

SMCS-7265 **i05805501**

NOTA	REF. NÃO	GRÁFICO REF.	NÚMERO DA PEÇA	QTY	NOME DA PEÇA 1 2 3 4 5 6 (NÍVEL DO PRODUTO)	CONSULTE PÁGINA
	1	1	**8D-6542**	19	ILHÓ (GROMMET)	
	2	1	**8P-6364**	2	BUJÃO (PLUG)	

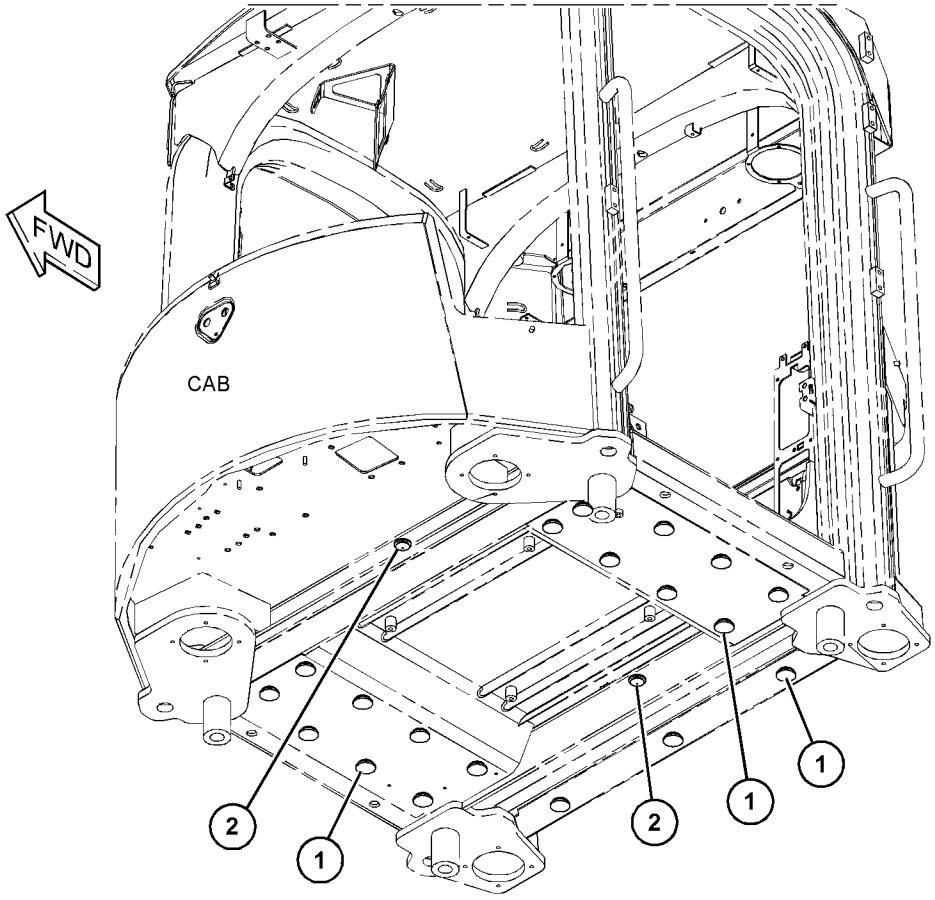

GRÁFICO 1 <FIM> g03612256

464-7850 CONJUNTO DE ARMAÇÃO DA CARREGADEIRA (FRAME AS-LOADER)

S/N: FRS1-UP

NÚMEROE DE 456-6632 ARRANJO DE CHASSI

SMCS-7054 **i06608672**

NOTA	REF. NÃO	GRÁFICO REF.	NÚMERO DA PEÇA	QTY	NOME DA PEÇA 1 2 3 4 5 6 (NÍVEL DO PRODUTO)	CONSULTE PÁGINA
	1	1	**371-4769**	2	CONJUNTO DE SUPORTE (BRACKET AS)	
					(EACH INCLUDES)	
M		1	**8T-3597**	2	PORCA DE SOLDA (M12X1,75 DE ESPESSURA) (NUT-WELD (M12X1.75-THD))	
	2	1	*455-9620*	1	CONJUNTO DA PLATAFORMA (HEADER AS)	
		1	**7T-1099**	6	ELO (LINK)	
M		1	**388-5576**	2	RESSALTO DE SOLDA (M10X1,5X30 MM) (BOSS-WELD (M10X1.5X30-MM))	
M	3	1	**110-6269**	5	RESSALTO (M20X2,5X25 MM) (BOSS (M20X2.5X25-MM))	
M	4	1	**430-5328**	1	RESSALTO DE SOLDA (M10X1,5X65 MM) (BOSS-WELD (M10X1.5X65-MM))	
M	5	1	**446-5834**	2	PRISIONEIRO-SOLDA (M10 X 1,5 X 41 MM) (STUD-WELD (M10X1.5X41-MM))	
	6	1	**7T-1099**	8	ELO (LINK)	

M - PEÇA MÉTRICA

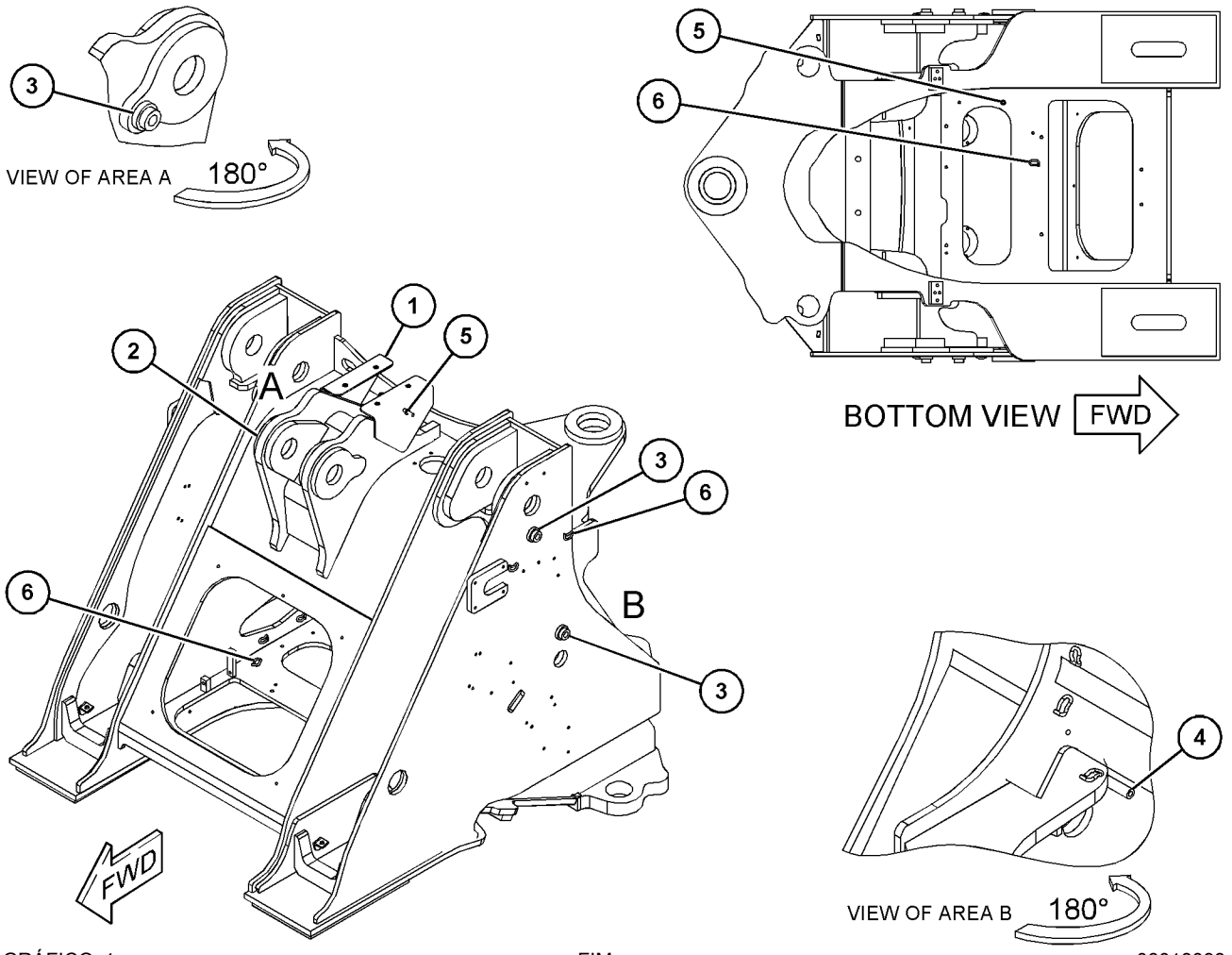

GRÁFICO 1 <FIM> g06018093

465-1450 CONJUNTO DE ARMAÇÃO TRASEIRA (FRAME AS-REAR)

S/N: FRS1-UP

NÚMEROE DE 465-1460 CONJUNTO DE ARMAÇÃO TRASEIRA

SMCS-7051 **i06608674**

NOTA	REF. NÃO	GRÁFICO REF.	NÚMERO DA PEÇA	QTY	NOME DA PEÇA 1 2 3 4 5 6 (NÍVEL DO PRODUTO)	CONSULTE PÁGINA
	1	1,2	**125-5006**	6	CONJUNTO DE RESSALTO (BOSS AS)	
					(EACH INCLUDES)	
		1,2	**8S-1783**	1	PLACA DE ATERRAMENTO (PLATE-GROUNDING)	
M		1,2	**8Y-3925**	1	RESSALTO (M10X1,5X30 MM) (BOSS (M10X1.5X30-MM))	
	2	1	*360-2924*	1	CONJUNTO DE PLACA (PLATE AS)	
M		1	**355-8941**	3	PORCA DE SOLDA (ROSCA M16X2) (NUT-WELD (M16X2-THD))	
	3	1	*367-2324*	1	CONJUNTO DO ENGATE-SUPERIOR (HITCH AS-UPPER)	
		1	**7T-1099**	4	ELO (LINK)	
	4	1	*434-2599*	1	CONJUNTO DE PLACA (PLATE AS)	
M		1	**8T-3597**	2	PORCA DE SOLDA (M12X1,75 DE ESPESSURA) (NUT-WELD (M12X1.75-THD))	
	5	1	*482-0146*	1	CONJUNTO DA GALERIA (RAIL AS)	
		1	**7T-1099**	14	ELO (LINK)	
		1	**260-0215**	3	PORCA DE SOLDA (M12X1,75 DE ESPESSURA) (NUT-WELD (M12X1.75-THD))	
	6	1	*482-0147*	1	CONJUNTO DA GALERIA (RAIL AS)	
		1	**7T-1099**	5	ELO (LINK)	
M	7	1,2	**388-5576**	7	RESSALTO DE SOLDA (M10X1,5X30 MM) (BOSS-WELD (M10X1.5X30-MM))	
M	8	1,2	**389-0871**	8	RESSALTO DE SOLDA (M10X1,5X45 MM) (BOSS-WELD (M10X1.5X45-MM))	
M	9	1	**430-5327**	2	RESSALTO DE SOLDA (M10X1,5X55 MM) (BOSS-WELD (M10X1.5X55-MM))	
	10	1	**430-5329**	2	RESSALTO (M10X1,5X75 MM) (BOSS (M10X1.5X75-MM))	
M	11	1,2	**446-5834**	10	PRISIONEIRO-SOLDA (M10 X 1,5 X 41 MM) (STUD-WELD (M10X1.5X41-MM))	
M	12	1	**8T-4967**	2	PRISIONEIRO-SOLDA (M10X1,5X23 MM) (STUD-WELD (M10X1.5X23-MM))	
	13	2	**4I-5228**	1	PLACA (PLATE)	
	14	1,2	**7T-1099**	14	ELO (LINK)	
	15	1	**7Y-3431**	1	PLACA (PLATE)	
M	16	2	**8R-7783**	1	RESSALTO (M12X1,75X45 MM) (BOSS (M12X1.75X45-MM))	
M	17	2	**8Y-4499**	1	RESSALTO (M12X1,75X30 MM) (BOSS (M12X1.75X30-MM))	
M	18	1	**8Y-7023**	1	RESSALTO (M12X1,75MM,75-MM) (BOSS (M12X1.75-MM))	

M - PEÇA MÉTRICA

465-1450 CONJUNTO DE ARMAÇÃO TRASEIRA (FRAME AS-REAR) (continuação) **i06608674**

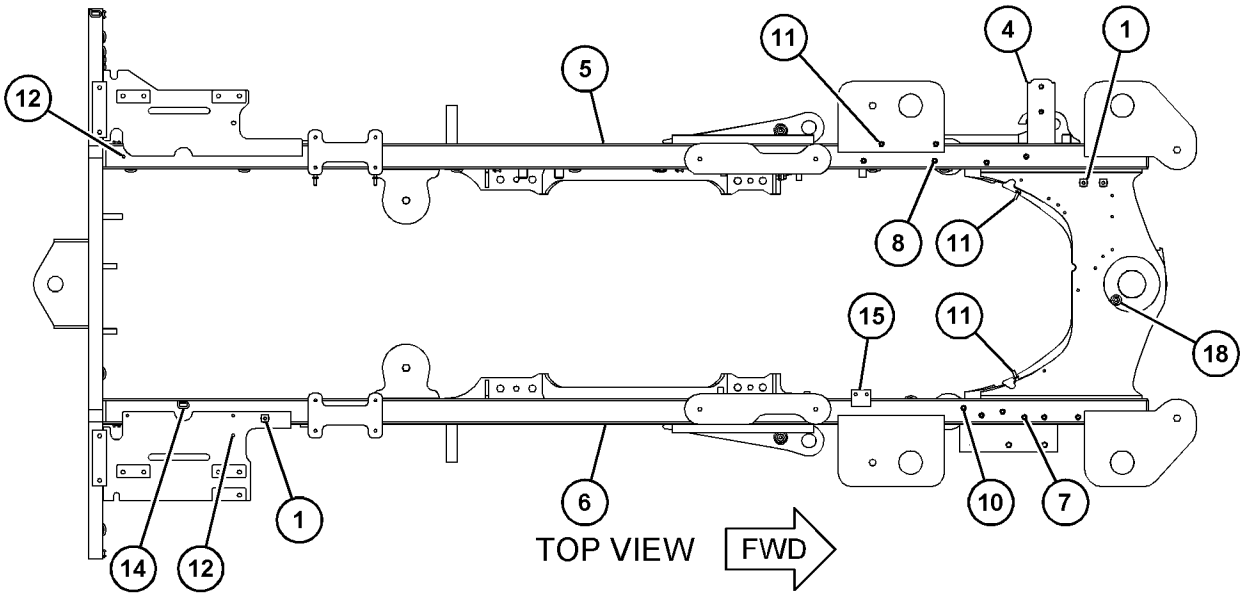

REFER TO ALL ILLUSTRATIONS OF THIS GROUP FOR AUXILIARY VIEWS

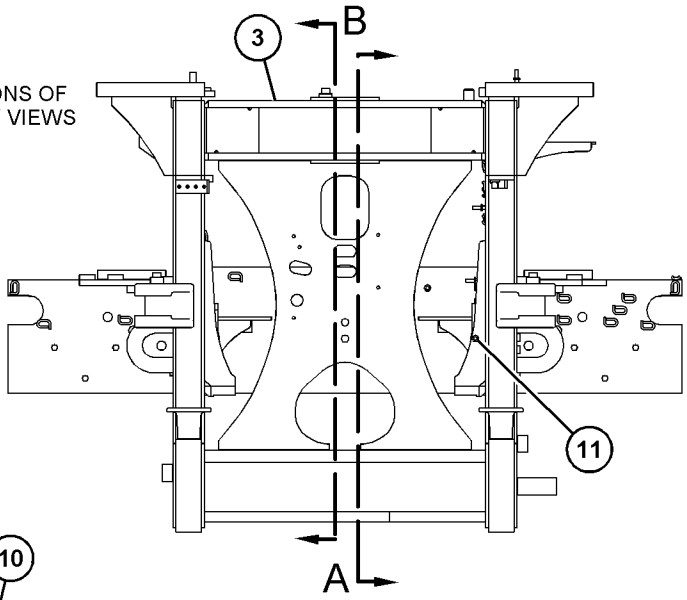

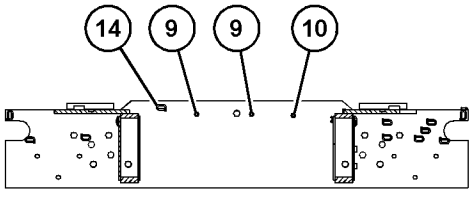

VIEW C-C

GRÁFICO 1 g06018590

465-1450 CONJUNTO DE ARMAÇÃO TRASEIRA (FRAME AS-REAR) (continuação) **i06608674**

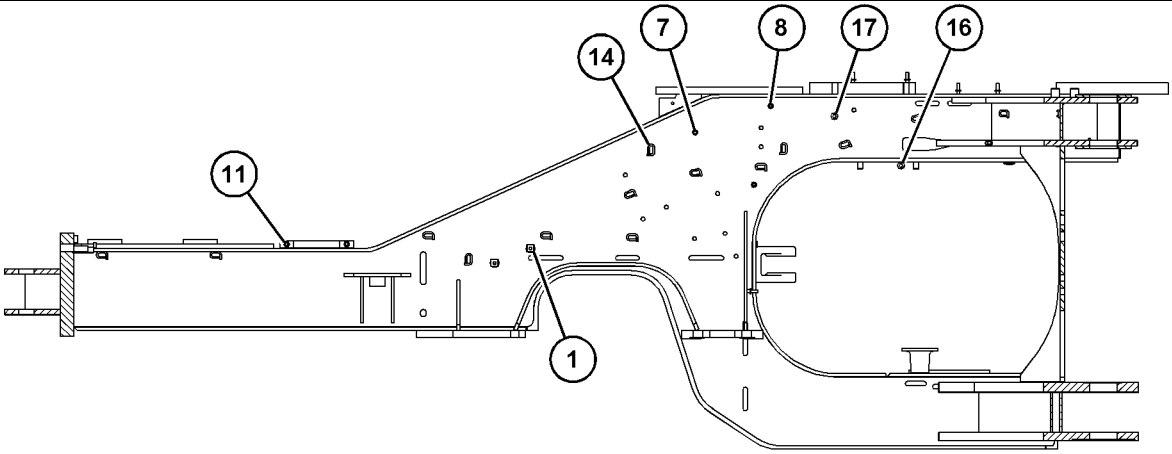

VIEW A

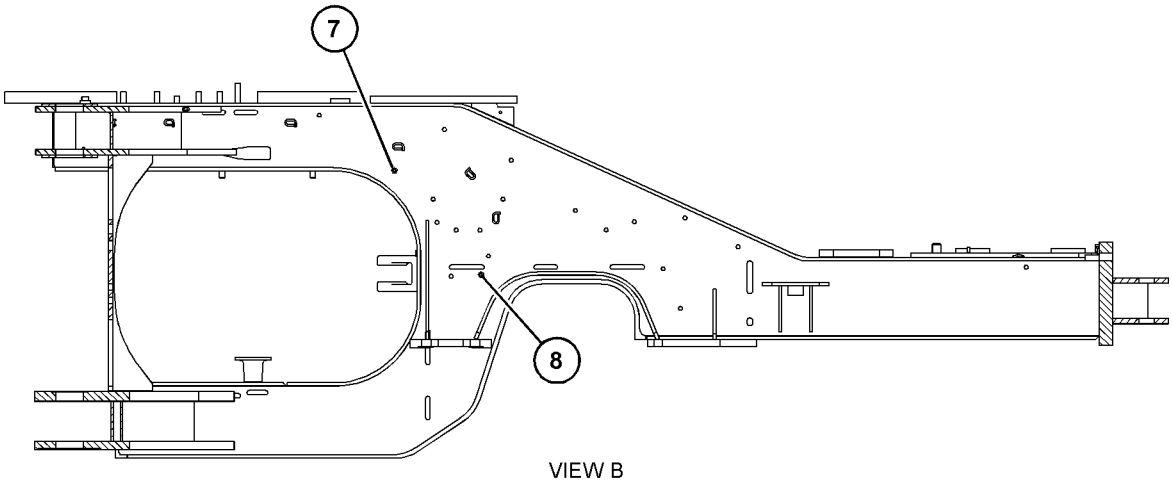

VIEW B

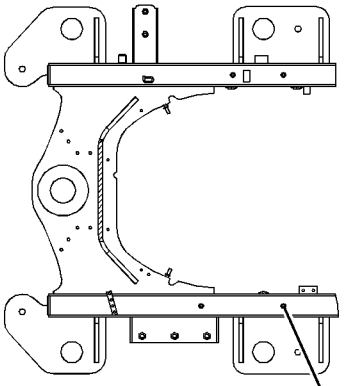

VIEW D-D

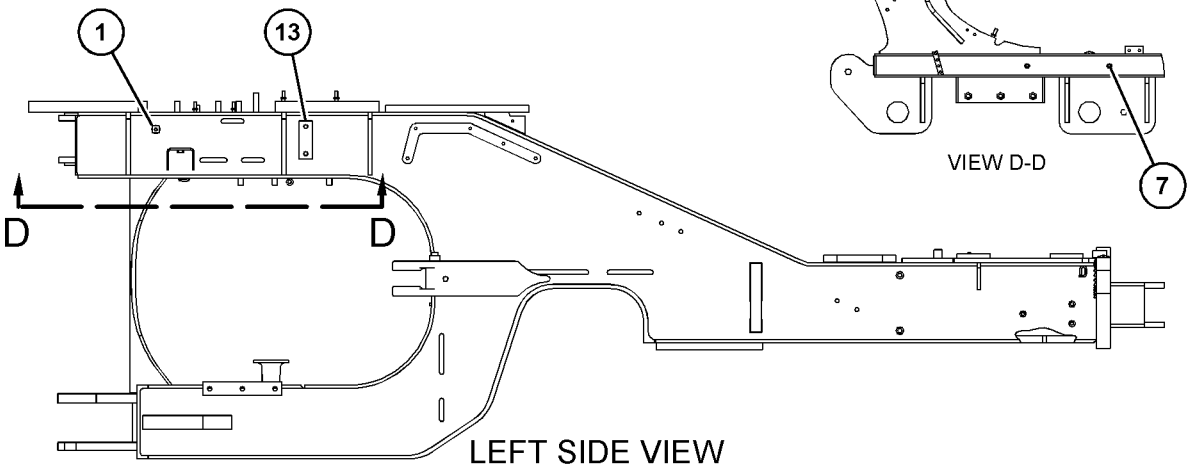

LEFT SIDE VIEW

GRÁFICO 2 <FIM> g06018591

465-1460 CONJUNTO DE ARMAÇÃO TRASEIRA (FRAME AS-REAR)

S/N: FRS1-UP

NÚMEROE DE 456-6632 ARRANJO DE CHASSI

SMCS-7051 **i06608673**

NOTA	REF. NÃO	GRÁFICO REF.	NÚMERO DA PEÇA	QTY	NOME DA PEÇA 1 2 3 4 5 6 (NÍVEL DO PRODUTO)	CONSULTE PÁGINA
M	1	2	**246-7854**	38	PORCA ESPECIAL (ROSCA M10X1,5) (NUT-SPECIAL (M10X1.5-THD))	
Y	2	1	**465-1450**	1	CONJUNTO DE ARMAÇÃO TRASEIRA (FRAME AS-REAR)	519

M - PEÇA MÉTRICA
Y - ILUSTRAÇÃO INDIVIDUAL

REFER TO ALL ILLUSTRATIONS OF
THIS GROUP FOR AUXILIARY VIEWS

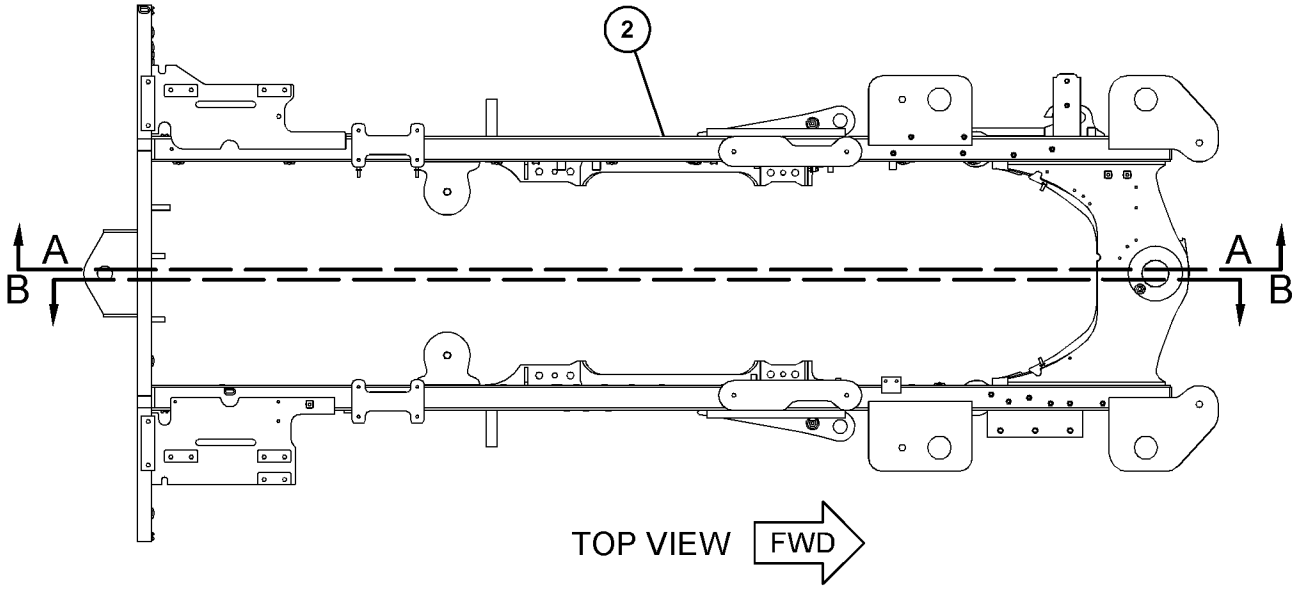

GRÁFICO 1 g06018116

465-1460 CONJUNTO DE ARMAÇÃO TRASEIRA (FRAME AS-REAR) (continuação) **i06608673**

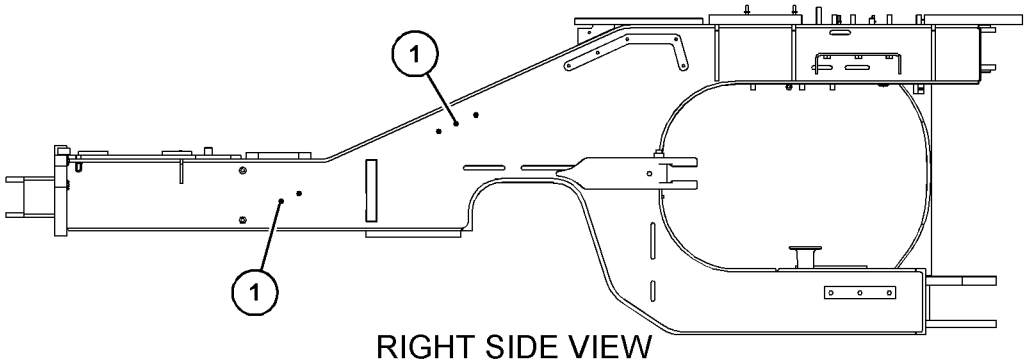

RIGHT SIDE VIEW

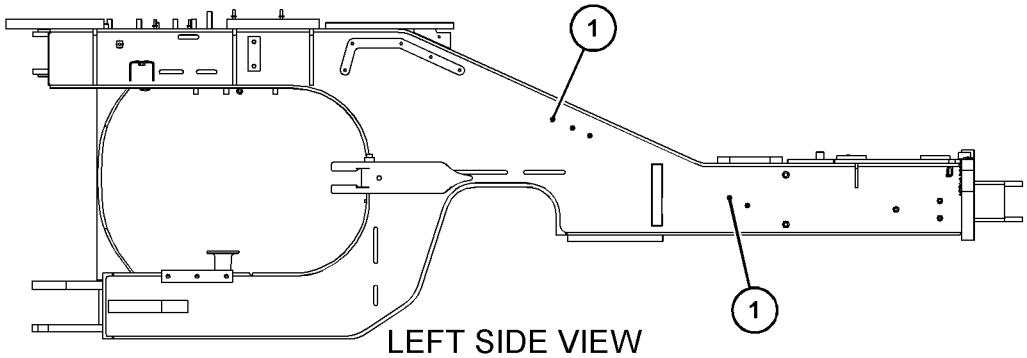

LEFT SIDE VIEW

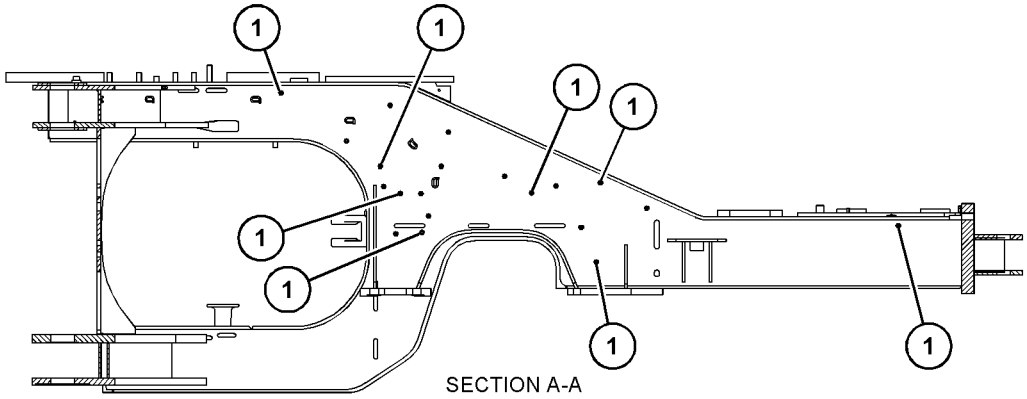

SECTION A-A

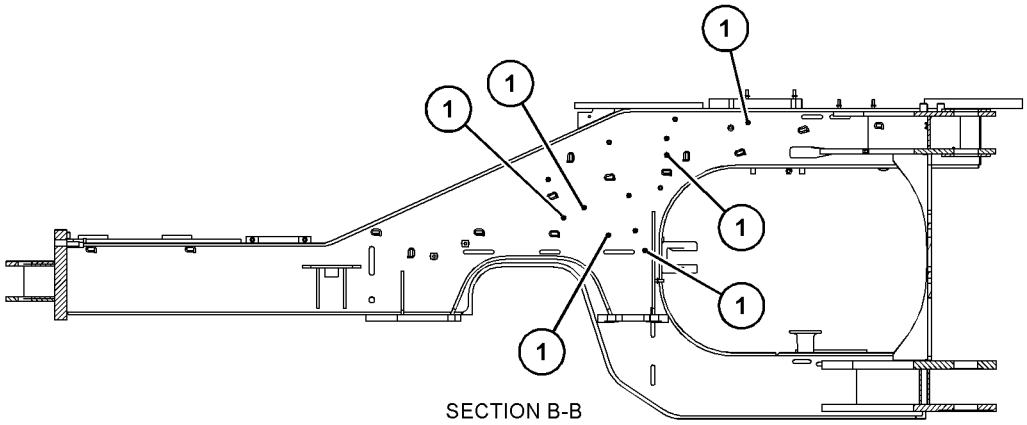

SECTION B-B

GRÁFICO 2 <FIM> g06018117

391-5784 GRUPO DE GRADE-RADIADOR (GRILL GP-RADIATOR)

S/N: FRS1-UP

NÚMEROE DE 456-6639 ARRANJO ESPECIAL-CARREGADEIRA

SMCS-7170 **i06601659**

NOTA	REF. NÃO	GRÁFICO REF.	NÚMERO DA PEÇA	QTY	NOME DA PEÇA 1 2 3 4 5 6 (NÍVEL DO PRODUTO)	CONSULTE PÁGINA
	1	1	**6W-5817**	1	MOLA (SPRING)	
	2	1	**6W-5818**	1	TRAVA (LATCH)	
	3	1	**174-8663**	1	PINO (PIN)	
	4	1	**208-6176**	1	PRISIONEIRO-ESFERA (STUD-BALL)	
	5	1	**483-3735**	1	CONJUNTO DE GRADE-TRASEIRO (TRASEIRO) (GRILL AS-REAR (REAR))	
M		1	**8T-3612**	2	PORCA DE SOLDA (ROSCA M8X1,25) (NUT-WELD (M8X1.25-THD))	
		1	**9V-0453**	1	BUCHA DE TERMINAL (BUSHING-TERMINAL)	
		1	**174-3085**	3	CONJUNTO DE HINGE (HINGE AS)	
	6	1	**3B-2062**	1	PINO (PIN)	
	7	1	**5P-0372**	1	PINO DE TRAVA (LOCK PIN)	
	8	1	**7X-0579**	1	ARRUELA DURA (8,8X25,5X2 MM DE ESPESSURA) (WASHER-HARD (8.8X25.5X2-MM THK))	
E	9	1	**7X-7877**		TIRA-BORDA (5 CM CADA) (STRIP-EDGE (5-CM EACH))	

E - ENCOMENDAR POR CENTÍMETROS
M - PEÇA MÉTRICA

391-5784 GRUPO DE GRADE-RADIADOR (GRILL GP-RADIATOR) (continuação) **i06601659**

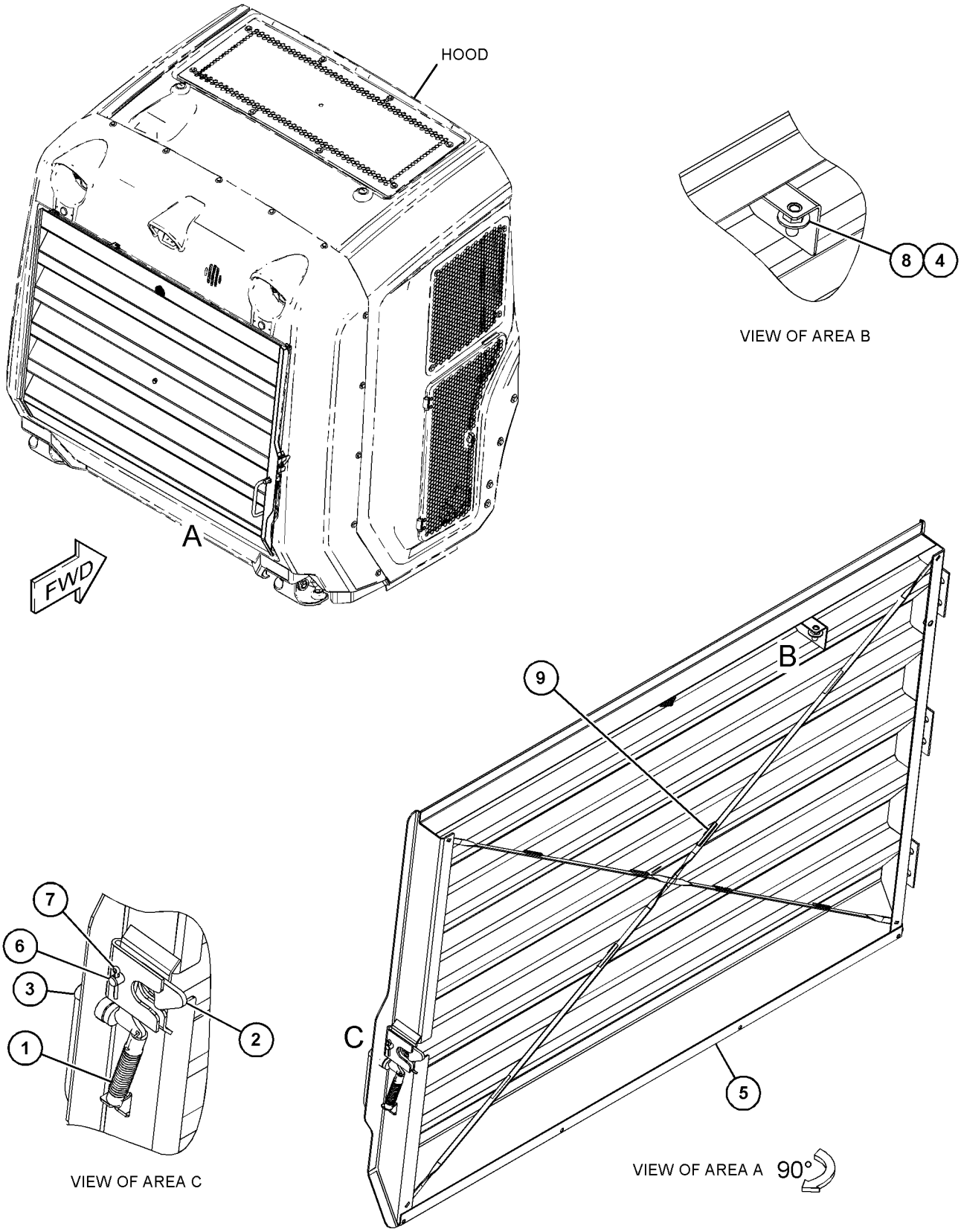

GRÁFICO 1 <FIM> g06016429

482-5430 GRUPO DO PROTETOR INFERIOR (GUARD GP-BOTTOM)

S/N: FRS1-UP

NÚMEROE DE 456-6639 ARRANJO ESPECIAL-CARREGADEIRA

SMCS-7153 **i06629605**

NOTA	REF. NÃO	GRÁFICO REF.	NÚMERO DA PEÇA	QTY	NOME DA PEÇA 1 2 3 4 5 6 (NÍVEL DO PRODUTO)	CONSULTE PÁGINA
	1	1	**482-5431**	1	CONJUNTO DE GUARD (GUARD AS)	
	2	1	**267-8821**	2	ARRUELA (17X36X12-MM DE ESPESSURA) (WASHER (17X36X12-MM THK))	
	3	1	**6C-9149**	2	ARRUELA (22X50X10 MM DE ESPESSURA) (WASHER (22X50X10-MM THK))	
M	4	1	**8T-4140**	2	PARAFUSO (M16X2X60-MM) (BOLT (M16X2X60-MM))	

M - PEÇA MÉTRICA

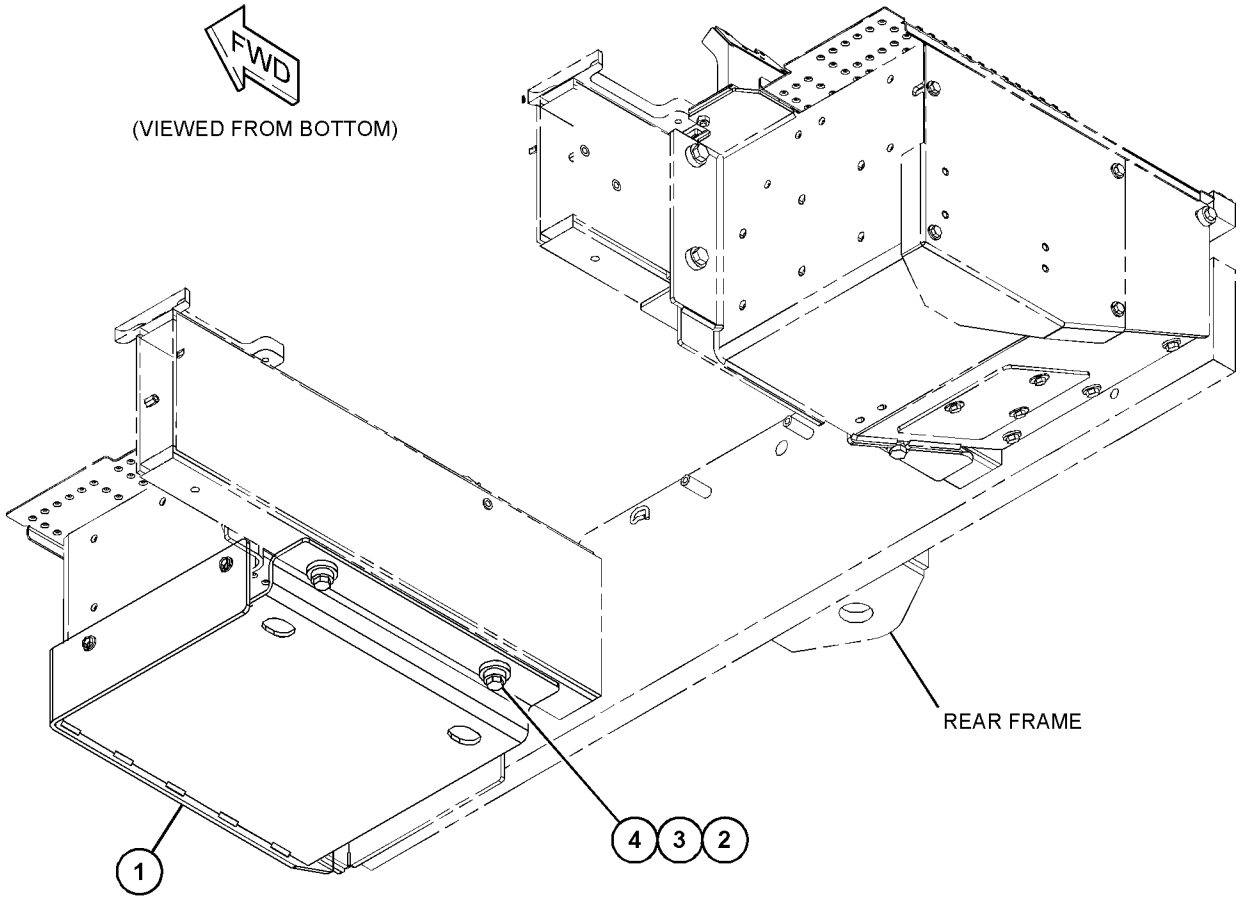

GRÁFICO 1 <FIM> g06017846

488-8988 GRUPO DO PROTETOR INFERIOR (GUARD GP-BOTTOM)

S/N: FRS1-UP

NÚMEROE DE 456-6639 ARRANJO ESPECIAL-CARREGADEIRA

SMCS-7153 **i06629904**

NOTA	REF. NÃO	GRÁFICO REF.	NÚMERO DA PEÇA	QTY	NOME DA PEÇA 1 2 3 4 5 6 (NÍVEL DO PRODUTO)	CONSULTE PÁGINA
	1	1	**488-7057**	1	CONJUNTO DE GUARD (GUARD AS)	
	2	1	**267-8821**	2	ARRUELA (17X36X12-MM DE ESPESSURA) (WASHER (17X36X12-MM THK))	
	3	1	**6C-9149**	2	ARRUELA (22X50X10 MM DE ESPESSURA) (WASHER (22X50X10-MM THK))	
M	4	1	**8T-4140**	2	PARAFUSO (M16X2X60-MM) (BOLT (M16X2X60-MM))	

M - PEÇA MÉTRICA

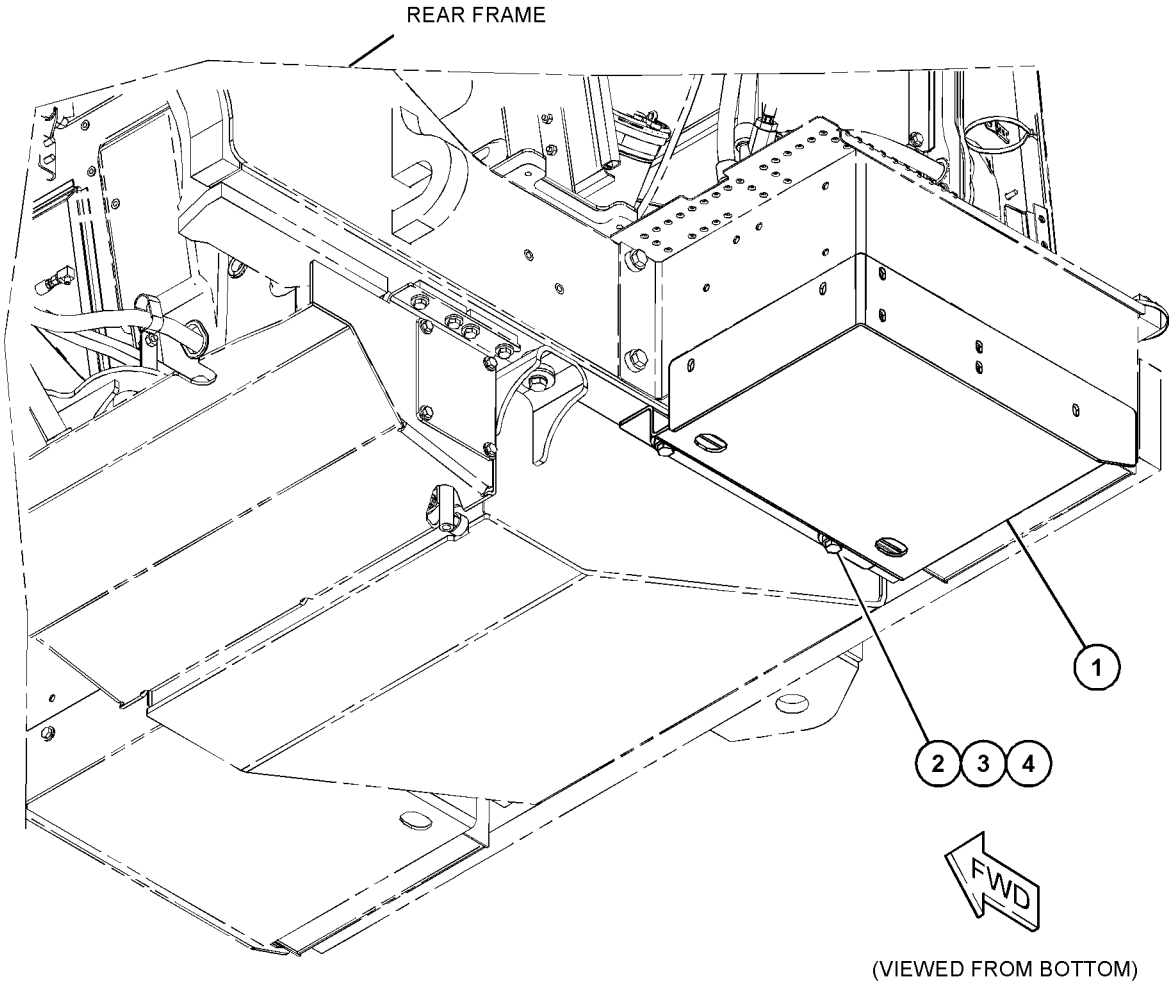

(VIEWED FROM BOTTOM)

GRÁFICO 1 <FIM> g06055695

372-4645 GRUPO DO PROTETOR FRONTAL (GUARD GP-FRONT)

S/N: FRS1-UP

NÚMEROE DE 464-2477, 470-2192 ARRANJO HIDRÁULICO

SMCS-7167 **i06638186**

NOTA	REF. NÃO	GRÁFICO REF.	NÚMERO DA PEÇA	QTY	NOME DA PEÇA 1 2 3 4 5 6 (NÍVEL DO PRODUTO)	CONSULTE PÁGINA
Y	1	1	*372-4639*	1	GRUPO DE PROTETORES DA ARMAÇÃO DA CARREGADEIRA (GUARD GP-LOADER FRAME)	531
	2	1	**433-7095**	1	TAMPA (COVER)	
M	3	1	**7X-7729**	10	ARRUELA (11X25X3 MM DE ESPESSURA) (WASHER (11X25X3-MM THK))	
M	4	1	**8T-4136**	10	PARAFUSO (M10X1,5X25 MM) (BOLT (M10X1.5X25-MM))	

M - PEÇA MÉTRICA
Y - ILUSTRAÇÃO INDIVIDUAL

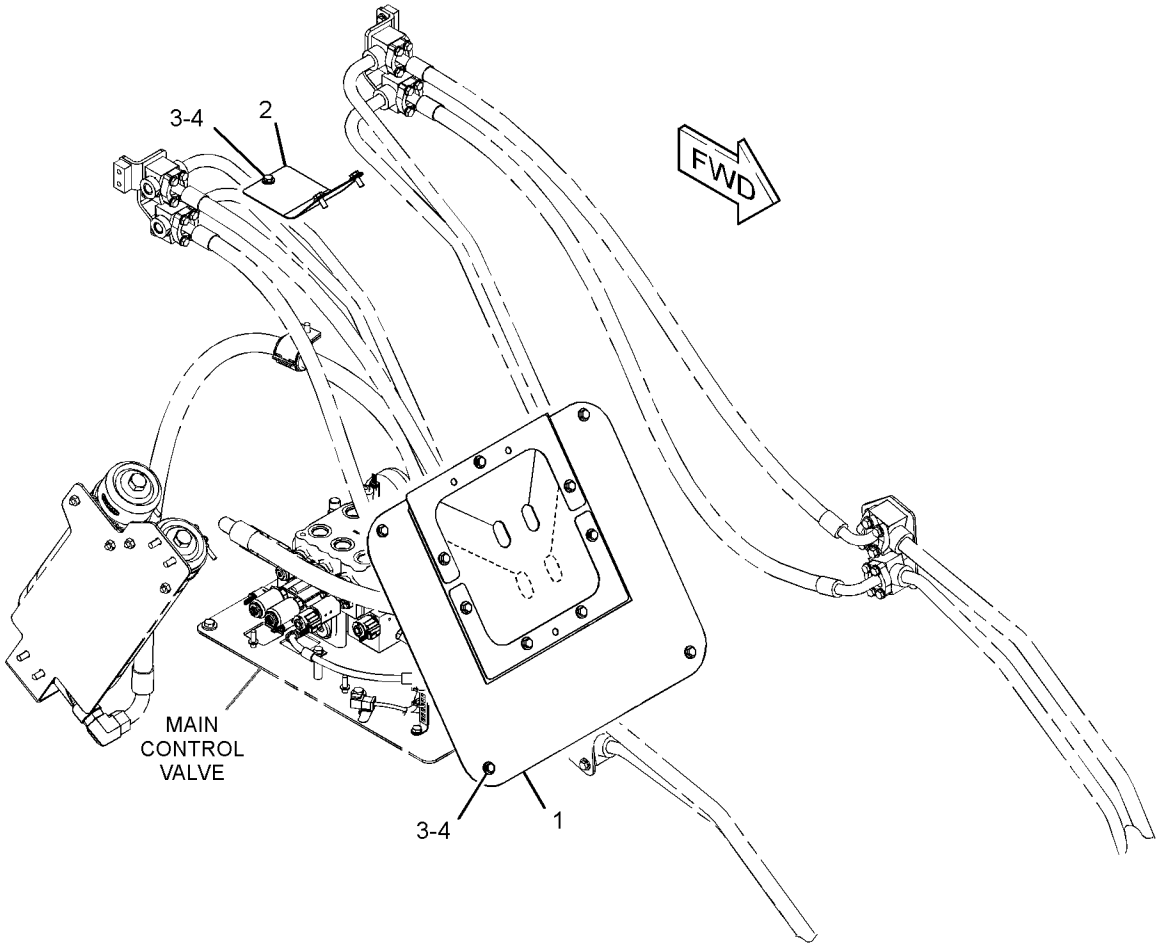

GRÁFICO 1 <FIM> g03462837

500-9138 GRUPO DO PROTETOR-ENGATE E DIREÇÃO (GUARD GP-HITCH & STEERING)

S/N: FRS1-UP

NÚMEROE DE 500-9137 ARRANJO DA PLATAFORMA

SMCS-7150 **i06629949**

NOTA	REF. NÃO	GRÁFICO REF.	NÚMERO DA PEÇA	QTY	NOME DA PEÇA 1 2 3 4 5 6 (NÍVEL DO PRODUTO)	CONSULTE PÁGINA
	1	1	**388-7596**	1	PROTETOR (GUARD)	
	2	1	**388-7598**	1	TAMPA (COVER)	
	3	1	**391-8783**	1	CONJUNTO DE GUARD (GUARD AS)	
M		1	**8T-3612**	4	PORCA DE SOLDA (ROSCA M8X1,25) (NUT-WELD (M8X1.25-THD))	
	4	1	**500-9139**	1	Chapa (SHEET)	
M	5	1	**344-5675**	7	PORCA (ROSCA M10X1,5) (NUT (M10X1.5-THD))	
	6	1	**3E-4353**	7	ARRUELA DURA (11X25X3 MM DE ESPESSURA) (WASHER-HARD (11X25X3-MM THK))	
	7	1	**8T-4121**	6	ARRUELA DURA (11X21X2,5 MM DE ESPESSURA) (WASHER-HARD (11X21X2.5-MM THK))	
M	8	1	**8T-4136**	6	PARAFUSO (M10X1,5X25 MM) (BOLT (M10X1.5X25-MM))	
	9	1	**8T-4224**	4	ARRUELA DURA (8,8X16X2 MM DE ESPESSURA) (WASHER-HARD (8.8X16X2-MM THK))	
M	10	1	**8T-4908**	4	PARAFUSO (M8X1,25X25 MM) (BOLT (M8X1.25X25-MM))	

M - PEÇA MÉTRICA

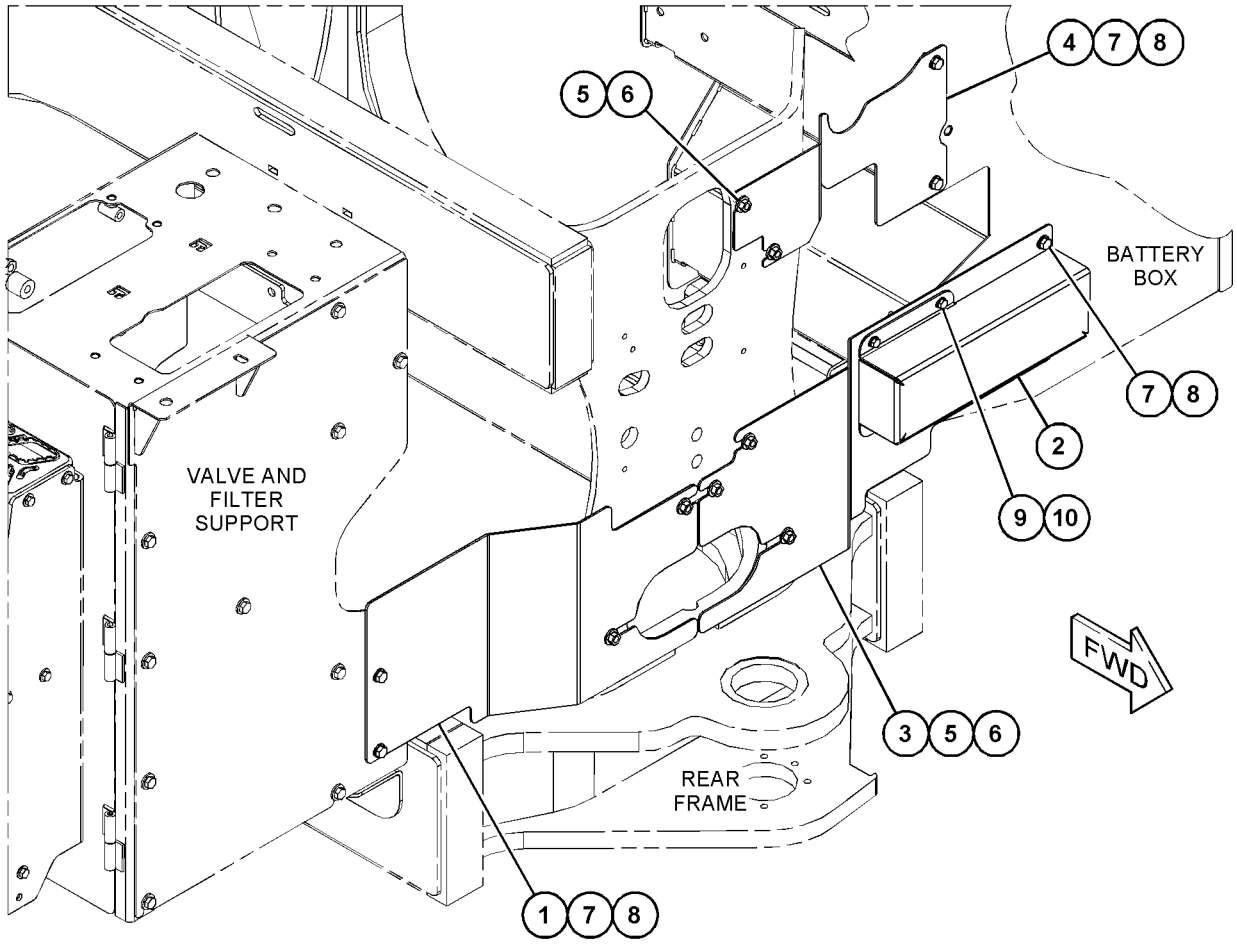

GRÁFICO 1 <FIM> g06057633

359-9953 GRUPO DE PROTETORES DA ARMAÇÃO DA CARREGADEIRA–DIANTEIRA (GUARD GP-LOADER FRAME-DIANTEIRA)

S/N: FRS1-UP

NÚMEROE DE 464-2446, 464-2476 ARRANJO HIDRÁULICO

SMCS-7054 **i06606943**

NOTA	REF. NÃO	GRÁFICO REF.	NÚMERO DA PEÇA	QTY	NOME DA PEÇA 1 2 3 4 5 6 (NÍVEL DO PRODUTO)	CONSULTE PÁGINA
	1	1	**355-5346**	1	PLACA (PLATE)	
	2	1	**433-7095**	1	TAMPA (COVER)	
M	3	1	**7X-7729**	8	ARRUELA (11X25X3 MM DE ESPESSURA) (WASHER (11X25X3-MM THK))	
M	4	1	**8T-4136**	8	PARAFUSO (M10X1,5X25 MM) (BOLT (M10X1.5X25-MM))	

M - PEÇA MÉTRICA

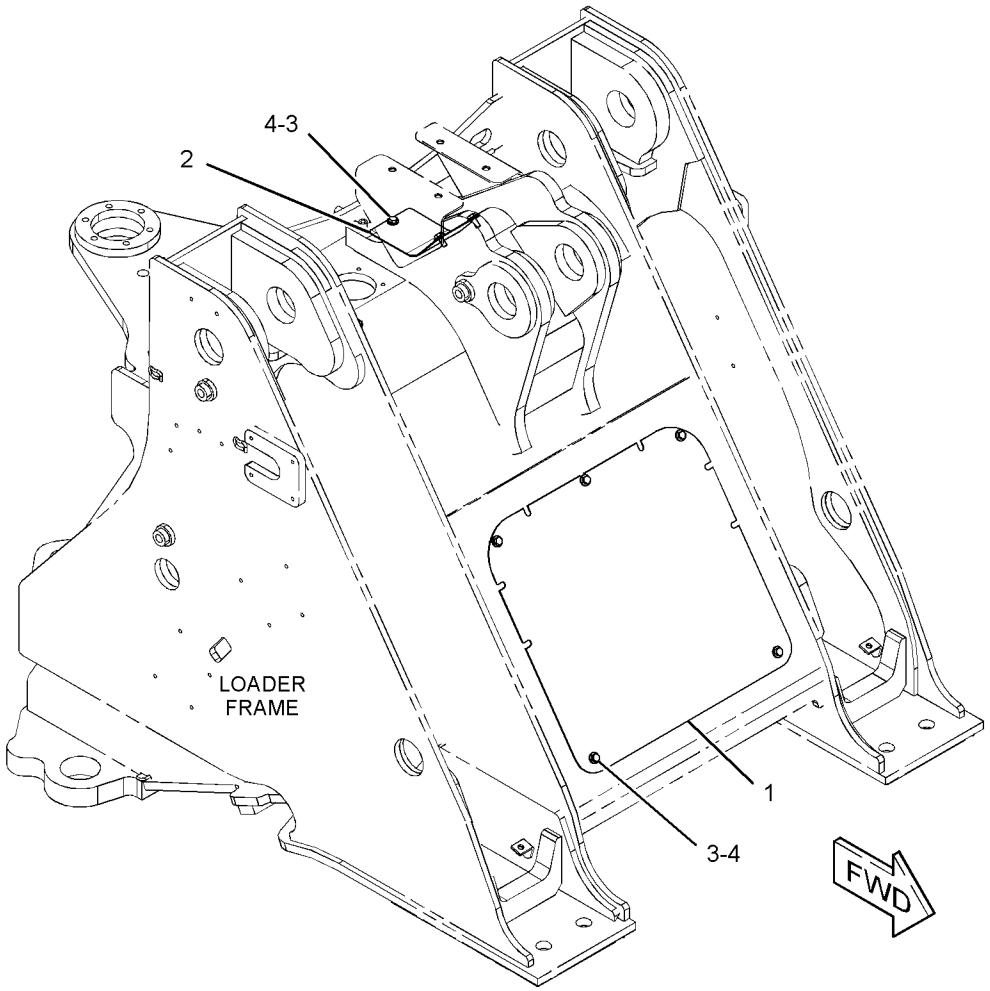

GRÁFICO 1 <FIM> g03452499

372-4639 GRUPO DE PROTETORES DA ARMAÇÃO DA CARREGADEIRA–DIANTEIRA (GUARD GP-LOADER FRAME–DIANTEIRA)

S/N: FRS1-UP

NÚMEROE DE 372-4645 GRUPO DO PROTETOR FRONTAL

SMCS-7054 **i06668503**

NOTA	REF. NÃO	GRÁFICO REF.	NÚMERO DA PEÇA	QTY	NOME DA PEÇA 1 2 3 4 5 6 (NÍVEL DO PRODUTO)	CONSULTE PÁGINA
	1	1	**372-4641**	1	TAMPA (COVER)	
	2	1	**372-4642**	2	Chapa (SHEET)	
	3	1	**372-4643**	1	CONJUNTO DE SHEET (SHEET AS)	
M		1	**8T-3490**	6	PORCA DE SOLDA (ROSCA M10X1,5) (NUT-WELD (M10X1.5-THD))	
M	4	1	**7X-7729**	4	ARRUELA (11X25X3 MM DE ESPESSURA) (WASHER (11X25X3-MM THK))	
M	5	1	**8T-4136**	4	PARAFUSO (M10X1,5X25 MM) (BOLT (M10X1.5X25-MM))	

M - PEÇA MÉTRICA

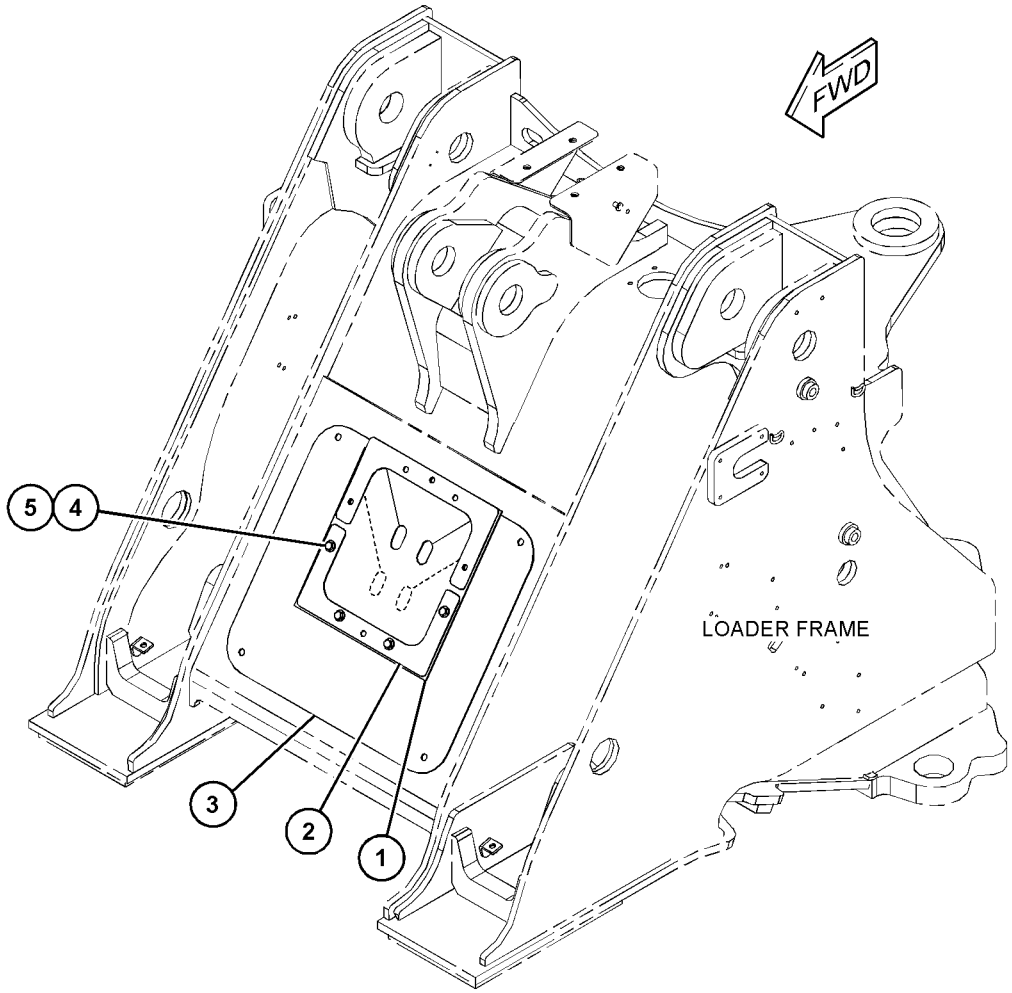

GRÁFICO 1 <FIM> g06066737

388-1057 GRUPO DE PROTETORES DA ARMAÇÃO DA CARREGADEIRA (GUARD GP-LOADER FRAME)

S/N: FRS1-UP

NÚMEROE DE 456-6639 ARRANJO ESPECIAL-CARREGADEIRA

SMCS-7054 **i06628987**

NOTA	REF. NÃO	GRÁFICO REF.	NÚMERO DA PEÇA	QTY	NOME DA PEÇA 1 2 3 4 5 6 (NÍVEL DO PRODUTO)	CONSULTE PÁGINA
	1	1	**389-0769**	1	PLACA (PLATE)	
	2	1	**389-0770**	1	CONJUNTO DE GUARD (GUARD AS)	
	3	1	**389-0773**	1	CONJUNTO DE GUARD (GUARD AS)	
	4	1	**389-0774**	1	TAMPA (COVER)	
	5	1	**389-0775**	1	CONJUNTO DA TAMPA (LADO DIREITO) (COVER AS (RH))	
	6	1	**389-0776**	1	CONJUNTO DA TAMPA (LADO ESQUERDO) (COVER AS (LH))	
	7	1	**389-0777**	2	PLACA (PLATE)	
	8	1	**5P-1076**	41	ARRUELA DURA (13,5X30X4-MM DE ESPESSURA) (WASHER-HARD (13.5X30X4-MM THK))	
M	9	1	**8T-4139**	24	PARAFUSO (M12X1,75X30 MM) (BOLT (M12X1.75X30-MM))	
M	10	1	**8T-4956**	17	PARAFUSO (M12X1,75X35 MM) (BOLT (M12X1.75X35-MM))	

M - PEÇA MÉTRICA

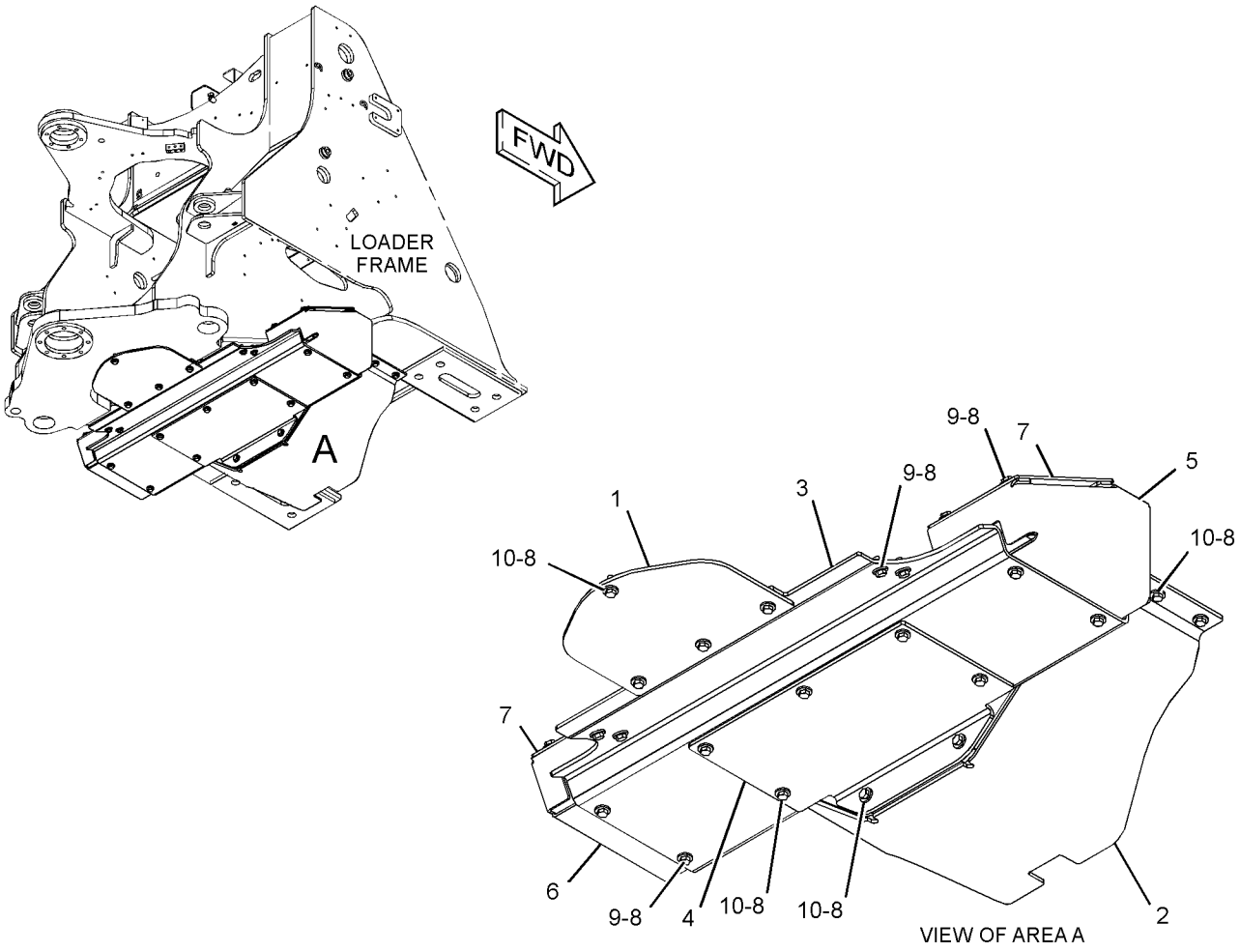

GRÁFICO 1 <FIM> g03414338

478-8577 GRUPO DO PROTETOR DE LAMA–LADO ESQUERDO (GUARD GP-MUD-LADO ESQUERDO)

S/N: FRS1-UP

NÚMEROE DE 454-7835 GRUPO DO PARA-LAMA RODOVIÁRIO

SMCS-4220, 7252 **i06666823**

NOTA	REF. NÃO	GRÁFICO REF.	NÚMERO DA PEÇA	QTY	NOME DA PEÇA 1 2 3 4 5 6 (NÍVEL DO PRODUTO)	CONSULTE PÁGINA
	1	1	**162-2480**	6	REBITE (RIVET)	
	2	1	**477-6041**	3	TIRA (STRIP)	
	3	1	**478-8564**	1	CONJUNTO DE SUPORTE (BRACKET AS)	
	4	1	**478-8579**	1	PARA-LAMA DE BORRACHA (MUD FLAP)	
	5	1	**478-8580**	1	Chapa (SHEET)	
	6	1	**479-2231**	1	CONJUNTO DE TIRA (STRIP AS)	
M		1	**8T-3490**	4	PORCA DE SOLDA (ROSCA M10X1,5) (NUT-WELD (M10X1.5-THD))	
M	7	1	**7X-7729**	4	ARRUELA (11X25X3 MM DE ESPESSURA) (WASHER (11X25X3-MM THK))	
M	8	1	**8T-4196**	4	PARAFUSO (M10X1,5X35 MM) (BOLT (M10X1.5X35-MM))	

M - PEÇA MÉTRICA

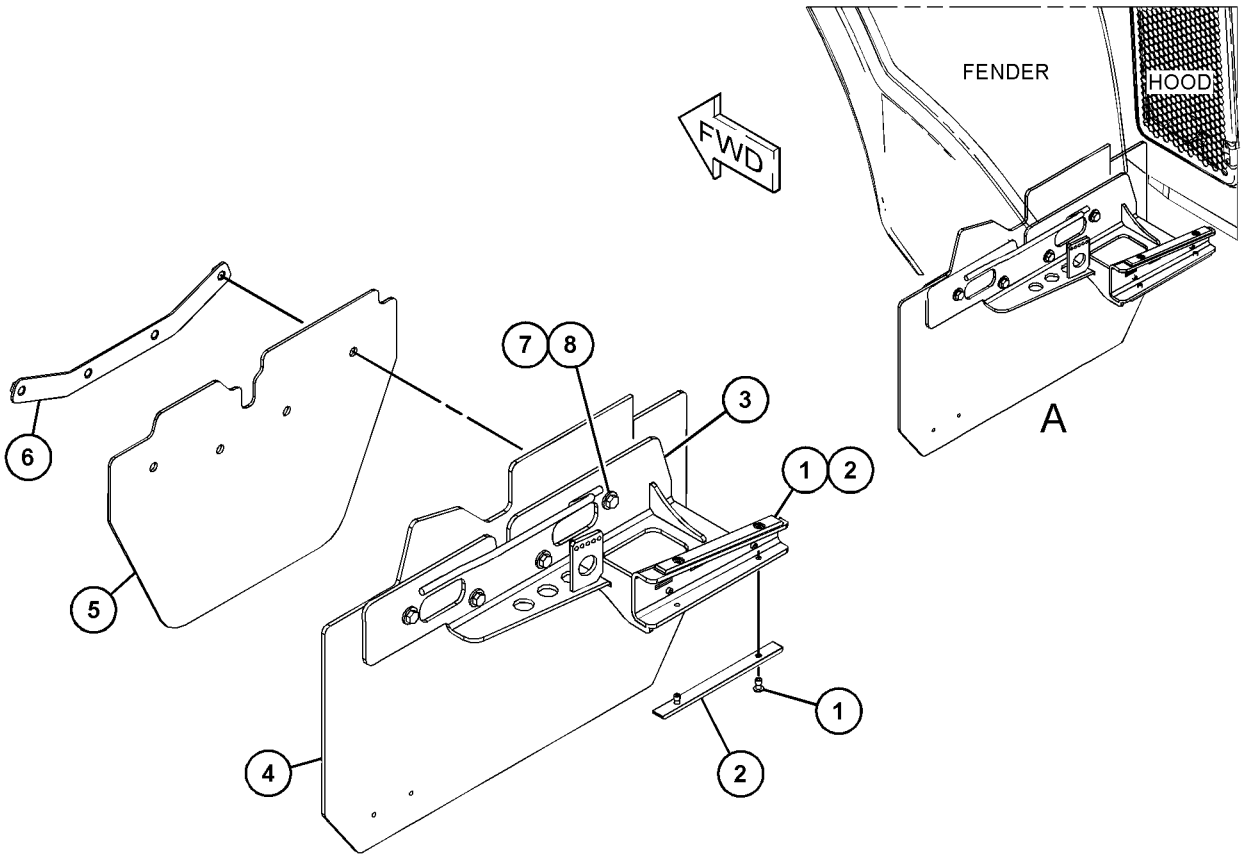

VIEW OF AREA A
(EXPLODED)

GRÁFICO 1 <FIM> g06066244

478-9742 GRUPO DO PROTETOR DE LAMA–LADO DIREITO (GUARD GP-MUD-LADO DIREITO)

S/N: FRS1-UP

NÚMEROE DE 454-7835 GRUPO DO PARA-LAMA RODOVIÁRIO

SMCS-4220, 7252 **i06666827**

NOTA	REF. NÃO	GRÁFICO REF.	NÚMERO DA PEÇA	QTY	NOME DA PEÇA 1 2 3 4 5 6 (NÍVEL DO PRODUTO)	CONSULTE PÁGINA
	1	1	**162-2480**	6	REBITE (RIVET)	
	2	1	**477-6041**	3	TIRA (STRIP)	
	3	1	**478-8579**	1	PARA-LAMA DE BORRACHA (MUD FLAP)	
	4	1	**478-9722**	1	CONJUNTO DE SUPORTE (BRACKET AS)	
	5	1	**478-8580**	1	Chapa (SHEET)	
	6	1	**479-2231**	1	CONJUNTO DE TIRA (STRIP AS)	
M		1	**8T-3490**	4	PORCA DE SOLDA (ROSCA M10X1,5) (NUT-WELD (M10X1.5-THD))	
M	7	1	**7X-7729**	4	ARRUELA (11X25X3 MM DE ESPESSURA) (WASHER (11X25X3-MM THK))	
M	8	1	**8T-4196**	4	PARAFUSO (M10X1,5X35 MM) (BOLT (M10X1.5X35-MM))	

M - PEÇA MÉTRICA

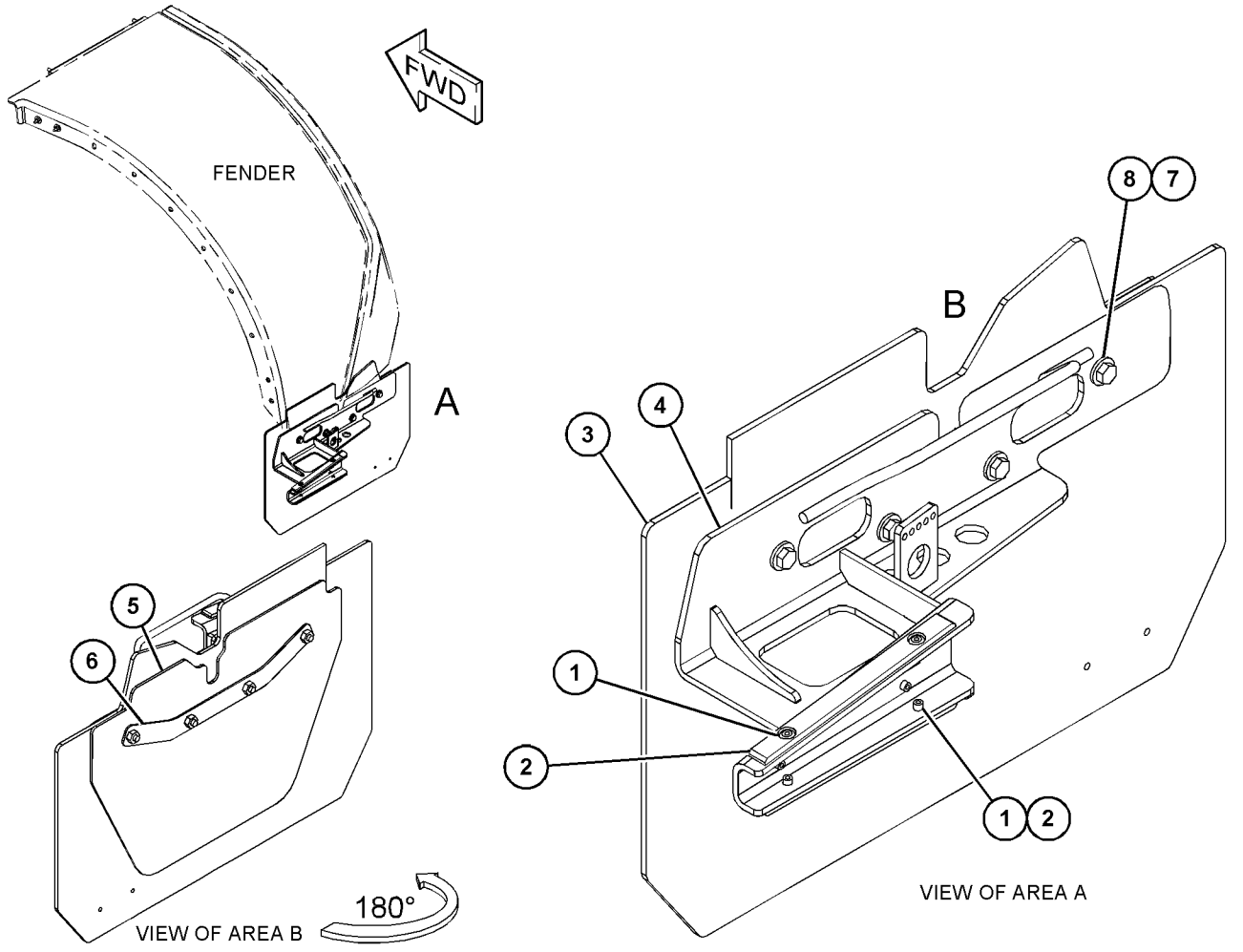

GRÁFICO 1 <FIM> g06066703

367-9030 GRUPO DO PROTETOR DO TREM DE FORÇA (GUARD GP-POWER TRAIN)

S/N: FRS1-UP

SMCS-7153 **i06658952**

NOTA	REF. NÃO	GRÁFICO REF.	NÚMERO DA PEÇA	QTY	NOME DA PEÇA 1 2 3 4 5 6 (NÍVEL DO PRODUTO)	CONSULTE PÁGINA
	1	1	**367-9032**	1	PLACA (PLATE)	
	2	1	**367-9033**	1	CONJUNTO DE GUARD (GUARD AS)	
	3	1	**367-9037**	1	PLACA (PLATE)	
	4	1	**7X-0583**	6	ARRUELA DURA (17X45X6-MM DE ESPESSURA) (WASHER-HARD (17X45X6-MM THK))	
M	5	1	**7X-7729**	4	ARRUELA (11X25X3 MM DE ESPESSURA) (WASHER (11X25X3-MM THK))	
M	6	1	**8T-4195**	4	PARAFUSO (M10X1,5X30 MM) (BOLT (M10X1.5X30-MM))	
M	7	1	**8T-4779**	6	PARAFUSO (M16X2X35 MM) (BOLT (M16X2X35-MM))	

M - PEÇA MÉTRICA

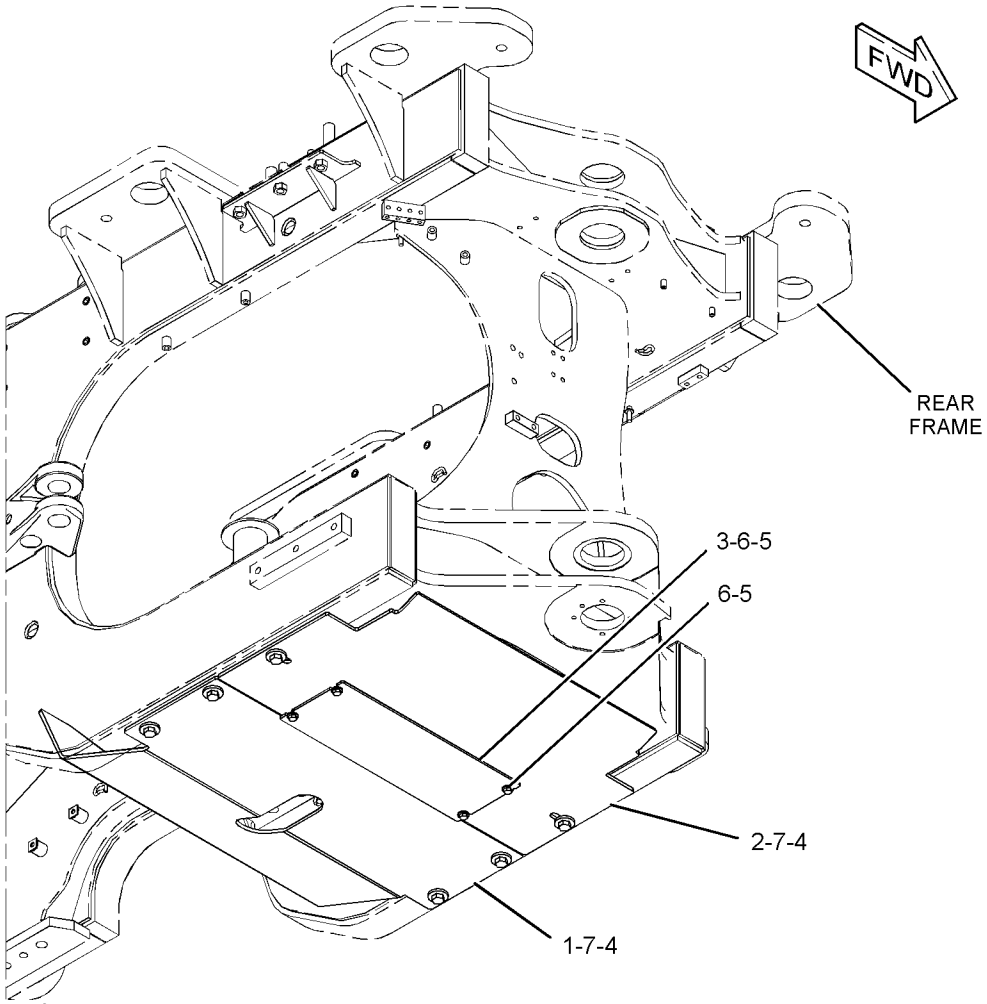

GRÁFICO 1 <FIM> g03433242

380-0327 GRUPO DO PROTETOR DO TREM DE FORÇA (GUARD GP-POWER TRAIN)

S/N: FRS1-UP

SMCS-7153 **i06638141**

NOTA	REF. NÃO	GRÁFICO REF.	NÚMERO DA PEÇA	QTY	NOME DA PEÇA 1 2 3 4 5 6 (NÍVEL DO PRODUTO)	CONSULTE PÁGINA
	1	1	**250-2320**	1	CONJUNTO DE PINO (LADO ESQUERDO) (PIN AS (LH))	
	2	1	**250-2321**	1	CONJUNTO DE PINO (LADO DIREITO) (PIN AS (RH))	
	3	1	**383-1306**	1	TAMPA (COVER)	
	4	1	**390-4375**	1	CONJUNTO DE GUARD (GUARD AS)	
	5	1	**390-4377**	1	TAMPA (COVER)	
	6	1	**390-4378**	2	CONJUNTO DE SUPORTE (BRACKET AS)	
	7	1	**151-5520**	4	ARRUELA (17X56X5 MM DE ESPESSURA) (WASHER (17X56X5-MM THK))	
	8	1	**7X-0550**	6	ARRUELA DURA (13,5X32X5 MM DE ESPESSURA) (WASHER-HARD (13.5X32X5-MM THK))	
M	9	1	**7X-7729**	8	ARRUELA (11X25X3 MM DE ESPESSURA) (WASHER (11X25X3-MM THK))	
M	10	1	**8T-4183**	6	PARAFUSO (M12X1,75X40 MM) (BOLT (M12X1.75X40-MM))	
M	11	1	**8T-4195**	8	PARAFUSO (M10X1,5X30 MM) (BOLT (M10X1.5X30-MM))	
M	12	1	**8T-4779**	4	PARAFUSO (M16X2X35 MM) (BOLT (M16X2X35-MM))	

M - PEÇA MÉTRICA

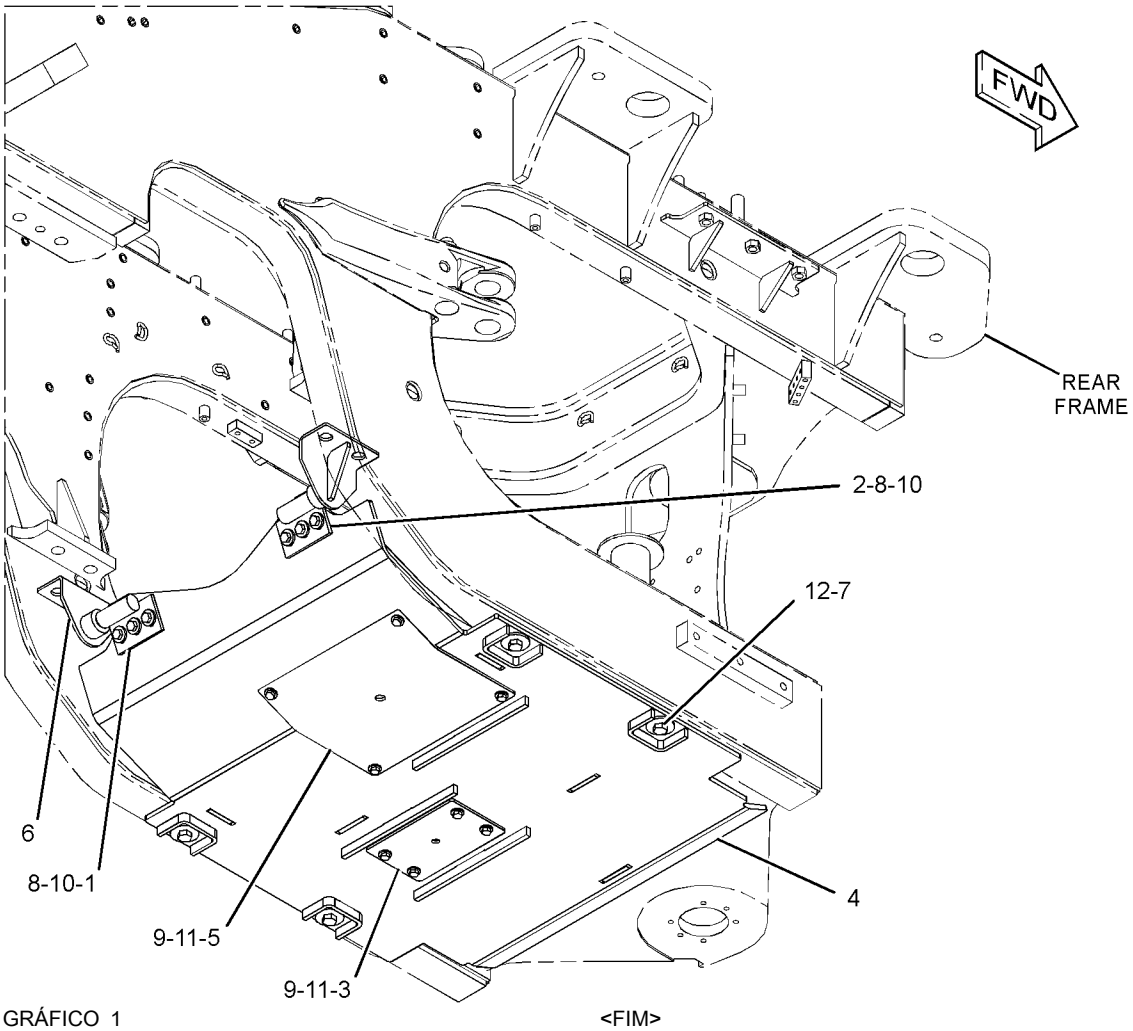

GRÁFICO 1 <FIM> g03433656

383-1297 GRUPO DE PROTETOR-TRASEIRO (GUARD GP-REAR)

S/N: FRS1-UP

NÚMEROE DE 456-6639 ARRANJO ESPECIAL-CARREGADEIRA

SMCS-7187 **i06628967**

NOTA	REF. NÃO	GRÁFICO REF.	NÚMERO DA PEÇA	QTY	NOME DA PEÇA 1 2 3 4 5 6 (NÍVEL DO PRODUTO)	CONSULTE PÁGINA
	1	1	**5D-1026**	1	ABRAÇADEIRA TIPO CINTA (CLAMP-BAND)	
	2	1	**434-1158**	1	PLACA (PLATE)	
	3	1	*434-1159*	1	CONJUNTO DE GUARD (GUARD AS)	
M		1	**8T-3490**	4	PORCA DE SOLDA (ROSCA M10X1,5) (NUT-WELD (M10X1.5-THD))	
	4	1	**5P-1076**	8	ARRUELA DURA (13,5X30X4-MM DE ESPESSURA) (WASHER-HARD (13.5X30X4-MM THK))	
M	5	1	**7X-7729**	4	ARRUELA (11X25X3 MM DE ESPESSURA) (WASHER (11X25X3-MM THK))	
M	6	1	**8T-4192**	8	PARAFUSO (M12X1,75X25 MM) (BOLT (M12X1.75X25-MM))	
M	7	1	**8T-4195**	4	PARAFUSO (M10X1,5X30 MM) (BOLT (M10X1.5X30-MM))	
E	8	1	**5P-0767**		MANGUEIRA (17 CM) (HOSE (17-CM))	

E - ENCOMENDAR POR CENTÍMETROS
M - PEÇA MÉTRICA

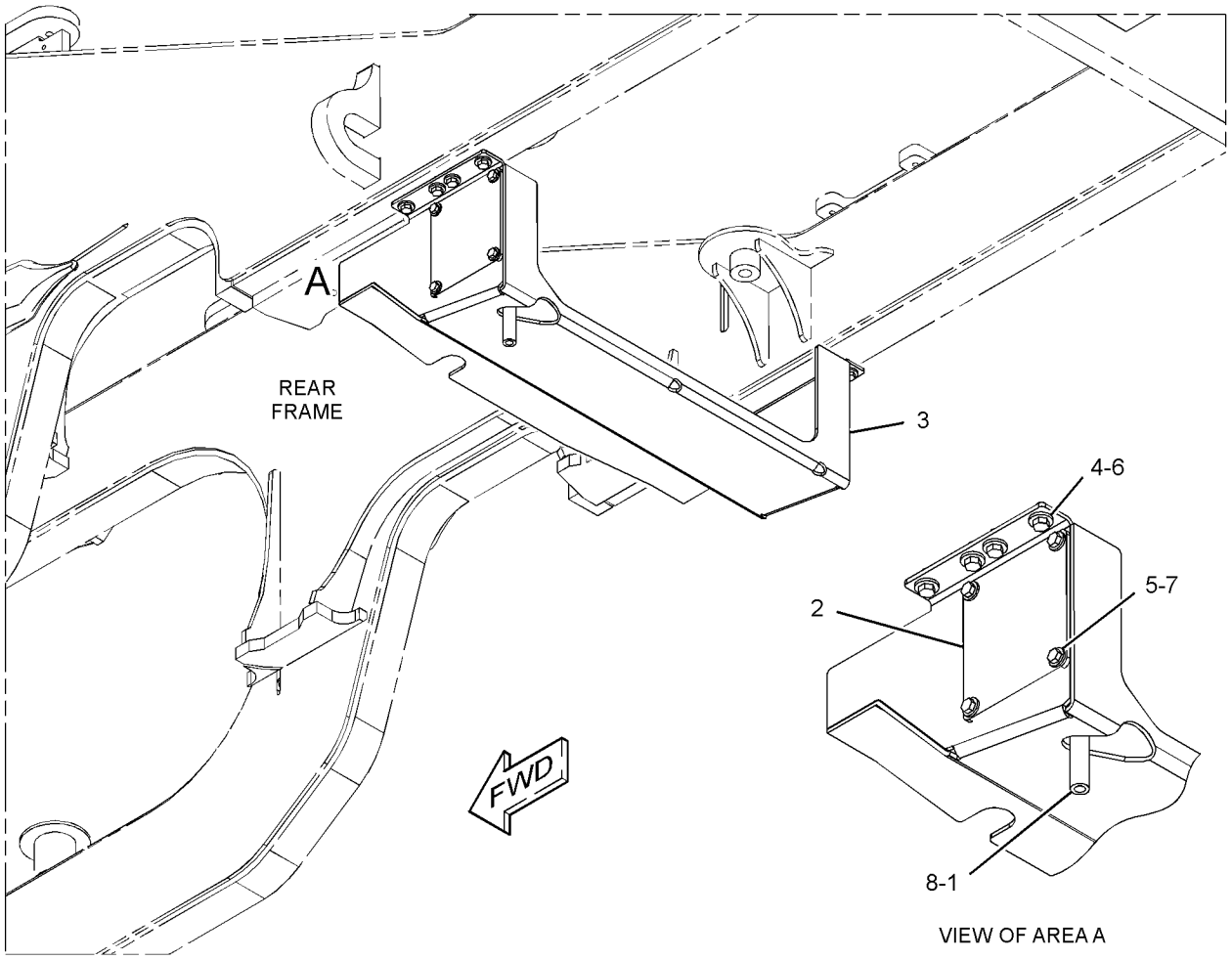

GRÁFICO 1 <FIM> g03432118

359-9952 GRUPO DO CORRIMÃO (HANDRAIL GP)

S/N: FRS1-UP

NÚMEROE DE 464-6681 ARRANJO DO PARA-LAMA, 464-6678, 478-8372 ARRANJO DO PARA-LAMA RODOVIÁRIO

SMCS-7256 **i06606794**

NOTA	REF. NÃO	GRÁFICO REF.	NÚMERO DA PEÇA	QTY	NOME DA PEÇA 1 2 3 4 5 6 (NÍVEL DO PRODUTO)	CONSULTE PÁGINA
	1	1	*389-2960*	1	GRUPO DO CORRIMÃO (HANDRAIL GP)	
	1A	1	**389-2894**	1	CONJUNTO DO CORRIMÃO (LADO DIREITO) (HANDRAIL AS (RH))	
	1B	1	**389-2961**	1	CONJUNTO DO CORRIMÃO (LADO DIREITO) (HANDRAIL AS (RH))	
	2	1	**380-5223**	1	APOIO (HANDHOLD)	
	3	1	**389-2963**	1	CONJUNTO DO CORRIMÃO (HANDRAIL AS)	
M	4	1	**7X-7729**	14	ARRUELA (11X25X3 MM DE ESPESSURA) (WASHER (11X25X3-MM THK))	
M	5	1	**8T-4196**	14	PARAFUSO (M10X1,5X35 MM) (BOLT (M10X1.5X35-MM))	

M - PEÇA MÉTRICA

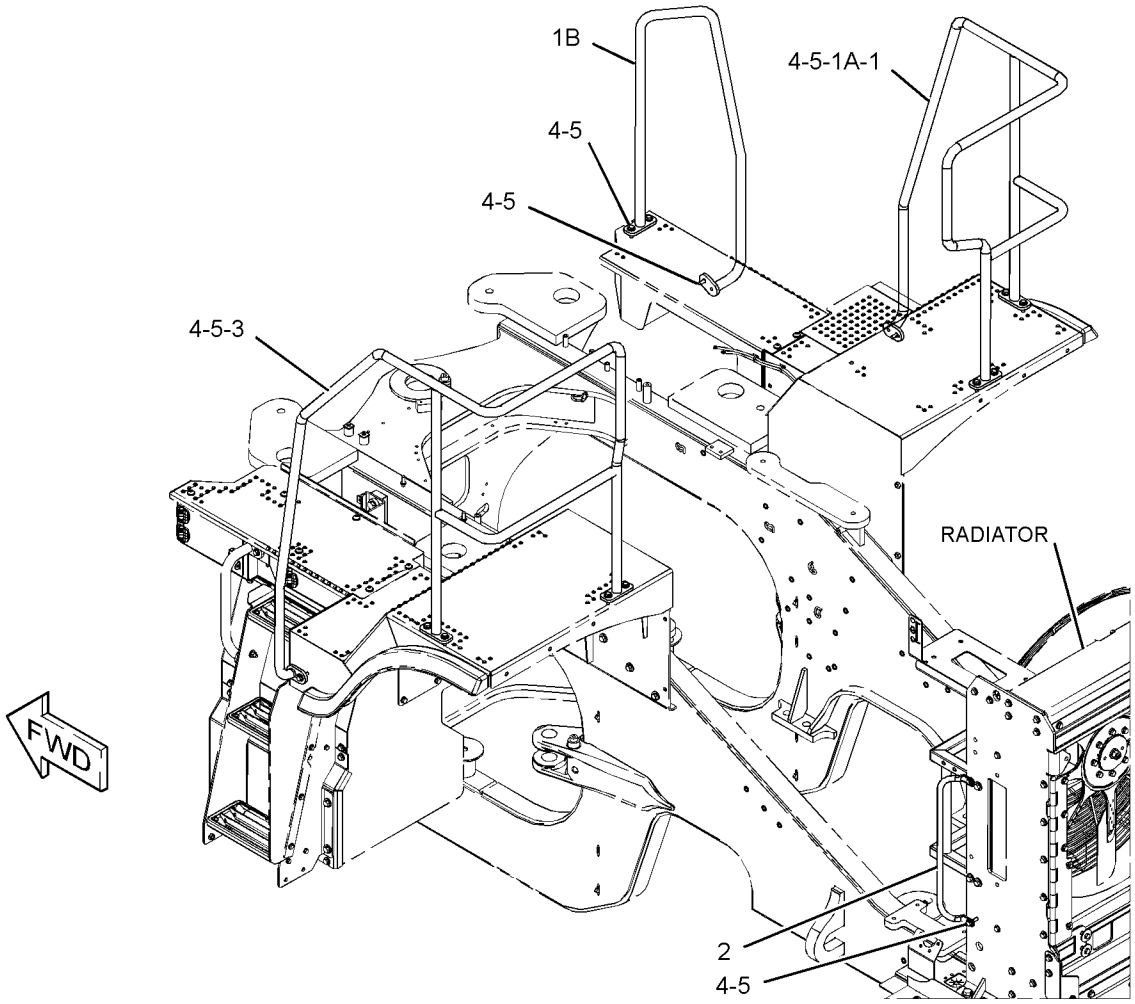

GRÁFICO 1 <FIM> g03422820

389-1956 GRUPO DO CORRIMÃO (HANDRAIL GP)

S/N: FRS1-UP

NÚMEROE DE 466-8784 ARRANJO DA CABINE

SMCS-7256 **i06064782**

NOTA	REF. NÃO	GRÁFICO REF.	NÚMERO DA PEÇA	QTY	NOME DA PEÇA 1 2 3 4 5 6 (NÍVEL DO PRODUTO)	CONSULTE PÁGINA
M	1	1	**345-7725**	8	PARAFUSO DE CABEÇA CONVEXA (M12X1,75X25 MM) (SCREW-TRUSS HEAD (M12X1.75X25-MM))	
	2	1	**389-1954**	1	CONJUNTO DE TUBO (TUBE AS)	
	3	1	**367-2481**	2	CAPA (CAP)	

M - PEÇA MÉTRICA

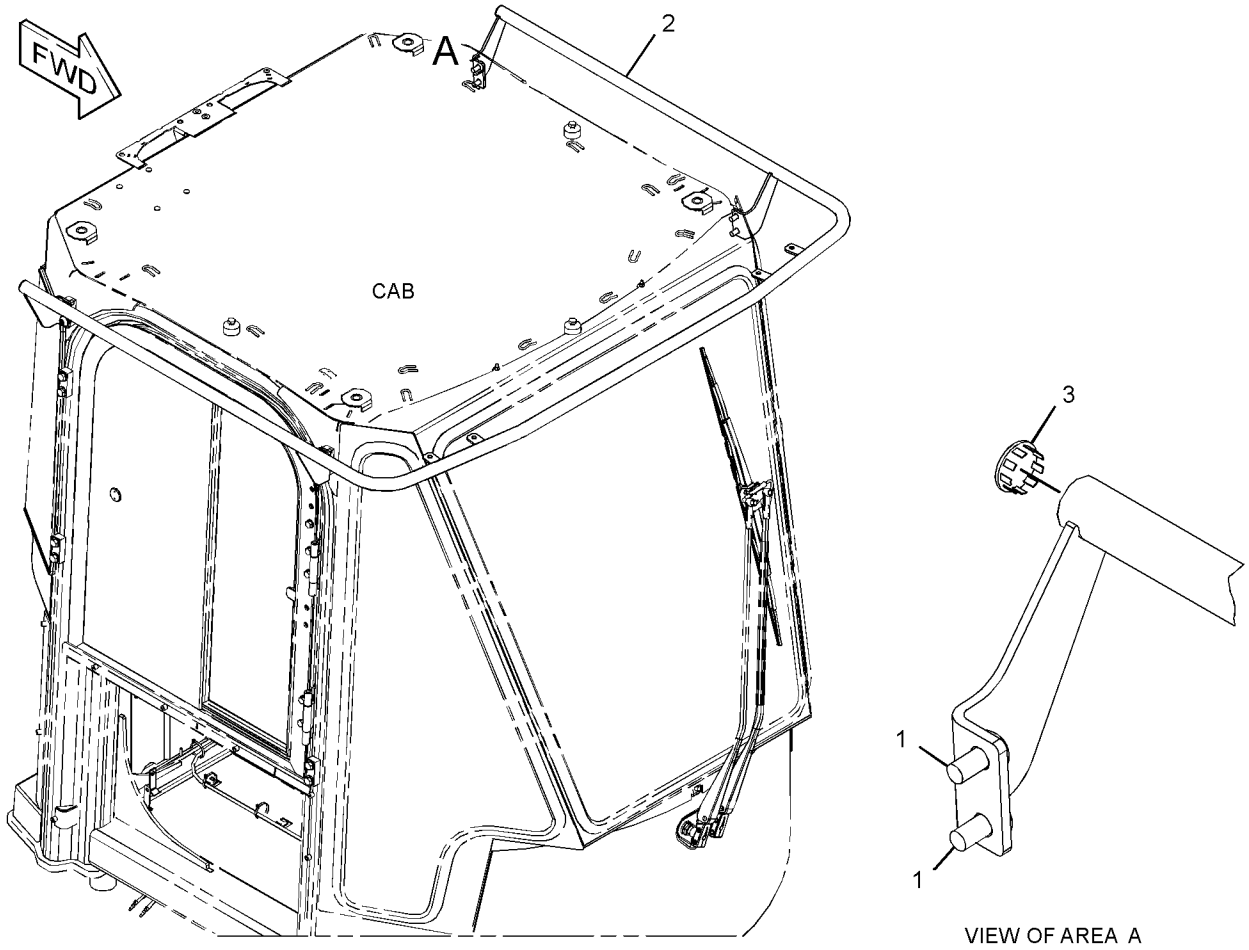

VIEW OF AREA A

GRÁFICO 1 <FIM> g03432943

472-0190 GRUPO DE FERRAGENS-ARMAÇÃO DA PÁ-CARREGADEIRA (HARDWARE GP-LOADER FRAME)

S/N: FRS1-UP

NÚMEROE DE 456-6639 ARRANJO ESPECIAL-CARREGADEIRA

SMCS-7054, 7553

i06629563

NOTA	REF. NÃO	GRÁFICO REF.	NÚMERO DA PEÇA	QTY	NOME DA PEÇA 1 2 3 4 5 6 (NÍVEL DO PRODUTO)	CONSULTE PÁGINA
	1	1	**472-0184**	2	CONJUNTO DE CHANNEL (CHANNEL AS)	
					(EACH INCLUDES)	
M		1	**8T-3597**	3	PORCA DE SOLDA (M12X1,75 DE ESPESSURA) (NUT-WELD (M12X1.75-THD))	
	2	1	**127-1104**	6	PLACA (PLATE)	

M - PEÇA MÉTRICA

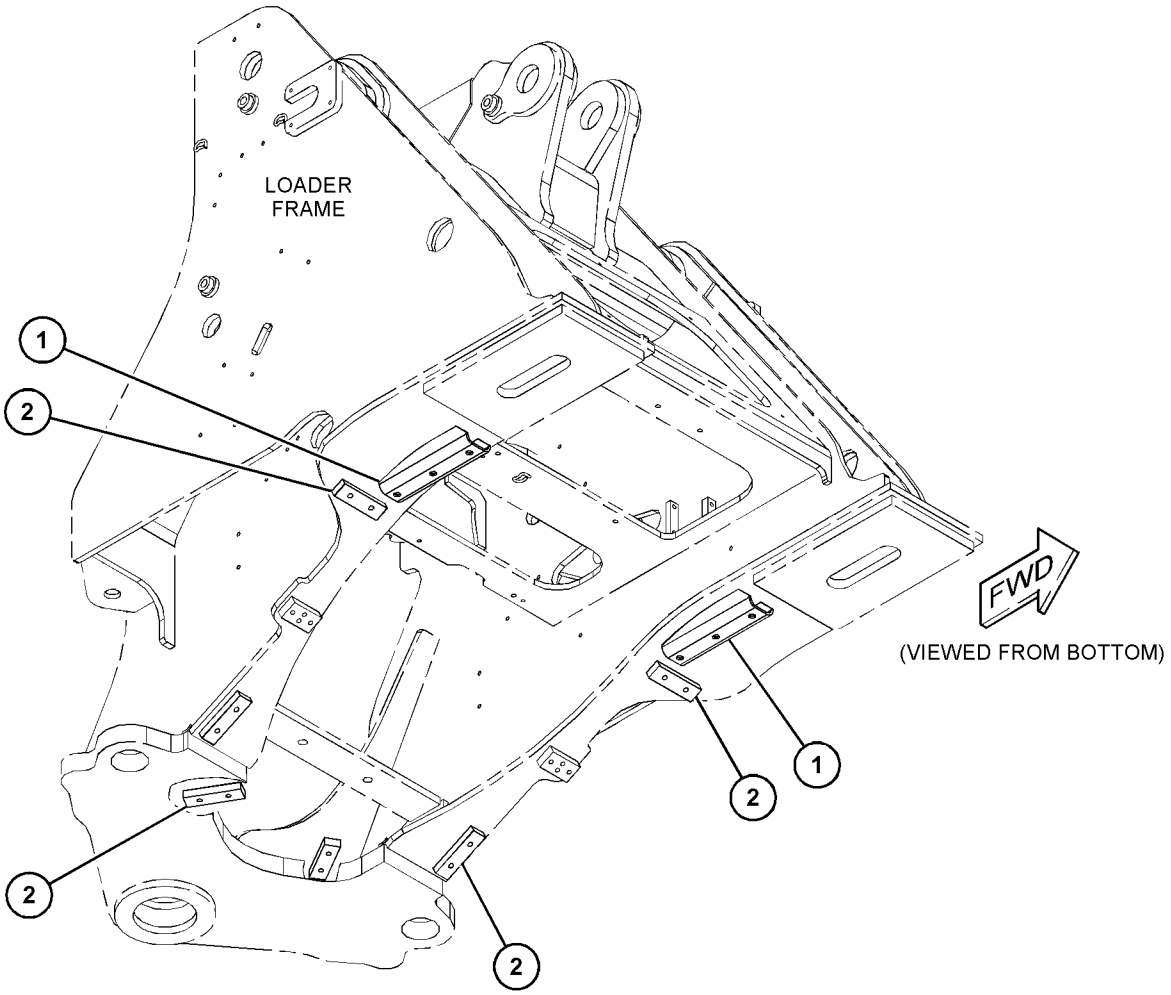

GRÁFICO 1 <FIM> g06018469

372-3897 GRUPO DE FERRAGENS-MONTAGEM (HARDWARE GP-MOUNTING)

S/N: FRS1-UP

NÚMEROE DE 455-3940 ARRANJO DA CABINE

SMCS-7050, 7553 **i06641554**

NOTA	REF. NÃO	GRÁFICO REF.	NÚMERO DA PEÇA	QTY	NOME DA PEÇA 1 2 3 4 5 6 (NÍVEL DO PRODUTO)	CONSULTE PÁGINA
M	1	1	**3E-8020**	3	PARAFUSO DE CABEÇA CONVEXA (M6X1X25 MM) (SCREW-TRUSS HEAD (M6X1X25-MM))	
	2	1	**4H-3001**	1	BUJÃO-BOTÃO (PLUG-BUTTON)	
	3	1	**5G-2003**	3	ESPAÇADOR (6,8X13X10 MM DE ESPESSURA) (SPACER (6.8X13X10-MM THK))	
	4	1	**9X-2038**	3	ARRUELA (7X19X2 MM DE ESPESSURA) (WASHER (7X19X2-MM THK))	

M - PEÇA MÉTRICA

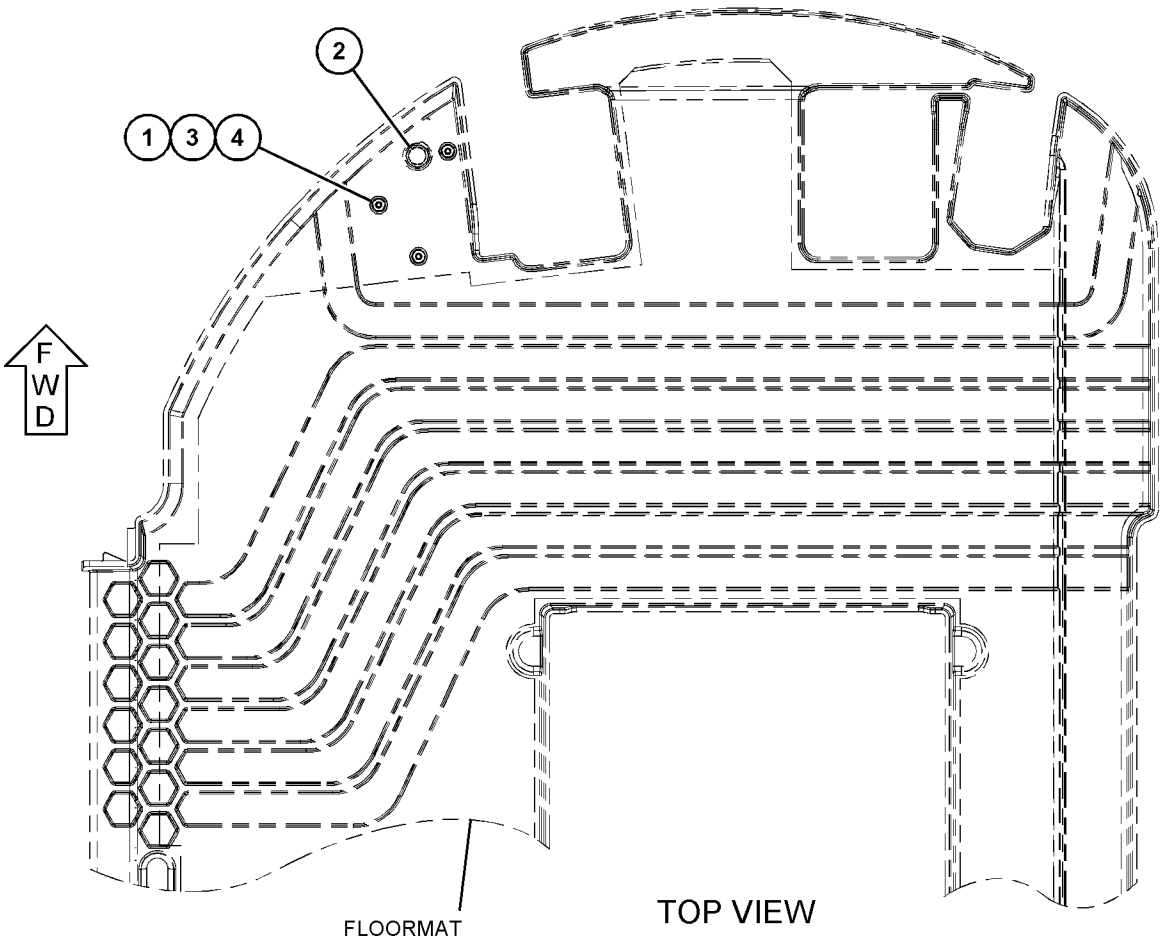

GRÁFICO 1 <FIM> g03599823

418-8047 GRUPO DE FERRAGENS-MONTAGEM (HARDWARE GP-MOUNTING)

S/N: FRS1-UP

NÚMEROE DE 456-6637 ARRANJO HIDRÁULICO

SMCS-7050, 7553

i06007412

NOTA	REF. NÃO	GRÁFICO REF.	NÚMERO DA PEÇA	QTY	NOME DA PEÇA 1 2 3 4 5 6 (NÍVEL DO PRODUTO)	CONSULTE PÁGINA
	1	1	**125-8534**	1	CONJUNTO DE PLACA (PLATE AS)	
	2	1	**204-2281**	2	CABO TIPO CINTA (STRAP-CABLE)	
	3	1	**204-8000**	2	FIXAÇÃO DA CINTA (MOUNTING-CABLE TIE)	
	4	1	**8T-4121**	1	ARRUELA DURA (11X21X2,5 MM DE ESPESSURA) (WASHER-HARD (11X21X2.5-MM THK))	
M	5	1	**8T-4136**	3	PARAFUSO (M10X1,5X25 MM) (BOLT (M10X1.5X25-MM))	

M - PEÇA MÉTRICA

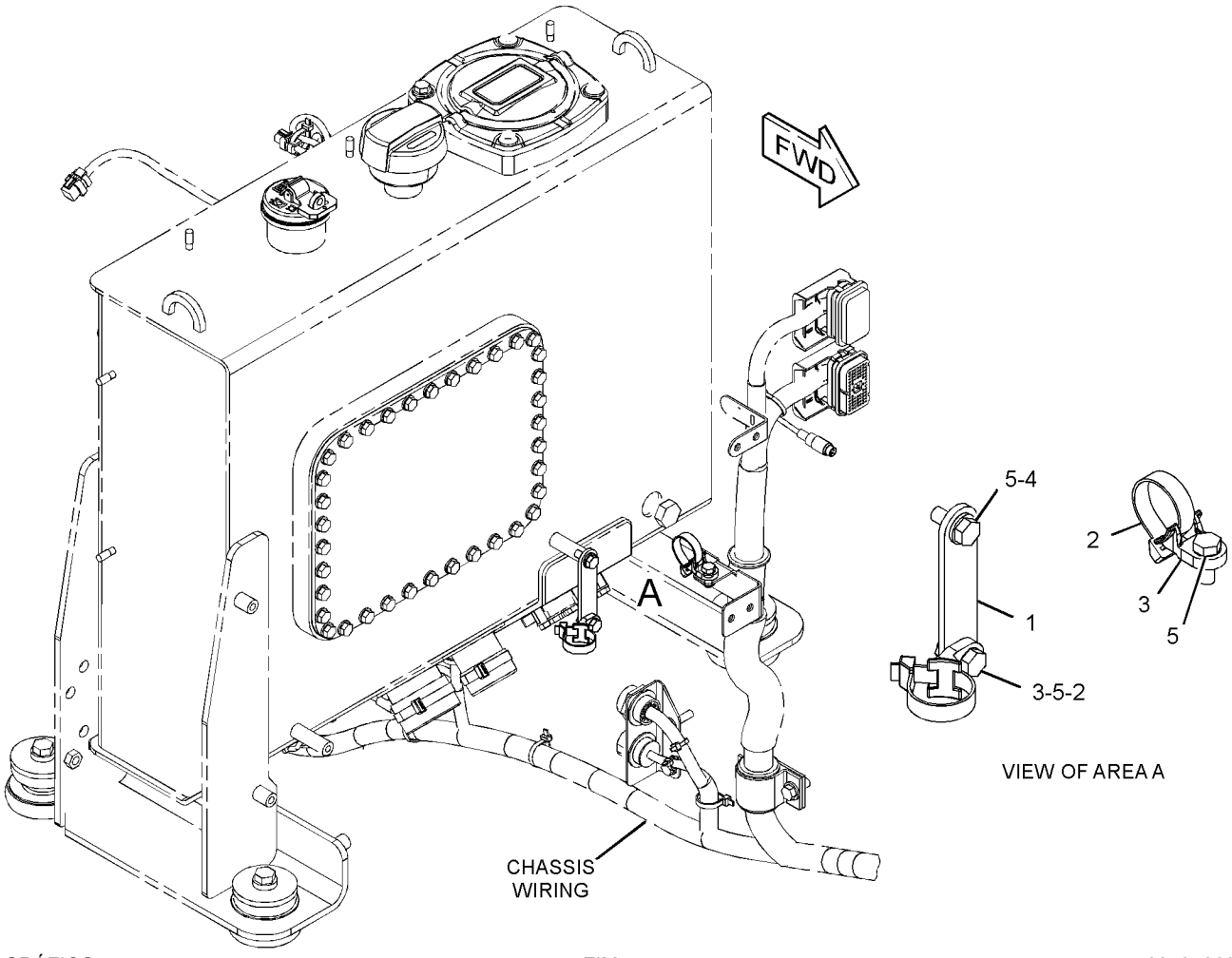

GRÁFICO 1 <FIM> g03431062

388-7589 GRUPO DE FERRAGENS-ARMAÇÃO TRASEIRA (HARDWARE GP-REAR FRAME)

S/N: FRS1-UP
PERSONALIZADO
NÚMEROE DE 456-6639 ARRANJO ESPECIAL-CARREGADEIRA

SMCS-7051, 7553 **i06628991**

NOTA	REF. NÃO	GRÁFICO REF.	NÚMERO DA PEÇA	QTY	NOME DA PEÇA 1 2 3 4 5 6 (NÍVEL DO PRODUTO)	CONSULTE PÁGINA
M	1	1	**446-5836**	7	PRISIONEIRO-SOLDA (M10X1,5X23 MM) (STUD-WELD (M10X1.5X23-MM))	
	2	1	**7I-6677**	4	PLACA (PLATE)	
	3	1	**8X-5963**	1	BLOCO (M12X1,75MM,75-MM) (BLOCK (M12X1.75-MM))	

M - PEÇA MÉTRICA

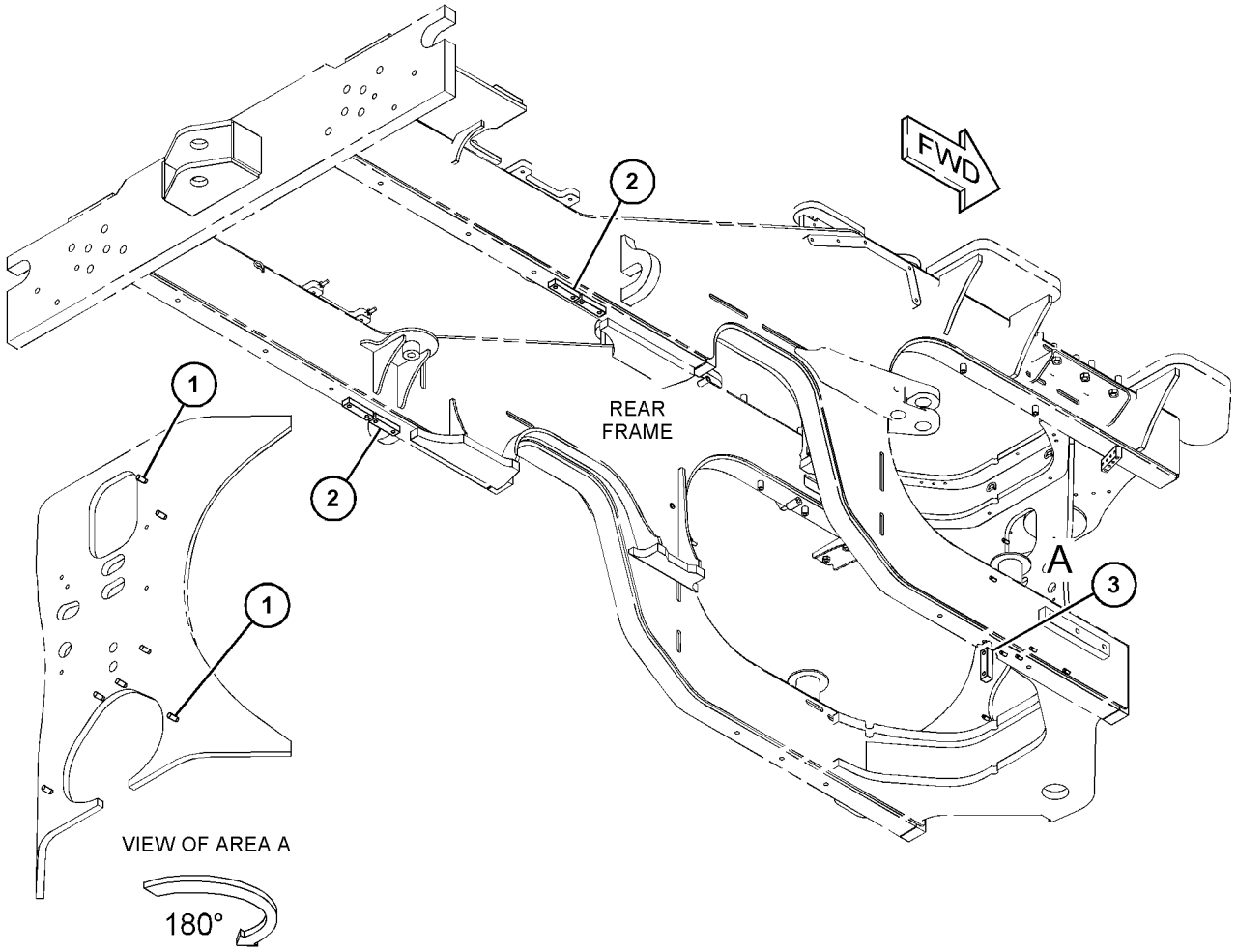

GRÁFICO 1 <FIM> g03795401

388-0815 GRUPO DO ENGATE ARTICULADO (HITCH GP-ARTICULATING)

S/N: FRS1-UP

NÚMEROE DE 456-6632 ARRANJO DE CHASSI

SMCS-7057, 7100

i06608520

NOTA	REF. NÃO	GRÁFICO REF.	NÚMERO DA PEÇA	QTY	NOME DA PEÇA 1 2 3 4 5 6 (NÍVEL DO PRODUTO)	CONSULTE PÁGINA
	1	1	**1B-3934**	2	COPO-ROLAMENTO (CUP-BEARING)	
B	2	1	**1V-8848**	1	PACOTE DE CALÇOS (INCLUI 20 CALÇOS) (SHIM PACK (INCLUDES 20-SHIMS))	
	3	1	**1V-8852**	1	CAPA (CAP)	
	4	1	**3B-8489**	2	CONEXÃO-GRAXA (1/8-27 PTF) (FITTING-GREASE (1/8-27 PTF))	
	5	1	**3F-7183**	2	CONE-ROLAMENTO (CONE-BEARING)	
	6	1	**4K-6781**	1	ESPAÇADOR (SPACER)	
	7	1	**7D-8636**	2	CONE-ROLAMENTO (CONE-BEARING)	
	8	1	**7D-8637**	2	COPO-ROLAMENTO (CUP-BEARING)	
	9	1	**115-2955**	1	CONJUNTO DE PINO (ENGATE SUPERIOR) (PIN AS (UPPER HITCH))	
	10	1	**115-3183**	1	CAPA (CAP)	
	11	1	**118-8276**	1	PACOTE DE CALÇOS (INCLUI 20 CALÇOS) (SHIM PACK (INCLUDES 20-SHIMS))	
	12	1	**134-3079**	1	PLACA (PLATE)	
	13	1	**134-3080**	1	PINO (PIN)	
	14	1	**134-3081**	1	CAPA (CAP)	
B	15	1	**137-7668**	1	PACOTE DE CALÇOS (INCLUI 19 CALÇOS) (SHIM PACK (INCLUDES 19-SHIMS))	
	16	1	**236-5925**	1	RETENTOR (RETAINER)	
M	17	1	**319-6699**	6	PARAFUSO (M12X1,75X45 MM) (BOLT (M12X1.75X45-MM))	
	18	1	**388-0807**	1	CAPA (CAP)	
	19	1	**388-0813**	1	ESPAÇADOR ESPECIAL (SPACER-SPECIAL)	
	20	1	**8T-4123**	2	ARRUELA (3,62X5,75X0,375 MM DE ESPESSURA) (WASHER (3.62X5.75X0.375-MM THK))	
M	22	1	**287-5701**	2	PARAFUSO (M20X2,5X50 MM) (BOLT (M20X2.5X50-MM))	
	23	1	**4K-7462**	2	ANEL DE RETENÇÃO (SEAL-LIP TYPE)	
	24	1	**4V-1901**	2	BUCHA (BUSHING)	
	25	1	**6H-3999**	2	ANEL DE RETENÇÃO (SEAL-LIP TYPE)	
M	26	1	**7X-2549**	6	PARAFUSO (M12X1,75X100 MM) (BOLT (M12X1.75X100-MM))	
M	27	1	**8T-4139**	1	PARAFUSO (M12X1,75X30 MM) (BOLT (M12X1.75X30-MM))	
	28	1	**8T-4223**	20	ARRUELA DURA (13,5X25,5X3 MM DE ESPESSURA) (WASHER-HARD (13.5X25.5X3-MM THK))	
M	29	1	**8T-5041**	8	PARAFUSO (M12X1,75X120 MM) (BOLT (M12X1.75X120-MM))	

B - UTILIZAR CONFORME NECESSÁRIO
M - PEÇA MÉTRICA

388-0815 GRUPO DO ENGATE ARTICULADO (HITCH GP-ARTICULATING) (continuação) **i06608520**

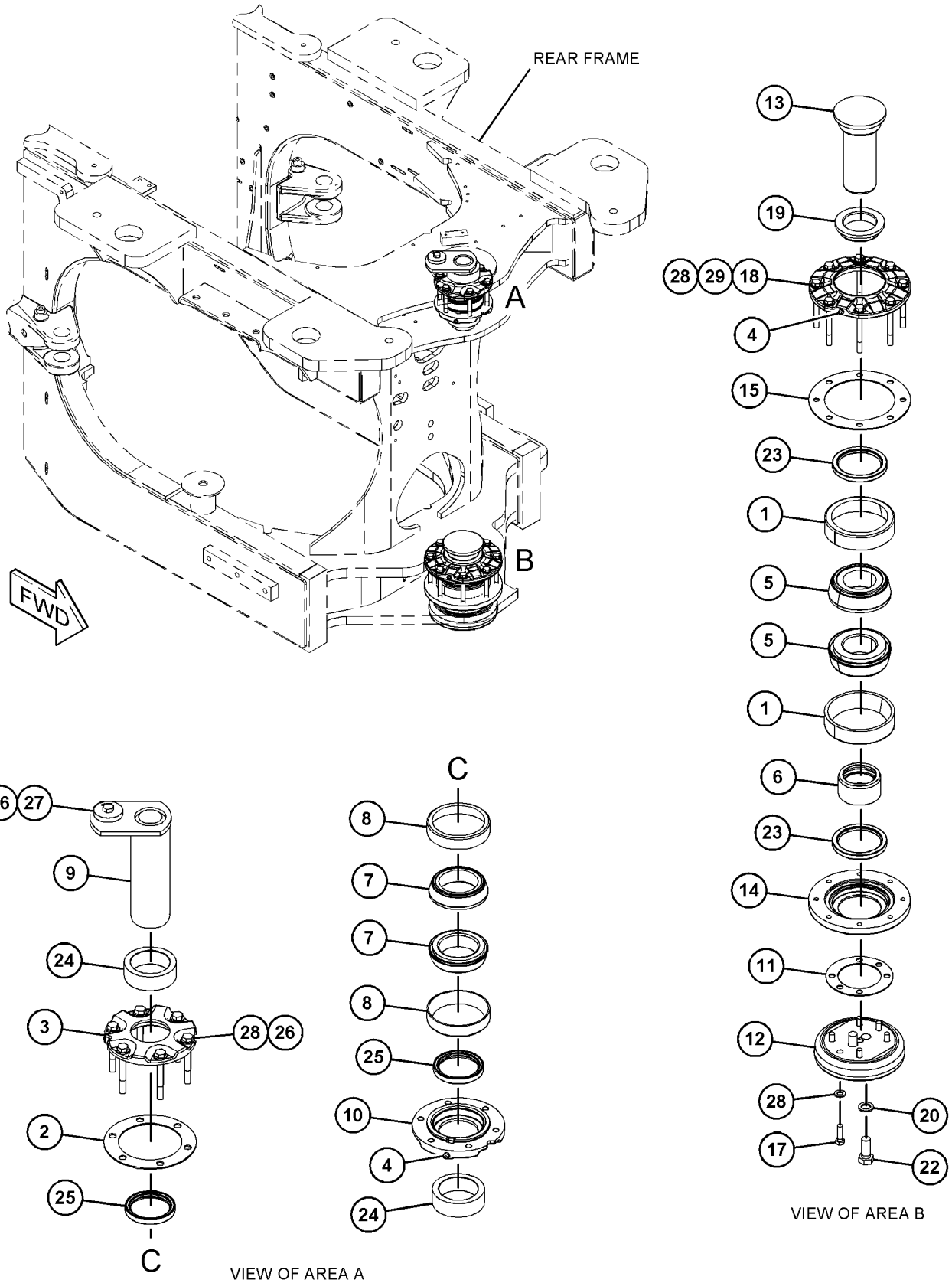

GRÁFICO 1 <FIM> g06016292

391-5800 GRUPO DO CAPÔ (HOOD GP)

S/N: FRS1-UP

SMCS-7251 **i06605828**

NOTA	REF. NÃO	GRÁFICO REF.	NÚMERO DA PEÇA	QTY	NOME DA PEÇA 1 2 3 4 5 6 (NÍVEL DO PRODUTO)	CONSULTE PÁGINA
	1	1	**208-6176**	1	PRISIONEIRO-ESFERA (STUD-BALL)	
	2	1	**218-0728**	2	MOLA (SPRING)	
	3	2	**367-2481**	2	CAPA (CAP)	
Y	4	2	*379-9411*	1	GRUPO DE INCLINAÇÃO DO CAPÔ (TILT GP-HOOD)	615
	5	3	**379-9446**	1	PLACA (PLATE)	
Y	6	1	*391-5780*	1	GRUPO DE PORTAS DE ACESSO (LADO DIREITO) (DOOR GP-ACCESS (RH))	501
Y	7	1	*391-5782*	1	GRUPO DE PORTAS DE ACESSO (LADO ESQUERDO) (DOOR GP-ACCESS (LH))	502
	8	3	**391-5798**	1	CONJUNTO DE PAINEL (LADO DIREITO) (PANEL AS (RH))	
	9	3	**391-5799**	1	CONJUNTO DE PAINEL (LADO ESQUERDO) (PANEL AS (LH))	
Y	10	3	*391-5830*	1	GRUPO DO PAINEL DO CAPÔ (LADO DIREITO) (PANEL GP-HOOD (RH))	578
Y	11	3	*391-5840*	1	GRUPO DO PAINEL DO CAPÔ (LADO ESQUERDO) (PANEL GP-HOOD (LH))	579
	12	3	**391-5848**	1	PAINEL (EXTENSÃO) (PANEL (EXTENSION))	
Y	13	3	*391-5850*	1	GRUPO DO PAINEL DO CAPÔ (SUPERIOR) (PANEL GP-HOOD (TOP))	580
	14	1	**423-6940**	1	CONJUNTO DE TUBO (PIPE AS)	
	15	3	**424-9041**	1	CONJUNTO DE SUPORTE (LADO ESQUERDO) (BRACKET AS (LH))	
M		3	**8T-3490**	2	PORCA DE SOLDA (ROSCA M10X1,5) (NUT-WELD (M10X1.5-THD))	
	16	3	**424-9042**	1	CONJUNTO DE SUPORTE (LADO DIREITO) (BRACKET AS (RH))	
M		3	**8T-3490**	2	PORCA DE SOLDA (ROSCA M10X1,5) (NUT-WELD (M10X1.5-THD))	
	17	1	**431-4263**	1	CONJUNTO DE PLACA (PLATE AS)	
Y	18	3	*437-8551*	1	GRUPO DE SUPORTE-CAPÔ (TRASEIRO) (SUPPORT GP-HOOD (REAR))	608
Y	19	2	*437-8552*	1	GRUPO DE SUPORTE-CAPÔ (SUPERIOR) (SUPPORT GP-HOOD (TOP))	609
	20	2	*437-8553*	1	GRUPO DE SUPORTE-CAPÔ (LADO DIREITO) (SUPPORT GP-HOOD (RH))	
J		2	**308-9131**		RETENTOR (731 MM) (SEAL (731-MM))	
		2	**391-5831**	1	CONJUNTO DE SUPORTE (LADO DIREITO) (SUPPORT AS (RH))	
M		2	**8T-3490**	12	PORCA DE SOLDA (ROSCA M10X1,5) (NUT-WELD (M10X1.5-THD))	
	21	2	*437-8554*	1	GRUPO DE SUPORTE-CAPÔ (LADO ESQUERDO) (SUPPORT GP-HOOD (LH))	
J		2	**308-9131**		RETENTOR (731 MM) (SEAL (731-MM))	
		2	**391-5841**	1	CONJUNTO DE SUPORTE (LADO ESQUERDO) (SUPPORT AS (LH))	
M		2	**8T-3490**	13	PORCA DE SOLDA (ROSCA M10X1,5) (NUT-WELD (M10X1.5-THD))	
	22	3	*438-8800*	1	GRUPO DO PAINEL DO CAPÔ (MOTOR, TRASEIRO) (PANEL GP-HOOD (ENGINE, REAR))	
M		3	**172-8591**	6	PORCA DE MOLA (ROSCA M6X1) (NUT-SPRING (M6X1-THD))	
M		3	**332-4695**	8	PORCA (ROSCA M8X1,25) (NUT (M8X1.25-THD))	
		3	**391-5828**	1	CONJUNTO DE PAINEL (TRASEIRO) (PANEL AS (REAR))	
	23	1	**451-1550**	1	CONJUNTO DE MOLA DE GÁS (CAPÔ) (SPRING AS-GAS (HOOD))	

391-5800 GRUPO DO CAPÔ (HOOD GP) (continuação) **i06605828**

NOTA	REF. NÃO	GRÁFICO REF.	NÚMERO DA PEÇA	QTY	NOME DA PEÇA 1 2 3 4 5 6 (NÍVEL DO PRODUTO)	CONSULTE PÁGINA
		1	**218-0728**	2	MOLA (SPRING)	
Y	24	1	*451-1555*	2	GRUPO DE SUPORTE DE FIXAÇÃO (CAPÔ) (BRACKET GP-MOUNTING (HOOD))	492
M	25	2	**129-3178**	3	CONTRAPORCA (ROSCA M6X1) (LOCKNUT (M6X1-THD))	
M	26	1,2	**191-2276**	12	PARAFUSO DE CABEÇA CONVEXA (M5X0,8X20 MM) (SCREW-TRUSS HEAD (M5X0.8X20-MM))	
	27	3	**339-8810**	3	INSERÇÃO (INSERT)	
M	28	1,2	**3E-8020**	3	PARAFUSO DE CABEÇA CONVEXA (M6X1X25 MM) (SCREW-TRUSS HEAD (M6X1X25-MM))	
M	29	1,2	**3T-0851**	12	CONTRAPORCA (M5X0,8 DE ROSCA) (LOCKNUT (M5X0.8-THD))	
	30	1,2	**4B-4274**	16	ARRUELA (5,5X13X1,2 MM DE ESPESSURA) (WASHER (5.5X13X1.2-MM THK))	
	31	1,2,3	**7X-0579**	72	ARRUELA DURA (8,8X25,5X2 MM DE ESPESSURA) (WASHER-HARD (8.8X25.5X2-MM THK))	
M	32	1,2,3	**7X-7729**	56	ARRUELA (11X25X3 MM DE ESPESSURA) (WASHER (11X25X3-MM THK))	
	33	3	**8T-2444**	2	PRISIONEIRO-ESFERA (STUD-BALL)	
M	34	1,2,3	**8T-4136**	40	PARAFUSO (M10X1,5X25 MM) (BOLT (M10X1.5X25-MM))	
M	35	1,2,3	**8T-4195**	36	PARAFUSO (M10X1,5X30 MM) (BOLT (M10X1.5X30-MM))	
M	36	2,3	**8T-4200**	44	PARAFUSO (M8X1,25X16 MM) (BOLT (M8X1.25X16-MM))	
	37	1	**8T-4222**	20	ARRUELA DURA (11X32X2,5 MM DE ESPESSURA) (WASHER-PLATED (11X32X2.5-MM THK))	
M	38	1,2,3	**8T-4908**	25	PARAFUSO (M8X1,25X25 MM) (BOLT (M8X1.25X25-MM))	
	39	2	**9X-8256**	6	ARRUELA (6,6X12X2 MM DE ESPESSURA) (WASHER (6.6X12X2-MM THK))	
E	40	1	**126-8472**		RETENTOR (22,5 CM CADA) (SEAL (22.5-CM EACH))	
D	41	2	**6V-6604**		RETENTOR (0,8 M) (SEAL (0.8-M))	
E	42	2	**310-6270**		RETENTOR (56 CM CADA) (SEAL (56-CM EACH))	
D	43	3	**5P-5637**		RETENTOR (1,2 M CADA) (SEAL (1.2-M EACH))	
D	43A	2	**5P-5637**		RETENTOR (0,6 M) (SEAL (0.6-M))	
E	44	2	**246-0435**		RETENTOR (74 CM) (SEAL (74-CM))	
E	45	1	**149-5933**		RETENTOR (21 CM CADA) (SEAL (21-CM EACH))	
E	45A	3	**149-5933**		RETENTOR (39 CM CADA) (SEAL (39-CM EACH))	
E	45B	2	**149-5933**		RETENTOR (16 CM CADA) (SEAL (16-CM EACH))	

D - ENCOMENDAR POR METROS
E - ENCOMENDAR POR CENTÍMETROS
J - ORDER BY THE MILLIMETER
M - PEÇA MÉTRICA
Y - ILUSTRAÇÃO INDIVIDUAL

391-5800 GRUPO DO CAPÔ (HOOD GP) (continuação) **i06605828**

REFER TO ALL ILLUSTRATIONS OF THIS GROUP FOR AUXILIARY VIEWS

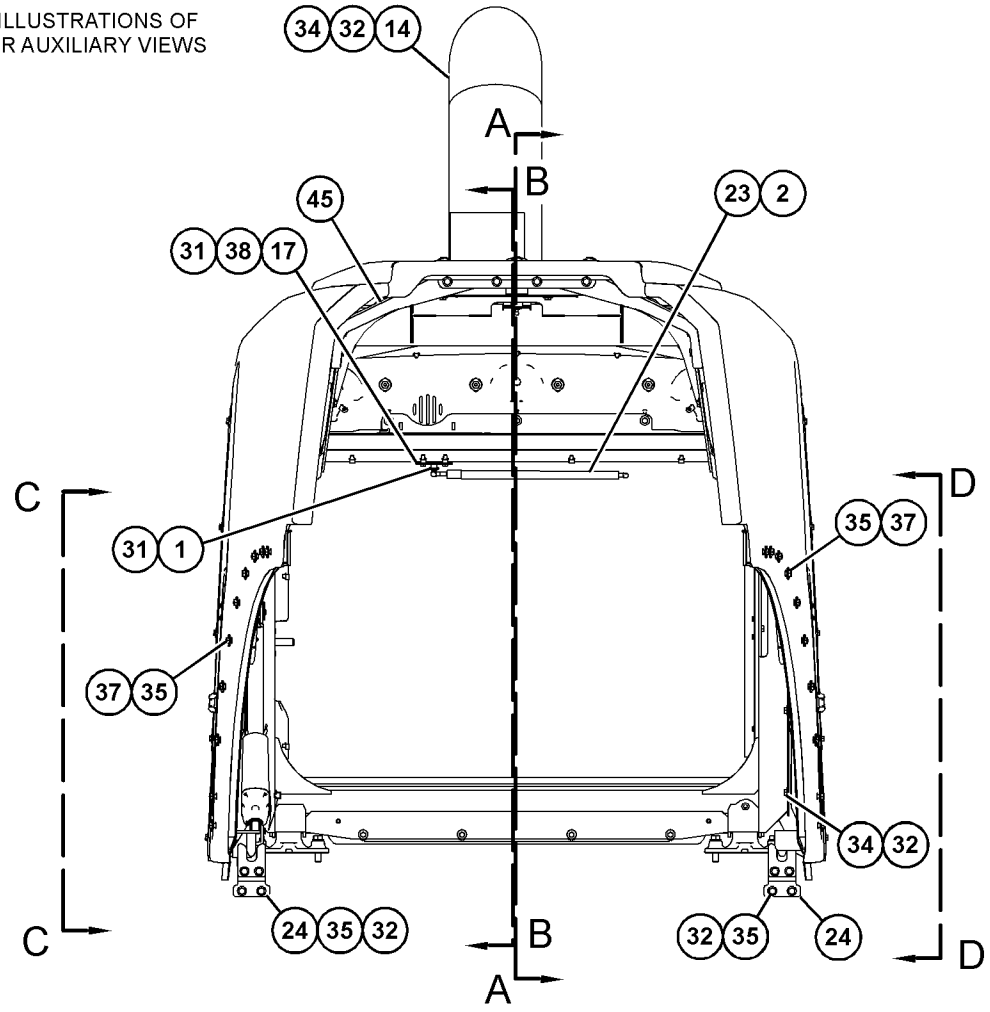

FRONT VIEW

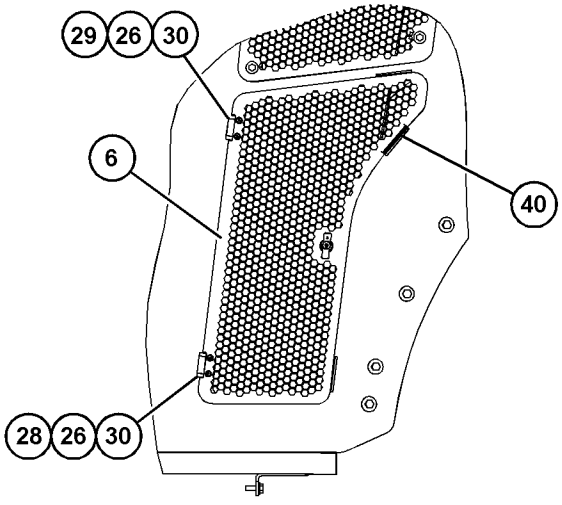

VIEW C-C

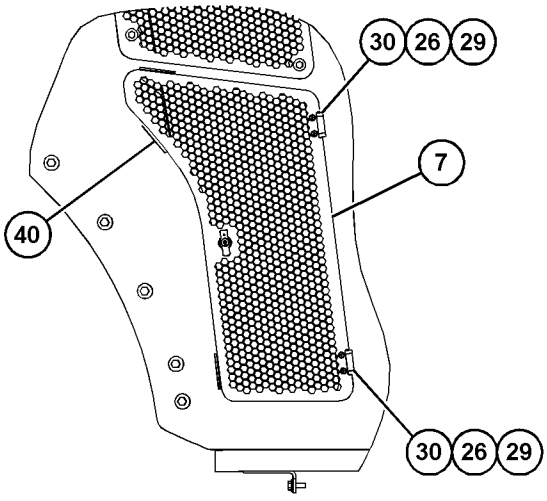

VIEW D-D

GRÁFICO 1

g03862614

391-5800 GRUPO DO CAPÔ (HOOD GP) (continuação) **i06605828**

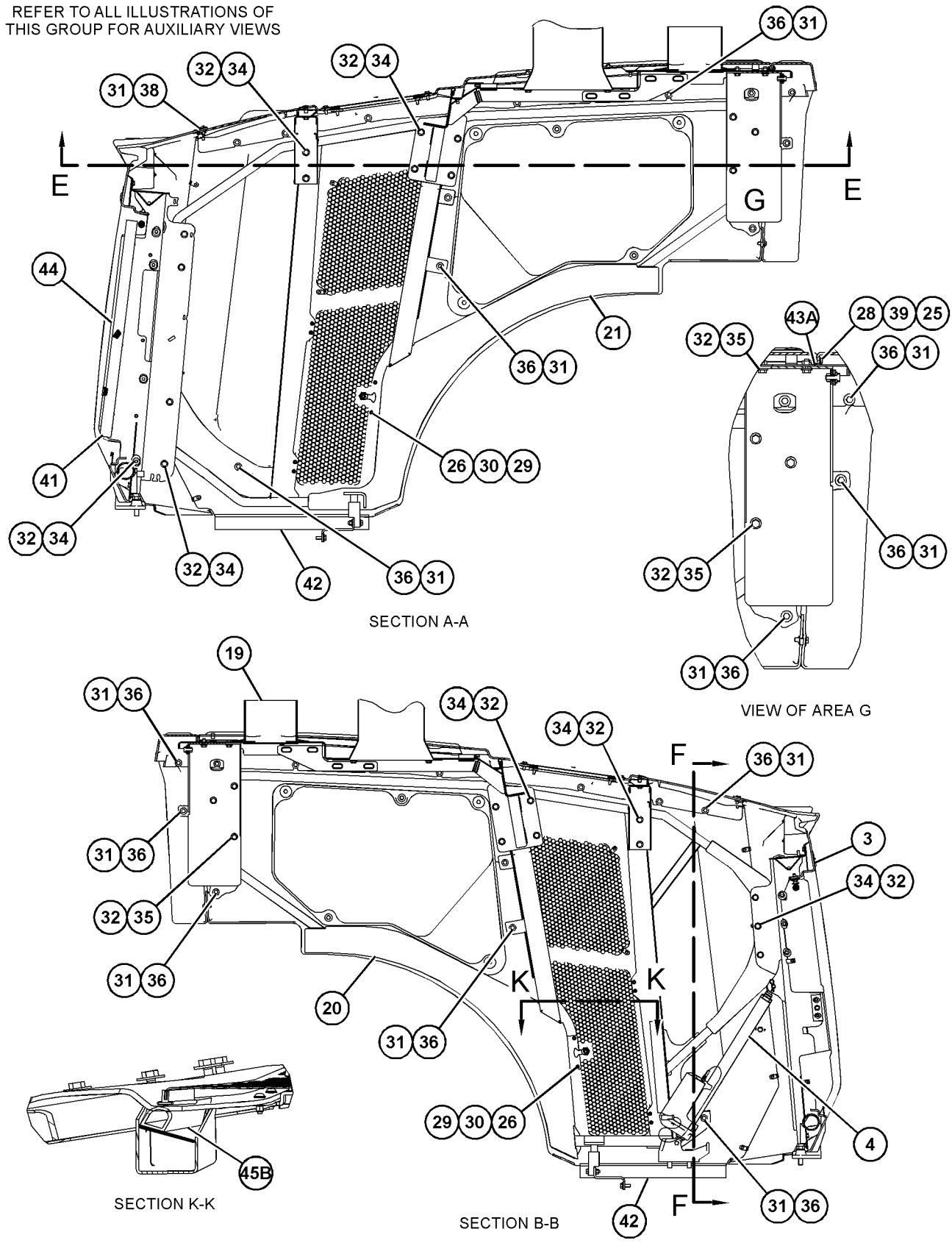

GRÁFICO 2 g03862615

391-5800 GRUPO DO CAPÔ (HOOD GP) (continuação) **i06605828**

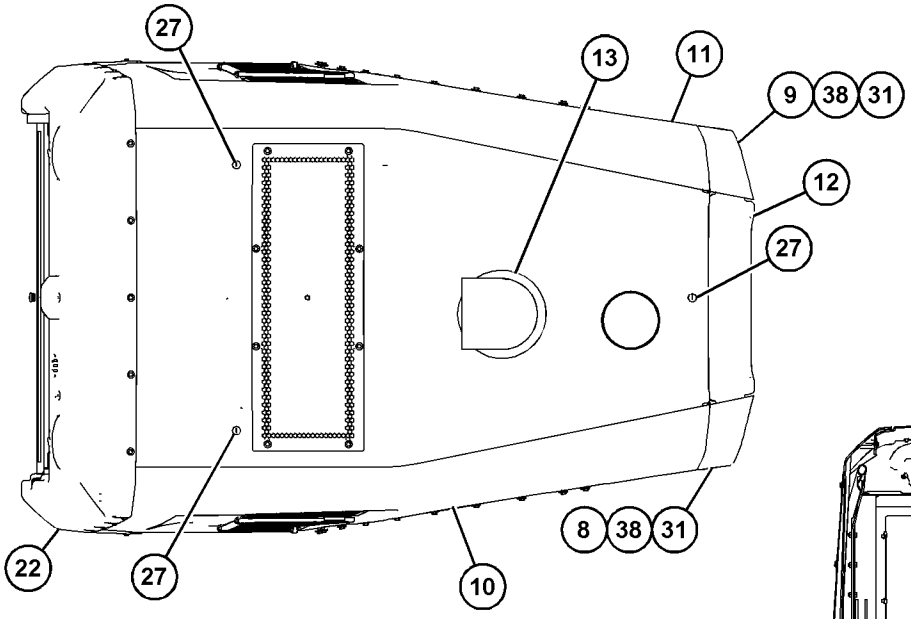

TOP VIEW FWD

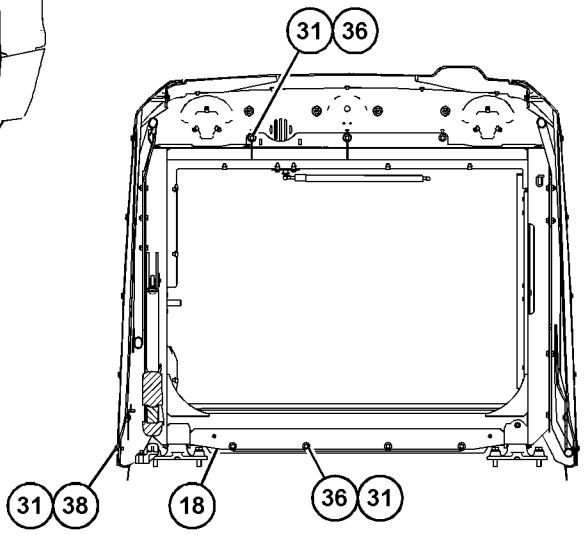

SECTION F-F

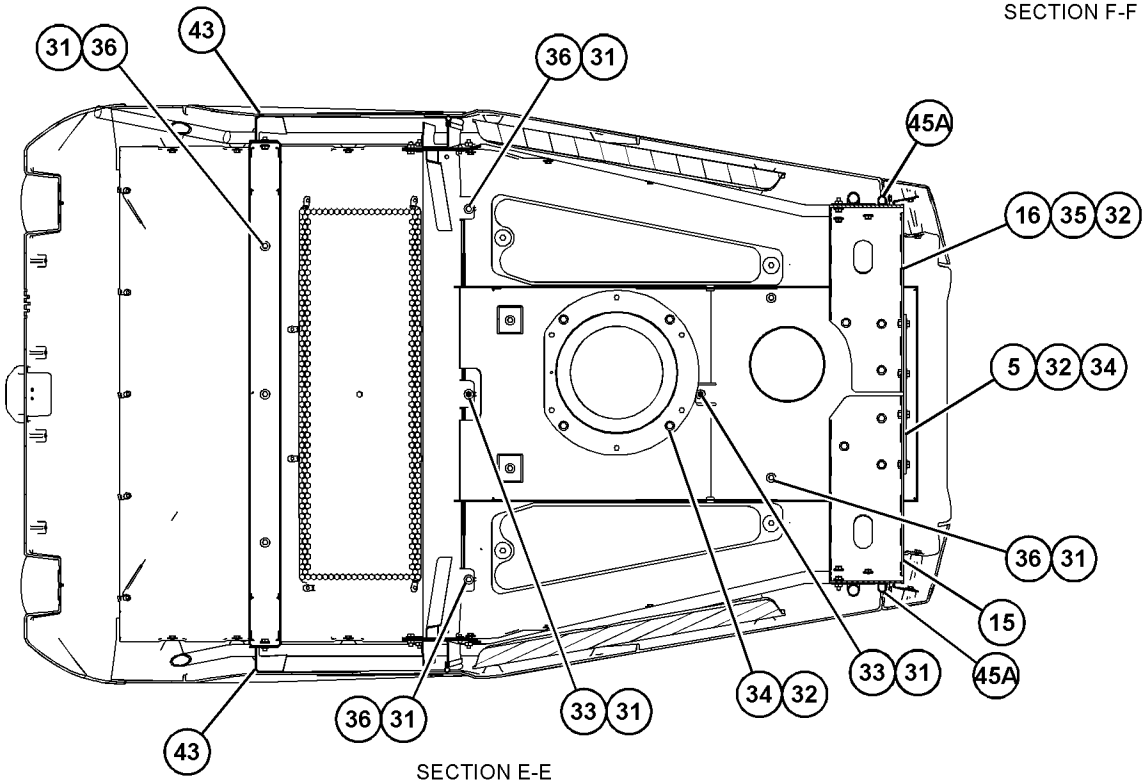

SECTION E-E

GRÁFICO 3 <FIM> g03862616

458-3956 ARRANJO DE ESCADA E PARA-LAMA (LADDER & FENDER AR)

S/N: FRS1-UP

NÚMEROE DE 458-3955 GRUPO DA PLATAFORMA-SERVIÇO

SMCS-7252, 7254 **i06607212**

NOTA	REF. NÃO	GRÁFICO REF.	NÚMERO DA PEÇA	QTY	NOME DA PEÇA 1 2 3 4 5 6 (NÍVEL DO PRODUTO)	CONSULTE PÁGINA
	1	1	**380-5231**	1	CONJUNTO DO CORRIMÃO (LADO ESQUERDO) (HANDRAIL AS (LH))	
Y	2	1	*389-2930*	1	GRUPO DA ESCADA (LADO ESQUERDO) (LADDER GP (LH))	553
	3	1	**418-5394**	1	CONJUNTO DE PARA-LAMA (LADO ESQUERDO) (FENDER AS (LH))	
M		1	**8T-3490**	19	PORCA DE SOLDA (ROSCA M10X1,5) (NUT-WELD (M10X1.5-THD))	
Y	4	1	*458-3960*	1	GRUPO DE CAIXA-BATERIA (BOX GP-BATTERY)	487
Y	5	1	*458-3965*	1	GRUPO DA PLATAFORMA-SERVIÇO (LADO ESQUERDO) (PLATFORM GP-SERVICE (LH))	593
	6	1	**5P-1076**	4	ARRUELA DURA (13,5X30X4-MM DE ESPESSURA) (WASHER-HARD (13.5X30X4-MM THK))	
M	7	1	**7X-7729**	5	ARRUELA (11X25X3 MM DE ESPESSURA) (WASHER (11X25X3-MM THK))	
M	8	1	**8T-4136**	5	PARAFUSO (M10X1,5X25 MM) (BOLT (M10X1.5X25-MM))	
M	9	1	**8T-4139**	4	PARAFUSO (M12X1,75X30 MM) (BOLT (M12X1.75X30-MM))	

M - PEÇA MÉTRICA
Y - ILUSTRAÇÃO INDIVIDUAL

458-3956 ARRANJO DE ESCADA E PARA-LAMA (LADDER & FENDER AR) (continuação) **i06607212**

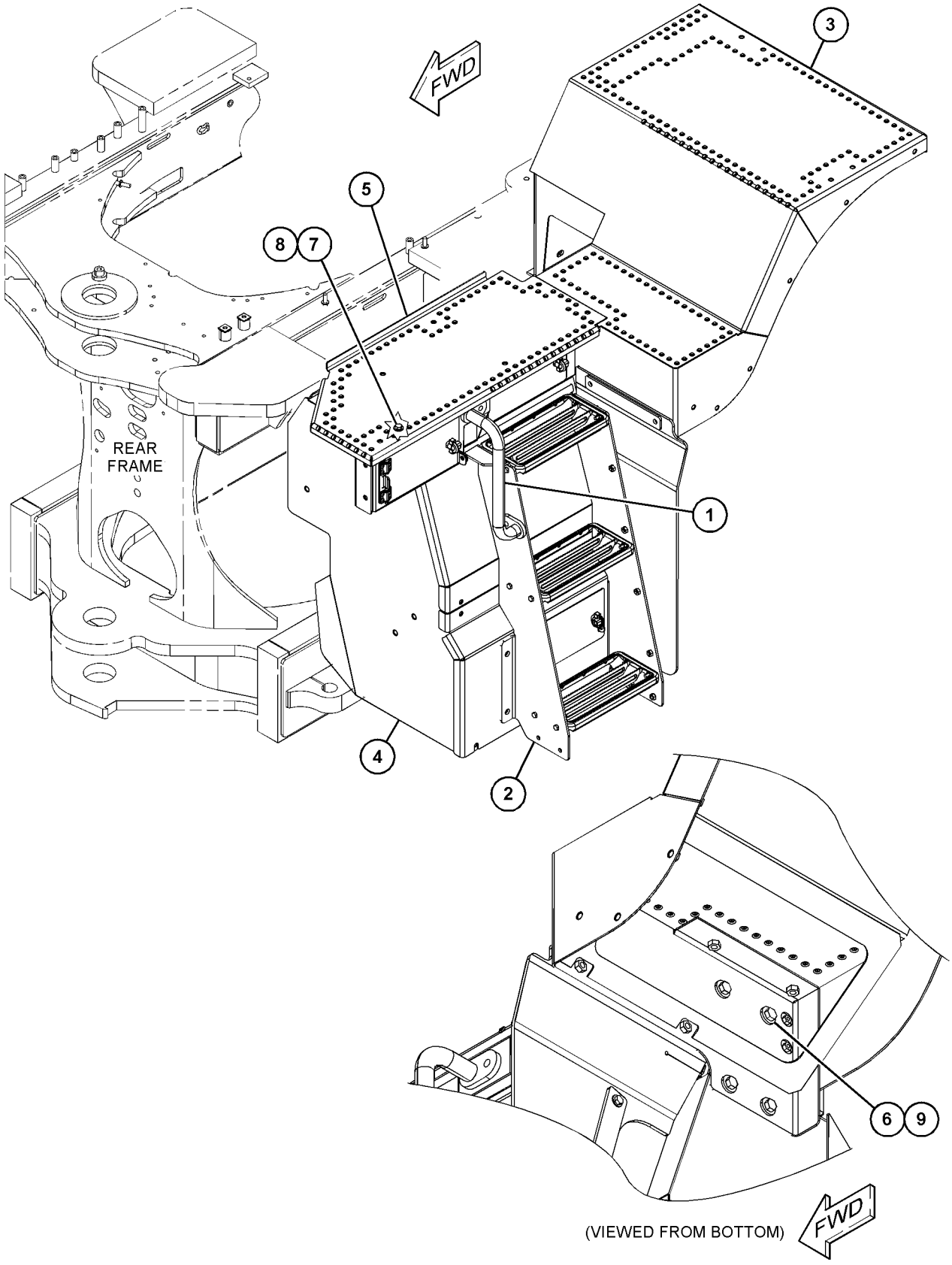

GRÁFICO 1 <FIM> g06018111

389-2930 GRUPO DA ESCADA–LADO ESQUERDO (LADDER GP-LADO ESQUERDO)

S/N: FRS1-UP

NÚMEROE DE 458-3956 ARRANJO DE ESCADA E PARA-LAMA

SMCS-7254 **i06608324**

NOTA	REF. NÃO	GRÁFICO REF.	NÚMERO DA PEÇA	QTY	NOME DA PEÇA 1 2 3 4 5 6 (NÍVEL DO PRODUTO)	CONSULTE PÁGINA
	1	1	**308-6660**	3	Objetivo da chamada (STEP)	
	2	1	**465-5955**	1	CONJUNTO DE SHEET (LADO ESQUERDO) (LADO ESQUERDO) (SHEET AS (LH) (LH))	
M		1	**8T-3612**	2	PORCA DE SOLDA (ROSCA M8X1,25) (NUT-WELD (M8X1.25-THD))	
	3	1	**465-5956**	1	CONJUNTO DE SHEET (LADO DIREITO) (LADO DIREITO) (SHEET AS (RH) (RH))	
M		1	**8T-3612**	6	PORCA DE SOLDA (ROSCA M8X1,25) (NUT-WELD (M8X1.25-THD))	
	4	1	**389-2933**	1	Aba de Proteção (FLAP)	
	5	1	**389-2934**	1	PLACA (PLATE)	
	6	1	**389-2935**	1	TIRA (STRIP)	
M	7	1	**344-5674**	12	PORCA (ROSCA M8X1,25) (NUT (M8X1.25-THD))	
	8	1	**5P-4116**	4	ARRUELA DURA (8,8X20,5X2 MM DE ESPESSURA) (WASHER-HARD (8.8X20.5X2-MM THK))	
	9	1	**8T-4224**	24	ARRUELA DURA (8,8X16X2 MM DE ESPESSURA) (WASHER-HARD (8.8X16X2-MM THK))	
M	10	1	**8T-7547**	16	PARAFUSO (M8X1,25X30 MM) (BOLT (M8X1.25X30-MM))	

M - PEÇA MÉTRICA

389-2930 GRUPO DA ESCADA (LADDER GP) (continuação) **i06608324**

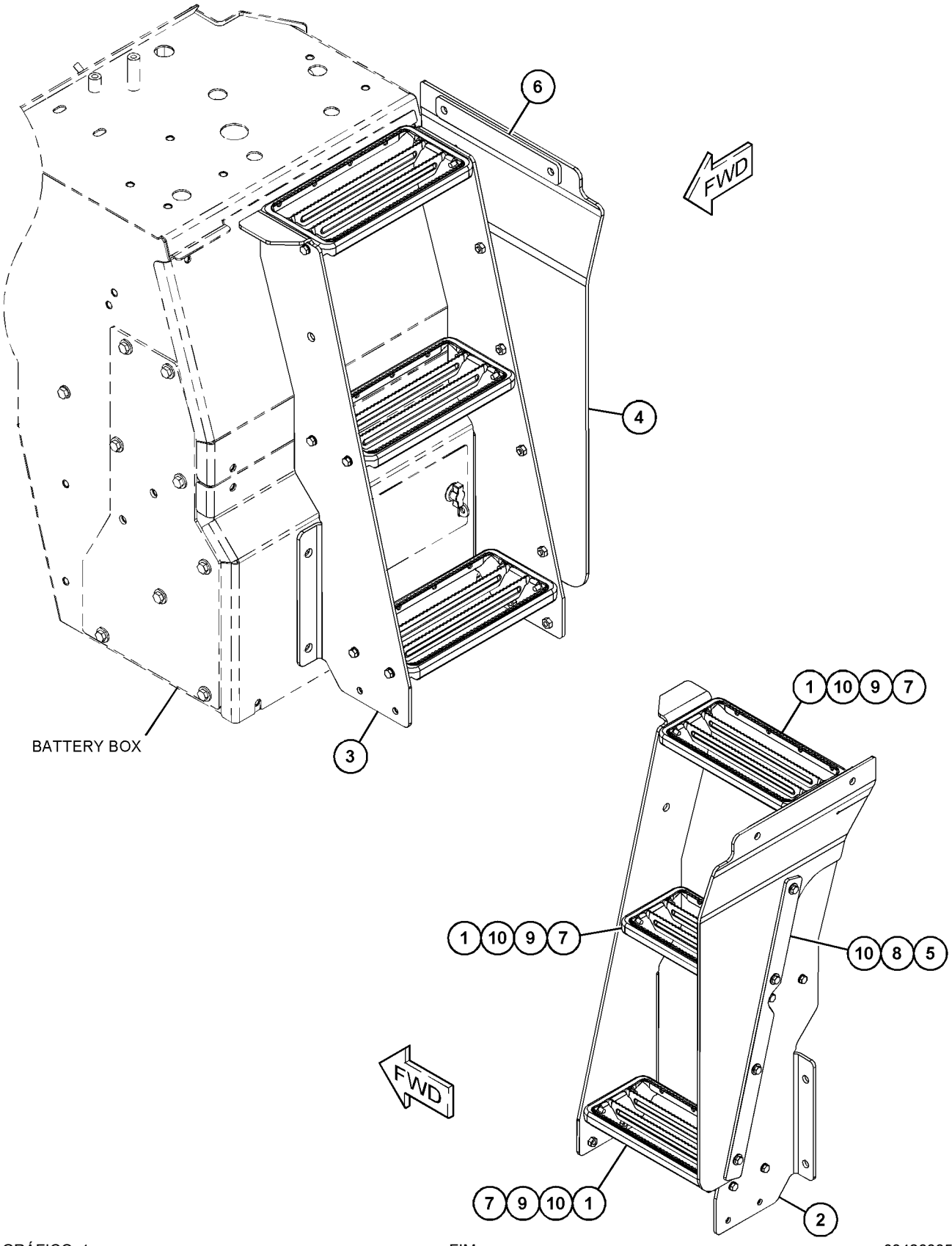

GRÁFICO 1 <FIM> g03426835

464-6690 GRUPO DA ESCADA (LADDER GP)

S/N: FRS1-UP

NÚMEROE DE 464-6681 ARRANJO DO PARA-LAMA, 464-6678 ARRANJO DO PARA-LAMA RODOVIÁRIO

SMCS-7254 **i06606664**

NOTA	REF. NÃO	GRÁFICO REF.	NÚMERO DA PEÇA	QTY	NOME DA PEÇA 1 2 3 4 5 6 (NÍVEL DO PRODUTO)	CONSULTE PÁGINA
	1	1	**297-9080**	4	TIRA (STRIP)	
Y	2	1	*479-1920*	2	GRUPO DE DEGRAU (STEP GP)	603
Y	3	1	*479-1923*	1	GRUPO DA ESCADA (TRASEIRO) (LADDER GP (REAR))	556
M	4	1	**099-3649**	8	PARAFUSO (M8X1,25X40 MM) (BOLT (M8X1.25X40-MM))	
	5	1	**3L-0594**	8	ESPAÇADOR (8,7X15,9X15,9 MM DE ESPESSURA) (SPACER (8.7X15.9X15.9-MM THK))	
	6	1	**5P-4116**	8	ARRUELA DURA (8,8X20,5X2 MM DE ESPESSURA) (WASHER-HARD (8.8X20.5X2-MM THK))	
	7	1	**8T-4121**	4	ARRUELA DURA (11X21X2,5 MM DE ESPESSURA) (WASHER-HARD (11X21X2.5-MM THK))	
M	8	1	**8T-4195**	4	PARAFUSO (M10X1,5X30 MM) (BOLT (M10X1.5X30-MM))	

M - PEÇA MÉTRICA
Y - ILUSTRAÇÃO INDIVIDUAL

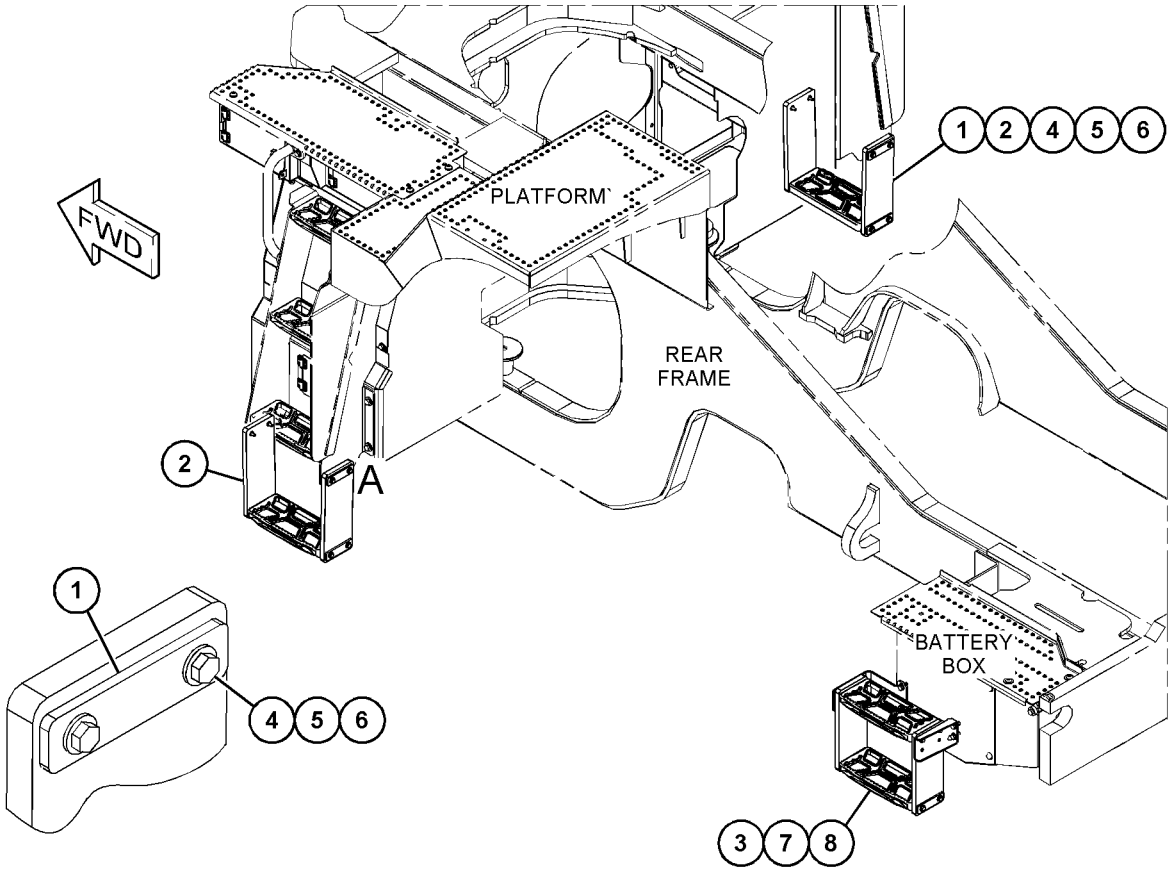

VIEW OF AREA A

GRÁFICO 1 <FIM> g06006538

479-1923 GRUPO DA ESCADA (LADDER GP)

S/N: FRS1-UP

TRASEIRO

NÚMEROE DE 464-6690 GRUPO DA ESCADA

SMCS-7254 **i06606671**

NOTA	REF. NÃO	GRÁFICO REF.	NÚMERO DA PEÇA	QTY	NOME DA PEÇA 1 2 3 4 5 6 (NÍVEL DO PRODUTO)	CONSULTE PÁGINA
	1	1	**389-3007**	1	SUPORTE (BRACKET)	
	2	1	**297-9080**	2	TIRA (STRIP)	
	3	1	**367-2416**	2	CORREIA (BELT)	
	4	1	**454-7800**	2	CONJUNTO DO DEGRAU (STEP AS)	
					(EACH INCLUDES)	
		1	**454-7794**	1	Objetivo da chamada (STEP)	
	5	1	**479-1993**	1	SUPORTE (BRACKET)	
M	6	1	**099-3649**	8	PARAFUSO (M8X1,25X40 MM) (BOLT (M8X1.25X40-MM))	
	7	1	**3L-0594**	8	ESPAÇADOR (8,7X15,9X15,9 MM DE ESPESSURA) (SPACER (8.7X15.9X15.9-MM THK))	
	8	1	**5P-4116**	8	ARRUELA DURA (8,8X20,5X2 MM DE ESPESSURA) (WASHER-HARD (8.8X20.5X2-MM THK))	
M	9	1	**6V-9189**	8	CONTRAPORCA (ROSCA M8X1,25) (LOCKNUT (M8X1.25-THD))	
	10	1	**8T-4224**	8	ARRUELA DURA (8,8X16X2 MM DE ESPESSURA) (WASHER-HARD (8.8X16X2-MM THK))	

M - PEÇA MÉTRICA

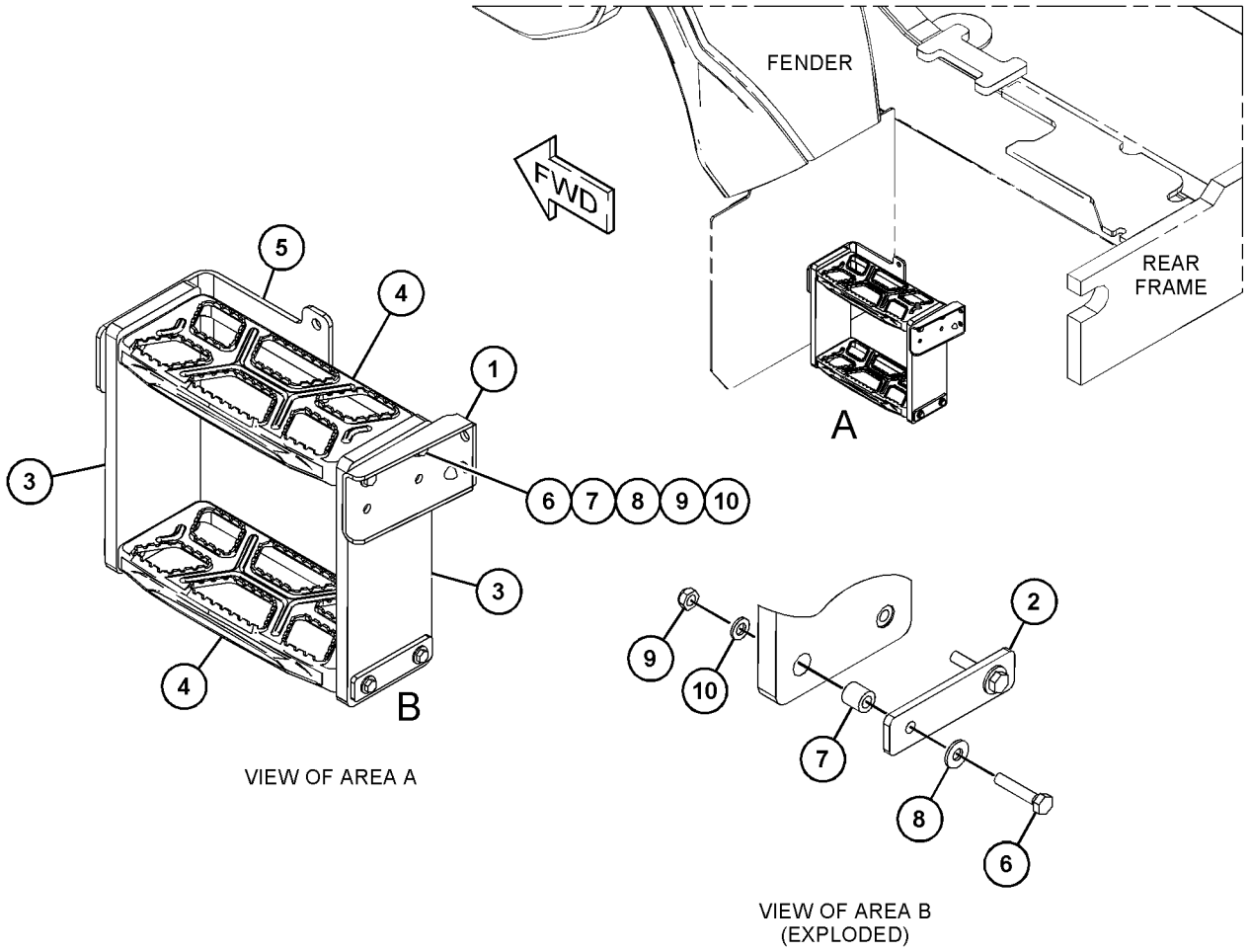

GRÁFICO 1 <FIM> g06006209

483-2808 GRUPO DA ESCADA–LADO ESQUERDO (LADDER GP-LADO ESQUERDO)

S/N: FRS1-UP

NÚMEROE DE 483-2814 GRUPO DA PLATAFORMA-SERVIÇO

SMCS-7254 **i06668388**

NOTA	REF. NÃO	GRÁFICO REF.	NÚMERO DA PEÇA	QTY	NOME DA PEÇA 1 2 3 4 5 6 (NÍVEL DO PRODUTO)	CONSULTE PÁGINA
	1	1	**454-7800**	3	CONJUNTO DO DEGRAU (STEP AS)	
	2	1	**389-2933**	1	Aba de Proteção (FLAP)	
	3	1	**389-2934**	1	PLACA (PLATE)	
	4	1	**389-2935**	1	TIRA (STRIP)	
	5	1	**465-5955**	1	CONJUNTO DE SHEET (LADO ESQUERDO) (SHEET AS (LH))	
M		1	**8T-3612**	2	PORCA DE SOLDA (ROSCA M8X1,25) (NUT-WELD (M8X1.25-THD))	
	6	1	**465-5956**	1	CONJUNTO DE SHEET (LADO DIREITO) (SHEET AS (RH))	
M		1	**8T-3612**	6	PORCA DE SOLDA (ROSCA M8X1,25) (NUT-WELD (M8X1.25-THD))	
M	7	1	**344-5674**	12	PORCA (ROSCA M8X1,25) (NUT (M8X1.25-THD))	
	8	1	**5P-4116**	28	ARRUELA DURA (8,8X20,5X2 MM DE ESPESSURA) (WASHER-HARD (8.8X20.5X2-MM THK))	
M	9	1	**8T-7547**	16	PARAFUSO (M8X1,25X30 MM) (BOLT (M8X1.25X30-MM))	

M - PEÇA MÉTRICA

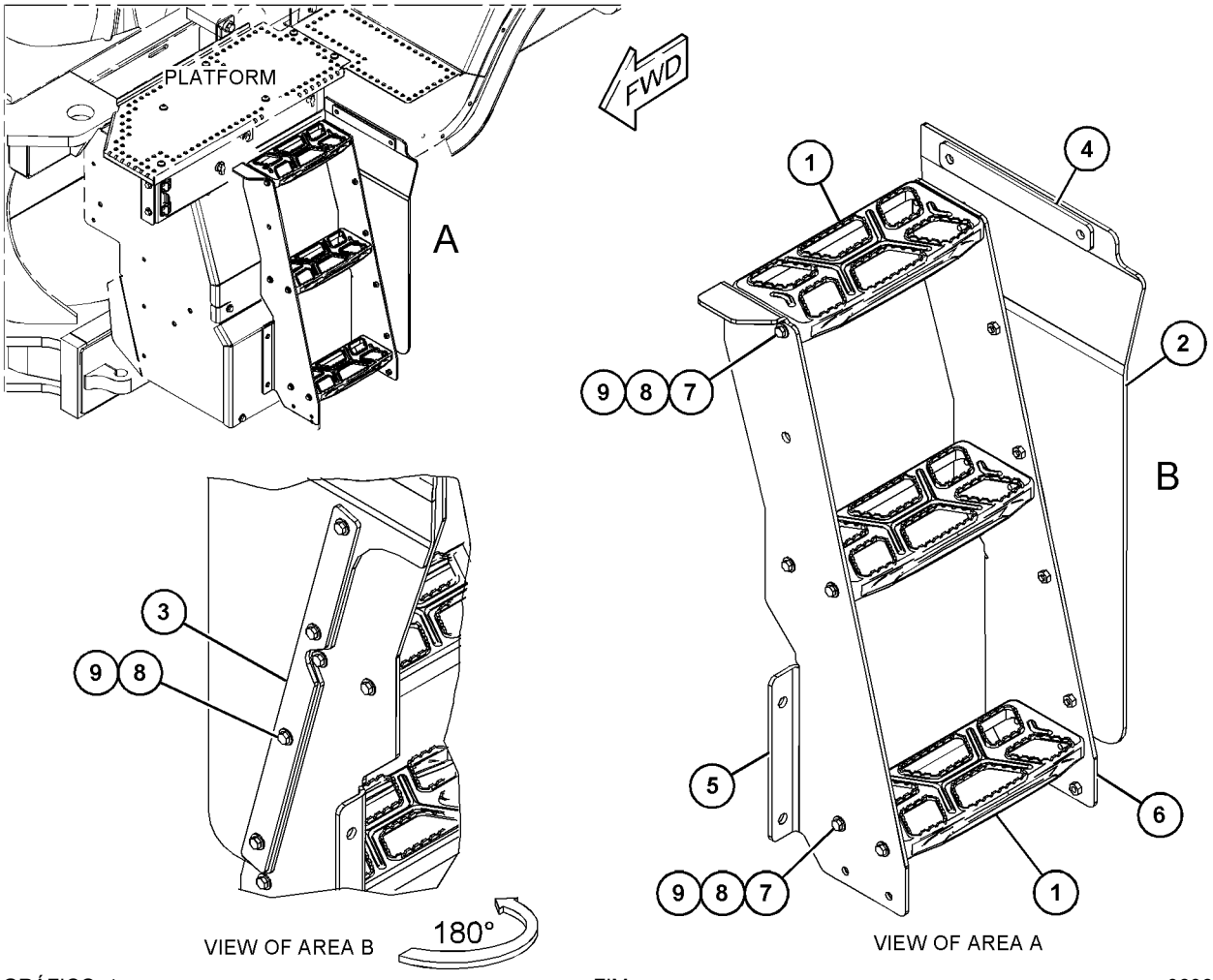

GRÁFICO 1 <FIM> g06066609

483-3595 GRUPO DA ESCADA–LADO ESQUERDO (LADDER GP-LADO ESQUERDO)

S/N: FRS1-UP

NÚMEROE DE 483-3594, 483-3720 GRUPO DA PLATAFORMA DO OPERADOR

SMCS-7254 **i06632466**

NOTA	REF. NÃO	GRÁFICO REF.	NÚMERO DA PEÇA	QTY	NOME DA PEÇA 1 2 3 4 5 6 (NÍVEL DO PRODUTO)	CONSULTE PÁGINA
	1	1	**454-7800**	3	CONJUNTO DO DEGRAU (STEP AS)	
					(EACH INCLUDES)	
		1	**454-7794**	1	Objetivo da chamada (STEP)	
	2	1	**465-5955**	1	CONJUNTO DE SHEET (LADO ESQUERDO) (LADO ESQUERDO) (SHEET AS (LH) (LH))	
M		1	**8T-3612**	2	PORCA DE SOLDA (ROSCA M8X1,25) (NUT-WELD (M8X1.25-THD))	
	3	1	**493-4301**	1	CONJUNTO DE SHEET (LADO DIREITO) (SHEET AS (RH))	
M		1	**8T-3612**	6	PORCA DE SOLDA (ROSCA M8X1,25) (NUT-WELD (M8X1.25-THD))	
M	4	1	**344-5674**	12	PORCA (ROSCA M8X1,25) (NUT (M8X1.25-THD))	
	5	1	**5P-4116**	28	ARRUELA DURA (8,8X20,5X2 MM DE ESPESSURA) (WASHER-HARD (8.8X20.5X2-MM THK))	
M	6	1	**8T-4189**	4	PARAFUSO (M8X1,25X20 MM) (BOLT (M8X1.25X20-MM))	
M	7	1	**8T-7547**	12	PARAFUSO (M8X1,25X30 MM) (BOLT (M8X1.25X30-MM))	

M - PEÇA MÉTRICA

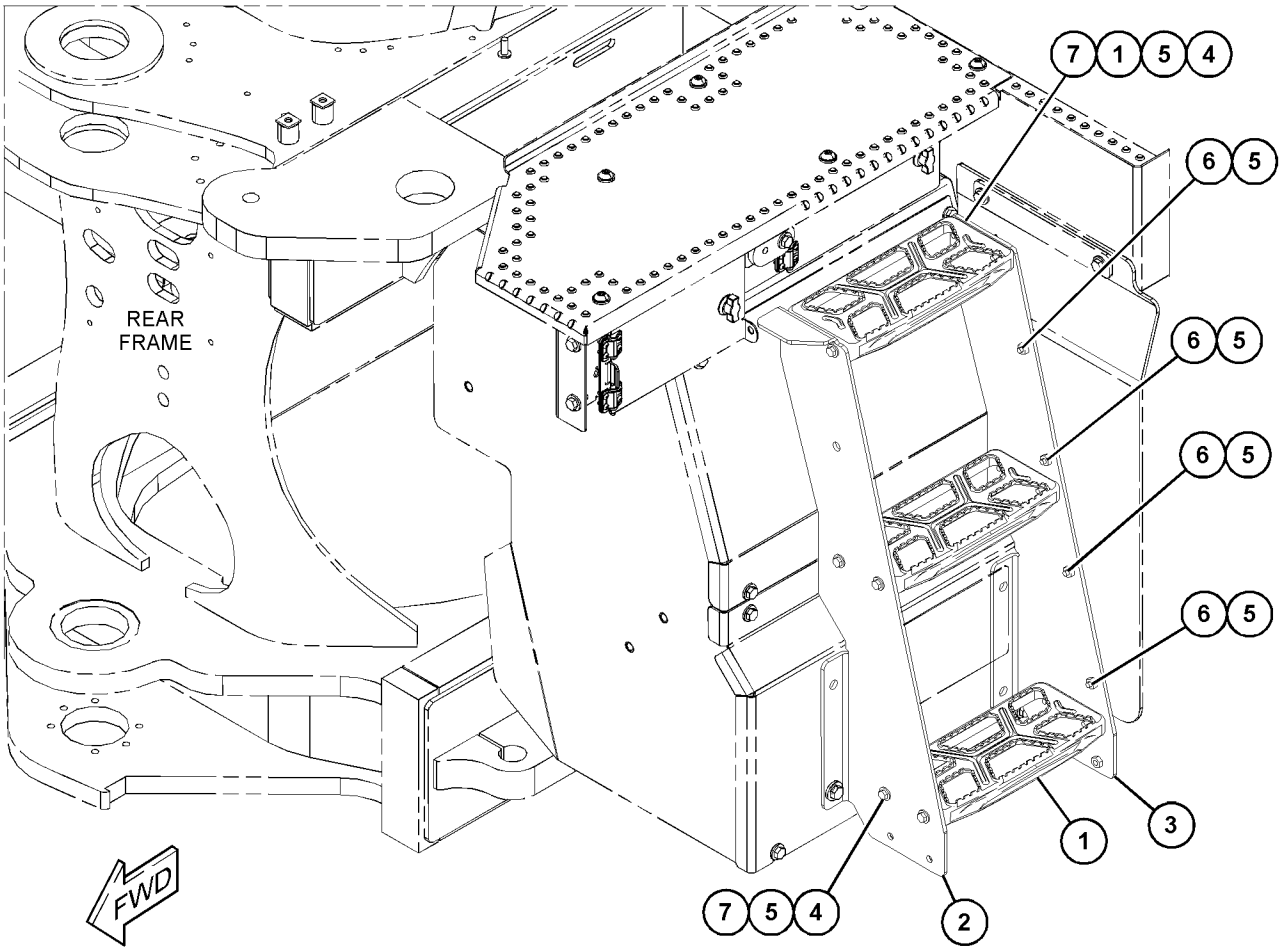

GRÁFICO 1 <FIM> g06056011

483-3791 GRUPO DA ESCADA–LADO DIREITO (LADDER GP-LADO DIREITO)

S/N: FRS1-UP

NÚMEROE DE 483-3789 GRUPO DO SUPORTE DA VÁLVULA E DO FILTRO

SMCS-7254 **i06629940**

NOTA	REF. NÃO	GRÁFICO REF.	NÚMERO DA PEÇA	QTY	NOME DA PEÇA 1 2 3 4 5 6 (NÍVEL DO PRODUTO)	CONSULTE PÁGINA
	1	1	**367-2403**	1	CONJUNTO DE SHEET (LADO ESQUERDO) (SHEET AS (LH))	
	2	1	**367-2404**	1	CONJUNTO DE SHEET (LADO DIREITO) (SHEET AS (RH))	
	3	1	**454-7800**	3	CONJUNTO DO DEGRAU (STEP AS)	
					(EACH INCLUDES)	
		1	**454-7794**	1	Objetivo da chamada (STEP)	
M	4	1	**344-5674**	12	PORCA (ROSCA M8X1,25) (NUT (M8X1.25-THD))	
	5	1	**5P-4116**	28	ARRUELA DURA (8,8X20,5X2 MM DE ESPESSURA) (WASHER-HARD (8.8X20.5X2-MM THK))	
M	6	1	**8T-4189**	4	PARAFUSO (M8X1,25X20 MM) (BOLT (M8X1.25X20-MM))	
M	7	1	**8T-7547**	12	PARAFUSO (M8X1,25X30 MM) (BOLT (M8X1.25X30-MM))	

M - PEÇA MÉTRICA

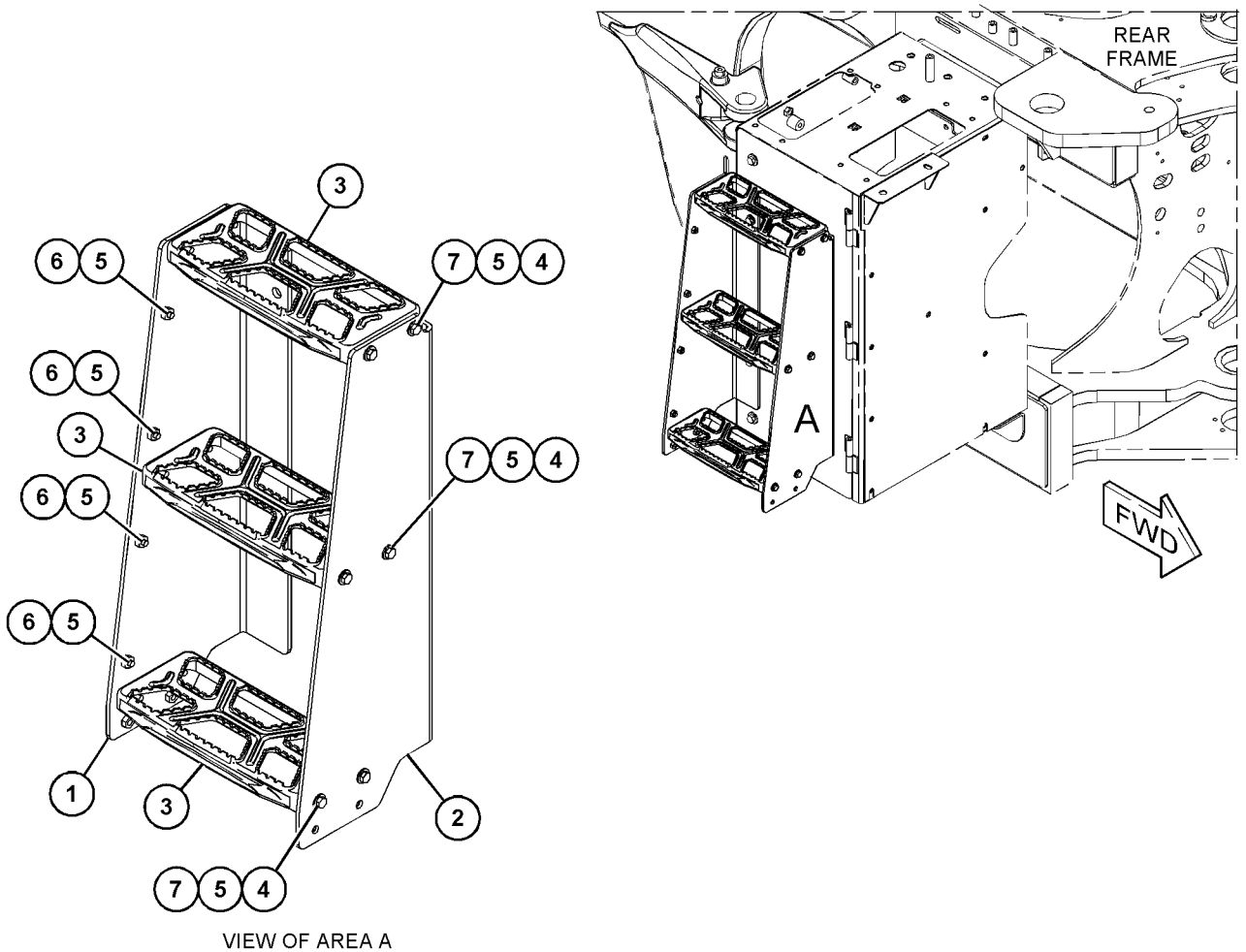

VIEW OF AREA A

GRÁFICO 1 <FIM> g06055981

435-0962 GRUPO DE TRAVA (LATCH GP)

S/N: FRS1-UP

NÚMEROE DE 424-9072, 454-0239 GRUPO DO PAINEL LATERAL

SMCS-7251 **i06606782**

NOTA	REF. NÃO	GRÁFICO REF.	NÚMERO DA PEÇA	QTY	NOME DA PEÇA 1 2 3 4 5 6 (NÍVEL DO PRODUTO)	CONSULTE PÁGINA
	1	1	**331-4030**	1	CONJUNTO DA TRAVA (LATCH AS)	
	2	1	**435-0961**	1	PLACA (PLATE)	
M	3	1	**211-9335**	3	PARAFUSO (M5X0,8X16 MM) (BOLT (M5X0.8X16-MM))	
	4	1	**8T-0328**	3	ARRUELA DURA (5,5X10X1 MM DE ESPESSURA) (WASHER-HARD (5.5X10X1-MM THK))	

M - PEÇA MÉTRICA

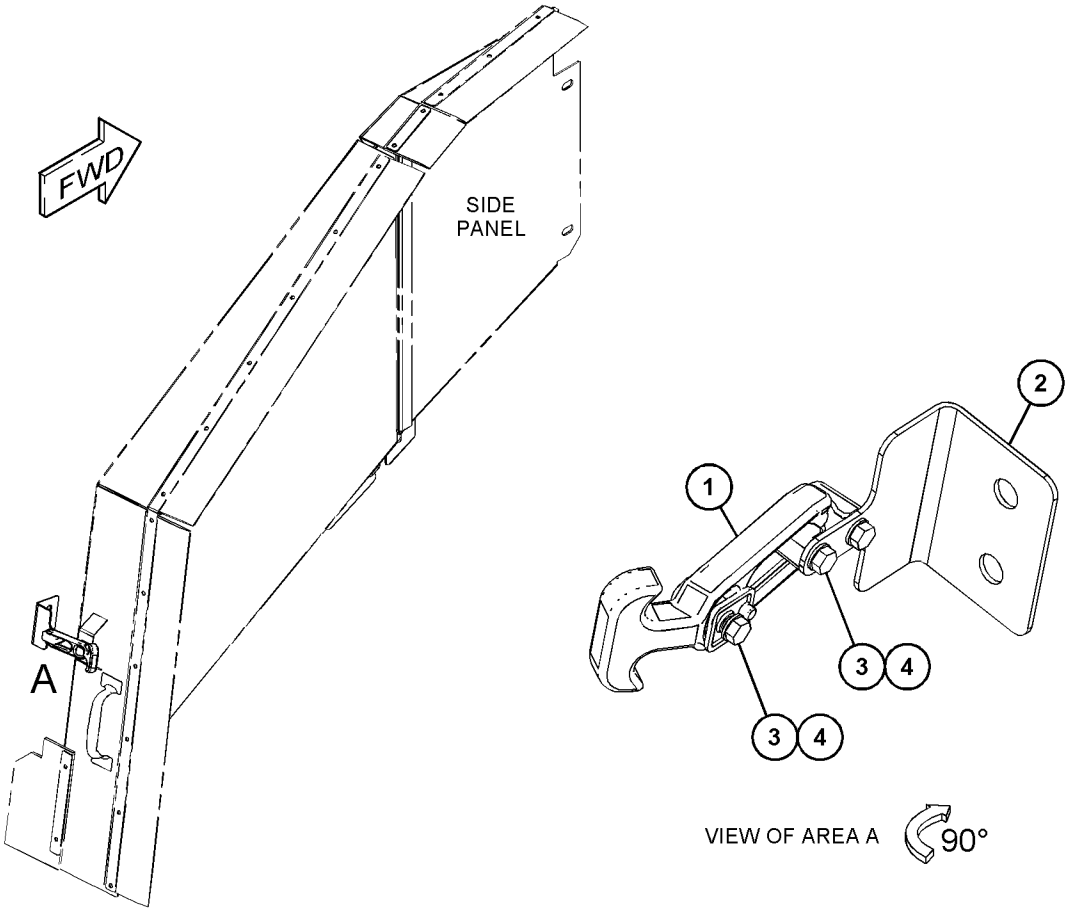

GRÁFICO 1 <FIM> g03811427

360-0244 GRUPO DE TUBULAÇÕES DE LUBRIFICAÇÃO AUTOMÁTICA–TRASEIRO (LINES GP-AUTOMATIC LUBRICATION-TRASEIRO)

S/N: FRS1-UP

NÚMEROE DE 383-1558, 383-9720 ARRANJO DE LUBRIFICAÇÃO AUTOMÁTICA

SMCS-7510, 7540

i06606087

NOTA	REF. NÃO	GRÁFICO REF.	NÚMERO DA PEÇA	QTY	NOME DA PEÇA 1 2 3 4 5 6 (NÍVEL DO PRODUTO)	CONSULTE PÁGINA
	1	2	**3B-8486**	1	CONEXÃO-GRAXA (1/8-27 PTF) (FITTING-GREASE (1/8-27 PTF))	
	2	2	**3B-8488**	1	CONEXÃO-GRAXA (1/8-27 PTF) (FITTING-GREASE (1/8-27 PTF))	
	3	2	**3B-8489**	6	CONEXÃO-GRAXA (1/8-27 PTF) (FITTING-GREASE (1/8-27 PTF))	
	4	2	**3S-2093**	2	CABO TIPO CINTA (STRAP-CABLE)	
	5	2	**5K-5068**	2	CONEXÃO-TUBO (1/8-27 PTF) (FITTING-PIPE (1/8-27 PTF))	
	6	2	**5P-3741**	2	TUBO EM TÊ (TEE-PIPE)	
	7	2	**7K-1181**	1	CABO TIPO CINTA (STRAP-CABLE)	
	8	2	**8B-4884**	2	COTOVELO (90 GRAUS) (ELBOW (90-DEG))	
	9	2	**177-3466**	2	CONECTOR (CONNECTOR)	
	10	2	**177-3467**	1	SUPORTE (BRACKET)	
	11	2	**177-3468**	4	COTOVELO (ELBOW)	
	12	2	**177-3475**	2	CONECTOR (REDUTOR) (CONNECTOR (REDUCER))	
	13	2	**192-5017**	1	CONJUNTO DE SUPORTE (BRACKET AS)	
	14	2	**250-0241**	6	T (TEE)	
	15	2	**290-5562**	1	SUPORTE (ARTICULAÇÃO GIRATÓRIA DUPLA) (MOUNT (DUAL SWIVEL))	
	16	2	**321-8664**	2	NIPLE - TUBO (NIPPLE-PIPE)	
Y	17	2	*418-3765*	1	GRUPO DE VÁLVULAS E TUBULAÇÕES DE LUBRIFICAÇÃO (TRASEIRO) (VALVE & LINES GP-LUBRICATION (REAR))	617
	18	1,2	**428-8505**	15	GRUPO DE VÁLVULA-VERIFICAÇÃO (VALVE GP-CHECK)	
M	19	2	**101-3129**	4	PRISIONEIRO (ROSCA M10X1,5) (STUD (M10X1.5-THD))	
	20	2	**133-6934**	1	ESPAÇADOR (11X20X25 MM DE ESPESSURA) (SPACER (11X20X25-MM THK))	
M	21	2	**176-9237**	1	PARAFUSO ESPECIAL (ROSCA M10X1,5) (BOLT-SPECIAL (M10X1.5-THD))	
	22	2	**200-6345**	2	SUPORTE (ARTICULAÇÃO GIRATÓRIA DUPLA) (MOUNT (DUAL SWIVEL))	
	23	1	**204-2281**	10	CABO TIPO CINTA (STRAP-CABLE)	
	24	1,2	**204-8000**	4	FIXAÇÃO DA CINTA (MOUNTING-CABLE TIE)	
	25	2	**323-5828**	8	GRAMPO (CLIP)	
M	26	1,2	**344-5675**	9	PORCA (ROSCA M10X1,5) (NUT (M10X1.5-THD))	
	27	2	**4P-8134**	1	GRAMPO (CLIP)	
	28	2	**8M-2772**	14	GRAMPO (CLIP)	
	29	1,2	**8T-4121**	29	ARRUELA DURA (11X21X2,5 MM DE ESPESSURA) (WASHER-HARD (11X21X2.5-MM THK))	
M	30	1,2	**8T-4136**	3	PARAFUSO (M10X1,5X25 MM) (BOLT (M10X1.5X25-MM))	
M	31	2	**8T-4137**	10	PARAFUSO (M10X1,5X20 MM) (BOLT (M10X1.5X20-MM))	
M	32	2	**8T-4185**	1	PARAFUSO (M10X1,5X50 MM) (BOLT (M10X1.5X50-MM))	
M	33	2	**8T-4191**	1	PARAFUSO (M10X1,5X16 MM) (BOLT (M10X1.5X16-MM))	
	34	2	**9M-8406**	3	GRAMPO (CLIP)	

360-0244 GRUPO DE TUBULAÇÕES DE LUBRIFICAÇÃO AUTOMÁTICA (LINES GP-AUTOMATIC LUBRICATION)
(continuação) **i06606087**

NOTA	REF. NÃO	GRÁFICO REF.	NÚMERO DA PEÇA	QTY	NOME DA PEÇA 1 2 3 4 5 6 (NÍVEL DO PRODUTO)	CONSULTE PÁGINA

M - PEÇA MÉTRICA
Y - ILUSTRAÇÃO INDIVIDUAL

360-0244 GRUPO DE TUBULAÇÕES DE LUBRIFICAÇÃO AUTOMÁTICA (LINES GP-AUTOMATIC LUBRICATION)
(continuação) **i06606087**

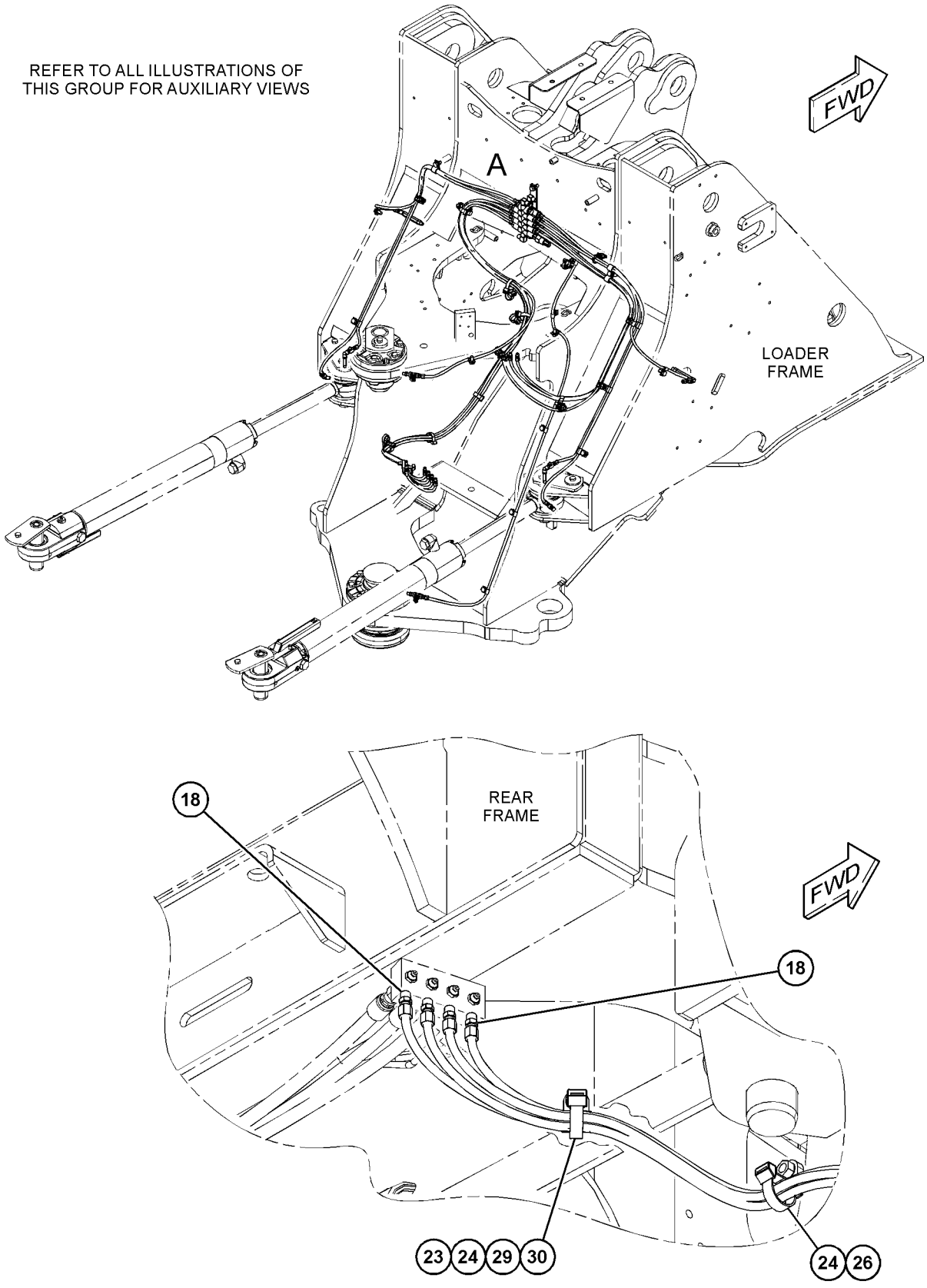

GRÁFICO 1 g03668403

360-0244 GRUPO DE TUBULAÇÕES DE LUBRIFICAÇÃO AUTOMÁTICA (LINES GP-AUTOMATIC LUBRICATION)
(continuação) **i06606087**

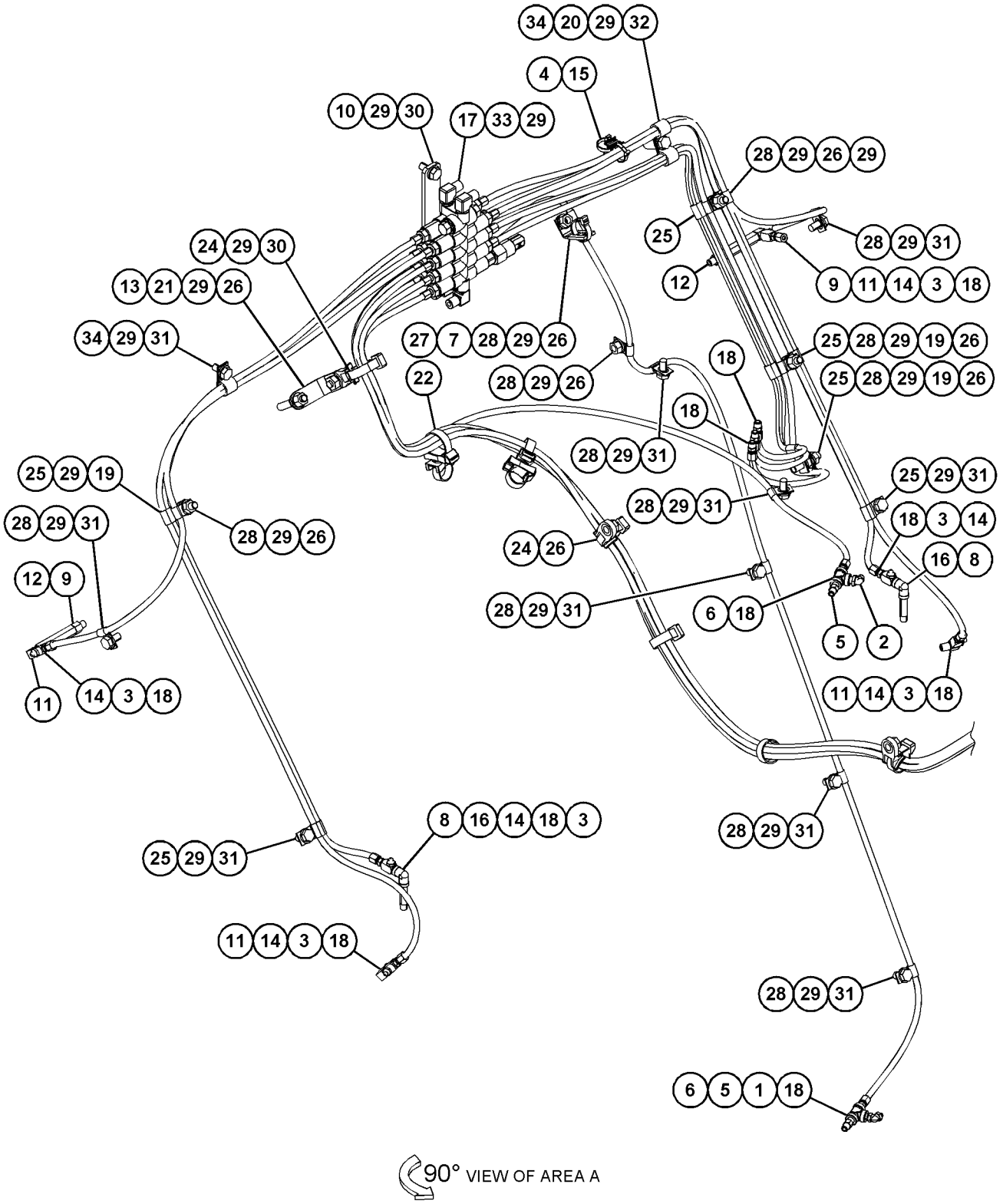

GRÁFICO 2 <FIM> g03668404

360-0245 GRUPO DE TUBULAÇÕES DE LUBRIFICAÇÃO AUTOMÁTICA (LINES GP-AUTOMATIC LUBRICATION)

S/N: FRS1-UP

NÚMEROE DE 383-1558, 383-9720 ARRANJO DE LUBRIFICAÇÃO AUTOMÁTICA

SMCS-7510, 7540 **i06606079**

NOTA	REF. NÃO	GRÁFICO REF.	NÚMERO DA PEÇA	QTY	NOME DA PEÇA 1 2 3 4 5 6 (NÍVEL DO PRODUTO)	CONSULTE PÁGINA
	1	1	**192-5017**	1	CONJUNTO DE SUPORTE (BRACKET AS)	
	2	1	**418-3766**	2	CONJUNTO DE MANGUEIRA (HOSE AS)	
C	3	1	**438-9240**	2	CONJUNTO DE MANGUEIRA (HOSE AS)	
C	4	1	**438-9241**	1	CONJUNTO DE MANGUEIRA (HOSE AS)	
C	5	1	**438-9242**	1	CONJUNTO DE MANGUEIRA (HOSE AS)	
C	6	1	**438-9244**	1	CONJUNTO DE PLACA (PLATE AS)	
M		1	**8T-3490**	1	PORCA DE SOLDA (ROSCA M10X1,5) (NUT-WELD (M10X1.5-THD))	
M		1	**8T-3490**	1	PORCA DE SOLDA (ROSCA M10X1,5) (NUT-WELD (M10X1.5-THD))	
M	7	1	**101-3129**	1	PRISIONEIRO (ROSCA M10X1,5) (STUD (M10X1.5-THD))	
	8	1	**177-2215**	2	BRAÇADEIRA CINTA- DUPLA (STRAP-DUAL CLAMP)	
	9	1	**200-6345**	2	SUPORTE (ARTICULAÇÃO GIRATÓRIA DUPLA) (MOUNT (DUAL SWIVEL))	
	10	1	**204-2281**	4	CABO TIPO CINTA (STRAP-CABLE)	
M	11	1	**344-5675**	1	PORCA (ROSCA M10X1,5) (NUT (M10X1.5-THD))	
C	12	1	**4K-6177**	11	GRAMPO (CLIP)	
CM	13	1	**7X-2534**	2	PARAFUSO (M6X1X50 MM) (BOLT (M6X1X50-MM))	
	14	1	**8T-4121**	12	ARRUELA DURA (11X21X2,5 MM DE ESPESSURA) (WASHER-HARD (11X21X2.5-MM THK))	
CM	15	1	**8T-4136**	4	PARAFUSO (M10X1,5X25 MM) (BOLT (M10X1.5X25-MM))	
CM	16	1	**8T-4137**	5	PARAFUSO (M10X1,5X20 MM) (BOLT (M10X1.5X20-MM))	
C	17	1	**9X-8256**	2	ARRUELA (6,6X12X2 MM DE ESPESSURA) (WASHER (6.6X12X2-MM THK))	
M	18	1	**289-6239**	2	PRISIONEIRO (ROSCA M10X1,5) (STUD (M10X1.5-THD))	
CE	19	1	**7Y-5074**		PROTETOR DE MANGUEIRA (62 CM) (GUARD-HOSE (62-CM))	

C - ALTERAR DO TIPO ANTERIOR
E - ENCOMENDAR POR CENTÍMETROS
M - PEÇA MÉTRICA

360-0245 GRUPO DE TUBULAÇÕES DE LUBRIFICAÇÃO AUTOMÁTICA (LINES GP-AUTOMATIC LUBRICATION)
(continuação) **i06606079**

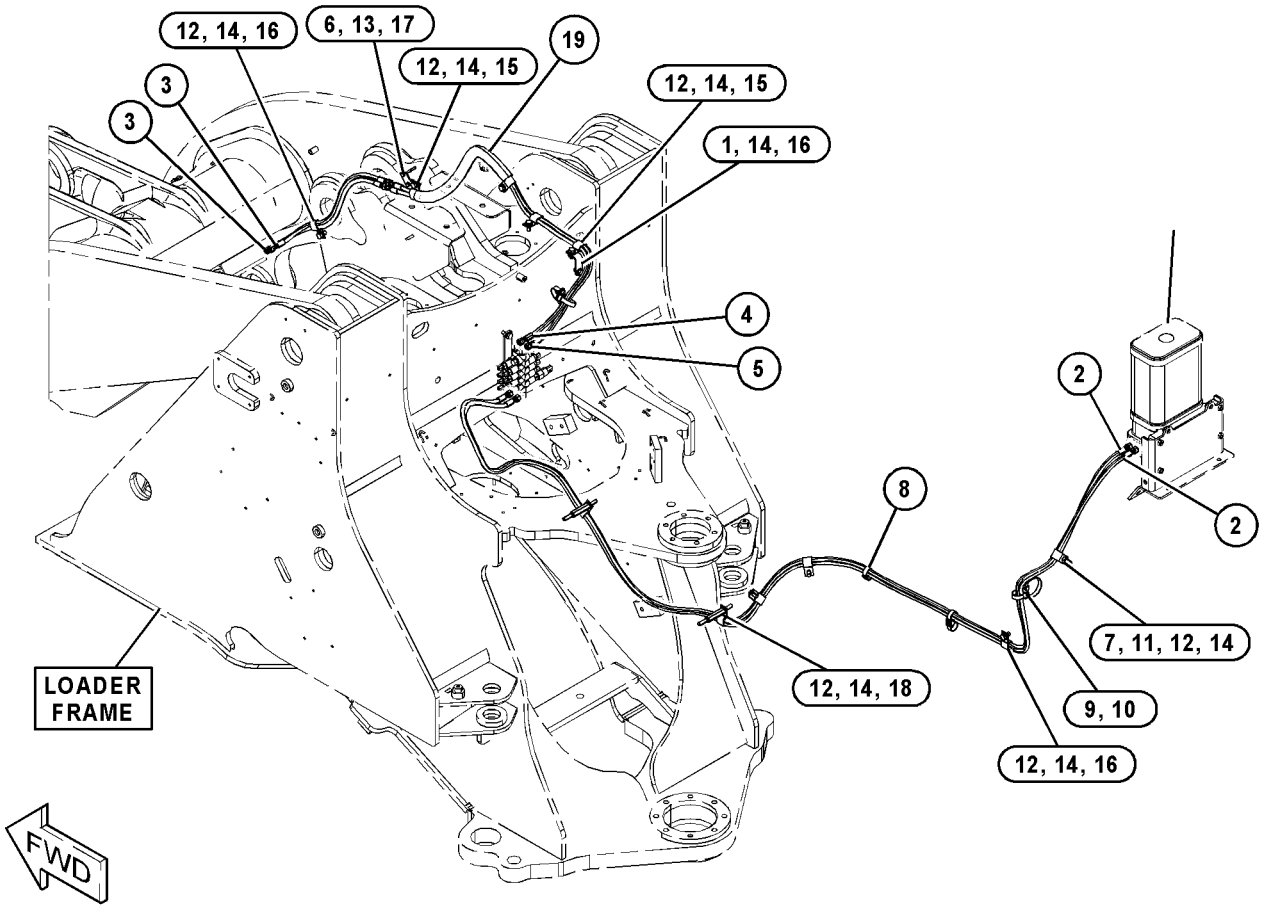

GRÁFICO 1 <FIM> g03837576

360-0250 GRUPO DE TUBULAÇÕES DE LUBRIFICAÇÃO AUTOMÁTICA (LINES GP-AUTOMATIC LUBRICATION)

S/N: FRS1-UP

NÚMEROE DE 383-1558, 383-9720 ARRANJO DE LUBRIFICAÇÃO AUTOMÁTICA

SMCS-7510, 7540 **i06606926**

NOTA	REF. NÃO	GRÁFICO REF.	NÚMERO DA PEÇA	QTY	NOME DA PEÇA 1 2 3 4 5 6 (NÍVEL DO PRODUTO)	CONSULTE PÁGINA
C	1	1	**3B-8489**	2	CONEXÃO-GRAXA (1/8-27 PTF) (FITTING-GREASE (1/8-27 PTF))	
	2	1	**3S-2093**	2	CABO TIPO CINTA (STRAP-CABLE)	
C	3	1	**6J-3958**	2	TUBO DE ACOPLAMENTO (RETA) (COUPLING-PIPE (STRAIGHT))	
C	4	1	**177-3463**	2	CONJUNTO DE CONECTOR (CONNECTOR AS)	
M		1	**277-3072**	1	PORCA (M10X1 COM ROSCA) (NUT (M10X1-THD))	
		1	**277-3073**	1	CONEXÃO DE COMPRESSÃO (FITTING-COMPRESSION)	
	5	1	**177-3464**	1	CONJUNTO DE COTOVELO (ELBOW AS)	
M		1	**277-3072**	1	PORCA (M10X1 COM ROSCA) (NUT (M10X1-THD))	
		1	**277-3073**	1	CONEXÃO DE COMPRESSÃO (FITTING-COMPRESSION)	
	6	1	**177-3466**	1	CONECTOR (CONNECTOR)	
	7	1	**177-3475**	5	CONECTOR (REDUTOR) (CONNECTOR (REDUCER))	
	8	1	**177-3477**	1	COTOVELO (ELBOW)	
	9	1	**177-3484**	2	CONJUNTO DE PARAFUSO ESPECIAL (BANJO) (BOLT AS-SPECIAL (BANJO))	
	10	1	**177-3489**	1	CONJUNTO DE COUPLING (COUPLING AS)	
M		1	**291-6700**	1	PORCA (M10X1 COM ROSCA) (NUT (M10X1-THD))	
		1	**295-5405**	1	FERROLHO (FERRULE)	
	11	1	**177-3490**	2	CONJUNTO DE COTOVELO (ELBOW AS)	
					(EACH INCLUDES)	
M		1	**291-6700**	1	PORCA (M10X1 COM ROSCA) (NUT (M10X1-THD))	
		1	**295-5405**	1	FERROLHO (FERRULE)	
	12	1	**178-2723**	2	COTOVELO (ELBOW)	
C	13	1	**192-5918**	1	CONJUNTO DE SUPORTE (BRACKET AS)	
	14	1	**251-2138**	2	COTOVELO (ELBOW)	
	15	1	**251-2139**	8	SUPORTE (BRACKET)	
	16	1	**335-9383**	1	CONJUNTO DA TAMPA (COVER AS)	
	17	1	**367-8245**	1	TUBO (TUBE)	
	18	1	**367-8246**	1	TUBO (TUBE)	
C	19	1	**452-7209**	2	BUCHA ESPECIAL (BANJO) (BUSHING-SPECIAL (BANJO))	
C	20	1	**468-5522**	1	CONJUNTO DE SUPORTE (BRACKET AS)	
C	21	1	**468-5523**	1	ABRAÇADEIRA (CLAMP)	
CI	22	1	**468-5525**	2	CONJUNTO DE MANGUEIRA (HOSE AS)	
C	23	1	**468-5528**	1	TUBO (TUBE)	
C	24	1	**468-5529**	1	TUBO (TUBE)	
CY	25	1	**469-3264**	1	GRUPO DA VÁLVULA DE DISTRIBUIÇÃO DE LUBRIFICAÇÃO (VALVE GP-LUBE DISTRIBUTION)	624
C	26	1	**469-3265**	1	CONJUNTO DE SUPORTE (BRACKET AS)	
C	27	1	**353-7957**	2	ILHÓ (GROMMET)	
	28	1	**4D-9517**	1	GRAMPO (CLIP)	
C	29	1	**4K-6177**	3	GRAMPO (CLIP)	
M	30	1	**7X-2564**	1	PARAFUSO (M20X2,5X90 MM) (BOLT (M20X2.5X90-MM))	
M	31	1	**7X-7729**	4	ARRUELA (11X25X3 MM DE ESPESSURA) (WASHER (11X25X3-MM THK))	
C	32	1	**8T-1887**	2	GRAMPO (RANHURA) (CLIP (SLOT))	

360-0250 GRUPO DE TUBULAÇÕES DE LUBRIFICAÇÃO AUTOMÁTICA (LINES GP-AUTOMATIC LUBRICATION)
(continuação) **i06606926**

NOTA	REF. NÃO	GRÁFICO REF.	NÚMERO DA PEÇA	QTY	NOME DA PEÇA 1 2 3 4 5 6 (NÍVEL DO PRODUTO)	CONSULTE PÁGINA
C	33	1	**8T-1888**	2	GRAMPO (LINGUETA) (CLIP (TAB))	
C	34	1	**8T-4121**	7	ARRUELA DURA (11X21X2,5 MM DE ESPESSURA) (WASHER-HARD (11X21X2.5-MM THK))	
M	35	1	**8T-4136**	4	PARAFUSO (M10X1,5X25 MM) (BOLT (M10X1.5X25-MM))	
CM	36	1	**8T-4137**	4	PARAFUSO (M10X1,5X20 MM) (BOLT (M10X1.5X20-MM))	
CM	37	1	**8T-4196**	3	PARAFUSO (M10X1,5X35 MM) (BOLT (M10X1.5X35-MM))	
M	38	1	**8T-4200**	8	PARAFUSO (M8X1,25X16 MM) (BOLT (M8X1.25X16-MM))	
C	39	1	**8T-4224**	8	ARRUELA DURA (8,8X16X2 MM DE ESPESSURA) (WASHER-HARD (8.8X16X2-MM THK))	
	40	1	**8T-5439**	1	ARRUELA DURA (21,5X45X6-MM DE ESPESSURA) (WASHER-HARD (21.5X45X6-MM THK))	

C - ALTERAR DO TIPO ANTERIOR
I - CONSULTE O SISTEMA DE INFORMAÇÕES HIDRÁULICAS
M - PEÇA MÉTRICA
Y - ILUSTRAÇÃO INDIVIDUAL

360-0250 GRUPO DE TUBULAÇÕES DE LUBRIFICAÇÃO AUTOMÁTICA (LINES GP-AUTOMATIC LUBRICATION)
(continuação) **i06606926**

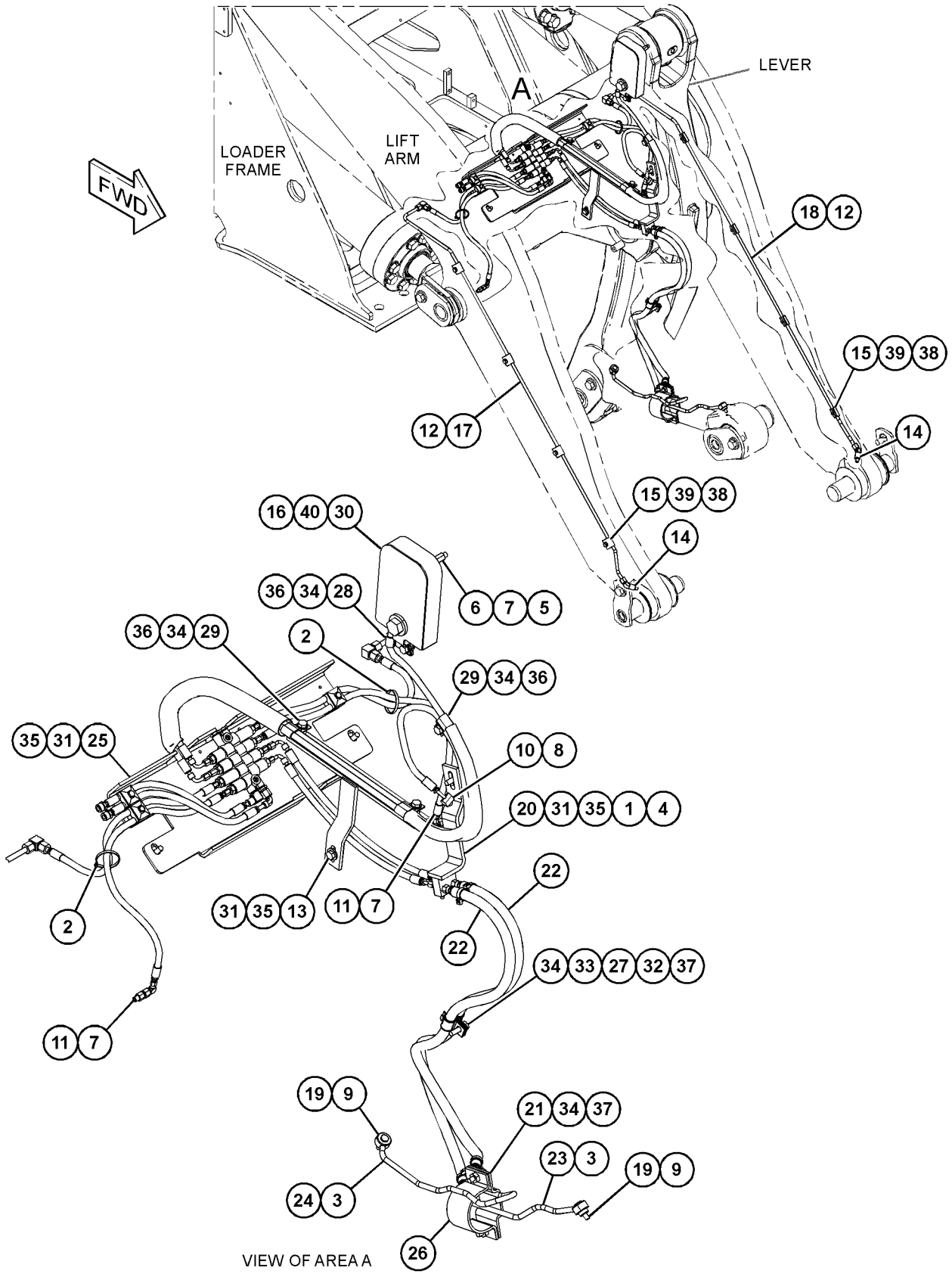

GRÁFICO 1 <FIM> g03838004

360-0248 GRUPO DE TUBULAÇÕES DE GRAXA (LINES GP-GREASE)

S/N: FRS1-UP

NÚMEROE DE 386-0910 CONTROL AR-BUCKET (INST CONTROLE), 383-1556 ARRANJO DE ARTICULAÇÃO-DIANTEIRA

SMCS-7510 **i06606002**

NOTA	REF. NÃO	GRÁFICO REF.	NÚMERO DA PEÇA	QTY	NOME DA PEÇA 1 2 3 4 5 6 (NÍVEL DO PRODUTO)	CONSULTE PÁGINA
	1	1	**418-3756**	1	CONJUNTO DE TUBO (TUBE AS)	
	2	1	**418-3757**	1	CONJUNTO DE TUBO (TUBE AS)	
	3	1	**418-3758**	1	CONJUNTO DE TUBO (TUBE AS)	
M	4	1	**176-9237**	1	PARAFUSO ESPECIAL (ROSCA M10X1,5) (BOLT-SPECIAL (M10X1.5-THD))	
	5	1	**2B-2404**	4	GRAMPO (CLIP)	
M	6	1	**344-5675**	1	PORCA (ROSCA M10X1,5) (NUT (M10X1.5-THD))	
	7	1	**3B-8489**	3	CONEXÃO-GRAXA (1/8-27 PTF) (FITTING-GREASE (1/8-27 PTF))	
	8	1	**4M-8973**	3	COTOVELO (ELBOW)	
	9	1	**5K-2298**	4	GRAMPO (CLIP)	
	10	1	**5M-6214**	3	BUJÃO (PLUG)	
	11	1	**6L-3616**	6	CONECTOR (CONNECTOR)	
	12	1	**8T-4121**	4	ARRUELA DURA (11X21X2,5 MM DE ESPESSURA) (WASHER-HARD (11X21X2.5-MM THK))	
M	13	1	**8T-4133**	1	PORCA (ROSCA M10X1,5) (NUT (M10X1.5-THD))	
M	14	1	**8T-4137**	1	PARAFUSO (M10X1,5X20 MM) (BOLT (M10X1.5X20-MM))	

M - PEÇA MÉTRICA

360-0248 GRUPO DE TUBULAÇÕES DE GRAXA (LINES GP-GREASE) (continuação) **i06606002**

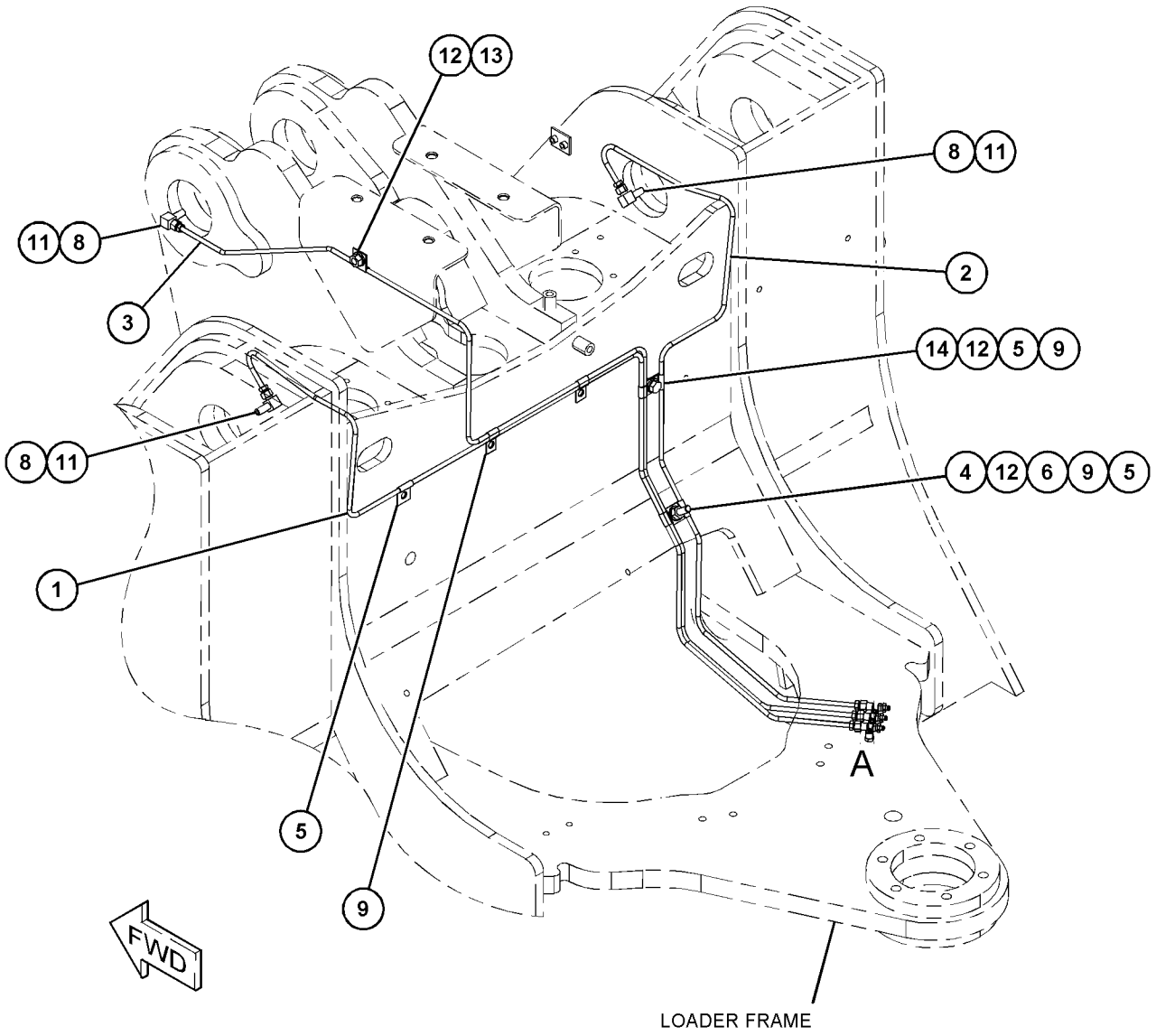

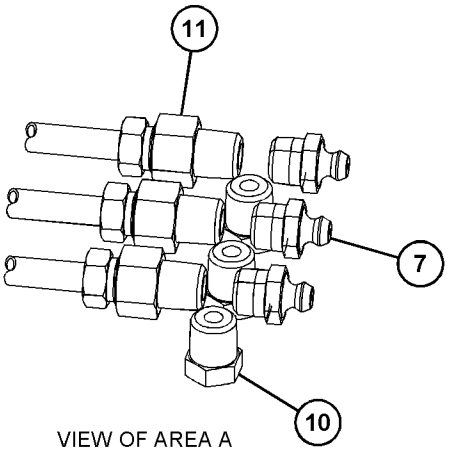

VIEW OF AREA A

GRÁFICO 1 <FIM> g03506801

457-3108 GRUPO DE TUBULAÇÕES DE GRAXA–TRASEIRO (LINES GP-GREASE-TRASEIRO)

S/N: FRS1-UP

NÚMEROE DE 456-6637 ARRANJO HIDRÁULICO

SMCS-7510 **i06607175**

NOTA	REF. NÃO	GRÁFICO REF.	NÚMERO DA PEÇA	QTY	NOME DA PEÇA 1 2 3 4 5 6 (NÍVEL DO PRODUTO)	CONSULTE PÁGINA
	1	1	**3B-8489**	4	CONEXÃO-GRAXA (1/8-27 PTF) (FITTING-GREASE (1/8-27 PTF))	
	2	1	**5M-6214**	4	BUJÃO (PLUG)	
	3	1	**300-1358**	1	CONJUNTO DE PLACA (PLATE AS)	
M		1	**8T-3490**	1	PORCA DE SOLDA (ROSCA M10X1,5) (NUT-WELD (M10X1.5-THD))	
	4	1	**423-9946**	1	CONJUNTO DE MANGUEIRA (HOSE AS)	
	5	1	**465-1644**	1	CONJUNTO DE MANGUEIRA (HOSE AS)	
	6	1	**472-0172**	1	CONJUNTO DE MANGUEIRA (HOSE AS)	
	7	1	**472-0173**	1	CONJUNTO DE MANGUEIRA (HOSE AS)	
	8	1	**091-0081**	1	ESPAÇADOR (10,5X20X10 MM DE ESPESSURA) (SPACER (10.5X20X10-MM THK))	
	9	1	**091-9035**	1	ESPAÇADOR (11X25X20-MM DE ESPESSURA) (SPACER (11X25X20-MM THK))	
	10	1	**133-6934**	1	ESPAÇADOR (11X20X25 MM DE ESPESSURA) (SPACER (11X20X25-MM THK))	
M	11	1	**142-3953**	1	PRISIONEIRO (ROSCA M10X1,5) (STUD (M10X1.5-THD))	
M	12	1	**344-5675**	4	PORCA (ROSCA M10X1,5) (NUT (M10X1.5-THD))	
	13	1	**347-9210**	1	ESPAÇADOR (11X26X60 MM DE ESPESSURA) (SPACER (11X26X60-MM THK))	
	14	1	**3B-6552**	2	COTOVELO DE TUBO (ELBOW-PIPE)	
	15	1	**3E-6909**	14	GRAMPO (CLIP)	
	16	1	**8T-4121**	18	ARRUELA DURA (11X21X2,5 MM DE ESPESSURA) (WASHER-HARD (11X21X2.5-MM THK))	
M	17	1	**8T-4136**	4	PARAFUSO (M10X1,5X25 MM) (BOLT (M10X1.5X25-MM))	
M	18	1	**8T-4172**	1	PARAFUSO (M10X1,5X80 MM) (BOLT (M10X1.5X80-MM))	
M	19	1	**8T-4185**	1	PARAFUSO (M10X1,5X50 MM) (BOLT (M10X1.5X50-MM))	
M	20	1	**8T-4196**	5	PARAFUSO (M10X1,5X35 MM) (BOLT (M10X1.5X35-MM))	
	21	1	**9M-4995**	4	GRAMPO (CLIP)	

M - PEÇA MÉTRICA

457-3108 GRUPO DE TUBULAÇÕES DE GRAXA (LINES GP-GREASE) (continuação) **i06607175**

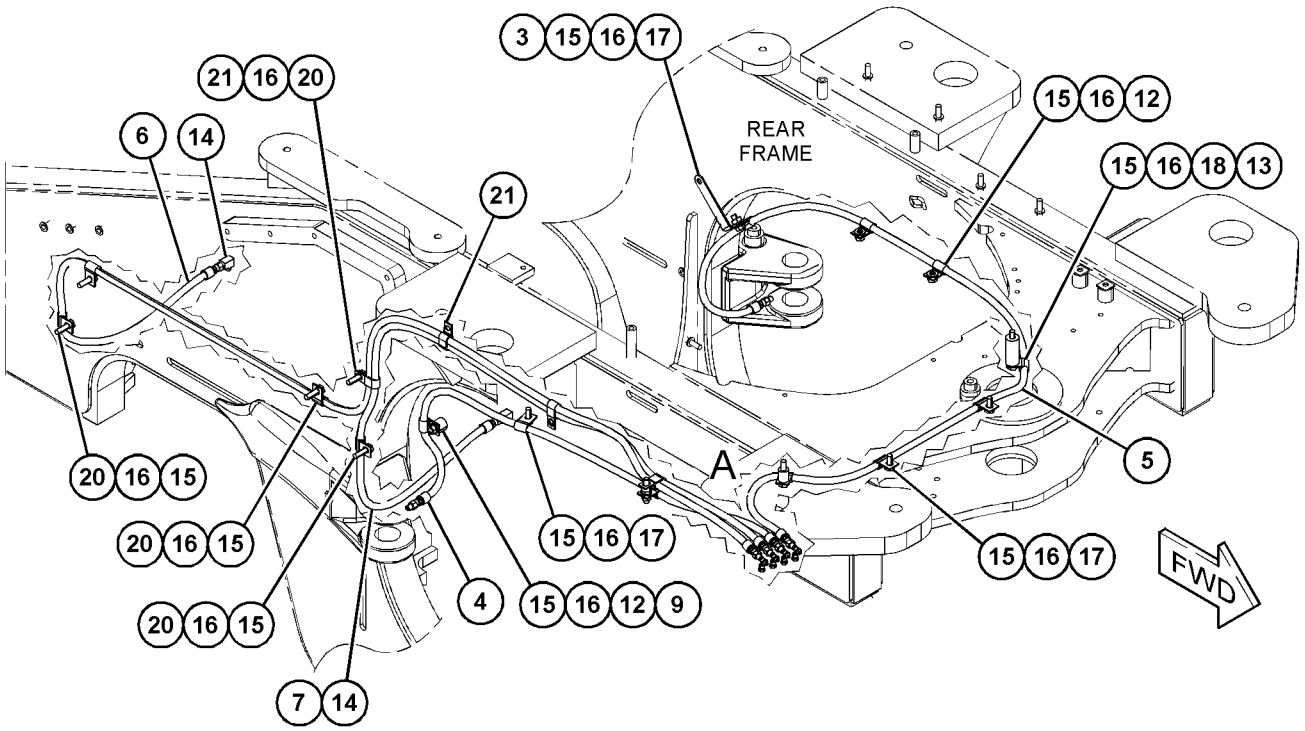

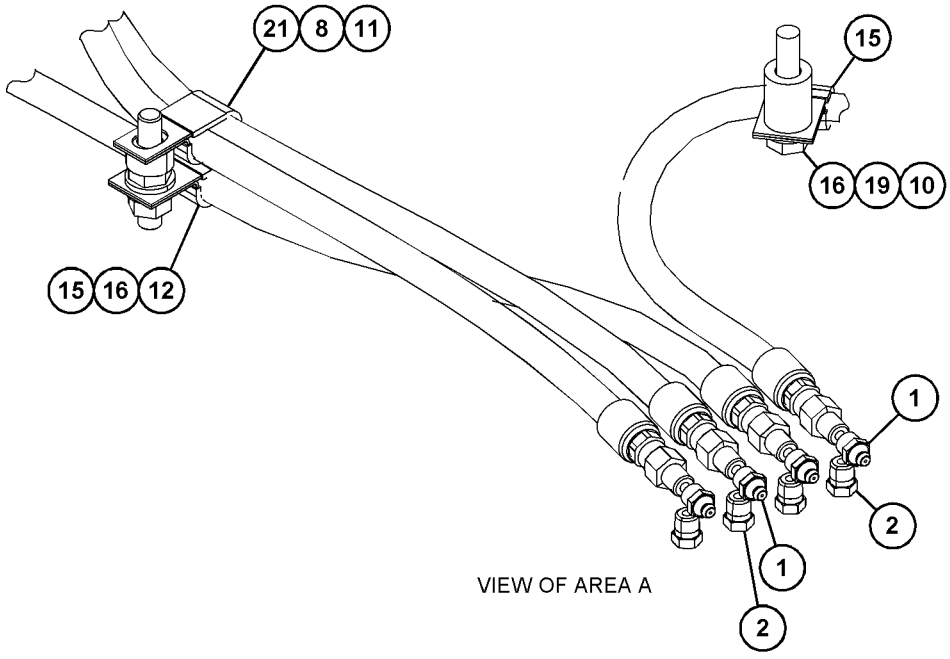

GRÁFICO 1 <FIM> g06019499

371-4430 GRUPO DE LINK-TRAVA DA ARMAÇÃO DE DIREÇÃO (LINK GP-STEERING FRAME LOCK)

S/N: FRS1-UP

NÚMEROE DE 456-6632 ARRANJO DE CHASSI

SMCS-7506 **i06608516**

NOTA	REF. NÃO	GRÁFICO REF.	NÚMERO DA PEÇA	QTY	NOME DA PEÇA 1 2 3 4 5 6 (NÍVEL DO PRODUTO)	CONSULTE PÁGINA
	1	1	**5T-8417**	2	PINO (SUPERIOR) (PIN (TOP))	
	2	1	**8D-3791**	2	PINO (PARTE INFERIOR) (PIN (BOTTOM))	
	3	1	**371-4429**	1	CONJUNTO DE PLACA (PLATE AS)	

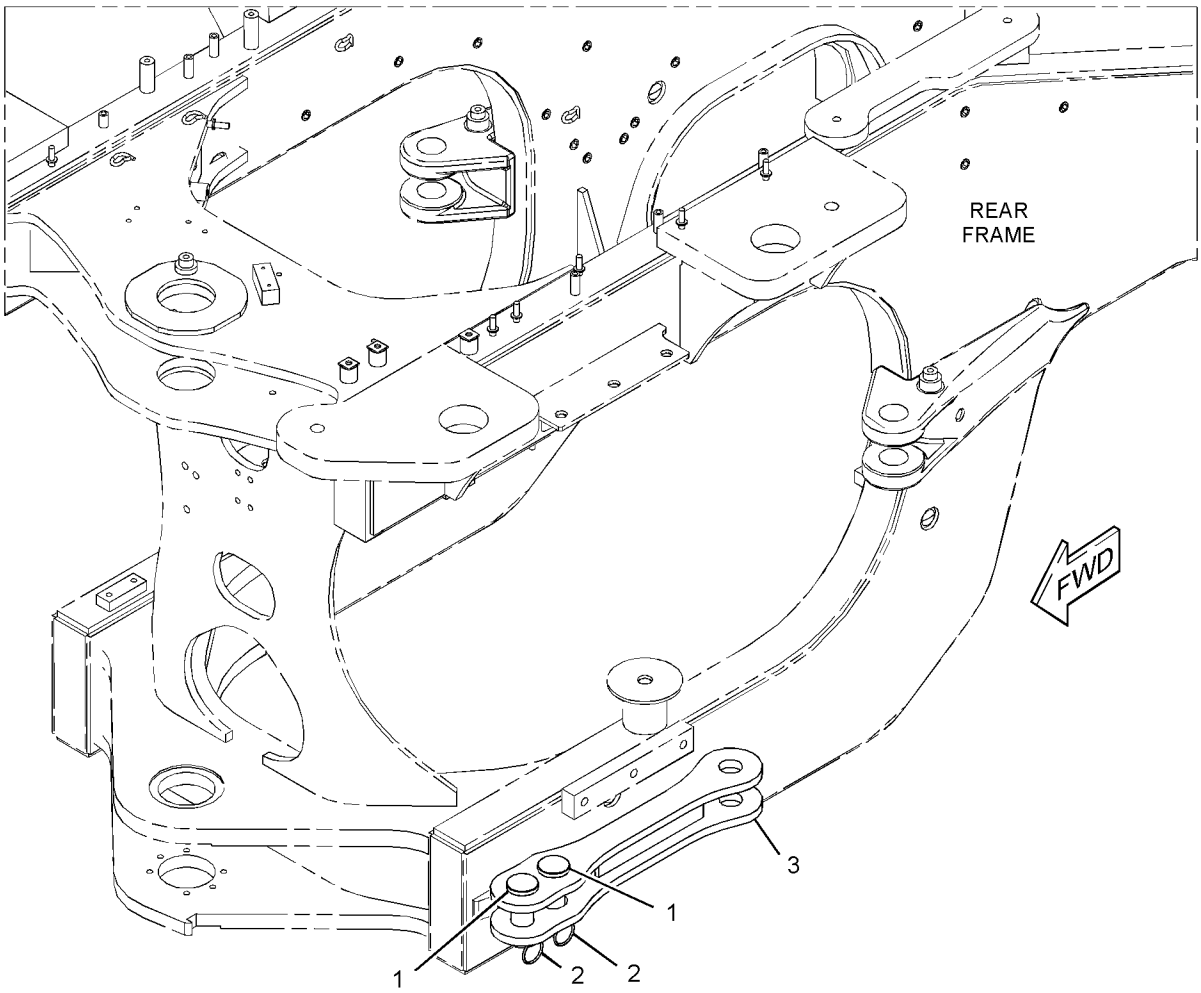

GRÁFICO 1 <FIM> g03498100

383-1558 ARRANJO DE LUBRIFICAÇÃO AUTOMÁTICA (LUBRICATION AR-AUTOMATIC)

S/N: FRS1-UP

PARA USO COM 383-1556—PÁGINA: 836

SMCS-7540 **i06605811**

NOTA	NÚMERO DA PEÇA	QTY	NOME DA PEÇA 1 2 3 4 5 6 (NÍVEL DO PRODUTO)	CONSULTE PÁGINA
Y	*366-5752*	1	GRUPO DA ALAVANCA-INCLINAÇÃO (LEVER GP-TILT)	827
Y	*360-0244*	1	GRUPO DE TUBULAÇÕES DE LUBRIFICAÇÃO AUTOMÁTICA (TRASEIRO) (LINES GP-AUTOMATIC LUBRICATION (REAR))	561
Y	*360-0250*	1	GRUPO DE TUBULAÇÕES DE LUBRIFICAÇÃO AUTOMÁTICA (DIANTEIRA) (LINES GP-AUTOMATIC LUBRICATION (FRONT))	567
Y	*360-0245*	1	GRUPO DE TUBULAÇÕES DE LUBRIFICAÇÃO AUTOMÁTICA (Central) (LINES GP-AUTOMATIC LUBRICATION (CENTRAL))	565
Y	*315-5963*	1	GRUPO DE BOMBA E FIXAÇÃO DE LUBRIFICAÇÃO (PUMP & MTG GP-LUBRICATION)	597
Y	*360-3482*	1	GRUPO DE FIAÇÃO DO CONTROLE ELETRÔNICO (WIRING GP-AUTOLUBE CONTROL)	282
Y	*373-3394*	1	GRUPO DE RESSALTO-BRAÇO DE LEVANTAMENTO (AUTOLUBRIFICAÇÃO) (BOSS GP-LIFT ARM (AUTOLUBE))	824
Y	*366-9989*	1	GRUPO DE RESSALTOS DA ARMAÇÃO TRASEIRA (DIANTEIRA) (BOSS GP-REAR FRAME (FRONT))	475
	387-7032	1	GRUPO DE RESSALTOS DA ARMAÇÃO TRASEIRA (TRASEIRO) (BOSS GP-REAR FRAME (REAR))	
M	**388-5576**	5	RESSALTO DE SOLDA (M10X1,5X30 MM) (BOSS-WELD (M10X1.5X30-MM))	

M - PEÇA MÉTRICA
Y - ILUSTRAÇÃO INDIVIDUAL

<FIM>

383-9720 ARRANJO DE LUBRIFICAÇÃO AUTOMÁTICA–AUTOLUBRIFICAÇÃO (LUBRICATION AR-AUTOMATIC-AUTOLUBRIFICAÇÃO)

S/N: FRS1-UP

PARA USO COM APLICAÇÃO FLORESTAL, MÁQUINAS DE LEVANTAMENTO BAIXO, 386-0910–PÁGINA: 826

SMCS-7540 **i06629970**

NOTA	NÚMERO DA PEÇA	QTY	NOME DA PEÇA 1 2 3 4 5 6 (NÍVEL DO PRODUTO)	CONSULTE PÁGINA
Y	*373-3394*	1	GRUPO DE RESSALTO-BRAÇO DE LEVANTAMENTO (AUTOLUBRIFICAÇÃO) (BOSS GP-LIFT ARM (AUTOLUBE))	824
Y	*366-9989*	1	GRUPO DE RESSALTOS DA ARMAÇÃO TRASEIRA (DIANTEIRA) (BOSS GP-REAR FRAME (FRONT))	475
Y	*391-5225*	1	GRUPO DA ALAVANCA-INCLINAÇÃO (AUTOLUBRIFICAÇÃO) (LEVER GP-TILT (AUTOLUBE))	832
Y	*360-0244*	1	GRUPO DE TUBULAÇÕES DE LUBRIFICAÇÃO AUTOMÁTICA (TRASEIRO) (LINES GP-AUTOMATIC LUBRICATION (REAR))	561
Y	*360-0245*	1	GRUPO DE TUBULAÇÕES DE LUBRIFICAÇÃO AUTOMÁTICA (Central) (LINES GP-AUTOMATIC LUBRICATION (CENTRAL))	565
Y	*360-0250*	1	GRUPO DE TUBULAÇÕES DE LUBRIFICAÇÃO AUTOMÁTICA (DIANTEIRA) (LINES GP-AUTOMATIC LUBRICATION (FRONT))	567
Y	*315-5963*	1	GRUPO DE BOMBA E FIXAÇÃO DE LUBRIFICAÇÃO (PUMP & MTG GP-LUBRICATION)	597
Y	*360-3482*	1	GRUPO DE FIAÇÃO DO CONTROLE ELETRÔNICO (WIRING GP-AUTOLUBE CONTROL)	282
	387-7032	1	GRUPO DE RESSALTOS DA ARMAÇÃO TRASEIRA (TRASEIRO) (BOSS GP-REAR FRAME (REAR))	
M	**388-5576**	5	RESSALTO DE SOLDA (M10X1,5X30 MM) (BOSS-WELD (M10X1.5X30-MM))	

M - PEÇA MÉTRICA
Y - ILUSTRAÇÃO INDIVIDUAL

<FIM>

424-9069 CONJUNTO DO PAINEL-LATERAL–LADO ESQUERDO (PANEL AS-SIDE-LADO ESQUERDO)

S/N: FRS1-UP

NÚMEROE DE 424-9072 GRUPO DO PAINEL LATERAL

SMCS-7267 **i06666874**

NOTA	REF. NÃO	GRÁFICO REF.	NÚMERO DA PEÇA	QTY	NOME DA PEÇA 1 2 3 4 5 6 (NÍVEL DO PRODUTO)	CONSULTE PÁGINA
	1	1	**6C-7875**	18	REBITE-RESSALTADO (RIVET-POP)	
J	2	1	**090-4808**		RETENTOR (6 DM) (SEAL (6-DM))	
	3	1	**392-0737**	2	BLOCO (BLOCK)	
E	4	1	**437-4490**		RETENTOR (67 CM) (SEAL (67-CM))	
E	4A	1	**437-4490**		RETENTOR (70 CM) (SEAL (70-CM))	

E - ENCOMENDAR POR CENTÍMETROS
J - ORDER BY THE DECIMETER

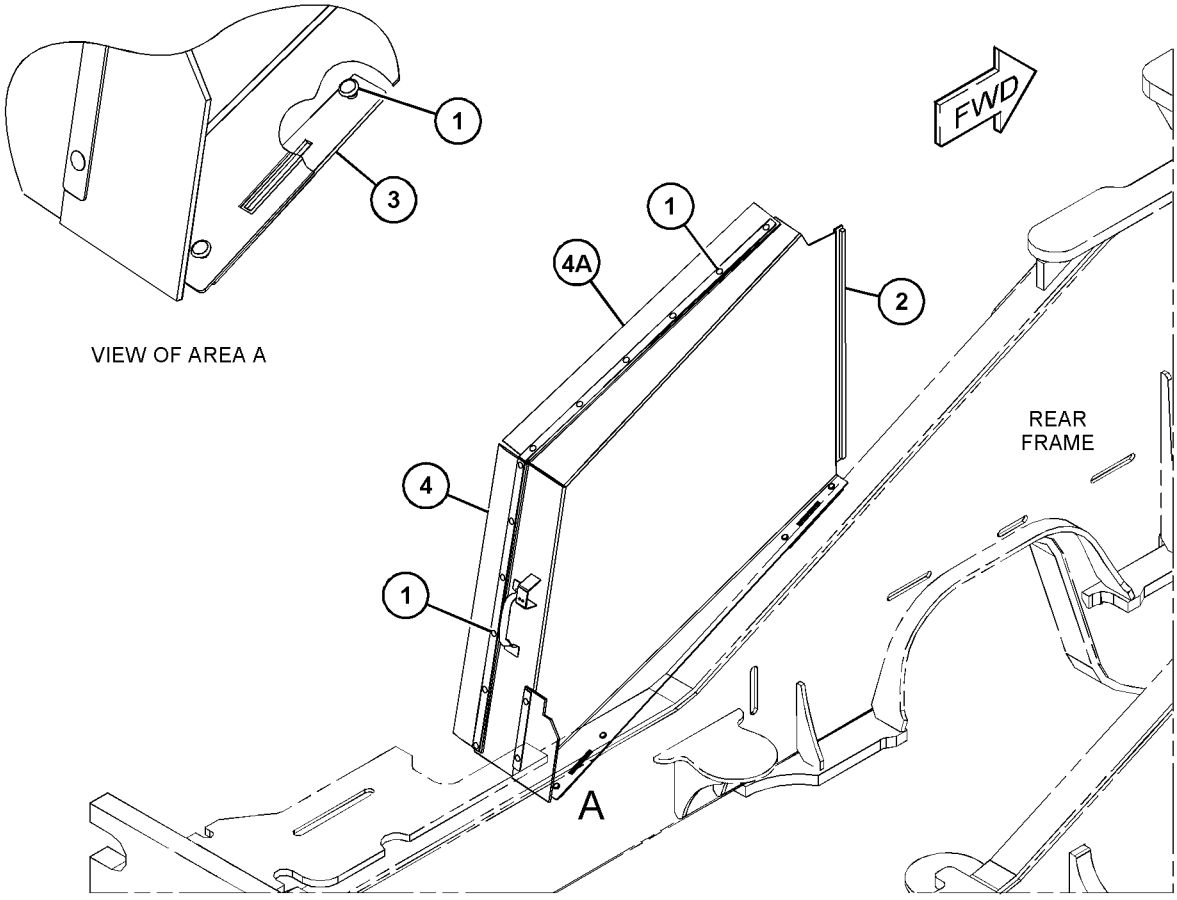

GRÁFICO 1 <FIM> g06067343

391-5830 GRUPO DO PAINEL DO CAPÔ–LADO DIREITO (PANEL GP-HOOD-LADO DIREITO)

S/N: FRS1-UP

NÚMEROE DE 391-5800 GRUPO DO CAPÔ

SMCS-7251 **i06606905**

NOTA	REF. NÃO	GRÁFICO REF.	NÚMERO DA PEÇA	QTY	NOME DA PEÇA 1 2 3 4 5 6 (NÍVEL DO PRODUTO)	CONSULTE PÁGINA
M	1	1	**332-4695**	13	PORCA (ROSCA M8X1,25) (NUT (M8X1.25-THD))	
	2	1	**391-5785**	1	TELA (SCREEN)	
	3	1	**391-5826**	1	CONJUNTO DE PAINEL (LADO DIREITO) (PANEL AS (RH))	
	4	1	**399-6194**	1	CONJUNTO DO PAINEL-SUPRESSÃO DE RUÍDO (PANEL AS-SOUND SUPPRESSION)	
	5	1	**7X-0579**	4	ARRUELA DURA (8,8X25,5X2 MM DE ESPESSURA) (WASHER-HARD (8.8X25.5X2-MM THK))	
M	6	1	**8T-4189**	5	PARAFUSO (M8X1,25X20 MM) (BOLT (M8X1.25X20-MM))	
	7	1	**8T-4226**	5	ARRUELA DURA (10,5X45X3 MM DE ESPESSURA) (WASHER-PLATED (10.5X45X3-MM THK))	
M	8	1	**8T-4908**	4	PARAFUSO (M8X1,25X25 MM) (BOLT (M8X1.25X25-MM))	

M - PEÇA MÉTRICA

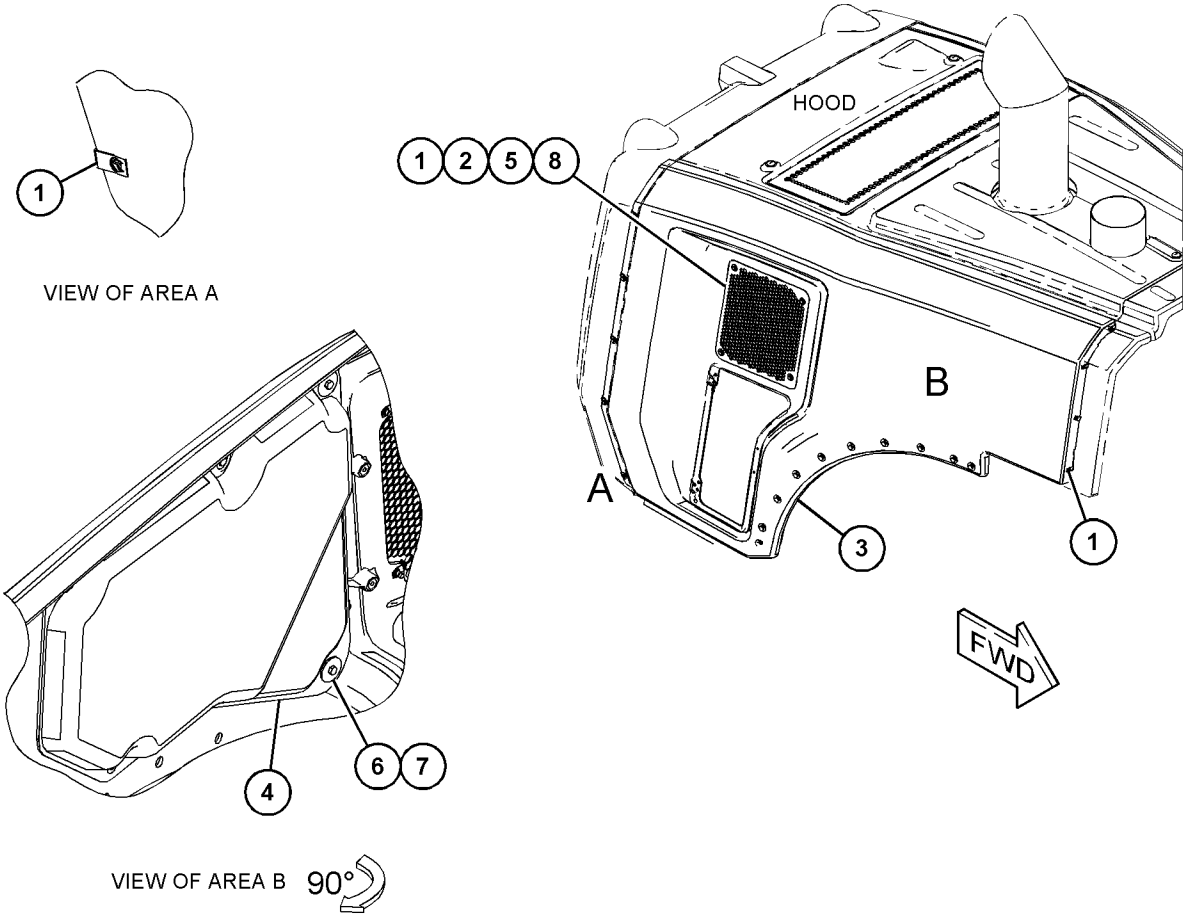

GRÁFICO 1 <FIM> g03851515

391-5840 GRUPO DO PAINEL DO CAPÔ–LADO ESQUERDO (PANEL GP-HOOD-LADO ESQUERDO)

S/N: FRS1-UP

NÚMEROE DE 391-5800 GRUPO DO CAPÔ

SMCS-7251 **i06606907**

NOTA	REF. NÃO	GRÁFICO REF.	NÚMERO DA PEÇA	QTY	NOME DA PEÇA 1 2 3 4 5 6 (NÍVEL DO PRODUTO)	CONSULTE PÁGINA
M	1	1	**332-4695**	13	PORCA (ROSCA M8X1,25) (NUT (M8X1.25-THD))	
	2	1	**391-5785**	1	TELA (SCREEN)	
	3	1	**391-5827**	1	CONJUNTO DE PAINEL (LADO ESQUERDO) (PANEL AS (LH))	
	4	1	**399-6193**	1	CONJUNTO DO PAINEL-SUPRESSÃO DE RUÍDO (PANEL AS-SOUND SUPPRESSION)	
	5	1	**7X-0579**	4	ARRUELA DURA (8,8X25,5X2 MM DE ESPESSURA) (WASHER-HARD (8.8X25.5X2-MM THK))	
M	6	1	**8T-4189**	5	PARAFUSO (M8X1,25X20 MM) (BOLT (M8X1.25X20-MM))	
	7	1	**8T-4226**	5	ARRUELA DURA (10,5X45X3 MM DE ESPESSURA) (WASHER-PLATED (10.5X45X3-MM THK))	
M	8	1	**8T-4908**	4	PARAFUSO (M8X1,25X25 MM) (BOLT (M8X1.25X25-MM))	

M - PEÇA MÉTRICA

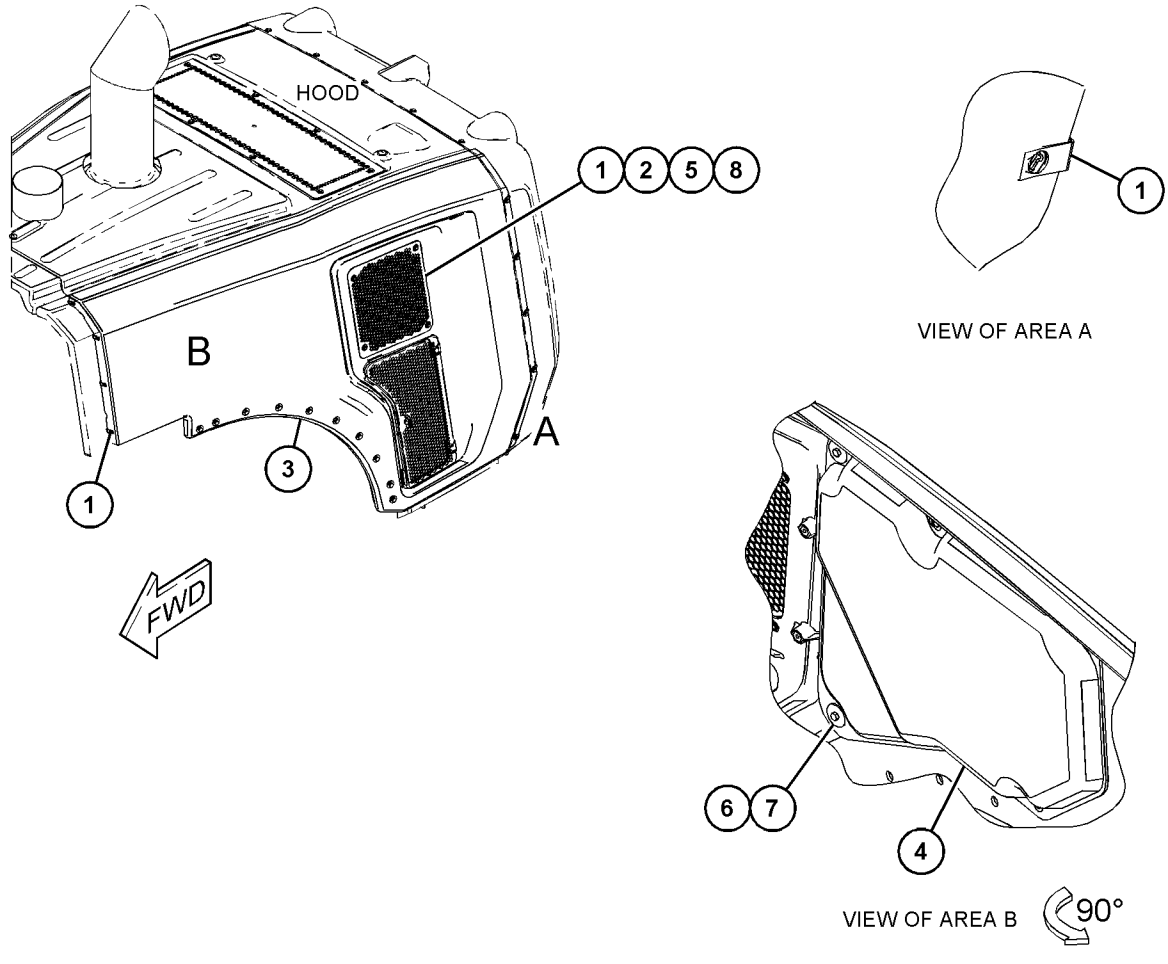

GRÁFICO 1 <FIM> g03851761

391-5850 GRUPO DO PAINEL DO CAPÔ (PANEL GP-HOOD)

S/N: FRS1-UP
SUPERIOR
NÚMEROE DE 391-5800 GRUPO DO CAPÔ

SMCS-7251 **i06606910**

NOTA	REF. NÃO	GRÁFICO REF.	NÚMERO DA PEÇA	QTY	NOME DA PEÇA 1 2 3 4 5 6 (NÍVEL DO PRODUTO)	CONSULTE PÁGINA
M	1	1	**332-4695**	13	PORCA (ROSCA M8X1,25) (NUT (M8X1.25-THD))	
	2	1	**391-5771**	1	TELA-SUPERIOR (SCREEN-TOP)	
	3	1	**391-5849**	1	CONJUNTO DE PAINEL (SUPERIOR) (PANEL AS (TOP))	
	4	1	**399-6195**	1	CONJUNTO DO PAINEL-SUPRESSÃO DE RUÍDO (PANEL AS-SOUND SUPPRESSION)	
	5	1	**399-6196**	1	CONJUNTO DO PAINEL-SUPRESSÃO DE RUÍDO (PANEL AS-SOUND SUPPRESSION)	
	6	1	**7X-0579**	8	ARRUELA DURA (8,8X25,5X2 MM DE ESPESSURA) (WASHER-HARD (8.8X25.5X2-MM THK))	
M	7	1	**8T-4189**	4	PARAFUSO (M8X1,25X20 MM) (BOLT (M8X1.25X20-MM))	
	8	1	**8T-4226**	4	ARRUELA DURA (10,5X45X3 MM DE ESPESSURA) (WASHER-PLATED (10.5X45X3-MM THK))	
M	9	1	**8T-4908**	8	PARAFUSO (M8X1,25X25 MM) (BOLT (M8X1.25X25-MM))	

M - PEÇA MÉTRICA

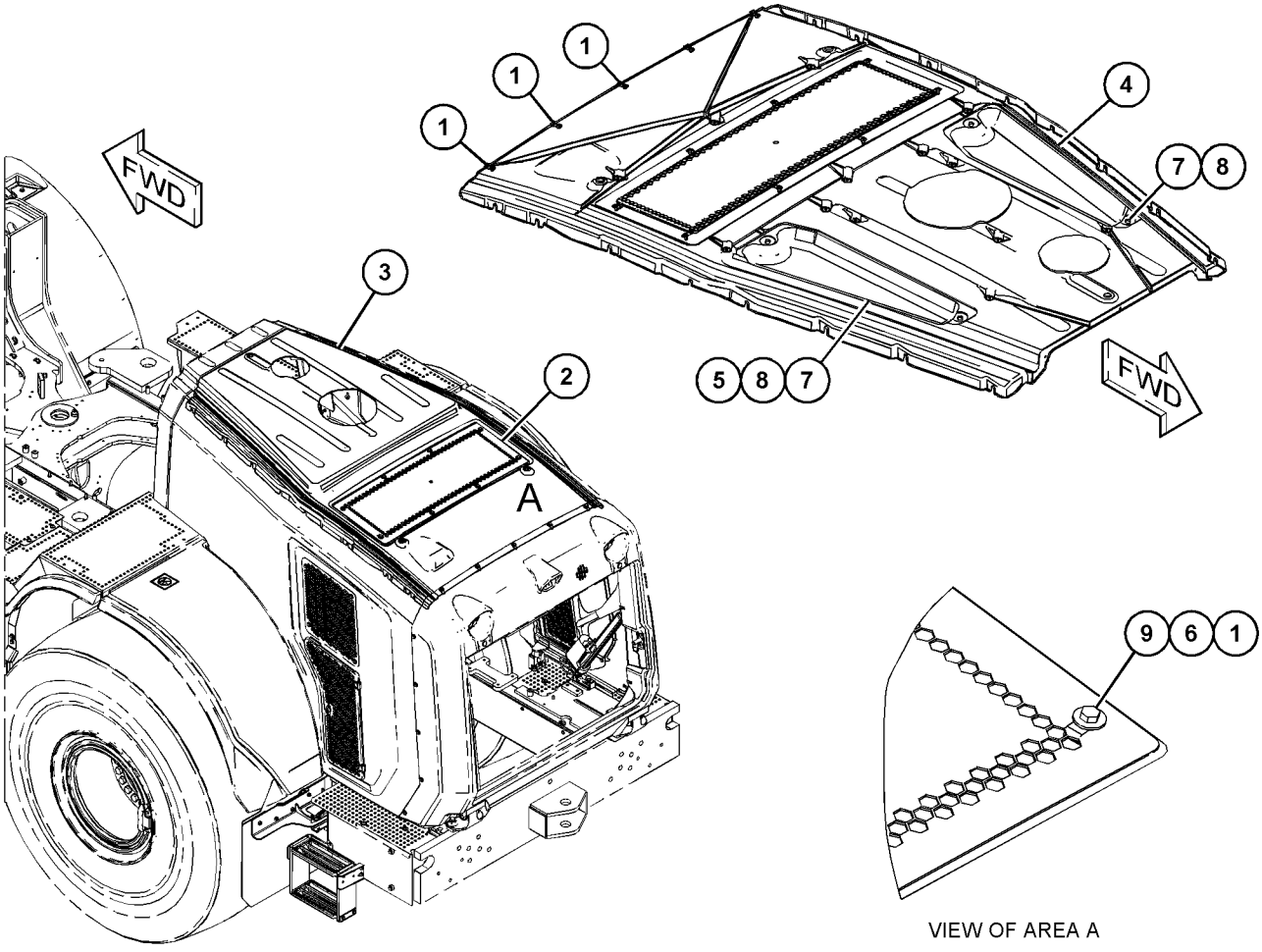

VIEW OF AREA A

GRÁFICO 1 <FIM> g03853138

424-9072 GRUPO DO PAINEL LATERAL (PANEL GP-SIDE)

S/N: FRS1-UP

NÚMEROE DE 454-0240 GRUPO DO PAINEL LATERAL

SMCS-7267 **i06676155**

NOTA	REF. NÃO	GRÁFICO REF.	NÚMERO DA PEÇA	QTY	NOME DA PEÇA 1 2 3 4 5 6 (NÍVEL DO PRODUTO)	CONSULTE PÁGINA
	1	1	**392-0736**	2	SUPORTE (BRACKET)	
Y	2	1	**424-9069**	1	CONJUNTO DO PAINEL-LATERAL (LADO ESQUERDO) (PANEL AS-SIDE (LH))	577
Y	3	1	*435-0962*	1	GRUPO DE TRAVA (LADO ESQUERDO) (LATCH GP (LH))	560
Y	4	1	**435-4611**	1	GRUPO DO PAINEL LATERAL (LADO ESQUERDO) (PANEL GP-SIDE (LH))	582
E	5	1	**7X-7898**		ACABAMENTO (53 CM) (TRIM (53-CM))	

E - ENCOMENDAR POR CENTÍMETROS
Y - ILUSTRAÇÃO INDIVIDUAL

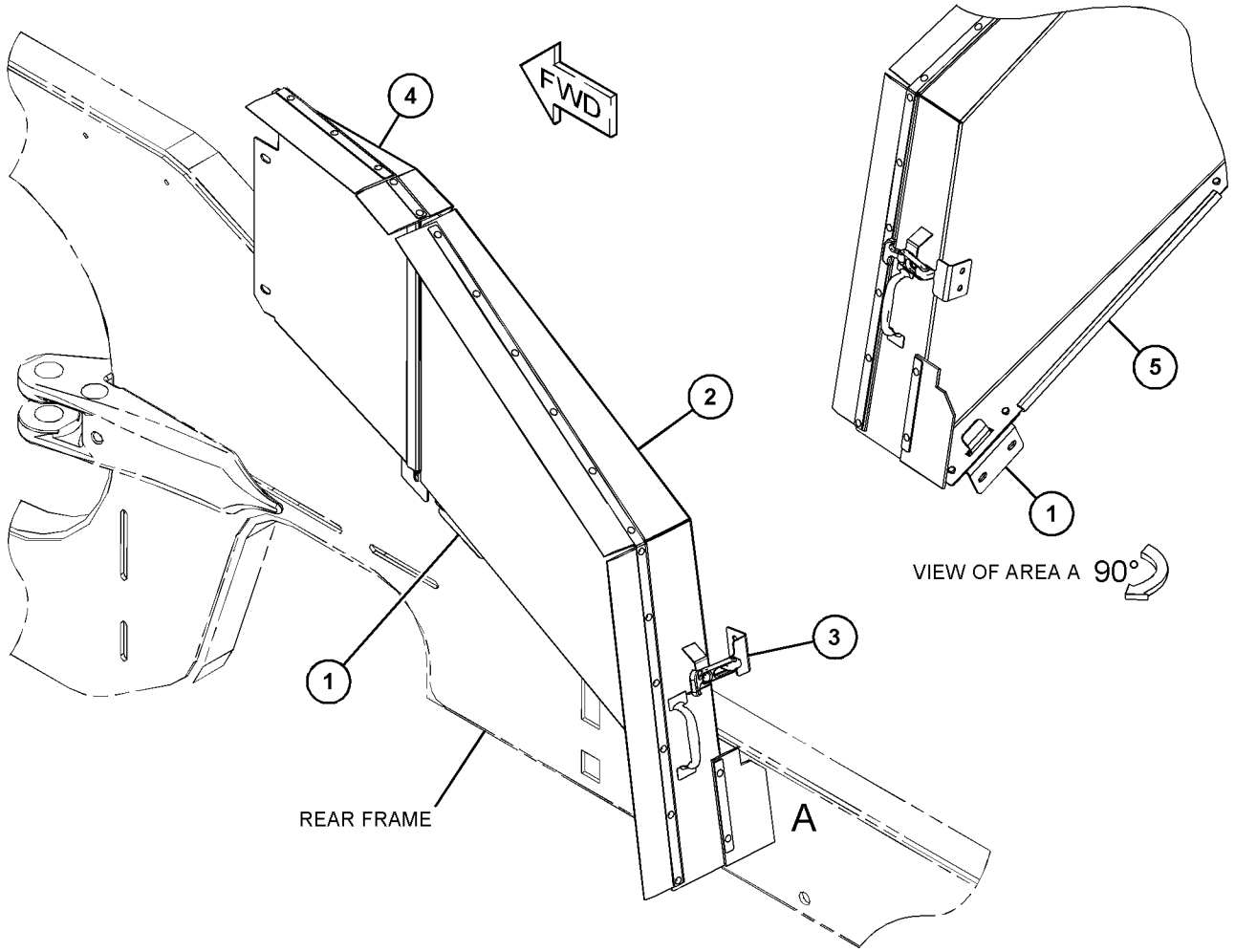

GRÁFICO 1 <FIM> g03853224

435-4611 GRUPO DO PAINEL LATERAL–LADO ESQUERDO (PANEL GP-SIDE-LADO ESQUERDO)

S/N: FRS1-UP

NÚMEROE DE 424-9072 GRUPO DO PAINEL LATERAL

SMCS-7267 **i06666882**

NOTA	REF. NÃO	GRÁFICO REF.	NÚMERO DA PEÇA	QTY	NOME DA PEÇA 1 2 3 4 5 6 (NÍVEL DO PRODUTO)	CONSULTE PÁGINA
	1	1	**6C-7875**	5	REBITE-RESSALTADO (RIVET-POP)	
M	2	1	**6V-8214**	2	PARAFUSO (M6X1X20 MM) (BOLT (M6X1X20-MM))	
M	3	1	**8T-4171**	1	PARAFUSO (M6X1X12 MM) (BOLT (M6X1X12-MM))	
	4	1	**9X-2038**	1	ARRUELA (7X19X2 MM DE ESPESSURA) (WASHER (7X19X2-MM THK))	
	5	1	**390-8559**	1	ÍMÃ (MAGNET)	
	6	1	**415-1789**	1	ESPAÇADOR (6,6X11X6 MM DE ESPESSURA) (SPACER (6.6X11X6-MM THK))	
E	7	1	**437-4490**		RETENTOR (11 CM) (SEAL (11-CM))	
E	7A	1	**437-4490**		RETENTOR (33 CM) (SEAL (33-CM))	
	8	1	**9X-8267**	4	ARRUELA (6,6X12X2 MM DE ESPESSURA) (WASHER (6.6X12X2-MM THK))	
	9	1	**465-6617**	1	SUPORTE (BRACKET)	
M	10	1	**344-5673**	2	PORCA (ROSCA M6X1) (NUT (M6X1-THD))	

E - ENCOMENDAR POR CENTÍMETROS
M - PEÇA MÉTRICA

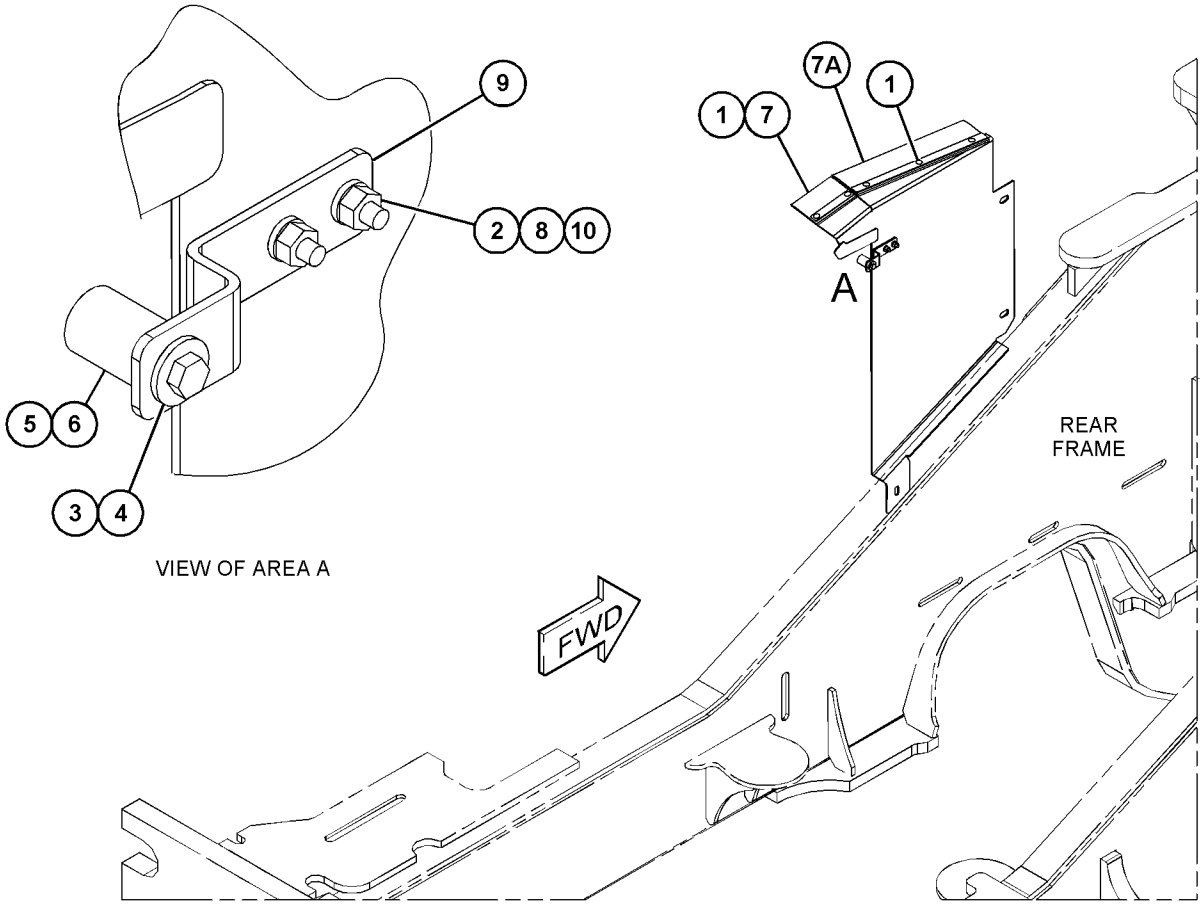

GRÁFICO 1 <FIM> g06067356

454-0239 GRUPO DO PAINEL LATERAL (PANEL GP-SIDE)

S/N: FRS1-UP

NÚMEROE DE 454-0240 GRUPO DO PAINEL LATERAL

SMCS-7267 **i06606781**

NOTA	REF. NÃO	GRÁFICO REF.	NÚMERO DA PEÇA	QTY	NOME DA PEÇA 1 2 3 4 5 6 (NÍVEL DO PRODUTO)	CONSULTE PÁGINA
	1	1	**392-0736**	2	SUPORTE (BRACKET)	
Y	2	1	*435-0962*	1	GRUPO DE TRAVA (LATCH GP)	560
Y	3	1	**435-4599**	1	GRUPO DO PAINEL DE SUPRESSÃO DE RUÍDO (LADO DIREITO) (PANEL GP-SOUND SUPPRESSION (RH))	585
	4	1	**454-0238**	1	CONJUNTO DE PAINEL (LADO DIREITO) (PANEL AS (RH))	
	4A	1	**6C-7875**	18	REBITE-RESSALTADO (RIVET-POP)	
	4B	1	**392-0737**	2	BLOCO (BLOCK)	
	4C	1	**435-4601**	1	CONJUNTO DE SEAL (SEAL AS)	
	4D	1	**454-0237**	1	CONJUNTO DE PAINEL (LADO DIREITO) (PANEL AS (RH))	
		1	**1V-8732**	1	ALÇA (HANDLE)	
E	5	1	**7X-7898**		ACABAMENTO (53 CM) (TRIM (53-CM))	

E - ENCOMENDAR POR CENTÍMETROS
Y - ILUSTRAÇÃO INDIVIDUAL

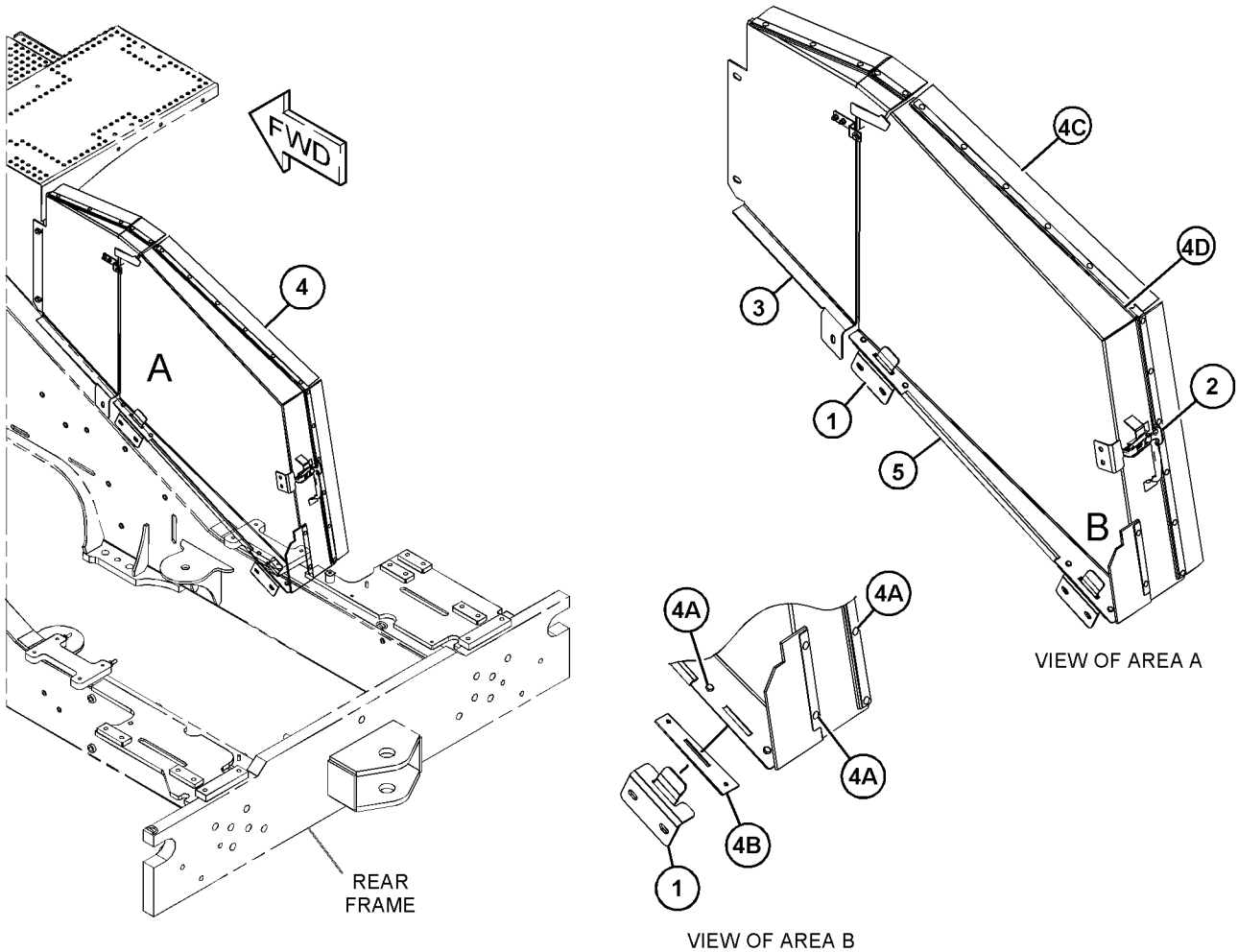

GRÁFICO 1 <FIM> g03857071

454-0240 GRUPO DO PAINEL LATERAL (PANEL GP-SIDE)

S/N: FRS1-UP

NÚMEROE DE 422-1634, 433-5811 ARRANJO DE SUPRESSÃO DE RUÍDOS

SMCS-7267 **i06606779**

NOTA	REF. NÃO	GRÁFICO REF.	NÚMERO DA PEÇA	QTY	NOME DA PEÇA 1 2 3 4 5 6 (NÍVEL DO PRODUTO)	CONSULTE PÁGINA
Y	1	1	*424-9072*	1	GRUPO DO PAINEL LATERAL (LADO ESQUERDO) (PANEL GP-SIDE (LH))	581
Y	2	1	*454-0239*	1	GRUPO DO PAINEL LATERAL (LADO DIREITO) (PANEL GP-SIDE (RH))	583
M	3	1	**7X-7729**	18	ARRUELA (11X25X3 MM DE ESPESSURA) (WASHER (11X25X3-MM THK))	
M	4	1	**8T-4136**	4	PARAFUSO (M10X1,5X25 MM) (BOLT (M10X1.5X25-MM))	
M	5	1	**8T-4195**	4	PARAFUSO (M10X1,5X30 MM) (BOLT (M10X1.5X30-MM))	
M	6	1	**8T-4196**	10	PARAFUSO (M10X1,5X35 MM) (BOLT (M10X1.5X35-MM))	

M - PEÇA MÉTRICA
Y - ILUSTRAÇÃO INDIVIDUAL

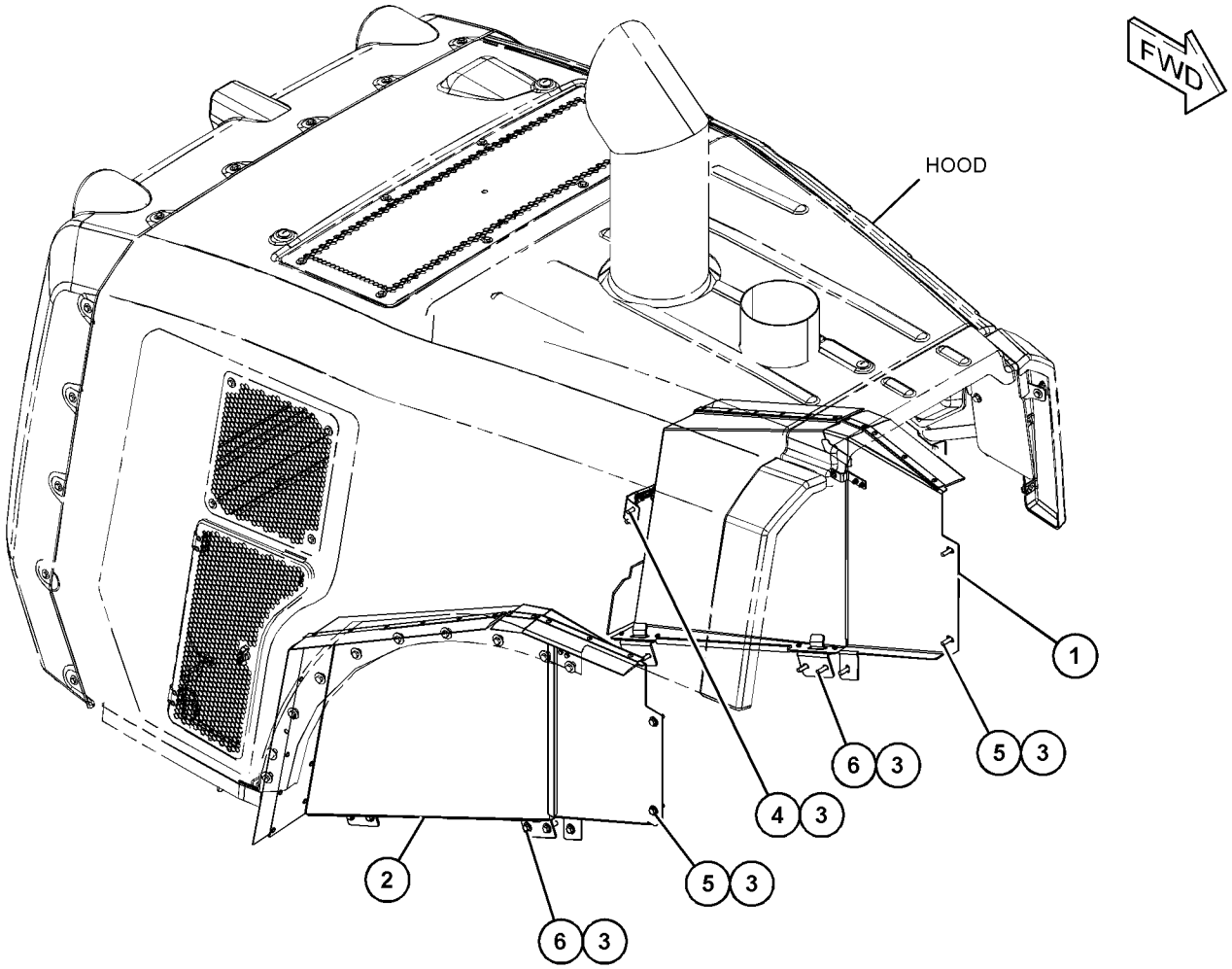

GRÁFICO 1 <FIM> g03856871

435-4599 GRUPO DO PAINEL DE SUPRESSÃO DE RUÍDO–LADO DIREITO (PANEL GP-SOUND SUPPRESSION-LADO DIREITO)

S/N: FRS1-UP

NÚMEROE DE 454-0239 GRUPO DO PAINEL LATERAL

SMCS-7076, 7261 **i06666886**

NOTA	REF. NÃO	GRÁFICO REF.	NÚMERO DA PEÇA	QTY	NOME DA PEÇA 1 2 3 4 5 6 (NÍVEL DO PRODUTO)	CONSULTE PÁGINA
	1	1	**6C-7875**	5	REBITE-RESSALTADO (RIVET-POP)	
	2	1	**390-8559**	1	ÍMÃ (MAGNET)	
M	3	1	**6V-8214**	2	PARAFUSO (M6X1X20 MM) (BOLT (M6X1X20-MM))	
M	4	1	**8T-4171**	1	PARAFUSO (M6X1X12 MM) (BOLT (M6X1X12-MM))	
	5	1	**415-1789**	1	ESPAÇADOR (6,6X11X6 MM DE ESPESSURA) (SPACER (6.6X11X6-MM THK))	
E	6	1	**437-4490**		RETENTOR (11 CM) (SEAL (11-CM))	
E	6A	1	**437-4490**		RETENTOR (33 CM) (SEAL (33-CM))	
	7	1	**9X-2038**	1	ARRUELA (7X19X2 MM DE ESPESSURA) (WASHER (7X19X2-MM THK))	
	8	1	**9X-8267**	4	ARRUELA (6,6X12X2 MM DE ESPESSURA) (WASHER (6.6X12X2-MM THK))	
	9	1	**465-6617**	1	SUPORTE (BRACKET)	
M	10	1	**344-5673**	2	PORCA (ROSCA M6X1) (NUT (M6X1-THD))	

E - ENCOMENDAR POR CENTÍMETROS
M - PEÇA MÉTRICA

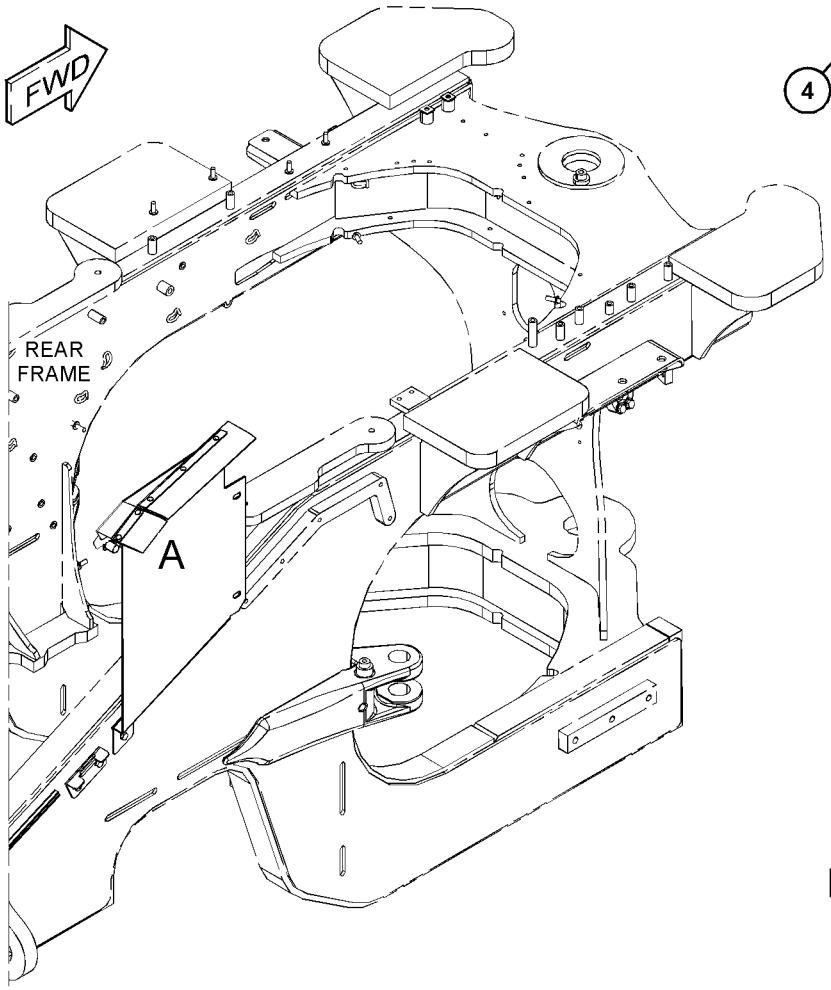

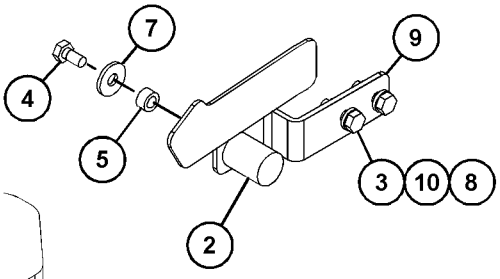

VIEW OF AREA B
(EXPLODED)

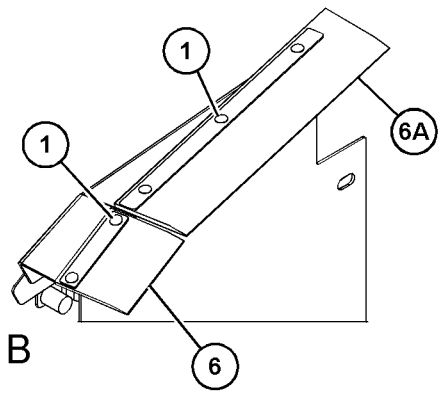

VIEW OF AREA A

GRÁFICO 1 <FIM> g06067284

385-3518 GRUPO DA PLACA-MONTAGEM–ARREFECEDOR DE ÓLEO DO EIXO (PLATE AS-MOUNTING-ARREFECEDOR DE ÓLEO DO EIXO)

S/N: FRS1-UP

NÚMEROE DE 464-2458, 464-2461 ARRANJO DE EIXO FIXO E OSCILANTE

SMCS-7267 **i06651402**

NOTA	REF. NÃO	GRÁFICO REF.	NÚMERO DA PEÇA	QTY	NOME DA PEÇA 1 2 3 4 5 6 (NÍVEL DO PRODUTO)	CONSULTE PÁGINA
	1	1	**7Y-2522**	1	PLACA (PLATE)	
M	2	1	**388-5576**	1	RESSALTO DE SOLDA (M10X1,5X30 MM) (BOSS-WELD (M10X1.5X30-MM))	
M	3	1	**430-5328**	1	RESSALTO DE SOLDA (M10X1,5X65 MM) (BOSS-WELD (M10X1.5X65-MM))	

M - PEÇA MÉTRICA

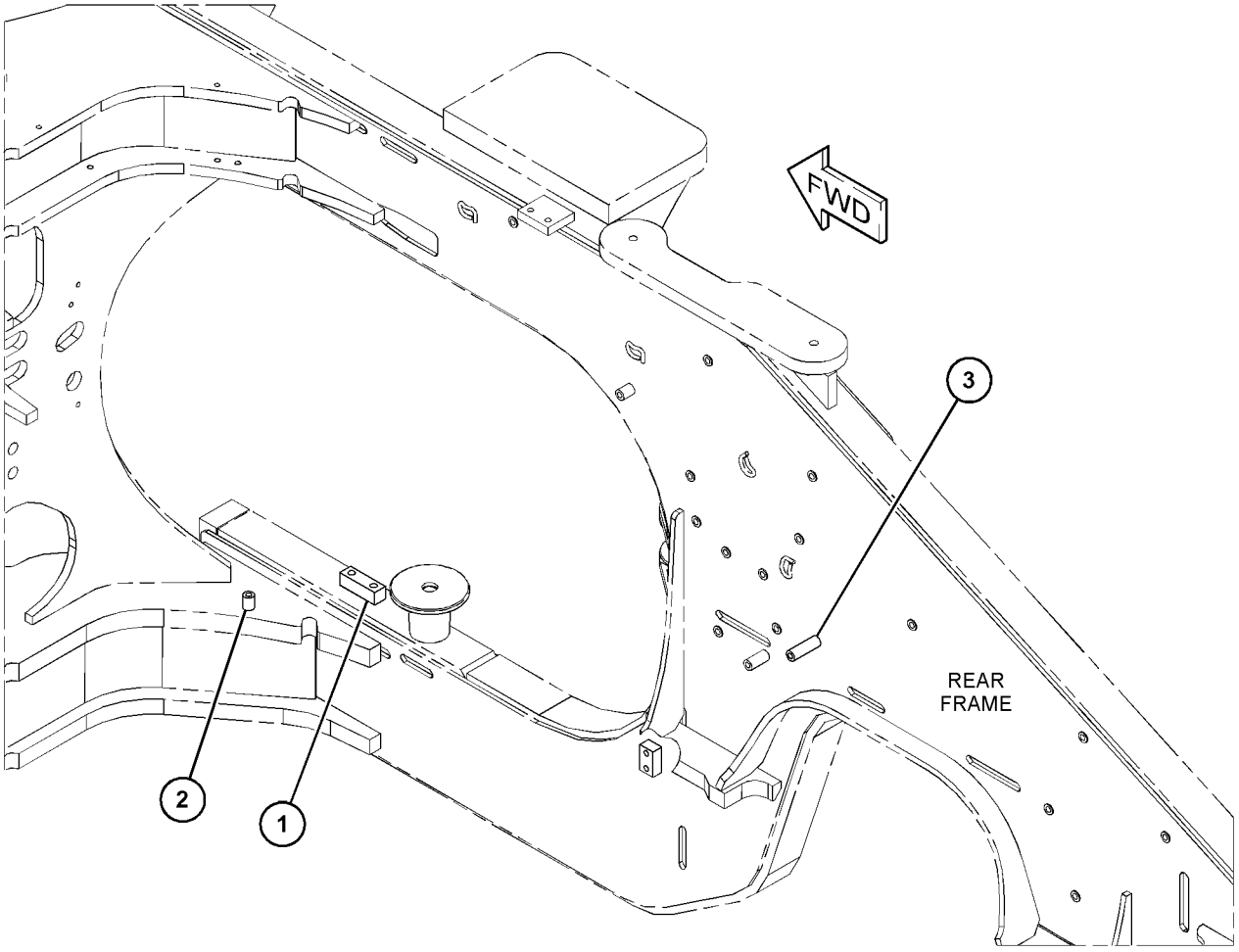

GRÁFICO 1 <FIM> g06065735

385-3519 GRUPO DA PLACA-MONTAGEM–DIREÇÃO SECUNDÁRIA (PLATE AS-MOUNTING-DIREÇÃO SECUNDÁRIA)

S/N: FRS1-UP

NÚMEROE DE 456-6642 ARRANJO DA DIREÇÃO

SMCS-7267 **i06656629**

NOTA	REF. NÃO	GRÁFICO REF.	NÚMERO DA PEÇA	QTY	NOME DA PEÇA 1 2 3 4 5 6 (NÍVEL DO PRODUTO)	CONSULTE PÁGINA
	1	1	**125-5006**	1	CONJUNTO DE RESSALTO (BOSS AS)	
	2	1	**5I-3333**	1	PLACA (PLATE)	
M	3	1	**389-0871**	1	RESSALTO DE SOLDA (M10X1,5X45 MM) (BOSS-WELD (M10X1.5X45-MM))	
M	4	1	**430-5327**	2	RESSALTO DE SOLDA (M10X1,5X55 MM) (BOSS-WELD (M10X1.5X55-MM))	
	5	1	**5G-8871**	2	RESSALTO (ROSCA M6X1) (BOSS (M6X1-THD))	

M - PEÇA MÉTRICA

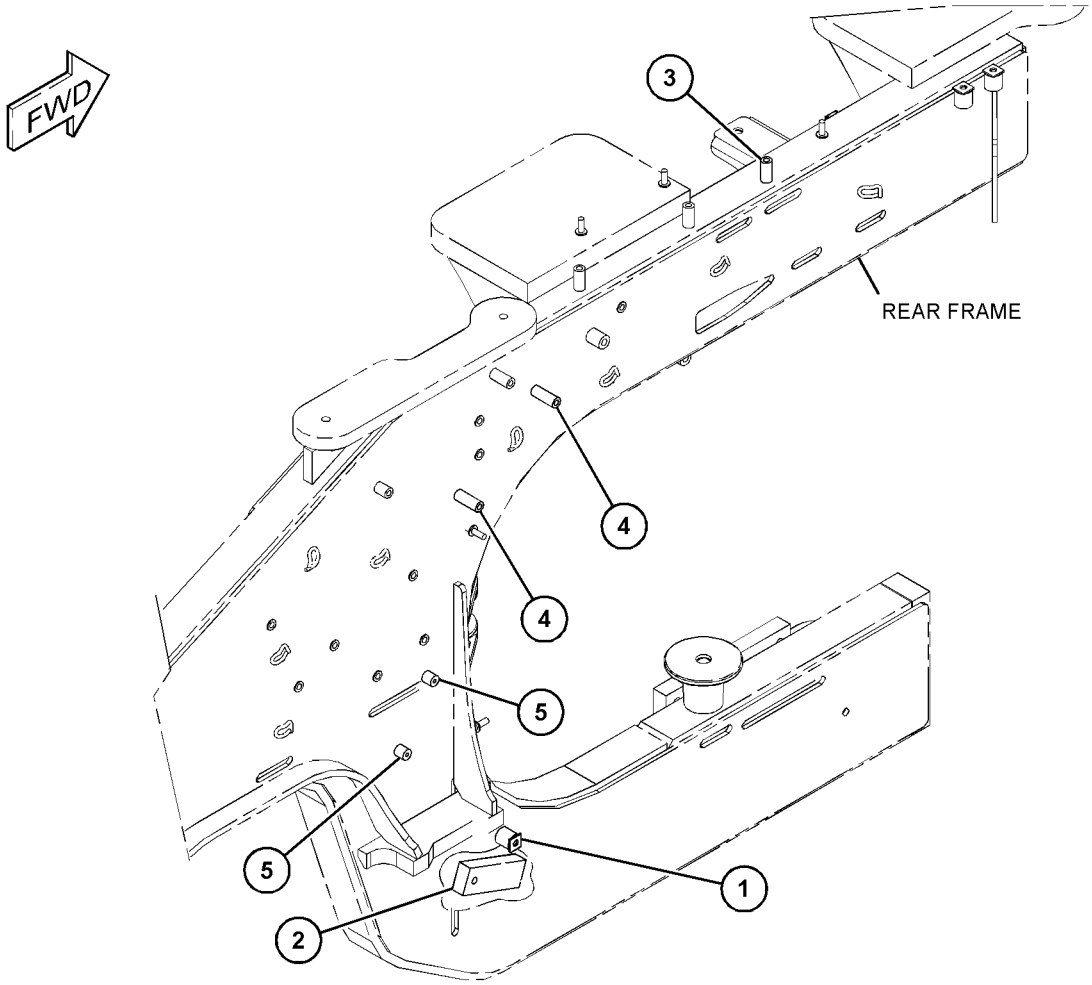

GRÁFICO 1 <FIM> g06065370

433-9196 GRUPO DA PLATAFORMA-SERVIÇO–LADO ESQUERDO (PLATFORM GP-SERVICE-LADO ESQUERDO)

S/N: FRS1-UP

NÚMEROE DE 436-7094 GRUPO DA PLATAFORMA

SMCS-7253, 7277 **i06668688**

NOTA	REF. NÃO	GRÁFICO REF.	NÚMERO DA PEÇA	QTY	NOME DA PEÇA 1 2 3 4 5 6 (NÍVEL DO PRODUTO)	CONSULTE PÁGINA
	1	1	**121-1029**	2	GRAMPO (CLIP)	
M	2	1	**9X-2032**	8	PORCA DE SOLDA (M4X0,7 DE ROSCA) (NUT-WELD (M4X0.7-THD))	
M	3	1	**8T-3612**	2	PORCA DE SOLDA (ROSCA M8X1,25) (NUT-WELD (M8X1.25-THD))	
M	4	1	**8T-3597**	2	PORCA DE SOLDA (M12X1,75 DE ESPESSURA) (NUT-WELD (M12X1.75-THD))	
M	5	1	**8T-3490**	11	PORCA DE SOLDA (ROSCA M10X1,5) (NUT-WELD (M10X1.5-THD))	
	6	1	**7T-1099**	4	ELO (LINK)	
M	7	1	**5G-8480**	3	TERMINAL DE OLHAL (ROSCA M10X1,5) (LUG (M10X1.5-THD))	
M	8	1	**6V-9632**	6	PORCA DE SOLDA (ROSCA M6X1) (NUT-WELD (M6X1-THD))	

M - PEÇA MÉTRICA

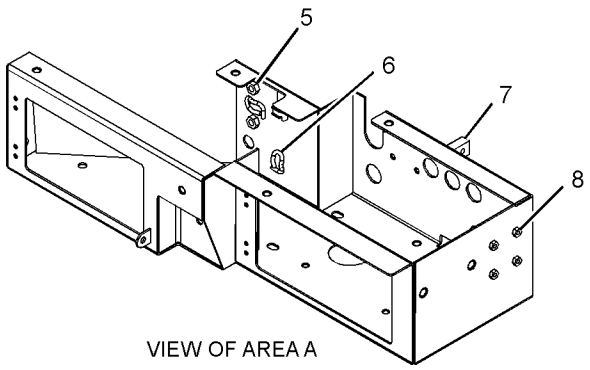

VIEW OF AREA A

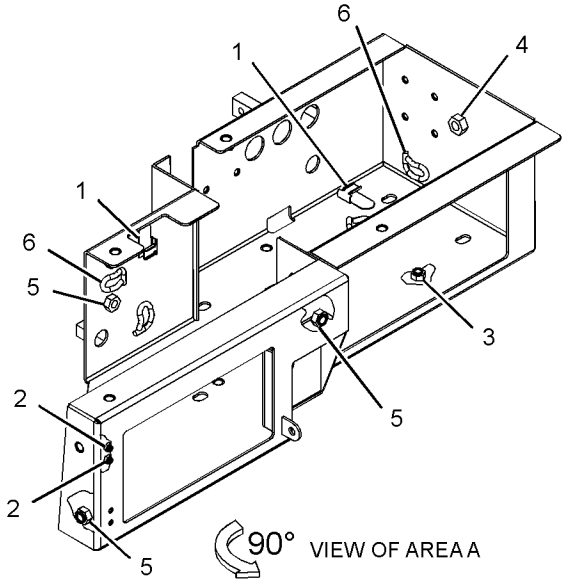

VIEW OF AREA A

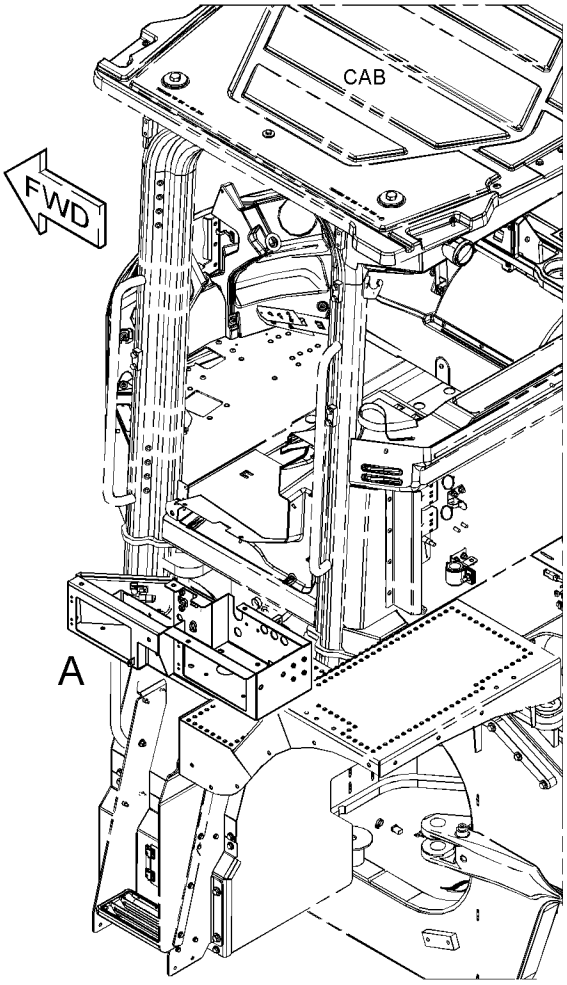

GRÁFICO 1 <FIM> g03427616

458-3953 GRUPO DA PLATAFORMA-SERVIÇO (PLATFORM GP-SERVICE)

S/N: FRS1-UP

NÚMEROE DE 464-2464, 464-2465 ARRANJO PARA CLIMAS FRIOS

SMCS-7253, 7277

i06608675

NOTA	REF. NÃO	GRÁFICO REF.	NÚMERO DA PEÇA	QTY	NOME DA PEÇA 1 2 3 4 5 6 (NÍVEL DO PRODUTO)	CONSULTE PÁGINA
	1	1	**396-4878**	1	SUPORTE (BRACKET)	
Y	2	1	*483-2814*	1	GRUPO DA PLATAFORMA-SERVIÇO (PLATFORM GP-SERVICE)	595
	3	1	**267-8821**	5	ARRUELA (17X36X12-MM DE ESPESSURA) (WASHER (17X36X12-MM THK))	
M	4	1	**344-5675**	1	PORCA (ROSCA M10X1,5) (NUT (M10X1.5-THD))	
	5	1	**5P-1076**	13	ARRUELA DURA (13,5X30X4-MM DE ESPESSURA) (WASHER-HARD (13.5X30X4-MM THK))	
M	6	1	**7X-7729**	26	ARRUELA (11X25X3 MM DE ESPESSURA) (WASHER (11X25X3-MM THK))	
	7	1	**8T-4121**	2	ARRUELA DURA (11X21X2,5 MM DE ESPESSURA) (WASHER-HARD (11X21X2.5-MM THK))	
M	8	1	**8T-4136**	17	PARAFUSO (M10X1,5X25 MM) (BOLT (M10X1.5X25-MM))	
M	9	1	**8T-4139**	4	PARAFUSO (M12X1,75X30 MM) (BOLT (M12X1.75X30-MM))	
M	10	1	**8T-4196**	2	PARAFUSO (M10X1,5X35 MM) (BOLT (M10X1.5X35-MM))	
M	11	1	**8T-4195**	2	PARAFUSO (M10X1,5X30 MM) (BOLT (M10X1.5X30-MM))	
M	12	1	**8T-4956**	9	PARAFUSO (M12X1,75X35 MM) (BOLT (M12X1.75X35-MM))	
M	13	1	**8T-7338**	5	PARAFUSO (M16X2X45 MM) (BOLT (M16X2X45-MM))	
M	14	1	**9X-2040**	6	PARAFUSO DE CABEÇA CONVEXA (M10X1,5X25 MM) (SCREW-TRUSS HEAD (M10X1.5X25-MM))	

M - PEÇA MÉTRICA
Y - ILUSTRAÇÃO INDIVIDUAL

458-3953 GRUPO DA PLATAFORMA-SERVIÇO (PLATFORM GP-SERVICE) (continuação) **i06608675**

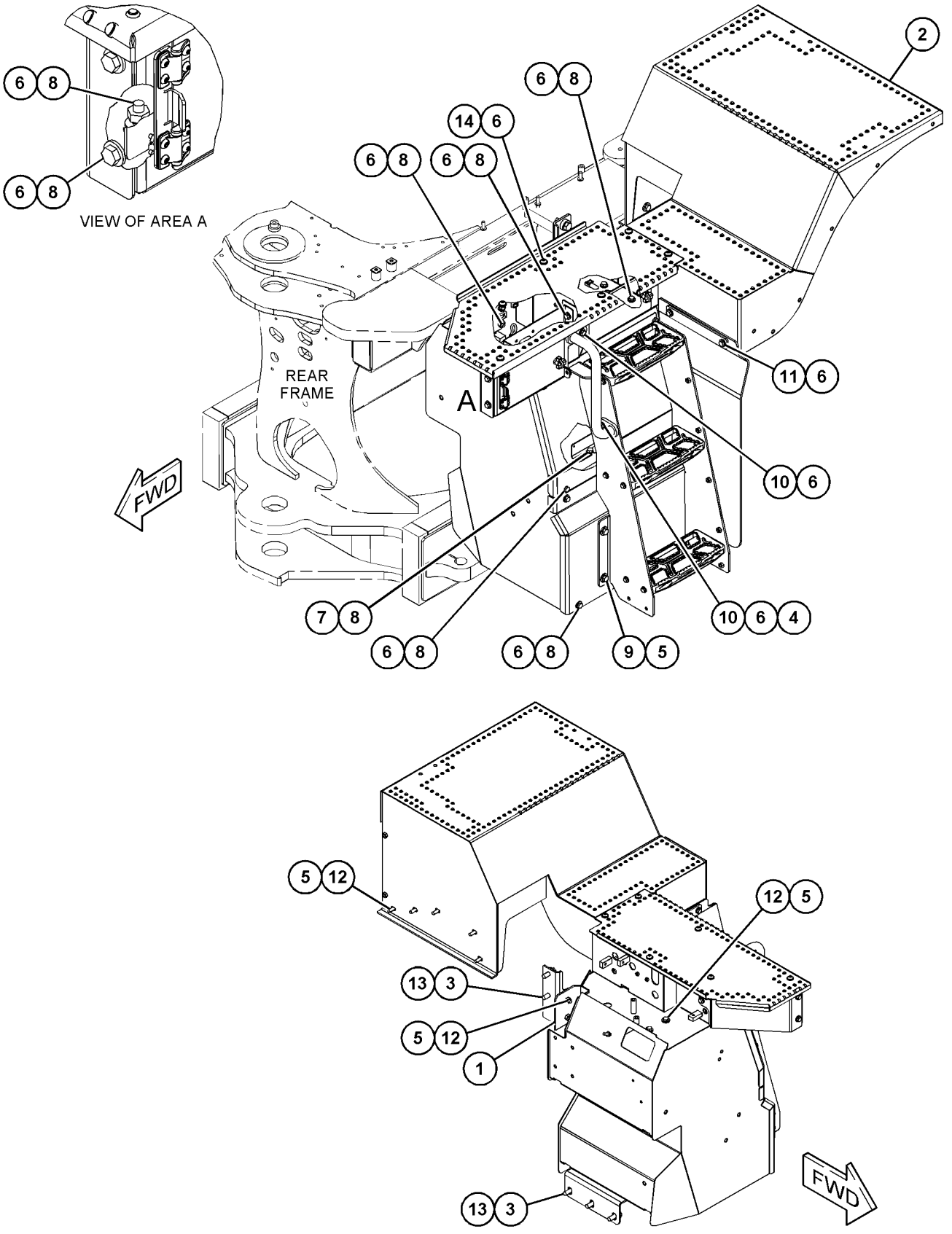

GRÁFICO 1 <FIM> g06019280

458-3955 GRUPO DA PLATAFORMA-SERVIÇO (PLATFORM GP-SERVICE)

S/N: FRS1-UP

NÚMEROE DE 464-2463 ARRANJO DE CONFIGURAÇÃO

SMCS-7253, 7277 **i06606940**

NOTA	REF. NÃO	GRÁFICO REF.	NÚMERO DA PEÇA	QTY	NOME DA PEÇA 1 2 3 4 5 6 (NÍVEL DO PRODUTO)	CONSULTE PÁGINA
	1	1	**396-4878**	1	SUPORTE (BRACKET)	
Y	2	1	*458-3956*	1	ARRANJO DE ESCADA E PARA-LAMA (LADDER & FENDER AR)	551
	3	1	**267-8821**	5	ARRUELA (17X36X12-MM DE ESPESSURA) (WASHER (17X36X12-MM THK))	
M	4	1	**344-5675**	1	PORCA (ROSCA M10X1,5) (NUT (M10X1.5-THD))	
	5	1	**5P-1076**	13	ARRUELA DURA (13,5X30X4-MM DE ESPESSURA) (WASHER-HARD (13.5X30X4-MM THK))	
M	6	1	**7X-7729**	26	ARRUELA (11X25X3 MM DE ESPESSURA) (WASHER (11X25X3-MM THK))	
	7	1	**8T-4121**	2	ARRUELA DURA (11X21X2,5 MM DE ESPESSURA) (WASHER-HARD (11X21X2.5-MM THK))	
M	8	1	**8T-4136**	17	PARAFUSO (M10X1,5X25 MM) (BOLT (M10X1.5X25-MM))	
M	9	1	**8T-4139**	4	PARAFUSO (M12X1,75X30 MM) (BOLT (M12X1.75X30-MM))	
M	10	1	**8T-4195**	2	PARAFUSO (M10X1,5X30 MM) (BOLT (M10X1.5X30-MM))	
M	11	1	**8T-4196**	2	PARAFUSO (M10X1,5X35 MM) (BOLT (M10X1.5X35-MM))	
M	12	1	**8T-4956**	9	PARAFUSO (M12X1,75X35 MM) (BOLT (M12X1.75X35-MM))	
M	13	1	**8T-7338**	5	PARAFUSO (M16X2X45 MM) (BOLT (M16X2X45-MM))	
M	14	1	**9X-2040**	6	PARAFUSO DE CABEÇA CONVEXA (M10X1,5X25 MM) (SCREW-TRUSS HEAD (M10X1.5X25-MM))	

M - PEÇA MÉTRICA
Y - ILUSTRAÇÃO INDIVIDUAL

458-3955 GRUPO DA PLATAFORMA-SERVIÇO (PLATFORM GP-SERVICE) (continuação) **i06606940**

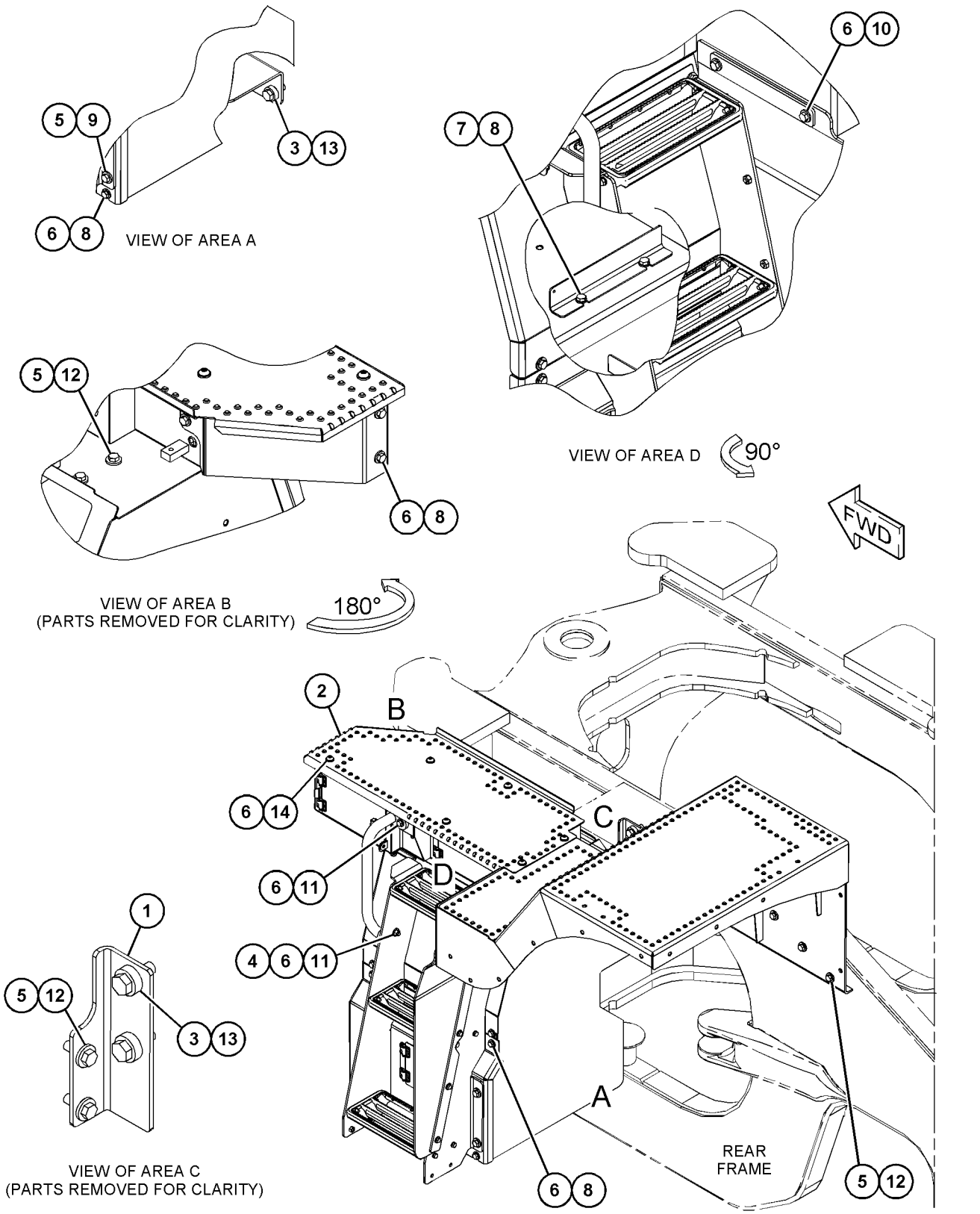

GRÁFICO 1 <FIM> g06001471

458-3965 GRUPO DA PLATAFORMA-SERVIÇO (PLATFORM GP-SERVICE)

S/N: FRS1-UP

LADO ESQUERDO

NÚMEROE DE 458-3956 ARRANJO DE ESCADA E PARA-LAMA

SMCS-7253, 7277 **i06608484**

NOTA	REF. NÃO	GRÁFICO REF.	NÚMERO DA PEÇA	QTY	NOME DA PEÇA 1 2 3 4 5 6 (NÍVEL DO PRODUTO)	CONSULTE PÁGINA
	1	1	**396-4517**	1	PLACA (PLATE)	
Y	2	1	*436-7094*	1	GRUPO DA PLATAFORMA (PLATFORM GP)	925

Y - ILUSTRAÇÃO INDIVIDUAL

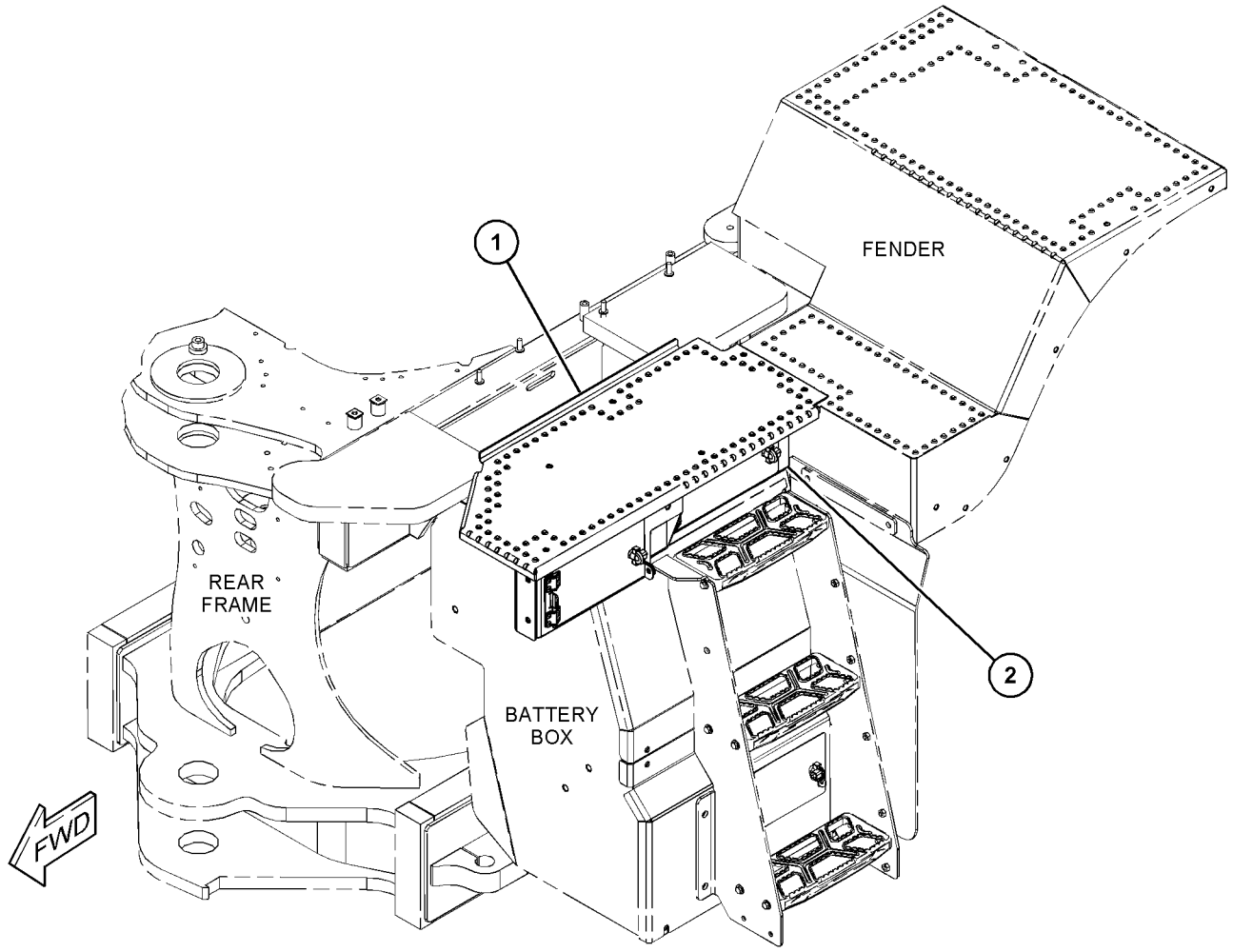

GRÁFICO 1 <FIM> g06019494

483-2809 GRUPO DA PLATAFORMA-SERVIÇO–LADO ESQUERDO (PLATFORM GP-SERVICE-LADO ESQUERDO)

S/N: FRS1-UP

NÚMEROE DE 483-3594, 483-3720 GRUPO DA PLATAFORMA DO OPERADOR, 483-2814 GRUPO DA PLATAFORMA-SERVIÇO

SMCS-7253, 7277

i06609144

NOTA	REF. NÃO	GRÁFICO REF.	NÚMERO DA PEÇA	QTY	NOME DA PEÇA 1 2 3 4 5 6 (NÍVEL DO PRODUTO)	CONSULTE PÁGINA
	1	1	**396-4517**	1	PLACA (PLATE)	
Y	2	1	*483-2810*	1	GRUPO DA PLATAFORMA (PLATFORM GP)	927

Y - ILUSTRAÇÃO INDIVIDUAL

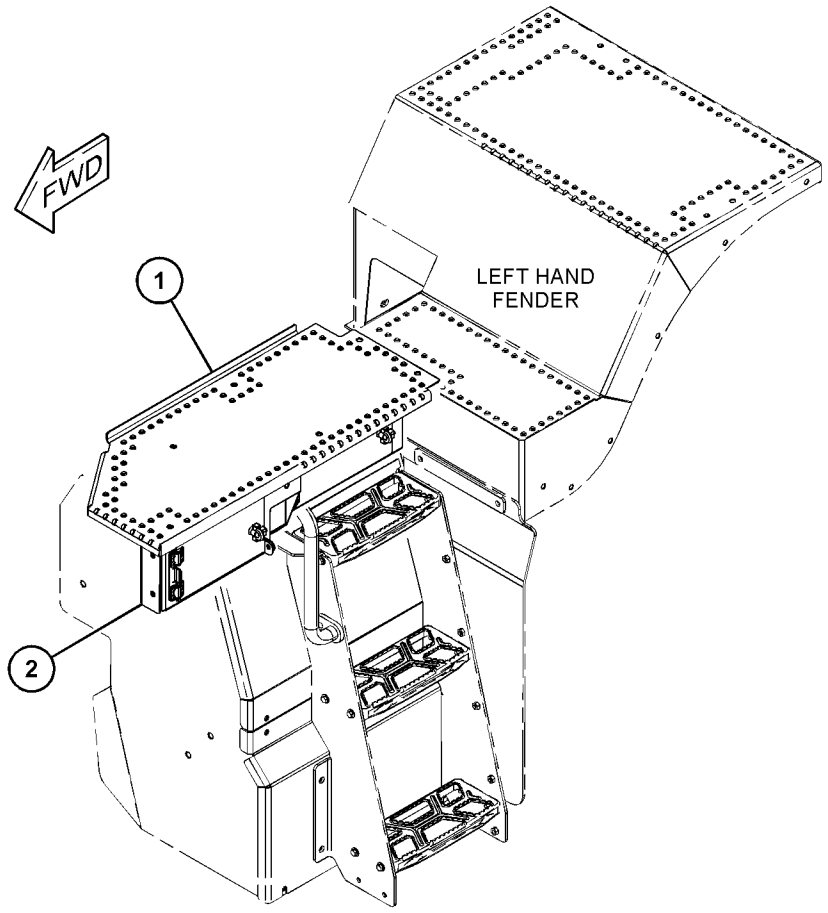

GRÁFICO 1 <FIM> g06019646

483-2814 GRUPO DA PLATAFORMA-SERVIÇO (PLATFORM GP-SERVICE)

S/N: FRS1-UP

NÚMEROE DE 458-3953 GRUPO DA PLATAFORMA-SERVIÇO

SMCS-7253, 7277 **i06609118**

NOTA	REF. NÃO	GRÁFICO REF.	NÚMERO DA PEÇA	QTY	NOME DA PEÇA 1 2 3 4 5 6 (NÍVEL DO PRODUTO)	CONSULTE PÁGINA
	1	1	**380-5231**	1	CONJUNTO DO CORRIMÃO (LADO ESQUERDO) (HANDRAIL AS (LH))	
	2	1	**418-5394**	1	CONJUNTO DE PARA-LAMA (LADO ESQUERDO) (FENDER AS (LH))	
M		1	**8T-3490**	19	PORCA DE SOLDA (ROSCA M10X1,5) (NUT-WELD (M10X1.5-THD))	
Y	3	1	*458-3959*	1	GRUPO DE CAIXA-BATERIA (BOX GP-BATTERY)	486
Y	4	1	*483-2808*	1	GRUPO DA ESCADA (LADO ESQUERDO) (LADDER GP (LH))	557
Y	5	1	*483-2809*	1	GRUPO DA PLATAFORMA-SERVIÇO (LADO ESQUERDO) (PLATFORM GP-SERVICE (LH))	594
	6	1	**5P-1076**	4	ARRUELA DURA (13,5X30X4-MM DE ESPESSURA) (WASHER-HARD (13.5X30X4-MM THK))	
M	7	1	**7X-7729**	5	ARRUELA (11X25X3 MM DE ESPESSURA) (WASHER (11X25X3-MM THK))	
M	8	1	**8T-4136**	5	PARAFUSO (M10X1,5X25 MM) (BOLT (M10X1.5X25-MM))	
M	9	1	**8T-4139**	4	PARAFUSO (M12X1,75X30 MM) (BOLT (M12X1.75X30-MM))	

M - PEÇA MÉTRICA
Y - ILUSTRAÇÃO INDIVIDUAL

483-2814 GRUPO DA PLATAFORMA-SERVIÇO (PLATFORM GP-SERVICE) (continuação) **i06609118**

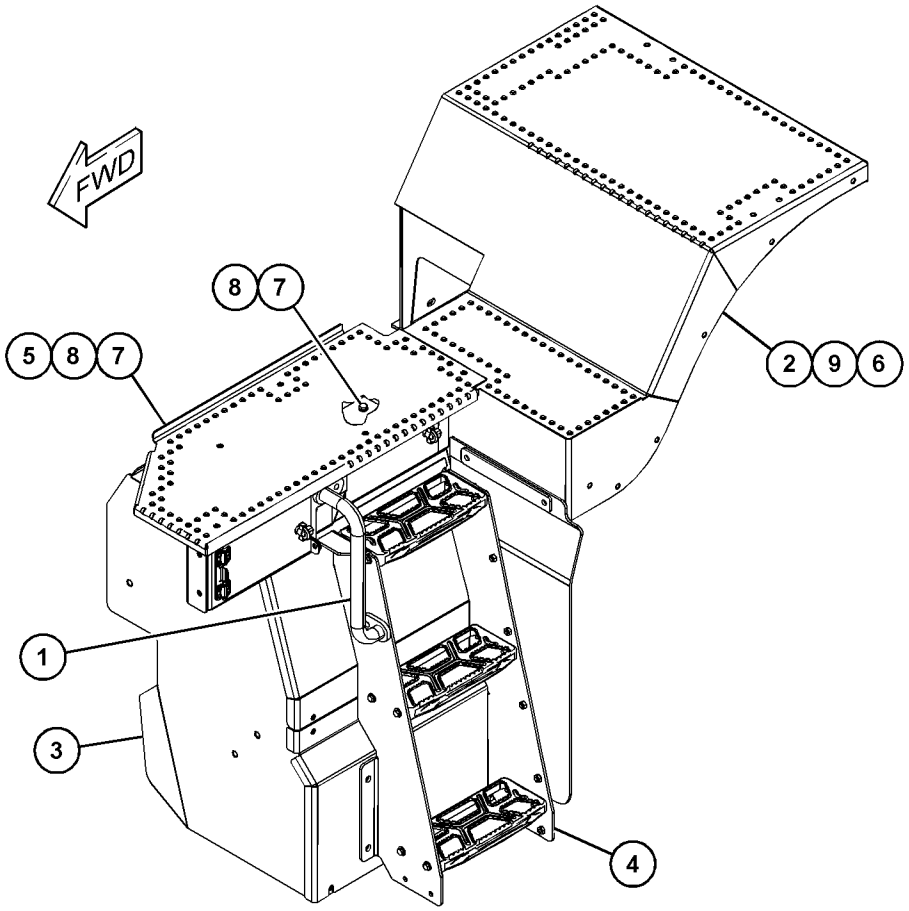

GRÁFICO 1 <FIM> g06019634

315-5963 GRUPO DE BOMBA E FIXAÇÃO DE LUBRIFICAÇÃO (PUMP & MTG GP-LUBRICATION)

S/N: FRS1-UP

NÚMEROE DE 383-1558, 383-9720 ARRANJO DE LUBRIFICAÇÃO AUTOMÁTICA

SMCS-7540 **i04281010**

NOTA	REF. NÃO	GRÁFICO REF.	NÚMERO DA PEÇA	QTY	NOME DA PEÇA 1 2 3 4 5 6 (NÍVEL DO PRODUTO)	CONSULTE PÁGINA
	1	1	**324-3484**	1	CONJUNTO DE SUPORTE DA BOMBA (SUPPORT AS-PUMP)	
M		1	**8T-3490**	4	PORCA DE SOLDA (ROSCA M10X1,5) (NUT-WELD (M10X1.5-THD))	
M		1	**8T-3612**	4	PORCA DE SOLDA (ROSCA M8X1,25) (NUT-WELD (M8X1.25-THD))	
Y	2	1	**343-1849**	1	GRUPO DA BOMBA-LUBRIFICAÇÃO (PUMP GP-LUBRICATION)	598
M	3	1	**7X-7729**	2	ARRUELA (11X25X3 MM DE ESPESSURA) (WASHER (11X25X3-MM THK))	
	4	1	**8T-4121**	2	ARRUELA DURA (11X21X2,5 MM DE ESPESSURA) (WASHER-HARD (11X21X2.5-MM THK))	
M	5	1	**8T-4195**	4	PARAFUSO (M10X1,5X30 MM) (BOLT (M10X1.5X30-MM))	
	6	1	**8T-4224**	4	ARRUELA DURA (8,8X16X2 MM DE ESPESSURA) (WASHER-HARD (8.8X16X2-MM THK))	
M	7	1	**8T-6912**	4	PARAFUSO (M8X1,25X50 MM) (BOLT (M8X1.25X50-MM))	

M - PEÇA MÉTRICA
Y - ILUSTRAÇÃO INDIVIDUAL

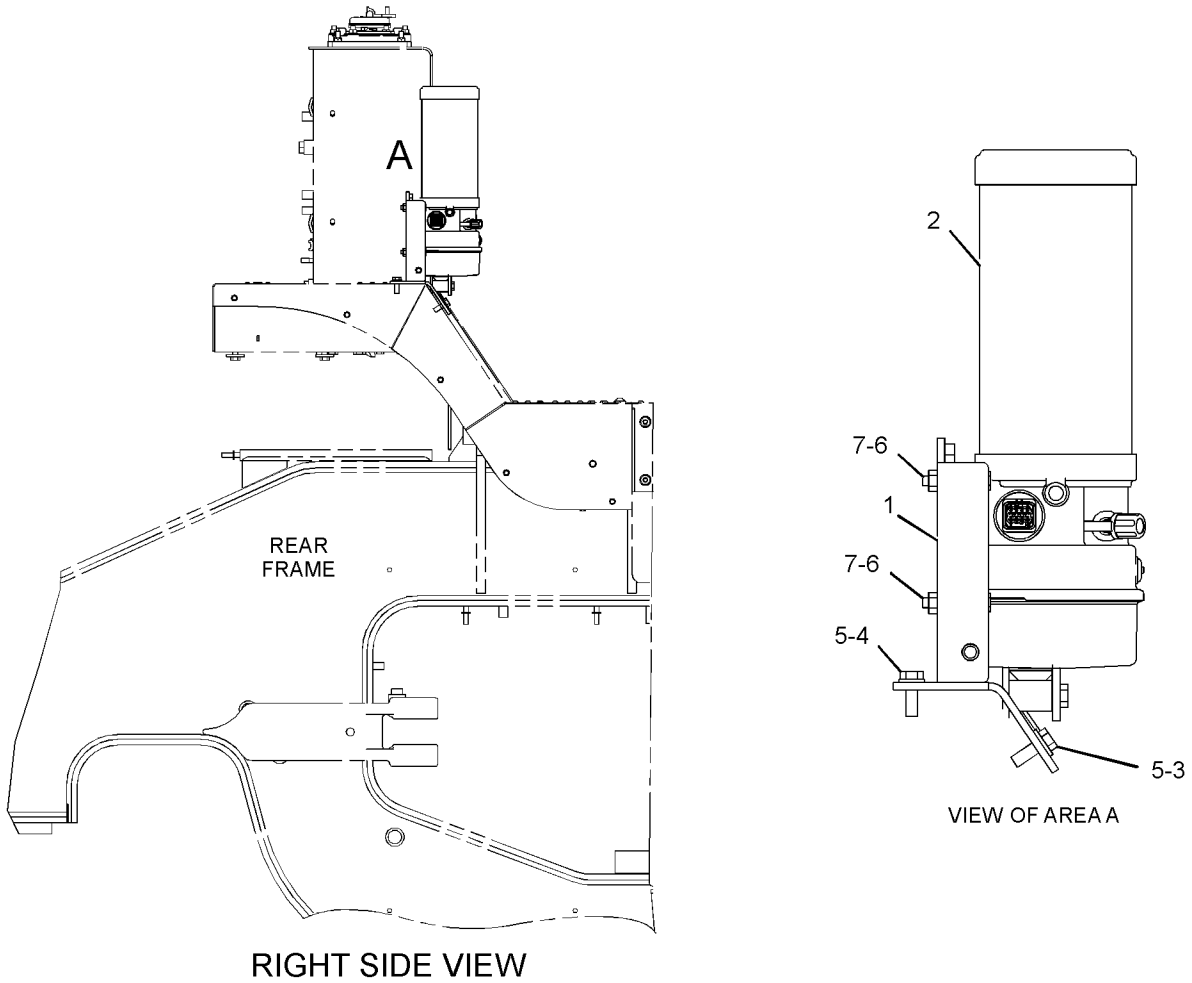

RIGHT SIDE VIEW

GRÁFICO 1 <FIM> g02381016

343-1849 GRUPO DA BOMBA-LUBRIFICAÇÃO (PUMP GP-LUBRICATION)

S/N: FRS1-UP

NÚMEROE DE 315-5963 GRUPO DE BOMBA E FIXAÇÃO DE LUBRIFICAÇÃO

SMCS-7516, 7540

i04814747

NOTA	REF. NÃO	GRÁFICO REF.	NÚMERO DA PEÇA	QTY	NOME DA PEÇA 1 2 3 4 5 6 (NÍVEL DO PRODUTO)	CONSULTE PÁGINA
	1	1	**196-1047**	1	TAMPA (TANQUE) (COVER GP (TANK))	
	2	1	**196-1049**	1	GUIA-HASTE (GUIDE-ROD)	
	3	1	**196-1053**	1	TAMPA (PROTETOR) (COVER GP (PROTECTIVE))	
	4	1	**196-1056**	1	ANEL RETENTOR EM O (SEAL-O-RING)	
	5	1	**196-1070**	2	CONECTOR (CONNECTOR)	
	6	1	**355-2254**	1	CONJUNTO DA VÁLVULA (VALVE AS)	
	7	1	**355-2255**	1	CONJUNTO DE SENSORES DE NÍVEL DE LÍQUIDO (BOMBA DE LUBRIFICAÇÃO) (SENSOR AS-LIQUID LEVEL (LUBRICATION PUMP))	
	8	1	**355-2260**	1	CONJUNTO DE BOTÃO INTERRUPTOR (BOMBA DE LUBRIFICAÇÃO) (SWITCH AS-PUSH BUTTON (LUBRICATION PUMP))	
	9	1	**355-2265**	1	CONJUNTO DE TANQUE DE LUBRIFICAÇÃO (TANK AS-LUBRICATION)	
	10	1	**372-0497**	1	FILTRO (BOMBA DE LUBRIFICAÇÃO) (FILTER (LUBRICATION PUMP))	
	11	1	**372-0498**	1	CONJUNTO DO CHICOTE-BOMBA (HARNESS AS-PUMP)	
	12	1	**372-0499**	1	CONJUNTO DE PLACA DE CIRCUITO (BOARD AS-CIRCUIT)	
	13	1	**372-0501**	1	BOMBA DE LUBRIFICAÇÃO (PUMP-LUBRICATION)	

343-1849 GRUPO DA BOMBA-LUBRIFICAÇÃO (PUMP GP-LUBRICATION) (continuação) **i04814747**

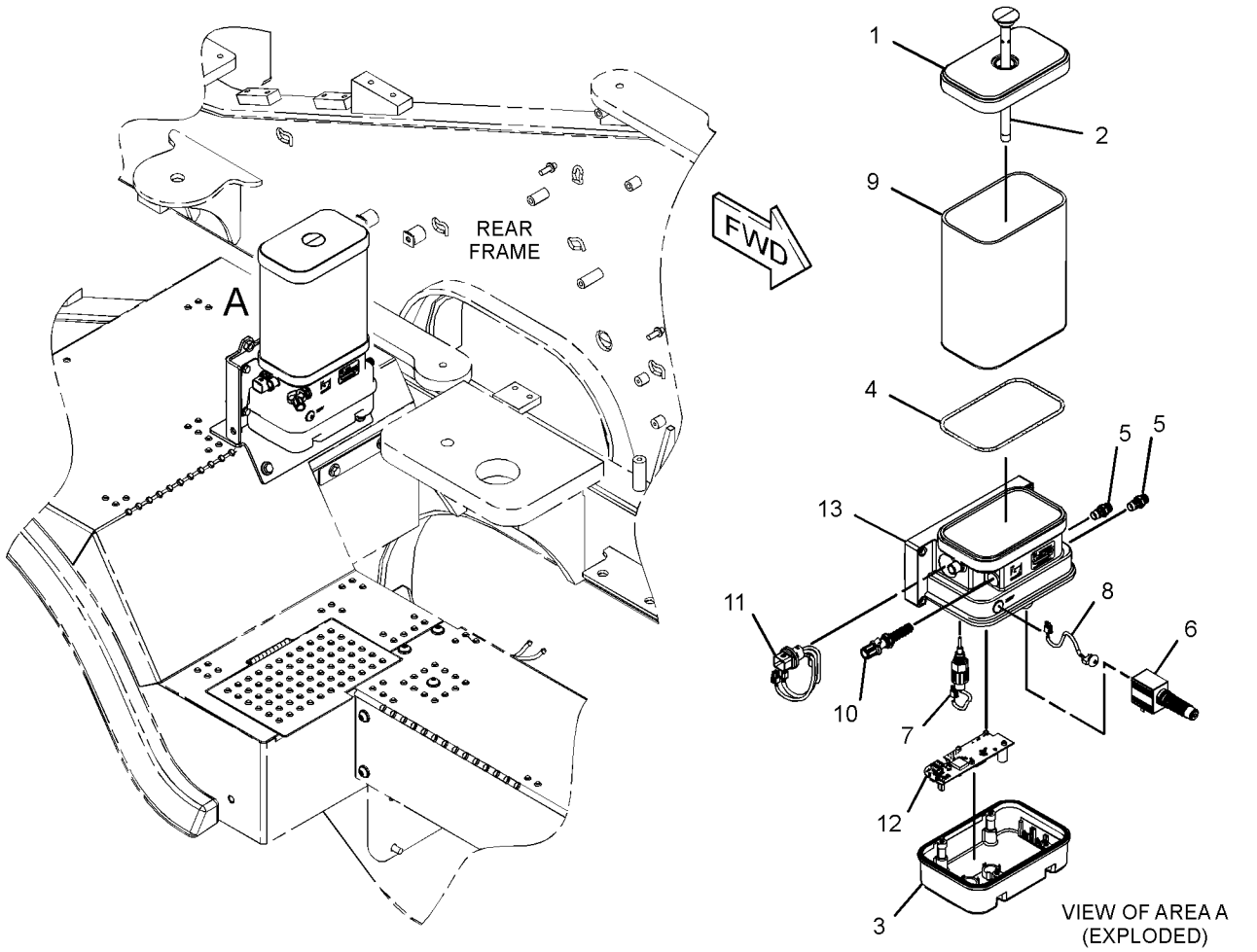

GRÁFICO 1 <FIM> g02428779

395-2400 GRUPO DE PROTEÇÃO DO COMPARTIMENTO DO MOTOR (SHIELD GP-ENGINE COMPARTMENT)

S/N: FRS1-UP

NÚMEROE DE 456-6632 ARRANJO DE CHASSI

SMCS-7154, 7263

i06647036

NOTA	REF. NÃO	GRÁFICO REF.	NÚMERO DA PEÇA	QTY	NOME DA PEÇA 1 2 3 4 5 6 (NÍVEL DO PRODUTO)	CONSULTE PÁGINA
	1	1	**178-3129**	2	ILHÓ (GROMMET)	
	2	1	**380-5204**	1	ILHÓ (GROMMET)	
	3	1	*395-2402*	1	GRUPO DE PROTEÇÃO DO COMPARTIMENTO DO MOTOR (SHIELD GP-ENGINE COMPARTMENT)	
		1	**436-2359**	1	CONJUNTO DE PROTEÇÃO-COMPARTIMENTO DO MOTOR (SHIELD AS-ENGINE COMPARTMENT)	
E		1	**132-8502**		RETENTOR (61 CM) (SEAL (61-CM))	
E		1	**246-0435**		RETENTOR (21 CM) (SEAL (21-CM))	
E		1	**300-7318**		RETENTOR (371 CM) (SEAL (371-CM))	
	4	1	**395-2406**	2	CONJUNTO DE SUPORTE (SUPPORT AS)	
	5	1	**395-2407**	1	CONJUNTO DE SUPORTE (LADO DIREITO) (SUPPORT AS (RH))	
	6	1	**395-2408**	1	CONJUNTO DE SUPORTE (LADO ESQUERDO) (SUPPORT AS (LH))	
	7	1	**395-2412**	1	CONJUNTO DE SUPORTE (LADO DIREITO) (BRACKET AS (RH))	
	8	1	**395-2413**	1	CONJUNTO DE SUPORTE (LADO ESQUERDO) (BRACKET AS (LH))	
	9	1	**156-0283**	4	ARRUELA DURA (8,4X35X2,5 MM DE ESPESSURA) (WASHER-HARD (8.4X35X2.5-MM THK))	
	10	1	**1M-4543**	1	ILHÓ (GROMMET)	
	11	1	**202-8371**	1	ESPAÇADOR (12,5X30X20 MM DE ESPESSURA) (SPACER (12.5X30X20-MM THK))	
M	12	1	**3T-0852**	4	CONTRAPORCA (ROSCA M8X1,25) (LOCKNUT (M8X1.25-THD))	
	13	1	**5P-1076**	8	ARRUELA DURA (13,5X30X4-MM DE ESPESSURA) (WASHER-HARD (13.5X30X4-MM THK))	
	14	1	**5P-4116**	8	ARRUELA DURA (8,8X20,5X2 MM DE ESPESSURA) (WASHER-HARD (8.8X20.5X2-MM THK))	
	15	1	**6P-0699**	1	ILHÓ (GROMMET)	
	16	1	**6P-6641**	1	ILHÓ (GROMMET)	
	17	1	**7M-3361**	1	ILHÓ (GROMMET)	
M	18	1	**7X-7729**	4	ARRUELA (11X25X3 MM DE ESPESSURA) (WASHER (11X25X3-MM THK))	
	19	1	**7Y-5497**	2	ILHÓ (GROMMET)	
M	20	1	**8T-4192**	7	PARAFUSO (M12X1,75X25 MM) (BOLT (M12X1.75X25-MM))	
M	21	1	**8T-4194**	1	PARAFUSO (M12X1,75X50 MM) (BOLT (M12X1.75X50-MM))	
M	22	1	**8T-4196**	4	PARAFUSO (M10X1,5X35 MM) (BOLT (M10X1.5X35-MM))	
M	23	1	**8T-7547**	8	PARAFUSO (M8X1,25X30 MM) (BOLT (M8X1.25X30-MM))	

E - ENCOMENDAR POR CENTÍMETROS
M - PEÇA MÉTRICA

395-2400 GRUPO DE PROTEÇÃO DO COMPARTIMENTO DO MOTOR (SHIELD GP-ENGINE COMPARTMENT) (continuação)

i06647036

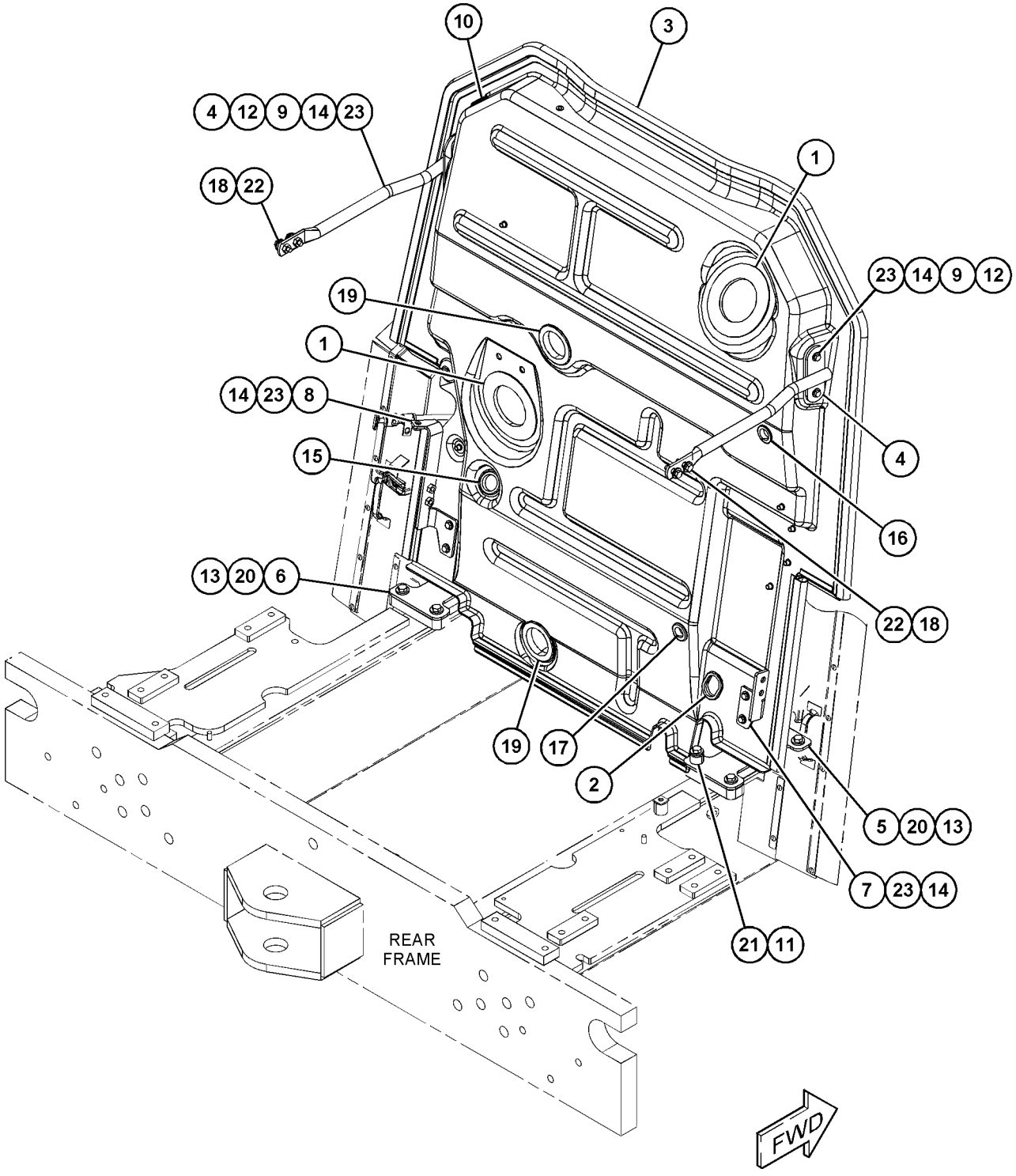

GRÁFICO 1 <FIM> g06059653

478-8379 GRUPO DE DEGRAU–REFORÇADO (STEP GP-REFORÇADO)

S/N: FRS1-UP

NÚMEROE DE 478-8372 ARRANJO DO PARA-LAMA RODOVIÁRIO

SMCS-7254 **i06632403**

NOTA	REF. NÃO	GRÁFICO REF.	NÚMERO DA PEÇA	QTY	NOME DA PEÇA 1 2 3 4 5 6 (NÍVEL DO PRODUTO)	CONSULTE PÁGINA
Y	1	1	*483-4838*	1	GRUPO DE DEGRAU (STEP GP)	604
Y	2	1	*483-4840*	2	GRUPO DE DEGRAU (REFORÇADO) (STEP GP (HEAVY DUTY))	606
	3	1	**5P-4116**	8	ARRUELA DURA (8,8X20,5X2 MM DE ESPESSURA) (WASHER-HARD (8.8X20.5X2-MM THK))	
	4	1	**8T-4121**	4	ARRUELA DURA (11X21X2,5 MM DE ESPESSURA) (WASHER-HARD (11X21X2.5-MM THK))	
M	5	1	**8T-4195**	4	PARAFUSO (M10X1,5X30 MM) (BOLT (M10X1.5X30-MM))	
M	6	1	**8T-7547**	8	PARAFUSO (M8X1,25X30 MM) (BOLT (M8X1.25X30-MM))	

M - PEÇA MÉTRICA
Y - ILUSTRAÇÃO INDIVIDUAL

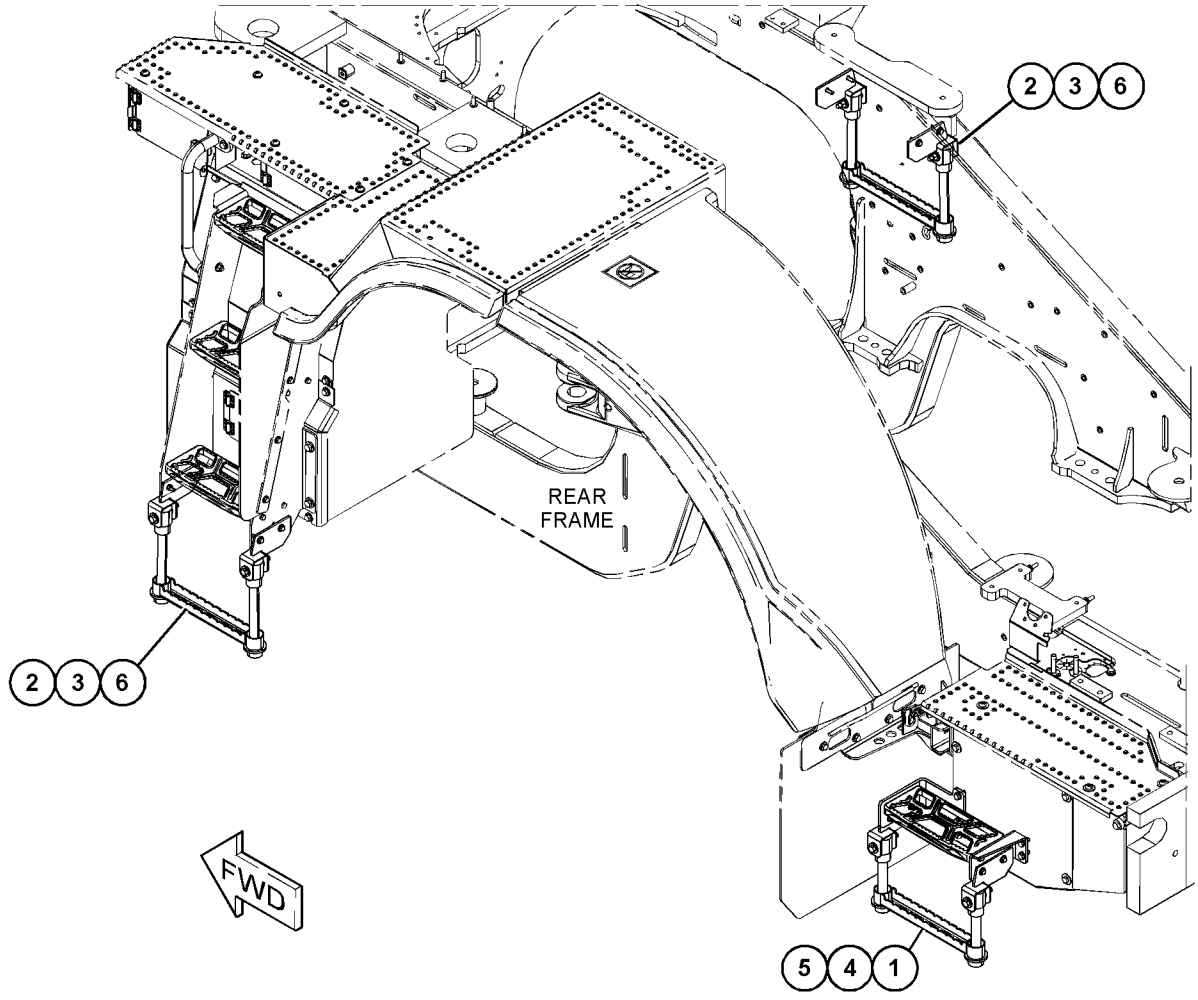

GRÁFICO 1 <FIM> g06055944

479-1920 GRUPO DE DEGRAU (STEP GP)

S/N: FRS1-UP

NÚMEROE DE 464-6690 GRUPO DA ESCADA

SMCS-7254 **i06606667**

NOTA	REF. NÃO	GRÁFICO REF.	NÚMERO DA PEÇA	QTY	NOME DA PEÇA 1 2 3 4 5 6 (NÍVEL DO PRODUTO)	CONSULTE PÁGINA
	1	1	**297-9080**	2	TIRA (STRIP)	
	2	1	**367-2480**	2	CORREIA (BELT)	
	3	1	**454-7800**	1	CONJUNTO DO DEGRAU (STEP AS)	
		1	**454-7794**	1	Objetivo da chamada (STEP)	
M	4	1	**099-3649**	4	PARAFUSO (M8X1,25X40 MM) (BOLT (M8X1.25X40-MM))	
	5	1	**3L-0594**	4	ESPAÇADOR (8,7X15,9X15,9 MM DE ESPESSURA) (SPACER (8.7X15.9X15.9-MM THK))	
	6	1	**5P-4116**	4	ARRUELA DURA (8,8X20,5X2 MM DE ESPESSURA) (WASHER-HARD (8.8X20.5X2-MM THK))	
M	7	1	**6V-9189**	4	CONTRAPORCA (ROSCA M8X1,25) (LOCKNUT (M8X1.25-THD))	
	8	1	**8T-4224**	4	ARRUELA DURA (8,8X16X2 MM DE ESPESSURA) (WASHER-HARD (8.8X16X2-MM THK))	

M - PEÇA MÉTRICA

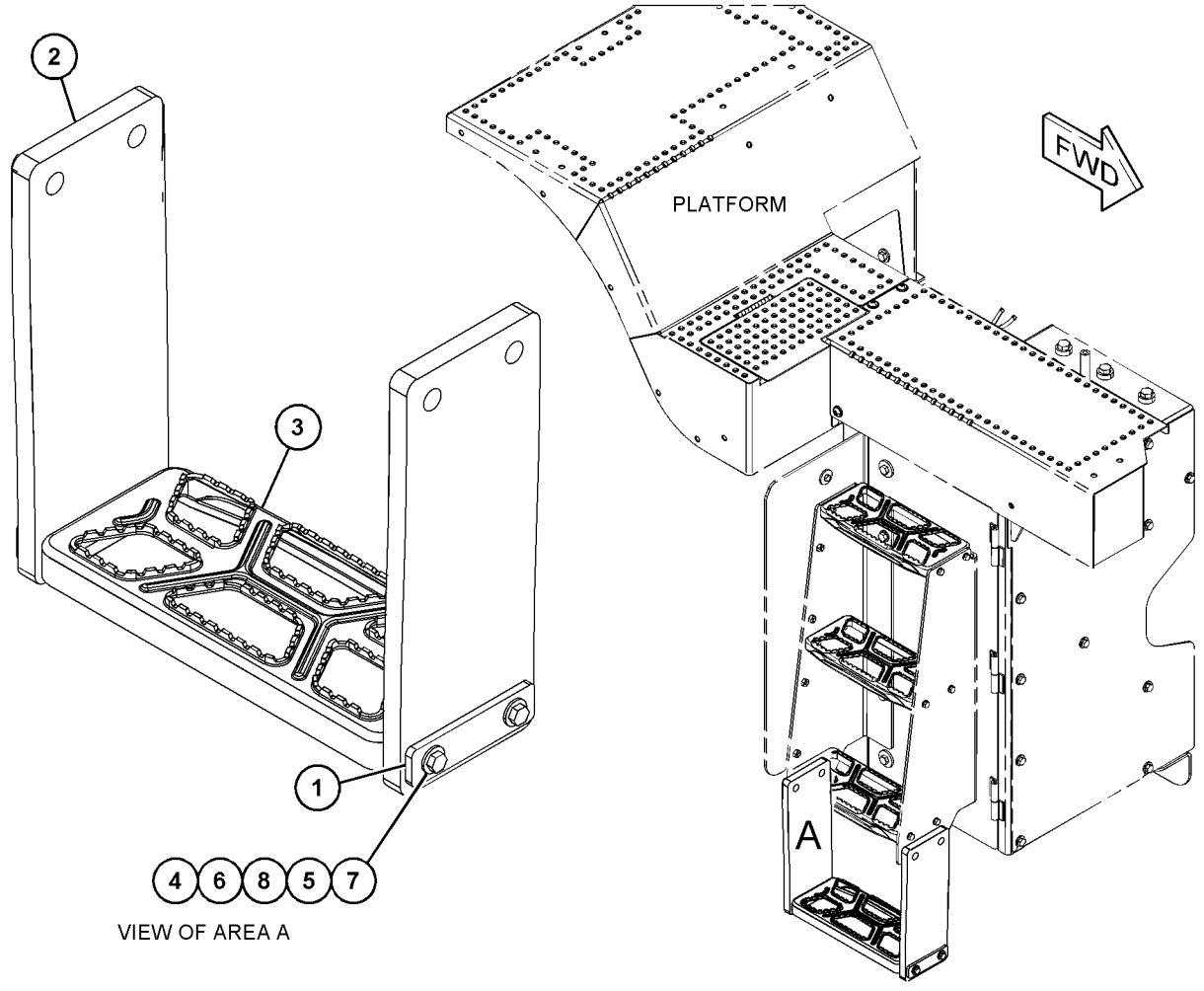

GRÁFICO 1 <FIM> g06000897

483-4838 GRUPO DE DEGRAU (STEP GP)

S/N: FRS1-UP

NÚMEROE DE 478-8379 GRUPO DE DEGRAU

SMCS-7254 **i06632410**

NOTA	REF. NÃO	GRÁFICO REF.	NÚMERO DA PEÇA	QTY	NOME DA PEÇA 1 2 3 4 5 6 (NÍVEL DO PRODUTO)	CONSULTE PÁGINA
	1	1	**390-7384**	1	SUPORTE (BRACKET)	
	2	1	**274-6580**	2	ESPAÇADOR (13,5X22,2X60 MM DE ESPESSURA) (SPACER (13.5X22.2X60-MM THK))	
	3	1	**337-0184**	1	CONJUNTO DE CABO (CABLE AS)	
		1	**9V-1899**	2	COLAR (COLLAR)	
	4	1	**381-1834**	2	CONJUNTO DE SUPORTE (BRACKET AS)	
	5	1	**454-7800**	1	CONJUNTO DO DEGRAU (STEP AS)	
		1	**454-7794**	1	Objetivo da chamada (STEP)	
	6	1	**482-7583**	1	SUPORTE (BRACKET)	
M	7	1	**131-3540**	8	CONTRAPORCA (ROSCA M8X1,25) (LOCKNUT (M8X1.25-THD))	
M	8	1	**329-3356**	2	PORCA (M12X1,75 DE ESPESSURA) (NUT (M12X1.75-THD))	
	9	1	**5P-1076**	4	ARRUELA DURA (13,5X30X4-MM DE ESPESSURA) (WASHER-HARD (13.5X30X4-MM THK))	
	10	1	**5P-4116**	16	ARRUELA DURA (8,8X20,5X2 MM DE ESPESSURA) (WASHER-HARD (8.8X20.5X2-MM THK))	
M	11	1	**8T-4176**	2	PARAFUSO (M12X1,75X90 MM) (BOLT (M12X1.75X90-MM))	
M	12	1	**8T-7547**	8	PARAFUSO (M8X1,25X30 MM) (BOLT (M8X1.25X30-MM))	

M - PEÇA MÉTRICA

483-4838 GRUPO DE DEGRAU (STEP GP) (continuação) **i06632410**

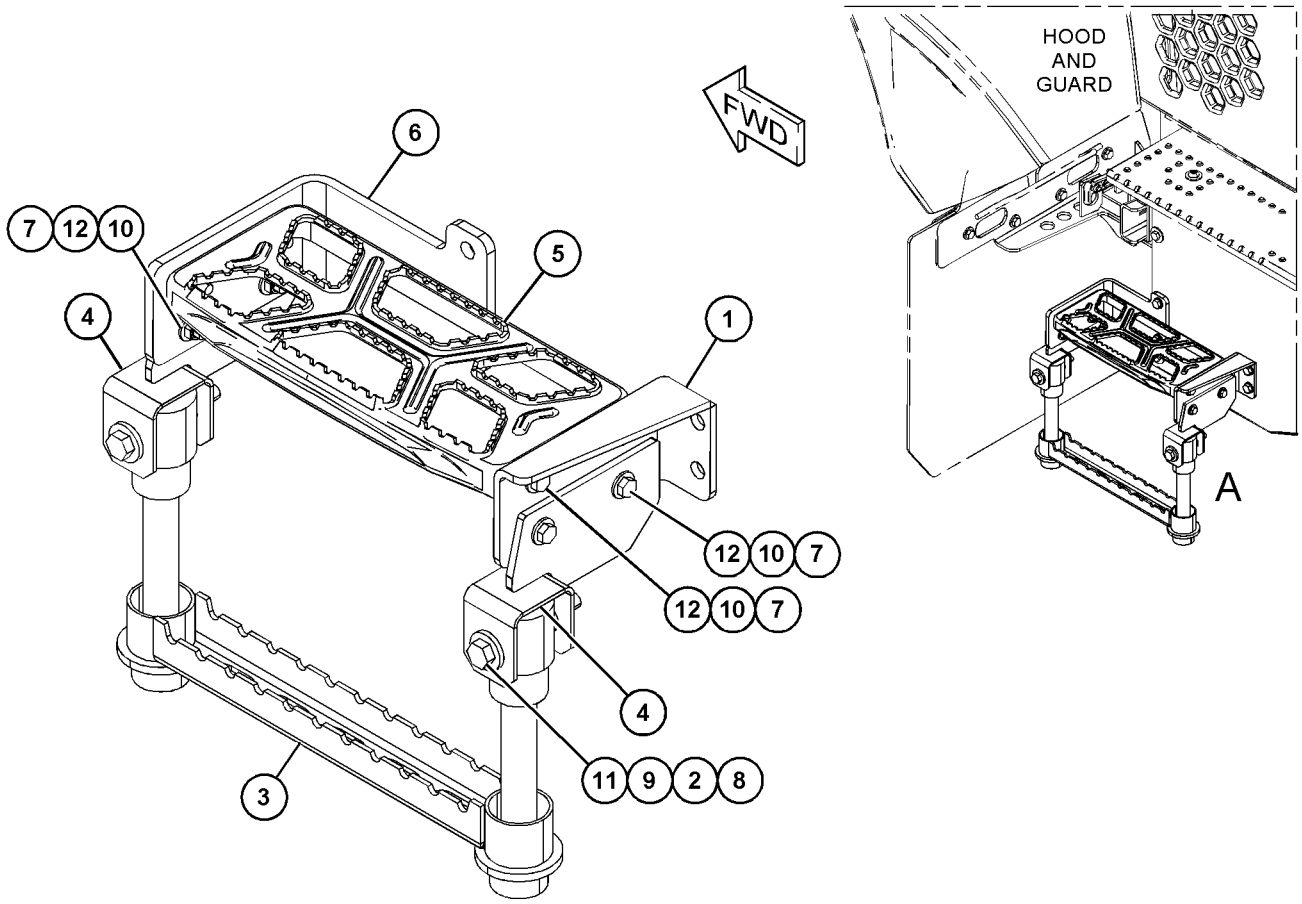

VIEW OF AREA A

GRÁFICO 1 <FIM> g06055921

483-4840 GRUPO DE DEGRAU–REFORÇADO (STEP GP-REFORÇADO)

S/N: FRS1-UP

NÚMEROE DE 478-8379 GRUPO DE DEGRAU

SMCS-7254 **i06632414**

NOTA	REF. NÃO	GRÁFICO REF.	NÚMERO DA PEÇA	QTY	NOME DA PEÇA 1 2 3 4 5 6 (NÍVEL DO PRODUTO)	CONSULTE PÁGINA
	1	1	**274-6580**	2	ESPAÇADOR (13,5X22,2X60 MM DE ESPESSURA) (SPACER (13.5X22.2X60-MM THK))	
	2	1	**308-9116**	1	CONJUNTO DE CABO (CABLE AS)	
		1	**9V-1899**	2	COLAR (COLLAR)	
	3	1	**381-1834**	2	CONJUNTO DE SUPORTE (BRACKET AS)	
M	4	1	**329-3356**	2	PORCA (M12X1,75 DE ESPESSURA) (NUT (M12X1.75-THD))	
	5	1	**5P-1076**	4	ARRUELA DURA (13,5X30X4-MM DE ESPESSURA) (WASHER-HARD (13.5X30X4-MM THK))	
M	6	1	**8T-4176**	2	PARAFUSO (M12X1,75X90 MM) (BOLT (M12X1.75X90-MM))	

M - PEÇA MÉTRICA

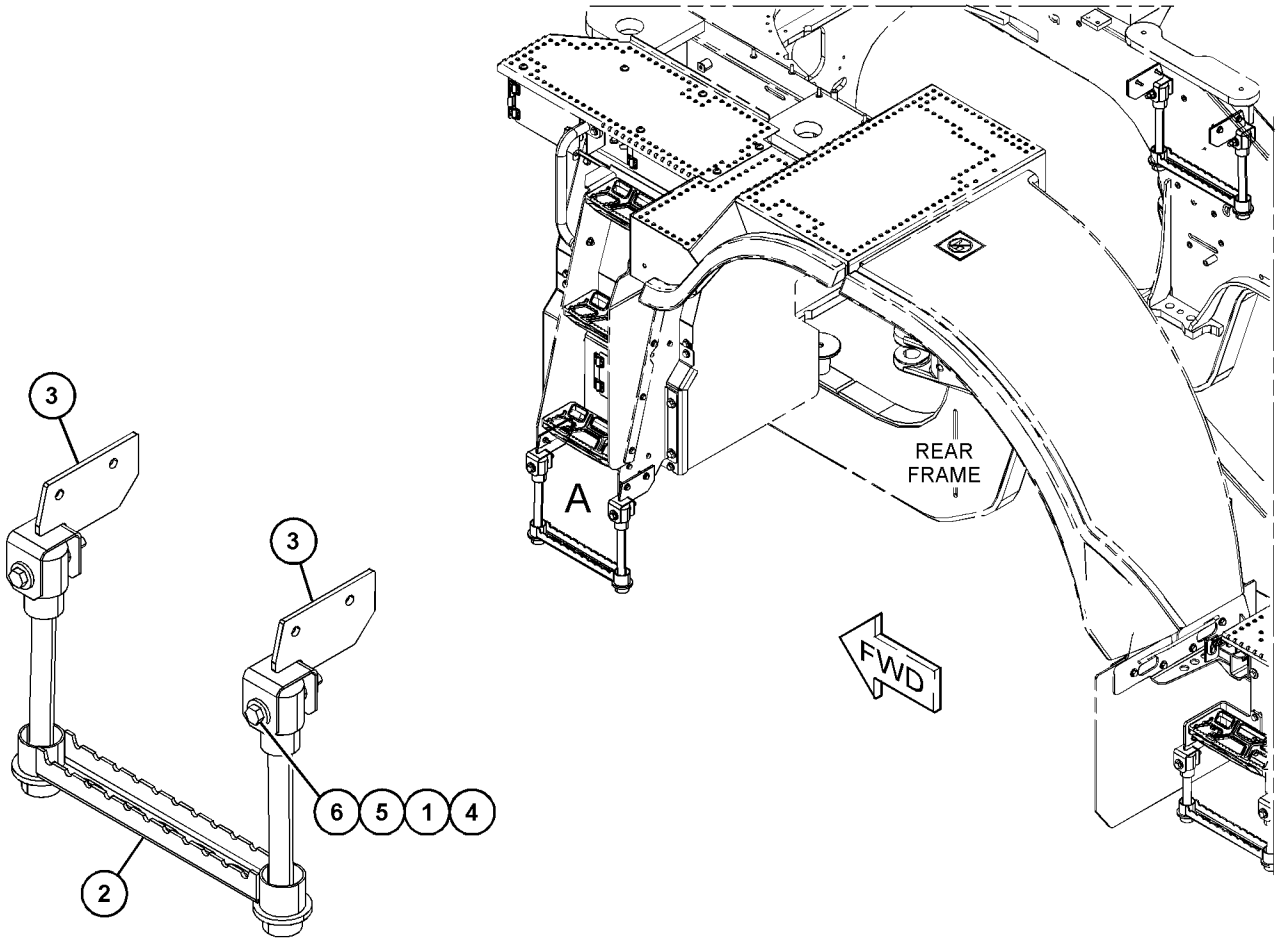

VIEW OF AREA A

GRÁFICO 1 <FIM> g06055940

423-6949 GRUPO DE SUPORTE-CAPÔ (SUPPORT GP-HOOD)

S/N: FRS1-UP

NÚMEROE DE 454-0178 GRUPO DE SUPORTE-CAPÔ

SMCS-7251 **i06606778**

NOTA	REF. NÃO	GRÁFICO REF.	NÚMERO DA PEÇA	QTY	NOME DA PEÇA 1 2 3 4 5 6 (NÍVEL DO PRODUTO)	CONSULTE PÁGINA
	1	1	**431-4275**	1	CONJUNTO DE SUPORTE (LADO DIREITO) (BRACKET AS (RH))	
		1	**162-2480**	3	REBITE (RIVET)	
	2	1	**431-4276**	1	CONJUNTO DE SUPORTE (LADO ESQUERDO) (BRACKET AS (LH))	
		1	**162-2480**	3	REBITE (RIVET)	
	3	1	*451-1554*	1	GRUPO DE SUPORTE DE FIXAÇÃO (BRACKET GP-MOUNTING)	
		1	**163-7988**	2	CONJUNTO DE BUMPER (BUMPER AS)	
		1	**454-0235**	1	CONJUNTO DE SUPORTE (SUPERIOR) (BRACKET AS (TOP))	
M		1	**8T-3490**		PORCA DE SOLDA (ROSCA M10X1,5) (NUT-WELD (M10X1.5-THD))	

M - PEÇA MÉTRICA

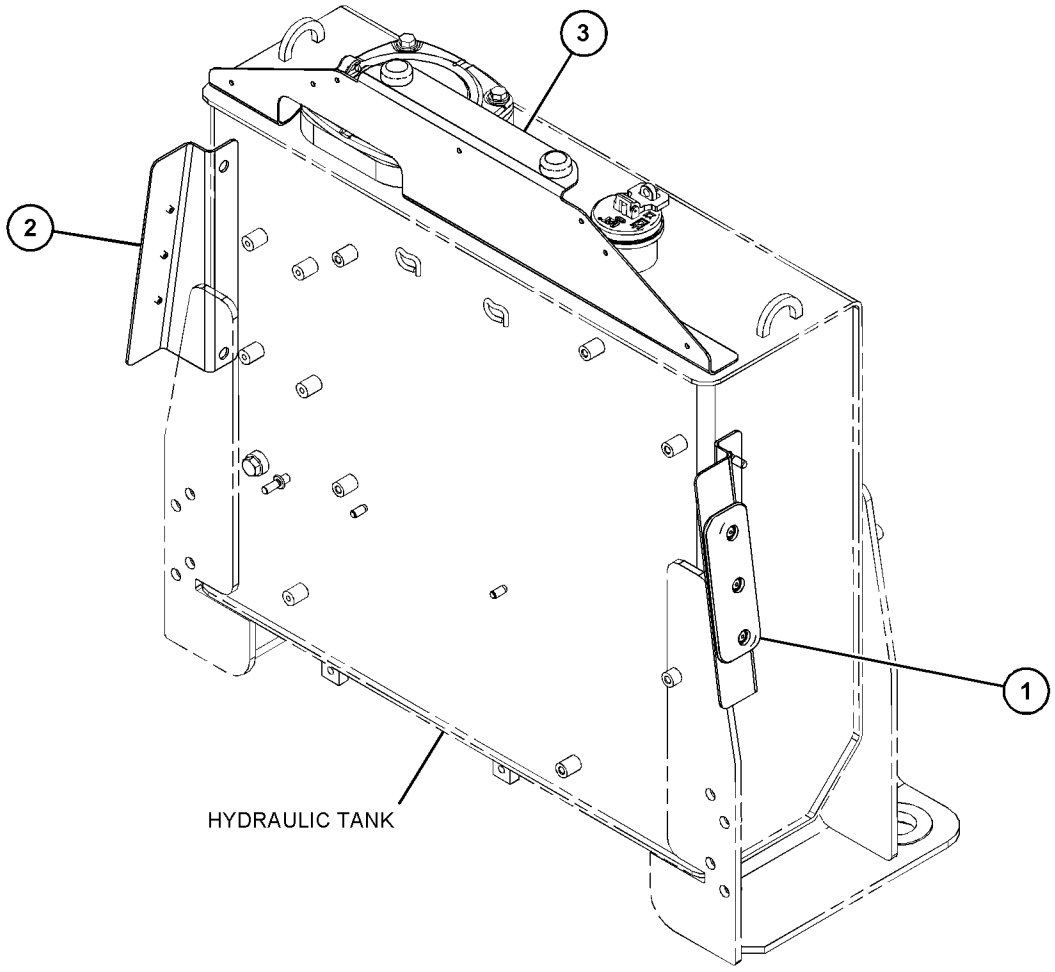

GRÁFICO 1 <FIM> g03857284

437-8551 GRUPO DE SUPORTE-CAPÔ (SUPPORT GP-HOOD)

S/N: FRS1-UP
TRASEIRO
NÚMEROE DE 391-5800 GRUPO DO CAPÔ

SMCS-7251 **i06606912**

NOTA	REF. NÃO	GRÁFICO REF.	NÚMERO DA PEÇA	QTY	NOME DA PEÇA 1 2 3 4 5 6 (NÍVEL DO PRODUTO)	CONSULTE PÁGINA
	1	1	**296-9937**	1	CONJUNTO DE PINO (PIN AS)	
	2	1	**391-5819**	1	CONJUNTO DE SUPORTE (TRASEIRO) (SUPPORT AS (REAR))	
		1	**7T-1099**	2	ELO (LINK)	
M		1	**8T-3490**	15	PORCA DE SOLDA (ROSCA M10X1,5) (NUT-WELD (M10X1.5-THD))	
M		1	**8T-3612**	5	PORCA DE SOLDA (ROSCA M8X1,25) (NUT-WELD (M8X1.25-THD))	
M		1	**9R-2613**	1	RESSALTO DE SOLDA (M10X1,5X25 MM) (BOSS-WELD (M10X1.5X25-MM))	
M	3	1	**9X-2040**	2	PARAFUSO DE CABEÇA CONVEXA (M10X1,5X25 MM) (SCREW-TRUSS HEAD (M10X1.5X25-MM))	

M - PEÇA MÉTRICA

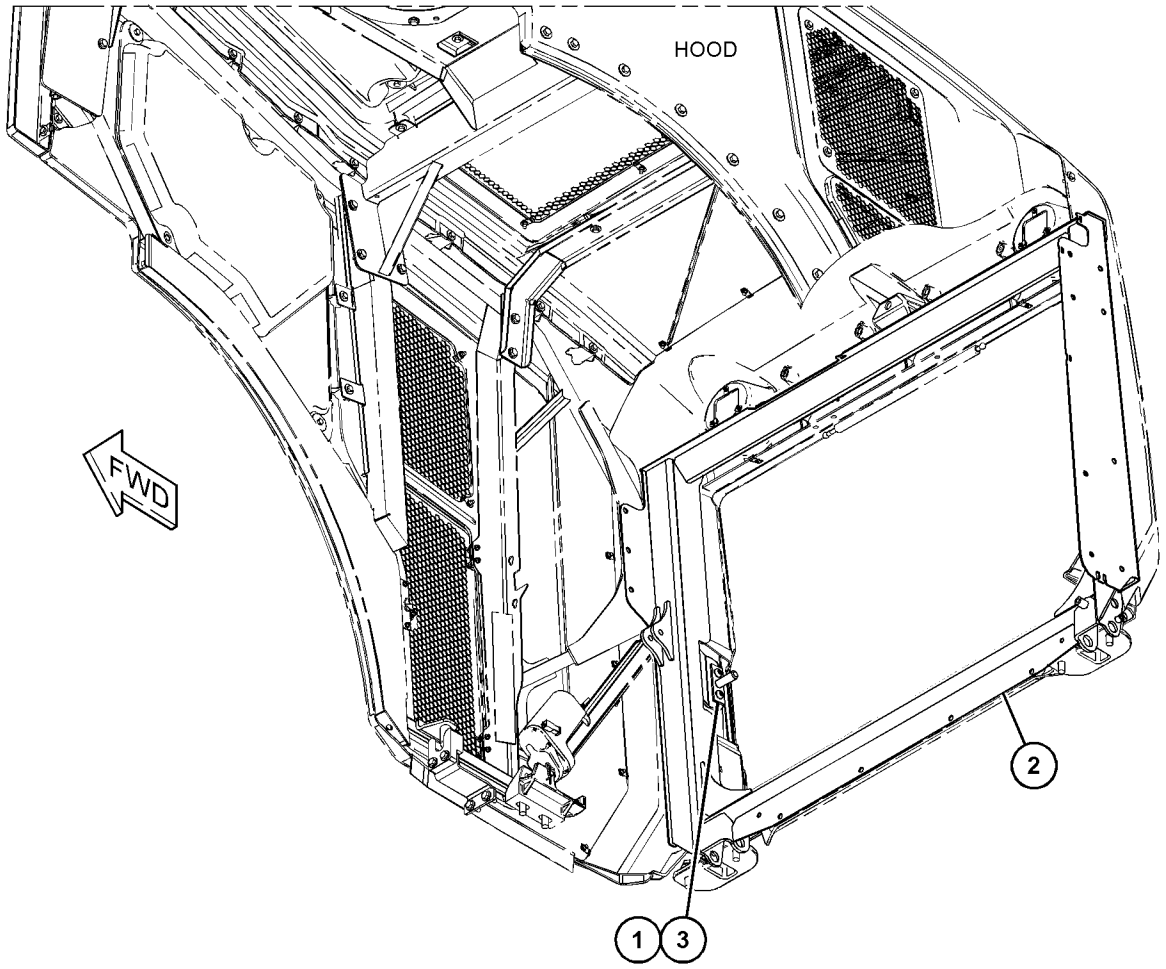

GRÁFICO 1 <FIM> g03851577

437-8552 GRUPO DE SUPORTE-CAPÔ–SUPERIOR (SUPPORT GP-HOOD-SUPERIOR)

S/N: FRS1-UP

NÚMEROE DE 391-5800 GRUPO DO CAPÔ

SMCS-7251 **i06648851**

NOTA	REF. NÃO	GRÁFICO REF.	NÚMERO DA PEÇA	QTY	NOME DA PEÇA 1 2 3 4 5 6 (NÍVEL DO PRODUTO)	CONSULTE PÁGINA
	1	1	**422-1649**	1	CONJUNTO DE CHANNEL (CHANNEL AS)	
M		1	**9R-2640**	2	RESSALTO (M12X1,75X25 MM) (BOSS (M12X1.75X25-MM))	
	2	1	**391-5811**	1	CONJUNTO DE SUPORTE (SUPERIOR) (SUPPORT AS (TOP))	
M		1	**8T-3490**	10	PORCA DE SOLDA (ROSCA M10X1,5) (NUT-WELD (M10X1.5-THD))	
M		1	**9R-2640**	1	RESSALTO (M12X1,75X25 MM) (BOSS (M12X1.75X25-MM))	
J	3	1	**308-9131**		RETENTOR (432 MM CADA) (SEAL (432-MM EACH))	

J - SOLD BY THE MM
M - PEÇA MÉTRICA

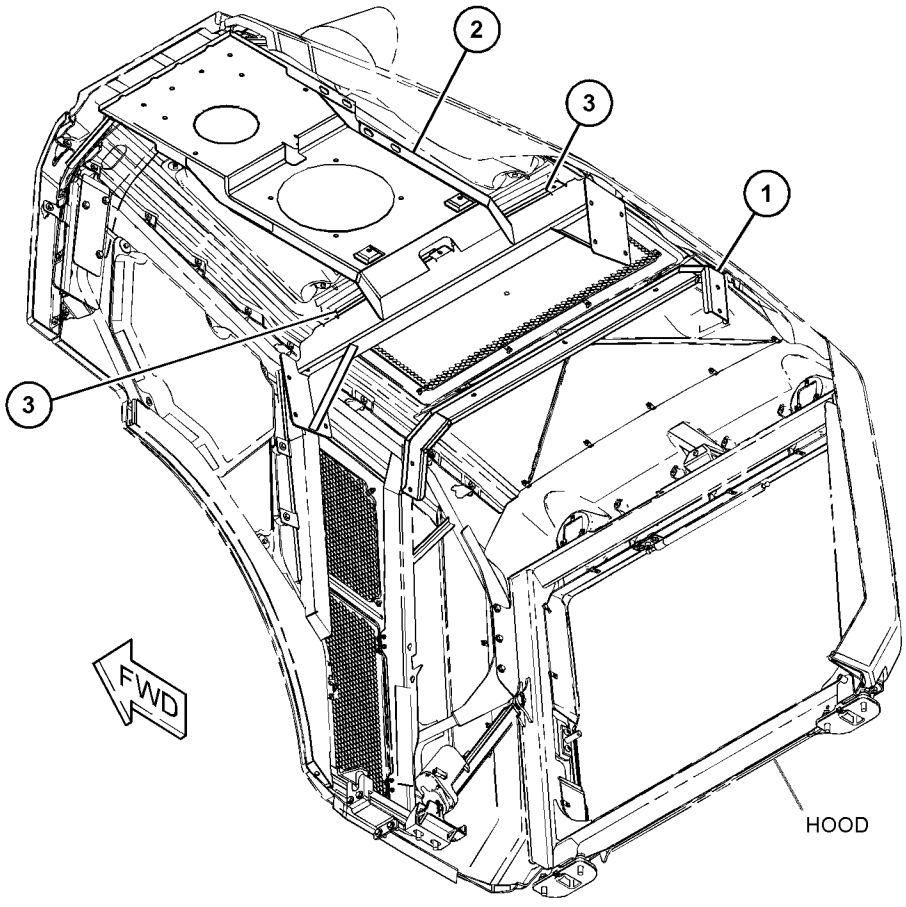

GRÁFICO 1 <FIM> g03852099

454-0178 GRUPO DE SUPORTE-CAPÔ (SUPPORT GP-HOOD)

S/N: FRS1-UP

NÚMEROE DE 422-1634, 433-5811 ARRANJO DE SUPRESSÃO DE RUÍDOS

SMCS-7251 **i06606777**

NOTA	REF. NÃO	GRÁFICO REF.	NÚMERO DA PEÇA	QTY	NOME DA PEÇA 1 2 3 4 5 6 (NÍVEL DO PRODUTO)	CONSULTE PÁGINA
Y	1	1	*423-6949*	1	GRUPO DE SUPORTE-CAPÔ (SUPPORT GP-HOOD)	607
	2	1	**198-4777**	7	ARRUELA DURA (11X25X10-MM DE ESPESSURA) (WASHER-HARD (11X25X10-MM THK))	
M	3	1	**344-5675**	7	PORCA (ROSCA M10X1,5) (NUT (M10X1.5-THD))	

M - PEÇA MÉTRICA
Y - ILUSTRAÇÃO INDIVIDUAL

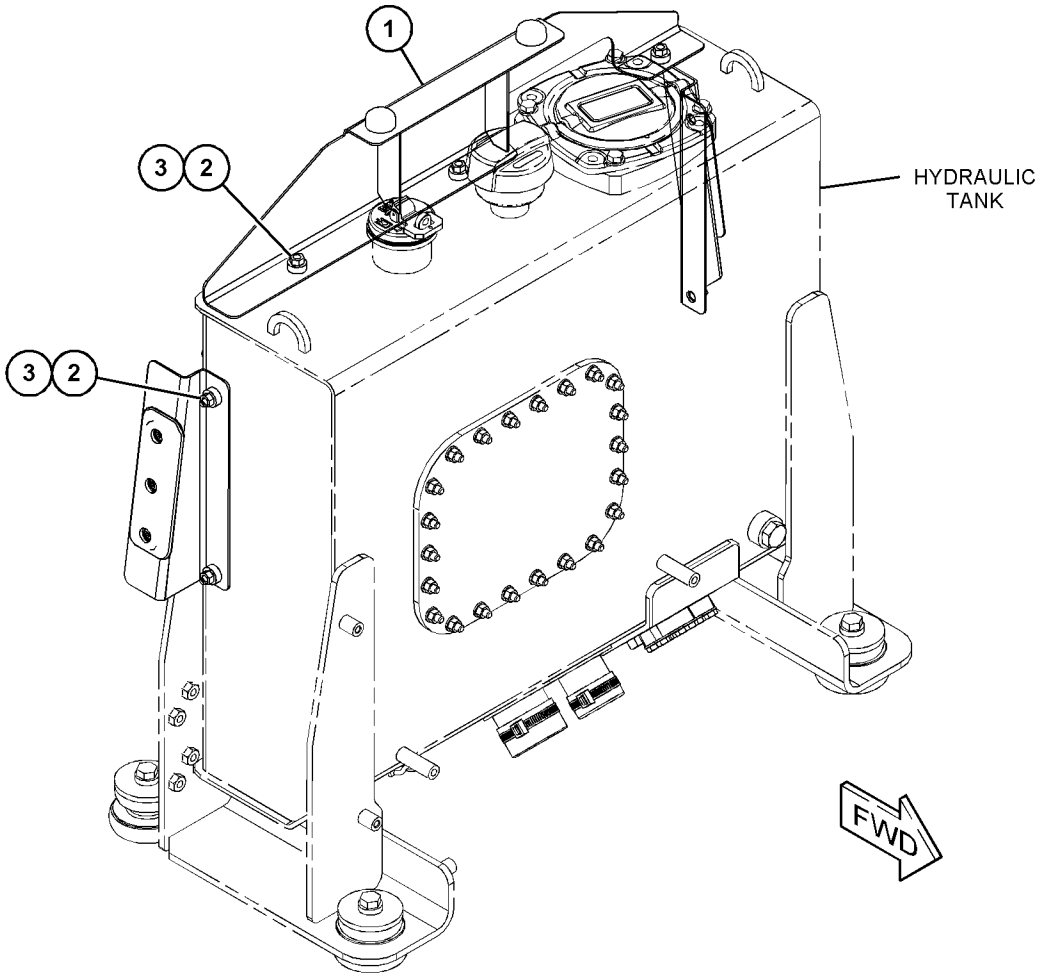

GRÁFICO 1 <FIM> g03852862

387-0297 GRUPO DO SUPORTE DA VÁLVULA E DO FILTRO (SUPPORT GP-VALVE & FILTER)

S/N: FRS1-UP

NÚMEROE DE 500-9137 ARRANJO DA PLATAFORMA

SMCS-0635, 4263, 5068, 7513 **i06629927**

NOTA	REF. NÃO	GRÁFICO REF.	NÚMERO DA PEÇA	QTY	NOME DA PEÇA 1 2 3 4 5 6 (NÍVEL DO PRODUTO)	CONSULTE PÁGINA
Y	1	1	*483-3789*	1	GRUPO DO SUPORTE DA VÁLVULA E DO FILTRO (SUPPORT GP-VALVE & FILTER)	613
	2	1	**267-8821**	6	ARRUELA (17X36X12-MM DE ESPESSURA) (WASHER (17X36X12-MM THK))	
M	3	1	**7X-7729**	14	ARRUELA (11X25X3 MM DE ESPESSURA) (WASHER (11X25X3-MM THK))	
M	4	1	**8T-4136**	14	PARAFUSO (M10X1,5X25 MM) (BOLT (M10X1.5X25-MM))	
M	5	1	**8T-7338**	6	PARAFUSO (M16X2X45 MM) (BOLT (M16X2X45-MM))	

M - PEÇA MÉTRICA
Y - ILUSTRAÇÃO INDIVIDUAL

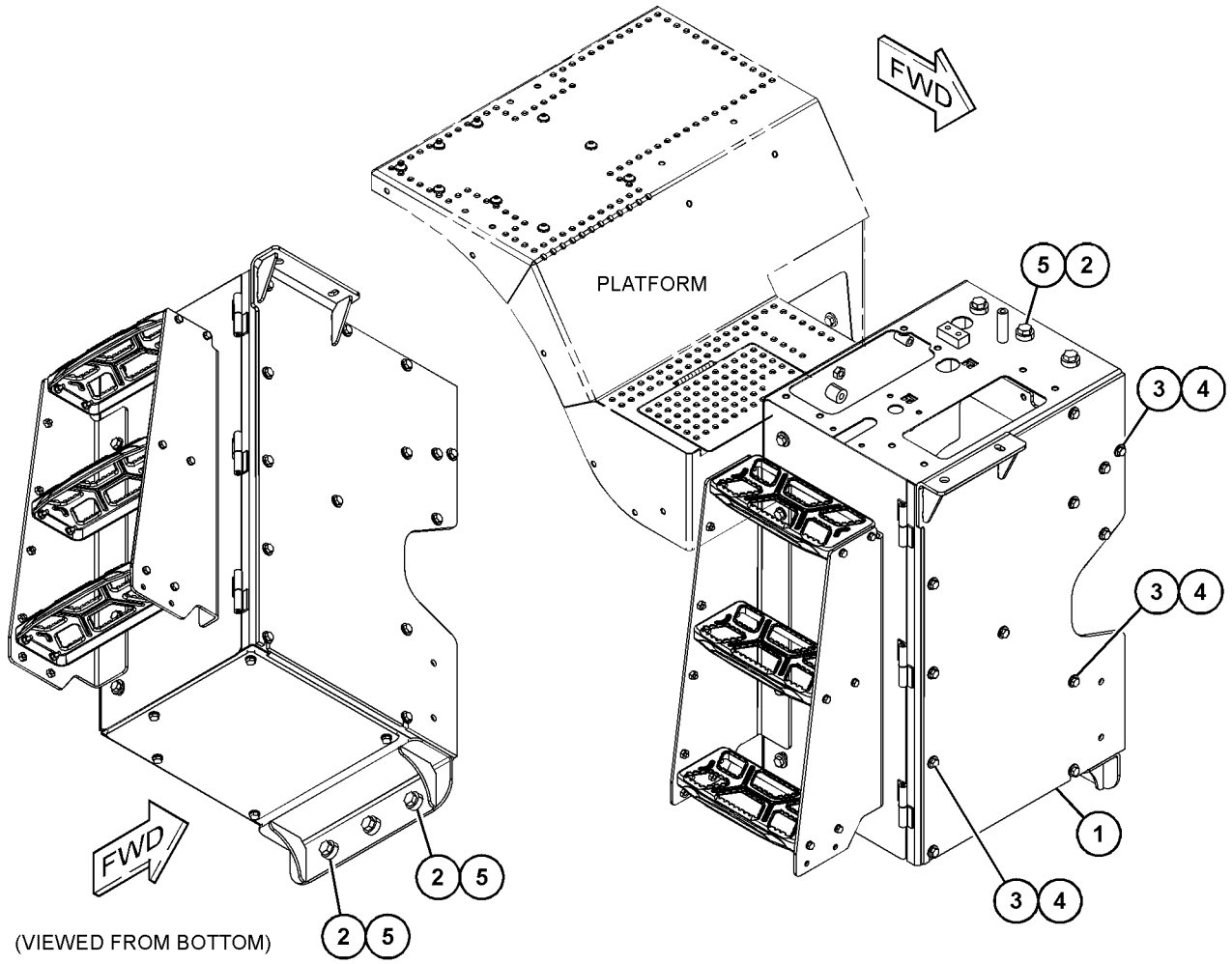

GRÁFICO 1 <FIM> g06055435

443-2250 GRUPO DO SUPORTE DA VÁLVULA E DO FILTRO (SUPPORT GP-VALVE & FILTER)

S/N: FRS1-UP

NÚMEROE DE 483-3789 GRUPO DO SUPORTE DA VÁLVULA E DO FILTRO

SMCS-0635, 4263, 5068, 7513

i06629784

NOTA	REF. NÃO	GRÁFICO REF.	NÚMERO DA PEÇA	QTY	NOME DA PEÇA 1 2 3 4 5 6 (NÍVEL DO PRODUTO)	CONSULTE PÁGINA
	1	1	**3B-4611**	1	CONTRAPINO (PIN-COTTER)	
	2	1	**430-8857**	1	CONJUNTO DE SHEET (SHEET AS)	
M		1	**8T-3490**	4	PORCA DE SOLDA (ROSCA M10X1,5) (NUT-WELD (M10X1.5-THD))	
Y	3	1	**443-2251**	1	GRUPO DO COMPARTIMENTO DO CENTRO DE SERVIÇO (ENCLOSURE GP-SERVICE CENTER)	506
	4	1	**444-7488**	1	CONJUNTO DA HASTE (ROD AS)	
		1	**3E-4352**	1	ARRUELA DURA (8,8X20,5X2,5 MM DE ESPESSURA) (WASHER-HARD (8.8X20.5X2.5-MM THK))	
	5	1	**4M-7470**	1	ILHÓ (GROMMET)	
	6	1	**5P-1076**	2	ARRUELA DURA (13,5X30X4-MM DE ESPESSURA) (WASHER-HARD (13.5X30X4-MM THK))	
	7	1	**5P-4116**	1	ARRUELA DURA (8,8X20,5X2 MM DE ESPESSURA) (WASHER-HARD (8.8X20.5X2-MM THK))	
M	8	1	**8T-4139**	2	PARAFUSO (M12X1,75X30 MM) (BOLT (M12X1.75X30-MM))	

M - PEÇA MÉTRICA
Y - ILUSTRAÇÃO INDIVIDUAL

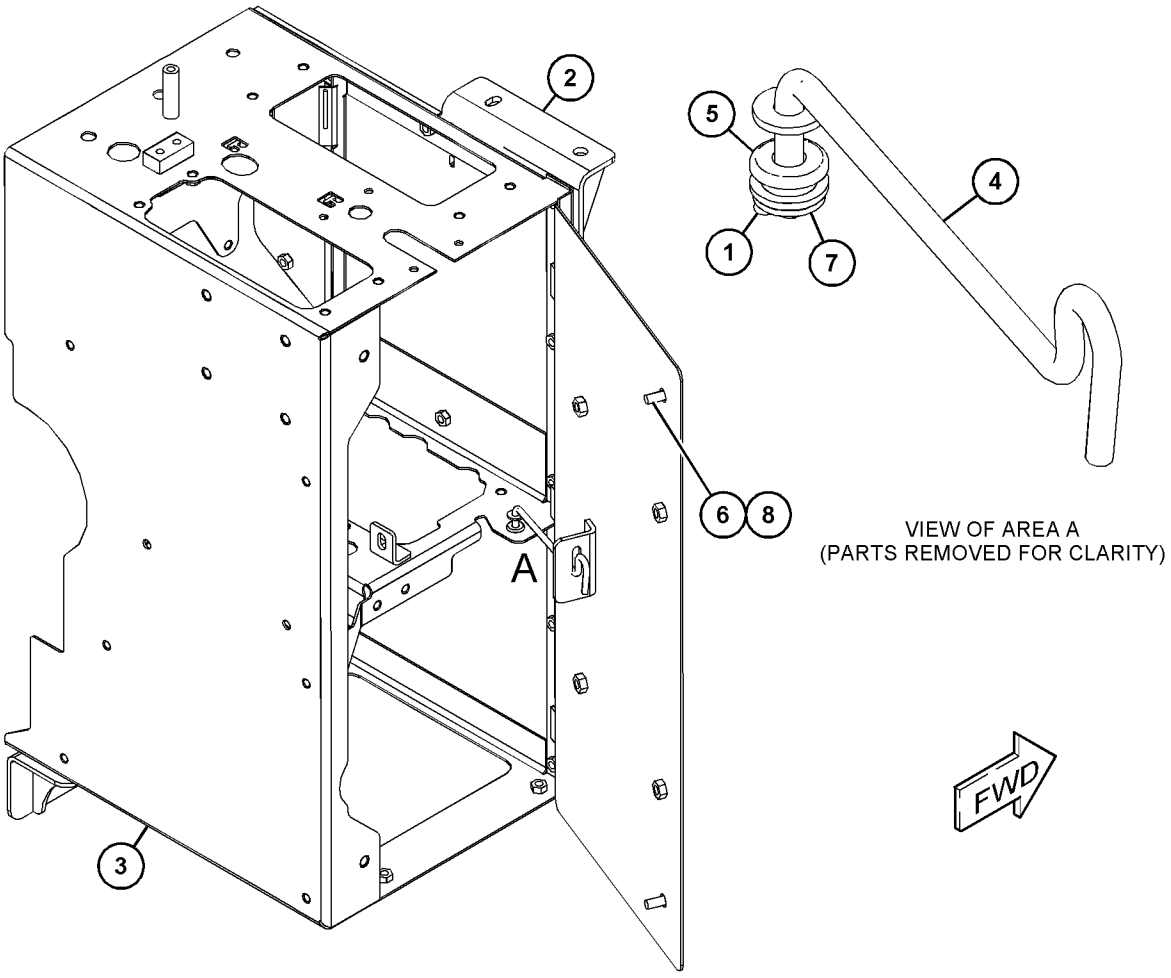

GRÁFICO 1 <FIM> g03670346

483-3789 GRUPO DO SUPORTE DA VÁLVULA E DO FILTRO (SUPPORT GP-VALVE & FILTER)

S/N: FRS1-UP

NÚMEROE DE 387-0297 GRUPO DO SUPORTE DA VÁLVULA E DO FILTRO

SMCS-0635, 4263, 5068, 7513 **i06629934**

NOTA	REF. NÃO	GRÁFICO REF.	NÚMERO DA PEÇA	QTY	NOME DA PEÇA 1 2 3 4 5 6 (NÍVEL DO PRODUTO)	CONSULTE PÁGINA
	1	1	**390-7372**	1	PLACA (PLATE)	
	2	1	**390-7373**	1	PLACA (PLATE)	
Y	3	1	*483-3791*	1	GRUPO DA ESCADA (LADO DIREITO) (LADDER GP (RH))	559
Y	4	1	*443-2250*	1	GRUPO DO SUPORTE DA VÁLVULA E DO FILTRO (SUPPORT GP-VALVE & FILTER)	612
	5	1	**8T-4121**	11	ARRUELA DURA (11X21X2,5 MM DE ESPESSURA) (WASHER-HARD (11X21X2.5-MM THK))	
M	6	1	**8T-4136**	11	PARAFUSO (M10X1,5X25 MM) (BOLT (M10X1.5X25-MM))	
M	7	1	**8T-4139**	4	PARAFUSO (M12X1,75X30 MM) (BOLT (M12X1.75X30-MM))	
	8	1	**8T-4223**	4	ARRUELA DURA (13,5X25,5X3 MM DE ESPESSURA) (WASHER-HARD (13.5X25.5X3-MM THK))	

M - PEÇA MÉTRICA
Y - ILUSTRAÇÃO INDIVIDUAL

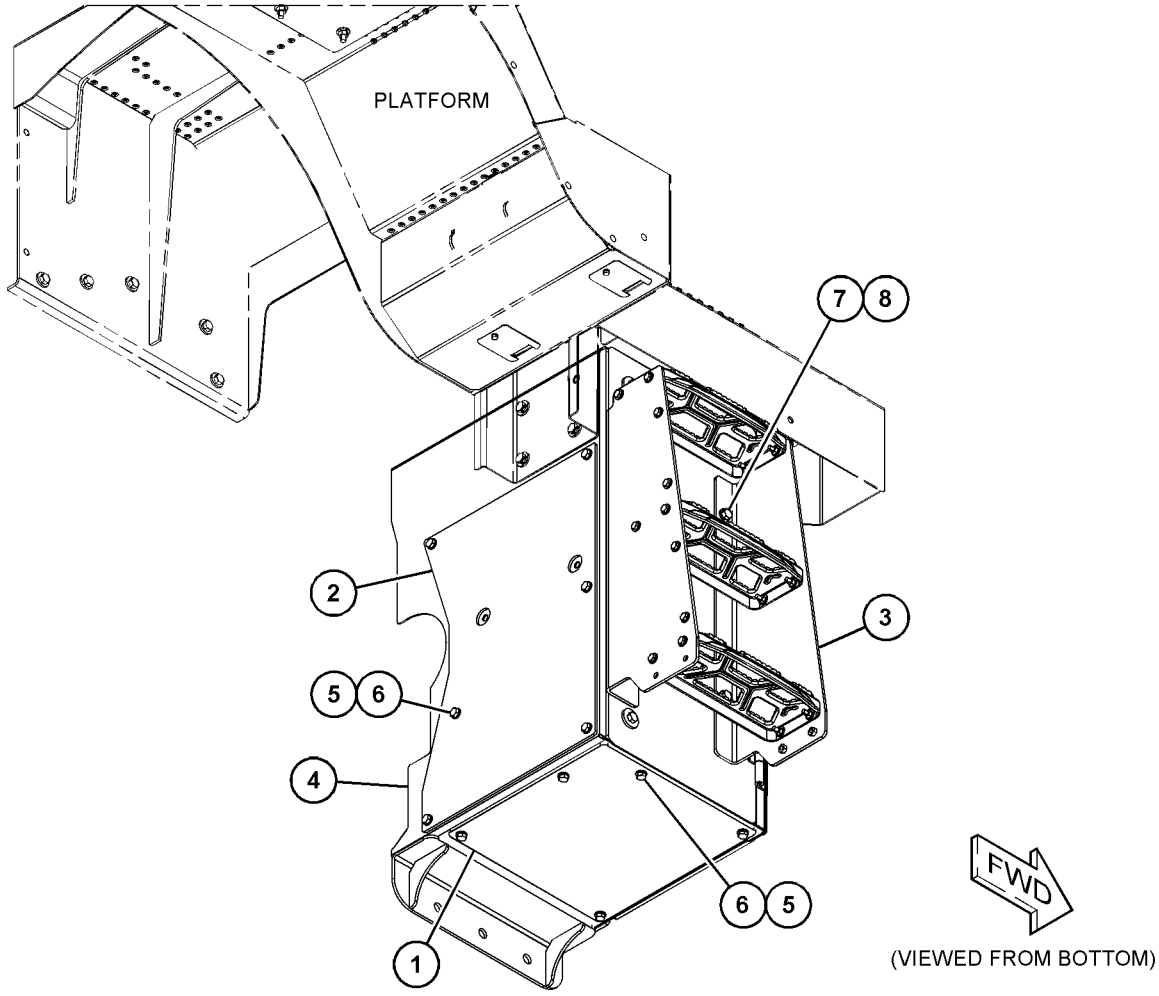

GRÁFICO 1 <FIM> g06055474

422-1634 ARRANJO DE SUPRESSÃO DE RUÍDOS (SUPPRESSION AR-SOUND)

S/N: FRS1-UP

SMCS-7261 **i06632123**

NOTA	NÚMERO DA PEÇA	QTY	NOME DA PEÇA 1 2 3 4 5 6 (NÍVEL DO PRODUTO)	CONSULTE PÁGINA
Y	*360-5396*	1	GRUPO DA TAMPA DE SUPRESSÃO DE RUÍDOS (COVER GP-SOUND SUPPRESSION)	20
Y	*360-0256*	1	GRUPO DE TUBULAÇÕES HIDRÁULICAS (LINES GP-HYDRAULIC)	711
Y	*454-0240*	1	GRUPO DO PAINEL LATERAL (SUPRESSÃO DE RUÍDOS) (PANEL GP-SIDE (SOUND SUPPRESSION))	584
Y	*454-0178*	1	GRUPO DE SUPORTE-CAPÔ (SUPPORT GP-HOOD)	610
	360-2928	1	GRUPO DE FERRAGENS-ARMAÇÃO TRASEIRA (HARDWARE GP-REAR FRAME)	
	446-5837		PRISIONEIRO-SOLDA (M10X1,5X38 MM) (STUD-WELD (M10X1.5X38-MM))	

Y - ILUSTRAÇÃO INDIVIDUAL

<FIM>

433-5811 ARRANJO DE SUPRESSÃO DE RUÍDOS–ALTA (SUPPRESSION AR-SOUND-ALTA)

S/N: FRS1-UP

SMCS-7261 **i06656287**

NOTA	NÚMERO DA PEÇA	QTY	NOME DA PEÇA 1 2 3 4 5 6 (NÍVEL DO PRODUTO)	CONSULTE PÁGINA
Y	*360-0255*	1	GRUPO DE TUBULAÇÕES HIDRÁULICAS (LINES GP-HYDRAULIC)	710
Y	*454-0240*	1	GRUPO DO PAINEL LATERAL (SUPRESSÃO DE RUÍDOS) (PANEL GP-SIDE (SOUND SUPPRESSION))	584
Y	*454-0178*	1	GRUPO DE SUPORTE-CAPÔ (SUPPORT GP-HOOD)	610

Y - ILUSTRAÇÃO INDIVIDUAL

<FIM>

379-9411 GRUPO DE INCLINAÇÃO DO CAPÔ (TILT GP-HOOD)

S/N: FRS1-UP

NÚMEROE DE 391-5800 GRUPO DO CAPÔ

SMCS-1427, 7251

i06553782

NOTA	REF. NÃO	GRÁFICO REF.	NÚMERO DA PEÇA	QTY	NOME DA PEÇA 1 2 3 4 5 6 (NÍVEL DO PRODUTO)	CONSULTE PÁGINA
	1	1	**6S-6646**	2	CONTRAPINO (PIN-COTTER)	
J	2	1	**379-9413**	1	CONJUNTO DE ATUADORES (ACTUATOR AS)	
	3	1	**379-9414**	2	CONJUNTO DE SUPORTE (BRACKET AS)	
					(EACH INCLUDES)	
		1	**115-4968**	2	BUCHA (BUSHING)	
	4	1	**454-0228**	2	CONJUNTO DE PINO (PIN AS)	
	5	1	**479-3050**	1	SUPORTE (LADO DIREITO) (BRACKET (RH))	
	6	1	**7V-9791**	2	PINO (PIN)	
	7	1	**198-4780**	2	ARRUELA DURA (17,5X32X8 MM DE ESPESSURA) (WASHER-HARD (17.5X32X8-MM THK))	
	8	1	**7X-0613**	2	ARRUELA DURA (8,8X25,5X5 MM DE ESPESSURA) (WASHER-HARD (8.8X25.5X5-MM THK))	
M	9	1	**8T-4140**	4	PARAFUSO (M16X2X60-MM) (BOLT (M16X2X60-MM))	
M	10	1	**8T-4200**	2	PARAFUSO (M8X1,25X16 MM) (BOLT (M8X1.25X16-MM))	
	11	1	**9X-8257**	4	ARRUELA (17,5X30X3,5 MM DE ESPESSURA) (WASHER (17.5X30X3.5-MM THK))	
M	12	1	**118-7313**	2	PARAFUSO (M16X2X70 MM) (BOLT (M16X2X70-MM))	
					JOGO(S) DE REPARO DISPONÍVEL(ÍVEIS):	
J			**102-8802**	1	KIT DE TOMADA (2 PINOS) (KIT-RECEPTACLE (2-PIN))	
					(INCLUDES RECEPTACLE AS & WEDGE)	

J - KITS MARKED J SERVICE PARTS MARKED J
M - PEÇA MÉTRICA

379-9411 GRUPO DE INCLINAÇÃO DO CAPÔ (TILT GP-HOOD) (continuação) **i06553782**

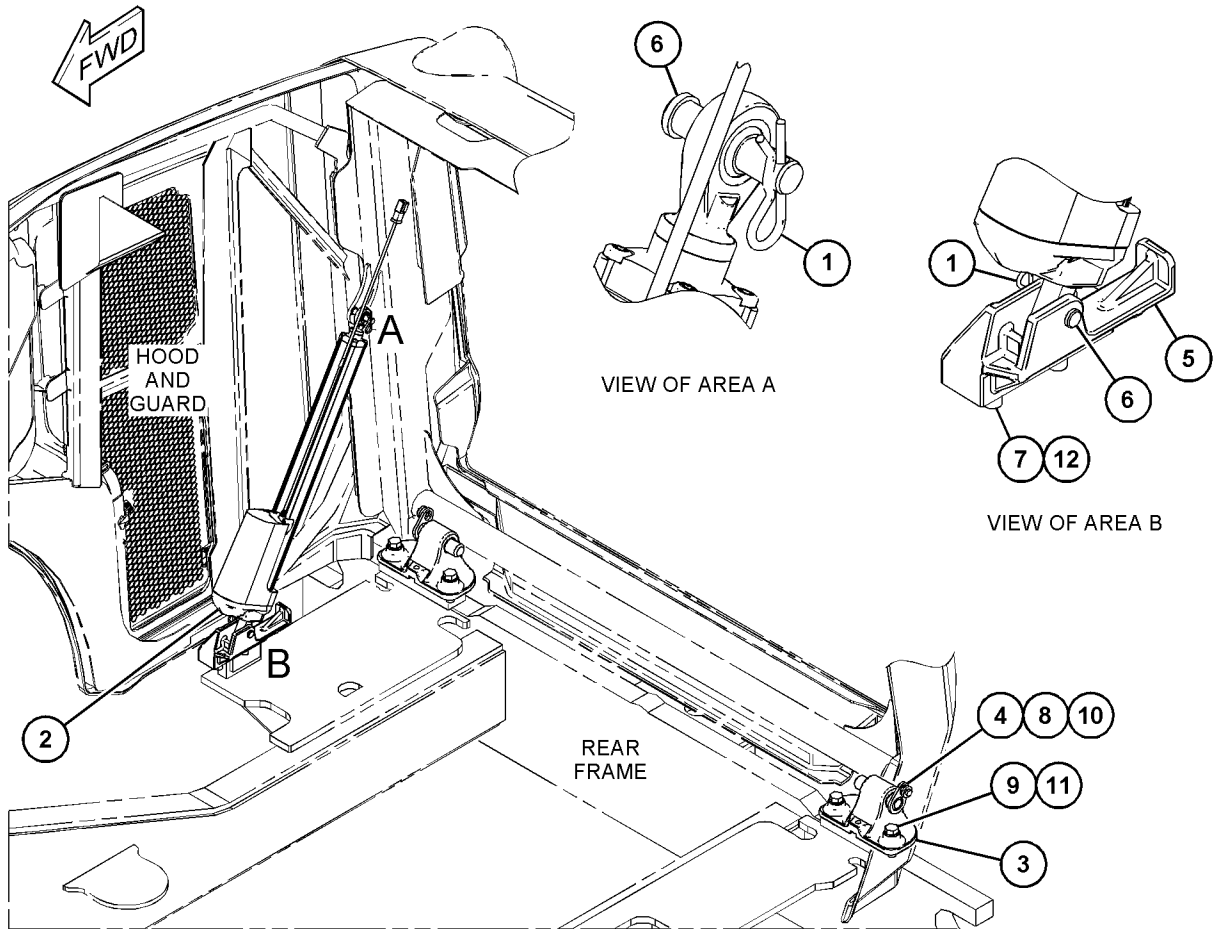

GRÁFICO 1 <FIM> g06008304

418-3765 GRUPO DE VÁLVULAS E TUBULAÇÕES DE LUBRIFICAÇÃO–TRASEIRO (VALVE & LINES GP-LUBRICATION-TRASEIRO)

S/N: FRS1-UP

NÚMEROE DE 360-0244 GRUPO DE TUBULAÇÕES DE LUBRIFICAÇÃO AUTOMÁTICA

SMCS-7540 **i06606089**

NOTA	REF. NÃO	GRÁFICO REF.	NÚMERO DA PEÇA	QTY	NOME DA PEÇA 1 2 3 4 5 6 (NÍVEL DO PRODUTO)	CONSULTE PÁGINA
Y	1	1	**383-4372**	1	GRUPO DA VÁLVULA DE DISTRIBUIÇÃO DE LUBRIFICAÇÃO (VALVE GP-LUBE DISTRIBUTION)	620
E	2	1	**161-9031**		MANGUEIRA (205,5 CM) (HOSE (205.5-CM))	
E	2A	1	**161-9031**		MANGUEIRA (199 CM) (HOSE (199-CM))	
EI	3	1	**161-9030**		MANGUEIRA (101,5 CM) (HOSE (101.5-CM))	
EI	3A	1	**161-9030**		MANGUEIRA (143,5 CM) (HOSE (143.5-CM))	
EI	3B	1	**161-9030**		MANGUEIRA (138,5 CM CADA) (HOSE (138.5-CM EACH))	
EI	3C	1	**161-9030**		MANGUEIRA (98,5 CM) (HOSE (98.5-CM))	
EI	3D	1	**161-9030**		MANGUEIRA (123,5 CM) (HOSE (123.5-CM))	
EI	3E	1	**161-9030**		MANGUEIRA (133 CM) (HOSE (133-CM))	
EI	3F	1	**161-9030**		MANGUEIRA (127,5 CM) (HOSE (127.5-CM))	
EI	3G	1	**161-9030**		MANGUEIRA (123 CM) (HOSE (123-CM))	
EI	3H	1	**161-9030**		MANGUEIRA (179 CM) (HOSE (179-CM))	
EI	3J	1	**161-9030**		MANGUEIRA (124,5 CM) (HOSE (124.5-CM))	

E - ENCOMENDAR POR CENTÍMETROS
I - CONSULTE O SISTEMA DE INFORMAÇÕES HIDRÁULICAS
Y - ILUSTRAÇÃO INDIVIDUAL

418-3765 GRUPO DE VÁLVULAS E TUBULAÇÕES DE LUBRIFICAÇÃO (VALVE & LINES GP-LUBRICATION) (continuação)

i06606089

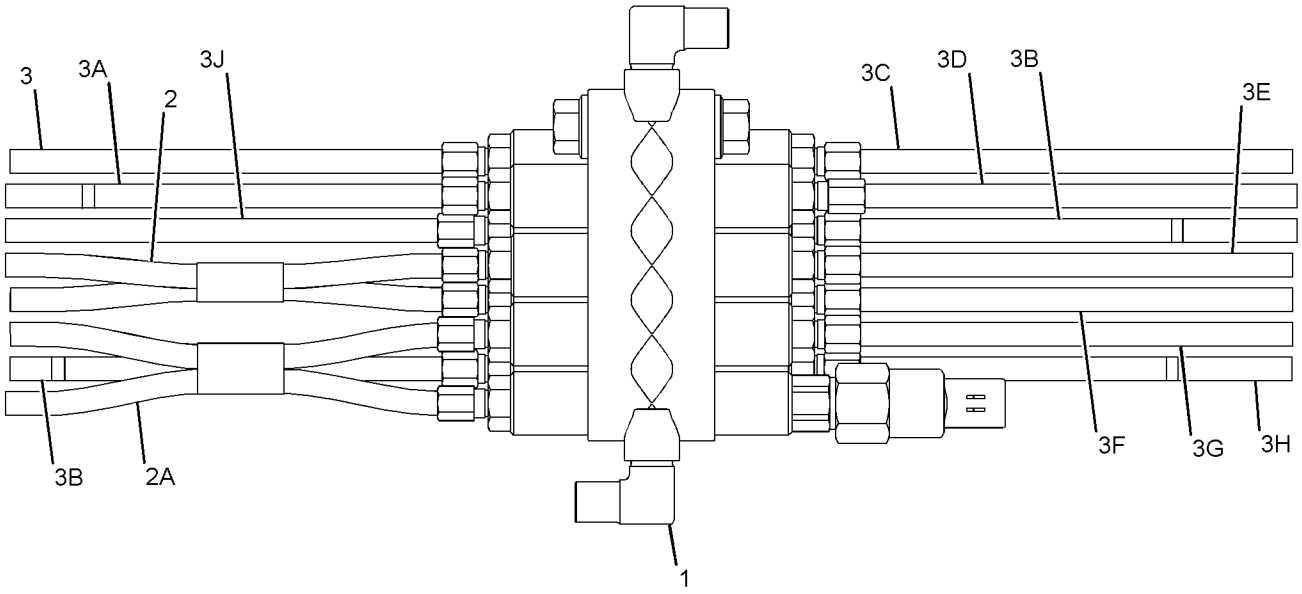

GRÁFICO 1 <FIM> g03535136

250-3801 GRUPO DA VÁLVULA DE DISTRIBUIÇÃO DE LUBRIFICAÇÃO–8 INJECTOR (VALVE GP-LUBE DISTRIBUTION-8 INJECTOR)

S/N: FRS1-UP

NÚMEROE DE 469-3262 GRUPO DA VÁLVULA DE DISTRIBUIÇÃO DE LUBRIFICAÇÃO

SMCS-7540 **i02533008**

NOTA	REF. NÃO	GRÁFICO REF.	NÚMERO DA PEÇA	QTY	NOME DA PEÇA 1 2 3 4 5 6 (NÍVEL DO PRODUTO)	CONSULTE PÁGINA
	1	1	**177-3517**	1	CONJUNTO DE INJETOR DE GRAXA (Nº. 4) (INJECTOR AS-GREASE (NO. 4))	
	2	1	**177-3518**	2	CONJUNTO DE INJETOR DE GRAXA (Nº. 8) (INJECTOR AS-GREASE (NO. 8))	
	3	1	**178-2737**	1	COTOVELO (ELBOW)	
	4	1	**178-2740**	2	CONJUNTO DE INJETOR DE GRAXA (Nº. 6) (INJECTOR AS-GREASE (NO. 6))	
	5	1	**178-2746**	1	CONJUNTO DE INJETOR DE GRAXA (Nº. 9) (INJECTOR AS-GREASE (NO. 9))	
	6	1	**179-1660**	2	BUJÃO (PLUG)	
	7	1	**179-1661**	1	ACOPLAMENTO (COUPLING)	
	8	1	**192-5987**	2	JUNTA (GASKET)	
	9	1	**192-6036**	2	CONECTOR (CONNECTOR)	
	10	1	**192-6212**	2	CONJUNTO DE INJETOR DE GRAXA (Nº. 10) (INJECTOR AS-GREASE (NO. 10))	
	11	1	**248-7538**	1	BLOCO HIDRÁULICO (BLOCK-HYDRAULIC)	
	12	1	**253-9795**	1	COTOVELO (ELBOW)	

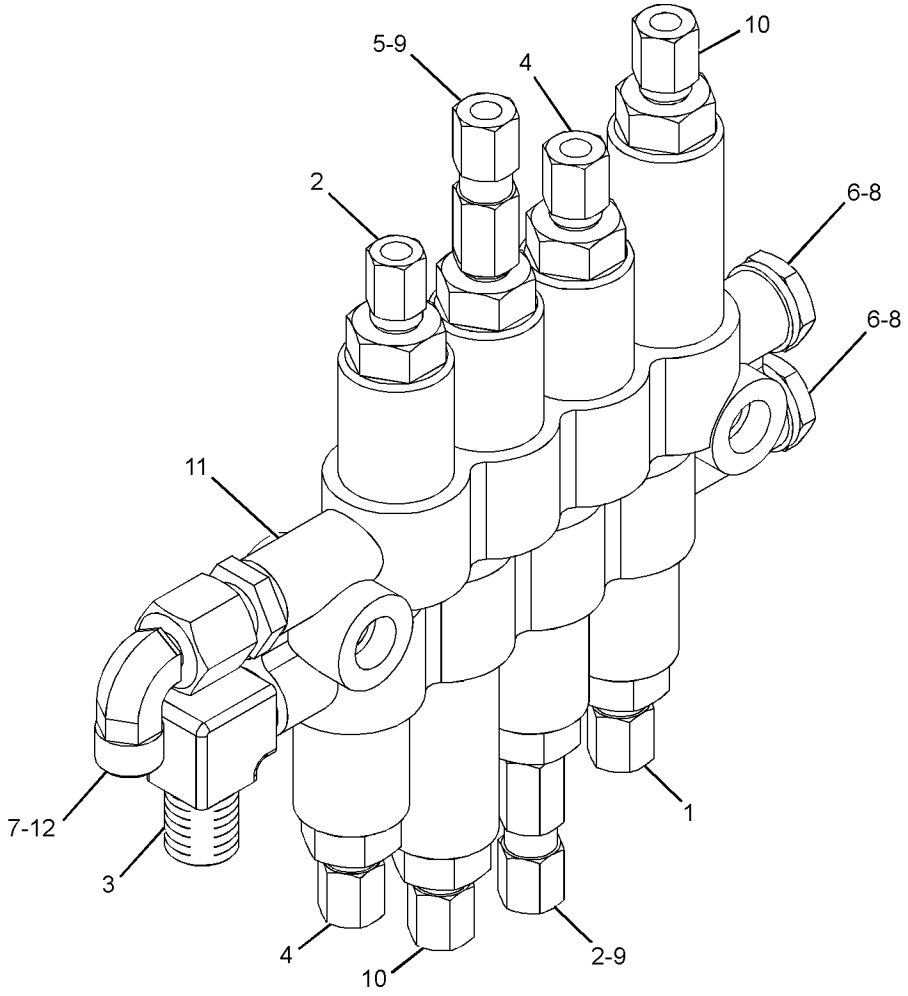

GRÁFICO 1 <FIM> g01269027

383-4372 GRUPO DA VÁLVULA DE DISTRIBUIÇÃO DE LUBRIFICAÇÃO (VALVE GP-LUBE DISTRIBUTION)

S/N: FRS1-UP

NÚMEROE DE 418-3765 GRUPO DE VÁLVULAS E TUBULAÇÕES DE LUBRIFICAÇÃO

SMCS-7540 **i06606096**

NOTA	REF. NÃO	GRÁFICO REF.	NÚMERO DA PEÇA	QTY	NOME DA PEÇA 1 2 3 4 5 6 (NÍVEL DO PRODUTO)	CONSULTE PÁGINA
	1	1	**177-3516**	1	CONJUNTO DE INJETOR DE GRAXA (Nº. 3) (PINO DO CILINDRO DE DIREÇÃO, LADO ESQUERDO) (INJECTOR AS-GREASE (NO. 3) (STEERING CYLINDER PIN, LH))	
	1A	1	**177-3516**	1	CONJUNTO DE INJETOR DE GRAXA (Nº. 3) (CABEÇOTE DE CILINDRO DE DIREÇÃO, LADO ESQUERDO) (INJECTOR AS-GREASE (NO. 3) (STEERING CYLINDER HEAD, LH))	
	1B	1	**177-3516**	1	CONJUNTO DE INJETOR DE GRAXA (Nº. 3) (CABEÇOTE DE CILINDRO DE DIREÇÃO, LADO DIREITO) (INJECTOR AS-GREASE (NO. 3) (STEERING CYLINDER HEAD, RH))	
	1C	1	**177-3516**	1	CONJUNTO DE INJETOR DE GRAXA (Nº. 3) (PINO DO CILINDRO DE DIREÇÃO, LADO DIREITO) (INJECTOR AS-GREASE (NO. 3) (STEERING CYLINDER PIN, RH))	
	2	1	**177-3517**	1	CONJUNTO DE INJETOR DE GRAXA (Nº. 4) (ENGATE SUPERIOR) (INJECTOR AS-GREASE (NO. 4) (UPPER HITCH))	
	2A	1	**177-3517**	1	CONJUNTO DE INJETOR DE GRAXA (Nº. 4) (PINO Y, LADO ESQUERDO) (INJECTOR AS-GREASE (NO. 4) (Y-PIN, LH))	
	2B	1	**177-3517**	1	CONJUNTO DE INJETOR DE GRAXA (Nº. 4) (PINO G) (INJECTOR AS-GREASE (NO. 4) (G-PIN))	
	2C	1	**177-3517**	1	CONJUNTO DE INJETOR DE GRAXA (Nº. 4) (PINO Y, LADO DIREITO) (INJECTOR AS-GREASE (NO. 4) (Y-PIN, RH))	
	3	1	**177-3518**	1	CONJUNTO DE INJETOR DE GRAXA (Nº. 8) (MUNHÃO FRONTAL DO EIXO TRASEIRO) (INJECTOR AS-GREASE (NO. 8) (REAR AXLE, FRONT TRUNNION))	
	3A	1	**177-3518**	1	CONJUNTO DE INJETOR DE GRAXA (Nº. 8) (MUNHÃO TRASEIRO DO EIXO TRASEIRO) (INJECTOR AS-GREASE (NO. 8) (REAR AXLE, REAR TRUNNION))	
	3B	1	**177-3518**	1	CONJUNTO DE INJETOR DE GRAXA (Nº. 8) (ROLAMENTO DO ENGATE INFERIOR) (INJECTOR AS-GREASE (NO. 8) (LOWER HITCH BEARING))	
	4	1	**178-2697**	1	BLOCO (BLOCK)	
	5	1	**178-2734**	2	BUJÃO (PLUG)	
	6	1	**178-2737**	4	COTOVELO (ELBOW)	
	7	1	**178-2740**	1	CONJUNTO DE INJETOR DE GRAXA (Nº. 6) (PINO A, LADO DIREITO) (INJECTOR AS-GREASE (NO. 6) (A-PIN, RH))	
	7A	1	**178-2740**	1	CONJUNTO DE INJETOR DE GRAXA (Nº. 6) (PINO A, LADO ESQUERDO) (INJECTOR AS-GREASE (NO. 6) (A-PIN, LH))	
	8	1	**235-9080**	1	CONJUNTO DE INJETOR DE GRAXA (Nº. 1) (HASTE DO CILINDRO DE DIREÇÃO, LADO ESQUERDO) (INJECTOR AS-GREASE (NO. 1) (STEERING CYLINDER ROD, LH))	
	8A	1	**235-9080**	1	CONJUNTO DE INJETOR DE GRAXA (Nº. 1) (HASTE DO CILINDRO DE DIREÇÃO, LADO DIREITO) (INJECTOR AS-GREASE (NO. 1) (STEERING CYLINDER ROD, RH))	
	9	1	**319-9178**	1	CONJUNTO DE RECIPIENTE (RECEPTACLE AS)	

383-4372 GRUPO DA VÁLVULA DE DISTRIBUIÇÃO DE LUBRIFICAÇÃO (VALVE GP-LUBE DISTRIBUTION) (continuação)

i06606096

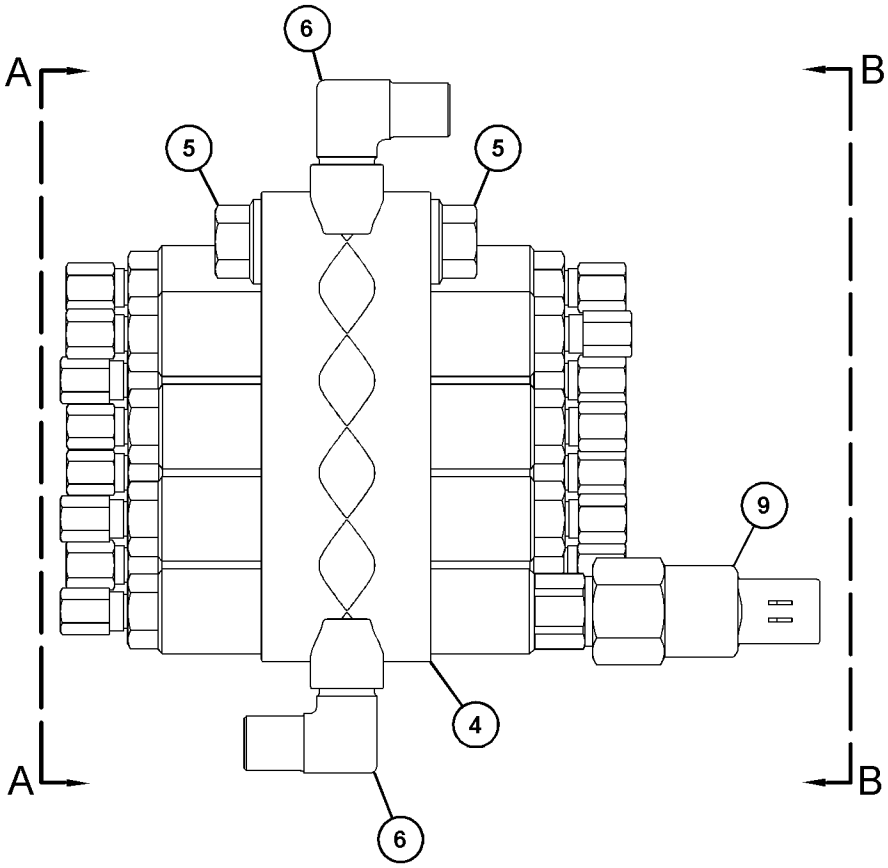

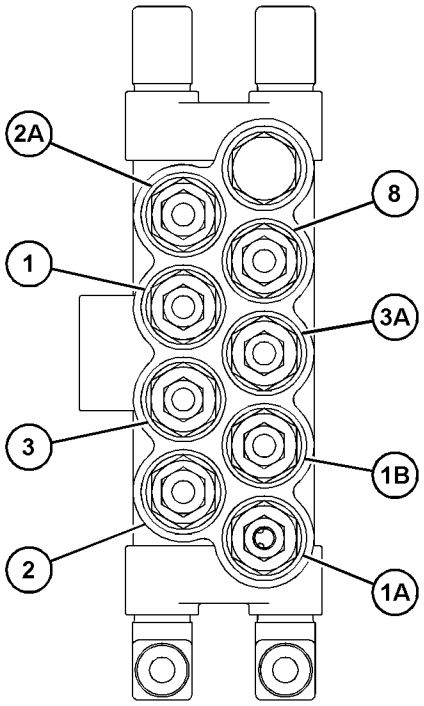

VIEW A-A

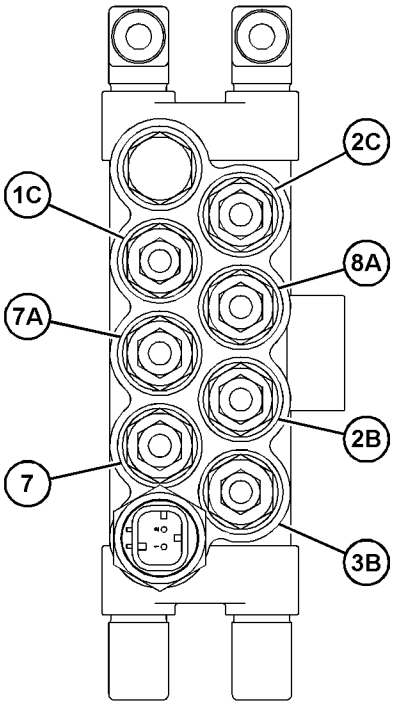

VIEW B-B

GRÁFICO 1 <FIM> g03435700

469-3262 GRUPO DA VÁLVULA DE DISTRIBUIÇÃO DE LUBRIFICAÇÃO (VALVE GP-LUBE DISTRIBUTION)

S/N: FRS1-UP

NÚMEROE DE 469-3264 GRUPO DA VÁLVULA DE DISTRIBUIÇÃO DE LUBRIFICAÇÃO

SMCS-7540 **i06265898**

NOTA	REF. NÃO	GRÁFICO REF.	NÚMERO DA PEÇA	QTY	NOME DA PEÇA 1 2 3 4 5 6 (NÍVEL DO PRODUTO)	CONSULTE PÁGINA
	1	1	**178-2766**	2	CONJUNTO DE MANGUEIRA (HOSE AS)	
	2	1	**178-2774**	2	CONJUNTO DE MANGUEIRA (HOSE AS)	
	3	1	**192-5939**	1	CONJUNTO DE MANGUEIRA (HOSE AS)	
	4	1	**198-5989**	2	ARRUELA DURA (6,8 X 9,6 X 1,5 MM DE ESPESSURA) (WASHER-HARD (6.8X9.6X1.5-MM THK))	
Y	5	1	**250-3801**	1	GRUPO DA VÁLVULA DE DISTRIBUIÇÃO DE LUBRIFICAÇÃO (8 INJECTOR) (VALVE GP-LUBE DISTRIBUTION (8-INJECTOR))	619
	6	1	**308-0400**	1	CONJUNTO DE MANGUEIRA (HOSE AS)	
	7	1	**308-0743**	2	CONJUNTO DE MANGUEIRA (HOSE AS)	
	8	1	**468-5526**	1	CONJUNTO DE MANGUEIRA (HOSE AS)	
	9	1	**468-5527**	1	CONJUNTO DE MANGUEIRA (HOSE AS)	
M	10	1	**8T-8442**	2	PARAFUSO DE CABEÇA OCA (M6X1X30 MM) (BOLT-SOCKET HEAD (M6X1X30-MM))	
E	11	1	**7Y-5074**		PROTETOR DE MANGUEIRA (53 CM) (GUARD-HOSE (53-CM))	
E	12	1	**252-8211**		LUVA (82 CM) (SLEEVE (82-CM))	

E - ENCOMENDAR POR CENTÍMETROS
M - PEÇA MÉTRICA
Y - ILUSTRAÇÃO INDIVIDUAL

469-3262 GRUPO DA VÁLVULA DE DISTRIBUIÇÃO DE LUBRIFICAÇÃO (VALVE GP-LUBE DISTRIBUTION) (continuação)

i06265898

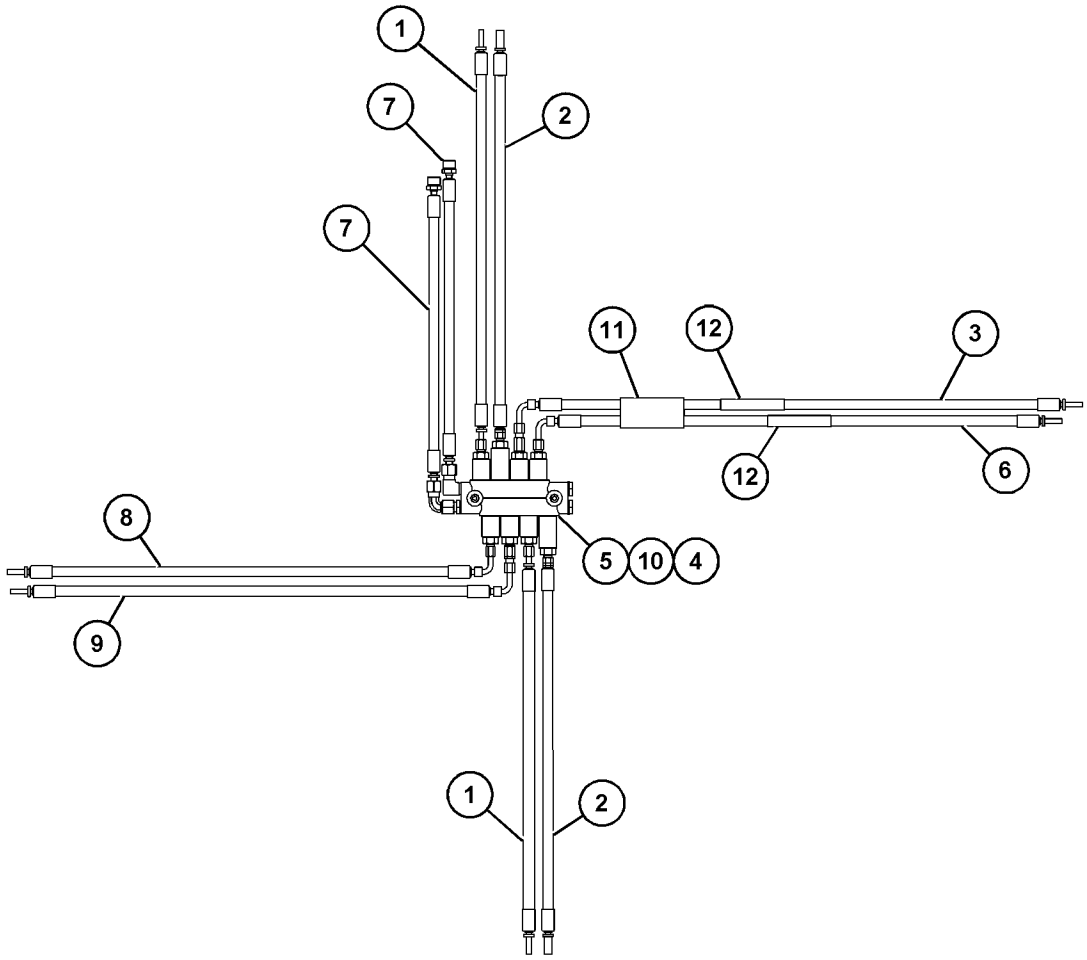

GRÁFICO 1 <FIM> g03834658

469-3264 GRUPO DA VÁLVULA DE DISTRIBUIÇÃO DE LUBRIFICAÇÃO (VALVE GP-LUBE DISTRIBUTION)

S/N: FRS1-UP

NÚMEROE DE 360-0250 GRUPO DE TUBULAÇÕES DE LUBRIFICAÇÃO AUTOMÁTICA

SMCS-7540 **i06214381**

NOTA	REF. NÃO	GRÁFICO REF.	NÚMERO DA PEÇA	QTY	NOME DA PEÇA 1 2 3 4 5 6 (NÍVEL DO PRODUTO)	CONSULTE PÁGINA
	1	1	**114-9325**	3	ABRAÇADEIRA DUPLA (CLAMP-DOUBLE)	
	2	1	**278-2073**	1	SUPORTE (MONTAGEM) (BRACKET (MOUNTING))	
Y	3	1	**469-3262**	1	GRUPO DA VÁLVULA DE DISTRIBUIÇÃO DE LUBRIFICAÇÃO (VALVE GP-LUBE DISTRIBUTION)	622
M	4	1	**136-4192**	2	PARAFUSO (M6X1X35 MM) (BOLT (M6X1X35-MM))	
M	5	1	**8C-8451**	3	PARAFUSO (M6X1X40 MM) (BOLT (M6X1X40-MM))	

M - PEÇA MÉTRICA
Y - ILUSTRAÇÃO INDIVIDUAL

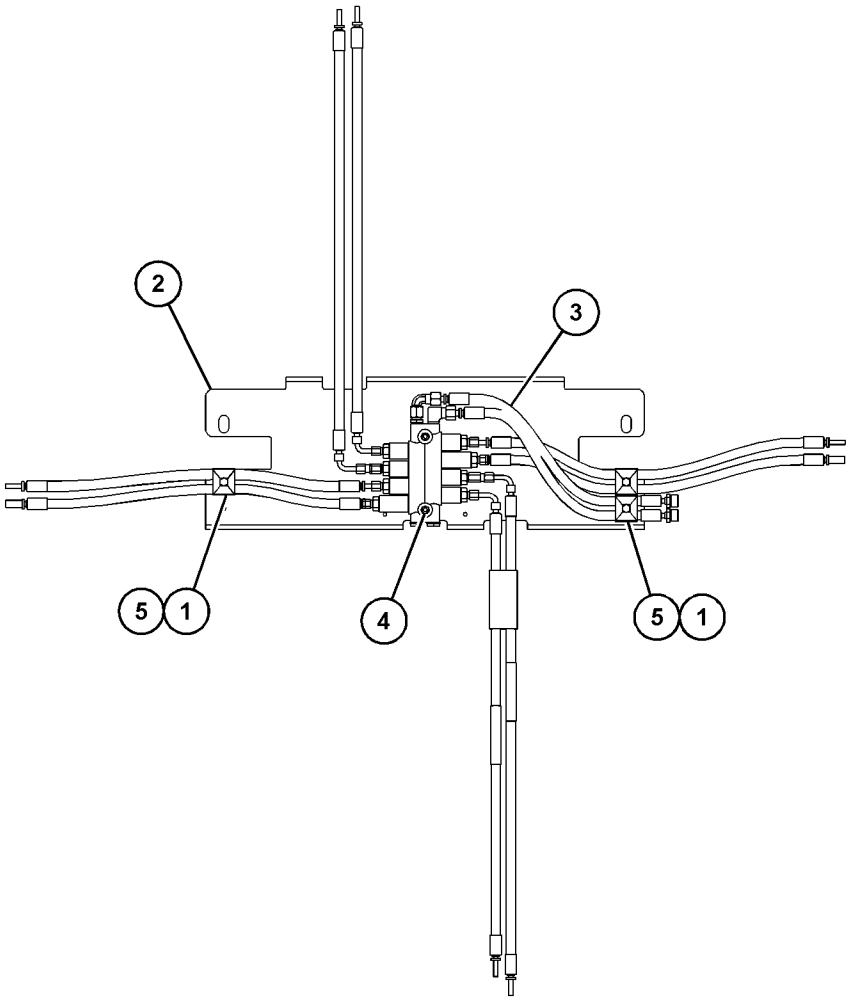

GRÁFICO 1 <FIM> g03836265

375-2804 GRUPO DO ACUMULADOR DO FREIO–CARREGADO (ACCUMULATOR GP-BRAKE-CARREGADO)

S/N: FRS1-UP

NÚMEROE DE 488-3087 GRUPO DO ACUMULADOR DO FREIO

SMCS-4263 **i06607238**

NOTA	REF. NÃO	GRÁFICO REF.	NÚMERO DA PEÇA	QTY	NOME DA PEÇA 1 2 3 4 5 6 (NÍVEL DO PRODUTO)	CONSULTE PÁGINA
	1	1	**222-2367**	1	GRUPO DE VÁLVULAS-CARGA DO ACUMULADOR (FREIO) (VALVE GP-ACCUMULATOR CHARGING (BRAKE))	
		1	**190-3850**	1	COLMEIA (CORE)	
	2	1	**069-2536**	1	PROTETOR-VÁLVULA DE GÁS (PROTECTOR-GAS VALVE)	
	3	1	**1J-9671**	1	ANEL RETENTOR EM O (SEAL-O-RING)	
	4	1	**019-1209**	2	PARAFUSO DE CABEÇA OCA (10-24X9,53 MM) (BOLT-SOCKET HEAD (10-24X9.53-MM))	
	5	1	**241-0037**	1	DECALQUE DE ADVERTÊNCIA (PRESSÃO ALTA, LEIA O OMM) (FILM-WARNING (HIGH PRESSURE, READ OMM))	
					JOGO(S) DE REPARO DISPONÍVEL(ÍVEIS):	
			361-9763	1	KIT DE SELOS (ACUMULADOR DO FREIO) (KIT-SEAL (BRAKE ACCUMULATOR))	
					(INCLUDES SEALS, O-RINGS & EXPANDERS)	

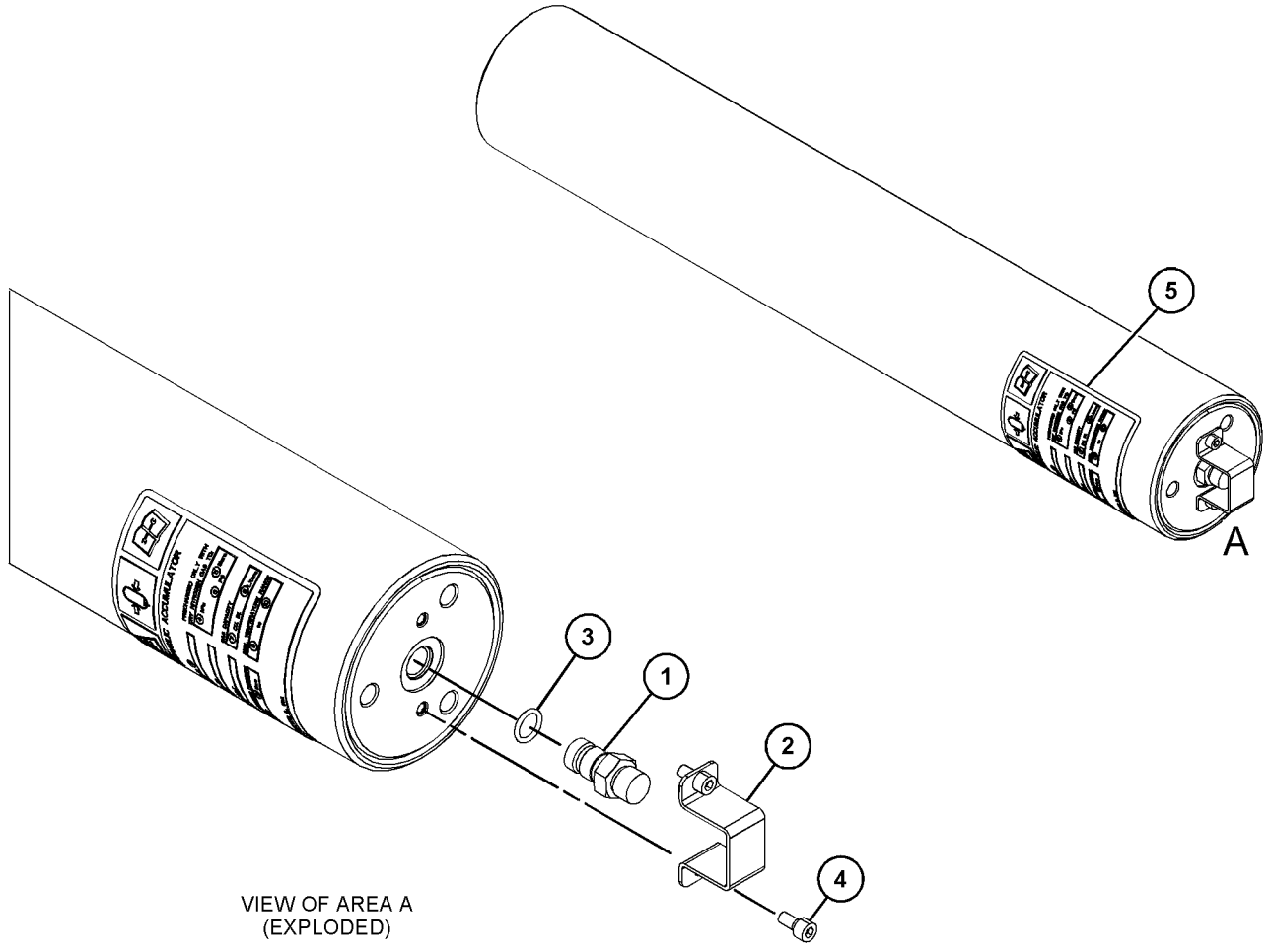

VIEW OF AREA A
(EXPLODED)

GRÁFICO 1 <FIM> g03474376

488-3087 GRUPO DO ACUMULADOR DO FREIO–DESCARREGADO (ACCUMULATOR GP-BRAKE–DESCARREGADO)

S/N: FRS1-UP

NÚMEROE DE 456-6638 ARRANJO DE CONVERSÃO-CERTIFICAÇÃO

SMCS-4263 **i06659354**

NOTA	NÚMERO DA PEÇA	QTY	NOME DA PEÇA 1 2 3 4 5 6 (NÍVEL DO PRODUTO)	CONSULTE PÁGINA
Y	*375-2804*	2	GRUPO DO ACUMULADOR DO FREIO (CARREGADO) (ACCUMULATOR GP-BRAKE (CHARGED))	625
Y	*355-9981*	1	GRUPO DO ACUMULADOR HIDRÁULICO (CARREGADO) (ACCUMULATOR GP-HYDRAULIC (CHARGED))	627
	3J-1907	1	ANEL RETENTOR EM O (SEAL-O-RING)	

Y - ILUSTRAÇÃO INDIVIDUAL

<FIM>

355-9981 GRUPO DO ACUMULADOR HIDRÁULICO–CARREGADO (ACCUMULATOR GP-HYDRAULIC-CARREGADO)

S/N: FRS1-UP

NÚMEROE DE 488-3087 GRUPO DO ACUMULADOR DO FREIO

SMCS-4263 **i05757672**

NOTA	REF. NÃO	GRÁFICO REF.	NÚMERO DA PEÇA	QTY	NOME DA PEÇA 1 2 3 4 5 6 (NÍVEL DO PRODUTO)	CONSULTE PÁGINA
	1	1	**232-3317**	2	DECALQUE DE IDENTIFICAÇÃO (ACUMULADOR HIDRÁULICO) (FILM-IDENTIFICATION (HYDRAULIC ACCUMULATOR))	

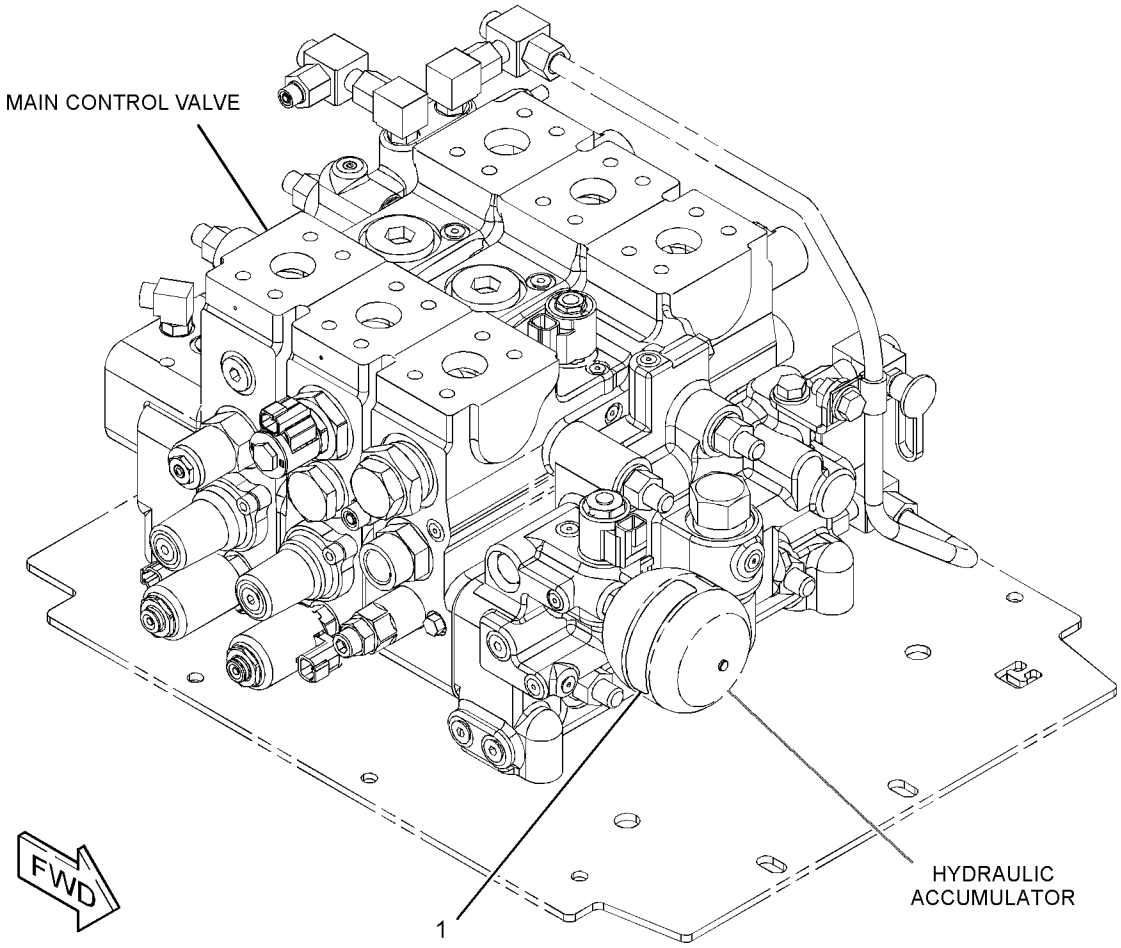

GRÁFICO 1 <FIM> g03666230

369-3923 GRUPO DO FREIO DE ESTACIONAMENTO (BRAKE GP-PARKING)

S/N: FRS1-UP

NÚMEROE DE 370-5245, 370-5247, 433-9323, 465-8231, 465-8233, 465-8234 ARRANJO DO EIXO-FIXO

SMCS-4267 **i06606334**

NOTA	REF. NÃO	GRÁFICO REF.	NÚMERO DA PEÇA	QTY	NOME DA PEÇA 1 2 3 4 5 6 (NÍVEL DO PRODUTO)	CONSULTE PÁGINA
CY	1	1	*436-5961*	1	GRUPO DO FREIO DE ESTACIONAMENTO (BRAKE GP-PARKING)	629
	2	1	**369-3922**	1	DISCO (DISC)	
C	3	1	**447-3743**	1	SUPORTE (BRACKET)	
M	4	1	**8T-4183**	10	PARAFUSO (M12X1,75X40 MM) (BOLT (M12X1.75X40-MM))	
CM	5	1	**099-0169**	4	PARAFUSO (M16X2X55 MM) (BOLT (M16X2X55-MM))	
	6	1	**8T-4223**	10	ARRUELA DURA (13,5X25,5X3 MM DE ESPESSURA) (WASHER-HARD (13.5X25.5X3-MM THK))	
	7	1	**9X-8257**	4	ARRUELA (17,5X30X3,5 MM DE ESPESSURA) (WASHER (17.5X30X3.5-MM THK))	

C - ALTERAR DO TIPO ANTERIOR
M - PEÇA MÉTRICA
Y - ILUSTRAÇÃO INDIVIDUAL

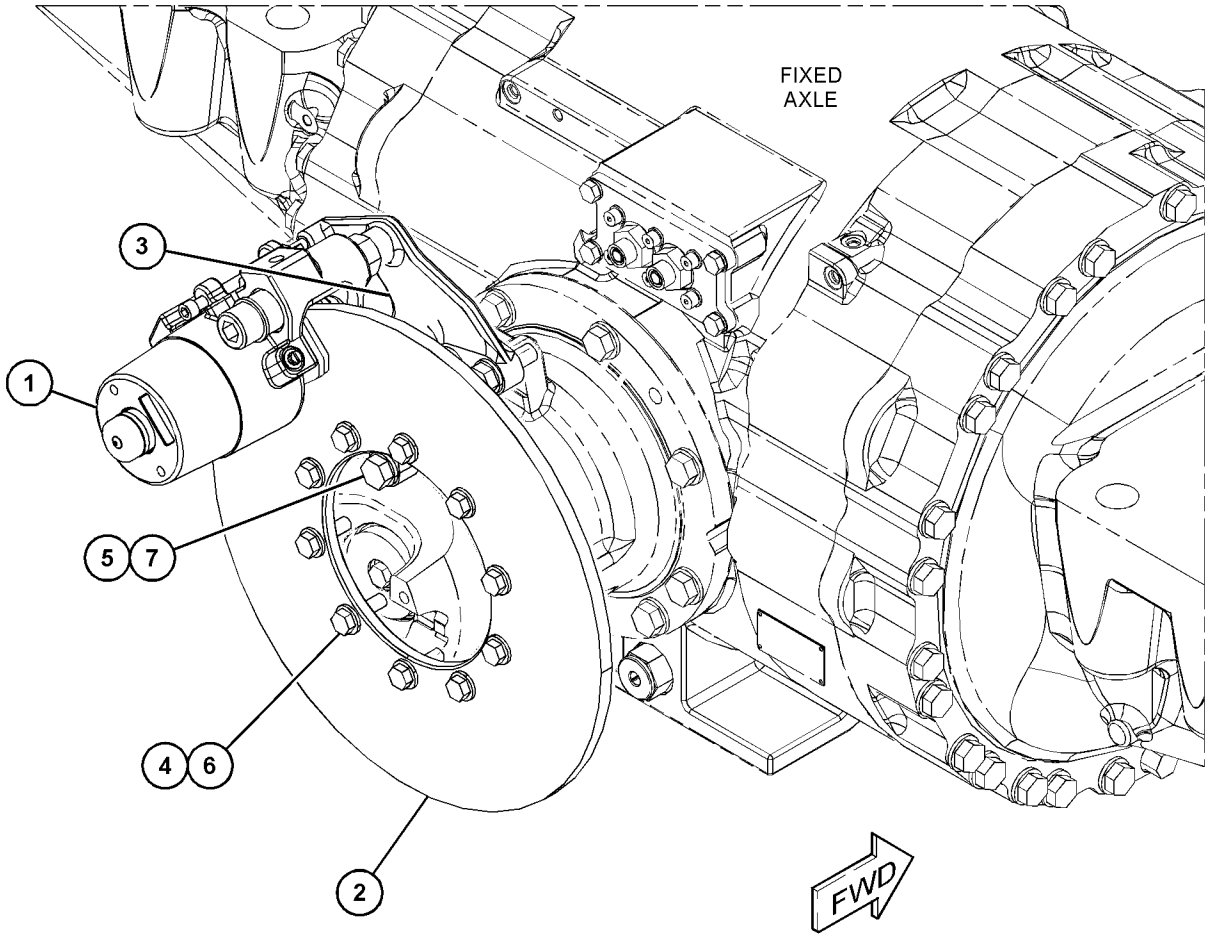

GRÁFICO 1 <FIM> g03496679

436-5961 GRUPO DO FREIO DE ESTACIONAMENTO (BRAKE GP-PARKING)

S/N: FRS1-UP

NÚMEROE DE 369-3923 GRUPO DO FREIO DE ESTACIONAMENTO

SMCS-4267 **i06574254**

NOTA	REF. NÃO	GRÁFICO REF.	NÚMERO DA PEÇA	QTY	NOME DA PEÇA 1 2 3 4 5 6 (NÍVEL DO PRODUTO)	CONSULTE PÁGINA
	1	1	**369-6073**	1	KIT DE PISTÕES (FREIO DE ESTACIONAMENTO) (KIT-PISTON (PARKING BRAKE))	
					(INCLUDES PART(S) MARKED B IN GRAPHIC)	
	2	1	**369-6074**	1	KIT-MOLA (FREIO DE ESTACIONAMENTO) (KIT-SPRING (PARKING BRAKE))	
					(INCLUDES PART(S) MARKED C IN GRAPHIC)	
	3	1	**8L-3837**	1	PARAFUSO DE CABEÇA OCA (BOLT-SOCKET HEAD)	
	4	1	**6V-8801**	1	PORCA (ROSCA 3/8-16) (NUT (3/8-16-THD))	
	5	1	**376-7694**	1	KIT-REVESTIMENTO (FREIO DE ESTACIONAMENTO) (KIT-LINING (PARKING BRAKE))	
					(INCLUDES PART(S) MARKED D IN GRAPHIC)	
	6	1	**376-7695**	1	KIT DE FIXAÇÃO (FREIO DE ESTACIONAMENTO) (KIT-MOUNTING (PARKING BRAKE))	
					(INCLUDES PART(S) MARKED E IN GRAPHIC)	
	7	1	**376-7696**	1	KIT DE SELOS (FREIO DE ESTACIONAMENTO) (KIT-SEAL (PARKING BRAKE))	
					(INCLUDES PART(S) MARKED F IN GRAPHIC)	

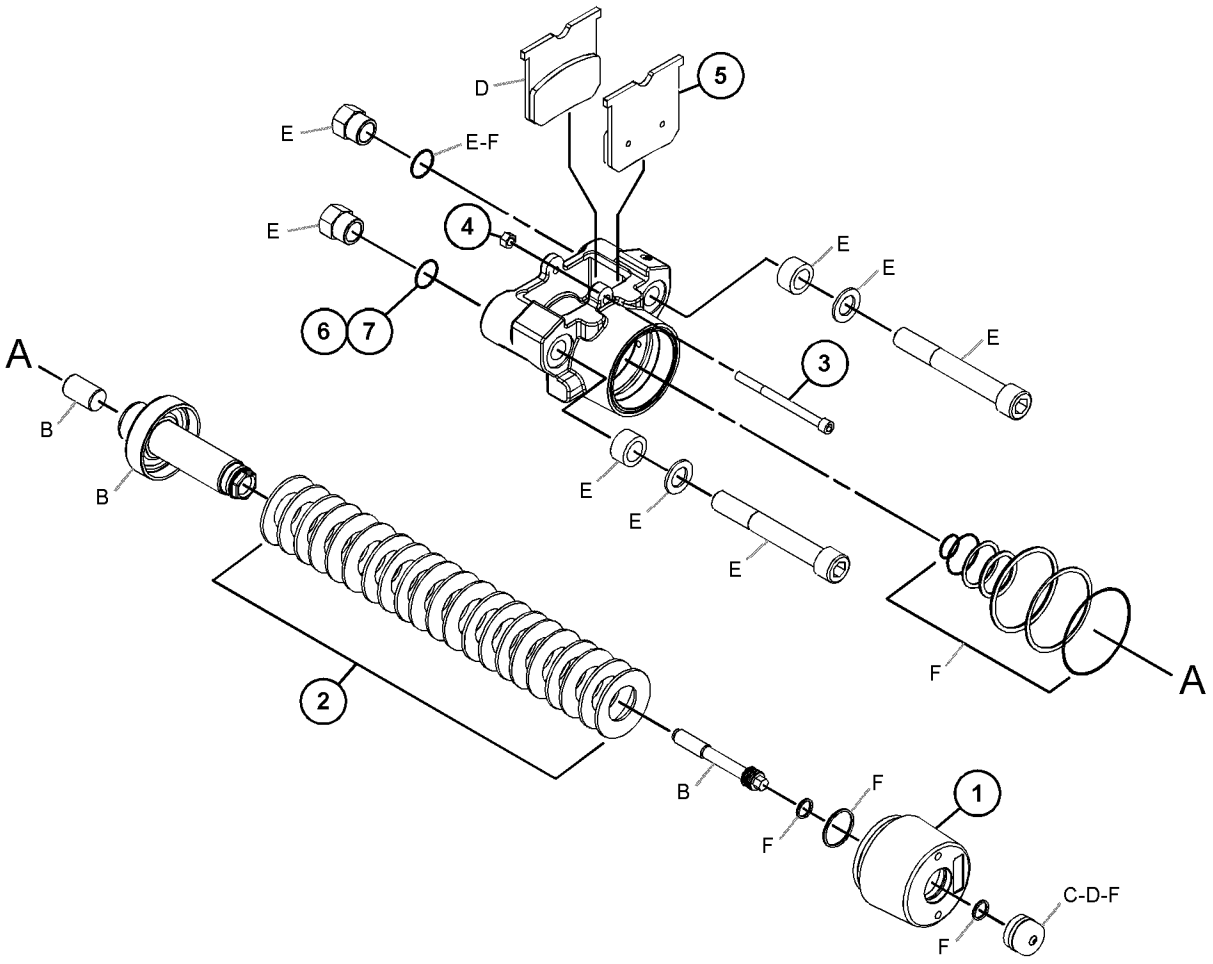

GRÁFICO 1 <FIM> g03506107

499-3486 GRUPO DE CONTROLE-FREIO DE PÉ (CONTROL GP-FOOT BRAKE)

S/N: FRS1-UP

NÚMEROE DE 371-2223 GRUPO DE CONTROLE DO FREIO DE SERVIÇO

SMCS-4269 **i06569972**

NOTA	REF. NÃO	GRÁFICO REF.	NÚMERO DA PEÇA	QTY	NOME DA PEÇA 1 2 3 4 5 6 (NÍVEL DO PRODUTO)	CONSULTE PÁGINA
	1	1	**105-6117**	1	CONJUNTO DE INTERRUPTOR DE FIM DE CURSO (NORMALMENTE FECHADO) (PEDAL DO FREIO) (SWITCH AS-LIMIT (NORMALLY CLOSED) (BRAKE PEDAL))	
	2	1	**146-1892**	1	CONJUNTO DE CHICOTE DO FREIO (LUZ DE PARADA) (HARNESS AS-BRAKE (STOP LIGHT))	
		1	*4E-8951*	1	CONJUNTO DE GROMMET (GROMMET AS)	
		1	**8C-8514**	1	PARAFUSO DE MÁQUINA (8-32X0,375 POL) (SCREW-MACHINE (8-32X0.375-IN))	
		1	**8T-8730**	2	SOQUETE DE CONECTOR (CALIBRE 16 A 18) (SOCKET-CONNECTOR (16-GA TO 18-GA))	
		1	**5P-2957**	2	TERMINAL DE LÂMINA (CALIBRE 14 A 16) (TERMINAL-BLADE (14-GA TO 16-GA))	
					—OU—	
		1	**5P-5602**	2	TERMINAL DE LÂMINA (CALIBRE 18 A 22) (TERMINAL-BLADE (18-GA TO 22-GA))	
		1	**155-2270**	1	KIT DE PLUGUE DE CONEXÃO (2 PINOS) (KIT-CONNECTING PLUG (2-PIN))	
					(INCLUDES PLUG AS & WEDGE)	
	3	1	**200-2217**	1	TAMPA (COVER)	
	4	1	**200-2218**	1	CONJUNTO DE SUPORTE DO INTERRUPTOR AJUSTÁVEL (BRACKET AS-ADJUSTABLE SWITCH)	
	5	1	**200-2219**	6	PARAFUSO (M5X0,8X25 MM) (BOLT (M5X0.8X25-MM))	
	6	1	**200-2220**	1	RETENTOR (SEAL)	
Y	7	1	**266-1466**	1	GRUPO DE SENSOR DE POSIÇÃO (ROTATIVO) (SENSOR GP-POSITION (ROTARY))	252
M	8	1	**125-3295**	2	PARAFUSO DE CABEÇA PANELA (M2,5X0,45X12 MM) (SCREW-PAN HEAD (M2.5X0.45X12-MM))	
M	9	1	**8T-2899**	2	PARAFUSO DE MÁQUINA (M2,5X0,45X12 MM) (SCREW-MACHINE (M2.5X0.45X6-MM))	
M	10	1	**6V-2313**	2	PARAFUSO (M5X0,8X30 MM) (BOLT (M5X0.8X30-MM))	
	11	1	**211-9336**	2	ARRUELA (5,4 X 9,8 X 0,7 MM DE ESPESSURA) (WASHER (5.4X9.8X0.7-MM THK))	

M - PEÇA MÉTRICA
Y - ILUSTRAÇÃO INDIVIDUAL

499-3486 GRUPO DE CONTROLE-FREIO DE PÉ (CONTROL GP-FOOT BRAKE) (continuação) **i06569972**

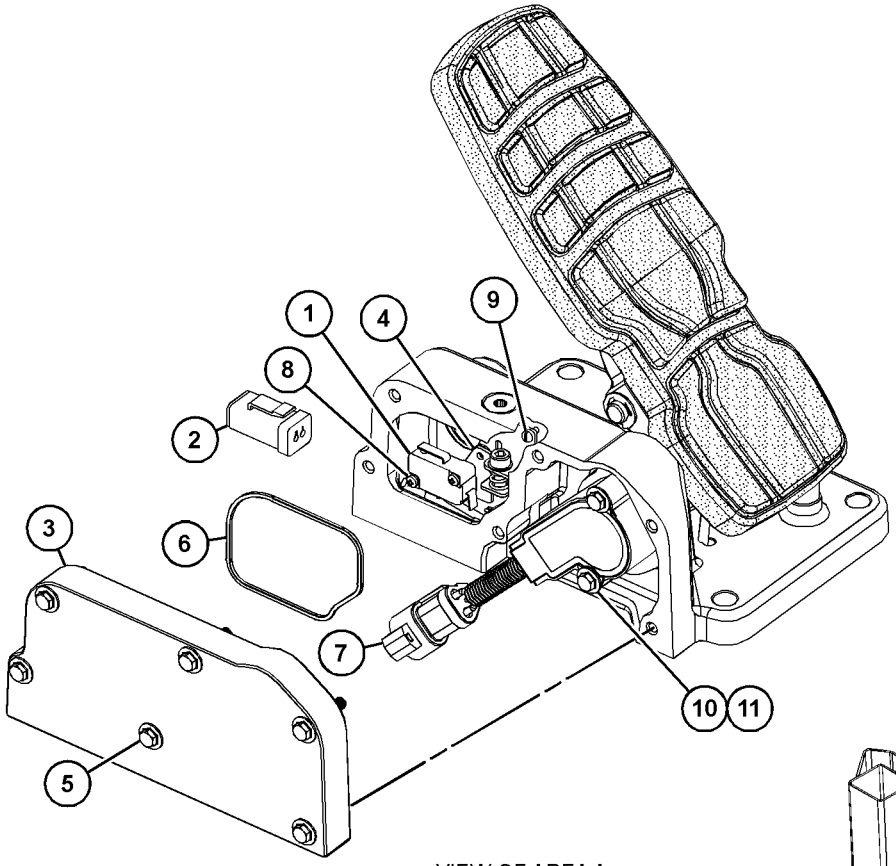

VIEW OF AREA A

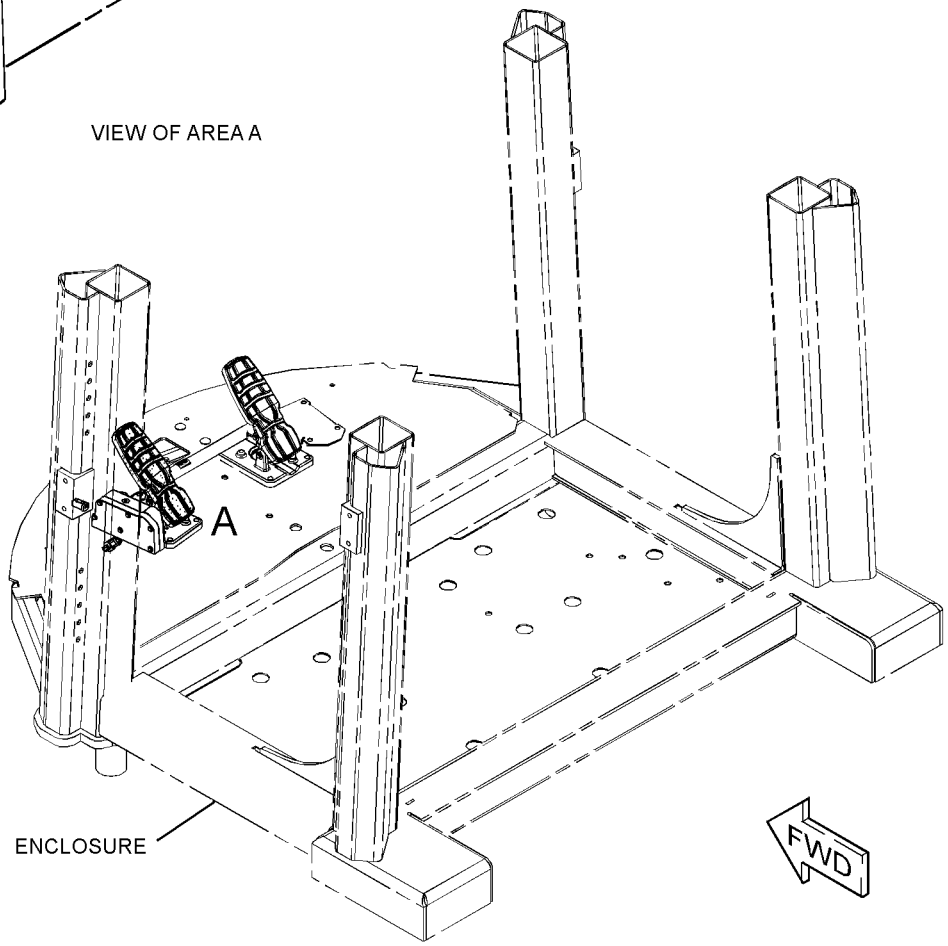

GRÁFICO 1 <FIM> g06025724

371-2223 GRUPO DE CONTROLE DO FREIO DE SERVIÇO (CONTROL GP-SERVICE BRAKE)

S/N: FRS1-UP

NÚMEROE DE 371-5010 GRUPO DE CONTROLE DO FREIO DE SERVIÇO

SMCS-4257, 4258, 4263, 4265, 4269, 4280 **i06569942**

NOTA	REF. NÃO	GRÁFICO REF.	NÚMERO DA PEÇA	QTY	NOME DA PEÇA 1 2 3 4 5 6 (NÍVEL DO PRODUTO)	CONSULTE PÁGINA
	1	1	**398-2917**	1	CONJUNTO DE EIXO (SHAFT AS)	
	2	1	**499-3487**	1	CONJUNTO DO PEDAL (PEDAL AS)	
Y	3	1	**499-3486**	1	GRUPO DE CONTROLE-FREIO DE PÉ (CONTROL GP-FOOT BRAKE)	630

Y - ILUSTRAÇÃO INDIVIDUAL

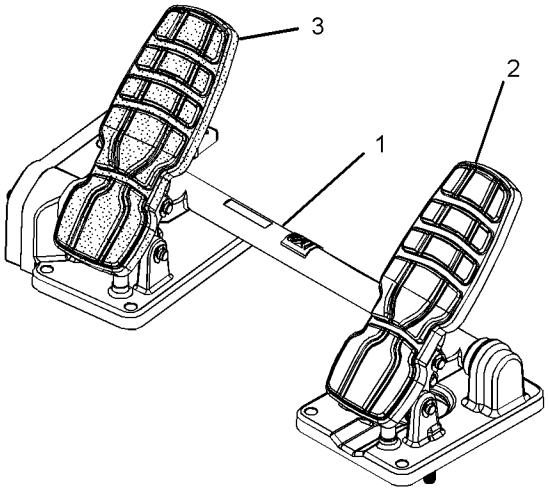

VIEW OF AREA A

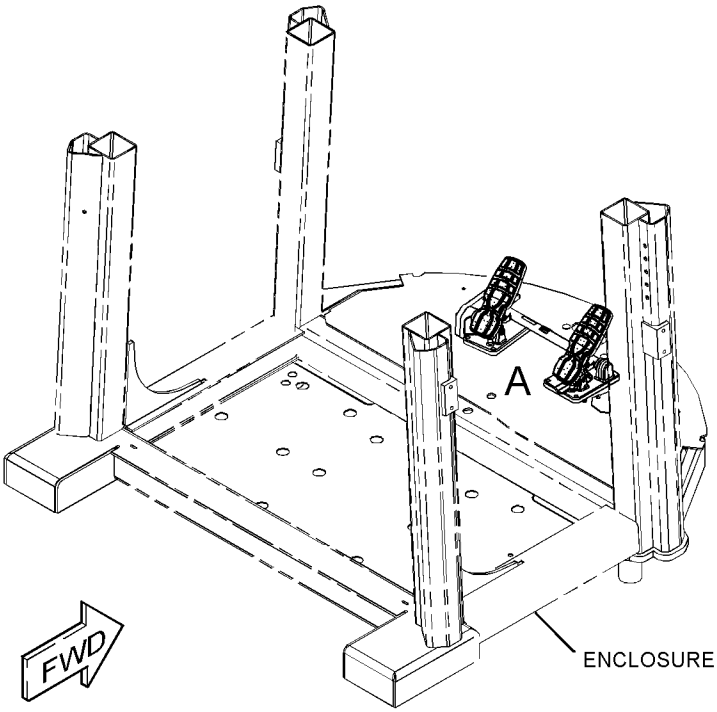

GRÁFICO 1 <FIM> g02336456

371-5010 GRUPO DE CONTROLE DO FREIO DE SERVIÇO (CONTROL GP-SERVICE BRAKE)

S/N: FRS1-UP

NÚMEROE DE 455-4369 ARRANJO DA CABINE, 455-4370 ARRANJO DO ASSENTO

SMCS-4257, 4258, 4263, 4265, 4269, 4280 **i06569949**

NOTA	REF. NÃO	GRÁFICO REF.	NÚMERO DA PEÇA	QTY	NOME DA PEÇA 1 2 3 4 5 6 (NÍVEL DO PRODUTO)	CONSULTE PÁGINA
Y	1	1	**371-2223**	1	GRUPO DE CONTROLE DO FREIO DE SERVIÇO (CONTROL GP-SERVICE BRAKE)	632
M	2	1	**099-3649**	6	PARAFUSO (M8X1,25X40 MM) (BOLT (M8X1.25X40-MM))	
	3	1	**8T-4224**	6	ARRUELA DURA (8,8X16X2 MM DE ESPESSURA) (WASHER-HARD (8.8X16X2-MM THK))	

M - PEÇA MÉTRICA
Y - ILUSTRAÇÃO INDIVIDUAL

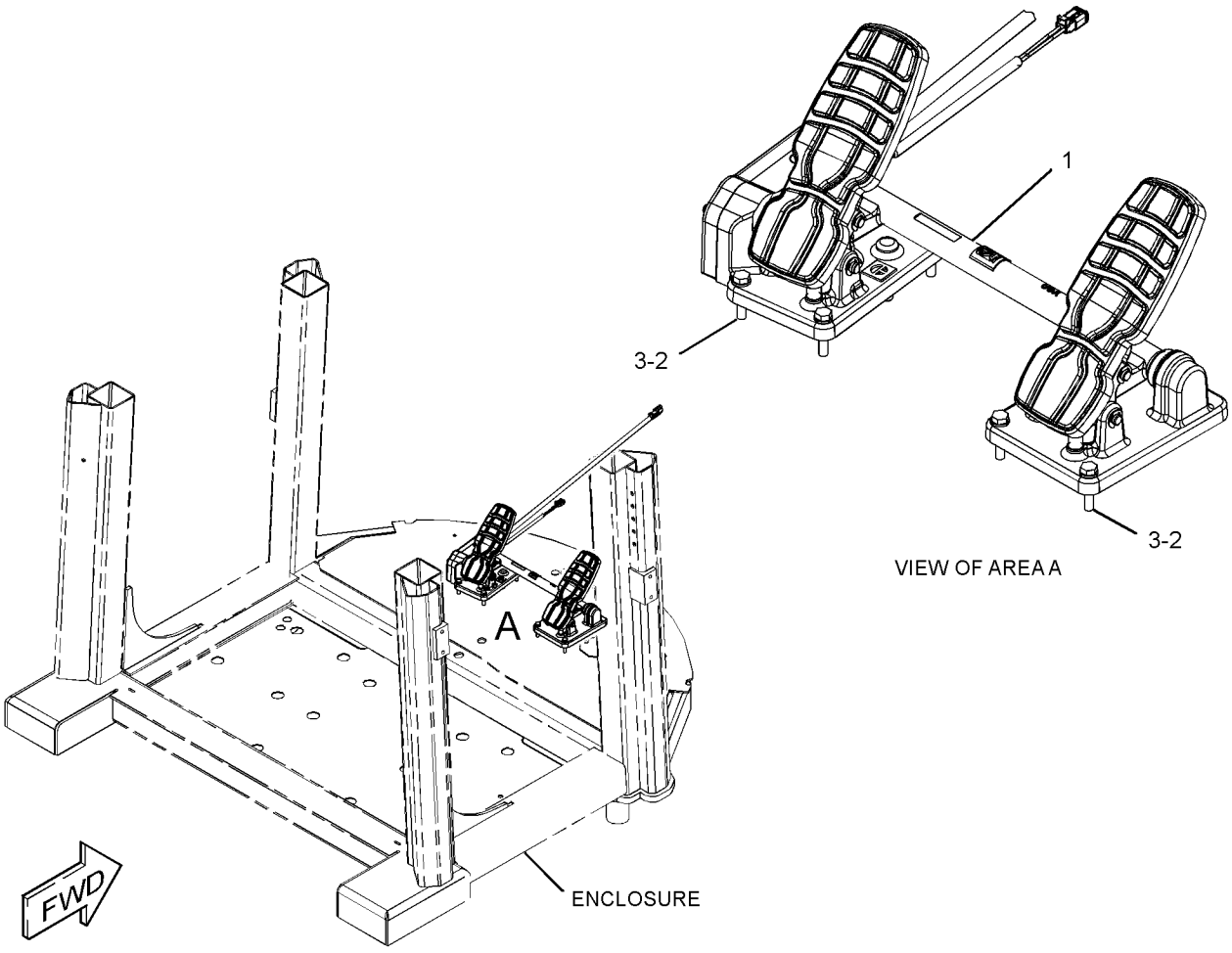

GRÁFICO 1 <FIM> g03492657

457-3105 GRUPO DE CONTROLE DO FREIO DE SERVIÇO (CONTROL GP-SERVICE BRAKE)

S/N: FRS1-UP

NÚMEROE DE 456-6637 ARRANJO HIDRÁULICO

SMCS-4257, 4258, 4263, 4265, 4269, 4280 **i06629868**

NOTA	REF. NÃO	GRÁFICO REF.	NÚMERO DA PEÇA	QTY	NOME DA PEÇA 1 2 3 4 5 6 (NÍVEL DO PRODUTO)	CONSULTE PÁGINA
	1	1	**6V-9829**	1	CONJUNTO DE TAMPA (CAP AS)	
	2	2	**7K-1181**	2	CABO TIPO CINTA (STRAP-CABLE)	
	3	2	**124-3019**	1	CONJUNTO DE SUPORTE (BRACKET AS)	
	4	2	**125-8534**	1	CONJUNTO DE PLACA (PLATE AS)	
	5	1	*148-8336*	1	CONJUNTO DE CONECTOR (CONNECTOR AS)	
		1	**6V-8397**	1	ANEL RETENTOR EM O (SEAL-O-RING)	
		1	**6V-8636**	1	CONECTOR (CONNECTOR)	
		1	**3J-1907**	1	ANEL RETENTOR EM O (SEAL-O-RING)	
	6	2	*148-8340*	3	CONJUNTO DE CONECTOR (CONNECTOR AS)	
					(EACH INCLUDES)	
		2	**3K-0360**	1	ANEL RETENTOR EM O (SEAL-O-RING)	
		2	**6V-8398**	1	ANEL RETENTOR EM O (SEAL-O-RING)	
		2	**6V-8639**	1	CONECTOR (CONNECTOR)	
	7	1	*148-8353*	3	CONJUNTO DE COTOVELO (ELBOW AS)	
					(EACH INCLUDES)	
		1	**3J-1907**	1	ANEL RETENTOR EM O (SEAL-O-RING)	
		1	**6V-8397**	1	ANEL RETENTOR EM O (SEAL-O-RING)	
		1	**6V-9001**	1	COTOVELO (ELBOW)	
	8	1,2	*148-8361*	3	CONJUNTO DE COTOVELO (90 GRAUS) (ELBOW AS (90-DEG))	
					(EACH INCLUDES)	
		1,2	**3J-7354**	1	ANEL RETENTOR EM O (SEAL-O-RING)	
		1,2	**6V-8397**	1	ANEL RETENTOR EM O (SEAL-O-RING)	
		1,2	**6V-9200**	1	COTOVELO (ELBOW)	
	9	1	*148-8367*	1	CONJUNTO DE COTOVELO (90 GRAUS) (ELBOW AS (90-DEG))	
		1	**6V-8397**	1	ANEL RETENTOR EM O (SEAL-O-RING)	
		1	**6V-9850**	1	COTOVELO (ELBOW)	
	10	1	*148-8370*	1	CONJUNTO DE COTOVELO (ELBOW AS)	
		1	**6V-8398**	1	ANEL RETENTOR EM O (SEAL-O-RING)	
		1	**6V-9851**	1	COTOVELO (ELBOW)	
	11	1	*148-8378*	1	CONJUNTO DE COTOVELO (ELBOW AS)	
		1	**3J-1907**	1	ANEL RETENTOR EM O (SEAL-O-RING)	
		1	**6V-8397**	1	ANEL RETENTOR EM O (SEAL-O-RING)	
		1	**6V-8724**	1	COTOVELO (ELBOW)	
	12	2	*148-8411*	1	CONJUNTO DE BUJÃO (PLUG AS)	
		2	**3K-0360**	1	ANEL RETENTOR EM O (SEAL-O-RING)	
		2	**9S-4185**	1	BUJÃO (ROSCA 3/4-16) (PLUG (3/4-16-THD))	
	13	2	*148-8426*	1	CONJUNTO DE TEE (TEE AS)	
		2	**3K-0360**	1	ANEL RETENTOR EM O (SEAL-O-RING)	
		2	**6V-8397**	1	ANEL RETENTOR EM O (SEAL-O-RING)	
		2	**6V-8398**	1	ANEL RETENTOR EM O (SEAL-O-RING)	
		2	**8T-6696**	1	ANEL RETENTOR EM T (TEE-O-RING)	
	14	1	*148-8434*	1	CONJUNTO DE TEE (TEE AS)	
		1	**6V-8397**	2	ANEL RETENTOR EM O (SEAL-O-RING)	
		1	**6V-9843**	1	T (TEE)	
	15	1	*148-8444*	3	CONJUNTO DE TÊ GIRATÓRIO (TEE AS-SWIVEL)	

457-3105 GRUPO DE CONTROLE DO FREIO DE SERVIÇO (CONTROL GP-SERVICE BRAKE) (continuação)

i06629868

NOTA	REF. NÃO	GRÁFICO REF.	NÚMERO DA PEÇA	QTY	NOME DA PEÇA 1 2 3 4 5 6 (NÍVEL DO PRODUTO)	CONSULTE PÁGINA
					(EACH INCLUDES)	
		1	**6V-8398**	2	ANEL RETENTOR EM O (SEAL-O-RING)	
		1	**6V-9837**	1	CONEXÃO ARTICULADA T (TEE-SWIVEL)	
	16	1	**154-6626**	1	CONJUNTO DE SUPORTE (BRACKET AS)	
	17	2	*162-8264*	1	CONJUNTO DE TEE (TEE AS)	
		2	**6V-8398**	1	ANEL RETENTOR EM O (SEAL-O-RING)	
		2	**081-5645**	1	T (TEE)	
	18	2	*164-5567*	2	CONJUNTO DO ENGATE-DESCONEXÃO RÁPIDA (MACHO) (COUPLER AS-QUICK DISCONNECT (MALE))	
					(EACH INCLUDES)	
		2	**6V-3965**	1	CONEXÃO (DESLIGAMENTO RÁPIDO) (FITTING (QUICK DISCONNECT))	
		2	**214-7568**	1	ANEL RETENTOR EM O (SEAL-O-RING)	
	19	1	*164-8908*	2	CONJUNTO DE CONECTOR (CONNECTOR AS)	
					(EACH INCLUDES)	
		1	**3K-0360**	1	ANEL RETENTOR EM O (SEAL-O-RING)	
		1	**6V-8398**	1	ANEL RETENTOR EM O (SEAL-O-RING)	
		1	**8T-0077**	1	CONECTOR (CONNECTOR)	
	20	2	*172-5761*	1	CONJUNTO DE TEE (TEE AS)	
		2	**3K-0360**	1	ANEL RETENTOR EM O (SEAL-O-RING)	
		2	**6V-8398**	1	ANEL RETENTOR EM O (SEAL-O-RING)	
		2	**126-8306**	1	ANEL RETENTOR EM T (TEE-O-RING)	
	21	1	**197-7382**	1	ABRAÇADEIRA (CLAMP)	
	22	1	*214-4515*	1	CONJUNTO DE TEE (TEE AS)	
		1	**3J-1907**	1	ANEL RETENTOR EM O (SEAL-O-RING)	
		1	**6V-8397**	3	ANEL RETENTOR EM O (SEAL-O-RING)	
		1	**214-4508**	1	CONJUNTO DE TEE (TEE AS)	
	23	2	*241-6215*	1	CONJUNTO DE COTOVELO (ELBOW AS)	
		2	**3J-1907**	1	ANEL RETENTOR EM O (SEAL-O-RING)	
		2	**6V-8076**	1	COTOVELO (ELBOW)	
	24	1	**296-5270**	1	GRUPO DE SENSORES-PRESSÃO (FREIO DE ESTACIONAMENTO) (SENSOR GP-PRESSURE (PARKING BRAKE))	
	25	2	**319-1037**	2	CONJUNTO DE SUPORTE (BRACKET AS)	
I	26	1	**367-0239**	1	CONJUNTO DE MANGUEIRA (HOSE AS)	
	27	1	**367-0319**	1	CONJUNTO DE TUBO (TUBE AS)	
	28	1	**367-0359**	1	CONJUNTO DE PLACA (PLATE AS)	
M		1	**8T-3490**	1	PORCA DE SOLDA (ROSCA M10X1,5) (NUT-WELD (M10X1.5-THD))	
		1	**133-3260**	6	ESPAÇADOR (11X19X10-MM DE ESPESSURA) (SPACER (11X19X10-MM THK))	
	29	2	*377-9555*	1	CONJUNTO DE TEE (TEE AS)	
		2	**3J-7354**	1	ANEL RETENTOR EM O (SEAL-O-RING)	
		2	**6V-8397**	2	ANEL RETENTOR EM O (SEAL-O-RING)	
		2	**377-9554**	1	ADAPTADOR-TÊ (ADAPTER-TEE)	
	30	2	**383-4284**	2	CONJUNTO DE SUPORTE (BRACKET AS)	
	31	1	**383-4286**	1	CONJUNTO DE SUPORTE (BRACKET AS)	
	32	1	**383-4288**	1	CONJUNTO DE SUPORTE (BRACKET AS)	
I	33	2	**383-4375**	1	CONJUNTO DE MANGUEIRA (HOSE AS)	
I	34	1	**399-6736**	2	CONJUNTO DE MANGUEIRA (HOSE AS)	
I	35	1	**423-9941**	1	CONJUNTO DE MANGUEIRA (HOSE AS)	
I	36	1	**423-9942**	1	CONJUNTO DE MANGUEIRA (HOSE AS)	

457-3105 GRUPO DE CONTROLE DO FREIO DE SERVIÇO (CONTROL GP-SERVICE BRAKE) (continuação)

i06629868

NOTA	REF. NÃO	GRÁFICO REF.	NÚMERO DA PEÇA	QTY	NOME DA PEÇA 1 2 3 4 5 6 (NÍVEL DO PRODUTO)	CONSULTE PÁGINA
	37	2	**434-1370**	1	CONJUNTO DE TUBO (TUBE AS)	
	38	2	**444-6926**	1	CONJUNTO DE TUBO (TUBE AS)	
Y	39	1	**448-4308**	1	GRUPO DO COLETOR-CONTROLE (FREIO DE ESTACIONAMENTO) (MANIFOLD GP-CONTROL (PARKING BRAKE))	640
I	40	2	**465-1658**	1	CONJUNTO DE MANGUEIRA (HOSE AS)	
I	41	1	**465-1671**	1	CONJUNTO DE MANGUEIRA (HOSE AS)	
I	42	1	**465-1672**	1	CONJUNTO DE MANGUEIRA (HOSE AS)	
I	43	1	**465-1673**	1	CONJUNTO DE MANGUEIRA (HOSE AS)	
	44	1,2	**067-2551**	10	GRAMPO (CLIP)	
	45	2	**091-0081**	4	ESPAÇADOR (10,5X20X10 MM DE ESPESSURA) (SPACER (10.5X20X10-MM THK))	
	46	2	**091-9035**	1	ESPAÇADOR (11X25X20-MM DE ESPESSURA) (SPACER (11X25X20-MM THK))	
M	47	1,2	**101-3129**	2	PRISIONEIRO (ROSCA M10X1,5) (STUD (M10X1.5-THD))	
	48	1	**132-7551**	2	ESPAÇADOR (11X19X6-MM DE ESPESSURA) (SPACER (11X19X6-MM THK))	
	49	1	**133-6934**	2	ESPAÇADOR (11X20X25 MM DE ESPESSURA) (SPACER (11X20X25-MM THK))	
	50	1	**136-4992**	1	ESPAÇADOR (11X19,05X12 MM DE ESPESSURA) (SPACER (11X19.05X40-MM THK))	
M	51	2	**142-3953**	4	PRISIONEIRO (ROSCA M10X1,5) (STUD (M10X1.5-THD))	
	52	2	**172-0197**	2	ESPAÇADOR (10,5X20X5,29 MM DE ESPESSURA) (SPACER (10.5X20X5.29-MM THK))	
	53	2	**190-4885**	1	ESPAÇADOR (11X22X50 MM DE ESPESSURA) (SPACER (11X22X50-MM THK))	
	54	2	**1F-7567**	1	GRAMPO (CLIP)	
	55	1	**1J-9671**	1	ANEL RETENTOR EM O (SEAL-O-RING)	
	56	2	**206-2423**	1	SELA (SADDLE)	
	57	2	**297-1546**	1	GRAMPO (CLIP)	
	58	1	**336-8614**	2	GRAMPO (CLIP)	
M	59	1,2	**344-5675**	9	PORCA (ROSCA M10X1,5) (NUT (M10X1.5-THD))	
	60	1,2	**4D-7733**	5	GRAMPO (CLIP)	
	61	1,2	**5P-1076**	8	ARRUELA DURA (13,5X30X4-MM DE ESPESSURA) (WASHER-HARD (13.5X30X4-MM THK))	
	62	2	**6D-4246**	1	GRAMPO (CLIP)	
	63	2	**6D-4247**	1	GRAMPO (CLIP)	
	64	2	**6V-0852**	2	TAMPA CONTRA POEIRA (CAP-DUST)	
	65	1	**6V-8397**	1	ANEL RETENTOR EM O (SEAL-O-RING)	
	66	2	**7B-1597**	1	GRAMPO (CLIP)	
	67	1,2	**7S-3916**	4	GRAMPO (LINGUETA) (CLIP (TAB))	
	68	1,2	**7S-3919**	4	GRAMPO (RANHURA) (CLIP (SLOT))	
	69	1,2	**7V-6571**	5	ILHÓ (GROMMET)	
M	70	1,2	**7X-7729**	4	ARRUELA (11X25X3 MM DE ESPESSURA) (WASHER (11X25X3-MM THK))	
	71	2	**8T-1889**	1	GRAMPO (RANHURA) (CLIP (SLOT))	
	72	2	**8T-1890**	1	GRAMPO (LINGUETA) (CLIP (TAB))	
	73	1,2	**8T-4121**	34	ARRUELA DURA (11X21X2,5 MM DE ESPESSURA) (WASHER-HARD (11X21X2.5-MM THK))	
M	74	1,2	**8T-4136**	9	PARAFUSO (M10X1,5X25 MM) (BOLT (M10X1.5X25-MM))	
M	75	1	**8T-4137**	2	PARAFUSO (M10X1,5X20 MM) (BOLT (M10X1.5X20-MM))	
M	76	1,2	**8T-4139**	13	PARAFUSO (M12X1,75X30 MM) (BOLT (M12X1.75X30-MM))	

457-3105 GRUPO DE CONTROLE DO FREIO DE SERVIÇO (CONTROL GP-SERVICE BRAKE) (continuação)

i06629868

NOTA	REF. NÃO	GRÁFICO REF.	NÚMERO DA PEÇA	QTY	NOME DA PEÇA 1 2 3 4 5 6 (NÍVEL DO PRODUTO)	CONSULTE PÁGINA
M	77	2	**8T-4172**	1	PARAFUSO (M10X1,5X80 MM) (BOLT (M10X1.5X80-MM))	
M	78	1	**8T-4182**	2	PARAFUSO (M10X1,5X45 MM) (BOLT (M10X1.5X45-MM))	
M	79	2	**8T-4185**	1	PARAFUSO (M10X1,5X50 MM) (BOLT (M10X1.5X50-MM))	
M	80	1	**8T-4195**	6	PARAFUSO (M10X1,5X30 MM) (BOLT (M10X1.5X30-MM))	
M	81	1,2	**8T-4196**	6	PARAFUSO (M10X1,5X35 MM) (BOLT (M10X1.5X35-MM))	
	82	1,2	**8T-4223**	5	ARRUELA DURA (13,5X25,5X3 MM DE ESPESSURA) (WASHER-HARD (13.5X25.5X3-MM THK))	
M	83	1	**8T-5005**	1	PARAFUSO (M10X1,5X70 MM) (BOLT (M10X1.5X70-MM))	
M	84	1	**8T-6466**	2	PARAFUSO (M10X1,5X60 MM) (BOLT (M10X1.5X60-MM))	
	85	2	**9X-2027**	4	ARRUELA (11X18X2-MM DE ESPESSURA) (WASHER (11X18X2-MM THK))	

I - CONSULTE O SISTEMA DE INFORMAÇÕES HIDRÁULICAS
M - PEÇA MÉTRICA
Y - ILUSTRAÇÃO INDIVIDUAL

457-3105 GRUPO DE CONTROLE DO FREIO DE SERVIÇO (CONTROL GP-SERVICE BRAKE) (continuação)

i06629868

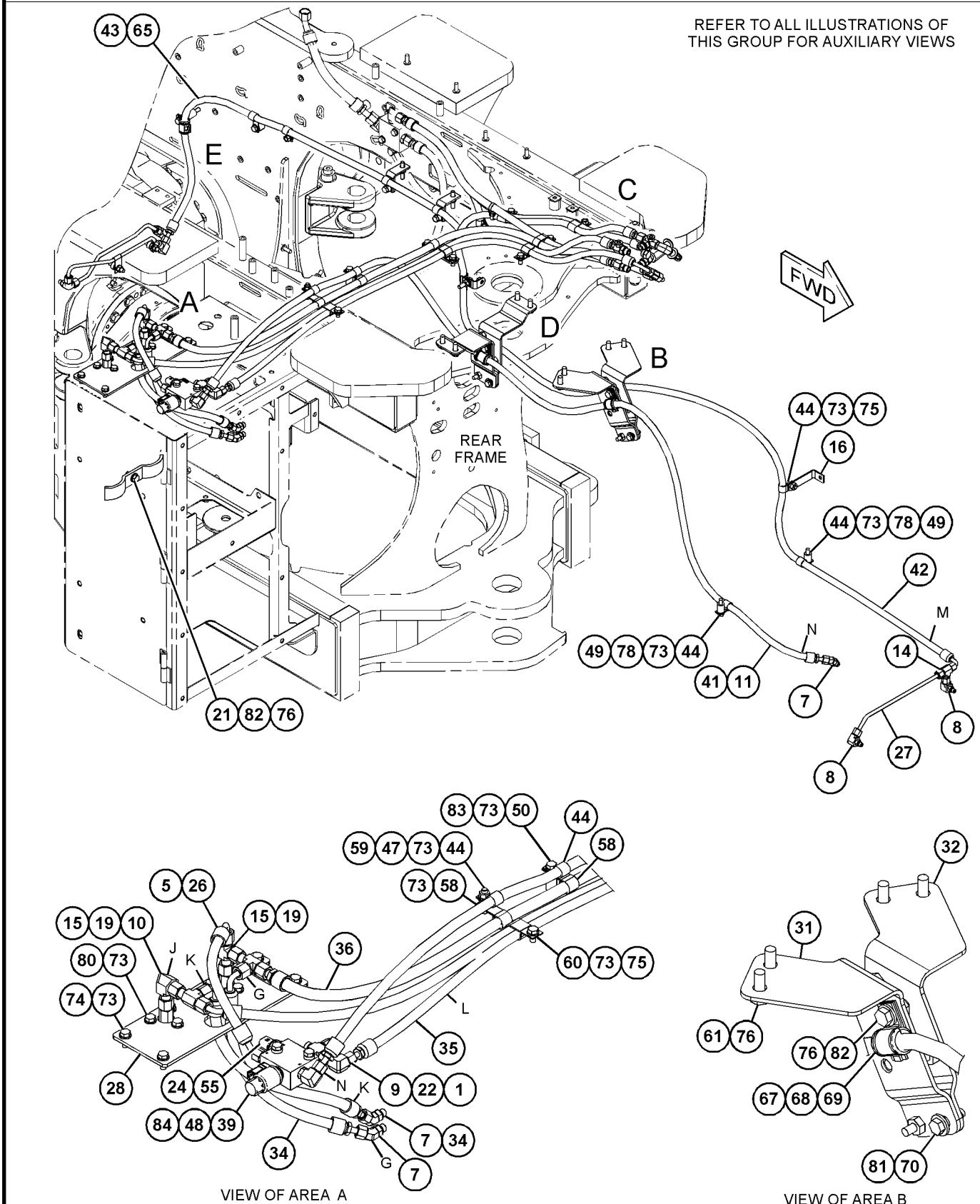

GRÁFICO 1

g06060313

457-3105 GRUPO DE CONTROLE DO FREIO DE SERVIÇO (CONTROL GP-SERVICE BRAKE) (continuação)

i06629868

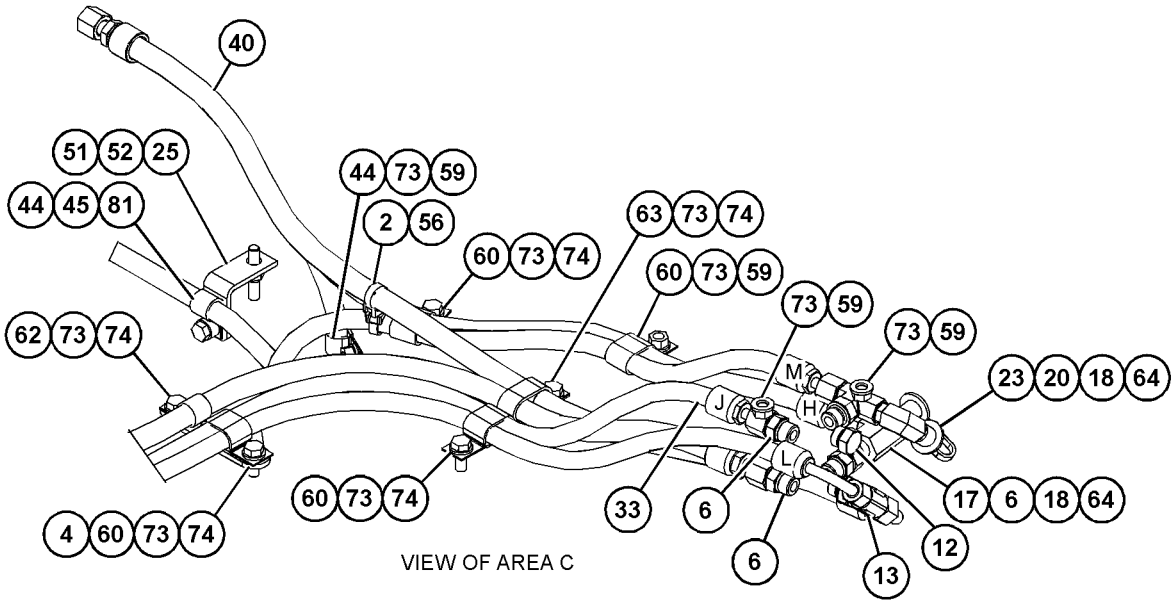

VIEW OF AREA C

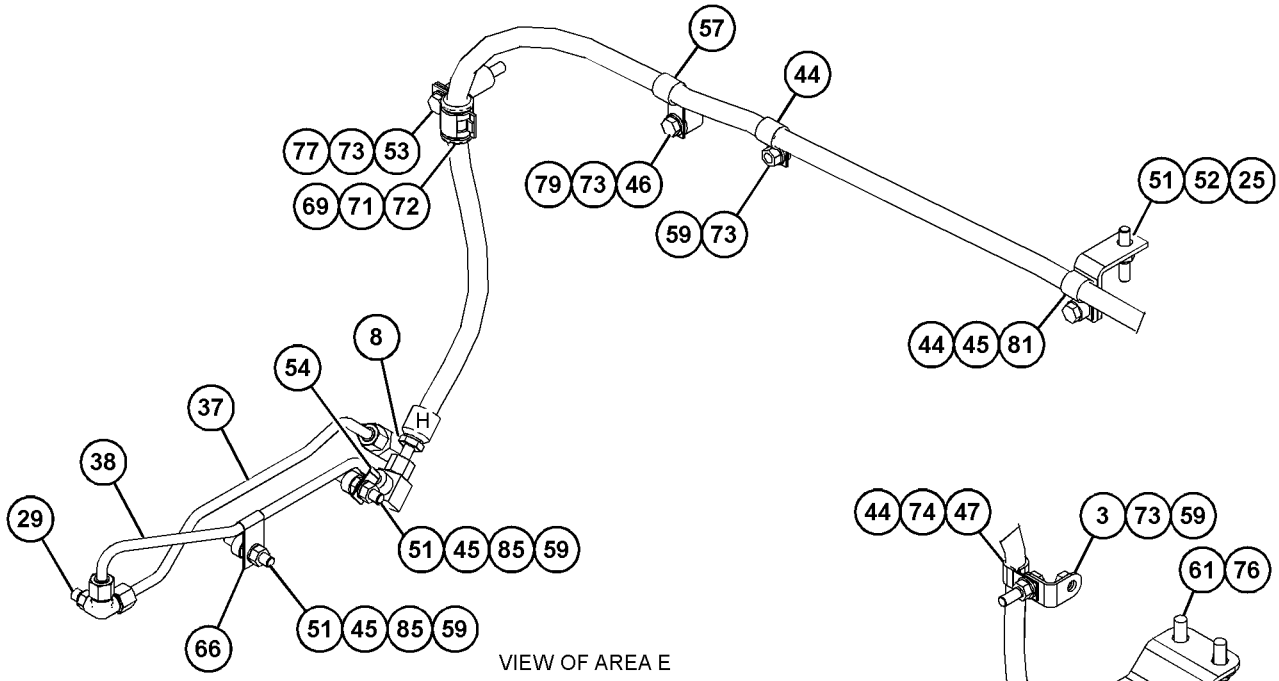

VIEW OF AREA E

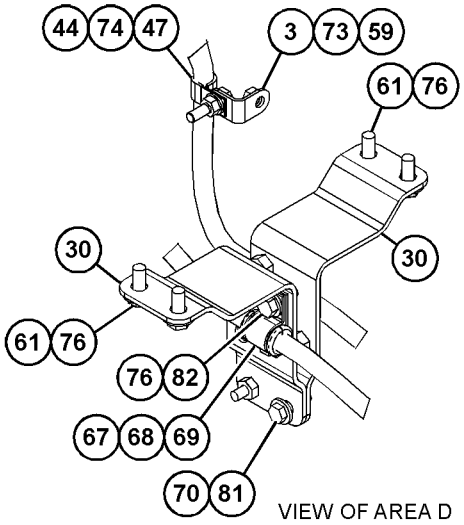

VIEW OF AREA D

GRÁFICO 2 <FIM> g06060314

448-4308 GRUPO DO COLETOR-CONTROLE (MANIFOLD GP-CONTROL)

S/N: FRS1-UP

24 VOLT CC

NÚMEROE DE 457-3105 GRUPO DE CONTROLE DO FREIO DE SERVIÇO

SMCS-4322, 5264 **i06217171**

NOTA	REF. NÃO	GRÁFICO REF.	NÚMERO DA PEÇA	QTY	NOME DA PEÇA 1 2 3 4 5 6 (NÍVEL DO PRODUTO)	CONSULTE PÁGINA
Y	1	1	**448-4307**	1	GRUPO DA VÁLVULA SOLENOIDE (24 V) (FREIO DE ESTACIONAMENTO) (VALVE GP-SOLENOID (24-VOLT) (PARKING BRAKE))	643

Y - ILUSTRAÇÃO INDIVIDUAL

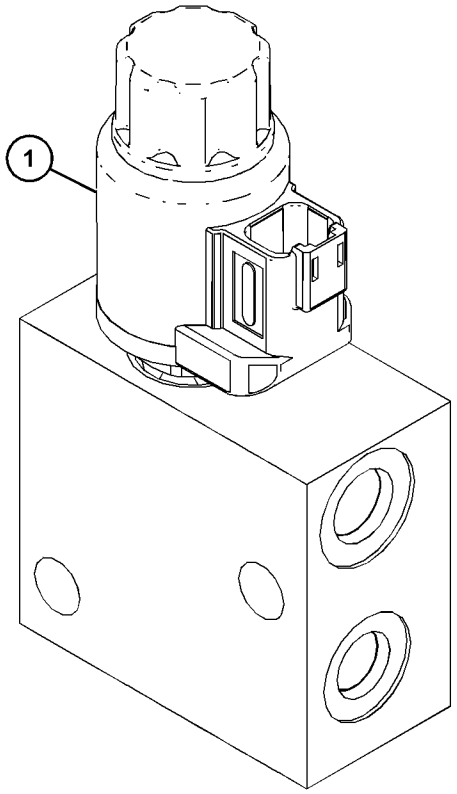

GRÁFICO 1 <FIM> g03563119

375-2816 GRUPO DE VÁLVULAS DE CONTROLE DO FREIO (VALVE GP-BRAKE CONTROL)

S/N: FRS1-UP

NÚMEROE DE 456-6633 ARRANJO HIDRÁULICO

SMCS-4265, 4282

i06648372

NOTA	REF. NÃO	GRÁFICO REF.	NÚMERO DA PEÇA	QTY	NOME DA PEÇA 1 2 3 4 5 6 (NÍVEL DO PRODUTO)	CONSULTE PÁGINA
					JOGO(S) DE REPARO DISPONÍVEL(ÍVEIS):	
			397-2326	1	KIT DE SELOS (KIT-SEAL)	
					(INCLUDES O-RINGS, QUAD RING, BOOT, & CUP)	

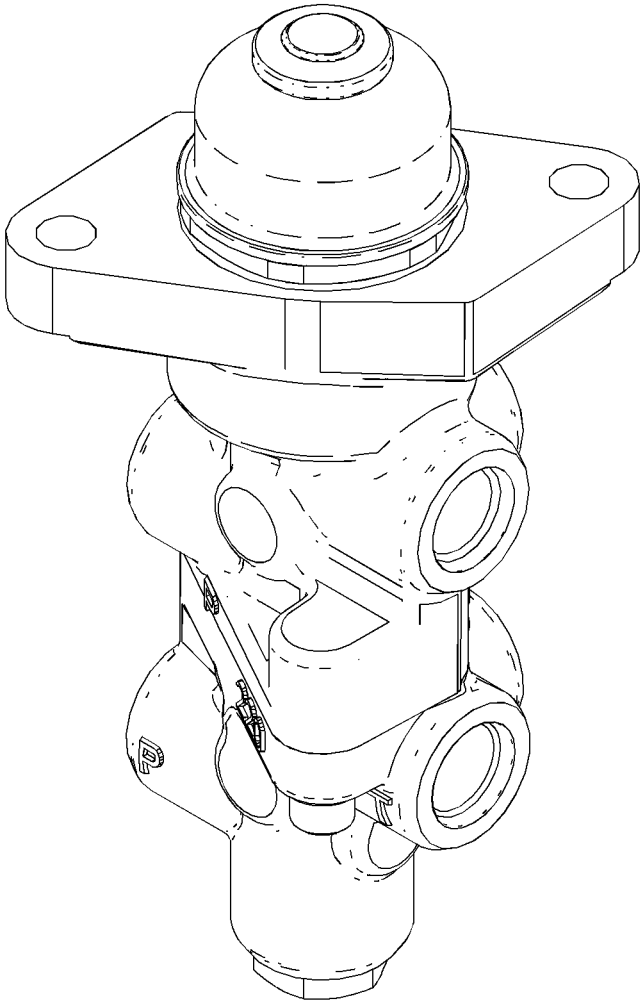

GRÁFICO 1 <FIM> g06059406

183-7595 GRUPO DA VÁLVULA SOLENOIDE (VALVE GP-SOLENOID)

S/N: FRS1-UP

NÚMEROE DE 458-2253 GRUPO DO COLETOR-CONTROLE

SMCS-4804, 4805, 5479 **i05857458**

NOTA	REF. NÃO	GRÁFICO REF.	NÚMERO DA PEÇA	QTY	NOME DA PEÇA 1 2 3 4 5 6 (NÍVEL DO PRODUTO)	CONSULTE PÁGINA
	1	1	**312-8629**	1	CONJUNTO DE BOBINA (24 V) (COIL AS (24-VOLT))	
	2	1	*189-8624*	1	CONJUNTO DO ADAPTADOR (ADAPTER AS)	
		1	**8L-2786**	1	ANEL RETENTOR EM O (SEAL-O-RING)	
		1	**033-5879**	1	ANEL RETENTOR EM O (SEAL-O-RING)	
		1	**033-6033**	1	ANEL RETENTOR EM O (SEAL-O-RING)	
		1	**212-6027**	1	ANEL (RING)	
		1	**221-9963**	1	ANEL (RING)	
	3	1	**191-9247**	1	ARRUELA (19,15X31,65X2,36 MM DE ESPESSURA) (WASHER (19.15X31.65X2.36-MM THK))	
	4	1	**198-2914**	1	PORCA (ROSCA 3/4-32) (NUT (3/4-32-THD))	
	5	1	**316-1438**	1	CONJUNTO DE CARTUCHO (CARTRIDGE AS)	
		1	**214-7568**	2	ANEL RETENTOR EM O (SEAL-O-RING)	

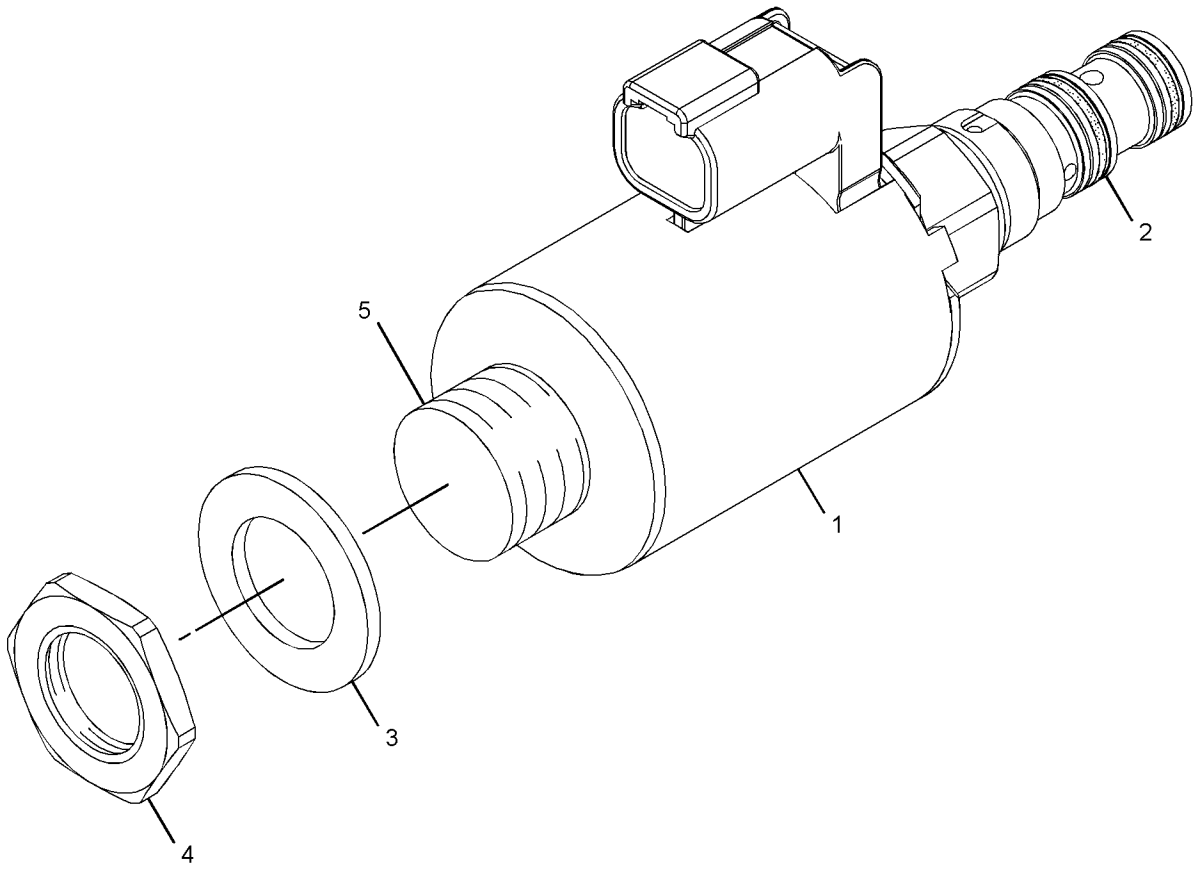

GRÁFICO 1 <FIM> g01936941

448-4307 GRUPO DA VÁLVULA SOLENOIDE (VALVE GP-SOLENOID)

S/N: FRS1-UP

NÚMEROE DE 448-4308 GRUPO DO COLETOR-CONTROLE

SMCS-4804, 4805, 5479

i05835896

NOTA	REF. NÃO	GRÁFICO REF.	NÚMERO DA PEÇA	QTY	NOME DA PEÇA 1 2 3 4 5 6 (NÍVEL DO PRODUTO)	CONSULTE PÁGINA
	1	1	**367-8532**	1	CONJUNTO DE BOBINA (24 V) (VÁLVULA SOLENOIDE) (COIL AS (24-VOLT) (SOLENOID VALVE))	
					JOGO(S) DE REPARO DISPONÍVEL(ÍVEIS):	
			426-4823	1	KIT DE SELOS (VÁLVULA SOLENOIDE) (KIT-SEAL (SOLENOID VALVE))	
					(INCLUDES O-RINGS & BACKUP RINGS)	

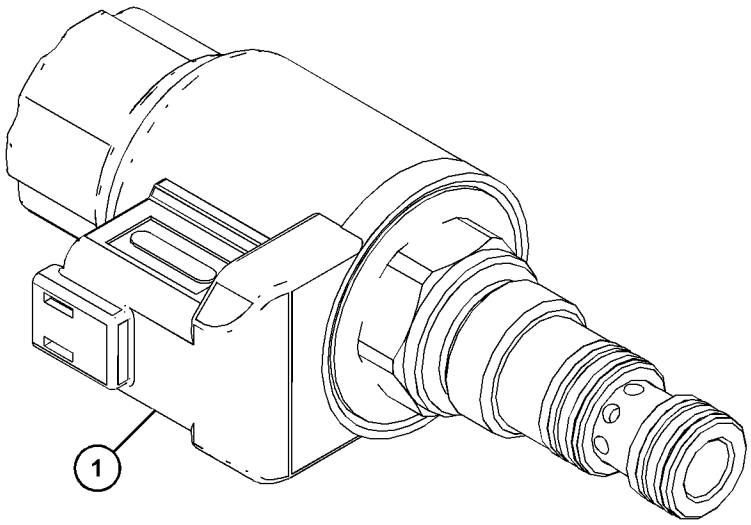

GRÁFICO 1 <FIM> g03563097

388-4770 GRUPO DE CILINDRO-DIREÇÃO (CYLINDER GP-STEERING)

S/N: FRS1-UP

DIÂMETRO INTERNO DE 85 MM (3,4 POL) X CURSO DE 670 MM (26,4 POL)
NÚMEROE DE 464-2459, 464-2461 ARRANJO DE EIXO FIXO E OSCILANTE

SMCS-4303 **i06608457**

NOTA	REF. NÃO	GRÁFICO REF.	NÚMERO DA PEÇA	QTY	NOME DA PEÇA 1 2 3 4 5 6 (NÍVEL DO PRODUTO)	CONSULTE PÁGINA
	1	1	**3D-2824**	2	ANEL RETENTOR EM O (SEAL-O-RING)	
	2	1	**102-8804**	1	KIT DE TOMADA (4 PINOS) (KIT-RECEPTACLE (4-PIN))	
					(INCLUDES RECEPTACLE AS & WEDGE)	
	3	1	**5M-6214**	2	BUJÃO (PLUG)	
J	4	1	**8J-2574**	1	ANEL-REFORÇO (RING-BACKUP)	
	5	1	**8T-8737**	1	BUJÃO DE RETENTOR (PLUG-SEAL)	
	6	1	**9S-4183**	2	BUJÃO (1/1-16-12 DE ESPESSURA) (PLUG (1-1/16-12-THD))	
	7	1	**102-2244**	1	ILHÓ (GROMMET)	
J	8	1	**141-0709**	1	ANEL DE DESGASTE (RING-WEAR)	
J	9	1	**141-0711**	1	ANEL DE DESGASTE (RING-WEAR)	
J	10	1	**161-7149**	1	RETENTOR DE PISTÃO (SEAL-PISTON)	
	11	1	**212-0907**	1	PLACA-CONECTOR (PLATE-CONNECTOR)	
	12	1	**217-3311**	1	ÍMÃ (MAGNET)	
	13	1	**242-9514**	1	TRANSPORTADOR (CARRIER)	
	14	1	**242-9515**	1	ANEL DE RETENÇÃO (RING-RETAINING)	
	15	1	**276-1816**	1	PROTETOR (GUARD)	
J	16	1	**329-5790**	1	RETENTOR DE LIMPADOR (SEAL-WIPER)	
J	17	1	**329-5792**	1	RETENTOR EM U (SEAL-U-CUP)	
M	18	1	**8T-9102**	1	PARAFUSO DE AJUSTE DA TOMADA (M5X0,8X10-MM) (SETSCREW-SOCKET (M5X0.8X10-MM))	
M	19	1	**9X-6611**	1	PARAFUSO DE AJUSTE DA TOMADA (M10X1,5X16 MM) (SETSCREW-SOCKET (M10X1.5X16-MM))	
	20	1	**367-8589**	1	CONJUNTO DA HASTE (ROD AS)	
	20A	1	**1K-6985**	2	ANEL DE RETENÇÃO (RING-RETAINING)	
	20B	1	**364-8483**	1	ROLAMENTO DE ALINHAMENTO (BEARING-ALIGNING)	
	21	1	**388-4776**	1	GRUPO DE SENSOR DE POSIÇÃO (Direção) (SENSOR GP-POSITION (STEERING))	
J		1	**420-5767**	1	ANEL-REFORÇO (RING-BACKUP)	
J		1	**118-8586**	1	ANEL RETENTOR EM O (SEAL-O-RING)	
	22	1	**388-4793**	1	CONJUNTO DE CILINDRO (CYLINDER AS)	
	22A	1	**1K-6985**	2	ANEL DE RETENÇÃO (RING-RETAINING)	
	22B	1	**9M-1328**	1	ROLAMENTO DE AUTOALINHAMENTO (BEARING-SELF-ALIGNING)	
J	23	1	**1H-7339**	1	ANEL RETENTOR EM O (SEAL-O-RING)	
J	24	1	**2H-3931**	1	ANEL RETENTOR EM O (SEAL-O-RING)	
J	25	1	**329-5788**	1	CONJUNTO DE RETENTOR DO AMORTECEDOR (SEAL AS-BUFFER)	
	26	1	*330-9723*	1	CONJUNTO DE BUJÃO (PLUG AS)	
		1	**228-7100**	1	ANEL RETENTOR EM O (SEAL-O-RING)	
		1	**241-6157**	1	BUJÃO (PLUG)	
E	27	1	**9X-1386**		LUVA (7 CM) (SLEEVE (7-CM))	
	28	1	**3V-2431**	2	ARRUELA (10,2X16X2-MM DE ESPESSURA) (WASHER (10.2X16X2-MM THK))	
	29	1	**4S-5565**	2	PARAFUSO (3/8-16X0,875 POL) (BOLT (3/8-16X0.875-IN))	
M	30	1	**8C-6364**	1	PARAFUSO DE CABEÇA OCA (M5X0,8X14 MM) (BOLT-SOCKET HEAD (M5X0.8X14-MM))	

388-4770 GRUPO DE CILINDRO-DIREÇÃO (CYLINDER GP-STEERING) (continuação) **i06608457**

NOTA	REF. NÃO	GRÁFICO REF.	NÚMERO DA PEÇA	QTY	NOME DA PEÇA 1 2 3 4 5 6 (NÍVEL DO PRODUTO)	CONSULTE PÁGINA
					PARTS SHOWN IN GRAPHIC(S) WITHOUT A REFERENCE NUMBER ARE NOT SERVICED SEPARATELY	
					JOGO(S) DE REPARO DISPONÍVEL(ÍVEIS):	
J			**471-0172**	1	KIT-RETENTOR DO CILINDRO HIDRÁULICO (KIT-HYD CYLINDER SEAL)	
					(INCLUDES RINGS & SEALS)	

E - ENCOMENDAR POR CENTÍMETROS
J - KIT MARKED J INCLUDES PART(S) MARKED J
M - PEÇA MÉTRICA

388-4770 GRUPO DE CILINDRO-DIREÇÃO (CYLINDER GP-STEERING) (continuação) **i06608457**

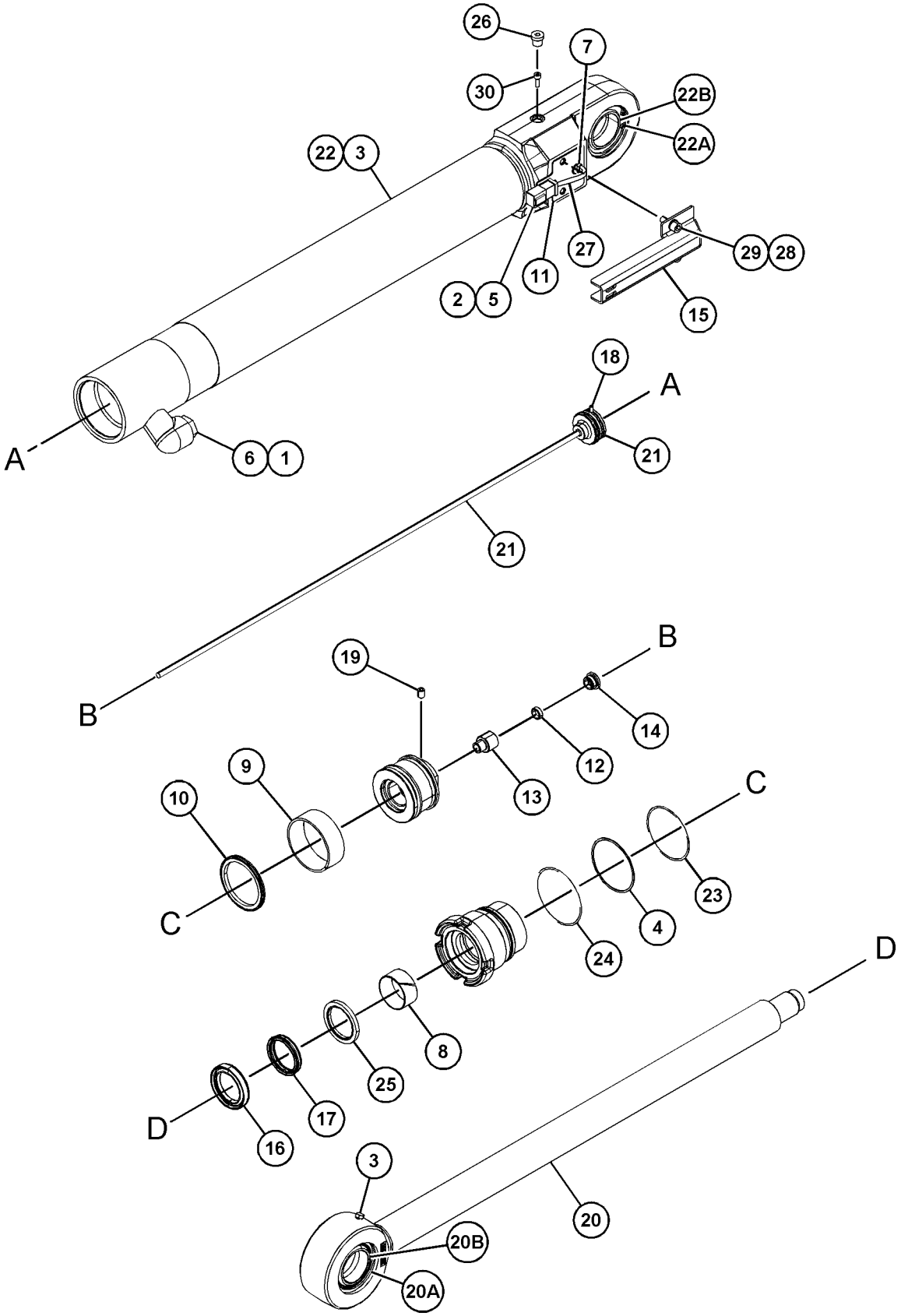

GRÁFICO 1 <FIM> g03665443

456-4890 GRUPO DE CILINDRO-DIREÇÃO (CYLINDER GP-STEERING)

S/N: FRS1-UP

DIÂMETRO INTERNO DE 85 MM (3,3 POL) X CURSO DE 670 MM (26,4 POL)

NÚMEROE DE 464-2454, 464-2455, 464-2458, 464-2459, 464-2461, 464-2466 ARRANJO DE EIXO FIXO E OSCILANTE

SMCS-4303 **i06638854**

NOTA	REF. NÃO	GRÁFICO REF.	NÚMERO DA PEÇA	QTY	NOME DA PEÇA 1 2 3 4 5 6 (NÍVEL DO PRODUTO)	CONSULTE PÁGINA
	1	1	**1H-7339**	1	ANEL RETENTOR EM O (SEAL-O-RING)	
	2	1	**2H-3931**	1	ANEL RETENTOR EM O (SEAL-O-RING)	
	3	1	**5M-6214**	2	BUJÃO (PLUG)	
	4	1	**8J-2574**	1	ANEL-REFORÇO (RING-BACKUP)	
	5	1	**141-0709**	1	ANEL DE DESGASTE (RING-WEAR)	
	6	1	**141-0711**	1	ANEL DE DESGASTE (RING-WEAR)	
	7	1	**161-7149**	1	RETENTOR DE PISTÃO (SEAL-PISTON)	
	8	1	**329-5788**	1	CONJUNTO DE RETENTOR DO AMORTECEDOR (SEAL AS-BUFFER)	
	9	1	**329-5790**	1	RETENTOR DE LIMPADOR (SEAL-WIPER)	
	10	1	**329-5792**	1	RETENTOR EM U (SEAL-U-CUP)	
	11	1	**456-4886**	1	CONJUNTO DA HASTE (Direção) (ROD AS (STEERING))	
	11A	1	**1K-6985**	2	ANEL DE RETENÇÃO (RING-RETAINING)	
	11B	1	**364-8483**	1	ROLAMENTO DE ALINHAMENTO (BEARING-ALIGNING)	
	12	1	**456-4889**	1	CONJUNTO DE CILINDRO-DIREÇÃO (CYLINDER AS-STEERING)	
	12A	1	**1K-6985**	2	ANEL DE RETENÇÃO (RING-RETAINING)	
	12B	1	**9M-1328**	1	ROLAMENTO DE AUTOALINHAMENTO (BEARING-SELF-ALIGNING)	
M	13	1	**9X-6611**	1	PARAFUSO DE AJUSTE DA TOMADA (M10X1,5X16 MM) (SETSCREW-SOCKET (M10X1.5X16-MM))	

M - PEÇA MÉTRICA

456-4890 GRUPO DE CILINDRO-DIREÇÃO (CYLINDER GP-STEERING) (continuação) **i06638854**

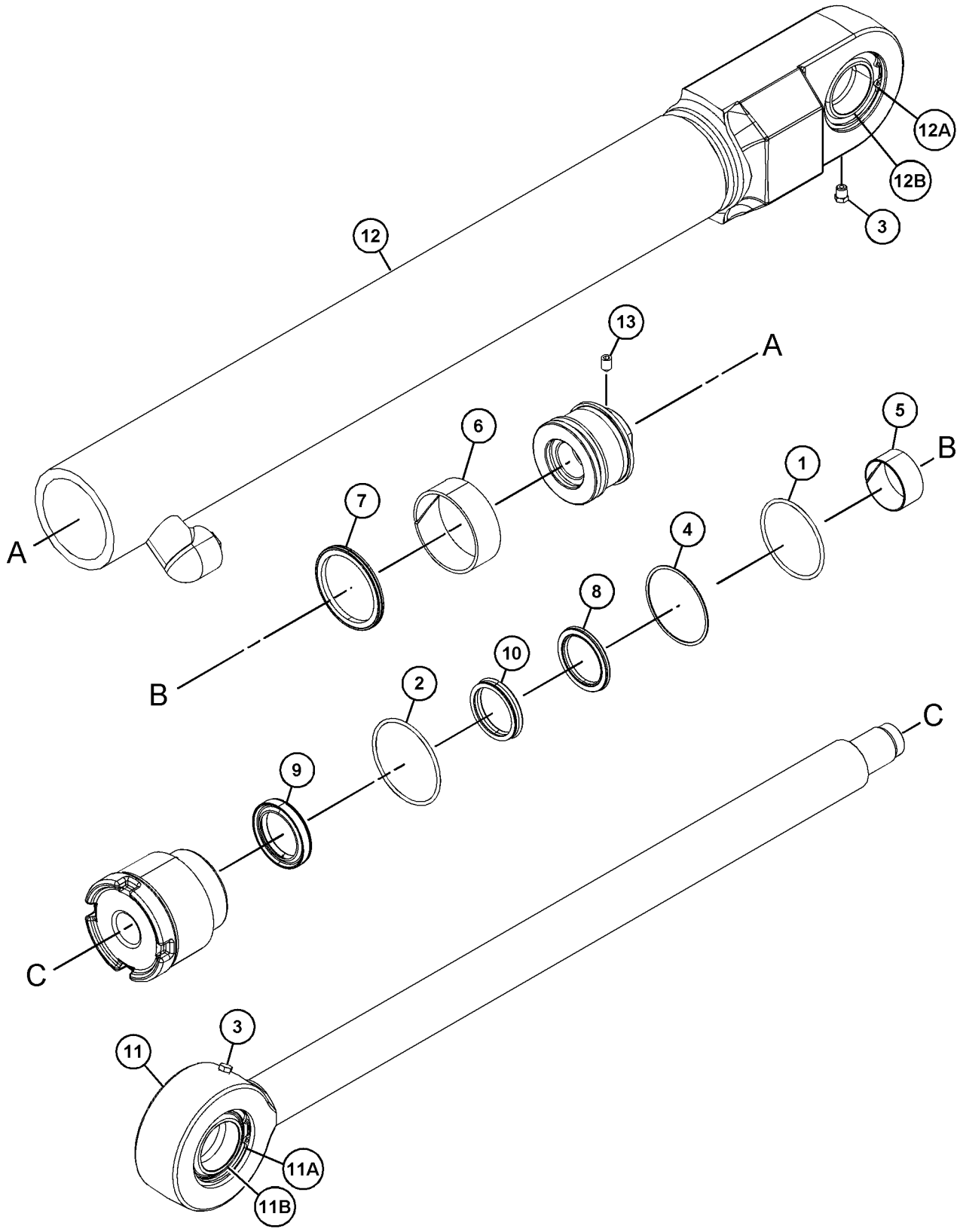

GRÁFICO 1 <FIM> g03856466

457-3117 GRUPO DE LINHAS-DIREÇÃO SECUNDÁRIA (LINES GP-SECONDARY STEERING)

S/N: FRS1-UP

NÚMEROE DE 456-6642 ARRANJO DA DIREÇÃO

SMCS-4304 **i06656652**

NOTA	REF. NÃO	GRÁFICO REF.	NÚMERO DA PEÇA	QTY	NOME DA PEÇA 1 2 3 4 5 6 (NÍVEL DO PRODUTO)	CONSULTE PÁGINA
	1	1	**6V-9833**	1	CONJUNTO DE TAMPA (CAP AS)	
	2	1	**7K-1181**	2	CABO TIPO CINTA (STRAP-CABLE)	
	3	1	**7Y-3731**	1	FLANGE (FLANGE)	
	4	1	**8C-3206**	4	FLANGE-METADE (FLANGE-HALF)	
	5	1	**8T-7934**	4	ARRUELA DURA (11X21X5 MM DE ESPESSURA) (WASHER-HARD (11X21X5-MM THK))	
	6	1	**9J-3866**	1	ADAPTADOR (ADAPTER)	
	7	1	*148-8345*	1	CONJUNTO DE CONECTOR (CONNECTOR AS)	
		1	**2M-9780**	1	ANEL RETENTOR EM O (SEAL-O-RING)	
		1	**6V-8398**	1	ANEL RETENTOR EM O (SEAL-O-RING)	
		1	**6V-8638**	1	CONECTOR (CONNECTOR)	
	8	1	*148-8347*	1	CONJUNTO DE COTOVELO (ELBOW AS)	
		1	**3D-2824**	1	ANEL RETENTOR EM O (SEAL-O-RING)	
		1	**6V-9007**	1	COTOVELO (ELBOW)	
		1	**6V-9746**	1	ANEL RETENTOR EM O (SEAL-O-RING)	
	9	1	*148-8364*	1	CONJUNTO DE COTOVELO (ELBOW AS)	
		1	**3K-0360**	1	ANEL RETENTOR EM O (SEAL-O-RING)	
		1	**6V-8398**	1	ANEL RETENTOR EM O (SEAL-O-RING)	
		1	**6V-8625**	1	COTOVELO (ELBOW)	
	10	1	*148-8368*	1	CONJUNTO DE COTOVELO (ELBOW AS)	
		1	**3J-1907**	1	ANEL RETENTOR EM O (SEAL-O-RING)	
		1	**4J-5477**	1	ANEL RETENTOR EM O (SEAL-O-RING)	
		1	**6V-8627**	1	COTOVELO (ELBOW)	
	11	1	*148-8370*	1	CONJUNTO DE COTOVELO (ELBOW AS)	
		1	**6V-8398**	1	ANEL RETENTOR EM O (SEAL-O-RING)	
		1	**6V-9851**	1	COTOVELO (ELBOW)	
	12	1	*148-8445*	1	CONJUNTO DE TEE (TEE AS)	
		1	**5K-9090**	2	ANEL RETENTOR EM O (SEAL-O-RING)	
		1	**6V-9847**	1	CONEXÃO ARTICULADA T (TEE-SWIVEL)	
	13	1	*153-6237*	1	CONJUNTO DE COTOVELO (ELBOW AS)	
		1	**3D-2824**	1	ANEL RETENTOR EM O (SEAL-O-RING)	
		1	**6V-9004**	1	COTOVELO (ELBOW)	
		1	**6V-9746**	1	ANEL RETENTOR EM O (SEAL-O-RING)	
	14	1	**192-5017**	1	CONJUNTO DE SUPORTE (BRACKET AS)	
	15	1	**294-5076**	1	CONJUNTO DE PLACA (PLATE AS)	
	16	1	**344-7391**	1	GRUPO DE SENSORES-PRESSÃO (ACUMULADOR DE ÓLEO DO FREIO) (SENSOR GP-PRESSURE (BRAKE OIL ACCUMULATOR))	
Y	17	1	**396-9028**	1	GRUPO DA VÁLVULA DA DIREÇÃO SECUNDÁRIA (COM COLETOR) (VALVE GP-SECONDARY STEERING (WITH MANIFOLD))	667
I	18	1	**418-3759**	1	CONJUNTO DE MANGUEIRA (HOSE AS)	
I	19	1	**418-3776**	1	CONJUNTO DE MANGUEIRA (HOSE AS)	
	20	1	**418-3780**	1	CONJUNTO DE SUPORTE (BRACKET AS)	
M		1	**8T-3490**	3	PORCA DE SOLDA (ROSCA M10X1,5) (NUT-WELD (M10X1.5-THD))	

457-3117 GRUPO DE LINHAS-DIREÇÃO SECUNDÁRIA (LINES GP-SECONDARY STEERING) (continuação) **i06656652**

NOTA	REF. NÃO	GRÁFICO REF.	NÚMERO DA PEÇA	QTY	NOME DA PEÇA 1 2 3 4 5 6 (NÍVEL DO PRODUTO)	CONSULTE PÁGINA
	21	1	**419-5574**	1	GRUPO DE SENSORES-PRESSÃO (DIREÇÃO SECUNDÁRIA) (SENSOR GP-PRESSURE (SECONDARY STEERING))	
	22	1	**456-2583**	1	CONJUNTO DE SUPORTE (BRACKET AS)	
M		1	**8T-3597**	1	PORCA DE SOLDA (M12X1,75 DE ESPESSURA) (NUT-WELD (M12X1.75-THD))	
	23	1	**457-3100**	1	CONJUNTO DE MANGUEIRA (HOSE AS)	
I	24	1	**457-3119**	1	CONJUNTO DE MANGUEIRA (HOSE AS)	
	25	1	**465-1646**	1	CONJUNTO DE TUBO (TUBE AS)	
I	26	1	**465-1650**	1	CONJUNTO DE MANGUEIRA (HOSE AS)	
I	27	1	**467-2527**	1	CONJUNTO DE MANGUEIRA (HOSE AS)	
	28	1	**091-0081**	4	ESPAÇADOR (10,5X20X10 MM DE ESPESSURA) (SPACER (10.5X20X10-MM THK))	
M	29	1	**142-3953**	1	PRISIONEIRO (ROSCA M10X1,5) (STUD (M10X1.5-THD))	
	30	1	*148-8346*	1	CONJUNTO DE COTOVELO (ELBOW AS)	
		1	**3K-0360**	1	ANEL RETENTOR EM O (SEAL-O-RING)	
		1	**6V-8398**	1	ANEL RETENTOR EM O (SEAL-O-RING)	
		1	**8T-1686**	1	COTOVELO (ELBOW)	
	31	1	**1J-9671**	1	ANEL RETENTOR EM O (SEAL-O-RING)	
	32	1	**1P-3703**	2	RETENTOR RETANGULAR (SEAL-RECTANGULAR)	
	33	1	**1S-0994**	1	GRAMPO (CLIP)	
	34	1	**200-6345**	2	SUPORTE (ARTICULAÇÃO GIRATÓRIA DUPLA) (MOUNT (DUAL SWIVEL))	
	35	1	**204-2281**	4	CABO TIPO CINTA (STRAP-CABLE)	
	36	1	**206-2423**	1	SELA (SADDLE)	
M	37	1	**344-5675**	1	PORCA (ROSCA M10X1,5) (NUT (M10X1.5-THD))	
	38	1	**3J-1907**	1	ANEL RETENTOR EM O (SEAL-O-RING)	
	39	1	**4H-1225**	4	ARRUELA (11X22X6 MM DE ESPESSURA) (WASHER (11X22X6-MM THK))	
	40	1	**4J-0520**	3	ANEL RETENTOR EM O (SEAL-O-RING)	
	41	1	**5K-9090**	2	ANEL RETENTOR EM O (SEAL-O-RING)	
	42	1	**5P-7468**	1	GRAMPO (RANHURA) (CLIP (SLOT))	
	43	1	**5P-7469**	1	GRAMPO (LINGUETA) (CLIP (TAB))	
	44	1	**5P-8444**	1	ILHÓ (37 MM DE DIÂM. INTERNO) (GROMMET (37-MM ID))	
M	45	1	**7X-7729**	5	ARRUELA (11X25X3 MM DE ESPESSURA) (WASHER (11X25X3-MM THK))	
	46	1	**8T-1889**	1	GRAMPO (RANHURA) (CLIP (SLOT))	
	47	1	**8T-1890**	1	GRAMPO (LINGUETA) (CLIP (TAB))	
	48	1	**8T-4121**	9	ARRUELA DURA (11X21X2,5 MM DE ESPESSURA) (WASHER-HARD (11X21X2.5-MM THK))	
M	49	1	**8T-4136**	4	PARAFUSO (M10X1,5X25 MM) (BOLT (M10X1.5X25-MM))	
M	50	1	**8T-4183**	2	PARAFUSO (M12X1,75X40 MM) (BOLT (M12X1.75X40-MM))	
M	51	1	**8T-4196**	8	PARAFUSO (M10X1,5X35 MM) (BOLT (M10X1.5X35-MM))	
	52	1	**8T-4223**	3	ARRUELA DURA (13,5X25,5X3 MM DE ESPESSURA) (WASHER-HARD (13.5X25.5X3-MM THK))	
M	53	1	**8T-4956**	1	PARAFUSO (M12X1,75X35 MM) (BOLT (M12X1.75X35-MM))	
M	54	1	**8T-5005**	8	PARAFUSO (M10X1,5X70 MM) (BOLT (M10X1.5X70-MM))	
M	55	1	**8T-6685**	3	PARAFUSO (M10X1,5X110 MM) (BOLT (M10X1.5X110-MM))	

457-3117 GRUPO DE LINHAS-DIREÇÃO SECUNDÁRIA (LINES GP-SECONDARY STEERING) (continuação) **i06656652**

NOTA	REF. NÃO	GRÁFICO REF.	NÚMERO DA PEÇA	QTY	NOME DA PEÇA 1 2 3 4 5 6 (NÍVEL DO PRODUTO)	CONSULTE PÁGINA

I - CONSULTE O SISTEMA DE INFORMAÇÕES HIDRÁULICAS
M - PEÇA MÉTRICA
Y - ILUSTRAÇÃO INDIVIDUAL

457-3117 GRUPO DE LINHAS-DIREÇÃO SECUNDÁRIA (LINES GP-SECONDARY STEERING) (continuação) **i06656652**

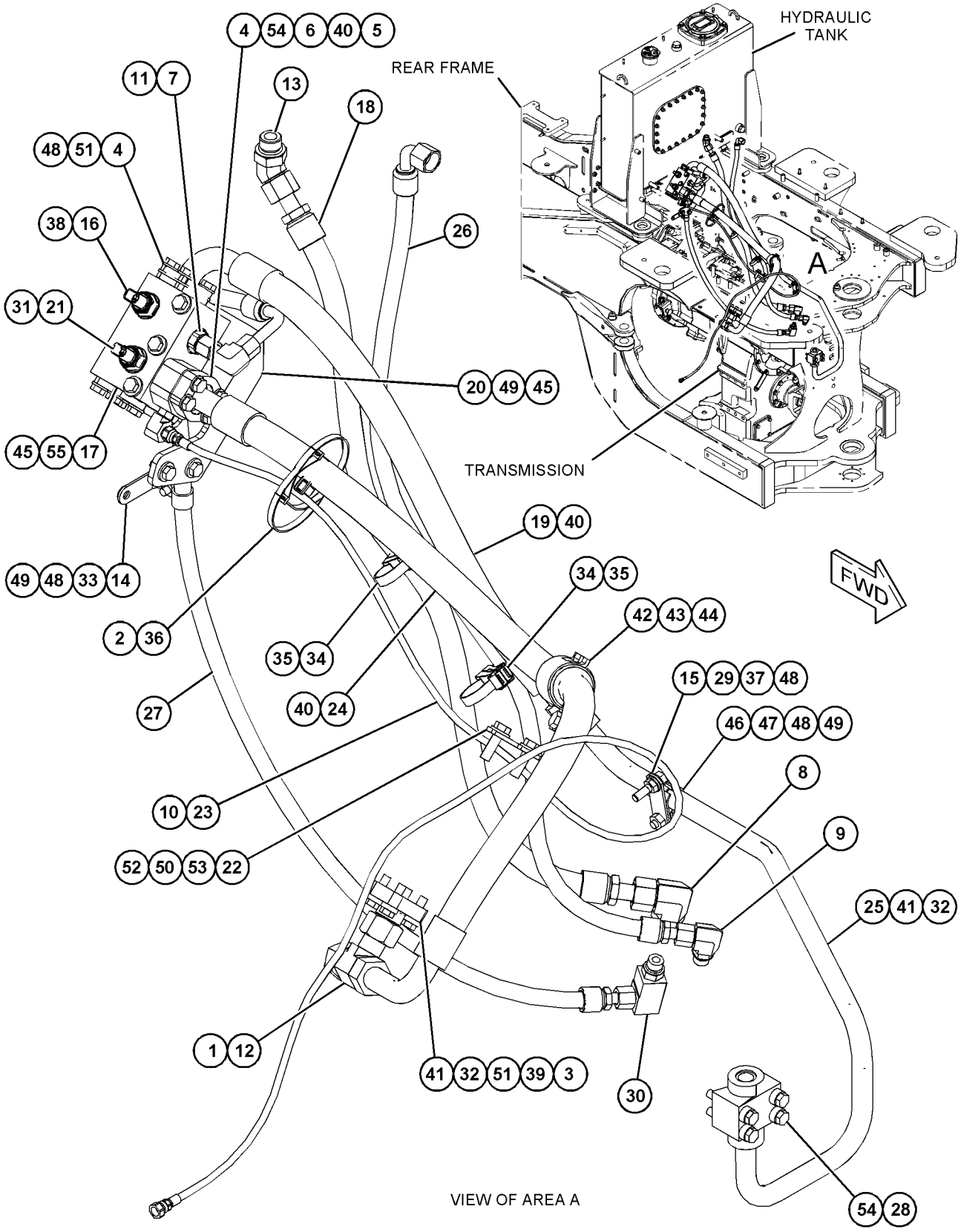

GRÁFICO 1 <FIM> g06065426

457-3102 GRUPO DE TUBULAÇÕES DA DIREÇÃO (LINES GP-STEERING)

S/N: FRS1-UP

NÚMEROE DE 456-6637 ARRANJO HIDRÁULICO

SMCS-4304 **i06629803**

NOTA	REF. NÃO	GRÁFICO REF.	NÚMERO DA PEÇA	QTY	NOME DA PEÇA 1 2 3 4 5 6 (NÍVEL DO PRODUTO)	CONSULTE PÁGINA
	1	2	**367-0154**	1	MANGUEIRA (HOSE)	
	2	1	**7K-1181**	4	CABO TIPO CINTA (STRAP-CABLE)	
	3	2	**106-0430**	1	COLETOR (MANIFOLD)	
	4	3	*106-8715*	2	CONJUNTO DE COTOVELO (ELBOW AS)	
					(EACH INCLUDES)	
		3	**3D-2824**	1	ANEL RETENTOR EM O (SEAL-O-RING)	
		3	**6V-9746**	1	ANEL RETENTOR EM O (SEAL-O-RING)	
		3	**8C-8400**	1	COTOVELO (ELBOW)	
	5	1	**124-3019**	1	CONJUNTO DE SUPORTE (BRACKET AS)	
M		1	**8T-3490**	1	PORCA DE SOLDA (ROSCA M10X1,5) (NUT-WELD (M10X1.5-THD))	
	6	3	**135-5038**	1	COLETOR (MANIFOLD)	
M	7	1	**146-6581**	2	PARAFUSO-CABEÇA CHATA (M12X1,75X72 MM) (BOLT-FLAT HEAD (M12X1.75X72-MM))	
	8	3	*148-8317*	2	CONJUNTO DE CONECTOR (CONNECTOR AS)	
					(EACH INCLUDES)	
		3	**3D-2824**	1	ANEL RETENTOR EM O (SEAL-O-RING)	
		3	**5K-9090**	1	ANEL RETENTOR EM O (SEAL-O-RING)	
		3	**6V-8714**	1	CONECTOR (CONNECTOR)	
	9	1	*148-8336*	1	CONJUNTO DE CONECTOR (CONNECTOR AS)	
		1	**3J-1907**	1	ANEL RETENTOR EM O (SEAL-O-RING)	
		1	**6V-8397**	1	ANEL RETENTOR EM O (SEAL-O-RING)	
		1	**6V-8636**	1	CONECTOR (CONNECTOR)	
	10	2	*148-8340*	1	CONJUNTO DE CONECTOR (CONNECTOR AS)	
		2	**3K-0360**	1	ANEL RETENTOR EM O (SEAL-O-RING)	
		2	**6V-8398**	1	ANEL RETENTOR EM O (SEAL-O-RING)	
		2	**6V-8639**	1	CONECTOR (CONNECTOR)	
	11	3	*148-8344*	2	CONJUNTO DE CONECTOR (CONNECTOR AS)	
					(EACH INCLUDES)	
		3	**3D-2824**	1	ANEL RETENTOR EM O (SEAL-O-RING)	
		3	**6V-9162**	1	CONECTOR (CONNECTOR)	
		3	**6V-9746**	1	ANEL RETENTOR EM O (SEAL-O-RING)	
	12	2	*148-8354*	1	CONJUNTO DE COTOVELO (ELBOW AS)	
		2	**3K-0360**	1	ANEL RETENTOR EM O (SEAL-O-RING)	
		2	**6V-8398**	1	ANEL RETENTOR EM O (SEAL-O-RING)	
		2	**6V-9002**	1	COTOVELO (ELBOW)	
	13	2	*148-8364*	1	CONJUNTO DE COTOVELO (ELBOW AS)	
		2	**3K-0360**	1	ANEL RETENTOR EM O (SEAL-O-RING)	
		2	**6V-8398**	1	ANEL RETENTOR EM O (SEAL-O-RING)	
		2	**6V-8625**	1	COTOVELO (ELBOW)	
	14	2	*148-8365*	4	CONJUNTO DE COTOVELO (ELBOW AS)	
					(EACH INCLUDES)	
		2	**3J-1907**	1	ANEL RETENTOR EM O (SEAL-O-RING)	
		2	**6V-8398**	1	ANEL RETENTOR EM O (SEAL-O-RING)	
		2	**8T-6876**	1	COTOVELO (ELBOW)	
	15	1,2	*148-8367*	2	CONJUNTO DE COTOVELO (90 GRAUS) (ELBOW AS (90-DEG))	
					(EACH INCLUDES)	

457-3102 GRUPO DE TUBULAÇÕES DA DIREÇÃO (LINES GP-STEERING) (continuação) **i06629803**

NOTA	REF. NÃO	GRÁFICO REF.	NÚMERO DA PEÇA	QTY	NOME DA PEÇA 1 2 3 4 5 6 (NÍVEL DO PRODUTO)	CONSULTE PÁGINA
		1,2	**6V-8397**	1	ANEL RETENTOR EM O (SEAL-O-RING)	
		1,2	**6V-9850**	1	COTOVELO (ELBOW)	
	16	1	*148-8369*	1	CONJUNTO DE COTOVELO (ELBOW AS)	
		1	**3J-7354**	1	ANEL RETENTOR EM O (SEAL-O-RING)	
		1	**4J-5477**	1	ANEL RETENTOR EM O (SEAL-O-RING)	
		1	**6V-8628**	1	COTOVELO (ELBOW)	
	17	2	*148-8370*	1	CONJUNTO DE COTOVELO (ELBOW AS)	
		2	**6V-8398**	1	ANEL RETENTOR EM O (SEAL-O-RING)	
		2	**6V-9851**	1	COTOVELO (ELBOW)	
	18	2	*148-8371*	1	CONJUNTO DE COTOVELO (ELBOW AS)	
		2	**6V-8397**	1	ANEL RETENTOR EM O (SEAL-O-RING)	
		2	**8C-8988**	1	COTOVELO (ELBOW)	
	19	3	*148-8374*	1	CONJUNTO DE COTOVELO (ELBOW AS)	
		3	**3K-0360**	1	ANEL RETENTOR EM O (SEAL-O-RING)	
		3	**6V-8397**	1	ANEL RETENTOR EM O (SEAL-O-RING)	
		3	**6V-8723**	1	COTOVELO (ELBOW)	
	20	2	*148-8382*	1	CONJUNTO DE COTOVELO (ELBOW AS)	
		2	**3D-2824**	1	ANEL RETENTOR EM O (SEAL-O-RING)	
		2	**7J-9108**	1	ANEL RETENTOR EM O (SEAL-O-RING)	
		2	**8T-0404**	1	COTOVELO (ELBOW)	
	21	3	*171-6723*	4	CONJUNTO DE COTOVELO (ELBOW AS)	
					(EACH INCLUDES)	
		3	**6V-9746**	1	ANEL RETENTOR EM O (SEAL-O-RING)	
		3	**8T-8899**	1	COTOVELO (ELBOW)	
Y	22	2	**296-5662**	2	GRUPO DA VÁLVULA DO NEUTRALIZADOR DA DIREÇÃO (VALVE GP-STEERING NEUTRALIZER)	674
	23	3	*309-5127*	2	CONJUNTO DE COTOVELO (ELBOW AS)	
					(EACH INCLUDES)	
		3	**6V-8397**	1	ANEL RETENTOR EM O (SEAL-O-RING)	
		3	**152-3411**	1	COTOVELO (ELBOW)	
	24	2	**367-0153**	1	CONJUNTO DE TUBO (TUBE AS)	
I	25	3	**367-0155**	2	CONJUNTO DE MANGUEIRA (HOSE AS)	
	26	2	*377-9557*	1	CONJUNTO DE CONECTOR (CONNECTOR AS)	
		2	**3J-1907**	1	ANEL RETENTOR EM O (SEAL-O-RING)	
		2	**6V-8397**	1	ANEL RETENTOR EM O (SEAL-O-RING)	
		2	**136-1901**	1	CONECTOR (CONNECTOR)	
	27	3	**383-4362**	2	CONJUNTO DE TUBO (TUBE AS)	
I	28	2	**423-9925**	1	CONJUNTO DE MANGUEIRA (HOSE AS)	
Y	29	3	**456-0776**	1	GRUPO DA VÁLVULA DE DIREÇÃO (HMU) (VALVE GP-STEERING (HMU))	670
I	30	3	**457-3185**	2	CONJUNTO DE MANGUEIRA (HOSE AS)	
	31	3	**457-3187**	1	CONJUNTO DE TUBO (TUBE AS)	
I	32	1	**457-3189**	1	CONJUNTO DE MANGUEIRA (HOSE AS)	
I	33	1	**457-3192**	1	CONJUNTO DE MANGUEIRA (HOSE AS)	
I	34	3	**457-3193**	1	CONJUNTO DE MANGUEIRA (HOSE AS)	
	35	1	**457-3194**	1	CONJUNTO DE TUBO (TUBE AS)	
	36	1	**457-3195**	1	CONJUNTO DE TUBO (TUBE AS)	
	37	1,2	**457-3197**	2	PLACA (PLATE)	
I	38	1	**463-2327**	1	CONJUNTO DE MANGUEIRA (HOSE AS)	
	39	3	**465-1655**	1	SUPORTE (BRACKET)	
I	40	1	**465-1660**	1	CONJUNTO DE MANGUEIRA (HOSE AS)	
I	41	1	**465-1661**	1	CONJUNTO DE MANGUEIRA (HOSE AS)	

457-3102 GRUPO DE TUBULAÇÕES DA DIREÇÃO (LINES GP-STEERING) (continuação) **i06629803**

NOTA	REF. NÃO	GRÁFICO REF.	NÚMERO DA PEÇA	QTY	NOME DA PEÇA 1 2 3 4 5 6 (NÍVEL DO PRODUTO)	CONSULTE PÁGINA
I	42	1	**465-1662**	1	CONJUNTO DE MANGUEIRA (HOSE AS)	
I	43	1	**465-1663**	1	CONJUNTO DE MANGUEIRA (HOSE AS)	
I	44	3	**465-1664**	1	CONJUNTO DE MANGUEIRA (HOSE AS)	
I	45	2	**465-1665**	1	CONJUNTO DE MANGUEIRA (HOSE AS)	
	46	1	**465-1666**	1	SUPORTE (BRACKET)	
	47	1	**465-1667**	1	SUPORTE (BRACKET)	
	48	2	**465-1669**	1	CONJUNTO DE SUPORTE (BRACKET AS)	
M		2	**8T-3490**	2	PORCA DE SOLDA (ROSCA M10X1,5) (NUT-WELD (M10X1.5-THD))	
	49	1	**465-1676**	1	CONJUNTO DE TUBO (TUBE AS)	
	50	3	**089-7338**	4	LUVA (SLEEVE)	
M	51	1	**101-3129**	1	PRISIONEIRO (ROSCA M10X1,5) (STUD (M10X1.5-THD))	
	52	2	**133-6934**	1	ESPAÇADOR (11X20X25 MM DE ESPESSURA) (SPACER (11X20X25-MM THK))	
	53	1	*148-8375*	1	CONJUNTO DE COTOVELO (ELBOW AS)	
		1	**6V-8398**	2	ANEL RETENTOR EM O (SEAL-O-RING)	
		1	**6V-8981**	1	COTOVELO (ELBOW)	
	54	2	*148-8380*	1	CONJUNTO DE COTOVELO (ELBOW AS)	
		2	**6V-8398**	2	ANEL RETENTOR EM O (SEAL-O-RING)	
		2	**6V-8988**	1	COTOVELO (ELBOW)	
	55	3	*148-8427*	1	CONJUNTO DE TEE (TEE AS)	
		3	**6V-8398**	3	ANEL RETENTOR EM O (SEAL-O-RING)	
		3	**8T-6895**	1	CONEXÃO EM T (TEE-UNION)	
	56	2	*148-8446*	1	CONJUNTO DE TÊ GIRATÓRIO (TEE AS-SWIVEL)	
		2	**6V-9838**	1	CONEXÃO ARTICULADA T (TEE-SWIVEL)	
		2	**7J-9108**	2	ANEL RETENTOR EM O (SEAL-O-RING)	
	57	2	*150-3037*	1	CONJUNTO DE COTOVELO (ELBOW AS)	
		2	**3K-0360**	1	ANEL RETENTOR EM O (SEAL-O-RING)	
		2	**7J-9108**	1	ANEL RETENTOR EM O (SEAL-O-RING)	
		2	**8T-2530**	1	COTOVELO (ELBOW)	
	58	2	*150-4037*	1	CONJUNTO DE TEE (TEE AS)	
		2	**6V-8398**	2	ANEL RETENTOR EM O (SEAL-O-RING)	
		2	**6V-9844**	1	CONEXÃO ARTICULADA T (TEE-SWIVEL)	
	59	3	*185-2271*	2	CONJUNTO DE CONECTOR (CONNECTOR AS)	
					(EACH INCLUDES)	
		3	**3D-2824**	1	ANEL RETENTOR EM O (SEAL-O-RING)	
		3	**6V-9746**	1	ANEL RETENTOR EM O (SEAL-O-RING)	
		3	**8T-9023**	1	CONECTOR DE ANEL RETENTOR (CONNECTOR-O-RING)	
	60	3	**1P-3703**	1	RETENTOR RETANGULAR (SEAL-RECTANGULAR)	
	61	3	**1P-3704**	2	RETENTOR RETANGULAR (SEAL-RECTANGULAR)	
	62	1	**206-2423**	2	SELA (SADDLE)	
M	63	3	**234-9525**	2	PRISIONEIRO (ROSCA M10X1,5) (STUD (M10X1.5-THD))	
M	64	1	**329-3356**	2	PORCA (M12X1,75 DE ESPESSURA) (NUT (M12X1.75-THD))	
M	65	2,3	**344-5675**	6	PORCA (ROSCA M10X1,5) (NUT (M10X1.5-THD))	
	66	1	**397-9301**	1	ARRUELA DURA (11,5X20X15 MM DE ESPESSURA) (WASHER-HARD (11.5X20X15-MM THK))	
	67	1,2	**3E-6909**	2	GRAMPO (CLIP)	
	68	1	**4D-7733**	1	GRAMPO (CLIP)	
	69	2	**4J-0520**	1	ANEL RETENTOR EM O (SEAL-O-RING)	
	70	2	**5K-9090**	1	ANEL RETENTOR EM O (SEAL-O-RING)	

457-3102 GRUPO DE TUBULAÇÕES DA DIREÇÃO (LINES GP-STEERING) (continuação) **i06629803**

NOTA	REF. NÃO	GRÁFICO REF.	NÚMERO DA PEÇA	QTY	NOME DA PEÇA 1 2 3 4 5 6 (NÍVEL DO PRODUTO)	CONSULTE PÁGINA
	71	2	**6J-2680**	1	ANEL RETENTOR EM O (SEAL-O-RING)	
	72	1,2,3	**6V-9169**	3	PORCA (ROSCA 13/16-16) (NUT (13/16-16-THD))	
	73	3	**6V-9746**	2	ANEL RETENTOR EM O (SEAL-O-RING)	
	74	2	**6V-9831**	1	CONJUNTO DE TAMPA (CAP AS)	
M	75	3	**7X-2543**	1	PARAFUSO (M10X1,5X120 MM) (BOLT (M10X1.5X120-MM))	
	76	2	**8M-2770**	2	GRAMPO (CLIP)	
	77	3	**8T-1889**	3	GRAMPO (RANHURA) (CLIP (SLOT))	
	78	3	**8T-1890**	3	GRAMPO (LINGUETA) (CLIP (TAB))	
	79	1,2,3	**8T-4121**	40	ARRUELA DURA (11X21X2,5 MM DE ESPESSURA) (WASHER-HARD (11X21X2.5-MM THK))	
M	80	1,2,3	**8T-4136**	8	PARAFUSO (M10X1,5X25 MM) (BOLT (M10X1.5X25-MM))	
M	81	2	**8T-4137**	2	PARAFUSO (M10X1,5X20 MM) (BOLT (M10X1.5X20-MM))	
M	82	2	**8T-4172**	4	PARAFUSO (M10X1,5X80 MM) (BOLT (M10X1.5X80-MM))	
M	83	2	**8T-4185**	1	PARAFUSO (M10X1,5X50 MM) (BOLT (M10X1.5X50-MM))	
M	84	1	**8T-4195**	4	PARAFUSO (M10X1,5X30 MM) (BOLT (M10X1.5X30-MM))	
M	85	1	**8T-4196**	1	PARAFUSO (M10X1,5X35 MM) (BOLT (M10X1.5X35-MM))	
M	86	3	**8T-4198**	8	PARAFUSO (M10X1,5X100 MM) (BOLT (M10X1.5X100-MM))	
	87	2	**8T-4223**	4	ARRUELA DURA (13,5X25,5X3 MM DE ESPESSURA) (WASHER-HARD (13.5X25.5X3-MM THK))	
M	88	2	**8T-4956**	4	PARAFUSO (M12X1,75X35 MM) (BOLT (M12X1.75X35-MM))	
	89	2	**8T-4984**	2	ABRAÇADEIRA DE MANGUEIRA (CLAMP-HOSE)	
M	90	3	**8T-5005**	4	PARAFUSO (M10X1,5X70 MM) (BOLT (M10X1.5X70-MM))	
M	91	3	**8T-5436**	2	PARAFUSO (M10X1,5X130 MM) (BOLT (M10X1.5X130-MM))	
M	92	2	**8T-6466**	2	PARAFUSO (M10X1,5X60 MM) (BOLT (M10X1.5X60-MM))	
	93	3	**8T-7934**	2	ARRUELA DURA (11X21X5 MM DE ESPESSURA) (WASHER-HARD (11X21X5-MM THK))	
E	94	1	**7I-7439**		PROTETOR DE MANGUEIRA (40 CM) (GUARD-HOSE (40-CM))	

E - ENCOMENDAR POR CENTÍMETROS
I - CONSULTE O SISTEMA DE INFORMAÇÕES HIDRÁULICAS
M - PEÇA MÉTRICA
Y - ILUSTRAÇÃO INDIVIDUAL

457-3102 GRUPO DE TUBULAÇÕES DA DIREÇÃO (LINES GP-STEERING) (continuação) **i06629803**

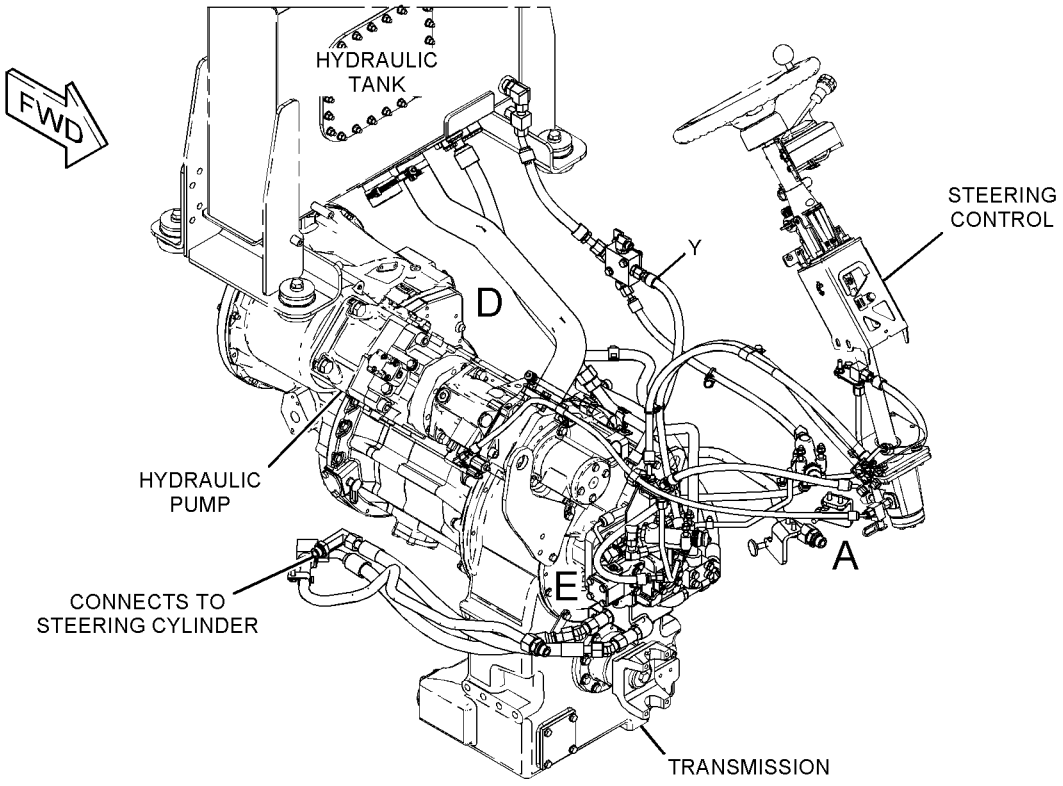

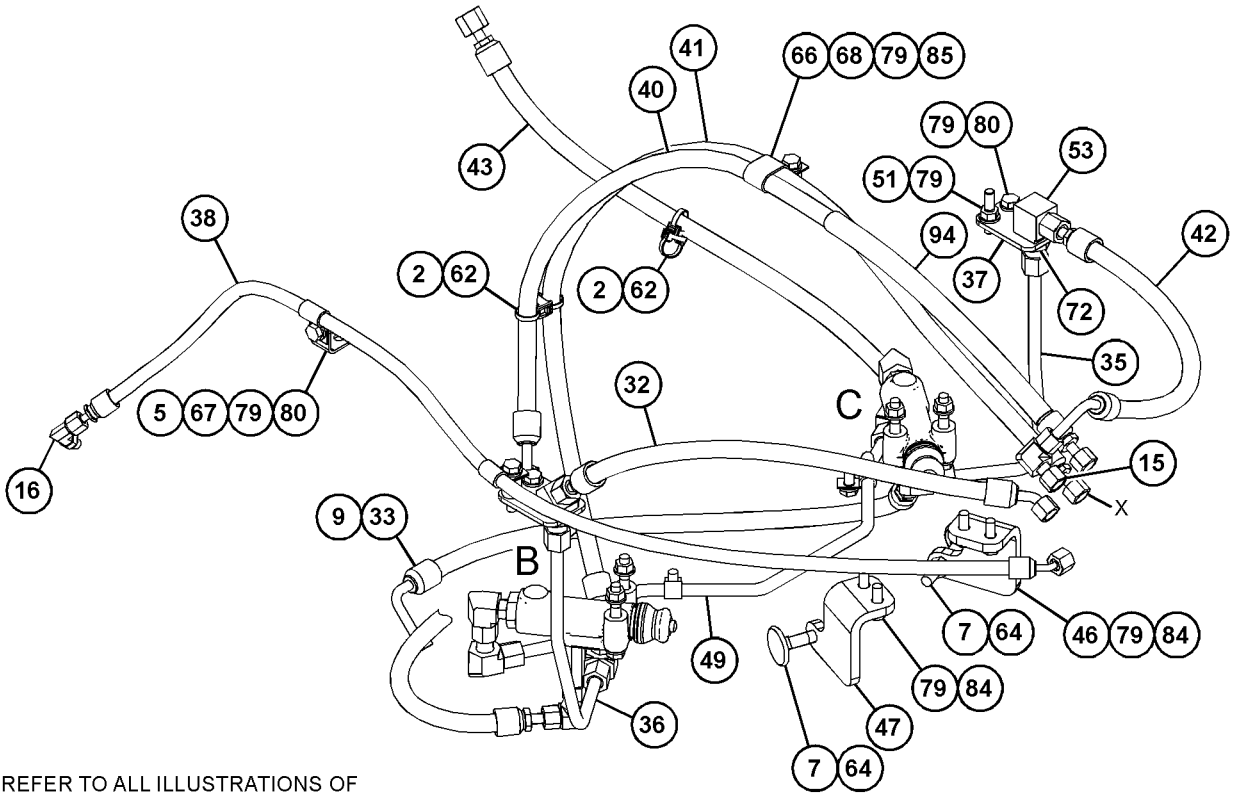

REFER TO ALL ILLUSTRATIONS OF THIS GROUP FOR AUXILIARY VIEWS

VIEW OF AREA A
(PARTS REMOVED FOR CLARITY)

GRÁFICO 1 g06068778

457-3102 GRUPO DE TUBULAÇÕES DA DIREÇÃO (LINES GP-STEERING) (continuação) **i06629803**

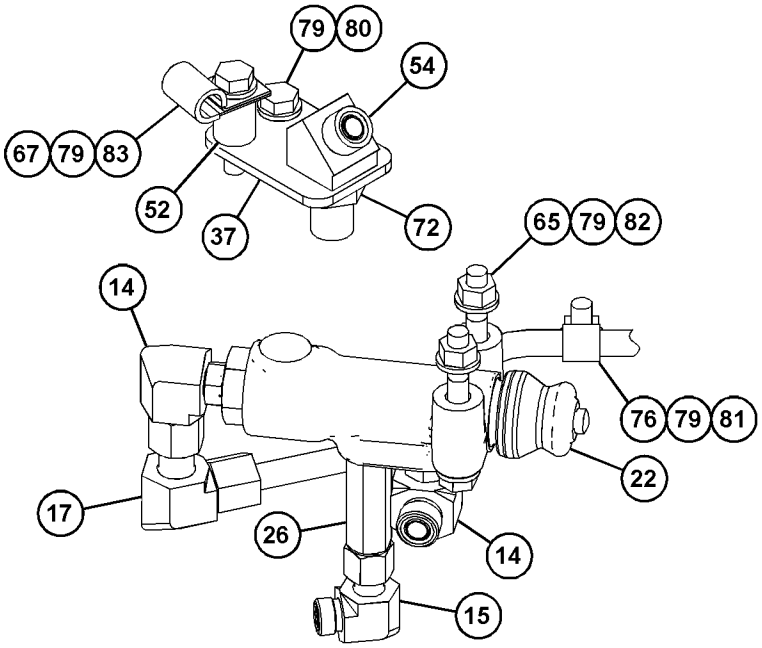

VIEW OF AREA B
(PARTS REMOVED FOR CLARITY)

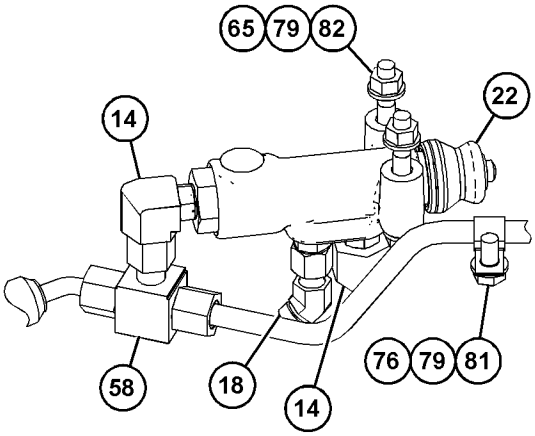

VIEW OF AREA C
(PARTS REMOVED FOR CLARITY) 90°

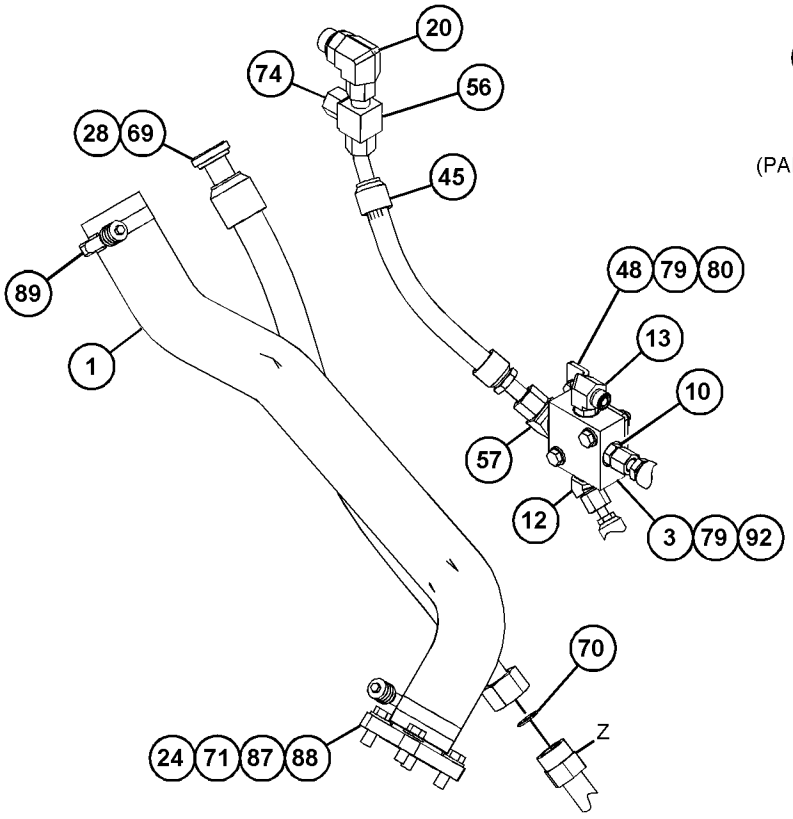

VIEW OF AREA D
(PARTS REMOVED FOR CLARITY)

GRÁFICO 2 g06068780

457-3102 GRUPO DE TUBULAÇÕES DA DIREÇÃO (LINES GP-STEERING) (continuação) **i06629803**

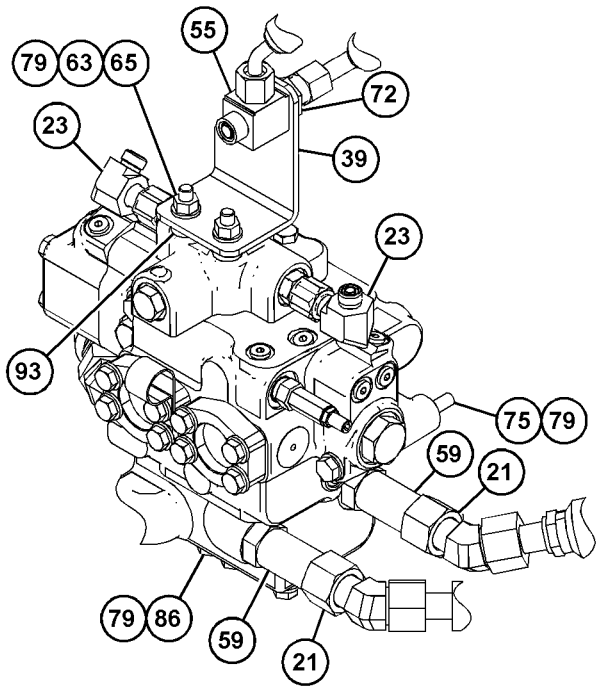

VIEW OF AREA F
(PARTS REMOVED FOR CLARITY)

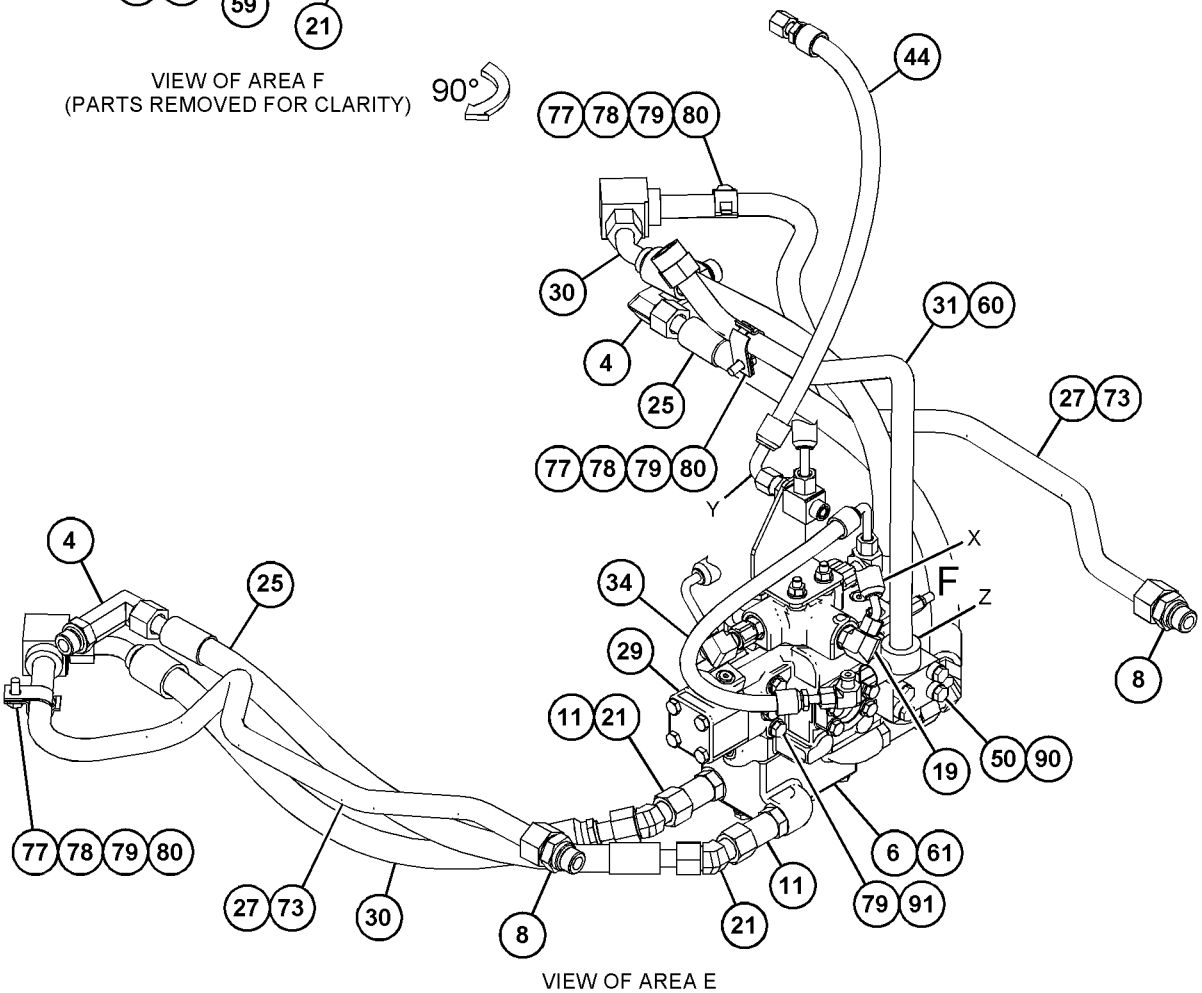

VIEW OF AREA E
(PARTS REMOVED FOR CLARITY)

GRÁFICO 3 <FIM> g06068781

457-3111 GRUPO DE TUBULAÇÕES DA DIREÇÃO (LINES GP-STEERING)

S/N: FRS1-UP

NÚMEROE DE 456-6641 ARRANJO DA DIREÇÃO-PADRÃO

SMCS-4304 **i06656583**

NOTA	REF. NÃO	GRÁFICO REF.	NÚMERO DA PEÇA	QTY	NOME DA PEÇA 1 2 3 4 5 6 (NÍVEL DO PRODUTO)	CONSULTE PÁGINA
	1	1	**7K-1181**	3	CABO TIPO CINTA (STRAP-CABLE)	
	2	1	**7Y-3731**	1	FLANGE (FLANGE)	
	3	1	**9J-3866**	1	ADAPTADOR (ADAPTER)	
	4	1	*148-8352*	1	CONJUNTO DE COTOVELO (ELBOW AS)	
		1	**5K-9090**	1	ANEL RETENTOR EM O (SEAL-O-RING)	
		1	**6V-9854**	1	COTOVELO (JUNTA GIRATÓRIA) (ELBOW (SWIVEL))	
	5	1	*148-8368*	1	CONJUNTO DE COTOVELO (ELBOW AS)	
		1	**3J-1907**	1	ANEL RETENTOR EM O (SEAL-O-RING)	
		1	**4J-5477**	1	ANEL RETENTOR EM O (SEAL-O-RING)	
		1	**6V-8627**	1	COTOVELO (ELBOW)	
	6	1	**465-1636**	1	CONJUNTO DE MANGUEIRA (HOSE AS)	
I	7	1	**465-1649**	1	CONJUNTO DE MANGUEIRA (HOSE AS)	
	8	1	**1P-3703**	1	RETENTOR RETANGULAR (SEAL-RECTANGULAR)	
	9	1	**206-2423**	1	SELA (SADDLE)	
	10	1	**4H-1225**	4	ARRUELA (11X22X6 MM DE ESPESSURA) (WASHER (11X22X6-MM THK))	
	11	1	**4J-0520**	2	ANEL RETENTOR EM O (SEAL-O-RING)	
	12	1	**4P-7429**	1	GRAMPO (CLIP)	
	13	1	**5K-9090**	1	ANEL RETENTOR EM O (SEAL-O-RING)	
	14	1	**8C-3206**	2	FLANGE-METADE (FLANGE-HALF)	
	15	1	**8T-4121**	4	ARRUELA DURA (11X21X2,5 MM DE ESPESSURA) (WASHER-HARD (11X21X2.5-MM THK))	
M	16	1	**8T-4196**	4	PARAFUSO (M10X1,5X35 MM) (BOLT (M10X1.5X35-MM))	
M	17	1	**8T-5005**	4	PARAFUSO (M10X1,5X70 MM) (BOLT (M10X1.5X70-MM))	

I - CONSULTE O SISTEMA DE INFORMAÇÕES HIDRÁULICAS
M - PEÇA MÉTRICA

457-3111 GRUPO DE TUBULAÇÕES DA DIREÇÃO (LINES GP-STEERING) (continuação) **i06656583**

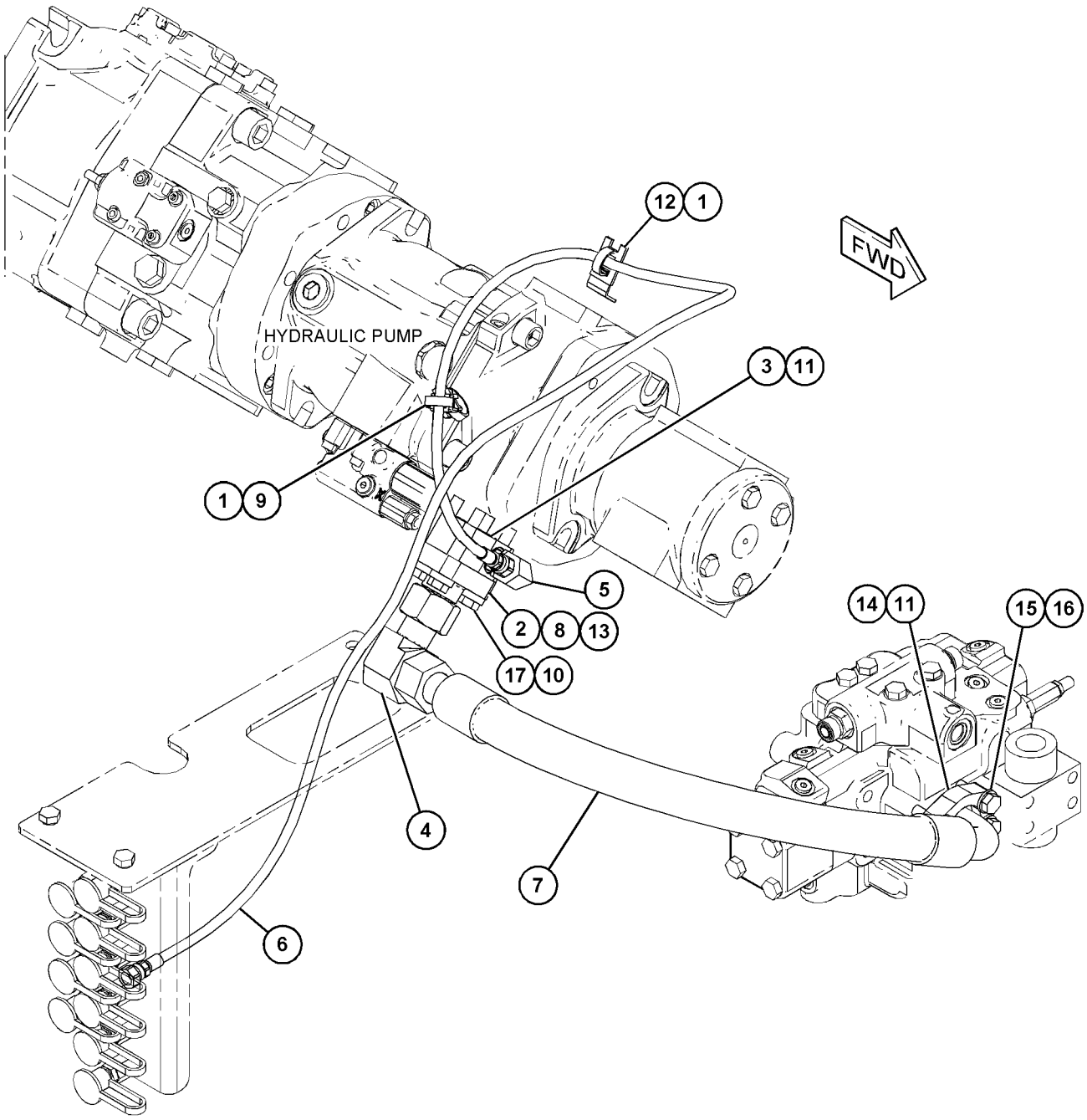

GRÁFICO 1 <FIM> g06066542

455-4628 GRUPO DE MONTAGEM-CILINDRO DA DIREÇÃO (MOUNTING GP-STEERING CYLINDER)

S/N: FRS1-UP

NÚMEROE DE 456-6633 ARRANJO HIDRÁULICO

SMCS-4303 **i06647034**

NOTA	REF. NÃO	GRÁFICO REF.	NÚMERO DA PEÇA	QTY	NOME DA PEÇA 1 2 3 4 5 6 (NÍVEL DO PRODUTO)	CONSULTE PÁGINA
	1	1	**2D-4867**	4	CONEXÃO-GRAXA (1/8-27 PTF) (FITTING-GREASE (1/8-27 PTF))	
	2	1	**3B-8489**	2	CONEXÃO-GRAXA (1/8-27 PTF) (FITTING-GREASE (1/8-27 PTF))	
	3	1	**365-2565**	4	ARRUELA (53X110X3 MM DE ESPESSURA) (WASHER (53X110X3-MM THK))	
	4	1	**383-3725**	4	CONJUNTO DE PINO (PIN AS)	
	5	1	**7G-8839**	4	ESPAÇADOR (13,5X57X6 MM DE ESPESSURA) (SPACER (13.5X57X6-MM THK))	
M	6	1	**8T-4192**	4	PARAFUSO (M12X1,75X25 MM) (BOLT (M12X1.75X25-MM))	

M - PEÇA MÉTRICA

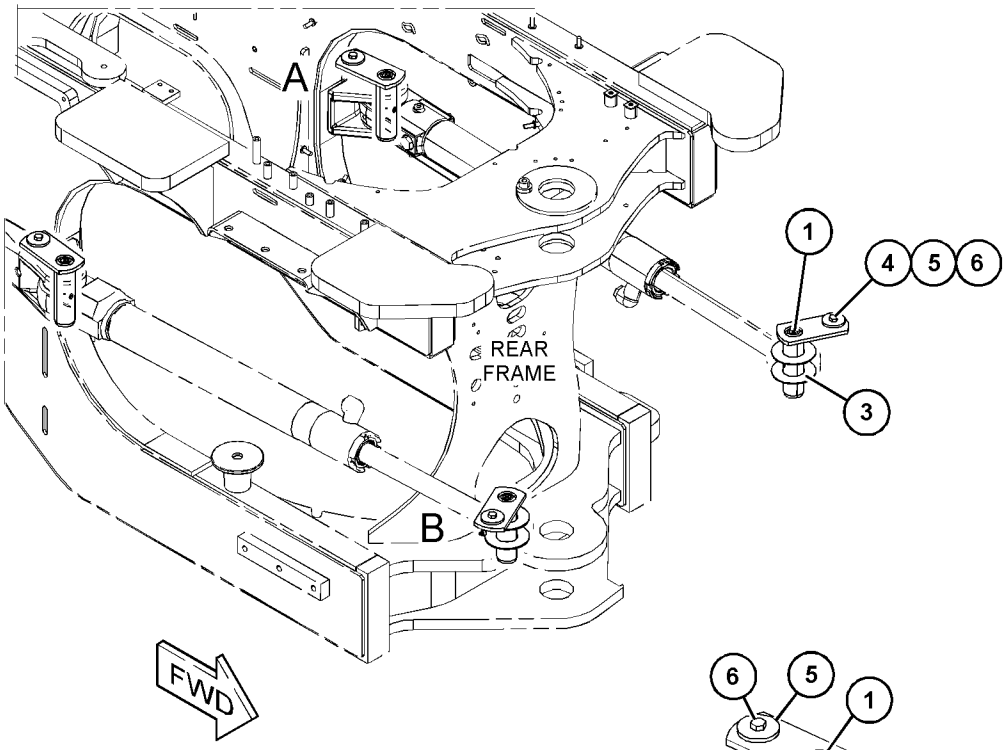

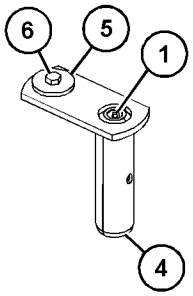

VIEW OF AREA A

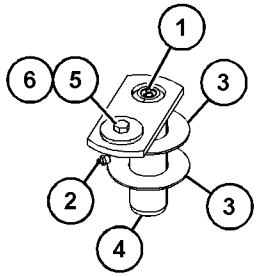

VIEW OF AREA B

GRÁFICO 1 <FIM> g06060242

360-0232 GRUPO DE BOMBA E FIXAÇÃO DA DIREÇÃO SECUNDÁRIA–DIREÇÃO SECUNDÁRIA (PUMP & MTG GP-SECONDARY STEER-DIREÇÃO SECUNDÁRIA)

S/N: FRS1-UP

NÚMEROE DE 456-6642 ARRANJO DA DIREÇÃO

SMCS-4324 **i06656602**

NOTA	REF. NÃO	GRÁFICO REF.	NÚMERO DA PEÇA	QTY	NOME DA PEÇA 1 2 3 4 5 6 (NÍVEL DO PRODUTO)	CONSULTE PÁGINA
Y	1	1	**378-4323**	1	GRUPO DE BOMBAS-ACIONAMENTO ELÉTRICO (PUMP GP-ELECTRIC DRIVE)	664
	2	1	**417-3301**	1	SUPORTE (BRACKET)	
	3	1	**8T-4121**	4	ARRUELA DURA (11X21X2,5 MM DE ESPESSURA) (WASHER-HARD (11X21X2.5-MM THK))	
M	4	1	**8T-4136**	4	PARAFUSO (M10X1,5X25 MM) (BOLT (M10X1.5X25-MM))	
M	5	1	**8T-4139**	2	PARAFUSO (M12X1,75X30 MM) (BOLT (M12X1.75X30-MM))	
	6	1	**8T-4223**	2	ARRUELA DURA (13,5X25,5X3 MM DE ESPESSURA) (WASHER-HARD (13.5X25.5X3-MM THK))	

M - PEÇA MÉTRICA
Y - ILUSTRAÇÃO INDIVIDUAL

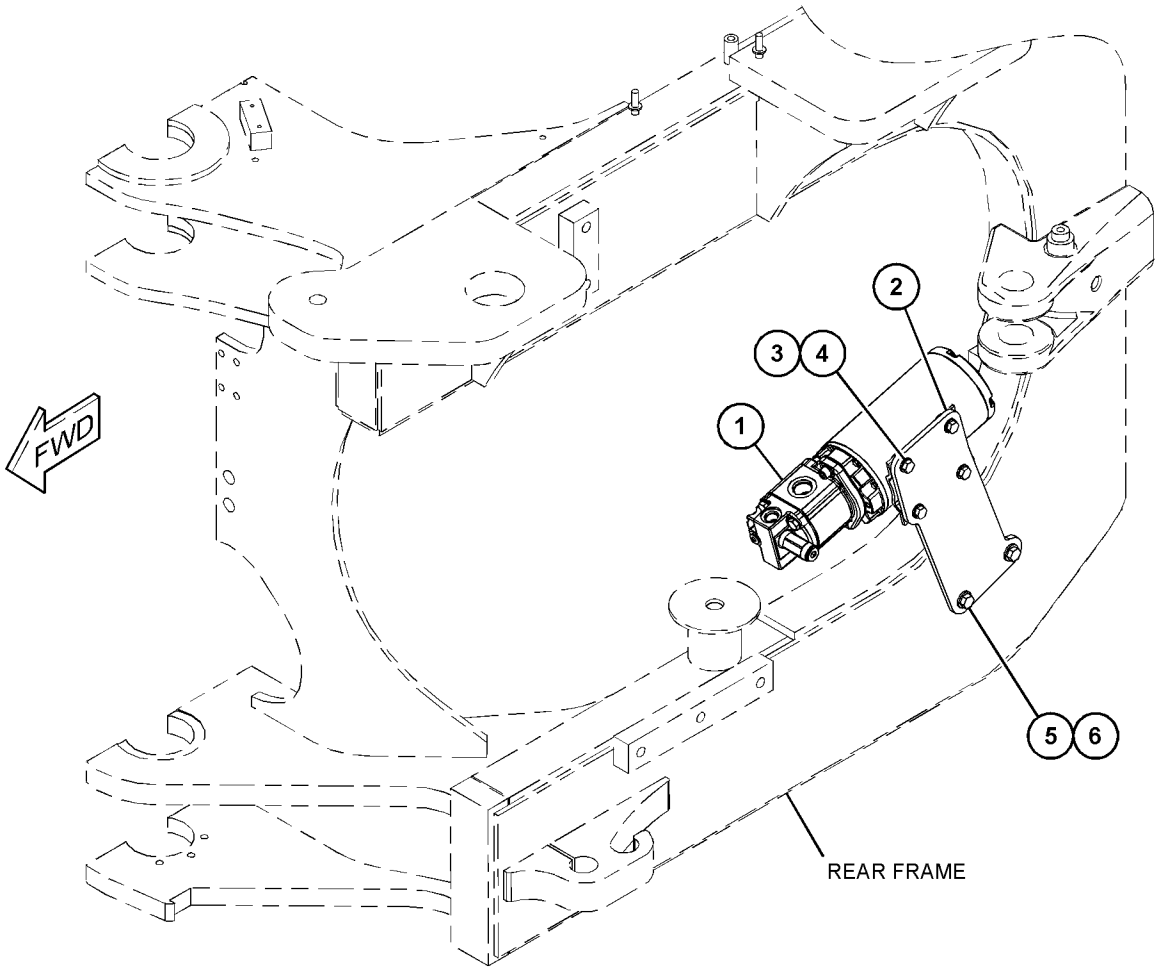

GRÁFICO 1 <FIM> g03447741

378-4323 GRUPO DE BOMBAS-ACIONAMENTO ELÉTRICO (PUMP GP-ELECTRIC DRIVE)

S/N: FRS1-UP

NÚMEROE DE 360-0232 GRUPO DE BOMBA E FIXAÇÃO DA DIREÇÃO SECUNDÁRIA

SMCS-4324 **i06656683**

NOTA	REF. NÃO	GRÁFICO REF.	NÚMERO DA PEÇA	QTY	NOME DA PEÇA 1 2 3 4 5 6 (NÍVEL DO PRODUTO)	CONSULTE PÁGINA
J	1	1	**335-9250**	1	GRUPO DA BOMBA DE ENGRENAGEM (PUMP GP-GEAR)	
		1	**135-5935**	1	RETENTOR-EIXO (SEAL-SHAFT)	
	2	1	**117-5268**	1	JUNTA (GASKET)	
	3	1	**389-8169**	1	GRUPO DO MOTOR DA BOMBA ELETRO-HIDRÁULICA (MOTOR GP-ELEC HYD PUMP)	
	4	1	**237-9878**	1	GRUPO DA VÁLVULA-ALÍVIO (VALVE GP-RELIEF)	
	5	1	**358-3182**	1	KIT DE SELOS (BOMBA DA DIREÇÃO SECUNDÁRIA) (KIT-SEAL (SECONDARY STEERING PUMP))	
					(INCLUDES BACKUP RING & O-RINGS)	
	6	1	**388-1563**	2	PARAFUSO DE CABEÇA OCA (M10X1,5X30 MM) (BOLT-SOCKET HEAD (M10X1.5X30-MM))	
	7	1	**113-0693**	2	ARRUELA DE PRESSÃO (10,2X18,1X2,2 MM DE ESPESSURA) (LOCKWASHER (10.2X18.1X2.2-MM THK))	
					JOGO(S) DE REPARO DISPONÍVEL(ÍVEIS):	
J			**201-0418**	1	KIT DE SELOS (KIT-SEAL)	
					(INCLUDES RETAINER RING, BACKUP RINGS, SEALS & O-RINGS)	

J - KIT MARKED J SERVICES PART(S) MARKED J

378-4323 GRUPO DE BOMBAS-ACIONAMENTO ELÉTRICO (PUMP GP-ELECTRIC DRIVE) (continuação) **i06656683**

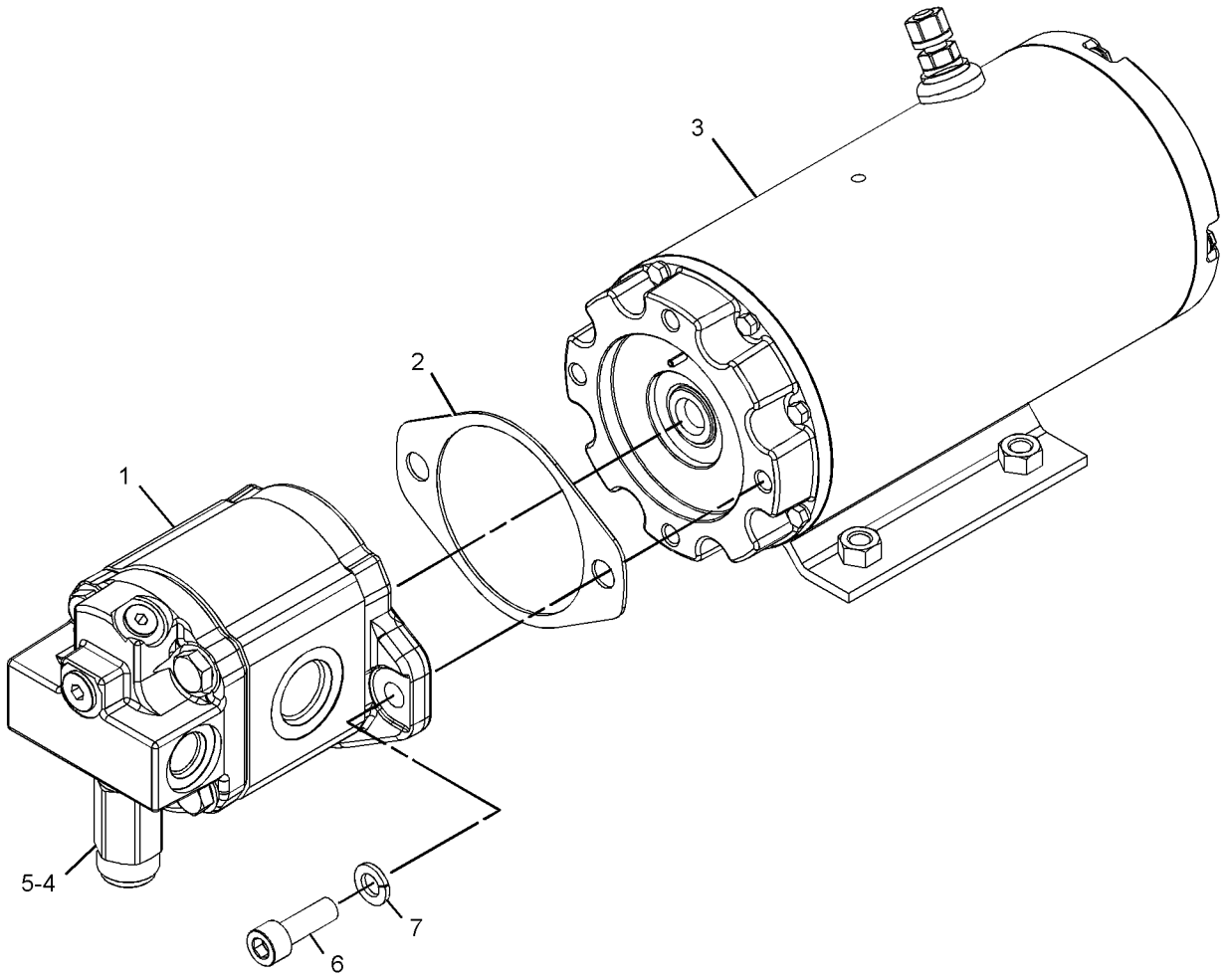

GRÁFICO 1 <FIM> g03077938

456-6642 ARRANJO DA DIREÇÃO–SECUNDÁRIO (STEERING AR-SECUNDÁRIO)

S/N: FRS1-UP

CÂMBIO DE SERVOTRANSMISSÃO

SMCS-4300 **i06656593**

NOTA	NÚMERO DA PEÇA	QTY	NOME DA PEÇA 1 2 3 4 5 6 (NÍVEL DO PRODUTO)	CONSULTE PÁGINA
Y	*457-3117*	1	GRUPO DE LINHAS-DIREÇÃO SECUNDÁRIA (LINES GP-SECONDARY STEERING)	649
Y	*385-3519*	1	GRUPO DA PLACA-MONTAGEM (DIREÇÃO SECUNDÁRIA) (PLATE AS-MOUNTING (SECONDARY STEERING))	587
Y	*360-0232*	1	GRUPO DE BOMBA E FIXAÇÃO DA DIREÇÃO SECUNDÁRIA (PUMP & MTG GP-SECONDARY STEER)	663
Y	*424-5926*	1	GRUPO DE FIAÇÃO DA DIREÇÃO SECUNDÁRIA (VÁLVULA) (WIRING GP-SECONDARY STEERING (VALVE))	317
Y	*468-7094*	1	GRUPO DE FIAÇÃO DA DIREÇÃO SECUNDÁRIA (MOTOR) (WIRING GP-SECONDARY STEERING (MOTOR))	318

Y - ILUSTRAÇÃO INDIVIDUAL

<FIM>

456-6641 ARRANJO DA DIREÇÃO-PADRÃO (STEERING AR-STANDARD)

S/N: FRS1-UP

SMCS-4300, 4307 **i06656575**

NOTA	NÚMERO DA PEÇA	QTY	NOME DA PEÇA 1 2 3 4 5 6 (NÍVEL DO PRODUTO)	CONSULTE PÁGINA
Y	*457-3111*	1	GRUPO DE TUBULAÇÕES DA DIREÇÃO (LINES GP-STEERING)	660

Y - ILUSTRAÇÃO INDIVIDUAL

<FIM>

396-9028 GRUPO DA VÁLVULA DA DIREÇÃO SECUNDÁRIA (VALVE GP-SECONDARY STEERING)

S/N: FRS1-UP

NÚMEROE DE 457-3117 GRUPO DE LINHAS-DIREÇÃO SECUNDÁRIA

SMCS-4339 **i05980090**

NOTA	REF. NÃO	GRÁFICO REF.	NÚMERO DA PEÇA	QTY	NOME DA PEÇA 1 2 3 4 5 6 (NÍVEL DO PRODUTO)	CONSULTE PÁGINA
	1	1	**2S-2596**	2	MOLA (SPRING)	
	2	1	**100-8010**	2	VÁLVULA DE RETENÇÃO (Direção) (VALVE-CHECK (STEERING))	
	3	1	*368-2318*	2	CONJUNTO DE BUJÃO (PLUG AS)	
					(EACH INCLUDES)	
		1	**368-2317**	1	BUJÃO (PLUG)	
		1	**368-2319**	1	BUCHA (BUSHING)	
M	4	1	**8T-4136**	8	PARAFUSO (M10X1,5X25 MM) (BOLT (M10X1.5X25-MM))	
	5	1	**8T-4121**	8	ARRUELA DURA (11X21X2,5 MM DE ESPESSURA) (WASHER-HARD (11X21X2.5-MM THK))	
	6	1	*148-8407*	1	CONJUNTO DE BUJÃO (PLUG AS)	
		1	**3J-1907**	1	ANEL RETENTOR EM O (SEAL-O-RING)	
		1	**9S-4191**	1	BUJÃO (ROSCA 9/16-18) (PLUG (9/16-18-THD))	
	7	1	**3J-7479**	2	TAMPA (COVER)	
	8	1	**7M-8485**	2	ANEL RETENTOR EM O (SEAL-O-RING)	
	9	1	**4J-0519**	2	ANEL RETENTOR EM O (SEAL-O-RING)	
B	10	1	**5J-2722**	8	CALÇO (1,22 MM DE ESPESSURA) (SHIM (1.22-MM THK))	
					PARTS SHOWN IN GRAPHIC(S) WITHOUT A REFERENCE NUMBER ARE NOT SERVICED SEPARATELY	

B - UTILIZAR CONFORME NECESSÁRIO
M - PEÇA MÉTRICA

396-9028 GRUPO DA VÁLVULA DA DIREÇÃO SECUNDÁRIA (VALVE GP-SECONDARY STEERING) (continuação)

i05980090

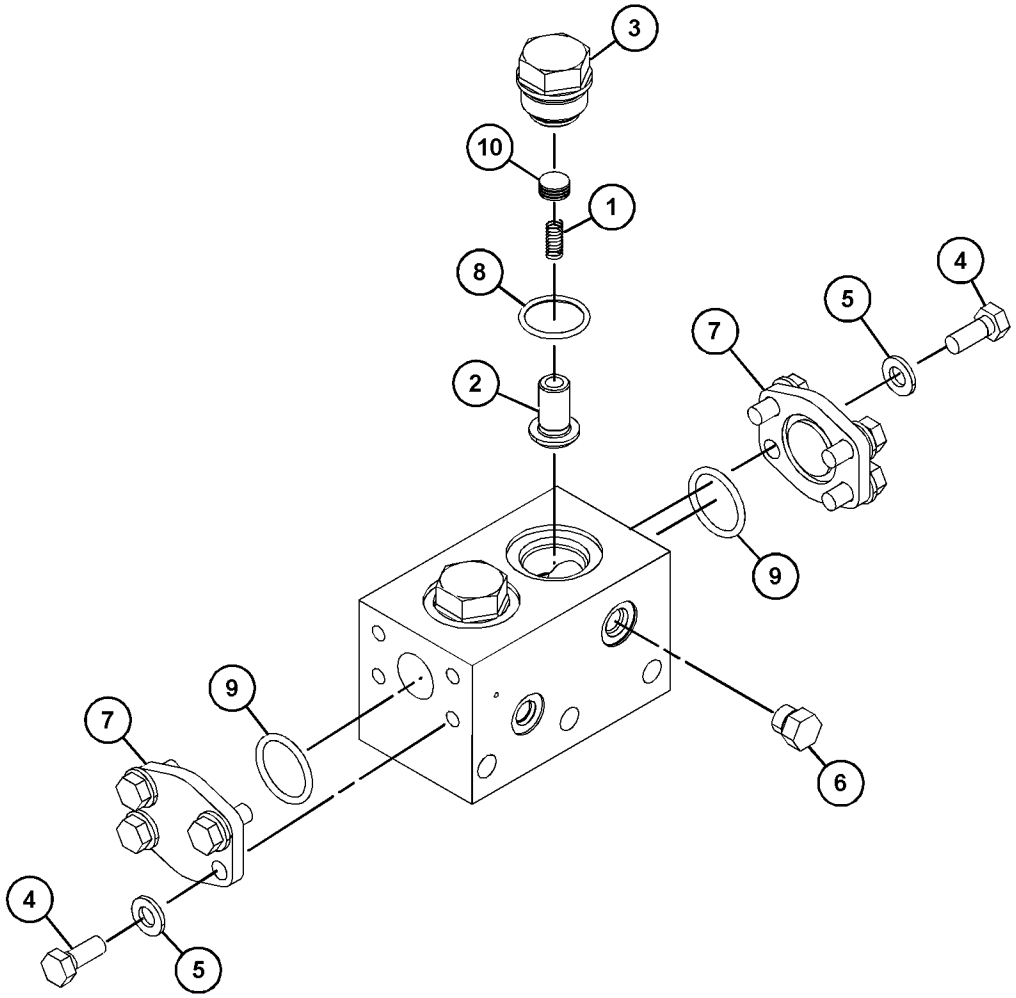

GRÁFICO 1 <FIM> g03495523

257-8414 GRUPO DE VÁLVULAS DE SEPARAÇÃO (VALVE GP-SHUTTLE)

S/N: FRS1-UP

NÚMEROE DE 458-2253 GRUPO DO COLETOR-CONTROLE

SMCS-4289 **i02708474**

NOTA	REF. NÃO	GRÁFICO REF.	NÚMERO DA PEÇA	QTY	NOME DA PEÇA 1 2 3 4 5 6 (NÍVEL DO PRODUTO)	CONSULTE PÁGINA
	1	1	**3K-0360**	1	ANEL RETENTOR EM O (SEAL-O-RING)	
	2	1	**161-6149**	1	ANEL RETENTOR EM O (SEAL-O-RING)	
	3	1	**095-1750**	1	ANEL RETENTOR EM O (SEAL-O-RING)	
	4	1	**161-6161**	1	ANEL-REFORÇO (RING-BACKUP)	
	5	1	**187-0541**	1	ANEL-REFORÇO (RING-BACKUP)	

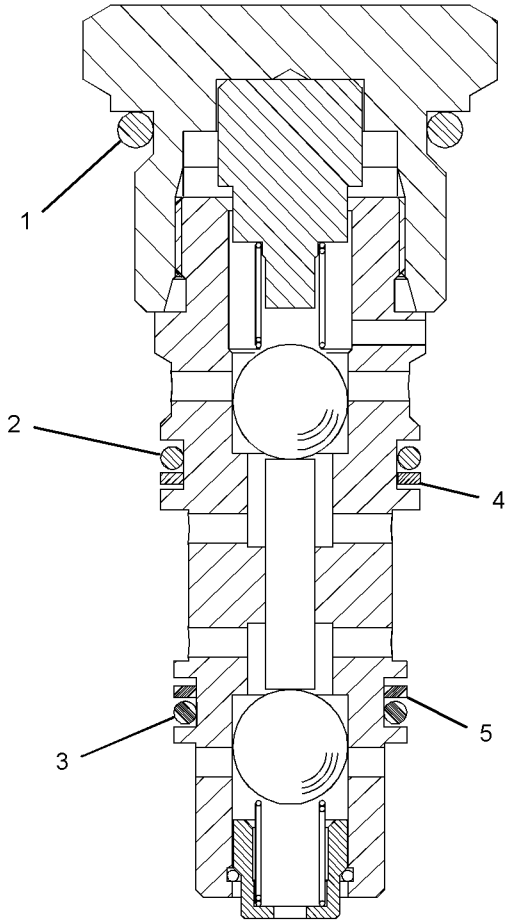

GRÁFICO 1 <FIM> g01104191

456-0776 GRUPO DA VÁLVULA DE DIREÇÃO (VALVE GP-STEERING)

S/N: FRS1-UP

NÚMEROE DE 457-3102 GRUPO DE TUBULAÇÕES DA DIREÇÃO

SMCS-4307 **i06629804**

NOTA	REF. NÃO	GRÁFICO REF.	NÚMERO DA PEÇA	QTY	NOME DA PEÇA 1 2 3 4 5 6 (NÍVEL DO PRODUTO)	CONSULTE PÁGINA
	1	2	**2S-2596**	4	MOLA (SPRING)	
	2	2	**3J-1907**	2	ANEL RETENTOR EM O (SEAL-O-RING)	
	3	1	**4B-4158**	1	CHAVE DE FENDA (NO. 4X0,25 POL) (SCREW-DRIVE (NO 4X0.25-IN))	
	4	2	**4J-0520**	1	ANEL RETENTOR EM O (SEAL-O-RING)	
	5	2	**5J-2974**	2	ANEL RETENTOR EM O (SEAL-O-RING)	
	6	1	**6E-5397**	1	GRUPO DA VÁLVULA SELETORA (VALVE GP-SELECTOR)	
		1	**3K-0360**	2	ANEL RETENTOR EM O (SEAL-O-RING)	
		1	**5H-3193**	2	PINO DE MOLA (PIN-SPRING)	
		1	**6E-5289**	2	CONECTOR (CONNECTOR)	
		1	**6E-5291**	2	MOLA (SPRING)	
	7	2	**6J-6506**	1	ESPAÇADOR (SPACER)	
B	8	2	**6J-6516**	8	CALÇO (0,01 IN DE ESPESSURA) (SHIM (0.01-IN THK))	
B	9	2	**6J-6517**	1	CALÇO (0,12 MM DE ESPESSURA) (SHIM (0.12-MM THK))	
	10	2	**6T-6052**	1	BUJÃO-ORIFÍCIO (PLUG-ORIFICE)	
	11	2	**7J-4321**	1	RETENTOR DE MOLA (RETAINER-SPRING)	
	12	1	**8C-3206**	4	FLANGE-METADE (FLANGE-HALF)	
	13	2	**8F-9206**	7	ANEL RETENTOR EM O (SEAL-O-RING)	
	14	2	**8J-6815**	2	BUJÃO-ORIFÍCIO (PLUG-ORIFICE)	
	15	1	**8T-4121**	8	ARRUELA DURA (11X21X2,5 MM DE ESPESSURA) (WASHER-HARD (11X21X2.5-MM THK))	
M	16	1	**8T-4196**	10	PARAFUSO (M10X1,5X35 MM) (BOLT (M10X1.5X35-MM))	
M	17	1	**8T-5005**	4	PARAFUSO (M10X1,5X70 MM) (BOLT (M10X1.5X70-MM))	
M	18	1	**8T-6466**	2	PARAFUSO (M10X1,5X60 MM) (BOLT (M10X1.5X60-MM))	
	19	2	**9J-9821**	4	ASSENTO (SEAT)	
	20	2	**9M-1974**	1	ARRUELA DURA (8,8X16X2 MM DE ESPESSURA) (WASHER-HARD (8.8X16X2-MM THK))	
	21	2	**9S-6154**	2	CONJUNTO DE BUJÃO (PLUG AS)	
					(EACH INCLUDES)	
		2	**3J-1907**	1	ANEL RETENTOR EM O (SEAL-O-RING)	
	22	1	**9T-7220**	1	TAMPA (COVER)	
	23	2	**9T-8672**	1	RETENTOR (RETAINER)	
	24	2	**126-8473**	1	MOLA (SPRING)	
	25	1	*148-8408*	1	CONJUNTO DE BUJÃO (PLUG AS)	
		1	**3D-2824**	1	ANEL RETENTOR EM O (SEAL-O-RING)	
		1	**9S-4183**	1	BUJÃO (1/1-16-12 DE ESPESSURA) (PLUG (1-1/16-12-THD))	
	26	1	*148-8411*	1	CONJUNTO DE BUJÃO (PLUG AS)	
		1	**3K-0360**	1	ANEL RETENTOR EM O (SEAL-O-RING)	
		1	**9S-4185**	1	BUJÃO (ROSCA 3/4-16) (PLUG (3/4-16-THD))	
	27	1	*164-5619*	1	CONJUNTO DE BUJÃO (PLUG AS)	
		1	**2M-9780**	1	ANEL RETENTOR EM O (SEAL-O-RING)	
		1	**9S-8006**	1	BUJÃO (7/8-14 ROSCA) (PLUG (7/8-14-THD))	
	28	1,2	*183-7263*	11	CONJUNTO DE BUJÃO (PLUG AS)	

456-0776 GRUPO DA VÁLVULA DE DIREÇÃO (VALVE GP-STEERING) (continuação) **i06629804**

NOTA	REF. NÃO	GRÁFICO REF.	NÚMERO DA PEÇA	QTY	NOME DA PEÇA 1 2 3 4 5 6 (NÍVEL DO PRODUTO)	CONSULTE PÁGINA
					(EACH INCLUDES)	
		1,2	**3J-7354**	1	ANEL RETENTOR EM O (SEAL-O-RING)	
		1,2	**9S-8002**	1	BUJÃO (7/16-20 DE ROSCA) (PLUG (7/16-20-THD))	
	29	1	**456-4624**	1	GRUPO DA VÁLVULA-ALÍVIO (CILINDRO DA DIREÇÃO) (VALVE GP-RELIEF (STEERING CYLINDER))	
	30	1	**456-4633**	1	GRUPO DA VÁLVULA-ALÍVIO (BOMBA DA DIREÇÃO) (VALVE GP-RELIEF (STEERING PUMP))	
		1	**3K-0360**	1	ANEL RETENTOR EM O (SEAL-O-RING)	
		1	**6E-4753**	1	KIT DE SELOS (KIT-SEAL)	
		1	**7X-4776**	2	ANEL-REFORÇO (RING-BACKUP)	
		1	**8C-3097**	1	ANEL RETENTOR EM O (SEAL-O-RING)	
	31	2	**4B-9782**	4	ESFERA (BALL)	
M	32	2	**107-0269**	1	PARAFUSO-CABEÇA (M8X1,25X50 MM) (BOLT-HEAD (M8X1.25X50-MM))	

B - UTILIZAR CONFORME NECESSÁRIO
M - PEÇA MÉTRICA

456-0776 GRUPO DA VÁLVULA DE DIREÇÃO (VALVE GP-STEERING) (continuação) **i06629804**

REFER TO ALL ILLUSTRATIONS OF
THIS GROUP FOR AUXILIARY VIEWS

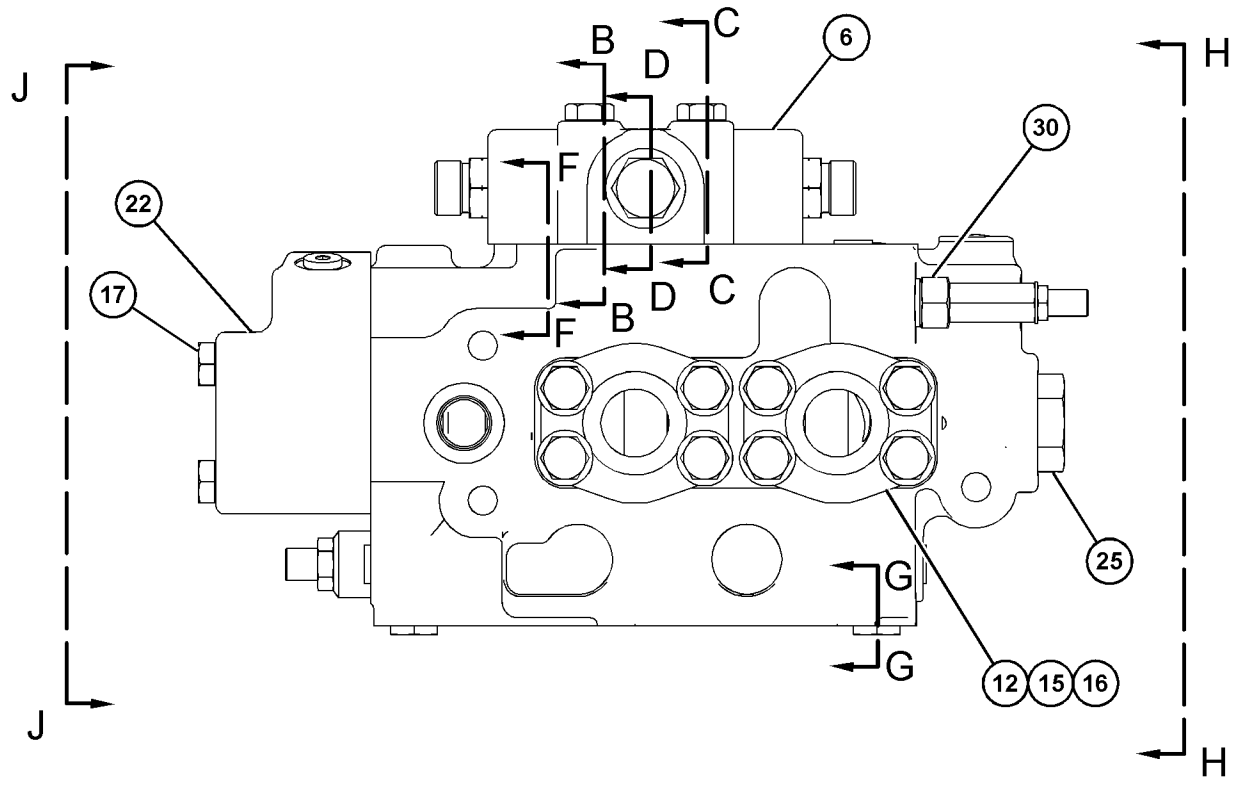

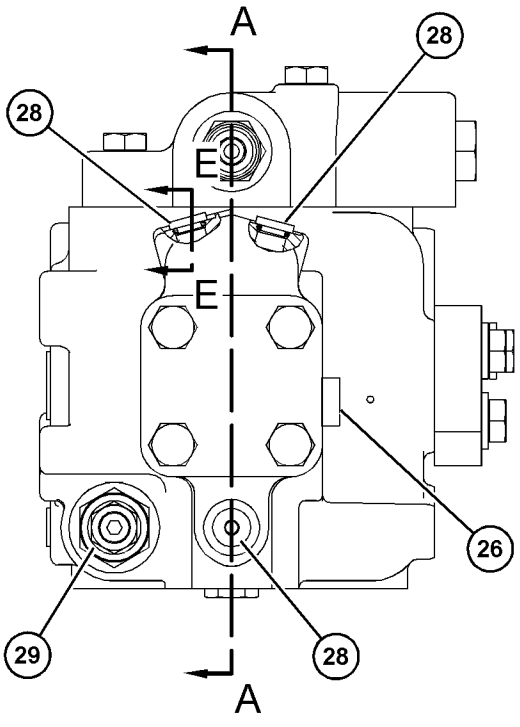

VIEW J-J

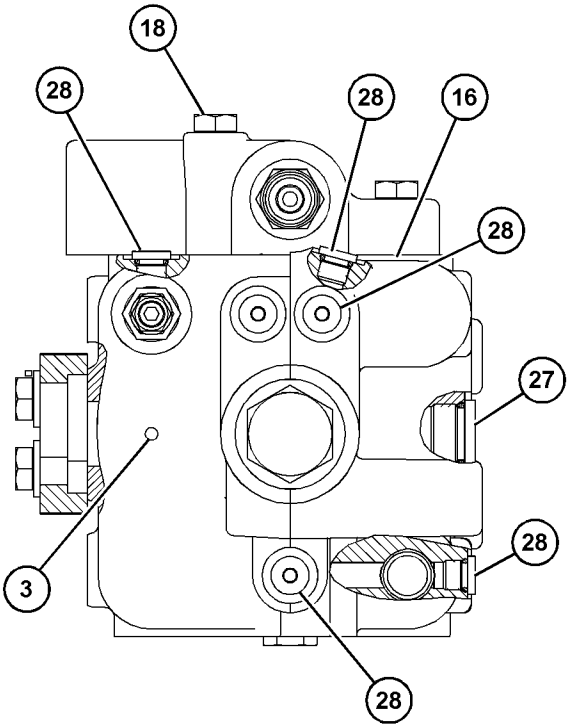

VIEW H-H

GRÁFICO 1

g06069633

456-0776 GRUPO DA VÁLVULA DE DIREÇÃO (VALVE GP-STEERING) (continuação) **i06629804**

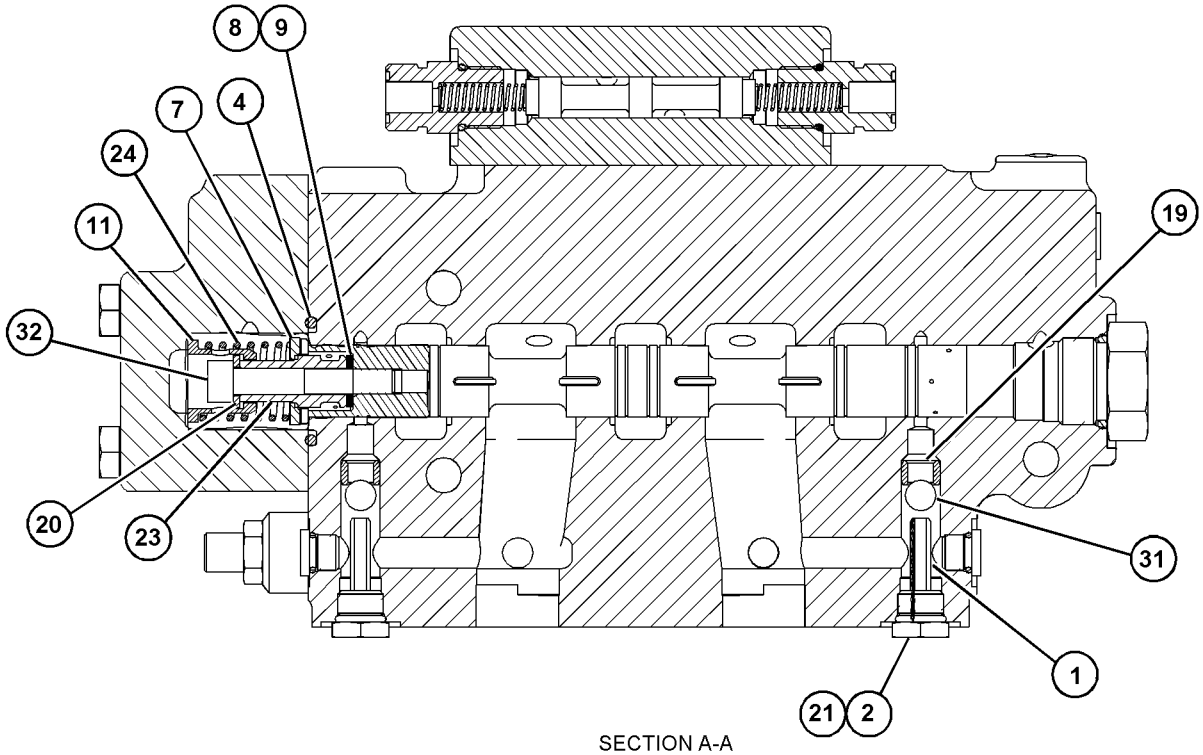

SECTION A-A

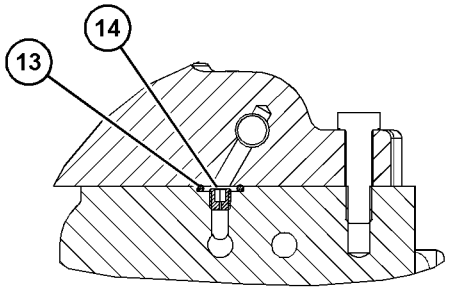

SECTION B-B

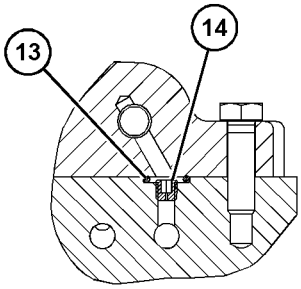

SECTION C-C

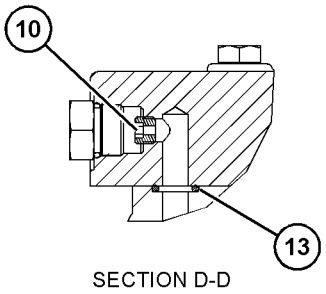

SECTION D-D

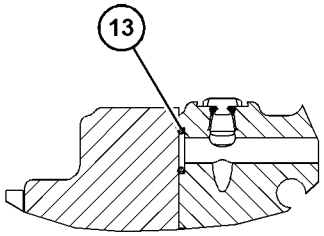

SECTION E-E

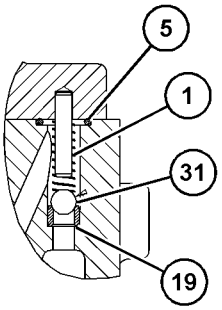

SECTION F-F

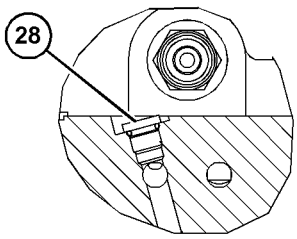

SECTION G-G

GRÁFICO 2 <FIM> g06069634

296-5662 GRUPO DA VÁLVULA DO NEUTRALIZADOR DA DIREÇÃO (VALVE GP-STEERING NEUTRALIZER)

S/N: FRS1-UP

NÚMEROE DE 457-3102 GRUPO DE TUBULAÇÕES DA DIREÇÃO

SMCS-4330 **i06231203**

NOTA	REF. NÃO	GRÁFICO REF.	NÚMERO DA PEÇA	QTY	NOME DA PEÇA 1 2 3 4 5 6 (NÍVEL DO PRODUTO)	CONSULTE PÁGINA
	1	1	**6J-4568**	1	PROTETOR (BOOT)	
	2	1	**3D-2824**	1	ANEL RETENTOR EM O (SEAL-O-RING)	
	3	1	**293-5263**	1	MOLA (SPRING)	
	4	1	**447-5613**	1	ANEL DE RETENÇÃO (SEAL-LIP TYPE)	
					PARTS SHOWN IN GRAPHIC(S) WITHOUT A REFERENCE NUMBER ARE NOT SERVICED SEPARATELY	

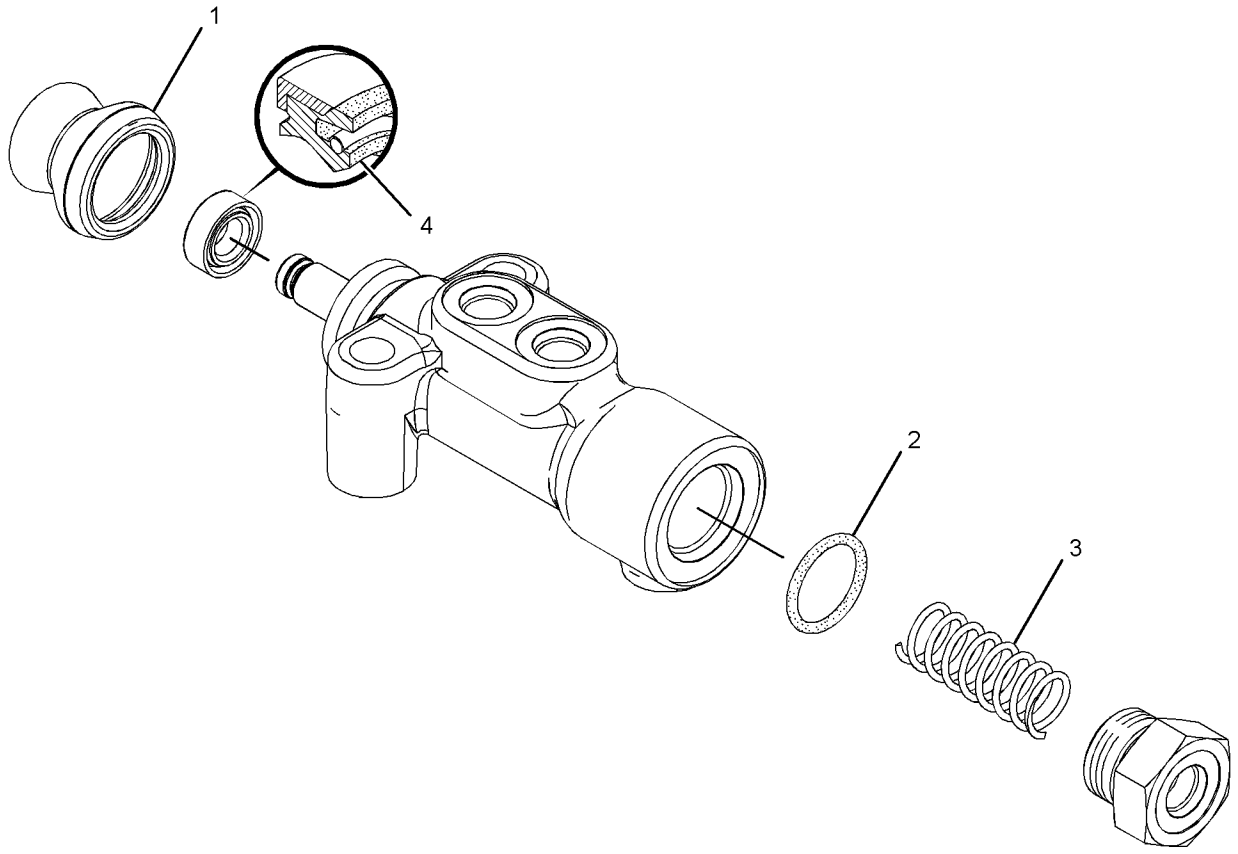

GRÁFICO 1 <FIM> g01955696

137-8400 GRUPO DA VÁLVULA DESLOCAMENTO–OPERADO DIRETAMENTE (VALVE GP-UNLOADING-OPERADO DIRETAMENTE)

S/N: FRS1-UP

NÚMEROE DE 458-2253 GRUPO DO COLETOR-CONTROLE

SMCS-4339 **i04784189**

NOTA	NÚMERO DA PEÇA	QTY	NOME DA PEÇA 1 2 3 4 5 6 (NÍVEL DO PRODUTO)	CONSULTE PÁGINA
	161-6161	2	ANEL-REFORÇO (RING-BACKUP)	
	2M-9780	1	ANEL RETENTOR EM O (SEAL-O-RING)	
	161-6149	1	ANEL RETENTOR EM O (SEAL-O-RING)	
			JOGO(S) DE REPARO DISPONÍVEL(ÍVEIS):	
	133-5545	1	KIT DE SELOS (VÁLVULA DE ALÍVIO) (KIT-SEAL (RELIEF VALVE))	
			<FIM>	

360-0225 GRUPO DE CONTROLE E TUBULAÇÕES DO SISTEMA DE ABSORÇÃO DE IMPACTOS (CONTROL & LINES GP-RIDE)

S/N: FRS1-UP

NÚMEROE DE 464-2476, 464-2477, 470-2192 ARRANJO HIDRÁULICO

SMCS-5004, 5057 **i06606949**

NOTA	REF. NÃO	GRÁFICO REF.	NÚMERO DA PEÇA	QTY	NOME DA PEÇA 1 2 3 4 5 6 (NÍVEL DO PRODUTO)	CONSULTE PÁGINA
I	1	1	**175-3137**	1	CONJUNTO DE MANGUEIRA (HOSE AS)	
C	2	1	**456-2582**	1	CONJUNTO DE SUPORTE (BRACKET AS)	
	3	1	**383-4319**	1	COLETOR (MANIFOLD)	
M	4	1	**8T-4196**	4	PARAFUSO (M10X1,5X35 MM) (BOLT (M10X1.5X35-MM))	
C	5	1	**127-4833**	4	GRAMPO (CLIP)	
C	6	1	**150-3055**	2	CONJUNTO DE CONECTOR (CONNECTOR AS)	
	7	1	*148-8357*	1	CONJUNTO DE COTOVELO (ELBOW AS)	
		1	**5K-9090**	1	ANEL RETENTOR EM O (SEAL-O-RING)	
		1	**6V-9008**	1	COTOVELO (ELBOW)	
		1	**7M-8485**	1	ANEL RETENTOR EM O (SEAL-O-RING)	
	8	1	**8T-4223**	5	ARRUELA DURA (13,5X25,5X3 MM DE ESPESSURA) (WASHER-HARD (13.5X25.5X3-MM THK))	
	9	1	**5P-7468**	1	GRAMPO (RANHURA) (CLIP (SLOT))	
	10	1	**5P-7469**	1	GRAMPO (LINGUETA) (CLIP (TAB))	
	11	1	**5P-8444**	1	ILHÓ (37 MM DE DIÂM. INTERNO) (GROMMET (37-MM ID))	
CM	12	1	**8T-4139**	5	PARAFUSO (M12X1,75X30 MM) (BOLT (M12X1.75X30-MM))	
M	13	1	**7X-7729**	7	ARRUELA (11X25X3 MM DE ESPESSURA) (WASHER (11X25X3-MM THK))	
CM	14	1	**8T-4136**	3	PARAFUSO (M10X1,5X25 MM) (BOLT (M10X1.5X25-MM))	

C - ALTERAR DO TIPO ANTERIOR
I - CONSULTE O SISTEMA DE INFORMAÇÕES HIDRÁULICAS
M - PEÇA MÉTRICA

360-0225 GRUPO DE CONTROLE E TUBULAÇÕES DO SISTEMA DE ABSORÇÃO DE IMPACTOS (CONTROL & LINES GP-RIDE) (continuação) **i06606949**

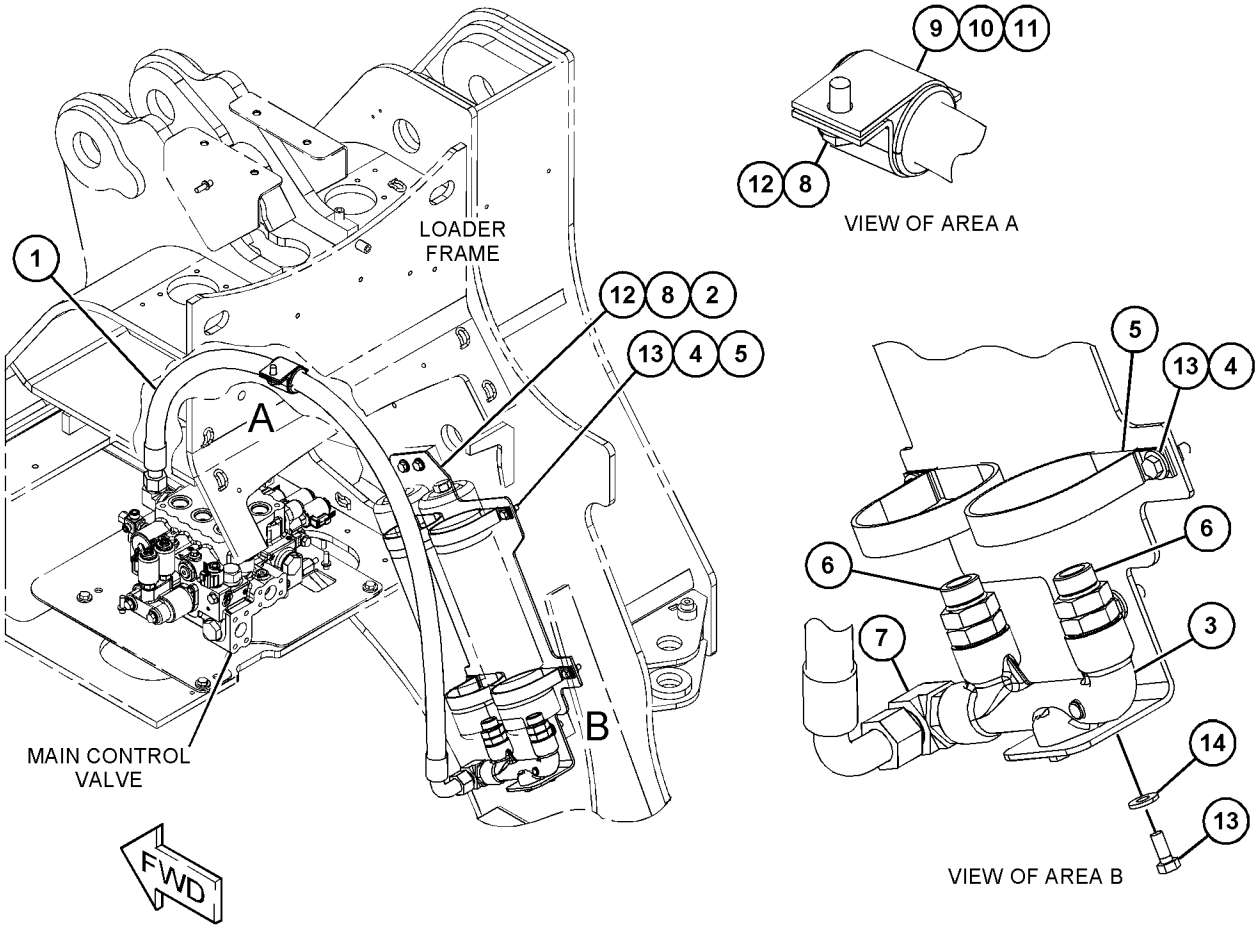

GRÁFICO 1 <FIM> g03852699

416-5410 ARRANJO DE CONTROLE DO VENTILADOR (CONTROL AR-FAN)

S/N: FRS1-UP

SMCS-1386, 138R

i06656253

NOTA	NÚMERO DA PEÇA	QTY	NOME DA PEÇA 1 2 3 4 5 6 (NÍVEL DO PRODUTO)	CONSULTE PÁGINA
Y	*465-7307*	1	FAN GP-SUCTION (VELOCID VENTILADOR) (FAN GP-SUCTION)	78
Y	*365-0286*	1	GRUPO DE TUBULAÇÕES DE AR (LINES GP-AIR)	111
Y	*360-0213*	1	GRUPO DE TUBULAÇÕES DO ARREFECEDOR DE FLUIDO HIDRÁULICO (LINES GP-HYDRAULIC OIL COOLER)	719

Y - ILUSTRAÇÃO INDIVIDUAL

<FIM>

416-5411 ARRANJO DE CONTROLE DO VENTILADOR (CONTROL AR-FAN)

S/N: FRS1-UP

VENTILADOR DE PASSO VARIÁVEL

SMCS-1386, 138R

i06648844

NOTA	NÚMERO DA PEÇA	QTY	NOME DA PEÇA 1 2 3 4 5 6 (NÍVEL DO PRODUTO)	CONSULTE PÁGINA
Y	*465-1455*	1	GRUPO DE RESSALTOS DA ARMAÇÃO TRASEIRA (BOSS GP-REAR FRAME)	478
Y	*465-7308*	1	FAN GP-SUCTION (VELOCID VENTILADOR) (FAN GP-SUCTION)	81
Y	*465-2770*	1	GRUPO DE PROTETOR-VENTILADOR (GUARD GP-FAN)	88
Y	*365-0273*	1	GRUPO DE TUBULAÇÕES DE AR (LINES GP-AIR)	110
Y	*463-1759*	1	GRUPO DE TUBULAÇÕES DE AR (LINES GP-AIR)	114
Y	*360-0219*	1	GRUPO DE TUBULAÇÕES DO ARREFECEDOR DE FLUIDO HIDRÁULICO (LINES GP-HYDRAULIC OIL COOLER)	721
Y	*346-1067*	1	GRUPO DO RELÉ (VENTILADOR DE PASSO VARIÁVEL) (RELAY GP (VARIABLE PITCH FAN))	244
Y	*464-1469*	1	GRUPO DE FIAÇÃO DO CHASSI (WIRING GP-CHASSIS)	302

Y - ILUSTRAÇÃO INDIVIDUAL

<FIM>

349-2514 GRUPO DE CILINDRO-LEVANTAMENTO–LADO ESQUERDO (CYLINDER GP-LIFT-LADO ESQUERDO)

S/N: FRS1-UP

DIÂMETRO INTERNO DE 158,8 MM (6,3 POL) X CURSO DE 833 MM (32,8 POL)

NÚMEROE DE 383-1556 ARRANJO DE ARTICULAÇÃO-DIANTEIRA

SMCS-5102 **i06606128**

NOTA	REF. NÃO	GRÁFICO REF.	NÚMERO DA PEÇA	QTY	NOME DA PEÇA 1 2 3 4 5 6 (NÍVEL DO PRODUTO)	CONSULTE PÁGINA
J	1	1	**6V-5657**	1	ANEL RETENTOR EM O (SEAL-O-RING)	
J	2	1	**8T-1788**	1	CONJUNTO DE SEAL (SEAL AS)	
J	3	1	**9J-5550**	1	ANEL DE DESGASTE (RING-WEAR)	
J	4	1	**132-4907**	1	ANEL DE DESGASTE (RING-WEAR)	
J	5	1	**162-7209**	1	ANEL-REFORÇO (RING-BACKUP)	
	6	1	**244-6628**	1	CABEÇOTE (HEAD)	
R	7	1	**244-7030**	1	CONJUNTO DE CILINDRO (CYLINDER AS)	
	7A	1	**9T-8676**	1	BUCHA (BUSHING)	
	8	1	**248-3317**	1	PISTÃO (PISTON)	
J	9	1	**311-9316**	1	CONJUNTO DE RETENTOR DO AMORTECEDOR (SEAL AS-BUFFER)	
J	10	1	**311-9317**	1	RETENTOR EM U (SEAL-U-CUP)	
J	11	1	**311-9318**	1	RETENTOR DE LIMPADOR (SEAL-WIPER)	
R	12	1	**373-5829**	1	CONJUNTO DA HASTE (ROD AS)	
	13	1	**2J-7686**	1	CONTRAPORCA (ROSCA 2,5X12) (LOCKNUT (2.5X12-THD))	
	14	1	**6V-8237**	8	ARRUELA (26X44X4 MM DE ESPESSURA) (WASHER (26X44X4-MM THK))	
M	15	1	**8T-0667**	8	PARAFUSO (M24X3X100 MM) (BOLT (M24X3X100-MM))	
					JOGO(S) DE REPARO DISPONÍVEL(ÍVEIS):	
J			**295-9888**	1	KIT DE SELOS (CILINDRO DE LEVANTAMENTO) (KIT-SEAL (LIFT CYLINDER))	
					(INCLUDES SEAL-O-RING, SEAL ASSEMBLIES, WEAR RINGS, BACKUP RING, SEAL-U-CUP & WIPER SEAL)	

J - KIT MARKED J SERVICES PART(S) MARKED J
M - PEÇA MÉTRICA
R - PEÇA REMANUFATURADA PODE ESTAR DISPONÍVEL

349-2514 GRUPO DE CILINDRO-LEVANTAMENTO (CYLINDER GP-LIFT) (continuação) **i06606128**

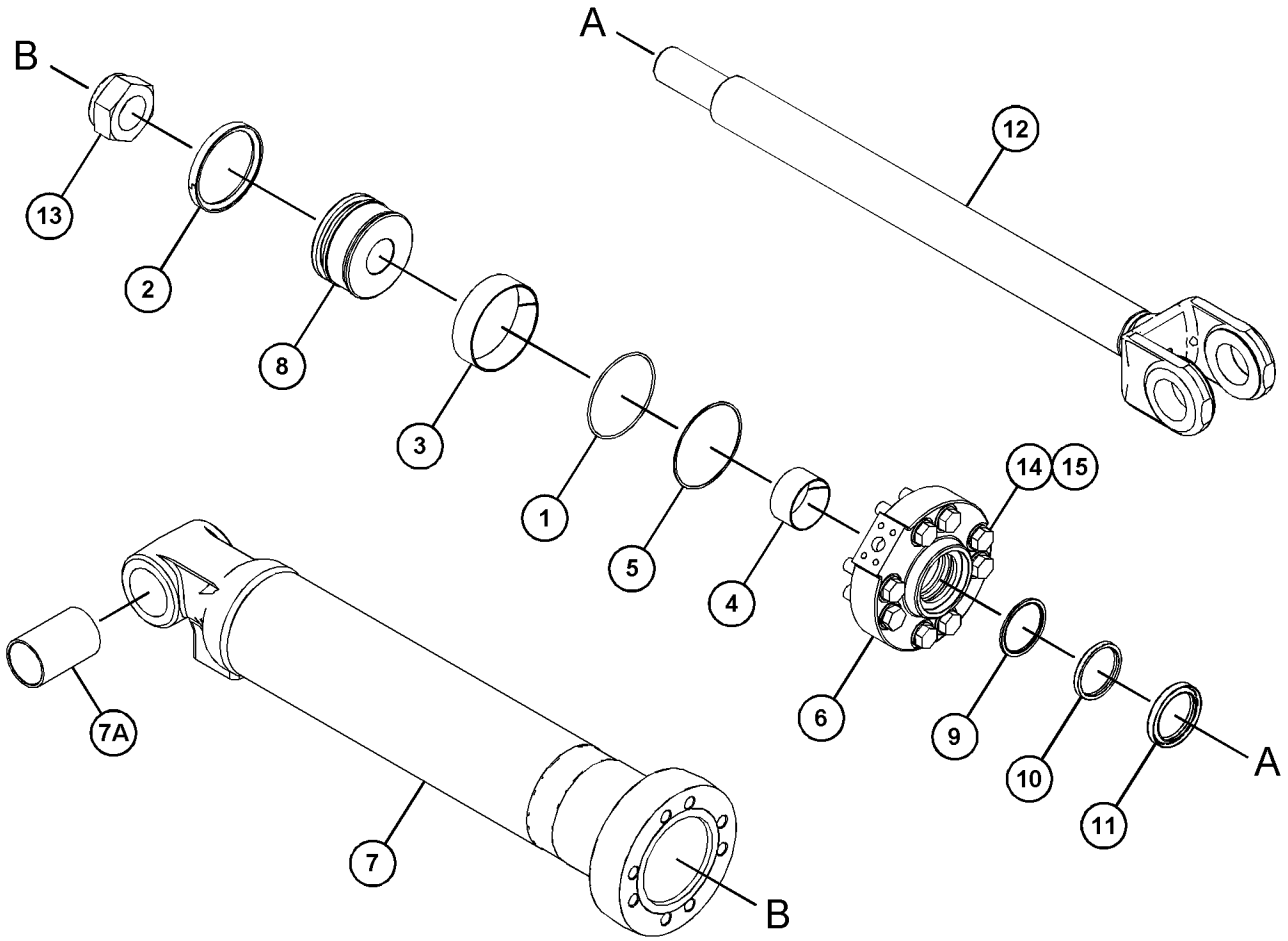

GRÁFICO 1 <FIM> g03582565

349-2515 GRUPO DE CILINDRO-LEVANTAMENTO (CYLINDER GP-LIFT)

S/N: FRS1-UP

NÚMEROE DE 383-1556 ARRANJO DE ARTICULAÇÃO-DIANTEIRA

SMCS-5102 **i06606125**

NOTA	REF. NÃO	GRÁFICO REF.	NÚMERO DA PEÇA	QTY	NOME DA PEÇA 1 2 3 4 5 6 (NÍVEL DO PRODUTO)	CONSULTE PÁGINA
CJ	1	1	**6V-5657**	1	ANEL RETENTOR EM O (SEAL-O-RING)	
CJ	2	1	**8T-1788**	1	CONJUNTO DE SEAL (SEAL AS)	
CJ	3	1	**9J-5550**	1	ANEL DE DESGASTE (RING-WEAR)	
CJ	4	1	**132-4907**	1	ANEL DE DESGASTE (RING-WEAR)	
CJ	5	1	**162-7209**	1	ANEL-REFORÇO (RING-BACKUP)	
C	6	1	**244-6628**	1	CABEÇOTE (HEAD)	
CR	7	1	**244-7030**	1	CONJUNTO DE CILINDRO (CYLINDER AS)	
	7A	1	**9T-8676**	1	BUCHA (BUSHING)	
C	8	1	**248-3317**	1	PISTÃO (PISTON)	
CJ	9	1	**311-9316**	1	CONJUNTO DE RETENTOR DO AMORTECEDOR (SEAL AS-BUFFER)	
CJ	10	1	**311-9317**	1	RETENTOR EM U (SEAL-U-CUP)	
CJ	11	1	**311-9318**	1	RETENTOR DE LIMPADOR (SEAL-WIPER)	
CR	12	1	**373-5829**	1	CONJUNTO DA HASTE (ROD AS)	
C	13	1	**2J-7686**	1	CONTRAPORCA (ROSCA 2,5X12) (LOCKNUT (2.5X12-THD))	
C	14	1	**6V-8237**	8	ARRUELA (26X44X4 MM DE ESPESSURA) (WASHER (26X44X4-MM THK))	
CM	15	1	**8T-0667**	8	PARAFUSO (M24X3X100 MM) (BOLT (M24X3X100-MM))	
					JOGO(S) DE REPARO DISPONÍVEL(ÍVEIS):	
J			**295-9888**		KIT DE SELOS (CILINDRO DE LEVANTAMENTO) (KIT-SEAL (LIFT CYLINDER))	

C - ALTERAR DO TIPO ANTERIOR
J - KIT MARKED J INCLUDES PART(S) MARKED J
M - PEÇA MÉTRICA
R - PEÇA REMANUFATURADA PODE ESTAR DISPONÍVEL

349-2515 GRUPO DE CILINDRO-LEVANTAMENTO (CYLINDER GP-LIFT) (continuação) **i06606125**

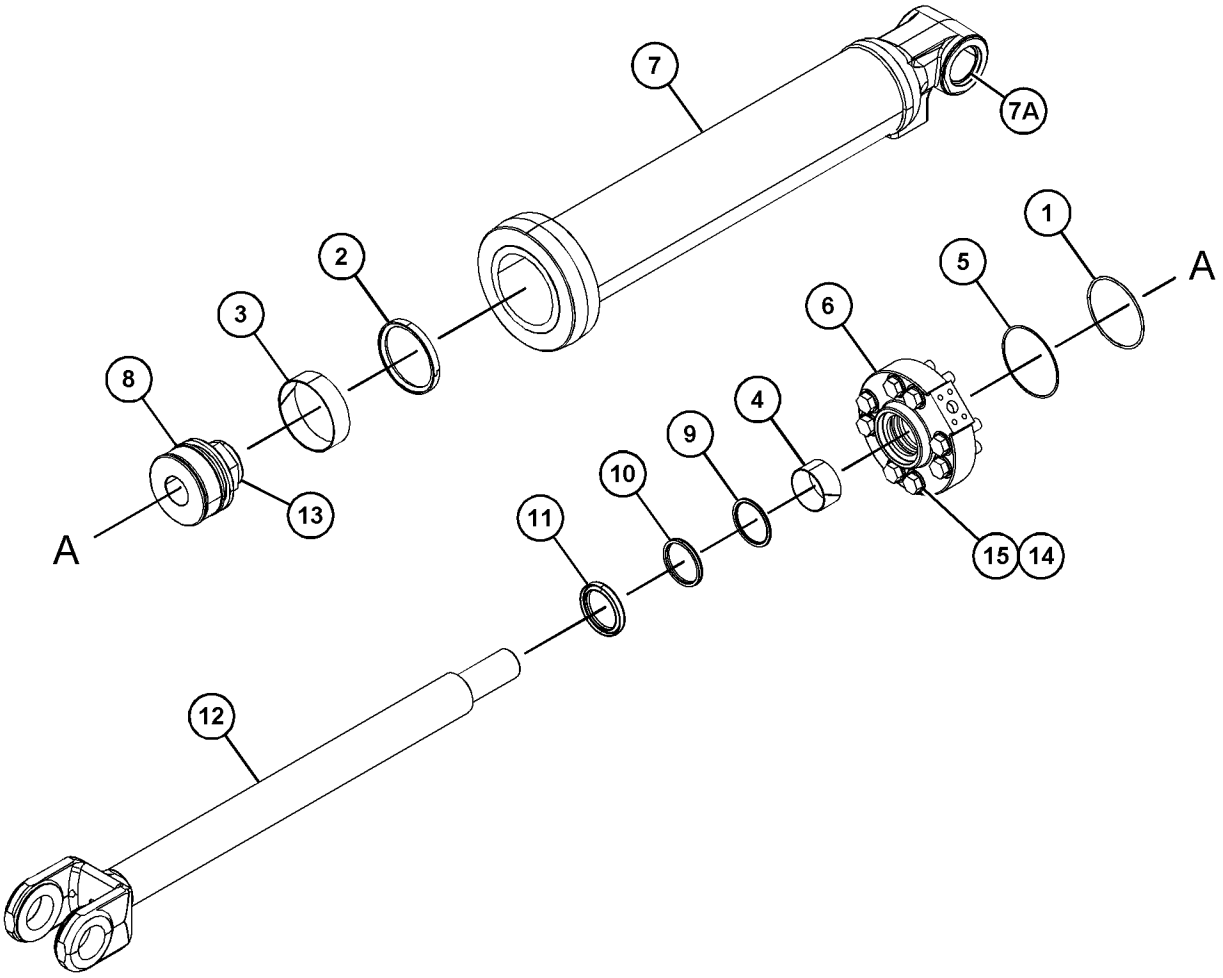

GRÁFICO 1 <FIM> g03774141

439-5316 GRUPO DE CILINDRO-LEVANTAMENTO–LADO DIREITO (CYLINDER GP-LIFT-LADO DIREITO)

S/N: FRS1-UP

DIÂMETRO INTERNO DE 170 MM (6,7 POL) X CURSO DE 833 MM (32,8 POL)

NÚMEROE DE 386-0910 CONTROL AR-BUCKET (INST CONTROLE)

SMCS-5102 **i06606029**

NOTA	REF. NÃO	GRÁFICO REF.	NÚMERO DA PEÇA	QTY	NOME DA PEÇA 1 2 3 4 5 6 (NÍVEL DO PRODUTO)	CONSULTE PÁGINA
	1	1	**9X-3607**	1	CONJUNTO DE SEAL (SEAL AS)	
	2	1	**093-1571**	1	ANEL DE RETENÇÃO (RING-RETAINING)	
	3	1	**096-1588**	1	ANEL-REFORÇO (RING-BACKUP)	
	4	1	**165-9287**	1	ANEL DE RETENÇÃO (SEAL-LIP TYPE)	
	5	1	**167-2212**	1	CONJUNTO DE RETENTOR DO AMORTECEDOR (SEAL AS-BUFFER)	
	6	1	**191-5604**	2	ANEL (RING)	
	7	1	**439-5318**	1	CONJUNTO DE CILINDRO (CYLINDER AS)	
	7A	1	**9T-8676**	1	BUCHA (BUSHING)	
	8	1	**439-5323**	1	PISTÃO (PISTON)	
	9	1	**439-5324**	1	CABEÇOTE (HEAD)	
	10	1	**439-5325**	1	CONJUNTO DA HASTE (ROD AS)	
	11	1	**095-1726**	1	ANEL RETENTOR EM O (SEAL-O-RING)	
	12	1	**114-0758**	1	BUCHA (BUSHING)	
M	13	1	**147-5835**	1	CONTRAPORCA ESPECIAL (LOCKNUT-SPECIAL)	
	14	1	**167-2325**	1	RETENTOR EM U (SEAL-U-CUP)	
	15	1	**7Y-4945**	1	ANEL-REFORÇO (RING-BACKUP)	
M	16	1	**7Y-5239**	8	PARAFUSO DE CABEÇA OCA (M24X3X100 MM) (BOLT-SOCKET HEAD (M24X3X100-MM))	

M - PEÇA MÉTRICA

439-5316 GRUPO DE CILINDRO-LEVANTAMENTO (CYLINDER GP-LIFT) (continuação) **i06606029**

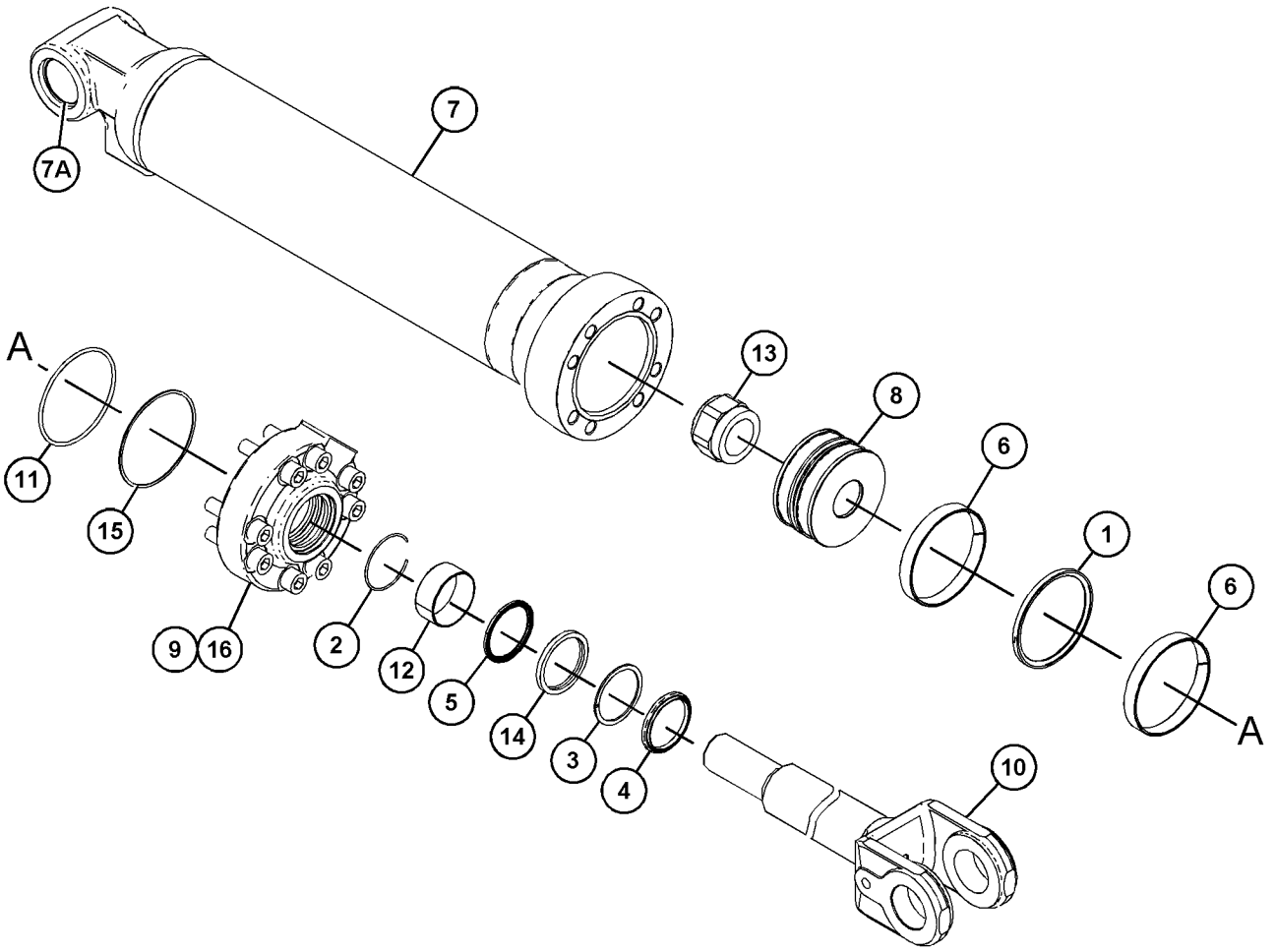

GRÁFICO 1 <FIM> g03675081

439-5317 GRUPO DE CILINDRO-LEVANTAMENTO (CYLINDER GP-LIFT)

S/N: FRS1-UP

DIÂMETRO INTERNO DE 170 MM (6,7 POL) X CURSO DE 833 MM (32,8 POL)

NÚMEROE DE 386-0910 CONTROL AR-BUCKET (INST CONTROLE)

SMCS-5102 **i06606033**

NOTA	REF. NÃO	GRÁFICO REF.	NÚMERO DA PEÇA	QTY	NOME DA PEÇA 1 2 3 4 5 6 (NÍVEL DO PRODUTO)	CONSULTE PÁGINA
	1	1	**9X-3607**	1	CONJUNTO DE SEAL (SEAL AS)	
	2	1	**093-1571**	1	ANEL DE RETENÇÃO (RING-RETAINING)	
	3	1	**096-1588**	1	ANEL-REFORÇO (RING-BACKUP)	
	4	1	**165-9287**	1	ANEL DE RETENÇÃO (SEAL-LIP TYPE)	
	5	1	**167-2212**	1	CONJUNTO DE RETENTOR DO AMORTECEDOR (SEAL AS-BUFFER)	
	6	1	**191-5604**	2	ANEL (RING)	
	7	1	**439-5318**	1	CONJUNTO DE CILINDRO (CYLINDER AS)	
	7A	1	**9T-8676**	1	BUCHA (BUSHING)	
	8	1	**439-5323**	1	PISTÃO (PISTON)	
	9	1	**439-5324**	1	CABEÇOTE (HEAD)	
	10	1	**439-5325**	1	CONJUNTO DA HASTE (ROD AS)	
	11	1	**095-1726**	1	ANEL RETENTOR EM O (SEAL-O-RING)	
	12	1	**114-0758**	1	BUCHA (BUSHING)	
M	13	1	**147-5835**	1	CONTRAPORCA ESPECIAL (LOCKNUT-SPECIAL)	
	14	1	**167-2325**	1	RETENTOR EM U (SEAL-U-CUP)	
	15	1	**7Y-4945**	1	ANEL-REFORÇO (RING-BACKUP)	
M	16	1	**7Y-5239**	8	PARAFUSO DE CABEÇA OCA (M24X3X100 MM) (BOLT-SOCKET HEAD (M24X3X100-MM))	

M - PEÇA MÉTRICA

439-5317 GRUPO DE CILINDRO-LEVANTAMENTO (CYLINDER GP-LIFT) (continuação) **i06606033**

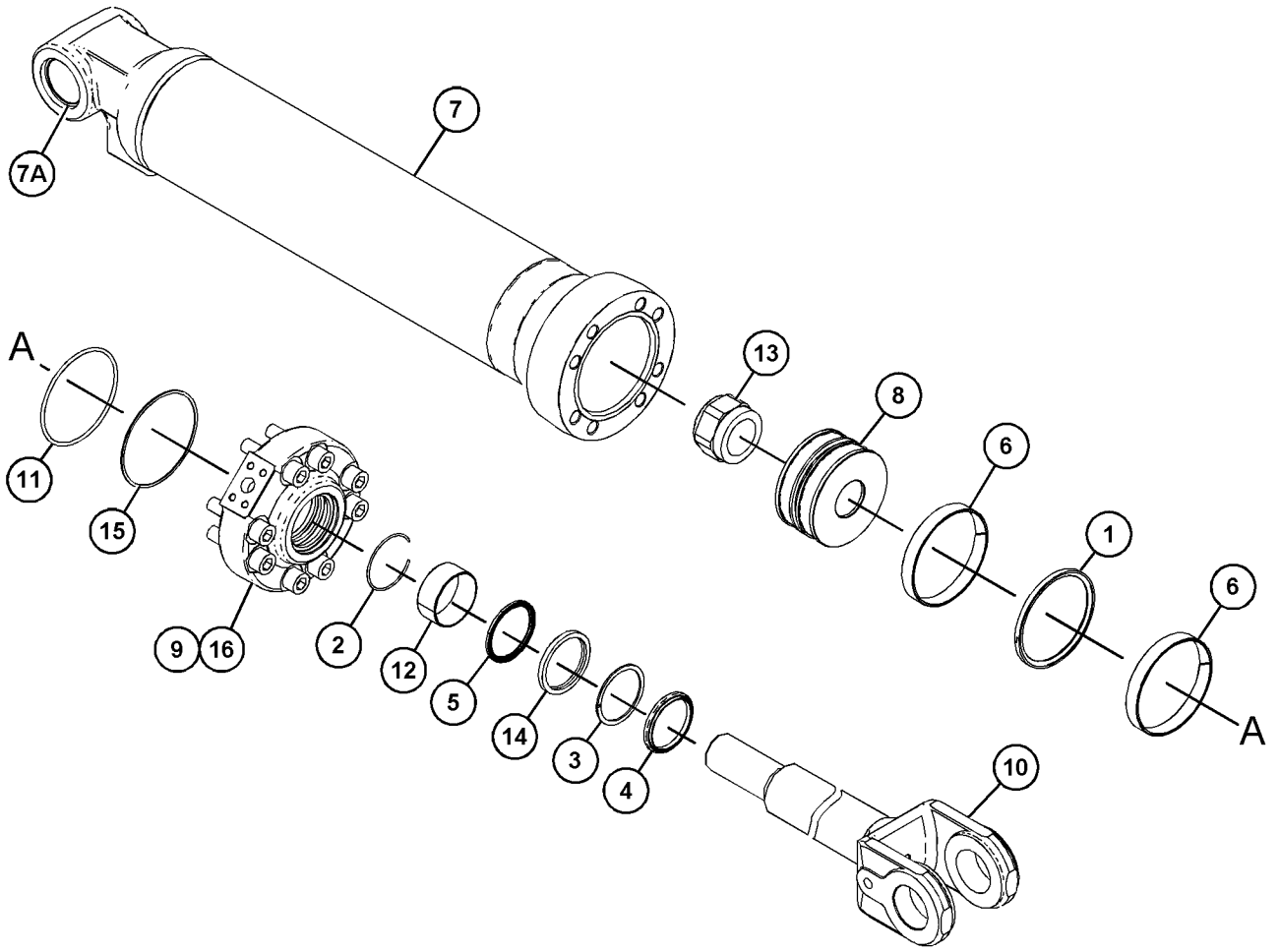

GRÁFICO 1 <FIM> g03675097

359-6691 GRUPO DE CILINDRO-INCLINAÇÃO (CYLINDER GP-TILT)

S/N: FRS1-UP

DIÂMETRO INTERNO DE 170 MM (6,69 POL) X CURSO DE 540 MM (21,25 POL)

NÚMEROE DE 383-1556 ARRANJO DE ARTICULAÇÃO-DIANTEIRA

SMCS-5104 **i06606917**

NOTA	REF. NÃO	GRÁFICO REF.	NÚMERO DA PEÇA	QTY	NOME DA PEÇA 1 2 3 4 5 6 (NÍVEL DO PRODUTO)	CONSULTE PÁGINA
	1	1	**371-1013**	1	CONJUNTO DE CILINDRO-INCLINAÇÃO (CYLINDER AS-TILT)	
		1	**9J-7100**	1	BUCHA (BUSHING)	
R	2	1	**373-6540**	1	CONJUNTO DA HASTE (ROD AS)	
		1	**9J-7099**	1	BUCHA (BUSHING)	
	3	1	**244-3602**	1	CABEÇOTE (HEAD)	
	4	1	**244-4509**	1	PISTÃO (PISTON)	
	5	1	**2J-7686**	1	CONTRAPORCA (ROSCA 2,5X12) (LOCKNUT (2.5X12-THD))	
	6	1	**105-7262**	1	ANEL DE DESGASTE (RING-WEAR)	
	7	1	**9X-3607**	1	CONJUNTO DE SEAL (SEAL AS)	
	8	1	**5P-8250**	1	ARRUELA (28X49X5 MM DE ESPESSURA) (WASHER (28X49X5-MM THK))	
	9	1	**346-5199**	1	RETENTOR DE LIMPADOR (SEAL-WIPER)	
	10	1	**9X-8896**	1	PARAFUSO (1-8X4 POL) (BOLT (1-8X4-IN))	
	11	1	**346-5201**	1	RETENTOR EM U (SEAL-U-CUP)	
	12	1	**346-5193**	1	CONJUNTO DE RETENTOR DO AMORTECEDOR (SEAL AS-BUFFER)	
	13	1	**8T-6745**	1	ANEL DE DESGASTE (RING-WEAR)	
	14	1	**7Y-4945**	2	ANEL-REFORÇO (RING-BACKUP)	
	15	1	**095-1726**	1	ANEL RETENTOR EM O (SEAL-O-RING)	
					JOGO(S) DE REPARO DISPONÍVEL(ÍVEIS):	
			457-6093	1	KIT-RETENTOR DO CILINDRO HIDRÁULICO (KIT-HYD CYLINDER SEAL)	
					(INCLUDES RINGS & SEALS)	

R - PEÇA REMANUFATURADA PODE ESTAR DISPONÍVEL

359-6691 GRUPO DE CILINDRO-INCLINAÇÃO (CYLINDER GP-TILT) (continuação) **i06606917**

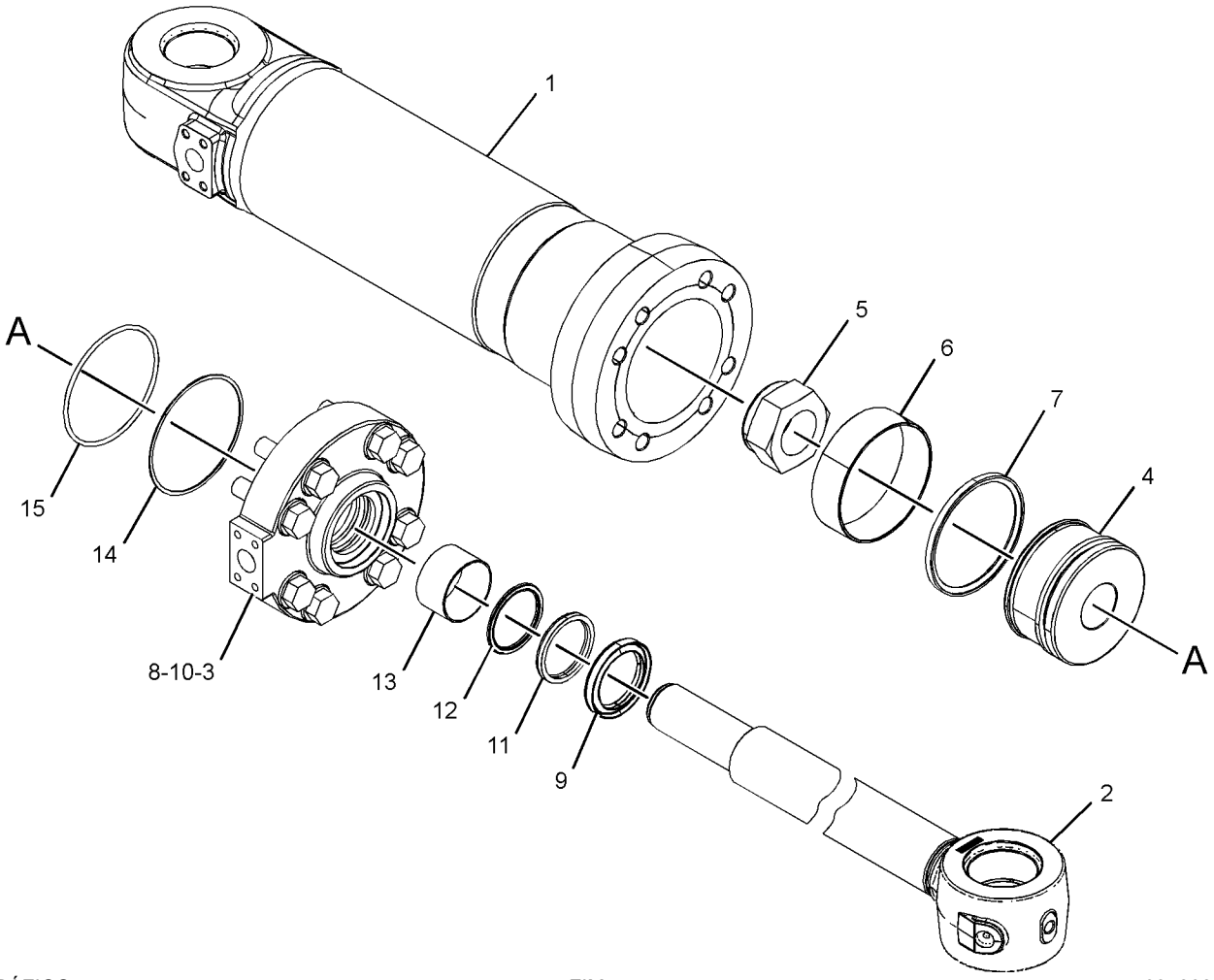

GRÁFICO 1 <FIM> g03439348

359-6693 GRUPO DE CILINDRO-INCLINAÇÃO (CYLINDER GP-TILT)

S/N: FRS1-UP

DIÂMETRO INTERNO DE 190 MM (7,48 POL) X CURSO DE 540 MM (21,25 POL)

NÚMEROE DE 386-0910 CONTROL AR-BUCKET (INST CONTROLE)

SMCS-5104 **i06605995**

NOTA	REF. NÃO	GRÁFICO REF.	NÚMERO DA PEÇA	QTY	NOME DA PEÇA 1 2 3 4 5 6 (NÍVEL DO PRODUTO)	CONSULTE PÁGINA
M	1	1	**7Y-4695**	1	CONTRAPORCA (ROSCA M80X2) (LOCKNUT (M80X2-THD))	
	2	1	**095-1730**	1	ANEL RETENTOR EM O (SEAL-O-RING)	
	3	1	**114-0757**	1	BUCHA (BUSHING)	
	4	1	**170-9847**	1	RETENTOR DO AMORTECEDOR (SEAL-BUFFER)	
	5	1	**352-0595**	1	CONJUNTO DA HASTE-CILINDRO HIDRÁULICO (ROD AS-HYDRAULIC CYLINDER)	
	5A	1	**9J-7099**	1	BUCHA (BUSHING)	
	6	1	**352-2058**	1	CABEÇOTE (HEAD)	
	7	1	**352-2059**	1	PISTÃO (PISTON)	
	8	1	**371-1071**	1	CONJUNTO DE CILINDRO-INCLINAÇÃO (CYLINDER AS-TILT)	
	8A	1	**9J-7100**	1	BUCHA (BUSHING)	
	9	1	**093-1572**	1	ANEL DE RETENÇÃO (RING-RETAINING)	
	10	1	**096-2665**	1	ANEL-REFORÇO (RING-BACKUP)	
	11	1	**125-1286**	1	CONJUNTO DE SEAL (SEAL AS)	
	12	1	**126-1978**	1	ANEL-REFORÇO (RING-BACKUP)	
	13	1	**165-9289**	1	ANEL DE RETENÇÃO (SEAL-LIP TYPE)	
	14	1	**204-2845**	2	ANEL (RING)	
	15	1	**216-0005**	1	RETENTOR EM U (SEAL-U-CUP)	
M	16	1	**7Y-5239**	11	PARAFUSO DE CABEÇA OCA (M24X3X100 MM) (BOLT-SOCKET HEAD (M24X3X100-MM))	

M - PEÇA MÉTRICA

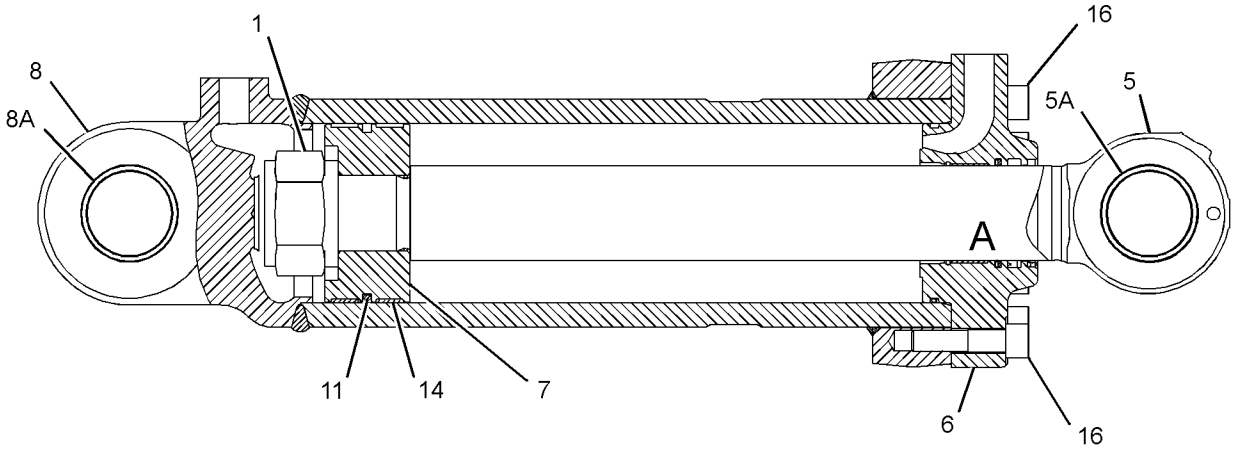

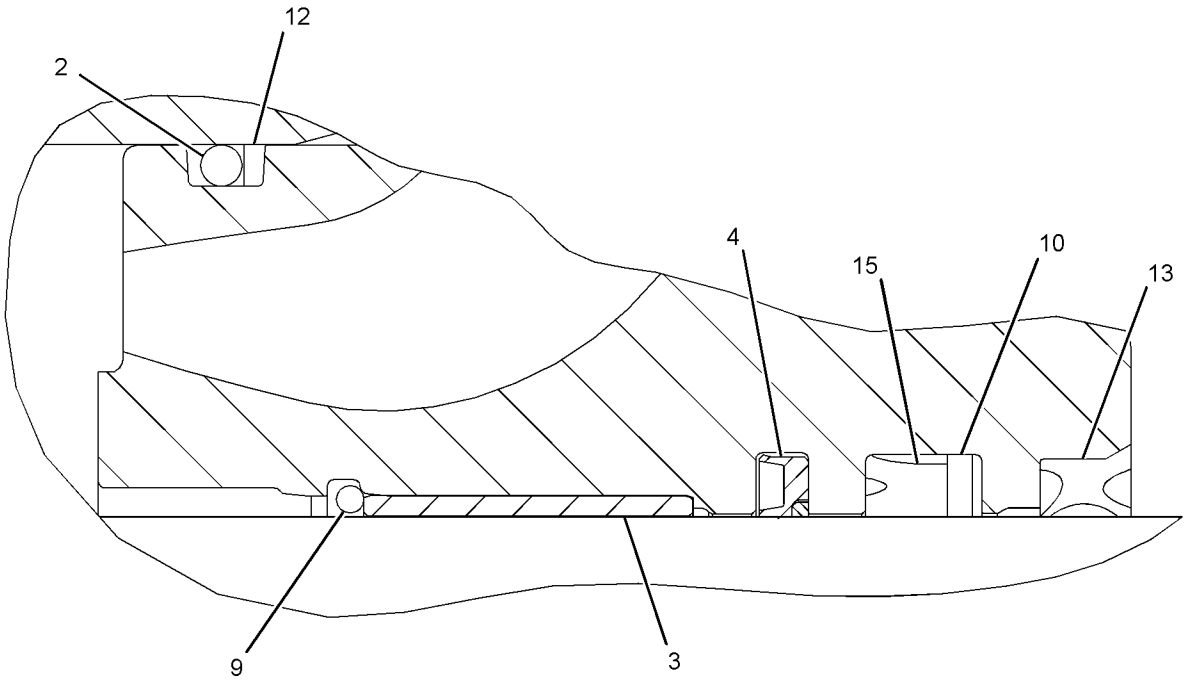

VIEW OF AREA A

GRÁFICO 1 <FIM> g03507499

376-1286 GRUPO DO FILTRO DE ÓLEO–RETORNO DO RESERVATÓRIO HIDRÁULICO (FILTER GP-OIL-RETORNO DO RESERVATÓRIO HIDRÁULICO)

S/N: FRS1-UP

NÚMEROE DE 447-8190 GRUPO DE RESERVATÓRIO E FILTRO-HIDRÁULICO

SMCS-5068, 5091, 5092 **i05230713**

NOTA	REF. NÃO	GRÁFICO REF.	NÚMERO DA PEÇA	QTY	NOME DA PEÇA 1 2 3 4 5 6 (NÍVEL DO PRODUTO)	CONSULTE PÁGINA
	1	1	**376-1288**	1	ELEMENTO FILTRANTE-ÓLEO (FILTER ELEMENT-OIL)	
	2	1	**378-1147**	1	TAMPA (COVER)	
	3	1	**378-1148**	1	VÁLVULA-DERIVAÇÃO (VALVE-BYPASS)	
	4	1	**378-1149**	1	CONJUNTO DE ALOJAMENTO-FILTRO DO ÓLEO (HOUSING AS-OIL FILTER)	
	5	1	**378-1150**	1	FLANGE (FLANGE)	
	6	1	**378-1491**	1	JUNTA (GASKET)	
	7	1	**5K-1787**	1	ANEL RETENTOR EM O (SEAL-O-RING)	
M	8	1	**9X-6032**	3	PARAFUSO DE CABEÇA OCA (M10X1,5X30 MM) (BOLT-SOCKET HEAD (M10X1.5X30-MM))	

M - PEÇA MÉTRICA

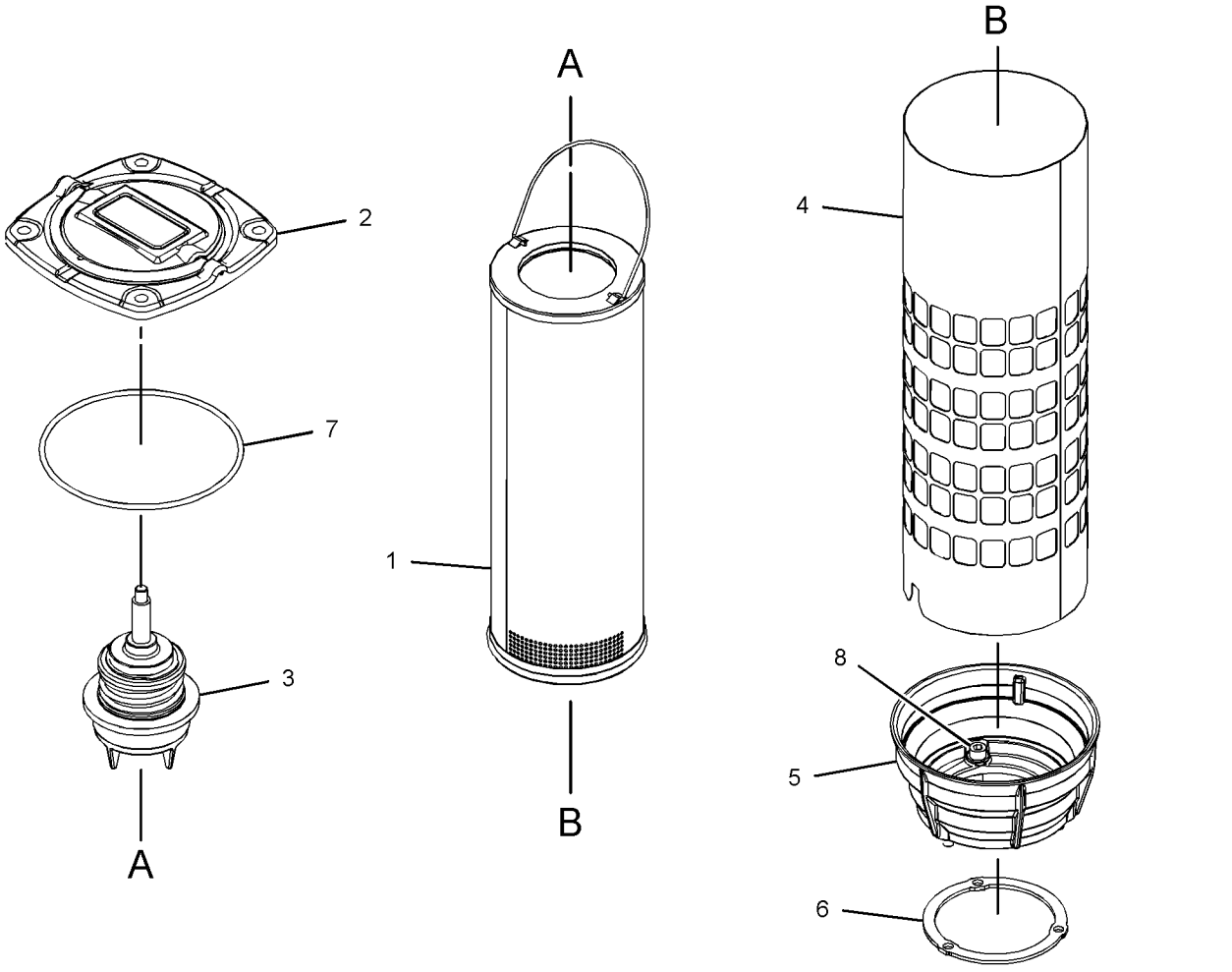

GRÁFICO 1 <FIM> g03344095

436-3444 GRUPO DO FILTRO DE ÓLEO (FILTER GP-OIL)

S/N: FRS1-UP

NÚMEROE DE 457-3104 GRUPO DE TUBULAÇÕES DO ARREFECEDOR DE FLUIDO HIDRÁULICO

SMCS-5068, 5091, 5092 **i06021569**

NOTA	REF. NÃO	GRÁFICO REF.	NÚMERO DA PEÇA	QTY	NOME DA PEÇA 1 2 3 4 5 6 (NÍVEL DO PRODUTO)	CONSULTE PÁGINA
	1	1	**310-8636**	1	INDICADOR (DERIVAÇÃO DO FILTRO) (INDICATOR (FILTER BYPASS))	
	2	1	**369-7506**	1	KIT-RETENTOR DO FILTRO (KIT-FILTER SEAL)	
					(INCLUDES RINGS)	
J	3	1	**436-3443**	1	CONJUNTO DO ELEMENTO FILTRANTE-ÓLEO (FILTER ELEMENT AS-OIL)	
J	4	1	**437-9766**	1	CONJUNTO DO ALOJAMENTO DO FILTRO (INCLUI KIT DE SELOS) (HOUSING AS-FILTER (INCLUDES SEAL KIT))	
					JOGO(S) DE REPARO DISPONÍVEL(ÍVEIS):	
J			**369-7506**	1	KIT-RETENTOR DO FILTRO (KIT-FILTER SEAL)	
					(INCLUDES RINGS)	

J - KIT MARKED J SERVICES PART(S) MARKED J

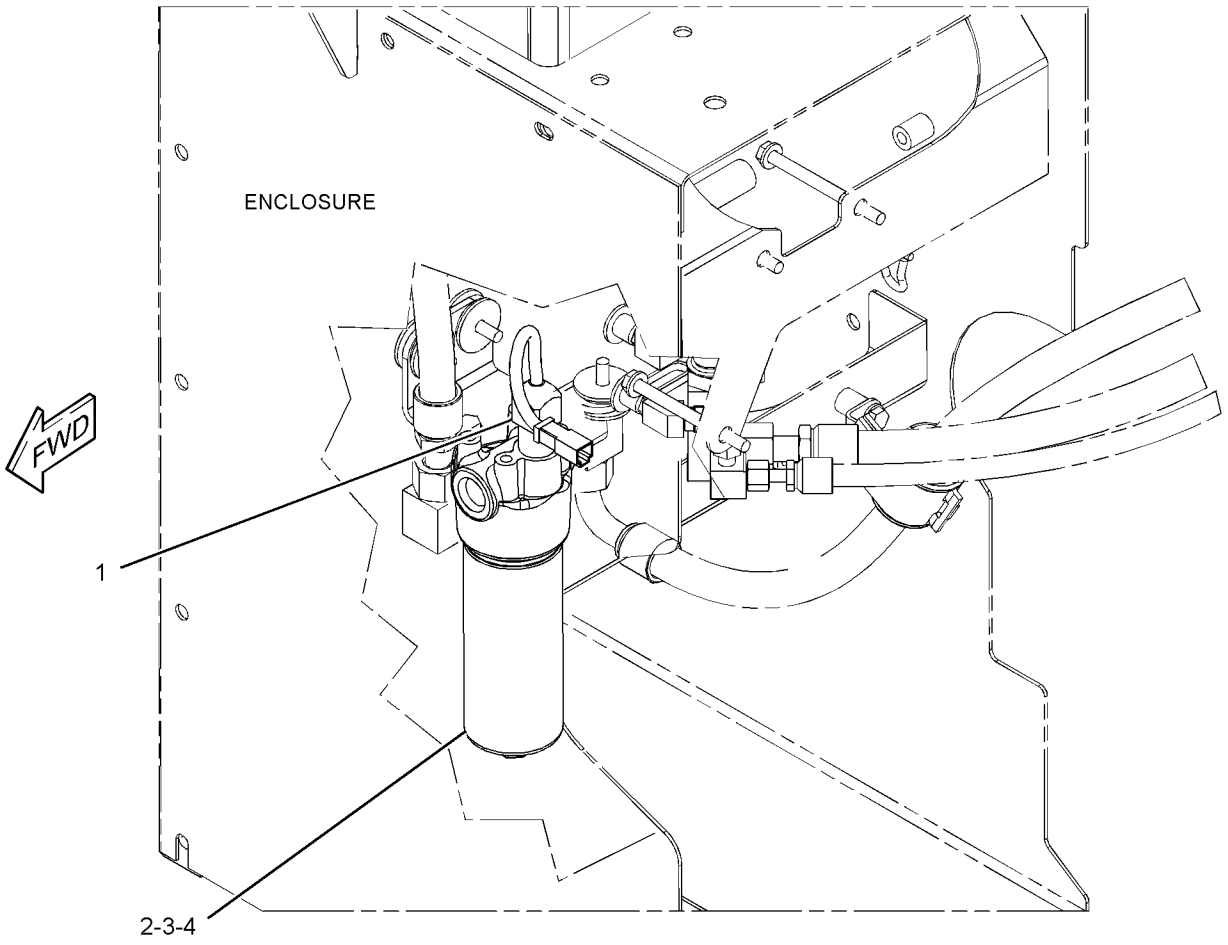

GRÁFICO 1 <FIM> g03432006

390-4370 GRUPO DE PROTETORES DO CILINDRO DE LEVANTAMENTO (GUARD GP-LIFT CYLINDER)

S/N: FRS1-UP

NÚMEROE DE 456-6639 ARRANJO ESPECIAL-CARREGADEIRA

SMCS-5102, 7164 **i06638269**

NOTA	REF. NÃO	GRÁFICO REF.	NÚMERO DA PEÇA	QTY	NOME DA PEÇA 1 2 3 4 5 6 (NÍVEL DO PRODUTO)	CONSULTE PÁGINA
	1	1	**6W-5458**	2	ESPAÇADOR (0,406X0,75X0,5 IN DE ESPESSURA) (SPACER (0.406X0.75X0.5-IN THK))	
	2	1	**8T-6431**	2	EXTREMIDADE DA HASTE (ROD END)	
	3	1	**278-4545**	2	ABRAÇADEIRA (CLAMP)	
	4	1	**278-5613**	2	CONJUNTO DE ABRAÇADEIRA (CLAMP AS)	
	5	1	**435-2801**	2	CONJUNTO DE PLACA (PLATE AS)	
	6	1	**435-2802**	2	CONJUNTO DE SUPORTE (BRACKET AS)	
	7	1	**435-2803**	2	DEFLETOR (BAFFLE)	
	8	1	**222-9151**	8	ARRUELA DURA (11X32X5 MM DE ESPESSURA) (WASHER-HARD (11X32X5-MM THK))	
	9	1	**8T-4121**	8	ARRUELA DURA (11X21X2,5 MM DE ESPESSURA) (WASHER-HARD (11X21X2.5-MM THK))	
M	10	1	**8T-4186**	2	PARAFUSO (M10X1,5X40 MM) (BOLT (M10X1.5X40-MM))	
M	11	1	**8T-4195**	10	PARAFUSO (M10X1,5X30 MM) (BOLT (M10X1.5X30-MM))	
M	12	1	**8T-4196**	2	PARAFUSO (M10X1,5X35 MM) (BOLT (M10X1.5X35-MM))	
	13	1	**8T-4222**	4	ARRUELA DURA (11X32X2,5 MM DE ESPESSURA) (WASHER-PLATED (11X32X2.5-MM THK))	

M - PEÇA MÉTRICA

390-4370 GRUPO DE PROTETORES DO CILINDRO DE LEVANTAMENTO (GUARD GP-LIFT CYLINDER) (continuação)

i06638269

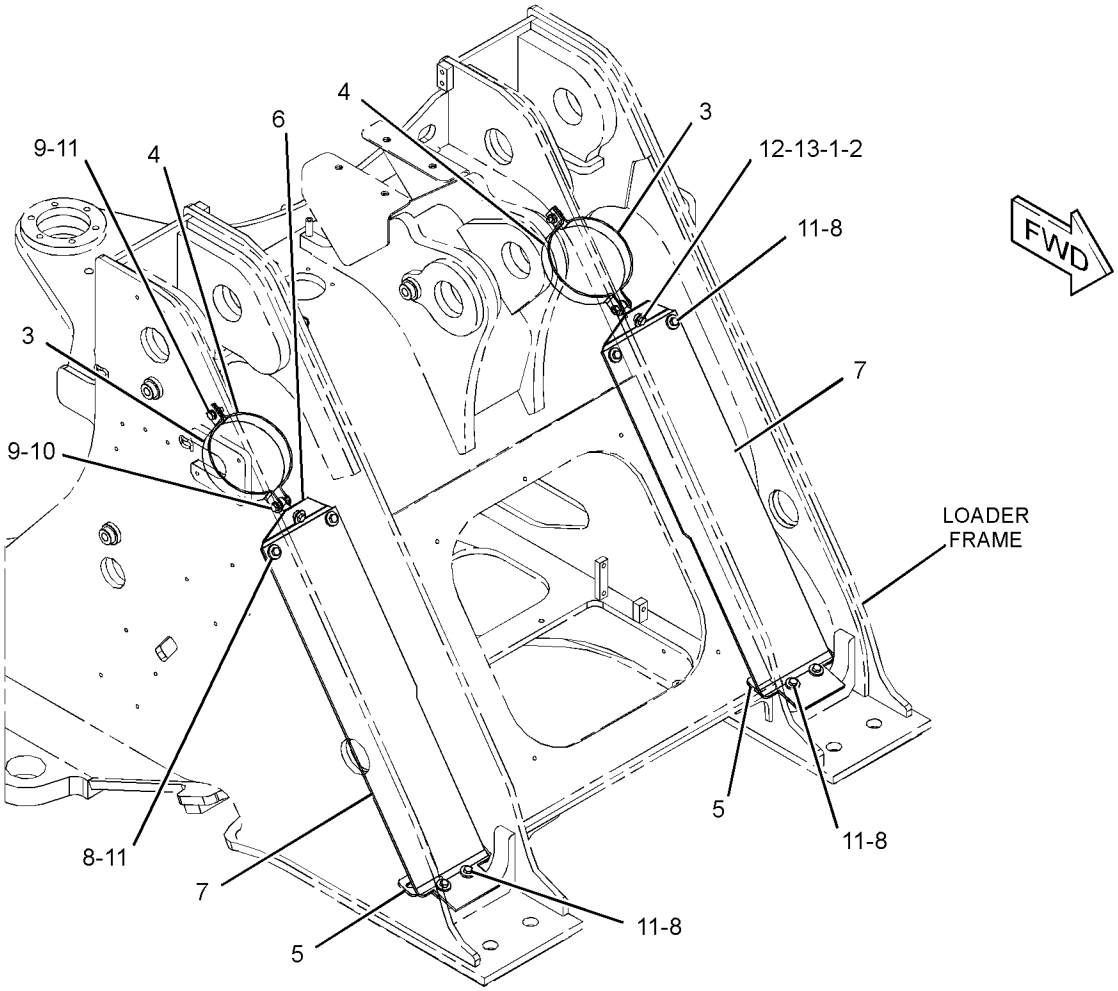

GRÁFICO 1 <FIM> g03430677

355-1403 GRUPO DE PROTEÇÃO-CILINDRO DE INCLINAÇÃO (GUARD GP-TILT CYLINDER)

S/N: FRS1-UP
PERSONALIZADO

SMCS-5104, 7164

i06653397

NOTA	REF. NÃO	GRÁFICO REF.	NÚMERO DA PEÇA	QTY	NOME DA PEÇA 1 2 3 4 5 6 (NÍVEL DO PRODUTO)	CONSULTE PÁGINA
	1	1	**7F-6112**	1	PARAFUSO (1-1/4-12X3 POL) (BOLT (1-1/4-12X3-IN))	
	2	1	**244-5389**	1	ESPAÇADOR ESPECIAL (SPACER-SPECIAL)	
	3	1	**300-3054**	1	ABRAÇADEIRA (CLAMP)	
	4	1	**353-0211**	1	CONJUNTO DE GUARD (GUARD AS)	
	5	1	**387-4479**	1	SUPORTE (BRACKET)	
	6	1	**388-1197**	2	CONJUNTO DE SUPORTE (BRACKET AS)	
M		1	**6V-9632**	1	PORCA DE SOLDA (ROSCA M6X1) (NUT-WELD (M6X1-THD))	
	7	1	**388-1199**	2	ROLAMENTO (BEARING)	
	8	1	**393-5504**	1	CONJUNTO DE SUPORTE (SUPPORT AS)	
	9	1	**393-5508**	1	ESPAÇADOR (SPACER)	
	10	1	**105-1766**	2	ESPAÇADOR (6,6X11X6 MM DE ESPESSURA) (SPACER (6.6X11X6-MM THK))	
	11	1	**5P-1076**	2	ARRUELA DURA (13,5X30X4-MM DE ESPESSURA) (WASHER-HARD (13.5X30X4-MM THK))	
	12	1	**5P-8250**	2	ARRUELA (28X49X5 MM DE ESPESSURA) (WASHER (28X49X5-MM THK))	
	13	1	**7X-0589**	8	ARRUELA DURA (12X28,5X5 MM DE ESPESSURA) (WASHER-HARD (12X28.5X5-MM THK))	
M	14	1	**8T-4183**	2	PARAFUSO (M12X1,75X40 MM) (BOLT (M12X1.75X40-MM))	
M	15	1	**8T-4195**	4	PARAFUSO (M10X1,5X30 MM) (BOLT (M10X1.5X30-MM))	
M	16	1	**8T-4196**	4	PARAFUSO (M10X1,5X35 MM) (BOLT (M10X1.5X35-MM))	
	17	1	**8T-4223**	4	ARRUELA DURA (13,5X25,5X3 MM DE ESPESSURA) (WASHER-HARD (13.5X25.5X3-MM THK))	
M	18	1	**8T-4244**	2	PORCA (M12X1,75 DE ESPESSURA) (NUT (M12X1.75-THD))	
	19	1	**9X-8258**	1	ARRUELA (33X56X6-MM DE ESPESSURA) (WASHER (33X56X6-MM THK))	
	20	1	**9X-8897**	2	PARAFUSO (1-8X0,42 POL) (BOLT (1-8X0.42-IN))	
					****STANDARD REMOVAL****	
FJ			**9X-8896**	4	PARAFUSO (1-8X4 POL) (BOLT (1-8X4-IN))	

F - NÃO APRESENTADO
J - PART OF STANDARD CYLINDER GP-TILT
M - PEÇA MÉTRICA

355-1403 GRUPO DE PROTEÇÃO-CILINDRO DE INCLINAÇÃO (GUARD GP-TILT CYLINDER) (continuação) **i06653397**

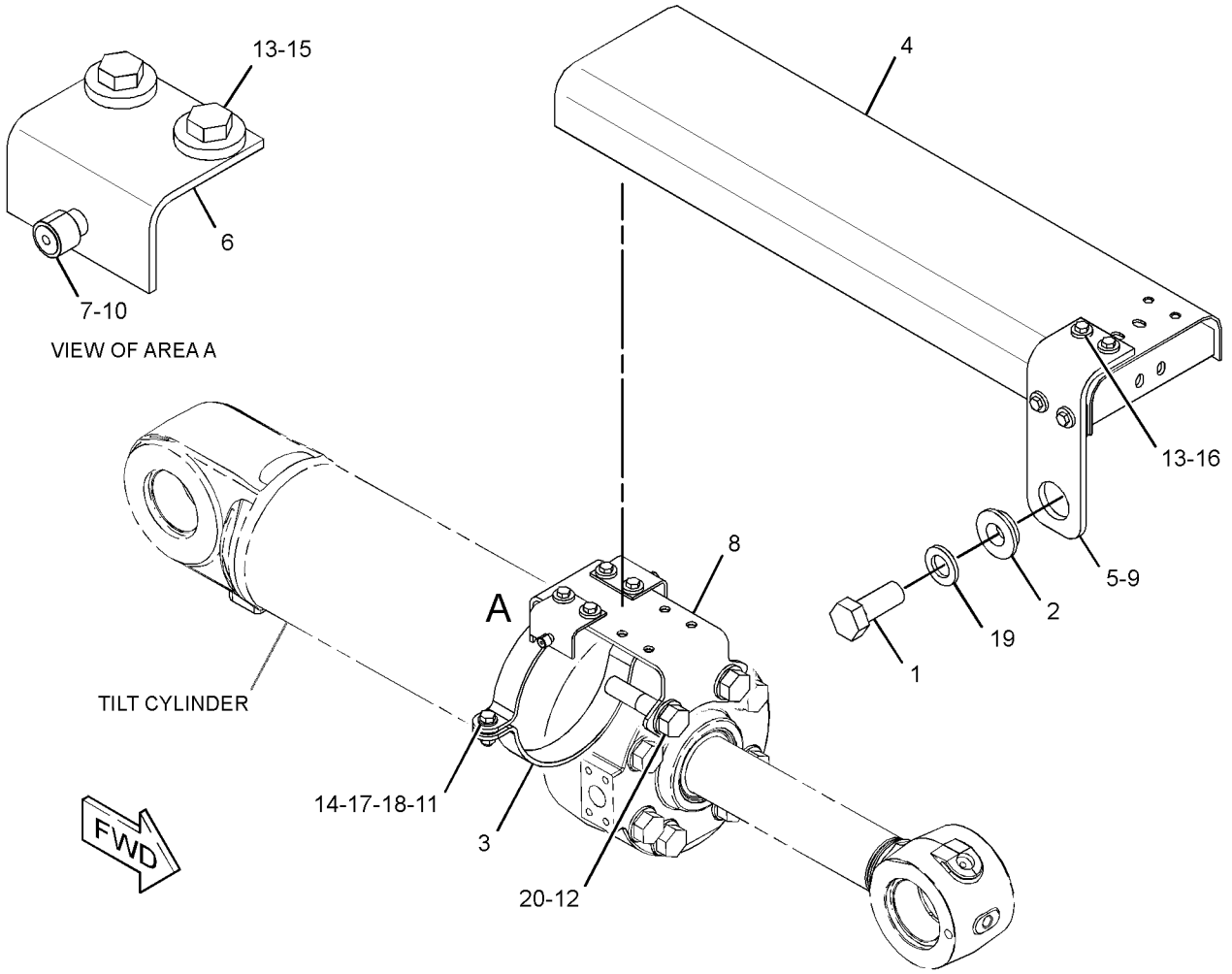

GRÁFICO 1 <FIM> g03418981

430-4090 GRUPO DE PROTEÇÃO-CILINDRO DE INCLINAÇÃO (GUARD GP-TILT CYLINDER)

S/N: FRS1-UP

PARA USO COM 383-9720—PÁGINA: 576 , 383-1558—PÁGINA: 575

SMCS-5104, 7164 **i06653417**

NOTA	REF. NÃO	GRÁFICO REF.	NÚMERO DA PEÇA	QTY	NOME DA PEÇA 1 2 3 4 5 6 (NÍVEL DO PRODUTO)	CONSULTE PÁGINA
	1	1	**300-3054**	1	ABRAÇADEIRA (CLAMP)	
	2	1	**387-4479**	1	SUPORTE (BRACKET)	
	3	1	**393-5504**	1	CONJUNTO DE SUPORTE (SUPPORT AS)	
	4	1	**442-5017**	1	ESPAÇADOR (53,5 X 70 X 18 MM DE ESPESSURA) (SPACER (53.5X70X18-MM THK))	
	5	1	**450-5367**	2	ROLAMENTO (BEARING)	
	6	1	**450-5966**	2	CONJUNTO DE SUPORTE (BRACKET AS)	
	7	1	**450-5968**	1	CONJUNTO DE PROTETOR-CILINDRO (GUARD AS-CYLINDER)	
	8	1	**176-5166**	2	ESPAÇADOR (13X23,6X8,5 MM DE ESPESSURA) (SPACER (13X23.6X8.5-MM THK))	
	9	1	**365-6813**	2	ARRUELA DURA (13,5X27X8 MM DE ESPESSURA) (WASHER-HARD (13.5X27X8-MM THK))	
	10	1	**5P-1076**	2	ARRUELA DURA (13,5X30X4-MM DE ESPESSURA) (WASHER-HARD (13.5X30X4-MM THK))	
	11	1	**5P-8250**	2	ARRUELA (28X49X5 MM DE ESPESSURA) (WASHER (28X49X5-MM THK))	
	12	1	**7X-0587**	1	ARRUELA DURA (17 X54X3-MM DE ESPESSURA) (WASHER-HARD (17X54X3-MM THK))	
	13	1	**7X-0589**	8	ARRUELA DURA (12X28,5X5 MM DE ESPESSURA) (WASHER-HARD (12X28.5X5-MM THK))	
M	14	1	**8T-4182**	2	PARAFUSO (M10X1,5X45 MM) (BOLT (M10X1.5X45-MM))	
M	15	1	**8T-4183**	2	PARAFUSO (M12X1,75X40 MM) (BOLT (M12X1.75X40-MM))	
M	16	1	**8T-4195**	4	PARAFUSO (M10X1,5X30 MM) (BOLT (M10X1.5X30-MM))	
M	17	1	**8T-4196**	2	PARAFUSO (M10X1,5X35 MM) (BOLT (M10X1.5X35-MM))	
	18	1	**8T-4223**	4	ARRUELA DURA (13,5X25,5X3 MM DE ESPESSURA) (WASHER-HARD (13.5X25.5X3-MM THK))	
M	19	1	**8T-4244**	2	PORCA (M12X1,75 DE ESPESSURA) (NUT (M12X1.75-THD))	
M	20	1	**8T-7338**	1	PARAFUSO (M16X2X45 MM) (BOLT (M16X2X45-MM))	
	21	1	**1D-4640**	2	PARAFUSO (1-8X4,25 POL) (BOLT (1-8X4.25-IN))	

M - PEÇA MÉTRICA

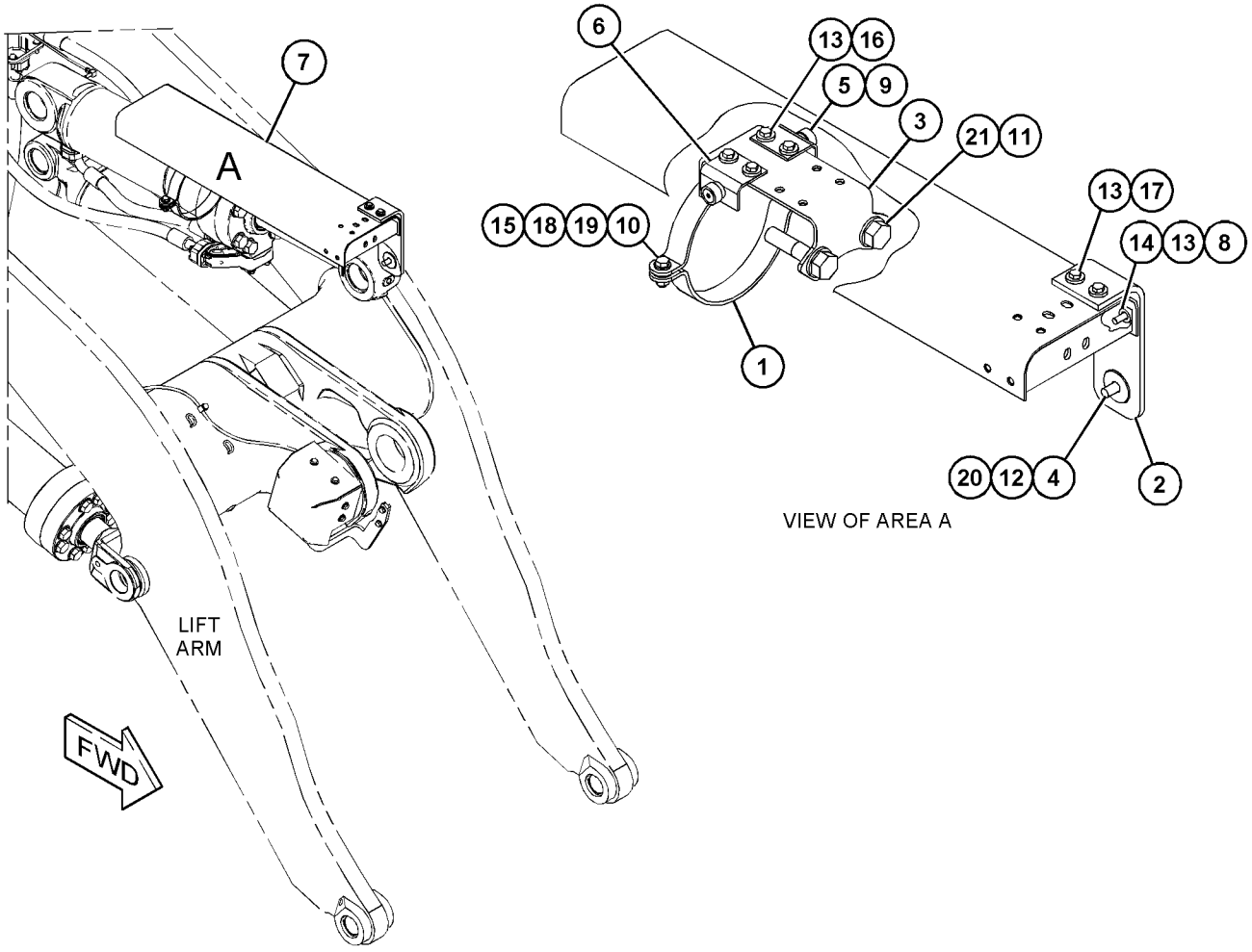

GRÁFICO 1 <FIM> g03674284

367-7557 GRUPO DO CABEÇOTE-BOMBA (HEAD GP-PUMP)

S/N: FRS1-UP

NÚMEROE DE 365-8177 GRUPO DA BOMBA DE PISTÃO

SMCS-5070 **i05784349**

NOTA	REF. NÃO	GRÁFICO REF.	NÚMERO DA PEÇA	QTY	NOME DA PEÇA 1 2 3 4 5 6 (NÍVEL DO PRODUTO)	CONSULTE PÁGINA
	1	1	**245-8472**	2	BUJÃO DE EXPANSÃO (PLUG-EXPANSION)	
	2	1	**292-8061**	1	BUJÃO DE EXPANSÃO (PLUG-EXPANSION)	
	3	1	**362-0720**	1	CONJUNTO DO CABEÇOTE (HEAD AS)	
	4	1	**365-8999**	1	CONJUNTO DE BEARING (BEARING AS)	
	5	1	**282-8827**	3	BUJÃO (PLUG)	

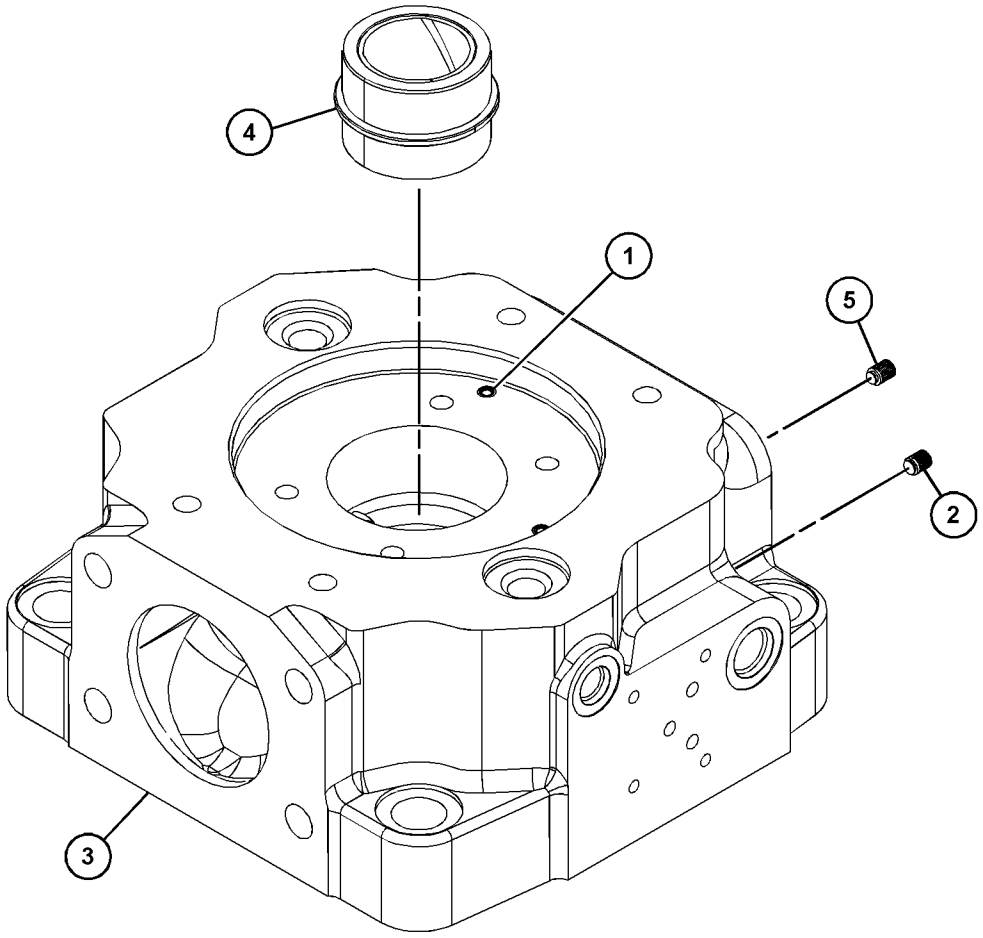

GRÁFICO 1 <FIM> g03503796

456-6633 ARRANJO HIDRÁULICO (HYDRAULIC AR)

S/N: FRS1-UP

NÚMEROE DE 456-6631 ARRANJO COMUM

SMCS-5051 **i06642704**

NOTA	NÚMERO DA PEÇA	QTY	NOME DA PEÇA 1 2 3 4 5 6 (NÍVEL DO PRODUTO)	CONSULTE PÁGINA
Y	*455-4628*	1	GRUPO DE MONTAGEM-CILINDRO DA DIREÇÃO (MOUNTING GP-STEERING CYLINDER)	662
Y	*315-5944*	1	GRUPO DE BOMBA E FIXAÇÃO DO FREIO E DO VENTILADOR HIDRÁULICO (INCLUI CONTROLE DO SISTEMA PILOTO) (PUMP & MTG GP-BRAKE & HYD FAN (INCLUDES PILOT SYSTEM CONTROL))	745
Y	*360-0216*	1	GRUPO DE MONTAGEM E BOMBA-HIDRÁULICA (PUMP & MTG GP-HYDRAULIC)	746
Y	*423-9959*	1	GRUPO DE TANQUE E DE MONTAGEM-HIDRÁULICA (TANK & MTG GP-HYDRAULIC)	766
Y	**375-2816**	1	GRUPO DE VÁLVULAS DE CONTROLE DO FREIO (VALVE GP-BRAKE CONTROL)	641

Y - ILUSTRAÇÃO INDIVIDUAL

<FIM>

456-6637 ARRANJO HIDRÁULICO (HYDRAULIC AR)

S/N: FRS1-UP

NÚMEROE DE 456-6639 ARRANJO ESPECIAL-CARREGADEIRA

SMCS-5051 **i06638410**

NOTA	NÚMERO DA PEÇA	QTY	NOME DA PEÇA 1 2 3 4 5 6 (NÍVEL DO PRODUTO)	CONSULTE PÁGINA
Y	*457-3105*	1	GRUPO DE CONTROLE DO FREIO DE SERVIÇO (CONTROL GP-SERVICE BRAKE)	634
Y	*457-3110*	1	GRUPO DE FILTRO E TUBULAÇÕES DO CONVERSOR DE TORQUE (FILTER & LINES GP-TORQUE CONV)	374
Y	*418-8047*	1	GRUPO DE FERRAGENS-MONTAGEM (HARDWARE GP-MOUNTING)	542
Y	*364-9903*	1	GRUPO DE LINHAS-AR CONDICIONADO (LINES GP-AIR CONDITIONER)	897
Y	*457-3106*	1	TUBULAÇÕES DO CONECTOR "GP-DIAGNOSTIC" (LINES GP-DIAGNOSTIC)	1038
Y	*457-3108*	1	GRUPO DE TUBULAÇÕES DE GRAXA (LINES GP-GREASE)	572
Y	*467-4171*	1	GRUPO DE LINHAS-AQUECEDOR (LINES GP-HEATER)	900
Y	*457-3103*	1	GRUPO DE TUBULAÇÕES HIDRÁULICAS (LINES GP-HYDRAULIC)	713
Y	*457-3104*	1	GRUPO DE TUBULAÇÕES DO ARREFECEDOR DE FLUIDO HIDRÁULICO (LINES GP-HYDRAULIC OIL COOLER)	723
Y	*457-3102*	1	GRUPO DE TUBULAÇÕES DA DIREÇÃO (LINES GP-STEERING)	653
Y	*463-2325*	1	GRUPO DE TUBULAÇÕES DO ARREFECEDOR DO CONVERSOR DE TORQUE (LINES GP-TORQUE CONV COOLER)	427
Y	*360-0221*	1	GRUPO DE VÁLVULAS E TUBULAÇÕES DE LUBRIFICAÇÃO (ESFERA MANUAL) (VALVE & LINES GP (MANUAL BALL))	768
Y	*424-2184*	1	GRUPO DA FIAÇÃO DA CÂMERA (WIRING GP-CAMERA)	293
Y	*456-6588*	1	GRUPO DE FIAÇÃO DO CHASSI (WIRING GP-CHASSIS)	296
Y	*456-6590*	1	GRUPO DE FIAÇÃO-MOTOR (WIRING GP-ENGINE)	312
Y	*457-5580*	1	GRUPO DE FIAÇÃO-DIANTEIRO (WIRING GP-FRONT)	314

Y - ILUSTRAÇÃO INDIVIDUAL

<FIM>

464-2446 ARRANJO HIDRÁULICO–2 VÁLVULAS (HYDRAULIC AR-2 VÁLVULAS)

S/N: FRS1-UP

SMCS-5051 **i06649922**

NOTA	NÚMERO DA PEÇA	QTY	NOME DA PEÇA 1 2 3 4 5 6 (NÍVEL DO PRODUTO)	CONSULTE PÁGINA
Y	*359-9953*	1	GRUPO DE PROTETORES DA ARMAÇÃO DA CARREGADEIRA (GUARD GP-LOADER FRAME)	530
Y	*457-3101*	1	VÁLVULA E GRUPO DE MONTAGEM-CONTROLE (VALVE & MTG GP-CONTROL)	770

Y - ILUSTRAÇÃO INDIVIDUAL

<FIM>

464-2476 ARRANJO HIDRÁULICO–ABSORÇÃO DE IMPACTOS (HYDRAULIC AR-ABSORÇÃO DE IMPACTOS)

S/N: FRS1-UP

SMCS-5051 **i06657343**

NOTA	NÚMERO DA PEÇA	QTY	NOME DA PEÇA 1 2 3 4 5 6 (NÍVEL DO PRODUTO)	CONSULTE PÁGINA
Y	*360-0225*	1	GRUPO DE CONTROLE E TUBULAÇÕES DO SISTEMA DE ABSORÇÃO DE IMPACTOS (CONTROL & LINES GP-RIDE)	676
Y	*359-9953*	1	GRUPO DE PROTETORES DA ARMAÇÃO DA CARREGADEIRA (GUARD GP-LOADER FRAME)	530
Y	*457-3113*	1	VÁLVULA E GRUPO DE MONTAGEM-CONTROLE (VALVE & MTG GP-CONTROL)	773

Y - ILUSTRAÇÃO INDIVIDUAL

<FIM>

464-2477 ARRANJO HIDRÁULICO–3 VÁLVULAS (HYDRAULIC AR-3 VÁLVULAS)

S/N: FRS1-UP

SMCS-5051 **i06659487**

NOTA	NÚMERO DA PEÇA	QTY	NOME DA PEÇA 1 2 3 4 5 6 (NÍVEL DO PRODUTO)	CONSULTE PÁGINA
Y	*423-0434*	1	GRUPO DE RESSALTOS DA ARMAÇÃO TRASEIRA (BOSS GP-REAR FRAME)	476
Y	*360-0225*	1	GRUPO DE CONTROLE E TUBULAÇÕES DO SISTEMA DE ABSORÇÃO DE IMPACTOS (CONTROL & LINES GP-RIDE)	676
Y	*372-4645*	1	GRUPO DO PROTETOR FRONTAL (GUARD GP-FRONT)	528
Y	*360-0230*	1	GRUPO DE TUBULAÇÕES FRONTAIS (LINES GP-FRONT)	708
Y	*457-3115*	1	GRUPO DE VÁLVULA E MONTAGEM-CONTROLE PRINCIPAL (VALVE & MTG GP-MAIN CONTROL)	778
Y	*366-4506*	1	GRUPO DE VIAÇÃO DA VÁLVULA (WIRING GP-VALVE)	329

Y - ILUSTRAÇÃO INDIVIDUAL

<FIM>

470-2192 ARRANJO HIDRÁULICO–3 VÁLVULAS (HYDRAULIC AR-3 VÁLVULAS)

S/N: FRS1-UP

SMCS-5051 **i06659481**

NOTA	NÚMERO DA PEÇA	QTY	NOME DA PEÇA 1 2 3 4 5 6 (NÍVEL DO PRODUTO)	CONSULTE PÁGINA
Y	*423-0434*	1	GRUPO DE RESSALTOS DA ARMAÇÃO TRASEIRA (BOSS GP-REAR FRAME)	476
Y	*360-0225*	1	GRUPO DE CONTROLE E TUBULAÇÕES DO SISTEMA DE ABSORÇÃO DE IMPACTOS (CONTROL & LINES GP-RIDE)	676
Y	*372-4645*	1	GRUPO DO PROTETOR FRONTAL (GUARD GP-FRONT)	528
Y	*360-0230*	1	GRUPO DE TUBULAÇÕES FRONTAIS (LINES GP-FRONT)	708
Y	*463-2322*	1	GRUPO DE VÁLVULA E MONTAGEM-CONTROLE PRINCIPAL (VALVE & MTG GP-MAIN CONTROL)	782
Y	*366-4506*	1	GRUPO DE VIAÇÃO DA VÁLVULA (WIRING GP-VALVE)	329

Y - ILUSTRAÇÃO INDIVIDUAL

<FIM>

360-0240 GRUPO DE TUBULAÇÕES DO ACOPLADOR–DIANTEIRA (LINES GP-COUPLER-DIANTEIRA)

S/N: FRS1-UP

NÚMEROE DE 466-0217 ARRANJO DO ACOPLADOR RÁPIDO

SMCS-5057, 5133 **i06659470**

NOTA	REF. NÃO	GRÁFICO REF.	NÚMERO DA PEÇA	QTY	NOME DA PEÇA 1 2 3 4 5 6 (NÍVEL DO PRODUTO)	CONSULTE PÁGINA
	1	1	**112-1817**	2	VÁLVULA DE ESFERAS (VALVE-BALL)	
	2	1	**160-8708**	1	CONJUNTO DE SUPORTE (BRACKET AS)	
	3	1	**324-3471**	1	SUPORTE (BRACKET)	
	4	1	**367-0372**	1	CONJUNTO DE TUBO (TUBE AS)	
	5	1	**367-0373**	1	CONJUNTO DE TUBO (TUBE AS)	
I	6	1	**383-4355**	2	CONJUNTO DE MANGUEIRA (HOSE AS)	
	7	1	**096-6166**	8	ARRUELA DURA (4,5X9X1 MM DE ESPESSURA) (WASHER-HARD (4.5X9X1-MM THK))	
M	8	1	**121-4405**	8	PARAFUSO (M4X0,7X12 MM) (BOLT (M4X0.7X12-MM))	
	9	1	**133-3260**	1	ESPAÇADOR (11X19X10-MM DE ESPESSURA) (SPACER (11X19X10-MM THK))	
	10	1	*148-8336*	4	CONJUNTO DE CONECTOR (CONNECTOR AS)	
					(EACH INCLUDES)	
		1	**3J-1907**	1	ANEL RETENTOR EM O (SEAL-O-RING)	
		1	**6V-8397**	1	ANEL RETENTOR EM O (SEAL-O-RING)	
		1	**6V-8636**	1	CONECTOR (CONNECTOR)	
	11	1	**5P-9297**	6	GRAMPO (CIRCUITO) (CLIP (LOOP))	
	12	1	**6V-8397**	2	ANEL RETENTOR EM O (SEAL-O-RING)	
	13	1	**6V-9829**	2	CONJUNTO DE TAMPA (CAP AS)	
M	14	1	**7X-7729**	1	ARRUELA (11X25X3 MM DE ESPESSURA) (WASHER (11X25X3-MM THK))	
	15	1	**8T-4121**	6	ARRUELA DURA (11X21X2,5 MM DE ESPESSURA) (WASHER-HARD (11X21X2.5-MM THK))	
M	16	1	**8T-4137**	7	PARAFUSO (M10X1,5X20 MM) (BOLT (M10X1.5X20-MM))	
M	17	1	**8T-4195**	1	PARAFUSO (M10X1,5X30 MM) (BOLT (M10X1.5X30-MM))	

I - CONSULTE O SISTEMA DE INFORMAÇÕES HIDRÁULICAS
M - PEÇA MÉTRICA

360-0240 GRUPO DE TUBULAÇÕES DO ACOPLADOR (LINES GP-COUPLER) (continuação) **i06659470**

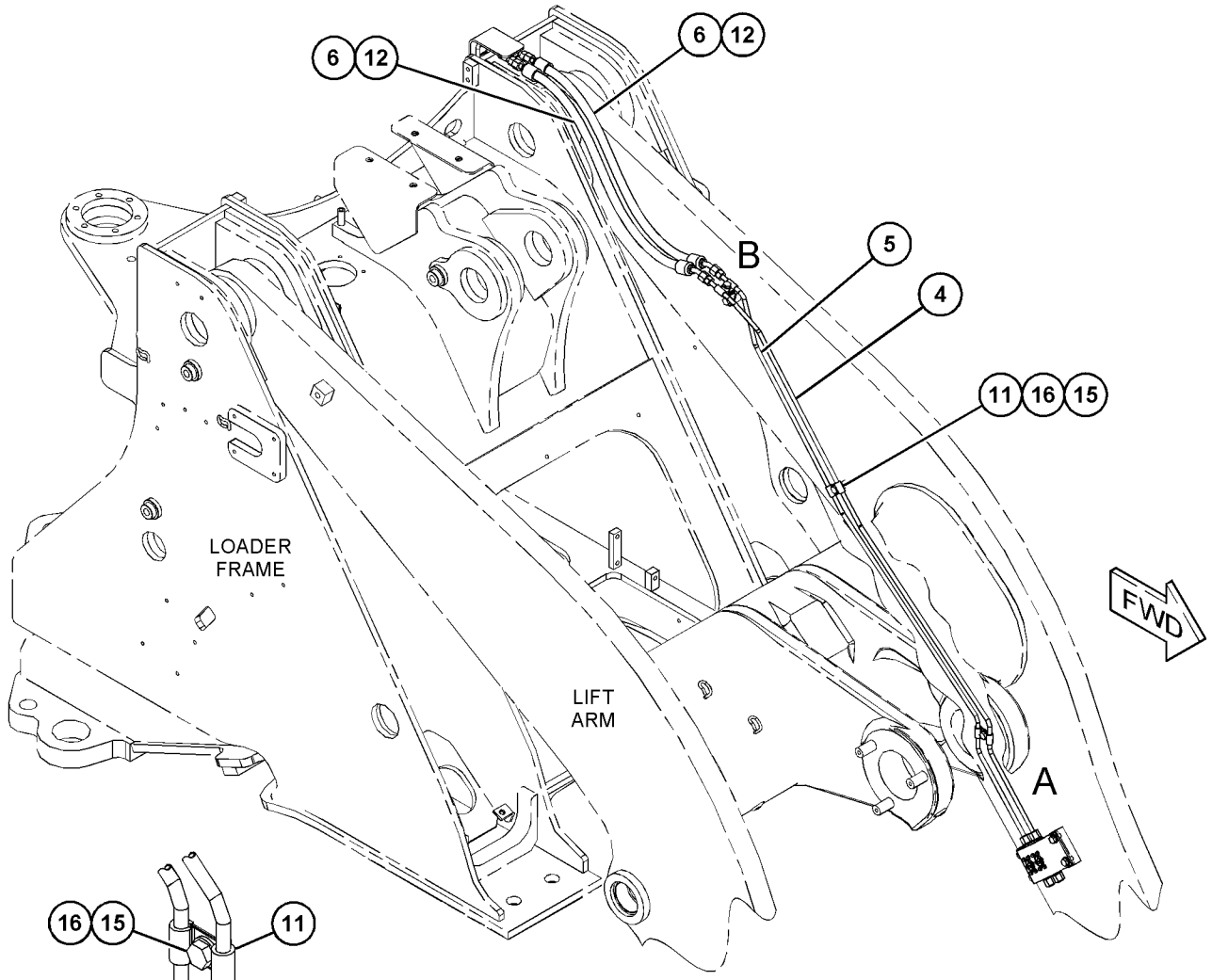

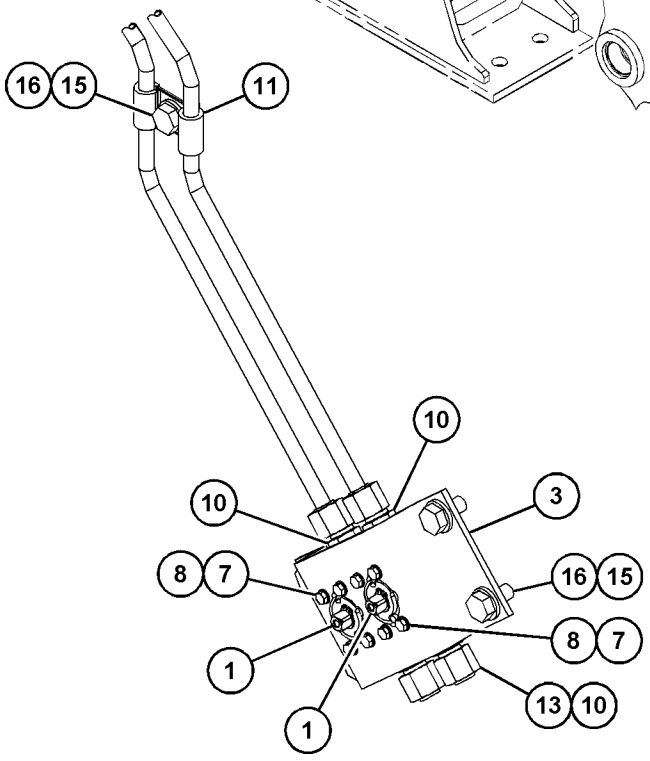

VIEW OF AREA A

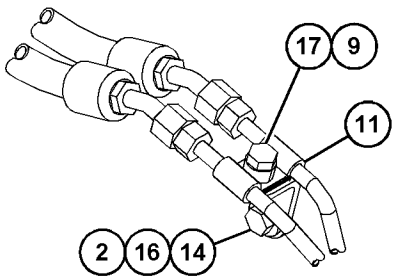

VIEW OF AREA B

GRÁFICO 1 <FIM> g03434081

457-3120 GRUPO DE TUBULAÇÕES DO ACOPLADOR–TRASEIRO (LINES GP-COUPLER-TRASEIRO)

S/N: FRS1-UP

NÚMEROE DE 466-0217 ARRANJO DO ACOPLADOR RÁPIDO

SMCS-5057, 5133 **i06656792**

NOTA	REF. NÃO	GRÁFICO REF.	NÚMERO DA PEÇA	QTY	NOME DA PEÇA 1 2 3 4 5 6 (NÍVEL DO PRODUTO)	CONSULTE PÁGINA
	1	1	**8T-7934**	1	ARRUELA DURA (11X21X5 MM DE ESPESSURA) (WASHER-HARD (11X21X5-MM THK))	
	2	1	**123-4750**	1	CONJUNTO DA VÁLVULA DE RETENÇÃO (ACOPLADOR) (VALVE AS-CHECK (COUPLER))	
		1	**3J-1907**	1	ANEL RETENTOR EM O (SEAL-O-RING)	
		1	**6V-8397**	1	ANEL RETENTOR EM O (SEAL-O-RING)	
	3	1	*148-8336*	2	CONJUNTO DE CONECTOR (CONNECTOR AS)	
					(EACH INCLUDES)	
		1	**3J-1907**	1	ANEL RETENTOR EM O (SEAL-O-RING)	
		1	**6V-8397**	1	ANEL RETENTOR EM O (SEAL-O-RING)	
		1	**6V-8636**	1	CONECTOR (CONNECTOR)	
	4	1	*148-8351*	1	CONJUNTO DE COTOVELO (ELBOW AS)	
		1	**4J-5477**	1	ANEL RETENTOR EM O (SEAL-O-RING)	
		1	**6V-9849**	1	COTOVELO (ELBOW)	
	5	1	*148-8353*	2	CONJUNTO DE COTOVELO (ELBOW AS)	
					(EACH INCLUDES)	
		1	**3J-1907**	1	ANEL RETENTOR EM O (SEAL-O-RING)	
		1	**6V-8397**	1	ANEL RETENTOR EM O (SEAL-O-RING)	
		1	**6V-9001**	1	COTOVELO (ELBOW)	
	6	1	*148-8367*	3	CONJUNTO DE COTOVELO (90 GRAUS) (ELBOW AS (90-DEG))	
					(EACH INCLUDES)	
		1	**6V-8397**	1	ANEL RETENTOR EM O (SEAL-O-RING)	
		1	**6V-9850**	1	COTOVELO (ELBOW)	
	7	1	*148-8378*	1	CONJUNTO DE COTOVELO (ELBOW AS)	
		1	**3J-1907**	1	ANEL RETENTOR EM O (SEAL-O-RING)	
		1	**6V-8397**	1	ANEL RETENTOR EM O (SEAL-O-RING)	
		1	**6V-8724**	1	COTOVELO (ELBOW)	
Y	8	1	**416-4796**	1	GRUPO DE VÁLVULA E MONTAGEM-ACOPLADOR (VALVE & MTG GP-COUPLER)	776
	9	1	**418-3768**	1	CONJUNTO DE SUPORTE (BRACKET AS)	
M		1	**110-2023**	1	PRISIONEIRO-SOLDA (M10X1,5X25 MM) (STUD-WELD (M10X1.5X25-MM))	
	10	1	**418-3771**	1	CONJUNTO DE TUBO (TUBE AS)	
I	11	1	**423-9937**	1	CONJUNTO DE MANGUEIRA (HOSE AS)	
I	12	1	**423-9939**	1	CONJUNTO DE MANGUEIRA (HOSE AS)	
I	13	1	**457-3114**	1	CONJUNTO DE MANGUEIRA (HOSE AS)	
	14	1	**472-0175**	1	CONJUNTO DE TUBO (TUBE AS)	
M	15	1	**344-5675**	4	PORCA (ROSCA M10X1,5) (NUT (M10X1.5-THD))	
	16	1	**5P-7462**	1	GRAMPO (RANHURA) (CLIP (SLOT))	
	17	1	**5P-7463**	1	GRAMPO (LINGUETA) (CLIP (TAB))	
	18	1	**5P-9297**	8	GRAMPO (CLIP)	
	19	1	**6D-3479**	1	GRAMPO (CLIP)	
	20	1	**6V-0683**	1	ILHÓ (DIAM. INTERNO 19 MM) (GROMMET (19-MM ID))	
	21	1	**6V-8397**	2	ANEL RETENTOR EM O (SEAL-O-RING)	
M	22	1	**7X-7729**	1	ARRUELA (11X25X3 MM DE ESPESSURA) (WASHER (11X25X3-MM THK))	

457-3120 GRUPO DE TUBULAÇÕES DO ACOPLADOR (LINES GP-COUPLER) (continuação) **i06656792**

NOTA	REF. NÃO	GRÁFICO REF.	NÚMERO DA PEÇA	QTY	NOME DA PEÇA 1 2 3 4 5 6 (NÍVEL DO PRODUTO)	CONSULTE PÁGINA
	23	1	**8T-4121**	7	ARRUELA DURA (11X21X2,5 MM DE ESPESSURA) (WASHER-HARD (11X21X2.5-MM THK))	
M	24	1	**8T-4136**	2	PARAFUSO (M10X1,5X25 MM) (BOLT (M10X1.5X25-MM))	
M	25	1	**8T-4172**	2	PARAFUSO (M10X1,5X80 MM) (BOLT (M10X1.5X80-MM))	
M	26	1	**8T-4192**	2	PARAFUSO (M12X1,75X25 MM) (BOLT (M12X1.75X25-MM))	
M	27	1	**8T-4195**	1	PARAFUSO (M10X1,5X30 MM) (BOLT (M10X1.5X30-MM))	
	28	1	**8T-4223**	2	ARRUELA DURA (13,5X25,5X3 MM DE ESPESSURA) (WASHER-HARD (13.5X25.5X3-MM THK))	

I - CONSULTE O SISTEMA DE INFORMAÇÕES HIDRÁULICAS
M - PEÇA MÉTRICA
Y - ILUSTRAÇÃO INDIVIDUAL

457-3120 GRUPO DE TUBULAÇÕES DO ACOPLADOR (LINES GP-COUPLER) (continuação) **i06656792**

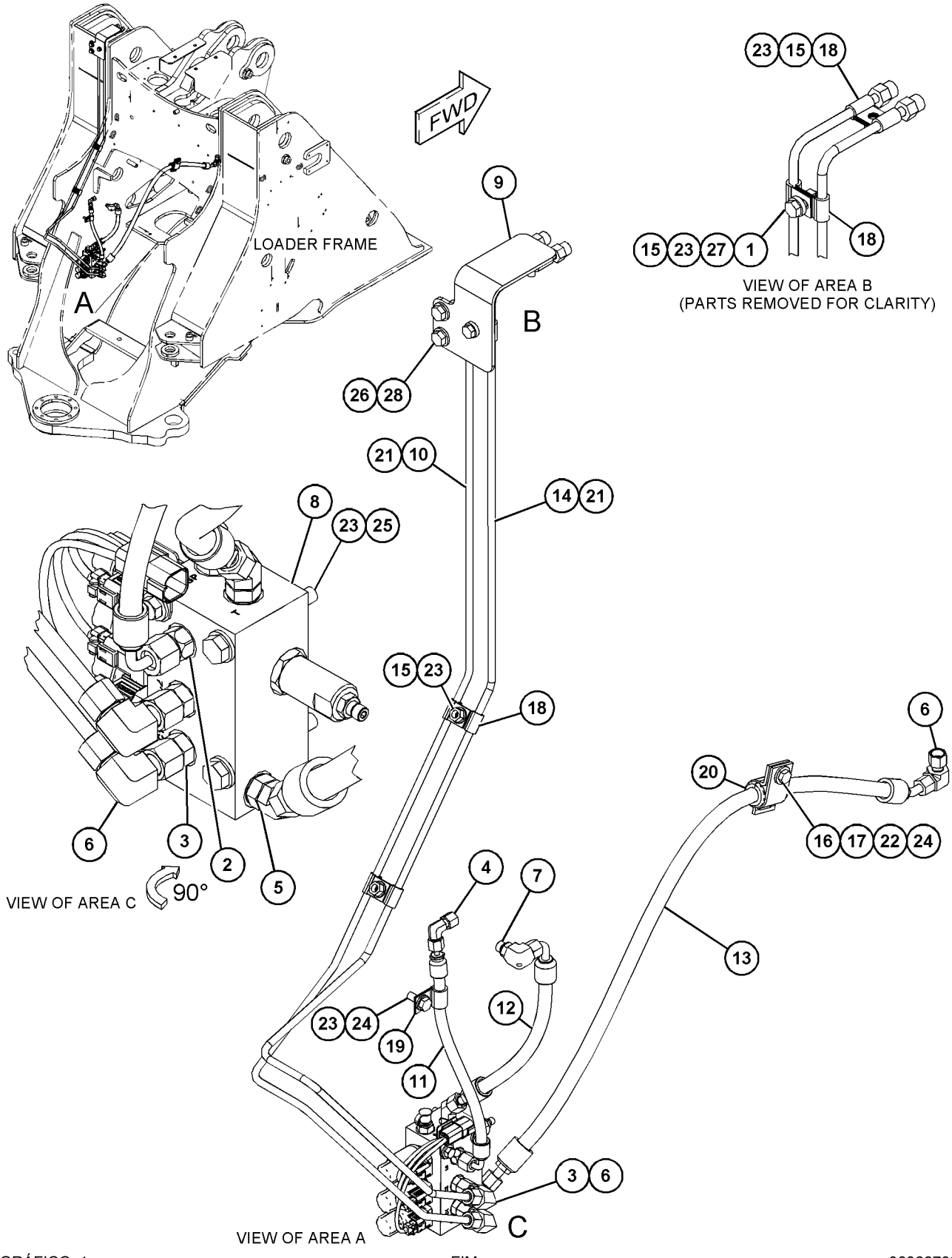

GRÁFICO 1 <FIM> g06066709

360-0230 GRUPO DE TUBULAÇÕES FRONTAIS–3ª FUNÇÃO DE LEVANTAMENTO PADRÃO (LINES GP-FRONT-3ª FUNÇÃO DE LEVANTAMENTO PADRÃO)

S/N: FRS1-UP

NÚMEROE DE 464-2477, 470-2192 ARRANJO HIDRÁULICO

SMCS-5057 **i06638182**

NOTA	REF. NÃO	GRÁFICO REF.	NÚMERO DA PEÇA	QTY	NOME DA PEÇA 1 2 3 4 5 6 (NÍVEL DO PRODUTO)	CONSULTE PÁGINA
	1	1	**197-3295**	8	FLANGE-METADE (FLANGE-HALF)	
	2	1	**319-6667**	2	CONJUNTO DE TUBO (TUBE AS)	
	3	1	**383-4322**	1	SUPORTE (BRACKET)	
	4	1	**383-4323**	1	CONJUNTO DE TUBO (TUBE AS)	
	5	1	**383-4324**	1	CONJUNTO DE TUBO (TUBE AS)	
	6	1	**383-4347**	1	SUPORTE (BRACKET)	
I	7	1	**387-4637**	2	CONJUNTO DE MANGUEIRA (HOSE AS)	
	8	1	**387-4638**	2	PLACA (PLATE)	
	9	1	**387-4639**	2	PLACA (PLATE)	
	10	1	*148-8335*	2	CONJUNTO DE CONECTOR (CONNECTOR AS)	
					(EACH INCLUDES)	
		1	**5K-9090**	1	ANEL RETENTOR EM O (SEAL-O-RING)	
		1	**6V-8635**	1	CONECTOR (CONNECTOR)	
		1	**7M-8485**	1	ANEL RETENTOR EM O (SEAL-O-RING)	
	11	1	**4J-0520**	2	ANEL RETENTOR EM O (SEAL-O-RING)	
	12	1	**4J-0522**	4	ANEL RETENTOR EM O (SEAL-O-RING)	
	13	1	**5H-4020**	2	TAMPA (COVER)	
	14	1	**5P-1076**	8	ARRUELA DURA (13,5X30X4-MM DE ESPESSURA) (WASHER-HARD (13.5X30X4-MM THK))	
M	15	1	**7X-7729**	20	ARRUELA (11X25X3 MM DE ESPESSURA) (WASHER (11X25X3-MM THK))	
	16	1	**8C-3206**	4	FLANGE-METADE (FLANGE-HALF)	
	17	1	**8T-4121**	8	ARRUELA DURA (11X21X2,5 MM DE ESPESSURA) (WASHER-HARD (11X21X2.5-MM THK))	
M	18	1	**8T-4136**	20	PARAFUSO (M10X1,5X25 MM) (BOLT (M10X1.5X25-MM))	
M	19	1	**8T-4192**	8	PARAFUSO (M12X1,75X25 MM) (BOLT (M12X1.75X25-MM))	
M	20	1	**8T-4196**	8	PARAFUSO (M10X1,5X35 MM) (BOLT (M10X1.5X35-MM))	
	21	1	**8T-4223**	16	ARRUELA DURA (13,5X25,5X3 MM DE ESPESSURA) (WASHER-HARD (13.5X25.5X3-MM THK))	
M	22	1	**8T-4956**	16	PARAFUSO (M12X1,75X35 MM) (BOLT (M12X1.75X35-MM))	

I - CONSULTE O SISTEMA DE INFORMAÇÕES HIDRÁULICAS
M - PEÇA MÉTRICA

360-0230 GRUPO DE TUBULAÇÕES FRONTAIS (LINES GP-FRONT) (continuação) **i06638182**

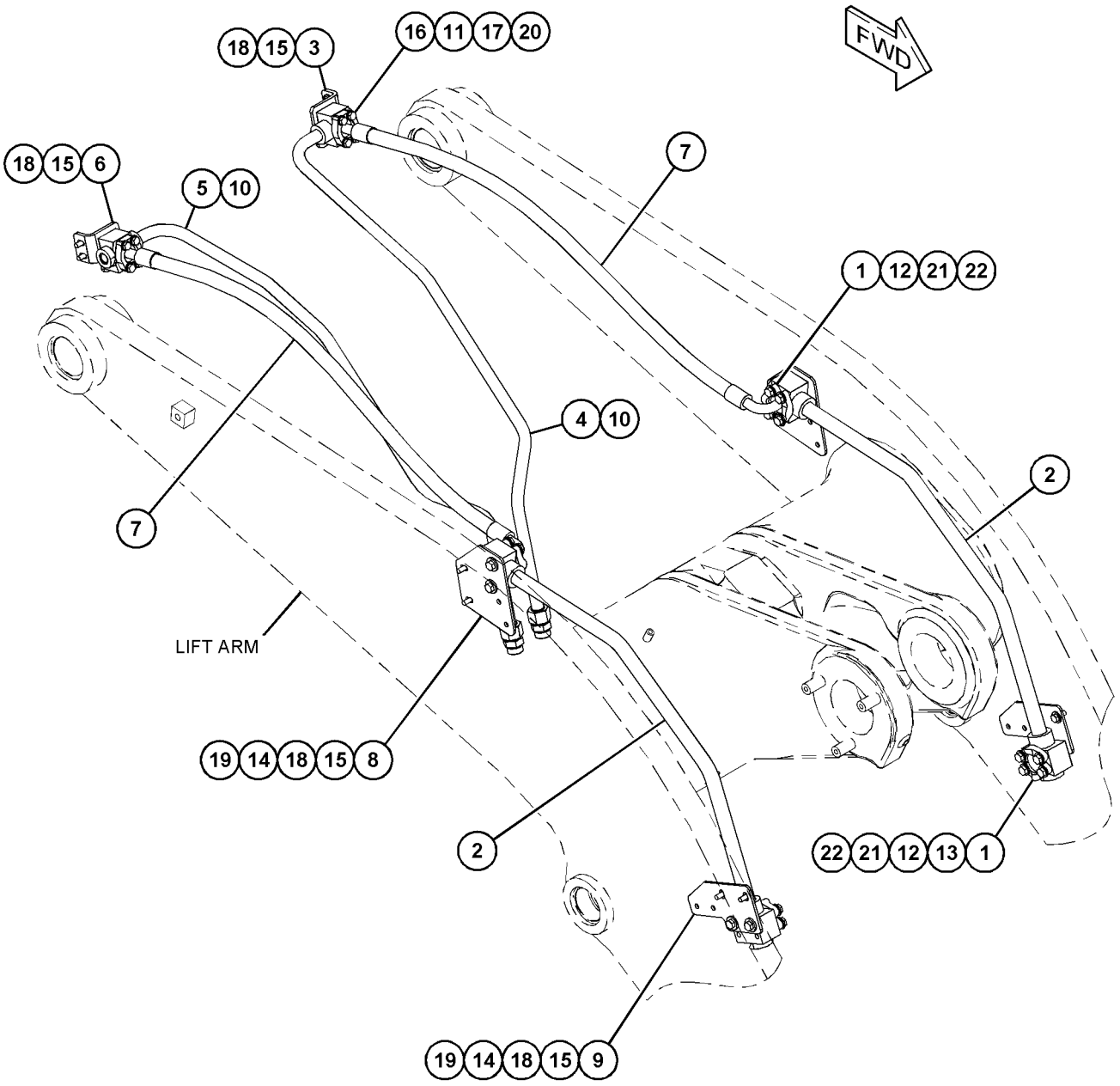

GRÁFICO 1 <FIM> g03447937

360-0255 GRUPO DE TUBULAÇÕES HIDRÁULICAS (LINES GP-HYDRAULIC)

S/N: FRS1-UP

NÚMEROE DE 433-5811 ARRANJO DE SUPRESSÃO DE RUÍDOS

SMCS-5057 **i06605944**

NOTA	REF. NÃO	GRÁFICO REF.	NÚMERO DA PEÇA	QTY	NOME DA PEÇA 1 2 3 4 5 6 (NÍVEL DO PRODUTO)	CONSULTE PÁGINA
I	1	1	**418-3751**	1	CONJUNTO DE MANGUEIRA (HOSE AS)	
	2	1	**1P-3703**	1	RETENTOR RETANGULAR (SEAL-RECTANGULAR)	
	3	1	**1P-3704**	1	RETENTOR RETANGULAR (SEAL-RECTANGULAR)	
	4	1	**1P-5767**	2	FLANGE-METADE (FLANGE-HALF)	
	5	1	**6V-0400**	2	FLANGE-METADE (FLANGE-HALF)	
M	6	1	**8T-4194**	8	PARAFUSO (M12X1,75X50 MM) (BOLT (M12X1.75X50-MM))	
	7	1	**8T-4223**	8	ARRUELA DURA (13,5X25,5X3 MM DE ESPESSURA) (WASHER-HARD (13.5X25.5X3-MM THK))	

I - CONSULTE O SISTEMA DE INFORMAÇÕES HIDRÁULICAS
M - PEÇA MÉTRICA

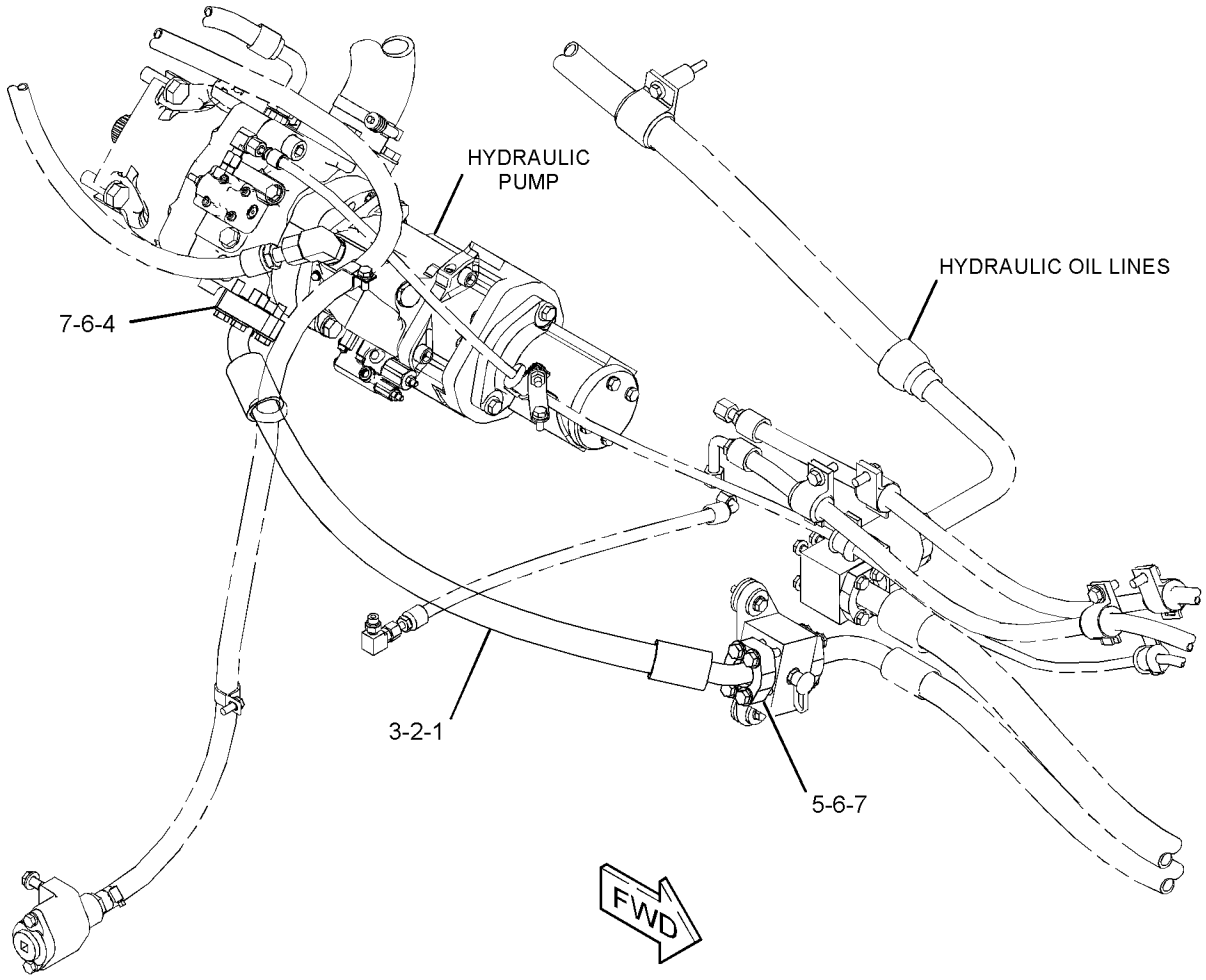

GRÁFICO 1 <FIM> g03506827

360-0256 GRUPO DE TUBULAÇÕES HIDRÁULICAS (LINES GP-HYDRAULIC)

S/N: FRS1-UP

NÚMEROE DE 422-1634 ARRANJO DE SUPRESSÃO DE RUÍDOS

SMCS-5057 **i06606990**

NOTA	REF. NÃO	GRÁFICO REF.	NÚMERO DA PEÇA	QTY	NOME DA PEÇA 1 2 3 4 5 6 (NÍVEL DO PRODUTO)	CONSULTE PÁGINA
	1	1	**1P-5767**	2	FLANGE-METADE (FLANGE-HALF)	
	2	1	**6V-0400**	2	FLANGE-METADE (FLANGE-HALF)	
	3	1	*148-8357*	1	CONJUNTO DE COTOVELO (ELBOW AS)	
		1	**5K-9090**	1	ANEL RETENTOR EM O (SEAL-O-RING)	
		1	**6V-9008**	1	COTOVELO (ELBOW)	
		1	**7M-8485**	1	ANEL RETENTOR EM O (SEAL-O-RING)	
	4	1	*150-3073*	2	CONJUNTO DE BUJÃO (PLUG AS)	
					(EACH INCLUDES)	
		1	**5K-9090**	1	ANEL RETENTOR EM O (SEAL-O-RING)	
		1	**6V-9512**	1	BUJÃO (ROSCA 7-1/16-12) (PLUG (1-7/16-12-THD))	
	5	1	*164-5616*	1	CONJUNTO DE BUJÃO (PLUG AS)	
		1	**2S-4078**	1	ANEL RETENTOR EM O (SEAL-O-RING)	
		1	**9S-6130**	1	BUJÃO (PLUG)	
I	6	1	**281-0205**	1	CONJUNTO DE MANGUEIRA (HOSE AS)	
	7	1	**288-9026**	1	COLETOR (MANIFOLD)	
CI	8	1	**472-0165**	1	CONJUNTO DE MANGUEIRA (HOSE AS)	
I	9	1	**165-9996**	1	CONJUNTO DE MANGUEIRA (HOSE AS)	
	10	1	**1P-3703**	1	RETENTOR RETANGULAR (SEAL-RECTANGULAR)	
	11	1	**1P-3704**	2	RETENTOR RETANGULAR (SEAL-RECTANGULAR)	
	12	1	**206-2423**	1	SELA (SADDLE)	
	13	1	**7K-1181**	2	CABO TIPO CINTA (STRAP-CABLE)	
M	14	1	**8T-4194**	4	PARAFUSO (M12X1,75X50 MM) (BOLT (M12X1.75X50-MM))	
	15	1	**8T-4223**	8	ARRUELA DURA (13,5X25,5X3 MM DE ESPESSURA) (WASHER-HARD (13.5X25.5X3-MM THK))	
M	16	1	**8T-5041**	4	PARAFUSO (M12X1,75X120 MM) (BOLT (M12X1.75X120-MM))	
M	17	1	**344-5675**	2	PORCA (ROSCA M10X1,5) (NUT (M10X1.5-THD))	
M	18	1	**289-6239**	1	PRISIONEIRO (ROSCA M10X1,5) (STUD (M10X1.5-THD))	
	19	1	**8Y-7386**	1	ESPAÇADOR (12,5X17,1X16,5 MM DE ESPESSURA) (SPACER (12.5X17.1X16.5-MM THK))	
	20	1	**8T-4121**	3	ARRUELA DURA (11X21X2,5 MM DE ESPESSURA) (WASHER-HARD (11X21X2.5-MM THK))	
	21	1	**7D-7233**	2	GRAMPO (CLIP)	
	22	1	**3P-9847**	1	GRAMPO (CLIP)	

C - ALTERAR DO TIPO ANTERIOR
I - CONSULTE O SISTEMA DE INFORMAÇÕES HIDRÁULICAS
M - PEÇA MÉTRICA

360-0256 GRUPO DE TUBULAÇÕES HIDRÁULICAS (LINES GP-HYDRAULIC) (continuação) **i06606990**

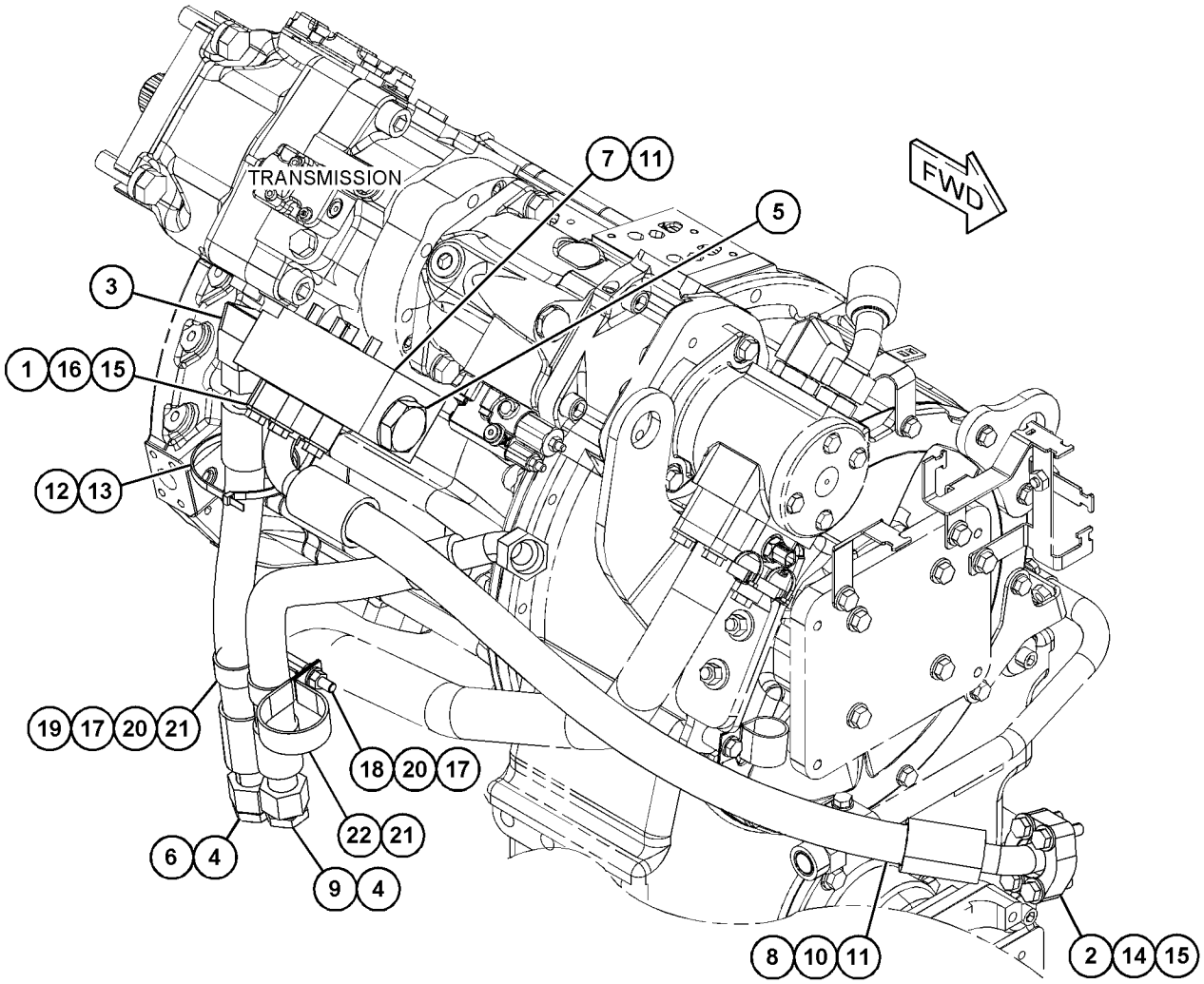

GRÁFICO 1 <FIM> g06015734

457-3103 GRUPO DE TUBULAÇÕES HIDRÁULICAS (LINES GP-HYDRAULIC)

S/N: FRS1-UP

NÚMEROE DE 456-6637 ARRANJO HIDRÁULICO

SMCS-5057 **i06629806**

NOTA	REF. NÃO	GRÁFICO REF.	NÚMERO DA PEÇA	QTY	NOME DA PEÇA 1 2 3 4 5 6 (NÍVEL DO PRODUTO)	CONSULTE PÁGINA
	1	1	**1P-4578**	6	FLANGE-METADE (FLANGE-HALF)	
	2	1	**1P-5767**	2	FLANGE-METADE (FLANGE-HALF)	
	3	1	**6V-0400**	2	FLANGE-METADE (FLANGE-HALF)	
	4	1	**6V-9828**	1	CONJUNTO DE TAMPA (CAP AS)	
	5	1,3	**7K-1181**	5	CABO TIPO CINTA (STRAP-CABLE)	
	6	1	**9X-2306**	8	ARRUELA (11X50X5-MM DE ESPESSURA) (WASHER (11X50X5-MM THK))	
	7	3	*148-8327*	2	CONJUNTO DE CONECTOR (CONNECTOR AS)	
					(EACH INCLUDES)	
		3	**3D-2824**	1	ANEL RETENTOR EM O (SEAL-O-RING)	
		3	**6V-8637**	1	CONECTOR (CONNECTOR)	
		3	**6V-9746**	1	ANEL RETENTOR EM O (SEAL-O-RING)	
	8	1,3	*148-8336*	2	CONJUNTO DE CONECTOR (CONNECTOR AS)	
					(EACH INCLUDES)	
		1,3	**3J-1907**	1	ANEL RETENTOR EM O (SEAL-O-RING)	
		1,3	**6V-8397**	1	ANEL RETENTOR EM O (SEAL-O-RING)	
		1,3	**6V-8636**	1	CONECTOR (CONNECTOR)	
	9	3	*148-8344*	1	CONJUNTO DE CONECTOR (CONNECTOR AS)	
		3	**3D-2824**	1	ANEL RETENTOR EM O (SEAL-O-RING)	
		3	**6V-9162**	1	CONECTOR (CONNECTOR)	
		3	**6V-9746**	1	ANEL RETENTOR EM O (SEAL-O-RING)	
	10	1	*148-8361*	1	CONJUNTO DE COTOVELO (90 GRAUS) (ELBOW AS (90-DEG))	
		1	**3J-7354**	1	ANEL RETENTOR EM O (SEAL-O-RING)	
		1	**6V-8397**	1	ANEL RETENTOR EM O (SEAL-O-RING)	
		1	**6V-9200**	1	COTOVELO (ELBOW)	
	11	3	*148-8367*	1	CONJUNTO DE COTOVELO (90 GRAUS) (ELBOW AS (90-DEG))	
		3	**6V-8397**	1	ANEL RETENTOR EM O (SEAL-O-RING)	
		3	**6V-9850**	1	COTOVELO (ELBOW)	
	12	1	*148-8385*	1	CONJUNTO DE COTOVELO (ELBOW AS)	
		1	**3J-7354**	1	ANEL RETENTOR EM O (SEAL-O-RING)	
		1	**4J-5477**	1	ANEL RETENTOR EM O (SEAL-O-RING)	
		1	**6V-9000**	1	COTOVELO (ELBOW)	
	13	3	*148-8392*	1	CONJUNTO DE COTOVELO (ELBOW AS)	
		3	**6V-9746**	1	ANEL RETENTOR EM O (SEAL-O-RING)	
		3	**6V-9853**	1	COTOVELO (ELBOW)	
	14	3	*148-8442*	1	CONJUNTO DE TEE (TEE AS)	
		3	**6V-9746**	2	ANEL RETENTOR EM O (SEAL-O-RING)	
		3	**7M-8485**	1	ANEL RETENTOR EM O (SEAL-O-RING)	
		3	**8T-1685**	1	T (TEE)	
	15	3	*148-8449*	1	CONJUNTO DE TÊ GIRATÓRIO (TEE AS-SWIVEL)	
		3	**6V-9746**	2	ANEL RETENTOR EM O (SEAL-O-RING)	
		3	**6V-9839**	1	CONEXÃO ARTICULADA T (TEE-SWIVEL)	
	16	1	*164-5567*	2	CONJUNTO DO ENGATE-DESCONEXÃO RÁPIDA (MACHO) (COUPLER AS-QUICK DISCONNECT (MALE))	
					(EACH INCLUDES)	

457-3103 GRUPO DE TUBULAÇÕES HIDRÁULICAS (LINES GP-HYDRAULIC) (continuação) **i06629806**

NOTA	REF. NÃO	GRÁFICO REF.	NÚMERO DA PEÇA	QTY	NOME DA PEÇA 1 2 3 4 5 6 (NÍVEL DO PRODUTO)	CONSULTE PÁGINA
		1	**6V-3965**	1	CONEXÃO (DESLIGAMENTO RÁPIDO) (FITTING (QUICK DISCONNECT))	
		1	**214-7568**	1	ANEL RETENTOR EM O (SEAL-O-RING)	
	17	3	**198-7651**	1	CONJUNTO DE SUPORTE (BRACKET AS)	
	18	1	*216-9797*	1	CONJUNTO DE CONECTOR (CONNECTOR AS)	
		1	**3J-1907**	1	ANEL RETENTOR EM O (SEAL-O-RING)	
		1	**6V-8397**	1	ANEL RETENTOR EM O (SEAL-O-RING)	
		1	**143-4218**	1	CONECTOR (CONNECTOR)	
	19	3	*241-6185*	1	CONJUNTO DE BUJÃO (PLUG AS)	
		3	**3D-2824**	2	ANEL RETENTOR EM O (SEAL-O-RING)	
		3	**5P-9436**	2	BUJÃO (PLUG)	
	20	3	**275-8880**	1	FLANGE (FLANGE)	
	21	1	**349-8844**	1	GRUPO DE VÁLVULA-VERIFICAÇÃO (CONTRAPRESSÃO) (VALVE GP-CHECK (BACK PRESSURE))	
	22	1	*351-0290*	1	CONJUNTO DO ADAPTADOR (ADAPTER AS)	
		1	**3J-7354**	1	ANEL RETENTOR EM O (SEAL-O-RING)	
		1	**4J-5477**	1	ANEL RETENTOR EM O (SEAL-O-RING)	
		1	**308-9568**	1	ADAPTADOR-TÊ (ADAPTER-TEE)	
	23	1	**356-8486**	1	COTOVELO (ELBOW)	
	24	3	*357-4621*	1	CONJUNTO DE CONECTOR (CONNECTOR AS)	
		3	**033-6783**	1	CONEXÃO (FITTING)	
		3	**238-5082**	1	ANEL RETENTOR EM O (SEAL-O-RING)	
I	25	2	**383-4313**	1	CONJUNTO DE MANGUEIRA (HOSE AS)	
I	26	2	**383-9029**	1	CONJUNTO DE MANGUEIRA (HOSE AS)	
I	27	2	**385-2813**	1	CONJUNTO DE MANGUEIRA (HOSE AS)	
I	28	2	**387-4628**	1	CONJUNTO DE MANGUEIRA (HOSE AS)	
	29	2	**387-4635**	1	MANGUEIRA (HOSE)	
	30	3	**387-4636**	1	CONJUNTO DE TUBO (TUBE AS)	
	31	2	**387-5561**	1	CONJUNTO DE MANGUEIRA (HOSE AS)	
	32	3	**389-4203**	1	VÁLVULA DE ESFERAS (VALVE-BALL)	
I	33	2	**417-3326**	1	CONJUNTO DE MANGUEIRA (HOSE AS)	
	34	1	**418-3749**	1	COLETOR (MANIFOLD)	
	35	1	**434-1364**	1	PLACA (PLATE)	
	36	2	**434-1373**	1	CONJUNTO DE MANGUEIRA (HOSE AS)	
I	37	2	**438-9217**	1	CONJUNTO DE MANGUEIRA (HOSE AS)	
I	38	2	**465-1670**	1	CONJUNTO DE MANGUEIRA (HOSE AS)	
I	39	2	**467-2530**	1	CONJUNTO DE MANGUEIRA (HOSE AS)	
	40	1	**067-2551**	1	GRAMPO (CLIP)	
	41	3	**115-2039**	1	RESSALTO (13X18X50 MM DE ESPESSURA) (BOSS (13X18X50-MM THK))	
	42	3	**144-0367**	2	ABRAÇADEIRA DE MANGUEIRA (CLAMP-HOSE)	
	43	3	**159-1503**	1	ABRAÇADEIRA DE MANGUEIRA (CLAMP-HOSE)	
M	44	3	**198-3899**	2	PARAFUSO-CABEÇA DE BOTÃO (M8X1,25X20 MM) (SCREW-BUTTON HEAD (M8X1.25X20-MM))	
	45	1	**198-4777**	2	ARRUELA DURA (11X25X10-MM DE ESPESSURA) (WASHER-HARD (11X25X10-MM THK))	
	46	2	**1P-3703**	1	RETENTOR RETANGULAR (SEAL-RECTANGULAR)	
	47	1	**1P-3704**	1	RETENTOR RETANGULAR (SEAL-RECTANGULAR)	
	48	1	**1S-4305**	3	ESPAÇADOR (0,531X1X0,56 POL DE ESPESSURA) (SPACER (0.531X1X0.56-IN THK))	
	49	1	**206-2423**	2	SELA (SADDLE)	
	50	1	**243-2289**	4	CONJUNTO DE SUPORTE (MOUNT AS)	

457-3103 GRUPO DE TUBULAÇÕES HIDRÁULICAS (LINES GP-HYDRAULIC) (continuação) **i06629806**

NOTA	REF. NÃO	GRÁFICO REF.	NÚMERO DA PEÇA	QTY	NOME DA PEÇA 1 2 3 4 5 6 (NÍVEL DO PRODUTO)	CONSULTE PÁGINA
	51	2	**2H-6338**	1	ANEL RETENTOR EM O (SEAL-O-RING)	
	52	1	**303-8824**	4	ESPAÇADOR (10,5X22X7,5 MM DE ESPESSURA) (SPACER (10.5X22X7.5-MM THK))	
M	53	3	**344-5675**	1	PORCA (ROSCA M10X1,5) (NUT (M10X1.5-THD))	
I	54	2	**381-0500**	1	CONJUNTO DE MANGUEIRA (HOSE AS)	
	55	1,2	**4J-0522**	4	ANEL RETENTOR EM O (SEAL-O-RING)	
	56	1	**5G-3676**	2	ILHÓ (GROMMET)	
	57	3	**5P-7470**	1	GRAMPO (RANHURA) (CLIP (SLOT))	
	58	3	**5P-7471**	1	GRAMPO (LINGUETA) (CLIP (TAB))	
	59	3	**5P-8182**	1	ILHÓ (46 MM DE DIÂMETRO INTERNO) (GROMMET (46-MM ID))	
	60	1,3	**6V-0826**	3	ILHÓ (GROMMET)	
	61	1	**6V-0852**	2	TAMPA CONTRA POEIRA (CAP-DUST)	
	62	3	**6V-1889**	2	GRAMPO (CLIP)	
	63	1	**7S-3916**	2	GRAMPO (LINGUETA) (CLIP (TAB))	
	64	1	**7S-3919**	2	GRAMPO (RANHURA) (CLIP (SLOT))	
	65	3	**7X-4743**	1	ILHÓ (GROMMET)	
M	66	3	**7X-7729**	1	ARRUELA (11X25X3 MM DE ESPESSURA) (WASHER (11X25X3-MM THK))	
	67	1,3	**8T-1889**	3	GRAMPO (RANHURA) (CLIP (SLOT))	
	68	1,3	**8T-1890**	3	GRAMPO (LINGUETA) (CLIP (TAB))	
	69	1,3	**8T-4121**	22	ARRUELA DURA (11X21X2,5 MM DE ESPESSURA) (WASHER-HARD (11X21X2.5-MM THK))	
M	70	3	**8T-4136**	2	PARAFUSO (M10X1,5X25 MM) (BOLT (M10X1.5X25-MM))	
M	71	1	**8T-4139**	2	PARAFUSO (M12X1,75X30 MM) (BOLT (M12X1.75X30-MM))	
M	72	3	**8T-4176**	1	PARAFUSO (M12X1,75X90 MM) (BOLT (M12X1.75X90-MM))	
M	73	1	**8T-4183**	3	PARAFUSO (M12X1,75X40 MM) (BOLT (M12X1.75X40-MM))	
M	74	1	**8T-4185**	4	PARAFUSO (M10X1,5X50 MM) (BOLT (M10X1.5X50-MM))	
M	75	1	**8T-4186**	8	PARAFUSO (M10X1,5X40 MM) (BOLT (M10X1.5X40-MM))	
M	76	3	**8T-4193**	4	PARAFUSO (M16X2X50-MM) (BOLT (M16X2X50-MM))	
M	77	1	**8T-4194**	8	PARAFUSO (M12X1,75X50 MM) (BOLT (M12X1.75X50-MM))	
M	78	3	**8T-4195**	1	PARAFUSO (M10X1,5X30 MM) (BOLT (M10X1.5X30-MM))	
M	79	1	**8T-4196**	4	PARAFUSO (M10X1,5X35 MM) (BOLT (M10X1.5X35-MM))	
	80	1,3	**8T-4223**	14	ARRUELA DURA (13,5X25,5X3 MM DE ESPESSURA) (WASHER-HARD (13.5X25.5X3-MM THK))	
	81	3	**8T-4224**	2	ARRUELA DURA (8,8X16X2 MM DE ESPESSURA) (WASHER-HARD (8.8X16X2-MM THK))	
M	82	1	**8T-6685**	6	PARAFUSO (M10X1,5X110 MM) (BOLT (M10X1.5X110-MM))	
	83	3	**9X-8257**	4	ARRUELA (17,5X30X3,5 MM DE ESPESSURA) (WASHER (17.5X30X3.5-MM THK))	
E	84	3	**7Y-5074**		PROTETOR DE MANGUEIRA (15 CM) (GUARD-HOSE (15-CM))	

E - ENCOMENDAR POR CENTÍMETROS
I - CONSULTE O SISTEMA DE INFORMAÇÕES HIDRÁULICAS
M - PEÇA MÉTRICA

457-3103 GRUPO DE TUBULAÇÕES HIDRÁULICAS (LINES GP-HYDRAULIC) (continuação) **i06629806**

REFER TO ALL ILLUSTRATIONS OF
THIS GROUP FOR AUXILIARY VIEWS

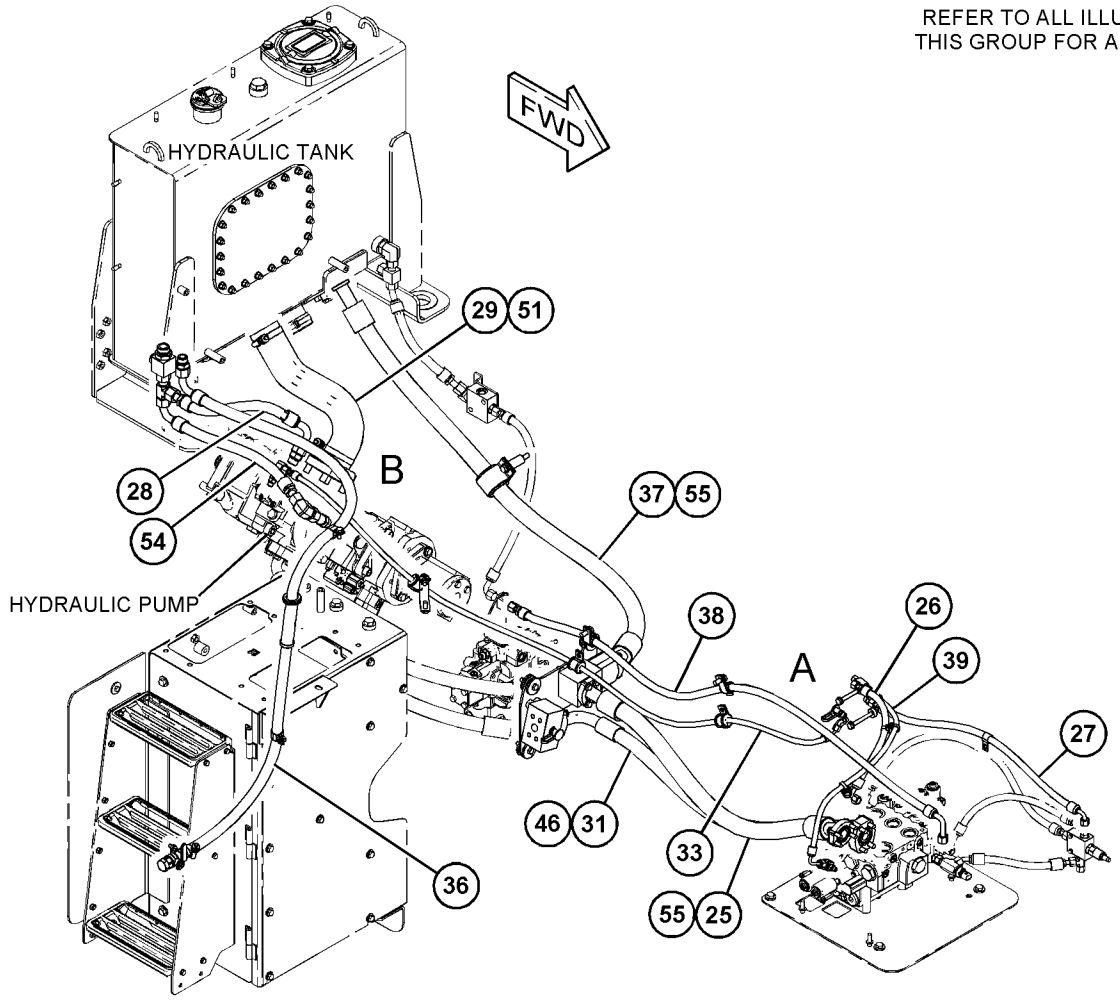

GRÁFICO 1 g06067852

457-3103 GRUPO DE TUBULAÇÕES HIDRÁULICAS (LINES GP-HYDRAULIC) (continuação) **i06629806**

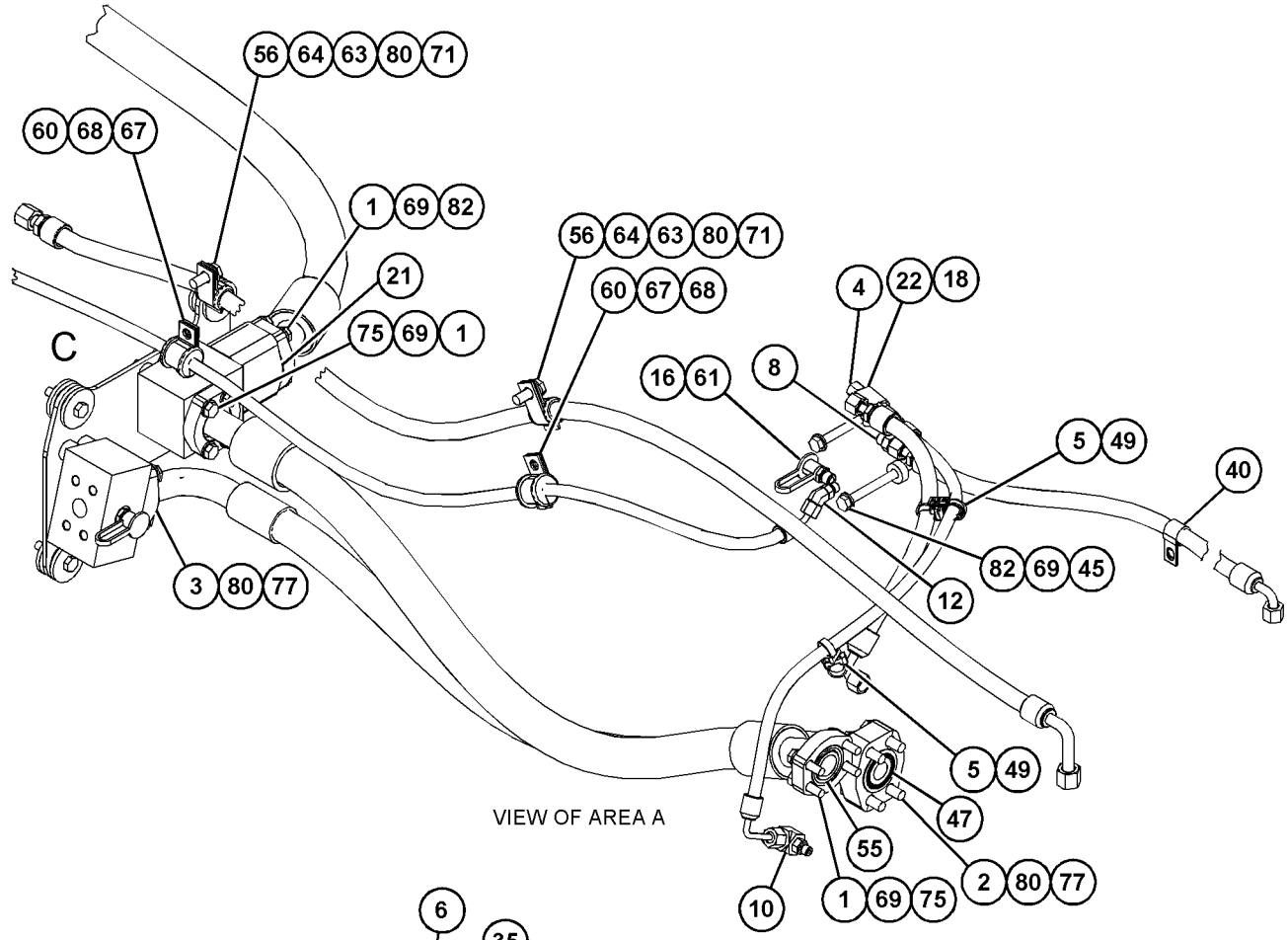

VIEW OF AREA A

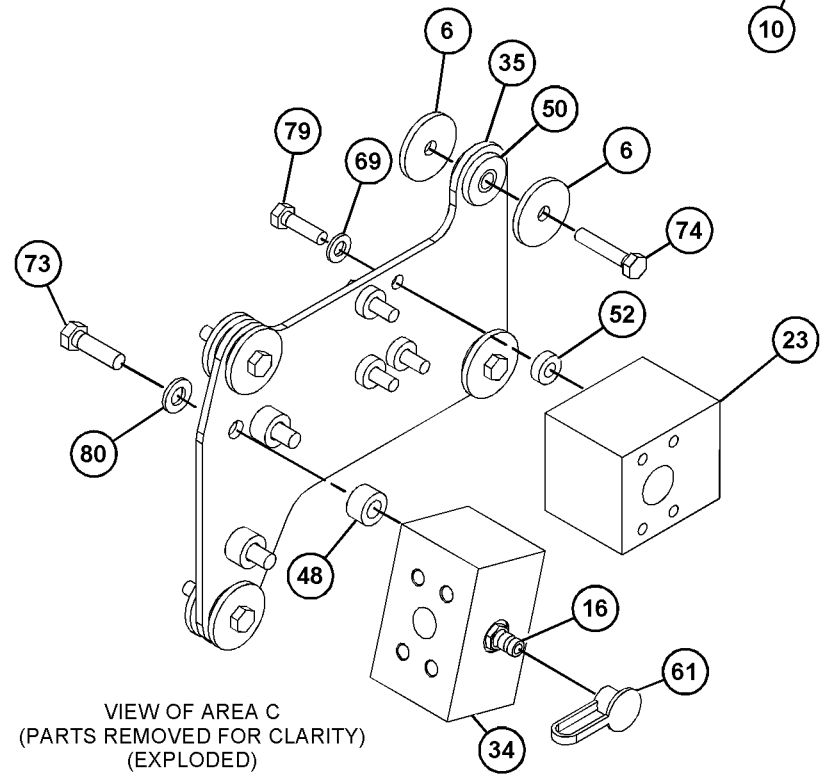

VIEW OF AREA C
(PARTS REMOVED FOR CLARITY)
(EXPLODED)

GRÁFICO 2 g06067853

457-3103 GRUPO DE TUBULAÇÕES HIDRÁULICAS (LINES GP-HYDRAULIC) (continuação) **i06629806**

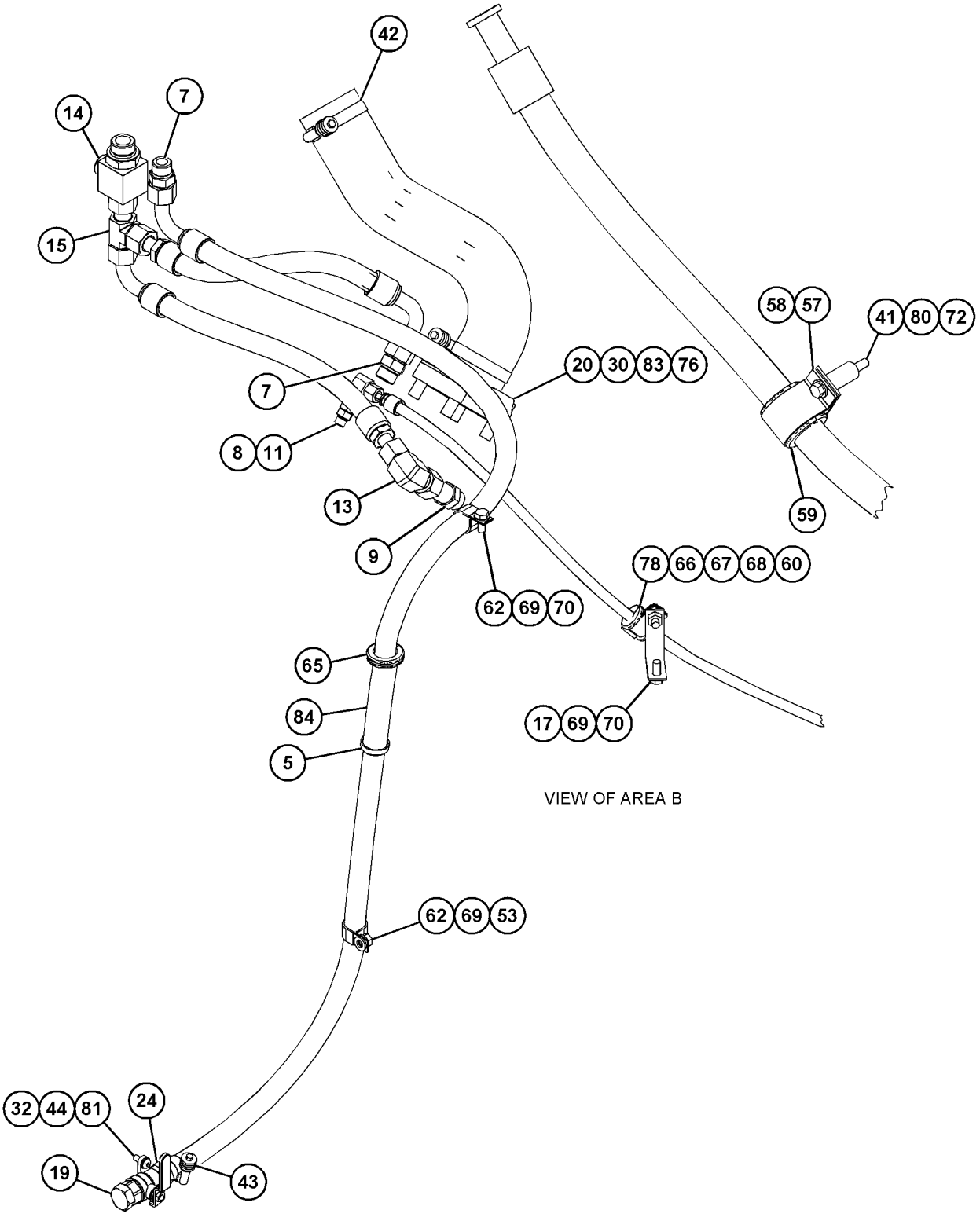

GRÁFICO 3 <FIM> g06067854

360-0213 GRUPO DE TUBULAÇÕES DO ARREFECEDOR DE FLUIDO HIDRÁULICO (LINES GP-HYDRAULIC OIL COOLER)

S/N: FRS1-UP

NÚMEROE DE 416-5410 ARRANJO DE CONTROLE DO VENTILADOR

SMCS-1374, 5057 **i06607101**

NOTA	REF. NÃO	GRÁFICO REF.	NÚMERO DA PEÇA	QTY	NOME DA PEÇA 1 2 3 4 5 6 (NÍVEL DO PRODUTO)	CONSULTE PÁGINA
	1	1	**124-3019**	1	CONJUNTO DE SUPORTE (LADO ESQUERDO) (BRACKET AS (LH))	
	2	1	*148-8347*	1	CONJUNTO DE COTOVELO (ELBOW AS)	
		1	**3D-2824**	1	ANEL RETENTOR EM O (SEAL-O-RING)	
		1	**6V-9007**	1	COTOVELO (ELBOW)	
		1	**6V-9746**	1	ANEL RETENTOR EM O (SEAL-O-RING)	
	3	1	*148-8390*	1	CONJUNTO DE COTOVELO (ELBOW AS)	
		1	**2M-9780**	1	ANEL RETENTOR EM O (SEAL-O-RING)	
		1	**6V-8626**	1	COTOVELO (ELBOW)	
		1	**7J-9108**	1	ANEL RETENTOR EM O (SEAL-O-RING)	
	4	1	*153-6237*	1	CONJUNTO DE COTOVELO (ELBOW AS)	
		1	**3D-2824**	1	ANEL RETENTOR EM O (SEAL-O-RING)	
		1	**6V-9004**	1	COTOVELO (ELBOW)	
		1	**6V-9746**	1	ANEL RETENTOR EM O (SEAL-O-RING)	
	5	1	**173-1583**	1	CONJUNTO DE SUPORTE (LADO DIREITO) (BRACKET AS (RH))	
I	6	1	**418-3741**	1	CONJUNTO DE MANGUEIRA (HOSE AS)	
C	7		**438-9245**	1	CONJUNTO DE TUBO (TUBE AS)	
CI	8	1	**438-9247**	1	CONJUNTO DE MANGUEIRA (HOSE AS)	
	9	1	**149-7738**	1	GRAMPO (CLIP)	
C	10	1	*150-4049*	1	CONJUNTO DE COTOVELO (ELBOW AS)	
		1	**6V-9746**	1	ANEL RETENTOR EM O (SEAL-O-RING)	
		1	**7M-8485**	1	ANEL RETENTOR EM O (SEAL-O-RING)	
		1	**8T-4149**	1	COTOVELO (ELBOW)	
CM	11		**344-5675**	2	PORCA (ROSCA M10X1,5) (NUT (M10X1.5-THD))	
	12	1	**6D-4244**	1	GRAMPO (CLIP)	
C	13	1	**6D-4246**	3	GRAMPO (CLIP)	
	14	1	**6V-9746**	1	ANEL RETENTOR EM O (SEAL-O-RING)	
C	15	1	**8T-4121**	8	ARRUELA DURA (11X21X2,5 MM DE ESPESSURA) (WASHER-HARD (11X21X2.5-MM THK))	
M	16	1	**8T-4136**	2	PARAFUSO (M10X1,5X25 MM) (BOLT (M10X1.5X25-MM))	
CM	17	1	**8T-4195**	1	PARAFUSO (M10X1,5X30 MM) (BOLT (M10X1.5X30-MM))	
M	18	1	**8T-5005**	1	PARAFUSO (M10X1,5X70 MM) (BOLT (M10X1.5X70-MM))	
M	19	1	**8T-6466**	1	PARAFUSO (M10X1,5X60 MM) (BOLT (M10X1.5X60-MM))	

C - ALTERAR DO TIPO ANTERIOR
I - CONSULTE O SISTEMA DE INFORMAÇÕES HIDRÁULICAS
M - PEÇA MÉTRICA

360-0213 GRUPO DE TUBULAÇÕES DO ARREFECEDOR DE FLUIDO HIDRÁULICO (LINES GP-HYDRAULIC OIL COOLER) (continuação) **i06607101**

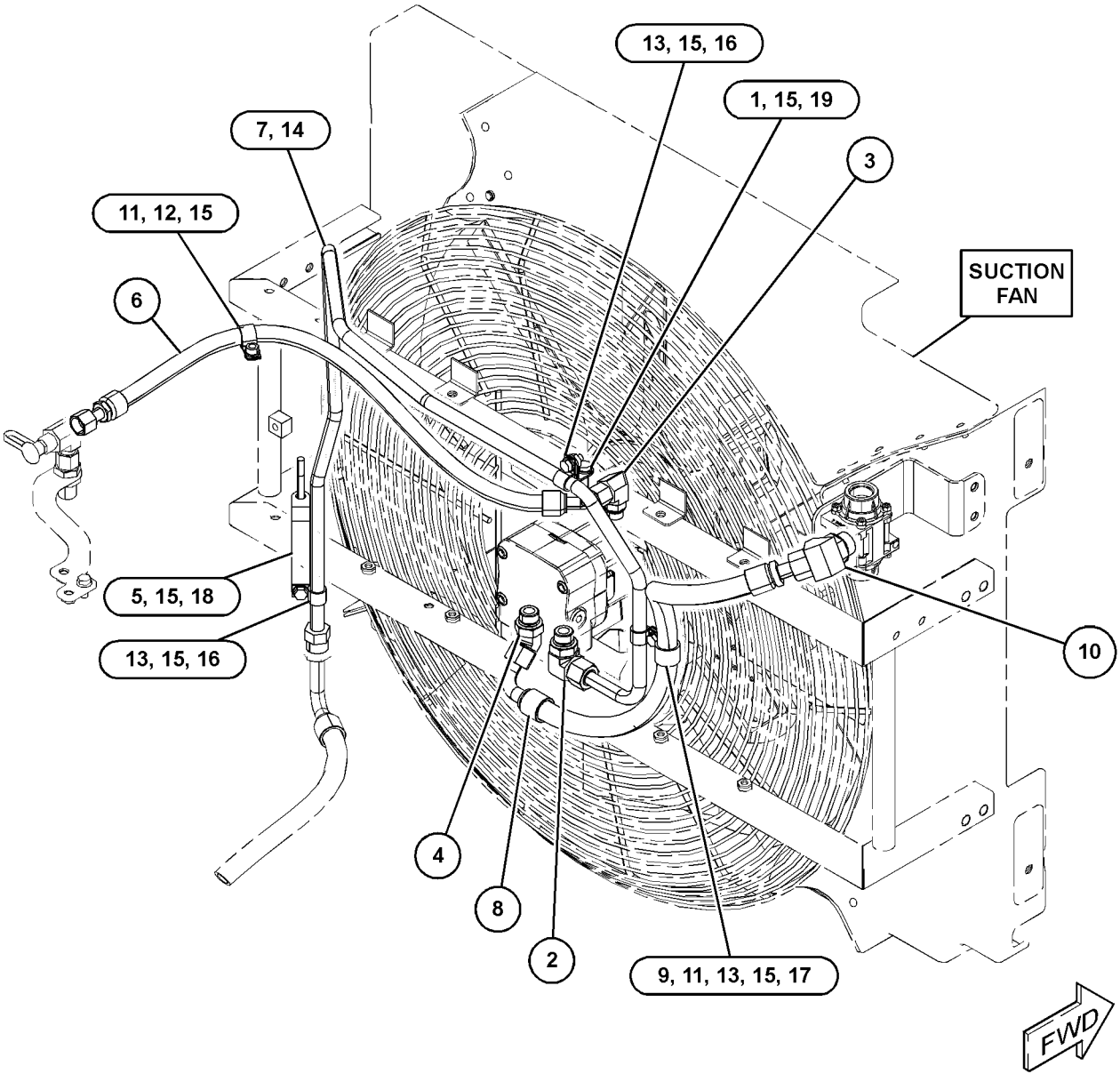

GRÁFICO 1 <FIM> g03819850

360-0219 GRUPO DE TUBULAÇÕES DO ARREFECEDOR DE FLUIDO HIDRÁULICO (LINES GP-HYDRAULIC OIL COOLER)

S/N: FRS1-UP

NÚMEROE DE 416-5411 ARRANJO DE CONTROLE DO VENTILADOR

SMCS-1374, 5057

i06649532

NOTA	REF. NÃO	GRÁFICO REF.	NÚMERO DA PEÇA	QTY	NOME DA PEÇA 1 2 3 4 5 6 (NÍVEL DO PRODUTO)	CONSULTE PÁGINA
	1	1	**124-3019**	1	CONJUNTO DE SUPORTE (BRACKET AS)	
M		1	**8T-3490**	1	PORCA DE SOLDA (ROSCA M10X1,5) (NUT-WELD (M10X1.5-THD))	
	2	1	*148-8347*	1	CONJUNTO DE COTOVELO (ELBOW AS)	
		1	**3D-2824**	1	ANEL RETENTOR EM O (SEAL-O-RING)	
		1	**6V-9007**	1	COTOVELO (ELBOW)	
		1	**6V-9746**	1	ANEL RETENTOR EM O (SEAL-O-RING)	
	3	1	*148-8390*	1	CONJUNTO DE COTOVELO (ELBOW AS)	
		1	**2M-9780**	1	ANEL RETENTOR EM O (SEAL-O-RING)	
		1	**6V-8626**	1	COTOVELO (ELBOW)	
		1	**7J-9108**	1	ANEL RETENTOR EM O (SEAL-O-RING)	
	4	1	*153-6237*	1	CONJUNTO DE COTOVELO (ELBOW AS)	
		1	**3D-2824**	1	ANEL RETENTOR EM O (SEAL-O-RING)	
		1	**6V-9004**	1	COTOVELO (ELBOW)	
		1	**6V-9746**	1	ANEL RETENTOR EM O (SEAL-O-RING)	
	5	1	**173-1583**	1	CONJUNTO DE SUPORTE (BRACKET AS)	
	6	1	**192-5017**	1	CONJUNTO DE SUPORTE (BRACKET AS)	
I	7	1	**418-3741**	1	CONJUNTO DE MANGUEIRA (HOSE AS)	
	8	1	**438-9246**	1	CONJUNTO DE TUBO (TUBE AS)	
I	9	1	**438-9248**	1	CONJUNTO DE MANGUEIRA (HOSE AS)	
	10	1	**149-7738**	1	GRAMPO (CLIP)	
	11	1	*150-4049*	1	CONJUNTO DE COTOVELO (ELBOW AS)	
		1	**6V-9746**	1	ANEL RETENTOR EM O (SEAL-O-RING)	
		1	**7M-8485**	1	ANEL RETENTOR EM O (SEAL-O-RING)	
		1	**8T-4149**	1	COTOVELO (ELBOW)	
M	12	1	**344-5675**	1	PORCA (ROSCA M10X1,5) (NUT (M10X1.5-THD))	
	13	1	**6D-4244**	1	GRAMPO (CLIP)	
	14	1	**6D-4246**	3	GRAMPO (CLIP)	
	15	1	**6V-9746**	1	ANEL RETENTOR EM O (SEAL-O-RING)	
	16	1	**8T-4121**	7	ARRUELA DURA (11X21X2,5 MM DE ESPESSURA) (WASHER-HARD (11X21X2.5-MM THK))	
M	17	1	**8T-4136**	3	PARAFUSO (M10X1,5X25 MM) (BOLT (M10X1.5X25-MM))	
M	18	1	**8T-4195**	1	PARAFUSO (M10X1,5X30 MM) (BOLT (M10X1.5X30-MM))	
M	19	1	**8T-5005**	1	PARAFUSO (M10X1,5X70 MM) (BOLT (M10X1.5X70-MM))	
M	20	1	**8T-6466**	1	PARAFUSO (M10X1,5X60 MM) (BOLT (M10X1.5X60-MM))	

I - CONSULTE O SISTEMA DE INFORMAÇÕES HIDRÁULICAS
M - PEÇA MÉTRICA

360-0219 GRUPO DE TUBULAÇÕES DO ARREFECEDOR DE FLUIDO HIDRÁULICO (LINES GP-HYDRAULIC OIL COOLER) (continuação) **i06649532**

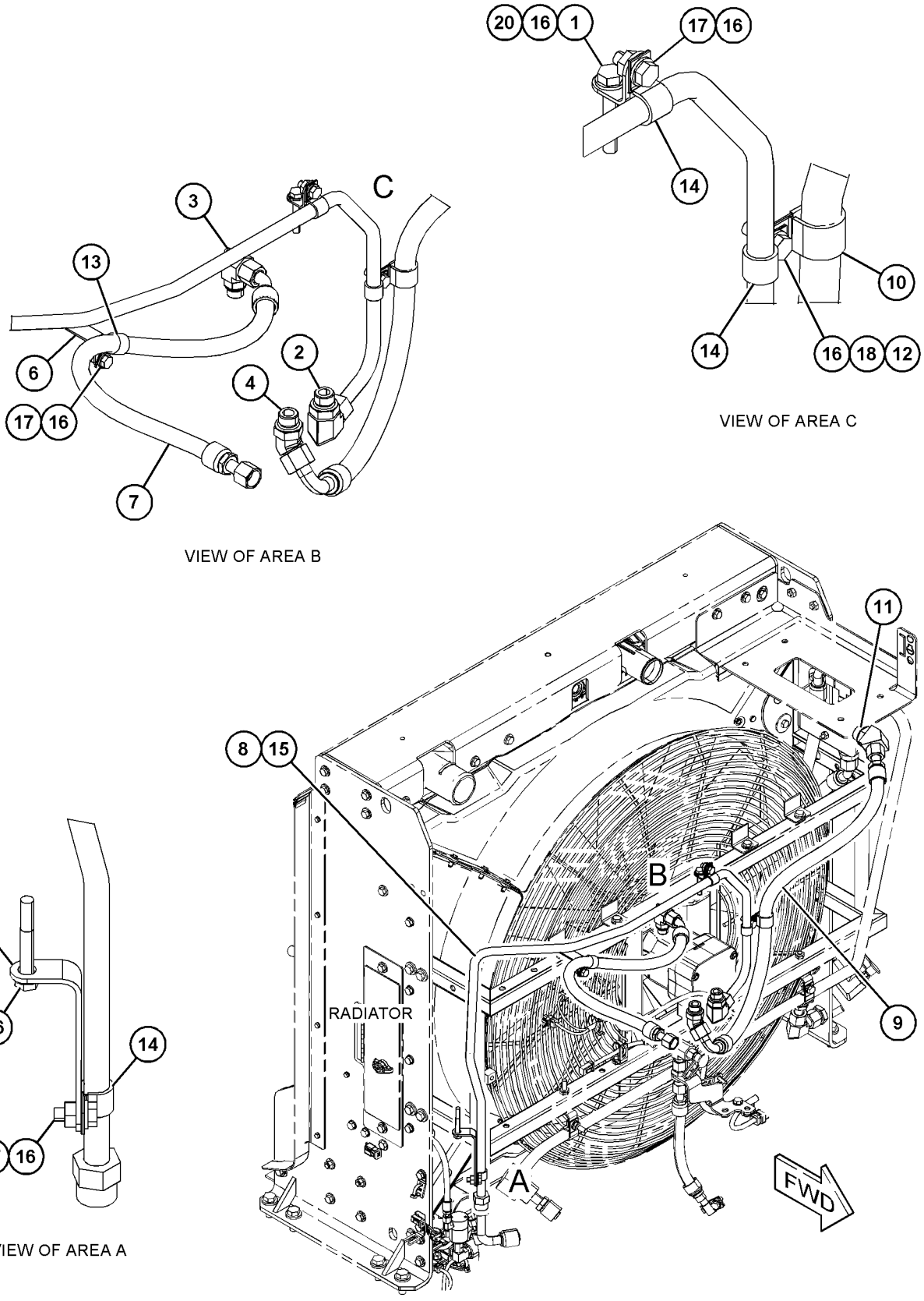

GRÁFICO 1 <FIM> g06061030

457-3104 GRUPO DE TUBULAÇÕES DO ARREFECEDOR DE FLUIDO HIDRÁULICO (LINES GP-HYDRAULIC OIL COOLER)

S/N: FRS1-UP

NÚMEROE DE 456-6637 ARRANJO HIDRÁULICO

SMCS-1374, 5057

i06629836

NOTA	REF. NÃO	GRÁFICO REF.	NÚMERO DA PEÇA	QTY	NOME DA PEÇA 1 2 3 4 5 6 (NÍVEL DO PRODUTO)	CONSULTE PÁGINA
	1	2	**367-0275**	1	MANGUEIRA (HOSE)	
	2	1	**2P-1293**	2	CONTRAPORCA (ROSCA 3-1/16-12) (LOCKNUT (1-3/16-12-THD))	
	3	1	**5P-4499**	1	ADAPTADOR (ADAPTER)	
	4	3	**6N-6984**	3	MONTAGEM-BORRACHA (MOUNT-RUBBER)	
	5	2	**6V-9170**	1	PORCA DE ANTEPARO (ROSCA 1-14) (NUT-BULKHEAD (1-14-THD))	
	6	1	**7K-1181**	4	CABO TIPO CINTA (STRAP-CABLE)	
	7	1	**9X-2538**	2	COTOVELO (ELBOW)	
	8	1	**124-3019**	2	CONJUNTO DE SUPORTE (BRACKET AS)	
	9	2	*148-8313*	1	CONJUNTO DO ADAPTADOR (ADAPTER AS)	
		2	**3K-0360**	1	ANEL RETENTOR EM O (SEAL-O-RING)	
		2	**5P-6944**	1	ADAPTADOR (ADAPTER)	
	10	3	*148-8315*	1	CONJUNTO DE CONECTOR (CONNECTOR AS)	
		3	**2M-9780**	1	ANEL RETENTOR EM O (SEAL-O-RING)	
		3	**6V-8642**	1	CONECTOR (CONNECTOR)	
		3	**7J-9108**	1	ANEL RETENTOR EM O (SEAL-O-RING)	
	11	3	*148-8325*	1	CONJUNTO DE CONECTOR (CONNECTOR AS)	
		3	**3J-1907**	1	ANEL RETENTOR EM O (SEAL-O-RING)	
		3	**4J-5477**	1	ANEL RETENTOR EM O (SEAL-O-RING)	
		3	**6V-8641**	1	CONECTOR (CONNECTOR)	
	12	2	*148-8326*	1	CONJUNTO DE CONECTOR (CONNECTOR AS)	
		2	**3J-7354**	1	ANEL RETENTOR EM O (SEAL-O-RING)	
		2	**6V-8397**	1	ANEL RETENTOR EM O (SEAL-O-RING)	
		2	**6V-9872**	1	CONECTOR (CONNECTOR)	
	13	1	*148-8327*	1	CONJUNTO DE CONECTOR (CONNECTOR AS)	
		1	**3D-2824**	1	ANEL RETENTOR EM O (SEAL-O-RING)	
		1	**6V-8637**	1	CONECTOR (CONNECTOR)	
		1	**6V-9746**	1	ANEL RETENTOR EM O (SEAL-O-RING)	
	14	1,2	*148-8339*	2	CONJUNTO DE CONECTOR (CONNECTOR AS)	
					(EACH INCLUDES)	
		1,2	**6V-8716**	1	CONECTOR (RETA) (CONNECTOR (STRAIGHT))	
		1,2	**6V-9746**	1	ANEL RETENTOR EM O (SEAL-O-RING)	
		1,2	**7M-8485**	1	ANEL RETENTOR EM O (SEAL-O-RING)	
	15	1,2	*148-8347*	2	CONJUNTO DE COTOVELO (ELBOW AS)	
					(EACH INCLUDES)	
		1,2	**3D-2824**	1	ANEL RETENTOR EM O (SEAL-O-RING)	
		1,2	**6V-9007**	1	COTOVELO (ELBOW)	
		1,2	**6V-9746**	1	ANEL RETENTOR EM O (SEAL-O-RING)	
	16	2	*148-8371*	1	CONJUNTO DE COTOVELO (ELBOW AS)	
		2	**6V-8397**	1	ANEL RETENTOR EM O (SEAL-O-RING)	
		2	**8C-8988**	1	COTOVELO (ELBOW)	
	17	1	*148-8376*	1	CONJUNTO DE COTOVELO (ELBOW AS)	
		1	**6V-8983**	1	COTOVELO (ELBOW)	
		1	**6V-9746**	2	ANEL RETENTOR EM O (SEAL-O-RING)	
	18	3	*148-8378*	1	CONJUNTO DE COTOVELO (ELBOW AS)	
		3	**3J-1907**	1	ANEL RETENTOR EM O (SEAL-O-RING)	

457-3104 GRUPO DE TUBULAÇÕES DO ARREFECEDOR DE FLUIDO HIDRÁULICO (LINES GP-HYDRAULIC OIL COOLER)
(continuação) **i06629836**

NOTA	REF. NÃO	GRÁFICO REF.	NÚMERO DA PEÇA	QTY	NOME DA PEÇA 1 2 3 4 5 6 (NÍVEL DO PRODUTO)	CONSULTE PÁGINA
		3	**6V-8397**	1	ANEL RETENTOR EM O (SEAL-O-RING)	
		3	**6V-8724**	1	COTOVELO (ELBOW)	
	19	2,3	*148-8382*	2	CONJUNTO DE COTOVELO (ELBOW AS)	
					(EACH INCLUDES)	
		2,3	**3D-2824**	1	ANEL RETENTOR EM O (SEAL-O-RING)	
		2,3	**7J-9108**	1	ANEL RETENTOR EM O (SEAL-O-RING)	
		2,3	**8T-0404**	1	COTOVELO (ELBOW)	
	20	2	*148-8388*	1	CONJUNTO DE COTOVELO (ELBOW AS)	
		2	**2M-9780**	1	ANEL RETENTOR EM O (SEAL-O-RING)	
		2	**6V-8629**	1	COTOVELO (ELBOW)	
		2	**6V-9746**	1	ANEL RETENTOR EM O (SEAL-O-RING)	
	21	1	*148-8392*	2	CONJUNTO DE COTOVELO (ELBOW AS)	
					(EACH INCLUDES)	
		1	**6V-9746**	1	ANEL RETENTOR EM O (SEAL-O-RING)	
		1	**6V-9853**	1	COTOVELO (ELBOW)	
	22	2	*148-8393*	1	CONJUNTO DE COTOVELO (90 GRAUS) (ELBOW AS (90-DEG))	
		2	**6V-9852**	1	COTOVELO (JUNTA GIRATÓRIA) (ELBOW (SWIVEL))	
		2	**7J-9108**	1	ANEL RETENTOR EM O (SEAL-O-RING)	
	23	1	*148-8408*	1	CONJUNTO DE BUJÃO (PLUG AS)	
		1	**3D-2824**	1	ANEL RETENTOR EM O (SEAL-O-RING)	
		1	**9S-4183**	1	BUJÃO (1/1-16-12 DE ESPESSURA) (PLUG (1-1/16-12-THD))	
	24	2	*148-8441*	1	CONJUNTO DE TEE (TEE AS)	
		2	**2M-9780**	1	ANEL RETENTOR EM O (SEAL-O-RING)	
		2	**6V-9032**	1	ANEL RETENTOR EM T (TEE-O-RING)	
		2	**6V-9746**	1	ANEL RETENTOR EM O (SEAL-O-RING)	
		2	**7J-9108**	1	ANEL RETENTOR EM O (SEAL-O-RING)	
	25	2,3	*164-5567*	4	CONJUNTO DO ENGATE-DESCONEXÃO RÁPIDA (MACHO) (COUPLER AS-QUICK DISCONNECT (MALE))	
					(EACH INCLUDES)	
		2,3	**6V-3965**	1	CONEXÃO (DESLIGAMENTO RÁPIDO) (FITTING (QUICK DISCONNECT))	
		2,3	**214-7568**	1	ANEL RETENTOR EM O (SEAL-O-RING)	
	26	1	*164-5590*	1	GRUPO DE VÁLVULA DE COLETA DE AMOSTRA DE FLUIDO (ARREFECEDOR DE ÓLEO HIDRÁULICO) (VALVE GP-FLUID SAMPLING (HYDRAULIC OIL COOLER))	
		1	**3J-7354**	1	ANEL RETENTOR EM O (SEAL-O-RING)	
		1	**8C-3446**	1	VÁLVULA DE COLETA DE AMOSTRA (VALVE-SAMPLING)	
	27	1	*164-6858*	1	CONJUNTO DE TEE (TEE AS)	
		1	**5K-9090**	2	ANEL RETENTOR EM O (SEAL-O-RING)	
		1	**6V-8778**	1	RETENTOR T DA FACE (TEE-FACE SEAL)	
		1	**7M-8485**	1	ANEL RETENTOR EM O (SEAL-O-RING)	
	28	3	*164-6874*	1	CONJUNTO DA CONEXÃO COTOVELO (DESCONEXÃO RÁPIDA, MACHO) (FITTING AS-ELBOW (QUICK DISCONNECT, MALE))	
		3	**3J-1907**	1	ANEL RETENTOR EM O (SEAL-O-RING)	
		3	**085-7356**	1	CONEXÃO (FITTING)	
	29	2	*169-7409*	1	CONJUNTO DE UNION (UNION AS)	
		2	**6V-8996**	1	UNIÃO (UNION)	
		2	**7J-9108**	2	ANEL RETENTOR EM O (SEAL-O-RING)	

457-3104 GRUPO DE TUBULAÇÕES DO ARREFECEDOR DE FLUIDO HIDRÁULICO (LINES GP-HYDRAULIC OIL COOLER)
(continuação) **i06629836**

NOTA	REF. NÃO	GRÁFICO REF.	NÚMERO DA PEÇA	QTY	NOME DA PEÇA 1 2 3 4 5 6 (NÍVEL DO PRODUTO)	CONSULTE PÁGINA
	30	1	*185-2245*	1	CONJUNTO DO ADAPTADOR (ADAPTER AS)	
		1	**6V-9746**	1	ANEL RETENTOR EM O (SEAL-O-RING)	
		1	**157-8510**	1	ADAPTADOR (ADAPTER)	
	31	1	**188-8726**	1	VÁLVULA-DERIVAÇÃO (TÉRMICO) (VALVE-BYPASS (THERMAL))	
	32	3	**213-3745**	2	COTOVELO (ELBOW)	
	33	3	*216-9797*	1	CONJUNTO DE CONECTOR (CONNECTOR AS)	
		3	**3J-1907**	1	ANEL RETENTOR EM O (SEAL-O-RING)	
		3	**6V-8397**	1	ANEL RETENTOR EM O (SEAL-O-RING)	
		3	**143-4218**	1	CONECTOR (CONNECTOR)	
	34	3	*229-5336*	1	CONJUNTO DE TEE (TEE AS)	
		3	**3J-1907**	1	ANEL RETENTOR EM O (SEAL-O-RING)	
		3	**4J-5477**	1	ANEL RETENTOR EM O (SEAL-O-RING)	
		3	**081-5648**	1	T (TEE)	
	35	1	*241-6207*	1	CONJUNTO DE TEE (TEE AS)	
		1	**6V-9746**	3	ANEL RETENTOR EM O (SEAL-O-RING)	
		1	**132-5152**	1	CONEXÃO EM T (TEE-UNION)	
	36	2	**320-3127**	1	SUPORTE (BRACKET)	
	37	3	**344-7391**	1	GRUPO DE SENSORES-PRESSÃO (ÓLEO HIDRÁULICO) (SENSOR GP-PRESSURE (HYDRAULIC OIL))	
	38	2	*356-5117*	1	CONJUNTO DE TEE (TEE AS)	
		2	**7J-9108**	1	ANEL RETENTOR EM O (SEAL-O-RING)	
		2	**135-5985**	1	TÊ ESPECIAL (TEE-SPECIAL)	
	39	2	**364-0034**	1	CONJUNTO DE MANGUEIRA E TUBO (HOSE & TUBE AS)	
		2	**124-2119**	1	ACOPLAMENTO-PERMANENTE (COUPLING-PERMANENT)	
G		2	**423-1976**		MANGUEIRA (9,1 POL) (HOSE (9.1-IN))	
		2	**364-0033**	1	CONJUNTO DE TUBO (TUBE AS)	
	40	1	**365-0277**	1	CONJUNTO DE SUPORTE (BRACKET AS)	
	41	2	**367-0274**	1	CONJUNTO DE TUBO (TUBE AS)	
	42	3	**367-0282**	1	CONJUNTO DE SUPORTE (BRACKET AS)	
I	43	3	**381-7774**	1	CONJUNTO DE MANGUEIRA (HOSE AS)	
I	44	1	**387-4590**	1	CONJUNTO DE MANGUEIRA (HOSE AS)	
	45	2	**387-4600**	1	CONJUNTO DE TUBO (TUBE AS)	
I	46	2	**387-4601**	1	CONJUNTO DE MANGUEIRA (HOSE AS)	
I	47	3	**387-4617**	1	CONJUNTO DE MANGUEIRA (HOSE AS)	
	48	2	**387-4623**	1	CONJUNTO DE SUPORTE (BRACKET AS)	
	49	1	**418-3737**	1	CONJUNTO DE TUBO (TUBE AS)	
	50	2	**423-9933**	1	CONJUNTO DE TUBO (TUBE AS)	
I	51	2	**423-9934**	1	CONJUNTO DE MANGUEIRA (HOSE AS)	
Y	52	3	**436-3444**	1	GRUPO DO FILTRO DE ÓLEO (ARREFECIMENTO HIDRÁULICO) (FILTER GP-OIL (HYDRAULIC COOLING))	692
	53	3	**441-9449**	1	SUPORTE (BRACKET)	
I	54	1	**444-6930**	1	CONJUNTO DE MANGUEIRA (HOSE AS)	
I	55	1	**444-6931**	1	CONJUNTO DE MANGUEIRA (HOSE AS)	
	56	1	**444-6933**	1	CONJUNTO DE SUPORTE (BRACKET AS)	
	57	1	**456-2586**	1	CONJUNTO DE TUBO (TUBE AS)	
	58	3	**462-7023**	1	CONJUNTO DE SUPORTE (BRACKET AS)	
I	59	2	**465-1635**	1	CONJUNTO DE MANGUEIRA (HOSE AS)	
I	60	2	**469-4210**	1	CONJUNTO DE MANGUEIRA (HOSE AS)	

457-3104 GRUPO DE TUBULAÇÕES DO ARREFECEDOR DE FLUIDO HIDRÁULICO (LINES GP-HYDRAULIC OIL COOLER)
(continuação) **i06629836**

NOTA	REF. NÃO	GRÁFICO REF.	NÚMERO DA PEÇA	QTY	NOME DA PEÇA 1 2 3 4 5 6 (NÍVEL DO PRODUTO)	CONSULTE PÁGINA
I	61	1	**472-0174**	1	CONJUNTO DE MANGUEIRA (HOSE AS)	
	62	1	**472-0176**	1	CONJUNTO DE SUPORTE (BRACKET AS)	
	63	2,3	**067-2551**	6	GRAMPO (CLIP)	
	64	2	**091-0081**	2	ESPAÇADOR (10,5X20X10 MM DE ESPESSURA) (SPACER (10.5X20X10-MM THK))	
	65	2	**091-9035**	1	ESPAÇADOR (11X25X20-MM DE ESPESSURA) (SPACER (11X25X20-MM THK))	
	66	2	**133-6934**	2	ESPAÇADOR (11X20X25 MM DE ESPESSURA) (SPACER (11X20X25-MM THK))	
M	67	1,3	**142-3953**	2	PRISIONEIRO (ROSCA M10X1,5) (STUD (M10X1.5-THD))	
	68	2,3	**149-7738**	5	GRAMPO (CLIP)	
	69	3	*164-5546*	1	CONJUNTO DE TEE (TEE AS)	
		3	**3E-7410**	1	ADAPTADOR (ADAPTER)	
		3	**3J-1907**	1	ANEL RETENTOR EM O (SEAL-O-RING)	
	70	1	**198-4776**	2	ARRUELA DURA (8,8X20X8 MM DE ESPESSURA) (WASHER-HARD (8.8X20X8-MM THK))	
	71	2	**198-4777**	1	ARRUELA DURA (11X25X10-MM DE ESPESSURA) (WASHER-HARD (11X25X10-MM THK))	
	72	2	**211-8073**	2	TAMPA DE PROTEÇÃO (CAP-PROTECTION)	
	73	2	**336-8614**	1	GRAMPO (CLIP)	
M	74	2	**344-5675**	1	PORCA (ROSCA M10X1,5) (NUT (M10X1.5-THD))	
	75	1	**3D-2824**	1	ANEL RETENTOR EM O (SEAL-O-RING)	
	76	3	**3J-1907**	1	ANEL RETENTOR EM O (SEAL-O-RING)	
	77	2	**4J-0524**	1	ANEL RETENTOR EM O (SEAL-O-RING)	
	78	1	**4S-1962**	2	GRAMPO (CLIP)	
	79	1,2	**5D-0718**	2	GRAMPO (CLIP)	
	80	1	**5K-9090**	1	ANEL RETENTOR EM O (SEAL-O-RING)	
	81	1	**5P-4116**	2	ARRUELA DURA (8,8X20,5X2 MM DE ESPESSURA) (WASHER-HARD (8.8X20.5X2-MM THK))	
	82	3	**5P-7464**	1	GRAMPO (RANHURA) (CLIP (SLOT))	
	83	3	**5P-7465**	1	GRAMPO (LINGUETA) (CLIP (TAB))	
	84	2,3	**6D-4244**	2	GRAMPO (CLIP)	
	85	2	**6D-4246**	1	GRAMPO (CLIP)	
	86	2,3	**6V-0852**	4	TAMPA CONTRA POEIRA (CAP-DUST)	
	87	3	**6V-7359**	1	ILHÓ (25 MM DE DIÂM. INTERNO, 37 MM DE DIÂM. EXTERNO) (GROMMET (25-MM ID, 37-MM OD))	
	88	2	**6V-9746**	1	ANEL RETENTOR EM O (SEAL-O-RING)	
	89	2	**7J-9108**	1	ANEL RETENTOR EM O (SEAL-O-RING)	
	90	2	**7S-8920**	1	GRAMPO (RANHURA) (CLIP (SLOT))	
	91	2	**7S-8921**	1	GRAMPO (LINGUETA) (CLIP (TAB))	
M	92	3	**7X-2543**	2	PARAFUSO (M10X1,5X120 MM) (BOLT (M10X1.5X120-MM))	
	93	1	**7X-4743**	2	ILHÓ (GROMMET)	
M	94	1,2,3	**7X-7729**	3	ARRUELA (11X25X3 MM DE ESPESSURA) (WASHER (11X25X3-MM THK))	
	95	1	**8C-3451**	1	TAMPA CONTRA POEIRA (CAP-DUST)	
	96	1	**8T-1887**	1	GRAMPO (RANHURA) (CLIP (SLOT))	
	97	1	**8T-1888**	1	GRAMPO (LINGUETA) (CLIP (TAB))	
	98	1,2,3	**8T-4121**	27	ARRUELA DURA (11X21X2,5 MM DE ESPESSURA) (WASHER-HARD (11X21X2.5-MM THK))	
M	99	1,2,3	**8T-4136**	13	PARAFUSO (M10X1,5X25 MM) (BOLT (M10X1.5X25-MM))	
M	100	2,3	**8T-4137**	5	PARAFUSO (M10X1,5X20 MM) (BOLT (M10X1.5X20-MM))	

457-3104 GRUPO DE TUBULAÇÕES DO ARREFECEDOR DE FLUIDO HIDRÁULICO (LINES GP-HYDRAULIC OIL COOLER)
(continuação) **i06629836**

NOTA	REF. NÃO	GRÁFICO REF.	NÚMERO DA PEÇA	QTY	NOME DA PEÇA 1 2 3 4 5 6 (NÍVEL DO PRODUTO)	CONSULTE PÁGINA
M	101	1	**8T-4177**	2	PARAFUSO (M8X1,25X90 MM) (BOLT (M8X1.25X90-MM))	
M	102	2	**8T-4183**	2	PARAFUSO (M12X1,75X40 MM) (BOLT (M12X1.75X40-MM))	
M	103	2	**8T-4185**	1	PARAFUSO (M10X1,5X50 MM) (BOLT (M10X1.5X50-MM))	
M	104	2,3	**8T-4186**	4	PARAFUSO (M10X1,5X40 MM) (BOLT (M10X1.5X40-MM))	
M	105	1	**8T-4195**	3	PARAFUSO (M10X1,5X30 MM) (BOLT (M10X1.5X30-MM))	
M	106	2	**8T-4196**	2	PARAFUSO (M10X1,5X35 MM) (BOLT (M10X1.5X35-MM))	
	107	2	**8T-4223**	4	ARRUELA DURA (13,5X25,5X3 MM DE ESPESSURA) (WASHER-HARD (13.5X25.5X3-MM THK))	
	108	3	**8T-4226**	6	ARRUELA DURA (10,5X45X3 MM DE ESPESSURA) (WASHER-PLATED (10.5X45X3-MM THK))	
M	109	1	**8T-4908**	2	PARAFUSO (M8X1,25X25 MM) (BOLT (M8X1.25X25-MM))	
M	110	2	**8T-4956**	2	PARAFUSO (M12X1,75X35 MM) (BOLT (M12X1.75X35-MM))	
	111	2	**8T-4983**	2	ABRAÇADEIRA DE MANGUEIRA (CLAMP-HOSE)	
M	112	2	**8T-5005**	2	PARAFUSO (M10X1,5X70 MM) (BOLT (M10X1.5X70-MM))	
	113	1,3	**8T-7934**	2	ARRUELA DURA (11X21X5 MM DE ESPESSURA) (WASHER-HARD (11X21X5-MM THK))	
	114	2	**9R-1004**	1	GRAMPO (LINGUETA) (CLIP (TAB))	
	115	2	**9R-1005**	1	GRAMPO (RANHURA) (CLIP (SLOT))	
	116	1	**104-8903**	2	PROTETOR (GUARD)	

G - ENCOMENDAR POR POLEGADAS
I - CONSULTE O SISTEMA DE INFORMAÇÕES HIDRÁULICAS
M - PEÇA MÉTRICA
Y - ILUSTRAÇÃO INDIVIDUAL

457-3104 GRUPO DE TUBULAÇÕES DO ARREFECEDOR DE FLUIDO HIDRÁULICO (LINES GP-HYDRAULIC OIL COOLER)
(continuação) **i06629836**

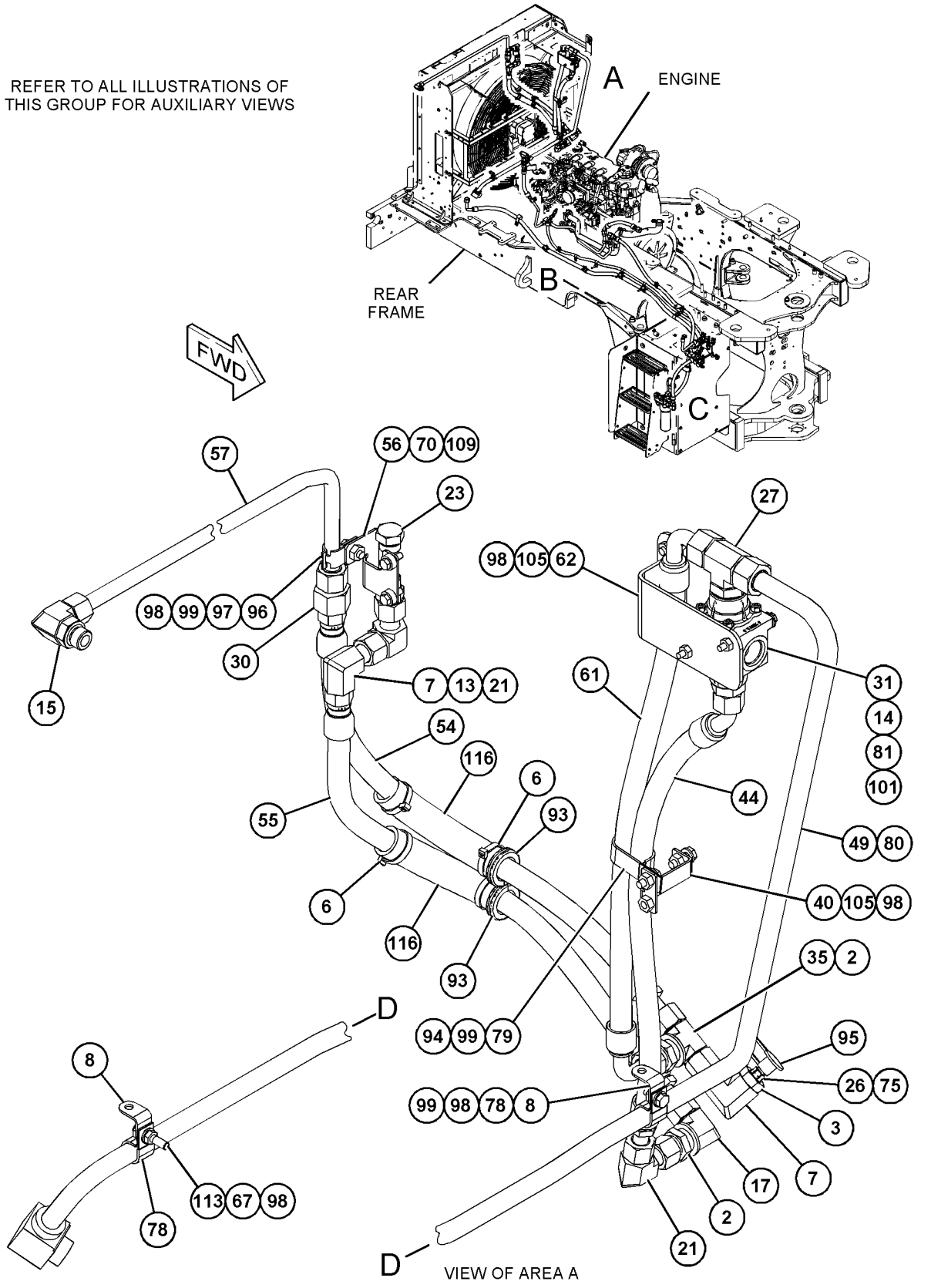

GRÁFICO 1 g06066001

457-3104 GRUPO DE TUBULAÇÕES DO ARREFECEDOR DE FLUIDO HIDRÁULICO (LINES GP-HYDRAULIC OIL COOLER)
(continuação) **i06629836**

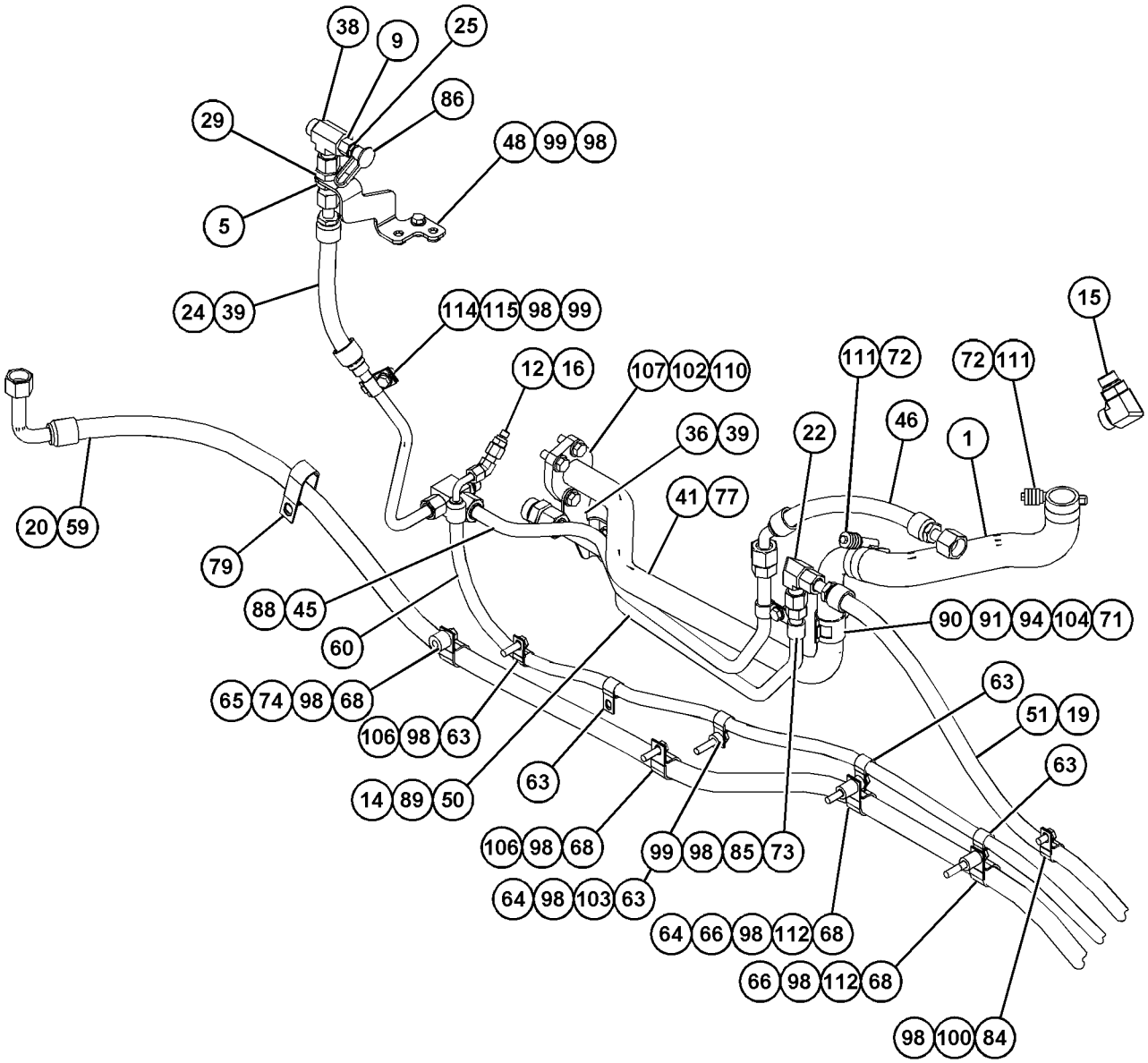

VIEW OF AREA B

GRÁFICO 2 g06066002

457-3104 GRUPO DE TUBULAÇÕES DO ARREFECEDOR DE FLUIDO HIDRÁULICO (LINES GP-HYDRAULIC OIL COOLER)
(continuação) **i06629836**

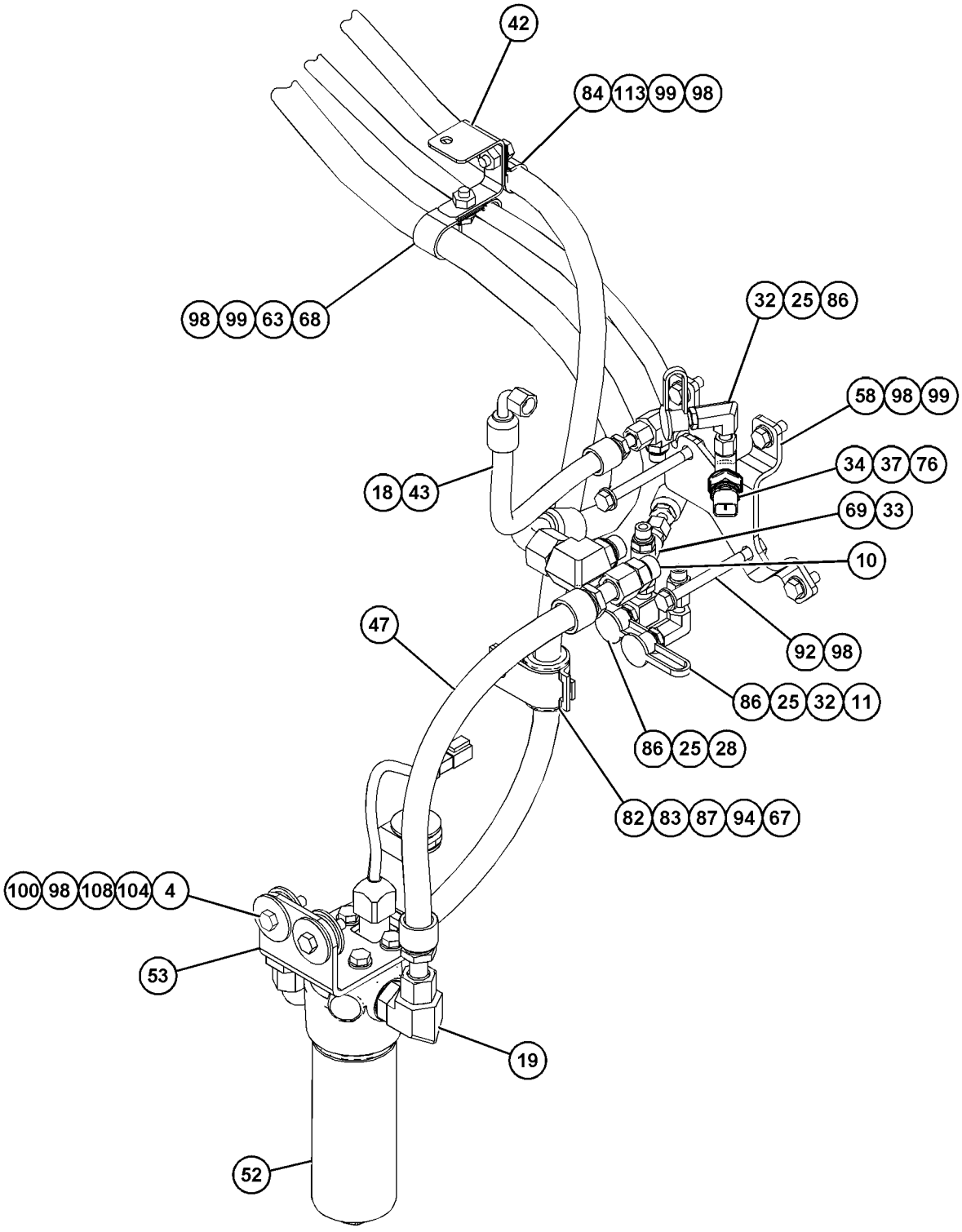

VIEW OF AREA C

GRÁFICO 3 <FIM> g06066003

360-0214 GRUPO DE LINHAS-CILINDRO DE LEVANTAMENTO (LINES GP-LIFT CYLINDER)

S/N: FRS1-UP

NÚMEROE DE 383-1556 ARRANJO DE ARTICULAÇÃO-DIANTEIRA

SMCS-5057, 5102 **i06606103**

NOTA	REF. NÃO	GRÁFICO REF.	NÚMERO DA PEÇA	QTY	NOME DA PEÇA 1 2 3 4 5 6 (NÍVEL DO PRODUTO)	CONSULTE PÁGINA
	1	1	**122-4026**	4	ESPAÇADOR (13X25X25 MM DE ESPESSURA) (SPACER (13X25X25-MM THK))	
I	2	1	**287-5381**	1	CONJUNTO DE MANGUEIRA (HOSE AS)	
	3	1	**377-7300**	1	CONJUNTO DE TUBO (TUBE AS)	
	4	1	**377-7301**	1	CONJUNTO DE TUBO (TUBE AS)	
	5	1	**383-4291**	2	COLETOR (MANIFOLD)	
I	6	1	**383-4292**	2	CONJUNTO DE MANGUEIRA (HOSE AS)	
I	7	1	**383-4293**	2	CONJUNTO DE MANGUEIRA (HOSE AS)	
	8	1	**387-4613**	2	CONJUNTO DE PLACA (PLATE AS)	
					(EACH INCLUDES)	
M		1	**8T-3597**	4	PORCA DE SOLDA (M12X1,75 DE ESPESSURA) (NUT-WELD (M12X1.75-THD))	
I	9	1	**418-3739**	1	CONJUNTO DE MANGUEIRA (HOSE AS)	
I	10	1	**418-3743**	2	CONJUNTO DE MANGUEIRA (HOSE AS)	
	11	1	*148-8335*	2	CONJUNTO DE CONECTOR (CONNECTOR AS)	
					(EACH INCLUDES)	
		1	**5K-9090**	1	ANEL RETENTOR EM O (SEAL-O-RING)	
		1	**6V-8635**	1	CONECTOR (CONNECTOR)	
		1	**7M-8485**	1	ANEL RETENTOR EM O (SEAL-O-RING)	
	12	1	*148-8352*	2	CONJUNTO DE COTOVELO (ELBOW AS)	
					(EACH INCLUDES)	
		1	**5K-9090**	1	ANEL RETENTOR EM O (SEAL-O-RING)	
		1	**6V-9854**	1	COTOVELO (JUNTA GIRATÓRIA) (ELBOW (SWIVEL))	
	13	1	*148-8357*	4	CONJUNTO DE COTOVELO (ELBOW AS)	
					(EACH INCLUDES)	
		1	**5K-9090**	1	ANEL RETENTOR EM O (SEAL-O-RING)	
		1	**6V-9008**	1	COTOVELO (ELBOW)	
		1	**7M-8485**	1	ANEL RETENTOR EM O (SEAL-O-RING)	
	14	1	*155-2027*	2	CONJUNTO DE CONECTOR (CONNECTOR AS)	
					(EACH INCLUDES)	
		1	**5K-9090**	1	ANEL RETENTOR EM O (SEAL-O-RING)	
		1	**7M-8485**	1	ANEL RETENTOR EM O (SEAL-O-RING)	
		1	**8T-8898**	1	CONECTOR (CONNECTOR)	
	15	1	**1P-3703**	6	RETENTOR RETANGULAR (SEAL-RECTANGULAR)	
	16	1	**1P-3704**	4	RETENTOR RETANGULAR (SEAL-RECTANGULAR)	
	17	1	**1P-5767**	4	FLANGE-METADE (FLANGE-HALF)	
	18	1	**5P-7468**	4	GRAMPO (RANHURA) (CLIP (SLOT))	
	19	1	**5P-7469**	4	GRAMPO (LINGUETA) (CLIP (TAB))	
	20	1	**6V-0400**	12	FLANGE-METADE (FLANGE-HALF)	
	21	1	**7Y-4538**	4	BRAÇADEIRA-METADE (CLAMP-HALF)	
	22	1	**8T-2525**	4	ILHÓ (GROMMET)	
M	23	1	**8T-4139**	4	PARAFUSO (M12X1,75X30 MM) (BOLT (M12X1.75X30-MM))	
M	24	1	**8T-4183**	4	PARAFUSO (M12X1,75X40 MM) (BOLT (M12X1.75X40-MM))	
M	25	1	**8T-4184**	32	PARAFUSO (M12X1,75X45 MM) (BOLT (M12X1.75X45-MM))	
	26	1	**8T-4223**	58	ARRUELA DURA (13,5X25,5X3 MM DE ESPESSURA) (WASHER-HARD (13.5X25.5X3-MM THK))	

360-0214 GRUPO DE LINHAS-CILINDRO DE LEVANTAMENTO (LINES GP-LIFT CYLINDER) (continuação) **i06606103**

NOTA	REF. NÃO	GRÁFICO REF.	NÚMERO DA PEÇA	QTY	NOME DA PEÇA 1 2 3 4 5 6 (NÍVEL DO PRODUTO)	CONSULTE PÁGINA
M	27	1	**8T-4648**	8	PARAFUSO (M12X1,75X70 MM) (BOLT (M12X1.75X70-MM))	
M	28	1	**8T-4910**	10	PARAFUSO (M12X1,75X60 MM) (BOLT (M12X1.75X60-MM))	

I - CONSULTE O SISTEMA DE INFORMAÇÕES HIDRÁULICAS
M - PEÇA MÉTRICA

360-0214 GRUPO DE LINHAS-CILINDRO DE LEVANTAMENTO (LINES GP-LIFT CYLINDER) (continuação) **i06606103**

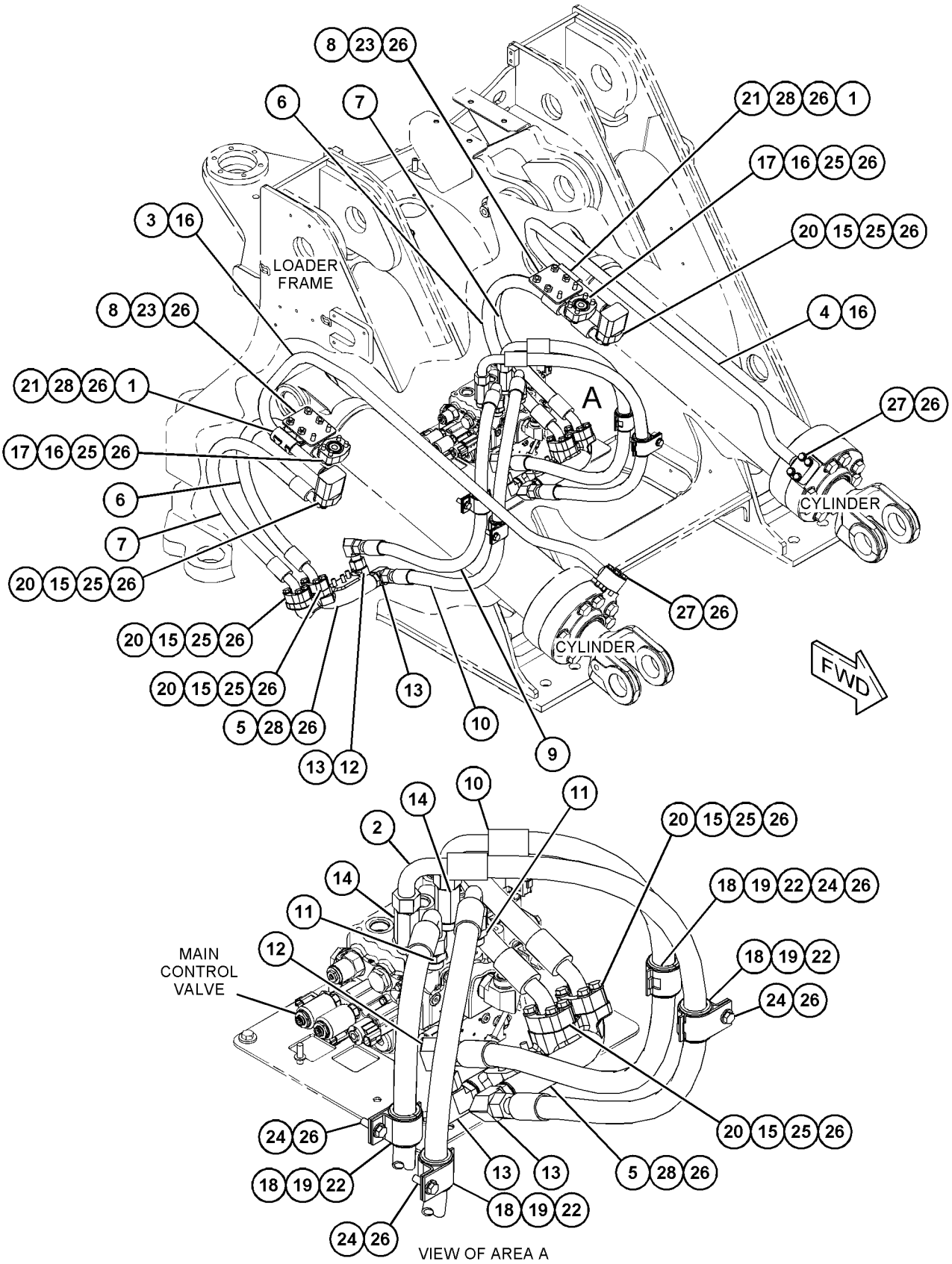

GRÁFICO 1 <FIM> g03506723

438-9214 GRUPO DE LINHAS-CILINDRO DE LEVANTAMENTO (LINES GP-LIFT CYLINDER)

S/N: FRS1-UP

NÚMEROE DE 386-0910 CONTROL AR-BUCKET (INST CONTROLE)

SMCS-5057, 5102 **i06638159**

NOTA	REF. NÃO	GRÁFICO REF.	NÚMERO DA PEÇA	QTY	NOME DA PEÇA 1 2 3 4 5 6 (NÍVEL DO PRODUTO)	CONSULTE PÁGINA
	1	1	**1P-5767**	4	FLANGE-METADE (FLANGE-HALF)	
	2	1	**6V-0400**	12	FLANGE-METADE (FLANGE-HALF)	
	3	1	*148-8335*	2	CONJUNTO DE CONECTOR (CONNECTOR AS)	
					(EACH INCLUDES)	
		1	**5K-9090**	1	ANEL RETENTOR EM O (SEAL-O-RING)	
		1	**6V-8635**	1	CONECTOR (CONNECTOR)	
		1	**7M-8485**	1	ANEL RETENTOR EM O (SEAL-O-RING)	
	4	1	*148-8352*	2	CONJUNTO DE COTOVELO (ELBOW AS)	
					(EACH INCLUDES)	
		1	**5K-9090**	1	ANEL RETENTOR EM O (SEAL-O-RING)	
		1	**6V-9854**	1	COTOVELO (JUNTA GIRATÓRIA) (ELBOW (SWIVEL))	
	5	1	*148-8357*	4	CONJUNTO DE COTOVELO (ELBOW AS)	
					(EACH INCLUDES)	
		1	**5K-9090**	1	ANEL RETENTOR EM O (SEAL-O-RING)	
		1	**6V-9008**	1	COTOVELO (ELBOW)	
		1	**7M-8485**	1	ANEL RETENTOR EM O (SEAL-O-RING)	
	6	1	*155-2027*	2	CONJUNTO DE CONECTOR (CONNECTOR AS)	
					(EACH INCLUDES)	
		1	**5K-9090**	1	ANEL RETENTOR EM O (SEAL-O-RING)	
		1	**7M-8485**	1	ANEL RETENTOR EM O (SEAL-O-RING)	
		1	**8T-8898**	1	CONECTOR (CONNECTOR)	
I	7	1	**287-5381**	1	CONJUNTO DE MANGUEIRA (HOSE AS)	
	8	1	**383-4291**	2	COLETOR (MANIFOLD)	
I	9	1	**383-4292**	2	CONJUNTO DE MANGUEIRA (HOSE AS)	
I	10	1	**383-4293**	2	CONJUNTO DE MANGUEIRA (HOSE AS)	
	11	1	**387-4613**	2	CONJUNTO DE PLACA (PLATE AS)	
					(EACH INCLUDES)	
M		1	**8T-3597**	4	PORCA DE SOLDA (M12X1,75 DE ESPESSURA) (NUT-WELD (M12X1.75-THD))	
	12	1	**418-3732**	1	CONJUNTO DE TUBO (TUBE AS)	
	13	1	**418-3733**	1	CONJUNTO DE TUBO (TUBE AS)	
I	14	1	**418-3739**	1	CONJUNTO DE MANGUEIRA (HOSE AS)	
I	15	1	**418-3743**	2	CONJUNTO DE MANGUEIRA (HOSE AS)	
	16	1	**122-4026**	4	ESPAÇADOR (13X25X25 MM DE ESPESSURA) (SPACER (13X25X25-MM THK))	
	17	1	**1P-3703**	6	RETENTOR RETANGULAR (SEAL-RECTANGULAR)	
	18	1	**1P-3704**	4	RETENTOR RETANGULAR (SEAL-RECTANGULAR)	
	19	1	**5P-7468**	4	GRAMPO (RANHURA) (CLIP (SLOT))	
	20	1	**5P-7469**	4	GRAMPO (LINGUETA) (CLIP (TAB))	
	21	1	**7Y-4538**	4	BRAÇADEIRA-METADE (CLAMP-HALF)	
	22	1	**8T-2525**	4	ILHÓ (GROMMET)	
M	23	1	**8T-4139**	4	PARAFUSO (M12X1,75X30 MM) (BOLT (M12X1.75X30-MM))	
M	24	1	**8T-4183**	4	PARAFUSO (M12X1,75X40 MM) (BOLT (M12X1.75X40-MM))	
M	25	1	**8T-4184**	32	PARAFUSO (M12X1,75X45 MM) (BOLT (M12X1.75X45-MM))	
	26	1	**8T-4223**	58	ARRUELA DURA (13,5X25,5X3 MM DE ESPESSURA) (WASHER-HARD (13.5X25.5X3-MM THK))	

438-9214 GRUPO DE LINHAS-CILINDRO DE LEVANTAMENTO (LINES GP-LIFT CYLINDER) (continuação) **i06638159**

NOTA	REF. NÃO	GRÁFICO REF.	NÚMERO DA PEÇA	QTY	NOME DA PEÇA 1 2 3 4 5 6 (NÍVEL DO PRODUTO)	CONSULTE PÁGINA
M	27	1	**8T-4648**	8	PARAFUSO (M12X1,75X70 MM) (BOLT (M12X1.75X70-MM))	
M	28	1	**8T-4910**	10	PARAFUSO (M12X1,75X60 MM) (BOLT (M12X1.75X60-MM))	

I - CONSULTE O SISTEMA DE INFORMAÇÕES HIDRÁULICAS
M - PEÇA MÉTRICA

438-9214 GRUPO DE LINHAS-CILINDRO DE LEVANTAMENTO (LINES GP-LIFT CYLINDER) (continuação) **i06638159**

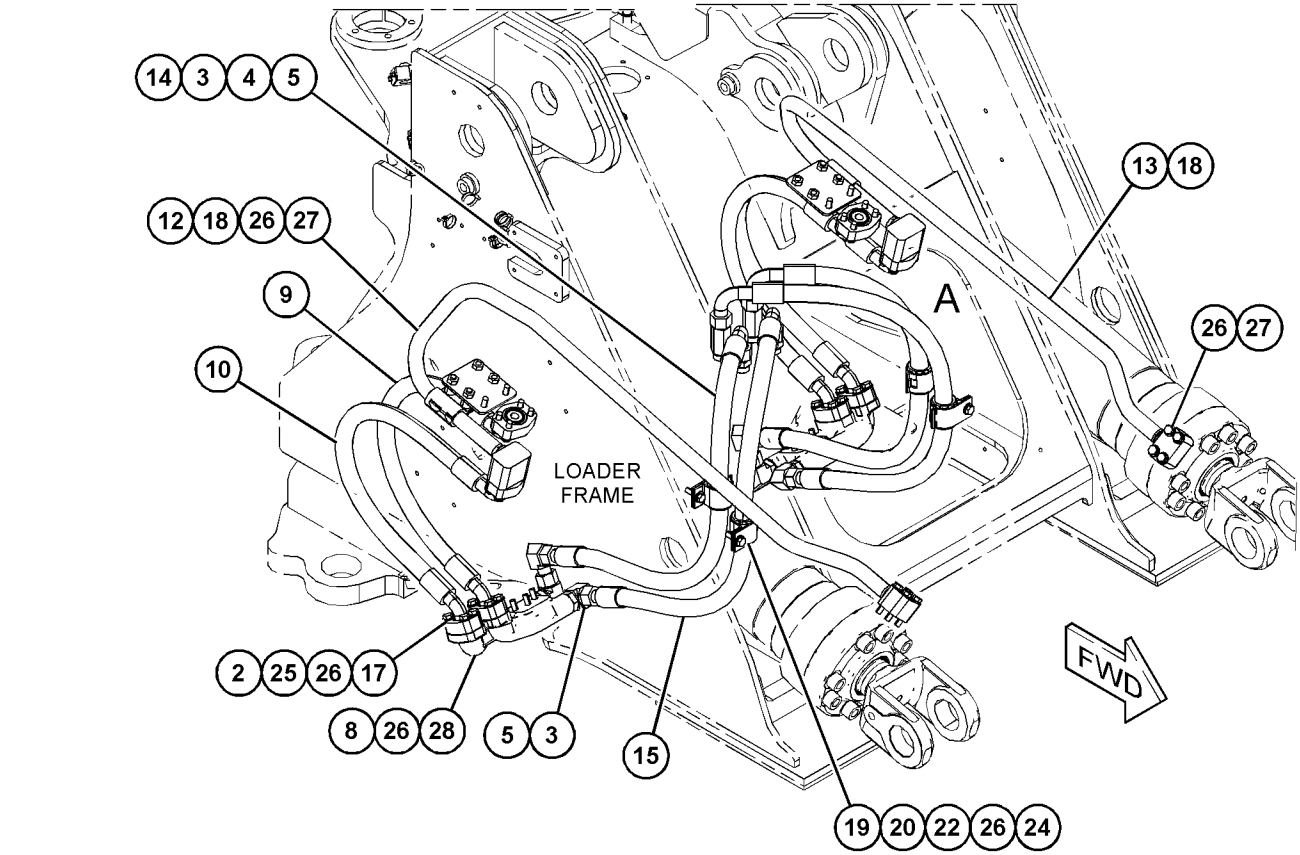

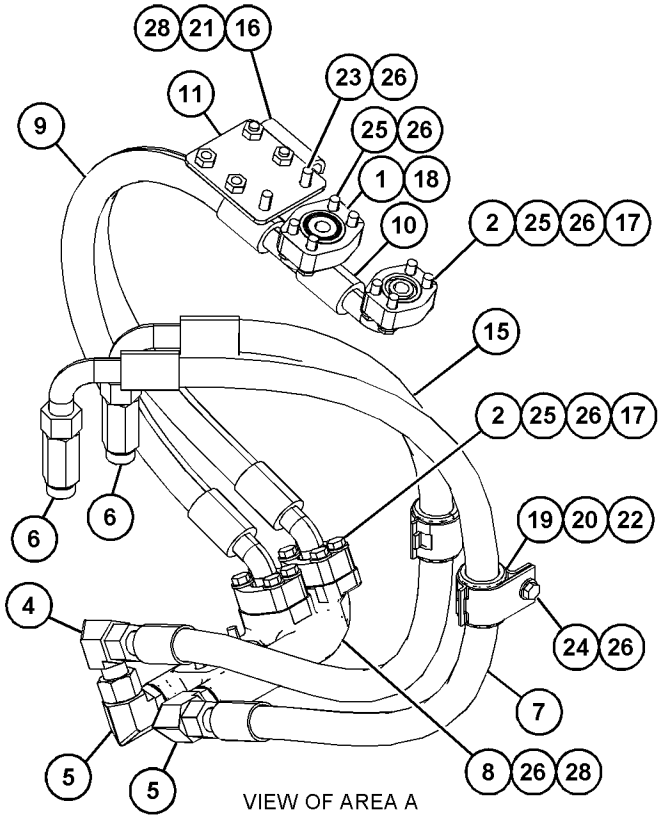

GRÁFICO 1 <FIM> g06058837

360-0252 GRUPO DE LINHAS-CILINDRO DE INCLINAÇÃO (LINES GP-TILT CYLINDER)

S/N: FRS1-UP

NÚMEROE DE 386-0910 CONTROL AR-BUCKET (INST CONTROLE), 383-1556 ARRANJO DE ARTICULAÇÃO-DIANTEIRA

SMCS-5057, 5104

i06606005

NOTA	REF. NÃO	GRÁFICO REF.	NÚMERO DA PEÇA	QTY	NOME DA PEÇA 1 2 3 4 5 6 (NÍVEL DO PRODUTO)	CONSULTE PÁGINA
	1	1	**1P-5767**	2	FLANGE-METADE (FLANGE-HALF)	
	2	1	**6V-0400**	14	FLANGE-METADE (FLANGE-HALF)	
I	3	1	**423-9944**	2	CONJUNTO DE MANGUEIRA (HOSE AS)	
	4	1	*148-8335*	2	CONJUNTO DE CONECTOR (CONNECTOR AS)	
					(EACH INCLUDES)	
		1	**5K-9090**	1	ANEL RETENTOR EM O (SEAL-O-RING)	
		1	**6V-8635**	1	CONECTOR (CONNECTOR)	
		1	**7M-8485**	1	ANEL RETENTOR EM O (SEAL-O-RING)	
I	5	1	**367-0113**	1	CONJUNTO DE MANGUEIRA (HOSE AS)	
	6	1	**367-0116**	2	COTOVELO (ELBOW)	
	7	1	**367-0230**	1	COTOVELO (ELBOW)	
CI	8	1	**383-4298**	2	CONJUNTO DE MANGUEIRA (HOSE AS)	
	9	1	**1P-3703**	7	RETENTOR RETANGULAR (SEAL-RECTANGULAR)	
	10	1	**1P-3704**	2	RETENTOR RETANGULAR (SEAL-RECTANGULAR)	
	11	1	**8T-4121**	8	ARRUELA DURA (11X21X2,5 MM DE ESPESSURA) (WASHER-HARD (11X21X2.5-MM THK))	
M	12	1	**8T-4186**	8	PARAFUSO (M10X1,5X40 MM) (BOLT (M10X1.5X40-MM))	
M	13	1	**8T-4194**	32	PARAFUSO (M12X1,75X50 MM) (BOLT (M12X1.75X50-MM))	
C	14	1	**8T-4223**	36	ARRUELA DURA (13,5X25,5X3 MM DE ESPESSURA) (WASHER-HARD (13.5X25.5X3-MM THK))	
M	15	1	**8T-4648**	4	PARAFUSO (M12X1,75X70 MM) (BOLT (M12X1.75X70-MM))	

C - ALTERAR DO TIPO ANTERIOR
I - CONSULTE O SISTEMA DE INFORMAÇÕES HIDRÁULICAS
M - PEÇA MÉTRICA

360-0252 GRUPO DE LINHAS-CILINDRO DE INCLINAÇÃO (LINES GP-TILT CYLINDER) (continuação) **i06606005**

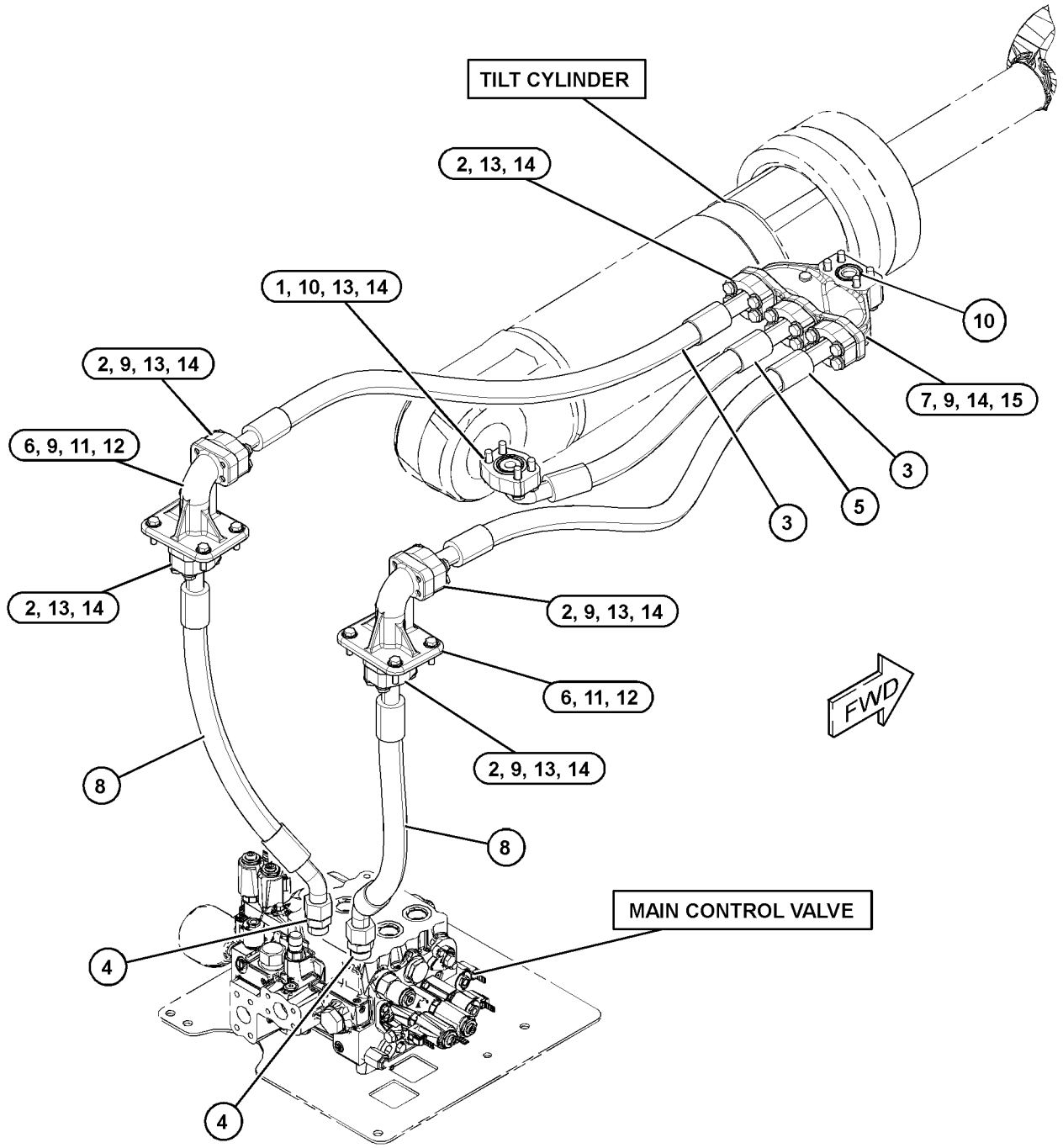

GRÁFICO 1 <FIM> g03859892

455-0949 GRUPO DO COLETOR-CONTROLE (MANIFOLD GP-CONTROL)

S/N: FRS1-UP

NÚMEROE DE 444-8048, 455-9799 GRUPO DE VÁLVULAS-CONTROLE PRINCIPAL

SMCS-4264, 5072, 5264, 5467, 5479 **i05749947**

NOTA	REF. NÃO	GRÁFICO REF.	NÚMERO DA PEÇA	QTY	NOME DA PEÇA 1 2 3 4 5 6 (NÍVEL DO PRODUTO)	CONSULTE PÁGINA
	1	1	**1T-0936**	1	BUJÃO-ORIFÍCIO (PLUG-ORIFICE)	
	2	1	**5P-6300**	4	ANEL RETENTOR EM O (SEAL-O-RING)	
	3	1	**7T-6496**	1	BUJÃO (PLUG)	
	4	1	**9J-5754**	1	MOLA (SPRING)	
	5	1	**101-4845**	1	BUJÃO-ORIFÍCIO (PLUG-ORIFICE)	
	6	1	**148-3483**	7	BUJÃO (PLUG)	
	7	1	*148-8410*	1	CONJUNTO DE BUJÃO (PLUG AS)	
		1	**2M-9780**	1	ANEL RETENTOR EM O (SEAL-O-RING)	
		1	**9S-4190**	1	BUJÃO DE ANEL RETENTOR (7/8-14 ROSCA) (PLUG-O-RING (7/8-14-THD))	
	8	1	*207-8218*	1	CONJUNTO DE BUJÃO (PLUG AS)	
		1	**7J-0204**	1	ANEL RETENTOR EM O (SEAL-O-RING)	
		1	**9S-8007**	1	BUJÃO (PLUG)	
	9	1	**282-8827**	1	BUJÃO (PLUG)	
	10	1	**363-1613**	1	PARAFUSO (M5X0,8X15-MM) (BOLT (M5X0.8X15-MM))	
	11	1	*367-6002*	4	CONJUNTO DE BUJÃO (PLUG AS)	
					(EACH INCLUDES)	
		1	**3J-7354**	1	ANEL RETENTOR EM O (SEAL-O-RING)	
		1	**360-3677**	1	BUJÃO (PLUG)	
	12	1	*367-6003*	2	CONJUNTO DE BUJÃO (PLUG AS)	
					(EACH INCLUDES)	
		1	**3K-0360**	1	ANEL RETENTOR EM O (SEAL-O-RING)	
		1	**360-3680**	1	BUJÃO (PLUG)	
	13	1	*367-6004*	1	CONJUNTO DE BUJÃO (PLUG AS)	
		1	**2M-9780**	1	ANEL RETENTOR EM O (SEAL-O-RING)	
		1	**360-3681**	1	BUJÃO (PLUG)	
H	14	1	**397-9397**	1	GRUPO DA VÁLVULA SOLENOIDE (24 V) (Absorção de Impactos) (VALVE GP-SOLENOID (24-VOLT) (RIDE CONTROL))	
		1	**367-8532**	1	CONJUNTO DE BOBINA (24 V) (COIL AS (24-VOLT))	
	15	1	**423-1786**	2	RETENTOR (RETAINER)	
	16	1	**423-1787**	1	MOLA (SPRING)	
	17	1	**431-8802**	1	GRUPO DA VÁLVULA DE CONTROLE (Absorção de Impactos) (VALVE GP-CONTROL (RIDE CONTROL))	
J	18	1	**445-8805**	1	GRUPO DA VÁLVULA-ALÍVIO (VALVE GP-RELIEF)	
		1	**2M-9780**	1	ANEL RETENTOR EM O (SEAL-O-RING)	
		1	**161-6149**	1	ANEL RETENTOR EM O (SEAL-O-RING)	
		1	**161-6161**	2	ANEL-REFORÇO (RING-BACKUP)	
	19	1	**455-5822**	1	GRUPO DA VÁLVULA-ALÍVIO (VALVE GP-RELIEF)	
					JOGO(S) DE REPARO DISPONÍVEL(ÍVEIS):	
J			**133-5545**	1	KIT DE SELOS (VÁLVULA DE ALÍVIO) (KIT-SEAL (RELIEF VALVE))	
					(INCLUDES O-RINGS & BACK-UP RINGS)	
H			**426-4823**	1	KIT DE SELOS (VÁLVULA SOLENOIDE) (KIT-SEAL (SOLENOID VALVE))	
					(INCLUDES O-RINGS & BACK-UP RINGS)	

H - KIT MARKED H SERVICES PART(S) MARKED H
J - KIT MARKED J SERVICES PART(S) MARKED J

455-0949 GRUPO DO COLETOR-CONTROLE (MANIFOLD GP-CONTROL) (continuação) **i05749947**

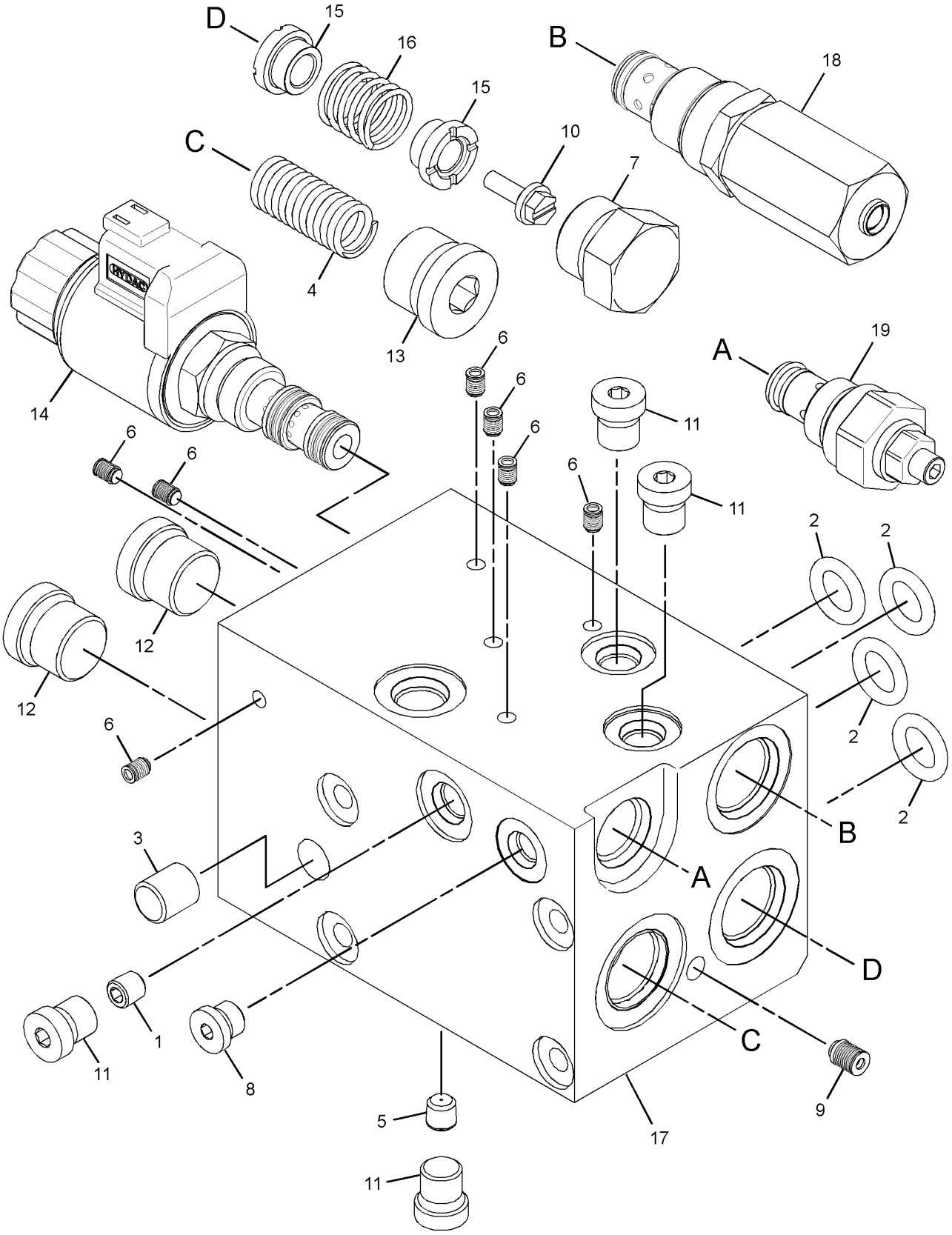

GRÁFICO 1 <FIM> g03656637

463-2326 GRUPO DO COLETOR HIDRÁULICO (MANIFOLD GP-HYDRAULIC)

S/N: FRS1-UP

NÚMEROE DE 464-2454, 464-2455, 464-2458, 464-2466 ARRANJO DE EIXO FIXO E OSCILANTE

SMCS-5264 **i06650010**

NOTA	REF. NÃO	GRÁFICO REF.	NÚMERO DA PEÇA	QTY	NOME DA PEÇA 1 2 3 4 5 6 (NÍVEL DO PRODUTO)	CONSULTE PÁGINA
Y	1	1	**6E-4701**	1	GRUPO DE VÁLVULA-VERIFICAÇÃO (VALVE GP-CHECK)	788
	2	1	*164-5567*	1	CONJUNTO DO ENGATE-DESCONEXÃO RÁPIDA (MACHO) (COUPLER AS-QUICK DISCONNECT (MALE))	
		1	**6V-3965**	1	CONEXÃO (DESLIGAMENTO RÁPIDO) (FITTING (QUICK DISCONNECT))	
		1	**214-7568**	1	ANEL RETENTOR EM O (SEAL-O-RING)	
	3	1	*173-3993*	1	CONJUNTO DE BUJÃO (PLUG AS)	
		1	**4J-7533**	1	ANEL RETENTOR EM O (SEAL-O-RING)	
		1	**9S-8001**	1	BUJÃO (PLUG)	
	4	1	**417-3325**	1	COLETOR (MANIFOLD)	
	5	1	*480-3046*	1	CONJUNTO DE TEE (TEE AS)	
		1	**6V-8397**	1	ANEL RETENTOR EM O (SEAL-O-RING)	
		1	**123-2169**	1	CONEXÃO-ORIFÍCIOS (FITTING-ORFS)	
	6	1	**6V-0852**	1	TAMPA CONTRA POEIRA (CAP-DUST)	

Y - ILUSTRAÇÃO INDIVIDUAL

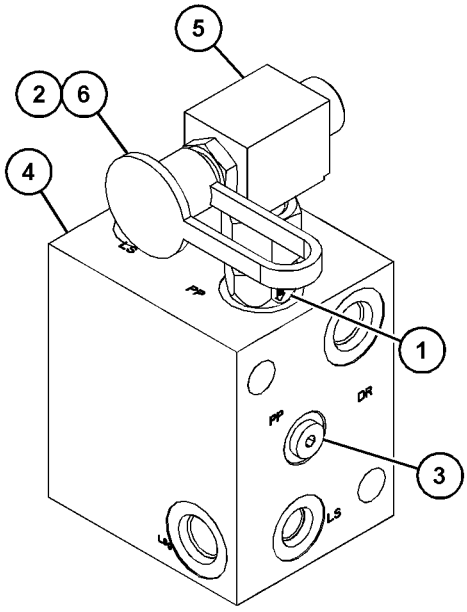

VIEW OF AREA A

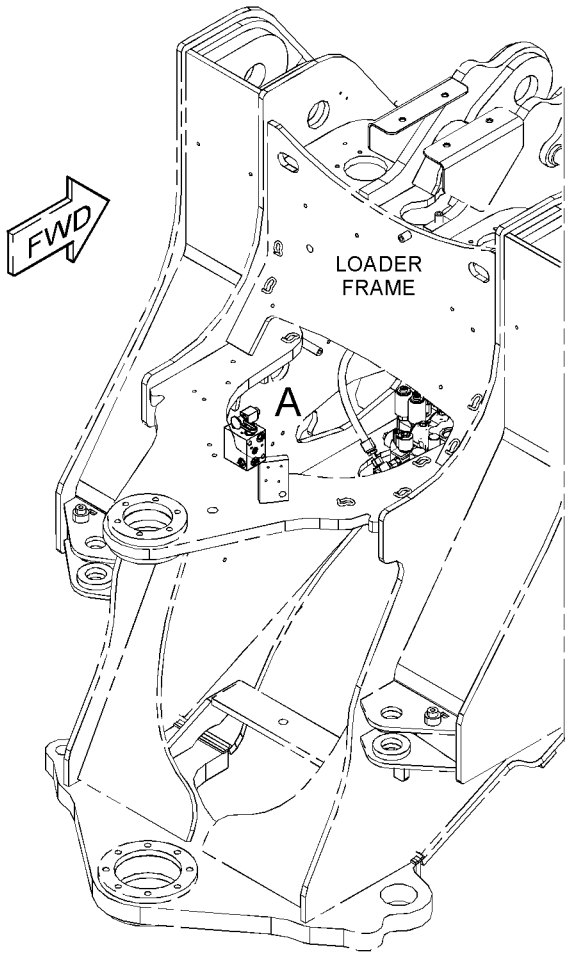

GRÁFICO 1 <FIM> g06060159

445-4983 GRUPO DO COLETOR DA VÁLVULA (MANIFOLD GP-VALVE)

S/N: FRS1-UP

NÚMEROE DE 445-4988 GRUPO DA VÁLVULA DE CONTROLE

SMCS-5264 **i06034399**

NOTA	REF. NÃO	GRÁFICO REF.	NÚMERO DA PEÇA	QTY	NOME DA PEÇA 1 2 3 4 5 6 (NÍVEL DO PRODUTO)	CONSULTE PÁGINA
	1	1	**3K-0360**	1	ANEL RETENTOR EM O (SEAL-O-RING)	
	2	1	**6E-6129**	1	BUJÃO DE ALÍVIO PRINCIPAL (PLUG-MAIN RELIEF)	
	3	1	**7J-9933**	1	ANEL RETENTOR EM O (SEAL-O-RING)	
	4	1	**096-3831**	1	ORIFÍCIO (ORIFICE)	
	5	1	*148-8406*	2	CONJUNTO DE BUJÃO (PLUG AS)	
					(EACH INCLUDES)	
		1	**7M-8485**	1	ANEL RETENTOR EM O (SEAL-O-RING)	
		1	**9S-9334**	1	BUJÃO DE ANEL RETENTOR (PLUG-O-RING)	
	6	1	**282-8827**	3	BUJÃO (PLUG)	
	7	1	**292-8061**	4	BUJÃO DE EXPANSÃO (PLUG-EXPANSION)	
	8	1	**305-4563**	1	GRUPO DE VÁLVULAS DE SEPARAÇÃO (ÓLEO PILOTO) (VALVE GP-SHUTTLE (PILOT OIL))	
		1	**2M-9780**	1	ANEL RETENTOR EM O (SEAL-O-RING)	
	9	1	*445-4982*	1	COLETOR DE ADMISSÃO (MANIFOLD-INLET)	

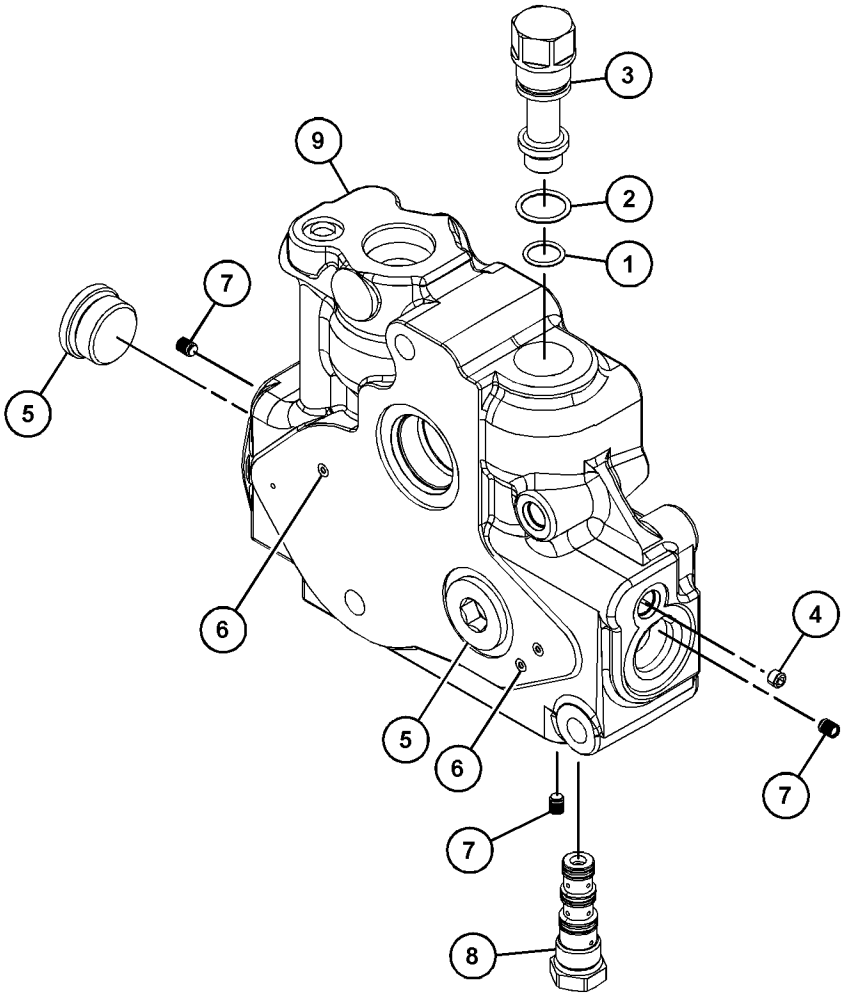

GRÁFICO 1 <FIM> g03487821

350-7075 GRUPO DO MOTOR DO PISTÃO (MOTOR GP-PISTON)*R

S/N: FRS1-UP

NÚMEROE DE 465-7307, 465-7308 FAN GP-SUCTION (VELOCID VENTILADOR)

SMCS-1386, 5058 **i06608684**

NOTA	REF. NÃO	GRÁFICO REF.	NÚMERO DA PEÇA	QTY	NOME DA PEÇA 1 2 3 4 5 6 (NÍVEL DO PRODUTO)	CONSULTE PÁGINA
	1	1	**185-0248**	1	RETENTOR-ÓLEO (SEAL-OIL)	
	2	1	**9S-8006**	1	BUJÃO (7/8-14 ROSCA) (PLUG (7/8-14-THD))	
	3	1	**2M-9780**	1	ANEL RETENTOR EM O (SEAL-O-RING)	
	4	1	**242-3373**	1	PLACA OSCILANTE (SWASHPLATE)	
Y	5	1	**256-7858**	1	GRUPO GIRATÓRIO-MOTOR (ROTATING GP-MOTOR)	761
	6	1	**127-9485**	1	ANEL RETENTOR EM O (SEAL-O-RING)	
M	7	1	**095-0673**	4	PARAFUSO DE CABEÇA OCA (M12X1,75X60 MM) (BOLT-SOCKET HEAD (M12X1.75X60-MM))	
	8	1	**8C-3110**	1	ANEL DE RETENÇÃO (RING-RETAINING)	
	9	1	**9X-8979**	1	PINO-GUIA (DOWEL)	
	10	1	**101-2862**	2	PINO-GUIA (DOWEL)	
	11	1	**185-0263**	1	ROLAMENTO (BEARING)	
	12	1	**185-0242**	1	PLACA (PLATE)	
	13	1	**242-3377**	1	EIXO-ACIONAMENTO (SHAFT-DRIVE)	
	14	1	**203-8609**	1	COPO-ROLAMENTO (CUP-BEARING)	
	15	1	**127-9483**	1	CALÇO (Pré-carga) (SHIM (PRELOAD))	
	16	1	**197-2471**	1	CONJUNTO DE BUJÃO (PLUG AS)	
		1	**197-2472**	1	RETENTOR (SEAL)	
	17	1	**197-2474**	1	CONJUNTO DA VÁLVULA (VALVE AS)	
	18	1	**242-3374**	1	LUVA (SLEEVE)	
	19	1	**105-3035**	1	CONE-ROLAMENTO (CONE-BEARING)	

M - PEÇA MÉTRICA
Y - ILUSTRAÇÃO INDIVIDUAL

350-7075 GRUPO DO MOTOR DO PISTÃO (MOTOR GP-PISTON) (continuação) **i06608684**

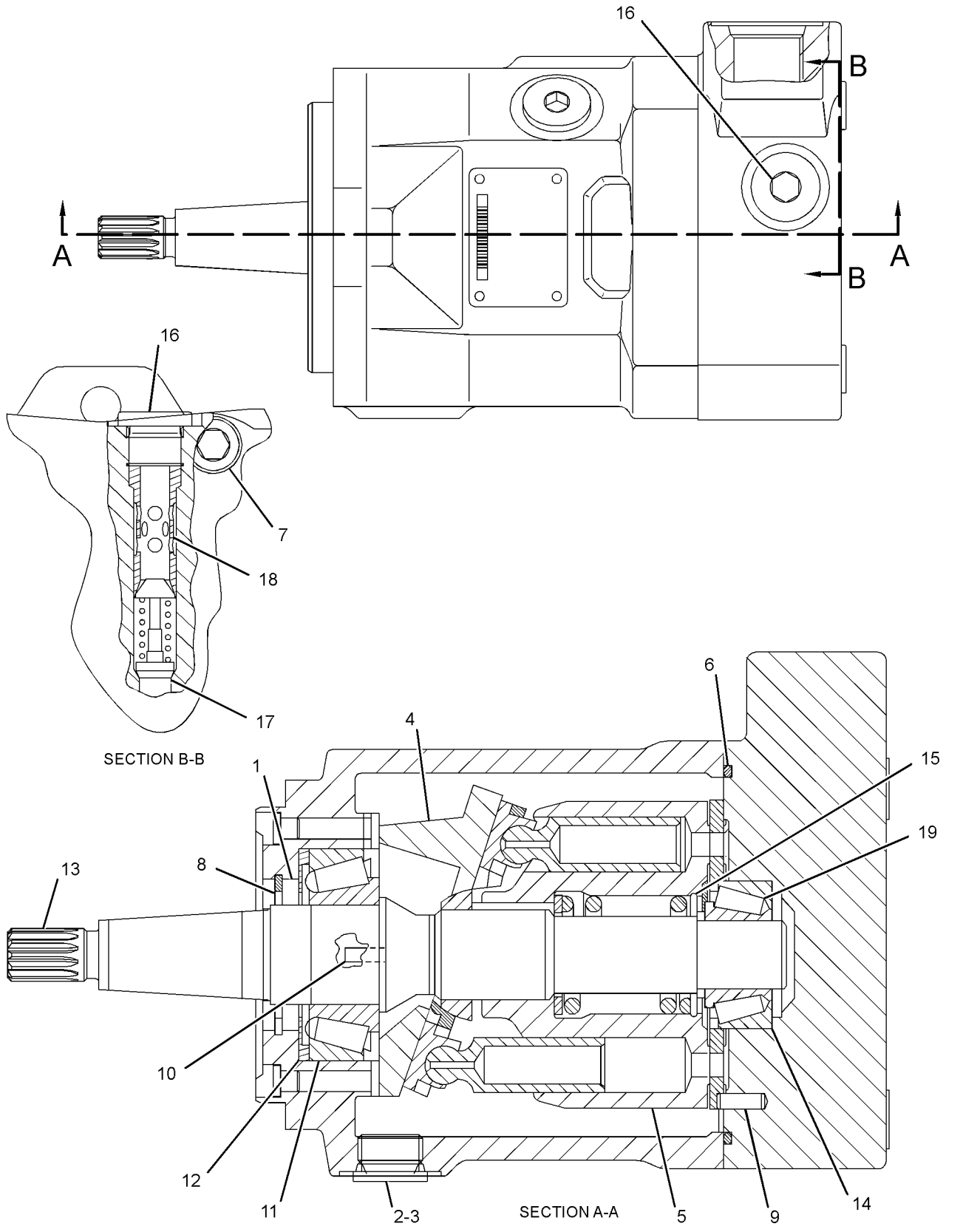

GRÁFICO 1 <FIM> g02351194

315-5944 GRUPO DE BOMBA E FIXAÇÃO DO FREIO E DO VENTILADOR HIDRÁULICO (PUMP & MTG GP-BRAKE & HYD FAN)

S/N: FRS1-UP

NÚMEROE DE 456-6633 ARRANJO HIDRÁULICO

SMCS-1387, 4268

i06608428

NOTA	REF. NÃO	GRÁFICO REF.	NÚMERO DA PEÇA	QTY	NOME DA PEÇA 1 2 3 4 5 6 (NÍVEL DO PRODUTO)	CONSULTE PÁGINA
	1	1	**289-2088**	1	RETENTOR (SEAL)	
	2	1	**368-5490**	1	ADAPTADOR (ADAPTER)	
	3	1	**319-0367**	1	ENGRENAGEM (40 DENTES) (GEAR (40-TEETH))	
Y	4	1	**352-4500**	1	GRUPO DA BOMBA DE PISTÃO (PUMP GP-PISTON)	752
	5	1	**2K-0337**	1	CONTRAPORCA (ROSCA 3/4-16) (LOCKNUT (3/4-16-THD))	
	6	1	**3D-0053**	1	ROLAMENTO DE ESFERAS (BALL BEARING)	
	7	1	**6V-1197**	1	ANEL RETENTOR EM O (SEAL-O-RING)	
M	8	1	**8T-4139**	2	PARAFUSO (M12X1,75X30 MM) (BOLT (M12X1.75X30-MM))	
	9	1	**8T-4223**	4	ARRUELA DURA (13,5X25,5X3 MM DE ESPESSURA) (WASHER-HARD (13.5X25.5X3-MM THK))	
M	10	1	**8T-4648**	2	PARAFUSO (M12X1,75X70 MM) (BOLT (M12X1.75X70-MM))	
	11	1	**8T-4994**	1	ARRUELA DURA (20X36,5X3,5 MM DE ESPESSURA) (WASHER-HARD (20X36.5X3.5-MM THK))	

M - PEÇA MÉTRICA
Y - ILUSTRAÇÃO INDIVIDUAL

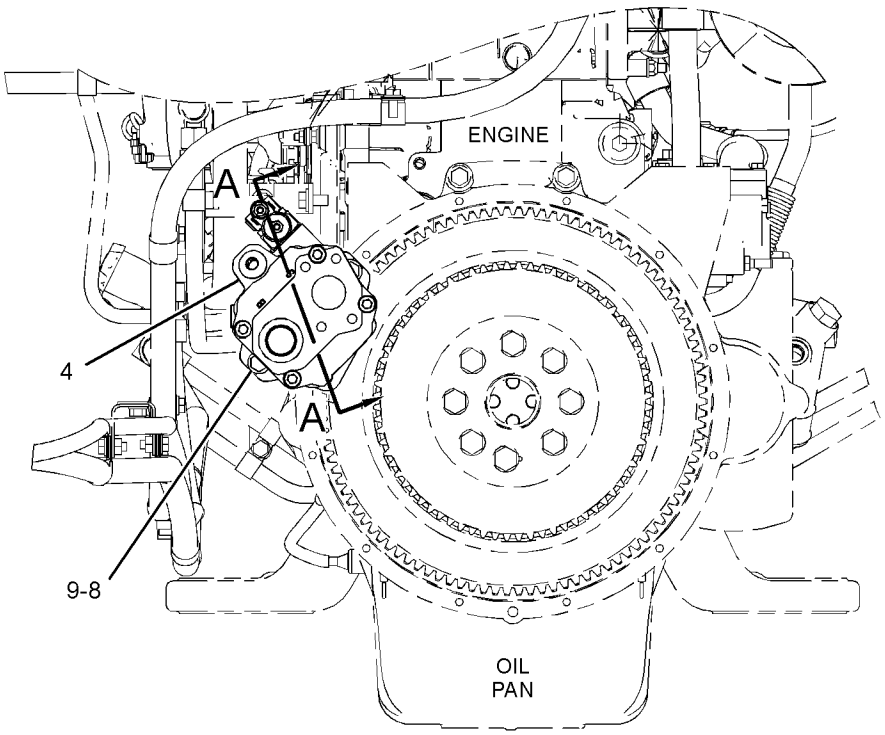

REAR VIEW OF ENGINE

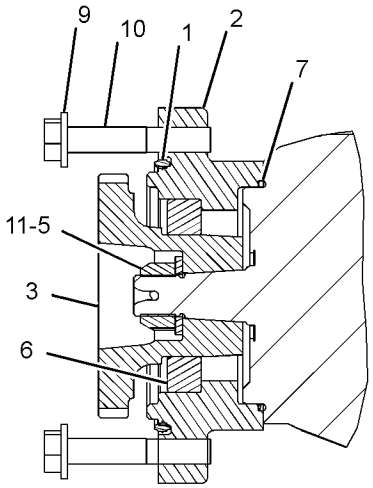

SECTION A-A

GRÁFICO 1 <FIM> g02349159

360-0216 GRUPO DE MONTAGEM E BOMBA-HIDRÁULICA (PUMP & MTG GP-HYDRAULIC)

S/N: FRS1-UP

NÚMEROE DE 456-6633 ARRANJO HIDRÁULICO

SMCS-5055, 5070, 5073, 5084 **i06608437**

NOTA	REF. NÃO	GRÁFICO REF.	NÚMERO DA PEÇA	QTY	NOME DA PEÇA 1 2 3 4 5 6 (NÍVEL DO PRODUTO)	CONSULTE PÁGINA
Y	1	1	**356-6454**	1	GRUPO DA BOMBA DE PISTÃO (Direção) (PUMP GP-PISTON (STEERING))	754
Y	2	1	**362-9555**	1	GRUPO DA BOMBA DE ENGRENAGEM (2 SEÇÕES) (AUXILIAR) (PUMP GP-GEAR (2-SECTION) (AUXILIARY))	750
Y	3	1	**365-8177**	1	GRUPO DA BOMBA DE PISTÃO (IMPLEMENTO) (PUMP GP-PISTON (IMPLEMENT))	757
	4	1	**372-6784**	1	CONJUNTO DE COUPLING (COUPLING AS)	
		1	**204-3975**	1	PINO DE MOLA (PIN-SPRING)	
	5	1	**226-4192**	4	ARRUELA DURA (21,5X35X8-MM DE ESPESSURA) (WASHER-HARD (21.5X35X8-MM THK))	
	6	1	**2K-8257**	1	ANEL RETENTOR EM O (SEAL-O-RING)	
	7	1	**5F-3106**	1	ANEL RETENTOR EM O (SEAL-O-RING)	
	8	1	**6V-8467**	1	ANEL RETENTOR EM O (SEAL-O-RING)	
M	9	1	**7X-2563**	4	PARAFUSO (M20X2,5X60 MM) (BOLT (M20X2.5X60-MM))	
M	10	1	**8T-4183**	2	PARAFUSO (M12X1,75X40 MM) (BOLT (M12X1.75X40-MM))	
M	11	1	**8T-4193**	2	PARAFUSO (M16X2X50-MM) (BOLT (M16X2X50-MM))	
	12	1	**8T-4223**	2	ARRUELA DURA (13,5X25,5X3 MM DE ESPESSURA) (WASHER-HARD (13.5X25.5X3-MM THK))	
	13	1	**9X-8257**	2	ARRUELA (17,5X30X3,5 MM DE ESPESSURA) (WASHER (17.5X30X3.5-MM THK))	

M - PEÇA MÉTRICA
Y - ILUSTRAÇÃO INDIVIDUAL

360-0216 GRUPO DE MONTAGEM E BOMBA-HIDRÁULICA (PUMP & MTG GP-HYDRAULIC) (continuação) **i06608437**

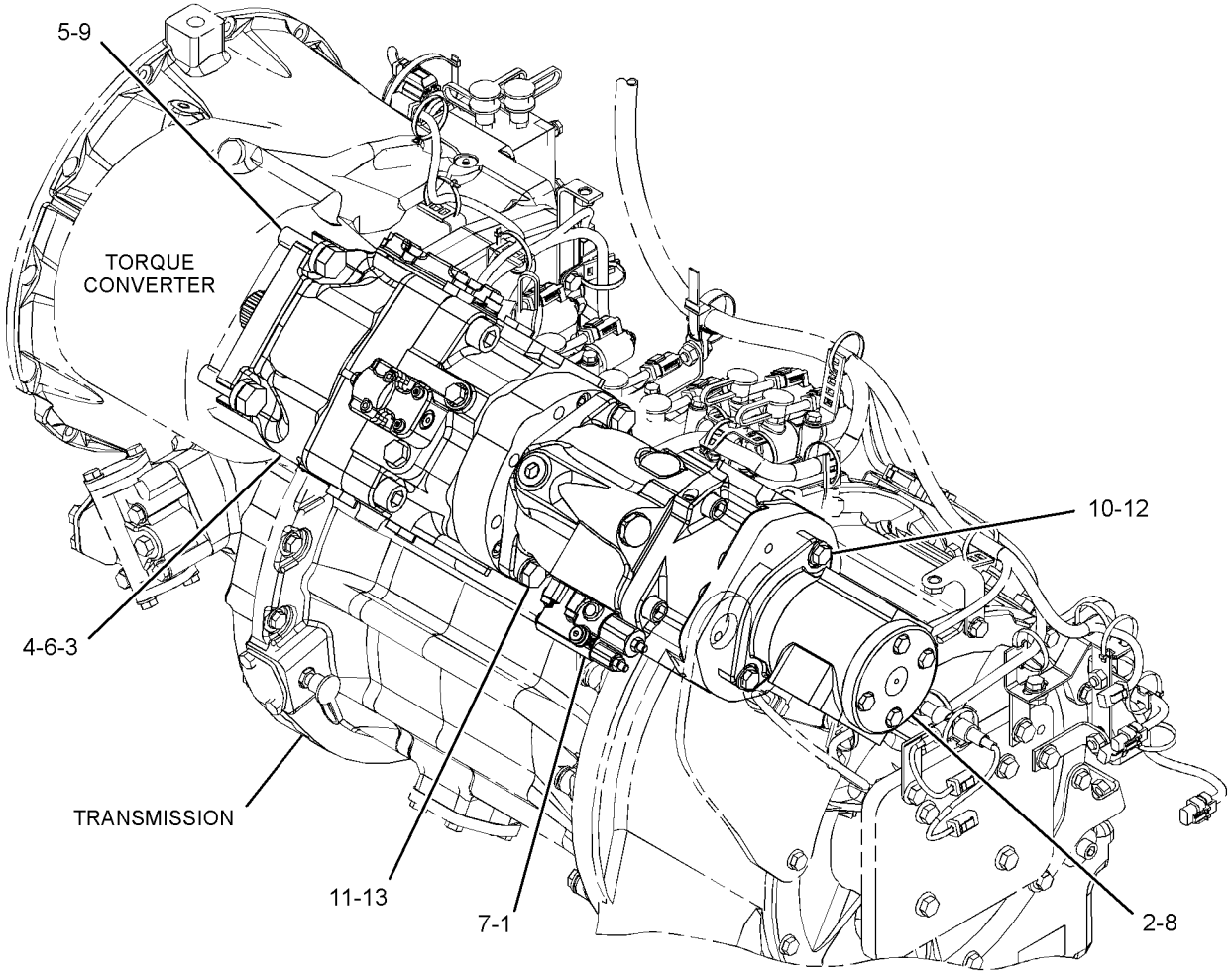

GRÁFICO 1 <FIM> g03496600

389-6081 GRUPO DE BOMBA E FIXAÇÃO DO VENTILADOR HIDRÁULICO (PUMP & MTG GP-HYDRAULIC FAN)

S/N: FRS1-UP

NÚMEROE DE 463-1759 GRUPO DE TUBULAÇÕES DE AR

SMCS-1387 **i05684911**

NOTA	REF. NÃO	GRÁFICO REF.	NÚMERO DA PEÇA	QTY	NOME DA PEÇA 1 2 3 4 5 6 (NÍVEL DO PRODUTO)	CONSULTE PÁGINA
M	1	1	**8T-4137**	1	PARAFUSO (M10X1,5X20 MM) (BOLT (M10X1.5X20-MM))	
	2	1	**8T-9658**	3	ESPAÇADOR (8,2X12,7X25,4 MM DE ESPESSURA) (SPACER (8.2X12.7X25.4-MM THK))	
	3	1	**9W-0852**	2	PINO DE CONECTOR (CALIBRE 14 A 16) (PIN-CONNECTOR (14-GA TO 16-GA))	
	4	1	**155-0576**	6	SUPORTE DE ISOLAMENTO (MOUNT-ISOLATION)	
	5	1	**368-4198**	1	CONJUNTO DE BOMBA DE AR (VENTILADOR DE PASSO VARIÁVEL) (PUMP AS-AIR (VARIABLE PITCH FAN))	
	6	1	**393-5130**	1	CONJUNTO DE SUPORTE (BRACKET AS)	
M		1	**8T-3490**	1	PORCA DE SOLDA (ROSCA M10X1,5) (NUT-WELD (M10X1.5-THD))	
	7	1	**394-1108**	1	CONJUNTO DE SUPORTE (BRACKET AS)	
	8	1	**130-5300**	1	GRAMPO (CLIP)	
	9	1	**102-8802**	1	KIT DE TOMADA (2 PINOS) (KIT-RECEPTACLE (2-PIN))	
					(KIT INCLUDES RECEPTACLE AS & WEDGE)	
	10	1	**8T-4121**	1	ARRUELA DURA (11X21X2,5 MM DE ESPESSURA) (WASHER-HARD (11X21X2.5-MM THK))	

M - PEÇA MÉTRICA

389-6081 GRUPO DE BOMBA E FIXAÇÃO DO VENTILADOR HIDRÁULICO (PUMP & MTG GP-HYDRAULIC FAN)
(continuação) **i05684911**

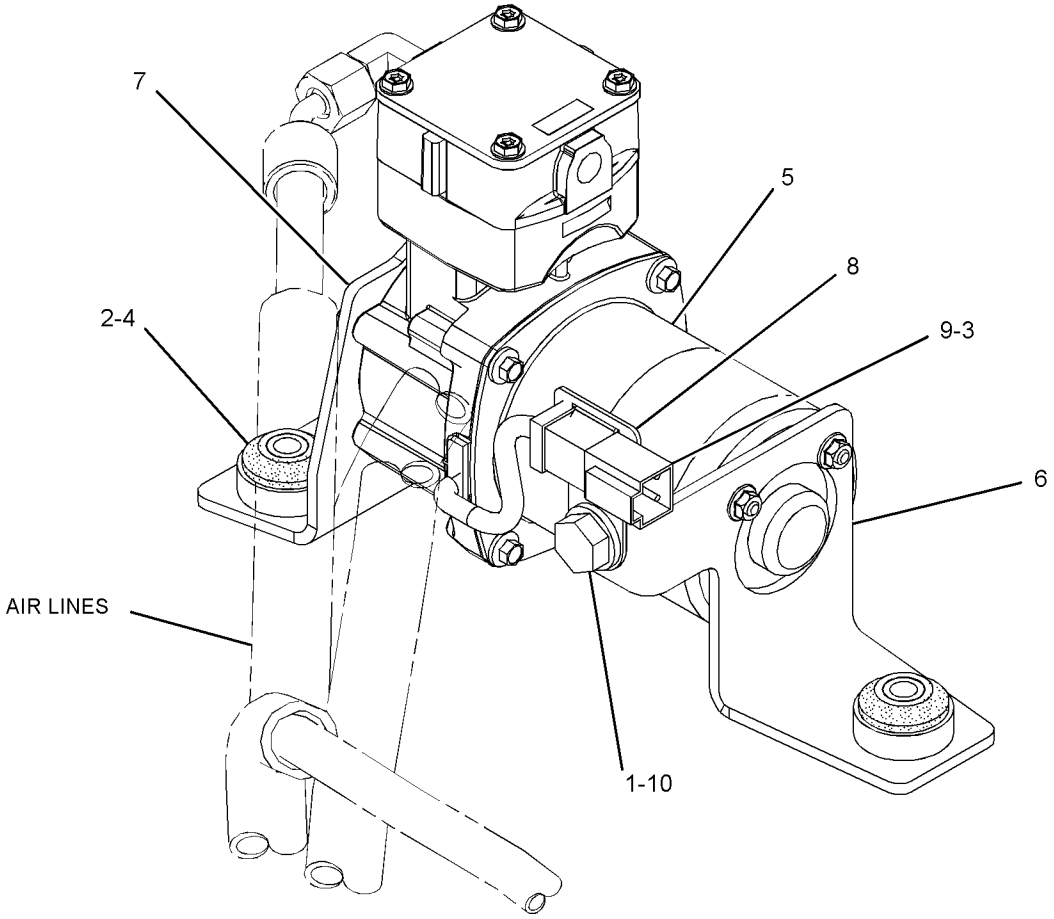

GRÁFICO 1 <FIM> g02932078

362-9555 GRUPO DA BOMBA DE ENGRENAGEM–2 SEÇÕES (PUMP GP-GEAR-2 SEÇÕES)

S/N: FRS1-UP

NÚMEROE DE 360-0216 GRUPO DE MONTAGEM E BOMBA-HIDRÁULICA

SMCS-5073 **i06608441**

NOTA	REF. NÃO	GRÁFICO REF.	NÚMERO DA PEÇA	QTY	NOME DA PEÇA 1 2 3 4 5 6 (NÍVEL DO PRODUTO)	CONSULTE PÁGINA
	1	1	**424-0045**	4	RETENTOR-ARRUELA (SEAL-WASHER)	
	2	1	**361-4001**	1	TAMPA-BOMBA DE ÓLEO (COVER-OIL PUMP)	
	3	1	**363-7241**	1	GRUPO DE ADAPTADORES DA BOMBA DE ÓLEO (ADAPTER AS-OIL PUMP)	
		1	**361-3994**	2	BUCHA (BUSHING)	
	4	1	**364-2950**	1	CONJUNTO DO CORPO DA BOMBA (BODY AS-PUMP)	
		1	**8M-8489**	2	PINO-GUIA (DOWEL)	
	5	1	**364-2952**	1	CONJUNTO DE ENGRENAGEM DA BOMBA DE ÓLEO (8 DENTES) (GEAR AS-OIL PUMP (8-TEETH))	
		1	**1B-8704**	1	CHAVE WOODRUFF (KEY-WOODRUFF)	
	6	1	**364-2954**	1	CONJUNTO DE ENGRENAGEM DA BOMBA DE ÓLEO (8 DENTES) (GEAR AS-OIL PUMP (8-TEETH))	
		1	**1B-8704**	1	CHAVE WOODRUFF (KEY-WOODRUFF)	
	7	1	**364-2956**	2	ENGRENAGEM DA BOMBA DE ÓLEO (8 DENTES) (GEAR-OIL PUMP (8-TEETH))	
	8	1	**9X-7433**	2	ANEL DE RETENÇÃO (SEAL-LIP TYPE)	
	9	1	**1B-8704**	1	CHAVE WOODRUFF (KEY-WOODRUFF)	
	10	1	**1L-3768**	1	ANEL DE RETENÇÃO (RING-RETAINING)	
	11	1	**3S-0004**	4	ARRUELA (0,406X0,728X0,09 POL DE ESPESSURA) (WASHER (0.406X0.728X0.09-IN THK))	
	12	1	**4M-0189**	2	ANEL RETENTOR EM O (SEAL-O-RING)	
M	13	1	**8T-9085**	4	PARAFUSO (M10X1,5X150-MM) (BOLT (M10X1.5X150-MM))	

M - PEÇA MÉTRICA

362-9555 GRUPO DA BOMBA DE ENGRENAGEM (PUMP GP-GEAR) (continuação) **i06608441**

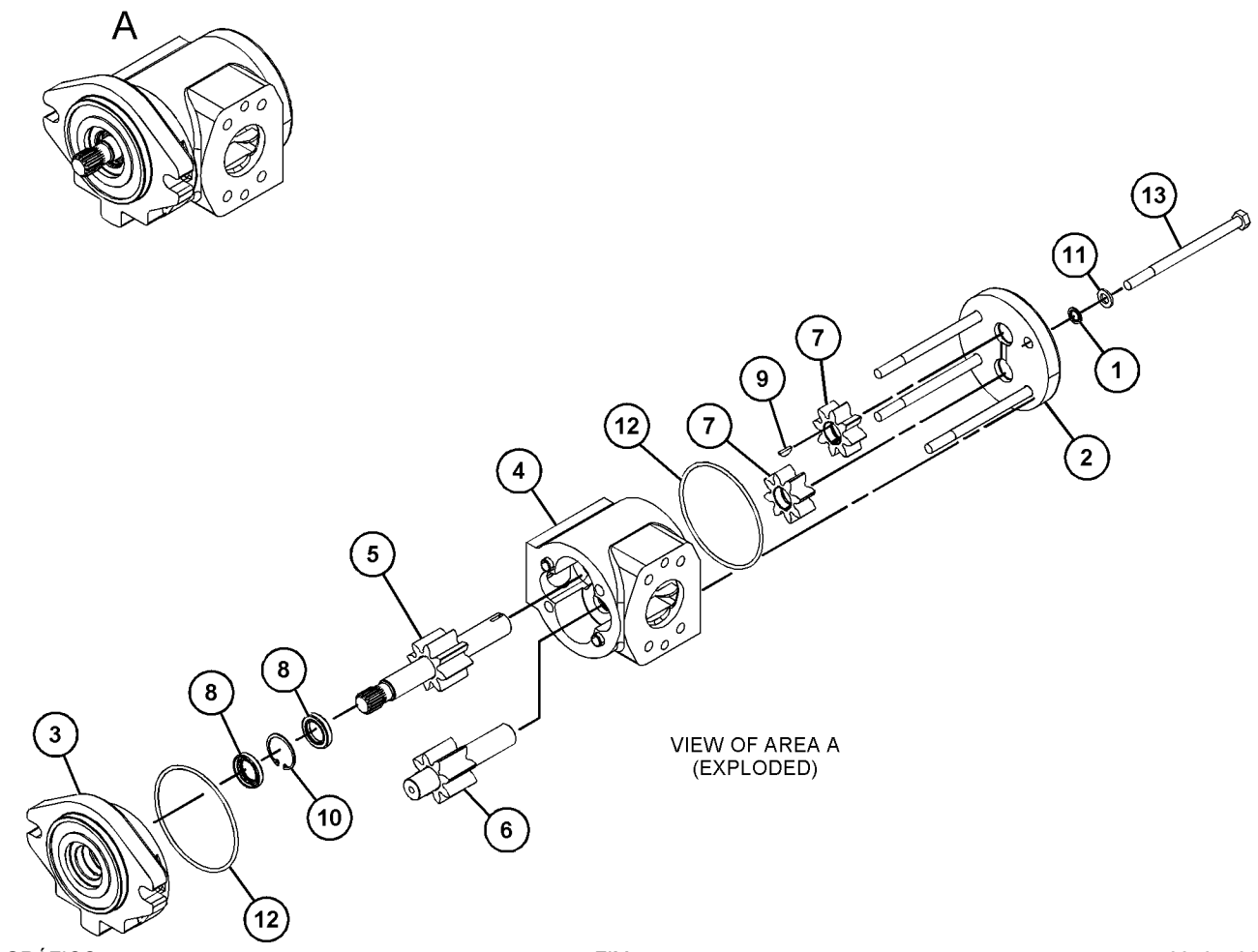

VIEW OF AREA A
(EXPLODED)

GRÁFICO 1 <FIM> g03495736

352-4500 GRUPO DA BOMBA DE PISTÃO (PUMP GP-PISTON)

S/N: FRS1-UP

NÚMEROE DE 315-5944 GRUPO DE BOMBA E FIXAÇÃO DO FREIO E DO VENTILADOR HIDRÁULICO

SMCS-5070 **i06608433**

NOTA	REF. NÃO	GRÁFICO REF.	NÚMERO DA PEÇA	QTY	NOME DA PEÇA 1 2 3 4 5 6 (NÍVEL DO PRODUTO)	CONSULTE PÁGINA
Y	1	1	*273-5073*	1	GRUPO GIRATÓRIO-BOMBA (FREIO, VENTILADOR HIDRÁULICO) (ROTATING GP-PUMP (BRAKE, HYDRAULIC FAN))	762
	3	1	**174-9994**	1	PISTÃO DE CONTROLE (PISTON-CONTROL)	
	4	1	**274-7452**	1	ELO DE CONTROLE (LINK-CONTROL)	
	5	1	**312-8769**	1	PLACA OSCILANTE (SWASHPLATE)	
	6	1	**198-2617**	1	EIXO (SHAFT)	
	7	1	**198-5351**	1	BUJÃO (PLUG)	
	8	1	**188-6303**	1	MOLA (SPRING)	
	9	1	**155-9133**	1	CHAVE (KEY)	
	10	1	**148-1238**	1	CALÇO (3 MM DE ESPESSURA) (SHIM (3-MM THK))	
M	11	1	**8T-8442**	4	PARAFUSO DE CABEÇA OCA (M6X1X30 MM) (BOLT-SOCKET HEAD (M6X1X30-MM))	
	12	1	**120-4394**	1	BUJÃO-DESLIGAMENTO (PLUG-BREAK OFF)	
	13	1	**9X-8979**	1	PINO-GUIA (DOWEL)	
Y	14	1	*360-1413*	1	GRUPO DE VÁLVULA-CONTROLE DA BOMBA (VALVE GP-PUMP CONTROL)	812
	15	1	**185-0242**	1	PLACA (PLATE)	
	16	1	**213-4208**	1	ANEL DE TRAVA (RING-LOCK)	
	17	1	**185-0263**	1	ROLAMENTO (BEARING)	
	18	1	**203-8609**	1	COPO-ROLAMENTO (CUP-BEARING)	
	19	1	**237-4227**	2	ROLAMENTO DE ASSENTO (BEARING-CRADLE)	
	20	1	**105-3035**	1	CONE-ROLAMENTO (CONE-BEARING)	
	22	1	**166-0344**	1	RETENTOR-EIXO (SEAL-SHAFT)	
	23	1	**280-7870**	1	JUNTA (GASKET)	
					JOGO(S) DE REPARO DISPONÍVEL(ÍVEIS):	
			364-8570	1	KIT DE SELOS (KIT-SEAL)	
					(INCLUDES O-RINGS & SEAL)	

M - PEÇA MÉTRICA
Y - ILUSTRAÇÃO INDIVIDUAL

352-4500 GRUPO DA BOMBA DE PISTÃO (PUMP GP-PISTON) (continuação) **i06608433**

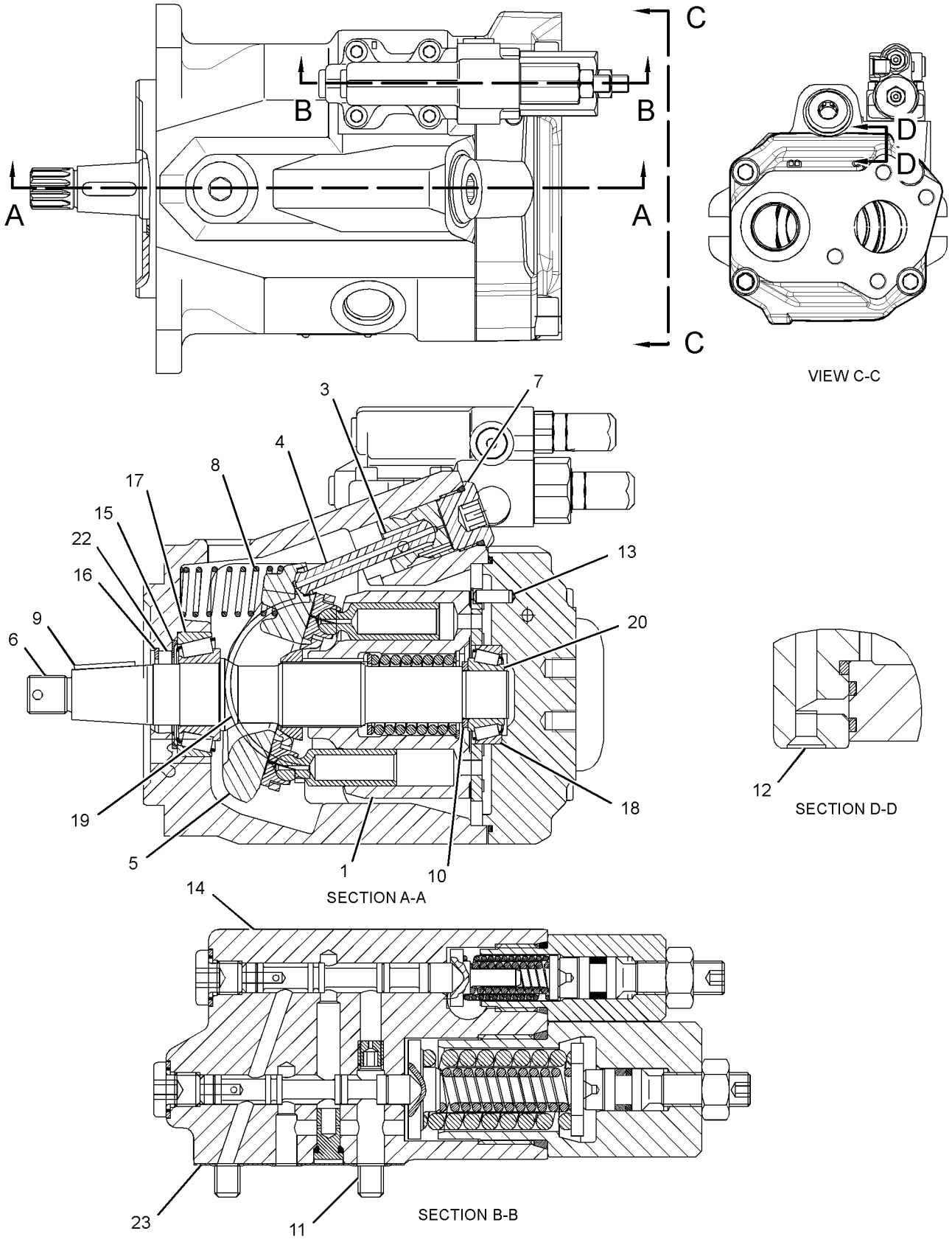

GRÁFICO 1 <FIM> g03422644

356-6454 GRUPO DA BOMBA DE PISTÃO (PUMP GP-PISTON)

S/N: FRS1-UP

NÚMEROE DE 360-0216 GRUPO DE MONTAGEM E BOMBA-HIDRÁULICA

SMCS-5070 **i06663488**

NOTA	REF. NÃO	GRÁFICO REF.	NÚMERO DA PEÇA	QTY	NOME DA PEÇA 1 2 3 4 5 6 (NÍVEL DO PRODUTO)	CONSULTE PÁGINA
Y	1	1	**389-1201**	1	GRUPO GIRATÓRIO-BOMBA (ROTATING GP-PUMP)	763
	2	1	**133-8739**	1	ANEL DE RETENÇÃO (SEAL-LIP TYPE)	
	3	1	**351-6131**	2	ROLAMENTO DE ASSENTO (BEARING-CRADLE)	
	4	1	**399-5839**	1	PLACA OSCILANTE (SWASHPLATE)	
	5	1	**399-5840**	1	EIXO-ACIONAMENTO (SHAFT-DRIVE)	
	6	1	**105-1638**	1	ESPAÇADOR (30X38X3 MM DE ESPESSURA) (SPACER (30X38X3-MM THK))	
	7	1	**105-3031**	1	CONE-ROLAMENTO (CONE-BEARING)	
	8	1	**3B-2263**	1	COPO-ROLAMENTO (CUP-BEARING)	
	9	1	**105-3032**	1	CONE-ROLAMENTO (CONE-BEARING)	
	10	1	**105-3033**	1	COPO-ROLAMENTO (CUP-BEARING)	
	11	1	**140-1739**	1	ANEL DE RETENÇÃO (RING-RETAINING)	
M	12	1	**6V-8201**	4	PARAFUSO DE CABEÇA OCA (M16X2X45 MM) (BOLT-SOCKET HEAD (M16X2X45-MM))	
Y	13	1	**347-0612**	1	GRUPO DE VÁLVULA-CONTROLE DA BOMBA (COMPENSADOR DE FLUXO) (VALVE GP-PUMP CONTROL (FLOW COMPENSATOR))	811
	14	1	**247-0478**	1	MOLA (SPRING)	
	15	1	**399-5838**	1	PLACA-CONTROLE (PLATE-CONTROL)	
	16	1	**120-4394**	3	BUJÃO-DESLIGAMENTO (PLUG-BREAK OFF)	
	17	1	**168-3504**	1	RETENTOR (SEAL)	
	18	1	**214-9203**	1	BUJÃO-ORIFÍCIO (PLUG-ORIFICE)	
	19	1	**9X-8979**	1	PINO-GUIA (DOWEL)	
	20	1	**379-5187**	1	MOLA (SPRING)	
	21	1	**333-7840**	1	PARAR (STOP)	
	22	1	**280-7870**	1	JUNTA (GASKET)	
	23	1	**3J-7354**	1	ANEL RETENTOR EM O (SEAL-O-RING)	
	24	1	**9S-8002**	1	BUJÃO (7/16-20 DE ROSCA) (PLUG (7/16-20-THD))	
M	25	1	**8T-8442**	4	PARAFUSO DE CABEÇA OCA (M6X1X30 MM) (BOLT-SOCKET HEAD (M6X1X30-MM))	
	26	1	**351-6085**	1	PISTÃO DE CONTROLE (PISTON-CONTROL)	
	27	1	**374-6722**	1	BUJÃO DE CONTROLE (PLUG-CONTROL)	
	28	1	**8T-7525**	1	ANEL RETENTOR EM O (SEAL-O-RING)	
	29	1	**194-6848**	1	ACOPLADOR (COUPLER)	

M - PEÇA MÉTRICA
Y - ILUSTRAÇÃO INDIVIDUAL

356-6454 GRUPO DA BOMBA DE PISTÃO (PUMP GP-PISTON) (continuação) **i06663488**

REFER TO ALL ILLUSTRATIONS OF
THIS GROUP FOR AUXILIARY VIEWS

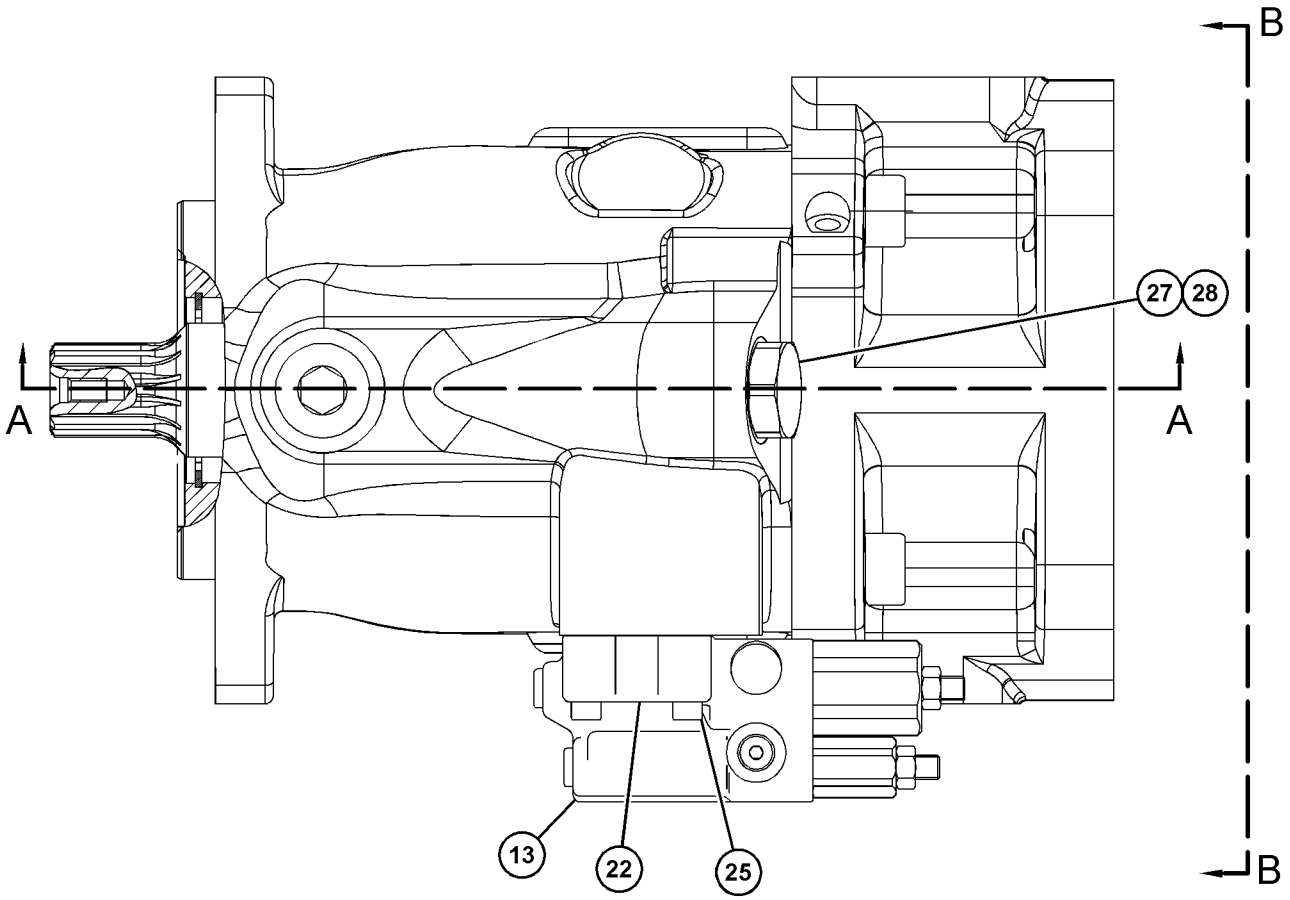

GRÁFICO 1 g03506430

356-6454 GRUPO DA BOMBA DE PISTÃO (PUMP GP-PISTON) (continuação) **i06663488**

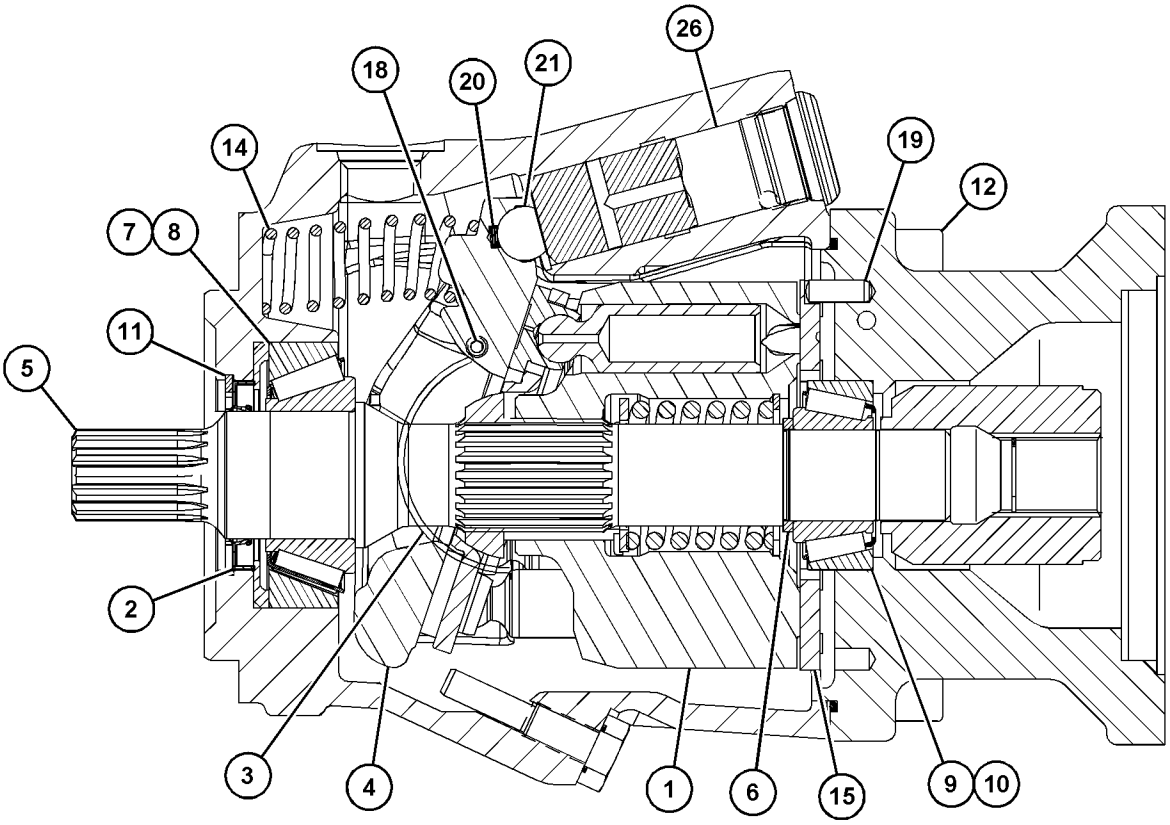

SECTION A-A

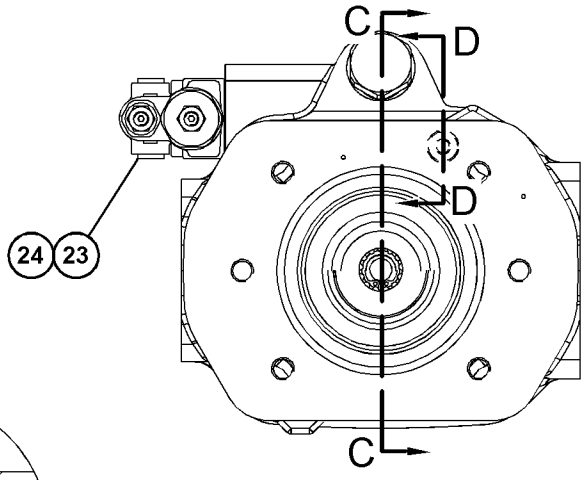

VIEW B-B

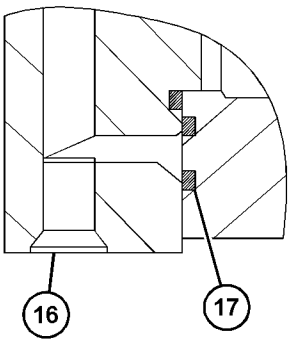

SECTION D-D

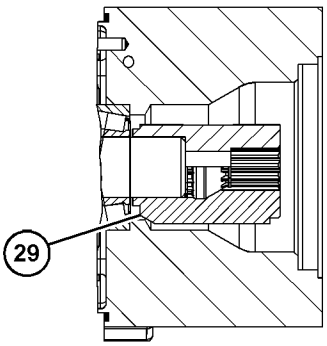

SECTION C-C

GRÁFICO 2 <FIM> g03506428

365-8177 GRUPO DA BOMBA DE PISTÃO (PUMP GP-PISTON)

S/N: FRS1-UP

NÚMEROE DE 360-0216 GRUPO DE MONTAGEM E BOMBA-HIDRÁULICA

SMCS-5070 **i06608445**

NOTA	REF. NÃO	GRÁFICO REF.	NÚMERO DA PEÇA	QTY	NOME DA PEÇA 1 2 3 4 5 6 (NÍVEL DO PRODUTO)	CONSULTE PÁGINA
	1	2	**8F-6230**	1	ANEL RETENTOR EM O (SEAL-O-RING)	
	2	1	**8J-0101**	1	PLACA-AVISO (FILL. DO ÓLEO HIDRÁULICO) (PLATE-NOTICE (HYDRAULIC OIL FILL))	
M	3	2	**9X-2546**	2	PARAFUSO (M6X1X20 MM) (BOLT (M6X1X20-MM))	
	4	2	**129-7927**	1	ROLAMENTO (BEARING)	
	5	2	**129-7979**	2	PINO-GUIA (DOWEL)	
	6	1,2	**192-0573**	5	PINO-GUIA (PIN-DOWEL)	
	7	1	**247-8920**	1	ORIFÍCIO (ORIFICE)	
	8	1	**330-5623**	2	ELO (DISTRIBUIÇÃO) (LINK (TIMING))	
	9	1	**330-5624**	2	ROLAMENTO-ESPECIAL (BEARING-SPECIAL)	
	10	2	**330-5635**	2	PORCA-RETENTOR (ROSCA M16X2) (NUT-SEAL (M16X2-THD))	
	11	1	**9S-8005**	1	BUJÃO (ROSCA 3/4-16) (PLUG (3/4-16-THD))	
	12	1	**9S-8002**	1	BUJÃO (7/16-20 DE ROSCA) (PLUG (7/16-20-THD))	
	13	2	**340-2655**	2	RETENTOR (RETAINER)	
	14	1	**9S-4191**	1	BUJÃO (ROSCA 9/16-18) (PLUG (9/16-18-THD))	
	15	2	**342-9549**	2	ANEL DE RETENÇÃO (SEAL-LIP TYPE)	
	16	2	**360-2791**	1	PLACA OSCILANTE (SWASHPLATE)	
	17	2	**360-3491**	1	ATUADOR (ACTUATOR)	
	18	2	**360-3495**	1	ATUADOR (ACTUATOR)	
	19	2	**360-3496**	2	ELO-ATUADOR (LINK-ACTUATOR)	
	20	2	**360-3499**	1	MOLA (SPRING)	
	21	1	**9S-4183**	4	BUJÃO (1/1-16-12 DE ESPESSURA) (PLUG (1-1/16-12-THD))	
	22	1	**362-0722**	1	CARROCERIA (BODY)	
	23	2	**8T-4241**	1	ANEL DE RETENÇÃO (EXTERNO) (RING-RETAINING (EXTERNAL))	
	24	1	**8H-7521**	1	ANEL RETENTOR EM O (SEAL-O-RING)	
	25	2	**364-2931**	1	ADAPTADOR (ADAPTER)	
	26	1	*365-9261*	1	CONJUNTO DE RETAINER (RETAINER AS)	
		1	**9W-7783**	2	BUJÃO (PLUG)	
		1	**340-1489**	1	RETENTOR (RETAINER)	
Y	27	1	**367-2660**	1	GRUPO DE VÁLVULA-CONTROLE DA BOMBA (VALVE GP-PUMP CONTROL)	813
Y	28	1	*367-7557*	1	GRUPO DO CABEÇOTE-BOMBA (HEAD GP-PUMP)	699
	29	1	**370-0933**	1	TAMPA (COVER)	
M	30	1	**8C-6965**	4	PARAFUSO DE CABEÇA OCA (M6X1X45 MM) (BOLT-SOCKET HEAD (M6X1X45-MM))	
M	31	1	**101-7397**	4	PARAFUSO DE CABEÇA OCA (M12X1,75X50 MM) (BOLT-SOCKET HEAD (M12X1.75X50-MM))	
	32	2	**366-8395**	2	PARAFUSO DE FIXAÇÃO (M16X2X45 MM) (SETSCREW (M16X2X45-MM))	
	33	1	**3D-2824**	4	ANEL RETENTOR EM O (SEAL-O-RING)	
	34	2	**3D-4603**	1	BUJÃO (PLUG-PIPE)	
	35	2	**3F-5792**	1	ANEL RETENTOR EM O (SEAL-O-RING)	
	36	1	**3J-1907**	1	ANEL RETENTOR EM O (SEAL-O-RING)	
	37	1	**3J-7354**	1	ANEL RETENTOR EM O (SEAL-O-RING)	
	38	1	**3K-0360**	1	ANEL RETENTOR EM O (SEAL-O-RING)	
	39	1	**4B-4158**	4	CHAVE DE FENDA (NO. 4X0,25 POL) (SCREW-DRIVE (NO 4X0.25-IN))	

365-8177 GRUPO DA BOMBA DE PISTÃO (PUMP GP-PISTON) (continuação) **i06608445**

NOTA	REF. NÃO	GRÁFICO REF.	NÚMERO DA PEÇA	QTY	NOME DA PEÇA 1 2 3 4 5 6 (NÍVEL DO PRODUTO)	CONSULTE PÁGINA
M	40	1	**5A-3604**	3	PARAFUSO DE CABEÇA OCA (M8X1,25X25 MM) (BOLT-SOCKET HEAD (M8X1.25X25-MM))	
	41	1	**6J-3134**	3	ANEL RETENTOR EM O (SEAL-O-RING)	
	42	2	**6S-3002**	1	ANEL RETENTOR EM O (SEAL-O-RING)	
M	43	1	**6V-5192**	6	PARAFUSO DE CABEÇA OCA (M8X1,25X30 MM) (BOLT-SOCKET HEAD (M8X1.25X30-MM))	
M	44	1	**7Y-5217**	4	PARAFUSO DE CABEÇA OCA (M20X2,5X70 MM) (BOLT-SOCKET HEAD (M20X2.5X70-MM))	
	45	2	**8B-7216**	2	ANEL RETENTOR EM O (SEAL-O-RING)	

M - PEÇA MÉTRICA
Y - ILUSTRAÇÃO INDIVIDUAL

365-8177 GRUPO DA BOMBA DE PISTÃO (PUMP GP-PISTON) (continuação) **i06608445**

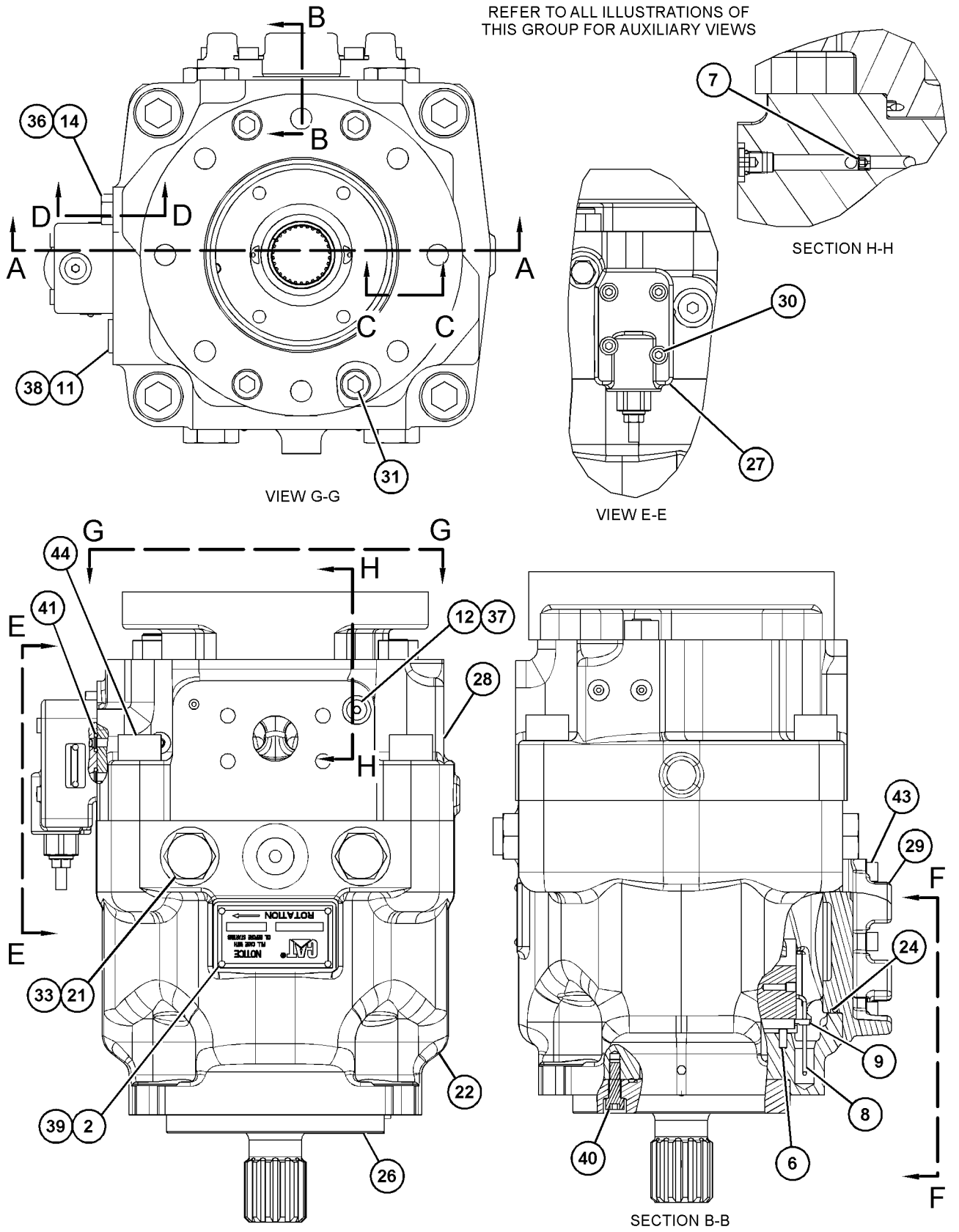

GRÁFICO 1 g03503838

365-8177 GRUPO DA BOMBA DE PISTÃO (PUMP GP-PISTON) (continuação) **i06608445**

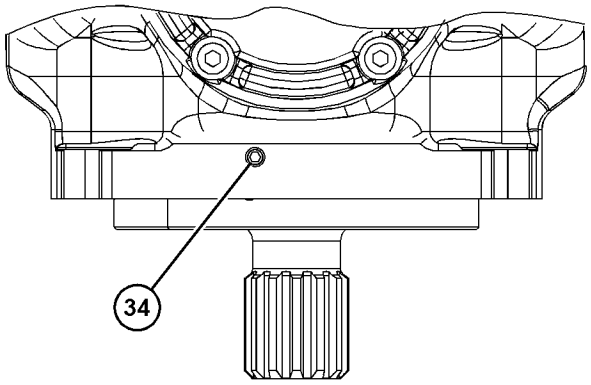

VIEW F-F

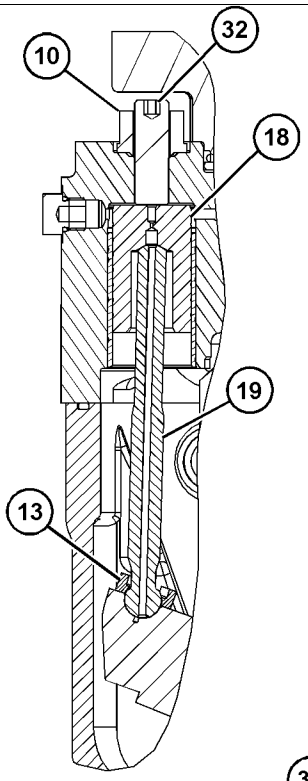

SECTION D-D

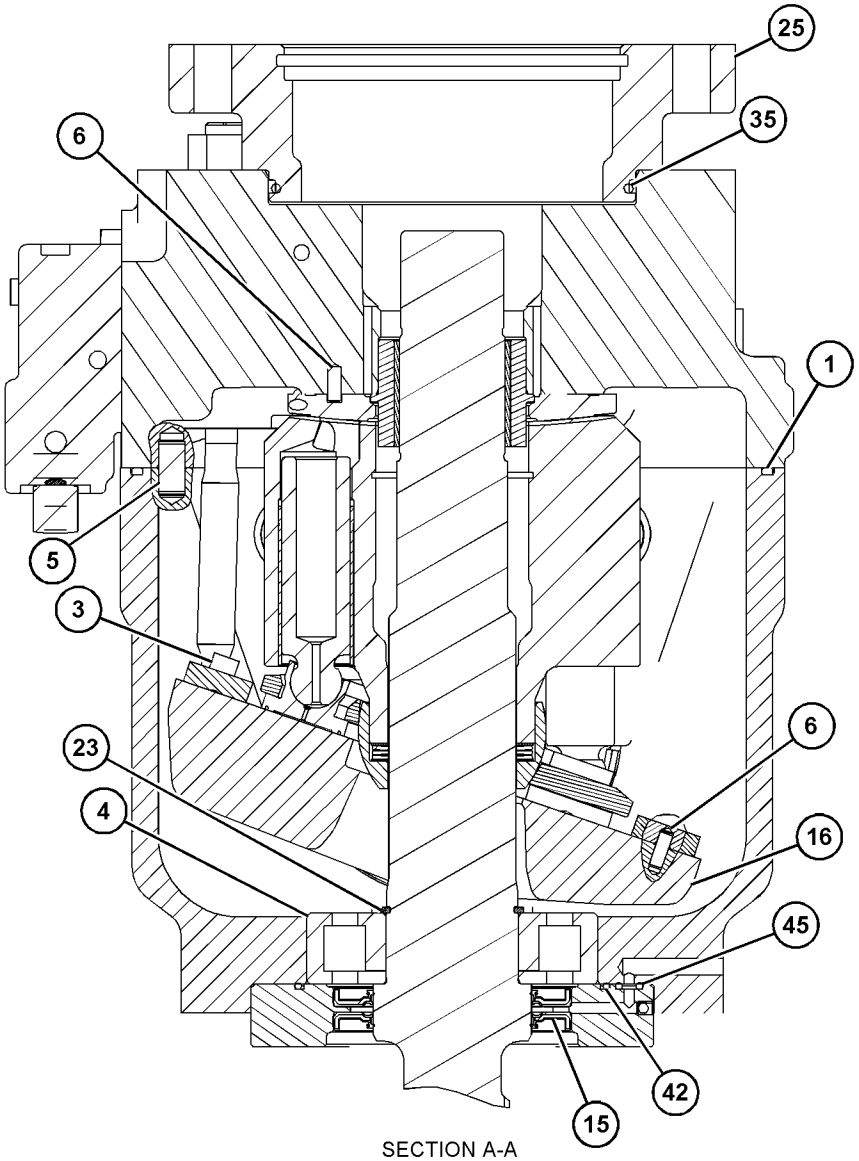

SECTION A-A

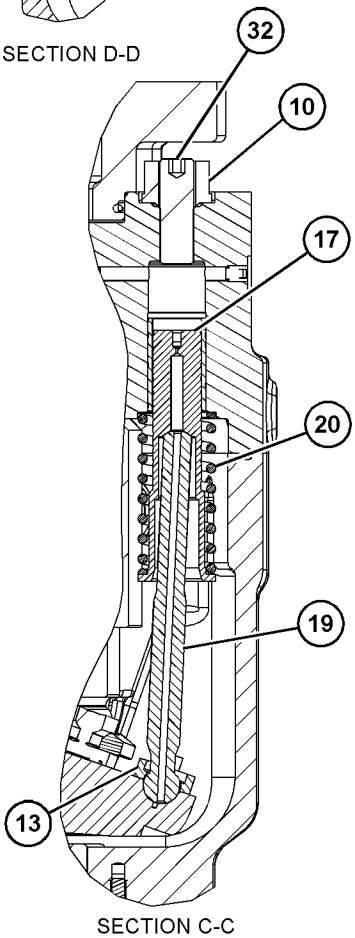

SECTION C-C

GRÁFICO 2 <FIM> g03503839

256-7858 GRUPO GIRATÓRIO-MOTOR (ROTATING GP-MOTOR)

S/N: FRS1-UP

NÚMEROE DE 350-7075 GRUPO DO MOTOR DO PISTÃO

SMCS-1386, 5058 **i06609119**

NOTA	REF. NÃO	GRÁFICO REF.	NÚMERO DA PEÇA	QTY	NOME DA PEÇA 1 2 3 4 5 6 (NÍVEL DO PRODUTO)	CONSULTE PÁGINA
	1	1	**256-7874**	1	ROLAMENTO (BEARING)	
	2	1	**168-7940**	3	PINO (PIN)	
	3	1	**096-0015**	1	ANEL DE RETENÇÃO (RING-RETAINING)	
	4	1	**233-0455**	1	TAMBOR (BARREL)	
	5	1	**168-7941**	1	MOLA (SPRING)	
M	6	1	**168-7942**	1	ARRUELA (28,2 X 36,5 X2 MM DE ESPESSURA) (WASHER (28.2X36.5X2-MM THK))	
	7	1	**168-7943**	9	CONJUNTO DE PISTÃO DA BOMBA (PISTON AS-PUMP)	
	8	1	**256-7875**	1	PLACA (PLATE)	
	9	1	**313-4424**	1	PLACA-CONTROLE (PLATE-CONTROL)	

M - PEÇA MÉTRICA

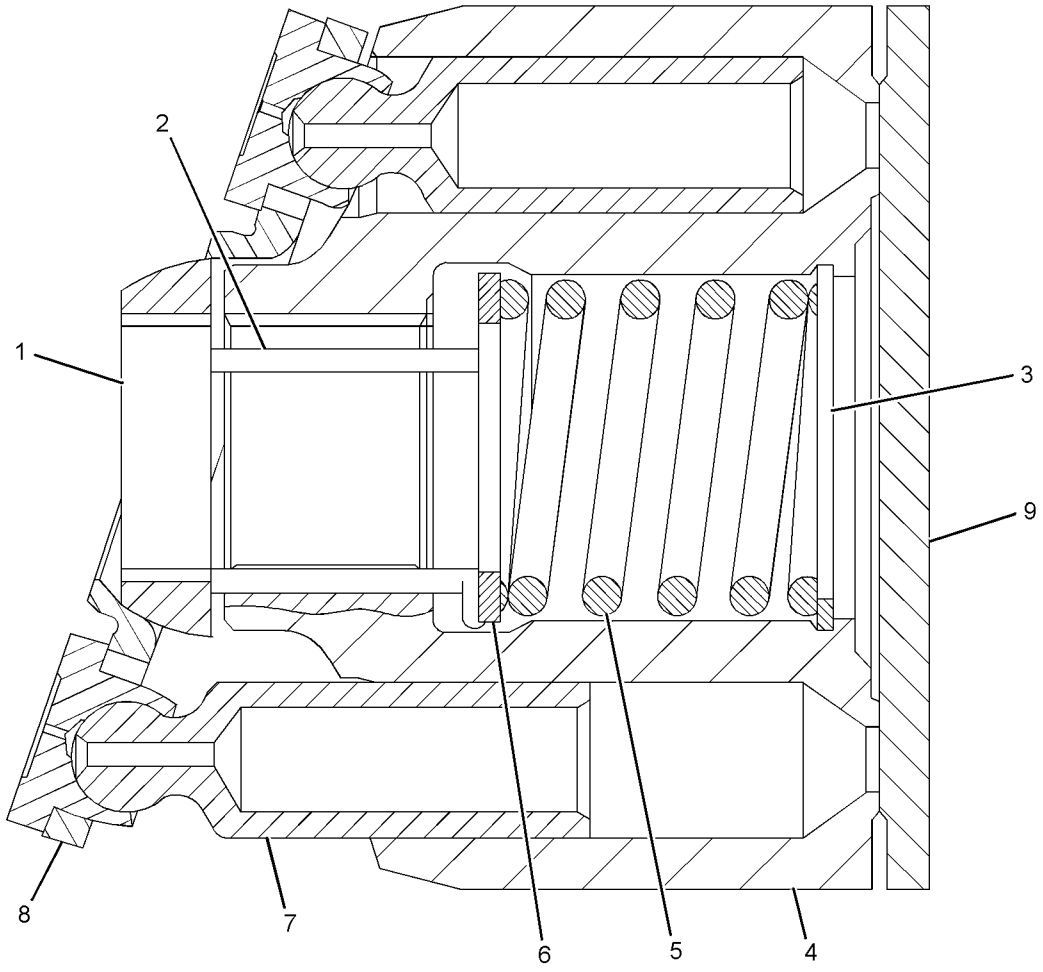

GRÁFICO 1 <FIM> g01111094

273-5073 GRUPO GIRATÓRIO-BOMBA (ROTATING GP-PUMP)

S/N: FRS1-UP

NÚMEROE DE 352-4500 GRUPO DA BOMBA DE PISTÃO

SMCS-1387, 5070, 5084 **i06608434**

NOTA	REF. NÃO	GRÁFICO REF.	NÚMERO DA PEÇA	QTY	NOME DA PEÇA 1 2 3 4 5 6 (NÍVEL DO PRODUTO)	CONSULTE PÁGINA
	1	1	**138-8175**	1	ROLAMENTO ESFÉRICO (BEARING-SPHERICAL)	
	2	1	**168-7940**	3	PINO (PIN)	
	3	1	**096-0015**	1	ANEL DE RETENÇÃO (RING-RETAINING)	
	4	1	**233-0455**	1	TAMBOR (BARREL)	
	5	1	**168-7941**	1	MOLA (SPRING)	
M	6	1	**168-7942**	1	ARRUELA (28,2 X 36,5 X2 MM DE ESPESSURA) (WASHER (28.2X36.5X2-MM THK))	
	7	1	**168-7943**	9	CONJUNTO DE PISTÃO DA BOMBA (PISTON AS-PUMP)	
	8	1	**258-5194**	1	PLACA (PLATE)	
	9	1	**138-8173**	1	CHAPA DA VÁLVULA (PLATE-VALVE)	

M - PEÇA MÉTRICA

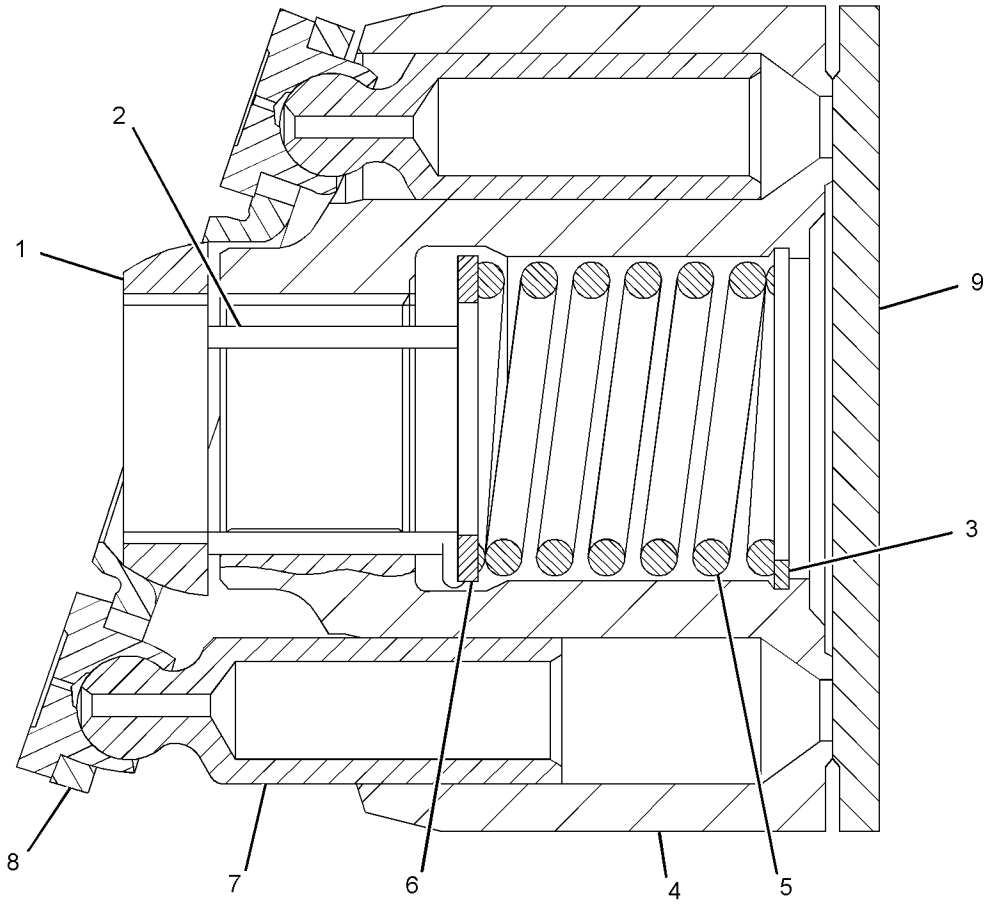

GRÁFICO 1 <FIM> g01277345

389-1201 GRUPO GIRATÓRIO-BOMBA (ROTATING GP-PUMP)

S/N: FRS1-UP

NÚMEROE DE 356-6454 GRUPO DA BOMBA DE PISTÃO

SMCS-1387, 5070, 5084 **i05108769**

NOTA	REF. NÃO	GRÁFICO REF.	NÚMERO DA PEÇA	QTY	NOME DA PEÇA 1 2 3 4 5 6 (NÍVEL DO PRODUTO)	CONSULTE PÁGINA
	1	1	**105-1646**	9	CONJUNTO DE PISTÃO DA BOMBA (PISTON AS-PUMP)	
	2	1	**188-9637**	1	CHAPA DE RETRAÇÃO (PLATE-RETRACTION)	
	3	1	**105-1648**	1	ROLAMENTO (BEARING)	
	4	1	**105-1651**	1	MOLA (SPRING)	
	5	1	**180-6213**	1	ANEL DE RETENÇÃO (RING-RETAINING)	
	6	1	**105-1650**	2	ESPAÇADOR (SPACER)	

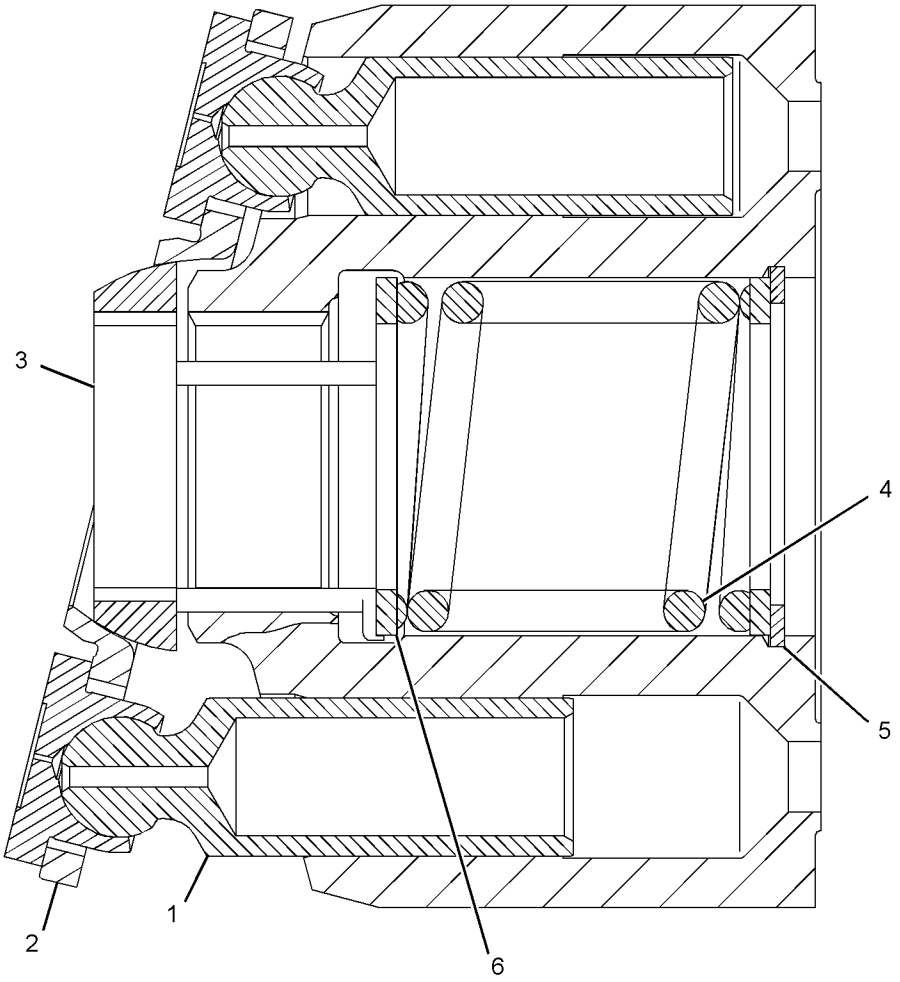

GRÁFICO 1 <FIM> g03300616

447-8190 GRUPO DE RESERVATÓRIO E FILTRO-HIDRÁULICO (TANK & FILTER GP-HYDRAULIC)

S/N: FRS1-UP

NÚMEROE DE 423-9959 GRUPO DE TANQUE E DE MONTAGEM-HIDRÁULICA

SMCS-5056, 5068

i06608452

NOTA	REF. NÃO	GRÁFICO REF.	NÚMERO DA PEÇA	QTY	NOME DA PEÇA 1 2 3 4 5 6 (NÍVEL DO PRODUTO)	CONSULTE PÁGINA
	1	1	**1P-4578**	2	FLANGE-METADE (FLANGE-HALF)	
	2	1	**8C-3206**	2	FLANGE-METADE (FLANGE-HALF)	
	3	1	**8T-4223**	4	ARRUELA DURA (13,5X25,5X3 MM DE ESPESSURA) (WASHER-HARD (13.5X25.5X3-MM THK))	
	4	1	**118-8693**	1	TELA (RETORNO DO DRENO DA CAIXA) (SCREEN (CASE DRAIN RETURN))	
	5	1	**142-8937**	1	CONJUNTO DA TAMPA-ENCHIMENTO (BLOQUEÁVEL) (RESERVATÓRIO HIDRÁULICO) (CAP AS-FILLER (LOCKABLE) (HYDRAULIC TANK))	
	6	1	**206-8818**	1	TELA FILTRANTE (ENCHIMENTO DO RESERVATÓRIO HIDRÁULICO) (STRAINER (HYDRAULIC TANK FILL))	
	7	1	**230-0940**	1	RETENTOR DA TAMPA DA VÁLVULA (SEAL-VALVE COVER)	
	8	1	**260-8636**	1	MEDIDOR DE NÍVEL DE LÍQUIDO (Visor) (Óleo do Reservatório Hidráulico) (GAUGE-LIQUID LEVEL (SIGHT GLASS) (HYDRAULIC TANK OIL))	
M	9	1	**344-5675**	22	PORCA (ROSCA M10X1,5) (NUT (M10X1.5-THD))	
Y	10	1	**376-1286**	1	GRUPO DO FILTRO DE ÓLEO (RETORNO DO RESERVATÓRIO HIDRÁULICO) (FILTER GP-OIL (HYDRAULIC TANK RETURN))	691
	11	1	**378-1491**	1	JUNTA (GASKET)	
	12	1	**380-9936**	1	PLACA (PLATE)	
	13	1	**380-9939**	1	ESPAÇADOR (101,6X144X50 MM DE ESPESSURA) (SPACER (101.6X144X50-MM THK))	
	14	1	**431-4886**	1	TAMPA (COVER)	
	15	1	**447-8191**	1	CONJUNTO DO RESERVATÓRIO-HIDRÁULICO (TANK AS-HYDRAULIC)	
	16	1	**3E-4353**	8	ARRUELA DURA (11X25X3 MM DE ESPESSURA) (WASHER-HARD (11X25X3-MM THK))	
M	17	1	**6V-7732**	4	PARAFUSO (M10X1,5X25 MM) (BOLT (M10X1.5X25-MM))	
M	18	1	**8T-0342**	3	PARAFUSO DE CABEÇA OCA (M10X1,5X80 MM) (BOLT-SOCKET HEAD (M10X1.5X80-MM))	
	19	1	**8T-4121**	30	ARRUELA DURA (11X21X2,5 MM DE ESPESSURA) (WASHER-HARD (11X21X2.5-MM THK))	
M	20	1	**8T-4196**	8	PARAFUSO (M10X1,5X35 MM) (BOLT (M10X1.5X35-MM))	
M	21	1	**8T-4201**	4	PARAFUSO-TRAVA (M10X1,5X20 MM) (BOLT-LOCKING (M10X1.5X20-MM))	
M	22	1	**8T-4956**	4	PARAFUSO (M12X1,75X35 MM) (BOLT (M12X1.75X35-MM))	

M - PEÇA MÉTRICA
Y - ILUSTRAÇÃO INDIVIDUAL

447-8190 GRUPO DE RESERVATÓRIO E FILTRO-HIDRÁULICO (TANK & FILTER GP-HYDRAULIC) (continuação)

i06608452

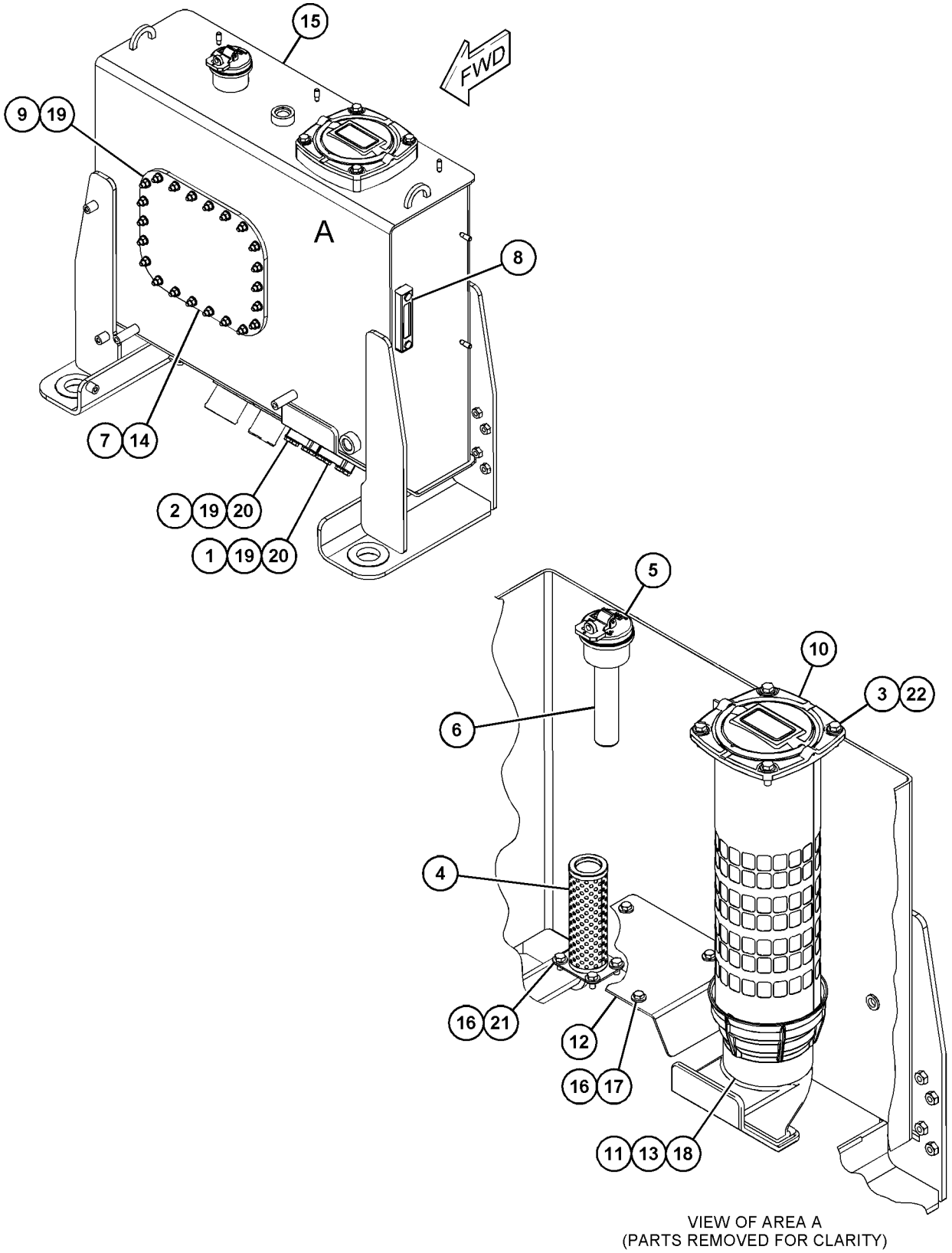

VIEW OF AREA A
(PARTS REMOVED FOR CLARITY)

GRÁFICO 1 <FIM> g06020313

423-9959 GRUPO DE TANQUE E DE MONTAGEM-HIDRÁULICA (TANK & MTG GP-HYDRAULIC)

S/N: FRS1-UP

NÚMEROE DE 456-6633 ARRANJO HIDRÁULICO

SMCS-5056 **i06647031**

NOTA	REF. NÃO	GRÁFICO REF.	NÚMERO DA PEÇA	QTY	NOME DA PEÇA 1 2 3 4 5 6 (NÍVEL DO PRODUTO)	CONSULTE PÁGINA
	1	1	**312-2684**	1	CONJUNTO DE RESPIRO (CAPA) (BREATHER AS (CAP))	
		1	**346-8340**	1	ELEMENTO FILTRANTE DO RESPIRO (RESERVATÓRIO HIDRÁULICO) (FILTER ELEMENT-BREATHER (HYDRAULIC TANK))	
	2	1	**335-2474**	4	CONJUNTO DE SUPORTE (MOUNT AS)	
	3	1	*340-0508*	1	GRUPO DE SENSORES-TEMPERATURA (ÓLEO HIDRÁULICO) (SENSOR GP-TEMPERATURE (HYDRAULIC OIL))	
		1	**238-5080**	1	ANEL RETENTOR EM O (SEAL-O-RING)	
		1	**256-6453**	1	SENSOR DE TEMPERATURA (ÓLEO HIDRÁULICO) (SENSOR-TEMPERATURE (HYDRAULIC OIL))	
	4	1	**372-2017**	4	LUVA (SLEEVE)	
	5	1	**423-9955**	1	CONJUNTO DE SUPORTE (LADO DIREITO) (BRACKET AS (RH))	
	6	1	**423-9957**	1	CONJUNTO DE SUPORTE (LADO ESQUERDO) (BRACKET AS (LH))	
Y	7	1	*447-8190*	1	GRUPO DE RESERVATÓRIO E FILTRO-HIDRÁULICO (TANK & FILTER GP-HYDRAULIC)	764
	8	1	**198-4778**	8	ARRUELA DURA (13,5X30X12 MM DE ESPESSURA) (WASHER-HARD (13.5X30X12-MM THK))	
	9	1	**198-4780**	4	ARRUELA DURA (17,5X32X8 MM DE ESPESSURA) (WASHER-HARD (17.5X32X8-MM THK))	
M	10	1	**7X-2556**	4	PARAFUSO (M16X2X100MM) (BOLT (M16X2X100-MM))	
M	11	1	**8T-4194**	8	PARAFUSO (M12X1,75X50 MM) (BOLT (M12X1.75X50-MM))	
	12	1	**9W-9952**	4	ARRUELA (16,75X86X8-MM DE ESPESSURA) (WASHER (16.75X86X8-MM THK))	

M - PEÇA MÉTRICA
Y - ILUSTRAÇÃO INDIVIDUAL

423-9959 GRUPO DE TANQUE E DE MONTAGEM-HIDRÁULICA (TANK & MTG GP-HYDRAULIC) (continuação)

i06647031

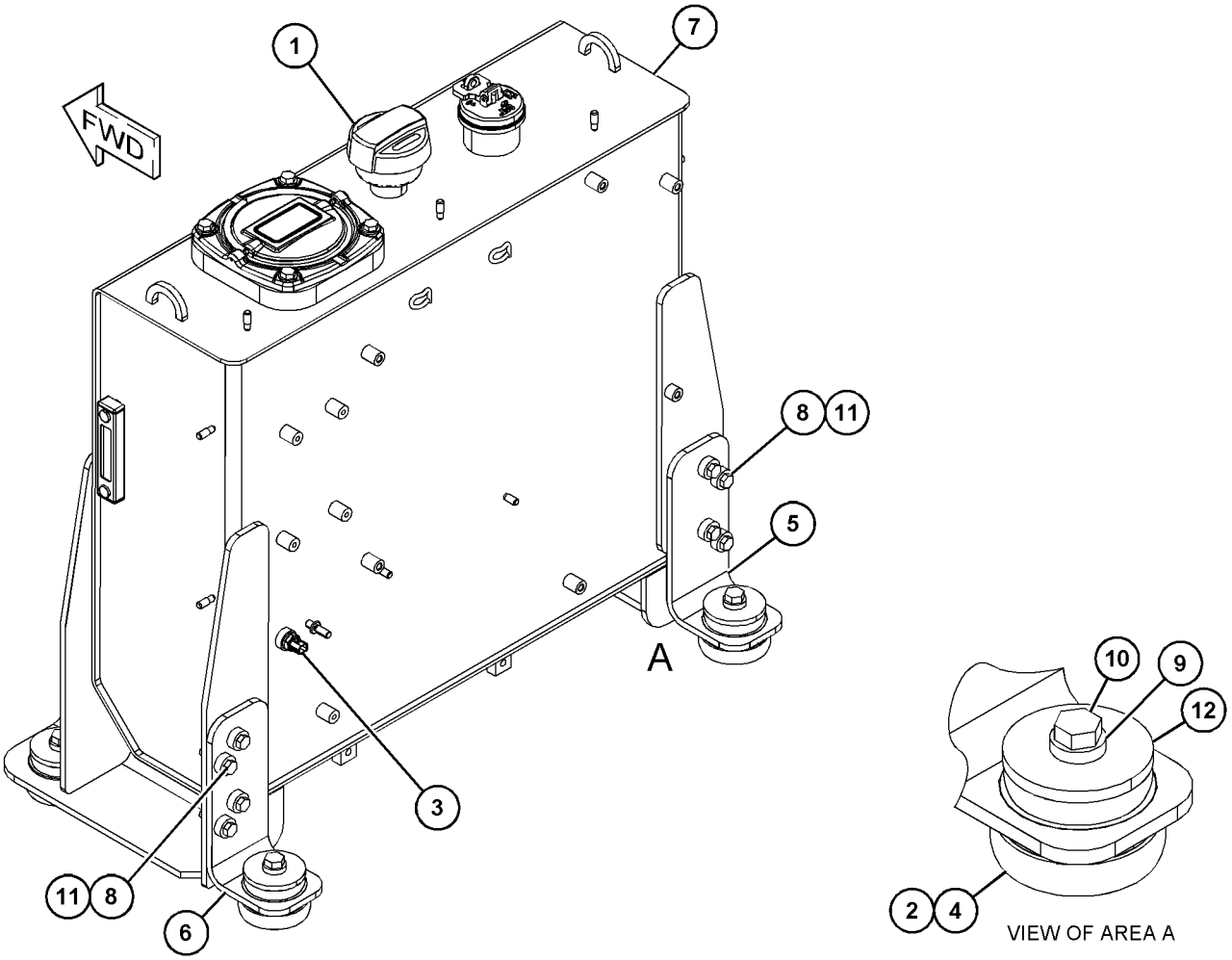

GRÁFICO 1 <FIM> g06060194

360-0221 GRUPO DE VÁLVULAS E TUBULAÇÕES DE LUBRIFICAÇÃO (VALVE & LINES GP)

S/N: FRS1-UP

NÚMEROE DE 456-6637 ARRANJO HIDRÁULICO

SMCS-5051, 5057

i06007309

NOTA	REF. NÃO	GRÁFICO REF.	NÚMERO DA PEÇA	QTY	NOME DA PEÇA 1 2 3 4 5 6 (NÍVEL DO PRODUTO)	CONSULTE PÁGINA
	1	1	**112-1817**	1	VÁLVULA DE ESFERAS (CONTROLE DO PINO ACOPLADOR) (VALVE-BALL (COUPLER PIN CONTROL))	
	2	1	*148-8336*	1	CONJUNTO DE CONECTOR (CONNECTOR AS)	
		1	**3J-1907**	1	ANEL RETENTOR EM O (SEAL-O-RING)	
		1	**6V-8397**	1	ANEL RETENTOR EM O (SEAL-O-RING)	
		1	**6V-8636**	1	CONECTOR (CONNECTOR)	
	3	1	*148-8378*	2	CONJUNTO DE COTOVELO (ELBOW AS)	
					(EACH INCLUDES)	
		1	**3J-1907**	1	ANEL RETENTOR EM O (SEAL-O-RING)	
		1	**6V-8397**	1	ANEL RETENTOR EM O (SEAL-O-RING)	
		1	**6V-8724**	1	COTOVELO (ELBOW)	
	4	1	*148-8407*	1	CONJUNTO DE BUJÃO (PLUG AS)	
		1	**3J-1907**	1	ANEL RETENTOR EM O (SEAL-O-RING)	
		1	**9S-4191**	1	BUJÃO (ROSCA 9/16-18) (PLUG (9/16-18-THD))	
	5	1	*150-4027*	1	CONJUNTO DE TEE (TEE AS)	
		1	**3E-2310**	1	T (TEE)	
		1	**3J-1907**	1	ANEL RETENTOR EM O (SEAL-O-RING)	
		1	**6V-8397**	1	ANEL RETENTOR EM O (SEAL-O-RING)	
	6	1	*164-6874*	1	CONJUNTO DA CONEXÃO COTOVELO (DESCONEXÃO RÁPIDA, MACHO) (FITTING AS-ELBOW (QUICK DISCONNECT, MALE))	
		1	**3J-1907**	1	ANEL RETENTOR EM O (SEAL-O-RING)	
		1	**085-7356**	1	CONEXÃO (FITTING)	
	7	1	**261-0424**	1	PLACA (PLATE)	
I	8	1	**423-9948**	1	CONJUNTO DE MANGUEIRA (HOSE AS)	
I	9	1	**450-1055**	1	CONJUNTO DE MANGUEIRA (HOSE AS)	
	10	1	**096-6166**	4	ARRUELA DURA (4,5X9X1 MM DE ESPESSURA) (WASHER-HARD (4.5X9X1-MM THK))	
M	11	1	**121-4405**	4	PARAFUSO (M4X0,7X12 MM) (BOLT (M4X0.7X12-MM))	
	12	1	*148-8367*	1	CONJUNTO DE COTOVELO (90 GRAUS) (ELBOW AS (90-DEG))	
		1	**6V-8397**	1	ANEL RETENTOR EM O (SEAL-O-RING)	
		1	**6V-9850**	1	COTOVELO (ELBOW)	
	13	1	**5P-7462**	1	GRAMPO (RANHURA) (CLIP (SLOT))	
	14	1	**5P-7463**	1	GRAMPO (LINGUETA) (CLIP (TAB))	
	15	1	**6V-0683**	1	ILHÓ (DIAM. INTERNO 19 MM) (GROMMET (19-MM ID))	
M	16	1	**7X-7729**	1	ARRUELA (11X25X3 MM DE ESPESSURA) (WASHER (11X25X3-MM THK))	
	17	1	**8T-4121**	3	ARRUELA DURA (11X21X2,5 MM DE ESPESSURA) (WASHER-HARD (11X21X2.5-MM THK))	
M	18	1	**344-5675**	1	PORCA (ROSCA M10X1,5) (NUT (M10X1.5-THD))	
M	19	1	**8T-4137**	2	PARAFUSO (M10X1,5X20 MM) (BOLT (M10X1.5X20-MM))	

I - CONSULTE O SISTEMA DE INFORMAÇÕES HIDRÁULICAS
M - PEÇA MÉTRICA

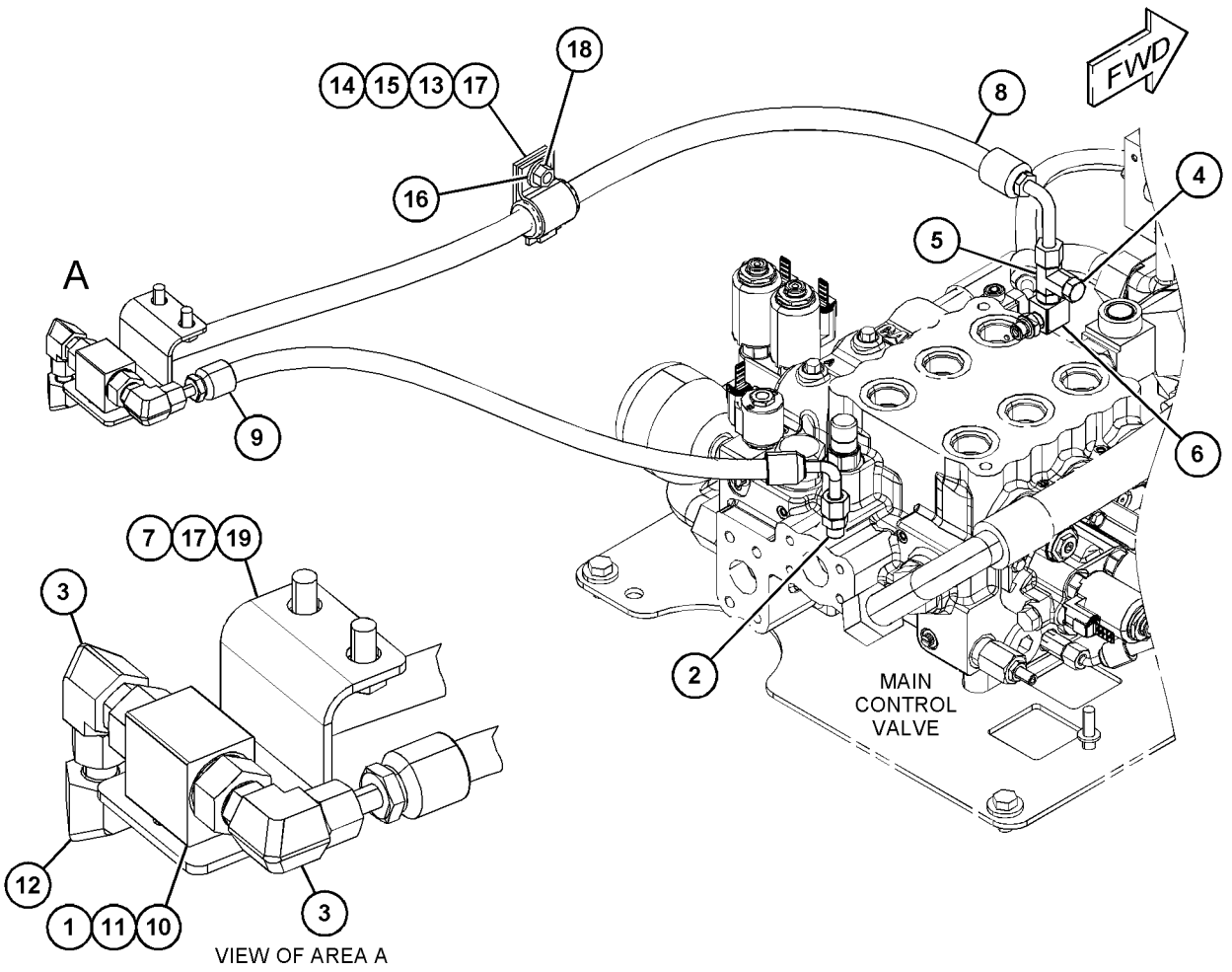

GRÁFICO 1 <FIM> g03715457

457-3101 VÁLVULA E GRUPO DE MONTAGEM-CONTROLE–2 VÁLVULAS (VALVE & MTG GP-CONTROL–2 VÁLVULAS)

S/N: FRS1-UP

NÚMEROE DE 464-2446 ARRANJO HIDRÁULICO

SMCS-5051 **i06649941**

NOTA	REF. NÃO	GRÁFICO REF.	NÚMERO DA PEÇA	QTY	NOME DA PEÇA 1 2 3 4 5 6 (NÍVEL DO PRODUTO)	CONSULTE PÁGINA
	1	1	*148-8433*	1	CONJUNTO DE TEE (TEE AS)	
		1	**6V-8397**	2	ANEL RETENTOR EM O (SEAL-O-RING)	
		1	**6V-9836**	1	CONEXÃO ARTICULADA T (TEE-SWIVEL)	
Y	2	1	**6E-4701**	1	GRUPO DE VÁLVULA-VERIFICAÇÃO (VALVE GP-CHECK)	788
	3	1	**6V-9829**	2	CONJUNTO DE TAMPA (CAP AS)	
	4	1	*148-8336*	1	CONJUNTO DE CONECTOR (CONNECTOR AS)	
		1	**3J-1907**	1	ANEL RETENTOR EM O (SEAL-O-RING)	
		1	**6V-8397**	1	ANEL RETENTOR EM O (SEAL-O-RING)	
		1	**6V-8636**	1	CONECTOR (CONNECTOR)	
	5	1	*148-8435*	2	CONJUNTO DE TEE (TEE AS)	
					(EACH INCLUDES)	
		1	**3J-1907**	1	ANEL RETENTOR EM O (SEAL-O-RING)	
		1	**6V-8397**	2	ANEL RETENTOR EM O (SEAL-O-RING)	
		1	**6V-8781**	1	T (TEE)	
	6	1	*162-8264*	1	CONJUNTO DE TEE (TEE AS)	
		1	**6V-8398**	1	ANEL RETENTOR EM O (SEAL-O-RING)	
		1	**081-5645**	1	T (TEE)	
	7	1	*294-9546*	1	CONJUNTO DO ADAPTADOR (ADAPTER AS)	
		1	**3J-1907**	1	ANEL RETENTOR EM O (SEAL-O-RING)	
		1	**6V-8397**	2	ANEL RETENTOR EM O (SEAL-O-RING)	
		1	**6V-8398**	1	ANEL RETENTOR EM O (SEAL-O-RING)	
		1	**244-6625**	1	ADAPTADOR ESPECIAL (ADAPTER-SPECIAL)	
	8	1	**344-7391**	1	GRUPO DE SENSORES-PRESSÃO (ACUMULADOR DO FREIO) (SENSOR GP-PRESSURE (BRAKE ACCUMULATOR))	
I	9	1	**359-5199**	1	CONJUNTO DE MANGUEIRA (HOSE AS)	
	10	1	**367-8969**	1	GRUPO DA VÁLVULAS REDUTORA DE PRESSÃO (VALVE GP-PRESSURE REDUCING)	
I	11	1	**418-6179**	1	CONJUNTO DE MANGUEIRA (HOSE AS)	
	12	1	**427-0327**	1	CONJUNTO DE PLACA (PLATE AS)	
M		1	**110-2023**	3	PRISIONEIRO-SOLDA (M10X1,5X25 MM) (STUD-WELD (M10X1.5X25-MM))	
Y	13	1	**457-1007**	1	GRUPO DE VÁLVULAS-CONTROLE PRINCIPAL (INCLINAR, LEVANTAR) (VALVE GP-MAIN CONTROL (TILT, LIFT))	807
I	14	1	**465-1639**	1	CONJUNTO DE MANGUEIRA (HOSE AS)	
	15	1	*150-4043*	1	CONJUNTO DE CONECTOR (CONNECTOR AS)	
		1	**3J-1907**	1	ANEL RETENTOR EM O (SEAL-O-RING)	
		1	**6V-8398**	1	ANEL RETENTOR EM O (SEAL-O-RING)	
		1	**6V-9873**	1	CONECTOR (CONNECTOR)	
	16	1	**3J-1907**	1	ANEL RETENTOR EM O (SEAL-O-RING)	
	17	1	**5P-1076**	8	ARRUELA DURA (13,5X30X4-MM DE ESPESSURA) (WASHER-HARD (13.5X30X4-MM THK))	
	18	1	**8M-2773**	1	GRAMPO (CLIP)	
	19	1	**8T-4121**	1	ARRUELA DURA (11X21X2,5 MM DE ESPESSURA) (WASHER-HARD (11X21X2.5-MM THK))	
M	20	1	**8T-4137**	1	PARAFUSO (M10X1,5X20 MM) (BOLT (M10X1.5X20-MM))	
M	21	1	**8T-4192**	8	PARAFUSO (M12X1,75X25 MM) (BOLT (M12X1.75X25-MM))	

457-3101 VÁLVULA E GRUPO DE MONTAGEM-CONTROLE (VALVE & MTG GP-CONTROL) (continuação) **i06649941**

NOTA	REF. NÃO	GRÁFICO REF.	NÚMERO DA PEÇA	QTY	NOME DA PEÇA 1 2 3 4 5 6 (NÍVEL DO PRODUTO)	CONSULTE PÁGINA
M	22	1	**9X-2480**	2	PARAFUSO (M6X1X45 MM) (BOLT (M6X1X45-MM))	
	23	1	**9X-8256**	2	ARRUELA (6,6X12X2 MM DE ESPESSURA) (WASHER (6.6X12X2-MM THK))	

I - CONSULTE O SISTEMA DE INFORMAÇÕES HIDRÁULICAS
M - PEÇA MÉTRICA
Y - ILUSTRAÇÃO INDIVIDUAL

457-3101 VÁLVULA E GRUPO DE MONTAGEM-CONTROLE (VALVE & MTG GP-CONTROL) (continuação) **i06649941**

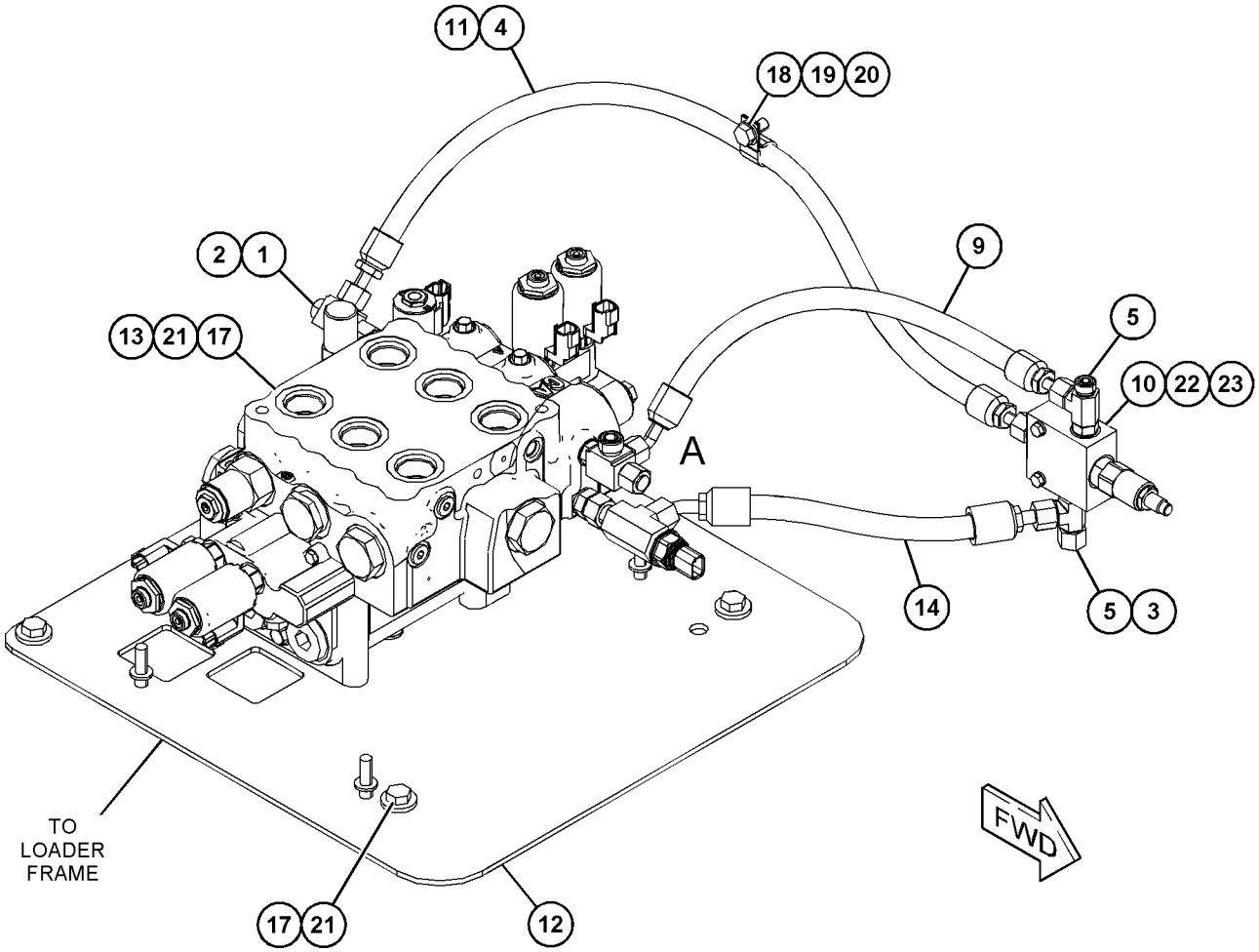

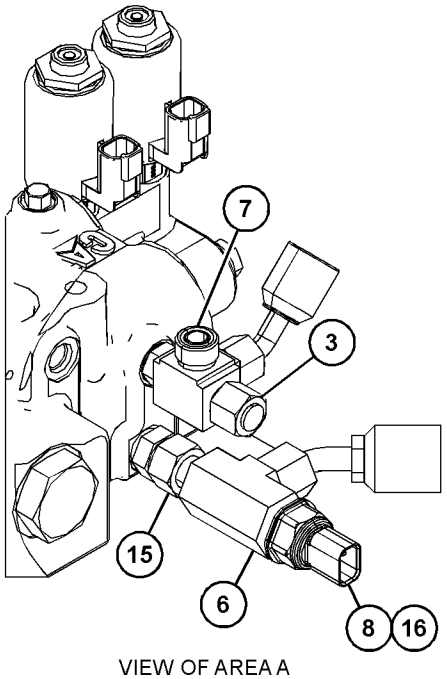

VIEW OF AREA A

GRÁFICO 1 <FIM> g06061667

457-3113 VÁLVULA E GRUPO DE MONTAGEM-CONTROLE–COM ABSORÇÃO DE IMPACTOS (VALVE & MTG GP-CONTROL–COM ABSORÇÃO DE IMPACTOS)

S/N: FRS1-UP

2 VÁLVULAS

NÚMEROE DE 464-2476 ARRANJO HIDRÁULICO

SMCS-5051 **i06657356**

NOTA	REF. NÃO	GRÁFICO REF.	NÚMERO DA PEÇA	QTY	NOME DA PEÇA 1 2 3 4 5 6 (NÍVEL DO PRODUTO)	CONSULTE PÁGINA
	1	1	*148-8433*	1	CONJUNTO DE TEE (TEE AS)	
		1	**6V-8397**	2	ANEL RETENTOR EM O (SEAL-O-RING)	
		1	**6V-9836**	1	CONEXÃO ARTICULADA T (TEE-SWIVEL)	
Y	2	1	**6E-4701**	1	GRUPO DE VÁLVULA-VERIFICAÇÃO (ÓLEO PILOTO) (VALVE GP-CHECK (PILOT OIL))	788
	3	1	**6V-9829**	2	CONJUNTO DE TAMPA (CAP AS)	
	4	1	*148-8336*	1	CONJUNTO DE CONECTOR (CONNECTOR AS)	
		1	**3J-1907**	1	ANEL RETENTOR EM O (SEAL-O-RING)	
		1	**6V-8397**	1	ANEL RETENTOR EM O (SEAL-O-RING)	
		1	**6V-8636**	1	CONECTOR (CONNECTOR)	
	5	1	*148-8357*	1	CONJUNTO DE COTOVELO (ELBOW AS)	
		1	**5K-9090**	1	ANEL RETENTOR EM O (SEAL-O-RING)	
		1	**6V-9008**	1	COTOVELO (ELBOW)	
		1	**7M-8485**	1	ANEL RETENTOR EM O (SEAL-O-RING)	
	6	1	*148-8435*	2	CONJUNTO DE TEE (TEE AS)	
					(EACH INCLUDES)	
		1	**3J-1907**	1	ANEL RETENTOR EM O (SEAL-O-RING)	
		1	**6V-8397**	2	ANEL RETENTOR EM O (SEAL-O-RING)	
		1	**6V-8781**	1	T (TEE)	
	7	1	*162-8264*	1	CONJUNTO DE TEE (TEE AS)	
		1	**6V-8398**	1	ANEL RETENTOR EM O (SEAL-O-RING)	
		1	**081-5645**	1	T (TEE)	
	8	1	*294-9546*	1	CONJUNTO DO ADAPTADOR (ADAPTER AS)	
		1	**3J-1907**	1	ANEL RETENTOR EM O (SEAL-O-RING)	
		1	**6V-8397**	2	ANEL RETENTOR EM O (SEAL-O-RING)	
		1	**6V-8398**	1	ANEL RETENTOR EM O (SEAL-O-RING)	
		1	**244-6625**	1	ADAPTADOR ESPECIAL (ADAPTER-SPECIAL)	
	9	1	**344-7391**	1	GRUPO DE SENSORES-PRESSÃO (IMPLEMENTO HIDRÁULICO) (SENSOR GP-PRESSURE (HYDRAULIC IMPLEMENT))	
I	10	1	**359-5199**	1	CONJUNTO DE MANGUEIRA (HOSE AS)	
	11	1	**367-8969**	1	GRUPO DA VÁLVULAS REDUTORA DE PRESSÃO (IMPLEMENTO) (VALVE GP-PRESSURE REDUCING (IMPLEMENT))	
I	12	1	**418-6179**	1	CONJUNTO DE MANGUEIRA (HOSE AS)	
	13	1	**427-0327**	1	CONJUNTO DE PLACA (PLATE AS)	
M		1	**110-2023**	3	PRISIONEIRO-SOLDA (M10X1,5X25 MM) (STUD-WELD (M10X1.5X25-MM))	
I	14	1	**465-1639**	1	CONJUNTO DE MANGUEIRA (HOSE AS)	
	15	1	*150-4043*	1	CONJUNTO DE CONECTOR (CONNECTOR AS)	
		1	**3J-1907**	1	ANEL RETENTOR EM O (SEAL-O-RING)	
		1	**6V-8398**	1	ANEL RETENTOR EM O (SEAL-O-RING)	
		1	**6V-9873**	1	CONECTOR (CONNECTOR)	
	16	1	**3J-1907**	1	ANEL RETENTOR EM O (SEAL-O-RING)	
Y	17	1	**444-8048**	1	GRUPO DE VÁLVULAS-CONTROLE PRINCIPAL (BIDIRECIONAL) (VALVE GP-MAIN CONTROL (2-WAY))	796

457-3113 VÁLVULA E GRUPO DE MONTAGEM-CONTROLE (VALVE & MTG GP-CONTROL) (continuação) **i06657356**

NOTA	REF. NÃO	GRÁFICO REF.	NÚMERO DA PEÇA	QTY	NOME DA PEÇA 1 2 3 4 5 6 (NÍVEL DO PRODUTO)	CONSULTE PÁGINA
	18	1	**5P-1076**	8	ARRUELA DURA (13,5X30X4-MM DE ESPESSURA) (WASHER-HARD (13.5X30X4-MM THK))	
	19	1	**8M-2773**	1	GRAMPO (CLIP)	
	20	1	**8T-4121**	1	ARRUELA DURA (11X21X2,5 MM DE ESPESSURA) (WASHER-HARD (11X21X2.5-MM THK))	
M	21	1	**8T-4137**	1	PARAFUSO (M10X1,5X20 MM) (BOLT (M10X1.5X20-MM))	
M	22	1	**8T-4192**	8	PARAFUSO (M12X1,75X25 MM) (BOLT (M12X1.75X25-MM))	
M	23	1	**9X-2480**	2	PARAFUSO (M6X1X45 MM) (BOLT (M6X1X45-MM))	
	24	1	**9X-8256**	2	ARRUELA (6,6X12X2 MM DE ESPESSURA) (WASHER (6.6X12X2-MM THK))	

I - CONSULTE O SISTEMA DE INFORMAÇÕES HIDRÁULICAS
M - PEÇA MÉTRICA
Y - ILUSTRAÇÃO INDIVIDUAL

457-3113 VÁLVULA E GRUPO DE MONTAGEM-CONTROLE (VALVE & MTG GP-CONTROL) (continuação) **i06657356**

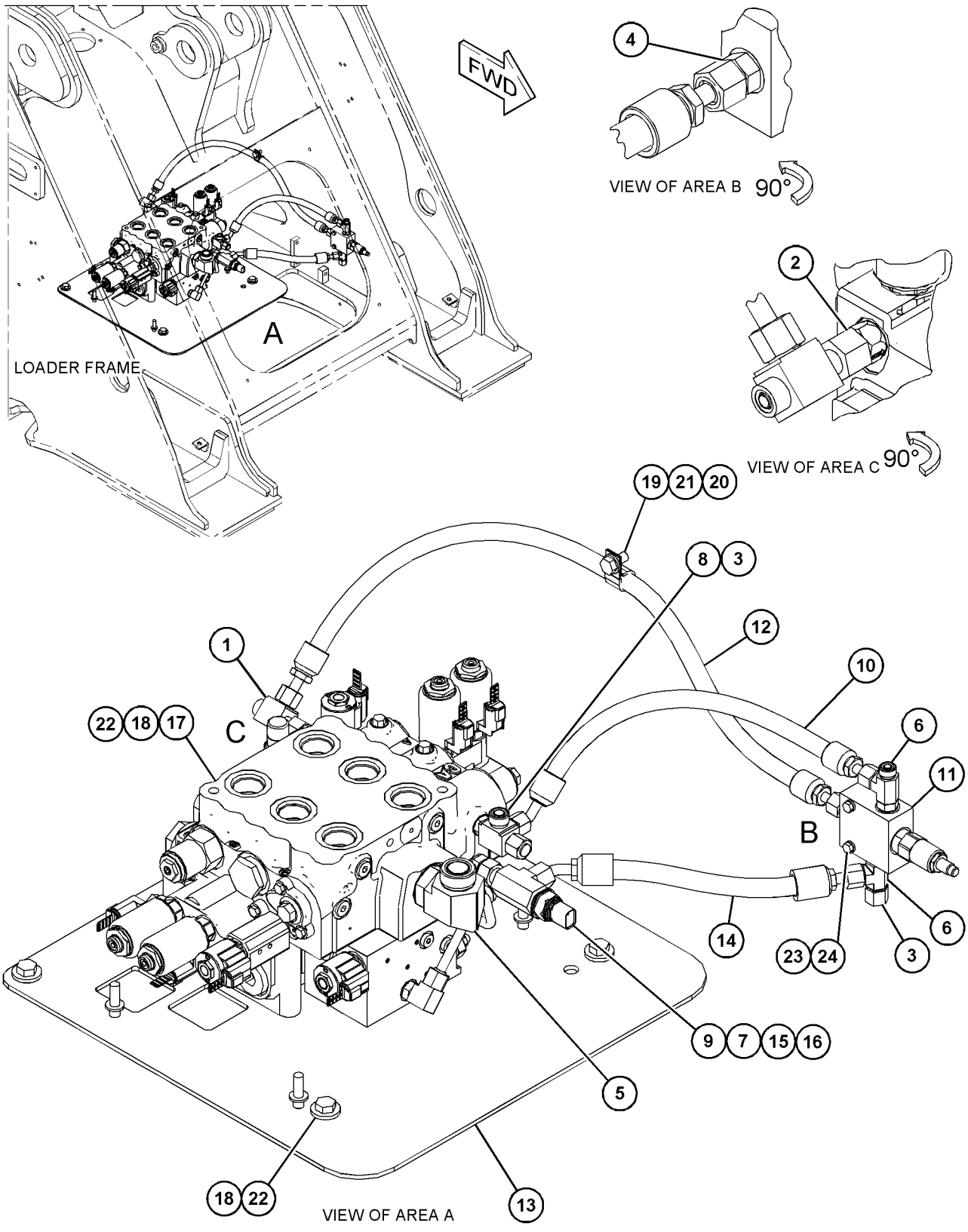

GRÁFICO 1 <FIM> g06065027

416-4796 GRUPO DE VÁLVULA E MONTAGEM-ACOPLADOR (VALVE & MTG GP-COUPLER)

S/N: FRS1-UP

NÚMEROE DE 457-3120 GRUPO DE TUBULAÇÕES DO ACOPLADOR

SMCS-5491 **i06638486**

NOTA	REF. NÃO	GRÁFICO REF.	NÚMERO DA PEÇA	QTY	NOME DA PEÇA 1 2 3 4 5 6 (NÍVEL DO PRODUTO)	CONSULTE PÁGINA
J	1	1	**352-2734**	3	GRUPO DA VÁLVULA SOLENOIDE (24 V) (ACOPLADOR RÁPIDO) (VALVE GP-SOLENOID (24-VOLT) (QUICK COUPLER))	
					(EACH INCLUDES)	
		1	**367-8532**	1	CONJUNTO DE BOBINA (24 V) (COIL AS (24-VOLT))	
J	2	1	**430-8811**	1	GRUPO DA VÁLVULAS REDUTORA DE PRESSÃO (TORQUE) (VALVE GP-PRESSURE REDUCING (TORQUE))	
	3	1	**426-4824**	1	BUJÃO-ORIFÍCIO (PLUG-ORIFICE)	
	4	1	**6E-5066**	1	TELA (SISTEMA HIDRÁULICO) (SCREEN (HYDRAULIC))	
	5	1	**6V-3965**	1	CONEXÃO (DESLIGAMENTO RÁPIDO) (FITTING (QUICK DISCONNECT))	
	6	1	**6V-0852**	1	TAMPA CONTRA POEIRA (CAP-DUST)	
	7	1	**430-8807**	1	CONJUNTO DA FIAÇÃO ELÉTRICA DO SOLENOIDE (ACOPLADOR RÁPIDO) (HARNESS AS-SOLENOID (QUICK COUPLER))	
		1	**102-8805**	1	KIT DE TOMADA (6 PINOS) (KIT-RECEPTACLE (6-PIN))	
					(INCLUDES RECEPTACLE AS & WEDGE)	
		1	**8T-8729**	6	PINO DE CONECTOR (CALIBRE 16 A 18) (PIN-CONNECTOR (16-GA TO 18-GA))	
		1	**8T-8730**	6	SOQUETE DE CONECTOR (CALIBRE 16 A 18) (SOCKET-CONNECTOR (16-GA TO 18-GA))	
		1	**155-2270**	3	KIT DE PLUGUE DE CONEXÃO (2 PINOS) (KIT-CONNECTING PLUG (2-PIN))	
					(EACH INCLUDES PLUG AS, WEDGE, & INTERFACE SEAL)	
	8	1	**9S-8002**	1	BUJÃO (7/16-20 DE ROSCA) (PLUG (7/16-20-THD))	
	9	1	**3J-7354**	1	ANEL RETENTOR EM O (SEAL-O-RING)	
M	10	1	**8T-4200**	1	PARAFUSO (M8X1,25X16 MM) (BOLT (M8X1.25X16-MM))	
	11	1	**8T-4224**	1	ARRUELA DURA (8,8X16X2 MM DE ESPESSURA) (WASHER-HARD (8.8X16X2-MM THK))	
	12	1	**130-5300**	1	GRAMPO (CLIP)	
	13	1	**214-7568**	1	ANEL RETENTOR EM O (SEAL-O-RING)	
					JOGO(S) DE REPARO DISPONÍVEL(ÍVEIS):	
J			**426-4823**	1	KIT DE SELOS (VÁLVULA SOLENOIDE) (KIT-SEAL (SOLENOID VALVE))	
					(INCLUDES O-RINGS & BACKUP RINGS)	

J - KIT MARKED J SERVICES PART(S) MARKED J
M - PEÇA MÉTRICA

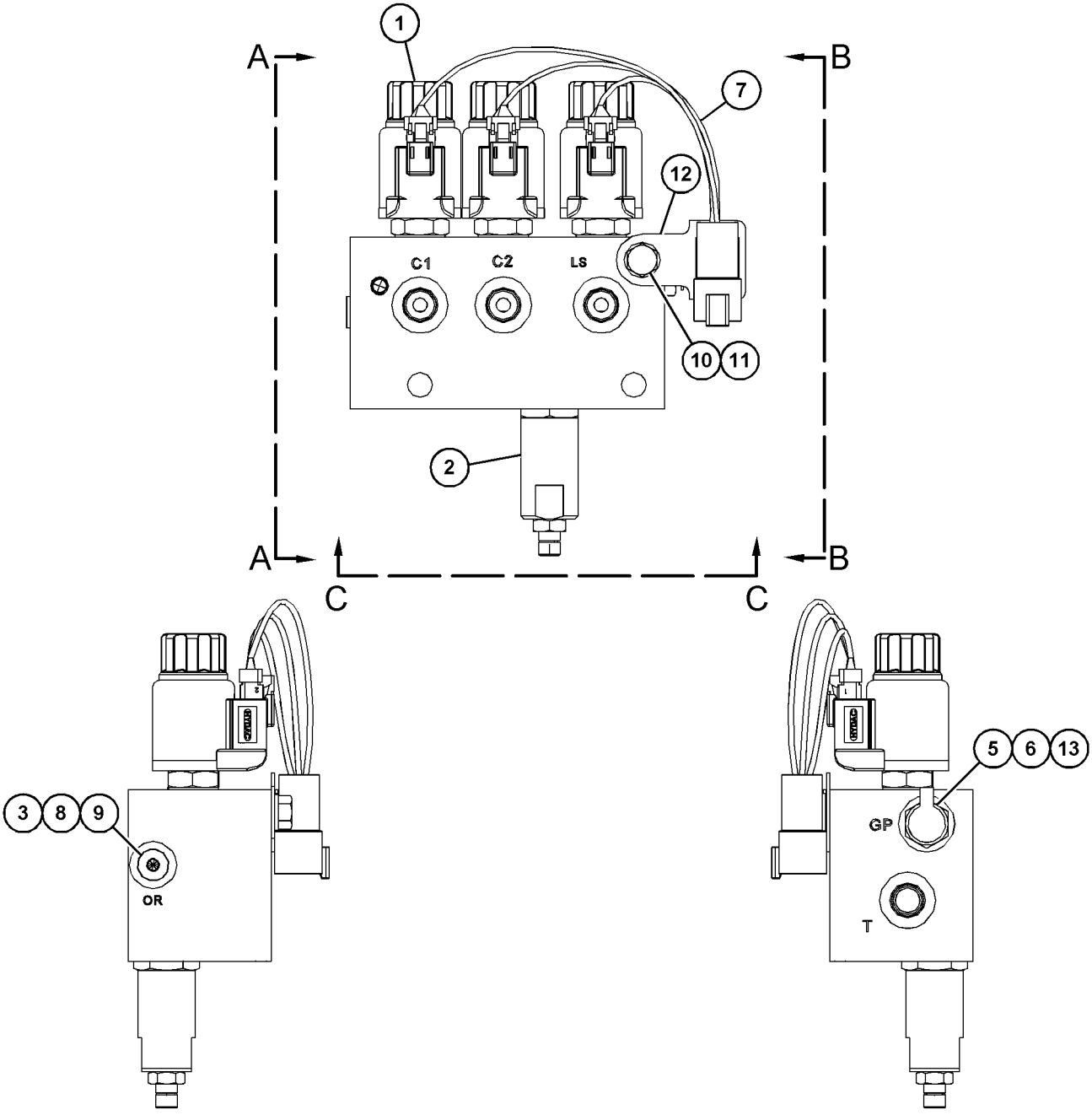

VIEW A-A

VIEW B-B

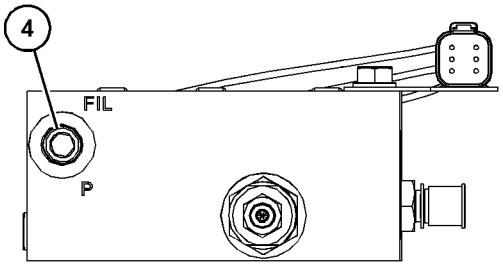

VIEW C-C

GRÁFICO 1

<FIM>

g06072985

457-3115 GRUPO DE VÁLVULA E MONTAGEM-CONTROLE PRINCIPAL–3 VÁLVULAS (VALVE & MTG GP-MAIN CONTROL-3 VÁLVULAS)

S/N: FRS1-UP
COM ABSORÇÃO DE IMPACTOS
NÚMEROE DE 464-2477 ARRANJO HIDRÁULICO

SMCS-5051 **i06656323**

NOTA	REF. NÃO	GRÁFICO REF.	NÚMERO DA PEÇA	QTY	NOME DA PEÇA 1 2 3 4 5 6 (NÍVEL DO PRODUTO)	CONSULTE PÁGINA
Y	1	2	**6E-4701**	1	GRUPO DE VÁLVULA-VERIFICAÇÃO (VALVE GP-CHECK)	788
	2	2	**6V-9829**	1	CONJUNTO DE TAMPA (CAP AS)	
	3	2	**123-4750**	1	CONJUNTO DA VÁLVULA DE RETENÇÃO (VALVE AS-CHECK)	
		2	**3J-1907**	1	ANEL RETENTOR EM O (SEAL-O-RING)	
		2	**6V-8397**	1	ANEL RETENTOR EM O (SEAL-O-RING)	
	4	2	*148-8316*	1	CONJUNTO DE CONECTOR (CONNECTOR AS)	
		2	**6V-8647**	1	CONECTOR (CONNECTOR)	
		2	**3J-7354**	1	ANEL RETENTOR EM O (SEAL-O-RING)	
		2	**4J-5477**	1	ANEL RETENTOR EM O (SEAL-O-RING)	
	5	2	*148-8335*	3	CONJUNTO DE CONECTOR (CONNECTOR AS)	
					(EACH INCLUDES)	
		2	**6V-8635**	1	CONECTOR (CONNECTOR)	
		2	**5K-9090**	1	ANEL RETENTOR EM O (SEAL-O-RING)	
		2	**7M-8485**	1	ANEL RETENTOR EM O (SEAL-O-RING)	
	6	2	*148-8336*	1	CONJUNTO DE CONECTOR (CONNECTOR AS)	
		2	**6V-8636**	1	CONECTOR (CONNECTOR)	
		2	**3J-1907**	1	ANEL RETENTOR EM O (SEAL-O-RING)	
		2	**6V-8397**	1	ANEL RETENTOR EM O (SEAL-O-RING)	
	7	2	*148-8351*	1	CONJUNTO DE COTOVELO (ELBOW AS)	
		2	**6V-9849**	1	COTOVELO (ELBOW)	
		2	**4J-5477**	1	ANEL RETENTOR EM O (SEAL-O-RING)	
	8	2	*148-8352*	1	CONJUNTO DE COTOVELO (ELBOW AS)	
		2	**6V-9854**	1	COTOVELO (JUNTA GIRATÓRIA) (ELBOW (SWIVEL))	
		2	**5K-9090**	1	ANEL RETENTOR EM O (SEAL-O-RING)	
	9	2	*148-8357*	1	CONJUNTO DE COTOVELO (ELBOW AS)	
		2	**6V-9008**	1	COTOVELO (ELBOW)	
		2	**5K-9090**	1	ANEL RETENTOR EM O (SEAL-O-RING)	
		2	**7M-8485**	1	ANEL RETENTOR EM O (SEAL-O-RING)	
	10	2	*148-8378*	1	CONJUNTO DE COTOVELO (ELBOW AS)	
		2	**6V-8724**	1	COTOVELO (ELBOW)	
		2	**3J-1907**	1	ANEL RETENTOR EM O (SEAL-O-RING)	
		2	**6V-8397**	1	ANEL RETENTOR EM O (SEAL-O-RING)	
	11	2	*148-8391*	1	CONJUNTO DE COTOVELO (ELBOW AS)	
		2	**8T-8987**	1	COTOVELO (ELBOW)	
		2	**2S-4078**	1	ANEL RETENTOR EM O (SEAL-O-RING)	
		2	**5K-9090**	1	ANEL RETENTOR EM O (SEAL-O-RING)	
	12	2	*148-8433*	1	CONJUNTO DE TEE (TEE AS)	
		2	**6V-9836**	1	CONEXÃO ARTICULADA T (TEE-SWIVEL)	
		2	**6V-8397**	2	ANEL RETENTOR EM O (SEAL-O-RING)	
	13	2	*148-8435*	2	CONJUNTO DE TEE (TEE AS)	
					(EACH INCLUDES)	
		2	**6V-8781**	1	T (TEE)	
		2	**3J-1907**	1	ANEL RETENTOR EM O (SEAL-O-RING)	
		2	**6V-8397**	2	ANEL RETENTOR EM O (SEAL-O-RING)	

457-3115 GRUPO DE VÁLVULA E MONTAGEM-CONTROLE PRINCIPAL (VALVE & MTG GP-MAIN CONTROL) (continuação)

i06656323

NOTA	REF. NÃO	GRÁFICO REF.	NÚMERO DA PEÇA	QTY	NOME DA PEÇA 1 2 3 4 5 6 (NÍVEL DO PRODUTO)	CONSULTE PÁGINA
	14	2	*150-4043*	1	CONJUNTO DE CONECTOR (CONNECTOR AS)	
		2	**6V-9873**	1	CONECTOR (CONNECTOR)	
		2	**3J-1907**	1	ANEL RETENTOR EM O (SEAL-O-RING)	
		2	**6V-8398**	1	ANEL RETENTOR EM O (SEAL-O-RING)	
	15	2	*162-8264*	1	CONJUNTO DE TEE (TEE AS)	
		2	**081-5645**	1	T (TEE)	
		2	**6V-8398**	1	ANEL RETENTOR EM O (SEAL-O-RING)	
	16	2	*250-1467*	2	CONJUNTO DE CONECTOR (CONNECTOR AS)	
					(EACH INCLUDES)	
		2	**7I-8663**	1	CONECTOR (CONNECTOR)	
		2	**3J-7354**	1	ANEL RETENTOR EM O (SEAL-O-RING)	
		2	**4J-5477**	1	ANEL RETENTOR EM O (SEAL-O-RING)	
	17	2	*294-9546*	1	CONJUNTO DO ADAPTADOR (ADAPTER AS)	
		2	**244-6625**	1	ADAPTADOR ESPECIAL (ADAPTER-SPECIAL)	
		2	**3J-1907**	1	ANEL RETENTOR EM O (SEAL-O-RING)	
		2	**6V-8397**	2	ANEL RETENTOR EM O (SEAL-O-RING)	
		2	**6V-8398**	1	ANEL RETENTOR EM O (SEAL-O-RING)	
	18	2	**344-7391**	1	GRUPO DE SENSORES-PRESSÃO (BOMBA DO IMPLEMENTO) (SENSOR GP-PRESSURE (IMPLEMENT PUMP))	
I	19	2	**359-5199**	1	CONJUNTO DE MANGUEIRA (HOSE AS)	
	20	2	**367-8969**	1	GRUPO DA VÁLVULAS REDUTORA DE PRESSÃO (VALVE GP-PRESSURE REDUCING)	
I	21	2	**383-4282**	1	CONJUNTO DE MANGUEIRA (HOSE AS)	
I	22	2	**417-2412**	1	CONJUNTO DE MANGUEIRA (HOSE AS)	
I	23	2	**418-6179**	1	CONJUNTO DE MANGUEIRA (HOSE AS)	
	24	2	**436-7188**	1	CONJUNTO DE PLACA (PLATE AS)	
		2	**7T-1099**	1	ELO (LINK)	
M		2	**8T-3490**	2	PORCA DE SOLDA (ROSCA M10X1,5) (NUT-WELD (M10X1.5-THD))	
M		2	**110-2023**	3	PRISIONEIRO-SOLDA (M10X1,5X25 MM) (STUD-WELD (M10X1.5X25-MM))	
		2	**121-1029**	1	GRAMPO (CLIP)	
M		2	**430-5328**	1	RESSALTO DE SOLDA (M10X1,5X65 MM) (BOSS-WELD (M10X1.5X65-MM))	
I	25	2	**444-6929**	1	CONJUNTO DE MANGUEIRA (HOSE AS)	
Y	26	2	**445-4988**	1	GRUPO DA VÁLVULA DE CONTROLE (AUXILIAR) (VALVE GP-CONTROL (AUXILIARY))	793
I	27	2	**452-0533**	1	CONJUNTO DE MANGUEIRA (HOSE AS)	
I	28	2	**461-0015**	1	CONJUNTO DE MANGUEIRA (HOSE AS)	
I	29	2	**465-1639**	1	CONJUNTO DE MANGUEIRA (HOSE AS)	
	30	2	**3J-1907**	1	ANEL RETENTOR EM O (SEAL-O-RING)	
Y	31	2	**444-8048**	1	GRUPO DE VÁLVULAS-CONTROLE PRINCIPAL (INCLINAR, LEVANTAR) (VALVE GP-MAIN CONTROL (TILT, LIFT))	796
	32	2	**5P-1076**	13	ARRUELA DURA (13,5X30X4-MM DE ESPESSURA) (WASHER-HARD (13.5X30X4-MM THK))	
	33	2	**6D-3479**	1	GRAMPO (CLIP)	
	34	2	**8M-2773**	1	GRAMPO (CLIP)	
	35	2	**8T-4121**	2	ARRUELA DURA (11X21X2,5 MM DE ESPESSURA) (WASHER-HARD (11X21X2.5-MM THK))	
M	36	2	**8T-4137**	2	PARAFUSO (M10X1,5X20 MM) (BOLT (M10X1.5X20-MM))	
M	37	2	**8T-4192**	13	PARAFUSO (M12X1,75X25 MM) (BOLT (M12X1.75X25-MM))	

457-3115 GRUPO DE VÁLVULA E MONTAGEM-CONTROLE PRINCIPAL (VALVE & MTG GP-MAIN CONTROL) (continuação)

i06656323

NOTA	REF. NÃO	GRÁFICO REF.	NÚMERO DA PEÇA	QTY	NOME DA PEÇA 1 2 3 4 5 6 (NÍVEL DO PRODUTO)	CONSULTE PÁGINA
M	38	2	**9X-2480**	2	PARAFUSO (M6X1X45 MM) (BOLT (M6X1X45-MM))	
	39	2	**9X-8256**	2	ARRUELA (6,6X12X2 MM DE ESPESSURA) (WASHER (6.6X12X2-MM THK))	

I - CONSULTE O SISTEMA DE INFORMAÇÕES HIDRÁULICAS
M - PEÇA MÉTRICA
Y - ILUSTRAÇÃO INDIVIDUAL

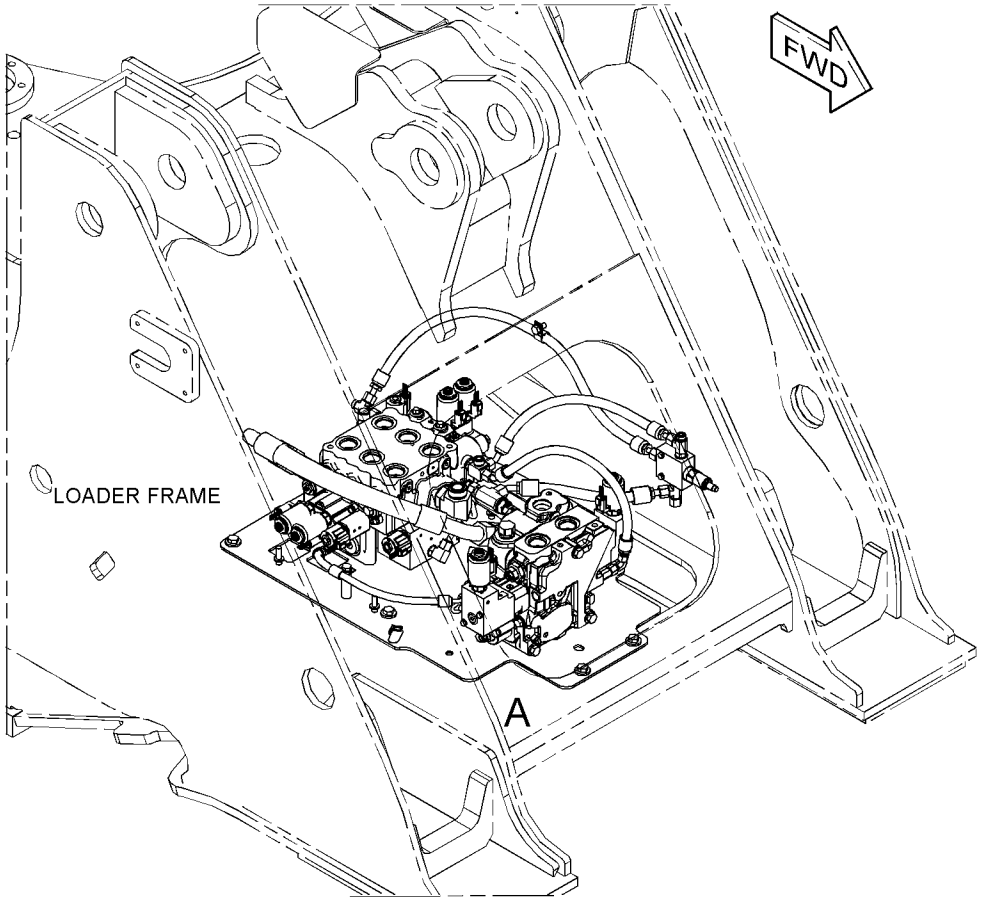

REFER TO ALL ILLUSTRATIONS OF THIS GROUP FOR AUXILIARY VIEWS

GRÁFICO 1 g06065964

457-3115 GRUPO DE VÁLVULA E MONTAGEM-CONTROLE PRINCIPAL (VALVE & MTG GP-MAIN CONTROL) (continuação)

i06656323

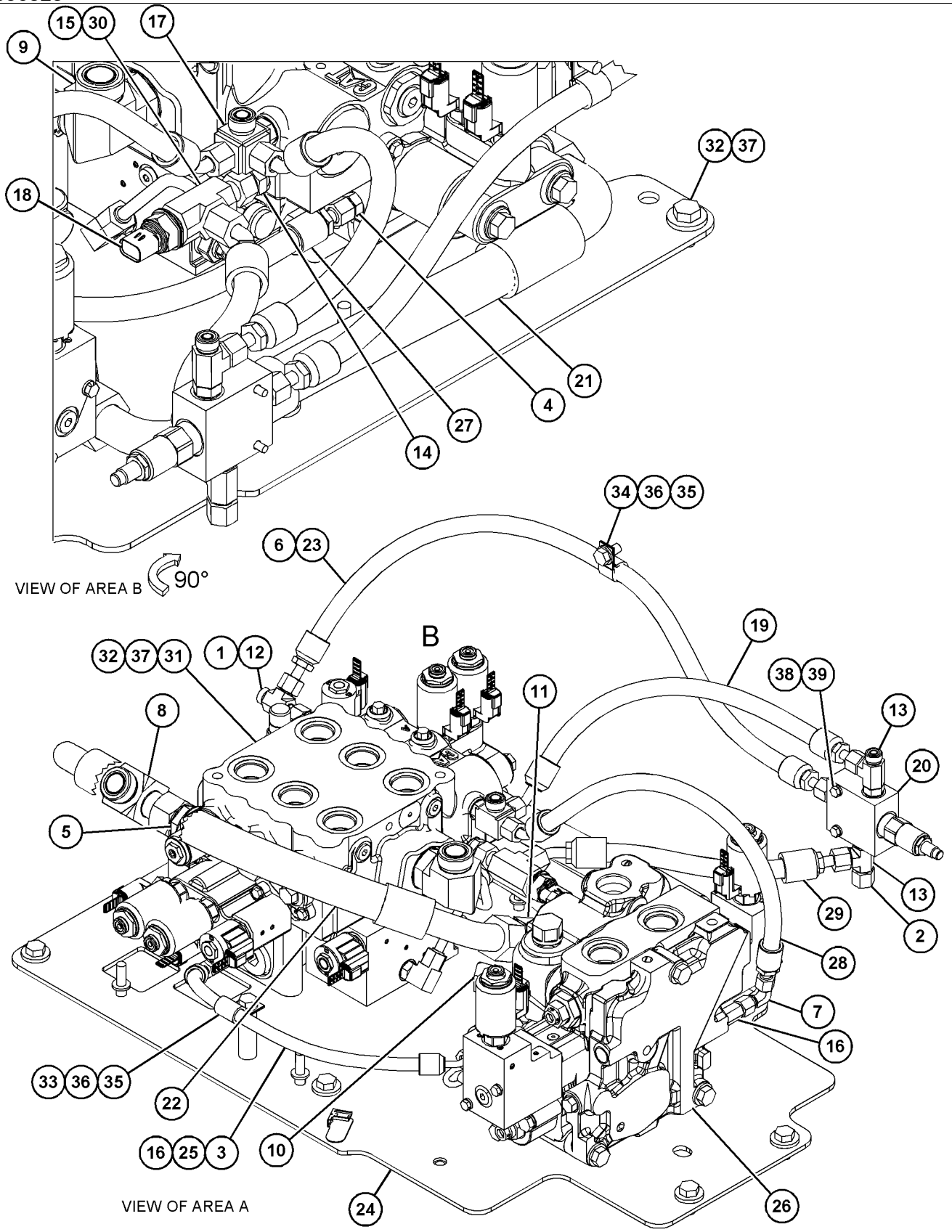

GRÁFICO 2 <FIM> g06065965

463-2322 GRUPO DE VÁLVULA E MONTAGEM-CONTROLE PRINCIPAL–3 VÁLVULAS (VALVE & MTG GP-MAIN CONTROL-3 VÁLVULAS)

S/N: FRS1-UP

NÚMEROE DE 470-2192 ARRANJO HIDRÁULICO

SMCS-5051 **i06638206**

NOTA	REF. NÃO	GRÁFICO REF.	NÚMERO DA PEÇA	QTY	NOME DA PEÇA 1 2 3 4 5 6 (NÍVEL DO PRODUTO)	CONSULTE PÁGINA
Y	1	1	**6E-4701**	1	GRUPO DE VÁLVULA-VERIFICAÇÃO (VALVE GP-CHECK)	788
	2	1	**6V-9829**	1	CONJUNTO DE TAMPA (CAP AS)	
	3	1	**123-4750**	1	CONJUNTO DA VÁLVULA DE RETENÇÃO (VALVE AS-CHECK)	
		1	**3J-1907**	1	ANEL RETENTOR EM O (SEAL-O-RING)	
		1	**6V-8397**	1	ANEL RETENTOR EM O (SEAL-O-RING)	
	4	1	*148-8316*	1	CONJUNTO DE CONECTOR (CONNECTOR AS)	
		1	**3J-7354**	1	ANEL RETENTOR EM O (SEAL-O-RING)	
		1	**4J-5477**	1	ANEL RETENTOR EM O (SEAL-O-RING)	
		1	**6V-8647**	1	CONECTOR (CONNECTOR)	
	5	1	*148-8335*	3	CONJUNTO DE CONECTOR (CONNECTOR AS)	
					(EACH INCLUDES)	
		1	**5K-9090**	1	ANEL RETENTOR EM O (SEAL-O-RING)	
		1	**6V-8635**	1	CONECTOR (CONNECTOR)	
		1	**7M-8485**	1	ANEL RETENTOR EM O (SEAL-O-RING)	
	6	1	*148-8336*	1	CONJUNTO DE CONECTOR (CONNECTOR AS)	
		1	**3J-1907**	1	ANEL RETENTOR EM O (SEAL-O-RING)	
		1	**6V-8397**	1	ANEL RETENTOR EM O (SEAL-O-RING)	
		1	**6V-8636**	1	CONECTOR (CONNECTOR)	
	7	1	*148-8351*	1	CONJUNTO DE COTOVELO (ELBOW AS)	
		1	**4J-5477**	1	ANEL RETENTOR EM O (SEAL-O-RING)	
		1	**6V-9849**	1	COTOVELO (ELBOW)	
	8	1	*148-8352*	1	CONJUNTO DE COTOVELO (ELBOW AS)	
		1	**5K-9090**	1	ANEL RETENTOR EM O (SEAL-O-RING)	
		1	**6V-9854**	1	COTOVELO (JUNTA GIRATÓRIA) (ELBOW (SWIVEL))	
	9	1	*148-8357*	1	CONJUNTO DE COTOVELO (ELBOW AS)	
		1	**5K-9090**	1	ANEL RETENTOR EM O (SEAL-O-RING)	
		1	**6V-9008**	1	COTOVELO (ELBOW)	
		1	**7M-8485**	1	ANEL RETENTOR EM O (SEAL-O-RING)	
	10	1	*148-8378*	1	CONJUNTO DE COTOVELO (ELBOW AS)	
		1	**3J-1907**	1	ANEL RETENTOR EM O (SEAL-O-RING)	
		1	**6V-8397**	1	ANEL RETENTOR EM O (SEAL-O-RING)	
		1	**6V-8724**	1	COTOVELO (ELBOW)	
	11	1	*148-8391*	1	CONJUNTO DE COTOVELO (ELBOW AS)	
		1	**2S-4078**	1	ANEL RETENTOR EM O (SEAL-O-RING)	
		1	**5K-9090**	1	ANEL RETENTOR EM O (SEAL-O-RING)	
		1	**8T-8987**	1	COTOVELO (ELBOW)	
	12	1	*148-8433*	1	CONJUNTO DE TEE (TEE AS)	
		1	**6V-8397**	2	ANEL RETENTOR EM O (SEAL-O-RING)	
		1	**6V-9836**	1	CONEXÃO ARTICULADA T (TEE-SWIVEL)	
	13	1	*148-8435*	2	CONJUNTO DE TEE (TEE AS)	
					(EACH INCLUDES)	
		1	**3J-1907**	1	ANEL RETENTOR EM O (SEAL-O-RING)	
		1	**6V-8397**	2	ANEL RETENTOR EM O (SEAL-O-RING)	
		1	**6V-8781**	1	T (TEE)	
	14	1	*150-4043*	1	CONJUNTO DE CONECTOR (CONNECTOR AS)	

463-2322 GRUPO DE VÁLVULA E MONTAGEM-CONTROLE PRINCIPAL (VALVE & MTG GP-MAIN CONTROL) (continuação)

i06638206

NOTA	REF. NÃO	GRÁFICO REF.	NÚMERO DA PEÇA	QTY	NOME DA PEÇA 1 2 3 4 5 6 (NÍVEL DO PRODUTO)	CONSULTE PÁGINA
		1	**3J-1907**	1	ANEL RETENTOR EM O (SEAL-O-RING)	
		1	**6V-8398**	1	ANEL RETENTOR EM O (SEAL-O-RING)	
		1	**6V-9873**	1	CONECTOR (CONNECTOR)	
	15	1	*162-8264*	1	CONJUNTO DE TEE (TEE AS)	
		1	**6V-8398**	1	ANEL RETENTOR EM O (SEAL-O-RING)	
		1	**081-5645**	1	T (TEE)	
	16	1	*250-1467*	2	CONJUNTO DE CONECTOR (CONNECTOR AS)	
					(EACH INCLUDES)	
		1	**3J-7354**	1	ANEL RETENTOR EM O (SEAL-O-RING)	
		1	**4J-5477**	1	ANEL RETENTOR EM O (SEAL-O-RING)	
		1	**7I-8663**	1	CONECTOR (CONNECTOR)	
	17	1	*294-9546*	1	CONJUNTO DO ADAPTADOR (ADAPTER AS)	
		1	**3J-1907**	1	ANEL RETENTOR EM O (SEAL-O-RING)	
		1	**6V-8397**	2	ANEL RETENTOR EM O (SEAL-O-RING)	
		1	**6V-8398**	1	ANEL RETENTOR EM O (SEAL-O-RING)	
		1	**244-6625**	1	ADAPTADOR ESPECIAL (ADAPTER-SPECIAL)	
	18	1	**344-7391**	1	GRUPO DE SENSORES-PRESSÃO (ACUMULADOR DO FREIO) (SENSOR GP-PRESSURE (BRAKE ACCUMULATOR))	
I	19	1	**359-5199**	1	CONJUNTO DE MANGUEIRA (HOSE AS)	
	20	1	**367-8969**	1	GRUPO DA VÁLVULAS REDUTORA DE PRESSÃO (VALVE GP-PRESSURE REDUCING)	
I	21	1	**383-4282**	1	CONJUNTO DE MANGUEIRA (HOSE AS)	
I	22	1	**417-2412**	1	CONJUNTO DE MANGUEIRA (HOSE AS)	
I	23	1	**418-6179**	1	CONJUNTO DE MANGUEIRA (HOSE AS)	
	24	1	**436-7188**	1	CONJUNTO DE PLACA (PLATE AS)	
		1	**7T-1099**	1	ELO (LINK)	
M		1	**8T-3490**	2	PORCA DE SOLDA (ROSCA M10X1,5) (NUT-WELD (M10X1.5-THD))	
M		1	**110-2023**	3	PRISIONEIRO-SOLDA (M10X1,5X25 MM) (STUD-WELD (M10X1.5X25-MM))	
		1	**121-1029**	1	GRAMPO (CLIP)	
M		1	**430-5328**	1	RESSALTO DE SOLDA (M10X1,5X65 MM) (BOSS-WELD (M10X1.5X65-MM))	
I	25	1	**444-6929**	1	CONJUNTO DE MANGUEIRA (HOSE AS)	
Y	26	1	**445-4988**	1	GRUPO DA VÁLVULA DE CONTROLE (AUXILIAR, TERCEIRA FUNÇÃO) (VALVE GP-CONTROL (AUXILIARY, THIRD FUNCTION))	793
I	27	1	**452-0533**	1	CONJUNTO DE MANGUEIRA (HOSE AS)	
I	28	1	**461-0015**	1	CONJUNTO DE MANGUEIRA (HOSE AS)	
I	29	1	**465-1639**	1	CONJUNTO DE MANGUEIRA (HOSE AS)	
	30	1	**3J-1907**	1	ANEL RETENTOR EM O (SEAL-O-RING)	
Y	31	1	**455-9799**	1	GRUPO DE VÁLVULAS-CONTROLE PRINCIPAL (INCLINAR, LEVANTAR) (VALVE GP-MAIN CONTROL (TILT, LIFT))	802
	32	1	**5P-1076**	13	ARRUELA DURA (13,5X30X4-MM DE ESPESSURA) (WASHER-HARD (13.5X30X4-MM THK))	
	33	1	**6D-3479**	1	GRAMPO (CLIP)	
	34	1	**8M-2773**	1	GRAMPO (CLIP)	
	35	1	**8T-4121**	2	ARRUELA DURA (11X21X2,5 MM DE ESPESSURA) (WASHER-HARD (11X21X2.5-MM THK))	
M	36	1	**8T-4137**	2	PARAFUSO (M10X1,5X20 MM) (BOLT (M10X1.5X20-MM))	
M	37	1	**8T-4192**	13	PARAFUSO (M12X1,75X25 MM) (BOLT (M12X1.75X25-MM))	

463-2322 GRUPO DE VÁLVULA E MONTAGEM-CONTROLE PRINCIPAL (VALVE & MTG GP-MAIN CONTROL) (continuação)

i06638206

NOTA	REF. NÃO	GRÁFICO REF.	NÚMERO DA PEÇA	QTY	NOME DA PEÇA 1 2 3 4 5 6 (NÍVEL DO PRODUTO)	CONSULTE PÁGINA
M	38	1	**9X-2480**	2	PARAFUSO (M6X1X45 MM) (BOLT (M6X1X45-MM))	
	39	1	**9X-8256**	2	ARRUELA (6,6X12X2 MM DE ESPESSURA) (WASHER (6.6X12X2-MM THK))	

I - CONSULTE O SISTEMA DE INFORMAÇÕES HIDRÁULICAS
M - PEÇA MÉTRICA
Y - ILUSTRAÇÃO INDIVIDUAL

463-2322 GRUPO DE VÁLVULA E MONTAGEM-CONTROLE PRINCIPAL (VALVE & MTG GP-MAIN CONTROL) (continuação)

i06638206

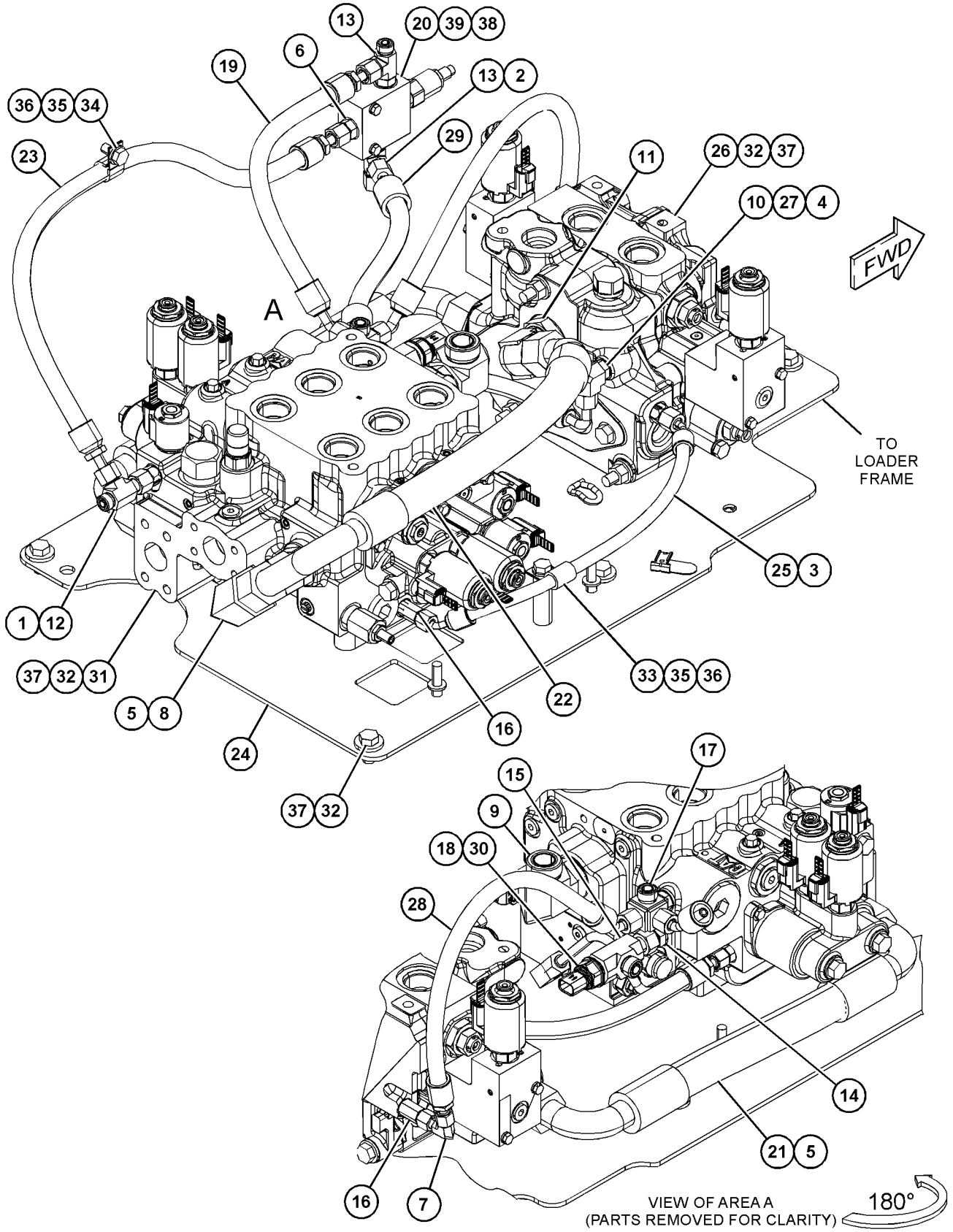

GRÁFICO 1 <FIM> g06061313

158-9956 GRUPO DE VÁLVULA-VERIFICAÇÃO (VALVE GP-CHECK)

S/N: FRS1-UP

NÚMEROE DE 458-2253 GRUPO DO COLETOR-CONTROLE

SMCS-5067 **i02106248**

NOTA	REF. NÃO	GRÁFICO REF.	NÚMERO DA PEÇA	QTY	NOME DA PEÇA 1 2 3 4 5 6 (NÍVEL DO PRODUTO)	CONSULTE PÁGINA
	1	1	**3K-0360**	1	ANEL RETENTOR EM O (SEAL-O-RING)	
	2	1	**161-6154**	1	ANEL RETENTOR EM O (SEAL-O-RING)	
	3	1	**6E-0381**	1	ANEL-REFORÇO (RING-BACKUP)	

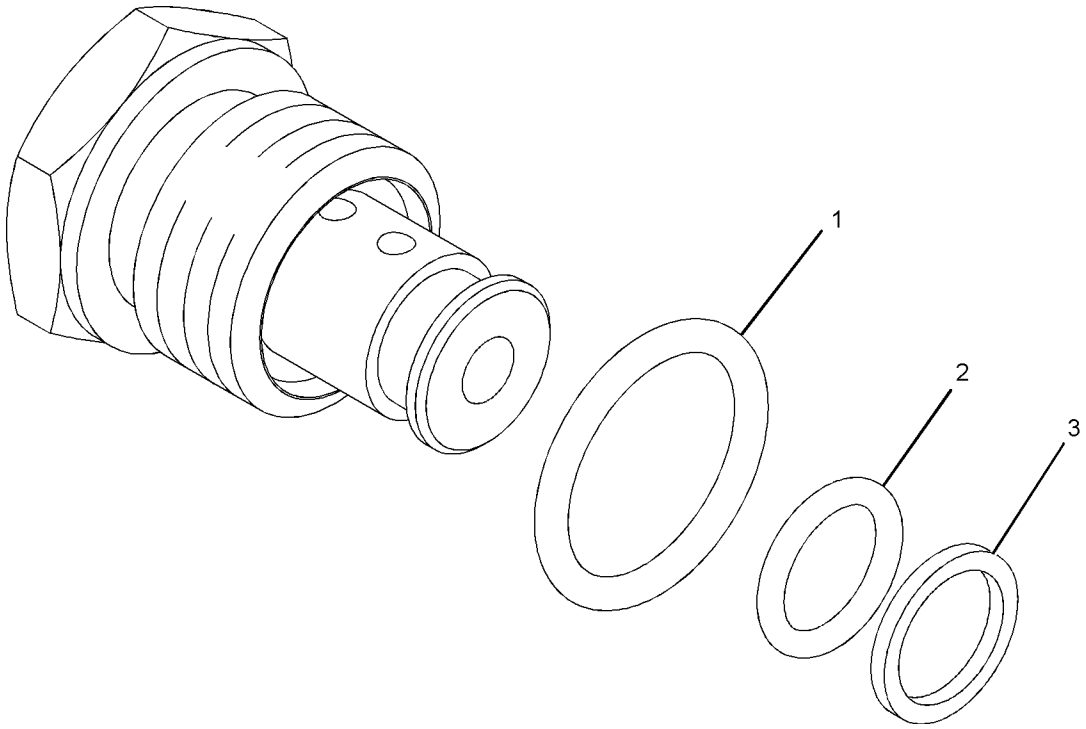

GRÁFICO 1 <FIM> g01016882

445-6109 GRUPO DE VÁLVULA-VERIFICAÇÃO–OPERADO POR PILOTO (VALVE GP-CHECK-OPERADO POR PILOTO)

S/N: FRS1-UP

NÚMEROE DE 444-8048, 455-9799, 457-1007 GRUPO DE VÁLVULAS-CONTROLE PRINCIPAL

SMCS-5067 **i05749871**

NOTA	REF. NÃO	GRÁFICO REF.	NÚMERO DA PEÇA	QTY	NOME DA PEÇA 1 2 3 4 5 6 (NÍVEL DO PRODUTO)	CONSULTE PÁGINA
	1	1	**4J-8996**	1	ANEL RETENTOR EM O (SEAL-O-RING)	
	2	1	**5H-2767**	1	ANEL RETENTOR EM O (SEAL-O-RING)	
	3	1	**7M-8485**	1	ANEL RETENTOR EM O (SEAL-O-RING)	
	4	1	*164-5619*	1	CONJUNTO DE BUJÃO (PLUG AS)	
		1	**2M-9780**	1	ANEL RETENTOR EM O (SEAL-O-RING)	
		1	**9S-8006**	1	BUJÃO (7/8-14 ROSCA) (PLUG (7/8-14-THD))	
	5	1	**364-2634**	1	ANEL-REFORÇO (RING-BACKUP)	
					JOGO(S) DE REPARO DISPONÍVEL(ÍVEIS):	
			383-7557	1	KIT DE SELOS (VÁLVULA DE RETENÇÃO) (VÁLVULA DE RETENÇÃO) (KIT-SEAL (CHECK VALVE) (CHECK VALVE))	
					(INCLUDES RINGS & BACKUP RINGS)	

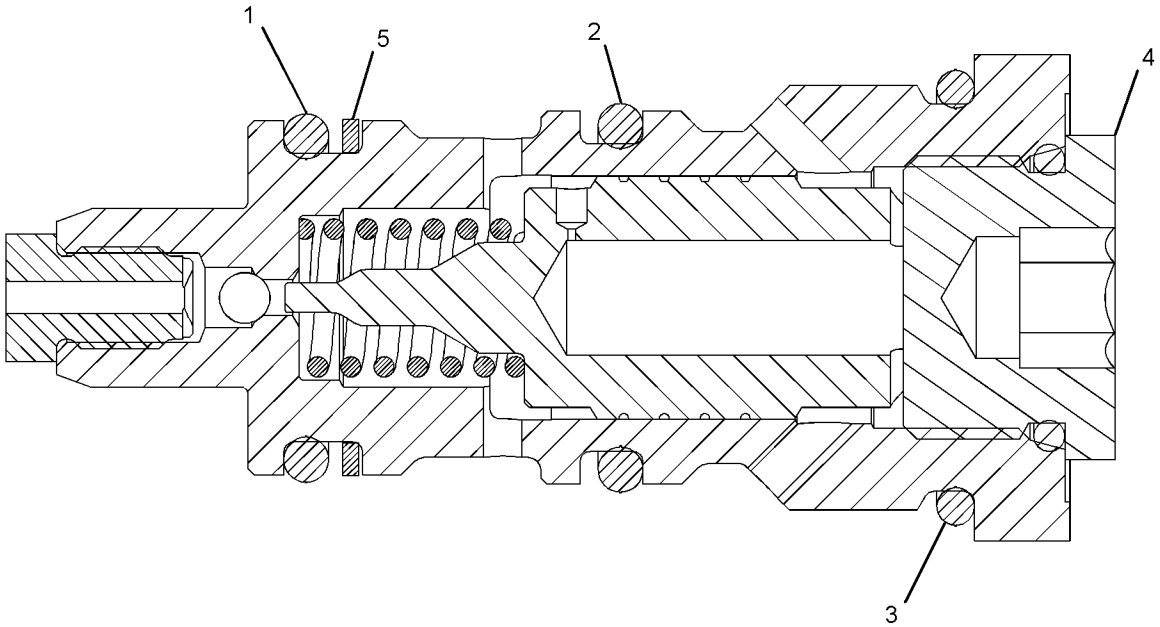

GRÁFICO 1 <FIM> g03645486

6E-4701 GRUPO DE VÁLVULA-VERIFICAÇÃO (VALVE GP-CHECK)

S/N: FRS1-UP

NÚMEROE DE 463-2326 GRUPO DO COLETOR HIDRÁULICO, 457-3101, 457-3113 VÁLVULA E GRUPO DE MONTAGEM-CONTROLE, 457-3115, 463-2322 GRUPO DE VÁLVULA E MONTAGEM-CONTROLE PRINCIPAL

SMCS-5067 **i03827235**

NOTA	REF. NÃO	GRÁFICO REF.	NÚMERO DA PEÇA	QTY	NOME DA PEÇA 1 2 3 4 5 6 (NÍVEL DO PRODUTO)	CONSULTE PÁGINA
	1	1	**3J-1907**	1	ANEL RETENTOR EM O (SEAL-O-RING)	
	2	1	**6V-8397**	1	ANEL RETENTOR EM O (SEAL-O-RING)	

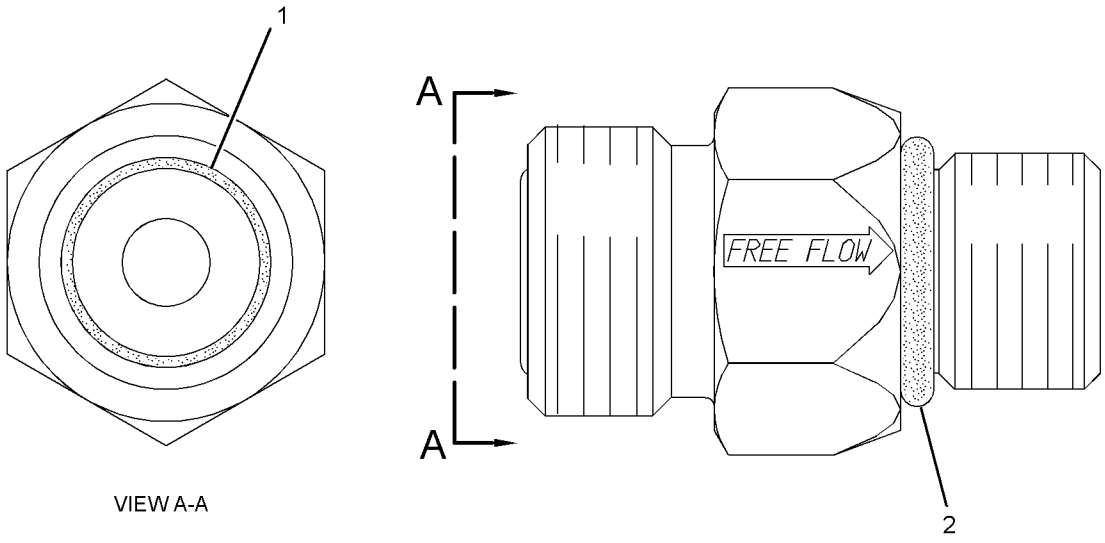

VIEW A-A

GRÁFICO 1 <FIM> g01944653

9T-1573 GRUPO DA VÁLVULA DE RETENÇÃO E DE ALÍVIO (VALVE GP-CHECK & RELIEF)

S/N: FRS1-UP

NÚMEROE DE 367-9496 GRUPO DA VÁLVULA DE CONTROLE

SMCS-5453 **i04783159**

NOTA	REF. NÃO	GRÁFICO REF.	NÚMERO DA PEÇA	QTY	NOME DA PEÇA 1 2 3 4 5 6 (NÍVEL DO PRODUTO)	CONSULTE PÁGINA
	1	1	**9T-7202**	1	CONJUNTO DE RETAINER (RETAINER AS)	
	2	1	**6E-4431**	1	CONJUNTO DE CAÇAMBA (BODY AS)	
	3	1	**8J-0331**	1	VÁLVULA (VALVE)	
	4	1	**1J-9671**	1	ANEL RETENTOR EM O (SEAL-O-RING)	
	5	1	**9S-8003**	1	BUJÃO (ROSCA 1/2-20) (PLUG (1/2-20-THD))	
	6	1	**6E-3518**	1	MOLA (SPRING)	
	7	1	**9X-6395**	1	PORCA (ROSCA 3/4-16) (NUT (3/4-16-THD))	
	8	1	**4K-1388**	1	ANEL RETENTOR EM O (SEAL-O-RING)	
	9	1	**4T-0935**	1	MOLA (SPRING)	
	10	1	**7J-9933**	1	ANEL RETENTOR EM O (SEAL-O-RING)	
	11	1	**4T-0946**	1	GRUPO DE VÁLVULA (VALVE GP)	
	12	1	**4T-0932**	1	BUCHA (BUSHING)	
	13	1	**2M-9780**	1	ANEL RETENTOR EM O (SEAL-O-RING)	
	14	1	**4T-0933**	1	ANEL DE RETENÇÃO (RING-RETAINING)	
	15	1	**4T-5073**	1	ANEL-REFORÇO (RING-BACKUP)	
	16	1	**3K-0360**	1	ANEL RETENTOR EM O (SEAL-O-RING)	

9T-1573 GRUPO DA VÁLVULA DE RETENÇÃO E DE ALÍVIO (VALVE GP-CHECK & RELIEF) (continuação) **i04783159**

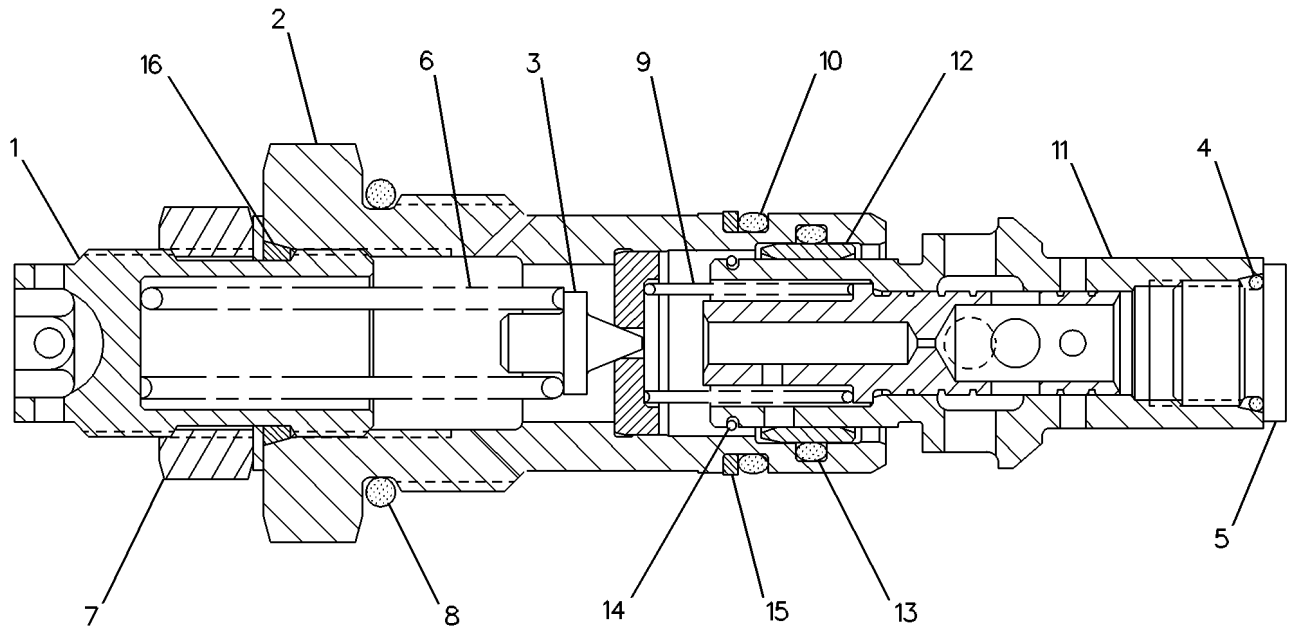

GRÁFICO 1 <FIM> g00130994

367-9496 GRUPO DA VÁLVULA DE CONTROLE (VALVE GP-CONTROL)

S/N: FRS1-UP

NÚMEROE DE 445-4988 GRUPO DA VÁLVULA DE CONTROLE

SMCS-5051 **i04777623**

NOTA	REF. NÃO	GRÁFICO REF.	NÚMERO DA PEÇA	QTY	NOME DA PEÇA 1 2 3 4 5 6 (NÍVEL DO PRODUTO)	CONSULTE PÁGINA
	1	1	**2S-2596**	1	MOLA (SPRING)	
M	2	1	**8T-4145**	4	PARAFUSO (M6X1X95 MM) (BOLT (M6X1X95-MM))	
Y	3	1	**9T-1573**	2	GRUPO DA VÁLVULA DE RETENÇÃO E DE ALÍVIO (VALVE GP-CHECK & RELIEF)	789
	4	1	**096-3831**	1	ORIFÍCIO (ORIFICE)	
	5	1	**100-8010**	1	VÁLVULA DE RETENÇÃO (VALVE-CHECK)	
	6	1	**100-8011**	1	BUJÃO (PLUG)	
B	7	1	**6E-1637**	4	CALÇO (1 MM DE ESPESSURA) (SHIM (1-MM THK))	
	8	1	**207-7434**	2	RETENTOR (RETAINER)	
	9	1	**242-7955**	2	CONJUNTO DE ALOJAMENTO (HOUSING AS)	
Y	10	1	**313-7668**	2	GRUPO DA VÁLVULA SOLENOIDE (24 V) (VALVE GP-SOLENOID (24-VOLT))	817
	11	1	**352-9954**	2	MOLA (SPRING)	
	12	1	**352-9956**	2	RETENTOR (RETAINER)	
	13	1	**7M-8485**	1	ANEL RETENTOR EM O (SEAL-O-RING)	
	14	1	**9X-2027**	2	ARRUELA (11X18X2-MM DE ESPESSURA) (WASHER (11X18X2-MM THK))	
	15	1	**9X-8256**	4	ARRUELA (6,6X12X2 MM DE ESPESSURA) (WASHER (6.6X12X2-MM THK))	
Y	16	1	**371-1784**	1	GRUPO DA VÁLVULA-ALÍVIO (VALVE GP-RELIEF)	816
M	17	1	**085-8091**	2	PARAFUSO (M10X1,5X55 MM) (BOLT (M10X1.5X55-MM))	
	18	1	**123-9624**	1	MOLA (SPRING)	
	19	1	*162-0177*	2	CONJUNTO DE BUJÃO (PLUG AS)	
					(EACH INCLUDES)	
		1	**3J-1907**	1	ANEL RETENTOR EM O (SEAL-O-RING)	
		1	**9S-8004**	1	BUJÃO (ROSCA 9/16-18) (PLUG (9/16-18-THD))	
	20	1	*173-3993*	2	CONJUNTO DE BUJÃO (PLUG AS)	
					(EACH INCLUDES)	
		1	**4J-7533**		ANEL RETENTOR EM O (SEAL-O-RING)	
		1	**9S-8001**	1	BUJÃO (PLUG)	
	21	1	*183-7263*	2	CONJUNTO DE BUJÃO (PLUG AS)	
					(EACH INCLUDES)	
		1	**3J-7354**	1	ANEL RETENTOR EM O (SEAL-O-RING)	
		1	**9S-8002**	1	BUJÃO (7/16-20 DE ROSCA) (PLUG (7/16-20-THD))	
	22	1	**187-9630**	2	ANEL RETENTOR EM O (SEAL-O-RING)	
	23	1	**1H-1023**	4	ANEL RETENTOR EM O (SEAL-O-RING)	
	24	1	*222-4737*	1	CONJUNTO DE BUJÃO (PLUG AS)	
		1	**4J-7533**	1	ANEL RETENTOR EM O (SEAL-O-RING)	
		1	**9S-4180**	1	BUJÃO (PLUG)	
	25	1	**5M-2057**	1	ANEL RETENTOR EM O (SEAL-O-RING)	

B - UTILIZAR CONFORME NECESSÁRIO
M - PEÇA MÉTRICA
Y - ILUSTRAÇÃO INDIVIDUAL

367-9496 GRUPO DA VÁLVULA DE CONTROLE (VALVE GP-CONTROL) (continuação) **i04777623**

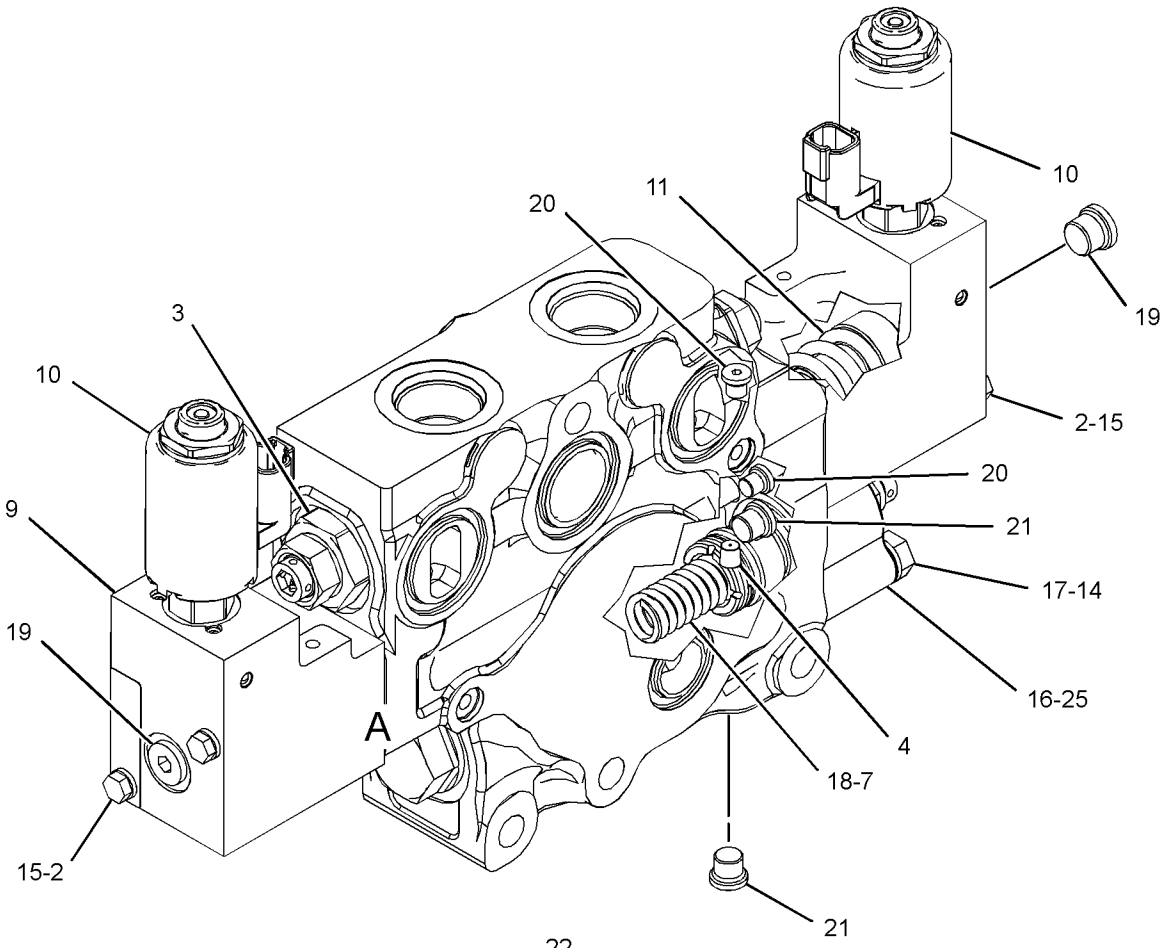

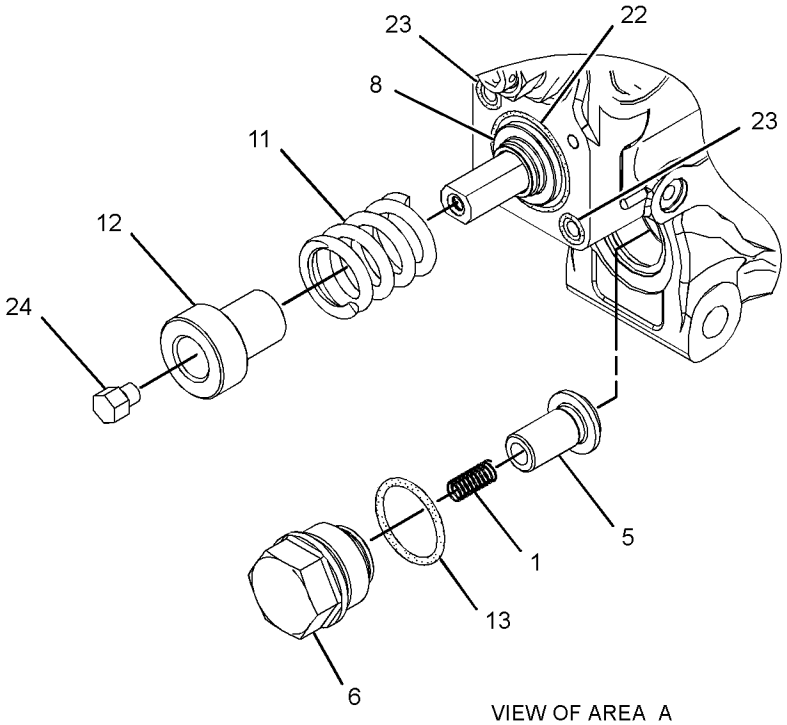

VIEW OF AREA A
(PARTS REMOVED FOR CLARITY)

GRÁFICO 1 <FIM> g02900316

445-4988 GRUPO DA VÁLVULA DE CONTROLE (VALVE GP-CONTROL)

S/N: FRS1-UP

NÚMEROE DE 457-3115, 463-2322 GRUPO DE VÁLVULA E MONTAGEM-CONTROLE PRINCIPAL

SMCS-5051 **i05834066**

NOTA	REF. NÃO	GRÁFICO REF.	NÚMERO DA PEÇA	QTY	NOME DA PEÇA 1 2 3 4 5 6 (NÍVEL DO PRODUTO)	CONSULTE PÁGINA
	1	1	**1P-3702**	1	RETENTOR RETANGULAR (SEAL-RECTANGULAR)	
	2	1	**4J-0522**	6	ANEL RETENTOR EM O (SEAL-O-RING)	
	3	1	**4J-8997**	1	ANEL RETENTOR EM O (SEAL-O-RING)	
	4	1	**6V-5555**	6	ANEL RETENTOR EM O (SEAL-O-RING)	
	5	1	*183-7263*	1	CONJUNTO DE BUJÃO (PLUG AS)	
		1	**3J-7354**	1	ANEL RETENTOR EM O (SEAL-O-RING)	
		1	**9S-8002**	1	BUJÃO (7/16-20 DE ROSCA) (PLUG (7/16-20-THD))	
	6	1	**270-7836**	1	TAMPA (COVER)	
Y	7	1	**367-9496**	1	GRUPO DA VÁLVULA DE CONTROLE (TERCEIRA FUNÇÃO) (VALVE GP-CONTROL (THIRD FUNCTION))	791
Y	8	1	**445-4983**	1	GRUPO DO COLETOR DA VÁLVULA (DETECÇÃO DE CARGA) (MANIFOLD GP-VALVE (LOAD SENSING))	742
M	9	1	**8T-4244**	3	PORCA (M12X1,75 DE ESPESSURA) (NUT (M12X1.75-THD))	
	10	1	**8T-4223**	6	ARRUELA DURA (13,5X25,5X3 MM DE ESPESSURA) (WASHER-HARD (13.5X25.5X3-MM THK))	
M	11	1	**8C-3226**	3	PARAFUSO (M12X1,75X200-MM) (BOLT (M12X1.75X200-MM))	

M - PEÇA MÉTRICA
Y - ILUSTRAÇÃO INDIVIDUAL

445-4988 GRUPO DA VÁLVULA DE CONTROLE (VALVE GP-CONTROL) (continuação) **i05834066**

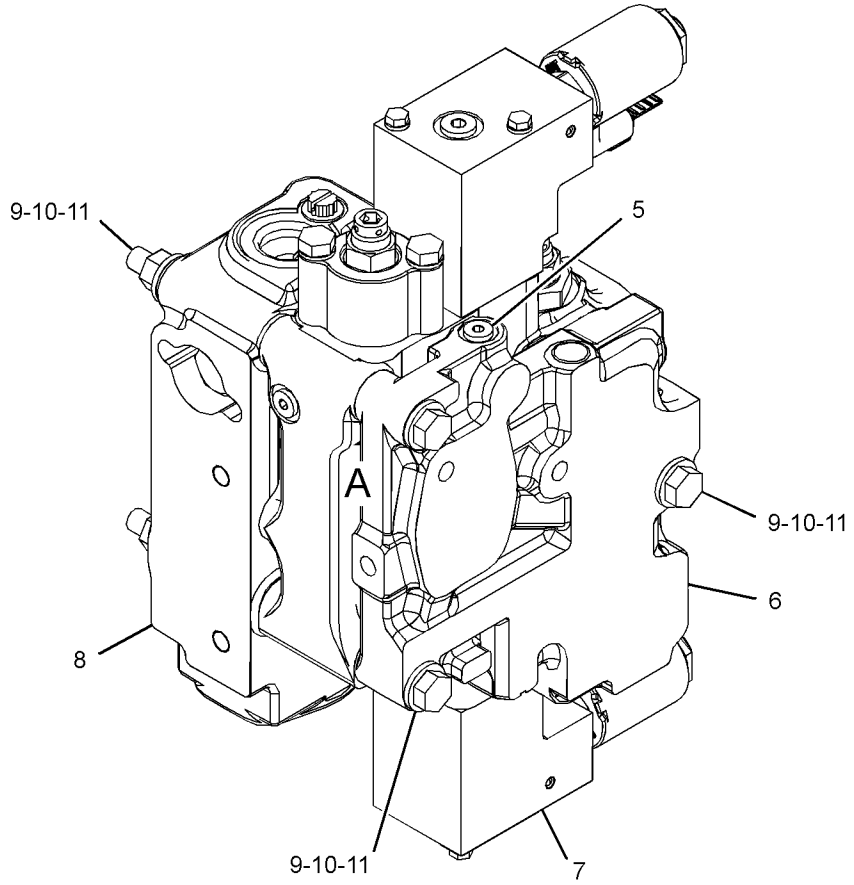

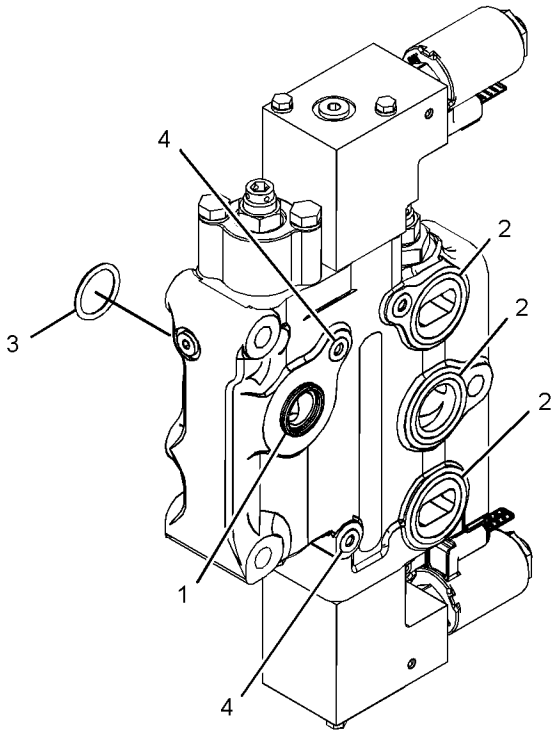

VIEW OF AREA A
(PARTS REMOVED FOR CLARITY)

GRÁFICO 1 <FIM> g03487396

239-0605 GRUPO DA VÁLVULA DESVIADORA (VALVE GP-DIVERTER)

S/N: FRS1-UP

NÚMEROE DE 458-2253 GRUPO DO COLETOR-CONTROLE

SMCS-5066 **i04133992**

NOTA	REF. NÃO	GRÁFICO REF.	NÚMERO DA PEÇA	QTY	NOME DA PEÇA 1 2 3 4 5 6 (NÍVEL DO PRODUTO)	CONSULTE PÁGINA
	1	1	**2M-9780**	1	ANEL RETENTOR EM O (SEAL-O-RING)	
	2	1	**6V-5142**	1	ANEL RETENTOR EM O (SEAL-O-RING)	
	3	1	**169-1617**	2	ANEL-REFORÇO (RING-BACKUP)	
	4	1	**095-1751**	1	ANEL RETENTOR EM O (SEAL-O-RING)	
	5	1	**169-1616**	2	ANEL-REFORÇO (RING-BACKUP)	
					JOGO(S) DE REPARO DISPONÍVEL(ÍVEIS):	
			200-6282	1	KIT DE SELOS (VÁLVULA DESVIADORA) (KIT-SEAL (DIVERTER VALVE))	
					(INCLUDES SEALS & RINGS)	

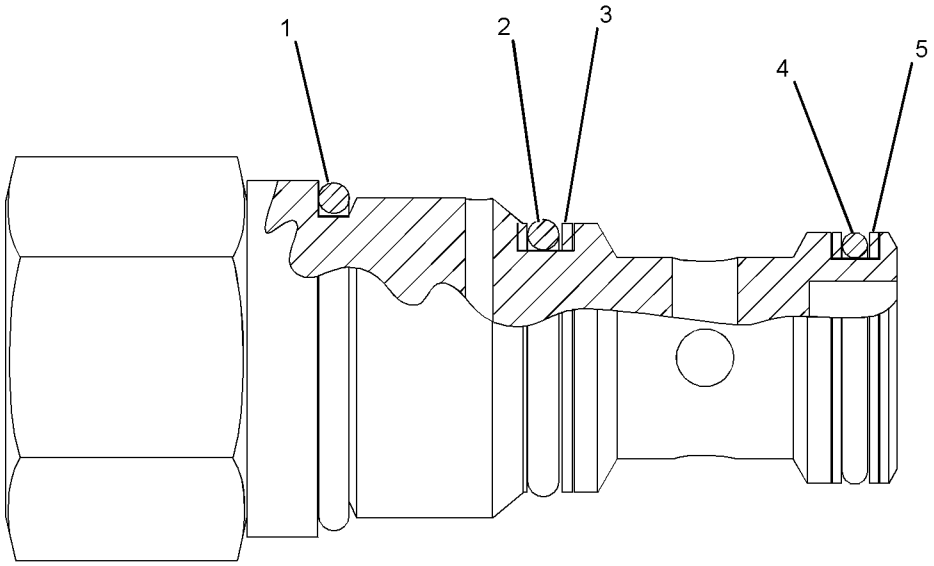

GRÁFICO 1 <FIM> g01056821

444-8048 GRUPO DE VÁLVULAS-CONTROLE PRINCIPAL (VALVE GP-MAIN CONTROL)

S/N: FRS1-UP

NÚMEROE DE 457-3113 VÁLVULA E GRUPO DE MONTAGEM-CONTROLE, 457-3115 GRUPO DE VÁLVULA E MONTAGEM-CONTROLE PRINCIPAL

SMCS-5051 **i06606947**

NOTA	REF. NÃO	GRÁFICO REF.	NÚMERO DA PEÇA	QTY	NOME DA PEÇA 1 2 3 4 5 6 (NÍVEL DO PRODUTO)	CONSULTE PÁGINA
	1	1	**3S-9233**	1	ANEL RETENTOR EM O (SEAL-O-RING)	
	3	1	**4J-5309**	2	ANEL RETENTOR EM O (SEAL-O-RING)	
	4	3	**6J-2419**	1	ANEL RETENTOR EM O (SEAL-O-RING)	
	5	1	**6J-3134**	1	ANEL RETENTOR EM O (SEAL-O-RING)	
	6	3	**6K-6307**	1	ANEL RETENTOR EM O (SEAL-O-RING)	
	7	3	**6V-0357**	1	ANEL RETENTOR EM O (SEAL-O-RING)	
	8	3	**6V-5393**	2	ANEL RETENTOR EM O (SEAL-O-RING)	
	9	2	**7M-8485**	2	ANEL RETENTOR EM O (SEAL-O-RING)	
	10	1	**8F-3469**	1	ANEL RETENTOR EM O (SEAL-O-RING)	
	11	3	**9W-7783**	2	BUJÃO (PLUG)	
	12	1	**123-4750**	1	CONJUNTO DA VÁLVULA DE RETENÇÃO (VÁLVULA DE CONTROLE DO IMPLEMENTO) (VALVE AS-CHECK (IMPLEMENT CONTROL VALVE))	
		1	**3J-1907**	1	ANEL RETENTOR EM O (SEAL-O-RING)	
		1	**6V-8397**	1	ANEL RETENTOR EM O (SEAL-O-RING)	
	13	1,2	*148-8407*	5	CONJUNTO DE BUJÃO (PLUG AS)	
					(EACH INCLUDES)	
		1,2	**3J-1907**	1	ANEL RETENTOR EM O (SEAL-O-RING)	
		1,2	**9S-4191**	1	BUJÃO (ROSCA 9/16-18) (PLUG (9/16-18-THD))	
	14	2,3	*155-3624*	2	CONJUNTO DE BUJÃO (PLUG AS)	
					(EACH INCLUDES)	
		2,3	**3J-7354**	1	ANEL RETENTOR EM O (SEAL-O-RING)	
		2,3	**9S-4182**	1	BUJÃO (7/16-20 DE ROSCA) (PLUG (7/16-20-THD))	
	15	1,3	*162-0177*	5	CONJUNTO DE BUJÃO (PLUG AS)	
					(EACH INCLUDES)	
		1,3	**3J-1907**	1	ANEL RETENTOR EM O (SEAL-O-RING)	
		1,3	**9S-8004**	1	BUJÃO (ROSCA 9/16-18) (PLUG (9/16-18-THD))	
	16	1,3	*164-4180*	2	CONJUNTO DE BUJÃO (PLUG AS)	
					(EACH INCLUDES)	
		1,3	**7M-8485**	1	ANEL RETENTOR EM O (SEAL-O-RING)	
		1,3	**9S-4181**	1	BUJÃO (5/16-12 DE ROSCA) (PLUG (5/16-12-THD))	
	17	2	*207-8218*	1	CONJUNTO DE BUJÃO (PLUG AS)	
		2	**7J-0204**	1	ANEL RETENTOR EM O (SEAL-O-RING)	
		2	**9S-8007**	1	BUJÃO (PLUG)	
	18	2	*222-4737*	2	CONJUNTO DE BUJÃO (PLUG AS)	
					(EACH INCLUDES)	
		2	**4J-7533**	1	ANEL RETENTOR EM O (SEAL-O-RING)	
		2	**9S-4180**	1	BUJÃO (PLUG)	
	19	3	**225-6948**	2	ANEL RETENTOR EM O (SEAL-O-RING)	
J	20	2	**234-4869**	1	GRUPO DE VÁLVULAS-COMPENSAÇÃO (ALÍVIO) (VALVE GP-MAKEUP (RELIEF))	
	21	2	**236-9832**	2	MOLA (SPRING)	
	22	3	**240-4695**	1	ANEL-REFORÇO (RING-BACKUP)	
	23	1	**277-8863**	1	GRUPO DA VÁLVULA SOLENOIDE (24 V) (Absorção de Impactos) (VALVE GP-SOLENOID (24-VOLT) (RIDE CONTROL))	

444-8048 GRUPO DE VÁLVULAS-CONTROLE PRINCIPAL (VALVE GP-MAIN CONTROL) (continuação) **i06606947**

NOTA	REF. NÃO	GRÁFICO REF.	NÚMERO DA PEÇA	QTY	NOME DA PEÇA 1 2 3 4 5 6 (NÍVEL DO PRODUTO)	CONSULTE PÁGINA
		1	**384-8750**	1	CONJUNTO DE BOBINA (24 V) (COIL AS (24-VOLT))	
	24	1,2,3	**282-8827**	9	BUJÃO (PLUG)	
	25	2	**284-1010**	2	MOLA (SPRING)	
	26	2	**284-1011**	2	MOLA (SPRING)	
	27	1	**292-8061**	5	BUJÃO DE EXPANSÃO (PLUG-EXPANSION)	
	28	2	**295-0993**	4	RETENTOR (RETAINER)	
Y	29	1	**313-7668**	1	GRUPO DA VÁLVULA SOLENOIDE (24 V) (LEVANTAMENTO, ABAIXAMENTO) (VALVE GP-SOLENOID (24-VOLT) (LIFT, LOWER))	817
Y	29A	1	**313-7668**	1	GRUPO DA VÁLVULA SOLENOIDE (24 V) (ELEVAR, LEVANTAR) (VALVE GP-SOLENOID (24-VOLT) (LIFT, RAISE))	817
Y	29B	1	**313-7668**	1	GRUPO DA VÁLVULA SOLENOIDE (24 V) (INCLINAÇÃO DE DESPEJO) (VALVE GP-SOLENOID (24-VOLT) (TILT DUMP))	817
Y	29C	1	**313-7668**	1	GRUPO DA VÁLVULA SOLENOIDE (24 V) (RETROINCLINAR) (VALVE GP-SOLENOID (24-VOLT) (TILT BACK))	817
L	30	2	**332-1985**	1	GRUPO DA VÁLVULA-ALÍVIO (VALVE GP-RELIEF)	
	31	1	**333-8242**	1	GRUPO DA VÁLVULA SOLENOIDE (24 V) (PILOTO LIGADO, DESLIGADO) (VALVE GP-SOLENOID (24-VOLT) (PILOT ON, OFF))	
		1	**384-8750**	1	CONJUNTO DE BOBINA (24 V) (COIL AS (24-VOLT))	
	34	2	**356-8561**	2	VÁLVULA-CONTROLE (VALVE-CONTROL)	
	35	1	*357-4432*	1	CONJUNTO DE COTOVELO (ELBOW AS)	
		1	**3J-1907**	1	ANEL RETENTOR EM O (SEAL-O-RING)	
		1	**6V-8397**	1	ANEL RETENTOR EM O (SEAL-O-RING)	
		1	**6V-8724**	1	COTOVELO (ELBOW)	
	36	2	**359-4662**	1	ALOJAMENTO (HOUSING)	
	37	2	**359-4663**	1	ALOJAMENTO (HOUSING)	
	38	2	**363-1610**	2	MOLA (SPRING)	
	39	2	**363-2687**	1	ALOJAMENTO (HOUSING)	
	40	3	**363-2692**	1	MOLA (SPRING)	
	41	3	**363-2697**	1	RETENTOR (RETAINER)	
	43	1	**368-5096**	1	CONJUNTO DE TUBO (TUBE AS)	
H	44	1	**370-5764**	1	GRUPO DA VÁLVULA-ALÍVIO (MARGEM) (VALVE GP-RELIEF (MARGIN))	
N	45	1	**375-3789**	1	GRUPO DA VÁLVULA-ALÍVIO (SINAL DE CARGA) (VALVE GP-RELIEF (LOAD SIGNAL))	
P	46	3	**388-4493**	2	GRUPO DE VÁLVULA-VERIFICAÇÃO (SINAL DE CARGA) (VALVE GP-CHECK (LOAD SIGNAL))	
					(EACH INCLUDES)	
		1	**3H-0442**	1	ANEL RETENTOR EM O (SEAL-O-RING)	
		1	**095-1513**	1	ANEL RETENTOR EM O (SEAL-O-RING)	
	47	3	**394-8568**	1	BUJÃO RETENTOR (PLUG-RETAINER)	
	48	3	**396-4852**	1	ANEL RETENTOR EM O (SEAL-O-RING)	
Y	49	2	**445-6109**	2	GRUPO DE VÁLVULA-VERIFICAÇÃO (OPERADO POR PILOTO) (VALVE GP-CHECK (PILOT OPERATED))	787
	53	1	**451-6647**	1	GRUPO DA VÁLVULA-ALÍVIO (INCLINAÇÃO) (VALVE GP-RELIEF (TILT))	
	54	2	**451-9131**	2	BUJÃO RETENTOR (PLUG-RETAINER)	
Y	55	3	**455-0949**	1	GRUPO DO COLETOR-CONTROLE (PRINCIPAL) (MANIFOLD GP-CONTROL (MAIN))	739
M	57	2	**359-4661**	2	PARAFUSO (M10X1,5X25 MM) (BOLT (M10X1.5X25-MM))	

444-8048 GRUPO DE VÁLVULAS-CONTROLE PRINCIPAL (VALVE GP-MAIN CONTROL) (continuação) **i06606947**

NOTA	REF. NÃO	GRÁFICO REF.	NÚMERO DA PEÇA	QTY	NOME DA PEÇA 1 2 3 4 5 6 (NÍVEL DO PRODUTO)	CONSULTE PÁGINA
	58	3	**6V-7607**	1	ARRUELA DURA (20X30X2,5 MM DE ESPESSURA) (WASHER-HARD (20X30X2.5-MM THK))	
M	59	2,3	**8T-4138**	10	PARAFUSO (M6X1X20 MM) (BOLT (M6X1X20-MM))	
M	60	1	**8T-4145**	4	PARAFUSO (M6X1X95 MM) (BOLT (M6X1X95-MM))	
	61	1	**9X-6381**	4	ARRUELA (6,5X12,5X1,6 MM DE ESPESSURA) (WASHER (6.5X12.5X1.6-MM THK))	
					JOGO(S) DE REPARO DISPONÍVEL(ÍVEIS):	
J			**238-9842**	1	KIT DE SELOS (VÁLVULA DE ALÍVIO) (KIT-SEAL (RELIEF VALVE))	
L			**310-5742**	1	KIT DE SELOS (VÁLVULA DE ALÍVIO) (KIT-SEAL (RELIEF VALVE))	
H			**239-6336**	1	KIT DE SELOS (VÁLVULA DE ALÍVIO) (KIT-SEAL (RELIEF VALVE))	
N			**133-5545**	1	KIT DE SELOS (VÁLVULA DE ALÍVIO) (KIT-SEAL (RELIEF VALVE))	
P			**239-5157**	1	KIT DE SELOS (VÁLVULA DE RETENÇÃO) (KIT-SEAL (CHECK VALVE))	

H - KIT MARKED H SERVICES PART(S) MARKED H
J - KIT MARKED J SERVICES PART(S) MARKED J
L - KIT MARKED L SERVICES PART(S) MARKED L
M - PEÇA MÉTRICA
N - KIT MARKED N SERVICES PART(S) MARKED N
P - KIT MARKED P SERVICES PART(S) MARKED P
Y - ILUSTRAÇÃO INDIVIDUAL

444-8048 GRUPO DE VÁLVULAS-CONTROLE PRINCIPAL (VALVE GP-MAIN CONTROL) (continuação) **i06606947**

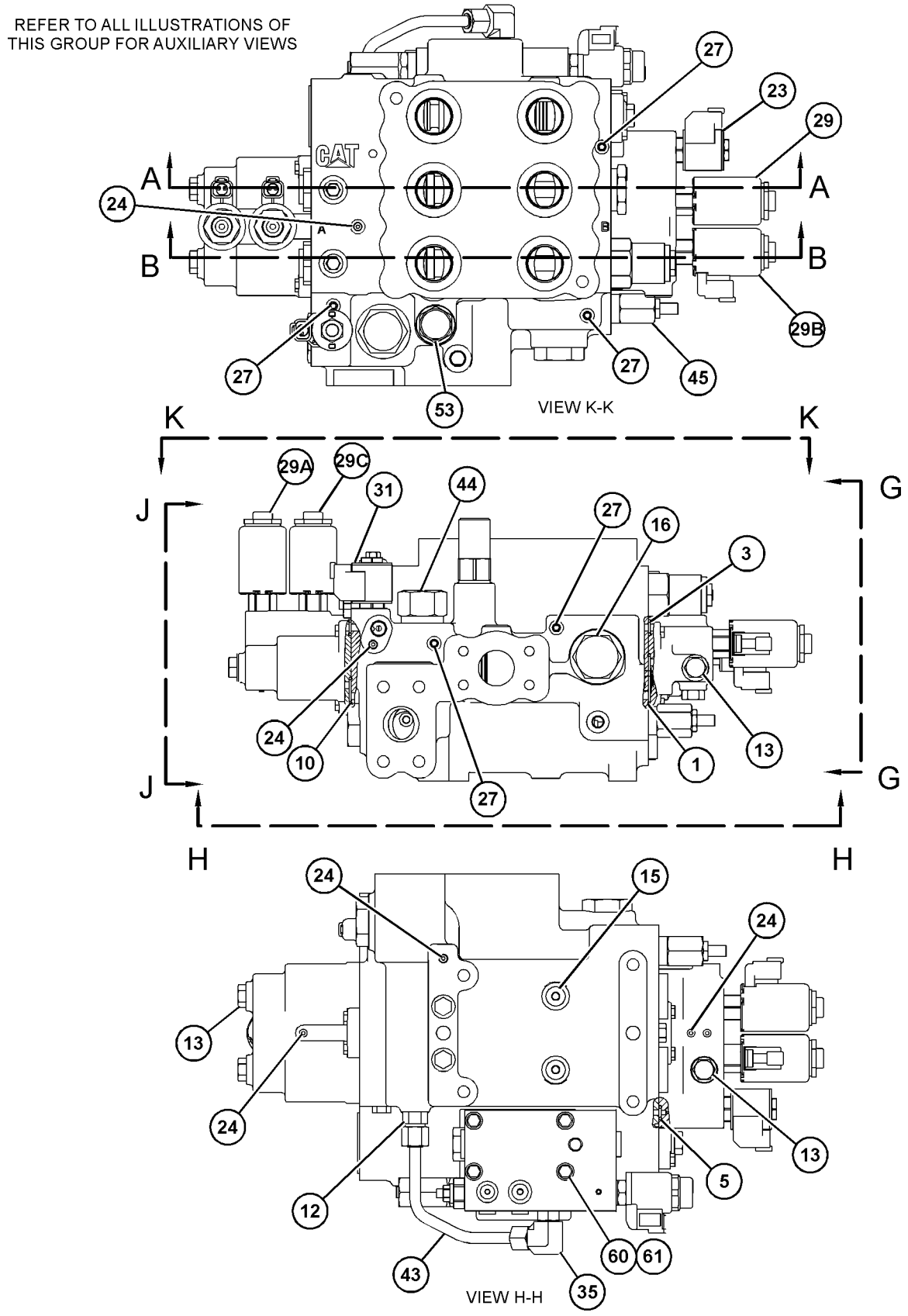

GRÁFICO 1 g03843679

444-8048 GRUPO DE VÁLVULAS-CONTROLE PRINCIPAL (VALVE GP-MAIN CONTROL) (continuação) **i06606947**

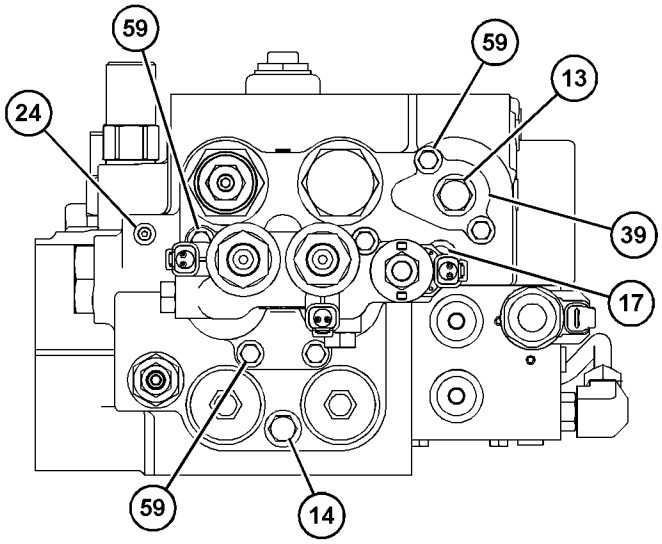

VIEW G-G

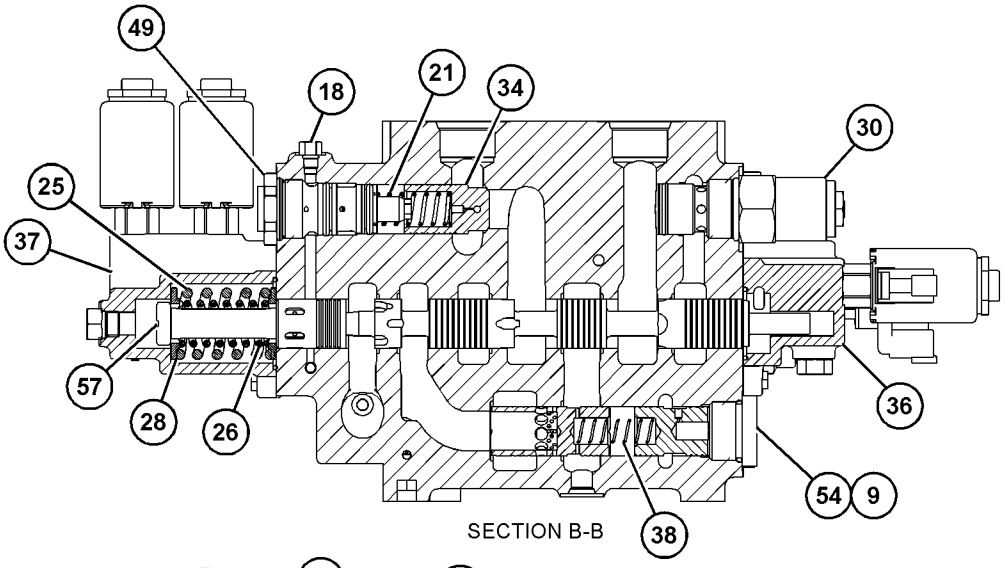

SECTION B-B

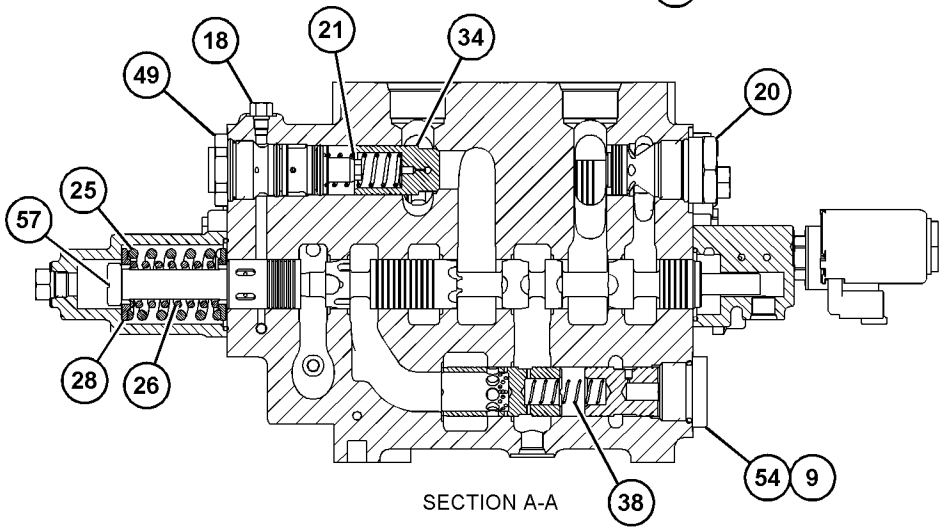

SECTION A-A

GRÁFICO 2 g03843680

444-8048 GRUPO DE VÁLVULAS-CONTROLE PRINCIPAL (VALVE GP-MAIN CONTROL) (continuação) **i06606947**

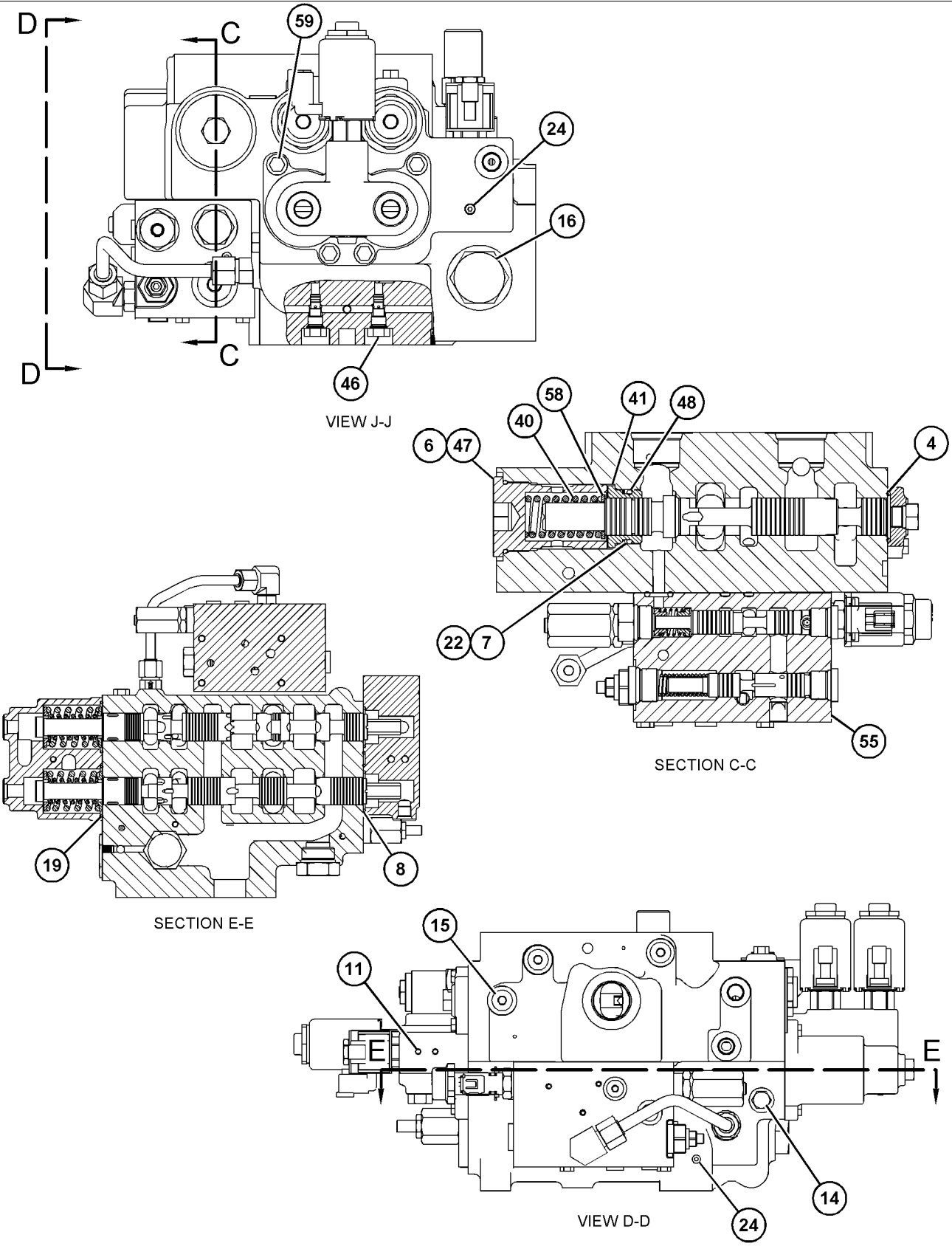

GRÁFICO 3 <FIM> g03843681

455-9799 GRUPO DE VÁLVULAS-CONTROLE PRINCIPAL (VALVE GP-MAIN CONTROL)

S/N: FRS1-UP

NÚMEROE DE 463-2322 GRUPO DE VÁLVULA E MONTAGEM-CONTROLE PRINCIPAL

SMCS-5051 **i06638192**

NOTA	REF. NÃO	GRÁFICO REF.	NÚMERO DA PEÇA	QTY	NOME DA PEÇA 1 2 3 4 5 6 (NÍVEL DO PRODUTO)	CONSULTE PÁGINA
	1	1	**3S-9233**	1	ANEL RETENTOR EM O (SEAL-O-RING)	
	3	1,2	**4J-5309**	2	ANEL RETENTOR EM O (SEAL-O-RING)	
	4	1	**6J-2419**	1	ANEL RETENTOR EM O (SEAL-O-RING)	
	5	1	**6J-3134**	1	ANEL RETENTOR EM O (SEAL-O-RING)	
	6	2	**6K-6307**	1	ANEL RETENTOR EM O (SEAL-O-RING)	
	7	2	**6V-0357**	1	ANEL RETENTOR EM O (SEAL-O-RING)	
	8	1	**6V-5393**	2	ANEL RETENTOR EM O (SEAL-O-RING)	
	9	1,2	**7M-8485**	2	ANEL RETENTOR EM O (SEAL-O-RING)	
	10	2	**8F-3469**	1	ANEL RETENTOR EM O (SEAL-O-RING)	
	11	1	**9W-7783**	2	BUJÃO (PLUG)	
	12	1	**123-4750**	1	CONJUNTO DA VÁLVULA DE RETENÇÃO (VÁLVULA DE CONTROLE DO IMPLEMENTO) (VALVE AS-CHECK (IMPLEMENT CONTROL VALVE))	
		1	**3J-1907**	1	ANEL RETENTOR EM O (SEAL-O-RING)	
		1	**6V-8397**	1	ANEL RETENTOR EM O (SEAL-O-RING)	
	13	1,2	*148-8407*	5	CONJUNTO DE BUJÃO (PLUG AS)	
					(EACH INCLUDES)	
		1,2	**9S-4191**	1	BUJÃO (ROSCA 9/16-18) (PLUG (9/16-18-THD))	
		1,2	**3J-1907**	1	ANEL RETENTOR EM O (SEAL-O-RING)	
	14	1,2	*155-3624*	2	CONJUNTO DE BUJÃO (PLUG AS)	
					(EACH INCLUDES)	
		1,2	**9S-4182**	1	BUJÃO (7/16-20 DE ROSCA) (PLUG (7/16-20-THD))	
		1,2	**3J-7354**	1	ANEL RETENTOR EM O (SEAL-O-RING)	
	15	1,2	*162-0177*	5	CONJUNTO DE BUJÃO (PLUG AS)	
					(EACH INCLUDES)	
		1,2	**9S-8004**	1	BUJÃO (ROSCA 9/16-18) (PLUG (9/16-18-THD))	
		1,2	**3J-1907**	1	ANEL RETENTOR EM O (SEAL-O-RING)	
	16	2	*164-4180*	2	CONJUNTO DE BUJÃO (PLUG AS)	
					(EACH INCLUDES)	
		2	**9S-4181**	1	BUJÃO (5/16-12 DE ROSCA) (PLUG (5/16-12-THD))	
		2	**7M-8485**	1	ANEL RETENTOR EM O (SEAL-O-RING)	
	17	1	*207-8218*	1	CONJUNTO DE BUJÃO (PLUG AS)	
		1	**9S-8007**	1	BUJÃO (PLUG)	
		1	**7J-0204**	1	ANEL RETENTOR EM O (SEAL-O-RING)	
	18	2	*222-4737*	2	CONJUNTO DE BUJÃO (PLUG AS)	
					(EACH INCLUDES)	
		2	**9S-4180**	1	BUJÃO (PLUG)	
		2	**4J-7533**	1	ANEL RETENTOR EM O (SEAL-O-RING)	
	19	2	**225-6948**	2	ANEL RETENTOR EM O (SEAL-O-RING)	
H	20	1	**234-4869**	1	GRUPO DE VÁLVULAS-COMPENSAÇÃO (VALVE GP-MAKEUP)	
	21	2	**236-9832**	2	MOLA (SPRING)	
	22	2	**240-4695**	1	ANEL-REFORÇO (RING-BACKUP)	
	23	1	**277-8863**	1	GRUPO DA VÁLVULA SOLENOIDE (24 V) (Absorção de Impactos) (VALVE GP-SOLENOID (24-VOLT) (RIDE CONTROL))	

455-9799 GRUPO DE VÁLVULAS-CONTROLE PRINCIPAL (VALVE GP-MAIN CONTROL) (continuação) **i06638192**

NOTA	REF. NÃO	GRÁFICO REF.	NÚMERO DA PEÇA	QTY	NOME DA PEÇA 1 2 3 4 5 6 (NÍVEL DO PRODUTO)	CONSULTE PÁGINA
		1	**384-8750**	1	CONJUNTO DE BOBINA (24 V) (COIL AS (24-VOLT))	
	24	2	**282-8827**	9	BUJÃO (PLUG)	
	25	2	**284-1010**	2	MOLA (SPRING)	
	26	2	**284-1011**	2	MOLA (SPRING)	
	27	1,2	**292-8061**	5	BUJÃO DE EXPANSÃO (PLUG-EXPANSION)	
	28	2	**295-0993**	4	RETENTOR (RETAINER)	
Y	29	1	**313-7668**	1	GRUPO DA VÁLVULA SOLENOIDE (24 V) (LEVANTAMENTO, ABAIXAMENTO) (VALVE GP-SOLENOID (24-VOLT) (LIFT, LOWER))	817
Y	29A	1	**313-7668**	1	GRUPO DA VÁLVULA SOLENOIDE (24 V) (INCLINAÇÃO DE DESPEJO) (VALVE GP-SOLENOID (24-VOLT) (TILT DUMP))	817
Y	29B	2	**313-7668**	1	GRUPO DA VÁLVULA SOLENOIDE (24 V) (levantar) (VALVE GP-SOLENOID (24-VOLT) (LIFT))	817
Y	29C	2	**313-7668**	1	GRUPO DA VÁLVULA SOLENOIDE (24 V) (RETROINCLINAR) (VALVE GP-SOLENOID (24-VOLT) (TILT BACK))	817
J	30	1	**332-1986**	1	GRUPO DA VÁLVULA-ALÍVIO (VALVE GP-RELIEF)	
	31	2	**333-8242**	1	GRUPO DA VÁLVULA SOLENOIDE (24 V) (PILOTO LIGADO, DESLIGADO) (VALVE GP-SOLENOID (24-VOLT) (PILOT ON, OFF))	
		2	**384-8750**	1	CONJUNTO DE BOBINA (24 V) (COIL AS (24-VOLT))	
	34	2	**356-8561**	2	VÁLVULA-CONTROLE (VALVE-CONTROL)	
	35	1	*357-4432*	1	CONJUNTO DE COTOVELO (ELBOW AS)	
		1	**6V-8724**	1	COTOVELO (ELBOW)	
		1	**3J-1907**	1	ANEL RETENTOR EM O (SEAL-O-RING)	
		1	**6V-8397**	1	ANEL RETENTOR EM O (SEAL-O-RING)	
	36	1	**359-4662**	1	ALOJAMENTO (HOUSING)	
	37	2	**359-4663**	1	ALOJAMENTO (HOUSING)	
	38	1,2	**363-1610**	2	MOLA (SPRING)	
	39	1	**363-2687**	1	ALOJAMENTO (HOUSING)	
	40	2	**363-2692**	1	MOLA (SPRING)	
	41	2	**363-2697**	1	RETENTOR (RETAINER)	
	43	1	**368-5096**	1	CONJUNTO DE TUBO (TUBE AS)	
L	44	2	**370-5764**	1	GRUPO DA VÁLVULA-ALÍVIO (MARGEM) (VALVE GP-RELIEF (MARGIN))	
N	45	1	**375-3789**	1	GRUPO DA VÁLVULA-ALÍVIO (VALVE GP-RELIEF)	
P	46	2	**388-4493**	2	GRUPO DE VÁLVULA-VERIFICAÇÃO (VALVE GP-CHECK)	
					(EACH INCLUDES)	
		2	**3H-0442**	1	ANEL RETENTOR EM O (SEAL-O-RING)	
		2	**095-1513**	1	ANEL RETENTOR EM O (SEAL-O-RING)	
	47	2	**394-8568**	1	BUJÃO RETENTOR (PLUG-RETAINER)	
	48	2	**396-4852**	1	ANEL RETENTOR EM O (SEAL-O-RING)	
Y	49	2	**445-6109**	2	GRUPO DE VÁLVULA-VERIFICAÇÃO (OPERADO POR PILOTO) (VALVE GP-CHECK (PILOT OPERATED))	787
C	53	2	**479-9322**	1	GRUPO DA VÁLVULA-ALÍVIO (INCLINAÇÃO) (VALVE GP-RELIEF (TILT))	
	54	1,2	**451-9131**	2	BUJÃO RETENTOR (PLUG-RETAINER)	
Y	56	1	**455-0949**	1	GRUPO DO COLETOR-CONTROLE (PRINCIPAL) (MANIFOLD GP-CONTROL (MAIN))	739
M	57	2	**359-4661**	2	PARAFUSO (M10X1,5X25 MM) (BOLT (M10X1.5X25-MM))	

455-9799 GRUPO DE VÁLVULAS-CONTROLE PRINCIPAL (VALVE GP-MAIN CONTROL) (continuação) **i06638192**

NOTA	REF. NÃO	GRÁFICO REF.	NÚMERO DA PEÇA	QTY	NOME DA PEÇA 1 2 3 4 5 6 (NÍVEL DO PRODUTO)	CONSULTE PÁGINA
	58	2	**6V-7607**	1	ARRUELA DURA (20X30X2,5 MM DE ESPESSURA) (WASHER-HARD (20X30X2.5-MM THK))	
M	59	1,2	**8T-4138**	10	PARAFUSO (M6X1X20 MM) (BOLT (M6X1X20-MM))	
M	60	2	**8T-4145**	4	PARAFUSO (M6X1X95 MM) (BOLT (M6X1X95-MM))	
	61	2	**9X-6381**	4	ARRUELA (6,5X12,5X1,6 MM DE ESPESSURA) (WASHER (6.5X12.5X1.6-MM THK))	
					JOGO(S) DE REPARO DISPONÍVEL(ÍVEIS):	
H			**238-9842**	1	KIT DE SELOS (VÁLVULA DE ALÍVIO) (KIT-SEAL (RELIEF VALVE))	
					(INCLUDES RINGS & BACK-UP RINGS)	
J			**310-5742**	1	KIT DE SELOS (VÁLVULA DE ALÍVIO) (KIT-SEAL (RELIEF VALVE))	
					(INCLUDES RINGS & BACK-UP RING)	
L			**239-6336**	1	KIT DE SELOS (VÁLVULA DE ALÍVIO) (KIT-SEAL (RELIEF VALVE))	
					(INCLUDES RINGS & BACK-UP RINGS)	
N			**133-5545**	1	KIT DE SELOS (VÁLVULA DE ALÍVIO) (KIT-SEAL (RELIEF VALVE))	
					(INCLUDES RINGS & BACK-UP RINGS)	
P			**239-5157**	1	KIT DE SELOS (VÁLVULA DE RETENÇÃO) (KIT-SEAL (CHECK VALVE))	
					(INCLUDES RINGS & BACK-UP RINGS)	

C - ALTERAR DO TIPO ANTERIOR
H - KIT MARKED H SERVICES PART(S) MARKED H
J - KIT MARKED J SERVICES PART(S) MARKED J
L - KIT MARKED L SERVICES PART(S) MARKED L
M - PEÇA MÉTRICA
N - KIT MARKED N SERVICES PART(S) MARKED N
P - KIT MARKED P SERVICES PART(S) MARKED P
Y - ILUSTRAÇÃO INDIVIDUAL

455-9799 GRUPO DE VÁLVULAS-CONTROLE PRINCIPAL (VALVE GP-MAIN CONTROL) (continuação) **i06638192**

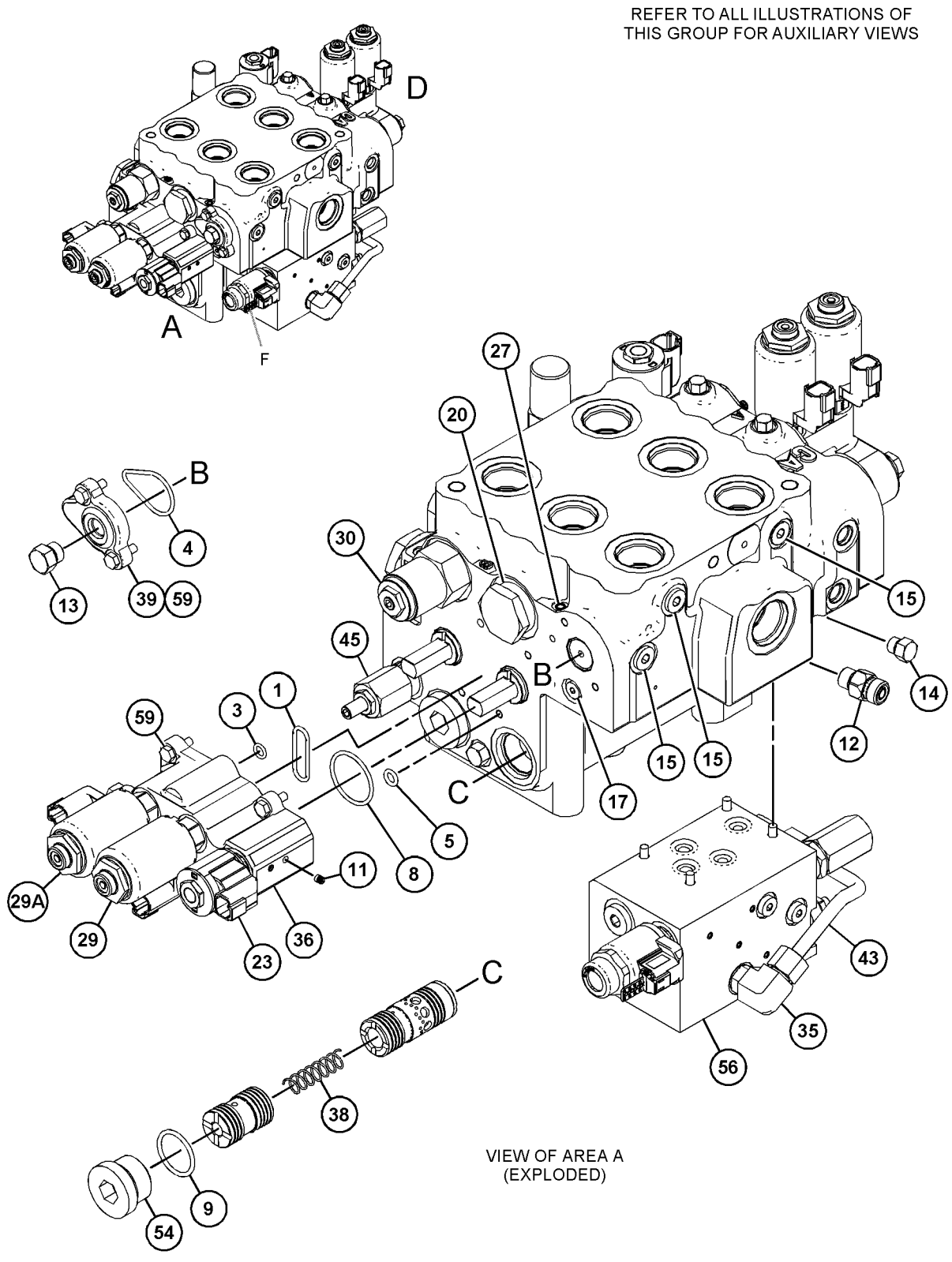

GRÁFICO 1 g03843496

455-9799 GRUPO DE VÁLVULAS-CONTROLE PRINCIPAL (VALVE GP-MAIN CONTROL) (continuação) **i06638192**

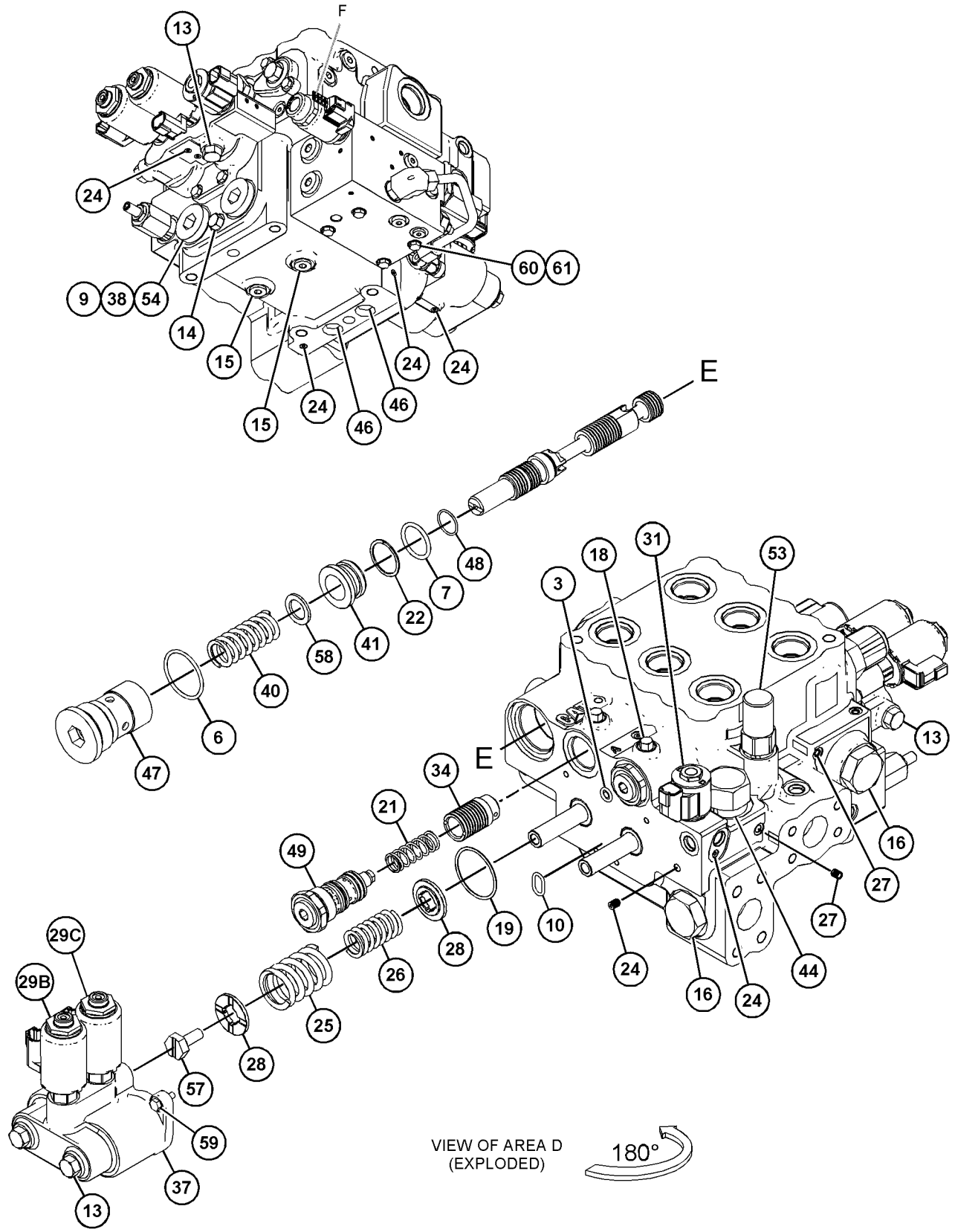

GRÁFICO 2 <FIM> g03843497

457-1007 GRUPO DE VÁLVULAS-CONTROLE PRINCIPAL (VALVE GP-MAIN CONTROL)

S/N: FRS1-UP

NÚMEROE DE 457-3101 VÁLVULA E GRUPO DE MONTAGEM-CONTROLE

SMCS-5051 **i06649950**

NOTA	REF. NÃO	GRÁFICO REF.	NÚMERO DA PEÇA	QTY	NOME DA PEÇA 1 2 3 4 5 6 (NÍVEL DO PRODUTO)	CONSULTE PÁGINA
	1	1	**2S-4078**	1	ANEL RETENTOR EM O (SEAL-O-RING)	
	2	2	**3S-9233**	1	ANEL RETENTOR EM O (SEAL-O-RING)	
	3	2	**4B-4158**	1	CHAVE DE FENDA (NO. 4X0,25 POL) (SCREW-DRIVE (NO 4X0.25-IN))	
	4	1,2	**4J-5309**	2	ANEL RETENTOR EM O (SEAL-O-RING)	
	5	1	**6V-0357**	1	ANEL RETENTOR EM O (SEAL-O-RING)	
	6	2	**6V-5393**	2	ANEL RETENTOR EM O (SEAL-O-RING)	
	7	2	**7M-8485**	2	ANEL RETENTOR EM O (SEAL-O-RING)	
	8	1	**8F-3469**	1	ANEL RETENTOR EM O (SEAL-O-RING)	
M	9	1,2	**8T-4138**	8	PARAFUSO (M6X1X20 MM) (BOLT (M6X1X20-MM))	
	10	2	*148-8407*	4	CONJUNTO DE BUJÃO (PLUG AS)	
					(EACH INCLUDES)	
		2	**3J-1907**	1	ANEL RETENTOR EM O (SEAL-O-RING)	
		2	**9S-4191**	1	BUJÃO (ROSCA 9/16-18) (PLUG (9/16-18-THD))	
	11	2	*155-3624*	2	CONJUNTO DE BUJÃO (PLUG AS)	
					(EACH INCLUDES)	
		2	**3J-7354**	1	ANEL RETENTOR EM O (SEAL-O-RING)	
		2	**9S-4182**	1	BUJÃO (7/16-20 DE ROSCA) (PLUG (7/16-20-THD))	
	12	2	*162-0177*	5	CONJUNTO DE BUJÃO (PLUG AS)	
					(EACH INCLUDES)	
		2	**3J-1907**	1	ANEL RETENTOR EM O (SEAL-O-RING)	
		2	**9S-8004**	1	BUJÃO (ROSCA 9/16-18) (PLUG (9/16-18-THD))	
		2	**3J-1907**	1	ANEL RETENTOR EM O (SEAL-O-RING)	
		2	**9S-8004**	1	BUJÃO (ROSCA 9/16-18) (PLUG (9/16-18-THD))	
	13	1,2	*164-4180*	4	CONJUNTO DE BUJÃO (PLUG AS)	
					(EACH INCLUDES)	
		1,2	**7M-8485**	1	ANEL RETENTOR EM O (SEAL-O-RING)	
		1,2	**9S-4181**	1	BUJÃO (5/16-12 DE ROSCA) (PLUG (5/16-12-THD))	
	14	1	*222-4737*	2	CONJUNTO DE BUJÃO (PLUG AS)	
					(EACH INCLUDES)	
		1	**4J-7533**	1	ANEL RETENTOR EM O (SEAL-O-RING)	
		1	**9S-4180**	1	BUJÃO (PLUG)	
	15	1	**225-6948**	2	ANEL RETENTOR EM O (SEAL-O-RING)	
J	16	2	**234-4869**	1	GRUPO DE VÁLVULAS-COMPENSAÇÃO (VALVE GP-MAKEUP)	
	17	1	**236-9832**	2	MOLA (SPRING)	
	18	1	**240-4695**	1	ANEL-REFORÇO (RING-BACKUP)	
	19	1,2	**282-8827**	9	BUJÃO (PLUG)	
	20	1	**284-1010**	2	MOLA (SPRING)	
	21	1	**284-1011**	2	MOLA (SPRING)	
	22	1	**292-8061**	4	BUJÃO DE EXPANSÃO (PLUG-EXPANSION)	
	23	1	**295-0993**	4	RETENTOR (RETAINER)	
Y	24	1,2	**313-7668**	4	GRUPO DA VÁLVULA SOLENOIDE (24 V) (VALVE GP-SOLENOID (24-VOLT))	817
L	25	2	**332-1985**	1	GRUPO DA VÁLVULA-ALÍVIO (VALVE GP-RELIEF)	
	26	1	**333-8242**	1	GRUPO DA VÁLVULA SOLENOIDE (24 V) (VALVE GP-SOLENOID (24-VOLT))	

457-1007 GRUPO DE VÁLVULAS-CONTROLE PRINCIPAL (VALVE GP-MAIN CONTROL) (continuação) **i06649950**

NOTA	REF. NÃO	GRÁFICO REF.	NÚMERO DA PEÇA	QTY	NOME DA PEÇA 1 2 3 4 5 6 (NÍVEL DO PRODUTO)	CONSULTE PÁGINA
	27	2	**451-9131**	2	BUJÃO RETENTOR (PLUG-RETAINER)	
	28	1	**451-6647**	1	GRUPO DA VÁLVULA-ALÍVIO (VALVE GP-RELIEF)	
	29	1	**356-8561**	2	VÁLVULA-CONTROLE (VALVE-CONTROL)	
M	30	1	**359-4661**	2	PARAFUSO (M10X1,5X25 MM) (BOLT (M10X1.5X25-MM))	
	31	1	**359-4663**	1	ALOJAMENTO (HOUSING)	
	32	2	**363-1610**	2	MOLA (SPRING)	
Y	33	1	**445-6109**	2	GRUPO DE VÁLVULA-VERIFICAÇÃO (VALVE GP-CHECK)	787
S	34	2	**388-4493**	2	GRUPO DE VÁLVULA-VERIFICAÇÃO (VALVE GP-CHECK)	
					(EACH INCLUDES)	
S		2	**3H-0442**	1	ANEL RETENTOR EM O (SEAL-O-RING)	
S		2	**095-1513**	1	ANEL RETENTOR EM O (SEAL-O-RING)	
N	35	1	**370-5764**	1	GRUPO DA VÁLVULA-ALÍVIO (VALVE GP-RELIEF)	
	36	1	**370-8160**	1	BUJÃO (PLUG)	
P	37	2	**375-3789**	1	GRUPO DA VÁLVULA-ALÍVIO (VALVE GP-RELIEF)	
					PEÇA(S) DE REPOSIÇÃO DISPONÍVEL(ÍVEIS):	
J			**238-9842**	1	KIT DE SELOS (VÁLVULA DE ALÍVIO) (KIT-SEAL (RELIEF VALVE))	
					(INCLUDES SEALS & BACKUP RINGS)	
L			**310-5742**	1	KIT DE SELOS (VÁLVULA DE ALÍVIO) (KIT-SEAL (RELIEF VALVE))	
					(INCLUDES O-RINGS & BACKUP RING)	
N			**239-6336**	1	KIT DE SELOS (VÁLVULA DE ALÍVIO) (KIT-SEAL (RELIEF VALVE))	
					(INCLUDES O-RINGS & SEALS)	
P			**133-5545**	1	KIT DE SELOS (VÁLVULA DE ALÍVIO) (KIT-SEAL (RELIEF VALVE))	
					(INCLUDES SEALS& BACKUP RINGS)	
S			**239-5157**	1	KIT DE SELOS (VÁLVULA DE RETENÇÃO) (KIT-SEAL (CHECK VALVE))	
					(INCLUDES SEALS AND BACKUP RINGS)	

J - KIT MARKED J SERVICES PART(S) MARKED J
L - KIT MARKED L SERVICES PART(S) MARKED L
M - PEÇA MÉTRICA
N - KIT MARKED N SERVICES PART(S) MARKED N
P - KIT MARKED P SERVICES PART(S) MARKED P
S - KIT MARKED S SERVICES PART(S) MARKED S
Y - ILUSTRAÇÃO INDIVIDUAL

457-1007 GRUPO DE VÁLVULAS-CONTROLE PRINCIPAL (VALVE GP-MAIN CONTROL) (continuação) **i06649950**

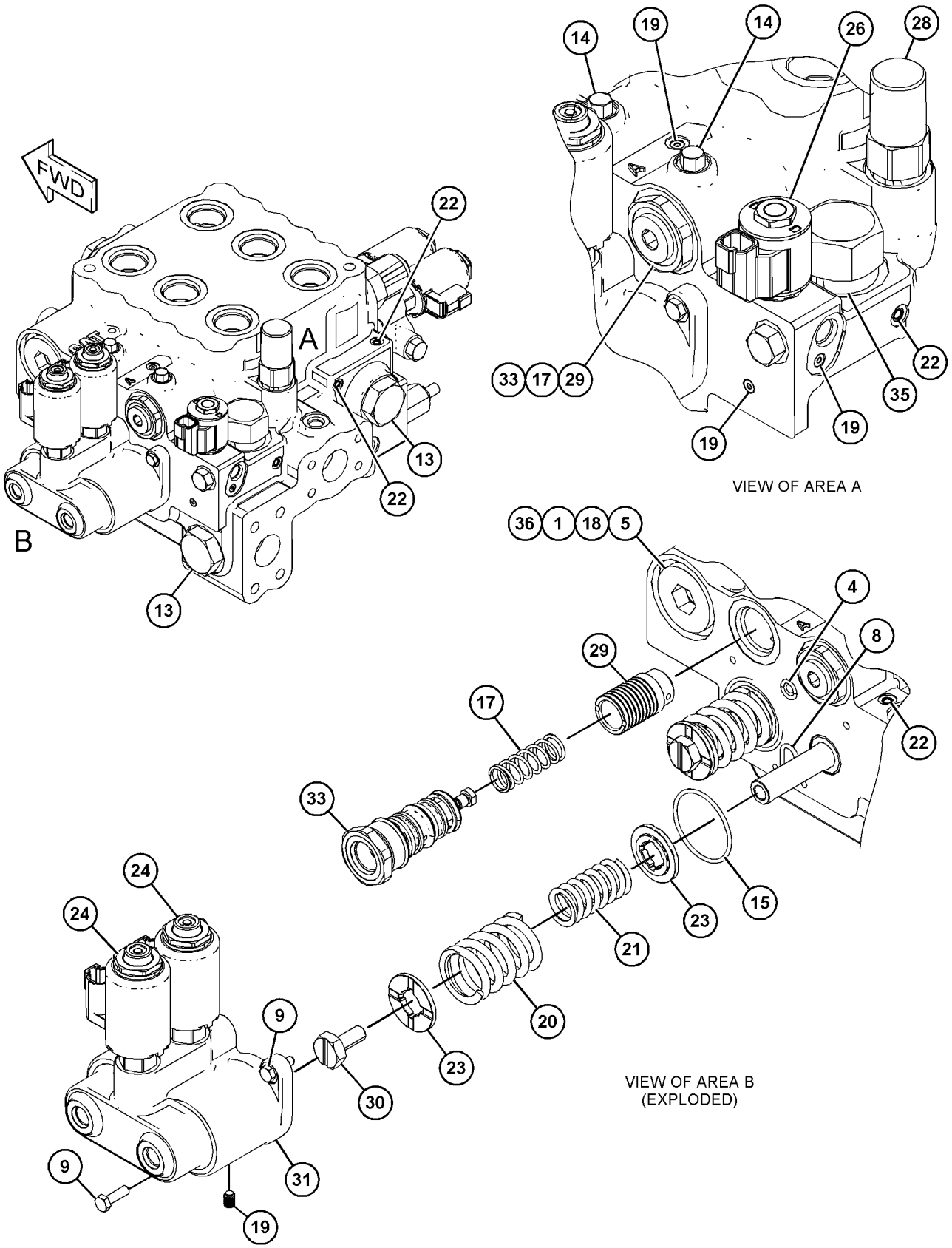

GRÁFICO 1 g06068782

457-1007 GRUPO DE VÁLVULAS-CONTROLE PRINCIPAL (VALVE GP-MAIN CONTROL) (continuação) **i06649950**

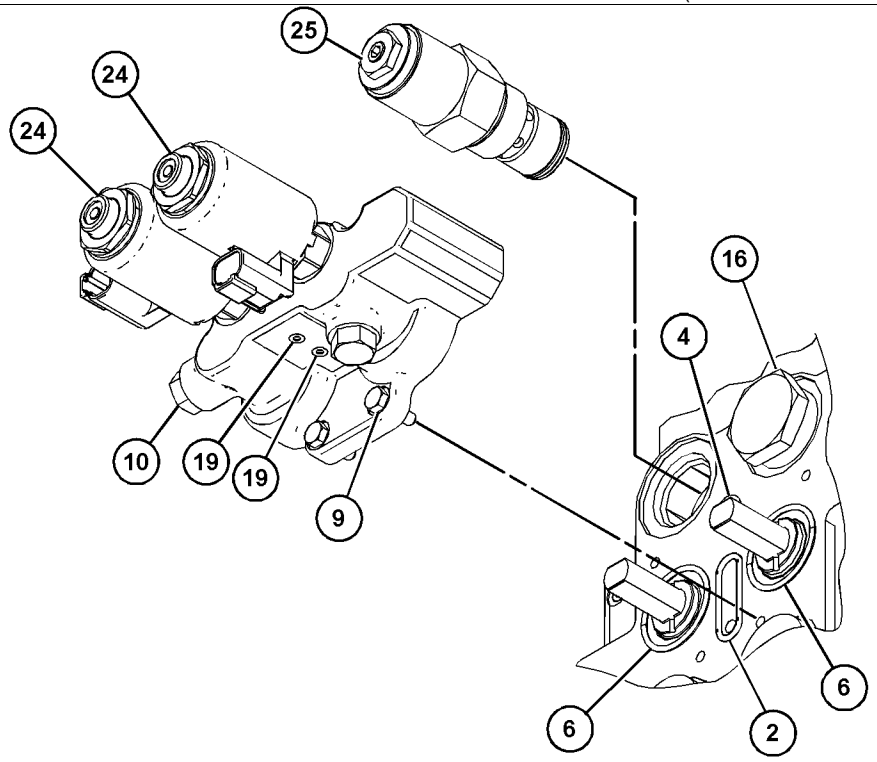

VIEW OF AREA C
(EXPLODED)

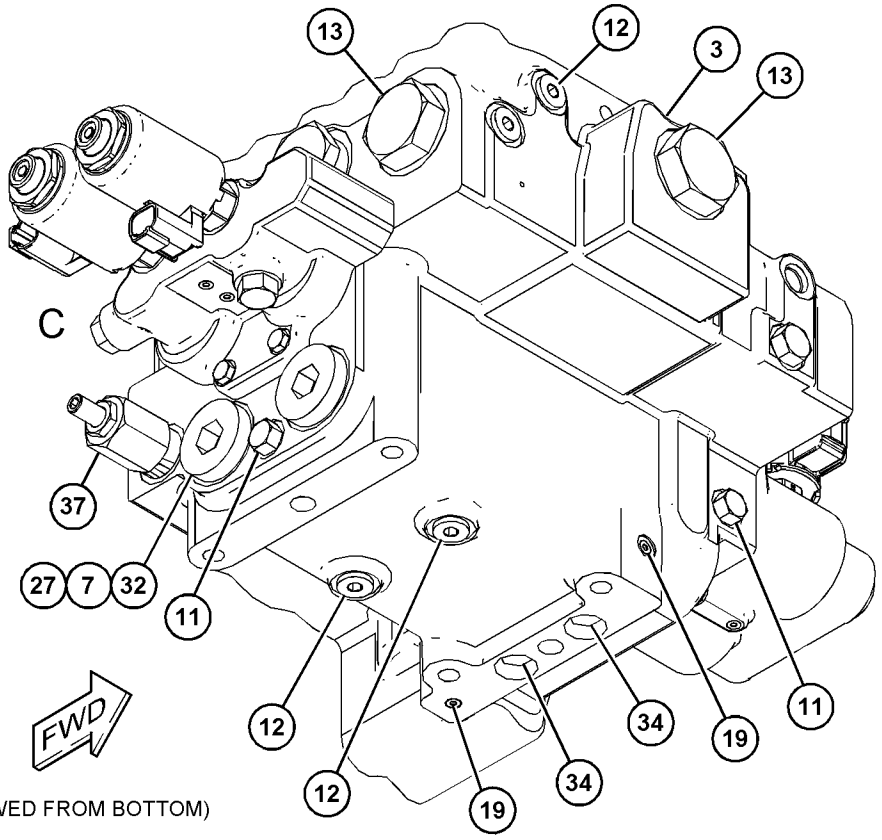

(VIEWED FROM BOTTOM)

GRÁFICO 2 <FIM> g06068783

347-0612 GRUPO DE VÁLVULA-CONTROLE DA BOMBA–COMPENSADOR DE FLUXO (VALVE GP-PUMP CONTROL-COMPENSADOR DE FLUXO)

S/N: FRS1-UP

NÚMEROE DE 356-6454 GRUPO DA BOMBA DE PISTÃO

SMCS-5455 **i05325561**

NOTA	REF. NÃO	GRÁFICO REF.	NÚMERO DA PEÇA	QTY	NOME DA PEÇA 1 2 3 4 5 6 (NÍVEL DO PRODUTO)	CONSULTE PÁGINA
M	1	1	**8T-8442**	4	PARAFUSO DE CABEÇA OCA (M6X1X30 MM) (BOLT-SOCKET HEAD (M6X1X30-MM))	
	2	1	**280-7870**	1	JUNTA (GASKET)	
	3	1	**6E-6528**	2	RETENTOR (SEAL)	
	4	1	**9S-8002**	1	BUJÃO (7/16-20 DE ROSCA) (PLUG (7/16-20-THD))	
	5	1	**3J-7354**	1	ANEL RETENTOR EM O (SEAL-O-RING)	
	6	1	**033-6043**	1	ANEL RETENTOR EM O (SEAL-O-RING)	
	7	1	**033-6034**	1	ANEL RETENTOR EM O (SEAL-O-RING)	
	8	1	**6E-6527**	2	BUJÃO (PLUG)	
					JOGO(S) DE REPARO DISPONÍVEL(ÍVEIS):	
			293-8350	1	KIT DE SELOS (COMPENSADOR DE FLUXO) (KIT-SEAL (FLOW COMPENSATOR))	
					(INCLUDES O-RINGS & BACK-UP RINGS)	

M - PEÇA MÉTRICA

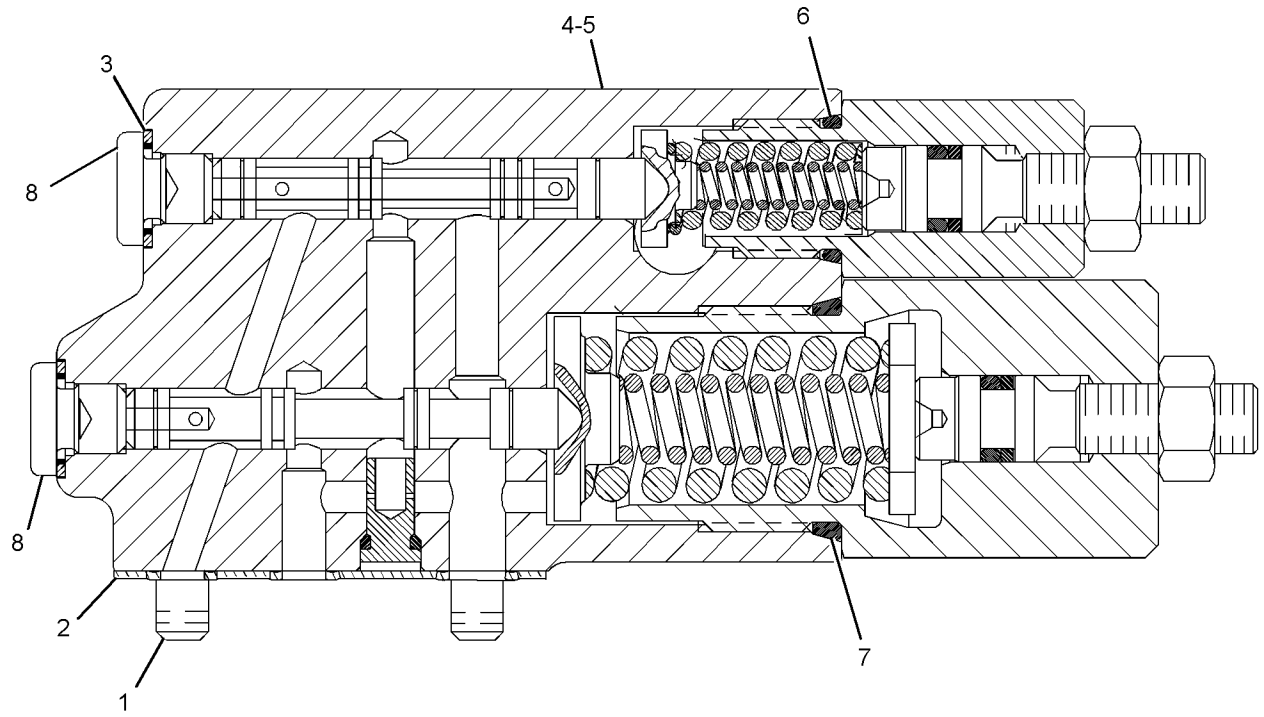

GRÁFICO 1 <FIM> g03113698

360-1413 GRUPO DE VÁLVULA-CONTROLE DA BOMBA (VALVE GP-PUMP CONTROL)

S/N: FRS1-UP

NÚMEROE DE 352-4500 GRUPO DA BOMBA DE PISTÃO

SMCS-5455 **i04718694**

NOTA	REF. NÃO	GRÁFICO REF.	NÚMERO DA PEÇA	QTY	NOME DA PEÇA 1 2 3 4 5 6 (NÍVEL DO PRODUTO)	CONSULTE PÁGINA
	1	1	**6E-6528**	2	RETENTOR (SEAL)	
	2	1	**9S-8002**	1	BUJÃO (7/16-20 DE ROSCA) (PLUG (7/16-20-THD))	
	3	1	**3J-7354**	1	ANEL RETENTOR EM O (SEAL-O-RING)	
	4	1	**033-6043**	1	ANEL RETENTOR EM O (SEAL-O-RING)	
	5	1	**6V-6339**	1	ANEL RETENTOR EM O (SEAL-O-RING)	
					JOGO(S) DE REPARO DISPONÍVEL(ÍVEIS):	
			293-8350	1	KIT DE SELOS (KIT-SEAL)	
					(INCLUDES BACK-UP RINGS & O-RINGS)	

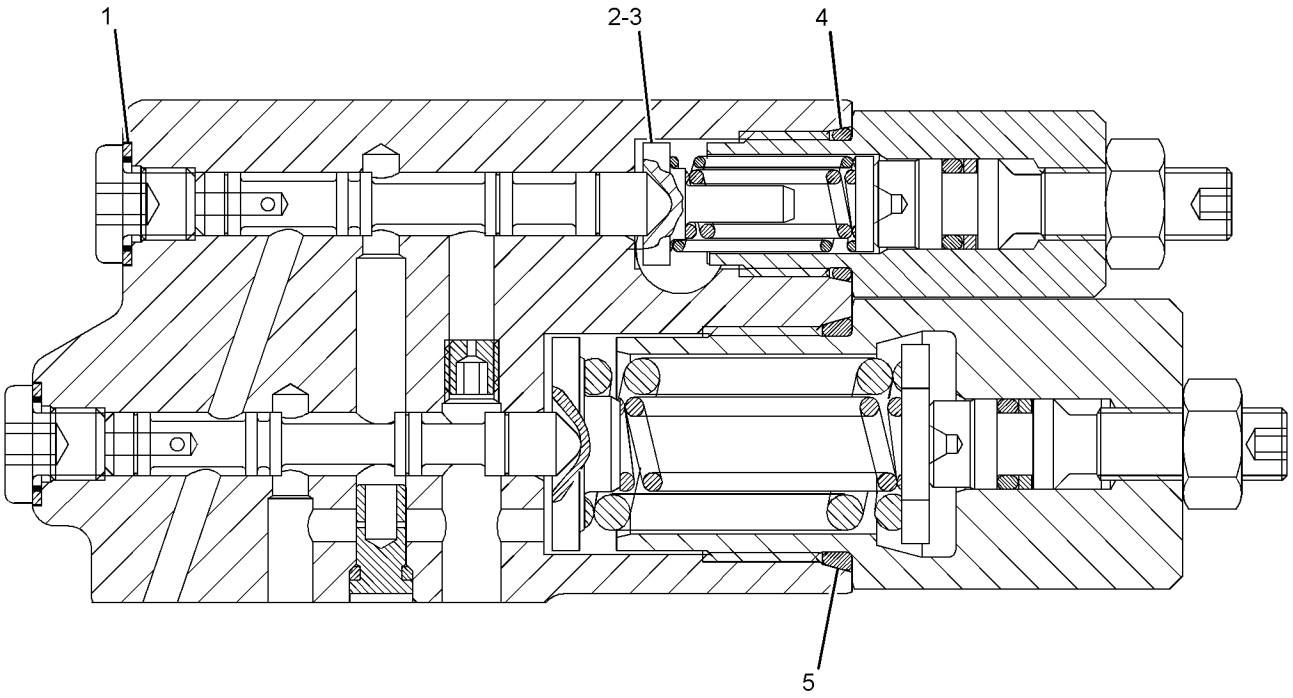

GRÁFICO 1 <FIM> g02348698

367-2660 GRUPO DE VÁLVULA-CONTROLE DA BOMBA (VALVE GP-PUMP CONTROL)

S/N: FRS1-UP

IMPLEMENTO

NÚMEROE DE 365-8177 GRUPO DA BOMBA DE PISTÃO

SMCS-5455 **i05784346**

NOTA	REF. NÃO	GRÁFICO REF.	NÚMERO DA PEÇA	QTY	NOME DA PEÇA 1 2 3 4 5 6 (NÍVEL DO PRODUTO)	CONSULTE PÁGINA
	1	1	**148-3483**	1	BUJÃO (PLUG)	
M	2	1	**8T-9532**	1	PARAFUSO DE AJUSTE DA TOMADA (SETSCREW-SOCKET)	
	3	1	*225-4820*	2	CONJUNTO DE BUJÃO (PLUG AS)	
					(EACH INCLUDES)	
		1	**3J-7354**	1	ANEL RETENTOR EM O (SEAL-O-RING)	
		1	**225-4821**	1	BUJÃO (PLUG)	
	4	1	**359-9310**	1	ORIFÍCIO (ORIFICE)	
	5	1	**8T-7524**	1	ANEL RETENTOR EM O (SEAL-O-RING)	
M	6	1	**5W-9420**	1	CONTRAPORCA (ROSCA M8X1,25) (LOCKNUT (M8X1.25-THD))	
	7	1	**417-3615**	1	MOLA (SPRING)	
	8	1	**396-5692**	1	ORIFÍCIO (ORIFICE)	
	9	1	**416-1370**	1	RETENTOR (RETAINER)	
	10	1	**416-1372**	1	RETENTOR (RETAINER)	
	11	1	**416-7124**	1	ADAPTADOR (ADAPTER)	
	12	1	**416-7427**	1	MOLA (SPRING)	
					PARTS SHOWN IN GRAPHIC(S) WITHOUT A REFERENCE NUMBER ARE NOT SERVICED SEPARATELY	

M - PEÇA MÉTRICA

367-2660 GRUPO DE VÁLVULA-CONTROLE DA BOMBA (VALVE GP-PUMP CONTROL) (continuação) **i05784346**

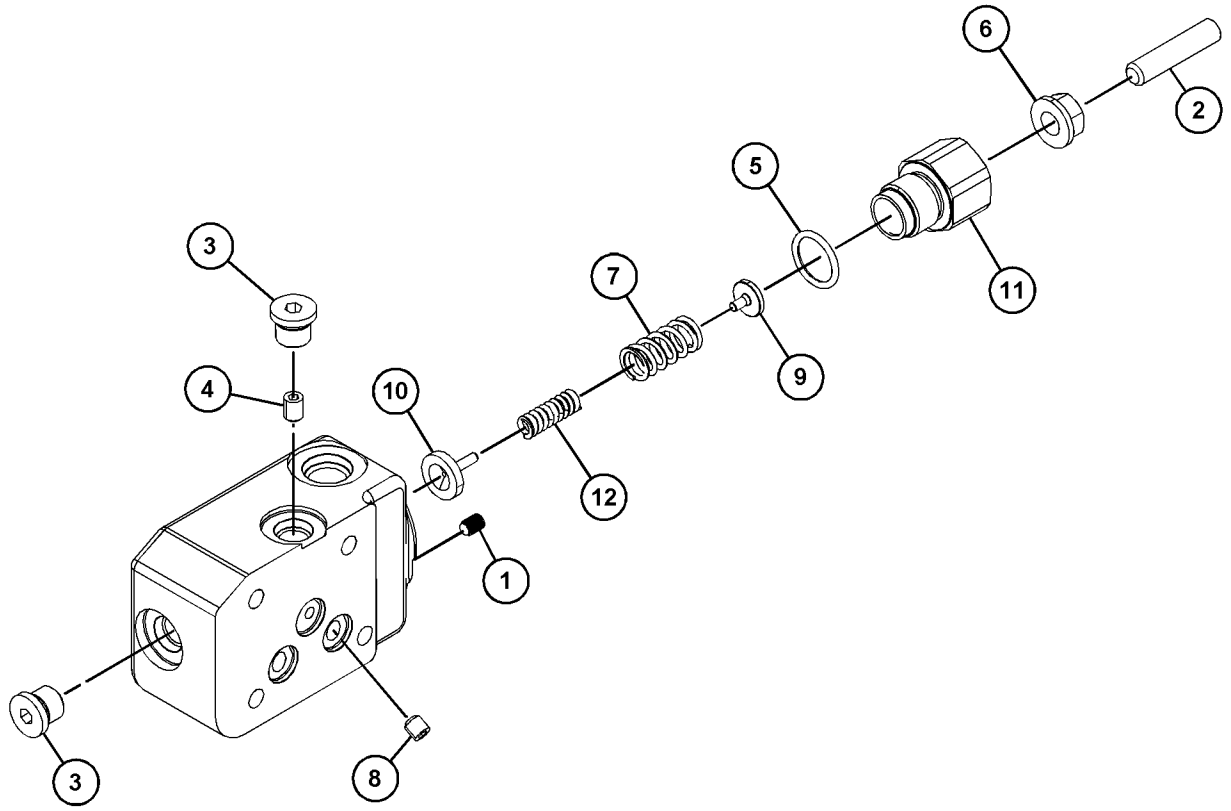

GRÁFICO 1 <FIM> g03503616

346-3800 GRUPO DA VÁLVULA-ALÍVIO (VALVE GP-RELIEF)

S/N: FRS1-UP

NÚMEROE DE 371-1784 GRUPO DA VÁLVULA-ALÍVIO

SMCS-5069, 5117 **i04783130**

NOTA	REF. NÃO	GRÁFICO REF.	NÚMERO DA PEÇA	QTY	NOME DA PEÇA 1 2 3 4 5 6 (NÍVEL DO PRODUTO)	CONSULTE PÁGINA
	1	1	**4T-4509**	1	ASSENTO (SEAT)	
	2	1	**6E-5200**	1	CONJUNTO DE RETAINER (RETAINER AS)	
	3	1	**9X-6395**	1	PORCA (ROSCA 3/4-16) (NUT (3/4-16-THD))	
	4	1	**108-5157**	1	VÁLVULA (VALVE)	
	5	1	**6V-5556**	1	ANEL RETENTOR EM O (SEAL-O-RING)	
	6	1	**125-1393**	1	MOLA (SPRING)	
					–OU–	
		1	**4T-1700**	1	MOLA (SPRING)	
	7	1	**366-4972**	2	ANEL-REFORÇO (RING-BACKUP)	
B	8	1	**096-6166**	1	ARRUELA DURA (4,5X9X1 MM DE ESPESSURA) (WASHER-HARD (4.5X9X1-MM THK))	
	9	1	**3J-7354**	1	ANEL RETENTOR EM O (SEAL-O-RING)	
	10	1	**3K-0360**	1	ANEL RETENTOR EM O (SEAL-O-RING)	

B - UTILIZAR CONFORME NECESSÁRIO

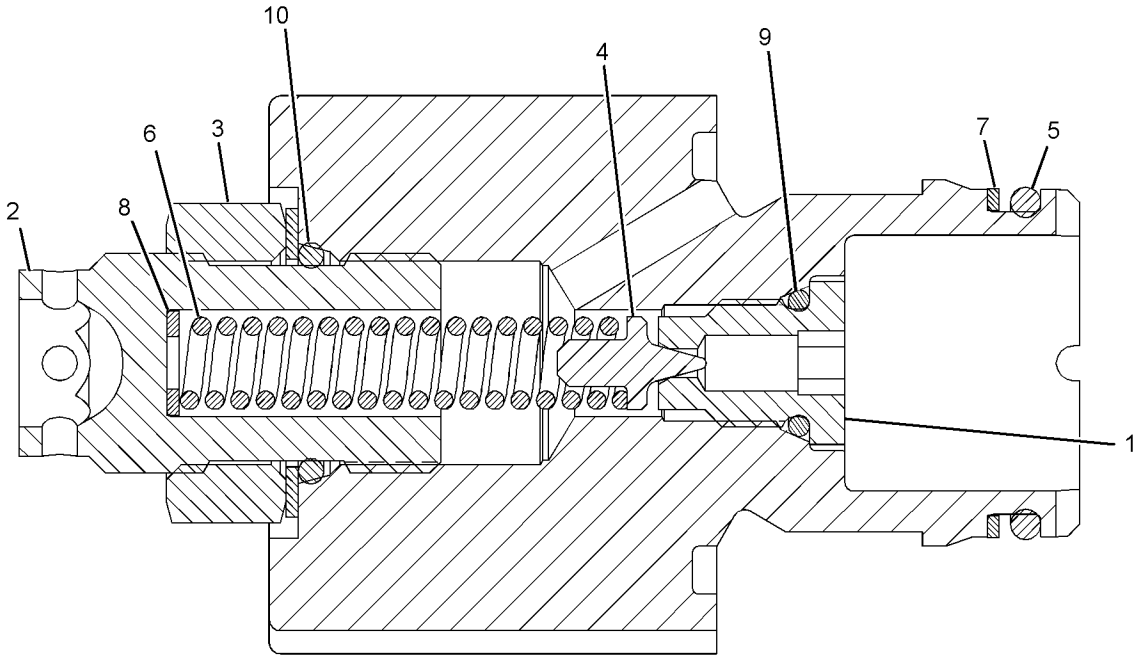

GRÁFICO 1 <FIM> g02519416

371-1784 GRUPO DA VÁLVULA-ALÍVIO (VALVE GP-RELIEF)

S/N: FRS1-UP

NÚMEROE DE 367-9496 GRUPO DA VÁLVULA DE CONTROLE

SMCS-5069, 5117 **i04783137**

NOTA	REF. NÃO	GRÁFICO REF.	NÚMERO DA PEÇA	QTY	NOME DA PEÇA 1 2 3 4 5 6 (NÍVEL DO PRODUTO)	CONSULTE PÁGINA
Y	1	1	*346-3800*	1	GRUPO DA VÁLVULA-ALÍVIO (VALVE GP-RELIEF)	815
	2	1	**3J-7354**	1	ANEL RETENTOR EM O (SEAL-O-RING)	
	3	1	**3K-0360**	1	ANEL RETENTOR EM O (SEAL-O-RING)	
	4	1	**366-4972**	1	ANEL-REFORÇO (RING-BACKUP)	
	5	1	**6V-5556**	1	ANEL RETENTOR EM O (SEAL-O-RING)	

Y - ILUSTRAÇÃO INDIVIDUAL

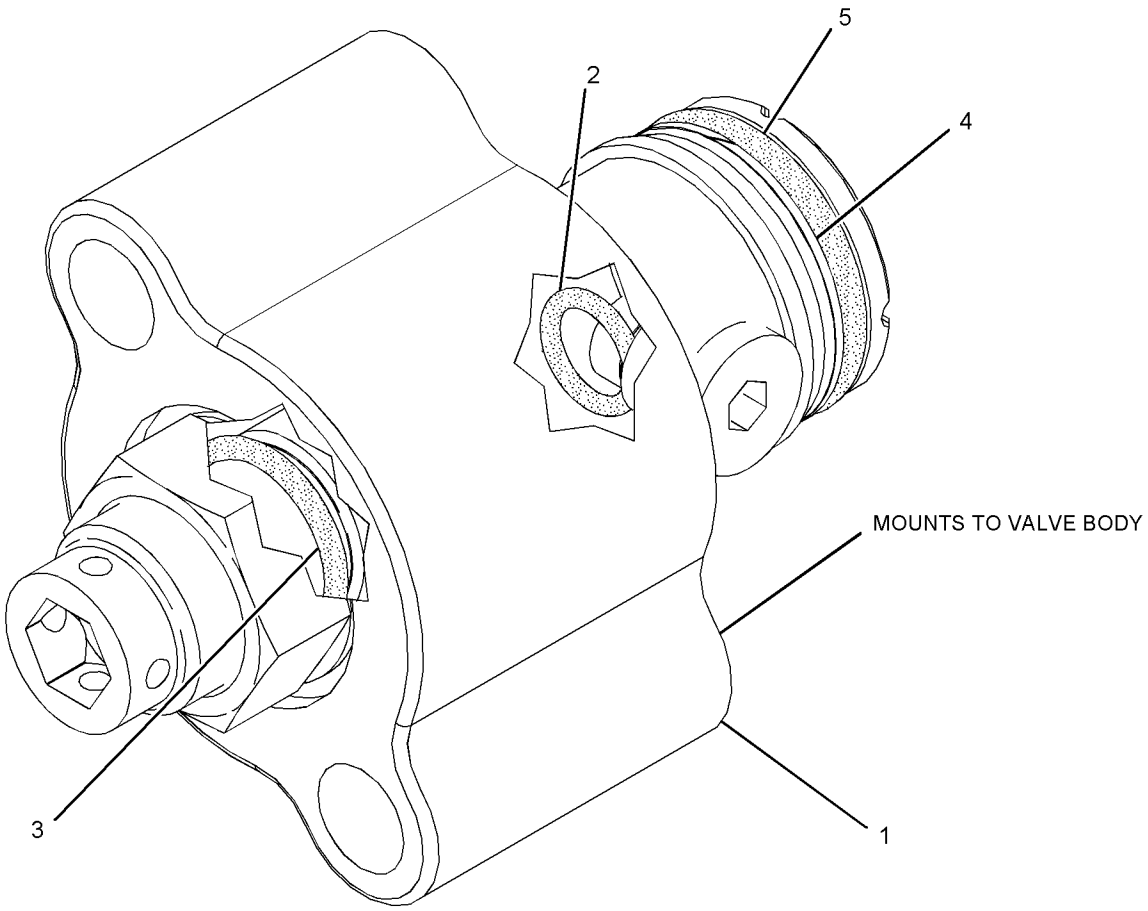

GRÁFICO 1 <FIM> g02897278

313-7668 GRUPO DA VÁLVULA SOLENOIDE (VALVE GP-SOLENOID)

S/N: FRS1-UP

24 V

NÚMEROE DE 367-9496 GRUPO DA VÁLVULA DE CONTROLE, 444-8048, 455-9799, 457-1007 GRUPO DE VÁLVULAS-CONTROLE PRINCIPAL

SMCS-5132, 5479

i04188429

NOTA	REF. NÃO	GRÁFICO REF.	NÚMERO DA PEÇA	QTY	NOME DA PEÇA 1 2 3 4 5 6 (NÍVEL DO PRODUTO)	CONSULTE PÁGINA
	1	1	**191-9247**	1	ARRUELA (19,15X31,65X2,36 MM DE ESPESSURA) (WASHER (19.15X31.65X2.36-MM THK))	
	2	1	**198-2914**	1	PORCA (ROSCA 3/4-32) (NUT (3/4-32-THD))	
	3	1	**312-8629**	1	CONJUNTO DE BOBINA (24 V) (COIL AS (24-VOLT))	
F			**3K-0360**	1	ANEL RETENTOR EM O (SEAL-O-RING)	
F			**4K-2039**	1	ANEL RETENTOR EM O (SEAL-O-RING)	
F			**6M-5062**	1	ANEL RETENTOR EM O (SEAL-O-RING)	

F - NÃO APRESENTADO

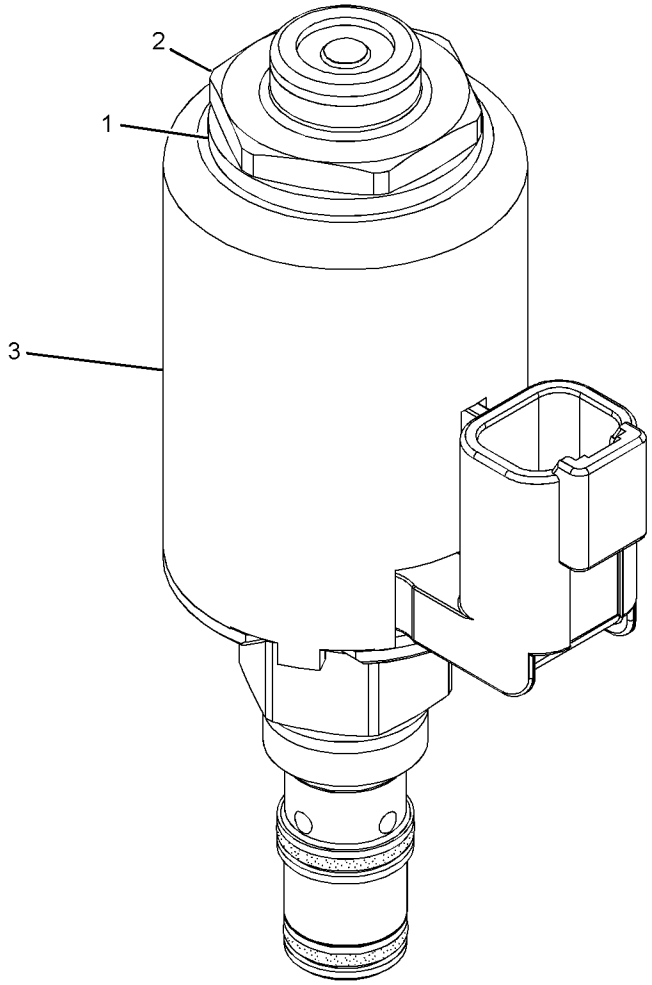

GRÁFICO 1 <FIM> g01637233

371-4745 GRUPO DE VÁLVULAS-SOLENOIDE E REDC DE PRESSÃO–TRAVA AUTOMÁTICA DO DIFERENCIAL (VALVE GP-SOLENOID & PRESS REDC-TRAVA AUTOMÁTICA DO DIFERENCIAL)

S/N: FRS1-UP

NÚMEROE DE 457-3122 GRUPO DE CONTROLE DA TRAVA DO DIFERENCIAL

SMCS-5467, 5479 **i06606800**

NOTA	REF. NÃO	GRÁFICO REF.	NÚMERO DA PEÇA	QTY	NOME DA PEÇA 1 2 3 4 5 6 (NÍVEL DO PRODUTO)	CONSULTE PÁGINA
Y	1	1	**111-9916**	1	GRUPO DA VÁLVULA SOLENOIDE (REDUÇÃO DE PRESSÃO) (VALVE GP-SOLENOID (PRESSURE REDUCING))	463
M	2	1	**7I-2272**	2	PARAFUSO (M5X0,8X12 MM) (BOLT (M5X0.8X12-MM))	

M - PEÇA MÉTRICA
Y - ILUSTRAÇÃO INDIVIDUAL

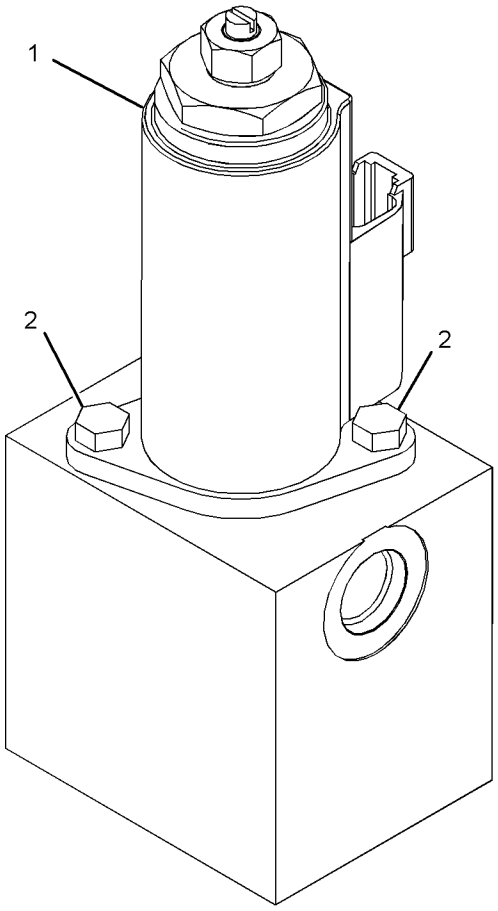

GRÁFICO 1 <FIM> g03500156

366-5742 CONJUNTO DE BRAÇO E ROLAMENTO DE LEVANTAMENTO (ARM & BEARING AS-LIFT)

S/N: FRS1-UP

NÚMEROE DE 386-0910 CONTROL AR-BUCKET (INST CONTROLE)

SMCS-6118, 6119, 7069

i06638145

NOTA	REF. NÃO	GRÁFICO REF.	NÚMERO DA PEÇA	QTY	NOME DA PEÇA 1 2 3 4 5 6 (NÍVEL DO PRODUTO)	CONSULTE PÁGINA
Y	1	1	*369-6008*	1	BRAÇO-LEVANTAMENTO (ARM AS-LIFT)	822
	2	1	**4V-8673**	2	BUCHA (BUSHING)	
	3	1	**4V-8674**	2	BUCHA (BUSHING)	
	4	1	**4V-8675**	2	BUCHA (BUSHING)	

Y - ILUSTRAÇÃO INDIVIDUAL

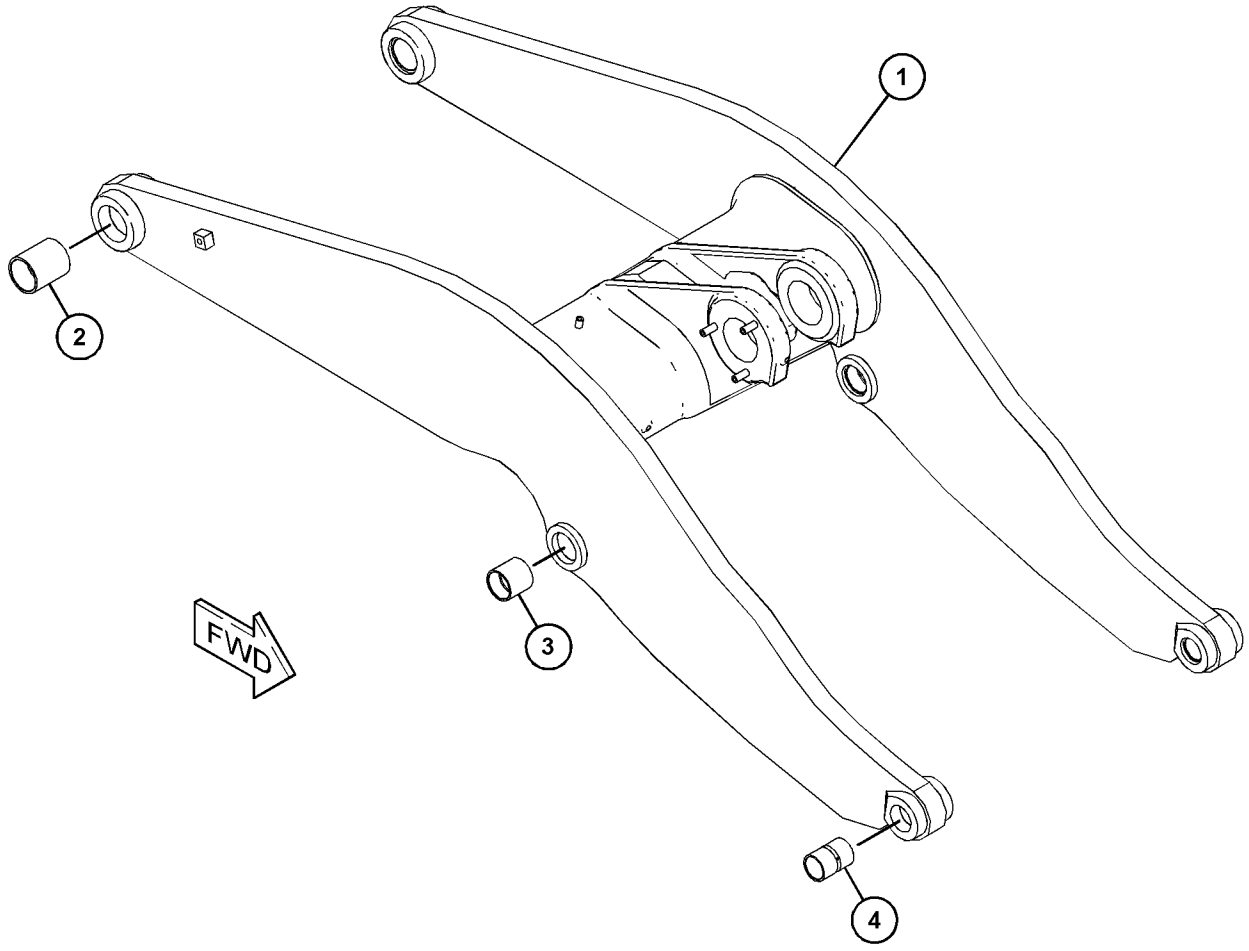

GRÁFICO 1 <FIM> g03820785

369-1228 CONJUNTO DE BRAÇO E ROLAMENTO DE LEVANTAMENTO (ARM & BEARING AS-LIFT)

S/N: FRS1-UP

ENCOMENDA DE SUBSTITUIÇÃO DE CAMPO 465-3382—PÁGINA: 823

NÚMEROE DE 465-3382 GRUPO DO BRAÇO DE LEVANTAMENTO, 383-1556 ARRANJO DE ARTICULAÇÃO-DIANTEIRA

SMCS-6118, 6119, 7069 **i06668619**

NOTA	REF. NÃO	GRÁFICO REF.	NÚMERO DA PEÇA	QTY	NOME DA PEÇA 1 2 3 4 5 6 (NÍVEL DO PRODUTO)	CONSULTE PÁGINA
Y	1	1	*369-1222*	1	BRAÇO-LEVANTAMENTO (ARM AS-LIFT)	821
	2	1	**4V-8673**	2	BUCHA (BUSHING)	
	3	1	**4V-8674**	2	BUCHA (BUSHING)	
	4	1	**4V-8675**	2	BUCHA (BUSHING)	

Y - ILUSTRAÇÃO INDIVIDUAL

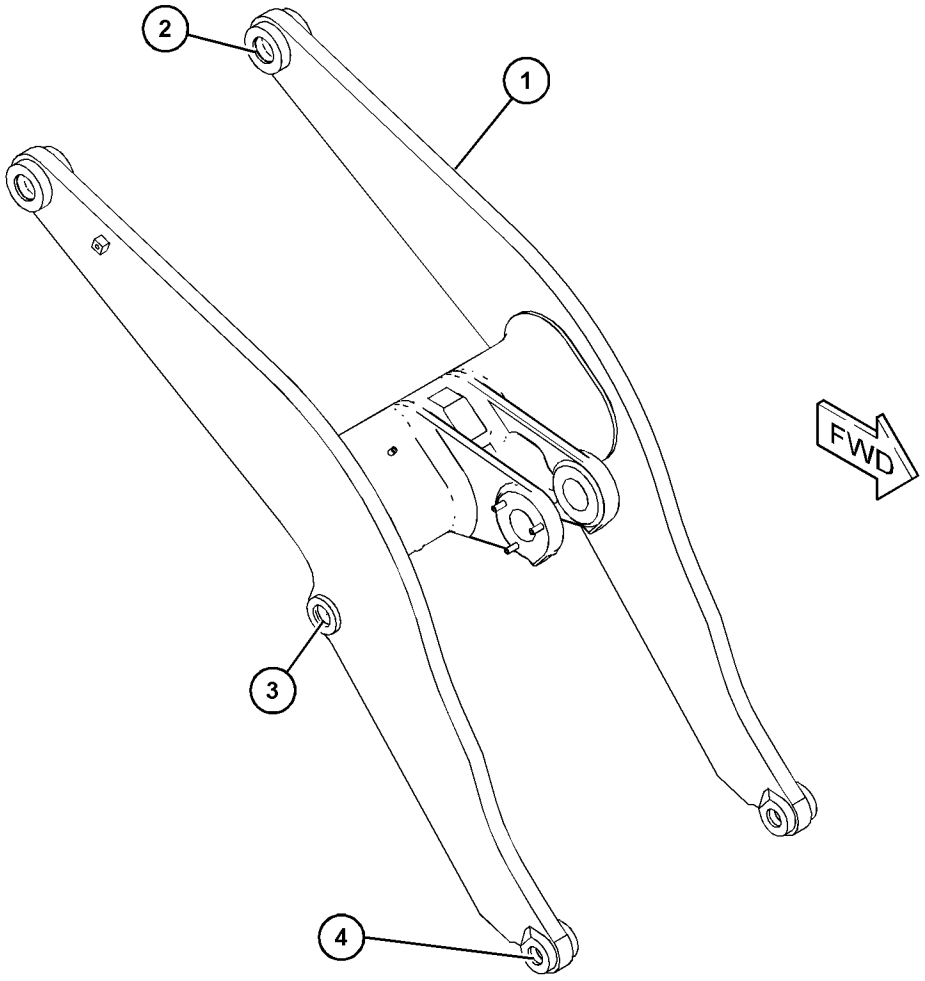

GRÁFICO 1 <FIM> g06066578

369-1222 BRAÇO-LEVANTAMENTO (ARM AS-LIFT)

S/N: FRS1-UP

NÚMEROE DE 369-1228 CONJUNTO DE BRAÇO E ROLAMENTO DE LEVANTAMENTO

SMCS-6119 **i06668622**

NOTA	REF. NÃO	GRÁFICO REF.	NÚMERO DA PEÇA	QTY	NOME DA PEÇA 1 2 3 4 5 6 (NÍVEL DO PRODUTO)	CONSULTE PÁGINA
CM	1	1	**9R-9866**	3	RESSALTO ROSCADO (ROSCA M10X1,5) (BOSS-THREADED (M10X1.5-THD))	
	2	1	**156-1817**	1	BLOCO (BLOCK)	
	3	1	**7T-1099**	1	ELO (LINK)	
M	4	1	**388-5576**	2	RESSALTO DE SOLDA (M10X1,5X30 MM) (BOSS-WELD (M10X1.5X30-MM))	
	5	1	**178-8509**	1	CONJUNTO DE PLACA (PLATE AS)	

C - ALTERAR DO TIPO ANTERIOR
M - PEÇA MÉTRICA

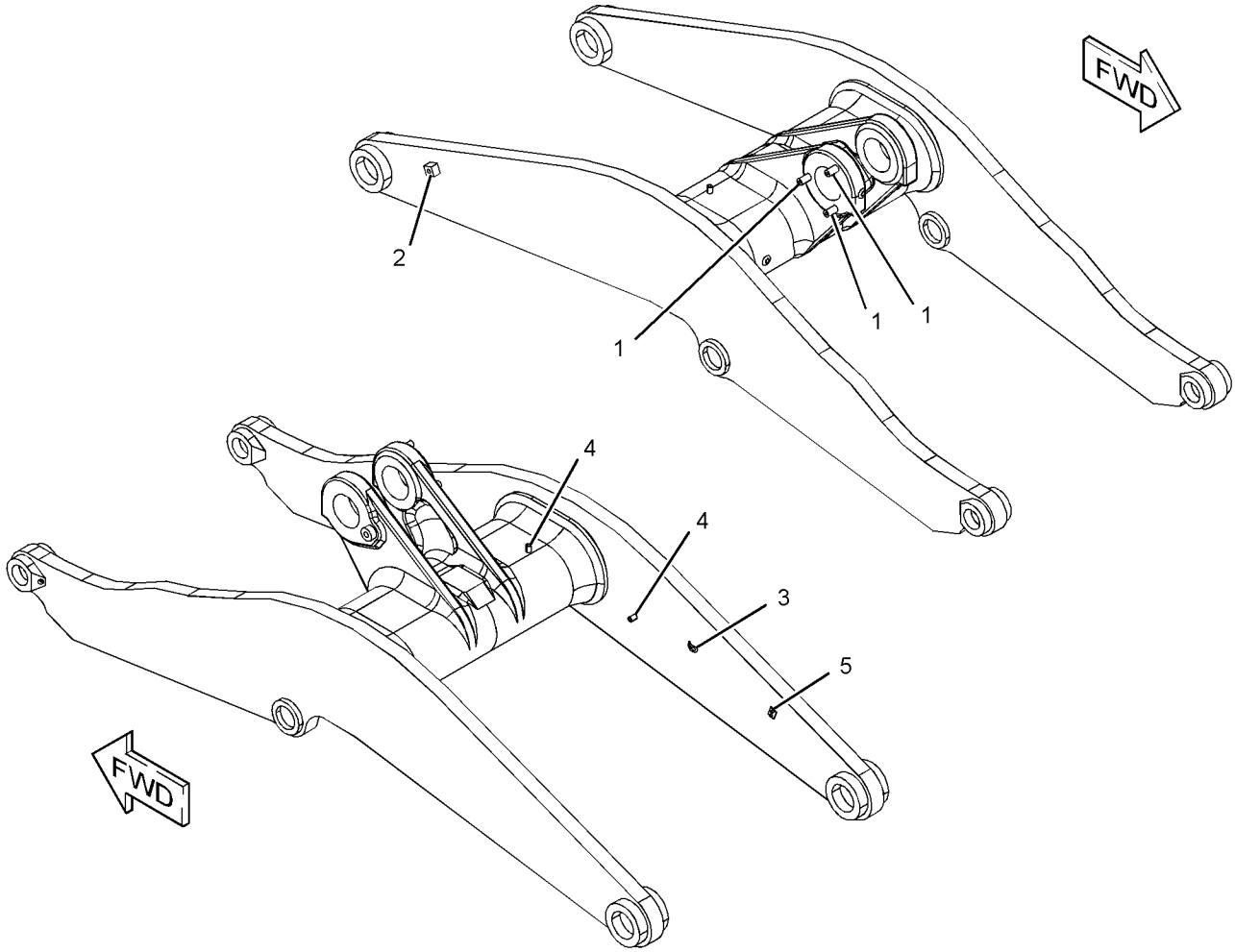

GRÁFICO 1 <FIM> g03453625

369-6008 BRAÇO-LEVANTAMENTO (ARM AS-LIFT)

S/N: FRS1-UP

NÚMEROE DE 366-5742 CONJUNTO DE BRAÇO E ROLAMENTO DE LEVANTAMENTO

SMCS-6119 **i06638146**

NOTA	REF. NÃO	GRÁFICO REF.	NÚMERO DA PEÇA	QTY	NOME DA PEÇA 1 2 3 4 5 6 (NÍVEL DO PRODUTO)	CONSULTE PÁGINA
M	1	1	**9R-9866**	3	RESSALTO ROSCADO (ROSCA M10X1,5) (BOSS-THREADED (M10X1.5-THD))	
	2	1	**7T-1099**	1	ELO (LINK)	
M	3	1	**106-1139**	1	RESSALTO (M20X2,5X25 MM) (BOSS (M20X2.5X25-MM))	
	4	1	**116-8026**	1	BLOCO-SOLDA (BLOCK-WELD)	
	5	1	**156-1817**	1	BLOCO (BLOCK)	
M	6	1	**388-5576**	2	RESSALTO DE SOLDA (M10X1,5X30 MM) (BOSS-WELD (M10X1.5X30-MM))	

M - PEÇA MÉTRICA

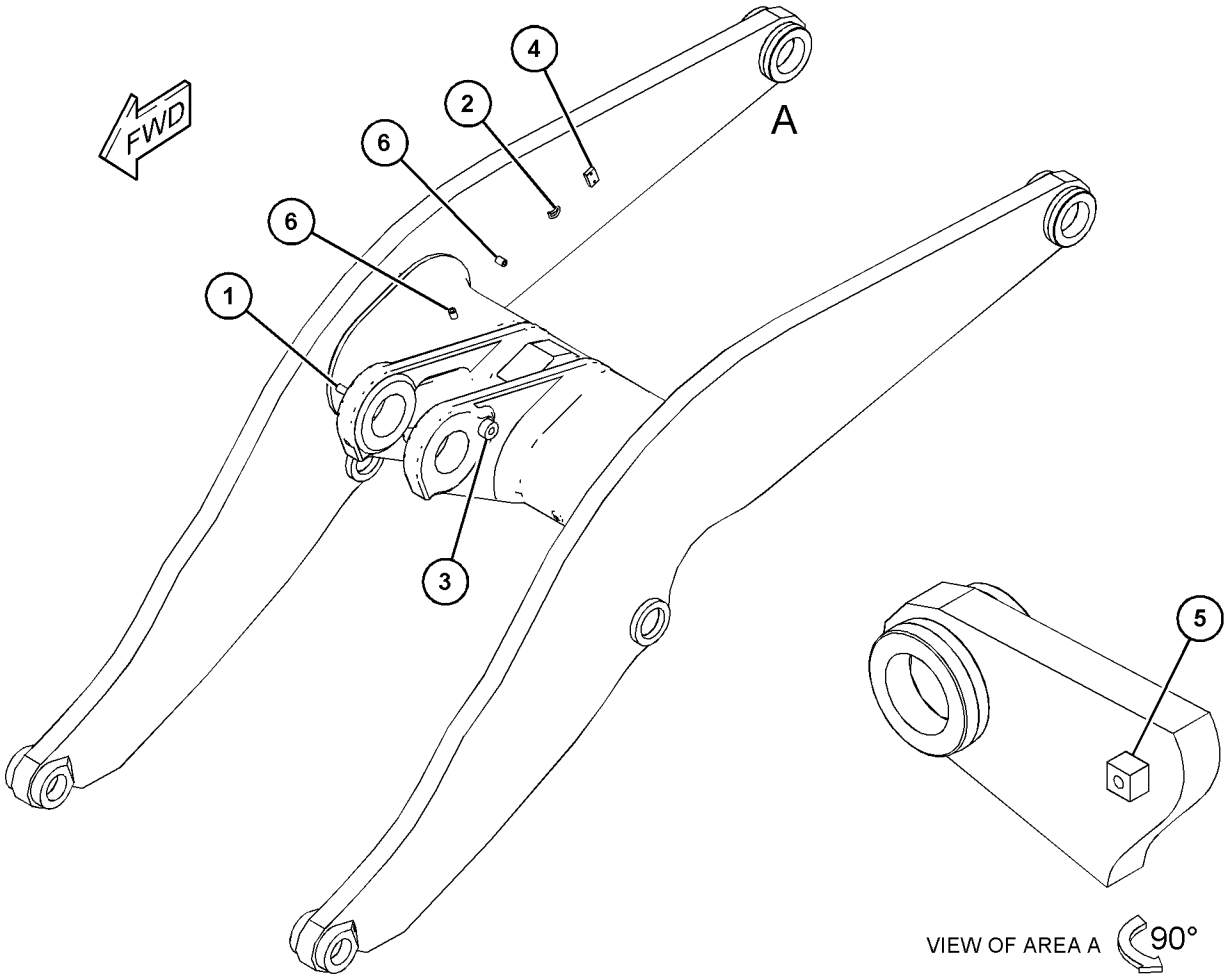

GRÁFICO 1 <FIM> g03821183

465-3382 GRUPO DO BRAÇO DE LEVANTAMENTO (ARM GP-LIFT)

S/N: FRS1-UP

REPOSIÇÃO EM CAMPO PARA 369-1228—PÁGINA: 820

SMCS-6119 **i06679843**

NOTA	REF. NÃO	GRÁFICO REF.	NÚMERO DA PEÇA	QTY	NOME DA PEÇA 1 2 3 4 5 6 (NÍVEL DO PRODUTO)	CONSULTE PÁGINA
Y	1	1	**369-1228**	1	CONJUNTO DE BRAÇO E ROLAMENTO DE LEVANTAMENTO (ROLAMENTO) (ARM & BEARING AS-LIFT (BEARING))	820
Y	2	1	*373-3394*	1	GRUPO DE RESSALTO-BRAÇO DE LEVANTAMENTO (AUTOLUBRIFICAÇÃO) (BOSS GP-LIFT ARM (AUTOLUBE))	824
M	3	1	**388-5576**	2	RESSALTO DE SOLDA (M10X1,5X30 MM) (BOSS-WELD (M10X1.5X30-MM))	
Y	4	1	*381-1681*	1	GRUPO DE RESSALTO-BRAÇO DE LEVANTAMENTO (ACOPLADOR RÁPIDO) (BOSS GP-LIFT ARM (QUICK COUPLER))	825
	5	1	**178-8509**	1	CONJUNTO DE PLACA (PLATE AS)	

M - PEÇA MÉTRICA
Y - ILUSTRAÇÃO INDIVIDUAL

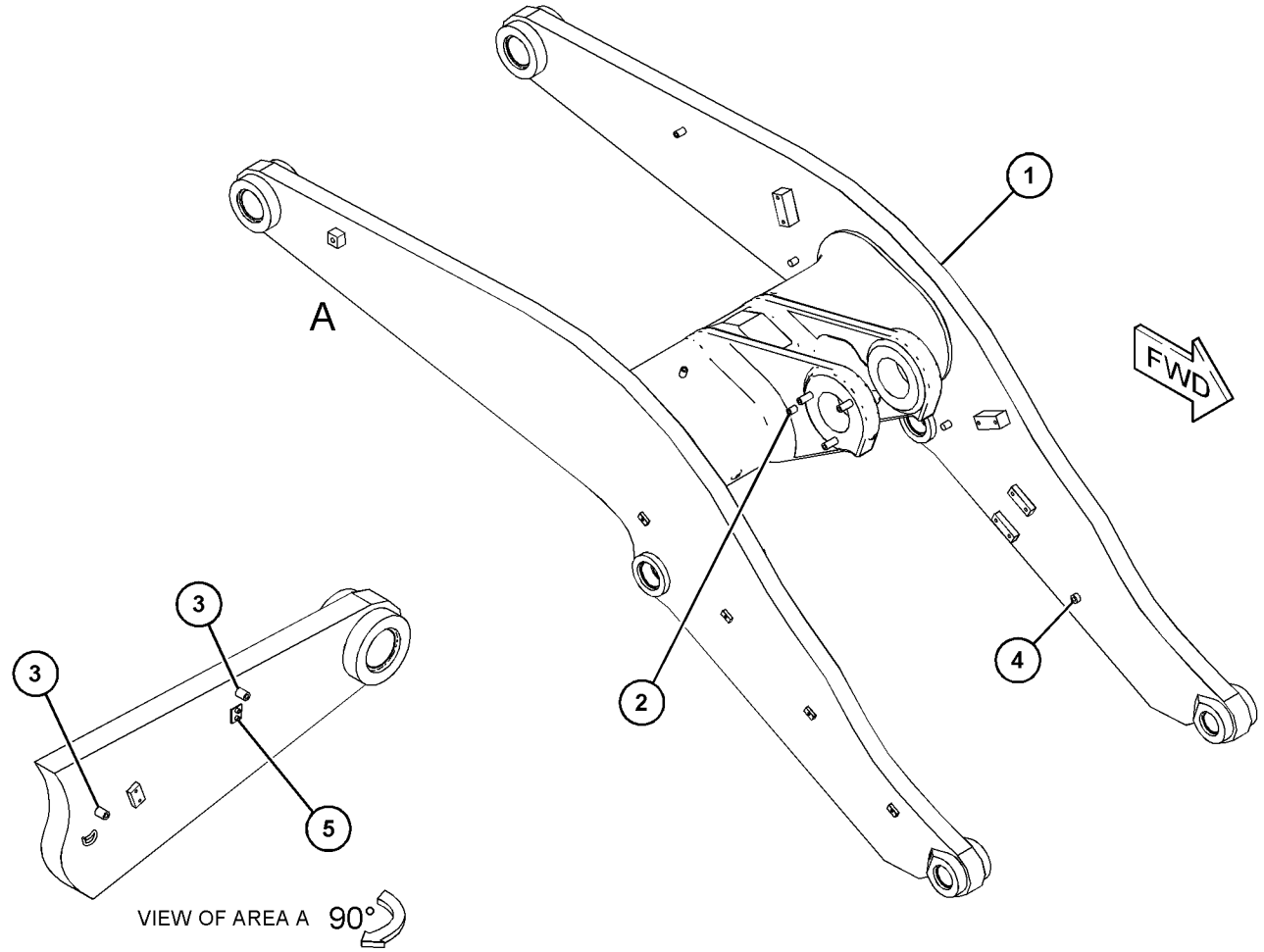

GRÁFICO 1 <FIM> g03804374

373-3394 GRUPO DE RESSALTO-BRAÇO DE LEVANTAMENTO (BOSS GP-LIFT ARM)

S/N: FRS1-UP

NÚMEROE DE 465-3382 GRUPO DO BRAÇO DE LEVANTAMENTO, 383-1558, 383-9720 ARRANJO DE LUBRIFICAÇÃO AUTOMÁTICA

SMCS-6118, 6119, 6501, 7553 **i06630142**

NOTA	REF. NÃO	GRÁFICO REF.	NÚMERO DA PEÇA	QTY	NOME DA PEÇA 1 2 3 4 5 6 (NÍVEL DO PRODUTO)	CONSULTE PÁGINA
M	1	1	**251-3104**	8	BLOCO-ROSQUEADO (M8X1,25X18 MM) (BLOCK-THREADED (M8X1.25X18-MM))	
	2	1	**278-2076**	2	BLOCO-ROSQUEADO (M10X1,5X17,5 MM) (BLOCK-THREADED (M10X1.5X17.5-MM))	
M	3	1	**388-5576**	3	RESSALTO DE SOLDA (M10X1,5X30 MM) (BOSS-WELD (M10X1.5X30-MM))	

M - PEÇA MÉTRICA

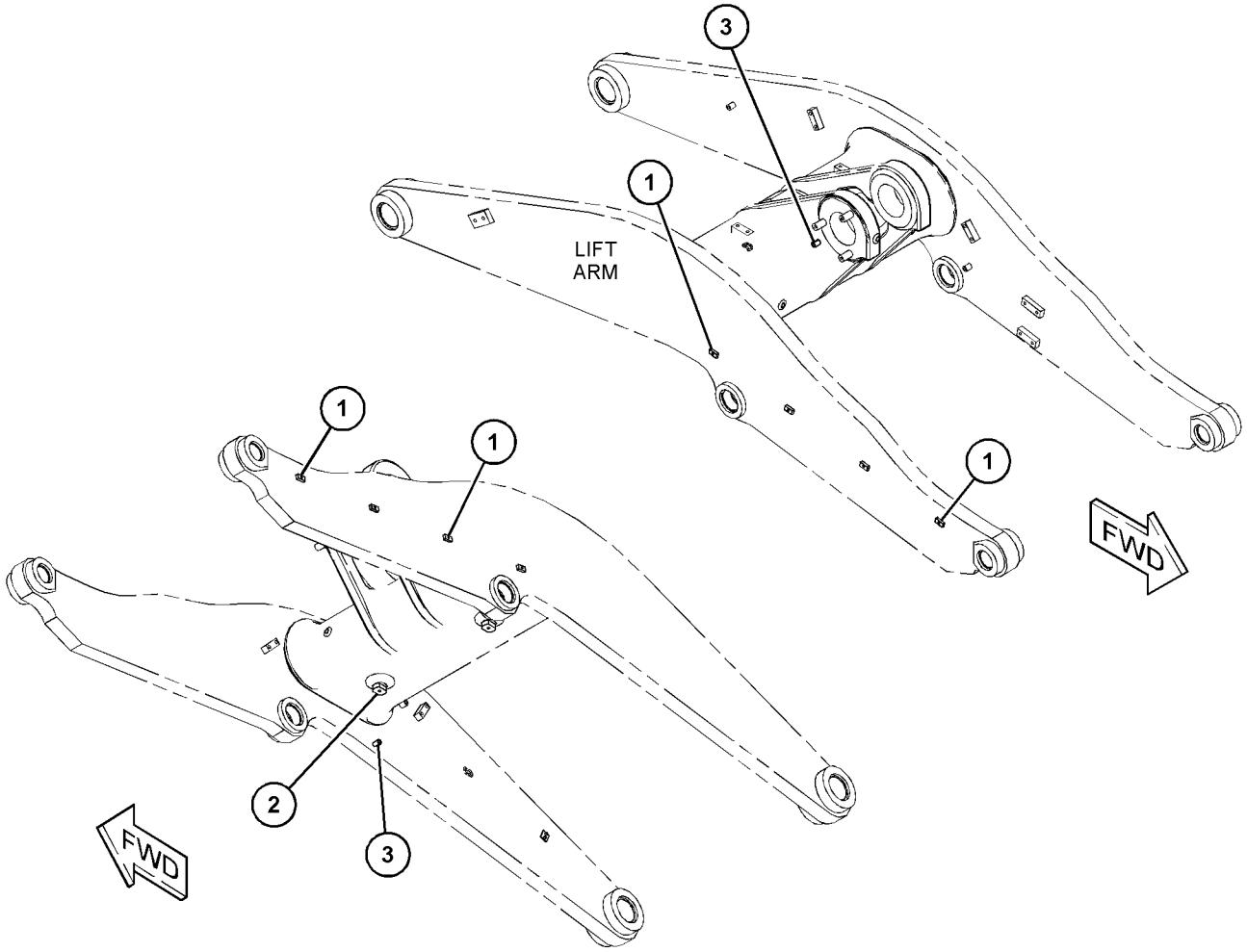

GRÁFICO 1 <FIM> g06054350

381-1681 GRUPO DE RESSALTO-BRAÇO DE LEVANTAMENTO–ACOPLADOR RÁPIDO (BOSS GP-LIFT ARM–ACOPLADOR RÁPIDO)

S/N: FRS1-UP

NÚMEROE DE 465-3382 GRUPO DO BRAÇO DE LEVANTAMENTO, 466-0217 ARRANJO DO ACOPLADOR RÁPIDO

SMCS-6118, 6119, 6501, 7553 **i06638166**

NOTA	REF. NÃO	GRÁFICO REF.	NÚMERO DA PEÇA	QTY	NOME DA PEÇA 1 2 3 4 5 6 (NÍVEL DO PRODUTO)	CONSULTE PÁGINA
M	1	1	**163-9662**	1	RESSALTO ROSCADO (M12X1,75 DE ESPESSURA) (BOSS-THREADED (M12X1.75-THD))	
M	2	1	**388-5576**	2	RESSALTO DE SOLDA (M10X1,5X30 MM) (BOSS-WELD (M10X1.5X30-MM))	
M	3	1	**389-0870**	1	RESSALTO (M10X1,5X31 MM) (BOSS (M10X1.5X31-MM))	
	4	1	**9C-4935**	2	PLACA (PLATE)	

M - PEÇA MÉTRICA

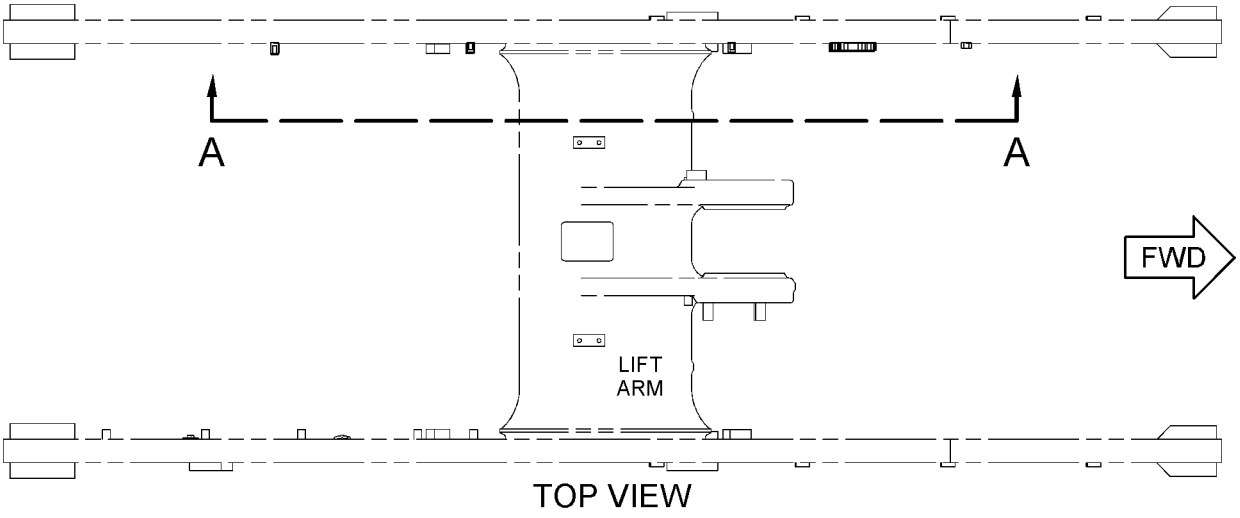

TOP VIEW

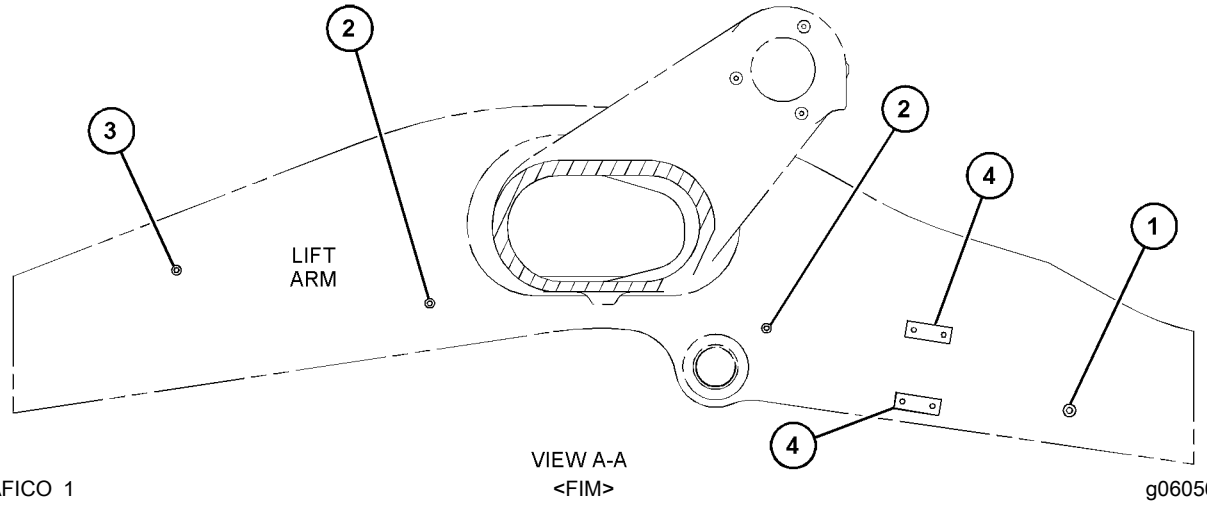

VIEW A-A

GRÁFICO 1 <FIM> g06056247

386-0910 CONTROL AR-BUCKET (INST CONTROLE) (CONTROL AR-BUCKET)

S/N: FRS1-UP

SMCS-6107 **i06638144**

NOTA	NÚMERO DA PEÇA	QTY	NOME DA PEÇA 1 2 3 4 5 6 (NÍVEL DO PRODUTO)	CONSULTE PÁGINA
Y	**366-5742**	1	CONJUNTO DE BRAÇO E ROLAMENTO DE LEVANTAMENTO (ARM & BEARING AS-LIFT)	819
Y	**439-5316**	1	GRUPO DE CILINDRO-LEVANTAMENTO (LADO DIREITO) (CYLINDER GP-LIFT (RH))	683
Y	**439-5317**	1	GRUPO DE CILINDRO-LEVANTAMENTO (LADO ESQUERDO) (CYLINDER GP-LIFT (LH))	685
Y	**359-6693**	1	GRUPO DE CILINDRO-INCLINAÇÃO (CYLINDER GP-TILT)	689
Y	*360-0248*	1	GRUPO DE TUBULAÇÕES DE GRAXA (LINES GP-GREASE)	570
Y	*438-9214*	1	GRUPO DE LINHAS-CILINDRO DE LEVANTAMENTO (LINES GP-LIFT CYLINDER)	734
Y	*360-0252*	1	GRUPO DE LINHAS-CILINDRO DE INCLINAÇÃO (LINES GP-TILT CYLINDER)	737
Y	*360-0159*	1	GRUPO DE SENSOR E FIXAÇÃO DA POSIÇÃO DE LEVANTAMENTO (SENSOR & MTG GP-LIFT POSITION)	245
Y	*303-2238*	1	GRUPO DE SENSOR E FIXAÇÃO DA POSIÇÃO DE INCLINAÇÃO (SENSOR & MTG GP-TILT POSITION)	247
Y	*360-0146*	1	GRUPO DE FIAÇÃO DO SENSOR (WIRING GP-SENSOR)	321

Y - ILUSTRAÇÃO INDIVIDUAL

<FIM>

366-5752 GRUPO DA ALAVANCA-INCLINAÇÃO–AUTOLUBRIFICAÇÃO (LEVER GP-TILT-AUTOLUBRIFICAÇÃO)

S/N: FRS1-UP

NÚMEROE DE 383-1558 ARRANJO DE LUBRIFICAÇÃO AUTOMÁTICA

SMCS-6116 **i06606929**

NOTA	REF. NÃO	GRÁFICO REF.	NÚMERO DA PEÇA	QTY	NOME DA PEÇA 1 2 3 4 5 6 (NÍVEL DO PRODUTO)	CONSULTE PÁGINA
	1	1	**3B-8489**	2	CONEXÃO-GRAXA (1/8-27 PTF) (FITTING-GREASE (1/8-27 PTF))	
	2	1	**4V-7099**	2	CONJUNTO DE PINO (PIN AS)	
	3	1	**4V-7101**	1	CONJUNTO DE PINO (PIN AS)	
	4	1	**7V-6715**	2	CONJUNTO DE PINO (PIN AS)	
	5	1	**138-6685**	2	CONJUNTO DE PINO (PIN AS)	
B	6	1	**159-0268**	4	CALÇO (1 MM DE ESPESSURA) (SHIM (1-MM THK))	
B	7	1	**159-0269**	8	CALÇO (2 MM DE ESPESSURA) (SHIM (2-MM THK))	
	8	1	**330-3047**	2	CONJUNTO DE PINO (PIN AS)	
	9	1	**351-1906**	1	CONJUNTO DE LEVER (LEVER AS)	
		1	**4V-8519**	1	BUCHA (BUSHING)	
	10	1	**372-1273**	2	CONJUNTO DE PINO (PIN AS)	
B	11	1	**393-7778**	2	ESPAÇADOR (65X133X0,8 DE ESPESSURA) (SPACER (65X133X0.8-MM THK))	
	12	1	**398-3582**	1	CONJUNTO DO ELO (LINK AS)	
		1	**4V-8520**	2	BUCHA (BUSHING)	
	13	1	**422-3535**	1	CONJUNTO DE PINO (PIN AS)	
	14	1	**444-9767**	1	CONJUNTO DE PINO (PIN AS)	
	15	1	**096-6467**	6	ARRUELA (22X60X8-MM DE ESPESSURA) (WASHER (22X60X8-MM THK))	
B	16	1	**5V-0353**	4	ARRUELA (65X133X1,6 MM DE ESPESSURA) (WASHER (65X133X1.6-MM THK))	
B	17	1	**5V-0354**	2	ARRUELA (66X133X3-MM DE ESPESSURA) (WASHER (66X133X3-MM THK))	
	18	1	**7K-9205**	4	ANEL DE RETENÇÃO (SEAL-LIP TYPE)	
	19	1	**7K-9209**	8	ANEL DE RETENÇÃO (SEAL-LIP TYPE)	
	20	1	**7K-9211**	4	ANEL DE RETENÇÃO (SEAL-LIP TYPE)	
	21	1	**7K-9212**	8	ANEL DE RETENÇÃO (SEAL-LIP TYPE)	
	22	1	**7K-9220**	2	ANEL DE RETENÇÃO (SEAL-LIP TYPE)	
M	23	1	**8T-4780**	6	PARAFUSO (M20X2,5X30 MM) (BOLT (M20X2.5X30-MM))	
	24	1	**8T-5439**	7	ARRUELA DURA (21,5X45X6-MM DE ESPESSURA) (WASHER-HARD (21.5X45X6-MM THK))	
M	25	1	**8T-5460**	2	PARAFUSO (M20X2,5X40 MM) (BOLT (M20X2.5X40-MM))	
M	26	1	**8T-6430**	5	PARAFUSO (M20X2,5X50 MM) (BOLT (M20X2.5X50-MM))	
	27	1	**9K-9731**	7	ESPAÇADOR (20,4X28,5X14,2 MM DE ESPESSURA) (SPACER (20.4X28.5X14.2-MM THK))	

B - UTILIZAR CONFORME NECESSÁRIO
M - PEÇA MÉTRICA

366-5752 GRUPO DA ALAVANCA-INCLINAÇÃO (LEVER GP-TILT) (continuação) **i06606929**

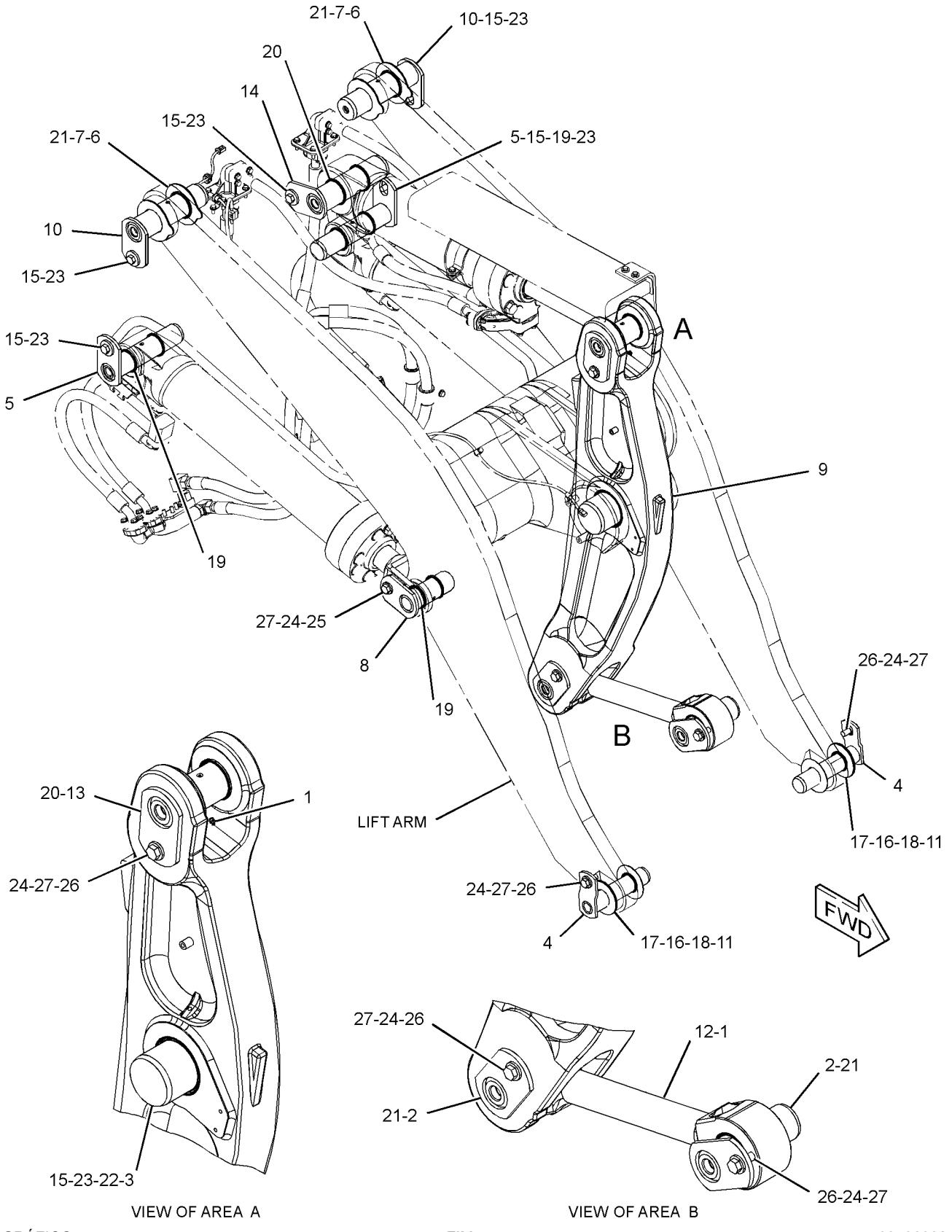

GRÁFICO 1 <FIM> g03506082

383-1557 GRUPO DA ALAVANCA-INCLINAÇÃO (LEVER GP-TILT)

S/N: FRS1-UP

PARA USO COM 383-1556—PÁGINA: 836

SMCS-6116 **i06605810**

NOTA	NÚMERO DA PEÇA	QTY	NOME DA PEÇA 1 2 3 4 5 6 (NÍVEL DO PRODUTO)	CONSULTE PÁGINA
Y	*366-5751*	1	GRUPO DO ELO-INCLINAÇÃO (LINK GP-TILT)	834
M	**9X-2041**	4	PARAFUSO DE CABEÇA CONVEXA (M10X1,5X20 MM) (SCREW-TRUSS HEAD (M10X1.5X20-MM))	
M	**7X-7729**	4	ARRUELA (11X25X3 MM DE ESPESSURA) (WASHER (11X25X3-MM THK))	

M - PEÇA MÉTRICA
Y - ILUSTRAÇÃO INDIVIDUAL

<FIM>

383-1560 GRUPO DA ALAVANCA-INCLINAÇÃO (LEVER GP-TILT)

S/N: FRS1-UP

PARA USO COM APLICAÇÕES DE LEVANTAMENTO PADRÃO FLORESTAIS, APLICAÇÕES DE LEVANTAMENTO ALTO PINADAS, APLICAÇÕES DE LEVANTAMENTO ALTO SEM ACOPLADOR RÁPIDO, 386-0910—PÁGINA: 826

SMCS-6116 **i06632554**

NOTA	NÚMERO DA PEÇA	QTY	NOME DA PEÇA 1 2 3 4 5 6 (NÍVEL DO PRODUTO)	CONSULTE PÁGINA
Y	*391-5224*	1	GRUPO DA ALAVANCA-INCLINAÇÃO (LEVER GP-TILT)	830

Y - ILUSTRAÇÃO INDIVIDUAL

<FIM>

391-5224 GRUPO DA ALAVANCA-INCLINAÇÃO (LEVER GP-TILT)

S/N: FRS1-UP

PARA USO COM APLICAÇÃO DE CORTE DE MADEIRA

NÚMEROE DE 383-1560 GRUPO DA ALAVANCA-INCLINAÇÃO

SMCS-6116 **i06632654**

NOTA	REF. NÃO	GRÁFICO REF.	NÚMERO DA PEÇA	QTY	NOME DA PEÇA 1 2 3 4 5 6 (NÍVEL DO PRODUTO)	CONSULTE PÁGINA
	1	1	**3B-8491**	2	CONEXÃO-GRAXA (1/8-27 PTF) (FITTING-GREASE (1/8-27 PTF))	
	2	1	**4E-3196**	2	CONJUNTO DE PINO (PIN AS)	
	3	1	**4V-7099**	3	CONJUNTO DE PINO (PIN AS)	
	4	1	**4V-7101**	1	CONJUNTO DE PINO (PIN AS)	
B	5	1	**5V-0353**	4	ARRUELA (65X133X1,6 MM DE ESPESSURA) (WASHER (65X133X1.6-MM THK))	
	6	1	**7V-6715**	2	CONJUNTO DE PINO (PIN AS)	
	7	1	**138-6685**	2	CONJUNTO DE PINO (PIN AS)	
B	8	1	**159-0268**	4	CALÇO (1 MM DE ESPESSURA) (SHIM (1-MM THK))	
B	9	1	**159-0269**	8	CALÇO (2 MM DE ESPESSURA) (SHIM (2-MM THK))	
	10	1	**372-1273**	2	CONJUNTO DE PINO (PIN AS)	
	11	1	**386-3886**	1	CONJUNTO DE LEVER (LEVER AS)	
		1	**4V-8519**	1	BUCHA (BUSHING)	
B	12	1	**393-7778**	2	ESPAÇADOR (65X133X0,8 DE ESPESSURA) (SPACER (65X133X0.8-MM THK))	
	13	1	**398-3582**	1	CONJUNTO DO ELO (LINK AS)	
		1	**4V-8520**	2	BUCHA (BUSHING)	
	14	1	**444-9767**	1	CONJUNTO DE PINO (PIN AS)	
	15	1	**096-6467**	6	ARRUELA (22X60X8-MM DE ESPESSURA) (WASHER (22X60X8-MM THK))	
	16	1	**2D-4867**	2	CONEXÃO-GRAXA (1/8-27 PTF) (FITTING-GREASE (1/8-27 PTF))	
	17	1	**3B-8489**	6	CONEXÃO-GRAXA (1/8-27 PTF) (FITTING-GREASE (1/8-27 PTF))	
	18	1	**5M-6214**	1	BUJÃO (PLUG)	
B	19	1	**5V-0354**	2	ARRUELA (66X133X3-MM DE ESPESSURA) (WASHER (66X133X3-MM THK))	
	20	1	**7K-9205**	4	ANEL DE RETENÇÃO (SEAL-LIP TYPE)	
	21	1	**7K-9209**	8	ANEL DE RETENÇÃO (SEAL-LIP TYPE)	
	22	1	**7K-9211**	4	ANEL DE RETENÇÃO (SEAL-LIP TYPE)	
	23	1	**7K-9212**	8	ANEL DE RETENÇÃO (SEAL-LIP TYPE)	
	24	1	**7K-9220**	2	ANEL DE RETENÇÃO (SEAL-LIP TYPE)	
M	25	1	**8T-4780**	6	PARAFUSO (M20X2,5X30 MM) (BOLT (M20X2.5X30-MM))	
	26	1	**8T-5439**	7	ARRUELA DURA (21,5X45X6-MM DE ESPESSURA) (WASHER-HARD (21.5X45X6-MM THK))	
M	27	1	**8T-5460**	2	PARAFUSO (M20X2,5X40 MM) (BOLT (M20X2.5X40-MM))	
M	28	1	**8T-6430**	5	PARAFUSO (M20X2,5X50 MM) (BOLT (M20X2.5X50-MM))	
	29	1	**9C-7907**	7	ESPAÇADOR (21,5X28X14-MM DE ESPESSURA) (SPACER (21.5X28X14-MM THK))	

B - UTILIZAR CONFORME NECESSÁRIO
M - PEÇA MÉTRICA

391-5224 GRUPO DA ALAVANCA-INCLINAÇÃO (LEVER GP-TILT) (continuação) **i06632654**

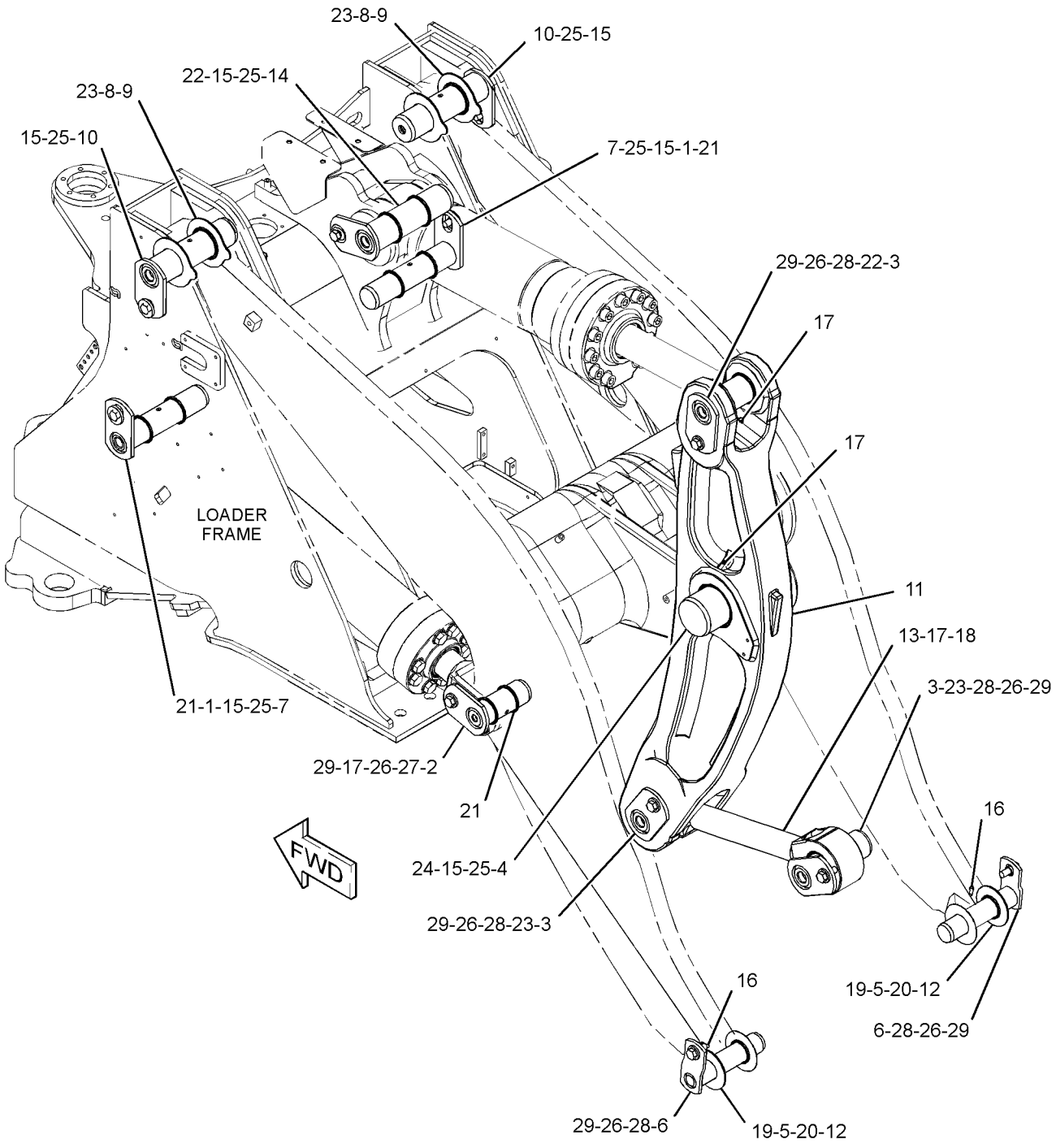

GRÁFICO 1 <FIM> g03435782

391-5225 GRUPO DA ALAVANCA-INCLINAÇÃO–AUTOLUBRIFICAÇÃO (LEVER GP-TILT-AUTOLUBRIFICAÇÃO)

S/N: FRS1-UP

NÚMEROE DE 383-9720 ARRANJO DE LUBRIFICAÇÃO AUTOMÁTICA

SMCS-6116 **i06630166**

NOTA	REF. NÃO	GRÁFICO REF.	NÚMERO DA PEÇA	QTY	NOME DA PEÇA 1 2 3 4 5 6 (NÍVEL DO PRODUTO)	CONSULTE PÁGINA
	1	1	**4V-7099**	2	CONJUNTO DE PINO (PIN AS)	
	2	1	**4V-7101**	1	CONJUNTO DE PINO (PIN AS)	
B	3	1	**5V-0353**	4	ARRUELA (65X133X1,6 MM DE ESPESSURA) (WASHER (65X133X1.6-MM THK))	
	4	1	**7V-6715**	2	CONJUNTO DE PINO (PIN AS)	
	5	1	**138-6685**	2	CONJUNTO DE PINO (PIN AS)	
B	6	1	**159-0268**	4	CALÇO (1 MM DE ESPESSURA) (SHIM (1-MM THK))	
B	7	1	**159-0269**	8	CALÇO (2 MM DE ESPESSURA) (SHIM (2-MM THK))	
	8	1	**330-3047**	2	CONJUNTO DE PINO (PIN AS)	
	9	1	**351-1907**	1	CONJUNTO DE LEVER (LEVER AS)	
		1	**4V-8519**	1	BUCHA (BUSHING)	
M		1	**9R-2613**	3	RESSALTO DE SOLDA (M10X1,5X25 MM) (BOSS-WELD (M10X1.5X25-MM))	
	10	1	**372-1273**	2	CONJUNTO DE PINO (PIN AS)	
B	11	1	**393-7778**	2	ESPAÇADOR (65X133X0,8 DE ESPESSURA) (SPACER (65X133X0.8-MM THK))	
	12	1	**398-3582**	1	CONJUNTO DO ELO (LINK AS)	
		1	**4V-8520**	2	BUCHA (BUSHING)	
	13	1	**422-3535**	1	CONJUNTO DE PINO (PIN AS)	
	14	1	**444-9767**	1	CONJUNTO DE PINO (PIN AS)	
	15	1	**096-6467**	6	ARRUELA (22X60X8-MM DE ESPESSURA) (WASHER (22X60X8-MM THK))	
	16	1	**3B-8489**	2	CONEXÃO-GRAXA (1/8-27 PTF) (FITTING-GREASE (1/8-27 PTF))	
B	17	1	**5V-0354**	2	ARRUELA (66X133X3-MM DE ESPESSURA) (WASHER (66X133X3-MM THK))	
	18	1	**7K-9205**	4	ANEL DE RETENÇÃO (SEAL-LIP TYPE)	
	19	1	**7K-9209**	8	ANEL DE RETENÇÃO (SEAL-LIP TYPE)	
	20	1	**7K-9211**	4	ANEL DE RETENÇÃO (SEAL-LIP TYPE)	
	21	1	**7K-9212**	8	ANEL DE RETENÇÃO (SEAL-LIP TYPE)	
	22	1	**7K-9220**	2	ANEL DE RETENÇÃO (SEAL-LIP TYPE)	
M	23	1	**8T-4780**	6	PARAFUSO (M20X2,5X30 MM) (BOLT (M20X2.5X30-MM))	
	24	1	**8T-5439**	7	ARRUELA DURA (21,5X45X6-MM DE ESPESSURA) (WASHER-HARD (21.5X45X6-MM THK))	
M	25	1	**8T-5460**	2	PARAFUSO (M20X2,5X40 MM) (BOLT (M20X2.5X40-MM))	
M	26	1	**8T-6430**	5	PARAFUSO (M20X2,5X50 MM) (BOLT (M20X2.5X50-MM))	
	27	1	**9C-7907**	7	ESPAÇADOR (21,5X28X14-MM DE ESPESSURA) (SPACER (21.5X28X14-MM THK))	

B - UTILIZAR CONFORME NECESSÁRIO
M - PEÇA MÉTRICA

391-5225 GRUPO DA ALAVANCA-INCLINAÇÃO (LEVER GP-TILT) (continuação) **i06630166**

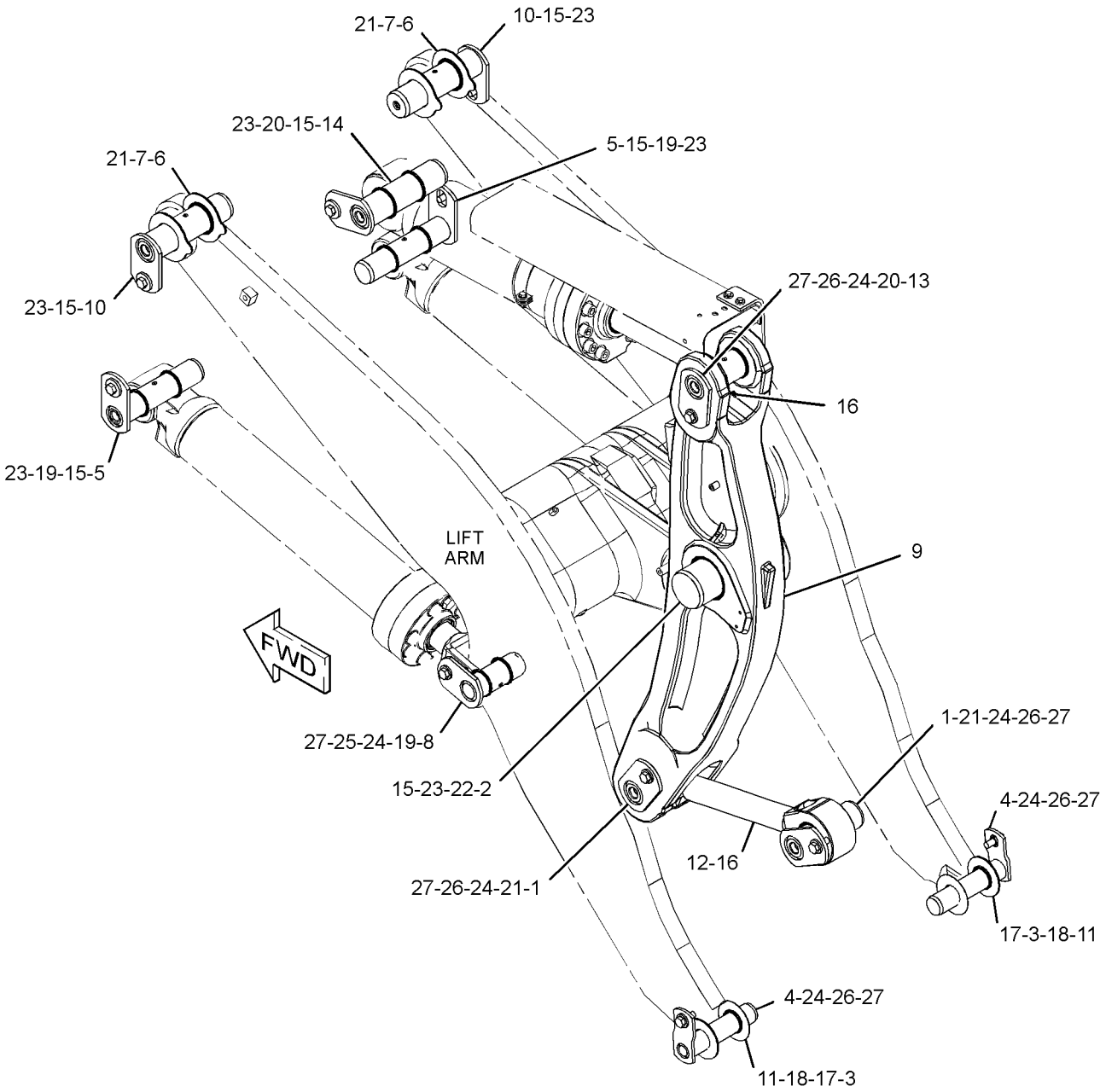

GRÁFICO 1 <FIM> g03439078

366-5751 GRUPO DO ELO-INCLINAÇÃO (LINK GP-TILT)

S/N: FRS1-UP

NÚMEROE DE 383-1557 GRUPO DA ALAVANCA-INCLINAÇÃO

SMCS-6117 **i06606920**

NOTA	REF. NÃO	GRÁFICO REF.	NÚMERO DA PEÇA	QTY	NOME DA PEÇA 1 2 3 4 5 6 (NÍVEL DO PRODUTO)	CONSULTE PÁGINA
	1	1	**3B-8489**	6	CONEXÃO-GRAXA (1/8-27 PTF) (FITTING-GREASE (1/8-27 PTF))	
	2	1	**3B-8491**	2	CONEXÃO-GRAXA (1/8-27 PTF) (FITTING-GREASE (1/8-27 PTF))	
	3	1	**4E-3196**	2	CONJUNTO DE PINO (PIN AS)	
	4	1	**4V-7099**	3	CONJUNTO DE PINO (PIN AS)	
	5	1	**4V-7101**	1	CONJUNTO DE PINO (PIN AS)	
	6	1	**5M-6214**	1	BUJÃO (PLUG)	
	7	1	**7V-6715**	2	CONJUNTO DE PINO (PIN AS)	
	8	1	**138-6685**	2	CONJUNTO DE PINO (PIN AS)	
	9	1	**159-0268**	4	CALÇO (1 MM DE ESPESSURA) (SHIM (1-MM THK))	
	10	1	**159-0269**	8	CALÇO (2 MM DE ESPESSURA) (SHIM (2-MM THK))	
	11	1	**278-7217**	1	CONJUNTO DE LEVER (LEVER AS)	
		1	**4V-8519**	1	BUCHA (BUSHING)	
	12	1	**372-1273**	2	CONJUNTO DE PINO (PIN AS)	
	13	1	**393-7778**	2	ESPAÇADOR (65X133X0,8 DE ESPESSURA) (SPACER (65X133X0.8-MM THK))	
	14	1	**398-3582**	1	CONJUNTO DO ELO (LINK AS)	
		1	**4V-8520**	2	BUCHA (BUSHING)	
	15	1	**444-9767**	1	CONJUNTO DE PINO (PIN AS)	
	16	1	**096-6467**	6	ARRUELA (22X60X8-MM DE ESPESSURA) (WASHER (22X60X8-MM THK))	
	17	1	**2D-4867**	2	CONEXÃO-GRAXA (1/8-27 PTF) (FITTING-GREASE (1/8-27 PTF))	
	18	1	**5V-0353**	4	ARRUELA (65X133X1,6 MM DE ESPESSURA) (WASHER (65X133X1.6-MM THK))	
	19	1	**5V-0354**	2	ARRUELA (66X133X3-MM DE ESPESSURA) (WASHER (66X133X3-MM THK))	
	20	1	**7K-9205**	4	ANEL DE RETENÇÃO (SEAL-LIP TYPE)	
	21	1	**7K-9209**	8	ANEL DE RETENÇÃO (SEAL-LIP TYPE)	
	22	1	**7K-9211**	4	ANEL DE RETENÇÃO (SEAL-LIP TYPE)	
	23	1	**7K-9212**	8	ANEL DE RETENÇÃO (SEAL-LIP TYPE)	
	24	1	**7K-9220**	2	ANEL DE RETENÇÃO (SEAL-LIP TYPE)	
M	25	1	**8T-4780**	6	PARAFUSO (M20X2,5X30 MM) (BOLT (M20X2.5X30-MM))	
	26	1	**8T-5439**	7	ARRUELA DURA (21,5X45X6-MM DE ESPESSURA) (WASHER-HARD (21.5X45X6-MM THK))	
M	27	1	**8T-5460**	2	PARAFUSO (M20X2,5X40 MM) (BOLT (M20X2.5X40-MM))	
M	28	1	**8T-6430**	5	PARAFUSO (M20X2,5X50 MM) (BOLT (M20X2.5X50-MM))	
	29	1	**9K-9731**	7	ESPAÇADOR (20,4X28,5X14,2 MM DE ESPESSURA) (SPACER (20.4X28.5X14.2-MM THK))	

M - PEÇA MÉTRICA

366-5751 GRUPO DO ELO-INCLINAÇÃO (LINK GP-TILT) (continuação) **i06606920**

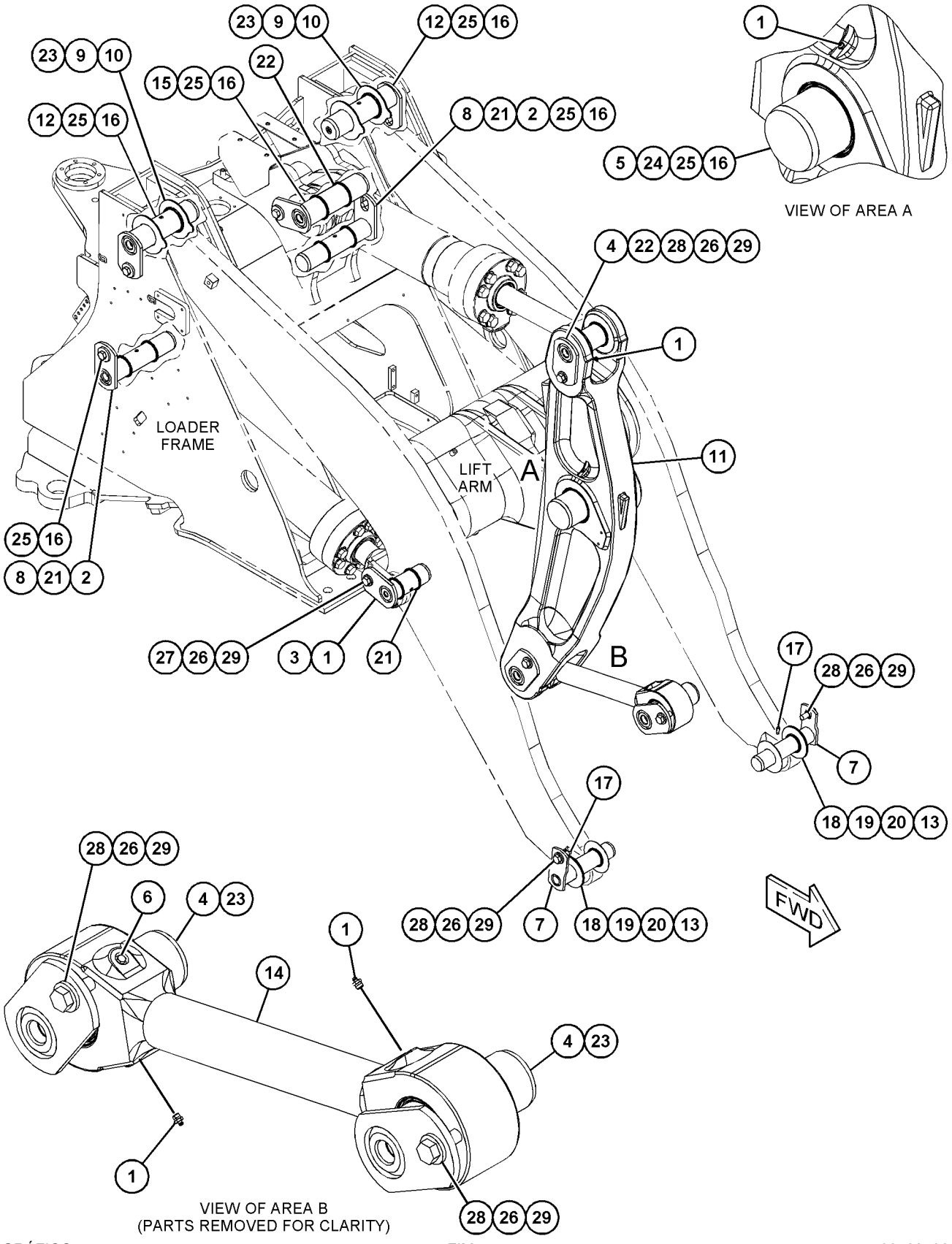

GRÁFICO 1 <FIM> g03438706

383-1556 ARRANJO DE ARTICULAÇÃO-DIANTEIRA (LINKAGE AR-FRONT)

S/N: FRS1-UP

SMCS-6107 **i06605806**

NOTA	NÚMERO DA PEÇA	QTY	NOME DA PEÇA 1 2 3 4 5 6 (NÍVEL DO PRODUTO)	CONSULTE PÁGINA
Y	**369-1228**	1	CONJUNTO DE BRAÇO E ROLAMENTO DE LEVANTAMENTO (ARM & BEARING AS-LIFT)	820
Y	**349-2514**	1	GRUPO DE CILINDRO-LEVANTAMENTO (LADO ESQUERDO) (CYLINDER GP-LIFT (LH))	679
Y	**349-2515**	1	GRUPO DE CILINDRO-LEVANTAMENTO (LADO DIREITO) (CYLINDER GP-LIFT (RH))	681
Y	**359-6691**	1	GRUPO DE CILINDRO-INCLINAÇÃO (CYLINDER GP-TILT)	687
Y	*360-0248*	1	GRUPO DE TUBULAÇÕES DE GRAXA (LINES GP-GREASE)	570
Y	*360-0214*	1	GRUPO DE LINHAS-CILINDRO DE LEVANTAMENTO (LINES GP-LIFT CYLINDER)	731
Y	*360-0252*	1	GRUPO DE LINHAS-CILINDRO DE INCLINAÇÃO (LINES GP-TILT CYLINDER)	737
Y	*360-0159*	1	GRUPO DE SENSOR E FIXAÇÃO DA POSIÇÃO DE LEVANTAMENTO (SENSOR & MTG GP-LIFT POSITION)	245
Y	*303-2238*	1	GRUPO DE SENSOR E FIXAÇÃO DA POSIÇÃO DE INCLINAÇÃO (SENSOR & MTG GP-TILT POSITION)	247
Y	*360-0146*	1	GRUPO DE FIAÇÃO DO SENSOR (WIRING GP-SENSOR)	321

Y - ILUSTRAÇÃO INDIVIDUAL

<FIM>

459-3537 GRUPO DO AR CONDICIONADO (AIR CONDITIONER GP)

S/N: FRS1-UP

NÚMEROE DE 455-3940 ARRANJO DA CABINE

SMCS-7320 **i06641552**

NOTA	REF. NÃO	GRÁFICO REF.	NÚMERO DA PEÇA	QTY	NOME DA PEÇA 1 2 3 4 5 6 (NÍVEL DO PRODUTO)	CONSULTE PÁGINA
	1	1	**7K-3176**	1	CONJUNTO DE CONEXÃO-REFRIGERANTE (AUTOVEDANTE) (COUPLING AS-REFRIGERANT (SELF-SEALING))	
	2	1	**293-6151**	2	TUBO (TUBE)	
	3	1	**327-0282**	3	VEDADOR-TOTAL (1/2 POL) (SEAL-INTEGRAL (1/2-IN))	
	4	1	**327-0283**	1	VEDADOR-TOTAL (3/4 POL) (SEAL-INTEGRAL (3/4-IN))	
	5	1	**355-1790**	1	ABRAÇADEIRA (CLAMP)	
	6	1	**355-1793**	1	CONJUNTO DE SECADOR DE REFRIGERANTE (DRYER AS-REFRIGERANT)	
Y	7	1	*459-3538*	1	GRUPO DO AR CONDICIONADO (AIR CONDITIONER GP)	840
I	8	1	**459-4225**	1	CONJUNTO DE MANGUEIRA (HOSE AS)	
	9	1	**459-4226**	1	CONJUNTO DE MANGUEIRA (HOSE AS)	
G		1	**329-9931**		MANGUEIRA (13,4 POL) (HOSE (13.4-IN))	
		1	**372-0984**	1	CONJUNTO DE ACOPLAMENTO-AR-CONDICIONADO (COUPLING AS-AIR CONDITIONER)	
	10	1	**459-4227**	1	CONJUNTO DE MANGUEIRA (HOSE AS)	
G		1	**329-9931**		MANGUEIRA (17,4 POL) (HOSE (17.4-IN))	
		1	**478-5464**	1	CONJUNTO DE ACOPLAMENTO-AR-CONDICIONADO (COUPLING AS-AIR CONDITIONER)	
	11	1	**462-5196**	1	CONJUNTO DE SUPORTE (BRACKET AS)	
M		1	**6V-9632**	12	PORCA DE SOLDA (ROSCA M6X1) (NUT-WELD (M6X1-THD))	
M		1	**8T-3490**	1	PORCA DE SOLDA (ROSCA M10X1,5) (NUT-WELD (M10X1.5-THD))	
M	12	1	**178-3336**	2	PORCA DE FLANGE SEXTAVADA (ROSCA M8X1,25) (NUT-HEX FLANGE (M8X1.25-THD))	
M	13	1	**209-8296**	1	PARAFUSO DE CABEÇA OCA (M8X1,25X25 MM) (BOLT-SOCKET HEAD (M8X1.25X25-MM))	
M	14	1	**5C-2890**	2	PORCA (ROSCA M6X1) (NUT (M6X1-THD))	
	15	1	**5P-3928**	1	CONJUNTO DE CONEXÃO-REFRIGERANTE (AUTOVEDANTE) (COUPLING AS-REFRIGERANT (SELF-SEALING))	
	16	1	**5P-4106**	1	PORCA (ROSCA 7-1/16-16) (NUT (1-7/16-16-THD))	
	17	1	**7K-3304**	1	CONTRAPORCA (ROSCA 1-20) (NUT-JAM (1-20-THD))	
	18	1	**8T-4121**	2	ARRUELA DURA (11X21X2,5 MM DE ESPESSURA) (WASHER-HARD (11X21X2.5-MM THK))	
M	19	1	**8T-4137**	2	PARAFUSO (M10X1,5X20 MM) (BOLT (M10X1.5X20-MM))	
M	20	1	**8T-4138**	10	PARAFUSO (M6X1X20 MM) (BOLT (M6X1X20-MM))	
	21	1	**8T-4224**	1	ARRUELA DURA (8,8X16X2 MM DE ESPESSURA) (WASHER-HARD (8.8X16X2-MM THK))	
	22	1	**9M-7959**	2	ABRAÇADEIRA DE MANGUEIRA (CLAMP-HOSE)	
	23	1	**9M-8406**	4	GRAMPO (CLIP)	
	24	1	**9X-2488**	4	ABRAÇADEIRA DE MANGUEIRA (CLAMP-HOSE)	
	25	1	**9X-6165**	12	ARRUELA (6,5X22X2,5 MM DE ESPESSURA) (WASHER (6.5X22X2.5-MM THK))	
	26	1	**9X-7383**	1	ANEL RETENTOR EM O (SEAL-O-RING)	
	27	1	**9X-7384**	1	ANEL RETENTOR EM O (SEAL-O-RING)	
E	28	1	**5P-0767**		MANGUEIRA (21 CM) (HOSE (21-CM))	
E	28A	1	**5P-0767**		MANGUEIRA (15 CM) (HOSE (15-CM))	

459-3537 GRUPO DO AR CONDICIONADO (AIR CONDITIONER GP) (continuação) **i06641552**

NOTA	REF. NÃO	GRÁFICO REF.	NÚMERO DA PEÇA	QTY	NOME DA PEÇA 1 2 3 4 5 6 (NÍVEL DO PRODUTO)	CONSULTE PÁGINA

E - ENCOMENDAR POR CENTÍMETROS
G - ENCOMENDAR POR POLEGADAS
I - CONSULTE O SISTEMA DE INFORMAÇÕES HIDRÁULICAS
M - PEÇA MÉTRICA
Y - ILUSTRAÇÃO INDIVIDUAL

459-3537 GRUPO DO AR CONDICIONADO (AIR CONDITIONER GP) (continuação) **i06641552**

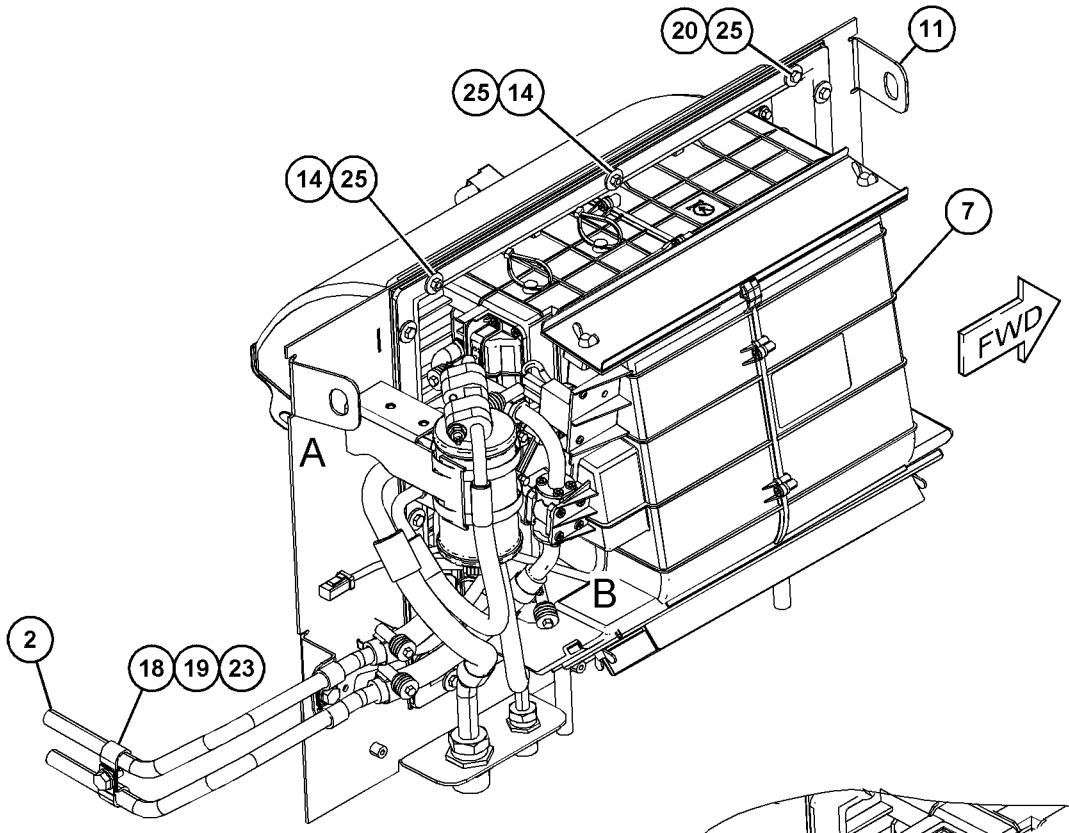

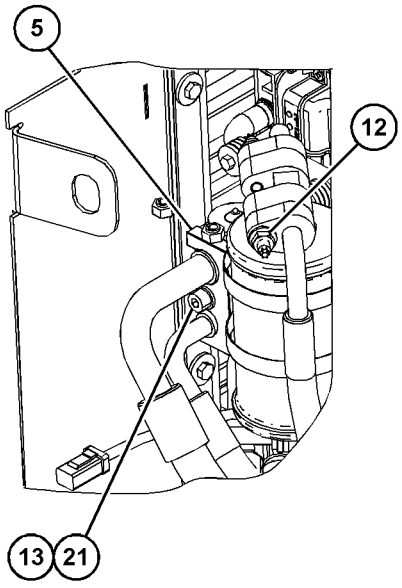

VIEW OF AREA A
(PARTS REMOVED FOR CLARITY)

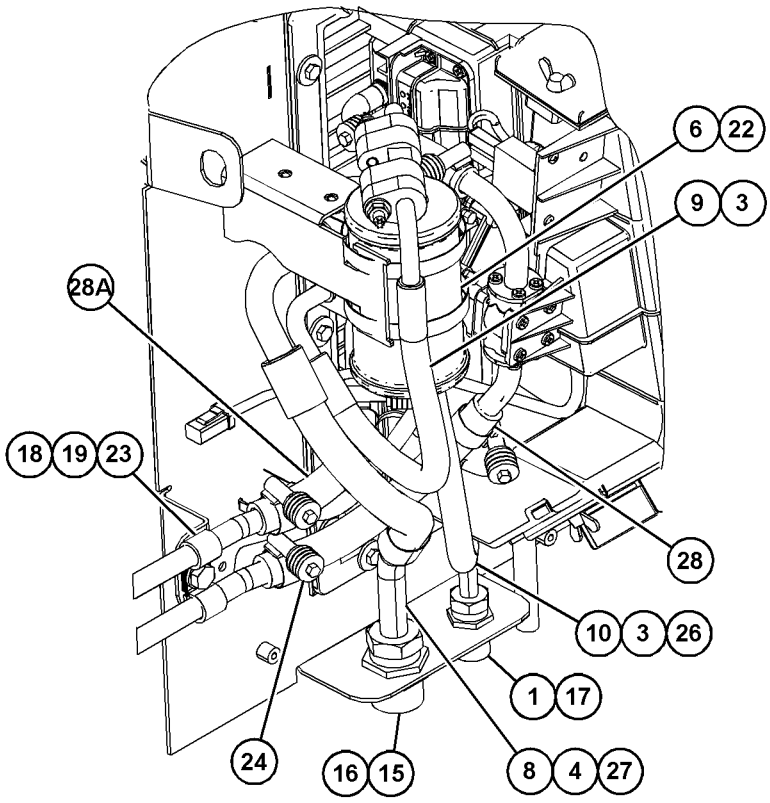

VIEW OF AREA B

GRÁFICO 1 <FIM> g06050482

459-3538 GRUPO DO AR CONDICIONADO (AIR CONDITIONER GP)

S/N: FRS1-UP

NÚMEROE DE 459-3537 GRUPO DO AR CONDICIONADO

SMCS-7320 **i06641723**

NOTA	REF. NÃO	GRÁFICO REF.	NÚMERO DA PEÇA	QTY	NOME DA PEÇA 1 2 3 4 5 6 (NÍVEL DO PRODUTO)	CONSULTE PÁGINA
Y	1	1	**441-4589**	1	GRUPO DE VÁLVULAS DE ÁGUA (VALVE GP-WATER)	972
	2	1	**290-2287**	1	ELEMENTO FILTRANTE-AR DA CABINE (FILTRAGEM PADRÃO) (FILTER ELEMENT-CAB AIR (STANDARD FILTRATION))	
	3	1	**290-2288**	1	FILTRO DE AR (FILTER-AIR)	
	4	1	**291-9146**	1	PLACA (PLATE)	
	5	1	**302-8727**	1	RETENTOR (SEAL)	
	6	1	**322-4474**	1	DECALQUE DE INFORMAÇÃO (24 VOLT HEATER) (FILM-INFORMATION (24-VOLT HEATER))	
	7	1	**322-7212**	1	CONJUNTO DO VENTILADOR (BLOWER AS)	
		1	**5W-1992**	4	TERMINAL (TERMINAL)	
		1	**5W-2005**	1	ALOJAMENTO (HOUSING)	
		1	**9W-0852**	2	PINO DE CONECTOR (CALIBRE 14 A 16) (PIN-CONNECTOR (14-GA TO 16-GA))	
		1	**102-8802**	1	KIT DE TOMADA (2 PINOS) (KIT-RECEPTACLE (2-PIN))	
					(INCLUDES RECEPTACLE AS & WEDGE)	
	8	1	**327-0282**	1	VEDADOR-TOTAL (1/2 POL) (SEAL-INTEGRAL (1/2-IN))	
	9	1	**327-0283**	1	VEDADOR-TOTAL (3/4 POL) (SEAL-INTEGRAL (3/4-IN))	
	10	1	**329-0238**	1	DECALQUE DE IDENTIFICAÇÃO (FILTRO DE HVAC) (FILM-IDENTIFICATION (HVAC FILTER))	
	11	1	**335-6983**	2	ABRAÇADEIRA TIPO CINTA (CLAMP-BAND)	
	12	1	**355-1791**	1	VÁLVULA-EXPANSÃO (VALVE-EXPANSION)	
	13	1	**431-3852**	1	CONJUNTO DA CAIXA (CASE AS)	
	14	1	**431-3853**	1	CONJUNTO DA CAIXA (CASE AS)	
	15	1	**431-3854**	1	CONJUNTO DA BOBINA-AQUECEDOR (COIL AS-HEATER)	
	16	1	**431-3855**	1	Case (CASE)	
	17	1	**431-3856**	2	RETENTOR (SEAL)	
	18	1	**431-3857**	1	CONJUNTO DE PLACA (PLATE AS)	
M		1	**9X-2032**	8	PORCA DE SOLDA (M4X0,7 DE ROSCA) (NUT-WELD (M4X0.7-THD))	
	19	1	**431-3858**	1	RETENTOR (SEAL)	
	20	1	**431-3863**	1	Case (CASE)	
	21	1	**431-3865**	1	Case (CASE)	
	22	1	**431-3867**	1	CÁRTER DO DRENO (PAN-DRAIN)	
	23	1	**431-3868**	2	ILHÓ (GROMMET)	
	24	1	**441-4588**	1	PLACA (PLATE)	
	25	1	**459-3539**	1	CONJUNTO DA BOBINA DO EVAPORADOR (COIL AS-EVAPORATOR)	
Y	26	1	**462-4373**	1	CONJUNTO DE CHICOTE DO AQUECEDOR E DO AR CONDICIONADO (HARNESS AS-HEATER & AIR COND)	210
	27	1	**468-8952**	2	VÁLVULA (VALVE)	
M	28	1	**096-4034**	4	PARAFUSO BORBOLETA (M6X1X15-MM) (BOLT-WING (M6X1X15-MM))	
MR	29	1	**100-4838**	19	PARAFUSO (M6X1X20 MM) (BOLT (M6X1X20-MM))	
M	30	1	**151-6282**	2	PARAFUSO DE CABEÇA OCA (M6X1X40 MM) (BOLT-SOCKET HEAD (M6X1X40-MM))	
	31	1	**206-1345**	7	CABO TIPO CINTA (STRAP-CABLE)	
	32	1	**3E-5464**	1	CONJUNTO DO INTERRUPTOR-TERMOSTATO (HVAC (Heating, Ventilation and Air Conditioning, Refrigeração, Ventilação e Ar-condicionado)) (SWITCH AS-THERMOSTAT (HVAC))	

459-3538 GRUPO DO AR CONDICIONADO (AIR CONDITIONER GP) (continuação) **i06641723**

NOTA	REF. NÃO	GRÁFICO REF.	NÚMERO DA PEÇA	QTY	NOME DA PEÇA 1 2 3 4 5 6 (NÍVEL DO PRODUTO)	CONSULTE PÁGINA
	33	1	**6V-2687**	16	PARAFUSO DE CABEÇA PANELA (10-24X1 POL) (SCREW-PAN HEAD (10-24X1-IN))	
M	34	1	**8T-0337**	10	PARAFUSO DE MÁQUINA (M4X0,7X12 MM) (SCREW-MACHINE (M4X0.7X12-MM))	
	35	1	**9G-2673**	1	ILHÓ (GROMMET)	
	36	1	**9X-2488**	2	ABRAÇADEIRA DE MANGUEIRA (CLAMP-HOSE)	
E	37	1	**136-1953**		MANGUEIRA (11 CM) (HOSE (11-CM))	
D	38	1	**5P-6129**		TUBO (0,2 CADA) (TUBE (0.2-M EACH))	

D - ENCOMENDAR POR METROS
E - ENCOMENDAR POR CENTÍMETROS
M - PEÇA MÉTRICA
R - PEÇA REMANUFATURADA PODE ESTAR DISPONÍVEL
Y - ILUSTRAÇÃO INDIVIDUAL

459-3538 GRUPO DO AR CONDICIONADO (AIR CONDITIONER GP) (continuação) **i06641723**

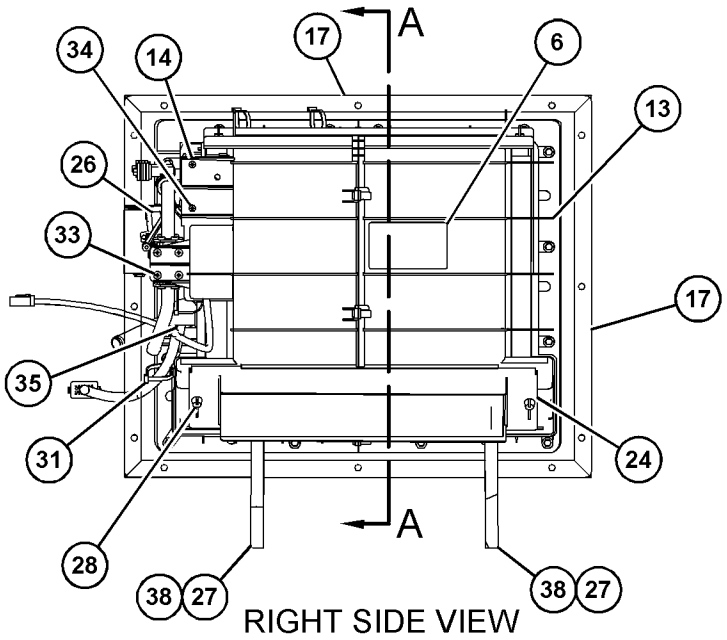

RIGHT SIDE VIEW

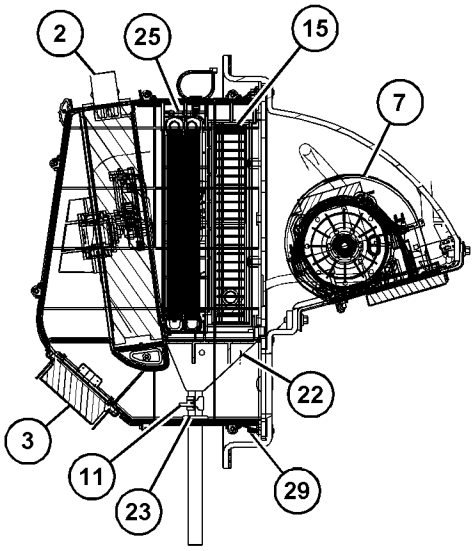

SECTION A-A

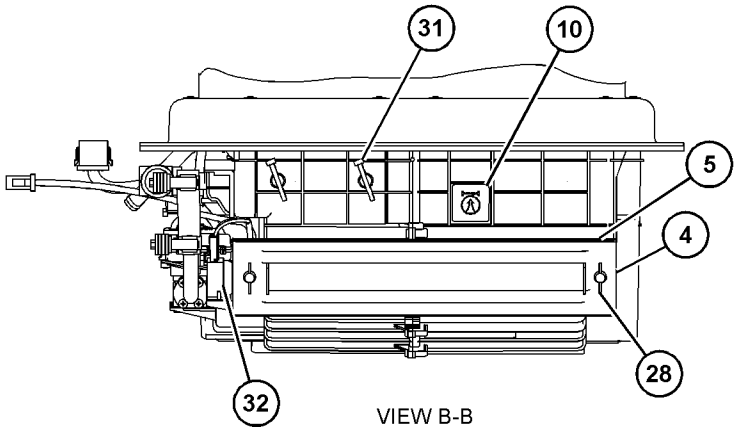

VIEW B-B

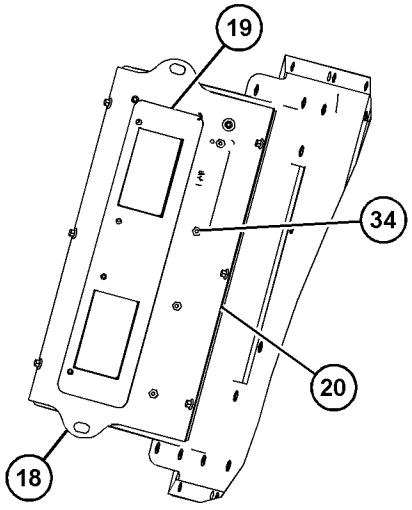

VIEW C-C

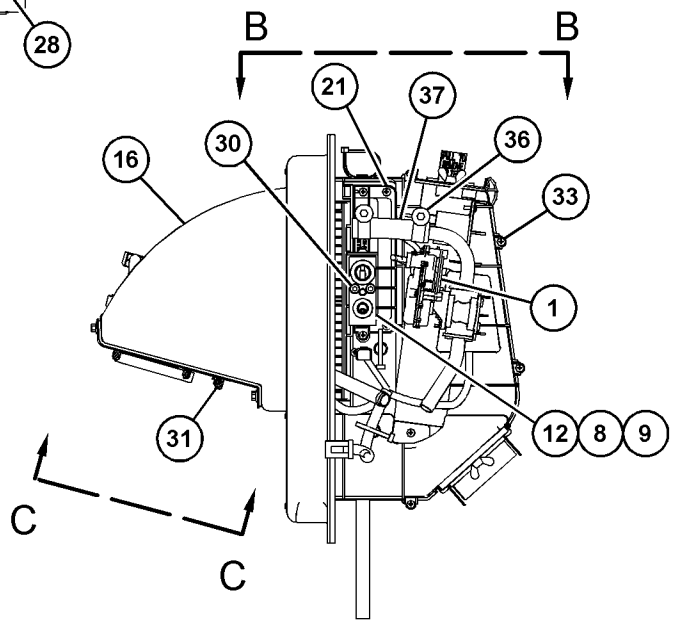

REAR VIEW

GRÁFICO 1 <FIM> g06050588

373-2414 GRUPO DO BRAÇO-LIMPADOR DE PARA-BRISA (ARM GP-WINDOW WIPER)

S/N: FRS1-UP

MOLHADA

NÚMEROE DE 369-5328 GRUPO DE LIMPADOR E LAVADOR DE VIDRO, 378-0269 GRUPO DO LIMPADOR DO VIDRO

SMCS-7305 **i06273882**

NOTA	REF. NÃO	GRÁFICO REF.	NÚMERO DA PEÇA	QTY	NOME DA PEÇA 1 2 3 4 5 6 (NÍVEL DO PRODUTO)	CONSULTE PÁGINA
C	1	1	**473-9079**	1	GRAMPO-MANGUEIRA (CLIP-HOSE)	
	2	1	**228-6428**	1	CONJUNTO DE NOZZLE (NOZZLE AS)	
C	3	1	**473-9080**	1	GRAMPO-MANGUEIRA (CLIP-HOSE)	
E	4	1	**194-5171**		MANGUEIRA (96 CM) (HOSE (96-CM))	

C - ALTERAR DO TIPO ANTERIOR
E - ENCOMENDAR POR CENTÍMETROS

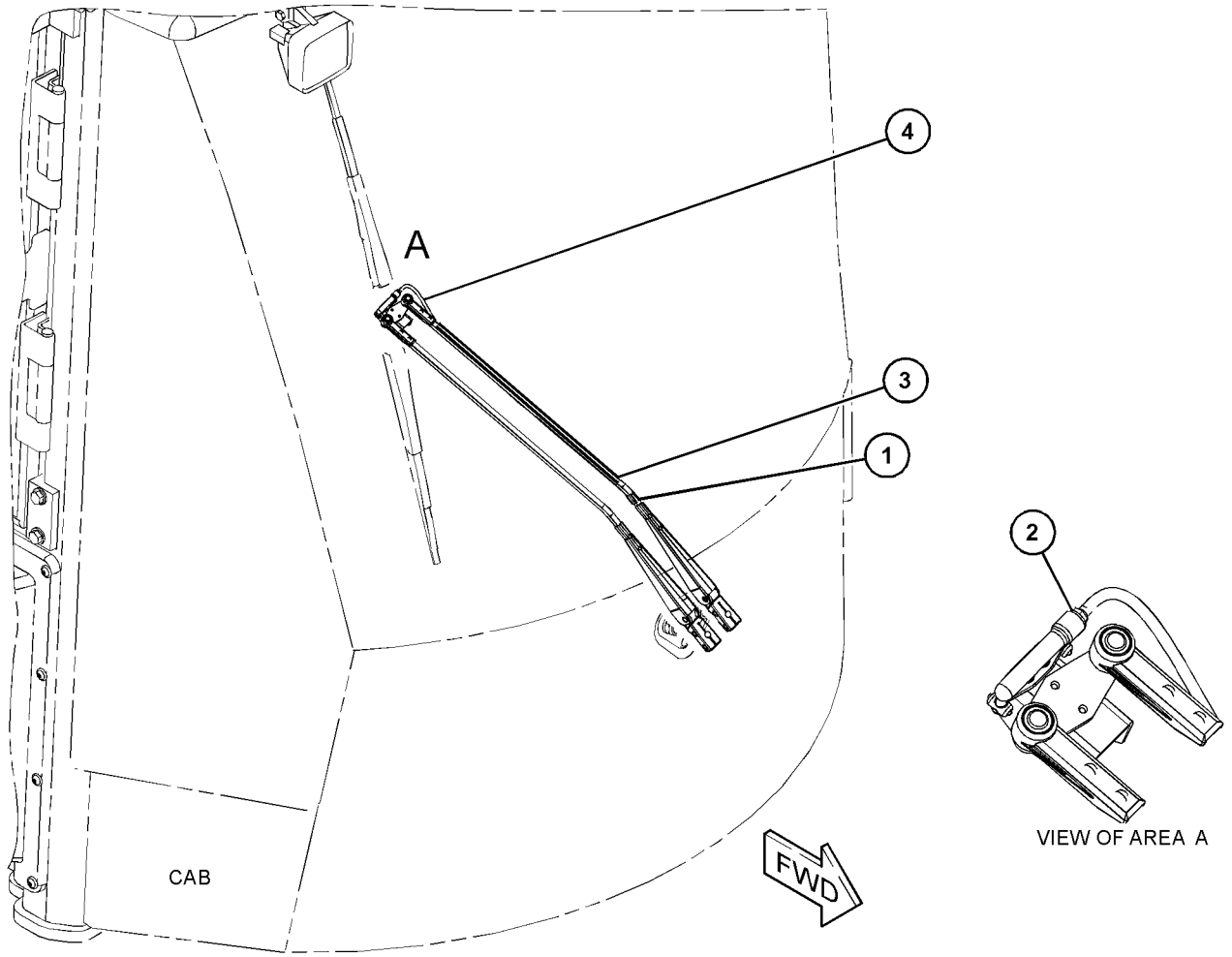

GRÁFICO 1 <FIM> g06008400

384-8730 GRUPO DO APOIO DE BRAÇO–LADO ESQUERDO (ARMREST GP-LADO ESQUERDO)

S/N: FRS1-UP

NÚMEROE DE 443-8250, 443-8252 GRUPO DE ASSENTO-SUSPENSÃO

SMCS-7307, 7312 **i06590930**

NOTA	REF. NÃO	GRÁFICO REF.	NÚMERO DA PEÇA	QTY	NOME DA PEÇA 1 2 3 4 5 6 (NÍVEL DO PRODUTO)	CONSULTE PÁGINA
M	1	1	**8T-4956**	1	PARAFUSO (M12X1,75X35 MM) (BOLT (M12X1.75X35-MM))	
	2	1	**384-8728**	1	CONJUNTO DO APOIO DE BRAÇO (LADO ESQUERDO) (ARMREST AS (LH))	
	3	1	**399-1570**	1	SUPORTE (LADO ESQUERDO) (BRACKET (LH))	
M	4	1	**129-3180**	1	CONTRAPORCA (M12X1,75 DE ESPESSURA) (LOCKNUT (M12X1.75-THD))	
	5	1	**8T-4223**	2	ARRUELA DURA (13,5X25,5X3 MM DE ESPESSURA) (WASHER-HARD (13.5X25.5X3-MM THK))	

M - PEÇA MÉTRICA

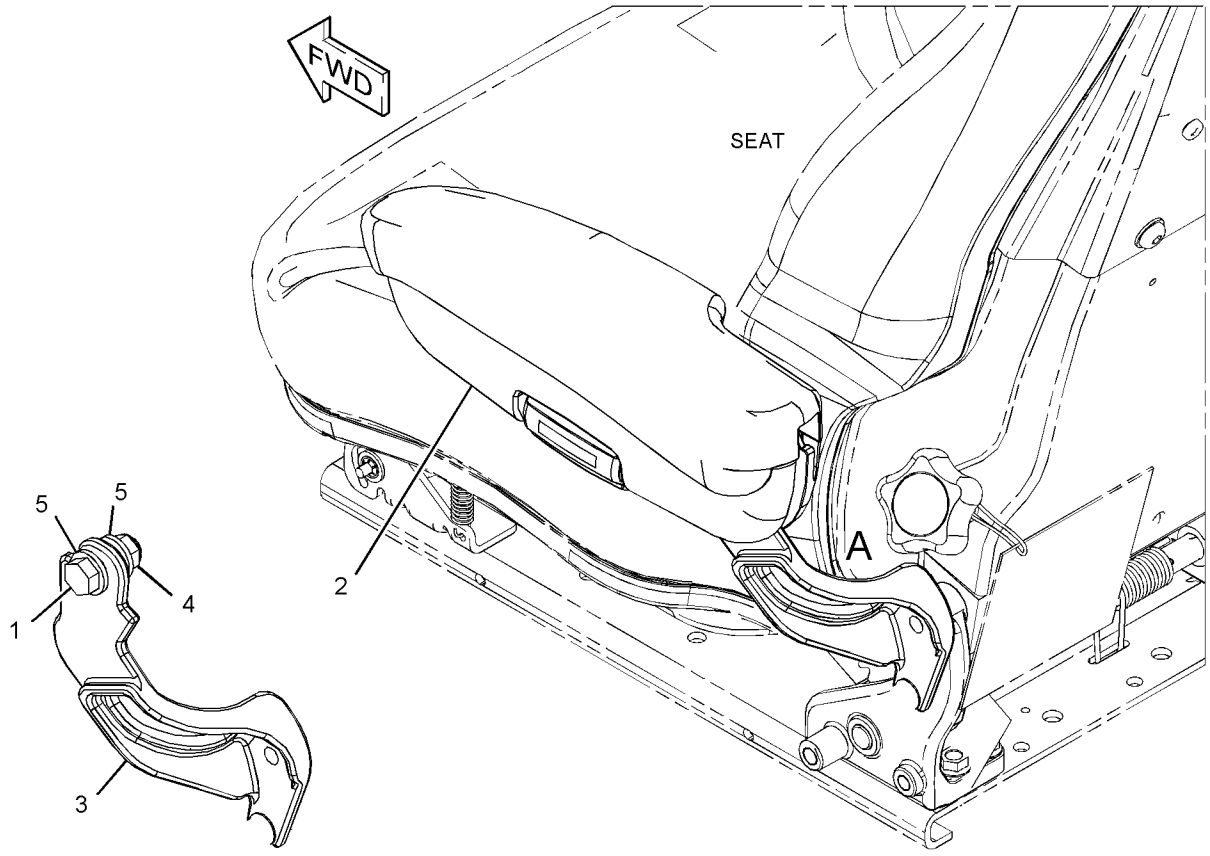

VIEW OF AREA A
(PARTS REMOVED FOR CLARITY)

GRÁFICO 1 <FIM> g06040591

455-3940 ARRANJO DA CABINE (CAB AR)

S/N: FRS1-UP

NÚMEROE DE 455-3941 ARRANJO DO OPERADOR-ROPS INCLUSO

SMCS-7301 **i06641534**

NOTA	NÚMERO DA PEÇA	QTY	NOME DA PEÇA 1 2 3 4 5 6 (NÍVEL DO PRODUTO)	CONSULTE PÁGINA
Y	*459-3537*	1	GRUPO DO AR CONDICIONADO (AIR CONDITIONER GP)	837
Y	*361-7165*	1	GRUPO DE DUTO-AR DA CABINE (DUCT GP-CAB AIR)	882
Y	*366-0729*	1	GRUPO DA PLACA DO ASSOALHO (FLOORPLATE GP)	517
Y	*372-3897*	1	GRUPO DE FERRAGENS-MONTAGEM (HARDWARE GP-MOUNTING)	541
Y	*366-0733*	1	GRUPO DE INSTALAÇÃO-RÁDIO (INSTALLATION GP-RADIO)	889
Y	*454-9350*	1	GRUPO DE REVESTIMENTO-CABINE (LINER GP-CAB)	896
Y	*477-7801*	1	GRUPO DO PAINEL-INTERRUPTOR (PANEL GP-SWITCH)	239
Y	*454-4493*	1	PLACA E GRUPO DE PELÍCULA (PLATE & FILM GP)	1045
Y	*454-9349*	1	GRUPO DE ACABAMENTO-CABINE (TRIM GP-CAB)	969
Y	*391-5308*	1	GRUPO DO PARA-SOL DA CABINE (VISOR GP-CAB)	973

Y - ILUSTRAÇÃO INDIVIDUAL

<FIM>

455-4369 ARRANJO DA CABINE (CAB AR)

S/N: FRS1-UP

SMCS-7301 **i06656354**

NOTA	NÚMERO DA PEÇA	QTY	NOME DA PEÇA 1 2 3 4 5 6 (NÍVEL DO PRODUTO)	CONSULTE PÁGINA
Y	*371-5010*	1	GRUPO DE CONTROLE DO FREIO DE SERVIÇO (CONTROL GP-SERVICE BRAKE)	633
Y	*459-5277*	1	GRUPO DE CONTROLE-DIREÇÃO (CONTROL GP-STEERING)	862
Y	*460-3596*	1	GRUPO DO PAINEL DE INSTRUMENTOS (PANEL GP-INSTRUMENT)	918
Y	*397-5171*	1	GRUPO DO PEDAL-GOVERNADOR (PEDAL GP-GOVERNOR)	920
Y	*443-8248*	1	GRUPO DE ASSENTO-SUSPENSÃO (SEAT GP-SUSPENSION)	952
Y	*454-3758*	1	GRUPO DO SUPORTE-ASSENTO (SUPPORT GP-SEAT)	964
Y	*454-8018*	1	GRUPO DE FIAÇÃO-CABINE (WIRING GP-CAB)	286
	372-0685	1	CONJUNTO DE TAPETE (FLOOR MAT AS)	

Y - ILUSTRAÇÃO INDIVIDUAL

<FIM>

466-8784 ARRANJO DA CABINE (CAB AR)

S/N: FRS1-UP

SMCS-7301 **i06648890**

NOTA	NÚMERO DA PEÇA	QTY	NOME DA PEÇA 1 2 3 4 5 6 (NÍVEL DO PRODUTO)	CONSULTE PÁGINA
Y	*465-5965*	1	GRUPO DA PORTA DA CABINE (LADO ESQUERDO) (LADO ESQUERDO) (DOOR GP-CAB (LH) (LH))	878
Y	*372-3896*	1	GRUPO DE ARMAÇÃO-JANELA (DIANTEIRA) (FRAME GP-WINDOW (FRONT))	886
Y	*389-1956*	1	GRUPO DO CORRIMÃO (HANDRAIL GP)	539
Y	*342-5028*	1	GRUPO DE MONTAGEM DA CABINE (MOUNTING GP-CAB)	914
Y	*444-2401*	1	GRUPO DA ROPS FECHADA (ROPS GP-ENCLOSED)	944
Y	*372-2735*	1	GRUPO DA JANELA-CABINE (BÁSICO) (WINDOW GP-CAB (BASIC))	975
Y	*461-4302*	1	GRUPO DA PORTA DA CABINE (LADO DIREITO) (LADO DIREITO) (DOOR GP-CAB (RH) (RH))	877
Y	*366-0734*	1	GRUPO DO VIDRO TRASEIRO (CABINE) (CABINE) (WINDOW GP-REAR (CAB) (CAB))	983
Y	*378-0269*	1	GRUPO DO LIMPADOR DO VIDRO (WIPER GP-WINDOW)	986

Y - ILUSTRAÇÃO INDIVIDUAL

<FIM>

454-4496 ARRANJO DA CABINE-ROPS INCLUSO (CAB AR-ENCLOSED ROPS)

S/N: FRS1-UP

SMCS-7301 **i06659358**

NOTA	NÚMERO DA PEÇA	QTY	NOME DA PEÇA 1 2 3 4 5 6 (NÍVEL DO PRODUTO)	CONSULTE PÁGINA
Y	*391-5327*	1	GRUPO DA PORTA DA CABINE (DOOR GP-CAB)	874
Y	*342-5028*	1	GRUPO DE MONTAGEM DA CABINE (MOUNTING GP-CAB)	914
Y	**359-5301**	1	GRUPO DA ROPS FECHADA (ROPS GP-ENCLOSED)	942
Y	*454-4589*	1	GRUPO DA JANELA-CABINE (WINDOW GP-CAB)	976
Y	*460-1109*	1	GRUPO DA JANELA-CABINE (WINDOW GP-CAB)	977
Y	*462-0651*	1	GRUPO DO VIDRO DIANTEIRO (CABINE) (WINDOW GP-FRONT (CAB))	982
Y	*369-5328*	1	GRUPO DE LIMPADOR E LAVADOR DE VIDRO (WIPER & WASHER GP-WINDOW)	984

Y - ILUSTRAÇÃO INDIVIDUAL

<FIM>

324-9711 GRUPO DO COMPRESSOR-FLUIDO REFRIGERANTE (COMPRESSOR GP-REFRIGERANT)

S/N: WYE1-UP

NÚMEROE DE 368-9922 GRUPO DO COMPRESSOR-FLUIDO REFRIGERANTE

SMCS-1802 **i06218982**

NOTA	REF. NÃO	GRÁFICO REF.	NÚMERO DA PEÇA	QTY	NOME DA PEÇA 1 2 3 4 5 6 (NÍVEL DO PRODUTO)	CONSULTE PÁGINA
	1	1	**102-8802**	1	KIT DE TOMADA (2 PINOS) (KIT-RECEPTACLE (2-PIN))	
					(INCLUDES RECEPTACLE AS & WEDGE)	
	2	1	**314-4018**	1	CONJUNTO DE VÁLVULA-ALÍVIO DE PRESSÃO (COMPRESSOR DO REFRIGERANTE) (VALVE AS-PRESSURE RELIEF (REFRIGERANT COMPRESSOR))	
	3	1	**126-1767**	2	PINO DE CONECTOR (CALIBRE 14 A 16) (PIN-CONNECTOR (14-GA TO 16-GA))	
	4	1	**7T-4532**	1	CONJUNTO DE BUJÃO (PLUG AS)	
	5	1	**329-1023**	1	CABEÇOTE (HEAD)	

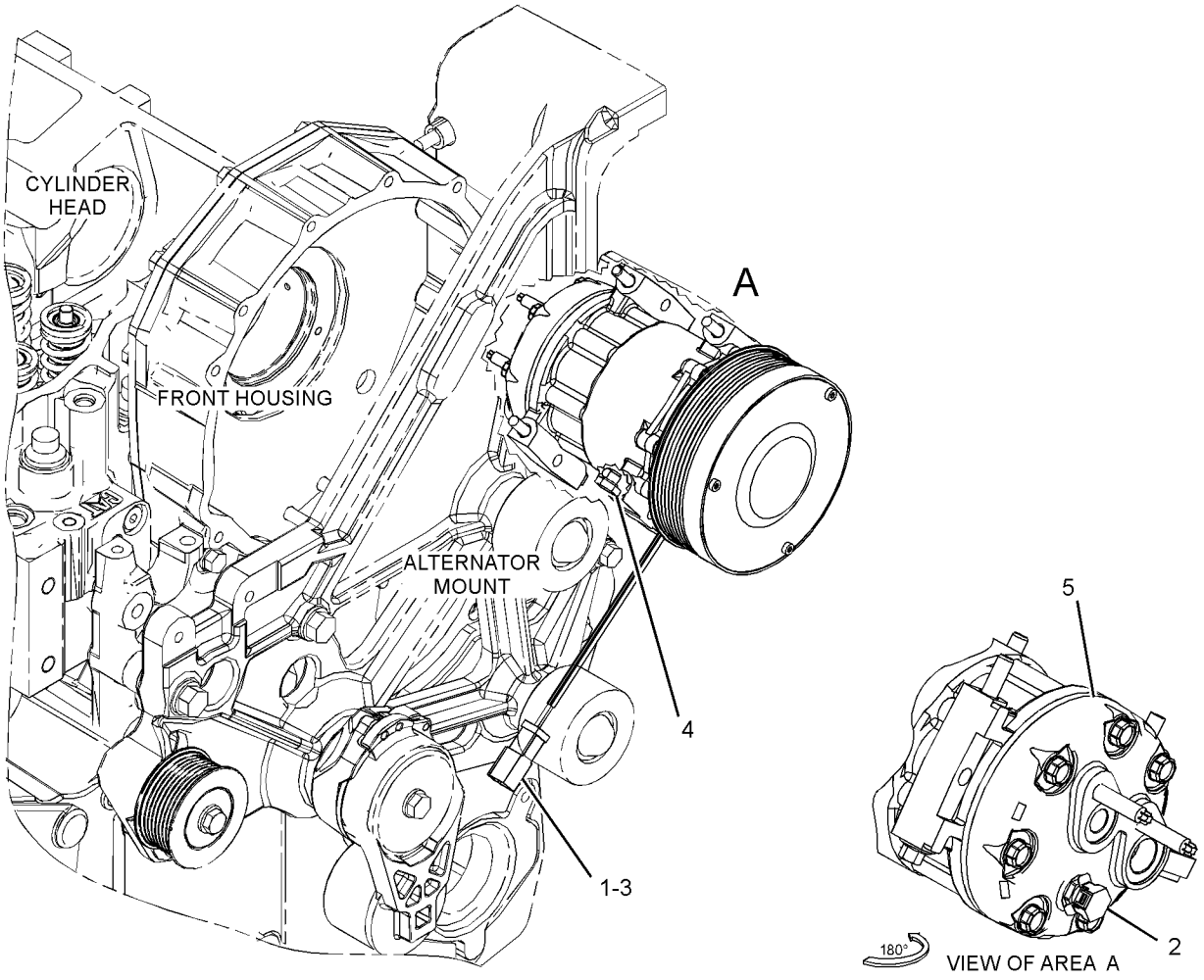

GRÁFICO 1 <FIM> g02254553

368-9922 GRUPO DO COMPRESSOR-FLUIDO REFRIGERANTE (COMPRESSOR GP-REFRIGERANT)

S/N: WYE1-UP

NÚMEROE DE 433-9278, 433-9279 ARRANJO DE MOTOR-CONCLUÍDO

SMCS-1802 **i05043930**

NOTA	REF. NÃO	GRÁFICO REF.	NÚMERO DA PEÇA	QTY	NOME DA PEÇA 1 2 3 4 5 6 (NÍVEL DO PRODUTO)	CONSULTE PÁGINA
M	1	1	**255-1281**	4	PARAFUSO DE CABEÇA DE FLANGE (M8X1,25X100 MM) (BOLT-FLANGE HEAD (M8X1.25X100-MM))	
Y	2	1	**324-9711**	1	GRUPO DO COMPRESSOR-FLUIDO REFRIGERANTE (COMPRESSOR GP-REFRIGERANT)	847
	3	1	**378-8278**	1	CONJUNTO DE SUPORTE (BRACKET AS)	

M - PEÇA MÉTRICA
Y - ILUSTRAÇÃO INDIVIDUAL

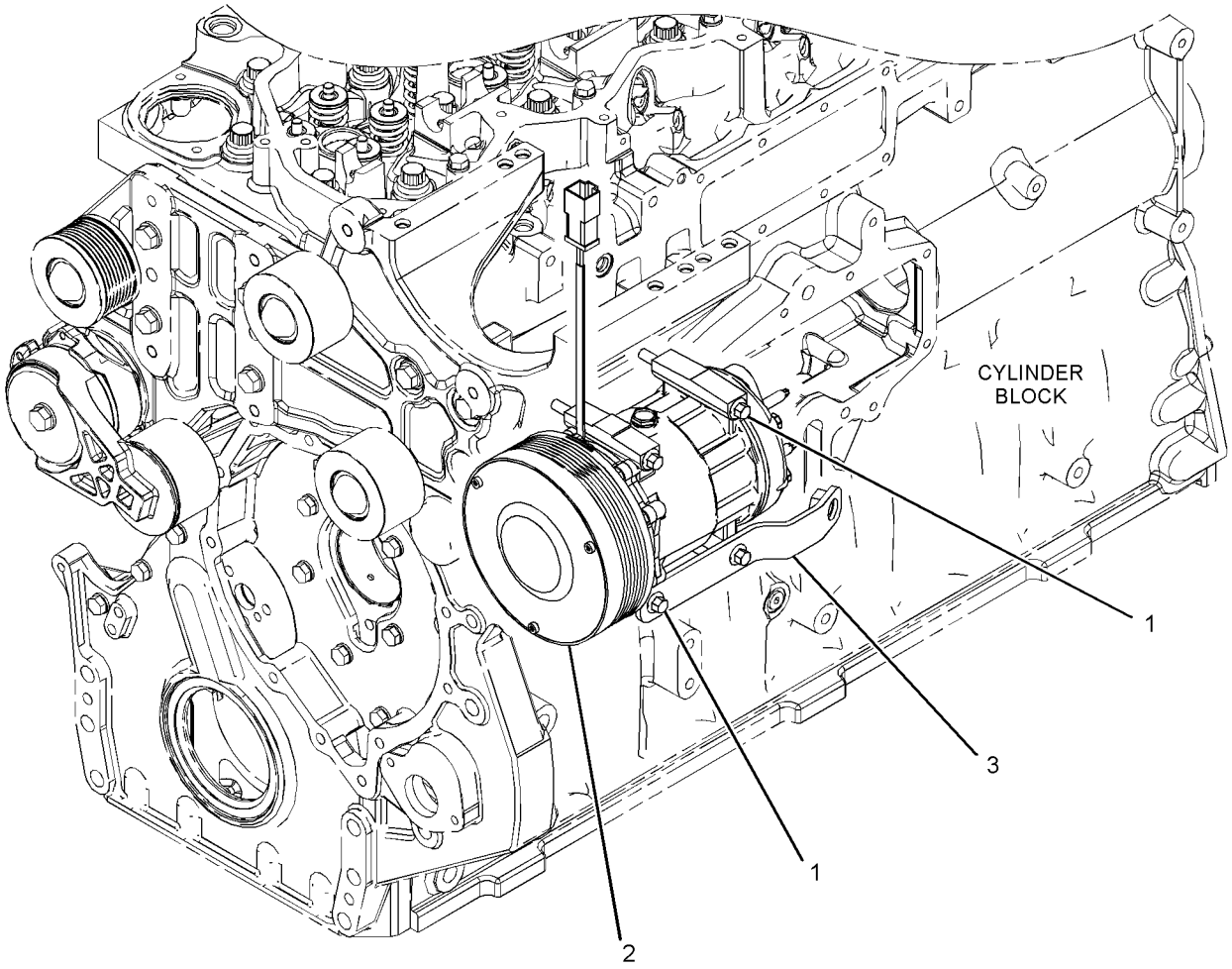

GRÁFICO 1 <FIM> g02383037

455-4371 GRUPO DE CONTROLE E FIXAÇÃO ELHID (CONTROL & MTG GP-ELHYD)

S/N: FRS1-UP

SMCS-5702 **i06649492**

NOTA	REF. NÃO	GRÁFICO REF.	NÚMERO DA PEÇA	QTY	NOME DA PEÇA 1 2 3 4 5 6 (NÍVEL DO PRODUTO)	CONSULTE PÁGINA
Y	1	1	*454-8014*	1	GRUPO DE FIAÇÃO DO CONTROLE (WIRING GP-CONTROL)	304
	2	1	**189-2077**	1	DECALQUE DE IDENTIFICAÇÃO (LEVANTAR, FLUTUAR, ABAIXAR) (FILM-IDENTIFICATION (LIFT, FLOAT, LOWER))	
	3	1	**189-2078**	1	DECALQUE DE IDENTIFICAÇÃO (DESPEJAR, INCLINAR PARA TRÁS) (FILM-IDENTIFICATION (DUMP, TILT BACK))	
	4	1	**189-2079**	1	DECALQUE DE INSTRUÇÃO (Manutenção) (FILM-INSTRUCTION (MAINTENANCE))	
	5	1	**275-6530**	1	DECALQUE DE IDENTIFICAÇÃO (BUZINA, SENTIDO DA TRANSMISSÃO) (FILM-IDENTIFICATION (HORN, TRANSMISSION DIRECTION))	
	6	1	**324-6610**	1	CONJUNTO DE INTERRUPTORES-BALANCIM (AVANÇO, NEUTRO, MARCHA À RÉ) (SWITCH AS-ROCKER (FORWARD, NEUTRAL, REVERSE))	
		1	**9X-3401**	6	PINO DE CONECTOR (CALIBRE 16 A 18) (PIN-CONNECTOR (16-GA TO 18-GA))	
		1	**281-3121**	1	CONNECTOR DO CONJUNTO DE TOMADA (3 PINOS) (RECEPTACLE AS-CONNECTOR (3-PIN))	
		1	**281-3122**	1	CONNECTOR DO CONJUNTO DE TOMADA (RECEPTACLE AS-CONNECTOR)	
	7	1	**349-2600**	1	GRUPO DE AJUSTADORES DE CONTROLE (MONTAGEM) (ADJUSTER GP-CONTROL (MOUNTING))	
M		1	**131-3987**	2	PARAFUSO (M4X0,7X12 MM) (SCREW (M4X0.7X12-MM))	
		1	**349-2593**	1	ALÇA (HANDLE)	
	8	1	**367-7474**	1	TAMPA (COVER)	
	9	1	**367-7475**	1	TAMPA (COVER)	
	10	1	**367-7478**	1	CONJUNTO DE SUPORTE (BRACKET AS)	
	11	1	**443-9873**	1	CONJUNTO DE CUSHION (CUSHION AS)	
M		1	**205-7048**	4	INSERÇÃO-ROSQUEADA (M6X1-X14,73 MM) (INSERT-THREADED (M6X1-X14.73-MM))	
M	12	1	**5C-7261**	3	PORCA (ROSCA M8X1,25) (NUT (M8X1.25-THD))	
M	13	1	**5C-9553**	3	PARAFUSO (M6X1X16 MM) (BOLT (M6X1X16-MM))	
	14	1	**8T-4205**	3	ARRUELA DURA (7,2X14,5X2 MM DE ESPESSURA) (WASHER-HARD (7.2X14.5X2-MM THK))	
	15	1	**8T-4224**	3	ARRUELA DURA (8,8X16X2 MM DE ESPESSURA) (WASHER-HARD (8.8X16X2-MM THK))	
M	16	1	**9X-2045**	12	PARAFUSO DE CABEÇA CONVEXA (M6X1X20 MM) (SCREW-TRUSS HEAD (M6X1X20-MM))	

M - PEÇA MÉTRICA
Y - ILUSTRAÇÃO INDIVIDUAL

455-4371 GRUPO DE CONTROLE E FIXAÇÃO ELHID (CONTROL & MTG GP-ELHYD) (continuação) **i06649492**

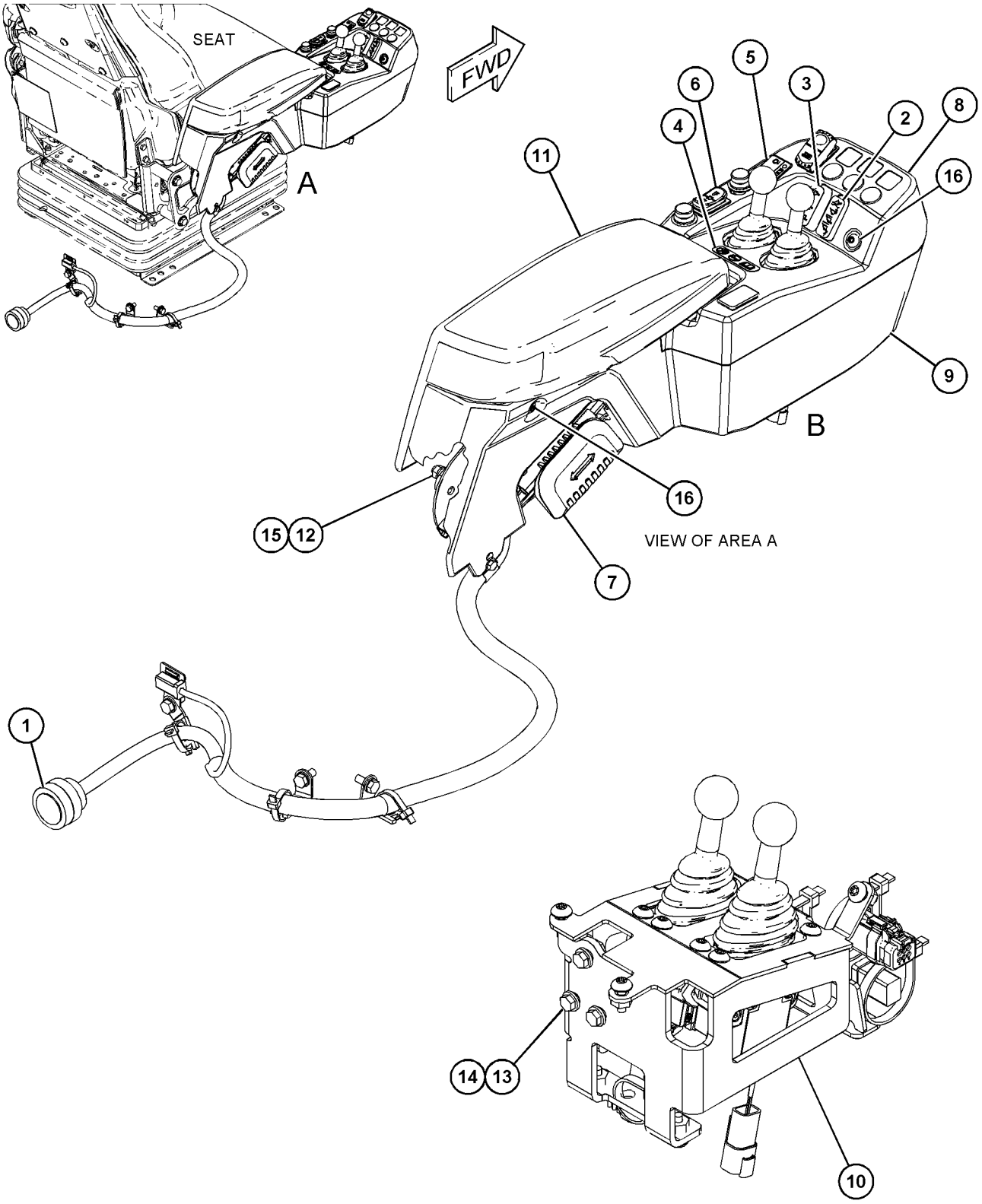

GRÁFICO 1 <FIM> g06047618

455-4372 GRUPO DE CONTROLE E FIXAÇÃO ELHID (CONTROL & MTG GP-ELHYD)

S/N: FRS1-UP

SMCS-5702 **i06651152**

NOTA	REF. NÃO	GRÁFICO REF.	NÚMERO DA PEÇA	QTY	NOME DA PEÇA 1 2 3 4 5 6 (NÍVEL DO PRODUTO)	CONSULTE PÁGINA
Y	1	1	*454-8014*	1	GRUPO DE FIAÇÃO DO CONTROLE (WIRING GP-CONTROL)	304
	2	1	**189-2077**	1	DECALQUE DE IDENTIFICAÇÃO (LEVANTAR, FLUTUAR, ABAIXAR) (FILM-IDENTIFICATION (LIFT, FLOAT, LOWER))	
	3	1	**189-2078**	1	DECALQUE DE IDENTIFICAÇÃO (DESPEJAR, INCLINAR PARA TRÁS) (FILM-IDENTIFICATION (DUMP, TILT BACK))	
	4	1	**189-2079**	1	DECALQUE DE INSTRUÇÃO (Manutenção) (FILM-INSTRUCTION (MAINTENANCE))	
	5	1	**201-5563**	1	DECALQUE DE IDENTIFICAÇÃO (HIDRÁULICO AUXILIAR) (FILM-IDENTIFICATION (AUXILIARY HYDRAULIC))	
	6	1	**228-6089**	2	BUJÃO (CHAVE SELETORA) (PLUG (ROCKER SWITCH))	
	7	1	**275-6530**	1	DECALQUE DE IDENTIFICAÇÃO (BUZINA, SENTIDO DA TRANSMISSÃO) (FILM-IDENTIFICATION (HORN, TRANSMISSION DIRECTION))	
	8	1	**324-6610**	1	CONJUNTO DE INTERRUPTORES-BALANCIM (AVANÇO, NEUTRO, MARCHA À RÉ) (SWITCH AS-ROCKER (FORWARD, NEUTRAL, REVERSE))	
		1	**9X-3401**	6	PINO DE CONECTOR (CALIBRE 16 A 18) (PIN-CONNECTOR (16-GA TO 18-GA))	
		1	**281-3121**	1	CONNECTOR DO CONJUNTO DE TOMADA (3 PINOS) (RECEPTACLE AS-CONNECTOR (3-PIN))	
		1	**281-3122**	1	CONNECTOR DO CONJUNTO DE TOMADA (RECEPTACLE AS-CONNECTOR)	
	9	1	**349-2600**	1	GRUPO DE AJUSTADORES DE CONTROLE (ADJUSTER GP-CONTROL)	
M		1	**131-3987**	2	PARAFUSO (M4X0,7X12 MM) (SCREW (M4X0.7X12-MM))	
		1	**349-2593**	1	ALÇA (HANDLE)	
	10	1	**361-6015**	1	GRUPO DE CONTROLE DA ALAVANCA (CONTROLE PILOTO) (CONTROL GP-HANDLE (PILOT CONTROL))	
		1	**151-9274**	1	KIT DE TOMADA (4 PINOS) (KIT-RECEPTACLE (4-PIN))	
					(INCLUDES RECEPTACLE AS & WEDGE)	
	11	1	**367-7476**	1	TAMPA (COVER)	
	12	1	**367-7477**	1	TAMPA (COVER)	
	13	1	**367-7479**	1	CONJUNTO DE SUPORTE (BRACKET AS)	
	14	1	**443-9873**	1	CONJUNTO DE CUSHION (CUSHION AS)	
M		1	**205-7048**	4	INSERÇÃO-ROSQUEADA (M6X1-X14,73 MM) (INSERT-THREADED (M6X1-X14.73-MM))	
M	15	1	**5C-2890**	3	PORCA (ROSCA M6X1) (NUT (M6X1-THD))	
M	16	1	**5C-7261**	3	PORCA (ROSCA M8X1,25) (NUT (M8X1.25-THD))	
	17	1	**8R-3695**	2	ILHÓ (GROMMET)	
M	18	1	**8T-4138**	3	PARAFUSO (M6X1X20 MM) (BOLT (M6X1X20-MM))	
	19	1	**8T-4205**	6	ARRUELA DURA (7,2X14,5X2 MM DE ESPESSURA) (WASHER-HARD (7.2X14.5X2-MM THK))	
	20	1	**8T-4224**	3	ARRUELA DURA (8,8X16X2 MM DE ESPESSURA) (WASHER-HARD (8.8X16X2-MM THK))	
M	21	1	**9X-2045**	16	PARAFUSO DE CABEÇA CONVEXA (M6X1X20 MM) (SCREW-TRUSS HEAD (M6X1X20-MM))	

M - PEÇA MÉTRICA
Y - ILUSTRAÇÃO INDIVIDUAL

455-4372 GRUPO DE CONTROLE E FIXAÇÃO ELHID (CONTROL & MTG GP-ELHYD) (continuação) **i06651152**

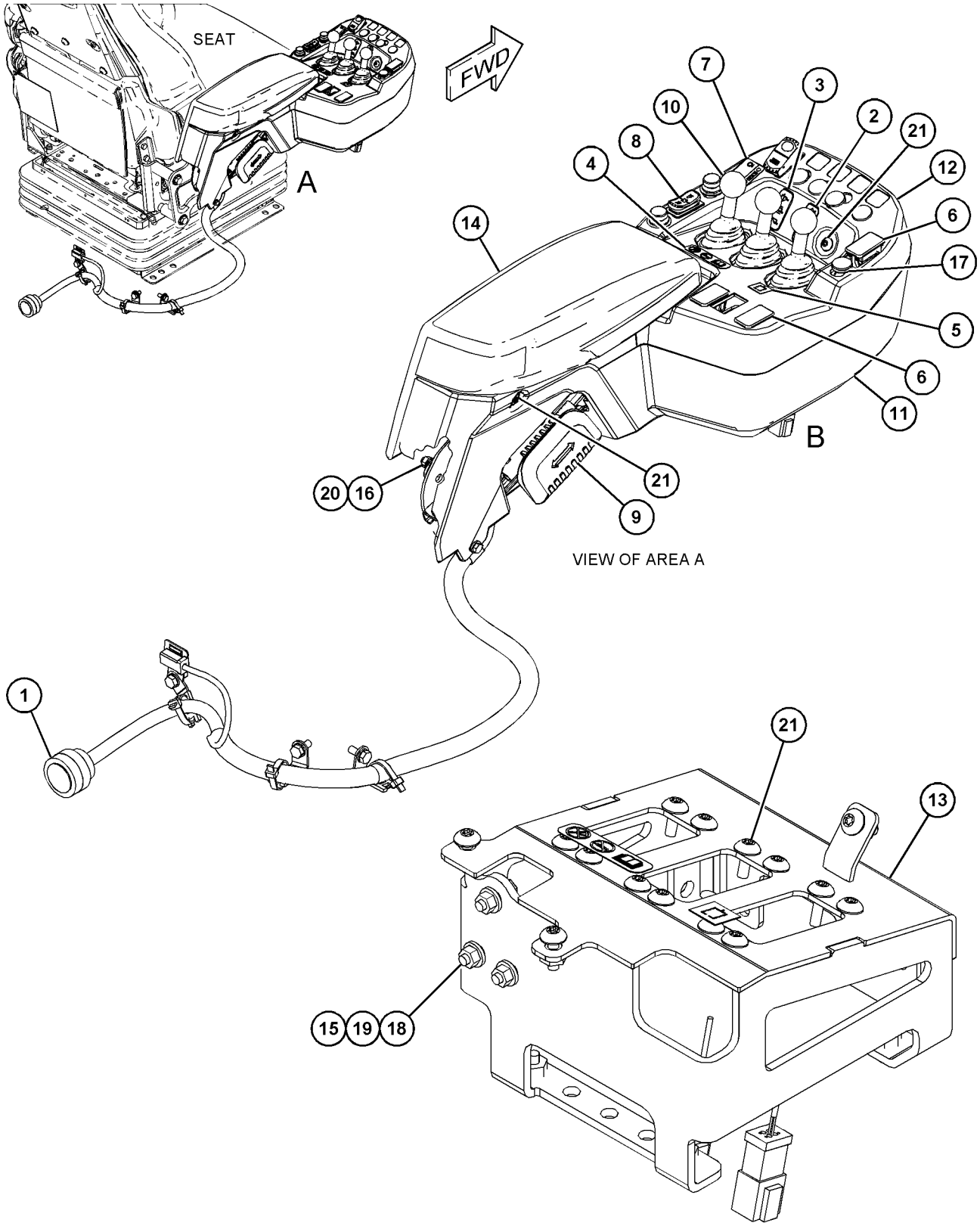

VIEW OF AREA A

VIEW OF AREA B
(PARTS REMOVED FOR CLARITY)

GRÁFICO 1 <FIM> g06048758

455-4373 GRUPO DE CONTROLE E FIXAÇÃO ELHID (CONTROL & MTG GP-ELHYD)

S/N: FRS1-UP

SMCS-5702 **i06649639**

NOTA	REF. NÃO	GRÁFICO REF.	NÚMERO DA PEÇA	QTY	NOME DA PEÇA 1 2 3 4 5 6 (NÍVEL DO PRODUTO)	CONSULTE PÁGINA
Y	1	1	*454-8015*	1	GRUPO DE FIAÇÃO DO CONTROLE (WIRING GP-CONTROL)	306
	2	1	**349-2600**	1	GRUPO DE AJUSTADORES DE CONTROLE (ADJUSTER GP-CONTROL)	
M		1	**131-3987**	2	PARAFUSO (M4X0,7X12 MM) (SCREW (M4X0.7X12-MM))	
		1	**349-2593**	1	ALÇA (HANDLE)	
	3	1	**366-4865**	1	DECALQUE DE IDENTIFICAÇÃO (JOYSTICK, 2 FUNÇÕES) (FILM-IDENTIFICATION (JOYSTICK, 2-FUNCTION))	
	4	1	**371-1624**	1	TAMPA (COVER)	
	5	1	**372-1260**	1	CONJUNTO DE SUPORTE (BRACKET AS)	
	6	1	**375-5944**	1	TAMPA (COVER)	
	7	1	**443-9873**	1	CONJUNTO DE CUSHION (CUSHION AS)	
M		1	**205-7048**	4	INSERÇÃO-ROSQUEADA (M6X1-X14,73 MM) (INSERT-THREADED (M6X1-X14.73-MM))	
Y	8	1	**458-8673**	1	GRUPO DE CONTROLE DA ALAVANCA (2 VÁLVULAS) (CONTROL GP-HANDLE (2-VALVE))	859
M	9	1	**112-6646**	4	CONTRAPORCA (ROSCA M6X1) (LOCKNUT (M6X1-THD))	
M	10	1	**5C-2890**	3	PORCA (ROSCA M6X1) (NUT (M6X1-THD))	
M	11	1	**5C-7261**	3	PORCA (ROSCA M8X1,25) (NUT (M8X1.25-THD))	
M	12	1	**8T-4138**	3	PARAFUSO (M6X1X20 MM) (BOLT (M6X1X20-MM))	
	13	1	**8T-4205**	6	ARRUELA DURA (7,2X14,5X2 MM DE ESPESSURA) (WASHER-HARD (7.2X14.5X2-MM THK))	
	14	1	**8T-4224**	3	ARRUELA DURA (8,8X16X2 MM DE ESPESSURA) (WASHER-HARD (8.8X16X2-MM THK))	
M	15	1	**9X-2044**	4	PARAFUSO DE CABEÇA CONVEXA (M6X1X16 MM) (SCREW-TRUSS HEAD (M6X1X16-MM))	
M	16	1	**9X-2045**	9	PARAFUSO DE CABEÇA CONVEXA (M6X1X20 MM) (SCREW-TRUSS HEAD (M6X1X20-MM))	

M - PEÇA MÉTRICA
Y - ILUSTRAÇÃO INDIVIDUAL

455-4373 GRUPO DE CONTROLE E FIXAÇÃO ELHID (CONTROL & MTG GP-ELHYD) (continuação) **i06649639**

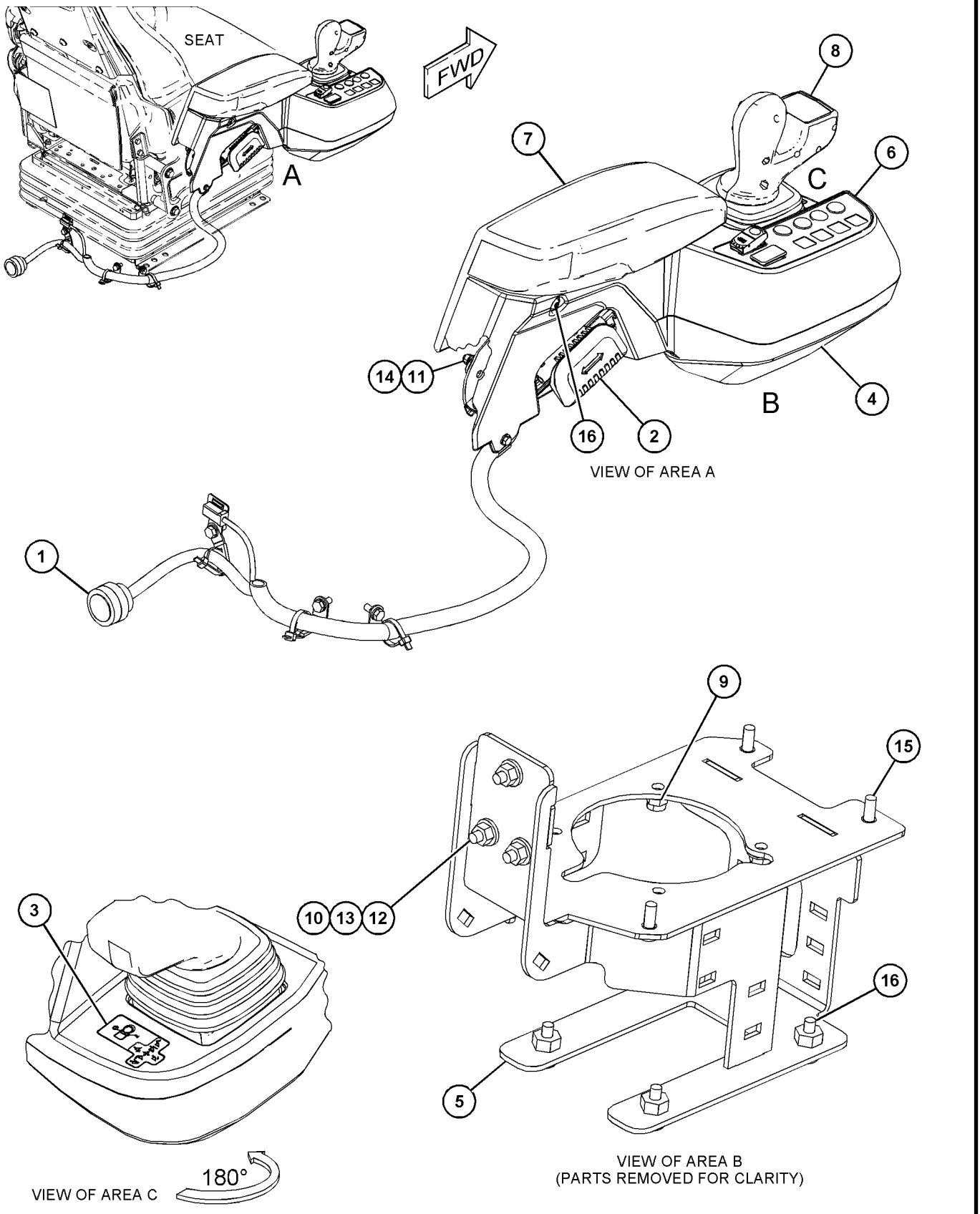

GRÁFICO 1 <FIM> g06048216

455-4374 GRUPO DE CONTROLE E FIXAÇÃO ELHID (CONTROL & MTG GP-ELHYD)

S/N: FRS1-UP

SMCS-5702 **i06649682**

NOTA	REF. NÃO	GRÁFICO REF.	NÚMERO DA PEÇA	QTY	NOME DA PEÇA 1 2 3 4 5 6 (NÍVEL DO PRODUTO)	CONSULTE PÁGINA
Y	1	1	*454-8015*	1	GRUPO DE FIAÇÃO DO CONTROLE (WIRING GP-CONTROL)	306
	2	1	**349-2600**	1	GRUPO DE AJUSTADORES DE CONTROLE (ADJUSTER GP-CONTROL)	
M		1	**131-3987**	2	PARAFUSO (M4X0,7X12 MM) (SCREW (M4X0.7X12-MM))	
		1	**349-2593**	1	ALÇA (HANDLE)	
	3	1	**366-4866**	1	DECALQUE DE IDENTIFICAÇÃO (JOYSTICK, FUNÇÃO 3) (FILM-IDENTIFICATION (JOYSTICK, 3-FUNCTION))	
	4	1	**371-1624**	1	TAMPA (COVER)	
	5	1	**372-1260**	1	CONJUNTO DE SUPORTE (BRACKET AS)	
	6	1	**375-5944**	1	TAMPA (COVER)	
	7	1	**443-9873**	1	CONJUNTO DE CUSHION (CUSHION AS)	
M		1	**205-7048**	4	INSERÇÃO-ROSQUEADA (M6X1-X14,73 MM) (INSERT-THREADED (M6X1-X14.73-MM))	
Y	8	1	**458-8674**	1	GRUPO DE CONTROLE DA ALAVANCA (3 VÁLVULAS) (CONTROL GP-HANDLE (3-VALVE))	860
M	9	1	**112-6646**	4	CONTRAPORCA (ROSCA M6X1) (LOCKNUT (M6X1-THD))	
M	10	1	**5C-2890**	3	PORCA (ROSCA M6X1) (NUT (M6X1-THD))	
M	11	1	**5C-7261**	3	PORCA (ROSCA M8X1,25) (NUT (M8X1.25-THD))	
M	12	1	**8T-4138**	3	PARAFUSO (M6X1X20 MM) (BOLT (M6X1X20-MM))	
	13	1	**8T-4205**	6	ARRUELA DURA (7,2X14,5X2 MM DE ESPESSURA) (WASHER-HARD (7.2X14.5X2-MM THK))	
	14	1	**8T-4224**	3	ARRUELA DURA (8,8X16X2 MM DE ESPESSURA) (WASHER-HARD (8.8X16X2-MM THK))	
M	15	1	**9X-2044**	4	PARAFUSO DE CABEÇA CONVEXA (M6X1X16 MM) (SCREW-TRUSS HEAD (M6X1X16-MM))	
M	16	1	**9X-2045**	9	PARAFUSO DE CABEÇA CONVEXA (M6X1X20 MM) (SCREW-TRUSS HEAD (M6X1X20-MM))	

M - PEÇA MÉTRICA
Y - ILUSTRAÇÃO INDIVIDUAL

455-4374 GRUPO DE CONTROLE E FIXAÇÃO ELHID (CONTROL & MTG GP-ELHYD) (continuação) **i06649682**

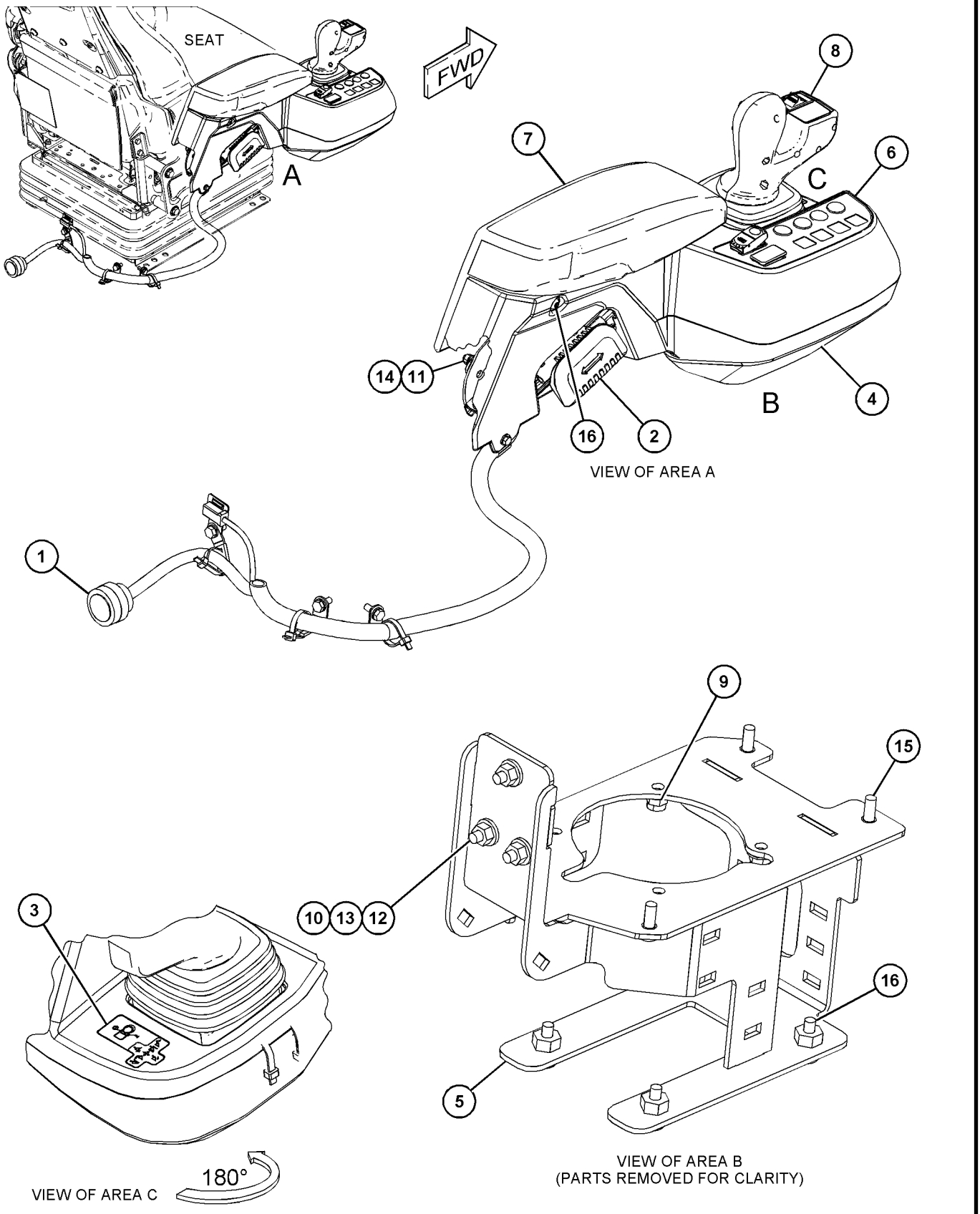

GRÁFICO 1 <FIM> g06048358

328-5932 GRUPO DE CONTROLE DA ALAVANCA–2
VÁLVULAS (CONTROL GP-HANDLE-2 VÁLVULAS)
S/N: FRS1-UP
NÚMEROE DE 458-8673 GRUPO DE CONTROLE DA ALAVANCA

SMCS-5063, 5705 **i06649013**

NOTA	REF. NÃO	GRÁFICO REF.	NÚMERO DA PEÇA	QTY	NOME DA PEÇA 1 2 3 4 5 6 (NÍVEL DO PRODUTO)	CONSULTE PÁGINA
	1	1	**260-6728**	1	CONNECTOR DO CONJUNTO DE TOMADA (12 PINOS) (RECEPTACLE AS-CONNECTOR (12-PIN))	
	2	1	**9X-3401**	8	PINO DE CONECTOR (CALIBRE 16 A 18) (PIN-CONNECTOR (16-GA TO 18-GA))	
	3	1	**8T-8737**	4	BUJÃO DE RETENTOR (PLUG-SEAL)	

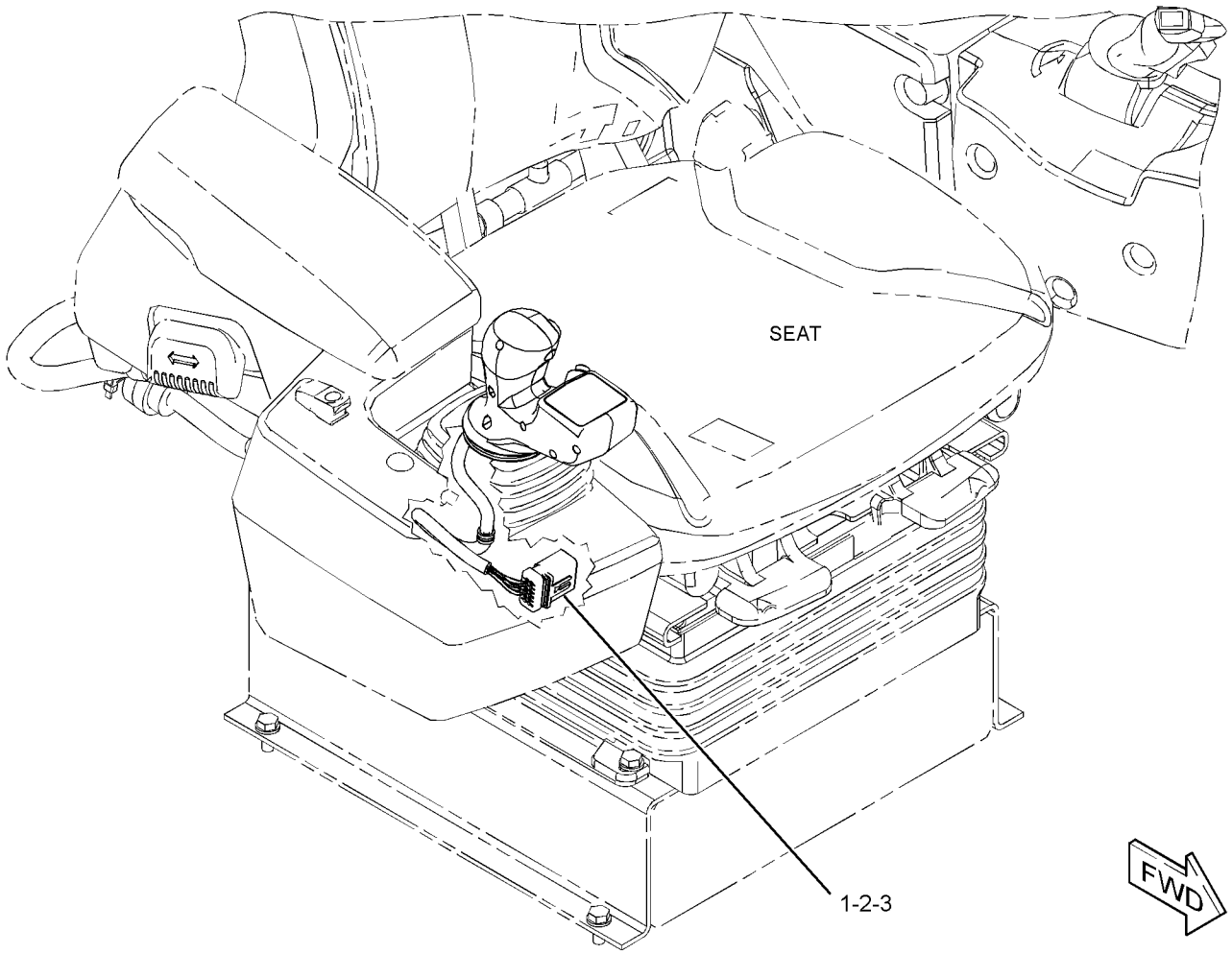

GRÁFICO 1 <FIM> g02453003

328-5933 GRUPO DE CONTROLE DA ALAVANCA (CONTROL GP-HANDLE)

S/N: FRS1-UP

NÚMEROE DE 458-8674 GRUPO DE CONTROLE DA ALAVANCA

SMCS-5063, 5705

i06649007

NOTA	REF. NÃO	GRÁFICO REF.	NÚMERO DA PEÇA	QTY	NOME DA PEÇA 1 2 3 4 5 6 (NÍVEL DO PRODUTO)	CONSULTE PÁGINA
	1	1	**260-6728**	1	CONNECTOR DO CONJUNTO DE TOMADA (12 PINOS) (RECEPTACLE AS-CONNECTOR (12-PIN))	
	2	1	**9X-3401**	11	PINO DE CONECTOR (CALIBRE 16 A 18) (PIN-CONNECTOR (16-GA TO 18-GA))	
	3	1	**8T-8737**	1	BUJÃO DE RETENTOR (PLUG-SEAL)	

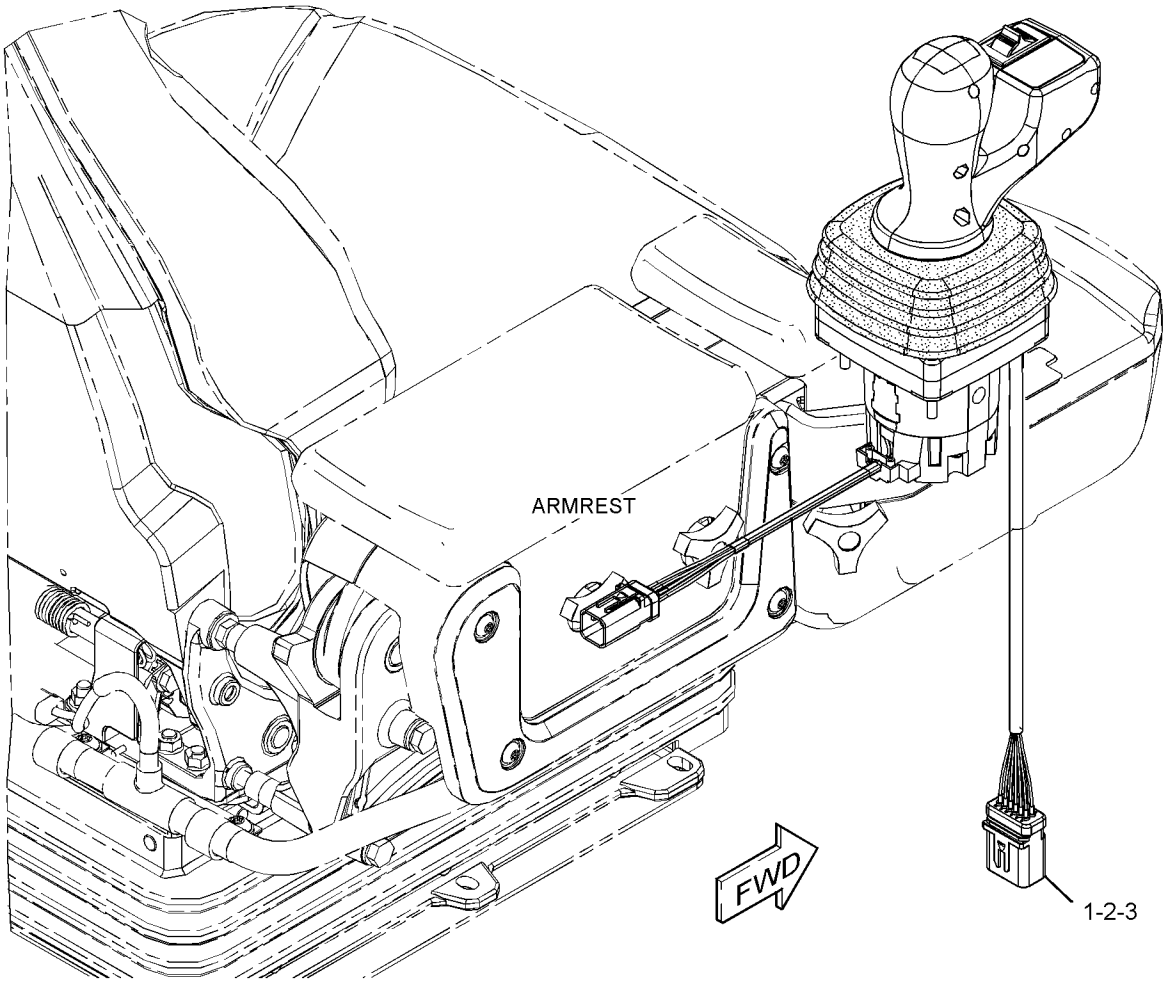

GRÁFICO 1 <FIM> g02611116

458-8673 GRUPO DE CONTROLE DA ALAVANCA–2 VÁLVULAS (CONTROL GP-HANDLE-2 VÁLVULAS)

S/N: FRS1-UP

NÚMEROE DE 455-4373 GRUPO DE CONTROLE E FIXAÇÃO ELHID

SMCS-5063, 5705 **i06649008**

NOTA	REF. NÃO	GRÁFICO REF.	NÚMERO DA PEÇA	QTY	NOME DA PEÇA 1 2 3 4 5 6 (NÍVEL DO PRODUTO)	CONSULTE PÁGINA
Y	1	1	**328-5932**	1	GRUPO DE CONTROLE DA ALAVANCA (2 VÁLVULAS) (CONTROL GP-HANDLE (2-VALVE))	857
	2	1	**455-1861**	1	CONJUNTO DE BASE-JOYSTICK (BASE AS-JOYSTICK)	
		1	**9X-3401**	6	PINO DE CONECTOR (CALIBRE 16 A 18) (PIN-CONNECTOR (16-GA TO 18-GA))	
M		1	**280-0440**	4	PRISIONEIRO DE MONTAGEM (ROSCA M6X1) (STUD-MOUNTING (M6X1-THD))	
		1	**281-3136**	1	CONNECTOR DO CONJUNTO DE TOMADA (6 PINOS) (RECEPTACLE AS-CONNECTOR (6-PIN))	
	3	1	**285-0150**	1	PROTETOR (BOOT)	
	4	1	**281-3136**	1	CONNECTOR DO CONJUNTO DE TOMADA (6 PINOS) (RECEPTACLE AS-CONNECTOR (6-PIN))	
	5	1	**260-6728**	1	CONNECTOR DO CONJUNTO DE TOMADA (12 PINOS) (RECEPTACLE AS-CONNECTOR (12-PIN))	
	6	1	**9X-3401**	14	PINO DE CONECTOR (CALIBRE 16 A 18) (PIN-CONNECTOR (16-GA TO 18-GA))	
	7	1	**8T-8737**	4	BUJÃO DE RETENTOR (PLUG-SEAL)	

M - PEÇA MÉTRICA
Y - ILUSTRAÇÃO INDIVIDUAL

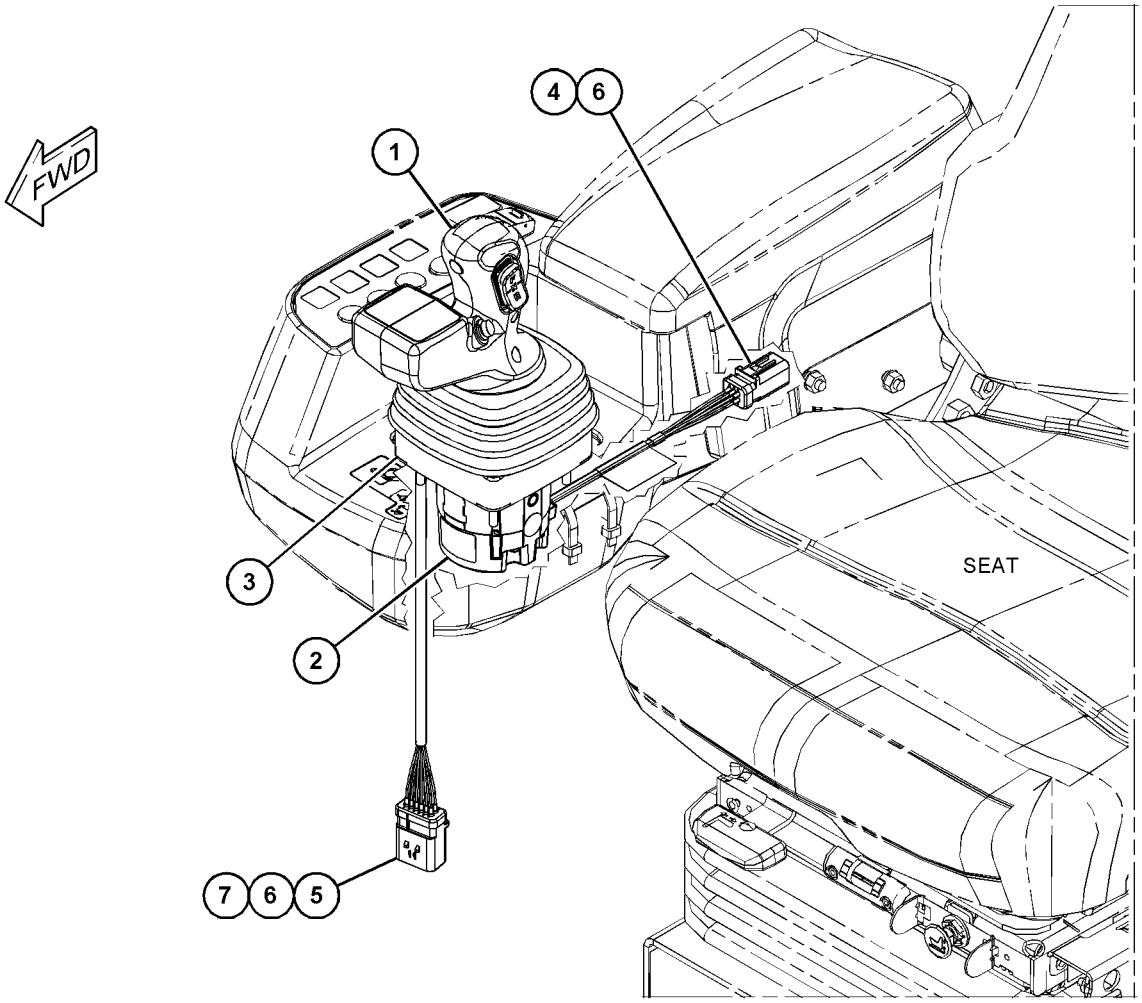

GRÁFICO 1 <FIM> g06000666

458-8674 GRUPO DE CONTROLE DA ALAVANCA–3 VÁLVULAS (CONTROL GP-HANDLE-3 VÁLVULAS)

S/N: FRS1-UP

NÚMEROE DE 455-4374 GRUPO DE CONTROLE E FIXAÇÃO ELHID

SMCS-5063, 5705 **i06649005**

NOTA	REF. NÃO	GRÁFICO REF.	NÚMERO DA PEÇA	QTY	NOME DA PEÇA 1 2 3 4 5 6 (NÍVEL DO PRODUTO)	CONSULTE PÁGINA
Y	1	1	**328-5933**	1	GRUPO DE CONTROLE DA ALAVANCA (3 VÁLVULAS) (CONTROL GP-HANDLE (3-VALVE))	858
	2	1	**455-1861**	1	CONJUNTO DE BASE-JOYSTICK (BASE AS-JOYSTICK)	
		1	**9X-3401**	6	PINO DE CONECTOR (CALIBRE 16 A 18) (PIN-CONNECTOR (16-GA TO 18-GA))	
M		1	**280-0440**	4	PRISIONEIRO DE MONTAGEM (ROSCA M6X1) (STUD-MOUNTING (M6X1-THD))	
		1	**281-3136**	1	CONNECTOR DO CONJUNTO DE TOMADA (6 PINOS) (RECEPTACLE AS-CONNECTOR (6-PIN))	
	3	1	**285-0150**	1	PROTETOR (BOOT)	
	4	1	**281-3136**	1	CONNECTOR DO CONJUNTO DE TOMADA (6 PINOS) (RECEPTACLE AS-CONNECTOR (6-PIN))	
	5	1	**260-6728**	1	CONNECTOR DO CONJUNTO DE TOMADA (12 PINOS) (RECEPTACLE AS-CONNECTOR (12-PIN))	
	6	1	**9X-3401**	17	PINO DE CONECTOR (CALIBRE 16 A 18) (PIN-CONNECTOR (16-GA TO 18-GA))	
	7	1	**8T-8737**	1	BUJÃO DE RETENTOR (PLUG-SEAL)	

M - PEÇA MÉTRICA
Y - ILUSTRAÇÃO INDIVIDUAL

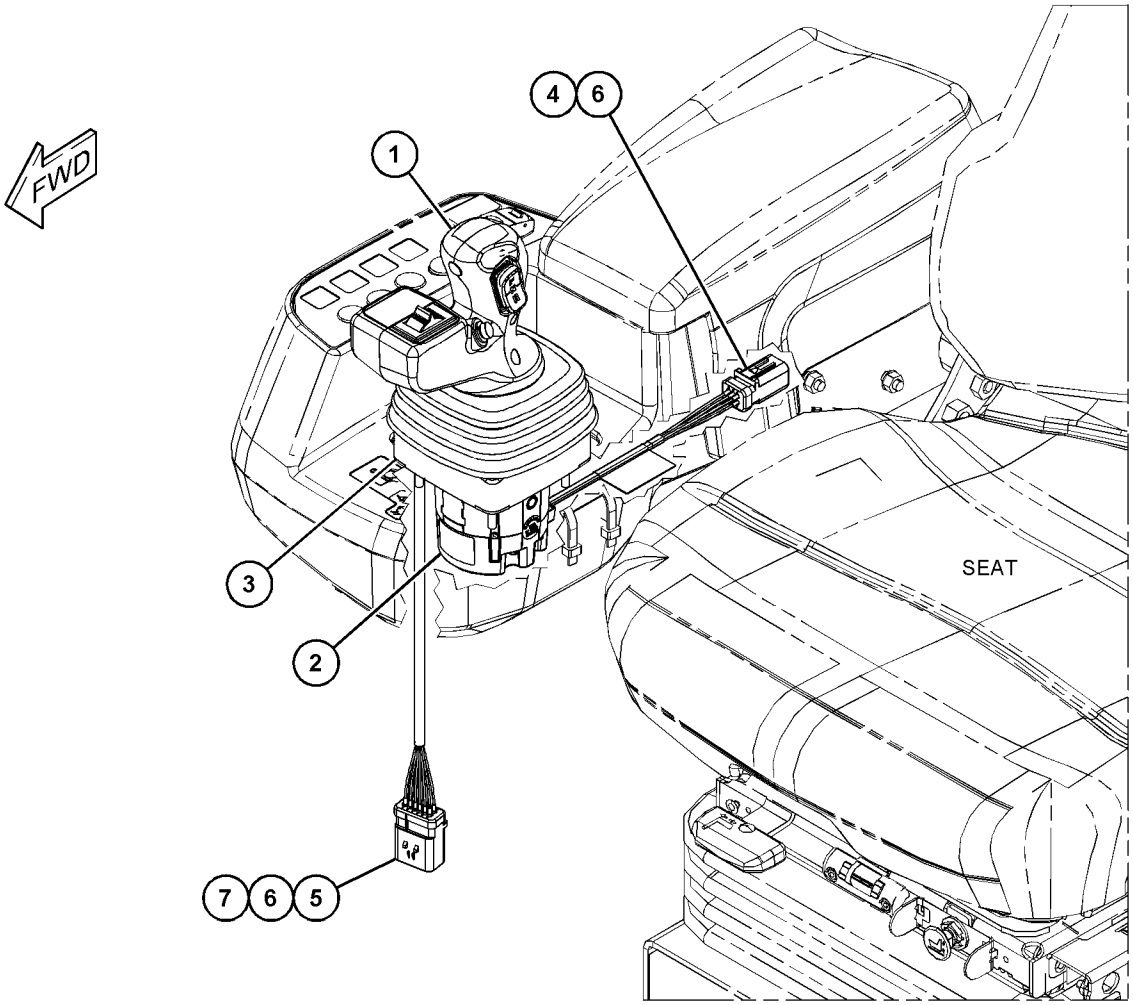

GRÁFICO 1 <FIM> g06001385

461-2922 GRUPO DE CONTROLE DO MONITOR (CONTROL GP-MONITOR)

S/N: FRS1-UP

NÚMEROE DE 456-6634 ARRANJO ELÉTRICO

SMCS-7490, 7494, 7601 **i06648375**

NOTA	REF. NÃO	GRÁFICO REF.	NÚMERO DA PEÇA	QTY	NOME DA PEÇA 1 2 3 4 5 6 (NÍVEL DO PRODUTO)	CONSULTE PÁGINA
Y	1	1	**420-4284**	1	GRUPO DE TELAS DO MONITOR (DISPLAY GP-MONITOR)	873
Y	2	1	**463-0707**	1	GRUPO DO MÓDULO-TECLADO (MODULE GP-KEYPAD)	907

Y - ILUSTRAÇÃO INDIVIDUAL

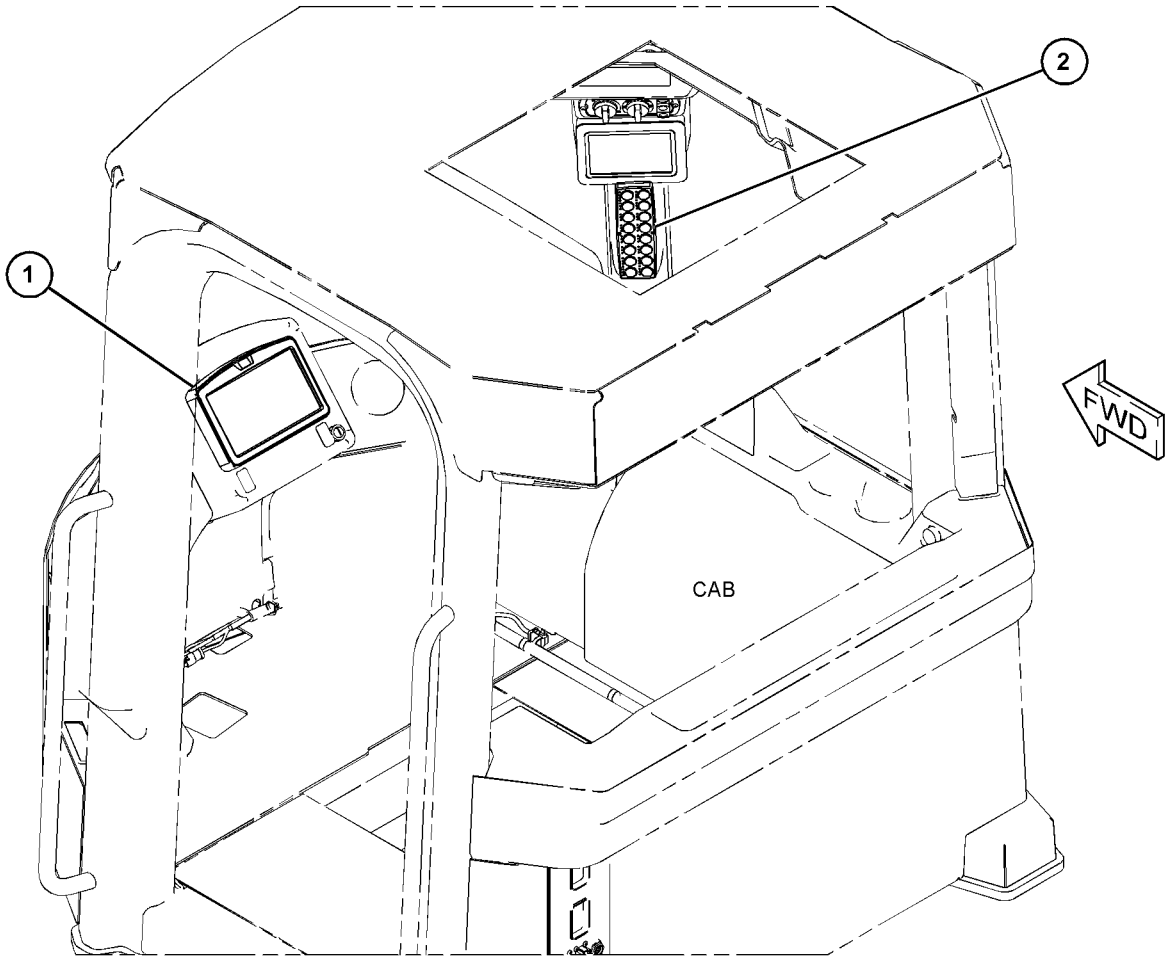

GRÁFICO 1 <FIM> g06049071

459-5277 GRUPO DE CONTROLE-DIREÇÃO (CONTROL GP-STEERING)

S/N: FRS1-UP

NÚMEROE DE 455-4369 ARRANJO DA CABINE, 455-4370 ARRANJO DO ASSENTO

SMCS-4310, 4338, 4343 **i06656362**

NOTA	REF. NÃO	GRÁFICO REF.	NÚMERO DA PEÇA	QTY	NOME DA PEÇA 1 2 3 4 5 6 (NÍVEL DO PRODUTO)	CONSULTE PÁGINA
	1	1	**8R-2916**	1	CONJUNTO DA TAMPA (VOLANTE DE DIREÇÃO DA CAT) (COVER AS (CAT STEERING WHEEL))	
	2	1	**8R-2918**	1	CONJUNTO DE BOTÕES (KNOB AS)	
		1	**3B-4508**	1	ARRUELA DE PRESSÃO (LOCKWASHER)	
M		1	**8T-4244**	1	PORCA (M12X1,75 DE ESPESSURA) (NUT (M12X1.75-THD))	
M	3	1	**9X-6032**	4	PARAFUSO DE CABEÇA OCA (M10X1,5X30 MM) (BOLT-SOCKET HEAD (M10X1.5X30-MM))	
	4	1	*148-8424*	1	CONJUNTO DE TEE (TEE AS)	
		1	**6V-8397**	1	ANEL RETENTOR EM O (SEAL-O-RING)	
		1	**8T-8902**	1	T (TEE)	
	6	1	**300-6714**	8	SUPORTE (MOUNT)	
	7	1	**332-3578**	4	ESPAÇADOR (8,2X12,7X22,8 MM DE ESPESSURA) (SPACER (8.2X12.7X22.8-MM THK))	
J	8	1	**349-6093**	1	GRUPO DA BOMBA DOSADORA (HMU) (PUMP GP-METERING (HMU))	
	9	1	**466-4381**	1	GRUPO DA COLUNA DA DIREÇÃO (STEERING COLUMN GP)	
		1	**149-2906**	1	KIT-PORCA (KIT-NUT)	
					(INCLUDES NUTS)	
	10	1	**350-1115**	1	CONJUNTO DE SUPORTE (BRACKET AS)	
	11	1	**350-1547**	1	PLACA (PLATE)	
	12	1	**352-2557**	1	RETENTOR-ISOLAMENTO (SEAL-INSULATION)	
	13	1	**361-2566**	1	TAMPA (COVER)	
	14	1	**363-5911**	1	CONJUNTO DO VOLANTE DE DIREÇÃO (STEERING WHEEL AS)	
		1	**363-6423**	1	BUJÃO (PLUG)	
	15	1	**375-7235**	1	CONJUNTO DE SUPORTE (BRACKET AS)	
	16	1	**386-5265**	1	CONJUNTO DO ADAPTADOR (ADAPTER AS)	
	17	1	*148-8318*	2	CONJUNTO DE CONECTOR (CONNECTOR AS)	
					(EACH INCLUDES)	
		1	**3K-0360**	1	ANEL RETENTOR EM O (SEAL-O-RING)	
		1	**6V-8397**	1	ANEL RETENTOR EM O (SEAL-O-RING)	
		1	**6V-8634**	1	CONECTOR (CONNECTOR)	
	18	1	*148-8326*	1	CONJUNTO DE CONECTOR (CONNECTOR AS)	
		1	**3J-7354**	1	ANEL RETENTOR EM O (SEAL-O-RING)	
		1	**6V-8397**	1	ANEL RETENTOR EM O (SEAL-O-RING)	
		1	**6V-9872**	1	CONECTOR (CONNECTOR)	
	19	1	*148-8363*	2	CONJUNTO DE COTOVELO (ELBOW AS)	
					(EACH INCLUDES)	
		1	**3K-0360**	1	ANEL RETENTOR EM O (SEAL-O-RING)	
		1	**6V-8397**	1	ANEL RETENTOR EM O (SEAL-O-RING)	
		1	**6V-9876**	1	COTOVELO (ELBOW)	
	20	1	*148-8371*	2	CONJUNTO DE COTOVELO (ELBOW AS)	
					(EACH INCLUDES)	
		1	**6V-8397**	1	ANEL RETENTOR EM O (SEAL-O-RING)	
		1	**8C-8988**	1	COTOVELO (ELBOW)	
	21	1	*164-5567*	1	CONJUNTO DO ENGATE-DESCONEXÃO RÁPIDA (MACHO) (COUPLER AS-QUICK DISCONNECT (MALE))	

459-5277 GRUPO DE CONTROLE-DIREÇÃO (CONTROL GP-STEERING) (continuação) **i06656362**

NOTA	REF. NÃO	GRÁFICO REF.	NÚMERO DA PEÇA	QTY	NOME DA PEÇA 1 2 3 4 5 6 (NÍVEL DO PRODUTO)	CONSULTE PÁGINA
		1	**6V-3965**	1	CONEXÃO (DESLIGAMENTO RÁPIDO) (FITTING (QUICK DISCONNECT))	
		1	**214-7568**	1	ANEL RETENTOR EM O (SEAL-O-RING)	
M	22	1	**174-8131**	3	PARAFUSO DE CABEÇA CONVEXA (M4X0,7X12 MM) (SCREW-TRUSS HEAD (M4X0.7X12-MM))	
Y	23	1	**462-1019**	1	GRUPO DE CONTROLE-TRANSMISSÃO (CONTROL GP-TRANSMISSION)	865
	24	1	**3S-2093**	4	CABO TIPO CINTA (STRAP-CABLE)	
M	25	1	**5C-7261**	8	PORCA (ROSCA M8X1,25) (NUT (M8X1.25-THD))	
	26	1	**5P-4116**	4	ARRUELA DURA (8,8X20,5X2 MM DE ESPESSURA) (WASHER-HARD (8.8X20.5X2-MM THK))	
	27	1	**6V-0852**	1	TAMPA CONTRA POEIRA (CAP-DUST)	
M	28	1	**8C-6364**	4	PARAFUSO DE CABEÇA OCA (M5X0,8X14 MM) (BOLT-SOCKET HEAD (M5X0.8X14-MM))	
	29	1	**8T-0328**	4	ARRUELA DURA (5,5X10X1 MM DE ESPESSURA) (WASHER-HARD (5.5X10X1-MM THK))	
	30	1	**8T-4121**	14	ARRUELA DURA (11X21X2,5 MM DE ESPESSURA) (WASHER-HARD (11X21X2.5-MM THK))	
M	31	1	**8T-4137**	12	PARAFUSO (M10X1,5X20 MM) (BOLT (M10X1.5X20-MM))	
	32	1	**8T-4224**	4	ARRUELA DURA (8,8X16X2 MM DE ESPESSURA) (WASHER-HARD (8.8X16X2-MM THK))	
M	33	1	**8T-6912**	4	PARAFUSO (M8X1,25X50 MM) (BOLT (M8X1.25X50-MM))	
	34	1	**9N-0869**	4	ARRUELA DURA (8,8X25,5X2 MM DE ESPESSURA) (WASHER-HARD (8.8X25.5X2-MM THK))	
E	35	1	**7X-7877**		TIRA-BORDA (14 CM) (STRIP-EDGE (14-CM))	
	36	1	**130-5300**	1	GRAMPO (CLIP)	
					JOGO(S) DE REPARO DISPONÍVEL(ÍVEIS):	
J			**257-8471**	1	KIT DE SELOS (HMU) (KIT-SEAL (HMU))	
					(INCLUDES SEAL U-CUPS, SEAL O-RINGS & RING-BACK)	

E - ENCOMENDAR POR CENTÍMETROS
J - KIT MARKED J SERVICES PART(S) MARKED J
M - PEÇA MÉTRICA
Y - ILUSTRAÇÃO INDIVIDUAL

459-5277 GRUPO DE CONTROLE-DIREÇÃO (CONTROL GP-STEERING) (continuação) **i06656362**

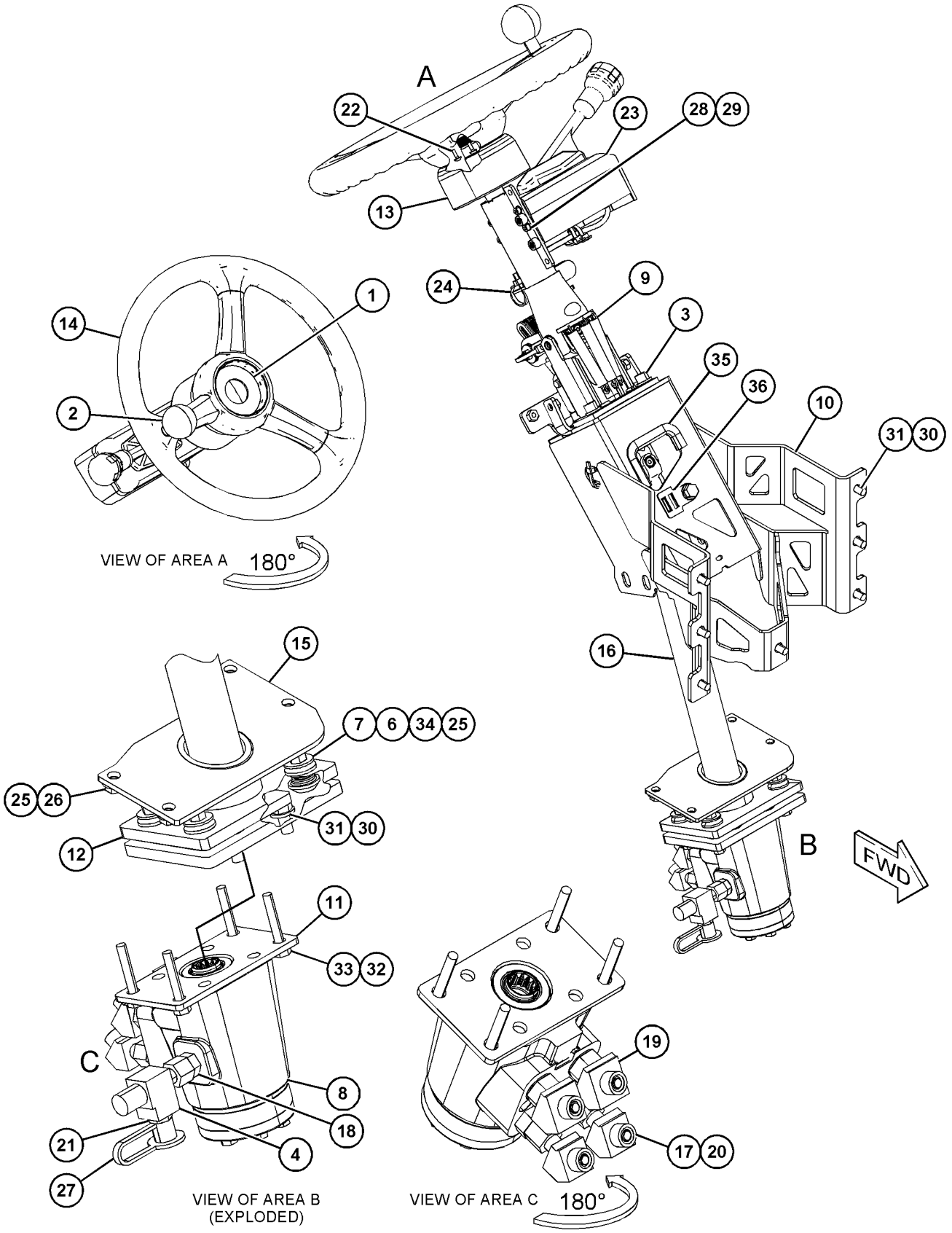

GRÁFICO 1 <FIM> g06048266

462-1019 GRUPO DE CONTROLE-TRANSMISSÃO (CONTROL GP-TRANSMISSION)

S/N: FRS1-UP

NÚMEROE DE 459-5277 GRUPO DE CONTROLE-DIREÇÃO

SMCS-3065, 3168

i06656472

NOTA	REF. NÃO	GRÁFICO REF.	NÚMERO DA PEÇA	QTY	NOME DA PEÇA 1 2 3 4 5 6 (NÍVEL DO PRODUTO)	CONSULTE PÁGINA
	1	1	**102-8801**	1	KIT DE TOMADA (12 PINOS) (KIT-RECEPTACLE (12-PIN))	
					(INCLUDES RECEPTACLE AS & WEDGE)	
	2	1	**8T-8730**	4	SOQUETE DE CONECTOR (CALIBRE 16 A 18) (SOCKET-CONNECTOR (16-GA TO 18-GA))	
	3	1	**8T-8729**	9	PINO DE CONECTOR (CALIBRE 16 A 18) (PIN-CONNECTOR (16-GA TO 18-GA))	
	4	1	**101-9161**	1	CONJUNTO DE WIRE (WIRE AS)	
	5	1	**155-2271**	1	KIT DE PLUGUE DE CONEXÃO (4 PINOS) (KIT-CONNECTING PLUG (4-PIN))	
					(INCLUDES PLUG AS, WEDGE, & INTERFACE SEAL)	
	6	1	**9G-3695**	2	BUJÃO DE RETENTOR (PLUG-SEAL)	

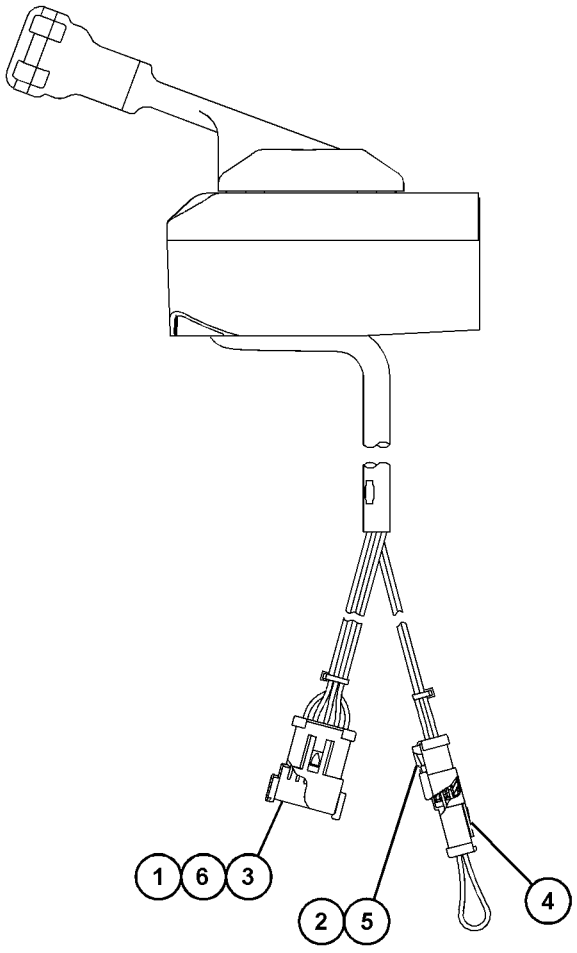

GRÁFICO 1 <FIM> g06024890

416-9577 GRUPO DA TAMPA-ACESSO (COVER GP-ACCESS)

S/N: FRS1-UP

NÃO PODE SER USADO COM 371-5100—PÁGINA: 128 , 416-8461—PÁGINA: 129

SMCS-726A **i06632157**

NOTA	REF. NÃO	GRÁFICO REF.	NÚMERO DA PEÇA	QTY	NOME DA PEÇA 1 2 3 4 5 6 (NÍVEL DO PRODUTO)	CONSULTE PÁGINA
	1	1	**372-7820**	1	TAMPA (COVER)	
	2	1	**416-8444**	1	CONJUNTO DA TAMPA (COVER AS)	
M		1	**6V-9632**	6	PORCA DE SOLDA (ROSCA M6X1) (NUT-WELD (M6X1-THD))	
	3	1	**416-8448**	1	TAMPA (COVER)	
	4	1	**416-8460**	1	RETENTOR (SEAL)	
	5	1	**416-8471**	1	CONJUNTO DE SUPORTE (BRACKET AS)	
M		1	**8T-3490**	4	PORCA DE SOLDA (ROSCA M10X1,5) (NUT-WELD (M10X1.5-THD))	
	6	1	**416-9589**	1	RETENTOR (SEAL)	
	7	1	**141-6518**	10	ESPAÇADOR (13,5 X30X10-MM DE ESPESSURA) (SPACER (13.5X30X10-MM THK))	
M	8	1	**6V-8836**	6	PARAFUSO (M6X1X14 MM) (BOLT (M6X1X14-MM))	
M	9	1	**7X-7729**	4	ARRUELA (11X25X3 MM DE ESPESSURA) (WASHER (11X25X3-MM THK))	
M	10	1	**8T-4137**	4	PARAFUSO (M10X1,5X20 MM) (BOLT (M10X1.5X20-MM))	
	11	1	**9X-2038**	16	ARRUELA (7X19X2 MM DE ESPESSURA) (WASHER (7X19X2-MM THK))	
M	12	1	**9X-2043**	10	PARAFUSO DE CABEÇA CONVEXA (M6X1X14 MM) (SCREW-TRUSS HEAD (M6X1X14-MM))	

M - PEÇA MÉTRICA

416-9577 GRUPO DA TAMPA-ACESSO (COVER GP-ACCESS) (continuação) **i06632157**

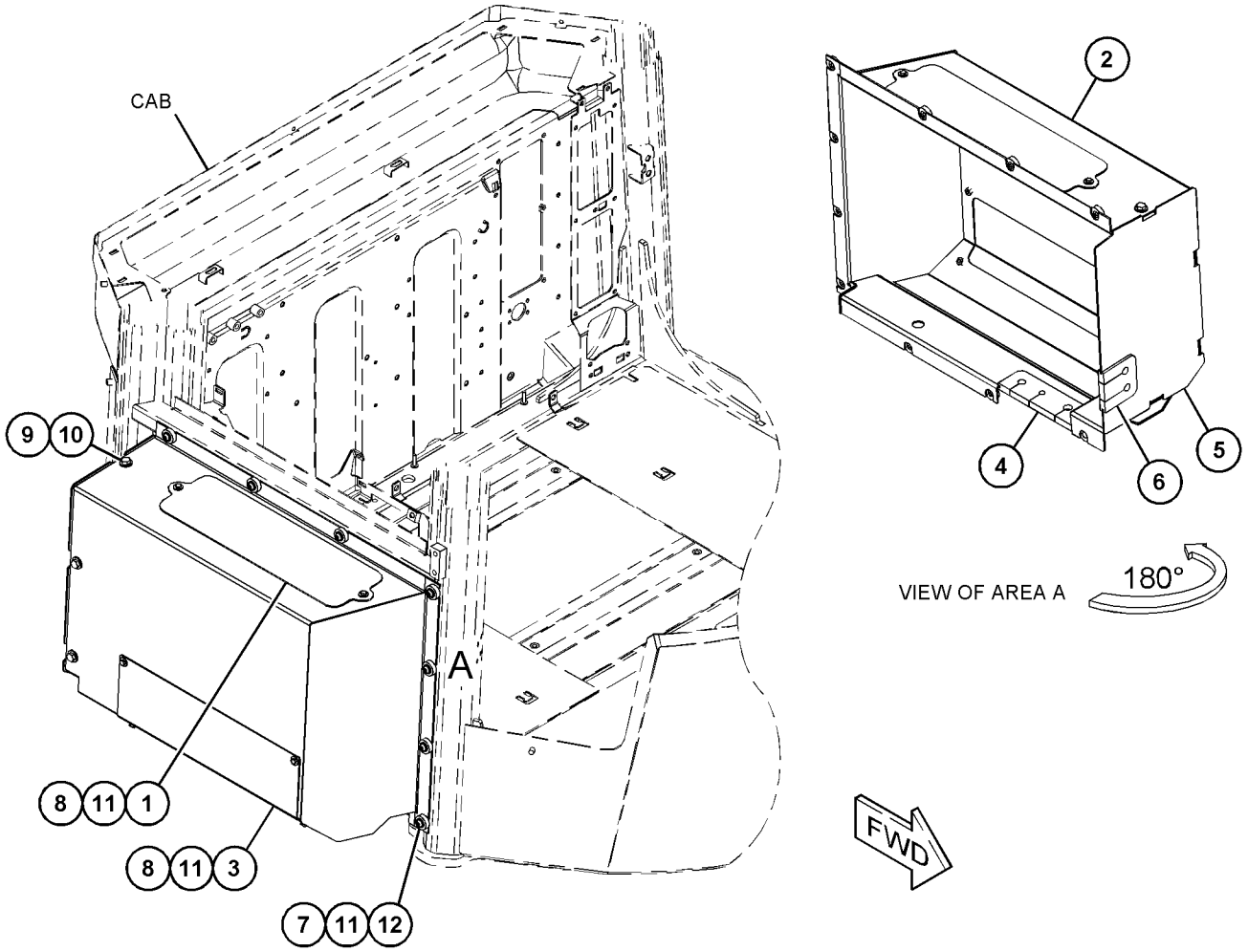

GRÁFICO 1 <FIM> g03485697

455-0862 GRUPO DA TAMPA-ACESSO (COVER GP-ACCESS)

S/N: FRS1-UP
AR CONDICIONADO
NÃO PODE SER USADO COM 371-5100—PÁGINA: 128 , 416-8461—PÁGINA: 129

SMCS-726A **i06632185**

NOTA	REF. NÃO	GRÁFICO REF.	NÚMERO DA PEÇA	QTY	NOME DA PEÇA 1 2 3 4 5 6 (NÍVEL DO PRODUTO)	CONSULTE PÁGINA
	1	1	**372-7820**	1	TAMPA (COVER)	
	2	1	**416-8444**	1	CONJUNTO DA TAMPA (COVER AS)	
	3	1	**452-9321**	1	TAMPA (COVER)	
	4	1	**454-3483**	1	RETENTOR (SEAL)	
	5	1	**141-6518**	8	ESPAÇADOR (13,5 X30X10-MM DE ESPESSURA) (SPACER (13.5X30X10-MM THK))	
	6	1	**2G-8096**	1	MONTAGEM (MOUNTING)	
M	7	1	**6V-8837**	6	PARAFUSO (M6X1X16 MM) (BOLT (M6X1X16-MM))	
M	8	1	**7X-7729**	4	ARRUELA (11X25X3 MM DE ESPESSURA) (WASHER (11X25X3-MM THK))	
M	9	1	**8T-4137**	4	PARAFUSO (M10X1,5X20 MM) (BOLT (M10X1.5X20-MM))	
	10	1	**9X-2038**	14	ARRUELA (7X19X2 MM DE ESPESSURA) (WASHER (7X19X2-MM THK))	
M	11	1	**9X-2043**	11	PARAFUSO DE CABEÇA CONVEXA (M6X1X14 MM) (SCREW-TRUSS HEAD (M6X1X14-MM))	

M - PEÇA MÉTRICA

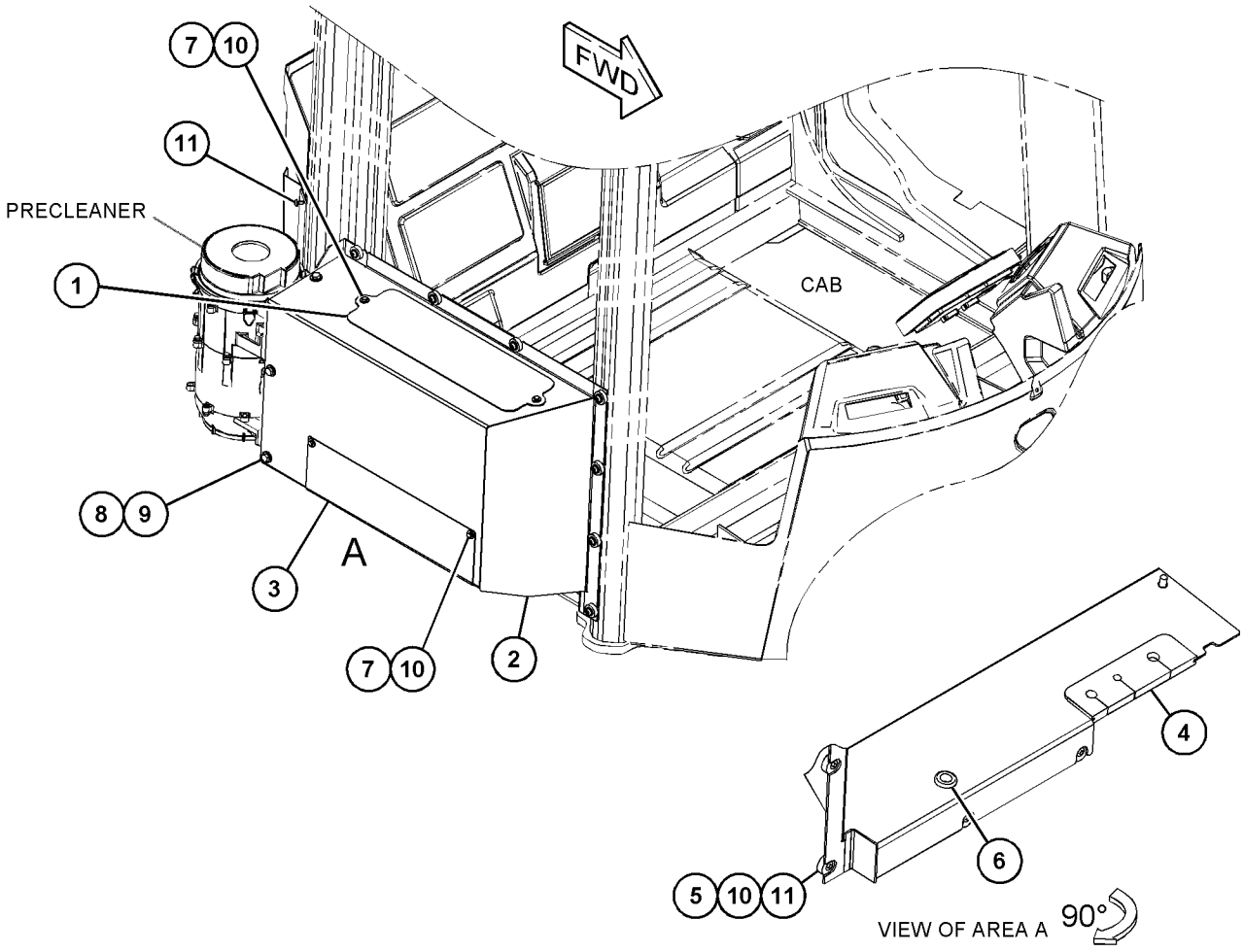

GRÁFICO 1 <FIM> g03646453

388-3724 GRUPO DA TAMPA-CABINE (COVER GP-CAB)

S/N: FRS1-UP

NÚMEROE DE 455-3941 ARRANJO DO OPERADOR-ROPS INCLUSO

SMCS-7301 **i05807882**

NOTA	REF. NÃO	GRÁFICO REF.	NÚMERO DA PEÇA	QTY	NOME DA PEÇA 1 2 3 4 5 6 (NÍVEL DO PRODUTO)	CONSULTE PÁGINA
	1	1	**352-6099**	1	TAMPA (COVER)	
M	2	1	**9X-2043**	7	PARAFUSO DE CABEÇA CONVEXA (M6X1X14 MM) (SCREW-TRUSS HEAD (M6X1X14-MM))	

M - PEÇA MÉTRICA

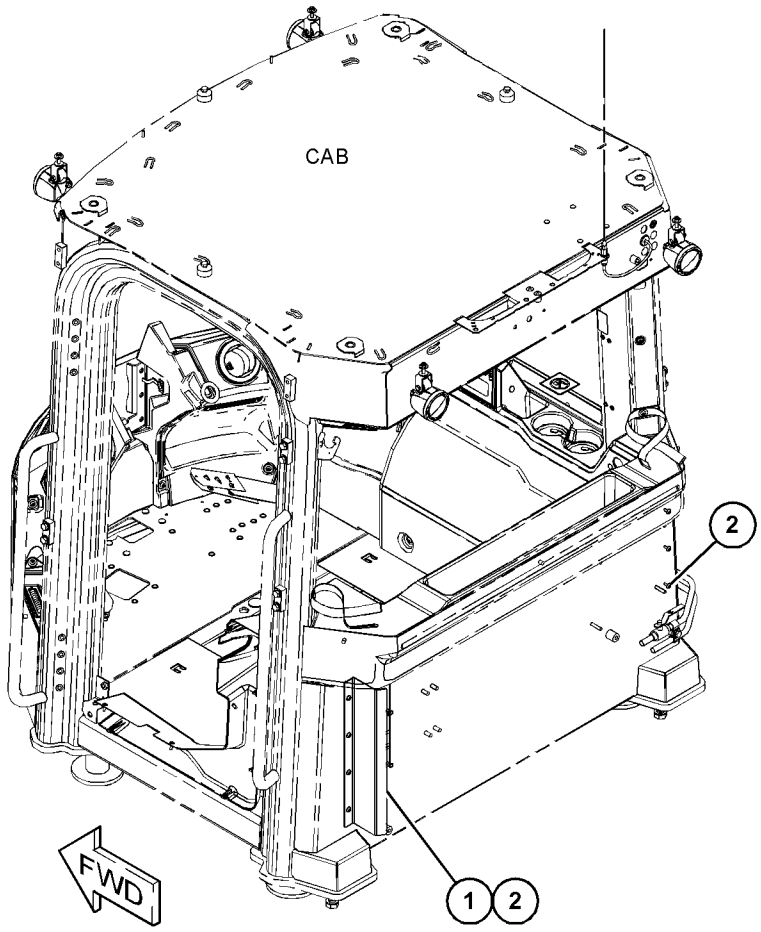

GRÁFICO 1 <FIM> g03687274

458-0049 GRUPO DA TAMPA-CABINE (COVER GP-CAB)

S/N: FRS1-UP

SMCS-7301 **i06657242**

NOTA	REF. NÃO	GRÁFICO REF.	NÚMERO DA PEÇA	QTY	NOME DA PEÇA 1 2 3 4 5 6 (NÍVEL DO PRODUTO)	CONSULTE PÁGINA
	1	1	**296-6748**	1	CONJUNTO DA TAMPA (HVAC (Heating, Ventilation and Air Conditioning, Refrigeração, Ventilação e Ar-condicionado)) (PRINCIPAL) (COVER AS (HVAC) (MAIN))	
	2	1	**296-6750**	1	CONJUNTO DA TAMPA (HVAC (Heating, Ventilation and Air Conditioning, Refrigeração, Ventilação e Ar-condicionado)) (SUPERIOR) (COVER AS (HVAC) (TOP))	
	3	1	**296-6751**	1	RETENTOR (SEAL)	
	4	1	**296-6752**	1	RETENTOR (SEAL)	
	5	1	**299-3204**	1	RETENTOR (SEAL)	
	6	1	**299-3210**	1	CONJUNTO DA TAMPA (PARTE INFERIOR) (COVER AS (BOTTOM))	
	7	1	**352-4145**	2	FIXADOR (KEEPER)	
	8	1	**372-0686**	1	DUTO DE ADMISSÃO (DUCT-INLET)	
	9	1	**392-5579**	4	CONJUNTO DA TRAVA (LATCH AS)	
	10	1	**392-5581**	4	CONJUNTO DE HINGE (HINGE AS)	
M	11	1	**138-8454**	24	PARAFUSO DE CABEÇA CONVEXA (M4X0,7X10 MM) (SCREW-TRUSS HEAD (M4X0.7X10-MM))	
	12	1	**2G-8096**	1	MONTAGEM (MOUNTING)	
	13	1	**368-0571**	2	PARAFUSO DE MÁQUINA (M4X0,7X16 MM) (SCREW-MACHINE (M4X0.7X16-MM))	
M	14	1	**5P-7848**	2	PORCA (M4X0,7 DE ROSCA) (NUT (M4X0.7-THD))	
	15	1	**6P-5560**	2	ILHÓ (GROMMET)	
	16	1	**9X-2038**	16	ARRUELA (7X19X2 MM DE ESPESSURA) (WASHER (7X19X2-MM THK))	
M	17	1	**9X-2043**	13	PARAFUSO DE CABEÇA CONVEXA (M6X1X14 MM) (SCREW-TRUSS HEAD (M6X1X14-MM))	
M	18	1	**9X-2046**	3	PARAFUSO DE CABEÇA CONVEXA (M6X1X35 MM) (SCREW-TRUSS HEAD (M6X1X35-MM))	
E	19	1	**3E-6602**		RETENTOR (46 CM) (SEAL (46-CM))	
E	19A	1	**3E-6602**		RETENTOR (180 CM) (SEAL (180-CM))	
E	19B	1	**3E-6602**		RETENTOR (14 CM) (SEAL (14-CM))	
E	20	1	**3E-3805**		RETENTOR (118 CM CADA) (SEAL (118-CM EACH))	

E - ENCOMENDAR POR CENTÍMETROS
M - PEÇA MÉTRICA

458-0049 GRUPO DA TAMPA-CABINE (COVER GP-CAB) (continuação) **i06657242**

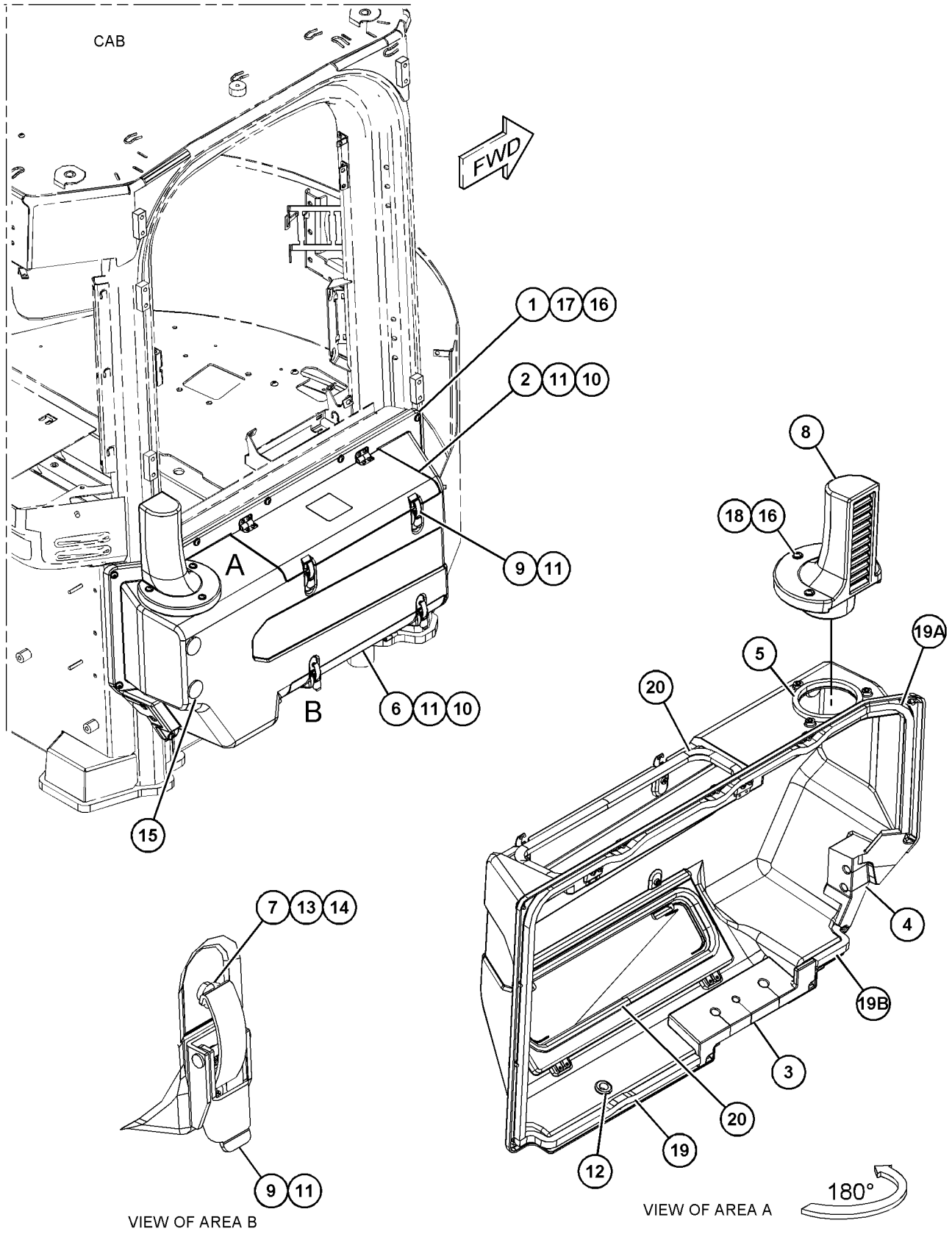

GRÁFICO 1 <FIM> g06048238

450-1842 GRUPO DA TAMPA DO CONSOLE (COVER GP-CONSOLE)

S/N: FRS1-UP

NÚMEROE DE 492-3961 ARRANJO DE ILUMINAÇÃO-INUNDAÇÃO

SMCS-5258 **i06653533**

NOTA	REF. NÃO	GRÁFICO REF.	NÚMERO DA PEÇA	QTY	NOME DA PEÇA 1 2 3 4 5 6 (NÍVEL DO PRODUTO)	CONSULTE PÁGINA
	1	1	**460-3526**	1	TAMPA (LADO DIREITO) (COVER (RH))	
Y	2	1	*461-6791*	1	GRUPO DA CHAVE SELETORA (SETA DE DIREÇÃO, PERIGO) (SWITCH GP-ROCKER (TURN SIGNAL, HAZARD))	275
M	3	1	**138-8454**	3	PARAFUSO DE CABEÇA CONVEXA (M4X0,7X10 MM) (SCREW-TRUSS HEAD (M4X0.7X10-MM))	

M - PEÇA MÉTRICA
Y - ILUSTRAÇÃO INDIVIDUAL

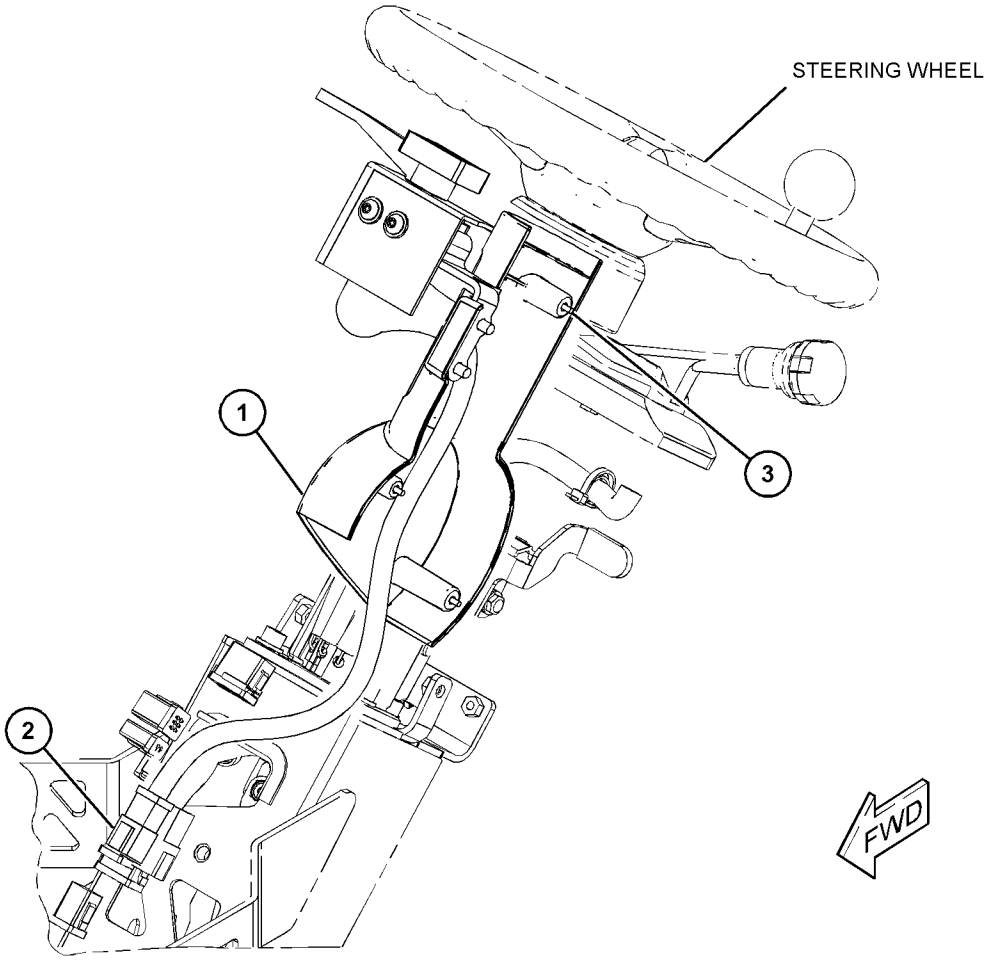

GRÁFICO 1 <FIM> g06048937

420-4284 GRUPO DE TELAS DO MONITOR—CÂMBIO DE SERVOTRANSMISSÃO (DISPLAY GP-MONITOR-CÂMBIO DE SERVOTRANSMISSÃO)

S/N: FRS1-UP

NÚMEROE DE 461-2922 GRUPO DE CONTROLE DO MONITOR

SMCS-7490 **i06648376**

NOTA	REF. NÃO	GRÁFICO REF.	NÚMERO DA PEÇA	QTY	NOME DA PEÇA 1 2 3 4 5 6 (NÍVEL DO PRODUTO)	CONSULTE PÁGINA
	1	1	**364-8277**	1	DECALQUE DE IDENTIFICAÇÃO (CATERPILLAR) (FILM-IDENTIFICATION (CAT))	
	2	1	**479-8936**	1	GRUPO DE SOFTWARE DO MONITOR (PAINEL DE INSTRUMENTOS) (SOFTWARE GP-MONITOR (INSTRUMENT PANEL))	

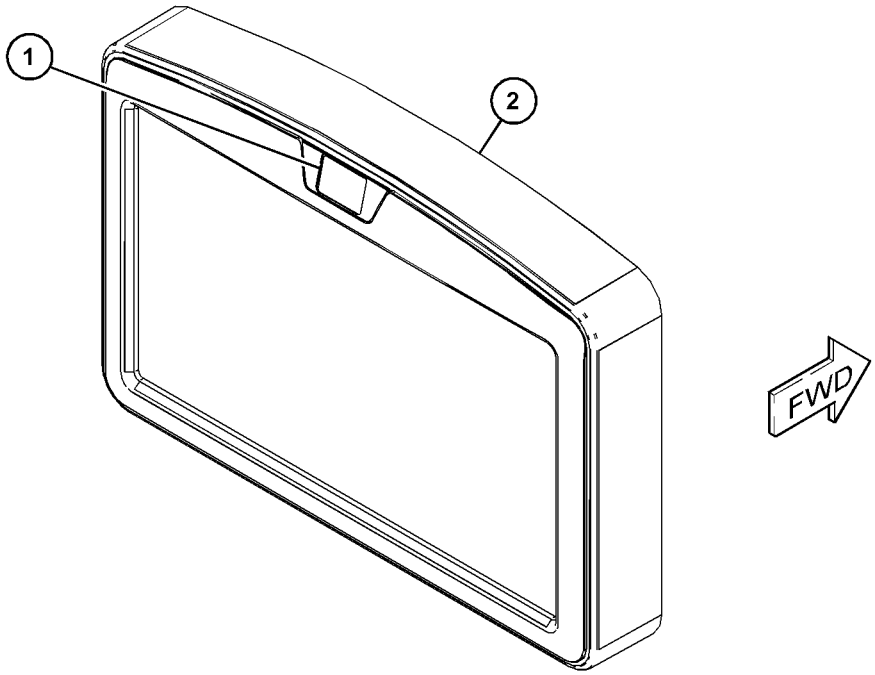

GRÁFICO 1 <FIM> g06045649

391-5327 GRUPO DA PORTA DA CABINE–LADO ESQUERDO (DOOR GP-CAB-LADO ESQUERDO)

S/N: FRS1-UP

NÚMEROE DE 454-4496 ARRANJO DA CABINE-ROPS INCLUSO

SMCS-7308 **i06683250**

NOTA	REF. NÃO	GRÁFICO REF.	NÚMERO DA PEÇA	QTY	NOME DA PEÇA 1 2 3 4 5 6 (NÍVEL DO PRODUTO)	CONSULTE PÁGINA
	1	1	**6V-7636**	1	PINO-MOLA (PIN AS-SPRING)	
	2	1	**085-7329**	2	ESPAÇADOR (9 X19X30 MM DE ESPESSURA) (SPACER (9X19X30-MM THK))	
	3	1	**108-5471**	1	FORQUILHA DE CONEXÃO (CLEVIS)	
	4	1	**110-8152**	1	GRUPO DE MAÇANETAS DE PUXAR (HANDLE AS-PULL)	
	5	1	**178-5572**	4	ESPAÇADOR ESPECIAL (VIDRO) (SPACER-SPECIAL (WINDOW))	
M	6	1	**195-3699**	1	PORCA (ROSCA M8X1,25) (NUT (M8X1.25-THD))	
	7	1	**214-9186**	12	BOTÃO (BUTTON)	
	8	1	**242-5206**	3	ESPAÇADOR (6,4X12,5X0,76 MM DE ESPESSURA) (SPACER (6.4X12.5X0.76-MM THK))	
J	9	1	**252-1862**	1	CONJUNTO DE MAÇANETA (PUXE) (HANDLE AS (PULL))	
	10	1	**252-1863**	1	JUNTA (GASKET)	
	11	1	**269-2890**	1	FORQUILHA DE CONEXÃO (CLEVIS)	
	12	1	**269-2892**	1	PINO (PIN)	
	13	1	**285-3692**	1	ESPAÇADOR ESPECIAL (SPACER-SPECIAL)	
	14	1	**302-6392**	1	BUJÃO (PLUG)	
M	15	1	**322-0819**	5	INSERÇÃO-ROSQUEADA (ROSCA M10X1,5) (INSERT-THREADED (M10X1.5-THD))	
	16	1	**346-3811**	1	PORCA-QUADRADA (NUT-SQUARE)	
	17	1	**366-4535**	1	CONJUNTO DA PORTA-CABINE (LADO ESQUERDO) (DOOR AS-CAB (LH))	
		1	**5P-0537**	2	ARRUELA DURA (7,2X14,5X2 MM DE ESPESSURA) (WASHER-HARD (7.2X14.5X2-MM THK))	
M		1	**184-0982**	2	PARAFUSO DE CABEÇA PANELA (M6X1X16 MM) (SCREW-PAN HEAD (M6X1X16-MM))	
	18	1	**371-6088**	1	VIDRO (GLASS)	
	19	1	**371-9511**	2	CONJUNTO DE HINGE (HINGE AS)	
					(EACH INCLUDES)	
	19A	1	**372-5042**	2	BUCHA (BUSHING)	
	20	1	**371-9520**	1	CONJUNTO DE TUBO (TUBE AS)	
	21	1	**475-8095**	2	CONJUNTO DE PLACA (PLATE AS)	
					(EACH INCLUDES)	
M		1	**8T-3490**	2	PORCA DE SOLDA (ROSCA M10X1,5) (NUT-WELD (M10X1.5-THD))	
	22	1	**383-3563**	1	CONJUNTO DE BELLCRANK (BELLCRANK AS)	
Y	23	1	**392-3980**	1	GRUPO DE JANELA-PORTA (LADO ESQUERDO) (WINDOW GP-DOOR (LH))	979
	24	1	**475-9824**	1	MOLA DE GÁS (PORTA) (SPRING-GAS (DOOR))	
	25	1	**446-0368**	1	CONJUNTO DE PLACA (PLATE AS)	
	26	1	**418-0207**	1	HASTE (ROD)	
	27	1	**418-0210**	1	BUCHA (BUSHING)	
	28	1	**422-1675**	2	BOTÃO (KNOB)	
	29	1	**423-2603**	1	CONJUNTO DA TRAVA (LATCH AS)	
	30	1	**426-5412**	1	CONJUNTO DE SEAL (SEAL AS)	
		1	**426-2831**	1	RETENTOR-PORTA (SEAL-DOOR)	
		1	**426-5409**	48	PINO (PIN)	
	31	1	**436-1542**	4	BUJÃO-BOTÃO (PLUG-BUTTON)	
	32	1	**439-0688**	1	CONJUNTO DE STRIKER (STRIKER AS)	
	33	1	**031-0249**	1	CONTRAPORCA (ROSCA 10-24) (LOCKNUT (10-24-THD))	

391-5327 GRUPO DA PORTA DA CABINE (DOOR GP-CAB) (continuação) **i06683250**

NOTA	REF. NÃO	GRÁFICO REF.	NÚMERO DA PEÇA	QTY	NOME DA PEÇA 1 2 3 4 5 6 (NÍVEL DO PRODUTO)	CONSULTE PÁGINA
M	34	1	**105-3486**	2	PARAFUSO DE CABEÇA OCA (M6X1X50 MM) (BOLT-SOCKET HEAD (M6X1X50-MM))	
	35	1	**117-8929**	1	ARRUELA (6,6X22X2 MM DE ESPESSURA) (WASHER (6.6X22X2-MM THK))	
M	36	1	**127-2170**	10	PARAFUSO DE CABEÇA CONVEXA (M8X1,25X20 MM) (SCREW-TRUSS HEAD (M8X1.25X20-MM))	
M	37	1	**137-2255**	1	PARAFUSO (M8X1,25X8 MM) (BOLT (M8X1.25X8-MM))	
M	38	1	**195-0936**	5	INSERÇÃO-ROSQUEADA (ROSCA M6X1) (INSERT-THREADED (M6X1-THD))	
	39	1	**3E-4353**	4	ARRUELA DURA (11X25X3 MM DE ESPESSURA) (WASHER-HARD (11X25X3-MM THK))	
M	40	1	**5C-9553**	1	PARAFUSO (M6X1X16 MM) (BOLT (M6X1X16-MM))	
	41	1	**5P-4116**	11	ARRUELA DURA (8,8X20,5X2 MM DE ESPESSURA) (WASHER-HARD (8.8X20.5X2-MM THK))	
	42	1	**6V-5839**	2	ARRUELA (11X21X2,5 MM DE ESPESSURA) (WASHER (11X21X2.5-MM THK))	
	43	1	**7M-9910**	1	PARAFUSO DE MÁQUINA (10-24X1 POL) (SCREW-MACHINE (10-24X1-IN))	
M	44	1	**8T-3991**	4	PARAFUSO-CABEÇA DE BOTÃO (M6X1X20 MM) (SCREW-BUTTON HEAD (M6X1X20-MM))	
M	45	1	**8T-4138**	2	PARAFUSO (M6X1X20 MM) (BOLT (M6X1X20-MM))	
	46	1	**8T-6902**	1	GRAMPO (CLIP)	
M	47	1	**9X-2039**	8	PARAFUSO DE CABEÇA CONVEXA (M10X1,5X35 MM) (SCREW-TRUSS HEAD (M10X1.5X35-MM))	
M	48	1	**9X-2040**	2	PARAFUSO DE CABEÇA CONVEXA (M10X1,5X25 MM) (SCREW-TRUSS HEAD (M10X1.5X25-MM))	
M	49	1	**9X-2041**	2	PARAFUSO DE CABEÇA CONVEXA (M10X1,5X20 MM) (SCREW-TRUSS HEAD (M10X1.5X20-MM))	
	50	1	**9X-8256**	2	ARRUELA (6,6X12X2 MM DE ESPESSURA) (WASHER (6.6X12X2-MM THK))	
	51	1	**9X-6421**	1	ANEL DE RETENÇÃO (RING-RETAINING)	
	52	1	**486-4041**	1	CONJUNTO DE SUPORTE (BRACKET AS)	
M		1	**8T-3597**	1	PORCA DE SOLDA (M12X1,75 DE ESPESSURA) (NUT-WELD (M12X1.75-THD))	
	53	1	**391-5346**	1	TAMPA-PORTA (COVER-DOOR)	
	54	1	**206-1667**	6	GRAMPO (CLIP)	
	55	1	**486-9155**	1	CONJUNTO DE BUMPER (BUMPER AS)	
M	56	1	**9X-6155**	3	PARAFUSO DE CABEÇA OCA (M6X1X16,7 MM) (BOLT-SOCKET HEAD (M6X1X16.7-MM))	
M	57	1	**8T-8549**	1	CONTRAPORCA (M12X1,75 DE ESPESSURA) (LOCKNUT (M12X1.75-THD))	

J - REQUIRES CORPORATE KEY
M - PEÇA MÉTRICA
Y - ILUSTRAÇÃO INDIVIDUAL

391-5327 GRUPO DA PORTA DA CABINE (DOOR GP-CAB) (continuação) **i06683250**

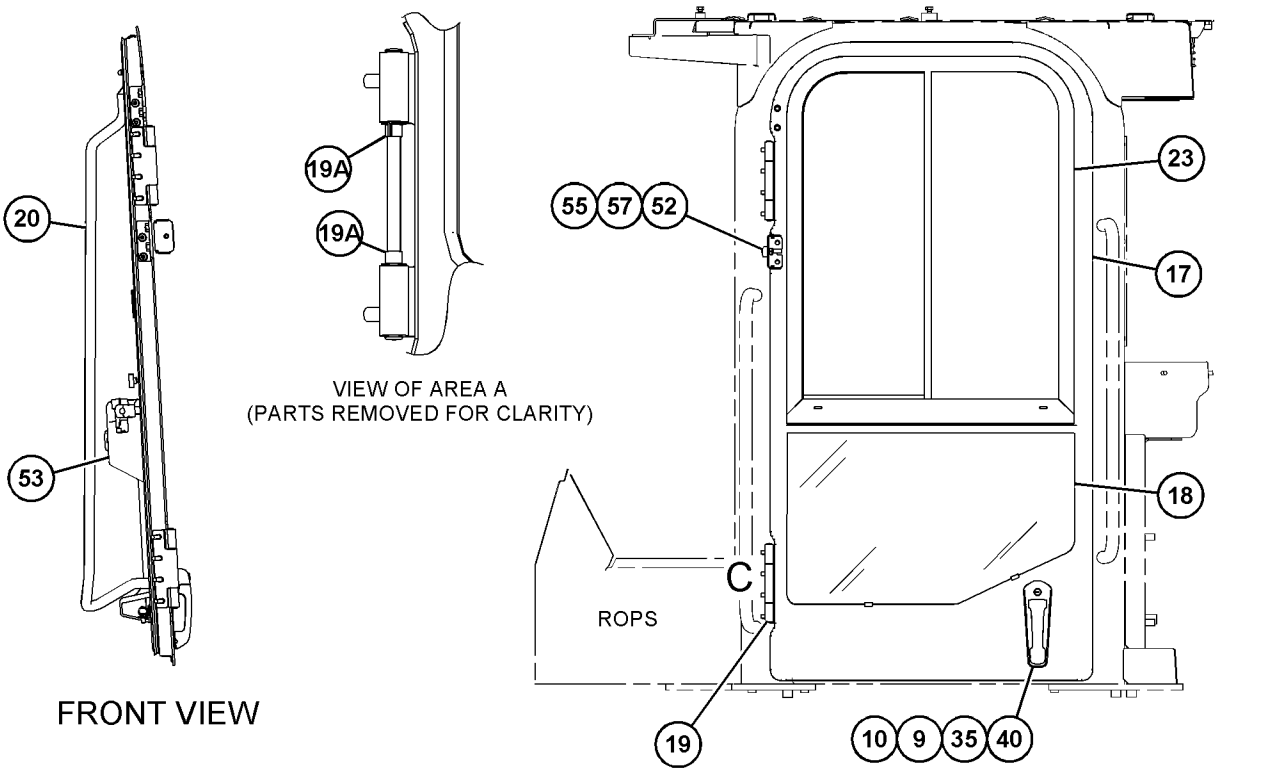

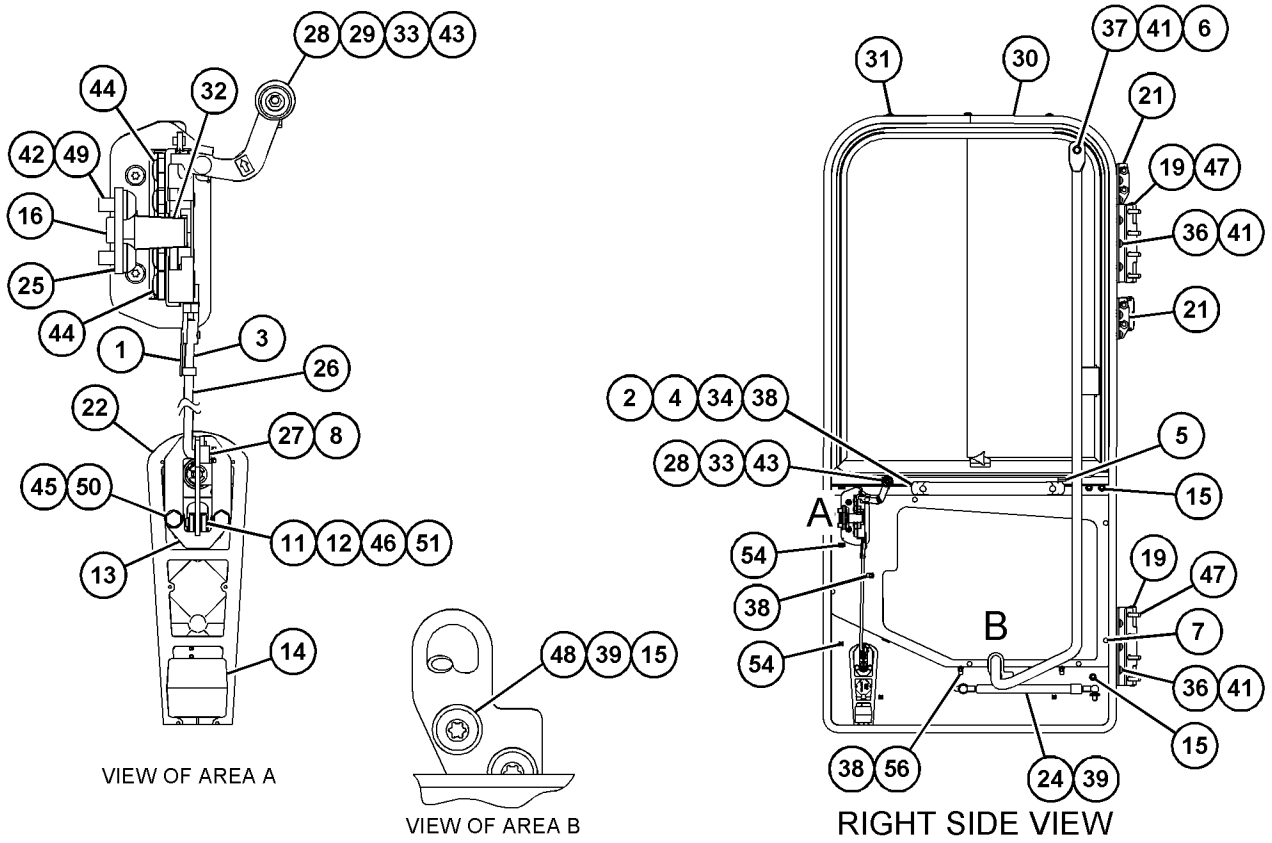

GRÁFICO 1 <FIM> g06075312

461-4302 GRUPO DA PORTA DA CABINE–LADO DIREITO (DOOR GP-CAB-LADO DIREITO)

S/N: FRS1-UP

NÚMEROE DE 466-8784 ARRANJO DA CABINE

SMCS-7308 **i06606655**

NOTA	REF. NÃO	GRÁFICO REF.	NÚMERO DA PEÇA	QTY	NOME DA PEÇA 1 2 3 4 5 6 (NÍVEL DO PRODUTO)	CONSULTE PÁGINA
	1	1	**154-8079**	2	PORCA-RETENTOR (TIPO U) (NUT-RETAINER (U-TYPE))	
	2	1	**280-8618**	1	MARTELO (HAMMER)	
	3	1	**214-9186**	7	BOTÃO (BUTTON)	
Y	4	1	**461-3172**	1	GRUPO DE JANELA-PORTA (WINDOW GP-DOOR)	981
M	5	1	**7Y-3173**	2	PARAFUSO-CABEÇA DE BOTÃO (M4X0,7X12 MM) (SCREW-BUTTON HEAD (M4X0.7X12-MM))	
M	6	1	**9X-2039**	6	PARAFUSO DE CABEÇA CONVEXA (M10X1,5X35 MM) (SCREW-TRUSS HEAD (M10X1.5X35-MM))	
	7	1	**467-5351**	1	DECALQUE DE INSTRUÇÃO (SAÍDA ALTERNATIVA, REMOVA O VIDRO) (FILM-INSTRUCTION (ALTERNATE EXIT, REMOVE WINDOW))	

M - PEÇA MÉTRICA
Y - ILUSTRAÇÃO INDIVIDUAL

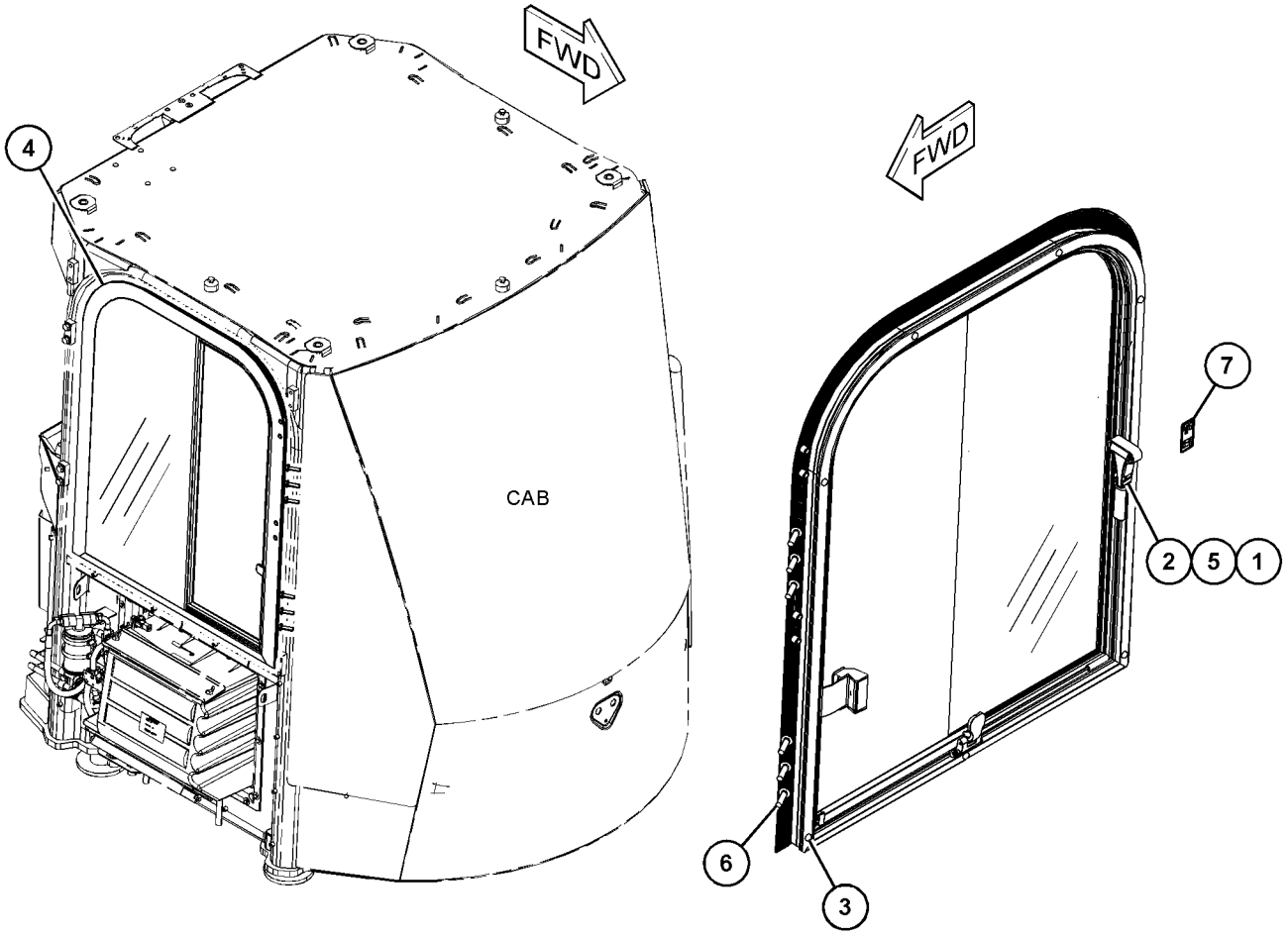

GRÁFICO 1 <FIM> g06013436

465-5965 GRUPO DA PORTA DA CABINE–LADO ESQUERDO (DOOR GP-CAB-LADO ESQUERDO)

S/N: FRS1-UP

NÚMEROE DE 466-8784 ARRANJO DA CABINE

SMCS-7308 **i06606650**

NOTA	REF. NÃO	GRÁFICO REF.	NÚMERO DA PEÇA	QTY	NOME DA PEÇA 1 2 3 4 5 6 (NÍVEL DO PRODUTO)	CONSULTE PÁGINA
	1	2	**6V-7636**	1	PINO-MOLA (PIN AS-SPRING)	
	2	2	**090-9555**	2	GRAMPO (CLIP)	
	3	1	**178-5572**	4	ESPAÇADOR ESPECIAL (VIDRO) (SPACER-SPECIAL (WINDOW))	
	4	1	**214-9186**	12	BOTÃO (BUTTON)	
J	5	1	**252-1862**	1	CONJUNTO DE MAÇANETA (PUXE) (HANDLE AS (PULL))	
	6	1	**252-1863**	1	JUNTA (GASKET)	
	7	2	**269-2890**	1	FORQUILHA DE CONEXÃO (CLEVIS)	
	8	2	**269-2892**	1	PINO (PIN)	
	9	1	**285-3692**	1	ESPAÇADOR ESPECIAL (SPACER-SPECIAL)	
	10	2	**302-6392**	1	BUJÃO (PLUG)	
	11	1	**114-9284**	1	PÁRA-CHOQUE (BUMPER)	
Y	12	1	**371-6089**	1	GRUPO DE JANELA-PORTA (WINDOW GP-DOOR)	978
	13	1	**371-9511**	1	CONJUNTO DE HINGE (HINGE AS)	
					(EACH INCLUDES)	
	13A	1	**372-5042**	2	BUCHA (BUSHING)	
	14	2	**371-9522**	1	SUPORTE (BRACKET)	
	15	2	**372-7279**	1	CONJUNTO DE MAÇANETA (HANDLE AS)	
	16	2	**372-7280**	1	CONJUNTO DA TRAVA (LATCH AS)	
	17	2	**374-3585**	1	GARFO DA EXTREMIDADE DA HASTE (END-YOKE ROD)	
	18	2	**374-3586**	1	PINO-MOLA (PIN AS-SPRING)	
	19	2	**377-0647**	1	SUPORTE (BRACKET)	
	20	2	**475-8095**	2	CONJUNTO DE PLACA (PLATE AS)	
					(EACH INCLUDES)	
M		2	**8T-3490**	2	PORCA DE SOLDA (ROSCA M10X1,5) (NUT-WELD (M10X1.5-THD))	
	21	2	**383-3563**	1	CONJUNTO DE BELLCRANK (BELLCRANK AS)	
	22	2	**418-0207**	1	HASTE (ROD)	
	23	2	**418-0210**	1	BUCHA (BUSHING)	
	24	2	**426-5412**	1	CONJUNTO DE SEAL (SEAL AS)	
		2	**426-2831**	1	RETENTOR-PORTA (SEAL-DOOR)	
		2	**426-5409**	48	PINO (PIN)	
	25	2	**436-1542**	6	BUJÃO-BOTÃO (PLUG-BUTTON)	
	26	2	**439-0688**	1	CONJUNTO DE STRIKER (STRIKER AS)	
	27	2	**446-0368**	1	CONJUNTO DE PLACA (PLATE AS)	
	28	2	**454-0658**	1	MOLA DE GÁS (PORTA DA CABINE DO LADO ESQUERDO) (SPRING-GAS (CAB DOOR, LH))	
	29	1	**462-0577**	1	CONJUNTO DE SUPORTE (BRACKET AS)	
M		1	**8T-3612**	1	PORCA DE SOLDA (ROSCA M8X1,25) (NUT-WELD (M8X1.25-THD))	
	30	1	**462-6225**	1	VIDRO (GLASS)	
	31	1	*465-5966*	1	CONJUNTO DA PORTA-CABINE (LADO ESQUERDO) (DOOR AS-CAB (LH))	
		1	**5P-0537**	2	ARRUELA DURA (7,2X14,5X2 MM DE ESPESSURA) (WASHER-HARD (7.2X14.5X2-MM THK))	
M		1	**184-0982**	2	PARAFUSO DE CABEÇA PANELA (M6X1X16 MM) (SCREW-PAN HEAD (M6X1X16-MM))	
	32	2	**465-5987**	1	CONJUNTO DE TUBO (TUBE AS)	
	33	2	**114-6658**	2	ARRUELA (6,5X17X1 MM DE ESPESSURA) (WASHER (6.5X17X1-MM THK))	

465-5965 GRUPO DA PORTA DA CABINE (DOOR GP-CAB) (continuação) **i06606650**

NOTA	REF. NÃO	GRÁFICO REF.	NÚMERO DA PEÇA	QTY	NOME DA PEÇA 1 2 3 4 5 6 (NÍVEL DO PRODUTO)	CONSULTE PÁGINA
	34	2	**108-5471**	1	FORQUILHA DE CONEXÃO (CLEVIS)	
	35	2	**119-9706**	2	PRISIONEIRO-ESFERA (STUD-BALL)	
M	36	2	**121-9870**	4	PARAFUSO DE MÁQUINA (M6X1X40 MM) (SCREW-MACHINE (M6X1X40-MM))	
M	37	2	**127-2170**	10	PARAFUSO DE CABEÇA CONVEXA (M8X1,25X20 MM) (SCREW-TRUSS HEAD (M8X1.25X20-MM))	
M	38	2	**137-2255**	1	PARAFUSO (M8X1,25X8 MM) (BOLT (M8X1.25X8-MM))	
M	39	2	**195-0936**	3	INSERÇÃO-ROSQUEADA (ROSCA M6X1) (INSERT-THREADED (M6X1-THD))	
M	40	2	**195-3699**	1	PORCA (ROSCA M8X1,25) (NUT (M8X1.25-THD))	
	41	2	**242-5206**	3	ESPAÇADOR (6,4X12,5X0,76 MM DE ESPESSURA) (SPACER (6.4X12.5X0.76-MM THK))	
M	42	2	**322-0819**	6	INSERÇÃO-ROSQUEADA (ROSCA M10X1,5) (INSERT-THREADED (M10X1.5-THD))	
M	43	2	**344-5673**	4	PORCA (ROSCA M6X1) (NUT (M6X1-THD))	
	44	2	**346-3811**	1	PORCA-QUADRADA (NUT-SQUARE)	
	45	2	**3E-4353**	5	ARRUELA DURA (11X25X3 MM DE ESPESSURA) (WASHER-HARD (11X25X3-MM THK))	
M	46	1	**5C-9553**	1	PARAFUSO (M6X1X16 MM) (BOLT (M6X1X16-MM))	
	47	2	**5P-4116**	11	ARRUELA DURA (8,8X20,5X2 MM DE ESPESSURA) (WASHER-HARD (8.8X20.5X2-MM THK))	
	48	2	**6V-5839**	3	ARRUELA (11X21X2,5 MM DE ESPESSURA) (WASHER (11X21X2.5-MM THK))	
M	49	2	**8T-4138**	2	PARAFUSO (M6X1X20 MM) (BOLT (M6X1X20-MM))	
	50	2	**8T-6902**	1	GRAMPO (CLIP)	
	51	1	**9X-2038**	1	ARRUELA (7X19X2 MM DE ESPESSURA) (WASHER (7X19X2-MM THK))	
M	52	2	**9X-2039**	8	PARAFUSO DE CABEÇA CONVEXA (M10X1,5X35 MM) (SCREW-TRUSS HEAD (M10X1.5X35-MM))	
M	53	2	**9X-2040**	6	PARAFUSO DE CABEÇA CONVEXA (M10X1,5X25 MM) (SCREW-TRUSS HEAD (M10X1.5X25-MM))	
M	54	2	**9X-2041**	2	PARAFUSO DE CABEÇA CONVEXA (M10X1,5X20 MM) (SCREW-TRUSS HEAD (M10X1.5X20-MM))	
M	55	2	**9X-2042**	2	PARAFUSO DE CABEÇA CONVEXA (M6X1X12 MM) (SCREW-TRUSS HEAD (M6X1X12-MM))	
	56	2	**9X-6421**	1	ANEL DE RETENÇÃO (RING-RETAINING)	
	57	2	**9X-8256**	2	ARRUELA (6,6X12X2 MM DE ESPESSURA) (WASHER (6.6X12X2-MM THK))	
	58	2	**460-7427**	1	TAMPA-PORTA (COVER-DOOR)	

J - REQUIRES CORPORATE KEY
M - PEÇA MÉTRICA
Y - ILUSTRAÇÃO INDIVIDUAL

465-5965 GRUPO DA PORTA DA CABINE (DOOR GP-CAB) (continuação) **i06606650**

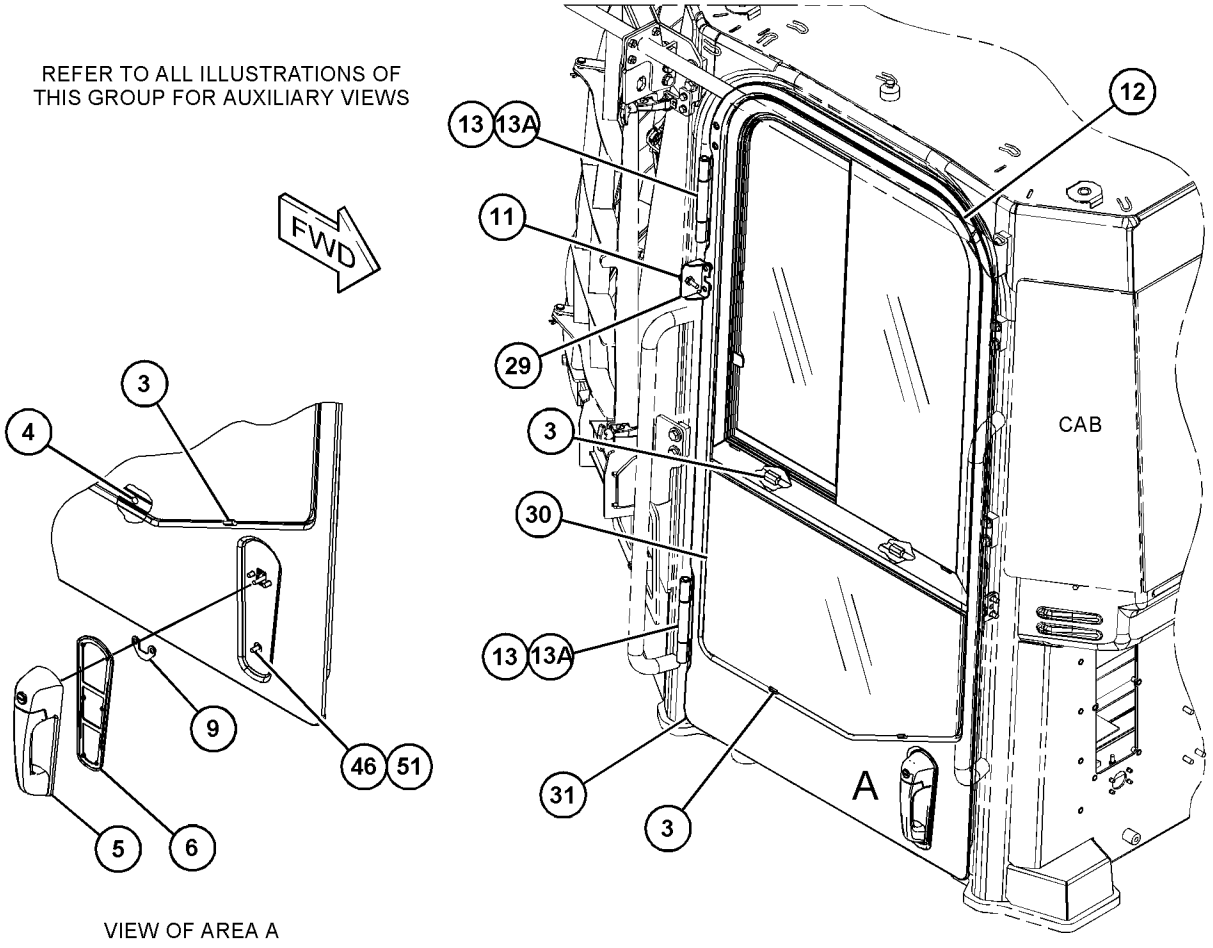

GRÁFICO 1 g06013570

465-5965 GRUPO DA PORTA DA CABINE (DOOR GP-CAB) (continuação) **i06606650**

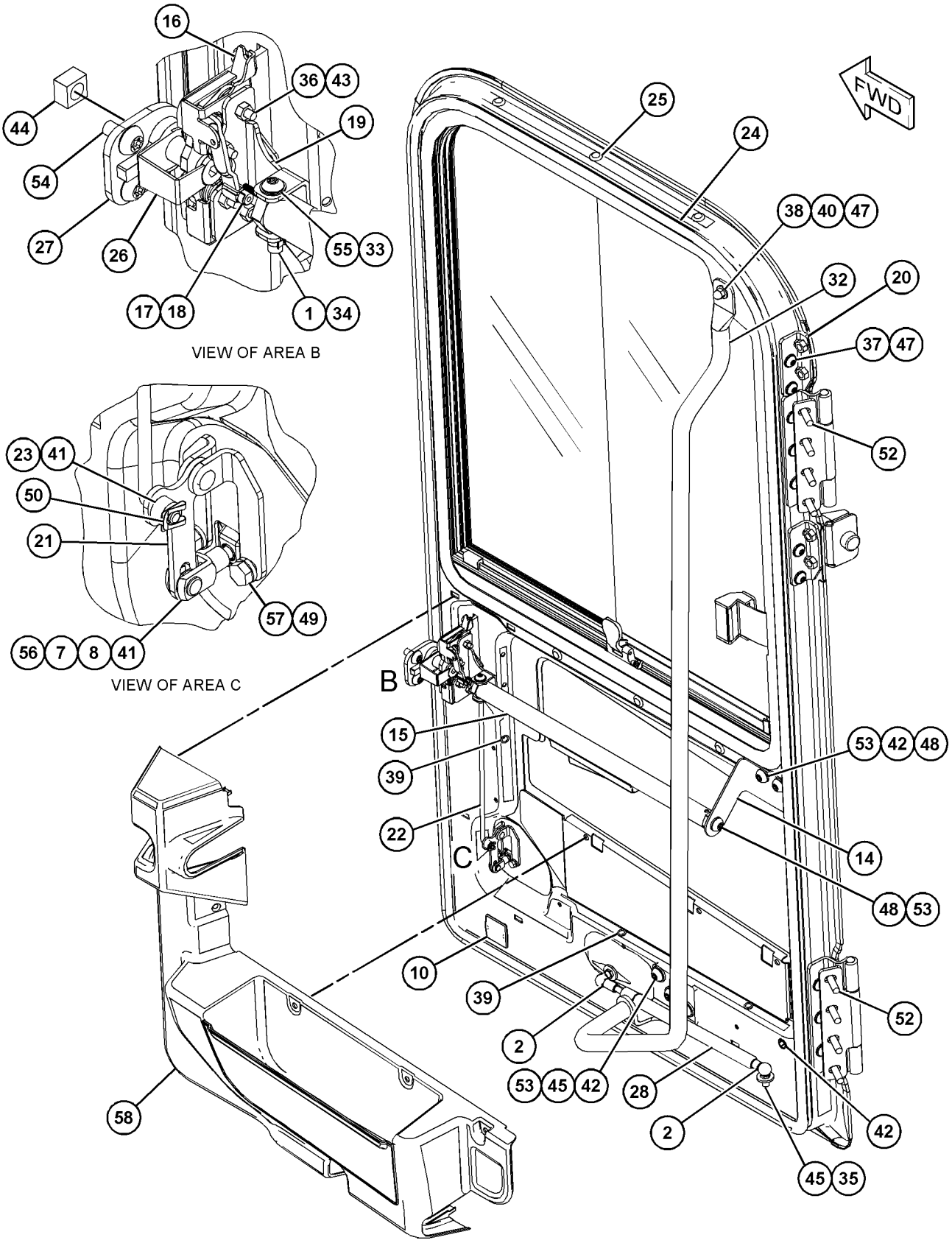

GRÁFICO 2 <FIM> g06013571

361-7165 GRUPO DE DUTO-AR DA CABINE (DUCT GP-CAB AIR)

S/N: FRS1-UP

NÚMEROE DE 455-3940 ARRANJO DA CABINE

SMCS-734D **i06043207**

NOTA	REF. NÃO	GRÁFICO REF.	NÚMERO DA PEÇA	QTY	NOME DA PEÇA 1 2 3 4 5 6 (NÍVEL DO PRODUTO)	CONSULTE PÁGINA
	1	2	**171-4046**	3	CONJUNTO DE PERSIANA-VENTILAÇÃO (LOUVER AS-VENT)	
	2	1,2	**171-4047**	6	CONJUNTO DE PERSIANA-VENTILAÇÃO (LOUVER AS-VENT)	
	3	2	**296-3724**	1	CONJUNTO DE DUTOS (LADO DIREITO) (DUCT AS (RH))	
	4	2	**296-3725**	1	CONJUNTO DE DUTOS (LADO ESQUERDO) (DUCT AS (LH))	
	5	2	**302-9147**	1	CONJUNTO DE DUTOS (CENTRO) (DUCT AS (CENTER))	
	6	1	**365-8379**	1	CONJUNTO DE DUTOS (LADO ESQUERDO) (DUCT AS (LH))	
	7	1	**372-0677**	1	CONJUNTO DE DUTOS (LADO DIREITO) (DUCT AS (RH))	
	8	1,2	**7X-0579**	17	ARRUELA DURA (8,8X25,5X2 MM DE ESPESSURA) (WASHER-HARD (8.8X25.5X2-MM THK))	
	9	1,2	**104-2091**	24	PARAFUSO DE CABEÇA CHATA (6-20X0,5 POL) (SCREW-FLAT HEAD (6-20X0.5-IN))	
M	10	2	**111-4627**	6	PARAFUSO DE MÁQUINA (M6X1X30 MM) (SCREW-MACHINE (M6X1X30-MM))	
M	11	1,2	**172-8591**	5	PORCA DE MOLA (ROSCA M6X1) (NUT-SPRING (M6X1-THD))	
M	12	1,2	**9X-2043**	4	PARAFUSO DE CABEÇA CONVEXA (M6X1X14 MM) (SCREW-TRUSS HEAD (M6X1X14-MM))	
M	13	2	**9X-2045**	2	PARAFUSO DE CABEÇA CONVEXA (M6X1X20 MM) (SCREW-TRUSS HEAD (M6X1X20-MM))	
M	14	1,2	**121-9870**	5	PARAFUSO DE MÁQUINA (M6X1X40 MM) (SCREW-MACHINE (M6X1X40-MM))	
E	15	2	**8T-9005**		RETENTOR (66 CM) (SEAL (66-CM))	
E	15A	2	**8T-9005**		RETENTOR (51 CM EACH) (SEAL (51-CM EACH))	
E	15B	2	**8T-9005**		RETENTOR (53 CM) (SEAL (53-CM))	

E - ENCOMENDAR POR CENTÍMETROS
M - PEÇA MÉTRICA

361-7165 GRUPO DE DUTO-AR DA CABINE (DUCT GP-CAB AIR) (continuação) **i06043207**

REFER TO ALL ILLUSTRATIONS OF
THIS GROUP FOR AUXILIARY VIEWS

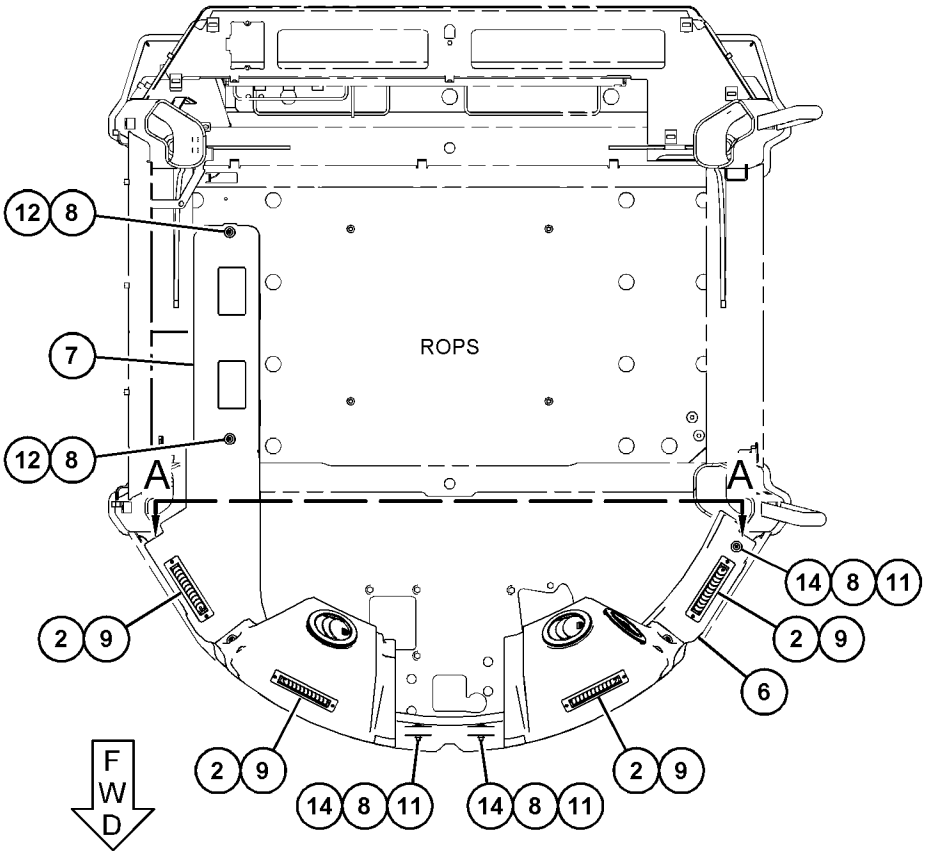

TOP VIEW

GRÁFICO 1 g03495897

361-7165 GRUPO DE DUTO-AR DA CABINE (DUCT GP-CAB AIR) (continuação) **i06043207**

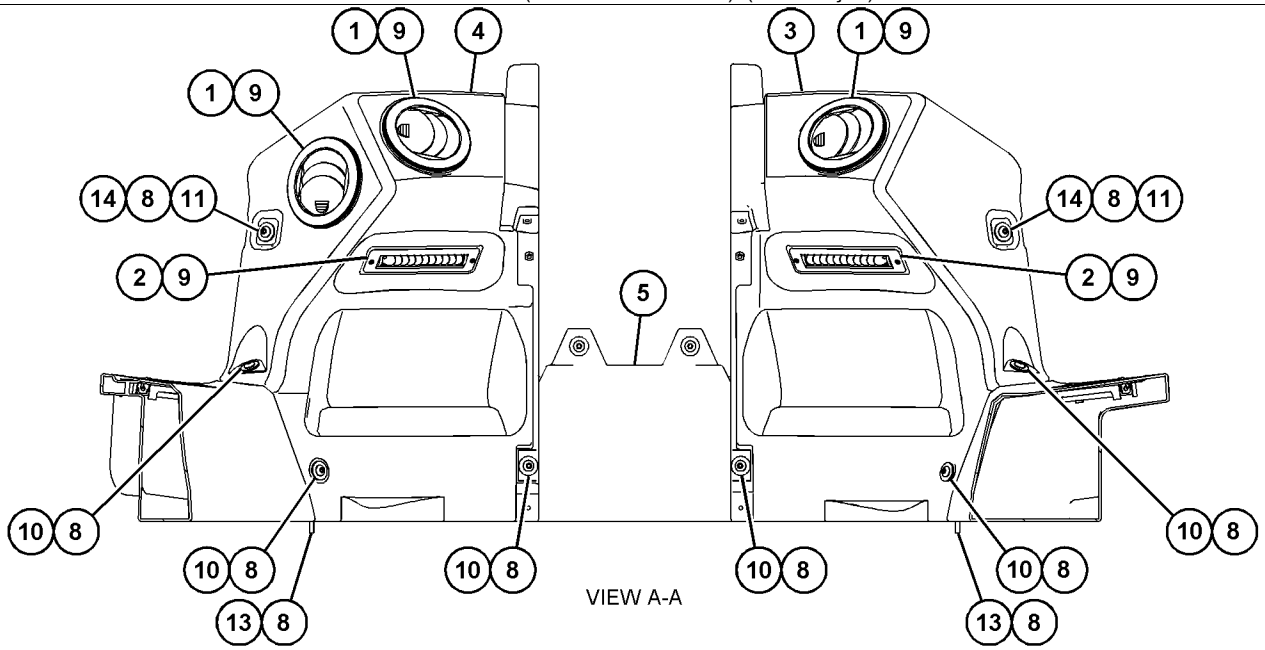

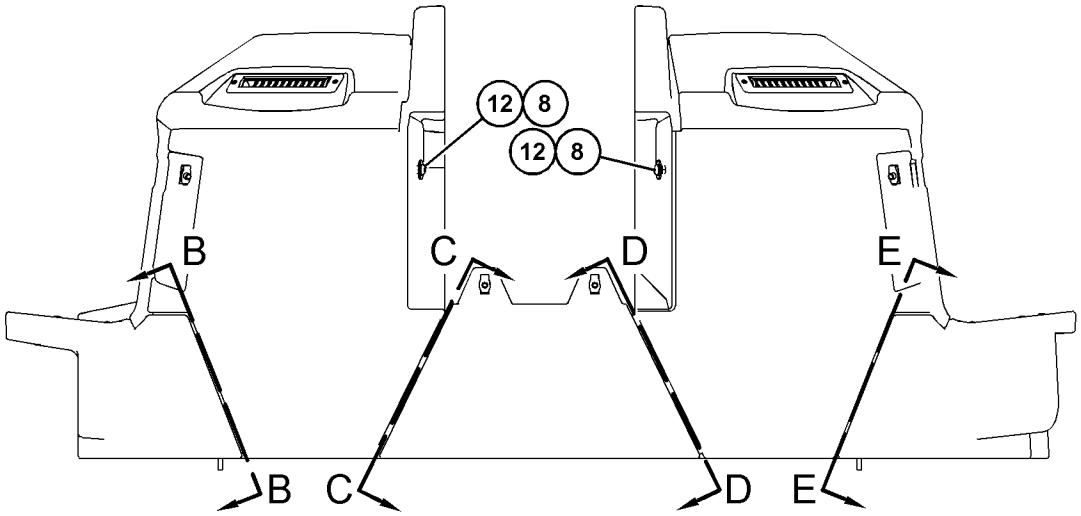

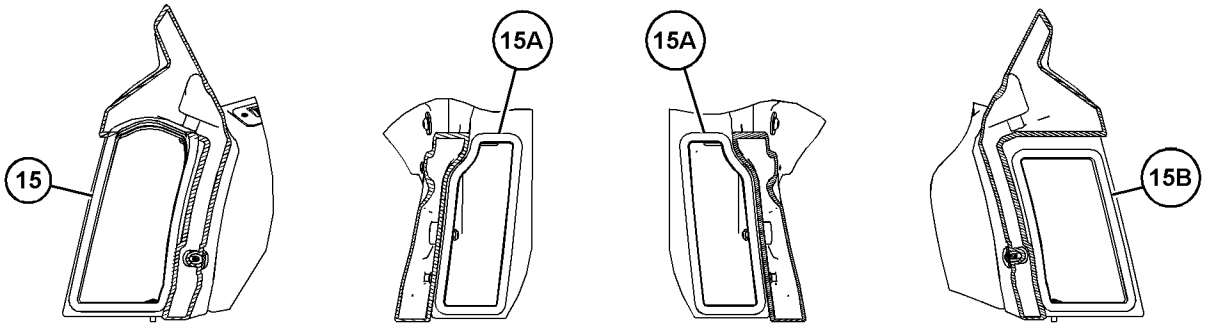

GRÁFICO 2 <FIM> g03495898

443-4189 GRUPO DO FILTRO DE AR DA CABINE (FILTER GP-CAB AIR)

S/N: FRS1-UP

CARBONO

NÚMEROE DE 456-6639 ARRANJO ESPECIAL-CARREGADEIRA

SMCS-7342 **i06629006**

NOTA	NÚMERO DA PEÇA	QTY	NOME DA PEÇA 1 2 3 4 5 6 (NÍVEL DO PRODUTO)	CONSULTE PÁGINA
Y	**348-3432**	1	CONJUNTO DE ELEMENTO FILTRANTE DE AR (CARVÃO ATIVADO) (FILTER ELEMENT AS-AIR (ACTIVATED CHARCOAL))	109

Y - ILUSTRAÇÃO INDIVIDUAL

<FIM>

372-3896 GRUPO DE ARMAÇÃO-JANELA–DIANTEIRA (FRAME GP-WINDOW-DIANTEIRA)

S/N: FRS1-UP

NÚMEROE DE 466-8784 ARRANJO DA CABINE

SMCS-7310 **i05753419**

NOTA	REF. NÃO	GRÁFICO REF.	NÚMERO DA PEÇA	QTY	NOME DA PEÇA 1 2 3 4 5 6 (NÍVEL DO PRODUTO)	CONSULTE PÁGINA
	1	1	**214-9186**	16	BOTÃO (BUTTON)	
	2	1	**365-9646**	1	CONJUNTO DE ARMAÇÃO (FRAME AS)	
	3	1	**3E-4352**	2	ARRUELA DURA (8,8X20,5X2,5 MM DE ESPESSURA) (WASHER-HARD (8.8X20.5X2.5-MM THK))	
M	4	1	**5C-2890**	2	PORCA (ROSCA M6X1) (NUT (M6X1-THD))	
	5	1	**9X-8256**	2	ARRUELA (6,6X12X2 MM DE ESPESSURA) (WASHER (6.6X12X2-MM THK))	

M - PEÇA MÉTRICA

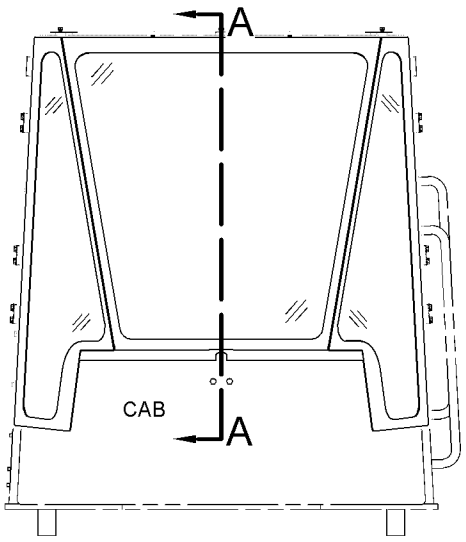

FRONT VIEW

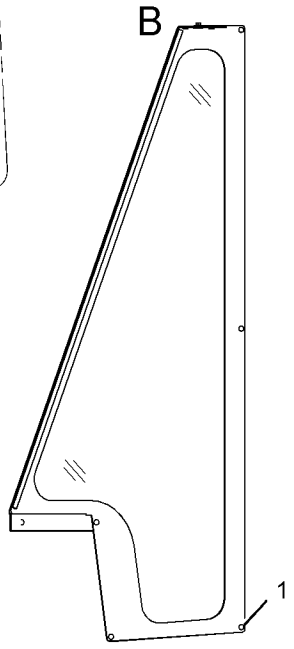

SECTION A-A

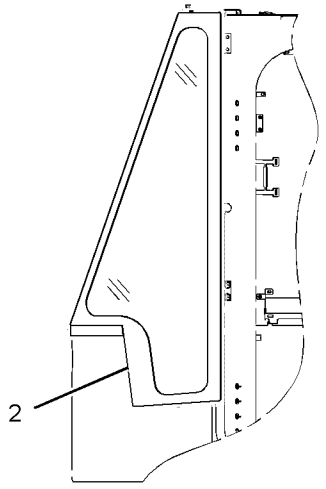

LEFT SIDE VIEW

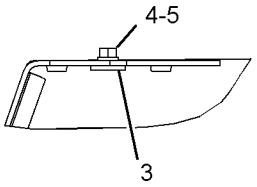

VIEW OF AREA B

GRÁFICO 1

<FIM>

g03442819

366-0732 GRUPO DE APOIO DE MÃO (HANDHOLD GP)

S/N: FRS1-UP

NÚMEROE DE 464-2483 GRUPO DE APOIO DE MÃO

SMCS-7256 **i06043217**

NOTA	REF. NÃO	GRÁFICO REF.	NÚMERO DA PEÇA	QTY	NOME DA PEÇA 1 2 3 4 5 6 (NÍVEL DO PRODUTO)	CONSULTE PÁGINA
M	1	1	**345-7725**	8	PARAFUSO DE CABEÇA CONVEXA (M12X1,75X25 MM) (SCREW-TRUSS HEAD (M12X1.75X25-MM))	
	2	1	**379-8450**	1	CONJUNTO DE TUBO (TUBE AS)	
	3	1	**367-2481**	2	CAPA (CAP)	

M - PEÇA MÉTRICA

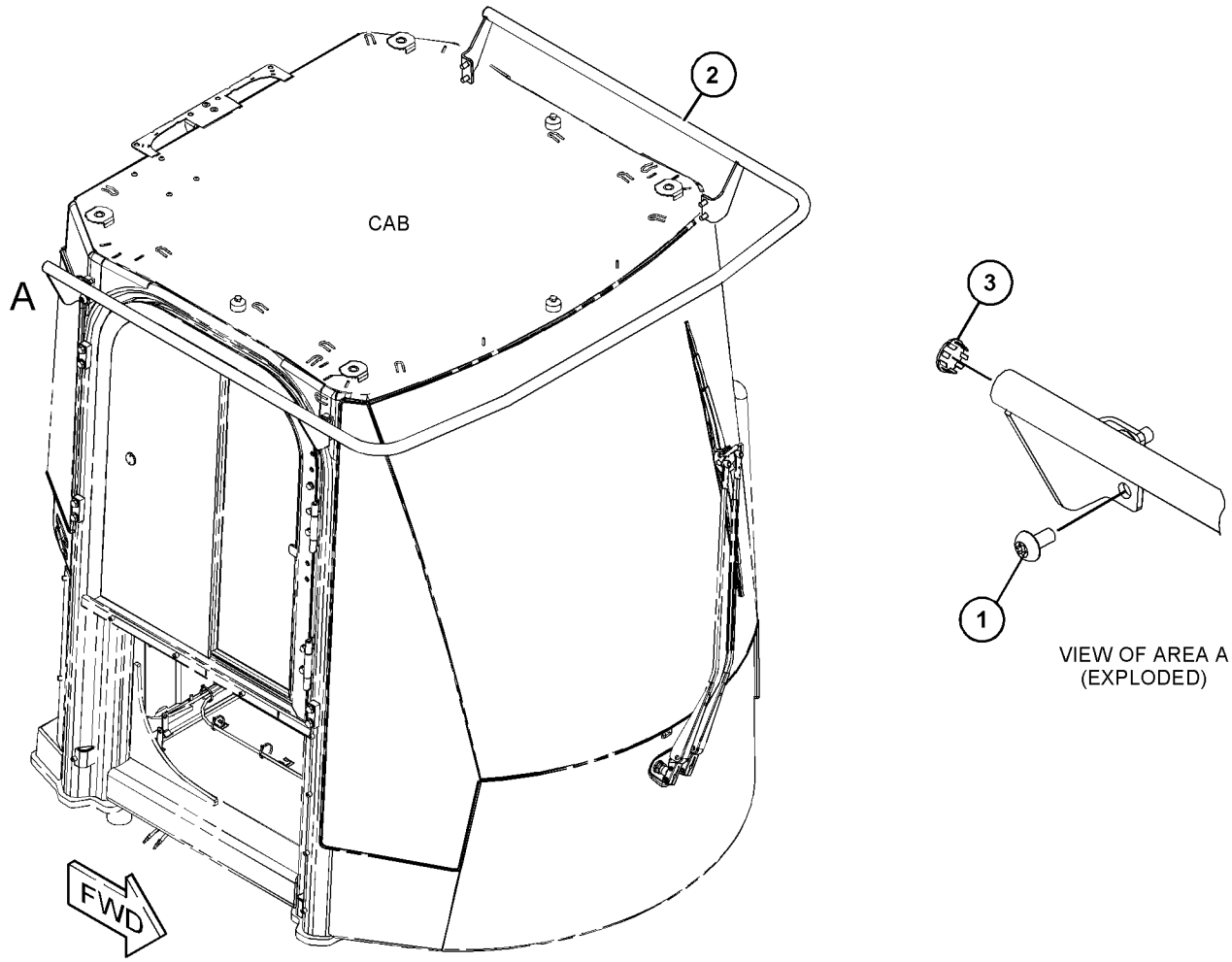

GRÁFICO 1 <FIM> g03474296

464-2483 GRUPO DE APOIO DE MÃO (HANDHOLD GP)

S/N: FRS1-UP

SMCS-7256 **i06674852**

NOTA	NÚMERO DA PEÇA	QTY	NOME DA PEÇA 1 2 3 4 5 6 (NÍVEL DO PRODUTO)	CONSULTE PÁGINA
Y	*366-0732*	1	GRUPO DE APOIO DE MÃO (HANDHOLD GP)	887
	450-7011	1	DECALQUE DE ADVERTÊNCIA (RISCO DE QUEDA, CORDÃO DE DISPARO, LEIA O MANUAL DE OPERAÇÃO E MANUTENÇÃO (OMM)) (FILM-WARNING (FALL HAZARD, LANYARD, READ OMM))	
			(ON ROOF CAP JUST ABOVE TIE OFF LOCATION)	

Y - ILUSTRAÇÃO INDIVIDUAL

<FIM>

366-0733 GRUPO DE INSTALAÇÃO-RÁDIO (INSTALLATION GP-RADIO)

S/N: FRS1-UP

NÚMEROE DE 455-3940 ARRANJO DA CABINE

SMCS-7338 **i05800281**

NOTA	REF. NÃO	GRÁFICO REF.	NÚMERO DA PEÇA	QTY	NOME DA PEÇA 1 2 3 4 5 6 (NÍVEL DO PRODUTO)	CONSULTE PÁGINA
	1	1	**9U-2331**	1	CONJUNTO DE ANTENA (Rádio de comunicação) (ANTENNA AS (COMMUNICATION RADIO))	
	2	1	**9U-4431**	1	SUPORTE DE ANTENA (MOUNT-ANTENNA)	
	3	1	**9U-8263**	1	TAMPA (COVER)	
	4	1	**124-4884**	1	CONJUNTO DE CABO (CABLE AS)	
	5	1	**168-8772**	2	CONJUNTO DO ALTO-FALANTE-RÁDIO (SPEAKER AS-RADIO)	
	6	1	**373-4446**	1	BUJÃO (PLUG)	
M	7	1	**123-0707**	8	PARAFUSO ALLEN (M4X0,7X20 MM) (SCREW-HEX SOCKET (M4X0.7X20-MM))	
	8	1	**154-8079**	8	PORCA-RETENTOR (TIPO U) (NUT-RETAINER (U-TYPE))	
	9	1	**2D-2751**	1	ILHÓ (GROMMET)	
	10	1	**7K-1181**	3	CABO TIPO CINTA (STRAP-CABLE)	
	11	1	**8T-0328**	8	ARRUELA DURA (5,5X10X1 MM DE ESPESSURA) (WASHER-HARD (5.5X10X1-MM THK))	

M - PEÇA MÉTRICA

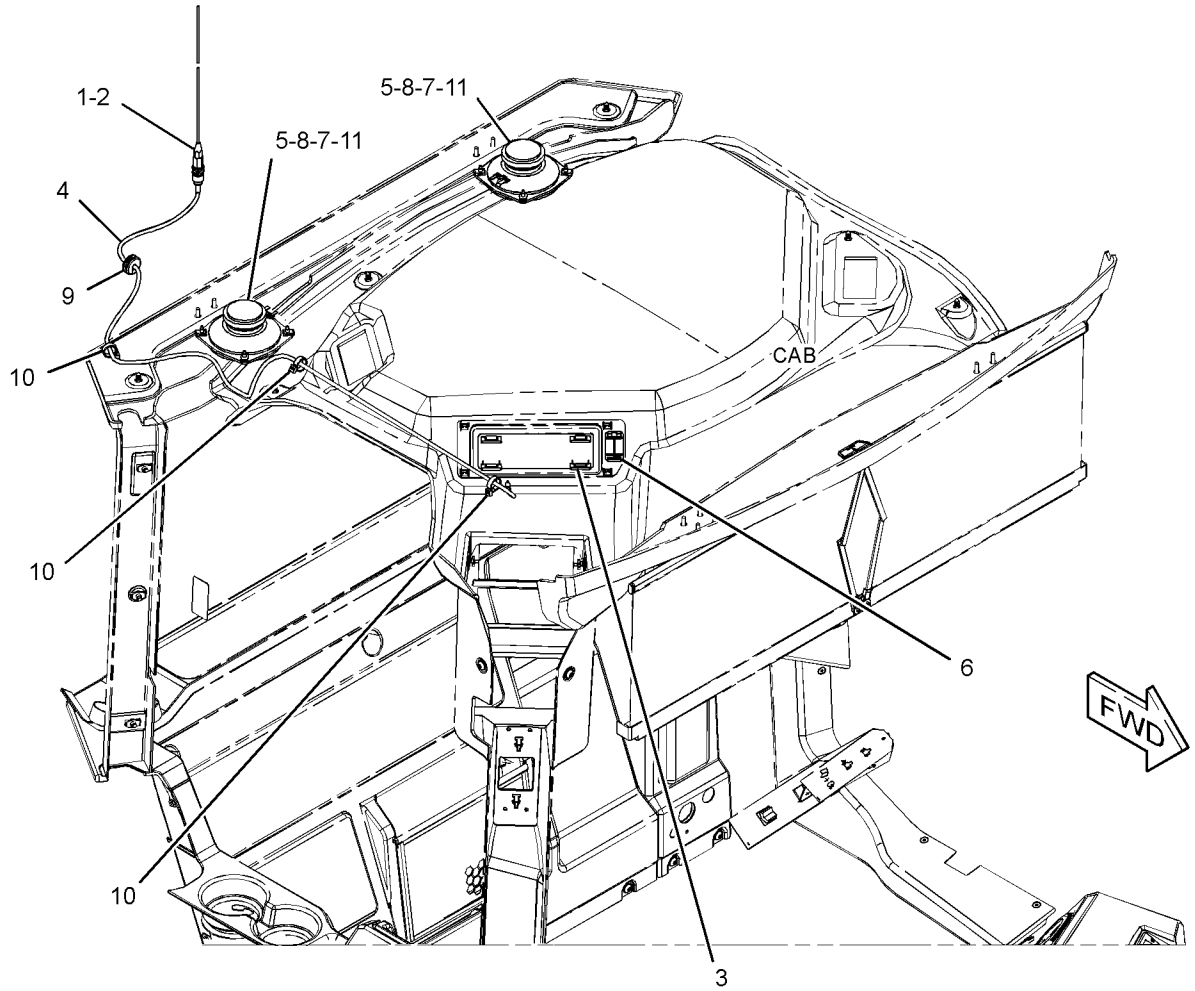

GRÁFICO 1 <FIM> g03501019

446-0639 KIT-AMORTECEDOR—TECIDO (KIT-CUSHION-TECIDO)

S/N: FRS1-UP

NÚMEROE DE 443-8250 GRUPO DE ASSENTO-SUSPENSÃO

SMCS-7312 **i06270566**

NOTA	REF. NÃO	GRÁFICO REF.	NÚMERO DA PEÇA	QTY	NOME DA PEÇA 1 2 3 4 5 6 (NÍVEL DO PRODUTO)	CONSULTE PÁGINA
	1	1	**164-1276**	2	TUBO (TUBE)	
	2	1	**164-1277**	2	CLIPE DA MOLA (CLIP-SPRING)	
	3	1	**345-8056**	1	CONJUNTO DE ALMOFADA DO ASSENTO (ENCOSTO, TECIDO) (CUSHION AS-SEAT (BACK, CLOTH))	
	4	1	**389-0880**	1	CONJUNTO DE ALMOFADA DO ASSENTO (PARTE INFERIOR, TECIDO) (CUSHION AS-SEAT (BOTTOM, CLOTH))	
	5	1	**385-0229**	7	PARAFUSO-FORMAÇÃO (12-16X0,75 POL) (SCREW-FORMING (12-16X0.75-IN))	
	6	1	**385-0230**	4	PARAFUSO-FORMAÇÃO (1/4-15-1 POL) (SCREW-FORMING (1/4-15-1-IN))	
					(KIT ALSO INCLUDES SEAT PAN)	

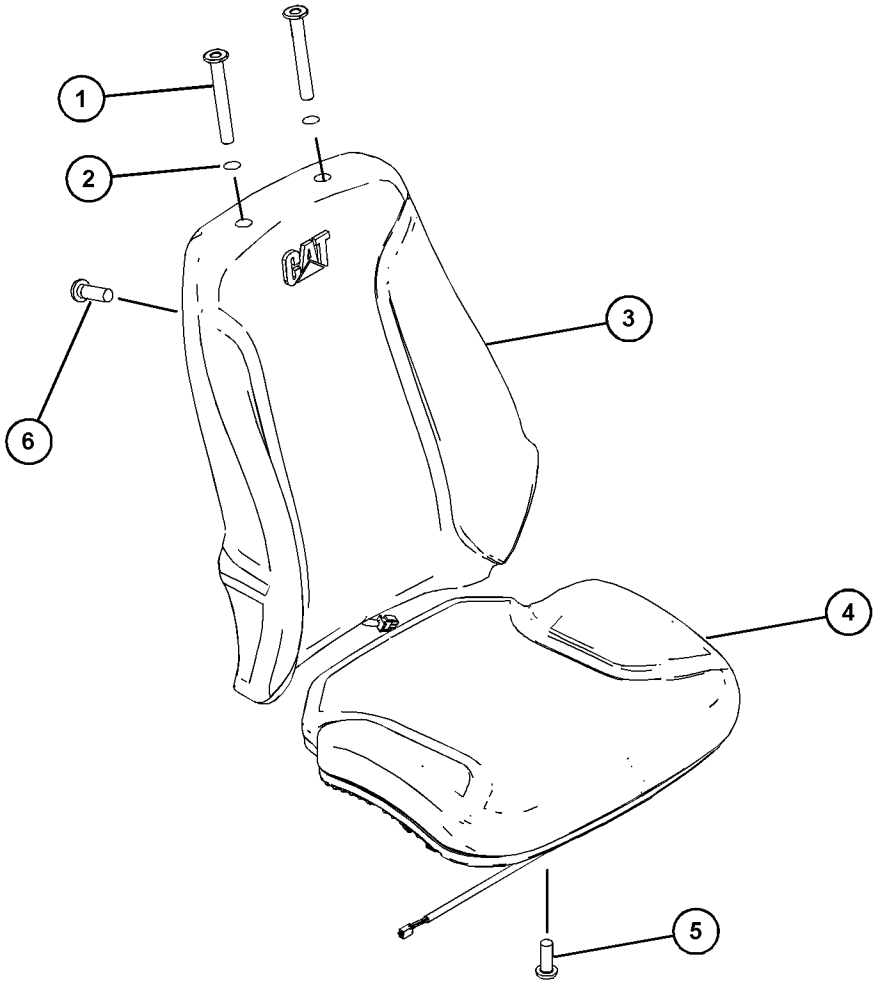

GRÁFICO 1 <FIM> g03854981

443-8573 KIT-ALAVANCA (KIT-HANDLE)

S/N: FRS1-UP

PARA USO COM GRUPO DO ASSENTO

NÚMEROE DE 443-8250, 443-8252 GRUPO DE ASSENTO-SUSPENSÃO

SMCS-7312 **i06210560**

NOTA	REF. NÃO	GRÁFICO REF.	NÚMERO DA PEÇA	QTY	NOME DA PEÇA 1 2 3 4 5 6 (NÍVEL DO PRODUTO)	CONSULTE PÁGINA
	1	1	**5T-7486**	2	RETENTOR DE MOLA (RETAINER-SPRING)	
	2	1	**7Y-0468**	2	PINO DE MOLA (PIN-SPRING)	
	3	1	**9T-5241**	4	ARRUELA (9,53X18XA MM DE ESPESSURA) (WASHER (9.53X18X1-MM THK))	

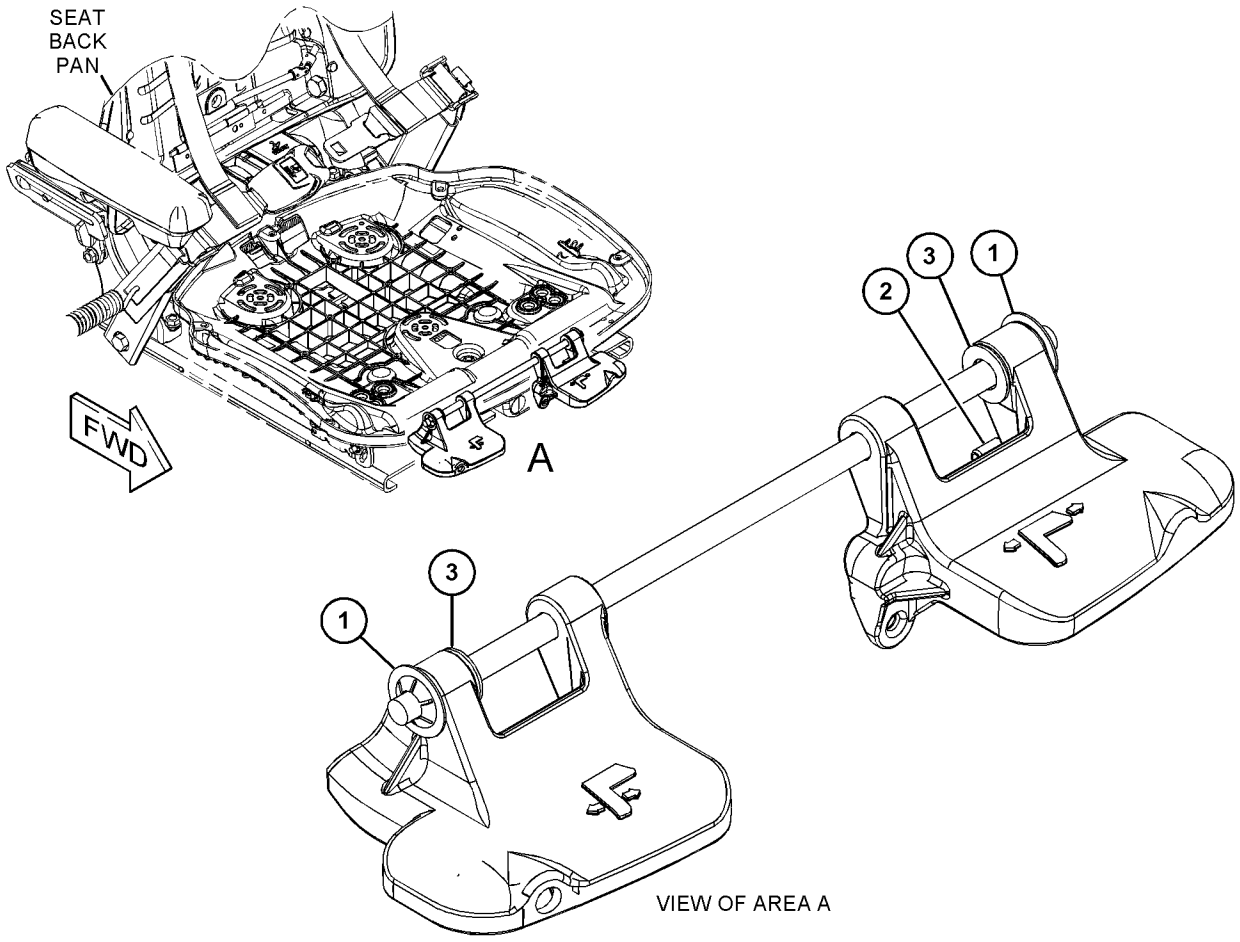

GRÁFICO 1 <FIM> g03850471

452-6716 KIT-COMPRESSOR DE AR DO ASSENTO (KIT-SEAT AIR COMPRESSOR)

S/N: FRS1-UP

NÚMEROE DE 191-2933 GRUPO DE SUSPENSÃO-ASSENTO

SMCS-731K, 7324

i06264722

NOTA	NÚMERO DA PEÇA	QTY	NOME DA PEÇA 1 2 3 4 5 6 (NÍVEL DO PRODUTO)	CONSULTE PÁGINA
	372-2158	1	ABRAÇADEIRA DE FIXAÇÃO (BRACKET-MOUNTING)	
	370-9894	1	CONJUNTO DE COMPRESSOR (COMPRESSOR AS)	
	186-5107	2	CHAVE DE FENDA (Nº 8-16 X 1,25 POL) (SCREW-DRIVE (NO 8-16X1.25-IN))	
	8L-8413	6	CABO TIPO CINTA (STRAP-CABLE)	

<FIM>

446-0641 KIT-ALMOFADA DE ASSENTO–TECIDO, AQUECIDO (KIT-SEAT CUSHION-TECIDO, AQUECIDO)

S/N: FRS1-UP

NÚMEROE DE 443-8252 GRUPO DE ASSENTO-SUSPENSÃO

SMCS-7312 **i06556406**

NOTA	REF. NÃO	GRÁFICO REF.	NÚMERO DA PEÇA	QTY	NOME DA PEÇA 1 2 3 4 5 6 (NÍVEL DO PRODUTO)	CONSULTE PÁGINA
	1	1	**164-1276**	2	TUBO (TUBE)	
	2	1	**164-1277**	2	CLIPE DA MOLA (CLIP-SPRING)	
	3	1	**357-5164**	1	CONJUNTO DE ALMOFADA DO ENCOSTO (CUSHION AS-BACK)	
	4	1	**443-8582**	1	CONJUNTO DE CUSHION (CUSHION AS)	
	5	1	**385-0229**	7	PARAFUSO-FORMAÇÃO (12-16X0,75 POL) (SCREW-FORMING (12-16X0.75-IN))	
	6	1	**385-0230**	4	PARAFUSO-FORMAÇÃO (1/4-15-1 POL) (SCREW-FORMING (1/4-15-1-IN))	
					(KIT ALSO INCLUDES SEAT PAN & HEATER PAD HARNESS)	

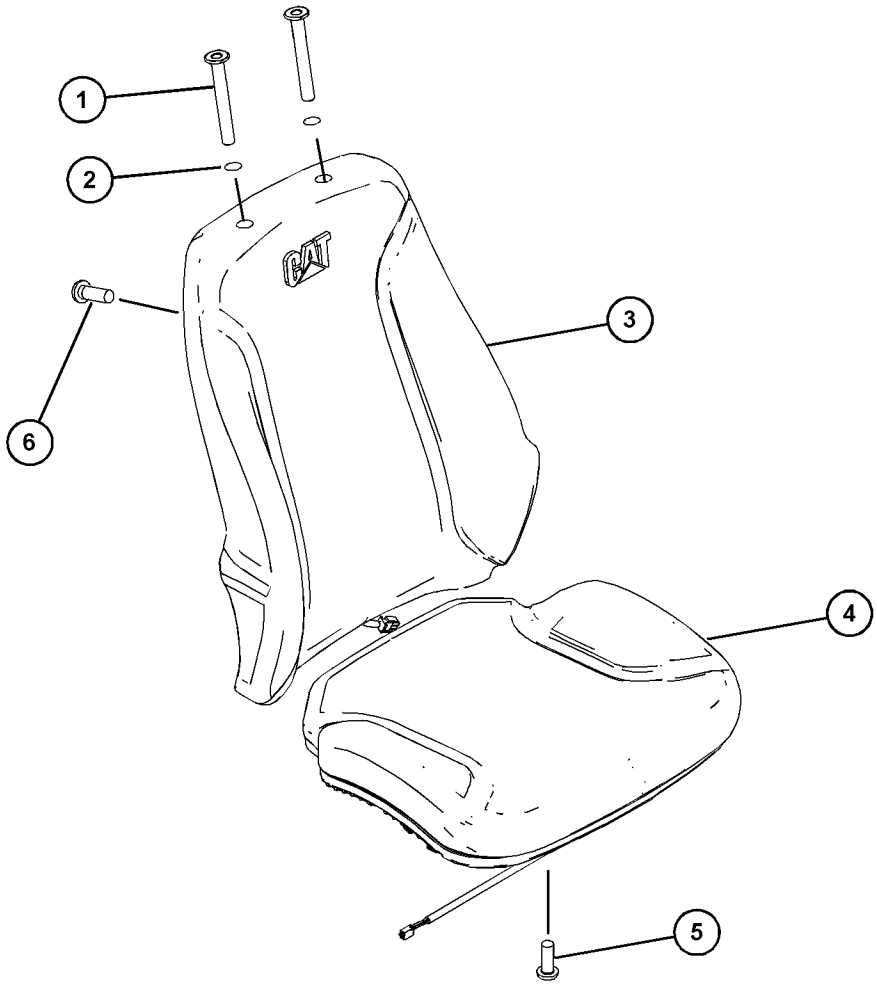

GRÁFICO 1 <FIM> g03854981

212-7779 KIT DE AMORTECEDOR DE CHOQUES (KIT-SHOCK ABSORBER)

S/N: FRS1-UP

NÚMEROE DE 191-2933 GRUPO DE SUSPENSÃO-ASSENTO

SMCS-7324 **i05772909**

NOTA	REF. NÃO	GRÁFICO REF.	NÚMERO DA PEÇA	QTY	NOME DA PEÇA 1 2 3 4 5 6 (NÍVEL DO PRODUTO)	CONSULTE PÁGINA
	1	1	**3S-2093**	1	CABO TIPO CINTA (STRAP-CABLE)	
	2	1	**7D-6922**	1	CONTRAPORCA (6-32 DE ROSCA) (LOCKNUT (6-32-THD))	
	3	1	**114-5157**	2	AJUSTADOR (ADJUSTER)	
	4	1	**138-8885**	1	PARAFUSO DE CABEÇA OCA (6-32X0,5 POL) (BOLT-SOCKET HEAD (6-32X0.5-IN))	
	5	1	**163-1137**	2	ROLAMENTO (BEARING)	
	6	1	**192-7811**	2	ARRUELA (13 X22X2 MM DE ESPESSURA) (WASHER (13X22X2-MM THK))	
	7	1	**192-7812**	1	PARAFUSO ESPECIAL (BOLT-SPECIAL)	
	8	1	**192-7813**	1	PARAFUSO ESPECIAL (BOLT-SPECIAL)	
	9	1	**212-7780**	1	GRUPO DO AMORTECEDOR DE CHOQUES (ABSORBER AS-SHOCK)	
	10	1	**212-7783**	1	KIT-POLIA (KIT-PULLEY)	
					(INCLUDES PARTS MARKED "H" IN GRAPHIC)	
	11	1	**213-4754**	1	BOTÃO (KNOB)	
	12	1	**9M-2904**	1	ABRAÇADEIRA DE MANGUEIRA (CLAMP-HOSE)	
	13	1	**377-3141**	1	CONJUNTO DE CABO (CABLE AS)	
	14	1	**138-8886**	1	PARAFUSO DE CABEÇA OCA (1/4-20X1,5 POL) (BOLT-SOCKET HEAD (1/4-20X1.5-IN))	
	15	1	**2D-6235**	3	CONTRAPORCA (ROSCA 1/4-20) (LOCKNUT (1/4-20-THD))	
	16	1	**2D-6642**	1	ESFERA (BALL)	
	17	1	**2K-4973**	1	CONTRAPORCA (ROSCA 3/8-16) (LOCKNUT (3/8-16-THD))	
	18	1	**3J-4818**	1	ARRUELA DE PRESSÃO (DENTE EXTERNO) (LOCKWASHER (EXTERNAL TOOTH))	
					PARTS SHOWN IN GRAPHIC(S) WITHOUT A REFERENCE NUMBER ARE NOT SERVICED SEPARATELY	

212-7779 KIT DE AMORTECEDOR DE CHOQUES (KIT-SHOCK ABSORBER) (continuação) **i05772909**

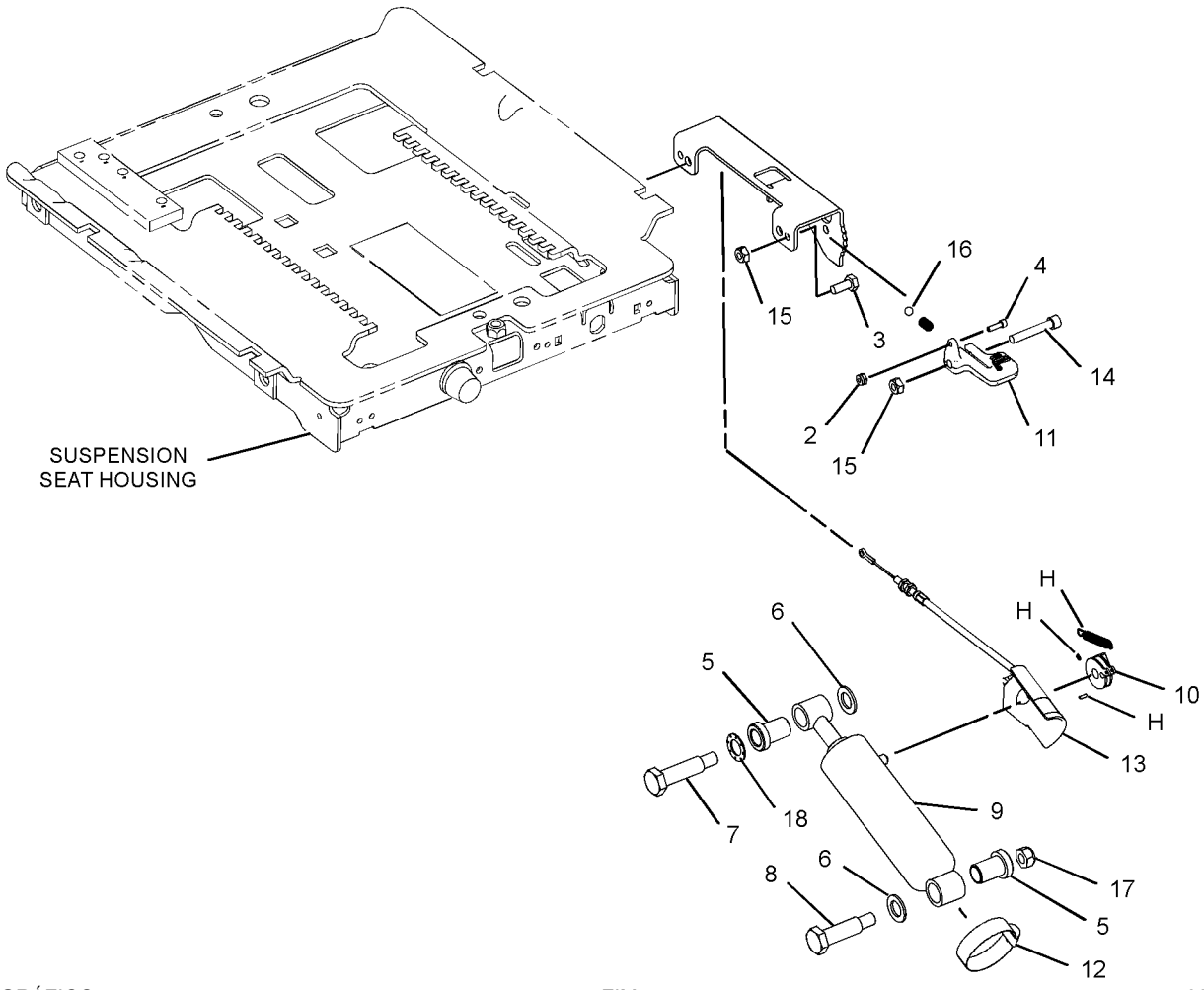

GRÁFICO 1 <FIM> g03662307

454-9350 GRUPO DE REVESTIMENTO-CABINE (LINER GP-CAB)

S/N: FRS1-UP

NÚMEROE DE 455-3940 ARRANJO DA CABINE

SMCS-7329 **i06641556**

NOTA	REF. NÃO	GRÁFICO REF.	NÚMERO DA PEÇA	QTY	NOME DA PEÇA 1 2 3 4 5 6 (NÍVEL DO PRODUTO)	CONSULTE PÁGINA
	1	1	**206-1667**	4	GRAMPO (CLIP)	
	2	1	**209-0746**	1	TIRA (STRAP)	
	3	1	**365-8361**	1	CONJUNTO DE REVESTIMENTO DA CABINE (LINER AS-CAB)	
	4	1	**365-8362**	1	REVESTIMENTO DO TETO (HEADLINER)	
	5	1	**365-8363**	1	MOLDURA DO RÁDIO (BEZEL-RADIO)	
	6	1	**466-1621**	1	GANCHO-CASACO (HOOK-COAT)	
	7	1	**114-6658**	6	ARRUELA (6,5X17X1 MM DE ESPESSURA) (WASHER (6.5X17X1-MM THK))	
M	8	1	**3E-8020**	1	PARAFUSO DE CABEÇA CONVEXA (M6X1X25 MM) (SCREW-TRUSS HEAD (M6X1X25-MM))	
	9	1	**365-8373**	10	FIXADOR (FASTENER)	
	10	1	**9X-2038**	1	ARRUELA (7X19X2 MM DE ESPESSURA) (WASHER (7X19X2-MM THK))	
M	11	1	**9X-2045**	7	PARAFUSO DE CABEÇA CONVEXA (M6X1X20 MM) (SCREW-TRUSS HEAD (M6X1X20-MM))	

M - PEÇA MÉTRICA

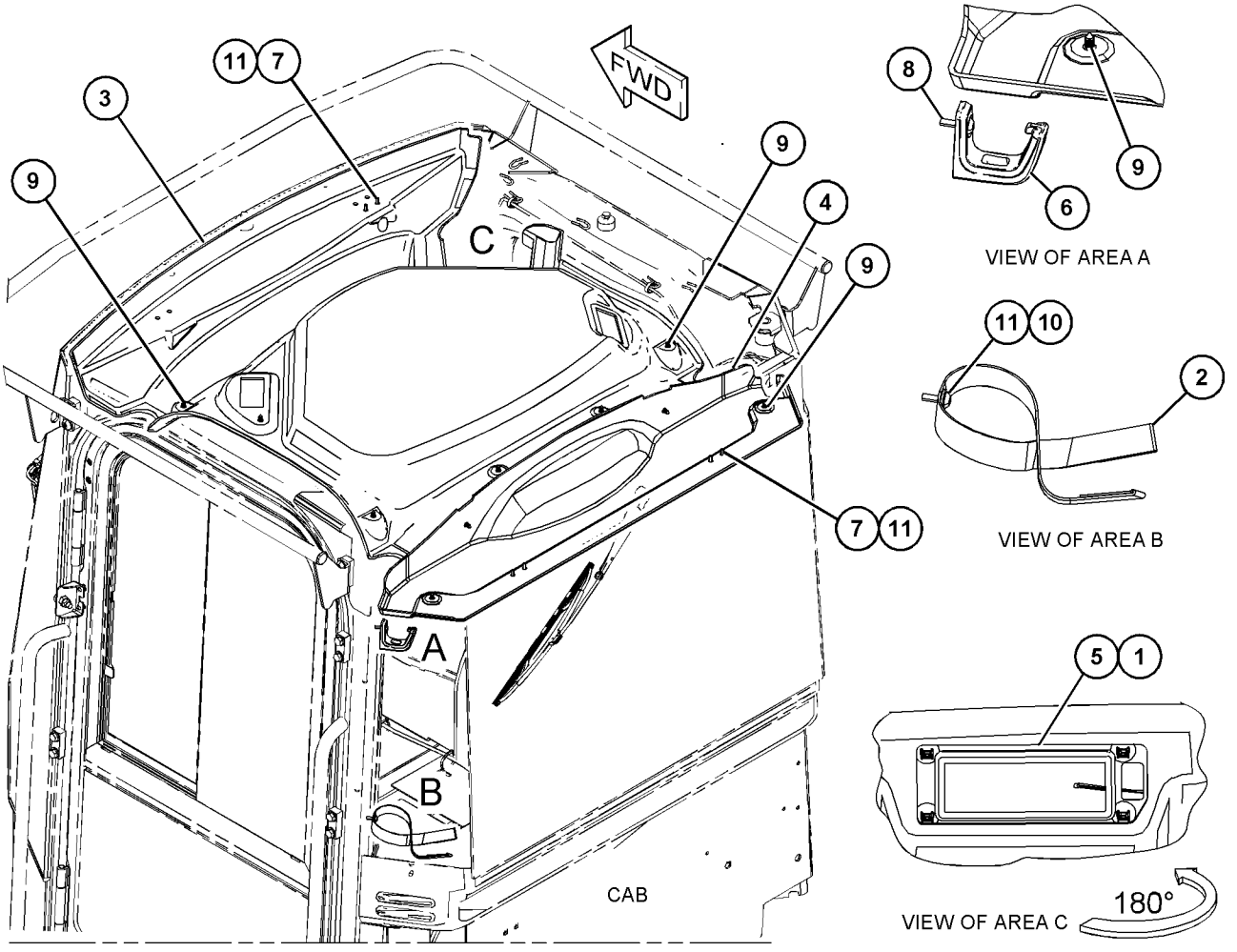

GRÁFICO 1 <FIM> g06050647

364-9903 GRUPO DE LINHAS-AR CONDICIONADO (LINES GP-AIR CONDITIONER)

S/N: FRS1-UP

NÚMEROE DE 456-6637 ARRANJO HIDRÁULICO

SMCS-1808 **i06239197**

NOTA	REF. NÃO	GRÁFICO REF.	NÚMERO DA PEÇA	QTY	NOME DA PEÇA 1 2 3 4 5 6 (NÍVEL DO PRODUTO)	CONSULTE PÁGINA
	1	1	**091-0081**	1	ESPAÇADOR (10,5X20X10 MM DE ESPESSURA) (SPACER (10.5X20X10-MM THK))	
	2	1	**124-3019**	1	CONJUNTO DE SUPORTE (BRACKET AS)	
M		1	**8T-3490**	1	PORCA DE SOLDA (ROSCA M10X1,5) (NUT-WELD (M10X1.5-THD))	
	3	1	**149-6371**	1	CONJUNTO DO INTERRUPTOR-PRESSÃO (AR CONDICIONADO) (SWITCH AS-PRESSURE (AIR CONDITIONER))	
		1	**102-8802**	1	KIT DE TOMADA (2 PINOS) (KIT-RECEPTACLE (2-PIN))	
					(INCLUDES RECEPTACLE AS & WEDGE)	
		1	**8T-8729**	2	PINO DE CONECTOR (CALIBRE 16 A 18) (PIN-CONNECTOR (16-GA TO 18-GA))	
	4	1	**317-0719**	1	CONJUNTO DE SUPORTE (BRACKET AS)	
C	5	1	**320-8863**	1	CONJUNTO DE SUPORTE (BRACKET AS)	
M		1	**8T-3490**	1	PORCA DE SOLDA (ROSCA M10X1,5) (NUT-WELD (M10X1.5-THD))	
	6	1	**327-0282**	3	VEDADOR-TOTAL (1/2 POL) (SEAL-INTEGRAL (1/2-IN))	
	7	1	**327-0283**	1	VEDADOR-TOTAL (3/4 POL) (SEAL-INTEGRAL (3/4-IN))	
	8	1	**355-3148**	1	CONJUNTO DO INTERRUPTOR-PRESSÃO (ALTA, BAIXA) (AR CONDICIONADO) (SWITCH AS-PRESSURE (HIGH, LOW) (AIR CONDITIONER))	
		1	**102-8802**	1	KIT DE TOMADA (2 PINOS) (KIT-RECEPTACLE (2-PIN))	
					(INCLUDES RECEPTACLE AS & WEDGE)	
		1	**8T-8729**	2	PINO DE CONECTOR (CALIBRE 16 A 18) (PIN-CONNECTOR (16-GA TO 18-GA))	
	9	1	**364-9940**	1	CONJUNTO DE MANGUEIRA (HOSE AS)	
	10	1	**364-9942**	1	CONJUNTO DE MANGUEIRA (HOSE AS)	
	11	1	**435-7953**	1	CONJUNTO DE MANGUEIRA (HOSE AS)	
	12	1	**5P-3929**	1	CONJUNTO DE CONEXÃO-REFRIGERANTE (AUTOVEDANTE) (COUPLING AS-REFRIGERANT (SELF-SEALING))	
	13	1	**5P-3948**	1	CONJUNTO DE CONEXÃO-REFRIGERANTE (AUTOVEDANTE) (COUPLING AS-REFRIGERANT (SELF-SEALING))	
	14	1	**067-2551**	7	GRAMPO (CLIP)	
	15	1	**133-6934**	1	ESPAÇADOR (11X20X25 MM DE ESPESSURA) (SPACER (11X20X25-MM THK))	
	16	1	**146-5067**	1	ESPAÇADOR (13X30X22,2 MM DE ESPESSURA) (SPACER (13X30X22.2-MM THK))	
	17	1	**172-4211**	1	ESPAÇADOR (10,5X22X50,8 MM DE ESPESSURA) (SPACER (10.5X22X50.8-MM THK))	
M	18	1	**175-9079**	1	ELO DA HASTE (ROD-LINK)	
M	19	1	**178-3336**	4	PORCA DE FLANGE SEXTAVADA (ROSCA M8X1,25) (NUT-HEX FLANGE (M8X1.25-THD))	
	20	1	**2M-6102**	1	TUBO (PIPE)	
	21	1	**303-9449**	1	PRISIONEIRO (ROSCA M10X1,5) (STUD (M10X1.5-THD))	
	22	1	**3P-2404**	2	GRAMPO (CLIP)	
C	23	1	**3S-2093**	7	CABO TIPO CINTA (STRAP-CABLE)	
	24	1	**4D-7388**	1	GRAMPO (CIRCUITO) (CLIP (LOOP))	
C	25	1	**5K-5338**	7	GRAMPO (CLIP)	

364-9903 GRUPO DE LINHAS-AR CONDICIONADO (LINES GP-AIR CONDITIONER) (continuação) **i06239197**

NOTA	REF. NÃO	GRÁFICO REF.	NÚMERO DA PEÇA	QTY	NOME DA PEÇA 1 2 3 4 5 6 (NÍVEL DO PRODUTO)	CONSULTE PÁGINA
	26	1	**5P-1076**	1	ARRUELA DURA (13,5X30X4-MM DE ESPESSURA) (WASHER-HARD (13.5X30X4-MM THK))	
	27	1	**6V-1889**	2	GRAMPO (CIRCUITO) (CLIP (LOOP))	
	28	1	**7W-9094**	1	ESPAÇADOR (10,5X20X9 MM DE ESPESSURA) (SPACER (10.5X20X9-MM THK))	
M	29	1	**7X-7729**	1	ARRUELA (11X25X3 MM DE ESPESSURA) (WASHER (11X25X3-MM THK))	
C	30	1	**8T-4121**	18	ARRUELA DURA (11X21X2,5 MM DE ESPESSURA) (WASHER-HARD (11X21X2.5-MM THK))	
M	31	1	**8T-4133**	4	PORCA (ROSCA M10X1,5) (NUT (M10X1.5-THD))	
CM	32	1	**8T-4136**	1	PARAFUSO (M10X1,5X25 MM) (BOLT (M10X1.5X25-MM))	
M	33	1	**8T-4137**	4	PARAFUSO (M10X1,5X20 MM) (BOLT (M10X1.5X20-MM))	
M	34	1	**8T-4183**	1	PARAFUSO (M12X1,75X40 MM) (BOLT (M12X1.75X40-MM))	
M	35	1	**8T-4195**	4	PARAFUSO (M10X1,5X30 MM) (BOLT (M10X1.5X30-MM))	
M	36	1	**8T-4196**	1	PARAFUSO (M10X1,5X35 MM) (BOLT (M10X1.5X35-MM))	
M	37	1	**8T-5005**	1	PARAFUSO (M10X1,5X70 MM) (BOLT (M10X1.5X70-MM))	
M	38	1	**8T-6466**	1	PARAFUSO (M10X1,5X60 MM) (BOLT (M10X1.5X60-MM))	
	39	1	**9R-1004**	1	GRAMPO (LINGUETA) (CLIP (TAB))	
	40	1	**9R-1005**	1	GRAMPO (RANHURA) (CLIP (SLOT))	
	41	1	**9X-7378**	2	ANEL RETENTOR EM O (SEAL-O-RING)	
	42	1	**9X-7383**	1	ANEL RETENTOR EM O (SEAL-O-RING)	
	43	1	**9X-7384**	1	ANEL RETENTOR EM O (SEAL-O-RING)	
CE	44	1	**8C-5064**		CONDUÍTE FLEXÍVEL (DIÂMETRO INTERNO DE 17,75 MM, DIVISÃO) (72 CM) (CONDUIT-FLEXIBLE (17.75-MM ID, SPLIT) (72-CM))	
CE	44A	1	**8C-5064**		CONDUÍTE FLEXÍVEL (DIÂMETRO INTERNO DE 17,75 MM, DIVISÃO) (43 CM) (CONDUIT-FLEXIBLE (17.75-MM ID, SPLIT) (43-CM))	
CE	44B	1	**8C-5064**		CONDUÍTE FLEXÍVEL (DIÂMETRO INTERNO DE 17,75 MM, DIVISÃO) (27 CM) (CONDUIT-FLEXIBLE (17.75-MM ID, SPLIT) (27-CM))	
C	45	1	**172-6833**	2	GRAMPO (CIRCUITO) (CLIP (LOOP))	

C - ALTERAR DO TIPO ANTERIOR
E - ENCOMENDAR POR CENTÍMETROS
M - PEÇA MÉTRICA

364-9903 GRUPO DE LINHAS-AR CONDICIONADO (LINES GP-AIR CONDITIONER) (continuação) **i06239197**

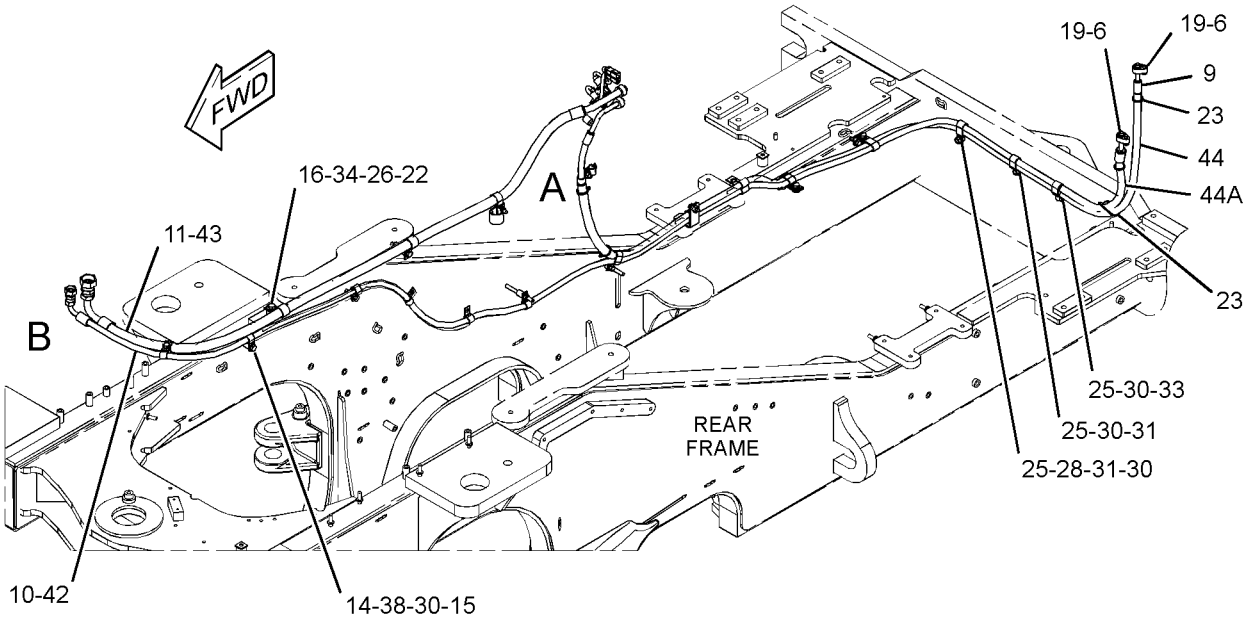

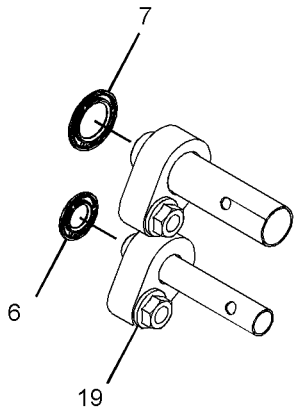

VIEW OF AREA C

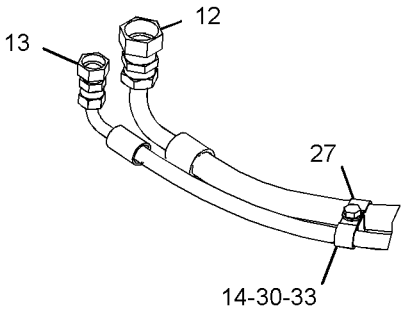

VIEW OF AREA B

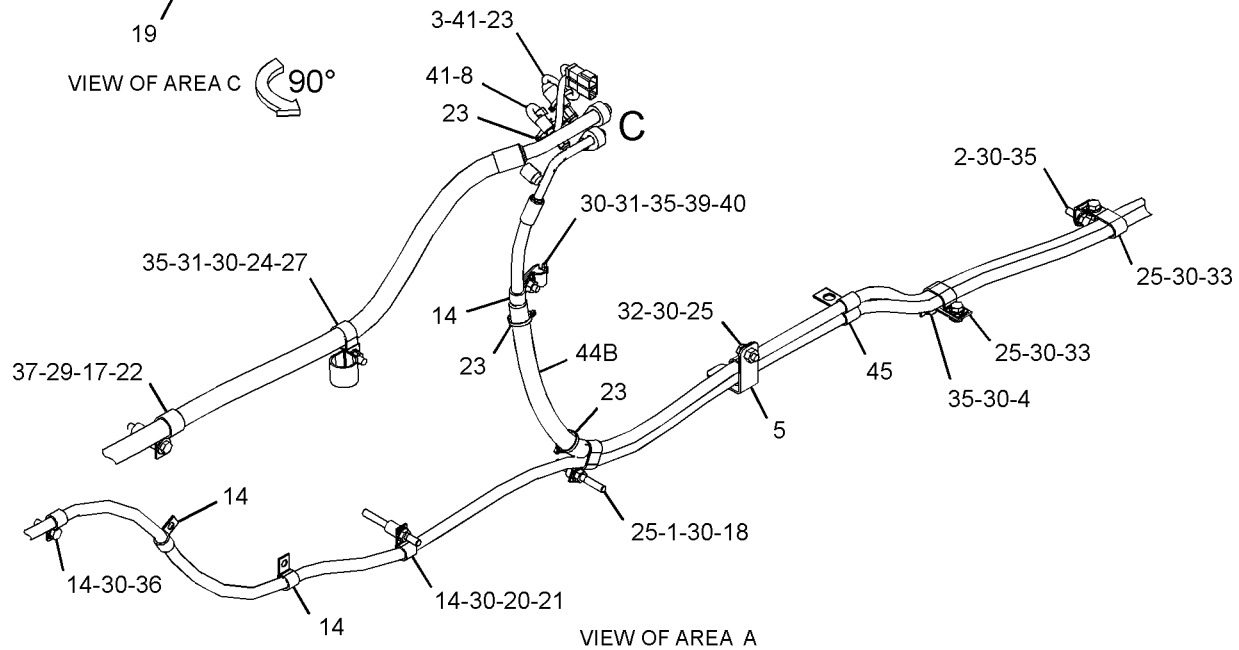

VIEW OF AREA A

GRÁFICO 1

<FIM>

g06034078

467-4171 GRUPO DE LINHAS-AQUECEDOR (LINES GP-HEATER)

S/N: FRS1-UP

NÚMEROE DE 456-6637 ARRANJO HIDRÁULICO

SMCS-1380, 1812, 7304

i06629894

NOTA	REF. NÃO	GRÁFICO REF.	NÚMERO DA PEÇA	QTY	NOME DA PEÇA 1 2 3 4 5 6 (NÍVEL DO PRODUTO)	CONSULTE PÁGINA
	1	1	*170-6771*	1	GRUPO DE CONECTOR (CONNECTOR GP)	
		1	**3D-2824**	1	ANEL RETENTOR EM O (SEAL-O-RING)	
		1	**5P-1045**	1	CONECTOR (CONNECTOR)	
	2	1	**364-9955**	1	CONJUNTO DE SUPORTE (BRACKET AS)	
M		1	**8T-3490**	2	PORCA DE SOLDA (ROSCA M10X1,5) (NUT-WELD (M10X1.5-THD))	
	3	1	*392-0798*	1	CONJUNTO DE COTOVELO (ELBOW AS)	
		1	**6V-5063**	1	ANEL RETENTOR EM O (SEAL-O-RING)	
		1	**090-0744**	1	COTOVELO (ELBOW)	
	4	1	**467-9193**	1	CONJUNTO DE SUPORTE (BRACKET AS)	
M		1	**8T-3490**	1	PORCA DE SOLDA (ROSCA M10X1,5) (NUT-WELD (M10X1.5-THD))	
	5	1	**159-1503**	2	ABRAÇADEIRA DE MANGUEIRA (CLAMP-HOSE)	
	6	1	**211-8073**	4	TAMPA DE PROTEÇÃO (CAP-PROTECTION)	
M	7	1	**344-5674**	1	PORCA (ROSCA M8X1,25) (NUT (M8X1.25-THD))	
	8	1	**5D-1026**	2	ABRAÇADEIRA TIPO CINTA (CLAMP-BAND)	
	9	1	**5P-4116**	2	ARRUELA DURA (8,8X20,5X2 MM DE ESPESSURA) (WASHER-HARD (8.8X20.5X2-MM THK))	
	10	1	**6D-1641**	2	GRAMPO (CLIP)	
	11	1	**7C-4354**	4	GRAMPO (CLIP)	
	12	1	**8T-4121**	5	ARRUELA DURA (11X21X2,5 MM DE ESPESSURA) (WASHER-HARD (11X21X2.5-MM THK))	
M	13	1	**8T-4136**	4	PARAFUSO (M10X1,5X25 MM) (BOLT (M10X1.5X25-MM))	
M	14	1	**8T-4139**	2	PARAFUSO (M12X1,75X30 MM) (BOLT (M12X1.75X30-MM))	
M	15	1	**8T-4191**	1	PARAFUSO (M10X1,5X16 MM) (BOLT (M10X1.5X16-MM))	
	16	1	**8T-4223**	2	ARRUELA DURA (13,5X25,5X3 MM DE ESPESSURA) (WASHER-HARD (13.5X25.5X3-MM THK))	
	17	1	**9X-8250**	1	GRAMPO (CLIP)	
E	18	1	**5P-0767**		MANGUEIRA (228 CM) (HOSE (228-CM))	
E	18A	1	**5P-0767**		MANGUEIRA (168 CM) (HOSE (168-CM))	

E - ENCOMENDAR POR CENTÍMETROS
M - PEÇA MÉTRICA

467-4171 GRUPO DE LINHAS-AQUECEDOR (LINES GP-HEATER) (continuação) **i06629894**

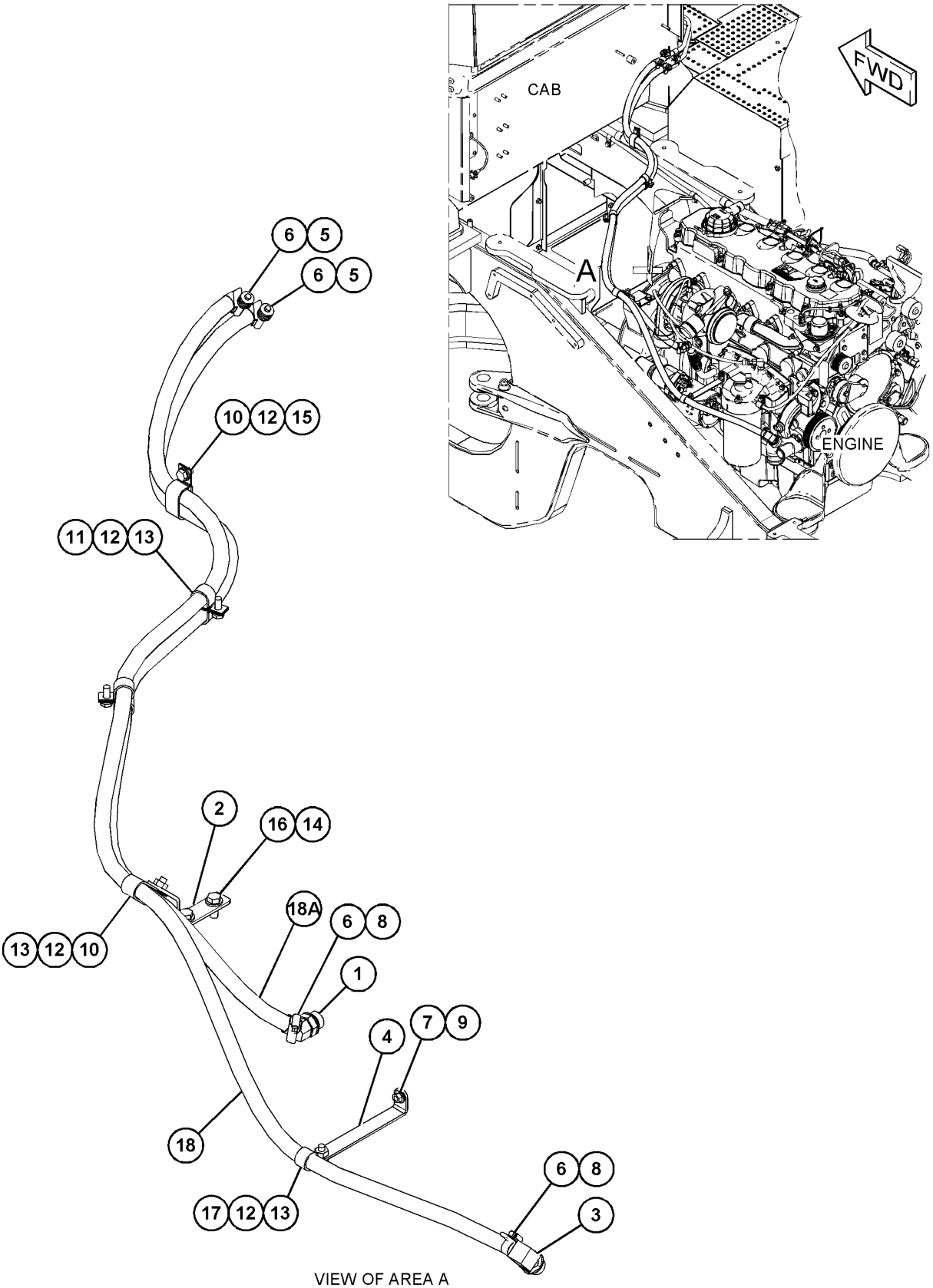

VIEW OF AREA A

GRÁFICO 1 <FIM> g06055101

6V-1970 GRUPO DE LITERATURA (LITERATURE GP)

S/N: FRS1-UP

NÚMEROE DE 456-6635 ARRANJO DE CONFIGURAÇÃO

SMCS-7300, 7400

i00607038

NOTA	NÚMERO DA PEÇA	QTY	NOME DA PEÇA 1 2 3 4 5 6 (NÍVEL DO PRODUTO)	CONSULTE PÁGINA
	5P-8500	2	CHAVE (KEY)	
	2Y-3209	2	RETENTOR DO FIO (SEAL-WIRE)	

<FIM>

455-5655 GRUPO DE ESPELHOS (MIRROR GP)

S/N: FRS1-UP

SMCS-7319 **i06674659**

NOTA	REF. NÃO	GRÁFICO REF.	NÚMERO DA PEÇA	QTY	NOME DA PEÇA 1 2 3 4 5 6 (NÍVEL DO PRODUTO)	CONSULTE PÁGINA
	1	1	**228-6089**	1	BUJÃO (CHAVE SELETORA) (PLUG (ROCKER SWITCH))	
	2	1	**302-6392**	1	BUJÃO (PLUG)	
	3	1	**372-8075**	2	CONJUNTO DE MIRROR (VISTA TRASEIRA) (MIRROR AS (REAR VIEW))	
	4	1	**392-3979**	4	SUPORTE (BRACKET)	
	5	1	**460-1108**	2	SUPORTE (BRACKET)	
	6	1	**8T-4121**	16	ARRUELA DURA (11X21X2,5 MM DE ESPESSURA) (WASHER-HARD (11X21X2.5-MM THK))	
M	7	1	**8T-4133**	4	PORCA (ROSCA M10X1,5) (NUT (M10X1.5-THD))	
M	8	1	**8T-4195**	12	PARAFUSO (M10X1,5X30 MM) (BOLT (M10X1.5X30-MM))	

M - PEÇA MÉTRICA

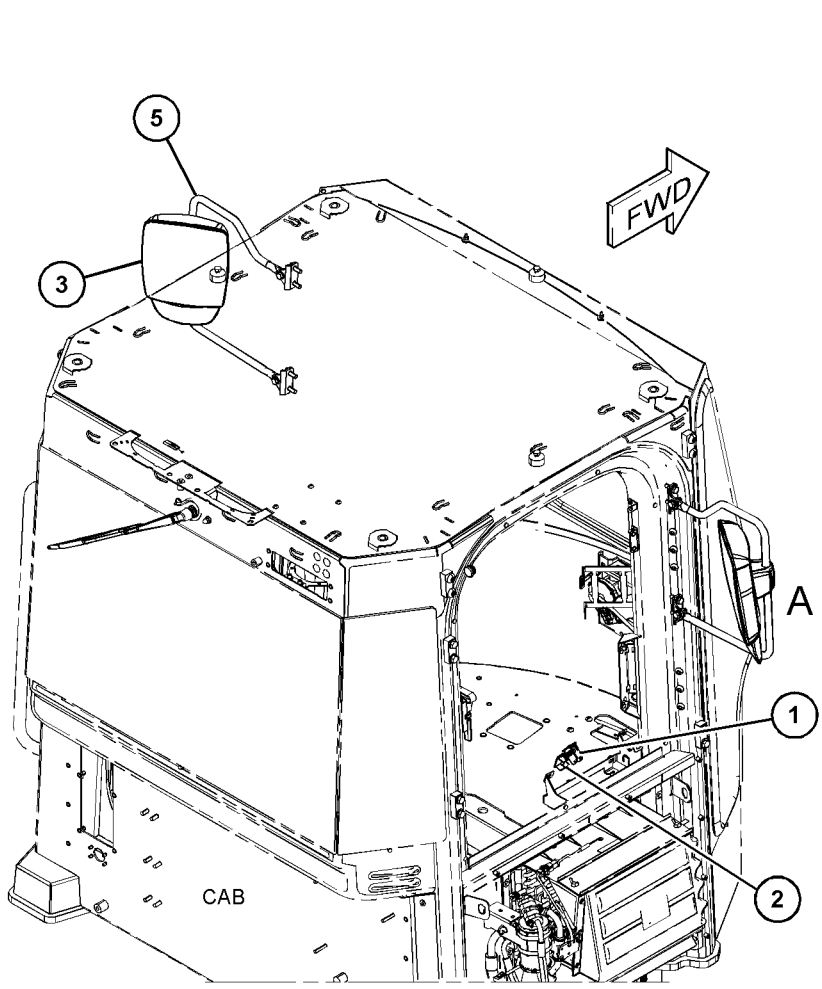

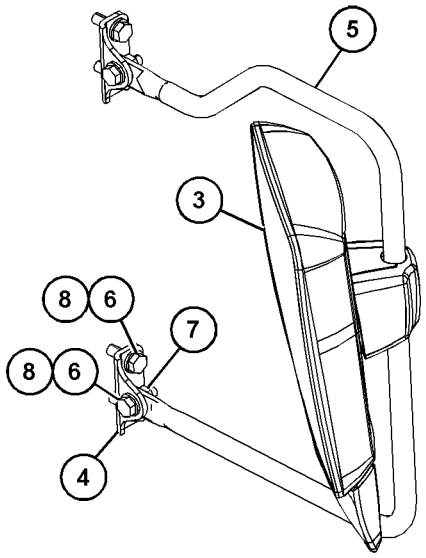

VIEW OF AREA A

GRÁFICO 1 <FIM> g06047531

366-1983 GRUPO DE ESPELHOS RETROVISORES (MIRROR GP-REAR VIEW)

S/N: FRS1-UP

SMCS-7319 **i06574001**

NOTA	REF. NÃO	GRÁFICO REF.	NÚMERO DA PEÇA	QTY	NOME DA PEÇA 1 2 3 4 5 6 (NÍVEL DO PRODUTO)	CONSULTE PÁGINA
	1	1	**228-6089**	1	BUJÃO (CHAVE SELETORA) (PLUG (ROCKER SWITCH))	
	2	1	**302-6392**	1	BUJÃO (PLUG)	
	3	1	**372-8071**	1	CONJUNTO DE BRAÇO DE FIXAÇÃO (ESPELHO ESQUERDO) (ARM AS-MOUNTING (MIRROR, LH))	
	4	1	**372-8072**	1	CONJUNTO DE BRAÇO DE FIXAÇÃO (ESPELHO DIREITO) (ARM AS-MOUNTING (MIRROR, RH))	
	5	1	**372-8075**	2	CONJUNTO DE MIRROR (VISTA TRASEIRA) (MIRROR AS (REAR VIEW))	
	6	1	**8T-4121**	8	ARRUELA DURA (11X21X2,5 MM DE ESPESSURA) (WASHER-HARD (11X21X2.5-MM THK))	
M	7	1	**8T-4196**	8	PARAFUSO (M10X1,5X35 MM) (BOLT (M10X1.5X35-MM))	

M - PEÇA MÉTRICA

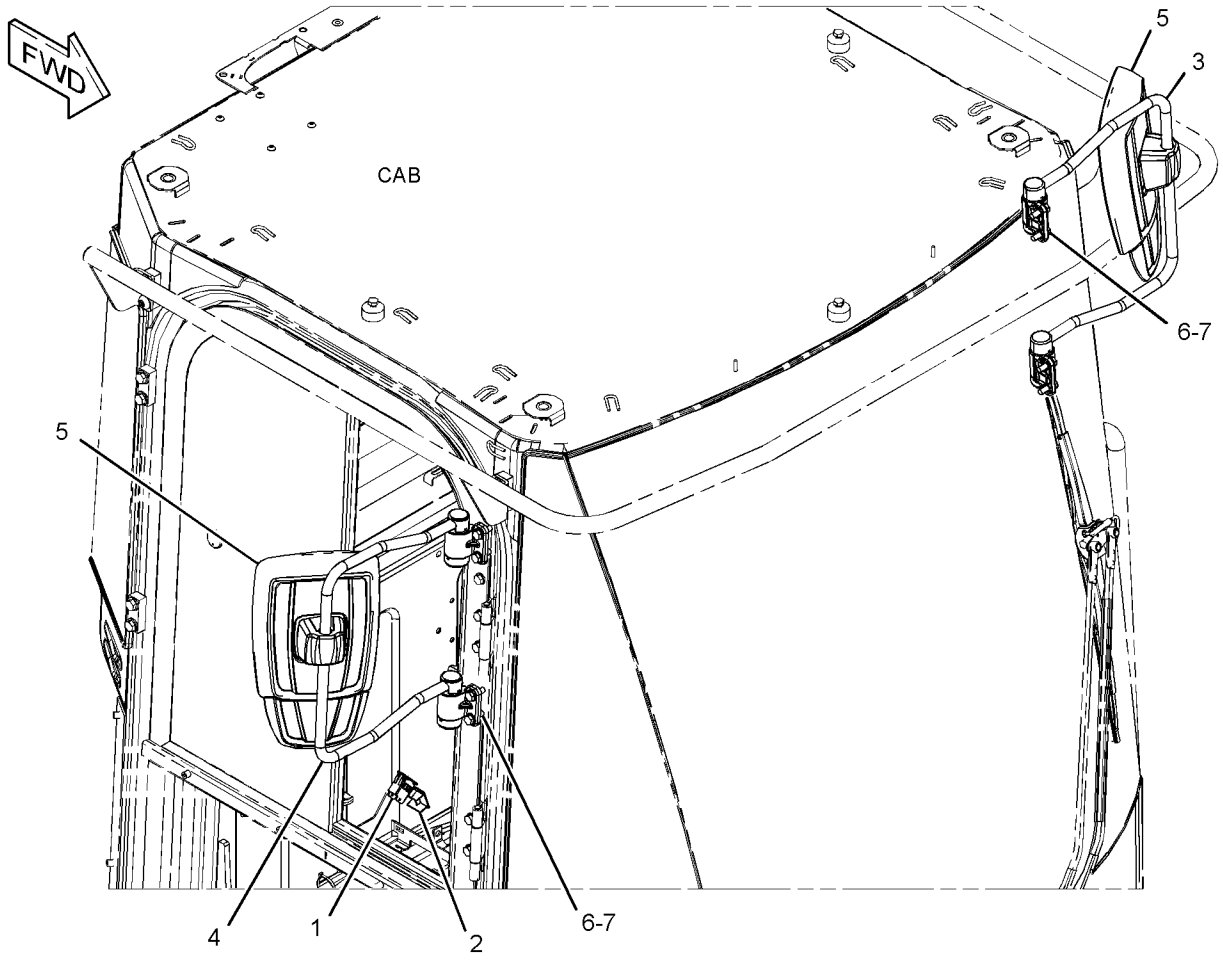

GRÁFICO 1 <FIM> g03504340

366-1984 GRUPO DE ESPELHOS RETROVISORES—EXTERIOR, AQUECIDO (MIRROR GP-REAR VIEW-EXTERIOR, AQUECIDO)

S/N: FRS1-UP

SMCS-7319 **i06574185**

NOTA	REF. NÃO	GRÁFICO REF.	NÚMERO DA PEÇA	QTY	NOME DA PEÇA 1 2 3 4 5 6 (NÍVEL DO PRODUTO)	CONSULTE PÁGINA
	1	1	**236-4630**	1	CONJUNTO DE INTERRUPTORES-BALANCIM (ESPELHOS AQUECIDOS) (SWITCH AS-ROCKER (HEATED MIRRORS))	
	2	1	**248-2841**	1	CONJUNTO DO RELÉ (24 V) (ESPELHOS AQUECIDOS) (RELAY AS (24-VOLT) (HEATED MIRRORS))	
	3	1	**337-6640**	1	CONJUNTO DE SWITCH DE POSIÇÃO (ESPELHO DIREITO) (SWITCH AS-POSITION (MIRROR, RH))	
		1	**8T-8729**	8	PINO DE CONECTOR (CALIBRE 16 A 18) (PIN-CONNECTOR (16-GA TO 18-GA))	
		1	**231-2300**	1	CONNECTOR DO CONJUNTO DE TOMADA (8 PINOS) (RECEPTACLE AS-CONNECTOR (8-PIN))	
	4	1	**372-8073**	1	CONJUNTO DE ARM (LADO ESQUERDO) (ARM AS (LH))	
	5	1	**372-8074**	1	CONJUNTO DE ARM (LADO DIREITO) (ARM AS (RH))	
	6	1	**372-8076**	2	CONJUNTO DE MIRROR (AQUECIDO, 24 V) (MIRROR AS (HEATED, 24-VOLT))	
	7	1	**344-1199**	8	ARRUELA DURA (11X21X2,5 MM DE ESPESSURA) (WASHER-HARD (11X21X2.5-MM THK))	
M	8	1	**8T-4196**	8	PARAFUSO (M10X1,5X35 MM) (BOLT (M10X1.5X35-MM))	
	9	1	**6V-2383**	2	GRAMPO (CLIP)	
	10	1	**7K-1181**	2	CABO TIPO CINTA (STRAP-CABLE)	

M - PEÇA MÉTRICA

366-1984 GRUPO DE ESPELHOS RETROVISORES (MIRROR GP-REAR VIEW) (continuação) **i06574185**

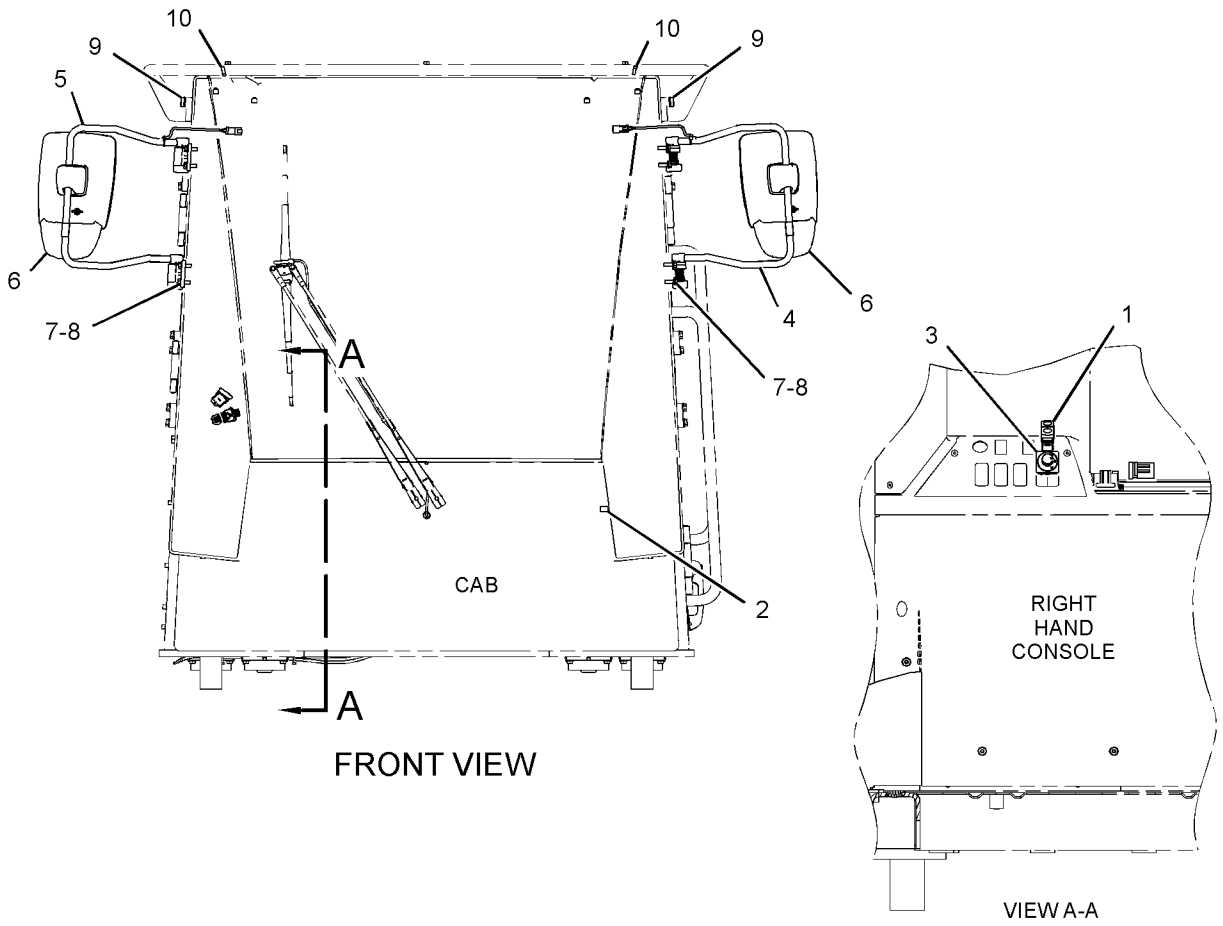

GRÁFICO 1 <FIM> g03441365

463-0707 GRUPO DO MÓDULO-TECLADO (MODULE GP-KEYPAD)

S/N: FRS1-UP

NÚMEROE DE 461-2922 GRUPO DE CONTROLE DO MONITOR

SMCS-7490 **i06648378**

NOTA	REF. NÃO	GRÁFICO REF.	NÚMERO DA PEÇA	QTY	NOME DA PEÇA 1 2 3 4 5 6 (NÍVEL DO PRODUTO)	CONSULTE PÁGINA
M	1	1	**8T-2659**	4	CONTRAPORCA (M4X0,7 DE ROSCA) (LOCKNUT (M4X0.7-THD))	
	2	1	**8F-1326**	4	ARRUELA (4,2X9,5X0,8 MM DE ESPESSURA) (WASHER (4.2X9.5X0.8-MM THK))	

M - PEÇA MÉTRICA

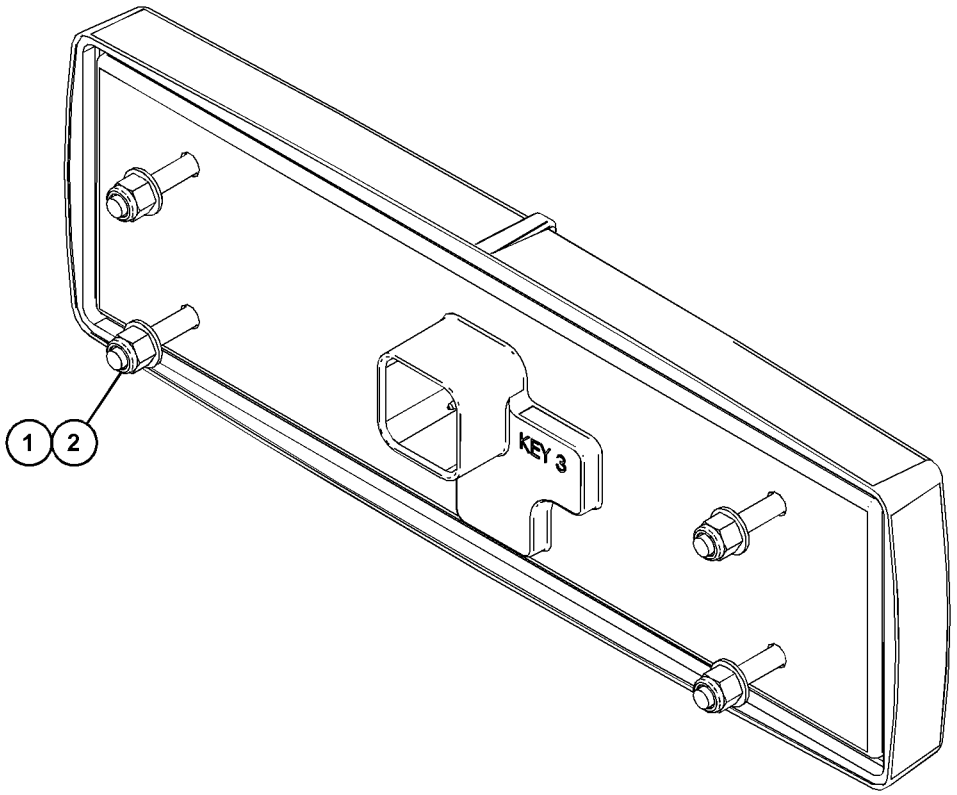

GRÁFICO 1 <FIM> g06045672

364-1293 ARRANJO DE MONITOR-CARGA ÚTIL–CONTROLE DE CARGA ÚTIL (MONITOR AR-PAYLOAD-CONTROLE DE CARGA ÚTIL)

S/N: FRS1-UP

NÃO PODE SER USADO COM 364-1295–PÁGINA: 908

SMCS-7494 **i06688001**

NOTA	NÚMERO DA PEÇA	QTY	NOME DA PEÇA 1 2 3 4 5 6 (NÍVEL DO PRODUTO)	CONSULTE PÁGINA
Y	*313-2522*	1	GRUPO DE INTERRUPTORES-ARMAZENAMENTO DE CARGA ÚTIL (SWITCH GP-PAYLOAD STORE)	272
	360-3489	1	GRUPO DE SENSORES-PRESSÃO (EXTREMIDADE DA HASTE DO CILINDRO DE LEVANTAMENTO) (SENSOR GP-PRESSURE (LIFT CYLINDER ROD END))	
	3J-1907	1	ANEL RETENTOR EM O (SEAL-O-RING)	
	349-1178	1	SENSOR DE PRESSÃO (EXTREMIDADE DA HASTE DO CILINDRO DE LEVANTAMENTO) (SENSOR-PRESSURE (LIFT CYLINDER ROD END))	
	360-3494	1	GRUPO DE SENSORES-PRESSÃO (EXTREMIDADE DA CABEÇA DO CILINDRO DE LEVANTAMENTO) (SENSOR GP-PRESSURE (LIFT CYLINDER HEAD END))	
	3J-1907	1	ANEL RETENTOR EM O (SEAL-O-RING)	
	349-1178	1	SENSOR DE PRESSÃO (EXTREMIDADE DA CABEÇA DO CILINDRO DE LEVANTAMENTO) (SENSOR-PRESSURE (LIFT CYLINDER HEAD END))	
J	*433-2014*	1	CONFIGURAÇÃO PREMIUM (CONFIGURATION-PREMIUM)	

J - DLR INSTALL CONFIG: SEE IRM: EES03-01
Y - ILUSTRAÇÃO INDIVIDUAL

<FIM>

364-1295 ARRANJO DE MONITOR-CARGA ÚTIL–ESCAVAÇÃO AUTOMÁTICA (MONITOR AR-PAYLOAD-ESCAVAÇÃO AUTOMÁTICA)

S/N: FRS1-UP

NÃO PODE SER USADO COM 364-1293–PÁGINA: 908

SMCS-7494 **i06649060**

NOTA	NÚMERO DA PEÇA	QTY	NOME DA PEÇA 1 2 3 4 5 6 (NÍVEL DO PRODUTO)	CONSULTE PÁGINA
Y	*313-2523*	1	GRUPO DE CONTROLE DE ESCAVAÇÃO AUTOMÁTICA (INTERRUPTOR) (CONTROL GP-AUTODIG (SWITCH))	186
Y	*313-2522*	1	GRUPO DE INTERRUPTORES-ARMAZENAMENTO DE CARGA ÚTIL (SWITCH GP-PAYLOAD STORE)	272
	360-3489	1	GRUPO DE SENSORES-PRESSÃO (EXTREMIDADE DA HASTE DO CILINDRO DE LEVANTAMENTO) (SENSOR GP-PRESSURE (LIFT CYLINDER ROD END))	
	3J-1907	1	ANEL RETENTOR EM O (SEAL-O-RING)	
	349-1178	1	SENSOR DE PRESSÃO (EXTREMIDADE DA HASTE DO CILINDRO DE LEVANTAMENTO) (SENSOR-PRESSURE (LIFT CYLINDER ROD END))	
	360-3494	1	GRUPO DE SENSORES-PRESSÃO (EXTREMIDADE DA CABEÇA DE LEVANTAMENTO) (SENSOR GP-PRESSURE (LIFT, HEAD END))	
	3J-1907	1	ANEL RETENTOR EM O (SEAL-O-RING)	
	349-1178	1	SENSOR DE PRESSÃO (EXTREMIDADE DA CABEÇA DE LEVANTAMENTO) (SENSOR-PRESSURE (LIFT, HEAD END))	
J	*433-2014*	1	CONFIGURAÇÃO PREMIUM (CONFIGURATION-PREMIUM)	
J	*214-0113*	1	CONFIGURAÇÃO PREMIUM (CONFIGURATION-PREMIUM)	

J - DLR INSTALL CONFIG: SEE IRM: EES03-01
Y - ILUSTRAÇÃO INDIVIDUAL

<FIM>

370-3813 ARRANJO DE MONITOR-CARGA ÚTIL (MONITOR AR-PAYLOAD)

S/N: FRS1-UP

NÃO PODE SER USADO COM 364-1293—PÁGINA: 908 , 364-1295—PÁGINA: 908

SMCS-7494 **i06689518**

NOTA	NÚMERO DA PEÇA	QTY	NOME DA PEÇA 1 2 3 4 5 6 (NÍVEL DO PRODUTO)	CONSULTE PÁGINA
Y	*313-2522*	1	GRUPO DE INTERRUPTORES-ARMAZENAMENTO DE CARGA ÚTIL (SWITCH GP-PAYLOAD STORE)	272
	360-3489	1	GRUPO DE SENSORES-PRESSÃO (EXTREMIDADE DA HASTE DO CILINDRO DE LEVANTAMENTO) (SENSOR GP-PRESSURE (LIFT CYLINDER ROD END))	
	3J-1907	1	ANEL RETENTOR EM O (SEAL-O-RING)	
	349-1178	1	SENSOR DE PRESSÃO (EXTREMIDADE DA HASTE DO CILINDRO DE LEVANTAMENTO) (SENSOR-PRESSURE (LIFT CYLINDER ROD END))	
	360-3494	1	GRUPO DE SENSORES-PRESSÃO (EXTREMIDADE DA CABEÇA DO CILINDRO DE LEVANTAMENTO) (SENSOR GP-PRESSURE (LIFT CYLINDER HEAD END))	
	3J-1907	1	ANEL RETENTOR EM O (SEAL-O-RING)	
	349-1178	1	SENSOR DE PRESSÃO (EXTREMIDADE DA CABEÇA DO CILINDRO DE LEVANTAMENTO) (SENSOR-PRESSURE (LIFT CYLINDER HEAD END))	

Y - ILUSTRAÇÃO INDIVIDUAL

<FIM>

453-3251 ARRANJO DE MONITOR-CARGA ÚTIL (MONITOR AR-PAYLOAD)

S/N: FRS1-UP

SMCS-7494 **i06689508**

NOTA	NÚMERO DA PEÇA	QTY	NOME DA PEÇA 1 2 3 4 5 6 (NÍVEL DO PRODUTO)	CONSULTE PÁGINA
J	**433-2014**	1	CONFIGURAÇÃO PREMIUM (CONFIGURATION-PREMIUM)	

J - DLR INSTALL CONFIG: SEE IRM: EES03-01

<FIM>

381-3699 GRUPO DO MOTOR-LIMPADOR DA JANELA (MOTOR GP-WINDOW WIPER)

S/N: FRS1-UP

24 V

NÚMEROE DE 423-4217 GRUPO DO MOTOR-LIMPADOR DA JANELA

SMCS-7305 **i05909863**

NOTA	REF. NÃO	GRÁFICO REF.	NÚMERO DA PEÇA	QTY	NOME DA PEÇA 1 2 3 4 5 6 (NÍVEL DO PRODUTO)	CONSULTE PÁGINA
	1	1	**8T-8729**	5	PINO DE CONECTOR (CALIBRE 16 A 18) (PIN-CONNECTOR (16-GA TO 18-GA))	
	2	1	**8T-8737**	1	BUJÃO DE RETENTOR (PLUG-SEAL)	
	3	1	**102-8805**	1	KIT DE TOMADA (6 PINOS) (KIT-RECEPTACLE (6-PIN))	
					'(INCLUDES RECEPTACLE AS & WEDGE)	
	4	1	**1H-3244**	3	ARRUELA DE PRESSÃO (LOCKWASHER)	
M	5	1	**5C-9553**	3	PARAFUSO (M6X1X16 MM) (BOLT (M6X1X16-MM))	

M - PEÇA MÉTRICA

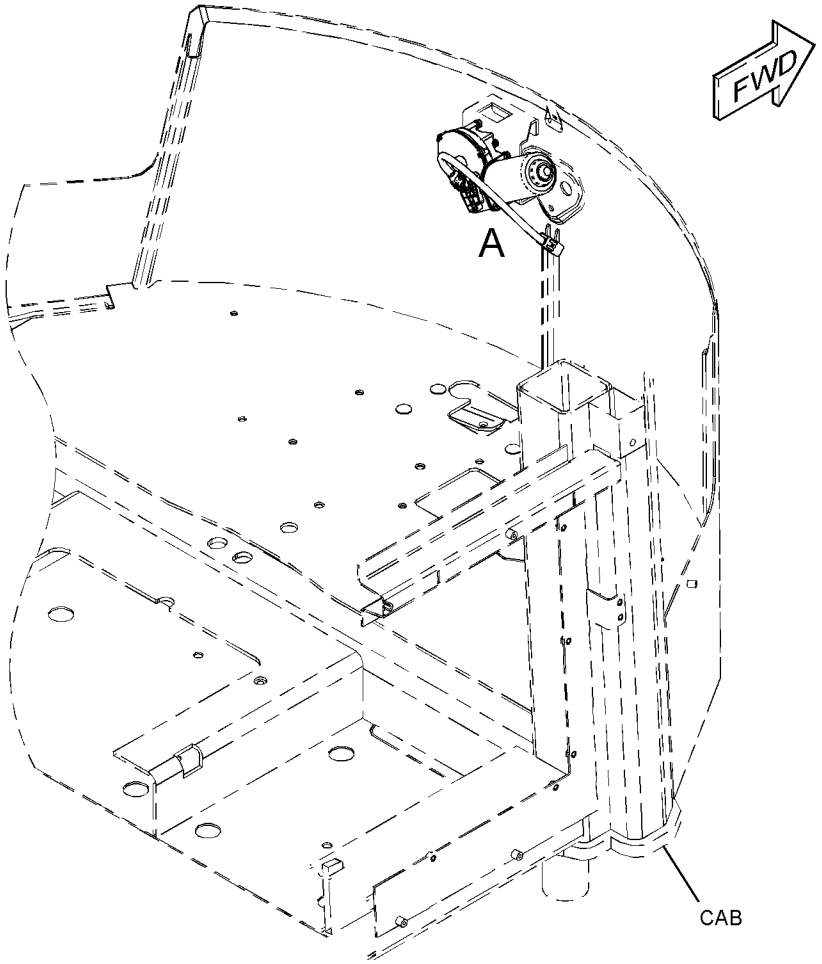

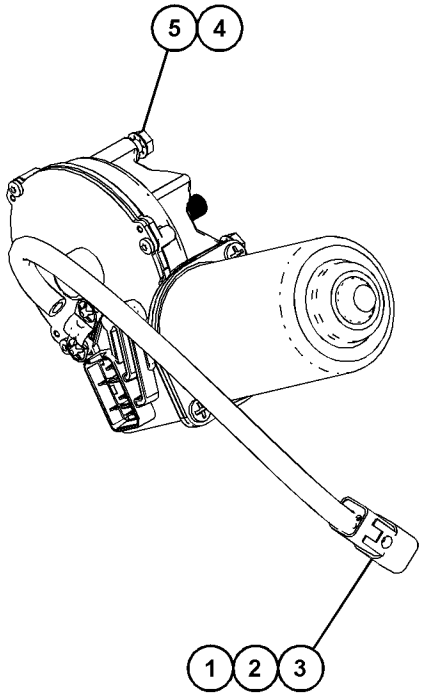

VIEW OF AREA A

GRÁFICO 1 <FIM> g03589080

416-0005 GRUPO DO MOTOR-LIMPADOR DA JANELA (MOTOR GP-WINDOW WIPER)

S/N: FRS1-UP

NÚMEROE DE 369-5328 GRUPO DE LIMPADOR E LAVADOR DE VIDRO

SMCS-7305 **i05926254**

NOTA	REF. NÃO	GRÁFICO REF.	NÚMERO DA PEÇA	QTY	NOME DA PEÇA 1 2 3 4 5 6 (NÍVEL DO PRODUTO)	CONSULTE PÁGINA
	1	1	**194-3710**	2	TAMPA- DO LIMPADOR (CAP-WIPER)	
	2	1	**362-3508**	1	KIT DE REPARO (BRAÇO DO LIMPADOR DO PARA-BRISA) (KIT-REPAIR (WINDOW WIPER ARM))	
					(INCLUDES NUTS, SEALS, & WASHERS)	

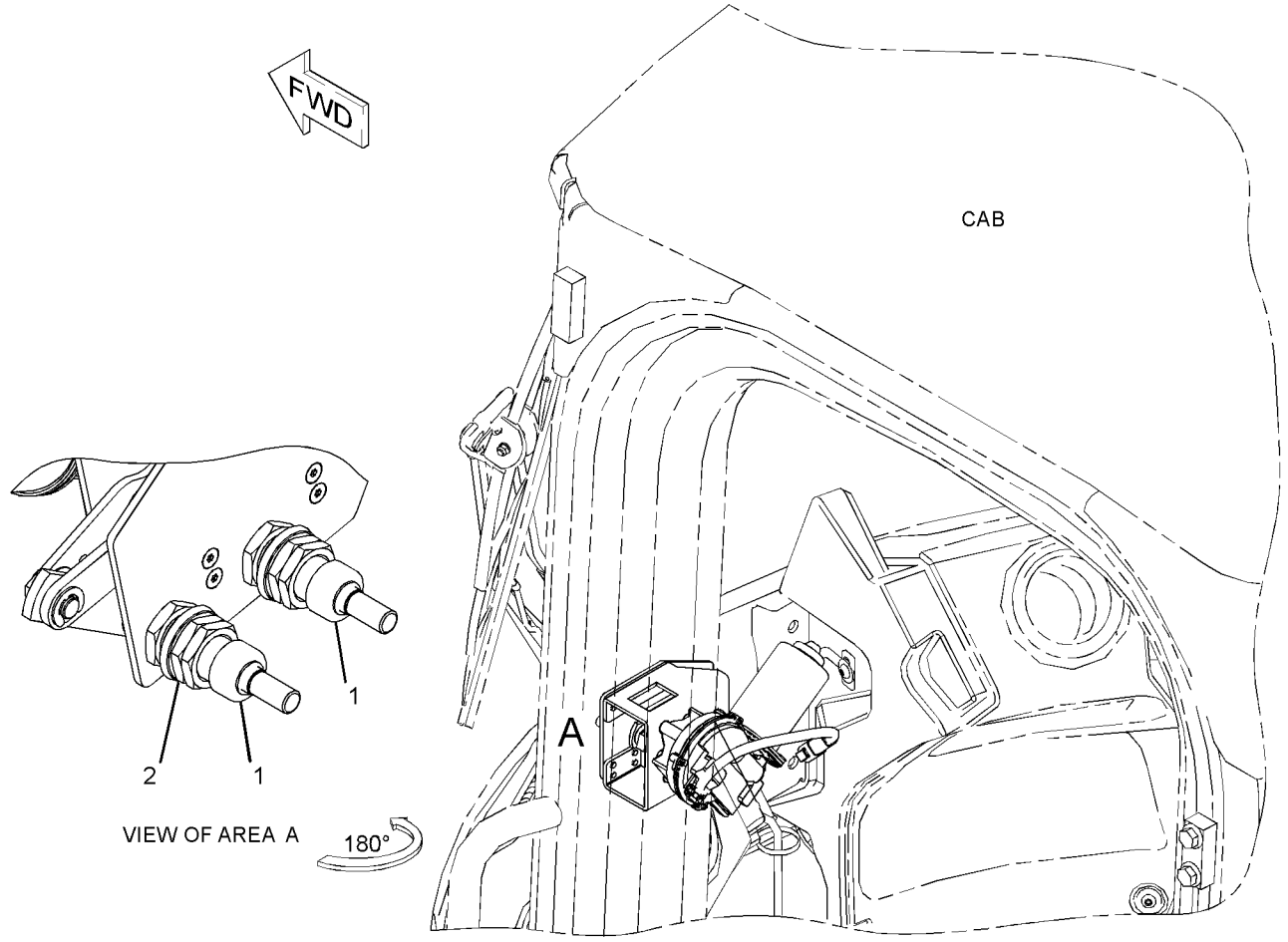

GRÁFICO 1 <FIM> g03728854

423-4217 GRUPO DO MOTOR-LIMPADOR DA JANELA (MOTOR GP-WINDOW WIPER)

S/N: FRS1-UP

24 V. LIMPADOR FRONTAL

NÚMEROE DE 378-0269 GRUPO DO LIMPADOR DO VIDRO

SMCS-7305 **i05753450**

NOTA	REF. NÃO	GRÁFICO REF.	NÚMERO DA PEÇA	QTY	NOME DA PEÇA 1 2 3 4 5 6 (NÍVEL DO PRODUTO)	CONSULTE PÁGINA
	1	1	**194-3710**	2	TAMPA- DO LIMPADOR (CAP-WIPER)	
	2	1	**362-3508**	1	KIT DE REPARO (BRAÇO DO LIMPADOR DO PARA-BRISA) (KIT-REPAIR (WINDOW WIPER ARM))	
					(INCLUDES NUTS, WASHERS & SEALS)	
Y	3	1	**381-3699**	1	GRUPO DO MOTOR-LIMPADOR DA JANELA (24 V) (CABINE) (MOTOR GP-WINDOW WIPER (24-VOLT) (CAB))	910

Y - ILUSTRAÇÃO INDIVIDUAL

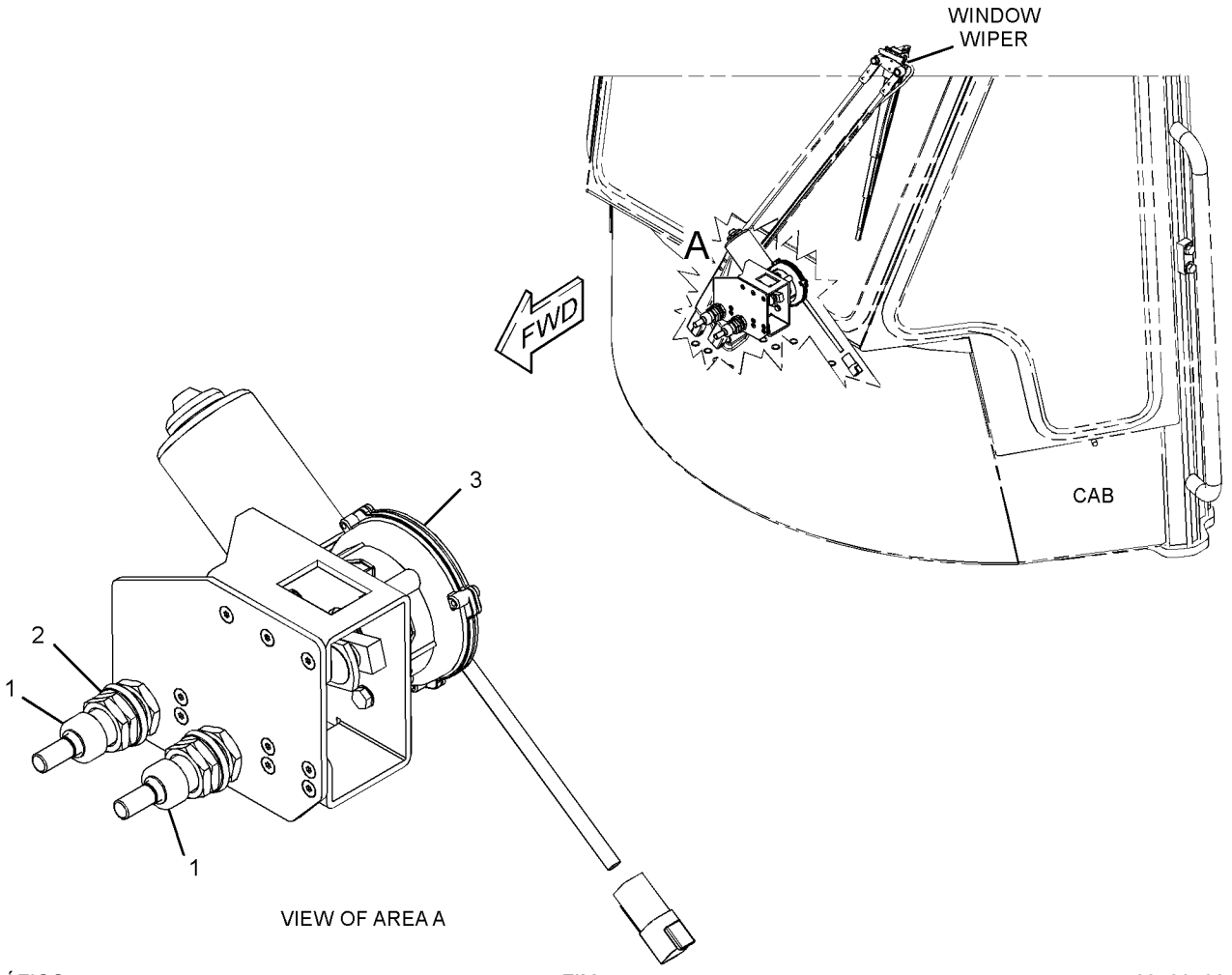

GRÁFICO 1 <FIM> g03430138

457-3651 GRUPO DO MOTOR-LIMPADOR DA JANELA (MOTOR GP-WINDOW WIPER)

S/N: FRS1-UP

24 V

NÚMEROE DE 369-5328 GRUPO DE LIMPADOR E LAVADOR DE VIDRO, 378-0269 GRUPO DO LIMPADOR DO VIDRO

SMCS-7305 **i06181771**

NOTA	REF. NÃO	GRÁFICO REF.	NÚMERO DA PEÇA	QTY	NOME DA PEÇA 1 2 3 4 5 6 (NÍVEL DO PRODUTO)	CONSULTE PÁGINA
	1	1	**8T-8737**	1	BUJÃO DE RETENTOR (PLUG-SEAL)	
	2	1	**102-8805**	1	KIT DE TOMADA (6 PINOS) (KIT-RECEPTACLE (6-PIN))	
					(INCLUDES RECEPTACLE AS & WEDGE)	
	3	1	**8T-8729**	5	PINO DE CONECTOR (CALIBRE 16 A 18) (PIN-CONNECTOR (16-GA TO 18-GA))	
	4	1	**263-3823**	1	TAMPA- DO LIMPADOR (CAP-WIPER)	
	5	1	**3F-9556**	1	ARRUELA DE PRESSÃO (LOCKWASHER)	
M	6	1	**5C-7261**	1	PORCA (ROSCA M8X1,25) (NUT (M8X1.25-THD))	

M - PEÇA MÉTRICA

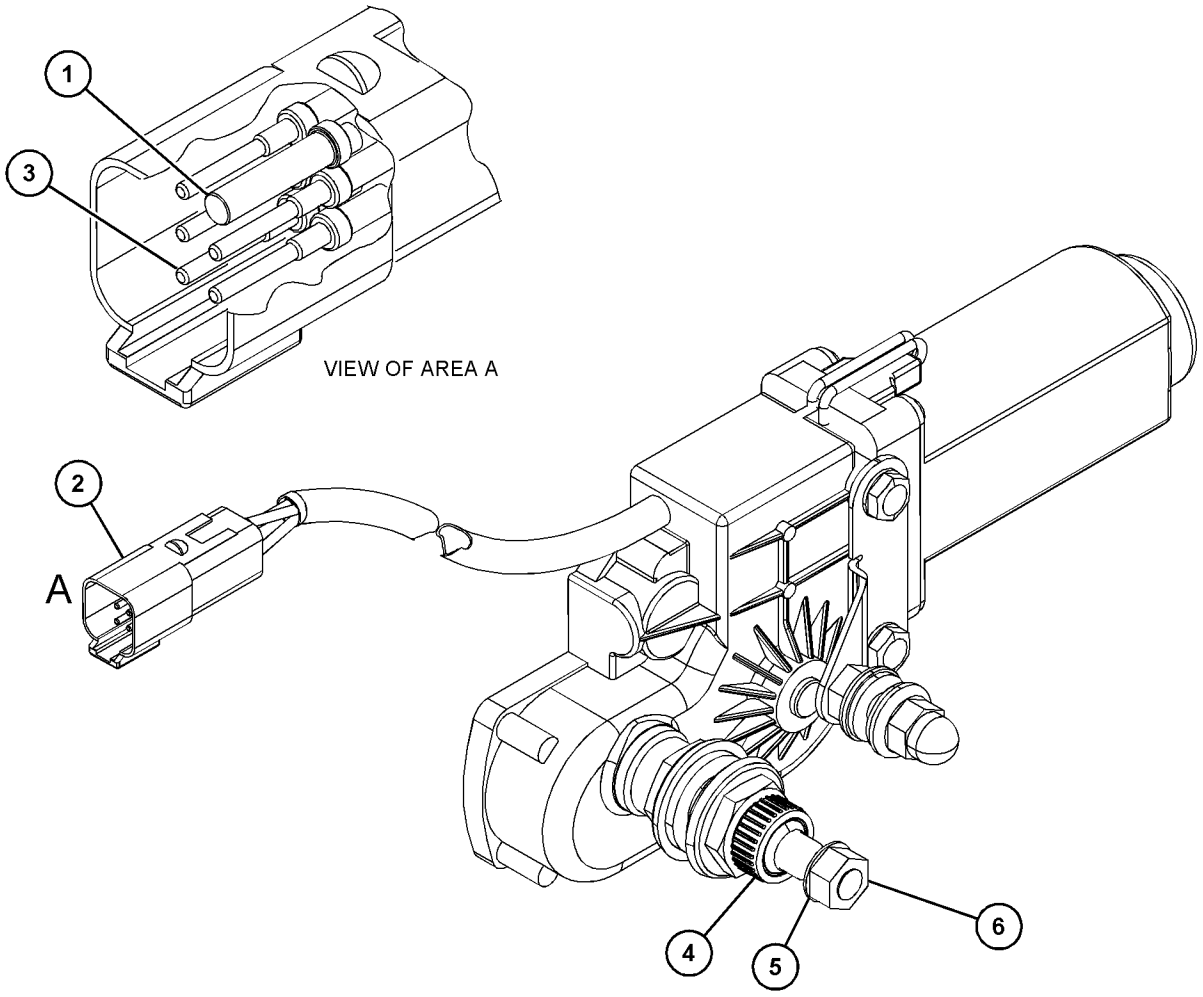

GRÁFICO 1 <FIM> g03843833

342-5028 GRUPO DE MONTAGEM DA CABINE (MOUNTING GP-CAB)

S/N: FRS1-UP

NÚMEROE DE 466-8784 ARRANJO DA CABINE, 454-4496 ARRANJO DA CABINE-ROPS INCLUSO

SMCS-7301 **i04632392**

NOTA	REF. NÃO	GRÁFICO REF.	NÚMERO DA PEÇA	QTY	NOME DA PEÇA 1 2 3 4 5 6 (NÍVEL DO PRODUTO)	CONSULTE PÁGINA
	1	1	**363-4466**	4	SUPORTE (MOUNT)	
	2	1	**8T-4121**	16	ARRUELA DURA (11X21X2,5 MM DE ESPESSURA) (WASHER-HARD (11X21X2.5-MM THK))	
M	3	1	**8T-4195**	16	PARAFUSO (M10X1,5X30 MM) (BOLT (M10X1.5X30-MM))	

M - PEÇA MÉTRICA

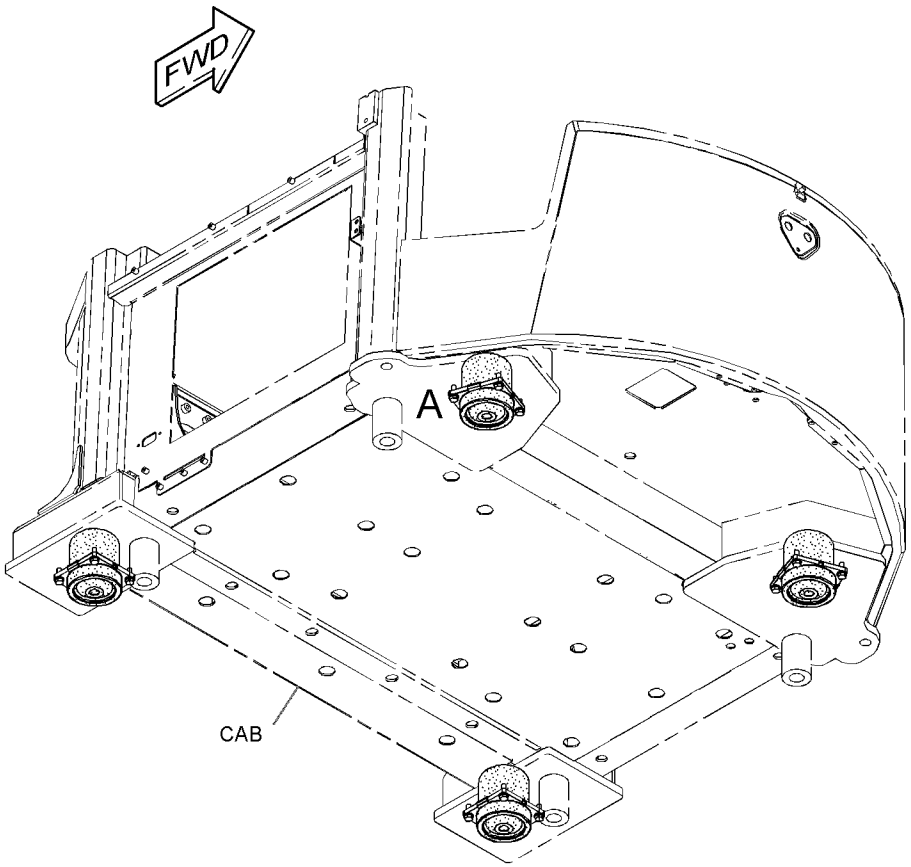

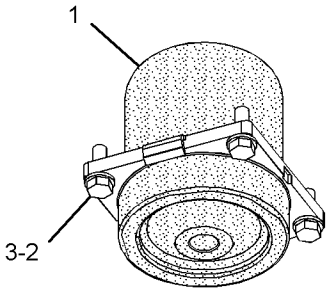

VIEW OF AREA A

GRÁFICO 1 <FIM> g02352786

388-3725 GRUPO DE MONTAGEM DA CABINE (MOUNTING GP-CAB)

S/N: FRS1-UP

NÚMEROE DE 455-3941 ARRANJO DO OPERADOR-ROPS INCLUSO

SMCS-7301 **i05800296**

NOTA	REF. NÃO	GRÁFICO REF.	NÚMERO DA PEÇA	QTY	NOME DA PEÇA 1 2 3 4 5 6 (NÍVEL DO PRODUTO)	CONSULTE PÁGINA
	1	1	**377-4797**	4	PARAR (STOP)	
M	2	1	**7X-2582**	4	PARAFUSO (M30X3,5X110 MM) (BOLT (M30X3.5X110-MM))	
	3	1	**8T-4121**	2	ARRUELA DURA (11X21X2,5 MM DE ESPESSURA) (WASHER-HARD (11X21X2.5-MM THK))	
	4	1	**8T-4123**	4	ARRUELA (3,62X5,75X0,375 MM DE ESPESSURA) (WASHER (3.62X5.75X0.375-MM THK))	
M	5	1	**8T-4137**	2	PARAFUSO (M10X1,5X20 MM) (BOLT (M10X1.5X20-MM))	
M	6	1	**8T-4141**	4	PARAFUSO (M20X2,5X70 MM) (BOLT (M20X2.5X70-MM))	
	7	1	**9X-8258**	4	ARRUELA (33X56X6-MM DE ESPESSURA) (WASHER (33X56X6-MM THK))	

M - PEÇA MÉTRICA

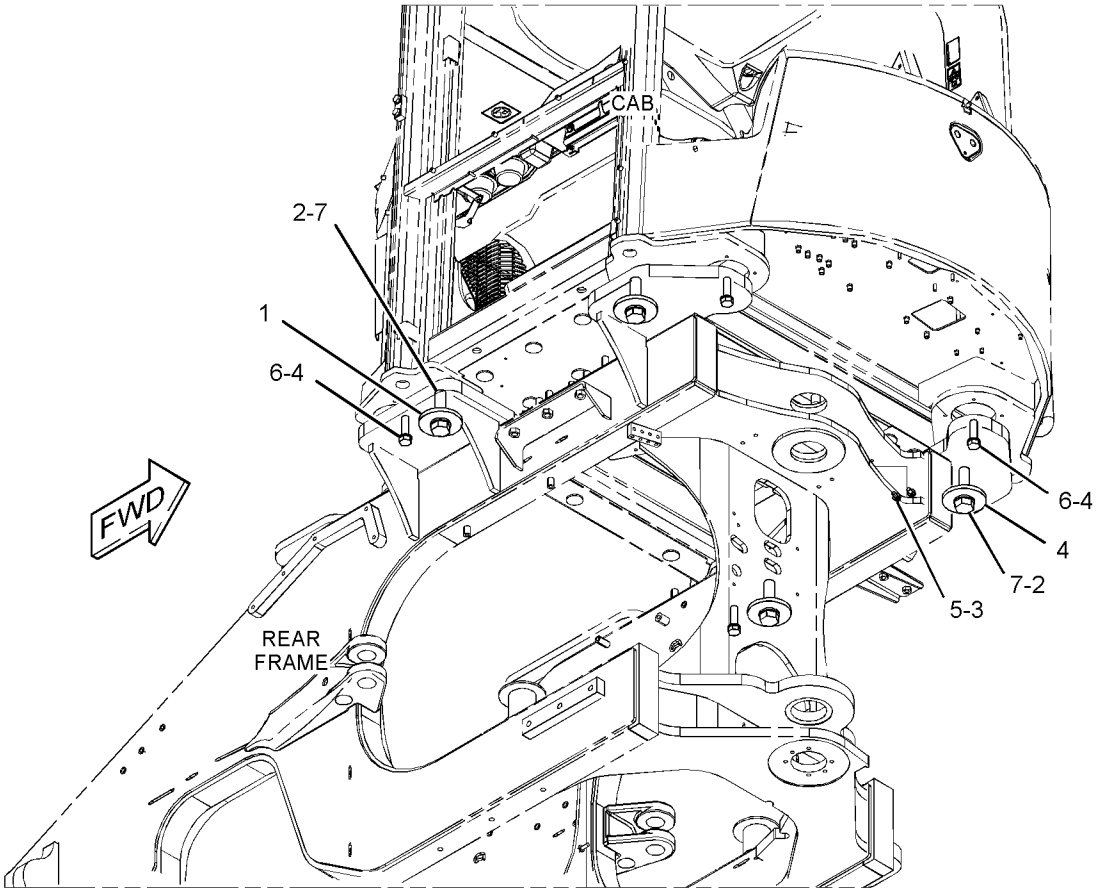

GRÁFICO 1 <FIM> g03503896

455-3941 ARRANJO DO OPERADOR-ROPS INCLUSO (OPERATOR AR-ENCLOSED ROPS)

S/N: FRS1-UP

NÚMEROE DE 456-6631 ARRANJO COMUM

SMCS-7301 **i06641531**

NOTA	NÚMERO DA PEÇA	QTY	NOME DA PEÇA 1 2 3 4 5 6 (NÍVEL DO PRODUTO)	CONSULTE PÁGINA
Y	*455-3940*	1	ARRANJO DA CABINE (CAB AR)	845
Y	*388-3724*	1	GRUPO DA TAMPA-CABINE (COVER GP-CAB)	869
Y	*388-3725*	1	GRUPO DE MONTAGEM DA CABINE (MOUNTING GP-CAB)	915

Y - ILUSTRAÇÃO INDIVIDUAL

<FIM>

292-6402 GRUPO DO BANCO COM ENCOSTO–LOMBAR (PAN GP-BACKREST-LOMBAR)

S/N: FRS1-UP

NÚMEROE DE 443-8250, 443-8252 GRUPO DE ASSENTO-SUSPENSÃO

SMCS-7312 **i03095782**

NOTA	REF. NÃO	GRÁFICO REF.	NÚMERO DA PEÇA	QTY	NOME DA PEÇA 1 2 3 4 5 6 (NÍVEL DO PRODUTO)	CONSULTE PÁGINA
	1	1	**5P-7957**	1	CORDA DE TRAÇÃO (LANYARD)	
	2	1	**136-1543**	1	CONJUNTO DA PLACA LOMBAR (PLATE AS-LUMBAR)	
	3	1	**173-2052**	1	RETENTOR (RETAINER)	
	4	1	**178-7907**	1	FIXADOR (LITERATURA) (HOLDER (LITERATURE))	
	5	1	**261-5694**	1	CONJUNTO DO BANCO COM ENCOSTO (PAN AS-BACKREST)	
	6	1	**322-3161**	1	MOLA (SPRING)	
	7	1	**4K-9429**	8	REBITE-RESSALTADO (RIVET-POP)	

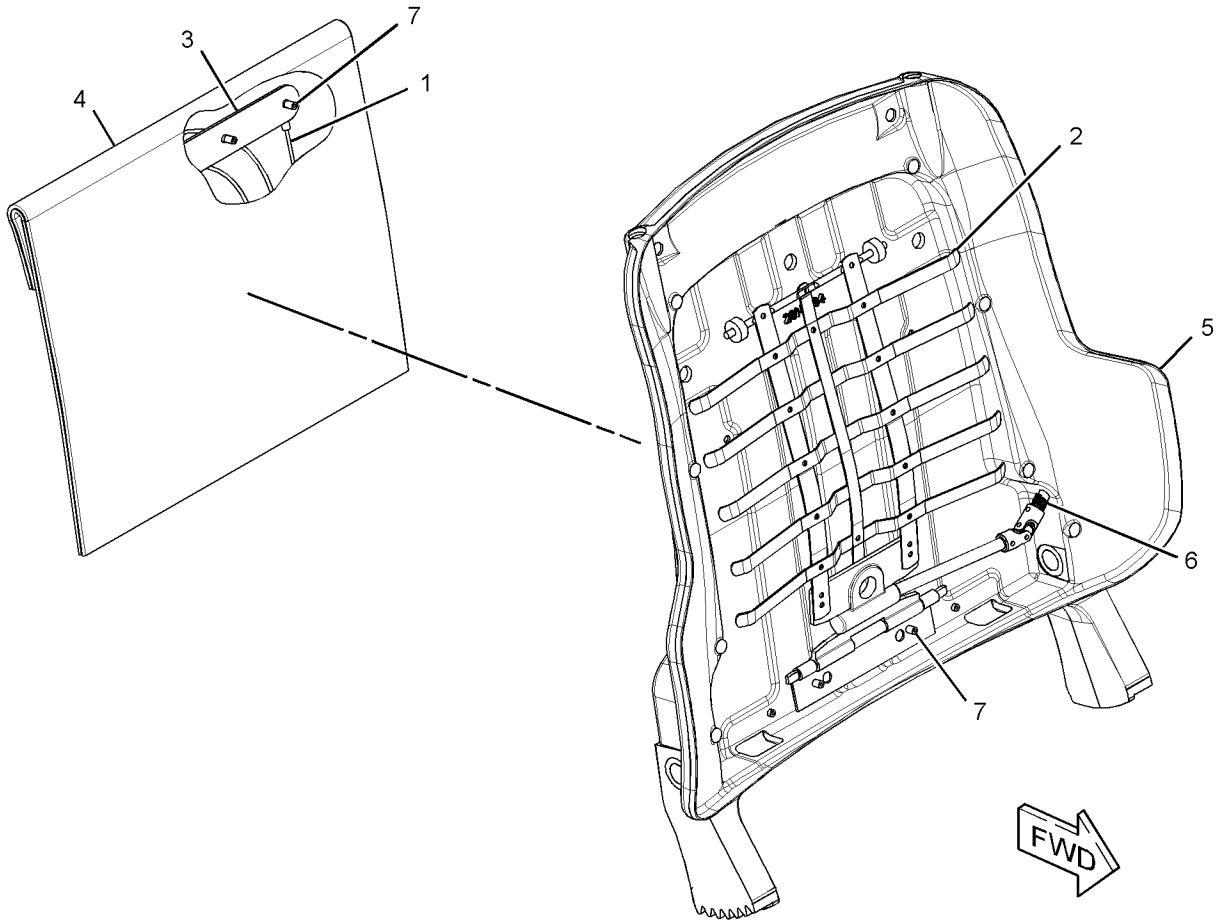

GRÁFICO 1 <FIM> g01577333

460-3596 GRUPO DO PAINEL DE INSTRUMENTOS (PANEL GP-INSTRUMENT)

S/N: FRS1-UP

NÚMEROE DE 455-4369 ARRANJO DA CABINE, 455-4370 ARRANJO DO ASSENTO

SMCS-7451 **i06656363**

NOTA	REF. NÃO	GRÁFICO REF.	NÚMERO DA PEÇA	QTY	NOME DA PEÇA 1 2 3 4 5 6 (NÍVEL DO PRODUTO)	CONSULTE PÁGINA
M	1	1	**172-8591**	2	PORCA DE MOLA (ROSCA M6X1) (NUT-SPRING (M6X1-THD))	
	2	1	**114-6658**	18	ARRUELA (6,5X17X1 MM DE ESPESSURA) (WASHER (6.5X17X1-MM THK))	
M	3	1	**9X-2044**	6	PARAFUSO DE CABEÇA CONVEXA (M6X1X16 MM) (SCREW-TRUSS HEAD (M6X1X16-MM))	
	4	1	**340-2575**	1	CONJUNTO DA TAMPA (SUPERIOR, ESQUERDO) (COVER AS (TOP, LH))	
	5	1	**372-0681**	1	MARCA DE TAMANHO (DASH)	
	6	1	**365-8381**	1	TAMPA DO PAINEL (COVER-DASH)	
	7	1	**340-2578**	1	TAMPA-SUPERIOR (COVER-UPPER)	
	8	1	**340-2579**	1	TAMPA INFERIOR (COVER-LOWER)	
M	9	1	**138-8454**	3	PARAFUSO DE CABEÇA CONVEXA (M4X0,7X10 MM) (SCREW-TRUSS HEAD (M4X0.7X10-MM))	
M	10	1	**9X-2043**	12	PARAFUSO DE CABEÇA CONVEXA (M6X1X14 MM) (SCREW-TRUSS HEAD (M6X1X14-MM))	

M - PEÇA MÉTRICA

460-3596 GRUPO DO PAINEL DE INSTRUMENTOS (PANEL GP-INSTRUMENT) (continuação) **i06656363**

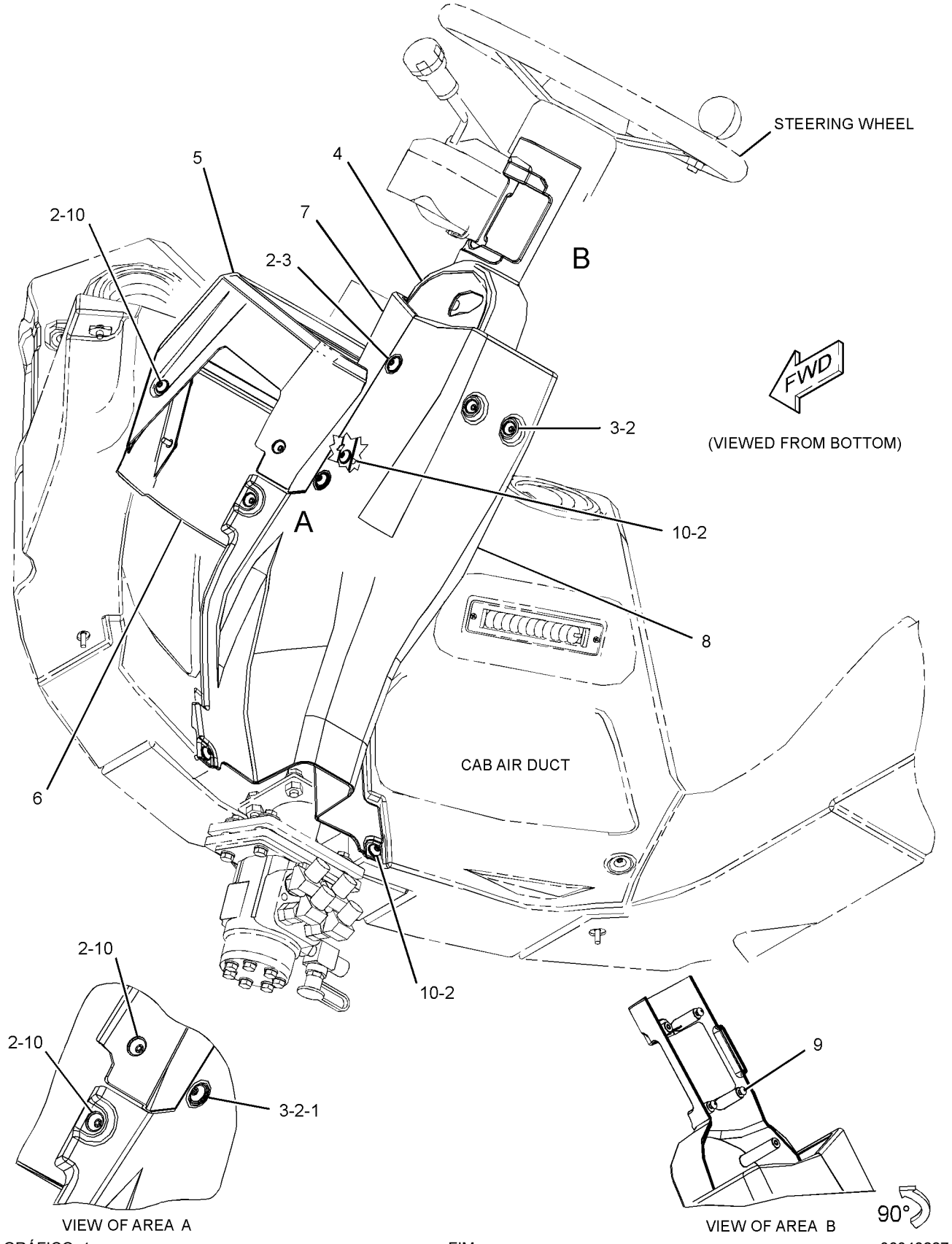

GRÁFICO 1 <FIM> g06048227

397-5171 GRUPO DO PEDAL-GOVERNADOR (PEDAL GP-GOVERNOR)

S/N: FRS1-UP

ACELERADOR

NÚMEROE DE 455-4369 ARRANJO DA CABINE, 455-4370 ARRANJO DO ASSENTO

SMCS-1276 **i06606889**

NOTA	REF. NÃO	GRÁFICO REF.	NÚMERO DA PEÇA	QTY	NOME DA PEÇA 1 2 3 4 5 6 (NÍVEL DO PRODUTO)	CONSULTE PÁGINA
	1	1	**383-1467**	1	GRUPO DO PEDAL-GOVERNADOR (ACELERADOR) (PEDAL GP-GOVERNOR (THROTTLE))	
		1	**269-1983**	1	GRUPO DE SENSOR DE POSIÇÃO (ACELERADOR) (SENSOR GP-POSITION (THROTTLE))	
		1	**292-9802**	1	TAMPA (COVER)	
	2	1	**397-4016**	1	ESPAÇADOR (SPACER)	
M	3	1	**099-3649**	4	PARAFUSO (M8X1,25X40 MM) (BOLT (M8X1.25X40-MM))	
M	4	1	**8T-4200**	2	PARAFUSO (M8X1,25X16 MM) (BOLT (M8X1.25X16-MM))	
	5	1	**8T-4224**	4	ARRUELA DURA (8,8X16X2 MM DE ESPESSURA) (WASHER-HARD (8.8X16X2-MM THK))	

M - PEÇA MÉTRICA

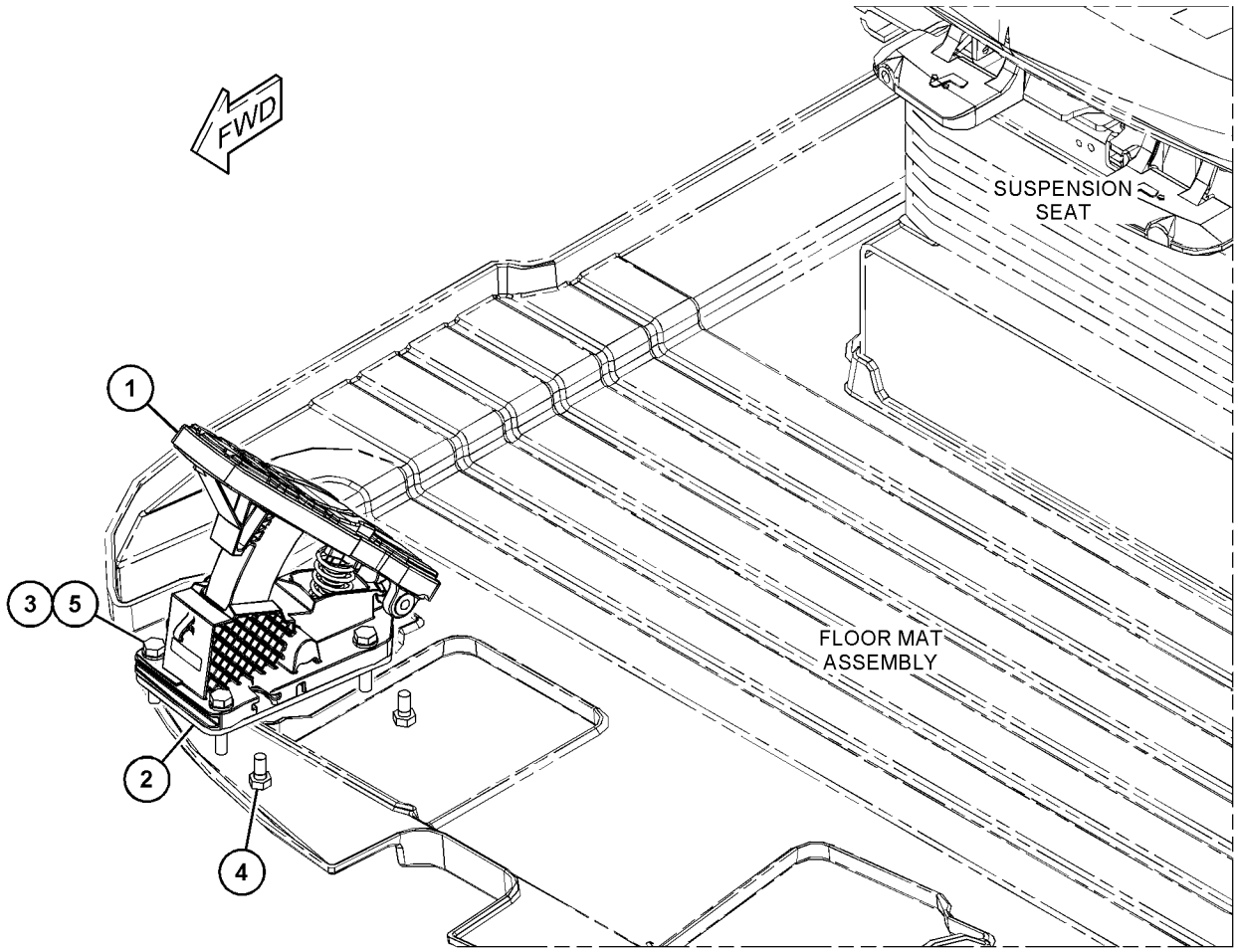

GRÁFICO 1 <FIM> g03507148

500-9137 ARRANJO DA PLATAFORMA (PLATFORM AR)

S/N: FRS1-UP

NÚMEROE DE 456-6639 ARRANJO ESPECIAL-CARREGADEIRA

SMCS-7253 **i06629914**

NOTA	NÚMERO DA PEÇA	QTY	NOME DA PEÇA 1 2 3 4 5 6 (NÍVEL DO PRODUTO)	CONSULTE PÁGINA
Y	*360-0463*	1	GRUPO DE ENCHIMENTO DE ÓLEO DO TREM DE FORÇA (FILLER GP-POWER TRAIN OIL)	370
Y	*500-9138*	1	GRUPO DO PROTETOR-ENGATE E DIREÇÃO (GUARD GP-HITCH & STEERING)	529
Y	*387-0298*	1	GRUPO DA PLATAFORMA (LADO DIREITO) (PLATFORM GP (RH))	922
Y	*387-0297*	1	GRUPO DO SUPORTE DA VÁLVULA E DO FILTRO (SUPPORT GP-VALVE & FILTER)	611

Y - ILUSTRAÇÃO INDIVIDUAL

<FIM>

387-0298 GRUPO DA PLATAFORMA (PLATFORM GP)

S/N: FRS1-UP

NÚMEROE DE 500-9137 ARRANJO DA PLATAFORMA

SMCS-7253 **i06629786**

NOTA	REF. NÃO	GRÁFICO REF.	NÚMERO DA PEÇA	QTY	NOME DA PEÇA 1 2 3 4 5 6 (NÍVEL DO PRODUTO)	CONSULTE PÁGINA
Y	1	1	*417-6926*	1	GRUPO DA PLATAFORMA (LADO DIREITO) (PLATFORM GP (RH))	923
	2	1	**5P-1076**	11	ARRUELA DURA (13,5X30X4-MM DE ESPESSURA) (WASHER-HARD (13.5X30X4-MM THK))	
M	3	1	**8T-4139**	6	PARAFUSO (M12X1,75X30 MM) (BOLT (M12X1.75X30-MM))	
M	4	1	**8T-4956**	5	PARAFUSO (M12X1,75X35 MM) (BOLT (M12X1.75X35-MM))	

M - PEÇA MÉTRICA
Y - ILUSTRAÇÃO INDIVIDUAL

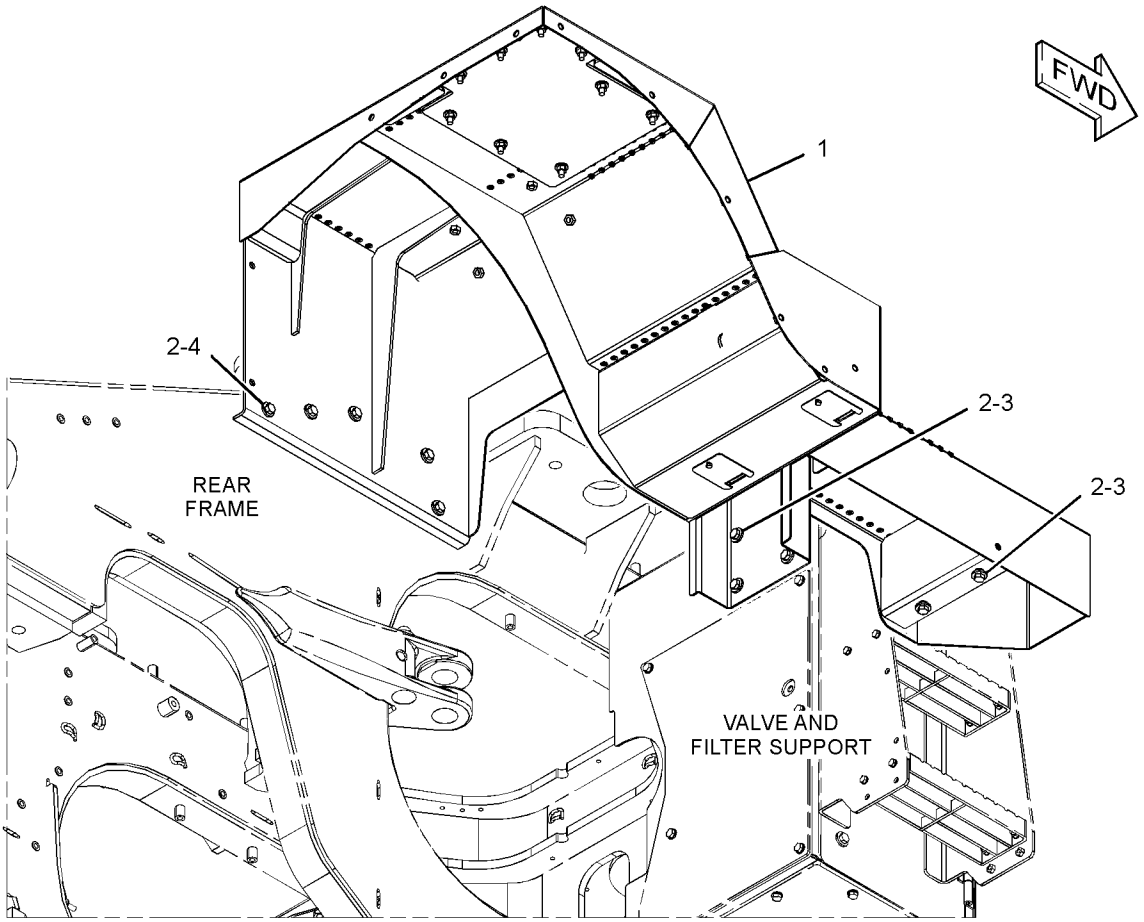

GRÁFICO 1 <FIM> g03414995

417-6926 GRUPO DA PLATAFORMA (PLATFORM GP)

S/N: FRS1-UP

NÚMEROE DE 387-0298 GRUPO DA PLATAFORMA

SMCS-7253 **i06629787**

NOTA	REF. NÃO	GRÁFICO REF.	NÚMERO DA PEÇA	QTY	NOME DA PEÇA 1 2 3 4 5 6 (NÍVEL DO PRODUTO)	CONSULTE PÁGINA
	1	1	**1K-8850**	1	MOLA (SPRING)	
	2	1	**303-6334**	2	PLACA (PLATE)	
Y	3	1	*369-3964*	1	GRUPO DO LAVADOR DE VIDRO (WASHER GP-WINDOW)	974
	4	1	**391-5299**	1	CONJUNTO DE PLATFORM (PLATFORM AS)	
	5	1	**417-6929**	1	CONJUNTO DE PLATFORM (PLATFORM AS)	
	6	1	**439-1719**	1	PLACA (PLATE)	
M	7	1	**5C-9553**	2	PARAFUSO (M6X1X16 MM) (BOLT (M6X1X16-MM))	
M	8	1	**7X-7729**	21	ARRUELA (11X25X3 MM DE ESPESSURA) (WASHER (11X25X3-MM THK))	
M	9	1	**8T-4133**	9	PORCA (ROSCA M10X1,5) (NUT (M10X1.5-THD))	
M	10	1	**9X-2039**	9	PARAFUSO DE CABEÇA CONVEXA (M10X1,5X35 MM) (SCREW-TRUSS HEAD (M10X1.5X35-MM))	
M	11	1	**9X-2041**	3	PARAFUSO DE CABEÇA CONVEXA (M10X1,5X20 MM) (SCREW-TRUSS HEAD (M10X1.5X20-MM))	
	12	1	**9X-8256**	2	ARRUELA (6,6X12X2 MM DE ESPESSURA) (WASHER (6.6X12X2-MM THK))	

M - PEÇA MÉTRICA
Y - ILUSTRAÇÃO INDIVIDUAL

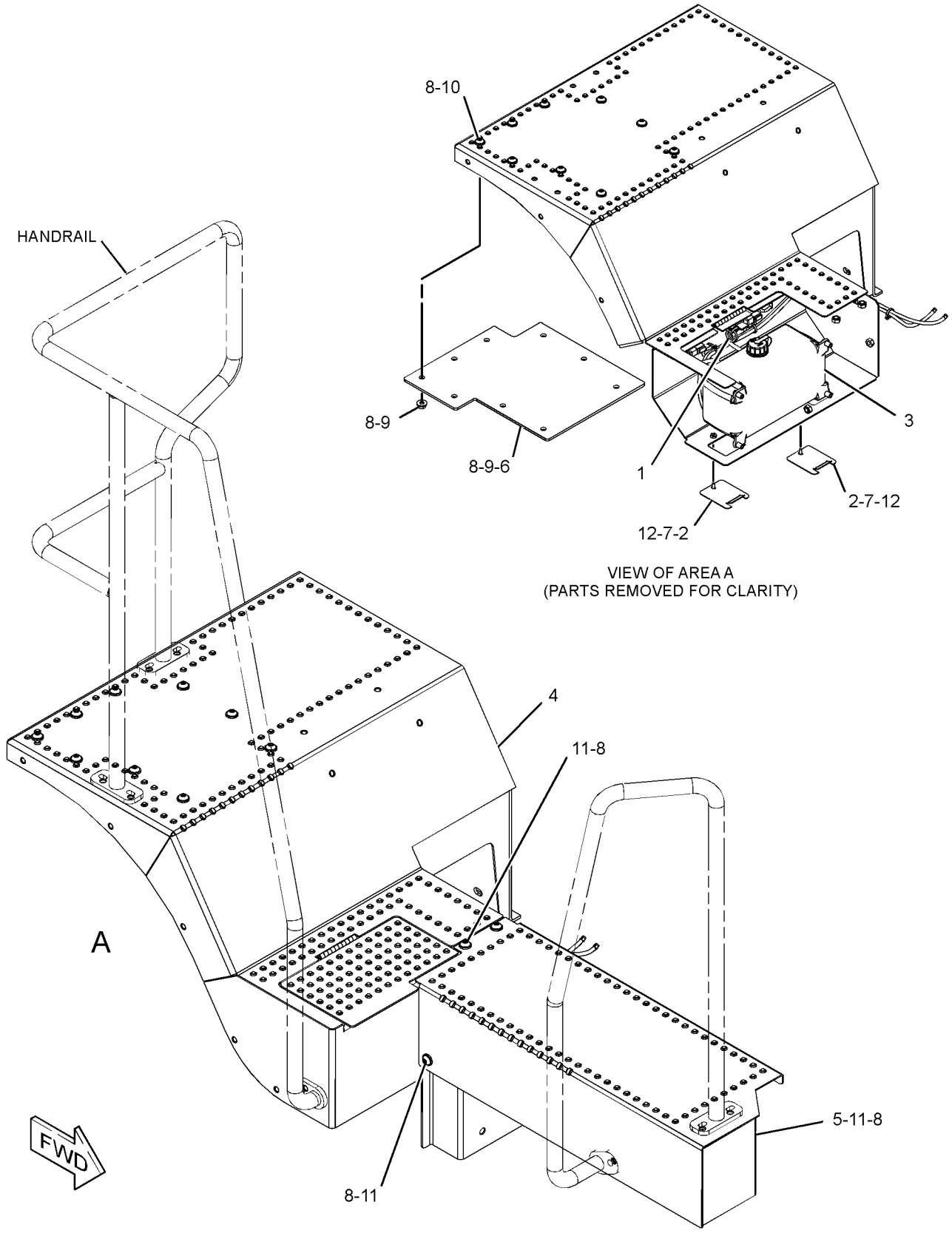

GRÁFICO 1 <FIM> g03430472

436-7094 GRUPO DA PLATAFORMA (PLATFORM GP)

S/N: FRS1-UP

NÚMEROE DE 458-3965 GRUPO DA PLATAFORMA-SERVIÇO

SMCS-7253 **i06609103**

NOTA	REF. NÃO	GRÁFICO REF.	NÚMERO DA PEÇA	QTY	NOME DA PEÇA 1 2 3 4 5 6 (NÍVEL DO PRODUTO)	CONSULTE PÁGINA
	1	1	**125-8176**	2	EXCÊNTRICO-TRAVA (CAM-LATCH)	
	2	1	**174-6381**	2	CONJUNTO DA TRAVA (LATCH AS)	
	3	1	**340-2580**	2	CONJUNTO DE HINGE (HINGE AS)	
	4	1	**340-2581**	2	CONJUNTO DE HINGE (HINGE AS)	
	5	1	**397-8687**	1	CONJUNTO DE SHEET (SHEET AS)	
	6	1	**426-5348**	1	CONJUNTO DE SHEET (SHEET AS)	
	7	1	**426-5351**	1	CONJUNTO DE SHEET (SHEET AS)	
Y	8	1	**433-9196**	1	GRUPO DA PLATAFORMA-SERVIÇO (PLATFORM GP-SERVICE)	588
	9	1	**437-7789**	2	Chapa (SHEET)	
	10	1	**437-7858**	1	CONJUNTO DE SHEET (SHEET AS)	
	11	1	**437-7860**	1	CONJUNTO DE SHEET (SHEET AS)	
	12	1	**438-0890**	1	Chapa (SHEET)	
M	13	1	**174-8131**	8	PARAFUSO DE CABEÇA CONVEXA (M4X0,7X12 MM) (SCREW-TRUSS HEAD (M4X0.7X12-MM))	
M	14	1	**225-3109**	8	PARAFUSO DE CABEÇA CONVEXA (M4X0,7X14 MM) (SCREW-TRUSS HEAD (M4X0.7X14-MM))	
D	15	1	**5P-5969**		RETENTOR (0,67 M) (SEAL (0.67-M))	
D	15A	1	**5P-5969**		RETENTOR (0,75 M) (SEAL (0.75-M))	
H	16	1	**308-9131**		RETENTOR (328 MM) (SEAL (328-MM))	
H	16A	1	**308-9131**		RETENTOR (305 MM) (SEAL (305-MM))	

D - ENCOMENDAR POR METROS
H - ORDER BY THE MILLIMETER
M - PEÇA MÉTRICA
Y - ILUSTRAÇÃO INDIVIDUAL

436-7094 GRUPO DA PLATAFORMA (PLATFORM GP) (continuação) **i06609103**

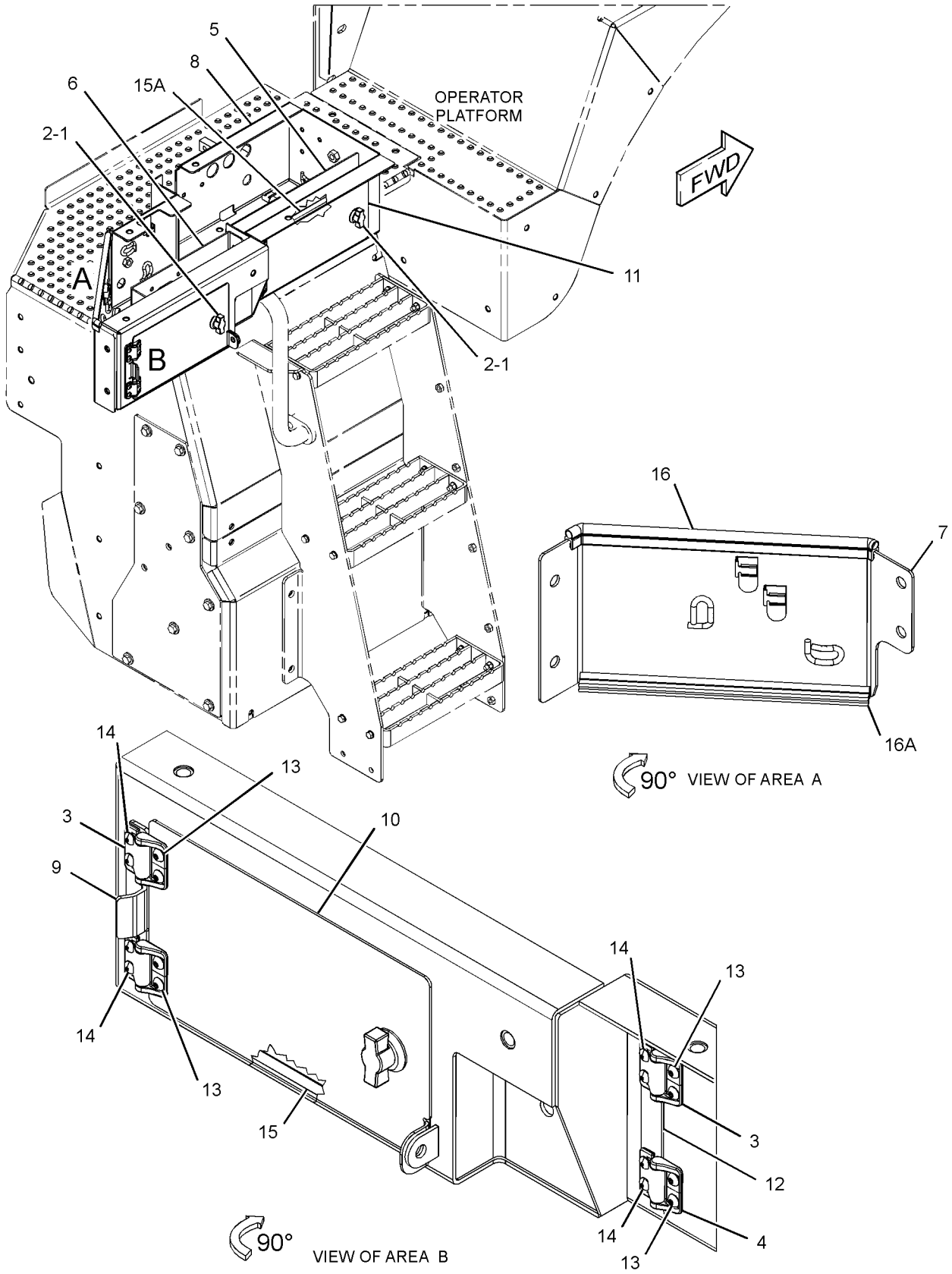

GRÁFICO 1 <FIM> g03519118

483-2810 GRUPO DA PLATAFORMA (PLATFORM GP)

S/N: FRS1-UP
LADO ESQUERDO
NÚMEROE DE 483-2809 GRUPO DA PLATAFORMA-SERVIÇO

SMCS-7253 **i06609145**

NOTA	REF. NÃO	GRÁFICO REF.	NÚMERO DA PEÇA	QTY	NOME DA PEÇA 1 2 3 4 5 6 (NÍVEL DO PRODUTO)	CONSULTE PÁGINA
	1	1	**125-8176**	2	EXCÊNTRICO-TRAVA (CAM-LATCH)	
	2	1	**174-6381**	2	CONJUNTO DA TRAVA (LATCH AS)	
	3	1	**340-2580**	2	CONJUNTO DE HINGE (HINGE AS)	
	4	1	**340-2581**	2	CONJUNTO DE HINGE (HINGE AS)	
	5	1	**397-8687**	1	CONJUNTO DE SHEET (SHEET AS)	
M		1	**8T-3490**	1	PORCA DE SOLDA (ROSCA M10X1,5) (NUT-WELD (M10X1.5-THD))	
	6	1	**426-5351**	1	CONJUNTO DE SHEET (SHEET AS)	
		1	**7T-1099**	2	ELO (LINK)	
		1	**121-1029**	2	GRAMPO (CLIP)	
	7	1	**437-7789**	1	Chapa (SHEET)	
	8	1	**437-7858**	1	CONJUNTO DE SHEET (SHEET AS)	
	9	1	**437-7860**	1	CONJUNTO DE SHEET (SHEET AS)	
					(EACH SHEET AS INCLUDES)	
M		1	**9X-2032**	4	PORCA DE SOLDA (M4X0,7 DE ROSCA) (NUT-WELD (M4X0.7-THD))	
	10	1	**438-0890**	1	Chapa (SHEET)	
	11	1	**483-2811**	1	CONJUNTO DE SHEET (SHEET AS)	
M		1	**8T-3490**	1	PORCA DE SOLDA (ROSCA M10X1,5) (NUT-WELD (M10X1.5-THD))	
	12	1	**483-2813**	1	CONJUNTO DE PLATFORM (LADO ESQUERDO) (PLATFORM AS (LH))	
M		1	**5G-8480**	3	TERMINAL DE OLHAL (ROSCA M10X1,5) (LUG (M10X1.5-THD))	
M		1	**6V-9632**	6	PORCA DE SOLDA (ROSCA M6X1) (NUT-WELD (M6X1-THD))	
		1	**7T-1099**	4	ELO (LINK)	
M		1	**8T-3490**	11	PORCA DE SOLDA (ROSCA M10X1,5) (NUT-WELD (M10X1.5-THD))	
M		1	**8T-3597**	2	PORCA DE SOLDA (M12X1,75 DE ESPESSURA) (NUT-WELD (M12X1.75-THD))	
M		1	**8T-3612**	2	PORCA DE SOLDA (ROSCA M8X1,25) (NUT-WELD (M8X1.25-THD))	
M		1	**9X-2032**	8	PORCA DE SOLDA (M4X0,7 DE ROSCA) (NUT-WELD (M4X0.7-THD))	
		1	**121-1029**	2	GRAMPO (CLIP)	
M	13	1	**174-8131**	8	PARAFUSO DE CABEÇA CONVEXA (M4X0,7X12 MM) (SCREW-TRUSS HEAD (M4X0.7X12-MM))	
M	14	1	**225-3109**	8	PARAFUSO DE CABEÇA CONVEXA (M4X0,7X14 MM) (SCREW-TRUSS HEAD (M4X0.7X14-MM))	
D	15	1	**5P-5969**		RETENTOR (0,8 M) (SEAL (0.8-M))	
D	15A	1	**5P-5969**		RETENTOR (0,7 M) (SEAL (0.7-M))	
J	16	1	**308-9131**		RETENTOR (305 MM) (SEAL (305-MM))	
J	16A	1	**308-9131**		RETENTOR (329 MM) (SEAL (329-MM))	

D - ENCOMENDAR POR METROS
J - ORDER BY THE MILLIMETER
M - PEÇA MÉTRICA

483-2810 GRUPO DA PLATAFORMA (PLATFORM GP) (continuação) **i06609145**

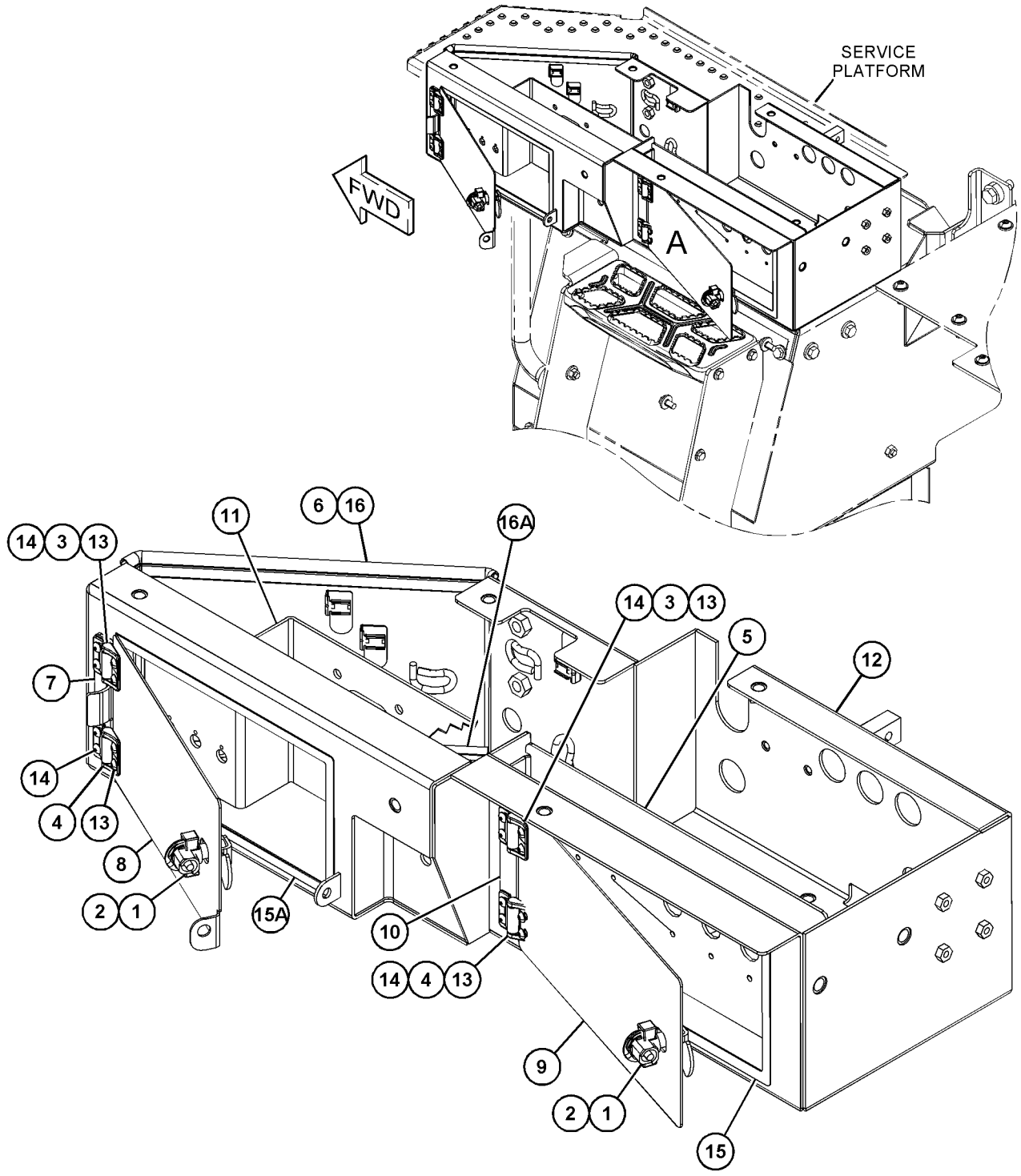

VIEW OF AREA A

GRÁFICO 1 <FIM> g06019642

459-6737 GRUPO DA PLATAFORMA DO OPERADOR (PLATFORM GP-OPERATOR)

S/N: FRS1-UP

NÚMEROE DE 498-7613, 498-7614 ARRANJO PARA CLIMAS FRIOS

SMCS-7253 **i06632458**

NOTA	REF. NÃO	GRÁFICO REF.	NÚMERO DA PEÇA	QTY	NOME DA PEÇA 1 2 3 4 5 6 (NÍVEL DO PRODUTO)	CONSULTE PÁGINA
	1	1	**396-4878**	1	SUPORTE (BRACKET)	
Y	2	1	*483-3720*	1	GRUPO DA PLATAFORMA DO OPERADOR (ACESSO) (PLATFORM GP-OPERATOR (ACCESS))	935
	3	1	**267-8821**	5	ARRUELA (17X36X12-MM DE ESPESSURA) (WASHER (17X36X12-MM THK))	
M	4	1	**344-5675**	1	PORCA (ROSCA M10X1,5) (NUT (M10X1.5-THD))	
	5	1	**5P-1076**	13	ARRUELA DURA (13,5X30X4-MM DE ESPESSURA) (WASHER-HARD (13.5X30X4-MM THK))	
M	6	1	**7X-7729**	26	ARRUELA (11X25X3 MM DE ESPESSURA) (WASHER (11X25X3-MM THK))	
	7	1	**8T-4121**	2	ARRUELA DURA (11X21X2,5 MM DE ESPESSURA) (WASHER-HARD (11X21X2.5-MM THK))	
M	8	1	**8T-4136**	17	PARAFUSO (M10X1,5X25 MM) (BOLT (M10X1.5X25-MM))	
M	9	1	**8T-4139**	4	PARAFUSO (M12X1,75X30 MM) (BOLT (M12X1.75X30-MM))	
M	10	1	**8T-4196**	2	PARAFUSO (M10X1,5X35 MM) (BOLT (M10X1.5X35-MM))	
M	11	1	**8T-4956**	9	PARAFUSO (M12X1,75X35 MM) (BOLT (M12X1.75X35-MM))	
M	12	1	**8T-7338**	5	PARAFUSO (M16X2X45 MM) (BOLT (M16X2X45-MM))	
M	13	1	**9X-2040**	6	PARAFUSO DE CABEÇA CONVEXA (M10X1,5X25 MM) (SCREW-TRUSS HEAD (M10X1.5X25-MM))	
M	14	1	**8T-4137**	2	PARAFUSO (M10X1,5X20 MM) (BOLT (M10X1.5X20-MM))	

M - PEÇA MÉTRICA
Y - ILUSTRAÇÃO INDIVIDUAL

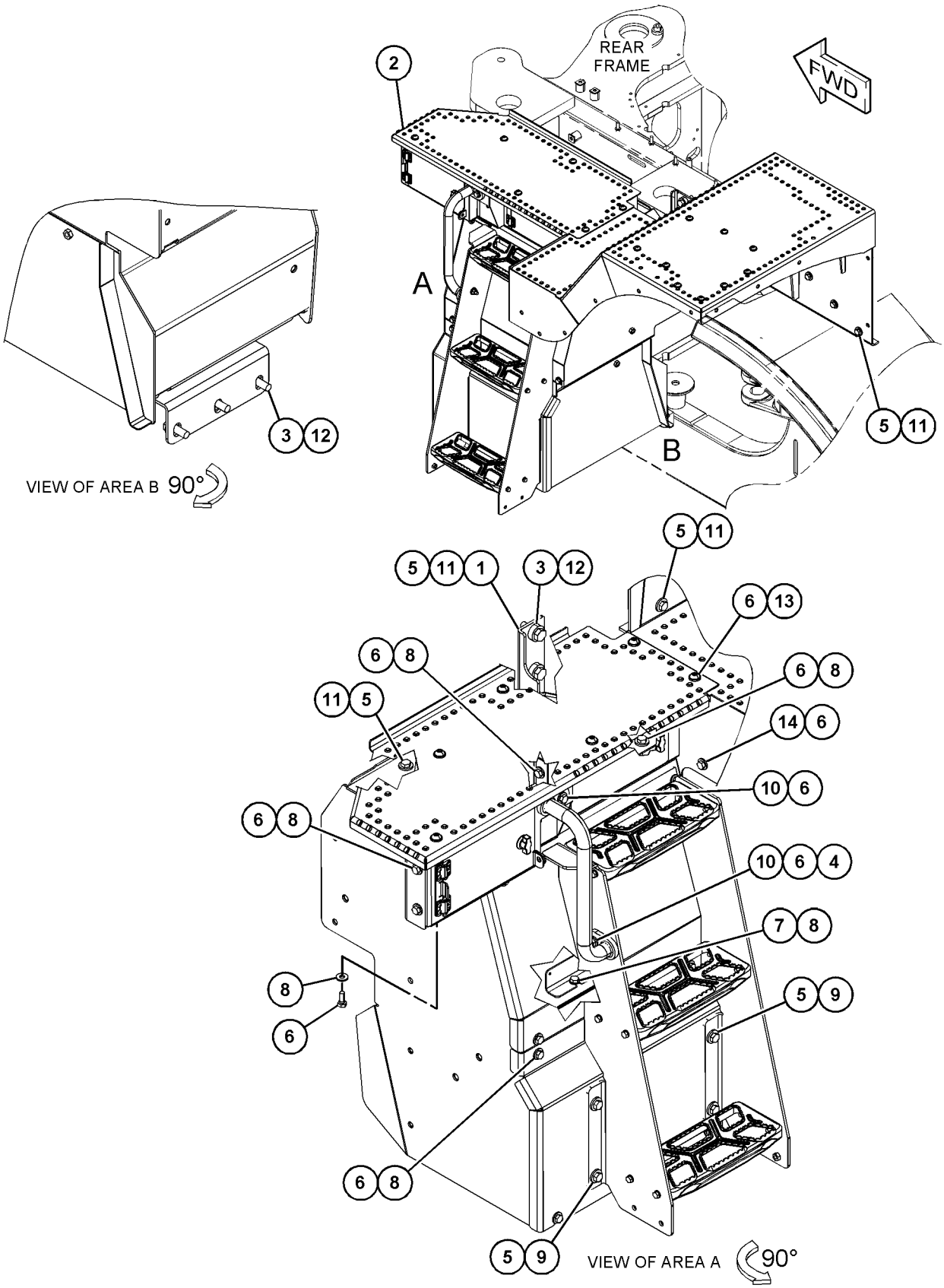

GRÁFICO 1 <FIM> g06055129

459-6738 GRUPO DA PLATAFORMA DO OPERADOR (PLATFORM GP-OPERATOR)

S/N: FRS1-UP

NÚMEROE DE 498-7612 ARRANJO PARA CLIMAS FRIOS

SMCS-7253 **i06638237**

NOTA	REF. NÃO	GRÁFICO REF.	NÚMERO DA PEÇA	QTY	NOME DA PEÇA 1 2 3 4 5 6 (NÍVEL DO PRODUTO)	CONSULTE PÁGINA
	1	1	**396-4878**	1	SUPORTE (BRACKET)	
Y	2	1	*483-3594*	1	GRUPO DA PLATAFORMA DO OPERADOR (ACESSO) (PLATFORM GP-OPERATOR (ACCESS))	933
	3	1	**267-8821**	5	ARRUELA (17X36X12-MM DE ESPESSURA) (WASHER (17X36X12-MM THK))	
M	4	1	**344-5675**	1	PORCA (ROSCA M10X1,5) (NUT (M10X1.5-THD))	
	5	1	**5P-1076**	13	ARRUELA DURA (13,5X30X4-MM DE ESPESSURA) (WASHER-HARD (13.5X30X4-MM THK))	
M	6	1	**7X-7729**	26	ARRUELA (11X25X3 MM DE ESPESSURA) (WASHER (11X25X3-MM THK))	
	7	1	**8T-4121**	6	ARRUELA DURA (11X21X2,5 MM DE ESPESSURA) (WASHER-HARD (11X21X2.5-MM THK))	
M	8	1	**8T-4136**	17	PARAFUSO (M10X1,5X25 MM) (BOLT (M10X1.5X25-MM))	
M	9	1	**8T-4137**	6	PARAFUSO (M10X1,5X20 MM) (BOLT (M10X1.5X20-MM))	
M	10	1	**8T-4139**	4	PARAFUSO (M12X1,75X30 MM) (BOLT (M12X1.75X30-MM))	
M	11	1	**8T-4196**	2	PARAFUSO (M10X1,5X35 MM) (BOLT (M10X1.5X35-MM))	
M	12	1	**8T-4956**	9	PARAFUSO (M12X1,75X35 MM) (BOLT (M12X1.75X35-MM))	
M	13	1	**8T-7338**	5	PARAFUSO (M16X2X45 MM) (BOLT (M16X2X45-MM))	
M	14	1	**9X-2040**	6	PARAFUSO DE CABEÇA CONVEXA (M10X1,5X25 MM) (SCREW-TRUSS HEAD (M10X1.5X25-MM))	

M - PEÇA MÉTRICA
Y - ILUSTRAÇÃO INDIVIDUAL

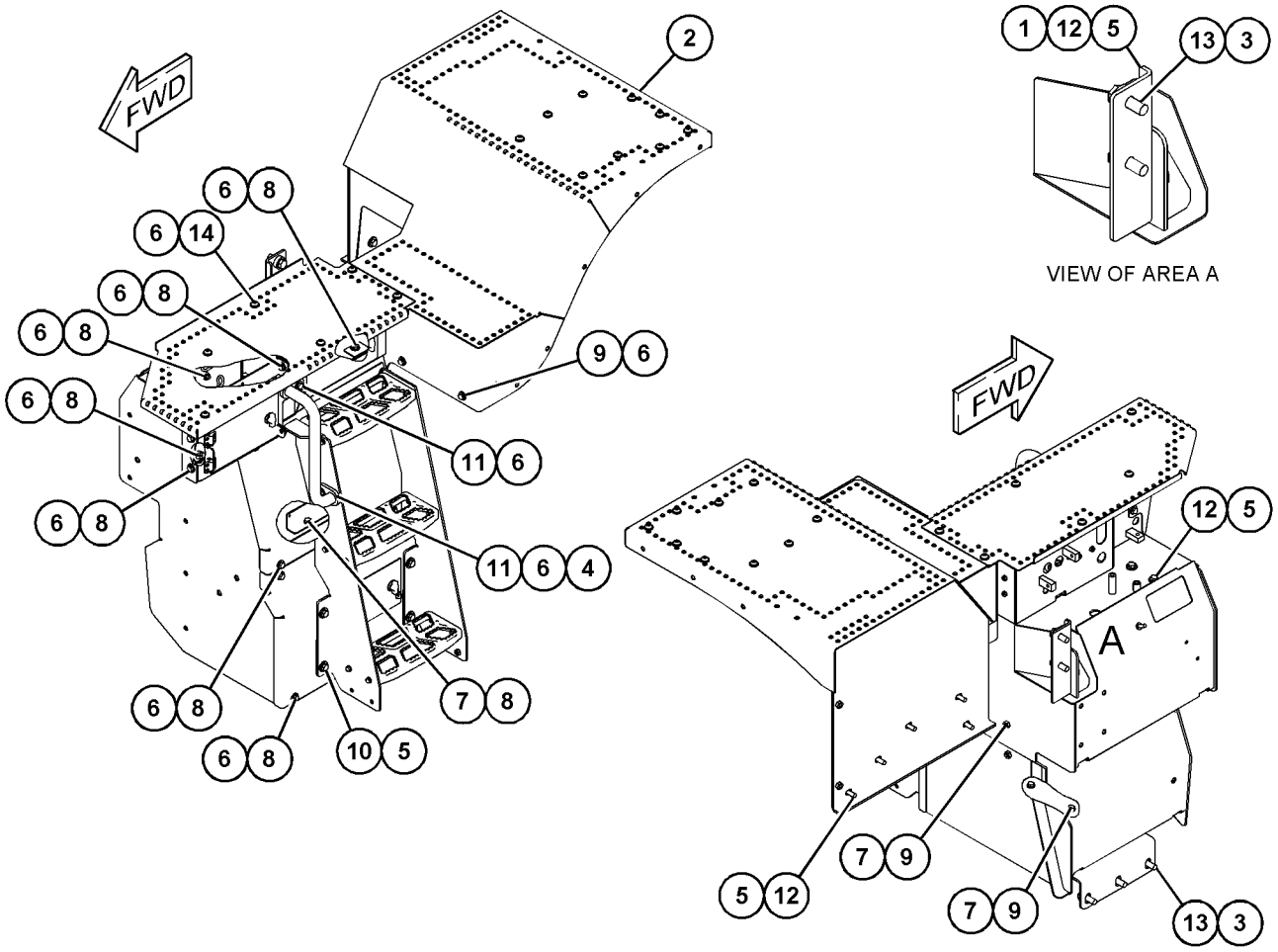

GRÁFICO 1 <FIM> g06057819

483-3594 GRUPO DA PLATAFORMA DO OPERADOR (PLATFORM GP-OPERATOR)

S/N: FRS1-UP

NÚMEROE DE 459-6738 GRUPO DA PLATAFORMA DO OPERADOR

SMCS-7253 **i06638519**

NOTA	REF. NÃO	GRÁFICO REF.	NÚMERO DA PEÇA	QTY	NOME DA PEÇA 1 2 3 4 5 6 (NÍVEL DO PRODUTO)	CONSULTE PÁGINA
	1	1	**380-5231**	1	CONJUNTO DO CORRIMÃO (LADO ESQUERDO) (HANDRAIL AS (LH))	
	2	1	**439-1719**	1	PLACA (PLATE)	
	3	1	**440-3768**	1	CONJUNTO DE PARA-LAMA (LADO ESQUERDO) (FENDER AS (LH))	
M		1	**8T-3490**	19	PORCA DE SOLDA (ROSCA M10X1,5) (NUT-WELD (M10X1.5-THD))	
Y	4	1	*459-6742*	1	GRUPO DE CAIXA-BATERIA (BOX GP-BATTERY)	491
Y	5	1	*483-2809*	1	GRUPO DA PLATAFORMA-SERVIÇO (LADO ESQUERDO) (PLATFORM GP-SERVICE (LH))	594
Y	6	1	*483-3595*	1	GRUPO DA ESCADA (LADO ESQUERDO) (LADO ESQUERDO) (LADDER GP (LH) (LH))	558
	7	1	**5P-1076**	4	ARRUELA DURA (13,5X30X4-MM DE ESPESSURA) (WASHER-HARD (13.5X30X4-MM THK))	
M	8	1	**7X-7729**	25	ARRUELA (11X25X3 MM DE ESPESSURA) (WASHER (11X25X3-MM THK))	
M	9	1	**344-5675**	9	PORCA (ROSCA M10X1,5) (NUT (M10X1.5-THD))	
M	10	1	**8T-4136**	5	PARAFUSO (M10X1,5X25 MM) (BOLT (M10X1.5X25-MM))	
M	11	1	**8T-4139**	4	PARAFUSO (M12X1,75X30 MM) (BOLT (M12X1.75X30-MM))	
M	12	1	**9X-2039**	9	PARAFUSO DE CABEÇA CONVEXA (M10X1,5X35 MM) (SCREW-TRUSS HEAD (M10X1.5X35-MM))	
M	13	1	**8T-4137**	2	PARAFUSO (M10X1,5X20 MM) (BOLT (M10X1.5X20-MM))	

M - PEÇA MÉTRICA
Y - ILUSTRAÇÃO INDIVIDUAL

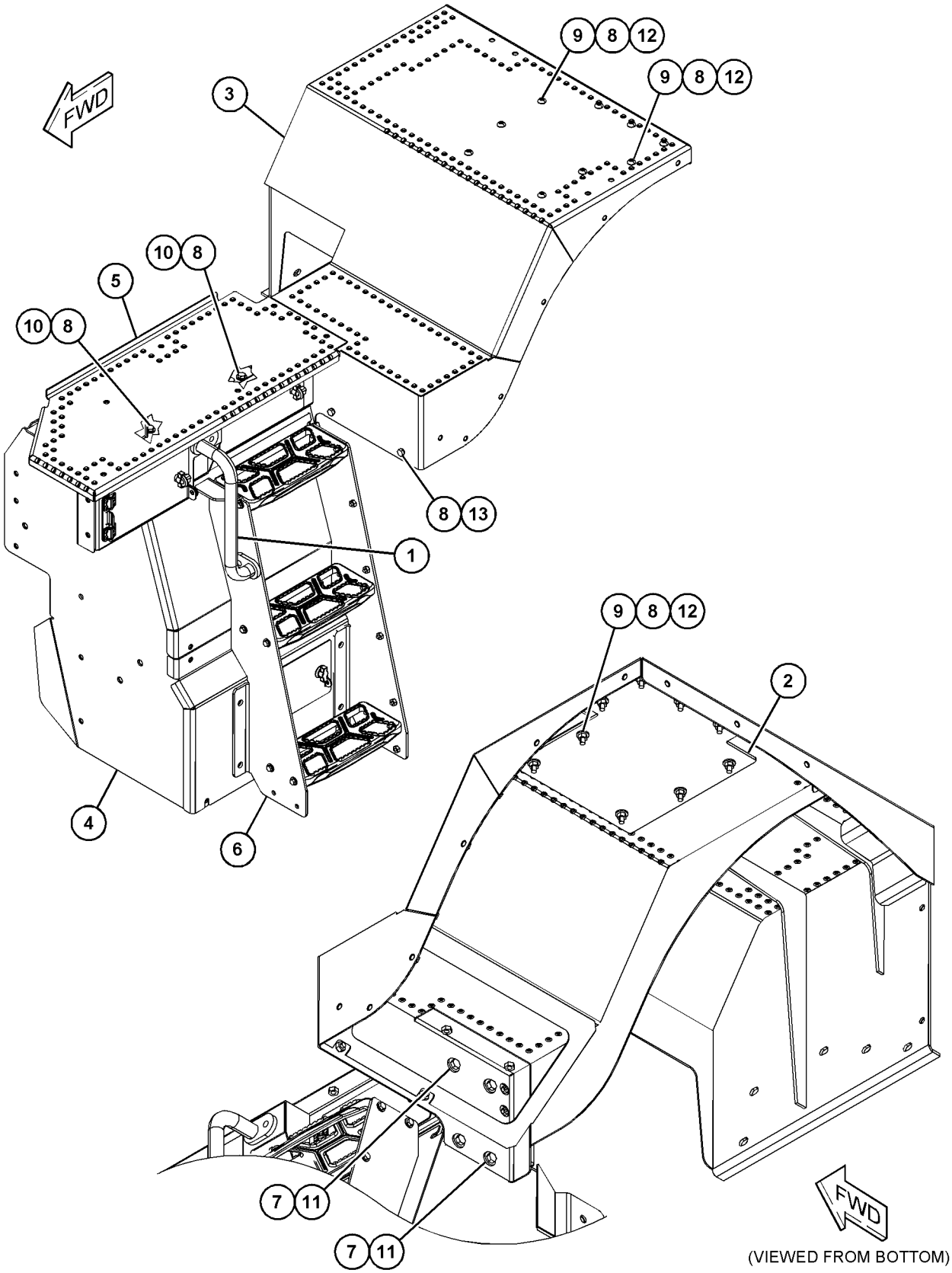

GRÁFICO 1 <FIM> g06056280

483-3720 GRUPO DA PLATAFORMA DO OPERADOR (PLATFORM GP-OPERATOR)

S/N: FRS1-UP

NÚMEROE DE 459-6737 GRUPO DA PLATAFORMA DO OPERADOR

SMCS-7253 **i06633749**

NOTA	REF. NÃO	GRÁFICO REF.	NÚMERO DA PEÇA	QTY	NOME DA PEÇA 1 2 3 4 5 6 (NÍVEL DO PRODUTO)	CONSULTE PÁGINA
	1	1	**380-5231**	1	CONJUNTO DO CORRIMÃO (LADO ESQUERDO) (HANDRAIL AS (LH))	
	2	1	**439-1719**	1	PLACA (PLATE)	
	3	1	**440-3768**	1	CONJUNTO DE PARA-LAMA (FENDER AS)	
M		1	**8T-3490**	19	PORCA DE SOLDA (ROSCA M10X1,5) (NUT-WELD (M10X1.5-THD))	
Y	4	1	*459-6741*	1	GRUPO DE CAIXA-BATERIA (BOX GP-BATTERY)	490
Y	5	1	*483-2809*	1	GRUPO DA PLATAFORMA-SERVIÇO (LADO ESQUERDO) (PLATFORM GP-SERVICE (LH))	594
Y	6	1	*483-3595*	1	GRUPO DA ESCADA (LADO ESQUERDO) (LADDER GP (LH))	558
	7	1	**5P-1076**	4	ARRUELA DURA (13,5X30X4-MM DE ESPESSURA) (WASHER-HARD (13.5X30X4-MM THK))	
M	8	1	**7X-7729**	25	ARRUELA (11X25X3 MM DE ESPESSURA) (WASHER (11X25X3-MM THK))	
M	9	1	**344-5675**	9	PORCA (ROSCA M10X1,5) (NUT (M10X1.5-THD))	
M	10	1	**8T-4136**	5	PARAFUSO (M10X1,5X25 MM) (BOLT (M10X1.5X25-MM))	
M	11	1	**8T-4139**	4	PARAFUSO (M12X1,75X30 MM) (BOLT (M12X1.75X30-MM))	
M	12	1	**9X-2039**	9	PARAFUSO DE CABEÇA CONVEXA (M10X1,5X35 MM) (SCREW-TRUSS HEAD (M10X1.5X35-MM))	
M	13	1	**8T-4137**	2	PARAFUSO (M10X1,5X20 MM) (BOLT (M10X1.5X20-MM))	

M - PEÇA MÉTRICA
Y - ILUSTRAÇÃO INDIVIDUAL

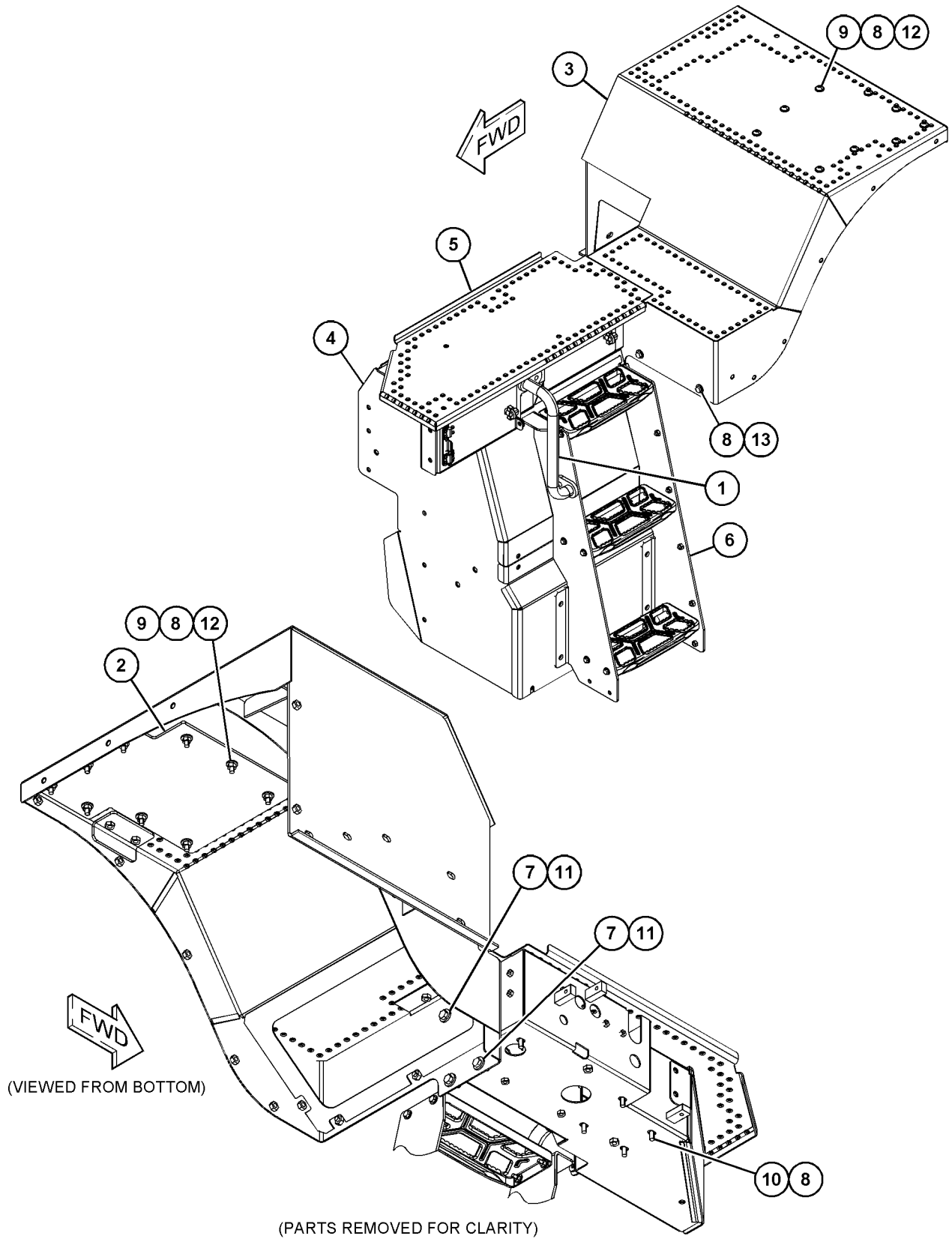

GRÁFICO 1 <FIM> g06055408

372-1599 GRUPO DE IMPRESSORAS DO COMPUTADOR (PRINTER GP-COMPUTER)

S/N: FRS1-UP

SMCS-7494, 749P **i06649071**

NOTA	REF. NÃO	GRÁFICO REF.	NÚMERO DA PEÇA	QTY	NOME DA PEÇA 1 2 3 4 5 6 (NÍVEL DO PRODUTO)	CONSULTE PÁGINA
	1	1	**206-1345**	1	CABO TIPO CINTA (STRAP-CABLE)	
	2	1	*300-3582*	1	GRUPO DE SUPORTE DE FIXAÇÃO (Imprimir) (BRACKET GP-MOUNTING (PRINTER))	
		1	**259-4399**	2	BASE (BASE)	
		1	**270-3311**	1	ABRAÇADEIRA (CLAMP)	
	3	1	**317-3727**	1	KIT DE IMPRESSORA (A bordo) (KIT-PRINTER (ONBOARD))	
		1	**317-3730**	1	PAPEL-IMPRESSORA (PAPER-PRINTER)	
	4	1	**346-1083**	1	CONJUNTO DO CHICOTE-FIAÇÃO (Imprimir) (HARNESS AS-WIRING (PRINTER))	
		1	**102-8805**	1	KIT DE TOMADA (6 PINOS) (KIT-RECEPTACLE (6-PIN))	
					(KIT INCLUDES RECEPTACLE AS & WEDGE)	
		1	**8T-8737**	2	BUJÃO DE RETENTOR (PLUG-SEAL)	
E		1	**135-5009**		TUBO REDUTOR DE CALOR (32 MM DIA) (5 CM) (TUBE-HEAT SHRINK (32-MM DIA) (5-CM))	
		1	**9X-3401**	4	PINO DE CONECTOR (CALIBRE 16 A 18) (PIN-CONNECTOR (16-GA TO 18-GA))	
					—OU—	
		1	**126-1767**	4	PINO DE CONECTOR (CALIBRE 14 A 16) (PIN-CONNECTOR (14-GA TO 16-GA))	
	5	1	**156-6175**	1	GRAMPO (ESCADA) (CLIP (LADDER))	
	6	1	**269-2556**	4	PARAFUSO DE CABEÇA PANELA (8-32X0,375 POL) (SCREW-PAN HEAD (8-32X0.375-IN))	
M	7	1	**3E-8020**	4	PARAFUSO DE CABEÇA CONVEXA (M6X1X25 MM) (SCREW-TRUSS HEAD (M6X1X25-MM))	
	8	1	**7K-1181**	1	CABO TIPO CINTA (STRAP-CABLE)	

E - ENCOMENDAR POR CENTÍMETROS
M - PEÇA MÉTRICA

372-1599 GRUPO DE IMPRESSORAS DO COMPUTADOR (PRINTER GP-COMPUTER) (continuação) **i06649071**

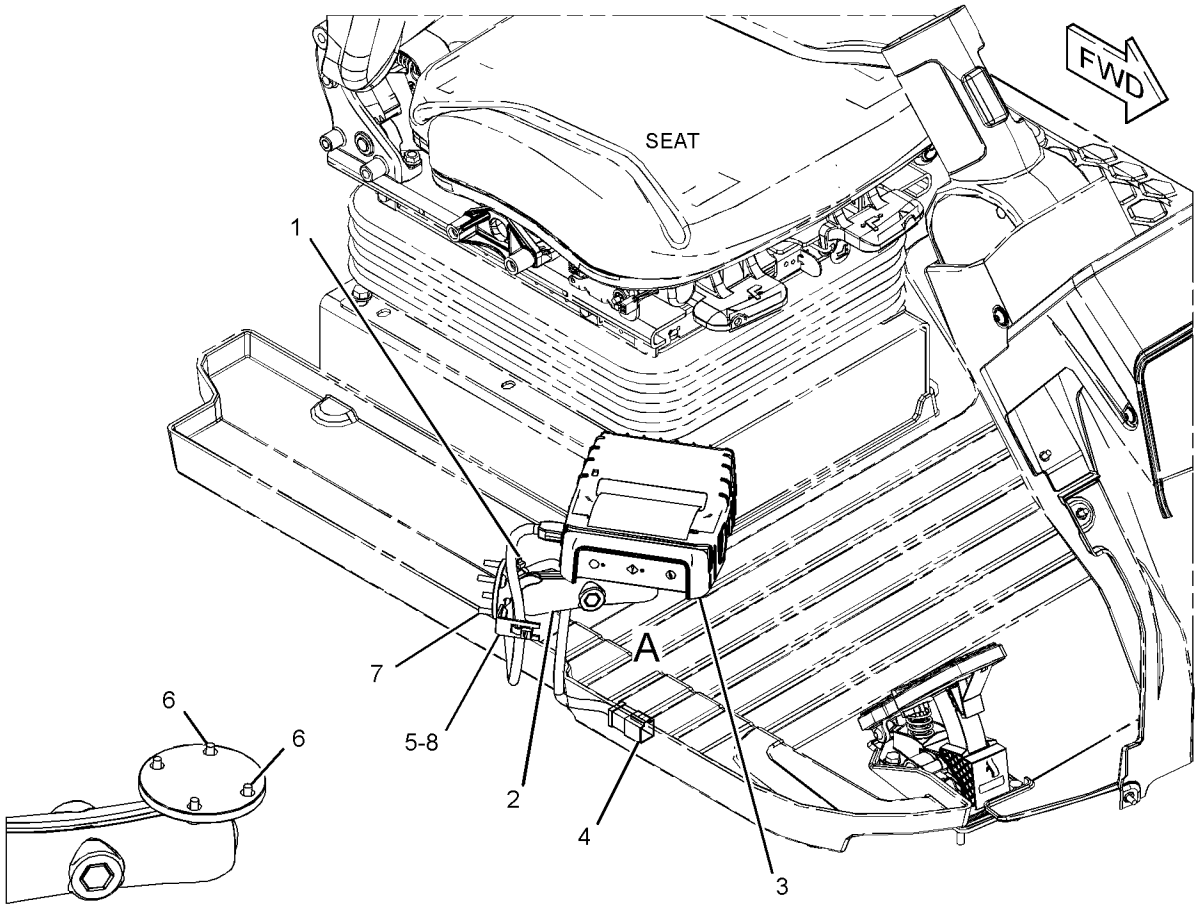

VIEW OF AREA A
(PARTS REMOVED FOR CLARITY)

GRÁFICO 1 <FIM> g03496757

372-1600 RADIO, GP–AM/FM/WB/CD PLAYER (RADIO GP-AM/FM/WB/CD PLAYER)

S/N: FRS1-UP

SMCS-7338 **i06585486**

NOTA	REF. NÃO	GRÁFICO REF.	NÚMERO DA PEÇA	QTY	NOME DA PEÇA 1 2 3 4 5 6 (NÍVEL DO PRODUTO)	CONSULTE PÁGINA
	1	1	**136-5490**	1	BUCHA (SUPORTE DE RÁDIO) (BUSHING (RADIO MOUNT))	
	2	1	**7K-1181**	3	CABO TIPO CINTA (STRAP-CABLE)	
	3	1	**344-5594**	1	CONJUNTO DE CHICOTE DO RÁDIO (AUXILIAR) (HARNESS AS-RADIO (AUXILIARY))	
CY	4	1	*481-6616*	1	RADIO, GP (AM/FM/WB/CD/USB/BLUETOOTH) (RADIO GP (AM/FM/WB/CD/USB/BLUETOOTH))	940
	5	1	**353-1634**	1	CONJUNTO DE CHICOTE DO RÁDIO (BLUETOOTH) (HARNESS AS-RADIO (BLUETOOTH))	
	6	1	**349-8642**	1	MICROFONE (MICROPHONE)	

C - ALTERAR DO TIPO ANTERIOR
Y - ILUSTRAÇÃO INDIVIDUAL

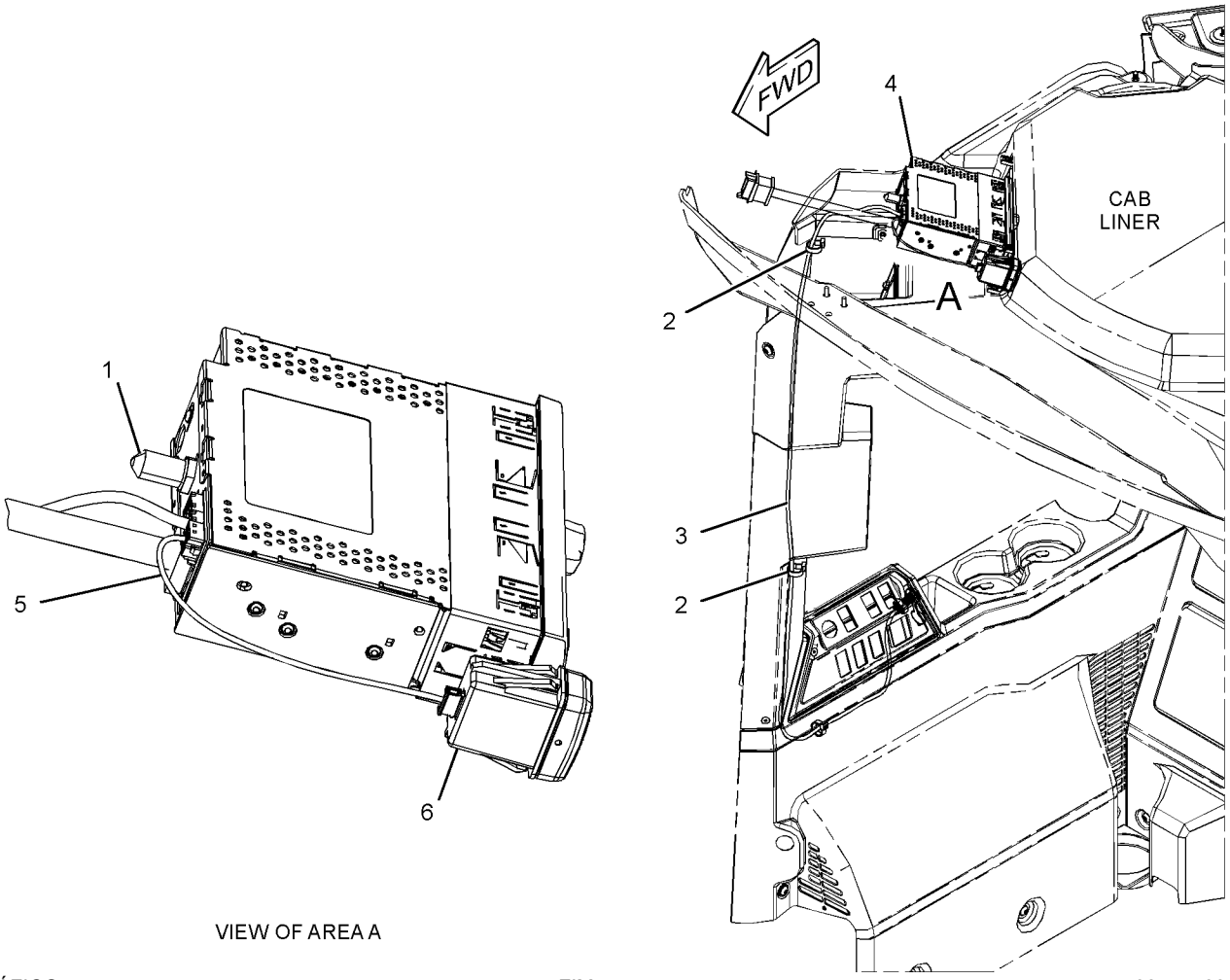

VIEW OF AREA A

GRÁFICO 1 <FIM> g03715500

481-6616 RADIO, GP–AM/FM/WB/CD/USB/BLUETOOTH (RADIO GP-AM/FM/WB/CD/USB/BLUETOOTH)

S/N: FRS1-UP

NÚMEROE DE 372-1600 RADIO, GP

SMCS-7338 **i06585498**

NOTA	REF. NÃO	GRÁFICO REF.	NÚMERO DA PEÇA	QTY	NOME DA PEÇA 1 2 3 4 5 6 (NÍVEL DO PRODUTO)	CONSULTE PÁGINA
Y	1	1	**200-5728**	1	CONJUNTO DE CHICOTE DO RÁDIO (FLANGE) (HARNESS AS-RADIO (FLANGE))	213
	2	1	**462-9619**	1	RADIO, GP (AM/FM/USB/BLUETOOTH) (RADIO GP (AM/FM/USB/BLUETOOTH))	

Y - ILUSTRAÇÃO INDIVIDUAL

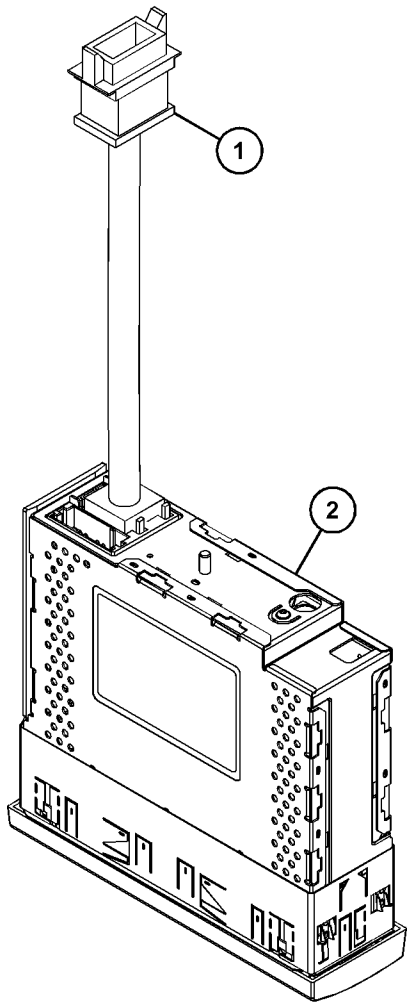

GRÁFICO 1 <FIM> g06005733

366-0730 GRUPO DO TETO DA CABINE (ROOF GP-CAB)

S/N: FRS1-UP

SMCS-7301 **i06156250**

NOTA	REF. NÃO	GRÁFICO REF.	NÚMERO DA PEÇA	QTY	NOME DA PEÇA 1 2 3 4 5 6 (NÍVEL DO PRODUTO)	CONSULTE PÁGINA
	1	1	**197-5470**	4	ILHÓ (GROMMET)	
	2	1	**358-7862**	1	TETO (ROOF)	
	3	1	**454-5385**	8	ARRUELA DURA (22 X 76 X 6 MM DE ESPESSURA) (WASHER-HARD (22X76X6-MM THK))	
	4	1	**133-3260**	3	ESPAÇADOR (11X19X10-MM DE ESPESSURA) (SPACER (11X19X10-MM THK))	
	5	1	**183-6121**	6	ARRUELA (10,31X38,1X4,78 MM DE ESPESSURA) (WASHER (10.31X38.1X4.78-MM THK))	
	6	1	**196-0436**	4	ESPAÇADOR (25X40X12 MM DE ESPESSURA) (SPACER (25X40X12-MM THK))	
	7	1	**3P-3839**	3	ILHÓ (GROMMET)	
M	8	1	**7X-7729**	4	ARRUELA (11X25X3 MM DE ESPESSURA) (WASHER (11X25X3-MM THK))	
M	9	1	**8T-4195**	5	PARAFUSO (M10X1,5X30 MM) (BOLT (M10X1.5X30-MM))	
M	10	1	**8T-6430**	4	PARAFUSO (M20X2,5X50 MM) (BOLT (M20X2.5X50-MM))	

M - PEÇA MÉTRICA

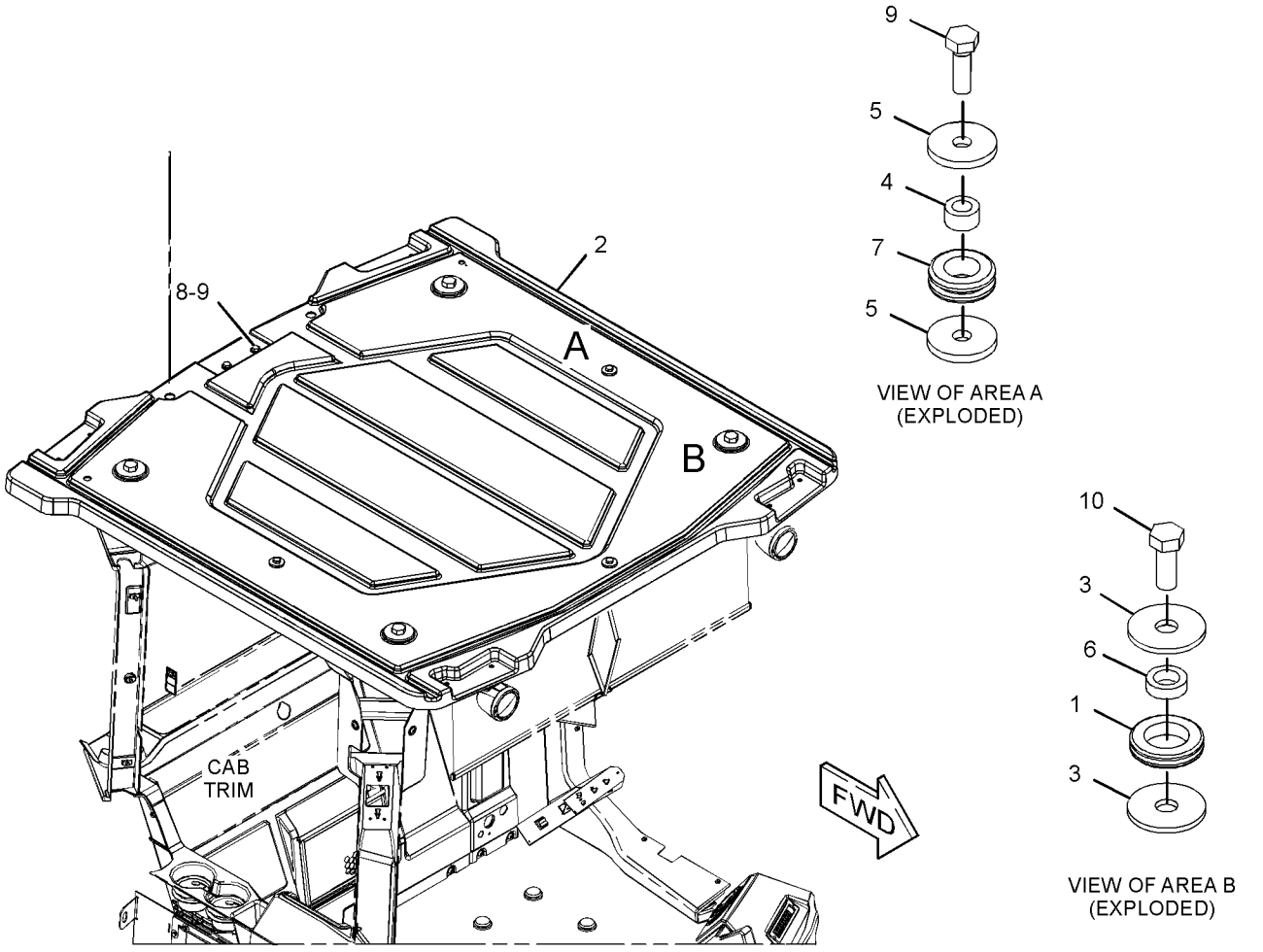

GRÁFICO 1 <FIM> g03842402

359-5301 GRUPO DA ROPS FECHADA (ROPS GP-ENCLOSED)

S/N: FRS1-UP

NÚMEROE DE 454-4496 ARRANJO DA CABINE-ROPS INCLUSO

SMCS-7301 **i06284131**

NOTA	REF. NÃO	GRÁFICO REF.	NÚMERO DA PEÇA	QTY	NOME DA PEÇA 1 2 3 4 5 6 (NÍVEL DO PRODUTO)	CONSULTE PÁGINA
	1	1	*359-5304*	1	CONJUNTO DE CAPOTAGEM (ROPS FECHADA) (ROLLOVER AS (ENCLOSED ROPS))	
M		1	**9R-2672**	2	RESSALTO ROSCADO (ROSCA M10X1,5) (BOSS-THREADED (M10X1.5-THD))	
M		1	**7Y-9099**	4	PARAFUSO DE CABEÇA CONVEXA (M8X1,25X25 MM) (SCREW-TRUSS HEAD (M8X1.25X25-MM))	
M		1	**6V-5215**	3	PARAFUSO (M8X1,25X16 MM) (BOLT (M8X1.25X16-MM))	
M	2	1	**359-5377**	14	INSERÇÃO-ROSQUEADA (ROSCA M10X1,5) (INSERT-THREADED (M10X1.5-THD))	
M	3	1	**377-4794**	14	INSERÇÃO-ROSQUEADA (ROSCA M6X1) (INSERT-THREADED (M6X1-THD))	
M	4	1	**170-4057**	36	INSERÇÃO-ROSQUEADA (ROSCA M6X1) (INSERT-THREADED (M6X1-THD))	
M	5	1	**6V-8177**	12	PARAFUSO (M12X1,75X16 MM) (BOLT (M12X1.75X16-MM))	
M	6	1	**195-0938**	14	INSERÇÃO-ROSQUEADA (ROSCA M8X1,25) (INSERT-THREADED (M8X1.25-THD))	
	7	1	**346-6584**	4	PORCA ESPECIAL (NUT-SPECIAL)	
	8	1	**5P-8245**	12	ARRUELA DURA (13,5X25,5X3 MM DE ESPESSURA) (WASHER-HARD (13.5X25.5X3-MM THK))	
M	9	1	**6V-6317**	3	PARAFUSO (M10X1,5X20 MM) (BOLT (M10X1.5X20-MM))	

M - PEÇA MÉTRICA

359-5301 GRUPO DA ROPS FECHADA (ROPS GP-ENCLOSED) (continuação) **i06284131**

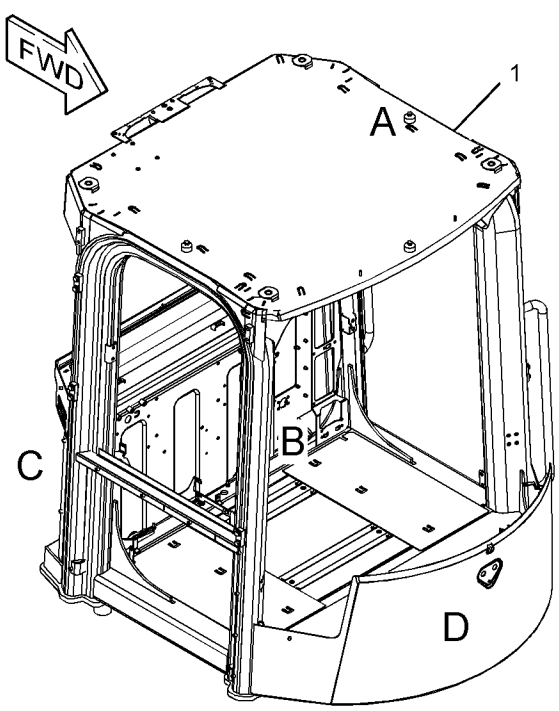

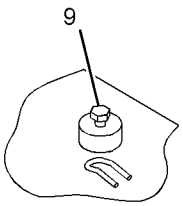

VIEW OF AREA A

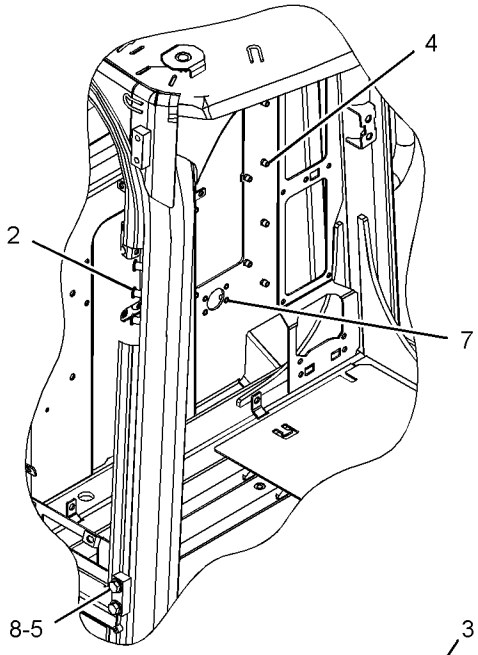

VIEW OF AREA B

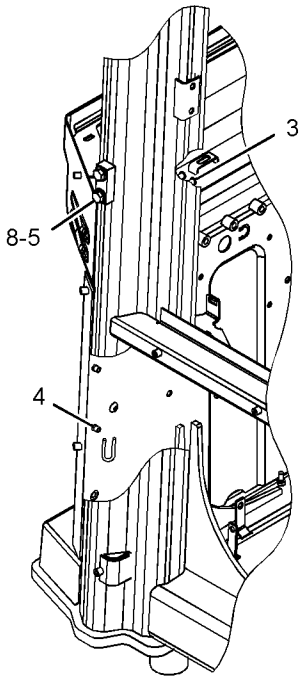

VIEW OF AREA C

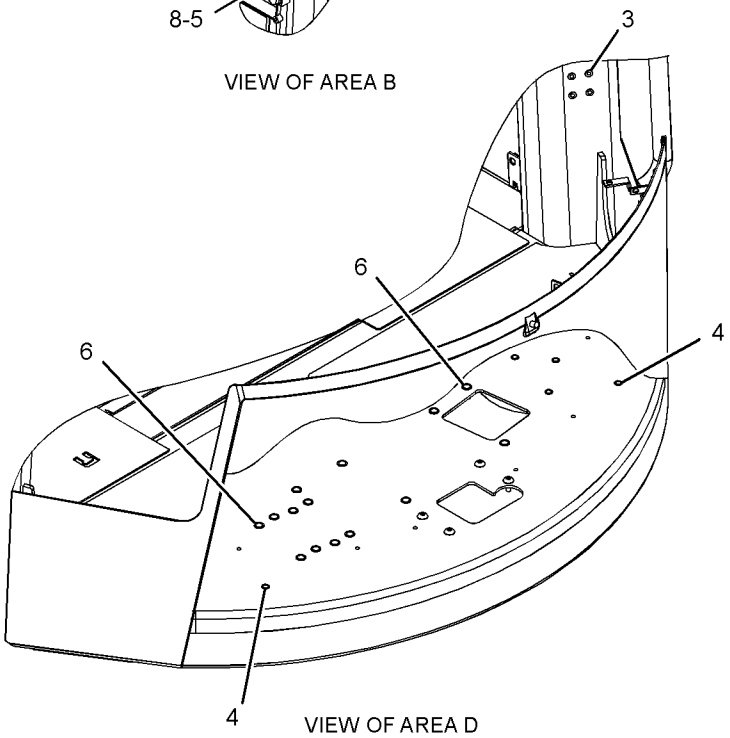

VIEW OF AREA D

GRÁFICO 1 <FIM> g03819809

444-2401 GRUPO DA ROPS FECHADA (ROPS GP-ENCLOSED)

S/N: FRS1-UP

NÚMEROE DE 466-8784 ARRANJO DA CABINE

SMCS-7301 **i06606660**

NOTA	REF. NÃO	GRÁFICO REF.	NÚMERO DA PEÇA	QTY	NOME DA PEÇA 1 2 3 4 5 6 (NÍVEL DO PRODUTO)	CONSULTE PÁGINA
M	1	1	**359-5377**	14	INSERÇÃO-ROSQUEADA (ROSCA M10X1,5) (INSERT-THREADED (M10X1.5-THD))	
M	2	1	**377-4794**	14	INSERÇÃO-ROSQUEADA (ROSCA M6X1) (INSERT-THREADED (M6X1-THD))	
	3	1	**444-2404**	1	CONJUNTO DE ROPS (ROPS AS)	
M		1	**6V-5215**	3	PARAFUSO (M8X1,25X16 MM) (BOLT (M8X1.25X16-MM))	
M		1	**7Y-9099**	4	PARAFUSO DE CABEÇA CONVEXA (M8X1,25X25 MM) (SCREW-TRUSS HEAD (M8X1.25X25-MM))	
M	4	1	**170-4057**	36	INSERÇÃO-ROSQUEADA (ROSCA M6X1) (INSERT-THREADED (M6X1-THD))	
M	5	1	**195-0938**	14	INSERÇÃO-ROSQUEADA (ROSCA M8X1,25) (INSERT-THREADED (M8X1.25-THD))	
	6	1	**346-6584**	4	PORCA ESPECIAL (NUT-SPECIAL)	
	7	1	**5P-8245**	12	ARRUELA DURA (13,5X25,5X3 MM DE ESPESSURA) (WASHER-HARD (13.5X25.5X3-MM THK))	
M	8	1	**6V-6317**	3	PARAFUSO (M10X1,5X20 MM) (BOLT (M10X1.5X20-MM))	
M	9	1	**6V-8177**	12	PARAFUSO (M12X1,75X16 MM) (BOLT (M12X1.75X16-MM))	

M - PEÇA MÉTRICA

444-2401 GRUPO DA ROPS FECHADA (ROPS GP-ENCLOSED) (continuação) **i06606660**

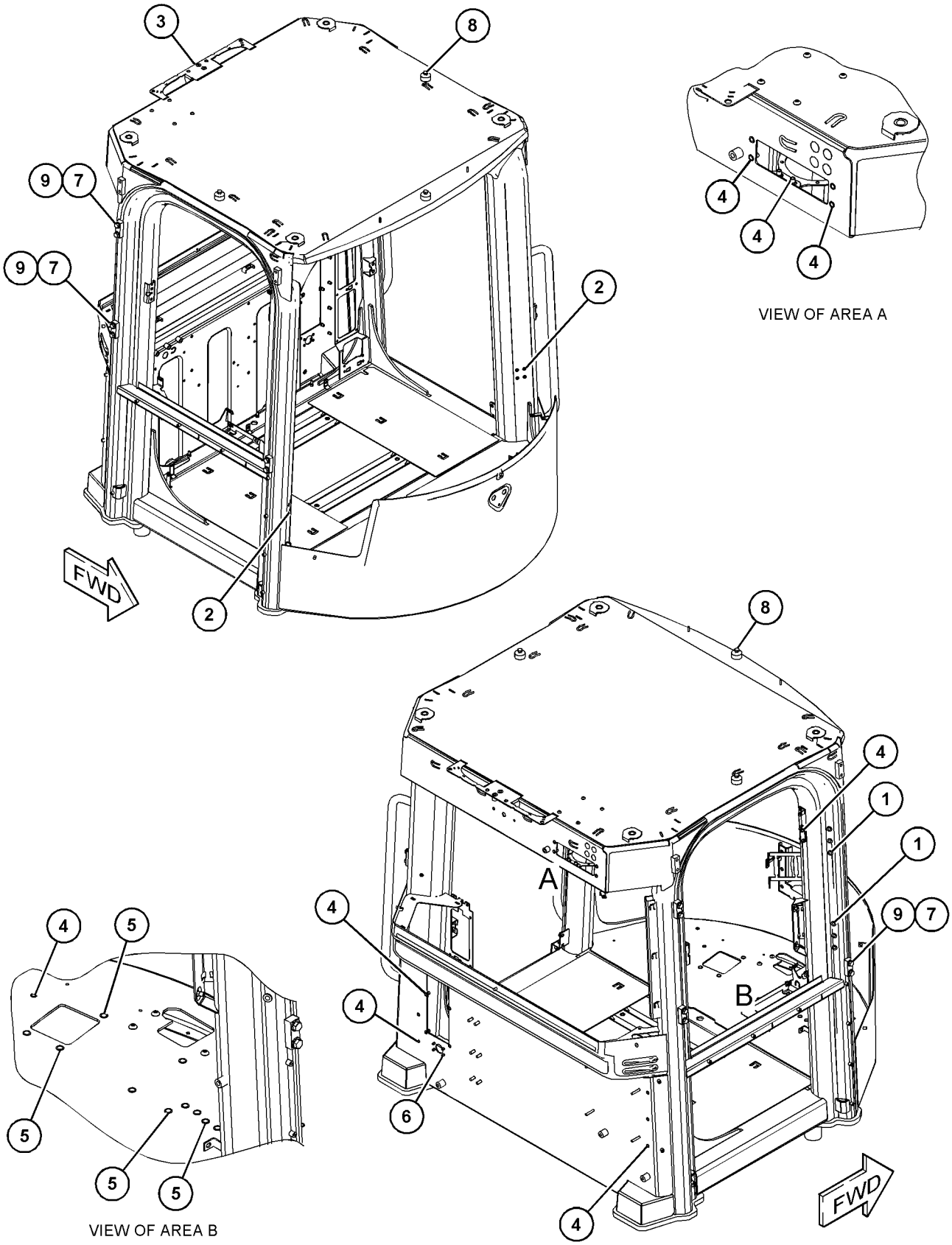

GRÁFICO 1 <FIM> g03852259

455-4370 ARRANJO DO ASSENTO—AQUECIDO (SEAT AR-AQUECIDO)

S/N: FRS1-UP

SMCS-7312 **i06656505**

NOTA	NÚMERO DA PEÇA	QTY	NOME DA PEÇA 1 2 3 4 5 6 (NÍVEL DO PRODUTO)	CONSULTE PÁGINA
Y	*371-5010*	1	GRUPO DE CONTROLE DO FREIO DE SERVIÇO (CONTROL GP-SERVICE BRAKE)	633
Y	*459-5277*	1	GRUPO DE CONTROLE-DIREÇÃO (CONTROL GP-STEERING)	862
Y	*460-3596*	1	GRUPO DO PAINEL DE INSTRUMENTOS (PANEL GP-INSTRUMENT)	918
Y	*397-5171*	1	GRUPO DO PEDAL-GOVERNADOR (PEDAL GP-GOVERNOR)	920
Y	*416-9366*	1	GRUPO DE ASSENTO-SUSPENSÃO (SEAT GP-SUSPENSION)	951
Y	*454-3758*	1	GRUPO DO SUPORTE-ASSENTO (SUPPORT GP-SEAT)	964
Y	*454-8018*	1	GRUPO DE FIAÇÃO-CABINE (WIRING GP-CAB)	286
	372-0685	1	CONJUNTO DE TAPETE (FLOOR MAT AS)	

Y - ILUSTRAÇÃO INDIVIDUAL

<FIM>

353-5341 GRUPO DO CINTO DE SEGURANÇA (SEAT BELT GP)

S/N: FRS1-UP

NÚMEROE DE 443-4183 GRUPO DO CINTO DE SEGURANÇA

SMCS-7327 **i04631500**

NOTA	REF. NÃO	GRÁFICO REF.	NÚMERO DA PEÇA	QTY	NOME DA PEÇA 1 2 3 4 5 6 (NÍVEL DO PRODUTO)	CONSULTE PÁGINA
	1	1	**0T-0244**	1	PARAFUSO (7/16-20X1,25 POL) (BOLT (7/16-20X1.25-IN))	
	2	1	**0T-0489**	1	PARAFUSO (7/16-20X2 POL) (BOLT (7/16-20X2-IN))	
	3	1	**8T-5360**	3	ARRUELA (12X22,5X2,5 MM DE ESPESSURA) (WASHER (12X22.5X2.5-MM THK))	
	4	1	**275-7803**	1	ESPAÇADOR (11,7X19,8X25,4 MM DE ESPESSURA) (SPACER (11.7X19.8X25.4-MM THK))	

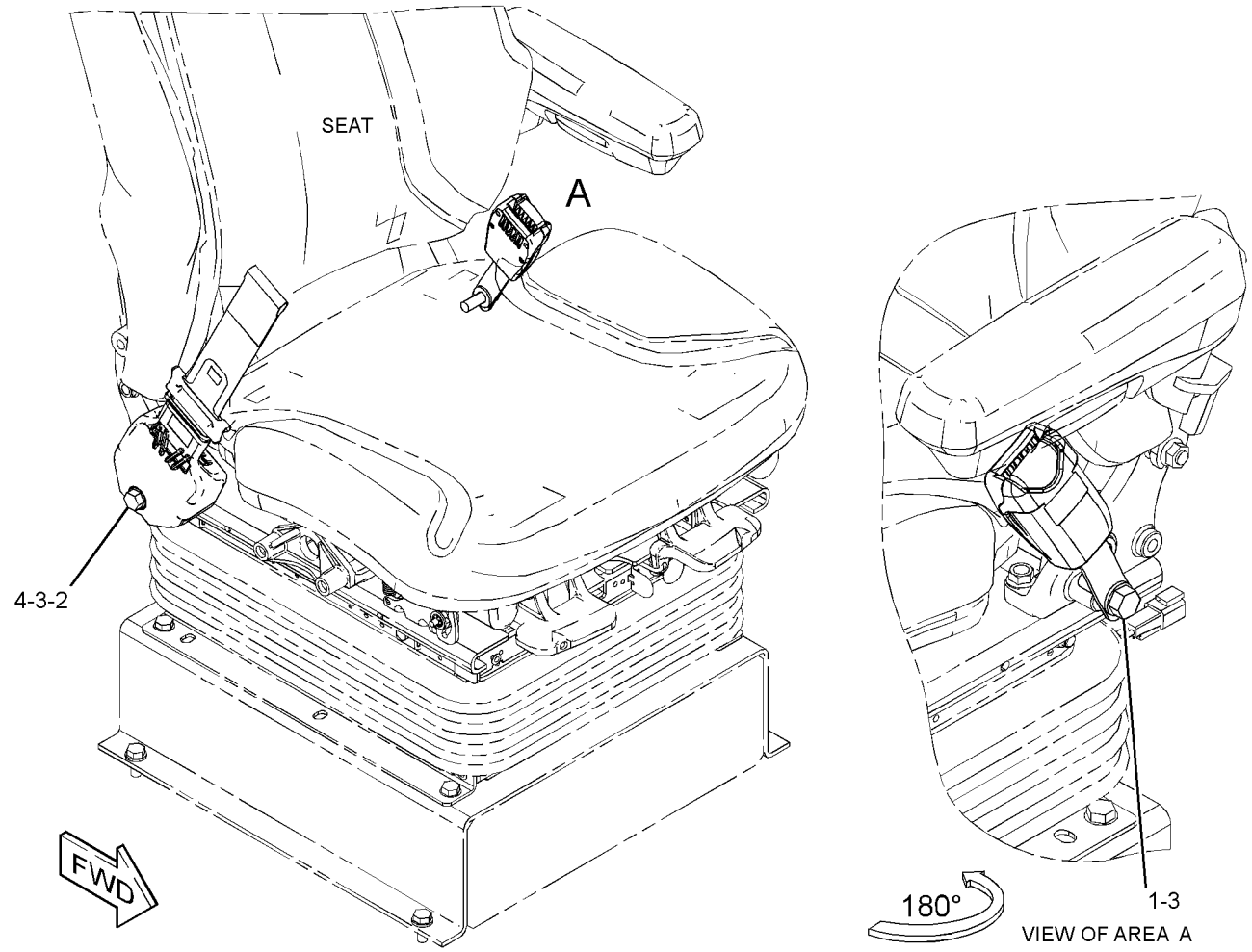

GRÁFICO 1 <FIM> g02379557

353-5342 GRUPO DO CINTO DE SEGURANÇA (SEAT BELT GP)

S/N: FRS1-UP

NÚMEROE DE 443-4184 GRUPO DO CINTO DE SEGURANÇA

SMCS-7327 **i04817237**

NOTA	REF. NÃO	GRÁFICO REF.	NÚMERO DA PEÇA	QTY	NOME DA PEÇA 1 2 3 4 5 6 (NÍVEL DO PRODUTO)	CONSULTE PÁGINA
	1	1	**0T-0244**	1	PARAFUSO (7/16-20X1,25 POL) (BOLT (7/16-20X1.25-IN))	
	2	1	**0T-0489**	1	PARAFUSO (7/16-20X2 POL) (BOLT (7/16-20X2-IN))	
	3	1	**8T-5360**	3	ARRUELA (12X22,5X2,5 MM DE ESPESSURA) (WASHER (12X22.5X2.5-MM THK))	
	4	1	**275-7803**	1	ESPAÇADOR (11,7X19,8X25,4 MM DE ESPESSURA) (SPACER (11.7X19.8X25.4-MM THK))	

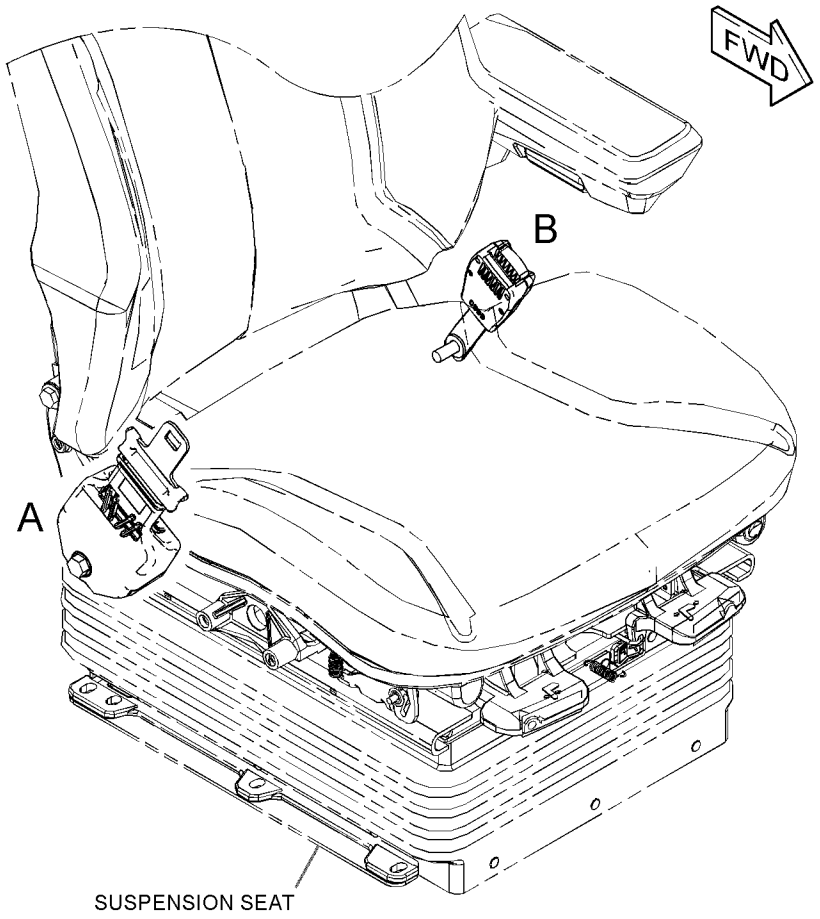

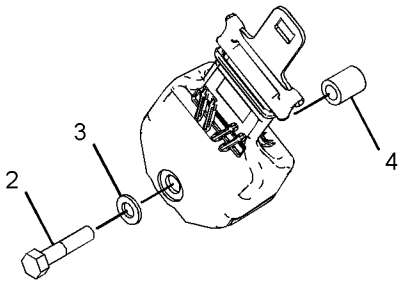

VIEW OF AREA A

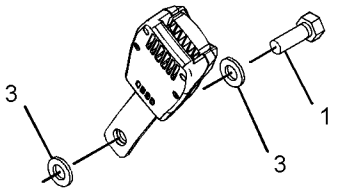

VIEW OF AREA B

GRÁFICO 1 <FIM> g02383977

443-4183 GRUPO DO CINTO DE SEGURANÇA–RETRÁTIL, 2 POL (SEAT BELT GP-RETRÁTIL, 2 POL)

S/N: FRS1-UP

SMCS-7327 **i06682797**

NOTA	REF. NÃO	GRÁFICO REF.	NÚMERO DA PEÇA	QTY	NOME DA PEÇA 1 2 3 4 5 6 (NÍVEL DO PRODUTO)	CONSULTE PÁGINA
Y	1	1	**353-5341**	1	GRUPO DO CINTO DE SEGURANÇA (RETRÁTIL, 2 POL) (SEAT BELT GP (RETRACTABLE, 2-IN))	947

Y - ILUSTRAÇÃO INDIVIDUAL

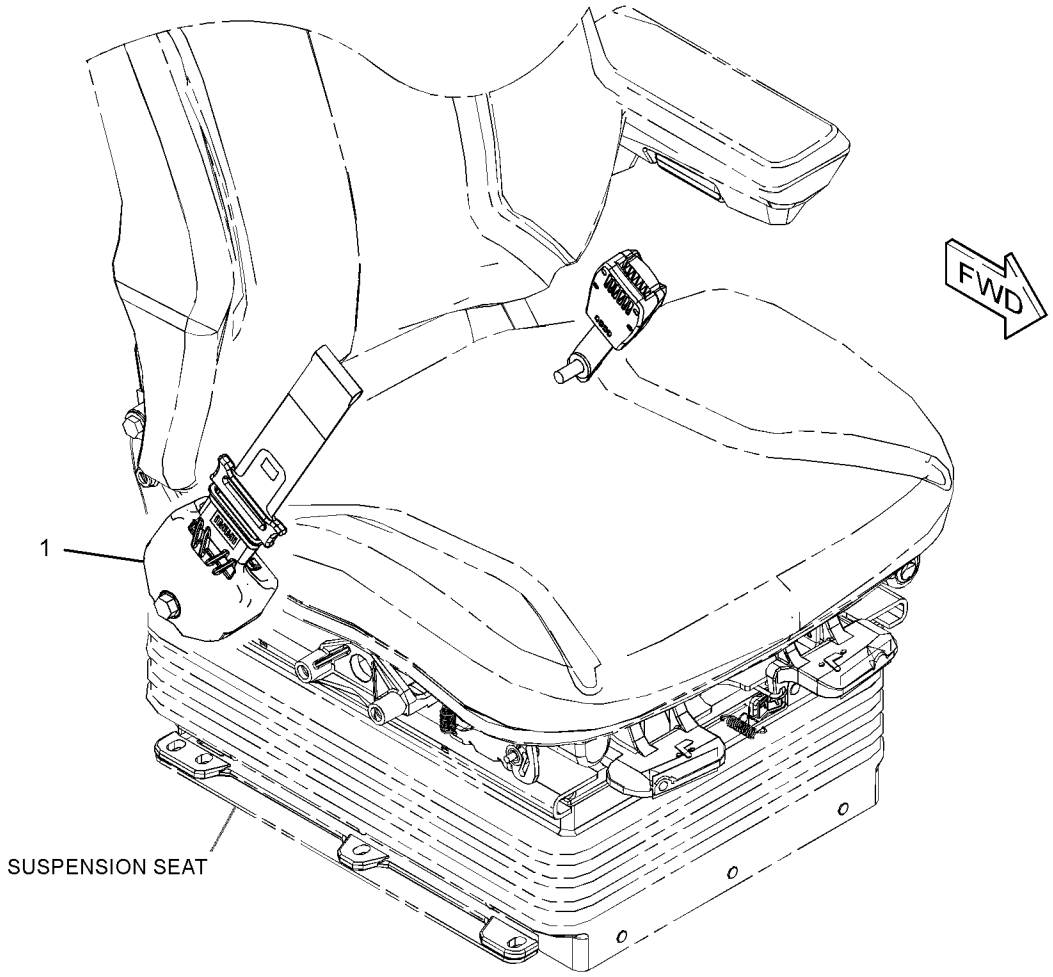

GRÁFICO 1 <FIM> g03431469

443-4184 GRUPO DO CINTO DE SEGURANÇA–RETRÁTIL, 3 POL (SEAT BELT GP-RETRÁTIL, 3 POL)

S/N: FRS1-UP

SMCS-7327 **i06628818**

NOTA	REF. NÃO	GRÁFICO REF.	NÚMERO DA PEÇA	QTY	NOME DA PEÇA 1 2 3 4 5 6 (NÍVEL DO PRODUTO)	CONSULTE PÁGINA
Y	1	1	**353-5342**	1	GRUPO DO CINTO DE SEGURANÇA (RETRÁTIL, 3 POL) (SEAT BELT GP (RETRACTABLE, 3-IN))	948

Y - ILUSTRAÇÃO INDIVIDUAL

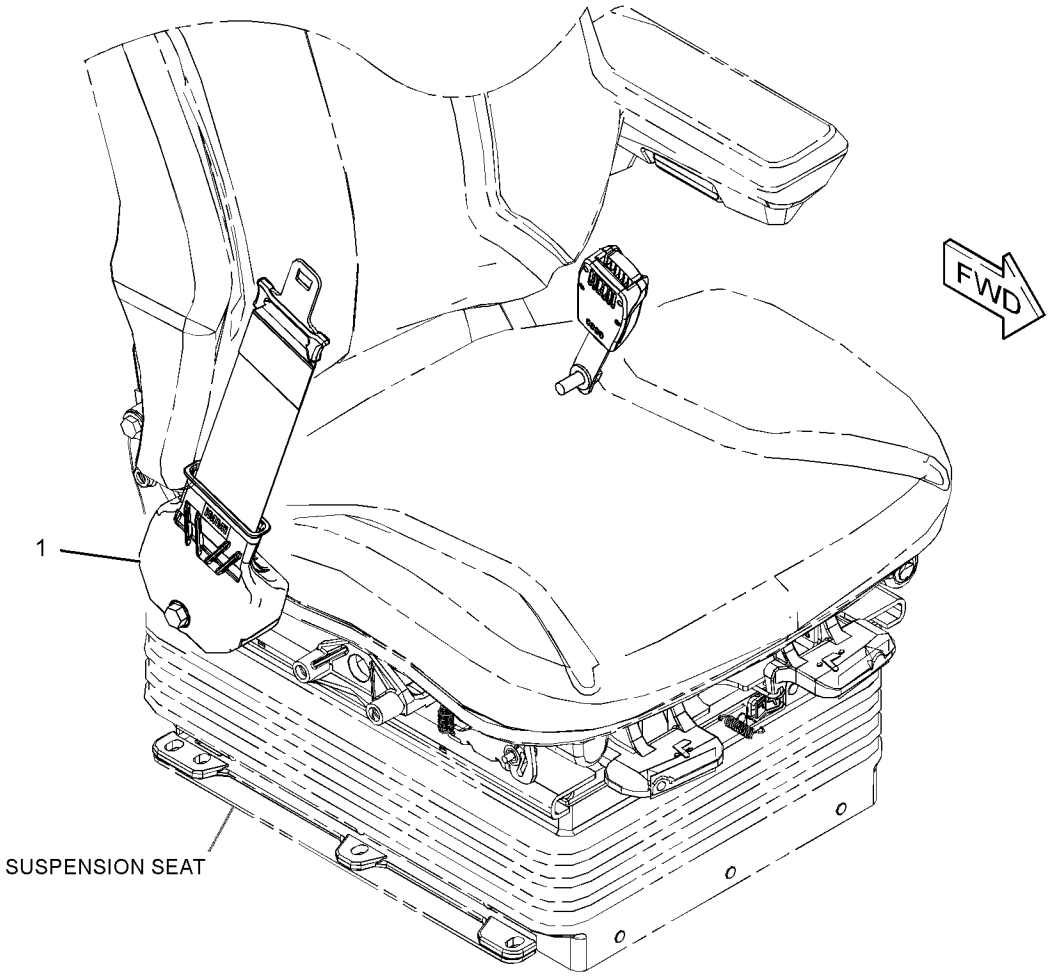

GRÁFICO 1 <FIM> g03431430

416-9366 GRUPO DE ASSENTO-SUSPENSÃO (SEAT GP-SUSPENSION)

S/N: FRS1-UP

NÚMEROE DE 455-4370 ARRANJO DO ASSENTO

SMCS-7324, 7336 **i06656541**

NOTA	REF. NÃO	GRÁFICO REF.	NÚMERO DA PEÇA	QTY	NOME DA PEÇA 1 2 3 4 5 6 (NÍVEL DO PRODUTO)	CONSULTE PÁGINA
	1	1	**3S-2093**	1	CABO TIPO CINTA (STRAP-CABLE)	
Y	2	1	*443-8251*	1	GRUPO DE ASSENTO-SUSPENSÃO (SEAT GP-SUSPENSION)	957

Y - ILUSTRAÇÃO INDIVIDUAL

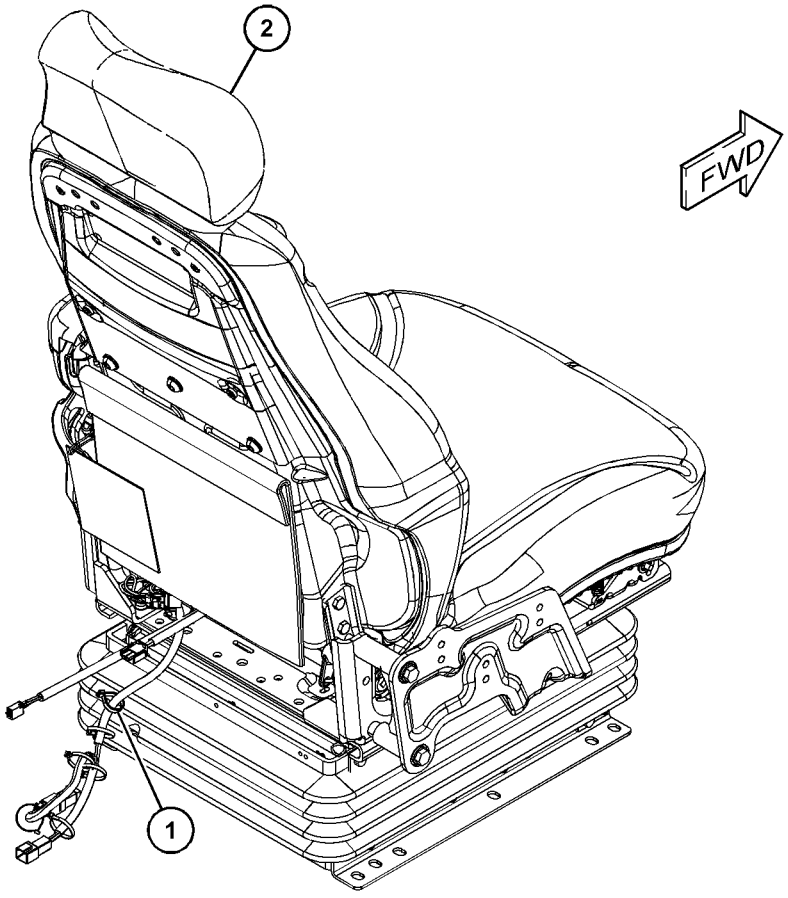

GRÁFICO 1 <FIM> g06047653

443-8248 GRUPO DE ASSENTO-SUSPENSÃO—TECIDO (SEAT GP-SUSPENSION-TECIDO)

S/N: FRS1-UP

24 V

NÚMEROE DE 455-4369 ARRANJO DA CABINE

SMCS-7324, 7336

i06656400

NOTA	REF. NÃO	GRÁFICO REF.	NÚMERO DA PEÇA	QTY	NOME DA PEÇA 1 2 3 4 5 6 (NÍVEL DO PRODUTO)	CONSULTE PÁGINA
Y	1	1	**191-2933**	1	GRUPO DE SUSPENSÃO-ASSENTO (AR) (SUSPENSION GP-SEAT (AIR))	965
Y	2	1	*443-8250*	1	GRUPO DE ASSENTO-SUSPENSÃO (SEAT GP-SUSPENSION)	953
	3	1	**173-7035**	1	KIT DE BLOCOS DESLIZANTES (ASSENTO COM SUSPENSÃO) (KIT-SLIDER BLOCK (SUSPENSION SEAT))	
					(INCLUDES WASHERS, BOLT, SLIDER BLOCKS & SETSCREWS)	

Y - ILUSTRAÇÃO INDIVIDUAL

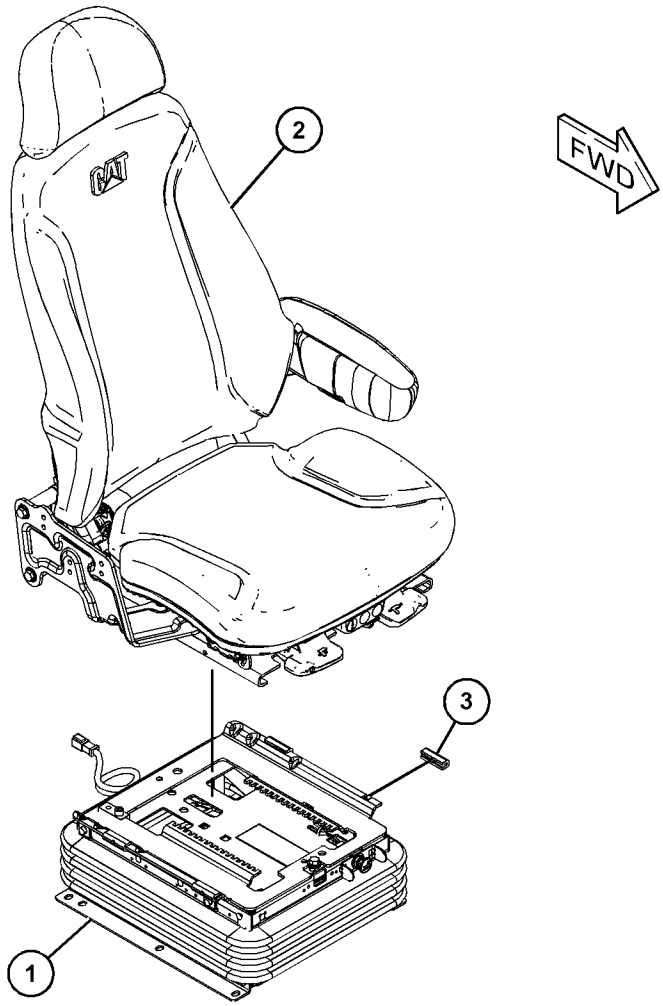

GRÁFICO 1 <FIM> g06047562

443-8250 GRUPO DE ASSENTO-SUSPENSÃO—TECIDO (SEAT GP-SUSPENSION-TECIDO)

S/N: FRS1-UP

NÚMEROE DE 443-8248 GRUPO DE ASSENTO-SUSPENSÃO

SMCS-7324, 7336

i06656468

NOTA	REF. NÃO	GRÁFICO REF.	NÚMERO DA PEÇA	QTY	NOME DA PEÇA 1 2 3 4 5 6 (NÍVEL DO PRODUTO)	CONSULTE PÁGINA
	1	2	**143-1288**	6	CONTRAPORCA-FLANGE (ROSCA 3/8-16) (LOCKNUT-FLANGE (3/8-16-THD))	
	2	1	**164-4883**	1	BOTÃO LOMBAR (KNOB-LUMBAR)	
	3	2	**218-2529**	4	BUJÃO (PLUG)	
	4	2	**262-0767**	1	CONJUNTO DE SUPORTE (LADO ESQUERDO) (BRACKET AS (LH))	
	5	2	**276-3642**	1	EIXO (SHAFT)	
	6	2	**276-3644**	1	PORCA ESPECIAL (NUT-SPECIAL)	
	7	1	**277-8103**	3	BUJÃO (PLUG)	
Y	8	2	**292-6402**	1	GRUPO DO BANCO COM ENCOSTO (LOMBAR) (PAN GP-BACKREST (LUMBAR))	917
	9	2	**314-5162**	1	CONJUNTO DE SUPORTE (LADO DIREITO) (BRACKET AS (RH))	
	11	1	**349-2602**	1	CONJUNTO DE SUPORTE (BRACKET AS)	
	12	1	**350-7593**	1	CONJUNTO DE APOIO PARA CABEÇA DO ASSENTO (HEADREST AS-SEAT)	
	13	2	**355-3016**	1	CONJUNTO DE PLACA (PLATE AS)	
	14	2	**355-3025**	1	CONJUNTO DE CÁRTER (PAN AS)	
	15	2	**369-9004**	1	CONJUNTO DE CABO (CABLE AS)	
Y	16	1	**384-8730**	1	GRUPO DO APOIO DE BRAÇO (ARMREST GP)	844
	17	1	**389-0879**	1	ENCOSTO-ASSENTO (PAN-SEAT BACK)	
	18	1	**153-0088**	3	ARRUELA DURA (10,31X20X1,65 MM DE ESPESSURA) (WASHER-HARD (10.31X20X1.65-MM THK))	
	19	2	**171-1230**	6	PARAFUSO-CABEÇA DE BOTÃO (3/8-16X1 POL) (SCREW-BUTTON HEAD (3/8-16X1-IN))	
	20	1	**189-1943**	3	CONTRAPORCA (ROSCA M10X1,5) (LOCKNUT (M10X1.5-THD))	
M	21	2	**238-0251**	4	PARAFUSO-CABEÇA DE BOTÃO (M10X1,5X25 MM) (SCREW-BUTTON HEAD (M10X1.5X25-MM))	
M	22	1	**271-7649**	2	PARAFUSO (M10X1,5X95-MM) (BOLT (M10X1.5X95-MM))	
M	23	1	**299-5675**	3	PARAFUSO-CABEÇA DE BOTÃO (M10X1,5X30 MM) (SCREW-BUTTON HEAD (M10X1.5X30-MM))	
M	24	2	**6V-7744**	4	CONTRAPORCA (ROSCA M10X1,5) (LOCKNUT (M10X1.5-THD))	
	25	1,2	**8T-4121**	7	ARRUELA DURA (11X21X2,5 MM DE ESPESSURA) (WASHER-HARD (11X21X2.5-MM THK))	
M	26	2	**8T-4133**	1	PORCA (ROSCA M10X1,5) (NUT (M10X1.5-THD))	
M	27	1	**8T-4196**	1	PARAFUSO (M10X1,5X35 MM) (BOLT (M10X1.5X35-MM))	
	28	1	**8T-7566**	1	PINO DE MOLA (PIN-SPRING)	
	29	2	**9F-5975**	1	PARAFUSO (5/16-18X0,75 POL) (BOLT (5/16-18X0.75-IN))	
	30	2	**436-1687**	1	KIT DE TRAVAS (KIT-LATCH)	
					(INCLUDES BOLTS, LATCHES, RODS, SPRINGS & WASHERS)	
	31	2	**436-1688**	1	KIT-ASSENTO (KIT-SEAT)	
					(INCLUDES RETAINERS, ROD, SPRINGS & WASHERS)	
	32	2	**442-5287**	1	KIT DE EIXO (KIT-SHAFT)	
Y	33	1	**443-8573**	1	KIT-ALAVANCA (AJUSTE DO ASSENTO) (KIT-HANDLE (SEAT ADJUSTMENT))	891
Y	34	1	**446-0639**	1	KIT-AMORTECEDOR (TECIDO) (KIT-CUSHION (CLOTH))	890

443-8250 GRUPO DE ASSENTO-SUSPENSÃO (SEAT GP-SUSPENSION) (continuação) **i06656468**

NOTA	REF. NÃO	GRÁFICO REF.	NÚMERO DA PEÇA	QTY	NOME DA PEÇA 1 2 3 4 5 6 (NÍVEL DO PRODUTO)	CONSULTE PÁGINA

M - PEÇA MÉTRICA
Y - ILUSTRAÇÃO INDIVIDUAL

443-8250 GRUPO DE ASSENTO-SUSPENSÃO (SEAT GP-SUSPENSION) (continuação) **i06656468**

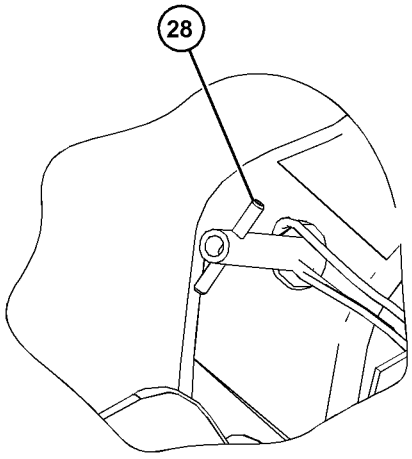

VIEW OF AREA B
(PARTS REMOVED FOR CLARITY)

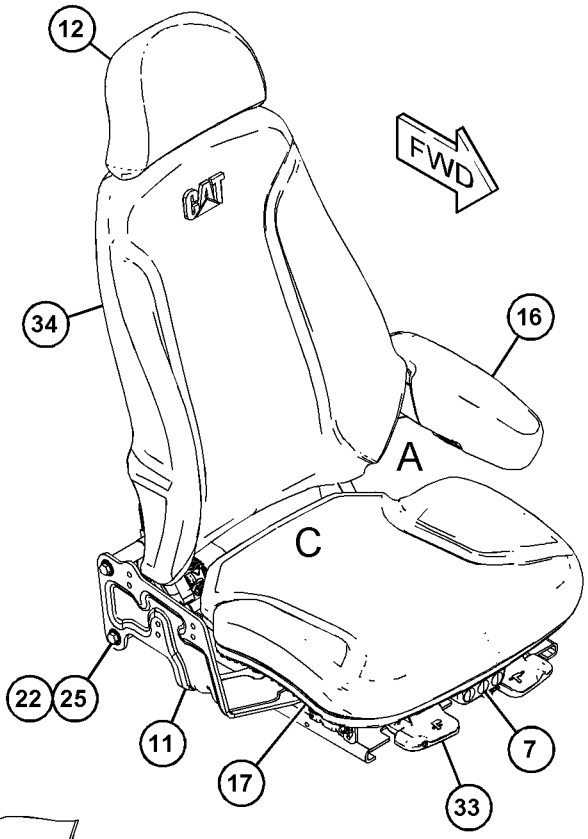

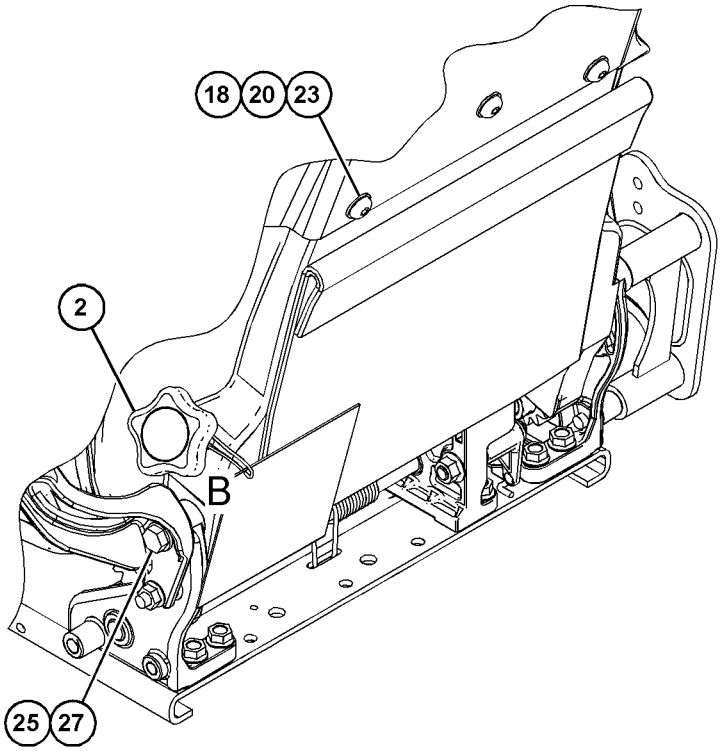

VIEW OF AREA A 180°

REFER TO ALL ILLUSTRATIONS OF
THIS GROUP FOR AUXILIARY VIEWS

GRÁFICO 1 g06050638

443-8250 GRUPO DE ASSENTO-SUSPENSÃO (SEAT GP-SUSPENSION) (continuação) **i06656468**

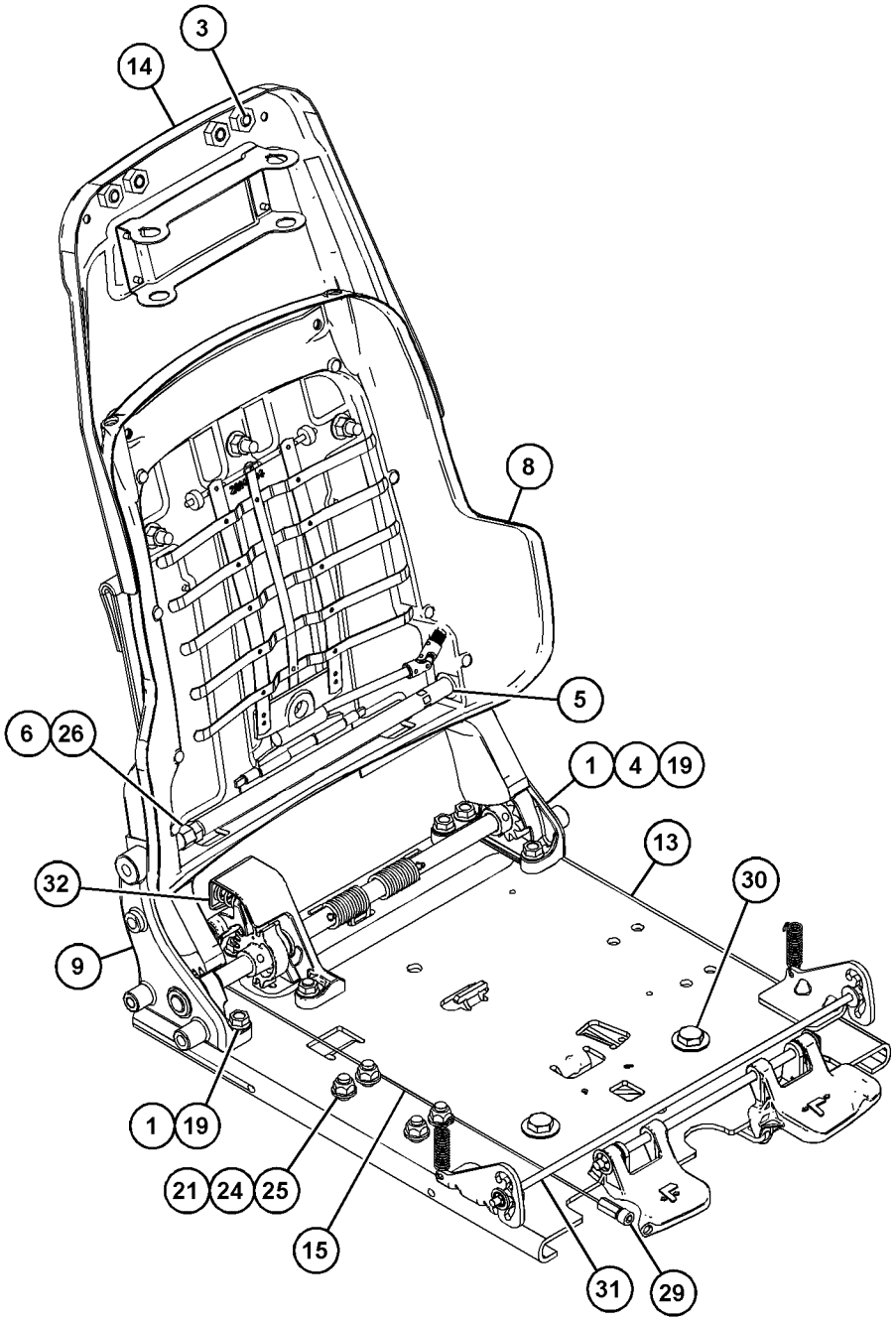

VIEW OF AREA C
(PARTS REMOVED FOR CLARITY)

GRÁFICO 2 <FIM> g06050639

443-8251 GRUPO DE ASSENTO-SUSPENSÃO—TECIDO, AQUECIDO (SEAT GP-SUSPENSION-TECIDO, AQUECIDO)

S/N: FRS1-UP

24 V

NÚMEROE DE 416-9366 GRUPO DE ASSENTO-SUSPENSÃO

SMCS-7324, 7336

i06656545

NOTA	REF. NÃO	GRÁFICO REF.	NÚMERO DA PEÇA	QTY	NOME DA PEÇA 1 2 3 4 5 6 (NÍVEL DO PRODUTO)	CONSULTE PÁGINA
Y	1	1	**191-2933**	1	GRUPO DE SUSPENSÃO-ASSENTO (AR) (SUSPENSION GP-SEAT (AIR))	965
	2	1	**241-5786**	1	CONJUNTO DE CHICOTE DO AQUECEDOR (ASSENTO) (HARNESS AS-HEATER (SEAT))	
Y	3	1	**443-8252**	1	GRUPO DE ASSENTO-SUSPENSÃO (SEAT GP-SUSPENSION)	958
	4	1	**173-7035**	1	KIT DE BLOCOS DESLIZANTES (ASSENTO COM SUSPENSÃO) (KIT-SLIDER BLOCK (SUSPENSION SEAT))	
					(INCLUDES WASHERS, BLOCK-SLIDERS, SETSCREWS & BOLT)	

Y - ILUSTRAÇÃO INDIVIDUAL

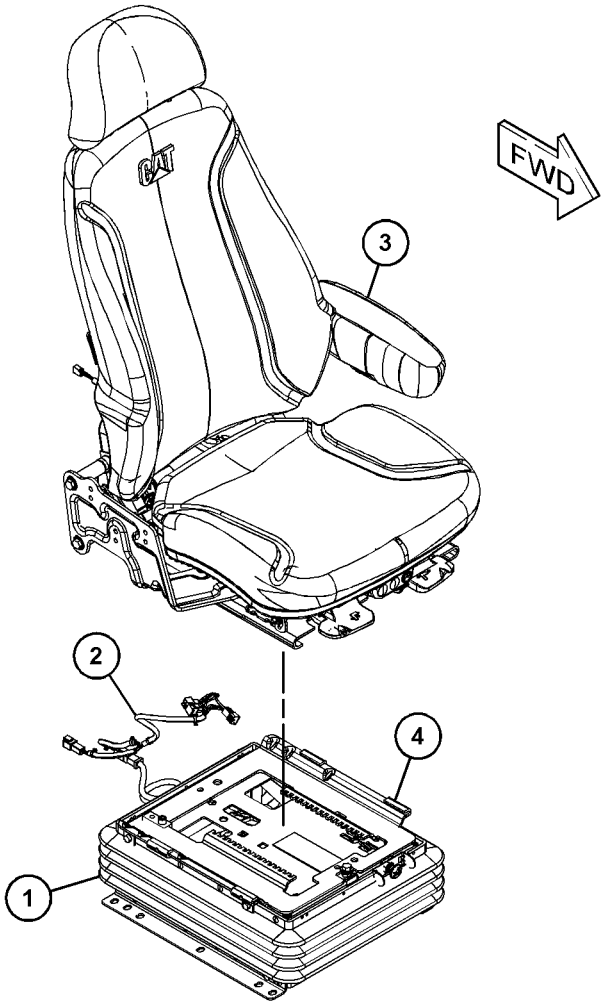

GRÁFICO 1 <FIM> g06053587

443-8252 GRUPO DE ASSENTO-SUSPENSÃO–TECIDO, AQUECIDO (SEAT GP-SUSPENSION-TECIDO, AQUECIDO)

S/N: FRS1-UP

24 V

NÚMEROE DE 443-8251 GRUPO DE ASSENTO-SUSPENSÃO

SMCS-7324, 7336 **i06656554**

NOTA	REF. NÃO	GRÁFICO REF.	NÚMERO DA PEÇA	QTY	NOME DA PEÇA 1 2 3 4 5 6 (NÍVEL DO PRODUTO)	CONSULTE PÁGINA
	1	2	**143-1288**	6	CONTRAPORCA-FLANGE (ROSCA 3/8-16) (LOCKNUT-FLANGE (3/8-16-THD))	
	2	1	**164-4883**	1	BOTÃO LOMBAR (KNOB-LUMBAR)	
	3	2	**218-2529**	4	BUJÃO (PLUG)	
	4	2	**262-0767**	1	CONJUNTO DE SUPORTE (LADO ESQUERDO) (BRACKET AS (LH))	
	4A	1	**262-0771**	1	CONJUNTO DE BEARING (BEARING AS)	
	5	2	**276-3642**	1	EIXO (SHAFT)	
	6	2	**276-3644**	1	PORCA ESPECIAL (NUT-SPECIAL)	
	7	1	**277-8103**	2	BUJÃO (PLUG)	
Y	8	2	**292-6402**	1	GRUPO DO BANCO COM ENCOSTO (LOMBAR) (PAN GP-BACKREST (LUMBAR))	917
	9	2	**314-5162**	1	CONJUNTO DE SUPORTE (LADO DIREITO) (BRACKET AS (RH))	
	9A	2	**262-0771**	2	CONJUNTO DE BEARING (BEARING AS)	
	11	1	**349-2602**	1	CONJUNTO DE SUPORTE (BRACKET AS)	
	12	1	**350-7593**	1	CONJUNTO DE APOIO PARA CABEÇA DO ASSENTO (HEADREST AS-SEAT)	
	13	2	**355-3016**	1	CONJUNTO DE PLACA (PLATE AS)	
	14	2	**355-3025**	1	CONJUNTO DE CÁRTER (PAN AS)	
	15	2	**369-9004**	1	CONJUNTO DE CABO (CABLE AS)	
Y	16	1	**384-8730**	1	GRUPO DO APOIO DE BRAÇO (ARMREST GP)	844
	17	1	**389-0879**	1	ENCOSTO-ASSENTO (PAN-SEAT BACK)	
	18	1	**153-0088**	3	ARRUELA DURA (10,31X20X1,65 MM DE ESPESSURA) (WASHER-HARD (10.31X20X1.65-MM THK))	
	19	2	**171-1230**	6	PARAFUSO-CABEÇA DE BOTÃO (3/8-16X1 POL) (SCREW-BUTTON HEAD (3/8-16X1-IN))	
	20	1	**189-1943**	3	CONTRAPORCA (ROSCA M10X1,5) (LOCKNUT (M10X1.5-THD))	
M	21	2	**238-0251**	4	PARAFUSO-CABEÇA DE BOTÃO (M10X1,5X25 MM) (SCREW-BUTTON HEAD (M10X1.5X25-MM))	
M	22	1	**271-7649**	2	PARAFUSO (M10X1,5X95-MM) (BOLT (M10X1.5X95-MM))	
M	23	1	**299-5675**	3	PARAFUSO-CABEÇA DE BOTÃO (M10X1,5X30 MM) (SCREW-BUTTON HEAD (M10X1.5X30-MM))	
M	24	2	**6V-7744**	4	CONTRAPORCA (ROSCA M10X1,5) (LOCKNUT (M10X1.5-THD))	
	25	1,2	**8T-4121**	7	ARRUELA DURA (11X21X2,5 MM DE ESPESSURA) (WASHER-HARD (11X21X2.5-MM THK))	
M	26	2	**8T-4133**	1	PORCA (ROSCA M10X1,5) (NUT (M10X1.5-THD))	
M	27	1	**8T-4196**	1	PARAFUSO (M10X1,5X35 MM) (BOLT (M10X1.5X35-MM))	
	28	1	**8T-7566**	1	PINO DE MOLA (PIN-SPRING)	
	29	2	**9F-5975**	1	PARAFUSO (5/16-18X0,75 POL) (BOLT (5/16-18X0.75-IN))	
	30	2	**436-1687**	1	KIT DE TRAVAS (AJUSTE DO ASSENTO) (KIT-LATCH (SEAT ADJUSTMENT))	
					(INCLUDES BOLTS, LATCHES, RODS, SPRINGS & WASHERS)	
	31	2	**436-1688**	1	KIT-ASSENTO (INCLINAÇÃO) (KIT-SEAT (TILT))	
					(INCLUDES RETAINERS, SPRINGS, WASHERS & ROD)	

443-8252 GRUPO DE ASSENTO-SUSPENSÃO (SEAT GP-SUSPENSION) (continuação) **i06656554**

NOTA	REF. NÃO	GRÁFICO REF.	NÚMERO DA PEÇA	QTY	NOME DA PEÇA 1 2 3 4 5 6 (NÍVEL DO PRODUTO)	CONSULTE PÁGINA
	32	2	**442-5287**	1	KIT DE EIXO (RECLINADOR) (KIT-SHAFT (RECLINER))	
Y	33	1	**443-8573**	1	KIT-ALAVANCA (AJUSTE DO ASSENTO) (KIT-HANDLE (SEAT ADJUSTMENT))	891
Y	34	1	**446-0641**	1	KIT-ALMOFADA DE ASSENTO (KIT-SEAT CUSHION)	893
	35	1	**277-8102**	1	CHAVE SELETORA (24 V) (ASSENTO AQUECIDO) (SWITCH-ROCKER (24-VOLT) (HEATED SEAT))	

M - PEÇA MÉTRICA
Y - ILUSTRAÇÃO INDIVIDUAL

443-8252 GRUPO DE ASSENTO-SUSPENSÃO (SEAT GP-SUSPENSION) (continuação) **i06656554**

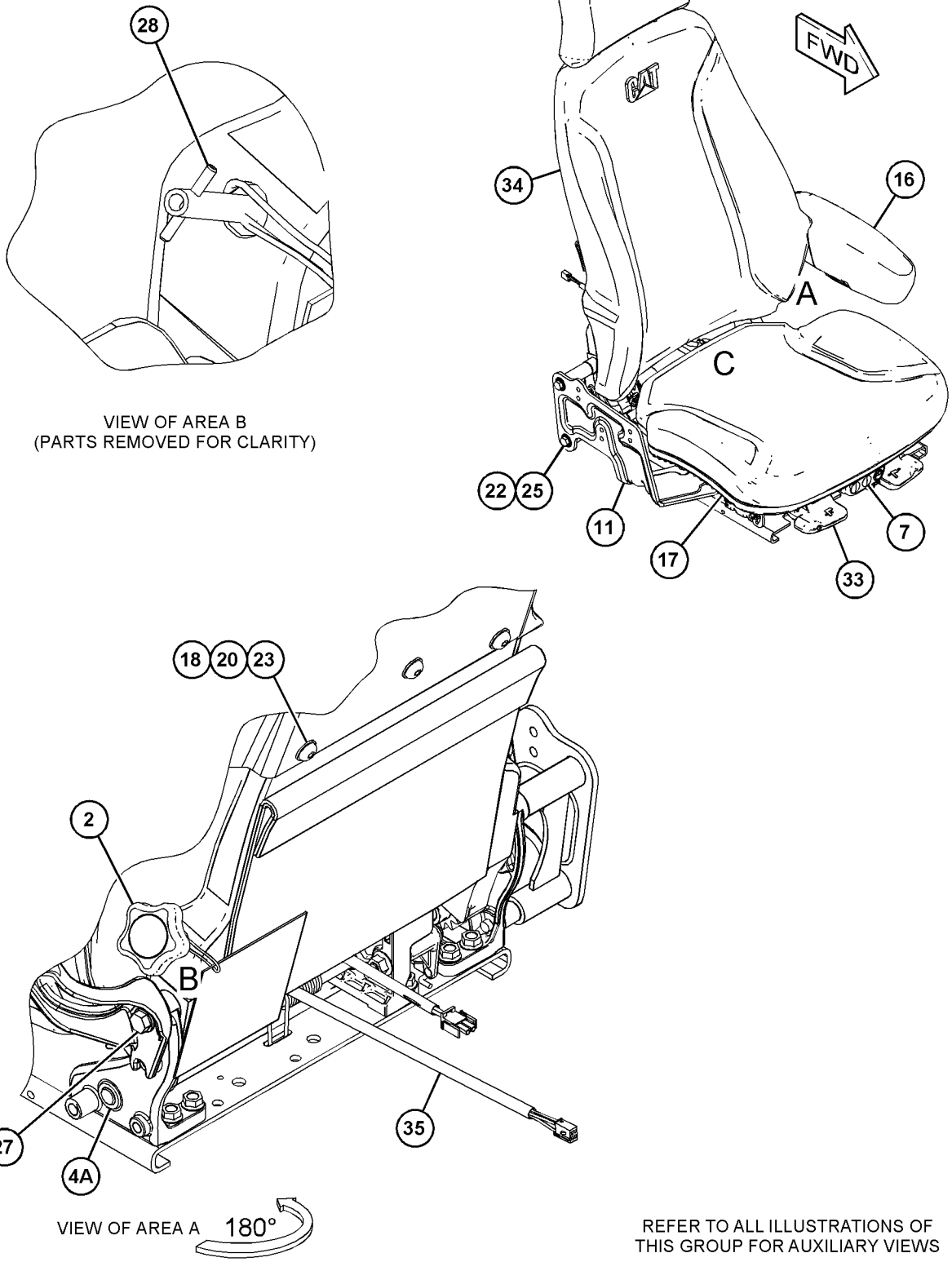

GRÁFICO 1 g06050662

443-8252 GRUPO DE ASSENTO-SUSPENSÃO (SEAT GP-SUSPENSION) (continuação) **i06656554**

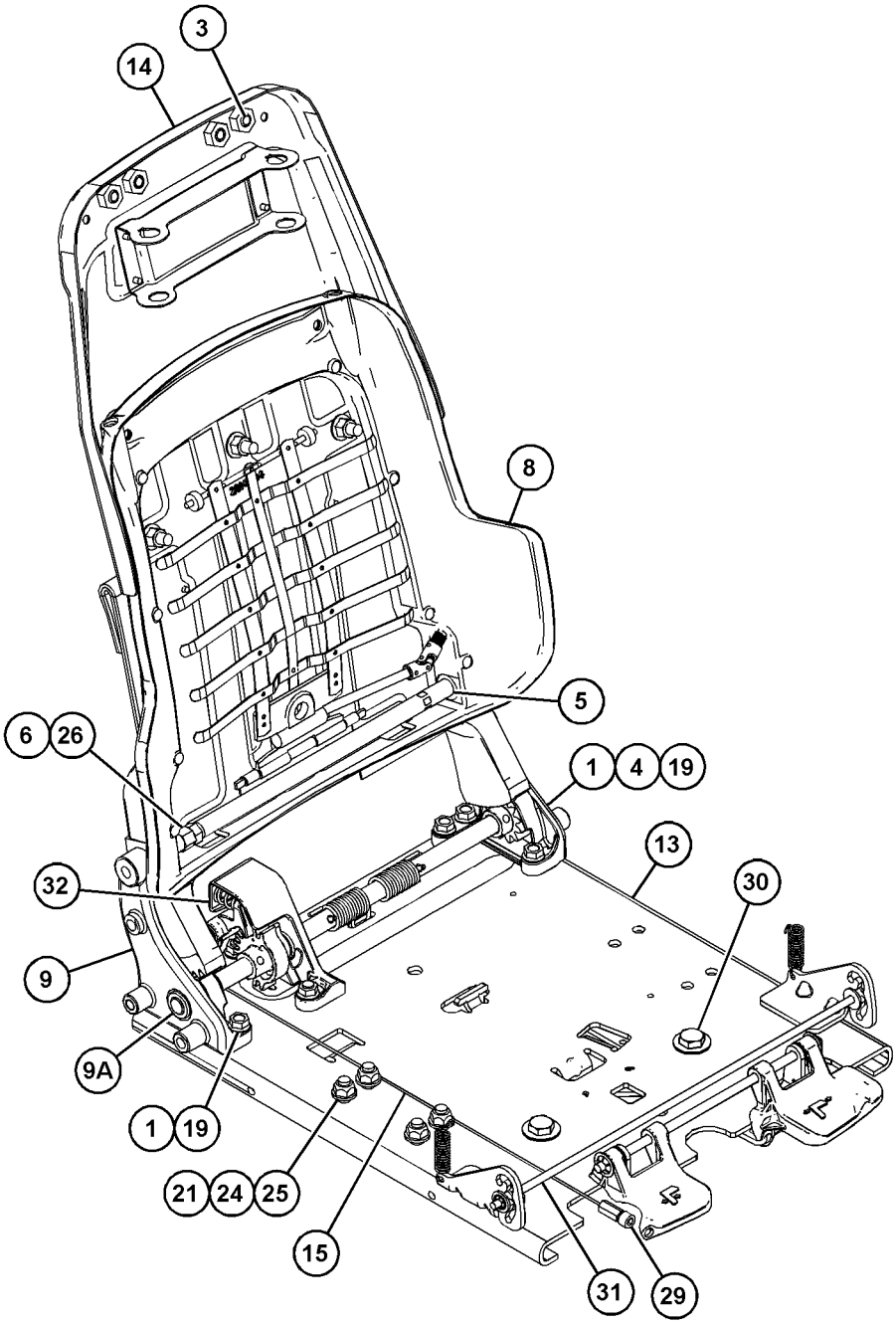

VIEW OF AREA C
(PARTS REMOVED FOR CLARITY)

GRÁFICO 2 <FIM> g06050663

501-1479 GRUPO DE SAIA-CABINE (SKIRT GP-CAB)

S/N: FRS1-UP

NÚMEROE DE 456-6639 ARRANJO ESPECIAL-CARREGADEIRA

SMCS-7301 **i06629955**

NOTA	REF. NÃO	GRÁFICO REF.	NÚMERO DA PEÇA	QTY	NOME DA PEÇA 1 2 3 4 5 6 (NÍVEL DO PRODUTO)	CONSULTE PÁGINA
	1	1	**454-4239**	1	CONJUNTO DE PLACA (PLATE AS)	
M		1	**8T-3490**	4	PORCA DE SOLDA (ROSCA M10X1,5) (NUT-WELD (M10X1.5-THD))	
	2	1	**454-4241**	1	CONJUNTO DE PLACA (PLATE AS)	
M		1	**8T-3490**	8	PORCA DE SOLDA (ROSCA M10X1,5) (NUT-WELD (M10X1.5-THD))	
	3	1	**454-4243**	1	PLACA (PLATE)	
	4	1	**454-4244**	1	TAMPA (COVER)	
	5	1	**454-4247**	1	CONJUNTO DE PLACA (PLATE AS)	
M		1	**8T-3490**	8	PORCA DE SOLDA (ROSCA M10X1,5) (NUT-WELD (M10X1.5-THD))	
	6	1	**454-7370**	1	PLACA (PLATE)	
	7	1	**454-7371**	1	TAMPA (COVER)	
	8	1	**501-1480**	1	CONJUNTO DE PLACA (PLATE AS)	
M		1	**8T-3490**	4	PORCA DE SOLDA (ROSCA M10X1,5) (NUT-WELD (M10X1.5-THD))	
	9	1	**8T-4121**	24	ARRUELA DURA (11X21X2,5 MM DE ESPESSURA) (WASHER-HARD (11X21X2.5-MM THK))	
M	10	1	**8T-4136**	24	PARAFUSO (M10X1,5X25 MM) (BOLT (M10X1.5X25-MM))	

M - PEÇA MÉTRICA

501-1479 GRUPO DE SAIA-CABINE (SKIRT GP-CAB) (continuação) **i06629955**

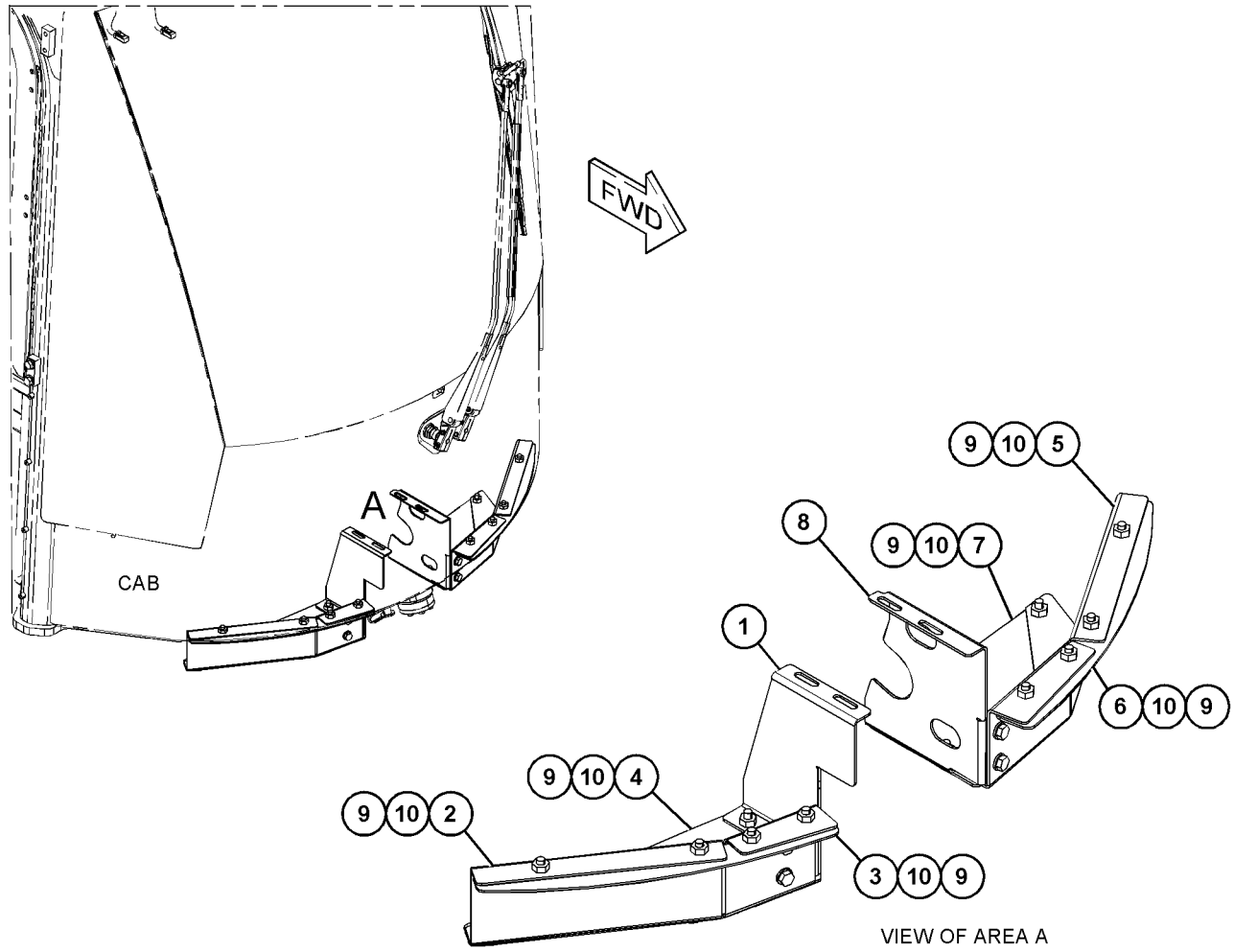

GRÁFICO 1 <FIM> g06056057

454-3758 GRUPO DO SUPORTE-ASSENTO (SUPPORT GP-SEAT)

S/N: FRS1-UP

NÚMEROE DE 455-4369 ARRANJO DA CABINE, 455-4370 ARRANJO DO ASSENTO

SMCS-7321 **i06656413**

NOTA	REF. NÃO	GRÁFICO REF.	NÚMERO DA PEÇA	QTY	NOME DA PEÇA 1 2 3 4 5 6 (NÍVEL DO PRODUTO)	CONSULTE PÁGINA
	1	1	**464-5013**	1	CONJUNTO DE SUPORTE (ASSENTO) (SUPPORT AS (SEAT))	
	2	1	**8T-4121**	8	ARRUELA DURA (11X21X2,5 MM DE ESPESSURA) (WASHER-HARD (11X21X2.5-MM THK))	
M	3	1	**8T-4136**	4	PARAFUSO (M10X1,5X25 MM) (BOLT (M10X1.5X25-MM))	
M	4	1	**8T-4186**	4	PARAFUSO (M10X1,5X40 MM) (BOLT (M10X1.5X40-MM))	

M - PEÇA MÉTRICA

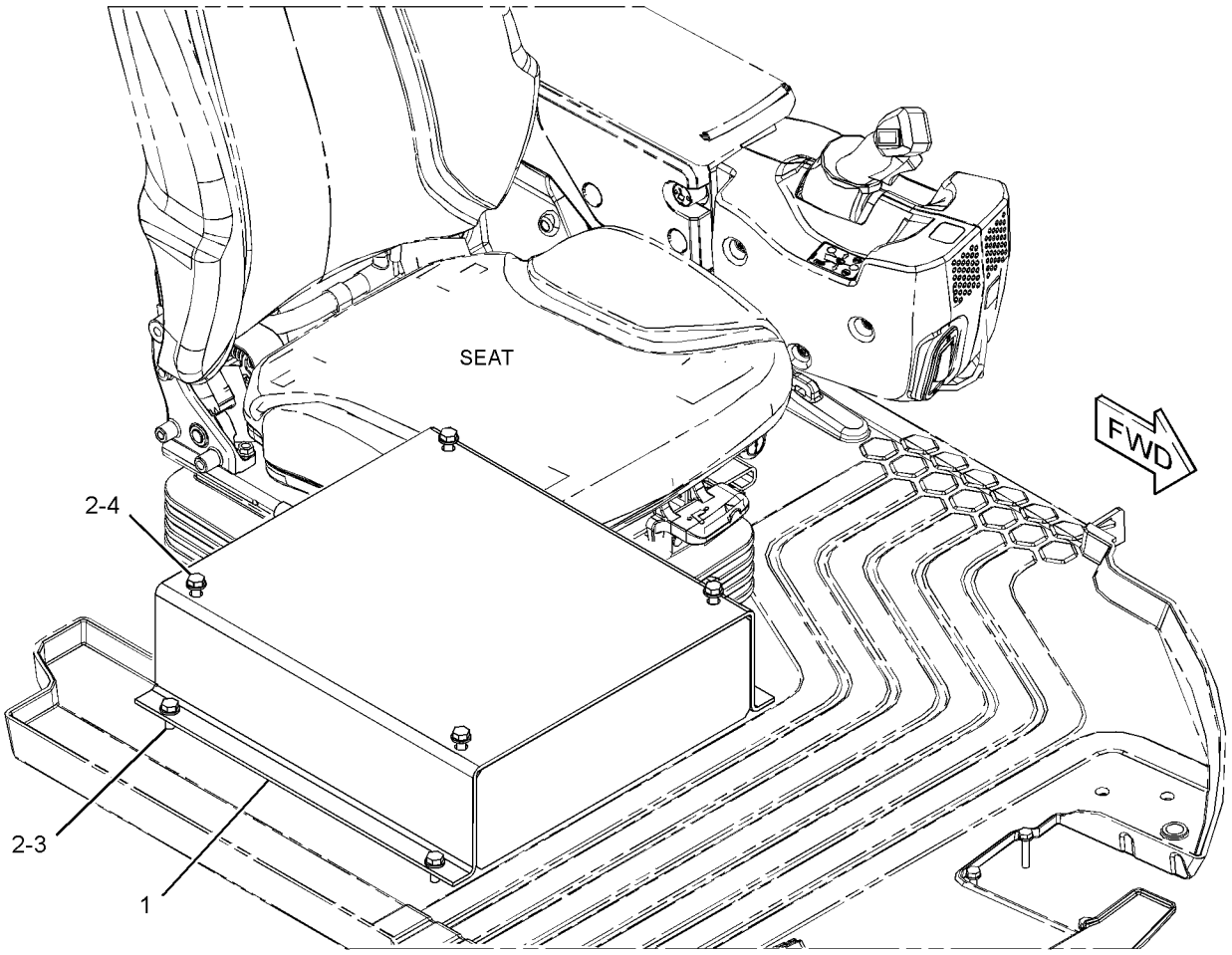

GRÁFICO 1 <FIM> g03493457

191-2933 GRUPO DE SUSPENSÃO-ASSENTO–AR (SUSPENSION GP-SEAT-AR)

S/N: FRS1-UP

NÚMEROE DE 443-8248, 443-8251 GRUPO DE ASSENTO-SUSPENSÃO

SMCS-7324 **i06086924**

NOTA	REF. NÃO	GRÁFICO REF.	NÚMERO DA PEÇA	QTY	NOME DA PEÇA 1 2 3 4 5 6 (NÍVEL DO PRODUTO)	CONSULTE PÁGINA
	1	1	**3P-9900**	5	ARRUELA (10,5X30X3 MM DE ESPESSURA) (WASHER (10.5X30X3-MM THK))	
	2	1	**4B-4278**	2	ARRUELA (10,2X20,5X1,6 MM DE ESPESSURA) (WASHER (10.2X20.5X1.6-MM THK))	
	3	1	**4V-8577**	12	ROLAMENTO (BEARING)	
	5	1	**145-0326**	1	DECALQUE DE INSTRUÇÃO (AJUSTE DO ASSENTO) (FILM-INSTRUCTION (SEAT ADJUSTMENT))	
	6	1	**164-1234**	1	PLACA (PLATE)	
	7	1	**101-0003**	26	FIXADOR (FASTENER)	
	8	1	**169-7380**	1	PARAFUSO DE CABEÇA OCA (3/8-16X0,375 POL) (BOLT-SOCKET HEAD (3/8-16X0.375-IN))	
	10	1	**192-7752**	4	CONJUNTO DE EIXO (SHAFT AS)	
	11	1	**192-7755**	1	CONJUNTO DE ALOJAMENTO (ABAIXAR) (HOUSING AS (LOWER))	
	12	1	**314-5274**	1	EIXO (INTERNO) (SHAFT (INNER))	
	13	1	**192-7767**	1	CONJUNTO DE TESOURA (SCISSORS AS)	
	14	1	**192-7783**	1	CONJUNTO DE CHAVE SELETORA (LARGO) (TOGGLE AS (WIDE))	
	15	1	**192-7787**	1	CONJUNTO DE CHAVE SELETORA (ESTREITO) (TOGGLE AS (NARROW))	
	16	1	**192-7790**	1	CONJUNTO DE ALOJAMENTO (SUPERIOR) (HOUSING AS (UPPER))	
	17	1	**192-7795**	1	PROTETOR (BOOT)	
CY	18	1	**433-5754**	1	CONJUNTO DO CHICOTE-FIAÇÃO (COMPRESSOR DE AR DO ASSENTO) (HARNESS AS-WIRING (SEAT AIR COMPRESSOR))	220
	19	1	**192-7810**	1	CONJUNTO DE MOLA-AR (SPRING AS-AIR)	
		1	**5P-4423**	1	COTOVELO (ELBOW)	
		1	**163-1135**	1	MOLA (SPRING)	
	20	1	**192-7812**	1	PARAFUSO ESPECIAL (BOLT-SPECIAL)	
	21	1	**192-7820**	3	PÁRA-CHOQUE (BUMPER)	
	22	1	**314-5275**	1	EIXO (EXTERNO) (SHAFT (OUTER))	
	25	1	**108-4311**	1	PARAFUSO DE MÁQUINA (3/8-16X0,75 POL) (SCREW-MACHINE (3/8-16X0.75-IN))	
	26	1	**2K-4973**	8	CONTRAPORCA (ROSCA 3/8-16) (LOCKNUT (3/8-16-THD))	
	27	1	**3J-4818**	1	ARRUELA DE PRESSÃO (DENTE EXTERNO) (LOCKWASHER (EXTERNAL TOOTH))	
M	28	1	**5C-2890**	3	PORCA (ROSCA M6X1) (NUT (M6X1-THD))	
	29	1	**8T-9371**	1	PARAFUSO (3/8-16X0,5 POL) (BOLT (3/8-16X0.5-IN))	
E	30	1	**211-5358**		CONDUÍTE FLEXÍVEL (29 CM) (CONDUIT-FLEXIBLE (29-CM))	
E	30A	1	**211-5358**		CONDUÍTE FLEXÍVEL (43 CM) (CONDUIT-FLEXIBLE (43-CM))	
C	32	1	**442-8151**	1	GRAMPO-CABO (CLIP-CABLE)	
C	33	1	**3S-2093**	5	CABO TIPO CINTA (STRAP-CABLE)	
					JOGO(S) DE REPARO DISPONÍVEL(ÍVEIS):	
			192-7799	1	KIT-VÁLVULA DE AR E INTERRUPTOR (ASSENTO COM SUSPENSÃO) (KIT-AIR VALVE & SWITCH (SUSPENSION SEAT))	
					(INCLUDES KNOB AS, NUT, VALVE, LOCKWASHER & FITTING)	

191-2933 GRUPO DE SUSPENSÃO-ASSENTO (SUSPENSION GP-SEAT) (continuação) **i06086924**

NOTA	REF. NÃO	GRÁFICO REF.	NÚMERO DA PEÇA	QTY	NOME DA PEÇA 1 2 3 4 5 6 (NÍVEL DO PRODUTO)	CONSULTE PÁGINA
			192-7848	1	KIT DE AMORTECEDOR DE CHOQUES (ASSENTO COM SUSPENSÃO) (KIT-SHOCK ABSORBER (SUSPENSION SEAT))	
					(INCLUDES LOCKNUT, LOCKWASHER, SHOCK ABSORBER, BEARINGS, WASHER & BOLTS)	
			211-9294	1	KIT DE CORRENTES (ASSENTO COM SUSPENSÃO) (KIT-TETHER (SUSPENSION SEAT))	
					(INCLUDES TETHERS)	
AB			**213-5170**	1	KIT-REGULADOR DO ASSENTO (AJUSTE DO ASSENTO) (KIT-SEAT ADJUSTER (SEAT ADJUSTMENT))	
					(INCLUDES BOLTS, NUTS, ROD, ARM & HOUSING)	
ABY			**212-7779**	1	KIT DE AMORTECEDOR DE CHOQUES (ASSENTO COM SUSPENSÃO) (ASSENTO AJUSTÁVEL) (KIT-SHOCK ABSORBER (SUSPENSION SEAT) (ADJUSTABLE SEAT))	894
AB			**346-4360**	1	KIT DE AMORTECEDOR DE CHOQUES (ASSENTO COM SUSPENSÃO) (REFORÇADO) (KIT-SHOCK ABSORBER (SUSPENSION SEAT) (HEAVY-DUTY))	
					(INCLUDES SHOCK ABSORBER, BEARINGS, WASHERS, BOLTS, LOCKNUT, & LOCKWASHER)	
CY			**452-6716**	1	KIT-COMPRESSOR DE AR DO ASSENTO (ASSENTO COM SUSPENSÃO) (KIT-SEAT AIR COMPRESSOR (SUSPENSION SEAT))	892
					(INCLUDES SCREWS, COMPRESSOR AS, BRACKET, STRAPS & HOSE)	

A - NÃO FAZ PARTE DESTE GRUPO
B - UTILIZAR CONFORME NECESSÁRIO
C - ALTERAR DO TIPO ANTERIOR
E - ENCOMENDAR POR CENTÍMETROS
M - PEÇA MÉTRICA
Y - ILUSTRAÇÃO INDIVIDUAL

191-2933 GRUPO DE SUSPENSÃO-ASSENTO (SUSPENSION GP-SEAT) (continuação) **i06086924**

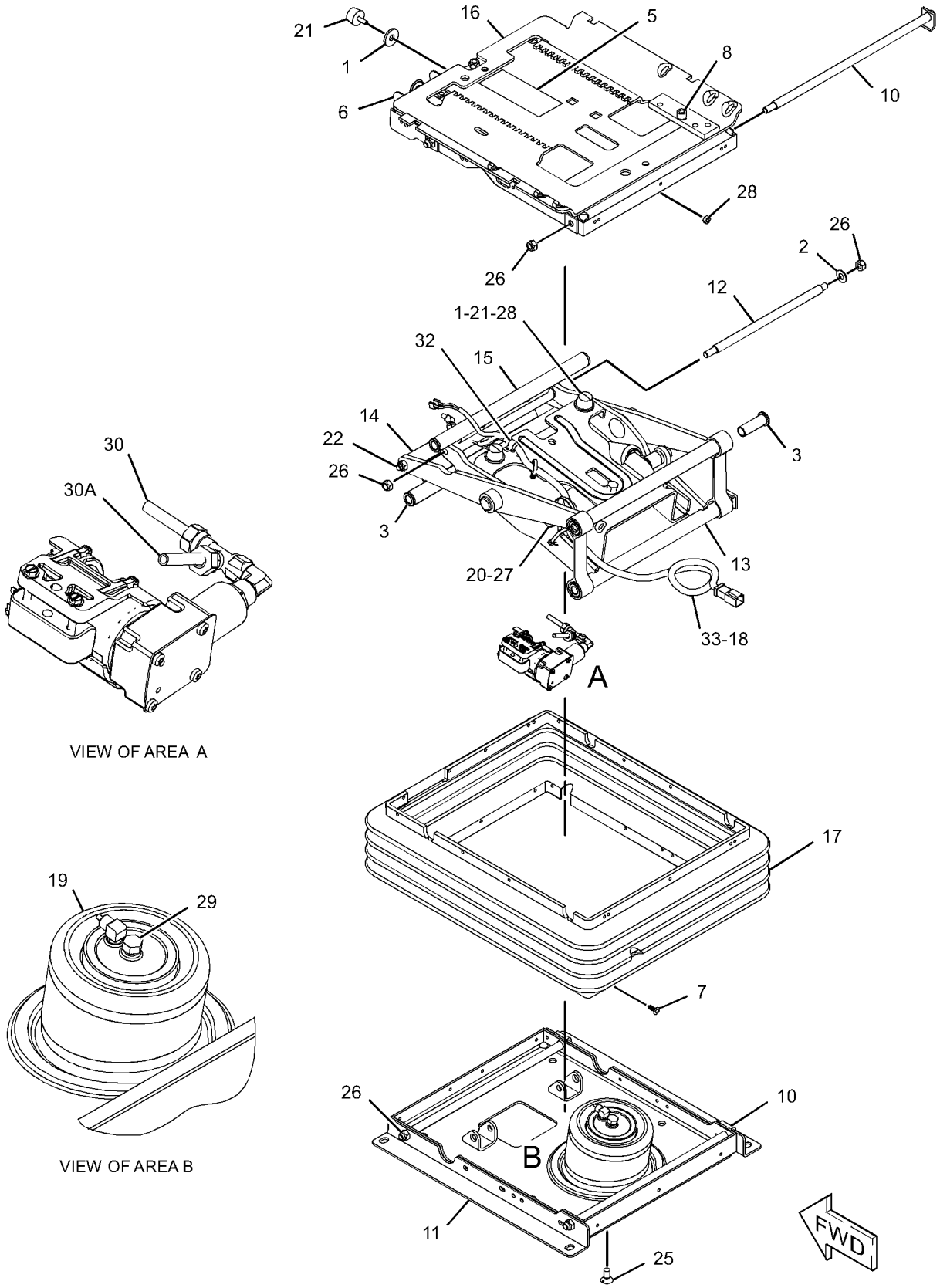

GRÁFICO 1 <FIM> g03802066

293-8834 GRUPO DE RESERVATÓRIO-LIMPADOR DE JANELA–2 BOMBAS (TANK GP-WINDOW WASHER-2 BOMBAS)

S/N: FRS1-UP

24 V

NÚMEROE DE 369-3964 GRUPO DO LAVADOR DE VIDRO

SMCS-7306 **i06677782**

NOTA	REF. NÃO	GRÁFICO REF.	NÚMERO DA PEÇA	QTY	NOME DA PEÇA 1 2 3 4 5 6 (NÍVEL DO PRODUTO)	CONSULTE PÁGINA
	1	1	**416-0023**	2	CONJUNTO DE BOMBA-LIMPADOR (PUMP AS-WASHER)	
					(EACH INCLUDES)	
		1	**102-8802**	1	KIT DE TOMADA (2 PINOS) (KIT-RECEPTACLE (2-PIN))	
					(INCLUDES RECEPTACLE AS & WEDGE)	
		1	**8T-8729**	2	PINO DE CONECTOR (CALIBRE 16 A 18) (PIN-CONNECTOR (16-GA TO 18-GA))	
	2	1	**388-9379**	1	TAMPA RANHURADA (VENTILADO) (CAP-VENTED (VENTED))	

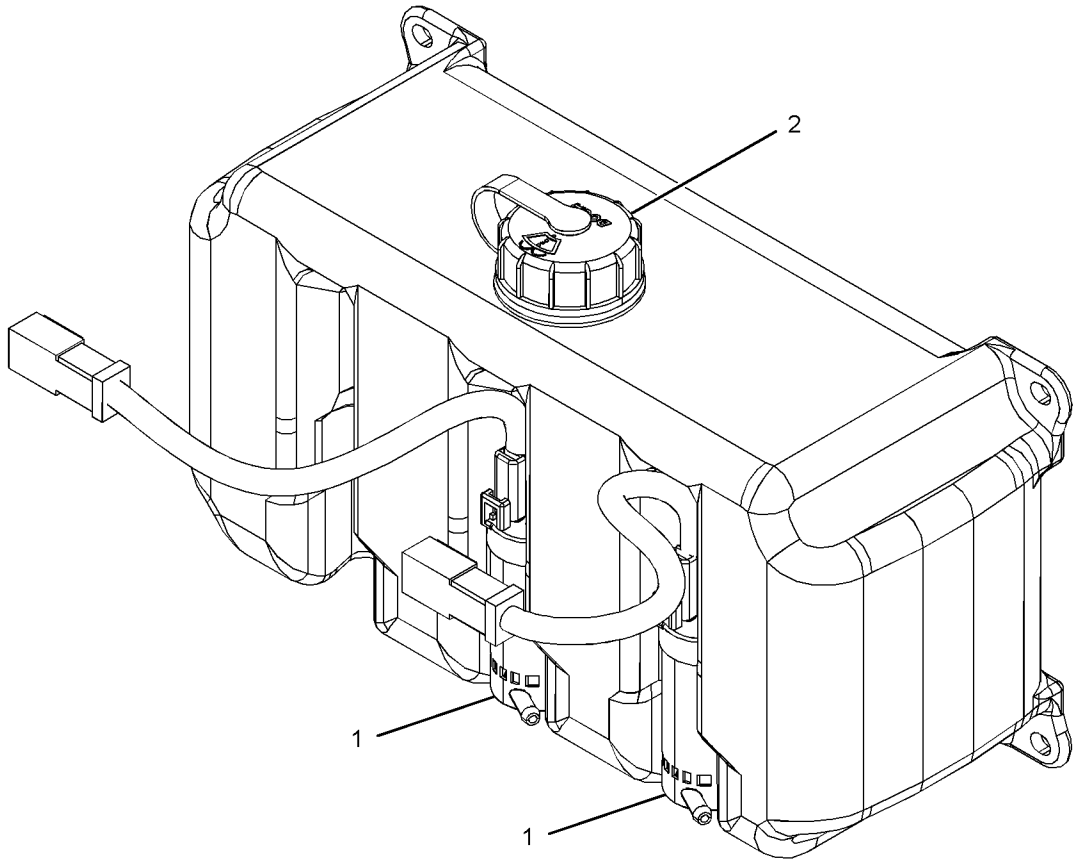

GRÁFICO 1 <FIM> g03366532

454-9349 GRUPO DE ACABAMENTO-CABINE (TRIM GP-CAB)

S/N: FRS1-UP

NÚMEROE DE 455-3940 ARRANJO DA CABINE

SMCS-7329 **i06641562**

NOTA	REF. NÃO	GRÁFICO REF.	NÚMERO DA PEÇA	QTY	NOME DA PEÇA 1 2 3 4 5 6 (NÍVEL DO PRODUTO)	CONSULTE PÁGINA
	1	1,2	**206-1667**	9	GRAMPO (CLIP)	
	2	2	**228-6089**	3	BUJÃO (CHAVE SELETORA) (PLUG (ROCKER SWITCH))	
	3	1	**296-1210**	1	TAMPA-FUSÍVEL (COVER-FUSE)	
	4	1	**334-6089**	1	RECIPIENTE (RECEPTACLE)	
	5	1	**334-6090**	1	PRISIONEIRO (STUD)	
	6	1	**357-2108**	1	CONJUNTO DE PLACA (PLATE AS)	
M		1	**9X-2032**	1	PORCA DE SOLDA (M4X0,7 DE ROSCA) (NUT-WELD (M4X0.7-THD))	
	7	2	**365-8366**	1	TAMPA (FIAÇÃO) (COVER (WIRING))	
	8	1	**365-8367**	1	TAMPA (HVAC (Heating, Ventilation and Air Conditioning, Refrigeração, Ventilação e Ar-condicionado)) (COVER (HVAC))	
	9	1	**365-8368**	1	TAMPA (TRASEIRO) (COVER (REAR))	
	10	1	**365-8369**	1	TAMPA DE ARMAZENAGEM (COVER-STORAGE)	
	11	1	**365-8371**	1	TAMPA (SISTEMA ELÉTRICO) (COVER (ELECTRICAL))	
	12	1	**416-8196**	1	BISEL (INTERRUPTOR) (BEZEL (SWITCH))	
	13	1	**481-5938**	1	TAMPA DO CONSOLE (COVER-CONSOLE)	
	14	1,2	**114-6658**	19	ARRUELA (6,5X17X1 MM DE ESPESSURA) (WASHER (6.5X17X1-MM THK))	
	15	1	**212-6891**	1	RETENTOR (RETAINER)	
	16	2	**2V-3726**	1	PÁRA-CHOQUE (BUMPER)	
M	17	1,2	**172-8591**	26	PORCA DE MOLA (ROSCA M6X1) (NUT-SPRING (M6X1-THD))	
	18	1	**4S-8264**	2	REBITE-RESSALTADO (RIVET-POP)	
	19	2	**9N-0869**	1	ARRUELA DURA (8,8X25,5X2 MM DE ESPESSURA) (WASHER-HARD (8.8X25.5X2-MM THK))	
M	20	1	**9X-2043**	2	PARAFUSO DE CABEÇA CONVEXA (M6X1X14 MM) (SCREW-TRUSS HEAD (M6X1X14-MM))	
M	21	1,2	**9X-2045**	18	PARAFUSO DE CABEÇA CONVEXA (M6X1X20 MM) (SCREW-TRUSS HEAD (M6X1X20-MM))	
M	22	2	**9X-6155**	9	PARAFUSO DE CABEÇA OCA (M6X1X16,7 MM) (BOLT-SOCKET HEAD (M6X1X16.7-MM))	

M - PEÇA MÉTRICA

454-9349 GRUPO DE ACABAMENTO-CABINE (TRIM GP-CAB) (continuação) **i06641562**

REFER TO ALL ILLUSTRATIONS OF
THIS GROUP FOR AUXILIARY VIEWS

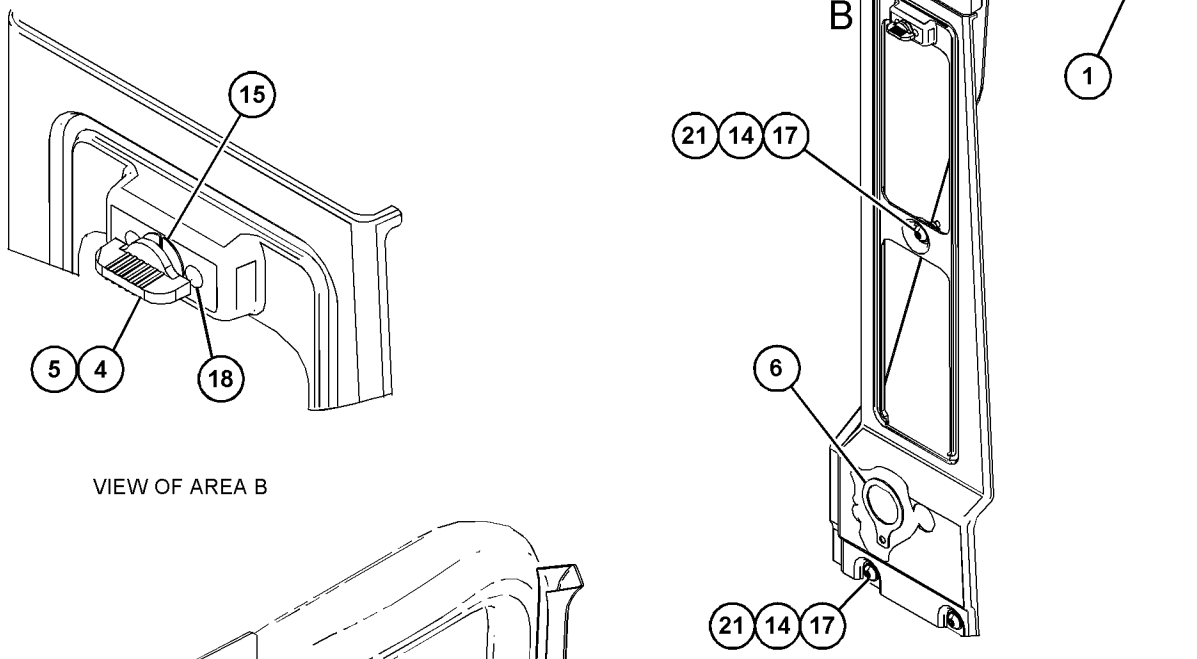

GRÁFICO 1 g06051064

454-9349 GRUPO DE ACABAMENTO-CABINE (TRIM GP-CAB) (continuação) **i06641562**

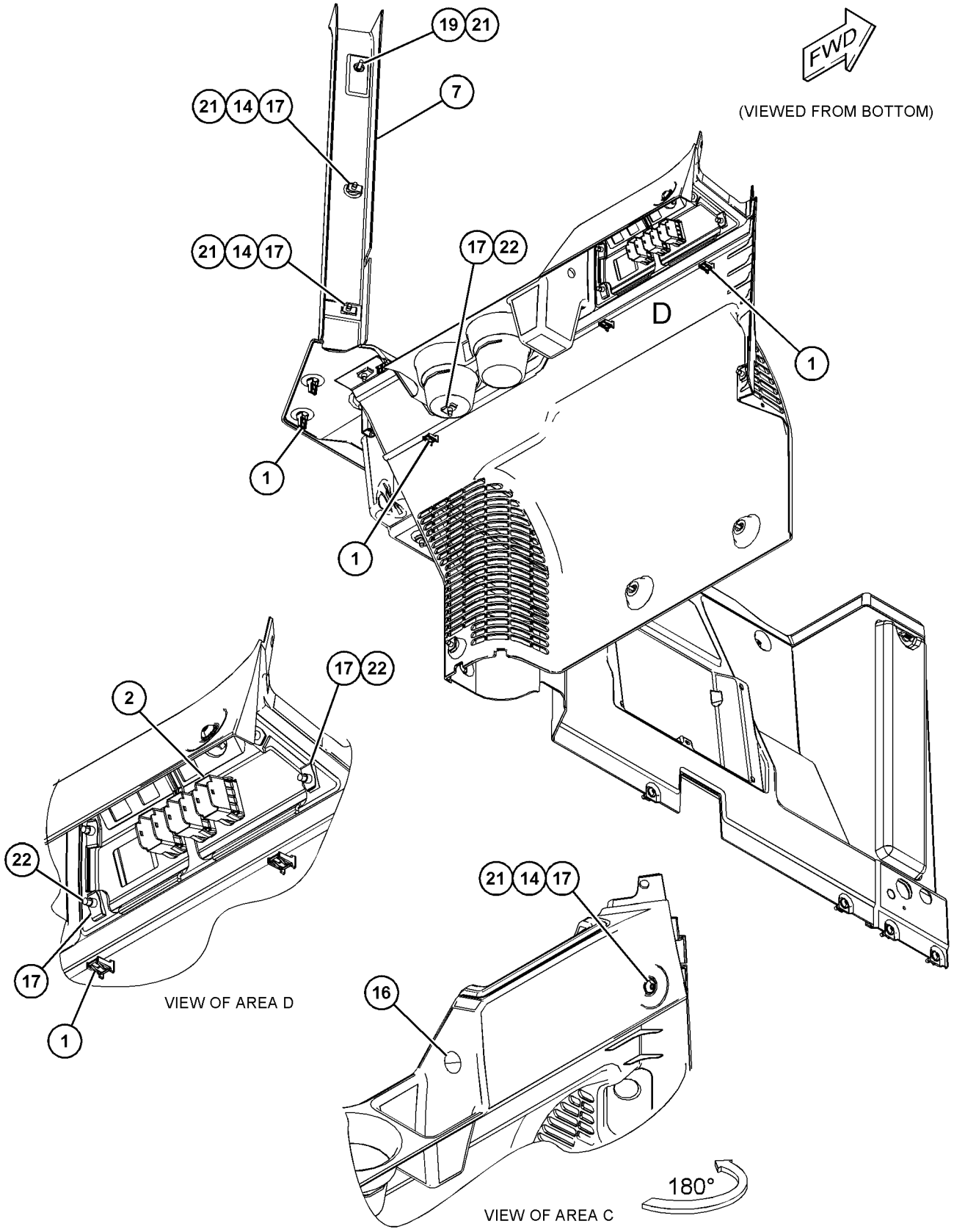

GRÁFICO 2 <FIM> g06051065

441-4589 GRUPO DE VÁLVULAS DE ÁGUA (VALVE GP-WATER)

S/N: FRS1-UP

NÚMEROE DE 459-3538 GRUPO DO AR CONDICIONADO

SMCS-1800, 7320 **i06641728**

NOTA	REF. NÃO	GRÁFICO REF.	NÚMERO DA PEÇA	QTY	NOME DA PEÇA 1 2 3 4 5 6 (NÍVEL DO PRODUTO)	CONSULTE PÁGINA
M	1	1	**8T-0337**	3	PARAFUSO DE MÁQUINA (M4X0,7X12 MM) (SCREW-MACHINE (M4X0.7X12-MM))	
	2	1	**6V-2687**	8	PARAFUSO DE CABEÇA PANELA (10-24X1 POL) (SCREW-PAN HEAD (10-24X1-IN))	
	3	1	**4M-6582**	2	ANEL RETENTOR EM O (SEAL-O-RING)	
	4	1	**131-3093**	1	BUCHA (BUSHING)	
	5	1	**268-8769**	1	CONJUNTO DA VÁLVULA E MONTAGEM - ÁGUA (VALVE & MOUNTING AS-WATER)	
	6	1	**279-0850**	1	ATUADOR (ELETRÔNICO) (ACTUATOR (ELECTRONIC))	

M - PEÇA MÉTRICA

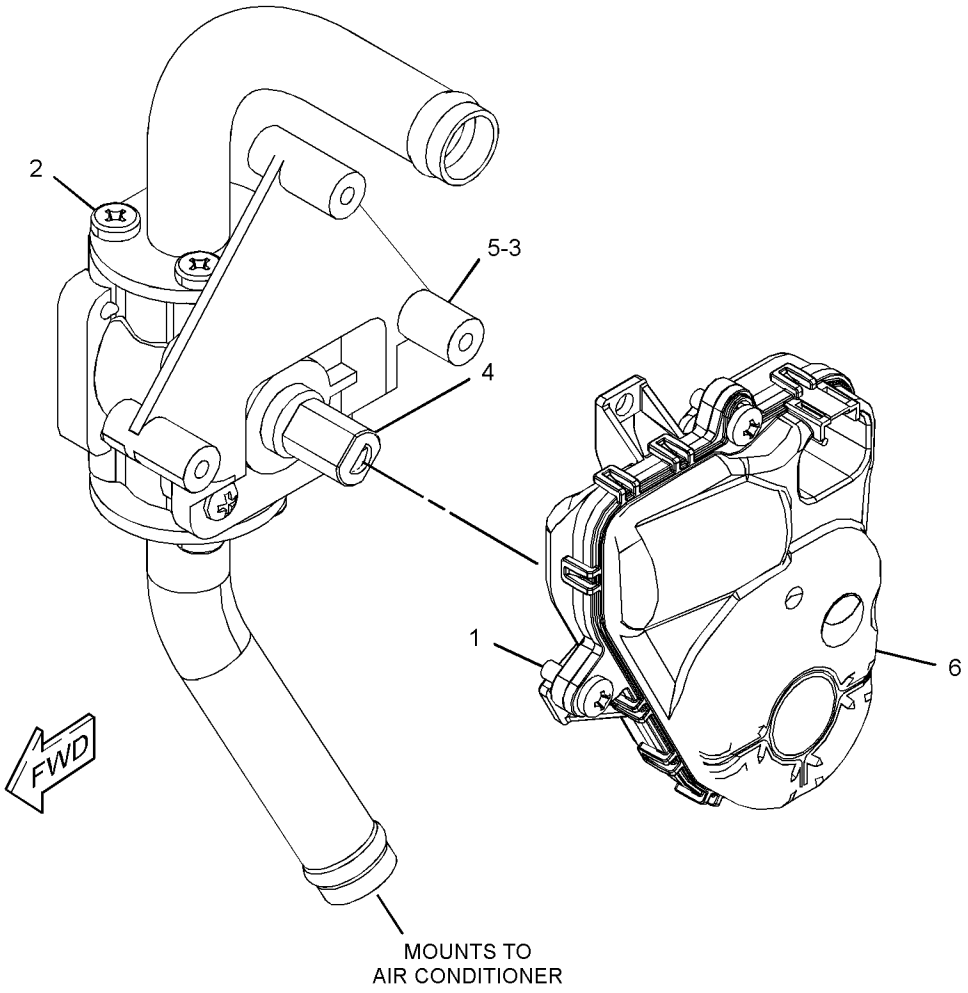

GRÁFICO 1 <FIM> g03542763

391-5308 GRUPO DO PARA-SOL DA CABINE (VISOR GP-CAB)

S/N: FRS1-UP

NÚMEROE DE 455-3940 ARRANJO DA CABINE

SMCS-7301 **i06641635**

NOTA	REF. NÃO	GRÁFICO REF.	NÚMERO DA PEÇA	QTY	NOME DA PEÇA 1 2 3 4 5 6 (NÍVEL DO PRODUTO)	CONSULTE PÁGINA
	1	1	**392-5588**	1	CONJUNTO DO QUEBRA-SOL (VISOR AS)	
M	2	1	**3E-8020**	4	PARAFUSO DE CABEÇA CONVEXA (M6X1X25 MM) (SCREW-TRUSS HEAD (M6X1X25-MM))	

M - PEÇA MÉTRICA

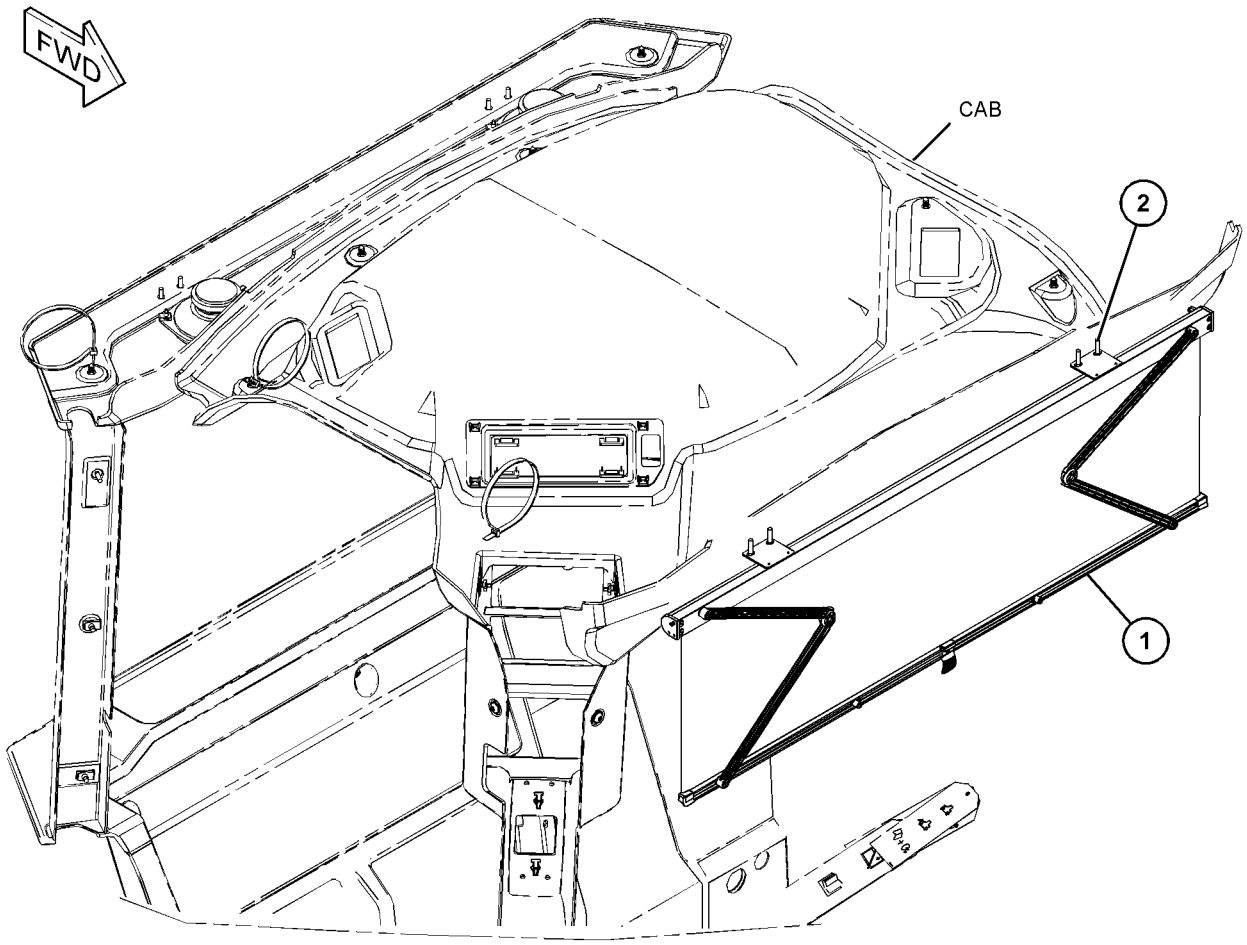

GRÁFICO 1 <FIM> g06049286

369-3964 GRUPO DO LAVADOR DE VIDRO (WASHER GP-WINDOW)

S/N: FRS1-UP

NÚMEROE DE 417-6926 GRUPO DA PLATAFORMA

SMCS-7306 **i06007189**

NOTA	REF. NÃO	GRÁFICO REF.	NÚMERO DA PEÇA	QTY	NOME DA PEÇA 1 2 3 4 5 6 (NÍVEL DO PRODUTO)	CONSULTE PÁGINA
	1	1	**3S-2093**	4	CABO TIPO CINTA (STRAP-CABLE)	
	2	1	**236-6253**	1	ILHÓ (GROMMET)	
Y	3	1	**293-8834**	1	GRUPO DE RESERVATÓRIO-LIMPADOR DE JANELA (2 BOMBAS) (24 V) (TANK GP-WINDOW WASHER (2-PUMP) (24-VOLT))	968
M	4	1	**5C-9553**	4	PARAFUSO (M6X1X16 MM) (BOLT (M6X1X16-MM))	
	5	1	**8T-4205**	4	ARRUELA DURA (7,2X14,5X2 MM DE ESPESSURA) (WASHER-HARD (7.2X14.5X2-MM THK))	
E	6	1	**144-0195**		MANGUEIRA (97,5 CM CADA) (HOSE (97.5-CM EACH))	
B	7	1	**7X-7927**		FITA DE IDENTIFICAÇÃO (LETRA A) (TAPE-IDENTIFICATION (LETTER A))	
B	8	1	**7X-7928**		FITA DE IDENTIFICAÇÃO (LETRA B) (TAPE-IDENTIFICATION (LETTER B))	

B - UTILIZAR CONFORME NECESSÁRIO
E - ENCOMENDAR POR CENTÍMETROS
M - PEÇA MÉTRICA
Y - ILUSTRAÇÃO INDIVIDUAL

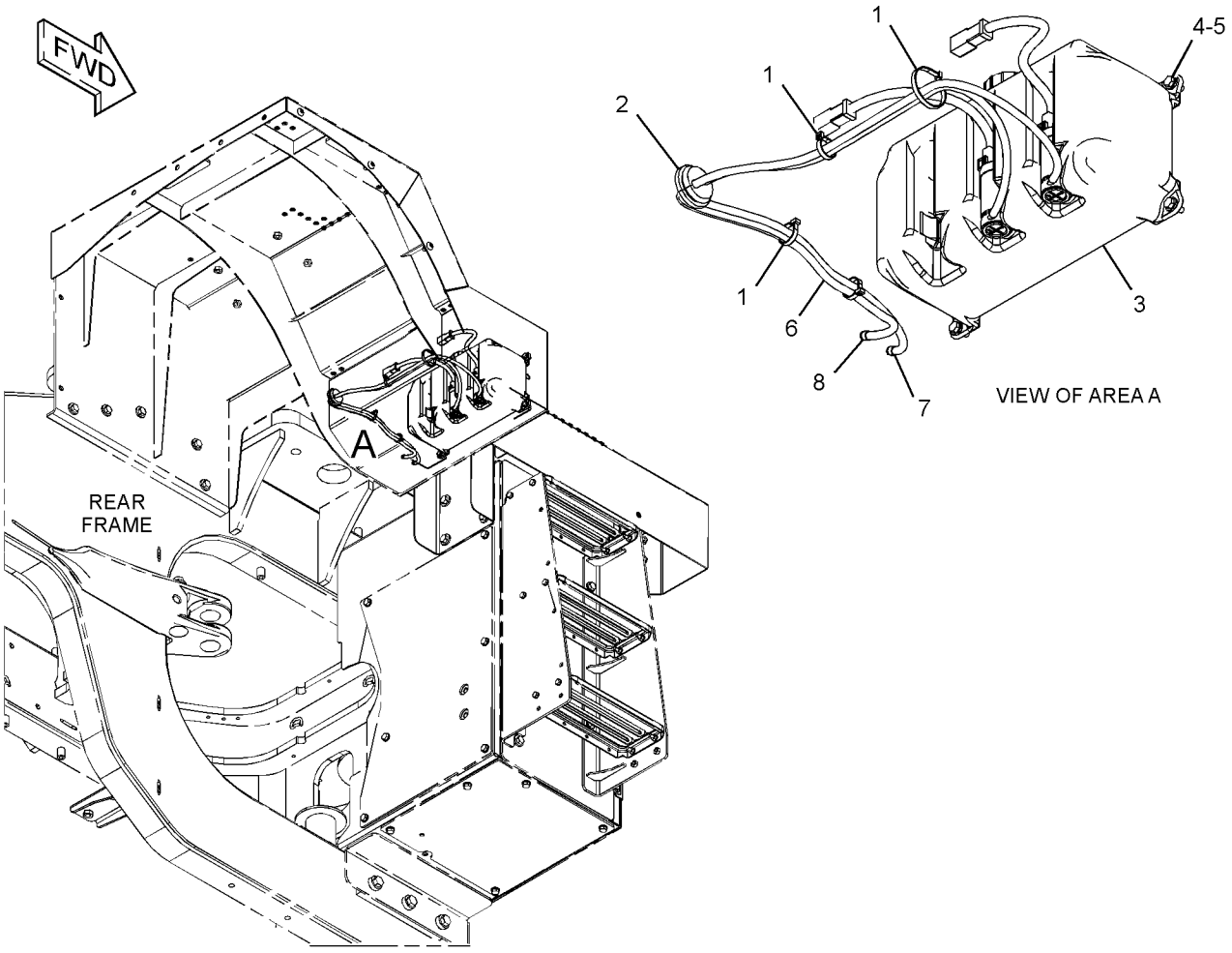

GRÁFICO 1 <FIM> g03414204

372-2735 GRUPO DA JANELA-CABINE (WINDOW GP-CAB)

S/N: FRS1-UP

NÚMEROE DE 466-8784 ARRANJO DA CABINE

SMCS-7310 **i05753418**

NOTA	REF. NÃO	GRÁFICO REF.	NÚMERO DA PEÇA	QTY	NOME DA PEÇA 1 2 3 4 5 6 (NÍVEL DO PRODUTO)	CONSULTE PÁGINA
	1	1	**384-9166**	1	VIDRO (CENTRAL FRONTAL) (GLASS (FRONT, CENTER))	
	2	1	**384-9167**	1	VIDRO (DIANTEIRO, LADO DIREITO) (GLASS (FRONT, RH))	
	3	1	**384-9168**	1	VIDRO (DIANTEIRO, LADO ESQUERDO) (GLASS (FRONT, LH))	
E	4	1	**3E-9413**		RETENTOR (330 CM CADA) (SEAL (330-CM EACH))	
E	4A	1	**3E-9413**		RETENTOR (405 CM) (SEAL (405-CM))	

E - ENCOMENDAR POR CENTÍMETROS

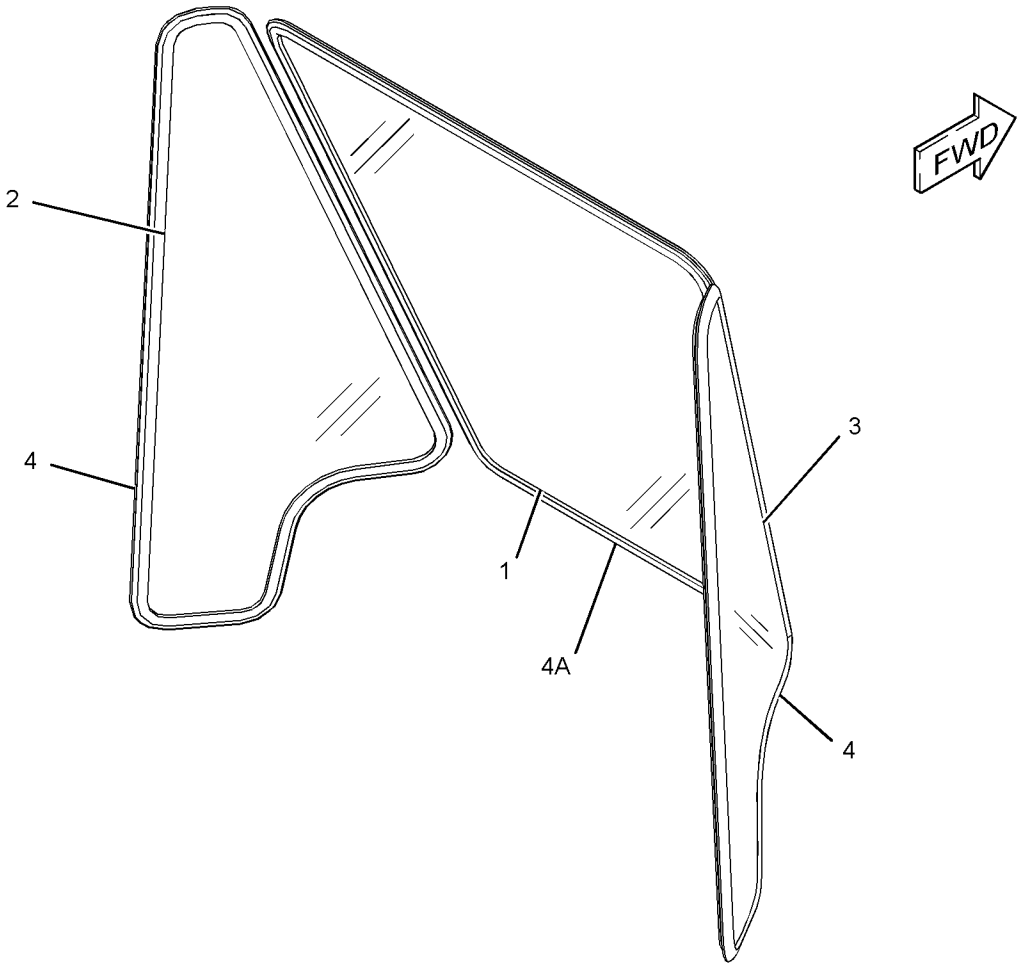

GRÁFICO 1 <FIM> g03439076

454-4589 GRUPO DA JANELA-CABINE (WINDOW GP-CAB)

S/N: FRS1-UP

NÚMEROE DE 454-4496 ARRANJO DA CABINE-ROPS INCLUSO

SMCS-7310 **i06659366**

NOTA	REF. NÃO	GRÁFICO REF.	NÚMERO DA PEÇA	QTY	NOME DA PEÇA 1 2 3 4 5 6 (NÍVEL DO PRODUTO)	CONSULTE PÁGINA
	1	1	**214-9186**	7	BOTÃO (BUTTON)	
	2	1	**280-8618**	1	MARTELO (HAMMER)	
Y	3	1	**392-3981**	1	GRUPO DE JANELA-PORTA (LADO DIREITO) (WINDOW GP-DOOR (RH))	980
	4	1	**467-5351**	1	DECALQUE DE INSTRUÇÃO (SAÍDA ALTERNATIVA, REMOVA O VIDRO) (FILM-INSTRUCTION (ALTERNATE EXIT, REMOVE WINDOW))	
	5	1	**154-8079**	2	PORCA-RETENTOR (TIPO U) (NUT-RETAINER (U-TYPE))	
M	6	1	**7Y-3173**	2	PARAFUSO-CABEÇA DE BOTÃO (M4X0,7X12 MM) (SCREW-BUTTON HEAD (M4X0.7X12-MM))	
M	7	1	**9X-2039**	6	PARAFUSO DE CABEÇA CONVEXA (M10X1,5X35 MM) (SCREW-TRUSS HEAD (M10X1.5X35-MM))	

M - PEÇA MÉTRICA
Y - ILUSTRAÇÃO INDIVIDUAL

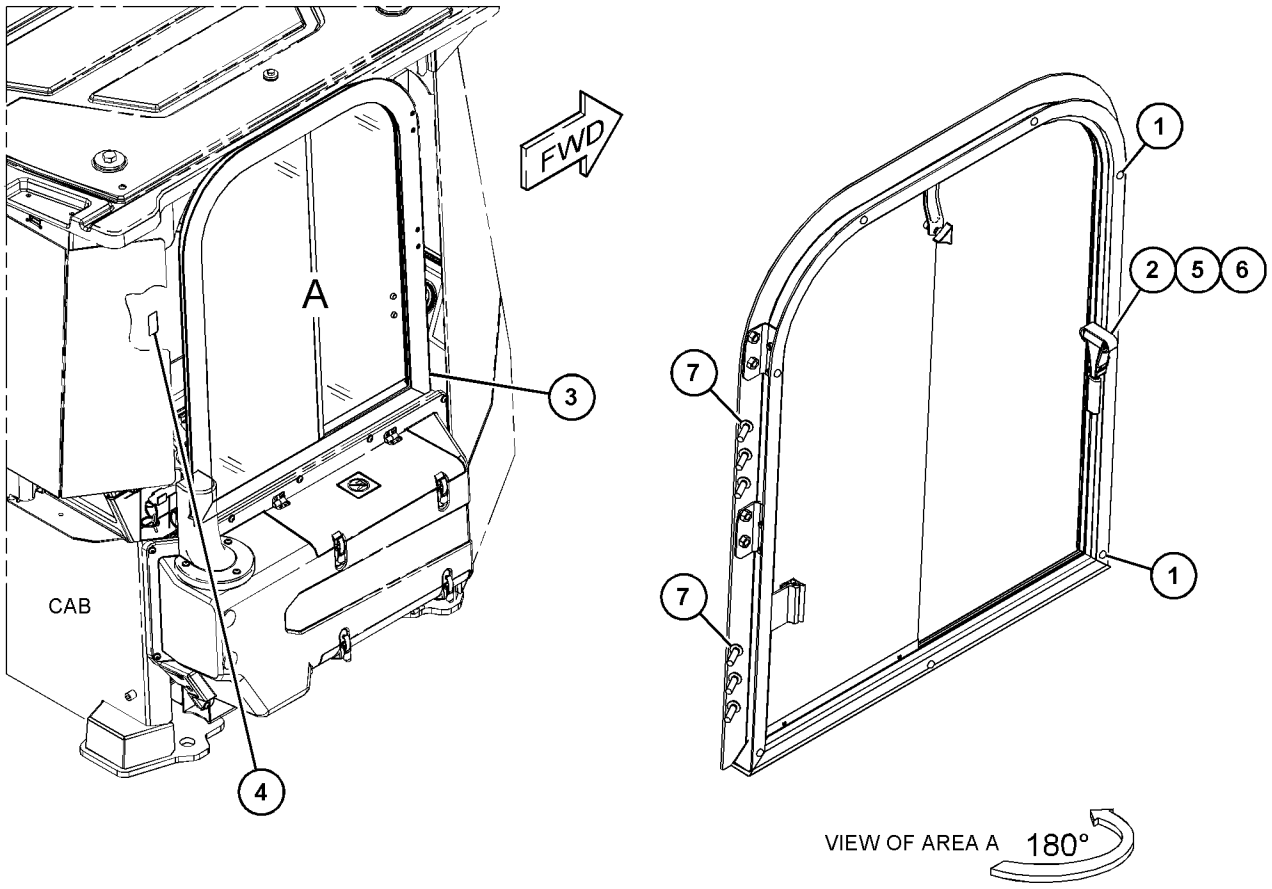

GRÁFICO 1 <FIM> g06038198

460-1109 GRUPO DA JANELA-CABINE–TRASEIRO (WINDOW GP-CAB-TRASEIRO)

S/N: FRS1-UP

NÚMEROE DE 454-4496 ARRANJO DA CABINE-ROPS INCLUSO

SMCS-7310 **i06659373**

NOTA	REF. NÃO	GRÁFICO REF.	NÚMERO DA PEÇA	QTY	NOME DA PEÇA 1 2 3 4 5 6 (NÍVEL DO PRODUTO)	CONSULTE PÁGINA
B	1	1	**110-7524**	14	BOTÃO (BUTTON)	
	2	1	**390-6086**	1	VIDRO-TRASEIRO (LADO ESQUERDO) (GLASS-REAR (LH))	
	3	1	**390-6087**	1	VIDRO-TRASEIRO (LADO DIREITO) (GLASS-REAR (RH))	
	4	1	**390-6088**	1	VIDRO-TRASEIRO (GLASS-REAR)	

B - UTILIZAR CONFORME NECESSÁRIO

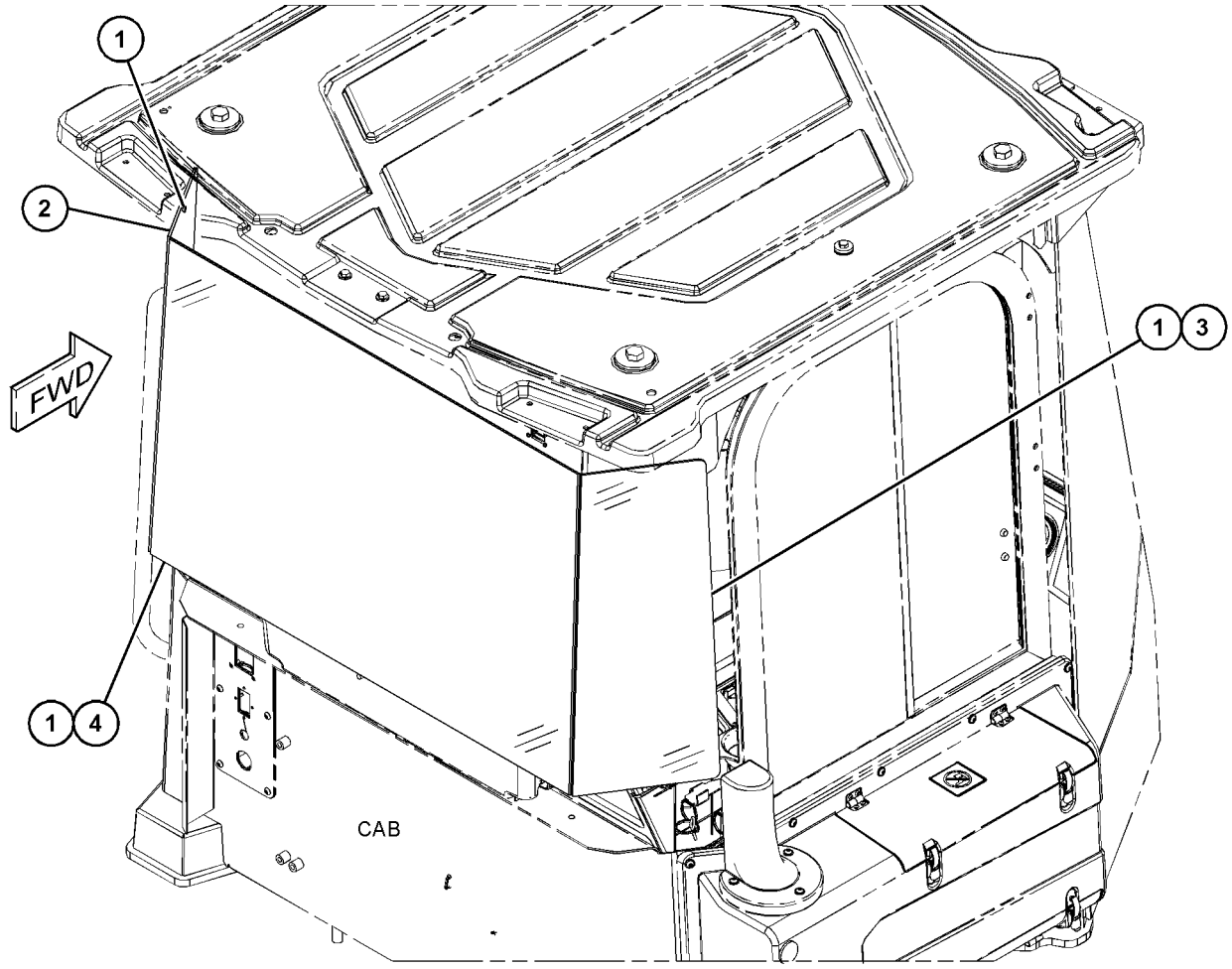

GRÁFICO 1 <FIM> g06038932

371-6089 GRUPO DE JANELA-PORTA–LADO ESQUERDO (WINDOW GP-DOOR-LADO ESQUERDO)

S/N: FRS1-UP

NÚMEROE DE 465-5965 GRUPO DA PORTA DA CABINE

SMCS-7308, 7310

i05796581

NOTA	REF. NÃO	GRÁFICO REF.	NÚMERO DA PEÇA	QTY	NOME DA PEÇA 1 2 3 4 5 6 (NÍVEL DO PRODUTO)	CONSULTE PÁGINA
	1	1	**425-0300**	1	CONJUNTO DE GUIDE (GUIDE AS)	
		1	**348-7783**	2	KIT DE SELOS (À PROVA DE INTEMPÉRIES) (KIT-SEAL (WEATHERPROOF))	
	2	1	**428-3580**	1	CONJUNTO DO VIDRO-DESLIZANTE (GLASS AS-SLIDING)	
		1	**348-7783**	2	KIT DE SELOS (À PROVA DE INTEMPÉRIES) (KIT-SEAL (WEATHERPROOF))	
	3	1	**428-3585**	1	VIDRO FIXO (GLASS-FIXED)	
	4	1	**428-3590**	1	CONJUNTO DE TRAVAMENTO (LOCK AS)	
	5	1	**428-3592**	1	CANTO (CORNER)	
	6	1	**428-3596**	1	KIT DE SELOS (VIDRO) (KIT-SEAL (WINDOW))	
					(INCLUDES HIGH PRESSURE SEALS, SEALS & STOP)	
E		1	**226-4872**		RETENTOR (147 CM) (SEAL (147-CM))	

E - ENCOMENDAR POR CENTÍMETROS

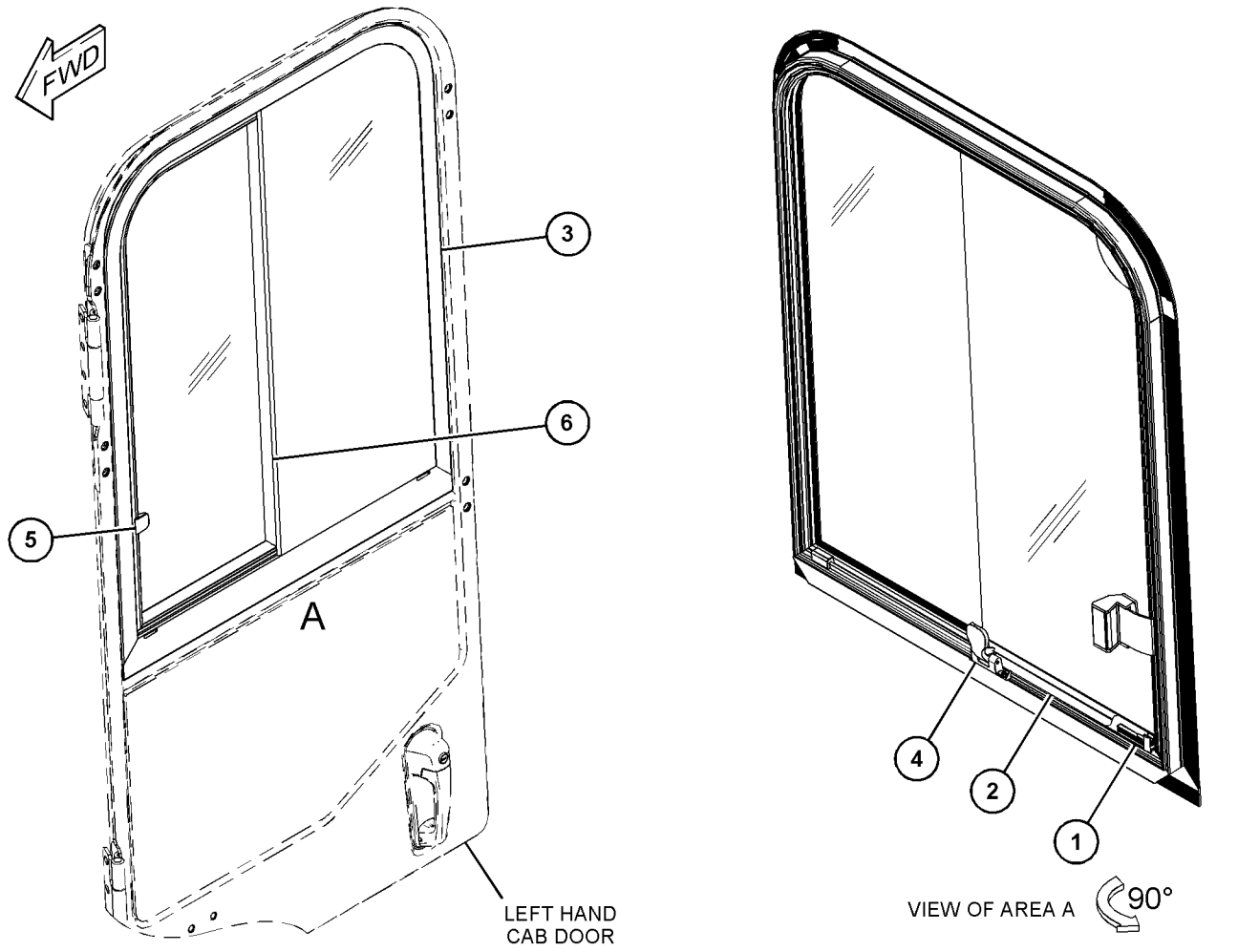

GRÁFICO 1

<FIM>

g03674923

392-3980 GRUPO DE JANELA-PORTA–LADO ESQUERDO (WINDOW GP-DOOR-LADO ESQUERDO)

S/N: FRS1-UP

NÚMEROE DE 391-5327 GRUPO DA PORTA DA CABINE

SMCS-7308, 7310

i06659384

NOTA	REF. NÃO	GRÁFICO REF.	NÚMERO DA PEÇA	QTY	NOME DA PEÇA 1 2 3 4 5 6 (NÍVEL DO PRODUTO)	CONSULTE PÁGINA
	1	1	**302-2136**	1	CONJUNTO DE PRENDEDOR (CATCH AS)	
	2	1	**352-4897**	1	CONJUNTO DE TRAVAMENTO (LOCK AS)	
	3	1	**392-3985**	1	VIDRO FIXO (GLASS-FIXED)	
	4	1	**394-5936**	2	CURSOR (SLIDER)	
	5	1	**394-5937**	1	PILAR (PILLAR)	
	6	1	**394-5941**	1	GALERIA (RAIL)	
	7	1	**425-0261**	1	RETENTOR (SEAL)	
	8	1	**425-0263**	1	RETENTOR (SEAL)	
	9	1	**454-4269**	1	VIDRO DESLIZANTE (GLASS-SLIDING)	
E	10	1	**430-4119**		BORRACHA (7,5 CM) (RUBBER (7.5-CM))	
E	10A	1	**430-4119**		BORRACHA (2,5 CM CADA) (RUBBER (2.5-CM EACH))	
E	11	1	**425-0265**		RETENTOR (114 CM) (SEAL (114-CM))	
E	12	1	**425-0262**		RETENTOR (34 CM) (SEAL (34-CM))	
E	13	1	**425-0260**		RETENTOR (141 CM) (SEAL (141-CM))	
E	14	1	**462-3639**		RETENTOR (85 CM CADA) (SEAL (85-CM EACH))	

E - ENCOMENDAR POR CENTÍMETROS

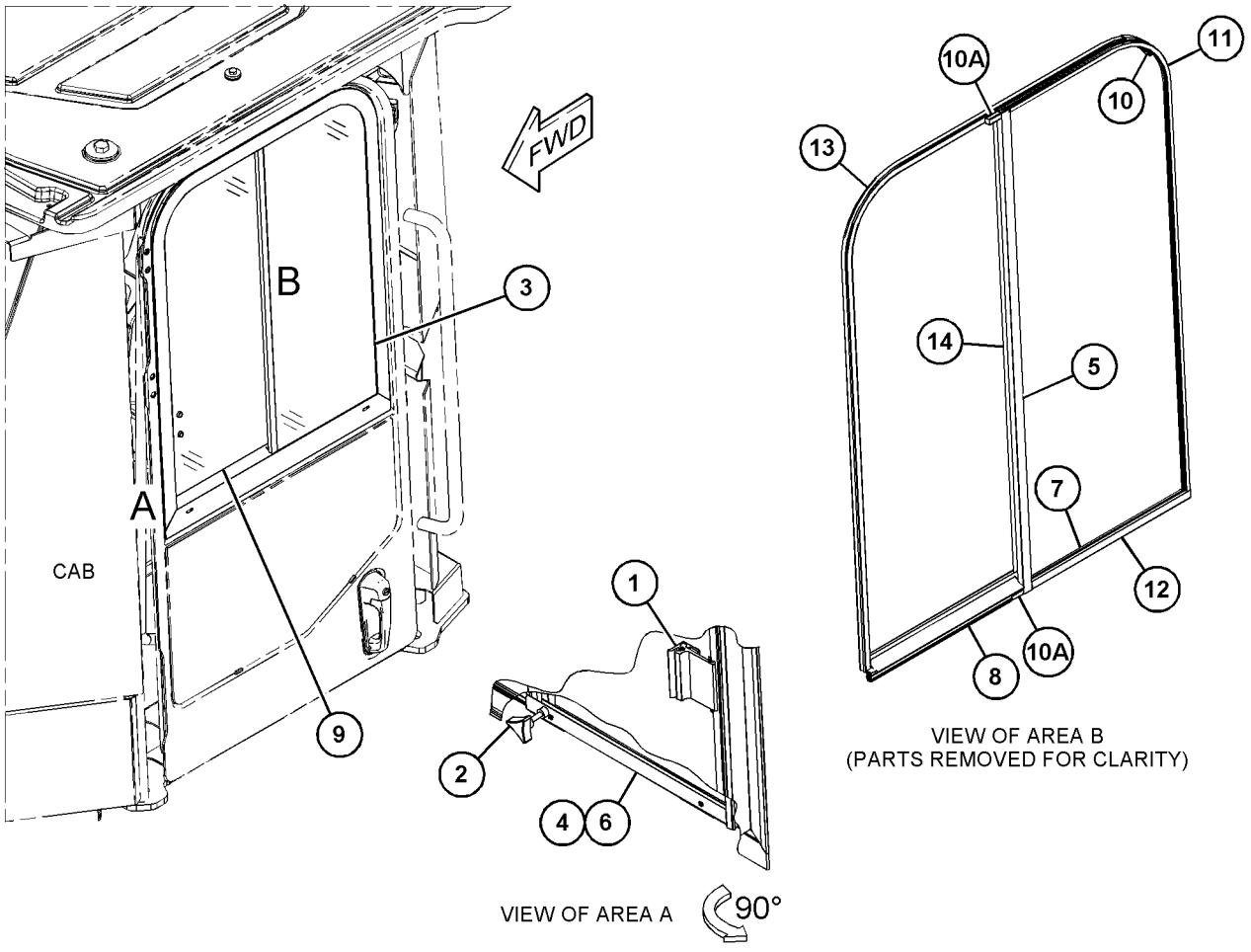

GRÁFICO 1 <FIM> g06038118

COMPARTIMENTO DO OPERADOR

392-3981 GRUPO DE JANELA-PORTA (WINDOW GP-DOOR)

S/N: FRS1-UP

NÚMEROE DE 454-4589 GRUPO DA JANELA-CABINE

SMCS-7308, 7310 **i06659386**

NOTA	REF. NÃO	GRÁFICO REF.	NÚMERO DA PEÇA	QTY	NOME DA PEÇA 1 2 3 4 5 6 (NÍVEL DO PRODUTO)	CONSULTE PÁGINA
	1	1	**302-2136**	1	CONJUNTO DE PRENDEDOR (CATCH AS)	
	2	1	**352-4897**	1	CONJUNTO DE TRAVAMENTO (LOCK AS)	
	3	1	**394-5936**	2	CURSOR (SLIDER)	
	4	1	**454-4268**	1	VIDRO DESLIZANTE (GLASS-SLIDING)	
	5	1	**394-5939**	1	VIDRO FIXO (GLASS-FIXED)	
	6	1	**394-5941**	1	GALERIA (RAIL)	
	7	1	**394-5942**	1	PILAR (PILLAR)	
E	8	1	**430-4119**		BORRACHA (2,5 CM CADA) (RUBBER (2.5-CM EACH))	
E	8A	1	**430-4119**		BORRACHA (7,5 CM) (RUBBER (7.5-CM))	
E	9	1	**425-0265**		RETENTOR (123 CM) (SEAL (123-CM))	
	10	1	**392-3986**	1	RETENTOR (SEAL)	
	11	1	**394-5940**	1	RETENTOR (SEAL)	
	12	1	**424-8521**	1	RETENTOR (SEAL)	
E	13	1	**425-0260**		RETENTOR (146,3 CM) (SEAL (146.3-CM))	
	14	1	**462-3639**		RETENTOR (91 CM CADA) (SEAL (91-CM EACH))	
	15	1	**447-0303**	1	PARAR (STOP)	

E - ENCOMENDAR POR CENTÍMETROS

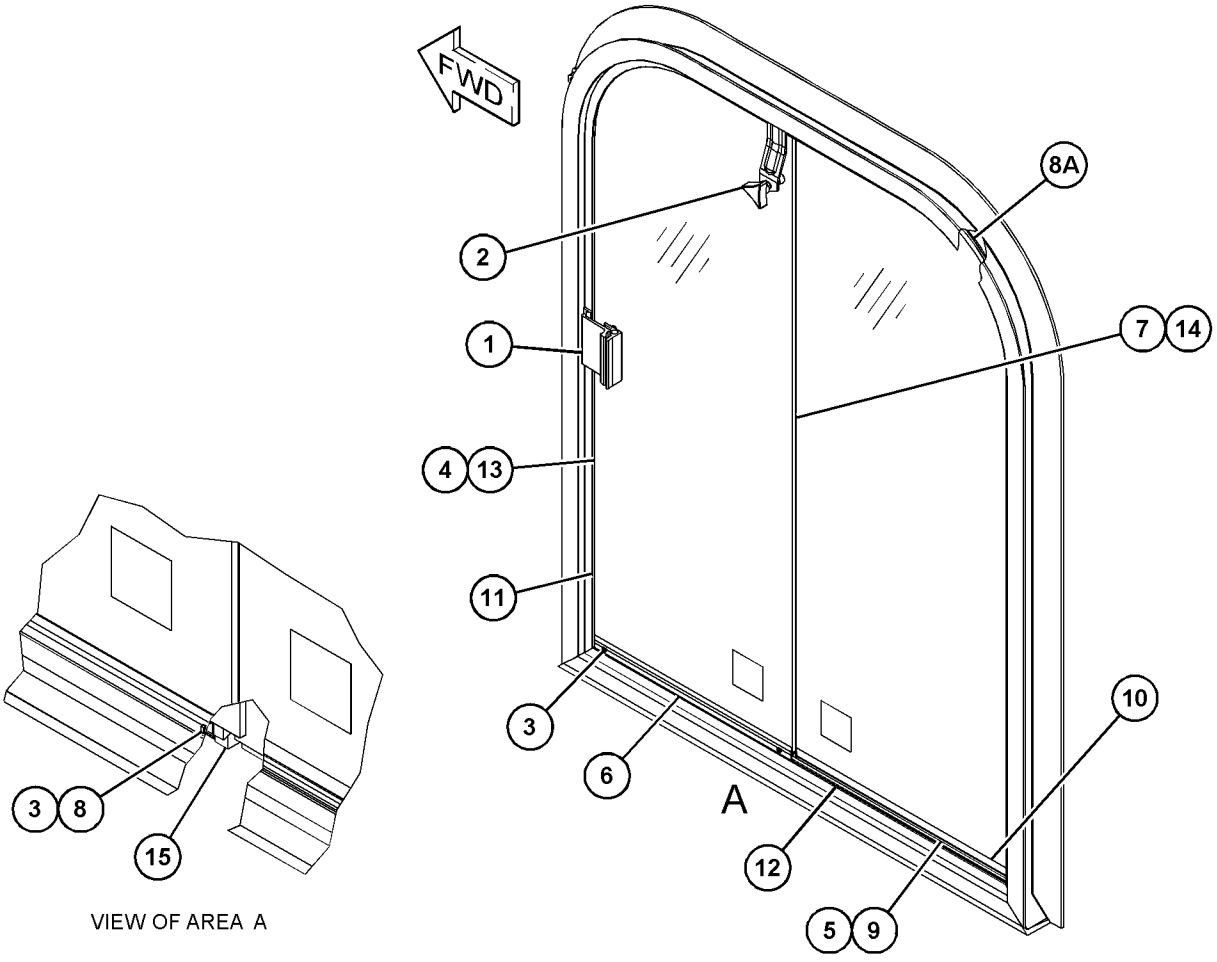

VIEW OF AREA A

GRÁFICO 1 <FIM> g03671825

461-3172 GRUPO DE JANELA-PORTA (WINDOW GP-DOOR)

S/N: FRS1-UP

NÚMEROE DE 461-4302 GRUPO DA PORTA DA CABINE

SMCS-7308, 7310

i06606657

NOTA	REF. NÃO	GRÁFICO REF.	NÚMERO DA PEÇA	QTY	NOME DA PEÇA 1 2 3 4 5 6 (NÍVEL DO PRODUTO)	CONSULTE PÁGINA
	1	1	**428-3596**	1	KIT DE SELOS (VIDRO) (KIT-SEAL (WINDOW))	
	2	1	**428-3582**	1	CONJUNTO DO VIDRO-DESLIZANTE (GLASS AS-SLIDING)	
	2A	1	**425-0300**	1	CONJUNTO DE GUIDE (GUIDE AS)	
		1	**348-7783**	2	KIT DE SELOS (À PROVA DE INTEMPÉRIES) (VIDRO) (KIT-SEAL (WEATHERPROOF) (WINDOW))	
	3	1	**461-4259**	1	VIDRO FIXO (GLASS-FIXED)	
	4	1	**428-3590**	1	CONJUNTO DE TRAVAMENTO (LOCK AS)	
	5	1	**428-3592**	1	CANTO (CORNER)	

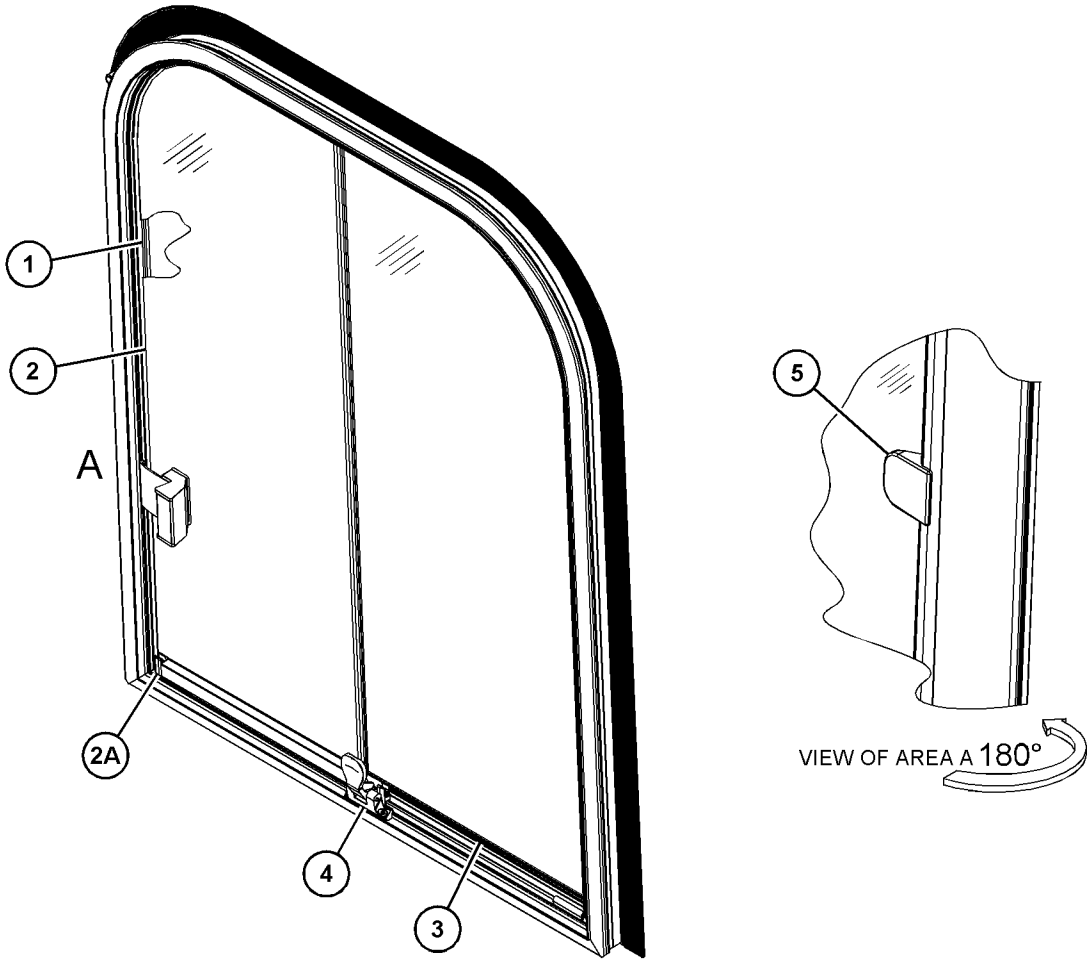

GRÁFICO 1 <FIM> g03736684

462-0651 GRUPO DO VIDRO DIANTEIRO (WINDOW GP-FRONT)

S/N: FRS1-UP

NÚMEROE DE 454-4496 ARRANJO DA CABINE-ROPS INCLUSO

SMCS-7310, 7340 **i06606653**

NOTA	REF. NÃO	GRÁFICO REF.	NÚMERO DA PEÇA	QTY	NOME DA PEÇA 1 2 3 4 5 6 (NÍVEL DO PRODUTO)	CONSULTE PÁGINA
	1	1	**110-7524**	16	BOTÃO (BUTTON)	
	2	1	**291-4819**	1	VIDRO DIANTEIRO (LADO DIREITO) (GLASS-FRONT (RH))	
	3	1	**291-4820**	1	VIDRO DIANTEIRO (LADO ESQUERDO) (GLASS-FRONT (LH))	
	4	1	**459-7290**	1	VIDRO DIANTEIRO (GLASS-FRONT)	

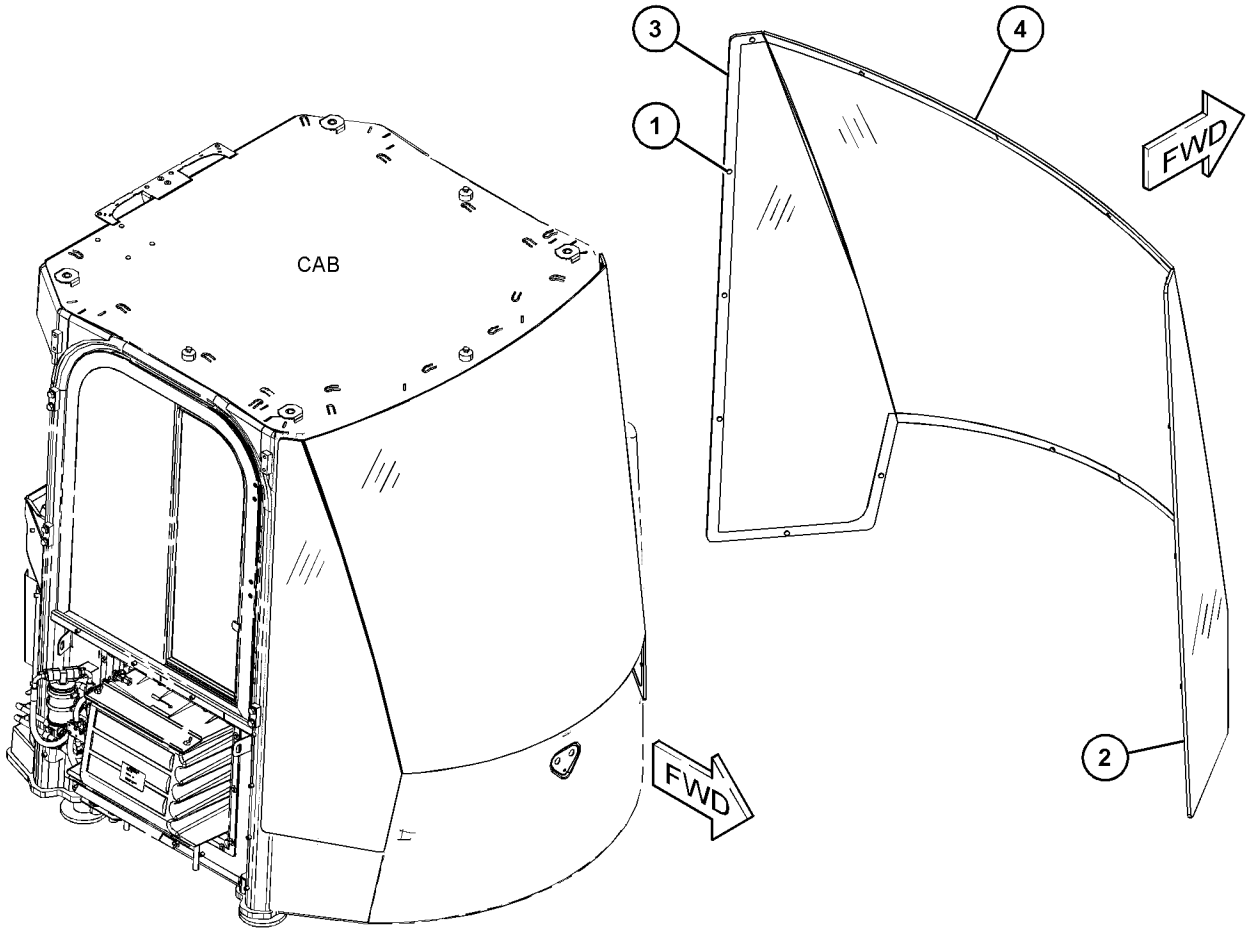

GRÁFICO 1 <FIM> g03736535

366-0734 GRUPO DO VIDRO TRASEIRO (WINDOW GP-REAR)

S/N: FRS1-UP

NÚMEROE DE 466-8784 ARRANJO DA CABINE

SMCS-7310 **i06691262**

NOTA	REF. NÃO	GRÁFICO REF.	NÚMERO DA PEÇA	QTY	NOME DA PEÇA 1 2 3 4 5 6 (NÍVEL DO PRODUTO)	CONSULTE PÁGINA
	1	1	**369-8763**	1	VIDRO-TRASEIRO (GLASS-REAR)	
	2	1	**369-8764**	1	VIDRO-TRASEIRO (LADO DIREITO) (GLASS-REAR (RH))	
	3	1	**369-8765**	1	VIDRO-TRASEIRO (LADO ESQUERDO) (GLASS-REAR (LH))	
E	4	1	**110-7524**	14	BOTÃO (BUTTON)	

E - ENCOMENDAR POR CENTÍMETROS

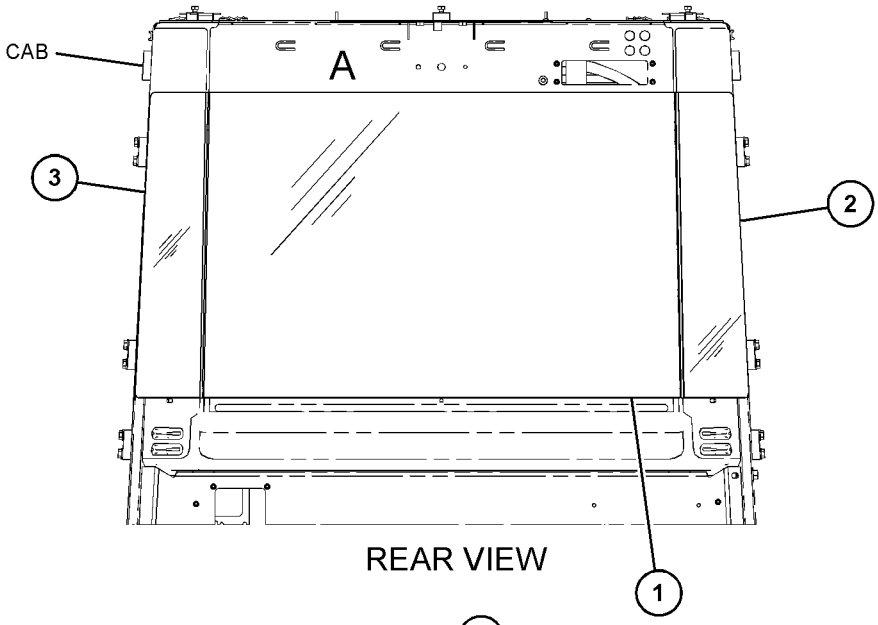

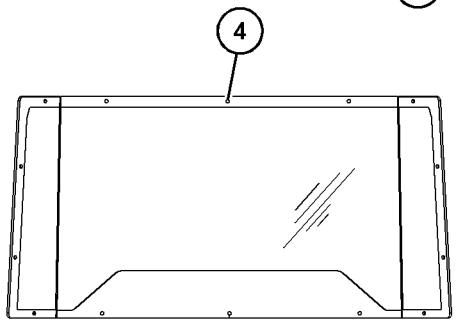

VIEW OF AREA A
(ROTATED 180 DEGREES)

GRÁFICO 1 <FIM> g06010198

369-5328 GRUPO DE LIMPADOR E LAVADOR DE VIDRO (WIPER & WASHER GP-WINDOW)

S/N: FRS1-UP

NÚMEROE DE 454-4496 ARRANJO DA CABINE-ROPS INCLUSO

SMCS-7305, 7306

i06277660

NOTA	REF. NÃO	GRÁFICO REF.	NÚMERO DA PEÇA	QTY	NOME DA PEÇA 1 2 3 4 5 6 (NÍVEL DO PRODUTO)	CONSULTE PÁGINA
	1	1	**1V-3593**	1	GRAMPO (FORRADO COM ADESIVO) (CLIP (ADHESIVE BACKED))	
	2	1	**6V-5851**	1	CONJUNTO DA LÂMINA-LIMPADOR (400 MM) (VIDRO TRASEIRO) (BLADE AS-WIPER (400-MM) (REAR WINDOW))	
	3	1	**444-9544**	2	CONJUNTO DA VÁLVULA (VALVE AS)	
	4	1	**8T-5400**	2	CONJUNTO DE CONECTOR (CONNECTOR AS)	
	5	1	**152-6641**	1	CONJUNTO DE BRAÇO DO LIMPADOR DE VIDRO (ARM AS-WINDOW WIPER)	
E		1	**194-5171**		MANGUEIRA (37 CM) (HOSE (37-CM))	
		1	**305-9192**	1	CONJUNTO DO BOCAL-ARRUELA (NOZZLE AS-WASHER)	
	6	1	**189-8610**	1	CONJUNTO DA LÂMINA-LIMPADOR (800 MM) (DIANTEIRA) (BLADE AS-WIPER (800-MM) (FRONT))	
Y	7	1	**457-3651**	1	GRUPO DO MOTOR-LIMPADOR DA JANELA (24 V) (MOTOR GP-WINDOW WIPER (24-VOLT))	913
	8	1	**331-4640**	2	CONJUNTO DE CONECTOR (CONNECTOR AS)	
Y	9	1	**373-2414**	1	GRUPO DO BRAÇO-LIMPADOR DE PARA-BRISA (DIANTEIRA) (ARM GP-WINDOW WIPER (FRONT))	843
Y	10	1	**416-0005**	1	GRUPO DO MOTOR-LIMPADOR DA JANELA (LIMPADOR FRONTAL) (MOTOR GP-WINDOW WIPER (FRONT WIPER))	911
	11	1	**206-1345**	3	CABO TIPO CINTA (STRAP-CABLE)	
	12	1	**3S-2093**	20	CABO TIPO CINTA (STRAP-CABLE)	
E	13	1	**144-0195**		MANGUEIRA (97,5 CM) (HOSE (97.5-CM))	
E	13A	1	**144-0195**		MANGUEIRA (103,5 CM) (HOSE (103.5-CM))	
E	13B	1	**144-0195**		MANGUEIRA (232 CM) (HOSE (232-CM))	
E	13C	1	**144-0195**		MANGUEIRA (306 CM) (HOSE (306-CM))	
E	14	1	**7X-7927**		FITA DE IDENTIFICAÇÃO (LETRA A) (6 CM) (TAPE-IDENTIFICATION (LETTER A) (6-CM))	
E	15	1	**7X-7928**		FITA DE IDENTIFICAÇÃO (LETRA B) (6 CM) (TAPE-IDENTIFICATION (LETTER B) (6-CM))	
M	16	1	**129-3178**	4	CONTRAPORCA (ROSCA M6X1) (LOCKNUT (M6X1-THD))	
M	17	1	**191-8921**	4	PARAFUSO DE CABEÇA OCA (M6X1X25 MM) (BOLT-SOCKET HEAD (M6X1X25-MM))	
	18	1	**227-7392**	4	ARRUELA (6,3X10,3X0,4 MM DE ESPESSURA) (WASHER (6.3X10.3X0.4-MM THK))	

E - ENCOMENDAR POR CENTÍMETROS
M - PEÇA MÉTRICA
Y - ILUSTRAÇÃO INDIVIDUAL

369-5328 GRUPO DE LIMPADOR E LAVADOR DE VIDRO (WIPER & WASHER GP-WINDOW) (continuação)**i06277660**

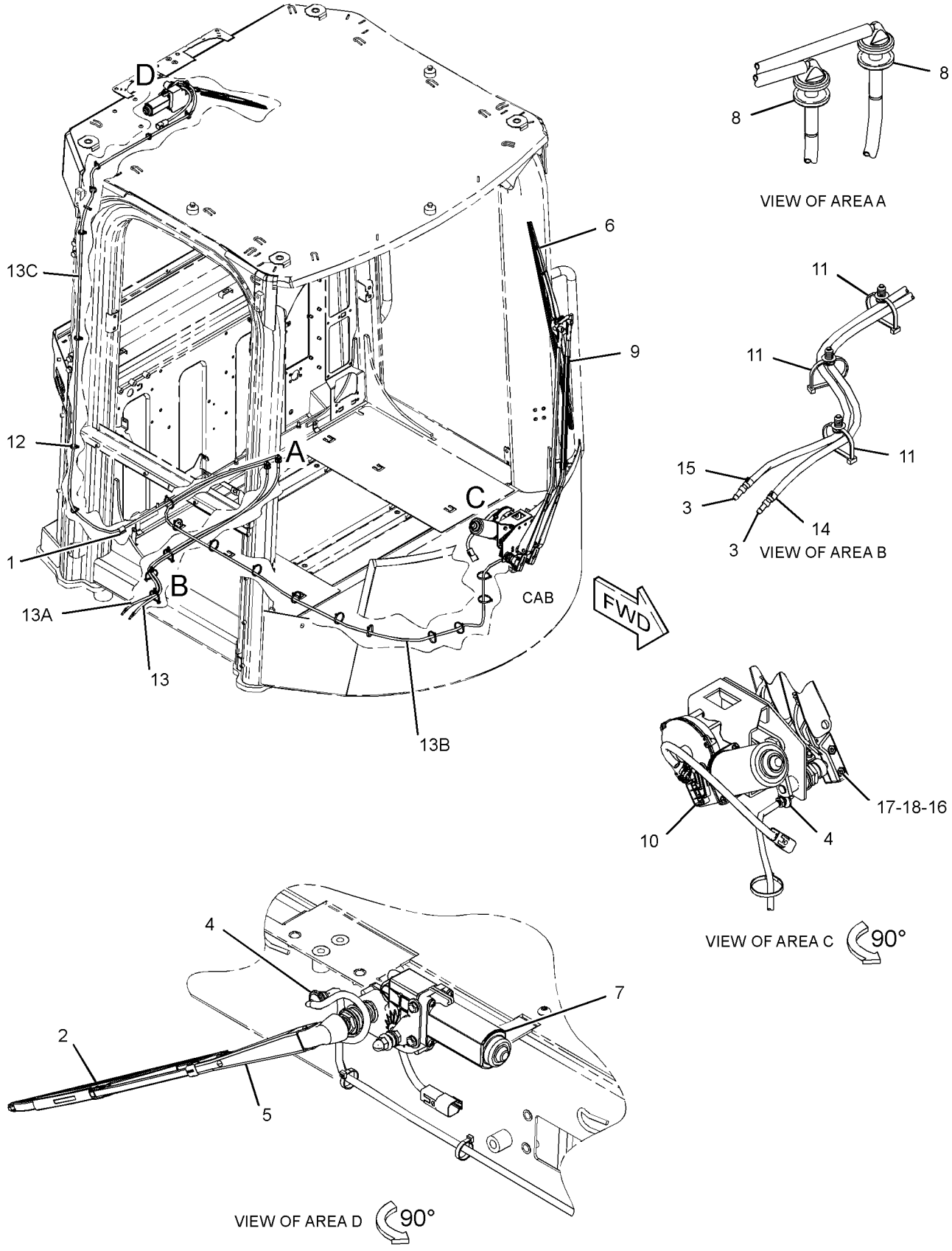

GRÁFICO 1 <FIM> g06002986

378-0269 GRUPO DO LIMPADOR DO VIDRO (WIPER GP-WINDOW)

S/N: FRS1-UP

NÚMEROE DE 466-8784 ARRANJO DA CABINE

SMCS-7305 **i06181844**

NOTA	REF. NÃO	GRÁFICO REF.	NÚMERO DA PEÇA	QTY	NOME DA PEÇA 1 2 3 4 5 6 (NÍVEL DO PRODUTO)	CONSULTE PÁGINA
	1	1	**1V-3593**	1	GRAMPO (CLIP)	
	2	1	**6V-5851**	1	CONJUNTO DA LÂMINA-LIMPADOR (400 MM) (VIDRO TRASEIRO) (BLADE AS-WIPER (400-MM) (REAR WINDOW))	
	3	1	**444-9544**	2	CONJUNTO DA VÁLVULA (LAVADOR DE VIDRO) (VALVE AS (WINDOW WASHER))	
	4	1	**8T-5400**	2	CONJUNTO DE CONECTOR (CONNECTOR AS)	
	5	1	**152-6641**	1	CONJUNTO DE BRAÇO DO LIMPADOR DE VIDRO (ARM AS-WINDOW WIPER)	
E		1	**194-5171**		MANGUEIRA (37 CM) (HOSE (37-CM))	
		1	**305-9192**	1	CONJUNTO DO BOCAL-ARRUELA (NOZZLE AS-WASHER)	
	6	1	**189-8610**	1	CONJUNTO DA LÂMINA-LIMPADOR (800 MM) (BLADE AS-WIPER (800-MM))	
Y	7	1	**457-3651**	1	GRUPO DO MOTOR-LIMPADOR DA JANELA (24 V) (TRASEIRO) (MOTOR GP-WINDOW WIPER (24-VOLT) (REAR))	913
	8	1	**331-4640**	2	CONJUNTO DE CONECTOR (CONNECTOR AS)	
Y	9	1	**373-2414**	1	GRUPO DO BRAÇO-LIMPADOR DE PARA-BRISA (MOLHADA) (ARM GP-WINDOW WIPER (WET))	843
Y	10	1	**423-4217**	1	GRUPO DO MOTOR-LIMPADOR DA JANELA (24 V) (DIANTEIRA) (MOTOR GP-WINDOW WIPER (24-VOLT) (FRONT))	912
	11	1	**206-1345**	3	CABO TIPO CINTA (STRAP-CABLE)	
	12	1	**3S-2093**	20	CABO TIPO CINTA (STRAP-CABLE)	
E	13	1	**144-0195**		MANGUEIRA (97,5 CM) (HOSE (97.5-CM))	
E	13A	1	**144-0195**		MANGUEIRA (103,5 CM) (HOSE (103.5-CM))	
E	13B	1	**144-0195**		MANGUEIRA (306 CM) (HOSE (306-CM))	
	13C	1	**144-0195**		MANGUEIRA (232 CM) (HOSE (232-CM))	
E	14	1	**7X-7927**		FITA DE IDENTIFICAÇÃO (LETRA A) (6 CM) (TAPE-IDENTIFICATION (LETTER A) (6-CM))	
E	15	1	**7X-7928**		FITA DE IDENTIFICAÇÃO (LETRA B) (6 CM) (TAPE-IDENTIFICATION (LETTER B) (6-CM))	

E - ENCOMENDAR POR CENTÍMETROS
Y - ILUSTRAÇÃO INDIVIDUAL

378-0269 GRUPO DO LIMPADOR DO VIDRO (WIPER GP-WINDOW) (continuação) **i06181844**

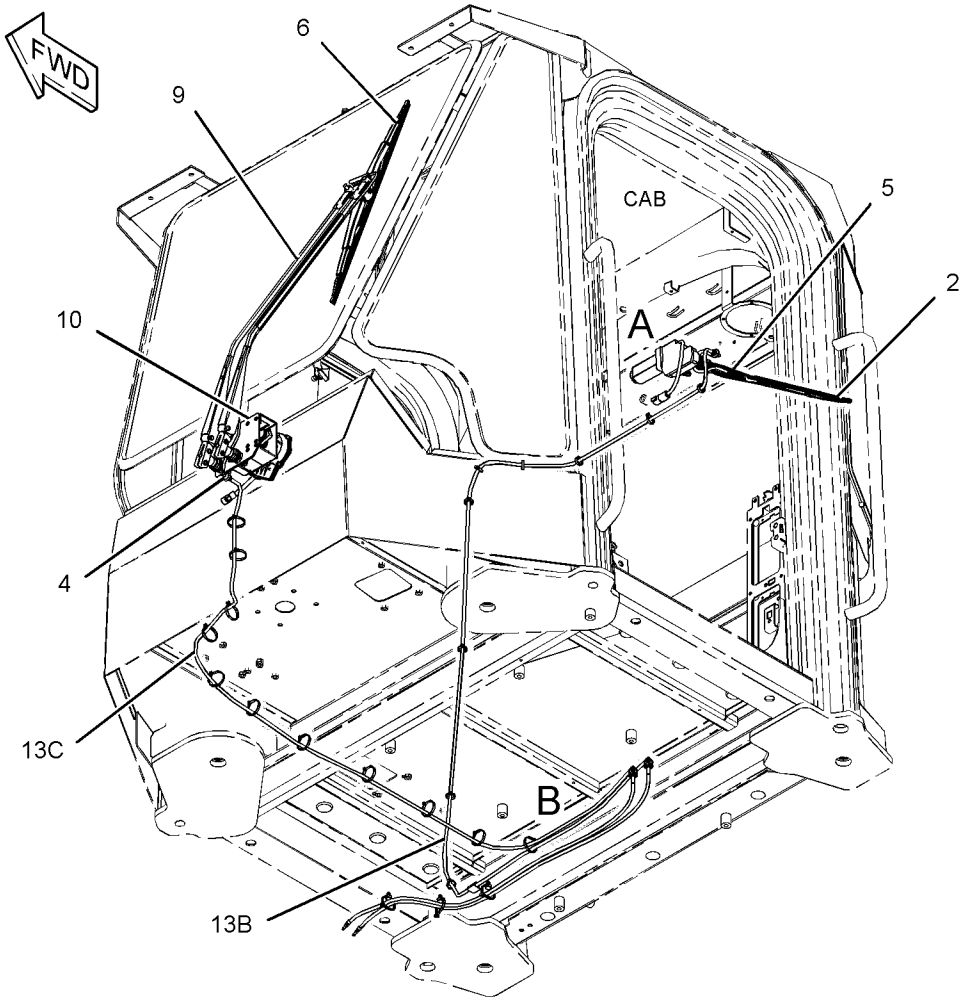

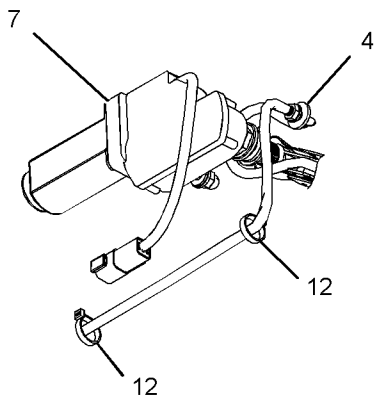

VIEW OF AREA A

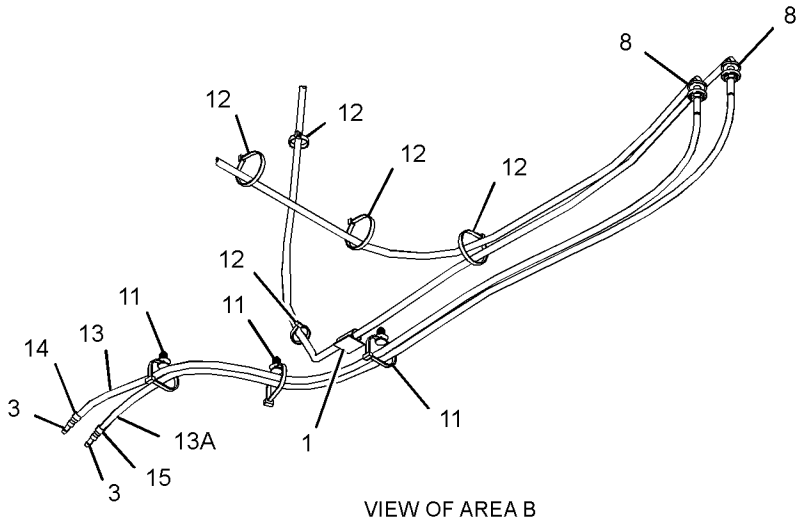

VIEW OF AREA B

GRÁFICO 1 <FIM> g03429221

229-6942 GRUPO DE ADAPTADORES-PONTA (ADAPTER GP-TIP)

S/N: FRS1-UP

K-90

NÚMEROE DE 476-2463, 476-2464 ARRANJO DA CAÇAMBA-PROPÓSITO GERAL

SMCS-6803 **i05302804**

NOTA	REF. NÃO	GRÁFICO REF.	NÚMERO DA PEÇA	QTY	NOME DA PEÇA 1 2 3 4 5 6 (NÍVEL DO PRODUTO)	CONSULTE PÁGINA
	1	1	**5P-8362**	12	PORCA (ROSCA 1-1/4-7) (NUT (1-1/4-7-THD))	
	2	1	**222-1097**	6	PONTA DE ADAPTADOR (K-90, 2 SUPORTES, CENTRAL) (ADAPTER-TIP (K-90, 2-STRAP, CENTER))	
	3	1	**229-7098**	1	PONTA DE ADAPTADOR (K-90, LONGO, LADO DIREITO) (ADAPTER-TIP (K-90, LONG, RH))	
	4	1	**229-7099**	1	PONTA DE ADAPTADOR (K-90, LONGO, LADO ESQUERDO) (ADAPTER-TIP (K-90, LONG, LH))	
	5	1	**2J-5997**	4	CONTRAPORCA (ROSCA 1-1/4-7) (LOCKNUT (1-1/4-7-THD))	
	6	1	**5P-8361**	12	PARAFUSO DE CABEÇA CÔNICA (1-1/4-7X4,92 POL) (BOLT-PLOW (1-1/4-7X4.92-IN))	
	7	1	**5P-8823**	4	PARAFUSO DE CABEÇA CÔNICA (1-1/4-7X4,13 POL) (BOLT-PLOW (1-1/4-7X4.13-IN))	

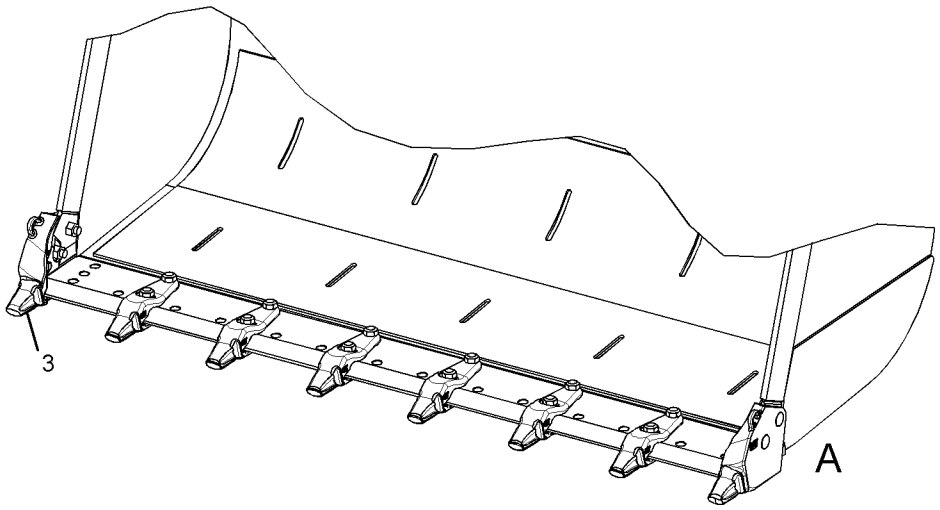

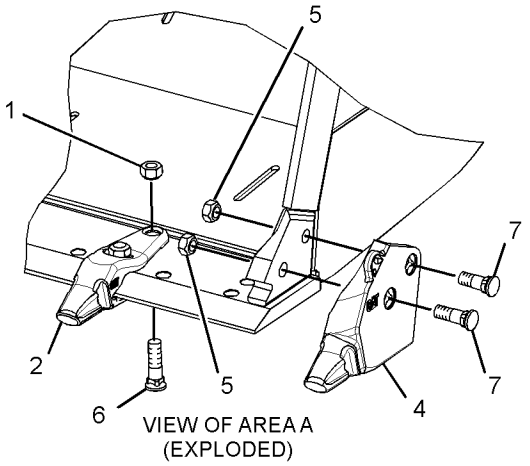

VIEW OF AREA A
(EXPLODED)

GRÁFICO 1 <FIM> g03366461

476-2463 ARRANJO DA CAÇAMBA-PROPÓSITO GERAL (BUCKET AR-GENERAL PURPOSE)

S/N: FRS1-UP

SMCS-6101 **i06268417**

NOTA	REF. NÃO	GRÁFICO REF.	NÚMERO DA PEÇA	QTY	NOME DA PEÇA 1 2 3 4 5 6 (NÍVEL DO PRODUTO)	CONSULTE PÁGINA
Y	1	1	*100-6667*	1	GRUPO DA BORDA CORTANTE (SEGMENTADO) (EDGE GP-CUTTING (SEGMENTED))	1017
Y	2	1	*229-6942*	1	GRUPO DE ADAPTADORES-PONTA (K-90) (ADAPTER GP-TIP (K-90))	988
Y	3	1	*257-1773*	8	GRUPO DE PONTAS-ABRASÃO (K-90) (TIP GP-ABRASION (K-90))	1026
Y	4	1	*363-5194*	1	GRUPO DE CAÇAMBAS DE APLICAÇÃO GERAL (BUCKET GP-GENERAL PURPOSE)	1007

Y - ILUSTRAÇÃO INDIVIDUAL

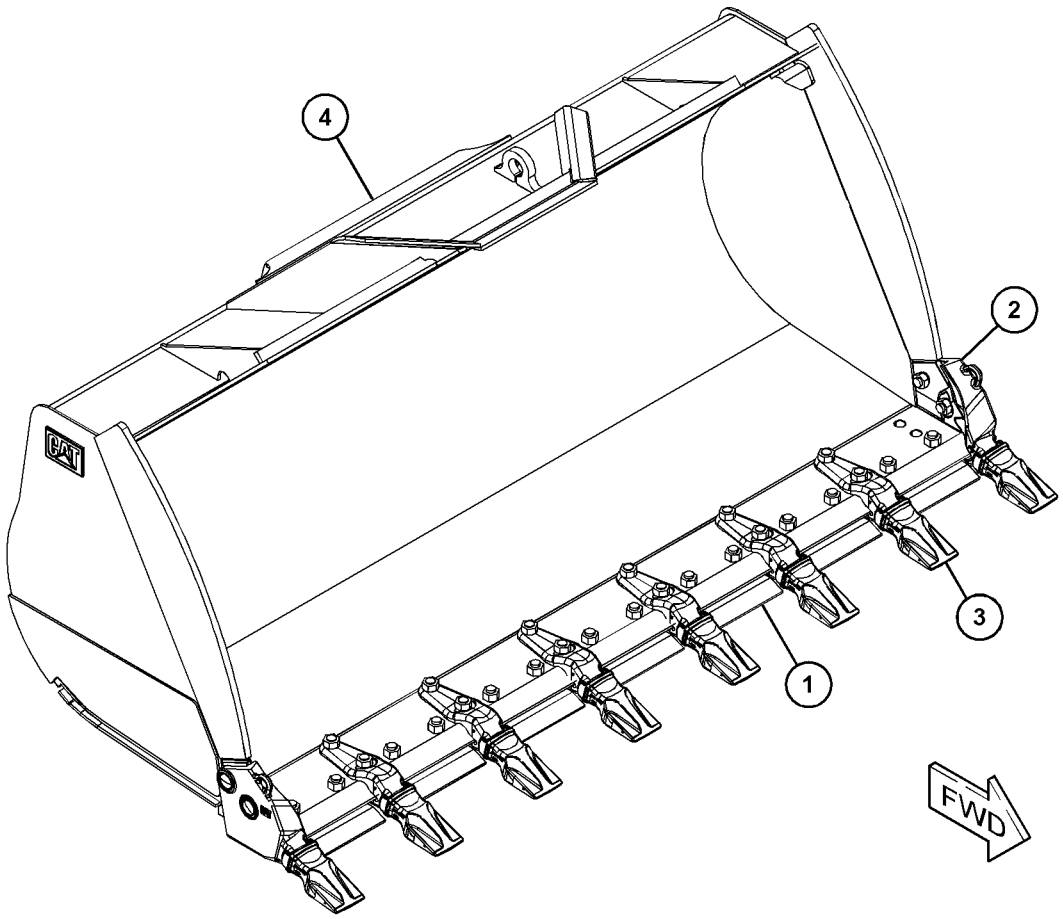

GRÁFICO 1 <FIM> g06000816

476-2464 ARRANJO DA CAÇAMBA-PROPÓSITO GERAL (BUCKET AR-GENERAL PURPOSE)

S/N: FRS1-UP

SMCS-6101 **i06273237**

NOTA	NÚMERO DA PEÇA	QTY	NOME DA PEÇA 1 2 3 4 5 6 (NÍVEL DO PRODUTO)	CONSULTE PÁGINA
Y	*229-6942*	1	GRUPO DE ADAPTADORES-PONTA (K-90) (ADAPTER GP-TIP (K-90))	988
Y	*368-4582*	1	GRUPO DE CAÇAMBAS DE APLICAÇÃO GERAL (BUCKET GP-GENERAL PURPOSE)	1010
Y	*100-6667*	1	GRUPO DA BORDA CORTANTE (SEGMENTADO) (EDGE GP-CUTTING (SEGMENTED))	1017
Y	*257-1773*	8	GRUPO DE PONTAS-ABRASÃO (K-90) (TIP GP-ABRASION (K-90))	1026

Y - ILUSTRAÇÃO INDIVIDUAL

<FIM>

365-6102 GRUPO DE CAÇAMBAS DE APLICAÇÃO GERAL (BUCKET AS-GENERAL PURPOSE)

S/N: FRS1-UP

3,8 M3 (5 YD3) COM BORDAS CORTANTES

NÚMEROE DE 363-5195 GRUPO DE CAÇAMBAS DE APLICAÇÃO GERAL

SMCS-6101 **i06080339**

NOTA	REF. NÃO	GRÁFICO REF.	NÚMERO DA PEÇA	QTY	NOME DA PEÇA 1 2 3 4 5 6 (NÍVEL DO PRODUTO)	CONSULTE PÁGINA
	1	1	**7I-3015**	1	BORDA-CORTE (EDGE-CUTTING)	
	2	1	**128-9623**	4	PLATE-WEAR (PLATE-WEAR)	
	3	1	**368-4521**	2	PLATE-WEAR (PLATE-WEAR)	
	4	1	**369-0844**	1	PLATE-WEAR (PLATE-WEAR)	
	5	1	*368-4512*	1	CONJUNTO DE PLACA LATERAL (LADO DIREITO) (PLATE AS-SIDE (RH))	
	5A	1	**2C-9259**	1	PLATE-IDENTIFICATION (CATERPILLAR) (PLATE-IDENTIFICATION (CAT))	
	5B	1	**8E-5310**	1	PLACA DE CANTO (LADO DIREITO) (PLATE-CORNER (RH))	
	5C	1	**368-4527**	1	PLATE-WEAR (PLATE-WEAR)	
	5D	1	**368-4528**	1	PLACA DA BARRA LATERAL (PLATE-SIDE BAR)	
	6	1	*368-4513*	1	CONJUNTO DE PLACA LATERAL (LADO ESQUERDO) (PLATE AS-SIDE (LH))	
	6A	1	**2C-9259**	1	PLATE-IDENTIFICATION (CATERPILLAR) (PLATE-IDENTIFICATION (CAT))	
	6B	1	**8E-5311**	1	PLACA DE CANTO (LADO ESQUERDO) (PLATE-CORNER (LH))	
	6C	1	**368-4527**	1	PLATE-WEAR (PLATE-WEAR)	
	6D	1	**368-4528**	1	PLACA DA BARRA LATERAL (PLATE-SIDE BAR)	
	7	1	**366-7809**	2	CHAPA-CHAPA DE UNIÃO (PLATE-GUSSET)	

365-6102 GRUPO DE CAÇAMBAS DE APLICAÇÃO GERAL (BUCKET AS-GENERAL PURPOSE) (continuação)

i06080339

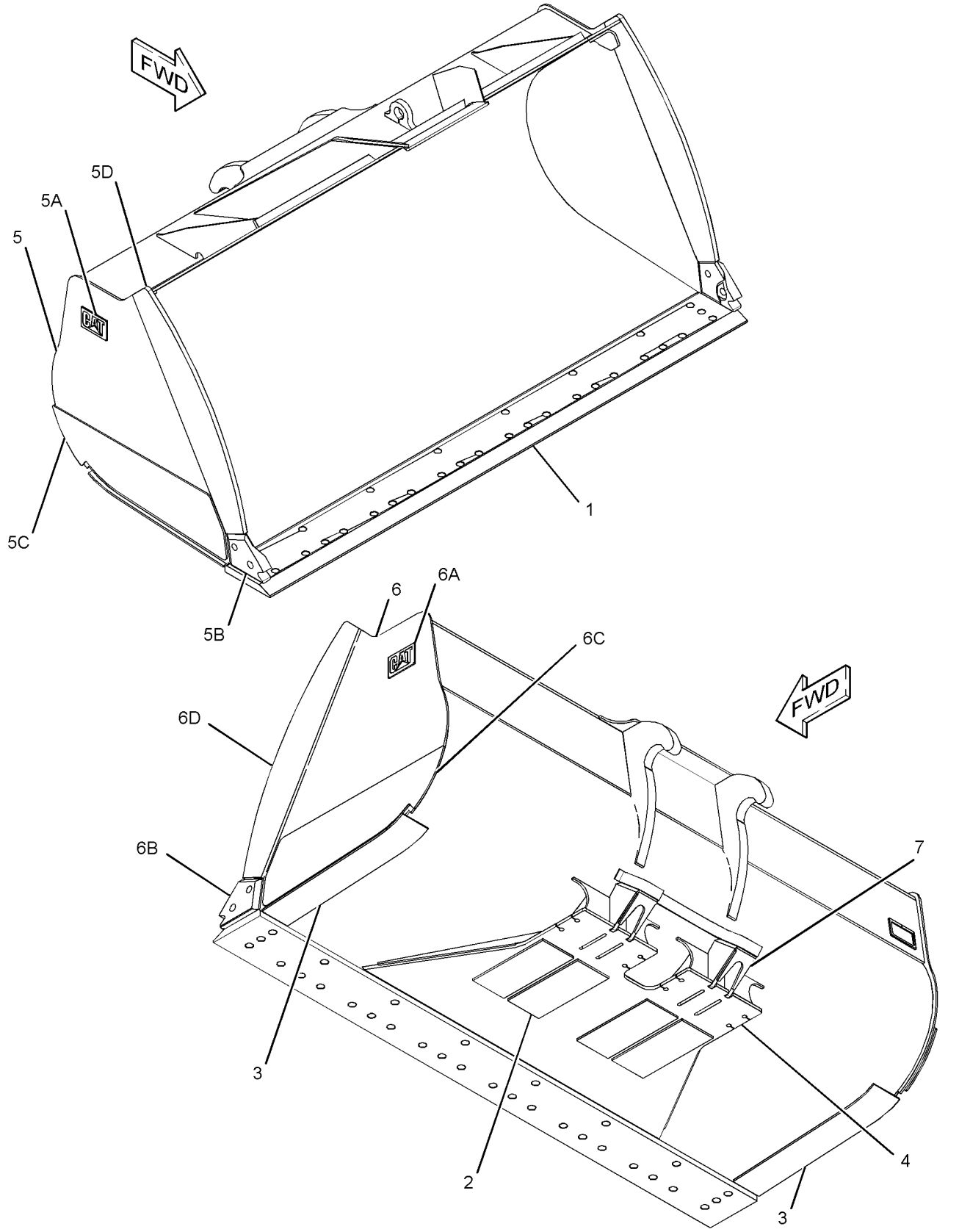

GRÁFICO 1 <FIM> g03801239

365-6103 GRUPO DE CAÇAMBAS DE APLICAÇÃO GERAL (BUCKET AS-GENERAL PURPOSE)

S/N: FRS1-UP

4,21 M3 (5,5 YD3). 4,01 M3 (5,25 YD3) SEM PARAFUSO NAS BORDAS

NÚMEROE DE 363-5196 GRUPO DE CAÇAMBAS DE APLICAÇÃO GERAL

SMCS-6101 **i05815222**

NOTA	REF. NÃO	GRÁFICO REF.	NÚMERO DA PEÇA	QTY	NOME DA PEÇA 1 2 3 4 5 6 (NÍVEL DO PRODUTO)	CONSULTE PÁGINA
	1	1	**367-9003**	2	PLATE-WEAR (PLATE-WEAR)	
	2	1	**367-9002**	1	CONJUNTO DE CHAPA-BASCULANTE (LIFT OUTER RH) (PLATE AS-HINGE (LIFT, OUTER, RH))	
	3	1	**7I-3015**	1	BORDA-CORTE (EDGE-CUTTING)	
	4	1	**8V-2491**	4	PLACA (PLATE)	
	5	1	**126-9450**	1	PLACA (PLATE)	
	6	1	**128-9623**	4	PLATE-WEAR (PLATE-WEAR)	
	7	1	**367-9001**	1	CONJUNTO DE CHAPA-BASCULANTE (LIFT OUTER LH) (PLATE AS-HINGE (LIFT, OUTER, LH))	
	8	1	**367-9000**	1	CONJUNTO DE CHAPA-BASCULANTE (LIFT INNER RH) (PLATE AS-HINGE (LIFT, INNER, RH))	
	9	1	**367-8999**	1	CONJUNTO DE CHAPA-BASCULANTE (LIFT INNER LH) (PLATE AS-HINGE (LIFT, INNER, LH))	
	10	1	**367-8998**	1	CONJUNTO DE CHAPA-BASCULANTE (INCLINAÇÃO À DIREITA) (PLATE AS-HINGE (TILT, RH))	
	11	1	**367-8997**	1	CONJUNTO DE CHAPA-BASCULANTE (INCLINAÇÃO À ESQUERDA) (PLATE AS-HINGE (TILT, LH))	
	12	1	**367-8992**	1	CONJUNTO DE PLACA LATERAL (LADO ESQUERDO) (PLATE AS-SIDE (LH))	
	12A	1	**2C-9259**	1	PLATE-IDENTIFICATION (CATERPILLAR) (PLATE-IDENTIFICATION (CAT))	
	12B	1	**8E-5311**	1	PLACA DE CANTO (LADO ESQUERDO) (PLATE-CORNER (LH))	
	12C	1	**364-3615**	1	PLACA DA BARRA LATERAL (PLATE-SIDE BAR)	
	12D	1	**364-3616**	1	PLATE-WEAR (PLATE-WEAR)	
	13	1	**367-8990**	1	CONJUNTO DE PLACA LATERAL (LADO DIREITO) (PLATE AS-SIDE (RH))	
	13A	1	**2C-9259**	1	PLATE-IDENTIFICATION (CATERPILLAR) (PLATE-IDENTIFICATION (CAT))	
	13B	1	**8E-5310**	1	PLACA DE CANTO (LADO DIREITO) (PLATE-CORNER (RH))	
	13C	1	**364-3615**	1	PLACA DA BARRA LATERAL (PLATE-SIDE BAR)	
	13D	1	**364-3616**	1	PLATE-WEAR (PLATE-WEAR)	
	14	1	**364-3629**	2	PLACA (PLATE)	

365-6103 GRUPO DE CAÇAMBAS DE APLICAÇÃO GERAL (BUCKET AS-GENERAL PURPOSE) (continuação)

i05815222

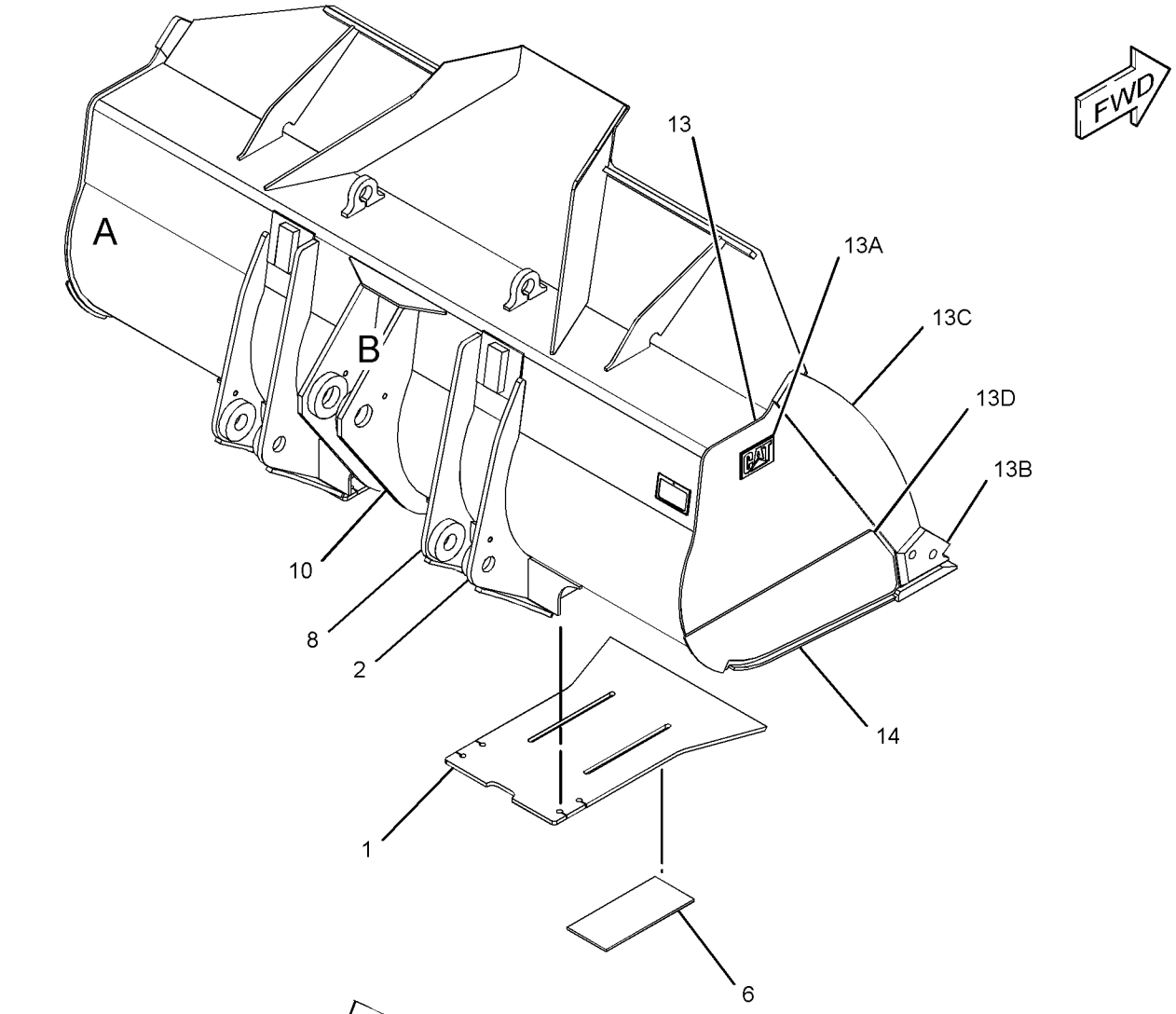

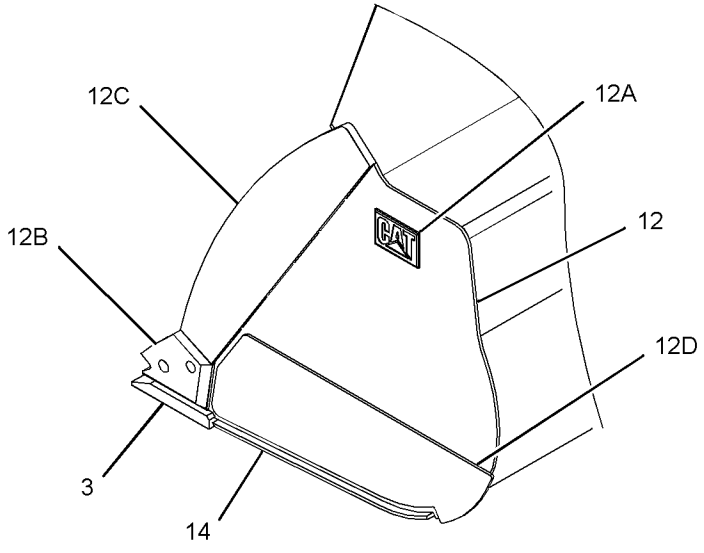

VIEW OF AREA A

90°

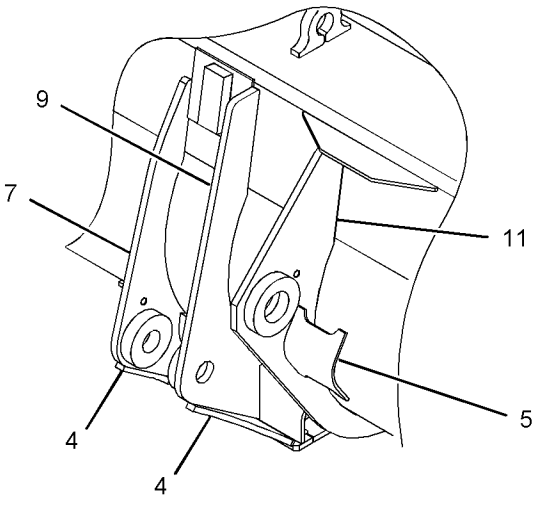

VIEW OF AREA B
(PARTS REMOVED FOR CLARITY)

GRÁFICO 1 <FIM> g03093596

368-4507 GRUPO DE CAÇAMBAS DE APLICAÇÃO GERAL (BUCKET AS-GENERAL PURPOSE)

S/N: FRS1-UP

3,6 M3 (4,75 JD3). 3,8 M3 (5 YD3) COM BORDAS CORTANTES APARAFUSADAS

NÚMEROE DE 363-5194 GRUPO DE CAÇAMBAS DE APLICAÇÃO GERAL

SMCS-6101 **i06675000**

NOTA	REF. NÃO	GRÁFICO REF.	NÚMERO DA PEÇA	QTY	NOME DA PEÇA 1 2 3 4 5 6 (NÍVEL DO PRODUTO)	CONSULTE PÁGINA
	1	1	**7I-3015**	1	BORDA-CORTE (EDGE-CUTTING)	
	2	1	**128-9623**	4	PLATE-WEAR (PLATE-WEAR)	
	3	1	*368-4512*	1	CONJUNTO DE PLACA LATERAL (LADO DIREITO) (PLATE AS-SIDE (RH))	
	3A	1	**2C-9259**	1	PLATE-IDENTIFICATION (CATERPILLAR) (PLATE-IDENTIFICATION (CAT))	
	3B	1	**8E-5310**	1	PLACA DE CANTO (LADO DIREITO) (PLATE-CORNER (RH))	
	3C	1	**368-4527**	1	PLATE-WEAR (PLATE-WEAR)	
	3D	1	**368-4528**	1	PLACA DA BARRA LATERAL (PLATE-SIDE BAR)	
	4	1	*368-4513*	1	CONJUNTO DE PLACA LATERAL (LADO ESQUERDO) (PLATE AS-SIDE (LH))	
	4A	1	**2C-9259**	1	PLATE-IDENTIFICATION (CATERPILLAR) (PLATE-IDENTIFICATION (CAT))	
	4B	1	**8E-5311**	1	PLACA DE CANTO (LADO ESQUERDO) (PLATE-CORNER (LH))	
	4C	1	**368-4527**	1	PLATE-WEAR (PLATE-WEAR)	
	4D	1	**368-4528**	1	PLACA DA BARRA LATERAL (PLATE-SIDE BAR)	
	5	1	**368-4520**	2	PLATE-WEAR (PLATE-WEAR)	
	6	1	**368-4521**	2	PLATE-WEAR (PLATE-WEAR)	

368-4507 GRUPO DE CAÇAMBAS DE APLICAÇÃO GERAL (BUCKET AS-GENERAL PURPOSE) (continuação)

i06675000

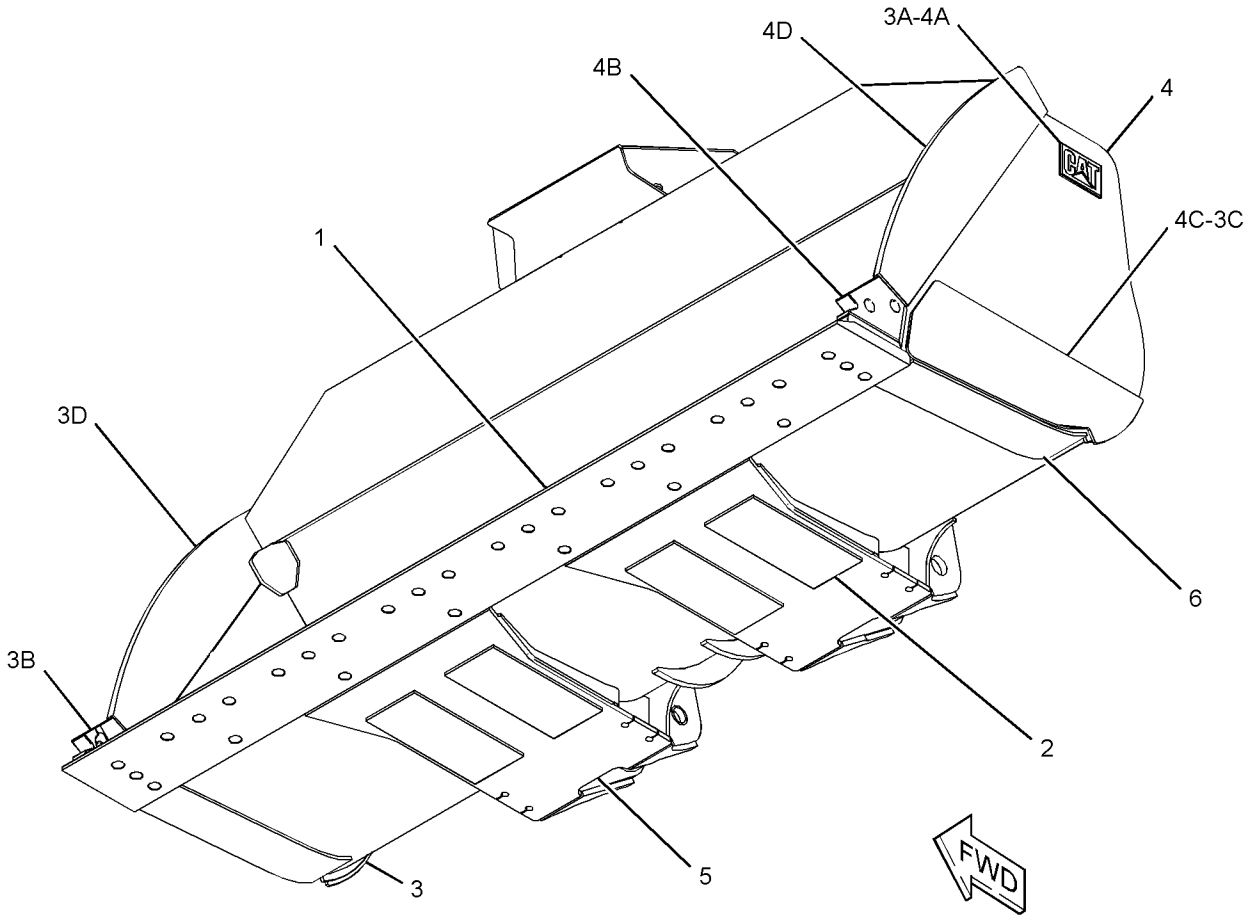

GRÁFICO 1 <FIM> g02510222

369-1829 GRUPO DE CAÇAMBAS DE APLICAÇÃO GERAL (BUCKET AS-GENERAL PURPOSE)

S/N: FRS1-UP

NÚMEROE DE 368-4582 GRUPO DE CAÇAMBAS DE APLICAÇÃO GERAL

SMCS-6101 **i06674996**

NOTA	REF. NÃO	GRÁFICO REF.	NÚMERO DA PEÇA	QTY	NOME DA PEÇA 1 2 3 4 5 6 (NÍVEL DO PRODUTO)	CONSULTE PÁGINA
	1	1	**7I-3015**	1	BORDA-CORTE (EDGE-CUTTING)	
	2	1	*369-4676*	1	CONJUNTO DE PLACA LATERAL (LADO DIREITO) (PLATE AS-SIDE (RH))	
	2A	1	**2C-9259**	1	PLATE-IDENTIFICATION (CATERPILLAR) (PLATE-IDENTIFICATION (CAT))	
	2B	1	**8E-5310**	1	PLACA DE CANTO (LADO DIREITO) (PLATE-CORNER (RH))	
	2C	1	**369-4679**	1	PLATE-WEAR (PLATE-WEAR)	
	2D	1	**369-4680**	1	PLACA DA BARRA LATERAL (PLATE-SIDE BAR)	
	3	1	*369-4677*	1	CONJUNTO DE PLACA LATERAL (LADO ESQUERDO) (PLATE AS-SIDE (LH))	
	3A	1	**2C-9259**	1	PLATE-IDENTIFICATION (CATERPILLAR) (PLATE-IDENTIFICATION (CAT))	
	3B	1	**8E-5311**	1	PLACA DE CANTO (LADO ESQUERDO) (PLATE-CORNER (LH))	
	3C	1	**369-4679**	1	PLATE-WEAR (PLATE-WEAR)	
	3D	1	**369-4680**	1	PLACA DA BARRA LATERAL (PLATE-SIDE BAR)	
	4	1	**369-4686**	2	PLATE-WEAR (PLATE-WEAR)	
	5	1	**369-4685**	2	PLATE-WEAR (PLATE-WEAR)	
	6	1	**128-9623**	4	PLATE-WEAR (PLATE-WEAR)	

369-1829 GRUPO DE CAÇAMBAS DE APLICAÇÃO GERAL (BUCKET AS-GENERAL PURPOSE) (continuação)

i06674996

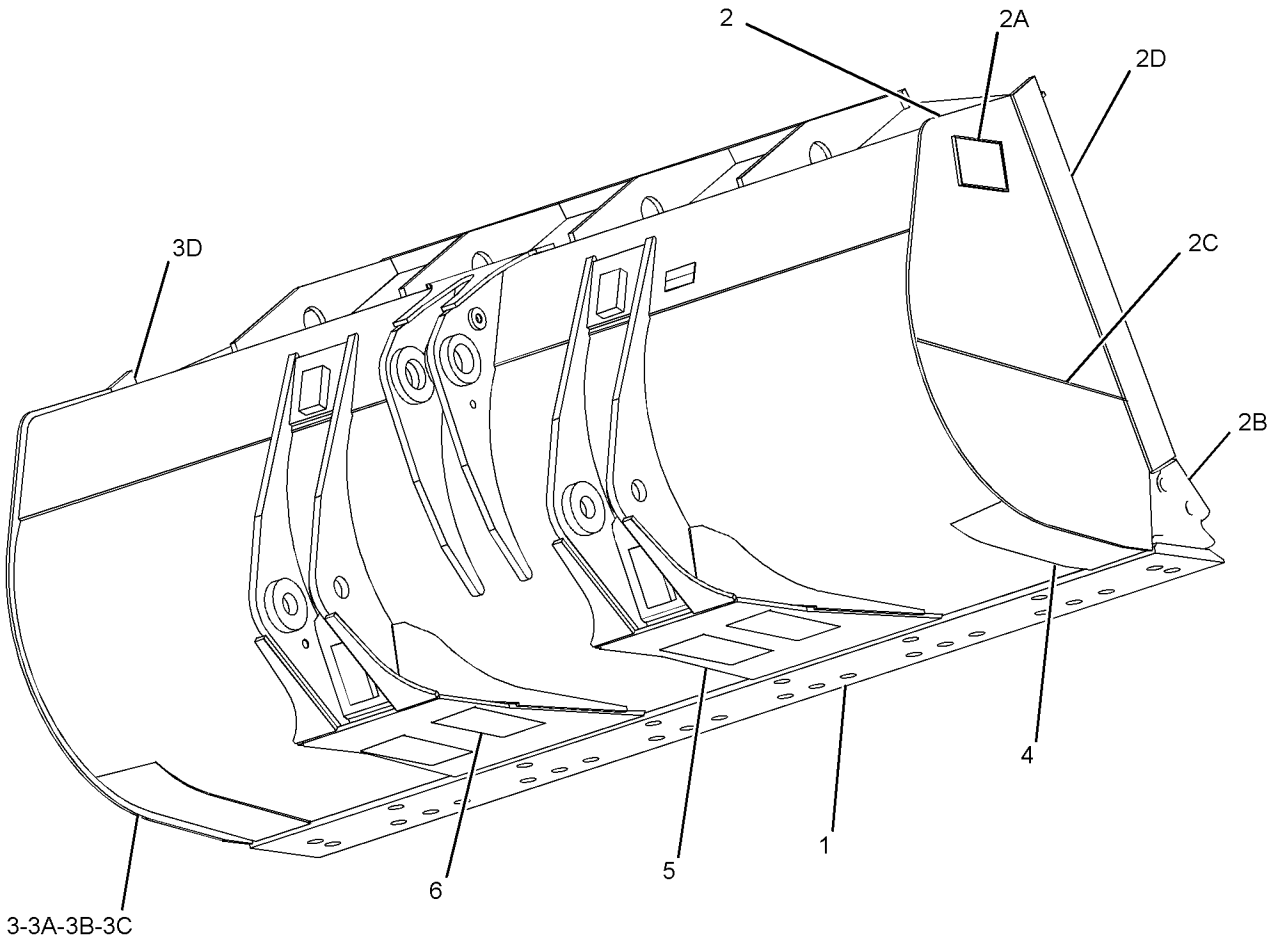

GRÁFICO 1 <FIM> g02508385

369-4446 GRUPO DE CAÇAMBAS DE MOVIMENTAÇÃO DE MATERIAIS (BUCKET AS-MATERIAL HANDLING)

S/N: FRS1-UP

3,8 M3 (5 YD3). 4 M3 (5,25 YD3) COM BORDAS CORTANTES PARAFUSADAS

NÚMEROE DE 363-5199 GRUPO DE CAÇAMBAS DE MOVIMENTAÇÃO DE MATERIAIS

SMCS-6101 **i05234961**

NOTA	REF. NÃO	GRÁFICO REF.	NÚMERO DA PEÇA	QTY	NOME DA PEÇA 1 2 3 4 5 6 (NÍVEL DO PRODUTO)	CONSULTE PÁGINA
	1	1	**375-3973**	2	PLATE-WEAR (PLATE-WEAR)	
	2	1	**7I-3015**	1	BORDA-CORTE (EDGE-CUTTING)	
	3	1	**8R-8224**	2	BARRA (BAR)	
	4	1	**8V-2491**	4	PLACA (PLATE)	
	5	1	**128-9623**	4	PLATE-WEAR (PLATE-WEAR)	
	6	1	**375-3972**	2	PLATE-WEAR (PLATE-WEAR)	
	7	1	*375-3968*	1	CONJUNTO DE PLACA (LADO ESQUERDO) (PLATE AS (LH))	
	7A	1	**2C-9259**	1	PLATE-IDENTIFICATION (CATERPILLAR) (PLATE-IDENTIFICATION (CAT))	
	7B	1	**8E-5311**	1	PLACA DE CANTO (LADO ESQUERDO) (PLATE-CORNER (LH))	
	7C	1	**370-1469**	1	PLACA DA BARRA LATERAL (PLATE-SIDE BAR)	
	7D	1	**375-3970**	1	PLATE-WEAR (PLATE-WEAR)	
	8	1	*375-3967*	1	CONJUNTO DE PLACA (LADO DIREITO) (PLATE AS (RH))	
	8A	1	**2C-9259**	1	PLATE-IDENTIFICATION (CATERPILLAR) (PLATE-IDENTIFICATION (CAT))	
	8B	1	**8E-5310**	1	PLACA DE CANTO (LADO DIREITO) (PLATE-CORNER (RH))	
	8C	1	**370-1469**	1	PLACA DA BARRA LATERAL (PLATE-SIDE BAR)	
	8D	1	**375-3970**	1	PLATE-WEAR (PLATE-WEAR)	
	9	1	**370-1436**	2	PLACA (PLATE)	
	10	1	**367-8449**	1	CHAPA-CHAPA DE UNIÃO (PLATE-GUSSET)	
	11	1	**365-6762**	1	CONJUNTO DE CHAPA-BASCULANTE (LIFT INNER RH) (PLATE AS-HINGE (LIFT, INNER, RH))	
	12	1	**365-6763**	1	CONJUNTO DE CHAPA-BASCULANTE (LIFT INNER LH) (PLATE AS-HINGE (LIFT, INNER, LH))	
	13	1	**365-6764**	1	CONJUNTO DE CHAPA-BASCULANTE (LIFT OUTER RH) (PLATE AS-HINGE (LIFT, OUTER, RH))	
	14	1	**365-6766**	1	CONJUNTO DE CHAPA-BASCULANTE (LIFT OUTER LH) (PLATE AS-HINGE (LIFT, OUTER, LH))	
	15	1	**365-6767**	1	CONJUNTO DE CHAPA-BASCULANTE (INCLINAÇÃO À DIREITA) (PLATE AS-HINGE (TILT, RH))	
	16	1	**365-6768**	1	CONJUNTO DE CHAPA-BASCULANTE (INCLINAÇÃO À ESQUERDA) (PLATE AS-HINGE (TILT, LH))	

369-4446 GRUPO DE CAÇAMBAS DE MOVIMENTAÇÃO DE MATERIAIS (BUCKET AS-MATERIAL HANDLING) (continuação)

i05234961

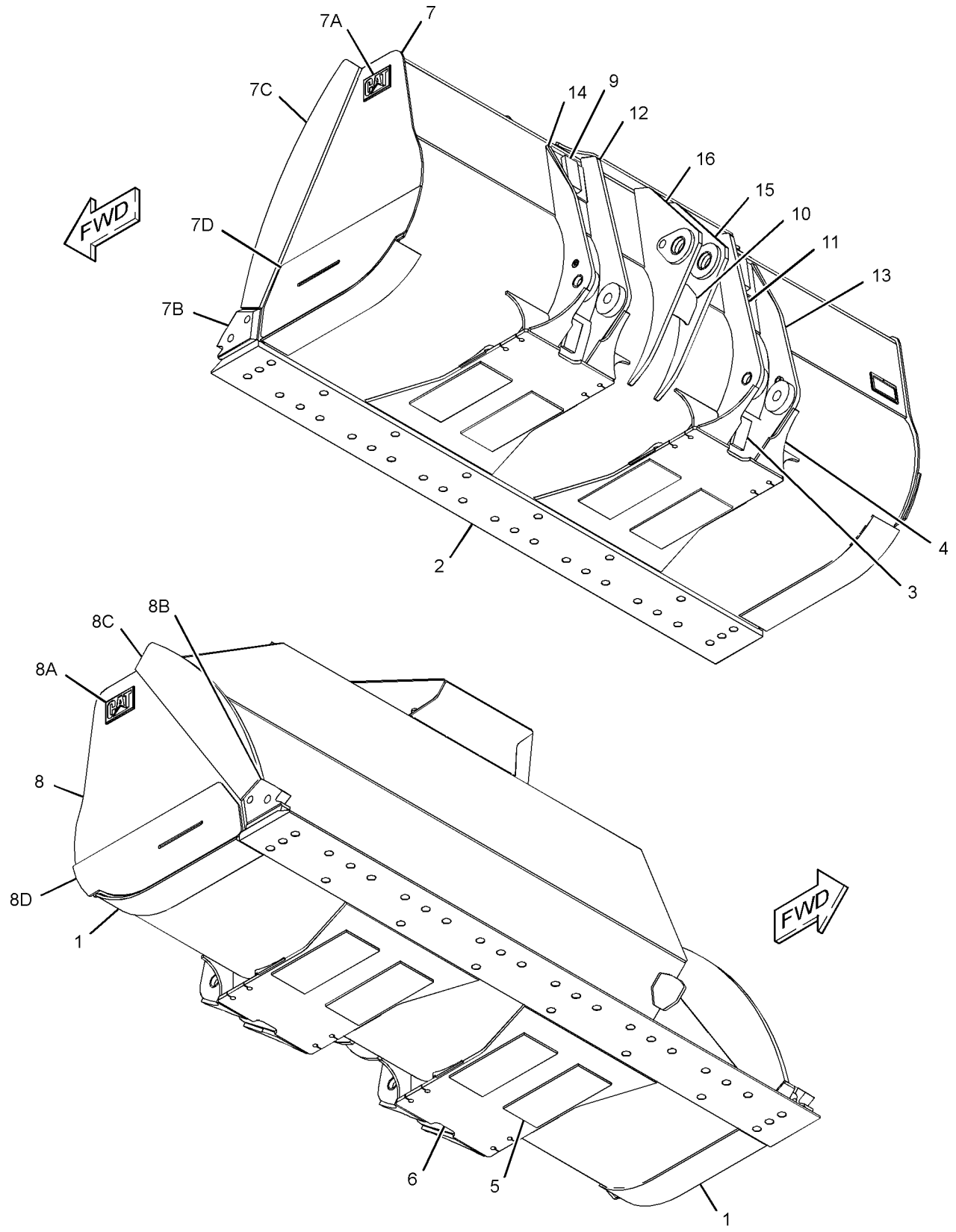

GRÁFICO 1 <FIM> g03081917

365-6112 BUCKET AS-ROCK (VÁLVULA DA CAÇAMBA) (BUCKET AS-ROCK)

S/N: FRS1-UP

4,20 M3 (5,50 YD3)

NÚMEROE DE 363-5205 BUCKET GP-ROCK (VÁLVULA DA CAÇAMBA)

SMCS-6102 **i06518728**

NOTA	REF. NÃO	GRÁFICO REF.	NÚMERO DA PEÇA	QTY	NOME DA PEÇA 1 2 3 4 5 6 (NÍVEL DO PRODUTO)	CONSULTE PÁGINA
	1	1	**254-4505**	1	CONJUNTO DE BORDA CORTANTE (EDGE AS-CUTTING)	
	1A	1	**148-6915**	1	BORDA (EDGE)	
	1B	1	**222-1094**	2	PONTA DE ADAPTADOR (K-90, 2 SUPORTES, CENTRAL) (ADAPTER-TIP (K-90, 2-STRAP, CENTER))	
	1C	1	**222-1095**	3	PONTA DE ADAPTADOR (K-90, 2 SUPORTES, LADO DIREITO) (ADAPTER-TIP (K-90, 2-STRAP, RH))	
	1D	1	**222-1096**	3	PONTA DE ADAPTADOR (K-90, 2 SUPORTES, LADO ESQUERDO) (ADAPTER-TIP (K-90, 2-STRAP, LH))	
	2	1	*369-6757*	1	CONJUNTO DE PLACA LATERAL (LADO DIREITO) (PLATE AS-SIDE (RH))	
	2A	1	**2C-9259**	1	PLATE-IDENTIFICATION (CATERPILLAR) (PLATE-IDENTIFICATION (CAT))	
	2B	1	**369-6764**	1	PLACA DA BARRA LATERAL (PLATE-SIDE BAR)	
	2C	1	**369-6765**	1	PLATE-WEAR (PLATE-WEAR)	
	3	1	*369-6758*	1	CONJUNTO DE PLACA LATERAL (LADO ESQUERDO) (PLATE AS-SIDE (LH))	
	3A	1	**2C-9259**	1	PLATE-IDENTIFICATION (CATERPILLAR) (PLATE-IDENTIFICATION (CAT))	
	3B	1	**369-6764**	1	PLACA DA BARRA LATERAL (PLATE-SIDE BAR)	
	3C	1	**369-6765**	1	PLATE-WEAR (PLATE-WEAR)	
	4	1	**364-5505**	2	PLATE-WEAR (PLATE-WEAR)	
	5	1	**364-5509**	4	PLATE-WEAR (PLATE-WEAR)	
	6	1	**369-6759**	2	PLATE-WEAR (PLATE-WEAR)	
	7	1	**126-9450**	1	PLACA (PLATE)	
	8	1	**173-1174**	2	PLACA (PLATE)	
	9	1	**475-1579**	1	PLACA DE INFORMAÇÕES (CAÇAMBA) (PLATE-INFORMATION (BUCKET))	
	10	1	**312-5694**	1	PARAFUSO DE FIXAÇÃO (1/4-20X0,25 POL) (SETSCREW (1/4-20X0.25-IN))	

365-6112 BUCKET AS-ROCK (VÁLVULA DA CAÇAMBA) (BUCKET AS-ROCK) (continuação) **i06518728**

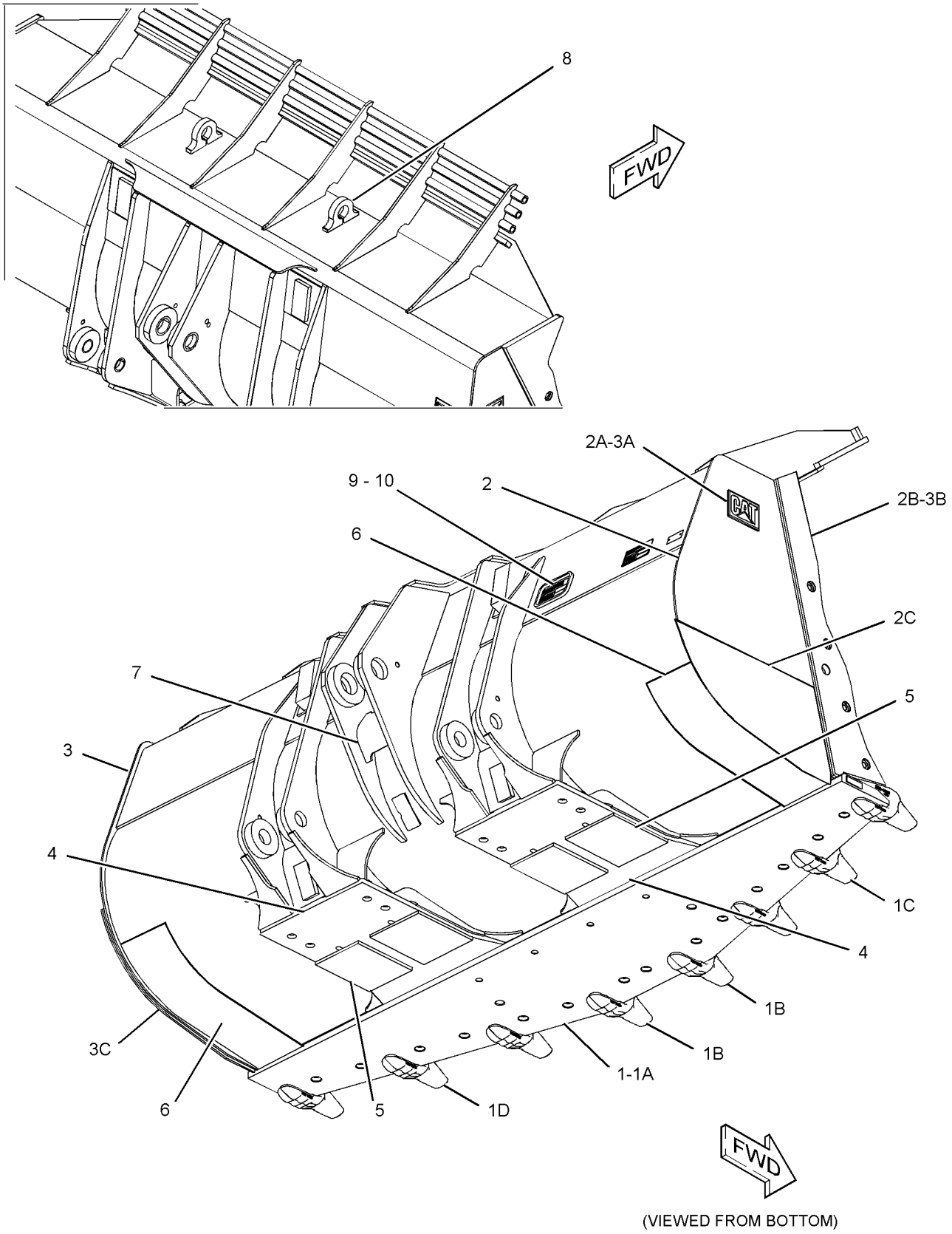

GRÁFICO 1 <FIM> g06015335

377-3890 BUCKET AS-ROCK (VÁLVULA DA CAÇAMBA) (BUCKET AS-ROCK)

S/N: FRS1-UP

3,4 M3 (4,4 YD3) COM BORDAS CORTANTES PARAFUSADAS

NÚMEROE DE 363-5206 BUCKET GP-ROCK (VÁLVULA DA CAÇAMBA)

SMCS-6102 **i05290903**

NOTA	REF. NÃO	GRÁFICO REF.	NÚMERO DA PEÇA	QTY	NOME DA PEÇA 1 2 3 4 5 6 (NÍVEL DO PRODUTO)	CONSULTE PÁGINA
	1	1	**377-3892**	1	PLATE-WEAR (PLATE-WEAR)	
	2	1	**128-9623**	2	PLATE-WEAR (PLATE-WEAR)	
	3	1	**369-6759**	2	PLATE-WEAR (PLATE-WEAR)	
	4	1	**254-4505**	1	CONJUNTO DE BORDA CORTANTE (EDGE AS-CUTTING)	
	4A	1	**222-1095**	3	PONTA DE ADAPTADOR (K-90, 2 SUPORTES, LADO DIREITO) (ADAPTER-TIP (K-90, 2-STRAP, RH))	
	4B	1	**222-1094**	2	PONTA DE ADAPTADOR (K-90, 2 SUPORTES, CENTRAL) (ADAPTER-TIP (K-90, 2-STRAP, CENTER))	
	4C	1	**222-1096**	3	PONTA DE ADAPTADOR (K-90, 2 SUPORTES, LADO ESQUERDO) (ADAPTER-TIP (K-90, 2-STRAP, LH))	
	5	1	*369-6758*	1	CONJUNTO DE PLACA LATERAL (LADO ESQUERDO) (PLATE AS-SIDE (LH))	
	5A	1	**2C-9259**	1	PLATE-IDENTIFICATION (CATERPILLAR) (PLATE-IDENTIFICATION (CAT))	
	5B	1	**369-6764**	1	PLACA DA BARRA LATERAL (PLATE-SIDE BAR)	
	5C	1	**369-6765**	1	PLATE-WEAR (PLATE-WEAR)	
	6	1	*369-6757*	1	CONJUNTO DE PLACA LATERAL (LADO DIREITO) (PLATE AS-SIDE (RH))	
	6A	1	**2C-9259**	1	PLATE-IDENTIFICATION (CATERPILLAR) (PLATE-IDENTIFICATION (CAT))	
	6B	1	**369-6764**	1	PLACA DA BARRA LATERAL (PLATE-SIDE BAR)	
	6C	1	**369-6765**	1	PLATE-WEAR (PLATE-WEAR)	
	7	1	**366-7809**	2	CHAPA-CHAPA DE UNIÃO (PLATE-GUSSET)	

377-3890 BUCKET AS-ROCK (VÁLVULA DA CAÇAMBA) (BUCKET AS-ROCK) (continuação) **i05290903**

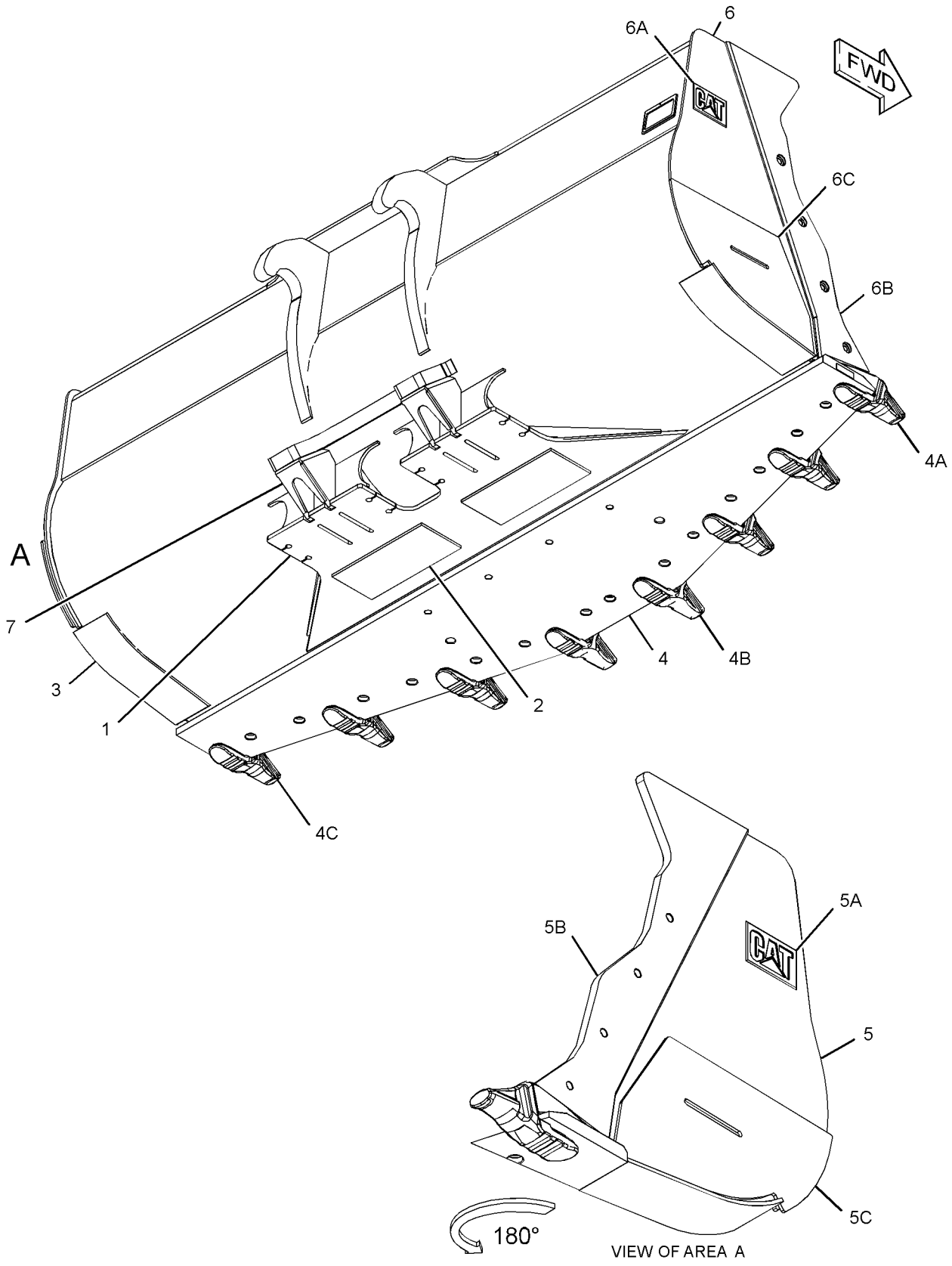

GRÁFICO 1 <FIM> g03410600

343-8820 CONJUNTO DE CAÇAMBA-ESCÓRIA (BUCKET AS-SLAG)

S/N: FRS1-UP

PERSONALIZADO

SMCS-6110 **i05733598**

NOTA	REF. NÃO	GRÁFICO REF.	NÚMERO DA PEÇA	QTY	NOME DA PEÇA 1 2 3 4 5 6 (NÍVEL DO PRODUTO)	CONSULTE PÁGINA
	1	1	**2C-9259**	2	PLATE-IDENTIFICATION (CATERPILLAR) (PLATE-IDENTIFICATION (CAT))	
	2	1	**343-8971**	1	CONJUNTO DE BORDA CORTANTE (EDGE AS-CUTTING)	
	2A	1	**343-8972**	1	BORDA-CORTE (EDGE-CUTTING)	
	2B	1	**309-1110**	2	PONTA DE ADAPTADOR (EXTERNO, LADO ESQUERDO, LADO DIREITO) (ADAPTER-TIP (OUTER, LH, RH))	
	2C	1	**315-0114**	5	PONTA DE ADAPTADOR (K-110, 2 CINTAS, CENTRO) (K-110, 2 CINTAS, CENTRO) (ADAPTER-TIP (K-110, 2-STRAP, CENTER) (K-110, 2-STRAP, CENTER))	
	3	1	**343-9110**	6	BORDA-CORTE (EDGE-CUTTING)	
	4	1	**344-6445**	4	PLACA (PLATE)	
	5	1	**344-6446**	3	CHAPA-NERVURA (PARTE INFERIOR) (PLATE-RIB (BOTTOM))	
	6	1	**344-6447**	2	CHAPA-DESGASTE LATERAL (PLATE-SIDE WEAR)	
	7	1	**344-6448**	1	PLATE-WEAR (PLATE-WEAR)	
	8	1	**344-6453**	1	PLATE-WEAR (PLATE-WEAR)	
	9	1	**344-6464**	6	PLACA (PLATE)	
	10	1	**344-6465**	2	PLACA (PLATE)	
	11	1	**345-0150**	3	CHAPA-NERVURA (SUPERIOR) (PLATE-RIB (TOP))	
M	12	1	**147-7633**	3	RESSALTO ROSCADO (M20X2,5X38 MM) (BOSS-TAPPED (M20X2.5X38-MM))	
	13	1	**344-6441**	2	PLACA DA BARRA LATERAL (PLATE-SIDE BAR)	

M - PEÇA MÉTRICA

343-8820 CONJUNTO DE CAÇAMBA-ESCÓRIA (BUCKET AS-SLAG) (continuação) **i05733598**

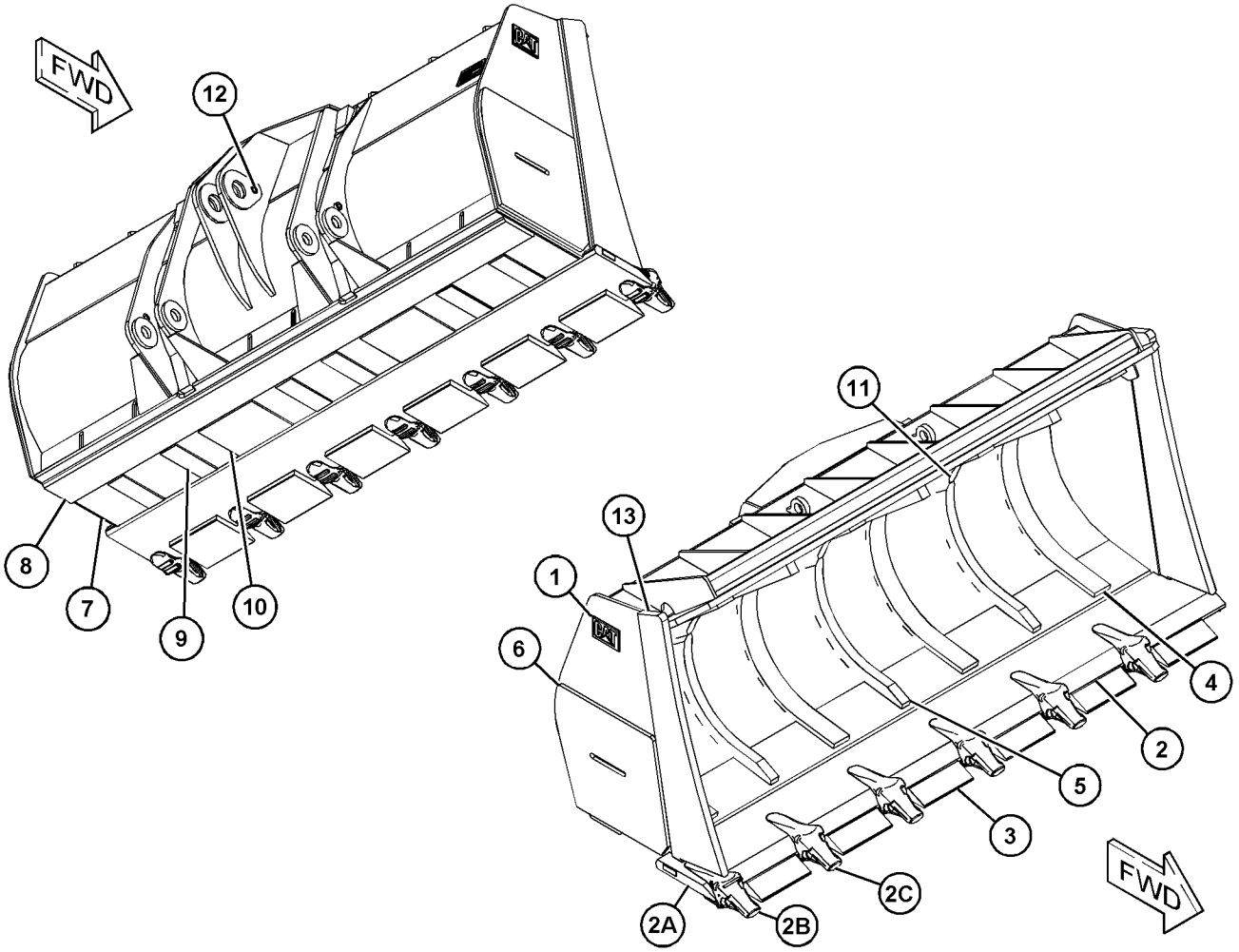

GRÁFICO 1 <FIM> g03656698

363-5194 GRUPO DE CAÇAMBAS DE APLICAÇÃO GERAL (BUCKET GP-GENERAL PURPOSE)

S/N: FRS1-UP

3,8 M3 (5 YD3) COM BORDAS CORTANTES APARAFUSADAS. 3,6 M3 (4,75 JD3). K-90 PARA USO COM 229-6942—PÁGINA: 988 , 100-6667—PÁGINA: 1017 , 100-6669—PÁGINA: 1018 , 140-6824—PÁGINA: 1018

NÚMEROE DE 476-2463 ARRANJO DA CAÇAMBA-PROPÓSITO GERAL

SMCS-6101 **i06675973**

NOTA	REF. NÃO	GRÁFICO REF.	NÚMERO DA PEÇA	QTY	NOME DA PEÇA 1 2 3 4 5 6 (NÍVEL DO PRODUTO)	CONSULTE PÁGINA
	1	1	**161-8573**	2	PLATE-WEAR (PLATE-WEAR)	
	2	1	**332-2788**	2	DECALQUE DE ADVERTÊNCIA (NÃO LEVANTAR, LEIA O MANUAL DE OPERAÇÃO E MANUTENÇÃO (OMM)) (FILM-WARNING (DO NOT LIFT, READ OMM))	
Y	3	1	*368-4507*	1	GRUPO DE CAÇAMBAS DE APLICAÇÃO GERAL (BUCKET AS-GENERAL PURPOSE)	995
	4	1	**2J-3506**	8	PORCA REGULAR (ROSCA 3/4-10) (NUT-FULL (3/4-10-THD))	
	5	1	**5J-4773**	8	PARAFUSO DE CABEÇA CÔNICA (3/4-10X2,5 POL) (BOLT-PLOW (3/4-10X2.5-IN))	
	6	1	**5P-8248**	8	ARRUELA DURA (20X36,5X3,5 MM DE ESPESSURA) (WASHER-HARD (20X36.5X3.5-MM THK))	

Y - ILUSTRAÇÃO INDIVIDUAL

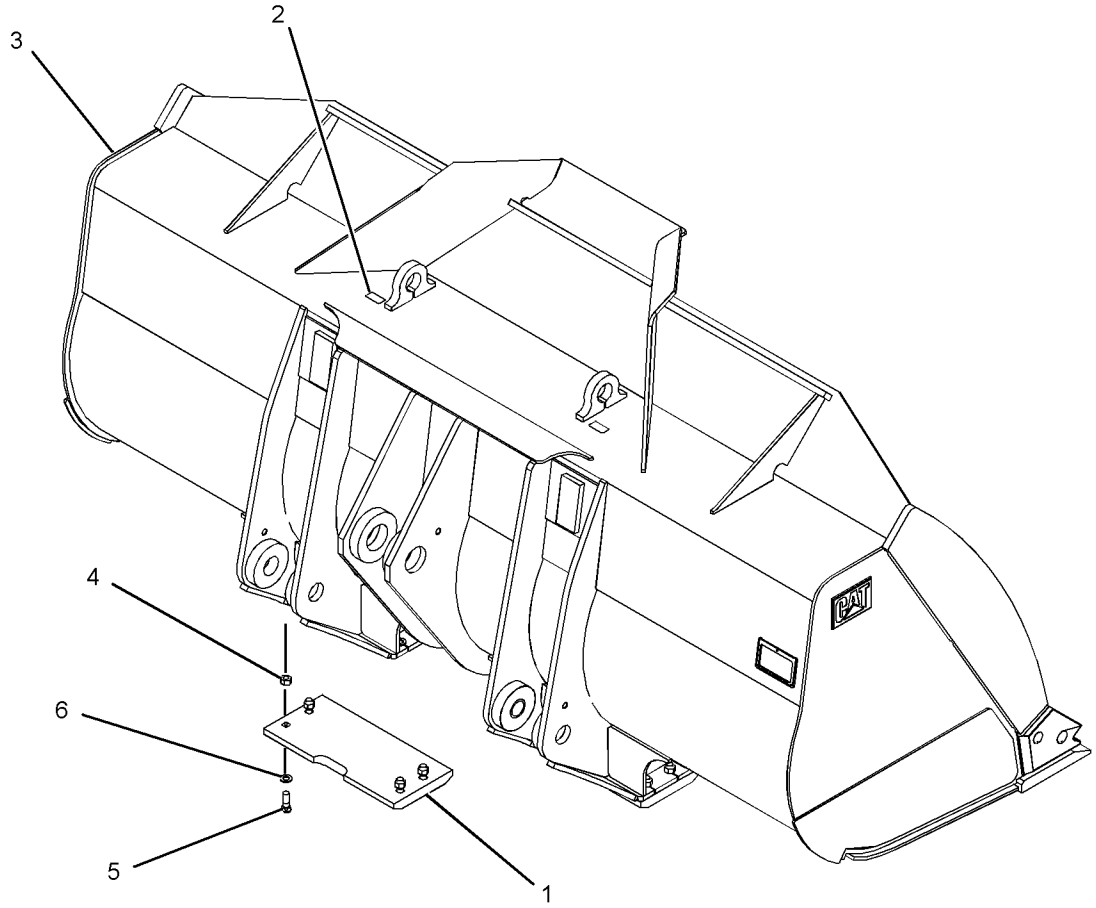

GRÁFICO 1 <FIM> g02478003

363-5195 GRUPO DE CAÇAMBAS DE APLICAÇÃO GERAL (BUCKET GP-GENERAL PURPOSE)

S/N: FRS1-UP

3,8 M3 (5 YD3) COM BORDAS CORTANTES PARAFUSADAS

PARA USO COM PONTAS K-90, QUANTIDADE DE 8, 229-6942—PÁGINA: 988 , 100-6667—PÁGINA: 1017 , 100-6669—PÁGINA: 1018 , 140-6824—PÁGINA: 1018

SMCS-6101 **i06677253**

NOTA	REF. NÃO	GRÁFICO REF.	NÚMERO DA PEÇA	QTY	NOME DA PEÇA 1 2 3 4 5 6 (NÍVEL DO PRODUTO)	CONSULTE PÁGINA
	1	1	**332-2788**	2	DECALQUE DE ADVERTÊNCIA (NÃO LEVANTAR, LEIA O MANUAL DE OPERAÇÃO E MANUTENÇÃO (OMM)) (FILM-WARNING (DO NOT LIFT, READ OMM))	
	2	1	**315-0095**	2	PLATE-WEAR (PLATE-WEAR)	
Y	3	1	*365-6102*	1	GRUPO DE CAÇAMBAS DE APLICAÇÃO GERAL (BUCKET AS-GENERAL PURPOSE)	991
	4	1	**2J-3506**	8	PORCA REGULAR (ROSCA 3/4-10) (NUT-FULL (3/4-10-THD))	
	5	1	**5J-4773**	8	PARAFUSO DE CABEÇA CÔNICA (3/4-10X2,5 POL) (BOLT-PLOW (3/4-10X2.5-IN))	
	6	1	**5P-8248**	8	ARRUELA DURA (20X36,5X3,5 MM DE ESPESSURA) (WASHER-HARD (20X36.5X3.5-MM THK))	
	7	1	**475-1579**	1	PLACA DE INFORMAÇÕES (CAÇAMBA) (PLATE-INFORMATION (BUCKET))	
	8	1	**312-5694**	1	PARAFUSO DE FIXAÇÃO (1/4-20X0,25 POL) (SETSCREW (1/4-20X0.25-IN))	

Y - ILUSTRAÇÃO INDIVIDUAL

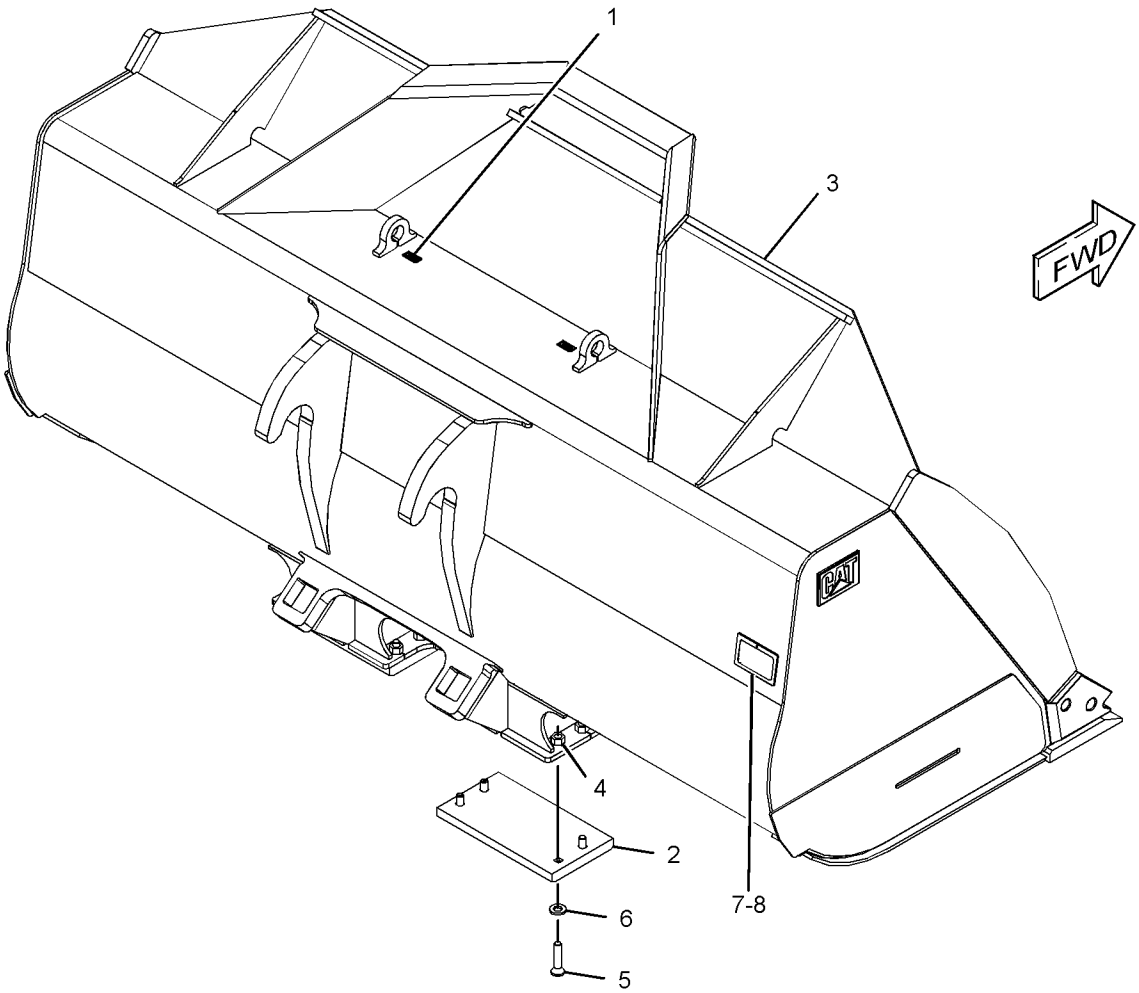

GRÁFICO 1 <FIM> g03885270

363-5196 GRUPO DE CAÇAMBAS DE APLICAÇÃO GERAL (BUCKET GP-GENERAL PURPOSE)

S/N: FRS1-UP

4 M3 (5,25 YD3). 4,2 M3 (5,5 YD3) COM BORDA CORTANTE PARAFUSADA. K-90 PARA USO COM 229-6942—PÁGINA: 988 , 100-6667—PÁGINA: 1017 , 100-6669—PÁGINA: 1018 , 140-6824—PÁGINA: 1018

SMCS-6101 **i06675971**

NOTA	REF. NÃO	GRÁFICO REF.	NÚMERO DA PEÇA	QTY	NOME DA PEÇA 1 2 3 4 5 6 (NÍVEL DO PRODUTO)	CONSULTE PÁGINA
	1	1	**5P-8248**	8	ARRUELA DURA (20X36,5X3,5 MM DE ESPESSURA) (WASHER-HARD (20X36.5X3.5-MM THK))	
	2	1	**150-8896**	2	PELÍCULA-AVISO (LOCAL DO OLHAL DE LEVANTAMENTO) (FILM-NOTICE (LIFT EYE LOCATION))	
	3	1	**161-8573**	2	PLATE-WEAR (PLATE-WEAR)	
Y	4	1	*365-6103*	1	GRUPO DE CAÇAMBAS DE APLICAÇÃO GERAL (BUCKET AS-GENERAL PURPOSE)	993
	5	1	**2J-3506**	8	PORCA REGULAR (ROSCA 3/4-10) (NUT-FULL (3/4-10-THD))	
	6	1	**5J-4773**	8	PARAFUSO DE CABEÇA CÔNICA (3/4-10X2,5 POL) (BOLT-PLOW (3/4-10X2.5-IN))	

Y - ILUSTRAÇÃO INDIVIDUAL

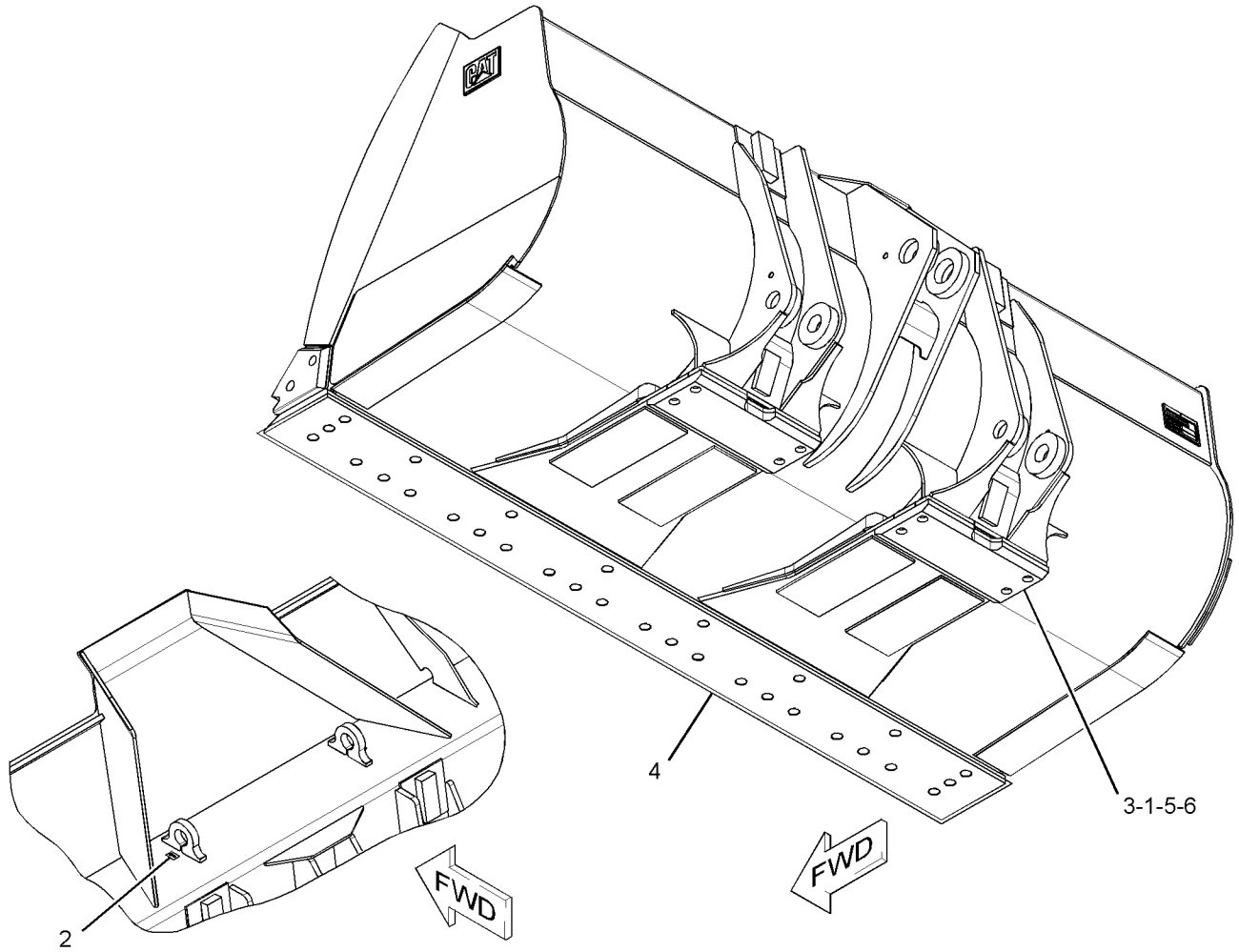

GRÁFICO 1 <FIM> g03078137

368-4582 GRUPO DE CAÇAMBAS DE APLICAÇÃO GERAL (BUCKET GP-GENERAL PURPOSE)

S/N: FRS1-UP

3,82 M3 (5 YD3). 4 M3 (5,25 YD3) COM BORDA CORTANTE PARAFUSADA. K-90

PARA USO COM 229-6942—PÁGINA: 988 , 100-6667—PÁGINA: 1017 , 100-6669—PÁGINA: 1018 , 140-6824—PÁGINA: 1018

NÚMEROE DE 476-2464 ARRANJO DA CAÇAMBA-PROPÓSITO GERAL

SMCS-6101 **i06677151**

NOTA	REF. NÃO	GRÁFICO REF.	NÚMERO DA PEÇA	QTY	NOME DA PEÇA 1 2 3 4 5 6 (NÍVEL DO PRODUTO)	CONSULTE PÁGINA
	1	1	**161-8573**	2	PLATE-WEAR (PLATE-WEAR)	
Y	2	1	*369-1829*	1	GRUPO DE CAÇAMBAS DE APLICAÇÃO GERAL (BUCKET AS-GENERAL PURPOSE)	997
	3	1	**2J-3506**	8	PORCA REGULAR (ROSCA 3/4-10) (NUT-FULL (3/4-10-THD))	
	4	1	**5J-4773**	8	PARAFUSO DE CABEÇA CÔNICA (3/4-10X2,5 POL) (BOLT-PLOW (3/4-10X2.5-IN))	
	5	1	**5P-8248**	8	ARRUELA DURA (20X36,5X3,5 MM DE ESPESSURA) (WASHER-HARD (20X36.5X3.5-MM THK))	
	6	1	**332-2788**	2	DECALQUE DE ADVERTÊNCIA (NÃO LEVANTAR, LEIA O MANUAL DE OPERAÇÃO E MANUTENÇÃO (OMM)) (FILM-WARNING (DO NOT LIFT, READ OMM))	

Y - ILUSTRAÇÃO INDIVIDUAL

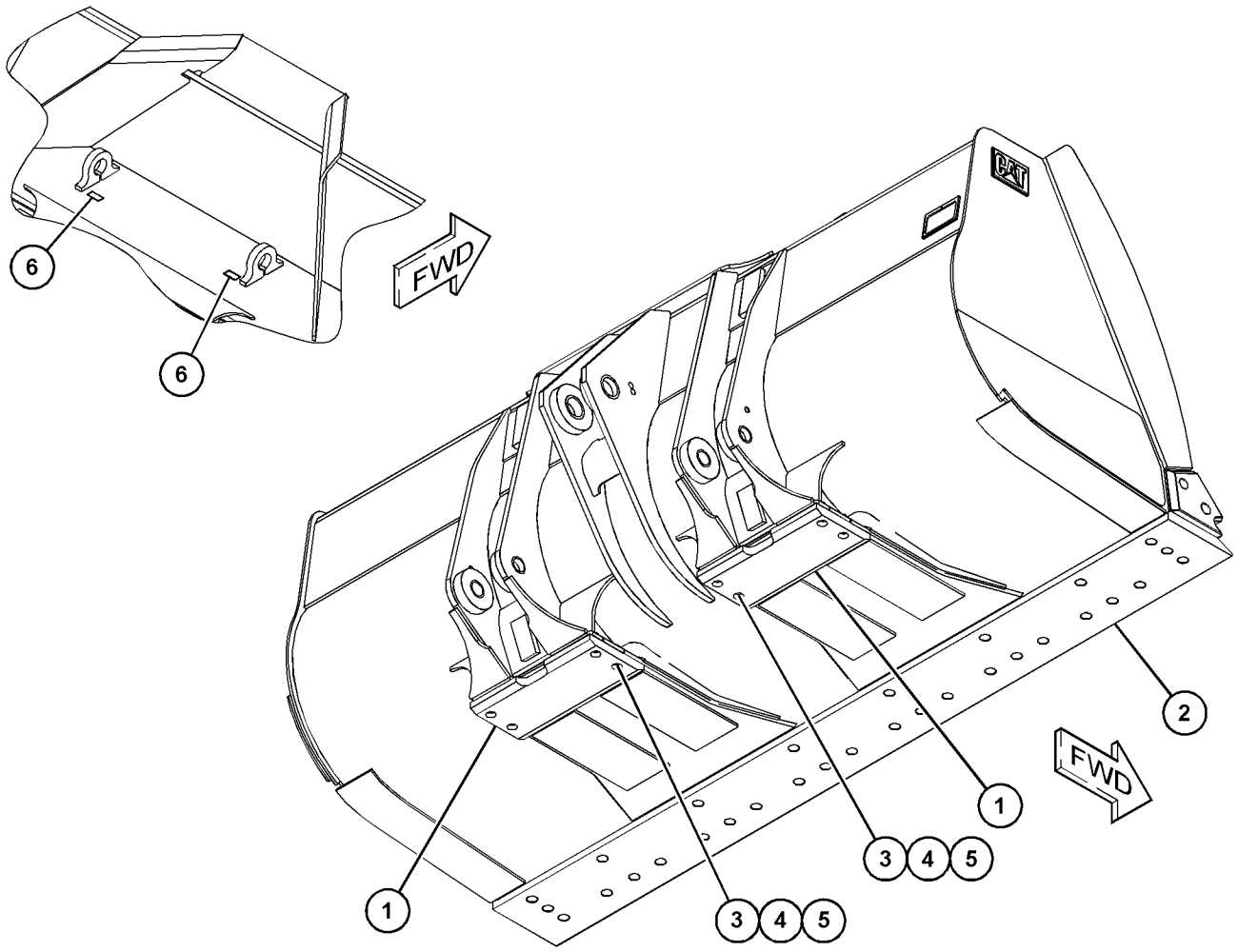

GRÁFICO 1 <FIM> g03667863

363-5199 GRUPO DE CAÇAMBAS DE MOVIMENTAÇÃO DE MATERIAIS (BUCKET GP-MATERIAL HANDLING)

S/N: FRS1-UP

4 M3 (5,23 YD3). 3,85 M3 (5,04 YD3) SEM PARAFUSO NAS BORDAS

SMCS-6101 **i06259894**

NOTA	REF. NÃO	GRÁFICO REF.	NÚMERO DA PEÇA	QTY	NOME DA PEÇA 1 2 3 4 5 6 (NÍVEL DO PRODUTO)	CONSULTE PÁGINA
	1	1	**4F-7827**	8	PARAFUSO DE CABEÇA CÔNICA (3/4-10X2,25 POL) (BOLT-PLOW (3/4-10X2.25-IN))	
	2	1	**332-2788**	2	DECALQUE DE ADVERTÊNCIA (NÃO LEVANTAR, LEIA O MANUAL DE OPERAÇÃO E MANUTENÇÃO (OMM)) (FILM-WARNING (DO NOT LIFT, READ OMM))	
	3	1	**161-8573**	2	PLATE-WEAR (PLATE-WEAR)	
Y	4	1	*369-4446*	1	GRUPO DE CAÇAMBAS DE MOVIMENTAÇÃO DE MATERIAIS (BUCKET AS-MATERIAL HANDLING)	999
	5	1	**2J-3506**	8	PORCA REGULAR (ROSCA 3/4-10) (NUT-FULL (3/4-10-THD))	
	6	1	**5P-8248**	8	ARRUELA DURA (20X36,5X3,5 MM DE ESPESSURA) (WASHER-HARD (20X36.5X3.5-MM THK))	
	7	1	**475-1579**	1	PLACA DE INFORMAÇÕES (CAÇAMBA) (PLATE-INFORMATION (BUCKET))	
	8	1	**312-5694**	1	PARAFUSO DE FIXAÇÃO (1/4-20X0,25 POL) (SETSCREW (1/4-20X0.25-IN))	

Y - ILUSTRAÇÃO INDIVIDUAL

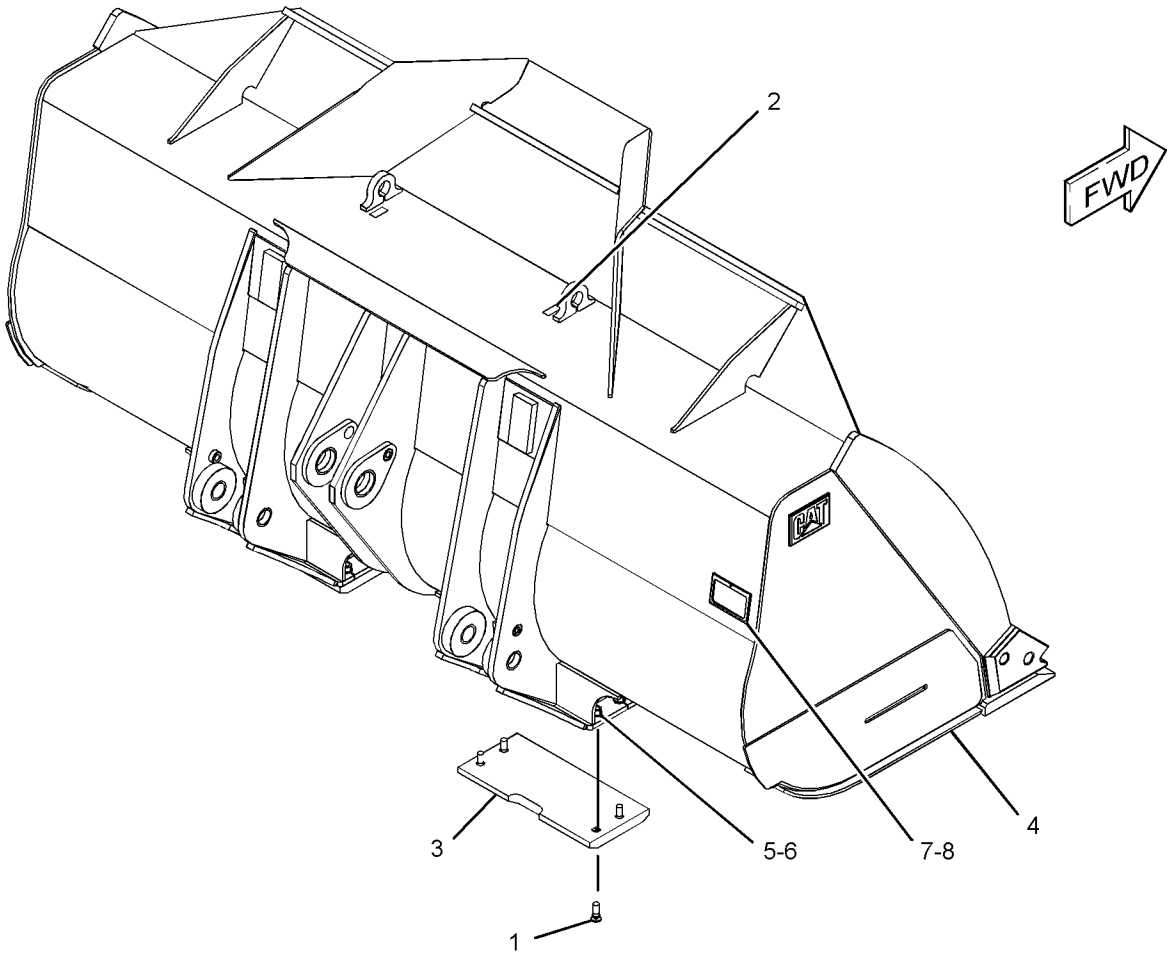

GRÁFICO 1 <FIM> g03882474

363-5205 BUCKET GP-ROCK (VÁLVULA DA CAÇAMBA) (BUCKET GP-ROCK)

S/N: FRS1-UP

3,4 M3 (4,5 YD3)

NÚMEROE DE 476-2466 ARRANJO DE DISTRIBUIÇÃO

SMCS-6102 **i06677341**

NOTA	REF. NÃO	GRÁFICO REF.	NÚMERO DA PEÇA	QTY	NOME DA PEÇA 1 2 3 4 5 6 (NÍVEL DO PRODUTO)	CONSULTE PÁGINA
	1	1	**161-8573**	2	PLATE-WEAR (PLATE-WEAR)	
Y	2	1	*365-6112*	1	BUCKET AS-ROCK (VÁLVULA DA CAÇAMBA) (BUCKET AS-ROCK)	1001
	3	1	**2J-3506**	8	PORCA REGULAR (ROSCA 3/4-10) (NUT-FULL (3/4-10-THD))	
	4	1	**5J-4773**	8	PARAFUSO DE CABEÇA CÔNICA (3/4-10X2,5 POL) (BOLT-PLOW (3/4-10X2.5-IN))	
	5	1	**5P-8248**	8	ARRUELA DURA (20X36,5X3,5 MM DE ESPESSURA) (WASHER-HARD (20X36.5X3.5-MM THK))	
	6	1	**332-2788**	2	DECALQUE DE ADVERTÊNCIA (NÃO LEVANTAR, LEIA O MANUAL DE OPERAÇÃO E MANUTENÇÃO (OMM)) (FILM-WARNING (DO NOT LIFT, READ OMM))	

Y - ILUSTRAÇÃO INDIVIDUAL

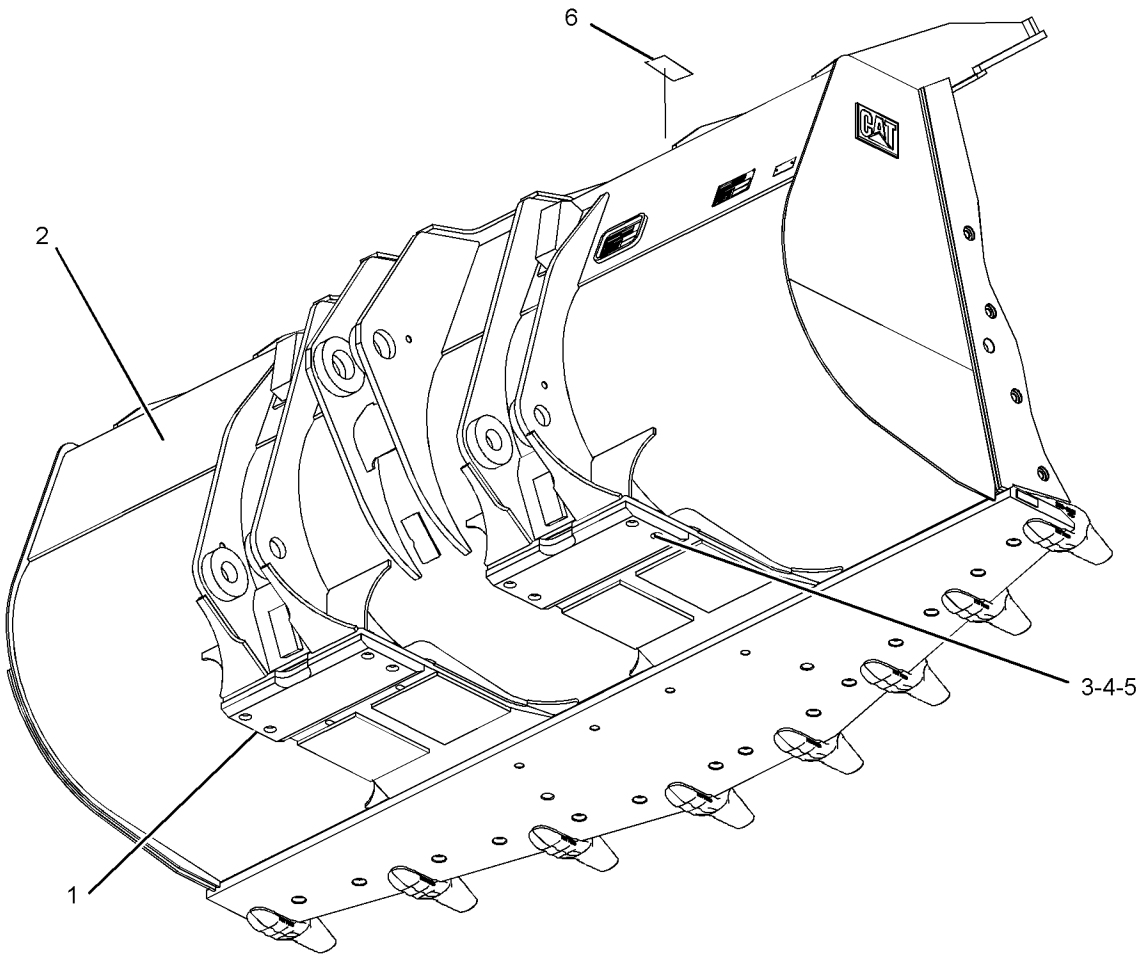

GRÁFICO 1 <FIM> g02511126

363-5206 BUCKET GP-ROCK (VÁLVULA DA CAÇAMBA) (BUCKET GP-ROCK)

S/N: FRS1-UP

3,2 M3 (4,2 YD3). 3,4 M3 (4,4 YD3) COM BORDAS CORTANTES PARAFUSADAS. K-90
PARA USO COM 135-9293—PÁGINA: 1019 , 135-9298—PÁGINA: 1025 , 135-8245—PÁGINA: 1025
NÃO PODE SER USADO COM GRUPO DE BORDAS CORTANTES E GRUPO DE ADAPTADORES-PONTA

SMCS-6102 **i06277568**

NOTA	REF. NÃO	GRÁFICO REF.	NÚMERO DA PEÇA	QTY	NOME DA PEÇA 1 2 3 4 5 6 (NÍVEL DO PRODUTO)	CONSULTE PÁGINA
	1	1	**5J-4773**	8	PARAFUSO DE CABEÇA CÔNICA (3/4-10X2,5 POL) (BOLT-PLOW (3/4-10X2.5-IN))	
	2	1	**315-0095**	2	PLATE-WEAR (PLATE-WEAR)	
	3	1	**332-2788**	2	DECALQUE DE ADVERTÊNCIA (NÃO LEVANTAR, LEIA O MANUAL DE OPERAÇÃO E MANUTENÇÃO (OMM)) (FILM-WARNING (DO NOT LIFT, READ OMM))	
Y	4	1	*377-3890*	1	BUCKET AS-ROCK (VÁLVULA DA CAÇAMBA) (BUCKET AS-ROCK)	1003
	5	1	**2J-3506**	8	PORCA REGULAR (ROSCA 3/4-10) (NUT-FULL (3/4-10-THD))	
	6	1	**5P-8248**	8	ARRUELA DURA (20X36,5X3,5 MM DE ESPESSURA) (WASHER-HARD (20X36.5X3.5-MM THK))	
	7	1	**475-1579**	1	PLACA DE INFORMAÇÕES (CAÇAMBA) (PLATE-INFORMATION (BUCKET))	
	8	1	**312-5694**	1	PARAFUSO DE FIXAÇÃO (1/4-20X0,25 POL) (SETSCREW (1/4-20X0.25-IN))	

Y - ILUSTRAÇÃO INDIVIDUAL

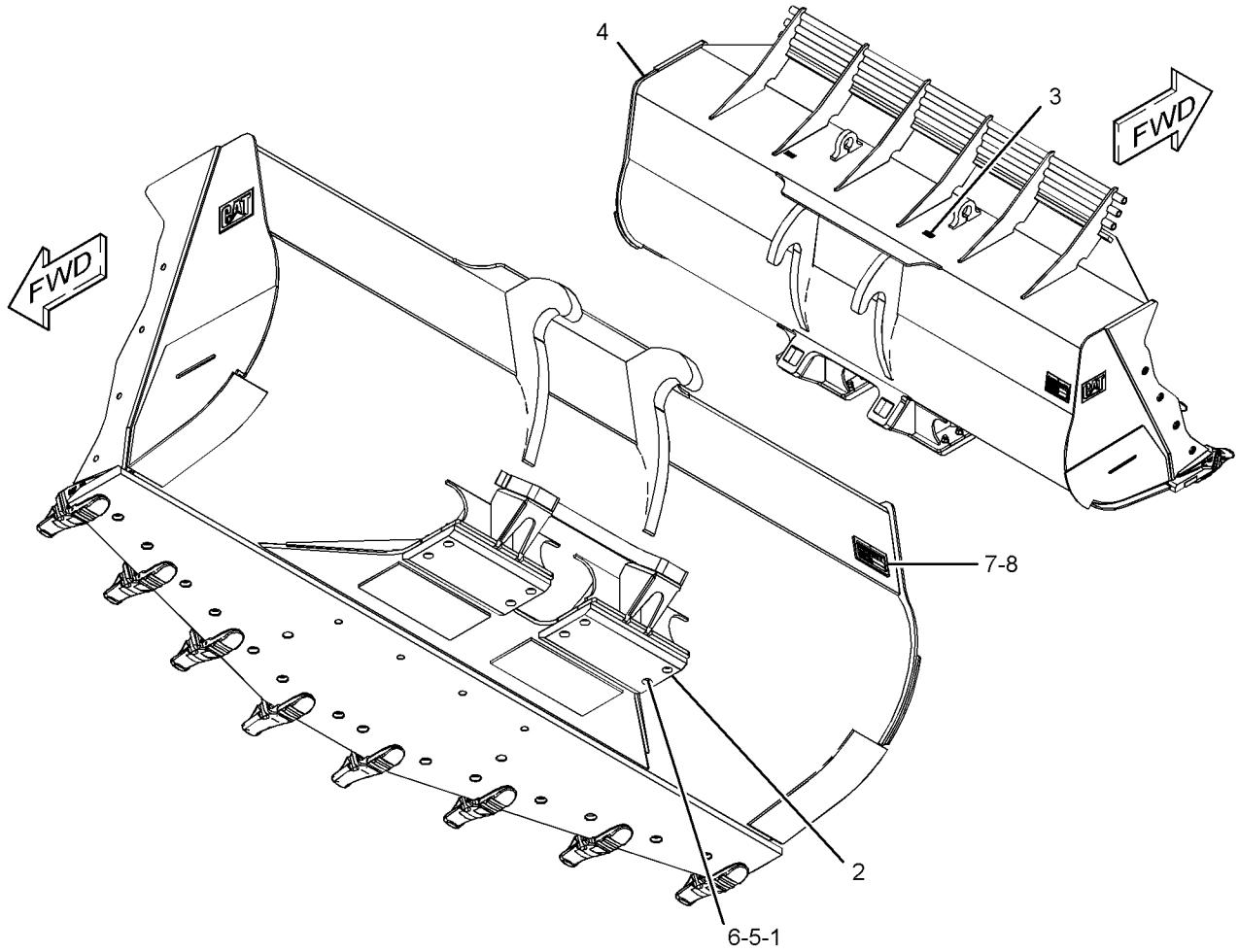

GRÁFICO 1 <FIM> g03891571

352-6203 CARRO GP-FORK–ENGANCHADO (CARRIAGE GP-FORK-ENGANCHADO)

S/N: FRS1-UP

NÚMEROE DE 336-4973, 378-9993, 379-0000, 379-0014 GRUPO DE GARFOS PARA PALETE

SMCS-6402 **i05359392**

NOTA	REF. NÃO	GRÁFICO REF.	NÚMERO DA PEÇA	QTY	NOME DA PEÇA 1 2 3 4 5 6 (NÍVEL DO PRODUTO)	CONSULTE PÁGINA
	1	1	**103-5796**	4	FIXADOR DE PINO (PIN-KEEPER)	
M	2	1	**8T-6430**	2	PARAFUSO (M20X2,5X50 MM) (BOLT (M20X2.5X50-MM))	
	3	1	**316-3590**	1	PLACA (PLATE)	
	4	1	**8T-5439**	2	ARRUELA DURA (21,5X45X6-MM DE ESPESSURA) (WASHER-HARD (21.5X45X6-MM THK))	
	5	1	*352-6208*	1	CONJUNTO DO PORTADOR (CARRIAGE AS)	
	5A	1	**2C-9259**	2	PLATE-IDENTIFICATION (CATERPILLAR) (PLATE-IDENTIFICATION (CAT))	
M	5B	1	**147-7633**	2	RESSALTO ROSCADO (M20X2,5X38 MM) (BOSS-TAPPED (M20X2.5X38-MM))	
C	6	1	**378-9999**	2	PLACA-TRAVA (PLATE-LOCK)	
	7	1	**352-6236**	2	PLACA (PLATE)	
	8	1	**352-6237**	2	PLACA (PLATE)	
	9	1	**368-2352**	2	PLACA-TRAVA (PLATE-LOCK)	
	10	1	**371-1266**	1	PLATE-FORK (PLATE-FORK)	
	11	1	**312-5694**	1	PARAFUSO DE FIXAÇÃO (1/4-20X0,25 POL) (SETSCREW (1/4-20X0.25-IN))	

C - ALTERAR DO TIPO ANTERIOR
M - PEÇA MÉTRICA

352-6203 CARRO GP-FORK (CARRIAGE GP-FORK) (continuação) **i05359392**

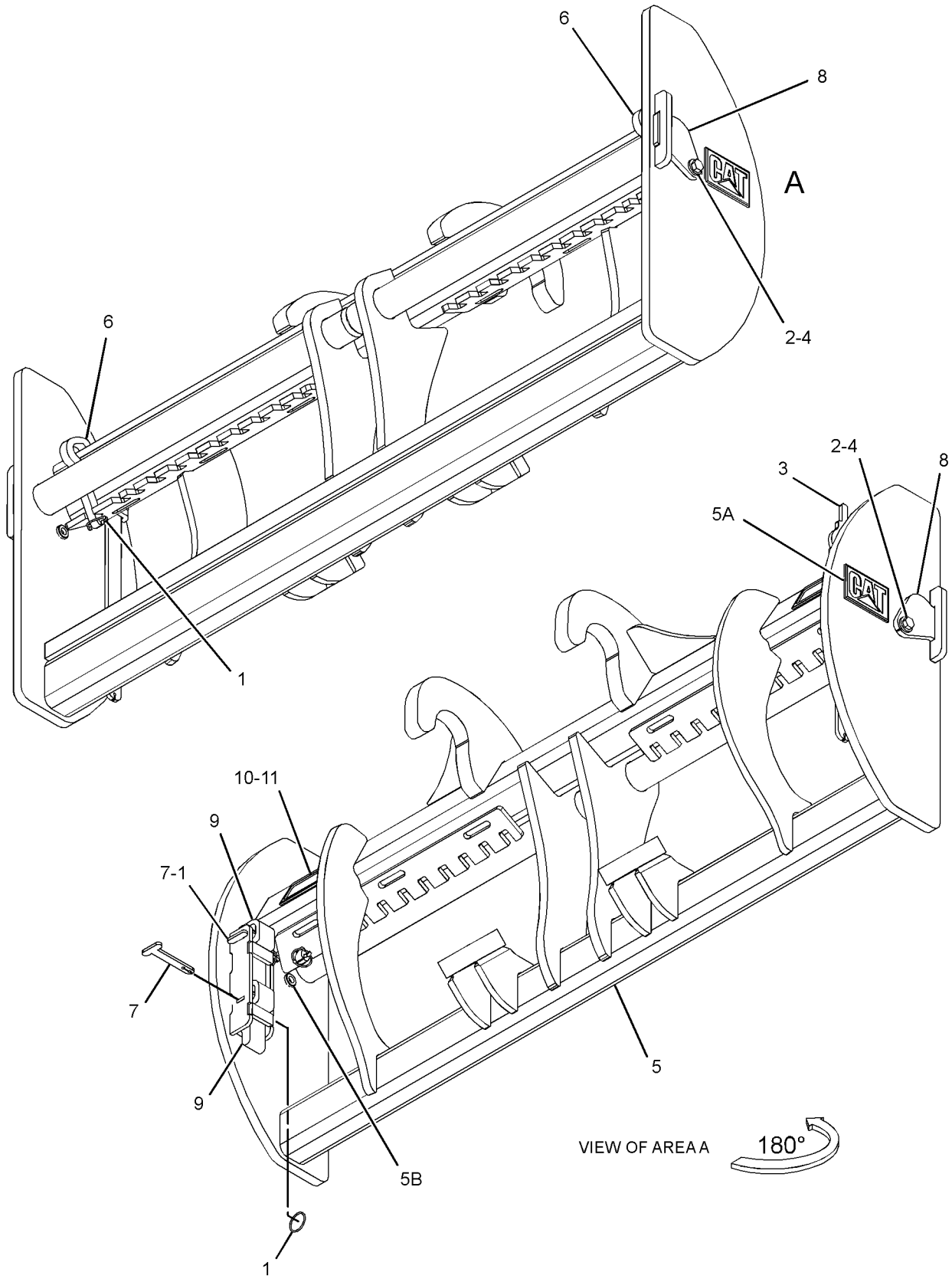

GRÁFICO 1 <FIM> g02775999

466-0217 ARRANJO DO ACOPLADOR RÁPIDO (COUPLER AR-QUICK)

S/N: FRS1-UP

SMCS-6129 **i06659405**

NOTA	NÚMERO DA PEÇA	QTY	NOME DA PEÇA 1 2 3 4 5 6 (NÍVEL DO PRODUTO)	CONSULTE PÁGINA
Y	*381-1681*	1	GRUPO DE RESSALTO-BRAÇO DE LEVANTAMENTO (ACOPLADOR RÁPIDO) (BOSS GP-LIFT ARM (QUICK COUPLER))	825
Y	*464-7861*	1	GRUPO DE RESSALTOS DA ARMAÇÃO TRASEIRA (BOSS GP-REAR FRAME)	477
Y	*360-0240*	1	GRUPO DE TUBULAÇÕES DO ACOPLADOR (LINES GP-COUPLER)	703
Y	*457-3120*	1	GRUPO DE TUBULAÇÕES DO ACOPLADOR (LINES GP-COUPLER)	705
Y	*427-4963*	1	GRUPO DE INTERRUPTORES-ACOPLADOR RÁPIDO (SWITCH GP-QUICK COUPLER)	274

Y - ILUSTRAÇÃO INDIVIDUAL

<FIM>

100-6667 GRUPO DA BORDA CORTANTE (EDGE GP-CUTTING)

S/N: FRS1-UP

NÚMEROE DE 476-2463, 476-2464 ARRANJO DA CAÇAMBA-PROPÓSITO GERAL

SMCS-6801 **i03626497**

NOTA	REF. NÃO	GRÁFICO REF.	NÚMERO DA PEÇA	QTY	NOME DA PEÇA 1 2 3 4 5 6 (NÍVEL DO PRODUTO)	CONSULTE PÁGINA
	1	1	**308-4322**	2	BORDA-SEGMENTO (EDGE-SEGMENT)	
	2	1	**100-6666**	5	BORDA-SEGMENTO (EDGE-SEGMENT)	
	3	1	**3K-9770**	14	PORCA REGULAR (ROSCA 1-1/4-7) (NUT-FULL (1-1/4-7-THD))	
	4	1	**5P-8823**	14	PARAFUSO DE CABEÇA CÔNICA (1-1/4-7X4,13 POL) (BOLT-PLOW (1-1/4-7X4.13-IN))	

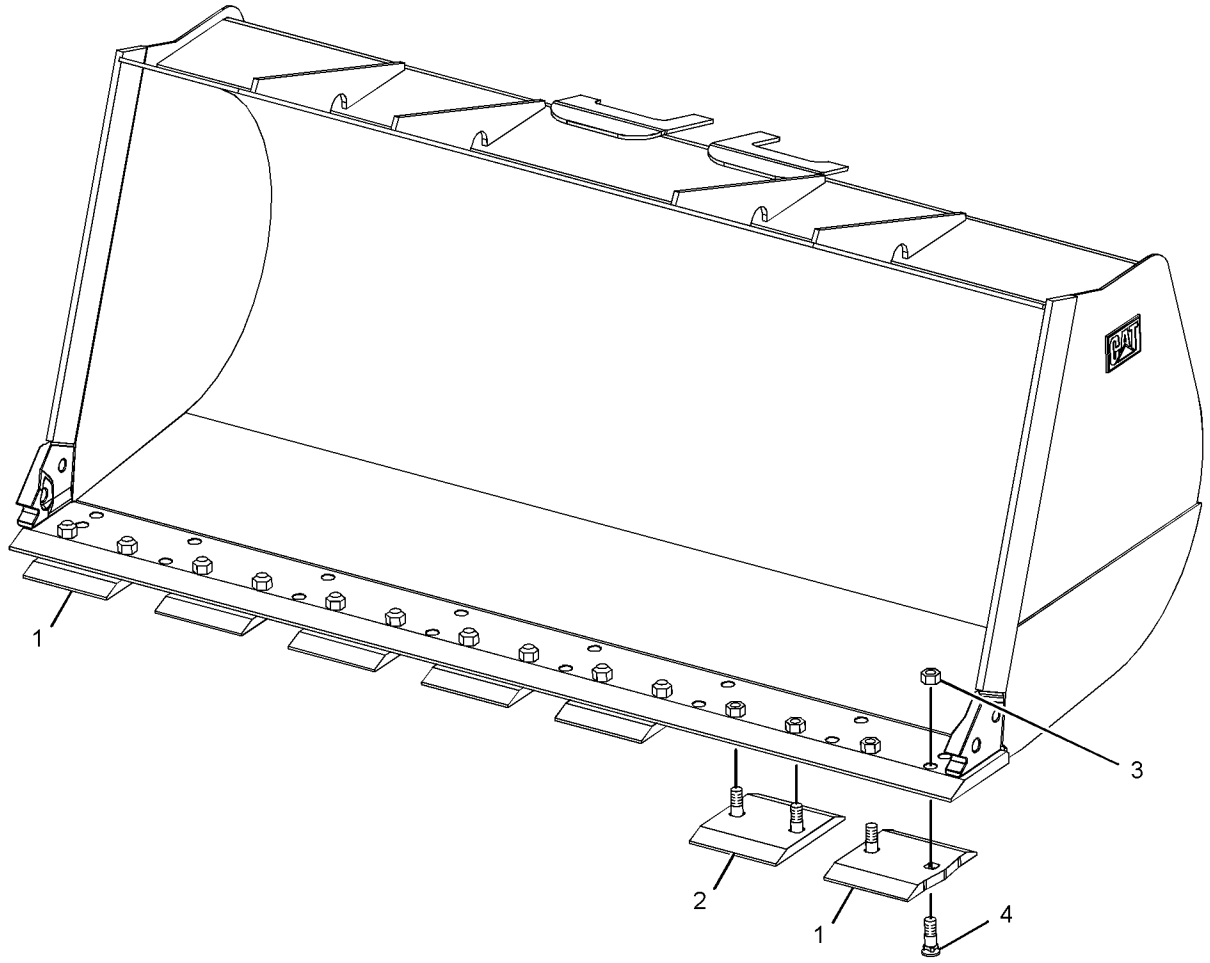

GRÁFICO 1 <FIM> g01392091

100-6669 GRUPO DA BORDA CORTANTE (EDGE GP-CUTTING)

S/N: FRS1-UP

PARA USO COM CAÇAMBAS DE PROPÓSITO GERAL, CAÇAMBAS DE MOVIMENTAÇÃO DE MATERIAIS

SMCS-6801 **i03626498**

NOTA	NÚMERO DA PEÇA	QTY	NOME DA PEÇA 1 2 3 4 5 6 (NÍVEL DO PRODUTO)	CONSULTE PÁGINA
	5P-8823	12	PARAFUSO DE CABEÇA CÔNICA (1-1/4-7X4,13 POL) (BOLT-PLOW (1-1/4-7X4.13-IN))	
	100-6668	2	BORDA-CORTE (EDGE-CUTTING)	
	3G-6395	2	BORDA DA EXTREMIDADE (EDGE-END)	
	3K-9770	12	PORCA REGULAR (ROSCA 1-1/4-7) (NUT-FULL (1-1/4-7-THD))	

<FIM>

135-9297 GRUPO DA BORDA CORTANTE (EDGE GP-CUTTING)

S/N: FRS1-UP

35 MM DE ESPESSURA

SMCS-6801 **i03626520**

NOTA	NÚMERO DA PEÇA	QTY	NOME DA PEÇA 1 2 3 4 5 6 (NÍVEL DO PRODUTO)	CONSULTE PÁGINA
	8T-9079	18	PARAFUSO DE CABEÇA CÔNICA (1 1/4-7X3,35 POL) (BOLT-PLOW (1-1/4-7X3.35-IN))	
	135-8244	1	BORDA-CORTE (LADO ESQUERDO) (EDGE-CUTTING (LH))	
	135-8241	1	BORDA-CORTE (LADO DIREITO) (EDGE-CUTTING (RH))	
	135-8240	1	BORDA-CORTE (EDGE-CUTTING)	
	135-8242	1	BORDA-CORTE (LADO ESQUERDO) (EDGE-CUTTING (LH))	
	135-8243	1	BORDA-CORTE (LADO DIREITO) (EDGE-CUTTING (RH))	
	3K-9770	18	PORCA REGULAR (ROSCA 1-1/4-7) (NUT-FULL (1-1/4-7-THD))	
	4K-0684	18	ARRUELA DURA (34X55X6 MM DE ESPESSURA) (WASHER-HARD (34X55X6-MM THK))	

<FIM>

140-6824 GRUPO DA BORDA CORTANTE (EDGE GP-CUTTING)

S/N: FRS1-UP

PARA USO COM 100-6669—PÁGINA: 1018

SMCS-6801 **i03626521**

NOTA	NÚMERO DA PEÇA	QTY	NOME DA PEÇA 1 2 3 4 5 6 (NÍVEL DO PRODUTO)	CONSULTE PÁGINA
	5P-8823	12	PARAFUSO DE CABEÇA CÔNICA (1-1/4-7X4,13 POL) (BOLT-PLOW (1-1/4-7X4.13-IN))	
	140-6823	2	BORDA-CORTE (EDGE-CUTTING)	
	167-7430	2	BORDA DA EXTREMIDADE (EDGE-END)	
	3K-9770	12	PORCA REGULAR (ROSCA 1-1/4-7) (NUT-FULL (1-1/4-7-THD))	

<FIM>

135-9293 GRUPO DE BORDA-SEGMENTO (EDGE GP-SEGMENT)

S/N: FRS1-UP

40 MM DE ESPESSURA. PARA USO COM PONTAS E ADAPTADORES J350

NÚMEROE DE 476-2466 ARRANJO DE DISTRIBUIÇÃO

SMCS-6818 **i03626519**

NOTA	NÚMERO DA PEÇA	QTY	NOME DA PEÇA 1 2 3 4 5 6 (NÍVEL DO PRODUTO)	CONSULTE PÁGINA
	8T-9079	14	PARAFUSO DE CABEÇA CÔNICA (1 1/4-7X3,35 POL) (BOLT-PLOW (1-1/4-7X3.35-IN))	
	135-9294	1	BORDA-SEGMENTO (EDGE-SEGMENT)	
	135-9296	3	BORDA-SEGMENTO (EDGE-SEGMENT)	
	135-9295	3	BORDA-SEGMENTO (EDGE-SEGMENT)	
	3K-9770	14	PORCA REGULAR (ROSCA 1-1/4-7) (NUT-FULL (1-1/4-7-THD))	

<FIM>

300-9125 GRUPO DO GARFO-MANIPULAÇÃO DE BLOCOS (FORK GP-BLOCK HANDLING)

S/N: FRS1-UP
PERSONALIZADO
PARA USO COM 310-9391 COUPLER GP-QUICK

SMCS-6405 **i06271516**

NOTA	REF. NÃO	GRÁFICO REF.	NÚMERO DA PEÇA	QTY	NOME DA PEÇA 1 2 3 4 5 6 (NÍVEL DO PRODUTO)	CONSULTE PÁGINA
	1	1	**2C-9259**	1	PLATE-IDENTIFICATION (CATERPILLAR) (PLATE-IDENTIFICATION (CAT))	

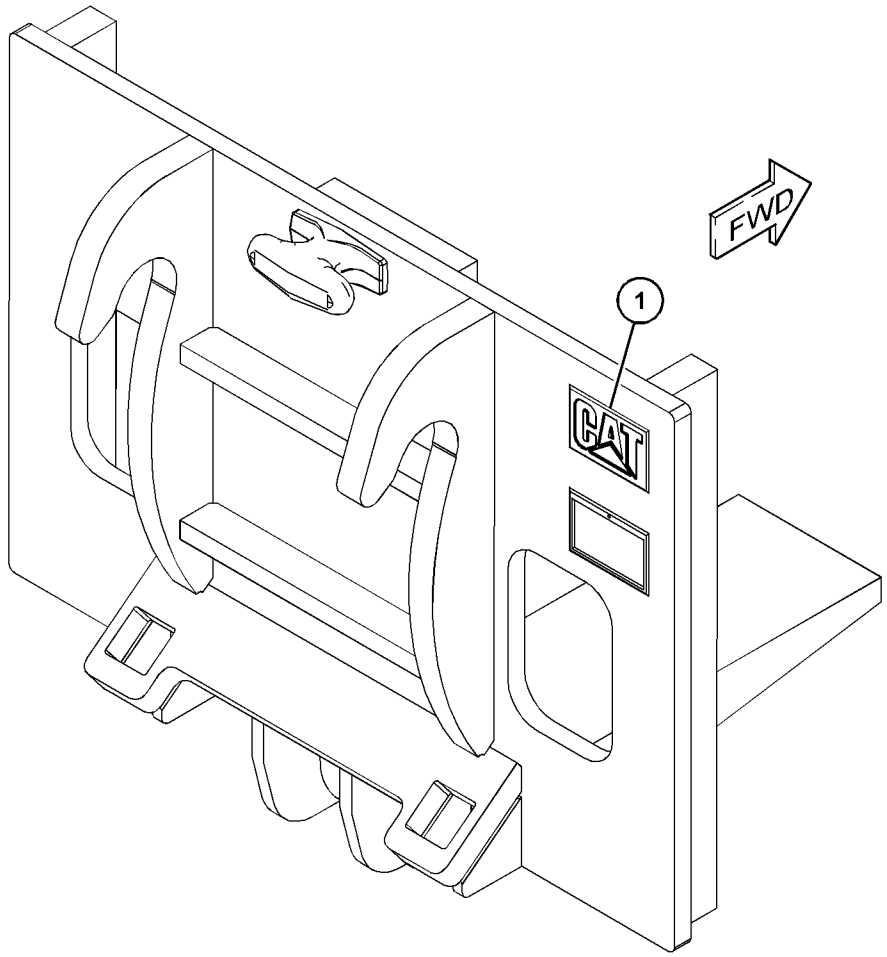

GRÁFICO 1 <FIM> g06003083

336-4973 GRUPO DE GARFOS PARA PALETE (FORK GP-PALLET)

S/N: FRS1-UP

LARGURA DE 2.438 MM (96 POL), DENTES 2.134 MM (84 POL)

PARA USO COM MÁQUINAS EQUIPADAS COM ACOPLADOR RÁPIDO TIPO FUSÃO

SMCS-6136 **i05359556**

NOTA	REF. NÃO	GRÁFICO REF.	NÚMERO DA PEÇA	QTY	NOME DA PEÇA 1 2 3 4 5 6 (NÍVEL DO PRODUTO)	CONSULTE PÁGINA
	1	1	**336-4974**	1	DENTE (84 POL, LADO DIREITO) (TINE (84-IN, RH))	
	2	1	**336-4975**	1	DENTE (84 POL, LADO ESQUERDO) (TINE (84-IN, LH))	
Y	3	1	*352-6203*	1	CARRO GP-FORK (CARRIAGE GP-FORK)	1014
	4	1	**312-5694**	1	PARAFUSO DE FIXAÇÃO (1/4-20X0,25 POL) (SETSCREW (1/4-20X0.25-IN))	

Y - ILUSTRAÇÃO INDIVIDUAL

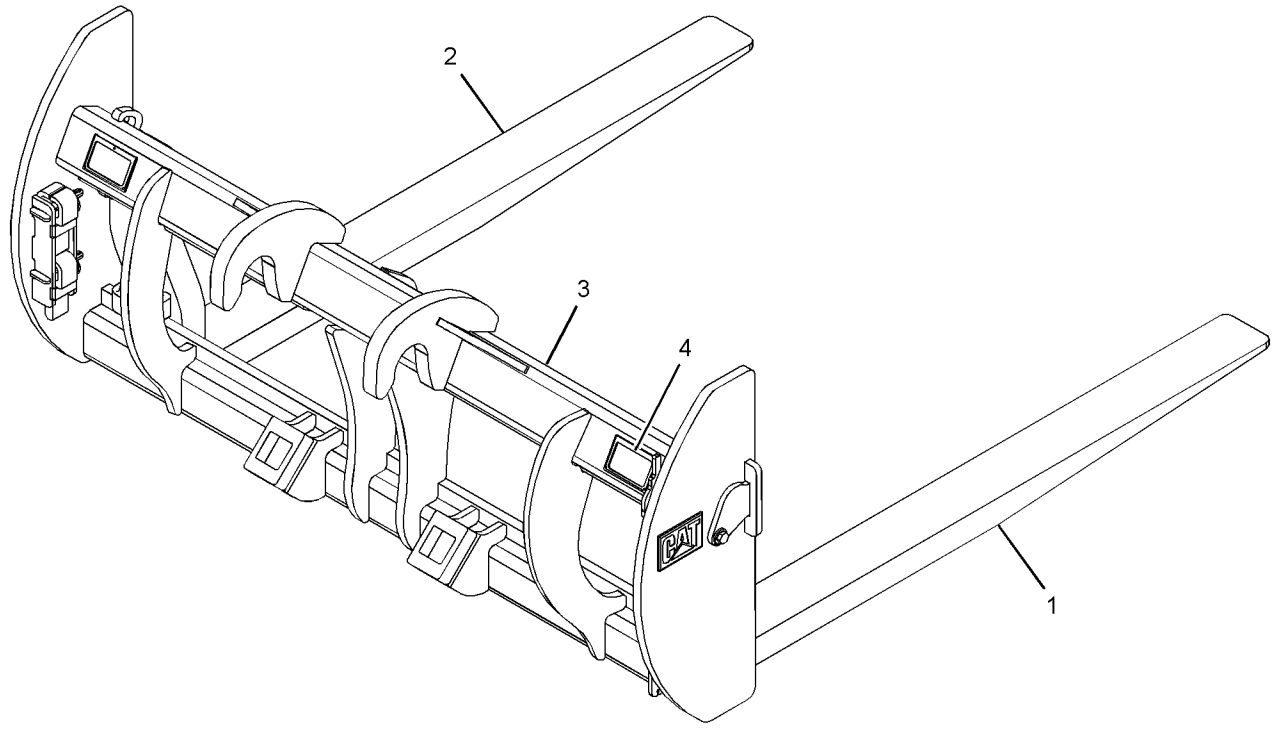

GRÁFICO 1 <FIM> g02779066

378-9993 GRUPO DE GARFOS PARA PALETE (FORK GP-PALLET)

S/N: FRS1-UP

LARGURA DE 2.438 MM (96 POL), DENTES DE 1.524 MM (60 POL)
PARA USO COM MÁQUINAS EQUIPADAS COM ACOPLADOR RÁPIDO TIPO FUSÃO

SMCS-6136 **i05359481**

NOTA	REF. NÃO	GRÁFICO REF.	NÚMERO DA PEÇA	QTY	NOME DA PEÇA 1 2 3 4 5 6 (NÍVEL DO PRODUTO)	CONSULTE PÁGINA
Y	1	1	*352-6203*	1	CARRO GP-FORK (CARRIAGE GP-FORK)	1014
	2	1	**378-9995**	1	DENTE (60 POL, LADO ESQUERDO) (TINE (60-IN, LH))	
	3	1	**378-9996**	1	DENTE (60 POL, LADO DIREITO) (TINE (60-IN, RH))	
	4	1	**312-5694**	1	PARAFUSO DE FIXAÇÃO (1/4-20X0,25 POL) (SETSCREW (1/4-20X0.25-IN))	

Y - ILUSTRAÇÃO INDIVIDUAL

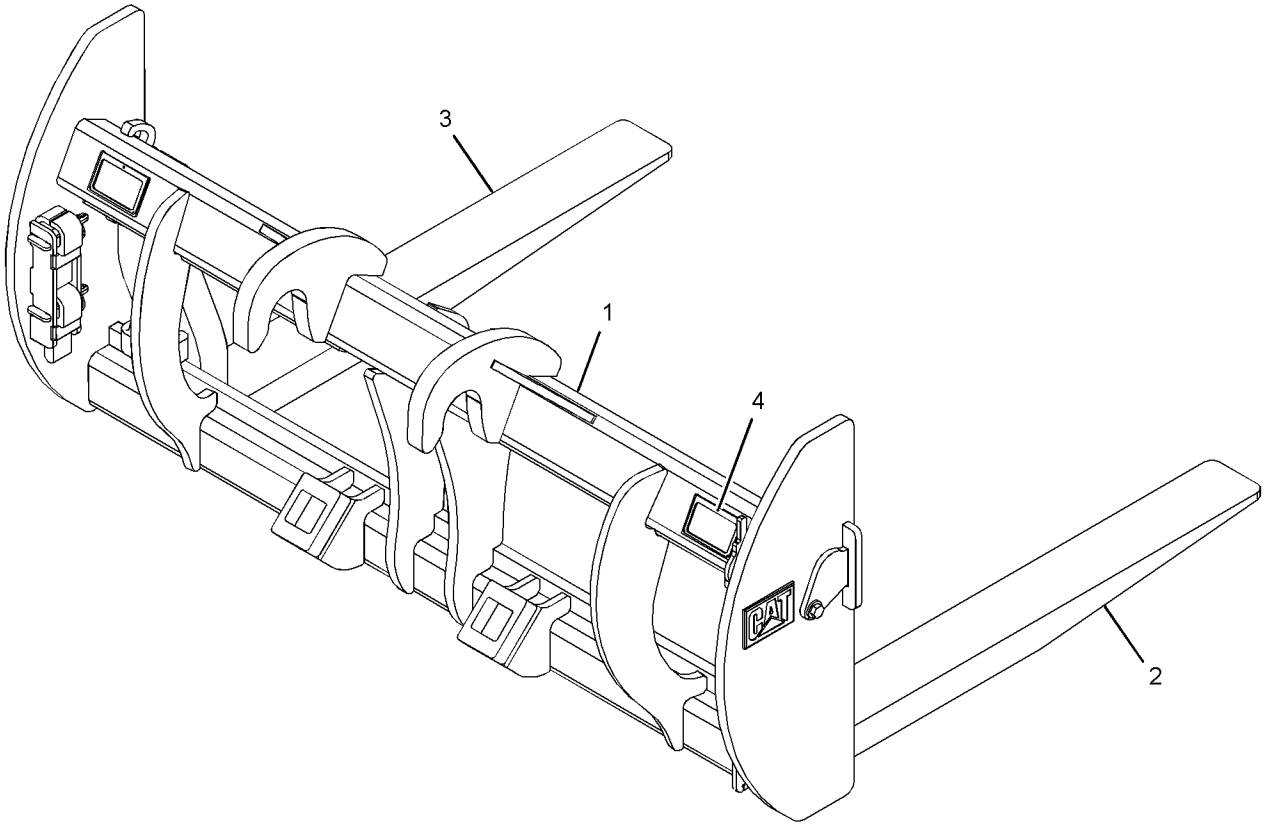

GRÁFICO 1 <FIM> g02779156

379-0000 GRUPO DE GARFOS PARA PALETE (FORK GP-PALLET)

S/N: FRS1-UP

LARGURA DE 2.438 MM (96 POL), DENTES DE 1.829 MM (72 POL)
PARA USO COM MÁQUINAS EQUIPADAS COM ACOPLADOR RÁPIDO TIPO FUSÃO

SMCS-6136 **i06658384**

NOTA	REF. NÃO	GRÁFICO REF.	NÚMERO DA PEÇA	QTY	NOME DA PEÇA 1 2 3 4 5 6 (NÍVEL DO PRODUTO)	CONSULTE PÁGINA
Y	1	1	*352-6203*	1	CARRO GP-FORK (CARRIAGE GP-FORK)	1014
	2	1	**379-0019**	1	DENTE (72 POL) (TINE (72-IN))	
	3	1	**379-0020**	1	DENTE (72 POL) (TINE (72-IN))	
	4	1	**312-5694**	1	PARAFUSO DE FIXAÇÃO (1/4-20X0,25 POL) (SETSCREW (1/4-20X0.25-IN))	

Y - ILUSTRAÇÃO INDIVIDUAL

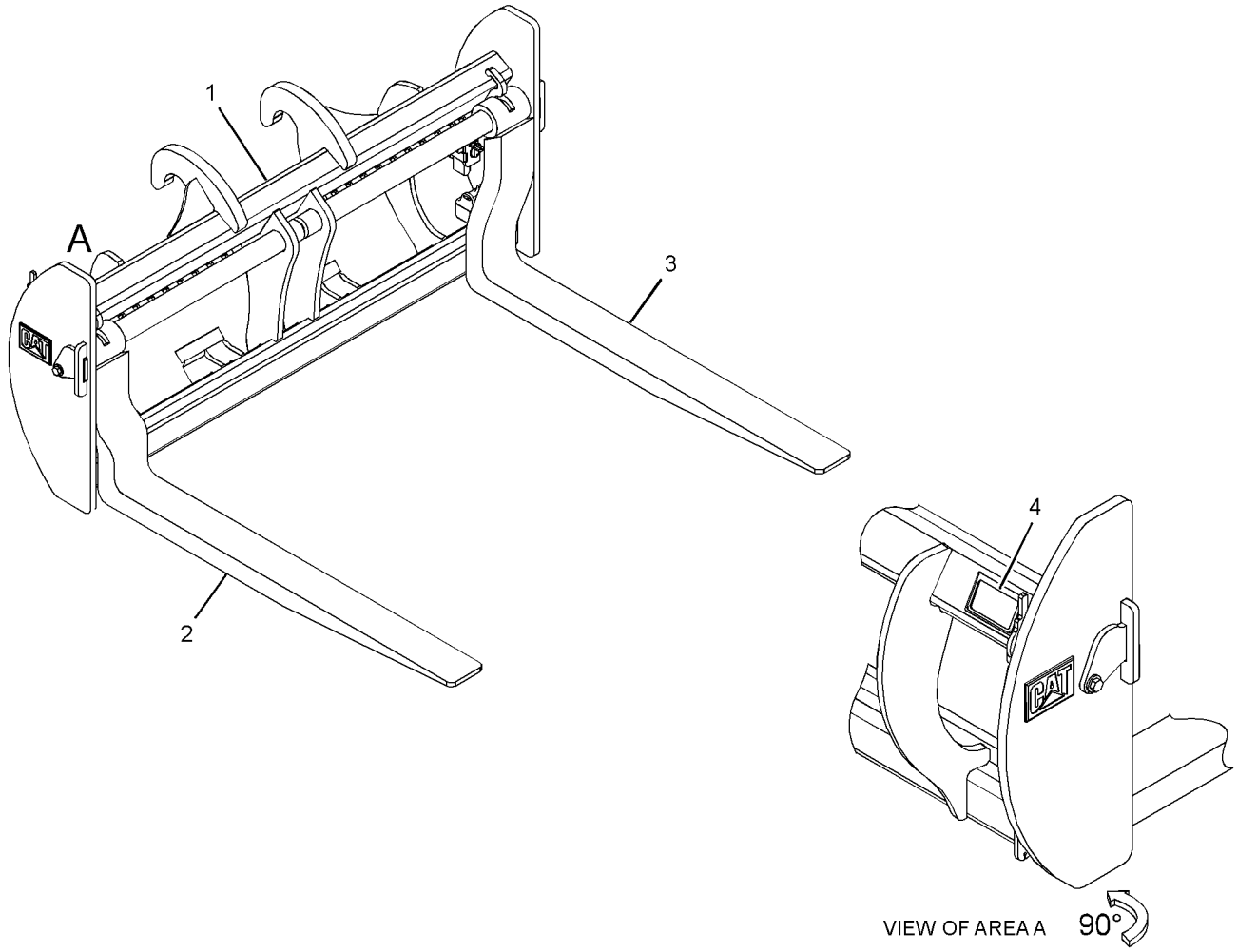

GRÁFICO 1 <FIM> g02779017

379-0014 GRUPO DE GARFOS PARA PALETE (FORK GP-PALLET)

S/N: FRS1-UP

LARGURA DE 2.438 MM (96 POL), DENTES DE 2.438 MM (96 POL)
PARA USO COM MÁQUINAS EQUIPADAS COM ACOPLADOR RÁPIDO TIPO FUSÃO

SMCS-6136 **i05359805**

NOTA	REF. NÃO	GRÁFICO REF.	NÚMERO DA PEÇA	QTY	NOME DA PEÇA 1 2 3 4 5 6 (NÍVEL DO PRODUTO)	CONSULTE PÁGINA
Y	1	1	*352-6203*	1	CARRO GP-FORK (CARRIAGE GP-FORK)	1014
	2	1	**379-0015**	1	DENTE (96 POL, LADO DIREITO) (TINE (96-IN, RH))	
	3	1	**379-0016**	1	DENTE (96 POL, LADO ESQUERDO) (TINE (96-IN, LH))	
	4	1	**312-5694**	1	PARAFUSO DE FIXAÇÃO (1/4-20X0,25 POL) (SETSCREW (1/4-20X0.25-IN))	

Y - ILUSTRAÇÃO INDIVIDUAL

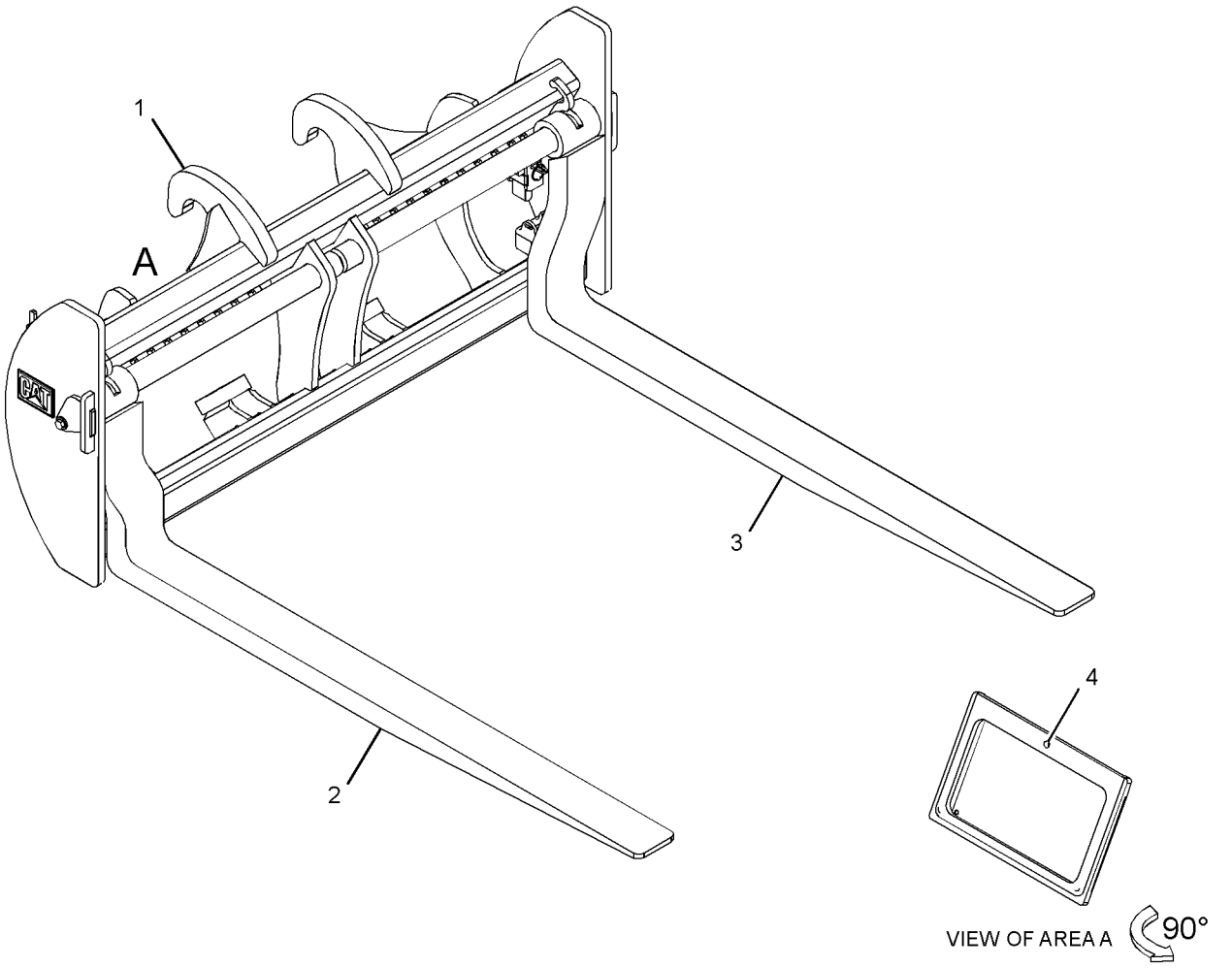

GRÁFICO 1 <FIM> g02778957

135-9298 GRUPO DE PLACA-DESGASTE (PLATE GP-WEAR)

S/N: FRS1-UP
35 MM DE ESPESSURA

SMCS-6120, 6820 **i05255822**

NOTA	NÚMERO DA PEÇA	QTY	NOME DA PEÇA 1 2 3 4 5 6 (NÍVEL DO PRODUTO)	CONSULTE PÁGINA
	6F-0196	4	PARAFUSO DE CABEÇA CÔNICA (7/8-9X2,75 POL) (BOLT-PLOW (7/8-9X2.75-IN))	
	6Y-6351	1	BORDA-CORTE (EDGE-CUTTING)	
	2J-3505	4	PORCA REGULAR (7/8-9 DE ROSCA) (NUT-FULL (7/8-9-THD))	
	5P-8249	4	ARRUELA DURA (24X41,5X4 MM DE ESPESSURA) (WASHER-HARD (24X41.5X4-MM THK))	

<FIM>

135-8245 GRUPO DE PROTETORES-BORDA (PROTECTOR GP-EDGE)

S/N: FRS1-UP
PARA USO COM CAÇAMBA MINÉRIO DE FERRO/ROCHA
NÚMEROE DE 476-2466 ARRANJO DE DISTRIBUIÇÃO

SMCS-6120 **i03626517**

NOTA	NÚMERO DA PEÇA	QTY	NOME DA PEÇA 1 2 3 4 5 6 (NÍVEL DO PRODUTO)	CONSULTE PÁGINA
	135-9292	4	PINO (PIN)	
	135-8246	2	PROTETOR (PROTECTOR)	
	114-0359	4	CONJUNTO DE RETAINER (RETAINER AS)	

<FIM>

257-1773 GRUPO DE PONTAS-ABRASÃO–K-90 (TIP GP-ABRASION-K-90)

S/N: FRS1-UP

NÚMEROE DE 476-2463, 476-2464 ARRANJO DA CAÇAMBA-PROPÓSITO GERAL, 476-2466 ARRANJO DE DISTRIBUIÇÃO

SMCS-6805 **i06243996**

NOTA	REF. NÃO	GRÁFICO REF.	NÚMERO DA PEÇA	QTY	NOME DA PEÇA 1 2 3 4 5 6 (NÍVEL DO PRODUTO)	CONSULTE PÁGINA
	1	1	**220-9090**	1	RETENTOR-FPS (K-80, K-90, K-100) (RETAINER-G. E.T. (K-80, K-90, K-100))	
	2	1	**475-5487**	1	PONTA-ABRASÃO PESADA (K-90) (TIP-HEAVY ABRASION (K-90))	

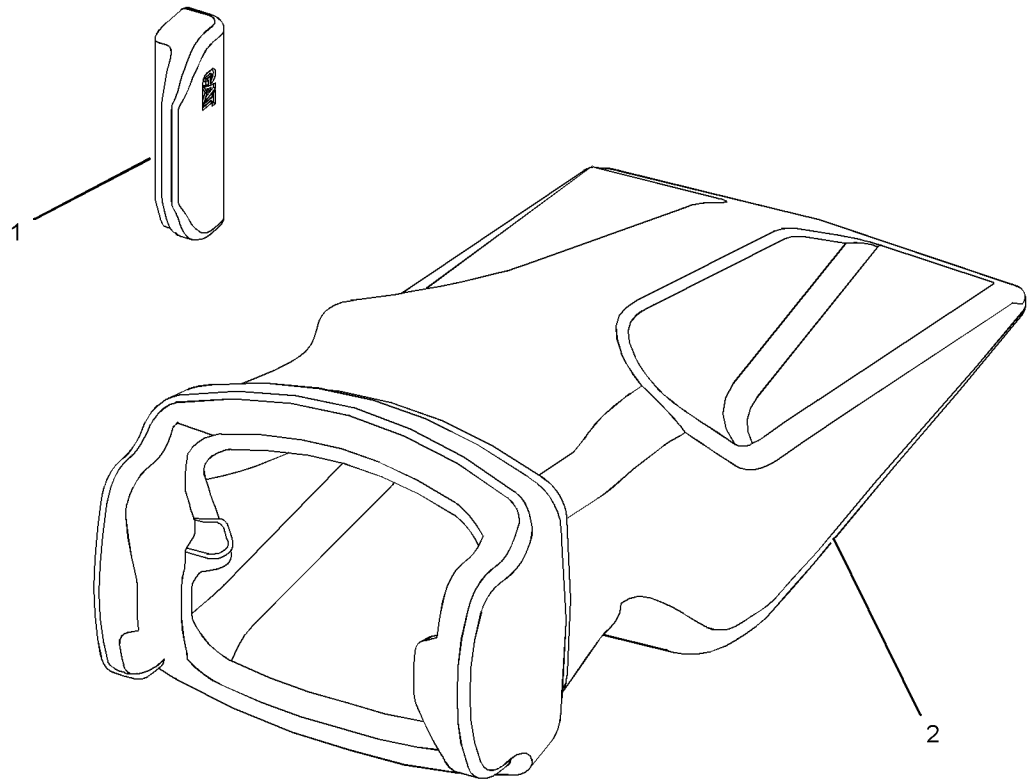

GRÁFICO 1 <FIM> g01195467

345-0387 GRUPO DE PONTAS-ABRASÃO–REFORÇADO (TIP GP-ABRASION-REFORÇADO)

S/N: FRS1-UP

K-110

PARA USO COM 343-8820–PÁGINA: 1005

SMCS-6805 **i06136418**

NOTA	REF. NÃO	GRÁFICO REF.	NÚMERO DA PEÇA	QTY	NOME DA PEÇA 1 2 3 4 5 6 (NÍVEL DO PRODUTO)	CONSULTE PÁGINA
	1	1	**470-7974**	1	PONTA-ABRASÃO PESADA (K-110) (TIP-HEAVY ABRASION (K-110))	
	2	1	**309-1119**	1	RETENTOR (RETAINER)	

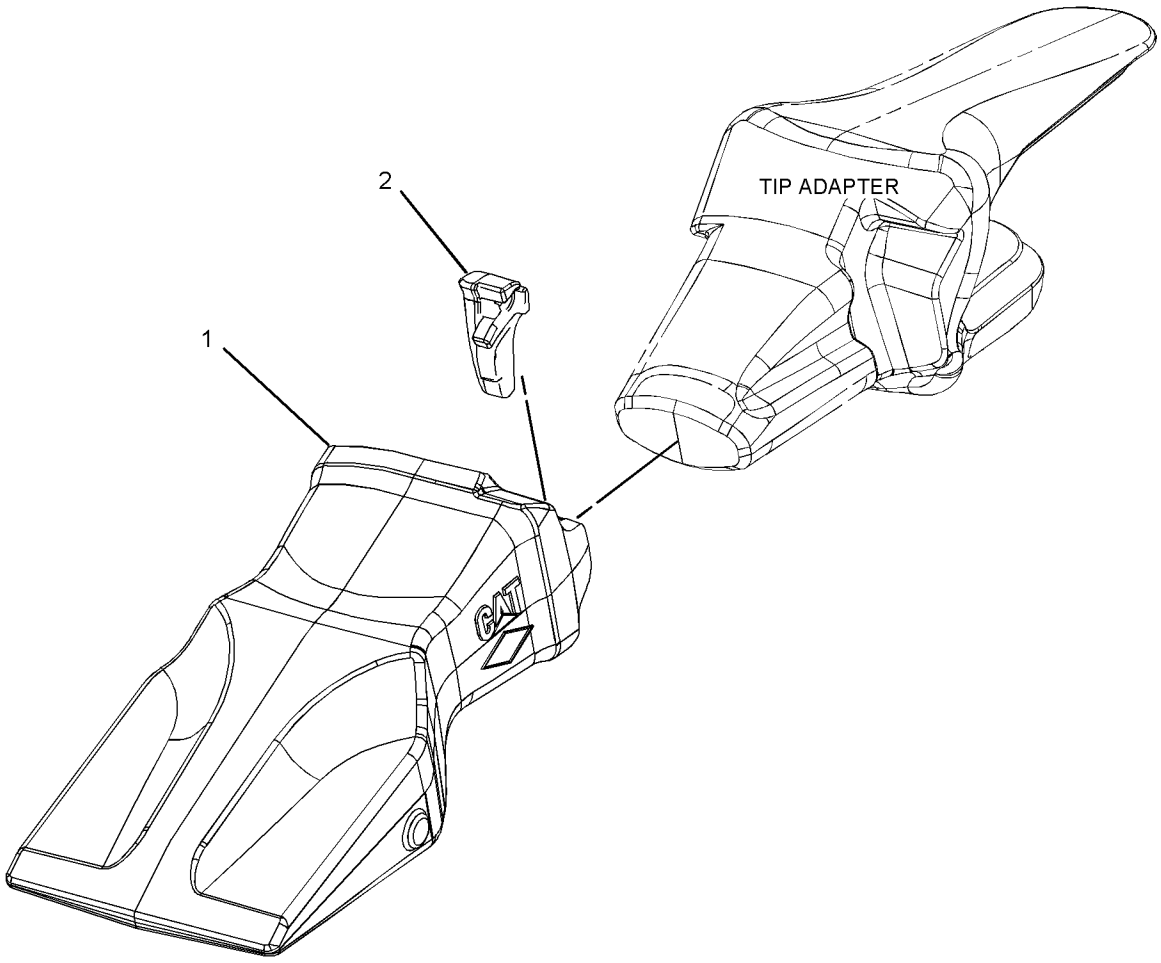

GRÁFICO 1 <FIM> g02809020

217-4891 GRUPO DE PONTAS-SERVIÇO EXTRA (TIP GP-EXTRA-DUTY)

S/N: FRS1-UP
K-90

SMCS-6805 **i06098651**

NOTA	REF. NÃO	GRÁFICO REF.	NÚMERO DA PEÇA	QTY	NOME DA PEÇA 1 2 3 4 5 6 (NÍVEL DO PRODUTO)	CONSULTE PÁGINA
	1	1	**220-9090**	1	RETENTOR-FPS (K-80, K-90, K-100) (RETAINER-G. E.T. (K-80, K-90, K-100))	
	2	1	**475-5480**	1	PONTA-SERVIÇO EXTRA (K-90) (TIP-EXTRA-DUTY (K-90))	

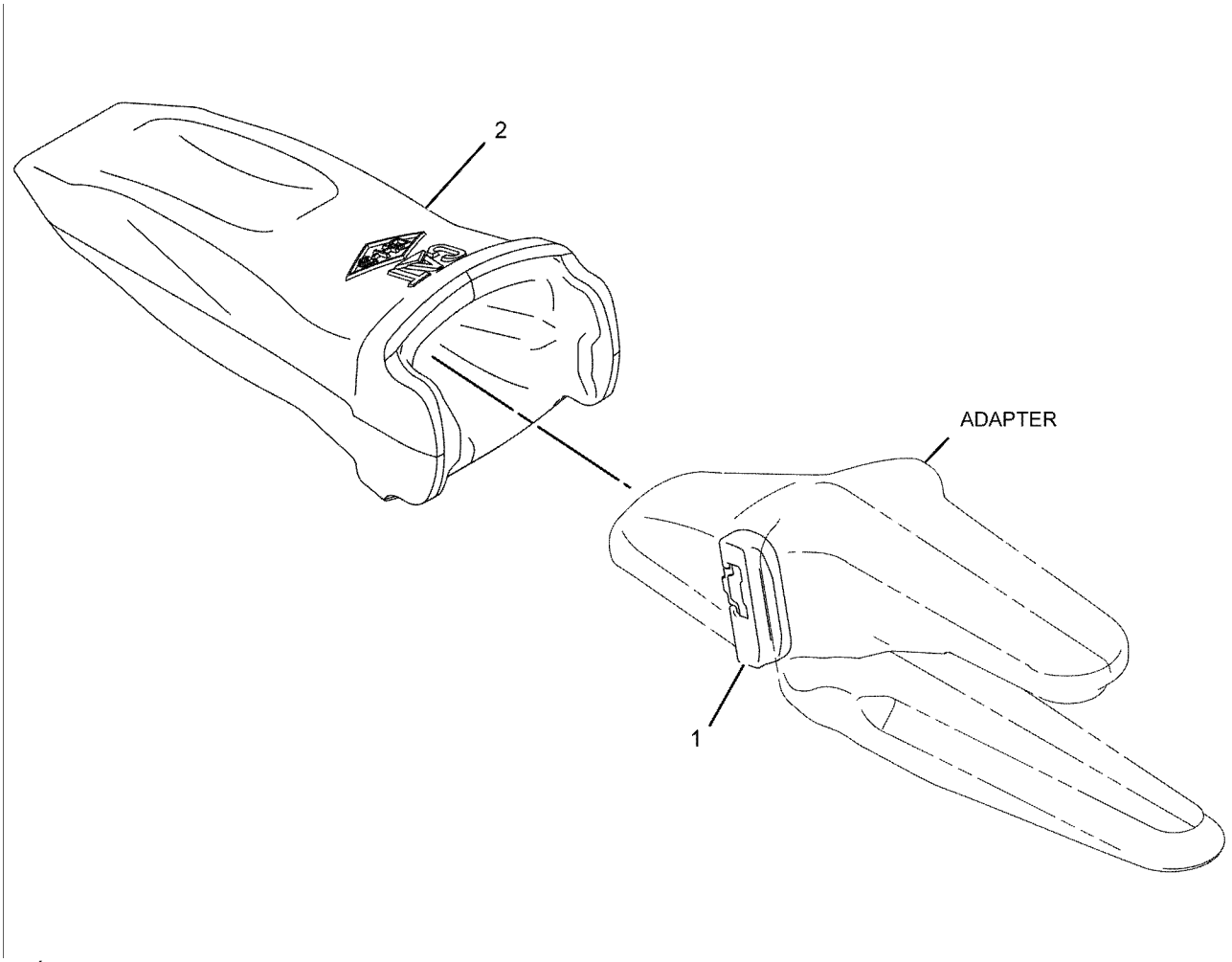

GRÁFICO 1 <FIM> g01074500

217-4896 GRUPO DE PONTAS-PROPÓSITO GERAL (TIP GP-GENERAL PURPOSE)

S/N: FRS1-UP

K-90

SMCS-6805 **i06165015**

NOTA	REF. NÃO	GRÁFICO REF.	NÚMERO DA PEÇA	QTY	NOME DA PEÇA 1 2 3 4 5 6 (NÍVEL DO PRODUTO)	CONSULTE PÁGINA
	1	1	**220-9090**	1	RETENTOR-FPS (K-80, K-90, K-100) (RETAINER-G. E.T. (K-80, K-90, K-100))	
	2	1	**475-5484**	1	PONTA-PROPÓSITO GERAL (K-90) (K-90) (TIP-GENERAL PURPOSE (K-90) (K-90))	

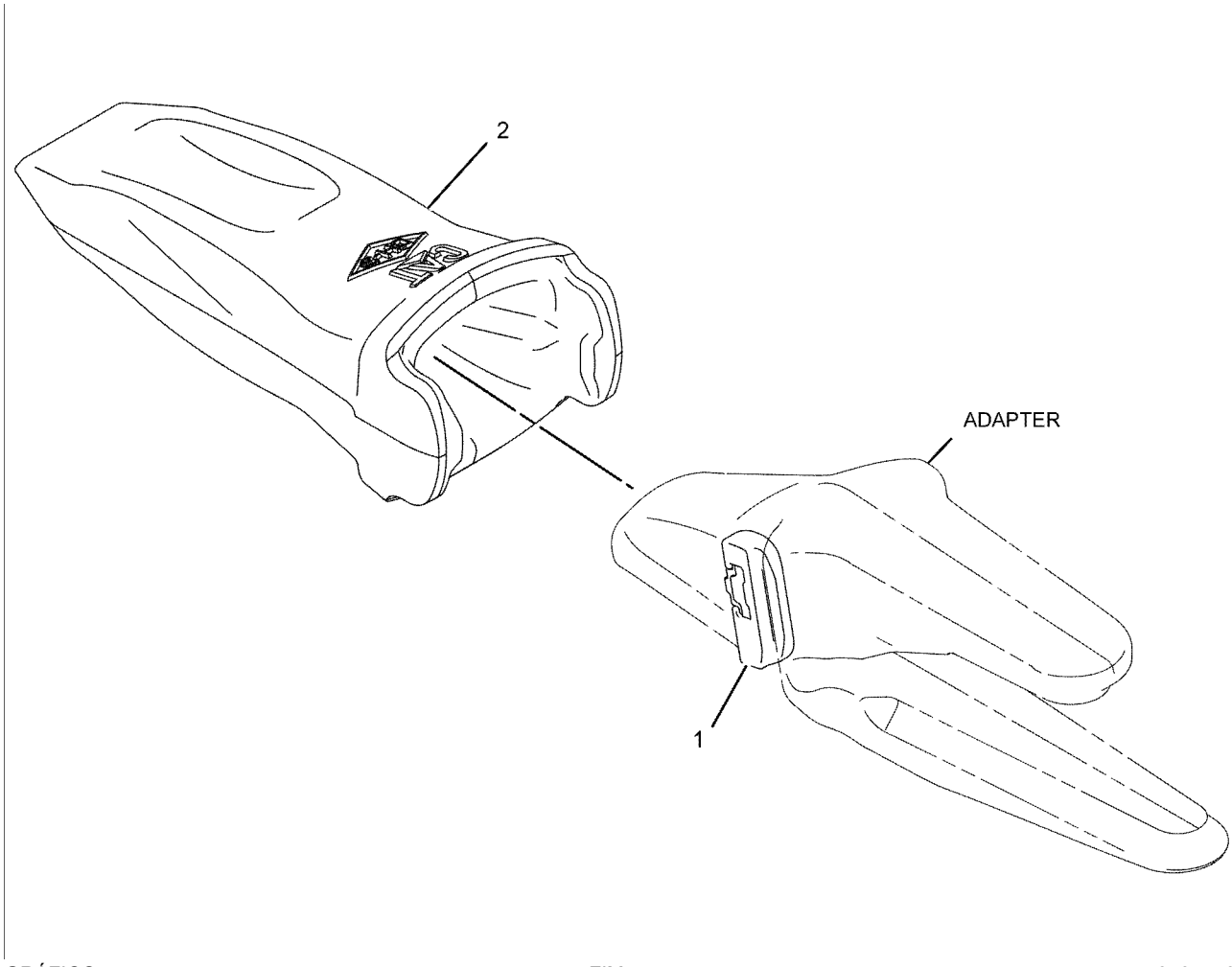

GRÁFICO 1 <FIM> g01074500

217-4892 GRUPO DE PONTAS-PENETRAÇÃO (TIP GP-PENETRATION)

S/N: FRS1-UP

K-90

SMCS-6805 **i06658382**

NOTA	REF. NÃO	GRÁFICO REF.	NÚMERO DA PEÇA	QTY	NOME DA PEÇA 1 2 3 4 5 6 (NÍVEL DO PRODUTO)	CONSULTE PÁGINA
	1	1	**220-9090**	1	RETENTOR-FPS (K-80, K-90, K-100) (RETAINER-G. E.T. (K-80, K-90, K-100))	
	2	1	**475-5481**	1	PONTA-PENETRAÇÃO (K-90) (TIP-PENETRATION (K-90))	

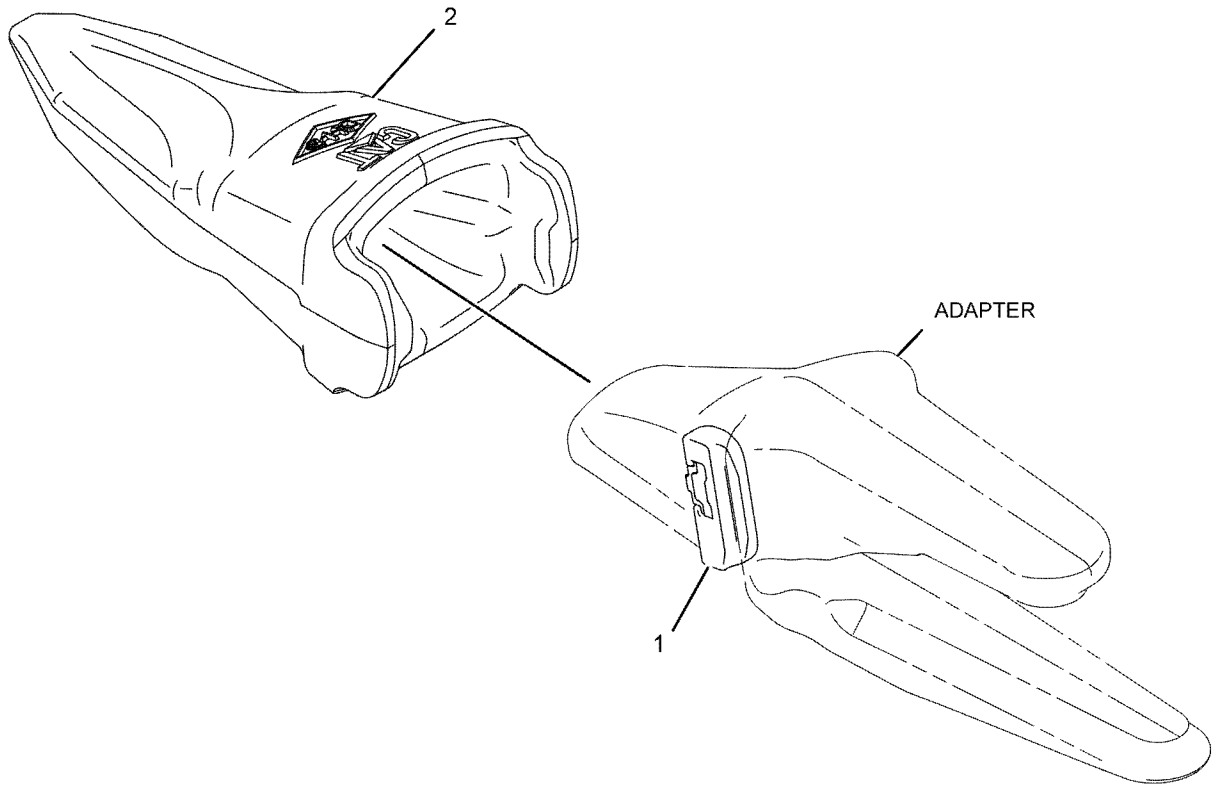

GRÁFICO 1 <FIM> g01074482

373-3930 GRUPO DE PELÍCULA (FILM GP)

S/N: FRS1-UP

NÚMEROE DE 456-6638 ARRANJO DE CONVERSÃO-CERTIFICAÇÃO

SMCS-7405, 7557

i06657439

NOTA	NÚMERO DA PEÇA	QTY	NOME DA PEÇA 1 2 3 4 5 6 (NÍVEL DO PRODUTO)	CONSULTE PÁGINA
Y	*466-7409*	1	GRUPO DE PELÍCULA (FILM GP)	1034
	466-0903	1	DECALQUE DE ADVERTÊNCIA (CINTO DE SEGURANÇA) (FILM-WARNING (SEAT BELT))	
			(ON LH A-POST CENTERED ON POST JUST BELOW UNIVERSAL WARNING FILM)	
	228-2616	1	DECALQUE DE ADVERTÊNCIA (UNIVERSAL, CONSULTAR OMM) (FILM-WARNING (UNIVERSAL, READ OMM))	
			(ON LH A-POST, CENTERED ON POST BELOW THE NO WELD NO DRILL WARNING FILM)	
	274-4284	1	DECALQUE DE ADVERTÊNCIA (EXPLOSÃO, PRODUCT LINK DO RÁDIO) (FILM-WARNING (EXPLOSION, RADIO PRODUCT LINK))	
			(ON LH A-POST, CENTERED ON POST JUST BELOW THE SEATBELT WARNING FILM)	
	450-7011	1	DECALQUE DE ADVERTÊNCIA (RISCO DE QUEDA, CORDÃO DE DISPARO, LEIA O MANUAL DE OPERAÇÃO E MANUTENÇÃO (OMM)) (FILM-WARNING (FALL HAZARD, LANYARD, READ OMM))	
			(ON RH OF THE LEFT FRONT HANDRAIL MOUNTING BRACKET JUST ABOVE THE TIE OFF LOCATION)	
Y - ILUSTRAÇÃO INDIVIDUAL				
			<FIM>	

454-0200 GRUPO DE PELÍCULA (FILM GP)

S/N: FRS1-UP

NÚMEROE DE 456-6635 ARRANJO DE CONFIGURAÇÃO

SMCS-7405, 7557 **i06648419**

NOTA	REF. NÃO	GRÁFICO REF.	NÚMERO DA PEÇA	QTY	NOME DA PEÇA 1 2 3 4 5 6 (NÍVEL DO PRODUTO)	CONSULTE PÁGINA
	1	1	**454-0191**	1	DECALQUE DE IDENTIFICAÇÃO (CAT 966L, LADO DIREITO) (FILM-IDENTIFICATION (CAT 966L, RH))	
	2	1	**454-0192**	1	DECALQUE DE IDENTIFICAÇÃO (CAT 966L, LADO ESQUERDO) (FILM-IDENTIFICATION (CAT 966L, LH))	
	3	1	**365-6193**	1	DECALQUE DE IDENTIFICAÇÃO (CATERPILLAR) (FILM-IDENTIFICATION (CAT))	

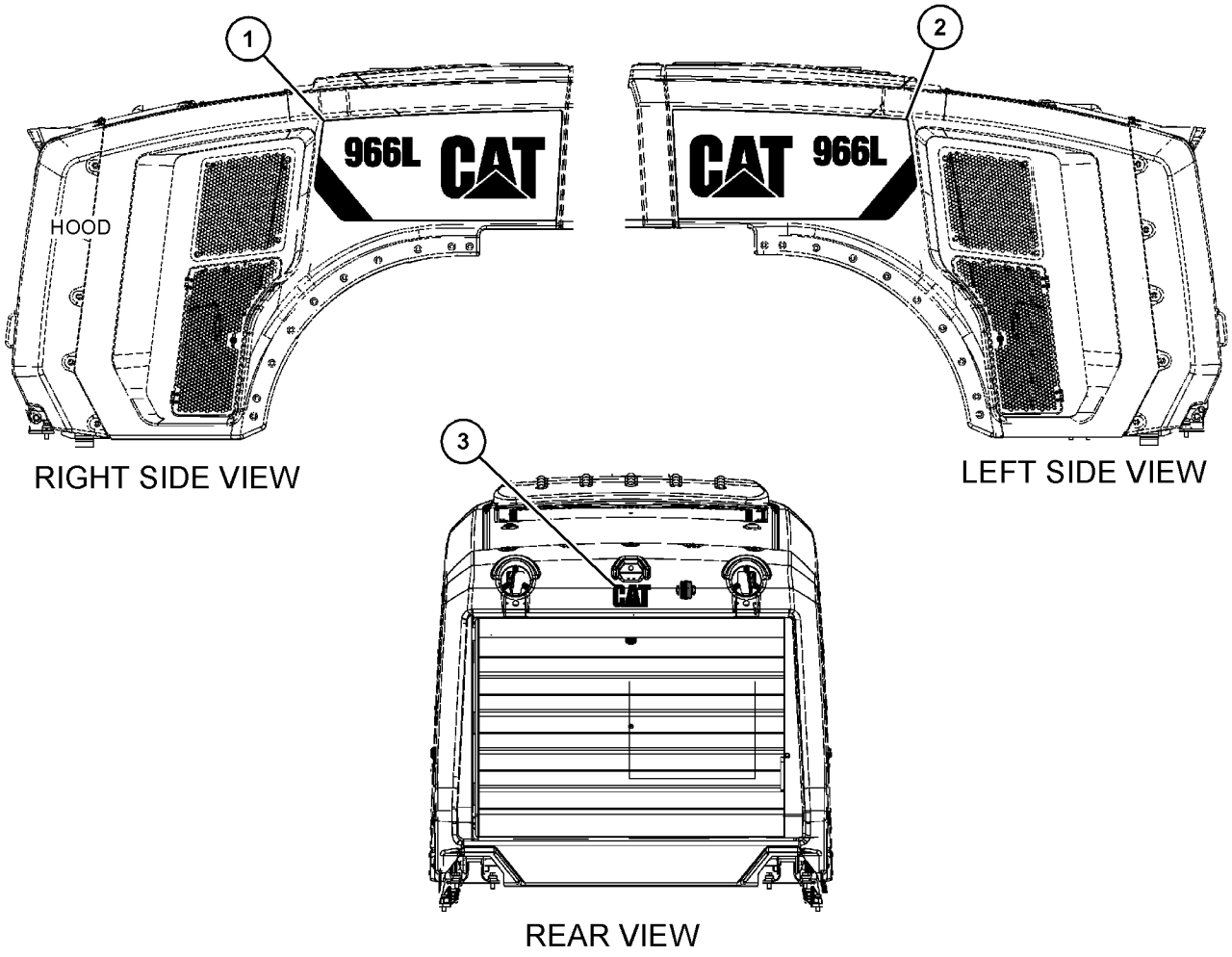

RIGHT SIDE VIEW

LEFT SIDE VIEW

REAR VIEW

GRÁFICO 1 <FIM> g06059312

456-6644 GRUPO DE PELÍCULA (FILM GP)

S/N: FRS1-UP

NÚMEROE DE 456-6635 ARRANJO DE CONFIGURAÇÃO

SMCS-7405, 7557

i06648420

NOTA	NÚMERO DA PEÇA	QTY	NOME DA PEÇA 1 2 3 4 5 6 (NÍVEL DO PRODUTO)	CONSULTE PÁGINA
	469-8400	1	DECALQUE-SERVIÇO (Porta) (FILM-SERVICE (PORT))	
			(ON INSIDE OF HYDRAULIC SERVICE CENTER DOOR NEAR DIAGNOSTIC TEST FITTINGS)	
	469-5862	2	DECALQUE-INFORMAÇÕES DE SERVIÇO (MANUTENÇÃO) (FILM-SERVICE INFORMATION (SERVICE))	
			(ON BOTH SIDES OF HYDRAULIC SERVICE CENTER DOOR)	
	374-9552	1	DECALQUE DE ADVERTÊNCIA (ROPS, LEIA O OMM) (FILM-WARNING (ROPS, FOPS, READ OMM))	
			(ON LH A-POST SURFACE FACING FRONT WINDOW, CENTERED ON POST, ALIGN WITH TOP OF DOOR HINGE)	
			<FIM>	

466-7409 GRUPO DE PELÍCULA (FILM GP)

S/N: FRS1-UP

NÚMEROE DE 373-3930 GRUPO DE PELÍCULA

SMCS-7405, 7557

i06151295

NOTA	REF. NÃO	GRÁFICO REF.	NÚMERO DA PEÇA	QTY	NOME DA PEÇA 1 2 3 4 5 6 (NÍVEL DO PRODUTO)	CONSULTE PÁGINA
	1	1	**421-1156**	1	DECALQUE DE IDENTIFICAÇÃO (CATERPILLAR) (FILM-IDENTIFICATION (CAT))	

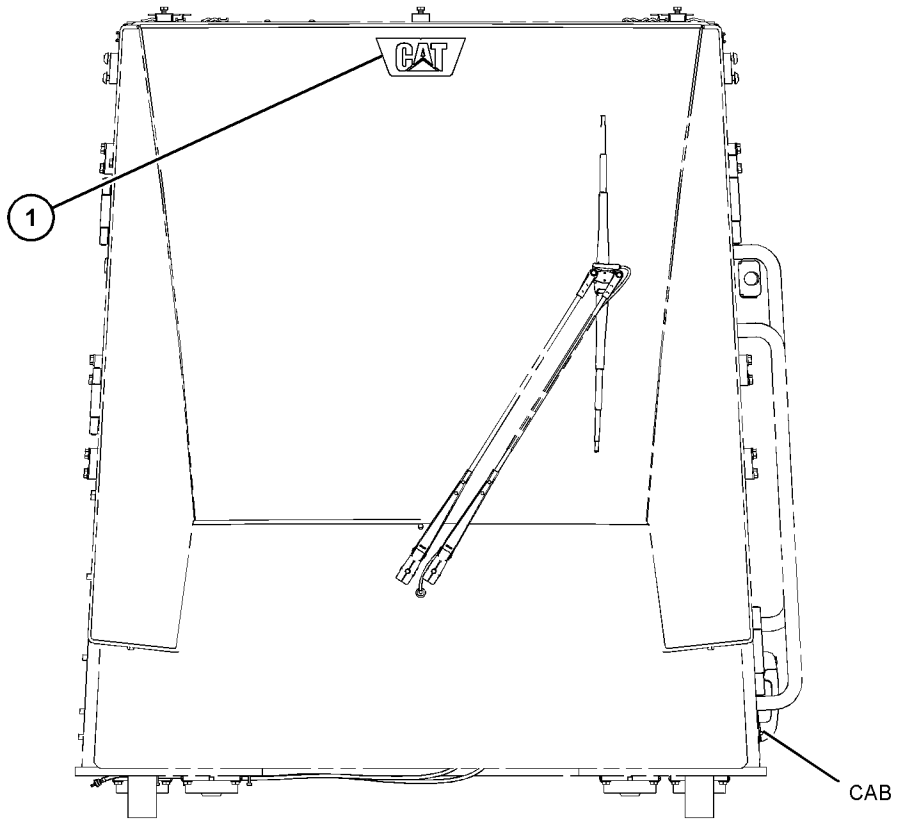

FRONT VIEW

GRÁFICO 1 <FIM> g06014508

468-0170 GRUPO DE PELÍCULA (FILM GP)

S/N: FRS1-UP

PARA USO COM MANIPULADOR DE SUCATA

SMCS-7405, 7557 **i06632138**

NOTA	REF. NÃO	GRÁFICO REF.	NÚMERO DA PEÇA	QTY	NOME DA PEÇA 1 2 3 4 5 6 (NÍVEL DO PRODUTO)	CONSULTE PÁGINA
	1	1	**468-0164**	2	DECALQUE DE IDENTIFICAÇÃO (MANIPULADOR DE SUCATA) (FILM-IDENTIFICATION (SCRAP HANDLER))	

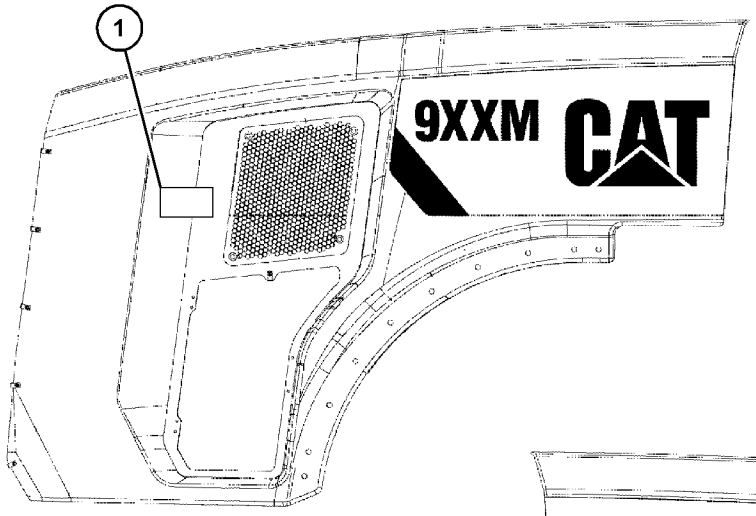

RIGHT SIDE VIEW

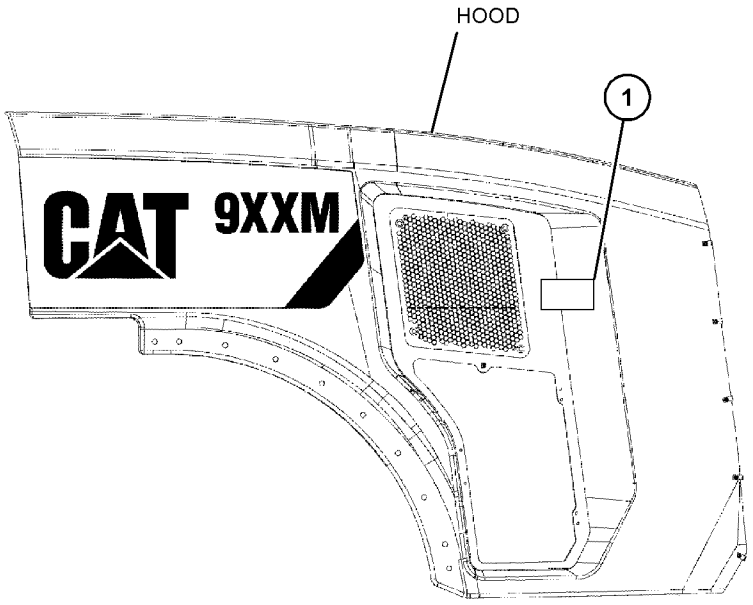

LEFT SIDE VIEW

GRÁFICO 1 <FIM> g03845006

468-0171 GRUPO DE PELÍCULA (FILM GP)

S/N: FRS1-UP

PARA USO COM MANIPULADOR DE RESÍDUOS

SMCS-7405, 7557 **i06632141**

NOTA	REF. NÃO	GRÁFICO REF.	NÚMERO DA PEÇA	QTY	NOME DA PEÇA 1 2 3 4 5 6 (NÍVEL DO PRODUTO)	CONSULTE PÁGINA
	1	1	**468-0165**	2	DECALQUE DE INFORMAÇÃO (MANIPULADOR DE RESÍDUOS) (FILM-INFORMATION (WASTE HANDLER))	

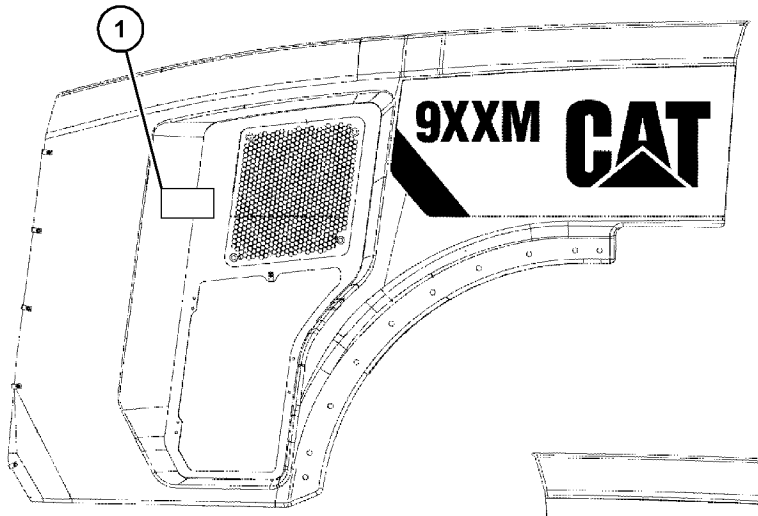

RIGHT SIDE VIEW

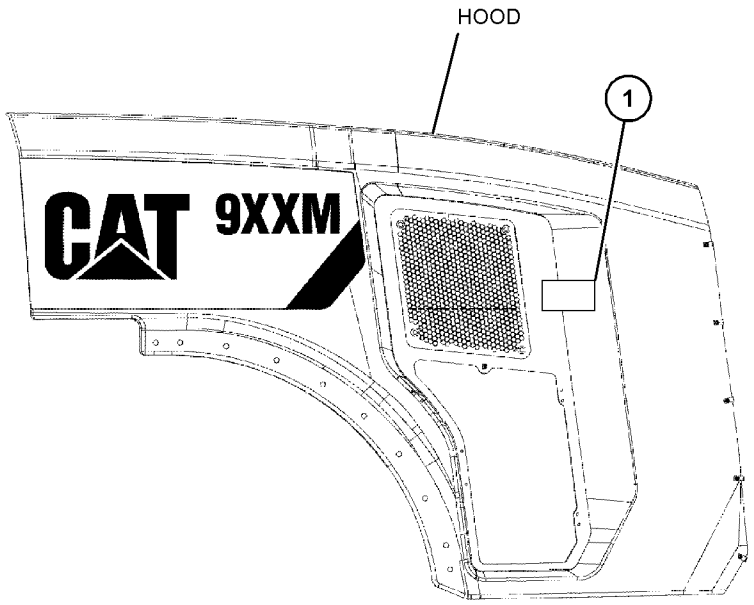

LEFT SIDE VIEW

GRÁFICO 1 <FIM> g03845006

468-0173 GRUPO DE PELÍCULA (FILM GP)

S/N: FRS1-UP

PARA USO COM ESCAVADEIRA FLORESTAL

SMCS-7405, 7557 **i06632550**

NOTA	REF. NÃO	GRÁFICO REF.	NÚMERO DA PEÇA	QTY	NOME DA PEÇA 1 2 3 4 5 6 (NÍVEL DO PRODUTO)	CONSULTE PÁGINA
	1	1	**468-0167**	2	DECALQUE DE IDENTIFICAÇÃO (ESCAVADEIRA FLORESTAL) (FILM-IDENTIFICATION (FOREST MACHINE))	

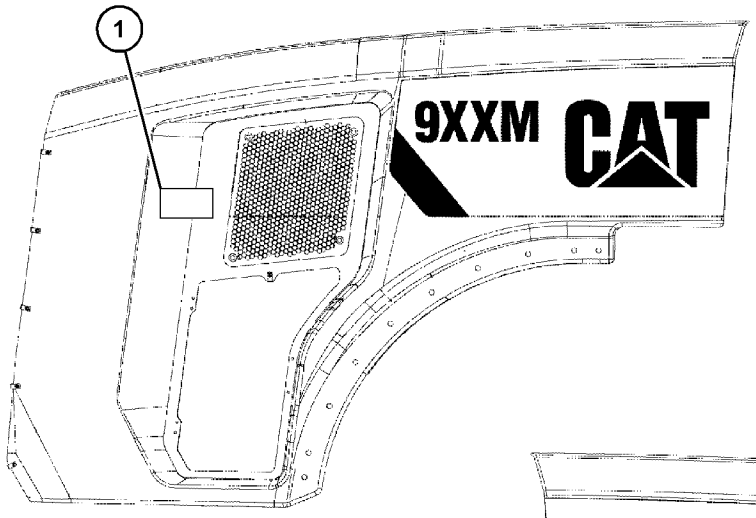

RIGHT SIDE VIEW

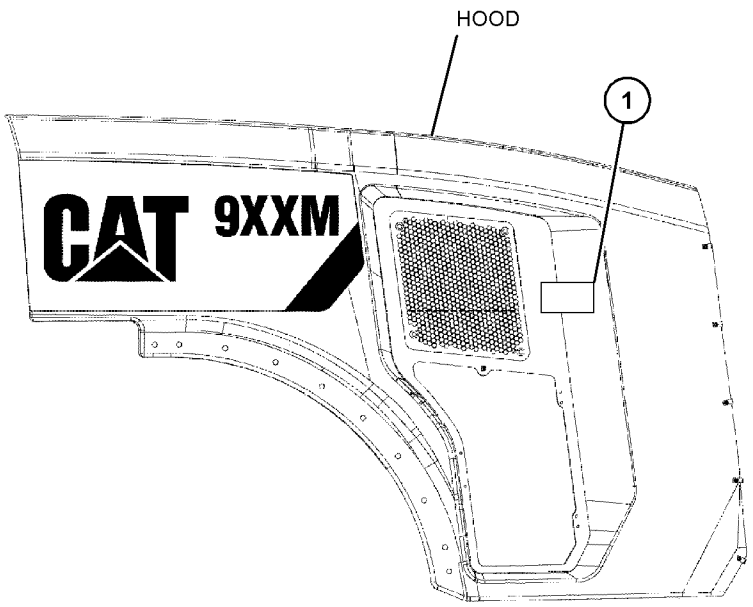

LEFT SIDE VIEW

GRÁFICO 1 <FIM> g03845006

457-3106 TUBULAÇÕES DO CONECTOR "GP-DIAGNOSTIC" (LINES GP-DIAGNOSTIC)

S/N: FRS1-UP

NÚMEROE DE 456-6637 ARRANJO HIDRÁULICO

SMCS-7554 **i06638550**

NOTA	REF. NÃO	GRÁFICO REF.	NÚMERO DA PEÇA	QTY	NOME DA PEÇA 1 2 3 4 5 6 (NÍVEL DO PRODUTO)	CONSULTE PÁGINA
	1	1	**2P-1279**	10	CONTRAPORCA (ROSCA 9/16-18) (LOCKNUT (9/16-18-THD))	
	2	1	**125-8534**	1	CONJUNTO DE PLACA (PLATE AS)	
	3	1	*148-8368*	8	CONJUNTO DE COTOVELO (ELBOW AS)	
					(EACH INCLUDES)	
		1	**3J-1907**	1	ANEL RETENTOR EM O (SEAL-O-RING)	
		1	**4J-5477**	1	ANEL RETENTOR EM O (SEAL-O-RING)	
		1	**6V-8627**	1	COTOVELO (ELBOW)	
	4	1	*150-3033*	1	CONJUNTO DE COTOVELO (ELBOW AS)	
		1	**3J-1907**	1	ANEL RETENTOR EM O (SEAL-O-RING)	
		1	**4J-5477**	1	ANEL RETENTOR EM O (SEAL-O-RING)	
		1	**8T-0164**	1	COTOVELO (ELBOW)	
	5	1	*164-5567*	10	CONJUNTO DO ENGATE-DESCONEXÃO RÁPIDA (MACHO) (COUPLER AS-QUICK DISCONNECT (MALE))	
					(EACH INCLUDES)	
		1	**6V-3965**	1	CONEXÃO (DESLIGAMENTO RÁPIDO) (FITTING (QUICK DISCONNECT))	
		1	**214-7568**	1	ANEL RETENTOR EM O (SEAL-O-RING)	
	6	1	*169-5863*	10	CONJUNTO DO ADAPTADOR (ADAPTER AS)	
					(EACH INCLUDES)	
		1	**4J-5477**	1	ANEL RETENTOR EM O (SEAL-O-RING)	
		1	**7X-7945**	1	ADAPTADOR (ROSCA 9/16-18) (ADAPTER (9/16-18-THD))	
	7	1	**197-4566**	1	CONJUNTO DE SUPORTE (BRACKET AS)	
	8	1	**383-4386**	1	CONJUNTO DE MANGUEIRA (HOSE AS)	
	9	1	**383-4387**	1	CONJUNTO DE MANGUEIRA (HOSE AS)	
	10	1	**383-4388**	1	CONJUNTO DE MANGUEIRA (HOSE AS)	
	11	1	**383-4389**	1	CONJUNTO DE MANGUEIRA (HOSE AS)	
	12	1	**383-4390**	1	CONJUNTO DE MANGUEIRA (HOSE AS)	
	13	1	**383-4391**	1	CONJUNTO DE MANGUEIRA (HOSE AS)	
	14	1	**383-4392**	1	CONJUNTO DE MANGUEIRA (HOSE AS)	
	15	1	**383-4393**	1	CONJUNTO DE MANGUEIRA (HOSE AS)	
	16	1	**383-4394**	1	CONJUNTO DE MANGUEIRA (HOSE AS)	
	17	1	**452-7162**	1	CONJUNTO DE SUPORTE (BRACKET AS)	
		1	**9C-4935**	1	PLACA (PLATE)	
	18	1	**200-6345**	1	SUPORTE (ARTICULAÇÃO GIRATÓRIA DUPLA) (MOUNT (DUAL SWIVEL))	
	19	1	**204-2281**	8	CABO TIPO CINTA (STRAP-CABLE)	
	20	1	**204-8000**	6	FIXAÇÃO DA CINTA (MOUNTING-CABLE TIE)	
	21	1	**5P-9085**	1	GRAMPO (CLIP)	
	22	1	**6V-0852**	10	TAMPA CONTRA POEIRA (CAP-DUST)	
	23	1	**8T-4121**	5	ARRUELA DURA (11X21X2,5 MM DE ESPESSURA) (WASHER-HARD (11X21X2.5-MM THK))	
M	24	1	**8T-4136**	11	PARAFUSO (M10X1,5X25 MM) (BOLT (M10X1.5X25-MM))	

M - PEÇA MÉTRICA

457-3106 TUBULAÇÕES DO CONECTOR "GP-DIAGNOSTIC" (LINES GP-DIAGNOSTIC) (continuação) **i06638550**

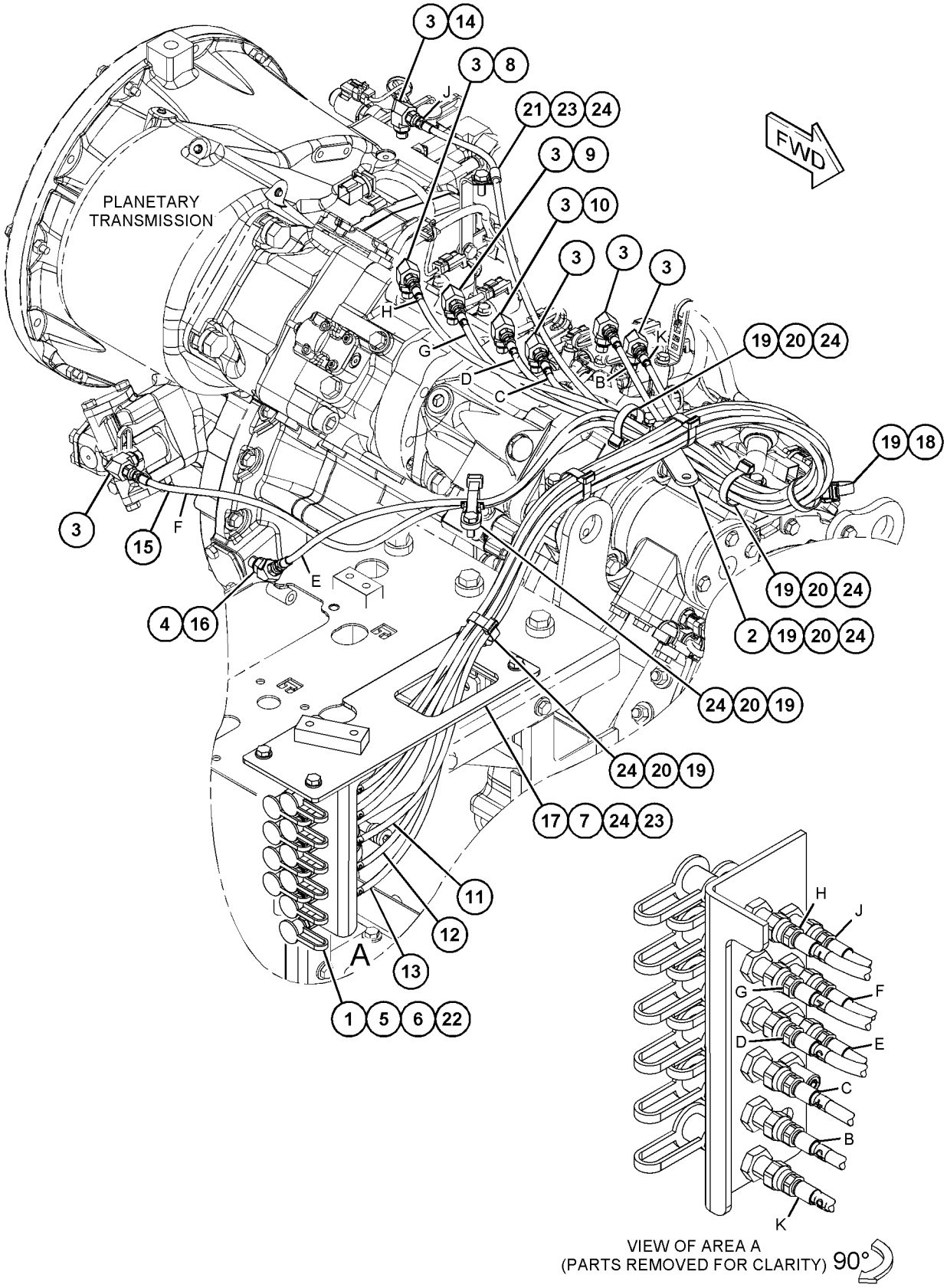

GRÁFICO 1 <FIM> g06058351

397-7242 PLACA E GRUPO DE PELÍCULA (PLATE & FILM GP)

S/N: WYE1-UP

NÚMEROE DE 434-5134, 434-5137 ARRANJO DO NÚCLEO DO MOTOR

SMCS-7405, 7557

i05669212

NOTA	REF. NÃO	GRÁFICO REF.	NÚMERO DA PEÇA	QTY	NOME DA PEÇA 1 2 3 4 5 6 (NÍVEL DO PRODUTO)	CONSULTE PÁGINA
	1	1	**293-9659**	2	DECALQUE DE ADVERTÊNCIA (UNIVERSAL, CONSULTAR OMM) (FILM-WARNING (UNIVERSAL, READ OMM))	
	2	1	**430-5251**	3	DECALQUE DE ADVERTÊNCIA (PRESSÃO ALTA, LEIA O OMM) (FILM-WARNING (HIGH PRESSURE, READ OMM))	
	3	1	**4W-1413**	1	PLACA DE NÚMERO DE SÉRIE (MOTOR) (PLATE-SERIAL NUMBER (ENGINE))	
	4	1	**136-9066**	1	DECALQUE DE INFORMAÇÃO (ÓLEO DO MOTOR) (FILM-INFORMATION (ENGINE OIL))	
	5	1	**350-1525**	1	PLATE-IDENTIFICATION (ACERT CAT C9.3) (PLATE-IDENTIFICATION (CAT C9.3 ACERT))	

397-7242 PLACA E GRUPO DE PELÍCULA (PLATE & FILM GP) (continuação) **i05669212**

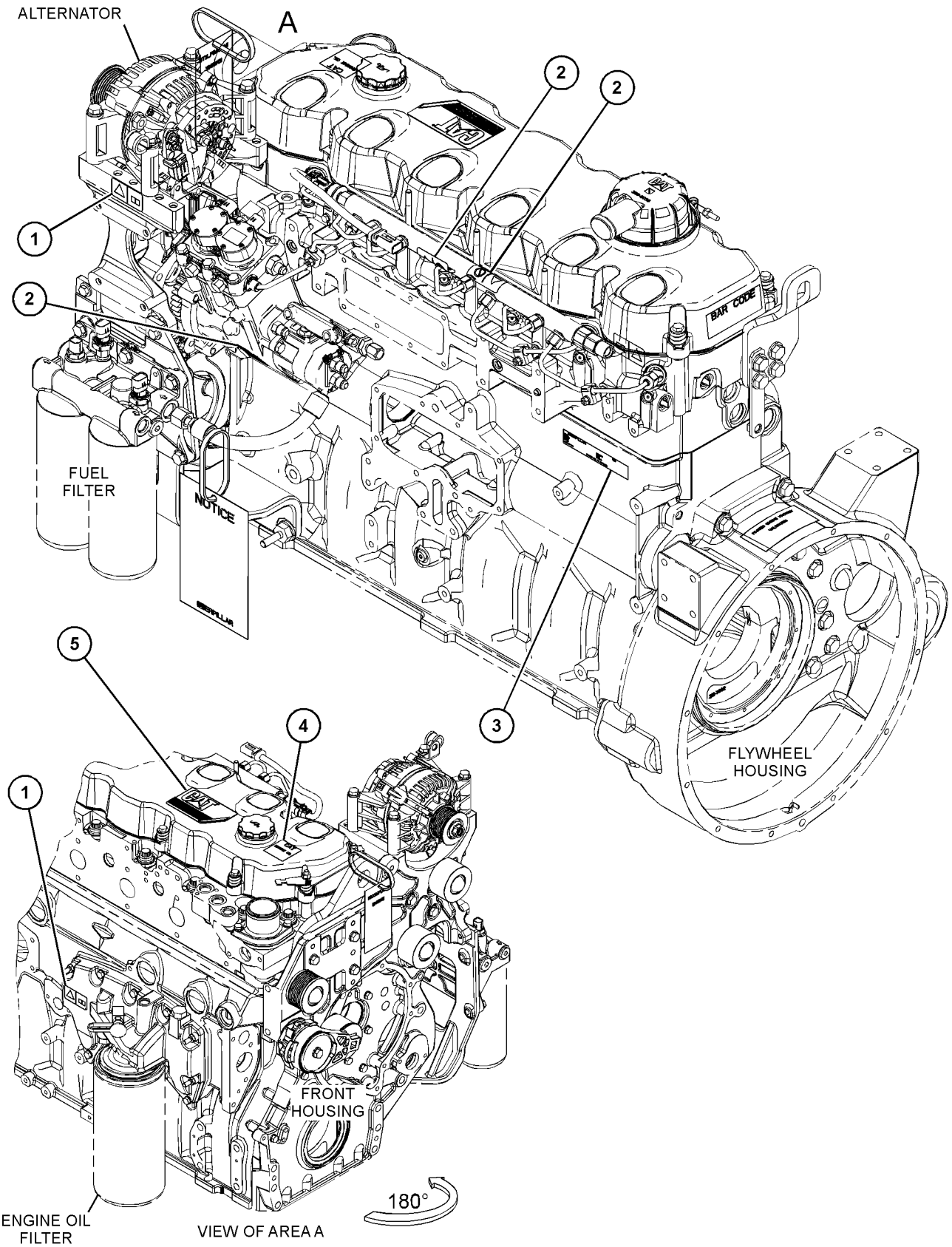

GRÁFICO 1 <FIM> g03676812

439-3511 PLACA E GRUPO DE PELÍCULA (PLATE & FILM GP)

S/N: FRS1-UP

NÚMEROE DE 456-6635 ARRANJO DE CONFIGURAÇÃO

SMCS-7405, 7557

i06648411

NOTA	NÚMERO DA PEÇA	QTY	NOME DA PEÇA 1 2 3 4 5 6 (NÍVEL DO PRODUTO)	CONSULTE PÁGINA
	353-7106	1	DECALQUE DE IDENTIFICAÇÃO (PONTOS DE LUBRIFICAÇÃO) (FILM-IDENTIFICATION (GREASE POINTS))	
			(ON FRONT COVER OF HYD SERVICE CENTER NEXT TO GREASE FITTINGS LOCATED ON EEF)	
	1P-2807	2	DECALQUE DE IDENTIFICAÇÃO (LOCAL DO OLHAL DE LEVANTAMENTO) (FILM-IDENTIFICATION (LIFT EYE LOCATION))	
			(ONE EACH AT FRONT LIFT EYES)	
	7X-3229	2	DECALQUE DE IDENTIFICAÇÃO (OLHAL DE LEVANTAMENTO, LOCAL DE AMARRAÇÃO) (FILM-IDENTIFICATION (LIFT EYE, TIE-DOWN LOCATION))	
			(ONE EACH AT REAR LIFT & TIE DOWN EYES)	
	7X-7644	2	DECALQUE DE IDENTIFICAÇÃO (AMARRAÇÃO-PARA BAIXO) (FILM-IDENTIFICATION (TIE-DOWN))	
			(ONE EACH AT FRONT TIE DOWN EYES)	
	438-5944	1	DECALQUE DE IDENTIFICAÇÃO (ORIFÍCIOS DE PRESSÃO DE LUBRIFICAÇÃO) (FILM-IDENTIFICATION (GREASE PRESSURE PORTS))	
			(ON INSIDE OF LH NEEF PLATE NEXT DIFF LOCK MANIFOLD)	
	444-8663	1	DECALQUE DE IDENTIFICAÇÃO (PONTOS DE APLICAÇÃO DE GRAXA, CONSULTE O MANUAL DE OPERAÇÃO E MANUTENÇÃO (OMM)) (FILM-IDENTIFICATION (GREASE POINTS, READ OMM))	
			(ON RH NEEF NEAR GREASE FITTINGS)	
	455-1084	1	DECALQUE DE IDENTIFICAÇÃO (CATERPILLAR) (FILM-IDENTIFICATION (CAT))	
			(ON INSIDE OF ELECTRICAL DISCONNECT COMPARTMENT DOOR, CENTERED VERTICALLY & 15-MM AWAY FROM DOOR LATCH)	
	146-6747	2	DECALQUE DE INFORMAÇÃO (24 V) (FILM-INFORMATION (24-VOLT))	
			(1 - ON OUTSIDE OF BATTERY BOX COVER BELOW LH CORNER OF FILM WARNING ON LH SIDE OF MACHINE) (1 - INSIDE DISCONNECT SWITCH COMPARTMENT NEAR JUMP START RECEPTACLE)	
	449-9226	1	DECALQUE DE INFORMAÇÃO (CAT SATO) (FILM-INFORMATION (CAT SATO))	
			(ON FRONT FACE OF BATTERY BOX ABOVE TRANSMISSION OIL FILL)	
	468-8049	1	DECALQUE DE INFORMAÇÃO (ENGINE OIL, CONSULTE O MANUAL DE OPERAÇÃO E MANUTENÇÃO (OMM)) (FILM-INFORMATION (ENGINE OIL, READ OMM))	
			(ON LH FAN MOTOR SUPPORT ASSEMBLY ON LOWER HORIZONTAL SUPPORT BAR 10-MM FROM EDGE)	
	6V-2679	1	DECALQUE DE INSTRUÇÃO (LIMPADOR) (FILM-INSTRUCTION (WIPER))	
			(ON OUTSIDE OF RH SIDE PLATFORM ON VERTICAL SURFACE NEAR WASHER BOTTLE)	
	124-2456	2	DECALQUE DE INSTRUÇÃO (Não Pise) (FILM-INSTRUCTION (NO STEP))	
			(ON TOP OF HOOD BEHIND CAB ON EACH SIDE. ALIGN REAR EDGE OF FILM WITH CENTER OF AIR CLEANER OPENING, ALIGN TOP EDGE OF FILM WITH RIB IN TOP HOOD PANEL)	

439-3511 PLACA E GRUPO DE PELÍCULA (PLATE & FILM GP) (continuação) **i06648411**

NOTA	NÚMERO DA PEÇA	QTY	NOME DA PEÇA 1 2 3 4 5 6 (NÍVEL DO PRODUTO)	CONSULTE PÁGINA
	224-0672	1	DECALQUE DE ADVERTÊNCIA (ALTA PRESSÃO, LEIA O MANUAL DE OPERAÇÃO E MANUTENÇÃO, INTL) (FILM-WARNING (HIGH PRESSURE, READ OMM, INTL))	
			(BELOW CRUSH WARNING FILM ON RH SIDE OF NEEF)	
	224-8946	1	DECALQUE DE ADVERTÊNCIA (NÃO PULVERIZAR ÉTER/ ADM DE AR, INTL) (FILM-WARNING (NO ETHER SPRAY/AIR INTK, INTL))	
			(ON TOP PANEL OF HOOD, CENTER OF FILM CENTERED WITH AIR CLEANER OPENING & CENTERED BETWEEN OPENING & OUTBOARD RIB)	
	225-0312	2	DECALQUE DE ADVERTÊNCIA (PARTIDA AUXILIAR, LEIA O OMM, INTL) (FILM-WARNING (JUMP START, READ OMM, INTL))	
			(1 - ON BATTERY BOX DOOR) (1 - IN DISCONNECT SWITCH COMPARTMENT NEXT TO JUMP START RECEPTACLE)	
	226-1240	2	DECALQUE DE ADVERTÊNCIA (RISCO DE ESMAGAMENTO, FIQUE AFASTADO, INTL) (FILM-WARNING (CRUSH HAZARD, STAY BACK, INTL))	
			(1 - ABOVE FRAME LOCK FILM) (1 - ABOVE CYLINDER WARNING FILM)	
	226-1274	1	DECALQUE DE ADVERTÊNCIA (PERIGO DE ESMAGAMENTO, LEIA O OMM, INTL) (FILM-WARNING (CRUSH HAZARD, READ OMM, INTL))	
			(ON SIDE FACE OF NEEF 15-MM FORWARD OF REAR EDGE & 15-MM UP FROM BOTTOM OF NEEF SIDE PLATE ON SIDE OF MACHINE WITH ARTICULATION LOCK)	
	228-7316	2	DECALQUE DE ADVERTÊNCIA (SUPERFÍCIE QUENTE, MANTENHA AS MÃOS AFASTADAS, INTERNACIONAL) (FILM-WARNING (HOT SURFACE, HANDS CLEAR, INTL))	
			(BELOW SERVICE DOOR ON BOTH SIDES OF HOOD)	
	228-9106	2	DECALQUE DE ADVERTÊNCIA (SUPERFÍCIE QUENTE, MANTENHA AS MÃOS AFASTADAS, INTERNACIONAL) (FILM-WARNING (HOT SURFACE, HANDS CLEAR, INTL))	
			(1 - ON FLAT SURFACE ON FRONT OF AIR CLEANER COVER AS FAR REARWARD AS POSSIBLE) (1 - ON RADIATOR LH SIDE PANEL)	
	444-5639	2	DECALQUE DE ADVERTÊNCIA (DETECÇÃO DE VAZAMENTO, LEIA O MANUAL DE OPERAÇÃO E MANUTENÇÃO (OMM)) (FILM-WARNING (LEAK DETECTION, READ OMM))	
			(1 - ON INSIDE LH NEEF PLATE, REAR EDGE 30-MM FORWARD OF REAR EDGE OF FORWARD CUTOUT IN VALVE SHELF, 300-MM UP FROM VALVE SHELF) (1 - ON INSIDE RH NEEF PLATE, REAR EDGE ALIGNED WITH REAR EDGE OF FORWARD CUTOUT IN VALVE SHELF, 300-MM UP FROM VALVE SHELF)	
	463-0968	2	DECALQUE DE ADVERTÊNCIA (VENTILADOR GIRATÓRIO) (FILM-WARNING (ROTATING FAN))	
			(ONE FILM EACH SIDE SUPPORT OF RADIATOR, FORWARD OF CLEAN OUT OPENINGS)	
	239-6986	1	PLACA DE NÚMERO DE SÉRIE (MÁQUINA) (PLATE-SERIAL NUMBER (MACHINE))	
			(ON LH SIDE OF NEEF. LH EDGE OF PLATE ALIGNED WITH FIRST CHARACTER OF PIN STAMPING, BOTTOM EDGE OF PLATE 15-MM ABOVE TOP OF PIN STAMPING)	
	4W-1413	1	PLACA DE NÚMERO DE SÉRIE (MOTOR) (PLATE-SERIAL NUMBER (ENGINE))	
			(ON LH SIDE OF ENGINE AT REAR BLOCK)	

439-3511 PLACA E GRUPO DE PELÍCULA (PLATE & FILM GP) (continuação) **i06648411**

NOTA	NÚMERO DA PEÇA	QTY	NOME DA PEÇA 1 2 3 4 5 6 (NÍVEL DO PRODUTO)	CONSULTE PÁGINA
	9R-1499	2	REFLETOR (VERMELHO) (REFLECTOR (RED))	
			(CENTERED IN RECESSES ON COUNTERWEIGHT)	
			<FIM>	

454-4493 PLACA E GRUPO DE PELÍCULA (PLATE & FILM GP)

S/N: FRS1-UP

NÚMEROE DE 455-3940 ARRANJO DA CABINE

SMCS-7405, 7557

i06683375

NOTA	REF. NÃO	GRÁFICO REF.	NÚMERO DA PEÇA	QTY	NOME DA PEÇA 1 2 3 4 5 6 (NÍVEL DO PRODUTO)	CONSULTE PÁGINA
	1	2	**201-2733**	2	DECALQUE DE INFORMAÇÃO (ENTRADA/SAÍDA) (FILM-INFORMATION (INPUT/OUTPUT))	
	2	2	**299-7880**	1	DECALQUE DE INSTRUÇÃO (Não Pise) (FILM-INSTRUCTION (NO STEP))	
	3	2	**345-0351**	1	DECALQUE DE IDENTIFICAÇÃO (INTERRUPTOR DE IGNIÇÃO) (FILM-IDENTIFICATION (IGNITION SWITCH))	
	4	2	**448-2831**	1	DECALQUE DE INSTRUÇÃO (AR-CONDICIONADO, CONSULTE O MANUAL) (FILM-INSTRUCTION (AIR CONDITIONER, READ MAN))	
	5	2	**466-3275**	1	DECALQUE DE ADVERTÊNCIA (NÃO SOLDE, NÃO PERFURE, CONSULTAR OMM) (FILM-WARNING (NO WELD, NO DRILL, READ OMM))	

454-4493 PLACA E GRUPO DE PELÍCULA (PLATE & FILM GP) (continuação) **i06683375**

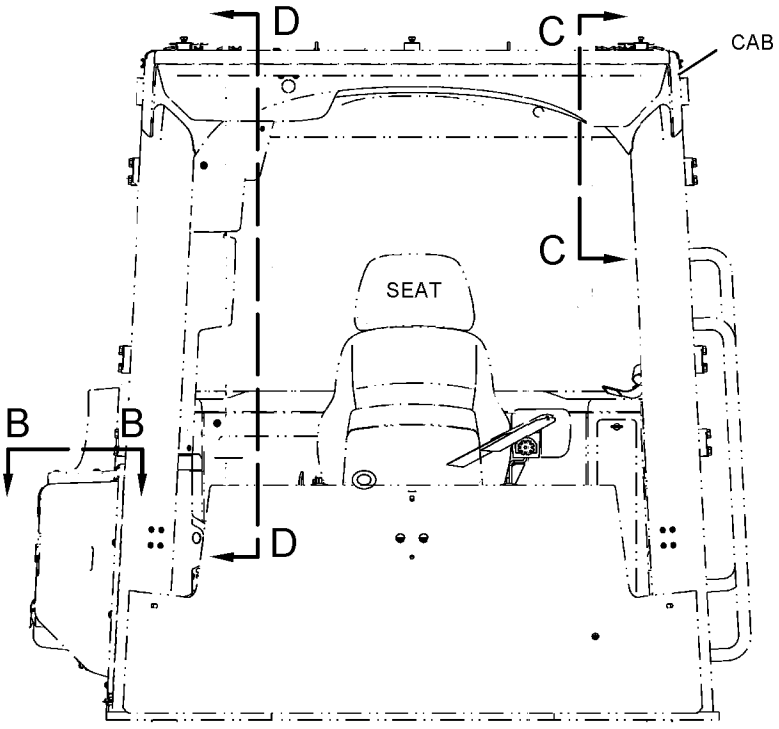

FRONT VIEW

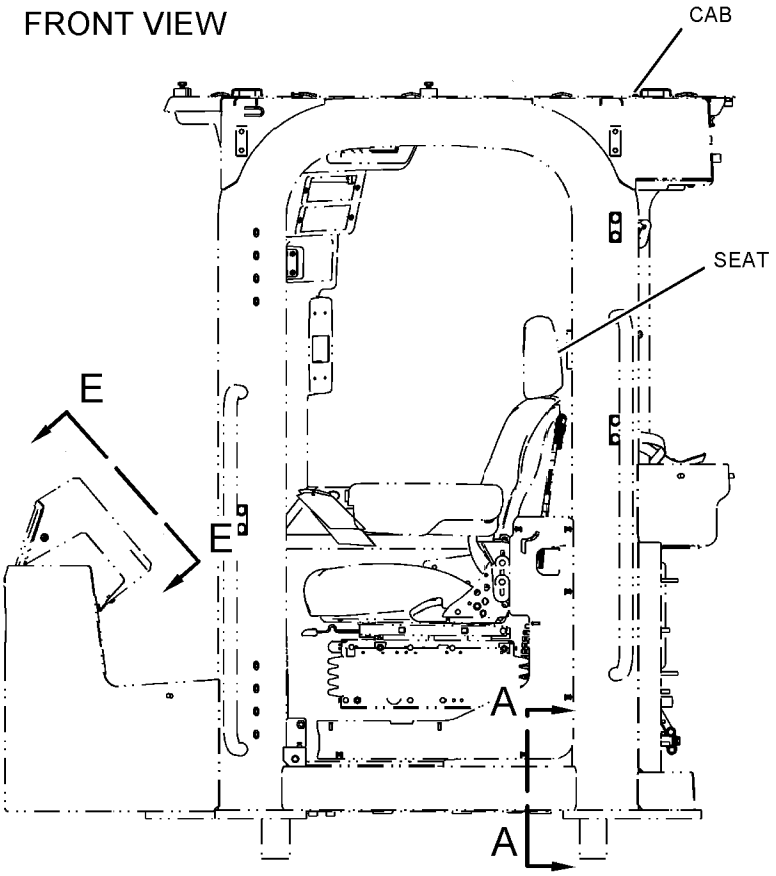

REFER TO ALL ILLUSTRATIONS OF THIS GROUP FOR AUXILIARY VIEWS

LEFT SIDE VIEW

GRÁFICO 1

g06049542

454-4493 PLACA E GRUPO DE PELÍCULA (PLATE & FILM GP) (continuação) **i06683375**

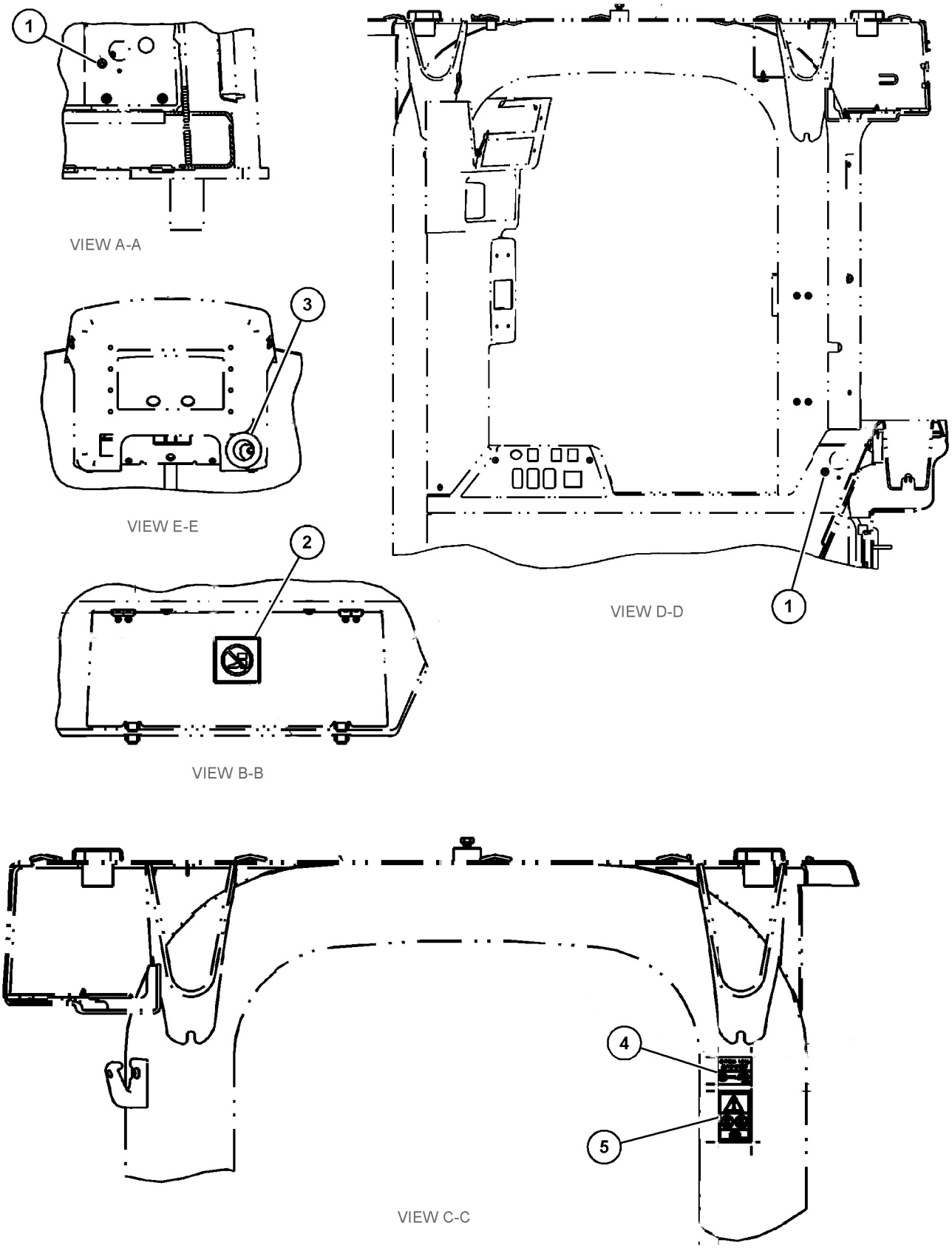

GRÁFICO 2 <FIM> g06049562

354-8706 PLACA DE NÚMERO DE SÉRIE (PLATE-SERIAL NUMBER)

S/N: FRS1-UP

SMCS-7557 **i06656237**

NOTA	REF. NÃO	GRÁFICO REF.	NÚMERO DA PEÇA	QTY	NOME DA PEÇA 1 2 3 4 5 6 (NÍVEL DO PRODUTO)	CONSULTE PÁGINA
					(NO SERVICED PARTS)	

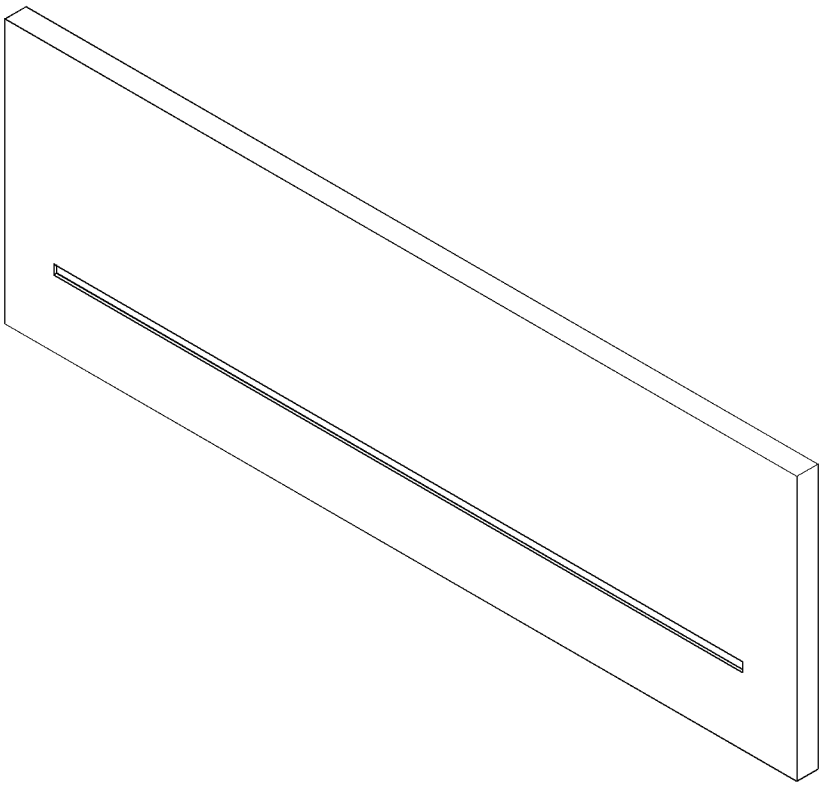

GRÁFICO 1 <FIM> g06065710

ÍNDICE DE NÚMERO DE PEÇA

Peça	Página
0	
0L-1026	26
	62
0L-1407	293
0S-0519	25
0S-1579	452
0S-1594	454
0S-1597	264
0T-0244	947
	948
0T-0489	947
	948
1	
1A-2223	436
1B-2578	271
1B-3934	544
1B-8704	750
1B-8705	13
	23
1D-4640	697
1F-7567	355
	636
1H-1023	264
	791
1H-2629	264
1H-3244	172
	173
	910
1H-3338	269
1H-7339	644
	647
1H-8720	351
1J-9671	625
	636
	650
	789
1K-6985	644
	647
1K-8850	923
1L-3768	750
1L-5072	364
1M-3150	436
1M-3151	436
1M-4543	600
1M-4986	173
1M-6119	172
	173
	174
	179
	180
	182
	183
1M-6120	172
	173
	174
	179
	180
	182
	183
1M-6573	397
	402
	409
	423
1M-8649	436
1M-9011	394
	397
	400
	402
	407
	412
	414
	417
	420
	423
1M-9968	265
1M-9971	264
1N-7057	454
1P-0451	134
1P-0810	173
	174
	179
	180
	182
	183
	196
	198
	200
	201
	202
	204
	208
	209
	210
	212
	213
	214
	216
	218
	220
	293
	318
	321
	326
	358
1P-2807	1042
1P-3702	793
1P-3703	650
	655
	660
	710
	711
	714
	731
	734
	737
1P-3704	655
	710
	711
	714
	731
	734
	737
1P-3934	380
	382
	384
	386
1P-3935	380
	382
	384
	386
1P-4278	92
	114
1P-4578	713
	764
1P-4582	374
1P-5767	710
	711
	713
	731
	734
	737
1R-1808	63
1S-0994	650
1S-2563	66
1S-3184	380
	382
	384
	386
1S-4305	714
1S-5596	452
1S-6595	388
1S-7252	318
1S-7446	264
1S-9593	136
	218
1T-0210	452
1T-0762	454
1T-0808	264
1T-0936	454
	739
1T-1078	454
1T-1639	452
1U-8846	40
	42
	119
	133
	400
	403
	407
	412
1V-3593	984
	986
1V-8732	583
1V-8848	544
1V-8852	544
1W-2715	31
1W-5455	112
1W-8407	25
1W-9589	235
2	
2A-3746	31
2B-0941	114
2B-2404	570
2C-9259	991
	993
	995
	997
	999
	1001
	1003
	1005
	1014
	1020
2D-2443	445
2D-2507	466
2D-2508	466
2D-2509	466
2D-2511	445
	►466
2D-2751	223
	287
	889
2D-4867	662
	830
	834
2D-6235	894
2D-6392	264
2D-6642	894
2D-9454	380
	382
	384
	386
2F-6678	265
2G-8096	129
	868
	870
2H-3088	388
2H-3429	264
2H-3922	268
2H-3931	644
	647
2H-6338	715
2H-9247	388
2J-3505	1025
2J-3506	1007
	1008
	1009
	1010
	1011
	1012
	1013
2J-5997	988
2J-7686	679
	681
	687
2J-7761	364
2J-8163	264
2K-0337	745
2K-4973	894
	965
2K-5065	388
2K-8257	746
2L-2685	65
	372
2L-6679	240
2L-8050	199
2L-8052	195
	199
2L-8054	287
2L-8058	199
2L-8060	195
	199
2L-8061	287
2L-8066	199
2L-8069	195
2L-8071	211
2L-8076	218
2L-8079	195
	308
2M-0849	351
2M-6102	897
2M-9780	164
	649
	670
	675
	719
	721
	723
	724
	739
	742
	743
	787
	789
	795
2P-1279	152
	1038
2P-1293	723
2P-1373	380
2P-1374	380
2P-4304	63
2P-8986	388
2P-8987	388
2R-6806	141
2S-1382	462
2S-1384	462
2S-1385	462

► REFERÊNCIA PRIMÁRIA

ÍNDICE DE NÚMERO DE PEÇA

Peça	Página
2S-2596	667
	670
	791
2S-4078	711
	778
	782
	807
2S-4750	370
	388
2V-1771	175
2V-2209	310
2V-3726	969
2V-8260	129
2W-7381	56
2Y-3209	902
2Y-5829	57
	58
	147
2Y-9402	135
3	
3B-0623	26
	27
3B-2062	524
3B-2263	754
3B-4508	862
3B-4611	612
3B-4618	78
3B-6552	572
3B-8486	561
3B-8488	561
3B-8489	448
	544
	561
	567
	570
	572
	662
	827
	830
	832
	834
3B-8491	830
	834
3D-0053	745
3D-2239	466
3D-2824	89
	92
	164
	392
	644
	649
	653
	654
	655
	670
	674
	713
	714
	719
	721
	723
	724
	726
	757
	900
3D-4603	757
3D-8417	397
	402
	409
	417
	420
	423
3E-2310	353
	768
3E-3805	870
3E-4041	92
3E-4096	92
	112
3E-4352	66
	147
	151
	249
	612
	886
3E-4353	529
	764
	875
	879
3E-5001	341
	343
	345
	347
	349
3E-5169	296
3E-5226	195
3E-5464	840
3E-6602	870
3E-6747	392
3E-6753	302
3E-6754	175
3E-6909	572
	655
3E-7410	726
3E-7771	265
3E-8006	392
3E-8016	392
3E-8020	541
	547
	896
	937
	973
3E-8320	172
3E-9412	152
3E-9413	975
3E-9860	180
	183
3F-5792	388
	757
3F-7183	544
3F-9556	913
3G-6395	1018
3G-8054	90
3G-8057	90
3H-0442	431
	464
	797
	803
	808
3H-2652	351
3J-1907	92
	114
	353
	355
	374
	430
	462
	626
	634
	635
	649
	650
	653
	654
	660
	667
	670
	703
	705
	713
	714
	723
	724
	725
	726
	757
	768
	770
	773
	778
	779
	782
	783
	788
	791
	796
	797
	802
	803
	807
	908
	909
	1038
3J-4818	894
	965
3J-7354	353
	355
	374
	394
	414
	417
	420
	431
	634
	635
	654
	671
	713
	714
	723
	724
	739
	754
	757
	776
	778
	779
	782
	783
	791
	793
	796
	802
	807
	811
	812
	813
	815
	816
	862
3J-7479	667
3K-0196	388
3K-0360	70
	89
	283
	323
	341
	343
	345
	347
	349
	359
	363
	374
	430
	634
	635
	649
	650
	653
	654
	655
	669
	670
	671
	723
	739
	742
	757
	786
	789
	815
	816
	817
	862
3K-1432	435
3K-9770	1017
	1018
	1019
3L-0594	555
	556
	603
3L-3380	264
3N-3763	265
3P-0647	452
3P-1681	341
	343
	345
	347
	349
3P-2404	897
3P-3441	436
3P-3839	941
3P-7019	435
3P-9847	711
3P-9900	965
3R-8797	265
3R-8801	265
3S-0004	750
3S-2093	114
	129
	143
	172
	173
	174
	179
	182
	199
	203
	204
	207
	208
	209
	218
	223
	237
	262
	288
	293
	308
	310
	314
	317

► REFERÊNCIA PRIMÁRIA

ÍNDICE DE NÚMERO DE PEÇA

Peça	Página
	318
	323
	325
	329
	355
	359
	374
	561
	567
	863
	894
	897
	951
	965
	974
	984
	986
3S-6049	174
	179
	182
3S-6050	173
	180
	183
3S-8109	435
	436
3S-9233	394
	397
	400
	402
	405
	412
	414
	417
	420
	423
	796
	802
	807
3T-0851	515
	547
3T-0852	39
	175
	318
	600
3T-3418	264
3T-3422	264
3T-3423	264
	265
3T-3424	264
	265
3T-3434	264
3T-4709	240
3T-4710	240
3T-6965	388
3T-9494	240
	265
3T-9524	265
3T-9525	►240
	264
3V-2431	644
3V-4791	175
	280
	318

4

Peça	Página
4B-2049	265
4B-4158	670
	757
	807
4B-4274	547
4B-4277	288
4B-4278	965
4B-9373	397
	402
	409
	423
4B-9374	397
	402
	409
	423
4B-9782	364
	671
4C-9612	48
4D-1248	173
	174
4D-1326	271
4D-1577	388
4D-3088	54
4D-7388	65
	92
	375
	427
	897
4D-7733	356
	636
	655
4D-7794	247
	321
4D-8123	323
4D-9517	114
	567
4E-1384	85
4E-2240	394
	400
	405
	407
	412
	414
	417
	420
4E-2289	172
4E-3196	830
	834
4E-5724	172
	173
4E-8951	630
4F-2294	270
4F-4097	358
4F-5695	26
4F-6464	163
4F-7388	398
	403
	409
	418
	421
	423
4F-7827	1011
4G-4972	25
4H-1225	650
	660
4H-2633	147
4H-3001	541
4H-4737	436
4H-6112	114
4H-6520	398
	403
	409
	418
	421
	423
4I-5228	519
4I-6994	495
4I-7889	90
	426
4J-0519	667
4J-0520	375
	427
	650
	655
	660
	670
	708
4J-0522	708
	715
	793
4J-0524	726
4J-0527	375
4J-5309	796
	802
	807
4J-5477	114
	394
	414
	417
	420
	649
	654
	660
	705
	713
	714
	723
	725
	778
	779
	782
	783
	1038
4J-7533	431
	464
	741
	791
	796
	802
	807
4J-8996	787
4J-8997	793
4K-0684	1018
4K-1388	789
4K-2039	817
4K-6177	565
	567
4K-6781	544
4K-6804	394
	400
	405
	407
	412
	414
4K-7462	544
4K-8864	283
	323
4K-9429	917
4L-2729	265
4L-3641	175
4L-6499	271
4M-0189	750
4M-1751	462
4M-1831	264
4M-1853	264
4M-1854	264
4M-1896	265
4M-6582	972
4M-7470	612
4M-8239	462
4M-8973	570
4P-3629	135
4P-4369	118
4P-7233	147
4P-7428	329
	359
4P-7429	660
4P-7581	280
	282
	293
	297
	304
	306
	310
	312
	314
	317
	318
	326
	356
	359
	375
	389
	427
4P-8134	312
	323
	561
4R-9999	59
4S-1962	175
	180
	183
	318
	726
4S-5565	644
4S-5824	435
4S-5838	382
	386
4S-8264	969
4S-8537	435
4S-8598	388
4T-0932	789
4T-0933	789
4T-0935	789
4T-0946	789
4T-1700	815
4T-4509	815
4T-5073	789
4V-1901	544
4V-7081	447
4V-7099	827
	830
	832
	834
4V-7101	827
	830
	832
	834
4V-8519	827
	830
	832
	834
4V-8520	827
	830
	832
	834
4V-8577	965
4V-8673	819
	820
4V-8674	819
	820
4V-8675	819
	820
4W-1413	1040
	1043
4W-7627	75

► REFERÊNCIA PRIMÁRIA

ÍNDICE DE NÚMERO DE PEÇA

Peça	Página
5	
5A-3604	758
5B-5821	60
5C-2874	501
	502
5C-2890	269
	304
	306
	837
	851
	853
	855
	886
	965
5C-7261	85
	129
	197
	245
	288
	325
	849
	851
	853
	855
	863
	913
5C-9553	297
	849
	875
	879
	910
	923
	974
5D-0718	726
5D-1026	70
	537
	900
5D-9629	506
5F-3106	746
5F-3999	95
5F-9757	114
5G-2003	541
5G-3676	715
5G-4313	297
5G-7636	454
5G-8480	482
	488
	588
	927
5G-8871	587
5H-2767	787
5H-3193	670
5H-4020	708
5H-5012	394
	400
	405
	407
	412
	414
	418
	421
5H-6734	389
5I-3333	587
5I-4200	293
	321
5J-2722	667
5J-2974	370
	670
5J-4773	1007
	1008
	1009
	1010
	1012
	1013
5J-5314	264
5K-1568	364
5K-1787	691
5K-2298	570
5K-5068	561
5K-5338	897
5K-9090	374
	375
	427
	649
	650
	653
	655
	660
	676
	708
	711
	724
	726
	731
	734
	737
	773
	778
	782
5L-2931	436
5L-4759	394
	397
	400
	402
	405
	412
	414
	417
	420
	423
5L-7200	275
5M-2057	791
5M-2894	389
5M-3034	264
5M-3154	389
5M-6214	570
	572
	644
	647
	830
	834
5M-9548	462
5P-0372	524
5P-0537	874
	878
5P-0600	107
5P-0767	70
	537
	837
	900
5P-1045	900
5P-1075	280
5P-1076	78
	81
	283
	323
	375
	467
	532
	537
	551
	589
	591
	595
	600
	604
	606
	612
	636
	695
	697
	708
	770
	774
	779
	783
	898
	922
	929
	931
	933
	935
5P-1506	208
5P-2369	114
5P-2526	389
5P-2618	152
5P-2766	196
5P-2957	630
5P-3131	436
5P-3454	287
5P-3629	454
5P-3741	561
5P-3928	837
5P-3929	897
5P-3930	436
5P-3948	897
5P-4106	837
5P-4116	21
	39
	65
	92
	120
	129
	175
	312
	318
	325
	469
	553
	555
	556
	557
	558
	559
	600
	602
	603
	604
	612
	726
	863
	875
	879
	900
5P-4423	965
5P-4484	407
	409
5P-4499	723
5P-4571	195
	220
	275
5P-4961	370
5P-5148	294
5P-5411	389
5P-5602	630
5P-5630	262
5P-5637	130
	547
5P-5689	287
5P-5969	503
	504
	925
	927
5P-6129	841
5P-6298	240
5P-6300	739
5P-6414	454
5P-6944	723
5P-7175	370
5P-7462	312
	705
	768
5P-7463	312
	705
	768
5P-7464	726
5P-7465	726
5P-7468	297
	370
	650
	676
	731
	734
5P-7469	297
	370
	650
	676
	731
	734
5P-7470	715
5P-7471	715
5P-7530	69
5P-7701	378
5P-7848	870
5P-7857	465
5P-7957	917
5P-7958	372
5P-7970	21
	66
	152
5P-8068	351
5P-8182	715
5P-8196	63
5P-8244	21
5P-8245	18
	40
	43
	60
	66
	122
	351
	359
	389
	437
	942
	944
5P-8247	366
	394
	398
	400
	403
	405
	407
	409
	412
	414
	418
	421
	423
5P-8248	1007
	1008
	1009
	1010
	1011
	1012

► REFERÊNCIA PRIMÁRIA

ÍNDICE DE NÚMERO DE PEÇA

Peça	Página
	1013
5P-8249	1025
5P-8250	687
	695
	697
5P-8309	103
	470
5P-8347	155
	359
5P-8361	988
5P-8362	988
5P-8444	370
	650
	676
5P-8500	902
5P-8823	988
	1017
	1018
5P-9085	323
	1038
5P-9186	465
5P-9212	78
5P-9297	297
	703
	705
5P-9436	714
5P-9617	374
5P-9806	351
5S-7001	462
5T-5682	444
5T-6374	297
	314
5T-7486	891
5T-8417	574
5V-0353	827
	830
	832
	834
5V-0354	827
	830
	832
	834
5V-6152	314
5V-6153	314
5V-8780	85
5W-1992	840
5W-2005	840
5W-9420	813

6

6A-5277	210
6A-5591	66
6C-5304	394
	398
	400
	403
	405
	407
	409
	412
	414
	418
	421
	423
6C-7875	577
	582
	583
	585
6C-9149	526
	527
6D-1641	900
6D-3479	297
	705
	779
	783
6D-4244	144
	719
	721
	726
6D-4246	92
	175
	636
	719
	721
	726
6D-4247	636
6D-5801	158
6D-7889	358
6E-0381	786
6E-1637	791
6E-3518	789
6E-4431	789
6E-4701	741
	770
	773
	778
	782
	►788
6E-4753	671
6E-5066	431
	776
6E-5200	815
6E-5289	670
6E-5291	670
6E-5397	670
6E-6129	742
6E-6527	811
6E-6528	811
	812
6F-0196	1025
6F-0253	186
	272
	304
6F-3930	466
6F-5188	364
6F-7045	268
6H-3999	544
6H-5139	364
6I-1418	288
6J-2419	796
	802
6J-2680	656
6J-3134	758
	796
	802
6J-3958	567
6J-4568	674
6J-6506	670
6J-6516	670
6J-6517	670
6K-0806	310
6K-6307	796
	802
6K-8987	433
6K-9194	139
6L-3616	570
6M-5062	817
6N-3279	264
6N-3826	264
6N-6984	374
	723
6N-7523	220
6P-0699	600
6P-2233	435
6P-5560	870
6P-6641	600
6P-7742	435
6P-7743	435
6P-7772	437
6P-7773	437
6P-7968	435
6P-7983	435
6P-7985	435
6P-8003	435
6P-8005	435
6S-3002	758
6S-6646	467
	615
6S-9277	467
6T-0363	240
6T-0371	240
6T-0372	240
6T-0465	179
	183
6T-3631	280
6T-3632	280
6T-3633	280
6T-6052	670
6T-6505	210
6T-6506	210
6V-0292	175
6V-0357	796
	802
	807
6V-0400	710
	711
	713
	731
	734
	737
6V-0491	195
	210
6V-0545	297
6V-0683	312
	705
	768
6V-0826	715
6V-0834	437
6V-0835	437
6V-0852	353
	356
	359
	375
	636
	715
	726
	741
	776
	863
	1038
6V-0974	90
6V-1197	745
6V-1322	264
6V-1586	437
6V-1720	388
6V-1819	72
	389
6V-1820	359
	389
	452
6V-1889	715
	898
6V-1970	4
	►902
6V-2313	630
6V-2314	515
6V-2317	14
	141
6V-2369	287
6V-2383	905
6V-2679	1042
6V-2686	262
6V-2687	288
	841
	972
6V-3250	55
	75
6V-3251	53
	75
	92
6V-3265	326
6V-3538	25
6V-3822	44
	140
	147
	351
	389
6V-3823	40
	351
6V-3834	155
6V-3838	465
6V-3918	42
	48
6V-3940	13
	17
	50
	69
	77
	141
	147
	151
	155
	249
6V-3965	353
	355
	359
	374
	458
	459
	460
	461
	635
	714
	724
	741
	776
	863
	1038
6V-4248	16
	351
	389
6V-4249	36
	452
6V-4365	359
6V-5048	370
6V-5063	55
	75
	77
	900
6V-5064	51
	52
6V-5135	155
6V-5142	795
6V-5192	758
6V-5215	96
	147
	942
	944
6V-5217	42
	69
	141
	325
6V-5218	19

► REFERÊNCIA PRIMÁRIA

ÍNDICE DE NÚMERO DE PEÇA

Peça	Página
	63
	71
	392
6V-5219	14
	40
6V-5220	360
6V-5230	44
	122
	351
	454
6V-5393	796
	802
	807
6V-5555	793
6V-5556	815
	816
6V-5589	50
6V-5657	679
	681
6V-5683	54
6V-5684	359
6V-5686	394
	398
	400
	403
	405
	407
	410
	412
	414
	418
	421
	424
6V-5696	437
6V-5839	16
	44
	72
	75
	84
	118
	122
	139
	140
	147
	310
	351
	359
	389
	452
	455
	875
	879
6V-5842	351
6V-5843	38
	62
	75
	122
	389
6V-5844	151
6V-5845	155
6V-5851	984
	986
6V-6317	147
	310
	360
	389
	942
	944
6V-6339	812
6V-6604	547
6V-6609	53
	55
	77
	260
6V-6716	296
6V-6923	166
6V-7238	70
	363
6V-7357	78
	81
	102
	297
	304
	306
	470
6V-7359	726
6V-7570	454
6V-7607	798
	804
6V-7636	874
	878
6V-7673	122
6V-7732	90
	398
	403
	410
	418
	421
	424
	764
6V-7744	85
	953
	958
6V-7979	397
	402
	409
	417
	420
	423
6V-7981	84
	122
	139
	351
6V-8001	112
6V-8076	375
	635
6V-8144	454
6V-8149	18
6V-8177	942
	944
6V-8188	265
6V-8197	40
	43
6V-8201	754
6V-8210	380
	382
	384
	386
6V-8212	359
6V-8214	582
	585
6V-8225	160
6V-8237	679
	681
6V-8260	139
6V-8336	18
	351
6V-8378	173
	271
6V-8397	89
	353
	355
	356
	634
	635
	636
	653
	654
	703
	705
	713
	714
	723
	724
	725
	741
	768
	770
	773
	778
	779
	782
	783
	788
	796
	797
	802
	803
	862
6V-8398	89
	392
	463
	634
	635
	649
	650
	653
	654
	655
	770
	773
	779
	783
6V-8467	746
6V-8490	325
6V-8625	89
	649
	653
6V-8626	719
	721
6V-8627	114
	649
	660
	1038
6V-8628	394
	414
	417
	420
	654
6V-8629	724
6V-8633	392
6V-8634	862
6V-8635	374
	708
	731
	734
	737
	778
	782
6V-8636	147
	353
	355
	634
	653
	703
	705
	713
	768
	770
	773
	778
	782
6V-8637	89
	713
	723
6V-8638	147
	649
6V-8639	143
	147
	634
	653
6V-8641	723
6V-8642	143
	723
6V-8647	778
	782
6V-8675	43
	389
6V-8714	653
6V-8716	723
6V-8723	71
	89
	654
6V-8724	355
	634
	705
	724
	768
	778
	782
	797
	803
6V-8778	724
6V-8781	770
	773
	778
	782
6V-8801	629
6V-8836	866
6V-8837	95
	130
	868
6V-8981	655
6V-8983	723
6V-8988	655
6V-8996	724
6V-9000	394
	414
	417
	420
	713
6V-9001	355
	634
	705
6V-9002	653
6V-9004	649
	719
	721
6V-9007	89
	649
	719
	721
	723
6V-9008	374
	676
	711
	731
	734
	773
	778
	782
6V-9032	724
6V-9162	653
	713
6V-9169	89
	656

► REFERÊNCIA PRIMÁRIA

ÍNDICE DE NÚMERO DE PEÇA

Peça	Página
6V-9170	723
6V-9189	556
	603
6V-9200	355
	634
	713
6V-9512	711
6V-9632	129
	203
	287
	314
	318
	482
	488
	588
	695
	837
	866
	927
6V-9666	122
6V-9746	89
	649
	653
	654
	655
	656
	713
	719
	721
	723
	724
	725
	726
6V-9828	713
6V-9829	634
	703
	770
	773
	778
	782
6V-9831	656
6V-9833	649
6V-9836	770
	773
	778
	782
6V-9837	635
6V-9838	655
6V-9839	713
6V-9843	634
6V-9844	655
6V-9847	649
6V-9849	705
	778
	782
6V-9850	353
	634
	654
	705
	713
	768
6V-9851	89
	634
	649
	654
6V-9852	724
6V-9853	713
	724
6V-9854	660
	731
	734
	778
	782
6V-9872	353
	723
	862
6V-9873	147
	770
	773
	779
	783
6V-9876	862
6W-3731	370
6W-4749	380
	382
	384
	386
6W-4750	380
	382
	384
	386
6W-5458	693
6W-5817	524
6W-5818	524
6W-6672	297
6Y-2109	435
6Y-5952	435
6Y-6351	1025
6Y-7880	435
6Y-8030	435
6Y-9713	435
7	
7B-1597	636
7B-3028	388
7B-3642	389
7C-1445	17
	40
7C-1493	63
7C-4354	900
7D-1649	60
7D-5252	466
7D-6922	894
7D-7111	138
7D-7233	711
7D-7469	444
7D-8636	544
7D-8637	544
7E-3443	152
7F-3488	265
7F-3525	240
7F-6112	695
7F-8268	21
7G-0437	435
7G-3711	435
7G-5444	435
7G-5569	435
7G-5572	435
7G-5593	435
7G-5594	435
7G-5614	435
7G-5675	437
7G-5730	437
7G-6061	435
7G-6062	435
7G-7053	294
7G-8121	435
7G-8839	662
7I-2272	288
	464
	818
7I-3015	991
	993
	995
	997
	999
7I-6677	543
7I-7439	656
7I-8663	779
	783
7J-0204	739
	796
	802
7J-4026	141
7J-4321	670
7J-8611	114
7J-9108	654
	655
	719
	721
	723
	724
	725
	726
7J-9933	742
	789
7K-1181	65
	143
	195
	199
	223
	230
	235
	238
	245
	280
	282
	283
	288
	293
	296
	302
	304
	306
	308
	310
	312
	314
	318
	321
	323
	326
	329
	355
	370
	374
	427
	467
	561
	634
	649
	653
	660
	711
	713
	723
	889
	905
	937
	939
7K-3176	837
7K-3304	837
7K-5634	364
7K-9205	827
	830
	832
	834
7K-9209	827
	830
	832
	834
7K-9211	827
	830
	832
	834
7K-9212	827
	830
	832
	834
7K-9220	827
	830
	832
	834
7L-2894	264
7M-0324	264
7M-0325	265
7M-0326	264
7M-0327	264
7M-3361	600
7M-8485	221
	222
	363
	369
	374
	394
	397
	398
	400
	402
	403
	405
	407
	409
	412
	414
	417
	418
	420
	421
	423
	424
	427
	667
	676
	708
	711
	713
	719
	721
	723
	724
	731
	734
	737
	742
	773
	778
	782
	787
	791
	796
	802
	807
7M-8592	462
7M-8651	265
7M-9910	875
7N-0296	262
7N-0718	172
	►268
7N-2059	262
7N-3718	280
7N-5683	25
7N-7221	275

► REFERÊNCIA PRIMÁRIA

ÍNDICE DE NÚMERO DE PEÇA

Peça	Página
7N-9801	279
7R-2750	195
7R-2751	195
7S-1912	90
7S-2962	388
7S-3916	356
	636
	715
7S-3919	356
	636
	715
7S-4001	382
	386
7S-4534	437
7S-6369	119
7S-8920	726
7S-8921	726
7T-1099	481
	506
	518
	519
	588
	608
	779
	783
	821
	822
	927
7T-1285	435
7T-3974	264
7T-4532	847
7T-6496	739
7T-6799	277
7T-9987	174
	179
	182
7T-9988	173
	175
	180
	183
7U-4891	175
7U-4892	175
7V-5628	321
7V-6571	356
	636
7V-6715	827
	830
	832
	834
7V-9791	615
7W-9094	898
7X-0474	85
7X-0515	78
	81
	85
7X-0550	536
7X-0562	265
7X-0579	85
	114
	120
	144
	294
	470
	510
	511
	512
	515
	524
	547
	578
	579
	580
	882
7X-0583	535
7X-0587	697
7X-0589	695
	697
7X-0608	197
	288
7X-0613	615
7X-0620	271
7X-0632	85
	375
7X-0818	245
	288
7X-1443	117
7X-2454	163
7X-2459	355
7X-2533	85
7X-2534	321
	565
7X-2537	39
7X-2540	144
7X-2543	656
	726
7X-2545	90
7X-2549	544
7X-2554	163
7X-2556	766
7X-2561	493
7X-2563	45
	746
7X-2564	447
	567
7X-2582	915
7X-2586	493
7X-3229	1042
7X-3332	125
7X-3373	264
7X-3391	484
7X-4743	715
	726
7X-4776	671
7X-6315	192
	286
7X-7608	437
7X-7644	1042
7X-7729	45
	78
	81
	85
	92
	100
	102
	103
	114
	120
	130
	175
	180
	183
	245
	247
	294
	312
	323
	363
	372
	375
	433
	469
	484
	492
	508
	512
	514
	515
	528
	530
	531
	533
	534
	535
	536
	537
	538
	547
	551
	567
	584
	589
	591
	595
	597
	600
	611
	636
	650
	676
	703
	705
	708
	715
	726
	768
	829
	866
	868
	898
	923
	929
	931
	933
	935
	941
7X-7877	85
	524
	863
7X-7898	581
	583
7X-7920	164
7X-7927	974
	984
	986
7X-7928	974
	984
	986
7X-7945	1038
7X-7958	92
7Y-0468	891
7Y-1976	93
7Y-2522	586
7Y-3173	275
	877
	976
7Y-3431	519
7Y-3731	649
	660
7Y-4538	731
	734
7Y-4695	689
7Y-4945	683
	685
	687
7Y-5074	90
	426
	565
	622
	715
7Y-5217	758
7Y-5227	245
7Y-5239	683
	685
	689
7Y-5272	31
7Y-5497	600
7Y-6338	506
7Y-9099	942
	944

8

Peça	Página
8B-4884	561
8B-7216	758
8C-2926	122
8C-3089	264
8C-3097	671
8C-3110	743
8C-3206	427
	649
	660
	670
	708
	764
8C-3226	793
8C-3290	45
8C-3334	358
8C-3413	437
8C-3445	63
8C-3446	63
	374
	724
8C-3447	375
8C-3451	726
8C-5064	898
8C-5607	188
8C-5608	188
8C-5917	172
	179
	182
8C-6364	644
	863
8C-6959	144
8C-6965	757
8C-8400	653
8C-8422	392
	395
	398
	415
	418
	421
	424
	437
8C-8451	624
8C-8514	192
	630
8C-8545	155
8C-8988	654
	723
	862
8C-9660	264
8D-2388	374
8D-2714	435
8D-3791	574
8D-6542	517
8E-1666	435
8E-5310	991
	993
	995
	997
	999
8E-5311	991
	993
	995

ÍNDICE DE NÚMERO DE PEÇA

Peça	Página
	997
	999
8E-7926	382
	386
8E-7927	382
	386
8E-8297	435
8E-8299	435
8E-9571	392
8F-1326	907
8F-1434	173
	265
	271
8F-1959	398
	403
	410
	424
8F-3469	796
	802
	807
8F-6230	757
8F-7242	180
	183
8F-9206	670
8H-5303	268
8H-5306	268
8H-7521	389
	757
8J-0101	757
8J-0331	789
8J-0426	374
8J-2574	644
	647
8J-6815	670
8L-2786	137
	379
	642
8L-3837	629
8L-8413	172
	173
	174
	175
	179
	180
	182
	183
	892
8M-0505	147
8M-2031	454
8M-2538	462
8M-2770	114
	294
	297
	656
8M-2771	237
8M-2772	561
8M-2773	323
	770
	774
	779
	783
8M-3107	389
8M-4409	462
8M-4986	462
8M-5007	452
8M-5860	27
8M-7160	388
8M-8489	750
8N-0869	179
	182
8N-2622	275
8P-1722	388
8P-2155	389
8P-3251	388
8P-6364	517
8P-7857	454
8P-7858	455
8P-8555	454
8P-8950	435
8P-9723	435
8R-2916	862
8R-2918	862
8R-3695	304
	306
	851
8R-7783	519
8R-8224	999
8S-0527	435
8S-0948	175
8S-1783	519
8S-2332	47
8S-2634	172
8S-3020	318
8S-3426	436
8S-7169	370
8T-0070	452
8T-0075	71
8T-0077	635
8T-0100	19
	21
	119
8T-0106	437
8T-0119	148
8T-0120	144
8T-0122	173
8T-0164	1038
8T-0198	427
8T-0271	454
8T-0292	69
8T-0328	164
	173
	265
	288
	515
	560
	863
	889
8T-0336	394
	397
	400
	402
	405
	407
	409
	412
	414
	417
	420
	423
	448
8T-0337	841
	972
8T-0342	764
8T-0358	389
8T-0375	366
8T-0389	175
	180
	183
	225
	227
	262
8T-0404	654
	724
8T-0640	160
8T-0643	359
8T-0657	398
	403
	410
	418
	421
	424
8T-0667	679
	681
8T-0722	92
8T-1158	323
8T-1160	73
8T-1674	427
8T-1685	713
8T-1686	650
8T-1715	70
8T-1788	679
	681
8T-1887	66
	148
	175
	567
	726
8T-1888	66
	148
	175
	568
	726
8T-1889	175
	180
	183
	318
	356
	375
	636
	650
	656
	715
8T-1890	175
	180
	183
	318
	356
	375
	636
	650
	656
	715
8T-2444	547
8T-2525	731
	734
8T-2530	655
8T-2561	106
8T-2659	907
8T-2899	630
8T-2925	341
	343
	345
	347
	349
8T-3016	114
8T-3282	398
	403
	410
	418
	421
	424
8T-3490	78
	81
	89
	100
	101
	103
	129
	143
	196
	245
	296
	312
	314
	355
	372
	427
	482
	488
	505
	506
	531
	533
	534
	537
	546
	551
	565
	572
	588
	595
	597
	607
	608
	609
	612
	635
	649
	653
	655
	721
	748
	779
	783
	837
	866
	874
	878
	897
	900
	927
	933
	935
	962
8T-3597	482
	488
	490
	506
	518
	519
	540
	588
	650
	731
	734
	875
	927
8T-3612	103
	122
	143
	287
	469
	470
	510
	511
	512
	515
	524
	529
	553
	557
	558
	588
	597
	608
	878

► REFERÊNCIA PRIMÁRIA

ÍNDICE DE NÚMERO DE PEÇA

Peça	Página
	927
8T-3647	512
8T-3666	56
8T-3991	875
8T-4001	433
8T-4121	44
	65
	66
	78
	81
	90
	92
	114
	144
	171
	175
	180
	183
	230
	235
	245
	247
	262
	282
	283
	288
	294
	297
	302
	312
	314
	318
	321
	323
	326
	329
	353
	356
	370
	372
	375
	426
	427
	508
	512
	514
	515
	529
	542
	555
	561
	565
	568
	570
	572
	589
	591
	597
	602
	613
	636
	650
	656
	660
	663
	667
	670
	693
	703
	706
	708
	711
	715
	719
	721
	726
	737
	748
	764
	768
	770
	774
	779
	783
	837
	863
	898
	900
	903
	904
	914
	915
	929
	931
	953
	958
	962
	964
	1038
8T-4123	45
	447
	493
	544
	915
8T-4131	447
8T-4132	78
	81
	245
8T-4133	20
	65
	144
	492
	570
	898
	903
	923
	953
	958
8T-4136	65
	66
	78
	81
	85
	90
	102
	112
	114
	175
	180
	183
	247
	294
	297
	312
	314
	318
	353
	370
	372
	375
	462
	500
	508
	512
	514
	528
	529
	530
	531
	542
	547
	551
	561
	565
	568
	572
	584
	589
	591
	595
	611
	613
	636
	650
	656
	663
	667
	676
	706
	708
	715
	719
	721
	726
	898
	900
	929
	931
	933
	935
	962
	964
	1038
8T-4137	85
	88
	90
	115
	120
	130
	144
	175
	230
	235
	245
	280
	282
	283
	288
	297
	302
	314
	318
	321
	323
	326
	329
	356
	363
	370
	372
	427
	561
	565
	568
	570
	636
	656
	703
	726
	748
	768
	770
	774
	779
	783
	837
	863
	866
	868
	898
	915
	929
	931
	933
	935
8T-4138	128
	158
	318
	798
	804
	807
	837
	851
	853
	855
	875
	879
8T-4139	90
	283
	297
	323
	356
	370
	532
	544
	551
	589
	591
	595
	612
	613
	636
	663
	676
	715
	731
	734
	745
	900
	922
	929
	931
	933
	935
8T-4140	526
	527
	615
8T-4141	915
8T-4145	791
	798
	804
8T-4149	719
	721
8T-4167	45
	433
8T-4171	582
	585
8T-4172	90
	297
	314
	318
	326
	572
	637
	656
	706

► REFERÊNCIA PRIMÁRIA

ÍNDICE DE NÚMERO DE PEÇA

Peça	Página
8T-4176	375
	604
	606
	715
8T-4177	175
	727
8T-4178	44
	297
	426
8T-4179	288
	329
8T-4182	314
	372
	427
	492
	637
	697
8T-4183	375
	427
	536
	628
	650
	695
	697
	715
	727
	731
	734
	746
	898
8T-4184	296
	375
	484
	731
	734
8T-4185	115
	175
	294
	314
	561
	572
	637
	656
	715
	727
8T-4186	85
	90
	175
	230
	297
	514
	693
	715
	727
	737
	964
8T-4189	120
	122
	175
	297
	304
	306
	372
	558
	559
	578
	579
	580
8T-4190	494
8T-4191	298
	376
	561
	900
8T-4192	90
	312
	537
	600
	662
	706
	708
	770
	774
	779
	783
8T-4193	484
	715
	746
8T-4194	600
	710
	711
	715
	737
	766
8T-4195	45
	78
	81
	85
	100
	103
	115
	144
	175
	230
	247
	298
	312
	314
	318
	356
	370
	427
	469
	484
	508
	512
	514
	515
	535
	536
	537
	547
	555
	584
	589
	591
	597
	602
	637
	656
	693
	695
	697
	703
	706
	715
	719
	721
	727
	898
	903
	914
	941
8T-4196	78
	85
	90
	427
	433
	533
	534
	538
	568
	572
	584
	589
	591
	600
	637
	650
	656
	660
	670
	676
	693
	695
	697
	708
	715
	727
	764
	898
	904
	905
	929
	931
	953
	958
8T-4198	171
	656
8T-4200	237
	262
	275
	294
	547
	568
	615
	776
	920
8T-4201	764
8T-4205	264
	298
	304
	306
	849
	851
	853
	855
	974
8T-4222	88
	484
	500
	547
	693
8T-4223	78
	81
	90
	112
	288
	298
	312
	329
	356
	370
	376
	427
	467
	544
	613
	628
	637
	650
	656
	663
	676
	695
	697
	706
	708
	710
	711
	715
	727
	731
	734
	737
	745
	746
	764
	793
	844
	900
8T-4224	81
	99
	122
	130
	175
	237
	245
	247
	262
	275
	298
	304
	306
	372
	470
	529
	553
	556
	568
	597
	603
	633
	715
	776
	837
	849
	851
	853
	855
	863
	920
8T-4226	78
	81
	85
	100
	112
	376
	512
	514
	578
	579
	580
	727
8T-4241	757
8T-4244	695
	697
	793
	862
8T-4648	376
	732
	735
	737
	745
8T-4779	535
	536
8T-4780	827

► REFERÊNCIA PRIMÁRIA

ÍNDICE DE NÚMERO DE PEÇA

Peça	Página
	830
	832
	834
8T-4908	65
	92
	99
	132
	175
	294
	470
	529
	547
	578
	579
	580
	727
8T-4910	732
	735
8T-4935	230
8T-4956	78
	81
	370
	467
	532
	589
	591
	650
	656
	708
	727
	764
	844
	922
	929
	931
8T-4967	519
8T-4970	288
	495
8T-4971	130
	245
	247
8T-4983	370
	727
8T-4984	376
	656
8T-4994	745
8T-5005	298
	356
	427
	637
	650
	656
	660
	670
	719
	721
	727
	898
8T-5041	544
	711
8T-5093	81
8T-5360	947
	948
8T-5372	81
8T-5400	984
	986
8T-5401	296
8T-5413	92
8T-5429	143
8T-5436	656
8T-5439	155
	568
	827
	830
	832
	834
	1014
8T-5460	827
	830
	832
	834
8T-5917	16
8T-6430	827
	830
	832
	834
	941
	1014
8T-6431	693
8T-6466	78
	81
	85
	115
	144
	298
	314
	376
	637
	656
	670
	719
	721
	898
8T-6685	171
	650
	715
8T-6696	634
8T-6745	687
8T-6868	382
	386
8T-6870	144
8T-6876	653
8T-6895	655
8T-6902	875
	879
8T-6912	115
	175
	597
	863
8T-6974	314
8T-7338	85
	589
	591
	611
	697
	929
	931
8T-7524	813
8T-7525	754
8T-7547	85
	372
	469
	510
	511
	515
	553
	557
	558
	559
	600
	602
	604
8T-7566	953
	958
8T-7934	78
	359
	649
	656
	705
	727
8T-8442	622
	752
	754
	811
8T-8549	875
8T-8729	213
	225
	227
	238
	273
	277
	278
	279
	280
	293
	296
	776
	865
	897
	905
	910
	913
	968
8T-8730	270
	630
	776
	865
8T-8737	164
	189
	195
	198
	199
	201
	202
	204
	208
	209
	210
	211
	212
	213
	214
	215
	217
	219
	220
	225
	227
	230
	277
	293
	308
	321
	326
	358
	644
	857
	858
	859
	860
	910
	913
	937
8T-8898	731
	734
8T-8899	654
8T-8902	862
8T-8987	778
	782
8T-9005	882
8T-9023	655
8T-9079	1018
	1019
8T-9085	750
8T-9102	644
8T-9371	965
8T-9515	454
8T-9532	813
8T-9655	143
	185
	286
8T-9658	748
8T-9757	172
	179
	182
8V-0622	172
	179
	182
8V-1412	448
8V-2491	993
	999
8W-8528	172
8X-5027	427
8X-5147	475
8X-5963	543
8X-7415	477
8X-7521	89
8X-9618	286
8Y-3925	519
8Y-4489	482
	488
	506
8Y-4499	519
8Y-7023	519
8Y-7119	45
8Y-7386	427
	711

9

Peça	Página
9B-7233	275
9C-4935	825
	1038
9C-6023	365
	366
	368
9C-6041	394
	398
	400
	403
	405
	407
	410
	412
	414
	418
	421
	424
9C-6809	474
	481
9C-7907	830
	832
9C-7929	474
	476
	480
	506
9C-9159	447
	449
	456
9D-3769	175
9F-5599	240
9F-5644	268
9F-5975	953
	958

ÍNDICE DE NÚMERO DE PEÇA

Peça	Página
9G-0003	172
	179
	182
9G-0004	172
	179
	182
9G-1234	435
9G-1491	435
9G-2673	841
9G-3695	220
	865
9G-4101	264
	265
9G-5127	370
9G-5317	394
	397
	400
	402
	405
	407
	409
	412
	414
	417
	420
	423
9G-7683	436
9G-8140	148
9G-9154	172
9H-3757	264
9H-5546	437
9H-5604	437
9J-3866	649
	660
9J-5550	679
	681
9J-5754	739
9J-7099	687
	689
9J-7100	687
	689
9J-9821	670
9K-7951	466
9K-9731	827
	834
9M-1328	644
	647
9M-1503	435
9M-1974	14
	17
	21
	29
	40
	42
	48
	63
	69
	71
	77
	96
	139
	141
	148
	152
	160
	185
	288
	325
	359
	392
	670
9M-2744	397
	402
	410
	423
9M-2904	65
	894
9M-4995	572
9M-5884	515
9M-7394	364
9M-7959	837
9M-8406	283
	323
	370
	561
	837
9N-0869	185
	288
	863
	969
9N-1941	117
9N-4460	435
9N-4685	310
9N-5253	221
9N-5495	341
	343
	345
	347
	349
9P-5558	436
9P-6571	296
9P-7121	138
9R-1004	727
	898
9R-1005	727
	898
9R-1499	1044
9R-2613	375
	482
	488
	506
	608
	832
9R-2640	609
9R-2672	942
9R-2821	375
9R-4286	174
9R-4595	506
9R-5008	512
9R-9866	472
	821
	822
9S-2544	264
9S-4167	137
9S-4180	155
	791
	796
	802
	807
9S-4181	374
	378
	394
	397
	400
	402
	405
	407
	409
	412
	414
	417
	420
	423
	796
	802
	807
9S-4182	796
	802
	807
9S-4183	644
	670
	724
	757
9S-4185	634
	670
9S-4190	143
	739
9S-4191	462
	667
	757
	768
	796
	802
	807
9S-4200	141
9S-6130	711
9S-6154	670
9S-8001	27
	431
	464
	741
	791
9S-8002	53
	158
	431
	671
	754
	757
	776
	791
	793
	811
	812
9S-8003	150
	789
9S-8004	14
	155
	374
	430
	791
	796
	802
	807
9S-8005	48
	137
	140
	150
	374
	379
	430
	757
9S-8006	48
	140
	670
	743
	787
9S-8007	739
	796
	802
9S-8008	164
9S-8752	454
9S-9334	742
9T-1573	►789
	791
9T-5241	891
9T-7202	789
9T-7220	670
9T-8672	670
9T-8676	679
	681
	683
	685
9U-2331	889
9U-4431	889
9U-6998	92
9U-8263	889
9V-0453	524
9V-1899	604
	606
9V-2429	446
9W-0517	436
9W-0518	436
9W-0519	436
9W-0719	452
9W-0852	128
	129
	275
	296
	467
	748
	840
9W-7385	45
9W-7783	757
	796
	802
9W-9952	766
9X-0261	249
9X-1046	288
9X-1386	238
	644
9X-1813	208
	253
	254
	269
	273
	293
	321
9X-2027	90
	398
	403
	410
	418
	421
	424
	462
	637
	791
9X-2032	588
	840
	927
	969
9X-2038	78
	81
	130
	230
	275
	319
	470
	541
	582
	585
	866
	868
	870
	879
	896
9X-2039	875
	877
	879
	923
	933
	935
	976
9X-2040	589
	591
	608

► REFERÊNCIA PRIMÁRIA

ÍNDICE DE NÚMERO DE PEÇA

Peça	Página
	875
	879
	929
	931
9X-2041	484
	829
	875
	879
	923
9X-2042	275
	879
9X-2043	130
	304
	306
	866
	868
	869
	870
	882
	918
	969
9X-2044	231
	237
	288
	304
	853
	855
	918
9X-2045	189
	190
	231
	239
	288
	849
	851
	853
	855
	882
	896
	969
9X-2046	870
9X-2057	37
9X-2306	713
9X-2372	214
	216
9X-2373	216
9X-2480	771
	774
	780
	784
9X-2488	837
	841
9X-2538	723
9X-2546	757
9X-2615	434
9X-2619	380
	382
	384
	386
9X-2620	380
	382
	384
	386
9X-3401	129
	164
	195
	198
	199
	201
	202
	208
	209
	212
	213
	215
	217
	218
	220
	230
	251
	252
	253
	254
	259
	275
	293
	302
	308
	358
	849
	851
	857
	858
	859
	860
	937
9X-3402	129
	186
	195
	198
	199
	201
	202
	204
	208
	209
	210
	211
	212
	213
	214
	216
	218
	219
	220
	230
	272
	293
	302
	304
	308
	321
	326
	358
9X-3465	225
	227
9X-3607	683
	685
	687
9X-4519	318
9X-4609	359
9X-5632	175
9X-6000	29
9X-6032	691
	862
9X-6155	239
	875
	969
9X-6165	188
	288
	304
	306
	837
9X-6381	798
	804
9X-6395	789
	815
9X-6421	875
	879
9X-6611	644
	647
9X-6620	118
	134
9X-7345	294
9X-7378	898
9X-7383	837
	898
9X-7384	837
	898
9X-7433	750
9X-8250	900
9X-8256	85
	102
	128
	231
	245
	247
	298
	314
	319
	321
	495
	547
	565
	771
	774
	780
	784
	791
	875
	879
	886
	923
9X-8257	163
	370
	494
	615
	628
	715
	746
9X-8258	433
	493
	494
	695
	915
9X-8267	95
	158
	160
	325
	582
	585
9X-8268	26
	35
	37
	151
9X-8896	687
	695
9X-8897	695
9X-8979	743
	752
	754
9Y-0810	23
9Y-6089	47
	449
	456
030-1705	179
	180
	182
	183
030-7946	141
030-7947	141
030-8194	14
031-0249	874
033-5879	642
033-6027	167
033-6033	166
	273
	642
033-6034	69
	465
	811
033-6043	811
	812
033-6783	714
035-3360	436
039-8557	341
	343
	345
	347
	349
045-4065	265
054-4984	310
061-6711	436
061-7540	359
	427
061-9455	17
	40
	372
067-2551	353
	355
	372
	636
	714
	726
	897
069-2536	625
077-3241	369
081-5645	635
	770
	773
	779
	783
081-5648	725
085-7329	874
085-7356	724
	768
085-8091	791
089-7338	655
090-0744	900
090-4808	577
090-8247	505
090-9555	878
091-0081	89
	172
	293
	314
	318
	572
	636
	650
	726
	897
091-9035	372
	572
	636
	726
093-1571	683

0

Peça	Página
002-0639	262
012-0380	269
019-1209	625
027-1287	447

ÍNDICE DE NÚMERO DE PEÇA

Peça	Página
	685
093-1572	689
095-0673	397
	402
	405
	409
	412
	743
095-1513	464
	797
	803
	808
095-1586	463
095-1678	379
095-1726	683
	685
	687
095-1730	689
095-1750	463
	669
095-1751	463
	795
096-0015	761
	762
096-1349	304
	306
096-1588	683
	685
096-2665	689
096-3831	742
	791
096-4034	840
096-4833	287
096-6166	703
	768
	815
096-6467	827
	830
	832
	834
097-7234	195
	220
099-0169	628
099-3649	555
	556
	603
	633
	920

1

Peça	Página
100-3237	147
100-3253	225
	227
100-3255	225
	227
100-3320	217
100-4838	840
100-6666	1017
100-6667	989
	990
	▶1017
100-6668	1018
100-6669	▶1018
100-8010	667
	791
100-8011	791
101-0003	965
101-2862	743
101-3128	185
101-3129	355
	561
	565
	636
	655
101-4845	739
101-7397	757
101-9161	865
102-2244	644
102-8801	198
	199
	308
	865
102-8802	128
	129
	136
	169
	195
	199
	208
	212
	217
	218
	220
	238
	259
	269
	273
	279
	293
	302
	467
	615
	748
	840
	847
	897
	968
102-8803	195
	199
	215
	252
	253
	296
102-8804	195
	199
	208
	251
	644
102-8805	209
	212
	217
	220
	225
	227
	230
	275
	277
	280
	293
	296
	358
	776
	910
	913
	937
102-9542	446
103-5796	1014
103-8133	195
104-2091	882
104-6385	155
104-8903	727
105-1638	754
105-1646	763
105-1648	763
105-1650	763
105-1651	763
105-1766	695
105-3031	754
105-3032	754
105-3033	754
105-3035	743
	752
105-3486	875
105-6117	630
105-7262	687
105-8034	286
106-0430	653
106-1139	822
106-8715	653
107-0269	671
107-3116	155
107-6032	286
107-7694	13
108-2949	174
	180
	183
108-4311	965
108-5157	815
108-5471	874
	879
109-1645	296
110-0203	195
110-2023	482
	488
	705
	770
	773
	779
	783
110-6269	518
110-6844	208
110-7524	977
	982
	983
110-8152	874
111-2416	217
111-4627	882
111-9916	▶463
	464
	818
112-1817	703
	768
112-5344	85
112-6646	853
	855
112-7847	436
112-8293	106
113-0693	664
113-6069	38
113-8490	286
113-8491	286
113-8492	286
114-0359	1025
114-0561	378
114-0623	463
114-0757	689
114-0758	683
	685
114-5157	894
114-6658	239
	878
	896
	918
	969
114-8843	129
	212
	214
	215
	216
114-9284	878
114-9325	624
115-0532	436
115-2039	714
115-2955	544
115-3183	544
115-4219	38
115-4968	615
115-5669	493
	494
115-6433	20
116-0118	293
	296
	318
116-3715	118
116-5763	105
116-8026	822
116-8231	388
116-8535	106
117-1385	323
117-1801	341
	343
	345
	347
	349
117-1803	341
	343
	345
	347
	349
117-4465	388
117-5268	664
117-8929	875
118-4977	370
118-6878	358
118-7313	615
118-8276	544
118-8586	644
118-8693	764
118-9587	501
	502
119-3662	210
	211
	293
119-6764	141
119-9706	879
120-4394	752
	754
121-1029	375
	588
	779
	783
	927
121-1340	312
121-4405	703
	768
121-9870	188
	879
	882
122-4026	731
	734
122-8353	370
123-0707	889
123-1373	172
	179
	182
123-2169	741
123-3202	247
123-3827	78
	81
123-4750	705
	778
	782
	796

▶ REFERÊNCIA PRIMÁRIA

ÍNDICE DE NÚMERO DE PEÇA

Peça	Página
	802
123-7615	195
123-9624	791
123-9694	286
124-0174	114
124-2119	725
124-2456	508
	515
	1042
124-3019	171
	172
	280
	312
	355
	634
	653
	719
	721
	723
	897
124-4884	889
124-9401	358
125-1286	689
125-1302	▶269
	296
125-1393	815
125-3295	630
125-5006	473
	519
	587
125-6535	265
125-7874	195
	198
	199
	204
	208
	209
	211
	212
	213
	218
	220
	230
	293
	302
	308
	358
125-7875	195
	199
	204
	208
	211
	213
	218
	358
125-7876	321
125-8176	487
	491
	925
	927
125-8534	388
	542
	634
	1038
125-8810	447
	448
	▶449
	456
125-9738	478
126-1767	129
	196
	198
	199
	201
	202
	208
	209
	212
	213
	215
	217
	218
	220
	230
	252
	253
	254
	259
	275
	293
	302
	308
	358
	847
	937
126-1768	129
	186
	195
	198
	199
	201
	202
	204
	208
	209
	210
	211
	212
	213
	214
	216
	218
	219
	220
	230
	272
	293
	302
	304
	308
	321
	326
	358
126-1774	199
126-1978	689
126-5011	217
126-8306	635
126-8472	547
126-8473	670
126-9450	993
	1001
127-1104	540
127-2170	287
	875
	879
127-4667	370
127-4833	676
127-7443	262
127-9323	296
127-9483	743
127-9485	743
128-4123	195
	196
128-5016	195
128-9623	991
	993
	995
	997
	999
	1003
129-2341	365
	366
	368
129-3178	547
	984
129-3180	112
	844
129-7927	757
129-7979	757
130-3281	▶124
	125
	126
130-3515	225
	227
130-5300	114
	143
	230
	245
	282
	287
	293
	297
	302
	304
	306
	312
	314
	323
	748
	776
	863
130-5485	358
	▶462
130-5866	341
	343
	345
	347
	349
130-8707	394
	397
	400
	402
	405
	407
	409
	412
	414
	417
	420
	423
130-9984	89
131-0353	14
	21
	119
	160
	174
	310
131-1500	211
131-1503	218
131-3093	972
131-3540	510
	511
	604
131-3987	849
	851
	853
	855
131-6143	106
132-1829	▶169
	286
132-4907	679
	681
132-5152	725
132-5789	114
	143
	230
	280
	287
	293
	297
	302
	304
	306
	308
	312
	314
	351
	359
132-7534	392
132-7551	427
	636
132-8502	600
133-3260	141
	635
	703
	941
133-4292	397
	402
	409
	417
	420
	423
133-5545	675
	739
	798
	804
	808
133-6517	221
	222
133-6934	114
	175
	230
	314
	355
	561
	572
	636
	655
	726
	897
133-8739	754
134-2540	204
	287
134-3030	380
	384
134-3079	544
134-3080	544
134-3081	544
134-4126	192
	286
134-9569	275
135-5009	173
	174
	937
135-5038	653
135-5935	664
135-5985	725
135-8240	1018
135-8241	1018
135-8242	1018
135-8243	1018
135-8244	1018
135-8245	5
	▶1025
135-8246	1025
135-9292	1025

▶ REFERÊNCIA PRIMÁRIA

ÍNDICE DE NÚMERO DE PEÇA

Peça	Página
135-9293	5
	►1019
135-9294	1019
135-9295	1019
135-9296	1019
135-9297	►1018
135-9298	►1025
136-1543	917
136-1901	654
136-1953	841
136-4183	38
136-4184	247
136-4192	624
136-4992	318
	326
	636
136-5490	939
136-9066	1040
137-1602	135
137-2255	875
	879
137-6645	323
137-7668	544
137-8400	431
	►675
138-1509	►369
	388
138-1510	369
138-1645	341
	343
	345
	347
	349
138-3816	447
138-6685	827
	830
	832
	834
138-8173	762
138-8175	762
138-8454	287
	870
	872
	918
138-8885	894
138-8886	894
139-3785	100
139-9599	103
140-0174	310
140-0860	172
140-1739	754
140-6823	1018
140-6824	►1018
141-0709	644
	647
141-0711	644
	647
141-1232	430
141-2759	286
141-6518	129
	866
	868
142-0038	427
142-3953	314
	572
	636
	650
	726
142-8937	764
142-8977	430
143-1288	953
	958
143-4218	714
	725
143-4642	436
143-9392	155
	185
144-0195	974
	984
	986
144-0367	714
144-1636	218
144-4613	143
144-8299	452
145-0326	965
145-2264	19
145-3405	175
145-6115	155
146-1892	630
146-5067	897
146-5230	470
146-6581	653
146-6747	1042
147-0182	96
147-1445	196
	308
147-1446	196
147-5835	683
	685
147-7142	112
147-7633	1005
	1014
148-1238	752
148-1928	358
148-3483	739
	813
148-6915	1001
148-7841	366
148-8305	374
148-8311	70
148-8313	723
148-8315	723
148-8316	778
	782
148-8317	653
148-8318	862
148-8325	723
148-8326	353
	723
	862
148-8327	89
	713
	723
148-8328	392
148-8330	427
148-8335	374
	708
	731
	734
	737
	778
	782
148-8336	353
	355
	634
	653
	703
	705
	713
	768
	770
	773
	778
	782
148-8339	723
148-8340	634
	653
148-8344	653
	713
148-8345	649
148-8346	650
148-8347	89
	649
	719
	721
	723
148-8351	705
	778
	782
148-8352	660
	731
	734
	778
	782
148-8353	355
	634
	705
148-8354	653
148-8357	374
	676
	711
	731
	734
	773
	778
	782
148-8361	355
	634
	713
148-8363	862
148-8364	89
	649
	653
148-8365	653
148-8367	353
	634
	653
	705
	713
	768
148-8368	114
	649
	660
	1038
148-8369	394
	414
	417
	420
	654
148-8370	89
	634
	649
	654
148-8371	654
	723
	862
148-8374	89
	654
148-8375	655
148-8376	723
148-8378	355
	634
	705
	723
	768
	778
	782
148-8380	655
148-8382	654
	724
148-8385	394
	414
	417
	420
	649
	713
148-8388	724
148-8390	719
	721
148-8391	778
	782
148-8392	713
	724
148-8393	724
148-8395	374
148-8406	742
148-8407	667
	768
	796
	802
	807
148-8408	670
	724
148-8409	164
148-8410	739
148-8411	634
	670
148-8424	862
148-8426	634
148-8427	655
148-8433	770
	773
	778
	782
148-8434	634
148-8435	770
	773
	778
	782
148-8441	724
148-8442	713
148-8443	355
148-8444	634
148-8445	649
148-8446	655
148-8449	713
149-0668	275
149-2612	296
149-2906	862
149-5933	547
149-6371	897
149-7738	90
	426
	719
	721
	726
149-9113	341
	343
	345
	347
	349
150-3033	1038
150-3037	655
150-3055	676
150-3073	711
150-4027	353
	768
150-4037	655
150-4043	770
	773
	779
	782
150-4049	719
	721
150-4651	341
	343
	345

► REFERÊNCIA PRIMÁRIA

ÍNDICE DE NÚMERO DE PEÇA

Peça	Página
	347
	349
150-8896	1009
151-2939	23
151-4464	365
	366
	368
151-5145	63
151-5520	163
	536
151-6282	840
151-9274	304
	851
152-3411	654
152-6641	984
	986
153-0088	953
	958
153-1185	447
	449
	456
153-5710	172
	179
	182
153-6237	649
	719
	721
153-6281	172
	179
	182
154-4563	275
154-6626	427
	635
154-8079	877
	889
	976
154-8262	275
155-0576	748
155-2027	731
	734
155-2255	196
	198
	199
	208
	210
	211
	358
155-2256	196
	308
155-2257	358
155-2260	196
	199
	208
	297
	321
	326
155-2265	189
	196
155-2270	129
	196
	198
	199
	201
	202
	204
	208
	209
	210
	211
	212
	214
	216
	217
	230
	270
	293
	297
	302
	630
	776
155-2271	196
	199
	201
	210
	214
	216
	293
	321
	865
155-2274	196
	199
	208
	211
	212
	217
	219
	220
	230
	358
155-3624	796
	802
	807
155-5606	446
155-9133	752
156-0283	600
156-1150	380
	384
156-1153	380
	384
156-1817	821
	822
156-4773	397
	402
	409
	417
	420
	423
156-6175	304
	306
	937
156-9791	144
157-0670	92
157-2348	147
157-8510	725
158-9956	431
	►786
159-0268	827
	830
	832
	834
159-0269	827
	830
	832
	834
159-1503	714
	900
159-8047	173
159-8049	172
	174
	179
	182
	318
159-8050	173
	174
	180
	183
159-9322	196
	200
	204
	308
160-2242	204
160-2248	199
160-3518	213
160-7689	199
	204
160-7690	196
	200
160-8124	217
160-8197	50
160-8708	351
	703
160-8750	389
161-3398	118
161-3411	118
161-6149	669
	675
	739
161-6154	786
161-6161	669
	675
	739
161-6963	135
161-7149	644
	647
161-8573	1007
	1009
	1010
	1011
	1012
161-9030	617
161-9031	617
162-0177	374
	791
	796
	802
	807
162-2222	158
162-2480	533
	534
	607
162-3148	63
162-7120	493
	494
162-7209	679
	681
162-8264	635
	770
	773
	779
	783
162-9112	297
162-9728	388
163-1135	965
163-1137	894
163-1201	235
163-7988	607
163-8781	341
	343
	345
	347
	349
163-9662	825
164-1234	965
164-1276	890
	893
164-1277	890
	893
164-1404	375
164-2108	458
	459
	460
	461
164-4180	374
	394
	397
	400
	402
	405
	407
	409
	412
	414
	417
	420
	423
	796
	802
	807
164-4883	953
	958
164-5546	726
164-5567	353
	355
	359
	374
	635
	713
	724
	741
	862
	1038
164-5590	374
	724
164-5598	374
164-5616	711
164-5619	670
	787
164-6858	724
164-6874	724
	768
164-8908	635
165-2273	70
	363
165-4929	407
	409
165-9287	683
	685
165-9289	689
165-9996	711
166-0344	752
166-5229	196
166-6323	454
167-0024	24
167-2212	683
	685
167-2325	683
	685
167-3692	196
	200
167-3693	201
	202
	204
167-7430	1018
168-3504	754
168-6514	247
168-7940	761
	762
168-7941	761
	762
168-7942	761
	762
168-7943	761
	762
168-8772	889
169-0705	196
	359

► REFERÊNCIA PRIMÁRIA

ÍNDICE DE NÚMERO DE PEÇA

Peça	Página
169-1616	795
169-1617	795
169-5792	433
169-5863	1038
169-7380	965
169-7409	724
170-4057	942
	944
170-5632	114
170-6771	900
170-9847	689
171-1230	953
	958
171-2206	172
171-2215	173
171-4046	882
171-4047	882
171-5349	259
171-6723	654
172-0197	636
172-3511	186
	272
	304
172-4211	897
172-5761	635
172-6833	898
172-8037	213
172-8039	213
172-8591	120
	239
	546
	882
	918
	969
173-1016	158
173-1174	1001
173-1437	427
173-1583	719
	721
173-2052	917
173-3993	464
	741
	791
173-7035	952
	957
174-0503	204
174-3085	524
174-4895	124
174-6381	487
	491
	925
	927
174-7875	235
174-8131	275
	504
	863
	925
	927
174-8663	524
174-9603	358
174-9994	752
175-0454	26
175-3137	676
175-4168	192
175-7141	328
175-9079	897
176-5166	697
176-9237	297
	375
	561
	570
176-9273	436
177-1058	95
177-1061	427
177-2215	565
177-3463	567
177-3464	567
177-3466	561
	567
177-3467	561
177-3468	561
177-3475	561
	567
177-3477	567
177-3484	567
177-3489	567
177-3490	567
177-3516	620
177-3517	619
	620
177-3518	619
	620
177-9645	196
177-9648	196
178-1781	310
178-2697	620
178-2723	567
178-2734	620
178-2737	619
	620
178-2740	619
	620
178-2746	619
178-2766	622
178-2774	622
178-3129	600
178-3336	310
	837
	897
178-5572	874
	878
178-6927	450
178-7023	482
	488
178-7907	917
178-8509	821
	823
179-1660	619
179-1661	619
179-7400	158
180-3907	75
180-6213	763
183-1025	173
183-3399	147
183-3407	14
183-6121	941
183-7263	670
	791
	793
183-7264	92
183-7595	431
	▶642
184-0982	874
	878
184-2472	286
184-6636	296
184-6892	89
185-0242	743
	752
185-0248	743
185-0263	743
	752
185-1861	196
	201
	202
	219
185-2245	725
185-2271	655
186-2458	358
186-2517	436
186-3735	136
	169
	269
186-5107	892
187-0541	669
187-7331	163
187-8675	286
187-9630	791
188-2461	114
	▶136
188-3826	10
	▶74
188-6303	752
188-7536	158
188-7541	158
188-8726	725
188-9637	763
189-1943	953
	958
189-2077	849
	851
189-2078	849
	851
189-2079	849
	851
189-8610	984
	986
189-8624	642
190-3850	625
190-4885	636
190-6114	48
190-6616	85
190-8494	433
	494
191-1782	143
191-1783	143
191-2276	547
191-2933	952
	957
	▶965
191-5604	683
	685
191-7805	141
191-8921	984
191-9247	642
	817
191-9385	75
192-0573	757
192-1023	369
192-4697	118
192-5017	173
	196
	312
	561
	565
	649
	721
192-5918	567
192-5939	622
192-5987	619
192-6036	619
192-6212	619
192-7356	78
192-7752	965
192-7755	965
192-7767	965
192-7783	965
192-7787	965
192-7790	965
192-7795	965
192-7799	965
192-7810	965
192-7811	894
192-7812	894
	965
192-7813	894
192-7820	965
192-7848	966
193-2200	388
194-3710	911
	912
194-5171	843
	984
	986
194-6848	754
194-7156	512
195-0452	69
195-0936	875
	879
195-0938	942
	944
195-3699	874
	879
196-0436	941
196-1047	598
196-1049	598
196-1053	598
196-1056	598
196-1070	598
196-2412	195
196-2413	196
196-7329	467
196-8490	448
197-2471	743
197-2472	743
197-2474	743
197-3295	708
197-4566	1038
197-5470	941
197-6800	173
197-7382	635
197-7996	446
197-8419	71
198-2617	752
198-2914	642
	817
198-3899	714
198-4766	122
198-4769	382
	384
	452
198-4775	314
198-4776	143
	726
198-4777	92
	610
	714
	726
198-4778	375
	484
	766
198-4780	615
	766
198-4781	495
198-5351	752
198-5989	622
198-7651	326
	714
200-2217	630
200-2218	630
200-2219	630

2

► REFERÊNCIA PRIMÁRIA

ÍNDICE DE NÚMERO DE PEÇA

Peça	Página
200-2220	630
200-2258	77
200-4495	38
200-5728	►213
	940
200-6282	795
200-6345	143
	561
	565
	650
	1038
201-0418	664
201-1024	286
201-1531	186
201-2733	1045
201-5555	275
201-5563	851
202-2762	297
202-5397	196
	201
	202
	219
202-8371	600
203-5805	26
203-6090	26
203-6098	95
203-8609	743
	752
203-9007	287
204-1297	196
	201
	202
	219
204-1635	318
204-2281	297
	359
	542
	561
	565
	650
	1038
204-2845	689
204-3975	746
204-8000	297
	310
	542
	561
	1038
205-7048	849
	851
	853
	855
206-1345	287
	840
	937
	984
	986
206-1667	239
	875
	896
	969
206-2423	65
	355
	370
	636
	650
	655
	660
	711
	714
206-3719	59
206-6875	19
206-8818	764
206-9292	378
206-9295	273
207-7434	791
207-8218	739
	796
	802
208-5837	125
208-6176	524
	546
208-7473	444
208-9619	33
209-0746	896
209-4573	92
209-4578	112
209-7290	63
209-7291	63
209-7293	74
209-8296	837
210-8958	214
	215
	216
	326
210-9246	71
211-0052	200
	287
211-5358	965
211-8041	6
	8
	►33
211-8071	92
	114
211-8073	65
	92
	108
	110
	111
	120
	372
	375
	726
	900
211-9032	323
211-9294	966
211-9335	560
211-9336	630
212-0907	644
212-6027	642
212-6891	969
212-6932	112
212-7002	26
212-7779	►894
	966
212-7780	894
212-7783	894
213-1365	397
	402
	409
	417
	420
	423
213-1366	397
	402
	409
	417
	420
	423
213-3719	436
213-3745	725
213-4208	752
213-4754	894
213-5170	966
214-0113	908
214-1048	132
	360
214-4508	635
214-4515	635
214-7566	25
	53
	63
	141
	249
214-7567	40
	137
	150
	152
214-7568	14
	31
	71
	141
	147
	152
	155
	249
	251
	353
	355
	359
	374
	427
	458
	459
	460
	461
	635
	642
	714
	724
	741
	776
	863
	1038
214-9186	874
	877
	878
	886
	976
214-9203	754
214-9453	275
215-4639	465
216-0005	689
216-5586	26
216-9797	714
	725
217-3311	644
217-3682	365
	366
	368
217-4541	366
217-4590	296
217-4891	►1028
217-4892	►1030
217-4896	►1029
217-5449	296
217-6284	222
217-8992	96
218-0728	546
	547
218-0859	6
	8
	►36
218-2373	458
	459
	460
	461
218-2529	953
	958
218-4935	200
	204
	293
220-0229	293
220-7925	332
	333
	338
220-9090	1026
	1028
	1029
	1030
221-3525	175
	180
	183
	318
221-9208	138
221-9963	642
222-1094	1001
	1003
222-1095	1001
	1003
222-1096	1001
	1003
222-1097	988
222-2367	625
222-4737	791
	796
	802
	807
222-9151	693
222-9874	388
222-9875	388
224-0672	1043
224-2323	366
224-2734	197
224-2735	197
224-8946	1043
224-9222	310
225-0312	1043
225-3109	503
	504
	925
	927
225-4820	813
225-4821	813
225-6948	796
	802
	807
226-1240	1043
226-1274	1043
226-4192	746
226-4872	978
227-4531	21
227-5509	430
227-6731	197
227-7392	984
228-2616	1031
228-3621	36
228-4947	258
228-5009	164
228-6054	225
	227
228-6056	225
	227
228-6089	285
	286
	304
	306
	851
	903
	904
	969
228-6428	843
228-7089	71
	139
	147
228-7090	143

► REFERÊNCIA PRIMÁRIA

ÍNDICE DE NÚMERO DE PEÇA

Peça	Página
	147
	168
228-7091	143
	144
	147
228-7093	427
228-7100	255
	256
	644
228-7101	257
228-7316	1043
228-9106	1043
229-3177	296
229-5336	725
229-6942	▶988
	989
	990
229-7098	988
229-7099	988
230-0940	764
230-4009	197
	202
	204
	217
230-4010	213
	218
230-4011	200
	204
	208
	213
	217
230-4013	197
	198
	200
	201
	208
	217
	219
	254
230-4014	164
	254
	278
230-5008	197
230-5010	197
	202
	304
	306
230-5011	201
	202
230-9174	173
231-2295	197
	212
	219
231-2300	905
232-1693	310
232-3317	627
232-3583	128
233-0455	761
	762
234-4869	796
	802
	807
234-5012	249
	▶260
234-5013	137
	249
	▶261
	374
234-9525	655
235-2496	436
235-4123	196
	201
	202
	219
235-9080	620
236-4545	262
236-4610	286
236-4616	275
236-4630	905
236-5925	544
236-6221	249
	▶258
236-6253	974
236-6717	158
236-9832	796
	802
	807
237-0227	198
	201
	208
	217
	219
237-0336	204
237-4227	752
237-5747	436
237-8180	89
	▶430
237-8181	430
237-8183	430
237-8246	436
237-8260	430
237-9059	452
237-9060	436
237-9061	436
237-9062	351
237-9067	436
237-9068	388
237-9069	388
237-9878	664
238-0251	953
	958
238-2731	50
238-5078	27
	155
238-5080	48
	71
	120
	140
	143
	144
	147
	148
	150
	168
	261
	766
238-5081	14
	48
	63
	140
	143
	147
238-5082	143
	144
	714
238-5084	427
238-8245	217
238-9842	798
	804
	808
239-0605	431
	▶795
239-0617	464
239-0618	431
239-1134	262
	▶279
239-3291	321
239-5157	464
	798
	804
	808
239-5195	431
239-6336	798
	804
	808
239-6986	1043
239-7352	197
	304
239-7353	201
239-7356	197
240-4695	796
	802
	807
240-7874	359
240-7876	359
241-0037	625
241-3799	45
241-5786	957
241-6157	644
241-6185	714
241-6207	725
241-6215	374
	635
241-8368	▶270
	286
241-8384	31
241-9265	117
242-1555	286
242-1811	394
	397
	400
	402
	405
	407
	409
	412
	414
	418
	421
	423
242-3360	135
242-3373	743
242-3374	743
242-3377	743
242-3864	63
242-5206	874
	879
242-7955	791
242-9514	644
242-9515	644
242-9522	436
242-9523	436
243-2289	714
243-2310	44
243-4509	197
	308
	359
243-6716	23
244-3114	358
	▶457
244-3168	310
244-3462	125
244-3602	687
244-4500	21
244-4509	687
244-5389	695
244-6625	770
	773
	779
	783
244-6628	679
	681
244-7030	679
	681
245-4630	258
245-7434	197
	201
	202
	219
245-8472	699
246-0435	547
	600
246-2686	221
246-2689	1
	2
	▶221
246-3150	23
246-3290	230
246-3513	222
246-3514	2
	3
	▶222
246-7854	522
247-0478	754
247-8920	757
248-0833	394
	397
	400
	402
	405
	412
	414
	417
	420
	423
248-2841	244
	286
	905
248-3317	679
	681
248-7538	619
249-4127	247
249-4134	245
	247
249-6463	280
250-0241	561
250-0839	436
250-1467	779
	783
250-2320	536
250-2321	536
250-3801	▶619
	622
251-2138	567
251-2139	567
251-3104	824
251-4162	294
251-6480	394
	400
	405
	407
	412
	414
	417
	420
251-6481	394
	400
	405
	407
	412
	414
	417
	420
251-6482	382
	384
	386

ÍNDICE DE NÚMERO DE PEÇA

Peça	Página
252-1862	874
	878
252-1863	874
	878
252-8211	622
253-3376	431
253-9795	619
254-4293	107
254-4505	1001
	1003
255-1281	848
255-2752	▶277
	286
255-8665	31
255-8666	27
255-8674	61
255-8676	31
255-8679	31
256-2209	25
256-6453	120
	260
	261
	766
256-7858	743
	▶761
256-7874	761
256-7875	761
256-9658	50
257-1773	5
	989
	990
	▶1026
257-8414	431
	▶669
257-8471	863
258-5194	762
258-5646	19
258-5652	454
259-1286	286
259-2976	10
	▶72
259-4399	937
259-7138	394
	397
	400
	402
	405
	412
	414
	417
	420
	423
260-0113	21
260-0215	519
260-6728	857
	858
	859
	860
260-7524	57
	58
260-8636	764
260-8733	454
260-9219	147
260-9511	154
261-0205	61
261-0424	768
261-3223	293
261-3422	95
261-3423	95
261-5694	917
261-7595	154
262-0767	953
	958
262-0771	958
262-1940	29
262-2888	50
262-2891	50
262-2957	31
262-2959	27
262-5469	162
262-6813	78
263-0033	▶57
	62
263-0034	57
263-2875	454
263-2876	454
263-2915	35
263-3823	913
263-4016	154
264-0575	394
	400
	405
	407
	412
	414
264-3617	197
264-4297	283
	323
264-5732	217
264-7029	217
264-7030	217
	218
	254
264-7033	219
264-7034	217
265-3930	388
265-8093	155
266-1466	▶252
	630
266-2337	245
	247
	▶253
266-6644	388
267-3506	434
267-5243	286
267-6686	24
267-8821	484
	526
	527
	589
	591
	611
	929
	931
268-6497	272
268-8769	972
269-1983	920
269-2556	937
269-2890	874
	878
269-2892	874
	878
269-5304	96
269-5305	96
269-5311	6
	8
	▶17
269-5325	6
	8
	▶18
269-5778	18
269-7250	247
269-7290	50
270-1778	366
270-2679	286
270-3311	937
270-7836	793
271-5584	310
271-7312	286
	287
271-7649	953
	958
271-9096	380
	384
272-2351	78
	81
272-2379	192
272-2843	197
	359
272-7239	286
273-2600	50
273-2663	155
273-5073	752
	▶762
273-8666	366
273-8667	366
274-1639	154
274-3774	209
274-3776	201
274-3779	359
274-3780	200
	204
	208
	359
274-3781	208
274-3784	197
	359
274-4254	454
274-4284	1031
274-5873	62
274-6580	604
	606
274-6719	249
274-7452	752
275-1442	173
275-1443	173
275-2164	18
275-4260	7
	9
	▶51
275-6530	849
	851
275-7803	947
	948
275-8699	7
	9
	▶52
275-8880	714
276-1242	326
276-1816	644
276-3596	151
276-3642	953
	958
276-3644	953
	958
276-5436	262
276-5754	62
276-7278	174
277-1873	325
	329
277-3072	567
277-3073	567
277-7260	▶24
	25
277-7261	10
	▶25
277-8102	959
277-8103	953
	958
277-8863	796
	802
278-0244	6
	8
	▶77
278-0245	77
278-2073	624
278-2076	824
278-4545	693
278-5519	154
278-5613	693
278-7217	834
279-0850	972
279-2589	44
280-0440	859
	860
280-2709	286
280-2710	286
280-2747	247
280-4322	14
280-7870	752
	754
	811
280-8618	877
	976
281-0205	711
281-2210	69
281-3121	849
	851
281-3122	849
	851
281-3136	859
	860
281-5977	143
281-8803	200
	217
281-8804	213
	217
281-8811	197
282-1771	23
282-1772	23
282-3736	62
282-7955	23
282-7958	23
282-8827	699
	739
	742
	797
	803
	807
283-6447	287
284-1010	797
	803
	807
284-1011	797
	803
	807
284-1491	204
284-3623	304
	306
285-0150	859
	860
285-3692	874
	878
285-4073	59
285-7415	286
287-1866	254
287-5381	731
	734
287-5701	544
287-6408	351
287-7340	341
	343
	345
	347
	349
287-7841	6

ÍNDICE DE NÚMERO DE PEÇA

Peça	Página
	8
	▶69
288-5726	42
288-7233	455
288-7324	217
288-9026	711
289-2088	745
289-3038	296
289-4141	454
289-6239	90
	565
	711
290-2287	840
290-2288	840
290-5562	282
	296
	561
290-5664	200
	208
290-6884	29
	▶35
291-2147	185
291-3959	129
291-4819	982
291-4820	982
291-6700	567
291-9146	840
292-6402	▶917
	953
	958
292-8061	699
	742
	797
	803
	807
292-9786	7
	9
	▶54
292-9802	920
293-3579	152
293-3612	341
	343
	345
	347
	349
293-3613	341
	343
	345
	347
	349
293-4170	73
293-4400	341
	343
	345
	347
	349
293-4409	341
	343
	345
	347
	349
293-5263	674
293-5340	162
	▶254
293-6151	837
293-6473	366
293-7589	372
293-8350	811
	812
293-8834	▶968
	974
293-9367	74
293-9659	1040
293-9797	73
293-9798	72
	▶73
294-0107	73
294-0877	436
294-2630	152
294-2931	10
	▶38
294-2987	10
	▶23
294-3031	155
294-3593	10
	▶13
294-4550	482
	488
294-5076	649
294-8599	254
294-9546	770
	773
	779
	783
294-9588	238
295-0993	797
	803
	807
295-2342	380
	382
	384
	386
295-2343	382
	384
	386
295-2409	380
	382
	384
	386
295-5405	567
295-7927	450
295-8272	450
295-9888	679
	681
296-1210	969
296-1486	7
	9
	▶59
296-3724	882
296-3725	882
296-4292	446
296-5270	635
296-5412	38
296-5413	38
296-5662	654
	▶674
296-6748	870
296-6750	870
296-6751	870
296-6752	870
296-7523	42
296-9937	608
297-1546	636
297-1706	366
297-2513	▶434
	443
	451
297-2514	▶443
	450
297-3211	380
	382
	384
	386
297-3221	▶450
297-7987	370
297-8752	▶278
	296
297-9080	555
	556
	603
298-8103	341
	345
299-2437	▶444
	445
299-2438	444
299-3204	870
299-3205	128
299-3206	128
299-3210	870
299-5318	397
	402
	409
	417
	420
	423
299-5675	953
	958
299-5744	286
299-7880	1045
299-8022	6
	8
	▶42
299-9092	174
3	
300-1319	50
300-1358	572
300-2132	443
	▶445
	451
300-3054	695
	697
300-3582	937
300-4170	10
	▶50
300-6714	862
300-7318	600
300-7710	63
300-8697	▶450
300-9125	▶1020
301-0091	173
301-2980	296
302-2136	979
	980
302-6392	874
	878
	903
	904
302-8727	840
302-9147	882
303-2238	▶247
	826
	836
303-3020	137
303-6334	923
303-8824	715
303-9449	75
	897
304-2746	454
304-6792	164
305-4563	742
305-5362	218
305-9192	984
	986
307-1669	139
307-1674	310
307-2671	53
307-2673	48
	140
307-6135	366
307-7312	81
307-9615	147
308-0400	622
308-0743	622
308-1190	81
308-3527	280
308-4322	1017
308-6660	553
308-9116	606
308-9131	78
	82
	546
	609
	925
	927
308-9568	714
308-9679	137
309-1110	1005
309-1119	1027
309-4314	310
309-5127	654
309-5131	48
	140
309-9886	197
310-0674	200
	286
310-5742	798
	804
	808
310-6270	547
310-7258	27
310-7259	27
310-8636	692
311-3475	174
	318
311-8802	314
311-9316	679
	681
311-9317	679
	681
311-9318	679
	681
312-2684	766
312-5694	1001
	1008
	1011
	1013
	1014
	1021
	1022
	1023
	1024
312-6458	78
	81
312-8619	31
312-8629	642
	817
312-8769	752
313-2522	▶272
	908
	909
313-2523	▶186
	908
313-3492	143
313-4424	761
313-7668	791
	797
	803
	807
	▶817
313-9614	141
314-4018	847
314-5072	147

ÍNDICE DE NÚMERO DE PEÇA

Peça	Página
314-5162	953
	958
314-5274	965
314-5275	965
314-7599	108
	372
314-9350	471
314-9351	471
315-0095	1008
	1013
315-0114	1005
315-0180	174
315-5944	700
	▶745
315-5963	575
	576
	▶597
315-9839	427
316-1438	642
316-3590	1014
316-9351	205
	207
	314
317-0719	897
317-1204	213
317-3727	937
317-3730	937
317-8141	97
318-0004	99
318-1179	▶259
	358
319-0367	745
319-1037	635
319-6217	143
	147
319-6240	147
319-6667	708
319-6698	60
319-6699	544
319-7886	50
319-9178	620
320-3060	255
320-3061	257
320-3063	256
320-3127	725
320-8863	897
321-8641	27
321-8647	63
321-8649	63
321-8664	561
322-0819	874
	879
322-3111	388
322-3161	917
322-4474	840
322-7212	840
322-7294	92
323-2092	454
323-2093	454
323-3731	60
323-5828	561
323-9531	458
	459
	460
	461
324-0544	6
	8
	▶37
324-3471	703
324-3484	597
324-6266	208
324-6267	200
324-6610	849
	851
324-7872	81
324-8092	▶107
324-9326	21
324-9711	▶847
	848
325-3913	24
	▶26
325-6575	27
325-8634	137
	▶255
325-8700	217
325-9335	454
325-9550	160
325-9551	160
325-9616	112
326-2041	154
326-2042	154
326-3561	7
	9
	▶99
326-4514	312
326-4515	174
	241
	312
326-4516	175
	204
326-8796	296
327-0282	837
	840
	897
327-0283	837
	840
	897
327-0376	▶166
	167
327-0377	141
327-0616	330
	333
	338
	339
	▶392
327-0617	392
327-0618	392
327-0621	392
327-1065	486
	487
	490
	491
327-4375	6
	8
	▶16
327-4448	141
	▶167
327-6195	223
328-5932	▶857
	859
328-5933	▶858
	860
328-7475	▶27
	31
329-0238	840
329-0418	259
329-1023	847
329-3356	297
	375
	604
	606
	655
329-3706	48
329-3734	197
	208
	213
	218
	219
	220
	302
	308
329-5451	249
329-5511	71
329-5788	644
	647
329-5790	644
	647
329-5792	644
	647
329-9931	837
330-3047	827
	832
330-3356	286
330-4374	174
330-5623	757
330-5624	757
330-5635	757
330-6857	388
330-9723	644
330-9767	143
331-1134	120
	249
	▶256
331-1136	249
331-1137	249
331-1679	506
331-2758	6
	8
	▶141
331-4030	560
331-4226	359
331-4640	984
	986
331-8108	105
332-0013	171
	175
332-0296	249
	▶257
332-1985	797
	807
332-1986	803
332-2155	186
	272
	304
332-2788	1007
	1008
	1010
	1011
	1012
	1013
332-3578	862
332-4695	546
	578
	579
	580
332-4910	105
332-8832	378
332-8833	375
	▶378
333-1207	44
333-7840	754
333-8242	797
	803
	807
334-2578	97
334-6089	969
334-6090	969
334-9896	106
334-9901	106
335-2474	766
335-3976	148
335-5365	286
335-5462	97
	98
335-6983	840
335-9250	664
335-9383	567
335-9438	141
336-4973	▶1021
336-4974	1021
336-4975	1021
336-8614	636
	726
336-9447	112
337-0184	604
337-4859	173
337-5252	92
	▶104
337-5270	379
337-6640	905
337-8005	141
337-8006	141
337-8007	141
337-9078	▶271
	318
338-1148	▶95
	96
338-1149	95
338-2637	19
338-2640	6
	8
	▶19
338-3453	265
339-8810	547
340-0508	120
	766
340-1489	757
340-2575	918
340-2578	918
340-2579	918
340-2580	504
	925
	927
340-2581	503
	504
	925
	927
340-2655	757
340-7161	287
341-0085	144
341-8391	129
341-8392	129
342-5028	846
	▶914
342-7219	7
	9
	▶56
342-7220	56
342-7221	56
342-9549	757
342-9671	173
343-1849	597
	▶598
343-7460	160
343-8115	141
343-8820	▶1005
343-8971	1005
343-8972	1005
343-9066	10
	▶328
343-9110	1005
344-0366	44
344-1199	905
344-1687	216
344-3459	▶225
	235

▶ REFERÊNCIA PRIMÁRIA

ÍNDICE DE NÚMERO DE PEÇA

Peça	Página
344-3460	▶227
	235
344-4062	7
	8
	▶151
344-4936	60
344-4937	7
	9
	▶60
344-5081	▶170
	171
344-5486	129
344-5594	939
344-5673	230
	582
	585
	879
344-5674	175
	293
	312
	553
	557
	558
	559
	900
344-5675	85
	90
	92
	114
	175
	180
	183
	293
	297
	314
	318
	326
	355
	375
	426
	529
	561
	565
	570
	572
	589
	591
	610
	636
	650
	655
	705
	711
	715
	719
	721
	726
	764
	768
	929
	931
	933
	935
344-6441	1005
344-6445	1005
344-6446	1005
344-6447	1005
344-6448	1005
344-6453	1005
344-6464	1005
344-6465	1005
344-7391	649
	725
	770
	773
	779
	783
344-9102	10
	▶160
345-0150	1005
345-0351	1045
345-0387	▶1027
345-1237	104
345-7725	539
	887
345-8056	890
346-0485	10
	▶29
346-1067	▶244
	678
346-1083	937
346-1581	48
346-3800	▶815
	816
346-3811	874
	879
346-4360	966
346-4788	110
	111
346-4792	110
	111
346-4997	7
	9
	▶53
346-5148	6
	8
	▶139
346-5193	687
346-5199	687
346-5201	687
346-6388	29
	▶31
346-6584	942
	944
346-8340	766
346-9561	10
	▶96
347-0425	13
347-0426	155
347-0612	754
	▶811
347-1668	293
347-2324	7
	9
	▶55
347-4430	63
347-4734	297
347-5684	133
347-7109	13
347-7407	379
347-7963	44
347-8748	58
347-8782	▶58
	62
347-9210	173
	297
	572
348-1099	6
	8
	▶84
348-3432	▶109
	885
348-5436	375
348-7307	137
348-7341	318
348-7783	978
	981
348-9896	10
	▶61
349-1178	908
	909
349-1275	203
349-1622	60
349-2514	▶679
	836
349-2515	▶681
	836
349-2593	849
	851
	853
	855
349-2600	849
	851
	853
	855
349-2602	953
	958
349-2645	155
349-3522	6
	8
	▶140
349-4571	▶137
	140
349-4782	7
	9
	▶133
349-5303	31
349-5307	31
349-5934	98
349-5935	97
349-6093	862
349-6239	93
349-6259	▶105
	106
349-6266	105
349-7059	138
349-8383	141
349-8642	939
349-8844	714
349-9457	325
350-1115	862
350-1525	1040
350-1547	862
350-3640	43
350-3857	▶203
	325
350-3858	203
	▶213
350-3913	457
	▶458
350-5417	95
350-5720	288
	317
350-7075	78
	81
	▶743
350-7593	953
	958
350-7735	138
350-8694	47
	▶264
351-0290	714
351-1906	827
351-1907	832
351-6085	754
351-6131	754
351-9048	93
352-0595	689
352-1503	6
	8
	▶40
352-2058	689
352-2059	689
352-2557	862
352-2734	776
352-3588	78
	81
352-3964	288
	297
352-3965	310
352-3966	288
352-3968	288
	297
	312
	314
	359
352-4145	870
352-4212	388
352-4500	745
	▶752
352-4709	179
	182
352-4897	979
	980
352-6099	869
352-6203	▶1014
	1021
	1022
	1023
	1024
352-6208	1014
352-6236	1014
352-6237	1014
352-6505	143
352-9181	▶125
	127
352-9361	151
352-9954	791
352-9956	791
353-0211	695
353-1634	939
353-2622	436
353-4688	378
	▶379
353-5105	14
353-5118	152
353-5119	152
353-5139	71
353-5194	247
353-5200	247
353-5341	▶947
	949
353-5342	▶948
	950
353-7106	1042
353-7505	173
353-7957	66
	567
354-8706	▶1048
355-1403	▶695
355-1790	837
355-1791	840
355-1793	837
355-2254	598
355-2255	598
355-2260	598
355-2265	598
355-2617	436
355-2618	436
355-3016	953
	958
355-3025	953
	958
355-3148	897
355-5346	530
355-7407	14

▶ REFERÊNCIA PRIMÁRIA

ÍNDICE DE NÚMERO DE PEÇA

Peça	Página
355-7408	6
	8
	►14
355-8941	519
355-9981	626
	►627
356-3181	85
356-5117	725
356-5129	431
356-6454	746
	►754
356-8486	714
356-8561	797
	803
	808
356-9261	60
357-2108	969
357-2472	147
357-4432	797
	803
357-4602	152
357-4621	714
357-5164	893
357-6975	147
357-6978	147
357-7399	138
357-7450	454
357-9710	454
358-1742	138
358-1745	138
358-2283	40
358-3182	664
358-4889	279
358-7347	21
358-7862	941
359-3095	336
	►339
359-3801	330
	►394
359-3803	339
	►417
359-3805	394
359-3807	417
359-3808	402
	409
359-4296	394
	414
359-4297	417
	420
359-4661	797
	803
	808
359-4662	797
	803
359-4663	797
	803
	808
359-4894	454
359-5199	770
	773
	779
	783
359-5301	846
	►942
359-5304	942
359-5377	942
	944
359-5398	135
359-6691	►687
	836
359-6693	►689
	826
359-9266	152
359-9310	813
359-9952	509
	►538
359-9953	►530
	701
360-0146	►321
	826
	836
360-0157	►283
	334
	335
	336
360-0159	►245
	826
	836
360-0185	►209
	329
360-0212	334
	335
	336
	►426
360-0213	678
	►719
360-0214	►731
	836
360-0216	700
	►746
360-0219	678
	►721
360-0221	700
	►768
360-0225	►676
	701
	702
360-0230	701
	702
	►708
360-0232	►663
	666
360-0240	►703
	1016
360-0244	►561
	575
	576
360-0245	►565
	575
	576
360-0248	►570
	826
	836
360-0250	►567
	575
	576
360-0252	►737
	826
	836
360-0255	614
	►710
360-0256	614
	►711
360-0463	►370
	921
360-0736	500
360-0737	500
360-1413	752
	►812
360-2234	►214
	283
	323
360-2241	►214
	283
360-2791	757
360-2924	519
360-2928	614
360-3482	►282
	575
	576
360-3489	908
	909
360-3491	757
360-3494	908
	909
360-3495	757
360-3496	757
360-3499	757
360-3677	25
	739
360-3678	40
360-3679	31
	55
	75
	141
360-3680	53
	55
	739
360-3681	53
	75
	739
360-3682	55
	75
	77
360-3684	51
	52
360-3693	77
360-3697	363
360-5396	►20
	614
360-6838	454
361-1045	223
361-1253	105
361-2566	862
361-3994	750
361-4001	750
361-4742	97
	98
361-4797	382
	386
361-6015	304
	851
361-6092	380
	384
361-6287	287
361-6288	287
361-6722	455
361-6725	454
361-7165	845
	►882
361-7758	337
	338
	►365
361-7759	330
	331
	337
	339
	►366
361-7764	366
361-7765	365
	366
	368
361-7768	365
361-7769	366
361-7772	337
	338
	►380
361-7773	330
	331
	333
	►382
361-7774	337
	339
	►384
361-8030	337
	339
	►341
361-8064	341
	343
361-8065	341
	343
	345
	347
	349
361-8066	341
	343
	345
	347
	349
361-8085	341
	343
	345
	347
	349
361-9763	625
362-0720	699
362-0722	757
362-1181	126
	127
362-1182	126
	127
362-2311	365
	368
362-3508	911
	912
362-4283	436
362-8194	397
	402
	409
	417
	420
	423
362-8196	394
	400
	405
	407
	412
	414
362-9555	746
	►750
363-1610	797
	803
	808
363-1613	739
363-2687	797
	803
363-2692	797
	803
363-2697	797
	803
363-4123	164
363-4466	914
363-5194	989
	►1007
363-5195	►1008
363-5196	►1009
363-5199	►1011
363-5205	5
	►1012
363-5206	►1013
363-5911	862
363-6423	862
363-7241	750
363-7612	341
	343
	345

► REFERÊNCIA PRIMÁRIA

ÍNDICE DE NÚMERO DE PEÇA

Peça	Página
	347
	349
363-7616	6
	8
	▶63
363-8567	37
364-0033	725
364-0034	725
364-0046	370
364-0628	139
364-1293	▶908
364-1295	▶908
364-1995	138
364-2634	787
364-2931	757
364-2950	750
364-2952	750
364-2954	750
364-2956	750
364-3615	993
364-3616	993
364-3629	993
364-3761	155
364-5505	1001
364-5509	1001
364-8159	454
364-8160	454
364-8161	454
364-8162	454
364-8277	873
364-8483	644
	647
364-8570	752
364-8938	128
364-8939	128
364-9794	78
364-9799	92
364-9889	78
	81
364-9893	112
364-9898	92
364-9903	700
	▶897
364-9906	1
	▶363
364-9919	363
364-9932	92
364-9940	897
364-9942	897
364-9949	103
364-9954	78
364-9955	900
364-9981	92
365-0105	120
365-0202	372
365-0215	11
	▶70
365-0220	▶126
365-0221	▶127
365-0232	11
	▶45
365-0235	11
	▶120
365-0236	143
365-0237	143
365-0238	143
365-0239	143
365-0253	▶106
	120
365-0264	372
365-0267	372
365-0273	▶110
	678
365-0277	725
365-0280	143
365-0282	11
	▶65
365-0283	65
365-0285	11
	▶39
365-0286	▶111
	678
365-0287	111
365-0289	11
	▶143
365-0290	45
365-0291	11
	▶372
365-0292	11
	▶122
365-0293	11
	▶262
365-0351	106
365-2307	▶435
	455
365-2310	▶351
	455
365-2565	662
365-3237	436
365-3249	436
365-5914	215
	216
365-6102	▶991
	1008
365-6103	▶993
	1009
365-6112	▶1001
	1012
365-6193	1032
365-6762	999
365-6763	999
365-6764	999
365-6766	999
365-6767	999
365-6768	999
365-6773	288
365-6790	288
365-6813	697
365-8177	746
	▶757
365-8361	896
365-8362	896
365-8363	896
365-8366	969
365-8367	969
365-8368	969
365-8369	969
365-8371	969
365-8373	896
365-8379	882
365-8381	918
365-8427	323
365-8430	323
365-8438	▶215
	323
365-8767	283
365-8999	699
365-9261	757
365-9646	886
366-0729	▶517
	845
366-0730	▶941
366-0732	▶887
	888
366-0733	845
	▶889
366-0734	846
	▶983
366-1983	▶904
366-1984	▶905
366-2405	▶323
	335
	336
366-3490	436
366-3491	436
366-3502	66
366-4506	▶329
	701
	702
366-4535	874
366-4742	388
366-4865	853
366-4866	855
366-4869	296
366-4949	6
	8
	▶66
366-4972	815
	816
366-5742	▶819
	826
366-5751	829
	▶834
366-5752	575
	▶827
366-7809	991
	1003
366-8298	436
366-8395	757
366-9989	▶475
	575
	576
367-0113	737
367-0116	737
367-0153	654
367-0154	653
367-0155	654
367-0174	375
367-0230	737
367-0239	635
367-0274	725
367-0275	723
367-0282	725
367-0319	635
367-0359	635
367-0372	703
367-0373	703
367-0376	355
367-0387	351
367-2299	450
	451
	▶471
367-2324	519
367-2333	▶493
	496
367-2334	493
367-2403	559
367-2404	559
367-2416	556
367-2417	469
367-2480	603
367-2481	470
	539
	546
	887
367-2660	757
	▶813
367-2759	7
	9
	▶47
367-5037	217
367-5213	285
367-6002	739
367-6003	739
367-6004	739
367-7474	849
367-7475	849
367-7476	851
367-7477	851
367-7478	849
367-7479	851
367-7557	▶699
	757
367-8000	48
367-8245	567
367-8246	567
367-8449	999
367-8532	643
	739
	776
367-8589	644
367-8969	770
	773
	779
	783
367-8990	993
367-8992	993
367-8997	993
367-8998	993
367-8999	993
367-9000	993
367-9001	993
367-9002	993
367-9003	993
367-9030	▶535
367-9032	535
367-9033	535
367-9037	535
367-9496	▶791
	793
368-0571	870
368-1511	296
368-2317	667
368-2318	667
368-2319	667
368-2352	1014
368-4198	748
368-4507	▶995
	1007
368-4512	991
	995
368-4513	991
	995
368-4520	995
368-4521	991
	995
368-4527	991
	995
368-4528	991
	995
368-4582	990
	▶1010
368-5063	388
368-5096	797
	803
368-5490	745
368-5710	454
368-5930	452
	▶454
368-5931	455
368-5932	455
368-6357	235
368-6358	235
368-6468	▶364
	370
368-6486	388

ÍNDICE DE NÚMERO DE PEÇA

Peça	Página
368-8010	380
368-8036	21
368-8654	97
	98
368-9752	174
368-9824	238
368-9922	6
	8
	▶848
369-0844	991
369-1222	820
	▶821
369-1228	▶820
	823
	836
369-1829	▶997
	1010
369-3407	366
369-3922	628
369-3923	330
	331
	332
	333
	▶628
369-3964	923
	▶974
369-4088	▶452
	455
369-4446	▶999
	1011
369-4526	454
369-4676	997
369-4677	997
369-4679	997
369-4680	997
369-4685	997
369-4686	997
369-5279	7
	9
	▶134
369-5328	846
	▶984
369-6008	819
	▶822
369-6073	629
369-6074	629
369-6757	1001
	1003
369-6758	1001
	1003
369-6759	1001
	1003
369-6764	1001
	1003
369-6765	1001
	1003
369-6858	363
369-7506	692
369-7909	366
369-8763	983
369-8764	983
369-8765	983
369-9004	953
	958
369-9505	452
369-9506	452
369-9507	452
370-0933	757
370-1436	999
370-1469	999
370-1587	397
	400
	402
	405
	407
	409
	412
370-1734	394
	400
	405
	407
	412
	414
370-1735	417
	420
370-1738	382
	386
370-2260	447
370-2283	6
	8
	▶21
370-3813	▶909
370-4416	345
370-5241	335
	▶337
370-5245	▶330
	336
370-5247	▶331
	335
370-5611	331
	▶414
370-5619	337
	▶420
370-5675	332
	333
	337
	339
	▶343
370-5679	330
	331
	▶345
370-5680	330
	331
	▶347
370-5753	▶218
	318
370-5764	797
	803
	808
370-7843	420
370-8160	808
370-8945	68
370-8947	66
370-8957	68
370-9894	892
371-1013	687
371-1071	689
371-1266	1014
371-1281	452
371-1624	853
	855
371-1784	791
	▶816
371-2223	▶632
	633
371-2241	238
371-2256	160
371-2271	▶433
	443
371-3586	155
371-4429	574
371-4430	1
	▶574
371-4745	355
	▶818
371-4769	518
371-5010	▶633
	845
	946
371-5099	128
371-5100	▶128
371-6088	874
371-6089	878
	▶978
371-7186	40
371-9511	874
	878
371-9520	874
371-9522	878
372-0497	598
372-0498	598
372-0499	598
372-0501	598
372-0671	296
372-0677	882
372-0681	918
372-0685	845
	946
372-0686	870
372-0687	446
372-0984	837
372-1260	853
	855
372-1273	827
	830
	832
	834
372-1599	▶937
372-1600	▶939
372-1605	▶237
372-2017	766
372-2158	892
372-2735	846
	▶975
372-3896	846
	▶886
372-3897	▶541
	845
372-4022	433
372-4142	433
372-4250	405
	414
372-4639	528
	▶531
372-4641	531
372-4642	531
372-4643	531
372-4645	▶528
	701
	702
372-5042	874
	878
372-6672	358
372-6784	746
372-7279	878
372-7280	878
372-7820	129
	866
	868
372-8071	904
372-8072	904
372-8073	905
372-8074	905
372-8075	903
	904
372-8076	905
373-1570	155
373-1774	66
	▶68
373-2414	▶843
	984
	986
373-3394	575
	576
	823
	▶824
373-3930	4
	▶1031
373-4446	889
373-5829	679
	681
373-6540	687
373-8767	326
374-0755	185
374-3585	878
374-3586	878
374-6722	754
374-7463	197
	200
	208
	211
	293
374-7464	209
374-7465	200
374-7466	197
	200
	209
	211
	359
374-7467	197
374-8491	12
374-9552	1033
375-0273	341
	343
	345
	347
	349
375-2651	150
375-2804	▶625
	626
375-2816	▶641
	700
375-3789	797
	803
	808
375-3967	999
375-3968	999
375-3970	999
375-3972	999
375-3973	999
375-5944	853
	855
375-7235	862
376-1286	▶691
	764
376-1288	691
376-7694	629
376-7695	629
376-7696	629
377-0647	878
377-1601	241
377-3141	894
377-3890	▶1003
	1013
377-3892	1003
377-4057	237
	▶238
377-4794	942
	944
377-4797	915
377-5227	225
	227
377-7300	731
377-7301	731
377-9554	635
377-9555	635

▶ REFERÊNCIA PRIMÁRIA

ÍNDICE DE NÚMERO DE PEÇA

Peça	Página
377-9557	654
377-9563	114
377-9564	114
377-9577	114
377-9581	114
378-0269	846
	▶986
378-0746	155
378-1147	691
378-1148	691
378-1149	691
378-1150	691
378-1491	691
	764
378-4323	663
	▶664
378-8278	848
378-9993	▶1022
378-9995	1022
378-9996	1022
378-9999	1014
379-0000	▶1023
379-0014	▶1024
379-0015	1024
379-0016	1024
379-0019	1023
379-0020	1023
379-2185	436
379-5187	754
379-8450	887
379-9411	546
	▶615
379-9413	615
379-9414	615
379-9446	546
380-0327	▶536
380-0329	▶467
380-1792	287
380-1887	275
380-5204	600
380-5223	538
380-5231	551
	595
	933
	935
380-5243	515
380-5263	469
380-8064	287
380-8065	287
380-9936	764
380-9939	764
381-0500	715
381-1603	287
381-1681	823
	▶825
	1016
381-1834	604
	606
381-2621	312
381-3699	▶910
	912
381-6686	245
381-6727	7
	9
	▶48
381-7774	725
381-9172	43
382-0632	217
382-2001	143
	▶251
382-3965	139
383-1293	▶280
	467
383-1295	▶212
	280
383-1297	5
	▶537
383-1306	536
383-1308	467
383-1467	920
383-1556	▶836
383-1557	▶829
383-1558	▶575
383-1560	▶829
383-3563	874
	878
383-3725	662
383-4282	779
	783
383-4284	635
383-4286	635
383-4288	635
383-4291	731
	734
383-4292	731
	734
383-4293	731
	734
383-4298	737
383-4313	714
383-4319	676
383-4322	708
383-4323	708
383-4324	708
383-4339	89
383-4344	89
383-4347	708
383-4355	703
383-4362	654
383-4363	370
383-4372	617
	▶620
383-4375	635
383-4386	1038
383-4387	1038
383-4388	1038
383-4389	1038
383-4390	1038
383-4391	1038
383-4392	1038
383-4393	1038
383-4394	1038
383-7557	787
383-9029	714
383-9720	▶576
384-3535	122
384-3887	323
384-4031	245
384-8728	844
384-8730	▶844
	953
	958
384-8750	797
	803
384-9166	975
384-9167	975
384-9168	975
385-0229	890
	893
385-0230	890
	893
385-1450	372
385-2813	714
385-3518	335
	336
	▶586
385-3519	▶587
	666
385-3821	173
385-4432	457
	▶459
385-5520	394
	400
	407
	412
	414
	417
	420
385-7261	353
	▶464
385-7511	128
	129
385-8201	223
386-0501	347
386-0910	▶826
386-2099	105
386-2109	10
	▶152
386-3886	830
386-5265	862
386-7434	341
	343
	345
	347
	349
386-7436	341
	343
	345
	347
	349
386-9513	129
387-0297	▶611
	921
387-0298	921
	▶922
387-4479	695
	697
387-4590	725
387-4600	725
387-4601	725
387-4613	731
	734
387-4617	725
387-4623	725
387-4628	714
387-4635	714
387-4636	714
387-4637	708
387-4638	708
387-4639	708
387-5561	714
387-6489	71
387-7032	575
	576
387-9625	173
387-9626	173
387-9628	173
387-9631	174
387-9777	397
	402
	409
	423
388-0546	154
388-0747	397
	409
	423
388-0786	114
388-0787	114
388-0807	544
388-0813	544
388-0815	1
	▶544
388-1057	5
	▶532
388-1197	695
388-1199	695
388-1398	397
	402
	409
388-1399	349
388-1434	337
	338
	▶349
388-1438	337
	▶397
388-1441	336
	▶337
388-1563	664
388-2229	20
388-2235	20
388-3722	237
388-3724	▶869
	916
388-3725	▶915
	916
388-4493	797
	803
	808
388-4770	335
	336
	▶644
388-4776	644
388-4793	644
388-5576	474
	475
	477
	478
	518
	519
	575
	576
	586
	821
	822
	823
	824
	825
388-7589	5
	▶543
388-7592	370
388-7596	529
388-7598	529
388-9379	968
389-0239	5
	▶469
389-0447	224
389-0769	532
389-0770	532
389-0773	532
389-0774	532
389-0775	532
389-0776	532
389-0777	532
389-0870	480
	825
389-0871	475
	477
	478
	481
	519
	587
389-0879	953
	958
389-0880	890
389-1201	754

▶ REFERÊNCIA PRIMÁRIA

ÍNDICE DE NÚMERO DE PEÇA

Peça	Página
	►763
389-1351	174
389-1954	539
389-1956	►539
	846
389-2894	538
389-2908	510
389-2909	511
389-2910	►510
	515
389-2911	►511
	515
389-2930	551
	►553
389-2933	469
	553
	557
389-2934	469
	553
	557
389-2935	469
	553
	557
389-2955	510
389-2960	538
389-2961	538
389-2963	538
389-2965	510
389-2966	511
389-3007	556
389-3708	31
	141
389-4203	714
389-5708	238
389-6081	114
	►748
389-7550	335
	336
	►472
389-8169	664
390-4370	5
	►693
390-4375	536
390-4377	536
390-4378	536
390-4679	►158
	159
390-4797	447
	►448
390-6086	977
390-6087	977
390-6088	977
390-6840	143
	►159
390-7372	613
390-7373	613
390-7384	604
390-8559	582
	585
391-0842	174
391-2201	397
	402
	409
391-4339	287
391-4496	287
391-4889	288
391-4948	6
	8
	►118
391-5224	829
	►830
391-5225	576
	►832
391-5299	923
391-5308	845
	►973
391-5327	846
	►874
391-5346	875
391-5771	580
391-5780	►501
	546
391-5781	501
391-5782	►502
	546
391-5783	502
391-5784	5
	►524
391-5785	578
	579
391-5798	546
391-5799	546
391-5800	►546
391-5811	609
391-5819	608
391-5826	578
391-5827	579
391-5828	546
391-5830	546
	►578
391-5831	546
391-5840	546
	►579
391-5841	546
391-5848	546
391-5849	580
391-5850	546
	►580
391-7230	283
	323
391-8581	312
391-8783	529
391-9013	446
	►456
391-9017	►446
	447
391-9064	443
	►447
392-0736	581
	583
392-0737	577
	583
392-0798	900
392-0818	77
392-0820	152
392-1756	405
392-1781	397
	402
	409
	417
	420
	423
392-1782	397
	402
	409
	417
	420
	423
392-3979	903
392-3980	874
	►979
392-3981	976
	►980
392-3985	979
392-3986	980
392-4060	508
392-4634	230
392-5579	870
392-5581	870
392-5588	973
392-9883	358
393-0721	359
393-3453	7
	9
	►325
393-5130	748
393-5504	695
	697
393-5508	695
393-7271	141
393-7727	394
	414
	417
	420
393-7778	827
	830
	832
	834
394-1108	748
394-2467	►219
	285
394-2474	4
	►285
394-5936	979
	980
394-5937	979
394-5939	980
394-5940	980
394-5941	979
	980
394-5942	980
394-8568	797
	803
394-8802	6
	8
	►185
395-0534	►450
395-2400	1
	►600
395-2402	600
395-2406	600
395-2407	600
395-2408	600
395-2412	600
395-2413	600
395-4301	4
	►193
396-0373	137
396-0393	25
396-0403	55
	75
396-0404	53
	75
396-0405	53
	55
396-3850	139
396-4372	486
	487
	490
	491
396-4376	486
396-4517	593
	594
396-4852	797
	803
396-4878	589
	591
	929
	931
396-5692	813
396-6502	454
396-6503	454
396-9028	649
	►667
397-1832	95
397-1970	436
397-2326	641
397-4016	920
397-5171	845
	►920
	946
397-7242	9
	10
	►1040
397-8687	925
	927
397-9301	655
397-9397	739
398-2313	6
	8
	►43
398-2763	10
398-2917	632
398-3231	►97
398-3232	97
398-3233	97
	98
398-3234	►98
398-3235	98
398-3239	►100
	101
398-3241	100
398-3250	102
398-3252	100
398-3582	827
	830
	832
	834
398-3816	454
398-5612	55
	75
	77
398-5614	51
	52
398-6242	134
	►135
399-0242	436
399-0266	436
399-1570	844
399-5838	754
399-5839	754
399-5840	754
399-6193	579
399-6194	578
399-6195	580
399-6196	580
399-6736	635
399-7082	1
	►112
399-7083	112
399-7084	112
399-7085	1
	►92
399-7091	112
399-7093	112
399-7707	6
	8
	►71
	4
415-1789	582
	585
415-4991	162

► REFERÊNCIA PRIMÁRIA

ÍNDICE DE NÚMERO DE PEÇA

Peça	Página
415-6080	39
415-6081	11
	►117
415-6089	110
415-6090	11
	►108
415-6091	372
415-6099	117
415-6100	108
416-0005	►911
	984
416-0023	968
416-1370	813
416-1372	813
416-4796	705
	►776
416-5224	101
416-5410	►678
416-5411	►678
416-7124	813
416-7427	813
416-8196	969
416-8444	129
	866
	868
416-8448	129
	866
416-8459	129
416-8460	129
	866
416-8461	►129
416-8471	866
416-9366	946
	►951
416-9577	►866
416-9589	129
	866
417-0742	89
417-2412	779
	783
417-3301	663
417-3325	741
417-3326	714
417-3615	813
417-3628	►216
	323
417-3685	323
417-4722	188
	►192
417-6926	922
	►923
417-6929	923
417-7853	129
417-9620	10
	►154
418-0207	874
	878
418-0210	874
	878
418-1235	78
418-1236	81
418-3732	734
418-3733	734
418-3735	426
418-3737	725
418-3739	731
	734
418-3741	719
	721
418-3743	731
	734
418-3749	714
418-3751	710
418-3756	570
418-3757	570
418-3758	570
418-3759	649
418-3765	561
	►617
418-3766	565
418-3768	705
418-3771	705
418-3776	649
418-3780	649
418-4529	6
	8
	►44
418-4572	►12
	34
418-4587	171
418-5394	551
	595
418-6179	770
	773
	779
	783
418-6609	394
	397
	400
	402
	405
	407
	409
	412
	414
	418
	421
	423
418-6781	118
418-8047	►542
	700
419-1820	174
419-4936	►138
	164
419-5574	650
420-2997	1
	►85
420-2998	85
	►101
420-3005	101
	►102
420-3007	101
420-3655	69
420-4284	861
	►873
420-5698	358
420-5701	358
420-5767	644
421-1156	1034
421-4280	452
421-5682	147
	►168
421-5683	168
421-6497	465
421-8199	359
	►465
421-8488	16
422-1634	►614
422-1649	609
422-1670	230
422-1675	874
422-3535	827
	832
422-8408	160
	►162
423-0434	►476
	701
	702
423-1786	739
423-1787	739
423-1976	725
423-1982	214
	215
	370
423-2603	874
423-4217	►912
	986
423-4358	160
423-4359	160
423-4360	160
423-6238	81
423-6940	546
423-6949	►607
	610
423-7612	1
	►470
423-7619	102
423-7620	103
423-9925	654
423-9931	375
423-9933	725
423-9934	725
423-9937	705
423-9939	705
423-9940	355
423-9941	635
423-9942	635
423-9944	737
423-9945	89
423-9946	572
423-9948	768
423-9955	766
423-9957	766
423-9959	700
	►766
424-0045	750
424-2184	►293
	700
424-2185	293
424-4322	287
424-4914	274
424-5299	6
	8
	►119
424-5926	►317
	666
424-5927	►219
	317
424-8521	980
424-9041	546
424-9042	546
424-9069	►577
	581
424-9072	►581
	584
425-0260	979
	980
425-0261	979
425-0262	979
425-0263	979
425-0265	979
	980
425-0300	978
	981
425-1817	427
425-3621	►211
	287
425-4565	457
	►460
425-5634	143
425-6734	457
	►461
425-8251	147
425-8743	341
	343
	345
	347
	349
425-9089	6
	8
	►147
426-0598	92
426-0974	296
426-2831	874
	878
426-4823	643
	739
	776
426-4824	776
426-5348	925
426-5351	925
	927
426-5380	►224
	233
	234
426-5409	874
	878
426-5412	874
	878
427-0327	770
	773
427-4963	►274
	1016
428-3580	978
428-3582	981
428-3585	978
428-3590	978
	981
428-3592	978
	981
428-3596	978
	981
428-6096	160
428-6097	160
428-6098	160
428-8505	561
430-4090	►697
430-4119	979
	980
430-5251	1040
430-5327	475
	519
	587
430-5328	475
	478
	518
	586
	779
	783
430-5329	519
430-8807	776
430-8811	776
430-8857	612
431-3852	840
431-3853	840
431-3854	840
431-3855	840
431-3856	840
431-3857	840
431-3858	840
431-3863	840
431-3865	840
431-3867	840
431-3868	840
431-4263	546
431-4275	607

► REFERÊNCIA PRIMÁRIA

ÍNDICE DE NÚMERO DE PEÇA

Peça	Página
431-4276	607
431-4886	764
431-8802	739
432-0095	81
432-0112	81
432-6738	506
433-2014	908
	909
433-5280	491
	►503
433-5281	503
433-5368	490
433-5754	►220
	965
433-5811	►614
433-6397	470
433-6560	164
433-6564	164
433-7095	528
	530
433-9196	►588
	925
433-9278	►6
433-9279	►8
433-9318	334
	►337
433-9320	335
	►338
433-9323	►332
	336
433-9327	102
433-9470	101
	►103
433-9472	103
433-9549	287
433-9550	287
434-0691	►187
434-0693	►187
434-1158	537
434-1159	537
434-1364	714
434-1370	636
434-1372	375
434-1373	714
434-1375	355
434-1446	368
434-1911	332
	333
	►368
434-2599	519
434-2600	1
	►473
434-3254	►217
	310
434-3255	7
	9
	►310
434-3256	10
	►249
434-3408	332
	333
	►386
434-4574	402
434-4575	400
	407
434-4578	423
434-4580	332
	►400
434-4582	337
	►402
434-4583	338
	►423
434-5134	6
	►9
434-5135	9
	►10
434-5137	8
	►10
434-7982	397
	402
	409
	417
	420
	423
435-0961	560
435-0962	►560
	581
	583
435-2801	693
435-2802	693
435-2803	693
435-4075	6
	8
	►75
435-4599	583
	►585
435-4601	583
435-4611	581
	►582
435-7953	897
436-1542	874
	878
436-1687	953
	958
436-1688	953
	958
436-2359	600
436-2360	163
	►164
436-2361	1
	►163
436-2370	497
	498
	499
436-2371	►497
	509
436-2372	►498
	509
436-2373	►499
	509
436-3443	692
436-3444	►692
	725
436-5945	85
436-5961	628
	►629
436-6355	451
436-6356	450
436-6377	►450
436-7094	593
	►925
436-7188	779
	783
436-8983	158
437-0027	122
437-4052	99
437-4490	577
	582
	585
437-7789	925
	927
437-7858	925
	927
437-7860	925
	927
437-7863	487
	►504
437-7864	504
437-7868	504
437-8551	546
	►608
437-8552	546
	►609
437-8553	546
437-8554	546
437-9766	692
438-0890	503
	504
	925
	927
438-5386	159
438-5944	1042
438-8800	546
438-8811	484
438-9214	►734
	826
438-9217	714
438-9231	89
438-9232	89
438-9235	89
438-9236	89
438-9238	89
438-9240	565
438-9241	565
438-9242	565
438-9244	565
438-9245	719
438-9246	721
438-9247	719
438-9248	721
438-9249	375
439-0688	874
	878
439-1514	122
439-1516	122
439-1719	923
	933
	935
439-3511	4
	►1042
439-5316	►683
	826
439-5317	►685
	826
439-5318	683
	685
439-5323	683
	685
439-5324	683
	685
439-5325	683
	685
440-0257	►273
	378
440-2105	189
	►242
440-3768	933
	935
441-4482	206
	►220
441-4588	840
441-4589	840
	►972
441-9449	725
442-1371	101
442-5017	697
442-5287	953
	959
442-7199	190
	►243
442-8151	965
443-2250	►612
	613
443-2251	►506
	612
443-3947	92
443-4183	►949
443-4184	►950
443-4189	5
	►885
443-8248	845
	►952
443-8250	952
	►953
443-8251	951
	►957
443-8252	957
	►958
443-8462	223
443-8573	►891
	953
	959
443-8582	893
443-9873	849
	851
	853
	855
444-2101	503
444-2401	846
	►944
444-2404	944
444-5639	1043
444-6523	225
	227
444-6926	636
444-6929	779
	783
444-6930	725
444-6931	725
444-6933	725
444-6935	355
444-7488	612
444-8048	773
	779
	►796
444-8663	1042
444-9544	984
	986
444-9767	827
	830
	832
	834
445-4982	742
445-4983	►742
	793
445-4988	779
	783
	►793
445-5005	9
445-6109	►787
	797
	803
	808
445-8805	739
446-0368	874
	878
446-0639	►890
	953
446-0641	►893
	959
446-5834	475
	477
	480
	481
	518

► REFERÊNCIA PRIMÁRIA

ÍNDICE DE NÚMERO DE PEÇA

Peça	Página
	519
446-5836	473
	543
446-5837	614
447-0303	980
447-3743	628
447-5613	674
447-7206	158
447-8190	▶764
	766
447-8191	764
448-2831	1045
448-4307	640
	▶643
448-4308	636
	▶640
448-5586	433
448-8243	193
449-0902	4
	▶193
449-7301	242
449-7303	243
449-9226	1042
450-1004	465
450-1055	768
450-1842	229
	▶872
450-2571	365
	366
	368
450-5367	697
450-5966	697
450-5968	697
450-7011	888
	1031
450-7571	308
450-9946	174
451-0376	92
451-0377	92
451-0484	89
451-1550	546
451-1554	607
451-1555	▶492
	547
451-1556	492
451-1558	492
451-2617	375
451-6647	797
	808
451-8019	197
451-9131	797
	803
	808
452-0531	375
452-0533	779
	783
452-4024	106
452-6716	▶892
	966
452-7070	147
452-7071	147
452-7162	1038
452-7209	567
452-9321	868
453-3251	▶909
453-5998	61
453-6629	78
	81
454-0178	▶610
	614
454-0191	1032
454-0192	1032
454-0200	4
	▶1032
454-0228	615
454-0230	501
	502
454-0235	607
454-0237	583
454-0238	583
454-0239	▶583
	584
454-0240	▶584
	614
454-0658	878
454-3483	868
454-3758	845
	946
	▶964
454-4239	962
454-4241	962
454-4243	962
454-4244	962
454-4247	962
454-4268	980
454-4269	979
454-4493	845
	▶1045
454-4496	▶846
454-4589	846
	▶976
454-5385	941
454-7370	962
454-7371	962
454-7758	512
454-7794	556
	558
	559
	603
	604
454-7800	556
	557
	558
	559
	603
	604
454-7820	509
	▶512
454-7825	▶500
	509
454-7835	509
	▶515
454-8014	▶304
	849
	851
454-8015	▶306
	853
	855
454-8016	▶201
	304
454-8017	▶202
	306
454-8018	▶286
	845
	946
454-9349	845
	▶969
454-9350	845
	▶896
455-0704	200
	204
	208
	213
	359
455-0705	197
	198
	200
	201
	208
	213
	219
455-0706	197
455-0707	197
	202
	304
	306
455-0708	197
	212
455-0709	197
	202
	204
455-0862	▶868
455-0949	▶739
	797
	803
455-1084	1042
455-1861	859
	860
455-3940	▶845
	916
455-3941	3
	▶916
455-4369	▶845
455-4370	▶946
455-4371	▶849
455-4372	▶851
455-4373	▶853
455-4374	▶855
455-4407	▶451
455-4628	▶662
	700
455-4629	▶494
455-4630	494
455-5536	375
455-5538	370
455-5655	▶903
455-5822	739
455-7505	3
	▶11
455-9568	287
455-9620	518
455-9799	783
	▶802
456-0776	654
	▶670
456-2582	676
456-2583	650
456-2585	375
456-2586	725
456-2589	375
456-4624	671
456-4633	671
456-4886	647
456-4889	647
456-4890	334
	335
	336
	▶647
456-6588	▶296
	700
456-6590	▶312
	700
456-6591	1
	2
	3
	4
	▶172
456-6631	▶3
456-6632	▶1
	3
456-6633	3
	▶700
456-6634	3
	▶191
456-6635	3
	▶4
456-6637	5
	▶700
456-6638	▶4
456-6639	▶5
456-6641	▶666
456-6642	▶666
456-6644	4
	▶1033
456-8327	287
457-0034	164
457-1007	770
	▶807
457-1473	92
457-1526	92
457-2826	470
457-3100	650
457-3101	701
	▶770
457-3102	▶653
	700
457-3103	700
	▶713
457-3104	700
	▶723
457-3105	▶634
	700
457-3106	700
	▶1038
457-3108	▶572
	700
457-3110	▶374
	700
457-3111	▶660
	666
457-3112	375
457-3113	701
	▶773
457-3114	705
457-3115	701
	▶778
457-3117	▶649
	666
457-3118	▶89
	335
	336
457-3119	650
457-3120	▶705
	1016
457-3121	335
	336
	▶353
457-3122	335
	336
	▶355
457-3185	654
457-3187	654
457-3189	654
457-3192	654
457-3193	654
457-3194	654
457-3195	654
457-3197	654
457-3651	▶913
	984
	986
457-5580	▶314
	700
457-5581	▶207
	314

ÍNDICE DE NÚMERO DE PEÇA

Peça	Página
457-5582	207
	▶208
457-5590	174
457-5592	174
457-5595	230
457-5596	▶198
	297
457-5604	229
	▶230
457-5608	1
	2
	▶179
457-5609	179
	182
457-6093	687
457-6740	318
458-0049	▶870
458-2253	4
	▶431
458-3716	1
	▶484
458-3717	484
	▶505
458-3718	505
458-3719	505
458-3720	495
458-3730	1
	▶495
458-3953	1
	2
	▶589
458-3955	4
	▶591
458-3956	▶551
	591
458-3959	▶486
	595
458-3960	▶487
	551
458-3961	486
	487
	▶488
458-3965	551
	▶593
458-7842	510
	511
458-8673	853
	▶859
458-8674	855
	▶860
458-9155	187
	▶188
458-9156	187
	▶189
458-9157	187
	▶190
458-9159	187
	▶223
458-9160	187
	▶308
459-0653	92
459-0654	92
459-0786	192
459-3537	▶837
	845
459-3538	837
	▶840
459-3539	840
459-4225	837
459-4226	837
459-4227	837
459-4753	174
459-5277	845
	▶862
	946
459-6737	2
	3
	▶929
459-6738	2
	▶931
459-6741	▶490
	935
459-6742	▶491
	933
459-6743	▶482
	490
	491
459-7290	982
460-1108	903
460-1109	846
	▶977
460-2433	187
	▶193
460-3064	511
460-3065	510
460-3526	872
460-3596	845
	▶918
	946
460-7427	879
460-7446	229
	▶233
460-8213	154
460-9889	▶212
	282
461-0015	779
	783
461-0747	314
461-2922	191
	▶861
461-3172	877
	▶981
461-4182	120
461-4259	981
461-4302	846
	▶877
461-5232	172
	179
	182
461-6791	▶275
	872
461-7393	287
461-7569	233
461-8042	321
462-0577	878
462-0651	846
	▶982
462-1019	863
	▶865
462-3639	979
	980
462-4373	▶210
	840
462-5196	837
462-5921	11
	▶171
462-5922	11
	▶34
462-6225	878
462-7023	725
462-9619	940
463-0094	321
463-0707	861
	▶907
463-0968	1043
463-1759	▶114
	678
463-1760	114
463-1761	114
463-2322	702
	▶782
463-2325	▶427
	700
463-2326	334
	335
	336
	▶741
463-2327	654
463-6192	388
463-9203	443
	▶455
463-9370	▶388
	455
464-1111	239
464-1469	▶302
	678
464-1470	302
464-2446	▶701
464-2454	▶334
464-2455	▶334
464-2458	▶335
464-2459	▶335
464-2461	▶336
464-2463	▶4
464-2464	▶1
464-2465	▶2
464-2466	▶336
464-2474	3
	▶443
464-2476	▶701
464-2477	▶701
464-2483	▶888
464-5013	964
464-6658	515
464-6659	515
464-6660	512
464-6669	512
464-6678	▶509
464-6681	▶509
464-6690	509
	▶555
464-7850	1
	▶518
464-7860	1
	▶474
464-7861	▶477
	1016
464-9635	179
	182
465-1450	▶519
	522
465-1455	▶478
	678
465-1460	1
	▶522
465-1635	725
465-1636	660
465-1639	770
	773
	779
	783
465-1640	89
465-1641	89
465-1644	572
465-1646	650
465-1648	375
465-1649	660
465-1650	650
465-1651	427
465-1652	427
465-1654	427
465-1655	654
465-1657	314
465-1658	636
465-1660	654
465-1661	654
465-1662	655
465-1663	655
465-1664	655
465-1665	655
465-1666	655
465-1667	655
465-1669	655
465-1670	714
465-1671	636
465-1672	636
465-1673	636
465-1674	355
465-1675	355
465-1676	655
465-2758	484
465-2759	484
465-2770	▶88
	678
465-2771	88
465-3382	▶823
465-5541	508
465-5955	553
	557
	558
465-5956	553
	557
465-5965	846
	▶878
465-5966	878
465-5987	878
465-6593	501
	502
465-6617	582
	585
465-7307	▶78
	678
465-7308	▶81
	678
465-8231	▶332
	334
465-8232	334
	▶338
465-8233	▶333
	334
465-8234	▶333
	335
466-0217	▶1016
466-0903	1031
466-1621	896
466-2364	180
	183
466-2421	230
466-3275	1045
466-3401	287
466-4381	862
466-4490	358
466-4745	180
	183
466-6954	▶326
	335
	336
466-7409	1031
	▶1034
466-7575	▶204
	312
466-8784	▶846
466-9414	388
466-9427	187
	▶194
466-9428	187

▶ REFERÊNCIA PRIMÁRIA

ÍNDICE DE NÚMERO DE PEÇA

Peça	Página
	►194
467-2513	243
467-2521	353
467-2527	650
467-2530	714
467-3031	►358
	455
467-4171	700
	►900
467-4243	61
467-5351	877
	976
467-5478	98
467-8181	97
	98
467-9046	112
467-9193	900
468-0164	1035
468-0165	1036
468-0167	1037
468-0170	►1035
468-0171	►1036
468-0173	►1037
468-5522	567
468-5523	567
468-5525	567
468-5526	622
468-5527	622
468-5528	567
468-5529	567
468-5532	333
	►405
468-5533	332
	►407
468-5535	338
	►409
468-5731	333
	►412
468-5741	412
468-7094	►318
	666
468-7095	318
468-7096	318
468-8049	1042
468-8653	1
	►480
468-8654	335
	336
	►481
468-8952	840
469-0883	341
	343
	345
	347
	349
469-3262	►622
	624
469-3264	567
	►624
469-3265	567
469-4210	725
469-5862	1033
469-8400	1033
470-2192	►702
470-7974	1027
471-0172	645
471-5519	514
471-8184	4
	►193
471-9209	193
472-0165	711
472-0172	572
472-0173	572
472-0174	726
472-0175	705
472-0176	726
472-0184	540
472-0190	5
	►540
472-3656	183
473-9079	843
473-9080	843
473-9544	7
	9
	►241
473-9555	92
475-1579	1001
	1008
	1011
	1013
475-5480	1028
475-5481	1030
475-5484	1029
475-5487	1026
475-8095	874
	878
475-9824	874
476-2463	►989
476-2464	►990
476-2466	►5
477-2292	194
477-2641	4
	►194
477-2642	4
	►194
477-6041	533
	534
477-7801	►239
	845
478-1066	194
478-5343	515
478-5464	837
478-8372	►509
478-8379	509
	►602
478-8381	509
	►514
478-8383	►508
	509
478-8564	533
478-8577	515
	►533
478-8579	533
	534
478-8580	533
	534
478-8582	515
478-9722	534
478-9729	515
478-9742	515
	►534
479-1920	555
	►603
479-1923	555
	►556
479-1993	556
479-2231	533
	534
479-3050	615
479-3260	501
	502
479-8936	873
479-9322	803
479-9394	229
	►234
480-2067	230
	►235
480-3046	741
480-5894	193
481-1153	230
481-5938	969
481-6616	939
	►940
482-0146	519
482-0147	519
482-5430	5
	►526
482-5431	526
482-6304	515
482-7583	604
482-8138	242
482-8159	194
	243
482-8872	515
483-2808	►557
	595
483-2809	►594
	595
	933
	935
483-2810	594
	►927
483-2811	927
483-2813	927
483-2814	589
	►595
483-3594	931
	►933
483-3595	►558
	933
	935
483-3720	929
	►935
483-3735	524
483-3789	611
	►613
483-3791	►559
	613
483-4838	602
	►604
483-4840	602
	►606
483-6562	78
	81
484-5555	►205
	297
484-5556	►199
	205
484-5576	2
	3
	►182
484-5580	174
486-4041	875
486-9155	875
487-2116	►206
	328
488-3087	4
	►626
488-5213	►451
488-7057	527
488-8988	5
	►527
489-9316	7
	9
	►132
489-9324	132
490-0754	495
490-8846	501
	502
491-6857	122
491-6859	122
492-1194	61
	►62
492-3961	►229
493-1574	►150
	155
493-4301	558
493-4416	193
493-9679	152
	►155
494-6825	101
495-1465	►496
495-9794	239
497-3627	372
498-1004	►195
	288
498-5623	101
498-7612	►2
498-7613	►2
498-7614	►3
499-3175	287
499-3486	►630
	632
499-3487	632

5

Peça	Página
500-9137	5
	►921
500-9138	►529
	921
500-9139	529
501-1479	5
	►962
501-1480	962
502-3810	194
506-5631	193

► REFERÊNCIA PRIMÁRIA

MEMORANDOS



©2016 Caterpillar
Todos os direitos reservados

CAT, CATERPILLAR, seus respectivos logotipos, o “Caterpillar Yellow” e o conjunto-imagem “POWER EDGE”, assim como as identidades corporativa e de produto aqui utilizadas, são marcas registradas da Caterpillar e não podem ser usadas sem permissão.