# TRANSMISSÃO FINAL

51-01

# A850

VALTRA

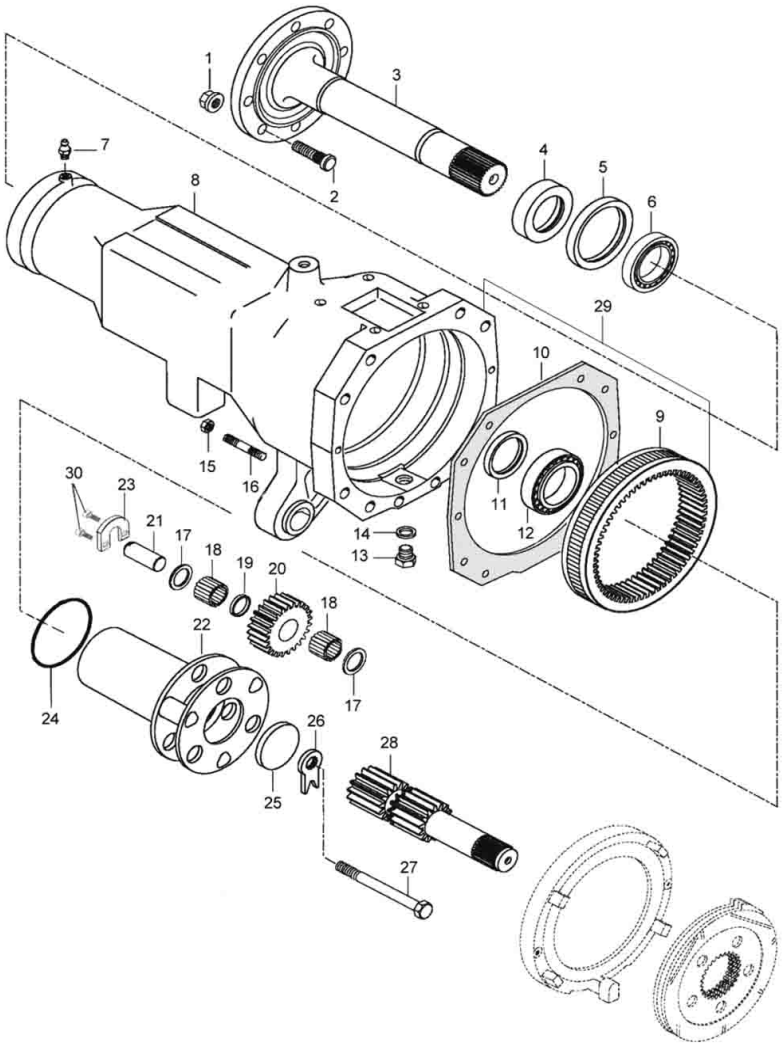


| Ref. | Num. Peça | Denominação | Qtd | Nota | $ Unit |
|---|---|---|---|---|---|
| 1 | JB8205 | Porca | 16 | | 0,00 |
| 2 | 31796200 | Parafuso | 16 | | 0,00 |
| 3 | 82450800 | Eixo traseiro | 2 | | 0,00 |
| 4 | 30174000 | Anel distanciador | 2 | | 0,00 |
| 5 | KH3636 | Retentor | 2 | | 0,00 |
| 6 | LA5950 | Rolamento | 2 | | 0,00 |
| 7 | GG0088 | Niple de lubrificação | 2 | | 0,00 |
| 8 | 45320520 | Carcaça | 2 | | 0,00 |
| 9 | 30324910 | Cremalheira | 2 | Z=69 | 0,00 |
| 10 | 32773500 | Junta | 2 | | 0,00 |
| 11 | KH0232 | Retentor | 2 | | 0,00 |
| 12 | LA5022 | Rolamento | 2 | | 0,00 |
| 13 | GR0225 | Bujão | 2 | | 0,00 |
| 14 | KH3610 | Anel de vedação | 2 | | 0,00 |
| 15 | JB0952 | Porca | 20 | | 0,00 |
| 16 | HJ1940 | Parafuso | 20 | | 0,00 |
| 17 | 30360100 | Placa | 12 | | 0,00 |
| 18 | LB8179 | Agulha | 360 | | 0,00 |
| 19 | 38903900 | Anel espaçador | 6 | | 0,00 |
| 20 | 38903610 | Engrenagem | 6 | Z=27 | 0,00 |
| 21 | 85692300 | Eixo | 6 | | 0,00 |
| 22 | 85692200 | Planetário | 2 | | 0,00 |
| 23 | 85778400 | Trava | 2 | A 850 a partir monobloco 18 | 0,00 |
| 24 | 30360400 | Arame | 2 | | 0,00 |
| 25 | 45352100 | Arruela | 2 | | 0,00 |
| 26 | 30360500 | Arruela | 2 | | 0,00 |
| 27 | HA5364 | Parafuso | 2 | | 0,00 |

| TRANSMISSÃO FINAL | 51-01 | A850 | VALTRA |
|---|---|---|---|

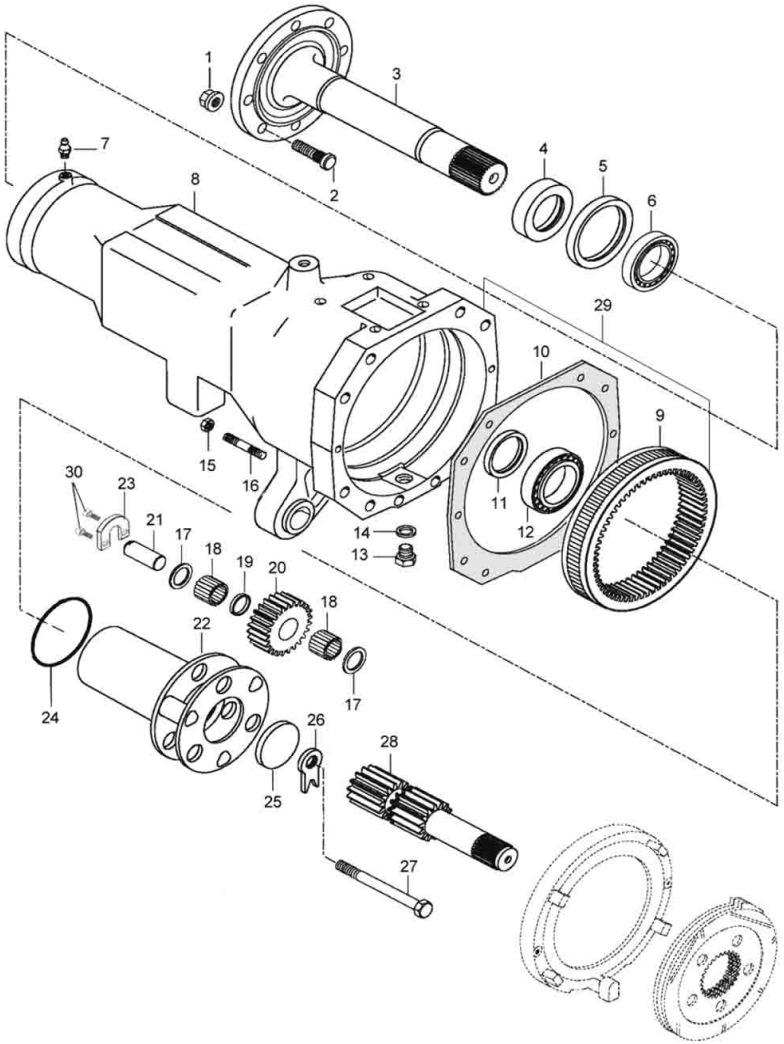


| Ref. | Num. Peça | Denominação | Qtd | Nota | $ Unit |
|---|---|---|---|---|---|
| 28 | 81654400 | Eixo | 2 | Z=15 | 0,00 |
| 29 | 82205600 | Carcaça + engrenagem anelar | 1 | | 0,00 |
| 30 | HC9326 | Parafuso | 6 | A 850 a partir monobloco | 0,00 |
| | | | | 18 | |

## BLOQUEIO DO DIFERENCIAL

**51-02**

# A850

VALTRA

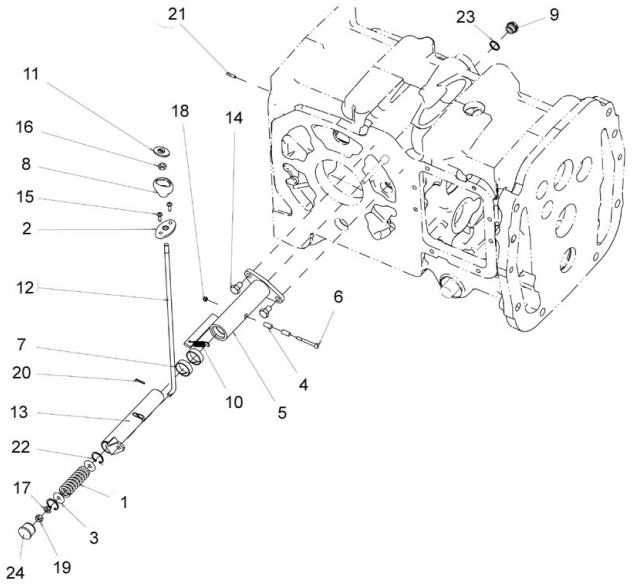


| Ref. | Num. Peça | Denominação | Qtd | Nota | $ Unit |
|---|---|---|---|---|---|
| 1 | 30515810 | Mola | 1 | | 0,00 |
| 2 | 30930900 | Guia | 1 | | 0,00 |
| 3 | 31735900 | Arruela | 2 | | 0,00 |
| 4 | 31736000 | Bucha | 2 | | 0,00 |
| 5 | 31736100 | Tubo | 1 | | 0,00 |
| 6 | 31736300 | Pino | 1 | | 0,00 |
| 7 | 31751800 | Bucha | 2 | | 0,00 |
| 8 | 586270 | Manopla | 1 | | 0,00 |
| 9 | 80199700 | Bujão | 1 | M18X1 | 0,00 |
| 10 | 86430900 | Mola | 1 | | 0,00 |
| 11 | 82467510 | Emblema da manopla | 1 | | 0,00 |
| 12 | 85895800 | Alavanca | 1 | | 0,00 |
| 13 | 85901800 | Tubo interno | 1 | | 0,00 |
| 14 | HA9234 | Parafuso | 2 | M10X16 | 0,00 |
| 15 | HN6804 | Parafuso | 2 | ST4,8X19 | 0,00 |
| 16 | JB1108 | Porca | 1 | M8 | 0,00 |
| 17 | JB1208 | Porca | 1 | M8X1,25 | 0,00 |
| 18 | JB8902 | Porca | 1 | M5 | 0,00 |
| 19 | JB8904 | Porca | 1 | M8 | 0,00 |
| 20 | JE3076 | Cupilha | 1 | 3X15 | 0,00 |
| 21 | JE9099 | Pino de pressão | 1 | 4X20 | 0,00 |
| 22 | KG3025 | Anel trava | 2 | 25X1,2 | 0,00 |
| 23 | KH36I 7 | Anel de vedação | 1 | A18X22 | 0,00 |
| 24 | TC5964 | Tampão | 1 | | 0,00 |

# FREIO DE ESTACIONAMENTO

51-03

# A850

VALTRA

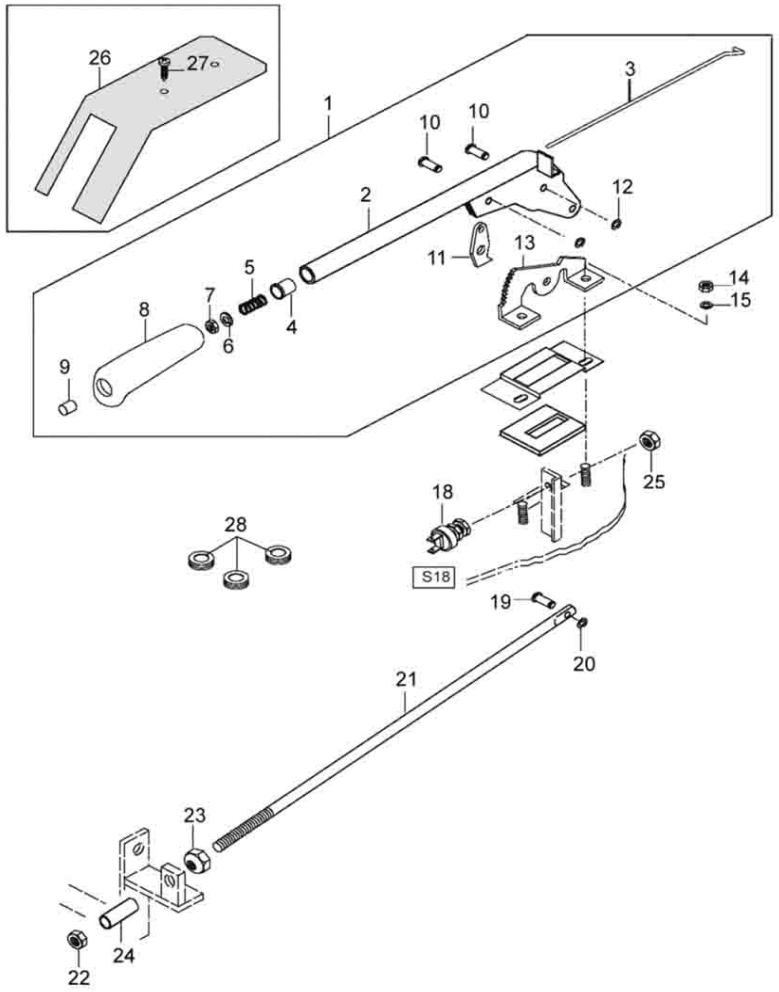


| Ref. | Num. Peça | Denominação | Qtd | Nota | $ Unit |
|---|---|---|---|---|---|
| 1 | 33224200 | Alavanca | 1 | Conjunto | 0,00 |
| 2 | 33224300 | Alavanca | 1 | | 0,00 |
| 3 | 32852200 | Barra | 1 | | 0,00 |
| 4 | 32852000 | Bucha | 1 | | 0,00 |
| 5 | 31609700 | Mola | 1 | | 0,00 |
| 6 | JD0406 | Arruela | 1 | | 0,00 |
| 7 | JB1105 | Porca | 1 | | 0,00 |
| 8 | 32853100 | Manopla | 1 | | 0,00 |
| 9 | 32851900 | Botão | 1 | | 0,00 |
| 10 | 32851800 | Pino | 2 | | 0,00 |
| 11 | 32851610 | Anel de trava | 1 | | 0,00 |
| 12 | KG6510 | Anel trava | 2 | | 0,00 |
| 13 | 32798300 | Engrenagem | 1 | | 0,00 |
| 14 | JB8904 | Porca | 2 | | 0,00 |
| 15 | JD0408 | Arruela | 2 | | 0,00 |
| 18 | 31355810 | Kit de ré | 1 | | 0,00 |
| 19 | 32851800 | Pino | 1 | | 0,00 |
| 20 | KG6510 | Anel trava | 1 | | 0,00 |
| 21 | 33226800 | Barra | 1 | | 0,00 |
| 22 | JB1112 | Porca | 1 | | 0,00 |
| 23 | 618681 | Porca | 1 | | 0,00 |
| 24 | 33334600 | Tubo | 1 | | 0,00 |
| 25 | JB1212 | Porca | 1 | | 0,00 |
| 26 | 33403100 | Prato proteção | 1 | | 0,00 |
| 27 | HN9039 | Parafuso | 2 | | 0,00 |
| 28 | 30176200 | Anel de borracha | 3 | | 0,00 |

# FREIOS DE SERVIÇO

51-04

# A850

VALTRA

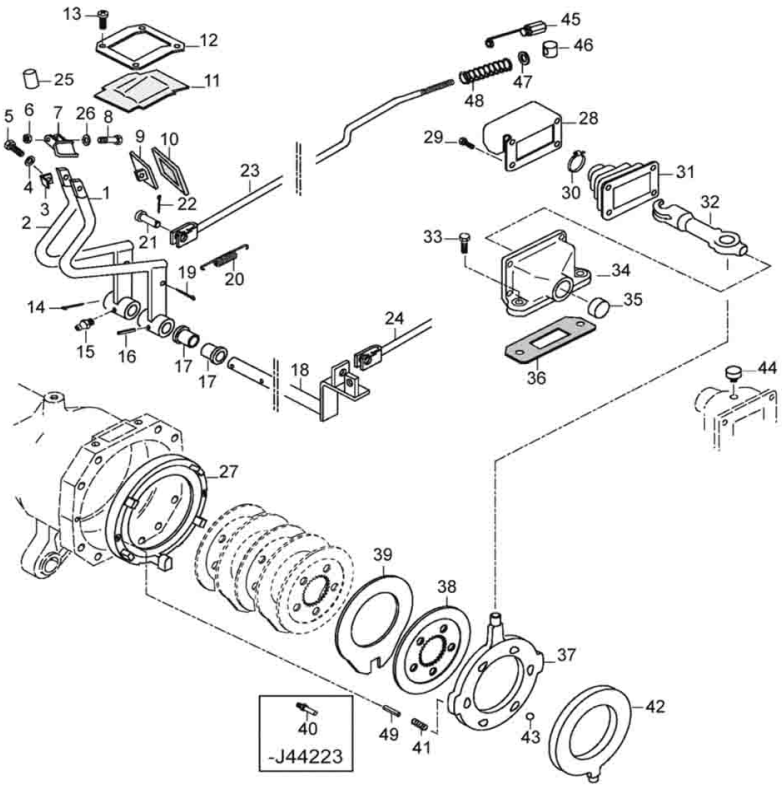


| Ref. | Num. Peça | Denominação | Qtd | Nota | $ Unit |
|---|---|---|---|---|---|
| 1 | 30988700 | Pedal | 1 | Esquerda | 0,00 |
| 2 | 30988610 | Pedal | 1 | Direita | 0,00 |
| 3 | 627420 | Placa | 2 | | 0,00 |
| 4 | JD9103 | Arruela | 2 | | 0,00 |
| 5 | HA6324 | Parafuso | 2 | | 0,00 |
| 6 | JB8903 | Porca | 1 | | 0,00 |
| 7 | 33454400 | Fecho | 1 | | 0,00 |
| 8 | HA6317 | Parafuso | 1 | | 0,00 |
| 9 | 31021000 | Placa | 2 | | 0,00 |
| 10 | 594540 | Proteção | 2 | | 0,00 |
| 11 | 31000400 | Vedante borracha | 1 | | 0,00 |
| 12 | 31000300 | Disco de suporte | 1 | | 0,00 |
| 13 | HN6654 | Parafuso | 4 | | 0,00 |
| 14 | JE3157 | Cupilha | 1 | | 0,00 |
| 15 | GG0088 | Niple de lubrificação | 1 | | 0,00 |
| 16 | JE9109 | Pino | 1 | | 0,00 |
| 17 | 627170 | Bucha | 2 | | 0,00 |
| 18 | 33223010 | Eixo | 1 | Hi-Shift | 0,00 |
| 19 | JE3125 | Pino | 1 | | 0,00 |
| 20 | 31020600 | Mola | 2 | | 0,00 |
| 21 | JJ4101 | Pino | 2 | | 0,00 |
| 22 | JE3128 | Pino | 2 | Direita | 0,00 |
| 23 | 31763500 | Barra | 1 | | 0,00 |
| 24 | 31021210 | Barra | 1 | | 0,00 |
| 25 | 33452500 | Tubo | 1 | | 0,00 |
| 26 | JE9420 | Arruela mola | 2 | | 0,00 |
| 27 | 45319820 | Suporte | 2 | J44224 | 0,00 |
| 28 | 30998020 | Proteção | 2 | | 0,00 |

# FREIOS DE SERVIÇO

51-04

# A850

VALTRA

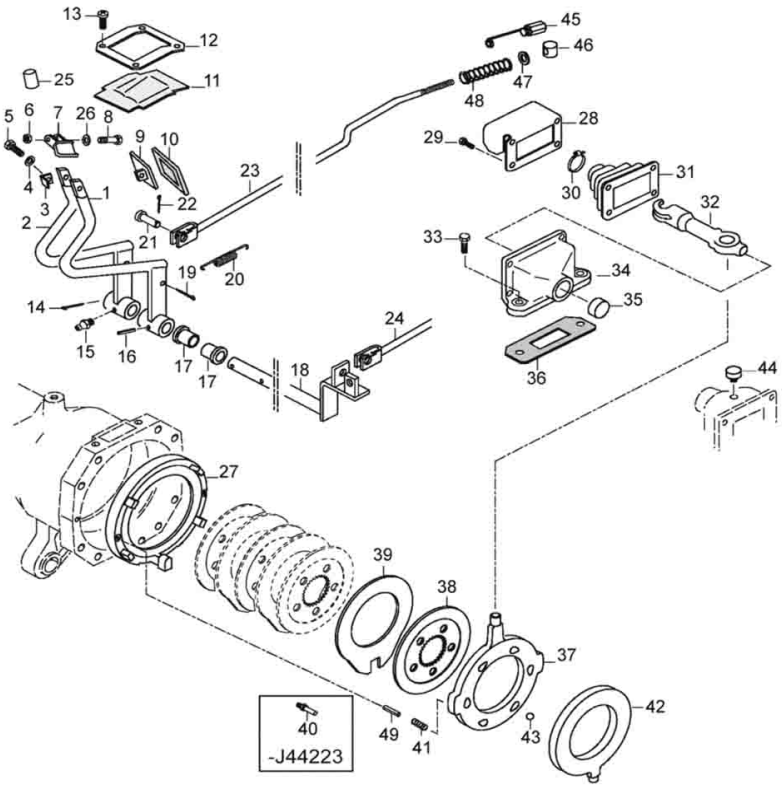


| Ref. | Num. Peça | Denominação | Qtd | Nota | $ Unit |
|---|---|---|---|---|---|
| 29 | HA6323 | Parafuso | 8 | | 0,00 |
| 30 | GP3912 | Braçadeira | 2 | | 0,00 |
| 31 | 30994200 | Vedante borracha | 2 | | 0,00 |
| 32 | 30993520 | Alavanca | 2 | H33422 | 0,00 |
| 33 | HA6344 | Parafuso | 4 | | 0,00 |
| 34 | 30992420 | Suporte esquerdo | 1 | Esquerda, H33422 | 0,00 |
| 34 | 31751010 | Suporte direito | 1 | Direita, H33422 | 0,00 |
| 35 | GR5015 | Tampa | 2 | | 0,00 |
| 36 | 31021400 | Junta | 2 | | 0,00 |
| 37 | 45323000 | Disco de pressão direito | 1 | Direita | 0,00 |
| 37 | 45324000 | Disco de pressão esquerdo | 1 | Esquerda | 0,00 |
| 38 | 33586600 | Disco de fricção | 8 | Z=27 | 0,00 |
| 39 | 33586700 | Disco separador | 6 | | 0,00 |
| 40 | 45326400 | Pino | 4 | J44223 | 0,00 |
| 41 | 30989500 | Mola | 4 | | 0,00 |
| 42 | 45348500 | Anel posição direita | 1 | Direita | 0,00 |
| 42 | 45348400 | Anel esquerdo | 1 | Esquerda | 0,00 |
| 43 | LB8045 | Esfera | 12 | | 0,00 |
| 44 | 31083300 | Respirador | 1 | | 0,00 |
| 45 | 30997210 | Porca de ajuste | 2 | | 0,00 |
| 46 | 30997110 | Pino | 2 | | 0,00 |
| 47 | JD0412 | Arruela | 2 | | 0,00 |
| 48 | 31338800 | Mola | 2 | | 0,00 |
| 49 | JE8190 | Pino | 4 | J44224 | 0,00 |

# BOMBA HIDRÁULICA E FILTRO DE SUCÇÃO

**91-01**

# A850

VALTRA

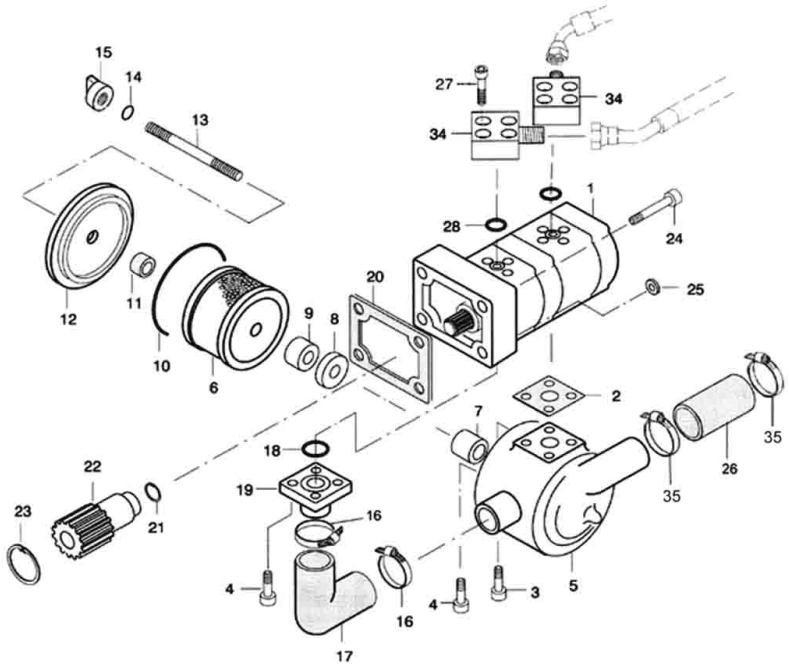


| Ref. | Num. Peça | Denominação | Qtd | Nota | $ Unit |
|---|---|---|---|---|---|
| 1 | 83835300 | Bomba hidráulica | 1 | 16+14 - 2Cil. | 0,00 |
| 1 | 83835500 | Bomba hidráulica com válvula prioritária | 1 | 11+16 - 2Cil. | 0,00 |
| 1 | 95174200 | Bomba hidráulica | 1 | 11+14 - 1Cil. | 0,00 |
| 2 | 686180 | Junta | 1 | | 0,00 |
| 3 | HC9327 | Parafuso | 2 | | 0,00 |
| 4 | HC9326 | Parafuso | 6 | | 0,00 |
| 5 | 615602 | Caixa | 1 | | 0,00 |
| 6 | 668201 | Filtro | 1 | | 0,00 |
| 7 | 720520 | Tubo | 1 | | 0,00 |
| 8 | 611690 | Arruela | 3 | | 0,00 |
| 9 | 581840 | Magnetico | 3 | | 0,00 |
| 10 | KH4751 | Anel de vedação | 1 | | 0,00 |
| 11 | 32472100 | Bucha | 1 | | 0,00 |
| 12 | 685950 | Tampa | 1 | | 0,00 |
| 13 | 685970 | Prisioneiro | 1 | | 0,00 |
| 14 | KH4946 | Anel retentor | 1 | | 0,00 |
| 15 | 685960 | Porca | 1 | | 0,00 |
| 16 | GP3919 | Braçadeira | 2 | | 0,00 |
| 17 | 45342200 | Tubo de aspiração | 1 | | 0,00 |
| 18 | KH4961 | Anel de vedação | 1 | | 0,00 |
| 19 | 685940 | Conexão | 1 | | 0,00 |
| 20 | 835324277 | Junta da bomba hidráulica | 1 | | 0,00 |
| 21 | KG1406 | Anel de trava | 1 | | 0,00 |
| 22 | 686300 | Luva de acoplamento | 1 | | 0,00 |
| 23 | KG3031 | Anel trava | 1 | | 0,00 |
| 24 | HC9623 | Parafuso | 4 | | 0,00 |
| 25 | KH3004 | Anel de vedação | 1 | | 0,00 |
| 26 | 615581 | Mangueira | 1 | | 0,00 |

# BOMBA HIDRÁULICA E FILTRO DE SUCÇÃO

**91-01**

# A850

VALTRA

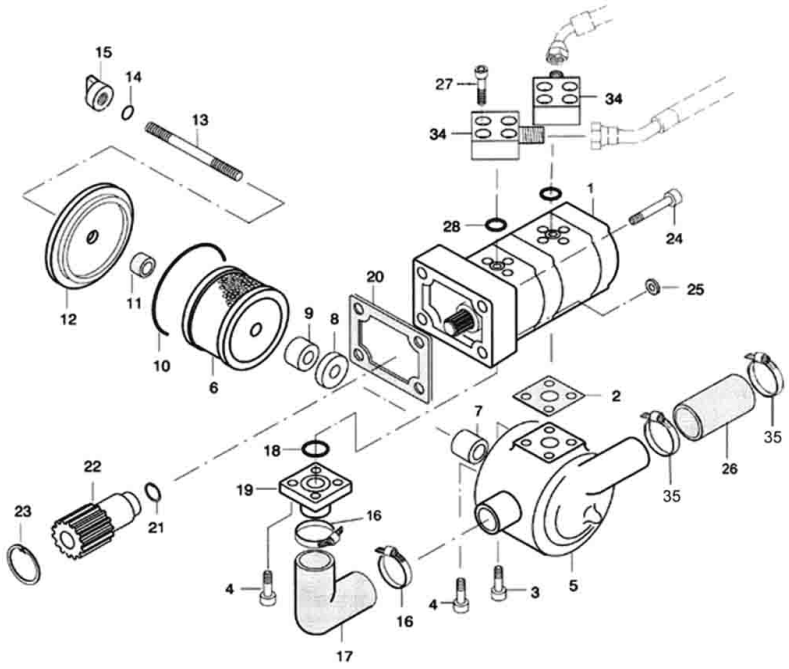


| Ref. | Num. Peça | Denominação | Qtd | Nota | $ Unit |
|---|---|---|---|---|---|
| 27 | HC9605 | Parafuso | 8 | | 0,00 |
| 28 | KH4952 | Anel retentor | 2 | | 0,00 |
| 34 | 30458500 | Conexão | 2 | | 0,00 |
| 35 | GP3919 | Braçadeira | 4 | | 0,00 |

# BOMBA E TUBULAÇÃO HIDRÁULICA 27,5L

**91-02**

**A850**

VALTRA

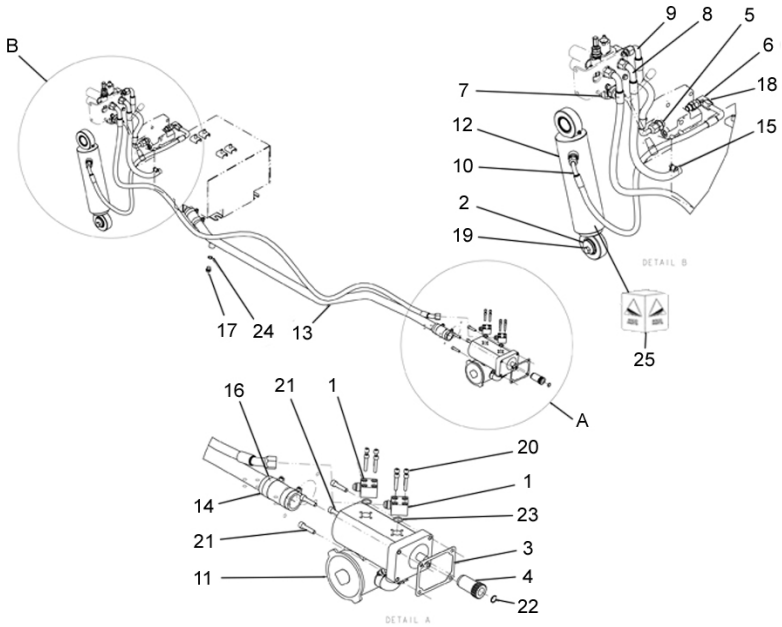


| Ref. | Num. Peça | Denominação | Qtd | Nota | $ Unit |
|---|---|---|---|---|---|
| 1 | 30458500 | Conexão | 2 | | 0,00 |
| 2 | 45048600 | Placa | 2 | | 0,00 |
| 3 | 686091 | Junta de papel do hidráulico da bomba | 1 | | 0,00 |
| 4 | 686300 | Luva de acoplamento | 1 | | 0,00 |
| 5 | 81833000 | Conexão | 1 | | 0,00 |
| 6 | 85417400 | Conexão | 1 | | 0,00 |
| 7 | 85905100 | Mangueira de pressão da bomba ao controle remoto | 1 | | 0,00 |
| 8 | 85905200 | Mangueira de pressão do controle remoto ao reservatório | 1 | | 0,00 |
| 9 | 85905300 | Mangueira de pressão do controle remoto à caixa traseira | 1 | | 0,00 |
| 10 | 85928700 | Mangueira de pressão do cilindro direito | 1 | | 0,00 |
| 11 | 85929900 | Cj. Bomba hidráulica | 1 | | 0,00 |
| 12 | 85945100 | Cilindro hidráulico direto | 1 | | 0,00 |
| 13 | 85899400 | Tubo de pressão | 1 | | 0,00 |
| 14 | 615581 | Mangueira | 2 | | 0,00 |
| 15 | GP3918 | Braçadeira | 1 | 19...30 | 0,00 |
| 16 | GP3923 | Braçadeira | 4 | 29...41 | 0,00 |
| 17 | GR0277 | Bujão | 1 | M16x1.5 | 0,00 |
| 18 | GS9270 | Conexão | 2 | | 0,00 |
| 19 | HA9241 | Parafuso | 2 | M12x20 m8.8 | 0,00 |
| 20 | HC9605 | Parafuso | 8 | M6x35 | 0,00 |
| 21 | HC9623 | Parafuso | 4 | M8x35 | 0,00 |
| 22 | KG1406 | Anel de trava | 1 | 16x1 | 0,00 |
| 23 | KH4952 | Anel retentor | 2 | 16.3x2.4 | 0,00 |
| 24 | KH3621 | Anel de vedação | 1 | A17x21 | 0,00 |
| 25 | 86387800 | Kit Reparo | 1 | | 0,00 |

# BOMBA E TUBULAÇÃO HIDRÁULICA 40L

**91-03**

# A850

VALTRA

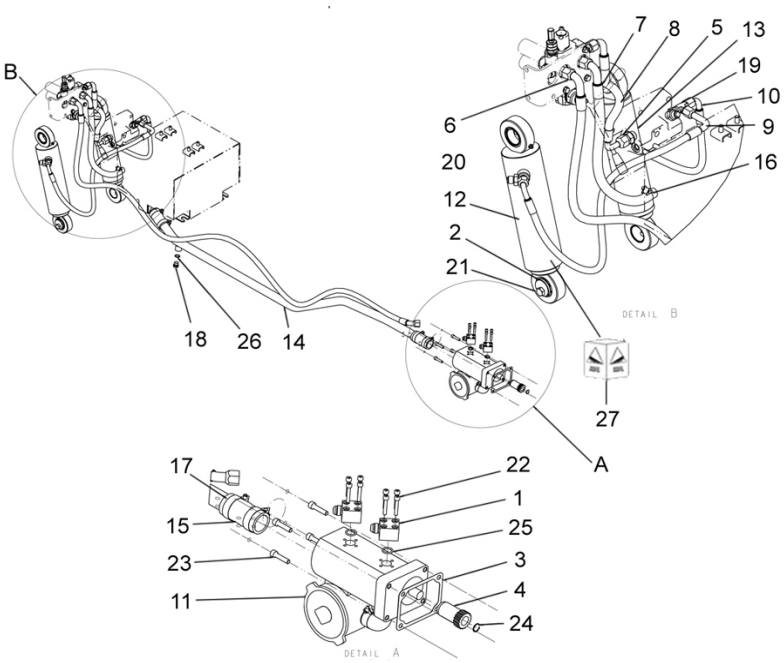


| Ref. | Num. Peça | Denominação | Qtd | Nota | $ Unit |
|---|---|---|---|---|---|
| 1 | 30458500 | Conexão | 2 | | 0,00 |
| 2 | 45048600 | Placa | 4 | | 0,00 |
| 3 | 686091 | Junta de papel do hidráulico da bomba | 1 | | 0,00 |
| 4 | 686300 | Luva de acoplamento | 1 | | 0,00 |
| 5 | 81833000 | Conexão | 1 | | 0,00 |
| 6 | 85905100 | Mangueira de pressão da bomba ao controle remoto | 1 | | 0,00 |
| 7 | 85905200 | Mangueira de pressão do controle remoto ao reservatório | 1 | | 0,00 |
| 8 | 85905300 | Mangueira de pressão do controle remoto à caixa traseira | 1 | | 0,00 |
| 9 | 85928700 | Mangueira de pressão do cilindro direito | 1 | | 0,00 |
| 10 | 85935000 | Mangueira de pressão do cilindro esquerdo | 1 | | 0,00 |
| 11 | 85935600 | Cj. Bomba hidráulica | 1 | | 0,00 |
| 12 | 85945100 | Cilindro hidráulico direto | 1 | | 0,00 |
| 13 | 85945200 | Cilindro hidráulico esquerdo | 1 | | 0,00 |
| 14 | 85899400 | Tubo de pressão | 1 | | 0,00 |
| 15 | 615581 | Mangueira | 2 | | 0,00 |
| 16 | GP3918 | Braçadeira | 1 | 19...30 | 0,00 |
| 17 | GP3923 | Braçadeira | 4 | 29...41 | 0,00 |
| 18 | GR0277 | Bujão | 1 | M16x1.5 | 0,00 |
| 19 | GS9276 | Conexão | 1 | | 0,00 |
| 20 | GS9270 | Conexão | 3 | | 0,00 |
| 21 | HA9241 | Parafuso | 4 | M12x20 m8.8 | 0,00 |
| 22 | HC9605 | Parafuso | 8 | M6x35 | 0,00 |
| 23 | HC9623 | Parafuso | 4 | M8x35 | 0,00 |
| 24 | KG1406 | Anel de trava | 1 | 16x1 | 0,00 |

# BOMBA E TUBULAÇÃO HIDRÁULICA 40L

**91-03**

# A850

VALTRA

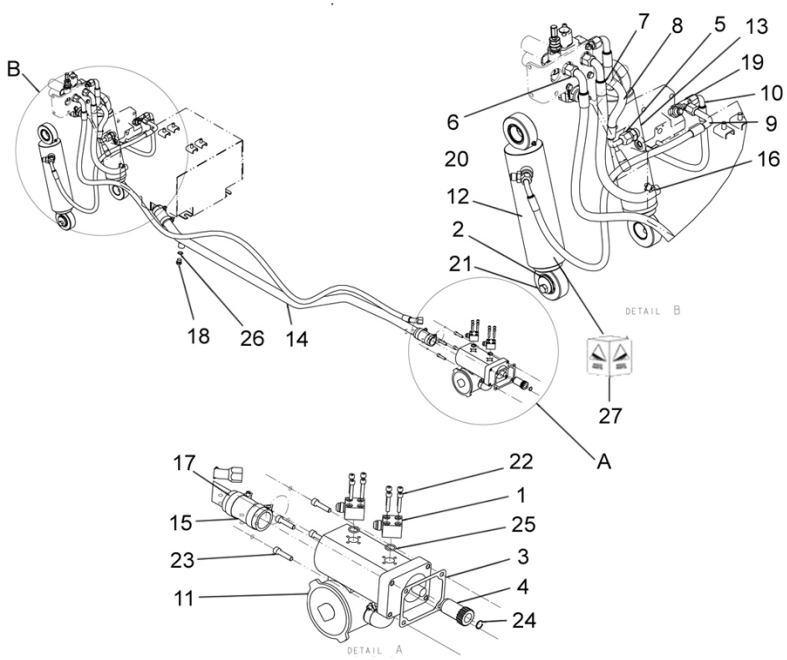


| Ref. | Num. Peça | Denominação | Qtd | Nota | $ Unit |
|---|---|---|---|---|---|
| 25 | KH7952 | Anel retentor | 2 | 16.3x2.4 | 0,00 |
| 26 | KH3621 | Anel de vedação | 1 | A17x21 | 0,00 |
| 27 | 86387800 | Kit Reparo | 1 | | 0,00 |

# BOMBA E TUBULAÇÃO HIDRÁULICA 55L

91-04

# A850

VALTRA

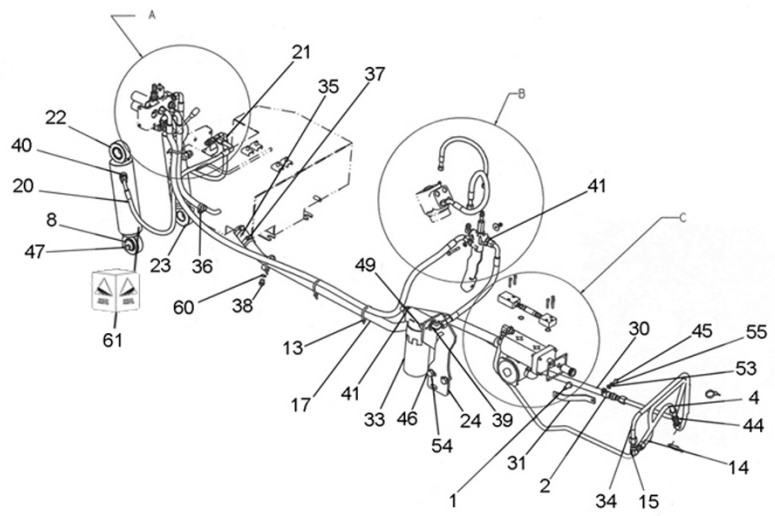


| Ref. | Num. Peça | Denominação | Qtd | Nota | $ Unit |
|---|---|---|---|---|---|
| 1 | 227250 | Parafuso | 1 | DIN 933 - M14x25 m8.8 | 0,00 |
| 2 | 30555800 | Braçadeira | 1 | 23.8x16 | 0,00 |
| 3 | 32591300 | Válvula prioritária | 1 | | 0,00 |
| 8 | 45048600 | Placa | 4 | | 0,00 |
| 13 | 82259000 | Braçadeira | 7 | | 0,00 |
| 14 | 83814600 | Tubo pressão dianteiro | 1 | | 0,00 |
| 15 | 83832000 | Cotovelo | 1 | | 0,00 |
| 17 | 85899400 | Tubo de pressão | 1 | | 0,00 |
| 20 | 85928700 | Mangueira de pressão do cilindro direito | 1 | | 0,00 |
| 21 | 85935000 | Mangueira de pressão do cilindro esquerdo | 1 | | 0,00 |
| 22 | 85945100 | Cilindro hidráulico direto | 1 | | 0,00 |
| 23 | 85945200 | Cilindro hidráulico esquerdo | 1 | | 0,00 |
| 24 | 85978100 | Cilindro de levante esquerdo | 1 | | 0,00 |
| 30 | 85979700 | Mangueira tubo dianteiro x Filtro de pressão | 1 | | 0,00 |
| 31 | 85979900 | Suporte - Mangueira bomba hidráulica x Filtro | 1 | | 0,00 |
| 33 | 85985200 | Filtro de pressão | 1 | | 0,00 |
| 34 | 85994400 | Tubo do radiador frontal | 1 | | 0,00 |
| 35 | 615581 | Mangueira | 2 | | 0,00 |
| 36 | GP3918 | Braçadeira | 1 | 19...30 | 0,00 |
| 37 | GP3923 | Braçadeira | 4 | 29...41 | 0,00 |
| 38 | GR0277 | Bujão | 1 | DIN 910 - M16x1.5 | 0,00 |
| 39 | GS9266 | Cotovelo | 2 | SAE J514 - 070220 - 7/8"xM22 | 0,00 |
| 40 | GS9270 | Conexão | 3 | | 0,00 |

## BOMBA E TUBULAÇÃO HIDRÁULICA 55L

**91-04**

# A850

VALTRA

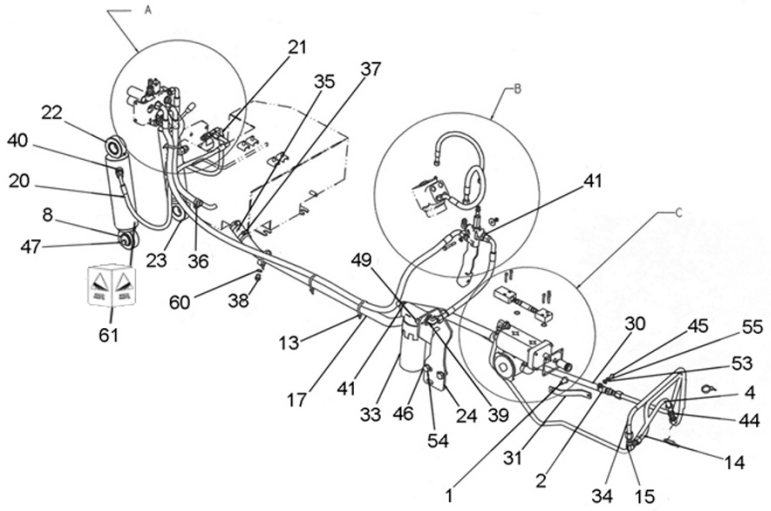


| Ref. | Num. Peça | Denominação | Qtd | Nota | $ Unit |
|---|---|---|---|---|---|
| 41 | GS9271 | Conexão | 3 | SAE J514 - 070120 - 7/8"xM27 | 0,00 |
| 44 | GS9274 | Conexão | 1 | SAE J514 - 070101 - 7/8"x7/8" | 0,00 |
| 45 | HA6323 | Parafuso | 1 | DIN 933 - M8x20 m8.8 Zin | 0,00 |
| 46 | HA6356 | Parafuso | 2 | DIN 933 - M16x30 8.8 | 0,00 |
| 47 | HA9241 | Parafuso | 4 | DIN 933 - M12x20 m8.8 | 0,00 |
| 49 | HC9336 | Parafuso | 2 | DIN 912 - M10x25 ZIN | 0,00 |
| 53 | JD0408 | Arruela | 2 | DIN 125 - M8 | 0,00 |
| 54 | JD0416 | Arruela | 2 | DIN 125 - M16 | 0,00 |
| 55 | JD3108 | Arruela | 1 | DIN 127 - M8 | 0,00 |
| 60 | KH3621 | Anel de vedação | 1 | | 0,00 |
| 61 | 86387800 | Kit Reparo | 1 | | 0,00 |

# BOMBA E TUBULAÇÃO HIDRÁULICA 55L

**91-04**

# A850

VALTRA

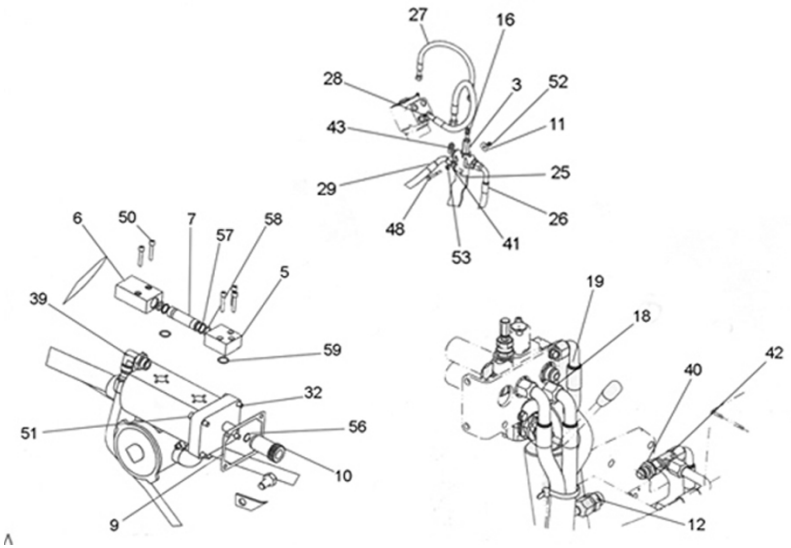


| Ref. | Num. Peça | Denominação | Qtd | Nota | $ Unit |
|---|---|---|---|---|---|
| 3 | 32591300 | Válvula prioritária | 1 | | 0,00 |
| 5 | 33421500 | Conexão dianteira | 1 | | 0,00 |
| 6 | 33432600 | Conexão traseira | 1 | | 0,00 |
| 7 | 33432700 | Tubo de entrada | 1 | | 0,00 |
| 9 | 686091 | Junta de papel do hidráulico da bomba | 1 | | 0,00 |
| 10 | 686300 | Luva de acoplamento | 1 | | 0,00 |
| 11 | 686930 | Arruela | 1 | | 0,00 |
| 12 | 81833000 | Conexão | 1 | | 0,00 |
| 16 | 84168100 | Conexão | 1 | SAE J514 - 070120 - 9/16"xM12 | 0,00 |
| 18 | 85905200 | Mangueira de pressão do controle remoto ao reservatório | 1 | | 0,00 |
| 19 | 85905300 | Mangueira de pressão do controle remoto à caixa traseira | 1 | | 0,00 |
| 25 | 85978200 | Suporte da válvula prioritária | 1 | | 0,00 |
| 26 | 85979300 | Mangueira filtro pressão x Válvula prioritária | 1 | | 0,00 |
| 27 | 85979400 | Mangueira | 1 | | 0,00 |
| 28 | 85979500 | Mangueira de pressão - Válvula prioritária x Unidade hidrostática | 1 | | 0,00 |
| 29 | 85979600 | Mangueira de pressão - Válvula prioritária x CR | 1 | | 0,00 |
| 32 | 85980000 | Conjunto bomba hidráulica - 55L | 1 | | 0,00 |
| 39 | GS9266 | Cotovelo | 2 | 7/8"xM22 | 0,00 |
| 40 | GS9270 | Conexão | 3 | | 0,00 |
| 41 | GS9271 | Conexão | 3 | 7/8"xM27 | 0,00 |
| 42 | GS9276 | Conexão | 1 | | 0,00 |

# BOMBA E TUBULAÇÃO HIDRÁULICA 55L

91-04

# A850

VALTRA

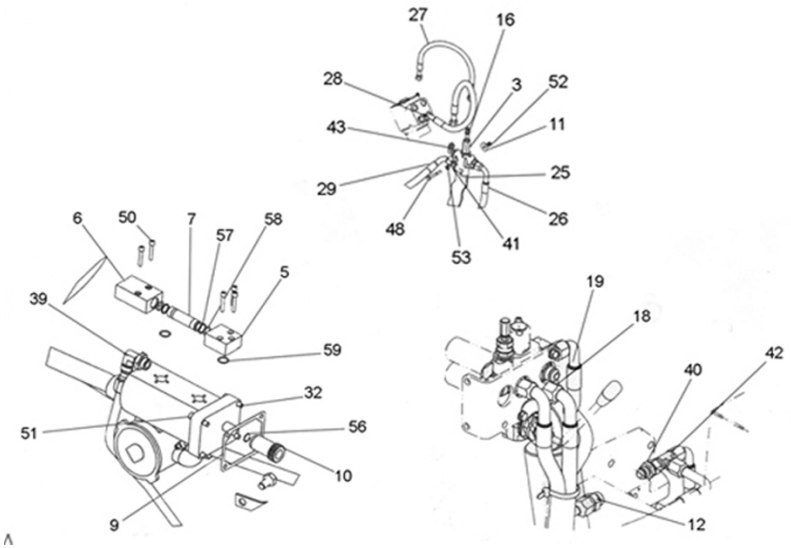


| Ref. | Num. Peça | Denominação | Qtd | Nota | $ Unit |
|---|---|---|---|---|---|
| 43 | GS9265 | Cotovelo | 1 | SAE J514 - 070220 - 3/4"xM18 | 0,00 |
| 48 | HA8328 | Parafuso | 1 | DIN 931 - M8X60 m8.8 | 0,00 |
| 50 | HC9605 | Parafuso | 5 | DIN 912 - M6x35 | 0,00 |
| 51 | HC9623 | Parafuso | 4 | DIN 912 M8x35 | 0,00 |
| 52 | JB8904 | Porca | 1 | DIN 985 - M8 | 0,00 |
| 53 | JD0408 | Arruela | 2 | M8 | 0,00 |
| 56 | KG1406 | Anel de trava | 1 | DIN 472 - 16x1 | 0,00 |
| 57 | KH5056 | Arruela de encosto | 2 | SMS2292 - 16x2 | 0,00 |
| 58 | KH7070 | Anel de vedação | 2 | SMS1586 - 15.3x2.4 | 0,00 |
| 59 | KH7952 | Anel retentor | 2 | SMS1586 - A65SH - 16.3x2.4 | 0,00 |

# VÁLVULAS DO HIDRÁULICO

**91-05**

# A850

VALTRA

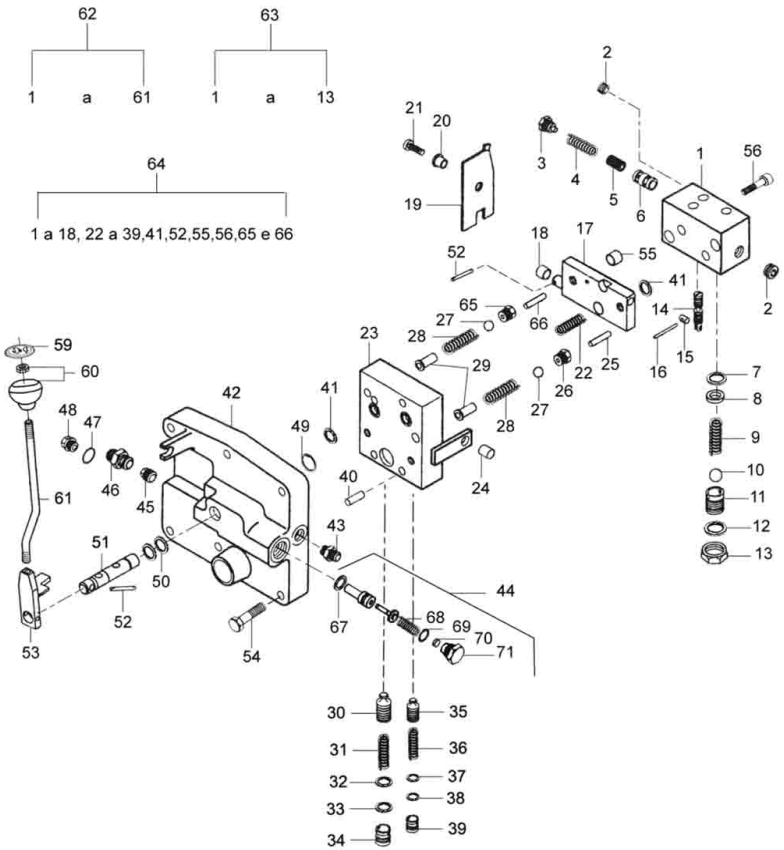


| Ref. | Num. Peça | Denominação | Qtd | Nota | $ Unit |
|---|---|---|---|---|---|
| 1 | 45050520 | Corpo da válvula | 1 | | 0,00 |
| 2 | GR0234 | Bujão | 3 | | 0,00 |
| 3 | 45050610 | Tampa | 1 | | 0,00 |
| 4 | 689290 | Mola | 1 | | 0,00 |
| 5 | 689230 | Válvula de alívio | 1 | | 0,00 |
| 6 | 689250 | Bucha | 1 | | 0,00 |
| 7 | KH4048 | Anel de vedação | 1 | | 0,00 |
| 8 | 689260 | Sede de válvula | 1 | | 0,00 |
| 9 | 689281 | Mola | 1 | | 0,00 |
| 10 | LB8027 | Esfera | 1 | | 0,00 |
| 11 | 31657110 | Tampa | 1 | | 0,00 |
| 12 | KH4081 | Anel de vedação | 1 | | 0,00 |
| 13 | 31657310 | Tampa | 1 | | 0,00 |
| 14 | 85138600 | Carretel | 1 | | 0,00 |
| 15 | 45125700 | Pino | 1 | | 0,00 |
| 16 | 45136510 | Pino | 1 | | 0,00 |
| 17 | 45124720 | Prato de encosto | 1 | | 0,00 |
| 18 | LA9101 | Bucha | 1 | | 0,00 |
| 19 | 45064610 | Alavanca | 1 | | 0,00 |
| 20 | 45064710 | Bucha | 1 | | 0,00 |
| 21 | HD9024 | Parafuso | 1 | | 0,00 |
| 22 | 824410 | Mola | 1 | | 0,00 |
| 23 | 45043310 | Corpo da válvula | 1 | | 0,00 |
| 24 | LB8148 | Pino | 2 | | 0,00 |
| 25 | 45125910 | Pino | 1 | L=21,8mm | 0,00 |
| 25 | 45138200 | Pino | 1 | L=21,9mm | 0,00 |
| 25 | 45138300 | Pino | 1 | L=22,0mm | 0,00 |
| 25 | 45138400 | Pino | 1 | L=22,1mm | 0,00 |

# VÁLVULAS DO HIDRÁULICO

**91-05**

# A850

VALTRA

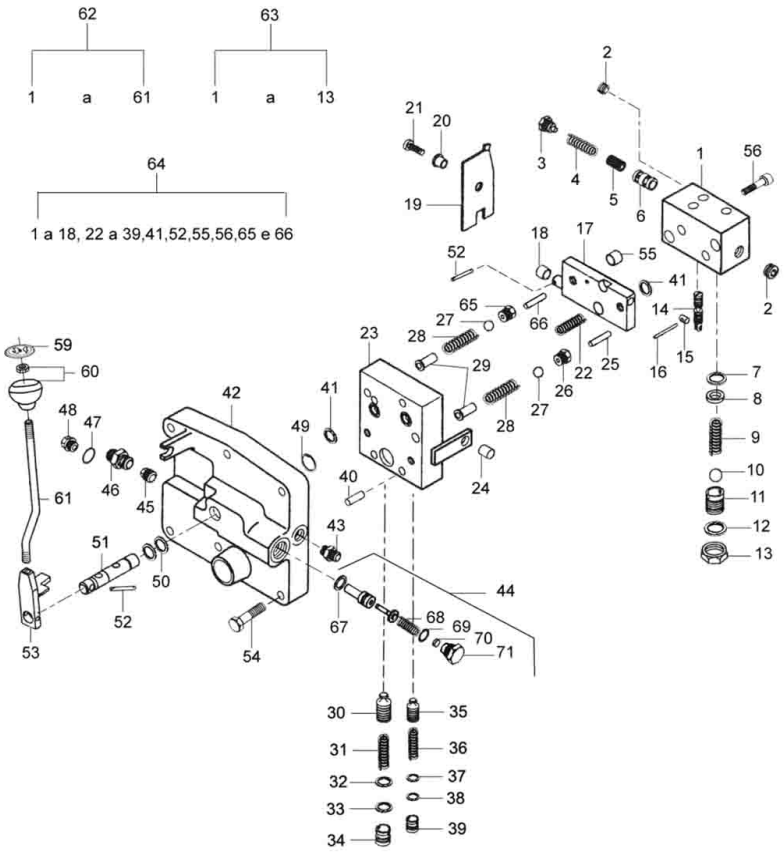


| Ref. | Num. Peça | Denominação | Qtd | Nota | $ Unit |
|---|---|---|---|---|---|
| 25 | 45138500 | Pino | 1 | L=22,2mm | 0,00 |
| 25 | 45138600 | Pino | 1 | L=22,3mm | 0,00 |
| 25 | 45138700 | Pino | 1 | L=22,4mm | 0,00 |
| 26 | 45315700 | Assento | 1 | | 0,00 |
| 27 | LB8013 | Esfera | 2 | | 0,00 |
| 28 | 824420 | Mola | 2 | | 0,00 |
| 29 | 692930 | Guia | 2 | | 0,00 |
| 30 | 824290 | Válvula de alívio | 1 | | 0,00 |
| 31 | 824410 | Mola | 1 | | 0,00 |
| 32 | KH4091 | Anel retentor | 1 | | 0,00 |
| 33 | KH5057 | Anel protetor | 1 | | 0,00 |
| 34 | 824320 | Encosto da mola | 1 | | 0,00 |
| 35 | 45322200 | Válvula de alívio | 1 | | 0,00 |
| 36 | 622891 | Mola | 1 | | 0,00 |
| 37 | KH7070 | Anel de vedação | 1 | | 0,00 |
| 38 | KH5056 | Arruela de encosto | 1 | | 0,00 |
| 39 | 824311 | Encosto da mola | 1 | | 0,00 |
| 40 | 45136000 | Pino | 2 | | 0,00 |
| 41 | KH7070 | Anel de vedação | 3 | | 0,00 |
| 42 | 85139600 | Prato de suporte | 1 | | 0,00 |
| 43 | GS9270 | Conexão | 1 | | 0,00 |
| 44 | 80233200 | Válvula de segurança | 1 | | 0,00 |
| 45 | GR0235 | Bujão | 1 | | 0,00 |
| 46 | GS9267 | Conexão | 1 | | 0,00 |
| 47 | KH4923 | Anel de vedação | 1 | | 0,00 |
| 48 | GR0282 | Bujão | 1 | | 0,00 |
| 49 | KG1014 | Anel elástico | 1 | | 0,00 |
| 50 | KH4040 | Anel de vedação | 2 | | 0,00 |

# VÁLVULAS DO HIDRÁULICO

**91-05**

# A850

VALTRA

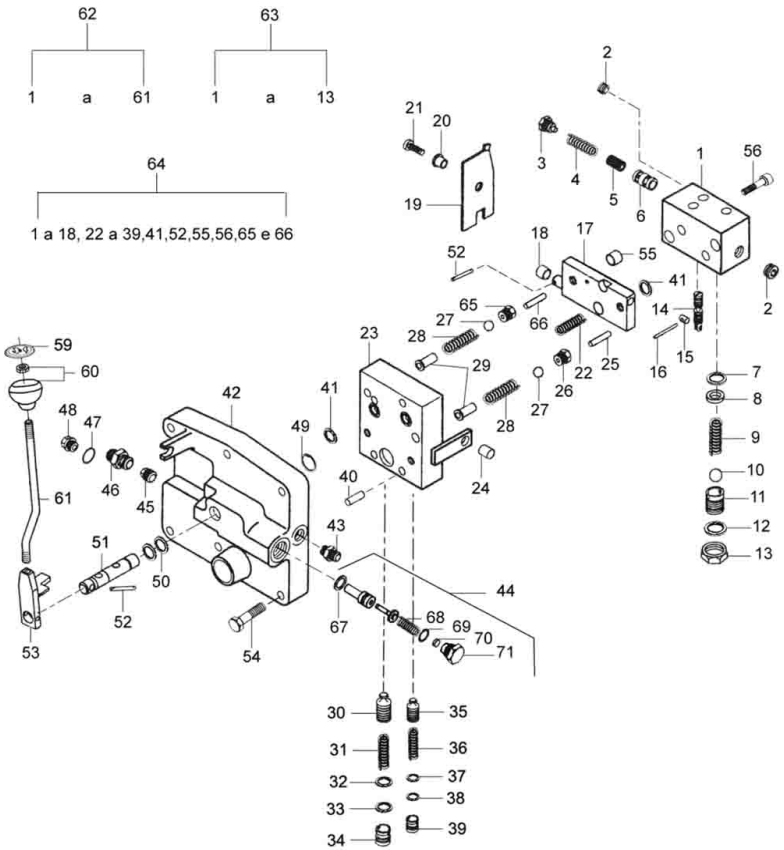


| Ref. | Num. Peça | Denominação | Qtd | Nota | $ Unit |
|---|---|---|---|---|---|
| 51 | 45037120 | Engrenagem | 1 | | 0,00 |
| 52 | JE8141 | Pino | 2 | | 0,00 |
| 53 | 82447600 | Alavanca | 1 | | 0,00 |
| 54 | HA8346 | Parafuso | 5 | | 0,00 |
| 55 | 132760 | Bucha guia | 2 | | 0,00 |
| 56 | HC9763 | Parafuso allen | 2 | | 0,00 |
| 59 | 30931500 | Tampa | 1 | | 0,00 |
| 60 | 586270 | Manopla | 1 | | 0,00 |
| 61 | 82712600 | Barra | 1 | | 0,00 |
| 62 | 82448100 | Mecanismo de válvulas | 1 | Ref. 1 - 61 | 0,00 |
| 63 | 45050400 | Válvula de alívio | 1 | Ref. 1 - 13 | 0,00 |
| 64 | 84106900 | Válvula do hidráulico completa | 1 | Ref. 1 a 18, 22 a 39, 41, 52... | 0,00 |
| 65 | 45125810 | Sede de válvula | 1 | | 0,00 |
| 66 | 45138700 | Pino | 1 | L=22,4mm | 0,00 |
| 66 | 45138800 | Pino | 1 | L=22,5mm | 0,00 |
| 66 | 45138900 | Pino | 1 | L=22,6mm | 0,00 |
| 67 | 221790 | Junta | 1 | | 0,00 |
| 68 | 221830 | Mola | 1 | | 0,00 |
| 69 | 221800 | Anel de vedação | 1 | | 0,00 |
| 70 | 22890 | Arruela | 1 | S=1,0 | 0,00 |
| 70 | 221850 | Arruela | 1 | S=0,3 | 0,00 |
| 70 | 221860 | Arruela | 1 | S=0,4 | 0,00 |
| 71 | 80097400 | Parafuso | 1 | | 0,00 |

# BRAÇO DO ELEVADOR

91-06

# A850

VALTRA

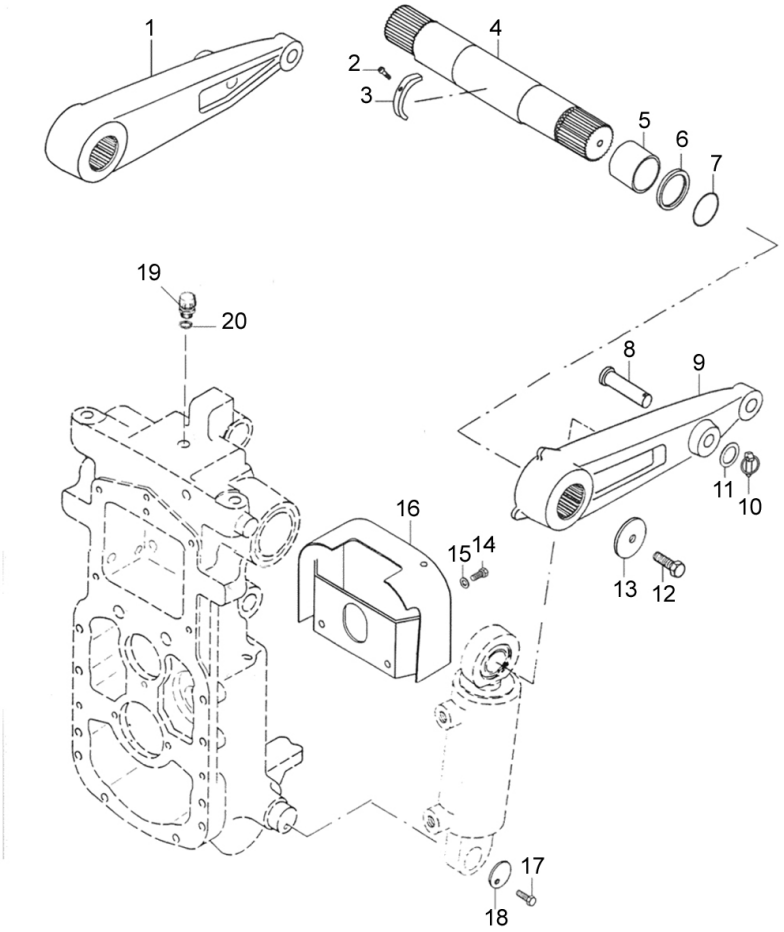


| Ref. | Num. Peça | Denominação | Qtd | Nota | $ Unit |
|---|---|---|---|---|---|
| 1 | 82422100 | Braço elevação | 1 | Direito | 0,00 |
| 2 | HC9320 | Parafuso | 1 | | 0,00 |
| 3 | 45047520 | Garfo | 1 | | 0,00 |
| 4 | 31361440 | Eixo | 1 | | 0,00 |
| 5 | LA9173 | Bucha | 2 | | 0,00 |
| 6 | KH1182 | Junta | 2 | | 0,00 |
| 7 | KH4948 | Anel de vedação | 2 | | 0,00 |
| 8 | 30198700 | Pino | 1 | | 0,00 |
| 9 | 45031620 | Braço elevação | 1 | Esquerdo | 0,00 |
| 10 | JE9301 | Pino trava | 2 | | 0,00 |
| 11 | KG2401 | Anel do suporte | 2 | | 0,00 |
| 12 | HA9363 | Parafuso | 2 | | 0,00 |
| 13 | 31862400 | Placa | 2 | | 0,00 |
| 14 | HA9241 | Parafuso | 2 | | 0,00 |
| 15 | JD9105 | Arruela | 2 | | 0,00 |
| 16 | 82366400 | Proteção | 1 | | 0,00 |
| 17 | HA9241 | Parafuso | 2 | | 0,00 |
| 18 | 45048600 | Placa | 2 | | 0,00 |
| 19 | 612991 | Tampa | 1 | | 0,00 |
| 20 | 244270 | Anel retentor | 1 | | 0,00 |

# SISTEMA DE SENSIBILIDADE DO ENGATE

**91-07**

# A850

VALTRA

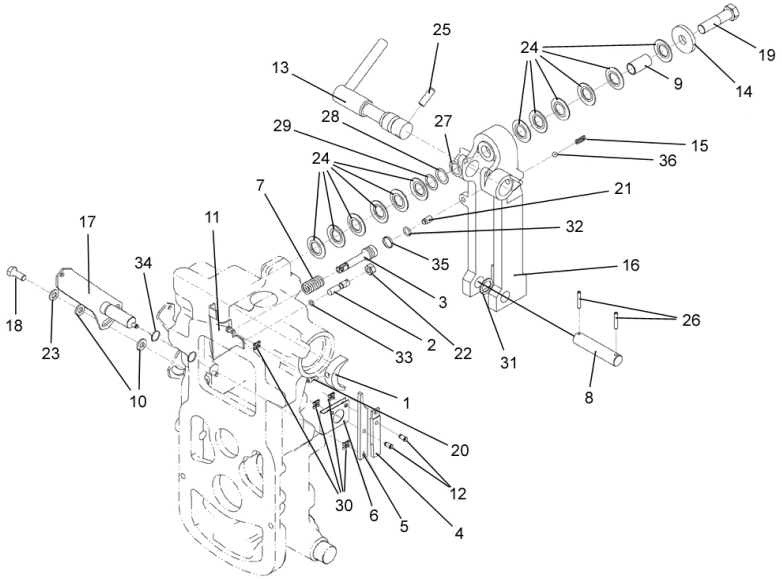


| Ref. | Num. Peça | Denominação | Qtd | Nota | $ Unit |
|---|---|---|---|---|---|
| 1 | 45047520 | Garfo | 1 | | 0,00 |
| 2 | 45047620 | Parafuso | 1 | | 0,00 |
| 3 | 45047820 | Fuso | 1 | | 0,00 |
| 4 | 45047930 | Alavanca | 1 | | 0,00 |
| 5 | 45048030 | Alavanca | 1 | | 0,00 |
| 6 | 45048130 | Espaçador | 1 | | 0,00 |
| 7 | 45048300 | Mola | 1 | | 0,00 |
| 8 | 45048510 | Pino | 1 | | 0,00 |
| 9 | 45048720 | Bucha | 1 | | 0,00 |
| 10 | 45050200 | Arruela de encosto | 2 | | 0,00 |
| 11 | 45054630 | Alavanca | 1 | | 0,00 |
| 12 | 45125610 | Pino | 2 | | 0,00 |
| 13 | 45134100 | Alavanca | 1 | | 0,00 |
| 14 | 45135900 | Flange | 1 | | 0,00 |
| 15 | 581771 | Mola | 1 | | 0,00 |
| 16 | 85898010 | Suporte do terceiro ponto | 1 | | 0,00 |
| 17 | 85911600 | Placa de ajuste | 1 | | 0,00 |
| 18 | HA6344 | Parafuso | 1 | DIN 933 - M12x30 m8.8 | 0,00 |
| 19 | HA8372 | Parafuso | 1 | DIN 931 - M20x80 | 0,00 |
| 20 | HC9320 | Parafuso | 1 | DIN 912 M6x20 | 0,00 |
| 21 | HH9034 | Parafuso | 1 | M12x20 DIN 915 45H | 0,00 |
| 22 | JB1112 | Porca | 1 | DIN 934 - M12 | 0,00 |
| 23 | JD0412 | Arruela | 1 | DIN 125 - M12 | 0,00 |
| 24 | JE9422 | Mola prato | 12 | B50x25.4x2 DIN 2093 | 0,00 |
| 25 | JE8247 | Pino | 1 | 12x40 DIN 1481 | 0,00 |
| 26 | JE9089 | Pino de pressão | 2 | DIN 1481 6x40 | 0,00 |
| 27 | KG2604 | Anel | 1 | 35x25x0.1 DIN988 | 0,00 |
| 28 | KG2605 | Anel | 1 | 35x25x0.2 DIN988 | 0,00 |

# SISTEMA DE SENSIBILIDADE DO ENGATE

**91-07**

# A850

VALTRA

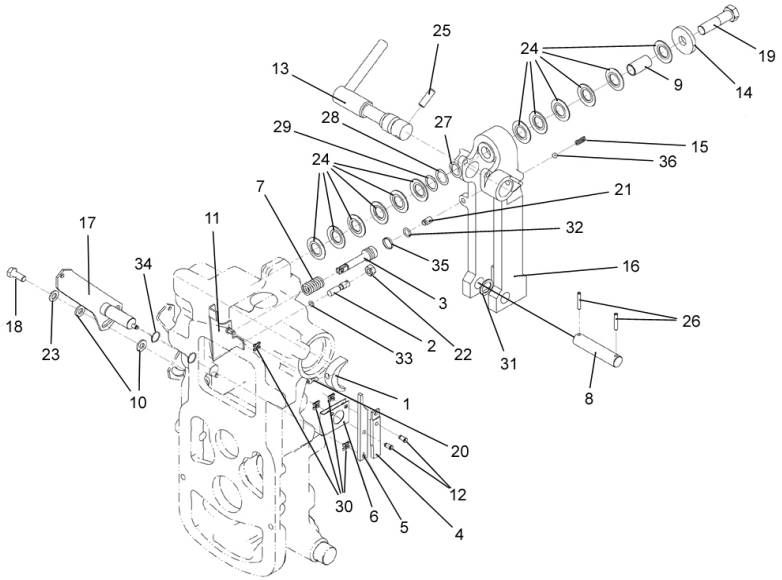


| Ref. | Num. Peça | Denominação | Qtd | Nota | $ Unit |
|---|---|---|---|---|---|
| 29 | KG2614 | Anel | 1 | 35x25x0.5 DIN988 | 0,00 |
| 30 | KG9138 | Anel trava | 4 | | 0,00 |
| 31 | KG1183 | Arruela | 1 | | 0,00 |
| 32 | KH3767 | Anel de vedação | 1 | 17.2x3 SMS 1586 70S | 0,00 |
| 33 | KH4040 | Anel de vedação | 1 | 9.3x2.4 SMS 1586 | 0,00 |
| 34 | KH4052 | Anel de vedação | 1 | 22.1x1.6 SMS 1586 | 0,00 |
| 35 | KH5903 | Anel de teflon | 1 | 25 - 23 - 3.8 | 0,00 |
| 36 | LB8022 | Esfera | 1 | SKFIO/FAG I | 0,00 |

# SISTEMA DE ALAVANCA DO HIDRÁULICO

**91-08**

# A850

VALTRA

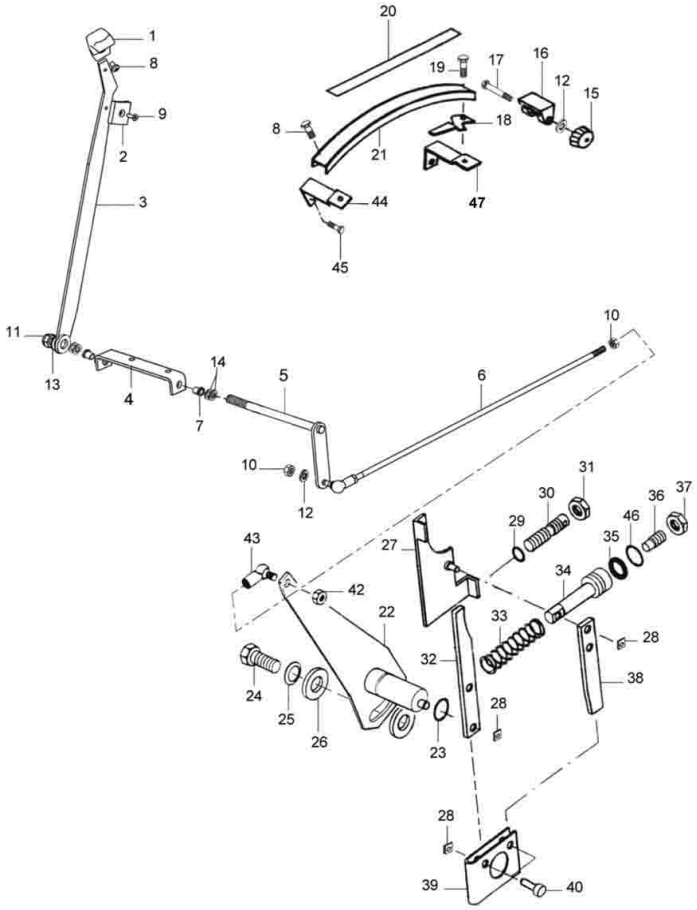


| Ref. | Num. Peça | Denominação | Qtd | Nota | $ Unit |
|---|---|---|---|---|---|
| 1 | 30235400 | Manopla | 1 | | 0,00 |
| 2 | 33631100 | Chapa deslizante | 1 | | 0,00 |
| 3 | 85938500 | Alavanca de posição | 1 | | 0,00 |
| 4 | 85516500 | Suporte da alavanca do hidráulico | 1 | | 0,00 |
| 5 | 85600100 | Barra da sensibilidade soldada | 1 | | 0,00 |
| 6 | 85600200 | Barra acionadora | 1 | | 0,00 |
| 7 | 436380 | Bucha | 2 | | 0,00 |
| 8 | HD9153 | Parafuso | 1 | | 0,00 |
| 9 | HE6973 | Parafuso | 1 | | 0,00 |
| 10 | JB1108 | Porca | 1 | | 0,00 |
| 11 | JB8906 | Porca com anel | 1 | | 0,00 |
| 12 | JD0408 | Arruela | 1 | | 0,00 |
| 13 | JD0412 | Arruela | 1 | | 0,00 |
| 14 | JE9417 | Mola prato | 4 | | 0,00 |
| 15 | 606530 | Botão | 1 | | 0,00 |
| 16 | 608850 | Limitador | 1 | | 0,00 |
| 17 | HA8328 | Parafuso | 1 | | 0,00 |
| 18 | 82393300 | Limitador | 1 | | 0,00 |
| 19 | HD9153 | Parafuso | 1 | | 0,00 |
| 20 | 83899700 | Adesivo alavanca de posição | 1 | | 0,00 |
| 21 | 33443900 | Arco | 1 | | 0,00 |
| 22 | 45047220 | Eixo de acionamento | 1 | | 0,00 |
| 23 | KH4052 | Anel de vedação | 1 | | 0,00 |
| 24 | HA6344 | Parafuso | 1 | | 0,00 |
| 25 | JE9417 | Mola prato | 1 | | 0,00 |
| 26 | 45050200 | Arruela de encosto | 2 | | 0,00 |
| 27 | 45054630 | Alavanca | 1 | | 0,00 |
| 28 | KG9138 | Anel trava | 4 | | 0,00 |

# SISTEMA DE ALAVANCA DO HIDRÁULICO

**91-08**

# A850

VALTRA

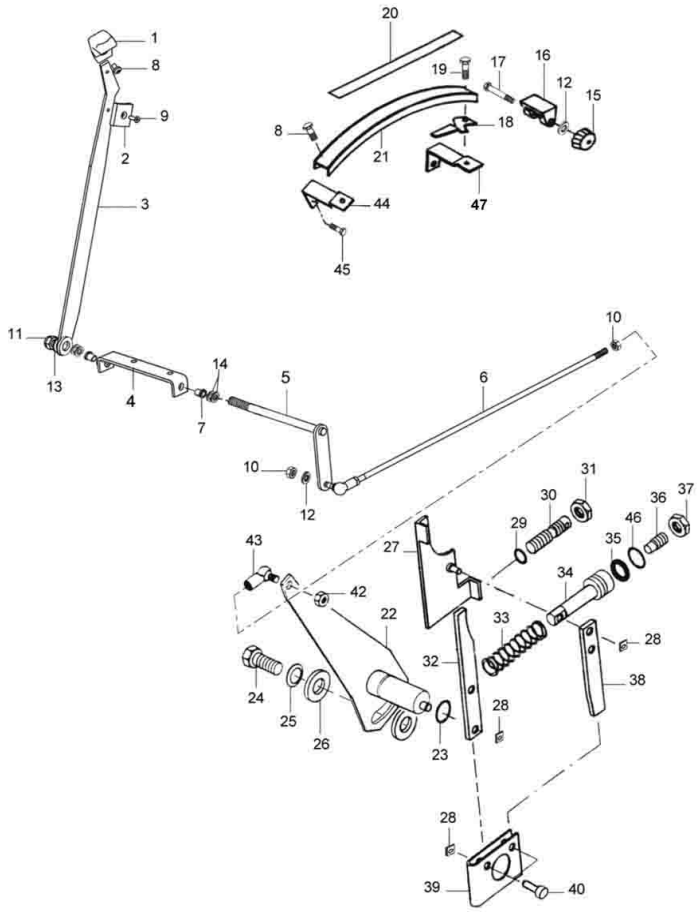


| Ref. | Num. Peça | Denominação | Qtd | Nota | $ Unit |
|---|---|---|---|---|---|
| 29 | KH4040 | Anel de vedação | 1 | | 0,00 |
| 30 | 45047620 | Parafuso | 1 | | 0,00 |
| 31 | JB1112 | Porca | 1 | | 0,00 |
| 32 | 45048030 | Alavanca | 1 | | 0,00 |
| 33 | 45048300 | Mola | 1 | | 0,00 |
| 34 | 45047820 | Fuso | 1 | | 0,00 |
| 35 | KH3767 | Anel de vedação | 1 | | 0,00 |
| 36 | HH9034 | Parafuso | 1 | | 0,00 |
| 37 | JB1112 | Porca | 1 | | 0,00 |
| 38 | 45047930 | Alavanca | 1 | | 0,00 |
| 39 | 45048130 | Espaçador | 1 | | 0,00 |
| 40 | 45125610 | Pino | 2 | | 0,00 |
| 42 | JB1108 | Porca | 4 | | 0,00 |
| 43 | 30306910 | Terminal | 2 | | 0,00 |
| 44 | 85938400 | Suporte do arco dianteiro | 1 | | 0,00 |
| 45 | HD9158 | Parafuso | 4 | | 0,00 |
| 46 | KH5903 | Anel de teflon | 1 | | 0,00 |
| 47 | 85939000 | Suporte do arco traseiro | 1 | | 0,00 |

## ESTABILIZADOR DO SISTEMA DE 3 PONTOS

**91-09**

# A850

VALTRA

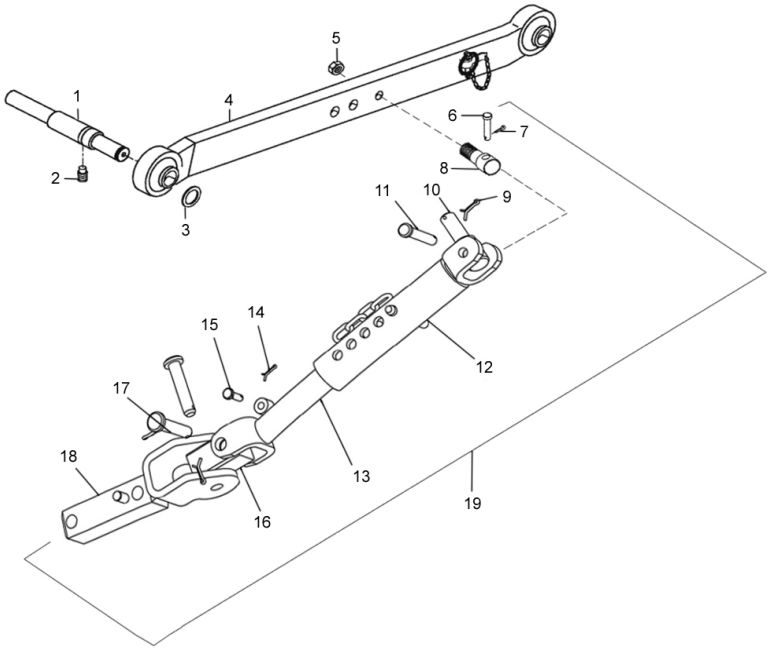


| Ref. | Num. Peça | Denominação | Qtd | Nota | $ Unit |
|---|---|---|---|---|---|
| 1 | 45350800 | Pino | 2 | | 0,00 |
| 2 | HH6605 | Parafuso | 2 | | 0,00 |
| 3 | KG2410 | Anel trava | 2 | | 0,00 |
| 4 | 85897600 | Barra de engate | 2 | | 0,00 |
| 5 | JC8270 | Porca | 2 | | 0,00 |
| 6 | 81694800 | Pino | 2 | | 0,00 |
| 7 | JE3157 | Cupilha | 4 | | 0,00 |
| 8 | 81771900 | Pino | 2 | | 0,00 |
| 9 | JE3101 | Cupilha | 3 | 4x22 DIN94 ZINC | 0,00 |
| 10 | 81771900 | Pino | 1 | | 0,00 |
| 11 | 647600 | Pino | 1 | 12.8x64 | 0,00 |
| 12 | 85913100 | Tubo externo | 1 | | 0,00 |
| 13 | 85913300 | Barra interna | 1 | | 0,00 |
| 14 | JE3078 | Cupilha | 1 | 3x18 DIN94 ZINC | 0,00 |
| 15 | 82468500 | Pino | 1 | 8x28 | 0,00 |
| 16 | 85924000 | Mancal | 1 | | 0,00 |
| 17 | 672540 | Pino | 2 | 14.9x75 | 0,00 |
| 18 | 85918200 | Conjunto do garfo direito | 1 | | 0,00 |
| 18 | 85918300 | Conjunto do garfo esquerdo | 1 | | 0,00 |
| 19 | 85897700 | Estabilizador direito | 1 | | 0,00 |
| 19 | 85921800 | Estabilizador esquerdo | 1 | | 0,00 |

# BARRA DO ENGATE SUPERIOR E CONEXÃO DE LEVANTE

**91-10**

**A850**

JULHO 2010

VALTRA

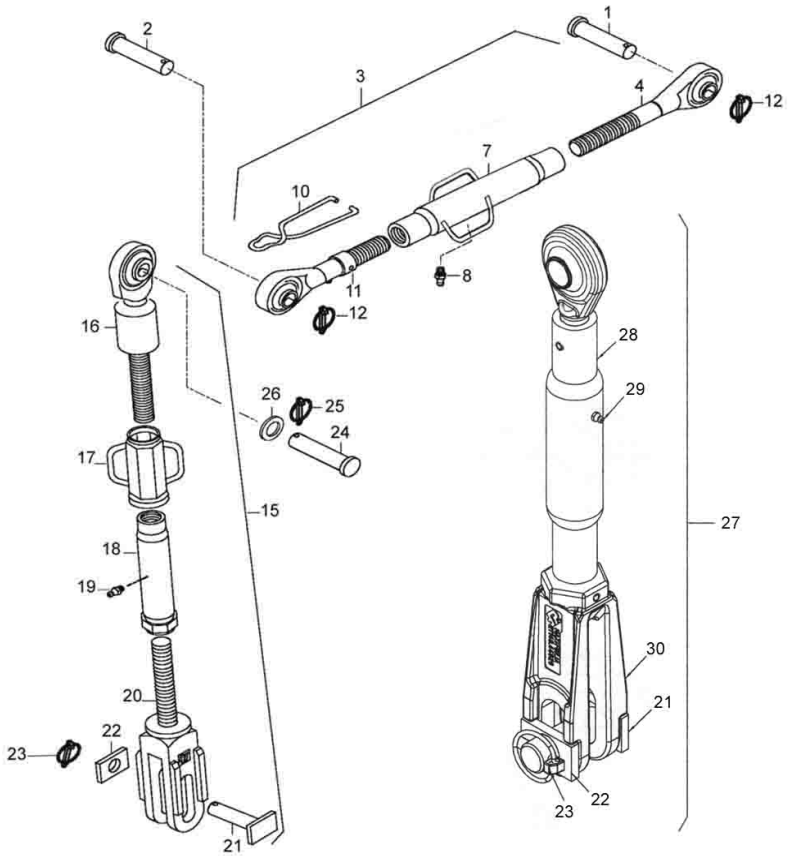


| Ref. | Num. Peça | Denominação | Qtd | Nota | $ Unit |
|---|---|---|---|---|---|
| 1 | 30157400 | Pino | 1 | | 0,00 |
| 2 | 617211 | Pino | 1 | | 0,00 |
| 3 | 84191200 | 3º ponto | 1 | | 0,00 |
| 4 | 84191500 | Terminal esquerdo | 1 | | 0,00 |
| 7 | 84191600 | Tubo de ajuste | 1 | | 0,00 |
| 8 | GG0019 | Niple de lubrificação | 1 | | 0,00 |
| 10 | 84192100 | Mola | 1 | | 0,00 |
| 11 | 84191400 | Terminal direito | 1 | | 0,00 |
| 12 | JE9301 | Pino trava | 2 | | 0,00 |
| 15 | 81771200 | Braço de ajuste direito | 2 | | 0,00 |
| 16 | 81756500 | Terminal | 1 | | 0,00 |
| 17 | 81756700 | Alça | 1 | | 0,00 |
| 18 | 81756600 | Tubo | 1 | | 0,00 |
| 19 | GG0019 | Niple de lubrificação | 1 | | 0,00 |
| 20 | 81756800 | Garfo | 1 | | 0,00 |
| 21 | 81755900 | Pino | 1 | | 0,00 |
| 22 | 84141400 | Guia | 1 | | 0,00 |
| 23 | 81696100 | Pino trava | 1 | | 0,00 |
| 24 | 30198700 | Pino | 2 | | 0,00 |
| 25 | JE9301 | Pino trava | 2 | | 0,00 |
| 26 | KG2401 | Anel do suporte | 2 | | 0,00 |
| 27 | 85966000 | Braço de ajueste esquerdo | 1 | | 0,00 |
| 28 | 85966300 | Terminal | 1 | | 0,00 |
| 29 | GG0019 | Niple de lubrificação | 1 | | 0,00 |
| 30 | 85966400 | Garfo | 1 | | 0,00 |

| CONTROLE REMOTO - 1V | 91-11 | A850 | VALTRA |
|---|---|---|---|

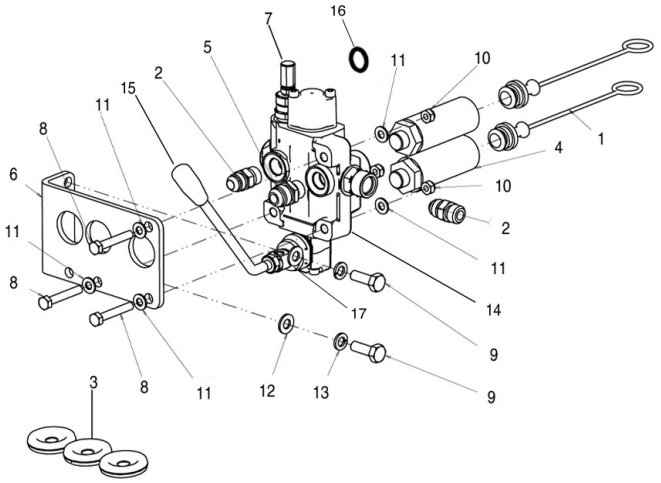


| Ref. | Num. Peça | Denominação | Qtd | Nota | $ Unit |
|---|---|---|---|---|---|
| 1 | 191900 | Protetor macho | 2 | | 0,00 |
| 2 | 208360 | Conexão | 2 | | 0,00 |
| 3 | 30234000 | Anel passador | 3 | | 0,00 |
| 4 | 81593900 | Engate rápido fêmea | 2 | | 0,00 |
| 5 | 81607900 | Conexão | 1 | | 0,00 |
| 6 | 85896100 | Suporte | 1 | | 0,00 |
| 7 | 85952600 | Válvula reguladora de pressão | 1 | | 0,00 |
| 8 | HA6327 | Parafuso | 3 | M8X50 | 0,00 |
| 9 | HA6334 | Parafuso | 2 | M10X30 | 0,00 |
| 10 | JB8904 | Porca | 3 | M8 | 0,00 |
| 11 | JD0408 | Arruela | 6 | M8 | 0,00 |
| 12 | JD0410 | Arruela | 2 | M10 | 0,00 |
| 13 | JD3110 | Arruela de pressão | 2 | M10 | 0,00 |
| 14 | 85917700 | Válvula de controle remoto de 1 estágio | 1 | | 0,00 |
| 15 | 85952800 | Alavanca | 1 | | 0,00 |
| 16 | 85952500 | Anel de vedação | 2 | | 0,00 |

| CONTROLE REMOTO - 2V | 91-11 | A850 | VALTRA |
|---|---|---|---|

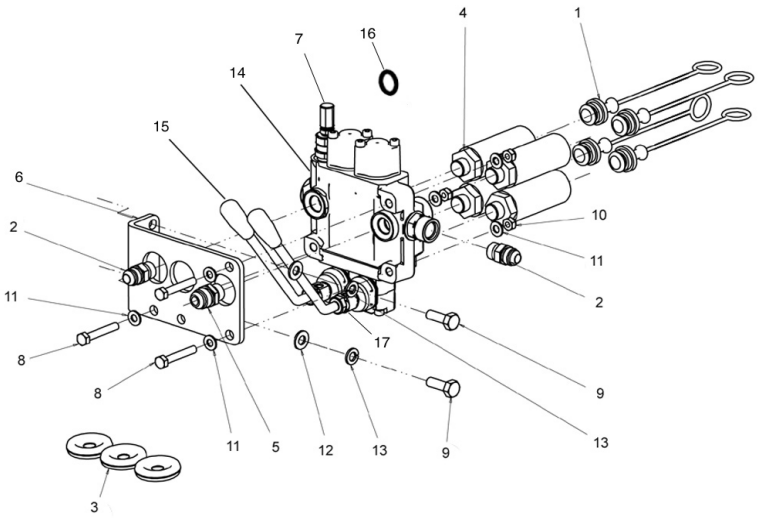


| Ref. | Num. Peça | Denominação | Qtd | Nota | $ Unit |
|---|---|---|---|---|---|
| 1 | 191900 | Protetor macho | 4 | | 0,00 |
| 2 | 208360 | Conexão | 2 | | 0,00 |
| 3 | 30234000 | Anel passador | 3 | | 0,00 |
| 4 | 81593900 | Engate rápido fêmea | 4 | | 0,00 |
| 5 | 81607900 | Conexão | 1 | | 0,00 |
| 6 | 85896100 | Suporte | 1 | | 0,00 |
| 7 | 85952600 | Válvula reguladora de pressão | 1 | | 0,00 |
| 8 | HA6327 | Parafuso | 3 | M8X50 | 0,00 |
| 9 | HA6334 | Parafuso | 2 | M10X30 | 0,00 |
| 10 | JB8904 | Porca | 3 | M8 | 0,00 |
| 11 | JD0408 | Arruela | 6 | M8 | 0,00 |
| 12 | JD0410 | Arruela | 2 | M10 | 0,00 |
| 13 | JD3110 | Arruela de pressão | 2 | M10 | 0,00 |
| 14 | 85896000 | Válvula de controle remoto de 2 estágios | 1 | | 0,00 |
| 15 | 85952800 | Alavanca | 2 | | 0,00 |
| 16 | 85952500 | Anel de vedação | 4 | | 0,00 |

## CONTROLE REMOTO - 3V

**91-11**

# A850

VALTRA

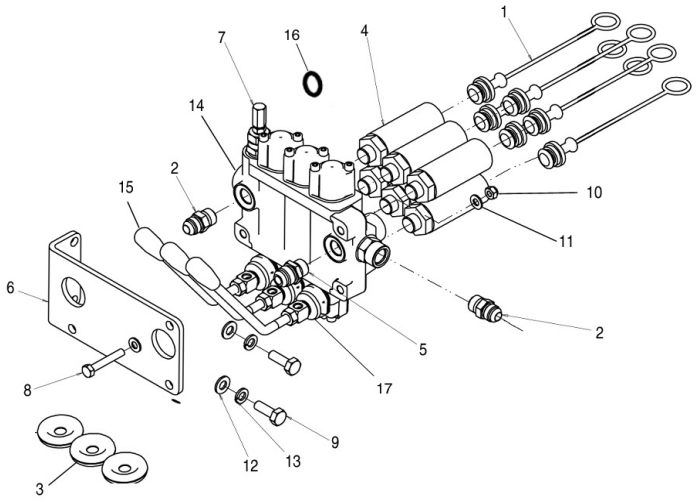


| Ref. | Num. Peça | Denominação | Qtd | Nota | $ Unit |
|---|---|---|---|---|---|
| 1 | 191900 | Protetor macho | 6 | | 0,00 |
| 2 | 208360 | Conexão | 2 | | 0,00 |
| 3 | 30234000 | Anel passador | 3 | | 0,00 |
| 4 | 81593900 | Engate rápido fêmea | 6 | | 0,00 |
| 5 | 81607900 | Conexão | 1 | | 0,00 |
| 6 | 85882400 | Suporte | 1 | | 0,00 |
| 7 | 85952600 | Válvula reguladora de pressão | 1 | | 0,00 |
| 8 | HA6327 | Parafuso | 1 | M8X50 | 0,00 |
| 9 | HA6334 | Parafuso | 2 | M10X30 | 0,00 |
| 10 | JB8904 | Porca | 1 | M8 | 0,00 |
| 11 | JD0408 | Arruela | 2 | M8 | 0,00 |
| 12 | JD0410 | Arruela | 2 | M10 | 0,00 |
| 13 | JD3110 | Arruela de pressão | 2 | M10 | 0,00 |
| 14 | 85982500 | Válvula de controle remoto de 3 estágios | 1 | | 0,00 |
| 15 | 85952800 | Alavanca | 3 | | 0,00 |
| 16 | 85952500 | Anel de vedação | 6 | | 0,00 |

## RESPIRO DO SISTEMA HIDRÁULICO

**91-12**

# A850

VALTRA

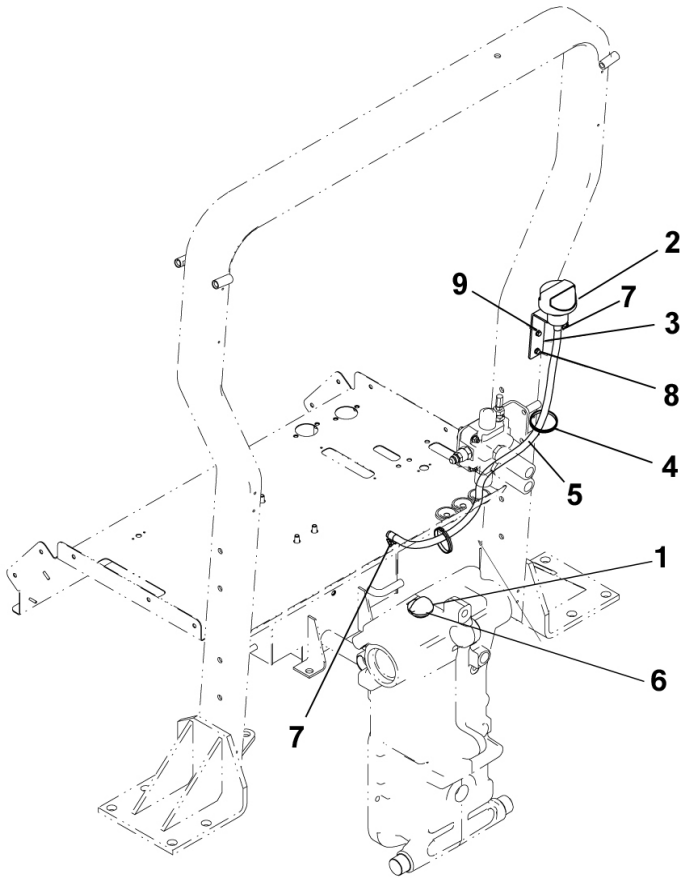


| Ref. | Num. Peça | Denominação | Qtd | Nota | $ Unit |
|---|---|---|---|---|---|
| 1 | 224270 | Anel retentor | 1 | 37 . 69x3 . 53 | 0,00 |
| 2 | 84876100 | Filtro de respiro | 1 | | 0,00 |
| 3 | 85972800 | Bocal do respiro | 1 | | 0,00 |
| 4 | 243020 | Braçadeira | 2 | T50R Hellerm | 0,00 |
| 5 | 262040 | Mangueira de combustível | 1 | 850mm | 0,00 |
| 6 | 612991 | Tampa | 1 | | 0,00 |
| 7 | GP3932 | Braçadeira | 2 | 10...16 | 0,00 |
| 8 | HA6313 | Parafuso | 2 | M6x16 | 0,00 |
| 9 | JD0406 | Arruela | 2 | M6 | 0,00 |

## GANCHO DE TRAÇÃO

92-01

# A850

VALTRA

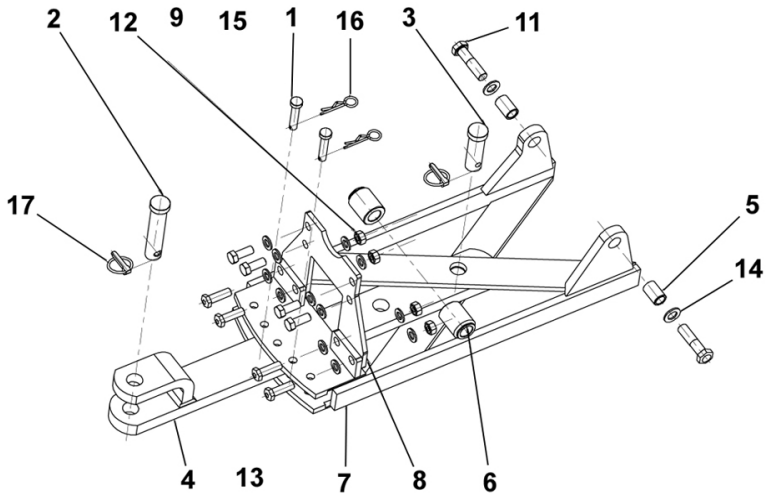


| Ref. | Num. Peça | Denominação | Qtd | Nota | $ Unit |
|---|---|---|---|---|---|
| 1 | 672540 | Pino | 2 | | 0,00 |
| 2 | 80110200 | Pino | 1 | | 0,00 |
| 3 | 80110300 | Pino | 1 | | 0,00 |
| 4 | 81558200 | Barra de tração | 1 | | 0,00 |
| 5 | 81628900 | Bucha | 2 | | 0,00 |
| 6 | 83865810 | Bucha | 2 | | 0,00 |
| 7 | 85898300 | Chassi do gancho de tração | 1 | | 0,00 |
| 8 | 85898400 | Chapa traseira gancho de tração | 1 | | 0,00 |
| 9 | HA6357 | Parafuso | 4 | DIN 933 - M16x40 8.8 | 0,00 |
| 10 | HA6358 | Parafuso | 4 | M16x50 - DIN 933 - ZINC | 0,00 |
| 11 | HA8372 | Parafuso | 2 | M20x80 - DIN 933 - ZINC | 0,00 |
| 12 | JB1116 | Porca | 4 | | 0,00 |
| 13 | JD0416 | Arruela | 4 | DIN 125 - M16 | 0,00 |
| 14 | JD0420 | Arruela | 2 | M21 | 0,00 |
| 15 | JD9106 | Arruela | 8 | M16 | 0,00 |
| 16 | JE9020 | Grampo | 2 | | 0,00 |
| 17 | JE9301 | Pino trava | 2 | | 0,00 |

# MOTOR DE PARTIDA - ISKRA - 3KW

31-02

# A850

VALTRA

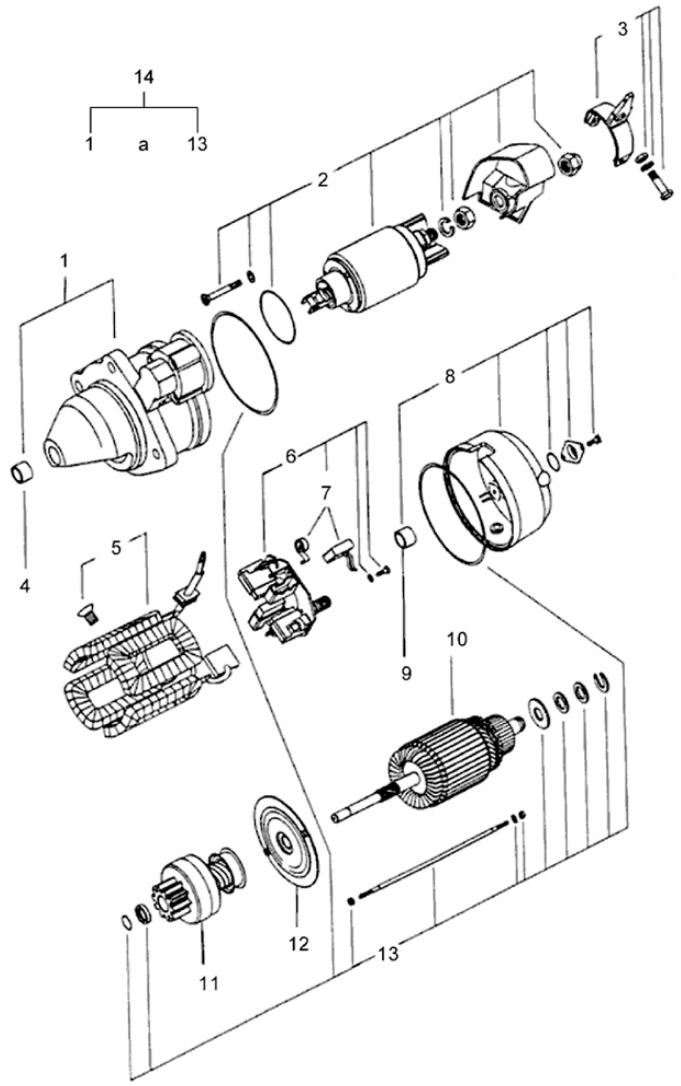


| Ref. | Num. Peça | Denominação | Qtd | Nota | $ Unit |
|---|---|---|---|---|---|
| 1 | 82651200 | Mancal acionamento | 1 | | 0,00 |
| 2 | 836640958 | Chave magnética | 1 | | 0,00 |
| 3 | 836640955 | Alavanca de acionamento | 1 | | 0,00 |
| 4 | 836662095 | Bucha | 1 | | 0,00 |
| 5 | 82651300 | Bobina | 1 | | 0,00 |
| 6 | 836662091 | Suporte com jogo de escovas | 1 | | 0,00 |
| 7 | 836662092 | Jogo de escovas | 1 | | 0,00 |
| 8 | 82652400 | Mancal coletor | 1 | | 0,00 |
| 9 | 836640951 | Bucha | 1 | | 0,00 |
| 10 | 82651500 | Rotor | 1 | | 0,00 |
| 11 | 836662093 | Impulsor montado | 1 | | 0,00 |
| 12 | 836640954 | Mancal central | 1 | | 0,00 |
| 13 | 836662094 | Partes fixação | 1 | | 0,00 |
| 14 | 83646400 | Motor de partida 12V 3KW | 1 | | 0,00 |

## ALTERNADOR - 55A - ISKRA

**31-03**

# A850

VALTRA

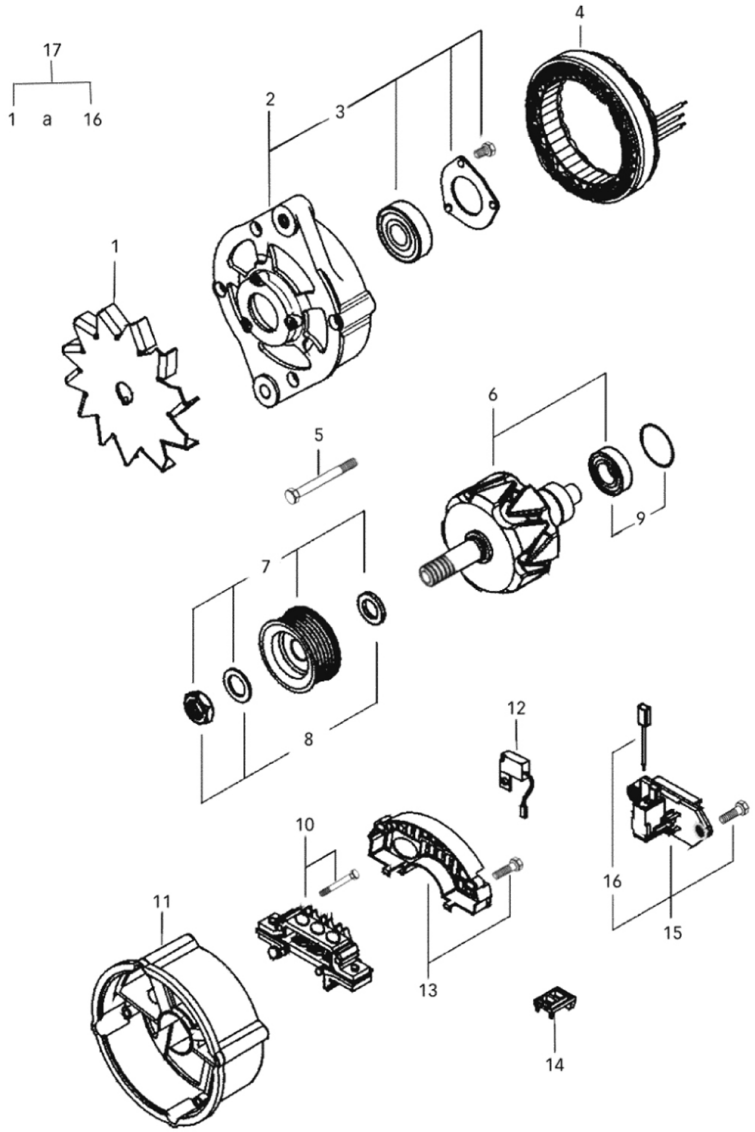


| Ref. | Num. Peça | Denominação | Qtd | Nota | $ Unit |
|---|---|---|---|---|---|
| 1 | 85147900 | Ventilador | 1 | | 0,00 |
| 2 | 85148000 | Mancal dianteiro | 1 | | 0,00 |
| 3 | 85148100 | Rolamento | 1 | | 0,00 |
| 4 | 85148200 | Estator | 1 | | 0,00 |
| 5 | 85148300 | Parafuso | 1 | | 0,00 |
| 6 | 85148400 | Rotor | 1 | | 0,00 |
| 7 | 82024420 | Polia | 1 | | 0,00 |
| 8 | 85148600 | Partes fixação | 1 | | 0,00 |
| 9 | 85148700 | Rolamento | 1 | | 0,00 |
| 10 | 85148800 | Retificador | 1 | | 0,00 |
| 11 | 85148900 | Mancal | 1 | | 0,00 |
| 12 | 85149000 | Capacitor | 1 | | 0,00 |
| 13 | 85149100 | Tampa | 1 | | 0,00 |
| 14 | 85149200 | Guarnicão de borracha | 1 | | 0,00 |
| 15 | 85149300 | Regulador | 1 | | 0,00 |
| 16 | 85149400 | Conjunto de escovas | 1 | | 0,00 |
| 17 | 83632800 | Alternador 55A | 1 | | 0,00 |

# SISTEMA ELÉTRICO

**32-01**

# A850

VALTRA

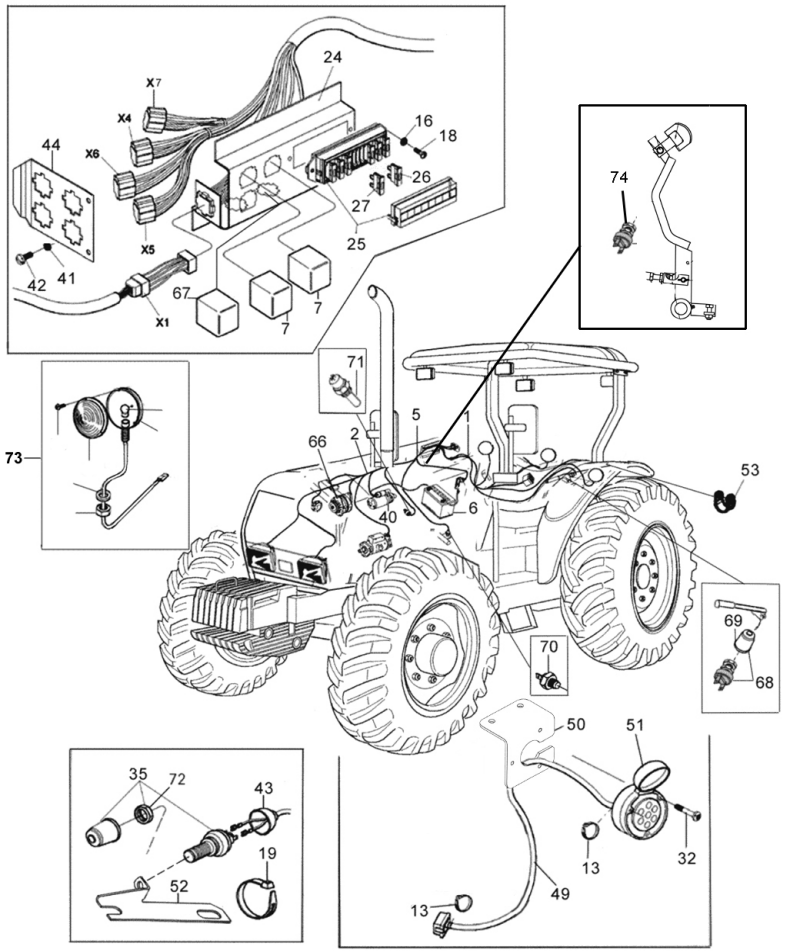


| Ref. | Num. Peça | Denominação | Qtd | Nota | $ Unit |
|---|---|---|---|---|---|
| 1 | 85902400 | Chicote traseiro | 1 | | 0,00 |
| 2 | 85902300 | Chicote dianteiro | 1 | * | 0,00 |
| 5 | 80101301 | Cabo do motor de partida | 1 | | 0,00 |
| 6 | 81490500 | Bateria 12V-100Ah | 1 | | 0,00 |
| 6 | 82744000 | Bateria 12V-105Ah | 1 | (clima frio) | 0,00 |
| 7 | 81620100 | Relé | 2 | | 0,00 |
| 13 | 82514800 | Braçadeira | 6 | | 0,00 |
| 16 | JD9202 | Arruela | 1 | | 0,00 |
| 18 | HA6313 | Parafuso | 4 | | 0,00 |
| 19 | 81754000 | Braçadeira | 6 | | 0,00 |
| 24 | 81729200 | Suporte da caixa de fusíveis | 1 | | 0,00 |
| 25 | 81920100 | Caixa de fusíveis | 1 | | 0,00 |
| 26 | 31541000 | Fusível 10A | 3 | | 0,00 |
| 27 | 31541100 | Fusível 15A | 5 | | 0,00 |
| 32 | HD9043 | Parafuso | 9 | | 0,00 |
| 35 | 80990801 | Interruptor | 1 | TDP | 0,00 |
| 40 | 82645300 | Motor de partida 12V 3KW | 1 | | 0,00 |
| 41 | JD9205 | Arruela | 2 | | 0,00 |
| 42 | HD8005 | Parafuso | 1 | | 0,00 |
| 43 | 81858100 | Guarnição | 1 | | 0,00 |
| 44 | 81956410 | Chapa dos conectores | 1 | | 0,00 |
| 49 | 85932100 | Chicote da tomada da carreta | 1 | SAE | 0,00 |
| 49 | 85932300 | Chicote da tomada de força | 1 | ISO | 0,00 |
| 50 | 85920610 | Suporte | 1 | | 0,00 |
| 50 | 85932200 | Suporte | 1 | | 0,00 |
| 51 | 649791 | Tomada para carreta | 1 | | 0,00 |
| 52 | 82367810 | Suporte da luz de freio | 1 | | 0,00 |
| 53 | 30086100 | Braçadeira | 2 | | 0,00 |

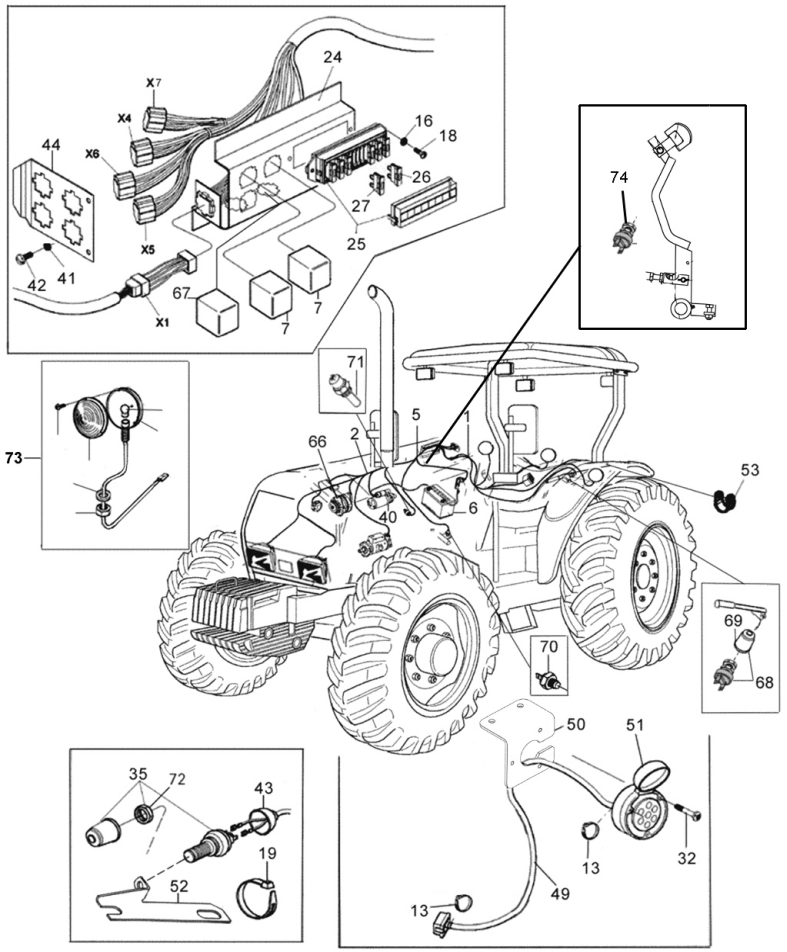


| Ref. | Num. Peça | Denominação | Qtd | Nota | $ Unit |
|---|---|---|---|---|---|
| 66 | 82028000 | Alternador 55A | 1 | | 0,00 |
| 67 | 83104000 | Relé indicador de direção | 1 | Opcional | 0,00 |
| 68 | 80990801 | Interruptor | 1 | Freio de mão | 0,00 |
| 69 | 81858100 | Guarnição | 1 | | 0,00 |
| 70 | 887283760 | Sensor de pressão | 1 | | 0,00 |
| 71 | 654271208 | Sensor de temperatura da água | 1 | | 0,00 |
| 72 | 81859800 | Porca | 1 | | 0,00 |
| 73 | 85902500 | Lantena de ré | 1 | | 0,00 |
| 74 | 33558700 | Interruptor de Segurança | 1 | | 0,00 |

# SISTEMA ELÉTRICO

**32-02**

# A850

VALTRA

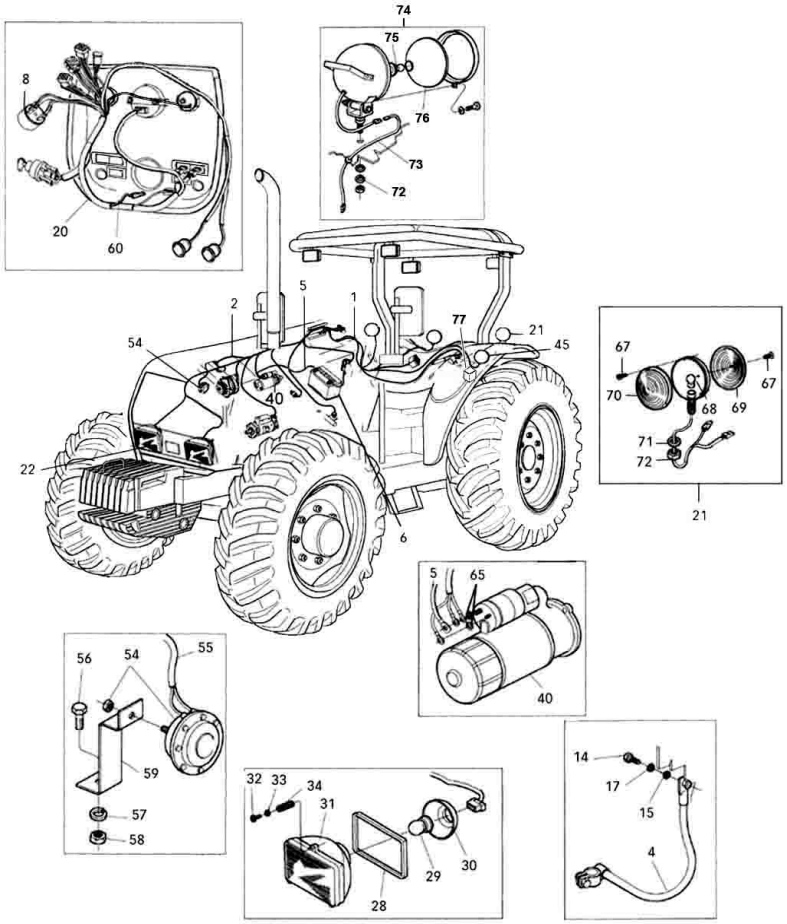


| Ref. | Num. Peça | Denominação | Qtd | Nota | $ Unit |
|---|---|---|---|---|---|
| 1 | 85902400 | Chicote traseiro | 1 | | 0,00 |
| 2 | 85902300 | Chicote dianteiro | 1 | | 0,00 |
| 4 | 85948400 | Cabo negativo da bateria | 1 | | 0,00 |
| 5 | 80101301 | Cabo do motor de partida | 2 | | 0,00 |
| 6 | 81490500 | Bateria 12V-100Ah | 3 | | 0,00 |
| 8 | 619700 | Relé farol alto | 1 | | 0,00 |
| 9 | JB9018 | Porca | 1 | * | 0,00 |
| 11 | 223230 | Coxim | 1 | | 0,00 |
| 12 | 82367710 | Chicote de ligação da lanterna traseira | 1 | | 0,00 |
| 14 | HA6322 | Parafuso | 1 | | 0,00 |
| 15 | JD9018 | Arruela | 1 | * | 0,00 |
| 17 | JD0408 | Arruela | 2 | | 0,00 |
| 20 | 81957430 | Chicote do painel | 2 | * | 0,00 |
| 21 | 193070 | Lanterna traseira completa | 2 | | 0,00 |
| 22 | 86307100 | Farol dianteiro montado | 2 | | 0,00 |
| 28 | 32745300 | Vedador | 2 | | 0,00 |
| 29 | 159880 | Lâmpada | 2 | 12V - 45/40W | 0,00 |
| 30 | 80068700 | Proteção | 2 | | 0,00 |
| 31 | 80649000 | Bloco ótico | 2 | | 0,00 |
| 32 | HD9043 | Parafuso | 2 | | 0,00 |
| 33 | JD0406 | Arruela | 1 | | 0,00 |
| 34 | 80116200 | Mola | 2 | | 0,00 |
| 38 | 139760 | Lâmpada 12V - 5W | 1 | | 0,00 |
| 40 | 83646500 | Motor de Partida 12V 4,2 Kw | 1 | | 0,00 |
| 45 | 237030 | Lanterna do freio completa | 2 | | 0,00 |
| 54 | 83103900 | Buzina | 1 | | 0,00 |
| 55 | 81928700 | Chicote da buzina | 1 | | 0,00 |
| 56 | HA6324 | Parafuso | 1 | | 0,00 |

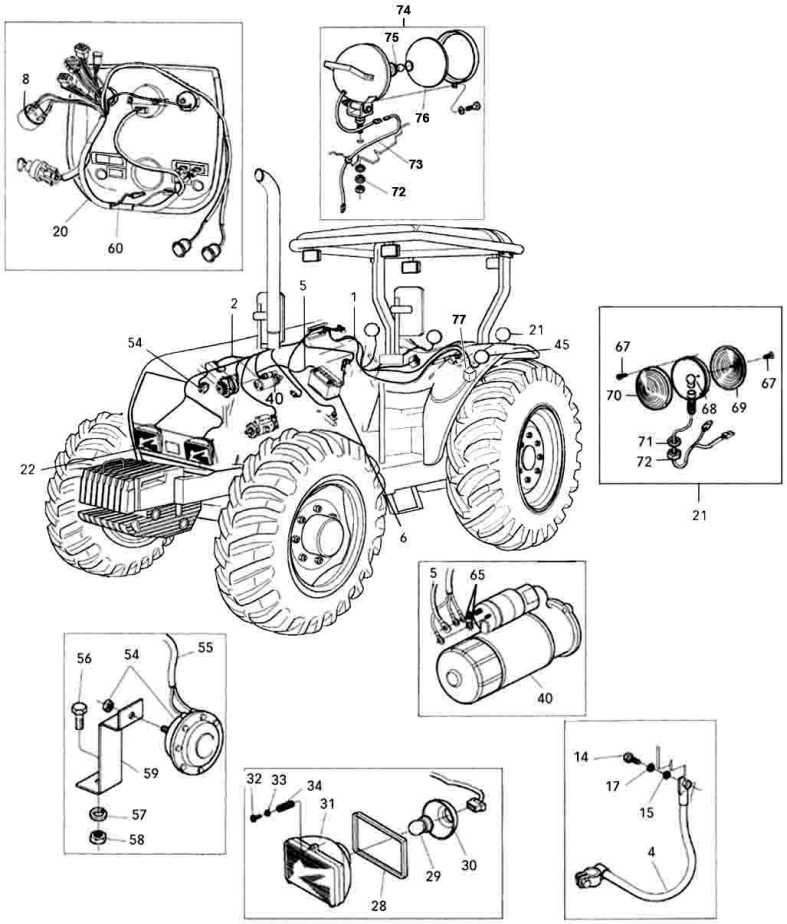


| Ref. | Num. Peça | Denominação | Qtd | Nota | $ Unit |
|---|---|---|---|---|---|
| 57 | JD3108 | Arruela | 1 | | 0,00 |
| 58 | JB1108 | Porca | 2 | | 0,00 |
| 59 | 81758600 | Suporte da bateria | 2 | | 0,00 |
| 60 | 81974100 | Chicote do painel | 1 | Opcional | 0,00 |
| 64 | JD3109 | Arruela | 12 | | 0,00 |
| 65 | JD9201 | Arruela | 2 | | 0,00 |
| 67 | 241580 | Parafuso | 2 | | 0,00 |
| 68 | 221010 | Lâmpada 12V - 21W | 2 | | 0,00 |
| 69 | 241110 | Lente cor ambar | 2 | | 0,00 |
| 70 | 241120 | Lente cor rubi | 2 | | 0,00 |
| 71 | JD3109 | Arruela | 2 | | 0,00 |
| 72 | JB9018 | Porca | 3 | | 0,00 |
| 73 | 81915301 | Chicote farol de trabalho | 1 | Traseiro | 0,00 |
| 74 | 80654400 | Farol de trabalho | 4 | | 0,00 |
| 75 | SH2652 | Lâmpada 12V | 1 | | 0,00 |
| 76 | 83989500 | Bloco ótico farol de trabalho | 1 | | 0,00 |
| 77 | 82335010 | Sinalizador sonoro | 1 | | 0,00 |

# PAINEL DE INSTRUMENTOS

**32-03**

# A850

VALTRA

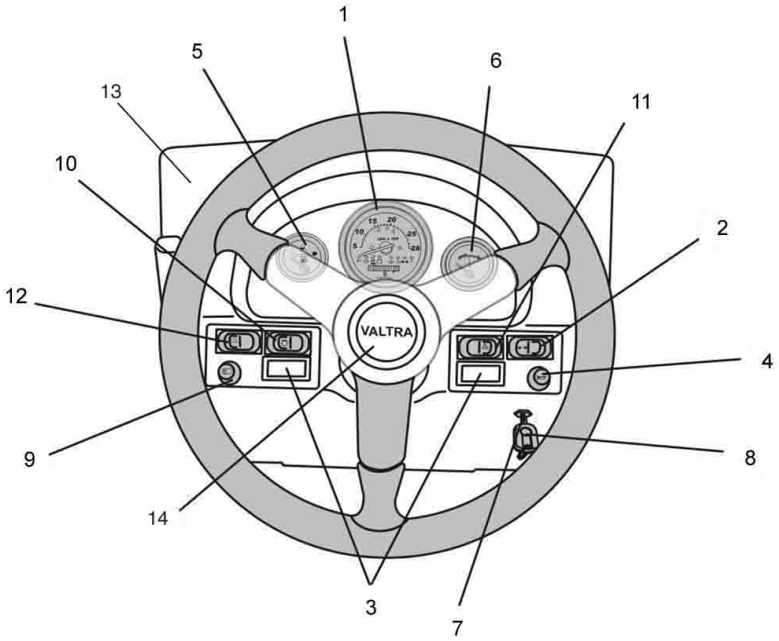


| Ref. | Num. Peça | Denominação | Qtd | Nota | $ Unit |
|---|---|---|---|---|---|
| 1 | 85943100 | Tacômetro | 1 | | 0,00 |
| 2 | 83846400 | Interruptor indicador de direção | 1 | | 0,00 |
| 3 | 83847900 | Tampa do furo teclas seladas | 2 | | 0,00 |
| 4 | 83826100 | Interruptor da buzina | 1 | | 0,00 |
| 5 | 80336610 | Indicador de combustível | 1 | | 0,00 |
| 6 | 81907710 | Indicador de temperatura | 1 | | 0,00 |
| 7 | 82296900 | Chave de ignição | 1 | | 0,00 |
| 8 | 82330400 | Chave de ignição | 1 | | 0,00 |
| 9 | 83813500 | Interruptor | 1 | | 0,00 |
| 10 | 83826000 | Interruptor do farol alto | 1 | | 0,00 |
| 11 | 83932900 | Interruptor pisca-alerta | 1 | | 0,00 |
| 12 | 85823000 | Interruptor do farol de trabalho traseiro | 1 | | 0,00 |
| 13 | 85901000 | Painel de instrumentos | 1 | | 0,00 |
| 14 | 30302830 | Tampa Valtra | 1 | | 0,00 |

# FAROL DE TRABALHO

**32-04**

# A850

VALTRA

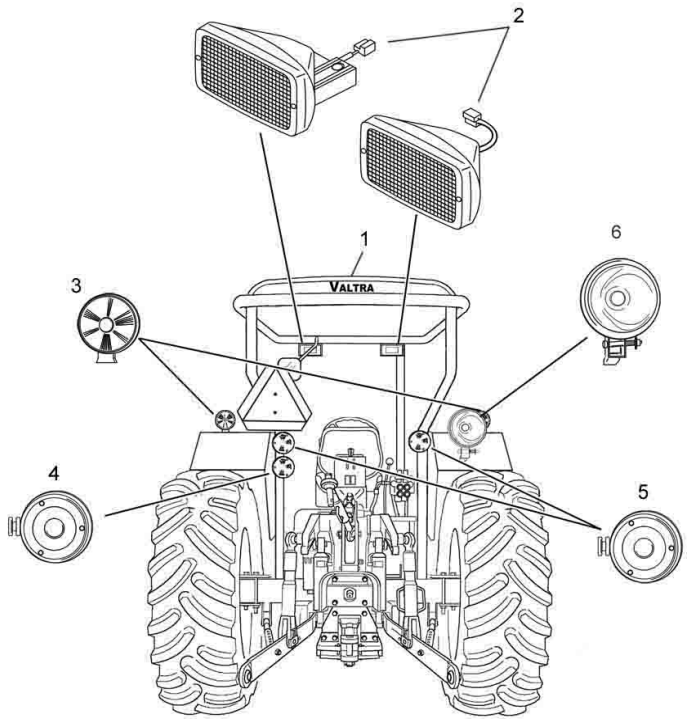


| Ref. | Num. Peça | Denominação | Qtd | Nota | $ Unit |
|---|---|---|---|---|---|
| 1 | 81915300 | Chicote do farol de trabalho traseiro e dianteiro | 2 | | 0,00 |
| 2 | 81924500 | Farol de trabalho dianteiro e traseiro | 2 | | 0,00 |
| 3 | 193070 | Lanterna traseira completa | 2 | | 0,00 |
| 4 | 85902500 | Lantena de ré | 1 | | 0,00 |
| 5 | 237030 | Lanterna do freio completa | 2 | | 0,00 |
| 6 | 80654400 | Farol de trabalho | 1 | | 0,00 |

# FAROL DE TRABALHO (OPCIONAL)

**32-05**

# A850

VALTRA

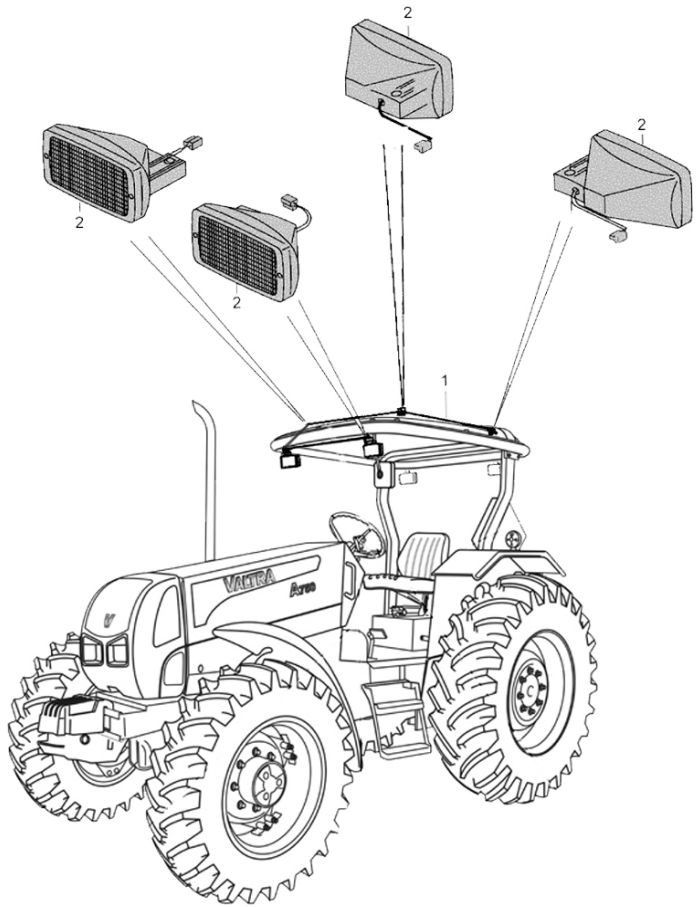


| Ref. | Num. Peça | Denominação | Qtd | Nota | $ Unit |
|---|---|---|---|---|---|
| 1 | 81915300 | Chicote do farol de trabalho traseiro e dianteiro | 2 | | 0,00 |
| 2 | 81924500 | Farol de trabalho dianteiro e traseiro | 4 | | 0,00 |

# LUZ DA PLACA (EQUIPAMENTO OPCIONAL)

**32-06**

# A850

VALTRA

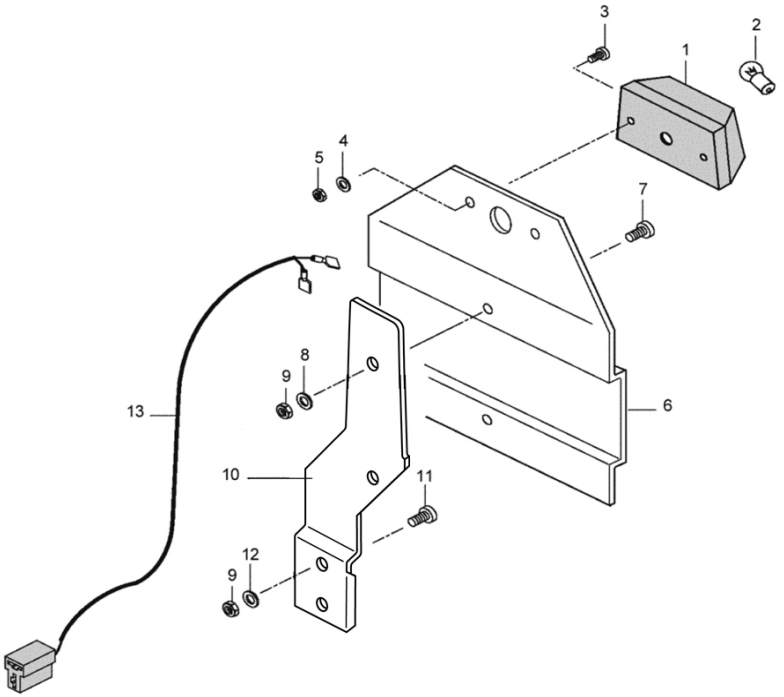


| Ref. | Num. Peça | Denominação | Qtd | Nota | $ Unit |
|---|---|---|---|---|---|
| 1 | 30328500 | Luz | 1 | | 0,00 |
| 2 | SH2654 | Lâmpada 12V - 10W | 1 | | 0,00 |
| 3 | HD9035 | Parafuso | 2 | | 0,00 |
| 4 | JD0405 | Arruela | 2 | | 0,00 |
| 5 | JB8902 | Porca | 2 | | 0,00 |
| 6 | 32580200 | Placa | 1 | Preta | 0,00 |
| 7 | HD9024 | Parafuso | 2 | | 0,00 |
| 8 | JD0406 | Arruela | 4 | | 0,00 |
| 9 | JB8903 | Porca | 4 | | 0,00 |
| 10 | 85482500 | Suporte | 1 | | 0,00 |
| 11 | HD9052 | Parafuso | 2 | Cabine aberta | 0,00 |
| 12 | 625515 | Arruela | 2 | Cabine aberta | 0,00 |
| 13 | 81928400 | Chicote da luz de licença | 1 | | 0,00 |

# FAROL DE NEBLINA TRASEIRO (OPCIONAL)

**32-07**

# A850

VALTRA

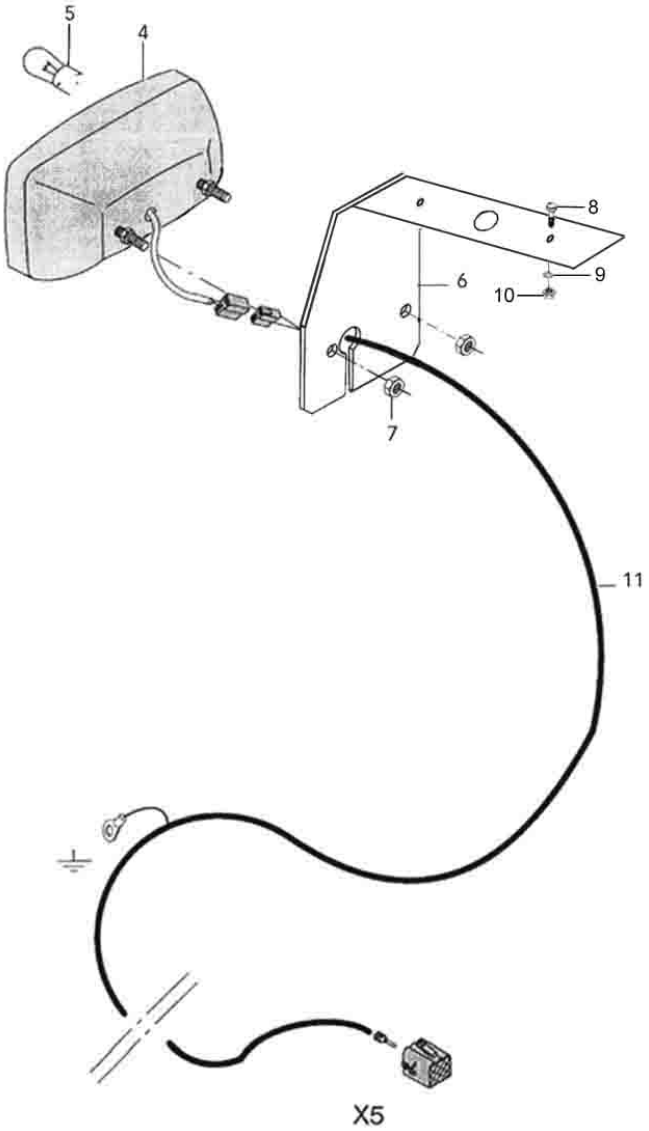


| Ref. | Num. Peça | Denominação | Qtd | Nota | $ Unit |
|---|---|---|---|---|---|
| 4 | 75017200 | Farol de neblina | 1 | | 0,00 |
| 5 | SH2647 | Lâmpada 12V - 21W | 1 | Hella (4x) | 0,00 |
| 6 | 85920700 | Suporte | 1 | | 0,00 |
| 7 | JB8902 | Porca | 2 | | 0,00 |
| 8 | HA6313 | Parafuso | 2 | | 0,00 |
| 9 | JD0406 | Arruela | 2 | | 0,00 |
| 10 | JB1106 | Porca | 2 | | 0,00 |
| 11 | 85932400 | Chicote da luz de neblina | 1 | | 0,00 |

# KIT TRIÂNGULO DE ADVERTÊNCIA (OPCIONAL)

**39-03**

# A850

VALTRA

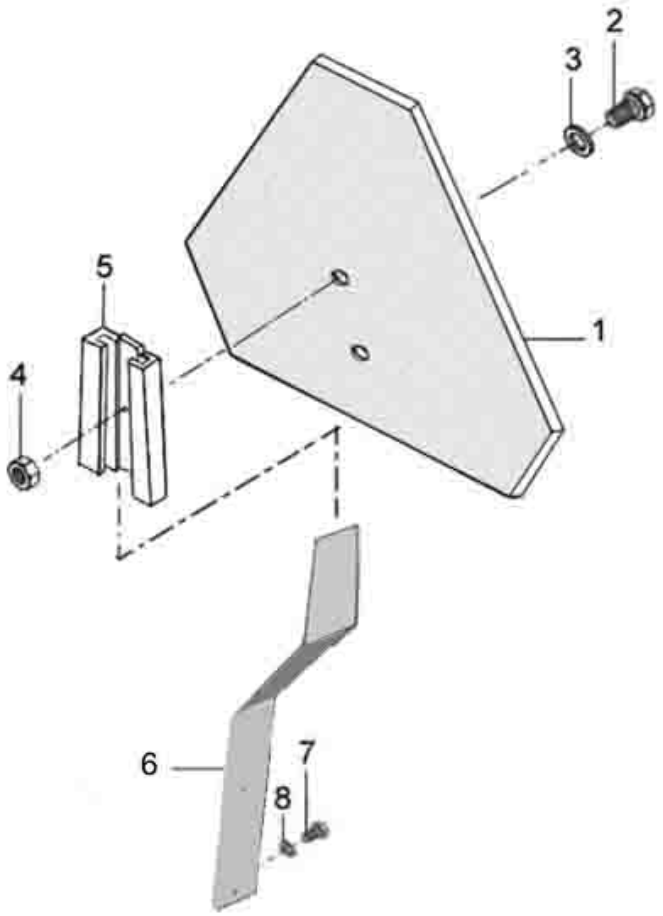


| Ref. | Num. Peça | Denominação | Qtd | Nota | $ Unit |
|---|---|---|---|---|---|
| 1 | 30322900 | Triângulo de advertência | 1 | USA | 0,00 |
| 2 | 80306800 | Parafuso | 2 | | 0,00 |
| 3 | JD8003 | Arruela | 2 | | 0,00 |
| 4 | JB8903 | Porca | 2 | | 0,00 |
| 5 | | Suporte | 1 | | 0,00 |
| 6 | 85965500 | Suporte | 1 | * | 0,00 |
| 7 | HA8003 | Parafuso | 2 | | 0,00 |
| 8 | JD0408 | Arruela | 2 | | 0,00 |

# COLUNA DA DIREÇÃO

**61-01**

# A850

VALTRA

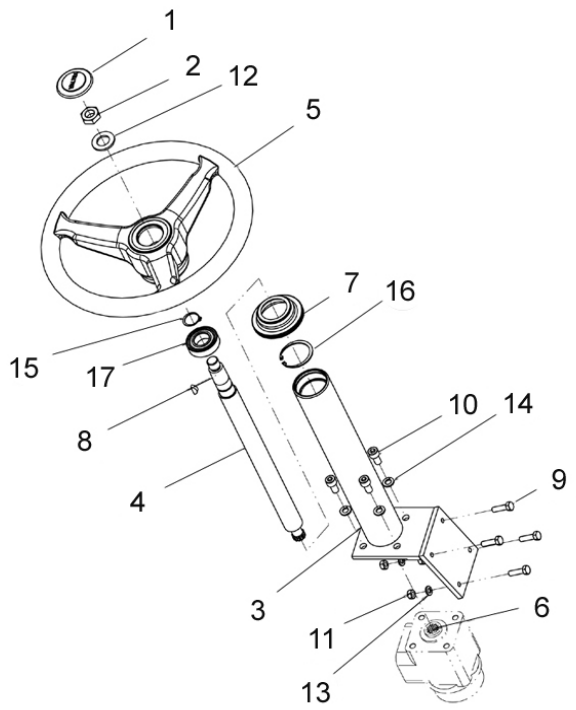


| Ref. | Num. Peça | Denominação | Qtd | Nota | $ Unit |
|---|---|---|---|---|---|
| 1 | 30302830 | Tampa Valtra | 1 | | 0,00 |
| 2 | 80049000 | Porca | 1 | M18X1 . 5 DIN 936 M06 | 0,00 |
| 3 | 85897000 | Coluna da Direção | 1 | | 0,00 |
| 4 | 85916400 | Eixo da Direção | 1 | | 0,00 |
| 5 | 32889110 | Volante | 1 | | 0,00 |
| 6 | 076696001 | Graxa | 1 | NLGI N-2 base de lítio | 0,00 |
| 7 | 2801323M1 | Colar coluna de direção | 1 | | 0,00 |
| 8 | GB8005 | Chaveta | 1 | 5 x 7 5 DIN6888 | 0,00 |
| 9 | HA6325 | Parafuso | 4 | DIN 933 - M8x30 m8.8 | 0,00 |
| 10 | HC9336 | Parafuso | 4 | DIN 912 M10x25 ZIN | 0,00 |
| 11 | JB1108 | Porca | 4 | DIN 934 - M8 | 0,00 |
| 12 | JD0420 | Arruela | 1 | DIN 125 - M20 | 0,00 |
| 13 | JD3108 | Arruela | 4 | B M8 DIN 127 | 0,00 |
| 14 | JD3110 | Arruela de pressão | 4 | B M10 DIN 127 | 0,00 |
| 15 | KG2025 | Anel | 1 | 25x1,2 DIN 471 | 0,00 |
| 16 | KG3052 | Anel trava | 1 | 52x2 DIN 472 | 0,00 |
| 17 | LA11071 | Rolamento | 1 | SKF/FAG 6205 Z | 0,00 |

# DIREÇÃO HIDRÁULICA 4x2

61-02

# A850

VALTRA

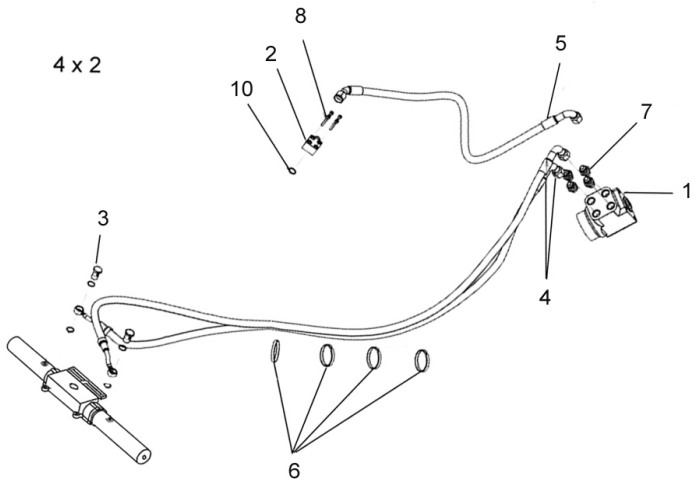


| Ref. | Num. Peça | Denominação | Qtd | Nota | $ Unit |
|---|---|---|---|---|---|
| 1 | 30210720 | Unidade hidrostática completa | 1 | | 0,00 |
| 2 | 30485800 | Tomada de pressão | 1 | | 0,00 |
| 3 | 591780 | Parafuso oco | 2 | | 0,00 |
| 4 | 81929300 | Mangueira de pressão | 2 | | 0,00 |
| 5 | 85905000 | Mangueira de pressão | 1 | | 0,00 |
| 6 | 243020 | Braçadeira | 4 | T50R Hellerm | 0,00 |
| 7 | GS9270 | Conexão | 4 | SAE J514 | 0,00 |
| 8 | HC9605 | Parafuso | 4 | DIN 912 7603 | 0,00 |
| 9 | KH3621 | Anel de vedação | 4 | A 21x26 DIN 7603 | 0,00 |
| 10 | KH4952 | Anel retentor | 1 | 16 . 3x2 . 4 A65SH SMS 1586 | 0,00 |

# DIREÇÃO HIDRÁULICA 4x4

61-02

# A850

VALTRA

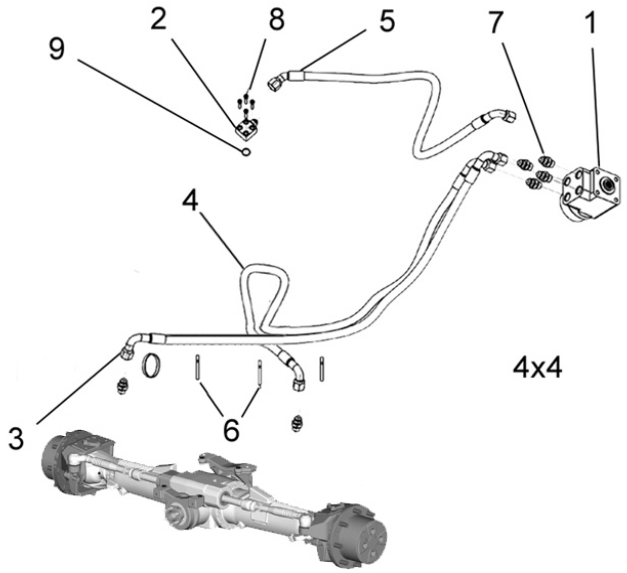


| Ref. | Num. Peça | Denominação | Qtd | Nota | $ Unit |
|---|---|---|---|---|---|
| 1 | 30210720 | Unidade hidrostática completa | 1 | | 0,00 |
| 2 | 30458500 | Conexão | 1 | | 0,00 |
| 3 | 85969800 | Mangueira de pressão direita | 1 | | 0,00 |
| 4 | 85969900 | Mangueira de pressão esquerda | 1 | | 0,00 |
| 5 | 85969300 | Mangueira de pressão | 1 | | 0,00 |
| 6 | 243020 | Braçadeira | 4 | | 0,00 |
| 7 | GS9270 | Conexão | 4 | | 0,00 |
| 8 | HC9605 | Parafuso | 4 | | 0,00 |
| 9 | KH4952 | Anel retentor | 1 | | 0,00 |

# UNIDADE HIDROSTÁTICA DANFOSS

61-03

# A850

VALTRA

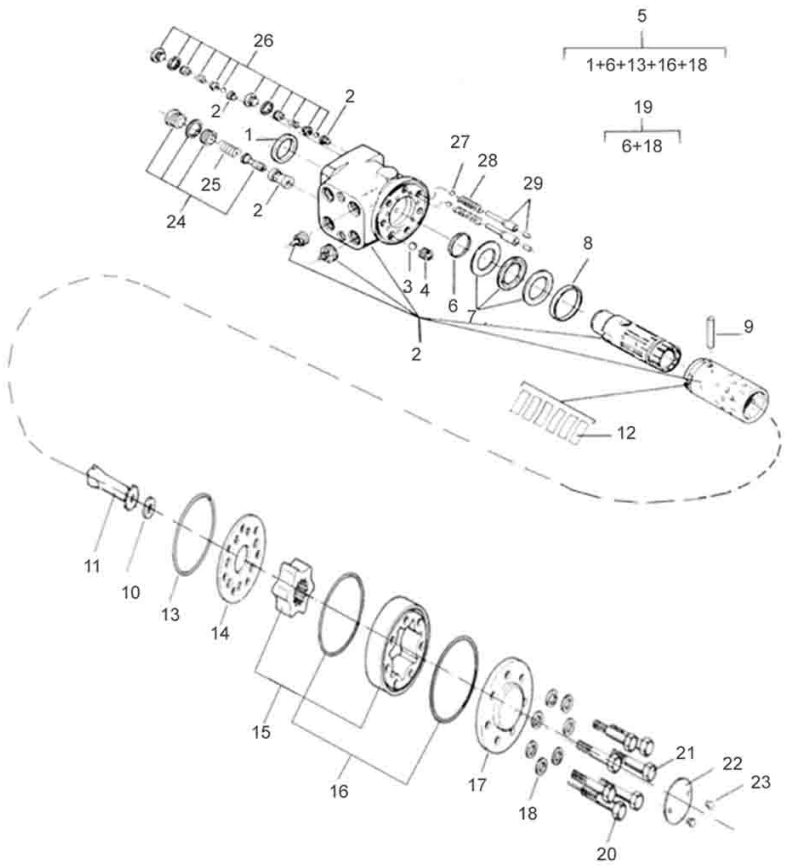


| Ref. | Num. Peça | Denominação | Qtd | Nota | $ Unit |
|---|---|---|---|---|---|
| | 30210720 | Unidade hidrostática completa | 1 | | 0,00 |
| 1 | | Retentor anti-pó | 1 | * | 0,00 |
| 2 | | Carcaça traseira | 1 | * | 0,00 |
| 3 | 81301700 | Esfera | 1 | | 0,00 |
| 4 | 81301800 | Bucha rosqueada | 1 | | 0,00 |
| 5 | 81420200 | Kit de reparo | 1 | Referência 1,6,13, 16 e... | 0,00 |
| 6 | | Anel retentor | 1 | * | 0,00 |
| 7 | 81302100 | Rolamento | 1 | | 0,00 |
| 8 | 81302200 | Anel | 1 | | 0,00 |
| 9 | 81302300 | Pino | 1 | | 0,00 |
| 10 | 81302400 | Espaçador | 1 | | 0,00 |
| 11 | 81302500 | Eixo | 1 | | 0,00 |
| 12 | 81302600 | Conjunto de molas | 1 | | 0,00 |
| 13 | | Anel de vedação | 1 | * | 0,00 |
| 14 | 81302800 | Placa distribuidora | 1 | | 0,00 |
| 15 | 81295700 | Conjunto de engrenagens | 1 | | 0,00 |
| 16 | | Anel de vedação | 2 | * | 0,00 |
| 17 | 81303100 | Tampa | 1 | | 0,00 |
| 18 | | Arruela | 7 | * | 0,00 |
| 19 | 81420300 | Kit de reparo | 1 | Referência 6,18 | 0,00 |
| 20 | 81295800 | Parafuso especial | 1 | | 0,00 |
| 21 | 81295900 | Parafuso | 6 | | 0,00 |
| 22 | 81303500 | Placa de identificação | 1 | | 0,00 |
| 23 | 81303600 | Parafuso | 2 | | 0,00 |
| 24 | 81303700 | Válvula de alívio | 1 | | 0,00 |
| 25 | 81303800 | Mola | 2 | | 0,00 |
| 26 | 81293800 | Válvula anti-choque | 2 | | 0,00 |
| 27 | 81304000 | Esfera | 2 | | 0,00 |

| UNIDADE HIDROSTÁTICA DANFOSS | 61-03 | A850 | VALTRA |
|---|---|---|---|

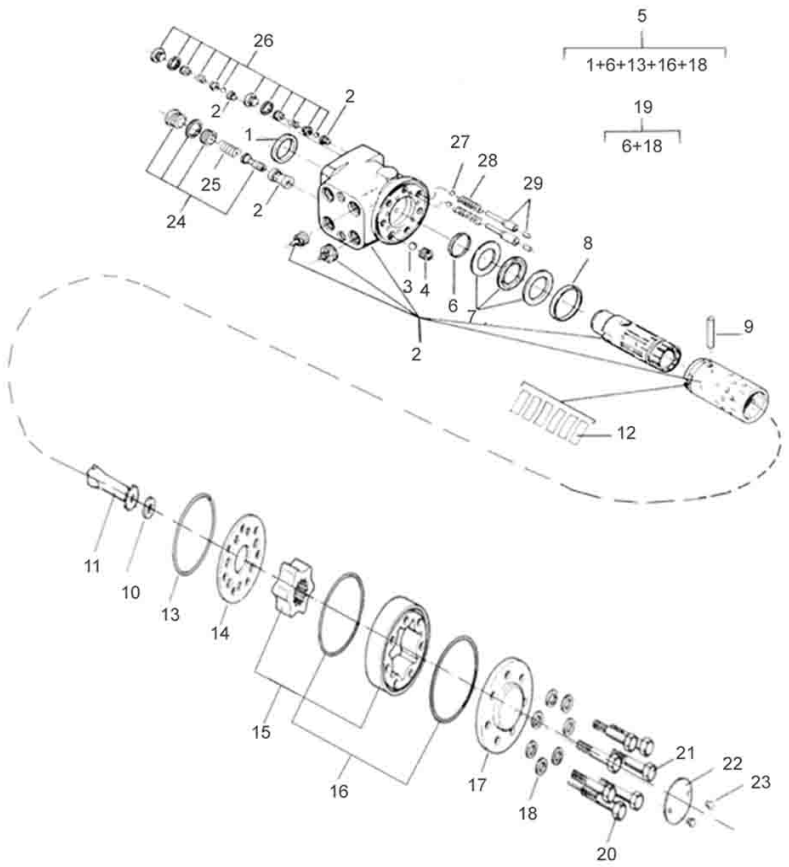


| Ref. | Num. Peça | Denominação | Qtd | Nota | $ Unit |
|---|---|---|---|---|---|
| 28 | | Mola | 2 | * | 0,00 |
| 29 | 81303900 | Pino | 2 | | 0,00 |

# EIXO DIANTEIRO

62-01

# A850

VALTRA

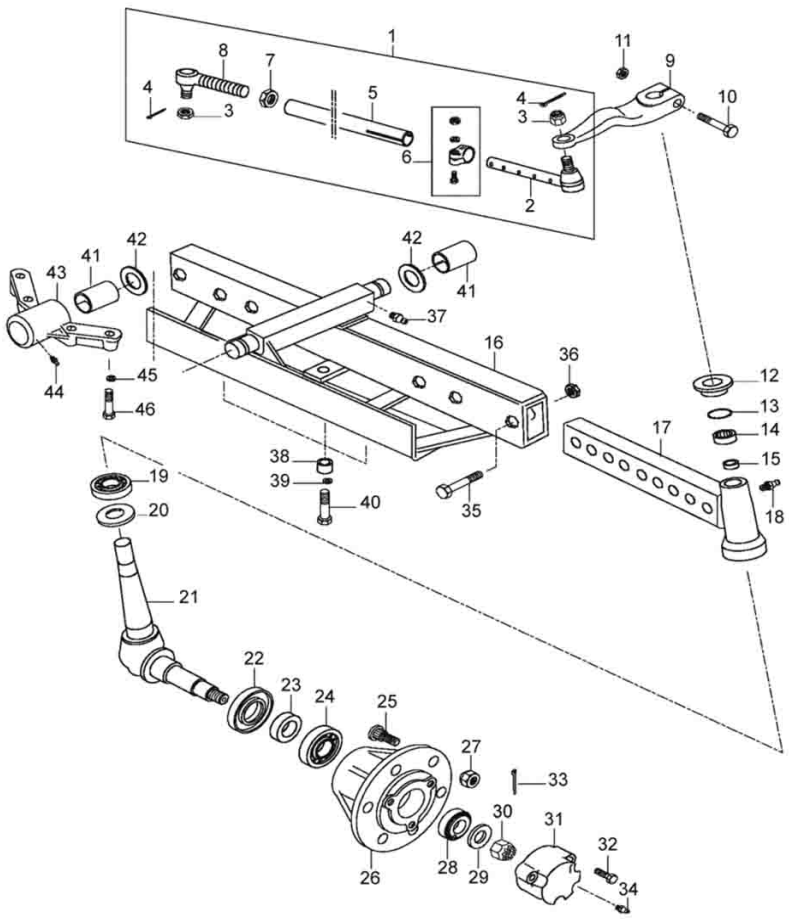


| Ref. | Num. Peça | Denominação | Qtd | Nota | $ Unit |
|---|---|---|---|---|---|
| 1 | 82120000 | Tirante da direção | 1 | Direita | 0,00 |
| 1 | 82120300 | Tirante da direção | 1 | Esquerda | 0,00 |
| 2 | 81500300 | Rótula de direção | 1 | Direita | 0,00 |
| 2 | 81508000 | Rótula de direção | 1 | Esquerda | 0,00 |
| 3 | 247230 | Porca | 2 | | 0,00 |
| 4 | JE3085 | Pino | 2 | | 0,00 |
| 5 | 81500500 | Tubo | 1 | Esquerda | 0,00 |
| 5 | 81508100 | Tubo | 1 | Direita | 0,00 |
| 6 | 247210 | Grampo | 1 | | 0,00 |
| 7 | 81633500 | Porca | 1 | | 0,00 |
| 8 | 81500400 | Rótula | 2 | | 0,00 |
| 9 | 80332100 | Braço da direção | 1 | Direita | 0,00 |
| 9 | 80332200 | Braço da direção | 1 | Esquerda | 0,00 |
| 10 | HA8360 | Parafuso | 2 | | 0,00 |
| 11 | JB3616 | Porca | 2 | | 0,00 |
| 12 | 656080 | Tampa | 2 | | 0,00 |
| 13 | KH4904 | Anel de vedação | 2 | | 0,00 |
| 14 | LA9008 | Rolamento | 2 | | 0,00 |
| 15 | 216470 | Junta | 2 | | 0,00 |
| 16 | 82127000 | Eixo dianteiro | 1 | | 0,00 |
| 17 | 80534020 | Manga de eixo | 1 | Direita | 0,00 |
| 17 | 80534120 | Manga de eixo | 1 | Esquerda | 0,00 |
| 18 | GG0019 | Niple de lubrificação | 2 | | 0,00 |
| 19 | LA5113 | Rolamento | 2 | | 0,00 |
| 20 | 172880 | Separador | 2 | | 0,00 |
| 21 | 80456810 | Eixo | 2 | | 0,00 |
| 22 | KH1114 | Junta | 2 | | 0,00 |
| 23 | 173401 | Anel espaçador | 2 | | 0,00 |

# EIXO DIANTEIRO

**62-01**

# A850

VALTRA

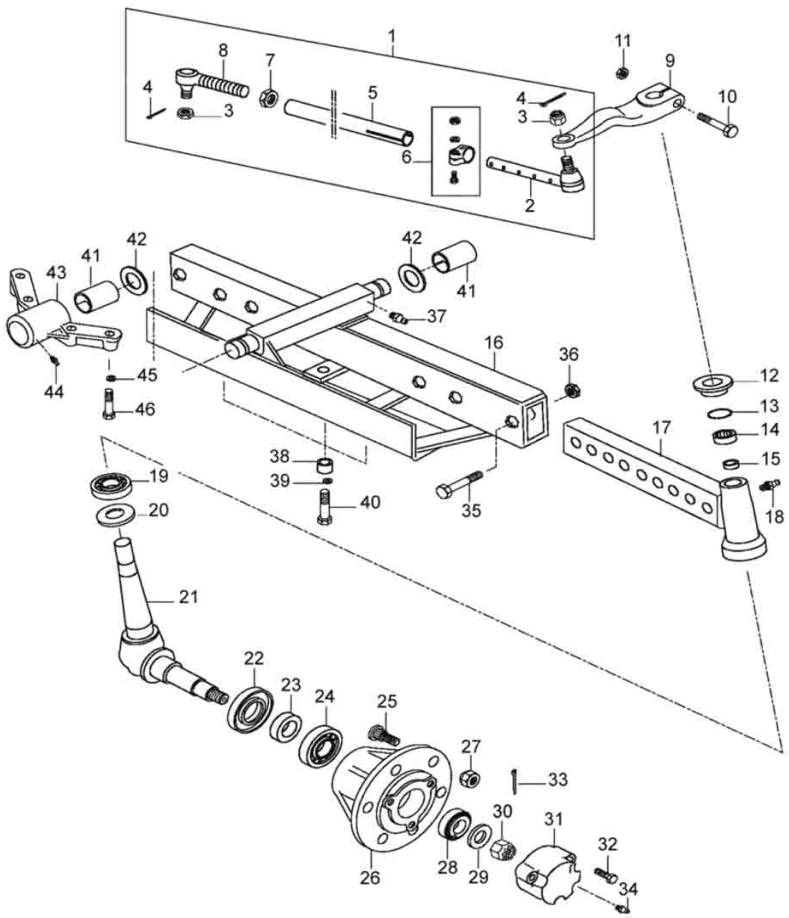


| Ref. | Num. Peça | Denominação | Qtd | Nota | $ Unit |
|---|---|---|---|---|---|
| 24 | LA5013 | Rolamento de agulhas | 2 | | 0,00 |
| 25 | 82128300 | Parafuso | 12 | | 0,00 |
| 26 | 216290 | Cubo | 2 | | 0,00 |
| 27 | 80693600 | Porca | 12 | | 0,00 |
| 28 | LA5109 | Rolamento | 2 | | 0,00 |
| 29 | 596220 | Arruela | 2 | | 0,00 |
| 30 | JC3522 | Porca | 2 | | 0,00 |
| 31 | 243790 | Tampa | 2 | | 0,00 |
| 32 | HS2316 | Parafuso | 6 | | 0,00 |
| 33 | JE3108 | Cupilha | 1 | | 0,00 |
| 34 | GG0088 | Niple de lubrificação | 2 | | 0,00 |
| 35 | HA9210 | Parafuso | 6 | | 0,00 |
| 36 | JB1120 | Porca | 6 | | 0,00 |
| 37 | GG0019 | Niple de lubrificação | 1 | | 0,00 |
| 38 | 82031300 | Bucha | 1 | | 0,00 |
| 39 | JD9105 | Arruela | 3 | | 0,00 |
| 40 | HA8347 | Parafuso | 3 | | 0,00 |
| 41 | 614040 | Bucha | 2 | | 0,00 |
| 42 | 614050 | Separador | 2 | | 0,00 |
| 43 | 83355300 | Suporte | 1 | | 0,00 |
| 44 | GG0086 | Niple de lubrificação | 1 | | 0,00 |
| 45 | JD3116 | Arruela | 4 | | 0,00 |
| 46 | HA8359 | Parafuso | 4 | | 0,00 |

# CILINDRO DA DIREÇÃO

62-02

# A850

VALTRA

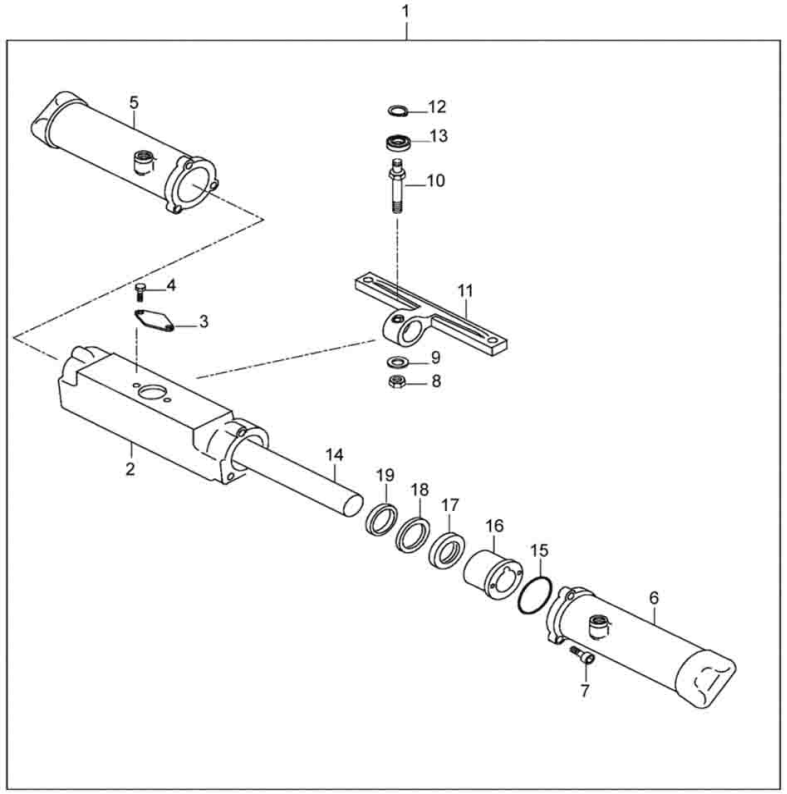


| Ref. | Num. Peça | Denominação | Qtd | Nota | $ Unit |
|---|---|---|---|---|---|
| 1 | 82127700 | Sistema de Direção | 1 | | 0,00 |
| 2 | 82127400 | Chassis | 1 | | 0,00 |
| 3 | 615230 | Tampa | 1 | | 0,00 |
| 4 | HA9223 | Parafuso | 2 | | 0,00 |
| 5 | 243990 | Cilindro da direção | 1 | Direita | 0,00 |
| 6 | 244000 | Cilindro da direção | 1 | Esquerda | 0,00 |
| 7 | HC9437 | Parafuso allen | 6 | | 0,00 |
| 8 | JB0953 | Porca | 1 | | 0,00 |
| 9 | JD3112 | Arruela de pressão | 1 | | 0,00 |
| 10 | 615210 | Parafuso | 1 | | 0,00 |
| 11 | 615160 | Garfo do seletor | 1 | | 0,00 |
| 12 | KG1213 | Anel de trava | 1 | | 0,00 |
| 13 | LA1979 | Rolete | 1 | | 0,00 |
| 14 | 615170 | Pistão | 1 | | 0,00 |
| 15 | KH4928 | Anel retentor | 2 | | 0,00 |
| 16 | 615180 | Bucha guia | 2 | | 0,00 |
| 17 | KH3259 | Anel | 2 | | 0,00 |
| 18 | 615190 | Placa | 2 | | 0,00 |
| 19 | KH0939 | Junta | 2 | | 0,00 |

# ALAVANCA DE ACIONAMENTO DA TRAÇÃO DIANTEIRA

63-01

# A850

VALTRA

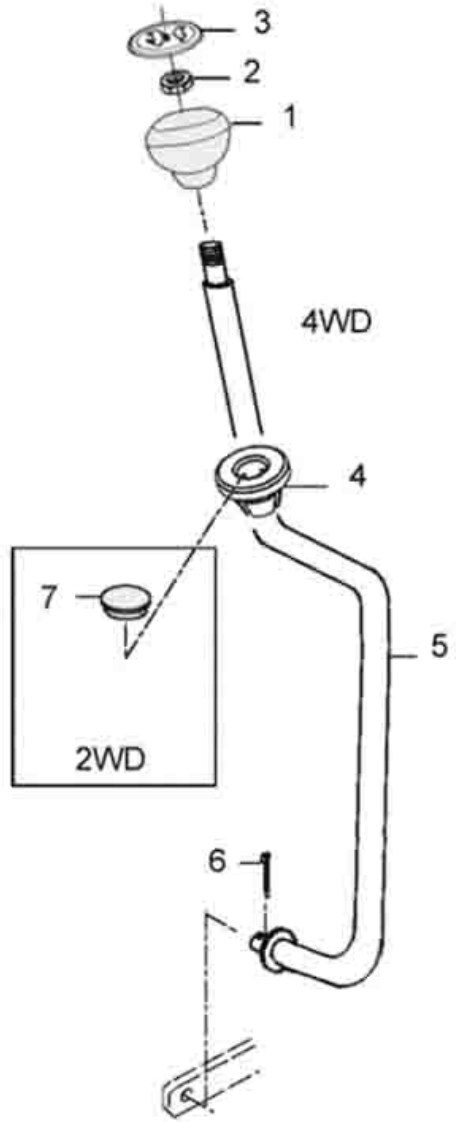


| Ref. | Num. Peça | Denominação | Qtd | Nota | $ Unit |
|---|---|---|---|---|---|
| 1 | 586270 | Manopla | 1 | 4 WD | 0,00 |
| 2 | JB1208 | Porca | 1 | 4 WD | 0,00 |
| 3 | 30284700 | Tampa | 1 | 4 WD | 0,00 |
| 4 | 82413200 | Anel interior | 1 | | 0,00 |
| 5 | 82454100 | Haste da tração dianteira montada | 1 | 4 WD | 0,00 |
| 6 | JE3076 | Cupilha | 1 | 4 WD | 0,00 |
| 7 | 30931100 | Bujão | 1 | 2 WD | 0,00 |

# EIXO CARDAN

63-06

# A850

VALTRA

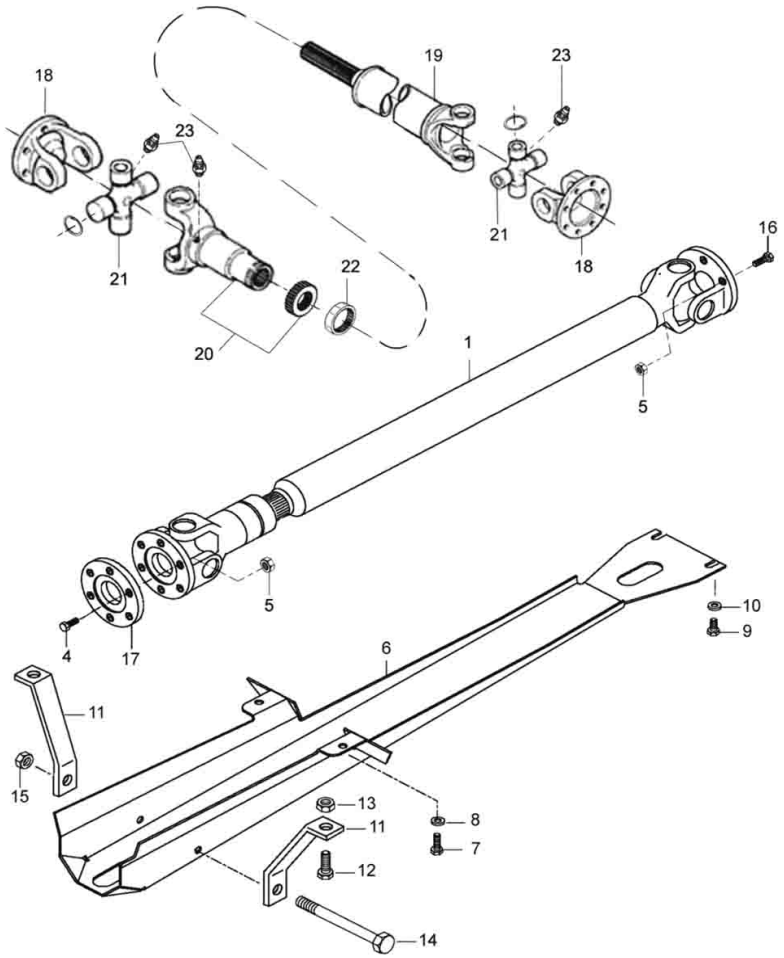


| Ref. | Num. Peça | Denominação | Qtd | Nota | $ Unit |
|---|---|---|---|---|---|
| 1 | 81905400 | Eixo cardan montado | 1 | NM / DANA | 0,00 |
| 4 | HA6324 | Parafuso | 6 | | 0,00 |
| 5 | JB8914 | Porca | 12 | | 0,00 |
| 6 | 30921810 | Proteção | 1 | | 0,00 |
| 7 | HA9241 | Parafuso | 2 | M12 | 0,00 |
| 8 | JD0412 | Arruela | 2 | ø12 | 0,00 |
| 9 | HA6343 | Parafuso | 2 | | 0,00 |
| 10 | JD0412 | Arruela | 2 | | 0,00 |
| 11 | 30922010 | Suporte | 2 | | 0,00 |
| 12 | HA8348 | Parafuso | 2 | | 0,00 |
| 13 | JB1112 | Porca | 2 | | 0,00 |
| 14 | HA8454 | Parafuso | 1 | | 0,00 |
| 15 | JB8906 | Porca com anel | 1 | | 0,00 |
| 16 | 30531210 | Parafuso | 6 | | 0,00 |
| 17 | 81893100 | Distanciador | 1 | | 0,00 |
| 18 | 83998400 | Flange | 2 | DANA | 0,00 |
| 18 | 84133900 | Flange | 2 | NM | 0,00 |
| 19 | 84115300 | Subconjunto do cardan | 1 | DANA | 0,00 |
| 19 | 85480700 | Subconjunto do cardan | 1 | NM | 0,00 |
| 20 | 83998600 | Luva | 1 | DANA | 0,00 |
| 20 | 84134200 | Luva | 1 | NM | 0,00 |
| 21 | 83998800 | Cruzeta | 2 | DANA | 0,00 |
| 21 | 84134000 | Cruzeta | 2 | NM | 0,00 |
| 22 | 84115400 | Vedador | 1 | DANA | 0,00 |
| 22 | 84134300 | Vedador | 1 | NM | 0,00 |
| 23 | 80377600 | Niple de lubrificação | 1 | DANA | 0,00 |
| 23 | 84133500 | Niple de lubrificação | 3 | NM | 0,00 |

# EIXO DIANTEIRO 4X4 ZF AS-3035

**64-01**

# A850

VALTRA

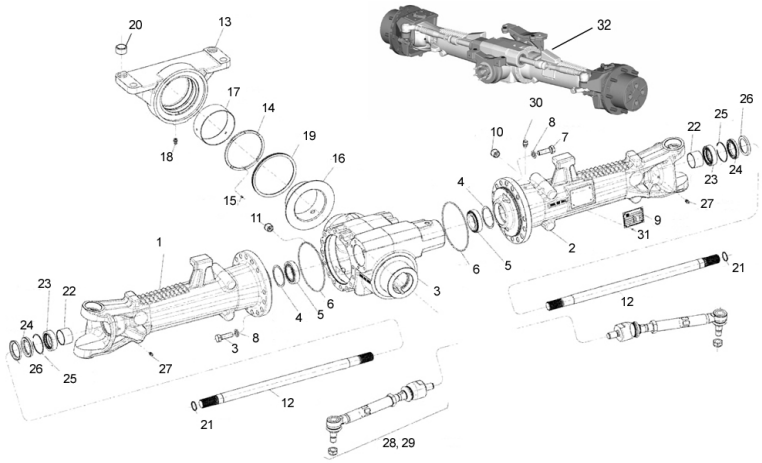


| Ref. | Num. Peça | Denominação | Qtd | Nota | $ Unit |
|---|---|---|---|---|---|
| 1 | 85619100 | Carcaça do Eixo Esquerda | 1 | | 0,00 |
| 2 | 85619200 | Carcaça do Eixo Direita | 1 | | 0,00 |
| 3 | 85619300 | Carcaça Central | 1 | | 0,00 |
| 4 | 80298700 | Arruela de Ajuste | 2 | 0,60mm | 0,00 |
| 4 | 80298800 | Arruela de Ajuste | 2 | 0,70mm | 0,00 |
| 4 | 80298900 | Arruela de Ajuste | 2 | 0,80mm | 0,00 |
| 4 | 80299000 | Arruela de Ajuste | 2 | 0,90mm | 0,00 |
| 4 | 80299900 | Arruela de Ajuste | 2 | 0,50mm | 0,00 |
| 4 | 80300000 | Arruela de Ajuste | 2 | 0,75mm | 0,00 |
| 4 | 80300100 | Arruela de Ajuste | 2 | 0,85mm | 0,00 |
| 4 | 80300200 | Arruela de Ajuste | 2 | 0,95mm | 0,00 |
| 5 | 84568400 | Rolamento Rolos Cônicos | 2 | | 0,00 |
| 6 | 80293800 | Anel de vedação | 2 | 156x3 | 0,00 |
| 7 | 80296900 | Parafuso Sextavado | 30 | | 0,00 |
| 8 | 80296800 | Arruela | 30 | | 0,00 |
| 9 | 80603500 | Placa de Identificação | 1 | | 0,00 |
| 10 | 81622200 | Bujão | 1 | M24x1,5 | 0,00 |
| 11 | 81622200 | Bujão | 1 | M24x1,5 | 0,00 |
| 12 | 81328400 | Eixo de Ligação | 2 | | 0,00 |
| 13 | 81328500 | Carcaça do Mancal Dianteiro | 1 | | 0,00 |
| 14 | 81328600 | Jogo de arruelas de ajuste | 1 | | 0,00 |
| 15 | 80600400 | Pino Elástico | 2 | S 4x10 | 0,00 |
| 16 | 80608400 | Bucha | 1 | | 0,00 |
| 17 | 80663500 | Bucha | 1 | | 0,00 |
| 18 | 81329600 | Graxeira | 1 | | 0,00 |
| 19 | 80563400 | Anel de vedação | 1 | | 0,00 |
| 20 | 81326200 | Bucha Guia | 2 | | 0,00 |
| 21 | 80296200 | Anel de Segurança | 2 | | 0,00 |

# EIXO DIANTEIRO 4X4 ZF AS-3035

**64-01**

# A850

VALTRA

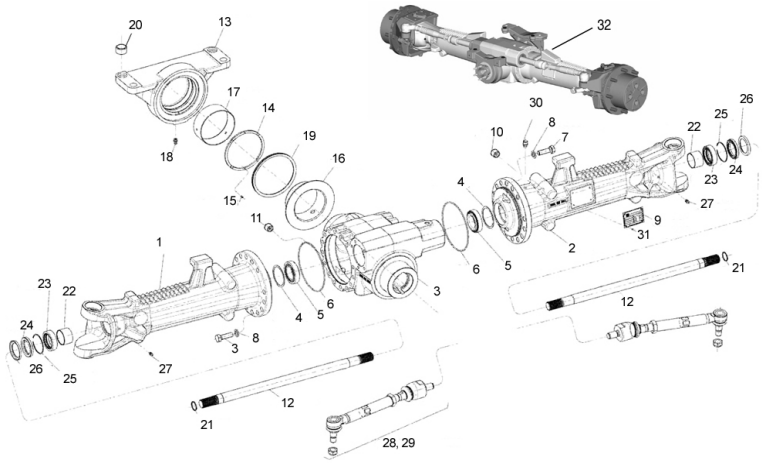


| Ref. | Num. Peça | Denominação | Qtd | Nota | $ Unit |
|---|---|---|---|---|---|
| 22 | 80560900 | Bucha | 2 | | 0,00 |
| 23 | 80561000 | Retentor | 2 | | 0,00 |
| 24 | 81185200 | Retentor | 2 | | 0,00 |
| 25 | 81185100 | Anel Distanciador | 2 | | 0,00 |
| 26 | 81185500 | Chapa Defletora | 2 | | 0,00 |
| 27 | 81711100 | Graxeiro | 2 | | 0,00 |
| 28 | 81330000 | Conjunto Barra de Direção | 2 | | 0,00 |
| 30 | 80905200 | Respiro | 1 | M10x1 | 0,00 |
| 31 | | Rebite | 4 | | 0,00 |
| 32 | 85620000 | Eixo dianteiro completo | 1 | | 0,00 |

| EIXO DIANTEIRO 4X4 ZF AS-3035 | 64-01 | A850 | VALTRA |
|---|---|---|---|

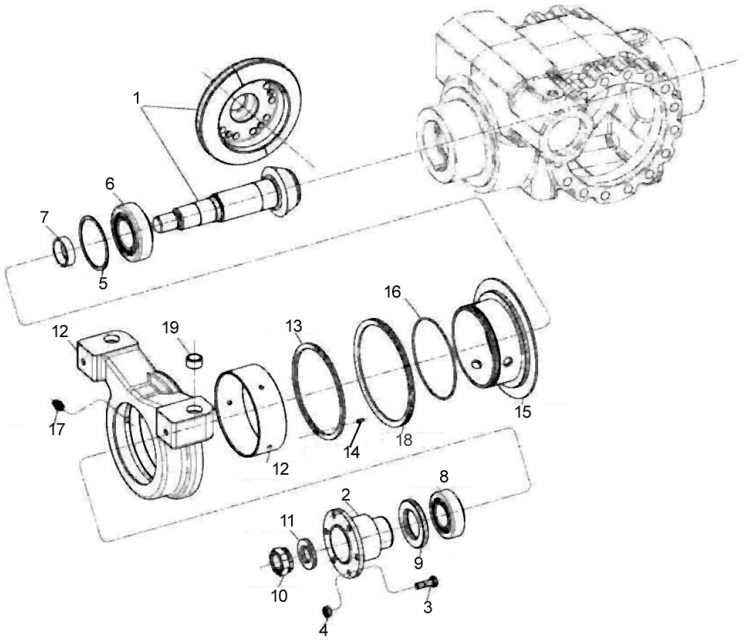


| Ref. | Num. Peça | Denominação | Qtd | Nota | $ Unit |
|---|---|---|---|---|---|
| 1 | 81324100 | Coroa e Pinhão | 1 | Z=2,615 | 0,00 |
| 2 | 81326400 | Flange de Acionamento | 1 | | 0,00 |
| 3 | 80290700 | Parafuso | 6 | | 0,00 |
| 4 | 80602400 | Porca Sextavada | 6 | M8 | 0,00 |
| 5 | 80303100 | Arruela de Ajuste | 1 | 0,65mm | 0,00 |
| 5 | 80303200 | Arruela de Ajuste | 1 | 0,75mm | 0,00 |
| 5 | 80303300 | Arruela de Ajuste | 1 | 0,85mm | 0,00 |
| 5 | 80303400 | Arruela de Ajuste | 1 | 0,95mm | 0,00 |
| 5 | 80303500 | Arruela de Ajuste | 1 | 1,05mm | 0,00 |
| 5 | 80303700 | Arruela de Ajuste | 1 | 0,50mm | 0,00 |
| 5 | 80303800 | Arruela de Ajuste | 1 | 0,60mm | 0,00 |
| 5 | 80303900 | Arruela de Ajuste | 1 | 0,70mm | 0,00 |
| 5 | 80304600 | Arruela de Ajuste | 1 | 0,90mm | 0,00 |
| 5 | 80305600 | Arruela de Ajuste | 1 | 0,80mm | 0,00 |
| 6 | 81324500 | Rolamento Rolos | 2 | | 0,00 |
| 7 | 80587100 | Anel de Ajuste | 1 | 11,30mm | 0,00 |
| 7 | 80587200 | Anel de Ajuste | 1 | 11,33mm | 0,00 |
| 7 | 80587300 | Anel de Ajuste | 1 | 11,36mm | 0,00 |
| 7 | 80587400 | Anel de Ajuste | 1 | 11,39mm | 0,00 |
| 7 | 80587500 | Anel de Ajuste | 1 | 11,42mm | 0,00 |
| 7 | 80587600 | Anel de Ajuste | 1 | 11,45mm | 0,00 |
| 7 | 80587700 | Anel de Ajuste | 1 | 11,48mm | 0,00 |
| 7 | 80587800 | Anel de Ajuste | 1 | 11,51mm | 0,00 |
| 7 | 80587900 | Anel de Ajuste | 1 | 11,54mm | 0,00 |
| 7 | 80588000 | Anel de Ajuste | 1 | 11,57mm | 0,00 |
| 7 | 80588100 | Anel de Ajuste | 1 | 11,60mm | 0,00 |
| 7 | 80588200 | Anel de Ajuste | 1 | 11,63mm | 0,00 |
| 7 | 80588300 | Anel de Ajuste | 1 | 11,66mm | 0,00 |

## EIXO DIANTEIRO 4X4 ZF AS-3035

**64-01**

# A850

VALTRA

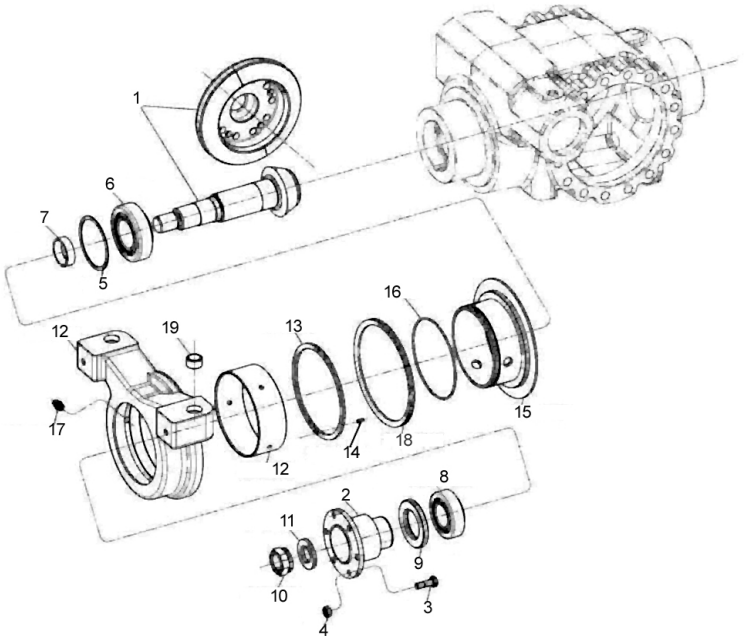


| Ref. | Num. Peça | Denominação | Qtd | Nota | $ Unit |
|---|---|---|---|---|---|
| 7 | 80588400 | Anel de Ajuste | 1 | 11,69mm | 0,00 |
| 7 | 80588500 | Anel de Ajuste | 1 | 11,72mm | 0,00 |
| 7 | 80588600 | Anel de Ajuste | 1 | 11,75mm | 0,00 |
| 7 | 80588700 | Anel de Ajuste | 1 | 11,78mm | 0,00 |
| 7 | 80588800 | Anel de Ajuste | 1 | 11,81mm | 0,00 |
| 7 | 80588900 | Anel de Ajuste | 1 | 11,84mm | 0,00 |
| 7 | 80589000 | Anel de Ajuste | 1 | 11,87mm | 0,00 |
| 7 | 80589100 | Anel de Ajuste | 1 | 11,90mm | 0,00 |
| 7 | 80589200 | Anel de Ajuste | 1 | 11,93mm | 0,00 |
| 7 | 80589300 | Anel de Ajuste | 1 | 11,96mm | 0,00 |
| 7 | 80589400 | Anel de Ajuste | 1 | 11,99mm | 0,00 |
| 7 | 80589500 | Anel de Ajuste | 1 | 12,01mm | 0,00 |
| 7 | 80589600 | Anel de Ajuste | 1 | 12,05mm | 0,00 |
| 7 | 80589700 | Anel de Ajuste | 1 | 12,08mm | 0,00 |
| 7 | 80589800 | Anel de Ajuste | 1 | 12,11mm | 0,00 |
| 7 | 80589900 | Anel de Ajuste | 1 | 12,14mm | 0,00 |
| 7 | 80590000 | Anel de Ajuste | 1 | 12,17mm | 0,00 |
| 7 | 80590100 | Anel de Ajuste | 1 | 12,20mm | 0,00 |
| 7 | 80590200 | Anel de Ajuste | 1 | 12,23mm | 0,00 |
| 7 | 80590300 | Anel de Ajuste | 1 | 12,26mm | 0,00 |
| 7 | 80590400 | Anel de Ajuste | 1 | 12,29mm | 0,00 |
| 7 | 80590500 | Anel de Ajuste | 1 | 12,32mm | 0,00 |
| 7 | 80590600 | Anel de Ajuste | 1 | 12,35mm | 0,00 |
| 7 | 80590700 | Anel de Ajuste | 1 | 12,38mm | 0,00 |
| 8 | 81325000 | Rolamento Rolos | 1 | | 0,00 |
| 9 | 80172600 | Retentor | 1 | | 0,00 |
| 10 | 81325600 | Porca Autotravante | 1 | M24x1,5 | 0,00 |
| 11 | 85618200 | Arruela | 1 | | 0,00 |

| EIXO DIANTEIRO 4X4 ZF AS-3035 | 64-01 | A850 | VALTRA |
|---|---|---|---|

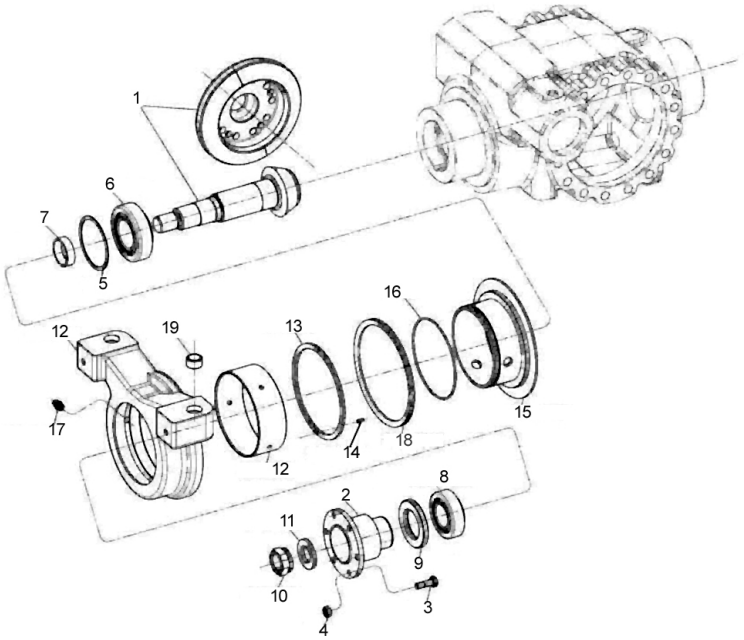


| Ref. | Num. Peça | Denominação | Qtd | Nota | $ Unit |
|---|---|---|---|---|---|
| 12 | 81335700 | Mancal traseiro | 1 | | 0,00 |
| 13 | 80576500 | Arruela | 1 | | 0,00 |
| 14 | 80600400 | Pino Elástico | 2 | S 4x10 | 0,00 |
| 15 | 81325900 | Bucha | 1 | | 0,00 |
| 16 | 81326000 | Anel de vedação | 1 | 114x3 | 0,00 |
| 17 | GG0019 | Niple de lubrificação | 1 | AM 10x1 | 0,00 |
| 18 | 80563400 | Anel de vedação | 1 | | 0,00 |
| 19 | 81326200 | Bucha Guia | 2 | | 0,00 |

# EIXO DIANTEIRO 4X4 ZF AS-3035

64-01

# A850

VALTRA

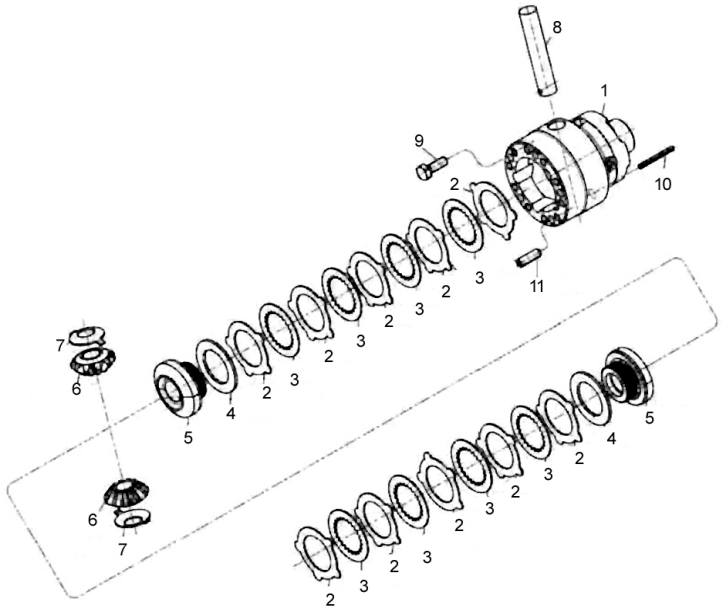


| Ref. | Num. Peça | Denominação | Qtd | Nota | $ Unit |
|---|---|---|---|---|---|
| 1 | 80295100 | Carcaça do diferencial | 1 | | 0,00 |
| 2 | 80294500 | Disco estriado externo | 1 | 1,2mm | 0,00 |
| 2 | 80680500 | Disco estriado externo | 1 | 1,1mm | 0,00 |
| 2 | 80680600 | Disco estriado externo | 1 | 1,3mm | 0,00 |
| 2 | 80680700 | Disco estriado externo | 1 | 1,4mm | 0,00 |
| 2 | 81326600 | Kit de 10 discos estriados externos | 1 | | 0,00 |
| 3 | 80294600 | Disco interno estriado | 1 | | 0,00 |
| 4 | 80305200 | Disco de encosto | 1 | | 0,00 |
| 5 | 80294700 | Engrenagem planetária | 1 | | 0,00 |
| 6 | 80294900 | Engrenagem Satélite | 2 | | 0,00 |
| 7 | 80294800 | Arruela de encosto | 2 | | 0,00 |
| 8 | 80295000 | Eixo do Diferencial | 1 | | 0,00 |
| 9 | 80294200 | Parafuso | 10 | M10x28 | 0,00 |
| 10 | 80295200 | Pino Elástico | 1 | S 5x50 | 0,00 |
| 11 | 80294100 | Pino Elástico | 5 | S 10x30 | 0,00 |

| EIXO DIANTEIRO 4X4 ZF AS-3035 | 64-01 | A850 | VALTRA |
|---|---|---|---|

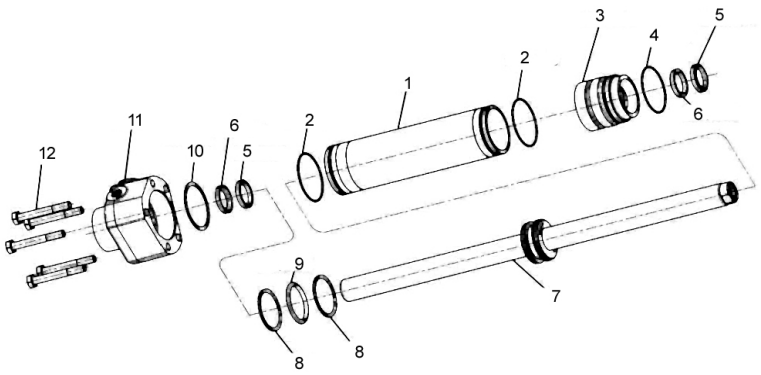


| Ref. | Num. Peça | Denominação | Qtd | Nota | $ Unit |
|---|---|---|---|---|---|
| 1 | 80292000 | Cilindro | 1 | | 0,00 |
| 2 | 80292100 | Anel de vedação | 2 | 64x3 | 0,00 |
| 3 | 80292200 | Guia do Pistão | 1 | | 0,00 |
| 4 | 80292300 | Anel de vedação | 1 | 62x3 | 0,00 |
| 5 | 80174100 | Retentor | 2 | | 0,00 |
| 6 | 80173300 | Anel Ranhurado | 2 | | 0,00 |
| 7 | 85620200 | Haste do Pistão | 1 | | 0,00 |
| 8 | 80291200 | Anel de vedação | 1 | | 0,00 |
| 9 | 80291100 | Anel retentor | 2 | | 0,00 |
| 10 | 80300700 | Arruela de Ajuste | 1 | 0,90mm | 0,00 |
| 10 | 80300800 | Arruela de Ajuste | 1 | 1,00mm | 0,00 |
| 10 | 80300900 | Arruela de Ajuste | 1 | 1,10mm | 0,00 |
| 10 | 80301000 | Arruela de Ajuste | 1 | 1,20mm | 0,00 |
| 10 | 80301100 | Arruela de Ajuste | 1 | 1,30mm | 0,00 |
| 10 | 80301200 | Arruela de Ajuste | 1 | 1,40mm | 0,00 |
| 10 | 80301300 | Arruela de Ajuste | 1 | 1,50mm | 0,00 |
| 10 | 80301400 | Arruela de Ajuste | 1 | 1,60mm | 0,00 |
| 10 | 80301500 | Arruela de Ajuste | 1 | 1,70mm | 0,00 |
| 10 | 80301600 | Arruela de Ajuste | 1 | 1,80mm | 0,00 |
| 10 | 81334700 | Jogo de discos | 1 | | 0,00 |
| 11 | 81334900 | Guia do Pistão | 1 | | 0,00 |
| 12 | 80290900 | Parafuso Sextavado | 5 | M10x80 | 0,00 |

## EIXO DIANTEIRO 4X4 ZF AS-3035

**64-01**

# A850

VALTRA

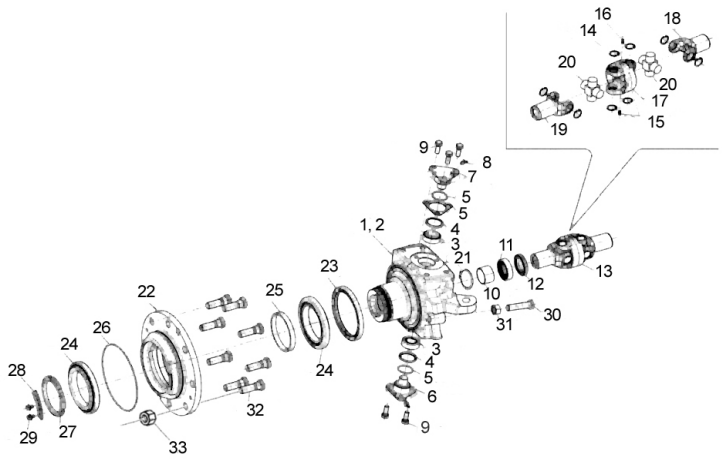


| Ref. | Num. Peça | Denominação | Qtd | Nota | $ Unit |
|---|---|---|---|---|---|
| 1 | 82799600 | Carcaça Esquerda | 1 | | 0,00 |
| 2 | 82799700 | Carcaça Direita | 1 | | 0,00 |
| 3 | 80173600 | Rolamento Rolos Cônicos | 4 | | 0,00 |
| 4 | 80296500 | Capa de Vedação | 4 | | 0,00 |
| 5 | 85619600 | Anel de vedação | 4 | 40x3,5 | 0,00 |
| 6 | 80302600 | Arruela de Ajuste | 2 | 1,40mm | 0,00 |
| 6 | 80302700 | Arruela de Ajuste | 2 | 1,00mm | 0,00 |
| 6 | 80302800 | Arruela de Ajuste | 2 | 0,60mm | 0,00 |
| 6 | 80302900 | Arruela de Ajuste | 2 | 0,80mm | 0,00 |
| 6 | 80303000 | Arruela de Ajuste | 2 | 0,40mm | 0,00 |
| 6 | 80604700 | Jogo de calços | 1 | | 0,00 |
| 6 | 80613800 | Arruela de Ajuste | 2 | 0,20mm | 0,00 |
| 6 | 80613900 | Arruela de Ajuste | 2 | 0,30mm | 0,00 |
| 7 | 80296100 | Pino do Mancal | 4 | | 0,00 |
| 8 | 80295900 | Graxeira | 4 | | 0,00 |
| 9 | 80296000 | Parafuso Sextavado | 12 | M12x30 | 0,00 |
| 10 | 80560900 | Bucha | 2 | | 0,00 |
| 11 | 80561000 | Retentor | 2 | | 0,00 |
| 12 | 81185300 | Retentor | 2 | | 0,00 |
| 13 | 81330800 | Conjunto Articulação Dupla | 2 | 14, 15, 16, 17, 18, 19, 20 | 0,00 |
| 14 | 81110100 | Anel Elástico | 16 | 1,50mm | 0,00 |
| 14 | 81110200 | Anel Elástico | 16 | 1,40mm | 0,00 |
| 15 | 81109200 | Garfo Duplo | 2 | 16, 17 | 0,00 |
| 16 | 81344000 | Graxeira | 4 | | 0,00 |
| 17 | | Garfo Duplo | 2 | item 15 | 0,00 |
| 18 | 81622800 | Garfo de Articulação | 2 | | 0,00 |
| 19 | 81622900 | Garfo Articulação | 2 | | 0,00 |
| 20 | 81622700 | Cruzeta | 4 | | 0,00 |

## EIXO DIANTEIRO 4X4 ZF AS-3035

**64-01**

# A850

VALTRA

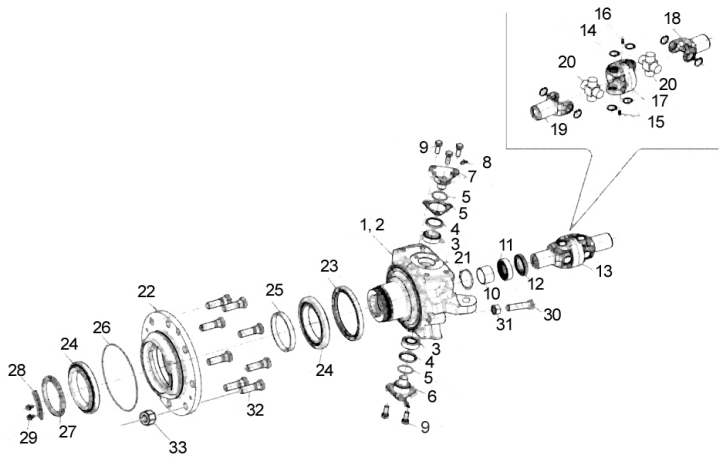


| Ref. | Num. Peça | Denominação | Qtd | Nota | $ Unit |
|---|---|---|---|---|---|
| 21 | 81330900 | Anel Elástico | 2 | | 0,00 |
| 22 | 84104200 | Cubo da Roda | 2 | | 0,00 |
| 23 | 81272600 | Retentor | 2 | | 0,00 |
| 24 | 80561200 | Rolamento Rolos Cônicos | 4 | | 0,00 |
| 25 | 80605400 | Jogo de anel de ajuste | 2 | | 0,00 |
| 25 | 80624100 | Anel de ajuste | 1 | 14,089mm | 0,00 |
| 25 | 80624200 | Anel de ajuste | 1 | 14,114mm | 0,00 |
| 25 | 80624300 | Anel de ajuste | 1 | 14,164mm | 0,00 |
| 25 | 80624400 | Anel de ajuste | 1 | 14,189mm | 0,00 |
| 25 | 80624500 | Anel de ajuste | 1 | 14,246mm | 0,00 |
| 25 | 80624600 | Anel de ajuste | 1 | 14,214mm | 0,00 |
| 25 | 80624700 | Anel de ajuste | 1 | 14,239mm | 0,00 |
| 25 | 80624800 | Anel de ajuste | 1 | 14,264mm | 0,00 |
| 25 | 80624900 | Anel de ajuste | 1 | 14,289mm | 0,00 |
| 25 | 80625000 | Anel de ajuste | 1 | 14,314mm | 0,00 |
| 25 | 80625100 | Anel de ajuste | 1 | 14,339mm | 0,00 |
| 25 | 80625200 | Anel de ajuste | 1 | 14,364mm | 0,00 |
| 25 | 80625300 | Anel de ajuste | 1 | 14,389mm | 0,00 |
| 25 | 80625400 | Anel de ajuste | 1 | 14,414mm | 0,00 |
| 25 | 80625500 | Anel de ajuste | 1 | 14,439mm | 0,00 |
| 25 | 80625600 | Anel de ajuste | 1 | 14,464mm | 0,00 |
| 25 | 80625700 | Anel de ajuste | 1 | 14,489mm | 0,00 |
| 25 | 80625800 | Anel de ajuste | 1 | 14,514mm | 0,00 |
| 25 | 80625900 | Anel de ajuste | 1 | 14,539mm | 0,00 |
| 25 | 80626000 | Anel de ajuste | 1 | 14,564mm | 0,00 |
| 25 | 80626100 | Anel de ajuste | 1 | 14,564mm | 0,00 |
| 25 | 80626200 | Anel de ajuste | 1 | 14,614mm | 0,00 |
| 25 | 80626300 | Anel de ajuste | 1 | 14,639mm | 0,00 |

# EIXO DIANTEIRO 4X4 ZF AS-3035

64-01

# A850

VALTRA

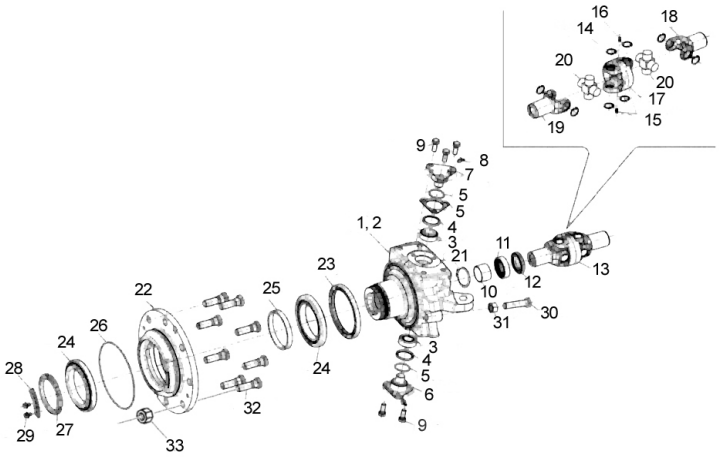


| Ref. | Num. Peça | Denominação | Qtd | Nota | $ Unit |
|---|---|---|---|---|---|
| 25 | 80626400 | Anel de ajuste | 1 | 14,664mm | 0,00 |
| 25 | 80626500 | Anel de ajuste | 1 | 14,689mm | 0,00 |
| 25 | 80626600 | Anel de ajuste | 1 | 14,714mm | 0,00 |
| 26 | 80600600 | Anel de vedação | 2 | 200x4 | 0,00 |
| 27 | 80604000 | Porca Ranhurada | 2 | | 0,00 |
| 28 | 80608200 | Chapa de segurança | 2 | | 0,00 |
| 29 | 80298000 | Parafuso de Segurança | 4 | M8x16 | 0,00 |
| 30 | 80662600 | Parafuso de Encosto (Stop) | 2 | | 0,00 |
| 31 | 80602500 | Porca Sextavada | 2 | M18x1,5 | 0,00 |
| 32 | 80295500 | Pino da Roda | 16 | | 0,00 |
| 33 | JB8206 | Porca | 16 | | 0,00 |

| EIXO DIANTEIRO 4X4 ZF AS-3035 | 64-01 | A850 | VALTRA |
|---|---|---|---|

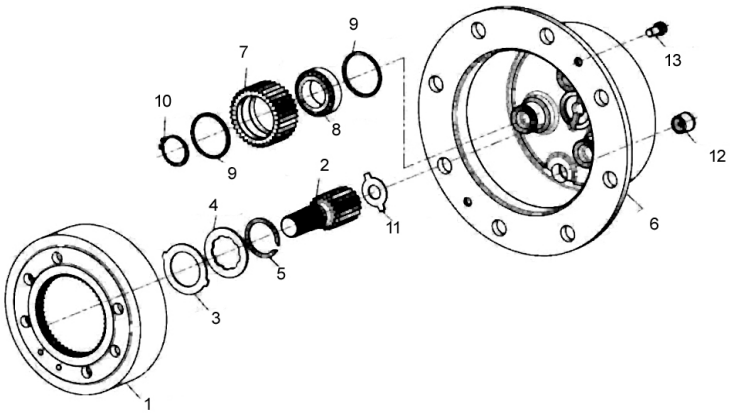


| Ref. | Num. Peça | Denominação | Qtd | Nota | $ Unit |
|---|---|---|---|---|---|
| 1 | 80608000 | Engrenagem dentes internos | 2 | | 0,00 |
| 2 | 84104300 | Eixo Solar | 2 | | 0,00 |
| 3 | 80603100 | Arruela com Aba | 2 | | 0,00 |
| 4 | 81334300 | Arruela com Dentes | 2 | | 0,00 |
| 5 | 80560110 | Anel de Segurança | 2 | | 0,00 |
| 6 | 80772900 | Porta Planetárias | 2 | | 0,00 |
| 7 | 80623100 | Engrenagem Planetária | 6 | | 0,00 |
| 8 | 80173100 | Rolamento Rolos | 6 | | 0,00 |
| 9 | 80298100 | Anel Angular | 12 | | 0,00 |
| 10 | 80298300 | Anel de trava | 6 | 36x1,75 | 0,00 |
| 11 | 80604500 | Jogo de arruelas | 1 | | 0,00 |
| 11 | 80611000 | Arruela de Ajuste | 2 | 1,5mm | 0,00 |
| 11 | 80611100 | Arruela de Ajuste | 2 | 2,2mm | 0,00 |
| 11 | 80611200 | Arruela de Ajuste | 2 | 2,5mm | 0,00 |
| 11 | 80611300 | Arruela de Ajuste | 2 | 3,0mm | 0,00 |
| 11 | 80611400 | Arruela de Ajuste | 2 | 1,7mm | 0,00 |
| 12 | 81622200 | Bujão | 2 | M24x1,5 | 0,00 |
| 13 | 80297000 | Parafuso de Cabeça Cílindrico | 4 | M10x20 | 0,00 |

# PÁRA-LAMA DIANTEIRO

**69-01**

# A850

VALTRA

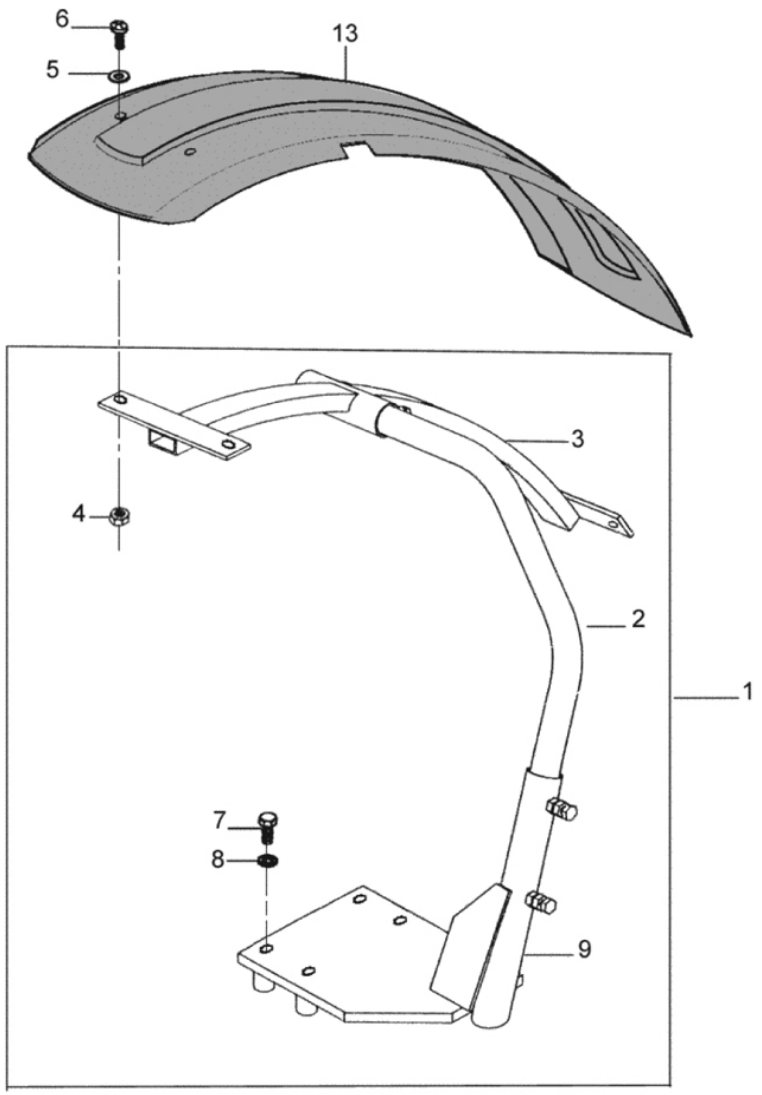


| Ref. | Num. Peça | Denominação | Qtd | Nota | $ Unit |
|---|---|---|---|---|---|
| 1 | 82450410 | Suporte do para-lama direito / esquerdo | 1 | | 0,00 |
| 2 | 82294300 | Suporte curvo | 2 | | 0,00 |
| 3 | 82294200 | Suporte central | 2 | | 0,00 |
| 4 | 81494200 | Porca | 8 | | 0,00 |
| 5 | JD0406 | Arruela | 8 | | 0,00 |
| 6 | 81494110 | Parafuso | 8 | | 0,00 |
| 7 | HA9209 | Parafuso | 4 | | 0,00 |
| 8 | JD0416 | Arruela | 4 | | 0,00 |
| 9 | 82448320 | Base so suporte lado direito | 1 | | 0,00 |
| 9 | 82448420 | Base do suporte lado esquerdo | 1 | | 0,00 |
| 13 | 81459910 | Pára-lama direito | 1 | 370mm | 0,00 |
| 13 | 81460010 | Pára-lama direito | 1 | 370mm | 0,00 |

# TANQUE DE COMBUSTÍVEL

**70-01**

# A850

VALTRA

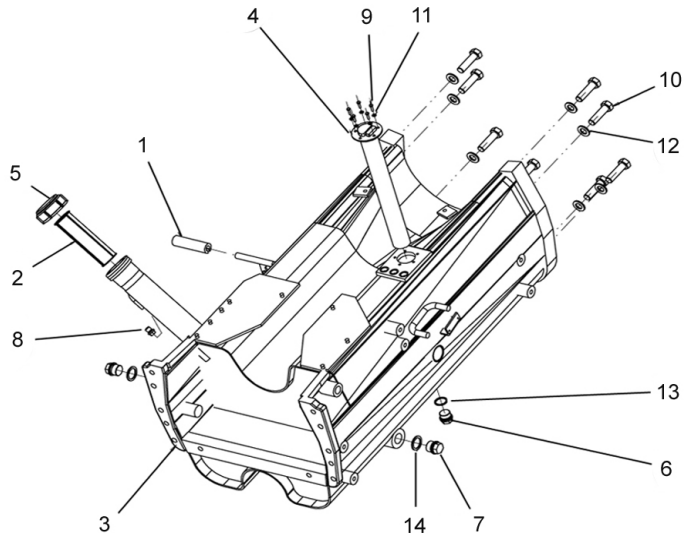


| Ref. | Num. Peça | Denominação | Qtd | Nota | $ Unit |
|---|---|---|---|---|---|
| 1 | 30906600 | Amortecedor | 1 | | 0,00 |
| 2 | 31083500 | Filtro do combustível | 1 | | 0,00 |
| 3 | 85886600 | Tanque de combustível | 1 | | 0,00 |
| 4 | 230291 | Medidor de combustível | 1 | | 0,00 |
| 5 | 627730 | Tampa | 1 | | 0,00 |
| 6 | GR0225 | Bujão | 1 | M24x1,5 DIN 910 | 0,00 |
| 7 | GR0313 | Bujão | 2 | R3/4 DIN 910 ST | 0,00 |
| 8 | GR0281 | Tampão | 1 | M12x1,5 | 0,00 |
| 9 | HA6301 | Parafuso | 5 | DIN 933 - M4x16 m8.8 ZIN | 0,00 |
| 10 | HA8359 | Parafuso | 8 | DIN 931 - M16x60 | 0,00 |
| 11 | JD0404 | Arruela | 5 | DIN 125 - M4 | 0,00 |
| 12 | JD0416 | Arruela | 8 | DIN 125 - M16 | 0,00 |
| 13 | KH3610 | Anel de vedação | 1 | CU A24x29 DIN 7603 | 0,00 |
| 14 | KH9055 | Anel de vedação | 2 | U 27,2x36x2 | 0,00 |

# TANQUE DE COMBUSTÍVEL AUXILIAR (OPCIONAL)

**70-02**

# A850

VALTRA

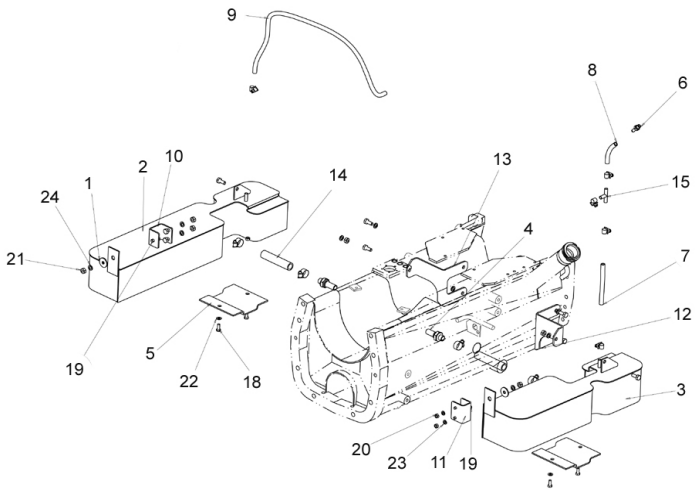


| Ref. | Num. Peça | Denominação | Qtd | Nota | $ Unit |
|---|---|---|---|---|---|
| 1 | 30438400 | Arruela | 2 | | 0,00 |
| 2 | 33371920 | Depósito de combustÍvel esquerdo | 1 | | 0,00 |
| 3 | 33372020 | Depósito de combustÍvel direito | 1 | | 0,00 |
| 4 | 33423200 | Conexão | 2 | | 0,00 |
| 5 | 33429500 | Tampa | 2 | | 0,00 |
| 6 | 33506800 | Conexão | 1 | | 0,00 |
| 7 | 33507300 | Mangueira | 1 | | 0,00 |
| 8 | 33507400 | Tubo | 1 | | 0,00 |
| 9 | 83691000 | Mangueira | 1 | | 0,00 |
| 10 | 85926101 | Suporte traseiro LE | 1 | | 0,00 |
| 11 | 85926501 | Suporte traseiro LD | 1 | | 0,00 |
| 12 | 85928301 | Suporte dianteiro LD | 1 | | 0,00 |
| 13 | 859284801 | Suporte dianteiro LE | 1 | | 0,00 |
| 14 | 85992100 | Mangueira | 2 | | 0,00 |
| 15 | 32461100 | Conexão | 1 | | 0,00 |
| 16 | GP3912 | Braçadeira | 4 | | 0,00 |
| 17 | GP3916 | Braçadeira | 5 | | 0,00 |
| 18 | HA6323 | Parafuso | 6 | | 0,00 |
| 19 | HA6333 | Parafuso | 10 | | 0,00 |
| 20 | JB1108 | Porca | 2 | M8 | 0,00 |
| 21 | JB1110 | Porca | 6 | M8 | 0,00 |
| 22 | JD0408 | Arruela | 4 | | 0,00 |
| 23 | JD3108 | Arruela | 2 | M8 | 0,00 |
| 24 | D3110 | Arruela de pressão | 10 | M10 | 0,00 |

# RODA DIANTEIRA

**72-01** | **A850** | VALTRA

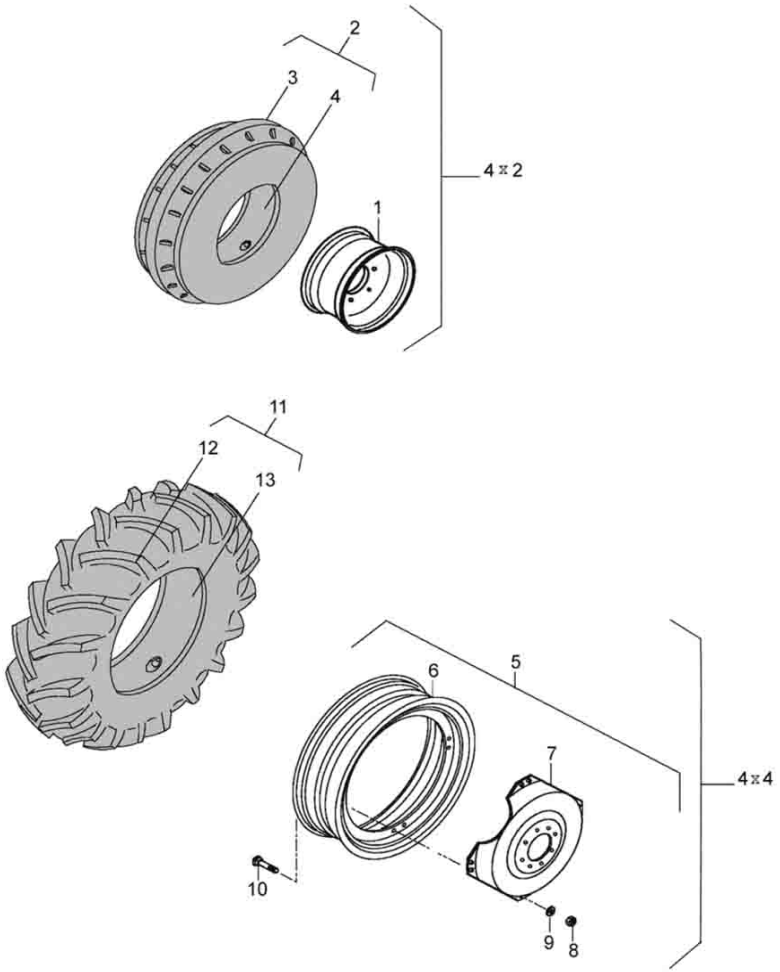


| Ref. | Num. Peça | Denominação | Qtd | Nota | $ Unit |
|---|---|---|---|---|---|
| 1 | 189101 | Aro 5.5 F-18 | 1 | | 0,00 |
| 1 | 609101 | Aro 5.5 F-16 | 1 | | 0,00 |
| 1 | 82127300 | Aro 5.50-F16 | 1 | | 0,00 |
| 2 | 80553100 | Pneu + Câmara 7.50-16 F2 8L | 1 | | 0,00 |
| 2 | 80553400 | Pneu+Câmara 7.50-18F2 8L | 1 | | 0,00 |
| 2 | 80553600 | Pneu+Câmara 9.00-16F2 10L | 1 | | 0,00 |
| 3 | 200580 | Pneu 9.00-16F2 10L | 1 | | 0,00 |
| 3 | 228670 | Pneu 7.50 - 16F2 8L | 1 | | 0,00 |
| 3 | 228680 | Pneu 7.50-18F2 8L | 1 | | 0,00 |
| 4 | 169121 | Câmara de ar 7.50-16 | 1 | | 0,00 |
| 4 | 189120 | Câmara de ar 7.50-18 | 1 | | 0,00 |
| 4 | 200590 | Câmara de ar 9.00-16 | 1 | | 0,00 |
| 5 | 81587200 | Aro montado W10x24 | 1 | | 0,00 |
| 5 | 81587300 | Aro montado W12x24 | 1 | | 0,00 |
| 5 | 81596000 | Aro montado W10x28 | 1 | | 0,00 |
| 6 | 81592500 | Aro W10x24 | 1 | | 0,00 |
| 6 | 81592700 | Aro W12x24 | 1 | | 0,00 |
| 6 | 81596200 | Aro W10x28 | 1 | | 0,00 |
| 7 | 81592000 | Disco (Aro DW16x30, DW14x30 e W10x28) | 1 | | 0,00 |
| 7 | 81592600 | Disco W 10x24 | 1 | | 0,00 |
| 7 | 81592800 | Disco W 12x24 | 1 | | 0,00 |
| 8 | JB3716 | Porca | 8 | | 0,00 |
| 9 | JD0416 | Arruela | 8 | | 0,00 |
| 10 | 119050 | Parafuso | 8 | | 0,00 |
| 11 | 80553700 | Pneu+Câmara 12.4-24R1 6L | 1 | | 0,00 |
| 11 | 80553900 | Pneu+Câmara 14.9-24R1 6L | 1 | | 0,00 |
| 11 | 81182400 | Pneu + Câmara 14.9-24R2 6L | 1 | | 0,00 |

# RODA DIANTEIRA

**72-01**

# A850

VALTRA

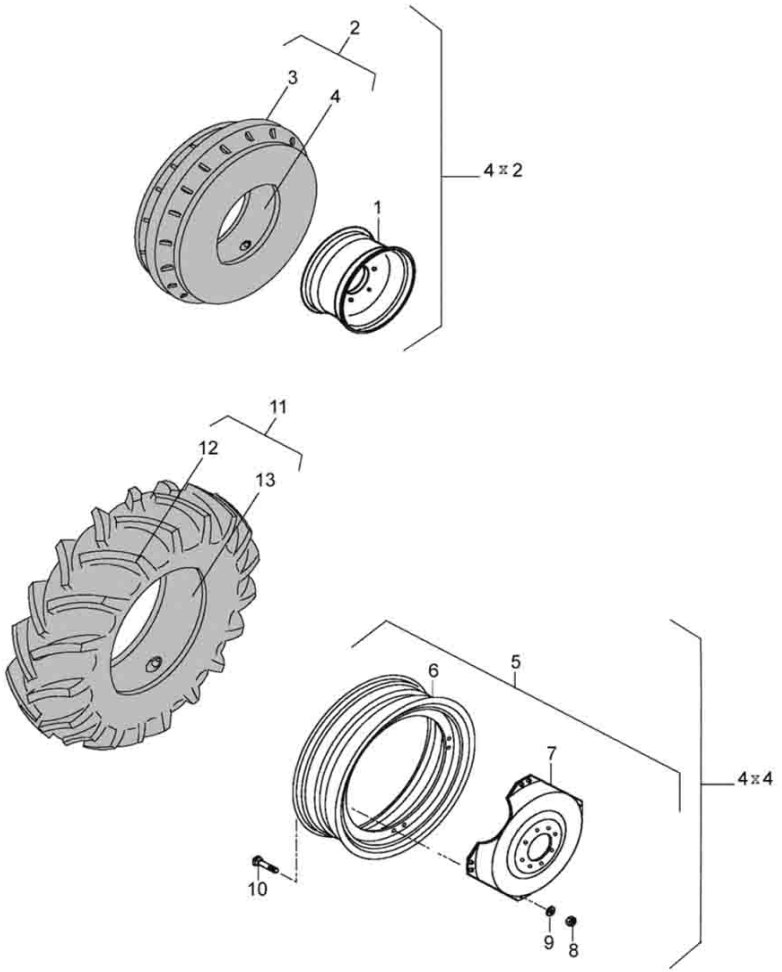


| Ref. | Num. Peça | Denominação | Qtd | Nota | $ Unit |
|---|---|---|---|---|---|
| 11 | 83030100 | Pneu+Câmara 11.2-28R1 6L | 1 | | 0,00 |
| 12 | 80174600 | Pneu 14.9-24R2 6L | 1 | | 0,00 |
| 12 | 80322200 | Pneu 12.4-24R1 6L | 1 | | 0,00 |
| 12 | 81182500 | Pneu 14.9 -24R2 6L | 1 | | 0,00 |
| 12 | 83030200 | Pneu 11.2-28 R1 6L | 1 | | 0,00 |
| 13 | 80080500 | Câmara de ar 12.4-24R1 | 1 | | 0,00 |
| 13 | 80081100 | Câmara de ar 14.9-24R1/R2 | 1 | | 0,00 |
| 13 | 81182600 | Câmara de ar 14.9-24R2 | 1 | | 0,00 |
| 13 | 83030300 | Câmara de ar 11.2-28R1 | 1 | | 0,00 |

| RODA TRASEIRA | 72-02 | A850 | VALTRA |
|---|---|---|---|

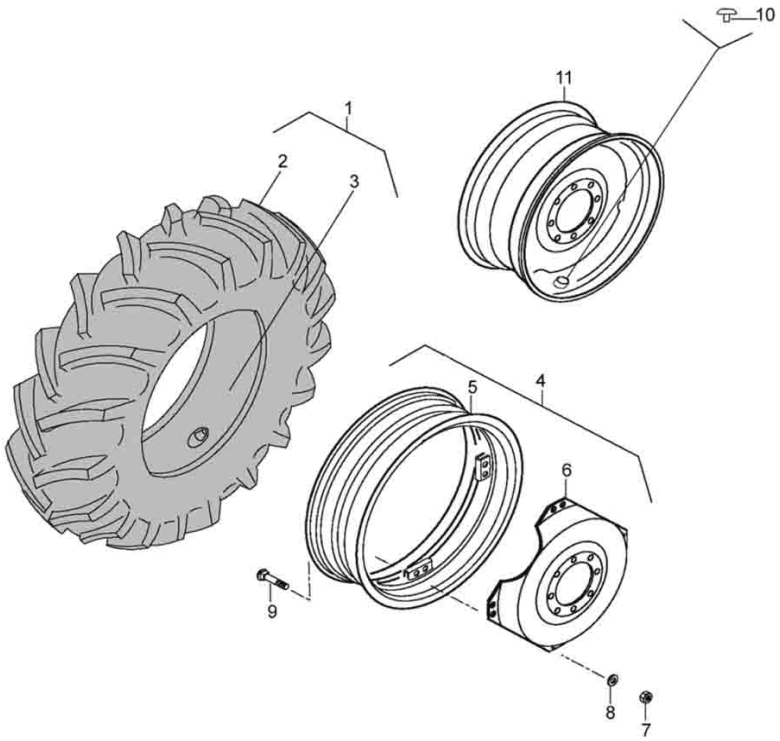


| Ref. | Num. Peça | Denominação | Qtd | Nota | $ Unit |
|---|---|---|---|---|---|
| 1 | 80554900 | Pneu+Câmara 13.6-38R1 6L | 1 | | 0,00 |
| 1 | 80555400 | Pneu+Câmara 18.4-30R1 10L | 1 | | 0,00 |
| 1 | 80555600 | Pneu+Câmara 18.4-30R2 6L | 1 | | 0,00 |
| 1 | 80555700 | Pneu + Câmara 18.4 -34R1 10L | 1 | | 0,00 |
| 1 | 80556300 | Pneu+Câmara 23.1-26R2 8L | 1 | | 0,00 |
| 1 | 80732300 | Pneu+Câmara 23.1-26R1 14L | 1 | | 0,00 |
| 1 | 81192700 | Pneu + Câmara 16.9-30R1 8L | 1 | | 0,00 |
| 2 | 172961 | Pneu 18.4-30R2 6L | 1 | | 0,00 |
| 2 | 172991 | Pneu 13.6-38R1 6L | 1 | | 0,00 |
| 2 | 206410 | Pneu 23.1-26R2 8L | 1 | | 0,00 |
| 2 | 214460 | Pneu 18.4-30R1 10L | 1 | | 0,00 |
| 2 | 228050 | Pneu 18.4-34R1 10L | 1 | | 0,00 |
| 2 | 80732400 | Pneu 23.1-26R1 14L | 1 | | 0,00 |
| 2 | 81192800 | Pneu 16.9-30R1 8L | 1 | | 0,00 |
| 3 | 172950 | Câmara de ar 16.9-30 | 1 | | 0,00 |
| 3 | 172970 | Câmara de ar 18.4-30 | 1 | | 0,00 |
| 3 | 173000 | Câmara de ar 13.6-38 | 1 | | 0,00 |
| 3 | 200630 | Câmara de ar 18.4-34 | 1 | | 0,00 |
| 3 | 206420 | Câmara de ar 23.1-26 R1 | 1 | | 0,00 |
| 4 | 81586900 | Aro montado DW14x30 | 1 | | 0,00 |
| 4 | 81587010 | Aro montado DW16x34 | 1 | | 0,00 |
| 4 | 81587110 | Aro montado DW12x38 | 1 | | 0,00 |
| 5 | 81591900 | Aro DW14x30 | 1 | | 0,00 |
| 5 | 81592100 | Aro W16x34 | 1 | | 0,00 |
| 5 | 81592300 | Aro DW12x38 | 1 | | 0,00 |
| 6 | 81592000 | Disco (Aro DW16x30, DW14x30 e W10x28) | 1 | | 0,00 |
| 6 | 81592210 | Aro DW16x34 | 1 | | 0,00 |

| RODA TRASEIRA | 72-02 | A850 | VALTRA |
|---|---|---|---|

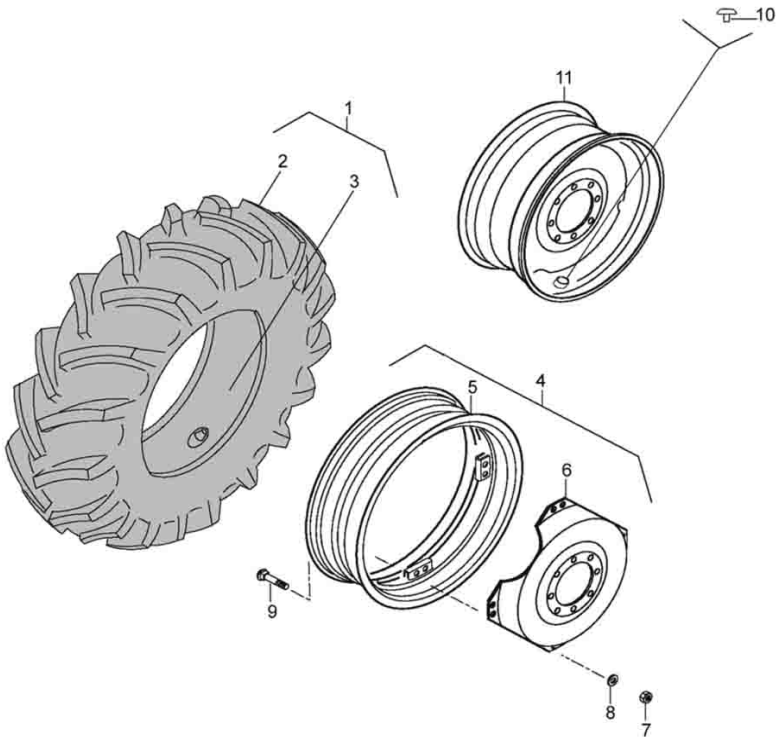


| Ref. | Num. Peça | Denominação | Qtd | Nota | $ Unit |
|---|---|---|---|---|---|
| 6 | 81592410 | Disco (Aro DW12x38) | 1 | | 0,00 |
| 7 | JB3716 | Porca | 8 | | 0,00 |
| 8 | JD0416 | Arruela | 8 | | 0,00 |
| 9 | 119050 | Parafuso | 8 | | 0,00 |
| 10 | 80395600 | Tampa | 1 | | 0,00 |
| 11 | 81594900 | Aro W20x26 | 1 | | 0,00 |

# PÁRA-CHOQUE E SUPORTE DO MOTOR

73-01

# A850

VALTRA

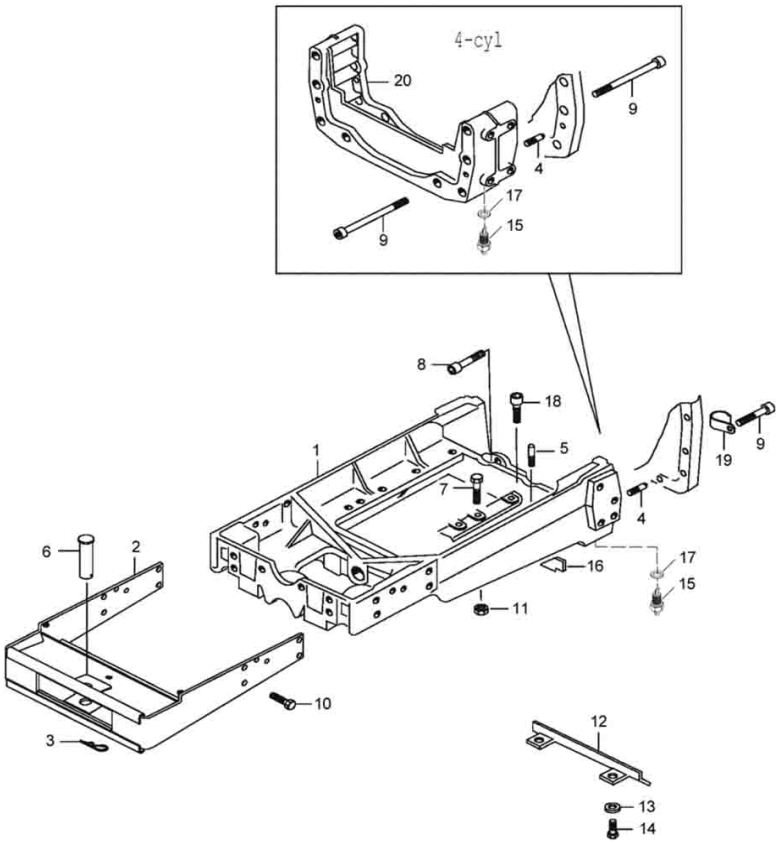


| Ref. | Num. Peça | Denominação | Qtd | Nota | $ Unit |
|---|---|---|---|---|---|
| 1 | 45004100 | Suporte do motor | 1 | | 0,00 |
| 2 | 85992200 | Suporte dianteiro | 1 | | 0,00 |
| 3 | 30231200 | Pino | 1 | | 0,00 |
| 4 | 581020 | Pino guia | 2 | | 0,00 |
| 5 | 584080 | Pino guia | 2 | | 0,00 |
| 6 | JJ6067 | Pino | 1 | ø30x100 | 0,00 |
| 7 | HA8347 | Parafuso | 6 | | 0,00 |
| 8 | HC8346 | Parafuso allen | 2 | | 0,00 |
| 9 | HC9500 | Parafuso allen | 6 | | 0,00 |
| 10 | HA6357 | Parafuso | 8 | | 0,00 |
| 11 | JB1112 | Porca | 6 | | 0,00 |
| 12 | 30928800 | Porca | 1 | 4x2 | 0,00 |
| 13 | JD0410 | Arruela | 2 | 4x2 | 0,00 |
| 14 | HA9235 | Parafuso | 2 | 4x2 | 0,00 |
| 15 | 82675800 | Parafuso dreno | 2 | | 0,00 |
| 16 | 31134810 | Junta | 1 | | 0,00 |
| 17 | JD3116 | Arruela | 2 | | 0,00 |
| 18 | HC8347 | Parafuso allen | 2 | | 0,00 |
| 19 | 33390900 | Braçadeira | 1 | | 0,00 |

# CONTRAPESO DIANTEIRO (OPCIONAL)

**79-01**

# A850

VALTRA

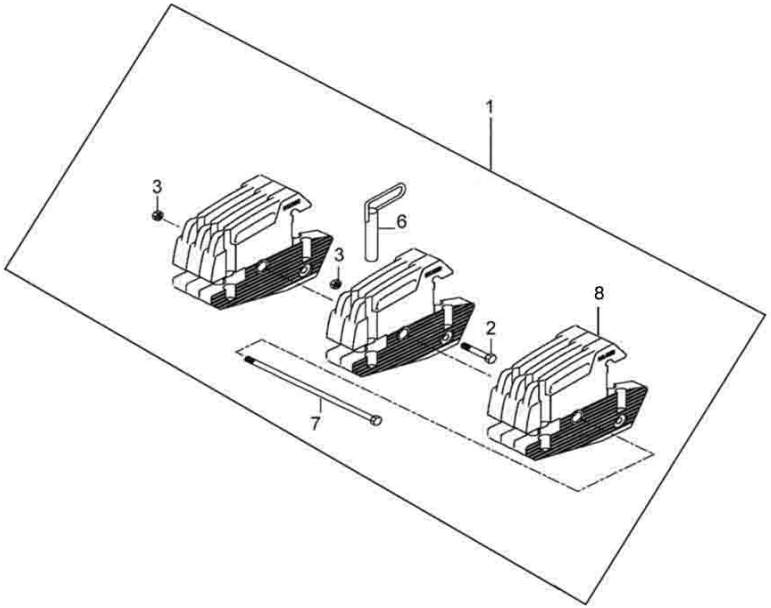


| Ref. | Num. Peça | Denominação | Qtd | Nota | $ Unit |
|---|---|---|---|---|---|
| 1 | 85497000 | Pesos dianteiros | 1 | 10x37.5kg | 0,00 |
| 1 | 85499000 | Pesos dianteiros | 1 | 8x37.5kg | 0,00 |
| 1 | 85498900 | Pesos dianteiros | 1 | 6x37.5kg | 0,00 |
| 1 | 85526800 | Pesos dianteiros | 1 | 4x37.5kg | 0,00 |
| 2 | HA8373 | Parafuso | 1 | | 0,00 |
| 3 | JB8908 | Porca com anel | 2 | | 0,00 |
| 6 | 31767800 | Pino | 1 | | 0,00 |
| 7 | 31768200 | Parafuso | 1 | para 10 cargas | 0,00 |
| 7 | 32008500 | Parafuso | 1 | para 8 cargas | 0,00 |
| 7 | 32403200 | Parafuso | 1 | para 6 cargas | 0,00 |
| 7 | 32403300 | Parafuso | 1 | para 4 cargas | 0,00 |
| 8 | 84060900 | Pesos dianteiros | 1 | 37.5kg | 0,00 |

| CONTRAPESO TRASEIRO (ACESSÓRIO) | 79-02 | A850 | VALTRA |
|---|---|---|---|

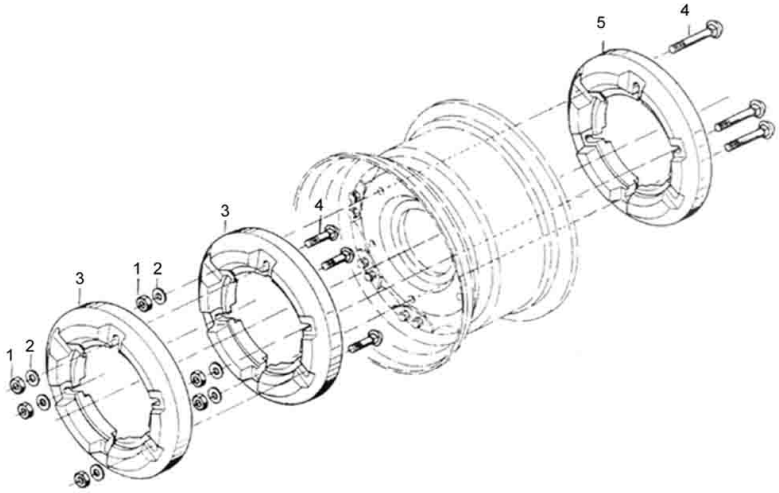


| Ref. | Num. Peça | Denominação | Qtd | Nota | $ Unit |
|---|---|---|---|---|---|
| 1 | JB1120 | Porca | 3 | | 0,00 |
| 2 | JD0420 | Arruela | 3 | | 0,00 |
| 3 | 80141900 | Contrapeso traseiro | 1 | 65kg | 0,00 |
| 4 | 80148000 | Parafuso | 3 | | 0,00 |
| 5 | 80147800 | Contrapeso traseiro | 1 | 40kg | 0,00 |

# CONTRAPESO TRASEIRO (PNEU 23.1) - ACESSÓRIO

79-03

# A850

VALTRA

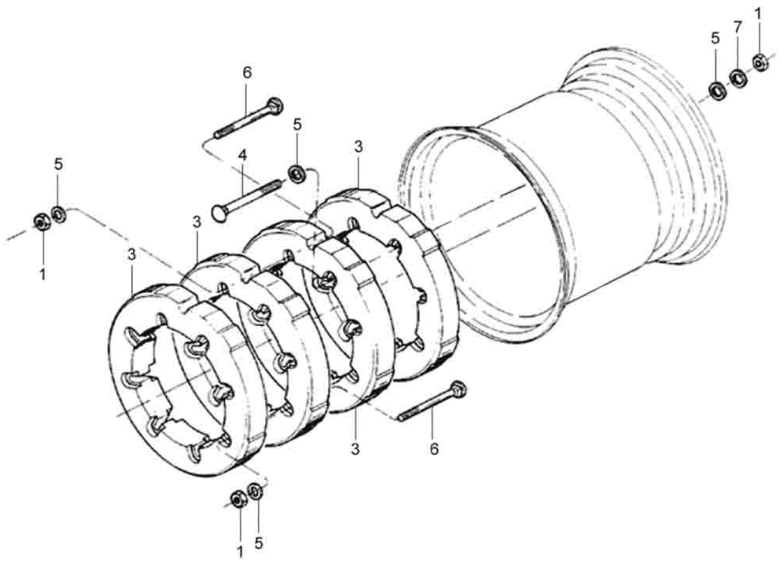


| Ref. | Num. Peça | Denominação | Qtd | Nota | $ Unit |
|---|---|---|---|---|---|
| 1 | JB1120 | Porca | 4 | | 0,00 |
| 3 | 206450 | Contrapeso traseiro | 2 | 70kg | 0,00 |
| 4 | HA8378 | Parafuso | 4 | | 0,00 |
| 5 | JD0420 | Arruela | 8 | | 0,00 |
| 6 | 80148000 | Parafuso | 4 | | 0,00 |
| 7 | JD3120 | Arruela | 4 | | 0,00 |

## CONTRAPESO TRASEIRO - ACESSÓRIO

**79-04**

# A850

VALTRA

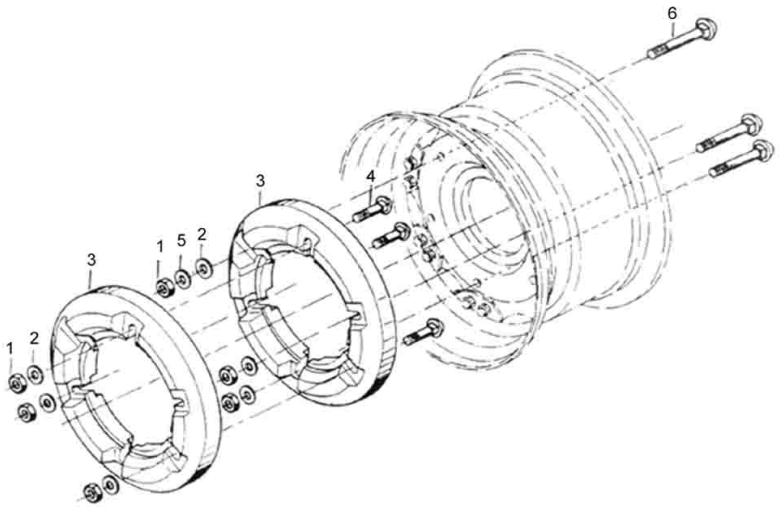


| Ref. | Num. Peça | Denominação | Qtd | Nota | $ Unit |
|---|---|---|---|---|---|
| 1 | JB1120 | Porca | 6 | | 0,00 |
| 2 | JD0420 | Arruela | 12 | | 0,00 |
| 3 | 200640 | Contrapeso traseiro | 2 | 85Kg | 0,00 |
| 4 | HA8373 | Parafuso | 6 | | 0,00 |
| 5 | JD3120 | Arruela | 6 | | 0,00 |
| 6 | 226100 | Parafuso | 6 | | 0,00 |

# BLOCO DO MOTOR

21-01

# A850

VALTRA

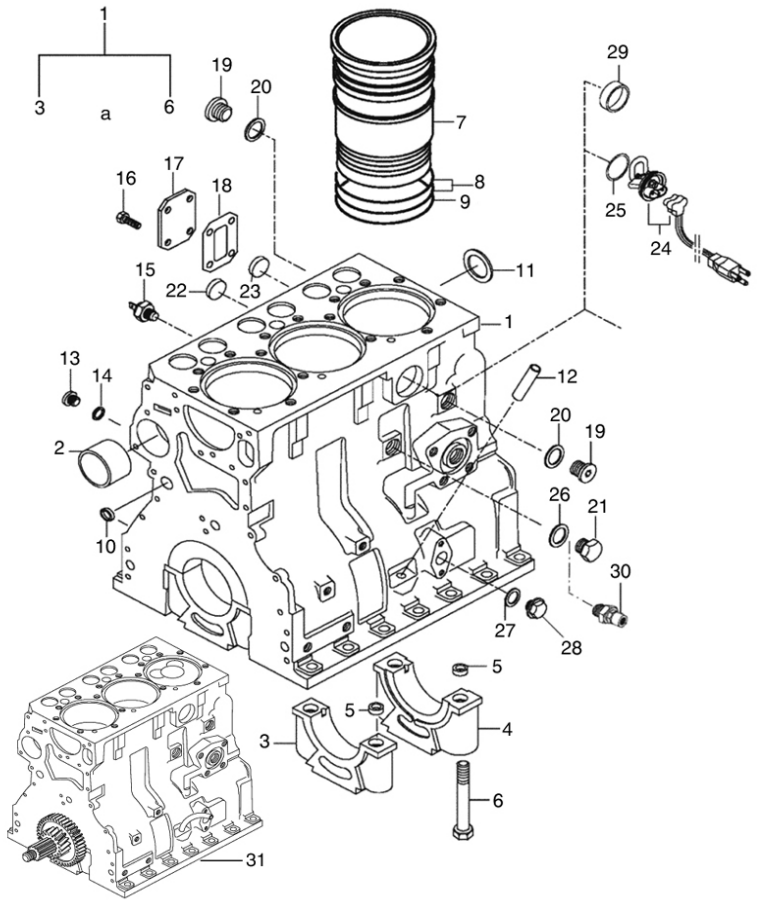


| Ref. | Num. Peça | Denominação | Qtd | Nota | $ Unit |
|---|---|---|---|---|---|
| | 836640289 | Jogo de juntas | 1 | S2 | 0,00 |
| | 836640356 | Jogo de juntas S1+S2 | 1 | S1+S2 | 0,00 |
| 1 | 836667523 | Bloco do motor montado | 1 | | 0,00 |
| 2 | 836322610 | Bucha | 1 | | 0,00 |
| 3 | | Tampa do mancal | 4 | | 0,00 |
| 4 | | Tampa do mancal | 1 | | 0,00 |
| 5 | 836214478 | Bucha guia | 2 | | 0,00 |
| 6 | 529903180 | Parafuso | 8 | | 0,00 |
| 7 | 836666990 | Camisa do cilindro | 3 | Flange s=9,03mm STD | 0,00 |
| 7 | 836647934 | Camisa do Cilindro com Flange de 9,13 Mm de Espessura | 3 | Flange s=9,13mm | 0,00 |
| 7 | 836647935 | Camisa do cilindro | 3 | Flange s=9,23mm | 0,00 |
| 8 | 836647502 | Anel de vedação da camisa | 6 | S2 | 0,00 |
| 9 | 836647503 | Anel de vedação da camisa | 3 | S2 | 0,00 |
| 10 | 640016016 | Bujão | 4 | | 0,00 |
| 11 | 836529872 | Tampão | 1 | | 0,00 |
| 12 | 836014334 | Tubo | 1 | | 0,00 |
| 13 | 640325110 | Bujão | 2 | | 0,00 |
| 14 | 615571014 | Anel de vedação | 2 | | 0,00 |
| 15 | 836666797 | Sensor de pressão | 1 | | 0,00 |
| 15 | 887283760 | Sensor de pressão | 1 | USA | 0,00 |
| 16 | 528801362 | Parafuso | 2 | S2 | 0,00 |
| 17 | 836647400 | Tampa | 1 | | 0,00 |
| 17 | 836659543 | Tampa | 1 | | 0,00 |
| 18 | 836647401 | Junta da bomba alimentadora | 1 | S2 | 0,00 |
| 18 | 836659544 | Junta | 1 | S2 | 0,00 |
| 19 | 640325018 | Bujão | 1 | | 0,00 |
| 20 | KH3617 | Anel de Vedação | 1 | | 0,00 |

# BLOCO DO MOTOR

**21-01**

# A850

VALTRA

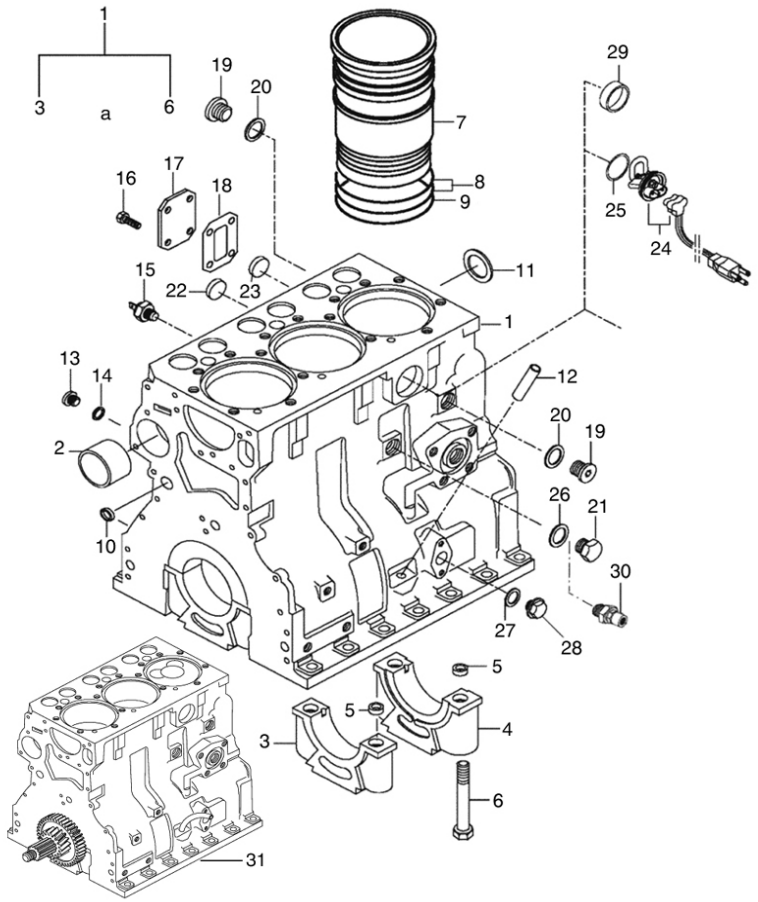


| Ref. | Num. Peça | Denominação | Qtd | Nota | $ Unit |
|---|---|---|---|---|---|
| 21 | 836019756 | Bujão | 1 | | 0,00 |
| 22 | GR5111 | Tampão | 1 | | 0,00 |
| 23 | 640016012 | Tampão | 1 | | 0,00 |
| 24 | 836640935 | Resistência | 1 | 600W 120V. CDN - USA | 0,00 |
| 25 | 836640999 | Anel de vedação | 1 | USA | 0,00 |
| 26 | KH3617 | Anel de Vedação | 1 | | 0,00 |
| 27 | 615881216 | Anel de vedação | 1 | | 0,00 |
| 28 | 640305012 | Bujão | 1 | | 0,00 |
| 29 | 640016040 | Tampão | 1 | | 0,00 |
| 30 | 836664377 | Conexão | 1 | | 0,00 |
| 31 | 88659300 | Motor parcial | 1 | | 0,00 |

# VOLANTE E CREMALHEIRA

21-03

# A850

VALTRA

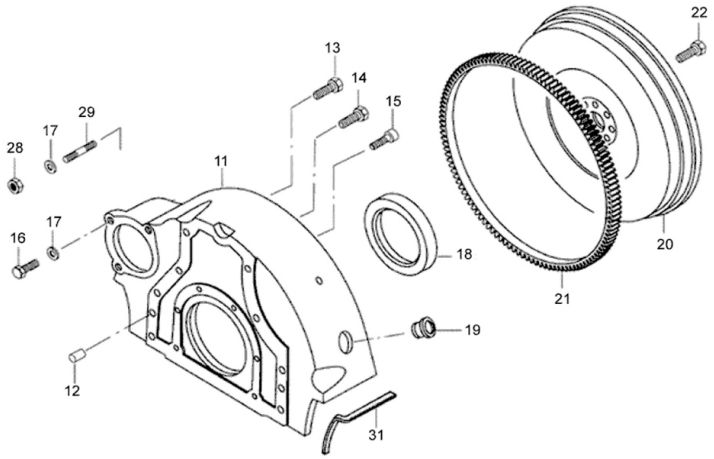


| Ref. | Num. Peça | Denominação | Qtd | Nota | $ Unit |
|---|---|---|---|---|---|
| 11 | 836647443 | Carcaça | 1 | | 0,00 |
| 12 | JE8802 | Pino | 2 | | 0,00 |
| 13 | 581705440 | Parafuso | 2 | | 0,00 |
| 14 | 528902220 | Parafuso | 7 | | 0,00 |
| 15 | 581705030 | Parafuso | 6 | | 0,00 |
| 16 | HC9525 | Parafuso allen | 3 | | 0,00 |
| 17 | 500951000 | Arruela | 3 | | 0,00 |
| 18 | 614500002 | Retentor da árvore de manivelas | 1 | S2 | 0,00 |
| 19 | 836007572 | Bujão | 1 | | 0,00 |
| 20 | 836664283 | Volante | 1 | | 0,00 |
| 21 | 836117970 | Cremalheira | 1 | Z=128 | 0,00 |
| 22 | 528702220 | Parafuso | 7 | | 0,00 |
| 28 | 504601000 | Porca | 3 | | 0,00 |
| 29 | 546801800 | Prisioneiro | 3 | | 0,00 |
| 31 | 31085500 | Junta direita | 1 | | 0,00 |
| 31 | 31085600 | Junta esquerda | 1 | | 0,00 |

# CABEÇOTE DO MOTOR

21-04

# A850

VALTRA

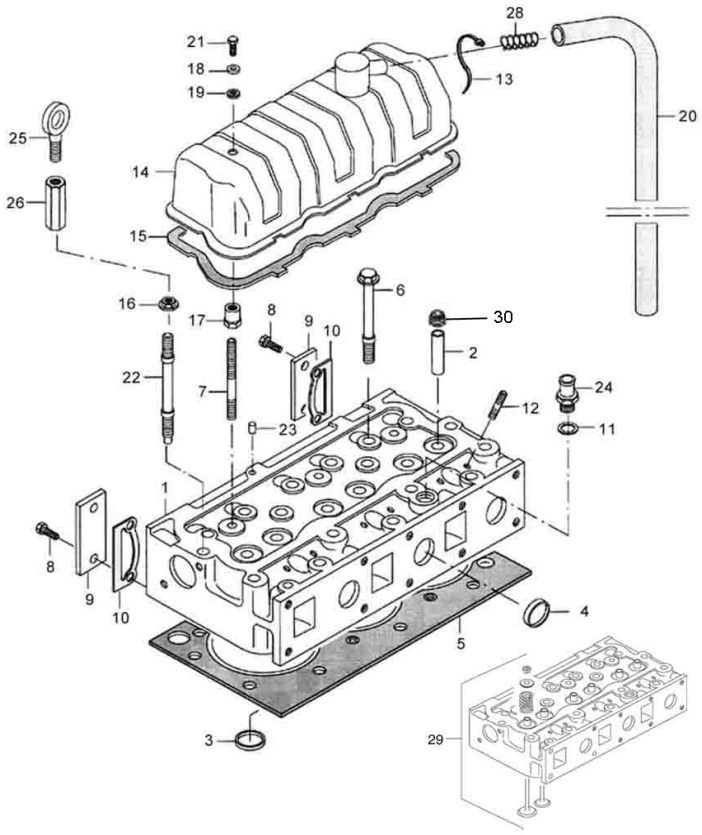


| Ref. | Num. Peça | Denominação | Qtd | Nota | $ Unit |
|---|---|---|---|---|---|
| 1 | 836855381 | Cabeçote | 1 | | 0,00 |
| 2 | 836673175 | Guia da válvula | 6 | | 0,00 |
| 3 | 836647600 | Séde da Vávula de Escape | 3 | | 0,00 |
| 4 | 836647942 | Tampa | 5 | | 0,00 |
| 5 | 837070290 | Junta do cabeçote | 1 | S1 | 0,00 |
| 6 | 836659104 | Parafuso | 5 | | 0,00 |
| 7 | 546801900 | Prisioneiro | 2 | | 0,00 |
| 8 | 528801800 | Parafuso | 4 | | 0,00 |
| 9 | 836855350 | Tampa | 2 | | 0,00 |
| 10 | 836855417 | Junta | 2 | S1 | 0,00 |
| 11 | 615881822 | Anel de Vedação | 1 | S1 | 0,00 |
| 12 | 546901435 | Prisioneiro | 6 | | 0,00 |
| 13 | 835329746 | Abraçadeira | 1 | | 0,00 |
| 14 | 836646359 | Tampa | 1 | | 0,00 |
| 15 | 836646360 | Junta da tampa de válvulas | 1 | S1 | 0,00 |
| 16 | 836859110 | Porca | 2 | | 0,00 |
| 17 | 836655406 | Porca | 2 | | 0,00 |
| 18 | 836119855 | Arruela | 2 | | 0,00 |
| 19 | 836012841 | Arruela de borracha | 2 | S1 | 0,00 |
| 20 | 836647814 | Mangueira | 1 | | 0,00 |
| 21 | HA9089 | Parafuso | 2 | | 0,00 |
| 22 | 836859109 | Prisioneiro | 2 | | 0,00 |
| 23 | 595959140 | Pino | 1 | | 0,00 |
| 24 | 836119837 | Conexão | 1 | | 0,00 |
| 25 | 836640252 | Olhal de suspensao | 1 | | 0,00 |
| 26 | 836647835 | Extensor | 1 | | 0,00 |
| 28 | 836659103 | Mola | 1 | | 0,00 |
| 29 | 89605400 | Cabeçote montado | 1 | | 0,00 |

| CABEÇOTE DO MOTOR | 21-04 | A850 | VALTRA |
|---|---|---|---|

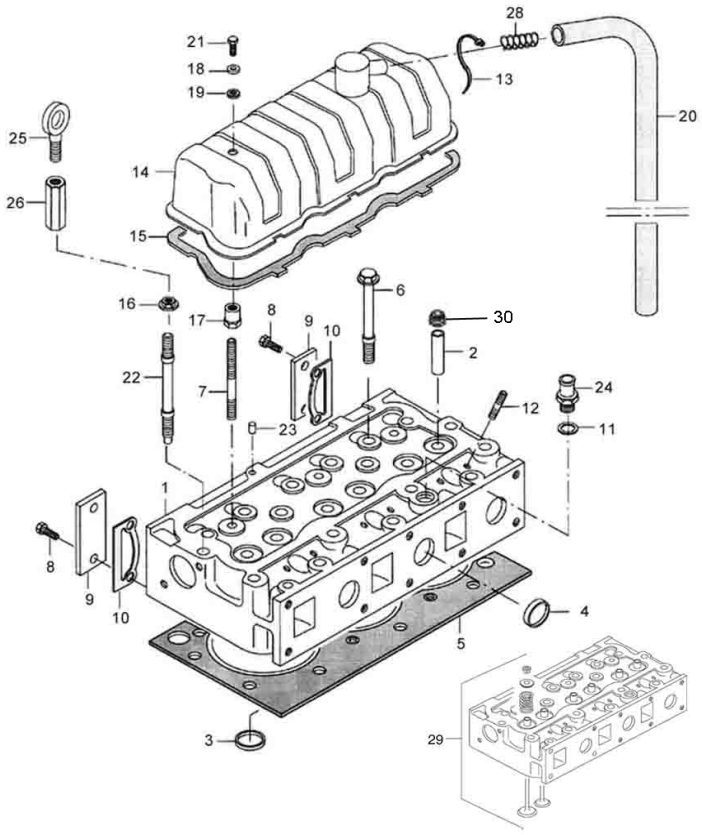


| Ref. | Num. Peça | Denominação | Qtd | Nota | $ Unit |
|---|---|---|---|---|---|
| 30 | 837073166 | Retentor | 1 | | 0,00 |

# MECANISMO DAS VÁLVULAS

**21-05**

# A850

VALTRA

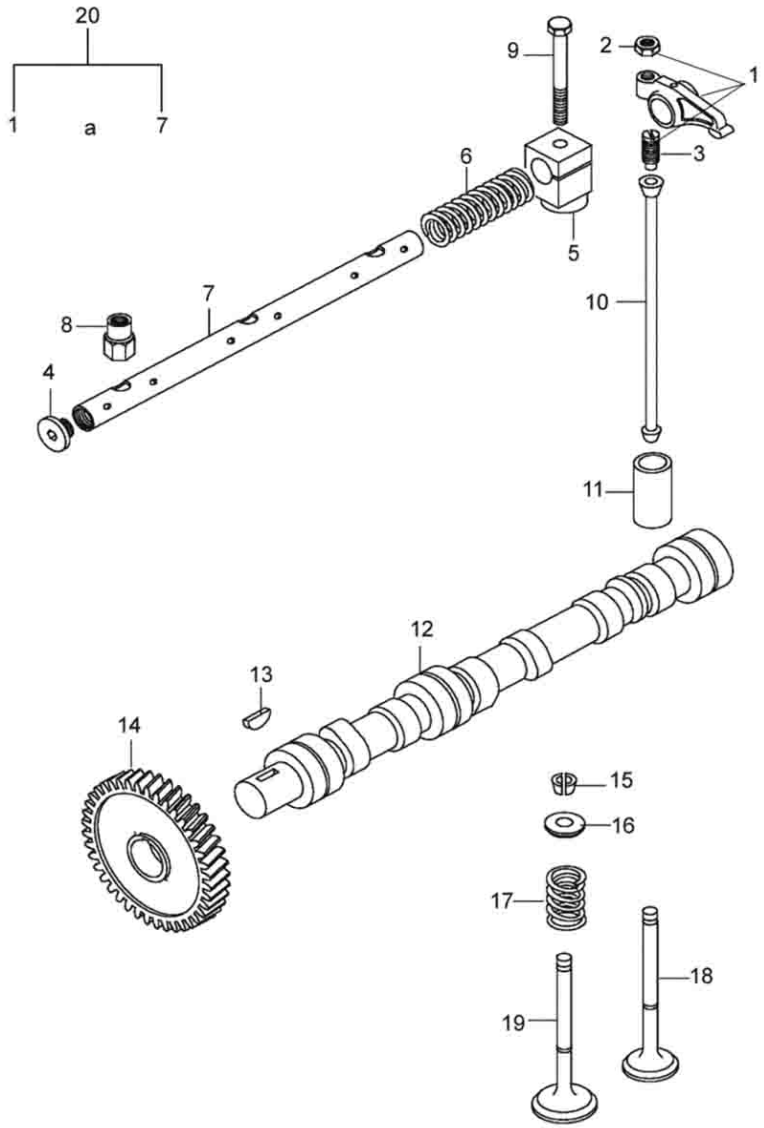


| Ref. | Num. Peça | Denominação | Qtd | Nota | $ Unit |
|---|---|---|---|---|---|
| 1 | 836667042 | Balancim montado | 6 | | 0,00 |
| 2 | 512861000 | Porca | 6 | | 0,00 |
| 3 | 837069023 | Parafuso | 6 | | 0,00 |
| 4 | 837069020 | Bujão | 2 | | 0,00 |
| 5 | 836666609 | Suporte | 3 | | 0,00 |
| 6 | 836655884 | Mola de compressão | 2 | | 0,00 |
| 7 | 836655870 | Eixo | 1 | | 0,00 |
| 8 | 836655406 | Porca | 2 | | 0,00 |
| 9 | 529801910 | Parafuso | 1 | | 0,00 |
| 10 | 836655867 | Haste do Balancim | 6 | | 0,00 |
| 11 | 836014264 | Tucho | 6 | | 0,00 |
| 12 | 836646374 | Eixo de excentricos | 1 | | 0,00 |
| 13 | 603305760 | Chaveta | 1 | | 0,00 |
| 14 | 836646389 | Engrenagem | 1 | | 0,00 |
| 15 | 836646382 | Cone bi-partido | 12 | | 0,00 |
| 16 | 836646381 | Prato de Mola | 6 | | 0,00 |
| 17 | 837073405 | Mola | 6 | | 0,00 |
| 18 | 836646357 | Válvula de Escape | 3 | | 0,00 |
| 19 | 836646356 | Válvula de admissão | 3 | | 0,00 |
| 20 | 836667043 | Mecanismo da válvula - conjunto | 1 | Ref. 1,2,3,4,5,6, e 7. | 0,00 |

# CAIXA DE ENGRENAGENS

21-06

# A850

VALTRA

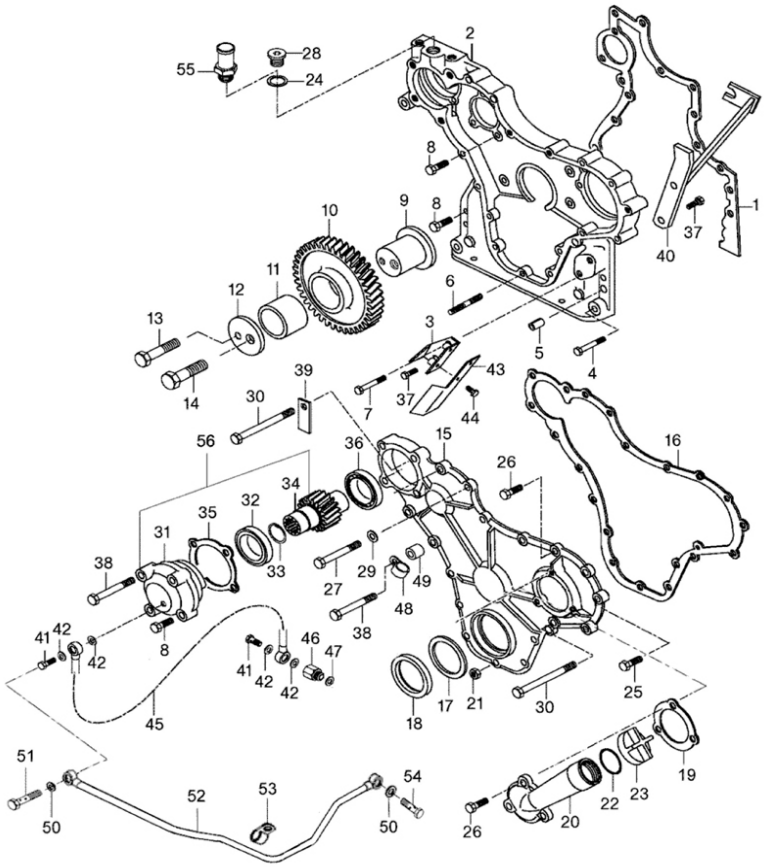

| Ref. | Num. Peça | Denominação | Qtd | Nota | $ Unit |
|---|---|---|---|---|---|
| 1 | 836647419 | Junta da caixa de engrenagem | 1 | S2 | 0,00 |
| 2 | 836652221 | Caixa de engrenagens | 1 | | 0,00 |
| 3 | 836655720 | Indicador | 1 | | 0,00 |
| 4 | 529801440 | Parafuso | 3 | | 0,00 |
| 5 | JE8802 | Pino | 4 | | 0,00 |
| 6 | 546801380 | Prisioneiro | 5 | | 0,00 |
| 7 | 529801450 | Parafuso | 10 | | 0,00 |
| 8 | 528801400 | Parafuso | 1 | | 0,00 |
| 9 | 836138356 | Eixo | 1 | | 0,00 |
| 10 | 836138354 | Engrenagem | 1 | Ref. 11 | 0,00 |
| 11 | 836139039 | Bucha | 1 | | 0,00 |
| 12 | 836129845 | Flange | 1 | | 0,00 |
| 13 | 529801910 | Parafuso | 1 | | 0,00 |
| 14 | 529902720 | Parafuso | 1 | | 0,00 |
| 15 | 836647575 | Tampa Dianteira | 1 | | 0,00 |
| 16 | 835336796 | Junta da Tampa Dianteira | 1 | S2 | 0,00 |
| 17 | 836129782 | Anel de Proteção | 1 | | 0,00 |
| 18 | 836673387 | Retentor da árvore de manivelas | 1 | S2 | 0,00 |
| 19 | 89617700 | Junta da tampa de inspeção | 1 | | 0,00 |
| 20 | 835338325 | Tubo | 1 | | 0,00 |
| 21 | JB1108 | Porca | 5 | | 0,00 |
| 22 | 614603540 | Anel de vedação | 1 | S2 | 0,00 |
| 23 | 836017927 | Tampa | 1 | | 0,00 |
| 23 | 836655188 | Tampão | 1 | USA | 0,00 |
| 24 | KH3617 | Anel de Vedação | 1 | S2 | 0,00 |
| 25 | 528801420 | Parafuso | 2 | | 0,00 |
| 26 | HA6323 | Parafuso | 5 | | 0,00 |
| 27 | 529801470 | Parafuso | 3 | | 0,00 |

# CAIXA DE ENGRENAGENS

21-06

# A850

VALTRA

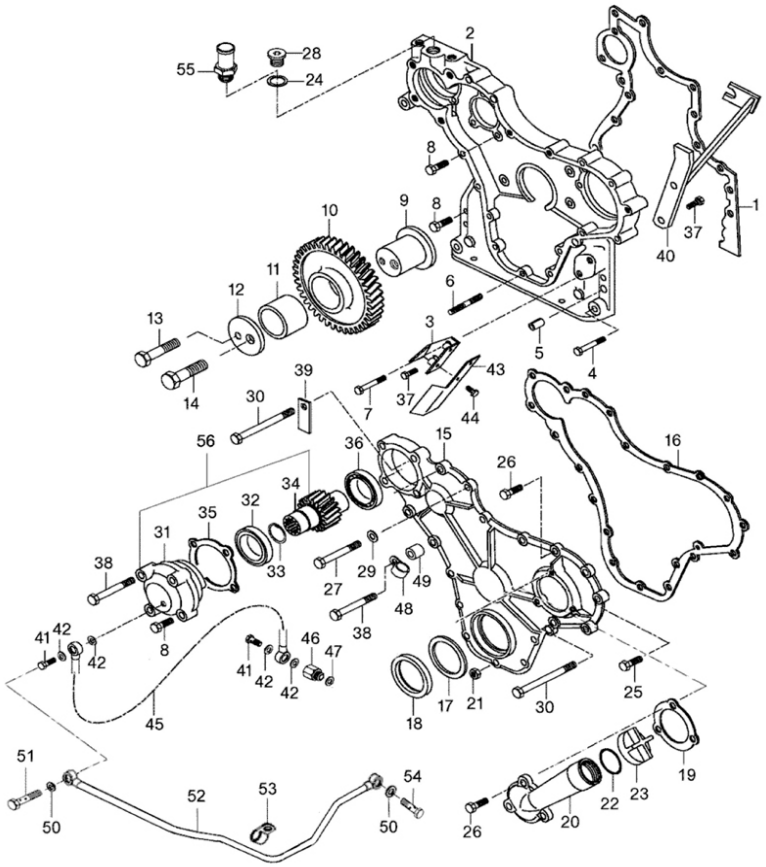


| Ref. | Num. Peça | Denominação | Qtd | Nota | $ Unit |
|---|---|---|---|---|---|
| 28 | 836119851 | Bujão | 1 | | 0,00 |
| 29 | 836120989 | Arruela | 1 | | 0,00 |
| 30 | 529801500 | Parafuso | 2 | | 0,00 |
| 31 | 836655230 | Tampa do rolamento | 1 | | 0,00 |
| 32 | LA1014 | Rolamento | 1 | | 0,00 |
| 33 | KG3031 | Anel trava | 1 | | 0,00 |
| 34 | 836122843 | Eixo | 1 | | 0,00 |
| 35 | 835336793 | Junta da tampa do rolamento | 1 | | 0,00 |
| 36 | 610060090 | Rolamento | 1 | | 0,00 |
| 37 | 528801362 | Parafuso | 3 | | 0,00 |
| 38 | 529801460 | Parafuso | 4 | | 0,00 |
| 39 | 836083428 | Chapa de fixação | 1 | | 0,00 |
| 40 | 836664528 | Suporte | 1 | | 0,00 |
| 41 | 640435008 | Parafuso oco | 2 | | 0,00 |
| 42 | 615870610 | Arruela de Vedação | 1 | | 0,00 |
| 43 | 836659093 | Cobertura da correia | 1 | | 0,00 |
| 44 | 528801082 | Parafuso | 2 | | 0,00 |
| 45 | 82664500 | Mangueira | 1 | | 0,00 |
| 46 | 836655233 | Conexão | 1 | | 0,00 |
| 47 | 615571014 | Anel de vedação | 1 | | 0,00 |
| 48 | 602060612 | Braçadeira | 1 | | 0,00 |
| 49 | 836119296 | Espaçador | 1 | | 0,00 |
| 50 | 615571014 | Anel de vedação | 2 | USA | 0,00 |
| 51 | 836664212 | Parafuso oco | 2 | USA | 0,00 |
| 52 | 836664543 | Tubo | 1 | USA | 0,00 |
| 53 | 836009683 | Braçadeira | 1 | USA | 0,00 |
| 54 | 835330966 | Parafuso | 1 | USA | 0,00 |
| 55 | 836119851 | Bujão | 1 | | 0,00 |

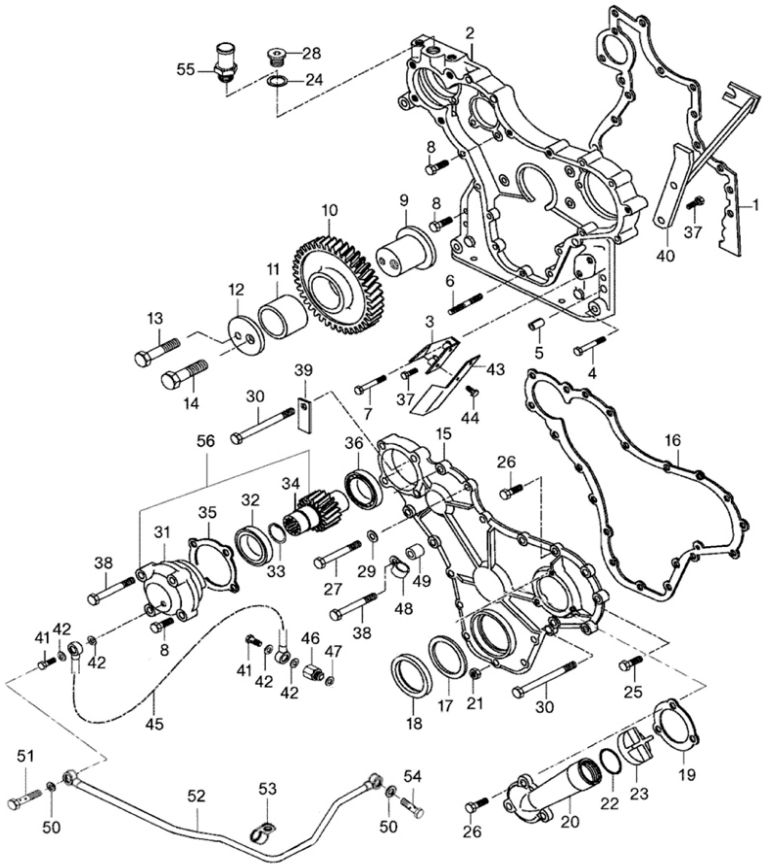


| Ref. | Num. Peça | Denominação | Qtd | Nota | $ Unit |
|---|---|---|---|---|---|
| 56 | 836655232 | Conjunto Engrenagem Intermediária, Tampa e Rolamento | 1 | Ref. 31 a 35 | 0,00 |

# ÁRVORE DE MANIVELAS

21-08

# A850

VALTRA

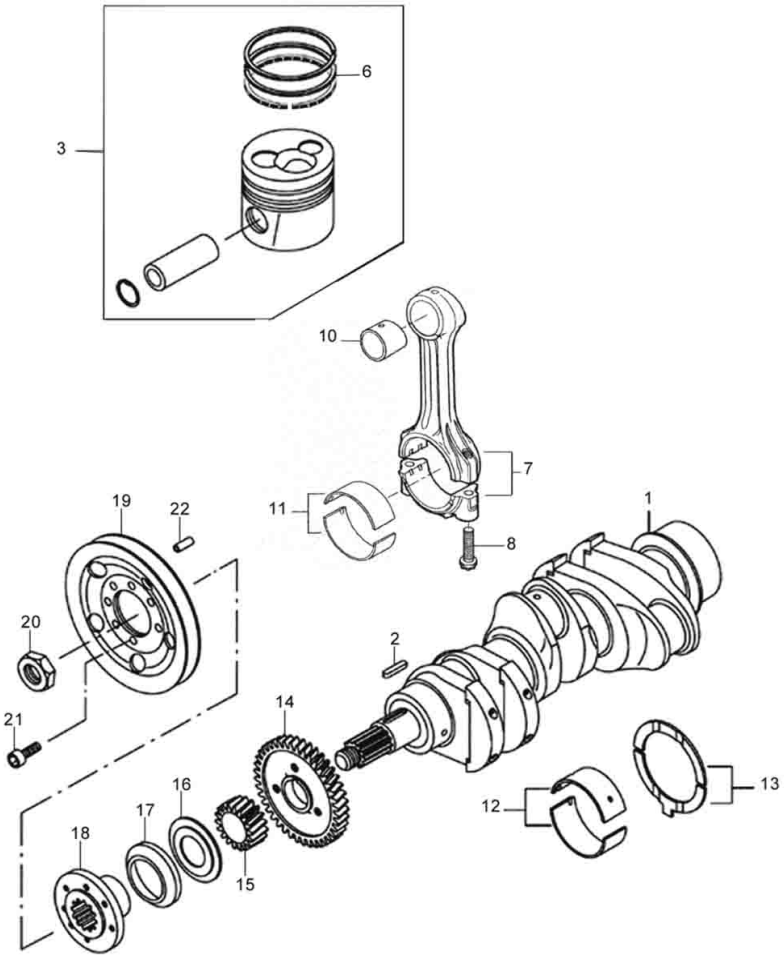


| Ref. | Num. Peça | Denominação | Qtd | Nota | $ Unit |
|---|---|---|---|---|---|
| 1 | 836647314 | Árvore de manivelas | 1 | | 0,00 |
| 2 | 603345110 | Chaveta | 1 | | 0,00 |
| 3 | 836655269 | Pistão completo | 3 | Ref. 6 | 0,00 |
| 6 | 836640126 | Jogo de aneis | 3 | | 0,00 |
| 7 | 82659700 | Kit de biela 3 cilindros | 1 | | 0,00 |
| 8 | 836864141 | Parafuso | 6 | | 0,00 |
| 10 | 836646271 | Bucha | 3 | | 0,00 |
| 11 | 836110552 | Bronzina de biela | 3 | STD | 0,00 |
| 11 | 836112762 | Bronzina 0,25Mm | 3 | 0,25 mm | 0,00 |
| 11 | 836112763 | Bronzina de biela | 3 | 0,50 mm | 0,00 |
| 11 | 836112765 | Bronzina 1,00Mm | 3 | 1,00 mm | 0,00 |
| 11 | 836112767 | Bronzina de biela | 3 | 1,50 mm | 0,00 |
| 12 | 836655514 | Bronzina de mancal STD | 4 | STD | 0,00 |
| 12 | 836655536 | Mancal Principal 0,25Mm | 4 | 0,25 mm | 0,00 |
| 12 | 836655537 | Bronzina de mancal 0,50mm | 4 | 0,50 mm | 0,00 |
| 12 | 836655538 | Mancal Principal 1,00Mm | 4 | 1,00 mm | 0,00 |
| 12 | 836655539 | Bronzina de mancal | 4 | 1,50 mm | 0,00 |
| 13 | 836119459 | Arruela de Encosto | 2 | STD | 0,00 |
| 13 | 836120332 | Arruela de encosto | 2 | 0,10mm | 0,00 |
| 13 | 836120333 | Arruela de Encosto | 2 | 0,20mm | 0,00 |
| 14 | 836120019 | Engrenagem | 1 | | 0,00 |
| 15 | 836122840 | Engrenagem | 1 | | 0,00 |
| 16 | 836129781 | Anel | 1 | | 0,00 |
| 17 | 836136271 | Tampa anti-pó | 1 | | 0,00 |
| 18 | 836846463 | Cubo | 1 | | 0,00 |
| 19 | 836655449 | Polia | 1 | | 0,00 |
| 20 | 836647310 | Porca | 1 | | 0,00 |
| 21 | HC9326 | Parafuso | 6 | | 0,00 |

| ÁRVORE DE MANIVELAS | 21-08 | A850 | VALTRA |
|---|---|---|---|

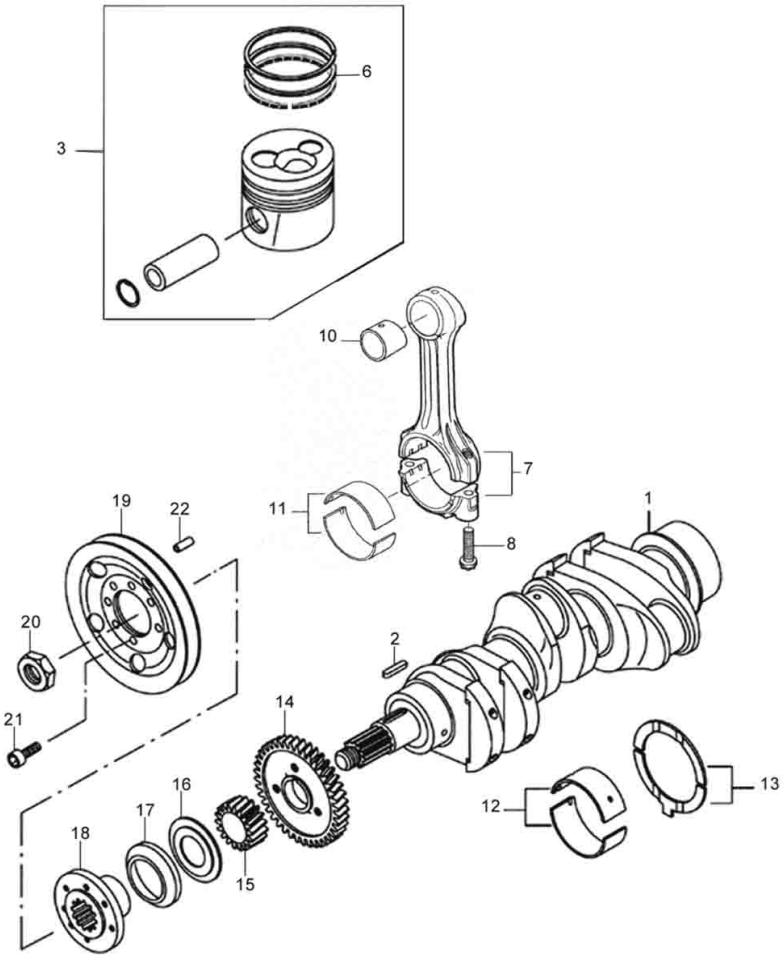


| Ref. | Num. Peça | Denominação | Qtd | Nota | $ Unit |
|---|---|---|---|---|---|
| 22 | 595953360 | Pino | 1 | | 0,00 |

# FILTRO DE ÓLEO

21-11

# A850

VALTRA

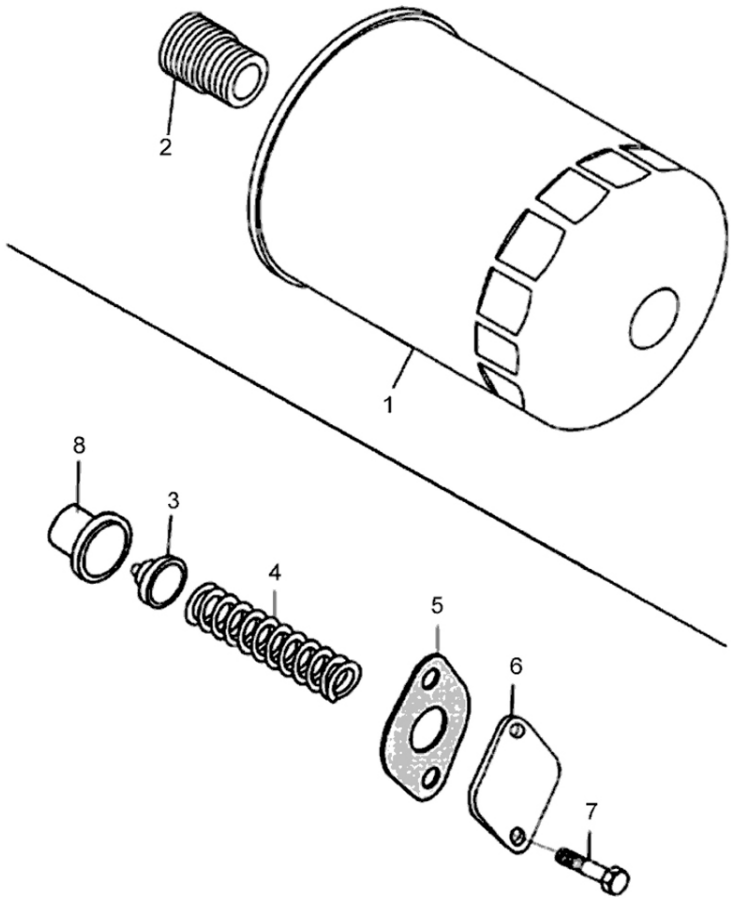


| Ref. | Num. Peça | Denominação | Qtd | Nota | $ Unit |
|---|---|---|---|---|---|
| 1 | 836647133 | Filtro do óleo | 1 | | 0,00 |
| 2 | 836647404 | Conexão | 1 | | 0,00 |
| 3 | 836659522 | Chapa da Válvula | 1 | | 0,00 |
| 4 | 836659523 | Mola | 1 | | 0,00 |
| 5 | 836322190 | Junta | 1 | S2 | 0,00 |
| 6 | 836129849 | Tampa | 1 | | 0,00 |
| 7 | HA6323 | Parafuso | 2 | | 0,00 |
| 8 | 836659521 | Assento da válvula | 1 | | 0,00 |

# CÁRTER DO MOTOR

21-12

# A850

VALTRA

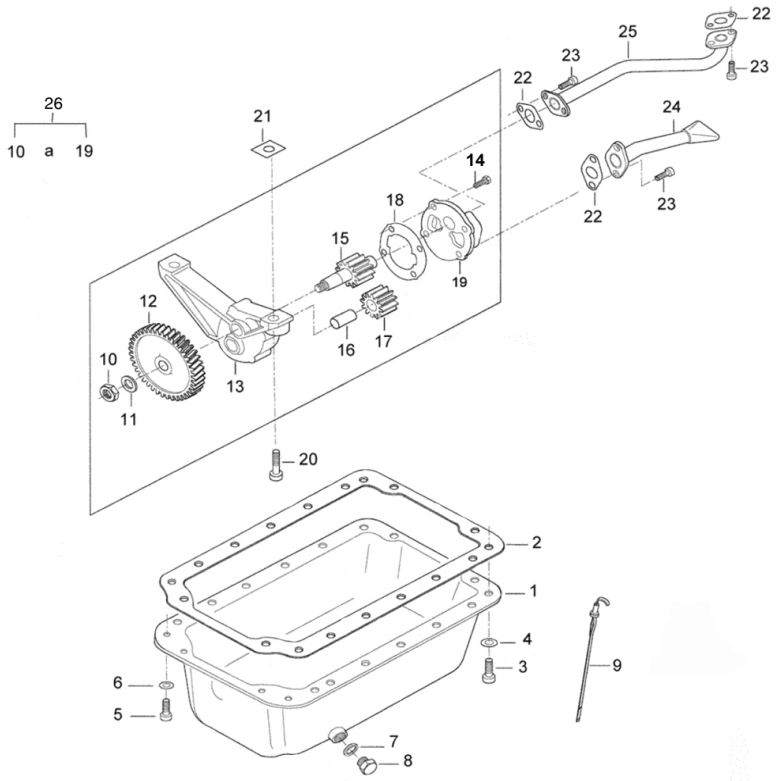


| Ref. | Num. Peça | Denominação | Qtd | Nota | $ Unit |
|---|---|---|---|---|---|
| 1 | 836664336 | Cárter de óleo | 1 | | 0,00 |
| 2 | 836664515 | Junta | 1 | S2 | 0,00 |
| 3 | HC9334 | Parafuso allen | 14 | M10X16 | 0,00 |
| 4 | JD9065 | Arruela | 14 | M10 | 0,00 |
| 5 | 581804580 | Parafuso | 4 | M8X16 | 0,00 |
| 6 | 500950800 | Arruela | 4 | M10 | 0,00 |
| 7 | 615881827 | Vedante | 1 | S2 | 0,00 |
| 8 | 836655493 | Bujão | 1 | M18 | 0,00 |
| 9 | 836014330 | Haste de nível | 1 | | 0,00 |
| 10 | 504861000 | Porca | 1 | M10 | 0,00 |
| 11 | 836122910 | Arruela | 1 | | 0,00 |
| 12 | 836652596 | Engrenagem | 1 | | 0,00 |
| 13 | 836120195 | Carcaça | 1 | | 0,00 |
| 14 | 528801380 | Parafuso | 4 | | 0,00 |
| 15 | 836652600 | Engrenagem | 1 | | 0,00 |
| 16 | 836120191 | Eixo | 1 | | 0,00 |
| 17 | 836120193 | Engrenagem | 1 | | 0,00 |
| 18 | 836119796 | Junta da tampa da bomba de óleo | 1 | S2 | 0,00 |
| 19 | 836119794 | Tampa | 1 | | 0,00 |
| 20 | 581705050 | Parafuso | 2 | | 0,00 |
| 21 | 836007871 | Disco Separador | 1 | | 0,00 |
| 22 | 836008449 | Junta | 3 | S2 | 0,00 |
| 23 | 581804600 | Parafuso | 2 | | 0,00 |
| 24 | 836664495 | Tubo de sucção | 1 | | 0,00 |
| 25 | 836659624 | Tubo de pressão | 1 | | 0,00 |
| 26 | 836652604 | Bomba de óleo montada | 1 | Ref.10-19 | 0,00 |

# FILTRO DE AR

21-14

# A850

VALTRA

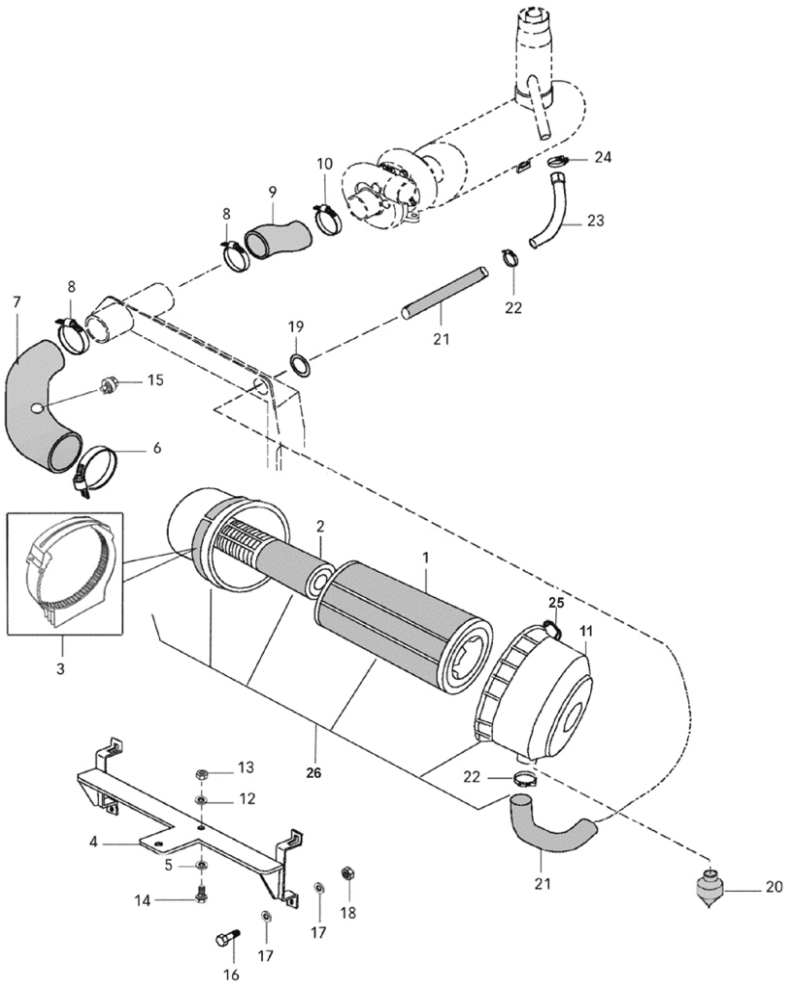


| Ref. | Num. Peça | Denominação | Qtd | Nota | $ Unit |
|---|---|---|---|---|---|
| 1 | 82642100 | Elemento primário | 1 | | 0,00 |
| 2 | 82642000 | Elemento secundário | 1 | S1 | 0,00 |
| 3 | 82639300 | Suporte do filtro de ar | 1 | | 0,00 |
| 4 | 82639300 | Suporte do filtro de ar | 1 | | 0,00 |
| 5 | JD0408 | Arruela | 7 | | 0,00 |
| 6 | GP3933 | Braçadeira | 1 | | 0,00 |
| 7 | 85831200 | Tubo de ar | 1 | | 0,00 |
| 8 | GP3934 | Braçadeira | 2 | | 0,00 |
| 9 | 33469000 | Mangueira | 1 | | 0,00 |
| 10 | GP3942 | Braçadeira | 1 | | 0,00 |
| 11 | 82650100 | Tampa com presilha | 1 | | 0,00 |
| 12 | 686930 | Arruela | 2 | | 0,00 |
| 13 | JB1108 | Porca | 3 | | 0,00 |
| 14 | HA9230 | Parafuso | 2 | | 0,00 |
| 15 | 33389600 | Sensor indicador de restrição | 1 | | 0,00 |
| 16 | HA6313 | Parafuso | 4 | | 0,00 |
| 17 | JD0406 | Arruela | 7 | | 0,00 |
| 18 | JB1106 | Porca | 3 | | 0,00 |
| 19 | 33512500 | Anel protetor | 1 | | 0,00 |
| 20 | 82615400 | Válvula | 1 | | 0,00 |
| 21 | 33032800 | Mangueira | 1 | | 0,00 |
| 22 | GP3919 | Braçadeira | 2 | | 0,00 |
| 23 | 33079800 | Tubo | 1 | | 0,00 |
| 24 | 33279500 | Braçadeira | 1 | | 0,00 |
| 25 | 82612100 | Presilha | 3 | | 0,00 |
| 26 | 82639200 | Filtro de ar completo | 1 | | 0,00 |

# COLETORES DE ADMISSÃO E ESCAPE

21-15

# A850

VALTRA

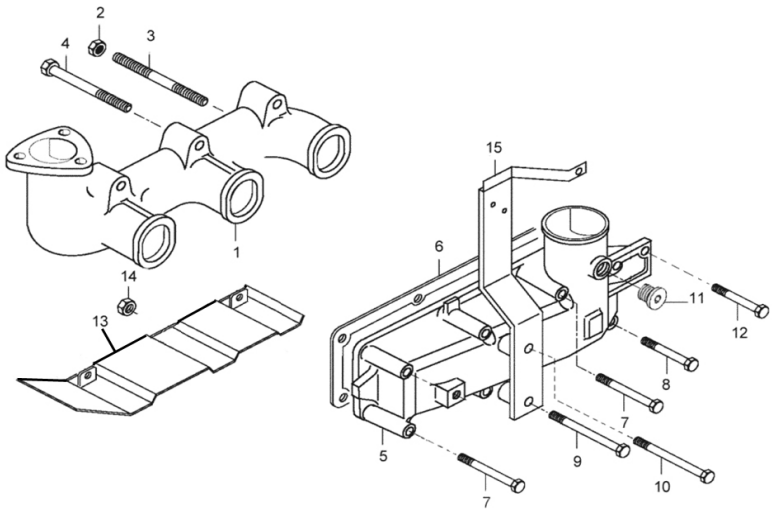


| Ref. | Num. Peça | Denominação | Qtd | Nota | $ Unit |
|---|---|---|---|---|---|
| 1 | 836647777 | Coletor de escape | 1 | | 0,00 |
| 2 | 504601000 | Porca | 3 | | 0,00 |
| 3 | 546801960 | Prisioneiro | 3 | | 0,00 |
| 4 | 529801950 | Parafuso | 3 | | 0,00 |
| 5 | 836647685 | Coletor de admissão | 1 | | 0,00 |
| 6 | 836847496 | Junta do Coletor de Admissão | 2 | S1 | 0,00 |
| 7 | HA8329 | Parafuso | 4 | STD | 0,00 |
| 8 | HA8328 | Parafuso | 2 | STD | 0,00 |
| 9 | HA9206 | Parafuso | 3 | STD | 0,00 |
| 10 | 529801562 | Parafuso | 2 | STD | 0,00 |
| 11 | 836114958 | Bujão | 1 | STD | 0,00 |
| 12 | HA8330 | Parafuso | 8 | STD | 0,00 |
| 13 | 82639900 | Defletor de calor | 1 | | 0,00 |
| 14 | JB1110 | Porca | 3 | | 0,00 |
| 15 | 82618700 | Suporte | 1 | STD | 0,00 |

| SILENCIOSO | 21-17 | A850 | VALTRA |
|---|---|---|---|

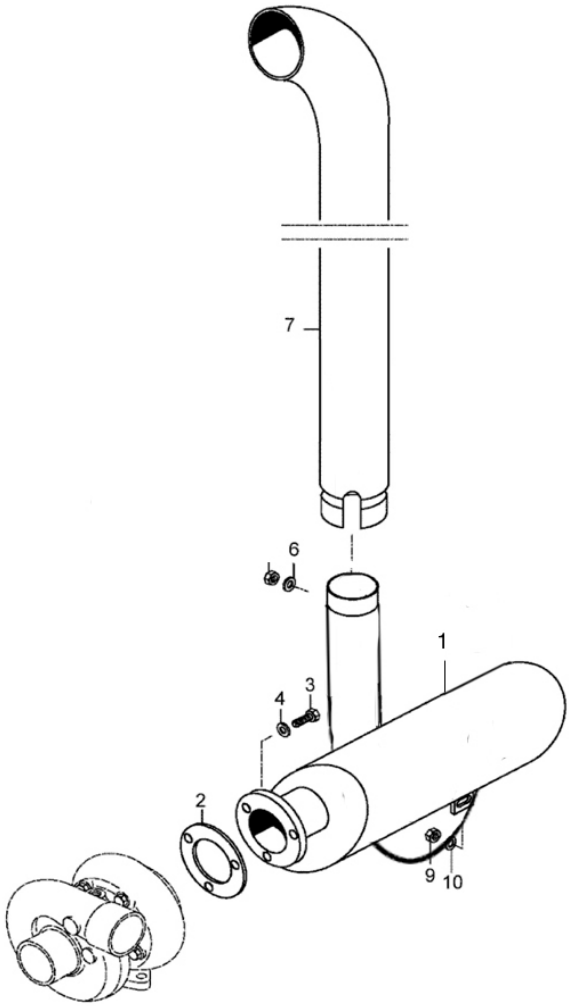


| Ref. | Num. Peça | Denominação | Qtd | Nota | $ Unit |
|---|---|---|---|---|---|
| 1 | 85902600 | Silencioso | 1 | | 0,00 |
| 2 | 32589800 | Junta | 1 | | 0,00 |
| 3 | HA6324 | Parafuso | 3 | | 0,00 |
| 4 | JD9103 | Arruela | 3 | | 0,00 |
| 5 | JB8919 | Porca | 1 | | 0,00 |
| 6 | JD9112 | Arruela | 2 | | 0,00 |
| 7 | 86340400 | Tubo | 1 | | 0,00 |
| 9 | JB9928 | Porca | 1 | | 0,00 |
| 10 | JD0410 | Arruela | 1 | | 0,00 |

# TURBOALIMENTADOR

21-19

# A850

VALTRA

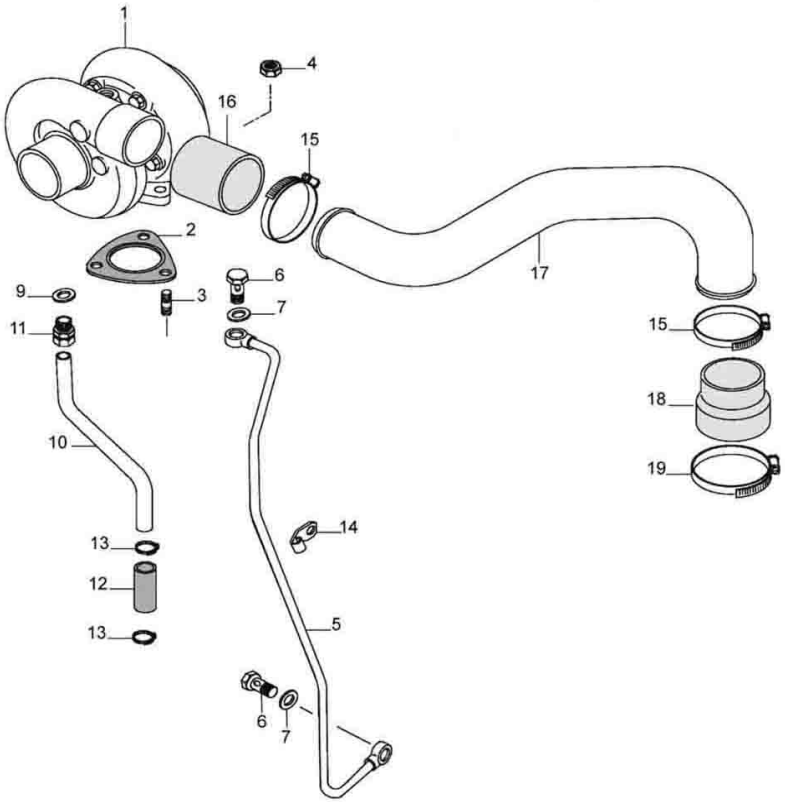


| Ref. | Num. Peça | Denominação | Qtd | Nota | $ Unit |
|---|---|---|---|---|---|
| 1 | 836659179 | Turbocompressor | 1 | | 0,00 |
| 2 | 836640276 | Junta | 1 | S1 | 0,00 |
| 3 | 546801380 | Prisioneiro | 3 | | 0,00 |
| 4 | JB1108 | Porca | 3 | | 0,00 |
| 5 | 88655600 | Tubo | 1 | | 0,00 |
| 6 | 640435008 | Parafuso oco | 2 | | 0,00 |
| 7 | 615881216 | Anel de vedação | 2 | S1 | 0,00 |
| 9 | 615881620 | Anel de vedação | 1 | S1 | 0,00 |
| 10 | 836647687 | Tubo | 1 | | 0,00 |
| 11 | 641086012 | Conexão | 1 | | 0,00 |
| 12 | 836119996 | Tubo de borracha | 1 | | 0,00 |
| 13 | GP3942 | Braçadeira | 2 | | 0,00 |
| 14 | 836647689 | Braçadeira | 1 | | 0,00 |
| 15 | GP3915 | Braçadeira | 3 | | 0,00 |
| 16 | 836647654 | Mangueira | 1 | | 0,00 |
| 17 | 836659620 | Tubo | 1 | | 0,00 |
| 17 | 836667304 | Tubo | 1 | USA | 0,00 |
| 18 | 82656500 | Mangueira | 1 | | 0,00 |
| 19 | GP3942 | Braçadeira | 1 | | 0,00 |

# FILTRO SEDIMENTADOR

**22-01**

# A850

VALTRA

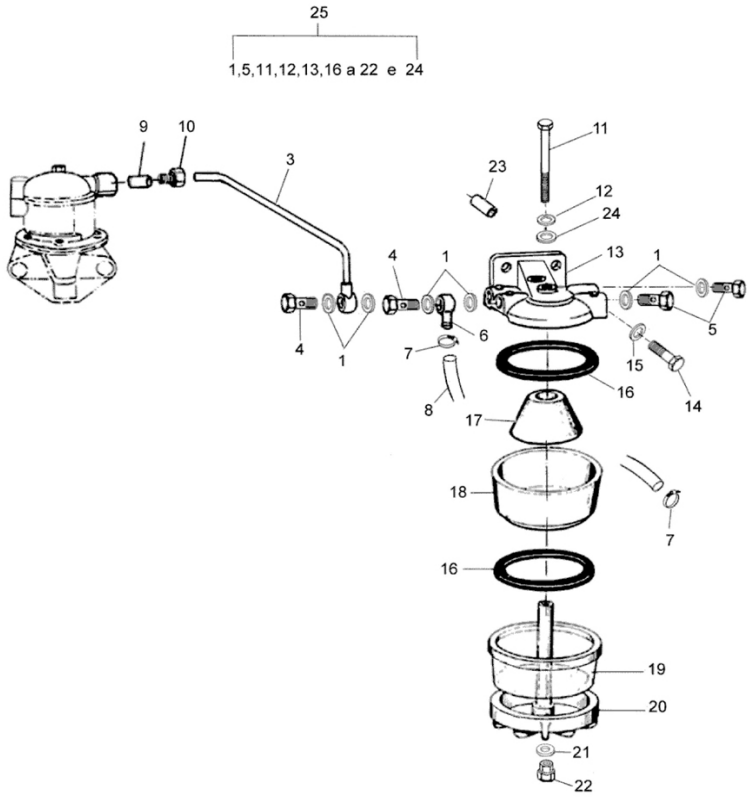


| Ref. | Num. Peça | Denominação | Qtd | Nota | $ Unit |
|---|---|---|---|---|---|
| 1 | 113010 | Anel de vedação | 6 | | 0,00 |
| 3 | 82635700 | Tubo | 1 | | 0,00 |
| 4 | 589270 | Parafuso oco | 2 | | 0,00 |
| 5 | 113000 | Bujão | 2 | | 0,00 |
| 6 | 83085100 | Conexão | 1 | | 0,00 |
| 7 | GP3932 | Braçadeira | 2 | | 0,00 |
| 8 | 83691000 | Mangueira | 1 | | 0,00 |
| 9 | 899901993 | Anel de trava | 1 | | 0,00 |
| 10 | 899901992 | Conexão | 1 | | 0,00 |
| 11 | 112990 | Parafuso | 1 | | 0,00 |
| 12 | 243910 | Arruela | 1 | | 0,00 |
| 13 | 112980 | Tampa do filtro | 1 | | 0,00 |
| 14 | HA9230 | Parafuso | 2 | | 0,00 |
| 15 | 836120989 | Arruela | 2 | S2 | 0,00 |
| 16 | 243620 | Anel de vedação | 2 | | 0,00 |
| 17 | 113020 | Elemento sedimentador | 1 | | 0,00 |
| 18 | 113030 | Corpo sedimentador | 1 | | 0,00 |
| 19 | 80535900 | Corpo de vidro | 1 | | 0,00 |
| 20 | 113040 | Base com prisioneiro | 1 | | 0,00 |
| 21 | 113050 | Anel de vedação | 1 | | 0,00 |
| 22 | 113060 | Bujão de dreno | 1 | | 0,00 |
| 23 | 17352 | Espaçador | 2 | | 0,00 |
| 24 | 81122200 | Anel retentor | 1 | | 0,00 |
| 25 | 215580 | Filtro sedimentador | 1 | | 0,00 |

# FILTRO DE COMBUSTÍVEL

**22-02**

# A850

VALTRA

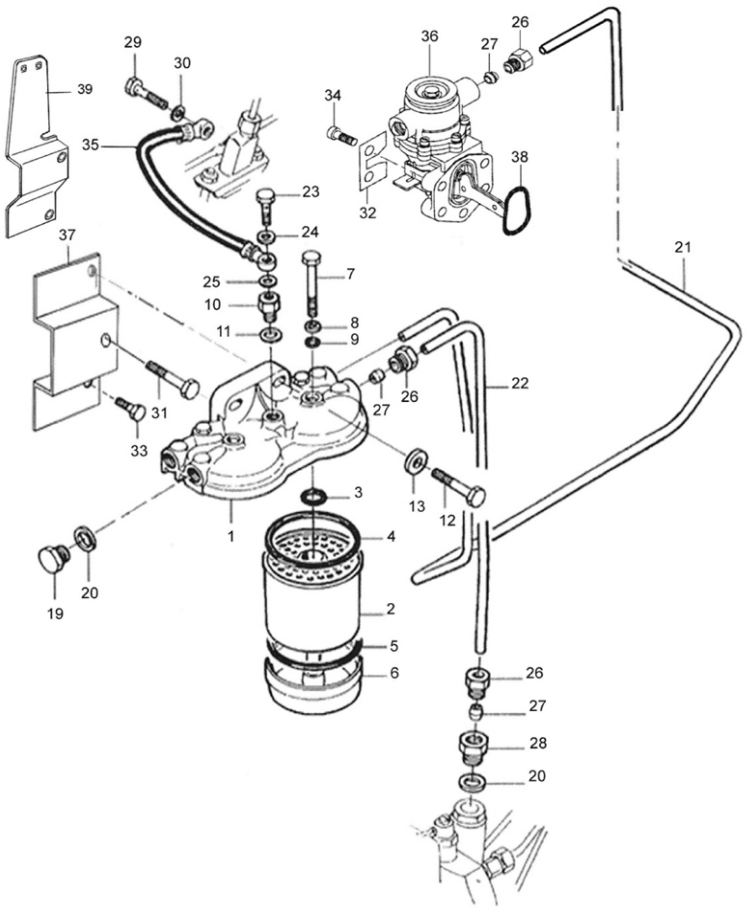


| Ref. | Num. Peça | Denominação | Qtd | Nota | $ Unit |
|---|---|---|---|---|---|
| 1 | 836015959 | Tampa | 1 | | 0,00 |
| 2 | 836015106 | Filtro | 2 | | 0,00 |
| 3 | 81248000 | Anel retentor | 2 | | 0,00 |
| 4 | 243620 | Anel de vedação | 2 | | 0,00 |
| 5 | 243620 | Anel de vedação | 2 | | 0,00 |
| 6 | 836116470 | Base do filtro | 2 | | 0,00 |
| 7 | 836015149 | Parafuso | 2 | | 0,00 |
| 8 | 836015918 | Anel de vedação | 2 | | 0,00 |
| 9 | 243920 | Anel retentor | 2 | | 0,00 |
| 10 | 81417700 | Válvula anti-retorno | 1 | | 0,00 |
| 11 | 615571014 | Anel de vedação | 1 | | 0,00 |
| 12 | HA9230 | Parafuso | 2 | | 0,00 |
| 13 | 836120989 | Arruela | 2 | | 0,00 |
| 19 | 836117323 | Bujão | 2 | | 0,00 |
| 20 | KH3618 | Anel de vedação | 3 | | 0,00 |
| 21 | 83657200 | Tubo | 1 | | 0,00 |
| 22 | 83657300 | Tubo | 1 | | 0,00 |
| 23 | 836117324 | Parafuso | 1 | | 0,00 |
| 24 | 615570812 | Arruela | 1 | | 0,00 |
| 25 | 615870610 | Arruela de Vedação | 1 | | 0,00 |
| 26 | 899901992 | Conexão | 3 | | 0,00 |
| 27 | 899901993 | Anel de trava | 3 | | 0,00 |
| 28 | 836083662 | Conexão | 1 | | 0,00 |
| 29 | 835336943 | Parafuso | 1 | | 0,00 |
| 30 | 615870610 | Arruela de Vedação | 3 | | 0,00 |
| 31 | 529801562 | Parafuso | 1 | | 0,00 |
| 32 | 836659747 | Arruela | 2 | | 0,00 |
| 33 | HA9206 | Parafuso | 1 | | 0,00 |

# FILTRO DE COMBUSTÍVEL

**22-02**

# A850

VALTRA

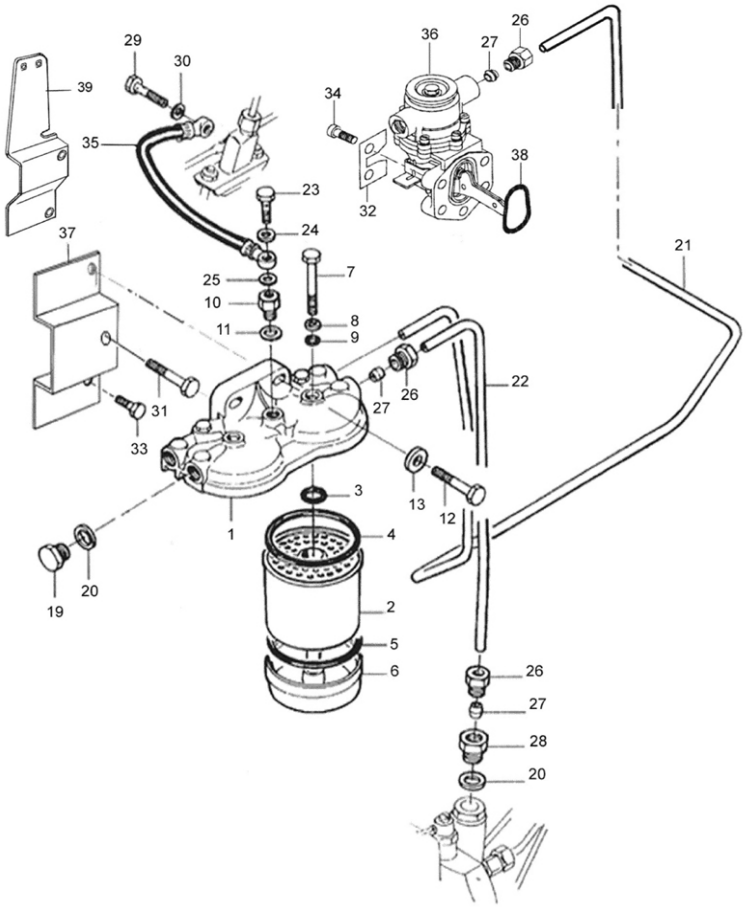


| Ref. | Num. Peça | Denominação | Qtd | Nota | $ Unit |
|---|---|---|---|---|---|
| 34 | HC9327 | Parafuso | 4 | | 0,00 |
| 35 | 836652038 | Mangueira | 1 | | 0,00 |
| 36 | 836666344 | Bomba Alimentadora | 1 | | 0,00 |
| 37 | 82618701 | Suporte | 1 | | 0,00 |
| 38 | 614703626 | Anel Retentor | 1 | | 0,00 |
| 39 | 85027800 | Suporte do filtro de combustível | 1 | | 0,00 |

## BOMBA INJETORA

**22-03**

# A850

VALTRA

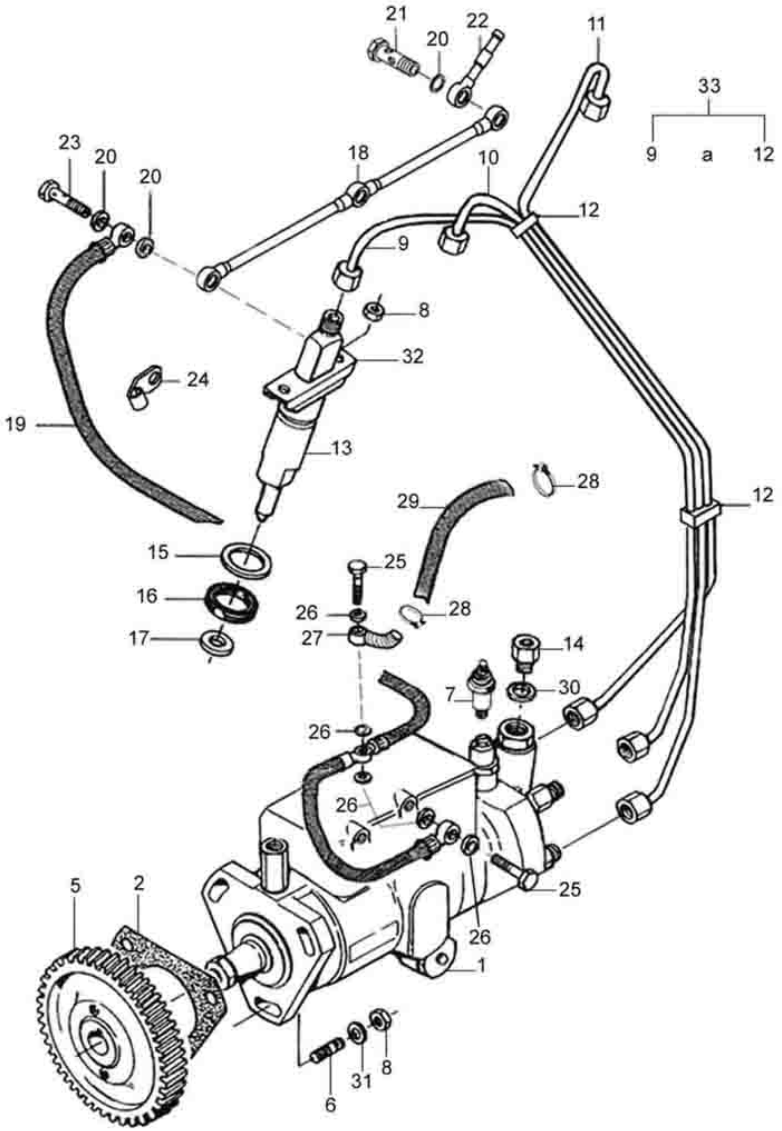


| Ref. | Num. Peça | Denominação | Qtd | Nota | $ Unit |
|---|---|---|---|---|---|
| 1 | 82658500 | Bomba injetora | 1 | | 0,00 |
| 2 | 836647866 | Junta da Bomba Injetora | 1 | | 0,00 |
| 5 | 836766305 | Engrenagem | 3 | | 0,00 |
| 6 | 546801400 | Prisioneiro | 1 | | 0,00 |
| 7 | 81077300 | Solenóide | 3 | | 0,00 |
| 8 | JB1108 | Porca | 1 | | 0,00 |
| 9 | 82642700 | Tubo 1° cilindro | 1 | | 0,00 |
| 10 | 82642800 | Tubo 2° cilindro | 1 | | 0,00 |
| 11 | 82642900 | Tubo 3° cilindro | 2 | | 0,00 |
| 12 | 82643100 | Braçadeira | 3 | | 0,00 |
| 13 | 83605600 | Porta bico injetor | 1 | | 0,00 |
| 14 | 836083662 | Conexão | 1 | | 0,00 |
| 15 | 836652170 | Arruela | 1 | S1 | 0,00 |
| 16 | 835336276 | Anel | 1 | S1 | 0,00 |
| 17 | 899901495 | Anel de vedação | 1 | | 0,00 |
| 18 | 836647521 | Tubo | 1 | | 0,00 |
| 19 | 82080100 | Mangueira | 3 | | 0,00 |
| 20 | 615870610 | Arruela de Vedação | 2 | | 0,00 |
| 21 | 82619400 | Parafuso oco | 1 | | 0,00 |
| 22 | 82080100 | Mangueira | 1 | | 0,00 |
| 23 | 835336943 | Parafuso | 1 | | 0,00 |
| 24 | 602060612 | Braçadeira | 1 | | 0,00 |
| 25 | 835330966 | Parafuso | 5 | S1 | 0,00 |
| 26 | 615571014 | Anel de vedação | 1 | | 0,00 |
| 27 | 81864200 | Conexão | 2 | | 0,00 |
| 28 | GP3932 | Braçadeira | 1 | | 0,00 |
| 29 | 82238800 | Mangueira | 1 | | 0,00 |
| 30 | KH3618 | Anel de vedação | 3 | | 0,00 |

## BOMBA INJETORA

**22-03**

# A850

VALTRA

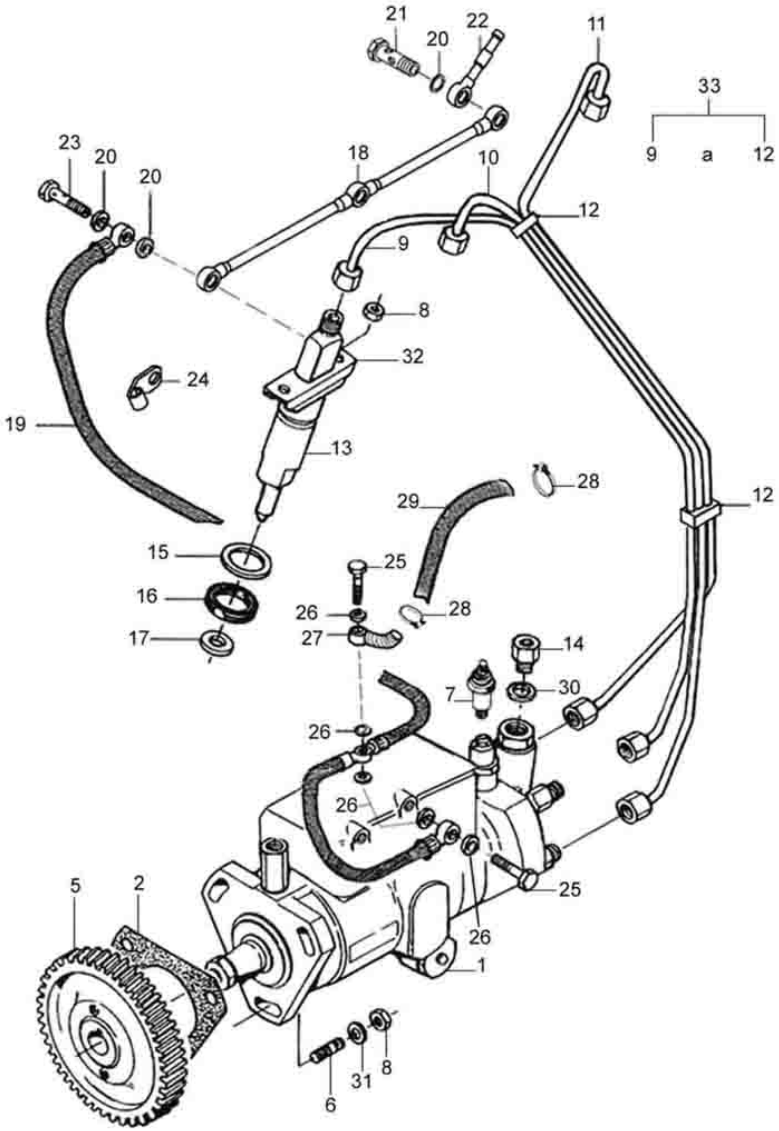


| Ref. | Num. Peça | Denominação | Qtd | Nota | $ Unit |
|---|---|---|---|---|---|
| 31 | JD0408 | Arruela | 3 | | 0,00 |
| 32 | 82632300 | Tubo de pressão conjunto | 1 | Referência 9-12 | 0,00 |

# SISTEMA DE ACELERAÇÃO

**22-05**

# A850

VALTRA

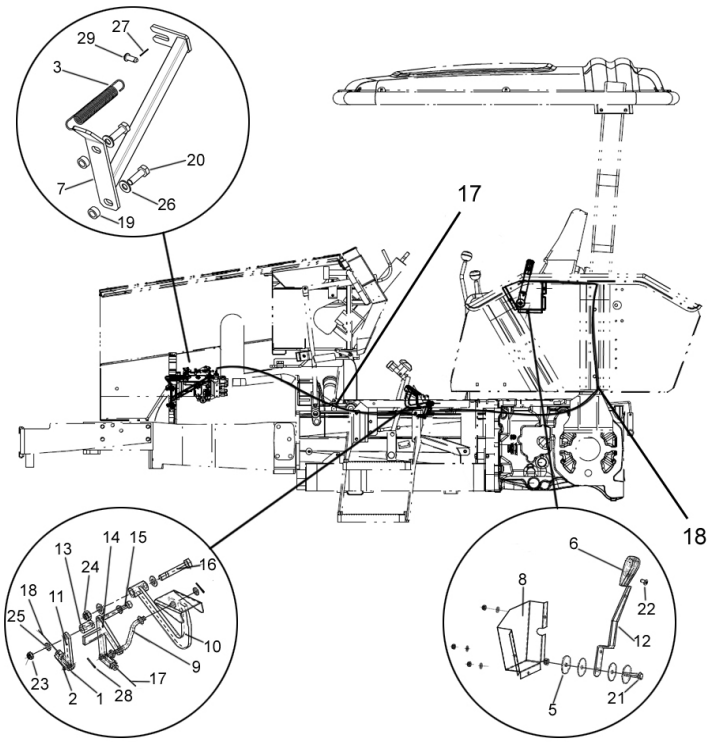


| Ref. | Num. Peça | Denominação | Qtd | Nota | $ Unit |
|---|---|---|---|---|---|
| 1 | 30290300 | Garfo | 2 | G 5x20 | 0,00 |
| 2 | 30290400 | Pino trava | 2 | | 0,00 |
| 3 | 30303700 | Mola | 1 | | 0,00 |
| 4 | 30305010 | Arruela de encosto | 2 | | 0,00 |
| 5 | 686951 | Arruela | 2 | | 0,00 |
| 6 | 80090100 | Manopla | 1 | | 0,00 |
| 7 | 82618600 | Suporte (cabo acelerador) | 1 | | 0,00 |
| 8 | 85916500 | Cobertura protetiva | 1 | | 0,00 |
| 9 | 85955200 | Haste | 1 | | 0,00 |
| 10 | 85955400 | Pedal do acelerador | 1 | | 0,00 |
| 11 | 85958100 | Haste do cabo acelerador manual | 1 | | 0,00 |
| 12 | 85958500 | Haste do acelerador manual | 1 | | 0,00 |
| 13 | 85958700 | Bucha | 1 | | 0,00 |
| 14 | 85959600 | Articulação inferior acelerador-bomba | 1 | | 0,00 |
| 15 | 85959700 | Parafuso | 1 | M6x48x10 | 0,00 |
| 16 | 85959800 | Parafuso | 1 | M8x50x13 | 0,00 |
| 17 | 33057610 | Cabo do acelerador | 1 | | 0,00 |
| 18 | 33125200 | Cabo do acelerador | 1 | | 0,00 |
| 19 | 836128220 | Bucha | 2 | | 0,00 |
| 20 | HA6324 | Parafuso | 2 | DIN 933 - M8x25 8.8 | 0,00 |
| 21 | HA9230 | Parafuso | 1 | DIN 933 - M8x35 8.8 | 0,00 |
| 22 | HD9152 | Parafuso | 1 | M6x12 DIN 7985M4.8 DELTA P | 0,00 |
| 23 | JB8903 | Porca | 4 | DIN 985 - M6 | 0,00 |
| 24 | JB8904 | Porca | 2 | DIN 985 - M8 | 0,00 |
| 25 | JD0106 | Arruela | 7 | DIN 125 - Ø6.4 | 0,00 |
| 26 | JD0408 | Arruela | 4 | DIN 125 - M8 | 0,00 |
| 27 | JE3020 | Cupilha | 1 | I_2x12 DIN 94 ZI | 0,00 |

| SISTEMA DE ACELERAÇÃO | 22-05 | A850 | VALTRA |
|---|---|---|---|

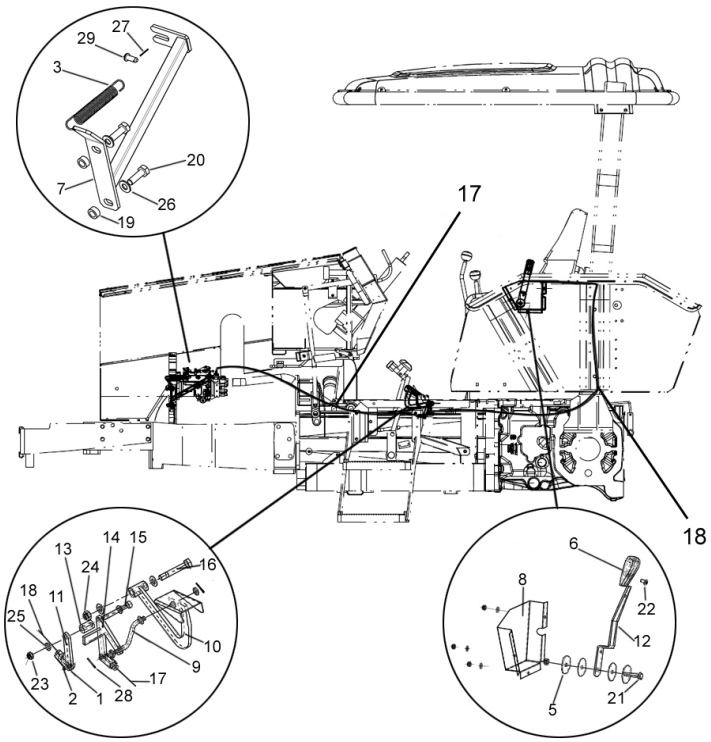


| Ref. | Num. Peça | Denominação | Qtd | Nota | $ Unit |
|---|---|---|---|---|---|
| 28 | JE3047 | Cupilha | 2 | 2x15 DIN 94 ZI | 0,00 |
| 29 | JJ4002 | Pino | 1 | B 5H8x12 DIN 1444 | 0,00 |

# TUBOS DE COMBUSTÍVEL

**22-06**

# A850

VALTRA

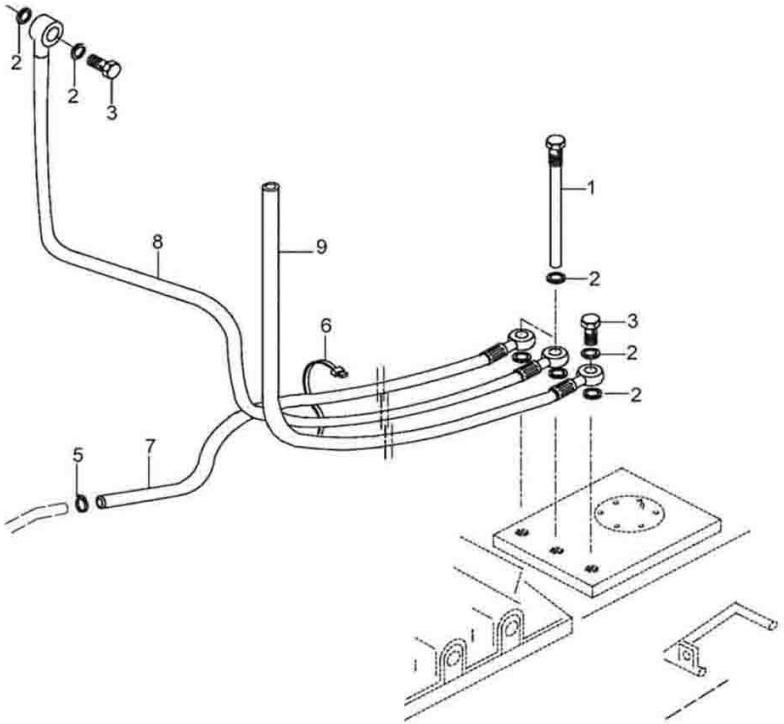


| Ref. | Num. Peça | Denominação | Qtd | Nota | $ Unit |
|---|---|---|---|---|---|
| 1 | 82438400 | Tubo | 2 | | 0,00 |
| 2 | KH3618 | Anel de vedação | 6 | | 0,00 |
| 3 | 589270 | Parafuso oco | 1 | | 0,00 |
| 5 | GP3916 | Braçadeira | 3 | | 0,00 |
| 6 | SA1900 | Cinta para cabos | 1 | | 0,00 |
| 7 | 32212700 | Tubo | 1 | | 0,00 |
| 8 | 33353600 | Tubo | 1 | | 0,00 |
| 9 | 32294500 | Tubo | 1 | | 0,00 |

| RADIADOR | 23-01 | A850 | VALTRA |
|---|---|---|---|

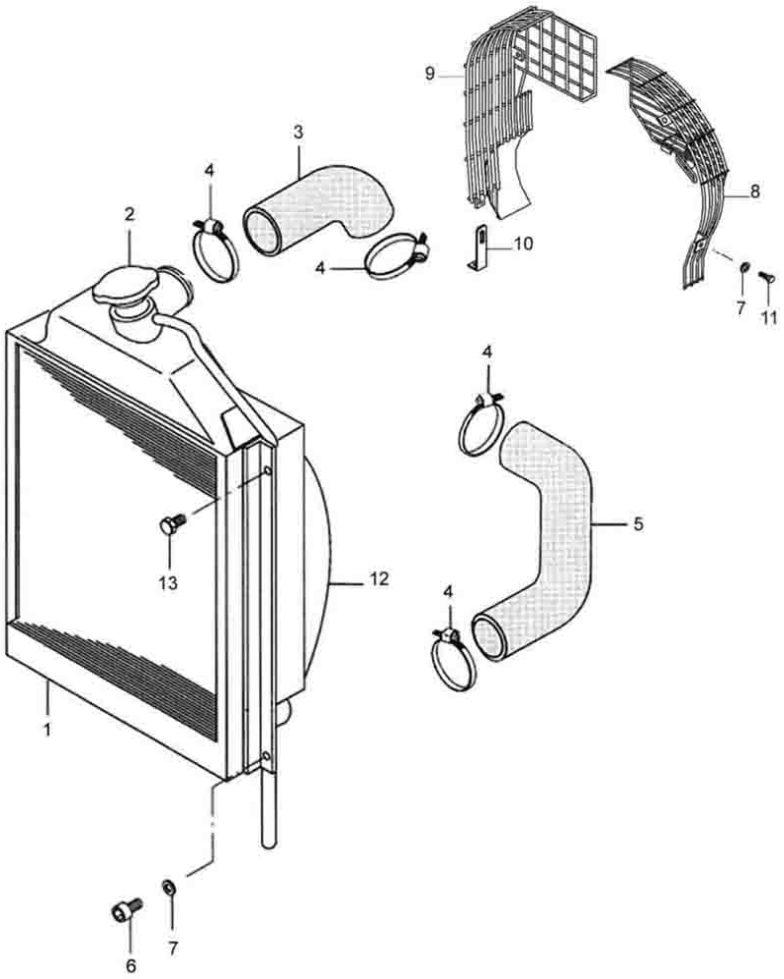


| Ref. | Num. Peça | Denominação | Qtd | Nota | $ Unit |
|---|---|---|---|---|---|
| 1 | 33353400 | Radiador | 1 | | 0,00 |
| 2 | 33589100 | Tampa | 1 | | 0,00 |
| 3 | 82380300 | Mangueira superior | 1 | | 0,00 |
| 4 | GP3915 | Braçadeira | 4 | | 0,00 |
| 5 | 82380200 | Mangueira inferior | 1 | | 0,00 |
| 6 | HC9621 | Parafuso allen | 5 | | 0,00 |
| 7 | JD0408 | Arruela | 17 | | 0,00 |
| 8 | 83888600 | Protetor esquerdo | 1 | | 0,00 |
| 9 | 83718410 | Proteção | 1 | | 0,00 |
| 10 | 82782610 | Suporte | 1 | | 0,00 |
| 11 | HA6322 | Parafuso | 2 | | 0,00 |
| 12 | 33358310 | Defletor de ar e suporte do radiador | 1 | | 0,00 |
| 13 | HE1321 | Parafuso | 1 | | 0,00 |

# BOMBA D'ÁGUA E VENTILADOR

**23-02**

# A850

VALTRA

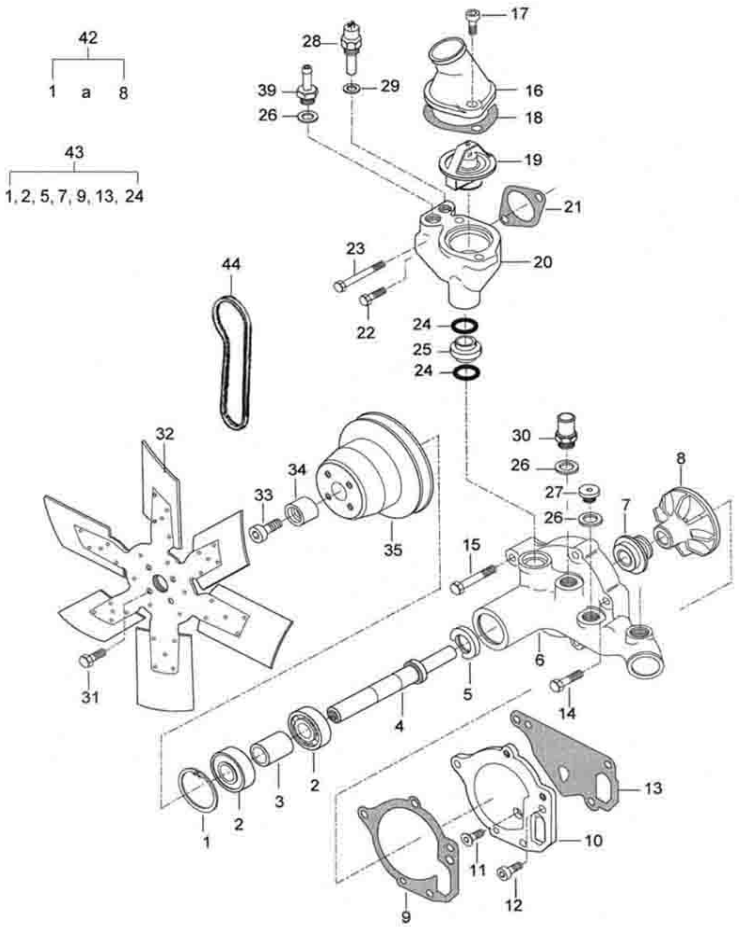


| Ref. | Num. Peça | Denominação | Qtd | Nota | $ Unit |
|---|---|---|---|---|---|
| 1 | 617330052 | Anel de trava | 1 | K | 0,00 |
| 2 | 610063044 | Rolamento | 2 | K | 0,00 |
| 3 | 836119270 | Luva | 1 | | 0,00 |
| 4 | 836764238 | Eixo | 1 | | 0,00 |
| 5 | 614102636 | Retentor | 1 | K | 0,00 |
| 6 | | Carcaça da bomba d 'água | 1 | | 0,00 |
| 7 | 835339425 | Junta | 1 | K | 0,00 |
| 8 | 836764043 | Rotor | 1 | | 0,00 |
| 9 | 836764046 | Junta | 1 | K, S2 | 0,00 |
| 10 | 836764045 | Chapa traseira | 1 | | 0,00 |
| 11 | 579804602 | Parafuso | 1 | | 0,00 |
| 12 | 581804602 | Parafuso | 1 | | 0,00 |
| 13 | 836120129 | Junta da bomba d' água | 1 | K, S2 | 0,00 |
| 14 | 529801420 | Parafuso | 2 | | 0,00 |
| 15 | 529801460 | Parafuso | 2 | | 0,00 |
| 16 | 836119843 | Tubo | 1 | | 0,00 |
| 17 | HC9336 | Parafuso | 2 | | 0,00 |
| 18 | 836119849 | Junta | 1 | S1 | 0,00 |
| 19 | 836115646 | Válvula termostática | 1 | 79ºC | 0,00 |
| 20 | 836646961 | Carcaça | 1 | | 0,00 |
| 21 | 836646393 | Junta | 1 | S1 | 0,00 |
| 22 | HA6324 | Parafuso | 1 | | 0,00 |
| 23 | 529801500 | Parafuso | 1 | | 0,00 |
| 24 | 614602550 | Anel retentor | 2 | S1, K | 0,00 |
| 25 | 836655149 | Tubo | 1 | | 0,00 |
| 26 | KH3617 | Anel de Vedação | 3 | S1 | 0,00 |
| 27 | 640325018 | Bujão | 2 | | 0,00 |
| 28 | 836640772 | Sensor de Temperatura | 1 | TIER II | 0,00 |

# BOMBA D'ÁGUA E VENTILADOR

**23-02**

# A850

VALTRA

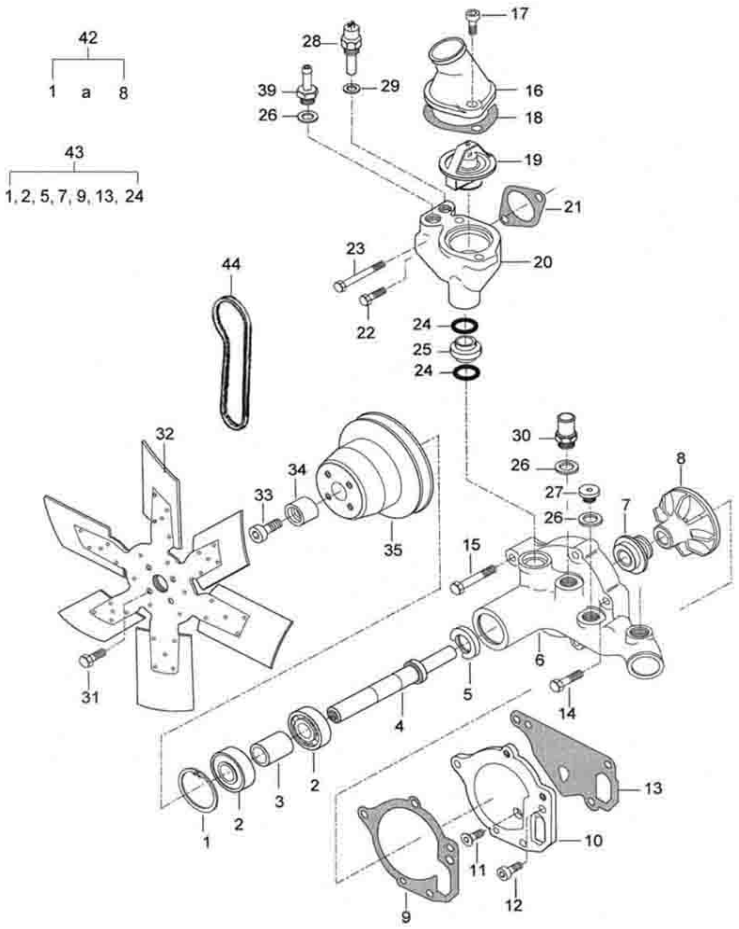


| Ref. | Num. Peça | Denominação | Qtd | Nota | $ Unit |
|---|---|---|---|---|---|
| 29 | KH3618 | Anel de vedação | 1 | S1 | 0,00 |
| 30 | 836119837 | Conexão | 1 | | 0,00 |
| 31 | HA6323 | Parafuso | 4 | | 0,00 |
| 32 | 82664000 | Ventilador | 1 | | 0,00 |
| 33 | 581705425 | Parafuso | 1 | | 0,00 |
| 34 | 836764239 | Luva | 1 | | 0,00 |
| 35 | 836764242 | Polia | 1 | | 0,00 |
| 39 | 836659058 | União | 1 | | 0,00 |
| 42 | 836764215 | Bomba d'água | 1 | | 0,00 |
| 43 | 836115972 | Jogo de reparo | 1 | | 0,00 |
| 44 | 684121300 | Correia | 1 | | 0,00 |

# JOGO DE JUNTAS S1

**28-01**

# A850

VALTRA

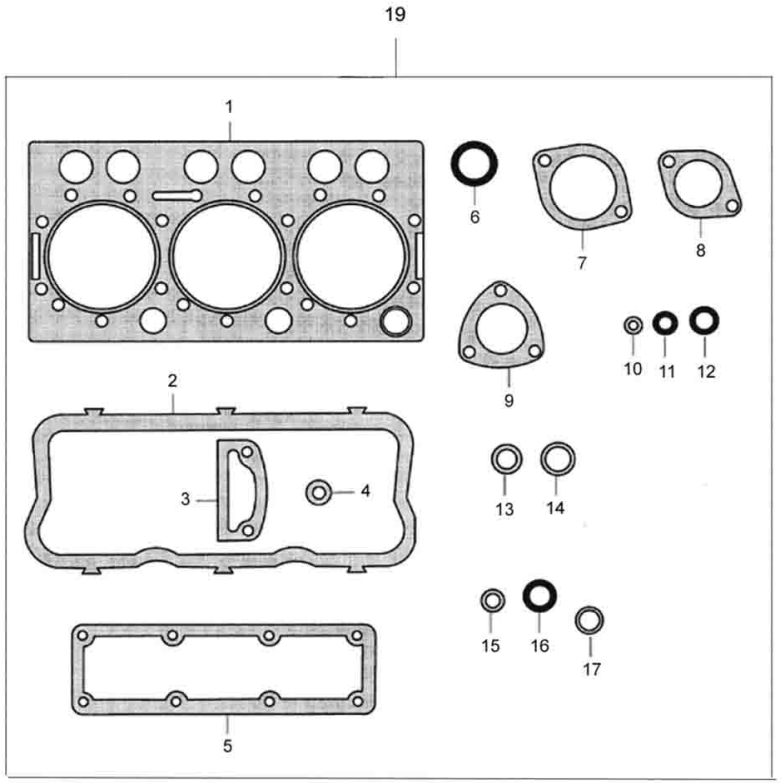


| Ref. | Num. Peça | Denominação | Qtd | Nota | $ Unit |
|---|---|---|---|---|---|
| 1 | 837070290 | Junta do cabeçote | 1 | | 0,00 |
| 2 | 836646360 | Junta da tampa de válvulas | 1 | | 0,00 |
| 3 | 836855417 | Junta | 2 | | 0,00 |
| 4 | 836012841 | Arruela de borracha | 2 | | 0,00 |
| 5 | 836847496 | Junta do Coletor de Admissão | 1 | | 0,00 |
| 6 | 614602550 | Anel retentor | 1 | | 0,00 |
| 7 | 836119849 | Junta | 1 | | 0,00 |
| 8 | 836646393 | Junta | 1 | | 0,00 |
| 9 | 836640276 | Junta | 1 | | 0,00 |
| 10 | 615870610 | Arruela de Vedação | 7 | A6x10 | 0,00 |
| 11 | 615881216 | Anel de vedação | 1 | A12x15,5 | 0,00 |
| 12 | 615881418 | Anel de vedação | 1 | A14x18 | 0,00 |
| 13 | 615881620 | Anel de vedação | 2 | A16x20 | 0,00 |
| 14 | 615881822 | Anel de Vedação | 2 | A18x22 | 0,00 |
| 15 | 899901495 | Anel de vedação | 3 | | 0,00 |
| 16 | 835336276 | Anel | 3 | | 0,00 |
| 17 | 615581317 | Anel de vedação | 6 | A13x17 | 0,00 |
| 19 | 836640289 | Jogo de juntas | 1 | S1 | 0,00 |

# JOGO DE JUNTAS S1+S2

**28-02**

# A850

VALTRA

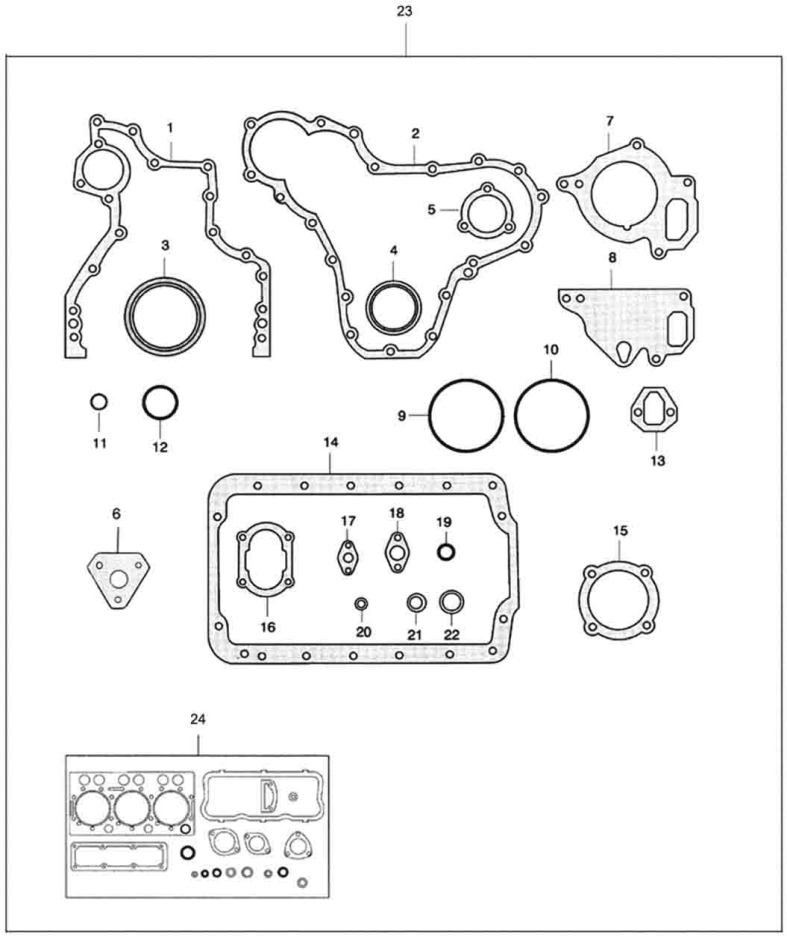


| Ref. | Num. Peça | Denominação | Qtd | Nota | $ Unit |
|---|---|---|---|---|---|
| 1 | 836647419 | Junta da caixa de engrenagem | 1 | | 0,00 |
| 2 | 835336796 | Junta da Tampa Dianteira | 1 | | 0,00 |
| 3 | 614500002 | Retentor da árvore de manivelas | 1 | | 0,00 |
| 4 | 614105880 | Retentor da árvore de manivelas | 1 | | 0,00 |
| 5 | 89617700 | Junta da tampa de inspeção | 1 | | 0,00 |
| 6 | 836647866 | Junta da Bomba Injetora | 1 | | 0,00 |
| 7 | 836120128 | Junta da bomba d' água | 1 | | 0,00 |
| 8 | 836120129 | Junta da bomba d' água | 1 | | 0,00 |
| 9 | 836647502 | Anel de vedação da camisa | 6 | | 0,00 |
| 10 | 836647503 | Anel de vedação da camisa | 3 | | 0,00 |
| 11 | 640016016 | Bujão | 4 | | 0,00 |
| 12 | 614603540 | Anel de vedação | 1 | | 0,00 |
| 13 | 836647401 | Junta da bomba alimentadora | 1 | | 0,00 |
| 14 | 836006704 | Junta | 1 | | 0,00 |
| 15 | 835336793 | Junta da tampa do rolamento | 1 | | 0,00 |
| 16 | 836014198 | Junta da bomba de óleo | 1 | | 0,00 |
| 17 | 836008449 | Junta | 1 | | 0,00 |
| 18 | 836322190 | Junta | 1 | | 0,00 |
| 19 | 614601524 | Anel de vedação | 1 | | 0,00 |
| 20 | 615571014 | Anel de vedação | 4 | A10x13,5 | 0,00 |
| 21 | 615881420 | Anel retentor | 15 | A14x20 | 0,00 |
| 22 | 615881822 | Anel de Vedação | 4 | A18x22 | 0,00 |
| 23 | 836640356 | Jogo de juntas S1+S2 | 1 | S2+S1 | 0,00 |
| 24 | 836640289 | Jogo de juntas | 1 | S1 | 0,00 |

# KIT DE REPARO

**28-05**

# A850

VALTRA

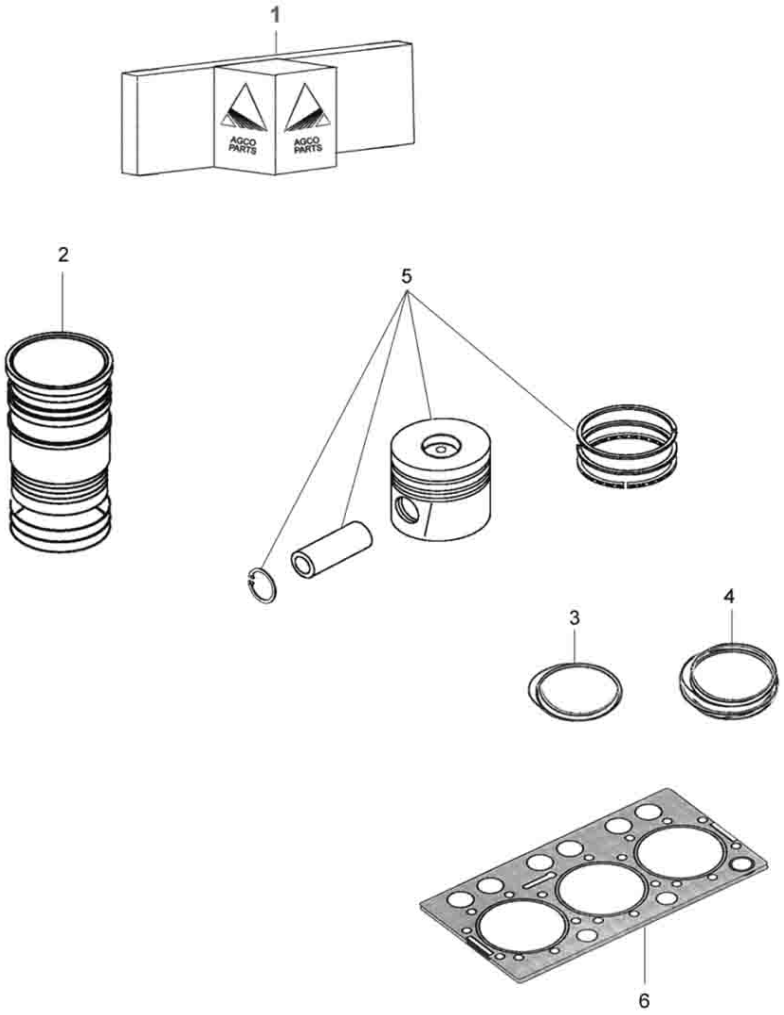


| Ref. | Num. Peça | Denominação | Qtd | Nota | $ Unit |
|---|---|---|---|---|---|
| 1 | 82637100 | Kit de reparo do motor aspirado-3 cilindros | 1 | | 0,00 |
| 2 | 836666990 | Camisa do cilindro | 3 | | 0,00 |
| 3 | 836647502 | Anel de vedação da camisa | 6 | | 0,00 |
| 4 | 836647503 | Anel de vedação da camisa | 3 | | 0,00 |
| 5 | 88605300 | Pistão Completo | 3 | | 0,00 |
| 6 | 837070290 | Junta do cabeçote | 1 | | 0,00 |

| ADESIVOS | 101-02 | A850 | VALTRA |
|---|---|---|---|

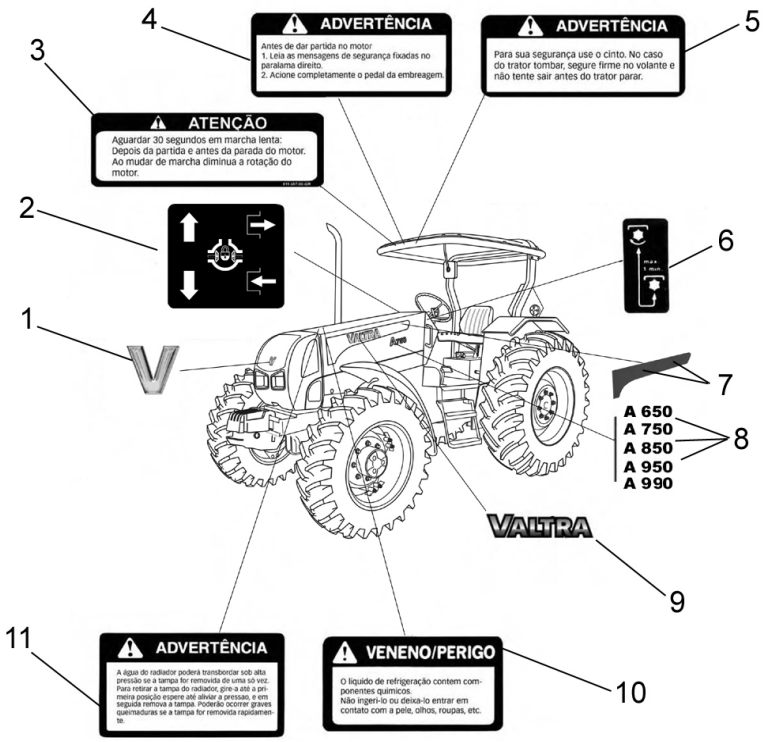


| Ref. | Num. Peça | Denominação | Qtd | Nota | $ Unit |
|---|---|---|---|---|---|
| | 81164500 | Jogo de adesivos segurança | 1 | | 0,00 |
| 1 | 84855600 | Símbolo V da Valtra | 1 | | 0,00 |
| 2 | 85967200 | Adesivo do bloqueio do diferencial | 1 | | 0,00 |
| 3 | 81160600 | Adesivo aguardar 30 segundos | 1 | | 0,00 |
| 4 | 81160700 | Adesivo antes de dar a partida | 1 | | 0,00 |
| 5 | 81160800 | Adesivo do cinto de segurança | 1 | | 0,00 |
| 6 | 80638300 | Adesivo da alavanca da embreagem TDP | 1 | | 0,00 |
| 7 | 85960400 | Faixa lateral direita | 1 | | 0,00 |
| 7 | 85960500 | Faixa lateral esquerda | 1 | | 0,00 |
| 8 | 85941900 | Adesivo A750 | 2 | | 0,00 |
| 9 | 85360700 | Símbolo Valtra | 1 | | 0,00 |
| 10 | 81138800 | Adesivo de refrigeração | 1 | | 0,00 |
| 11 | 81136500 | Adesivo da tampa do radiador | 1 | | 0,00 |

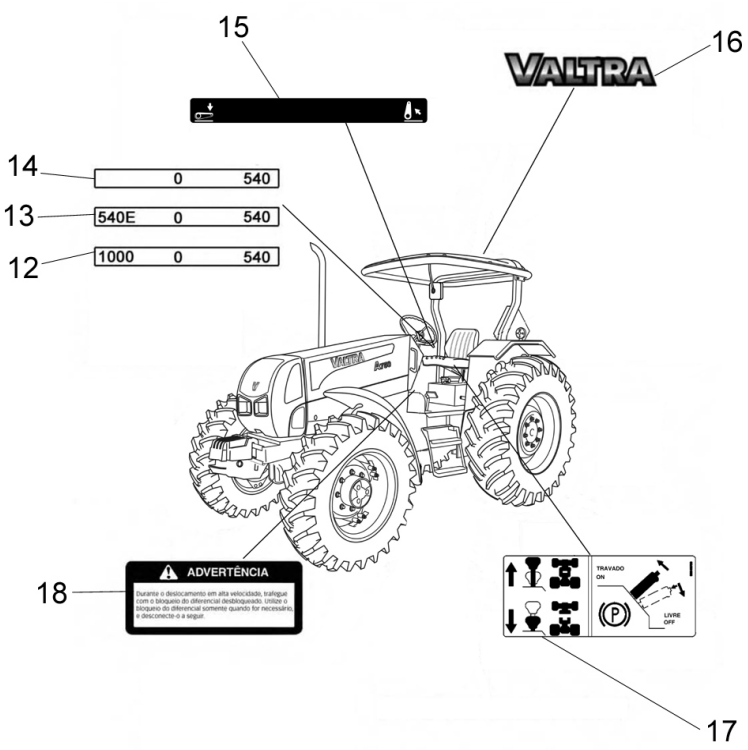


| Ref. | Num. Peça | Denominação | Qtd | Nota | $ Unit |
|---|---|---|---|---|---|
| 12 | 32907400 | Adesivo TDP 540/1000 rpm | 1 | | 0,00 |
| 13 | 32907500 | Adesivo TDP 540E/540 rpm | 1 | | 0,00 |
| 14 | 82467300 | Adesivo TDP 540 rpm | 1 | | 0,00 |
| 15 | 83899700 | Adesivo alavanca de posição | 1 | | 0,00 |
| 16 | 33476000 | Adesivo Valtra | 1 | | 0,00 |
| 17 | 33499000 | Adesivo, 4WD, freio de estacionamento | 1 | | 0,00 |
| 18 | 81139000 | Adesivo do bloqueio do diferencial | 1 | | 0,00 |

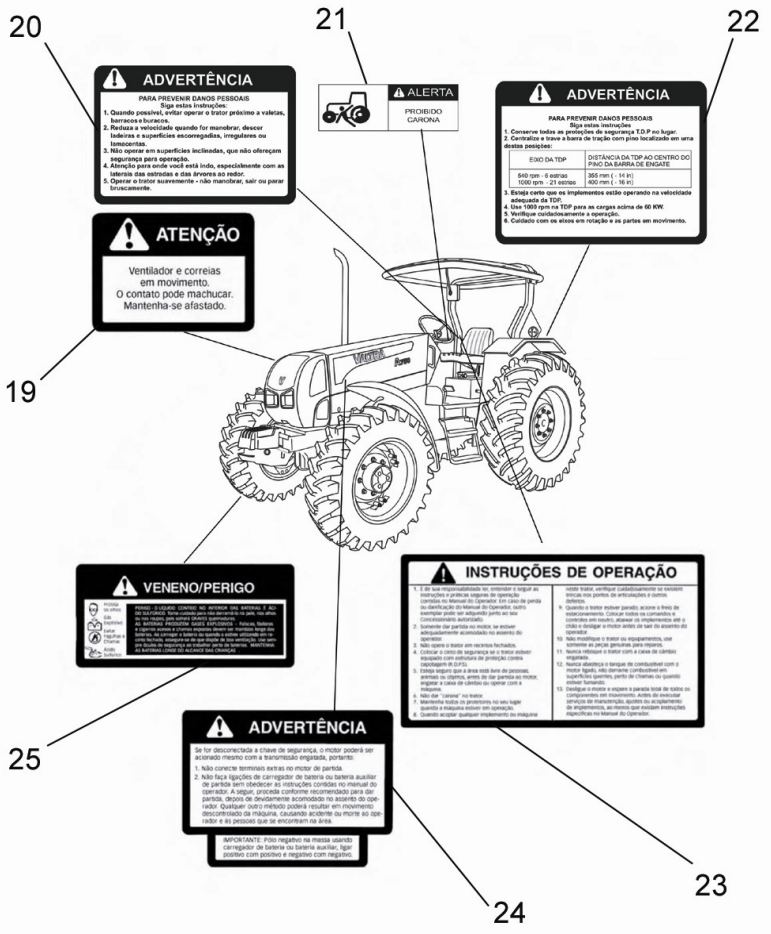


| Ref. | Num. Peça | Denominação | Qtd | Nota | $ Unit |
|---|---|---|---|---|---|
| 19 | 81136700 | Adesivo ventilador em movimento | 1 | | 0,00 |
| 20 | 81140000 | Adesivo de advertência | 1 | | 0,00 |
| 21 | 85101100 | Adesivo não dê carona | 1 | | 0,00 |
| 22 | 81140100 | Adesivo da TDP e barra de tração | 1 | | 0,00 |
| 23 | 81145400 | Adesivo de instrução de operação | 1 | | 0,00 |
| 24 | 81136900 | Adesivo motor e caixa de câmbio | 1 | | 0,00 |
| 25 | 81136800 | Adesivo da bateria | 1 | | 0,00 |

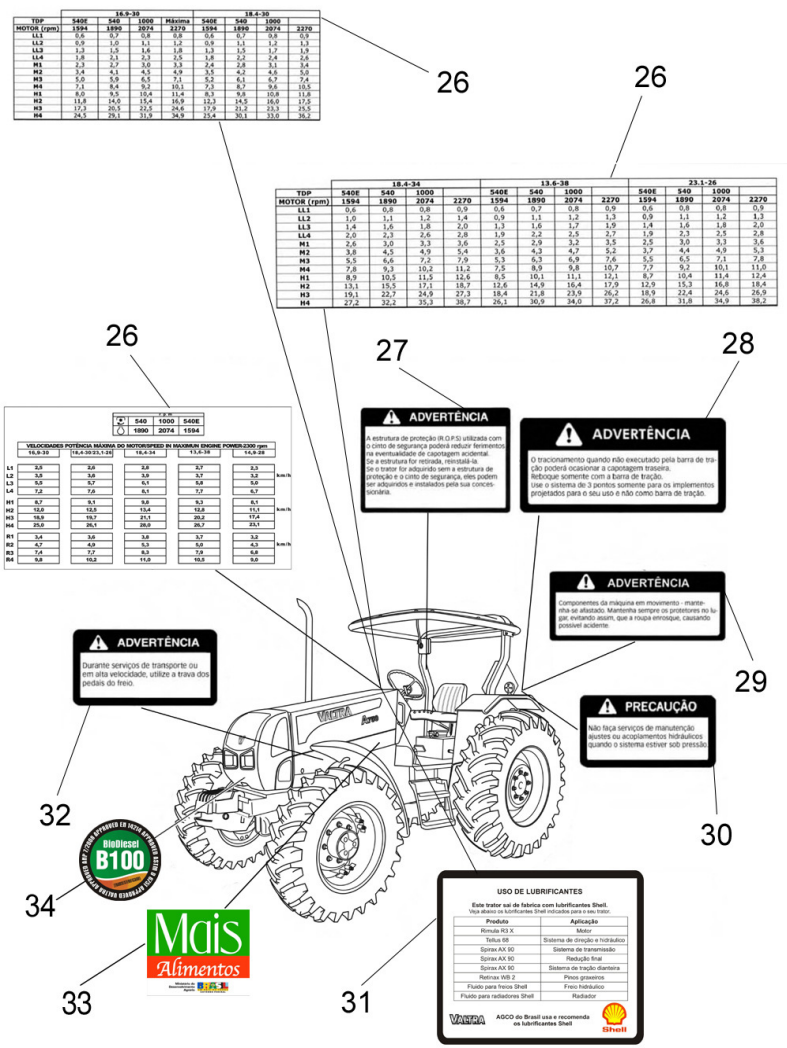


| Ref. | Num. Peça | Denominação | Qtd | Nota | $ Unit |
|---|---|---|---|---|---|
| 26 | 82733200 | Adesivo de velocidades | 1 | | 0,00 |
| 26 | 82733300 | Adesivo de velocidades | 1 | | 0,00 |
| 26 | 82733400 | Adesivo de velocidades | 1 | | 0,00 |
| 27 | 81139400 | Adesivo estrutura de segurança | 1 | | 0,00 |
| 28 | 81139300 | Adesivo da barra de tração | 1 | | 0,00 |
| 29 | 81136600 | Adesivo advertência de componentes | 1 | | 0,00 |
| 30 | 81139200 | Adesivo de engate rápido | 1 | | 0,00 |
| 31 | 85835200 | Adesivo do uso de lubrificantes | 1 | | 0,00 |
| 32 | 81138900 | Adesivo do pedal de freio | 1 | | 0,00 |
| 33 | 85851600 | Adesivo mais alimentos | 1 | | 0,00 |

# EMBREAGEM TDP INDEPENDENTE

41-01

# A850

VALTRA

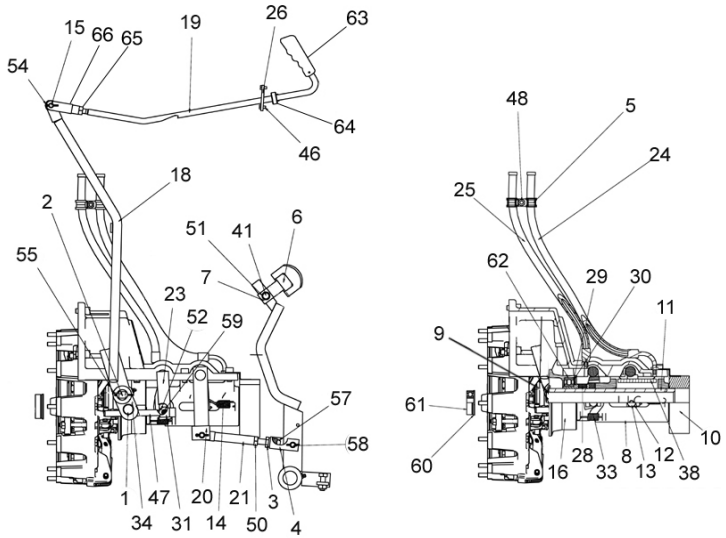


| Ref. | Num. Peça | Denominação | Qtd | Nota | $ Unit |
|---|---|---|---|---|---|
| 1 | 242550 | Pino | 1 | | 0,00 |
| 2 | 242560 | Pino rosqueado | 1 | | 0,00 |
| 3 | 628550 | Barra | 1 | | 0,00 |
| 4 | 628620 | Garfo | 1 | | 0,00 |
| 5 | 30086100 | Braçadeira | 2 | 15.9x16 | 0,00 |
| 6 | 31021000 | Placa | 1 | | 0,00 |
| 7 | 627420 | Placa | 1 | | 0,00 |
| 8 | 81314000 | Bucha guia | 1 | | 0,00 |
| 9 | 81781200 | Rolamento da embreagem | 1 | FAG804356 | 0,00 |
| 10 | 82397300 | Guarnição de vedação eixo principal | 1 | | 0,00 |
| 11 | 83040222 | Guia do rolamento | 1 | | 0,00 |
| 12 | 83040800 | Bucha | 2 | | 0,00 |
| 13 | 83040900 | Parafuso | 2 | | 0,00 |
| 14 | 83041000 | Mola | 2 | | 0,00 |
| 15 | 83326400 | Pino | 1 | | 0,00 |
| 16 | 83996500 | Bucha estriada | 1 | | 0,00 |
| 18 | 85892100 | Alavanca | 1 | | 0,00 |
| 19 | 85920210 | Alavanca superior | 1 | | 0,00 |
| 20 | 85892600 | Eixo da embreagem | 1 | | 0,00 |
| 21 | 85892700 | Barra montada | 1 | | 0,00 |
| 23 | 85936000 | Eixo acionador | 1 | | 0,00 |
| 24 | 85952100 | Mangueira de lubrificação da embreagem | 1 | | 0,00 |
| 25 | 85952200 | Mangueira de lubrificação da embreagem | 1 | | 0,00 |
| 26 | 85953900 | Bucha guia da alavanca da embreagem independente | 1 | | 0,00 |
| 28 | 216320 | Feltro de lubrificação | 1 | | 0,00 |

# EMBREAGEM TDP INDEPENDENTE

41-01

# A850

VALTRA

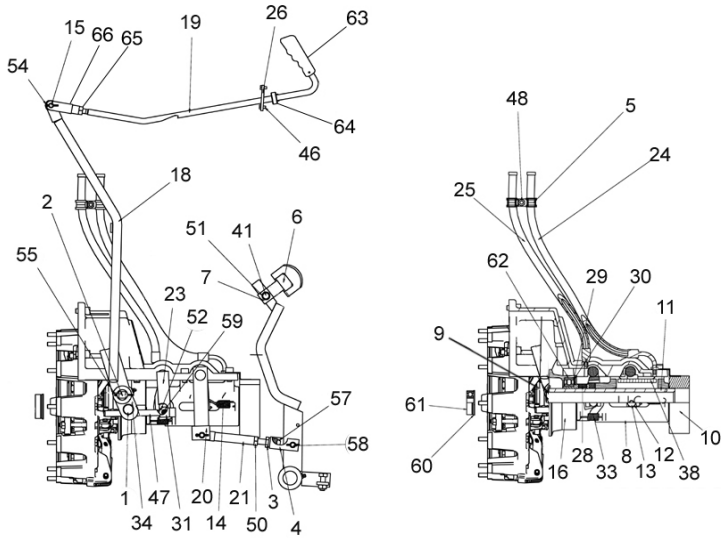


| Ref. | Num. Peça | Denominação | Qtd | Nota | $ Unit |
|---|---|---|---|---|---|
| 29 | 216450 | Arruela de encosto | 1 | | 0,00 |
| 30 | 216460 | Anel trava | 1 | BR110 INA | 0,00 |
| 31 | 218730 | Terminal | 1 | | 0,00 |
| 33 | 241320 | Mola | 2 | | 0,00 |
| 34 | 241330 | Guia do mancal de encosto | 1 | | 0,00 |
| 38 | 820500 | Feltro de lubrificação | 1 | | 0,00 |
| 41 | HA6324 | Parafuso | 1 | DIN 933 - M8x25 m8.8 | 0,00 |
| 46 | HC1303 | Parafuso allen | 2 | M5x10 DIN 84 | 0,00 |
| 47 | HC9953 | Parafuso allen | 1 | 1/2"-13N X 5 1/2" - 8.8 Zn | 0,00 |
| 48 | JB1108 | Porca | 1 | DIN 934 - M8 | 0,00 |
| 50 | JB3212 | Porca | 1 | DIN 936 M12 | 0,00 |
| 51 | JD0408 | Arruela | 1 | DIN 125 - M8 | 0,00 |
| 52 | JD0412 | Arruela | 1 | DIN 125 - M12 | 0,00 |
| 54 | JE3079 | Cupilha | 3 | 3x20 DIN 94 ZI | 0,00 |
| 55 | JE3087 | Cupilha | 1 | 3x35 DIN 94 ZI | 0,00 |
| 57 | JE9116 | Pino | 1 | 3x16 DIN 1481 | 0,00 |
| 58 | JJ4063 | Pino | 2 | B 12H11x45 DIN 1444 | 0,00 |
| 59 | KG1073 | Anel elástico | 1 | RS10 DIN6799 | 0,00 |
| 60 | KG3052 | Anel trava | 1 | 52x2 DIN 472 | 0,00 |
| 61 | LA1803 | Rolamento | 1 | 6304,2RS / C3 | 0,00 |
| 62 | LA1986 | Rolamento | 1 | FAG6014 2RSR.C4.237 | 0,00 |
| 63 | 80355400 | Manopla | 1 | | 0,00 |
| 64 | JD0412 | Arruela | 1 | | 0,00 |
| 65 | JB1110 | Porca | 1 | | 0,00 |
| 66 | 81786300 | Garfo | 1 | | 0,00 |

# EMBREAGEM TDP INDEPENDENTE

41-02

# A850

VALTRA

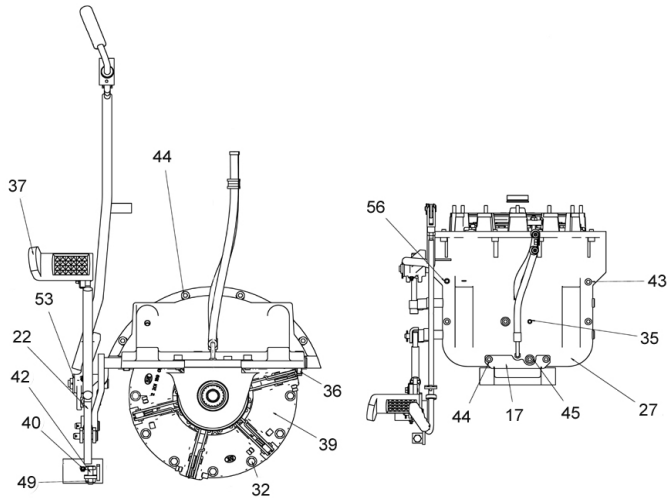


| Ref. | Num. Peça | Denominação | Qtd | Nota | $ Unit |
|---|---|---|---|---|---|
| 17 | 85594400 | Chapa de vedação | 1 | | 0,00 |
| 22 | 85892800 | Pedal da embreagem | 1 | | 0,00 |
| 27 | 85972500 | Tampa da embreagem EI | 1 | | 0,00 |
| 32 | 240610 | Parafuso | 12 | M8x1.25x100 DIN933 M8.8 | 0,00 |
| 35 | 501022 | Pino guia | 2 | | 0,00 |
| 36 | 584180 | Pino guia | 2 | | 0,00 |
| 37 | 594540 | Proteção | 1 | | 0,00 |
| 39 | 83063502 | Embreagem dupla luk - II | 1 | | 0,00 |
| 40 | GG0088 | Niple de lubrificação | 2 | DIN74412 | 0,00 |
| 42 | HA6334 | Parafuso | 1 | DIN 933 - M10x30 m8.8 | 0,00 |
| 43 | HC8338 | Parafuso allen | 1 | DIN 912 M10x40 | 0,00 |
| 44 | HC9336 | Parafuso | 8 | DIN 912 M10x25 ZIN | 0,00 |
| 45 | HC9337 | Parafuso allen | 2 | DIN 912 M10x30 | 0,00 |
| 49 | JB1110 | Porca | 1 | M10 DIN 934 m8.8 ZINC | 0,00 |
| 53 | JD0422 | Arruela | 1 | DIN 125 - M22 | 0,00 |
| 56 | JE8244 | Pino | 1 | 12x30 DIN1481 | 0,00 |

# SISTEMA DE EMBREAGEM DUPLA LUK

41-03

# A850

VALTRA

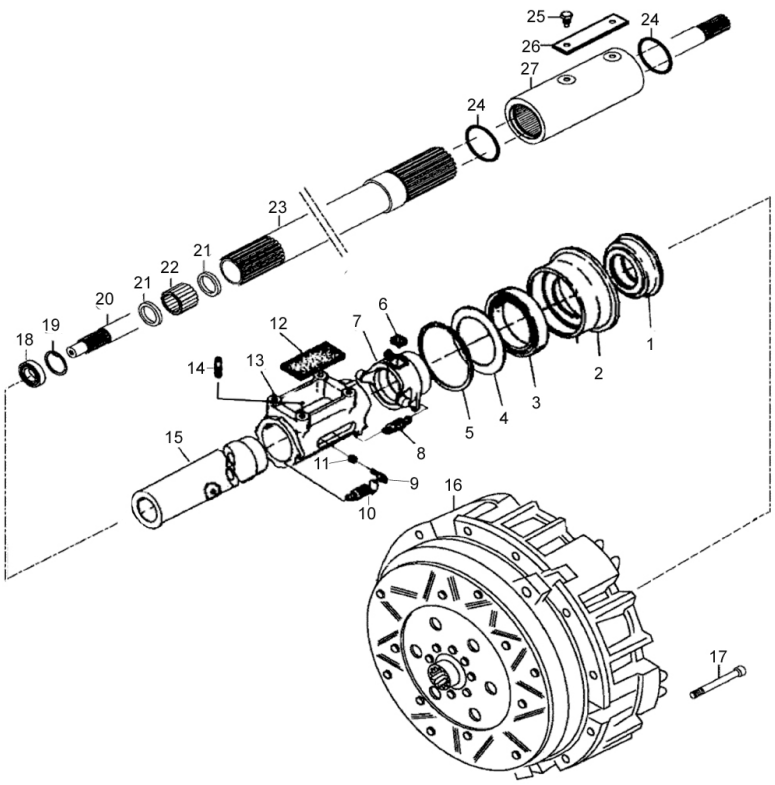


| Ref. | Num. Peça | Denominação | Qtd | Nota | $ Unit |
|---|---|---|---|---|---|
| 1 | 81781200 | Rolamento da embreagem | 1 | | 0,00 |
| 2 | 83996500 | Bucha estriada | 1 | | 0,00 |
| 3 | LA1986 | Rolamento | 1 | | 0,00 |
| 4 | 216450 | Arruela de encosto | 1 | | 0,00 |
| 5 | 216460 | Anel trava | 1 | | 0,00 |
| 6 | 216320 | Feltro de lubrificação | 1 | | 0,00 |
| 7 | 241330 | Guia do mancal de encosto | 1 | | 0,00 |
| 8 | 241320 | Mola | 2 | | 0,00 |
| 9 | 83040900 | Parafuso | 2 | | 0,00 |
| 10 | 83041000 | Mola | 2 | | 0,00 |
| 11 | 83040800 | Bucha | 2 | | 0,00 |
| 12 | 820500 | Feltro de lubrificação | 1 | | 0,00 |
| 13 | 81314000 | Bucha guia | 1 | | 0,00 |
| 14 | 501022 | Pino guia | 2 | | 0,00 |
| 15 | 83040222 | Guia do rolamento | 1 | | 0,00 |
| 16 | 83063610 | Platô da embreagem dupla | 1 | | 0,00 |
| 17 | 210610 | Parafuso | 12 | | 0,00 |
| 18 | LA1803 | Rolamento | 1 | | 0,00 |
| 19 | KG3052 | Anel trava | 1 | | 0,00 |
| 20 | 34806900 | Eixo acionador da embreagem | 1 | Com Reversor | 0,00 |
| 20 | 45355700 | Eixo acionador da TDP | 1 | | 0,00 |
| 21 | KH1057 | Anel retentor | 2 | | 0,00 |
| 22 | LA9183 | Parafuso | 1 | | 0,00 |
| 23 | 30598440 | Eixo da transmissão | 1 | Sem multiplicador /redutor | 0,00 |
| 23 | 30762240 | Eixo da transmissão | 1 | Com multiplicador /redudor | 0,00 |
| 24 | KH4190 | Anel retentor | 2 | | 0,00 |

| SISTEMA DE EMBREAGEM DUPLA LUK | 41-03 | A850 | VALTRA |
|---|---|---|---|

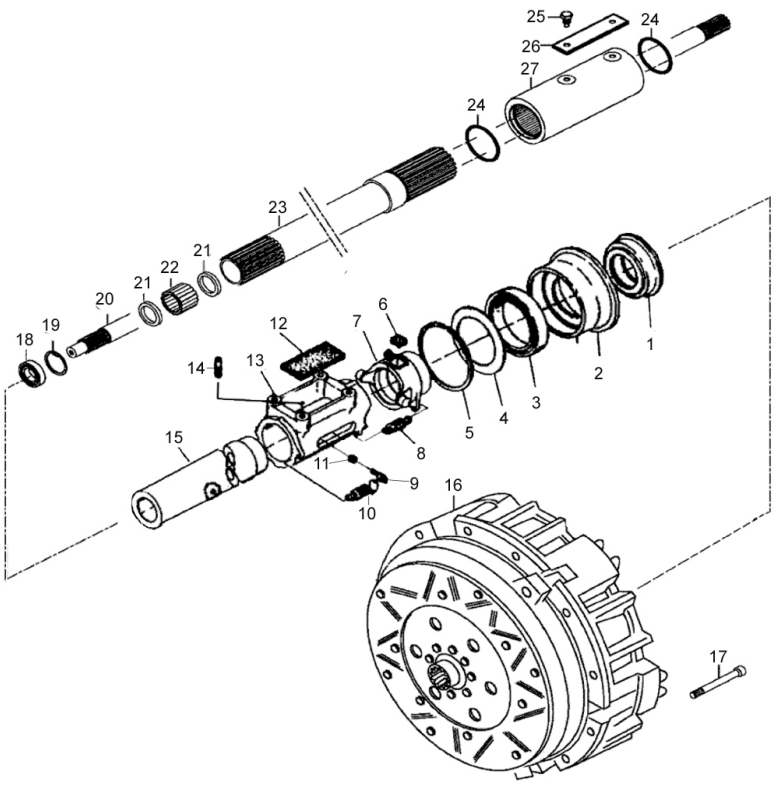


| Ref. | Num. Peça | Denominação | Qtd | Nota | $ Unit |
|---|---|---|---|---|---|
| 25 | 45359200 | Parafuso | 2 | | 0,00 |
| 26 | 30070410 | Trava | 1 | | 0,00 |
| 27 | 30775010 | Flange de acoplamento | 1 | | 0,00 |
| 28 | 218080 | Disco da TDP | 1 | | 0,00 |

# EMBREAGEM DUPLA

41-04

# A850

VALTRA

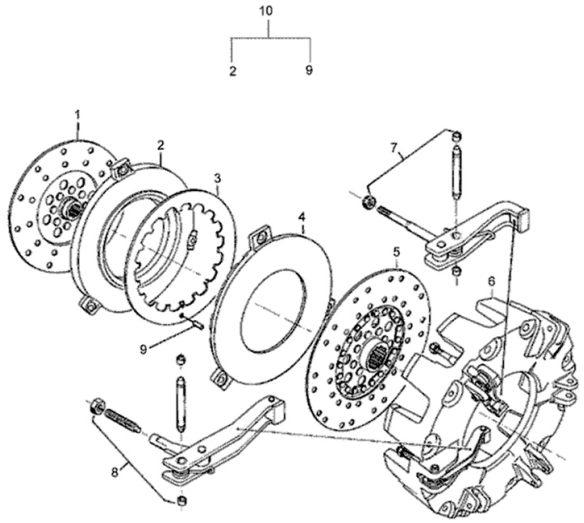


| Ref. | Num. Peça | Denominação | Qtd | Nota | $ Unit |
|---|---|---|---|---|---|
| 1 | 218080 | Disco da TDP | 1 | | 0,00 |
| 2 | 246620 | Placa de encosto da TDP | 1 | | 0,00 |
| 3 | 83064400 | Mola de pressão | 1 | | 0,00 |
| 4 | 246610 | Placa de encosto | 1 | | 0,00 |
| 5 | 83063710 | Disco da embreagem da transmissão | 1 | | 0,00 |
| 6 | 247310 | Carcaça do platô duplo | 1 | | 0,00 |
| 7 | 83064500 | Kit de acionamento da placa de encosto da TDP | 1 | | 0,00 |
| 8 | 83064600 | Kit de acionamento da placa de encosto da transmissão | 1 | | 0,00 |
| 9 | 80289400 | Pino | 1 | | 0,00 |
| 10 | 83063502 | Embreagem dupla luk - II | 1 | Ref. 1 - 9 | 0,00 |

# CARCAÇA DA CAIXA DE CÂMBIO

42-01

# A850

VALTRA

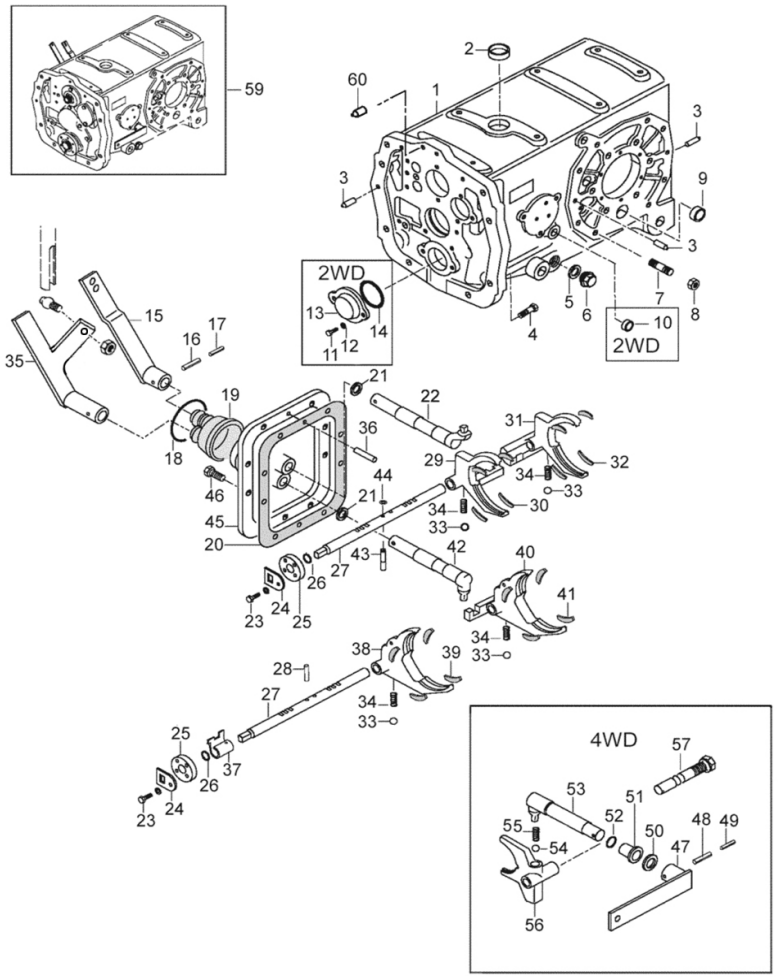


| Ref. | Num. Peça | Denominação | Qtd | Nota | $ Unit |
|---|---|---|---|---|---|
| 1 | 34716900 | Carcaça da caixa de câmbio | 1 | Com reversor | 0,00 |
| 1 | 45086930 | Carcaça da caixa de câmbio | 1 | VdB | 0,00 |
| 2 | GR5030 | Bujão | 1 | | 0,00 |
| 3 | 581020 | Pino guia | 8 | | 0,00 |
| 4 | HA8713 | Parafuso | 8 | | 0,00 |
| 5 | KH3610 | Anel de vedação | 1 | | 0,00 |
| 6 | GR0225 | Bujão | 1 | | 0,00 |
| 7 | HJ1940 | Parafuso | 20 | | 0,00 |
| 8 | JB0952 | Porca | 20 | | 0,00 |
| 9 | GR5026 | Bujão | 2 | | 0,00 |
| 10 | GR5013 | Bujão | 1 | 2 WD | 0,00 |
| 11 | HA6323 | Parafuso | 2 | 2 WD | 0,00 |
| 12 | JD9103 | Arruela | 2 | 2 WD | 0,00 |
| 13 | 30374600 | Tampa | 1 | 2 WD | 0,00 |
| 14 | KH4790 | Anel retentor | 1 | 2 WD | 0,00 |
| 15 | 82369000 | Alavanca | 1 | | 0,00 |
| 16 | JE8190 | Pino | 2 | | 0,00 |
| 17 | JE9092 | Pino | 2 | | 0,00 |
| 18 | KG5300 | Anel trava | 1 | | 0,00 |
| 19 | 30420700 | Proteção | 1 | | 0,00 |
| 20 | 31078900 | Junta | 1 | | 0,00 |
| 21 | KH0143 | Junta | 2 | | 0,00 |
| 22 | 45357710 | Alavanca | 1 | 1-4 | 0,00 |
| 23 | HA6323 | Parafuso | 2 | | 0,00 |
| 24 | 30602010 | Chapa de trava | 2 | | 0,00 |
| 25 | 30602110 | Arruela | 2 | | 0,00 |
| 26 | KH4005 | Anel retentor | 2 | | 0,00 |
| 27 | 30382510 | Eixo | 2 | | 0,00 |

# CARCAÇA DA CAIXA DE CÂMBIO

**42-01**

# A850

VALTRA

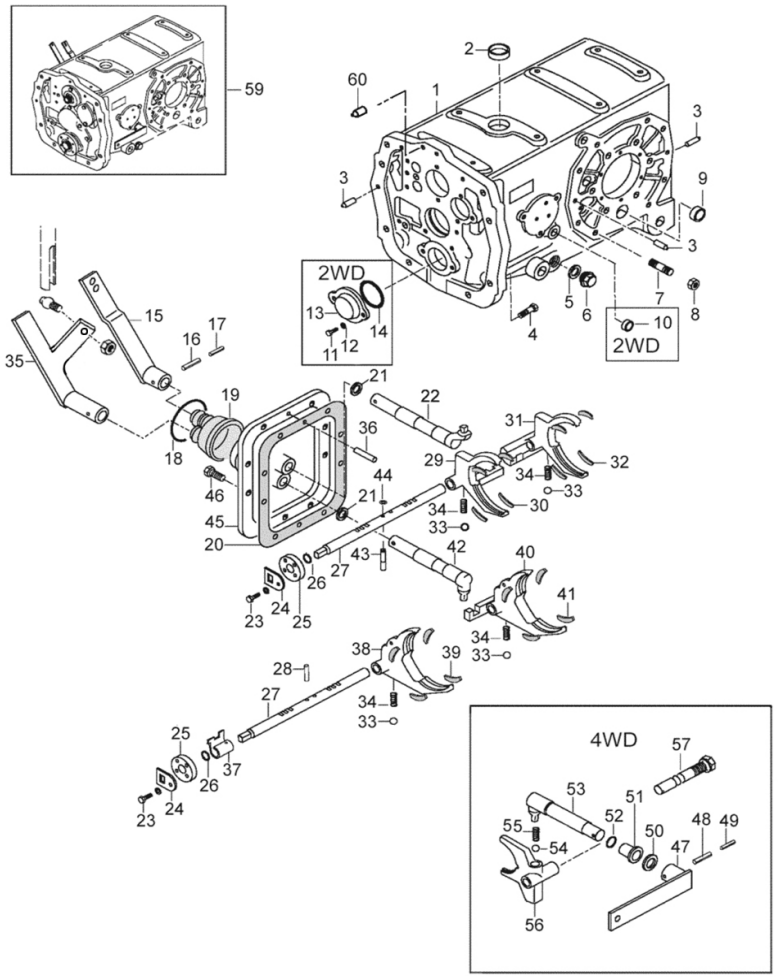


| Ref. | Num. Peça | Denominação | Qtd | Nota | $ Unit |
|---|---|---|---|---|---|
| 28 | JE8141 | Pino | 1 | | 0,00 |
| 29 | 45357510 | Garfo do seletor | 1 | 3-4 | 0,00 |
| 30 | 32888200 | Peça deslizante | 4 | | 0,00 |
| 31 | 45357410 | Garfo do seletor | 1 | 1-2 | 0,00 |
| 32 | 32888200 | Peça deslizante | 4 | | 0,00 |
| 33 | LB8022 | Esfera | 4 | | 0,00 |
| 34 | 581771 | Mola | 4 | | 0,00 |
| 35 | 82369110 | Alavanca | 1 | | 0,00 |
| 36 | JE9090 | Pino | 2 | | 0,00 |
| 37 | 45358010 | Proteção | 1 | | 0,00 |
| 38 | 34716200 | Garfo seletor | 1 | LL-M Reversor USA | 0,00 |
| 38 | 45357610 | Garfo seletor | 1 | L-R. | 0,00 |
| 39 | 32888200 | Peça deslizante | 4 | | 0,00 |
| 40 | 30342320 | Garfo seletor | 1 | H | 0,00 |
| 41 | 32888200 | Peça deslizante | 4 | | 0,00 |
| 42 | 45357810 | Alavanca | 1 | L-H,R | 0,00 |
| 43 | 45357900 | Pino | 2 | | 0,00 |
| 44 | 31527000 | Chapa de segurança | 2 | | 0,00 |
| 45 | 30341510 | Tampa | 1 | | 0,00 |
| 46 | HA6334 | Parafuso | 8 | | 0,00 |
| 47 | 30231600 | Alavanca | 1 | 4 WD | 0,00 |
| 48 | JE8190 | Pino | 1 | 4 WD | 0,00 |
| 49 | JE9092 | Pino | 1 | 4 WD | 0,00 |
| 50 | KG1020 | Anel de segurança | 1 | 4 WD | 0,00 |
| 51 | 30226300 | Bucha | 1 | 4 WD | 0,00 |
| 52 | KH4091 | Anel retentor | 1 | 4 WD | 0,00 |
| 53 | 30374700 | Alavanca | 1 | 4 WD | 0,00 |
| 54 | LB8022 | Esfera | 1 | 4 WD | 0,00 |

# CARCAÇA DA CAIXA DE CÂMBIO

**42-01**

# A850

VALTRA

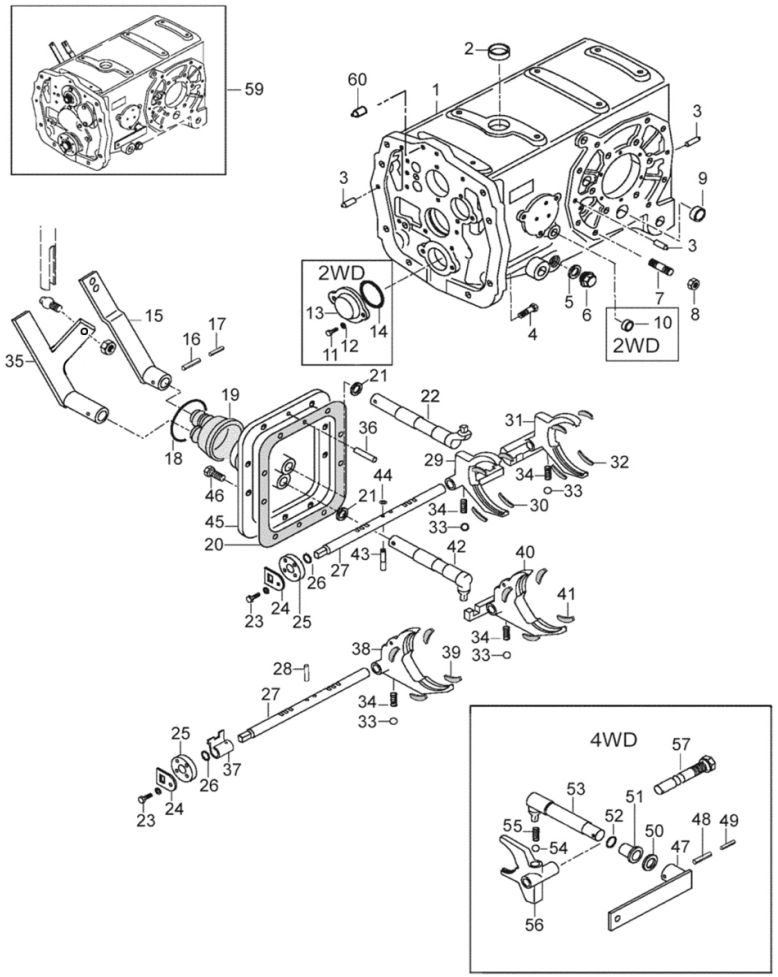


| Ref. | Num. Peça | Denominação | Qtd | Nota | $ Unit |
|---|---|---|---|---|---|
| 55 | 581771 | Mola | 1 | 4 WD | 0,00 |
| 56 | 45317900 | Garfo do seletor | 1 | 4 WD | 0,00 |
| 57 | 34453200 | Eixo | 1 | 4 WD | 0,00 |
| 59 | 82369400 | Caixa de câmbio completa | 1 | 2 WD 30km/h (270) | 0,00 |
| 59 | 82369500 | Caixa de câmbio completa | 1 | 4 WD 30 km/h (270) | 0,00 |
| 59 | 83751600 | Caixa de câmbio completa | 1 | 4 WD 40 km/h - Reversor | 0,00 |
| 60 | 34915300 | Pino | 4 | | 0,00 |

# SISTEMA ALAVANCAS DE CÂMBIO

**42-02**

# A850

VALTRA

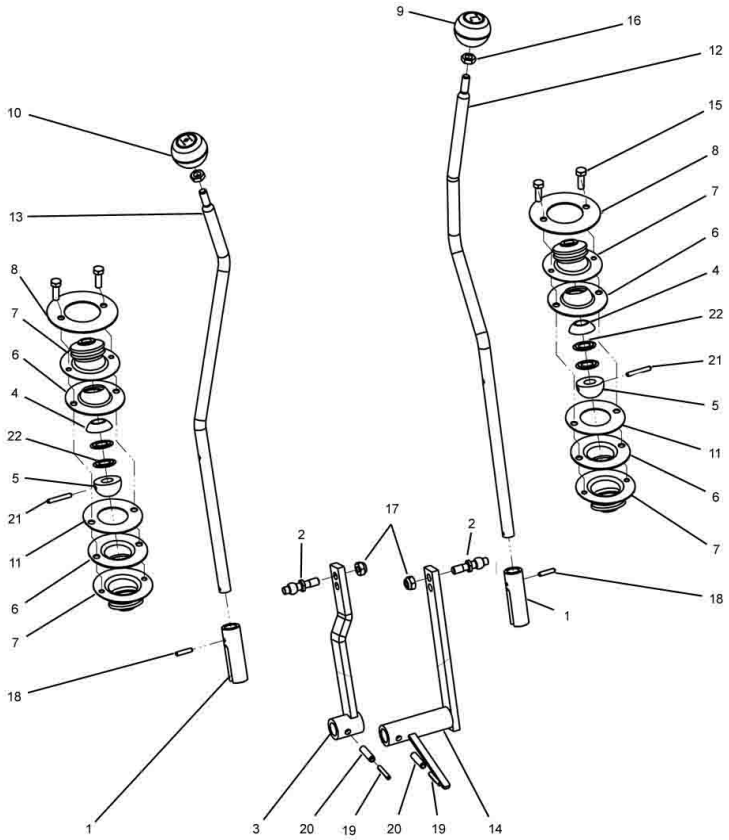


| Ref. | Num. Peça | Denominação | Qtd | Nota | $ Unit |
|---|---|---|---|---|---|
| 1 | 30496720 | Garfo | 2 | | 0,00 |
| 2 | 30501920 | Pino esférico | 2 | | 0,00 |
| 3 | 30516820 | Alavanca seletora de grupo | 1 | | 0,00 |
| 4 | 30930300 | Esfera de articulação | 2 | | 0,00 |
| 5 | 30930400 | Esfera de articulação | 2 | | 0,00 |
| 6 | 30930500 | Cubo de articulação | 4 | | 0,00 |
| 7 | 30930600 | Borracha protetora | 4 | | 0,00 |
| 8 | 30930700 | Anel de suporte | 2 | | 0,00 |
| 9 | 82370010 | Manopla grupo | 1 | R17 | 0,00 |
| 10 | 82370110 | Manopla marcha | 1 | R17 | 0,00 |
| 11 | 83728100 | Calço | 2 | | 0,00 |
| 12 | 85911200 | Alavanca de grupo | 1 | | 0,00 |
| 13 | 85911300 | Alavanca de marcha | 1 | | 0,00 |
| 14 | 85954810 | Alavanca seletora da marcha | 1 | | 0,00 |
| 15 | HA6324 | Parafuso | 4 | M8x25 | 0,00 |
| 16 | JB2904 | Porca | 2 | M10 | 0,00 |
| 17 | JB8905 | Porca | 2 | M10 | 0,00 |
| 18 | JE8138 | Pino | 2 | 5x24 | 0,00 |
| 19 | JE8141 | Pino | 2 | 5x30 | 0,00 |
| 20 | JE9090 | Pino | 2 | 8x30 | 0,00 |
| 21 | JE9092 | Pino | 2 | 5x36 | 0,00 |
| 22 | JE9415 | Anilha | 4 | 31,5x16,3x0,8 | 0,00 |

# EIXO PRINCIPAL (270)

**42-03**

# A850

VALTRA

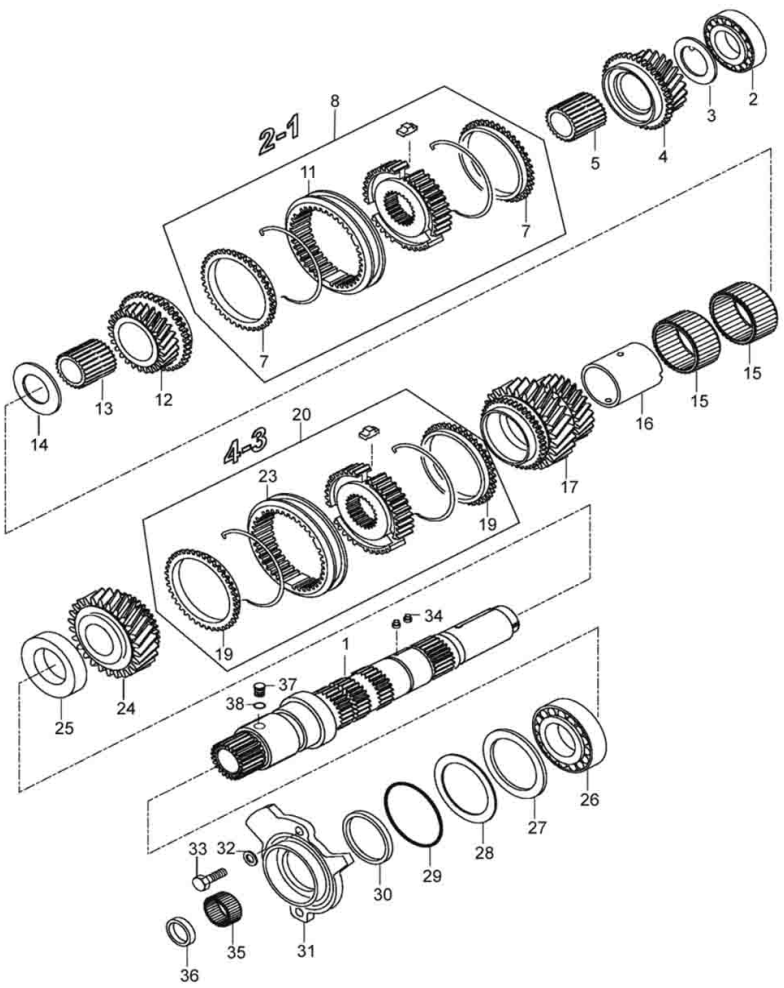


| Ref. | Num. Peça | Denominação | Qtd | Nota | $ Unit |
|---|---|---|---|---|---|
| 1 | 45355500 | Eixo principal | 1 | | 0,00 |
| 2 | LA5957 | Rolamento | 1 | | 0,00 |
| 3 | 30383200 | Anel espaçador | 1 | | 0,00 |
| 4 | 30310210 | Engrenagem | 1 | Z=19 | 0,00 |
| 5 | 30383500 | Bucha | 1 | | 0,00 |
| 7 | 33593100 | Anel sincronizador | 2 | | 0,00 |
| 8 | 30383720 | Sincronizador montado | 1 | Ref. 7 - 11 | 0,00 |
| 11 | 33593000 | Luva de acoplamento | 1 | | 0,00 |
| 12 | 30310110 | Engrenagem | 1 | Z=23 | 0,00 |
| 13 | 30383400 | Bucha | 1 | | 0,00 |
| 14 | 30383100 | Anel espaçador | 1 | | 0,00 |
| 15 | LA9191 | Rolamento | 2 | | 0,00 |
| 16 | 30383300 | Bucha | 1 | | 0,00 |
| 17 | 30310010 | Engrenagem | 1 | Z=29/25 | 0,00 |
| 19 | 33593100 | Anel sincronizador | 2 | | 0,00 |
| 20 | 30383620 | Sincronizador montado | 1 | Ref. 19 - 23 | 0,00 |
| 23 | 33593000 | Luva de acoplamento | 1 | | 0,00 |
| 24 | 30309900 | Engrenagem | 1 | Z=32 | 0,00 |
| 25 | 30383010 | Anel espaçador | 1 | | 0,00 |
| 26 | LA5958 | Rolamento | 1 | | 0,00 |
| 27 | 30382900 | Anel espaçador | 1 | | 0,00 |
| 28 | 860320 | Arruela | 1 | s=0,1 | 0,00 |
| 28 | 860330 | Arruela | 1 | s=0,2mm | 0,00 |
| 28 | 872420 | Arruela | 1 | s=0,5mm | 0,00 |
| 28 | 877930 | Arruela | 1 | s=0,15mm | 0,00 |
| 29 | KH4790 | Anel retentor | 1 | | 0,00 |
| 30 | KH0193 | Retentor | 1 | | 0,00 |
| 31 | 45355610 | Tampa | 1 | | 0,00 |

# EIXO PRINCIPAL (270)

**42-03**

# A850

VALTRA

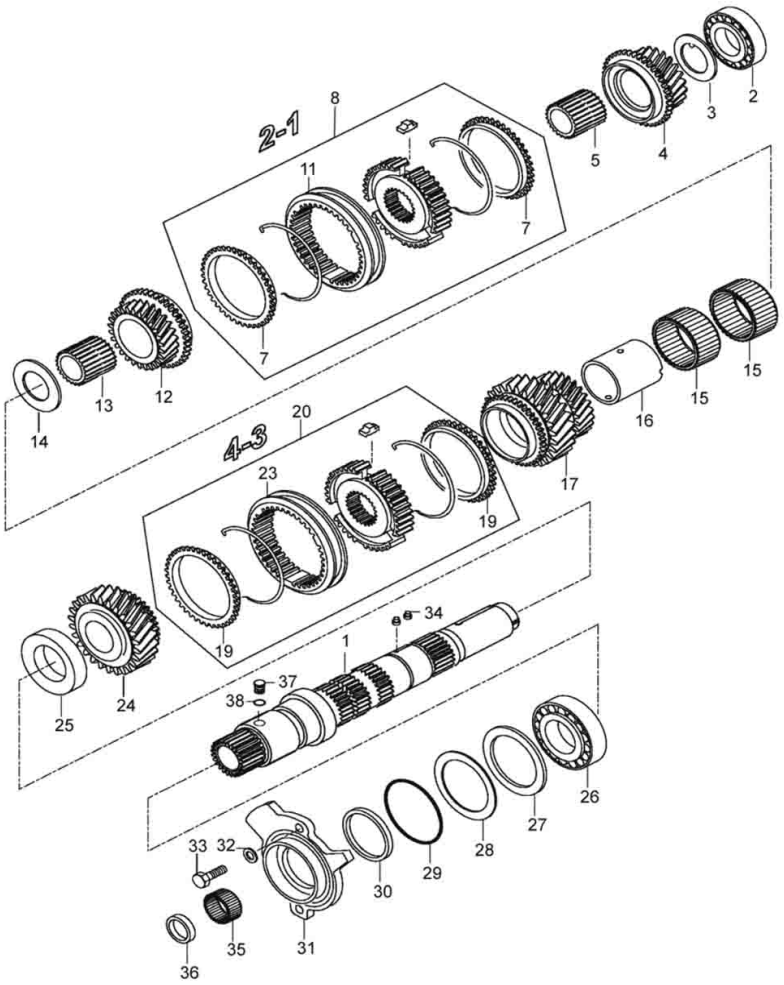


| Ref. | Num. Peça | Denominação | Qtd | Nota | $ Unit |
|---|---|---|---|---|---|
| 32 | JD9103 | Arruela | 2 | | 0,00 |
| 33 | HA6323 | Parafuso | 2 | | 0,00 |
| 34 | 30187000 | Pino trava | 2 | | 0,00 |
| 35 | LA9124 | Bucha guia | 1 | | 0,00 |
| 36 | KH0156 | Anel retentor | 1 | Sem multiplicador /redutor | 0,00 |
| 37 | 45358800 | Bujão | 1 | Sem multiplicador /redutor | 0,00 |
| 38 | KH4345 | Anel de vedação | 1 | Sem multiplicador /redutor | 0,00 |

# EIXO PRINCIPAL (272)

**42-03**

# A850

VALTRA

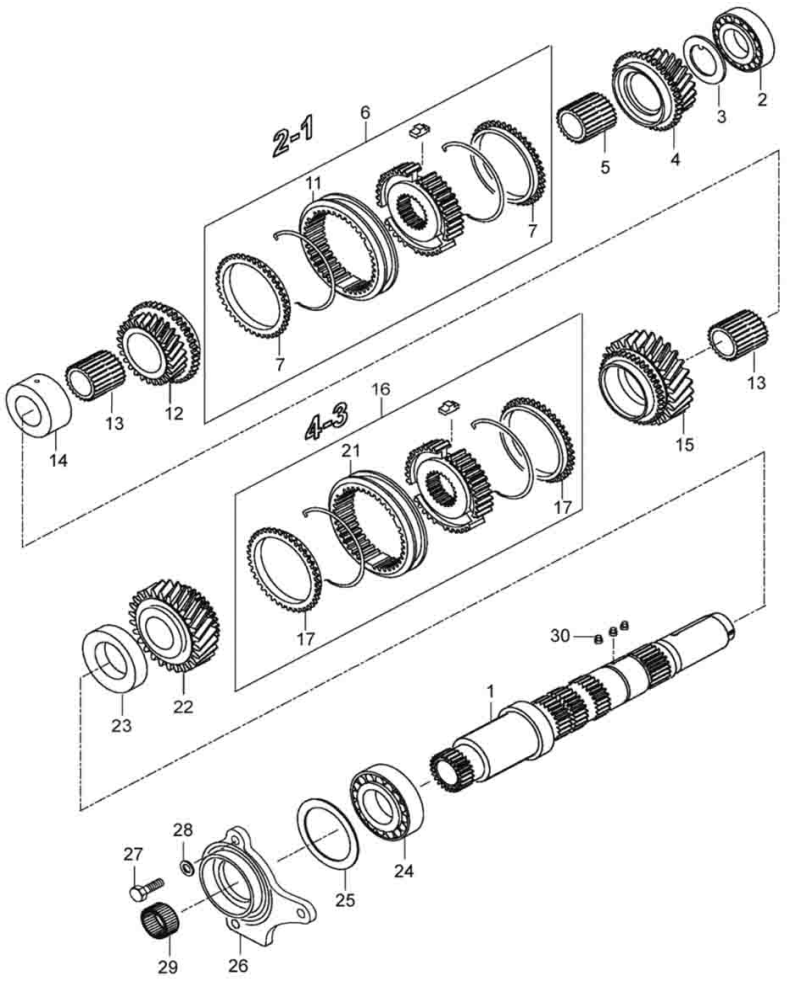


| Ref. | Num. Peça | Denominação | Qtd | Nota | $ Unit |
|---|---|---|---|---|---|
| 1 | 34693800 | Eixo principal | 1 | (272) , shuttle USA | 0,00 |
| 2 | LA5957 | Rolamento | 1 | | 0,00 |
| 3 | 30383200 | Anel espaçador | 1 | | 0,00 |
| 4 | 30310210 | Engrenagem | 1 | Z=19 | 0,00 |
| 5 | 30383500 | Bucha | 1 | | 0,00 |
| 6 | 30383720 | Sincronizador montado | 1 | Assy | 0,00 |
| 7 | 33593100 | Anel sincronizador | 2 | | 0,00 |
| 11 | 33593000 | Luva de acoplamento | 1 | | 0,00 |
| 12 | 34897500 | Engrenagem | 1 | Z=24 | 0,00 |
| 13 | 30383400 | Bucha | 2 | | 0,00 |
| 14 | 34693900 | Bucha Intermediária | 1 | | 0,00 |
| 15 | 34676700 | Engrenagem | 1 | Z=29 | 0,00 |
| 16 | 30383620 | Sincronizador montado | 1 | Assy | 0,00 |
| 17 | 33593100 | Anel sincronizador | 2 | | 0,00 |
| 21 | 33593000 | Luva de acoplamento | 1 | | 0,00 |
| 22 | 34648100 | Engrenagem | 1 | Z=36 | 0,00 |
| 23 | 30383010 | Anel espaçador | 1 | | 0,00 |
| 24 | LA5958 | Rolamento | 1 | | 0,00 |
| 25 | 860320 | Arruela | 1 | s=0,1 | 0,00 |
| 25 | 860330 | Arruela | 1 | s=0,2mm | 0,00 |
| 25 | 872420 | Arruela | 1 | s=0,5mm | 0,00 |
| 25 | 877930 | Arruela | 1 | s=0,15mm | 0,00 |
| 26 | 34805700 | Tampa | 1 | | 0,00 |
| 27 | HA6323 | Parafuso | 3 | | 0,00 |
| 28 | JD9103 | Arruela | 3 | | 0,00 |
| 29 | LA9124 | Bucha guia | 1 | | 0,00 |
| 30 | 30187000 | Pino trava | 3 | | 0,00 |

# EIXO LATERAL E TRAÇÃO DIANTEIRA (270)

**42-04**

# A850

VALTRA

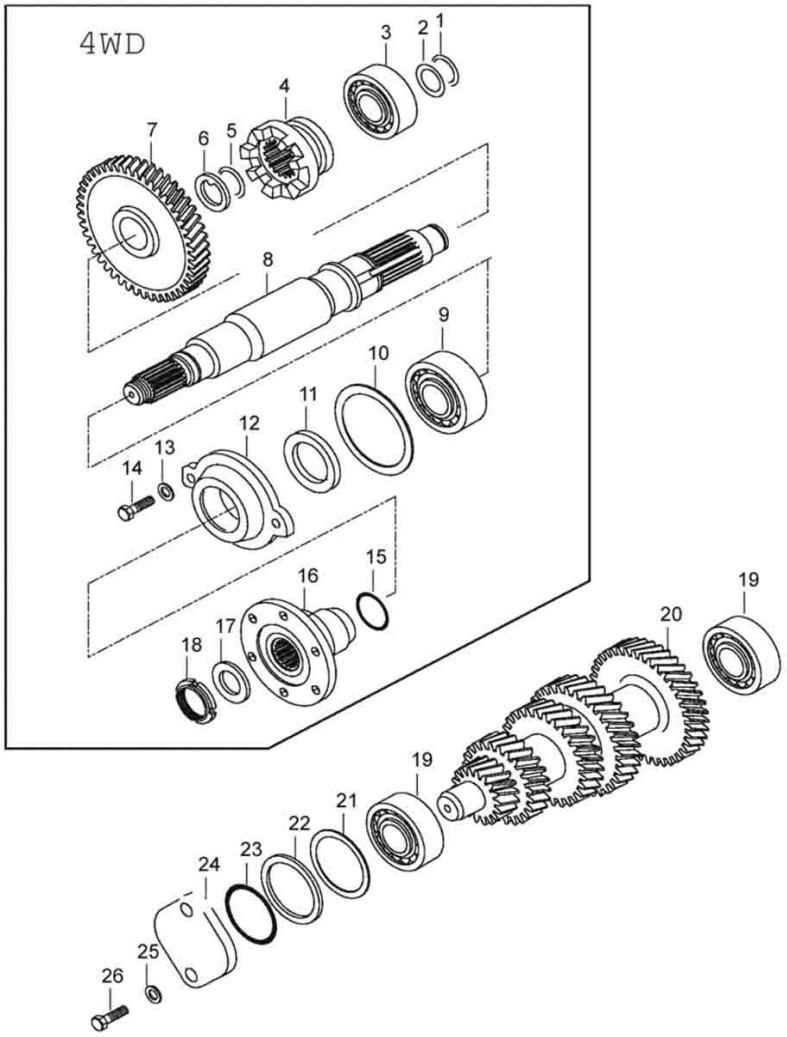


| Ref. | Num. Peça | Denominação | Qtd | Nota | $ Unit |
|---|---|---|---|---|---|
| 1 | KG1211 | Anel de trava | 1 | | 0,00 |
| 2 | KG1183 | Arruela | 1 | | 0,00 |
| 3 | LA1207 | Rolamento | 1 | | 0,00 |
| 4 | 45317710 | Bucha de acoplamento | 1 | | 0,00 |
| 5 | KG1203 | Anel de trava | 1 | | 0,00 |
| 6 | 30383200 | Anel espaçador | 1 | | 0,00 |
| 7 | 45317120 | Engrenagem | 1 | Z=44 | 0,00 |
| 7 | 82788400 | Engrenagem | 1 | Z=43 | 0,00 |
| 8 | 45317600 | Eixo | 1 | | 0,00 |
| 9 | LA1296 | Rolamento | 1 | | 0,00 |
| 10 | KH4790 | Anel retentor | 1 | | 0,00 |
| 11 | KH1191 | Retentor | 1 | | 0,00 |
| 12 | 30341900 | Tampa | 1 | | 0,00 |
| 13 | JD9103 | Arruela | 2 | | 0,00 |
| 14 | HA6323 | Parafuso | 2 | | 0,00 |
| 15 | KH4955 | Anel retentor | 1 | | 0,00 |
| 16 | 30384510 | Bucha de acoplamento | 1 | | 0,00 |
| 17 | 627650 | Arruela | 1 | | 0,00 |
| 18 | 627640 | Porca | 1 | | 0,00 |
| 19 | LA5957 | Rolamento | 2 | | 0,00 |
| 20 | 30310320 | Eixo intermediário | 1 | | 0,00 |
| 21 | 30384020 | Arruela | 1 | s=0,15mm | 0,00 |
| 21 | 30384110 | Arruela | 1 | s=0,10mm | 0,00 |
| 21 | 30384210 | Arruela | 1 | s=0,20mm | 0,00 |
| 21 | 30384310 | Arruela | 1 | s=0,50mm | 0,00 |
| 22 | 30759200 | Anel espaçador | 1 | | 0,00 |
| 23 | KH4933 | Anel retentor | 1 | | 0,00 |
| 24 | 30341710 | Tampa | 1 | | 0,00 |

# EIXO LATERAL E TRAÇÃO DIANTEIRA (270)

**42-04**

# A850

VALTRA

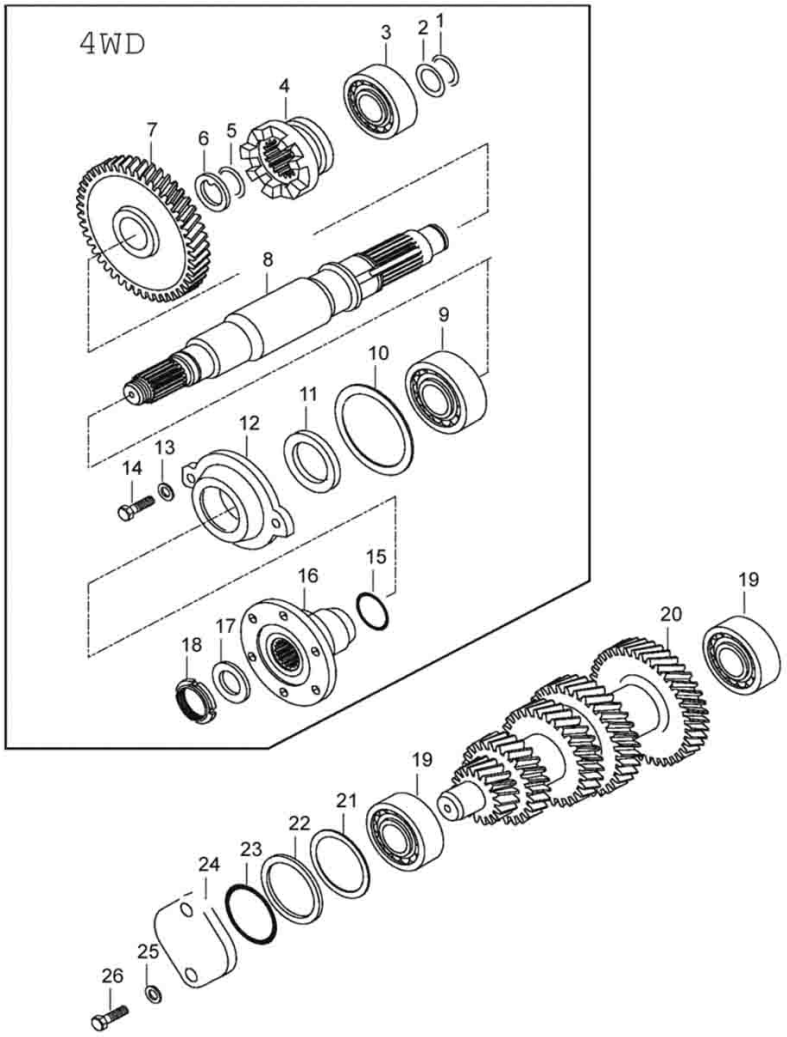


| Ref. | Num. Peça | Denominação | Qtd | Nota | $ Unit |
|---|---|---|---|---|---|
| 25 | JD9103 | Arruela | 2 | | 0,00 |
| 26 | HA6323 | Parafuso | 2 | | 0,00 |

# EIXO LATERAL E TRAÇÃO DIANTEIRA (272)

**42-04**

# A850

VALTRA

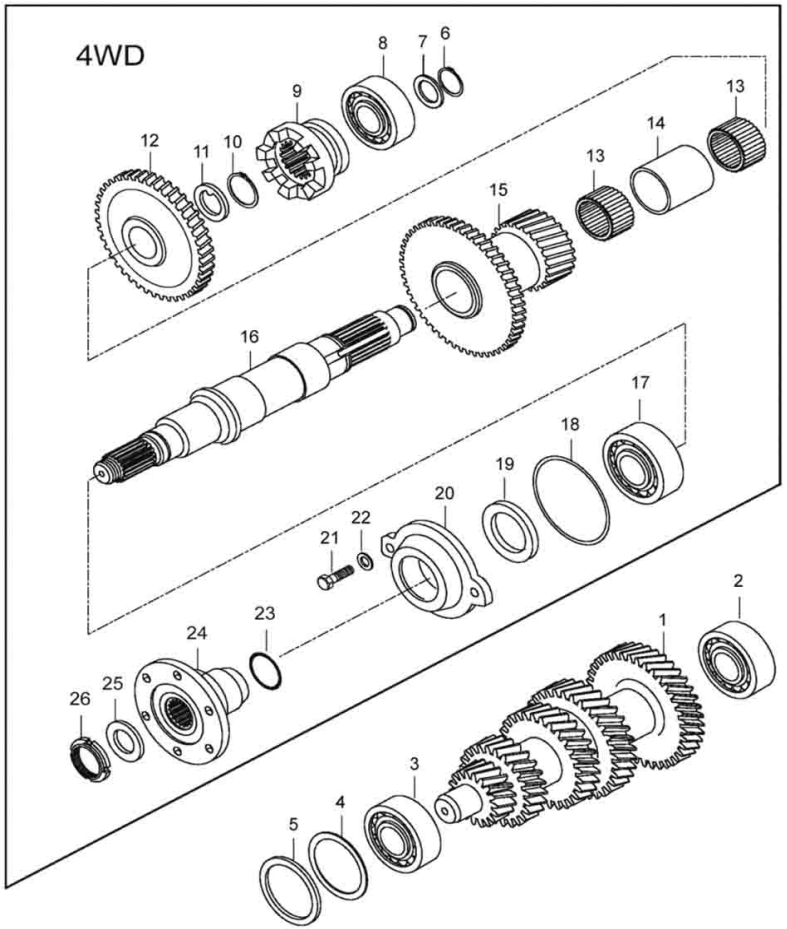


| Ref. | Num. Peça | Denominação | Qtd | Nota | $ Unit |
|---|---|---|---|---|---|
| 1 | 34648200 | Eixo intermediário | 1 | Z=15/21/24/29/34 | 0,00 |
| 1 | 85734100 | Eixo intermediário | 1 | (Hema)* | 0,00 |
| 2 | LA5109 | Rolamento | 1 | (Hema)* | 0,00 |
| 2 | LA5957 | Rolamento | 1 | | 0,00 |
| 3 | LA5011 | Rolamento | 3 | | 0,00 |
| 4 | 32024200 | Arruela | 1 | s=0,10mm | 0,00 |
| 4 | 32024300 | Arruela | 1 | s=0,15mm | 0,00 |
| 4 | 32024400 | Arruela | 1 | s=0,50mm | 0,00 |
| 5 | 34808200 | Anel do suporte | 1 | | 0,00 |
| 6 | KG1211 | Anel de trava | 1 | | 0,00 |
| 7 | KG1183 | Arruela | 1 | | 0,00 |
| 8 | LA1207 | Rolamento | 1 | | 0,00 |
| 9 | 45317710 | Bucha de acoplamento | 1 | | 0,00 |
| 10 | KG1203 | Anel de trava | 1 | | 0,00 |
| 11 | 30383200 | Anel espaçador | 1 | | 0,00 |
| 12 | 45317320 | Engrenagem | 1 | Z=42 | 0,00 |
| 13 | LA9054 | Rolamento | 2 | | 0,00 |
| 14 | 34688200 | Bucha Intermediária | 1 | | 0,00 |
| 15 | 34648500 | Engrenagem | 1 | Z=51/23 | 0,00 |
| 16 | 34648600 | Eixo | 1 | | 0,00 |
| 17 | LA1296 | Rolamento | 1 | | 0,00 |
| 18 | KH4790 | Anel retentor | 1 | | 0,00 |
| 19 | KH1191 | Retentor | 1 | | 0,00 |
| 20 | 30341900 | Tampa | 1 | | 0,00 |
| 21 | HA6323 | Parafuso | 2 | | 0,00 |
| 22 | JD9103 | Arruela | 2 | | 0,00 |
| 23 | KH4955 | Anel retentor | 1 | | 0,00 |
| 24 | 30384510 | Bucha de acoplamento | 1 | | 0,00 |

# EIXO LATERAL E TRAÇÃO DIANTEIRA (272)

42-04

# A850

VALTRA

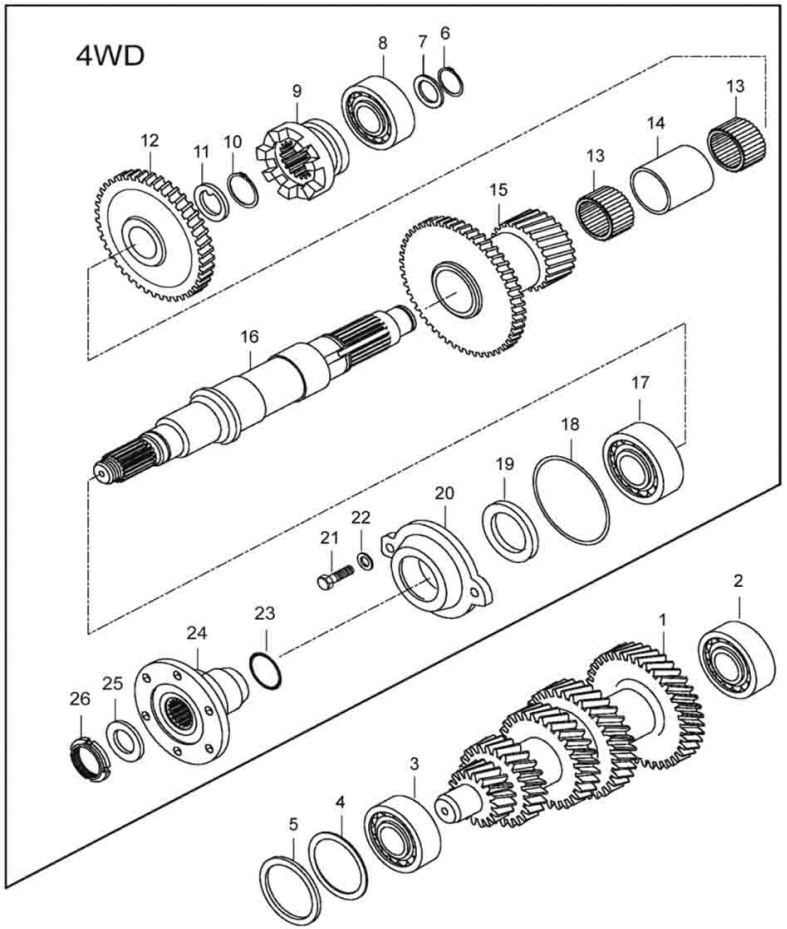


| Ref. | Num. Peça | Denominação | Qtd | Nota | $ Unit |
|---|---|---|---|---|---|
| 25 | 627650 | Arruela | 1 | | 0,00 |
| 26 | 627640 | Porca | 1 | | 0,00 |

# EIXO CÔNICO DO PINHÃO (270)

**42-05**

# A850

VALTRA

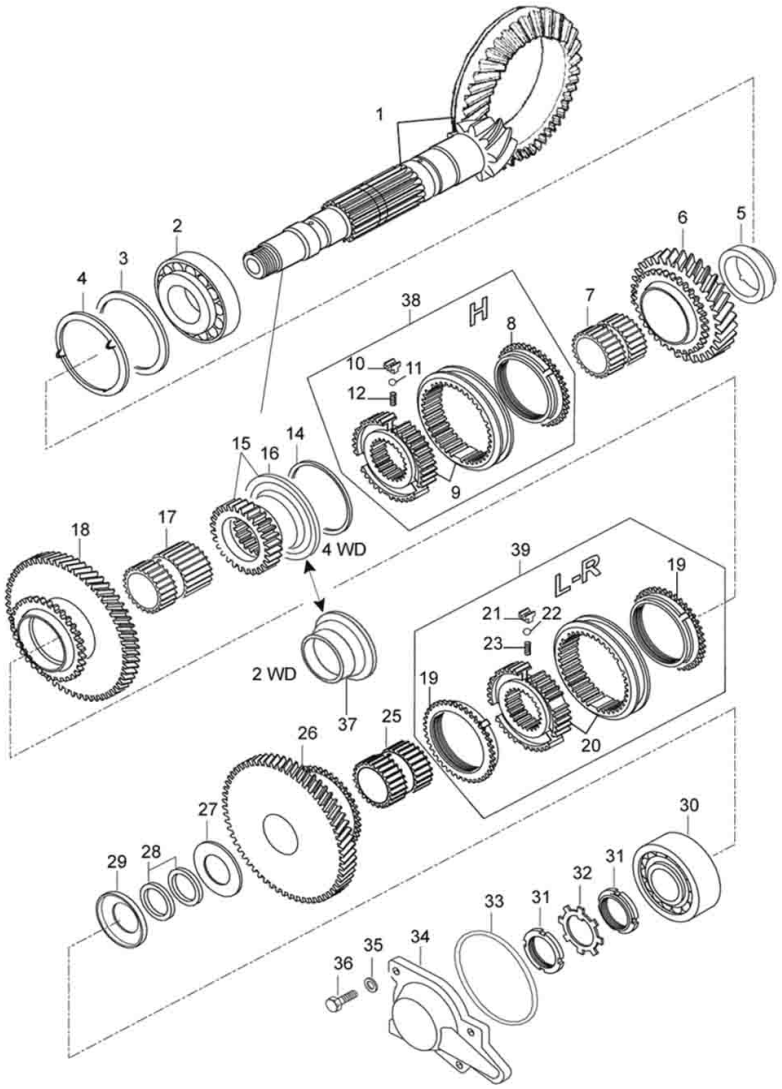


| Ref. | Num. Peça | Denominação | Qtd | Nota | $ Unit |
|---|---|---|---|---|---|
| 1 | 30390010 | Coroa e pinhão - Montado | 1 | Z=7/43 | 0,00 |
| 2 | LA5315 | Rolamento | 1 | | 0,00 |
| 3 | KG1316 | Arruela | 1 | s=0,10mm | 0,00 |
| 3 | KG1317 | Arruela | 1 | s=0,30mm | 0,00 |
| 3 | KG1330 | Arruela | 1 | s=0,50mm | 0,00 |
| 3 | KG1331 | Arruela | 1 | s=0,15mm | 0,00 |
| 4 | 30486900 | Anel espaçador | 1 | | 0,00 |
| 5 | 30385700 | Bucha | 1 | | 0,00 |
| 6 | 30310700 | Engrenagem | 1 | Z=38 | 0,00 |
| 7 | 30385600 | Bucha | 1 | | 0,00 |
| 8 | 32483400 | Anel sincronizador | 1 | | 0,00 |
| 9 | 33683700 | Luva de acoplamento | 1 | | 0,00 |
| 10 | 32483700 | Chaveta | 3 | | 0,00 |
| 11 | 32483600 | Esfera | 3 | | 0,00 |
| 12 | 32483800 | Mola | 3 | | 0,00 |
| 14 | KG9144 | Anel trava | 1 | | 0,00 |
| 15 | 45318100 | Engrenagem | 1 | Z=27 4x4 | 0,00 |
| 16 | 30465510 | Proteção | 1 | Z=28 | 0,00 |
| 17 | 30385510 | Bucha | 1 | | 0,00 |
| 18 | 30310510 | Engrenagem | 1 | Z=59 | 0,00 |
| 19 | 32483400 | Anel sincronizador | 1 | | 0,00 |
| 20 | 33683700 | Luva de acoplamento | 1 | | 0,00 |
| 21 | 32483700 | Chaveta | 3 | | 0,00 |
| 22 | 32483600 | Esfera | 3 | | 0,00 |
| 23 | 32483800 | Mola | 3 | | 0,00 |
| 25 | 30385410 | Bucha | 1 | | 0,00 |
| 26 | 30310430 | Engrenagem | 1 | Z=58 | 0,00 |
| 26 | 85734400 | Engrenagem | 1 | Z=28* | 0,00 |

# EIXO CÔNICO DO PINHÃO (270)

**42-05**

# A850

VALTRA

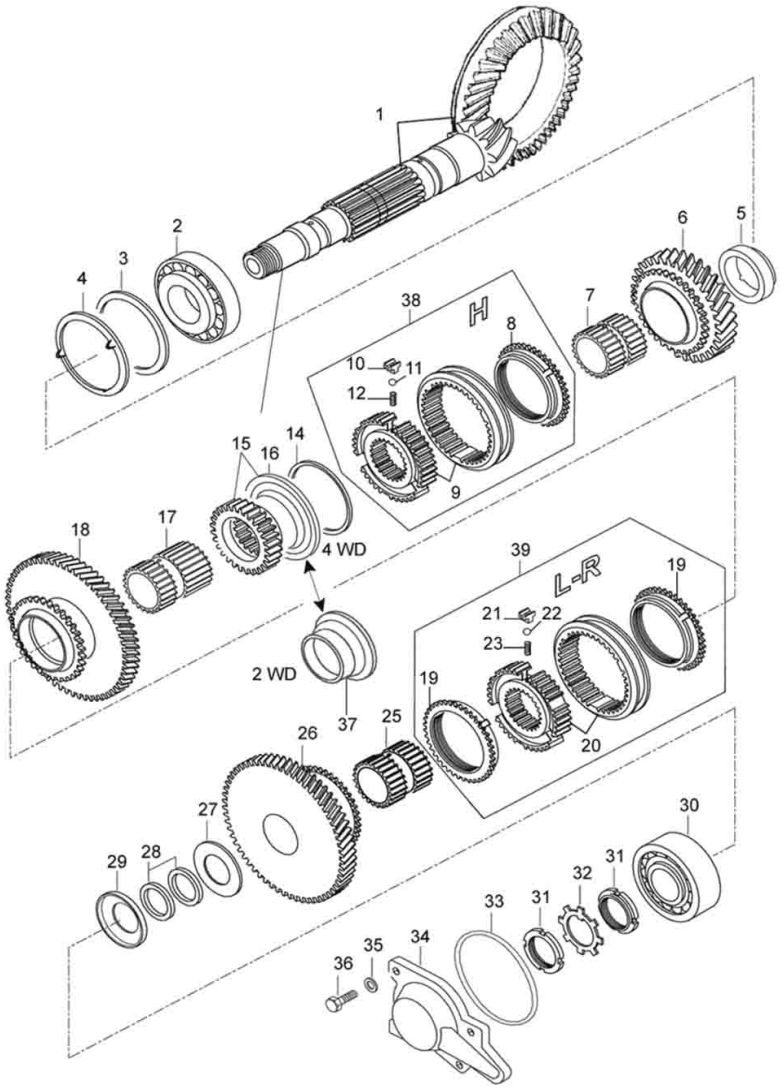


| Ref. | Num. Peça | Denominação | Qtd | Nota | $ Unit |
|---|---|---|---|---|---|
| 27 | 30385300 | Anel espaçador | 1 | | 0,00 |
| 28 | 30385800 | Anel espaçador | 1 | s=5,05mm | 0,00 |
| 28 | 30385900 | Anel espaçador | 1 | s=5,08mm | 0,00 |
| 28 | 30386000 | Anel espaçador | 1 | s=5,11mm | 0,00 |
| 28 | 30386100 | Anel espaçador | 1 | s=5,14mm | 0,00 |
| 28 | 30386200 | Anel espaçador | 1 | s=5,26mm | 0,00 |
| 28 | 30386300 | Anel espaçador | 1 | s5,38 | 0,00 |
| 28 | 30386400 | Anel espaçador | 1 | s=5,50mm | 0,00 |
| 28 | 30386500 | Anel espaçador | 1 | s=5,62mm | 0,00 |
| 28 | 30386600 | Anel espaçador | 1 | s=5,73mm | 0,00 |
| 28 | 30386700 | Anel espaçador | 1 | s=5,85mm | 0,00 |
| 28 | 30386800 | Anel espaçador | 1 | s=5,97mm | 0,00 |
| 28 | 30386900 | Anel espaçador | 1 | s=6,09mm | 0,00 |
| 28 | 30387000 | Anel espaçador | 1 | s=6,12mm | 0,00 |
| 28 | 30387100 | Anel espaçador | 1 | s=6,15mm | 0,00 |
| 28 | 30387200 | Anel espaçador | 1 | s=6,18mm | 0,00 |
| 29 | 30385210 | Tampa | 1 | | 0,00 |
| 30 | LA5311 | Rolamento | 1 | | 0,00 |
| 31 | LB3011 | Porca | 2 | | 0,00 |
| 32 | 678710 | Arruela de trava | 1 | | 0,00 |
| 33 | KH4711 | Anel de vedação | 1 | | 0,00 |
| 34 | 30341800 | Tampa | 1 | | 0,00 |
| 35 | JD9103 | Arruela | 4 | | 0,00 |
| 36 | HA6323 | Parafuso | 4 | | 0,00 |
| 37 | 45359300 | Bucha | 1 | 4x2 | 0,00 |
| 38 | 30221420 | Sincronizador montado | 1 | Ref. 8-13 | 0,00 |
| 39 | 30614220 | Sincronizador montado | 2 | Ref.19-24 | 0,00 |

# EIXO CÔNICO DO PINHÃO (272)

**42-05**

# A850

VALTRA

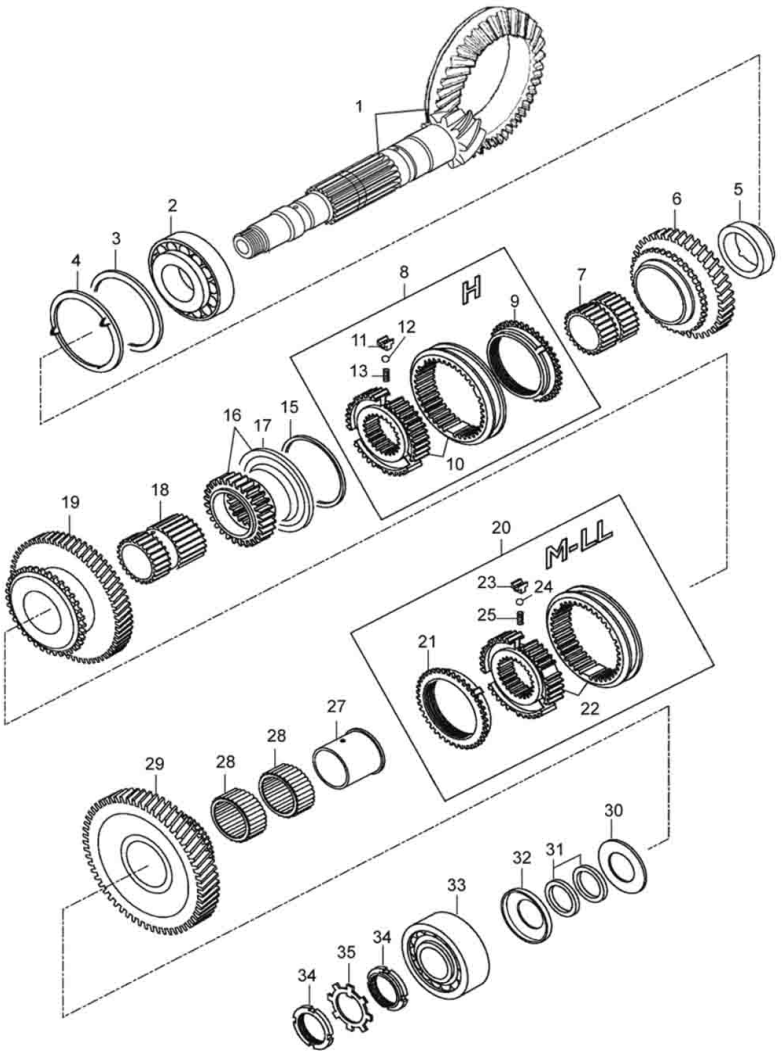


| Ref. | Num. Peça | Denominação | Qtd | Nota | $ Unit |
|---|---|---|---|---|---|
| 1 | 30613300 | Coroa e pinhão - Montado | 1 | Z=9/42 | 0,00 |
| 2 | LA5315 | Rolamento | 1 | | 0,00 |
| 3 | KG1316 | Arruela | 1 | s=0,10mm | 0,00 |
| 3 | KG1317 | Arruela | 1 | s=0,30mm | 0,00 |
| 3 | KG1330 | Arruela | 1 | s=0,50mm | 0,00 |
| 3 | KG1331 | Arruela | 1 | s=0,15mm | 0,00 |
| 4 | 30486900 | Anel espaçador | 1 | | 0,00 |
| 5 | 30385700 | Bucha | 1 | | 0,00 |
| 6 | 30310700 | Engrenagem | 1 | Z=38 | 0,00 |
| 7 | 30385600 | Bucha | 1 | | 0,00 |
| 8 | 30221420 | Sincronizador montado | 1 | Referência 9 -13 | 0,00 |
| 9 | 32483400 | Anel sincronizador | 1 | | 0,00 |
| 10 | 33683700 | Luva de acoplamento | 1 | | 0,00 |
| 11 | 32483700 | Chaveta | 3 | | 0,00 |
| 12 | 32483600 | Esfera | 3 | | 0,00 |
| 13 | 32483800 | Mola | 3 | | 0,00 |
| 15 | KG9144 | Anel trava | 1 | | 0,00 |
| 16 | 45318200 | Engrenagem | 1 | Z=34 | 0,00 |
| 17 | 30465510 | Proteção | 1 | | 0,00 |
| 18 | 30385510 | Bucha | 1 | | 0,00 |
| 19 | 34648400 | Engrenagem | 1 | Z=61 | 0,00 |
| 20 | 34679110 | Sincronizador montado | 1 | Referência 21 - 25 | 0,00 |
| 21 | 35209400 | Sincronizador | 1 | | 0,00 |
| 22 | 35209300 | Luva de acoplamento | 1 | | 0,00 |
| 23 | 32483700 | Chaveta | 3 | | 0,00 |
| 24 | 32483600 | Esfera | 3 | | 0,00 |
| 25 | 32483800 | Mola | 3 | | 0,00 |
| 27 | 34688000 | Bucha | 1 | | 0,00 |

# EIXO CÔNICO DO PINHÃO (272)

42-05

# A850

VALTRA

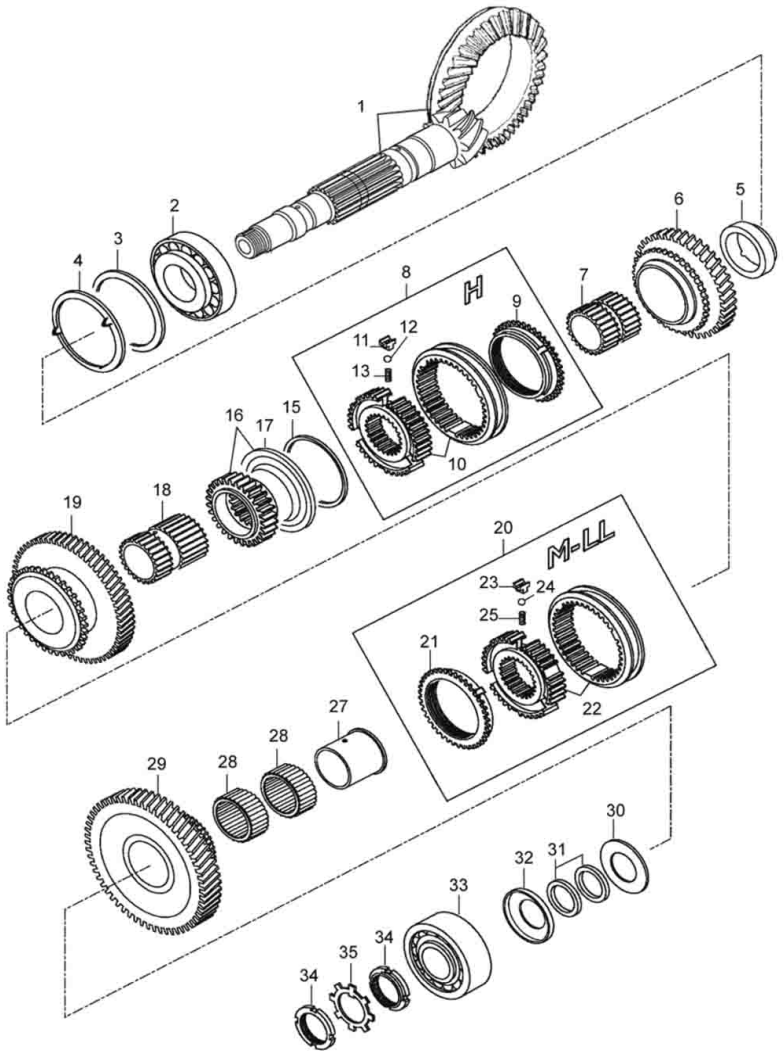


| Ref. | Num. Peça | Denominação | Qtd | Nota | $ Unit |
|---|---|---|---|---|---|
| 28 | LA9052 | Rolamento | 2 | | 0,00 |
| 29 | 34648300 | Engrenagem | 1 | Z=58/34 | 0,00 |
| 30 | 34688100 | Anel espaçador | 1 | | 0,00 |
| 31 | 30385800 | Anel espaçador | 1 | s=5,05mm | 0,00 |
| 31 | 30385900 | Anel espaçador | 1 | s=5,08mm | 0,00 |
| 31 | 30386000 | Anel espaçador | 1 | s=5,11mm | 0,00 |
| 31 | 30386100 | Anel espaçador | 1 | s=5,14mm | 0,00 |
| 31 | 30386200 | Anel espaçador | 1 | s=5,26mm | 0,00 |
| 31 | 30386300 | Anel espaçador | 1 | s=5,38mm | 0,00 |
| 31 | 30386400 | Anel espaçador | 1 | s=5,50mm | 0,00 |
| 31 | 30386500 | Anel espaçador | 1 | s=5,62mm | 0,00 |
| 31 | 30386600 | Anel espaçador | 1 | s=5,73mm | 0,00 |
| 31 | 30386700 | Anel espaçador | 1 | s=5,85mm | 0,00 |
| 31 | 30386800 | Anel espaçador | 1 | s=5,97mm | 0,00 |
| 31 | 30386900 | Anel espaçador | 1 | s=6,09mm | 0,00 |
| 31 | 30387000 | Anel espaçador | 1 | s=6,12mm | 0,00 |
| 31 | 30387100 | Anel espaçador | 1 | s=6,15mm | 0,00 |
| 31 | 30387200 | Anel espaçador | 1 | s=6,18mm | 0,00 |
| 32 | 30385210 | Tampa | 1 | | 0,00 |
| 33 | LA5311 | Rolamento | 1 | | 0,00 |
| 34 | LB3011 | Porca | 2 | | 0,00 |
| 35 | 678710 | Arruela de trava | 1 | | 0,00 |

# DIFERENCIAL DA TRANSMISSÃO

**42-06**

# A850

VALTRA

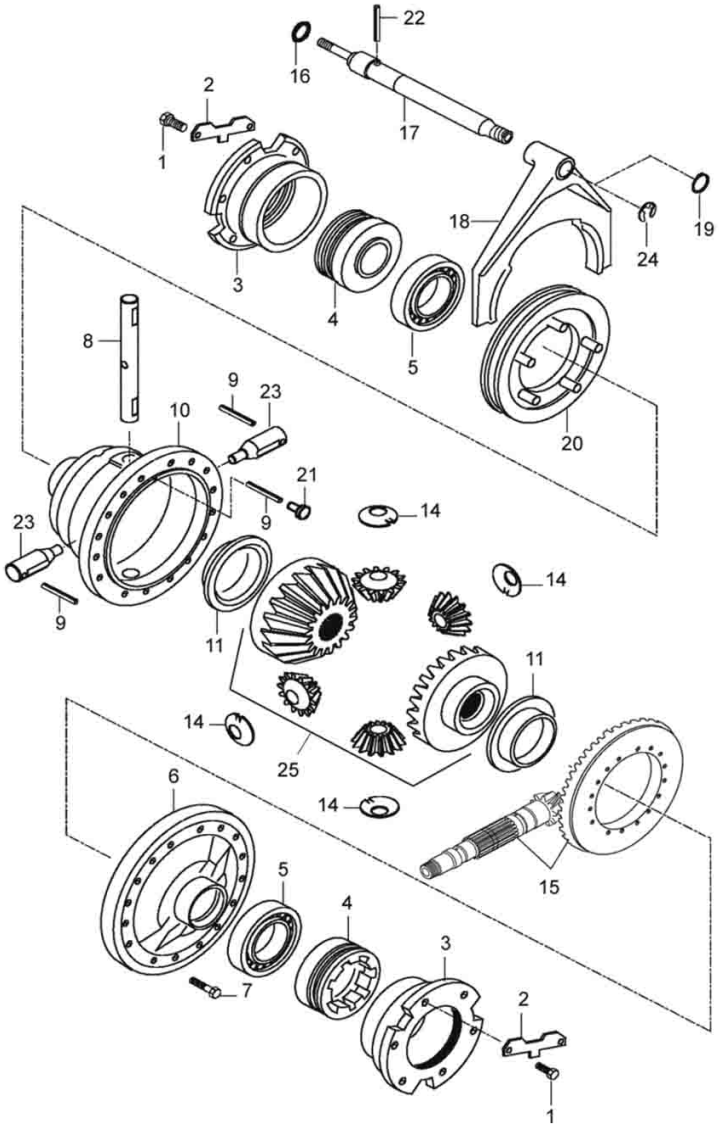


| Ref. | Num. Peça | Denominação | Qtd | Nota | $ Unit |
|---|---|---|---|---|---|
| 1 | HA6334 | Parafuso | 12 | | 0,00 |
| 2 | 30603410 | Chapa de trava | 2 | | 0,00 |
| 3 | 30367220 | Mancal do rolamento | 2 | | 0,00 |
| 4 | 30600500 | Parafuso de ajuste | 2 | | 0,00 |
| 5 | LA5954 | Rolamento | 2 | | 0,00 |
| 6 | 30363220 | Conexão | 1 | | 0,00 |
| 7 | HA9351 | Parafuso | 16 | | 0,00 |
| 8 | 45316600 | Eixo | 1 | | 0,00 |
| 9 | JE9058 | Pino | 2 | | 0,00 |
| 10 | 45316500 | Caixa | 1 | | 0,00 |
| 11 | 30020600 | Bucha | 2 | | 0,00 |
| 14 | 30965100 | Prato de pressão | 4 | | 0,00 |
| 15 | 30390010 | Coroa e pinhão - Montado | 1 | Z=7/43 | 0,00 |
| 15 | 30613300 | Coroa e pinhão - Montado | 1 | Z=9/42 | 0,00 |
| 16 | KH4091 | Anel retentor | 1 | | 0,00 |
| 17 | 31736810 | Eixo | 1 | | 0,00 |
| 18 | 30363310 | Garfo do seletor | 1 | | 0,00 |
| 19 | KG6513 | Anel trava | 1 | K45126 | 0,00 |
| 20 | 30390610 | Anel de acoplamento | 1 | | 0,00 |
| 21 | 31094500 | Borracha | 2 | | 0,00 |
| 22 | JE9099 | Pino de pressão | 1 | | 0,00 |
| 23 | 45316700 | Eixo | 2 | | 0,00 |
| 24 | KG6513 | Anel trava | 1 | | 0,00 |
| 25 | 30390110 | Jogo de engrenagem | 1 | | 0,00 |

# SISTEMA DE LUBRIFICAÇÃO (270)

42-08

# A850

VALTRA

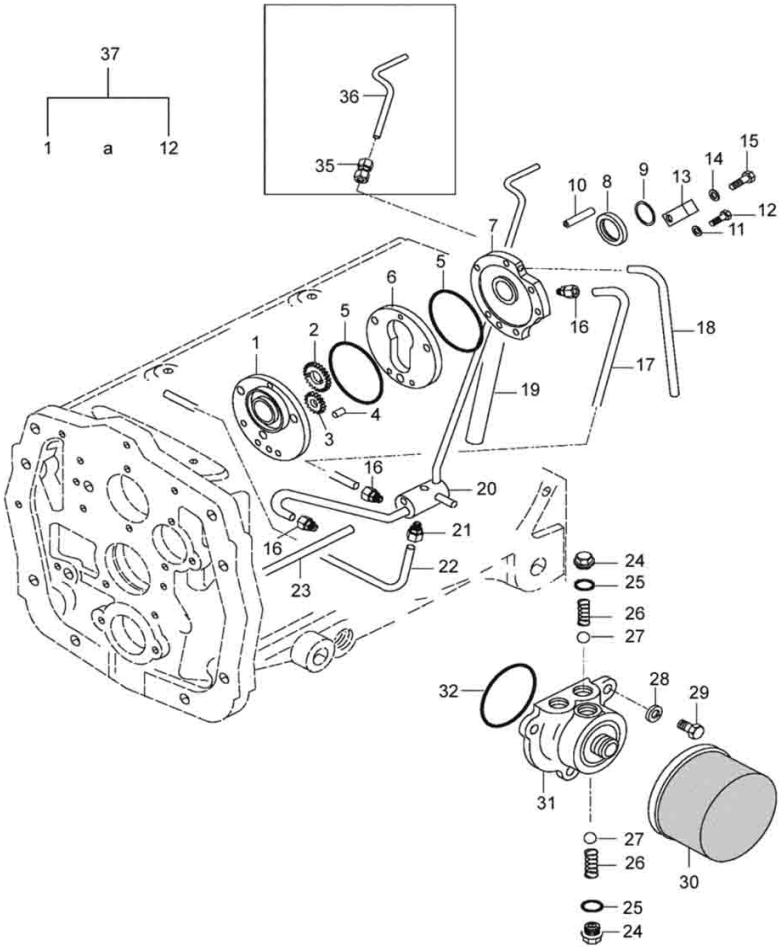


| Ref. | Num. Peça | Denominação | Qtd | Nota | $ Unit |
|---|---|---|---|---|---|
| 1 | 30392010 | Base | 1 | | 0,00 |
| 2 | 45360200 | Engrenagem | 1 | Z=20 | 0,00 |
| 3 | 45360300 | Engrenagem | 1 | Z=14 | 0,00 |
| 4 | LB8181 | Roletes | 1 | | 0,00 |
| 5 | KH4916 | Anel retentor | 2 | | 0,00 |
| 6 | 45360400 | Caixa | 1 | | 0,00 |
| 7 | 45360500 | Tampa | 1 | | 0,00 |
| 8 | KH0156 | Anel retentor | 1 | | 0,00 |
| 9 | KG9152 | Anel trava | 1 | | 0,00 |
| 10 | JE9225 | Pino | 2 | | 0,00 |
| 11 | JD9102 | Arruela | 3 | | 0,00 |
| 12 | HA6315 | Parafuso | 3 | | 0,00 |
| 13 | 30410900 | Ligador | 1 | | 0,00 |
| 14 | JD9103 | Arruela | 2 | | 0,00 |
| 15 | HA9400 | Parafuso | 2 | | 0,00 |
| 16 | GS9073 | Conexão | 3 | | 0,00 |
| 17 | 30411200 | Tubo | 1 | | 0,00 |
| 18 | 30411100 | Tubo | 1 | | 0,00 |
| 19 | 45360700 | Tubo de aspiração | 1 | | 0,00 |
| 20 | 30410550 | Divisor | 1 | | 0,00 |
| 21 | GS9013 | Conexão | 1 | | 0,00 |
| 22 | 30411410 | Tubo | 1 | | 0,00 |
| 23 | 30410600 | Tubo | 1 | | 0,00 |
| 24 | GR0284 | Bujão | 1 | | 0,00 |
| 25 | KH4070 | Anel retentor | 1 | | 0,00 |
| 26 | 30371600 | Mola | 2 | | 0,00 |
| 27 | LB8022 | Esfera | 2 | | 0,00 |
| 28 | JD9104 | Arruela | 3 | | 0,00 |

# SISTEMA DE LUBRIFICAÇÃO (270)

**42-08**

# A850

VALTRA

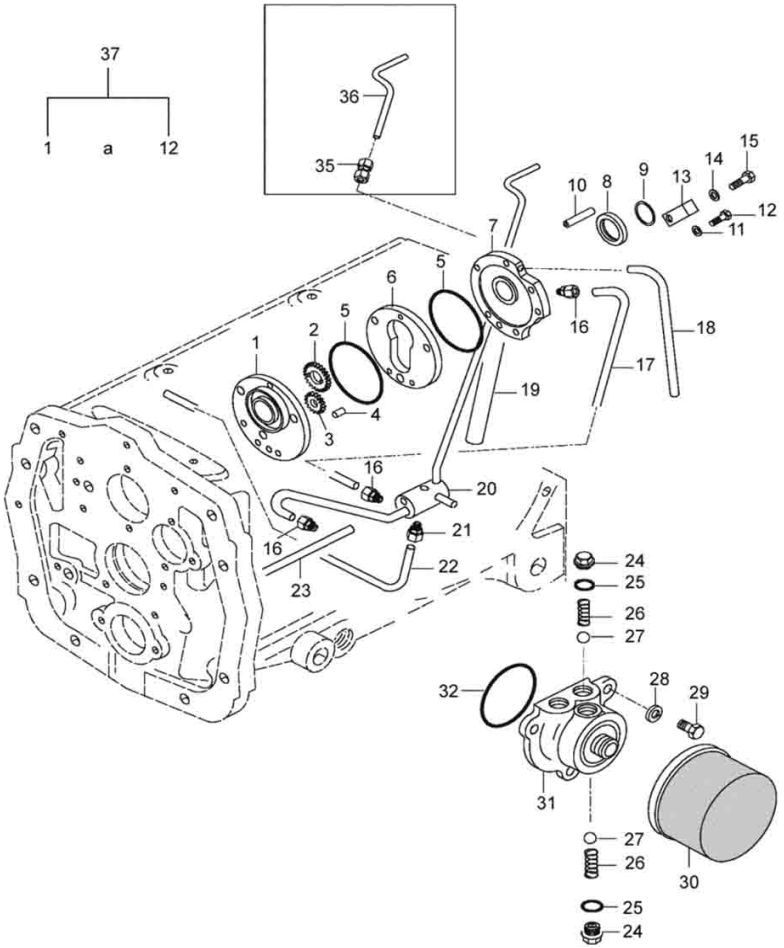


| Ref. | Num. Peça | Denominação | Qtd | Nota | $ Unit |
|---|---|---|---|---|---|
| 29 | HA6334 | Parafuso | 3 | | 0,00 |
| 30 | 30410800 | Filtro de óleo | 1 | | 0,00 |
| 31 | 32205310 | Sede de válvula | 1 | | 0,00 |
| 32 | KH4761 | Anel de vedação | 1 | | 0,00 |
| 35 | GS9457 | Conexão | 1 | | 0,00 |
| 36 | 45102900 | Tubo | 1 | | 0,00 |
| 37 | 45360600 | Bomba de óleo | 1 | Ref. 1 a 12 | 0,00 |

# SISTEMA DE LUBRIFICAÇÃO (272)

**42-08**

# A850

VALTRA

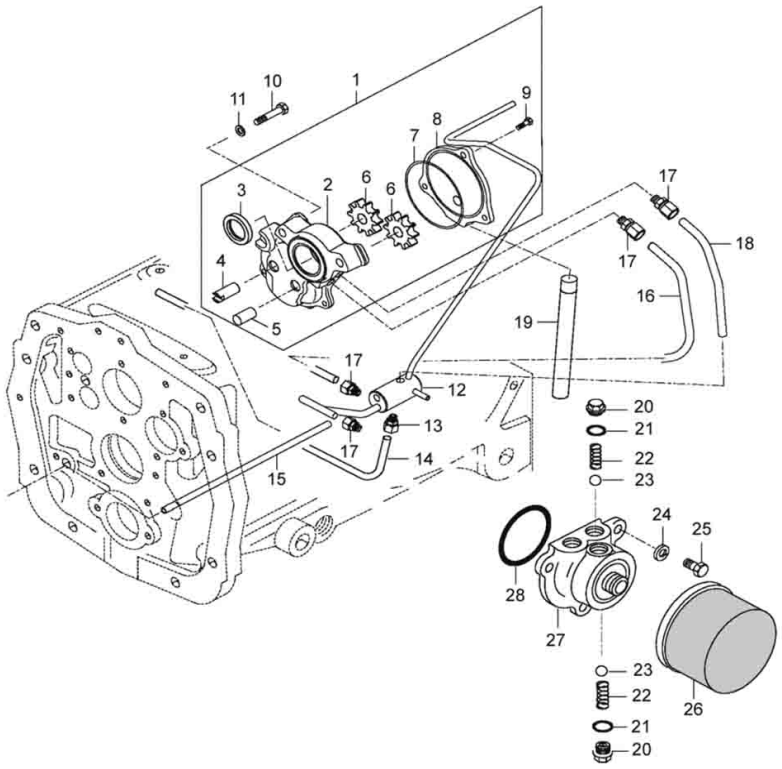


| Ref. | Num. Peça | Denominação | Qtd | Nota | $ Unit |
|---|---|---|---|---|---|
| 1 | 34715110 | Bomba de óleo | 1 | Assy | 0,00 |
| 2 | 34715320 | Caixa | 1 | | 0,00 |
| 3 | KH0156 | Anel retentor | 1 | | 0,00 |
| 4 | 34805800 | Eixo | 1 | | 0,00 |
| 5 | 35189100 | Eixo | 1 | | 0,00 |
| 6 | 34688900 | Engrenagem | 2 | Z=10 | 0,00 |
| 7 | KH4781 | Anel retentor | 1 | | 0,00 |
| 8 | 34715210 | Tampa | 1 | | 0,00 |
| 9 | HA6313 | Parafuso | 3 | | 0,00 |
| 10 | HA8326 | Parafuso | 2 | | 0,00 |
| 11 | JD9103 | Arruela | 2 | | 0,00 |
| 12 | 30410550 | Divisor | 1 | | 0,00 |
| 13 | GS9013 | Conexão | 1 | | 0,00 |
| 14 | 30411410 | Tubo | 1 | | 0,00 |
| 15 | 34806100 | Tubo | 1 | | 0,00 |
| 16 | 34805900 | Tubo | 1 | | 0,00 |
| 17 | GS9073 | Conexão | 4 | | 0,00 |
| 18 | 34806000 | Tubo | 1 | | 0,00 |
| 19 | 34716300 | Tubo de aspiração | 1 | | 0,00 |
| 20 | GR0298 | Bujão | 1 | | 0,00 |
| 21 | KH4946 | Anel retentor | 1 | | 0,00 |
| 22 | 30371600 | Mola | 2 | | 0,00 |
| 23 | LB8022 | Esfera | 2 | | 0,00 |
| 24 | JD9104 | Arruela | 3 | | 0,00 |
| 25 | HA6334 | Parafuso | 3 | | 0,00 |
| 26 | 30410800 | Filtro de óleo | 1 | | 0,00 |
| 27 | 32205310 | Sede de válvula | 1 | | 0,00 |
| 28 | KH4761 | Anel de vedação | 1 | | 0,00 |

## SISTEMA DE ARREFECIMENTO DO CÂMBIO

**42-09**

# A850

VALTRA

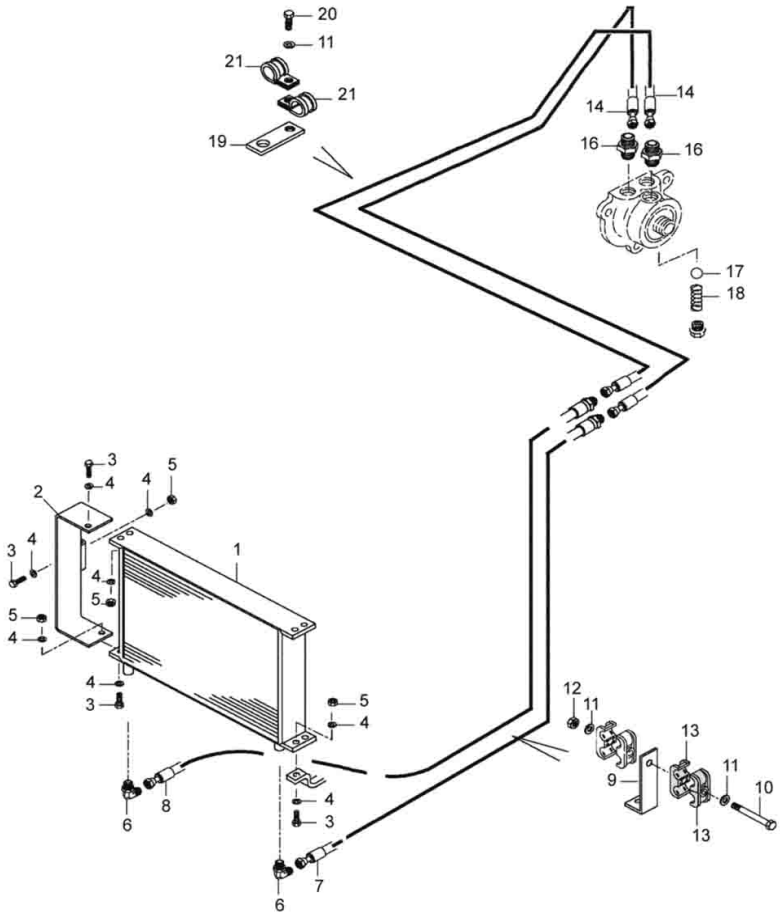


| Ref. | Num. Peça | Denominação | Qtd | Nota | $ Unit |
|---|---|---|---|---|---|
| 1 | 32590900 | Radiador de óleo | 1 | | 0,00 |
| 2 | 33369610 | Suporte | 1 | H25105 | 0,00 |
| 3 | HA9225 | Parafuso | 6 | | 0,00 |
| 4 | JD0406 | Arruela | 12 | | 0,00 |
| 5 | JB1106 | Porca | 8 | | 0,00 |
| 6 | GS9371 | Conexão | 2 | | 0,00 |
| 7 | 33586900 | Tubo | 1 | | 0,00 |
| 8 | 33587000 | Tubo | 1 | | 0,00 |
| 9 | 45348600 | Braçadeira | 1 | | 0,00 |
| 10 | HA8329 | Parafuso | 1 | | 0,00 |
| 11 | JD0408 | Arruela | 3 | | 0,00 |
| 12 | JB1108 | Porca | 1 | | 0,00 |
| 13 | 45348700 | Braçadeira | 4 | | 0,00 |
| 14 | 82453900 | Mangueira | 2 | | 0,00 |
| 16 | GS9270 | Conexão | 2 | | 0,00 |
| 17 | LB8022 | Esfera | 1 | | 0,00 |
| 18 | 30371600 | Mola | 1 | | 0,00 |
| 19 | 33093500 | Braçadeira | 1 | | 0,00 |
| 20 | HA6322 | Parafuso | 1 | | 0,00 |
| 21 | 30086100 | Braçadeira | 2 | | 0,00 |

## REDUTOR DE VELOCIDADE

**44-01**

# A850

VALTRA

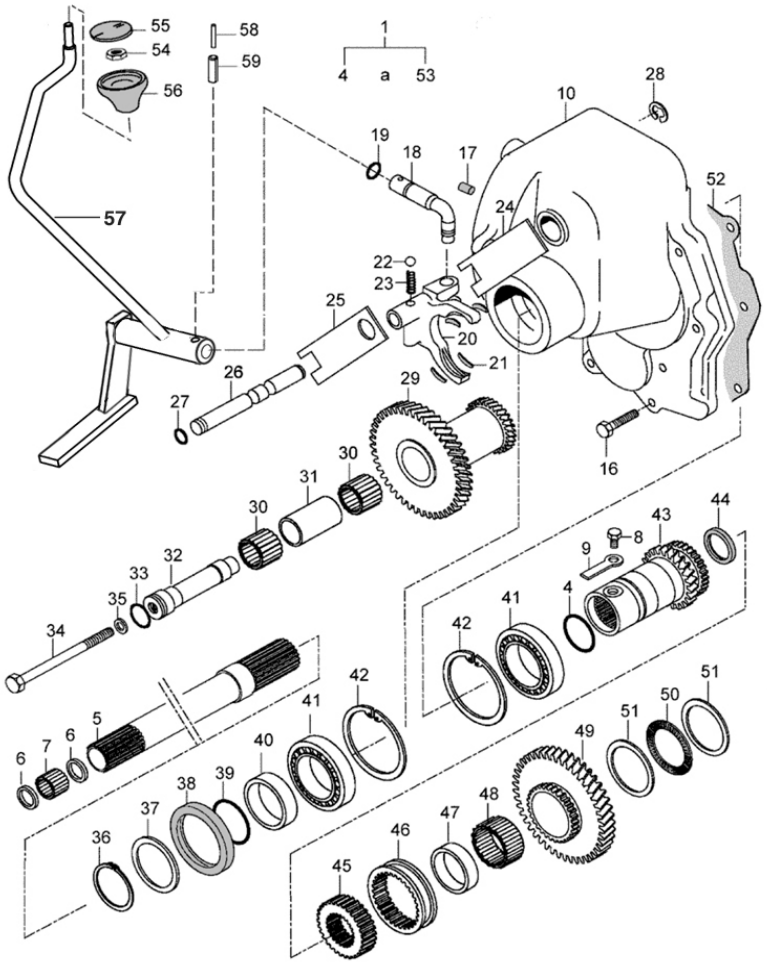


| Ref. | Num. Peça | Denominação | Qtd | Nota | $ Unit |
|---|---|---|---|---|---|
| 1 | 85944600 | Redutor de velocidade | 1 | Ref. 4 a 53 | 0,00 |
| 4 | KH4171 | Anel retentor | 1 | | 0,00 |
| 5 | 30762240 | Eixo da transmissão | 1 | | 0,00 |
| 6 | KH1057 | Anel retentor | 2 | | 0,00 |
| 7 | LA9183 | Parafuso | 1 | | 0,00 |
| 8 | 45359200 | Parafuso | 1 | | 0,00 |
| 9 | 31015500 | Chaveta | 1 | | 0,00 |
| 10 | 45360810 | Caixa | 1 | | 0,00 |
| 16 | HA8326 | Parafuso | 8 | | 0,00 |
| 17 | GR5001 | Bujão | 1 | | 0,00 |
| 18 | 45361000 | Alavanca | 1 | | 0,00 |
| 19 | KH4070 | Anel retentor | 1 | | 0,00 |
| 20 | 45355410 | Garfo do seletor | 1 | | 0,00 |
| 21 | 32888200 | Peça deslizante | 4 | | 0,00 |
| 22 | LB8022 | Esfera | 1 | | 0,00 |
| 23 | 581771 | Mola | 1 | | 0,00 |
| 24 | 45361700 | Placa de encosto | 1 | s=1,0mm | 0,00 |
| 25 | 45358300 | Placa de encosto | 1 | s=2,0mm | 0,00 |
| 26 | 45355800 | Eixo | 1 | | 0,00 |
| 27 | KH4005 | Anel retentor | 1 | | 0,00 |
| 28 | KG6511 | Anel de trava | 1 | | 0,00 |
| 29 | 30696100 | Engrenagem | 1 | Z=16/34 | 0,00 |
| 30 | LA9171 | Rolamento de agulhas | 2 | | 0,00 |
| 31 | 30764200 | Bucha | 1 | | 0,00 |
| 32 | 45355100 | Eixo | 1 | | 0,00 |
| 33 | KH4006 | Anel retentor | 1 | | 0,00 |
| 34 | HA8706 | Parafuso | 1 | | 0,00 |
| 35 | KH3004 | Anel de vedação | 1 | | 0,00 |

# REDUTOR DE VELOCIDADE

**44-01**

# A850

VALTRA

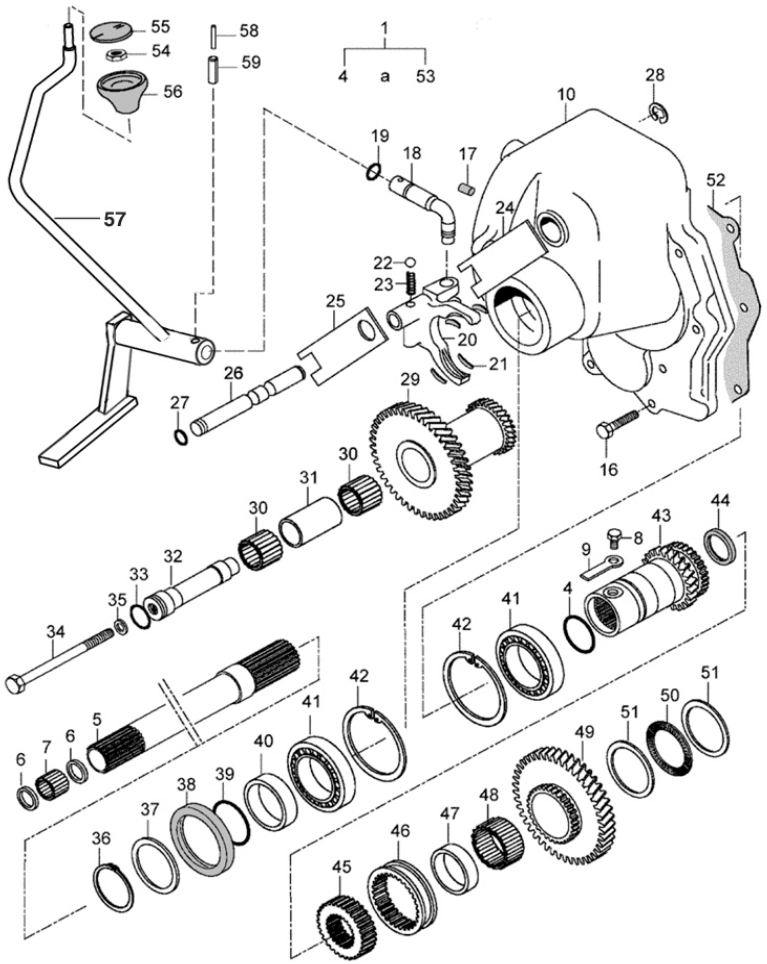


| Ref. | Num. Peça | Denominação | Qtd | Nota | $ Unit |
|---|---|---|---|---|---|
| 36 | KG1060 | Anel de trava | 1 | | 0,00 |
| 37 | KG1305 | Arruela | 2 | s=0,1mm | 0,00 |
| 37 | KG1309 | Arruela | 2 | s=0,3mm | 0,00 |
| 37 | KG1323 | Arruela | 1 | s=1,0mm | 0,00 |
| 38 | KH1400 | Retentor | 1 | | 0,00 |
| 39 | KH4933 | Anel retentor | 1 | | 0,00 |
| 40 | 30764410 | Anel espaçador | 1 | | 0,00 |
| 41 | LA5990 | Rolamento | 2 | | 0,00 |
| 42 | KG3095 | Anel de trava | 2 | | 0,00 |
| 43 | 45356200 | Engrenagem | 1 | Z=24 | 0,00 |
| 44 | KH0159 | Retentor | 1 | | 0,00 |
| 45 | 45358100 | Cubo | 1 | | 0,00 |
| 46 | 45358200 | Flange de acoplamento | 1 | | 0,00 |
| 47 | 45361800 | Bucha | 1 | | 0,00 |
| 48 | LA9043 | Rolamento | 1 | | 0,00 |
| 49 | 45356300 | Engrenagem | 1 | Z=47 | 0,00 |
| 50 | LA9083 | Rolamento | 1 | | 0,00 |
| 51 | LA9084 | Anel do rolamento | 2 | | 0,00 |
| 52 | 45355900 | Junta | 1 | | 0,00 |
| 54 | JB1108 | Porca | 1 | | 0,00 |
| 55 | 82790410 | Tampa | 1 | | 0,00 |
| 56 | 586270 | Manopla | 1 | | 0,00 |
| 57 | 85942400 | Alavanca | 1 | | 0,00 |
| 58 | JE9092 | Pino | 1 | | 0,00 |
| 59 | JE8190 | Pino | 1 | | 0,00 |

# MULTIPLICADOR DE VELOCIDADE

**44-02**

# A850

VALTRA

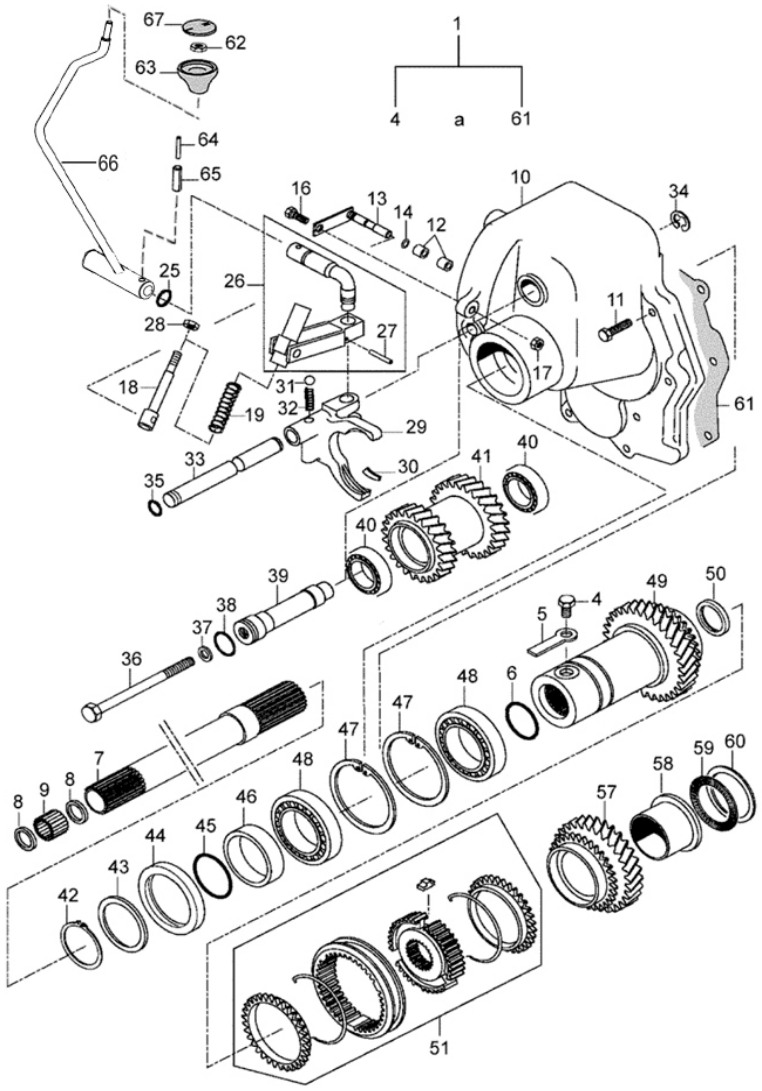


| Ref. | Num. Peça | Denominação | Qtd | Nota | $ Unit |
|---|---|---|---|---|---|
| | 82394100 | Multiplicador de velocidade montado | 1 | Ref. 4 a 61 | 0,00 |
| 4 | 45359200 | Parafuso | 1 | | 0,00 |
| 5 | 31015500 | Chaveta | 1 | | 0,00 |
| 6 | KH4171 | Anel retentor | 1 | | 0,00 |
| 7 | 30762240 | Eixo da transmissão | 1 | | 0,00 |
| 8 | KH1057 | Anel retentor | 2 | | 0,00 |
| 9 | LA9183 | Parafuso | 1 | | 0,00 |
| 10 | 45360810 | Caixa | 1 | | 0,00 |
| 11 | HA8326 | Parafuso | 8 | | 0,00 |
| 12 | 45362200 | Bucha | 2 | | 0,00 |
| 13 | 45362300 | Pino | 1 | | 0,00 |
| 14 | KH4000 | Anel de vedação | 1 | | 0,00 |
| 16 | HA6325 | Parafuso | 1 | | 0,00 |
| 17 | JB1108 | Porca | 1 | | 0,00 |
| 18 | 45359710 | Eixo | 1 | | 0,00 |
| 19 | 32705010 | Mola | 1 | | 0,00 |
| 25 | KH4070 | Anel retentor | 1 | | 0,00 |
| 26 | 45362100 | Alavanca | 1 | | 0,00 |
| 27 | JE9099 | Pino de pressão | 1 | | 0,00 |
| 28 | JB9912 | Porca | 1 | | 0,00 |
| 29 | 45355410 | Garfo do seletor | 1 | | 0,00 |
| 30 | 32888200 | Peça deslizante | 4 | | 0,00 |
| 31 | LB8022 | Esfera | 1 | | 0,00 |
| 32 | 581771 | Mola | 1 | | 0,00 |
| 33 | 45355310 | Eixo | 1 | | 0,00 |
| 34 | KG6511 | Anel de trava | 1 | | 0,00 |
| 35 | KH4005 | Anel retentor | 1 | | 0,00 |
| 36 | HA8706 | Parafuso | 1 | | 0,00 |

## MULTIPLICADOR DE VELOCIDADE

**44-02**

# A850

VALTRA

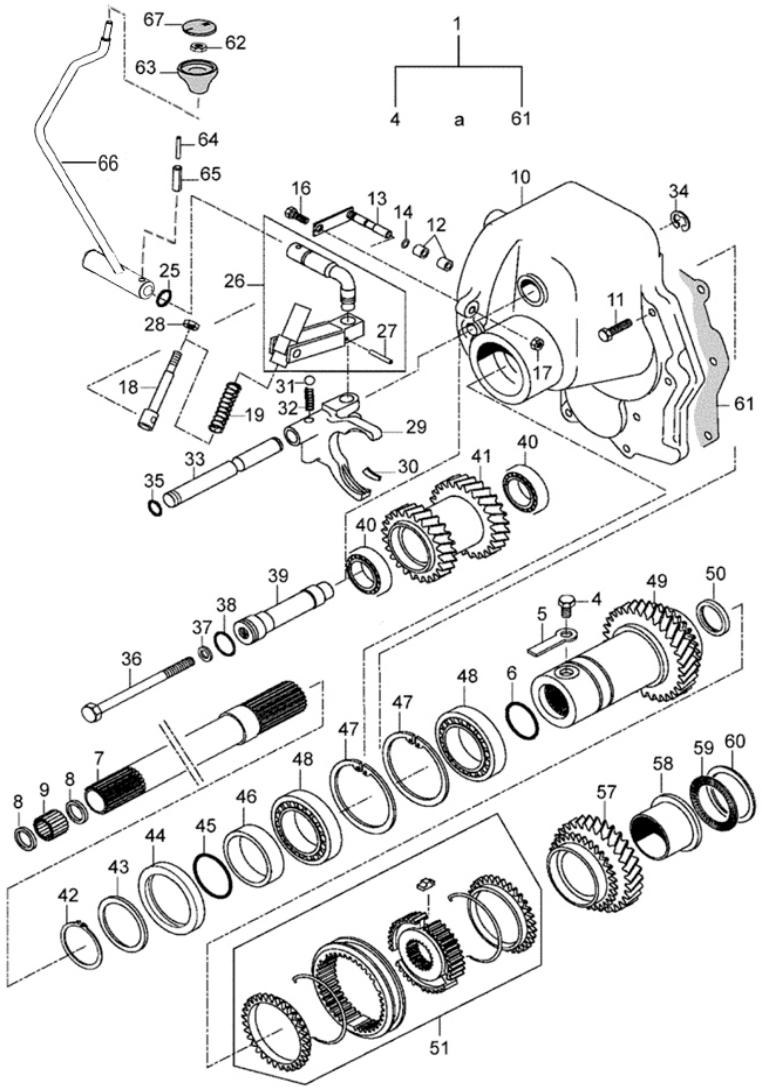


| Ref. | Num. Peça | Denominação | Qtd | Nota | $ Unit |
|---|---|---|---|---|---|
| 37 | KH3004 | Anel de vedação | 1 | | 0,00 |
| 38 | KH4006 | Anel retentor | 1 | | 0,00 |
| 39 | 45355100 | Eixo | 1 | | 0,00 |
| 40 | LA3992 | Rolamento | 2 | | 0,00 |
| 41 | 45354700 | Engrenagem | 1 | Z=25/27 | 0,00 |
| 42 | KG1060 | Anel de trava | 1 | | 0,00 |
| 43 | KG1305 | Arruela | 1 | s=0,1mm | 0,00 |
| 43 | KG1309 | Arruela | 1 | s=0,3mm | 0,00 |
| 43 | KG1323 | Arruela | 1 | s=1,0mm | 0,00 |
| 44 | KH1400 | Retentor | 1 | | 0,00 |
| 45 | KH4933 | Anel retentor | 1 | | 0,00 |
| 46 | 30764410 | Anel espaçador | 1 | | 0,00 |
| 47 | KG3095 | Anel de trava | 2 | | 0,00 |
| 48 | LA5990 | Rolamento | 2 | | 0,00 |
| 49 | 45354600 | Engrenagem | 1 | | 0,00 |
| 50 | KH0159 | Retentor | 1 | | 0,00 |
| 51 | 45354900 | Sincronizador montado | 1 | | 0,00 |
| 57 | 45354800 | Engrenagem | 1 | Z=31 | 0,00 |
| 58 | 45355200 | Bucha | 1 | | 0,00 |
| 59 | LA9083 | Rolamento | 1 | axial | 0,00 |
| 60 | LA9084 | Anel do rolamento | 1 | | 0,00 |
| 61 | 45355900 | Junta | 1 | | 0,00 |
| 62 | JB1210 | Guia | 1 | | 0,00 |
| 63 | 586280 | Manopla | 1 | | 0,00 |
| 64 | JE9092 | Pino | 1 | | 0,00 |
| 65 | JE8190 | Pino | 1 | | 0,00 |
| 66 | 85942600 | Alavanca | 1 | | 0,00 |
| 67 | 82765800 | Tampa | 1 | | 0,00 |

# INVERSOR DE VELOCIDADE

**44-03**

# A850

VALTRA

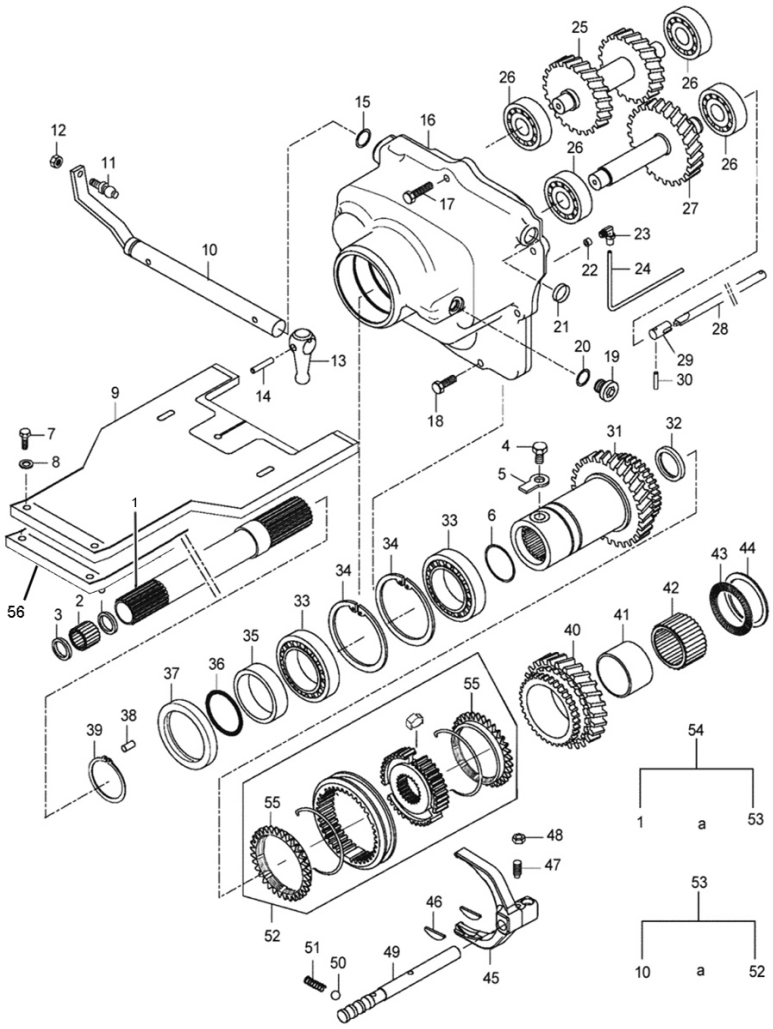


| Ref. | Num. Peça | Denominação | Qtd | Nota | $ Unit |
|---|---|---|---|---|---|
| 1 | 30762240 | Eixo da transmissão | 1 | | 0,00 |
| 2 | LA9183 | Parafuso | 1 | | 0,00 |
| 3 | KH1057 | Anel retentor | 2 | | 0,00 |
| 4 | 45359200 | Parafuso | 1 | | 0,00 |
| 5 | 31015500 | Chaveta | 1 | | 0,00 |
| 6 | KH4171 | Anel retentor | 1 | | 0,00 |
| 7 | HA6322 | Parafuso | 2 | | 0,00 |
| 8 | JD9103 | Arruela | 2 | | 0,00 |
| 9 | 34915100 | Tampa | 1 | | 0,00 |
| 10 | 83726200 | Alavanca | 1 | | 0,00 |
| 11 | 83326400 | Pino | 1 | | 0,00 |
| 12 | JE3101 | Cupilha | 1 | | 0,00 |
| 13 | 34784400 | Alavanca | 1 | F-Direita | 0,00 |
| 14 | JE9090 | Pino | 1 | | 0,00 |
| 15 | KH4070 | Anel retentor | 1 | | 0,00 |
| 16 | 34328700 | Caixa | 1 | | 0,00 |
| 17 | HA8327 | Parafuso | 1 | | 0,00 |
| 18 | HA9230 | Parafuso | 6 | | 0,00 |
| 19 | GR0296 | Bujão | 1 | | 0,00 |
| 20 | KH4923 | Anel de vedação | 1 | | 0,00 |
| 21 | GR5013 | Bujão | 1 | | 0,00 |
| 22 | 31742330 | Retentor | 1 | | 0,00 |
| 23 | GS9012 | Conexão | 1 | | 0,00 |
| 24 | 34784800 | Tubo | 1 | | 0,00 |
| 25 | 34289900 | Eixo | 1 | Z=22/20 | 0,00 |
| 26 | LA1203 | Rolamento | 4 | | 0,00 |
| 27 | 34290000 | Eixo | 1 | Z=24 | 0,00 |
| 28 | 34785710 | Eixo | 1 | | 0,00 |

# INVERSOR DE VELOCIDADE

**44-03**

# A850

VALTRA

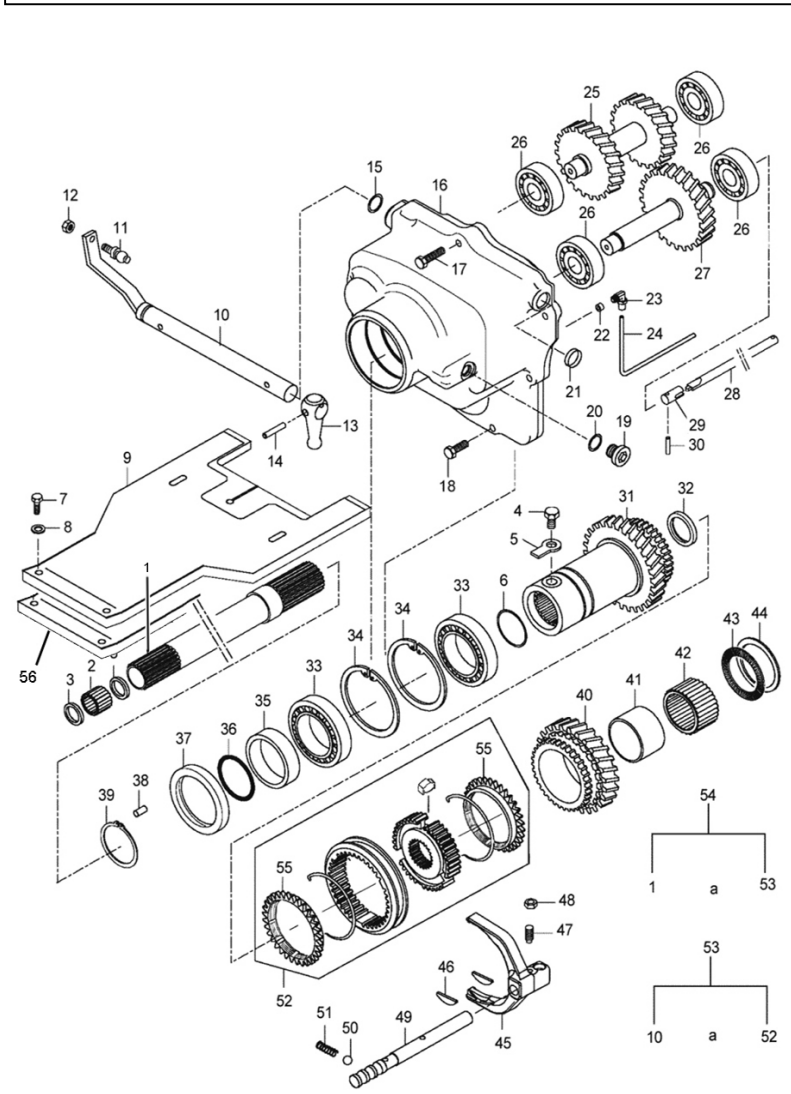


| Ref. | Num. Peça | Denominação | Qtd | Nota | $ Unit |
|---|---|---|---|---|---|
| 29 | 34992410 | Cubo | 1 | | 0,00 |
| 30 | JE9099 | Pino de pressão | 1 | | 0,00 |
| 31 | 34289800 | Engrenagem | 1 | Z=29 | 0,00 |
| 32 | KH0159 | Retentor | 1 | | 0,00 |
| 33 | LA1018 | Rolamento | 2 | | 0,00 |
| 34 | KG3095 | Anel de trava | 2 | | 0,00 |
| 35 | 30764410 | Anel espaçador | 1 | | 0,00 |
| 36 | KH4933 | Anel retentor | 1 | | 0,00 |
| 37 | KH1400 | Retentor | 1 | | 0,00 |
| 38 | JE8053 | Pino | 1 | | 0,00 |
| 39 | KG1060 | Anel de trava | 1 | | 0,00 |
| 40 | 34290110 | Engrenagem | 1 | Z=26 | 0,00 |
| 41 | LA9055 | Anel interior | 1 | | 0,00 |
| 42 | LA9203 | Rolamento | 1 | Axial | 0,00 |
| 43 | LA9083 | Rolamento | 1 | Axial | 0,00 |
| 44 | LA9084 | Anel do rolamento | 2 | | 0,00 |
| 45 | 34369010 | Garfo do seletor | 1 | F-Direita | 0,00 |
| 46 | 32888200 | Peça deslizante | 4 | | 0,00 |
| 47 | HH6413 | Parafuso | 1 | | 0,00 |
| 48 | JB1108 | Porca | 1 | | 0,00 |
| 49 | 34784310 | Eixo | 1 | | 0,00 |
| 50 | LB8022 | Esfera | 1 | | 0,00 |
| 51 | 581771 | Mola | 1 | | 0,00 |
| 52 | 34290200 | Sincronizador montado | 1 | | 0,00 |
| 53 | 34290400 | Inversor - Shuttle montado | 1 | Ref. 10 a 52 | 0,00 |
| 54 | 34715000 | Inversor - Shuttle completo | 1 | Ref. 1 a 52 | 0,00 |
| 55 | 36740900 | Anel sincronizador | 2 | | 0,00 |
| 56 | 34915000 | Isolamento | 1 | | 0,00 |

## ALAVANCA DE ACIONAMENTO DO INVERSOR

**44-04**

# A850

VALTRA

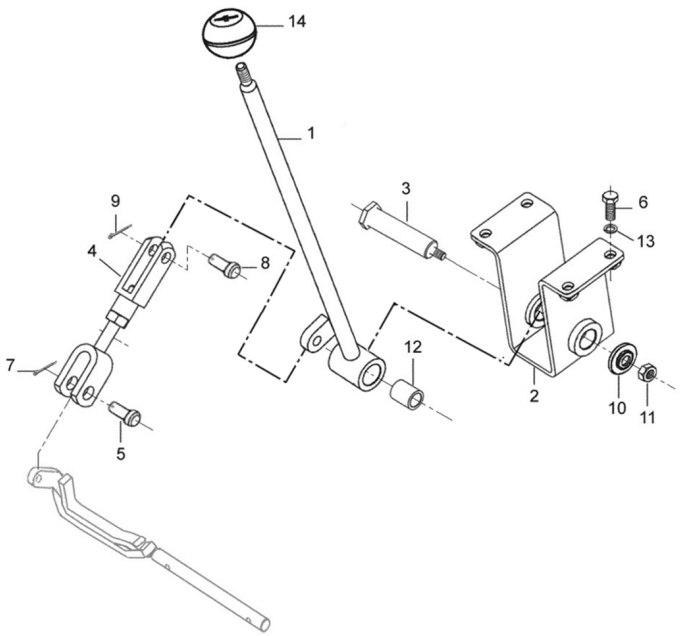


| Ref. | Num. Peça | Denominação | Qtd | Nota | $ Unit |
|---|---|---|---|---|---|
| 1 | 83704400 | Alavanca | 1 | | 0,00 |
| 2 | 83726500 | Suporte | 1 | | 0,00 |
| 3 | 83726900 | Eixo | 1 | | 0,00 |
| 4 | 83725300 | Haste | 1 | | 0,00 |
| 5 | 166220 | Pino trava | 1 | | 0,00 |
| 6 | HA6322 | Parafuso | 4 | | 0,00 |
| 7 | JE3101 | Cupilha | 1 | | 0,00 |
| 8 | 83326400 | Pino | 1 | | 0,00 |
| 9 | JE3079 | Cupilha | 1 | | 0,00 |
| 10 | 686930 | Arruela | 1 | | 0,00 |
| 11 | JB8904 | Porca | 1 | | 0,00 |
| 12 | LA9208 | Bucha | 1 | | 0,00 |
| 13 | JD0408 | Arruela | 4 | | 0,00 |
| 14 | 83707800 | Manopla | 1 | | 0,00 |

# TOMADA DE POTÊNCIA

**46-01**

# A850

VALTRA

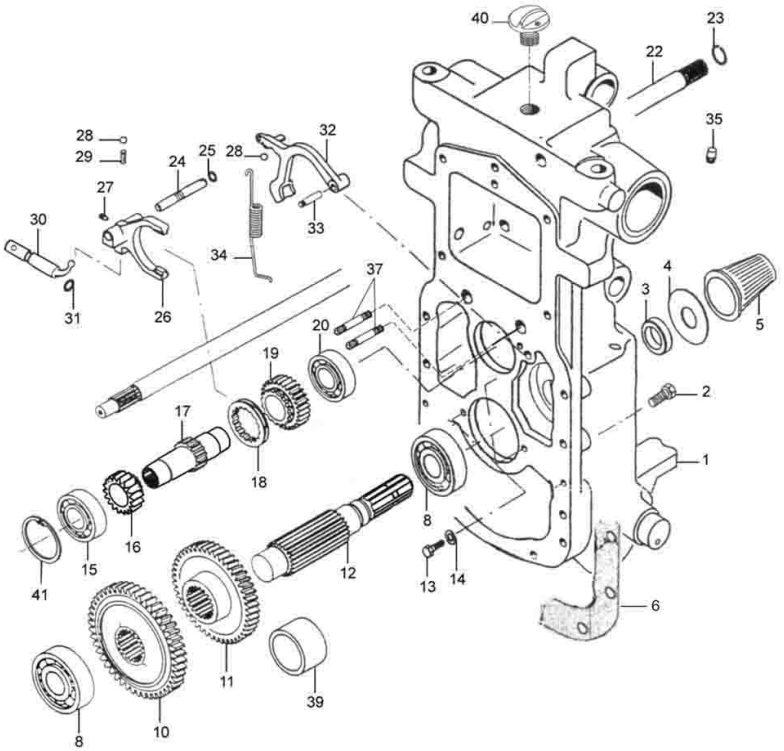


| Ref. | Num. Peça | Denominação | Qtd | Nota | $ Unit |
|---|---|---|---|---|---|
| 1 | 82713310 | Carcaça traseira | 1 | | 0,00 |
| 2 | HA8346 | Parafuso | 10 | | 0,00 |
| 3 | KH1191 | Retentor | 1 | | 0,00 |
| 4 | 30605200 | Prato de proteção | 1 | | 0,00 |
| 5 | 45128600 | Copo de proteção | 1 | | 0,00 |
| 6 | 30753910 | Junta | 1 | | 0,00 |
| 8 | LA1213 | Rolamento | 2 | | 0,00 |
| 10 | 45095820 | Engrenagem | 1 | Z=63 | 0,00 |
| 11 | 45031410 | Engrenagem | 1 | Z=56 540/1000 | 0,00 |
| 11 | 45135700 | Engrenagem | 1 | Z=57 540/540E | 0,00 |
| 12 | 45031120 | Eixo acionador da TDP | 1 | | 0,00 |
| 13 | HA9241 | Parafuso | 3 | | 0,00 |
| 14 | JD9105 | Arruela | 3 | | 0,00 |
| 14 | KG3072 | Anel trava | 1 | | 0,00 |
| 15 | LA3409 | Rolamento | 1 | | 0,00 |
| 16 | 45031200 | Engrenagem | 1 | Z=18 | 0,00 |
| 17 | 45031000 | Eixo | 1 | 540/540 E-540/1000 | 0,00 |
| 17 | 45036400 | Eixo | 1 | 540 | 0,00 |
| 18 | 45030900 | Flange de acoplamento | 1 | | 0,00 |
| 19 | 45031300 | Engrenagem | 1 | Z=27 540/1000 | 0,00 |
| 19 | 45135600 | Engrenagem | 1 | Z=21 540/540E | 0,00 |
| 20 | LA1294 | Rolamento | 1 | | 0,00 |
| 22 | 34806900 | Eixo acionador da embreagem | 1 | Com Reversor | 0,00 |
| 22 | 45355700 | Eixo acionador da TDP | 1 | | 0,00 |
| 23 | KG4020 | Anel trava | 1 | | 0,00 |
| 24 | 45043610 | Eixo | 1 | | 0,00 |
| 25 | KH4050 | Anel de vedação | 1 | | 0,00 |
| 26 | 45037510 | Garfo | 1 | | 0,00 |

# TOMADA DE POTÊNCIA

**46-01**

# A850

VALTRA

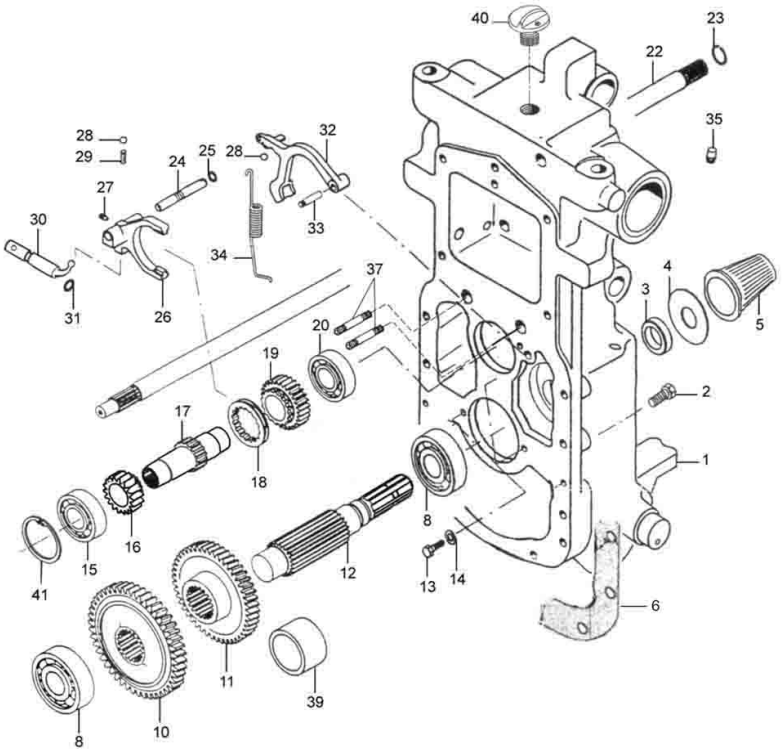


| Ref. | Num. Peça | Denominação | Qtd | Nota | $ Unit |
|---|---|---|---|---|---|
| 27 | HH6429 | Parafuso | 1 | | 0,00 |
| 28 | LB8022 | Esfera | 2 | | 0,00 |
| 29 | 581771 | Mola | 1 | | 0,00 |
| 30 | 45019610 | Alavanca seletora | 1 | | 0,00 |
| 31 | KH4052 | Anel de vedação | 1 | | 0,00 |
| 32 | 33015510 | Sapata de freio | 1 | | 0,00 |
| 33 | 33015620 | Pino | 1 | | 0,00 |
| 34 | 33015700 | Mola | 1 | | 0,00 |
| 35 | 31083300 | Respirador | 1 | | 0,00 |
| 37 | HJ1955 | Prisioneiro | 2 | | 0,00 |
| 39 | 45036510 | Bucha | 1 | 540 | 0,00 |
| 40 | 612991 | Tampa | 1 | | 0,00 |
| 41 | KG3072 | Anel trava | 1 | | 0,00 |

## ALAVANCA DE ACIONAMENTO DA TDP

**46-02**

# A850

VALTRA

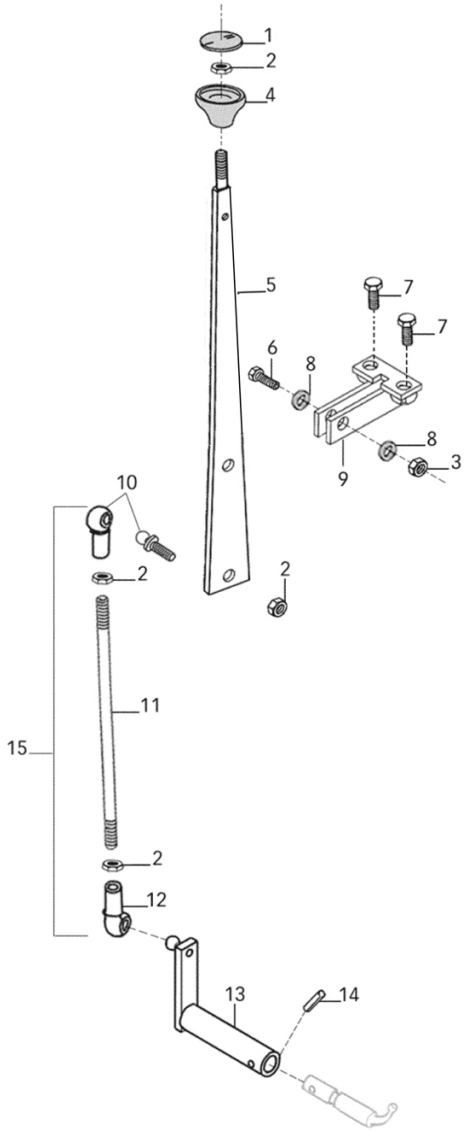


| Ref. | Num. Peça | Denominação | Qtd | Nota | $ Unit |
|---|---|---|---|---|---|
| 1 | 586230 | Tampa | 1 | | 0,00 |
| 2 | JB1208 | Porca | 4 | | 0,00 |
| 3 | JB8904 | Porca | 1 | | 0,00 |
| 4 | 586270 | Manopla | 1 | | 0,00 |
| 5 | 85513700 | Alavanca | 1 | | 0,00 |
| 6 | HA6324 | Parafuso | 1 | | 0,00 |
| 7 | HA6322 | Parafuso | 2 | | 0,00 |
| 8 | JD0408 | Arruela | 2 | | 0,00 |
| 9 | 82376410 | Suporte | 1 | | 0,00 |
| 10 | 30306910 | Terminal | 1 | | 0,00 |
| 11 | 85516200 | Barra | 1 | | 0,00 |
| 12 | 82281300 | Terminal | 1 | | 0,00 |
| 13 | 82709300 | Suporte | 1 | | 0,00 |
| 14 | JE8190 | Pino | 1 | | 0,00 |
| 15 | 85600300 | Barra completa | 1 | | 0,00 |

# LATARIA DIANTEIRA

81-01

# A850

VALTRA

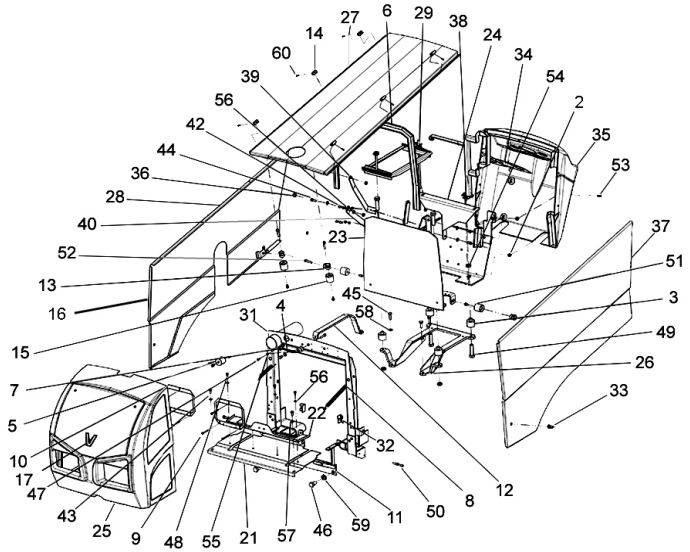


| Ref. | Num. Peça | Denominação | Qtd | Nota | $ Unit |
|---|---|---|---|---|---|
| 2 | 83670900 | Borracha | 1 | | 0,00 |
| 3 | 219721 | Amortecedor | 4 | | 0,00 |
| 4 | 226960 | Cabo de aço | 1 | | 0,00 |
| 5 | 226990 | Trava | 1 | | 0,00 |
| 6 | 242240 | Anel de borracha | 4 | | 0,00 |
| 7 | 260580 | Suporte | 1 | | 0,00 |
| 8 | 30272800 | Mola | 2 | | 0,00 |
| 9 | 32547600 | Parafuso fenda | 6 | M5x55 DIN 7985 | 0,00 |
| 10 | 33391800 | Chapa, lâmpada | 2 | | 0,00 |
| 11 | 85988800 | Pinos e dobradiça | 1 | | 0,00 |
| 12 | 85988710 | Suporte, moldura do radiador | 1 | | 0,00 |
| 13 | 685720 | Botão | 5 | | 0,00 |
| 14 | 80389800 | Coxim | 6 | | 0,00 |
| 15 | 81214810 | Coxim | 5 | | 0,00 |
| 16 | 83670900 | Borracha | 1 | | 0,00 |
| 17 | 84855600 | Símbolo V da Valtra | 1 | | 0,00 |
| 21 | 86334100 | Bloqueador de ar | 1 | | 0,00 |
| 22 | 85871500 | Bloqueador do ar | 1 | | 0,00 |
| 23 | 85894620 | Suporte da bateria | 1 | | 0,00 |
| 24 | 85897500 | Suporte do capô no painel | 1 | | 0,00 |
| 25 | 85901500 | Máscara | 1 | | 0,00 |
| 26 | 85906201 | Suporte de sustentação do painel | 1 | | 0,00 |
| 27 | 85926701 | Capota do motor EC | 1 | | 0,00 |
| 28 | 85926901 | Chapa lateral direita | 1 | | 0,00 |
| 29 | 85941700 | Kit fixação da bateria | 1 | | 0,00 |
| 31 | 85956201 | Suporte do radiador | 1 | | 0,00 |
| 32 | 85961100 | Trava com pino | 2 | | 0,00 |
| 33 | 85961500 | Kit fixação chapa lateral | 2 | | 0,00 |

# LATARIA DIANTEIRA

**81-01**

# A850

VALTRA

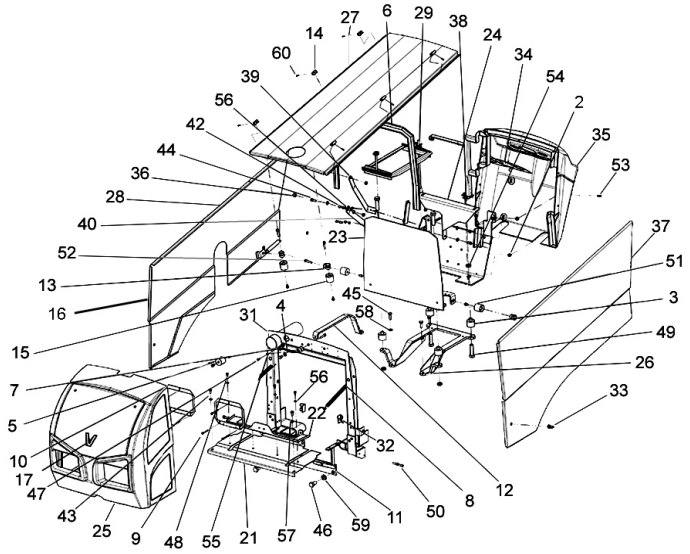


| Ref. | Num. Peça | Denominação | Qtd | Nota | $ Unit |
|---|---|---|---|---|---|
| 34 | 85964000 | Reforço | 1 | | 0,00 |
| 35 | 85965610 | Painel de instrumentos | 1 | | 0,00 |
| 36 | 31720200 | Proteção | 2 | M8 | 0,00 |
| 37 | 85926801 | Chapa lateral esquerda | 1 | | 0,00 |
| 38 | 85948600 | Alça de acesso | 1 | | 0,00 |
| 39 | 85954020 | Suporte superior direito | 1 | | 0,00 |
| 40 | 85954120 | Suporte inferior direito | 1 | | 0,00 |
| 42 | HA6313 | Parafuso | 4 | DIN 933 - M6x16 m8.8 | 0,00 |
| 43 | HA6322 | Parafuso | 9 | DIN 933 - M8x16 m8.8 | 0,00 |
| 44 | HA6324 | Parafuso | 2 | DIN 933 - M8x25 m8.8 | 0,00 |
| 45 | HA6334 | Parafuso | 4 | DIN 933 - M10x30 m8.8 | 0,00 |
| 46 | HA6356 | Parafuso | 2 | DIN 933 - M16x30 m8.8 | 0,00 |
| 47 | HA9219 | Parafuso | 1 | DIN 933 - M5x12 m8.8 | 0,00 |
| 48 | HA9224 | Parafuso | 4 | DIN 933 - M6x12 m8.8 | 0,00 |
| 49 | HA6359 | Parafuso | 4 | DIN 933 - M16x60 m8.8 | 0,00 |
| 50 | HC9327 | Parafuso | 4 | DIN 912 - M8x25 | 0,00 |
| 51 | HC9619 | Parafuso allen | 5 | DIN 912 - M8x10 | 0,00 |
| 52 | HC9623 | Parafuso | 5 | DIN 912 - M8x35 | 0,00 |
| 53 | HC1316 | Parafuso allen | 4 | M6x25 DIN 84 | 0,00 |
| 54 | JB1216 | Porca | 4 | DIN 936 M16 | 0,00 |
| 55 | JD0405 | Arruela | 1 | DIN 125 - M5 | 0,00 |
| 56 | JD0406 | Arruela | 8 | DIN 125 - M6 | 0,00 |
| 57 | JD0408 | Arruela | 10 | DIN 125 - M8 | 0,00 |
| 58 | JD0410 | Arruela | 4 | DIN 125 - M10 | 0,00 |
| 59 | JD0416 | Arruela | 2 | DIN 125 - M16 | 0,00 |
| 60 | JF5022 | Rebite | 6 | | 0,00 |

# LATARIA TRASEIRA

81-02

# A850

VALTRA

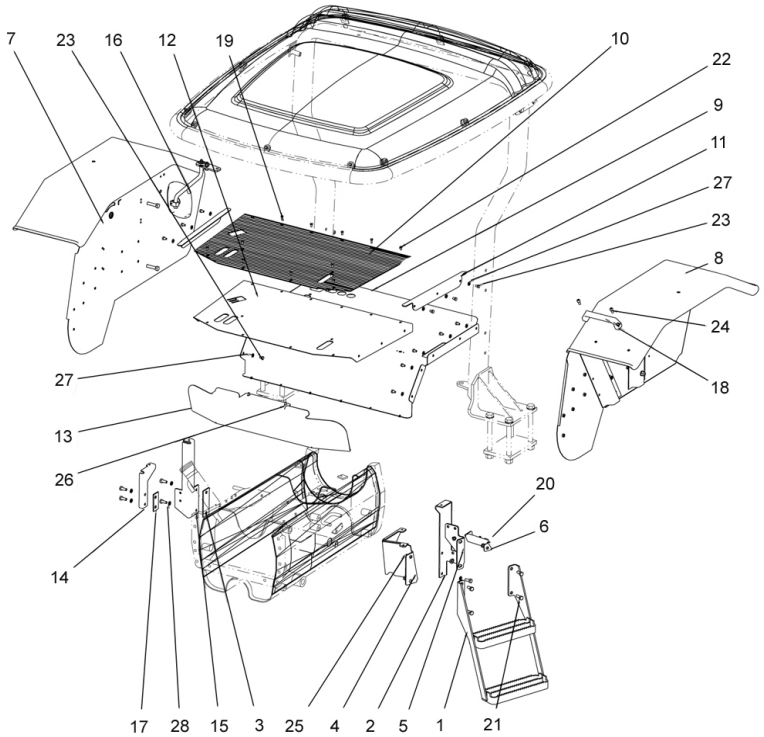


| Ref. | Num. Peça | Denominação | Qtd | Nota | $ Unit |
|---|---|---|---|---|---|
| 1 | 85801100 | Conjutno estribo | 1 | | 0,00 |
| 2 | 85904500 | Suporte traseiro esquerdo do piso | 1 | | 0,00 |
| 3 | 85904600 | Chapa | 1 | | 0,00 |
| 4 | 85913900 | Suporte dianteiro esquerdo | 1 | | 0,00 |
| 5 | 85924400 | Chapa de fixação | 1 | | 0,00 |
| 6 | 85924600 | Chapa suporte | 1 | | 0,00 |
| 7 | 85935200 | Kit paralama completo direiro | 1 | | 0,00 |
| 8 | 85935300 | Kit paralama completo esquerdo | 1 | | 0,00 |
| 9 | 85937810 | Piso traseiro | 1 | | 0,00 |
| 10 | 85954500 | Tapete de borracha | 1 | | 0,00 |
| 11 | 85955000 | Calha do piso | 2 | | 0,00 |
| 12 | 85900400 | Piso dianteiro | 1 | | 0,00 |
| 13 | 85900510 | Chapa frontal do piso | 1 | | 0,00 |
| 14 | 85904300 | Suporte dianteiro direito | 1 | | 0,00 |
| 15 | 85904400 | Suporte traseiro direito do piso | 1 | | 0,00 |
| 16 | 85908700 | Espelho completo | 1 | | 0,00 |
| 17 | 85924100 | Chapa | 1 | | 0,00 |
| 18 | 3589241M1 | Alça | 1 | | 0,00 |
| 19 | HA6313 | Parafuso | 6 | DIN 933 -M6x16 m8.8 | 0,00 |
| 20 | HA6333 | Parafuso | 11 | DIN 933 -M10x25 m8.8 | 0,00 |
| 21 | HA6334 | Parafuso | 1 | DIN 933 -M10x30 m8.8 | 0,00 |
| 22 | HA9224 | Parafuso | 8 | DIN 933 -M6x12 m8.8 | 0,00 |
| 23 | HA9229 | Parafuso | 16 | DIN 933 -M8x12 m8.8 | 0,00 |
| 24 | HC9326 | Parafuso | 2 | DIN 912 -M8x20 m8.8 | 0,00 |
| 25 | JB1110 | Porca | 4 | M10 DIN 934 m8.8 ZINC | 0,00 |
| 26 | JD0406 | Arruela | 14 | DIN 125 - M6 | 0,00 |
| 27 | JD0408 | Arruela | 16 | DIN 125 - M8 | 0,00 |
| 28 | JD3110 | Arruela de pressão | 12 | B M10 DIN 127 | 0,00 |

# ESTRUTURA DE SEGURANÇA

**81-03**

# A850

VALTRA

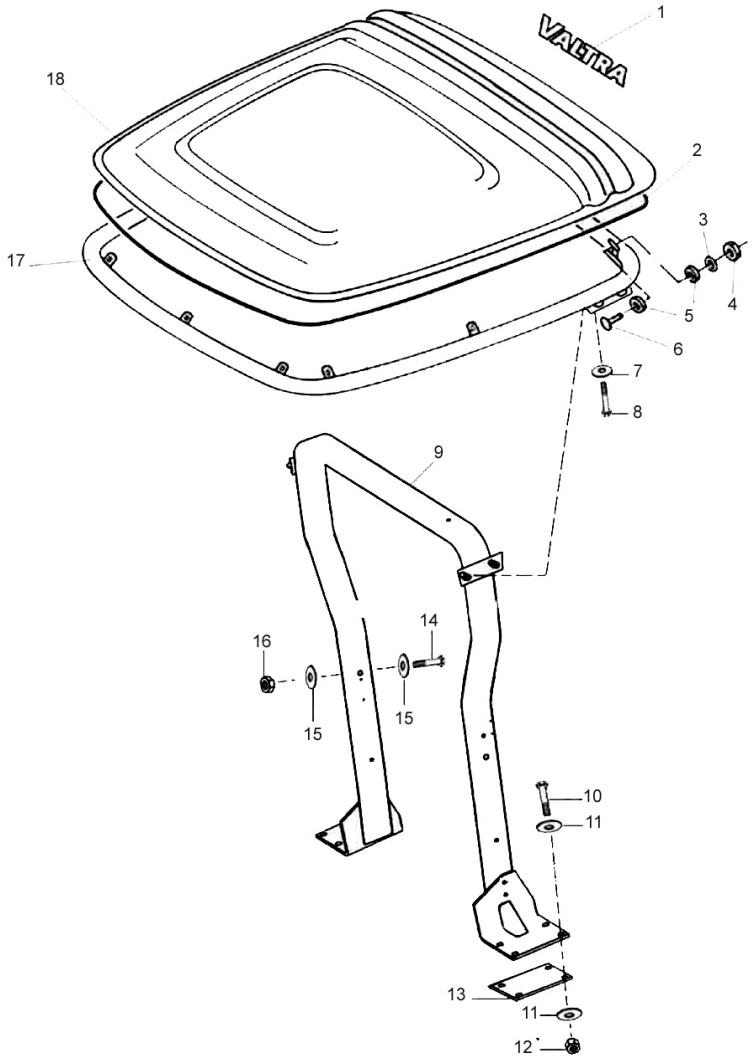


| Ref. | Num. Peça | Denominação | Qtd | Nota | $ Unit |
|---|---|---|---|---|---|
| 1 | 33476000 | Adesivo Valtra | 1 | | 0,00 |
| 2 | 81468100 | Fita de vedação | 1 | preta | 0,00 |
| 3 | JD8007 | Arruela | 10 | | 0,00 |
| 4 | JB8904 | Porca | 10 | M8 | 0,00 |
| 5 | 625540 | Arruela de borracha | 20 | | 0,00 |
| 6 | HK9047 | Parafuso | 10 | M8x30 | 0,00 |
| 7 | JD0412 | Arruela | 4 | M12 | 0,00 |
| 8 | HA6344 | Parafuso | 4 | M12x30 m8 8 | 0,00 |
| 9 | 85888600 | Arco de segurança | 1 | | 0,00 |
| 10 | 82721400 | Parafuso | 8 | M20x210 | 0,00 |
| 11 | JD0420 | Arruela | 16 | M12 | 0,00 |
| 12 | 80847800 | Porca | 8 | M10.8 | 0,00 |
| 13 | 80752200 | Base | 2 | | 0,00 |
| 14 | HA8338 | Parafuso | 4 | | 0,00 |
| 15 | JD0410 | Arruela | 8 | | 0,00 |
| 16 | JB8905 | Porca | 4 | | 0,00 |
| 17 | 82395800 | Moldura | 1 | | 0,00 |
| 18 | 82730200 | Teto | 1 | | 0,00 |

# ESTRUTURA DE SEGURANÇA

**81-04**

# A850

VALTRA

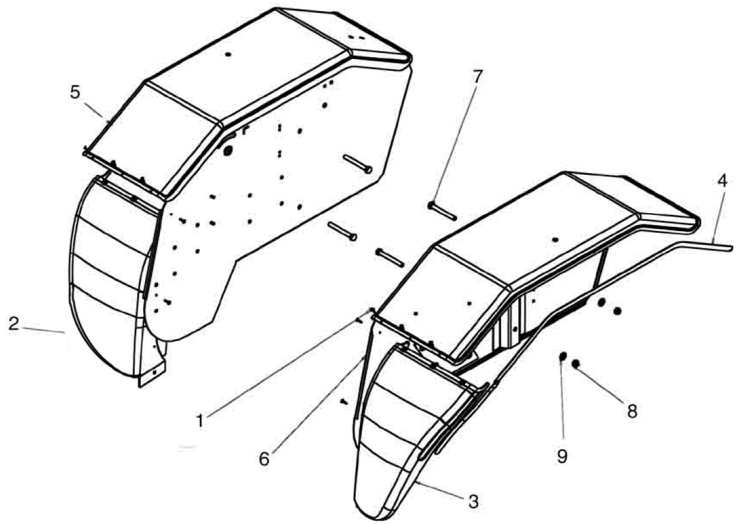


| Ref. | Num. Peça | Denominação | Qtd | Nota | $ Unit |
|---|---|---|---|---|---|
| 1 | 32665200 | Parafuso | 10 | | 0,00 |
| 2 | 85976400 | Complemento do pára-lama direito | 1 | | 0,00 |
| 3 | 85976500 | Complemento do pára-lama esquerdo | 1 | | 0,00 |
| 4 | 85987900 | Adesivo do pára-lama | 2 | | 0,00 |
| 5 | 85935200 | Kit paralama completo direiro | 1 | | 0,00 |
| 6 | 85935300 | Kit paralama completo esquerdo | 1 | | 0,00 |
| 7 | HA8350 | Parafuso | 4 | M12x100 | 0,00 |
| 8 | JB8906 | Porca com anel | 4 | M12 | 0,00 |
| 9 | JD0412 | Arruela | 4 | M12 | 0,00 |

| ASSENTO PADRÃO | 81-05 | A850 | VALTRA |
|---|---|---|---|

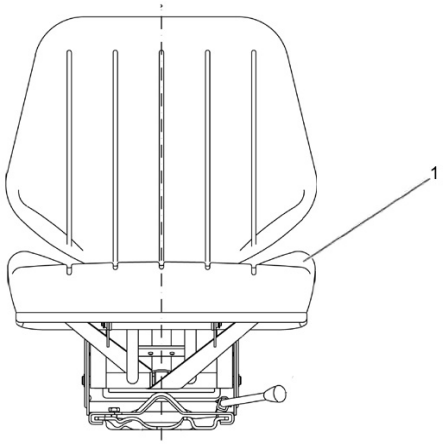


| Ref. | Num. Peça | Denominação | Qtd | Nota | $ Unit |
|---|---|---|---|---|---|
| 1 | 85900700 | Assento montado | 1 | | 0,00 |

## ASSENTO FOFÃO (PARTE 1)

**81-06**

# A850

VALTRA

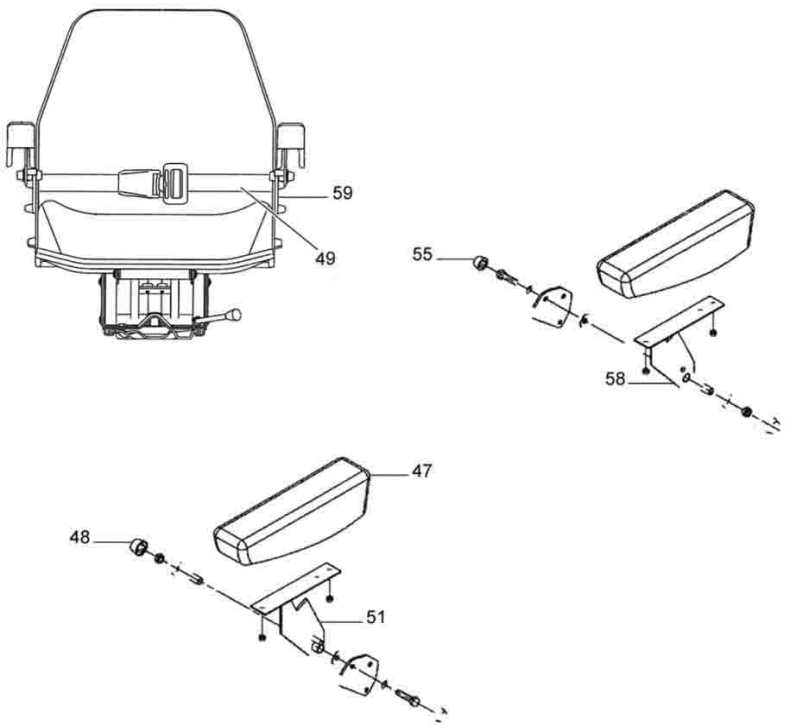


| Ref. | Num. Peça | Denominação | Qtd | Nota | $ Unit |
|---|---|---|---|---|---|
| 47 | 82756900 | Espuma do braço do apoio | 2 | | 0,00 |
| 48 | 82757000 | Tampa com flange | 3 | | 0,00 |
| 49 | 80188711 | Conjunto do cinto de segurança | 1 | | 0,00 |
| 51 | 80982200 | Apoio do braço direito | 1 | | 0,00 |
| 55 | 82757100 | Tampa sem flange | 3 | | 0,00 |
| 58 | 80982300 | Apoio do braço esquerdo | 1 | | 0,00 |
| 59 | 85599700 | Assento montado | 1 | | 0,00 |

## ASSENTO FOFÃO (PARTE 2)

**81-06**

# A850

VALTRA

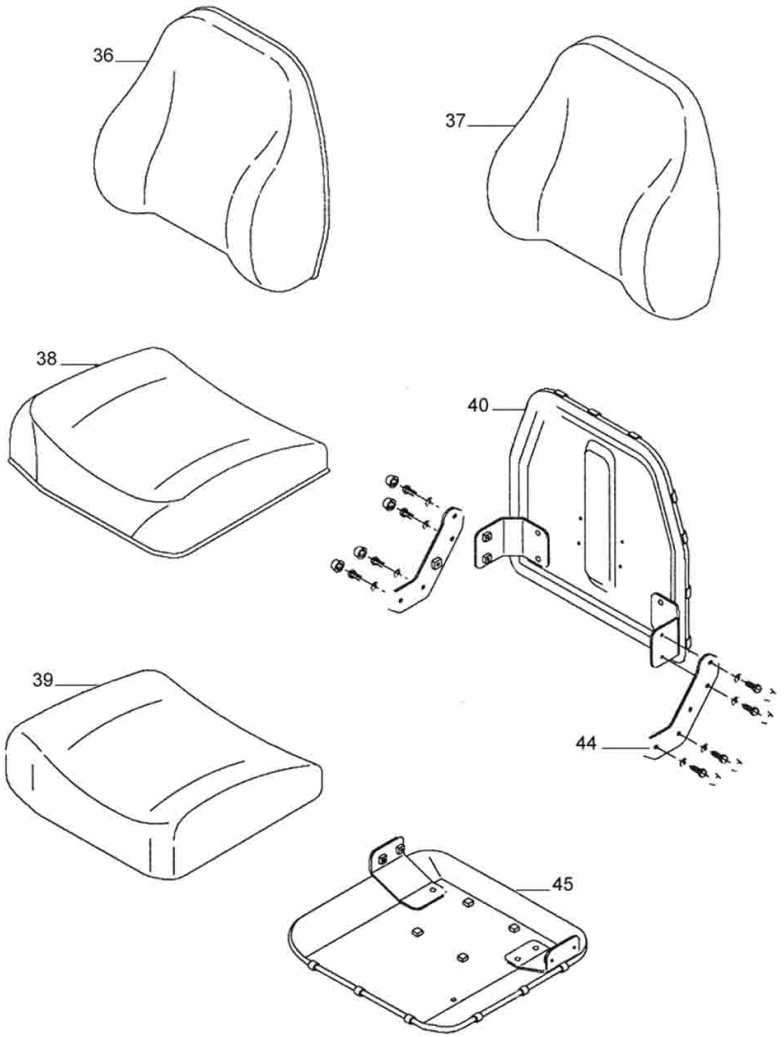


| Ref. | Num. Peça | Denominação | Qtd | Nota | $ Unit |
|---|---|---|---|---|---|
| 36 | 82756700 | Revestimento | 1 | | 0,00 |
| 37 | 82756800 | Espuma do encosto | 1 | | 0,00 |
| 38 | 82756500 | Revestimento | 1 | | 0,00 |
| 39 | 82756600 | Espuma do assento | 1 | | 0,00 |
| 40 | 82750800 | Estofado do encosto | 1 | | 0,00 |
| 44 | 82750600 | Suporte | 1 | | 0,00 |
| 45 | 82750700 | Estofado | 1 | | 0,00 |

## ASSENTO FOFÃO (PARTE 3)

**81-06**

# A850

VALTRA

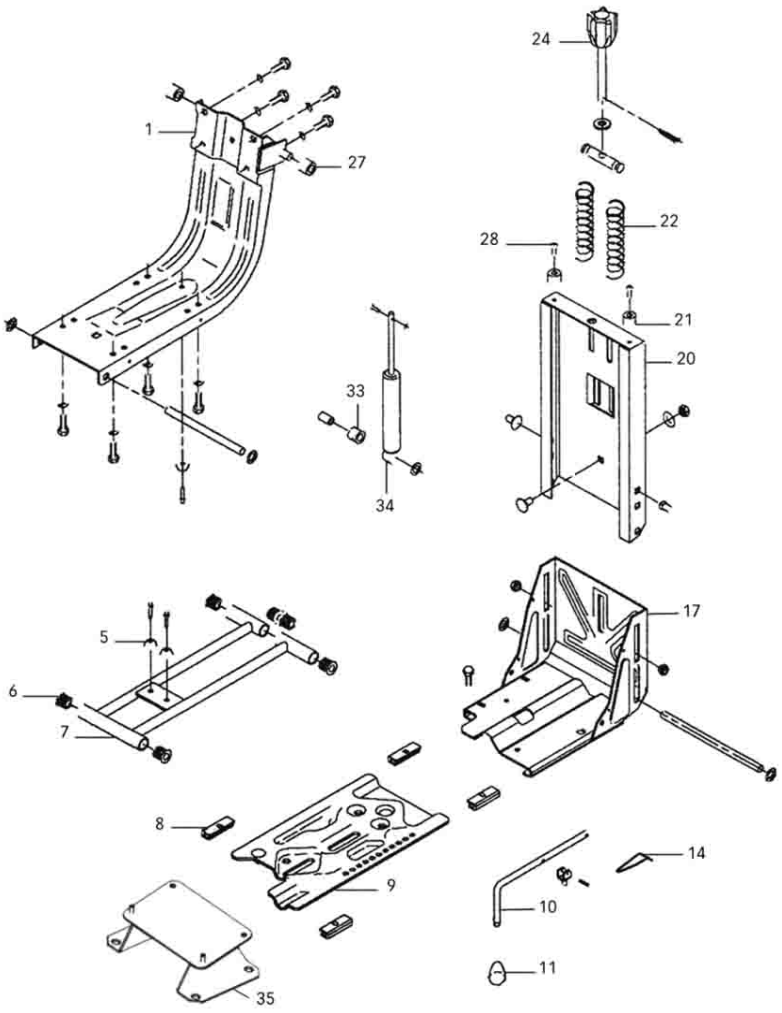


| Ref. | Num. Peça | Denominação | Qtd | Nota | $ Unit |
|---|---|---|---|---|---|
| 1 | 82749300 | Estrutura | 1 | | 0,00 |
| 5 | 82755000 | Borracha | 3 | | 0,00 |
| 6 | 82755200 | Bucha | 6 | | 0,00 |
| 7 | 82749500 | Suspensão | 1 | | 0,00 |
| 8 | 82749600 | Sapata | 1 | | 0,00 |
| 9 | 82749900 | Base inferior | 1 | | 0,00 |
| 10 | 82749700 | Alavanca | 1 | | 0,00 |
| 11 | 82755400 | Botão | 1 | | 0,00 |
| 14 | 82756100 | Mola | 1 | | 0,00 |
| 17 | 82750000 | Base superior | 1 | | 0,00 |
| 20 | 82750100 | Guia do carrinho | 1 | | 0,00 |
| 21 | 82756200 | Borracha | 2 | | 0,00 |
| 22 | 82755100 | Mola | 2 | | 0,00 |
| 24 | 82749400 | Botão | 1 | | 0,00 |
| 27 | 82754900 | Roldana | 2 | | 0,00 |
| 28 | 82750500 | Kit de montagem | 1 | | 0,00 |
| 33 | 82755300 | Borracha do amortecedor | 1 | | 0,00 |
| 34 | 82755800 | Amortecedor | 1 | | 0,00 |
| 35 | 83850110 | Suporte do assento | 1 | | 0,00 |

# ESPELHO RETROVISOR

89-01

# A850

VALTRA

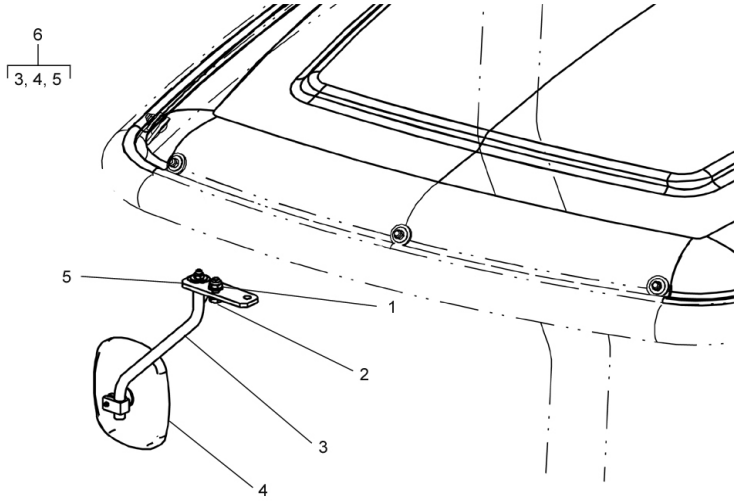


| Ref. | Num. Peça | Denominação | Qtd | Nota | $ Unit |
|---|---|---|---|---|---|
| 1 | JB8905 | Porca | 1 | | 0,00 |
| 1 | JD0410 | Arruela | 1 | | 0,00 |
| 2 | HA6334 | Parafuso | 1 | | 0,00 |
| 3 | 85950400 | Tubo do suporte lateral | 1 | | 0,00 |
| 4 | 85949600 | Espelho lateral | 2 | Nacional | 0,00 |
| 5 | 85952300 | Suporte direito | 1 | Importado | 0,00 |
| 6 | 85908700 | Espelho completo | 2 | | 0,00 |

## ALÇA DE ACESSO

89-02

# A850

VALTRA

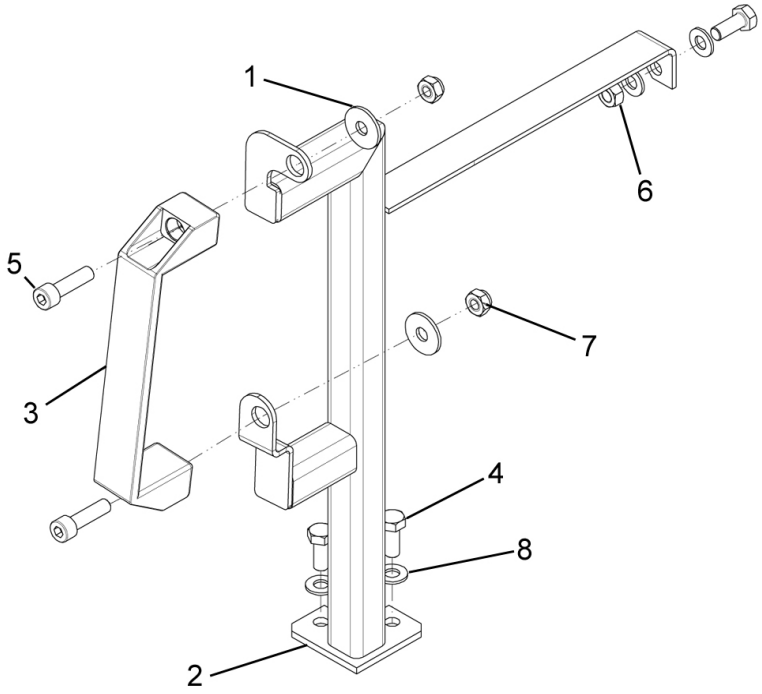


| Ref. | Num. Peça | Denominação | Qtd | Nota | $ Unit |
|---|---|---|---|---|---|
| 1 | 80111500 | Arruela | 2 | | 0,00 |
| 2 | 85948710 | Alça de acesso | 1 | | 0,00 |
| 3 | 3589241M1 | Alça | 1 | | 0,00 |
| 4 | HA6323 | Parafuso | 3 | DIN 933 - M8x20 m8.8 Zin | 0,00 |
| 5 | HC8328 | Parafuso allen | 2 | DIN 912 M8x30 | 0,00 |
| 6 | JB1108 | Porca | 1 | DIN 934 - M8 | 0,00 |
| 7 | JB8904 | Porca | 2 | DIN 985 - M8 | 0,00 |
| 8 | JD0408 | Arruela | 4 | DIN 125 - M8 | 0,00 |

BOMAG

# Spare Parts Catalogue
# Ersatzteilkatalog
# Catalogue de pièces detachees
# Catalogo de repuestos

## BW 211 D-40

**S/N 861583008088 >**
**Deutz BF4M2012C 98kW/2300**

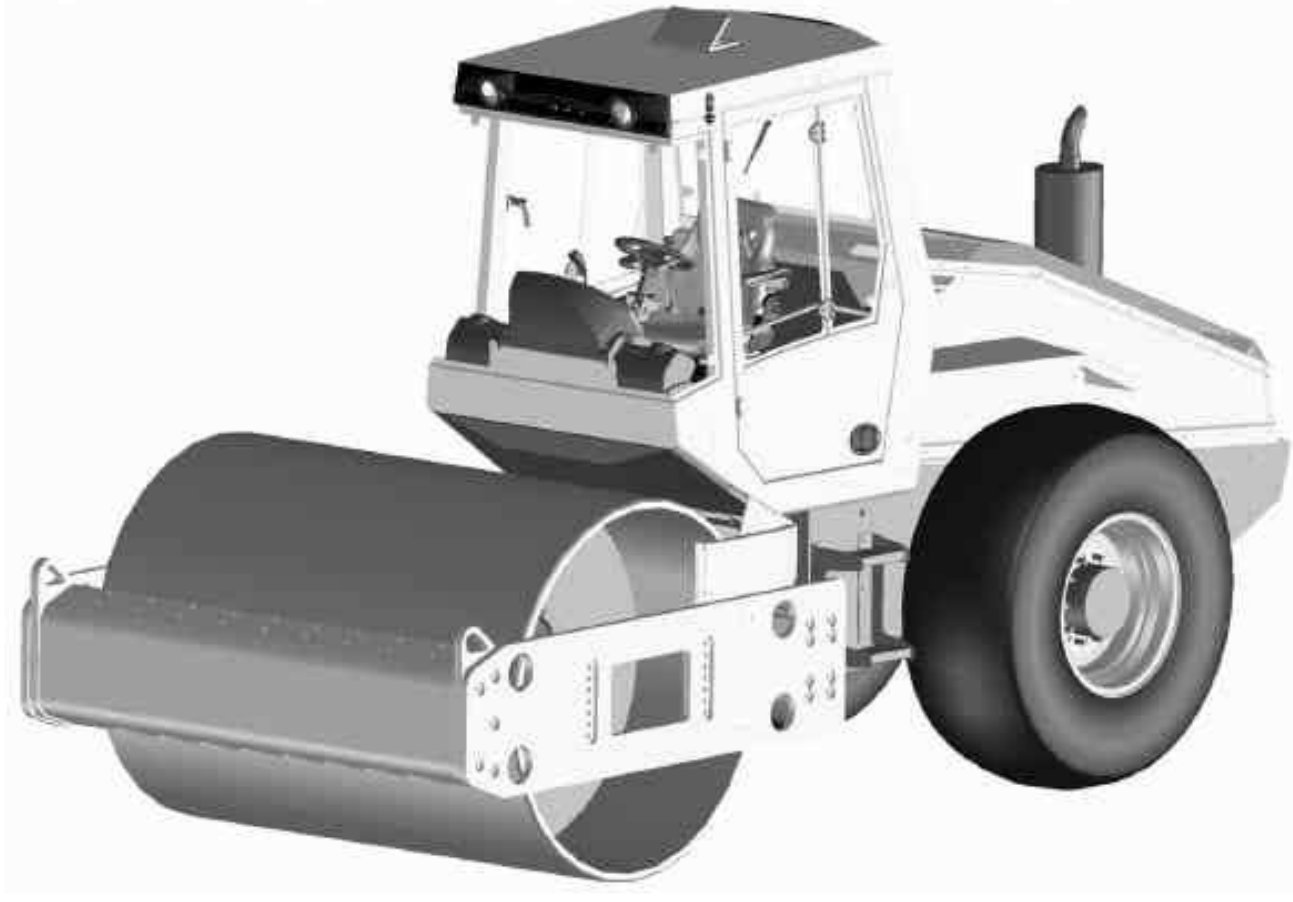

**Single drum wheel drive vibratory roller**

**Walzenzug**

**Compacteur monoroue automobile**

**Rodillo vibratorio de un eje autoropulsado**

ver:=  V.11.04

abapver:=3.00

edat:=10.06.2008

abdat:=01.06.2007

bisdat:=

company/format:=bomag/A4

fmtxt:=BW 211 D-40

fmser:=861583008088>

katzl:=024956

**Preface and Instructions**
**Vorwort und Anweisungen**
**Préface et instructions**
**Prólogo y instrucciones**



**Engine / Fitting Parts**
**Motor / Anbauteile**
**Moteur / Pièces de montage**
**Motor / Acessorios de montaje**



**10**

**Power Transmission / Actuation**
**Kraftübertragung / Betätigungen**
**Transmission de force / Commandes**
**Transmission / Accionamientos**

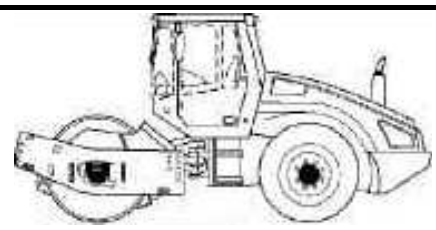

**20**

**Steering System**
**Lenksystem**
**Système de direction**
**Sistema de dirección**

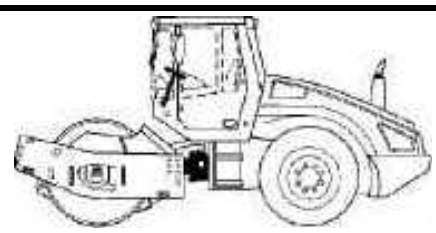

**40**

**Frame with Attachment Parts**
**Rahmen mit Anbauteilen**
**Chassis avec pièces additionelles**
**Chasis con piezas adicionales**



**50**

**Drum / Tyres**
**Bandage / Bereifung**
**Bandage / Pneus**
**Rodillos / Neumaticos**



**60**

**Electrical System**
**Elektrische Anlage**
**Installation électrique**
**Sistema eléctrico**

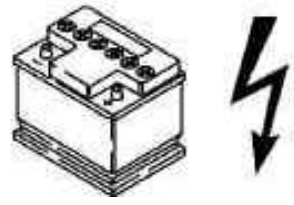

**80**

**Hydraulic**
**Hydraulik**
**Hydraulique**
**Hidráulic**

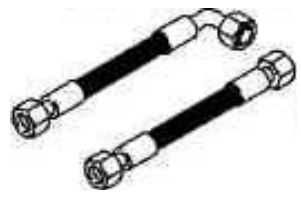

**90**

**Accessories**
**Sonstiges**
**Accessoires**
**Accesorios**

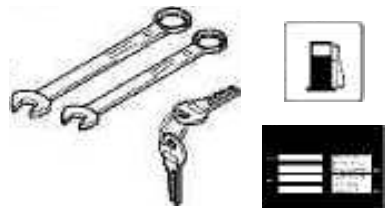

**100**

**Special Equipment**
**Sonderausführungen**
**Equipment spécial**
**Equipo especial**




**110**

ENGLISH

# Practical information - for the user!

**Efficient operation of your machine is ensured by using the operating, maintenance, repair and spare parts manuals.**

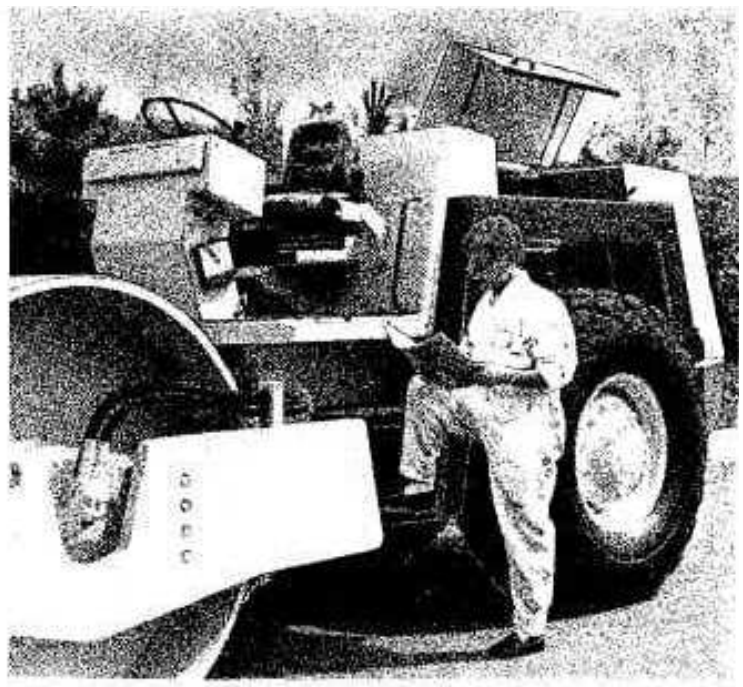

**Thought out by specialists . . .**

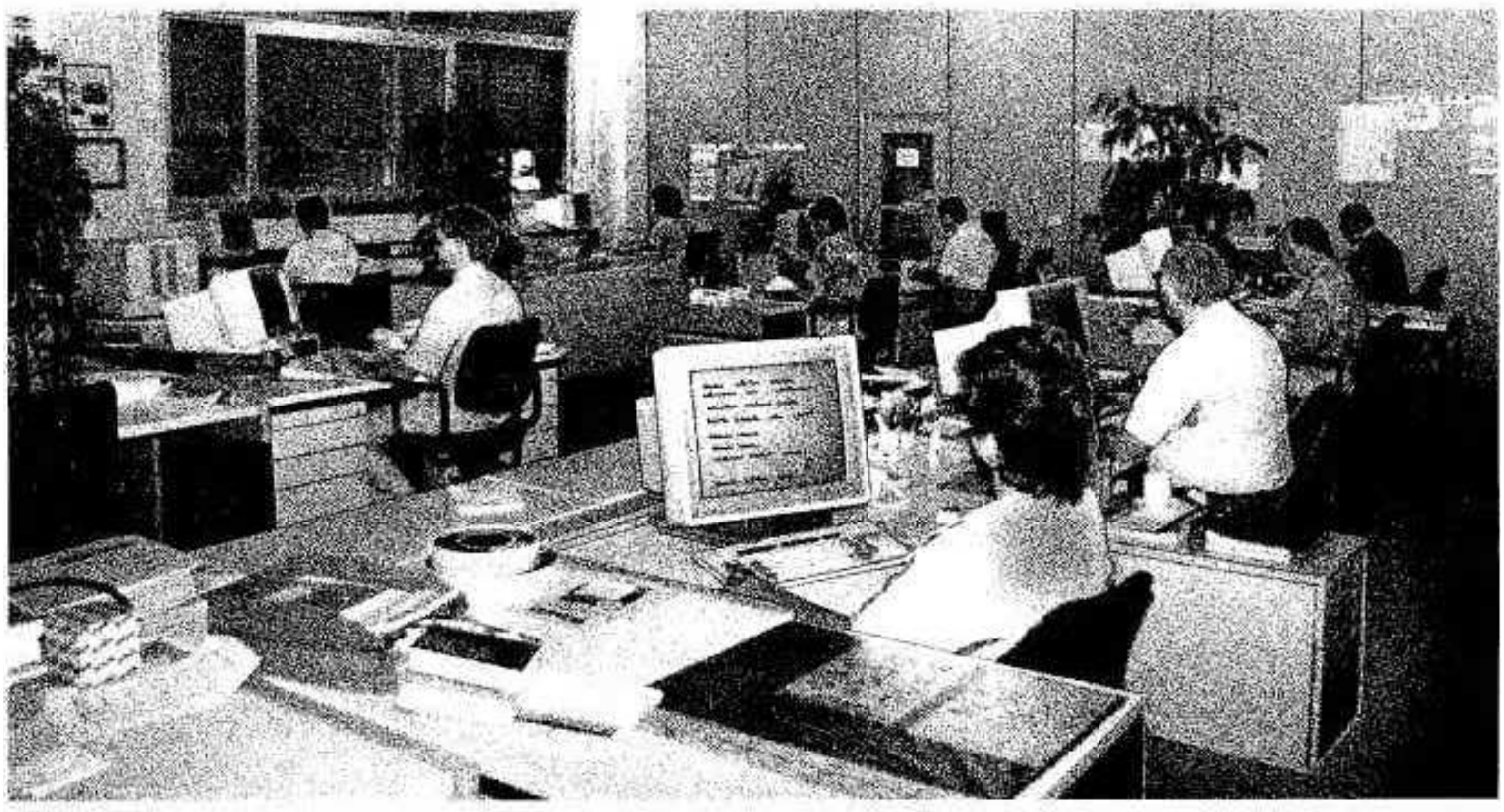

**. . . electronically processed . . .**

**All in all, advanced technical documentation that makes a good product even better.**

BOMAG

# Table of Contents


Foreword

Ordering Conditions

Structure of Spare Parts Catalogue

Frequently Used Parts

Spare Parts Catalogue

Numerical Index

# Foreword

BOMAG

- Only the use of ORIGINAL SPARE PARTS guarantees the correct function of the machine. The use of non-original spare parts results in the loss of all claims, regarding warranty as well as product liability.
- The relevant warranty conditions are valid for all spare parts deliveries.

The listing of parts and part numbers is in accordance with economical and technical aspects. Further spare parts are not recommended.

- Our branch offices and dealers have well sorted spare parts stores.
  Therefore, first of all contact our nearest activity when ordering spare parts.
- We reserve the right for technical modifications without prior notification.

## Please fill in when receiving the machine

..... Type

..... Serial number

..... Engine type

..... Date of delivery

..... Engine number

Key-numbers:

Ingition switch ..... Cabin door .....

Engine cover ..... Hydraulic tank lock .....

Burglary protection ..... Rear flap .....

Fuel tank lock ..... Others .....

- Texts and illustrations from this catalogue must not be copied and distributed, nor must they be used for cometitive purposes. All rights referring to the copyright law remain expressly reserved.

| BOMAG | **Please state the following when ordering spare parts:** |
|---|---|

1. Machine type

2. Serial number 101 400 04 0101

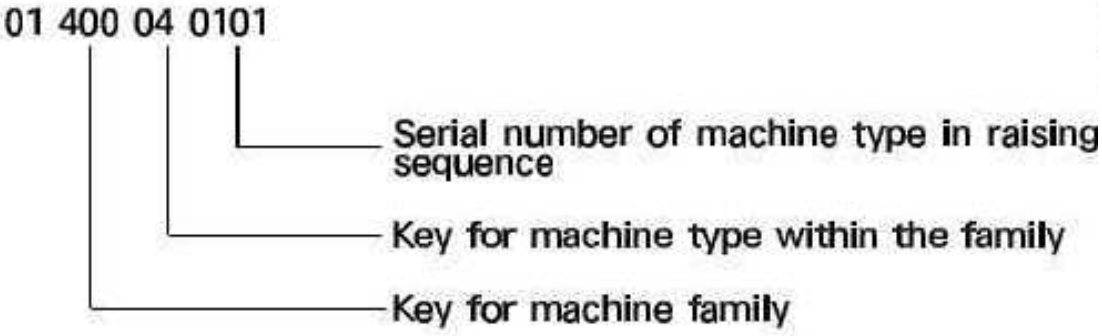


3. Engine type and number resp. component number

4. Part number

5. Quantity

6. Designation

7. Kind of shipment (mail, freight, express delivery, air freight, sea freight).

8. Destination (Post office, railway station, air port)
   If no instructions are given concerning the Kind of shipment, we will deliver the parts in our estimation.

Spare parts deliveries are not possible without this information.

The customer is solely responsible for the acceptance and the transmission of phone orders.

# Structure of Spare Parts Catalogue

**BOMAG**

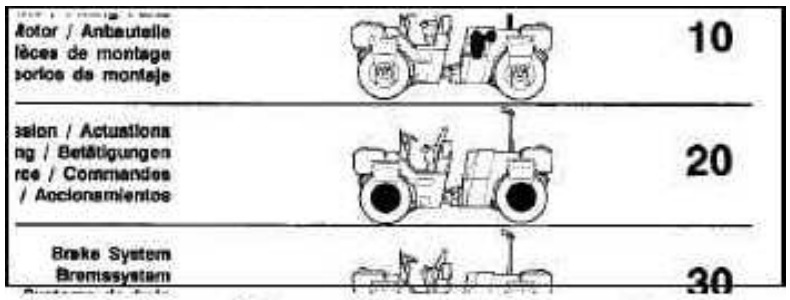


1. Subdivision of the catalogue main assembly groups

| | | |
|---|---|---|
| 11.00 | ENGINE PARTS LIST | MOTOREN-ERSATZTEILLISTE |
| 11.01 | Crankcase | Kurbelgehäuse |
| 11.02 | Front cover | Vorderer Deckel |
| 11.04 | Oil pan | Ölwanne |
| 11.05 | Cylinder and piston | Zylinder und Kolben |
| 11.06 | Crankshaft | Kurbelwelle |
| 11.08 | Cylinder head | Zylinderkopf |
| 11.10 | Control pieces | Steuerungsteile |

2. Subdivision of the main assembly groups.

| | | |
|---|---|---|
| 51.03 | BC 671 RB | S/N 1015703 |
| Page Seite 1 / 3 | Frame Rear<br>Rahmen hinten<br>Chassis Arriere<br>Chasis Trasero | |

3. Assembly group consists of several pages.
Page 1 of 3 pages.

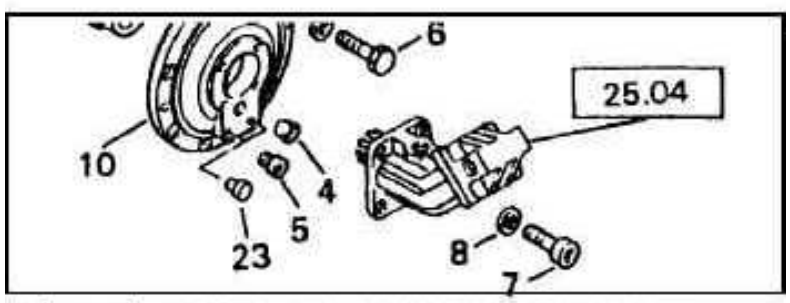


4. 25.04 = Reference to another assembly group.

| | |
|---|---|
| RB | S/N 101570321001 ➢ S/N 101570321062 |
| Rear<br>hinten<br>Arriere<br>Trasero | |

5. Serial number
S/N 101 570 32 1001 ➢ = from serial nummer.
➢ S/N 101 570 32 1062 = up to serial number.
(Important for spare parts orders!)

| | | | | | |
|---|---|---|---|---|---|
| 05815244 | 1 | TRAVEL MOTOR | FAHRMOTOR | | |
| 05815976 | 1 | >SEAL KIT | >DICHTUNGSSATZ | | |
| 05815981 | 1 | >DISTRIBUTOR | >VERTEILER | | |
| 05815982 | 1 | >>COVER | >>DECKEL | | |
| 07231649 | 16 | >>SOCKET-HEAD CAP SCRE | >>ZYLINDERSCHRAUBI | | |
| 05815698 | 1 | >>SEAL/O-RING | >>DICHTRING | | |
| 07230602 | 1 | >>SOCKET-HEAD CAP SCRE | >>ZYLINDERSCHRAUBI | | |
| | 1 | >>>LOOP RING | >>>RUNDDICHTRING | | |
| | 1 | >>>LOOP RING | >>>RUNDDICHTRING | | |

6. ">"/">>"/">>>":Parts marked with one or more additional ">" indicate, that one or more parts belong to a higher assembly group.

| INDEX | | | | | |
|---|---|---|---|---|---|
| Part no.<br>Teilenr.<br>No.piece | Group<br>Gruppe<br>Groupe | Pos.<br>Pos.<br>Pos. | Part no.<br>Teilenr.<br>No.piece | Group<br>Gruppe<br>Groupe | Pos.<br>Pos.<br>Pos. |
| 00000000 | 99.10/1 | 0000 | 00996002 | 59.31/1 | 0051 |
| 00000000 | 99.10/2 | 0000 | 01481303 | 93.06/1 | 0048 |
| 00000000 | 99.10/8 | 0000 | 04092348 | 12.20/1 | 0012 |
| 00357604 | 150.05/1 | 0009 | 04092349 | 12.20/1 | 0013 |

7. Index: List of Part-No. with reference to the assembly group and position.

| | BW 211 D-40 S/N 861583008088 ➤ |
|---|---|
| BOMAG | **Frequently used parts** |

| Description | | Part no. | see |
|---|---|---|---|
| **Filter Elements** | | | |
| Filter cartridge,eng.oil | | 05710640 | 11.12/1 |
| Fuel filter | | 05716779 | 11.12/2 |
| Filter element,fuel | | 05825010 | 19.01/1 |
| Filter element,hydr.oil | Hydraulic oil filter | 07993014 | 99.48/1 |
| **Seals** | | | |
| Gasket | | 05713233 | 11.01/9 |
| Gasket | | 05716211 | 11.04/1 |
| Cylinder head gasket | | 05716217 | 11.08/3 |
| Cylinder head gasket | | 05716218 | 11.08/3 |
| Cylinder head gasket | | 05716219 | 11.08/3 |
| Valve | | 05715324 | 11.13/2 |
| Gasket | | 05715325 | 11.13/2 |
| Gasket | | 05715326 | 11.13/2 |
| Loop ring | | 05719529 | 11.16/1 |
| O-ring | | 05716672 | 11.18/1 |
| Sealing ring | | 05711039 | 11.18/2 |
| Gasket | | 05712740 | 11.25/1 |
| Gasket | | 05712742 | 11.25/1 |
| Gasket | | 05713327 | 11.25/1 |
| Gasket | | 05713328 | 11.25/1 |
| Loop ring | | 05712992 | 11.29/1 |
| Gasket | | 05714764 | 11.45/1 |
| Kit,seal | | 05716247 | 11.47/1 |
| Kit,seal | | 05817392 | 99.01/1 |
| Loop ring | Hydraulic oil filter | 06220882 | 99.48/1 |
| Kit,seal | | 05851429 | 99.72/1 |
| **V-Belts** | | | |
| V-ripped belt | | 05715360 | 11.29/4 |
| V-belt | Centrifugal clutch | 06312244 | 151.02/4 |
| **Filler cap** | | | |
| Filler cap | Engine oil | 05712451 | 11.01/5 |
| Filler cap | Engine oil | 05712451 | 11.08/2 |
| Locking cap | | 05716222 | 11.08/2 |
| Tank cover | Fuel tank | 06550011 | 53.51/1 |
| **Keys** | | | |
| Key,ignition | | 05755124 | 81.32/1 |
| **Fuses** | | | |
| Fuse | 10A | 05751097 | 159.50/4 |

# Frequently used parts

BOMAG

| Description | | Part no. | see |
|---|---|---|---|
| **Fuses** | | | |
| Fuse | 10A | 05751097 | 81.92/1 |
| Fuse | 15A | 05751098 | 81.92/1 |
| Fuse | 30A | 05751099 | 81.92/1 |
| Fuse | 20A | 05751100 | 81.92/1 |
| **Incandescent bulbs** | | | |
| Incandescent bulb | 12V 5W | 05751015 | 159.50/4 |
| Incandescent bulb | 12V 21W | 05751030 | 159.50/4 |
| Incandescent bulb | 12V 55W | 05751059 | 159.50/4 |
| Incandescent bulb | 12V 55W | 05751059 | 159.50/4 |
| Incandescent bulb | 12V 55W | 05751059 | 180.02/1 |
| Incandescent bulb | 12V 55W | 05751059 | 180.06/1 |
| Incandescent bulb | 12V 55W | 05751059 | 180.06/1 |
| **Service Kits** | | | |
| Repair Kit | | 05716239 | 11.33/1 |

DEUTSCH

# Praxisnah - für den Kunden!

**Durch Betriebs-, Wartungs-, Reparaturanleitungen und Ersatzteilkataloge wird der optimale Einsatz Ihrer Maschine gewährleistet.**

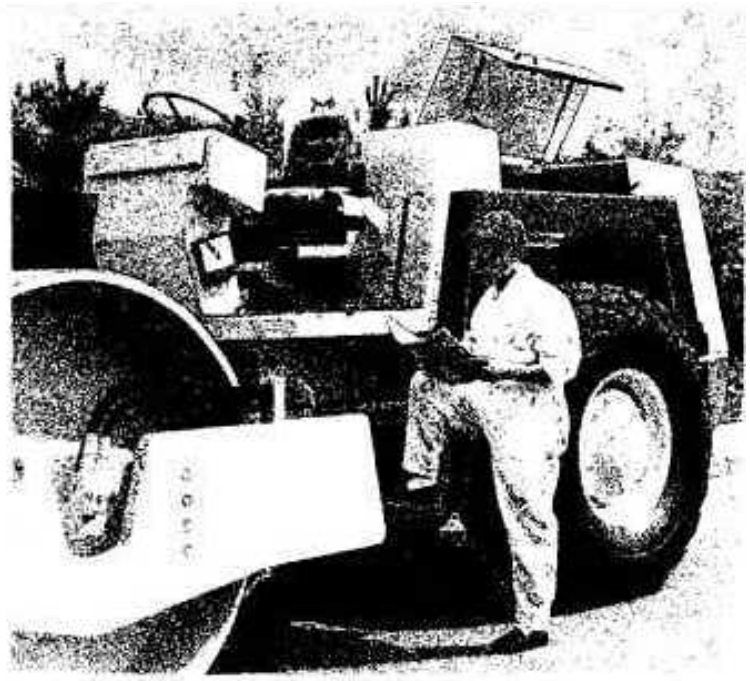

**Von Fachleuten durchdacht . . .**



**. . . elektronisch erfaßt . . .**

**Alles in allem, die zukunftsweisende Technische Dokumentation, die ein Produkt noch besser werden läßt.**

BOMAG

# Inhaltsverzeichnis


Vorwort

Bestellbedingungen

Aufbau des Ersatzteilkataloges

Verschleißteile-Liste

Ersatzteilkatalog

Index-Verzeichnis

# Vorwort

BOMAG

- Nur bei Verwendung von ORIGINAL ERSATZTEILEN haben Sie die Gewähr für eine einwandfreie Funktion Ihrer Maschine. Bei Verwendung von nicht originalen Ersatzteilen erlischt jeder Anspruch sowohl in Fällen der Garantie als auch im Hinblick auf die Produkthaftung.
- Für die Lieferung von Ersatzteilen gelten unser jeweiligen Gewährleistungs-Bedingungen.

Die Auflistung der Teile und Teile-Nummern ist nach wirtschaftlichen und technischen Gesichtspunkten durchgeführt. Darüber hinaus sind weitere Ersatzteile nicht empfehlenswert.

- Unsere Niederlassungen oder Generalvertretungen führen ein gut sortiertes Ersatzteillager. Deshalb wenden Sie sich bei Ersatzteilbestellungen zuerst an die nächstgelegene Stelle.

- Im Zug der technischen Entwicklung behalten wir uns Änderungen ohne vorherige Ankündigung vor.

## Bitte bei Empfang der Maschine eintragen

..... Typ

..... Seriennummer

..... Motor-Typ

..... Lieferdatum

..... Motor-Nummer

Schlüssel-Nummern:

Zündschloß .....

Motorhaube .....

Diebstahlsicherung .....

Kraftstofftank-Verschluß .....

Kabinentür .....

Hydrauliktank-Verschluß .....

Klappe hinten .....

Sonstige .....

- Angaben und Bilder dieses Kataloges dürfen weder vervielfältigt und verbreitet, noch zu Zwecken des Wettbewerbs verwendet werden. Alle Rechte nach dem Gesetz über das Urheberrecht bleiben ausdrücklich vorbehalten.

| BOMAG | **Bei allen Ersatzteilbestellungen sind anzugeben:** |
|---|---|

1. Maschinen-Typ

2. Seriennummer 101 400 04 0101

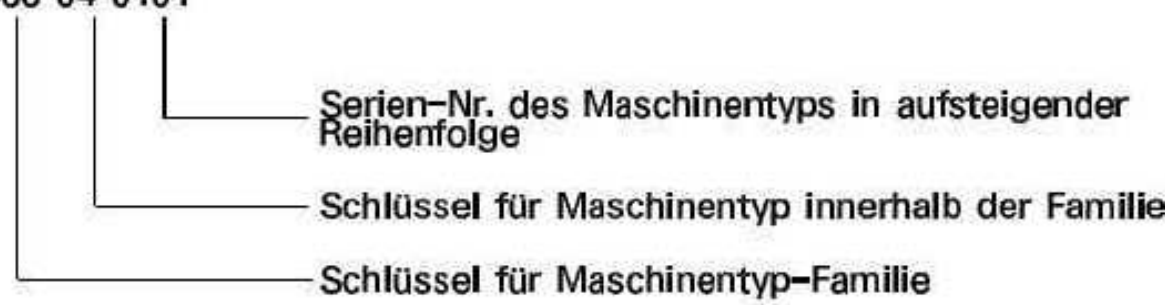


3. Motor-Typ und -Nummer bzw. Einbau-Aggregate-Nummer

4. Teilenummer

5. Menge

6. Benennung

7. Versandart (Post,Fracht,Eil-,Luft-,Seefracht,Expreß)

8. Versandadresse (Post,Bahn,Flughafen)
   Erfolgen keine Angaben über die Versandart, wird der Versand nach unserem Ermessen vorgenommen.

Ohne diese Angaben können keine Ersatzteilbestellungen ausgeführt werden.

Die Entgegennahme und Weitergabe telefonischer Aufträge geht ausschließlich auf Gefahr und Rechnung des Auftraggebers.

# Aufbau des Ersatzteilkataloges

BOMAG

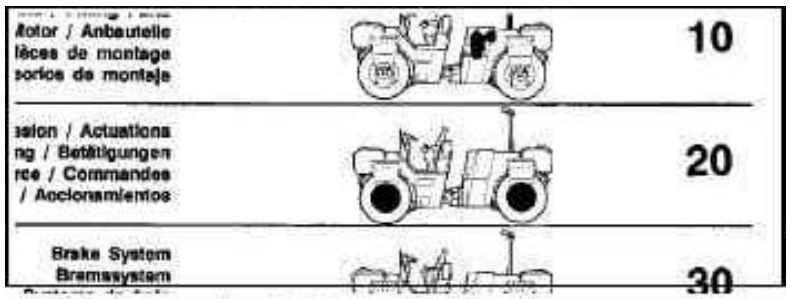


1. Gliederung des Kataloges in Hauptbaugruppen.

| | | |
|---|---|---|
| 11.00 | ENGINE PARTS LIST | MOTOREN-ERSATZTEILLISTE |
| 11.01 | Crankcase | Kurbelgehäuse |
| 11.02 | Front cover | Vorderer Deckel |
| 11.04 | Oil pan | Ölwanne |
| 11.05 | Cylinder and piston | Zylinder und Kolben |
| 11.06 | Crankshaft | Kurbelwelle |
| 11.08 | Cylinder head | Zylinderkopf |
| 11.10 | Control pieces | Steuerungsteile |

2. Untergliederung der Hauptbaugruppen.

| | | | |
|---|---|---|---|
| 51.03 | BC 671 RB | S/N 1015703 | |
| Page Seite 1 / 3 | Frame Rear<br>Rahmen hinten<br>Chassis Arriere<br>Chasis Trasero | | |

3. Baugruppe besteht aus mehreren Seiten.
Seite 1 von 3 Seiten.

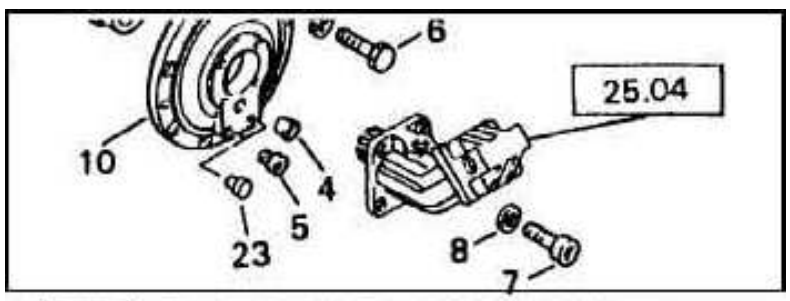


4. 25.04 = Hinweis auf eine andere Baugruppe.

| | |
|---|---|
| RB | S/N 101570321001 ➤ S/N 101570321062 |
| Rear<br>hinten<br>Arriere<br>Trasero | |

5. Seriennummer
S/N 101 570 32 1001 ► = ab Seriennummer.
► S/N 101 570 32 1062 = bis Seriennummer.
(Wichtig für die Ersatzteilbestellung!)

| | | | |
|---|---|---|---|
| 05815244 | 1 | TRAVEL MOTOR | FAHRMOTOR |
| 05815976 | 1 | >SEAL KIT | >DICHTUNGSSATZ |
| 05815981 | 1 | >DISTRIBUTOR | >VERTEILER |
| 05815982 | 1 | >>COVER | >>DECKEL |
| 07231649 | 16 | >>SOCKET-HEAD CAP SCRE | >>ZYLINDERSCHRAUBE |
| 05815698 | 1 | >>SEAL/O-RING | >>DICHTRING |
| 07230602 | 1 | >>SOCKET-HEAD CAP SCRE | >>ZYLINDERSCHRAUBE |
| | 1 | >>>LOOP RING | >>>RUNDDICHTRING |
| | 1 | >>>LOOP RING | >>>RUNDDICHTRING |

6. ">"">>"">>>":Teile, die zusätzlich mit einem oder mehreren ">" versehen sind, verweisen darauf, daß eines oder mehrere Teile zu einer höheren zusammengesetzten Einheit gehören.

| | | | INDEX | | |
|---|---|---|---|---|---|
| Part no.<br>Teilenr.<br>No.piece | Group<br>Gruppe<br>Groupe | Pos.<br>Pos.<br>Pos. | Part no.<br>Teilenr.<br>No.piece | Group<br>Gruppe<br>Groupe | Pos.<br>Pos.<br>Pos. |
| 00000000 | 99.10/1 | 0000 | 00996002 | 59.31/1 | 0051 |
| 00000000 | 99.10/2 | 0000 | 01481303 | 93.06/1 | 0048 |
| 00000000 | 99.10/8 | 0000 | 04092348 | 12.20/1 | 0012 |
| 00557604 | 150.05/1 | 0009 | 04092349 | 12.20/1 | 0013 |

7. Index: Verzeichnis aller Teile-Nr.
mit Hinweis auf Baugruppe und Pos.

BW 211 D-40 S/N 861583008088 ➤

# Verschleißteile

| Benennung | | Teile-Nr. | siehe |
|---|---|---|---|
| **Filterelemente** | | | |
| Filterpatrone,Motoröl | | 05710640 | 11.12/1 |
| Kraftstoffilter | | 05716779 | 11.12/2 |
| Filterelement,Kraftstoff | | 05825010 | 19.01/1 |
| Filterelement,Hydr.öl | Hydraulikölfilter | 07993014 | 99.48/1 |
| **Dichtungen** | | | |
| Dichtung | | 05713233 | 11.01/9 |
| Dichtung | | 05716211 | 11.04/1 |
| Zylinderkopfdichtung | | 05716217 | 11.08/3 |
| Zylinderkopfdichtung | | 05716218 | 11.08/3 |
| Zylinderkopfdichtung | | 05716219 | 11.08/3 |
| Ventil | | 05715324 | 11.13/2 |
| Dichtung | | 05715325 | 11.13/2 |
| Dichtung | | 05715326 | 11.13/2 |
| Runddichtring | | 05719529 | 11.16/1 |
| O-Ring | | 05716672 | 11.18/1 |
| Dichtring | | 05711039 | 11.18/2 |
| Dichtung | | 05712740 | 11.25/1 |
| Dichtung | | 05712742 | 11.25/1 |
| Dichtung | | 05713327 | 11.25/1 |
| Dichtung | | 05713328 | 11.25/1 |
| Runddichtring | | 05712992 | 11.29/1 |
| Dichtung | | 05714764 | 11.45/1 |
| Dichtungssatz | | 05716247 | 11.47/1 |
| Dichtungssatz | | 05817392 | 99.01/1 |
| Runddichtring | Hydraulikölfilter | 06220882 | 99.48/1 |
| Dichtungssatz | | 05851429 | 99.72/1 |
| **Keilriemen** | | | |
| Keilrippenriemen | | 05715360 | 11.29/4 |
| Keilriemen | Fliehkraftkupplung | 06312244 | 151.02/4 |
| **Einfüllverschluß** | | | |
| Einfüllverschluß | Motoröl | 05712451 | 11.01/5 |
| Einfüllverschluß | Motoröl | 05712451 | 11.08/2 |
| Verschlußkappe | | 05716222 | 11.08/2 |
| Verschlußdeckel(Tank) | Kraftstofftank | 06550011 | 53.51/1 |
| **Schlüssel** | | | |
| Zündschlüssel | | 05755124 | 81.32/1 |
| **Sicherungen** | | | |
| Flachsicherungseinsatz | 10A | 05751097 | 159.50/4 |

# Verschleißteile

BOMAG

| Benennung | | Teile-Nr. | siehe |
|---|---|---|---|
| **Sicherungen** | | | |
| Flachsicherungseinsatz | 10A | 05751097 | 81.92/1 |
| Flachsicherungseinsatz | 15A | 05751098 | 81.92/1 |
| Flachsicherungseinsatz | 30A | 05751099 | 81.92/1 |
| Flachsicherungseinsatz | 20A | 05751100 | 81.92/1 |
| **Glühlampen** | | | |
| Glühlampe | 12V 5W | 05751015 | 159.50/4 |
| Glühlampe | 12V 21W | 05751030 | 159.50/4 |
| Glühbirne | 12V 55W | 05751059 | 159.50/4 |
| Glühbirne | 12V 55W | 05751059 | 159.50/4 |
| Glühbirne | 12V 55W | 05751059 | 180.02/1 |
| Glühbirne | 12V 55W | 05751059 | 180.06/1 |
| Glühbirne | 12V 55W | 05751059 | 180.06/1 |
| **Service Kits** | | | |
| Reparatursatz | | 05716239 | 11.33/1 |

| Pos. / Pos. / Pos. | Part no. / Teilenr. / No.piece | Qty. / Menge / Qte. | Description | Benennung | Designation |
|---|---|---|---|---|---|
| 1 | 05712565 | 1 | Piston cooling nozzle | Kolbenkühldüse | Gicleur de refroid.piston |

| | |
|---|---|
| | No.del motor |
| | Moteur No. |
| | Motor Nr. |
| **11.01** | Engine no. S/N 10366652 ➤ |
| Page / Seite **5 / 12** | **Crankcase**<br>**Kurbelgehäuse**<br>**Carter**<br>**cárter del cigüeñal** |
| BOMAG | MOT006431_000_00 |

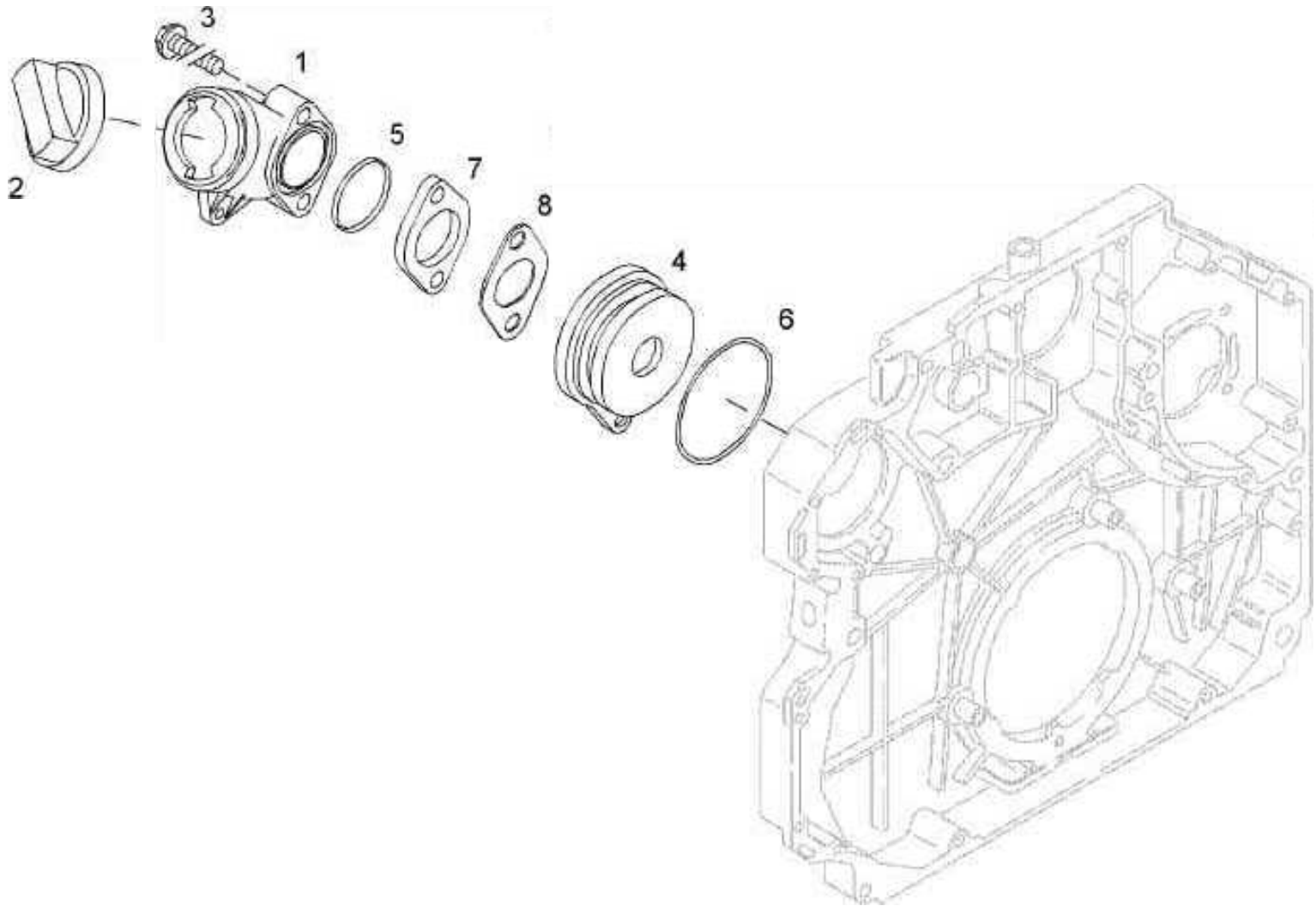

| Pos. / Pos. / Pos. | Part no. / Teilenr. / No.piece | Qty. / Menge / Qte. | Description | Benennung | Designation |
|---|---|---|---|---|---|
| 1 | 05712180 | 1 | Oil filler neck | Öleinfüllstutzen | Tubulure rempl.d'huile |
| 2 | 05712451 | 1 | Filler cap | Einfüllverschluß | Bouchon remplissage |
| 3 | 05714670 | 2 | Hexagon bolt | Sechskantschraube | Vis à tête hexagonale |
| 4 | 05713232 | 1 | Cover | Verschlußdeckel | Couvercle de fermeture |
| 5 | 05719655 | 1 | Loop ring | Runddichtring | Joint torique |
| 6 | 05719537 | 1 | Loop ring | Runddichtring | Joint torique |
| 7 | 05727464 | 1 | Twin-screw flange | Zweischraubenflansch | Bride à deux vis |
| 8 | 05711921 | 1 | Gasket | Dichtung | Joint |

| | |
|---|---|
| | No.del motor |
| | Moteur No. |
| | Motor Nr. |
| **11.01** | Engine no. S/N 10366652 ➤ |
| Page / Seite **6 / 12** | **Crankcase**<br>**Kurbelgehäuse**<br>**Carter**<br>**cárter del cigüeñal** |
| BOMAG | MOT006432_000_00 |

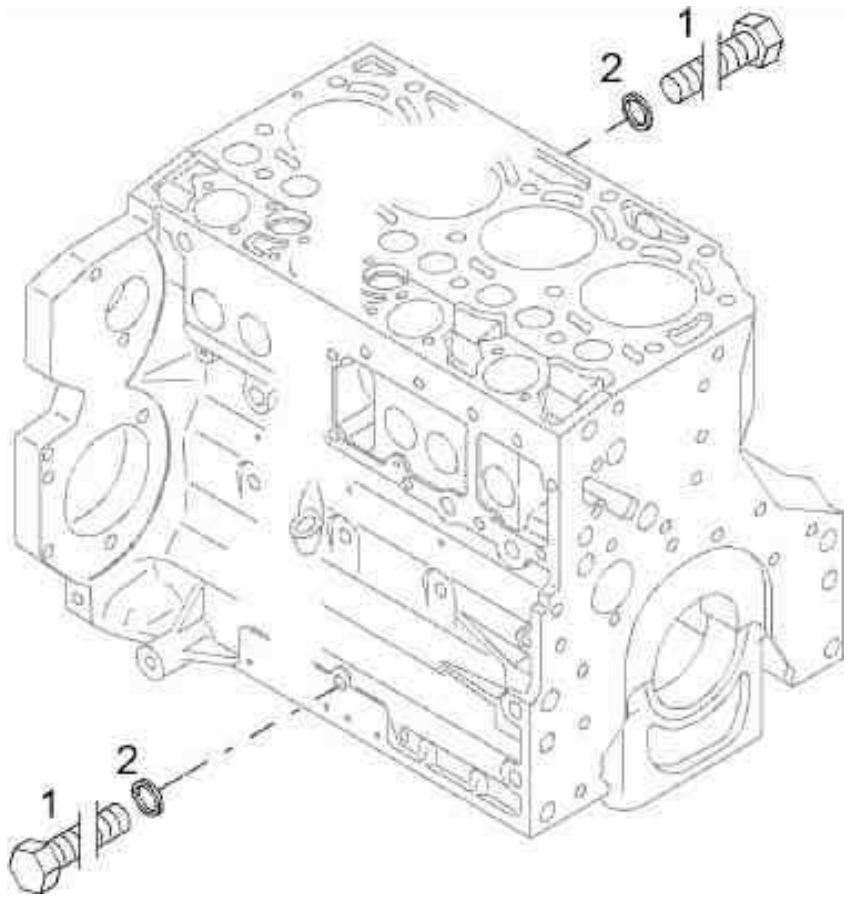

| Pos. / Pos. / Pos. | Part no. / Teilenr. / No.piece | Qty. / Menge / Qte. | Description | Benennung | Designation |
|---|---|---|---|---|---|
| 1 | 07140808 | 2 | Hexagon bolt | Sechskantschraube | Vis à tête hexagonale |
| 2 | 09331068 | 2 | Sealing ring | Dichtring | Bague d’étanchéité |

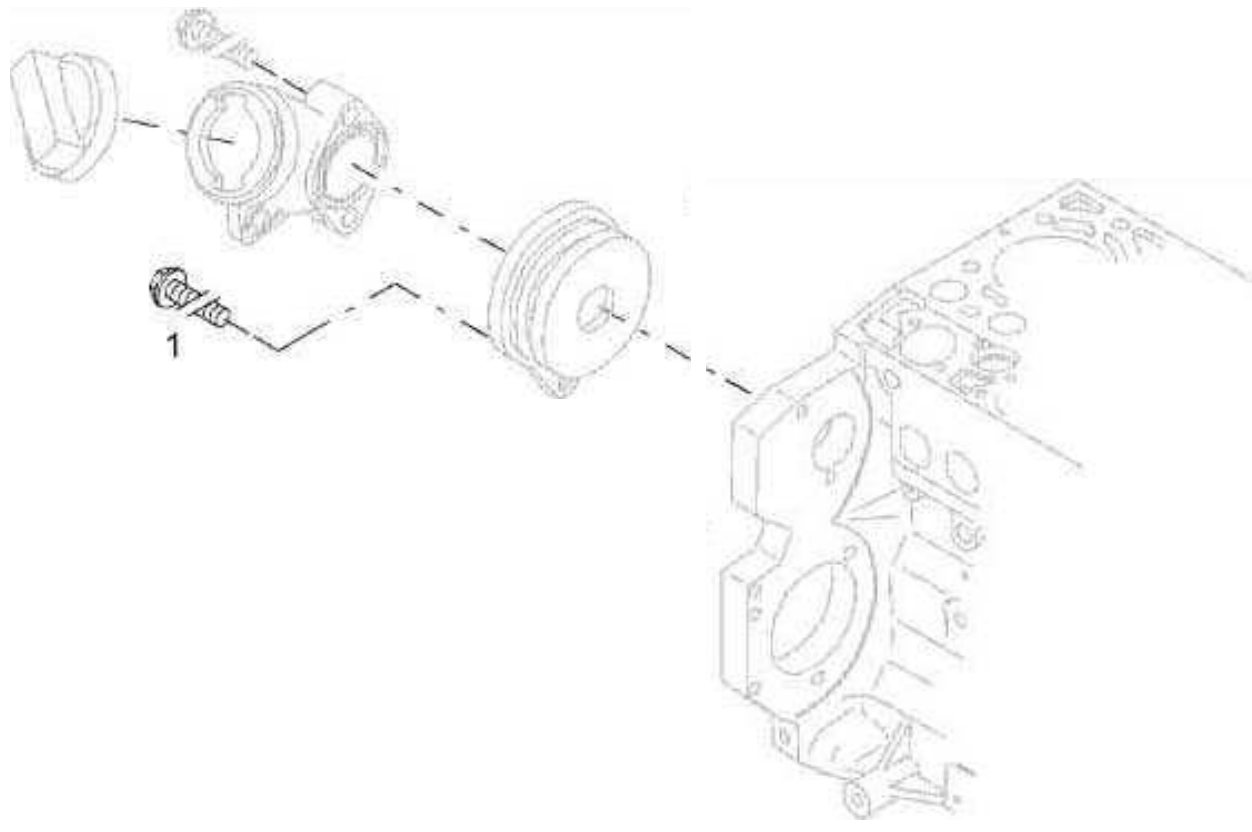
1

| Pos. / Pos. / Pos. | Part no. / Teilenr. / No.piece | Qty. / Menge / Qte. | Description | Benennung | Designation |
|---|---|---|---|---|---|
| 1 | 05712921 | 1 | Hexagon bolt | Sechskantschraube | Vis à tête hexagonale |

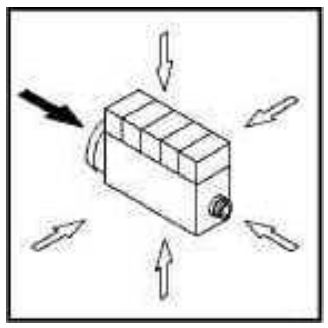

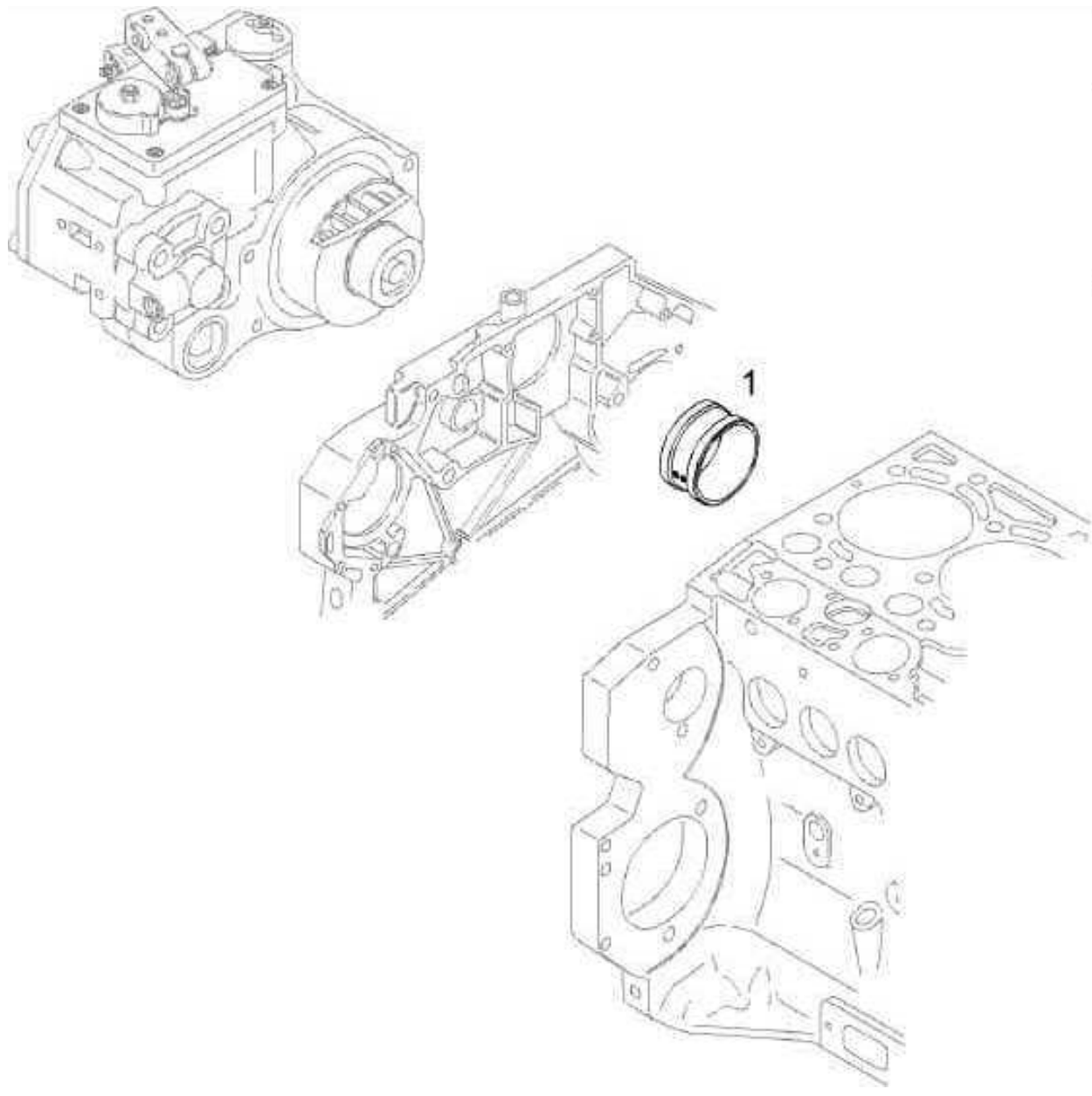
1

| Pos. / Pos. / Pos. | Part no. / Teilenr. / No.piece | Qty. / Menge / Qte. | Description | Benennung | Designation |
|---|---|---|---|---|---|
| 1 | 05715280 | 1 | Bushing | Buchse | Douille |

| | |
|---|---|
| | No.del motor |
| | Moteur No. |
| | Motor Nr. |
| **11.01** | Engine no. S/N 10366652 ➤ |
| Page / Seite **9 / 12** | **Crankcase**<br>**Kurbelgehäuse**<br>**Carter**<br>**cárter del cigüeñal** |
| BOMAG | MOT006435_000_00 |

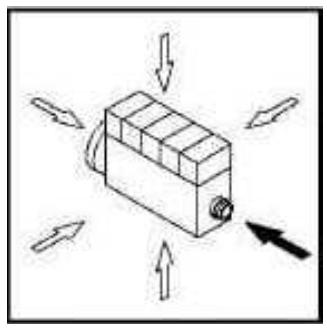

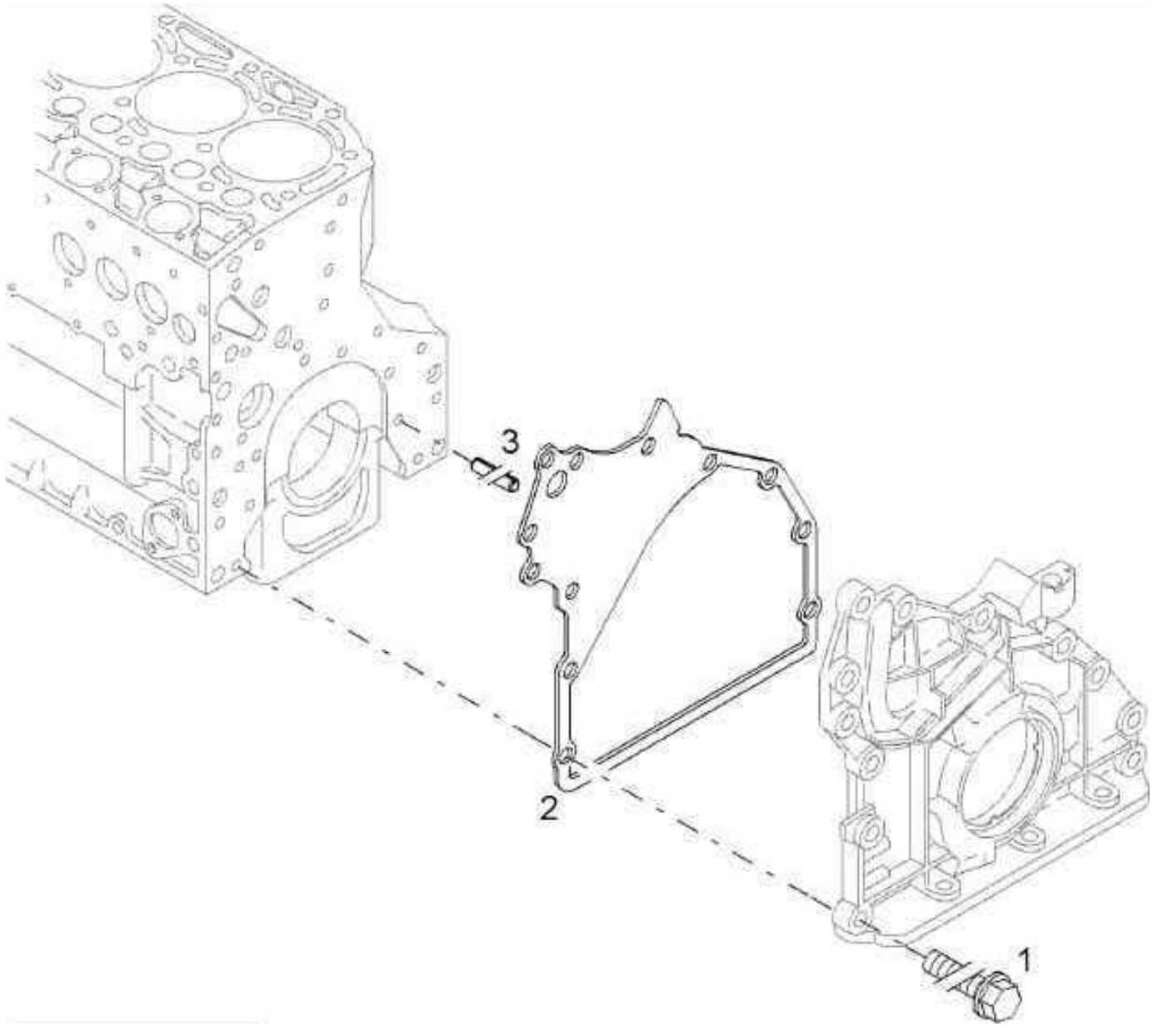

| Pos. / Pos. / Pos. | Part no. / Teilenr. / No.piece | Qty. / Menge / Qte. | Description | Benennung | Designation |
|---|---|---|---|---|---|
| 1 | 05716779 | 1 | Fuel filter | Kraftstoffilter | Filtre de carburant |

| | |
|---|---|
| | No.del motor |
| | Moteur No. |
| | Motor Nr. |
| **11.13** | Engine no. S/N 10366652 ➤ |
| Page / Seite **1 / 6** | **Lube Oil Cooler**<br>**Schmierölkühler**<br>**Radiateur d'huile graiss.**<br>**Radiador aceite lubric.** |
| BOMAG | MOT006458_000_00 |

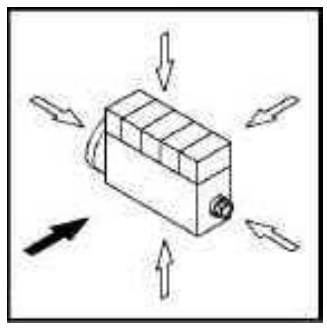

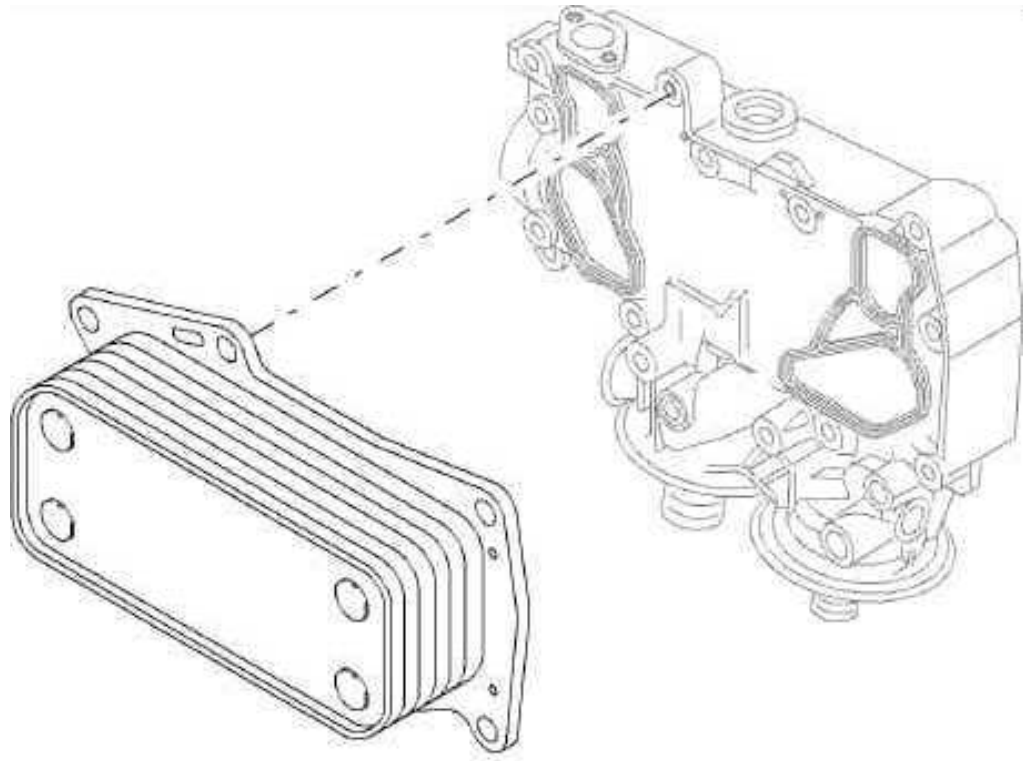

1

| | |
|---|---|
| No.del motor | |
| Moteur No. | |
| Motor Nr. | |
| Engine no. S/N 10366652 ➤ | **11.13** |
| **Lube Oil Cooler**<br>**Schmierölkühler**<br>**Radiateur d'huile graiss.**<br>**Radiador aceite lubric.**<br>MOT006458 8061 E | Page / Seite **1 / 6**<br>BOMAG |

| Pos. / Pos. / Pos. | Part no. / Teilenr. / No.piece | Qty. / Menge / Qte. | Description | Benennung | Designation |
|---|---|---|---|---|---|
| 1 | 05716256 | 1 | Oil cooler | Ölkühler | Refroidisseur d'huile |

| | |
|---|---|
| | No.del motor |
| | Moteur No. |
| | Motor Nr. |
| **11.13** | Engine no. S/N 10366652 ➤ |
| Page / Seite **2 / 6** | **Lube Oil Cooler**<br>**Schmierölkühler**<br>**Radiateur d'huile graiss.**<br>**Radiador aceite lubric.** |
| BOMAG | MOT006459_000_00 |

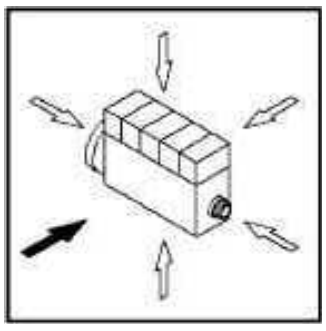

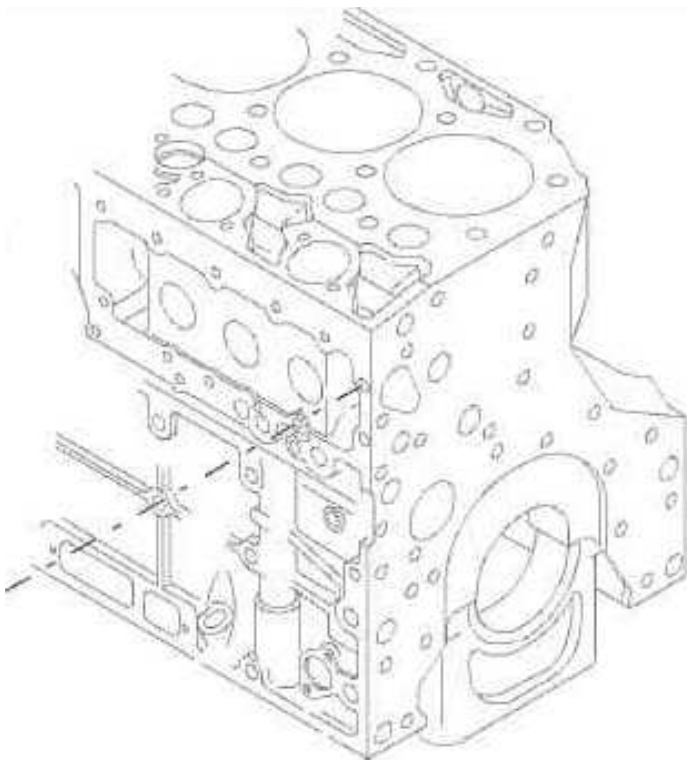

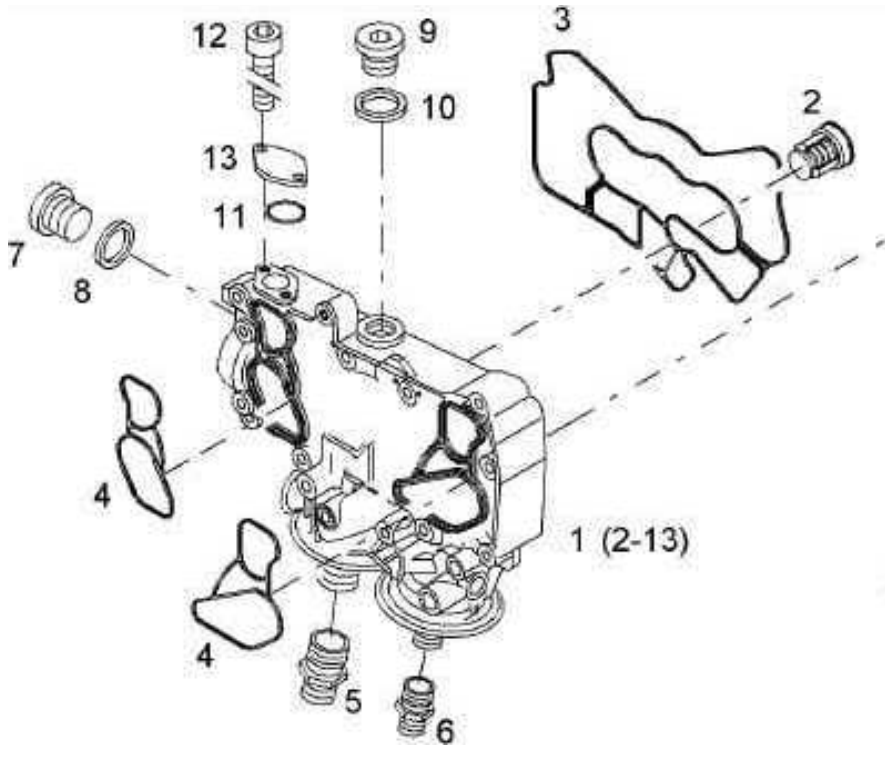

| Pos. / Pos. / Pos. | Part no. / Teilenr. / No.piece | Qty. / Menge / Qte. | Description | Benennung | Designation |
|---|---|---|---|---|---|
| 1 | 05716227 | 1 | Oil cooler box | Ölkühlergehäuse | Boîtier de refrig.d'huile |
| 2 | 05715324 | 1 | >Valve | >Ventil | >Clapet |
| 3 | 05715325 | 1 | >Gasket | >Dichtung | >Joint |
| 4 | 05715326 | 2 | >Gasket | >Dichtung | >Joint |
| 5 | 05715327 | 1 | >Tapped bush | >Gewindebuchse | >Douille filetée |
| 6 | 05715328 | 1 | >Tapped bush | >Gewindebuchse | >Douille filetée |
| 7 | 05715329 | 1 | >Screw plug | >Verschlußschraube | >Vis de fermeture |
| 8 | 09331148 | 1 | >Sealing ring | >Dichtring | >Bague d'étanchéité |
| 9 | 05713706 | 1 | >Screw plug | >Verschlußschraube | >Vis de fermeture |
| 10 | 09331238 | 1 | >Sealing ring | >Dichtring | >Bague d'étanchéité |
| 11 | 05715330 | 1 | >Loop ring | >Runddichtring | >Joint torique |
| 12 | 07230811 | 2 | >Socket-head cap screw | >Zylinderschraube | >Vis à tête six pans creux |
| 13 | 05715331 | 1 | >Flange,blind | >Blindflansch | >Bride d'obturation |

| | |
|---|---|
| | No.del motor |
| | Moteur No. |
| | Motor Nr. |
| **11.13** | Engine no. S/N 10366652 ➤ |
| Page / Seite **3 / 6** | **Lube Oil Cooler**<br>**Schmierölkühler**<br>**Radiateur d'huile graiss.**<br>**Radiador aceite lubric.** |
| BOMAG | MOT006455_000_00 |

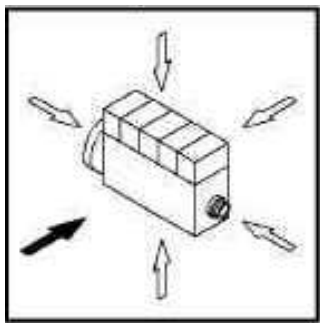

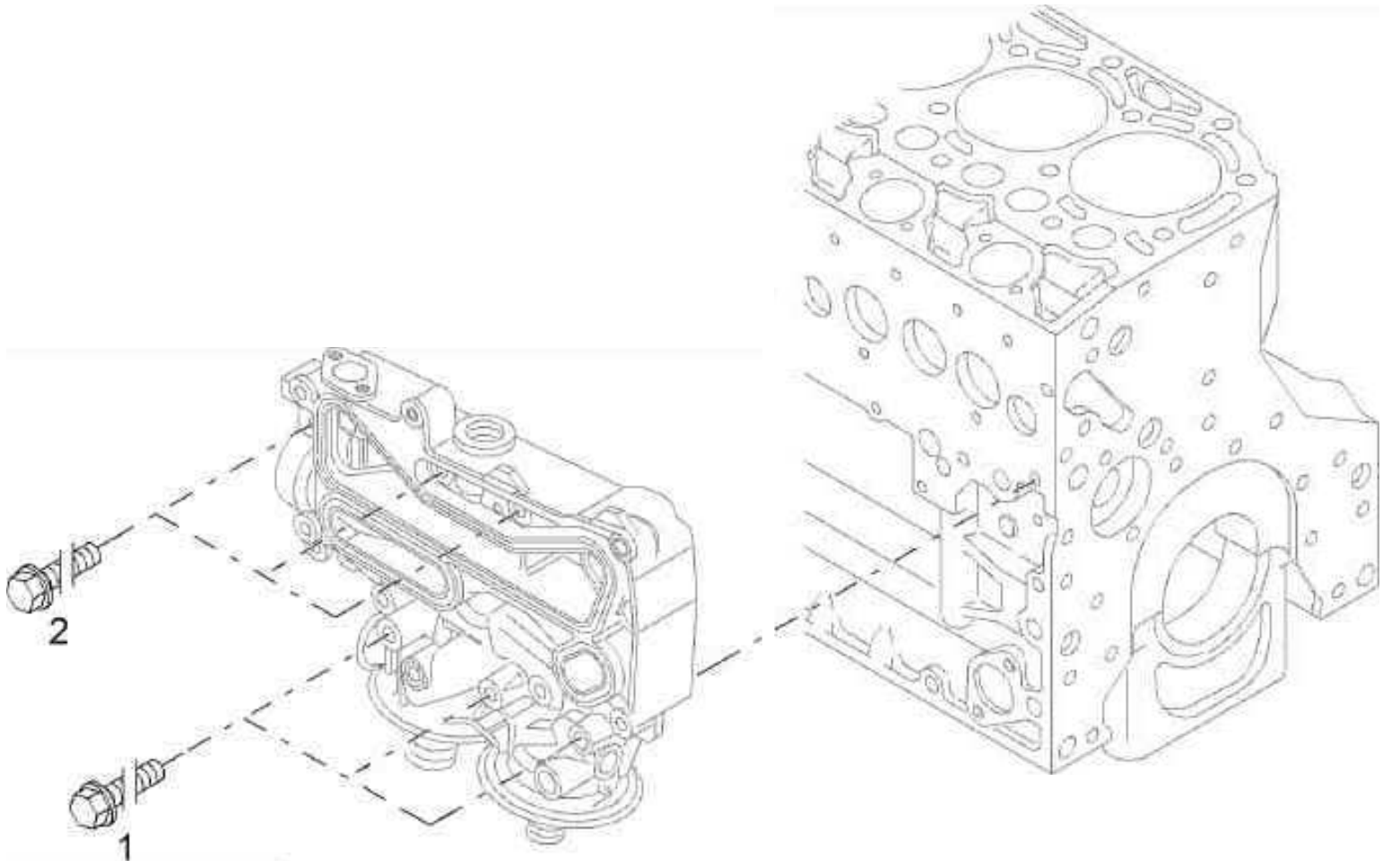

| Pos. / Pos. / Pos. | Part no. / Teilenr. / No.piece | Qty. / Menge / Qte. | Description | Benennung | Designation |
|---|---|---|---|---|---|
| 1 | 05712650 | 3 | Hexagon bolt | Sechskantschraube | Vis à tête hexagonale |
| 2 | 05715321 | 5 | Hexagon bolt | Sechskantschraube | Vis à tête hexagonale |

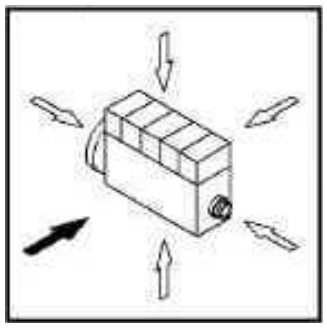

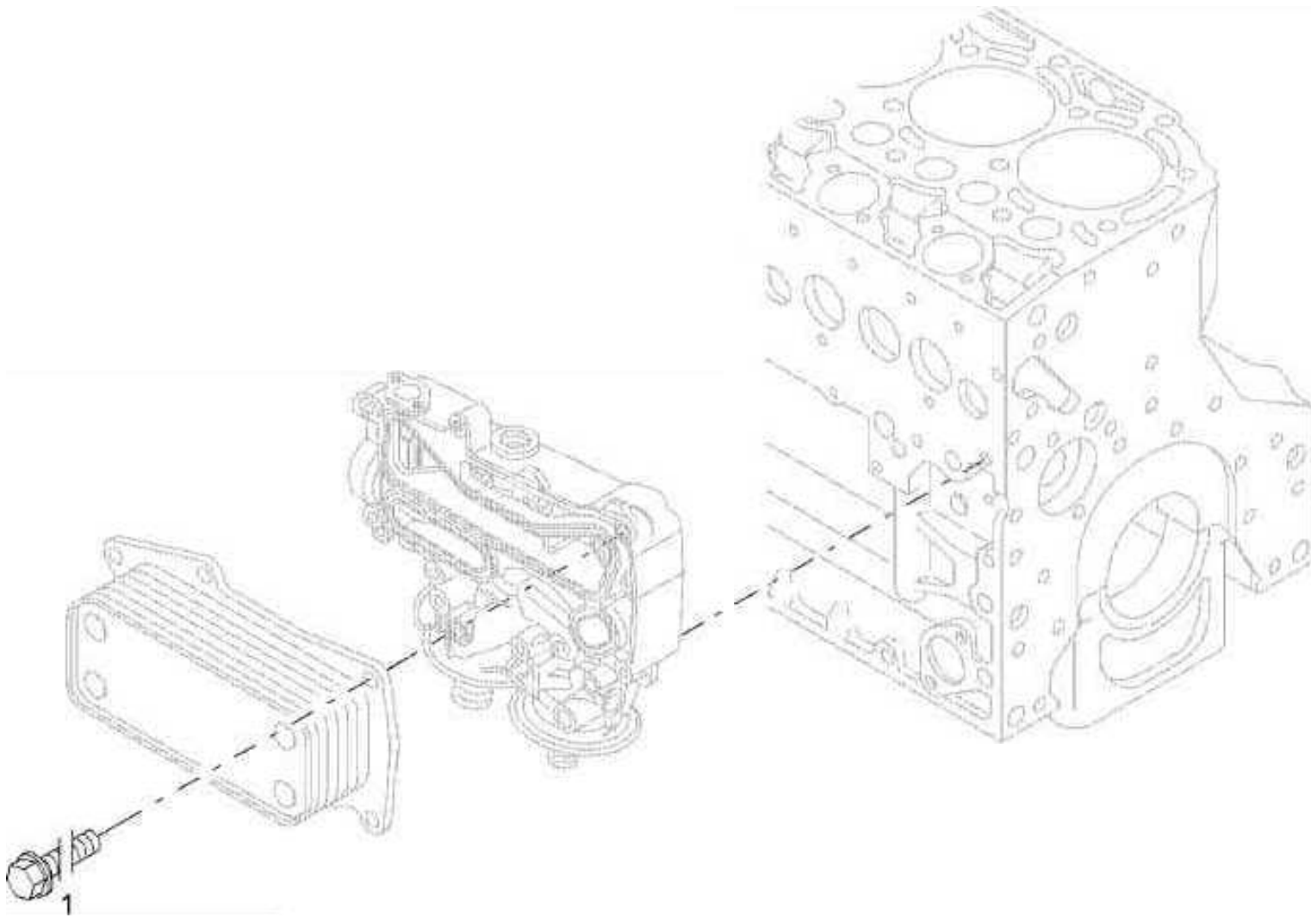
1

| Pos. / Pos. / Pos. | Part no. / Teilenr. / No.piece | Qty. / Menge / Qte. | Description | Benennung | Designation |
|---|---|---|---|---|---|
| 1 | 05712767 | 7 | Hexagon bolt | Sechskantschraube | Vis à tête hexagonale |

| | |
|---|---|
| | No.del motor |
| | Moteur No. |
| | Motor Nr. |
| **11.16** | Engine no. S/N 10366652 ➤ |
| Page / Seite **2 / 3** | **Injection Pump**<br>**Einspritzpumpe**<br>**Pompe d'injection**<br>**Bomba de inyección** |
| BOMAG | MOT006461_000_00 |

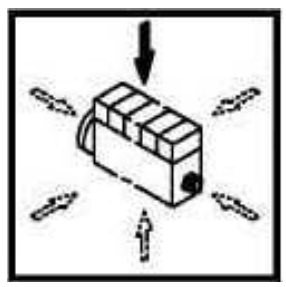

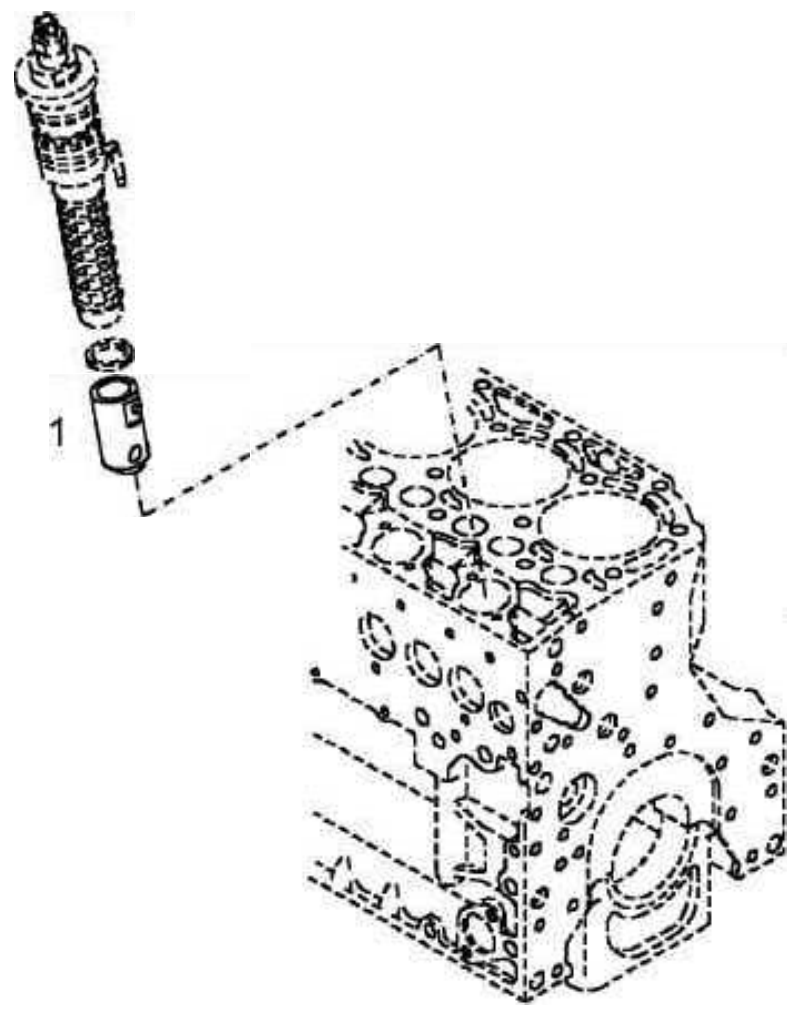

| Pos. / Pos. / Pos. | Part no. / Teilenr. / No.piece | Qty. / Menge / Qte. | Description | Benennung | Designation |
|---|---|---|---|---|---|
| 1 | 05712664 | 1 | Roller tappet | Rollenstößel | Poussoir à galet |

| | |
|---|---|
| | No.del motor |
| | Moteur No. |
| | Motor Nr. |
| **11.16** | Engine no. S/N 10366652 ➤ |
| Page / Seite **3 / 3** | **Injection Pump**<br>**Einspritzpumpe**<br>**Pompe d'injection**<br>**Bomba de inyección** |
| BOMAG | MOT006462_000_00 |

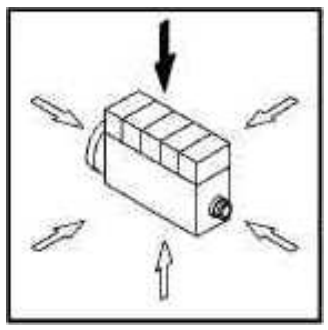

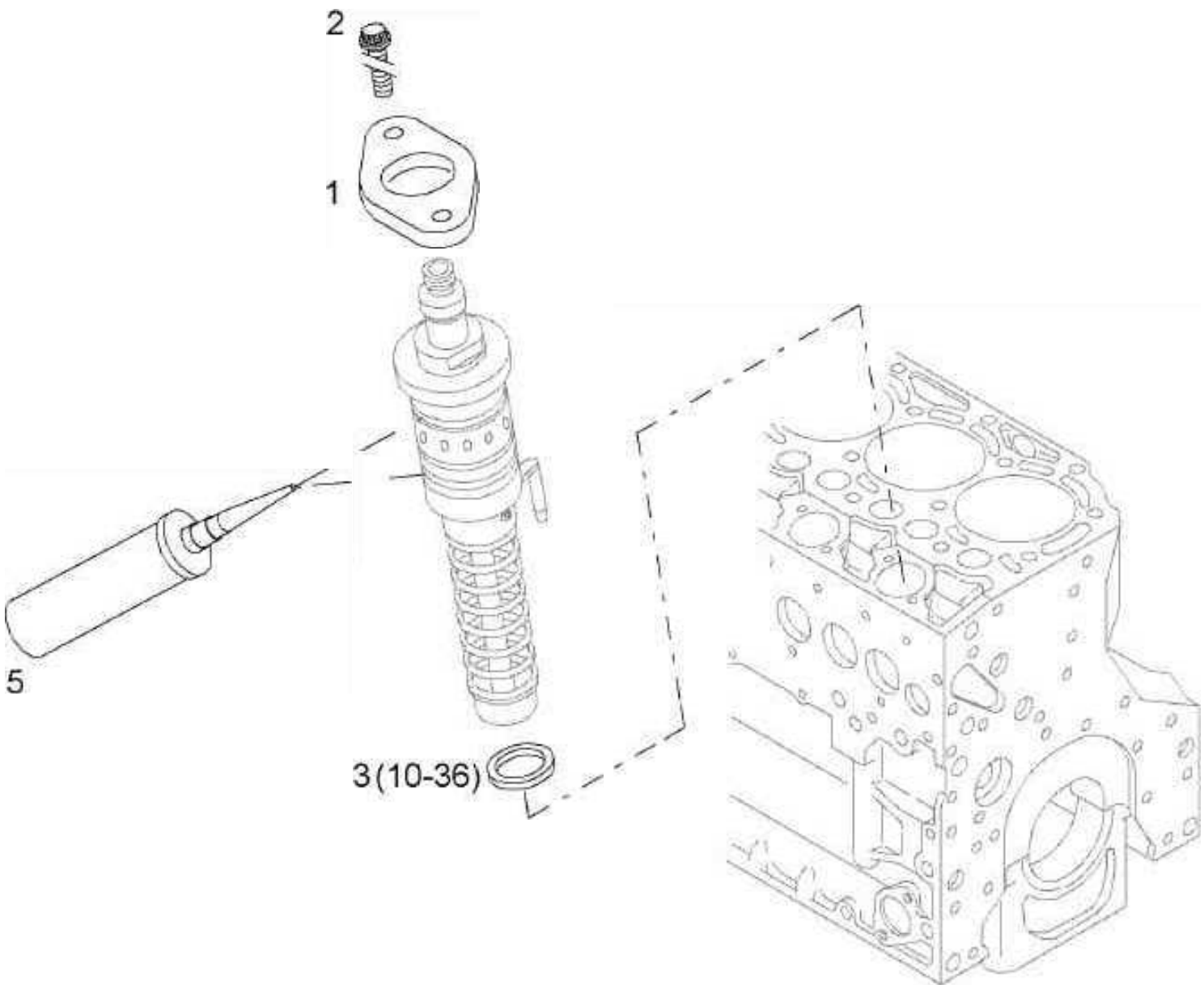

| Pos. / Pos. / Pos. | Part no. / Teilenr. / No.piece | Qty. / Menge / Qte. | Description | Benennung | Designation |
|---|---|---|---|---|---|
| 1 | 05714683 | 1 | Flange | Flansch | Bride |
| 2 | 05714684 | 2 | Collar bolt | Bundschraube | Vis à bride |
| 3 | 05712668 | 1 | Shim<br>1,20mm | Ausgleichscheibe<br>1,20mm | Cale<br>1,20mm |
| | | | Auxiliaries | Hilfsstoffe | Auxiliaires |
| 5 | 05711916 | 1 | Fitting compound | Montagemittel | Moyens de montage |
| | | | Service Parts | Service Parts | Les parties du service |
| 10 | 05712669 | 1 | Shim<br>1,30mm | Ausgleichscheibe<br>1,30mm | Cale<br>1,30mm |
| 11 | 05712670 | 1 | Shim<br>1,40mm | Ausgleichscheibe<br>1,40mm | Cale<br>1,40mm |
| 12 | 05712671 | 1 | Shim<br>1,50mm | Ausgleichscheibe<br>1,50mm | Cale<br>1,50mm |
| 13 | 05712672 | 1 | Shim<br>1,60mm | Ausgleichscheibe<br>1,60mm | Cale<br>1,60mm |
| 14 | 05712673 | 1 | Shim<br>1,70mm | Ausgleichscheibe<br>1,70mm | Cale<br>1,70mm |
| 15 | 05712674 | 1 | Shim<br>1,80mm | Ausgleichscheibe<br>1,80mm | Cale<br>1,80mm |
| 16 | 05712675 | 1 | Shim<br>1,90mm | Ausgleichscheibe<br>1,90mm | Cale<br>1,90mm |
| 17 | 05712676 | 1 | Shim<br>2,00mm | Ausgleichscheibe<br>2,00mm | Cale<br>2,00mm |
| 18 | 05712677 | 1 | Shim<br>2,10mm | Ausgleichscheibe<br>2,10mm | Cale<br>2,10mm |
| 19 | 05712678 | 1 | Shim<br>2,20mm | Ausgleichscheibe<br>2,20mm | Cale<br>2,20mm |
| 20 | 05712680 | 1 | Shim<br>2,30mm | Ausgleichscheibe<br>2,30mm | Cale<br>2,30mm |
| 21 | 05712682 | 1 | Shim<br>2,40mm | Ausgleichscheibe<br>2,40mm | Cale<br>2,40mm |
| 22 | 05712683 | 1 | Shim<br>2,50mm | Ausgleichscheibe<br>2,50mm | Cale<br>2,50mm |
| 23 | 05712684 | 1 | Shim<br>2,60mm | Ausgleichscheibe<br>2,60mm | Cale<br>2,60mm |
| 24 | 05712685 | 1 | Shim<br>2,70mm | Ausgleichscheibe<br>2,70mm | Cale<br>2,70mm |
| 25 | 05712686 | 1 | Shim<br>2,80mm | Ausgleichscheibe<br>2,80mm | Cale<br>2,80mm |
| 26 | 05712687 | 1 | Shim<br>2,90mm | Ausgleichscheibe<br>2,90mm | Cale<br>2,90mm |
| 27 | 05712688 | 1 | Shim<br>3,00mm | Ausgleichscheibe<br>3,00mm | Cale<br>3,00mm |

continuation
Fortsetzung

| | |
|---|---|
| | No.del motor |
| | Moteur No. |
| | Motor Nr. |
| **11.16** | Engine no. S/N 10366652 ➤ |
| Page / Seite **3 / 3** | **Injection Pump**<br>**Einspritzpumpe**<br>**Pompe d'injection**<br>**Bomba de inyección** |
| BOMAG | MOT006462_000_00 |

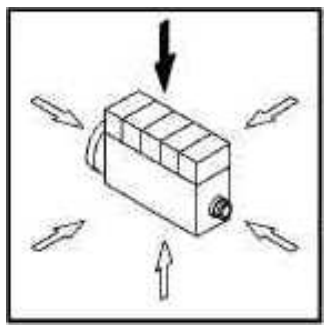

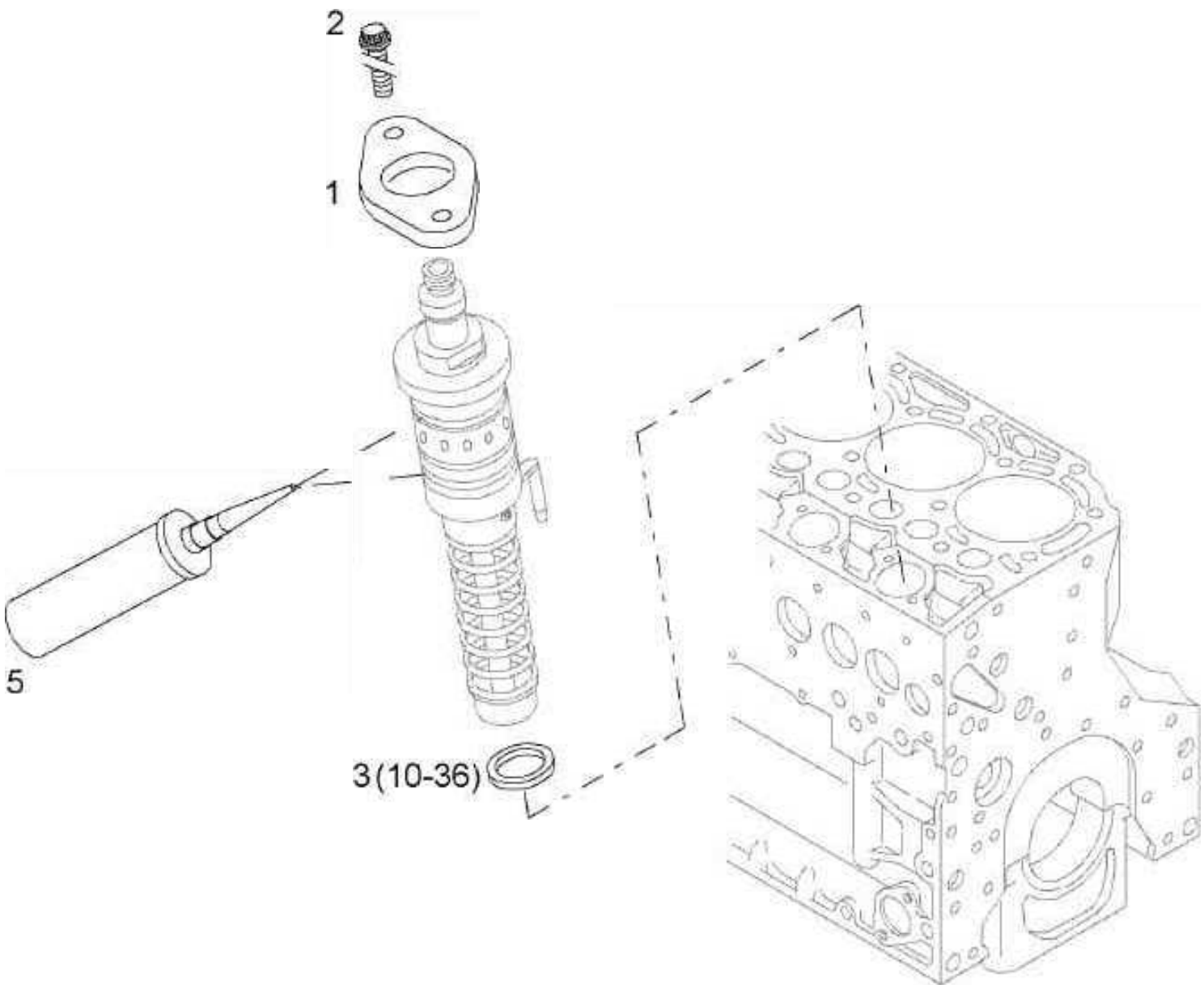

| Pos. Pos. Pos. | Part no. Teilenr. No.piece | Qty. Menge Qte. | Description | Benennung | Designation |
|---|---|---|---|---|---|
| 28 | 05712689 | 1 | Shim 3,10mm | Ausgleichscheibe 3,10mm | Cale 3,10mm |
| 29 | 05712690 | 1 | Shim 3,20mm | Ausgleichscheibe 3,20mm | Cale 3,20mm |
| 30 | 05712691 | 1 | Shim 3,30mm | Ausgleichscheibe 3,30mm | Cale 3,30mm |
| 31 | 05712692 | 1 | Shim 3,40mm | Ausgleichscheibe 3,40mm | Cale 3,40mm |
| 32 | 05712693 | 1 | Shim 3,50mm | Ausgleichscheibe 3,50mm | Cale 3,50mm |
| 33 | 05712694 | 1 | Shim 3,60mm | Ausgleichscheibe 3,60mm | Cale 3,60mm |
| 34 | 05712695 | 1 | Shim 3,70mm | Ausgleichscheibe 3,70mm | Cale 3,70mm |
| 35 | 05712666 | 1 | Shim 1,00mm | Ausgleichscheibe 1,00mm | Cale 1,00mm |
| 36 | 05712667 | 1 | Shim 1,10mm | Ausgleichscheibe 1,10mm | Cale 1,10mm |

| | |
|---|---|
| | No.del motor |
| | Moteur No. |
| | Motor Nr. |
| **11.18** | Engine no. S/N 10366652 ➤ |
| Page / Seite **1 / 2** | **Injection Valve**<br>**Einspritzventil**<br>**Soupape d'injection**<br>**Válvula de inyección** |
| BOMAG | MOT006464_000_00 |

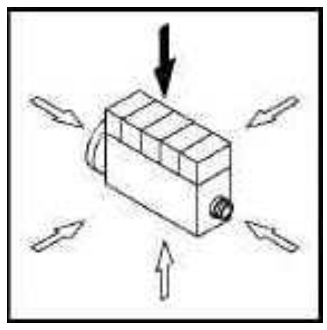

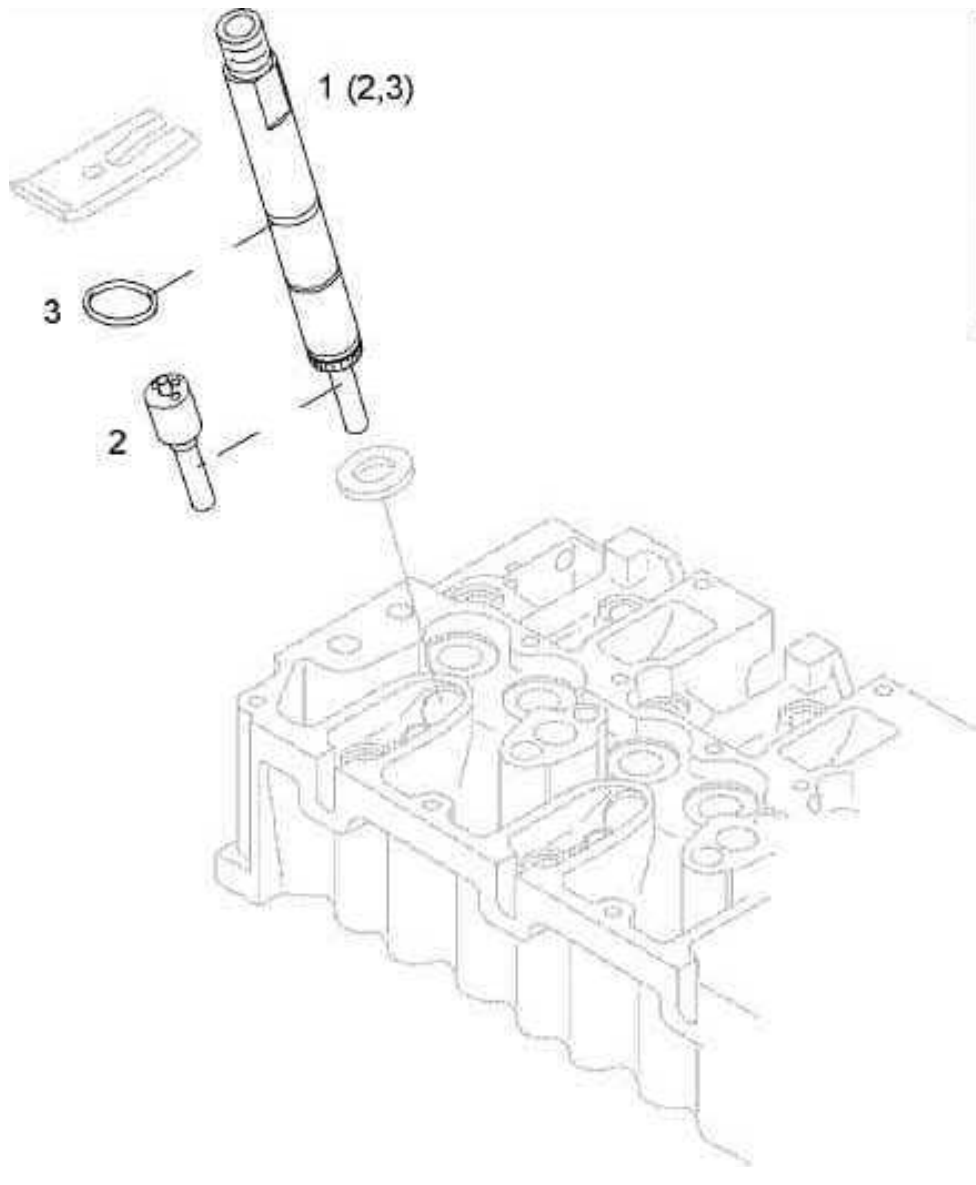

| | |
|---|---|
| No.del motor | |
| Moteur No. | |
| Motor Nr. | |
| Engine no. S/N 10366652 ➤ | **11.18** |
| **Injection Valve**<br>**Einspritzventil**<br>**Soupape d'injection**<br>**Válvula de inyección**<br>MOT006464 8061 E | Page / Seite **1 / 2**<br>BOMAG |

| Pos. / Pos. / Pos. | Part no. / Teilenr. / No.piece | Qty. / Menge / Qte. | Description | Benennung | Designation |
|---|---|---|---|---|---|
| 1 | 05716654 | 1 | Valve,injection | Einspritzventil | Soupape d'injection |
| 2 | 05716655 | 1 | >Nozzle element | >Düsenelement | >Garniture injecteur |
| 3 | 05716672 | 1 | >O-ring | >O-Ring | >Joint torique |

| | |
|---|---|
| | No.del motor |
| | Moteur No. |
| | Motor Nr. |
| **11.18** | Engine no. S/N 10366652 ➤ |
| Page / Seite **2 / 2** | **Injection Valve**<br>**Einspritzventil**<br>**Soupape d'injection**<br>**Válvula de inyección** |
| BOMAG | MOT006465_000_00 |

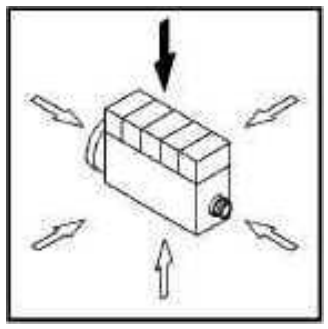

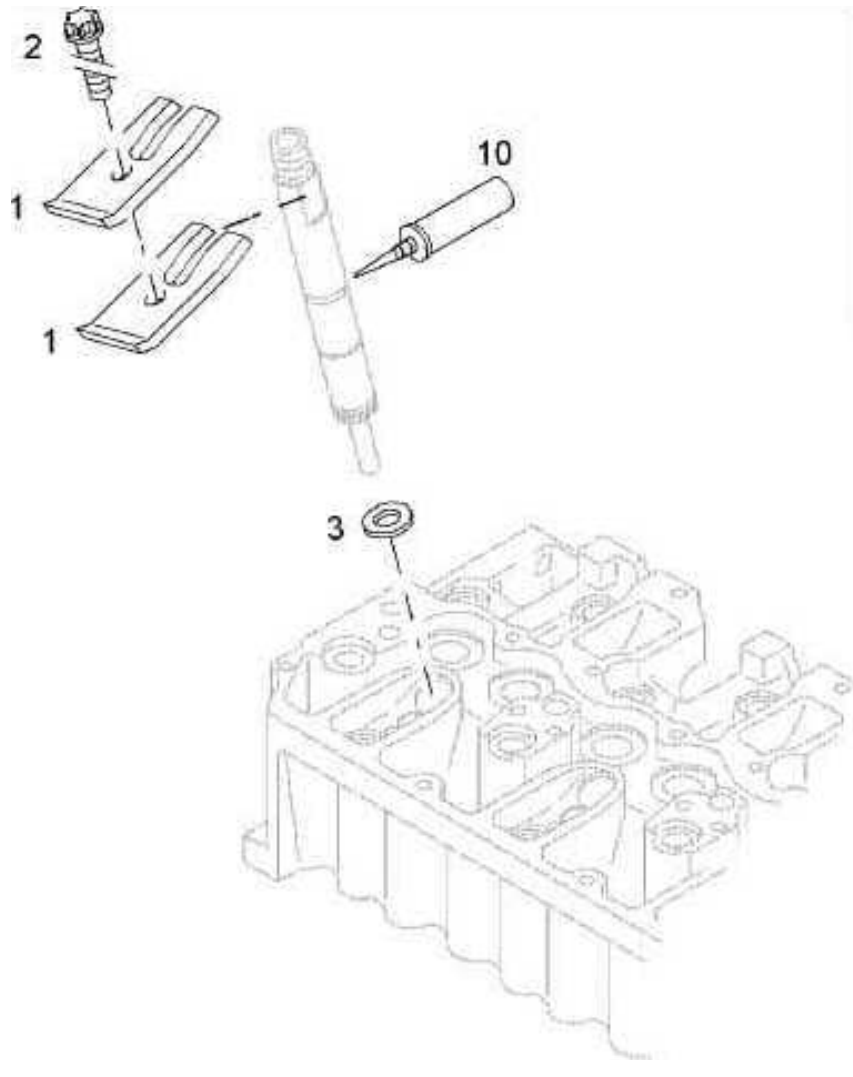

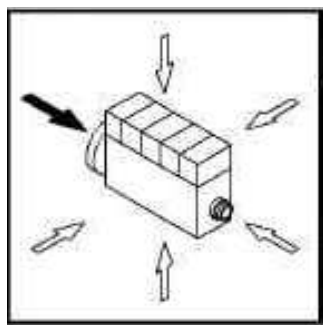

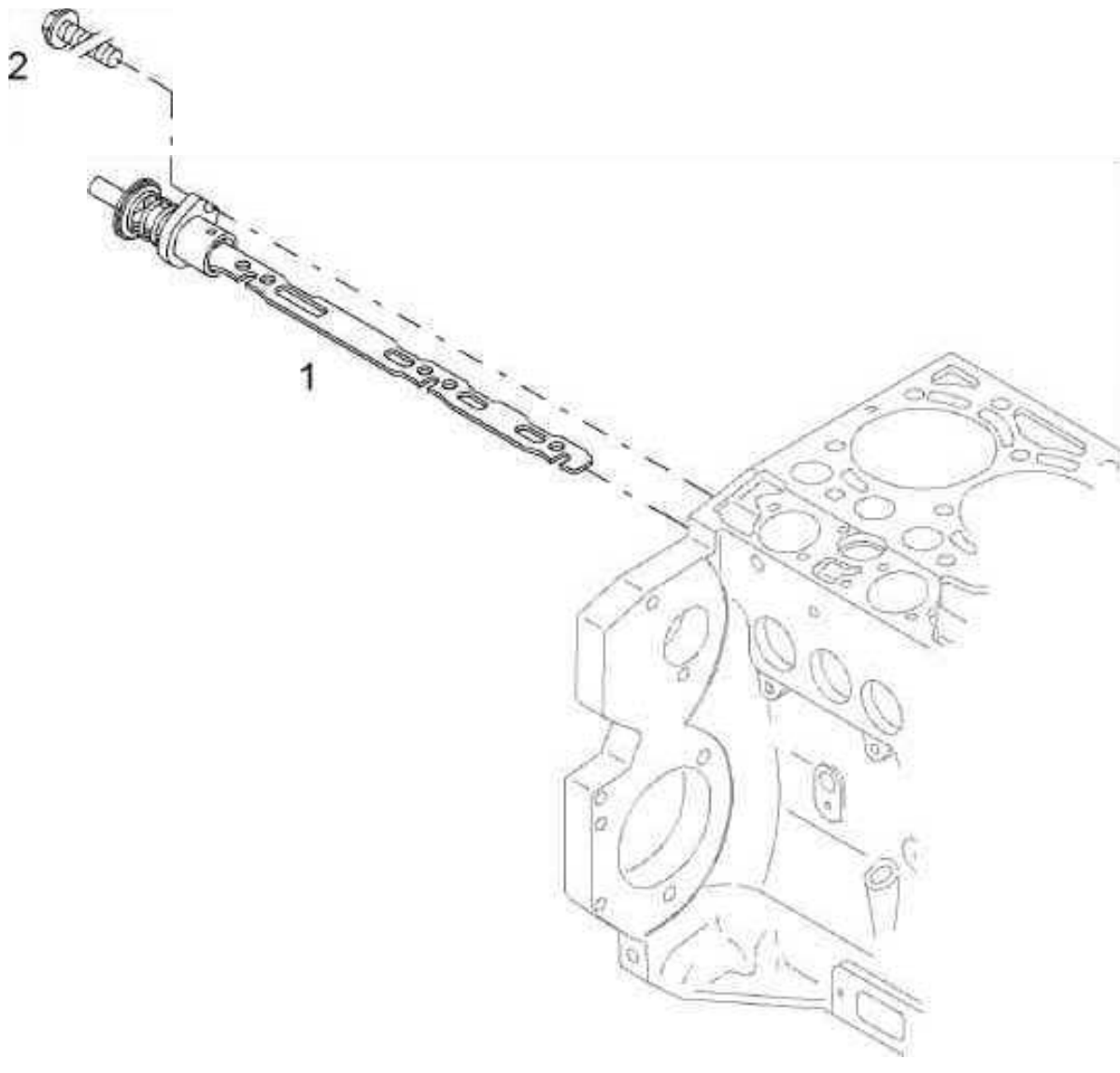
2
1

| Pos. / Pos. / Pos. | Part no. / Teilenr. / No.piece | Qty. / Menge / Qte. | Description | Benennung | Designation |
|---|---|---|---|---|---|
| 1 | 05716237 | 1 | Governor rod | Regelstange | Tige de réglage |
| 2 | 05714689 | 1 | Hexagon bolt | Sechskantschraube | Vis à tête hexagonale |

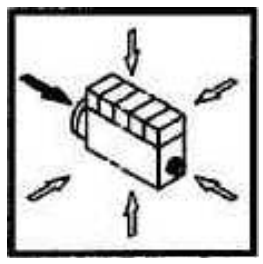

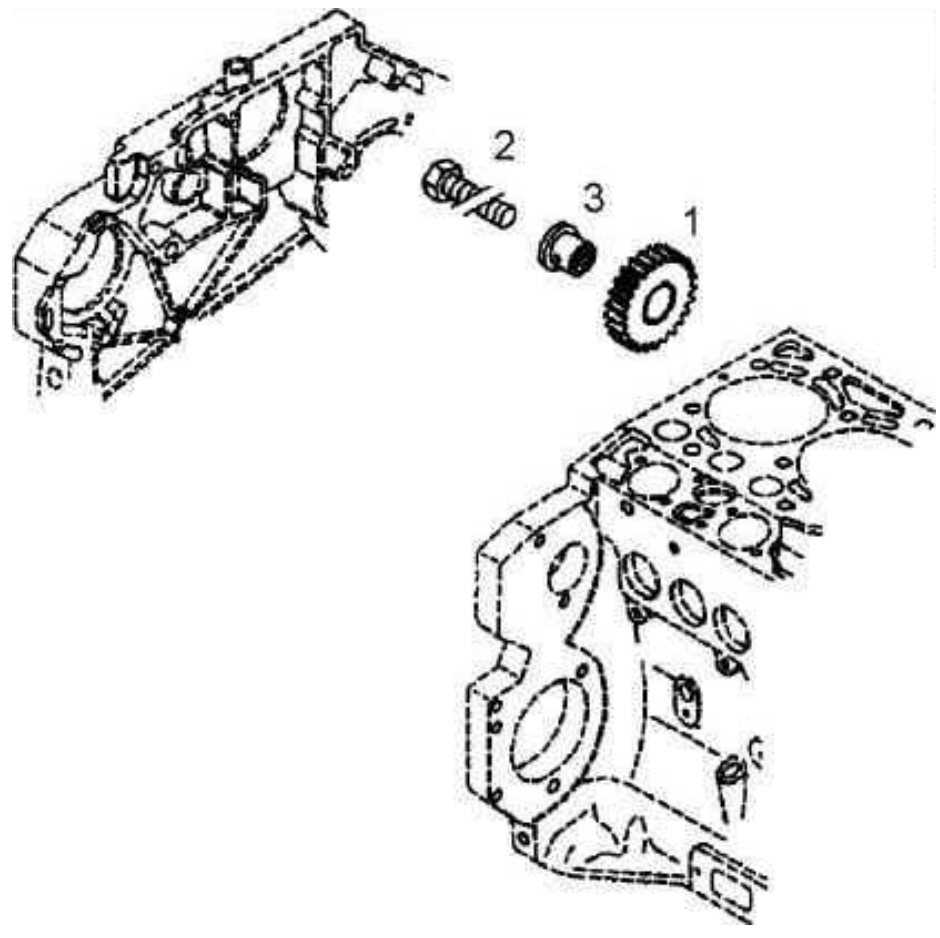
2
3
1

| Pos. / Pos. / Pos. | Part no. / Teilenr. / No.piece | Qty. / Menge / Qte. | Description | Benennung | Designation |
|---|---|---|---|---|---|
| 1 | 05712728 | 1 | Gear wheel | Zahnrad | Roue dentée |
| 2 | 05713698 | 1 | Hexagon bolt | Sechskantschraube | Vis à tête hexagonale |
| 3 | 05712730 | 1 | Pin, bearing | Lagerzapfen | Tourillon |

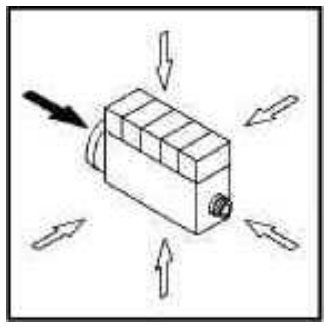

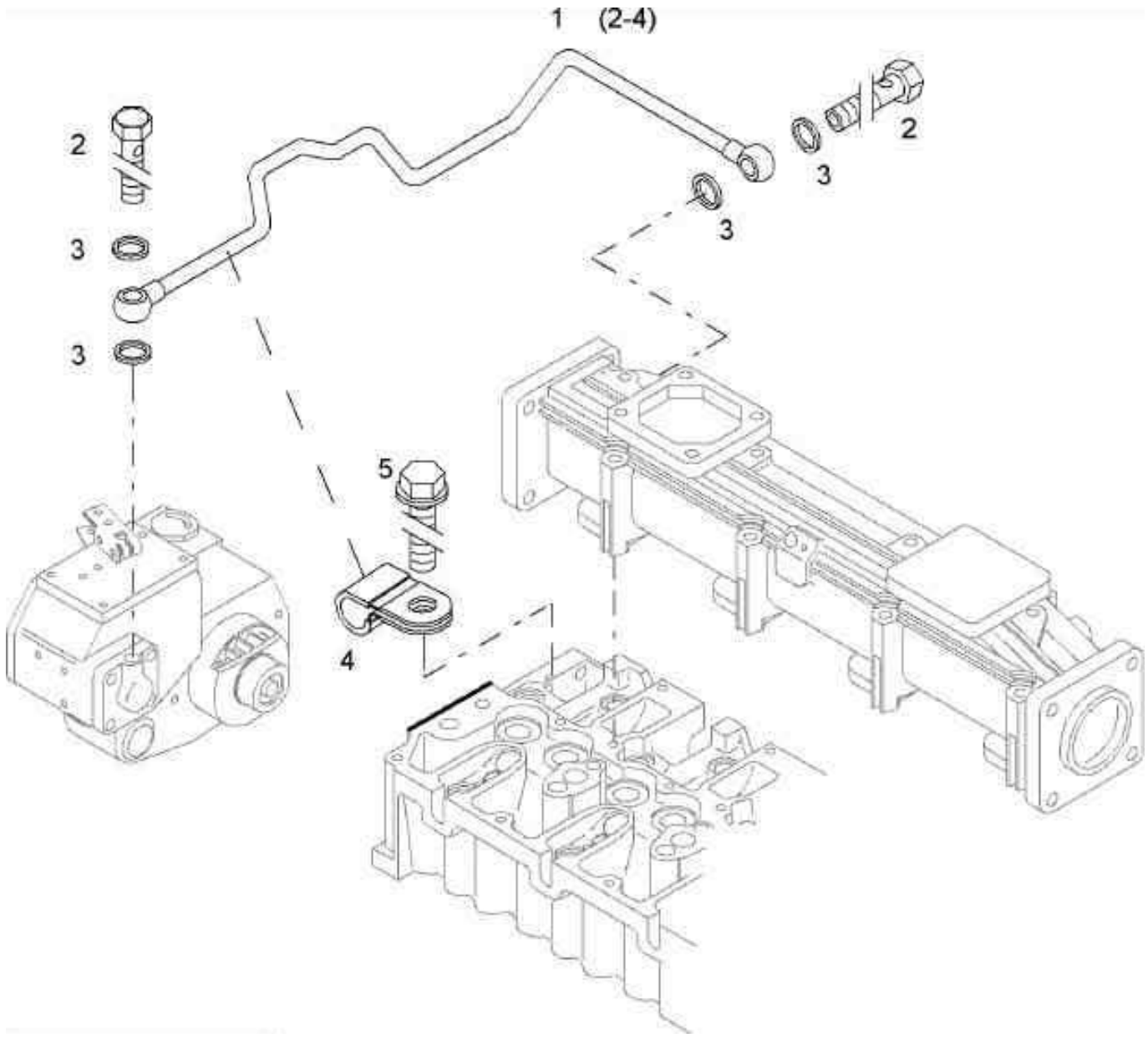
1 (2-4)
2
3
3
3
2
3
5
4

| Pos. / Pos. / Pos. | Part no. / Teilenr. / No.piece | Qty. / Menge / Qte. | Description | Benennung | Designation |
|---|---|---|---|---|---|
| 1 | 05716236 | 1 | Pilot line | Steuerleitung | Conduite de pilotage |
| 2 | 09710104 | 2 | >Hollow screw | >Hohlschraube | >Vis à tête creuse |
| 3 | 09331088 | 4 | >Sealing ring | >Dichtring | >Bague d’étanchéité |
| 4 | 05551940 | 1 | >Tube clamp | >Rohrschelle | >Collier de tuyau |
| 5 | 05715340 | 1 | Hexagon bolt | Sechskantschraube | Vis à tête hexagonale |

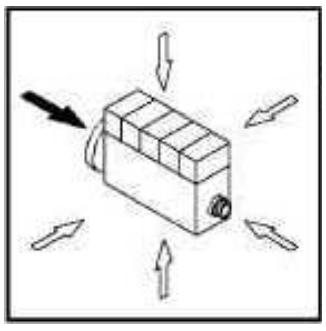

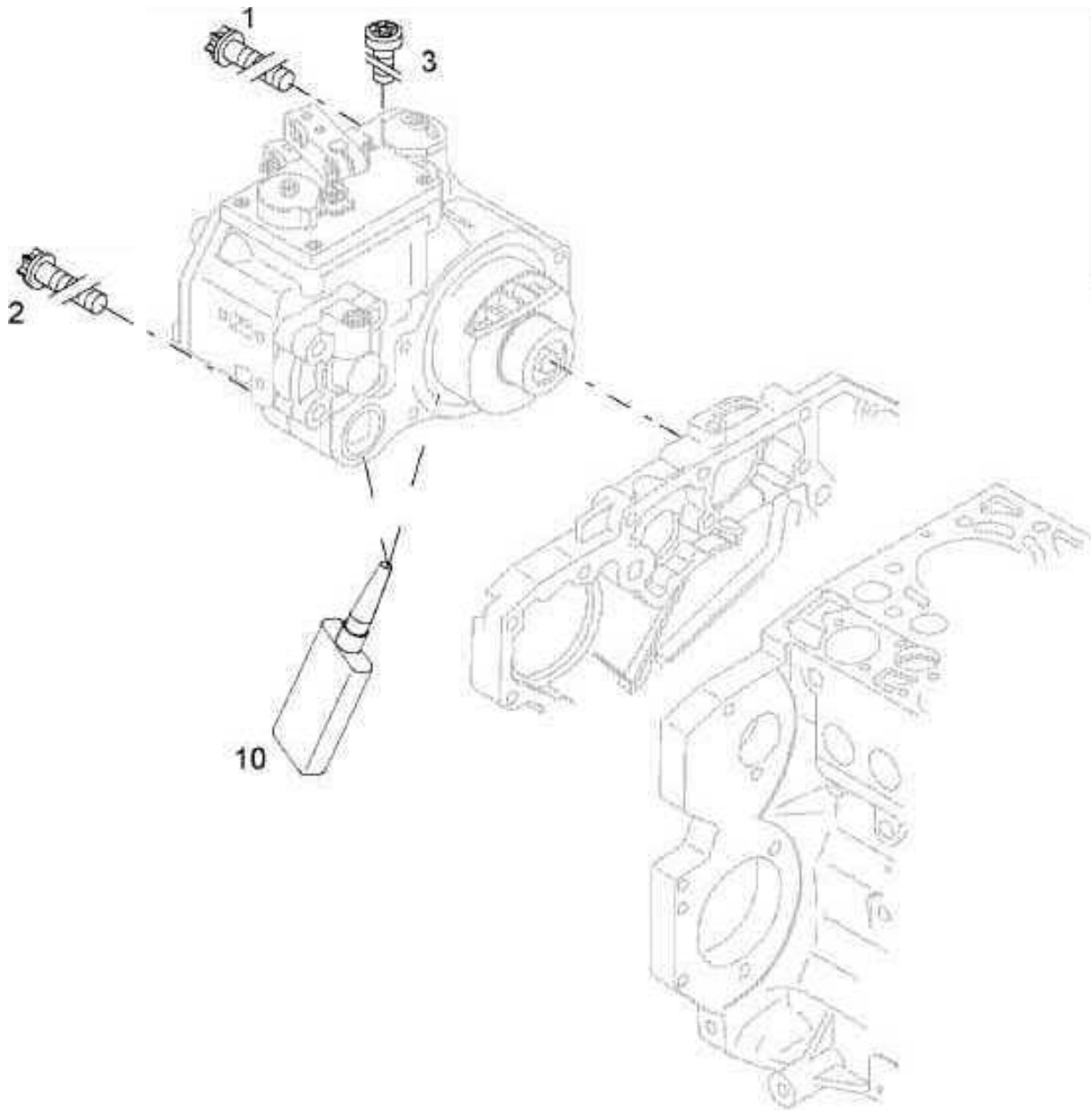
1
3
2
10

| Pos. / Pos. / Pos. | Part no. / Teilenr. / No.piece | Qty. / Menge / Qte. | Description | Benennung | Designation |
|---|---|---|---|---|---|
| 1 | 05716656 | 4 | Torx-head bolt | Torxschraube | Vis à tête torx |
| 2 | 05716662 | 1 | Torx-head bolt | Torxschraube | Vis à tête torx |
| 3 | 05716664 | 1 | Safety screw | Sicherungsschraube | Vis de sûreté |
| | | | Auxiliaries | Hilfsstoffe | Auxiliaires |
| 10 | 05714010 | 1 | Sealing compound | Dichtungsmasse | Pate d’étanchéité |

| | |
|---|---|
| | No.del motor |
| | Moteur No. |
| | Motor Nr. |
| **11.29** | Engine no. S/N 10366652 ➤ |
| Page / Seite **1 / 8** | **Cooling Blower**<br>**Kühlgebläse**<br>**Soufflante**<br>**Ventilador refrigeración** |
| BOMAG | MOT008550_000_00 |

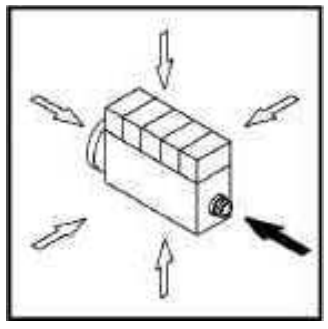

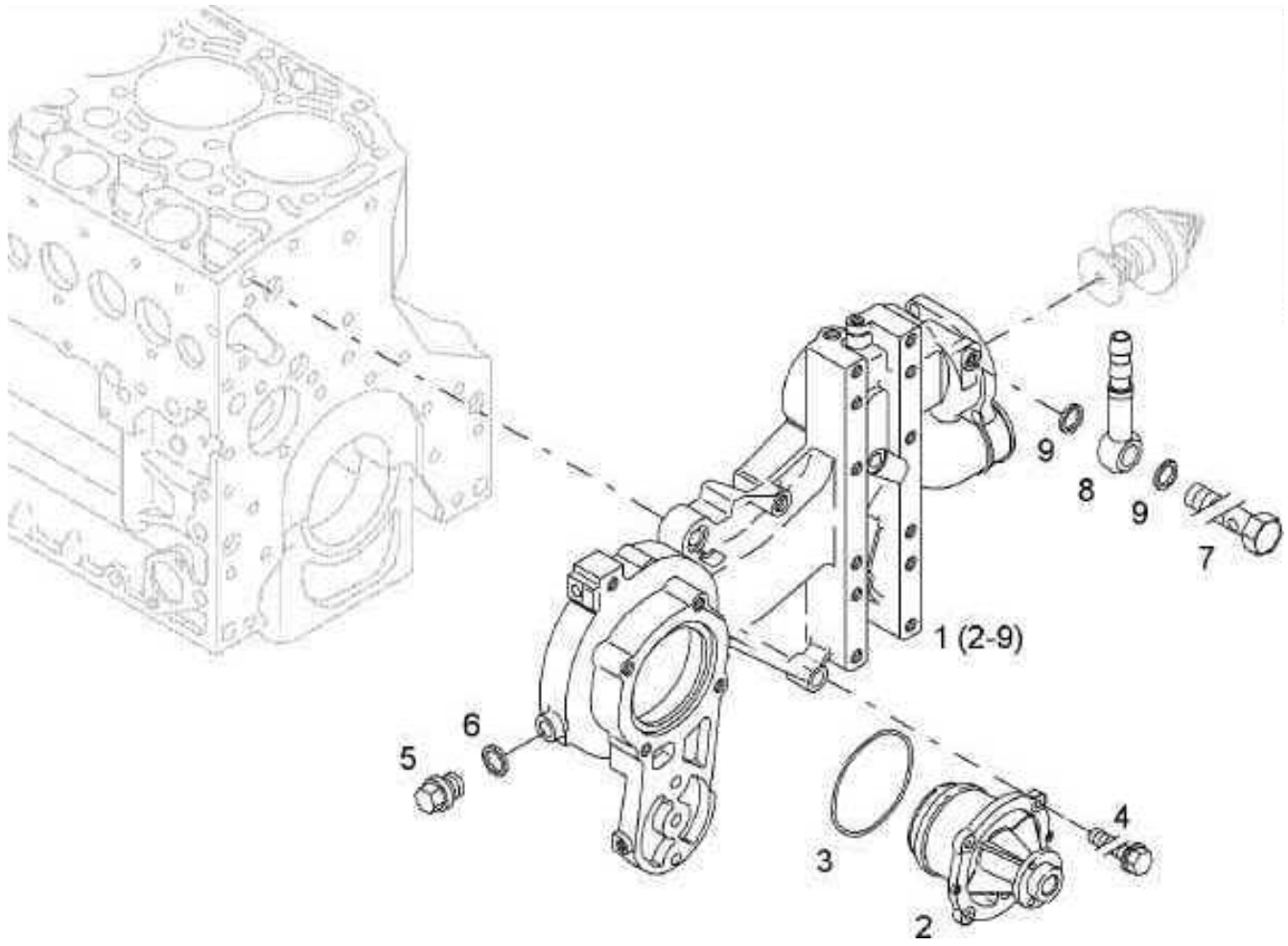

| | |
|---|---|
| No.del motor | |
| Moteur No. | |
| Motor Nr. | |
| Engine no. S/N 10366652 ➤ | **11.29** |
| **Cooling Blower**<br>**Kühlgebläse**<br>**Soufflante**<br>**Ventilador refrigeración**<br>MOT008550 8061 E | Page / Seite **1 / 8**<br>BOMAG |

| Pos. / Pos. / Pos. | Part no. / Teilenr. / No.piece | Qty. / Menge / Qte. | Description | Benennung | Designation |
|---|---|---|---|---|---|
| 1 | 05717568 | 1 | Fan bracket | Lüfterkonsole | Console de ventilateur |
| 2 | 05712991 | 1 | >Coolant pump | >Kühlmittelpumpe | >Pompe réfrigérant |
| 3 | 05712992 | 1 | >Loop ring | >Runddichtring | >Joint torique |
| 4 | 05712775 | 4 | >Hexagon bolt | >Sechskantschraube | >Vis à tête hexagonale |
| 5 | 05716330 | 1 | >Screw plug | >Verschlußschraube | >Vis de fermeture |
| 6 | 09331088 | 1 | >Sealing ring | >Dichtring | >Bague d’étanchéité |
| 7 | 09710106 | 1 | >Hollow screw | >Hohlschraube | >Vis à tête creuse |
| 8 | 05716292 | 1 | >Banjo union | >Ringschlauchnippel | >Raccord pour tuyau |
| 9 | 09331108 | 2 | >Sealing ring | >Dichtring | >Bague d’étanchéité |

| | |
|---|---|
| | No.del motor |
| | Moteur No. |
| | Motor Nr. |
| **11.29** | Engine no. S/N 10366652 ➤ |
| Page / Seite **2 / 8** | **Cooling Blower**<br>**Kühlgebläse**<br>**Soufflante**<br>**Ventilador refrigeración** |
| BOMAG | MOT006494_000_00 |

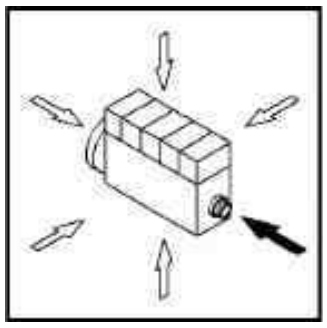

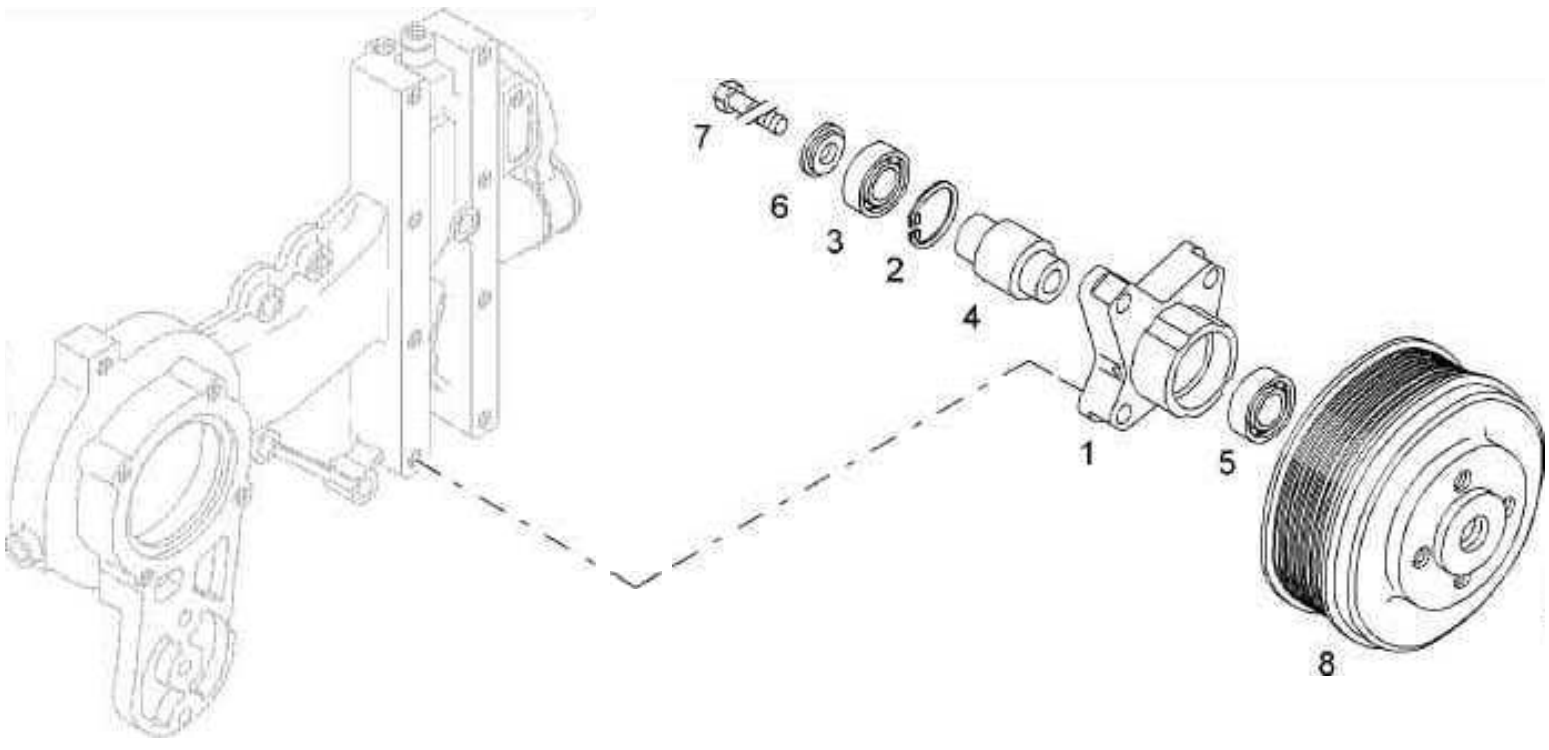

| Pos. / Pos. / Pos. | Part no. / Teilenr. / No.piece | Qty. / Menge / Qte. | Description | Benennung | Designation |
|---|---|---|---|---|---|
| 1 | 05716337 | 1 | Pillow block | Lagerbock | Support de palier |
| 2 | 09222900 | 1 | Circlip,internal | Sicherungsring(innen) | Circlips intérieur |
| 3 | 05114355 | 1 | Ball bearing,grooved | Rillenkugellager | Roulement à billes |
| 4 | 05715354 | 1 | Hollow shaft | Hohlwelle | Arbre creux |
| 5 | 05115355 | 1 | Ball bearing,grooved | Rillenkugellager | Roulement à billes |
| 6 | 05715355 | 1 | Washer | Scheibe | Disque |
| 7 | 05713866 | 1 | Hexagon bolt | Sechskantschraube | Vis à tête hexagonale |
| 8 | 05715356 | 1 | Tepered disc | Keilscheibe | Disque oblique |

| | |
|---|---|
| | No.del motor |
| | Moteur No. |
| | Motor Nr. |
| **11.29** | Engine no. S/N 10366652 ➤ |
| Page / Seite **3 / 8** | **Cooling Blower**<br>**Kühlgebläse**<br>**Soufflante**<br>**Ventilador refrigeración** |
| BOMAG | MOT006493_000_00 |

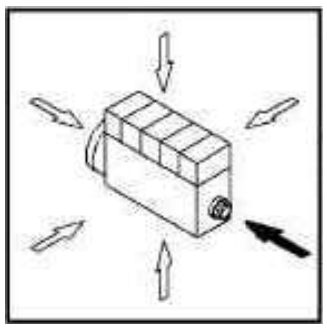

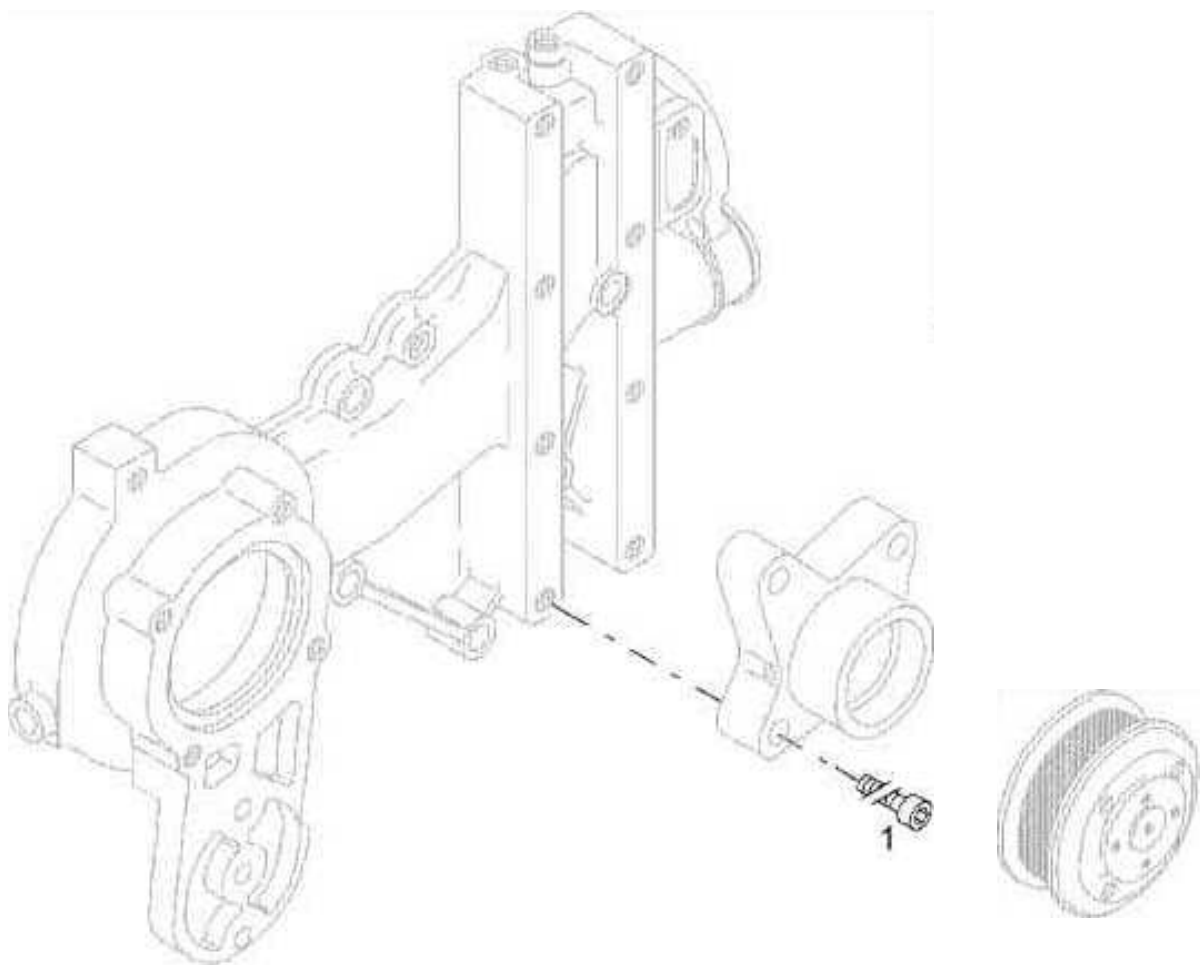

| Pos. / Pos. / Pos. | Part no. / Teilenr. / No.piece | Qty. / Menge / Qte. | Description | Benennung | Designation |
|---|---|---|---|---|---|
| 1 | 05715357 | 4 | Socket-head cap screw | Zylinderschraube | Vis à tête six pans creux |

| Pos. / Pos. / Pos. | Part no. / Teilenr. / No.piece | Qty. / Menge / Qte. | Description | Benennung | Designation |
|---|---|---|---|---|---|
| 1 | 05719703 | 3 | Washer | Scheibe | Disque |
| 2 | 05713589 | 3 | Hexagon bolt | Sechskantschraube | Vis à tête hexagonale |

| | |
|---|---|
| | No.del motor |
| | Moteur No. |
| | Motor Nr. |
| **11.33** | Engine no. S/N 10366652 ➤ |
| Page / Seite **1 / 8** | **Turbocharger**<br>**Abgasturbolader**<br>**Turbocompresseur**<br>**Turbocargador** |
| BOMAG | MOT006501_000_00 |

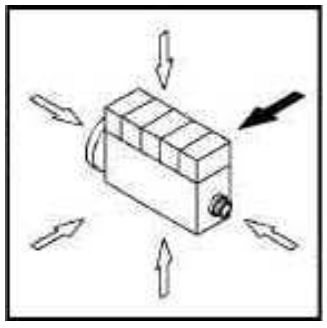

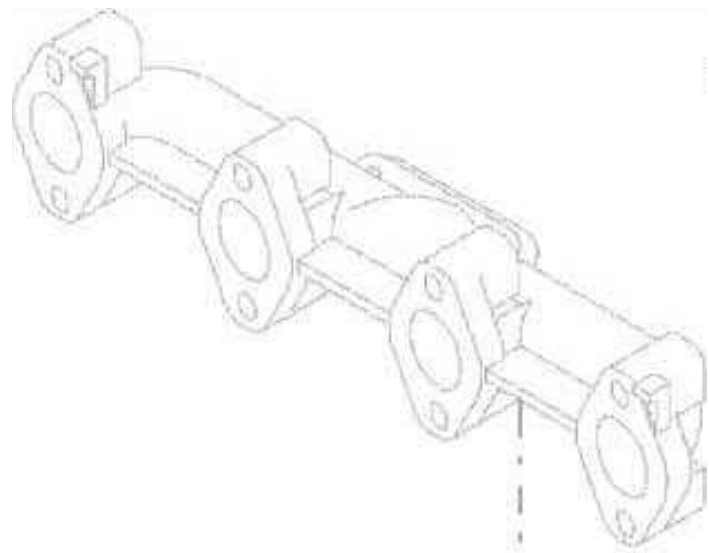



1

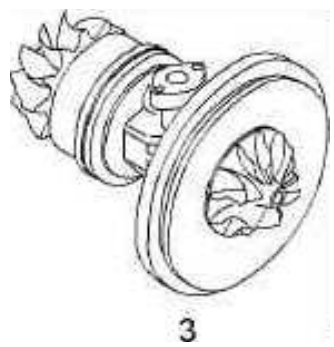

3



2

| | |
|---|---|
| No.del motor | |
| Moteur No. | |
| Motor Nr. | |
| Engine no. S/N 10366652 ➤ | **11.33** |
| **Turbocharger**<br>**Abgasturbolader**<br>**Turbocompresseur**<br>**Turbocargador**<br>MOT006501 8061 E | Page / Seite **1 / 8**<br>BOMAG |

| Pos. / Pos. / Pos. | Part no. / Teilenr. / No.piece | Qty. / Menge / Qte. | Description | Benennung | Designation |
|---|---|---|---|---|---|
| 1 | 05717560 | 1 | Turbocharger | Abgasturbolader | Turbocompresseur |
| 2 | 05716239 | 1 | Repair Kit | Reparatursatz | Necessaire de réparation |
| 3 | 05716241 | 1 | Core assembly | Rumpfgruppe | Groupe central |

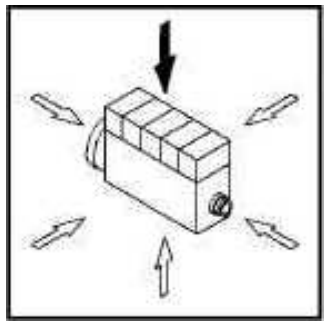

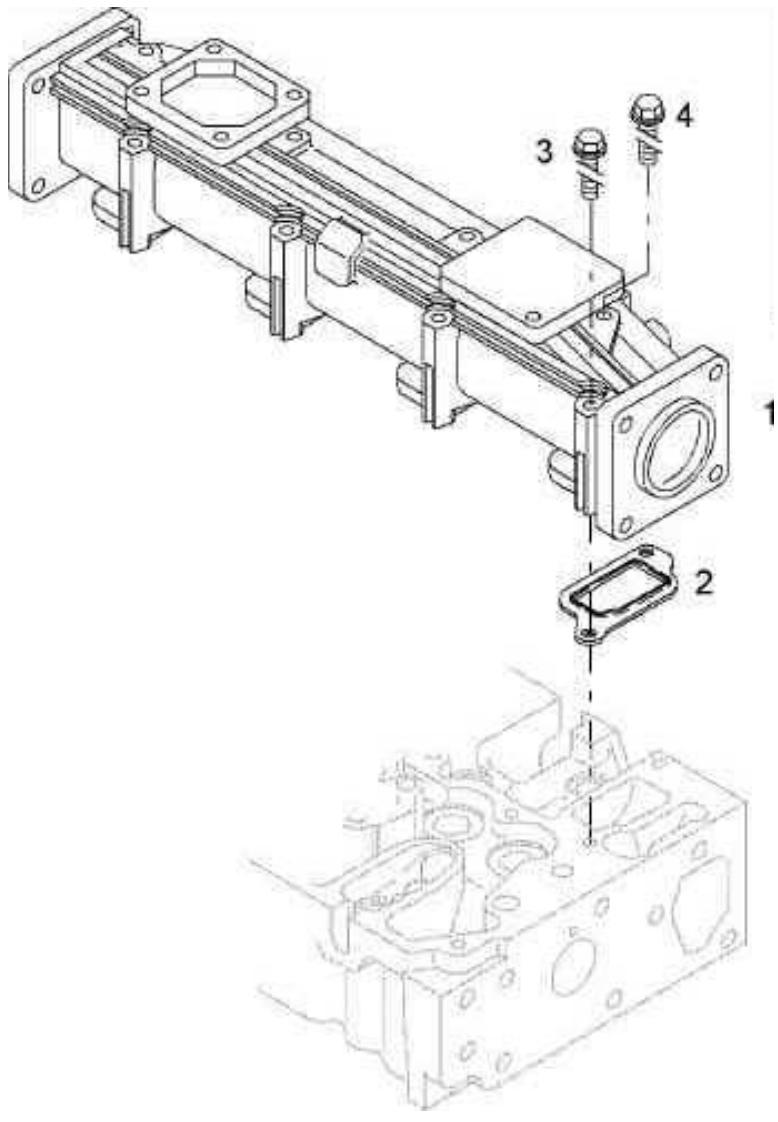
3
4
1
2

| Pos. / Pos. / Pos. | Part no. / Teilenr. / No.piece | Qty. / Menge / Qte. | Description | Benennung | Designation |
|---|---|---|---|---|---|
| 1 | 05717557 | 1 | Charge air pipe | Ladeluftleitung | Conduit d’air suralimantation |
| 2 | 05717558 | 4 | Gasket | Dichtung | Joint |
| 3 | 05714682 | 4 | Hexagon bolt | Sechskantschraube | Vis à tête hexagonale |
| 4 | 05712724 | 4 | Hexagon bolt | Sechskantschraube | Vis à tête hexagonale |

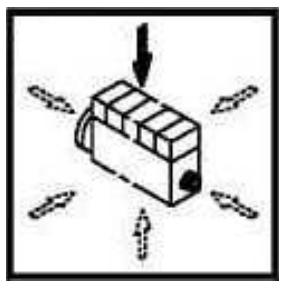

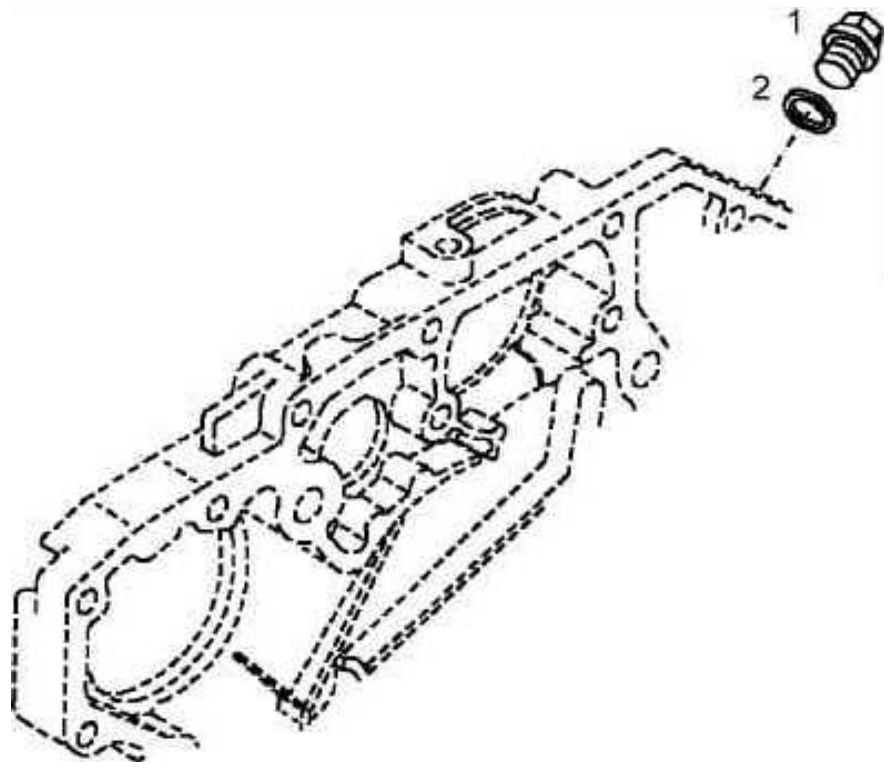
1
2

| Pos. / Pos. / Pos. | Part no. / Teilenr. / No.piece | Qty. / Menge / Qte. | Description | Benennung | Designation |
|---|---|---|---|---|---|
| 1 | 05716246 | 1 | V-ripped pulley | Keilrippenscheibe | La cale nervure le disque |

| | |
|---|---|
| | No.del motor |
| | Moteur No. |
| | Motor Nr. |
| **11.34** | Engine no. S/N 10366652 ➤ |
| Page / Seite **3 / 6** | **Generator And Starter**<br>**Generator und Starter**<br>**Dynamo et démarreur**<br>**Generador y arrancador** |
| BOMAG | MOT006505_000_00 |

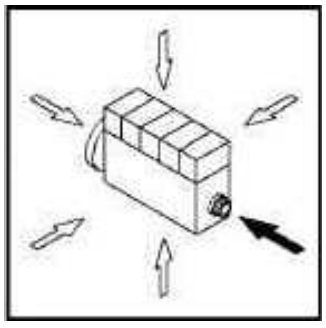

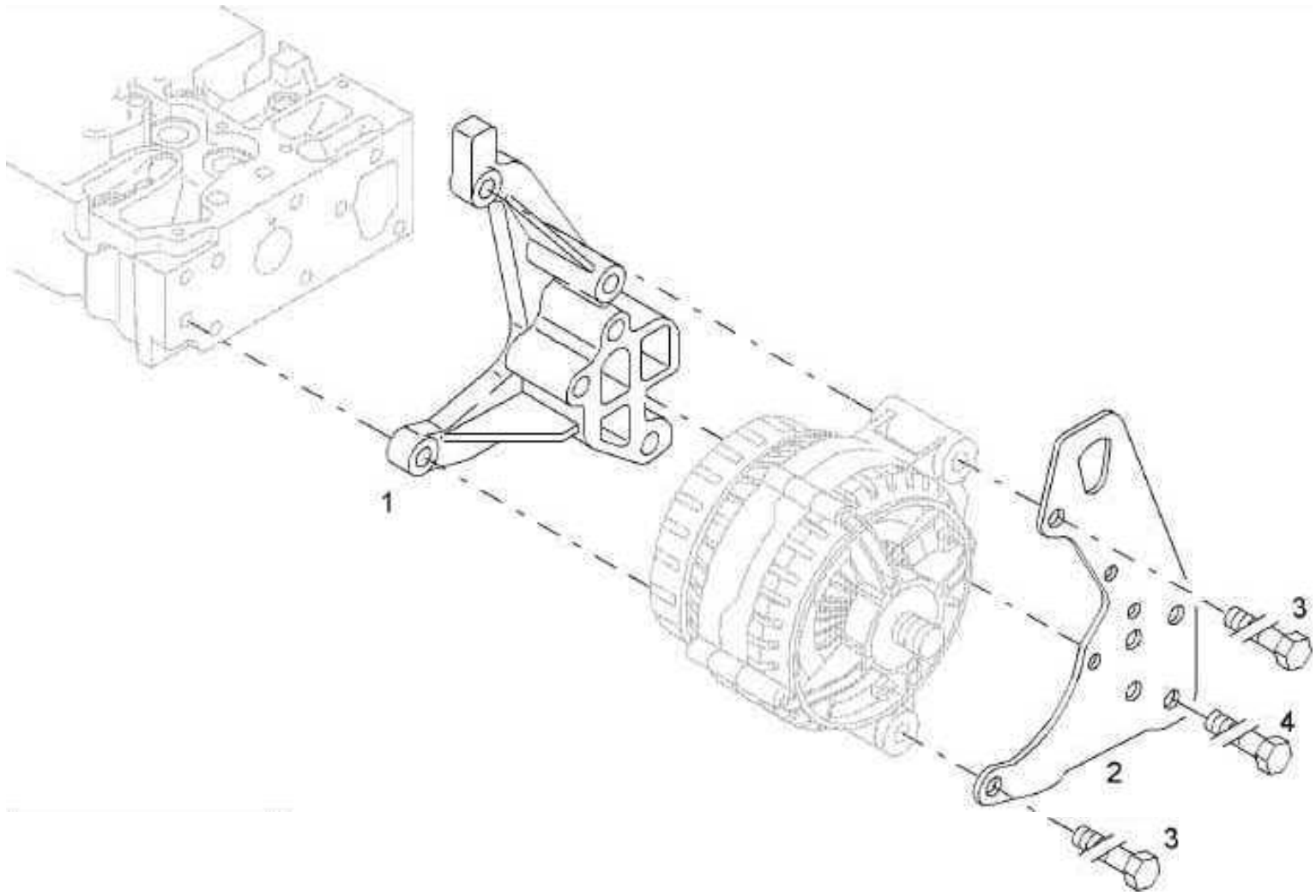

| Pos. / Pos. / Pos. | Part no. / Teilenr. / No.piece | Qty. / Menge / Qte. | Description | Benennung | Designation |
|---|---|---|---|---|---|
| 1 | 05715371 | 1 | Console | Konsole | Console |
| 2 | 05715372 | 1 | Suspension plate | Aufhängeblech | Tôle de suspension |
| 3 | 05715373 | 2 | Hexagon bolt | Sechskantschraube | Vis à tête hexagonale |
| 4 | 07131062 | 4 | Hexagon bolt | Sechskantschraube | Vis à tête hexagonale |

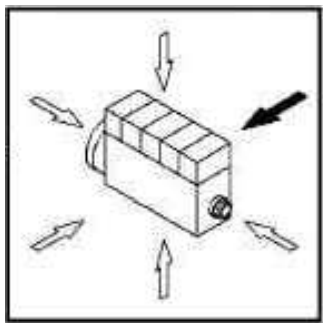

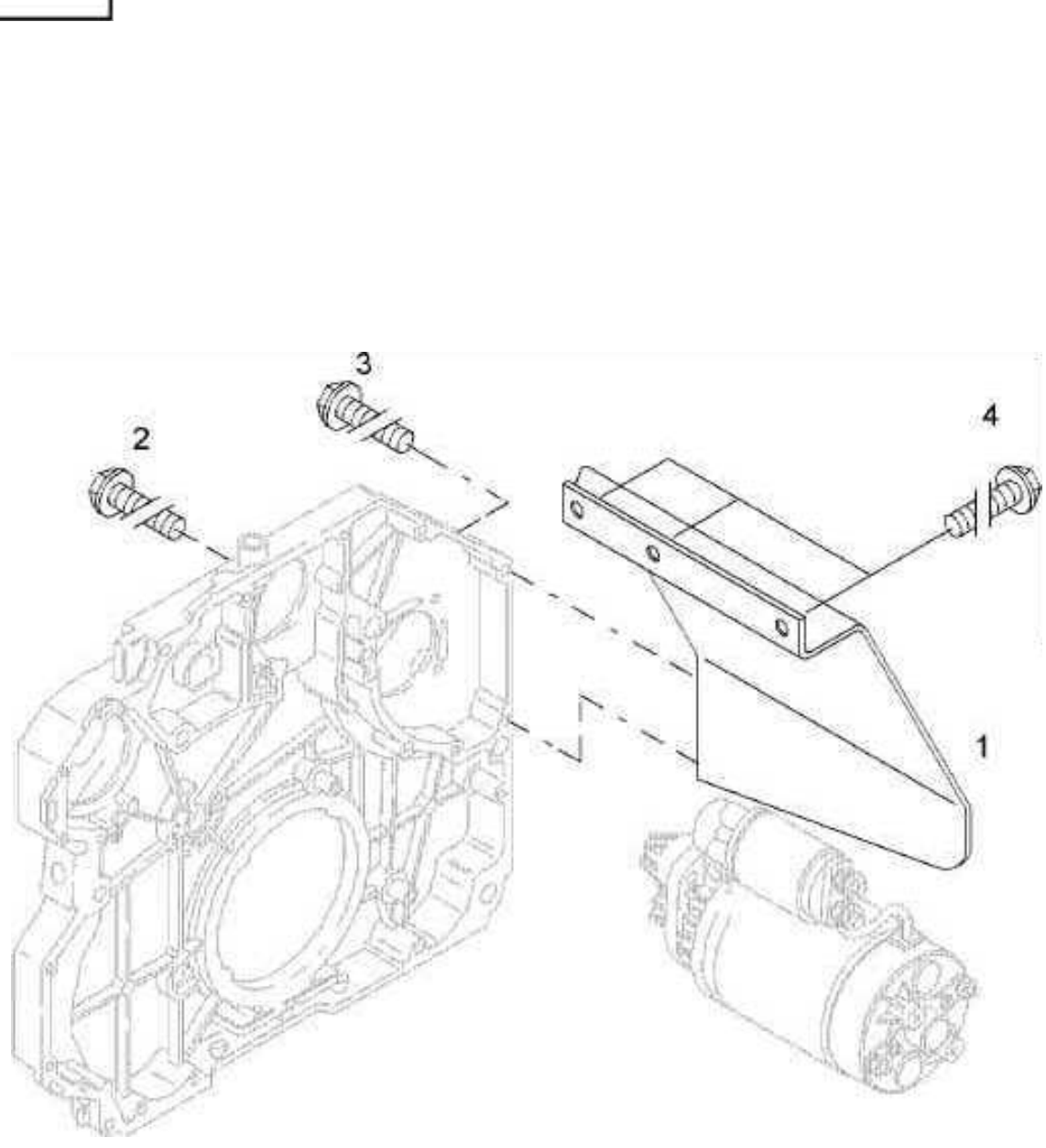
3
2
4
1

| Pos. / Pos. / Pos. | Part no. / Teilenr. / No.piece | Qty. / Menge / Qte. | Description | Benennung | Designation |
|---|---|---|---|---|---|
| 1 | 05716858 | 1 | Guard | Schutzblech | Plaque de protection |
| 2 | 05715321 | 1 | Hexagon bolt | Sechskantschraube | Vis à tête hexagonale |
| 3 | 05791025 | 1 | Hexagon bolt | Sechskantschraube | Vis à tête hexagonale |
| 4 | 05715381 | 3 | Hexagon bolt | Sechskantschraube | Vis à tête hexagonale |

| | |
|---|---|
| | No.del motor |
| | Moteur No. |
| | Motor Nr. |
| **11.35** | Engine no. S/N 10366652 ➤ |
| Page / Seite **1 / 6** | **Engine Mounts**<br>**Motorbefestigung**<br>**Support du moteur**<br>**Fijación motor** |
| BOMAG | MOT006447_000_00 |

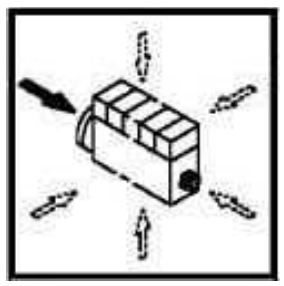

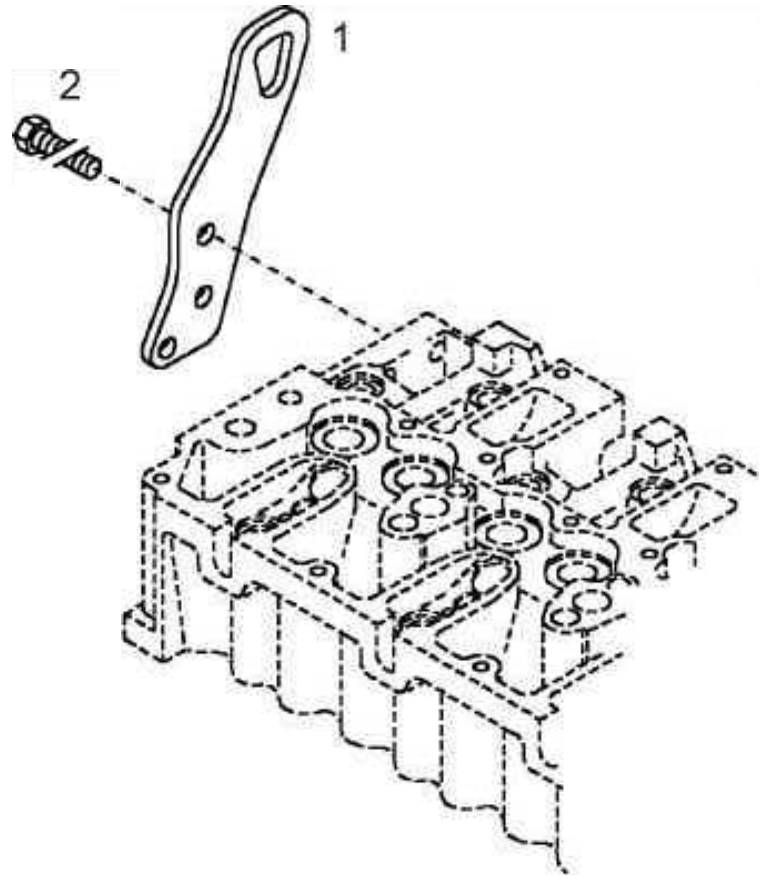

| | |
|---|---|
| No.del motor | |
| Moteur No. | |
| Motor Nr. | |
| Engine no. S/N 10366652 ➤ | **11.35** |
| **Engine Mounts**<br>**Motorbefestigung**<br>**Support du moteur**<br>**Fijación motor**<br>MOT006447 8061 E | Page / Seite **1 / 6**<br>BOMAG |

| Pos. / Pos. / Pos. | Part no. / Teilenr. / No.piece | Qty. / Menge / Qte. | Description | Benennung | Designation |
|---|---|---|---|---|---|
| 1 | 05713903 | 1 | Suspension plate | Aufhängeblech | Tôle de suspension |
| 2 | 05714500 | 3 | Hexagon bolt | Sechskantschraube | Vis à tête hexagonale |

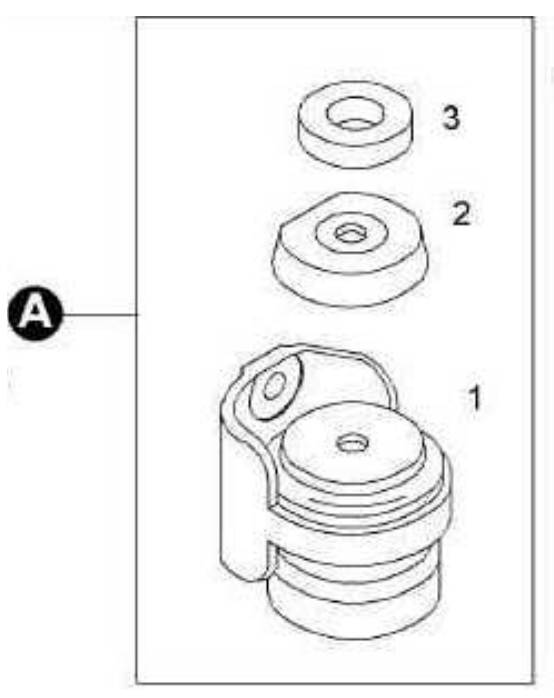
3
2
1
A

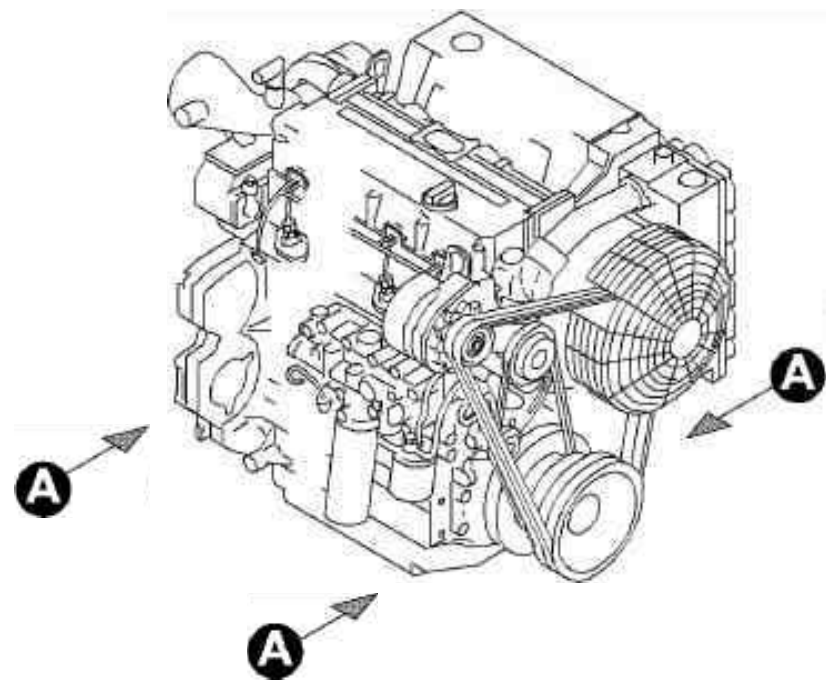
A
A
A

| Pos. / Pos. / Pos. | Part no. / Teilenr. / No.piece | Qty. / Menge / Qte. | Description | Benennung | Designation |
|---|---|---|---|---|---|
| 1 | 05713027 | 1 | Mounting foot | Aufstellfuß | Marche-pied |
| 2 | 05713028 | 1 | Spacer | Abstandsstück | Entretoise |
| 3 | 05714455 | 1 | Washer | Scheibe | Disque |

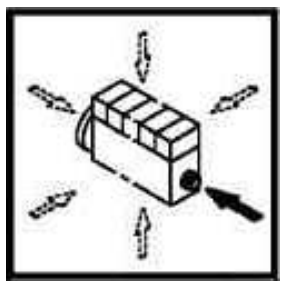

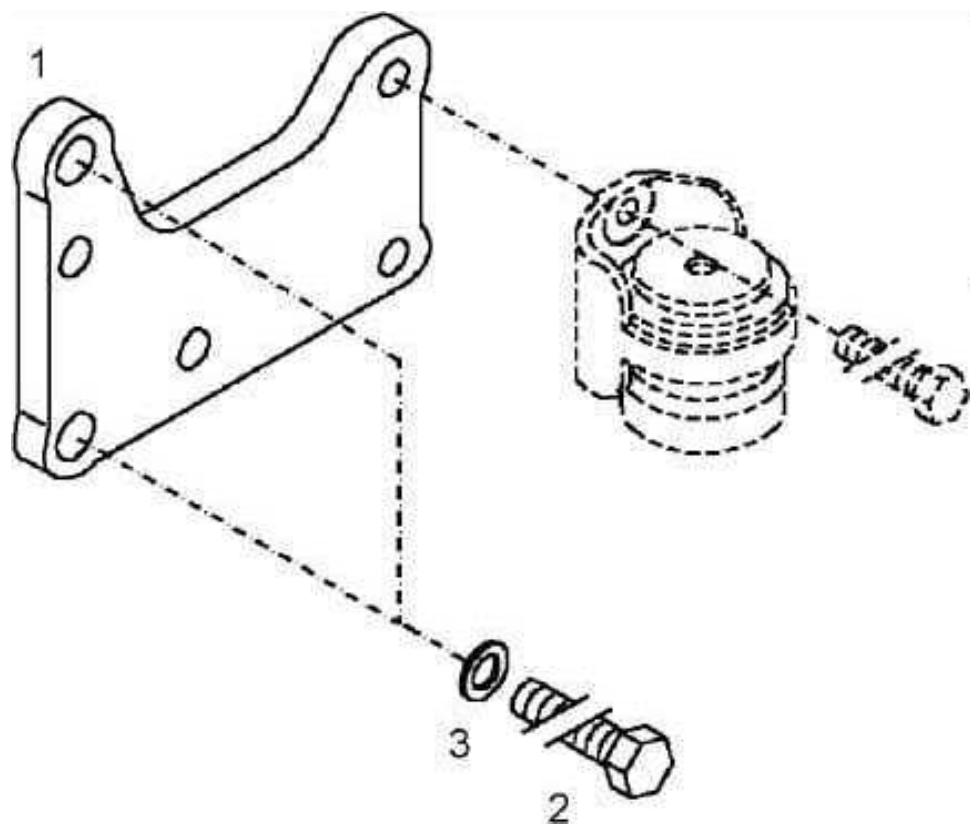
1
3
2

| Pos. / Pos. / Pos. | Part no. / Teilenr. / No.piece | Qty. / Menge / Qte. | Description | Benennung | Designation |
|---|---|---|---|---|---|
| 1 | 05712798 | 1 | Holder | Halter | Support |
| 2 | 07141640 | 2 | Hexagon bolt | Sechskantschraube | Vis à tête hexagonale |
| 3 | 08511729 | 2 | Washer | Scheibe | Disque |

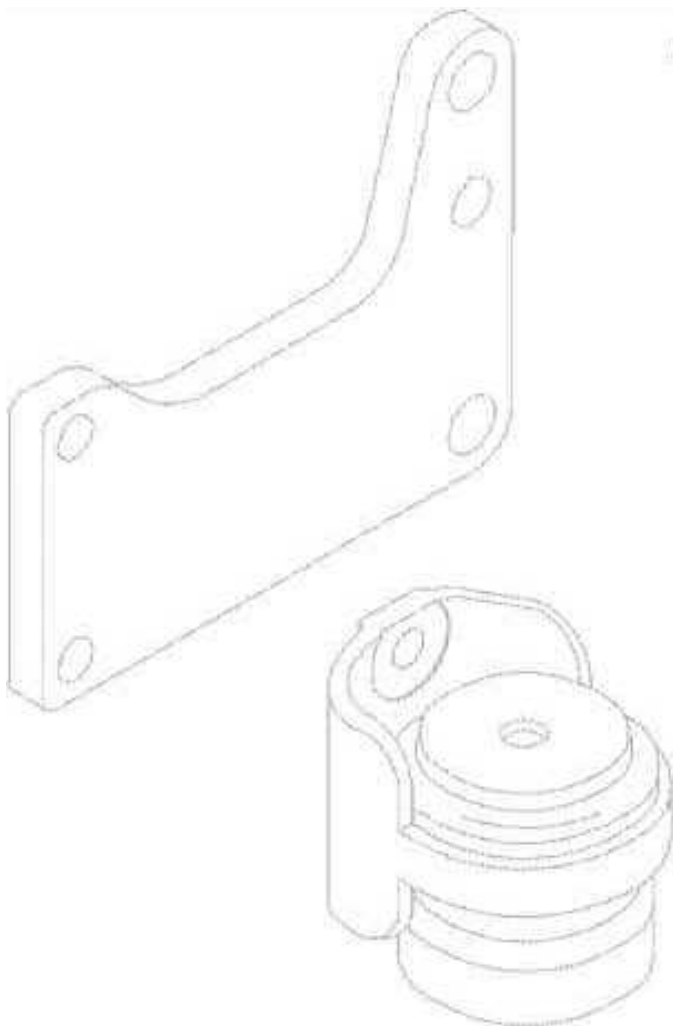

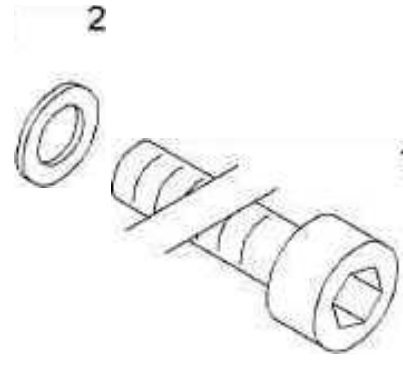
2
1

| Pos. / Pos. / Pos. | Part no. / Teilenr. / No.piece | Qty. / Menge / Qte. | Description | Benennung | Designation |
|---|---|---|---|---|---|
| 1 | 07231209 | 2 | Socket-head cap screw | Zylinderschraube | Vis à tête six pans creux |
| 2 | 05715375 | 2 | Washer | Scheibe | Disque |

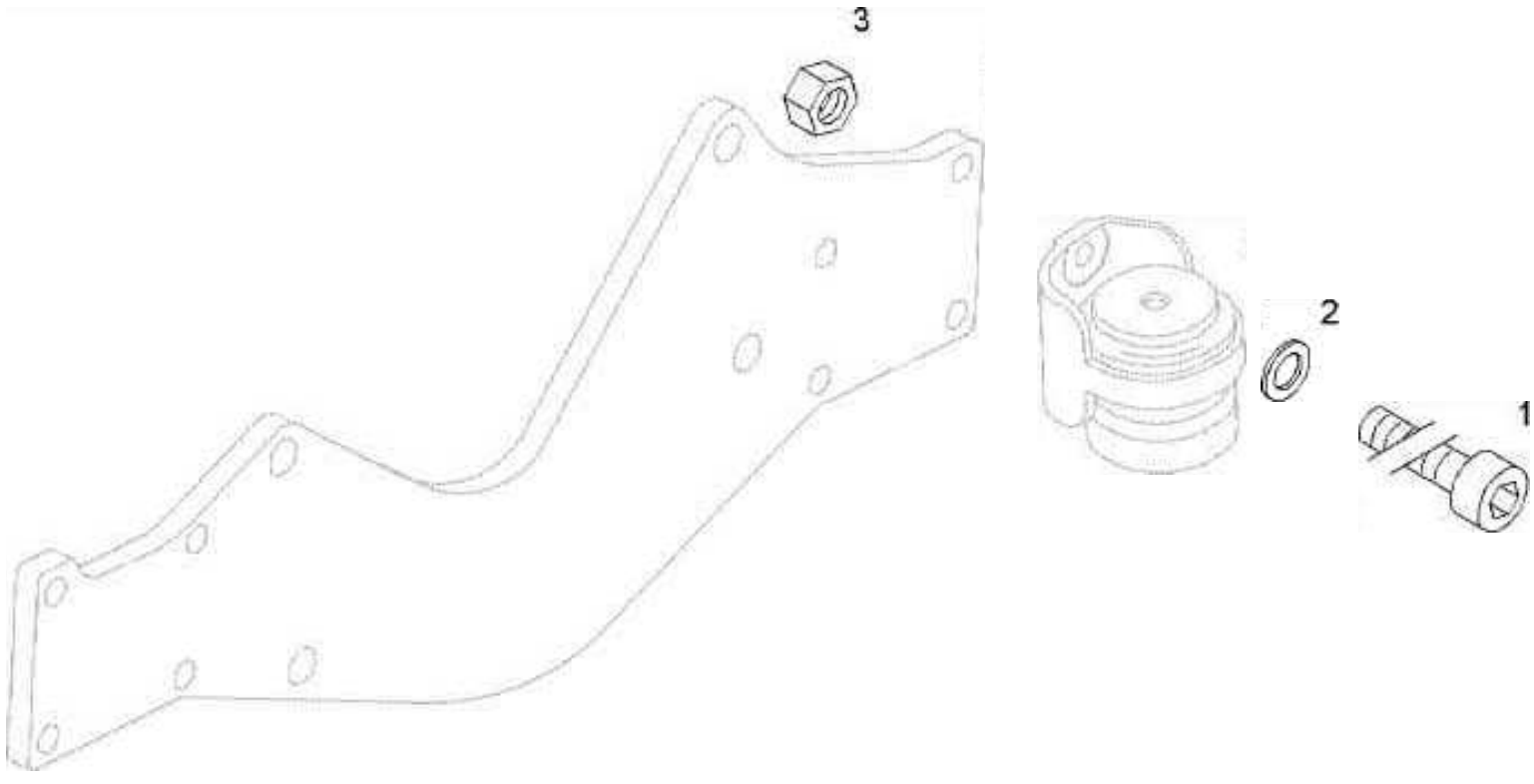
3
2
1

| Pos. / Pos. / Pos. | Part no. / Teilenr. / No.piece | Qty. / Menge / Qte. | Description | Benennung | Designation |
|---|---|---|---|---|---|
| 1 | 05713500 | 2 | Socket-head cap screw | Zylinderschraube | Vis à tête six pans creux |
| 2 | 05715375 | 2 | Washer | Scheibe | Disque |
| 3 | 08111218 | 2 | Hexagon nut | Sechskantmutter | Ecrou hexagonal |

| | |
|---|---|
| | No.del motor |
| | Moteur No. |
| | Motor Nr. |
| **11.35** | Engine no. S/N 10366652 ➤ |
| Page / Seite **6 / 6** | **Engine Mounts**<br>**Motorbefestigung**<br>**Support du moteur**<br>**Fijación motor** |
| BOMAG | MOT006513_000_00 |

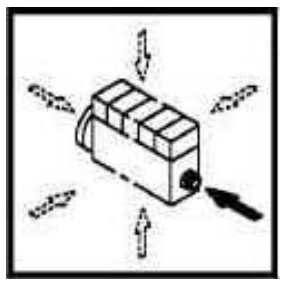

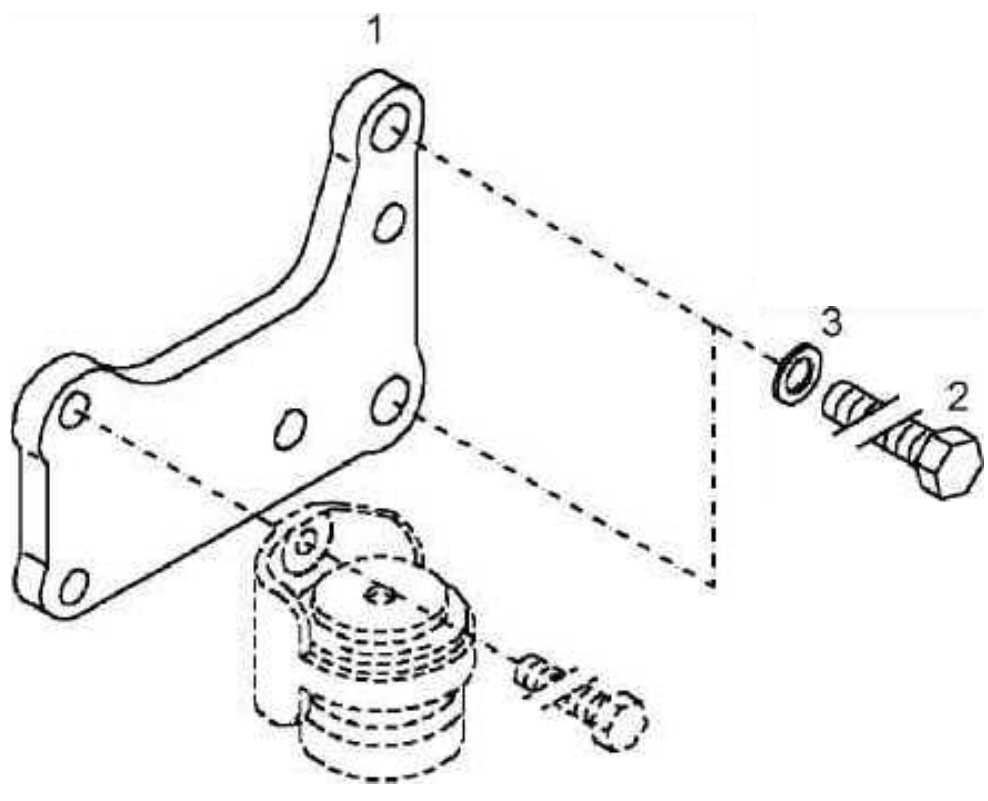

| Pos. / Pos. / Pos. | Part no. / Teilenr. / No.piece | Qty. / Menge / Qte. | Description | Benennung | Designation |
|---|---|---|---|---|---|
| 1 | 05712802 | 1 | Holder | Halter | Support |
| 2 | 07141640 | 2 | Hexagon bolt | Sechskantschraube | Vis à tête hexagonale |
| 3 | 08511729 | 2 | Washer | Scheibe | Disque |

| | |
|---|---|
| | No.del motor |
| | Moteur No. |
| | Motor Nr. |
| **11.36** | Engine no. S/N 10366652 ➤ |
| Page / Seite **1 / 5** | **Electrical Equipment**<br>**Elektrische Ausrüstung**<br>**Equipement électrique**<br>**Equipo eléctrico** |
| BOMAG | MOT006514_000_00 |

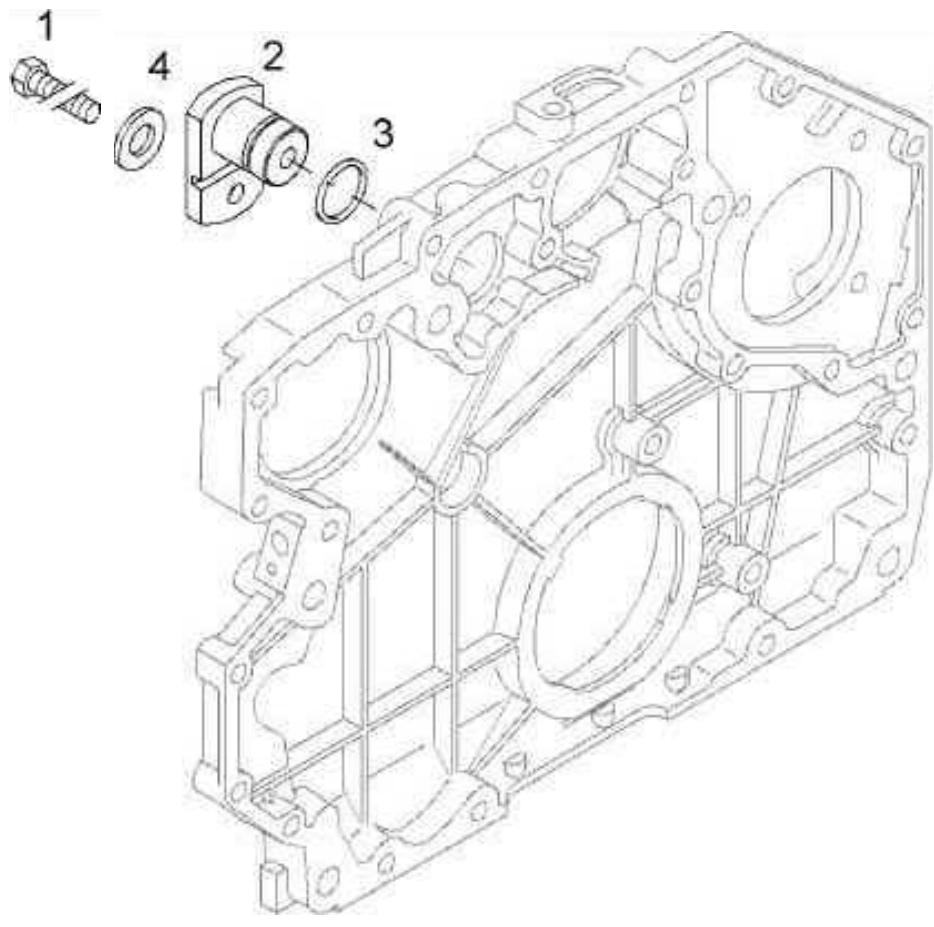

| Pos. / Pos. / Pos. | Part no. / Teilenr. / No.piece | Qty. / Menge / Qte. | Description | Benennung | Designation |
|---|---|---|---|---|---|
| 1 | 05719105 | 1 | Hexagon bolt | Sechskantschraube | Vis à tête hexagonale |
| 2 | 05712803 | 1 | Locking pieces | Verschlußteile | Pièces de fermeture |
| 3 | 05714496 | 1 | Loop ring | Runddichtring | Joint torique |
| 4 | 05714497 | 1 | Washer | Scheibe | Disque |

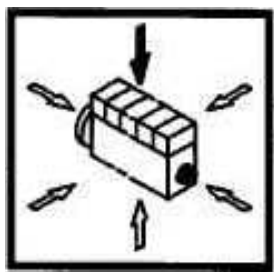

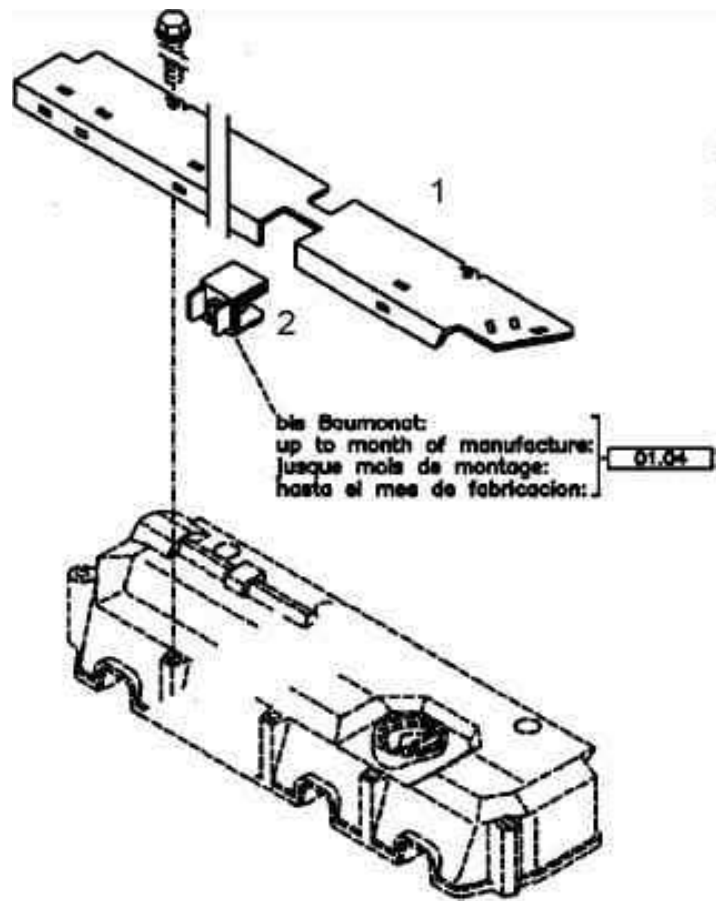
1
2
bis Baumonat:
up to month of manufacture:
jusque mois de montage:
hasta el mes de fabricacion:
01.04
3
ab Baumonat:
from month of manufacture:
a partir mois de montage:
a partir del mes de fabricacion:
02.04

| Pos. / Pos. / Pos. | Part no. / Teilenr. / No.piece | Qty. / Menge / Qte. | Description | Benennung | Designation |
|---|---|---|---|---|---|
| 1 | 05716814 | 2 | Bushing | Buchse | Douille |

| | |
|---|---|
| | No.del motor |
| | Moteur No. |
| | Motor Nr. |
| **11.39** | Engine no. S/N 10366652 ➤ |
| Page / Seite **1 / 2** | **Engine Shut Off**<br>**Motorabstellung**<br>**Arrêt du moteur**<br>**Dispos.de parada motor** |
| BOMAG | MOT006525_000_00 |

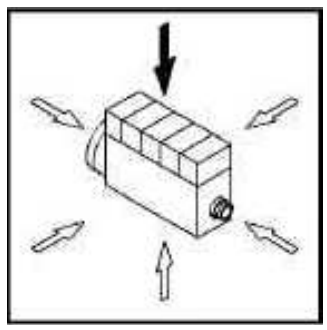

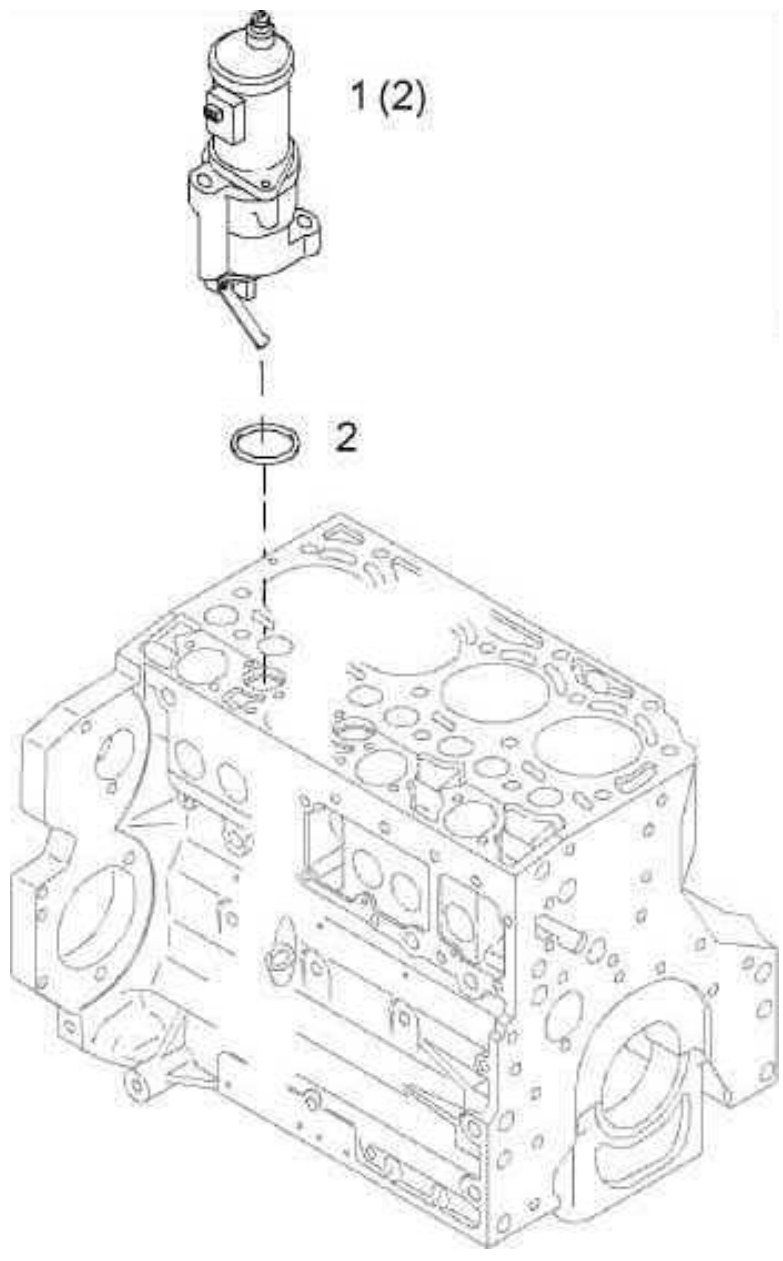

| | |
|---|---|
| No.del motor | |
| Moteur No. | |
| Motor Nr. | |
| Engine no. S/N 10366652 ➤ | **11.39** |
| **Engine Shut Off**<br>**Motorabstellung**<br>**Arrêt du moteur**<br>**Dispos.de parada motor**<br>MOT006525 8061 E | Page / Seite **1 / 2**<br>BOMAG |

| Pos. / Pos. / Pos. | Part no. / Teilenr. / No.piece | Qty. / Menge / Qte. | Description | Benennung | Designation |
|---|---|---|---|---|---|
| 1 | 05714697 | 1 | Engine shut off | Motorabstellung | Arret du moteur |
| 2 | 05719526 | 1 | >Loop ring | >Runddichtring | >Joint torique |

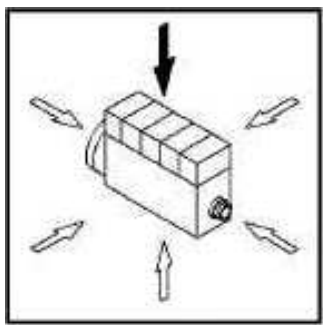

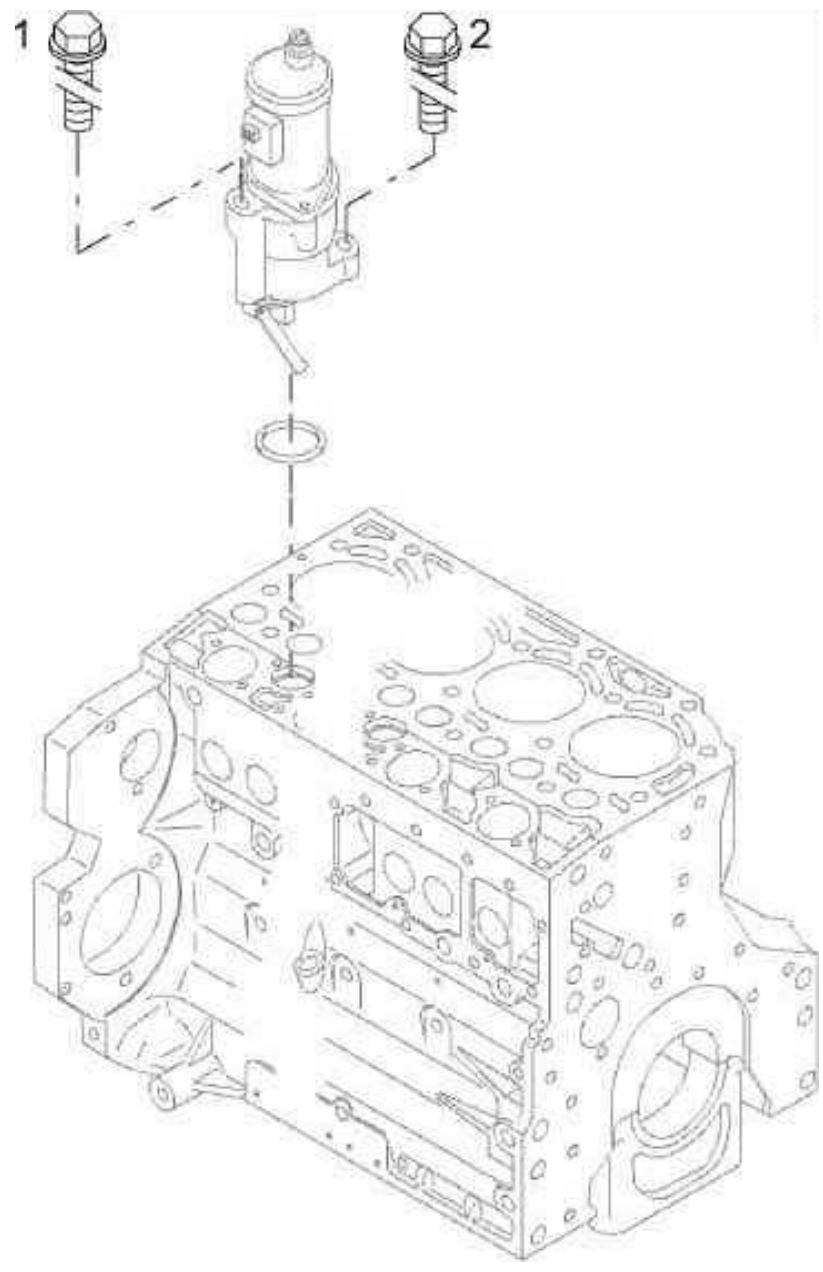
1
2

| Pos. / Pos. / Pos. | Part no. / Teilenr. / No.piece | Qty. / Menge / Qte. | Description | Benennung | Designation |
|---|---|---|---|---|---|
| 1 | 05712919 | 1 | Hexagon bolt | Sechskantschraube | Vis à tête hexagonale |
| 2 | 05791025 | 1 | Hexagon bolt | Sechskantschraube | Vis à tête hexagonale |

| | |
|---|---|
| | No.del motor |
| | Moteur No. |
| | Motor Nr. |
| **11.45** | Engine no. S/N 10366652 ➤ |
| Page / Seite **1 / 4** | **Hydraulic Pump**<br>**Hydraulikpumpe**<br>**Pompe hydraulique**<br>**Bomba hidráulica** |
| BOMAG | MOT006530_000_00 |

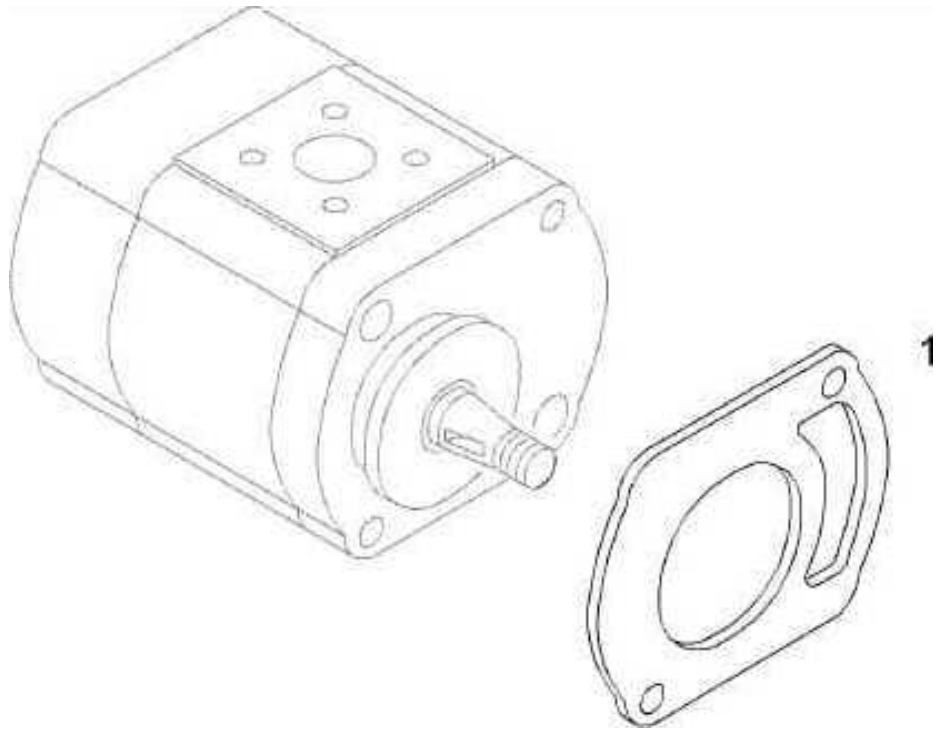

| | |
|---|---|
| No.del motor | |
| Moteur No. | |
| Motor Nr. | |
| Engine no. S/N 10366652 ➤ | **11.50** |
| **Fuel Lift Pump**<br>**Kraftstofförderpumpe**<br>**Pompe transfert de carbur.**<br>**Bomba de combustible**<br>MOT006468 8061 E | Page / Seite **1 / 3**<br>BOMAG |

| Pos. / Pos. / Pos. | Part no. / Teilenr. / No.piece | Qty. / Menge / Qte. | Description | Benennung | Designation |
|---|---|---|---|---|---|
| 1 | 05716333 | 1 | Fuel lift pump | Kraftstofförderpumpe | Pompe transfer de carbur. |

| | |
|---|---|
| | No.del motor |
| | Moteur No. |
| | Motor Nr. |
| **11.50** | Engine no. S/N 10366652 ➤ |
| Page / Seite **2 / 3** | **Fuel Lift Pump**<br>**Kraftstofförderpumpe**<br>**Pompe transfert de carbur.**<br>**Bomba de combustible** |
| BOMAG | MOT006467_000_00 |

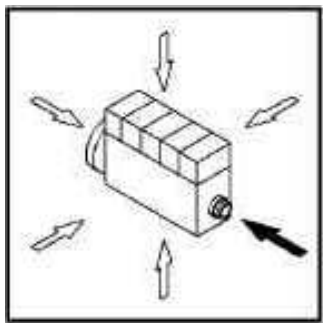

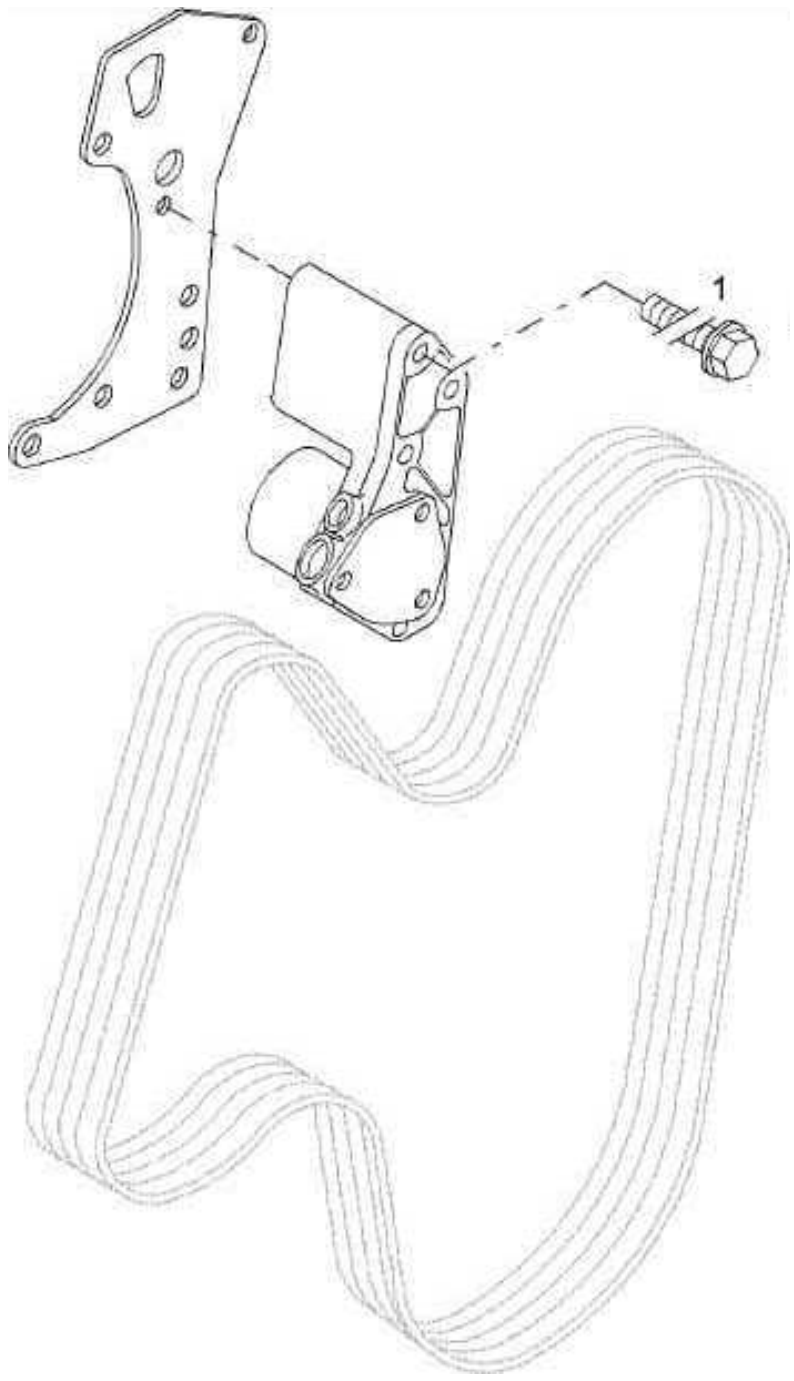

| Pos. / Pos. / Pos. | Part no. / Teilenr. / No.piece | Qty. / Menge / Qte. | Description | Benennung | Designation |
|---|---|---|---|---|---|
| 1 | 05715388 | 3 | Hexagon bolt | Sechskantschraube | Vis à tête hexagonale |

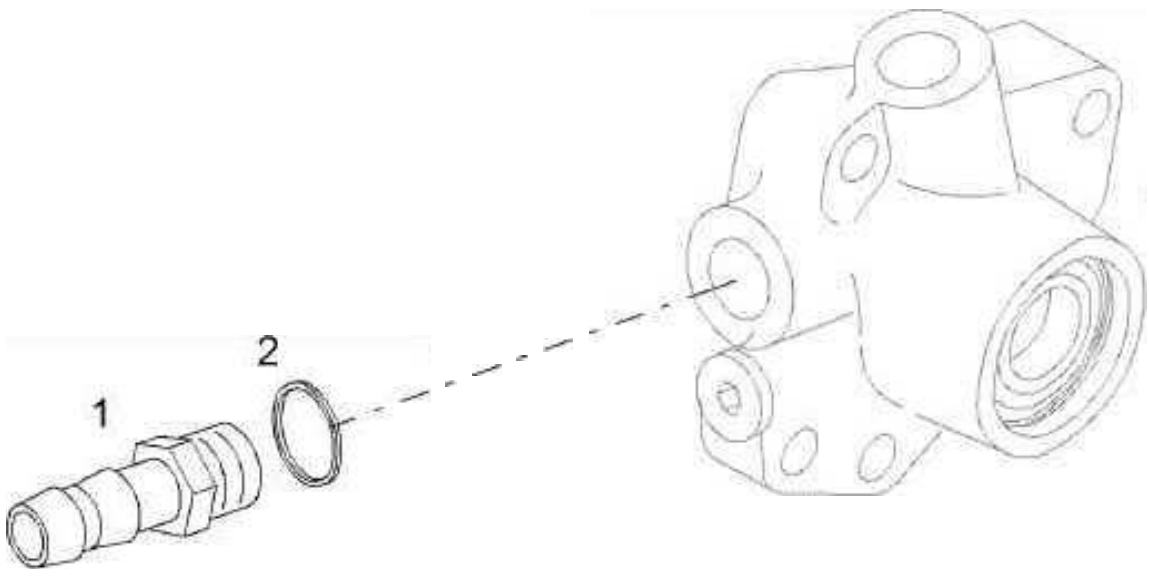
1
2

| Pos. / Pos. / Pos. | Part no. / Teilenr. / No.piece | Qty. / Menge / Qte. | Description | Benennung | Designation |
|---|---|---|---|---|---|
| 1 | 05715320 | 1 | Hose union | Schlauchanschluß | Tubulure pour tuyau |
| 2 | 09331148 | 1 | Sealing ring | Dichtring | Bague d’étanchéité |

| | |
|---|---|
| | No.del motor |
| | Moteur No. |
| | Motor Nr. |
| **11.56** | Engine no. S/N 10366652 ➤ |
| Page / Seite **1 / 5** | **Water Cooling**<br>**Wasserkühlung**<br>**Refroidissement d'eau**<br>**Refrigeración por agua** |
| BOMAG | MOT006484_000_00 |

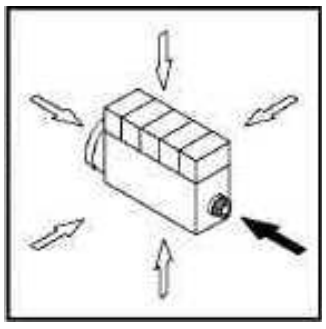

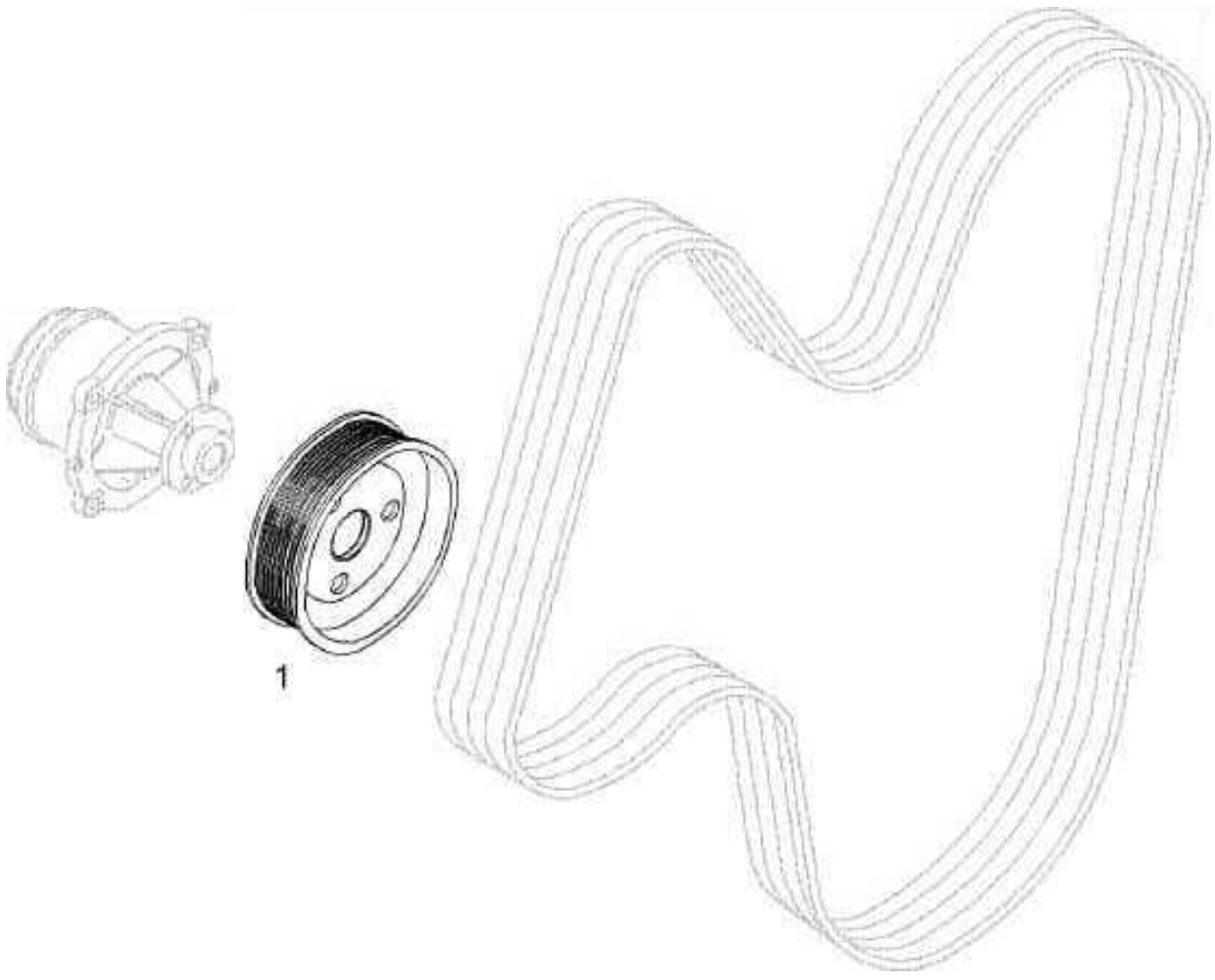

**Power Transmission / Actuation**
**Kraftübertragung / Betätigungen**
**Transmission de force / Commandes**
**Transmission / Accionamientos**

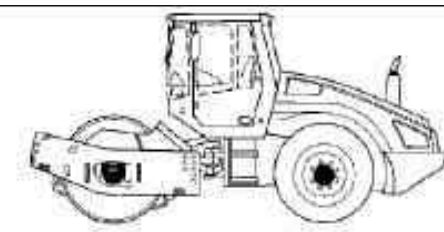

# 20

**No illustracion para esto grupo del catalogo.**

**Accune illustration pour ce groupe catalogue.**

**Keine Illustration für diese Katalog-Gruppe.**

**For this catalogue group no illustration.**

| Pos. Pos. Pos. | Part no. Teilenr. No.piece | Qty. Menge Qte. | Description | Benennung | Designation |
|---|---|---|---|---|---|
| 22.10 | | | Drum Drive | Bandagenantrieb | Commande du rouleau |
| 27.00 | | | Actuation | Betätigung | Commande |
| 28.00 | | | Axle | Achse | Essieu |
| 29.12 | | | Drive Axle | Antriebsachse | Essieu de traction |
| 29.12 | | | Drive Axle | Antriebsachse | Essieu de traction |
| 29.31 | | | Actuation Cable,Travel | Betätigungszug,Fahrbet. | Câble cde. de translation |

| | |
|---|---|
| | BW 211 D-40 |
| **22.10** | S/N 861583008088 ➤ |
| Page / Seite **1 / 1** | **Drum Drive**<br>**Bandagenantrieb**<br>**Commande du rouleau**<br>**Accionam. de rodillo** |
| BOMAG | 58130007_000_01 |

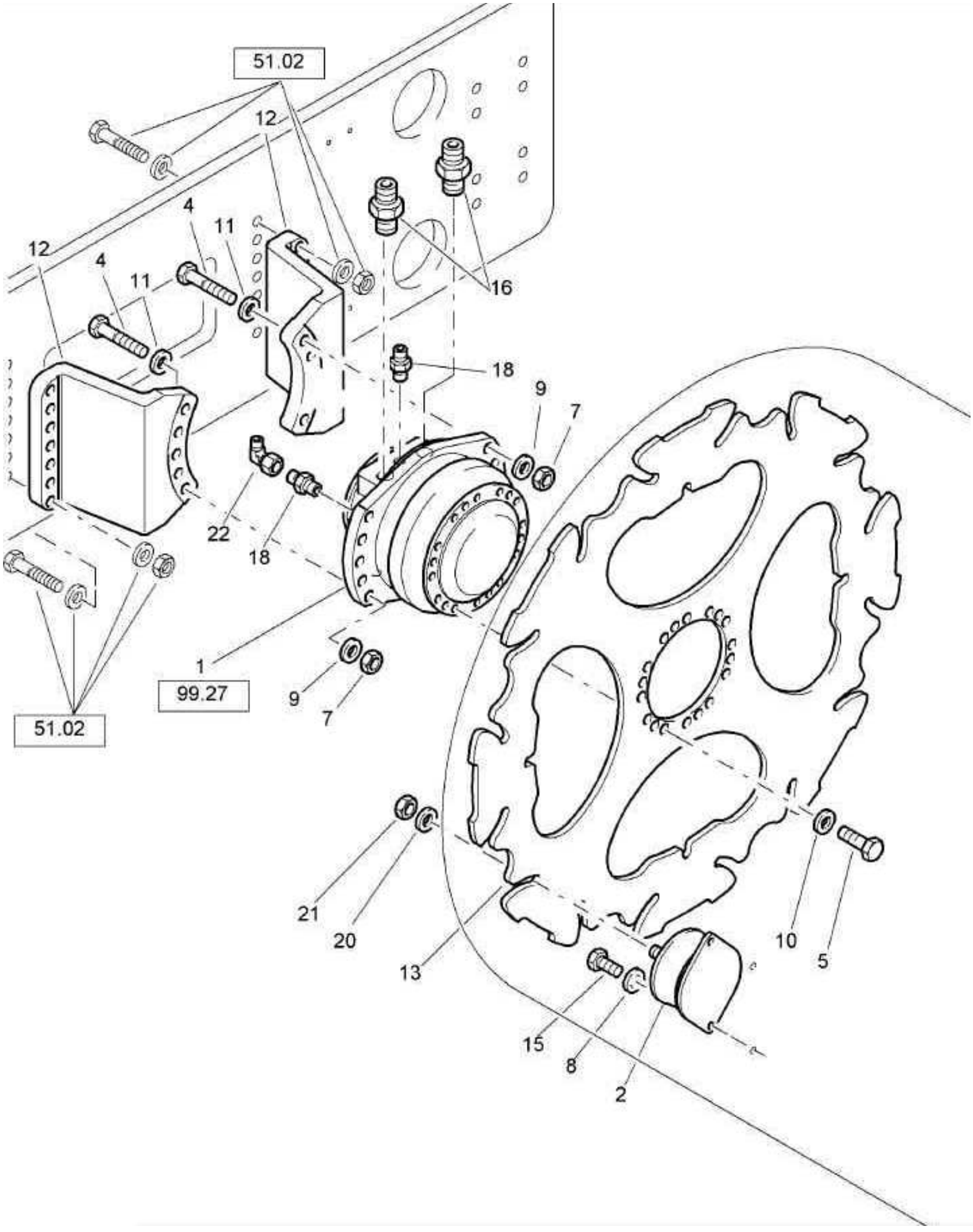

# Drum Drive
# Bandagenantrieb
# Commande du rouleau
# Accionam. de rodillo

58130007 8061 1

BOMAG

| Pos. Pos. Pos. | Part no. Teilenr. No.piece | Qty. Menge Qte. | Description | Benennung | Designation |
|---|---|---|---|---|---|
| 1 | 05818252 | 1 | Travel motor | Fahrmotor | Moteur de translation |
| 2 | 06129902 | 9 | Rubber buffer | Gummipuffer | Amortisseur caoutchouté |
| 4 | 07132037 | 10 | Hexagon bolt | Sechskantschraube | Vis à tête hexagonale |
| 5 | 07141641 | 18 | Hexagon bolt | Sechskantschraube | Vis à tête hexagonale |
| 7 | 08112025 | 10 | Hexagon nut | Sechskantmutter | Ecrou hexagonal |
| 8 | 08511324 | 24 | Washer | Scheibe | Disque |
| 9 | 08512136 | 10 | Washer | Scheibe | Disque |
| 10 | 08511730 | 18 | Washer | Scheibe | Disque |
| 11 | 08752210 | 10 | Spring washer | Spannscheibe | Rondelle tendeuse |
| 12 | 58130103 | 2 | Transmission support | Getriebehalter | Support de boîte de vitesses |
| 13 | 58130114 | 1 | Drive disc | Antriebsscheibe | Disque d’entraînement |
| 15 | 07141233 | 24 | Hexagon bolt | Sechskantschraube | Vis à tête hexagonale |
| 16 | 05548034 | 2 | Socket | Stutzen | Tubulure |
| 18 | 05540011 | 2 | Double-ended union | Gerader Einschraubstutzen | Tubulure à visser |
| 20 | 08752210 | 9 | Spring washer | Spannscheibe | Rondelle tendeuse |
| 21 | 08112025 | 9 | Hexagon nut | Sechskantmutter | Ecrou hexagonal |
| 22 | 05542126 | 1 | Angular union | Winkelstutzen | Raccord coudé |

**Actuation**
**Betätigung**
**Commande**
**Accionamientos**

58170046 8061 1

BOMAG

| Pos. Pos. Pos. | Part no. Teilenr. No.piece | Qty. Menge Qte. | Description | Benennung | Designation |
|---|---|---|---|---|---|
| 1 | 05561566 | 1 | Travel actuation | Fahrbetätigung | Commande de translation |
| 2 | 07230613 | 4 | Socket-head cap screw | Zylinderschraube | Vis à tête six pans creux |
| 3 | 08510612 | 4 | Washer | Scheibe | Disque |
| 4 | 07140846 | 1 | Hexagon bolt | Sechskantschraube | Vis à tête hexagonale |
| 5 | 08510817 | 2 | Washer | Scheibe | Disque |
| 6 | 08130813 | 1 | Safety nut | Sechskantmutter selb.sich | Ecrou de sûreté |
| 7 | 05756839 | 1 | Plate | Platte | Plaque |
| 8 | 07230521 | 4 | Socket-head cap screw | Zylinderschraube | Vis à tête six pans creux |
| 9 | 05756818 | 1 | Wall duct | Durchführungstülle | Douille de traversee |
| 10 | 05756845 | 1 | Plug | Stopfen | Bouchon |
| 11 | 05756844 | 1 | Plug | Stopfen | Bouchon |

| | |
|---|---|
| | BW 211 D-40 |
| **28.00**<br>Page / Seite **1 / 1**<br>BOMAG | S/N 861583008088 ➤<br>**Axle**<br>**Achse**<br>**Essieu**<br>**Eje**<br>58240027_000_01 |

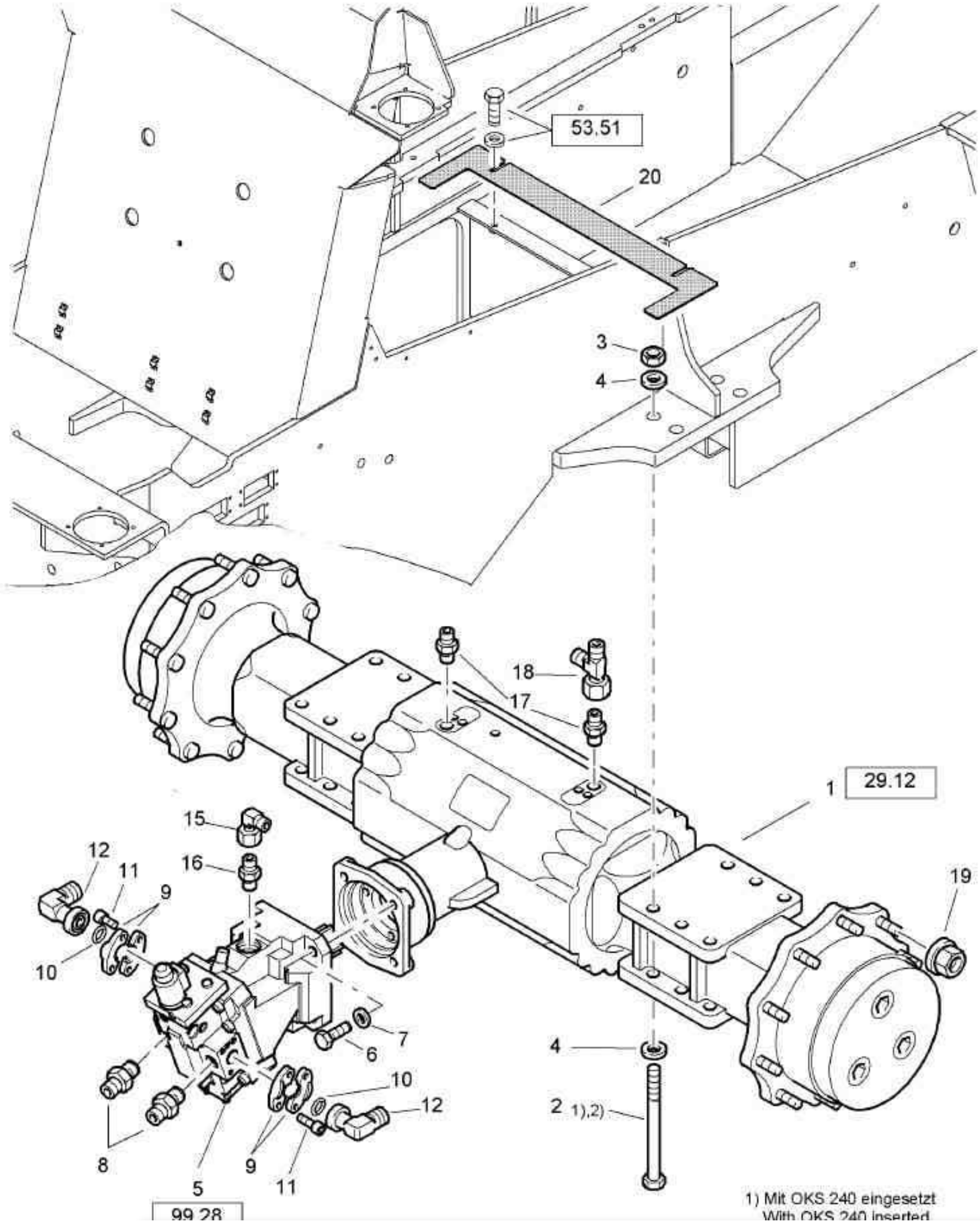

**Axle**
**Achse**
**Essieu**
**Eje**

58240027 8061 1

| Pos. / Pos. / Pos. | Part no. / Teilenr. / No.piece | Qty. / Menge / Qte. | Description | Benennung | Designation |
|---|---|---|---|---|---|
| 1 | 05585948 | 1 | Drive axle | Antriebsachse | Essieu moteur |
| 2 | 07152260 | 8 | Hexagon bolt | Sechskantschraube | Vis à tête hexagonale |
| 3 | 08112215 | 8 | Hexagon nut | Sechskantmutter | Ecrou hexagonal |
| 4 | 08512340 | 16 | Washer | Scheibe | Disque |
| 5 | 05817095 | 1 | Travel motor | Fahrmotor | Moteur de translation |
| 6 | 07141648 | 4 | Hexagon bolt | Sechskantschraube | Vis à tête hexagonale |
| 7 | 08511730 | 4 | Washer | Scheibe | Disque |
| 8 | 05540057 | 2 | Socket | Stutzen | Tubulure |
| 9 | 05814104 | 4 | Half, flange, SAE | SAE-Flanschhälfte | Demi-bride SAE |
| 10 | 06220330 | 2 | Loop ring | Runddichtring | Joint torique |
| 11 | 07231217 | 8 | Socket-head cap screw | Zylinderschraube | Vis à tête six pans creux |
| 12 | 05543115 | 2 | Union, flanged, SAE | SAE-Flanschstutzen | Raccord à bride SAE |
| 15 | 05542126 | 1 | Angular union | Winkelstutzen | Raccord coudé |
| 16 | 05540062 | 1 | Socket | Stutzen | Tubulure |
| 17 | 05548022 | 2 | Socket | Stutzen | Tubulure |
| 18 | 05542193 | 1 | L-union | L-Stutzen | Raccord coudé |
| 19 | 05586104 | 20 | Wheel nut | Kugelbundmutter | Ecrou pour roue |
| 20 | 58240213 | 1 | Rubber mat | Gummimatte | Tapis de caoutchouc |
| 21 | 05542124 | 1 | Socket | Stutzen | Tubulure |

| | |
|---|---|
| | BW 211 D-40 |
| **29.12** | S/N 861583008088 ➤ |
| Page / Seite **1 / 5** | **Drive Axle**<br>**Antriebsachse**<br>**Essieu de traction**<br>**Eje de accionamiento** |
| BOMAG | EA000603_001_00 |

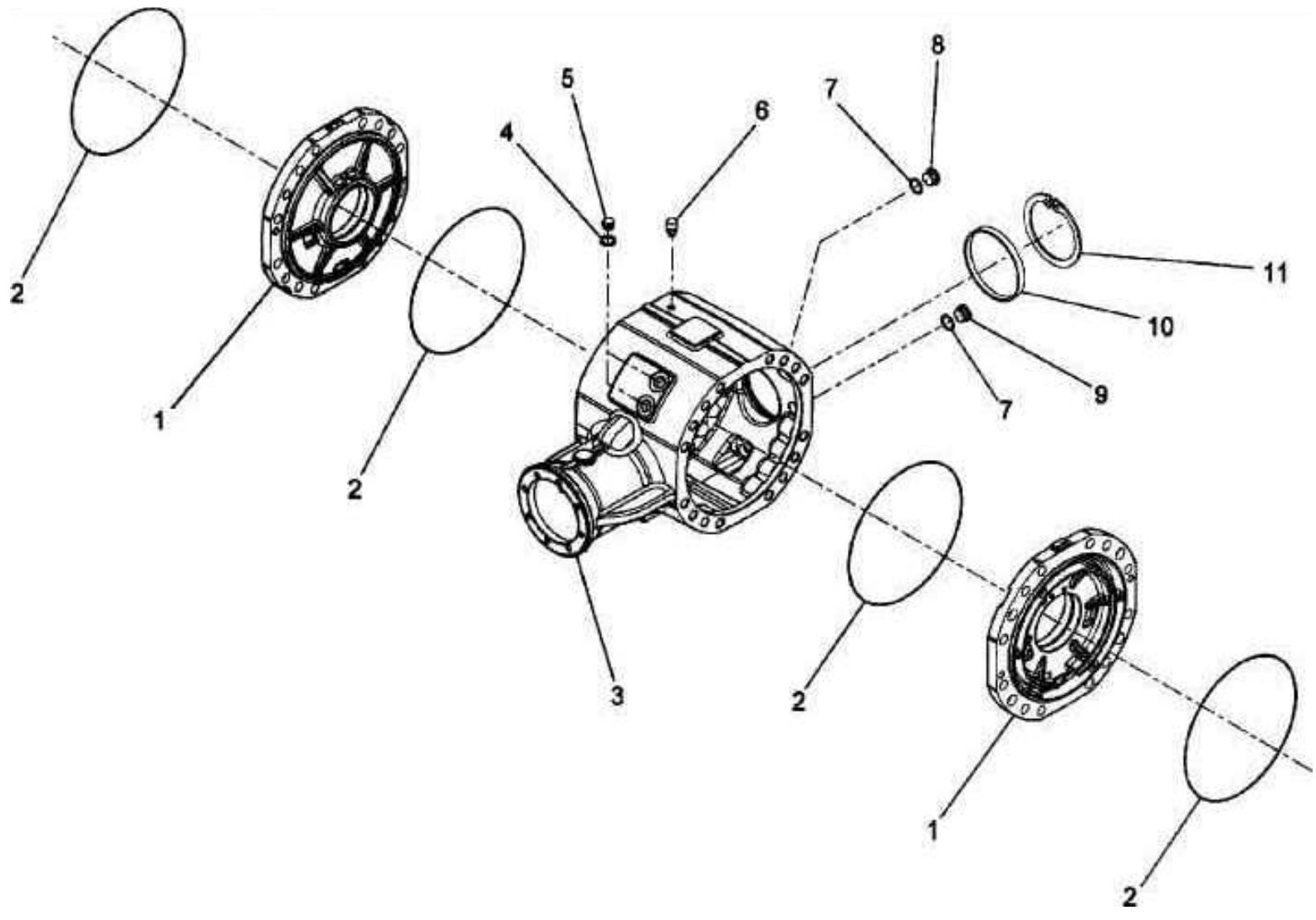

**Drive Axle**
**Antriebsachse**
**Essieu de traction**
**Eje de accionamiento**

EA000603 8061 E

| Pos. Pos. Pos. | Part no. Teilenr. No.piece | Qty. Menge Qte. | Description | Benennung | Designation |
|---|---|---|---|---|---|
| 0 | 05585948 | 1 | Drive axle | Antriebsachse | Essieu moteur |
| 1 | 32010085 | 2 | >Cover | >Deckel | >Couvercle |
| 2 | 32010081 | 4 | >O-ring | >O-Ring | >Joint torique |
| 3 | 32010084 | 1 | >Housing | >Gehäuse | >Boîtier |
| 4 | 32010048 | 2 | >Sealing ring | >Dichtring | >Bague d’étanchéité |
| 5 | 32010062 | 2 | >Screw | >Schraube | >Vis |
| 6 | 32010065 | 1 | >Breather | >Entlüfter | >Reniflard |
| 7 | 32010044 | 2 | >Sealing ring | >Dichtring | >Bague d’étanchéité |
| 8 | 32010064 | 1 | >Plug | >Stopfen | >Bouchon |
| 9 | 32010104 | 1 | >Plug | >Stopfen | >Bouchon |
| 10 | 32010077 | 1 | >Plug | >Stopfen | >Bouchon |
| 11 | 32010020 | 1 | >Spring ring | >Sprengring | >Jonc |

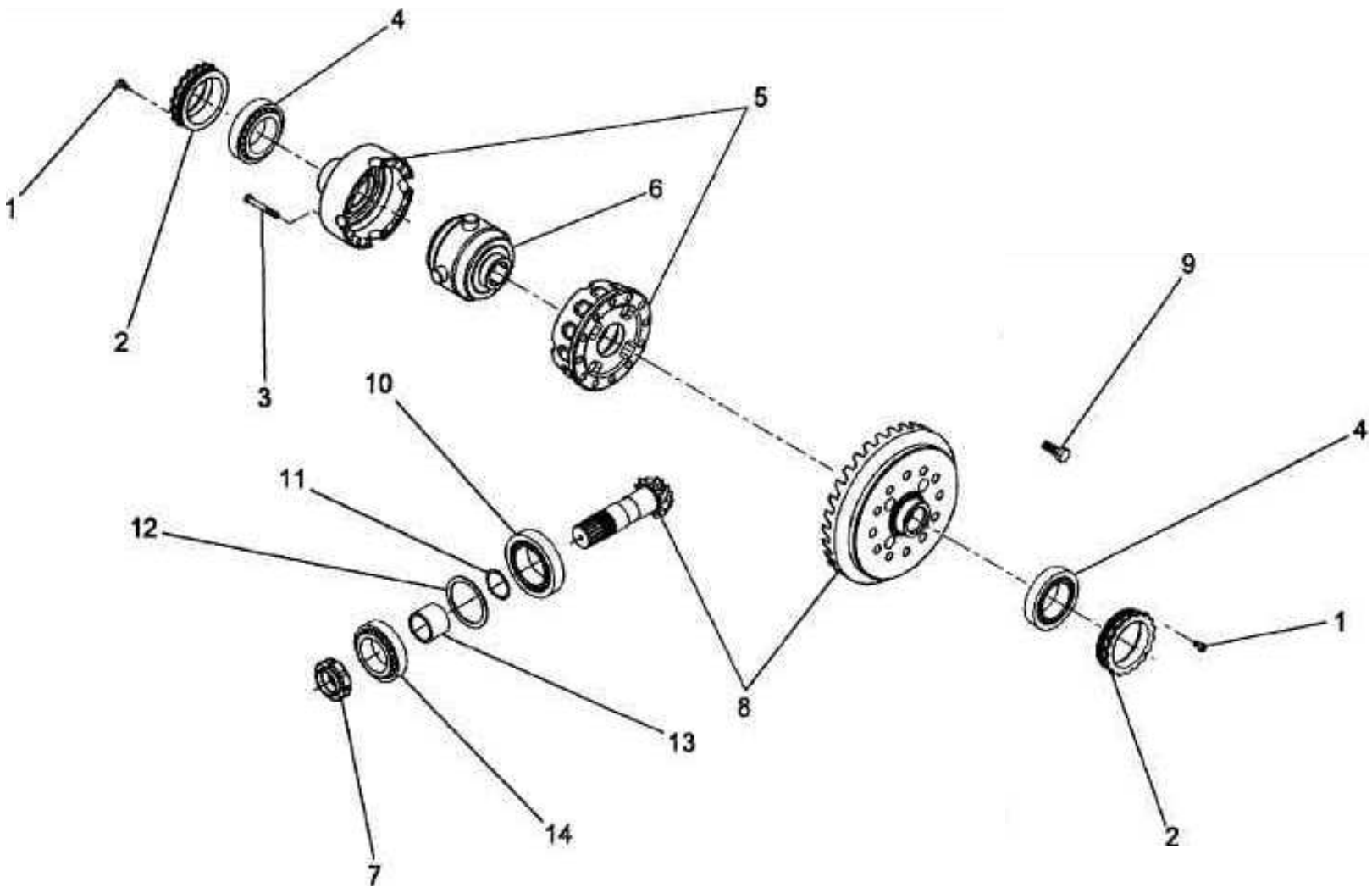
1
2
3
4
5
6
7
8
9
10
11
12
13
14
4
1
2

# Drive Axle
# Antriebsachse
# Essieu de traction
# Eje de accionamiento

EA000606_004_01

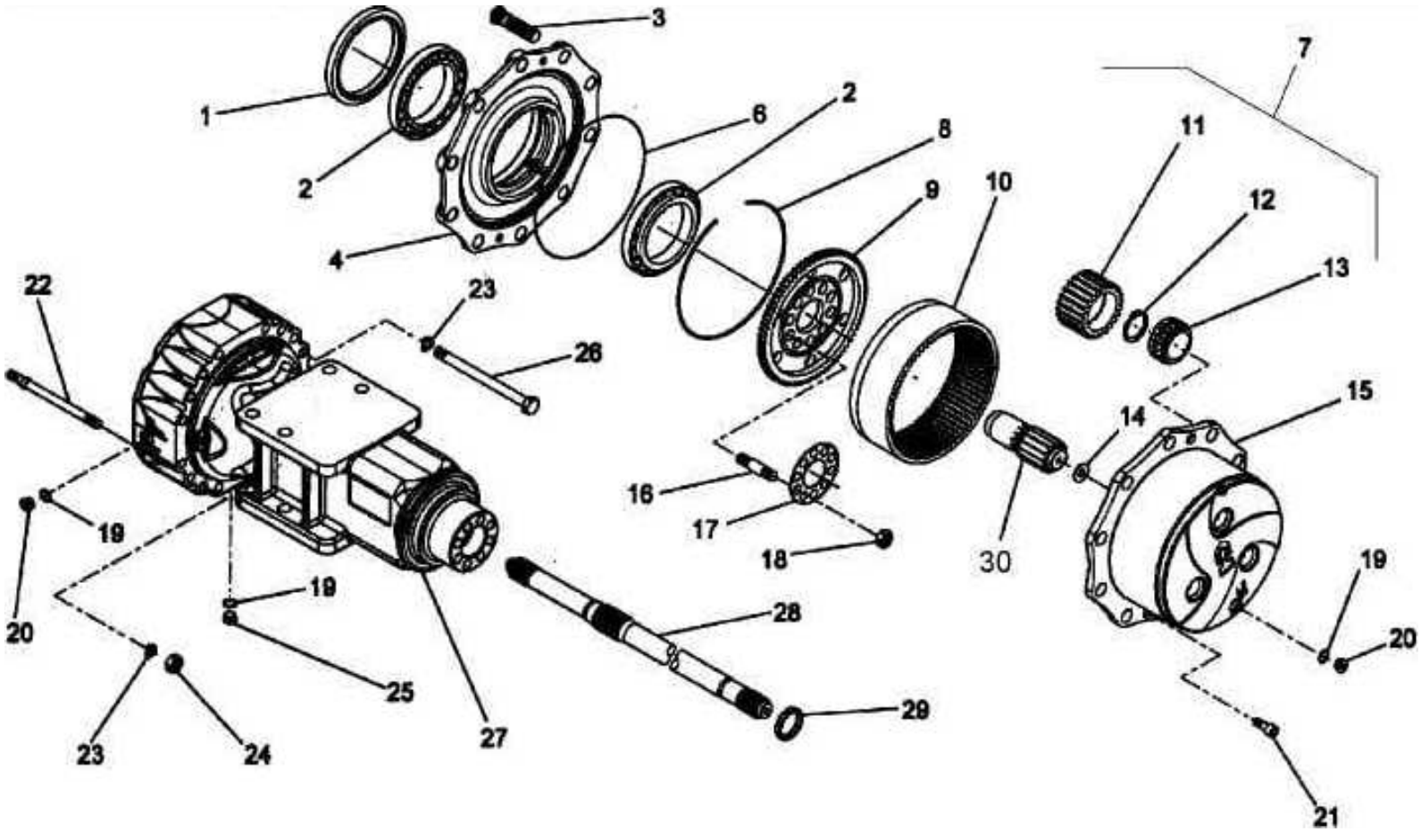

**Drive Axle**
**Antriebsachse**
**Essieu de traction**
**Eje de accionamiento**

EA000606 8061 E

BOMAG

| Pos. Pos. Pos. | Part no. Teilenr. No.piece | Qty. Menge Qte. | Description | Benennung | Designation |
|---|---|---|---|---|---|
| 1 | 32010011 | 2 | Sealing ring | Dichtring | Bague d’étanchéité |
| 2 | 32010024 | 4 | Bearing | Lager | Palier |
| 3 | 32010105 | 20 | Wheel bolt | Radbolzen | Boulon pour roue |
| 4 | 32010071 | 2 | Wheel hub | Radnabe | Moyeu de roue |
| 6 | 32010003 | 2 | O-ring | O-Ring | Joint torique |
| 7 | 32010074 | 2 | Planetary housing | Planetengehäuse | Cage de transmission pla. |
| 8 | 32010099 | 2 | >Circlip | >Sicherungsring | >Circlip |
| 9 | 32010073 | 2 | >Intern.gear wheel carrier | >Hohlradträger | >Support roue dentée |
| 10 | 32010097 | 2 | >Ring gear | >Zahnkranz | >Couronne dentée |
| 11 | 32010098 | 6 | >Planet gear | >Planetenrad | >Satellite |
| 12 | 32010021 | 6 | >Circlip | >Sicherungsring | >Circlip |
| 13 | 32010100 | 6 | >Bearing | >Lager | >Palier |
| 14 | 32010067 | 2 | >Stop disc | >Anlaufscheibe | >Disque de butée |
| 15 | 32010072 | 2 | >Planetary housing | >Planetengehäuse | >Cage de transmission pla. |
| 16 | 32010068 | 16 | Pin screw | Stiftschraube | Tige filetée |
| 17 | 32010069 | 2 | Securing plate | Sicherungsblech | Tôle de sûreté |
| 18 | 32010040 | 16 | Nut | Mutter | Ecrou |
| 19 | 32010044 | 6 | Sealing ring | Dichtring | Bague d’étanchéité |
| 20 | 32010104 | 4 | Plug | Stopfen | Bouchon |
| 21 | 32010059 | 4 | Countersunk screw | Senkschraube | Vis noyée |
| 22 | 32010092 | 8 | Pin screw | Stiftschraube | Tige filetée |
| 23 | 32010043 | 32 | Spring washer | Federscheibe | Rondelle ressort |
| 24 | 32010035 | 8 | Nut | Mutter | Ecrou |
| 25 | 32010064 | 2 | Plug | Stopfen | Bouchon |
| 26 | 32010054 | 24 | Screw | Schraube | Vis |
| 27 | 32010094 | 2 | Axle housing | Achskörper | Corps d’essieu |
| 28 | 32010093 | 2 | Shaft | Welle | Arbre |
| 29 | 32010019 | 2 | Sealing ring | Dichtring | Bague d’étanchéité |
| 30 | 32010070 | 2 | Pinion | Ritzel | Pignon |

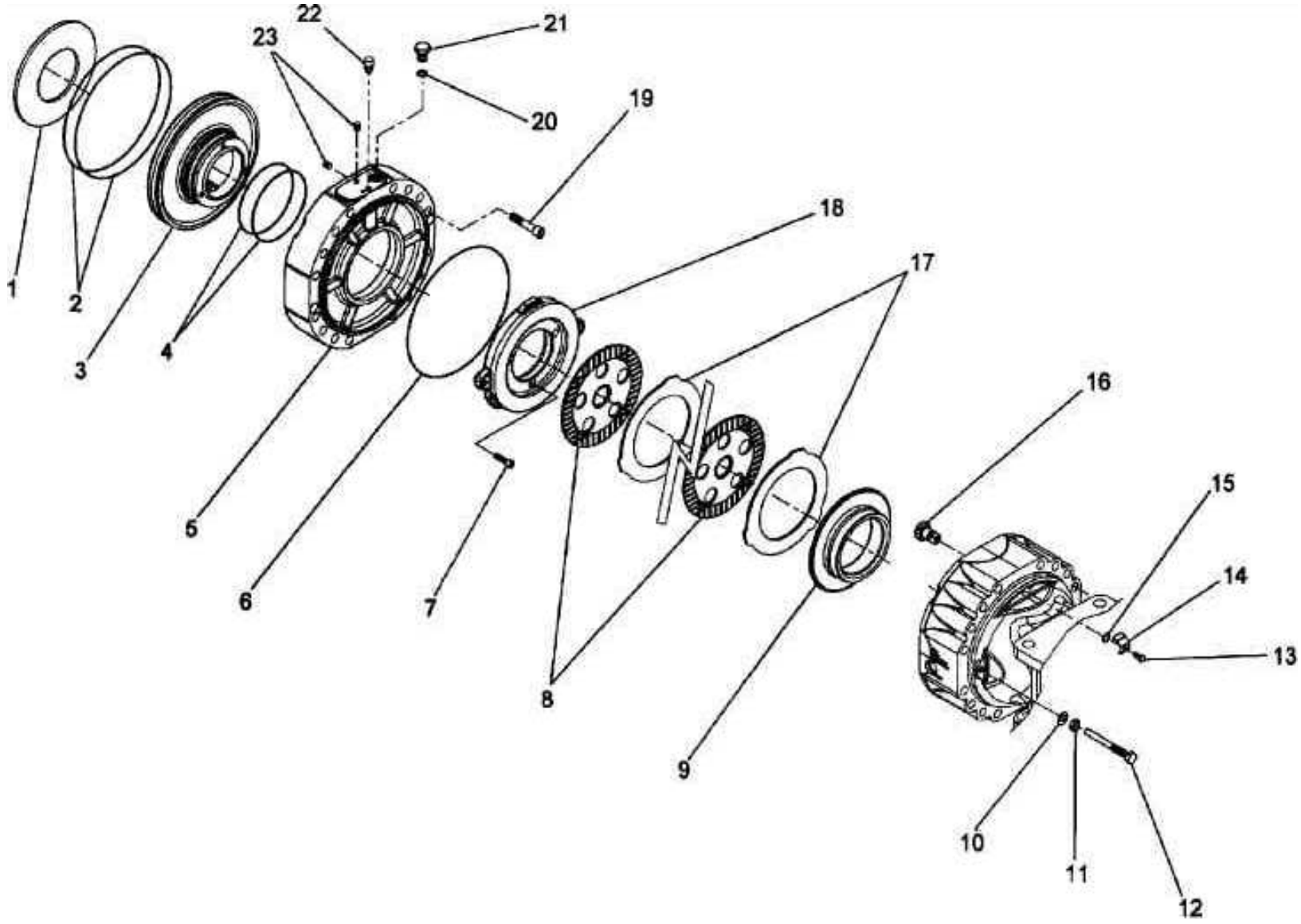
1
2
3
4
6
6
7
8
9
10
11
12
13
14
15
16
17
18
19
20
21
22
23

**Drive Axle**
**Antriebsachse**
**Essieu de traction**
**Eje de accionamiento**

EA000607 8061 E

| Pos. Pos. Pos. | Part no. Teilenr. No.piece | Qty. Menge Qte. | Description | Benennung | Designation |
|---|---|---|---|---|---|
| 1 | 32010082 | 2 | Spring | Feder | Ressort |
| 2 | 32010010 | 4 | O-ring | O-Ring | Joint torique |
| 3 | 32010095 | 2 | Piston | Kolben | Piston |
| 4 | 32010002 | 4 | O-ring | O-Ring | Joint torique |
| 5 | 32010086 | 2 | Cover | Deckel | Couvercle |
| 6 | 32010081 | 2 | O-ring | O-Ring | Joint torique |
| 7 | 32010055 | 6 | Screw | Schraube | Vis |
| 8 | 32010076 | 10 | Brake disc | Bremsscheibe | Disque de frein |
| 9 | 32010083 | 2 | ring | Ring | Bague |
| 10 | 32010047 | 4 | Washer | Scheibe | Disque |
| 11 | 32010041 | 4 | Nut | Mutter | Ecrou |
| 12 | 32010079 | 4 | Screw | Schraube | Vis |
| 13 | 32010051 | 2 | Screw | Schraube | Vis |
| 14 | 32010080 | 2 | Securing plate | Sicherungsblech | Tôle de sûreté |
| 15 | 32010009 | 2 | O-ring | O-Ring | Joint torique |
| 16 | 32010078 | 2 | Pinion | Ritzel | Pignon |
| 17 | 32010075 | 10 | Lamella | Lamelle | Lamelle |
| 18 | 32010096 | 2 | Lamella | Lamelle | Lamelle |
| 19 | 32010056 | 4 | Screw | Schraube | Vis |
| 20 | 32010046 | 2 | Sealing ring | Dichtring | Bague d’étanchéité |
| 21 | 32010061 | 2 | Screw | Schraube | Vis |
| 22 | 32010065 | 2 | Breather | Entlüfter | Reniflard |
| 23 | 32010060 | 4 | Tapped pin | Gewindestift | Goujon fileté |

| | |
|---|---|
| | BW 211 D-40 |
| **29.12** | S/N 861583008088 ➤ |
| Page / Seite **1 / 5** | **Drive Axle**<br>**Antriebsachse**<br>**Essieu de traction**<br>**Eje de accionamiento** |
| BOMAG | EA000603_001_00 |

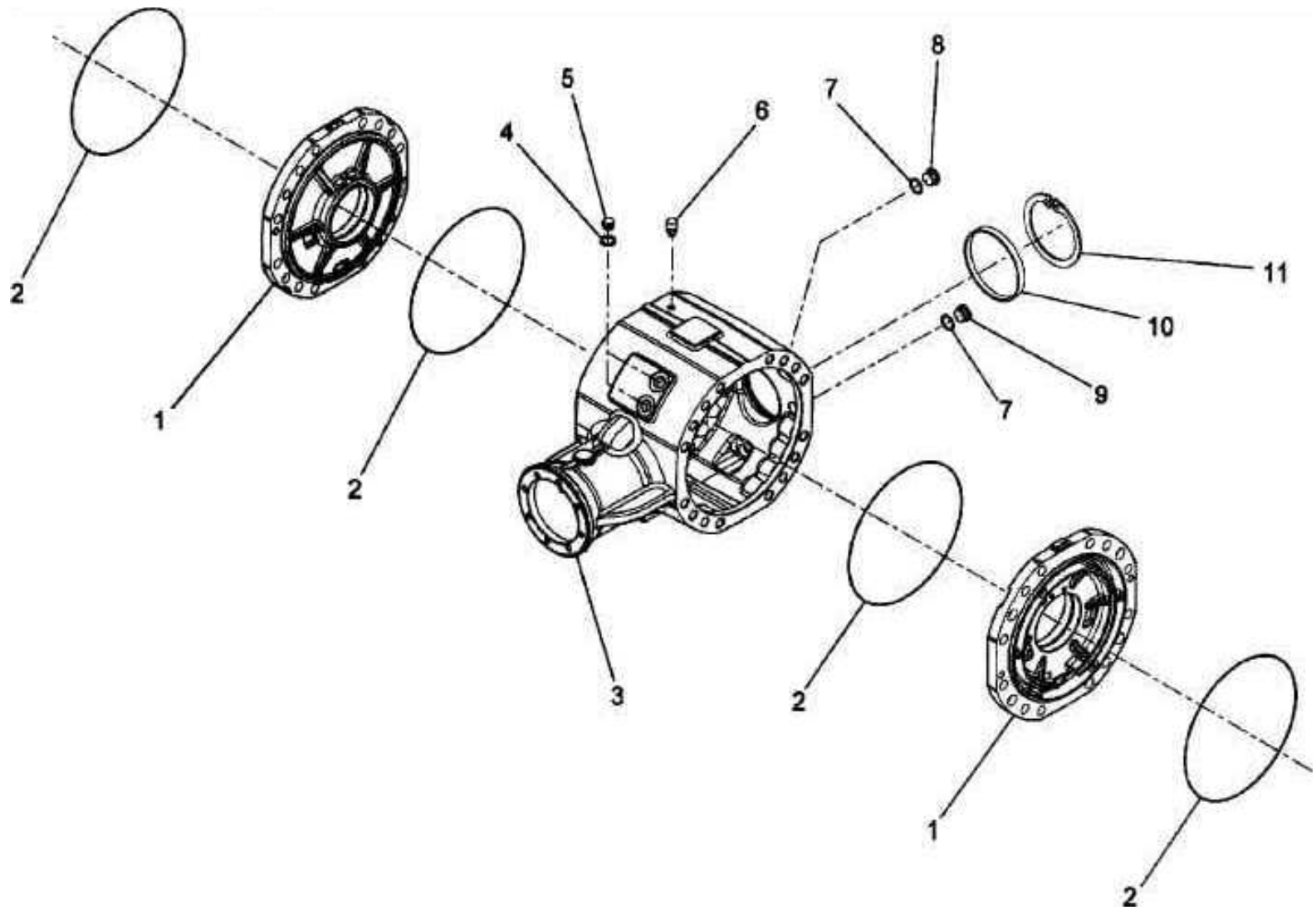

**Drive Axle**
**Antriebsachse**
**Essieu de traction**
**Eje de accionamiento**

EA000603 8061 E

| Pos. Pos. Pos. | Part no. Teilenr. No.piece | Qty. Menge Qte. | Description | Benennung | Designation |
|---|---|---|---|---|---|
| 0 | 05585948B | 1 | Drive axle | Antriebsachse | Essieu moteur |
| 1 | 32010085 | 2 | >Cover | >Deckel | >Couvercle |
| 2 | 32010081 | 4 | >O-ring | >O-Ring | >Joint torique |
| 3 | 32010084 | 1 | >Housing | >Gehäuse | >Boîtier |
| 4 | 32010048 | 2 | >Sealing ring | >Dichtring | >Bague d’étanchéité |
| 5 | 32010062 | 2 | >Screw | >Schraube | >Vis |
| 6 | 32010065 | 1 | >Breather | >Entlüfter | >Reniflard |
| 7 | 32010044 | 2 | >Sealing ring | >Dichtring | >Bague d’étanchéité |
| 8 | 32010064 | 1 | >Plug | >Stopfen | >Bouchon |
| 9 | 32010104 | 1 | >Plug | >Stopfen | >Bouchon |
| 10 | 32010077 | 1 | >Plug | >Stopfen | >Bouchon |
| 11 | 32010020 | 1 | >Spring ring | >Sprengring | >Jonc |

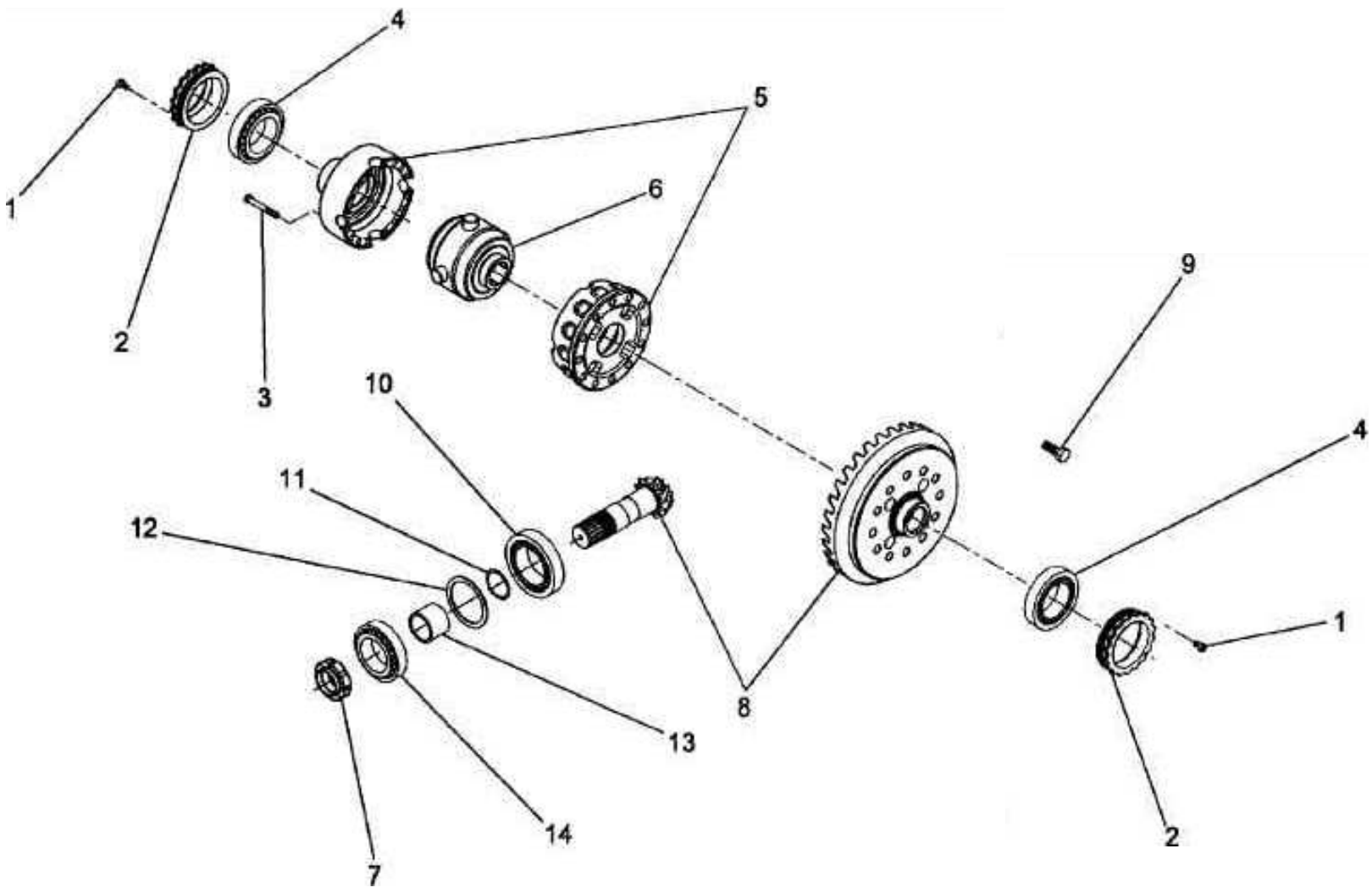
1
2
3
4
5
6
7
8
9
10
11
12
13
14
4
1
2

**Drive Axle**
**Antriebsachse**
**Essieu de traction**
**Eje de accionamiento**

EA000604 8061 E

| Pos. Pos. Pos. | Part no. Teilenr. No.piece | Qty. Menge Qte. | Description | Benennung | Designation |
|---|---|---|---|---|---|
| 1 | 32010057 | 2 | Screw | Schraube | Vis |
| 2 | 32010089 | 2 | Ring nut for axle | Wellenmutter | Ecrou pour l’arbre |
| 3 | 32010058 | 16 | Screw | Schraube | Vis |
| 4 | 32010023 | 2 | Taper roller bearing | Kegelrollenlager | Roulement à galets coniques |
| 5 | 32010091 | 1 | Differential housing | Differentialgehäuse | Carter du différentiel |
| 6 | 32010066 | 1 | Nospin differential | Nospin-differential | Différentiel Nospin |
| 7 | 32010087 | 1 | Ring nut for axle | Wellenmutter | Ecrou pour l’arbre |
| 8 | 32010090 | 1 | Bevel gear and pinion | Tellerrad und Ritzel | Couronne et pignon |
| 9 | 32010063 | 16 | Screw | Schraube | Vis |
| 10 | 32010028 | 1 | Bearing | Lager | Palier |
| 11 | 32010050 | 1 | Shim | Paßscheibe | Disque d’ajustage |
| 12 | 32010049 | 1 | Shim | Paßscheibe | Disque d’ajustage |
| 13 | 32010088 | 1 | Spacer ring | Distanzring | Bague d’écartement |
| 14 | 32010027 | 1 | Bearing | Lager | Palier |

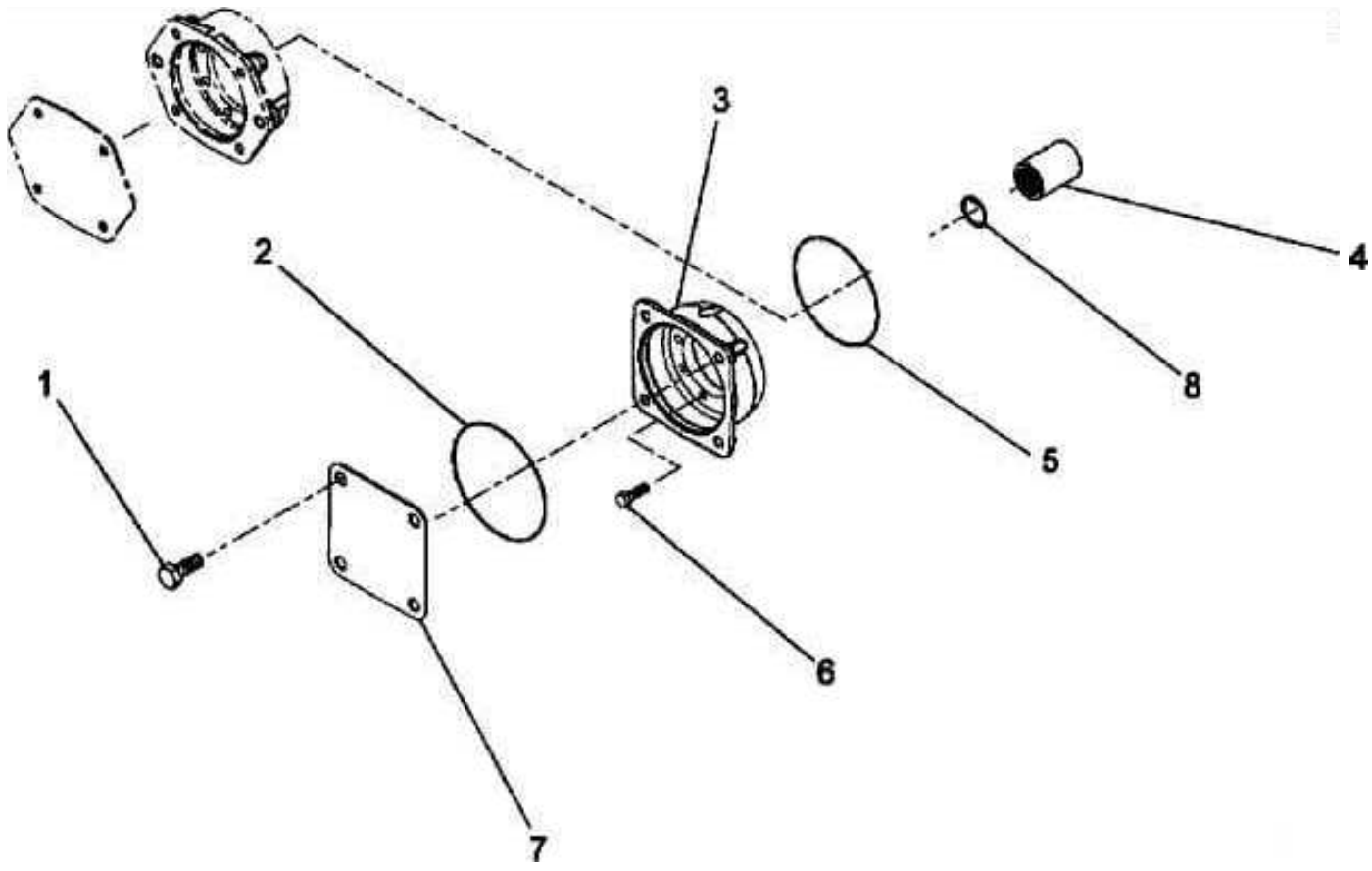
1
2
3
4
5
6
7
8

**Drive Axle**
**Antriebsachse**
**Essieu de traction**
**Eje de accionamiento**

EA000605 8061 E

| Pos. / Pos. / Pos. | Part no. / Teilenr. / No.piece | Qty. / Menge / Qte. | Description | Benennung | Designation |
|---|---|---|---|---|---|
| 1 | 32010052 | 1 | Screw | Schraube | Vis |
| 2 | 32010007 | 1 | O-ring | O-Ring | Joint torique |
| 3 | 32010101 | 1 | Cover | Deckel | Couvercle |
| 4 | 32010102 | 1 | Bushing | Buchse | Douille |
| 5 | 32010006 | 1 | O-ring | O-Ring | Joint torique |
| 6 | 32010053 | 8 | Screw | Schraube | Vis |
| 7 | 32010103 | 1 | Plate | Blech | Tôle |

# Drive Axle
# Antriebsachse
# Essieu de traction
# Eje de accionamiento

EA000606_004_01

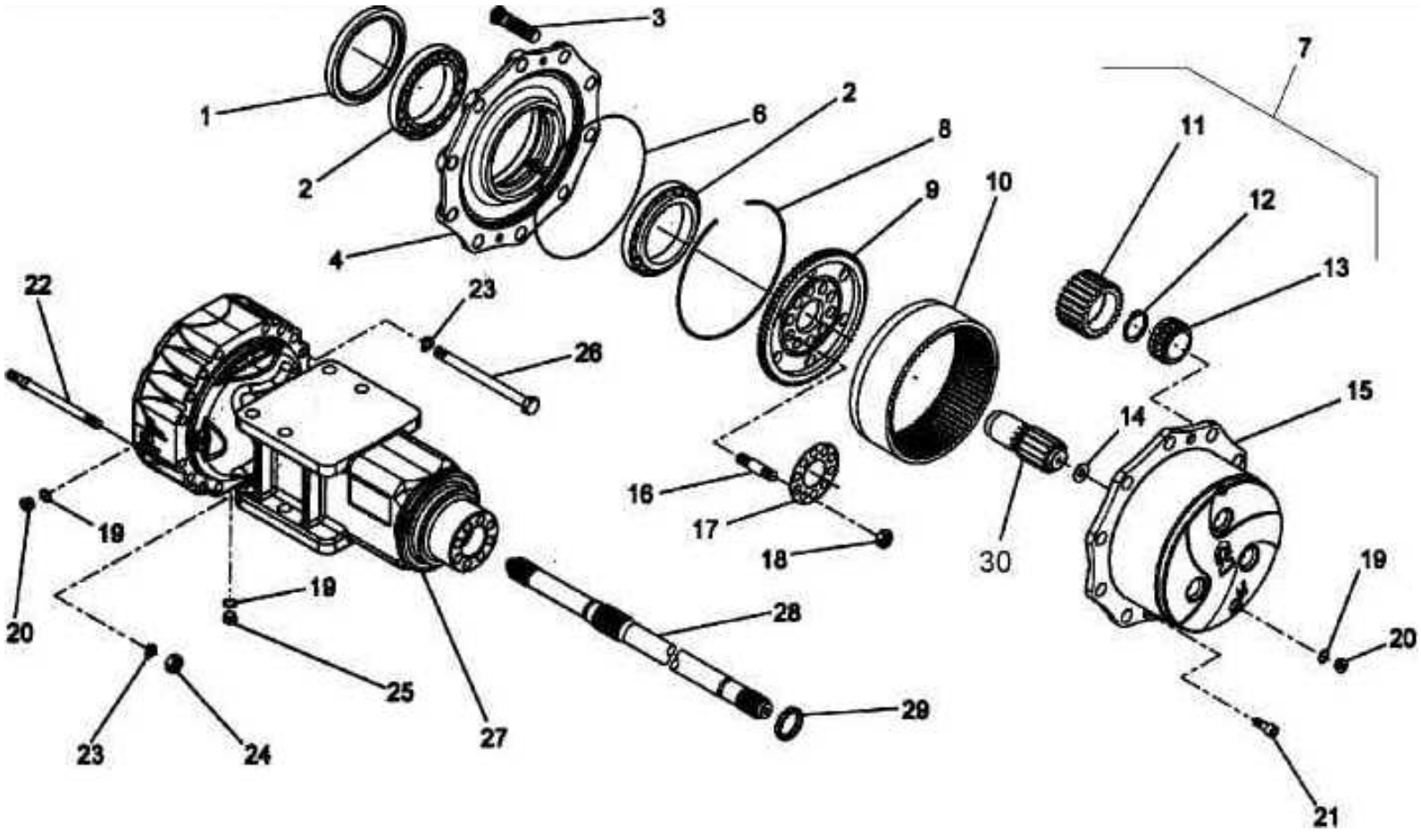

**Drive Axle**
**Antriebsachse**
**Essieu de traction**
**Eje de accionamiento**

EA000606 8061 E

BOMAG

| Pos. Pos. Pos. | Part no. Teilenr. No.piece | Qty. Menge Qte. | Description | Benennung | Designation |
|---|---|---|---|---|---|
| 1 | 32010011 | 2 | Sealing ring | Dichtring | Bague d’étanchéité |
| 2 | 32010024 | 4 | Bearing | Lager | Palier |
| 3 | 32010105 | 20 | Wheel bolt | Radbolzen | Boulon pour roue |
| 4 | 32010071 | 2 | Wheel hub | Radnabe | Moyeu de roue |
| 6 | 32010003 | 2 | O-ring | O-Ring | Joint torique |
| 7 | 32010074 | 2 | Planetary housing | Planetengehäuse | Cage de transmission pla. |
| 8 | 32010099 | 2 | >Circlip | >Sicherungsring | >Circlip |
| 9 | 32010073 | 2 | >Intern.gear wheel carrier | >Hohlradträger | >Support roue dentée |
| 10 | 32010097 | 2 | >Ring gear | >Zahnkranz | >Couronne dentée |
| 11 | 32010098 | 6 | >Planet gear | >Planetenrad | >Satellite |
| 12 | 32010021 | 6 | >Circlip | >Sicherungsring | >Circlip |
| 13 | 32010100 | 6 | >Bearing | >Lager | >Palier |
| 14 | 32010067 | 2 | >Stop disc | >Anlaufscheibe | >Disque de butée |
| 15 | 32010072 | 2 | >Planetary housing | >Planetengehäuse | >Cage de transmission pla. |
| 16 | 32010068 | 16 | Pin screw | Stiftschraube | Tige filetée |
| 17 | 32010069 | 2 | Securing plate | Sicherungsblech | Tôle de sûreté |
| 18 | 32010040 | 16 | Nut | Mutter | Ecrou |
| 19 | 32010044 | 6 | Sealing ring | Dichtring | Bague d’étanchéité |
| 20 | 32010104 | 4 | Plug | Stopfen | Bouchon |
| 21 | 32010059 | 4 | Countersunk screw | Senkschraube | Vis noyée |
| 22 | 32010092 | 8 | Pin screw | Stiftschraube | Tige filetée |
| 23 | 32010043 | 32 | Spring washer | Federscheibe | Rondelle ressort |
| 24 | 32010035 | 8 | Nut | Mutter | Ecrou |
| 25 | 32010064 | 2 | Plug | Stopfen | Bouchon |
| 26 | 32010054 | 24 | Screw | Schraube | Vis |
| 27 | 32010094 | 2 | Axle housing | Achskörper | Corps d’essieu |
| 28 | 32010093 | 2 | Shaft | Welle | Arbre |
| 29 | 32010019 | 2 | Sealing ring | Dichtring | Bague d’étanchéité |
| 30 | 32010070 | 2 | Pinion | Ritzel | Pignon |

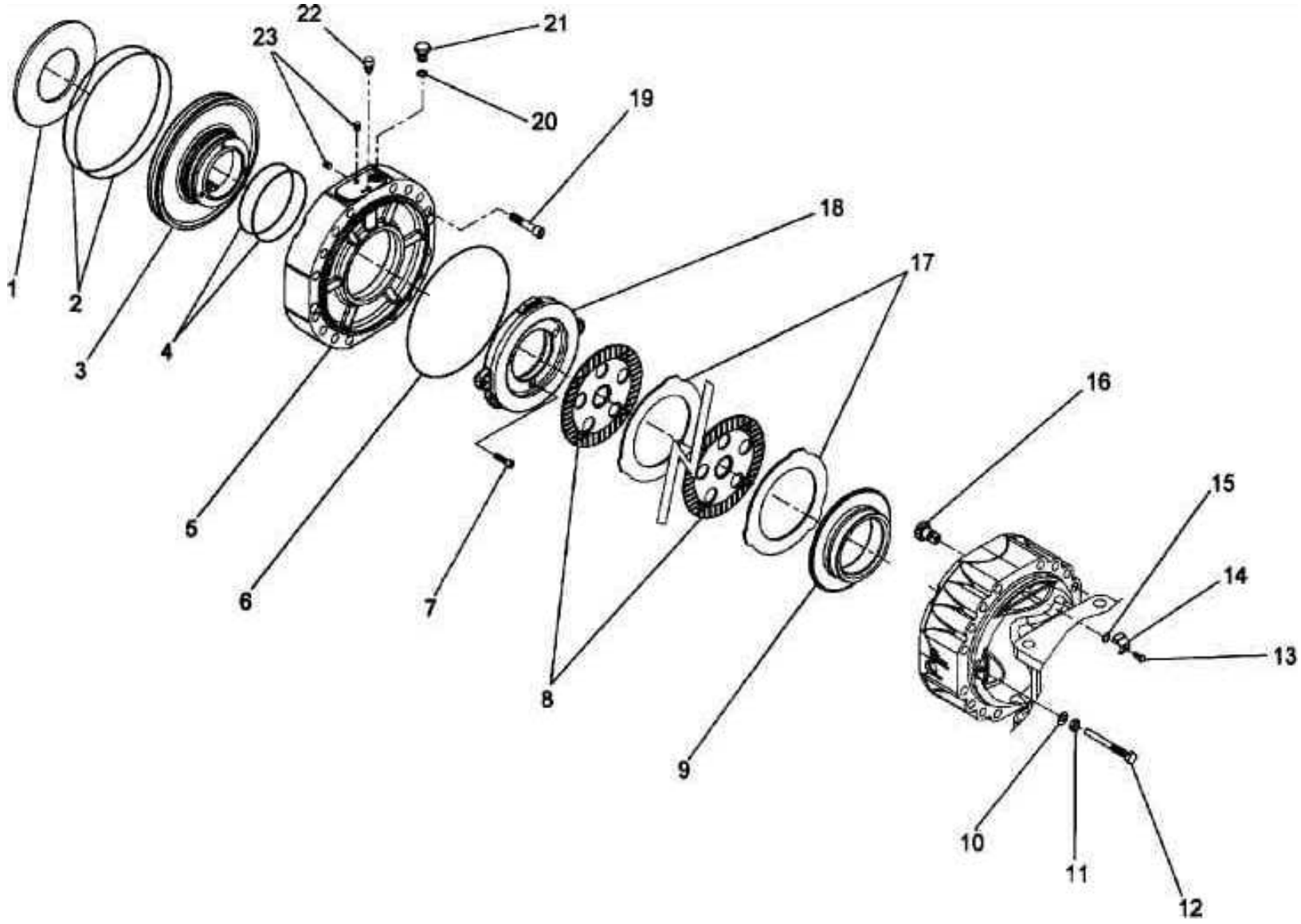
1
2
3
4
5
6
7
8
9
10
11
12
13
14
15
16
17
18
19
20
21
22
23

**Drive Axle**
**Antriebsachse**
**Essieu de traction**
**Eje de accionamiento**

EA000607 8061 E

BOMAG

| Pos. Pos. Pos. | Part no. Teilenr. No.piece | Qty. Menge Qte. | Description | Benennung | Designation |
|---|---|---|---|---|---|
| 1 | 32010082 | 2 | Spring | Feder | Ressort |
| 2 | 32010010 | 4 | O-ring | O-Ring | Joint torique |
| 3 | 32010095 | 2 | Piston | Kolben | Piston |
| 4 | 32010002 | 4 | O-ring | O-Ring | Joint torique |
| 5 | 32010086 | 2 | Cover | Deckel | Couvercle |
| 6 | 32010081 | 2 | O-ring | O-Ring | Joint torique |
| 7 | 32010055 | 6 | Screw | Schraube | Vis |
| 8 | 32010076 | 10 | Brake disc | Bremsscheibe | Disque de frein |
| 9 | 32010083 | 2 | ring | Ring | Bague |
| 10 | 32010047 | 4 | Washer | Scheibe | Disque |
| 11 | 32010041 | 4 | Nut | Mutter | Ecrou |
| 12 | 32010079 | 4 | Screw | Schraube | Vis |
| 13 | 32010051 | 2 | Screw | Schraube | Vis |
| 14 | 32010080 | 2 | Securing plate | Sicherungsblech | Tôle de sûreté |
| 15 | 32010009 | 2 | O-ring | O-Ring | Joint torique |
| 16 | 32010078 | 2 | Pinion | Ritzel | Pignon |
| 17 | 32010075 | 10 | Lamella | Lamelle | Lamelle |
| 18 | 32010096 | 2 | Lamella | Lamelle | Lamelle |
| 19 | 32010056 | 4 | Screw | Schraube | Vis |
| 20 | 32010046 | 2 | Sealing ring | Dichtring | Bague d’étanchéité |
| 21 | 32010061 | 2 | Screw | Schraube | Vis |
| 22 | 32010065 | 2 | Breather | Entlüfter | Reniflard |
| 23 | 32010060 | 4 | Tapped pin | Gewindestift | Goujon fileté |

| | |
|---|---|
| | BW 211 D-40 |
| **29.31** | S/N 861583008088 ➤ |
| Page / Seite **1 / 1** | **Actuation Cable,Travel**<br>**Betätigungszug,Fahrbet.**<br>**Câble cde. de translation**<br>**Cable accionam.traslación** |
| BOMAG | EA002179_000_00 |

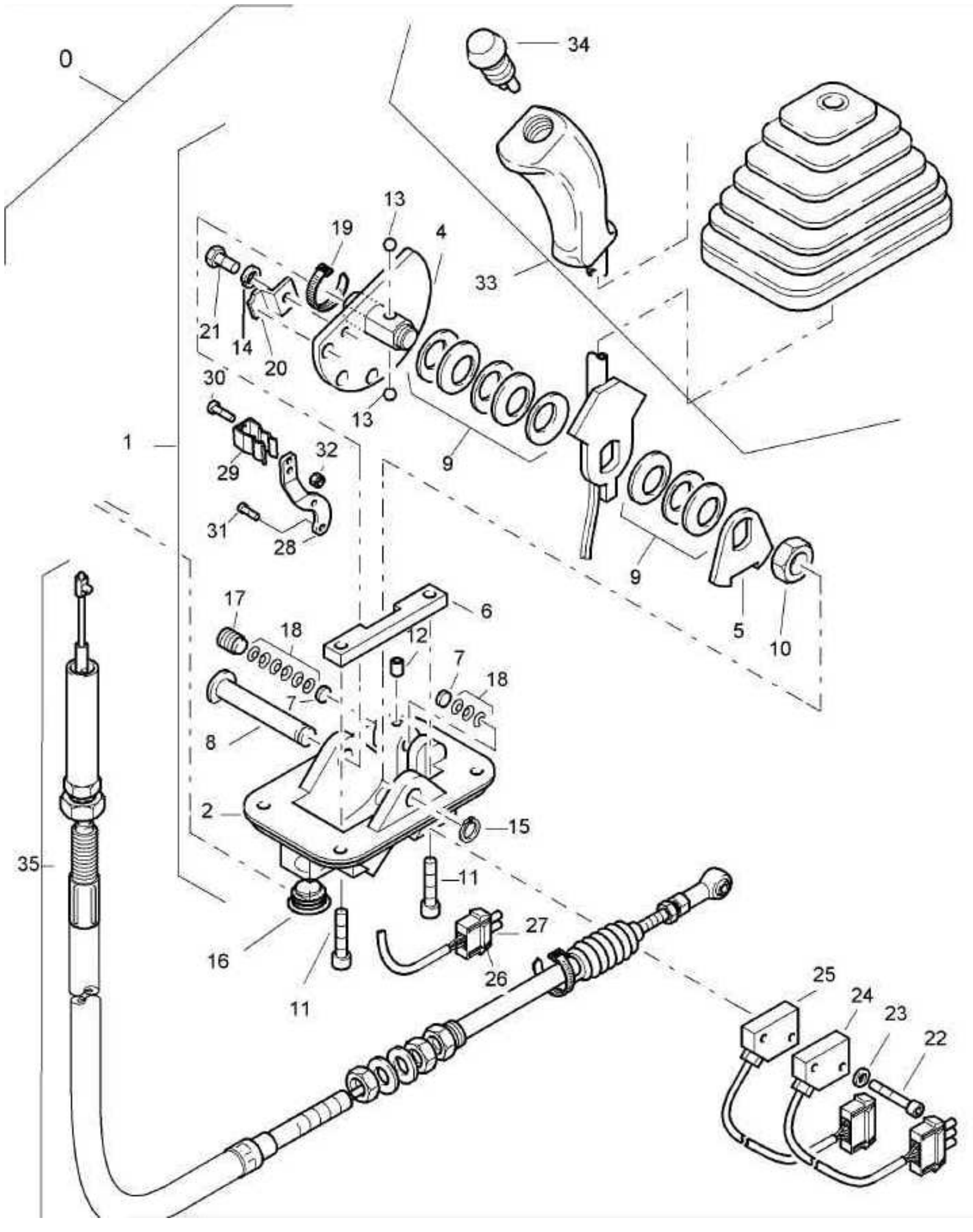

BW 211 D-40

S/N 861583008088 ➤

# 29.31



**Actuation Cable,Travel**
**Betätigungszug,Fahrbet.**
**Câble cde. de translation**
**Cable accionam.traslación**

EA002179 8061 E

BOMAG

| Pos. Pos. Pos. | Part no. Teilenr. No.piece | Qty. Menge Qte. | Description | Benennung | Designation |
|---|---|---|---|---|---|
| 0 | 05561566 | 1 | Travel actuation | Fahrbetätigung | Commande de translation |
| 1 | 05566543 | 1 | >Control box with lever | >Gebergerät | >Boîte de transmission |
| 2 | 05566175 | 1 | >>Housing | >>Gehäuse | >>Boîtier |
| 4 | 05566177 | 1 | >>Hollow shaft | >>Hohlwelle | >>Arbre creux |
| 5 | 05566529 | 1 | >>Control disc | >>Schaltscheibe | >>Disque de commande |
| 6 | 05566544 | 1 | >>Notched rail | >>Rastschiene | >>Rail d'arrêt |
| 7 | 05568329 | 2 | >>Thrust disc | >>Druckscheibe | >>Disque de pression |
| 8 | 05568564 | 1 | >>Bolt | >>Bolzen | >>Axe |
| 9 | 09290400 | 8 | >>Belleville spring | >>Tellerfeder | >>Ressort belleville |
| 10 | 05568370 | 1 | >>Hexagon nut | >>Sechskantmutter | >>Ecrou hexagonal |
| 11 | 05566546 | 2 | >>Hexagon bolt | >>Sechskantschraube | >>Vis à tête hexagonale |
| 12 | 07550400 | 1 | >>Tapped pin | >>Gewindestift | >>Goujon fileté |
| 13 | 05340050 | 2 | >>Ball | >>Kugel | >>Bille |
| 14 | 08530612 | 1 | >>Spring washer | >>Federring | >>Rondelle grower |
| 15 | 05727277 | 1 | >>Safety washer | >>Sicherungsscheibe | >>Rondelle grower |
| 16 | 05568998 | 1 | >>Plug | >>Verschlußstopfen | >>Bouchon de fermeture |
| 17 | 05568325 | 1 | >>Screw | >>Schraube | >>Vis |
| 18 | 09290101 | 9 | >>Belleville spring | >>Tellerfeder | >>Ressort belleville |
| 19 | 06911050 | 1 | >>Cable strap | >>Insulokkabelband | >>Bande isolante |
| 20 | 05568355 | 1 | >>Securing plate | >>Sicherungsblech | >>Tôle de sûreté |
| 21 | 07140621 | 1 | >>Hexagon bolt | >>Sechskantschraube | >>Vis à tête hexagonale |
| 22 | 05568549 | 2 | >>Socket-head cap screw | >>Zylinderschraube | >>Vis à tête six pans creux |
| 23 | 08510307 | 3 | >>Washer | >>Scheibe | >>Disque |
| 24 | 58260384 | 1 | >>Proximity switch | >>Initiator | >>Initiateur |
| 25 | 05566178 | 1 | >>Induct.proximity switch | >>Indukt.Näherungsschalter | >>Commutateur de proximité inductif |
| 26 | 05756790 | 1 | >>Locking device | >>Verriegelung | >>Blocage |
| 27 | 05756786 | 1 | >>Plug | >>Stecker | >>Prise male |
| 28 | 05568013 | 1 | >>Lever | >>Hebel | >>Levier |
| 29 | 05566545 | 1 | >>Clamping spring | >>Klemmfeder | >>Ressort de serrage |
| 30 | 07210420 | 2 | >>Lens head screw | >>Linsenschraube | >>Vis à tête cylindrique bombée |
| 31 | 07320508 | 2 | >>Countersunk screw | >>Senkschraube | >>Vis noyée |
| 32 | 08130408 | 2 | >>Safety nut | >>Sechskantmutter selb.sich | >>Ecrou de sûreté |
| 33 | 05566176 | 1 | >>Lever | >>Hebel | >>Levier |
| 34 | 05762241 | 1 | >>>Push button | >>>Taster | >>>Bouton poussoir |
| 35 | 05561247 | 1 | >Control | >Betätigung | >Commande |

**Steering System**
**Lenksystem**
**Système de direction**
**Sistema de dirección**

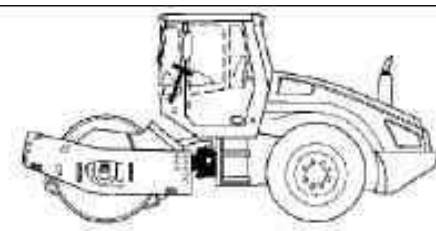

# 40

**No illustracion para esto grupo del catalogo.**

**Accune illustration pour ce groupe catalogue.**

**Keine Illustration für diese Katalog-Gruppe.**

**For this catalogue group no illustration.**

**Rear Frame**
**Rahmen hinten**
**Châssis arrière**
**Bastidor trasero**

58050044 8061 1

| Pos. Pos. Pos. | Part no. Teilenr. No.piece | Qty. Menge Qte. | Description | Benennung | Designation |
|---|---|---|---|---|---|
| 45 | 58051095 | 1 | Frame | Rahmen | Châssis |
| 46 | 05542127 | 1 | Angular union | Winkelstutzen | Raccord coudé |
| 48 | 07141030 | 8 | Hexagon bolt | Sechskantschraube | Vis à tête hexagonale |

| | |
|---|---|
| | BW 211 D-40 |
| **51.03** | S/N 861583008088 ➤ |
| Page / Seite **2 / 2** | **Rear Frame**<br>**Rahmen hinten**<br>**Châssis arrière**<br>**Bastidor trasero** |
| BOMAG | 58050044_002_02 |

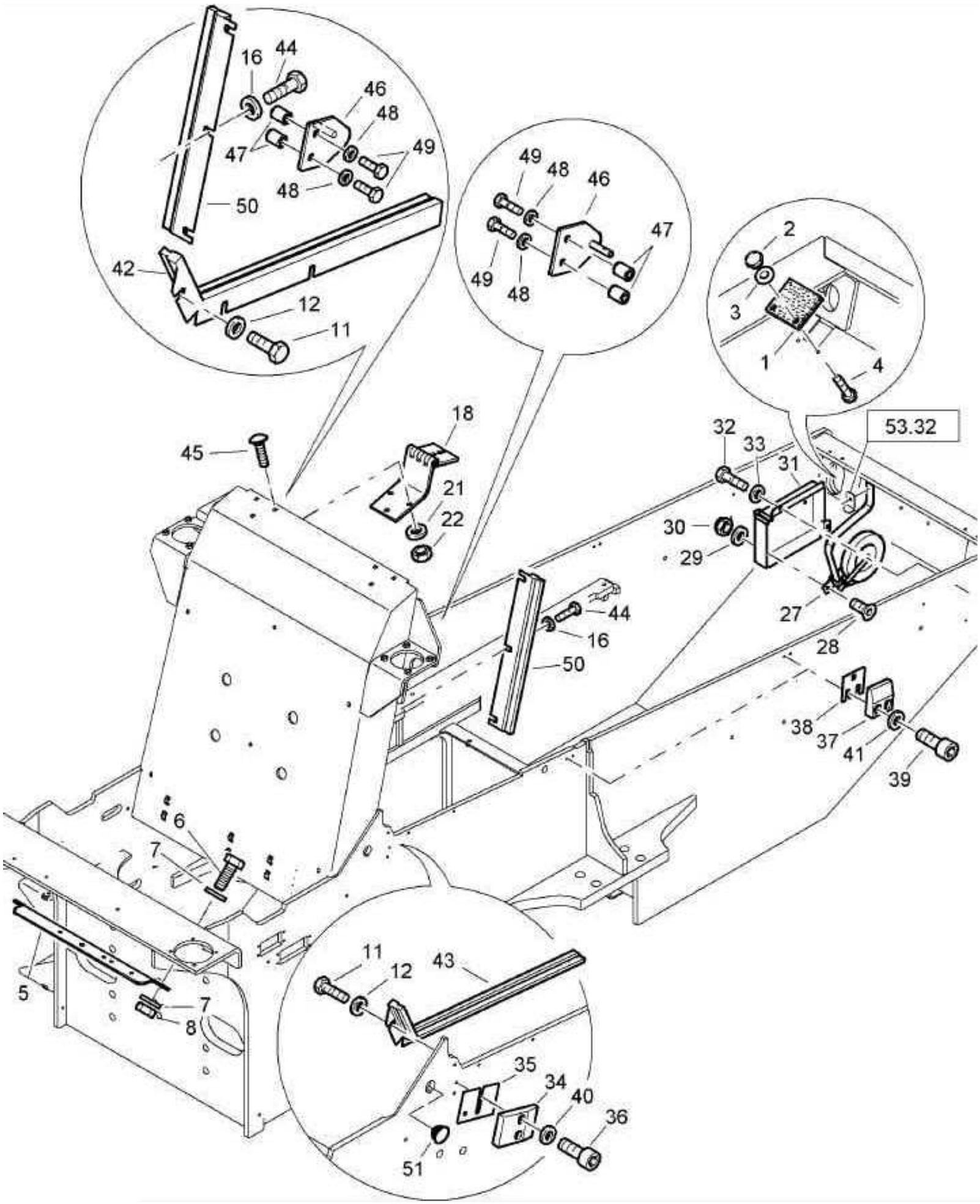

**Rear Frame**
**Rahmen hinten**
**Châssis arrière**
**Bastidor trasero**

58050044 8061 1

BOMAG

| Pos. Pos. Pos. | Part no. Teilenr. No.piece | Qty. Menge Qte. | Description | Benennung | Designation |
|---|---|---|---|---|---|
| 1 | 58050396 | 2 | Rubber mat | Gummimatte | Tapis de caoutchouc |
| 2 | 08130813 | 4 | Safety nut | Sechskantmutter selb.sich | Ecrou de sûreté |
| 3 | 08621084 | 4 | Washer | Scheibe | Disque |
| 4 | 07210896 | 4 | Lens head screw | Linsenschraube | Vis à tête cylindrique bombée |
| 5 | 58050370 | 1 | Plate | Blech | Tôle |
| 6 | 07140842 | 2 | Hexagon bolt | Sechskantschraube | Vis à tête hexagonale |
| 7 | 08752084 | 4 | Spring washer | Spannscheibe | Rondelle tendeuse |
| 8 | 08110813 | 2 | Hexagon nut | Sechskantmutter | Ecrou hexagonal |
| 11 | 07140824 | 6 | Hexagon bolt | Sechskantschraube | Vis à tête hexagonale |
| 12 | 08752084 | 6 | Spring washer | Spannscheibe | Rondelle tendeuse |
| 16 | 08752084 | 4 | Spring washer | Spannscheibe | Rondelle tendeuse |
| 18 | 58050646 | 2 | Hinge | Scharnier | Charnière |
| 21 | 08752106 | 6 | Spring washer | Spannscheibe | Rondelle tendeuse |
| 22 | 08111016 | 6 | Hexagon nut | Sechskantmutter | Ecrou hexagonal |
| 27 | 05900036 | 1 | Screw on-belt rewinder | Aufschraub-Gurtwickler | Visser-ceinture renvider |
| 28 | 07320512 | 2 | Countersunk screw | Senkschraube | Vis noyée |
| 29 | 08751053 | 2 | Spring washer | Spannscheibe | Rondelle tendeuse |
| 30 | 08130508 | 2 | Safety nut | Sechskantmutter selb.sich | Ecrou de sûreté |
| 31 | 58050855 | 1 | Box | Kasten | Boîtier |
| 32 | 07140824 | 2 | Hexagon bolt | Sechskantschraube | Vis à tête hexagonale |
| 33 | 08752084 | 2 | Spring washer | Spannscheibe | Rondelle tendeuse |
| 34 | 58050318 | 2 | Guide | Führung | Guidage |
| 35 | 58050475 | 2 | Spacer plate | Distanzblech | Tôle d’écartement |
| 36 | 07230819 | 4 | Socket-head cap screw | Zylinderschraube | Vis à tête six pans creux |
| 37 | 58050322 | 4 | Guide | Führung | Guidage |
| 38 | 58050474 | 4 | Spacer plate | Distanzblech | Tôle d’écartement |
| 39 | 07230819 | 8 | Socket-head cap screw | Zylinderschraube | Vis à tête six pans creux |
| 42 | 58051030 | 1 | Brush | Bürste | Brosse |
| 43 | 58051031 | 1 | Brush | Bürste | Brosse |
| 44 | 07140808 | 4 | Hexagon bolt | Sechskantschraube | Vis à tête hexagonale |
| 45 | 08621084 | 6 | Washer | Scheibe | Disque |
| 45 | 07281012 | 6 | Flat head screw | Flachrundschraube | Vis à tête bombée |
| 46 | 58051055 | 2 | Holder | Halter | Support |
| 47 | 58051088 | 4 | Tube | Rohr | Tube |
| 48 | 08752106 | 4 | Spring washer | Spannscheibe | Rondelle tendeuse |
| 49 | 07131022 | 4 | Hexagon bolt | Sechskantschraube | Vis à tête hexagonale |
| 50 | 58051089 | 2 | Brush | Bürste | Brosse |
| 51 | 06510145 | 2 | Plug | Verschlußstopfen | Bouchon de fermeture |

| | |
|---|---|
| | BW 211 D-40 |
| **51.04** | S/N 861583008088 ➤ |
| Page / Seite 1 / 1 | **Front frame, assembled**<br>**Rahmen vorne, montiert**<br>**Châssis avant, assemblé**<br>**Bastidor delantero, montado** |
| BOMAG | 58020435_000_02 |

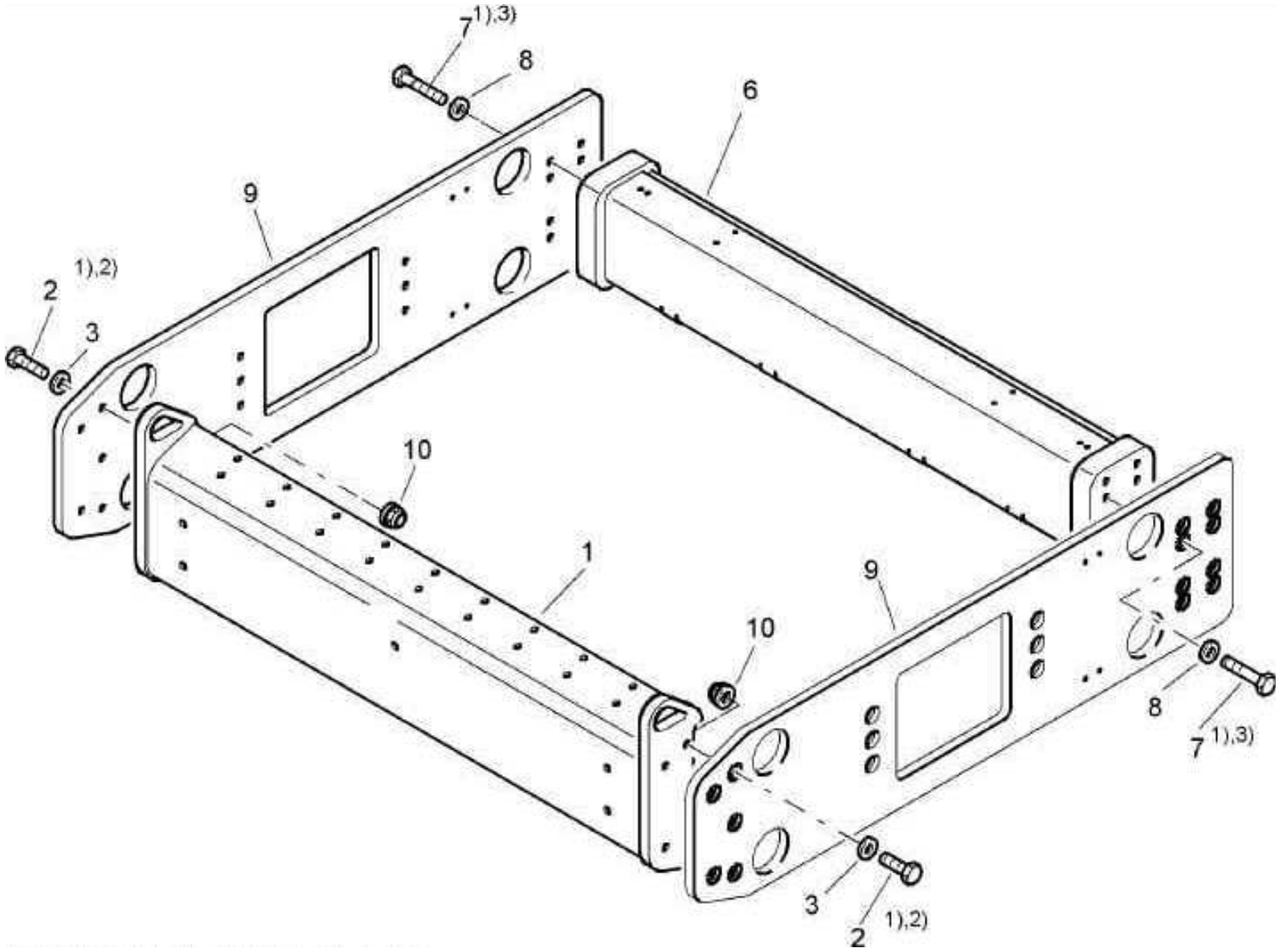


1) Gewinde und Schraubenkopfauflage mit OKS 240 eingesetzt
Thread and screw head contact area assembled with OKS 240

2) Anziehdrehmoment 330 Nm
Tightening torque 330 Nm

3) Anziehdrehmoment 463 Nm

**Front frame, assembled**
**Rahmen vorne, montiert**
**Châssis avant, assemblé**
**Bastidor delantero, montado**

58020435 8061 1

BOMAG

| Pos. Pos. Pos. | Part no. Teilenr. No.piece | Qty. Menge Qte. | Description | Benennung | Designation |
|---|---|---|---|---|---|
| 1 | 58020104 | 1 | Cross piece | Traverse | Traverse |
| 2 | 07132040 | 10 | Hexagon bolt | Sechskantschraube | Vis à tête hexagonale |
| 3 | 08752210 | 10 | Spring washer | Spannscheibe | Rondelle tendeuse |
| 6 | 58020436 | 1 | Cross piece | Traverse | Traverse |
| 7 | 07132026 | 16 | Hexagon bolt | Sechskantschraube | Vis à tête hexagonale |
| 8 | 08752210 | 16 | Spring washer | Spannscheibe | Rondelle tendeuse |
| 9 | 58020167 | 2 | Side plate | Wange | Flasque |
| 10 | 08402011 | 10 | Hexagon nut | Sechskantmutter | Ecrou hexagonal |

| | |
|---|---|
| | BW 211 D-40 |
| **51.09** | S/N 861583008088 ➤ |
| Page / Seite **1 / 1** | **Access Steps**<br>**Aufstieg**<br>**Echelle d'accès**<br>**Escalera de acceso** |
| BOMAG | 58350008_000_01 |

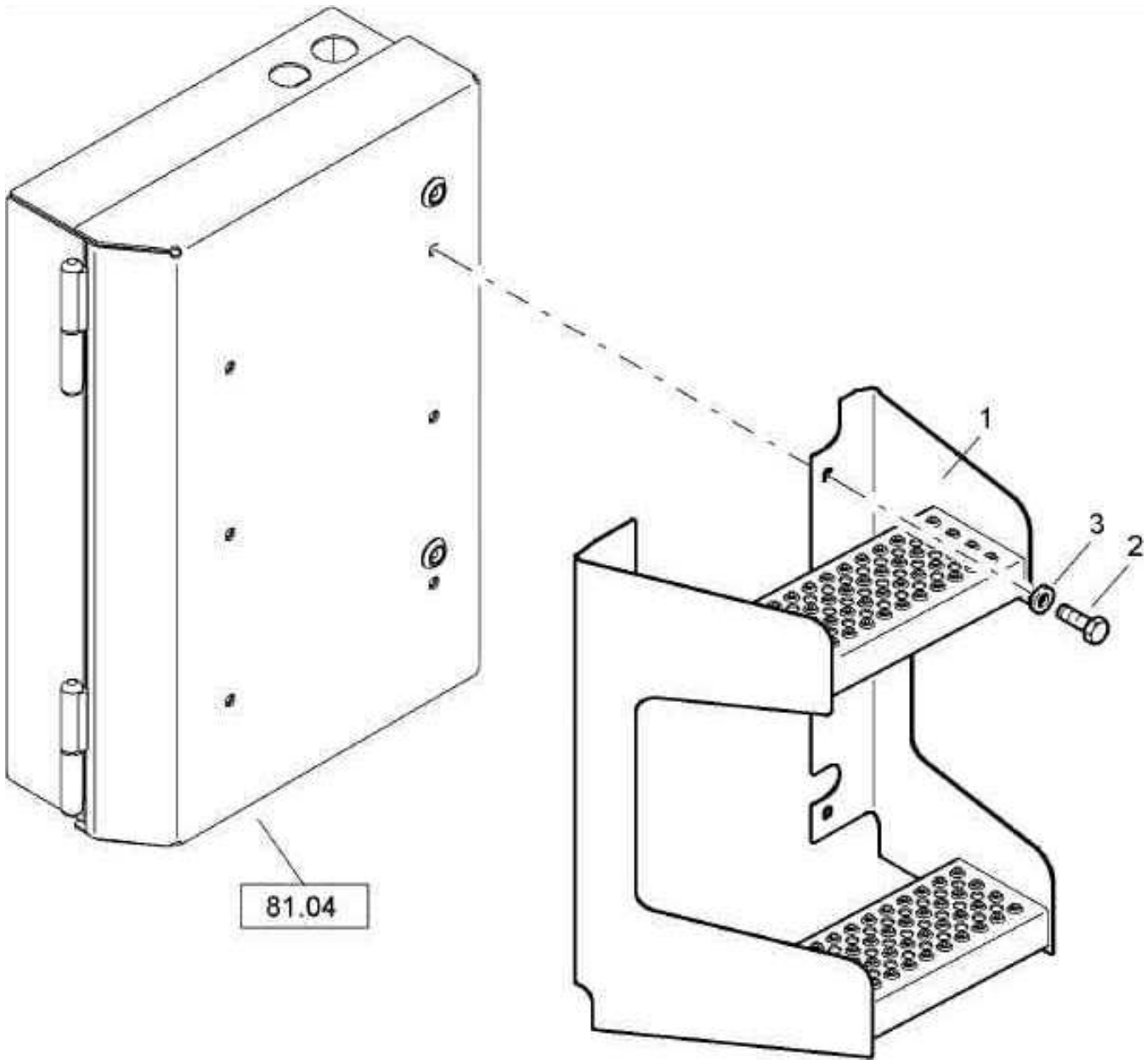

**Access Steps**
**Aufstieg**
**Echelle d'accès**
**Escalera de acceso**

58350008 8061 1

| Pos.<br>Pos.<br>Pos. | Part no.<br>Teilenr.<br>No.piece | Qty.<br>Menge<br>Qte. | Description | Benennung | Designation |
|---|---|---|---|---|---|
| 1 | 58350140 | 1 | Access steps | Aufstieg | Ascension |
| 2 | 07141023 | 6 | Hexagon bolt | Sechskantschraube | Vis à tête hexagonale |
| 3 | 08752106 | 6 | Spring washer | Spannscheibe | Rondelle tendeuse |

| | |
|---|---|
| | BW 211 D-40 |
| **53.21** | S/N 861583008088 ➤ |
| Page / Seite **1 / 1** | **Operators Platform**<br>**Fahrerstand**<br>**Poste de conduite**<br>**Puesto conductor** |
| BOMAG | 58140036_000_03 |

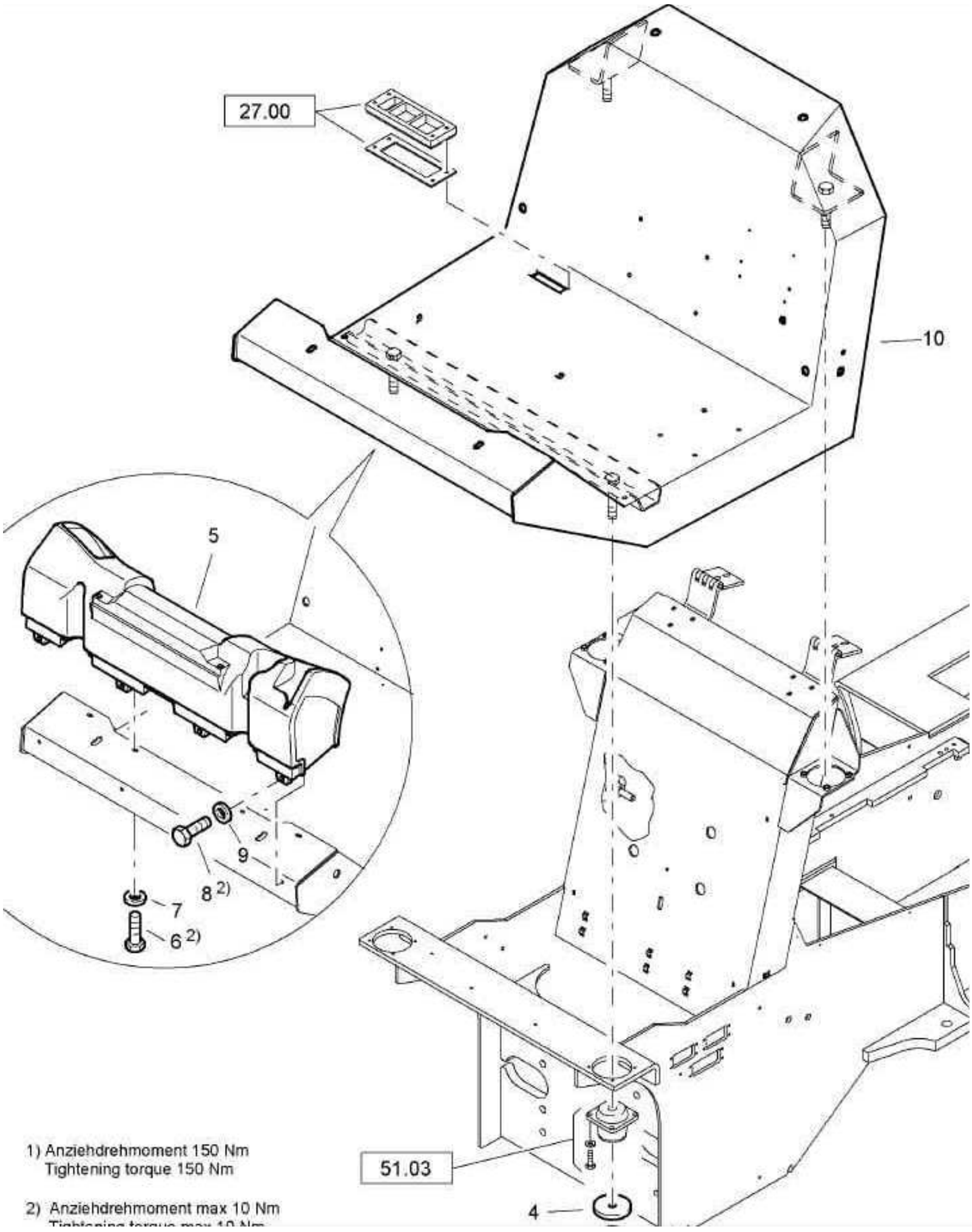


1) Anziehdrehmoment 150 Nm
Tightening torque 150 Nm

2) Anziehdrehmoment max 10 Nm
Tightening torque max 10 Nm

**Operators Platform**
**Fahrerstand**
**Poste de conduite**
**Puesto conductor**

58140036 8061 1

| Pos. Pos. Pos. | Part no. Teilenr. No.piece | Qty. Menge Qte. | Description | Benennung | Designation |
|---|---|---|---|---|---|
| 2 | 08132432 | 4 | Safety nut | Sechskantmutter selb.sich | Ecrou de sûreté |
| 4 | 58140246 | 4 | Washer | Scheibe | Disque |
| 5 | 58203130 | 1 | Carrier housing | Trägergehäuse | Boîtier de support |
| 6 | 07140850 | 4 | Hexagon bolt | Sechskantschraube | Vis à tête hexagonale |
| 7 | 08590820 | 4 | Washer | Scheibe | Disque |
| 8 | 07140818 | 4 | Hexagon bolt | Sechskantschraube | Vis à tête hexagonale |
| 9 | 08752084 | 4 | Spring washer | Spannscheibe | Rondelle tendeuse |
| 10 | 58140256 | 1 | Operator’s platform | Fahrerstand | Poste du conducteur |

| | |
|---|---|
| | BW 211 D-40 |
| **53.32** | S/N 861583008088 ➤ |
| Page / Seite **1 / 1** | **Hood**<br>**Haube**<br>**Capot**<br>**Capota** |
| BOMAG | 83408011_000_00 |

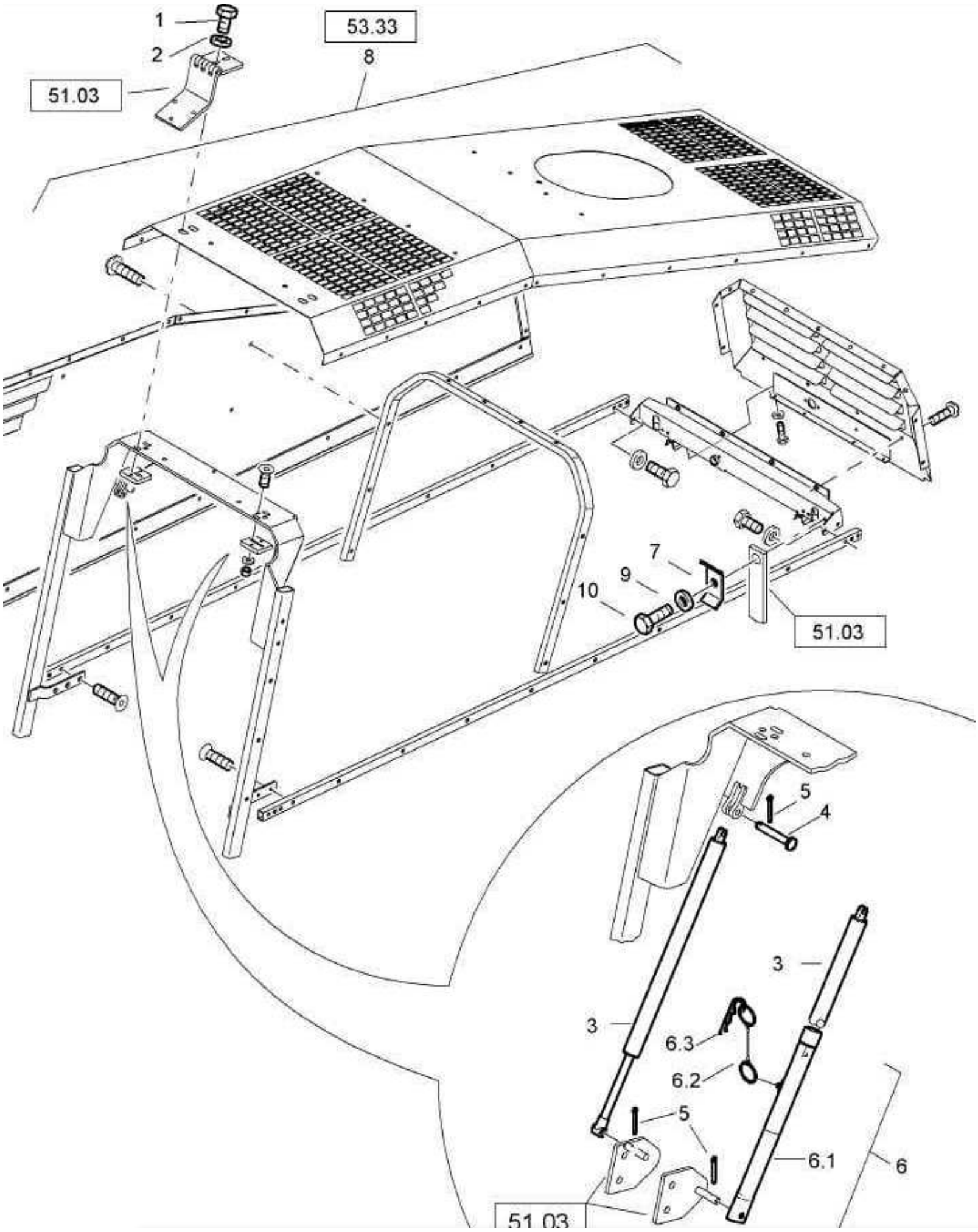

**Hood**
**Haube**
**Capot**
**Capota**

83408011 8061 1

| Pos. Pos. Pos. | Part no. Teilenr. No.piece | Qty. Menge Qte. | Description | Benennung | Designation |
|---|---|---|---|---|---|
| 1 | 07141038 | 4 | Hexagon bolt | Sechskantschraube | Vis à tête hexagonale |
| 2 | 08501028 | 4 | Washer | Scheibe | Disque |
| 3 | 05581171 | 2 | Gas spring | Gasfeder | Amortisseur à gaz |
| 4 | 09852106 | 2 | Bolt | Bolzen | Axe |
| 5 | 09170302 | 4 | Cotter pin | Splint | Goupille |
| 6 | 58070947 | 1 | Hood support | Haubenstütze | Crochet du capot |
| 6.1 | 58070913 | 1 | Receptacle | Aufnahme | Griffe |
| 6.2 | 58070916 | 1 | Rope | Seil | Câble |
| 6.3 | 05994004 | 1 | Spring cotter | Federstecker | Clavette double |
| 7 | 05552323 | 1 | Fastening clamp | Befestigungsschelle | Collier de fixation |
| 8 | 83410082 | 1 | Hood | Haube | Capot |
| 9 | 08752084 | 1 | Spring washer | Spannscheibe | Rondelle tendeuse |
| 10 | 07140824 | 1 | Hexagon bolt | Sechskantschraube | Vis à tête hexagonale |

| | |
|---|---|
| | BW 211 D-40 |
| **53.33** | S/N 861583008088 ➤ |
| Page / Seite **1 / 3** | **Engine Hood**<br>**Motorhaube**<br>**Capot moteur**<br>**Capote motor** |
| BOMAG | 83410082_001_00 |

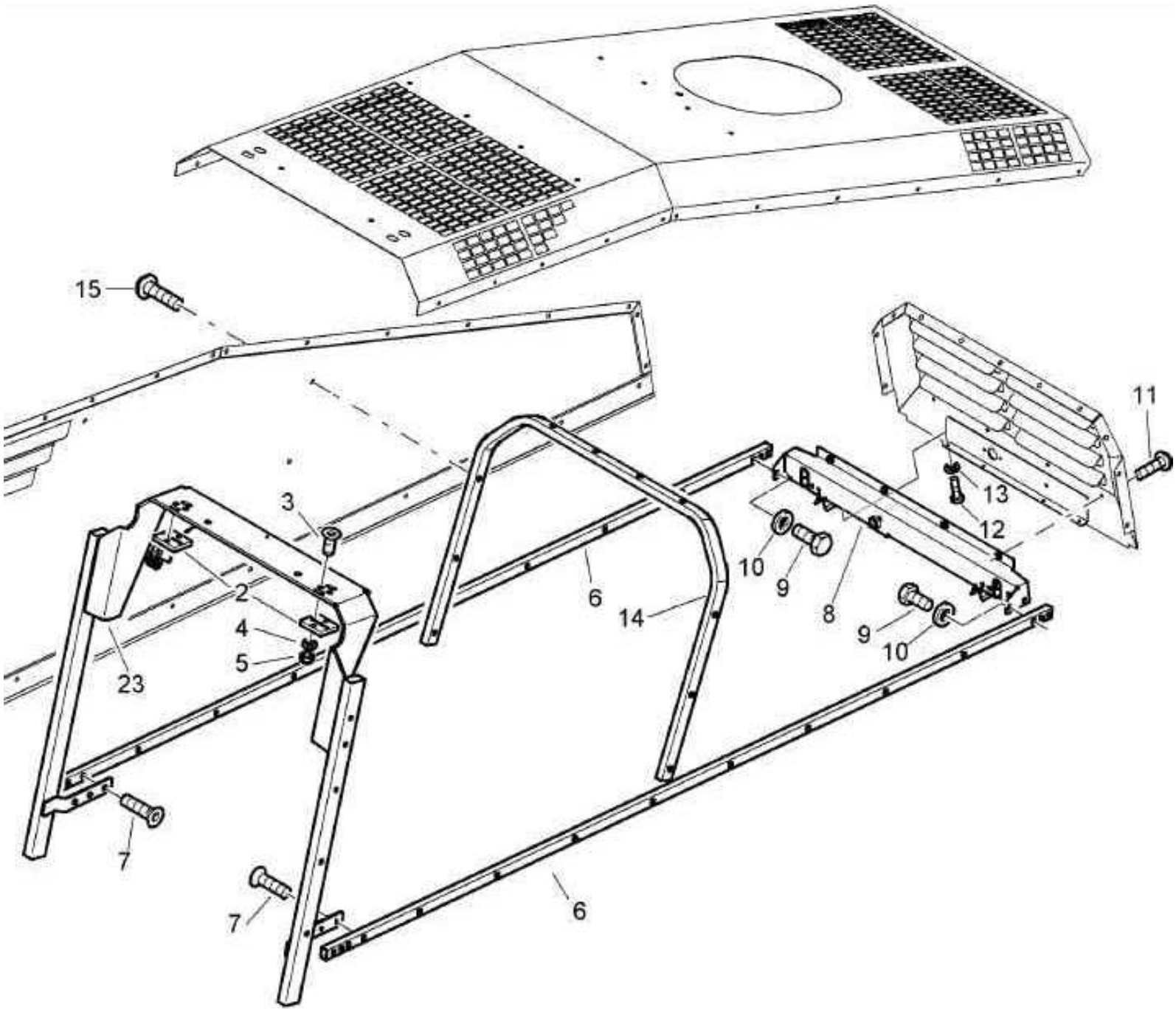

| | |
|---|---|
| | BW 211 D-40 |
| **61.01** | S/N 861583008088 ➤ |
| Page / Seite **1 / 2** | **Roller drum**<br>**Bandage**<br>**Bandage**<br>**Rodillo** |
| BOMAG | 58010021_001_02 |

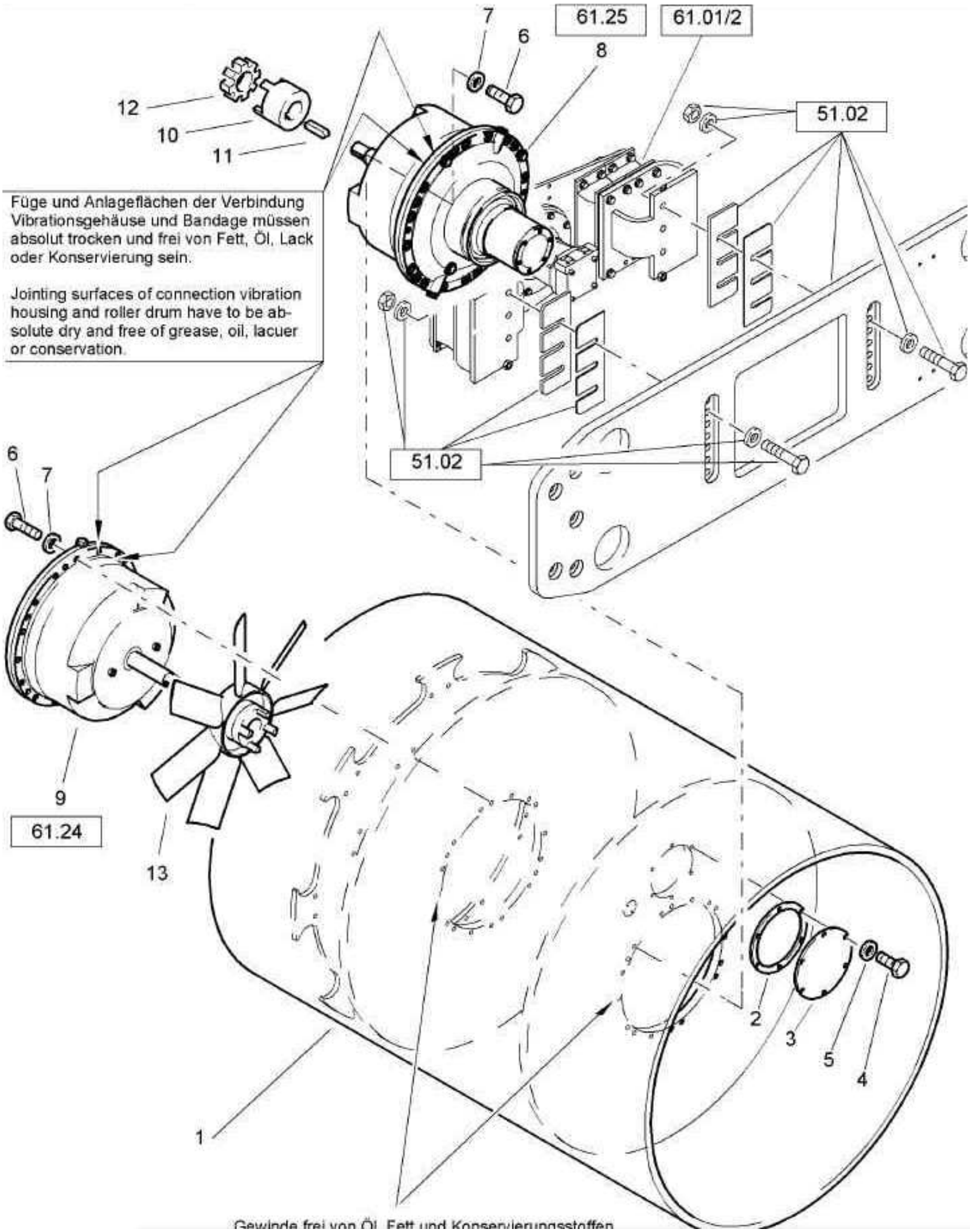

**Roller drum**
**Bandage**
**Bandage**
**Rodillo**

58010021 8061 1

| Pos. Pos. Pos. | Part no. Teilenr. No.piece | Qty. Menge Qte. | Description | Benennung | Designation |
|---|---|---|---|---|---|
| 1 | 58010455 | 1 | Roller drum | Bandage | Bandage |
| 2 | 40211404 | 1 | Gasket | Dichtung | Joint |
| 3 | 40211403 | 1 | Cover | Deckel | Couvercle |
| 4 | 07141224 | 6 | Hexagon bolt | Sechskantschraube | Vis à tête hexagonale |
| 5 | 08511324 | 6 | Washer | Scheibe | Disque |
| 6 | 07131633 | 36 | Hexagon bolt | Sechskantschraube | Vis à tête hexagonale |
| 7 | 08511730 | 36 | Washer | Scheibe | Disque |
| 8 | 58002271 | 1 | Exciter unit left, assembled | Erregereinheit links, montiert | Ensemble excit.gauche,assemblé |
| 9 | 58002272 | 1 | Exciter unit right, assembled | Erregereinheit rechts,montiert | Ensemble excit.droite,assemblé |
| 10 | 05615202 | 1 | Coupling hub | Kupplungsnabe | Moyeu d’accouplement |
| 11 | 09182405 | 1 | Fitting key | Paßfeder | Clavette |
| 12 | 05615147 | 1 | Ring gear | Zahnkranz | Couronne dentée |
| 13 | 05615057 | 1 | Coupling | Kupplung | Accouplement |

1) - zur Montageerleichterung Elastomerteil + Bohrung mit Spiritus benetzen (nicht mit Öl o. ä.)
for easier assembly moisten the bore and elastomeric part with white spirit
- Gleitflächen säubern und mit einem Ölfilm versehen
apply an oil film to the seal faces
- Hohlraum bei Montage zu 1/3 mit Fett gefüllt
cavity to 1/3 filled with grease
2) Lager ganz mit Fett füllen, Lageraum ca. 1/3 mit Fett gefüllt
bearings filling with grease, cavily to 1/3 filled with grease
3) Entlüftungsbohrung des Deckels nach unten
air duct of caver below

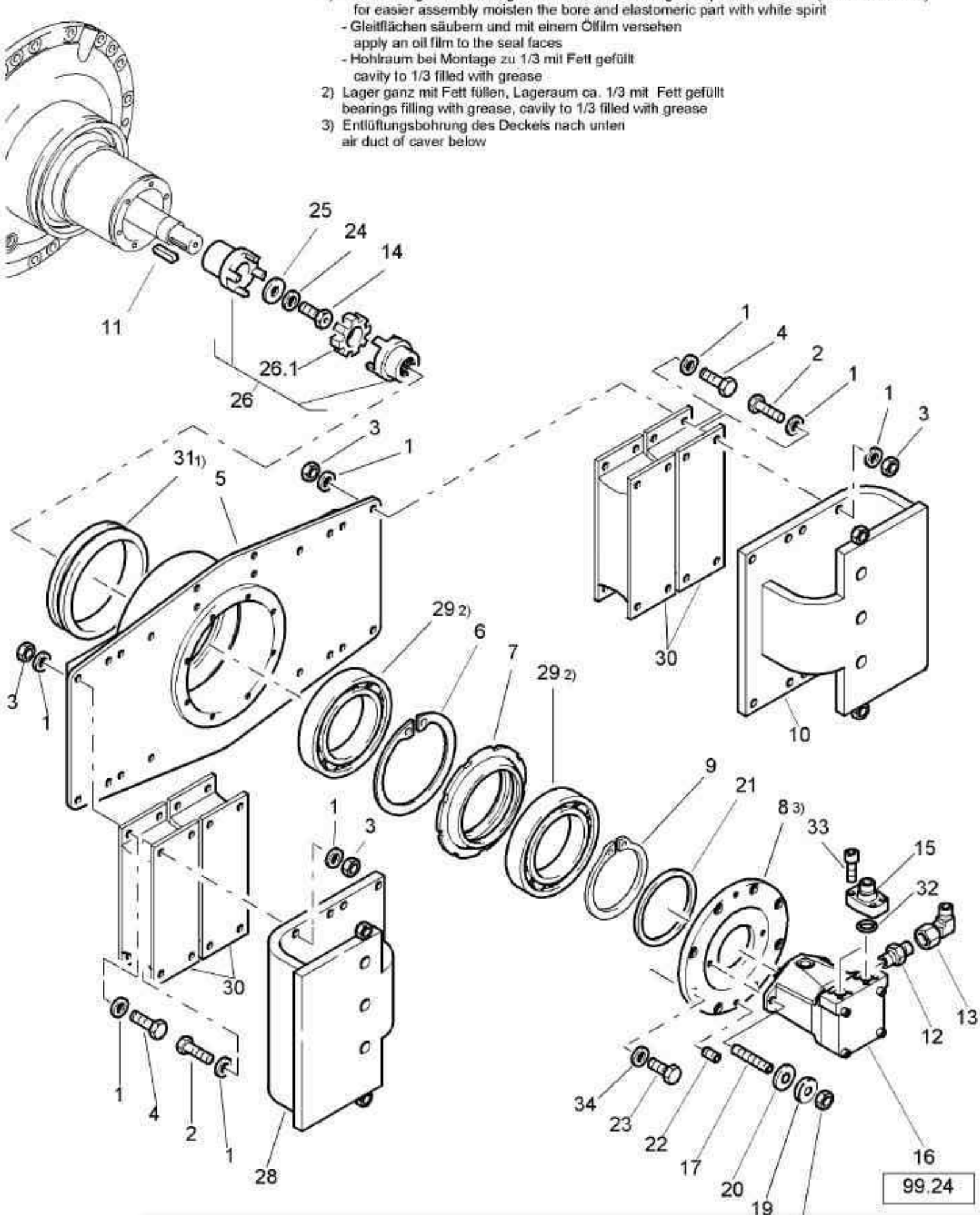

**Roller drum**
**Bandage**
**Bandage**
**Rodillo**

58010021 8061 1

| Pos. Pos. Pos. | Part no. Teilenr. No.piece | Qty. Menge Qte. | Description | Benennung | Designation |
|---|---|---|---|---|---|
| 1 | 08511324 | 64 | Washer | Scheibe | Disque |
| 2 | 07141248 | 16 | Hexagon bolt | Sechskantschraube | Vis à tête hexagonale |
| 3 | 08111218 | 32 | Hexagon nut | Sechskantmutter | Ecrou hexagonal |
| 4 | 07141242 | 16 | Hexagon bolt | Sechskantschraube | Vis à tête hexagonale |
| 5 | 58010118 | 1 | Side piece | Seitenschild | Pièce latérale |
| 6 | 09227400 | 1 | Circlip,internal | Sicherungsring(innen) | Circlips intérieur |
| 7 | 58010492 | 1 | Spacer ring | Distanzring | Bague d'écartement |
| 8 | 58010885 | 1 | Cover | Deckel | Couvercle |
| 9 | 09216100 | 1 | Circlip,external | Sicherungsring(außen) | Circlips extérieur |
| 10 | 58010634 | 1 | Spacer piece | Distanzstück | Pièce d'écartement |
| 11 | 09182404 | 1 | Fitting key | Paßfeder | Clavette |
| 12 | 05540073 | 1 | Socket | Stutzen | Tubulure |
| 13 | 05542126 | 1 | Angular union | Winkelstutzen | Raccord coudé |
| 14 | 58010287 | 1 | Bleeder screw | Entlüftungsschraube | Vis d'aération |
| 15 | 05814257 | 2 | Flange, SAE | SAE-Flansch | Bride SAE |
| 16 | 05800957 | 1 | Vibration motor | Vibrationsmotor | Moteur de vibrateur |
| 17 | 07581208 | 2 | Pin screw | Stiftschraube | Tige filetée |
| 18 | 08111218 | 2 | Hexagon nut | Sechskantmutter | Ecrou hexagonal |
| 19 | 09280113 | 2 | Spherical washer | Kugelscheibe | Rondelle |
| 20 | 09280215 | 2 | Conical socket | Kegelpfanne | Siège conique |
| 21 | 06235360 | 1 | V-ring | V-Ring | Joint en V |
| 22 | 06510183 | 2 | Screw plug | Schraubstopfen | Vis de fermeture |
| 23 | 07141032 | 8 | Hexagon bolt | Sechskantschraube | Vis à tête hexagonale |
| 24 | 08511021 | 1 | Washer | Scheibe | Disque |
| 25 | 58010115 | 1 | Washer | Scheibe | Disque |
| 26 | 05615055 | 1 | Coupling | Kupplung | Accouplement |
| 26.1 | 05615147 | 1 | Ring gear | Zahnkranz | Couronne dentée |
| 28 | 58010632 | 1 | Spacer piece | Distanzstück | Pièce d'écartement |
| 29 | 05113032 | 2 | Ball bearing,grooved | Rillenkugellager | Roulement à billes |
| 30 | 06180100 | 4 | Rubber buffer | Schwingmetallschiene | Amortisseur caoutchouté |
| 31 | 06260023 | 1 | Sliding gasket | Gleitringdichtung | Joint de glissement |
| 32 | 06220256 | 2 | Loop ring | Runddichtring | Joint torique |
| 33 | 07201151 | 8 | Socket-head cap screw | Zylinderschraube | Vis à tête six pans creux |
| 34 | 08511021 | 8 | Washer | Scheibe | Disque |

| | |
|---|---|
| | BW 211 D-40 |
| **61.18** | S/N 861583008088 ➤ |
| Page / Seite **1 / 1** | **Roller drum, assembled**<br>**Bandage, montiert**<br>**Bandage, assemblé**<br>**Rodillo, montada** |
| BOMAG | 58010074_000_00 |

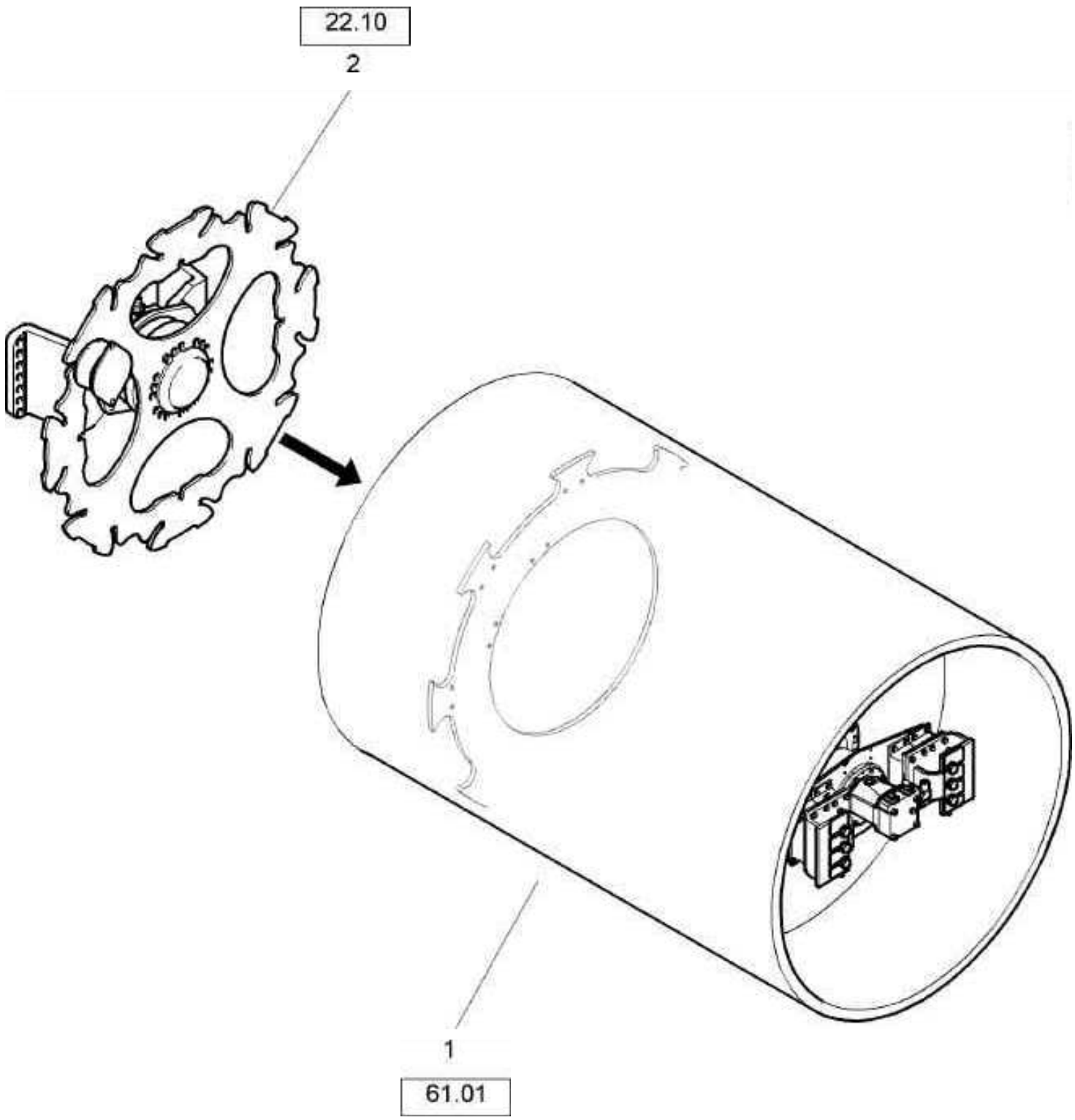

**Roller drum, assembled**
**Bandage, montiert**
**Bandage, assemblé**
**Rodillo, montada**

58010074 8061 1

| Pos. / Pos. / Pos. | Part no. / Teilenr. / No.piece | Qty. / Menge / Qte. | Description | Benennung | Designation |
|---|---|---|---|---|---|
| 1 | 58010021 | 1 | Roller drum | Bandage | Bandage |
| 2 | 58130007 | 1 | Drum drive | Bandagenantrieb | Entraînement du bandage |

| | |
|---|---|
| | BW 211 D-40 |
| **61.24** | S/N 861583008088 ➤ |
| Page / Seite **1 / 1** | **Exciter unit right, assembled**<br>**Erregereinheit rechts,montiert**<br>**Ensemble excit.droite,assemblé**<br>**Unidad excit. derecha,montada** |
| BOMAG | 58002272_000_01 |

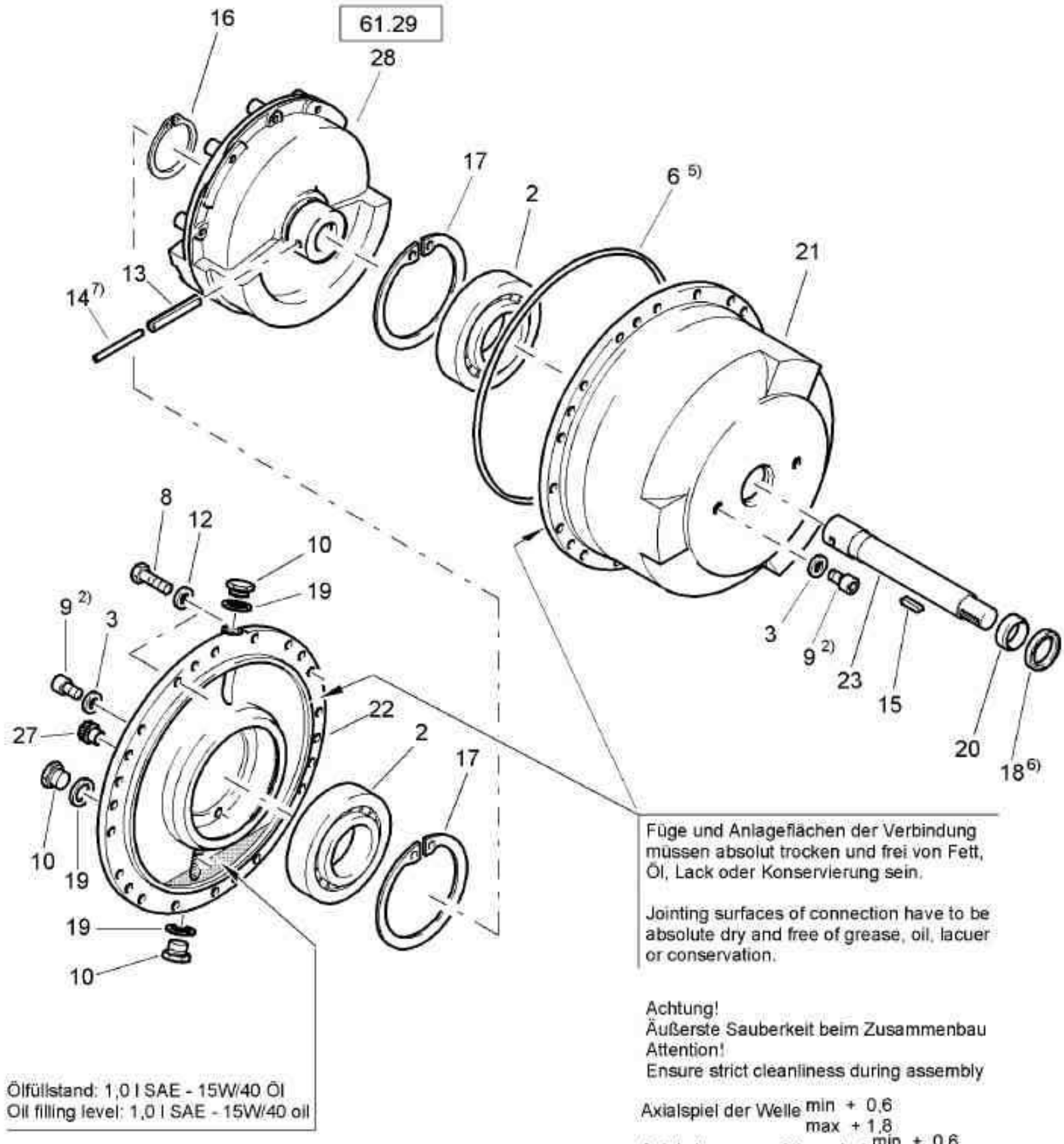


2) Flüssige Schraubensicherung Loctite CVX stark, blau, Kenn.-Nr. 582, Anziehmoment Ma = 58 Nm
secured with Loctite blue ident no. 582, torque value: 59 Nm
5) O-Ring gefettet einsetzen
o-ring inserted with grease
6) Wellendichtring + Laufstellen auf der Welle vor der Montage einfetten
oil seal inserted with grease
7) Kerben der Spannstifte 180° versetzt und Senkrecht zur Achse der Welle

BW 211 D-40

S/N 861583008088 ➤

**Exciter unit right, assembled**
**Erregereinheit rechts,montiert**
**Ensemble excit.droite,assemblé**
**Unidad excit. derecha,montada**

58002272 8061 1

# 61.24



BOMAG

| Pos. / Pos. / Pos. | Part no. / Teilenr. / No.piece | Qty. / Menge / Qte. | Description | Benennung | Designation |
|---|---|---|---|---|---|
| 2 | 05224375 | 2 | Cylinder roller bearing | Zylinderrollenlager | Roulement à rouleaux cyl. |
| 3 | 06211418 | 4 | U-seal | U-Dichtring | Bague d'étanchéité en U |
| 6 | 06224705 | 1 | Loop ring | Runddichtring | Joint torique |
| 7 | 07131225 | 10 | Hexagon bolt | Sechskantschraube | Vis à tête hexagonale |
| 8 | 07141640 | 4 | Hexagon bolt | Sechskantschraube | Vis à tête hexagonale |
| 9 | 07241203 | 4 | Socket-head cap screw | Zylinderschraube | Vis à tête six pans creux |
| 10 | 07632416 | 3 | Magnetic plug | Magnetverschlußschraube | Vis de fermeture magnét. |
| 12 | 08511730 | 4 | Washer | Scheibe | Disque |
| 13 | 09151235 | 1 | Dowel pin | Spannstift | Goupille de serrage |
| 14 | 09160735 | 1 | Dowel pin | Spannstift | Goupille de serrage |
| 15 | 09182405 | 1 | Fitting key | Paßfeder | Clavette |
| 16 | 09215100 | 1 | Circlip,external | Sicherungsring(außen) | Circlips extérieur |
| 17 | 09227150 | 2 | Circlip,internal | Sicherungsring(innen) | Circlips intérieur |
| 18 | 09313318 | 1 | Radial seal | Wellendichtring | Joint d'étanchéité radial |
| 19 | 09331218 | 3 | Sealing ring | Dichtring | Bague d'étanchéité |
| 20 | 40003762 | 1 | Inner ring | Innenring | Bague intérieure |
| 21 | 40012803 | 1 | Flanged housing | Flanschgehäuse | Boîtier de bride |
| 22 | 40012902 | 1 | Flange | Flansch | Bride |
| 23 | 58010469 | 1 | Shaft | Welle | Arbre |
| 27 | 06510185 | 2 | Screw plug | Schraubstopfen | Vis de fermeture |
| 28 | 58010912 | 1 | Basic weight, assembled | Grundgewicht, montiert | Poids de base, assemblé |

| Pos. / Pos. / Pos. | Part no. / Teilenr. / No.piece | Qty. / Menge / Qte. | Description | Benennung | Designation |
|---|---|---|---|---|---|
| 1 | 58250175 | 1 | Armature carrier, assembled | Armaturenträger, montiert | Support d'armatures, assemblé |
| 2 | 58250177 | 1 | Console, assembled | Konsole, montiert | Console, assemblé |
| 3 | 07210891 | 4 | Lens head screw | Linsenschraube | Vis à tête cylindrique bombée |
| 4 | 58250207 | 2 | Tube | Rohr | Tube |

| | |
|---|---|
| | BW 211 D-40 |
| **81.04**<br>Page / Seite **1 / 1**<br>BOMAG | S/N 861583008088 ➤<br>**Central electric**<br>**Zentralelektrik**<br>**Electrique centrale**<br>**Instal.eléctrica central**<br>58390011_000_00 |

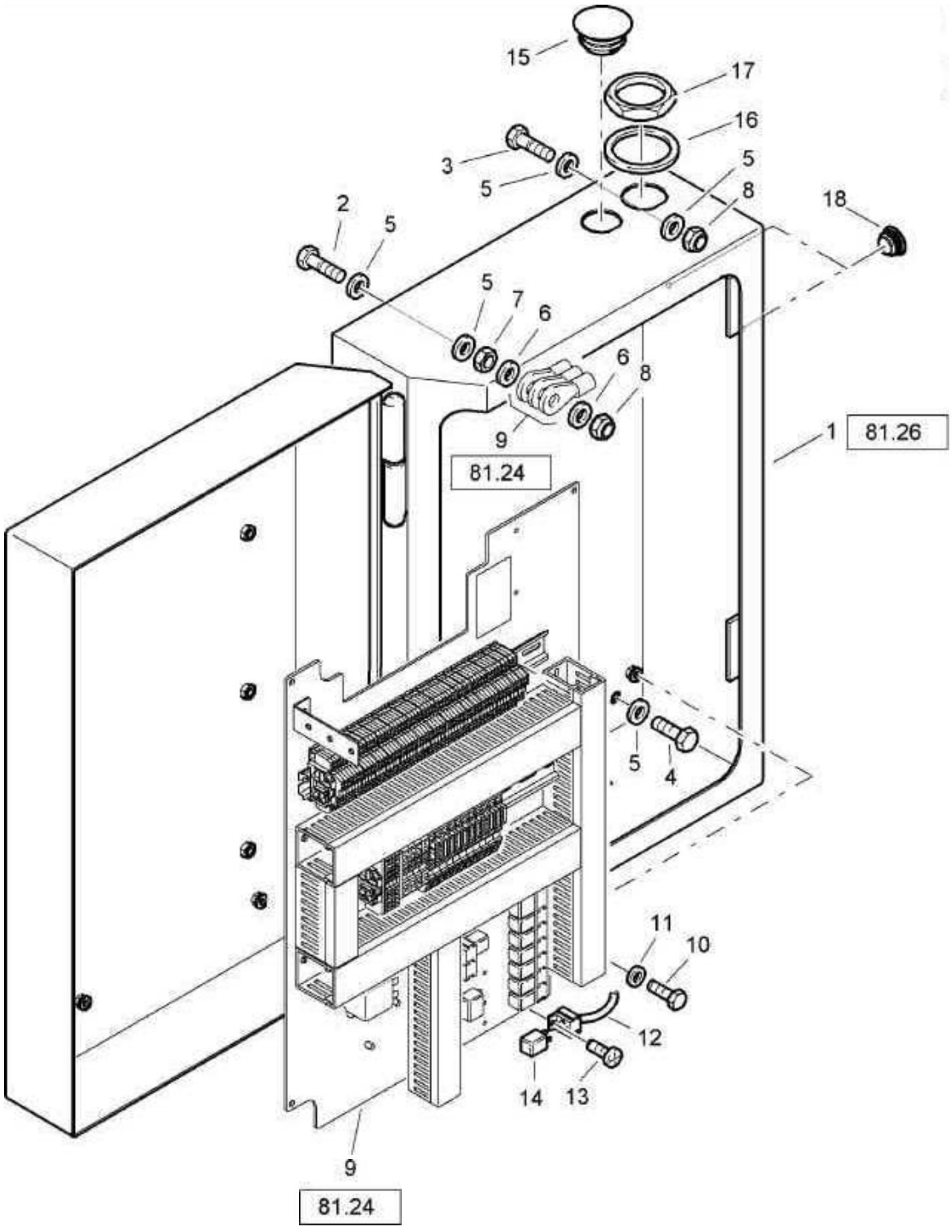

BW 211 D-40

S/N 861583008088 ➤

# 81.04



**Central electric**
**Zentralelektrik**
**Electrique centrale**
**Instal.eléctrica central**

58390011 8061 1

BOMAG

| Pos. / Pos. / Pos. | Part no. / Teilenr. / No.piece | Qty. / Menge / Qte. | Description | Benennung | Designation |
|---|---|---|---|---|---|
| 1 | 58270200 | 1 | Electrical box, assembled | Elektrokasten, montiert | Boîte à fusibles, assemblé |
| 2 | 07141044 | 1 | Hexagon bolt | Sechskantschraube | Vis à tête hexagonale |
| 3 | 07141039 | 1 | Hexagon bolt | Sechskantschraube | Vis à tête hexagonale |
| 4 | 07141023 | 2 | Hexagon bolt | Sechskantschraube | Vis à tête hexagonale |
| 5 | 08752106 | 6 | Spring washer | Spannscheibe | Rondelle tendeuse |
| 6 | 08591025 | 2 | Washer | Scheibe | Disque |
| 7 | 08111016 | 1 | Hexagon nut | Sechskantmutter | Ecrou hexagonal |
| 8 | 08131016 | 2 | Safety nut | Sechskantmutter selb.sich | Ecrou de sûreté |
| 9 | 58270208 | 1 | Central electric | Zentralelektrik | Electrique centrale |
| 10 | 07140622 | 4 | Hexagon bolt | Sechskantschraube | Vis à tête hexagonale |
| 11 | 08751064 | 4 | Spring washer | Spannscheibe | Rondelle tendeuse |
| 12 | 58260426 | 1 | Wiring | Verkabelung | Câbles |
| 13 | 07860510 | 1 | Screw | Schraube | Vis |
| 14 | 05766886 | 1 | Relay | Relais | Relais |
| 15 | 06510356 | 1 | Plug | Stopfen | Bouchon |
| 16 | 05756904 | 1 | Washer | Scheibe | Disque |
| 17 | 05756905 | 1 | Nut | Mutter | Ecrou |
| 18 | 06510357 | 2 | Plug | Abschlußstopfen | Bouchon |

| | |
|---|---|
| | BW 211 D-40 |
| **81.06**<br>Page / Seite **1 / 1**<br>BOMAG | S/N 861583008088 ➤<br>**Electrics**<br>**Elektrik**<br>**Installation électrique**<br>**Instalación eléctrica**<br>58440010_000_01 |

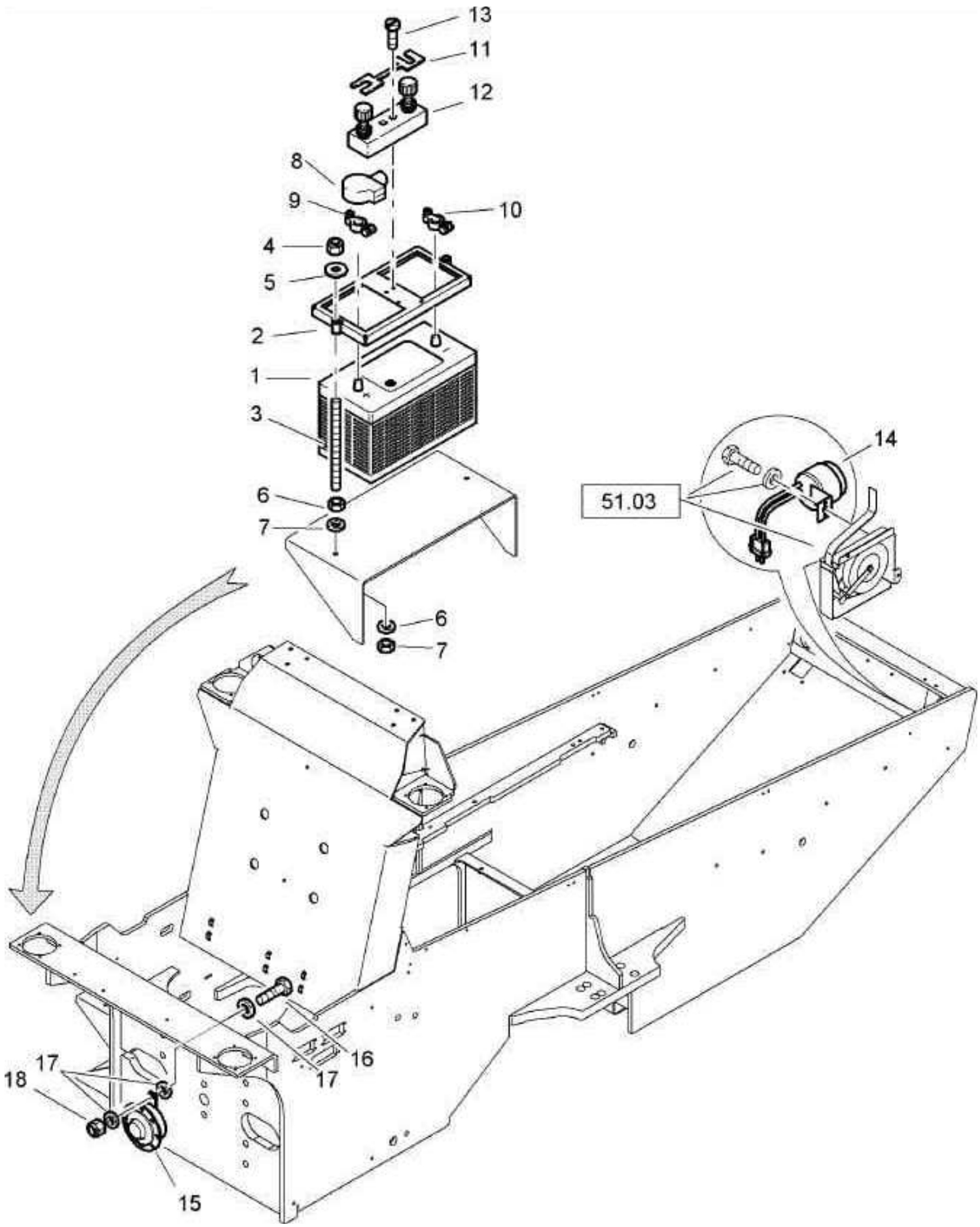

# Electrics
# Elektrik
# Installation électrique
# Instalación eléctrica

58440010 8061 1

BOMAG

| Pos. Pos. Pos. | Part no. Teilenr. No.piece | Qty. Menge Qte. | Description | Benennung | Designation |
|---|---|---|---|---|---|
| 1 | 05050068 | 1 | Battery | Batterie | Batterie |
| 2 | 58440100 | 1 | Battery holder | Batteriehalter | Support de la batterie |
| 3 | 58050140 | 2 | Threaded rod | Gewindestange | Barre filetée |
| 4 | 08130813 | 2 | Safety nut | Sechskantmutter selb.sich | Ecrou de sûreté |
| 5 | 08621084 | 2 | Washer | Scheibe | Disque |
| 6 | 08110813 | 4 | Hexagon nut | Sechskantmutter | Ecrou hexagonal |
| 7 | 08510817 | 4 | Washer | Scheibe | Disque |
| 8 | 05753254 | 1 | Cap, cover | Abdeckkappe | Chapeau |
| 9 | 05756004 | 1 | Pole clamp | Batterieklemme | Borne de batterie |
| 10 | 05756006 | 1 | Pole clamp | Batterieklemme | Borne de batterie |
| 11 | 05755135 | 1 | Fuse | Sicherung | Fusible |
| 12 | 05755128 | 1 | Fuse holder | Sicherungshalter | Tubulure de fusibles |
| 13 | 07210420 | 2 | Lens head screw | Linsenschraube | Vis à tête cylindrique bombée |
| 14 | 58260380 | 1 | Warning buzzer | Warnsummer | Avertisseur |
| 15 | 05726625 | 1 | Horn | Horn | Klaxon |
| 16 | 07140842 | 1 | Hexagon bolt | Sechskantschraube | Vis à tête hexagonale |
| 17 | 08752084 | 3 | Spring washer | Spannscheibe | Rondelle tendeuse |
| 18 | 08130813 | 1 | Safety nut | Sechskantmutter selb.sich | Ecrou de sûreté |

# Central electric, assembled
# Zentralelektrik, montiert
# Electrique centrale, assemblé
# Sist. eléctr. centr., montada

58270208_001_01

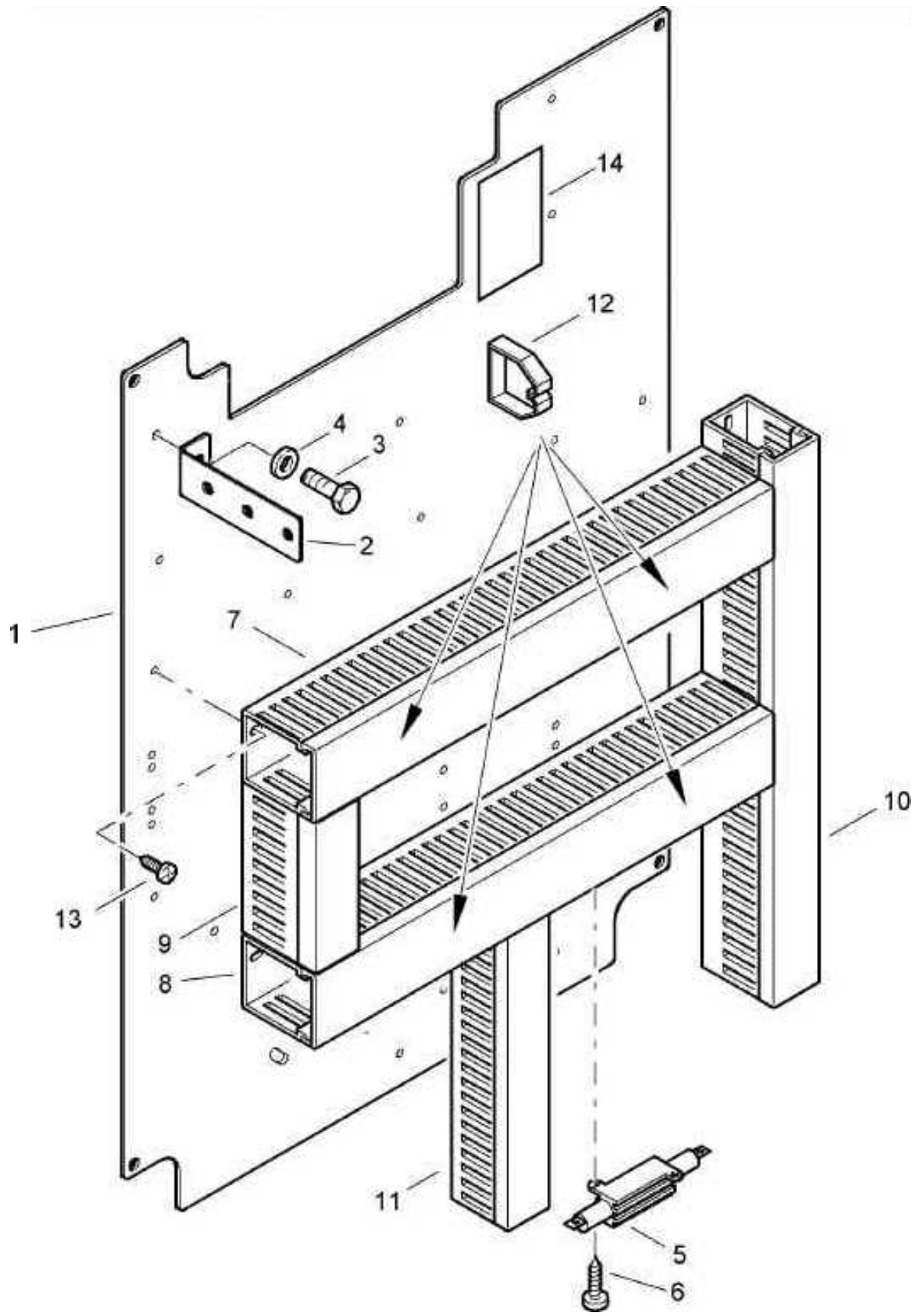

**Central electric, assembled**
**Zentralelektrik, montiert**
**Electrique centrale, assemblé**
**Sist. eléctr. centr., montada**

58270208 8061 1

| Pos. Pos. Pos. | Part no. Teilenr. No.piece | Qty. Menge Qte. | | Description | Benennung | Designation |
|---|---|---|---|---|---|---|
| 1 | 58270225 | 1 | | Mounting plate | Montageplatte | Plaque de montage |
| 2 | 58270178 | 1 | | Supporting plate | Halteblech | Plaque support |
| 3 | 07140622 | 1 | | Hexagon bolt | Sechskantschraube | Vis à tête hexagonale |
| 4 | 08751064 | 1 | | Spring washer | Spannscheibe | Rondelle tendeuse |
| 5 | 87280141 | 1 | | Resistor | Widerstand | Resistance |
| 6 | 07210316 | 2 | | Lens head screw | Linsenschraube | Vis à tête cylindrique bombée |
| 7 | 00654001 | 3.65 | dm | Cable channel | Kabelkanal | Canal pour câble |
| 8 | 00654001 | 3.65 | dm | Cable channel | Kabelkanal | Canal pour câble |
| 9 | 00654006 | 0.98 | dm | Cable channel | Kabelkanal | Canal pour câble |
| 10 | 00654006 | 3.40 | dm | Cable channel | Kabelkanal | Canal pour câble |
| 11 | 00654006 | 1.85 | dm | Cable channel | Kabelkanal | Canal pour câble |
| 12 | 00654012 | 4 | | Clip | Halteklammer | Collier |
| 13 | 07860510 | 13 | | Screw | Schraube | Vis |
| 14 | 05756434 | 1 | | Label | Aufkleber | Autocollant |

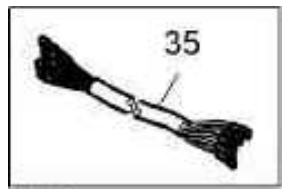
35

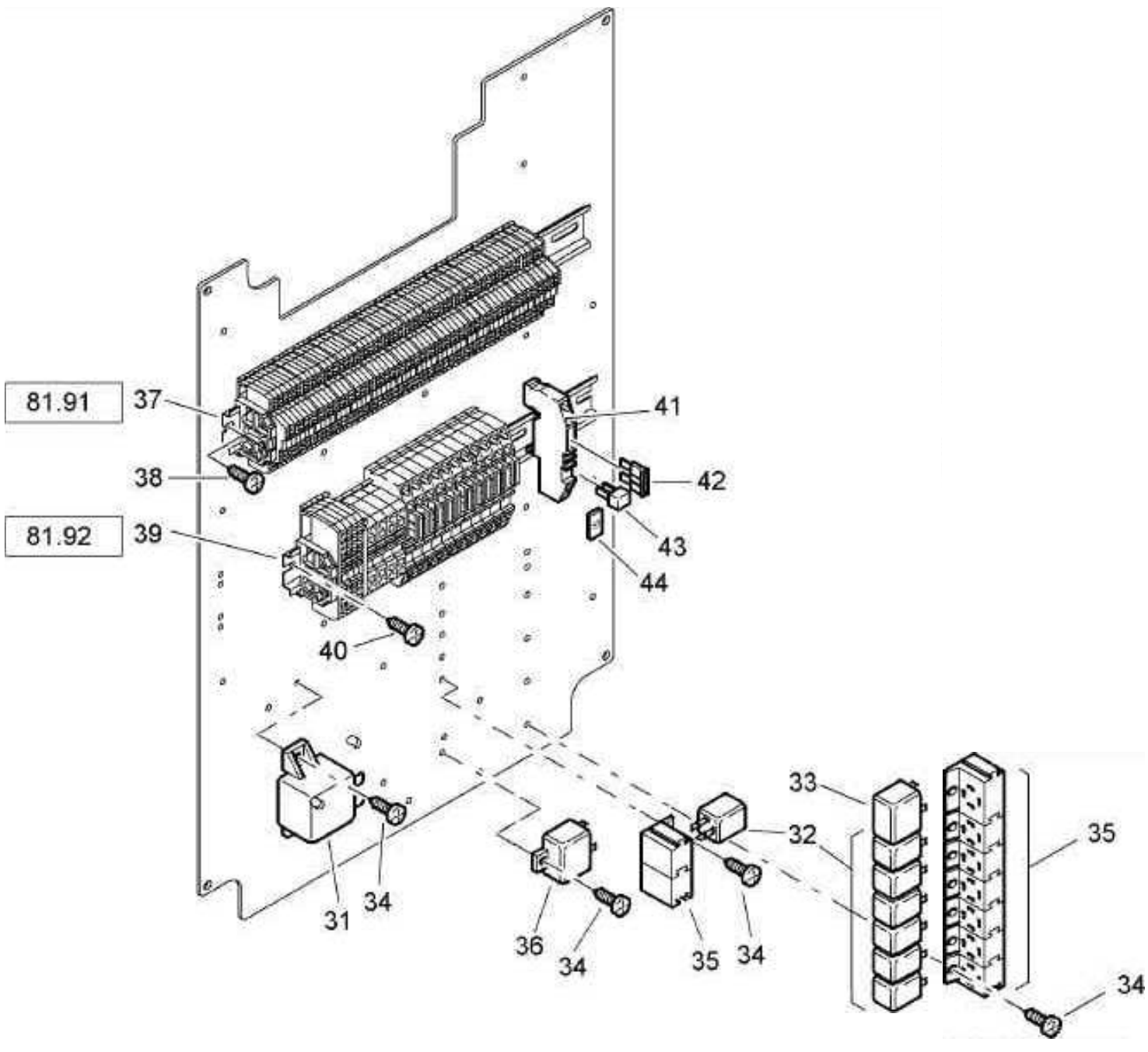
81.91
37
38
81.92
39
40
41
42
43
44
31
34
36
34
35
34
33
32
35
34

# Hydraulics
# Hydraulik
# Hydraulique
# Sistema hidráulico

58080069_004_00

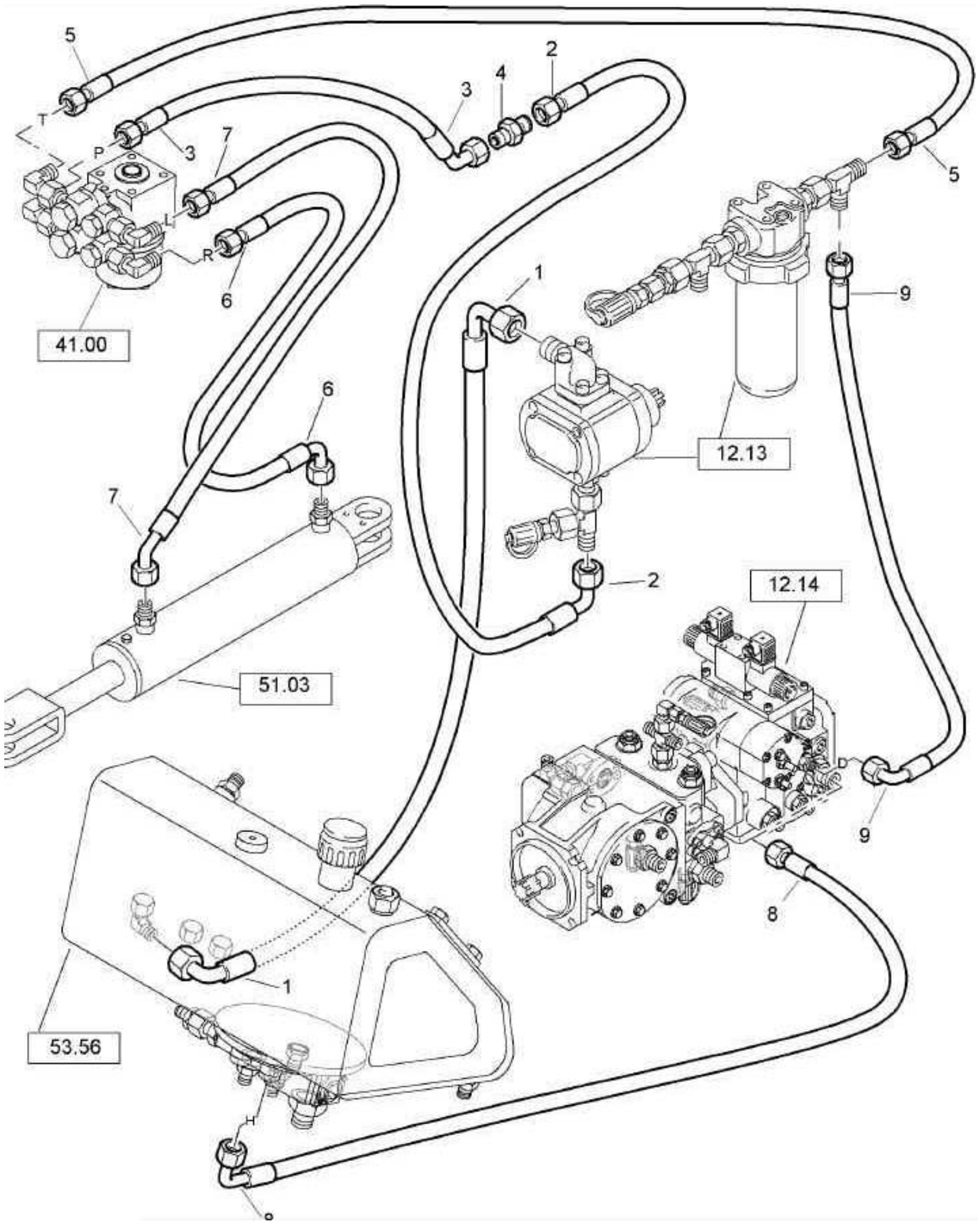

| Pos. Pos. Pos. | Part no. Teilenr. No.piece | Qty. Menge Qte. | Description | Benennung | Designation |
|---|---|---|---|---|---|
| 1 | 05554734 | 1 | Hose | Schlauch | Tuyau |
| 2 | 05554708 | 1 | Hose assy.ac.WN3111 | Schlauch nach WN3111 | Tuyau WN3111 |
| 3 | 05554438 | 1 | Hose | Schlauch | Tuyau |
| 4 | 05545933 | 1 | Socket | Stutzen | Tubulure |
| 5 | 05550610 | 1 | Hose assy.ac.WN3111 | Schlauch nach WN3111 | Tuyau WN3111 |
| 6 | 05554590 | 1 | Hose assy.ac.WN3111 | Schlauch nach WN3111 | Tuyau WN3111 |
| 7 | 05554591 | 1 | Hose assy.ac.WN3111 | Schlauch nach WN3111 | Tuyau WN3111 |
| 8 | 05550335 | 1 | Hose assy.ac.WN3111 | Schlauch nach WN3111 | Tuyau WN3111 |
| 9 | 05554567 | 1 | Hose assy.ac.WN3111 | Schlauch nach WN3111 | Tuyau WN3111 |
| 10 | 08752084 | 3 | Spring washer | Spannscheibe | Rondelle tendeuse |
| 11 | 07140834 | 1 | Hexagon bolt | Sechskantschraube | Vis à tête hexagonale |
| 12 | 07140848 | 1 | Hexagon bolt | Sechskantschraube | Vis à tête hexagonale |
| 13 | 05551907 | 1 | Tube clamp | Rohrschelle | Collier de tuyau |
| 14 | 58070816 | 1 | Sleeve | Hülse | Douille |
| 15 | 17110203 | 1 | Angle | Winkel | Cornière |

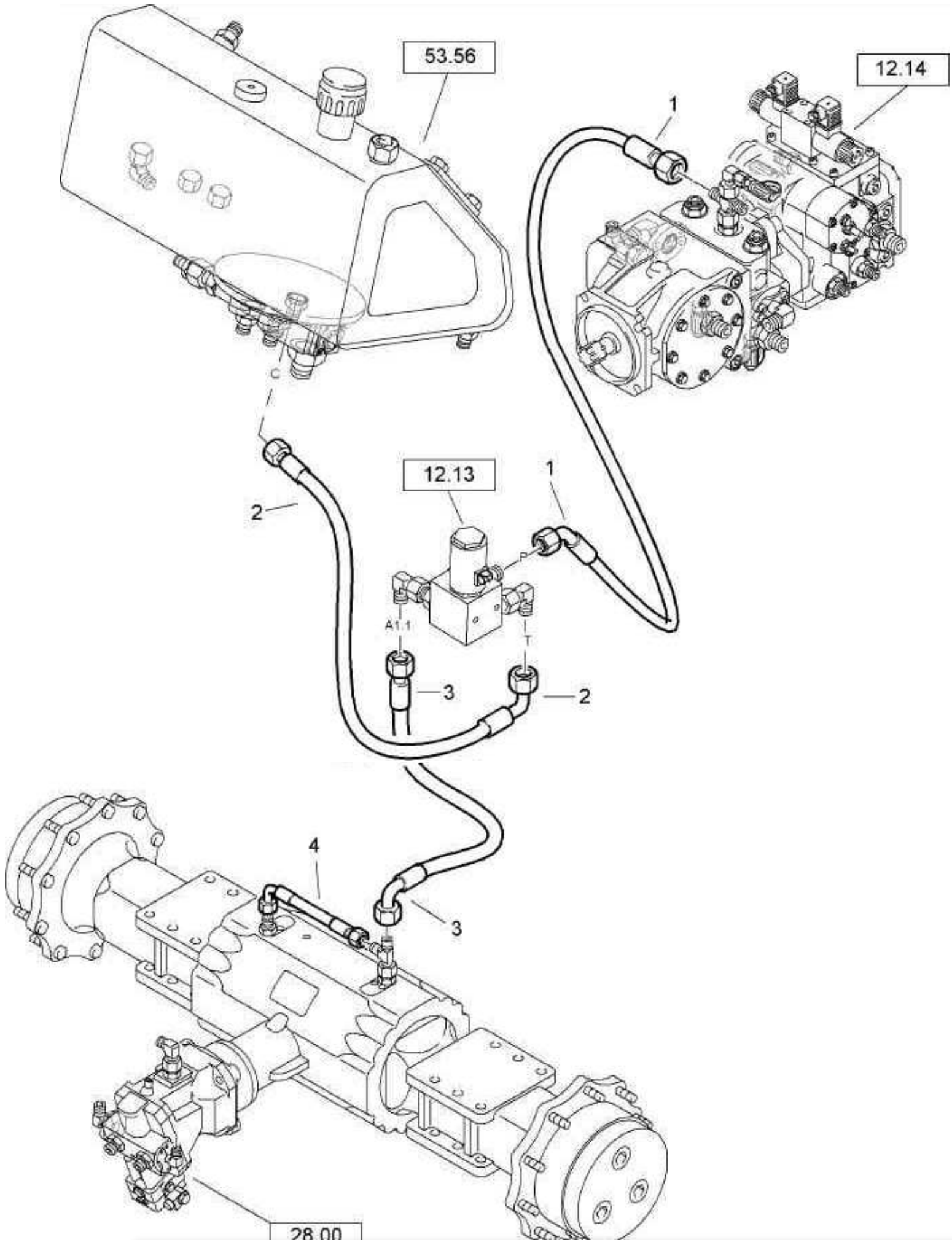
53.56
12.14
1
c
12.13
1
2
P
A1.1
T
3
2
4
3
28.00

| Pos. Pos. Pos. | Part no. Teilenr. No.piece | Qty. Menge Qte. | Description | Benennung | Designation |
|---|---|---|---|---|---|
| 1 | 05554713 | 1 | Hose assy.ac.WN3111 | Schlauch nach WN3111 | Tuyau WN3111 |
| 2 | 05550747 | 1 | Hose | Schlauch | Tuyau |
| 3 | 05550873 | 1 | Hose | Schlauch | Tuyau |
| 4 | 05550873 | 1 | Hose | Schlauch | Tuyau |

| | |
|---|---|
| | BW 211 D-40 |
| **99.01** | S/N 861583008088 ➤ |
| Page / Seite **1 / 3** | **Hydr.Pump,Travel System**<br>**Hydraulikpumpe,Fahrantrieb**<br>**Pompe hydr., translation**<br>**Bomba hidr.,accion.trasl.** |
| BOMAG | EA001666_000_00 |

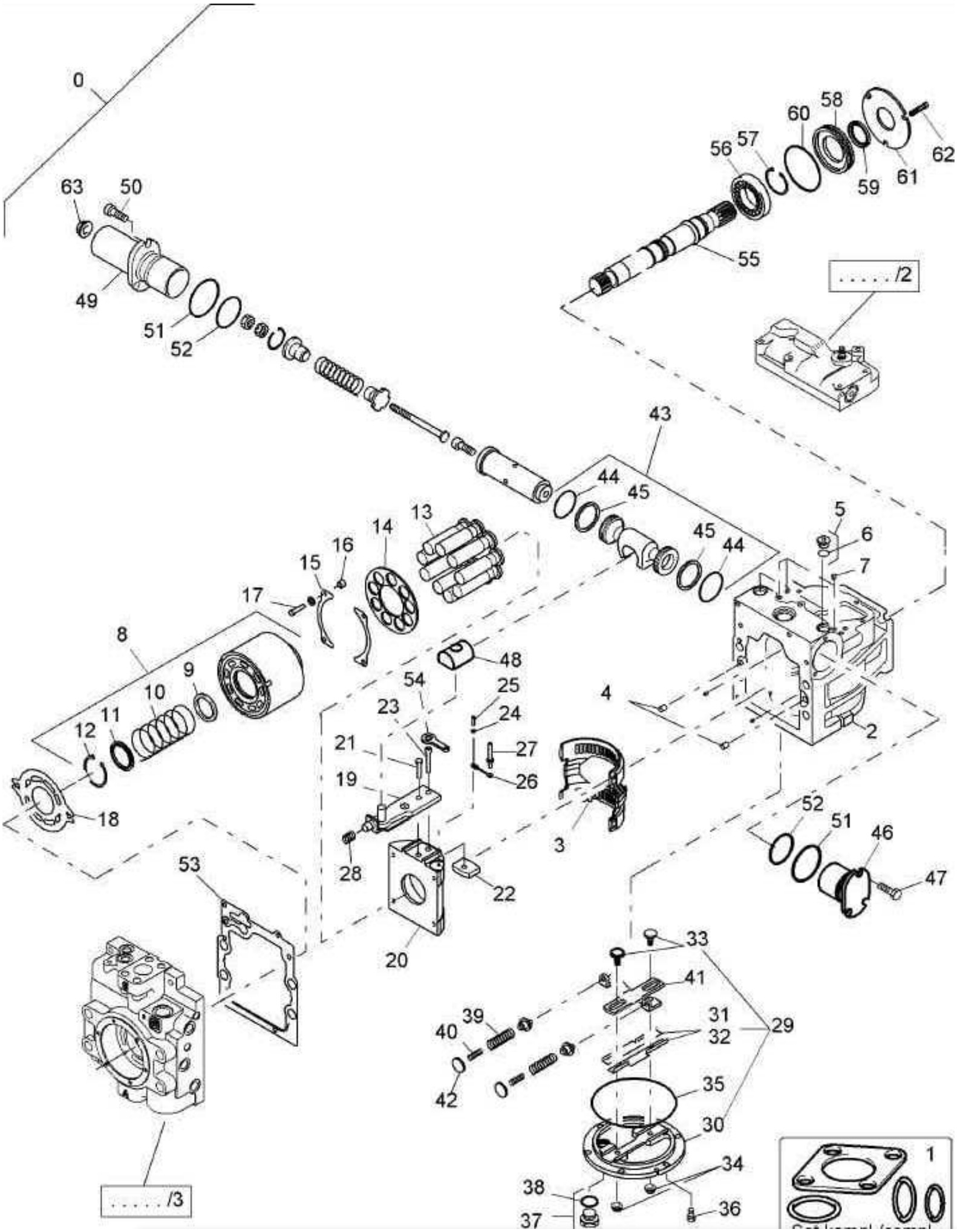

**Hydr.Pump,Travel System**
**Hydraulikpumpe,Fahrantrieb**
**Pompe hydr., translation**
**Bomba hidr.,accion.trasl.**

EA001666 8061 E

BOMAG

| Pos. Pos. Pos. | | Part no. Teilenr. No.piece | Qty. Menge Qte. | Description | Benennung | Designation |
|---|---|---|---|---|---|---|
| 0 | | 05817050 | 1 | Travel pump | Fahrpumpe | Pompe de traction |
| 1 | | 05817392 | 1 | >Kit,seal | >Dichtungssatz | >Jeu de joints |
| 2 | | 05818981 | 1 | >Housing | >Gehäuse | >Boîtier |
| 3 | | 05817388 | 1 | >Bearing | >Lager | >Palier |
| 4 | | 32043052 | 2 | >Pin,cylindric | >Zylinderstift | >Goupille cylindrique |
| 5 | | 05817389 | 1 | >Screw plug | >Verschlußschraube | >Vis de fermeture |
| 6 | 1 | 05817144 | 2 | >Loop ring | >Runddichtring | >Joint torique |
| 7 | | 05817390 | 3 | >Filter element | >Filtereinsatz | >Elément filtrant |
| 8 | | 05818982 | 1 | >Cylinder block | >Zylinderblock | >Bloc de cylindre |
| 9 | | 05817393 | 1 | >>Washer | >>Scheibe | >>Disque |
| 10 | | 05817394 | 1 | >>Pressure spring | >>Druckfeder | >>Ressort de pression |
| 11 | | 05817395 | 1 | >>Spring cup | >>Federteller | >>Cuvette de ressort |
| 12 | | 05817396 | 1 | >>Circlip | >>Sicherungsring | >>Circlip |
| 13 | | 05817397 | 9 | >Piston | >Kolben | >Piston |
| 14 | | 05817398 | 1 | >Sliding shoe holder | >Gleitschuhhalter | >Support de sabot couliss. |
| 15 | | 05817399 | 2 | >Guide | >Führung | >Guidage |
| 16 | | 05817401 | 4 | >Spacer sleeve | >Distanzhülse | >Manchon |
| 17 | | 05817506 | 4 | >Hexagon bolt | >Sechskantschraube | >Vis à tête hexagonale |
| 18 | | 05818983 | 1 | >Valve plate | >Ventilplatte | >Plaque de clapet |
| 19 | | 05818984 | 1 | >Control lever | >Verstellhebel | >Levier de réglage |
| 20 | | 05818985 | 1 | >Cradle | >Wiege | >Berceau |
| 21 | | 05817407 | 1 | >Hexagon bolt | >Sechskantschraube | >Vis à tête hexagonale |
| 22 | | 05817408 | 1 | >Guide | >Führung | >Guidage |
| 23 | | 05817978 | 1 | >Socket-head cap screw | >Zylinderschraube | >Vis à tête six pans creux |
| 24 | | 05817410 | 1 | >Washer | >Scheibe | >Disque |
| 25 | | 05817411 | 1 | >Spiral dowel pin | >Spiralspannstift | >Goupille de serrage spirale |
| 26 | | 05817412 | 1 | >Safety bow | >Sicherungsbügel | >Etrier de serrage |
| 27 | | 05818986 | 1 | >Bolt | >Bolzen | >Axe |
| 28 | | 05817414 | 1 | >Pressure spring | >Druckfeder | >Ressort de pression |
| 29 | | 05817415 | 1 | >Cover | >Deckel | >Couvercle |
| 30 | | 05817419 | 1 | >>Cover | >>Deckel | >>Couvercle |
| 31 | | 05818988 | 1 | >>Guiding plate | >>Führungsblech | >>Plaque de guidage |
| 32 | | 05818989 | 1 | >>Guiding plate | >>Führungsblech | >>Plaque de guidage |
| 33 | | 05818115 | 2 | >>Pilot bolt | >>Führungsschraube | >>Vis à broche |
| 34 | 1 | 05817234 | 2 | >Sealing nut | >Dichtmutter | >Ecrou d'étanchéité |

1 nur im Dichtungssatz erhältlich
1 seulement dans le kit de joint disponible
1 solamente en el kit del seko disponible
1 only in the gasket kit available

continuation
Fortsetzung
suite

| | |
|---|---|
| | BW 211 D-40 |
| **99.01** | S/N 861583008088 ➤ |
| Page / Seite **1 / 3** | **Hydr.Pump,Travel System**<br>**Hydraulikpumpe,Fahrantrieb**<br>**Pompe hydr., translation**<br>**Bomba hidr.,accion.trasl.** |
| BOMAG | EA001666_000_00 |

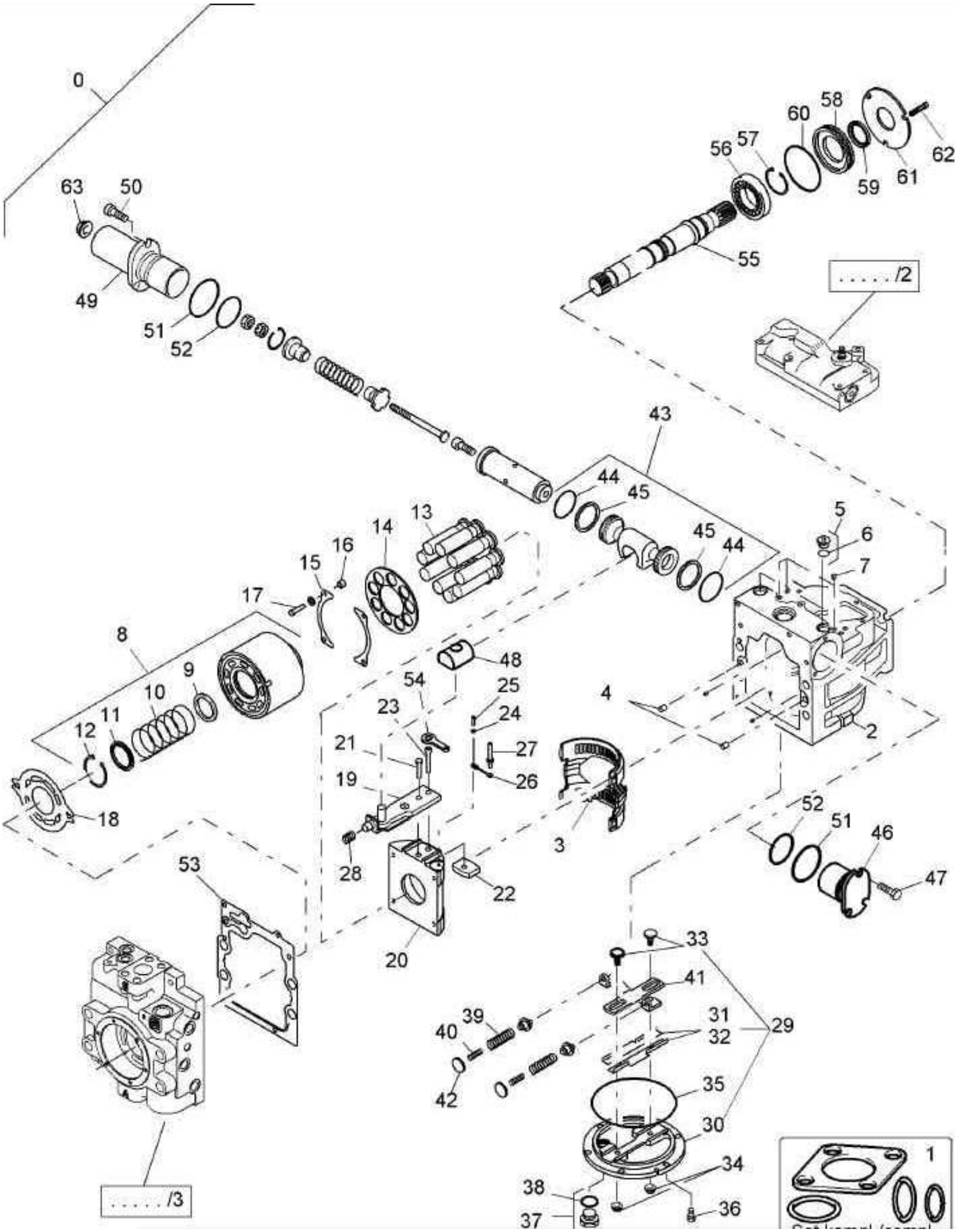

**Hydr.Pump,Travel System**
**Hydraulikpumpe,Fahrantrieb**
**Pompe hydr., translation**
**Bomba hidr.,accion.trasl.**

EA001666 8061 E

BOMAG

| Pos. Pos. Pos. | | Part no. Teilenr. No.piece | Qty. Menge Qte. | Description | Benennung | Designation |
|---|---|---|---|---|---|---|
| 35 | 1 | 05817420 | 1 | >Loop ring | >Runddichtring | >Joint torique |
| 36 | | 05817981 | 6 | >Hexagon bolt | >Sechskantschraube | >Vis à tête hexagonale |
| 37 | | 05817154 | 1 | >Screw plug | >Verschlußschraube | >Vis de fermeture |
| 38 | 1 | 05817148 | 1 | >Loop ring | >Runddichtring | >Joint torique |
| 39 | | 05817424 | 2 | >Pressure spring | >Druckfeder | >Ressort de pression |
| 40 | | 05817425 | 2 | >Pressure spring | >Druckfeder | >Ressort de pression |
| 41 | | 05818987 | 1 | >Lever | >Hebel | >Levier |
| 42 | | 05817418 | 2 | >Washer | >Scheibe | >Disque |
| 43 | | 05818990 | 1 | >Servo piston | >Servokolben | >Servo-piston |
| 44 | 1 | 05817437 | 2 | >Loop ring | >Runddichtring | >Joint torique |
| 45 | 1 | 05817439 | 2 | >Sealing ring | >Dichtring | >Bague d'étanchéité |
| 46 | | 05817427 | 1 | >Servo-cylinder | >Servozylinder | >Servo-cylindre |
| 47 | | 05817445 | 3 | >Hexagon bolt | >Sechskantschraube | >Vis à tête hexagonale |
| 48 | | 05818910 | 1 | >Sliding block | >Gleitstein | >Coulisseau |
| 49 | | 05817427 | 1 | >Servo-cylinder | >Servozylinder | >Servo-cylindre |
| 50 | | 05817445 | 3 | >Hexagon bolt | >Sechskantschraube | >Vis à tête hexagonale |
| 51 | 1 | 05817443 | 2 | >Loop ring | >Runddichtring | >Joint torique |
| 52 | 1 | 05817444 | 2 | >Loop ring | >Runddichtring | >Joint torique |
| 53 | 1 | 05817447 | 1 | >Gasket | >Dichtung | >Joint |
| 54 | | 05818904 | 1 | >Joint bar | >Lasche | >Attache |
| 55 | | 05817471 | 1 | >Shaft | >Welle | >Arbre |
| 56 | | 05817470 | 1 | >Cylinder roller bearing | >Zylinderrollenlager | >Roulement à rouleaux cyl. |
| 57 | | 05817472 | 1 | >Circlip | >Sicherungsring | >Circlip |
| 58 | | 05817473 | 1 | >Sealing ring | >Dichtring | >Bague d'étanchéité |
| 59 | 1 | 05817474 | 1 | >Radial seal | >Wellendichtring | >Joint d'étanchéité radial |
| 60 | 1 | 05817475 | 1 | >Loop ring | >Runddichtring | >Joint torique |
| 61 | | 05817476 | 1 | >Thrust disc | >Druckscheibe | >Disque de pression |
| 62 | | 05817477 | 3 | >Socket-head cap screw | >Zylinderschraube | >Vis à tête six pans creux |

1 nur im Dichtungssatz erhältlich
1 seulement dans le kit de joint disponible
1 solamente en el kit del seko disponible
1 only in the gasket kit available

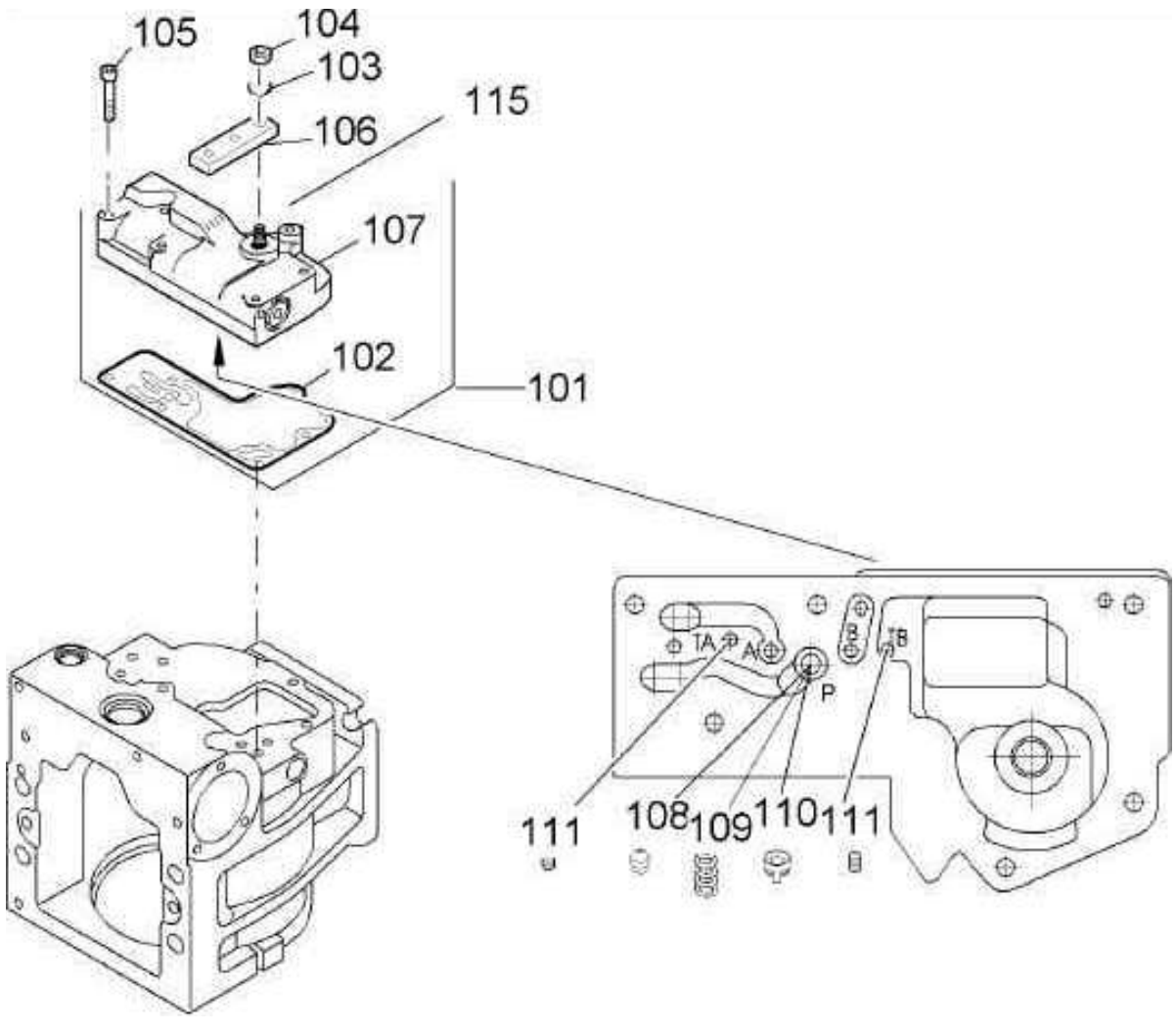
105
104
103
115
106
107
102
101
TA
P
A
B
TB
P
111
108
109
110
111

**Hydr.Pump,Travel System**
**Hydraulikpumpe,Fahrantrieb**
**Pompe hydr., translation**
**Bomba hidr.,accion.trasl.**

EA001667 8061 E

BOMAG

| Pos. Pos. Pos. | | Part no. Teilenr. No.piece | Qty. Menge Qte. | Description | Benennung | Designation |
|---|---|---|---|---|---|---|
| 101 | | 05817478 | 1 | >Servo valve | >Servoventil | >Servovanne |
| 102 | 1 | 05817479 | 1 | >>Gasket | >>Dichtung | >>Joint |
| 103 | | 05817151 | 1 | >>Disc | >>Zahnscheibe | >>Disque |
| 104 | | 05817152 | 1 | >>Hexagon nut | >>Sechskantmutter | >>Ecrou hexagonal |
| 105 | | 05817482 | 6 | >>Socket-head cap screw | >>Zylinderschraube | >>Vis à tête six pans creux |
| 106 | | 32043086 | 1 | >>Control lever | >>Steuerhebel | >>Levier de commande |
| 107 | | 05818993 | 1 | >>Valve housing | >>Ventilgehäuse | >>Boîtier de clapet |
| 108 | | 05817489 | 1 | >Nozzle | >Düse | >Buse |
| 109 | | 05817490 | 1 | >Pressure spring | >Druckfeder | >Ressort de pression |
| 110 | | 05817491 | 1 | >Spring sleeve | >Federhülse | >Douille de ressort |
| 111 | | 05817543 | 2 | >Nozzle | >Düse | >Buse |
| 115 | | 30004115 | 1 | >Torsion spring | >Drehfeder | >Ressort de torsion |

1 nur im Dichtungssatz erhältlich
1 seulement dans le kit de joint disponible
1 solamente en el kit del seko disponible
1 only in the gasket kit available

| | |
|---|---|
| | BW 211 D-40 |
| **99.01** | S/N 861583008088 ➤ |
| Page / Seite **3 / 3** | **Hydr.Pump,Travel System**<br>**Hydraulikpumpe,Fahrantrieb**<br>**Pompe hydr., translation**<br>**Bomba hidr.,accion.trasl.** |
| BOMAG | EA001668_000_00 |

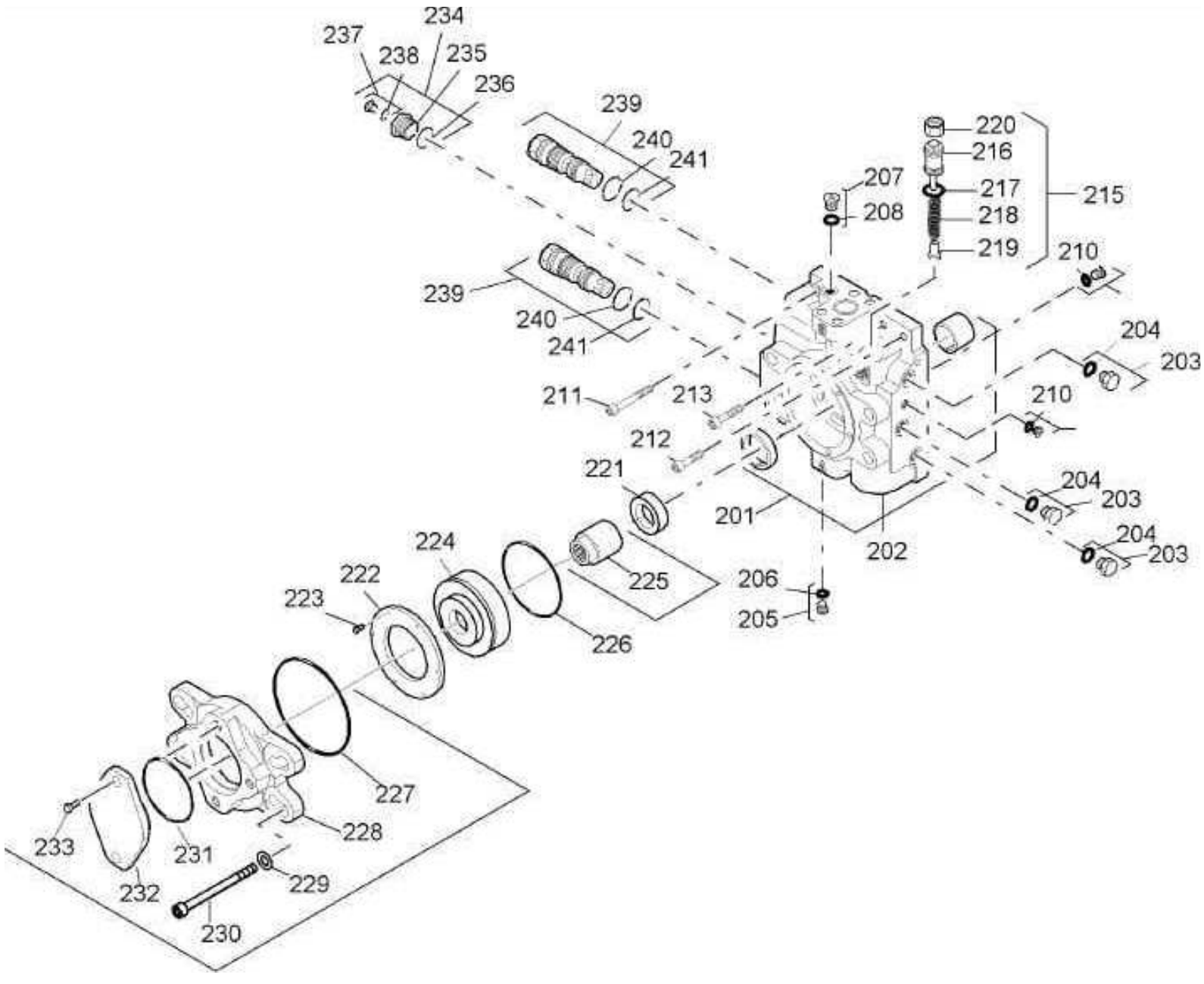

| Pos. Pos. Pos. | | Part no. Teilenr. No.piece | Qty. Menge Qte. | Description | Benennung | Designation |
|---|---|---|---|---|---|---|
| 201 | | 05817446 | 1 | >End housing | >Endgehäuse | >Boîtier |
| 202 | | 05818991 | 1 | >>End housing | >>Endgehäuse | >>Boîtier |
| 203 | | 05817155 | 1 | >Screw plug | >Verschlußschraube | >Vis de fermeture |
| 204 | 1 | 05817144 | 3 | >>Loop ring | >>Runddichtring | >>Joint torique |
| 205 | | 05817389 | 1 | >Screw plug | >Verschlußschraube | >Vis de fermeture |
| 206 | 1 | 05817144 | 1 | >>Loop ring | >>Runddichtring | >>Joint torique |
| 207 | | 05817389 | 1 | >Screw plug | >Verschlußschraube | >Vis de fermeture |
| 208 | 1 | 05817144 | 1 | >>Loop ring | >>Runddichtring | >>Joint torique |
| 210 | 1 | 32043059 | 2 | >Loop ring | >Runddichtring | >Joint torique |
| 211 | | 05817449 | 1 | >Socket-head cap screw | >Zylinderschraube | >Vis à tête six pans creux |
| 212 | | 05817383 | 1 | >Socket-head cap screw | >Zylinderschraube | >Vis à tête six pans creux |
| 213 | | 05817450 | 1 | >Socket-head cap screw | >Zylinderschraube | >Vis à tête six pans creux |
| 214 | | 32044002 | 1 | >Washer | >Scheibe | >Disque |
| | | | | No illustration | Ohne Bild | Aucune illustration |
| 215 | | 05817466 | 1 | >Pressure relief valve | >Druckbegrenzungsventil | >Limiteur de pression |
| 216 | | 05817465 | 1 | >>Setscrew | >>Einstellschraube | >>Vis de réglage |
| 217 | 1 | 31110610 | 1 | >>Loop ring | >>Runddichtring | >>Joint torique |
| 218 | | 05817467 | 1 | >>Pressure spring | >>Druckfeder | >>Ressort de pression |
| 219 | | 05817468 | 1 | >>Valve cone | >>Ventilkegel | >>Cône de clapet |
| 220 | | 05817469 | 1 | >>Hexagon nut | >>Sechskantmutter | >>Ecrou hexagonal |
| 221 | | 05817452 | 1 | >Spacer piece | >Distanzstück | >Pièce d’écartement |
| 222 | | 05817453 | 1 | >ring | >Ring | >Bague |
| 223 | | 05817454 | 6 | >Hexagon bolt | >Sechskantschraube | >Vis à tête hexagonale |
| 224 | | 05817451 | 1 | >Spacer ring | >Distanzring | >Bague d’écartement |
| 225 | | 05818992 | 1 | >Coupling sleeve | >Kupplungshülse | >Manchon d’accouplement |
| 226 | 1 | 05817457 | 1 | >Loop ring | >Runddichtring | >Joint torique |
| 227 | | 05817458 | 1 | >Loop ring | >Runddichtring | >Joint torique |
| 228 | | 05817982 | 1 | >Adapter | >Adapter | >Adaptateur |
| 229 | | 05817460 | 4 | >Washer | >Scheibe | >Disque |
| 230 | | 05817592 | 4 | >Socket-head cap screw | >Zylinderschraube | >Vis à tête six pans creux |
| 231 | 1 | 05817462 | 1 | >Loop ring | >Runddichtring | >Joint torique |
| 232 | | 05817463 | 1 | >End cover | >Abschlußdeckel | >Couvercle |
| 233 | | 05817464 | 2 | >Hexagon bolt | >Sechskantschraube | >Vis à tête hexagonale |
| 234 | | 05817483 | 1 | >Filter adapter | >Filteradapter | >Adaptateur du filtre |
| 235 | | 05817484 | 1 | >>Reducing fitting | >>Reduzierstück | >>Pièce de réduction |

1 nur im Dichtungssatz erhältlich
1 seulement dans le kit de joint disponible
1 solamente en el kit del seko disponible
1 only in the gasket kit available

continuation
Fortsetzung
suite

| | |
|---|---|
| | BW 211 D-40 |
| **99.01** | S/N 861583008088 ➤ |
| Page / Seite **3 / 3** | **Hydr.Pump,Travel System**<br>**Hydraulikpumpe,Fahrantrieb**<br>**Pompe hydr., translation**<br>**Bomba hidr.,accion.trasl.** |
| BOMAG | EA001668_000_00 |

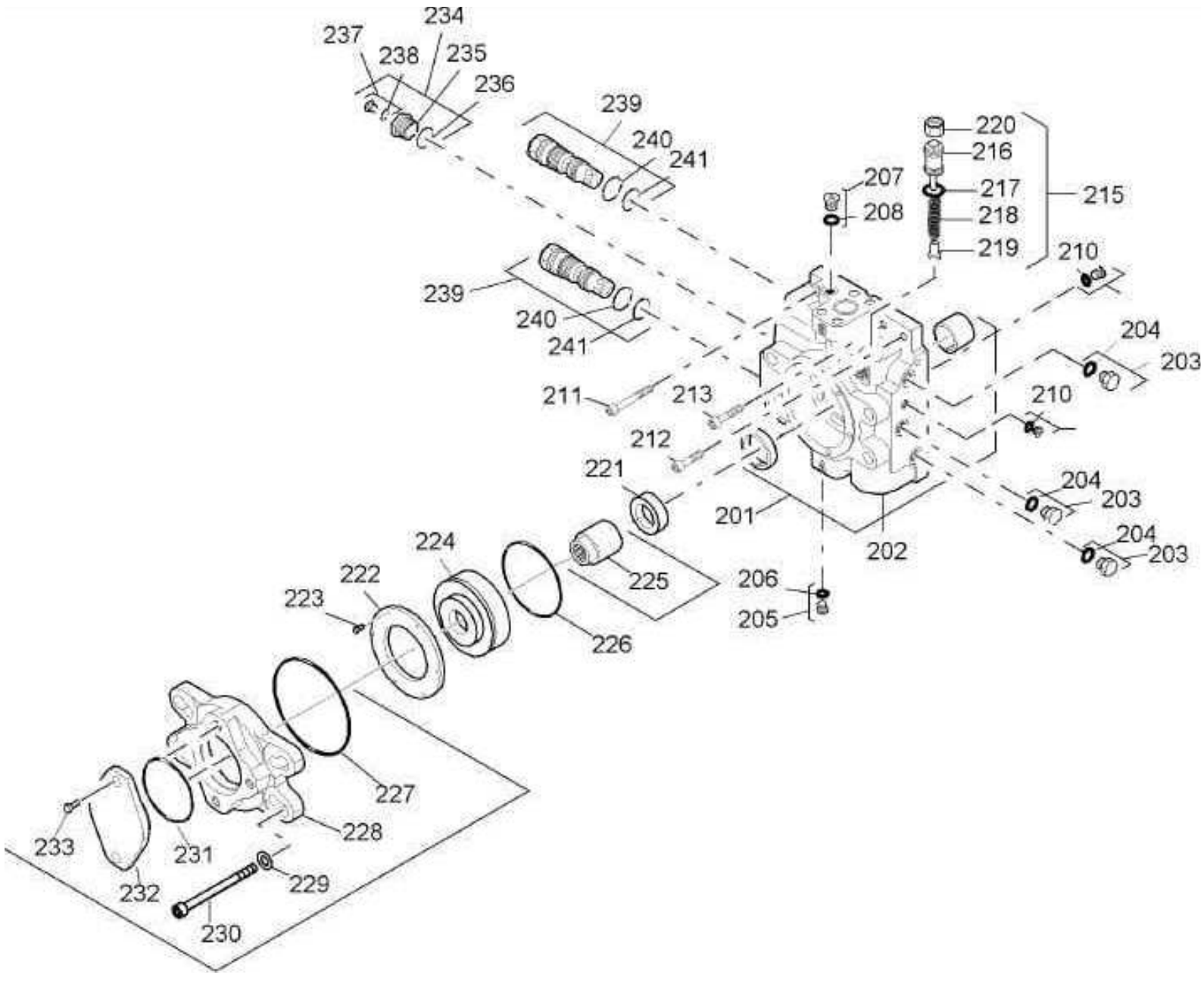

| Pos. Pos. Pos. | | Part no. Teilenr. No.piece | Qty. Menge Qte. | Description | Benennung | Designation |
|---|---|---|---|---|---|---|
| 236 | 1 | 05817485 | 1 | >>Loop ring | >>Runddichtring | >>Joint torique |
| 237 | | 05817389 | 1 | >>Screw plug | >>Verschlußschraube | >>Vis de fermeture |
| 238 | 1 | 05817144 | 1 | >>>Loop ring | >>>Runddichtring | >>>Joint torique |
| 239 | | 05817983 | 1 | >Valve | >Ventil | >Clapet |
| 240 | 1 | 32044005 | 2 | >Loop ring | >Runddichtring | >Joint torique |
| 241 | 1 | 05817169 | 2 | >Loop ring | >Runddichtring | >Joint torique |
| 243 | | 05817486 | 2 | >check valve | >Rückschlagventil | >Clapet de retenue |
| | | | | No illustration | Ohne Bild | Aucune illustration |
| 244 | 1 | 32043059 | 2 | >>Loop ring | >>Runddichtring | >>Joint torique |
| 245 | | 05817487 | 2 | >Plug | >Stopfen | >Bouchon |
| | | | | No illustration | Ohne Bild | Aucune illustration |
| 246 | | 32043047 | 1 | >Circlip | >Sicherungsring | >Circlip |
| | | | | No illustration | Ohne Bild | Aucune illustration |
| 247 | 1 | 05817172 | 1 | >Loop ring | >Runddichtring | >Joint torique |
| 248 | | 32044002 | 2 | >Washer | >Scheibe | >Disque |
| | | | | No illustration | Ohne Bild | Aucune illustration |
| 249 | | 05817175 | 2 | >Screw plug | >Verschlußschraube | >Vis de fermeture |
| | | | | No illustration | Ohne Bild | Aucune illustration |

1 nur im Dichtungssatz erhältlich
1 seulement dans le kit de joint disponible
1 solamente en el kit del seko disponible
1 only in the gasket kit available

| | |
|---|---|
| | BW 211 D-40 |
| **99.04**<br>Page / Seite **1 / 5**<br>BOMAG | S/N 861583008088 ➤<br>**Hydraulic Pump,Vibration**<br>**Hydraulikpumpe,Vibration**<br>**Pompe hydr., vibration**<br>**Bomba hidr., vibración**<br>EA000279_001_00 |

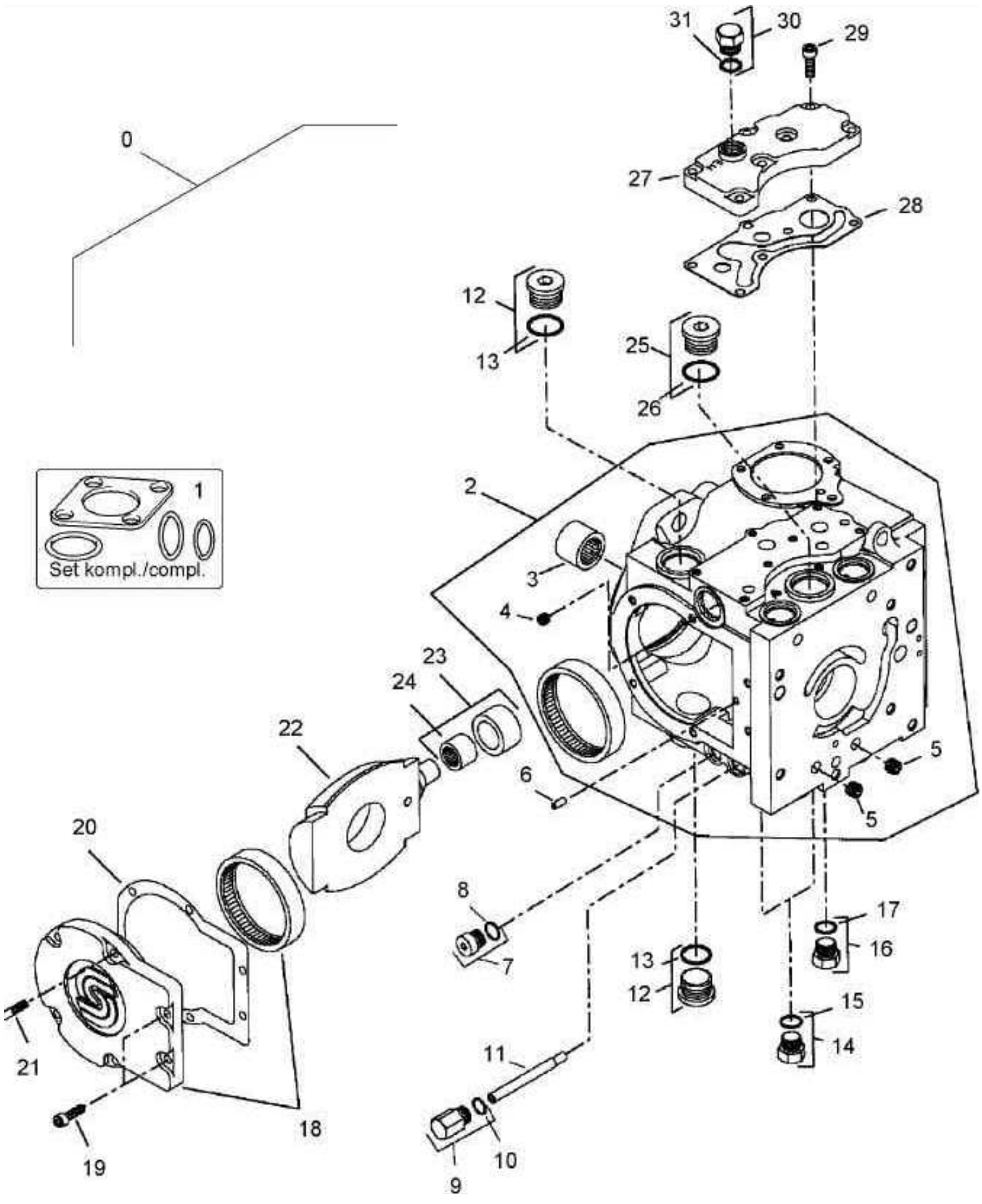

# Hydraulic Pump,Vibration
# Hydraulikpumpe,Vibration
# Pompe hydr., vibration
# Bomba hidr., vibración

EA000279 8061 E

BOMAG

| Pos. Pos. Pos. | Part no. Teilenr. No.piece | Qty. Menge Qte. | Description | Benennung | Designation |
|---|---|---|---|---|---|
| 0 | 05817054 | 1 | Vibration pump | Vibrationspumpe | Pompe de vibration |
| 1 | 05817273 | 1 | >Kit,seal | >Dichtungssatz | >Jeu de joints |
| 2 | 05818128 | 1 | >Housing | >Gehäuse | >Boîtier |
| 3 | 05817249 | 1 | >>Needle bearing | >>Nadellager | >>Roulement à aiguilles |
| 4 | 05817276 | 1 | >>Orifice | >>Blende (Scheibe) | >>Diaphragme |
| 5 | 32043061 | 2 | >>Screw plug | >>Verschlußschraube | >>Vis de fermeture |
| 6 | 05817251 | 1 | >Pin | >Stift | >Tige |
| 7 | 05817888 | 1 | >Screw plug | >Verschlußschraube | >Vis de fermeture |
| 8 | 05817143 | 1 | >>Loop ring | >>Runddichtring | >>Joint torique |
| 9 | 05817155 | 1 | >Screw plug | >Verschlußschraube | >Vis de fermeture |
| 10 | 05817144 | 1 | >>Loop ring | >>Runddichtring | >>Joint torique |
| 11 | 05818144 | 1 | >Spool valve | >Schieber | >Soupape |
| 12 | 05817254 | 2 | >Screw plug | >Verschlußschraube | >Vis de fermeture |
| 13 | 05817485 | 2 | >>Loop ring | >>Runddichtring | >>Joint torique |
| 14 | 05817155 | 2 | >Screw plug | >Verschlußschraube | >Vis de fermeture |
| 15 | 05817144 | 2 | >>Loop ring | >>Runddichtring | >>Joint torique |
| 16 | 05817155 | 1 | >Screw plug | >Verschlußschraube | >Vis de fermeture |
| 17 | 05817144 | 1 | >>Loop ring | >>Runddichtring | >>Joint torique |
| 18 | 05818129 | 1 | >Cover,bearing | >Lagerdeckel | >Couvercle de palier |
| 19 | 05817157 | 2 | >Torx-head bolt | >Torxschraube | >Vis à tête torx |
| 20 | 05817252 | 1 | >Gasket | >Dichtung | >Joint |
| 21 | 05817158 | 4 | >Screw | >Schraube | >Vis |
| 22 | 05818126 | 1 | >Swashplate | >Schwenkscheibe | >Disque articulée |
| 23 | 05818125 | 1 | >Bearing application | >Lagerung | >Palier |
| 24 | 05817651 | 1 | >>Needle bearing | >>Nadellager | >>Roulement à aiguilles |
| 25 | 05817254 | 1 | >Screw plug | >Verschlußschraube | >Vis de fermeture |
| 26 | 05817485 | 1 | >>Loop ring | >>Runddichtring | >>Joint torique |
| 27 | 05817274 | 1 | >Filter adapter | >Filteradapter | >Adaptateur du filtre |
| 28 | 05817275 | 1 | >Gasket | >Dichtung | >Joint |
| 29 | 05817158 | 7 | >Screw | >Schraube | >Vis |
| 30 | 05817155 | 1 | >Screw plug | >Verschlußschraube | >Vis de fermeture |
| 31 | 05817144 | 1 | >>Loop ring | >>Runddichtring | >>Joint torique |

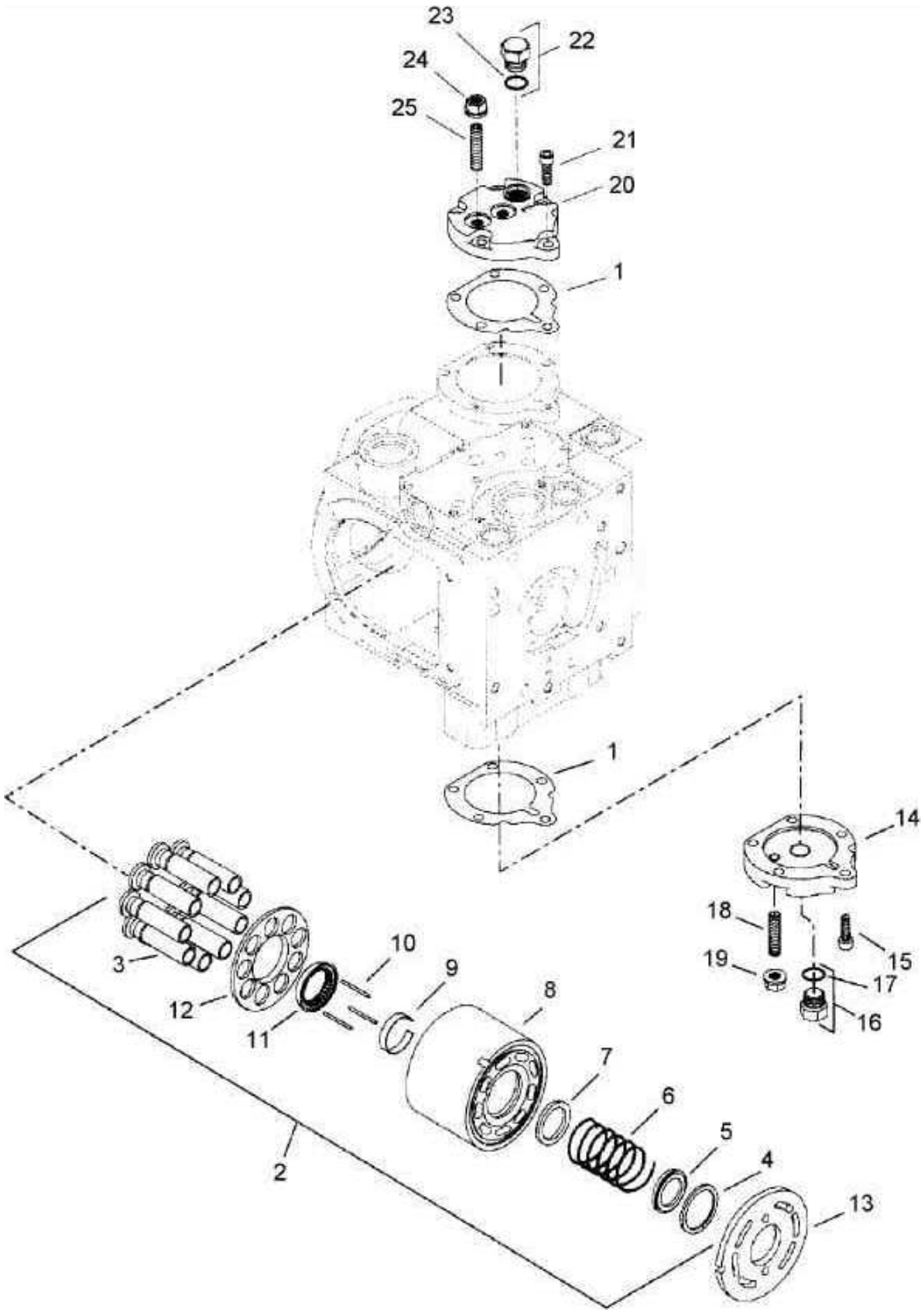
23
22
24
25
21
20
1
1
14
18
15
19
17
16
3
10
9
12
11
8
7
6
5
4
13
2

**Hydraulic Pump,Vibration**
**Hydraulikpumpe,Vibration**
**Pompe hydr., vibration**
**Bomba hidr., vibración**

EA000280 8061 E

| Pos. Pos. Pos. | | Part no. Teilenr. No.piece | Qty. Menge Qte. | Description | Benennung | Designation |
|---|---|---|---|---|---|---|
| 1 | 1 | 05817253 | 2 | Gasket | Dichtung | Joint |
| 2 | | 05817262 | 1 | Installation kit | Einbausatz | Jeu de montage |
| 3 | | 05817271 | 9 | >Piston | >Kolben | >Piston |
| 4 | | 05817267 | 1 | >Spring ring | >Sprengring | >Jonc |
| 5 | | 05817266 | 1 | >Washer | >Scheibe | >Disque |
| 6 | | 05817265 | 1 | >Spring | >Feder | >Ressort |
| 7 | | 05817264 | 1 | >Washer | >Scheibe | >Disque |
| 8 | | 05817263 | 1 | >Cylinder block | >Zylinderblock | >Bloc de cylindre |
| 9 | | 05817268 | 1 | >Retainer ring | >Haltering | >Bague de retenue |
| 10 | | 05818130 | 3 | >Pin | >Stift | >Tige |
| 11 | | 05818133 | 1 | >Guide | >Führung | >Guidage |
| 12 | | 05818134 | 1 | >Washer | >Scheibe | >Disque |
| 13 | | 05817272 | 1 | Valve plate | Ventilplatte | Plaque de clapet |
| 14 | | 05817654 | 1 | Servo cover | Servodeckel | Servo-couvercle |
| 15 | | 05817158 | 5 | Screw | Schraube | Vis |
| 16 | | 05817155 | 1 | Screw plug | Verschlußschraube | Vis de fermeture |
| 17 | | 05817144 | 1 | >Loop ring | >Runddichtring | >Joint torique |
| 18 | | 05818143 | 1 | Set screw | Stellschraube | Vis de réglage |
| 19 | | 05817153 | 1 | Collar nut | Bundmutter | Ecrou à bride |
| 20 | | 05818142 | 1 | Servo cover | Servodeckel | Servo-couvercle |
| 21 | | 05817885 | 5 | Torx-head bolt | Torxschraube | Vis à tête torx |
| 22 | | 05817155 | 1 | Screw plug | Verschlußschraube | Vis de fermeture |
| 23 | | 05817144 | 1 | >Loop ring | >Runddichtring | >Joint torique |
| 24 | | 05817153 | 1 | Collar nut | Bundmutter | Ecrou à bride |
| 25 | | 05818143 | 1 | Set screw | Stellschraube | Vis de réglage |

1 Im Dichtungssatz enthalten
1 Est compris dans le jeu de joints
1 Incl. en el juego de obturación
1 Comprised in seal kit

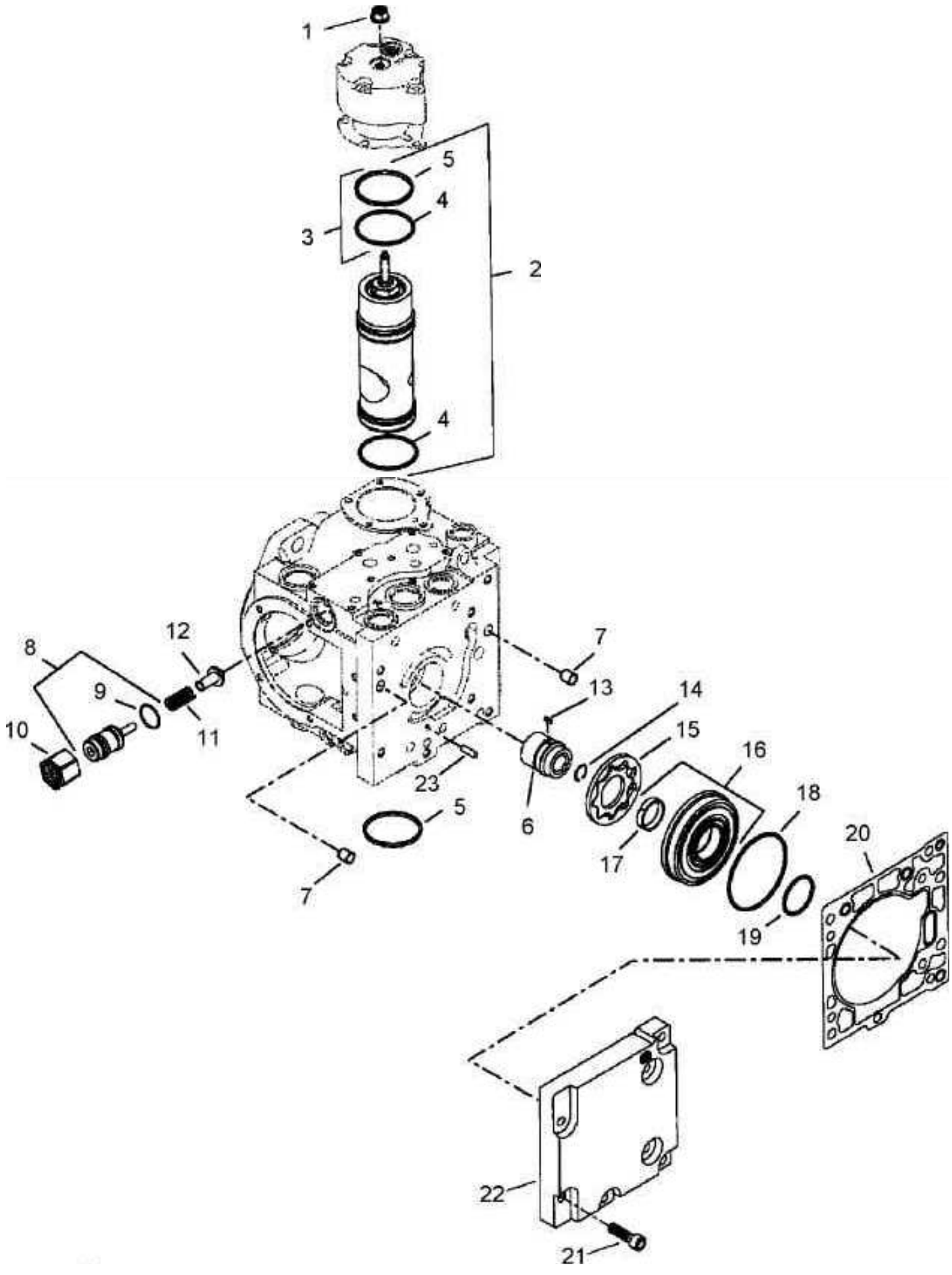
1
5
4
3
2
4
8
12
7
9
13
14
10
11
15
16
23
6
18
5
17
20
7
19
22
21

**Hydraulic Motor**
**Hydraulikmotor**
**Moteur hydraulique**
**Motor hidráulico**

EA001325 8061 E

| Pos. Pos. Pos. | Part no. Teilenr. No.piece | Qty. Menge Qte. | Description | Benennung | Designation |
|---|---|---|---|---|---|
| 1 | 05818501 | 1 | Control,electr.-hydr. | Verstellung,elektr.hydr. | Raglage, électr.-hydr. |
| 2 | 05817801 | 1 | >Way valve | >Wegeventil | >Distributeur |
| 3 | 05817785 | 6 | >Screw plug | >Verschlußschraube | >Vis de fermeture |
| 4 | 05817389 | 2 | >Screw plug | >Verschlußschraube | >Vis de fermeture |
| 5 | 05817988 | 1 | >Valve housing | >Ventilgehäuse | >Boîtier de clapet |
| 6 | 07231221 | 4 | >Socket-head cap screw | >Zylinderschraube | >Vis à tête six pans creux |
| 7 | 05818927 | 2 | >Nozzle | >Düse | >Buse |
| 8 | 05817989 | 1 | >Nozzle | >Düse | >Buse |

| | |
|---|---|
| | BW 211 D-40 |
| **99.24** | S/N 861583008088 ➤ |
| Page / Seite **1 / 4** | **Hydr.Motor,Vibration**<br>**Hydraulikmotor,Vibration**<br>**Moteur hydr., vibration**<br>**Motor hidr., vibración** |
| BOMAG | EA000463_000_00 |

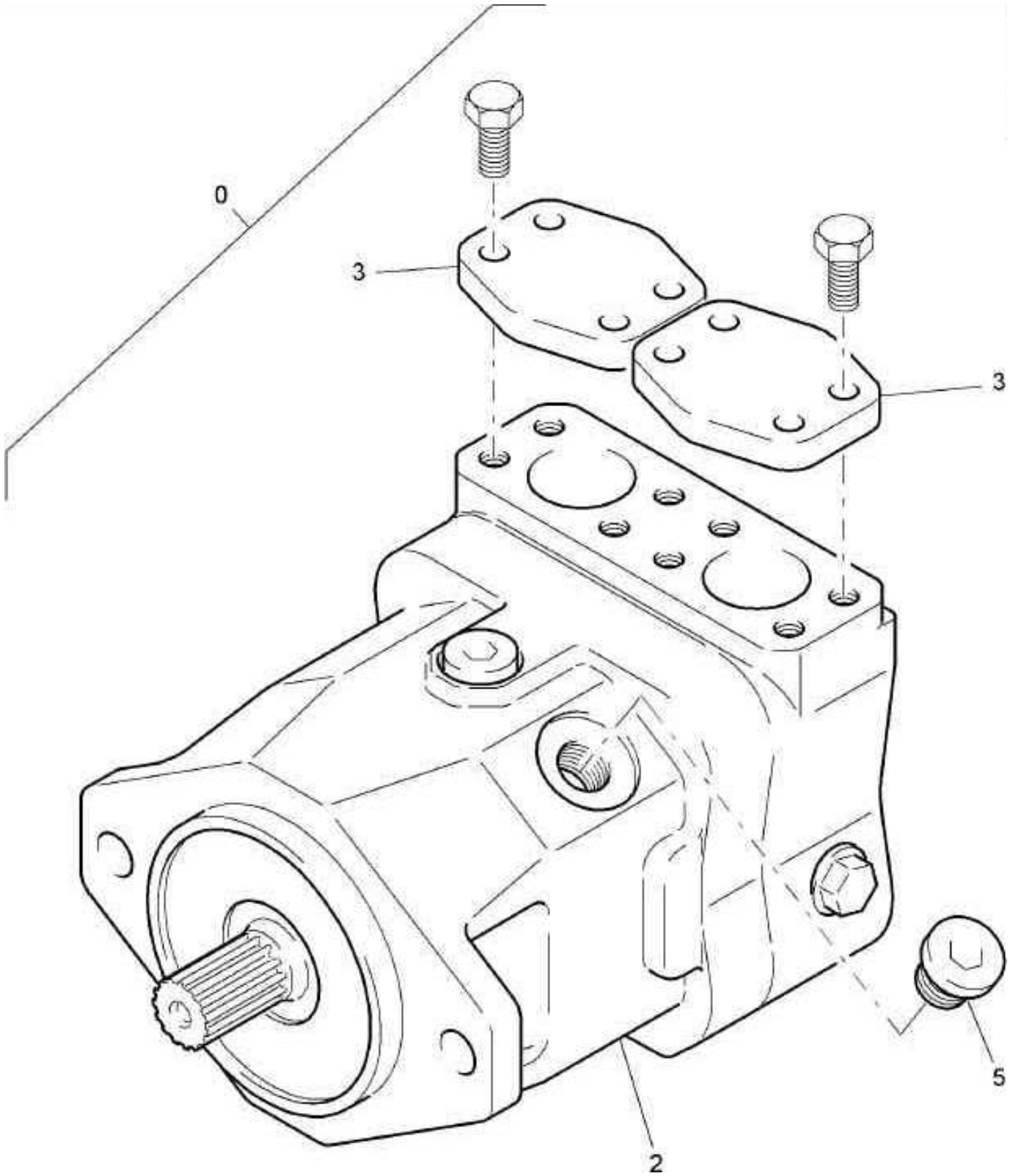


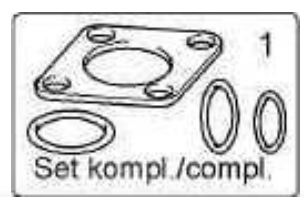

**Hydr.Motor,Vibration**
**Hydraulikmotor,Vibration**
**Moteur hydr., vibration**
**Motor hidr., vibración**

EA000463 8061 E

BOMAG

| Pos. Pos. Pos. | Part no. Teilenr. No.piece | Qty. Menge Qte. | Description | Benennung | Designation |
|---|---|---|---|---|---|
| 0 | 05800957 | 1 | Vibration motor | Vibrationsmotor | Moteur de vibrateur |
| 1 | 05804531 | 1 | >Kit,seal | >Dichtungssatz | >Jeu de joints |
| 2 | 05802369 | 1 | >Vibration motor | >Vibrationsmotor | >Moteur de vibrateur |
| 3 | 05802330 | 2 | >Flanged cover | >Flanschdeckel | >Couvercle à bride |
| 5 | 05802329 | 1 | >Screw plug | >Schraubstopfen | >Vis de fermeture |

# Hydr.Motor,Vibration
# Hydraulikmotor,Vibration
# Moteur hydr., vibration
# Motor hidr., vibración

EA000464_000_00

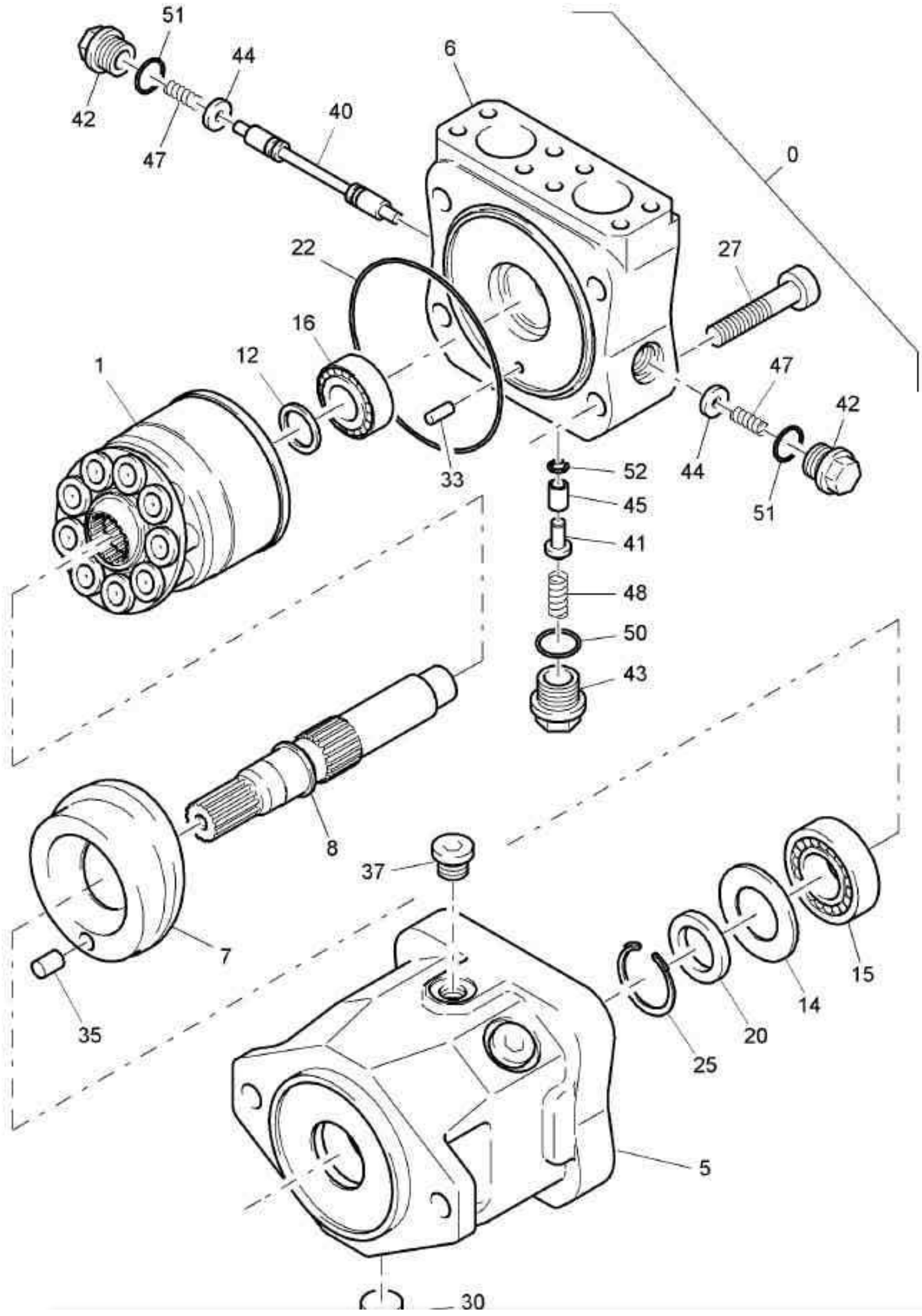

**Hydr.Motor,Vibration**
**Hydraulikmotor,Vibration**
**Moteur hydr., vibration**
**Motor hidr., vibración**

EA000464 8061 E

| Pos. Pos. Pos. | Part no. Teilenr. No.piece | Qty. Menge Qte. | Description | Benennung | Designation |
|---|---|---|---|---|---|
| 0 | 05802369 | 1 | Vibration motor | Vibrationsmotor | Moteur de vibrateur |
| 1 | 05802331 | 1 | >Rotor group | >Triebwerk | >Groupe rotor |
| 5 | 05802332 | 1 | >Housing | >Gehäuse | >Boîtier |
| 6 | 05802333 | 1 | >Connecting plate | >Anschlußplatte | >Plaque de jonction |
| 7 | 05802334 | 1 | >Swashplate | >Schwenkscheibe | >Disque articulée |
| 8 | 05802335 | 1 | >Drive shaft | >Antriebswelle | >Arbre d’entraînement |
| 12 | 05802336 | 1 | >Adjusting disk | >Abstimmscheibe | >Disque d’ajustage |
| 14 | 05802337 | 1 | >Stop ring | >Anschlagring | >Bague de butée |
| 15 | 05802338 | 1 | >Taper roller bearing | >Kegelrollenlager | >Roulement à galets coniques |
| 16 | 05802339 | 1 | >Taper roller bearing | >Kegelrollenlager | >Roulement à galets coniques |
| 20 | 05802340 | 1 | >Radial seal | >Wellendichtring | >Joint d’étanchéité radial |
| 22 | 05802341 | 1 | >Loop ring | >Runddichtring | >Joint torique |
| 25 | 05802342 | 1 | >V-ring | >V-Ring | >Joint en V |
| 27 | 05802343 | 4 | >Socket-head cap screw | >Zylinderschraube | >Vis à tête six pans creux |
| 30 | 05802344 | 1 | >Screw plug | >Verschlußschraube | >Vis de fermeture |
| 33 | 05802345 | 1 | >Pin,cylindric | >Zylinderstift | >Goupille cylindrique |
| 35 | 05802346 | 2 | >Pin,cylindric | >Zylinderstift | >Goupille cylindrique |
| 37 | 05802347 | 1 | >Screw plug | >Verschlußschraube | >Vis de fermeture |
| 40 | 05802348 | 1 | >Flushing piston | >Spülkolben | >Piston de rinçage |
| 41 | 05802349 | 1 | >Valve spool | >Ventilkolben | >Piston de clapet |
| 42 | 05802350 | 2 | >Screw plug | >Verschlußschraube | >Vis de fermeture |
| 43 | 05802351 | 1 | >Screw plug | >Verschlußschraube | >Vis de fermeture |
| 44 | 05802352 | 2 | >Washer | >Scheibe | >Disque |
| 45 | 05802353 | 1 | >Orifice | >Blende | >Diaphragme |
| 47 | 05802354 | 2 | >Pressure spring | >Druckfeder | >Ressort de pression |
| 48 | 05802355 | 1 | >Pressure spring | >Druckfeder | >Ressort de pression |
| 50 | 05802356 | 1 | >Loop ring | >Runddichtring | >Joint torique |
| 51 | 05802357 | 2 | >Loop ring | >Runddichtring | >Joint torique |
| 52 | 05802358 | 1 | >Circlip | >Sicherungsring | >Circlip |

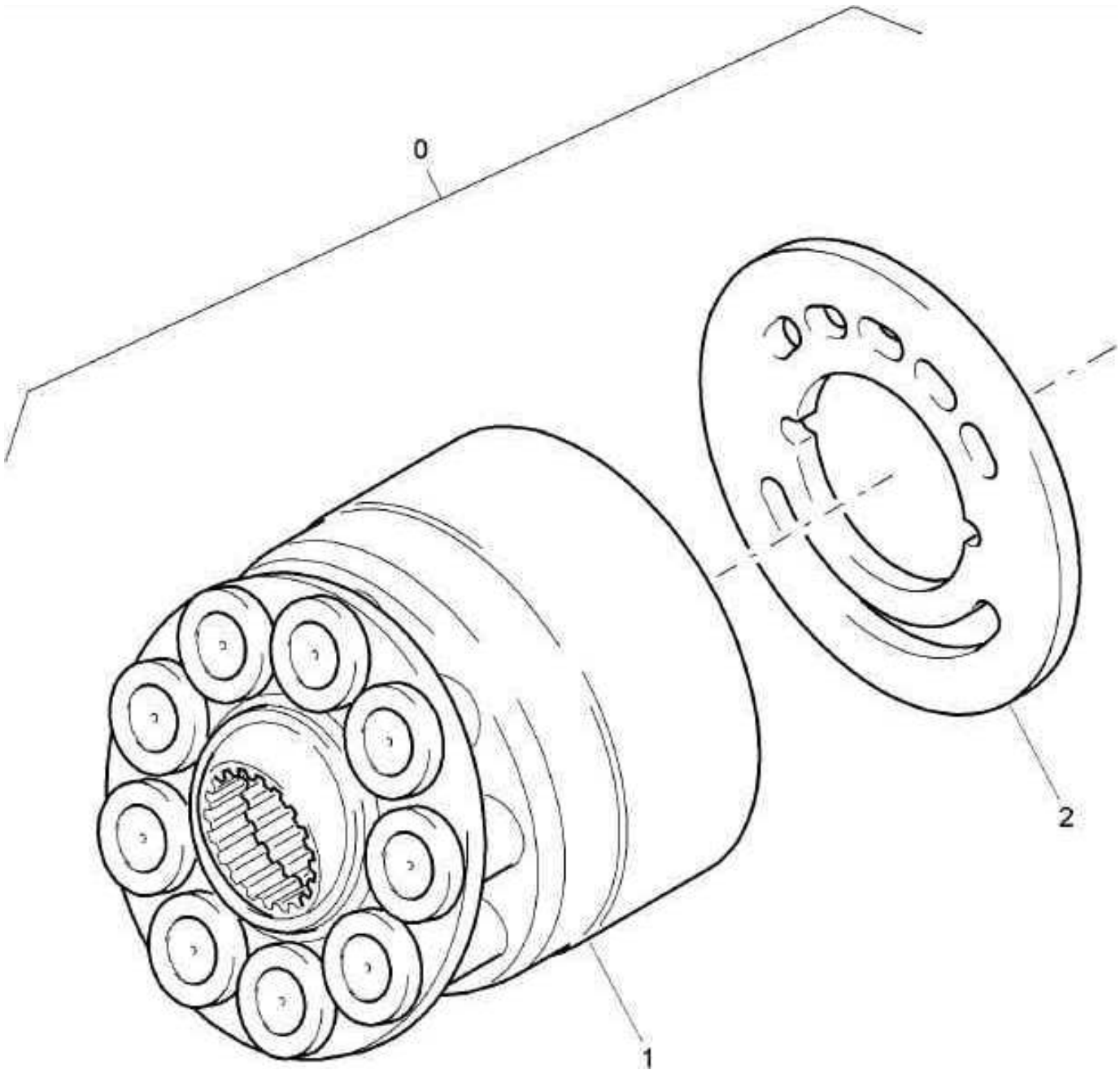
0
1
2

**Hydr.Motor,Vibration**
**Hydraulikmotor,Vibration**
**Moteur hydr., vibration**
**Motor hidr., vibración**

EA000465 8061 E

| Pos. Pos. Pos. | Part no. Teilenr. No.piece | Qty. Menge Qte. | Description | Benennung | Designation |
|---|---|---|---|---|---|
| 0 | 05802331 | 1 | Rotor group | Triebwerk | Groupe rotor |
| 1 | 05802359 | 1 | >Rotor group | >Triebwerk | >Groupe rotor |
| 2 | 05802360 | 1 | >Distributor plate | >Verteilerplatte | >Plaque de distributeur |

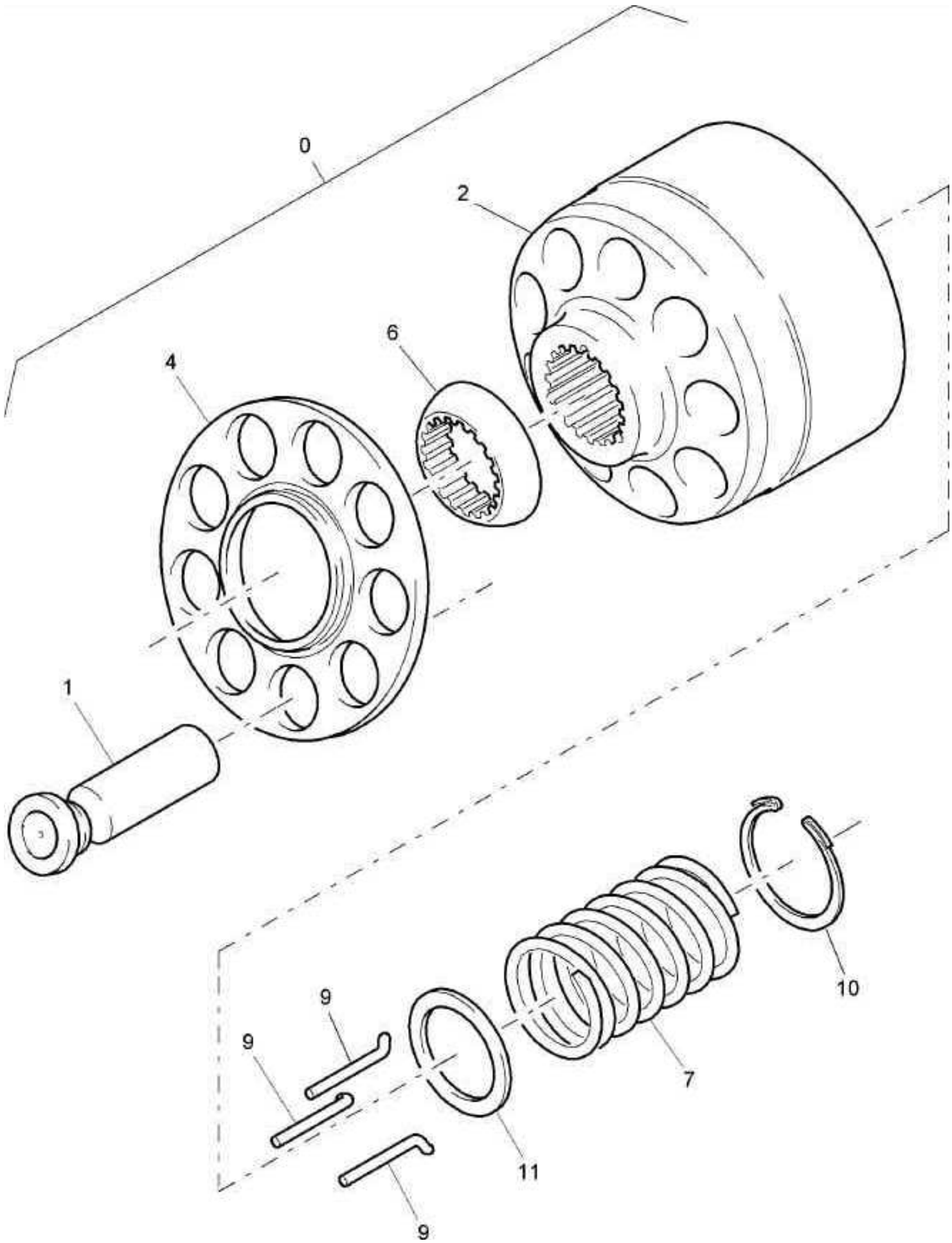
0
2
6
4
1
9
9
9
11
7
10

**Hydr.Motor,Vibration**
**Hydraulikmotor,Vibration**
**Moteur hydr., vibration**
**Motor hidr., vibración**

EA000466 8061 E

| Pos. Pos. Pos. | Part no. Teilenr. No.piece | Qty. Menge Qte. | Description | Benennung | Designation |
|---|---|---|---|---|---|
| 0 | 05802359 | 1 | Rotor group | Triebwerk | Groupe rotor |
| 1 | 05802361 | 9 | >Piston | >Kolben | >Piston |
| 2 | 05802362 | 1 | >Cylinder | >Zylinder | >Cylindre |
| 4 | 05802363 | 1 | >Pull back plate | >Rückzugplatte | >Plaque de rappel |
| 6 | 05802364 | 1 | >Pull back ball | >Rückzugkugel | >Bille de rappel |
| 7 | 05802365 | 1 | >Spring | >Feder | >Ressort |
| 9 | 05802366 | 3 | >Pressure pin | >Druckstift | >Goujon de pression |
| 10 | 05802367 | 1 | >V-ring | >V-Ring | >Joint en V |
| 11 | 05802368 | 1 | >Supporting disc | >Stützscheibe | >Disque d’appui |

| | |
|---|---|
| | BW 211 D-40 |
| **99.27** | S/N 861583008088 ➤ |
| Page / Seite 1 / 1 | **Hydr.Motor,Travel Sys.Fr.**<br>**Hydr.motor,Fahrantr.vorne**<br>**Moteur hydr., transl.avant**<br>**Motor hidr., tras. delan.** |
| BOMAG | EA001710_000_00 |

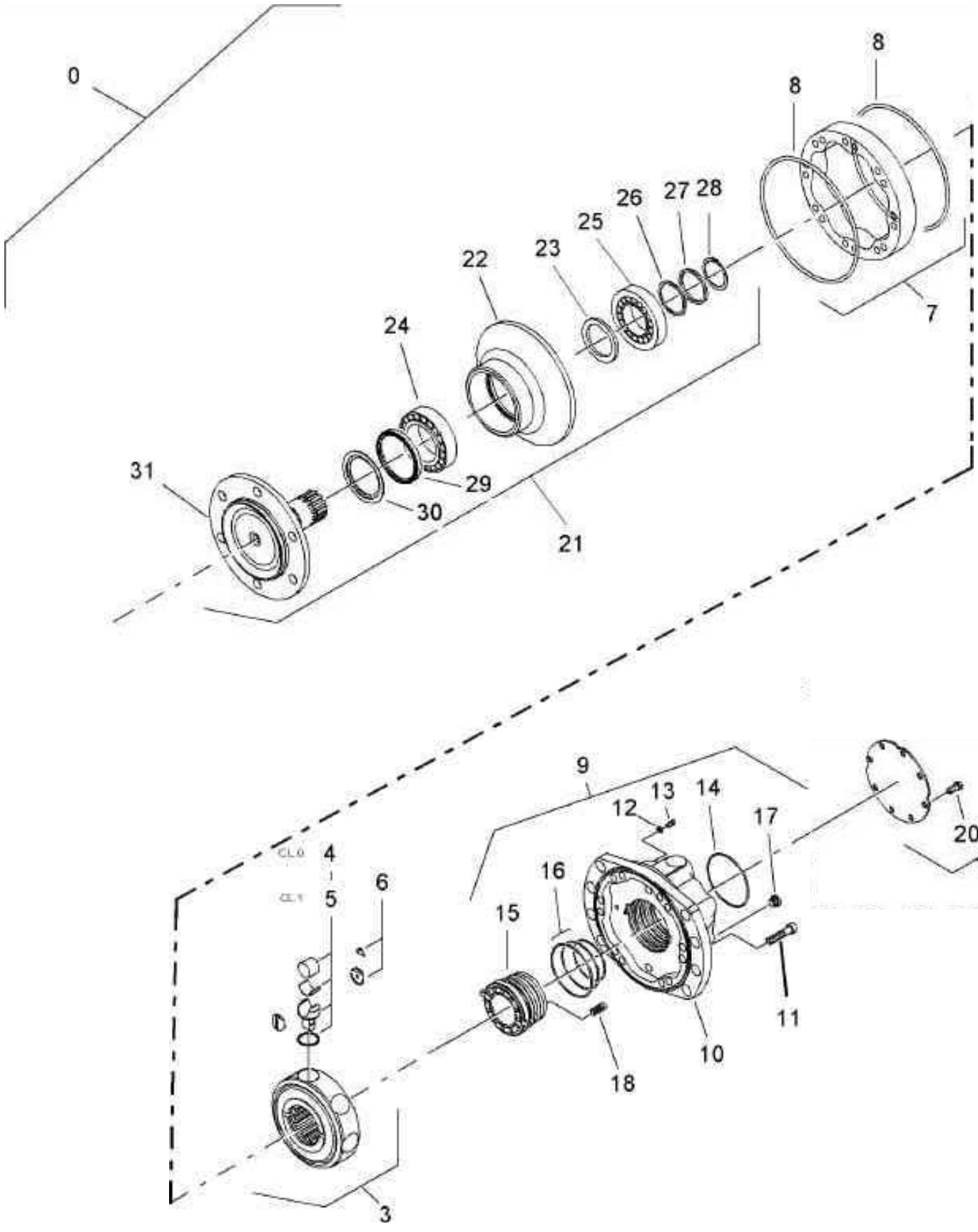


8+12+14+23+29+30 = 1




8+12+14+15+23+29+30 = 2



BW 211 D-40

S/N 861583008088 ➤

**99.27**

**Hydr.Motor,Travel Sys.Fr.**
**Hydr.motor,Fahrantr.vorne**
**Moteur hydr., transl.avant**
**Motor hidr., tras. delan.**

EA001710 8061 E



BOMAG

| Pos. Pos. Pos. | Part no. Teilenr. No.piece | Qty. Menge Qte. | Description | Benennung | Designation |
|---|---|---|---|---|---|
| 0 | 05818252 | 1 | Travel motor | Fahrmotor | Moteur de translation |
| 1 | 05815976 | 1 | >Kit,seal | >Dichtungssatz | >Jeu de joints |
| 2 | 05818320 | 1 | >Kit,seal | >Dichtungssatz | >Jeu de joints |
| 3 | 05805000 | 1 | >Cylinder block | >Zylinderblock | >Bloc de cylindre |
| 4 | 05805001 | 1 | >>Piston | >>Kolben | >>Piston |
| 5 | 05805002 | 1 | >>Piston | >>Kolben | >>Piston |
| 6 | 05815117 | 1 | >>Repair Kit | >>Reparatursatz | >>Necessaire de réparation |
| 7 | 05815980 | 1 | >Cam race | >Kurvenbahn | >Plateau à cames |
| 8 | 05816027 | 2 | >>Loop ring | >>Runddichtring | >>Joint torique |
| 9 | 05818323 | 1 | >Distributor | >Verteiler | >Distributeur |
| 10 | 05818324 | 1 | >>Cover | >>Deckel | >>Couvercle |
| 11 | 07231651 | 16 | >>Socket-head cap screw | >>Zylinderschraube | >>Vis à tête six pans creux |
| 12 | 05815698 | 2 | >>Sealing ring | >>Dichtring | >>Bague d’étanchéité |
| 13 | 07230602 | 2 | >>Socket-head cap screw | >>Zylinderschraube | >>Vis à tête six pans creux |
| 14 | 06221454 | 1 | >>Loop ring | >>Runddichtring | >>Joint torique |
| 15 | 05818319 | 1 | >>Distributor | >>Verteiler | >>Distributeur |
| 16 | 05815162 | 1 | >>Kit,seal | >>Dichtungssatz | >>Jeu de joints |
| 17 | 05815382 | 1 | >>Screw plug | >>Verschlußschraube | >>Vis de fermeture |
| 18 | 05815926 | 12 | >>Pressure spring | >>Druckfeder | >>Ressort de pression |
| 19 | 05815004 | 1 | >Cover | >Verschlußdeckel | >Couvercle de fermeture |
| 20 | 05805003 | 5 | >>Screw | >>Schraube | >>Vis |
| 21 | 05815187 | 1 | >End plate | >Lagerschild | >Palier |
| 22 | 05815988 | 1 | >>Housing,bearing | >>Lagergehäuse | >>Boîtier de palier |
| 23 | 05815989 | 1 | >>Radial seal | >>Wellendichtring | >>Joint d’étanchéité radial |
| 24 | 05815160 | 1 | >>Taper roller bearing | >>Kegelrollenlager | >>Roulement à galets coniques |
| 25 | 05815651 | 1 | >>Taper roller bearing | >>Kegelrollenlager | >>Roulement à galets coniques |
| 26 | 05815990 | 1 | >>Shim | >>Ausgleichscheibe | >>Cale |
| 27 | 05815991 | 1 | >>Back-up ring | >>Stützring | >>Bague d’appui |
| 28 | 05815750 | 1 | >>Circlip,external | >>Sicherungsring(außen) | >>Circlips extérieur |
| 29 | 05815992 | 1 | >>Sealing ring | >>Dichtring | >>Bague d’étanchéité |
| 30 | 05815993 | 1 | >>Oil distributor | >>Ölverteiler | >>Déflecteur |
| 31 | 05815134 | 1 | >>Shaft | >>Welle | >>Arbre |

| | |
|---|---|
| | BW 211 D-40 |
| **99.45** | S/N 861583008088 ➤ |
| Page / Seite 1 / 1 | **Way Valve**<br>**Wegeventil**<br>**Distributeur**<br>**Válvula distribuidora** |
| BOMAG | EA002053_000_00 |

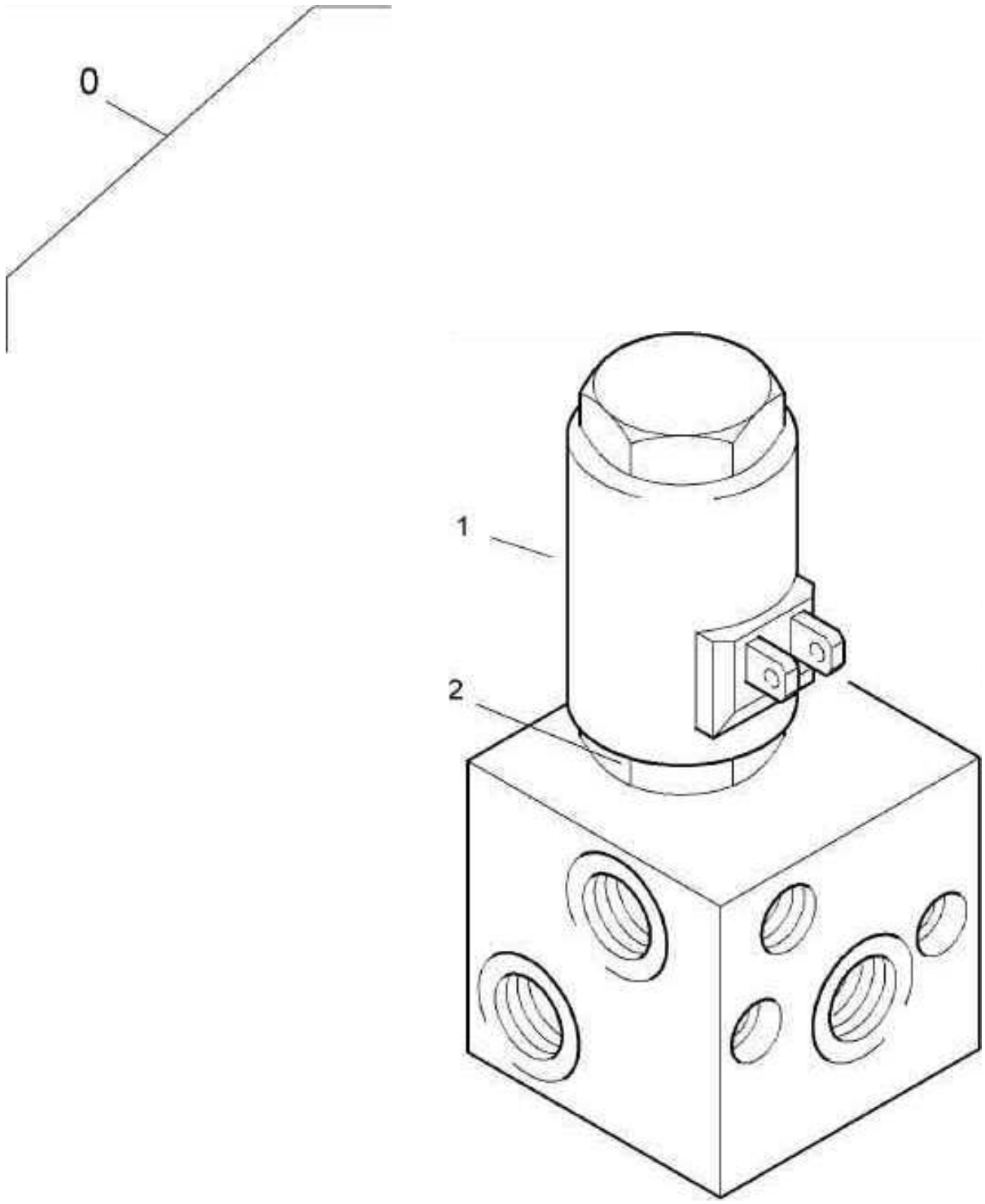


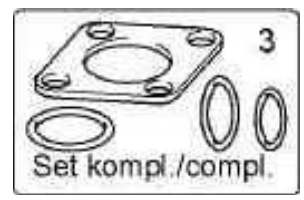

**Way Valve**
**Wegeventil**
**Distributeur**
**Válvula distribuidora**

EA002053 8061 E

| Pos. Pos. Pos. | Part no. Teilenr. No.piece | Qty. Menge Qte. | Description | Benennung | Designation |
|---|---|---|---|---|---|
| 0 | 05877044 | 1 | 3/2-Way valve | 3/2-Wegeventil | Distributeur 3/2 voies |
| 1 | 05887442 | 1 | >Way valve | >Wegeventil | >Distributeur |
| 2 | 05887443 | 1 | >Magnetic coil | >Magnetspule | >Solenoïde |
| 3 | 05887444 | 1 | >Kit,seal | >Dichtsatz | >Jeu de joints |

| | |
|---|---|
| | BW 211 D-40 |
| **99.48** | S/N 861583008088 ➤ |
| Page / Seite 1 / 1 | **Hydraulic Oil Filter**<br>**Hydraulikölfilter**<br>**Filtre à huile hydraulique**<br>**Filtro de aceite hidr.** |
| BOMAG | EA000616_000_00 |

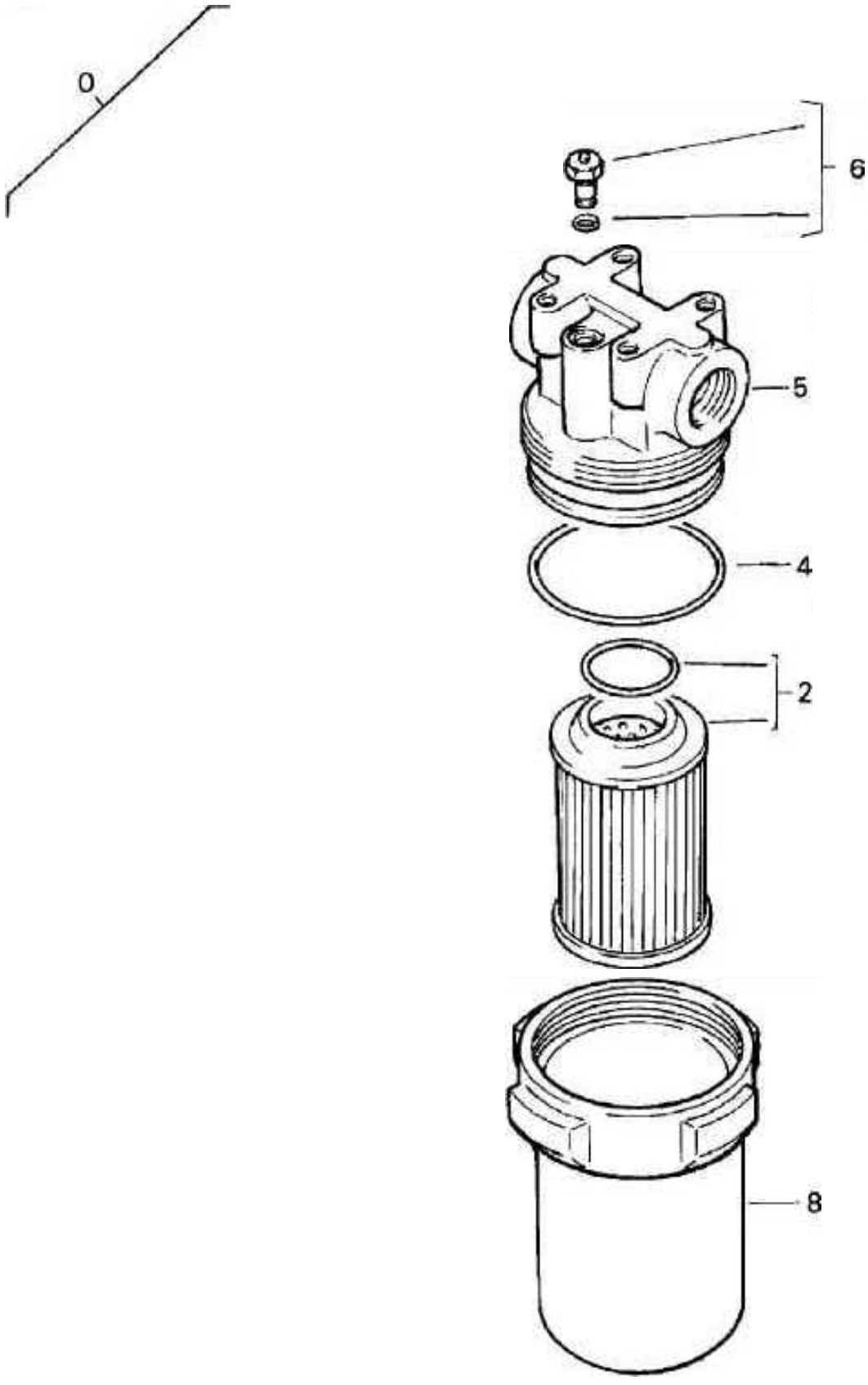


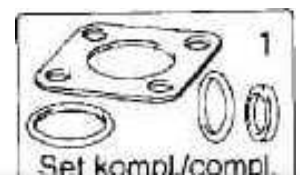

BW 211 D-40

S/N 861583008088 ➤

# 99.48

Page / Seite 1 / 1

**Hydraulic Oil Filter**
**Hydraulikölfilter**
**Filtre à huile hydraulique**
**Filtro de aceite hidr.**

EA000616 8061 E

BOMAG

| Pos. Pos. Pos. | Part no. Teilenr. No.piece | Qty. Menge Qte. | Description | Benennung | Designation |
|---|---|---|---|---|---|
| 0 | 07993051 | 1 | Filter | Filter | Filtre |
| 1 | 07993023 | 1 | >Kit,seal (4, 7) | >Dichtungssatz (4, 7) | >Jeu de joints (4, 7) |
| 2 | 07993014 | 1 | >Filter element,hydr.oil | >Filterelement,Hydr.öl | >Elément filtrant,huile hyd. |
| 4 | 06220882 | 1 | >Loop ring | >Runddichtring | >Joint torique |
| 5 | 07993205 | 1 | >Filter head | >Filterkopf | >Tête du filtre |
| 6 | 07993996 | 1 | >Different.press.indicator | >Differenzdruckanzeige | >Indicateur de pression différentielle |
| 8 | 07993203 | 1 | >Filter housing | >Filterglocke | >Cloche de filtre |

| | |
|---|---|
| | BW 211 D-40 |
| **99.67** | S/N 861583008088 ➤ |
| Page / Seite 1 / 1 | **Steering Cylinder**<br>**Lenkzylinder**<br>**Vérin de direction**<br>**Cilindro de dirección** |
| BOMAG | EA000577_000_00 |

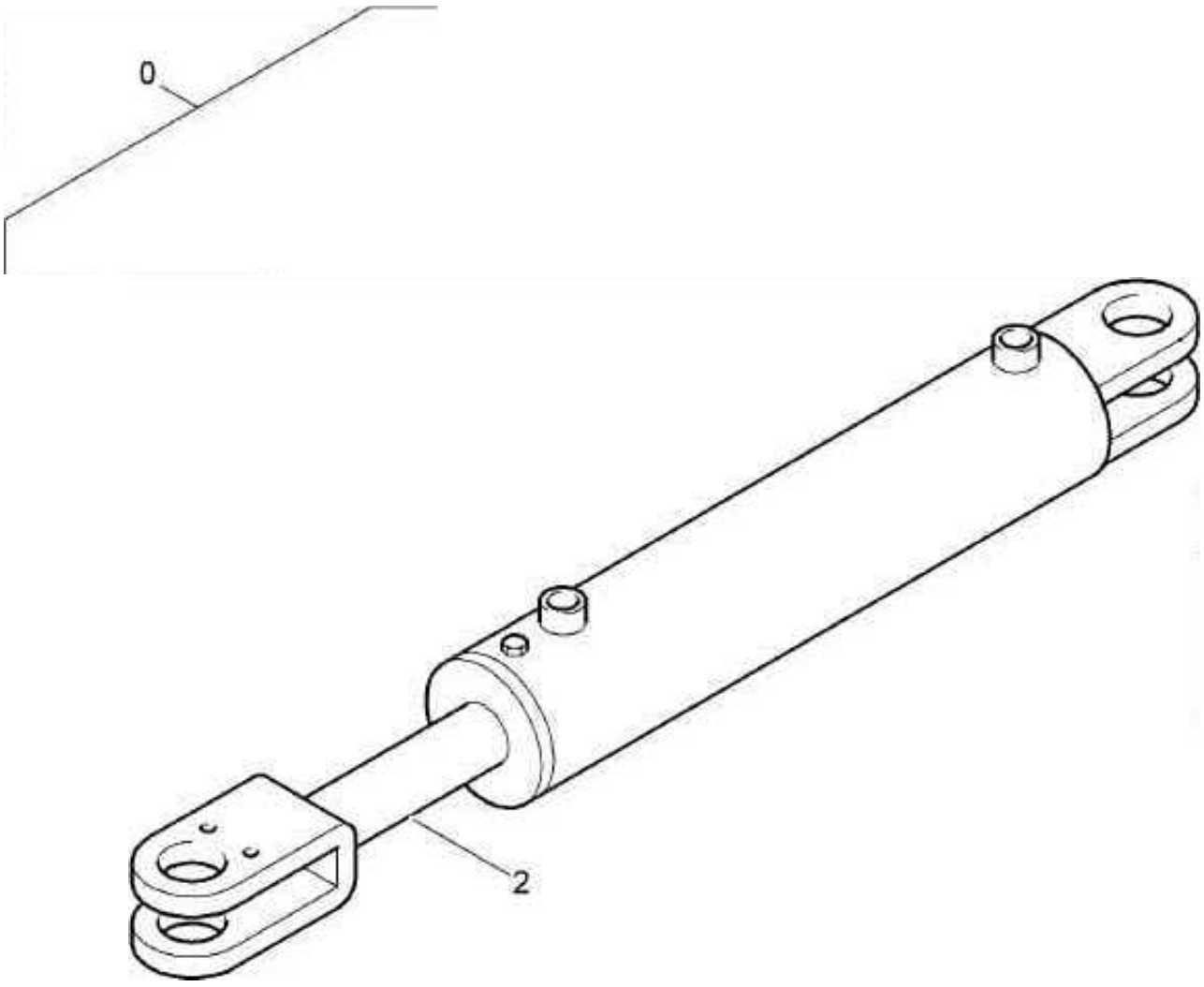


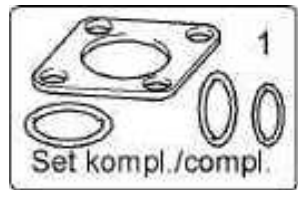

# Decals
# Beschilderung
# Plaquettes
# Rótulos indicadores

58320079 8061 1

BOMAG

| Pos. Pos. Pos. | Part no. Teilenr. No.piece | Qty. Menge Qte. | Description | Benennung | Designation |
|---|---|---|---|---|---|
| 1 | 00830372 | 1 | Decal | Firmenschild | Plaquette |
| 2 | 00830055 | 1 | Decal,indication | Hinweisschild | Fiche d'instructions |
| 3 | 00830063 | 1 | Decal,indication | Hinweisschild | Fiche d'instructions |
| 4 | 00830941 | 2 | Type designation | Typenbezeichnung | Plaquette pour type |
| 5 | 00831096 | 2 | Type designation | Typenbezeichnung | Plaquette pour type |
| 6 | 00832047 | 2 | Decal,indication | Hinweisschild | Fiche d'instructions |
| 7 | 00832120 | 1 | Decal,indication | Hinweisschild | Fiche d'instructions |
| 8 | 00832400 | 1 | Decal,indication | Hinweisschild | Fiche d'instructions |
| 9 | 00832427 | 1 | Decal,indication | Hinweisschild | Fiche d'instructions |
| 10 | 00832663 | 1 | Decal,indication | Hinweisschild | Fiche d'instructions |
| 11 | 58320105 | 1 | Type plate | Typenschild | Plaquette |
| 12 | 05990102 | 4 | Metal-nail | Metall-Nagel | Clou métallique |
| 13 | 00832756 | 1 | Decal,operation | Bedienungsschild | Plaquette d'utilisation |

**No illustracion para esto grupo del catalogo.**
**Accune illustration pour ce groupe catalogue.**
**Keine Illustration für diese Katalog-Gruppe.**
**For this catalogue group no illustration.**

| Special Equipment<br>Sonderausführungen<br>Equipment spécial<br>Equipo especial | 110.00<br>Page / Seite<br>BOMAG |
|---|---|

| Pos.<br>Pos.<br>Pos. | Part no.<br>Teilenr.<br>No.piece | Qty.<br>Menge<br>Qte. | Description | Benennung | Designation |
|---|---|---|---|---|---|
| 150.02 | | | S5-ROPS-FOPS | S5-ROPS-FOPS | S5-ROPS-FOPS |
| 150.13 | | | J3-Ballast.weight frame | J3-Zusatzgew.Rahmen vorn | J3-Poids addit.châssis |
| 150.34 | | | FS10-Railing | FS10-Geländer | FS10-Balustrade |
| 150.97 | | | Protection in front, assembled | Schutz vorne, montiert | Protection avant, assemblé |
| 150.98 | | | Protection right, assembled | Schutz rechts, montiert | Protection à droite, assemblé |
| 151.01 | | | S32-Cabin with heating module | S32-Kabine mit Heizmodul | S32-Cabine module avec chauff. |
| 151.02 | | | S33-Cab.w.heating-air con.mod | S33-Kabine m. Heiz-Klima-Modul | S33-Cab.module chauff.-climat. |
| 153.65 | | | Q7-Plastic scraper | Q7-Kunststoffabstreifer | Q7-Racleur mat. plastique |
| 159.28 | | | Cab,weather protection | Wetterschutzkabine | Cabine de protection |
| 159.50 | | | Cab | Kabine | Cabine |
| 159.51 | | | Heating Unit | Heizgerät | Appareil de chauffage |
| 159.52 | | | Heating climatic unit | Heiz-Klima-Einheit | Unité climatique de chauffage |
| 159.52 | | | Heating climatic unit | Heiz-Klima-Einheit | Unité climatique de chauffage |
| 162.04 | | | T28-Ballasting of tyres | T28-Reifenballastierung | T28-Lestage de pneumat. |
| 180.02 | | | E1-Working lighting | E1-Arbeitsbeleuchtung | E1-Eclairage de travail |
| 180.06 | | | E24-Worklight oper.stand | E24-Beleuchtung Fahrerstand | E24-Ilum.de trab.puesto cond |

| | |
|---|---|
| | BW 211 D-40 |
| **150.02** | S/N 861583008088 ➤ |
| Page / Seite **1 / 5** | **S5-ROPS-FOPS**<br>**S5-ROPS-FOPS**<br>**S5-ROPS-FOPS**<br>**S5-ROPS-FOPS** |
| BOMAG | 83400109_001_00 |

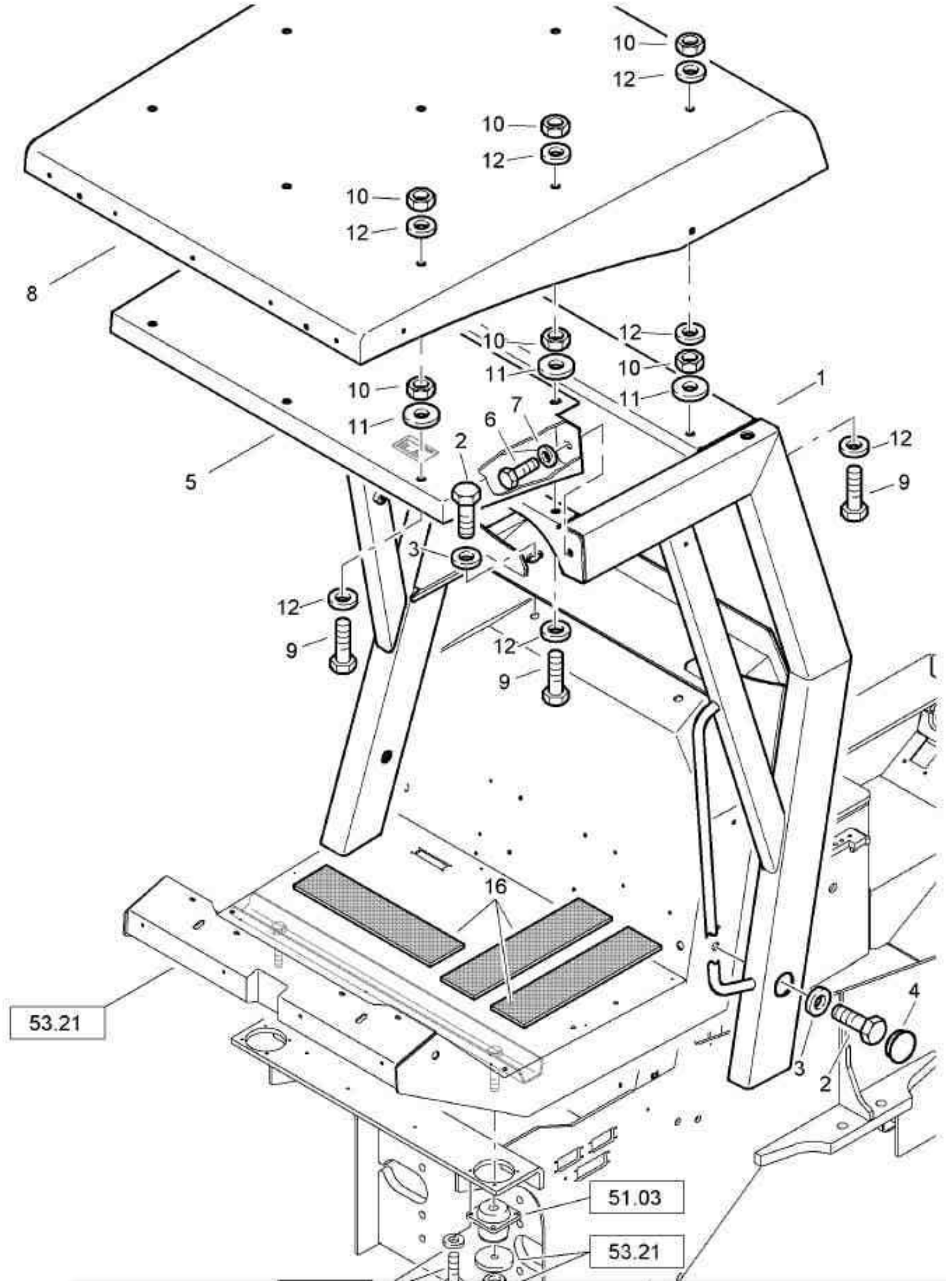

| Pos. Pos. Pos. | Part no. Teilenr. No.piece | Qty. Menge Qte. | Description | Benennung | Designation |
|---|---|---|---|---|---|
| 1 | 58203158 | 1 | ROPS-frame | ROPS-Rahmen | ROPS-châssis |
| 2 | 07142437 | 4 | Hexagon bolt | Sechskantschraube | Vis à tête hexagonale |
| 3 | 08752222 | 4 | Spring washer | Spannscheibe | Rondelle tendeuse |
| 4 | 06510317 | 2 | Cover | Deckel | Couvercle |
| 5 | 58203148 | 1 | FOPS | FOPS | FOPS |
| 6 | 07141633 | 2 | Hexagon bolt | Sechskantschraube | Vis à tête hexagonale |
| 7 | 08752170 | 2 | Spring washer | Spannscheibe | Rondelle tendeuse |
| 8 | 58203204 | 1 | Sun roof | Sonnendach | Toit pare soleil |
| 9 | 07131621 | 9 | Hexagon bolt | Sechskantschraube | Vis à tête hexagonale |
| 10 | 08111623 | 18 | Hexagon nut | Sechskantmutter | Ecrou hexagonal |
| 11 | 08752170 | 9 | Spring washer | Spannscheibe | Rondelle tendeuse |
| 12 | 08511730 | 21 | Washer | Scheibe | Disque |
| 13 | 72250116 | 2 | Sleeve | Hülse | Douille |
| 14 | 07140848 | 2 | Hexagon bolt | Sechskantschraube | Vis à tête hexagonale |
| 15 | 08500823 | 2 | Washer | Scheibe | Disque |
| 16 | 06520016 | 3 | Anti-skid coating | Antirutschbelag | Couche antiglisse |

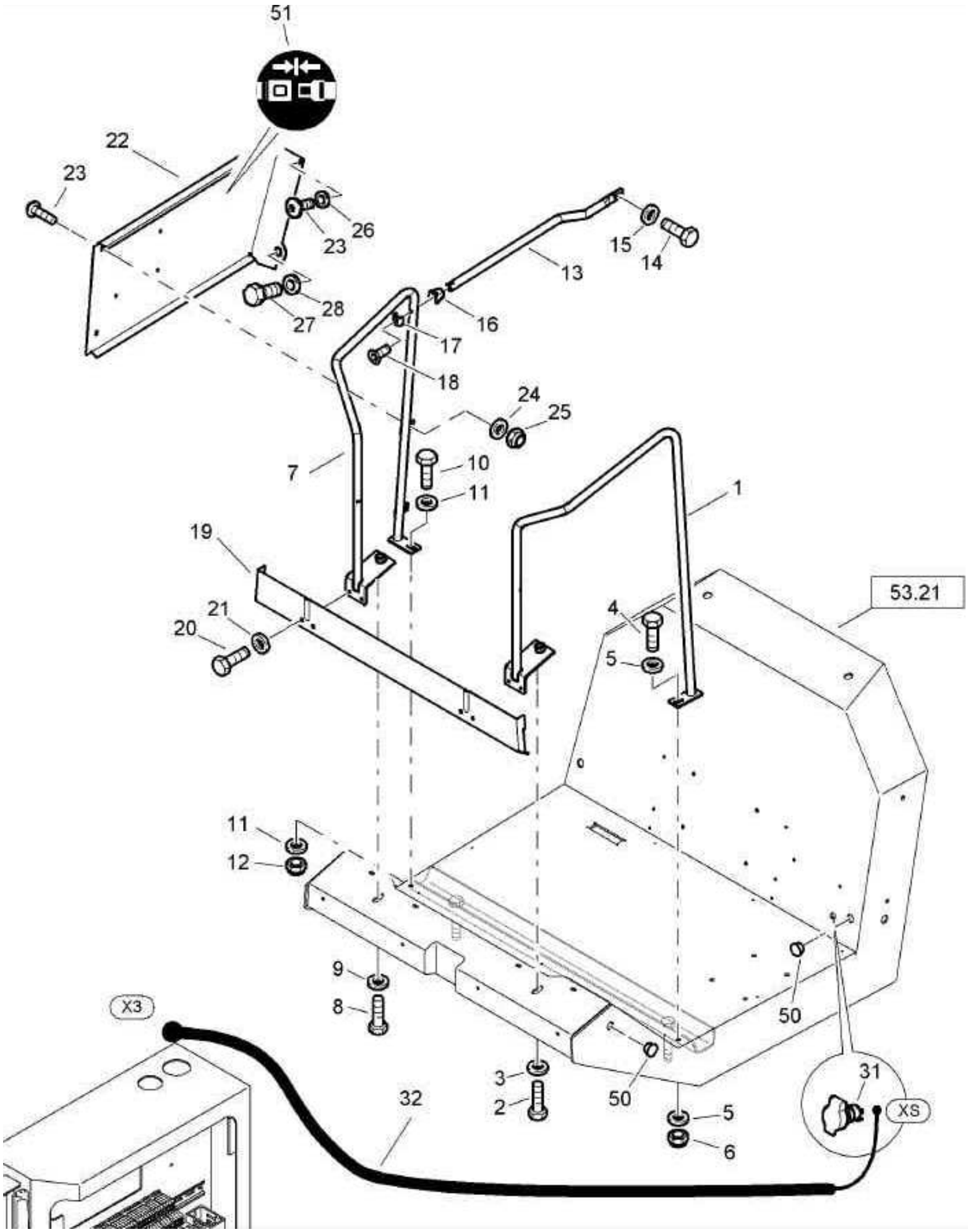
51
22
23
26
23
28
27
13
15
14
16
17
18
24
25
7
10
11
1
19
21
20
4
5
53.21
11
12
9
8
3
2
50
50
X3
32
31
XS
5
6

| | |
|---|---|
| | BW 211 D-40 |
| **159.28** | S/N 861583008088 ➤ |
| Page / Seite **1 / 4** | **Cab,weather protection**<br>**Wetterschutzkabine**<br>**Cabine de protection**<br>**Cabina,prot.contra.imtemp.** |
| BOMAG | 83408008_001_01 |

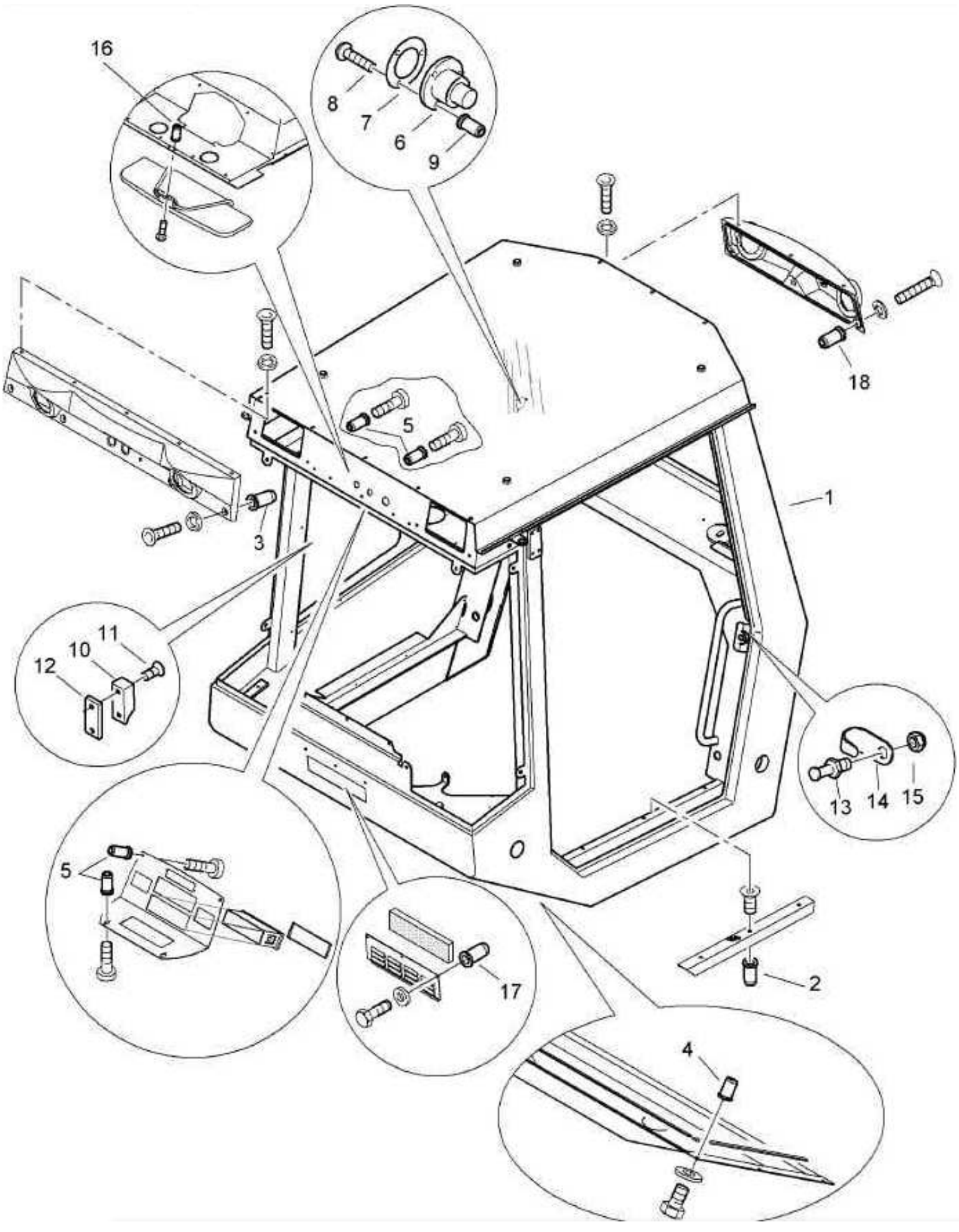

**Cab,weather protection**
**Wetterschutzkabine**
**Cabine de protection**
**Cabina,prot.contra.imtemp.**

83408008 8061 1

BOMAG

| Pos. Pos. Pos. | Part no. Teilenr. No.piece | Qty. Menge Qte. | Description | Benennung | Designation |
|---|---|---|---|---|---|
| 1 | 58291001 | 1 | Cabin | Kabine | Cabine |
| 2 | 05990051 | 3 | Nut,blind | Blindnietmutter | Ecrou |
| 3 | 05990050 | 4 | Nut,blind | Blindnietmutter | Ecrou |
| 4 | 05990050 | 9 | Nut,blind | Blindnietmutter | Ecrou |
| 5 | 05990050 | 6 | Nut,blind | Blindnietmutter | Ecrou |
| 6 | 05932106 | 1 | Door catch | Türfeststeller | Blocage de porte |
| 7 | 05932105 | 1 | Base | Unterlage | Support |
| 8 | 07210629 | 3 | Lens head screw | Linsenschraube | Vis à tête cylindrique bombée |
| 9 | 05990050 | 3 | Nut,blind | Blindnietmutter | Ecrou |
| 10 | 87500164 | 1 | Claw | Klaue | Griffe |
| 11 | 07420630 | 2 | Countersunk screw | Senkschraube | Vis noyée |
| 12 | 58291073 | 1 | Flat steel | Flachstahl | Acier plat |
| 13 | 05932131 | 1 | Locking pin | Schließbolzen | Mandrin de fermeture |
| 14 | 05932132 | 1 | Bow | Bügel | Monture |
| 15 | 08121210 | 1 | Hexagon nut | Sechskantmutter | Ecrou hexagonal |
| 16 | 05990050 | 2 | Nut,blind | Blindnietmutter | Ecrou |
| 17 | 05990050 | 3 | Nut,blind | Blindnietmutter | Ecrou |
| 18 | 05990050 | 2 | Nut,blind | Blindnietmutter | Ecrou |

| | |
|---|---|
| | BW 211 D-40 |
| **159.28** | S/N 861583008088 ➤ |
| Page / Seite **2 / 4** | **Cab,weather protection**<br>**Wetterschutzkabine**<br>**Cabine de protection**<br>**Cabina,prot.contra.imtemp.** |
| BOMAG | 83408008_002_00 |

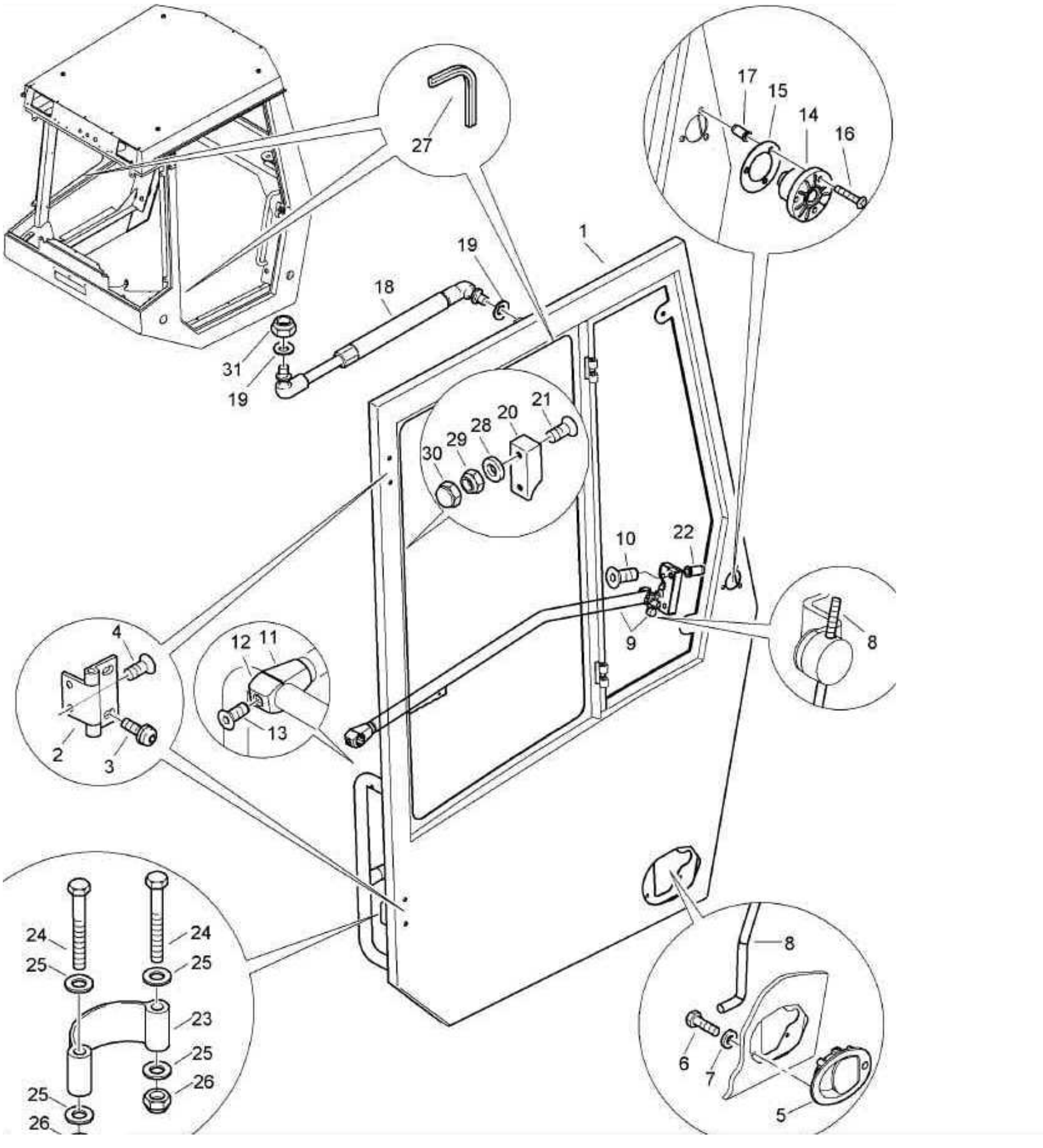

**Cab,weather protection**
**Wetterschutzkabine**
**Cabine de protection**
**Cabina,prot.contra.imtemp.**

83408008 8061 1

BOMAG

| Pos. Pos. Pos. | Part no. Teilenr. No.piece | Qty. Menge Qte. | | Description | Benennung | Designation |
|---|---|---|---|---|---|---|
| 1 | 58291060 | 1 | | Door | Tür | Porte |
| 2 | 05939163 | 2 | | Hinge | Scharnier | Charnière |
| 3 | 07210896 | 4 | | Lens head screw | Linsenschraube | Vis à tête cylindrique bombée |
| 4 | 07320812 | 4 | | Countersunk screw | Senkschraube | Vis noyée |
| 5 | 05932134 | 1 | | Handle recess | Griffschale | Coque de poignée |
| 6 | 07140618 | 4 | | Hexagon bolt | Sechskantschraube | Vis à tête hexagonale |
| 7 | 08751064 | 4 | | Spring washer | Spannscheibe | Rondelle tendeuse |
| 8 | 05932135 | 1 | | Rod | Stange | Tige |
| 9 | 05932136 | 1 | | Door lock | Türschloß | Serrure de la porte |
| 10 | 07320825 | 2 | | Countersunk screw | Senkschraube | Vis noyée |
| 11 | 05932133 | 1 | | Pillow block | Halterung | Support |
| 12 | 05932137 | 1 | | Pillow block | Halterung | Support |
| 13 | 07320657 | 1 | | Countersunk screw | Senkschraube | Vis noyée |
| 14 | 05932106 | 1 | | Door catch | Türfeststeller | Blocage de porte |
| 15 | 05932105 | 1 | | Base | Unterlage | Support |
| 16 | 07210629 | 3 | | Lens head screw | Linsenschraube | Vis à tête cylindrique bombée |
| 17 | 05990050 | 3 | | Nut,blind | Blindnietmutter | Ecrou |
| 18 | 05581168 | 1 | | Gas spring | Gasfeder | Amortisseur à gaz |
| 19 | 08752084 | 2 | | Spring washer | Spannscheibe | Rondelle tendeuse |
| 20 | 87500164 | 1 | | Claw | Klaue | Griffe |
| 21 | 07320812 | 2 | | Countersunk screw | Senkschraube | Vis noyée |
| 22 | 05990051 | 2 | | Nut,blind | Blindnietmutter | Ecrou |
| 23 | 58291099 | 1 | | Retaining band | Halteband | Collier de support |
| 24 | 07130842 | 2 | | Hexagon bolt | Sechskantschraube | Vis à tête hexagonale |
| 25 | 08510817 | 4 | | Washer | Scheibe | Disque |
| 26 | 08130813 | 2 | | Safety nut | Sechskantmutter selb.sich | Ecrou de sûreté |
| 27 | 00652078 | 110 | dm | Sealing section | Dichtungsprofil | Joint d’étanchéité profilé |
| 28 | 08510612 | 6 | | Washer | Scheibe | Disque |
| 29 | 08130611 | 2 | | Safety nut | Sechskantmutter selb.sich | Ecrou de sûreté |
| 30 | 06510174 | 2 | | Protection cap | Schutzkappe | Chapeau protecteur |
| 31 | 08110813 | 1 | | Hexagon nut | Sechskantmutter | Ecrou hexagonal |

| | |
|---|---|
| | BW 211 D-40 |
| **159.28** | S/N 861583008088 ➤ |
| Page / Seite **3 / 4** | **Cab,weather protection**<br>**Wetterschutzkabine**<br>**Cabine de protection**<br>**Cabina,prot.contra.imtemp.** |
| BOMAG | 83408008_003_00 |

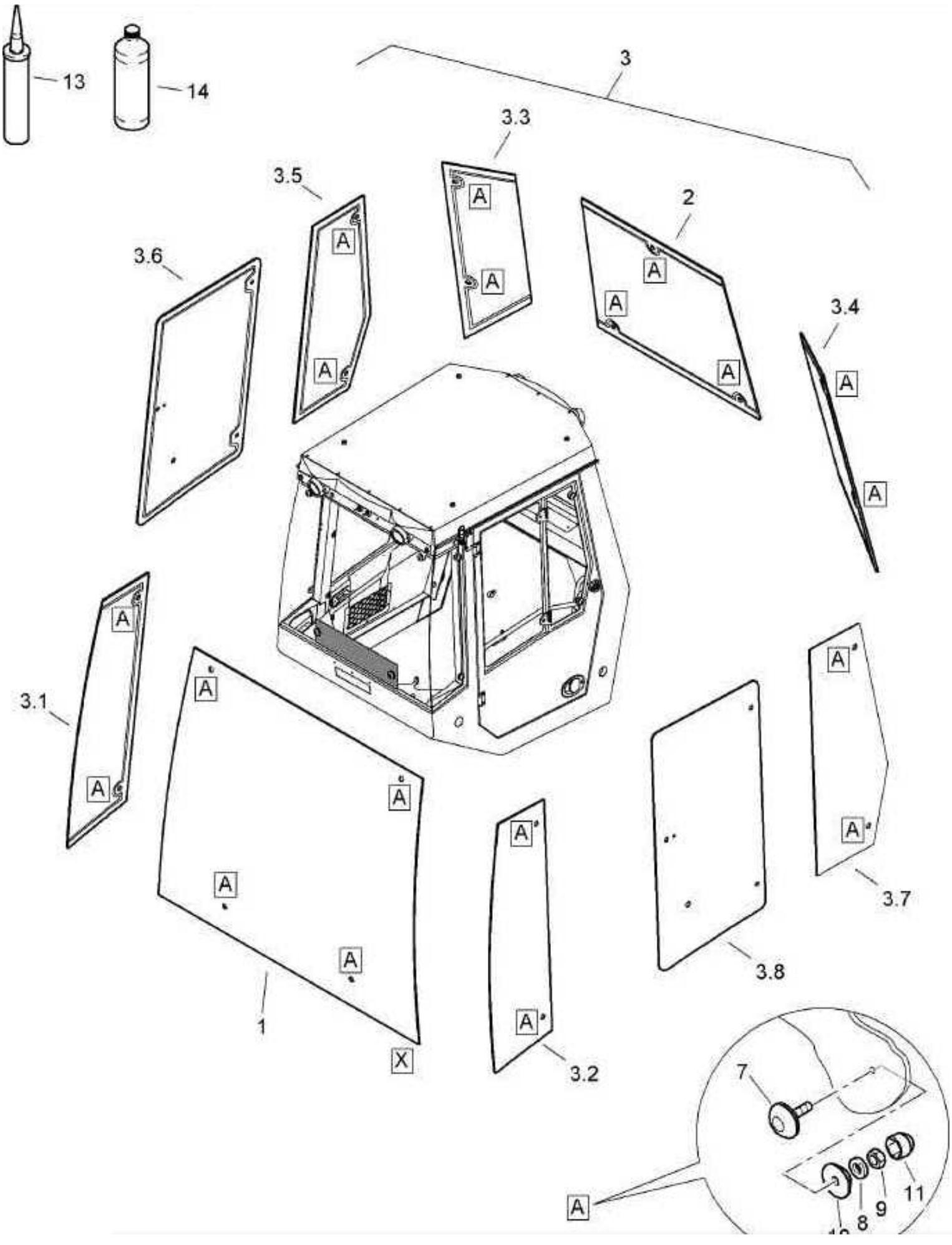

**Cab,weather protection**
**Wetterschutzkabine**
**Cabine de protection**
**Cabina,prot.contra.imtemp.**

83408008 8061 1

| Pos. Pos. Pos. | Part no. Teilenr. No.piece | Qty. Menge Qte. | Description | Benennung | Designation |
|---|---|---|---|---|---|
| 1 | 58291086 | 1 | Screen | Glasscheibe | Vitre |
| 2 | 58291087 | 1 | Screen | Glasscheibe | Vitre |
| 3 | 58291101 | 1 | Screen | Glasscheibe | Vitre |
| 3.1 | 58291089 | 1 | Screen | Glasscheibe | Vitre |
| 3.2 | 58291090 | 1 | Screen | Glasscheibe | Vitre |
| 3.3 | 58291091 | 1 | Screen | Glasscheibe | Vitre |
| 3.4 | 58291092 | 1 | Screen | Glasscheibe | Vitre |
| 3.5 | 58291093 | 1 | Screen | Glasscheibe | Vitre |
| 3.6 | 58291095 | 1 | Screen | Glasscheibe | Vitre |
| 3.7 | 58291102 | 1 | Screen | Glasscheibe | Vitre |
| 3.8 | 58291103 | 1 | Screen | Glasscheibe | Vitre |
| 7 | 05932138 | 19 | Fastening kit | Befestigungssatz | Jeu de fixation |
| 8 | 08510817 | 19 | Washer | Scheibe | Disque |
| 9 | 08130813 | 19 | Safety nut | Sechskantmutter selb.sich | Ecrou de sûreté |
| 10 | 58291075 | 19 | Washer | Scheibe | Disque |
| 11 | 06510175 | 19 | Protection cap | Schutzkappe | Chapeau protecteur |
| 13 | 00978034 | 1.20 | l Adhesive | Klebstoff | Adhésif |
| 14 | 00978033 | 0.01 | Activator | Aktivator | Activateur |

| | |
|---|---|
| | BW 211 D-40 |
| **159.28** | S/N 861583008088 ➤ |
| Page / Seite **4 / 4** | **Cab,weather protection**<br>**Wetterschutzkabine**<br>**Cabine de protection**<br>**Cabina,prot.contra.imtemp.** |
| BOMAG | 83408008_004_00 |

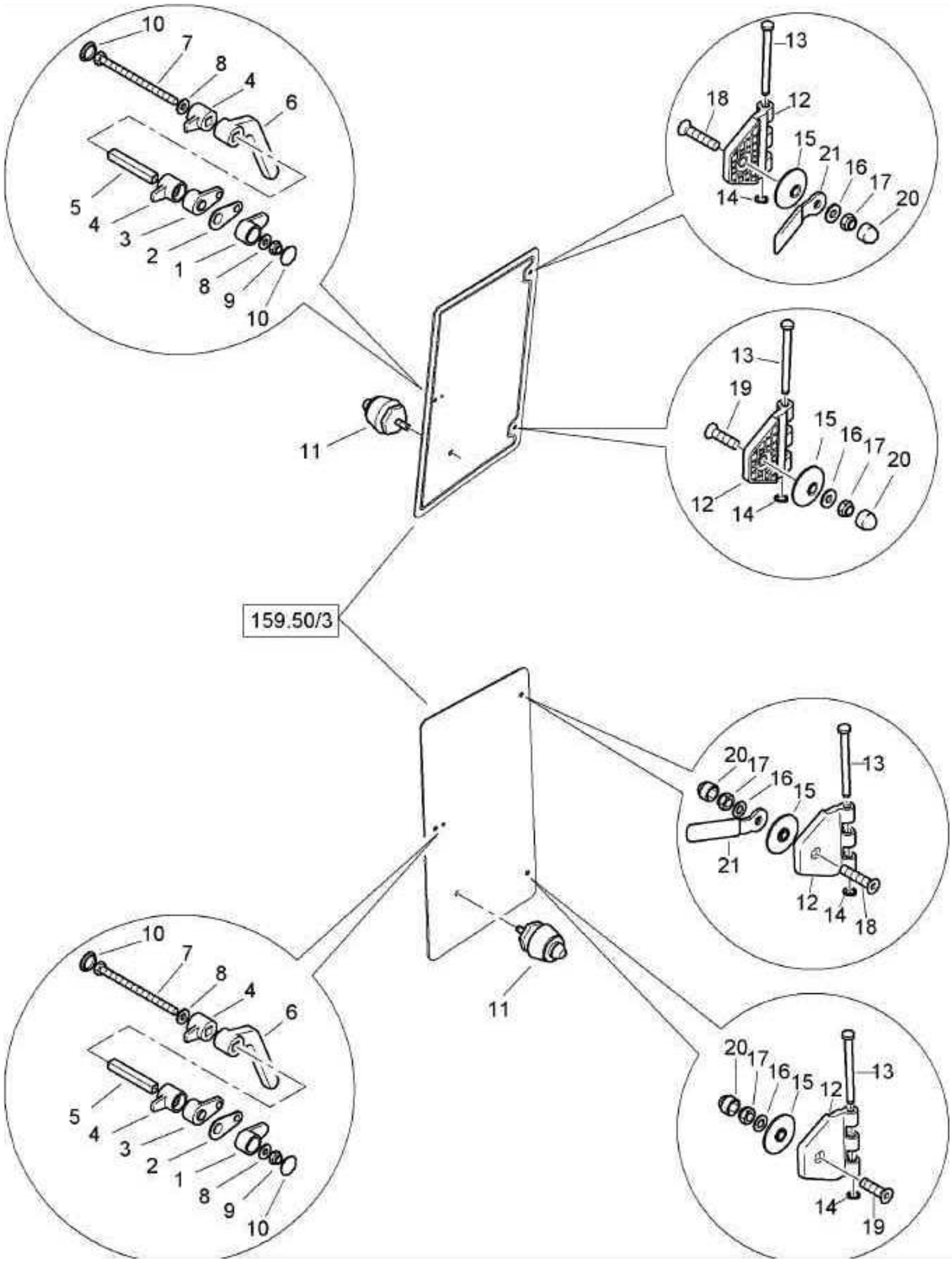

**Cab,weather protection**
**Wetterschutzkabine**
**Cabine de protection**
**Cabina,prot.contra.imtemp.**

83408008 8061 1

| Pos. Pos. Pos. | Part no. Teilenr. No.piece | Qty. Menge Qte. | Description | Benennung | Designation |
|---|---|---|---|---|---|
| 1 | 58290288 | 2 | Base | Unterlage | Support |
| 2 | 58290378 | 2 | Gasket | Dichtung | Joint |
| 3 | 58290287 | 2 | Base | Unterlage | Support |
| 4 | 58290286 | 4 | Holder | Halter | Support |
| 5 | 58290284 | 2 | Square tube | Vierkantrohr | Tube carré |
| 6 | 58290285 | 2 | Rotating knob | Drehgriff | Pommeau à tourner |
| 7 | 07140899 | 2 | Hexagon bolt | Sechskantschraube | Vis à tête hexagonale |
| 8 | 08510817 | 4 | Washer | Scheibe | Disque |
| 9 | 08130813 | 2 | Safety nut | Sechskantmutter selb.sich | Ecrou de sûreté |
| 10 | 06510294 | 4 | Cap, cover | Abdeckkappe | Chapeau |
| 11 | 05932100 | 2 | Locking pin | Schließbolzen | Mandrin de fermeture |
| 12 | 32110270 | 4 | Hinge part | Scharnierteil | Pièce de charnière |
| 13 | 32110271 | 4 | Pin | Stift | Tige |
| 14 | 09210101 | 4 | Circlip,external | Sicherungsring(außen) | Circlips extérieur |
| 15 | 32110269 | 4 | Plastic washer | Kunststoffscheibe | Rondelle en plastique |
| 16 | 08510817 | 4 | Washer | Scheibe | Disque |
| 17 | 08130813 | 4 | Safety nut | Sechskantmutter selb.sich | Ecrou de sûreté |
| 18 | 07320828 | 2 | Countersunk screw | Senkschraube | Vis noyée |
| 19 | 07320825 | 2 | Countersunk screw | Senkschraube | Vis noyée |
| 20 | 06510175 | 4 | Protection cap | Schutzkappe | Chapeau protecteur |
| 21 | 83410150 | 2 | Bow | Bügel | Monture |

# INDEX

| Part no. / Teilenr. / No.piece / Art.no. | Group / Gruppe / Groupe / Grupo | Pos. / Pos. / Pos. / Pos. |
|---|---|---|
| 06510359 | 150.34/1 | 55 |
| 06520016 | 150.02/1 | 16 |
| 06520016 | 150.34/1 | 54 |
| 06550011 | 53.51/1 | 1.1 |
| 06550015 | 53.51/1 | 1.2 |
| 06550045 | 12.42/1 | 8.1 |
| 06550084 | 12.42/1 | 8 |
| 06550086 | 12.42/1 | 8.2 |
| 06600004 | 53.51/1 | 1.8 |
| 06641122 | 12.42/2 | 6 |
| 06704138 | 62.06/1 | 1.1 |
| 06704463 | 62.06/1 | 1 |
| 06704464 | 162.04/1 | 1 |
| 06705084 | 62.06/1 | 1.3 |
| 06705097 | 62.06/1 | 1.2 |
| 06810331 | 150.97/1 | 12 |
| 06810331 | 150.97/1 | 29 |
| 06810331 | 150.98/1 | 27 |
| 06810331 | 150.98/1 | 7 |
| 06810341 | 12.42/1 | 10 |
| 06910168 | 180.06/1 | 6 |
| 06910410 | 151.01/3 | 7 |
| 06910410 | 151.02/3 | 7 |
| 06911050 | 29.31/1 | 19 |
| 06911203 | 81.32/1 | 19 |
| 07130628 | 180.06/1 | 8 |
| 07130842 | 159.28/2 | 24 |
| 07131022 | 51.03/2 | 49 |
| 07131062 | 11.34/3 | 4 |
| 07131064 | 12.13/3 | 2 |
| 07131225 | 61.24/1 | 7 |
| 07131225 | 61.29/1 | 6 |
| 07131270 | 12.13/2 | 5 |
| 07131621 | 150.02/1 | 9 |
| 07131624 | 53.61/1 | 1 |
| 07131633 | 61.01/1 | 6 |
| 07131648 | 53.61/1 | 2 |
| 07131750 | 41.16/2 | 15 |
| 07132026 | 41.10/1 | 2 |
| 07132026 | 51.04/1 | 7 |
| 07132033 | 51.02/1 | 12 |
| 07132033 | 51.02/1 | 15 |
| 07132037 | 22.10/1 | 4 |
| 07132040 | 51.04/1 | 2 |
| 07132041 | 41.10/1 | 4 |
| 07140520 | 150.02/5 | 13 |
| 07140520 | 159.50/4 | 6 |
| 07140618 | 11.38/3 | 5 |
| 07140618 | 159.28/2 | 6 |
| 07140622 | 81.04/1 | 10 |
| 07140622 | 81.24/1 | 3 |
| 07140625 | 53.33/1 | 12 |
| 07140626 | 53.78/1 | 8 |
| 07140626 | 151.01/1 | 20 |
| 07140626 | 151.02/1 | 20 |
| 07140626 | 159.50/1 | 42 |
| 07140626 | 180.02/1 | 4 |
| 07140641 | 12.13/3 | 18 |
| 07140641 | 12.14/1 | 37 |
| 07140641 | 151.02/6 | 20 |
| 07140641 | 159.50/2 | 8 |
| 07140649 | 159.50/4 | 31 |
| 07140808 | 11.01/6 | 1 |
| 07140808 | 51.03/2 | 44 |
| 07140818 | 53.21/1 | 8 |
| 07140818 | 53.33/2 | 4 |
| 07140820 | 53.33/3 | 16 |
| 07140824 | 12.13/2 | 3 |
| 07140824 | 12.13/3 | 13 |
| 07140824 | 12.13/3 | 28 |
| 07140824 | 12.42/1 | 15 |
| 07140824 | 12.42/1 | 28 |
| 07140824 | 51.03/1 | 21 |
| 07140824 | 51.03/1 | 28 |
| 07140824 | 51.03/1 | 37 |
| 07140824 | 51.03/2 | 11 |
| 07140824 | 51.03/2 | 32 |
| 07140824 | 53.32/1 | 10 |
| 07140824 | 53.33/1 | 9 |
| 07140824 | 150.02/2 | 20 |
| 07140824 | 150.34/1 | 20 |
| 07140824 | 151.01/3 | 8 |
| 07140824 | 151.02/3 | 8 |
| 07140824 | 151.02/5 | 4 |
| 07140834 | 12.13/3 | 9 |
| 07140834 | 12.13/4 | 3 |
| 07140834 | 12.42/2 | 13 |
| 07140834 | 81.33/1 | 2 |
| 07140834 | 91.00/4 | 11 |
| 07140834 | 150.98/1 | 3 |
| 07140834 | 150.98/1 | 8 |
| 07140834 | 151.02/6 | 24 |
| 07140841 | 150.97/1 | 13 |
| 07140841 | 150.97/1 | 4 |
| 07140842 | 12.42/3 | 4 |
| 07140842 | 51.03/2 | 6 |
| 07140842 | 81.06/1 | 16 |
| 07140842 | 150.02/5 | 7 |
| 07140846 | 27.00/1 | 4 |
| 07140846 | 53.33/2 | 9 |
| 07140848 | 91.00/4 | 12 |
| 07140848 | 150.02/1 | 14 |
| 07140850 | 53.21/1 | 6 |
| 07140853 | 12.73/1 | 5 |
| 07140856 | 81.33/1 | 3 |
| 07140856 | 91.00/1 | 32 |
| 07140899 | 159.28/4 | 7 |
| 07141017 | 12.42/1 | 20 |
| 07141017 | 53.56/1 | 2 |
| 07141017 | 150.02/2 | 53 |
| 07141017 | 151.01/1 | 24 |
| 07141017 | 151.02/1 | 24 |
| 07141017 | 151.02/4 | 24 |
| 07141021 | 150.02/5 | 3 |
| 07141023 | 51.09/1 | 2 |
| 07141023 | 81.04/1 | 4 |
| 07141027 | 12.14/1 | 31 |
| 07141027 | 12.73/1 | 2 |
| 07141027 | 41.00/1 | 10 |
| 07141027 | 41.00/1 | 2 |
| 07141027 | 51.03/1 | 25 |
| 07141027 | 51.03/1 | 32 |
| 07141027 | 51.03/1 | 40 |
| 07141027 | 53.36/1 | 10 |
| 07141027 | 53.36/1 | 7 |
| 07141027 | 53.51/1 | 10 |
| 07141027 | 53.56/1 | 6 |
| 07141030 | 12.42/1 | 23 |
| 07141030 | 51.03/1 | 48 |
| 07141030 | 53.51/1 | 6 |
| 07141032 | 61.01/2 | 23 |
| 07141035 | 12.14/1 | 29 |
| 07141038 | 53.32/1 | 1 |
| 07141039 | 12.13/4 | 10 |
| 07141039 | 12.31/1 | 4 |
| 07141039 | 53.51/1 | 5 |
| 07141039 | 81.04/1 | 3 |
| 07141041 | 12.31/1 | 7 |
| 07141041 | 153.65/1 | 1 |
| 07141044 | 81.04/1 | 2 |
| 07141224 | 51.02/1 | 7 |
| 07141224 | 61.01/1 | 4 |
| 07141225 | 151.02/4 | 19 |
| 07141233 | 22.10/1 | 15 |
| 07141234 | 12.13/1 | 15 |
| 07141234 | 51.02/1 | 4 |
| 07141237 | 150.02/2 | 59 |

| Part no. Teilenr. No.piece Art.no. | Group Gruppe Groupe Grupo | Pos. Pos. Pos. Pos. |
|---|---|---|
| 07141238 | 150.02/2 | 4 |
| 07141238 | 150.34/1 | 10 |
| 07141238 | 150.34/1 | 4 |
| 07141242 | 12.13/1 | 7 |
| 07141242 | 12.14/1 | 20 |
| 07141242 | 61.01/2 | 4 |
| 07141245 | 12.13/1 | 13 |
| 07141248 | 61.01/2 | 2 |
| 07141254 | 41.16/2 | 3 |
| 07141265 | 91.00/1 | 14 |
| 07141265 | 91.00/1 | 9 |
| 07141627 | 150.02/2 | 2 |
| 07141627 | 150.02/2 | 8 |
| 07141627 | 150.34/1 | 2 |
| 07141627 | 150.34/1 | 8 |
| 07141633 | 150.02/1 | 6 |
| 07141640 | 11.35/3 | 2 |
| 07141640 | 11.35/6 | 2 |
| 07141640 | 61.24/1 | 8 |
| 07141640 | 61.25/1 | 8 |
| 07141641 | 22.10/1 | 5 |
| 07141648 | 28.00/1 | 6 |
| 07142436 | 150.02/2 | 27 |
| 07142436 | 150.34/1 | 27 |
| 07142436 | 150.34/1 | 48 |
| 07142436 | 180.06/1 | 2 |
| 07142437 | 150.02/1 | 2 |
| 07142437 | 150.34/1 | 58 |
| 07142441 | 151.01/1 | 28 |
| 07142441 | 151.02/1 | 28 |
| 07152260 | 28.00/1 | 2 |
| 07201151 | 61.01/2 | 33 |
| 07210316 | 81.24/1 | 6 |
| 07210420 | 29.31/1 | 30 |
| 07210420 | 81.06/1 | 13 |
| 07210432 | 12.13/4 | 21 |
| 07210612 | 159.51/1 | 21 |
| 07210612 | 159.52/1 | 24 |
| 07210616 | 150.97/1 | 18 |
| 07210616 | 150.97/1 | 23 |
| 07210616 | 150.98/1 | 13 |
| 07210616 | 150.98/1 | 17 |
| 07210616 | 150.98/1 | 21 |
| 07210616 | 159.50/1 | 17 |
| 07210616 | 159.50/2 | 14 |
| 07210616 | 159.52/1 | 26 |
| 07210629 | 159.28/1 | 8 |
| 07210629 | 159.28/2 | 16 |
| 07210891 | 81.03/1 | 3 |
| 07210892 | 81.32/1 | 7 |
| 07210892 | 150.02/4 | 34 |
| 07210892 | 150.34/3 | 34 |
| 07210892 | 150.98/1 | 32 |
| 07210893 | 81.32/1 | 10 |
| 07210893 | 81.33/1 | 9 |
| 07210895 | 53.33/1 | 11 |
| 07210895 | 53.33/1 | 15 |
| 07210895 | 53.33/2 | 14 |
| 07210895 | 53.33/2 | 20 |
| 07210895 | 53.33/2 | 23 |
| 07210895 | 53.33/2 | 25 |
| 07210895 | 53.33/2 | 32 |
| 07210895 | 53.33/2 | 34 |
| 07210895 | 53.33/2 | 41 |
| 07210895 | 53.33/2 | 45 |
| 07210895 | 53.33/2 | 8 |
| 07210895 | 151.01/2 | 4 |
| 07210895 | 151.02/2 | 4 |
| 07210896 | 51.03/2 | 4 |
| 07210896 | 150.02/2 | 23 |
| 07210896 | 150.34/1 | 23 |
| 07210896 | 159.28/2 | 3 |
| 07230421 | 159.51/1 | 7 |
| 07230421 | 159.52/1 | 7 |
| 07230521 | 27.00/1 | 8 |
| 07230525 | 88.01/1 | 9 |
| 07230533 | 159.52/1 | 12 |
| 07230549 | 159.52/1 | 31 |
| 07230561 | 99.04/5 | 10 |
| 07230602 | 99.27/1 | 13 |
| 07230606 | 159.52/1 | 16 |
| 07230613 | 27.00/1 | 2 |
| 07230657 | 12.13/3 | 24 |
| 07230811 | 11.13/2 | 12 |
| 07230811 | 53.36/1 | 3 |
| 07230819 | 51.03/2 | 36 |
| 07230819 | 51.03/2 | 39 |
| 07230819 | 151.02/4 | 22 |
| 07230822 | 53.33/3 | 9 |
| 07230842 | 12.13/4 | 25 |
| 07230847 | 151.02/4 | 26 |
| 07230854 | 91.00/1 | 19 |
| 07230854 | 91.00/1 | 3 |
| 07231014 | 41.16/2 | 6 |
| 07231014 | 151.02/4 | 5 |
| 07231019 | 151.02/4 | 2 |
| 07231023 | 12.14/1 | 34 |
| 07231207 | 12.13/1 | 2 |
| 07231217 | 12.14/1 | 9 |
| 07231217 | 28.00/1 | 11 |
| 07231217 | 41.16/1 | 18 |
| 07231221 | 99.20/4 | 6 |
| 07231651 | 99.27/1 | 11 |
| 07240804 | 159.50/1 | 27 |
| 07241203 | 61.24/1 | 9 |
| 07241203 | 61.25/1 | 9 |
| 07241212 | 41.16/1 | 8 |
| 07280601 | 159.50/1 | 48 |
| 07281012 | 51.03/2 | 45 |
| 07290612 | 12.13/3 | 33 |
| 07310516 | 159.50/2 | 21 |
| 07310612 | 159.50/1 | 11 |
| 07310612 | 159.50/1 | 5 |
| 07320508 | 29.31/1 | 31 |
| 07320512 | 51.03/2 | 28 |
| 07320612 | 11.01/12 | 3 |
| 07320620 | 81.26/1 | 7 |
| 07320624 | 53.33/1 | 3 |
| 07320657 | 150.02/2 | 57 |
| 07320657 | 150.02/3 | 4 |
| 07320657 | 150.34/2 | 4 |
| 07320657 | 159.28/2 | 13 |
| 07320812 | 53.33/1 | 7 |
| 07320812 | 151.01/1 | 16 |
| 07320812 | 151.02/1 | 16 |
| 07320812 | 159.28/2 | 21 |
| 07320812 | 159.28/2 | 4 |
| 07320825 | 159.28/2 | 10 |
| 07320825 | 159.28/4 | 19 |
| 07320828 | 159.28/4 | 18 |
| 07420630 | 159.28/1 | 11 |
| 07420630 | 159.50/1 | 10 |
| 07420630 | 159.50/1 | 4 |
| 07550400 | 29.31/1 | 12 |
| 07560640 | 12.13/3 | 15 |
| 07581208 | 61.01/2 | 17 |
| 07590815 | 11.23/2 | 3 |
| 07590825 | 151.01/2 | 10 |
| 07590825 | 151.02/2 | 10 |
| 07591213 | 12.14/1 | 2 |
| 07612215 | 11.01/1 | 7 |
| 07613015 | 11.01/1 | 6 |
| 07621215 | 11.36/4 | 1 |
| 07621416 | 11.01/1 | 4 |
| 07621815 | 11.13/5 | 3 |
| 07631415 | 11.33/2 | 1 |
| 07631415 | 11.33/5 | 1 |

# INDEX

| Part no. Teilenr. No.piece Art.no. | Group Gruppe Groupe Grupo | Pos. Pos. Pos. Pos. |
|---|---|---|
| 07632416 | 61.24/1 | 10 |
| 07632416 | 61.25/1 | 10 |
| 07636004 | 12.42/1 | 9 |
| 07641013 | 11.13/5 | 1 |
| 07641415 | 11.01/1 | 13 |
| 07641415 | 11.45/3 | 1 |
| 07642615 | 11.08/5 | 2 |
| 07813903 | 159.50/2 | 17 |
| 07813916 | 159.50/2 | 15 |
| 07813916 | 159.50/4 | 25 |
| 07836301 | 153.65/1 | 6 |
| 07850316 | 159.50/2 | 3 |
| 07850316 | 159.50/2 | 6 |
| 07860510 | 81.04/1 | 13 |
| 07860510 | 81.24/1 | 13 |
| 07860510 | 81.24/2 | 34 |
| 07860510 | 81.24/2 | 38 |
| 07860510 | 81.24/2 | 40 |
| 07860510 | 81.91/1 | 12 |
| 07860510 | 81.92/1 | 16 |
| 07993014 | 99.48/1 | 2 |
| 07993023 | 99.48/1 | 1 |
| 07993051 | 12.13/4 | 2 |
| 07993051 | 99.48/1 | 0 |
| 07993203 | 99.48/1 | 8 |
| 07993205 | 99.48/1 | 5 |
| 07993996 | 99.48/1 | 6 |
| 08110408 | 12.13/4 | 23 |
| 08110508 | 159.50/2 | 22 |
| 08110620 | 12.13/3 | 16 |
| 08110620 | 150.97/1 | 10 |
| 08110620 | 151.02/6 | 21 |
| 08110620 | 159.51/1 | 17 |
| 08110620 | 180.02/1 | 6 |
| 08110813 | 12.13/3 | 11 |
| 08110813 | 12.13/4 | 27 |
| 08110813 | 12.42/1 | 17 |
| 08110813 | 12.42/1 | 30 |
| 08110813 | 12.42/2 | 15 |
| 08110813 | 12.42/3 | 6 |
| 08110813 | 51.03/1 | 35 |
| 08110813 | 51.03/2 | 8 |
| 08110813 | 53.33/2 | 27 |
| 08110813 | 53.33/2 | 36 |
| 08110813 | 53.33/2 | 43 |
| 08110813 | 53.33/2 | 47 |
| 08110813 | 59.01/1 | 37 |
| 08110813 | 59.01/1 | 47 |
| 08110813 | 81.06/1 | 6 |
| 08110813 | 151.02/5 | 6 |
| 08110813 | 159.28/2 | 31 |
| 08111016 | 12.13/4 | 12 |
| 08111016 | 12.31/1 | 10 |
| 08111016 | 12.42/1 | 14 |
| 08111016 | 12.42/1 | 22 |
| 08111016 | 12.42/1 | 25 |
| 08111016 | 12.42/1 | 4 |
| 08111016 | 51.03/2 | 22 |
| 08111016 | 53.36/1 | 12 |
| 08111016 | 53.56/1 | 7 |
| 08111016 | 81.04/1 | 7 |
| 08111218 | 11.35/5 | 3 |
| 08111218 | 12.14/1 | 5 |
| 08111218 | 61.01/2 | 18 |
| 08111218 | 61.01/2 | 3 |
| 08111620 | 41.16/2 | 17 |
| 08111620 | 151.01/1 | 3 |
| 08111620 | 151.02/1 | 3 |
| 08111623 | 150.02/1 | 10 |
| 08112025 | 22.10/1 | 21 |
| 08112025 | 22.10/1 | 7 |
| 08112215 | 28.00/1 | 3 |
| 08121210 | 159.28/1 | 15 |
| 08130408 | 29.31/1 | 32 |
| 08130508 | 51.03/2 | 30 |
| 08130508 | 88.01/1 | 11 |
| 08130508 | 150.02/5 | 15 |
| 08130611 | 12.13/3 | 20 |
| 08130611 | 12.13/3 | 26 |
| 08130611 | 12.14/1 | 39 |
| 08130611 | 53.33/1 | 5 |
| 08130611 | 81.26/1 | 6 |
| 08130611 | 81.32/1 | 8 |
| 08130611 | 150.97/1 | 20 |
| 08130611 | 150.97/1 | 25 |
| 08130611 | 150.98/1 | 15 |
| 08130611 | 150.98/1 | 19 |
| 08130611 | 150.98/1 | 23 |
| 08130611 | 159.28/2 | 29 |
| 08130611 | 159.50/1 | 49 |
| 08130813 | 12.42/1 | 36 |
| 08130813 | 12.73/1 | 7 |
| 08130813 | 27.00/1 | 6 |
| 08130813 | 51.03/2 | 2 |
| 08130813 | 53.33/3 | 11 |
| 08130813 | 53.36/1 | 5 |
| 08130813 | 53.78/1 | 4 |
| 08130813 | 81.06/1 | 18 |
| 08130813 | 91.00/1 | 22 |
| 08130813 | 91.00/1 | 6 |
| 08130813 | 150.02/2 | 25 |
| 08130813 | 150.02/5 | 11 |
| 08130813 | 150.34/1 | 25 |
| 08130813 | 150.97/1 | 15 |
| 08130813 | 150.97/1 | 31 |
| 08130813 | 150.97/1 | 7 |
| 08130813 | 150.98/1 | 10 |
| 08130813 | 150.98/1 | 29 |
| 08130813 | 150.98/1 | 5 |
| 08130813 | 151.02/4 | 30 |
| 08130813 | 151.02/6 | 26 |
| 08130813 | 159.28/2 | 26 |
| 08130813 | 159.28/3 | 9 |
| 08130813 | 159.28/4 | 17 |
| 08130813 | 159.28/4 | 9 |
| 08130813 | 159.51/1 | 25 |
| 08130813 | 159.52/1 | 28 |
| 08131016 | 53.51/1 | 8 |
| 08131016 | 59.01/1 | 31 |
| 08131016 | 81.04/1 | 8 |
| 08131016 | 150.02/5 | 1 |
| 08131016 | 151.01/2 | 13 |
| 08131016 | 151.02/2 | 13 |
| 08131016 | 153.65/1 | 2 |
| 08131218 | 12.13/2 | 9 |
| 08131218 | 91.00/1 | 11 |
| 08131218 | 91.00/1 | 16 |
| 08131218 | 150.02/2 | 12 |
| 08131218 | 150.02/2 | 6 |
| 08131218 | 150.34/1 | 12 |
| 08131218 | 150.34/1 | 6 |
| 08132432 | 53.21/1 | 2 |
| 08141015 | 11.34/4 | 5 |
| 08141615 | 11.34/1 | 2 |
| 08402011 | 51.02/1 | 14 |
| 08402011 | 51.02/1 | 18 |
| 08402011 | 51.04/1 | 10 |
| 08430840 | 53.33/2 | 13 |
| 08430840 | 53.33/2 | 19 |
| 08430840 | 53.33/2 | 7 |
| 08500823 | 12.73/1 | 6 |
| 08500823 | 150.02/1 | 15 |
| 08501028 | 53.32/1 | 2 |
| 08501028 | 53.56/1 | 3 |
| 08501335 | 12.13/1 | 14 |
| 08510307 | 29.31/1 | 23 |
| 08510409 | 159.51/1 | 5 |

| Part no. Teilenr. No.piece Art.no. | Group Gruppe Groupe Grupo | Pos. Pos. Pos. Pos. |
|---|---|---|
| 08510511 | 88.01/1 | 10 |
| 08510511 | 159.50/2 | 23 |
| 08510612 | 12.13/3 | 19 |
| 08510612 | 12.13/3 | 25 |
| 08510612 | 12.14/1 | 38 |
| 08510612 | 27.00/1 | 3 |
| 08510612 | 53.33/1 | 4 |
| 08510612 | 53.78/1 | 9 |
| 08510612 | 159.28/2 | 28 |
| 08510612 | 159.50/1 | 50 |
| 08510817 | 12.13/2 | 4 |
| 08510817 | 12.13/3 | 29 |
| 08510817 | 12.13/4 | 28 |
| 08510817 | 27.00/1 | 5 |
| 08510817 | 51.03/1 | 38 |
| 08510817 | 53.33/3 | 10 |
| 08510817 | 53.36/1 | 4 |
| 08510817 | 59.01/1 | 46 |
| 08510817 | 81.06/1 | 7 |
| 08510817 | 91.00/1 | 28 |
| 08510817 | 91.00/1 | 33 |
| 08510817 | 151.01/3 | 9 |
| 08510817 | 151.02/3 | 9 |
| 08510817 | 151.02/4 | 27 |
| 08510817 | 159.28/2 | 25 |
| 08510817 | 159.28/3 | 8 |
| 08510817 | 159.28/4 | 16 |
| 08510817 | 159.28/4 | 8 |
| 08510818 | 150.02/2 | 24 |
| 08510818 | 150.34/1 | 24 |
| 08511021 | 11.34/5 | 2 |
| 08511021 | 12.13/3 | 3 |
| 08511021 | 12.14/1 | 30 |
| 08511021 | 12.14/1 | 32 |
| 08511021 | 59.01/1 | 30 |
| 08511021 | 61.01/2 | 24 |
| 08511021 | 61.01/2 | 34 |
| 08511021 | 150.02/5 | 4 |
| 08511021 | 151.02/4 | 3 |
| 08511021 | 153.65/1 | 3 |
| 08511324 | 12.13/1 | 3 |
| 08511324 | 22.10/1 | 8 |
| 08511324 | 41.16/1 | 19 |
| 08511324 | 41.16/2 | 4 |
| 08511324 | 51.02/1 | 5 |
| 08511324 | 51.02/1 | 8 |
| 08511324 | 61.01/1 | 5 |
| 08511324 | 61.01/2 | 1 |
| 08511324 | 91.00/1 | 10 |
| 08511324 | 151.02/4 | 20 |
| 08511325 | 150.02/2 | 11 |
| 08511325 | 150.02/2 | 5 |
| 08511325 | 150.34/1 | 11 |
| 08511325 | 150.34/1 | 5 |
| 08511729 | 11.35/3 | 3 |
| 08511729 | 11.35/6 | 3 |
| 08511730 | 11.10/2 | 6 |
| 08511730 | 22.10/1 | 10 |
| 08511730 | 28.00/1 | 7 |
| 08511730 | 41.16/2 | 16 |
| 08511730 | 61.01/1 | 7 |
| 08511730 | 61.24/1 | 12 |
| 08511730 | 61.25/1 | 12 |
| 08511730 | 150.02/1 | 12 |
| 08512136 | 22.10/1 | 9 |
| 08512136 | 41.10/1 | 3 |
| 08512136 | 41.10/1 | 5 |
| 08512340 | 28.00/1 | 4 |
| 08530407 | 159.51/1 | 6 |
| 08530407 | 159.52/1 | 8 |
| 08530509 | 159.52/1 | 30 |
| 08530612 | 29.31/1 | 14 |
| 08530612 | 159.52/1 | 15 |
| 08590617 | 151.01/1 | 21 |
| 08590617 | 151.02/1 | 21 |
| 08590820 | 53.21/1 | 7 |
| 08590820 | 91.00/1 | 21 |
| 08590820 | 91.00/1 | 5 |
| 08590820 | 151.01/2 | 11 |
| 08590820 | 151.02/2 | 11 |
| 08591025 | 81.04/1 | 6 |
| 08591330 | 12.14/1 | 21 |
| 08621043 | 12.13/4 | 22 |
| 08621053 | 159.52/1 | 9 |
| 08621064 | 11.33/6 | 12 |
| 08621084 | 12.42/1 | 39 |
| 08621084 | 51.03/1 | 44 |
| 08621084 | 51.03/2 | 3 |
| 08621084 | 51.03/2 | 45 |
| 08621084 | 81.06/1 | 5 |
| 08621084 | 151.02/4 | 29 |
| 08621084 | 159.51/1 | 24 |
| 08621084 | 159.52/1 | 27 |
| 08642170 | 11.34/1 | 3 |
| 08650817 | 51.03/1 | 40 |
| 08650817 | 51.03/1 | 41 |
| 08650817 | 59.01/1 | 38 |
| 08651730 | 159.50/3 | 11 |
| 08751053 | 150.02/5 | 14 |
| 08751053 | 159.50/4 | 5 |
| 08751064 | 53.33/1 | 13 |
| 08751064 | 81.04/1 | 11 |
| 08751064 | 81.24/1 | 4 |
| 08751064 | 81.26/1 | 5 |
| 08751064 | 150.97/1 | 19 |
| 08751064 | 150.97/1 | 24 |
| 08751064 | 150.97/1 | 9 |
| 08751064 | 150.98/1 | 14 |
| 08751064 | 150.98/1 | 18 |
| 08751064 | 150.98/1 | 22 |
| 08751064 | 151.02/6 | 22 |
| 08751064 | 159.28/2 | 7 |
| 08751064 | 159.50/1 | 43 |
| 08751064 | 180.02/1 | 5 |
| 08752084 | 12.13/3 | 10 |
| 08752084 | 12.13/3 | 14 |
| 08752084 | 12.13/4 | 4 |
| 08752084 | 12.31/1 | 11 |
| 08752084 | 12.42/1 | 16 |
| 08752084 | 12.42/1 | 29 |
| 08752084 | 12.42/2 | 14 |
| 08752084 | 12.42/3 | 5 |
| 08752084 | 51.03/1 | 20 |
| 08752084 | 51.03/1 | 29 |
| 08752084 | 51.03/2 | 12 |
| 08752084 | 51.03/2 | 16 |
| 08752084 | 51.03/2 | 33 |
| 08752084 | 51.03/2 | 7 |
| 08752084 | 53.21/1 | 9 |
| 08752084 | 53.32/1 | 9 |
| 08752084 | 53.33/1 | 10 |
| 08752084 | 53.33/2 | 10 |
| 08752084 | 53.33/2 | 26 |
| 08752084 | 53.33/2 | 3 |
| 08752084 | 53.33/2 | 35 |
| 08752084 | 53.33/2 | 42 |
| 08752084 | 53.33/2 | 46 |
| 08752084 | 53.33/2 | 5 |
| 08752084 | 53.33/3 | 17 |
| 08752084 | 53.78/1 | 5 |
| 08752084 | 81.06/1 | 17 |
| 08752084 | 81.33/1 | 6 |
| 08752084 | 91.00/4 | 10 |
| 08752084 | 150.02/2 | 21 |
| 08752084 | 150.02/2 | 26 |
| 08752084 | 150.02/5 | 10 |
| 08752084 | 150.02/5 | 8 |

# INDEX

| Part no. Teilenr. No.piece Art.no. | Group Gruppe Groupe Grupo | Pos. Pos. Pos. Pos. |
|---|---|---|
| 08752084 | 150.34/1 | 26 |
| 08752084 | 150.97/1 | 14 |
| 08752084 | 150.97/1 | 30 |
| 08752084 | 150.97/1 | 5 |
| 08752084 | 150.98/1 | 28 |
| 08752084 | 150.98/1 | 4 |
| 08752084 | 150.98/1 | 9 |
| 08752084 | 151.02/5 | 5 |
| 08752084 | 151.02/6 | 25 |
| 08752084 | 159.28/2 | 19 |
| 08752106 | 12.13/4 | 11 |
| 08752106 | 12.31/1 | 5 |
| 08752106 | 12.31/1 | 8 |
| 08752106 | 12.42/1 | 13 |
| 08752106 | 12.42/1 | 21 |
| 08752106 | 12.42/1 | 24 |
| 08752106 | 12.42/1 | 3 |
| 08752106 | 12.73/1 | 3 |
| 08752106 | 41.00/1 | 11 |
| 08752106 | 41.00/1 | 3 |
| 08752106 | 51.03/1 | 26 |
| 08752106 | 51.03/1 | 33 |
| 08752106 | 51.03/1 | 41 |
| 08752106 | 51.03/2 | 21 |
| 08752106 | 51.03/2 | 48 |
| 08752106 | 51.09/1 | 3 |
| 08752106 | 53.36/1 | 11 |
| 08752106 | 53.36/1 | 8 |
| 08752106 | 53.51/1 | 11 |
| 08752106 | 53.51/1 | 7 |
| 08752106 | 53.56/1 | 8 |
| 08752106 | 81.04/1 | 5 |
| 08752106 | 150.02/2 | 54 |
| 08752106 | 151.01/1 | 25 |
| 08752106 | 151.02/1 | 25 |
| 08752106 | 151.02/4 | 25 |
| 08752130 | 12.13/1 | 16 |
| 08752130 | 12.13/1 | 8 |
| 08752130 | 12.13/2 | 6 |
| 08752170 | 53.61/1 | 10 |
| 08752170 | 53.61/1 | 3 |
| 08752170 | 150.02/1 | 11 |
| 08752170 | 150.02/1 | 7 |
| 08752170 | 150.02/2 | 3 |
| 08752170 | 150.02/2 | 9 |
| 08752170 | 150.34/1 | 3 |
| 08752170 | 150.34/1 | 9 |
| 08752170 | 151.01/1 | 5 |
| 08752170 | 151.02/1 | 5 |
| 08752210 | 22.10/1 | 20 |
| 08752210 | 51.02/1 | 13 |
| 08752210 | 51.02/1 | 16 |
| 08752210 | 51.04/1 | 3 |
| 08752210 | 51.04/1 | 8 |
| 08752222 | 150.02/1 | 3 |
| 08752222 | 151.01/1 | 4 |
| 08752222 | 151.02/1 | 4 |
| 08752240 | 150.02/2 | 28 |
| 08752240 | 150.02/2 | 60 |
| 08752240 | 150.34/1 | 28 |
| 08752240 | 150.34/1 | 49 |
| 08752240 | 150.34/1 | 57 |
| 08752240 | 180.06/1 | 3 |
| 09150503 | 11.05/1 | 4 |
| 09151235 | 61.24/1 | 13 |
| 09151235 | 61.25/1 | 13 |
| 09160735 | 61.24/1 | 14 |
| 09160735 | 61.25/1 | 14 |
| 09170302 | 53.32/1 | 5 |
| 09182404 | 61.01/2 | 11 |
| 09182405 | 61.01/1 | 11 |
| 09182405 | 61.24/1 | 15 |
| 09210101 | 159.28/4 | 14 |
| 09210400 | 53.33/3 | 5 |
| 09210900 | 11.08/1 | 19 |
| 09215100 | 61.24/1 | 16 |
| 09215100 | 61.25/1 | 16 |
| 09216100 | 61.01/2 | 9 |
| 09221300 | 99.72/1 | 2 |
| 09221400 | 12.14/1 | 35 |
| 09222900 | 11.29/2 | 2 |
| 09227150 | 61.24/1 | 17 |
| 09227150 | 61.25/1 | 17 |
| 09227400 | 61.01/2 | 6 |
| 09280113 | 12.14/1 | 4 |
| 09280113 | 61.01/2 | 19 |
| 09280215 | 12.14/1 | 3 |
| 09280215 | 61.01/2 | 20 |
| 09290101 | 29.31/1 | 18 |
| 09290400 | 29.31/1 | 9 |
| 09291001 | 41.16/1 | 10 |
| 09291102 | 41.16/2 | 10 |
| 09313318 | 61.24/1 | 18 |
| 09313318 | 61.25/1 | 18 |
| 09331068 | 11.01/6 | 2 |
| 09331068 | 11.29/7 | 7 |
| 09331088 | 11.13/5 | 2 |
| 09331088 | 11.25/4 | 3 |
| 09331088 | 11.45/3 | 6 |
| 09331108 | 11.29/1 | 9 |
| 09331108 | 11.33/8 | 5 |
| 09331128 | 11.33/2 | 2 |
| 09331128 | 11.33/5 | 2 |
| 09331128 | 11.33/8 | 4 |
| 09331128 | 11.45/3 | 2 |
| 09331148 | 11.13/2 | 8 |
| 09331148 | 11.33/6 | 6 |
| 09331148 | 11.50/3 | 2 |
| 09331148 | 11.56/4 | 2 |
| 09331168 | 11.13/5 | 4 |
| 09331218 | 61.24/1 | 19 |
| 09331218 | 61.25/1 | 19 |
| 09331238 | 11.08/5 | 1 |
| 09331238 | 11.13/2 | 10 |
| 09331238 | 11.13/6 | 2 |
| 09331688 | 11.36/4 | 2 |
| 09331708 | 11.01/1 | 5 |
| 09331708 | 11.20/2 | 1 |
| 09331708 | 11.20/3 | 2 |
| 09331708 | 11.20/4 | 2 |
| 09331738 | 11.04/1 | 3 |
| 09710104 | 11.25/4 | 2 |
| 09710106 | 11.29/1 | 7 |
| 09710106 | 11.33/8 | 2 |
| 09710208 | 11.20/3 | 3 |
| 09710208 | 11.20/4 | 3 |
| 09710208 | 11.33/8 | 3 |
| 09823061 | 12.13/3 | 17 |
| 09852106 | 53.32/1 | 4 |
| 17110203 | 12.42/2 | 16 |
| 17110203 | 91.00/4 | 15 |
| 28140806 | 12.31/1 | 9 |
| 30004115 | 99.01/2 | 115 |
| 31110610 | 99.01/3 | 217 |
| 31110610 | 99.04/5 | 2 |
| 31112689 | 151.02/6 | 16 |
| 31112689 | 151.02/6 | 9 |
| 31112690 | 151.02/6 | 10 |
| 31112690 | 151.02/6 | 17 |
| 31112694 | 151.02/6 | 15 |
| 31112695 | 151.02/6 | 5 |
| 31112696 | 151.02/6 | 11 |
| 31112696 | 151.02/6 | 18 |
| 31112697 | 151.02/6 | 13 |
| 31112697 | 151.02/6 | 7 |
| 31112698 | 151.02/6 | 12 |
| 31112698 | 151.02/6 | 6 |

| Part no. Teilenr. No.piece Art.no. | Group Gruppe Groupe Grupo | Pos. Pos. Pos. Pos. | Part no. Teilenr. No.piece Art.no. | Group Gruppe Groupe Grupo | Pos. Pos. Pos. Pos. | Part no. Teilenr. No.piece Art.no. | Group Gruppe Groupe Grupo | Pos. Pos. Pos. Pos. |
|---|---|---|---|---|---|---|---|---|
| 31112699 | 151.02/6 | 8 | 32010049 | 29.12/2 | 12 | 32010072 | 29.12/4 | 15 |
| 31114024 | 151.01/3 | 14 | 32010050 | 29.12/2 | 11 | 32010073 | 29.12/4 | 9 |
| 31114024 | 151.02/3 | 14 | 32010050 | 29.12/2 | 11 | 32010073 | 29.12/4 | 9 |
| 32010002 | 29.12/5 | 4 | 32010051 | 29.12/5 | 13 | 32010074 | 29.12/4 | 7 |
| 32010002 | 29.12/5 | 4 | 32010051 | 29.12/5 | 13 | 32010074 | 29.12/4 | 7 |
| 32010003 | 29.12/4 | 6 | 32010052 | 29.12/3 | 1 | 32010075 | 29.12/5 | 17 |
| 32010003 | 29.12/4 | 6 | 32010052 | 29.12/3 | 1 | 32010075 | 29.12/5 | 17 |
| 32010006 | 29.12/3 | 5 | 32010053 | 29.12/3 | 6 | 32010076 | 29.12/5 | 8 |
| 32010006 | 29.12/3 | 5 | 32010053 | 29.12/3 | 6 | 32010076 | 29.12/5 | 8 |
| 32010007 | 29.12/3 | 2 | 32010054 | 29.12/4 | 26 | 32010077 | 29.12/1 | 10 |
| 32010007 | 29.12/3 | 2 | 32010054 | 29.12/4 | 26 | 32010077 | 29.12/1 | 10 |
| 32010009 | 29.12/5 | 15 | 32010055 | 29.12/5 | 7 | 32010078 | 29.12/5 | 16 |
| 32010009 | 29.12/5 | 15 | 32010055 | 29.12/5 | 7 | 32010078 | 29.12/5 | 16 |
| 32010010 | 29.12/5 | 2 | 32010056 | 29.12/5 | 19 | 32010079 | 29.12/5 | 12 |
| 32010010 | 29.12/5 | 2 | 32010056 | 29.12/5 | 19 | 32010079 | 29.12/5 | 12 |
| 32010011 | 29.12/4 | 1 | 32010057 | 29.12/2 | 1 | 32010080 | 29.12/5 | 14 |
| 32010011 | 29.12/4 | 1 | 32010057 | 29.12/2 | 1 | 32010080 | 29.12/5 | 14 |
| 32010019 | 29.12/4 | 29 | 32010058 | 29.12/2 | 3 | 32010081 | 29.12/1 | 2 |
| 32010019 | 29.12/4 | 29 | 32010058 | 29.12/2 | 3 | 32010081 | 29.12/5 | 6 |
| 32010020 | 29.12/1 | 11 | 32010059 | 29.12/4 | 21 | 32010081 | 29.12/1 | 2 |
| 32010020 | 29.12/1 | 11 | 32010059 | 29.12/4 | 21 | 32010081 | 29.12/5 | 6 |
| 32010021 | 29.12/4 | 12 | 32010060 | 29.12/5 | 23 | 32010082 | 29.12/5 | 1 |
| 32010021 | 29.12/4 | 12 | 32010060 | 29.12/5 | 23 | 32010082 | 29.12/5 | 1 |
| 32010023 | 29.12/2 | 4 | 32010061 | 29.12/5 | 21 | 32010083 | 29.12/5 | 9 |
| 32010023 | 29.12/2 | 4 | 32010061 | 29.12/5 | 21 | 32010083 | 29.12/5 | 9 |
| 32010024 | 29.12/4 | 2 | 32010062 | 29.12/1 | 5 | 32010084 | 29.12/1 | 3 |
| 32010024 | 29.12/4 | 2 | 32010062 | 29.12/1 | 5 | 32010084 | 29.12/1 | 3 |
| 32010027 | 29.12/2 | 14 | 32010063 | 29.12/2 | 9 | 32010085 | 29.12/1 | 1 |
| 32010027 | 29.12/2 | 14 | 32010063 | 29.12/2 | 9 | 32010085 | 29.12/1 | 1 |
| 32010028 | 29.12/2 | 10 | 32010064 | 29.12/1 | 8 | 32010086 | 29.12/5 | 5 |
| 32010028 | 29.12/2 | 10 | 32010064 | 29.12/4 | 25 | 32010086 | 29.12/5 | 5 |
| 32010035 | 29.12/4 | 24 | 32010064 | 29.12/1 | 8 | 32010087 | 29.12/2 | 7 |
| 32010035 | 29.12/4 | 24 | 32010064 | 29.12/4 | 25 | 32010087 | 29.12/2 | 7 |
| 32010040 | 29.12/4 | 18 | 32010065 | 29.12/1 | 6 | 32010088 | 29.12/2 | 13 |
| 32010040 | 29.12/4 | 18 | 32010065 | 29.12/5 | 22 | 32010088 | 29.12/2 | 13 |
| 32010041 | 29.12/5 | 11 | 32010065 | 29.12/1 | 6 | 32010089 | 29.12/2 | 2 |
| 32010041 | 29.12/5 | 11 | 32010065 | 29.12/5 | 22 | 32010089 | 29.12/2 | 2 |
| 32010043 | 29.12/4 | 23 | 32010066 | 29.12/2 | 6 | 32010090 | 29.12/2 | 8 |
| 32010043 | 29.12/4 | 23 | 32010066 | 29.12/2 | 6 | 32010090 | 29.12/2 | 8 |
| 32010044 | 29.12/1 | 7 | 32010067 | 29.12/4 | 14 | 32010091 | 29.12/2 | 5 |
| 32010044 | 29.12/4 | 19 | 32010067 | 29.12/4 | 14 | 32010091 | 29.12/2 | 5 |
| 32010044 | 29.12/1 | 7 | 32010068 | 29.12/4 | 16 | 32010092 | 29.12/4 | 22 |
| 32010044 | 29.12/4 | 19 | 32010068 | 29.12/4 | 16 | 32010092 | 29.12/4 | 22 |
| 32010046 | 29.12/5 | 20 | 32010069 | 29.12/4 | 17 | 32010093 | 29.12/4 | 28 |
| 32010046 | 29.12/5 | 20 | 32010069 | 29.12/4 | 17 | 32010093 | 29.12/4 | 28 |
| 32010047 | 29.12/5 | 10 | 32010070 | 29.12/4 | 30 | 32010094 | 29.12/4 | 27 |
| 32010047 | 29.12/5 | 10 | 32010070 | 29.12/4 | 30 | 32010094 | 29.12/4 | 27 |
| 32010048 | 29.12/1 | 4 | 32010071 | 29.12/4 | 4 | 32010095 | 29.12/5 | 3 |
| 32010048 | 29.12/1 | 4 | 32010071 | 29.12/4 | 4 | 32010095 | 29.12/5 | 3 |

# INDEX

| Part no. / Teilenr. / No.piece / Art.no. | Group / Gruppe / Groupe / Grupo | Pos. / Pos. / Pos. / Pos. |
|---|---|---|
| 32010096 | 29.12/5 | 18 |
| 32010097 | 29.12/4 | 10 |
| 32010097 | 29.12/4 | 10 |
| 32010098 | 29.12/4 | 11 |
| 32010098 | 29.12/4 | 11 |
| 32010099 | 29.12/4 | 8 |
| 32010099 | 29.12/4 | 8 |
| 32010100 | 29.12/4 | 13 |
| 32010100 | 29.12/4 | 13 |
| 32010101 | 29.12/3 | 3 |
| 32010101 | 29.12/3 | 3 |
| 32010102 | 29.12/3 | 4 |
| 32010102 | 29.12/3 | 4 |
| 32010103 | 29.12/3 | 7 |
| 32010103 | 29.12/3 | 7 |
| 32010104 | 29.12/1 | 9 |
| 32010104 | 29.12/4 | 20 |
| 32010104 | 29.12/1 | 9 |
| 32010104 | 29.12/4 | 20 |
| 32010105 | 29.12/4 | 3 |
| 32010105 | 29.12/4 | 3 |
| 32043047 | 99.01/3 | 246 |
| 32043052 | 99.01/1 | 4 |
| 32043052 | 99.04/3 | 7 |
| 32043052 | 99.20/2 | 6 |
| 32043059 | 99.01/3 | 210 |
| 32043059 | 99.01/3 | 244 |
| 32043061 | 99.04/1 | 5 |
| 32043086 | 99.01/2 | 106 |
| 32044002 | 99.01/3 | 214 |
| 32044002 | 99.01/3 | 248 |
| 32044005 | 99.01/3 | 240 |
| 32110014 | 159.50/4 | 16 |
| 32110075 | 159.50/4 | 11 |
| 32110076 | 159.50/4 | 13 |
| 32110077 | 159.50/3 | 8 |
| 32110198 | 159.51/1 | 18 |
| 32110198 | 159.52/1 | 25 |
| 32110269 | 159.28/4 | 15 |
| 32110270 | 159.28/4 | 12 |
| 32110271 | 159.28/4 | 13 |
| 32110286 | 159.50/1 | 12 |
| 32110286 | 159.50/1 | 6 |
| 32110420 | 159.50/2 | 16 |
| 32110433 | 150.97/1 | 6 |
| 32121245 | 159.50/3 | 1 |
| 32121246 | 159.50/3 | 2 |
| 32121319 | 159.50/2 | 5 |
| 40003762 | 61.24/1 | 20 |
| 40012803 | 61.24/1 | 21 |
| 40012803 | 61.25/1 | 21 |
| 40012902 | 61.24/1 | 22 |
| 40080411 | 12.13/1 | 4 |
| 40211403 | 61.01/1 | 3 |
| 40211404 | 61.01/1 | 2 |
| 54240156 | 12.13/4 | 26 |
| 54240156 | 81.33/1 | 4 |
| 57130306 | 88.01/3 | 3 |
| 58002271 | 61.01/1 | 8 |
| 58002272 | 61.01/1 | 9 |
| 58003304 | 180.06/1 | 7 |
| 58003330 | 151.02/4 | 23 |
| 58003604 | 153.65/1 | 4 |
| 58004169 | 151.01/3 | 1 |
| 58004169 | 151.02/3 | 1 |
| 58004203 | 151.02/4 | 21 |
| 58010021 | 61.18/1 | 1 |
| 58010115 | 61.01/2 | 25 |
| 58010118 | 61.01/2 | 5 |
| 58010248 | 51.02/1 | 10 |
| 58010249 | 51.02/1 | 11 |
| 58010287 | 61.01/2 | 14 |
| 58010455 | 61.01/1 | 1 |
| 58010464 | 61.25/1 | 22 |
| 58010465 | 61.25/1 | 23 |
| 58010469 | 61.24/1 | 23 |
| 58010472 | 61.29/1 | 3 |
| 58010492 | 61.01/2 | 7 |
| 58010504 | 61.25/1 | 25 |
| 58010605 | 61.29/1 | 1 |
| 58010607 | 61.29/1 | 2 |
| 58010632 | 61.01/2 | 28 |
| 58010634 | 61.01/2 | 10 |
| 58010885 | 61.01/2 | 8 |
| 58010912 | 61.24/1 | 28 |
| 58010912 | 61.25/1 | 29 |
| 58020104 | 51.04/1 | 1 |
| 58020167 | 51.04/1 | 9 |
| 58020434 | 51.02/1 | 6 |
| 58020435 | 51.02/1 | 1 |
| 58020436 | 51.04/1 | 6 |
| 58020445 | 51.02/1 | 2 |
| 58020446 | 51.02/1 | 3 |
| 58020477 | 150.13/1 | 1 |
| 58030106 | 53.61/1 | 11 |
| 58030106 | 53.61/1 | 6 |
| 58030107 | 53.61/1 | 12 |
| 58030107 | 53.61/1 | 7 |
| 58030112 | 53.61/1 | 9 |
| 58030140 | 53.61/1 | 5 |
| 58030176 | 153.65/1 | 5 |
| 58030269 | 53.61/1 | 4 |
| 58040101 | 41.16/1 | 1 |
| 58040110 | 41.16/1 | 4 |
| 58040111 | 41.16/1 | 2 |
| 58040112 | 41.16/2 | 5 |
| 58040116 | 41.16/2 | 2 |
| 58040118 | 41.16/2 | 7 |
| 58040144 | 41.16/1 | 7 |
| 58040146 | 41.16/1 | 6 |
| 58040161 | 51.03/1 | 17 |
| 58040163 | 51.03/1 | 16 |
| 58040169 | 41.16/1 | 17 |
| 58040187 | 41.16/1 | 9 |
| 58040204 | 41.16/2 | 1 |
| 58040207 | 41.10/1 | 1 |
| 58040212 | 41.16/1 | 15 |
| 58040249 | 41.10/1 | 6 |
| 58040259 | 41.10/1 | 7.1 |
| 58040260 | 41.10/1 | 7 |
| 58050140 | 81.06/1 | 3 |
| 58050284 | 51.03/1 | 18 |
| 58050285 | 51.03/1 | 19 |
| 58050318 | 51.03/2 | 34 |
| 58050322 | 51.03/2 | 37 |
| 58050355 | 53.33/2 | 11 |
| 58050370 | 51.03/2 | 5 |
| 58050396 | 51.03/2 | 1 |
| 58050474 | 51.03/2 | 38 |
| 58050475 | 51.03/2 | 35 |
| 58050626 | 12.13/1 | 10 |
| 58050646 | 51.03/2 | 18 |
| 58050666 | 51.03/1 | 27 |
| 58050667 | 51.03/1 | 30 |
| 58050668 | 51.03/1 | 31 |
| 58050855 | 51.03/2 | 31 |
| 58051008 | 51.03/1 | 36 |
| 58051030 | 51.03/2 | 42 |
| 58051031 | 51.03/2 | 43 |
| 58051055 | 51.03/2 | 46 |
| 58051088 | 51.03/2 | 47 |
| 58051089 | 51.03/2 | 50 |
| 58051095 | 51.03/1 | 45 |
| 58060100 | 53.51/1 | 3 |
| 58060187 | 53.51/1 | 4 |
| 58060218 | 53.51/1 | 1 |
| 58060226 | 53.51/1 | 9 |

| Part no. Teilenr. No.piece Art.no. | Group Gruppe Groupe Grupo | Pos. Pos. Pos. Pos. | Part no. Teilenr. No.piece Art.no. | Group Gruppe Groupe Grupo | Pos. Pos. Pos. Pos. | Part no. Teilenr. No.piece Art.no. | Group Gruppe Groupe Grupo | Pos. Pos. Pos. Pos. |
|---|---|---|---|---|---|---|---|---|
| 58070717 | 53.33/2 | 33 | 58140256 | 53.21/1 | 10 | 58203302 | 150.98/1 | 2 |
| 58070816 | 91.00/4 | 14 | 58150177 | 81.33/1 | 7 | 58203303 | 150.98/1 | 12 |
| 58070816 | 151.02/4 | 28 | 58150181 | 150.02/5 | 6 | 58203304 | 150.02/4 | 30 |
| 58070897 | 53.33/3 | 8 | 58150182 | 53.36/1 | 13 | 58203304 | 150.34/3 | 30 |
| 58070900 | 53.33/3 | 3 | 58150185 | 150.02/5 | 2 | 58203320 | 150.97/1 | 21 |
| 58070901 | 53.33/3 | 6 | 58160141 | 41.00/1 | 1 | 58203321 | 150.97/1 | 22 |
| 58070902 | 53.33/3 | 7 | 58170120 | 81.33/1 | 1 | 58203322 | 150.97/1 | 16 |
| 58070903 | 53.33/3 | 4 | 58180221 | 12.13/2 | 7 | 58203323 | 150.97/1 | 11 |
| 58070913 | 53.32/1 | 6.1 | 58180224 | 12.13/2 | 8 | 58203324 | 150.97/1 | 1 |
| 58070916 | 53.32/1 | 6.2 | 58180333 | 12.13/1 | 12 | 58203327 | 150.97/1 | 2 |
| 58070919 | 53.33/3 | 14 | 58180365 | 12.13/1 | 1 | 58203328 | 150.97/1 | 3 |
| 58070947 | 53.32/1 | 6 | 58180389 | 12.13/1 | 11 | 58203329 | 150.02/3 | 5 |
| 58070960 | 53.33/2 | 17 | 58180393 | 12.13/3 | 27 | 58203329 | 150.34/2 | 5 |
| 58070961 | 53.33/2 | 6 | 58180424 | 12.13/4 | 19 | 58203330 | 150.97/1 | 17 |
| 58070962 | 53.33/2 | 12 | 58180426 | 12.13/1 | 9 | 58203352 | 150.02/2 | 1 |
| 58070965 | 53.33/3 | 12 | 58180457 | 12.13/1 | 5 | 58203352 | 150.34/1 | 1 |
| 58070966 | 53.33/3 | 13 | 58180458 | 12.13/1 | 6 | 58203354 | 150.02/2 | 7 |
| 58070967 | 53.33/1 | 8 | 58180461 | 12.13/4 | 1 | 58203354 | 150.34/1 | 7 |
| 58070969 | 53.33/1 | 6 | 58180473 | 12.13/3 | 34 | 58203356 | 150.02/2 | 52 |
| 58070970 | 53.33/1 | 14 | 58190344 | 12.42/2 | 9 | 58203395 | 150.02/4 | 1 |
| 58070977 | 53.33/1 | 2 | 58190362 | 12.42/2 | 3 | 58203395 | 150.34/3 | 1 |
| 58070984 | 53.33/2 | 1 | 58190364 | 12.42/2 | 7 | 58203396 | 150.02/3 | 1 |
| 58070985 | 53.33/2 | 2 | 58190401 | 12.42/1 | 18 | 58203396 | 150.34/2 | 1 |
| 58070993 | 53.33/2 | 40 | 58190410 | 12.42/3 | 1 | 58203409 | 150.02/2 | 22 |
| 58070994 | 53.33/2 | 44 | 58190424 | 12.42/2 | 1 | 58203409 | 150.34/1 | 51 |
| 58070997 | 53.33/2 | 22 | 58190432 | 51.03/1 | 24 | 58203434 | 150.34/1 | 47 |
| 58070998 | 53.33/2 | 31 | 58190433 | 12.42/1 | 5 | 58203493 | 151.01/1 | 14 |
| 58071020 | 53.33/1 | 23 | 58190439 | 12.42/1 | 26 | 58203493 | 151.02/1 | 14 |
| 58080103 | 91.00/1 | 24 | 58190440 | 12.42/1 | 27 | 58203510 | 150.02/2 | 58 |
| 58080107 | 91.00/1 | 23 | 58190446 | 12.42/3 | 9 | 58203510 | 150.34/1 | 56 |
| 58080112 | 91.00/1 | 30 | 58190454 | 12.42/1 | 11 | 58210100 | 12.31/1 | 3 |
| 58080120 | 91.00/1 | 13 | 58203034 | 151.02/4 | 6 | 58220180 | 12.73/1 | 14 |
| 58080120 | 91.00/1 | 18 | 58203078 | 151.02/5 | 3 | 58220188 | 12.73/1 | 12 |
| 58080121 | 91.00/1 | 2 | 58203080 | 151.01/1 | 18 | 58220201 | 12.73/1 | 11 |
| 58080121 | 91.00/1 | 8 | 58203080 | 151.02/1 | 18 | 58220208 | 12.73/1 | 1 |
| 58080192 | 91.00/1 | 27 | 58203102 | 151.01/1 | 23 | 58240213 | 28.00/1 | 20 |
| 58080195 | 91.00/1 | 1 | 58203102 | 151.02/1 | 23 | 58250165 | 81.32/1 | 18 |
| 58080195 | 91.00/1 | 12 | 58203130 | 53.21/1 | 5 | 58250175 | 81.03/1 | 1 |
| 58080195 | 91.00/1 | 17 | 58203143 | 151.02/6 | 28 | 58250177 | 81.03/1 | 2 |
| 58080195 | 91.00/1 | 25 | 58203148 | 150.02/1 | 5 | 58250201 | 81.32/1 | 1 |
| 58080195 | 91.00/1 | 7 | 58203158 | 150.02/1 | 1 | 58250204 | 159.50/1 | 46 |
| 58090114 | 12.14/1 | 28 | 58203204 | 150.02/1 | 8 | 58250207 | 81.03/1 | 4 |
| 58090116 | 12.14/1 | 36 | 58203222 | 180.06/1 | 1 | 58250210 | 81.32/1 | 4 |
| 58110132 | 53.56/1 | 4 | 58203279 | 150.98/1 | 11 | 58260245 | 151.01/4 | 1 |
| 58110133 | 53.78/1 | 2 | 58203290 | 150.98/1 | 16 | 58260245 | 151.02/7 | 1 |
| 58110136 | 53.56/1 | 1 | 58203299 | 150.98/1 | 20 | 58260246 | 151.02/7 | 2 |
| 58130007 | 61.18/1 | 2 | 58203300 | 150.98/1 | 1 | 58260295 | 150.02/2 | 32 |
| 58130103 | 22.10/1 | 12 | 58203301 | 150.02/4 | 32 | 58260295 | 150.34/1 | 32 |
| 58130114 | 22.10/1 | 13 | 58203301 | 150.34/3 | 32 | 58260296 | 180.06/1 | 11 |

BOMAG

# INDEX


| Part no. Teilenr. No.piece Art.no. | Group Gruppe Groupe Grupo | Pos. Pos. Pos. Pos. | Part no. Teilenr. No.piece Art.no. | Group Gruppe Groupe Grupo | Pos. Pos. Pos. Pos. | Part no. Teilenr. No.piece Art.no. | Group Gruppe Groupe Grupo | Pos. Pos. Pos. Pos. |
|---|---|---|---|---|---|---|---|---|
| 58260380 | 81.06/1 | 14 | 58291089 | 159.28/3 | 3.1 | 58260384 | | |
| 58291090 | 159.28/3 | 3.2 | 58260388 | 151.02/6 | 27 | 58291091 | 159.28/3 | 3.3 |
| 58260403 | 88.01/4 | 1 | 58291092 | 159.28/3 | 3.4 | 58260404 | | |
| 58291093 | 159.28/3 | 3.5 | 58260406 | 88.01/3 | 2 | 58291095 | 159.28/3 | 3.6 |
| 58260407 | 88.01/3 | 1 | 58291098 | 159.50/2 | 11.6 | 58260408 | | |
| 58291099 | 159.28/2 | 23 | 58260409 | 88.01/3 | 5 | 58291101 | 159.28/3 | 3 |
| 58260417 | 81.24/2 | 35 | 58291102 | 159.28/3 | 3.7 | 58260419 | | |
| 58291103 | 159.28/3 | 3.8 | 58260426 | 81.04/1 | 12 | 58291105 | 159.50/2 | 11 |
| 58260445 | 159.50/5 | 1 | 58291106 | 159.50/2 | 11.1 | 58260454 | | |
| 58291110 | 159.50/1 | 2 | 58270178 | 81.24/1 | 2 | 58291111 | 159.50/1 | 8 |
| 58270200 | 81.04/1 | 1 | 58320105 | 101.03/1 | 11 | 58270201 | | |
| 58350140 | 51.09/1 | 1 | 58270203 | 81.26/1 | 2 | 58440100 | 81.06/1 | 2 |
| 58270208 | 81.04/1 | 9 | 64420064 | 150.02/5 | 12 | 58270212 | | |
| 69040261 | 12.42/1 | 12 | 58270222 | 81.26/1 | 3 | 69230105 | 91.00/1 | 31 |
| 58270225 | 81.24/1 | 1 | 72250116 | 150.02/1 | 13 | 58290272 | | |
| 83408008 | 159.50/1 | 1 | 58290284 | 159.28/4 | 5 | 83408012 | 151.01/1 | 27 |
| 58290285 | 159.28/4 | 6 | 83408012 | 151.02/1 | 27 | 58290286 | | |
| 83410036 | 159.52/1 | 17 | 58290287 | 159.28/4 | 3 | 83410037 | 159.52/1 | 18 |
| 58290288 | 159.28/4 | 1 | 83410060 | 159.52/1 | 3 | 58290378 | | |
| 83410063 | 159.52/1 | 4 | 58291001 | 159.28/1 | 1 | 83410064 | 159.52/1 | 2 |
| 58291010 | 159.50/1 | 15 | 83410065 | 159.52/1 | 5 | 58291050 | | |
| 83410066 | 159.52/1 | 16 | 58291051 | 159.50/2 | 13.1 | 83410072 | 151.01/1 | 32 |
| 58291052 | 159.50/2 | 13.2 | 83410072 | 151.02/1 | 32 | 58291053 | | |
| 83410082 | 53.32/1 | 8 | 58291054 | 159.50/2 | 13.4 | 83410150 | 159.28/4 | 21 |
| 58291055 | 159.50/2 | 13.5 | 87280141 | 81.24/1 | 5 | 58291056 | | |
| 87500164 | 159.28/1 | 10 | 58291060 | 159.28/2 | 1 | 87500164 | 159.28/2 | 20 |
| 58291073 | 159.28/1 | 12 | 88022548 | 150.97/1 | 26 | 58291074 | | |
| 88022548 | 150.98/1 | 24 | 58291075 | 159.28/3 | 10 | 88022549 | 150.97/1 | 28 |
| 58291076 | 159.50/1 | 40 | 88022549 | 150.98/1 | 26 | 58291079 | | |
| 88022567 | 150.98/1 | 6 | 58291082 | 159.50/2 | 11.2 | 92008020 | 151.01/2 | 12 |
| 58291083 | 159.50/2 | 11.3 | 92008020 | 151.02/2 | 12 | 58291084 | | |
| 92010104 | 12.13/3 | 12 | 58291085 | 159.50/2 | 11.5 | 58291086 | 159.28/3 | 1 |
| 58291087 | 159.28/3 | 2 | | | | | | |

Head Office/Hauptsitz
**BOMAG**
Hellerwald
56154 Boppard
GERMANY
Tel.: +49 6742 100-0
Fax: +49 6742 3090
e-mail: germany@bomag.com
**www.bomag.com**

**BOMAG**
Niederlassung Berlin
Gewerbestraße 3
15366 Dahlwitz-Hoppegarten
GERMANY
Tel.: +49 3342 369410
Fax: +49 3342 369436
e-mail: nlberlin@bomag.de

**BOMAG**
Niederlassung Boppard
Hellerwald
56154 Boppard
GERMANY
Tel.: +49 6742 1000
Fax: +49 6742 100392
e-mail: nlboppard@bomag.de

**BOMAG**
Niederlassung Chemnitz
Querstraße 6
09247 Chemnitz
GERMANY
Tel.: +49 3722 51590
Fax: +49 3722 515951
e-mail: nlchemnitz@bomag.de

**BOMAG**
Niederlassung Hannover
Dieselstraße 44
30827 Garbsen-Berenbostel
GERMANY
Tel.: +49 5131 70060
Fax: +49 5131 6766
e-mail: nlhannover@bomag.de

**BOMAG**
Niederlassung München
Otto-Hahn-Ring 3
85301 Schweitenkirchen
GERMANY
Tel.: +49 8444 91840
Fax: +49 8444 918420
e-mail: nlmuenchen@bomag.de

**BOMAG**
Niederlassung Stuttgart
Uferstraße 22
73630 Remshalden-Grunbach
GERMANY
Tel.: +49 7151 986293
Fax: +49 7151 9862959
e-mail: nlstuttgart@bomag.de

**BOMAG**
**Maschinenhandelsgesellschaft m.b.H.**
Porschestraße 9
1230 Wien
AUSTRIA
Tel.: +43 1 69040-0
Fax: +43 1 69040-20
e-mail: austria@bomag.com

**BOMAG (CANADA), INC.**
1300 Aerowood Drive
Mississauga, Ontario L4W 1B7
CANADA
Tel.: +1 905 6256611
Fax: +1 905 6259570
e-mail: canada@bomag.com

**BOMAG (China)**
**Compaction Machinery Co. Ltd.**
No. 2808 West Huancheng Road
Shanghai Comprehensive Industrial
Zone (Fengxian)
Shanghai 201401
CHINA
Tel.: +86 21 33655566
Fax: +86 21 33655508
e-mail: china@bomag.com

**BOMAG S.A.F.**
2, avenue du Général de Gaulle
91170 Viry-Chatillon
FRANCE
Tel.: +33 1 69578600
Fax: +33 1 69962660
e-mail: france@bomag.com

**BOMAG (GREAT BRITAIN), LTD.**
Sheldon Way, Larkfield
Aylesford
Kent ME20 6SE
GREAT BRITAIN
Tel.: +44 1622 716611
Fax: +44 1622 718385
e-mail: gb@bomag.com

**BOMAG Italia Srl.**
Z.I. Via Mella, 6
25015 Desenzano del Garda (BS)
ITALY
Tel.: +39 030 9127263
Fax: +39 030 9127278
e-mail: italy@bomag.com

**BOMAG Japan Co. Ltd.**
Oval Court Ohsaki Mark
West Bldg. 8th floor
2-17-1, Higashi Gotanda
Shinagawa-ku, Tokyo
141-0022
JAPAN
Tel.: +81 3 5449 7560
Fax: +81 3 5449 0160
e-mail: japan@bomag.com

**BOMAG**
Representative Office Asia & Pacific
300 Beach Road
The Concourse, #38-03
Singapore 199555
SINGAPORE
Tel.: +65 294 1277
Fax: +65 294 1377
e-mail: singapore@bomag.com.sg

**BOMAG Americas, Inc.**
2000 Kentville Road
Kewanee, Illinois 61443
U.S.A.
Tel.: +1 309 8533571
Fax: +1 309 8520350
e-mail: usa@bomag.com


**Printed in Germany**