WWW.ROADPARTS.COM.AR

RUTHZIL TRATOR COMERCIAL DE PEÇAS LTDA 11 97083-6812 ROLANDO CITRANGULO

SUPPLEMENTO

FIAT-ALLIS
MACCHINE MOVIMENTO TERRA S.p.A.

CABINA
CABINE
FAHRERHAUS
CAB
CABINA

AD - BD 14 B

OUTUBRO 1974

ROADPARTS.COM.AR

AVVERTENZE	— In questo supplemento sono illustrate ed elencate le parti della cabina del mod. AD - BD 14 B.
AVIS	— Dans ce supplément figurent les pièces de la cabine du mod. AD - BD 14 B.
ZUR BEACHTUNG	— In diesem Anhang sind die Fahrerhausteile des Modells AD - BD 14 B. aufgeführt und abgebildet.
NOTICE	— This supplement list the spare parts of AD - BD 14 B. model cab.
ADVERTENCIAS	— En el suplemento figuran las piezas de la cabina del modelo AD - BD 14 B.

FIAT-ALLIS MACCHINE MOVIMENTO TERRA S. p. A. - VIALE TORINO 2 - 10040 STUPINIGI (TORINO)

WWW.ROADPARTS.COM.AR

INDICE DEI SOTTOGRUPPI	INDEX DES SOUSGROUPES	UNTERGRUPPEN-VERZEICHNIS	SUBGROUP INDEX	INDICE DE SUBGRUPOS
E101	RISCALDAMENTO E VENTILAZIONE	CHAUFFAGE ET AERATION	HEIZUNG UND BELUEFTUNG	VENTILATION AND HEATING SYSTEM	SISTEMA DE VENTILACION Y CALEFACCION
E102	RISCALDATORE	RECHAUFFEUR	HEIZGERAET	HEATER	CALORIFERO
F401/ 1	ILLUMINAZIONE	ECLAIRAGE	BELEUCHTUNG	LIGHTING SYSTEM	SISTEMA DE ALUMBRADO
F505	ACCESSORI VARI	ACCESSOIRES DIVERS	VERSCHIEDENES ZUBEHOER	MISCELLANEOUS ACCESSORIES	ACCESORIOS VARIOS
L104	CABINA	CABINE	FAHRERHAUS	CAB	CABINA
L109	PORTE	PORTES	TUEREN	DOORS	PUERTAS
L118	PARABREZZA E FINESTRE	PARE-BRISE ET BAIES VITREES	WINDSCHUTZSCHEIBE UND FENSTER	WINDSHIELD AND WINDOWS	PARABRISAS Y VENTANAS

"14B" CABINA

INDICE DELLE PARTI DI RICAMBIO
INDEX DES PIECES DETACHEES - SPARE PART INDEX - INDICE DE PIEZAS DE REPUESTO

N.ORDIN.	SGR.	N.ORDIN.	SGR.	N.ORDIN.	SGR.	N.ORDIN.	SGR.	N.ORDIN.	SGR.
1	F401/ 1	4982026	L104	4982055	L104	4985092	F401/ 1	10902221	E101
2	F401/ 1	4982029	L109	4982056	L104	4985145	F401/ 1	11307021	L104
3	F401/ 1	4982030	L109	4982142	F505	9926023	E102	12173690	E101
4	F401/ 1	4982031	L109	4982144	F505	9926024	E102	12174090	E101
4182461	F401/ 1	4982032	L109	4982358	L109	9926025	E102	12611103	L109
4302313	F505	4982033	L109	4982443	L104	9926026	E102	12646701	L118
4608131	E101	4982034	L109	4983014	F401/ 1	9926027	E102	12646801	F505
4973684	E101	4982035	L109	4984319	E101	9926028	E102	12646801	L118
4974434	E101	4982036	L109	4984320	E101	9926029	E102	12646901	L104
4982006	L104	4982037	L109	4984321	E101	9926030	E102	14163770	L118
4982007	L104	4982038	L109	4984322	E101	9926031	E102	15540621	L104
4982008	L104	4982039	L109	4984323	E101	9926032	E102	15541221	L104
4982009	L104	4982040	L109	4984324	E101	9926033	E102	15614101	E101
4982011	L104	4982041	L109	4984325	E101	9926034	E102	15614101	L104
4982012	L104	4982043	L118	4984327	E101	9926035	E102	15621201	L104
4982014	L104	4982044	L118	4984328	E101	10182617	E101	15621201	L109
4982015	L104	4982045	L118	4984329	E101	10284585	E101	15621301	L109
4982016	L104	4982046	L118	4984330	E101	10397780	E101	15621601	L109
4982017	L118	4982047	L118	4984333	E101	10399580	F401/ 1	15896311	E101
4982018	L118	4982048	L118	4984409	L104	10516470	E101	16044221	L104
4982019	L118	4982049	L118	4984772	F401/ 1	10516670	L118	16044621	L104
4982020	L118	4982050	L118	4984905	E101	10516870	E101	16100811	L118
4982021	L104	4982051	L118	4984916	L118	10517070	L104	16101511	L104
4982023	L104	4982052	L104	4984917	L104	10519601	L104	16104111	L104
4982025	L104	4982054	L104	4985089	L104	10519601	L109		

ROADPARTS.COM.AR

WWW.ROADPARTS.COM.AR

MODIF	N.ORDINAZ.	Q.	DENOMINAZIONE	DESIGNATION	BENENNUNG	DESCRIPTION	DENOMINACIONES
	4608131	1	RUBINETTO (*)	ROBINET	HAHN	COCK	GRIFO
	4973684	1	COMANDO FLESSIBILE (*)	TIRETTE DE COMMANDE	BOWDENZUG	BOWDEN ASSY.	MANDO FLEXIBLE
	4974434	1	RACCORDO (*)	RACCORD	STUTZEN	CONNECTION	RACOR
	4984319	1	RISCALDATORE COMPL.	RECHAUFFEUR	WAERMETAUSCHER	HEATER	CALORIFERO
	4984320	1	STAFFA	ETRIER	HALTER	BRACKET	SOPORTE
	4984321	2	TASSELLO ELASTICO	TAMPON	GUMMISTUECK	PAD	ALMOHADILLA
	4984322	1	TUBO	TUYAU	ROHR	PIPE	TUBO
	4984323	1	TUBO FLESSIBILE	TUYAU FLEXIBLE	SCHLAUCH	HOSE	MANGA FLEXIBLE
	4984324	1	TUBO FLESSIBILE	TUYAU FLEXIBLE	SCHLAUCH	HOSE	MANGA FLEXIBLE
	4984325	1	RACCORDO	RACCORD	STUTZEN	CONNECTION	RACOR
	4984327	2	COLLARE	COLLIER	SCHELLE	COLLAR	ABRAZADERA
	4984328	1	MANICOTTO	MANCHON	MUFFE	SLEEVE	MANGA
	4984329	1	MANICOTTO	MANCHON	MUFFE	SLEEVE	MANGA
	4984330	2	DIFFUSORE	DIFFUSEUR	DUESE	DIFFUSER	DIFUSOR
	4984333	2	RUBINETTO	ROBINET	HAHN	COCK	GRIFO
	4984905	1	STAFFETTA	COLLIER	HALTER	RETAINER	ABRAZADERA
	10182617	1	BOCCHETTONE	VIS-RACCORD	HOHLSCHRAUBE	UNION	BOQUILLA
	10284585	1	ROSETTA DI TENUTA	JOINT D'ETANCHEITE	DICHTRING	GASKET	JUNTA HERMETICA
	10284585		ROSETTA DI TENUTA (*)	JOINT D'ETANCHEITE	DICHTRING	GASKET	JUNTA HERMETICA
	10397780	2	ANELLO DI GOMMA	BAGUE CAOUTCHOUC	GUMMIRING	RUBBER RING	GUARNICION DE CAUCHO
	10516470	2	ROSETTA DI SICUREZZA	RONDELLE FREIN	SICHERUNGSRING	LOCKWASHER	ARANDELA DE FRENO
	10516870	1	ROSETTA (*)	RONDELLE	SCHEIBE	WASHER	ARANDELA
	10902221	2	VITE	VIS	SCHRAUBE	SCREW	TORNILLO
	12173690	4	COLLARE	COLLIER	SCHELLE	COLLAR	ABRAZADERA
	12174090	4	COLLARE	COLLIER	SCHELLE	COLLAR	ABRAZADERA
	15614101	6	VITE	VIS	SCHRAUBE	SCREW	TORNILLO
	15896311	1	DADO (*)	ECROU	MUTTER	NUT	TUERCA
		(*)	-CABINA CON IMPIANTO DI RISCALDAMENTO	-CABINE AVEC SYSTEME DE CHAUFFAGE	-FAHRERHAUS MIT HEIZUNGSANLAGE	-CAB W/HEATING SYSTEM	-CABINA CON SISTEMA DE CALEFACCION

ROADPARTS.COM.AR

WWW.ROADPARTS.COM.AR

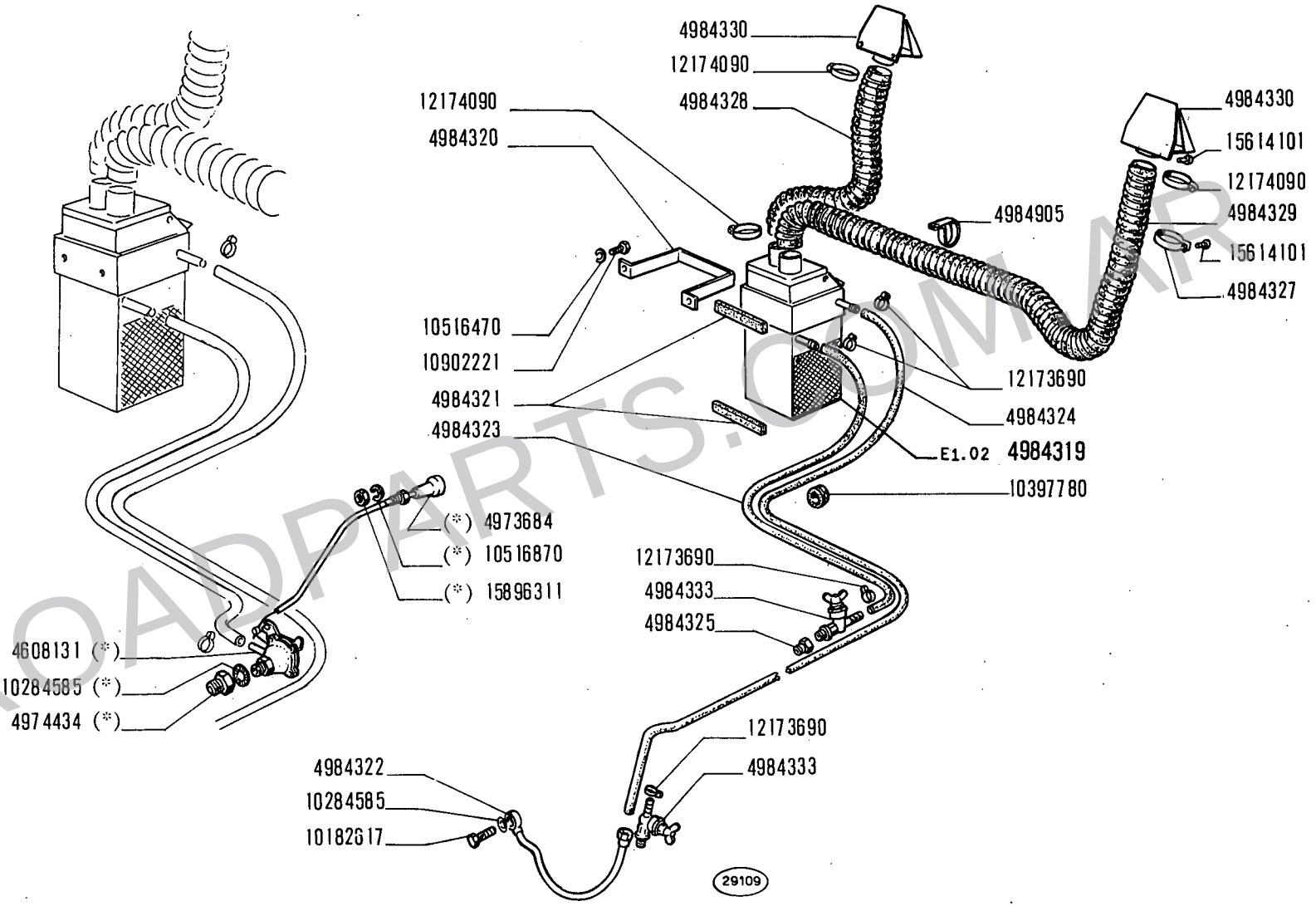

(*) Vedere elenco - Voir la liste - Siehe tabelle - See list - Vease la lista

ROADPARTS.COM.AR

WWW.ROADPARTS.COM.AR

MODIF	N.ORDINAZ.	Q.	DENOMINAZIONE	DESIGNATION	BENENNUNG	DESCRIPTION	DENOMINACIONES
	9926023	4	VITE	VIS	SCHRAUBE	SCREW	TORNILLO
	9926024	1	COPERCHIO	COUVERCLE	DECKEL	COVER	TAPA
	9926025	1	RADIATORE	RADIATEUR	HEIZKOERPER	RADIATOR	RADIADOR
	9926026	1	CORNICE	MONTURE	RAHMEN	FRAME	MARCO
	9926027	1	INTERRUTTORE	INTERRUPTEUR	SCHALTER	SWITCH	INTERRUPTOR
	9926028	4	VITE	VIS	SCHRAUBE	SCREW	TORNILLO
	9926029	1	GRIGLIA	GRILLE	GITTER	GRILLE	REJILLA
	9926030	1	ANELLO DI SICUREZZA	ARRETOIR	SICHERUNGSRING	LOCKRING	ANILLO DE FRENO
	9926031	1	VENTILATORE	VENTILATEUR	LUEFTER	FAN	VENTILADOR
	9926032	1	ANELLO DI SICUREZZA	ARRETOIR	SICHERUNGSRING	LOCKRING	ANILLO DE FRENO
	9926033	1	MOTORINO ELETTRICO	MOTEUR ELECTRIQUE	ELEKTROMOTOR	MOTOR	MOTOR ELECTRICO
	9926034	1	CAVO	CABLE	LEITUNG	CABLE	CABLE
	9926035	1	ANELLO DI GOMMA	BAGUE CAOUTCHOUC	GUMMIRING	RUBBER RING	GUARNICION DE CAUCHO

ROADPARTS.COM.AR

WWW.ROADPARTS.COM.AR

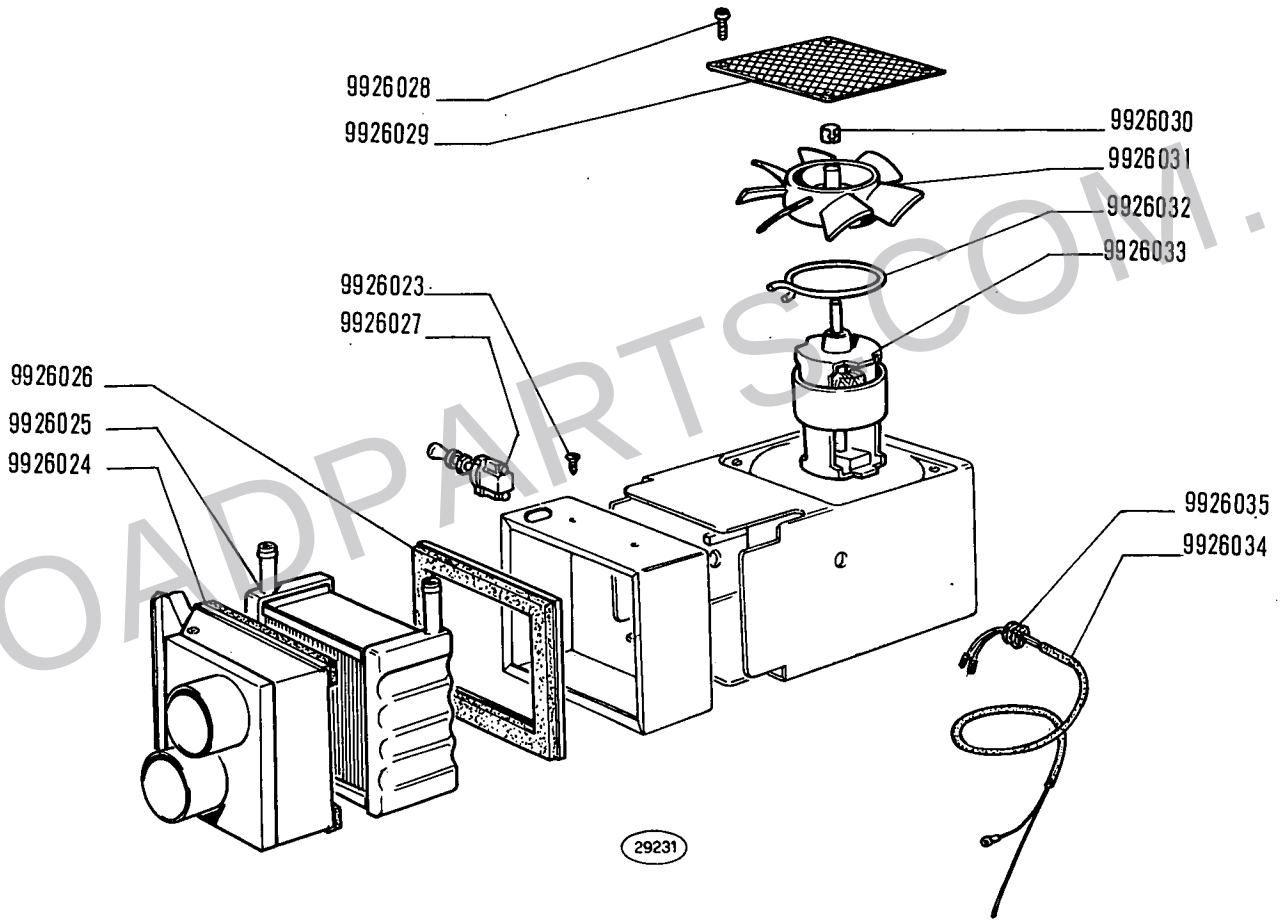

ROADPARTS.COM.AR

AD-BD 14 B

01 02 03 04

RISCALDATORE 4984319 (Malvisi)

Réchauffeur — *Heater*

Heizgerät — *Calorífero*

1

WWW.ROADPARTS.COM.AR

MODIF	N.ORDINAZ.	Q.	DENOMINAZIONE	DESIGNATION	BENENNUNG	DESCRIPTION	DENOMINACIONES
	1	T	CAVO 4982146	CABLE	LEITUNG	CABLE	CABLE
	2	T	CAVO (*) 4984415	CABLE	LEITUNG	CABLE	CABLE
	3	T	CAVO (1*) 4982147	CABLE	LEITUNG	CABLE	CABLE
	4	T	CAVO (1*) 4984412	CABLE	LEITUNG	CABLE	CABLE
	4182461	1	PRESA DI CORRENTE	PRISE DE COURANT	STECKDOSE	RECEPTACLE	ENCHUFE DE CORRIENTE
	4182461	1	PRESA DI CORRENTE (*) (1*)	PRISE DE COURANT	STECKDOSE	RECEPTACLE	ENCHUFE DE CORRIENTE
	4983014	2	PROIETTORE (1*)	PROJECTEUR	SCHEINWERFER	HEADLAMP	PROYECTOR
	4984772	1	INTERRUTTORE (1*)	INTERRUPTEUR	SCHALTER	SWITCH	INTERRUPTOR
	4985092	2	LAMPADA (1*)	LAMPE	LAMPE	BULB	BOMBILLA
	4985145	1	LAMPADA (1*)	LAMPE	LAMPE	BULB	BOMBILLA
	10399580	2	ANELLO DI GOMMA (1*)	BAGUE CAOUTCHOUC	GUMMIRING	RUBBER RING	GUARNICION DE CAUCHO
		(*)	-CABINA CON IMPIANTO DI RISCALDAMENTO	-CABINE AVEC SYSTEME DE CHAUFFAGE	-FAHRERHAUS MIT HEIZUNGSANLAGE	-CAB W/HEATING SYSTEM	-CABINA CON SISTEMA DE CALEFACCION
		(1*)	-TRATTORE CON PROIETTORE IN ALTO	-AVEC PROJECTEUR EN HAUT	-M.HOCHVERSETZTEM SCHEINWERFER	-W/HIGH MTD. HEADLAMP	-CON PROYECTOR ALTO

ROADPARTS.COM.AR

WWW.ROADPARTS.COM.AR

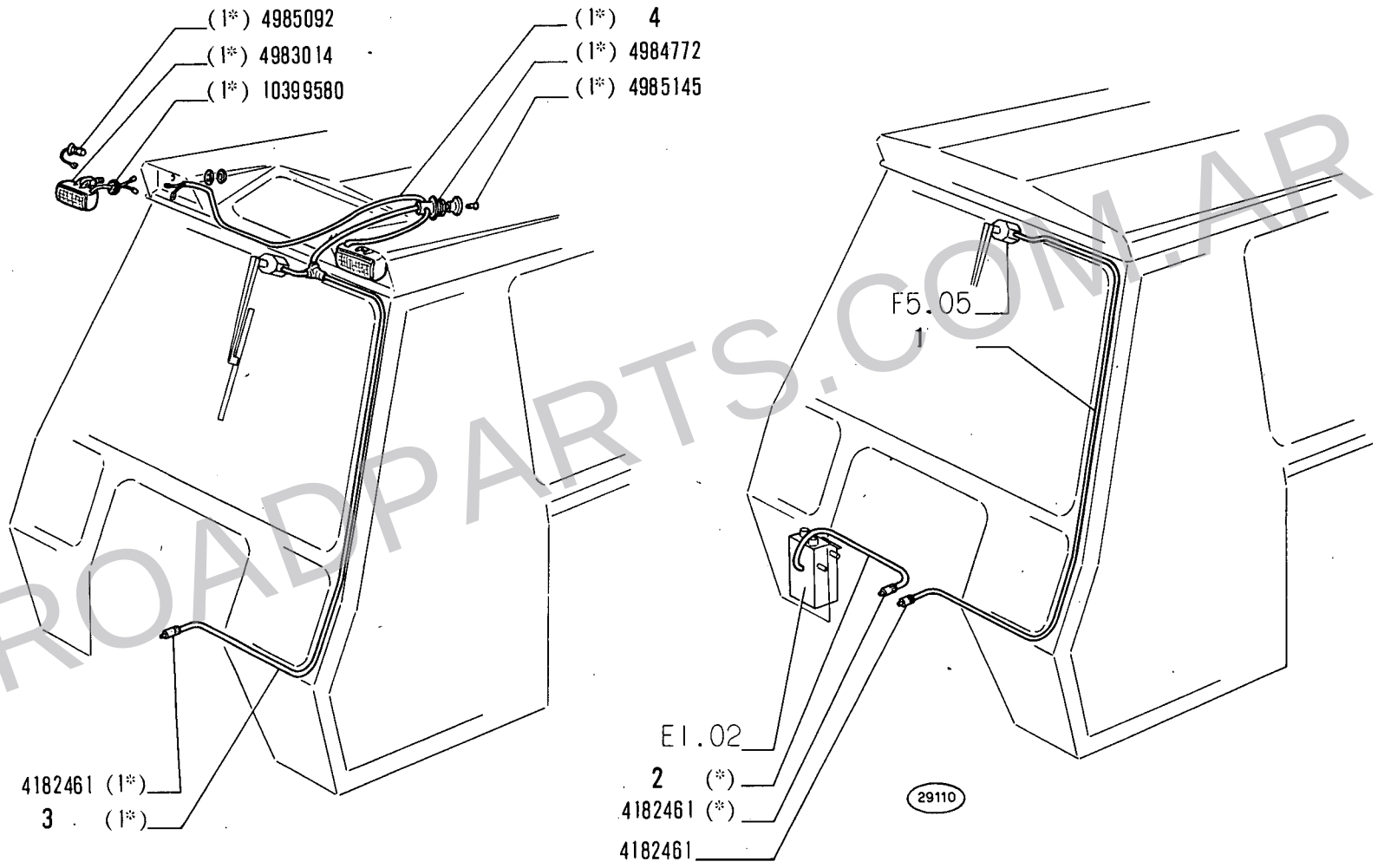

ROADPARTS.COM.AR

(*) - (1*) Vedere elenco - Voir la liste - Siehe tabelle - See list - Véase la liste

WWW.ROADPARTS.COM.AR

MODIF	N.ORDINAZ.	Q.	DENOMINAZIONE	DESIGNATION	BENENNUNG	DESCRIPTION	DENOMINACIONES
	4302313	1	MOTORINO	MOTEUR	MOTOR	MOTOR	MOTOR
	4982142	1	TERGICRISTALLO	ESSUIE-GLACE	SCHEIBENWISCHER	WINDSHIELD WIPER	LIMPIA-PARABRISAS
	4982144	2	SPESSORE	CALE	ELASTICHE UNTER-LAGE	LINER	SUPLEMENTO
	12646801	4	ROSETTA	RONDELLE	SCHEIBE	WASHER	ARANDELA

ROADPARTS.COM.AR

WWW.ROADPARTS.COM.AR

79006507

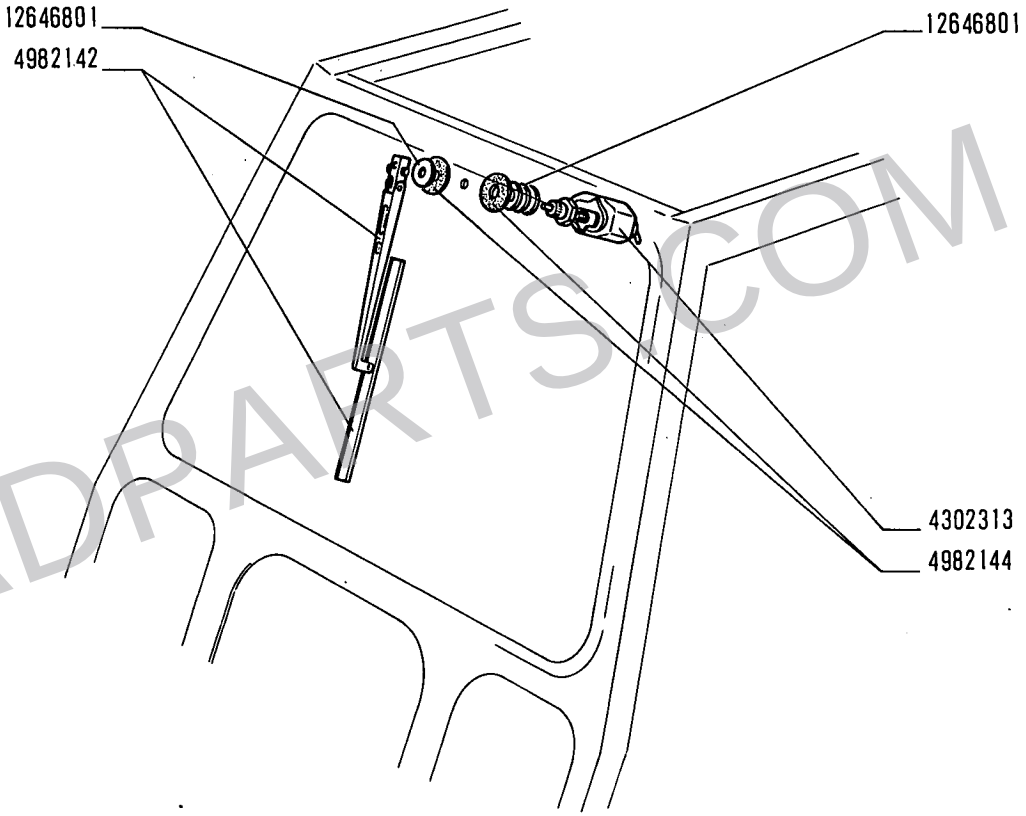

ROADPARTS.COM.AR

ACCESSORI VARI

Accessoires divers
Verschiedenes Zubehör
Miscellaneous Accessoires
Accesorios varios

WWW.ROADPARTS.COM.AR

(x) CM 50063/149 (625.606) del 8-3-74 - Allargato vano accesso cabina :: ATTUATO

FIAT AD-BD14B (1ED) L104 (01-1973)

MODIF	N.ORDINAZ.	Q.	DENOMINAZIONE	DESIGNATION	BENENNUNG	DESCRIPTION	DENOMINACIONES
(x)	4982006	FINO	PADIGLIONE	PAVILLON	DACH	ROOF PANEL	TECHO
	4982007	M	PROFILATO DI GOMMA (1110)	PROFILE CAOUTCHOUC	PROFILGUMMI	RUBBER WEATHER-STRIP	PERFIL DE GOMA
	4982008	M	PROFILATO DI GOMMA (1165)	PROFILE CAOUTCHOUC	PROFILGUMMI	RUBBER WEATHER-STRIP	PERFIL DE GOMA
	4982009	M	PROFILATO DI GOMMA (1230)	PROFILE CAOUTCHOUC	PROFILGUMMI	RUBBER WEATHER-STRIP	PERFIL DE GOMA
	4982011	1	TASSELLO ELASTICO	TAMPON	GUMMISTUECK	PAD	ALMOHADILLA
	4982012	1	TASSELLO ELASTICO	TAMPON	GUMMISTUECK	PAD	ALMOHADILLA
	4982014	1	RIPARO	PROTECTION	ABDECKUNG	PROTECTION	DEFENSA
	4982015	1	RIPARO	PROTECTION	ABDECKUNG	PROTECTION	DEFENSA
	4982016	1	RIPARO	PROTECTION	ABDECKUNG	PROTECTION	DEFENSA
	4982021	2	SCONTRINO	GACHE	GESPERRE	STRIKER PLATE	CERRADERO
	4982023	4	PIASTRINA	PLAQUETTE	PLAETTCHEN	PLATE	PLACA
	4982025	2	FLANGIA	BRIDE	FLANSCH	FLANGE	BRIDA
	4982026		SPESSORE DI REGISTRO	CALE D'EPAISSEUR	DISTANZSCHEIBE	SHIM	SUPLEMENTO
	4982052	1	RIPARO (*)	PROTECTION	ABDECKUNG	PROTECTION	DEFENSA
	4982054	1	PADIGLIONE (*)	PAVILLON	DACH	ROOF PANEL	TECHO
	4982055	1	CRISTALLO (*)	GLACE	GLASSCHEIBE	GLASS	CRISTAL
	4982056	1	PROFILATO DI GOMMA (*)	PROFILE CAOUTCHOUC	PROFILGUMMI	RUBBER WEATHER-STRIP	PERFIL DE GOMA
	4982443	2	TASSELLO ELASTICO	TAMPON	GUMMISTUECK	PAD	ALMOHADILLA
(X)	4984409	FINO1	CABINA	CABINE	FAHRERHAUS	CAB	CABINA
	4984917	2	TASSELLO (*)	TAMPON	BEILAGE	PAD	TACO
	4985089	2	PIASTRINA	PLAQUETTE	PLAETTCHEN	PLATE	PLACA
	10517070	4	ROSETTA DI SICUREZZA	RONDELLE FREIN	SICHERUNGSRING	LOCKWASHER	ARANDELA DE FRENO
	10519601	16	ROSETTA (*)	RONDELLE	SCHEIBE	WASHER	ARANDELA
	11307021	2	VITE	VIS	SCHRAUBE	SCREW	TORNILLO
	12646901	4	ROSETTA	RONDELLE	SCHEIBE	WASHER	ARANDELA
	15540621	4	VITE	VIS	SCHRAUBE	SCREW	TORNILLO
	15541221	4	VITE	VIS	SCHRAUBE	SCREW	TORNILLO
	15614101	12	VITE	VIS	SCHRAUBE	SCREW	TORNILLO
	15614101	10	VITE (*)	VIS	SCHRAUBE	SCREW	TORNILLO
	15621201	6	VITE	VIS	SCHRAUBE	SCREW	TORNILLO
	16044221	4	VITE (*)	VIS	SCHRAUBE	SCREW	TORNILLO
	16044621	4	VITE (*)	VIS	SCHRAUBE	SCREW	TORNILLO
	16101511	4	DADO	ECROU	MUTTER	NUT	TUERCA
	16104111	8	DADO (*)	ECROU	MUTTER	NUT	TUERCA
		(*)	-A RICHIESTA	-SUR DEMANDE	-AUF WUNSCH	-OPTIONAL EXTRA	-SOBRE PEDIDO

(x) 4996533 Del 1 - CABINA
(x) 4992780 " 1 - PADIGLIONE

ROADPARTS.COM.AR

WWW.ROADPARTS.COM.AR

Sig Bruno
051 969163

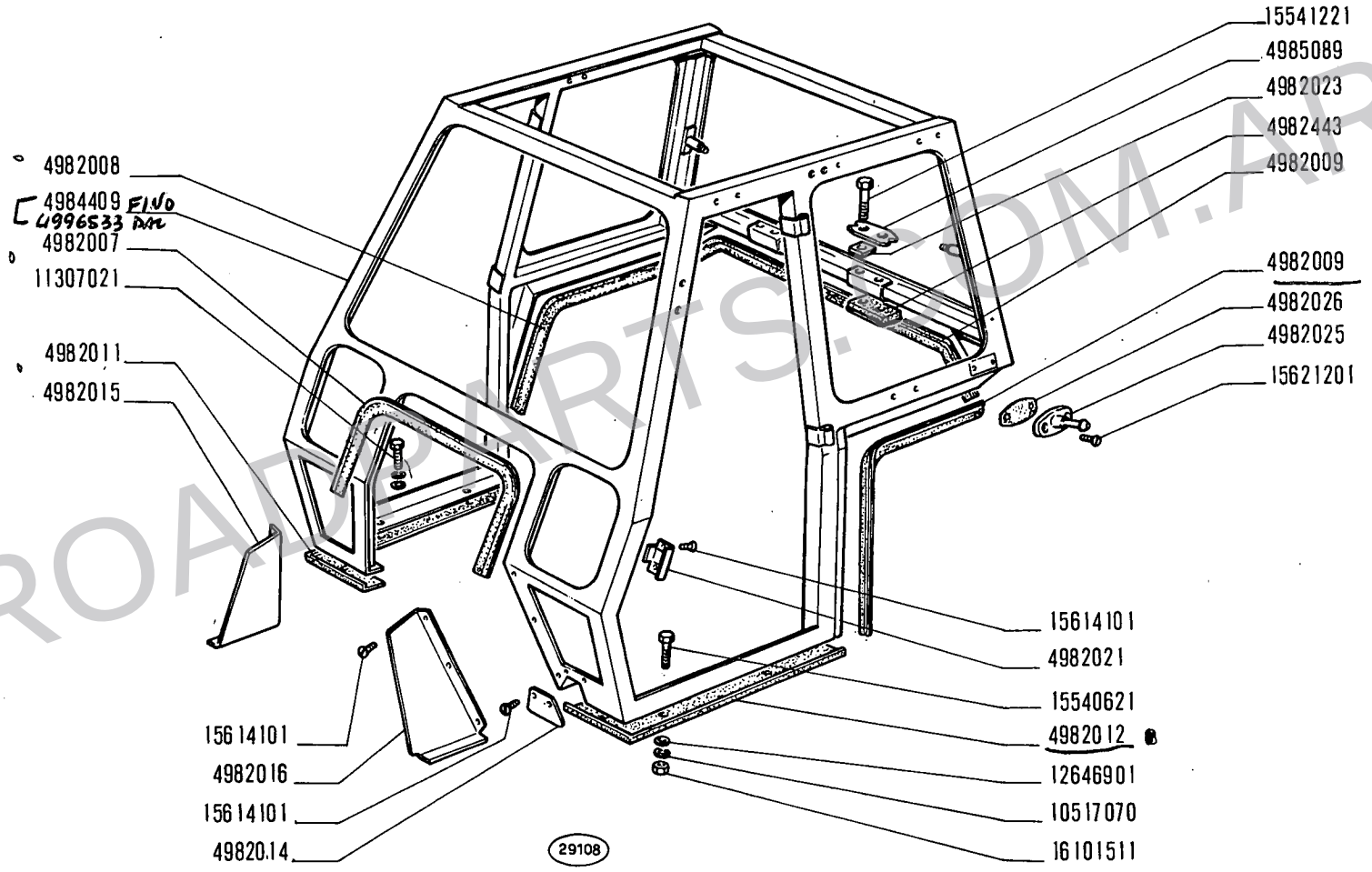

ROADPARTS.COM.AR

AD-BD 14B

01 02 03 04

CABINA

Cabine
Fahrerhaus

Cab
Cabina

3

WWW.ROADPARTS.COM.AR

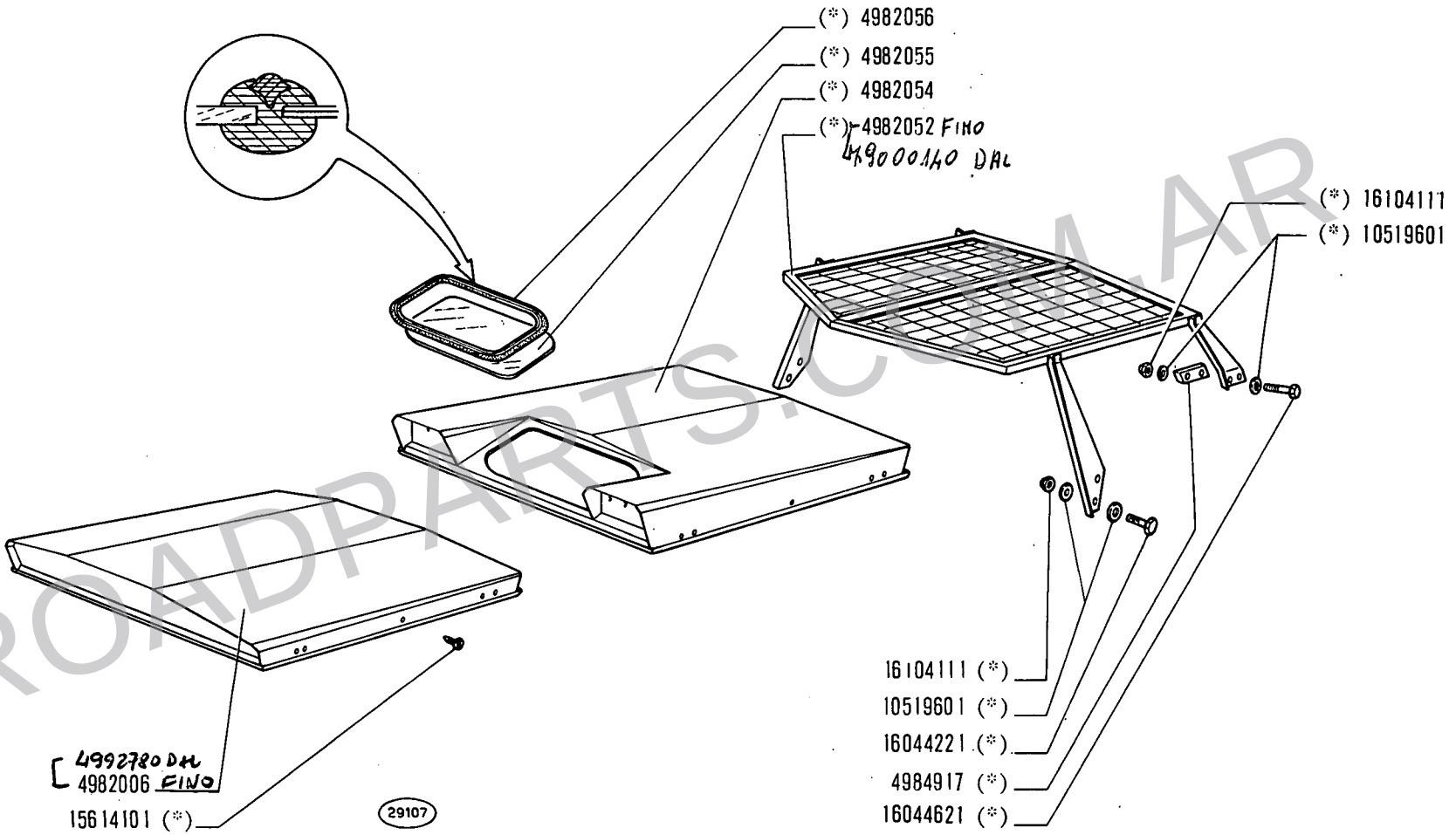

ROADPARTS.COM.AR

(*) Vedere elenco - Voir la liste - Siehe tabelle - See list - Vease la lista

WWW.ROADPARTS.COM.AR

MODIF	N.ORDINAZ.	Q.	DENOMINAZIONE	DESIGNATION	BENENNUNG	DESCRIPTION	DENOMINACIONES
	4982029	1	PORTA	PORTE	TUER	DOOR	PUERTA
	4982030	1	PORTA	PORTE	TUER	DOOR	PUERTA
	4982031 FINO	2	CRISTALLO	GLACE	GLASSCHEIBE	GLASS	CRISTAL
	4982032 FINO	2	PROFILATO DI GOMMA	PROFILE CAOUTCHOUC	PROFILGUMMI	RUBBER WEATHER-STRIP	PERFIL DE GOMA
	4982033	2	CRISTALLO	GLACE	GLASSCHEIBE	GLASS	CRISTAL
	4982034	2	PROFILATO DI GOMMA	PROFILE CAOUTCHOUC	PROFILGUMMI	RUBBER WEATHER-STRIP	PERFIL DE GOMA
	4982035	1	SERRATURA	SERRURE	SCHLOSS	LOCK	CERRADURA
	4982036	1	SERRATURA	SERRURE	SCHLOSS	LOCK	CERRADURA
	4982037	2	MANIGLIA	POIGNEE	GRIFF	HANDLE	MANECILLA
	4982038	2	MANIGLIA	POIGNEE	GRIFF	HANDLE	MANECILLA
	4982039	2	FLANGIA	BRIDE	FLANSCH	FLANGE	BRIDA
	4982040	2	FLANGIA	BRIDE	FLANSCH	FLANGE	BRIDA
	4982041		SPESSORE DI REGISTRO	CALE D'EPAISSEUR	DISTANZSCHEIBE	SHIM	SUPLEMENTO
	4982358		SPESSORE DI REGISTRO	CALE D'EPAISSEUR	DISTANZSCHEIBE	SHIM	SUPLEMENTO
	10519601	2	ROSETTA	RONDELLE	SCHEIBE	WASHER	ARANDELA
	12611103	2	ROSETTA	RONDELLE	SCHEIBE	WASHER	ARANDELA
	15621201	4	VITE	VIS	SCHRAUBE	SCREW	TORNILLO
	15621301	4	VITE	VIS	SCHRAUBE	SCREW	TORNILLO
	15621601	6	VITE	VIS	SCHRAUBE	SCREW	TORNILLO

+ 4996549 DAL 2 CRISTALLO SUP.

1 4996550 DAL 2 CORNICE CRIST. SUP.

ROADPARTS.COM.AR

WWW.ROADPARTS.COM.AR

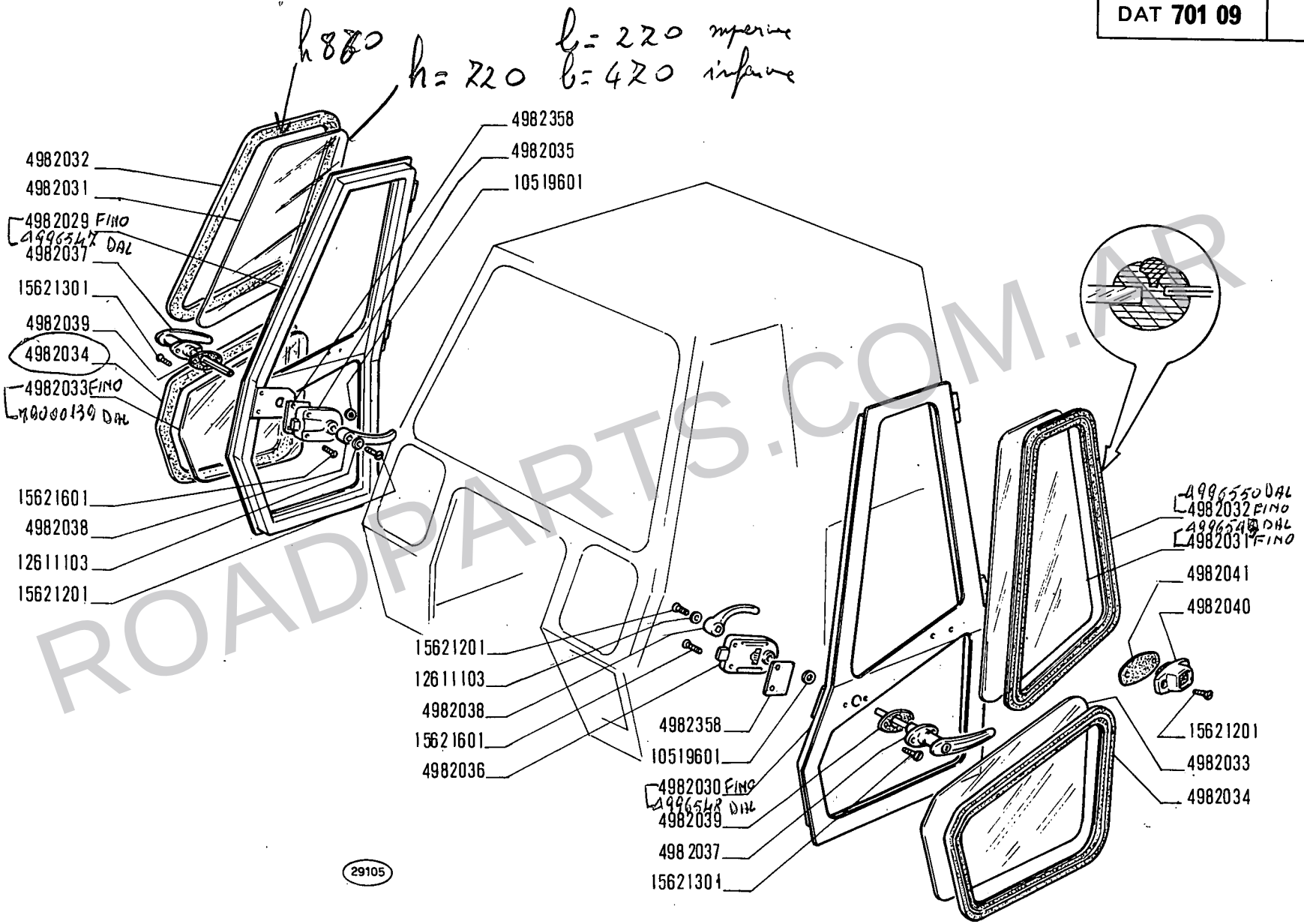

ROADPARTS.COM.AR

WWW.ROADPARTS.COM.AR (x) fino a 5063109 (680.656) dal 8-3-74 - Allungato vano accens cabina - ATTUATO

FIAT AD-BD14B (1ED) L118 (01-1973)

MODIF	N.ORDINAZ.	Q.	DENOMINAZIONE	DESIGNATION	BENENNUNG	DESCRIPTION	DENOMINACIONES
	4982017	2	BRACCIO OSCILLANTE	BALANCIER	SCHWINGARM	SWINGING ARM	BRAZO OSCILANTE
(x)	4982018 FINO	2	PERNO	AXE	BOLZEN	PIN	EJE
(x)	4982019 FINO	2	ROSETTA	RONDELLE	SCHEIBE	WASHER	ARANDELA
	4982020	2	POMELLO	BOUTON	KNEBELGRIFF	KNOB	BOTON
	4982043	1	SPORTELLO	VOLET	DECKEL	LID	TAPA
*	4982044 FINO	1	CRISTALLO	GLACE	GLASSCHEIBE	GLASS	CRISTAL
	4982045	1	PROFILATO DI GOMMA	PROFILE CAOUTCHOUC	PROFILGUMMI	RUBBER WEATHER-STRIP	PERFIL DE GOMA
*	4982046 FINO	2	CRISTALLO	GLACE	GLASSCHEIBE	GLASS	CRISTAL
	4982047	2	PROFILATO DI GOMMA	PROFILE CAOUTCHOUC	PROFILGUMMI	RUBBER WEATHER-STRIP	PERFIL DE GOMA
	4982048	2	CRISTALLO	GLACE	GLASSCHEIBE	GLASS	CRISTAL
	4982049	M	PROFILATO DI GOMMA (2630)	PROFILE CAOUTCHOUC	PROFILGUMMI	RUBBER WEATHER-STRIP	PERFIL DE GOMA
	4982050	1	CRISTALLO	GLACE	GLASSCHEIBE	GLASS	CRISTAL
	4982051	M	PROFILATO DI GOMMA (2780)	PROFILE CAOUTCHOUC	PROFILGUMMI	RUBBER WEATHER-STRIP	PERFIL DE GOMA
(x)	4984916	x6	ROSETTA	RONDELLE	SCHEIBE	WASHER	ARANDELA
	10516670	2	ROSETTA DI SICUREZZA	RONDELLE FREIN	SICHERUNGSRING	LOCKWASHER	ARANDELA DE FRENO
	12646701	2	ROSETTA	RONDELLE	SCHEIBE	WASHER	ARANDELA
	12646801	2	ROSETTA	RONDELLE	SCHEIBE	WASHER	ARANDELA
	14163770	2	SPINA	GOUPILLE	STIFT	PIN	PASADOR
	16100811	2	DADO	ECROU	MUTTER	NUT	TUERCA

(x) 4992798-DM-2 - PERNO

* 4996551 DAL 1 CRISTALLO

* 49000013 DAL 2 CRISTALLO ANT. INFER.

ROADPARTS.COM.AR

WWW.ROADPARTS.COM.AR

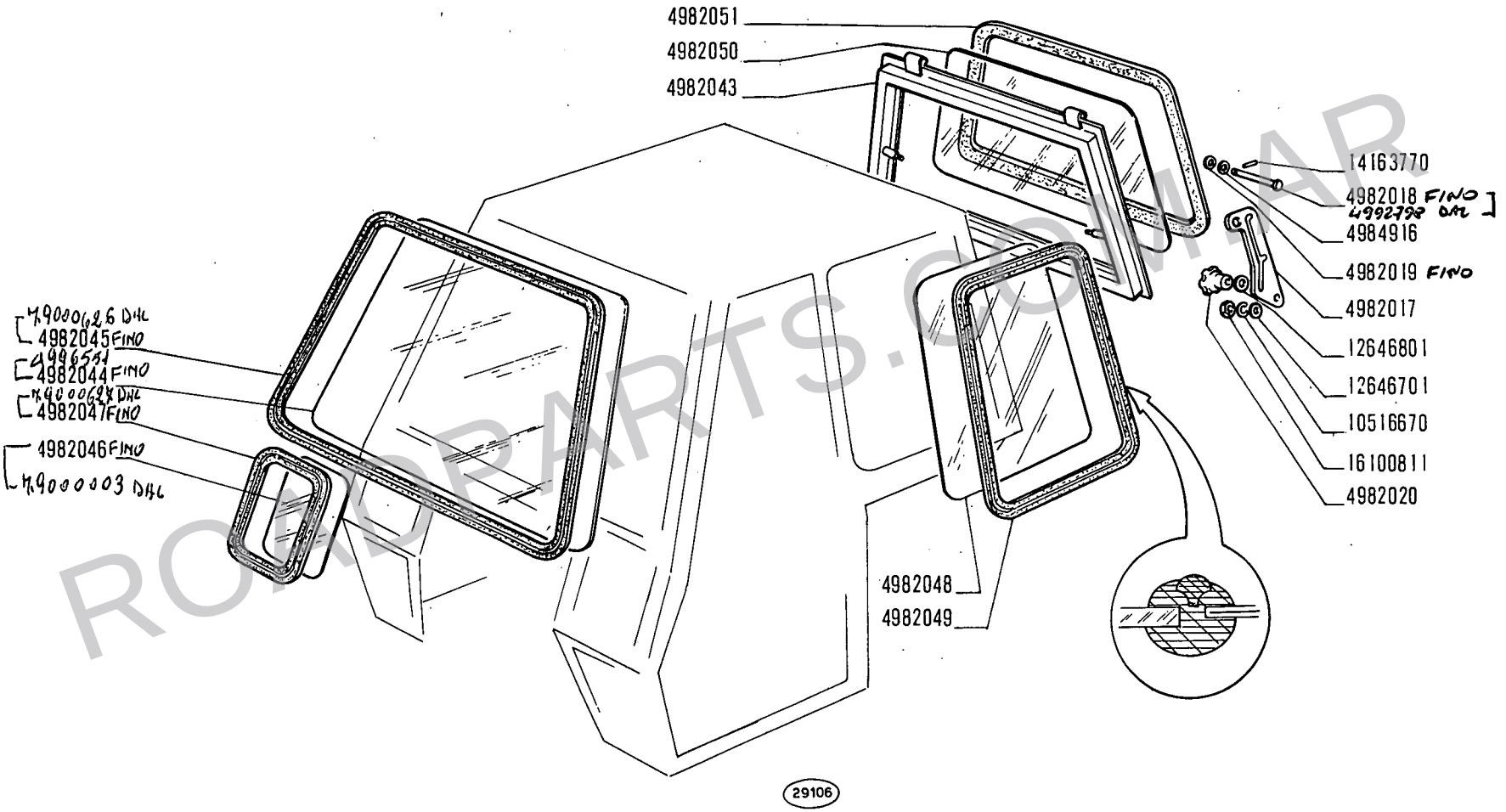

ROADPARTS.COM.AR

AD-BD 14 B

01 02 03 04

PARABREZZA E FINESTRE

Pare-brise et baies vitrées
Windschutzcheibe und Fenster
Windshield and Windows
Parabrisas y ventanas

WWW.ROADPARTS.COM.AR

ROADPARTS.COM.AR

FIAT-ALLIS MACCHINE MOVIMENTO TERRA S.p.A. - VIALE TORINO 2 - 10040 STUPINIGI (TORINO)

Stampato **604.01.004** - X-1974 - 300 - Printed in Italy - S. A. N. - TORINO

WWW.ROADPARTS.COM.AR

FIAT-ALLIS

14 B

(625.600.01) (Cod. 09)
(625.606.01) (Cod. 10)

Versione insonorizzata per Francia
Version insonorisée pour France
Ausführung mit Schallisolierung für Frankreich
Sound-insulated version for France
Versión insonorizada para Francia

ROADPARTS.COM

SUPPLEMENTO AL CATALOGO PARTI DI RICAMBIO
SUPPLÉMENT AU CATALOGUE DES PIÈCES DÉTACHÉES
ANHANG ZUM ERSATZTEILKATALOG
SUPPLEMENT TO THE SPARE PARTS CATALOGUE
SUPLEMENTO DEL CATÁLOGO DE PIEZAS DE REPUESTO

14 B
604.01.010

STAMPATO - PRINT No. 604.01.035

WWW.ROADPARTS.COM.AR

IMPORTANTE

In questo supplemento sono illustrate ed elencate soltanto le parti del mod. 14 B (cod. 09-10) che differiscono dal mod. 14 B (cod. 01-02).

Per la ricerca delle altre parti consultare il catalogo del mod. 14 B (cod. 01-02) stampato N. 604.01.010

Le nostre organizzazioni dirette in Italia e all'estero devono ordinare

a:

FIAT - ALLIS
Direzione Ricambi
Strada Vicinale Del Pascolo Nuovo
Casella Postale, 515
10060 NONE (TORINO)

IMPORTANT

Dans ce supplément ne figurent que les pièces du mod. 14 B (code 09-10) qui diffèrent par rapport à celles du mod. 14 B (code 01-02).

Pour la recherche des autres pièces voir le catalogue du mod. 14 B (code 01-02) imprimé n° 604.01.010.

Nos Réseaux d'Organisations en Italie et à l'étranger doivent adresser leurs commandes comme suit

à:

FIAT - ALLIS
Direzione Ricambi
Strada Vicinale Del Pascolo Nuovo
Casella Postale, 515
10060 NONE (TORINO)

ZUR BEACHTUNG

In diesem Anhang sind nur die Teile des Modell 14 B (Kennummer 09-10) aufgezählt, die sich von denjenigen des Modell 14 B (Kennummer 01-02) unterscheiden.

Zur Auffindung der übrigen Teile, Katalog des Modell 14 B (Kennummer 01-02) Druckschrift 604.01.010.

Die FIAT - Organisation in Italien und im Ausland soll die Ersatzteilbestellungen, wie folgt, richten

an:

FIAT - ALLIS
Direzione Ricambi
Strada Vicinale Del Pascolo Nuovo
Casella Postale, 515
10060 NONE (TORINO)

IMPORTANT

This supplement lists only the spare parts of 14 B (code 09-10) model that differ from those of the basic 14 B model (code 01-02).

To locate the other parts see the 14 B model catalog (code 01-02) print No. 604.01.010.

Orders from our domestic and abroad organizations should be addressed as follows

to:

FIAT - ALLIS
Direzione Ricambi
Strada Vicinale Del Pascolo Nuovo
Casella Postale, 515
10060 NONE (TORINO)

IMPORTANTE

En el suplemento figuran tan sólo las plazas del modelo 14 B (código 09-10) que son distintas de aquellas del modelo 14 B, (código 01-02).

Para las demás piezas consúltese el catálogo del modelo 14 B (código 01-02) impreso num. 604.01.010.

Nuestras directas Organizaciones en Italia y en el extranjero tienen que pedir

a:

FIAT - ALLIS
Direzione Ricambi
Strada Vicinale Del Pascolo Nuovo
Casella Postale, 515
10060 NONE (TORINO)

ROADPARTS.COM.AR

FIAT-ALLIS - SVILUPPO ASSISTENZA TECNICA M.M.T. - PUBBLICAZIONI
Stampato - Print - Imprimé - Druckschrift - Impreso n. 604.01.035 - VII - 1976 - 400

WWW.ROADPARTS.COM.AR

INDICE DEI SOTTOGRUPPI		INDEX DES SOUSGROUPES	UNTERGRUPPEN-VERZEICHNIS	SUBGROUP INDEX	INDICE DE SUBGRUPOS
A000/ 1	MOTORE	MOTEUR	MOTOR	ENGINE	MOTOR
A101/ 1	BASAMENTO E TESTA CILINDRI	BATI ET CULASSE	KURBELGEHAUSE UND ZYLINDERKOPF	CRANKCASE AND CYLINDER HEAD	BLOQUE DE CILINDROS Y CULATA
A119/ 1	COMANDO ALTERNATORE	COMMANDE D'ALTERNATEUR	DREHSTROMLICHTMASCHINENANTRIEB	ALTERNATOR DRIVE	ARRASTRE DEL ALTERNADOR
A201/ 1	SERBATOIO COMBUSTIBILE E TUBAZIONI	RESERVOIR ET CANALISATIONS COMBUSTIBLE	KRAFTSTOFFTANK UND LEITUNGEN	FUEL TANK AND LINES	DEPOSITO DE COMBUSTIBLE Y TUBERIAS
A222/ 1	FILTRO ARIA E TUBAZIONI	FILTRE A AIR ET CANALISATIONS	LUFTFILTER UND LEITUNGEN	AIR CLEANER AND DUCTS	FILTRO DE AIRE Y TUBERIAS
A254/ 1	CONDOTTI ASPIRAZIONE E SCARICO	TUBULURES D'ADMISSION ET D'ECHAPPEMENT	SAUG- UNG AUSPUFFKRUEMMER	INTAKE AND EXHAUST MANIFOLDS	COLECTORES DE ADMISION Y ESCAPE
A256/ 1	TUBAZIONE DI SCARICO	CANALISATION D'ECHAPPEMENT	AUSPUFFLEITUNG	EXHAUST PIPE	TUBERIA DE ESCAPE
A401/ 1	RADIATORE	RADIATEUR	KUEHLER	RADIATOR	RADIADOR
A402/ 1	POMPA ACQUA E TUBAZIONI	POMPE ET CANALISATIONS D'EAU	WASSERPUMPE UND LEITUNGEN	WATER PUMP AND LINES	BOMBA DE AGUA Y TUBERIAS
A403/ 1	POMPA ACQUA	POMPE A EAU	WASSERPUMPE	WATER PUMP	BOMBA DE AGUA
A409/ 1	VENTILATORE E SUO COMANDO	VENTILATEUR ET SA COMMANDE	LUEFTER UND LUEFTERANTRIEB	FAN AND FAN DRIVE	VENTILADOR Y SU MANDO
D101/ 1	TELAIO	CHASSIS	RAHMEN	FRAME	BASTIDOR
E302/ 2	IMPIANTO IDRAULICO	SYSTEME HYDRAULIQUE	HYDRAULISCHE ANLAGE	HYDRAULIC SYSTEM	SISTEMA HIDRAULICO
L101/ 1	COFANATURA	CAPOT	HAUBE	HOOD	CAPOT
L312/ 1	RIPARI INFERIORI	PROTECTIONS INFERIEURES	UNTERE SCHUTZBLECKE	APRONS	BLINDAJE INFERIOR

ROADPARTS.COM.AR

WWW.ROADPARTS.COM.AR

"14B" INSONORIZZATO

INDICE DELLE PARTI DI RICAMBIO
INDEX DES PIECES DETACHEES - ERSATZTEIL-VERZEICHNIS - SPARE PART INDEX - INDICE DE PIEZAS DE REPUESTO

N.ORDIN.	SGR.	N.ORDIN.	SGR.	N.ORDIN.	SGR.	N.ORDIN.	SGR.	N.ORDIN.	SGR.
17744	A222/ 1	4502935	A101/ 1	4628548	A402/ 1	4977098	A401/ 1	10184311	E302/ 2
17745	A222/ 1	4513436	A119/ 1	4640472	A402/ 1	4977099	A401/ 1	10184411	A402/ 1
340772	A201/ 1	4513436	A409/ 1	4642042	A403/ 1	4977100	A401/ 1	10257060	A403/ 1
552088	A201/ 1	4513714	A402/ 1	4643846	A101/ 1	4977315	L101/ 1	10257460	E302/ 2
557056	A201/ 1	4523393	A101/ 1	4643847	A101/ 1	4977601	A402/ 1	10260360	A402/ 1
560273	A201/ 1	4531110	A254/ 1	4647253	A402/ 1	4977606	A402/ 1	10278341	A201/ 1
564473	A101/ 1	4543472	A254/ 1	4652838	A402/ 1	4978124	L101/ 1	10278660	A402/ 1
567406	L101/ 1	4549368	A402/ 1	4654927	A101/ 1	4978198	L101/ 1	10279985	A201/ 1
571966	A222/ 1	4578607	A402/ 1	4654929	A101/ 1	4978202	L101/ 1	10280060	E302/ 2
573277	A201/ 1	4579771	A402/ 1	4655298	A402/ 1	4978227	L101/ 1	10284585	A402/ 1
581658	E302/ 2	4589654	A254/ 1	4655782	A402/ 1	4978400	L101/ 1	10284585	A403/ 1
584638	E302/ 2	4591439	A402/ 1	4657465	A222/ 1	4978418	L101/ 1	10296160	A101/ 1
584639	E302/ 2	4592177	A402/ 1	4659146	A101/ 1	4978420	L101/ 1	10296585	A201/ 1
584747	E302/ 2	4594861	A402/ 1	4661218	A402/ 1	4978989	L101/ 1	10296685	A402/ 1
585338	A254/ 1	4595833	A402/ 1	4663640	A101/ 1	4978992	L101/ 1	10300571	A101/ 1
585706	D101/ 1	4595833	A403/ 1	4671890	A101/ 1	4979073	L101/ 1	10300771	A403/ 1
585834	A201/ 1	4606027	A403/ 1	4671891	A101/ 1	4979074	L101/ 1	10376601	A402/ 1
586753	E302/ 2	4606028	A403/ 1	4672767	A101/ 1	4980123	A401/ 1	10441190	A402/ 1
586979	E302/ 2	4606030	A403/ 1	4672768	A101/ 1	4982644	A201/ 1	10516470	A401/ 1
587034	E302/ 2	4606031	A403/ 1	4679552	A101/ 1	4983776	L101/ 1	10516470	A402/ 1
587507	A222/ 1	4606033	A403/ 1	4871068	A402/ 1	4983955	L101/ 1	10516470	L101/ 1
591348	L101/ 1	4606034	A403/ 1	4951055	L101/ 1	4986077	E302/ 2	10516670	A222/ 1
591467	A201/ 1	4606042	A402/ 1	4951845	A222/ 1	4986078	E302/ 2	10516670	A401/ 1
591609	E302/ 2	4606046	A402/ 1	4952459	A402/ 1	4988857	A101/ 1	10516670	L101/ 1
591669	E302/ 2	4606094	A402/ 1	4952643	A402/ 1	4991509	L101/ 1	10516671	A101/ 1
591685	A201/ 1	4606786	A409/ 1	4953896	E302/ 2	4992767	L101/ 1	10516870	A201/ 1
593180	E302/ 2	4606787	A409/ 1	4954100	L101/ 1	4992768	L101/ 1	10516870	A254/ 1
593181	E302/ 2	4606789	A409/ 1	4954417	A402/ 1	8274782	E302/ 2	10516870	A401/ 1
593186	E302/ 2	4606791	A409/ 1	4954420	A402/ 1	8274785	E302/ 2	10516870	E302/ 2
593956	E302/ 2	4610728	A119/ 1	4954530	L101/ 1	8274788	E302/ 2	10516870	L101/ 1
595208	A201/ 1	4613684	A119/ 1	4954582	A254/ 1	8274789	E302/ 2	10517070	A201/ 1
595566	A222/ 1	4614884	A402/ 1	4954997	D101/ 1	8274794	E302/ 2	10517070	A222/ 1
595591	A222/ 1	4614886	A402/ 1	4955085	A222/ 1	8274981	E302/ 2	10517070	A256/ 1
595594	A222/ 1	4614887	A402/ 1	4955473	A222/ 1	8274982	E302/ 2	10517070	A401/ 1
595596	A222/ 1	4615254	A402/ 1	4956118	A402/ 1	8274984	E302/ 2	10517070	E302/ 2
595669	A222/ 1	4616134	A402/ 1	4956172	A401/ 1	8274985	E302/ 2	10517070	L101/ 1
595670	A222/ 1	4615135	A402/ 1	4956174	A401/ 1	8274986	E302/ 2	10517170	L101/ 1
595671	A222/ 1	4616568	A402/ 1	4956218	A401/ 1	8274987	E302/ 2	10517270	A201/ 1
595963	E302/ 2	4615787	A402/ 1	4959324	A401/ 1	8280843	E302/ 2	10517270	D101/ 1
596892	E302/ 2	4616935	A402/ 1	4963331	E302/ 2	8285029	E302/ 2	10517270	E302/ 2
596900	E302/ 2	4618920	A119/ 1	4964475	A402/ 1	8285030	E302/ 2	10517270	L312/ 1
596945	E302/ 2	4619257	A403/ 1	4965382	A402/ 1	8287206	E302/ 2	10517470	D101/ 1
596949	E302/ 2	4622245	A101/ 1	4966394	D101/ 1	8287630	E302/ 2	10517470	L101/ 1
596950	E302/ 2	4622458	A101/ 1	4967724	E302/ 2	10007309	A201/ 1	10517670	D101/ 1
598620	A201/ 1	4622829	A402/ 1	4971843	A201/ 1	10115301	A402/ 1	10519601	A101/ 1
598629	E302/ 2	4622832	A402/ 1	4972609	A256/ 1	10138386	A402/ 1	10519601	A401/ 1
851425	A101/ 1	4622957	A119/ 1	4972932	A254/ 1	10138786	A402/ 1	10520001	L101/ 1
4312908	A402/ 1	4623879	A402/ 1	4973757	A254/ 1	10148286	A402/ 1	10520201	A201/ 1
4318965	A409/ 1	4624737	A119/ 1	4973946	E302/ 2	10182611	E302/ 2	10520201	L312/ 1
4502626	A101/ 1	4627792	A409/ 1	4977095	A401/ 1	10184311	A201/ 1	10520221	D101/ 1

ROADPARTS.COM.AR

WWW.ROADPARTS.COM.AR

N.ORDIN.	SGR.	N.ORDIN.	SGR.	N.ORDIN.	SGR.	N.ORDIN.	SGR.	N.ORDIN.	SGR.
10520421	D101/ 1	12605570	L101/ 1	14463680	E302/ 2	16043921	A101/ 1	79002270	L101/ 1
10734201	L101/ 1	12624501	A402/ 1	14463780	E302/ 2	16044021	A402/ 1	79002273	L101/ 1
10790140	A254/ 1	12624601	A402/ 1	14463880	E302/ 2	16044121	A402/ 1	79002274	L101/ 1
10796401	L101/ 1	12638601	A401/ 1	14464280	E302/ 2	16100811	A101/ 1	79002277	L101/ 1
10797401	A201/ 1	12643701	A401/ 1	14464380	E302/ 2	16100811	A119/ 1	79002278	L101/ 1
10902121	A401/ 1	12644401	A401/ 1	14464480	E302/ 2	16100811	A402/ 1	79002294	L312/ 1
10902221	A401/ 1	12645701	A402/ 1	14465280	E302/ 2	16100811	A403/ 1	79002307	L312/ 1
11060576	A409/ 1	12646801	A409/ 1	15540321	A222/ 1	16101511	A222/ 1	79002309	L312/ 1
11061575	A409/ 1	12646801	E302/ 2	15540321	A401/ 1	16101511	A401/ 1	79002310	L312/ 1
11069075	E302/ 2	12646801	L101/ 1	15540321	E302/ 2	16101511	E302/ 2	79002311	L312/ 1
11069375	E302/ 2	12646901	A201/ 1	15540321	L101/ 1	16101511	L101/ 1	79002312	L312/ 1
11197771	A402/ 1	12646901	A401/ 1	15540421	A201/ 1	16101540	A256/ 1	79002314	D101/ 1
11198071	A101/ 1	12646901	L101/ 1	15540421	L101/ 1	16102311	L101/ 1	79002315	D101/ 1
11198071	A402/ 1	13275901	L101/ 1	15540521	E302/ 2	19053382	A201/ 1	79002618	E302/ 2
11198071	A409/ 1	13276111	L101/ 1	15540521	L101/ 1	19053382	A222/ 1	79002705	A256/ 1
11198077	A403/ 1	13280217	L101/ 1	15540721	E302/ 2	20062990	E302/ 2	79002783	E302/ 2
11198171	A119/ 1	13449830	A254/ 1	15540921	E302/ 2	26798330	E302/ 2	79002789	E302/ 2
11198371	A254/ 1	13453721	A402/ 1	15541021	A256/ 1	28042490	E302/ 2	79002792	E302/ 2
11198371	A402/ 1	13453820	A409/ 1	15541021	E302/ 2	28996660	A409/ 1	79002868	A201/ 1
11198371	A409/ 1	13454020	A409/ 1	15541121	A401/ 1	60024509	A201/ 1	79002868	D101/ 1
11306921	A409/ 1	13517021	A403/ 1	15541121	E302/ 2	79000612	E302/ 2	79002868	L101/ 1
11306921	E302/ 2	13517321	A403/ 1	15541321	A401/ 1	79000615	E302/ 2	79002868	L312/ 1
11390521	L312/ 1	13517921	A403/ 1	15541321	E302/ 2	79000616	E302/ 2	79002900	A101/ 1
11391521	A201/ 1	13540721	A402/ 1	15541521	E302/ 2	79000618	E302/ 2	79002901	E302/ 2
11391521	E302/ 2	13543321	A402/ 1	15542921	E302/ 2	79001183	A201/ 1	79002902	E302/ 2
11422321	L101/ 1	13543521	A101/ 1	15840521	D101/ 1	79001184	A201/ 1	79002903	E302/ 2
12088086	A402/ 1	13543521	A402/ 1	15896211	A402/ 1	79001413	A101/ 1	79002957	A000/ 1
12164111	A201/ 1	13598011	A119/ 1	15896211	L101/ 1	79001414	A101/ 1	79002958	A000/ 1
12164111	D101/ 1	13598011	A409/ 1	15970421	A401/ 1	79001665	A401/ 1	79003080	A402/ 1
12164311	L101/ 1	13868350	A401/ 1	15970521	A201/ 1	79001707	A401/ 1	79003082	A409/ 1
12164711	A201/ 1	14043971	A409/ 1	15970521	E302/ 2	79001709	A401/ 1	79003084	A409/ 1
12164711	A402/ 1	14044171	A403/ 1	15970521	L101/ 1	79001726	A402/ 1	79003085	A409/ 1
12173690	A402/ 1	14161470	L101/ 1	15970721	A402/ 1	79001734	D101/ 1	79003086	A409/ 1
12174190	A402/ 1	14233430	E302/ 2	15970921	A119/ 1	79001735	D101/ 1	79003087	A409/ 1
12174190	E302/ 2	14282370	A101/ 1	15970921	A254/ 1	79002225	L101/ 1	79003089	A119/ 1
12174390	A254/ 1	14282670	A101/ 1	15981421	D101/ 1	79002239	L101/ 1	79003101	A409/ 1
12174690	A222/ 1	14282770	A101/ 1	15990131	D101/ 1	79002240	L101/ 1	79003103	A409/ 1
12174790	A402/ 1	14283370	A101/ 1	15997531	D101/ 1	79002242	L101/ 1	79003226	A254/ 1
12174890	A402/ 1	14324011	A254/ 1	16043121	A409/ 1	79002244	L101/ 1	79003281	E302/ 2
12174890	E302/ 2	14325501	A101/ 1	16043221	A222/ 1	79002259	L101/ 1	79003382	L101/ 1
12179490	A201/ 1	14327301	A402/ 1	16043421	A401/ 1	79002260	L101/ 1	79004046	L101/ 1
12179590	A222/ 1	14329101	A101/ 1	16043421	A402/ 1	79002261	L101/ 1	79004407	A222/ 1
12179590	E302/ 2	14330260	E302/ 2	16043621	A101/ 1	79002264	L101/ 1	79004426	A409/ 1
12429221	A119/ 1	14457080	A402/ 1	16043621	A402/ 1	79002268	L101/ 1	79004849	E302/ 2
12605370	L101/ 1	14463380	E302/ 2	16043821	A402/ 1	79002269	L101/ 1	79004853	E302/ 2

ROADPARTS.COM.AR

WWW.ROADPARTS.COM.AR

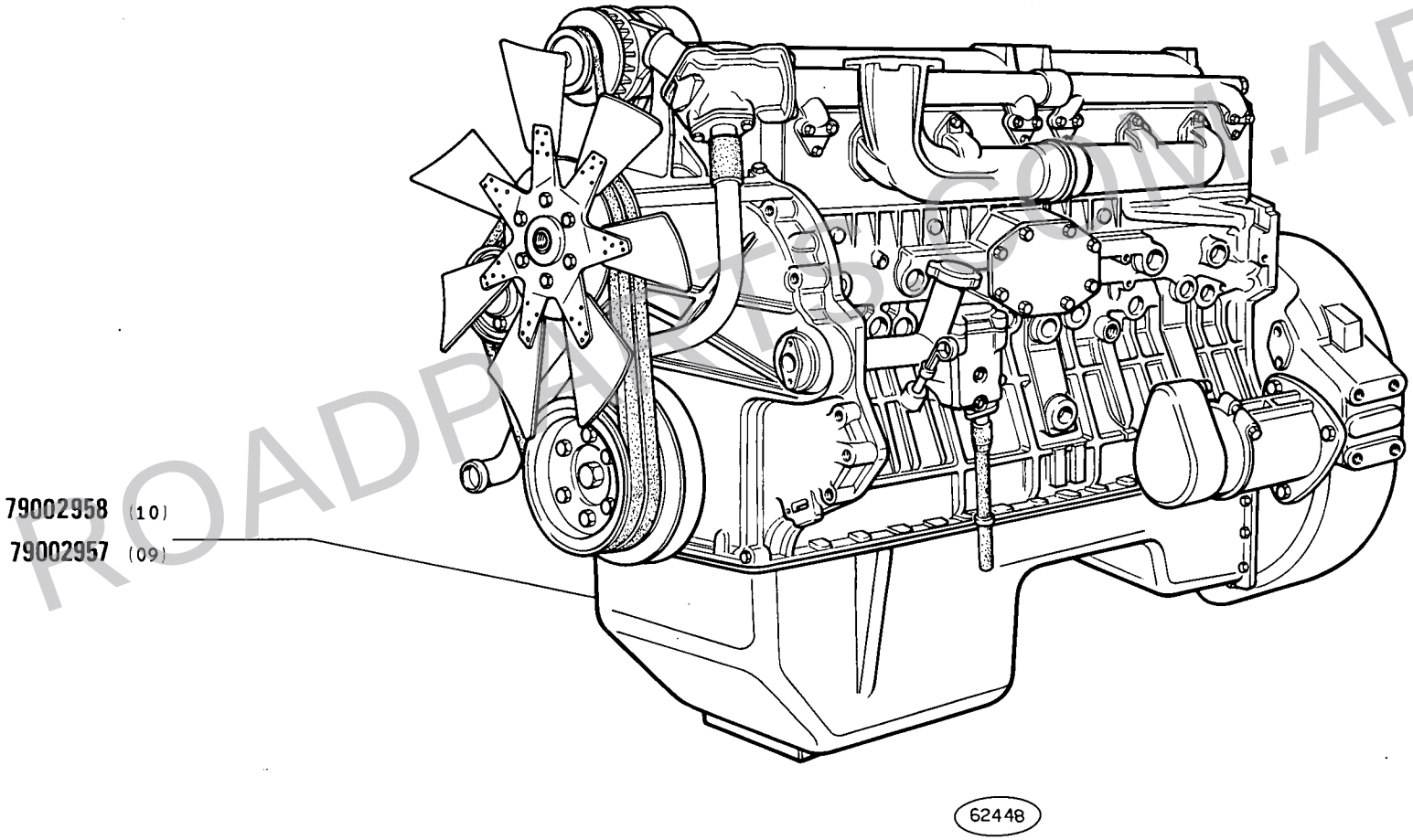

ROADPARTS.COM.AR

MOTORE

Moteur
Motor

Engine
Motor

WWW.ROADPARTS.COM.AR

MODIF	N.ORDINAZ.	Q.	DENOMINAZIONE	DESIGNATION	BENENNUNG	DESCRIPTION	DENOMINACIONES
	79002957	1	MOTORE COMPL. (09)	MOTEUR	MOTOR	ENGINE	MOTOR
	79002958	1	MOTORE COMPL. (10)	MOTEUR	MOTOR	ENGINE	MOTOR

ROADPARTS.COM.AR

WWW.ROADPARTS.COM.AR

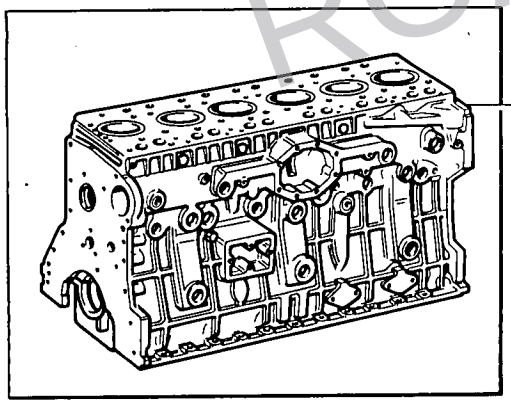

10516671
16043921
16100811
10519601
79001413 C 357
79010701 D 357
79001414
13543521
16043621
11198071
14282370
79012964
14282670
4654929
79002900
14282370
14282670
79012965
4654927
4671891
4502935
4528393
4659146
4622245 +0,00
4679552 +0,05
4622458 +0,25
4663640
14283370
79011308
4502628
564473
14282770
14282770
4671890
4616352
10296160
10300760
14329101
14325501
4671890
4672768
851425
62449

ROADPARTS.COM.AR

BASAMENTO E TESTA CILINDRI

Bâti et culasse
Kurbelgehäuse und Zylinderkopf
Crankcase and Cylinder Head
Bloque de cilindros y culata

N.T.R. 78
10-9-1980
604.01.035.02

WWW.ROADPARTS.COM.AR

MODIF	N.ORDINAZ.	Q.	DENOMINAZIONE	DESIGNATION	BENENNUNG	DESCRIPTION	DENOMINACIONES
	564473	1	TAPPO	BOUCHON	STOPFEN	PLUG	TAPON
	851425	2	GRANO	ERGOT	PASSTIFT	DOWEL	PITON
	4502626	2	GRANO	ERGOT	PASSTIFT	DOWEL	PITON
	4502935	3	GANCIO	CROCHET	HAKEN	HOOK	GANCHO
	4528393	2	GUARNIZIONE DI TENUTA	JOINT	DICHTUNG	GASKET	JUNTA
	4622245	6	CAMICIA +0,00	CHEMISE	ZYLINDERLAUF-BUECHSE	CYL/LINER	CAMISA
	4622458	6	CAMICIA +0,25	CHEMISE	ZYLINDERLAUF-BUECHSE	CYL/LINER	CAMISA
79012964	~~4643846~~	1	TESTA DEI CILINDRI ANT.COMPL.	CULASSE	ZYLINDERKOPF	CYLINDER HEAD	CULATA
79012965	~~4643847~~	1	TESTA DEI CILINDRI POST.COMPL.	CULASSE	ZYLINDERKOPF	CYLINDER HEAD	CULATA
	4654927	24	VITE	VIS	SCHRAUBE	SCREW	TORNILLO
	4654929	4	VITE	VIS	SCHRAUBE	SCREW	TORNILLO
	4659146	2	GUARNIZIONE DI TENUTA	JOINT	DICHTUNG	GASKET	JUNTA
	4663640	2	GRANO	ERGOT	PASSTIFT	DOWEL	PITON
	4671890	14	ROSETTA	RONDELLE	SCHEIBE	WASHER	ARANDELA
	4671891	28	ROSETTA	RONDELLE	SCHEIBE	WASHER	ARANDELA
	4672767	10	VITE	VIS	SCHRAUBE	SCREW	TORNILLO
	4672768	4	VITE	VIS	SCHRAUBE	SCREW	TORNILLO
	4679552	6	CAMICIA +0,05	CHEMISE	ZYLINDERLAUF-BUECHSE	CYL/LINER	CAMISA
79011308	~~4988857~~	1	BASAMENTO DEL MOTORE COMPL.	BATI MOTEUR	KURBELGEHAUSE	CRANKCASE	BLOQUE DE CILINDROS
	10296160	1	ROSETTA DI TENUTA	JOINT D'ETANCHEITE	DICHTRING	GASKET	JUNTA HERMETICA
	10300571	1	TAPPO	BOUCHON	STOPFEN	PLUG	TAPON
	10516671	4	ROSETTA DI SICUREZZA	RONDELLE FREIN	SICHERUNGSRING	LOCKWASHER	ARANDELA DE FRENO
	10519601	4	ROSETTA	RONDELLE	SCHEIBE	WASHER	ARANDELA
	11198071	16	ROSETTA DI SICUREZZA	RONDELLE FREIN	SICHERUNGSRING	LOCKWASHER	ARANDELA DE FRENO
	13543521	2	PRIGIONIERO	GOUJON	STIFTSCHRAUBE	STUD	ESPARRAGO
	14282370	4	TAPPO	BOUCHON	STOPFEN	PLUG	TAPON
	14282670	8	TAPPO	BOUCHON	STOPFEN	PLUG	TAPON
	14282770	22	TAPPO	BOUCHON	STOPFEN	PLUG	TAPON
	14283370	2	TAPPO	BOUCHON	STOPFEN	PLUG	TAPON
	14325501	2	TAPPO	BOUCHON	STOPFEN	PLUG	TAPON
	14329101	1	TAPPO	BOUCHON	STOPFEN	PLUG	TAPON
	16043621	16	VITE	VIS	SCHRAUBE	SCREW	TORNILLO
	16043921	2	VITE	VIS	SCHRAUBE	SCREW	TORNILLO
	16100811	2	DADO	ECROU	MUTTER	NUT	TUERCA
C 357	79001413	1	RIPARO COMPL.	PROTECTION	ABDECKUNG	PROTECTION	DEFENSA
	79001414	1	PANNELLO	PANNEAU	VERKLEIDUNG	PANEL	CONTRAPANEL
	79002900	2	COPERCHIO	COUVERCLE	DECKEL	COVER	TAPA
D 357	79010701	1	RIPARO COMPL.	PROTECTION	ABDECKUNG	PROTECTION	DEFENSA

ROADPARTS.COM.AR

WWW.ROADPARTS.COM.AR

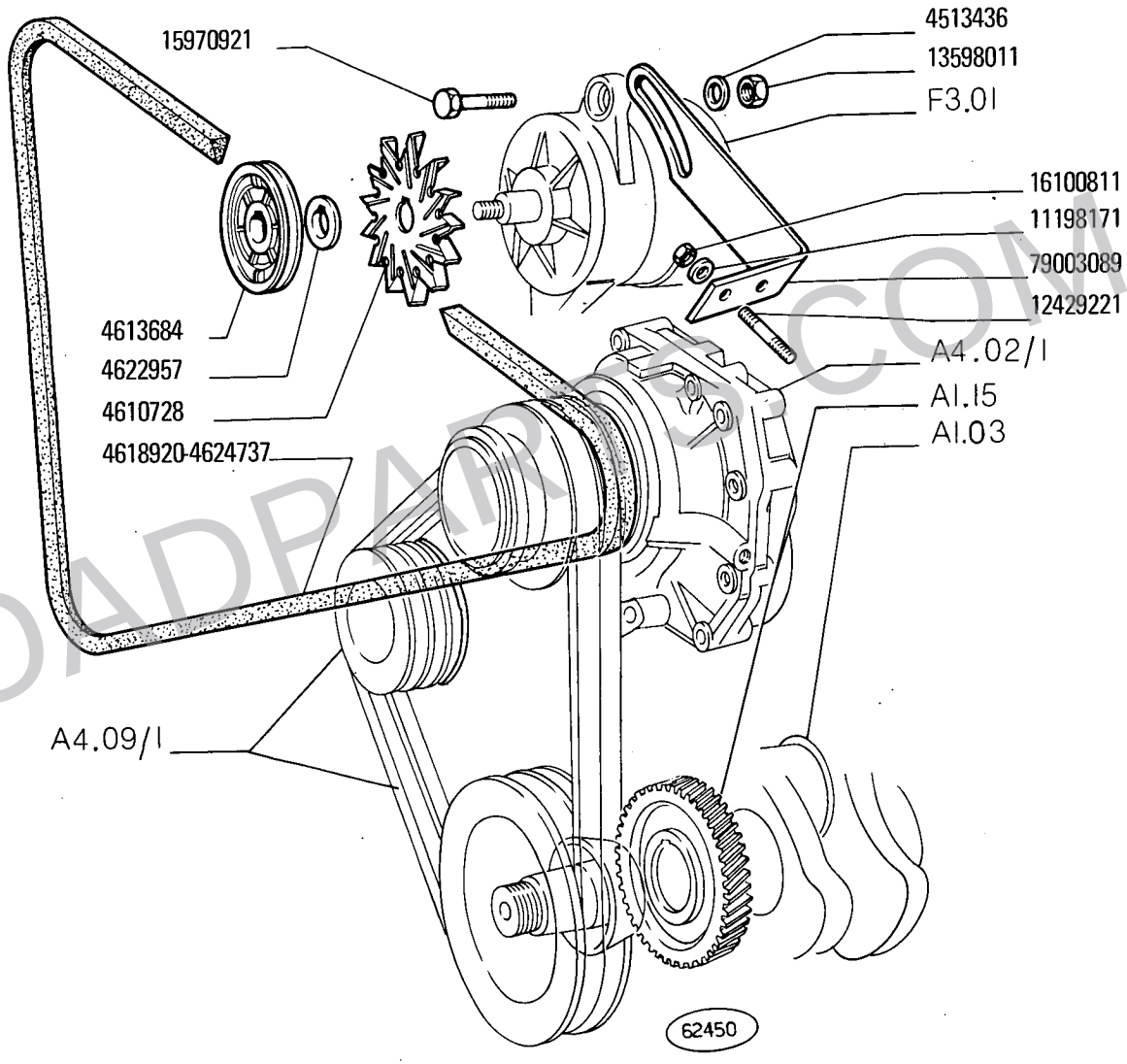

ROADPARTS.COM.AR

14 B
09 10

COMANDO ALTERNATORE

Commande d'alternateur
Drehstromlichtmachinenantrieb
Alternator Drive
Arrastre del alternador

WWW.ROADPARTS.COM.AR

MODIF	N.ORDINAZ.	Q.	DENOMINAZIONE	DESIGNATION	BENENNUNG	DESCRIPTION	DENOMINACIONES
	4513436	1	ROSETTA	RONDELLE	SCHEIBE	WASHER	ARANDELA
	4610728	1	VENTOLA	SOUFFLERIE	GEBLAESE	BLOWER	VENTILADOR
	4613684	1	PULEGGIA CONDOTTA	POULIE ENTRAINEE	RIEMENSCHEIBE, GETRIEBEN	DRIVEN PULLEY	POLEA CONDUCIDA
	4618920	1	CINGHIA	COURROIE	RIEMEN	BELT	CORREA
	4622957	1	DISTANZIALE	ENTRETOISE	ABSTANDSTUECK	SPACER	SEPARADOR
	4624737	1	CINGHIA	COURROIE	RIEMEN	BELT	CORREA
	11198171	2	ROSETTA	RONDELLE	SCHEIBE	WASHER	ARANDELA
	12429221	2	PRIGIONIERO	GOUJON	STIFTSCHRAUBE	STUD	ESPARRAGO
	13598011	1	DADO	ECROU	MUTTER	NUT	TUERCA
	15970921	1	VITE	VIS	SCHRAUBE	SCREW	TORNILLO
	16100811	2	DADO	ECROU	MUTTER	NUT	TUERCA
	79003089	1	TENDICINGHIA	TENDEUR DE COURROIE	RIEMENSPANNER	BELT STRETCHER	TENSOR DE CORREA

ROADPARTS.COM.AR

WWW.ROADPARTS.COM.AR

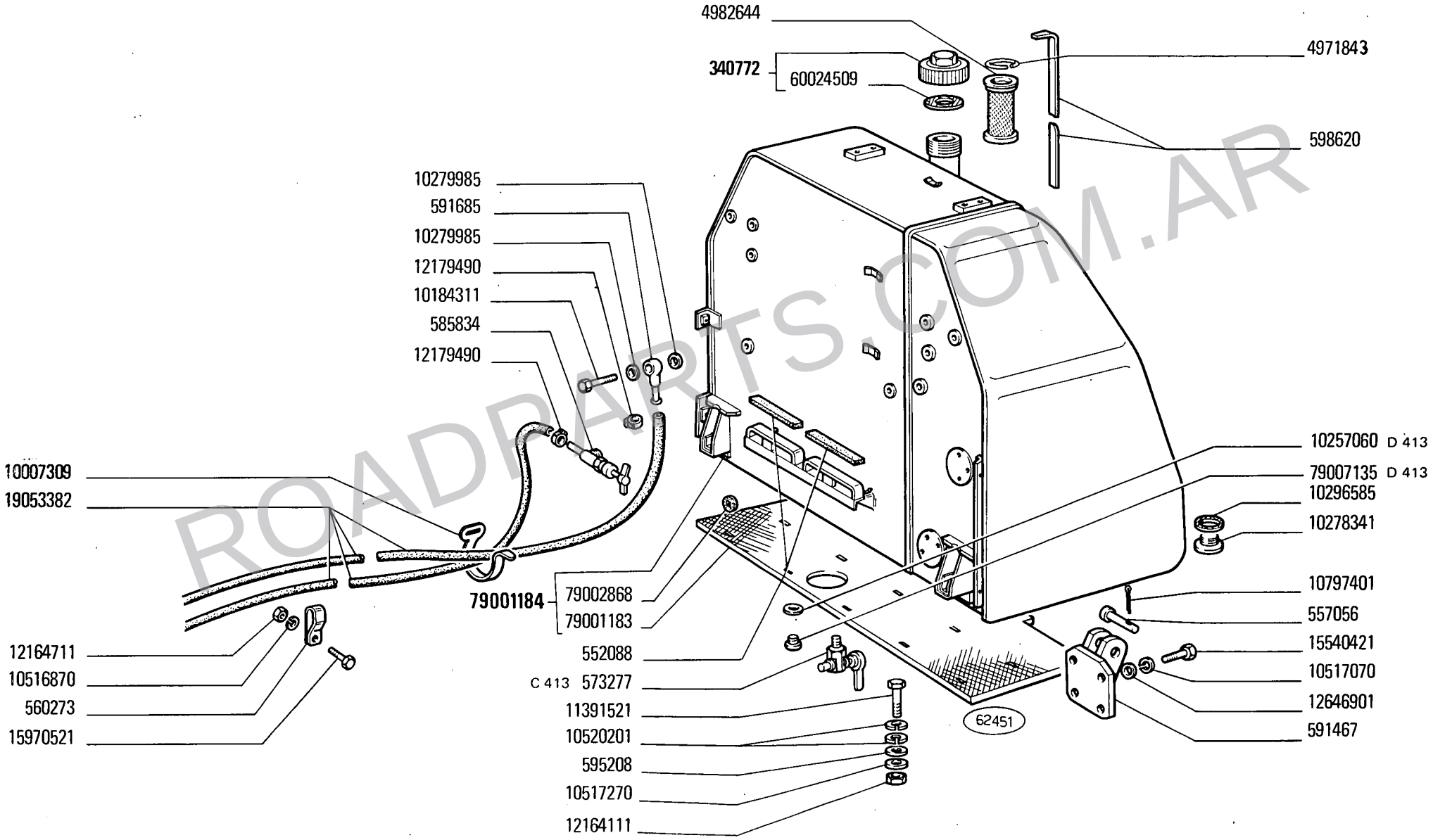

ROADPARTS.COM.AR

SERBATOIO COMBUSTIBILE E TUBAZIONI

Réservoir et canalisations combustible — *Fuel Tank and Lines*
Kraftstofftank und Leitungen — *Depósito de combustible y tuberías*

N.T.R. 78
10-8-1980
604.01.035.02

WWW.ROADPARTS.COM.AR

MODIF	N.ORDINAZ.	Q.	DENOMINAZIONE	DESIGNATION	BENENNUNG	DESCRIPTION	DENOMINACIONES
	340772	1	TAPPO	BOUCHON	STOPFEN	PLUG	TAPON
	552088	2	TASSELLO ELASTICO	TAMPON	GUMMISTUECK	PAD	ALMOHADILLA
	557056	2	PERNO	AXE	BOLZEN	PIN	EJE
	560273	2	STAFFETTA FISSAGGIO	COLLIER	HALTER	RETAINER	ABRAZADERA
C 413	573277	1	RUBINETTO	ROBINET	HAHN	COCK	GRIFO
	585834	1	RUBINETTO	ROBINET	HAHN	COCK	GRIFO
	591467	2	SUPPORTO	SUPPORT	LAGER	SUPPORT	SOPORTE
	591685	1	RACCORDO ORIENTABILE	RACCORD REGLABLE	RINGSTUTZEN	CONNECTION	RACOR ORIENTABLE
	595208		ROSETTA	RONDELLE	SCHEIBE	WASHER	ARANDELA
	598620	1	ASTA DI LIVELLO	JAUGE DE NIVEAU	MESSTAB	LEVEL ROD	VARILLA DE NIVEL
	4971843	1	ROSETTA DI SICUREZZA	RONDELLE FREIN	SICHERUNGSRING	LOCKWASHER	ARANDELA DE FRENO
	4982644	1	FILTRO	FILTRE	FILTER	FILTER	FILTRO
	10007309	2	FASCETTA	COLLIER	HALTEBAND	STRAP	ABRAZADERA
	10184311	1	BOCCHETTONE	VIS-RACCORD	HOHLSCHRAUBE	UNION	BOQUILLA
	10278341	1	TAPPO	BOUCHON	STOPFEN	PLUG	TAPON
	10279985	2	ROSETTA DI TENUTA	JOINT D'ETANCHEITE	DICHTRING	GASKET	JUNTA HERMETICA
	10296585	1	ROSETTA DI TENUTA	JOINT D'ETANCHEITE	DICHTRING	GASKET	JUNTA HERMETICA
	10516870	2	ROSETTA DI SICUREZZA	RONDELLE FREIN	SICHERUNGSRING	LOCKWASHER	ARANDELA DE FRENO
	10517070	8	ROSETTA DI SICUREZZA	RONDELLE FREIN	SICHERUNGSRING	LOCKWASHER	ARANDELA DE FRENO
	10517270	2	ROSETTA DI SICUREZZA	RONDELLE FREIN	SICHERUNGSRING	LOCKWASHER	ARANDELA DE FRENO
	10520201	4	ROSETTA	RONDELLE	SCHEIBE	WASHER	ARANDELA
	10797401	2	COPIGLIA	GOUPILLE FENDUE	SPLINT	SPLIT PIN	PASADOR ABIERTO
	11391521	2	VITE	VIS	SCHRAUBE	SCREW	TORNILLO
	12164111	2	DADO	ECROU	MUTTER	NUT	TUERCA
	12164711	2	DADO	ECROU	MUTTER	NUT	TUERCA
	12179490	4	COLLARE	COLLIER	SCHELLE	COLLAR	COLLAR
	12646901	8	ROSETTA	RONDELLE	SCHEIBE	WASHER	ARANDELA
	15540421	8	VITE	VIS	SCHRAUBE	SCREW	TORNILLO
	15970521	2	VITE	VIS	SCHRAUBE	SCREW	TORNILLO
	19053382	M	TUBO FLESSIBILE	TUYAU FLEXIBLE	SCHLAUCH	HOSE	MANGA FLEXIBLE
	60024509	1	ROSETTA DI TENUTA	JOINT D'ETANCHEITE	DICHTRING	GASKET	JUNTA HERMETICA
	79001183	1	PANNELLO	PANNEAU	VERKLEIDUNG	PANEL	CONTRAPANEL
	79001184	1	SERBATOIO COMPL.	RESERVOIR	BEHAELTER	TANK	DEPOSITO
	79002868	13	ROSETTA	RONDELLE	SCHEIBE	WASHER	ARANDELA
D 413	10257060	1	GUARNIZIONE	GARNITURE	BELAG	LINING	FORRO
D 413	79007135	1	TAPPO	BOUCHON	STOPFEN	PLUG	TAPON

ROADPARTS.COM.AR

WWW.ROADPARTS.COM.AR

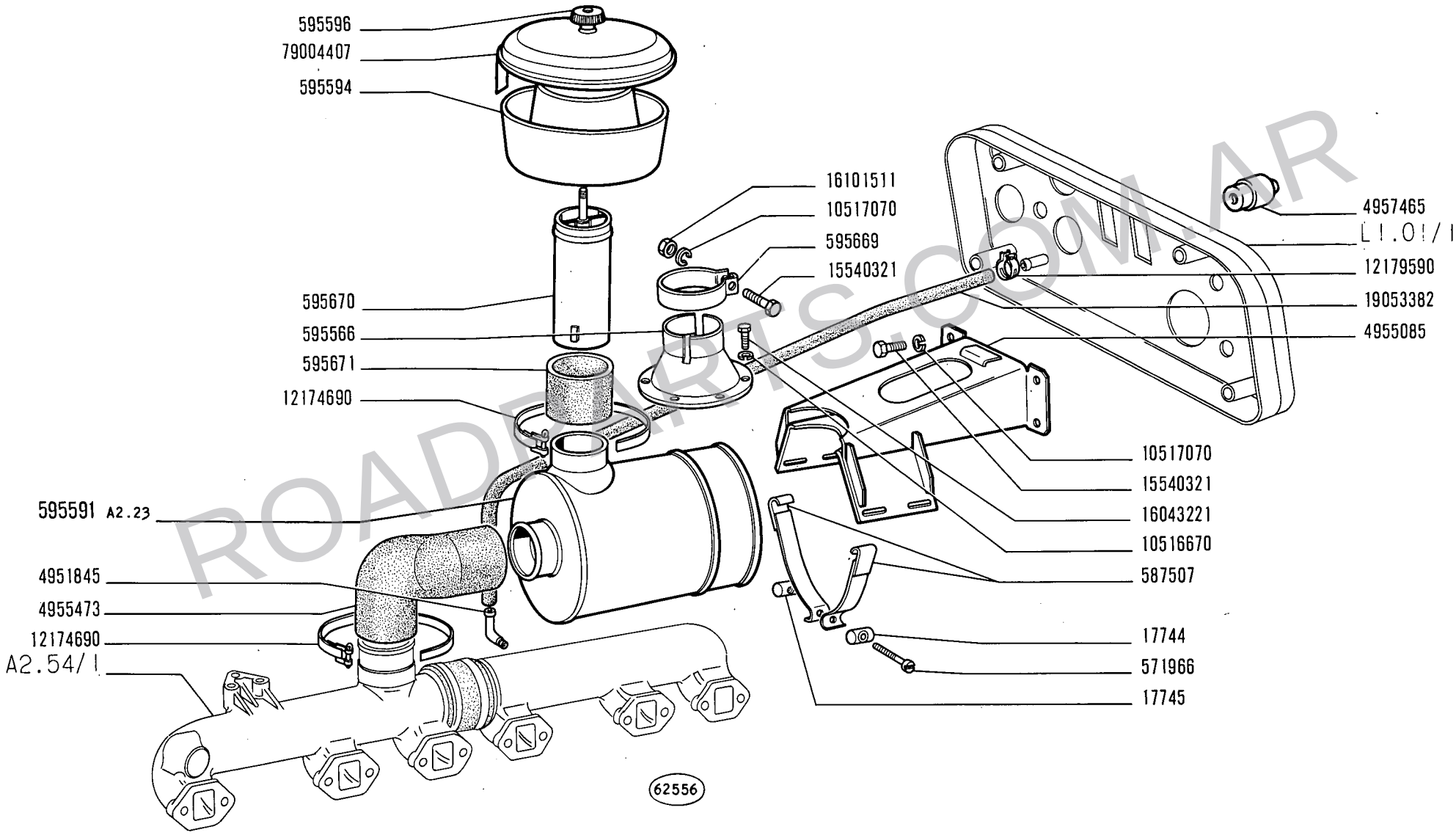

ROADPARTS.COM.AR

14 B
09 10

FILTRO ARIA E TUBAZIONI

Filtre à air et canalisations
Luftfilter und Leitungen
Air Cleaner and Ducts
Filtro de aire y tuberías

1

A2.22/1

WWW.ROADPARTS.COM.AR

MODIF	N.ORDINAZ.	Q.	DENOMINAZIONE	DESIGNATION	BENENNUNG	DESCRIPTION	DENOMINACIONES
	17744	2	BLOCCHETTO DI FISSAGGIO	TAQUET DE FIXATION	SPANNSTUECK	PAD	MULETILLA DE FIJACION
	17745	2	BLOCCHETTO DI FISSAGGIO	TAQUET DE FIXATION	SPANNSTUECK	PAD	MULETILLA DE FIJACION
	571966	2	VITE	VIS	SCHRAUBE	SCREW	TORNILLO
	587507	4	STAFFA	ETRIER	HALTER	BRACKET	SOPORTE
	595566	1	SUPPORTO	SUPPORT	LAGER	SUPPORT	SOPORTE
	595591	1	FILTRO ARIA COMPL.	FILTRE A AIR	LUFTFILTER	AIR CLEANER	FILTRO DE AIRE
	595594	1	CORPO	CORPS	GEHAUSE	BODY	CUERPO
	595596	1	POMELLO	BOUTON	KNEBELGRIFF	KNOB	BOTON
	595669	1	COLLARE	COLLIER	SCHELLE	COLLAR	COLLAR
	595670	1	TUBO	TUYAU	ROHR	PIPE	TUBO
	595671	1	MANICOTTO	MANCHON	MUFFE	SLEEVE	MANGA
	4657465	1	SEGNALATORE	TEMOIN	ANZEIGER	INDICATOR	TESTIGO
	4951845	1	TUBO	TUYAU	ROHR	PIPE	TUBO
	4955085	1	SUPPORTO	SUPPORT	LAGER	SUPPORT	SOPORTE
	4955473	1	GOMITO	COUDE	KNIESTUECK	ELBOW	CODO
	10516670	6	ROSETTA DI SICUREZZA	RONDELLE FREIN	SICHERUNGSRING	LOCKWASHER	ARANDELA DE FRENO
	10517070	5	ROSETTA DI SICUREZZA	RONDELLE FREIN	SICHERUNGSRING	LOCKWASHER	ARANDELA DE FRENO
	12174690	8	COLLARE	COLLIER	SCHELLE	COLLAR	COLLAR
	12179590	2	COLLARE	COLLIER	SCHELLE	COLLAR	COLLAR
	15540321	5	VITE	VIS	SCHRAUBE	SCREW	TORNILLO
	16043221	6	VITE	VIS	SCHRAUBE	SCREW	TORNILLO
	16101511	1	DADO	ECROU	MUTTER	NUT	TUERCA
	19053382	M	TUBO FLESSIBILE 10X15X150	TUYAU FLEXIBLE	SCHLAUCH	HOSE	MANGA FLEXIBLE
	79004407	1	COPERCHIO	COUVERCLE	DECKEL	COVER	TAPA

ROADPARTS.COM.AR

WWW.ROADPARTS.COM.AR

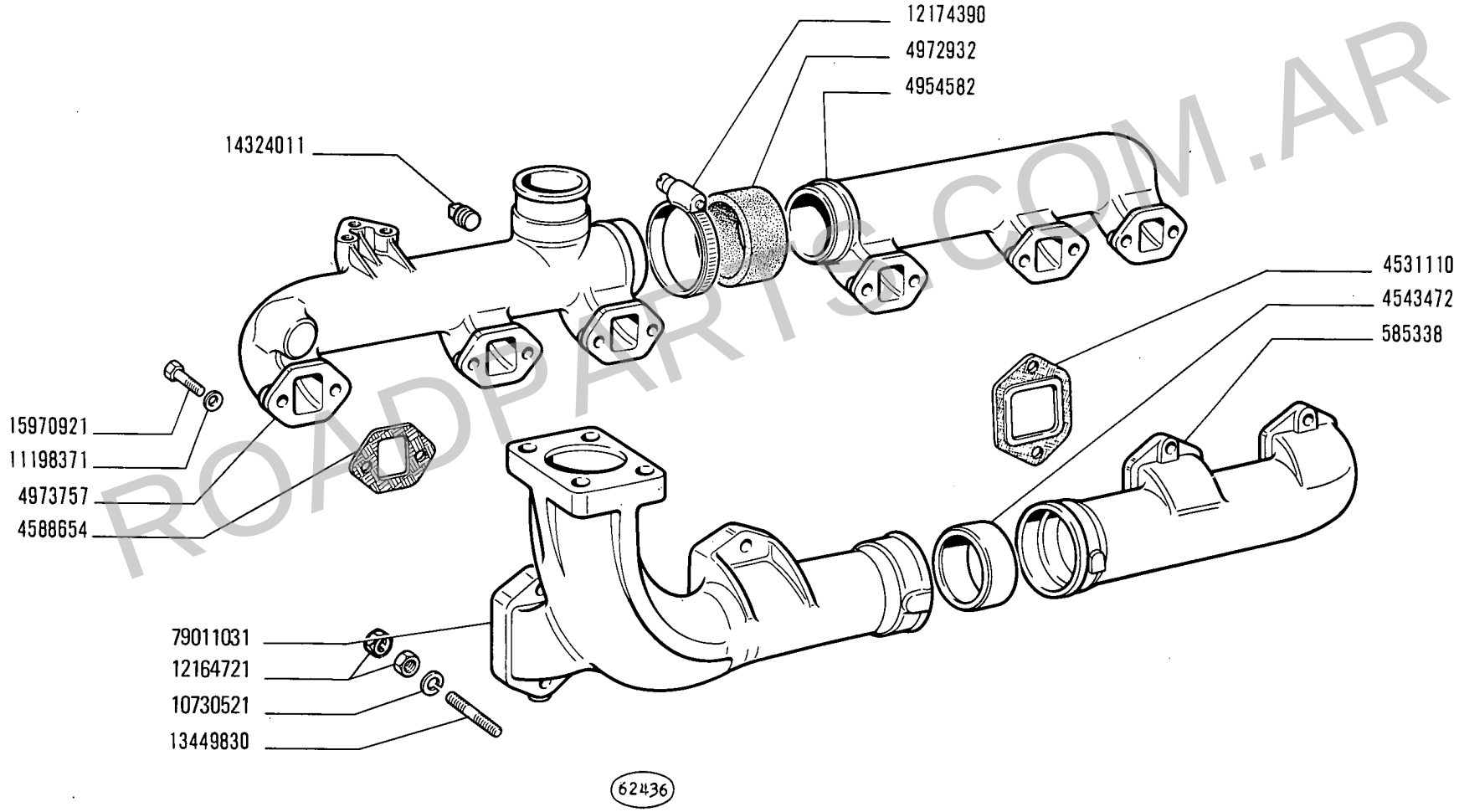

ROADPARTS.COM.AR

WWW.ROADPARTS.COM.AR

MODIF	N.ORDINAZ.	Q.	DENOMINAZIONE	DESIGNATION	BENENNUNG	DESCRIPTION	DENOMINACIONES
	585338	1	CONDOTTO DI SCARICO POST.	CONDUIT D'ECHAPPEMENT	AUSPUFFROHR	EXHAUST MANIFOLD	COLECTOR DE ESCAPE
	4531110	4	GUARNIZIONE DI TENUTA	JOINT	DICHTUNG	GASKET	JUNTA
	4543472	1	ANELLO	BAGUE	RING	RING	ANILLO
	4588654	6	GUARNIZIONE DI TENUTA	JOINT	DICHTUNG	GASKET	JUNTA
	4954582	1	CONDOTTO D'ASPIRAZIONE POST.	CONDUIT D'ADMISSION	SAUGKRUEMMER	INTAKE MANIFOLD	COLECTOR DE ADMISION
	4972932	1	MANICOTTO	MANCHON	MUFFE	SLEEVE	MANGA
	4973757	1	CONDOTTO D'ASPIRAZIONE ANT.	CONDUIT D'ADMISSION	SAUGKRUEMMER	INTAKE MANIFOLD	COLECTOR DE ADMISION
10730521	~~10516870~~	8	ROSETTA DI SICUREZZA	RONDELLE FREIN	SICHERUNGSRING	LOCKWASHER	ARANDELA DE FRENO
12164721	~~10790140~~	16	DADO	ECROU	MUTTER	NUT	TUERCA
	11198371	12	ROSETTA DI SICUREZZA	RONDELLE FREIN	SICHERUNGSRING	LOCKWASHER	ARANDELA DE FRENO
	12174390	2	COLLARE	COLLIER	SCHELLE	COLLAR	COLLAR
	13449830	8	PRIGIONIERO	GOUJON	STIFTSCHRAUBE	STUD	ESPARRAGO
	14324011	1	TAPPO	BOUCHON	STOPFEN	PLUG	TAPON
	15970921	12	VITE	VIS	SCHRAUBE	SCREW	TORNILLO
79011031	~~79003226~~	1	CONDOTTO DI SCARICO ANT.	CONDUIT D'ECHAPPEMENT	AUSPUFFROHR	EXHAUST MANIFOLD	COLECTOR DE ESCAPE

ROADPARTS.COM.AR

WWW.ROADPARTS.COM.AR

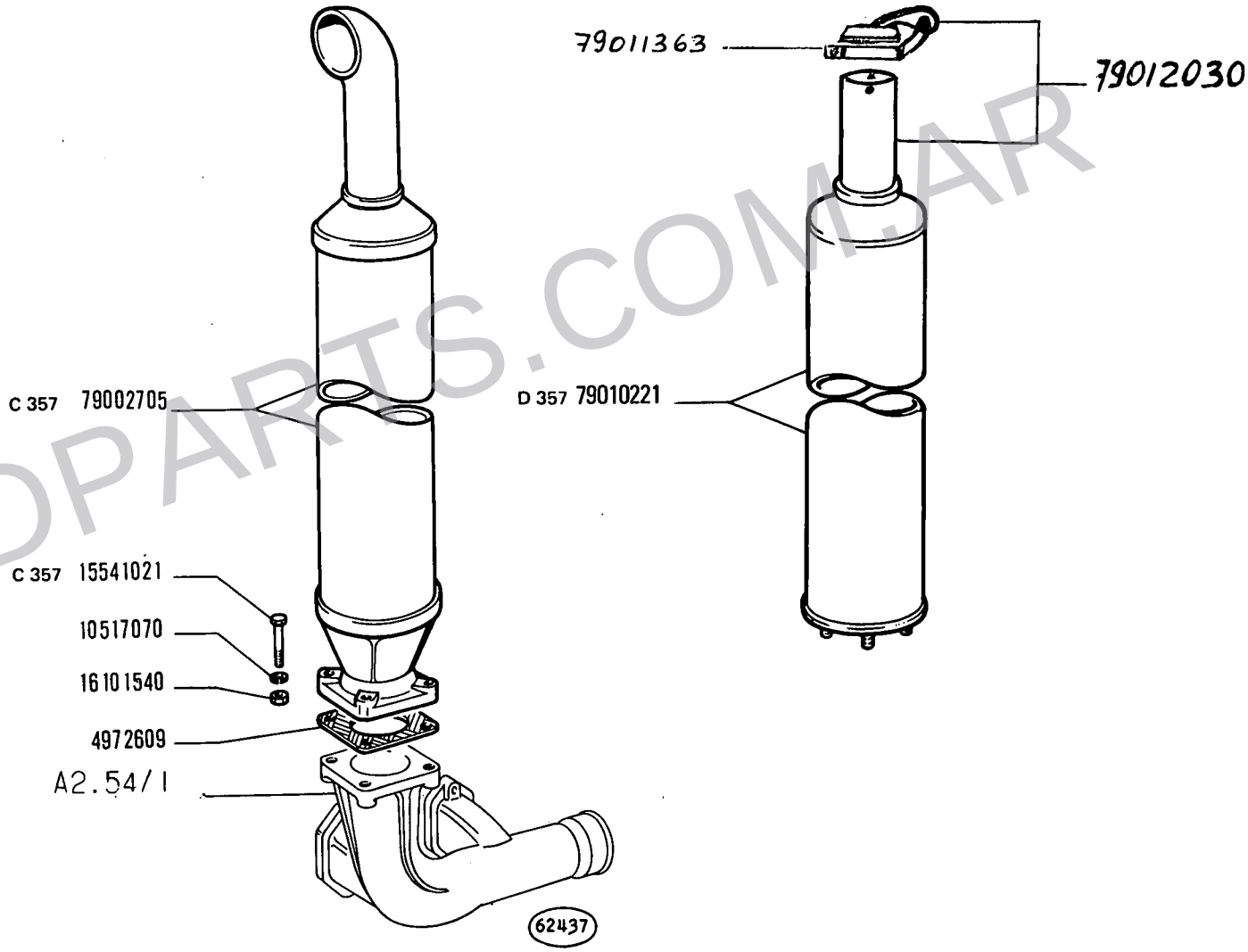

ROADPARTS.COM.AR

14 B
09 10

TUBAZIONE DI SCARICO

Canalisation d'échappement
Auspuffleitung
Exhaust Pipe
Tubería de escape

WWW.ROADPARTS.COM.AR

MODIF	N.ORDINAZ.	Q.	DENOMINAZIONE	DESIGNATION	BENENNUNG	DESCRIPTION	DENOMINACIONES
	4972609	1	GUARNIZIONE DI TENUTA	JOINT	DICHTUNG	GASKET	JUNTA
	10517070	4	ROSETTA DI SICUREZZA	RONDELLE FREIN	SICHERUNGSRING	LOCKWASHER	ARANDELA DE FRENO
C 357	15541021	4	VITE	VIS	SCHRAUBE	SCREW	TORNILLO
	16101540	4	DADO	ECROU	MUTTER	NUT	TUERCA
C 357	79002705	1	SILENZIATORE	SILENCIEUX	AUSPUFFTOPF	SILENCER	SILENCIADOR
D 357	79010221	1	SILENZIATORE	SILENCIEUX	AUSPUFFTOPF	SILENCER	SILENCIADOR

ROADPARTS.COM.AR

WWW.ROADPARTS.COM.AR

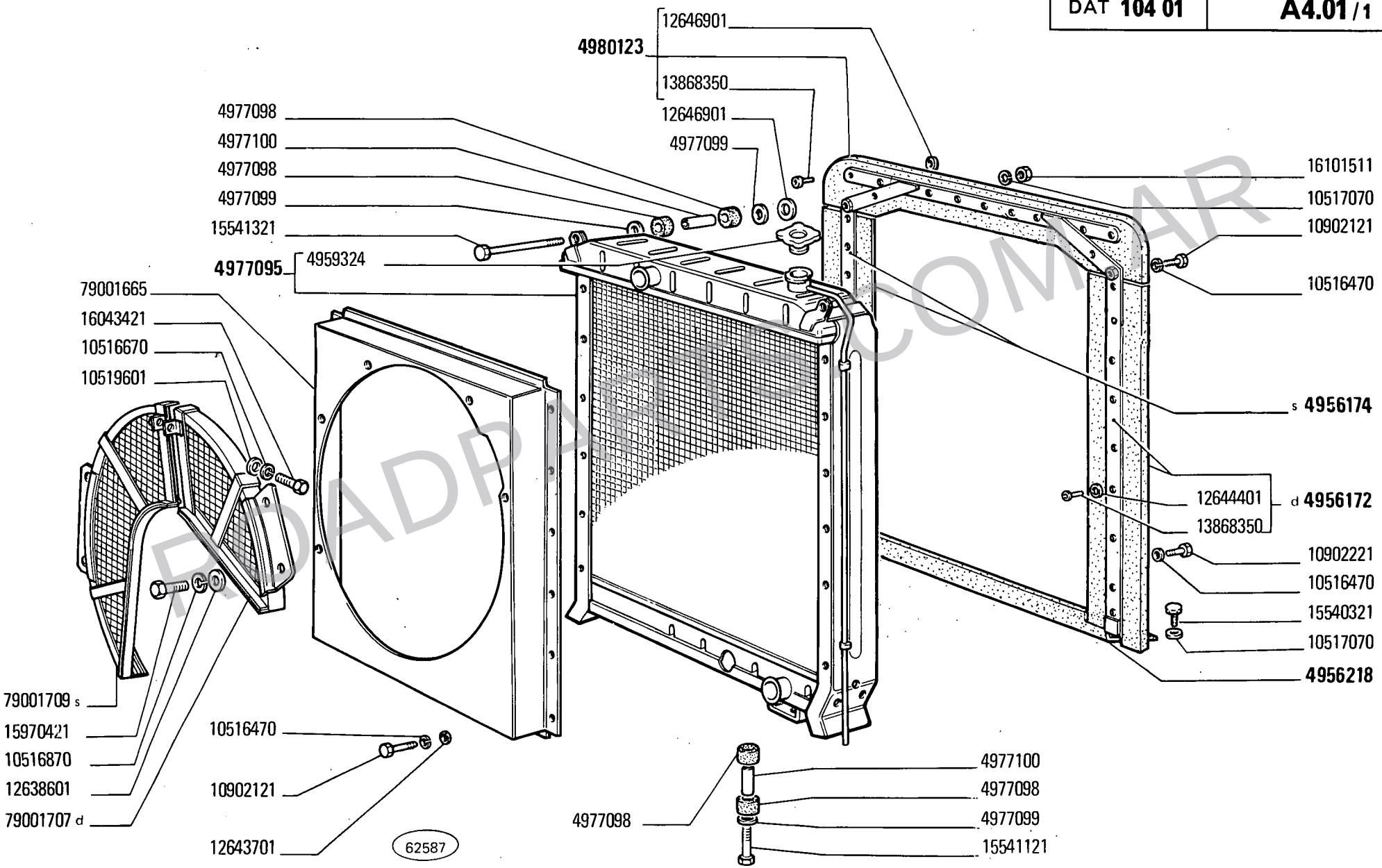

ROADPARTS.COM.AR

14 B

09 10

RADIATORE

Radiateur
Kühler

Radiator
Radiador

A4.01/1

N.T.R. 78
10-9-1980
604.01.035.02

WWW.ROADPARTS.COM.AR

MODIF	N.ORDINAZ.	Q.	DENOMINAZIONE	DESIGNATION	BENENNUNG	DESCRIPTION	DENOMINACIONES
	4956172	1	ELEMENTO DI TENUTA D COMPL.	ELEMENT DE TENUE	DICHTUNGSELEMENT	SEALING ELEMENT	ELEMENTO DE CIERRE
	4956174	1	ELEMENTO DI TENUTA S COMPL.	ELEMENT DE TENUE	DICHTUNGSELEMENT	SEALING ELEMENT	ELEMENTO DE CIERRE
	4956218	1	ELEMENTO DI TENUTA INF.COMPL.	ELEMENT DE TENUE	DICHTUNGSELEMENT	SEALING ELEMENT	ELEMENTO DE CIERRE
	4959324	1	TAPPO	BOUCHON	STOPFEN	PLUG	TAPON
	4977095	1	RADIATORE COMPL.	RADIATEUR	KUEHLER	RADIATOR	RADIADOR
	4977098	8	TASSELLO ELASTICO	TAMPON	GUMMISTUECK	PAD	ALMOHADILLA
	4977099	6	ROSETTA	RONDELLE	SCHEIBE	WASHER	ARANDELA
	4977100	4	DISTANZIALE	ENTRETOISE	ABSTANDSTUECK	SPACER	SEPARADOR
	4980123	1	ELEMENTO DI TENUTA SUP.COMPL.	ELEMENT DE TENUE	DICHTUNGSELEMENT	SEALING ELEMENT	ELEMENTO DE CIERRE
	10516470	12	ROSETTA DI SICUREZZA	RONDELLE FREIN	SICHERUNGSRING	LOCKWASHER	ARANDELA DE FRENO
	10516670	1	ROSETTA DI SICUREZZA	RONDELLE FREIN	SICHERUNGSRING	LOCKWASHER	ARANDELA DE FRENO
	10516870	4	ROSETTA DI SICUREZZA	RONDELLE FREIN	SICHERUNGSRING	LOCKWASHER	ARANDELA DE FRENO
	10517070	4	ROSETTA DI SICUREZZA	RONDELLE FREIN	SICHERUNGSRING	LOCKWASHER	ARANDELA DE FRENO
	10519601	1	ROSETTA	RONDELLE	SCHEIBE	WASHER	ARANDELA
	10902121	12	VITE	VIS	SCHRAUBE	SCREW	TORNILLO
	10902221	2	VITE	VIS	SCHRAUBE	SCREW	TORNILLO
	12638601	4	ROSETTA	RONDELLE	SCHEIBE	WASHER	ARANDELA
	12643701	12	ROSETTA	RONDELLE	SCHEIBE	WASHER	ARANDELA
	12644401	26	ROSETTA	RONDELLE	SCHEIBE	WASHER	ARANDELA
	12646901	2	ROSETTA	RONDELLE	SCHEIBE	WASHER	ARANDELA
	13868350	26	RIBATTINO	RIVET	NIET	RIVET	REMACHE
	15540321	2	VITE	VIS	SCHRAUBE	SCREW	TORNILLO
	15541121	2	VITE	VIS	SCHRAUBE	SCREW	TORNILLO
	15541321	2	VITE	VIS	SCHRAUBE	SCREW	TORNILLO
	15970421	4	VITE	VIS	SCHRAUBE	SCREW	TORNILLO
	16043421	1	VITE	VIS	SCHRAUBE	SCREW	TORNILLO
	16101511	2	DADO	ECROU	MUTTER	NUT	TUERCA
	79001665	1	CONVOGLIATORE	CONVOYEUR	LEITBLECH	CONVEYOR	CANALIZADOR
	79001707	1	GRIGLIA DEL RADIATORE D	GRILLE DE RADIATEUR	KUEHLERGITTER	RADIATOR GRILLE	CORAZA DEL RADIADOR
	79001709	1	GRIGLIA DEL RADIATORE S	GRILLE DE RADIATEUR	KUEHLERGITTER	RADIATOR GRILLE	CORAZA DEL RADIADOR

ROADPARTS.COM.AR

WWW.ROADPARTS.COM.AR

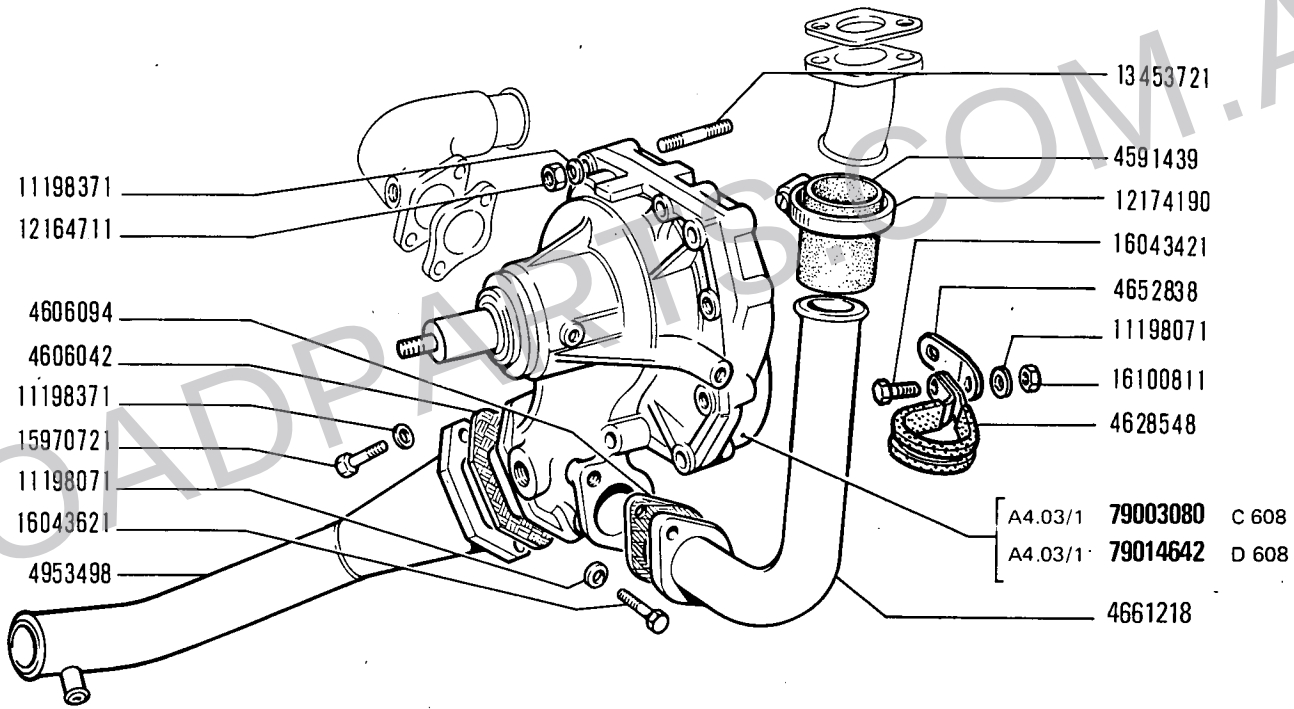

ROADPARTS.COM.AR

POMPA ACQUA E TUBAZIONI

Pompe et canalisations d'eau
Wasserpumpe und Leitungen
Water Pump and Lines
Bomba de agua y tuberías

WWW.ROADPARTS.COM.AR

MODIF	N.ORDINAZ.	Q.	DENOMINAZIONE	DESIGNATION	BENENNUNG	DESCRIPTION	DENOMINACIONES
	4312908	1	TERMOMETRO	THERMOMETRE	THERMOMETER	HEAT INDICATOR	TERMOMETRO
	4513714	1	GUARNIZIONE DI TENUTA	JOINT	DICHTUNG	GASKET	JUNTA
	4549368	1	RACCORDO	RACCORD	STUTZEN	CONNECTION	RACOR
	4578607	1	MANICOTTO	MANCHON	MUFFE	SLEEVE	MANGA
	4579771	2	GUARNIZIONE DI TENUTA	JOINT	DICHTUNG	GASKET	JUNTA
	4591439	1	MANICOTTO	MANCHON	MUFFE	SLEEVE	MANGA
	4592177	1	MANICOTTO	MANCHON	MUFFE	SLEEVE	MANGA
4741300	~~4594861~~	5	GUARNIZIONE DI TENUTA	JOINT	DICHTUNG	GASKET	JUNTA
	4595833	1	TAPPO	BOUCHON	STOPFEN	PLUG	TAPON
	4606042	1	GUARNIZIONE DI TENUTA	JOINT	DICHTUNG	GASKET	JUNTA
	4606046	1	GUARNIZIONE DI TENUTA	JOINT	DICHTUNG	GASKET	JUNTA
	4606094	2	GUARNIZIONE DI TENUTA	JOINT	DICHTUNG	GASKET	JUNTA
	4614884	1	CORPO	CORPS	GEHAUSE	BODY	CUERPO
	4614886	1	GOMITO	COUDE	KNIESTUECK	ELBOW	CODO
	4614887	1	GUARNIZIONE DI TENUTA	JOINT	DICHTUNG	GASKET	JUNTA
	4615254	1	GUARNIZIONE DI TENUTA	JOINT	DICHTUNG	GASKET	JUNTA
	4616134	1	TUBO ANT.	TUYAU	ROHR	PIPE	TUBO
	4616135	1	TUBO POST.	TUYAU	ROHR	PIPE	TUBO
4741299	~~4616568~~	10	GUARNIZIONE DI TENUTA	JOINT	DICHTUNG	GASKET	JUNTA
	4616787	1	GOMITO	COUDE	KNIESTUECK	ELBOW	CODO
	4616935	1	STAFFA	ETRIER	HALTER	BRACKET	SOPORTE
	4622829	1	TUBO ANT.	TUYAU	ROHR	PIPE	TUBO
	4622832	1	TUBO POST.	TUYAU	ROHR	PIPE	TUBO
	4623879	6	CONVOGLIATORE	CONVOYEUR	LEITBLECH	CONVEYOR	CANALIZADOR
	4628548	1	STAFFETTA FISSAGGIO	COLLIER	HALTER	RETAINER	ABRAZADERA
4640742	~~4640472~~	4	CONVOGLIATORE	CONVOYEUR	LEITBLECH	CONVEYOR	CANALIZADOR
	4647253	1	TUBO SUP.	TUYAU	ROHR	PIPE	TUBO
	4652838	1	STAFFA	ETRIER	HALTER	BRACKET	SOPORTE
	4655298	1	TUBO COMPL.	TUYAU	ROHR	PIPE	TUBO
4703088	~~4655782~~	2	TERMOSTATO	THERMOSTAT	THERMOSTAT	THERMOSTAT	TERMOSTATO
	4661218	1	TUBO INF.	TUYAU	ROHR	PIPE	TUBO
	4871068	1	TAPPO	BOUCHON	STOPFEN	PLUG	TAPON
	4871068	1	TAPPO (*)	BOUCHON	STOPFEN	PLUG	TAPON
	4952459	1	TUBO	TUYAU	ROHR	PIPE	TUBO
	4952643	1	MANICOTTO	MANCHON	MUFFE	SLEEVE	MANGA
	4954417	1	TUBO	TUYAU	ROHR	PIPE	TUBO
	4954420	1	TUBO	TUYAU	ROHR	PIPE	TUBO
79020457	~~4956118~~	1	MANICOTTO	MANCHON	MUFFE	SLEEVE	MANGA
	4964475	1	BOCCHETTONE	VIS-RACCORD	HOHLSCHRAUBE	UNION	BOQUILLA
	4965382	1	TUBO	TUYAU	ROHR	PIPE	TUBO
	4977601	1	TAPPO DI SCARICO	BOUCHON DE VIDANGE	VERSCHLUSSCHRAUBE FUER ABLASS	DRAIN PLUG	TAPON DE VACIADO
	4977606	1	TUBO	TUYAU	ROHR	PIPE	TUBO
	10115301	1	STAFFETTA FISSAGGIO	COLLIER	HALTER	RETAINER	ABRAZADERA
	10138386	1	MANICOTTO	MANCHON	MUFFE	SLEEVE	MANGA
	10138786	1	MANICOTTO	MANCHON	MUFFE	SLEEVE	MANGA

ROADPARTS.COM.AR

WWW.ROADPARTS.COM.AR

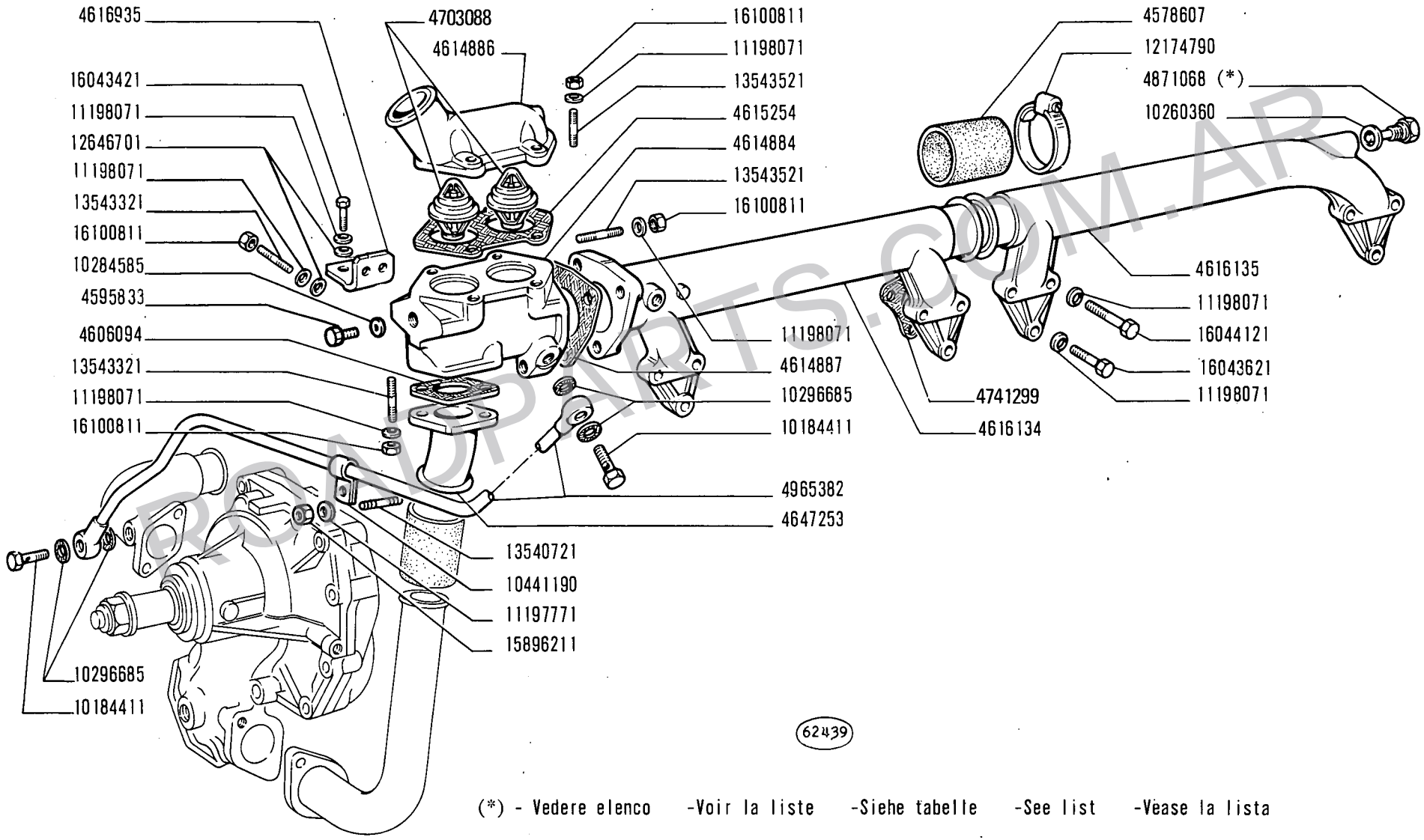

(*) - Vedere elenco -Voir la liste -Siehe tabelle -See list -Vease la lista

ROADPARTS.COM.AR

WWW.ROADPARTS.COM.AR

MODIF	N.ORDINAZ.	Q.	DENOMINAZIONE	DESIGNATION	BENENNUNG	DESCRIPTION	DENOMINACIONES
	10148286	1	MANICOTTO	MANCHON	MUFFE	SLEEVE	MANGA
	10184411	2	BOCCHETTONE	VIS-RACCORD	HOHLSCHRAUBE	UNION	BOQUILLA
	10260360	1	ROSETTA DI TENUTA	JOINT D'ETANCHEITE	DICHTRING	GASKET	JUNTA HERMETICA
	10278660	2	ROSETTA DI TENUTA	JOINT D'ETANCHEITE	DICHTRING	GASKET	JUNTA HERMETICA
	10284585	1	GUARNIZIONE DI TENUTA	JOINT	DICHTUNG	GASKET	JUNTA
	10296685	4	GUARNIZIONE DI TENUTA	JOINT	DICHTUNG	GASKET	JUNTA
	10376601	1	VITE	VIS	SCHRAUBE	SCREW	TORNILLO
	10441190	1	STAFFETTA FISSAGGIO	COLLIER	HALTER	RETAINER	ABRAZADERA
	10516470	1	ROSETTA DI SICUREZZA	RONDELLE FREIN	SICHERUNGSRING	LOCKWASHER	ARANDELA DE FRENO
	11197771	1	ROSETTA DI SICUREZZA	RONDELLE FREIN	SICHERUNGSRING	LOCKWASHER	ARANDELA DE FRENO
	11198071	55	ROSETTA DI SICUREZZA	RONDELLE FREIN	SICHERUNGSRING	LOCKWASHER	ARANDELA DE FRENO
	11198371	6	ROSETTA DI SICUREZZA	RONDELLE FREIN	SICHERUNGSRING	LOCKWASHER	ARANDELA DE FRENO
	12088086	3	MANICOTTO	MANCHON	MUFFE	SLEEVE	MANGA
	12164711	4	DADO	ECROU	MUTTER	NUT	TUERCA
	12173690	2	COLLARE	COLLIER	SCHELLE	COLLAR	COLLAR
	12174190	8	COLLARE	COLLIER	SCHELLE	COLLAR	COLLAR
	12174790	8	COLLARE	COLLIER	SCHELLE	COLLAR	COLLAR
	12174890	4	COLLARE	COLLIER	SCHELLE	COLLAR	COLLAR
	12624501	10	ROSETTA	RONDELLE	SCHEIBE	WASHER	ARANDELA
	12624601	10	ROSETTA	RONDELLE	SCHEIBE	WASHER	ARANDELA
	12646701	4	ROSETTA	RONDELLE	SCHEIBE	WASHER	ARANDELA
	13453721	4	PRIGIONIERO	GOUJON	STIFTSCHRAUBE	STUD	ESPARRAGO
	13540721	1	PRIGIONIERO	GOUJON	STIFTSCHRAUBE	STUD	ESPARRAGO
	13543321	4	PRIGIONIERO	GOUJON	STIFTSCHRAUBE	STUD	ESPARRAGO
	13543521	7	PRIGIONIERO	GOUJON	STIFTSCHRAUBE	STUD	ESPARRAGO
	14327301	2	TAPPO	BOUCHON	STOPFEN	PLUG	TAPON
	14457080	1	ANELLO DI TENUTA	JOINT D'ETANCHEITE	DICHTRING	SEAL	JUNTA HERMETICA
	15896211	2	DADO	ECROU	MUTTER	NUT	TUERCA
	15970721	2	VITE	VIS	SCHRAUBE	SCREW	TORNILLO
	16043421	4	VITE	VIS	SCHRAUBE	SCREW	TORNILLO
	16043621	14	VITE	VIS	SCHRAUBE	SCREW	TORNILLO
	16043821	14	VITE	VIS	SCHRAUBE	SCREW	TORNILLO
	16044021	14	VITE	VIS	SCHRAUBE	SCREW	TORNILLO
	16044121	8	VITE	VIS	SCHRAUBE	SCREW	TORNILLO
	16100811	13	DADO	ECROU	MUTTER	NUT	TUERCA
	79001726	1	MANICOTTO	MANCHON	MUFFE	SLEEVE	MANGA
C 608	79003080	1	POMPA ACQUA COMPL.	POMPE A EAU	WASSERPUMPE	WATER PUMP	BOMBA DE AGUA
D 608	79014642	1	POMPA ACQUA COMPL.	POMPE A EAU	WASSERPUMPE	WATER PUMP	BOMBA DE AGUA
		(*)	– CABINA SENZA IMPIANTO DI RISCALDAMENTO	– CABINE SANS SYSTEME DE CHAUFFAGE	– FAHRERHAUS OHNE HEIZUNGSANLAGE	– CAB W/O HEATING SYSTEM	– CABINA SIN SISTEMA DE CALEFACCION

ROADPARTS.COM.AR

WWW.ROADPARTS.COM.AR

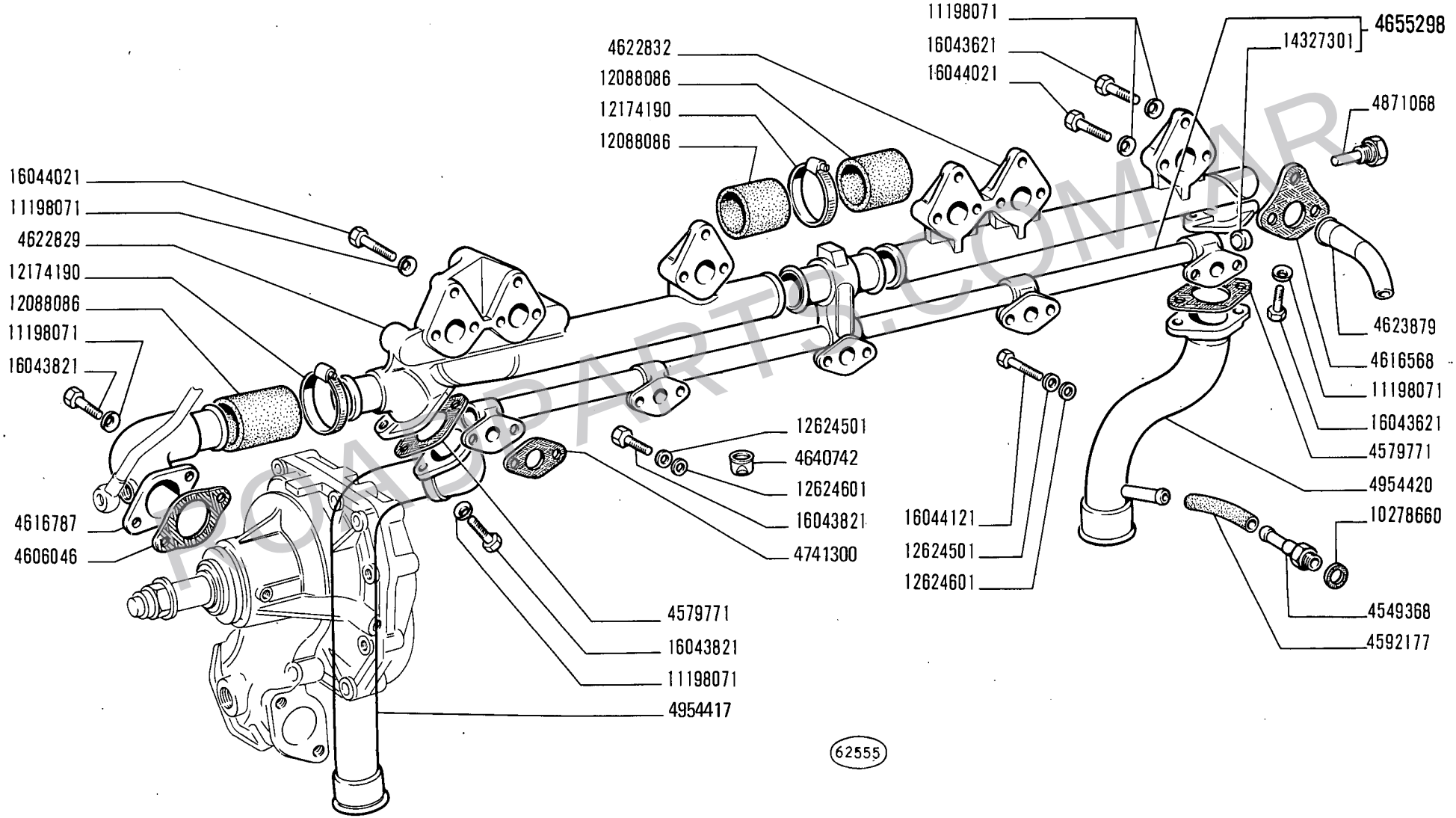

ROADPARTS.COM.AR

14 B
09 10

POMPA ACQUA E TUBAZIONI

Pompe et canalisations d'eau
Wasserpumpe und Leitungen
Water Pump and Lines
Bomba de agua y tuberías

A4.02/1

3

N.T.R. 78
10-9-1980
604.01.035.02

WWW.ROADPARTS.COM.AR

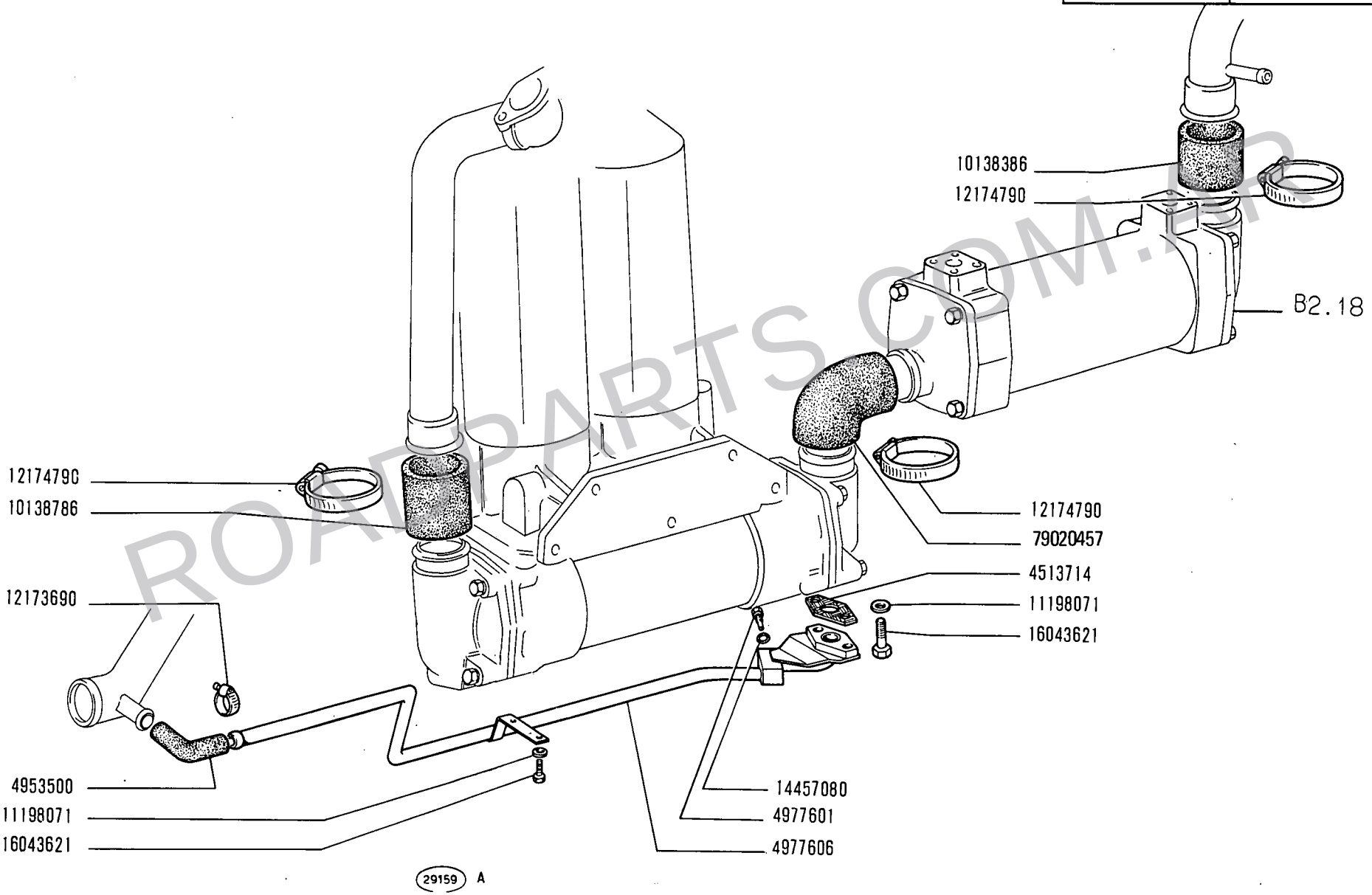

ROADPARTS.COM.AR

WWW.ROADPARTS.COM.AR

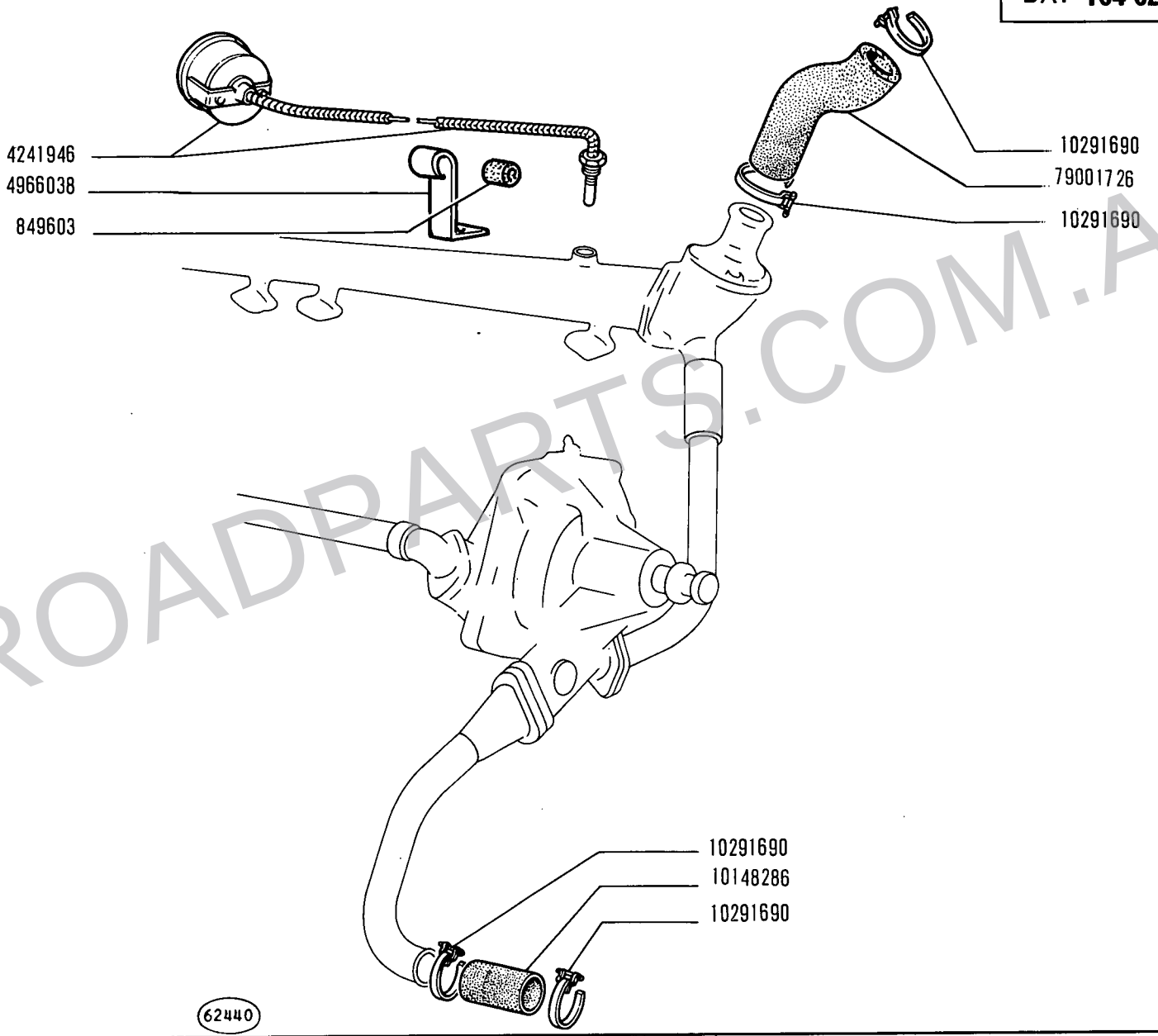

ROADPARTS.COM.AR

14 B
09 10

POMPA ACQUA E TUBAZIONI

Pompe et canalisations d'eau
Wasserpumpe und Leitungen
Water Pump and Lines
Bomba de agua y tuberías

WWW.ROADPARTS.COM.AR

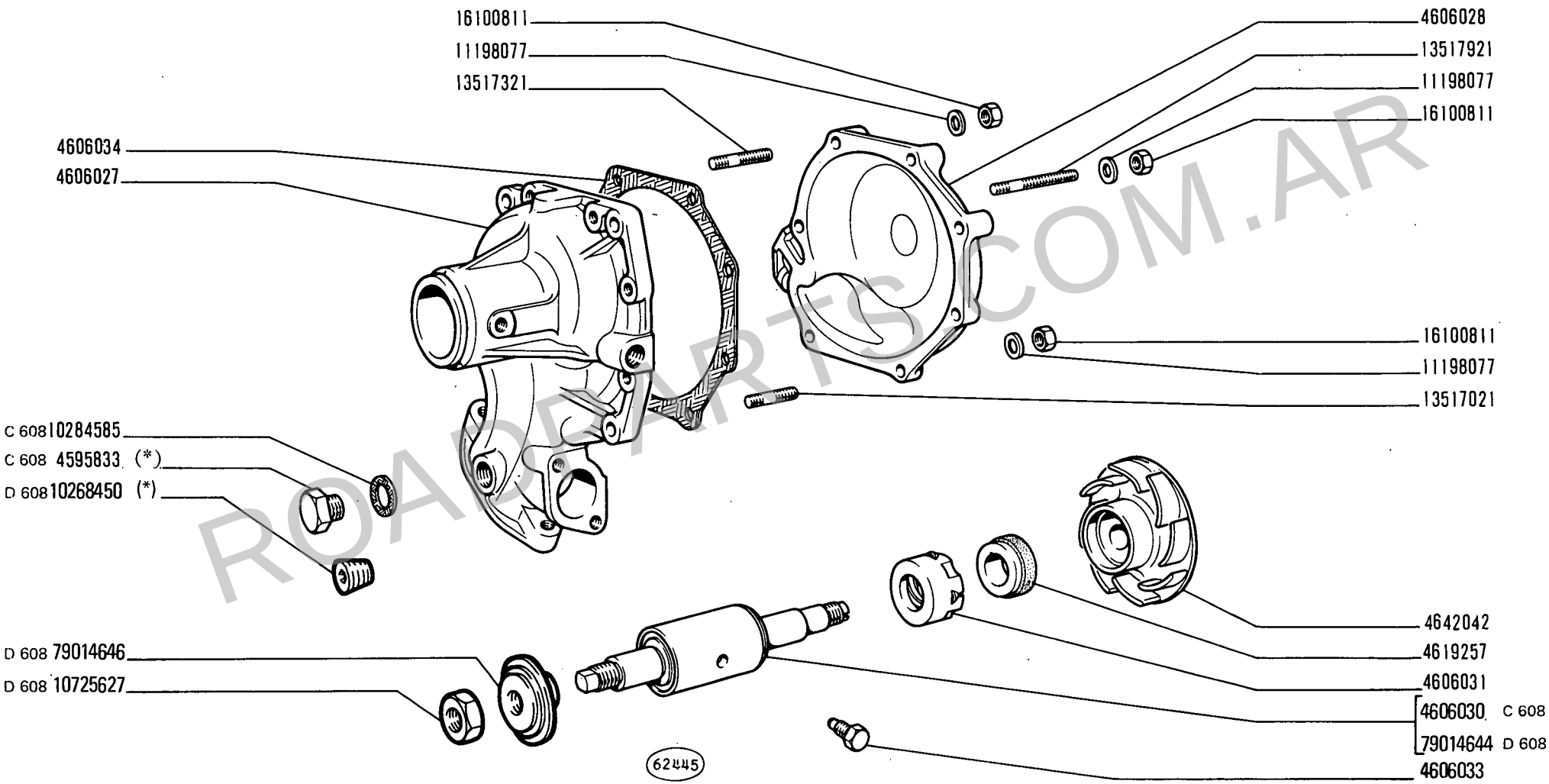

(*) Vedere elenco - Voir la liste - Siehe tabelle - See list - Vease la lista.

ROADPARTS.COM.AR

14 B
09 10

POMPA ACQUA 79003080 - 79014642

Pompe à eau | *Water Pump*
Wasserpumpe | *Bomba de agua*

N.T.R. 78
10-9-1980
604.01.035.02

WWW.ROADPARTS.COM.AR

MODIF	N.ORDINAZ.	Q.	DENOMINAZIONE	DESIGNATION	BENENNUNG	DESCRIPTION	DENOMINACIONES
C 608	4595833	1	TAPPO (*)	BOUCHON	STOPFEN	PLUG	TAPON
	4606027	1	CORPO	CORPS	GEHAUSE	BODY	CUERPO
	4606028	1	COPERCHIO	COUVERCLE	DECKEL	COVER	TAPA
C 608	4606030	1	CUSCINETTO	COUSSINET	LAGERSCHALE	BEARING	COJINETE
	4606031	1	ANELLO DI TENUTA	JOINT D'ETANCHEITE	DICHTRING	SEAL	JUNTA HERMETICA
	4606033	1	VITE	VIS	SCHRAUBE	SCREW	TORNILLO
	4606034	1	GUARNIZIONE DI TENUTA	JOINT	DICHTUNG	GASKET	JUNTA
	4619257	1	ANELLO DI TENUTA	JOINT D'ETANCHEITE	DICHTRING	SEAL	JUNTA HERMETICA
	4642042	1	GIRANTE	ROTOR	PUMPENRAD	IMPELLER	IMPULSOR
ERR.	~~10257060~~	1	ROSETTA DI TENUTA	JOINT D'ETANCHEITE	DICHTRING	GASKET	JUNTA HERMETICA
C 608	10284585	1	ROSETTA	RONDELLE	SCHEIBE	WASHER	ARANDELA
ERR.	~~10300771~~	1	TAPPO	BOUCHON	STOPFEN	PLUG	TAPON
	11198077	7	ROSETTA DI SICUREZZA	RONDELLE FREIN	SICHERUNGSRING	LOCKWASHER	ARANDELA DE FRENO
	13517021	3	PRIGIONIERO	GOUJON	STIFTSCHRAUBE	STUD	ESPARRAGO
	13517321	3	PRIGIONIERO	GOUJON	STIFTSCHRAUBE	STUD	ESPARRAGO
	13517921	1	PRIGIONIERO	GOUJON	STIFTSCHRAUBE	STUD	ESPARRAGO
ERR.	~~14044171~~	1	DADO	ECROU	MUTTER	NUT	TUERCA
	16100811	7	DADO	ECROU	MUTTER	NUT	TUERCA
D 608	10268450	1	TAPPO (*)	BOUCHON	STOPFEN	PLUG	TAPON
D 608	10725627	1	DADO	ECROU	MUTTER	NUT	TUERCA
D 608	79014644	1	CUSCINETTO	COUSSINET	LAGERSCHALE	BEARING	COJINETE
D 608	79014646	1	ROSETTA	RONDELLE	SCHEIBE	WASHER	ARANDELA
		(*)	- CABINA SENZA IMPIANTO DI RISCALDAMENTO	- CABINE SANS SYSTEME DE CHAUFFAGE	- FAHRERHAUS OHNE HEIZUNGSANLAGE	- CAB W/O HEATING SYSTEM	- CABINA SIN SISTEMA DE CALEFACCION

ROADPARTS.COM.AR

WWW.ROADPARTS.COM.AR

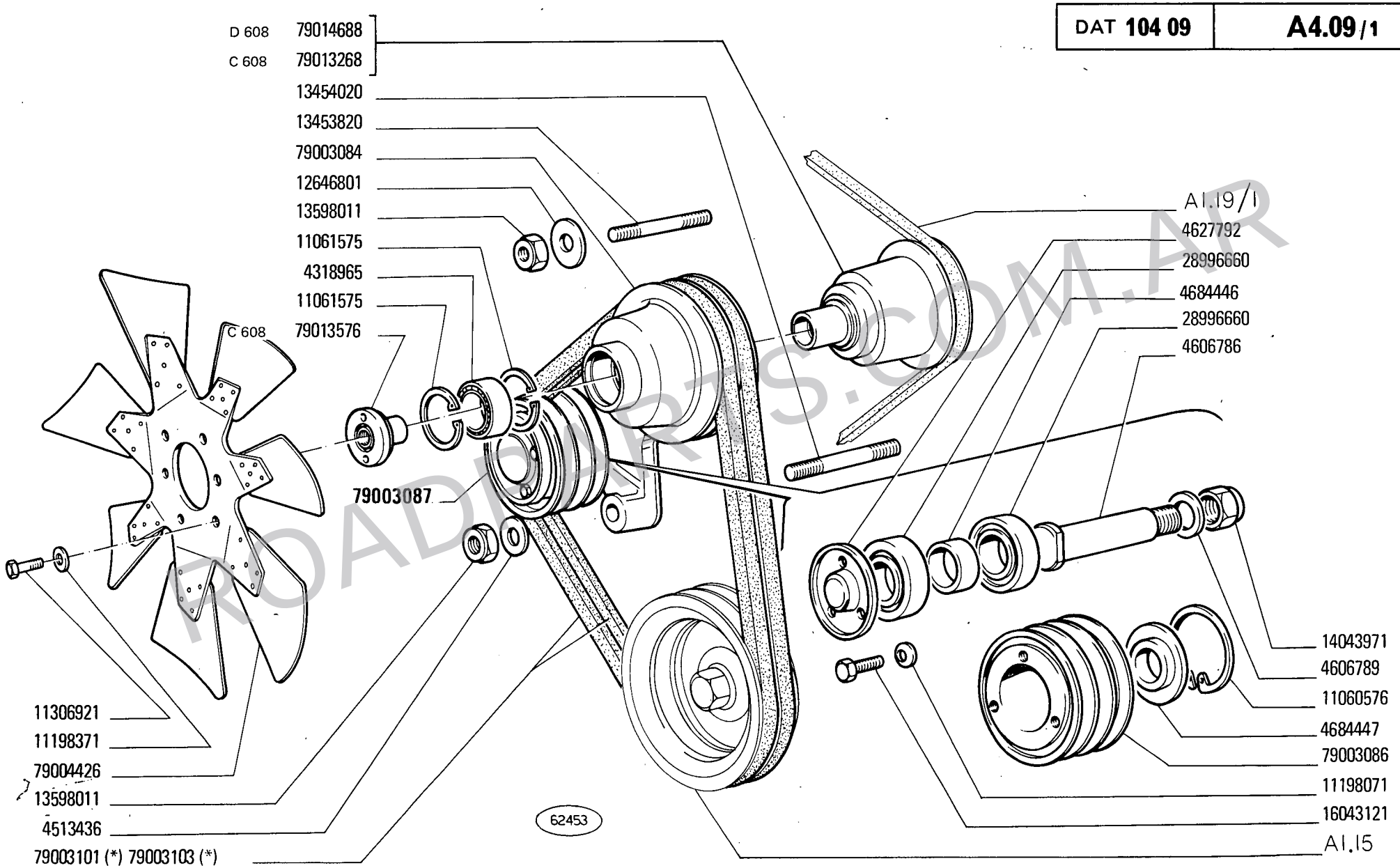

(*) Vedere elenco - Voir la liste - Siehe Tabelle - See list - Véase la lista

ROADPARTS.COM.AR

VENTILATORE E SUO COMANDO

Ventilateur et sa commande
Lüfter und Lüfterantrieb
Fan and fan drive
Ventilador y su mando

N.T.R. 78
10-9-1980
604.01.035.02

WWW.ROADPARTS.COM.AR

MODIF	N.ORDINAZ.	Q.	DENOMINAZIONE	DESIGNATION	BENENNUNG	DESCRIPTION	DENOMINACIONES
	4318965	1	CUSCINETTO	COUSSINET	LAGERSCHALE	BEARING	COJINETE
	4513436	1	ROSETTA	RONDELLE	SCHEIBE	WASHER	ARANDELA
	4606786	1	PERNO	AXE	BOLZEN	PIN	EJE
4684446	~~4606787~~	1	DISTANZIALE	ENTRETOISE	ABSTANDSTUECK	SPACER	SEPARADOR
	4606789	1	ROSETTA	RONDELLE	SCHEIBE	WASHER	ARANDELA
4684447	~~4606791~~	1	DISTANZIALE	ENTRETOISE	ABSTANDSTUECK	SPACER	SEPARADOR
	4627792	1	COPERCHIO	COUVERCLE	DECKEL	COVER	TAPA
	11060576	1	ANELLO DI SICUREZZA	ARRETOIR	SICHERUNGSRING	LOCKRING	ANILLO DE FRENO
	11061575	2	ANELLO DI GOMMA	BAGUE CAOUTCHOUC	GUMMIRING	RUBBER RING	GUARNICION DE CAUCHO
	11198071	3	ROSETTA DI SICUREZZA	RONDELLE FREIN	SICHERUNGSRING	LOCKWASHER	ARANDELA DE FRENO
	11198371	6	ROSETTA DI SICUREZZA	RONDELLE FREIN	SICHERUNGSRING	LOCKWASHER	ARANDELA DE FRENO
	11306921	6	VITE	VIS	SCHRAUBE	SCREW	TORNILLO
	12646801	1	ROSETTA	RONDELLE	SCHEIBE	WASHER	ARANDELA
	13453820	1	PRIGIONIERO SUP.	GOUJON	STIFTSCHRAUBE	STUD	ESPARRAGO
	13454020	1	PRIGIONIERO INF.	GOUJON	STIFTSCHRAUBE	STUD	ESPARRAGO
	13598011	2	DADO	ECROU	MUTTER	NUT	TUERCA
	14043971	1	DADO	ECROU	MUTTER	NUT	TUERCA
	16043121	3	VITE	VIS	SCHRAUBE	SCREW	TORNILLO
	28996660	2	CUSCINETTO	COUSSINET	LAGERSCHALE	BEARING	COJINETE
C 608	79013268	~~79003082~~	1	PULEGGIA CONDOTTA	POULIE ENTRAINEE	RIEMENSCHEIBE, GETRIEBEN	DRIVEN PULLEY	POLEA CONDUCIDA
		79003084	1	PULEGGIA CONDOTTA	POULIE ENTRAINEE	RIEMENSCHEIBE, GETRIEBEN	DRIVEN PULLEY	POLEA CONDUCIDA
C 608	79013576	~~79003085~~	1	GHIERA	VIROLE	GEWINDERING	PLUG	VIROLA
		79003086	1	PULEGGIA	POULIE	RIEMENSCHEIBE	PULLEY	POLEA
		79003087	1	SUPPORTO COMPL.	SUPPORT	LAGER	SUPPORT	SOPORTE
		79003101	S	CINGHIE (*)	COURROIES	RIEMEN	BELTS	CORREAS
		79003103	S	CINGHIE (*)	COURROIES	RIEMEN	BELTS	CORREAS
		79004426	1	VENTILATORE	VENTILATEUR	LUEFTER	FAN	VENTILADOR
	D 608	79014688	1	PULEGGIA CONDOTTA	POULIE ENTRAINEE	RIEMENSCHEIBE GETRIEBEN	DRIVEN PULLEY	POLEA CONDUCIDA

(*) IN ALTERNATIVA EN ALTERNATIVE ABWECHSELND OPTIONAL OPTATIVO

ROADPARTS.COM.AR

WWW.ROADPARTS.COM.AR

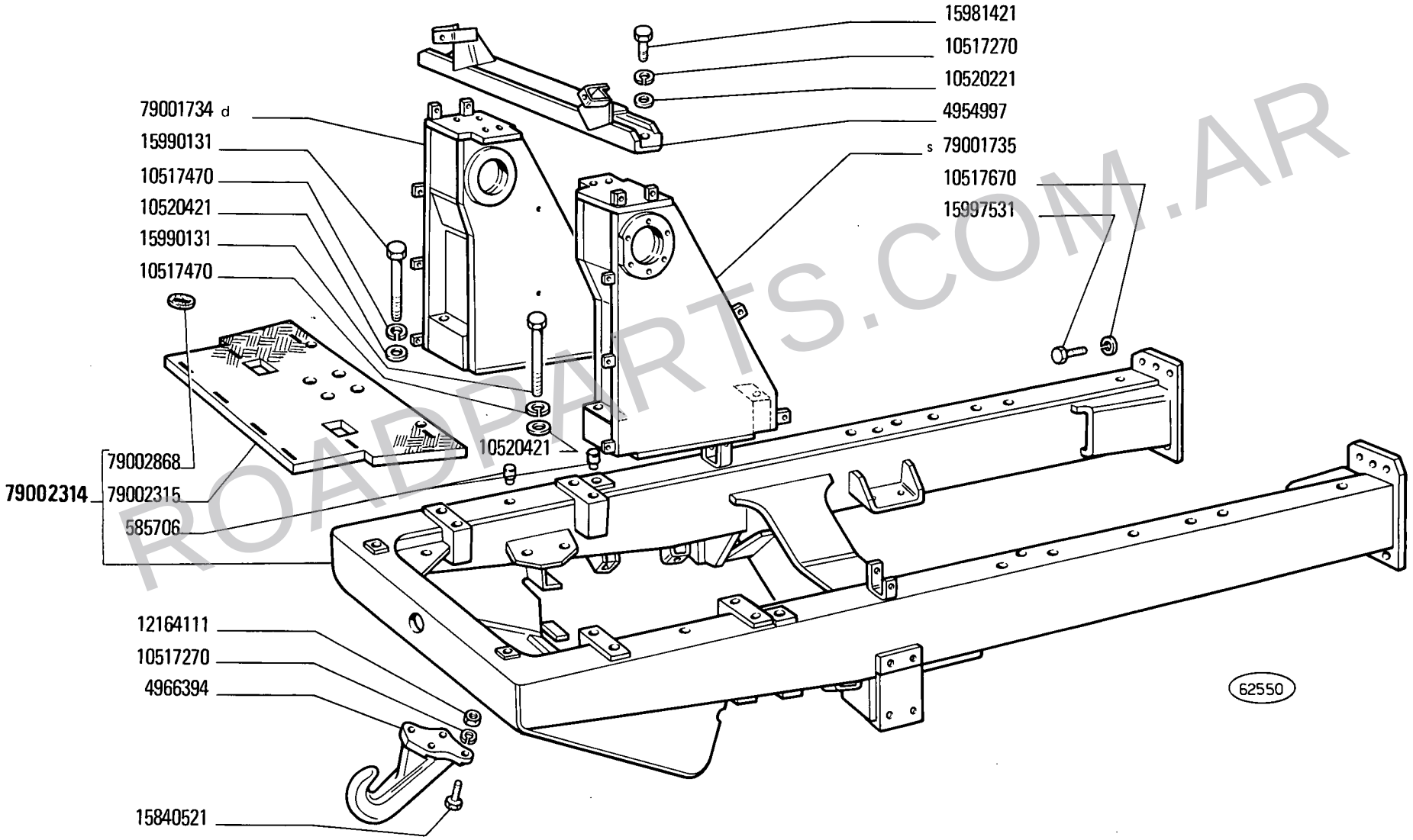

ROADPARTS.COM.AR

TELAIO

Châssis — *Frame*
Rahmen — *Bastidor*

WWW.ROADPARTS.COM.AR

MODIF	N.ORDINAZ.	Q.	DENOMINAZIONE	DESIGNATION	BENENNUNG	DESCRIPTION	DENOMINACIONES
	585706	4	GRANO	ERGOT	PASSTIFT	DOWEL	PITON
	4954997	1	**TRAVERSA**	**TRAVERSE**	**TRAVERSE**	**CROSSRAIL**	**TRAVESANO**
	4966394	1	GANCIO	CROCHET	HAKEN	HOOK	GANCHO
	10517270	12	ROSETTA DI SICUREZZA	RONDELLE FREIN	SICHERUNGSRING	LOCKWASHER	ARANDELA DE FRENO
	10517470	8	ROSETTA DI SICUREZZA	RONDELLE FREIN	SICHERUNGSRING	LOCKWASHER	ARANDELA DE FRENO
	10517670	12	ROSETTA DI SICUREZZA	RONDELLE FREIN	SICHERUNGSRING	LOCKWASHER	ARANDELA DE FRENO
	10520221	8	ROSETTA	RONDELLE	SCHEIBE	WASHER	ARANDELA
	10520421	8	ROSETTA	RONDELLE	SCHEIBE	WASHER	ARANDELA
	12164111	4	DADO	ECROU	MUTTER	NUT	TUERCA
	15840521	4	VITE	VIS	SCHRAUBE	SCREW	TORNILLO
	15981421	8	VITE	VIS	SCHRAUBE	SCREW	TORNILLO
	15990131	8	VITE	VIS	SCHRAUBE	SCREW	TORNILLO
	15997531	12	VITE	VIS	SCHRAUBE	SCREW	TORNILLO
	79001734	1	SUPPORTO D	SUPPORT	LAGER	SUPPORT	SOPORTE
	79001735	1	SUPPORTO S	SUPPORT	LAGER	SUPPORT	SOPORTE
	79002314	1	TELAIO COMPL.	CADRE	RAHMEN	FRAME	BASTIDOR
	79002315	1	PANNELLO ANT.	PANNEAU	VERKLEIDUNG	PANEL	CONTRAPANEL
	79002868	8	ROSETTA	RONDELLE	SCHEIBE	WASHER	ARANDELA

ROADPARTS.COM.AR

WWW.ROADPARTS.COM.AR

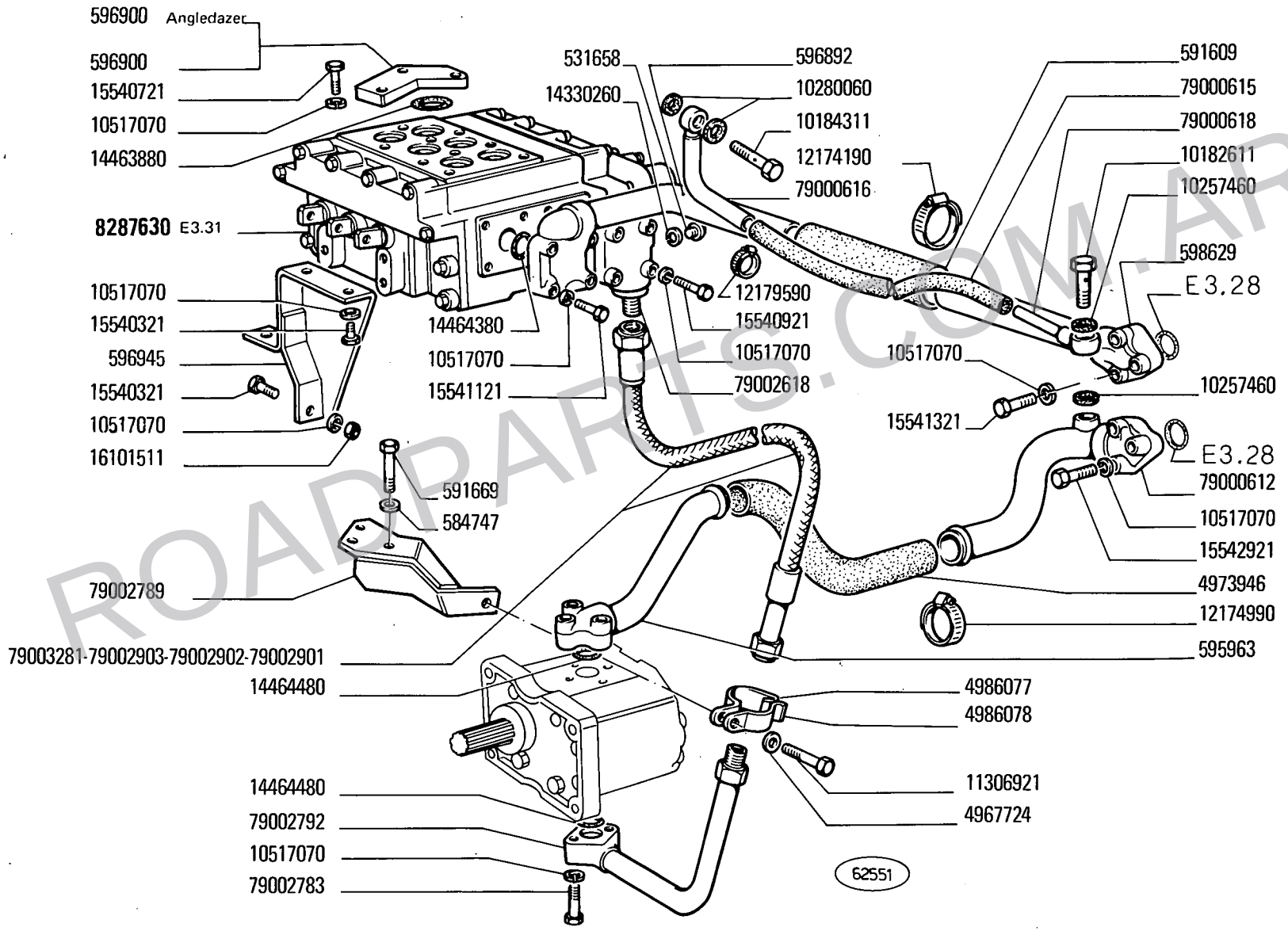

ROADPARTS.COM.AR

WWW.ROADPARTS.COM.AR

MODIF	N.ORDINAZ.	Q.	DENOMINAZIONE	DESIGNATION	BENENNUNG	DESCRIPTION	DENOMINACIONES
	581658	1	TAPPO	BOUCHON	STOPFEN	PLUG	TAPON
	584638	1	GUARNIZIONE DI TENUTA	JOINT	DICHTUNG	GASKET	JUNTA
	584639	1	ANELLO	BAGUE	RING	RING	ANILLO
	584747	3	ROSETTA DI SICUREZZA	RONDELLE FREIN	SICHERUNGSRING	LOCKWASHER	ARANDELA DE FRENO
	586753	1	SUPPORTO	SUPPORT	LAGER	SUPPORT	SOPORTE
	586979	1	ALBERO	ARBRE	WELLE	SHAFT	ARBOL
	587034	1	ANELLO	BAGUE	RING	RING	ANILLO
	591609	1	MANICOTTO	MANCHON	MUFFE	SLEEVE	MANGA
	591669	3	VITE	VIS	SCHRAUBE	SCREW	TORNILLO
	593180	1	TUBAZIONE	TUYAU	LEITUNG	PIPE	TUBO
	593181	1	TUBAZIONE	TUYAU	LEITUNG	PIPE	TUBO
	593186	2	STAFFETTA FISSAGGIO	COLLIER	HALTER	RETAINER	ABRAZADERA
	593956	1	ALBERO	ARBRE	WELLE	SHAFT	ARBOL
	595963	1	TUBO ANT.	TUYAU	ROHR	PIPE	TUBO
	596892	1	TUBO	TUYAU	ROHR	PIPE	TUBO
	596900	1	FLANGIA	BRIDE	FLANSCH	FLANGE	BRIDA
	596900	1	FLANGIA (ANGLEDOZER)	BRIDE	FLANSCH	FLANGE	BRIDA
	596945	2	SUPPORTO	SUPPORT	LAGER	SUPPORT	SOPORTE
	596949	1	TUBAZIONE	TUYAU	LEITUNG	PIPE	TUBO
	596950	1	TUBAZIONE	TUYAU	LEITUNG	PIPE	TUBO
	598629	1	TUBO	TUYAU	ROHR	PIPE	TUBO
	4953896	1	INGRANAGGIO	PIGNON	ZAHNRAD	GEAR	PINON
	4963331	1	TUBO FLESSIBILE	TUYAU FLEXIBLE	SCHLAUCH	HOSE	MANGA FLEXIBLE
	4967724		ROSETTA	RONDELLE	SCHEIBE	WASHER	ARANDELA
	4973946	2	MANICOTTO	MANCHON	MUFFE	SLEEVE	MANGA
	4986077	1	STAFFETTA FISSAGGIO	COLLIER	HALTER	RETAINER	ABRAZADERA
	4986078	1	STAFFETTA FISSAGGIO	COLLIER	HALTER	RETAINER	ABRAZADERA
	8274782	1	CORPO D	CORPS	GEHAUSE	BODY	CUERPO
	8274785	1	CORPO S	CORPS	GEHAUSE	BODY	CUERPO
	8274788	2	MOLLA	RESSORT	FEDER	SPRING	RESORTE
	8274789	2	TAPPO	BOUCHON	STOPFEN	PLUG	TAPON
	8274794	2	FLANGIA	BRIDE	FLANSCH	FLANGE	BRIDA
	8274981	1	TUBAZIONE D COMPL.	TUYAU	LEITUNG	PIPE	TUBO
	8274982	1	TUBAZIONE S COMPL.	TUYAU	LEITUNG	PIPE	TUBO
	8274984	1	TUBO ANT.D	TUYAU	ROHR	PIPE	TUBO
	8274985	1	TUBO ANT.S	TUYAU	ROHR	PIPE	TUBO
	8274986	1	TUBO POST.D	TUYAU	ROHR	PIPE	TUBO
	8274987	1	TUBO POST.S	TUYAU	ROHR	PIPE	TUBO
	8280843	2	VALVOLA	SOUPAPE	VENTIL	VALVE	VALVULA
	8285029	1	CILINDRO OPERATORE S COMPL.	CYLINDRE DE COMMANDE	ZYLINDER	OPERATING CYLINDER	CILINDRO DE MANDO
	8285030	1	CILINDRO OPERATORE D COMPL.	CYLINDRE DE COMMANDE	ZYLINDER	OPERATING CYLINDER	CILINDRO DE MANDO
	8287206	1	POMPA COMPL.	POMPE	PUMPE	PUMP	BOMBA
	8287630	1	DISTRIBUTORE COMPL.	DISTRIBUTEUR	STEUERGERAET	DISTRIBUTOR VALVE	VALVULA DISTRIBUIDORA

ROADPARTS.COM.AR

WWW.ROADPARTS.COM.AR

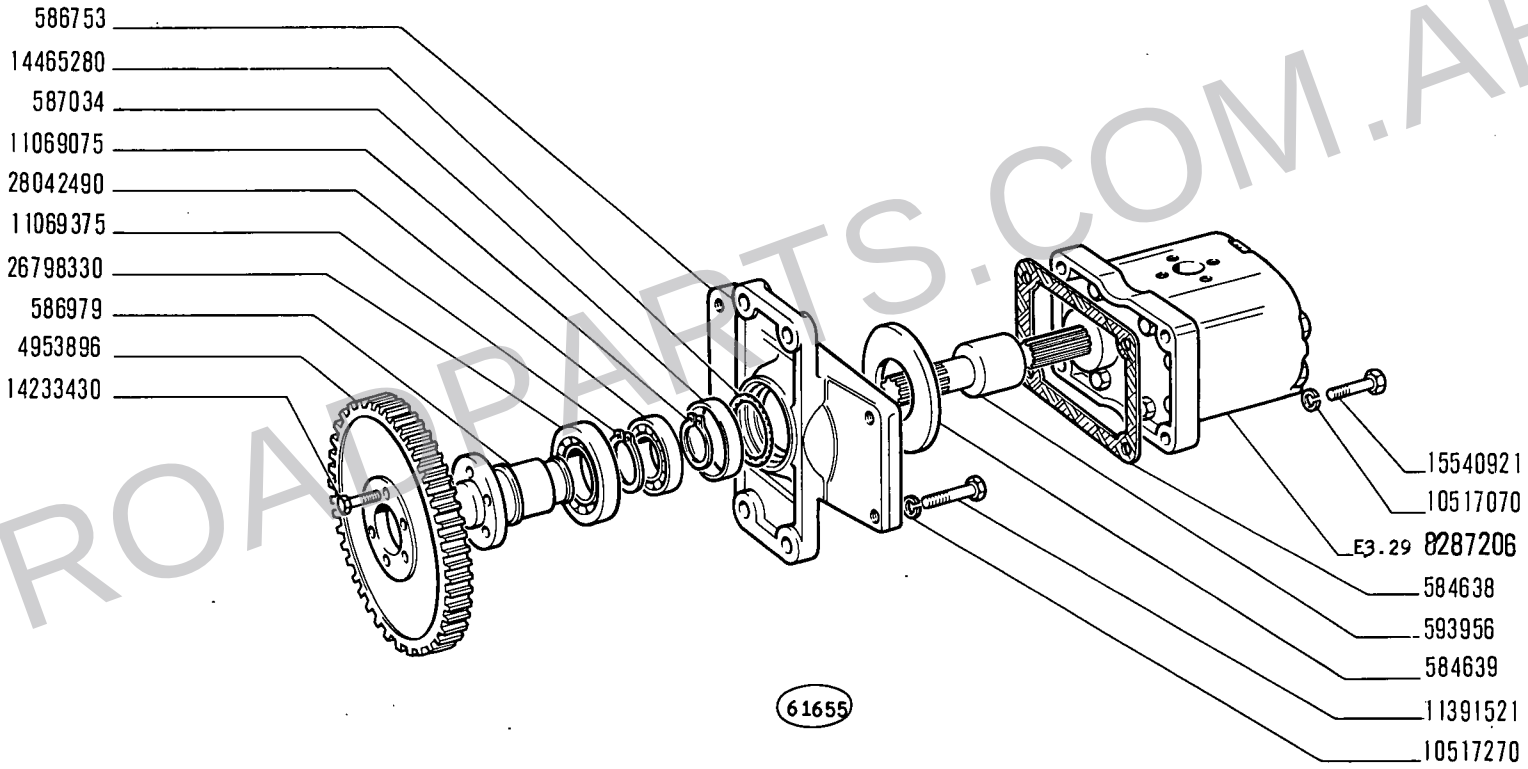

ROADPARTS.COM.AR

WWW.ROADPARTS.COM.AR

MODIF	N.ORDINAZ.	Q.	DENOMINAZIONE	DESIGNATION	BENENNUNG	DESCRIPTION	DENOMINACIONES
	10182611	1	BOCCHETTONE	VIS-RACCORD	HOHLSCHRAUBE	UNION	BOQUILLA
	10184311	1	BOCCHETTONE	VIS-RACCORD	HOHLSCHRAUBE	UNION	BOQUILLA
	10257460	2	ANELLO DI TENUTA	JOINT D'ETANCHEITE	DICHTRING	SEAL	JUNTA HERMETICA
	10280060	2	ANELLO DI TENUTA	JOINT D'ETANCHEITE	DICHTRING	SEAL	JUNTA HERMETICA
	10516870	7	ROSETTA DI SICUREZZA	RONDELLE FREIN	SICHERUNGSRING	LOCKWASHER	ARANDELA DE FRENO
	10517070	67	ROSETTA DI SICUREZZA	RONDELLE FREIN	SICHERUNGSRING	LOCKWASHER	ARANDELA DE FRENO
	10517270	4	ROSETTA DI SICUREZZA	RONDELLE FREIN	SICHERUNGSRING	LOCKWASHER	ARANDELA DE FRENO
	11069075	1	ANELLO DI SICUREZZA	ARRETOIR	SICHERUNGSRING	LOCKRING	ANILLO DE FRENO
	11069375	1	ANELLO DI SICUREZZA	ARRETOIR	SICHERUNGSRING	LOCKRING	ANILLO DE FRENO
	11306921	1	VITE	VIS	SCHRAUBE	SCREW	TORNILLO
	11391521	4	VITE	VIS	SCHRAUBE	SCREW	TORNILLO
	12174190	4	COLLARE	COLLIER	SCHELLE	COLLAR	COLLAR
	12174890	2	COLLARE	COLLIER	SCHELLE	COLLAR	COLLAR
	12179590	2	COLLARE	COLLIER	SCHELLE	COLLAR	COLLAR
	12646801	1	ROSETTA DI SICUREZZA	RONDELLE FREIN	SICHERUNGSRING	LOCKWASHER	ARANDELA DE FRENO
	14233430	6	VITE	VIS	SCHRAUBE	SCREW	TORNILLO
	14330260	1	ANELLO DI TENUTA	JOINT D'ETANCHEITE	DICHTRING	SEAL	JUNTA HERMETICA
	14463380	6	ANELLO DI TENUTA	JOINT D'ETANCHEITE	DICHTRING	SEAL	JUNTA HERMETICA
	14463680	14	ANELLO DI TENUTA	JOINT D'ETANCHEITE	DICHTRING	SEAL	JUNTA HERMETICA
	14463780	2	ANELLO DI TENUTA	JOINT D'ETANCHEITE	DICHTRING	SEAL	JUNTA HERMETICA
	14463880	6	ANELLO DI TENUTA	JOINT D'ETANCHEITE	DICHTRING	SEAL	JUNTA HERMETICA
	14464280	4	ANELLO DI TENUTA	JOINT D'ETANCHEITE	DICHTRING	SEAL	JUNTA HERMETICA
	14464380	2	ANELLO DI TENUTA	JOINT D'ETANCHEITE	DICHTRING	SEAL	JUNTA HERMETICA
	14464480	2	ANELLO DI TENUTA	JOINT D'ETANCHEITE	DICHTRING	SEAL	JUNTA HERMETICA
	14465280	1	ANELLO DI TENUTA	JOINT D'ETANCHEITE	DICHTRING	SEAL	JUNTA HERMETICA
	15540321	8	VITE	VIS	SCHRAUBE	SCREW	TORNILLO
	15540521	14	VITE	VIS	SCHRAUBE	SCREW	TORNILLO
	15540721	11	VITE	VIS	SCHRAUBE	SCREW	TORNILLO
	15540921	16	VITE	VIS	SCHRAUBE	SCREW	TORNILLO
	15541021	2	VITE	VIS	SCHRAUBE	SCREW	TORNILLO
	15541121	4	VITE	VIS	SCHRAUBE	SCREW	TORNILLO
	15541321	3	VITE	VIS	SCHRAUBE	SCREW	TORNILLO
	15541521	2	VITE	VIS	SCHRAUBE	SCREW	TORNILLO
	15542921	3	VITE	VIS	SCHRAUBE	SCREW	TORNILLO
	15970521	2	VITE	VIS	SCHRAUBE	SCREW	TORNILLO
	16101511	7	DADO	ECROU	MUTTER	NUT	TUERCA
	20062990	2	SFERA	BILLE	KUGEL	BALL	BOLA
	26798330	1	CUSCINETTO	COUSSINET	LAGERSCHALE	BEARING	COJINETE
	28042490	1	CUSCINETTO	COUSSINET	LAGERSCHALE	BEARING	COJINETE
	79000612	1	TUBO	TUYAU	ROHR	PIPE	TUBO
	79000615	1	MANICOTTO	MANCHON	MUFFE	SLEEVE	MANGA
	79000616	1	TUBO	TUYAU	ROHR	PIPE	TUBO
	79000618	1	TUBO	TUYAU	ROHR	PIPE	TUBO
	79002618	1	TUBO	TUYAU	ROHR	PIPE	TUBO
	79002783	3	VITE	VIS	SCHRAUBE	SCREW	TORNILLO
	79002789	1	STAFFETTA FISSAGGIO	COLLIER	HALTER	RETAINER	ABRAZADERA

ROADPARTS.COM.AR

WWW.ROADPARTS.COM.AR

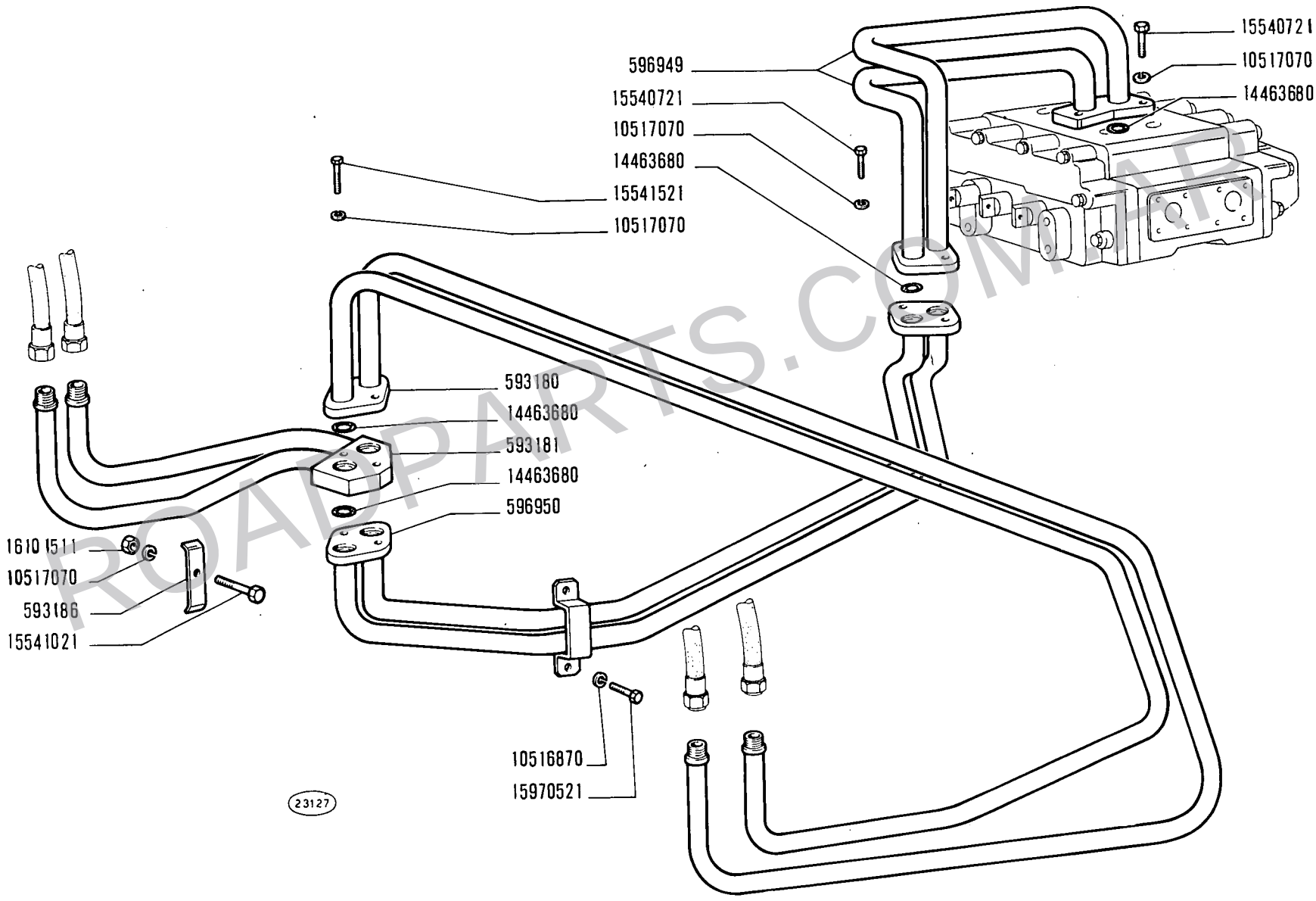

ROADPARTS.COM.AR

WWW.ROADPARTS.COM.AR

MODIF	N.ORDINAZ.	Q.	DENOMINAZIONE	DESIGNATION	BENENNUNG	DESCRIPTION	DENOMINACIONES
	79002792	1	TUBO	TUYAU	ROHR	PIPE	TUBO
	79002901	1	TUBO FLESSIBILE	TUYAU FLEXIBLE	SCHLAUCH	HOSE	MANGA FLEXIBLE
	79002902	1	TUBO FLESSIBILE	TUYAU FLEXIBLE	SCHLAUCH	HOSE	MANGA FLEXIBLE
	79002903	1	TUBO FLESSIBILE	TUYAU FLEXIBLE	SCHLAUCH	HOSE	MANGA FLEXIBLE
	79003281	1	TUBO FLESSIBILE	TUYAU FLEXIBLE	SCHLAUCH	HOSE	MANGA FLEXIBLE
	79004849	2	TUBO FLESSIBILE	TUYAU FLEXIBLE	SCHLAUCH	HOSE	MANGA FLEXIBLE
	79004853	2	TUBO FLESSIBILE	TUYAU FLEXIBLE	SCHLAUCH	HOSE	MANGA FLEXIBLE

ROADPARTS.COM.AR

WWW.ROADPARTS.COM.AR

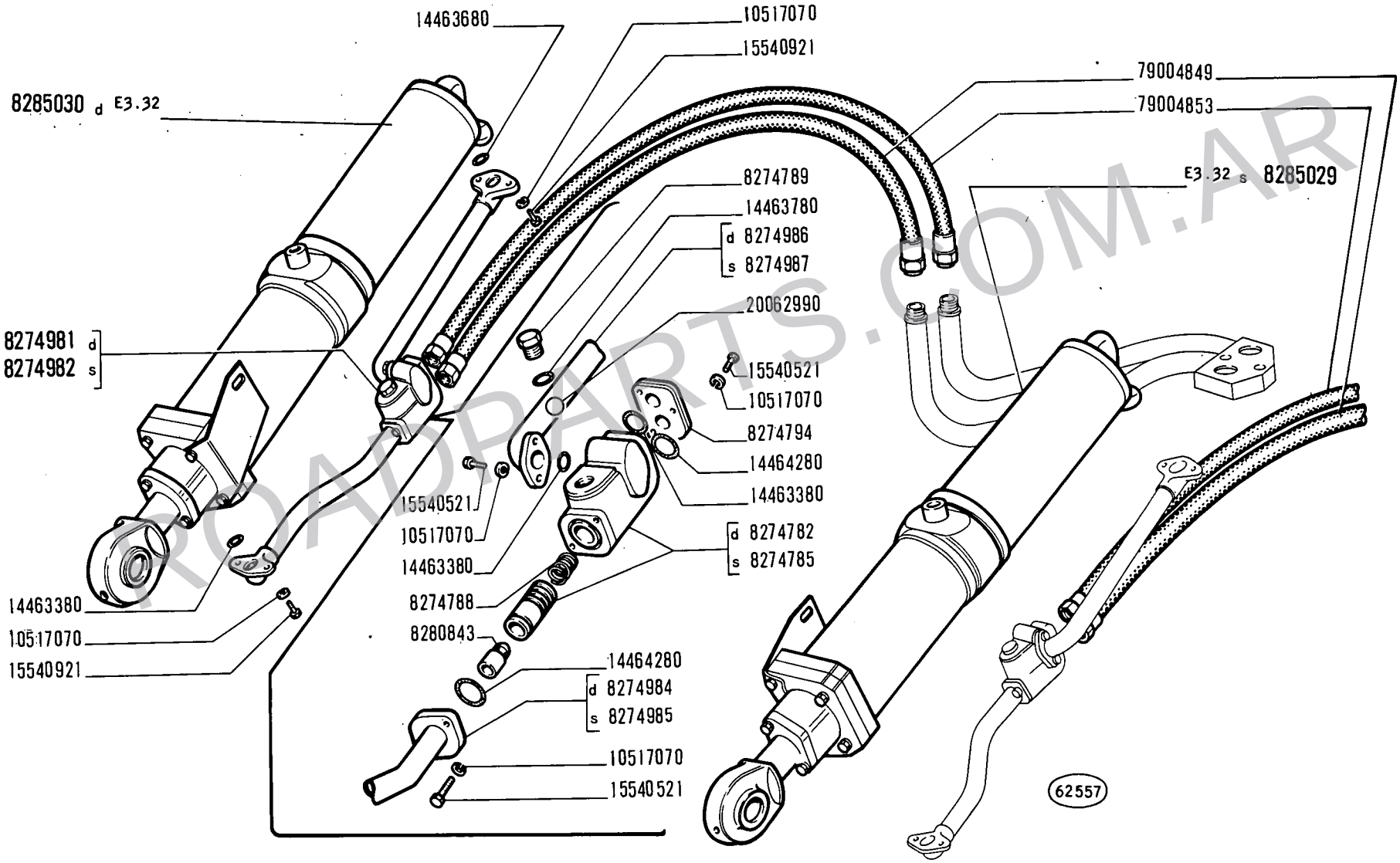

ROADPARTS.COM.AR

14 B
09 10

IMPIANTO IDRAULICO

Système hydraulique — *Hydraulic System*
Hydraulische Anlage — *Sistema hidráulico*

WWW.ROADPARTS.COM.AR

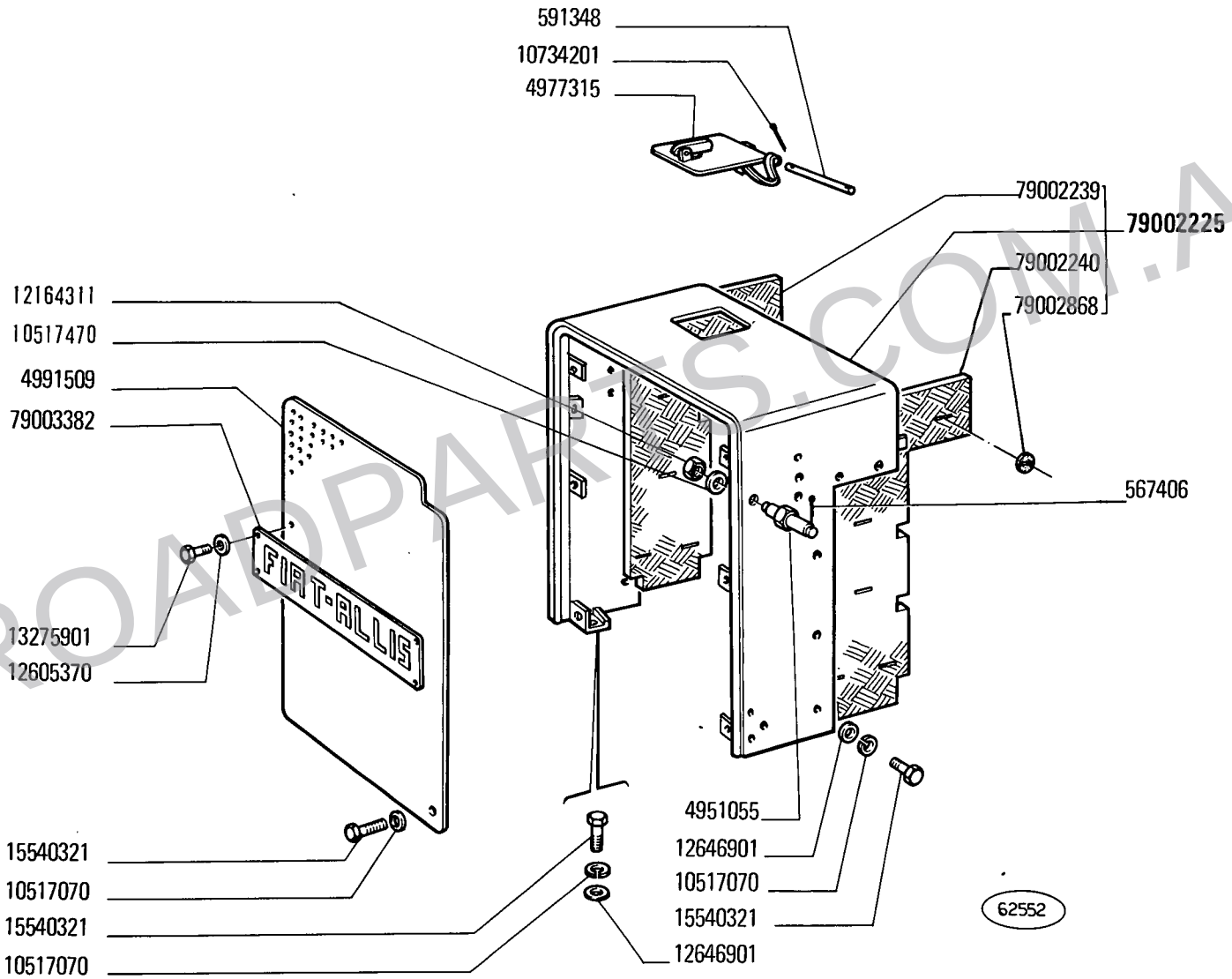

ROADPARTS.COM.AR

WWW.ROADPARTS.COM.AR

MODIF	N.ORDINAZ.	Q.	DENOMINAZIONE	DESIGNATION	BENENNUNG	DESCRIPTION	DENOMINACIONES
	567406	2	COPIGLIA	GOUPILLE FENDUE	SPLINT	SPLIT PIN	PASADOR ABIERTO
	591348	1	PERNO	AXE	BOLZEN	PIN	EJE
	4951055	2	PERNO	AXE	BOLZEN	PIN	EJE
	4954100	4	CAVALLOTTO	ARRETOIR	KLEMMSTUECK	RETAINER	SUJETADOR
	4954530	4	VITE	VIS	SCHRAUBE	SCREW	TORNILLO
	4977315	1	SPORTELLO	VOLET	DECKEL	LID	TAPA
	4978124	4	PERNO (1*)	AXE	BOLZEN	PIN	EJE
	4978198	2	CERNIERA MOBILE (1*)	CHARNIERE MOBILE	SCHARNIER, BEWEGL.	SWIVEL HINGE	BISAGRA, MOVIL
	4978202	1	STAFFA (1*)	ETRIER	HALTER	BRACKET	SOPORTE
	4978227	2	COPERCHIO COMPL.(1*)	COUVERCLE	DECKEL	COVER	TAPA
	4978400	1	SUPPORTO	SUPPORT	LAGER	SUPPORT	SOPORTE
	4978418	1	PLANCIA POST.D	PLANCHE	WAND	PANEL	TABLERO
	4978420	1	PLANCIA POST.S	PLANCHE	WAND	PANEL	TABLERO
	4978989	1	ARPIONE (1*)S	CLIQUET	RATSCHE	RATCHET	GARFIO
	4978992	1	ARPIONE (1*)D	CLIQUET	RATSCHE	RATCHET	GARFIO
	4979073	2	STAFFA (1*)	ETRIER	HALTER	BRACKET	SOPORTE
	4979074	1	MOLLA (1*)	RESSORT	FEDER	SPRING	RESORTE
	4983776	2	MANIGLIA	POIGNEE	GRIFF	HANDLE	MANECILLA
	4983955	1	RIPARO (*)	PROTECTION	ABDECKUNG	PROTECTION	DEFENSA
	4991509	1	RIPARO	PROTECTION	ABDECKUNG	PROTECTION	DEFENSA
	4992767	1	PLANCIA PORTASTRUMENTI COMPL.(1*)	PLANCHE DE BORD	INSTRUMENTENBRETT	INSTRUMENT PANEL	TABLERO DE INSTRUMENTOS
	4992768	1	PLANCIA PORTASTRUMENTI	PLANCHE DE BORD	INSTRUMENTENBRETT	INSTRUMENT PANEL	TABLERO DE INSTRUMENTOS
	10516470	5	ROSETTA DI SICUREZZA (1*)	RONDELLE FREIN	SICHERUNGSRING	LOCKWASHER	ARANDELA DE FRENO
	10516670	4	ROSETTA DI SICUREZZA (1*)	RONDELLE FREIN	SICHERUNGSRING	LOCKWASHER	ARANDELA DE FRENO
	10516870	22	ROSETTA DI SICUREZZA	RONDELLE FREIN	SICHERUNGSRING	LOCKWASHER	ARANDELA DE FRENO
	10517070	48	ROSETTA DI SICUREZZA	RONDELLE FREIN	SICHERUNGSRING	LOCKWASHER	ARANDELA DE FRENO
	10517170	6	ROSETTA DI SICUREZZA	RONDELLE FREIN	SICHERUNGSRING	LOCKWASHER	ARANDELA DE FRENO
	10517470	2	ROSETTA DI SICUREZZA	RONDELLE FREIN	SICHERUNGSRING	LOCKWASHER	ARANDELA DE FRENO
	10520001	2	ROSETTA	RONDELLE	SCHEIBE	WASHER	ARANDELA
	10734201	2	COPIGLIA	GOUPILLE FENDUE	SPLINT	SPLIT PIN	PASADOR ABIERTO
	10796401	4	COPIGLIA	GOUPILLE FENDUE	SPLINT	SPLIT PIN	PASADOR ABIERTO
	11422321	6	VITE	VIS	SCHRAUBE	SCREW	TORNILLO
	12164311	2	DADO	ECROU	MUTTER	NUT	TUERCA
	12605370	4	ROSETTA DI SICUREZZA	RONDELLE FREIN	SICHERUNGSRING	LOCKWASHER	ARANDELA DE FRENO
	12605570	5	ROSETTA DI SICUREZZA	RONDELLE FREIN	SICHERUNGSRING	LOCKWASHER	ARANDELA DE FRENO
	12646801	22	ROSETTA	RONDELLE	SCHEIBE	WASHER	ARANDELA
	12646901	34	ROSETTA	RONDELLE	SCHEIBE	WASHER	ARANDELA
	13275901	4	VITE	VIS	SCHRAUBE	SCREW	TORNILLO
	13276111	5	VITE (1*)	VIS	SCHRAUBE	SCREW	TORNILLO
	13280217	5	VITE	VIS	SCHRAUBE	SCREW	TORNILLO
	14161470	2	SPINA (1*)	GOUPILLE	STIFT	PIN	PASADOR
	15540321	37	VITE	VIS	SCHRAUBE	SCREW	TORNILLO

ROADPARTS.COM.AR

WWW.ROADPARTS.COM.AR

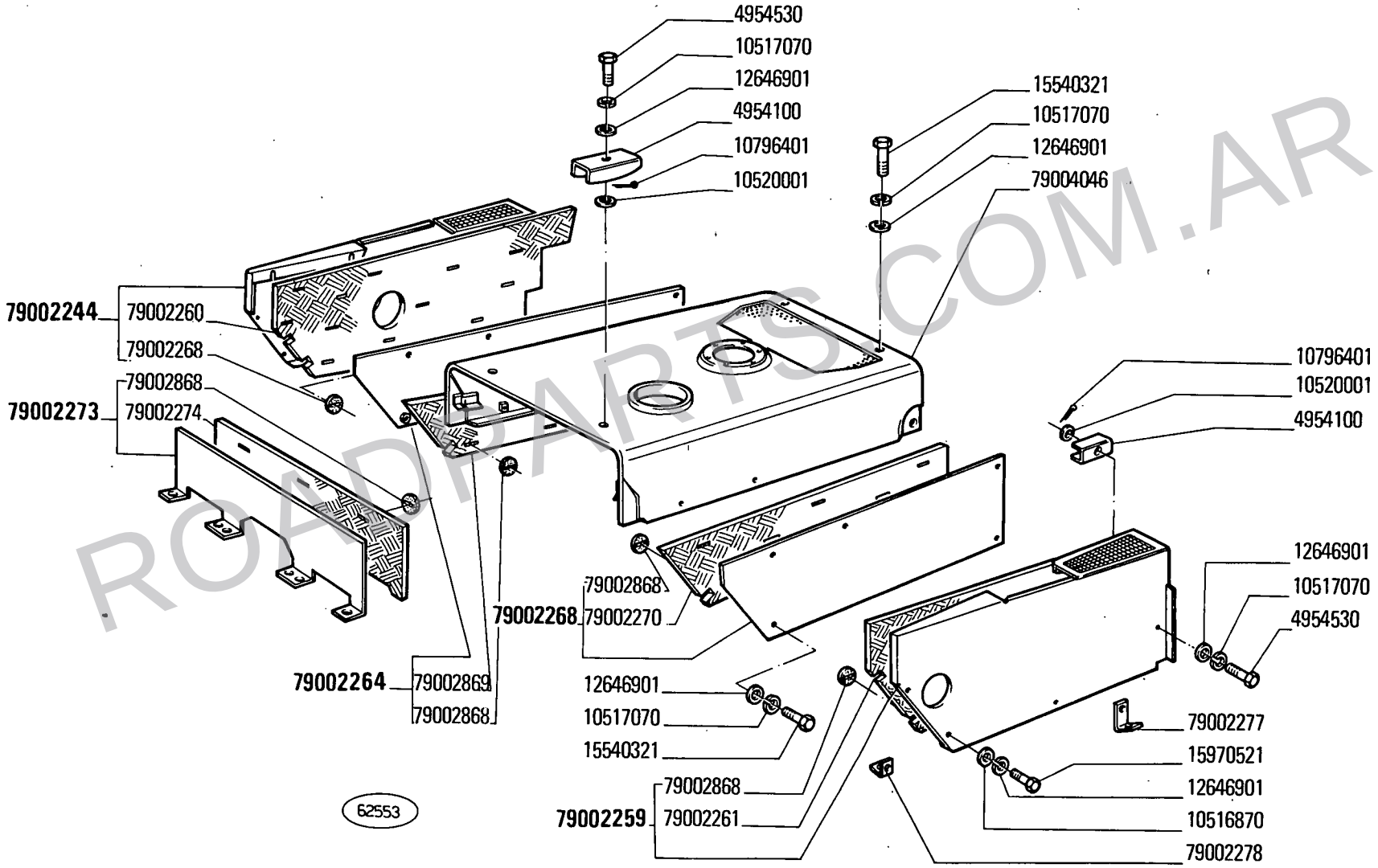

ROADPARTS.COM.AR

14 B
09 10

Capot
Haube

COFANATURA

Hood
Capot

4

WWW.ROADPARTS.COM.AR

MODIF	N.ORDINAZ.	Q.	DENOMINAZIONE	DESIGNATION	BENENNUNG	DESCRIPTION	DENOMINACIONES
	15540421	4	VITE	VIS	SCHRAUBE	SCREW	TORNILLO
	15540521	2	VITE	VIS	SCHRAUBE	SCREW	TORNILLO
	15896211	5	DADO (1*)	ECROU	MUTTER	NUT	TUERCA
	15970521	22	VITE	VIS	SCHRAUBE	SCREW	TORNILLO
	16101511	2	DADO	ECROU	MUTTER	NUT	TUERCA
	16102311	4	DADO (1*)	ECROU	MUTTER	NUT	TUERCA
	79002225	1	CALANDRA DEL RADIATORE COMPL.	CALANDRE DE RADIATEUR	KUEHLERHAUBE	RADIATOR PANEL	CALANDRA DE RADIADOR
	79002239	1	PANNELLO D	PANNEAU	VERKLEIDUNG	PANEL	CONTRAPANEL
	79002240	1	PANNELLO S	PANNEAU	VERKLEIDUNG	PANEL	CONTRAPANEL
	79002242	1	INTELAIATURA POST.	CHASSIS	RAHMEN	FRAMING	BASTIDOR
	79002244	1	FIANCHETTO D COMPL.	TABLIER	SEITENBLECH	SIDE PANEL	COSTADO
	79002259	1	FIANCHETTO COMPL.S	TABLIER	SEITENBLECH	SIDE PANEL	COSTADO
	79002260	1	PANNELLO D	PANNEAU	VERKLEIDUNG	PANEL	CONTRAPANEL
	79002261	1	PANNELLO S	PANNEAU	VERKLEIDUNG	PANEL	CONTRAPANEL
	79002264	1	FIANCHETTO D COMPL.	TABLIER	SEITENBLECH	SIDE PANEL	COSTADO
	79002268	1	FIANCHETTO S COMPL.	TABLIER	SEITENBLECH	SIDE PANEL	COSTADO
	79002269	1	PANNELLO D	PANNEAU	VERKLEIDUNG	PANEL	CONTRAPANEL
	79002270	1	PANNELLO S	PANNEAU	VERKLEIDUNG	PANEL	CONTRAPANEL
	79002273	1	RIPARO CENTR.COMPL.	PROTECTION	ABDECKUNG	PROTECTION	DEFENSA
	79002274	1	PANNELLO CENTR.	PANNEAU	VERKLEIDUNG	PANEL	CONTRAPANEL
	79002277	2	STAFFA ANT.	ETRIER	HALTER	BRACKET	SOPORTE
	79002278	2	STAFFA POST.	ETRIER	HALTER	BRACKET	SOPORTE
	79002868	63	ROSETTA	RONDELLE	SCHEIBE	WASHER	ARANDELA
	79003382	1	SIGLA ANT.	MOTIF	FIRMENKENNZEICHEN	MAKE MEDALLION	EMBLEMA
	79004046	1	COFANO FISSO	AUVENT	FESTE HAUBE	COWL	CAPOT FIJO
		(*)	-CABINA CON IMPIANTO DI RISCALDAMENTO	- CABINE AVEC SYSTEME DE CHAUFFAGE	- FAHRERHAUS MIT HEIZUNGSANLAGE	- CAB W/HEATING SYSTEM	- CABINA CON SISTEMA DE CALEFACCION
		(*)	-A RICHIESTA	- SUR DEMANDE	- AUF WUNSCH	- OPTIONAL EXTRA	- SOBRE PEDIDO

ROADPARTS.COM.AR

WWW.ROADPARTS.COM.AR

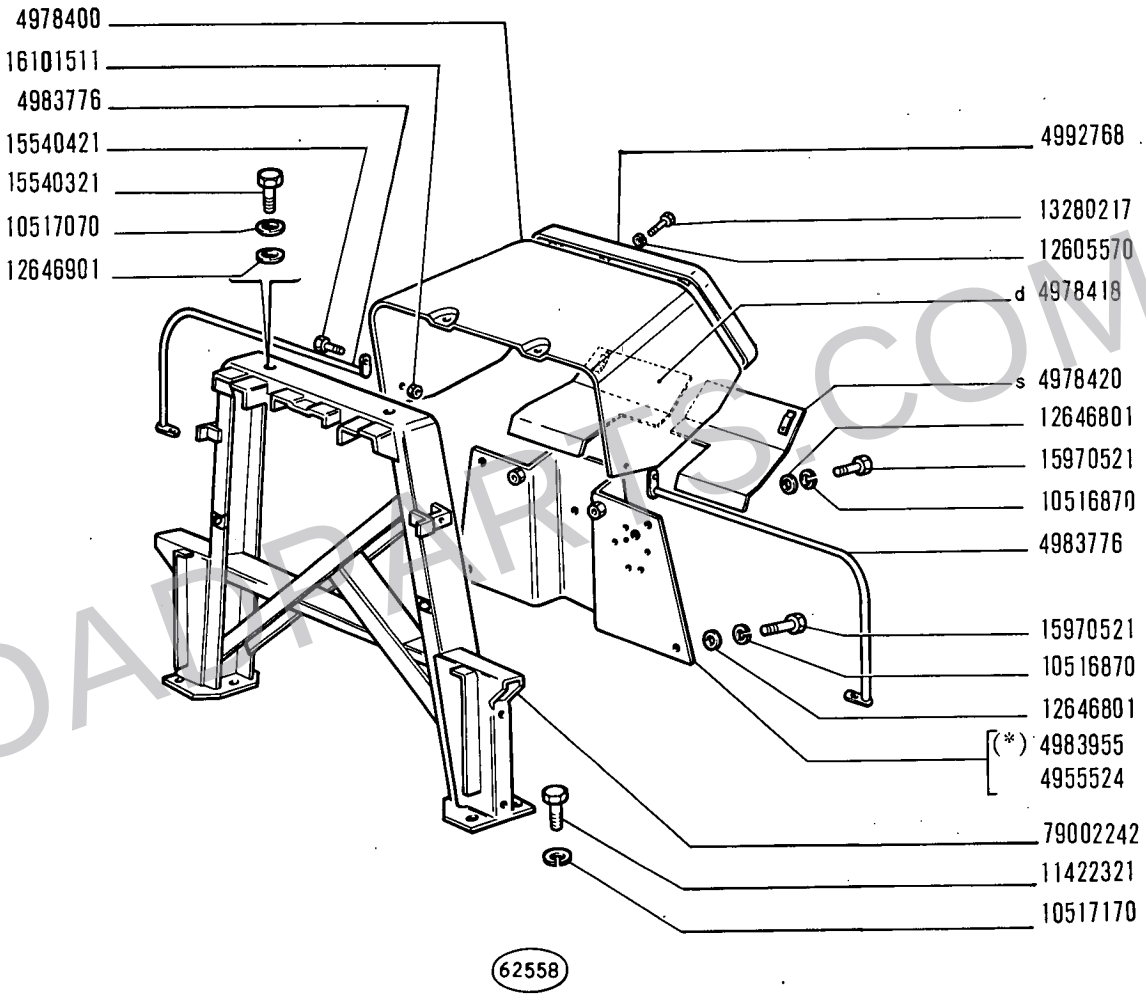

(*) - Vedere elenco -Voir la liste -Siehe tabelle -See liste -Véase la lista

WWW.ROADPARTS.COM.AR

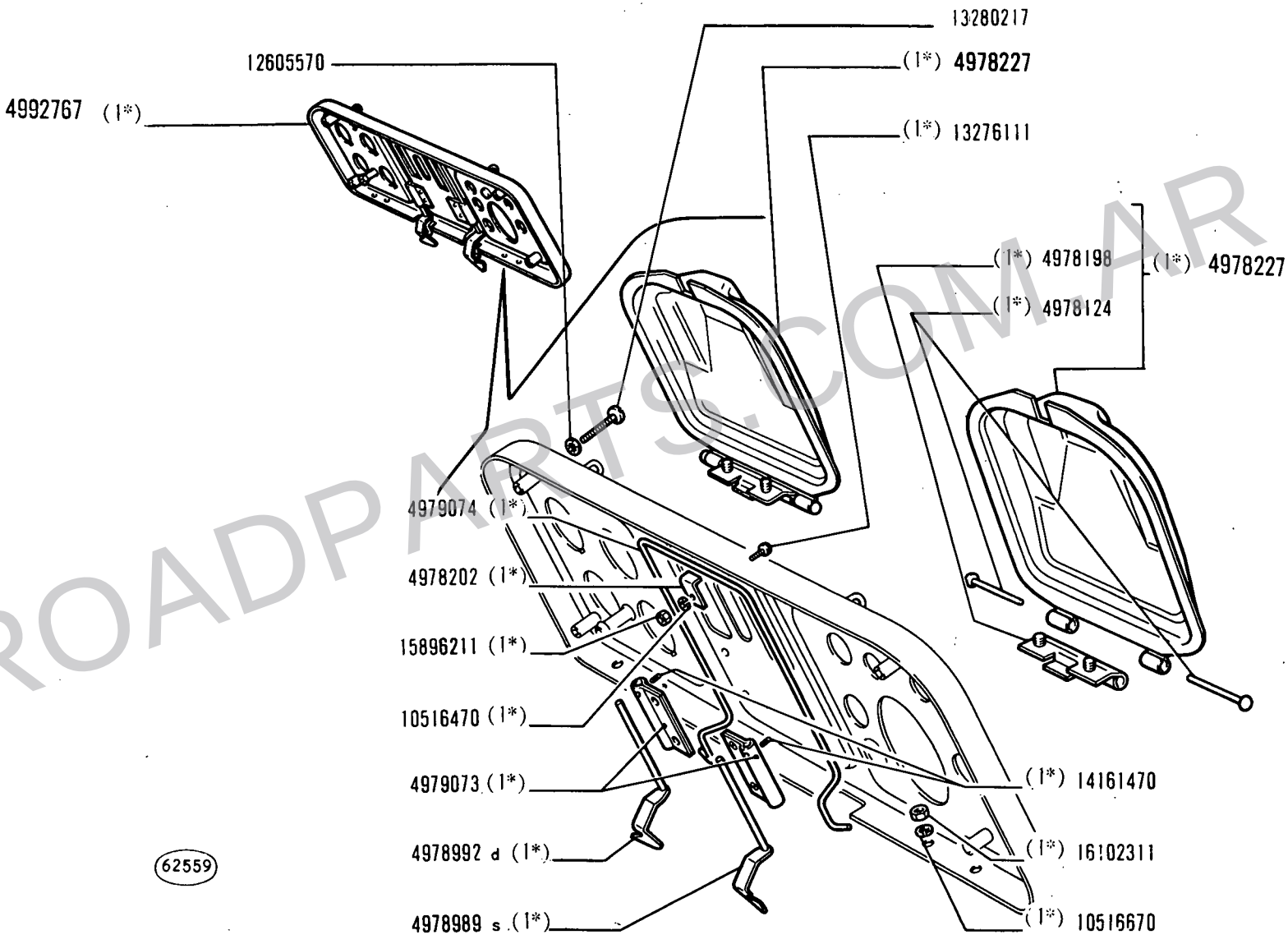

(1*) Vedere elenco - Voir la liste - Siehe tabelle - See list - Véase la lista

ROADPARTS.COM.AR

WWW.ROADPARTS.COM.AR

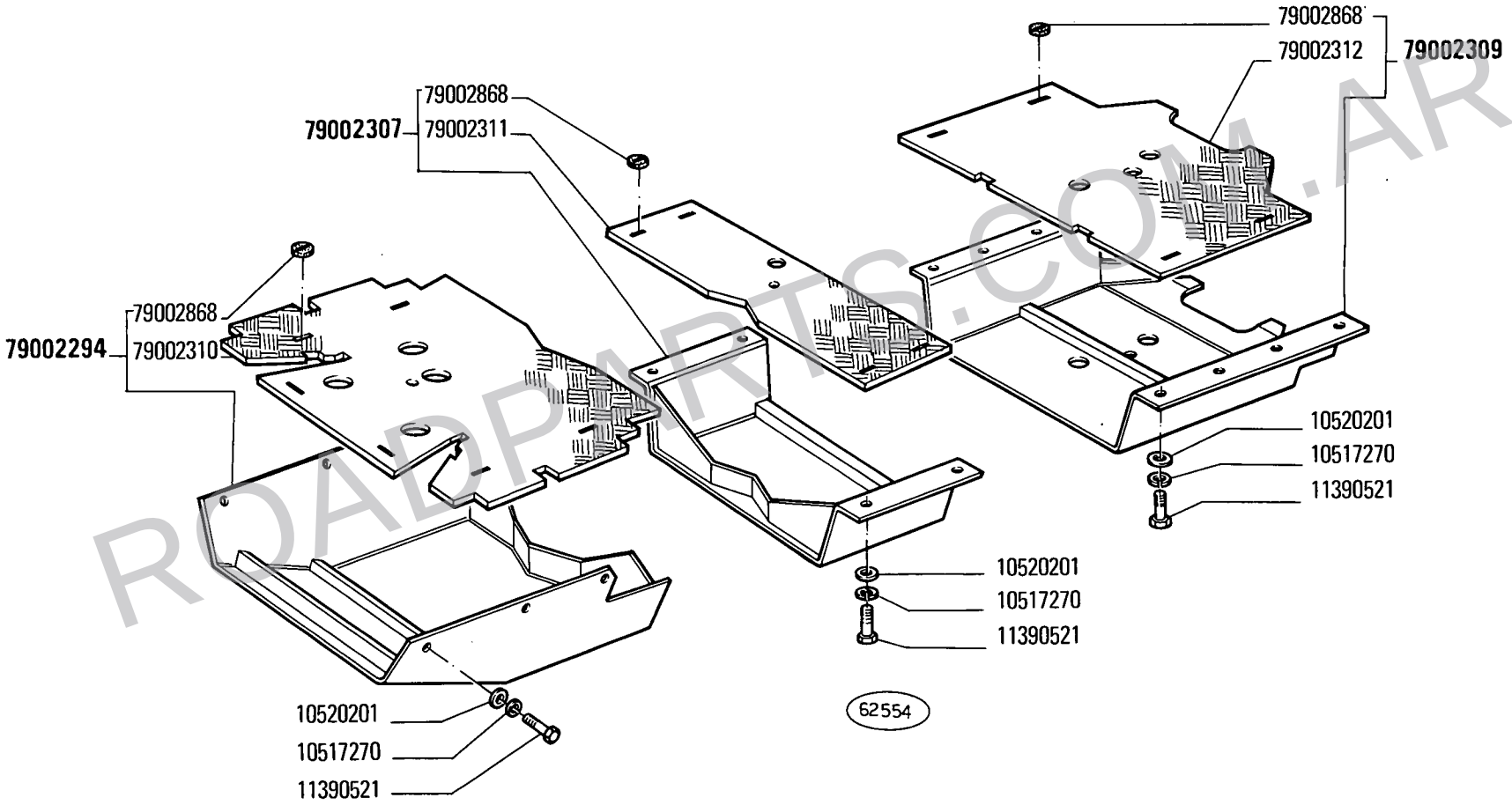

ROADPARTS.COM.AR

RIPARI INFERIORI

Protections inférieures
Untere Schutzbleche
Aprons
Blindaje inferior

WWW.ROADPARTS.COM.AR

MODIF	N.ORDINAZ.	Q.	DENOMINAZIONE	DESIGNATION	BENENNUNG	DESCRIPTION	DENOMINACIONES
	10517270	20	ROSETTA DI SICUREZZA	RONDELLE FREIN	SICHERUNGSRING	LOCKWASHER	ARANDELA DE FRENO
	10520201	20	ROSETTA	RONDELLE	SCHEIBE	WASHER	ARANDELA
	11390521	20	VITE	VIS	SCHRAUBE	SCREW	TORNILLO
	79002294	1	RIPARO ANT.COMPL.	PROTECTION	ABDECKUNG	PROTECTION	DEFENSA
	79002307	1	RIPARO CENTR.COMPL.	PROTECTION	ABDECKUNG	PROTECTION	DEFENSA
	79002309	1	RIPARO POST.COMPL.	PROTECTION	ABDECKUNG	PROTECTION	DEFENSA
	79002310	1	PANNELLO ANT.	PANNEAU	VERKLEIDUNG	PANEL	CONTRAPANEL
	79002311	1	PANNELLO CENTR.	PANNEAU	VERKLEIDUNG	PANEL	CONTRAPANEL
	79002312	1	PANNELLO POST.	PANNEAU	VERKLEIDUNG	PANEL	CONTRAPANEL
	79002868	14	ROSETTA	RONDELLE	SCHEIBE	WASHER	ARANDELA

ROADPARTS.COM.AR

WWW.ROADPARTS.COM.AR

Modifica		Sgr. Interessati e Norme di Ricambio
C 357 → aut. n. 011908	D 357 aut. n. 011909 →	A1.01/1 - A2.56/1 (NTR 27) A2.56/1 : ~~79002705~~ = 79010221
C 413 → aut. n. 012653	D 413 aut. n. 012654 →	A2.01/1 (NTR 78) ~~573277~~ = 79007135 + 10257060
C 608 R	D 608 R	A4.02/1 - A4.03/1 - A4.09/1 (NTR 78) A4.02/1 : ~~79003080~~ = 79014642 + A4.09/1 (79014645) A4.03/1 : ~~4606030~~ = 79014644 + A4.09/1 (79014688) + 79014646 + 10725627

ROADPARTS.COM.AR

WWW.ROADPARTS.COM.AR

FIAT-ALLIS
MACCHINE MOVIMENTO TERRA S.p.A.

2ª EDIZIONE

Inizio produzione dal telaio n° 007501 (DICEMBRE 1972)

8-4-75

SERIE 14 B

SERIE 14 B U.S.A.

CATALOGO PARTI DI RICAMBIO

CATALOGUE DES PIÈCES DETACHÉES
SPARE PARTS CATALOGUE
ERSATZTEILKATALOG
CATÁLOGO DE PIEZAS DE REPUESTO

FIAT-ALLIS MACCHINE MOVIMENTO TERRA S.p.A. - VIALE TORINO 2 - 10040 STUPINIGI (TORINO)

Stampato N. 604.01.010 - III-1975

ROADPARTS.COM.AR

WWW.ROADPARTS.COM.AR

Per una corretta interpretazione di questo catalogo vedere:

AVVERTENZE GENERALI PER LA CONSULTAZIONE DEL CATALOGO *(pag. 6)*

Pour l'interprétation correcte de ce catalogue voyez:

RÈGLES GÉNÉRALES POUR LA CONSULTATION DU CATALOGUE *(page 7)*

For proper interpretation see:

USE OF THE CATALOG *(page 9)*

Um den Katalog genau auslegen zu können, siehe:

HINWEISE ZUM GEBRAUCH DES KATALOGS *(Seite 8)*

Para la correcta lectura del catálogo véase:

CÓMO SE MANEJA EL CATÁLOGO *(pág. 10)*

Tutti i diritti di riproduzione sono riservati alla FIAT-ALLIS Macchine Movimento Terra S. p. A.
Il sistema di numerazione che individua i singoli particolari elencati nel presente catalogo non può essere adottato in alcun caso, senza autorizzazione scritta dalla FIAT-ALLIS Macchine Movimento Terra S. p. A.

Tous droits réservés à la FIAT-ALLIS Macchine Movimento Terra S. p. A.
Le système de numération des pièces en liste dans ce Catalogue ne peut être adopté en aucun cas, sans une autorisation écrite de la FIAT-ALLIS Macchine Movimento Terra S.p.A.

All rights reserved by FIAT-ALLIS Macchine Movimento Terra S. p. A.
Single item numeration method used in this Catalog cannot be used without written consent by FIAT-ALLIS Macchine Movimento Terra S. p. A.

Alle Urheberrechte sind von der FIAT-ALLIS Macchine Movimento Terra S. p. A. - vorbehalten
Die Benutzung des Numerierungssystems zur Kennzeichnung der im vorliegenden Katalog aufgeführten Ersatzteile bedarf in jedem Falle der schriftlichen Genehmigung der FIAT-ALLIS Macchine Movimento Terra S. p. A.

Reservados todos los derechos para FIAT-ALLIS Macchine Movimento Terra S. p. A.
El sistema de numeración de las piezas reseñadas en el catálogo no puede ser objeto de imitación o copia en ningún caso sin autorización por escrito de FIAT-ALLIS Macchine Movimento Terra S. p. A.

Copyright by FIAT-ALLIS Macchine Movimento Terra S.p.A.

Printed in Italy

Fiat-Allis 14 B (2)

FIAT-ALLIS MACCHINE MOVIMENTO TERRA S.p.A. — DIPARTIMENTO RICAMBI

Stampato n. Imprimé N° Druckschrift Nr. Print No. Impreso n° | **604.01.010** - III-1975 - 2.500

S. A. N. - Torino

WWW.ROADPARTS.COM.AR

INDICE GENERALE

— Norme per le ordinazioni . . . . . pag. 5
— Avvertenze generali per la consultazione del catalogo . . . . . » 6
— Elenco dei modelli *(su carta arancione)* . . » 11
— Indice dei sottogruppi » 17/1
— Indice dei numeri d'ordinazione . . . . . » 19/1

PARTI DI RICAMBIO

— Tavole
— Elenchi delle parti di Ricambio

MODIFICHE

— Tabelle . . . . . pag. 1M

TABELLE VARIE

— Cuscinetti . . . . . » 1T
— Cavi per impianto elettrico . . . . . » 3T
— Capicorda e cappucci isolanti per cavi elettrici . . . . . » 5T
— Tubi isolanti protezione cavi elettrici . . . . . » 7T

INDEX

— Commande de pièces détachées . . . . . page 5
— Règles générales pour la consultation du catalogue . . . . . » 7
— Liste des modèles *(sur papier orange)* . . » 11
— Index des sousgroupes » 17/1
— Liste numérique . . . » 19/1

PIÈCES DÉTACHÉES

— Planches
— Liste des pièces détachées

MODIFICATIONS

— Tableaux . . . . . page 1M

TABLEAUX DIVERS

— Roulements . . . . . » 1T
— Câbles électriques . . » 3T
— Cosses et capuchons isolants pour câbles électriques . . . . . » 5T
— Tubes isolants de câbles électriques . . . » 7T

VERZEICHNIS

— Anweisungen zur Bestellung . . . . . Seite 5
— Hinweise zum Gebrauch des Katalogs . » 8
— Liste der Modelle *(auf orangefarbigem Papier)* » 11
— Untergruppenverzeichnis » 17/1
— Nummernverzeichnis . » 19/1

ERSATZTEILE

— Bildtafeln
— Ersatzteilliste

ÄNDERUNGEN

— Tabellen . . . . . Seite 1M

VERSCHIEDENES

— Wälzlager . . . . . Seite 1T
— Elektrische Leitungen » 3T
— Kabelschuhe und Schutzkappen . . . . » 5T
— Schutzhüllen für elektrische Leitungen . . » 7T

CONTENTS

— Ordering parts . . . . page 5
— Use of the catalog . . » 9
— Model list *(on orange paper)* . . » 11
— Subgroup index . . . » 17/1
— Numerical index . . . » 19/1

SPARE PARTS

— Plates
— Spare parts list

MODIFICATIONS

— Tables . . . . . page 1M

MISCELLANEA

— Bearings . . . . . » 1T
— Electrical cables . . . » 3T
— Electrical cable terminals and boots . . » 5T
— Electrical cable insulation tubes . . . . . » 7T

ÍNDICE GENERAL

— Pedidos de repuesto pág. 5
— Cómo se maneja el catálogo . . . . . » 10
— Lista de modelos *(papel naranja)* . . . . » 11
— Índice de subgrupos » 17/1
— Índice numérico . . . » 19/1

PIEZAS DE REPUESTO

— Láminas
— Listas de piezas de repuesto

MODIFICACIONES

— Tablas . . . . . pág 1M

TABLAS

— Rodamientos . . . . . » 1T
— Cables eléctricos . . . » 3T
— Terminales y capuchones aislantes de cables eléctricos . . . . » 5T
— Fundas aislantes de cables eléctricos . . . » 7T

ROADPARTS.COM.AR

WWW.ROADPARTS.COM.AR

IMPORTANTE

Le nostre organizzazioni dirette in Italia e all'estero devono ordinare :

– Le voci stampate in nero e rosso a:

FIAT - ALLIS
DIREZIONE RICAMBI
Strada Vicinale del Pascolo Nuovo
c.p. 515 – 10060 NONE - TORINO

IMPORTANT

Nos Résaux d'Organisations en Italie et à l'étranger doivent adresser leurs commandes comme suit :

– pour les pièces imprimées en noir et en rouge à :

FIAT - ALLIS
DIREZIONE RICAMBI
Strada Vicinale del Pascolo Nuovo
c.p. 515 – 10060 NONE - TORINO

ZUR BEACHTUNG

Die FIAT - Organisation in Italien und im Ausland soll die Ersatzteilbestellungen, wie folgt, richten :

– für die Ersatzteile in schwarz und rot an :

FIAT - ALLIS
DIREZIONE RICAMBI
Strada Vicinale del Pascolo Nuovo
c.p. 515 – 10060 NONE - TORINO

IMPORTANT

Orders from our domestic and abroad organizations should be addressed as follows :

– For black and red printed items to :

FIAT - ALLIS
DIREZIONE RICAMBI
Strada Vicinale del Pascolo Nuovo
c.p. 515 – 10060 NONE - TORINO

IMPORTANTE

Nuestras directas Organizàciones en Italia y en el extranjero tienen que pedir :

– Las partes impresas en negro y en rojo a :

FIAT - ALLIS
DIREZIONE RICAMBI
Strada Vicinale del Pascolo Nuovo
c.p. 515 – 10060 NONE - TORINO

ROADPARTS.COM.AR

WWW.ROADPARTS.COM.AR

NORME PER LE ORDINAZIONI

Le **ordinazioni di parti di ricambio** devono essere corredate dalle seguenti indicazioni:

— Tipo del trattore (1)

— Numero dell'autotelaio (2)

— Tipo del motore (3)

— Numero del motore

— Numero di ordinazione della parte che si richiede *(come indicato nelle tavole e negli elenchi parti di ricambio)*, in base al quale vengono evase le ordinazioni.

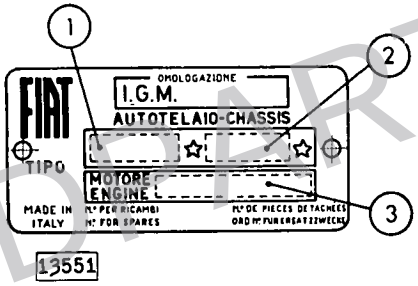

COMMANDE DE PIÈCES DÉTACHÉES

Les **commandes** doivent nous parvenir complètes des indications suivantes:

— Type du tracteur (1)

— Numéro du châssis (2)

— Type du moteur (3)

— Numéro du moteur

— Numéro de commande de la pièce requise *(comme indiqué sur les planches et aux listes des pièces)*, d'après lequel les commandes sont expédiées.

ANWEISUNGEN ZUR BESTELLUNG

Bei Bestellung bitten wir stets folgendes anzugeben:

— Typ des Schleppers (1)

— Fahrgestellnummer (2)

— Motorbaumuster (3)

— Motornummer

— Bestellnummer des gewünschten Ersatzteils *(lt. Bildtafeln u. Listen)*, auf Grund derer die Lieferung erfolgt.

ORDERING PARTS

Orders for spare parts must include the following data:

— Tractor type (1)

— Chassis number (2)

— Engine type (3)

— Engine number

— Part number of the ordered spare, as given on plates and lists, that will be used to fill the order.

PEDIDOS DE REPUESTOS

En todos los pedidos de piezas de repuesto tienen que consignarse los datos siguientes:

— modelo del tractor (1)

— matrícula del chasis (2)

— modelo del motor (3)

— matrícula del motor

— número de pedido de la pieza requerida *(el que coincidirá con el reseñado en las listas de piezas de repuesto y las láminas)*, en base al cual se evacúa el pedido.

ROADPARTS.COM.AR

WWW.ROADPARTS.COM.AR

1 - Ricerca delle parti di ricambio

Per una corretta ricerca delle parti di ricambio illustrate ed elencate nel catalogo, è necessario:

a) consultare l'« **Elenco dei modelli** » *(a pag. 11 su carta arancione)* per individuare il **codice numerico** del **modello** che interessa;

b) consultare le **tavole** e i relativi **elenchi delle parti di ricambio** del catalogo, come indicato ai successivi punti 2 e 3.

2 - Elenchi delle parti di ricambio

Elencano le parti di ricambio di ciascun sottogruppo, illustrate nelle tavole e le parti fornite come « Serie », le parti «SOST ... CON ...», «ELIM ...», «ERA ... VED ..», «ERA ...», ecc. **in ordine progressivo di n. di ordinazione.**

Per una più completa interpretazione delle **denominazioni** delle parti di ricambio è opportuno riferirsi alle illustrazioni delle tavole.

Indicazioni e **abbreviazioni** usate negli elenchi:

SGR.	= sottogruppo	SUP.	= superiore
N.	= numero	INF.	= inferiore
COMPL.	= complessivo	EST.	= esterno
SP	= spessore	INT.	= interno
S	= parte sinistra (°)	LAT.	= laterale
D	= parte destra (°)	CENTR.	= centrale
ANT.	= anteriore (°)	R.M.	= retromarcia
POST.	= posteriore (°)	RAPP.	= rapporto
1A, 2A ...	= 1a, 2a, ... velocità		

SOST. ... CON ... = parte ... sostituita con ...
ELIM. ... = parte ... eliminata
*(per i tipi a catalogo e con segno — sulla tavola *)*

ERA ... VED. ... = parte ... soppressa, ved. ...
ERA ... = parte ... soppressa
*(per tutti i tipi e con segno ✕ sulla tavola *)*

ERR. ... CORR. ... = parte ... errata, corrige ...
*(con segno ═ sulla tavola *)*

CM	= fornito a centimetri	*nella colonna « quant. »*
M	= fornito a metri	
T	= ved. « Tabelle varie »	
S	= esistenza di « Serie », ecc.	

3 - Tavole

Illustrano le parti di ricambio di ciascun sottogruppo.

Ogni tavola riporta *(a destra)* il **numero del sottogruppo** e l'eventuale numero di foglio, la **denominazione del sottogruppo** *(al centro)* e le **indicazioni di validità della tavola** *(a sinistra, con i codici dei modelli di cui al precedente punto 1a).*

Le parti di ricambio illustrate sono contraddistinte dal **numero di ordinazione** con a fianco tutte le indicazioni *(modifiche, codici,* ecc.) sufficienti in generale per poter individuare le parti stesse direttamente sulle tavole.

Indicazioni e **abbreviazioni** usate nelle tavole:

569948 = parte di normale fornitura
582689-552403 = parti fornite in alternativa
587205 (01) = parte propria del modello 01
565065 0,5 = parte avente spessore 0,5 mm
578333 + 0,4 = parte maggiorata di 0,4 mm
893295 = complessivo
564648 A3.02 = complessivo le cui parti sono illustrate nel Sgr. A3.02
C 951 **567390** = parte antemodifica 951
D 951 **587494** = parte postmodifica 951
~~**568715**~~ = parte sostituita *(per i tipi a catalogo)* *
~~**4256223**~~ = parte soppressa *(per tutti i tipi)* *
~~**4248882**~~ = errata-corrige *
A3.01 = parte illustrata nel Sgr. A3.01
1, 2, ecc. = vedere apposita tabella oppure elenco
A, B, ecc. delle parti di ricambio

s = parte sinistra (°)
d = parte destra (°)
Ø ... = diametro... mm

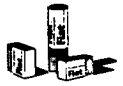

= esistenza di « Serie », « Dotazioni », « Corredi », ecc.

Validità della tavola

con le indicazioni dei codici di cui al punto 1a

C 935 → **aut. n. 076204**
significa che la tavola vale « fino » al trattore con autotelaio n. 076204, in conseguenza della modifica 935

D 935 **aut. n. 076205** →
significa che la tavola vale « dal » trattore con autotelaio n. 076205, in conseguenza della modifica 935

(°) *rispetto alla direzione di marcia del trattore*
* *solo per i B.I.T.*

4 - Tabelle « MODIFICHE »

Elencano tutte le **modifiche** apportate ai trattori durante il corso della produzione, le loro **applicazioni** *(con una eventuale illustrazione complessiva della modifica, quando si ritiene necessario)* e le **norme di ricambio.**

Indicazioni e **abbreviazioni** usate nelle tabelle modifiche:

colonna « **Modifica** »:
C ... = modifica n. ... *(per le parti antemodifica)*
D ... = modifica n. ... *(per le parti postmodifica)*

attuazioni:
→ **aut. n. ...** = « fino » al trattore con autotelaio n. ...
→ **mot. n. ...** = « fino » al motore n. ...
aut. n. ... → = « dal » trattore con autotelaio n. ...
mot. n. ... → = « dal » motore n. ...
IX 1970 = nel mese di settembre 1970

colonna « **Sgr. interessati e Norme di ricambio** »:
C1.30 - C1.32 = sottogruppi interessati alla modifica
(B.I.T. ...) = n. del Bollettino Informazioni Tecniche con il quale viene segnalata la modifica

indicazioni usate per le norme di ricambio:
~~**4055118**~~ = D 2072 *(per i tipi a catalogo)*
~~**4055418**~~ = D 2072 *(per tutti i tipi)*
= applicare tutte le parti postmodifica D 2072

~~**4076308**~~ = 4086486 + 4092472 *(per i tipi a catalogo)*
~~**4076808**~~ = 4086486 + 4092472 *(per tutti i tipi)*
= applicare 4086486 più 4092472

~~**4066292**~~ = 4082585 — 4074547 *(per tutti i tipi a catalogo)*
~~**4066292**~~ = 4082585 — 4074547 *(per tutti i tipi)*
= applicare 4082585 eliminando 4074547

nessun numero = le parti antemodifica vengono ancora fornite di ricambio

5 - « TABELLE VARIE »

Comprendono le tabelle da consultare per conoscere i dati relativi ai « Cuscinetti », ecc.

6 - Nota per gli Enti FIAT-ALLIS

Il presente catalogo deve essere successivamente aggiornato, riportando a fianco di ciascuna parte interessata, sulle tavole e sugli elenchi, nella colonna « modif. » il n. delle eventuali modifiche che verranno segnalate nei B.I.T.

ROADPARTS.COM.AR

WWW.ROADPARTS.COM.AR

1 - Recherche des pièces détachées

Pour la recherche correcte des pièces de rechange illustrées et numérotées dans le catalogue, il faut:

a) consulter la « **Liste des modèles** » *(à la page 11 sur papier orange)* afin d'individuer le **code numérique** du **modèle** qui intéressé;

b) consulter les **planches** et les **listes des pièces détachées** correspondantes du catalogue, comme indiqué aux points 2 et 3 suivants.

2 - Liste des pièces détachées

Elle comprennent les pièces de rechange de chaque sous-groupe figurant sur les planches et les pièces livrées comme « Jeux », les pièces « SOST .. CON ... », « ELIM ... », « ERA ... VED ... », « ERA ... », etc., **en ordre progressif de n. de commande.**

Pour une interprétation plus correcte des **désignations** des pièces détachées, il est opportun de se reporter aux illustrations des planches.

Symboles et **abréviations** utilisés dans la liste *(dans la partie en italien seulement)*:

SGR.	= sousgroupe	SUP.	= supérieur
N.	= numéro	INF.	= inférieur
COMPL.	= ensemble	EST.	= extérieur
SP.	= épaisseur	INT.	= intérieur
S	= pièce gauche (°)	LAT.	= latéral
D	= pièce droite (°)	CENTR.	= central
ANT.	= avant (°)	R.M.	= marche AR
POST.	= arrière (°)	RAPP.	= rapport

1A, 2A ... = 1re, 2me ... vitesses

SOST ... CON ... = pièce ... remplaceé par ...

ELIM ... = pièce ... eliminée
*(pour les types dans le catalogue et rappelée par le symbole —— sur la planche *)*

ERA ... VED ... = pièce ... supprimée, voir ...

ERA ... = pièce ... supprimée
*(pour tous les types et rappelée par le symbole >< sur la planche *)*

ERR ... CORR ... = piéce ... erratum, lire ...
*(rappelée par le symbole ═══ sur la planche *)*

CM	= livré par centimètres	*dans la colonne «quant.»*
M	= livré par mètres	
T	= voir « Tableaux divers »	
S	= existence de « Jeux », etc.	

3 - Planches

Elles représentent les pièces détachées de chaque sous-groupe.

Chaque planche reporte *(à droite)*, le **numéro du sous-groupe** et le numéro de feuille éventuel, la **désignation du sousgroupe** *(au centre)* et **les indications de validité de la planche** *(à gauche, avec les codes des modèles dont au point 1a précédent)*.

Les pièces représentées sont repérées par le **n. de commande** accompagné de toutes les indications *(modifications, codes, etc.)* suffisant en général à repérer les pièces elles-mêmes directement sur les planches.

Symboles et **abréviations** utilisés sur les planches:

569948	= pièce de fourniture standard
582689-552403	= pièces livrées en alternative
587205 (01)	= pièce propre au modèle 01
565065 0,5	= pièce de 0,5 mm d'épaisseur
578333 + 0,4	= pièce majorée de 0,4 mm
893295	= ensemble
564648 A3.02	= ensemble dont le pièces figurent dans le Sgr. A3.02
C 951 **567390**	= pièce antérieure à la modification 951
D 951 **587494**	= pièce postérieure à la modification 951
~~**568715**~~	= pièce remplacée *(pour les types dans le catalogue)* *
~~**4236223**~~	= pièce supprimée *(pour tous les types)* *
~~**4248082**~~	= erratum *
A3.01	= pièce illustrée au Sgr. A3.01
1, 2, etc., **A, B,** etc.	= voir le tableau exprès ou bien la liste des pièces détachées.

s	= pièce gauche (°)
d	= pièce droite (°)
∅ ...	= diamètre ... mm

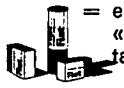

= existence de « Jeux », « Dotations », etc.

Validité de la planche

avec les indications des codes dont au point 1a

C 935 → **aut. n. 076204**

veut dire que cette planche est valable « jusqu'au » tracteur avec châssis 076204, par suite de la modification 935

D 935 **aut. n. 076205** →

veut dire que cette planche est valable « à partir du » tracteur avec châssis 076205, par suite de la modification 935

(°) *par rapport au sens de roulement du tracteur*

* *seulement pour les « B.I.T. »*

4 - Tableaux « MODIFICATIONS »

Dans ces tableaux sont reportées toutes les **modifications** apportées aux tracteurs en cours de leur production, leurs **applications** *(avec une illustration générale de la modification, quand cela est nécessaire)* ainsi que les **règles d'interchangeabilité.**

Symboles et **abréviations** utilisés dans les tableaux des modifications:

colonne « **Modifica** » *(modification)*:

C ... = modification n. ... *(pour les pièces anciennes)*
D ... = modification n. ... *(pour les pièces actuelles)*

effectuations:

→ aut. n. ... = «jusqu'au» tracteur avec châssis n. ...
→ mot. n. ... = «jusqu'au» moteur n. ...
aut. n. ... → = «à partir» du tracteur avec châssis n. ...
mot. n. ... → = «à partir» du moteur n. ...
IX 1970 = au mois de septembre 1970

colonne « **Sgr. interessati e Norme di ricambio** » *(Sgr. concernés et règles pour les remplacements)*:

C1.30 - C1.32 = sousgroupes concernés par la modification
(B.I.T. ...) = numéro du Bulletin d'Informations Techniques reportant la modification

symboles utilisés dans les règles pour les remplacements:

~~**4055118**~~ = D 2072 *(pour les types dans le catalogue)*
~~**4055118**~~ = D 2072 *(pour tous les types)*
= appliquer toutes les pièces actuelles D 2072

~~**4076308**~~ = 4086486 + 4092472 *(pour les types dans le catalogue)*
~~**4076308**~~ = 4086486 + 4092472 *(pour tous les types)*
= appliquer 4086486 et 4092472

~~**4066292**~~ = 4082585 — 4074547 *(pour les types dans le catalogue)*
~~**4066292**~~ = 4082585 — 4074547 *(pour tous lds types)*
= appliquer 4082585 en eliminant 4074547

aucun chiffre = les pièces pré-modification sont encore livrées détachées

5 - « TABLEAUX DIVERS »

Ils comprennent les tableaux à consulter pour connaître les données se rapportant aux « Roulements », etc.

6 - Remarque pour le Réseau FIAT-ALLIS

Ce catalogue doit être mis à jour selon ce qui sera communiqué par le « B.I.T. », en reportant dans la colonne « modif. » *(modification)*, à côté de chaque pièce concernée, le numéro des modifications figurant dans le Bulletin.

ROADPARTS.COM.AR

WWW.ROADPARTS.COM.AR

1 - Auffinden der Ersatzteile

Zum Auffinden der in vorliegendem Katalog aufgeführten und abgebildeten Ersatzteile ist notwendig:

a) die « **Liste der Modelle** » (*auf orangefarbigem Papier, S. 11)* nachzuschlagen, um die **Kennummer** des in Frage kommenden **Modells** festzustellen;

b) die **Bildtafeln** und entsprechenden **Ersatzteillisten** nachzuschlagen, wie in den folgenden Punkten 2 u. 3 angegeben.

2 - Ersatzteilliste

Die Listen führen die in den Bildtafeln abgebildeten Ersatzteile, die als « Satz », « SOST ... CON ... », « ELIM ... », « ERA ... VED ... », « ERA ... », usw., geliefert werden **in laufender Bestellnummernfolge** an.

Zur besseren Verständigung der **Benennung** der einzelnen Ersatzteile, siehe Bildtafeln.

Erläuterungen und **Abkürzungen** auf der Ersatzteilliste

SGR.	= Untergruppe	SUP.	= oben
N.	= Nummer	INF.	= unten
COMPL.	= Zusammenbau	EST.	= aussen
SP.	= Stärke	INT.	= innen
S	= links (°)	LAT.	= seitlich
D	= rechts (°)	CENTR.	= Mitte
ANT.	= vorn (°)	R.M.	= Rückwärtsgang
POST.	= hinten (°)	RAPP.	= Untersetzung

1A, 2A ... = 1., 2., ... Gang

SOST ... CON ... = Teil ... ersetzt durch ...

ELIM ... = Teil ... entfernt ...
*(für die im Katalog aufgeführten Typen und mit —— auf der Bildtafel *)*

ERA VED ... ... = Teil weggefallen, siehe ...

ERA ... = Teil weggefallen
*(für alle Typen und mit >< auf der Bildtafel *)*

ERR ... CORR ... = Teil ... Fehlerberichtigung ...
*(mit == auf der Bildtafel *)*

CM = vom laufenden Zentimeter erhältlich

M = vom laufenden Meter erhältlich

T = siehe « Verschiedenes »

S = Vorhandensein von « Sätzen » usw.

In der Spalte « quant. » (Anzahl)

3 - Bildtafeln

Die Tafeln veranschaulichen die Ersatzteile jeder einzelnen Untergruppe.

Auf jeder Bildtafel ist folgendes angegeben: die **Untergruppennummer** *(rechts)* mit der eventuellen Seitennummer des Katalogblatts, die **Untergruppenbenennung** *(in der Mitte)*, sowie **die Gültigkeit der Bildtafel** *(links, mit den Kennummern der Modelle wie in Punkt 1a)*. Die abgebildeten Ersatzteile sind mit den **Bestellnummern** und sämtlichen Angaben versehen *(Änderungen, Kennummern usw.)*, die im allgemeinen ausreichen, die gewünschten Teile direkt auf den Bildtafeln zu ermitteln.

Erläuterungen und **Abkürzungen** auf den Bildtafeln:

569948 = normalerweise gelieferter Teil

582689-552403 = abwechselnd gelieferter Teil

587205 (01) = Eigenteil des Modells 01

565065 0,5 = Teil von 0,5 mm Stärke

578333 + 0,4 = Teil mit 0,4 mm Übermass

893295 = Zusammenbau

564648 A3.02 = Zusammenbau, dessen Einzelteile in Utgr. A3.02 abgebildet sind

C 951 **567390** = früherer Teil 951

D 951 **587494** = gegenwärtiger Teil 951

~~568715~~ = Ersetzter Teil *(für die im Katalog aufgeführten Typen)* *

~~4286223~~ = Weggefallener Teil *(für alle Typen)* *

~~4248082~~ = Fehlerberichtigung *

A3.01 = in Utgr. A3.01 abgebildeter Teil

1, 2, usw., = siehe spezielle Tabelle oder Ersatzteilliste.
A, B, usw.

s = links (°)
d = rechts (°)
ø ... = mm Durchmesser

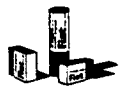

= Lieferbarkeit von Teilen als « Satz », « Serie », « Ausrüstung » usw.

Gültigkeit der Bildtafeln:

durch die im Punkt 1a angegebenen Kennnummern angeführt

C 935 → **aut. n. 076204**

bedeutet: die Tafel gilt « bis » Schlepper mit Fahrgestell Nr. 076204, infolge der Änderung 935

D 935 **aut. n. 076205** →

bedeutet: die Tafel gilt « ab » Schlepper mit Fahrgestell Nr. 076205 infolge der Änderung 935

(°) *In bezug auf die Fahrtrichtung des Schleppers*

* *nur für technishen Mitteilungsblätter*

4 - Tabellen « ÄNDERUNGEN »

In diesem Abschnitt sind sämtliche im Laufe der Produktion an den Schleppern vorgenommene **Änderungen** sowie ihre **Einführung** *(mit einer eventuellen, falls für notwendig gefundenen Gesamtabbildung der Änderung)* und die **Ersatzanweisungen** aufgeführt.

Hinweise und **Abkürzungen** in der Tabelle Änderungen:

Spalte « **Modifica** » *(Änderung)*
C ... = Änderungsnummer ... *(frühere Teile)*
D ... = Änderungsnummer ... *(gegenwärtige Teile)*

Einführung:
→ aut. n. ... = «bis» Schlepper mit Fahrgestell-Nr....
→ mot. n. ... = «bis» Motor-Nr. ...
aut. n. ... → = «ab» Schlepper mit Fahrgestell-Nr....
mot. n. ... → = « ab » Motor-Nr. ...
IX 1970 = September 1970

Spalte « **Sgr. interessati e Norme di ricambio** » *(betreffende Untergruppen und Ersatzanweisung)*:
C1.30 - C1.32 = die Änderung betreffende Untergruppen
(B.I.T. ...) = Technisches Mitteilungsblatt, in welchem die Änderung beschrieben ist

Erläuterungen auf den Ersatzanweisungen:
~~4055118~~ = D 2072 *(für die im Katalog aufgeführten Typen)*
~~4055118~~ = D 2072 *(für alle Typen)*
= sämtliche neuen Teile D 2072 einbauen

~~4076308~~ = 4086486 + 4092472 *(für die im Katalog aufgeführten Typen)*
~~4076308~~ = 4086486 + 4092472 *(für alle Typen)*
= 4086486 und 4092472 einbauen

~~4066292~~ = 4082585 — 4074547 *(für die im Katalog aufgeführten Typen)*
~~4066292~~ = 4082585 — 4074547 *(für alle Typen)*
= 4082585 einbauen u. 4074547 zu entfernen ist

Keine Nummer = die früheren Teile sind weiterhin als Ersatzteile lieferbar

5 - « VERSCHIEDENES »

Dieser Abschnitt enthält die Tabellen, in denen die Daten der « Wälzlager » usw. angegeben sind.

6 - Anmerkung für die FIAT-ALLIS -Dienststellen

Zur Berichtigung bzw. Vervollständigung vorliegenden Katalogs, sind auf den Bildtafeln und in der Ersatzteilliste und zwar in der Spalte « modif. » (*Änderung*) neben dem betreffenden Ersatzteil die Kennummern der eventuellen Änderungen, die in den Mitteilungsblättern bekanntgegeben werden, aufzuführen.

ROADPARTS.COM.AR

WWW.ROADPARTS.COM.AR

1 - How to locate spares

To find the spares shown and listed in the catalog, proceed as follows:

a) consult the « **Model list** » *(on page 11 on orange paper)* to find the **code number** of the **model** involved;

b) consult the **spare parts list and the plates** of the catalog, as directed below in 2 and 3.

2 - Spare parts list

Lists the spare parts, illustrated in the plates and the parts supplied as « Set », « Kit », the parts « SOST ... CON... », « ELIM... », « ERA... VED... », « ERA... », etc. of each subgroup, according to the **progressive part number.** Refer to plate illustrations for a complete interpretation of spare **description.**

Indications and **abbreviations** used in the list *(only in the Italian section)*:

SGR.	= subgroup	SUP.	= upper
N.	= number	INF.	= lower
COMPL.	= assembly	EST.	= outer
SP.	= thickness	INT.	= inner
S	= left (°)	LAT.	= side
D	= right (°)	CENTR.	= center
ANT.	= front (°)	R.M.	= reverse
POST.	= rear (°)	RAPP.	= ratio

1A, 2A ... = 1st, 2nd ... gear

SOST ... CON ... = part ... replaced by ...

ELIM ... = part ... discarded

*(for types listed on the catalog and identified by — on the plate *)*

ERA ... VED ... = part ... suppressed, see ...

ERA ... = part ... suppressed

*(for all types and identified by >< on the plate *)*

ERR ... CORR ... = part ... errata, corrige ...

*(identified by ═══ on the plate *)*

CM	= supplied to the centimeter.	*column* « quant. »
M	= supplied to the meter	
T	= see « Miscellanea »	
S	= some parts are supplied as « Set », « Kit », etc.	

3 - Plates

Illustrations show the spare parts of each subgroup. Below each plate there is the **Sgr. No.** *(right)* and sheet number, if any, the **Sgr. title** *(center)*, and **plate applicability** *(left, by codes - see para. 1a).*

The spare parts illustrated are identified by respective **part numbers** together with other indications *(modifications, codes etc.)* generally sufficient for direct location of parts on plate.

Indications and **abbreviations** used in the plates:

569948 = standard supply part

582689-552403 = parts supplied as an alternative

587205 (01) = part specific for model 01

565065 0,5 = 0,5 mm thick part

578333 + 04 = 0,4 mm o/s part

893295 = assembly

564648 A3.02 = assembly whose separate components are shown in Sgr. A3.02

C 951 **567390** = ante-modification 951 part

D 951 **587494** = post-modification 951 part

~~**568715**~~ = part replaced *(for types listed on the catalog)* *

~~**42[illegible]**~~ = part suppressed *(for all types)* *

~~**42[illegible]**~~ = errata corrige *

A3.01 = part shown in Sgr. A3.01

1, 2, etc., = see the proper table or spare parts list

A, B, etc.

s	= left (°)		= some parts are supplied as «Set», «Kit», etc.
d	= right (°)		
ø ...	= ... mm dia.		

Plate applicability

by the specific indications of code as referred in para 1a

C 935 → **aut. n. 076204**

means: consequently to modification 935 the plate is valid up to tractor with chassis No. 076204

D 935 **aut. n. 076205** →

means: consequently to modification 935 the plate is valid from tractor with chassis No. 076205

(°) *determined by facing in the same direction as the driver*

* *only for T.I.B.*

4 - « MODIFICATIONS » tables

List all the **modifications** introduced on tractors during production, their **applicability** *(when necessary, show also a complete illustration of the modification as a whole)* and the **directions for replacement.**

Indications and **abbreviations** used in modification tables:

column « **Modifica** » *(modification)*:

C ... = modification No. ... *(for the A.M. parts)*

D ... = modification No. ... *(for the P.M. parts)*

effectiveness:

→ **aut. n. ...** = up to tractor with chassis No. ...

→ **mot. n. ...** = up to engine No. ...

aut. n. ... → = from tractor with chassis No. ...

mot. n. ... → = from engine No. ...

IX 1970 = introduced in september 1970

column « **Sgr. Interessati e Norme di ricambio** » *(Sgr. involved and directions for replacement)*:

C1.30 - C1.32 = subgroups involved in the modification

(B.I.T. ...) = Technical Information Bulletin in which the modification is described

Indications used in the directions for replacement:

~~**4055118**~~ = D 2072 *(for types listed on the catalog)*

~~**4055418**~~ = D 2072 *(for all types)*

= mount all post-modification D 2072 parts

~~**4076308**~~ = 4086486 + 4092472 *(for types listed on the catalog)*

~~**4076308**~~ = 4086486 + 4092472 *(for all types)*

= mount 4086486 and 4092472

~~**4066292**~~ = 4082585 — 4074547 *(for types listed on the catalog)*

~~**4066292**~~ = 4082585 — 4074547 *(for all types)*

= mount 4082585 discarding 4074547

no number reported = supply of ante-modification parts is continued

5 - « MISCELLANEA »

This section includes the lists showing data relevant to « Bearings », etc.

6 - Notice to FIAT-ALLIS Agents

The present catalog must be brought up-to-date with all future Technical Information Bulletins by writing in line with the part involved — in the plates and in the column « modif. » *(modification)* of part lists — the number identifying each modification quoted in the Bulletins.

ROADPARTS.COM.AR

WWW.ROADPARTS.COM.AR

1 - Cómo se buscan las piezas de repuesto

Para buscar las piezas de repuesto reseñadas en el catálogo, hay que:

a) conocer el **número de código** del **modelo** que interesa, el que figura en la « **Lista de modelos** » *(papel naranja, pág. 11)*;

b) consultar la **lista de piezas de repuesto y las láminas,** atendiendo a cuanto se explica en los puntos 2 y 3.

2 - Lista de piezas de repuesto

Comprende las piezas de repuesto de cada subgrupo ilustradas en las láminas y las piezas incluídas en «Juegos », las piezas « SOST ... CON ... », « ELIM ... », « ERA ... VED ... », « ERA ... », etc., y reseñadas según el **orden progresivo del núm. de pedido.**

Para comprender mejor las **denominaciones** de las piezas de repuesto es oportuno mirar las ilustraciones de las láminas.

Notaciones y abreviaturas usadas en la lista en lengua italiana:

SGR.	= subgrupo	SUP.	= superior
N.	= número	INF.	= inferior
COMPL.	= conjunto	EST.	= exterior
SP.	= espesor, grueso	INT.	= interior
S	= parte izquierda (º)	LAT.	= lateral
D	= parte derecha (º)	CENTR.	= central
ANT.	= anterior (º)	R.M.	= marcha atrás
POST.	= posterior (º)	RAPP.	= reducción

1A, 2A, ... = 1a., 2a., ... velocidades

SOST ... CON ... = pieza ... reemplazada por ...

ELIM ... = pieza ... anulada
*(para los tipos que abarca el catálogo y con —— en la lámina *)*

ERA ... VED ... = pieza ... anulada, véase ...

ERA ... = pieza ... anulada
*(para todos los tipos y con >< en la lámina *)*

ERR ... CORR ... = pieza ... errónea, nueva ...
*(con ═══ en la lámina *)*

CM	= se suministra por centímetros	*en la columna* « quant. » (= *cantidad*)
M	= se suministra por metros	
T	= véase « Tablas »	
S	= existencia de « Juegos », etc.	

3 - Láminas

Representan las piezas de recambio de cada subgrupo.

Al pie de cada hoja, tenemos: *en la parte derecha*, el **número del subgrupo** y el número de la hoja *(eventual)*; *en el centro*, la **denominación del subgrupo,** y *a la izquierda* las **indicaciones de validez de la lámina** y los códigos de los modelos a que se alude en el punto 1a.

Cada pieza de recambio representada lleva el **número de pedido** acompañado de todas las indicaciones *(modificaciones, códigos, etc.)* que generalmente son suficientes para reconocer las mismas piezas en la lámina.

Notaciones y abreviaturas usadas en las láminas:

569948 = pieza de suministro normal

582689-552403 = piezas de suministro alternativo

587205 (01) = pieza propia del modelo 01

565065 0,5 = pieza de 0,5 mm de grueso

578333 + 0,4 = pieza de 0,4 mm sobremedida

893295 = conjunto

564648 A3.02 = conjunto cuyo despiezo se ilustra en el Sgr. A3.02

C 951 **567390** = pieza anterior a la modificación 951

D 951 **587494** = pieza posterior a la modificación 951

~~568715~~ = pieza reemplazada *(para los tipos del catálogo)* *

~~4286221~~ = pieza anulada *(para todos los tipos)* *

~~4218082~~ = errónea *

A3.01 = pieza ilustrada en el Sgr. A3.01

1, 2, etc., = véase la tabla especial, o bien la

A, B, etc. lista de piezas de repuesto

s	= parte izquierda (º)	= de algunas piezas se suministran « Juegos ». « Equipos », etc.
d	= parte derecha (º)	
ø ...	= diámetro en mm	

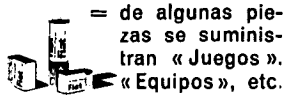

Validez de la lámina

con las notaciones de los códigos citados en el punto 1a.

C 935 → **aut. n. 076204**
significa que la lámina es válida « hasta » el tractor con chasis núm. 076204, por efecto de la modificación 935

D 935 **aut. n. 076205** →
significa que la lámina es válida « a partir del » tractor con chasis núm. 076205, por efecto de la modificación 935

(º) *respecto de la dirección de la marcha del tractor*

* *solamente para los « B.I.T. »*

4 - Tablas « MODIFICACIONES »

Comprenden todas las **modificaciones** habidas en los tractores durante su fabricación, **cómo se incorporaron** *(y cuando se estime bien, la ilustración general de la modificación)* y las **normas para los recambios.**

Notaciones y abreviaturas usadas en las tablas de modificaciones:

columna « **Modifica** » *(= modificaciones)*:

C ... = modificación núm. ... *(para las piezas antiguas)*

D ... = modificación núm. ... *(para las piezas nuevas)*

incorporación:

→ **aut. n. ...** = «hasta» el tractor con chasis núm....

→ **mot. n. ...** = « hasta » el motor con núm. ...

aut. n. ... → = « a partir » del tractor con chasis núm. ...

mot. n. ... → = « a partir » del motor con núm. ...

IX 1970 = en el mes de septiembre de 1970

columna « **Sgr. interessati e Norme di ricambio** » *(= subgrupos afectados por la modificación y normas para los recambios)*:

C1.30 - C1.32 = subgrupos afectados por la modificación

(B.I.T. ...) = núm. del «Bollettino Informazioni Tecniche » *(= Boletín técnico)* en el que se da parte de la modificación habida

Notaciones usadas en las normas para los recambios:

~~4055116~~ = D 2072 *(para los tipos del catálogo)*

~~4055448~~ = D 2072 *(para todos los tipos)*
= colóquense todas las piezas D 2072

~~4076308~~ = 4086486 + 4092472 *(para los tipos del catálogo)*

~~4076308~~ = 4086486 + 4092472 *(para todos los tipos)*
= colóquense 4086486 y 4092472

~~4066292~~ = 4082585 — 4074547 *(para los tipos del catálogo)*

~~4066292~~ = 4082585 — 4074547 *(para todos los tipos)*
= coloquese 4082585 anulando 4074547

ningún número = siguen suministrándose recambios de las piezas antiguas

5 - « TABLAS »

Se reseñan los datos referentes a piezas de recambio de « Rodamientos », etc.

6 - Nota para los Organismos FIAT-ALLIS

El catálogo se pondrá al día apuntando en las láminas junto a los detalles afectados, y en la lista en el asiento que corresponde de la columna « modif. » *(= modificaciones)*, el número de las modificaciones de las que se irá dando parte en el «Bollettino Informazioni Tecniche» (B.I.T.).

ROADPARTS.COM.AR

WWW.ROADPARTS.COM.AR

ELENCO DEI MODELLI

Liste des modelès — **Model list**

Liste der Modelle — **Lista de modelos**

Modelli Modèles Models Modelle Modelos	Telaio Châssis Fahrgestell Chassis Chasis	Motore Moteur Motor Engine Motor	Attrezzo Outil de travail Arbeitsgerät Implement Utile	Codici numerici No. des codes Code No. Kennummern Códigos
14 B	625.606	8205.02.513	1604.061 1604.062	01
14 B Convert	625.600	8205.02.511	1604.061 1604.062	02
14 B	625.616	8205.02.513	1604.061 1604.062	03
14 B Convert	625.610	8205.02.511	1604.061 1604.062	04
14 B U.S.A.	625.608.07	8205.02.513	1604.061	05
14 B U.S.A.	625.609.07	8205.02.513	1604.062	06
14 B U.S.A. Convert	625.602.07	8205.02.511	1604.061	07
14 B U.S.A. Convert	625.603.07	8205.02.511	1604.062	08

ROADPARTS.COM.AR

WWW.ROADPARTS.COM.AR

AVVERTENZE

Per una corretta **ricerca delle parti di ricambio** illustrate ed elencate nel catalogo, è necessario:

a) consultare l'« **Elenco dei modelli** » *(a pag. 11 su carta arancione)* per individuare il **codice numerico** del **modello** che interessa;

b) consultare le **tavole** e i relativi **elenchi delle parti di ricambio** del catalogo, come indicato ai successivi punti 2 e 3 delle « Avvertenze generali per la consultazione del catalogo » *(pag. 6).*

AVIS

Pour la recherche correcte des pièces de rechange illustrées et en liste dans le catalogue, il faut:

a) consulter la « **Liste des modèles** » *(à la page 11 sur papier orange)* afin d'individuer le **code numérique** du **modèle** qui intéresse;

b) consulter les **planches** et les **listes des pièces détachées** correspondantes du catalogue, comme indiqué aux points 2 et 3 des « Règles générales pour la consultation du catalogue » *(page 7).*

ZUR BEACHTUNG

Zum Auffinden der in vorliegendem Katalog aufgeführten und abgebildeten Ersatzteile ist notwendig:

a) die « **Liste der Modelle** » *(auf orangefarbigem Papier S. 11)* nachzuschlagen, um die **Kennummer** des in Frage kommenden **Modells** festzustellen;

b) die **Bildtafeln** und entsprechenden **Ersatzteillisten** nachzuschlagen, wie in den Punkten 2 u. 3 des Abschnitts « Hinweise zum Gebrauch des Katalogs » *(Seite 8)* angegeben.

ROADPARTS.COM.AR

WWW.ROADPARTS.COM.AR

NOTICE

To find the spares shown and listed in the catalog, proceed as follows:

a) consult the « **Model list** » *(on page 11 on orange paper)* to find the **code number** of the **model** involved;

b) consult the **plates** and relevant **spare parts lists** of the catalog, as directed in 2 and 3, under « Use of the catalog » *(pag. 9)*.

ADVERTENCIAS

Para buscar las piezas de repuesto reseñadas en el catálogo, hay que:

a) conocer el **número de código** del **modelo** que interesa, el que figura en la « **Lista de modelos** » *(papel naranja pag. 11)*;

b) consultar las **laminas** y las **listas de piezas de repuesto** respectivas, atendiendo a cuanto se explica en los puntos 2 y 3 de la pág. 10 « Cómo se maneja el catálogo ».

ROADPARTS.COM.AR

WWW.ROADPARTS.COM.AR

INDICE DEI SOTTOGRUPPI	INDEX DES SOUSGROUPES	UNTERGRUPPEN-VERZEICHNIS	SUBGROUP INDEX	INDICE DE SUBGRUPOS
A0	COMPLESSIVO MOTORE	ENSEMBLE MOTEUR	VOLLSTAENDIGER MOTOR	ENGINE ASSEMBLY	CONJUNTO DEL MOTOR
A000	MOTORE	MOTEUR	MOTOR	ENGINE	MOTOR
A002	SOSPENSIONI GRUPPO MOTOPROPULSORE	SUSPENSIONS DU GROUPE PROPULSEUR	TRIEBWERKAUFHAENGUNG	POWER PLANT SUSPENSIONS	SUSPENSIONES DE LA PLANTA MOTRIZ
A1	ORGANI PRINCIPALI	ORGANES PRINCIPAUX	HAUPTORGANE	MAIN COMPONENTS	ORGANOS PRINCIPALES
A101	BASAMENTO E TESTA CILINDRI	BATI ET CULASSE	KURBELGEHAUSE UND ZYLINDERKOPF	CRANKCASE AND CYLINDER HEAD	BLOQUE DE CILINDROS Y CULATA
A102	COPPA E COPERCHI BASAMENTO	CARTER D'HUILE ET COUVERCLES DE BATI	OELWANNE UND DECKEL DES KURBELGEHAUSES	OIL SUMP AND CRANKCASE COVERS	CARTER DE ACEITE Y TAPAS DEL BLOQUE
A103	ALBERO E VOLANO MOTORE	VILEBREQUIN ET VOLANT MOTEUR	KURBELWELLE UND SCHWUNGRAD	CRANKSHAFT AND FLYWHEEL	CIGUENAL Y VOLANTE
A104	SMORZATORE PER ALBERO MOTORE	AMORTISSEUR DE VILEBREQUIN	SCHWINGUNGSDAEMPFER	DAMPER	ANTIVIBRADOR DE CIGUENAL
A105	BIELLE E STANTUFFI	BIELLES ET PISTONS	PLEUELSTANGEN UND KOLBEN	CONNECTING RODS AND PISTONS	BIELAS Y EMBOLOS
A106	COMANDO DISTRIBUZIONE	COMMANDE DE DISTRIBUTION	STEUERUNGSANTRIEB	CAMSHAFT DRIVE	PINONES DE LA DISTRIBUCION
A107	DISTRIBUZIONE	DISTRIBUTION	STEUERUNG	VALVE GEAR	DISTRIBUCION
A108	COMANDO CRONOGIROMETRO	COMMANDE D'HORO-TACHYMETRE	ANTRIEB F.STUNDENZAEHLER UND DREHZAHLMESSER	MULTIMETER DRIVE	ARRASTRE DEL CRONOTACOMETRO
A115	COMANDI VARI	COMMANDES DIVERSES	VERSCHIEDENE ANTRIEBE	AUXILIARY DRIVES	MANDOS VARIOS
A116	COMANDO POMPA INIEZIONE	COMMANDE DE POMPE D'INJECTION	EINSPRITZPUMPENANTRIEB	INJECTION PUMP DRIVE	ARRASTRE DE LA BOMBA DE INYECCION
A119	COMANDO ALTERNATORE	COMMANDE D'ALTERNATEUR	DREHSTROMLICHTMASCHINENANTRIEB	ALTERNATOR DRIVE	ARRASTRE DEL ALTERNADOR
A125	TUBAZIONI PER AERAZIONE MOTORE	TUYAUTERIES DE VENTILATION DU MOTEUR	BELUEFTUNGSLEITUNGEN FUER MOTOR	ENGINE VENTILATION LINES	TUBERIAS DE VENTILACION DEL MOTOR
A2	ALIMENTAZIONE E SCARICO	ALIMENTATION ET ECHAPPEMENT	KRAFTSTOFFOERDERUNG UND AUSPUFF	FUEL AND EXHAUST SYSTEMS	ALIMENTACION Y ESCAPE

ROADPARTS.COM.AR

WWW.ROADPARTS.COM.AR

A201	SERBATOIO COMBUSTIBILE E TUBAZIONI	RESERVOIR ET CANALISATIONS COMBUSTIBLE	KRAFTSTOFFTANK UND LEITUNGEN	FUEL TANK AND LINES	DEPOSITO DE COMBUSTIBLE Y TUBERIAS
A221	COMANDI ACCELERATORE	COMMANDES D'ACCELERATEUR	GASREGULIERUNG	ACCELERATOR CONTROL LINKAGE	MANDOS DEL ACELERADOR
A222	FILTRO ARIA E TUBAZIONI	FILTRE A AIR ET CANALISATIONS	LUFTFILTER UND LEITUNGEN	AIR CLEANER AND DUCTS	FILTRO DE AIRE Y TUBERIAS
A223	FILTRO ARIA	FILTRE A AIR	LUFTFILTER	AIR CLEANER	FILTRO DE AIRE
A224	ALIMENTAZIONE AD INIEZIONE	ALIMENTATION PAR INJECTION	EINSPRITZAUSRUESTUNG	FUEL INJECTION SYSTEM	ALIMENTACION E INYECCION
A225	POMPA ALIMENTAZIONE	POMPE D'ALIMENTATION	KRAFTSTOFFPUMPE	FUEL PUMP	BOMBA DE ALIMENTACION
A226	FILTRO COMBUSTIBILE	FILTRE A COMBUSTIBLE	KRAFTSTOFFILTER	FUEL FILTER	FILTRO DE COMBUSTIBLE
A227	POMPA INIEZIONE	POMPE D'INJECTION	EINSPRITZPUMPE	INJECTION PUMP	BOMBA DE INYECCION
A228	REGOLATORE DI VELOCITA	REGULATEUR DE VITESSE	DREHZAHLREGLER	SPEED GOVERNOR	REGULADOR D.VELOCIDAD
A233	VARIATORE DI ANTICIPO (A233/ 1)	CORRECTEUR D'AVANCE	SPRITZZEITVERSTELLER	ADVANCE VARIATOR	VARIADOR DE AVANCE
A235	PORTAPOLVERIZZATORE	PORTE-INJECTEUR	DUESENHALTER	NOZZLE HOLDER	PORTAINYECTOR
A237	DISPOSITIVO DI REGOLAZIONE	DISPOSITIF DE REGLAGE	REGELGRUPPE	GOVERNOR REGULATING ASSY	DISPOSITIVO DE REGULACION
A254	CONDOTTI ASPIRAZIONE E SCARICO	TUBULURES D'ADMISSION ET D'ECHAPPEMENT	SAUG- UNG AUSPUFFKRUEMMER	INTAKE AND EXHAUST MANIFOLDS	COLECTORES DE ADMISION Y ESCAPE
A256	TUBAZIONE DI SCARICO	CANALISATION D'ECHAPPEMENT	AUSPUFFLEITUNG	EXHAUST PIPE	TUBERIA DE ESCAPE
A3	LUBRIFICAZIONE	GRAISSAGE	SCHMIERUNG	LUBRICATION SYSTEM	ENGRASE
A301	LUBRIFICAZIONE	GRAISSAGE	SCHMIERUNG	LUBRICATION SYSTEM	SISTEMA DE ENGRASE
A302	POMPA OLIO	POMPE A HUILE	OELPUMPE	OIL PUMP	BOMBA DE ACEITE
A302/ 1	POMPA OLIO DI RECUPERO	POMPE DE BALAYAGE	OELRUECKLAUFPUMPE	OIL SCAVENGE PUMP	BOMBA DE RECUPERACION DE ACEITE
A303	FILTRO OLIO E SCAMBIATORE DI CALORE (A303/ 1)	FILTRE A HUILE ET ECHANGEUR DE TEMPER.	OELFILTER UND WAERMETAUSCHER	OIL FILTER AND HEAT EXCHANGER	FILTRO DE ACEITE Y CAMBIADOR DE CALOR

ROADPARTS.COM.AR

WWW.ROADPARTS.COM.AR

A4	RAFFREDDAMENTO	REFROIDISSEMENT	MOTORKUEHLUNG	COOLING SYSTEM	REFRIGERACION
A401	RADIATORE	RADIATEUR	KUEHLER	RADIATOR	RADIADOR
A402	POMPA ACQUA E TUBAZIONI	POMPE ET CANALISATIONS D'EAU	WASSERPUMPE UND LEITUNGEN	WATER PUMP AND LINES	BOMBA DE AGUA Y TUBERIAS
A403	POMPA ACQUA	POMPE A EAU	WASSERPUMPE	WATER PUMP	BOMBA DE AGUA
A404	SCAMBIATORE DI CALORE	ECHANGEUR DE TEMPERATURE	WAERMETAUSCHER	HEAT EXCHANGER	CAMBIADOR DE CALOR
A409	VENTILATORE E SUO COMANDO	VENTILATEUR ET SA COMMANDE	LUEFTER UND LUEFTERANTRIEB	FAN AND FAN DRIVE	VENTILADOR Y SU MANDO
B1	INNESTO	EMBRAYAGE	KUPPLUNG	CLUTCH	EMBRAGUE
B105	FRIZIONE	EMBRAYAGE	KUPPLUNG	CLUTCH	EMBRAGUE
B105/ 1	CONVERTITORE	CONVERTISSEUR	DREHMOMENTWANDLER	TORQUE CONVERTER	CONVERTIDOR DE PAR
B108	FRIZIONE, SCATOLE E COPERCHI	EMBRAYAGE, CARTERS ET COUVERCLES	KUPPLUNG, GEHAUSE UND DECKEL	CLUTCH, HOUSINGS AND COVERS	EMBRAGUE, CAJAS Y TAPAS
B108/ 1	CONVERTITORE, SCATOLE E COPERCHI	CONVERTISSEUR, CARTERS ET COUVERCLES	DREHMOMENTWANDLER, GEHAUSE UND DECKEL	CONVERTER, HOUSINGS AND COVERS	CONVERTIDOR DE PAR, CAJAS Y TAPAS
B109	FRIZIONE, POMPE E VALVOLE	EMBRAYAGE, POMPES ET SOUPAPES	KUPPLUNG, PUMPE UND VENTILE	CLUTCH, PUMPS AND VALVES	EMBRAGUE, BOMBAS Y VALVULAS
B109/ 1	CONVERTITORE, POMPE E VALVOLE	CONVERTISSEUR, POMPES ET SOUPAPES	DREHMOMENTWANDLER, PUMPE UND VENTILE	CONVERTER, PUMPS AND VALVES	CONVERTIDOR DE PAR, BOMBAS Y VALVULAS
B110	TUBAZIONI ASPIRAZIONE E POMPE (B110/ 1)	CANALISATIONS D'ASPIRATION ET POMPES	SAUGLEITUNG UND PUMPE	SUCTION LINES AND PUMPS	TUBERIAS DE ASPIRACION Y BOMBAS
B111	POMPA OLIO (B111/ 1)	POMPE A HUILE	OELPUMPE	OIL PUMP	BOMBA DE ACEITE
B115	TUBAZIONI SFIATO FRIZIONE E CAMBIO	CANALISATIONS D'EVENT D'EMBRAYAGE ET BOITE DE VITESSES	ENTLUEFTUNGSLEITUNGEN DER KUPPLUNG UND DES GETRIEBES	CLUTCH AND TRANSMISSION VENT LINES	TUBERIAS DE VENTILACION DEL EMBRAGUE Y CAMBIO
B115/ 1	TUBAZIONI SFIATO CONVERTITORE E CAMBIO	CANALISATIONS D'EVENT DE CONVERTISSEUR ET BOITE DE VITESSES	ENTLUEFTUNGSLEITUNGEN DES DREHMOMENTWANDLERS UND GETRIEBES	TRANSMISSION AND TORQUE CONVERTER VENT LINES	TUBERIAS DE VENTILACION DEL CONVERTIDOR Y CAMBIO

ROADPARTS.COM.AR

WWW.ROADPARTS.COM.AR

B2	CAMBIO E RIDUTTORE	BOITE DE VITESSES ET REDUCTEUR	WECHSEL- UND UNTERSETZUNGSGETRIEBE	TRANSMISSION AND REDUCTION GEAR	CAMBIO DE VELOCIDADES Y REDUCTOR
B201	CAMBIO DI VELOCITA, SCATOLA E COPERCHI	BOITE DE VITESSES, CARTER ET COUVERCLES	WECHSELGETRIEBE, GEHAUSE UND DECKEL	TRANSMISSION, CASING AND COVERS	CAMBIO DE VELOCIDADES CAJA Y TAPAS
B204	RUOTISMI CAMBIO DI VELOCITA (B204/ 1)	ENGRENAGES DE BOITE DE VITESSES	ZAHNRAEDER UND WELLEN DES WECHSELGETRIEBES	TRANSMISSION GEARS	ENGRANAJES DEL CAMBIO
B204/ 2	FRIZIONI CAMBIO (B204/ 3)	EMBRAYAGES DE B.V.	GETRIEBEKUPPLUNGEN	TRANSMISSION CLUTCHES	EMBRAGUES DEL CAMBIO
B205	RUOTISMI RIDUTTORE CAMBIO	ENGRENAGES DE REDUCTEUR DE B.V.	RAEDER UND WELLEN DES ZUSATZGETRIEBES	REDUCTION GEARS	ENGRANAJES DEL REDUCTOR DEL CAMBIO
B206	LUBRIFICAZIONE CAMBIO (B206/ 1)	GRAISSAGE DE B.V.	GETRIEBESCHMIERUNG	TRANSMISSION LUBRICATION SYSTEM	ENGRASE DEL CAMBIO
B207	COMANDI ESTERNI CAMBIO DI VELOCITA	COMMANDES EXTERIEURES DE BOITE DE VITESSES	AUSSERE GETRIEBESCHALTUNG	GEARSHIFT OUTER CONTROLS	VARILLAJE DEL CAMBIO DE VELOCIDADES
B208	VALVOLA RIPARTITRICE LUBRIFICAZIONE	SOUPAPE REPARTITRICE DE GRAISSAGE	SCHMIERVERTEILERVENTIL	LUBRICATION DISTRIBUTOR VALVE	VALVULA REPARTIDORA DE LUBRIFICACION
B210	COMANDI INTERNI CAMBIO DI VELOCITA	COMMANDES INTERIEURES DE BOITE DE VITESSES	INNERE GETRIEBESCHALTUNG	GEARSHIFT INNER CONTROLS	BARRAS DEL CAMBIO DE VELOCIDADES
B213	COMANDO RIDUTTORE CAMBIO	COMMANDE DE REDUCTEUR DE B.V.	ZUSATZGETRIEBESCHALTUNG	REDUCTION GEAR CONTROL	MANDO DEL REDUCTOR DEL CAMBIO
B217	FILTRO OLIO (B217/ 1)	FILTRE A HUILE	OELFILTER	OIL FILTER	FILTRO DE ACEITE
B218	SCAMBIATORE DI CALORE CAMBIO	ECHANGEUR DE TEMPERATURE DE B.V.	WAERMETAUSCHER FUER GETRIEBE	TRANSMISSION HEAT EXCHANGER	CAMBIADOR DE CALOR DEL CAMBIO
B221	SCAMBIATORE DI CALORE	ECHANGEUR DE TEMPERATURE	WAERMETAUSCHER	HEAT EXCHANGER	CAMBIADOR DE CALOR
B230	COMANDO IDRAULICO CAMBIO (B230/ 1)	COMMANDE HYDRAULIQUE DE BOITE DE VITESSES	HYDRAULISCHE GETRIEBESCHALTUNG	TRANSMISSION HYDRAULIC CONTROL	SISTEMA HIDRAULICO DEL CAMBIO
B233	DISTRIBUTORE (B233/ 1 ,/ 2)	DISTRIBUTEUR	STEUERGERAET	DISTRIBUTOR	VALVULA DISTRIBUIDORA

ROADPARTS.COM.AR

WWW.ROADPARTS.COM.AR

B234	VALVOLA MODERATRICE (B234/ 1)	SOUPAPE MODERATRICE	MODULIERVENTIL	TRIMMER VALVE	VALVULA MODERADORA
B235	VALVOLA (B235/ 1)	SOUPAPE	VENTIL	VALVE	VALVULA
B238	DISPOSITIVO BLOCCAGGIO CAMBIO	DISPOSITIF DE BLOCAGE DE BOITE DE VITESSES	GETRIEBESPERRE	TRANSMISSION LOCK-UP DEVICE	ENCLAVAMIENTO DEL CAMBIO
B3	ALBERI E GIUNTI	ARBRES ET JOINTS	WELLEN UND GELENKE	SHAFTS AND JOINTS	ARBOLES Y JUNTAS
B301	TRASMISSIONE TRA FRIZIONE E CAMBIO	TRANSMISSION ENTRE EMBRAYAGE ET B.V.	UEBERTRAGUNGSWELLE ZWISCHEN KUPPLUNG UND GETRIEBE	CLUTCH-TO-TRANSMISSION PROPELLER SHAFT	ARBOL DE TRANSMISION ENTRE EMBRAGUE Y CAMBIO
B301/ 1	TRASMISSIONE TRA CONVERTITORE E CAMBIO	TRANSMISSION ENTRE CONVERTISSEUR ET B.V.	UEBERTRAGUNGSWELLE ZWISCHEN DREHMOMENT-WANDLER U.GETRIEBE	CONVERTER-TO-TRANSMISSION PROPELLER SHAFT	ARBOL DE TRANSMISION ENTRE CONVERTIDOR Y CAMBIO
B316	ALBERO DI TRASMISSIONE (B316/ 1)	ARBRE DE TRANSMISSION	UEBERTRAGUNGSWELLE	PROPELLER SHAFT	ARBOL DE TRANSMISION
B4	PONTI	PONTS	ACHSEN	AXLES	PUENTES
B406	RUOTISMI RIDUZIONE E DIFFERENZIALE POSTERIORI	ENGRENAGES DE REDUCTION ET DIFFERENTIEL AR	HINTERACHSANTRIEB UND AUSGLEICHGETRIEBE	REAR FINAL DRIVE AND DIFFERENTIAL GEARS	REDUCCION FINAL Y DIFERENCIAL POSTERIORES
B408	CORPO TRASMISSIONE POSTERIORE, SCATOLE E COPERCHI	CHASSIS-BERCEAU AR, CARTERS ET COUVERCLES	GEHAUSE DER HINTEREN KRAFTUEBERTRAGUNG UND DECKEL	REAR DRIVE BODY CASINGS AND COVERS	CUERPO DE TRANSMISION POSTERIOR, CAJAS Y TAPAS
B411	SCATOLE RIDUTTORI LATERALI POSTERIORI	CARTERS DE REDUCTEURS LATERAUX AR	GEHAUSE DER HINTEREN ENDANTRIEBE	REAR SIDE FINAL DRIVE CASES	CAJAS DE REDUCTORES LATERALES POSTERIORES
B412	RUOTISMI RIDUTTORI LATERALI POSTERIORI	ENGRENAGES DE REDUCTEURS LATERAUX AR	ZAHNRAEDER UND WELLEN DER HINTEREN ENDANTRIEBE	REAR SIDE FINAL DRIVE GEARS	ENGRANAJES DE REDUCTORES LATERALES POSTERIORES
C1	FRENI PRINCIPALI	FREINS PRINCIPAUX	HAUPTBREMSEN	SERVICE BRAKES	FRENOS PRINCIPALES
C101	COMANDO A PEDALE FRENI	COMMANDE AU PIED DE FREINS	BREMSFUSSHEBEL	BRAKE FOOT CONTROL	PEDAL DE FRENO
C102	COMANDO IDRAULICO FRENI	COMMANDE HYDRAULIQUE DE FREINS	HYDRAULISCHE BREMSBETAETIGUNG	BRAKE HYDRAULIC SYSTEM	SISTEMA DE FRENO HIDRAULICO

ROADPARTS.COM.AR

WWW.ROADPARTS.COM.AR

C108	SERVOFRENO	SERVO-FREIN	SERVOBREMSE	BRAKE SERVO	SERVOFRENO
C135	COMANDO A MANO FRENI	COMMANDE DE FREINS A MAIN	HANDBREMSBETAETIGUNG	BRAKE HAND CONTROL	FRENO DE MANO
D1 ----	TELAIO ED ANNESSI	CHASSIS ET ANNEXES	RAHMEN UND ZUBEHOER	FRAME AND ANNEXED PARTS	BASTIDOR Y ANEXOS
D101	TELAIO	CHASSIS	RAHMEN	FRAME	BASTIDOR
D102	GANCIO DI TRAINO RIMORCHIO	CROCHET ARRIERE	HINTERER ZUGHAKEN	REAR TOW HOOK	ENGANCHE DE REMOLQUE
D103	ORGANO DI TRAINO	ORGANE D'ATTELAGE	GERAETEKUPPLUNG	TOWING DEVICE	BARRA DE ARRASTRE
D2 ----	STERZO	DIRECTION	LENKUNG	STEERING SYSTEM	DIRECCION
D220	FRIZIONI DI STERZO	EMBRAYAGES DE DIRECTION	LENKKUPPLUNG	STEERING CLUTCHES	EMBRAGUES DE DIRECCION
D222	COMANDO DISINNESTO FRIZIONI DI STERZO	COMMANDE DES EMBRAYAGES DE DIRECTION	AUSRUECKVORRICHTUNG DER LENKKUPPLUNG	STEERING CLUTCHES RELEASE CONTROL	MANDO DE EMBRAGUES DE DIRECCION
D223	COMANDO IDRAULICO FRIZIONI DI STERZO	COMMANDE HYDRAULIQUE DES EMBRAYAGES DE DIRECTION	HYDRAULIKANLAGE DER LENKKUPPLUNG	STEERING CLUTCHES HYDRAULIC CONTROL	SISTEMA HIDRAULICO DE EMBRAGUES D.DIRECCION
D224	LUBRIFICAZIONE FRIZIONI DI STERZO	GRAISSAGE DES EMBRAYAGES DE DIRECTION	SCHMIERUNG DER LENKKUPPLUNGEN	STEERING CLUTCHES LUBRICATION SYSTEM	SISTEMA DE ENGRASE DE EMBRAGUES D.DIRECCION
D227	POMPA (D227/ 1)	POMPE	PUMPE	PUMP	BOMBA
D229	DISTRIBUTORE	DISTRIBUTEUR	STEUERGERAET	DISTRIBUTOR VALVE	VALVULA DISTRIBUIDORA
D3 ----	SOSPENSIONI E CINGOLI	SUSPENSIONS ET CHENILLES	AUFHAENGUNGEN UND RAUPENKETTEN	SUSPENSIONS AND TRACKS	SUSPENSIONES Y CADENAS
D301	SOSPENSIONE ANTERIORE	SUSPENSION AV	VORDERRADAUFHAENGUNG	FRONT SUSPENSION	SUSPENSION ANTERIOR
D330	CORPO CARRELLO CINGOLO	CHASSIS DE CHARIOT DE CHENILLE	LAUFWERKRAHMEN	TRACK FRAME BODY	ARMAZON DE CADENA
D331	COLLEGAMENTO CARRELLI CINGOLI	ACCOUPLEMENT DE CHARIOTS DE CHENILLES	VERBINDUNGEN DER KETTENLAUFWERKE	TRACK FRAME CROSS BAR	BARRA OSCILANTE
D333	RUOTA MOTRICE	BORBOTIN MOTEUR	TRIEBRAD	DRIVE SPROCKET	RUEDA MOTRIZ

ROADPARTS.COM.AR

WWW.ROADPARTS.COM.AR

D334	TENDICINGOLO	ROUE TENDEUSE	LEITRAD	IDLER WHEEL	RUEDA GUIA
D337	RULLO CARRELLO CINGOLO (D337/ A)	GALET PORTEUR DE CHENILLE	LAUFROLLE DER RAUPENKETTE	TRACK ROLLER	RODILLO DE APOYO DE LA CADENA
D338	RULLO SOSTEGNO CINGOLO	GALET DE RETOUR DE CHENILLE	STUETZROLLE DER RAUPENKETTE	TRACK CARRIER ROLLER	RODILLO DE SOPORTE DE LA CADENA
D340	CINGOLO	CHENILLE	RAUPENKETTE	TRACK	CADENA
E3	ATTREZZI	OUTILS DE TRAVAIL	ARBEITSGERAETE	IMPLEMENTS	UTILES
E302	IMPIANTO IDRAULICO (E302/ 1)	SYSTEME HYDRAULIQUE	HYDRAULISCHE ANLAGE	HYDRAULIC SYSTEM	SISTEMA HIDRAULICO
E306	SUPPORTI CILINDRI APRIPISTA	SUPPORTS DE CYLINDRES DE LAME BULLDOZER	LAGERUNG DER ZYLINDER DES PLANIERSCHILDS	DOZER BLADE CYLINDER MOUNTS	SOPORTES DE CILINDROS DE APLANADERA
E310	BRACCI SOLLEVAMENTO APRIPISTA (E310/ 1)	BRAS DE LEVAGE DE LAME BULLDOZER	HUBARME FUER PLANIERSCHILD	DOZER BLADE LIFTING ARMS	BRAZOS DE ELEVACION DE APLANADERA
E313	LAMA APRIPISTA (E313/ 1)	LAME BULLDOZER	PLANIERSCHILD	DOZER BLADE	APLANADERA
E325	COMANDO ATTREZZO	COMMANDE DE L'OUTIL	GERAETEBETAETIGUNG	IMPLEMENT CONTROL SYSTEM	ACCIONAMIENTO DEL UTIL
E328	SERBATOIO	RESERVOIR	BEHAELTER	TANK	DEPOSITO
E329	POMPA	POMPE	PUMPE	PUMP	BOMBA
E331	DISTRIBUTORE	DISTRIBUTEUR	STEUERGERAET	DISTRIBUTOR VALVE	VALVULA DISTRIBUIDORA
E332	CILINDRO (E332/ 1)	CYLINDRE	ZYLINDER	CYLINDER	CILINDRO
F2	AVVIAMENTO	DEMARRAGE	ANLASSEN	STARTING EQUIPMENT	ARRANQUE DEL MOTOR
F201	AVVIAMENTO MOTORE	LANCEMENT DU MOTEUR	ANLASSEN DES MOTORS	ENGINE STARTING EQUIPMENT	ARRANQUE DEL MOTOR
F3	GENERATORE	GENERATRICE	STROMANLAGE	GENERATING EQUIPMENT	GENERADOR

ROADPARTS.COM.AR

WWW.ROADPARTS.COM.AR

F301	GENERAZIONE DI CORRENTE	GROUPE GENERATEUR DE COURANT	STROMERZEUGUNG	CURRENT GENERATING SYSTEM	GENERADOR DE CORRIENTE
F4	ILLUMINAZIONE	ECLAIRAGE	BELEUCHTUNG	LIGHTING EQUIPMENT	ALUMBRADO
F401	ILLUMINAZIONE	ECLAIRAGE	BELEUCHTUNG	LIGHTING SYSTEM	SISTEMA DE ALUMBRADO
F6	PARTI DI APPARECCHI	PIECES D'APPAREILS	GERAETEEINZELTEILE	COMPONENT PARTS	DESPIEZO DE APARATOS
F603	ALTERNATORE	ALTERNATEUR	DREHSTROM-LICHT-MASCHINE	ALTERNATOR	ALTERNADOR
F608	MOTORINO DI AVVIAMENTO	DEMARREUR	ANLASSER	STARTER MOTOR	MOTOR DE ARRANQUE
F629	PROIETTORE POSTERIORE	PHARE ARRIERE	HINTERER SCHEINWERFER	REAR SPOT LAMP	FARO POSTERIOR
F629/ 1	PROIETTORE (F629/ 2 ,/ 3)	PROJECTEUR	SCHEINWERFER	HEADLAMP	PROYECTOR
L1	COFANATURA	CAPOT	HAUBE	HOOD	CAPOT
L101	COFANATURA	CAPOT	HAUBE	HOOD	CAPOT
L130	INTELAIATURE PER SISTEMAZIONI VARIE	AMENAGEMENTS DIVERS	VERSCHIEDENE GESTELLE	AUXILIARY ARRANGEMENTS	SOPORTES VARIOS
L3	PROTEZIONE	PROTECTION	SCHUTZ- UND ABDECKBLECHE	PROTECTIVE AND TRIM SHEETING	DEFENSAS
L302	RIPARI	PROTECTIONS	ABDECKUNGEN UND DICHTUNGEN	PROTECTION ITEMS	ELEMENTOS DE PROTECCION
L304	PARAFANGHI E PEDANE (L304/ 1)	AILES ET MARCHE-PIEDS	KOTFLUEGEL UND TRITTBRETTER	MUDGUARDS AND FOOTBOARDS	GUARDABARROS Y ESTRIBOS
L310	RIPARI SEDILE	PROTECTIONS DE SIEGE	SITZSCHUTZBLECHE	SEAT PANELS	DEFENSA DE ASIENTO
L311	RIPARI CINGOLI (L311/ 1)	PROTECTIONS DE CHENILLES	SCHUTZBLECHE DER RAUPENKETTE	TRACK COVERS	BLINDAJE DE CADENAS
L312	RIPARI INFERIORI	PROTECTIONS INFERIEURES	UNTERE SCHUTZBLECKE	APRONS	BLINDAJE INFERIOR

ROADPARTS.COM.AR

WWW.ROADPARTS.COM.AR

M1	SEDILE	SIEGE	SITZ	SEAT	BUTACA
M101	SEDILE CONDUTTORE (M101/ A)	SIEGE DE CONDUCTEUR	FAHRERSITZ	DRIVER S SEAT	BUTACA DE CONDUCTOR
Z1	ATTREZZI	OUTILS	WERKZEUGE	TOOLS	HERRAMIENTAS
Z101	ATTREZZI	OUTILS	WERKZEUGE	TOOLS	HERRAMIENTAS
Z104	ACCESSORI (Z104/ 1)	ACCESSOIRES	ZUBEHOER	ACCESSORIES	ACCESORIOS

ROADPARTS.COM.AR

WWW.ROADPARTS.COM.AR

INDICE DELLE PARTI DI RICAMBIO
INDEX DES PIECES DETACHEES - ERSATZTEIL-VERZEICHNIS - SPARE PART INDEX - INDICE DE PIEZAS DE REPUESTO

N.ORDIN.	SGR.	N.ORDIN.	SGR.	N.ORDIN.	SGR.	N.ORDIN.	SGR.	N.ORDIN.	SGR.
1	A224	543593	A221	575884	B105	581255	B233	581967	B233
1	F301	546500	B411	575884	B233	581255	B233/ 1	581967	B233/ 1
1	F401	546575	B210	575884	B233/ 1	581256	B233	581967	D229
2	A224	546575	D222	575885	B233	581256	B233/ 1	582301	B204/ 2
2	F401	546819	E306	575885	B233/ 1	581257	B233	582301	B204/ 3
3	F401	546858	B235	575885	B233/ 2	581257	B233/ 1	582302	B204/ 2
4	F401	546858	E328	575887	B233	581258	B233	582302	B204/ 3
5	F401	547547	M101	575887	B233/ 1	581258	B233/ 1	583058	B235
6	F401	549064	F301	575887	B233/ 2	581258	B233/ 2	583058	B235/ 1
7	F401	549433	Z104	575887	D229	581260	B233	584089	B105
8	F401	549436	Z104	575888	B233	581260	B233/ 1	584091	B105
9	F401	549537	Z101	575888	B233/ 1	581260	B233/ 2	584092	B105
10	F401	549537	Z104	575888	B233/ 2	581261	B233	584103	B105
11	F401	551596	Z104	575888	D229	581261	B233/ 1	584627	E302
12	F401	552088	A201	575893	B233	581371	B204	584638	E302
13	F401	553728	F401	575893	B233/ 1	581371	B204/ 1	584639	E302
14	F401	554397	F201	578075	E325	581394	B206	584747	E302
15	F401	555486	Z101	578655	B233	581394	B206/ 1	584976	B235/ 1
16	F401	557056	A201	578655	B233/ 1	581492	B217	585338	A254
17	F401	557103	A301	579387	A221	581492	E328	585387	B233
11509	D340	557109	A103	579387	B207	581593	B235	585387	B233/ 1
11549	D340	559363	B213	579387	B213	581593	B235/ 1	585387	B233/ 2
14687	D220	559983	D229	579891	A102	581598	B109	585706	D101
15439	Z104	560273	A201	580485	B105	581598	B109/ 1	585834	A201
15440	Z104	564473	A101	580803	E302	581599	B109	585914	A224
15441	Z104	564473	A102	581003	B204/ 2	581599	B109/ 1	585977	B207
15442	Z104	565153	D223	581003	B204/ 3	581600	B109	585977	E325
15443	Z104	565154	B111	581010	B204	581600	B109/ 1	586162	B234
15444	Z104	565154	B111/ 1	581010	B204/ 1	581601	B109	586162	B234/ 1
15456	Z104	565154	D223	581073	B109	581601	B109/ 1	586165	B234
15457	Z104	565819	L304	581073	B109/ 1	581604	B109	586166	B208
15629	D103	565819	L304/ 1	581074	B217	581604	B109/ 1	586166	B233
17510	B105	565968	B109	581081	Z101	581605	B109	586166	B233/ 1
17511	B105	565968	B109/ 1	581235	B233	581605	B109/ 1	586166	D229
17744	A222	565968	B230	581235	B233/ 1	581610	D223	586171	B233/ 2
17745	A222	565968	B230/ 1	581235	B233/ 2	581612	B110	586171	B234
22763	Z104	565968	F401	581238	B233	581612	B110/ 1	586171	B234/ 1
22765	Z104	565970	F401	581241	B233	581612	D223	586172	B234
22767	Z104	567406	D103	581241	B233/ 1	581658	B108	586172	B234/ 1
22768	Z104	567406	L101	581241	B233/ 2	581658	B108/ 1	586173	B234
22775	Z104	567410	L130	581243	B233	581658	B109	586174	B234
22953	Z104	568292	B110/ 1	581243	B233/ 1	581658	B109/ 1	586174	B234/ 1
340772	A201	568292	D223	581243	B233/ 2	581658	B233	586175	B234
538485	A221	571966	A222	581245	B230	581658	B233/ 1	586176	B234
538756	B235	572749	A102	581245	B230/ 1	581658	B235	586176	B234/ 1
539705	A102	573251	A303	581245	B233	581658	D229	586378	D340
539706	A102	573251	A303/ 1	581245	B233/ 1	581658	E302	586423	D340
542634	E302/ 1	573277	A201	581254	B233	581658	E328	586424	D340
542717	C108	574280	Z104	581254	B233/ 1	581967	B230	586434	B201
543592	A221	575874	D229	581254	B233/ 2	581967	B230/ 1	586437	B201

ROADPARTS.COM.AR

WWW.ROADPARTS.COM.AR

N.ORDIN.	SGR.	N.ORDIN.	SGR.	N.ORDIN.	SGR.	N.ORDIN.	SGR.	N.ORDIN.	SGR.
586441	B201	586743	D333	586981	B110	587401	D222	587876	B205
586442	B201	586745	B204/ 2	586981	B110/ 1	587406	D222	587912	A002
586443	B201	586745	B204/ 3	586981	D223	587408	D222	587936	L304
586446	B201	586746	D220	586986	B406	587409	D222	588039	B206
586447	B201	586747	D220	586987	B406	587410	D222	588040	B206
586451	B201	586748	D220	586988	B406	587421	A221	588043	B109
586455	B406	586750	D220	587003	D338	587424	A221	588057	D301
586485	L130	586751	D220	587004	D338	587450	M101	588058	D301
586491	D220	586753	E302	587012	D330	587451	M101	588678	B406
586521	D220	586768	C101	587012	D337	587452	M101	588884	B111
586524	B406	586780	D333	587014	D337	587453	M101	588884	B111/ 1
586528	B406	586793	B406	587019	D334	587454	M101	588892	B111/ 1
586537	D220	586794	B406	587020	D334	587455	M101	588893	B109/ 1
586538	D220	586795	B406	587025	D334	587456	M101	588893	B110
586575	B406	586799	C101	587034	E302	587458	M101	588900	B111
586596	B204/ 2	586807	B206	587045	B408	587463	M101	588900	B111/ 1
586596	B204/ 3	586807	B206/ 1	587083	D330	587468	A221	588902	B111/ 1
586597	B204/ 2	586816	B206	587088	B201	587505	B230	588904	B111
586604	D220	586816	B206/ 1	587089	D334	587505	B230/ 1	588904	B111/ 1
586605	D220	586817	B206	587093	B206	587507	A222	588905	B111
586606	D338	586817	B206/ 1	587093	B206/ 1	587541	D222	588905	B111/ 1
586614	D220	586818	B206	587130	D223	587626	D330	588908	B111/ 1
586648	B204	586818	B206/ 1	587131	D223	587643	D331	588909	B111/ 1
586651	B201	586819	B206	587134	L311	587671	D301	588912	B111
586661	B204	586824	B206	587134	L311/ 1	587672	D301	588912	B111/ 1
586672	B204	586832	B230	587138	D229	587673	D301	588913	B111
586673	B204	586832	B230/ 1	587141	D229	587675	D301	588913	B111/ 1
586675	B204	586836	B230	587142	D229	587677	D301	588914	B111
586675	B204/ 1	586838	B230	587153	D229	587678	D301	588914	B111/ 1
586680	B204	586838	B230/ 1	587155	D229	587689	F301	588915	B111
586681	B204	586839	B230	587158	D229	587691	F201	588915	B111/ 1
586681	B204/ 1	586839	B230/ 1	587166	L311	587732	B210	588916	B111/ 1
586691	B110	586851	B233	587166	L311/ 1	587779	B109/ 1	588967	D338
586691	B110/ 1	586852	B233	587201	D330	587779	B230	589009	B204/ 2
586691	D223	586852	B233/ 1	587213	C101	587779	B230/ 1	589009	B204/ 3
586695	B201	586855	B233	587216	C101	587780	B109	589258	B206
586700	B205	586855	B233/ 1	587217	C101	587780	B109/ 1	589258	B206/ 1
586701	B205	586855	B233/ 2	587218	C101	587817	B105	589320	C101
586702	B205	586856	B105	587221	C135	587822	B105	589425	B115
586703	B205	586857	B105	587222	C135	587825	B105	589425	B115/ 1
586704	B406	586858	B206	587223	C135	587829	B105	589432	B201
586706	B213	586859	B206	587234	D334	587830	B105	589528	B213
586707	B213	586931	D333	587246	D334	587831	B105	589559	D334
586709	B213	586932	D333	587255	D334	587836	B105	590072	A108
586720	B408	586971	B110	587256	D334	587840	B105	590329	B411
586726	B412	586971	B110/ 1	587271	D334	587844	B105	590371	D220
586727	B406	586971	D223	587273	D334	587870	B204	590386	B201
586728	B201	586977	B108	587274	D334	587871	B204	590389	D220
586740	B201	586977	B108/ 1	587305	C101	587872	B204	590390	D220
586741	D220	586979	E302	587394	D222	587875	B205	590390	D224

ROADPARTS.COM.AR

WWW.ROADPARTS.COM.AR

N.ORDIN.	SGR.	N.ORDIN.	SGR.	N.ORDIN.	SGR.	N.ORDIN.	SGR.	N.ORDIN.	SGR.
590393	B408	591115	D229	591409	D222	591824	L304	593369	B230/ 1
590394	B412	591125	D229	591411	D222	591825	L304	593521	B201
590398	C101	591126	D229	591413	D222	591826	L304	593606	D223
590429	B230	591148	D301	591414	D222	591826	L304/ 1	593607	D223
590431	B233	591161	B207	591415	D222	591854	L310	593614	A221
590435	B233	591165	B207	591416	D222	591890	A301	593628	D229
590439	B234	591167	B207	591418	D222	591892	A301	593629	B210
590446	B230	591168	B207	591419	D222	591900	D340	593763	A303
590446	B230/ 1	591171	B210	591420	D222	591991	L304	593763	A303/ 1
590448	B108	591172	B210	591421	D223	591991	L304/ 1	593775	A221
590448	B108/ 1	591173	B207	591424	D224	592046	B115	593777	B411
590456	B109	591174	B210	591425	D224	592046	B115/ 1	593802	B411
590456	B109/ 1	591178	B210	591426	D224	592065	L130	593900	F201
590461	A002	591179	B210	591427	D224	592075	B108	593956	E302
590496	B109	591181	B207	591429	D224	592075	B108/ 1	594315	D333
590496	B109/ 1	591181	B210	591431	D224	592153	B110	594317	D330
590518	C101	591182	B207	591432	D224	592154	B110/ 1	594320	D333
590519	C101	591182	B210	591433	D224	592155	C135	594322	D333
590520	C101	591183	B207	591434	D224	592195	B235	594323	D333
590521	C101	591183	B210	591467	A201	592196	B235	594324	D330
590523	C101	591185	B213	591503	D223	592374	L310	594325	D333
590532	B204	591186	B213	591528	B301/ 1	592437	Z101	594326	D333
590532	B204/ 1	591187	B213	591529	B105	592487	B204	594327	D333
590533	B204	591217	D229	591559	M101	592604	Z101	594328	D333
590533	B204/ 1	591238	D338	591560	M101	592724	A221	594329	D333
590536	B204	591246	L311	591565	B108	592726	E328	594330	D333
590537	B204	591246	L311/ 1	591567	A102	592730	D222	594331	D333
590537	B204/ 1	591247	D229	591568	A102	592731	D222	594332	D333
590538	B204	591264	C102	591575	B105	592915	B301/ 1	594343	D330
590732	B233/ 1	591266	D223	591576	M101	593096	D331	594345	L311
590736	D334	591276	B233	591577	M101	593101	A301	594345	L311/ 1
590789	B110	591276	B233/ 1	591587	L304	593121	E328	594346	L311
590790	B110	591276	B233/ 2	591587	L304/ 1	593122	E328	594346	L311/ 1
590833	B205	591300	E328	591595	M101	593180	E302	594633	D334
590851	B408	591308	D102	591609	E302	593181	E302	594634	D334
590852	D223	591333	B213	591622	B105	593186	E302	594637	D334
590872	C108	591348	L101	591666	E302	593198	B235	594638	D334
590882	D337	591363	A221	591669	E302	593198	B235/ 1	594640	D334
590895	D337	591364	A221	591685	A201	593199	M101	594666	D330
590948	C101	591365	A221	591689	B230	593200	M101	594667	D301
590949	C101	591366	A221	591689	B230/ 1	593304	B235	594672	D330
590958	D338	591367	A221	591693	Z101	593323	B234/ 1	594745	B108
591033	B105	591370	A221	591706	B111	593324	B234/ 1	594745	B108/ 1
591055	B111	591371	A221	591706	B111/ 1	593330	B204	594746	B108
591055	B111/ 1	591388	B201	591707	B111	593330	B204/ 1	594746	B108/ 1
591070	A301	591389	B201	591707	B111/ 1	593340	B204/ 2	594904	L312
591104	D223	591390	B201	591759	B210	593357	E328	594910	D334
591109	B235	591392	B201	591794	B111	593361	E328	594911	D334
591109	B235/ 1	591393	B201	591794	B111/ 1	593364	E328	595012	L130
591112	D229	591397	B230/ 1	591794	D223	593369	B230	595073	L101

ROADPARTS.COM.AR

WWW.ROADPARTS.COM.AR

N.ORDIN.	SGR.	N.ORDIN.	SGR.	N.ORDIN.	SGR.	N.ORDIN.	SGR.	N.ORDIN.	SGR.
595208	A201	597092	B235	604369	A107	746993	A228	760668	A228
595357	E328	597092	B235/ 1	605801	F401	747568	A227	760925	A228
595358	E328	597109	A102	656829	A235	748670	A227	760926	A228
595360	B108	597258	D220	705603	A225	748850	A227	760972	A228
595360	B108/ 1	597415	B235	705631	A225	748851	A227	763150	A224
595489	D331	597415	B235/ 1	705633	A225	751032	A225	763152	A225
595515	D331	597768	C101	705636	A225	752758	A237	763153	A225
595566	A222	597795	B235	705637	A225	753177	A227	763178	A225
595591	A222	597874	B301	705639	A225	753177	A228	763187	A228
595594	A222	597874	B301/ 1	705726	A237	753571	A228	763195	A228
595595	A222	598010	B213	705736	A227	753762	A225	763197	A228
595596	A222	598228	B408	705737	A225	754799	A227	763363	A227
595597	A223	598512	D340	705737	A227	756177	A235	763439	A228
595599	A223	598513	D340	705757	A227	756200	A227	763507	A227
595600	A223	598514	D340	705758	A227	756201	A227	763637	A237
595601	A223	598515	D340	705785	A227	756203	A227	763754	A237
595602	A223	598535	D340	705792	A227	756618	A224	763993	A233
595603	A223	598536	D340	705804	A227	756671	A224	763993	A233/ 1
595604	A223	598620	A201	705809	A227	757265	A224	764008	A237
595605	A223	598627	F401	705818	A227	757357	A228	764099	A224
595609	D224	598628	M101	706197	A228	758065	A227	764120	A225
4993810 ~~595623~~	D229 T.E.	598629	E302	706210	A237	758970	A228	764163	A227
595669	A222	598637	A201	712764	A235	758974	A228	764165	A227
595670	A222	598836	A221	718309	A227	758976	A228	764518	A233
595671	A222	599148	B204/ 2	722023	A233	759016	A228	764518	A233/ 1
595736	D229	599148	B204/ 3	722023	A233/ 1	759067	A227	764519	A233
595788	E302	599149	B204/ 2	722023	A235	759068	A227	764519	A233/ 1
595878	D229	599149	B204/ 3	722027	A235	759073	A237	764520	A233
595963	E302	599151	B204/ 2	722249	A228	759146	A228	764520	A233/ 1
596104	D334	599151	B204/ 3	722262	A228	759915	A224	764521	A233
596105	D334	599152	B204/ 2	722282	A228	759916	A224	764521	A233/ 1
596231	D333	599152	B204/ 3	722283	A228	760002	A237	764522	A233
596232	D333	599153	B204/ 2	722287	A228	760003	A237	764522	A233/ 1
596678	D301	599153	B204/ 3	722353	A237	760004	A237	764543	A233
596679	D301	599296	C101	723838	A228	760005	A237	764543	A233/ 1
596882	E325	599299	C101	723857	A237	760006	A237	764549	A233
596884	E325	599300	C101	726381	A227	760007	A237	764550	A233
596886	E325	599301	C101	726381	A233	760008	A237	764550	A233/ 1
596887	E325	599302	C101	726381	A233/ 1	760009	A237	764551	A233
596889	E325	599303	C101	726381	A235	760010	A237	764551	A233/ 1
596890	E302	599304	C101	727493	A227	760157	A237	764552	A233
596892	E302	599305	C101	733484	A228	760239	A225	764552	A233/ 1
596900	E302	599306	C101	738461	Z101	760241	A225	764582	A228
596929	E325	599307	C101	746152	A225	760356	A227	764587	A227
596934	E302	599308	C101	746152	A227	760464	A227	764956	A225
596945	E302	599309	C101	746153	A225	760512	A227	764957	A225
596949	E302	599310	C101	746189	A225	760514	A227	764958	A225
596950	E302	599311	C101	746214	A225	760616	A233/ 1	764992	A228
597091	B235	599366	D334	746991	A228	760666	A228	764999	A228
597091	B235/ 1	599366	D337	746993	A227	760667	A228	765256	A228

ROADPARTS.COM.AR

WWW.ROADPARTS.COM.AR

N.ORDIN.	SGR.	N.ORDIN.	SGR.	N.ORDIN.	SGR.	N.ORDIN.	SGR.	N.ORDIN.	SGR.
765290	A237	767795	A233	875885	B316	4206950	F603	4514429	B316
765291	A237	767795	A233/ 1	875885	B316/ 1	4216226	B206	4514429	B316/ 1
765342	A228	767796	A233	992474	F401	4216226	B206/ 1	4519495	A301
765501	A228	767796	A233/ 1	1900459	A105	4216809	A108	4525591	A107
765502	A228	768072	A237	1900574	A103	4217120	F301	4525592	A107
765503	A228	768161	A228	1900634	A102	4217121	F301	4526173	A106
765504	A228	768191	A227	1900944	A103	4217728	B206	4526340	A116
765505	A228	768266	A227	1900995	A103	4217728	B206/ 1	4526511	A102
765511	A228	768372	A227	1900996	A103	4220847	F301	4526644	A107
765758	A227	768378	A235	1900997	A103	4222265	F301	4526645	A107
766097	A237	768482	A227	1900998	A103	4223787	F301	4526648	A107
766098	A237	768501	A233	1900999	A103	4240005	A301	4526899	B111
766099	A237	768504	A233	4002000	B316	4240367	F401	4526899	B111/ 1
766100	A237	768504	A233/ 1	4002000	B316/ 1	4242732	F603	4526899	D223
766167	A227	768508	A233	4002024	B316	4243842	B230	4526900	B111
766183	A227	768508	A233/ 1	4002024	B316/ 1	4243842	B230/ 1	4526900	B111/ 1
766185	A227	768511	A233	4003522	A224	4247146	F603	4526900	D223
766188	A227	768511	A233/ 1	4027910	A301	4254213	F603	4526961	A107
766387	A227	768517	A233	4053247	F201	4262115	F603	4528393	A101
766432	A228	768517	A233/ 1	4057844	Z101	4262118	F603	4528881	A107
766645	A237	768523	A233	4065615	F603	4262119	F603	4530113	A102
766703	A237	768523	A233/ 1	4071817	M101/ A	4262908	F603	4530119	A102
766705	A237	768567	A228	4073460	F401	4263315	F603	4530120	A102
766706	A237	768651	A233	4073976	F201	4263530	F603	4530121	A102
766707	A237	768651	A233/ 1	4073977	F201	4268886	F603	4530123	A102
766722	A228	768673	A228	4075239	F201	4268887	F603	4531110	A254
766837	A235	768948	A228	4085212	F301	4275866	F603	4533969	A102
766838	A235	768950	A228	4085213	F301	4276967	F401	4535822	A107
766839	A235	769108	A227	4091420	F301	4278882	F603	4535823	A107
766875	A225	769109	A227	4091420	F401	4278944	F603	4538013	A116
766903	A225	769348	A235	4091438	M101/ A	4312908	A402	4538571	A303
766996	A227	769542	A228	4150782	F603	4500461	A107	4538571	A303/ 1
767013	A224	769590	A228	4152950	F401	4500462	A107	4538577	A303
767014	A224	769591	A228	4158641	F401	4500463	A107	4538708	A105
767059	A227	769598	A233	4165032	F301	4500477	A107	4539357	A116
767111	A235	769598	A233/ 1	4176846	F401	4500478	A107	4541266	A116
767314	A228	769599	A224	4177981	B210	4502626	A101	4542203	A107
767315	A228	769691	A227	4177981	B233	4502935	A101	4543472	A254
767387	A224	769694	A227	4177981	B233/ 1	4502935	B201	4543869	A303
767451	A235	769695	A227	4177981	B233/ 2	4503811	A301	4543870	A303
767755	A227	770078	A224	4177981	E325	4511313	A301	4544093	A107
767756	A227	770079	A233	4180725	F401	4512870	A116	4544152	A107
767758	A227	770079	A233/ 1	4182461	F401	4513436	A119	4544153	A107
767759	A227	770085	A233	4182462	F401	4513436	A409	4544154	A107
767760	A227	770085	A233/ 1	4184242	F401	4513714	A303	4547528	A102
767761	A227	770638	A224	4184246	F401	4513714	A303/ 1	4549368	A402
767762	A227	770694	A224	4184391	F301	4513714	A402	4555591	A302
767764	A227	851425	A101	4184391	F401	4513940	A102	4555591	A302/ 1
767765	A227	852409	A301	4184986	F401	4514429	B301	4555595	A302/ 1
767766	A227	852410	A301	4205243	F301	4514429	B301/ 1	4565357	A107

ROADPARTS.COM.AR

WWW.ROADPARTS.COM.AR

N.ORDIN.	SGR.	N.ORDIN.	SGR.	N.ORDIN.	SGR.	N.ORDIN.	SGR.	N.ORDIN.	SGR.
4578607	A402	4610719	F301	4633359	A103	4647840	A107	4664158	A103
4579263	A107	4610721	A119	4633532	A105	4647841	A107	4664159	A103
4579771	A402	4610722	F301	4633851	A105	4647842	A107	4664160	A103
4585395	B316	4610723	F301	4634118	A102	4647843	A107	4666507	A105
4585395	B316/ 1	4610728	A119	4636293	A303	4647844	A107	4666657	A105
4585396	B316	4613684	A119	4636294	A303	4647845	A107	4666658	A105
4585396	B316/ 1	4614264	A116	4636296	A303	4647846	A107	4667339	A303/ 1
4588654	A254	4614884	A402	4636297	A303	4647847	A107	4667755	A303/ 1
4591439	A402	4614886	A402	4636300	A303	4649718	A303/ 1	4667851	A302
4592177	A402	4614887	A402	4636301	A303	4649719	A303	4667852	A302/ 1
4594861	A402	4615254	A402	4636302	A303	4649719	A303/ 1	4667853	A302
4595647	A106	4616134	A402	4636397	A303	4649835	A106	4668861	A125
4595833	A403	4616135	A402	4636397	A303/ 1	4649836	A106	4668862	A125
4596891	D224	4616568	A402	4636399	A303	4651309	A115	4668863	A125
4596891	E328	4616787	A402	4636399	A303/ 1	4652838	A402	4670137	A115
4598054	B316	4616935	A402	4636401	A303	4654839	A409	4670139	A106
4598054	B316/ 1	4619257	A403	4636458	A303	4654927	A101	4670687	B301
4605412	A116	4619885	A107	4636458	A303/ 1	4654929	A101	4670687	B301/ 1
4605809	A105	4620035	A106	4638335	A125	4655191	B316	4670689	B316
4605810	A105	4621687	A105	4638337	A125	4655191	B316/ 1	4670689	B316/ 1
4605812	A105	4621688	A105	4638506	A125	4655298	A402	4671001	A226
4606027	A403	4621689	A105	4638618	A107	4655782	A402	4671329	A105
4606028	A403	4621690	A105	4638619	A125	4656653	B316	4671767	A107
4606030	A403	4621691	A105	4638621	A125	4656914	B316	4671768	A107
4606031	A403	4622228	A103	4638635	A125	4656914	B316/ 1	4671890	A101
4606033	A403	4622245	A101	4638675	A125	4657459	A224	4671891	A101
4606034	A403	4622458	A101	4639558	A102	4657465	A222	4672032	A402
4606042	A402	4622829	A402	4641649	A105	4657869	A303/ 1	4672035	A402
4606046	A402	4622832	A402	4641650	A105	4658030	A107	4672767	A101
4606051	A403	4622957	A119	4642042	A403	4658031	A107	4672768	A101
4606094	A402	4623563	A107	4642953	A301	4659146	A101	4672842	A301
4606319	A104	4623710	A116	4643288	A125	4661218	A402	4674943	M101/ A
4606319	A106	4623711	A116	4643407	A301	4663640	A101	4674947	M101/ A
4606783	A409	4623714	A116	4643408	A301	4664120	A103	4677094	A301
4606784	A409	4623877	A104	4643409	A301	4664121	A103	4678133	A303
4606786	A409	4624259	A107	4643590	B316	4664122	A103	4679552	A101
4606787	A409	4625147	A107	4643590	B316/ 1	4664123	A103	4679615	A102
4606789	A409	4626478	A107	4643591	A301	4664124	A103	4679616	A107
4606791	A409	4626479	A107	4643827	A224	4664132	A103	4681598	A102
4607072	A104	4627301	A301	4643846	A101	4664133	A103	4681738	M101/ A
4607073	A104	4627792	A409	4643847	A101	4664134	A103	4681739	M101/ A
4607074	A104	4628329	A101	4645048	M101/ A	4664135	A103	4686352	A301
4607210	A103	4628338	A409	4645049	M101/ A	4664136	A103	4686353	A301
4607211	A106	4628548	A402	4645926	A303	4664144	A103	4695903	A103
4607729	A102	4628569	A107	4645928	A303	4664145	A103	4699481	B316/ 1
4608219	A116	4630549	A106	4646455	A105	4664146	A103	4699485	B301
4608815	A116	4630672	A301	4647253	A402	4664147	A103	4699485	B301/ 1
4609090	A107	4630677	A301	4647837	A107	4664148	A103	4699616	A409
4609091	A107	4630679	A301	4647838	A107	4664156	A103	4871068	A402
4609095	A107	4632138	A125	4647839	A107	4664157	A103	4871771	A224

ROADPARTS.COM.AR

WWW.ROADPARTS.COM.AR

N.ORDIN.	SGR.	N.ORDIN.	SGR.	N.ORDIN.	SGR.	N.ORDIN.	SGR.	N.ORDIN.	SGR.
4871773	A224	4954100	L101	4956181	B110/ 1	4959676	D333	4962037	B109
4871774	A224	4954210	B109/ 1	4956183	B109/ 1	4959680	B411	4962039	B201
4950447	A102	4954385	A108	4956188	B110/ 1	4959733	C102	4962041	B201
4950479	B218	4954412	A101	4956190	B110/ 1	4959840	E302	4962043	B201
4950480	B218	4954417	A402	4956192	B110/ 1	4959923	D330	4962045	B201
4950481	B218	4954420	A402	4956194	B110/ 1	4959930	L311/ 1	4962046	B201
4950629	L304	4954423	A409	4956196	B206/ 1	4959932	L311/ 1	4962047	B201
4950629	L304/ 1	4954424	A102	4956200	B206/ 1	4959934	L311/ 1	4962048	B201
4951055	L101	4954426	A108	4956205	B110/ 1	4959937	L311/ 1	4962138	B233
4951206	D334	4954498	D223	4956207	B110/ 1	4959978	C101	4962164	B204/ 3
4951207	D334	4954530	L101	4956208	B110	4960053	B230	4962166	B204/ 3
4951208	D334	4954582	A254	4956208	B110/ 1	4960053	B230/ 1	4962168	B204/ 3
4951209	D334	4954588	B408	4956212	B110/ 1	4960068	B109	4962171	B204/ 3
4951301	B204	4954589	B408	4956218	A401	4960068	B109/ 1	4962174	B204/ 3
4951301	B204/ 1	4954658	A103	4956219	B206/ 1	4960099	D333	4962176	B204/ 3
4951415	A409	4954662	A103	4956221	B206/ 1	4960162	A107	4962186	B204/ 1
4951546	D334	4954978	D101	4956224	D223	4960193	B204	4962190	B204/ 1
4951796	L302	4954989	D101	4956541	A224	4960193	B204/ 1	4962191	B204/ 1
4951797	L302	4954997	D101	4956543	A224	4960200	D338	4962194	B204/ 1
4951841	D229	4955015	A108	4956863	B109/ 1	4960318	B110	4962196	B204/ 1
4951845	A222	4955054	L101	4957367	B230/ 1	4960320	B111	4962197	B204/ 1
4952183	B108/ 1	4955085	A222	4957531	B206	4960321	B111	4962198	B204/ 1
4952459	A402	4955094	A002	4957531	B206/ 1	4960322	B111	4962201	B204/ 3
4952491	B218	4955443	D103	4957861	C108	4960323	B111	4962204	B201
4952496	A402	4955449	D103	4957862	C108	4960324	B111	4962252	B207
4952541	B230	4955451	D103	4957863	C108	4960338	L310	4962396	B207
4952541	B230/ 1	4955452	D103	4957864	C108	4960398	B206	4962397	B210
4952543	B230	4955458	D102	4958067	A102	4960412	B206	4962412	B230/ 1
4952543	B230/ 1	4955472	A402	4958201	C101	4960451	B110	4962419	B230/ 1
4952553	F401	4955473	A222	4958206	C108	4960453	B110	4962493	B233/ 1
4952554	F401	4955484	D334	4958207	C108	4960652	D223	4962494	B233/ 1
4952555	Z101	4955502	D103	4958508	C101	4960668	A224	4962494	B233/ 2
4952643	A402	4955520	B105	4958510	L310	4960756	B201	4962496	B233/ 1
4952670	A301	4955524	L101	4958518	L310	4960759	B204	4962496	B233/ 2
4952685	B111	4955552	D103	4958521	L310	4960759	B204/ 1	4962497	B233/ 1
4952685	B111/ 1	4955553	D103	4958799	L310	4961101	B109/ 1	4962497	B233/ 2
4953496	A301	4955556	L101	4959324	A401	4961208	D220	4962498	B233/ 1
4953502	A115	4955569	L312	4959516	C101	4961209	D220	4962498	B233/ 2
4953503	A409	4955702	L312	4959519	C108	4961269	A401	4962499	B233/ 1
4953604	B217/ 1	4955830	L101	4959558	F401	4961462	D101	4962499	B233/ 2
4953607	B235/ 1	4955832	L101	4959560	C135	4961485	D101	4962524	A401
4953610	B235/ 1	4955959	D101	4959639	E302	4961507	L101	4962525	A401
4953884	D229	4956114	A303	4959652	B408	4961971	B201	4962648	B408
4953895	B110	4956114	A303/ 1	4959657	B411	4961972	B201	4962718	B408
4953895	B110/ 1	4956116	B218	4959660	B412	4961974	B201	4962727	B230/ 1
4953895	D223	4956118	A402	4959661	B412	4961975	B201	4962820	A409
4953896	E302	4956122	F201	4959662	D333	4962010	B105	4963331	E302
4953951	A401	4956158	B110/ 1	4959664	B412	4962011	B105	4963363	B233/ 1
4953954	B217/ 1	4956172	A401	4959666	L311	4962028	B233/ 1	4963366	B233/ 1
4954028	B105	4956174	A401	4959672	L311	4962029	B233/ 1	4963762	A301

ROADPARTS.COM.AR

WWW.ROADPARTS.COM.AR

N.ORDIN.	SGR.	N.ORDIN.	SGR.	N.ORDIN.	SGR.	N.ORDIN.	SGR.	N.ORDIN.	SGR.
4963781	B204/ 3	4965899	B206/ 1	4970641	E325	4973494	D334	4977315	L101
4963862	L302	4965900	C101	4970646	E325	4973496	D334	4977371	L310
4963864	L302	4965902	B201	4970722	C101	4973757	A254	4977435	L101
4963873	L302	4965965	B110	4970723	C101	4973810	L304	4977442	B204
4963877	L302	4965967	B109	4970763	A002	4973810	L304/ 1	4977442	B204/ 1
4963881	L302	4965967	B109/ 1	4970764	A002	4973946	E302	4977457	L310
4963883	L302	4965969	D223	4970933	D330	4974209	B206	4977458	L130
4963887	L302	4965971	D223	4970936	D330	4974277	A302	4977462	L310
4963890	L302	4965976	B233/ 1	4970937	D330	4974297	A302/ 1	4977601	A402
4963897	L302	4965976	B233/ 2	4970948	L311	4974299	A302/ 1	4977606	A402
4963947	D337	4966038	F401	4970950	L311	4974330	C102	4977631	A223
4963950	D338	4966100	L304	4970952	L311	4974332	C102	4977633	A223
4963951	D338	4966108	L304	4970955	L311	4974464	B109	4977636	B204/ 1
4964144	B206/ 1	4966376	B204/ 2	4970959	D330	4974467	B109	4977688	A221
4964148	B230/ 1	4966376	B204/ 3	4970960	D330	4974468	B208	4977732	E325
4964174	B204/ 1	4966394	D101	4970961	L311	4974470	B206	4977809	D103
4964217	B210	4966396	L304	4970961	L311/ 1	4974471	B206	4977813	D103
4964220	B233	4966396	L304/ 1	4971006	D330	4974664	L130	4977820	D103
4964220	B233/ 1	4966397	L304	4971007	D330	4974665	L130	4977879	B207
4964220	B233/ 2	4966397	L304/ 1	4971035	D330	4974771	L130	4977926	B204
4964318	A226	4966483	D334	4971036	D330	4974944	F301	4978124	L101
4964319	A226	4966736	B210	4971252	D333	4974972	F301	4978198	L101
4964320	A226	4966798	C101	4971270	B206/ 1	4975188	C101	4978202	L101
4964321	A226	4966799	C101	4971748	C135	4975232	A119	4978227	L101
4964322	A226	4966830	B109/ 1	4971753	C135	4975233	A119	4978228	D222
4964323	A226	4966852	D334	4971790	D340	4975732	B204/ 1	4978254	A301
4964396	B217	4966853	D334	4971807	D340	4975734	D337	4978340	A221
4964396	B217/ 1	4966854	D334	4971843	A201	4976146	D229	4978395	L101
4964396	E328	4966862	B205	4972293	D229	4976293	A401	4978400	L101
4964475	A402	4966863	B205	4972378	Z104/ 1	4976411	E328	4978418	L101
4964481	A301	4966864	B205	4972380	Z104/ 1	4976416	E328	4978420	L101
4964486	A226	4967411	A301	4972404	B201	4976722	A108	4978426	L101
4964487	A226	4967422	B206	4972430	D229	4976731	A108	4978556	L310
4964501	A224	4967422	B206/ 1	4972431	D229	4976732	A108	4978765	E328
4964551	A224	4967724	E302	4972432	D229	4976928	D301	4978784	A409
4965120	A226	4967734	B206/ 1	4972433	D229	4977072	B238	4978800	L304
4965150	B207	4967918	D334	4972609	A256	4977085	B238	4978800	L304/ 1
4965224	B204/ 3	4968135	B411	4972664	B115	4977095	A401	4978830	D338
4965273	B234	4968137	B411	4972664	B115/ 1	4977098	A401	4978863	A409
4965273	B234/ 1	4968762	B408	4972667	B115	4977099	A401	4978953	B110
4965274	B230	4968813	C101	4972667	B115/ 1	4977100	A401	4978953	B110/ 1
4965382	A402	4969093	B204	4972932	A254	4977118	A201	4978989	L101
4965395	A301	4969101	B204/ 1	4973175	C102	4977132	B238	4978992	L101
4965396	A303	4969273	B205	4973176	C102	4977279	B238	4978994	B230
4965399	A303	4969274	B205	4973330	B206	4977280	B210	4979073	L101
4965428	A103	4969975	L130	4973332	D223	4977297	L311	4979074	L101
4965487	B230	4970188	B204/ 3	4973333	B109	4977297	L311/ 1	4979102	B230
4965683	D334	4970199	B201	4973333	B109/ 1	4977298	L310	4979137	B230
4965830	B109	4970200	B205	4973374	D223	4977301	L310	4979137	B230/ 1
4965830	B235	4970232	B201	4973376	B110	4977303	L304	4979157	B230/ 1

ROADPARTS.COM.AR

WWW.ROADPARTS.COM.AR

N.ORDIN.	SGR.	N.ORDIN.	SGR.	N.ORDIN.	SGR.	N.ORDIN.	SGR.	N.ORDIN.	SGR.
4979159	B230/ 1	4981274	A302/ 1	4982944	B201	4987517	M101/ A	4989980	B109/ 1
4979204	B204	4981335	B204	4982946	D334	4987518	M101/ A	4989981	B109
4979645	B204/ 2	4981715	A103	4982946	D337	4987729	B204/ 1	4989994	B230
4979645	B204/ 3	4981795	L101	4983175	A224	4987863	A002	4989994	B230/ 1
4979701	L130	4982082	D334	4983219	B201	4988011	A002	4990299	C101
4979707	L130	4982082	D337	4983350	D340	4988012	A002	4990403	B109
4979709	B110	4982082	D337/ A	4983352	D340	4988130	L130	4990403	B109/ 1
4979709	D223	4982082	D338	4983354	D340	4988437	D223	4990404	B109
4979711	B217	4982109	B204/ 1	4983360	D340	4988439	D223	4990404	B109/ 1
4979712	B217	4982110	B204/ 1	4983361	D340	4988441	D223	4990407	B109
4979713	B217	4982111	B204/ 1	4983363	D340	4988442	D223	4990407	B109/ 1
4979713	B217/ 1	4982113	B204/ 3	4983365	D340	4988782	A301	4990536	D330
4979714	B217	4982114	B205	4983395	B204/ 1	4988857	A101	4990537	D330
4979714	B217/ 1	4982115	B204/ 1	4983635	B411	4989255	B233/ 2	4990544	D330
4979718	M101	4982161	L304	4983637	B411	4989256	B233/ 2	4990545	D330
4979790	M101	4982161	L304/ 1	4983776	L101	4989257	B233/ 2	4990546	D337/ A
4979809	B110/ 1	4982162	L304	4983905	B204/ 2	4989258	B233/ 2	4990547	D337/ A
4979810	B217/ 1	4982162	L304/ 1	4983905	B204/ 3	4989259	B233/ 2	4990593	D330
4979811	B217/ 1	4982319	D340	4983917	B204/ 3	4989260	B233	4990594	D330
4979853	B204/ 2	4982320	D340	4983955	L101	4989260	B233/ 2	4990634	D330
4979854	B204/ 2	4982321	D340	4983957	B201	4989261	B233/ 2	4990635	D330
4979854	B204/ 3	4982322	D340	4984139	B233/ 2	4989262	B233	4990757	M101/ A
4979890	M101	4982323	D340	4984152	B233/ 2	4989262	B233/ 2	4990882	M101/ A
4980006	B204/ 3	4982324	D340	4984153	B233/ 2	4989264	B233	4990886	M101/ A
4980123	A401	4982325	D340	4984154	B233/ 2	4989264	B233/ 2	4990887	M101/ A
4980156	B210	4982326	D340	4984156	B233/ 2	4989571	L130	4991509	L101
4980156	B213	4982327	D340	4984157	B233/ 2	4989572	A301	4991766	B207
4980156	D222	4982328	D340	4984160	B233/ 2	4989854	D337/ A	4991775	B233
4980254	F401	4982329	D340	4984188	B233/ 2	4989857	D337/ A	4991783	B210
4980255	F401	4982332	D340	4984217	B233/ 2	4989858	D337/ A	4991785	L310
4980279	B411	4982333	D340	4984218	B233/ 2	4989859	D337/ A	4991786	B210
4980281	B411	4982334	D340	4984755	B204/ 2	4989860	D334	4991788	B230
4980298	F401	4982336	D340	4984755	B204/ 3	4989860	D337/ A	4991830	B233
4980957	A256	4982337	D340	4984823	B210	4989861	D337/ A	4991975	A201
4980958	A256	4982338	D340	4984826	B210	4989862	D334	4992079	E328
4981028	A254	4982339	D340	4984989	A301	4989862	D337/ A	4992081	E328
4981056	B201	4982342	D340	4984991	A303/ 1	4989863	D337/ A	4992082	E328
4981108	L311/ 1	4982343	D340	4984992	A000	4989868	D334	4992083	E328
4981112	L311/ 1	4982344	D340	4984993	A000	4989872	D334	4992084	E328
4981125	A000	4982346	D340	4985787	A301	4989874	D334	4992085	E328
4981151	A000	4982644	A201	4987180	E302	4989876	D334	4992086	E328
4981159	F401	4982681	D337	4987181	E302	4989877	D334	4992087	E328
4981179	F401	4982683	D337	4987182	E302	4989878	D334	4992088	E328
4981191	L311/ 1	4982684	D334	4987183	E302	4989879	D334	4992089	E328
4981192	L311/ 1	4982684	D337	4987188	E302	4989904	B235	4992094	E328
4981193	L311/ 1	4982685	D334	4987201	E302	4989904	B235/ 1	4992097	B233
4981270	A301	4982685	D337	4987202	E302	4989905	B109	4992099	B233
4981271	A301	4982686	D334	4987403	M101/ A	4989905	B109/ 1	4992213	E328
4981273	A302	4982686	D337	4987451	B230/ 1	4989906	B109	4992333	E328
4981273	A302/ 1	4982687	D334	4987511	M101/ A	4989906	B109/ 1	4992747	B230/ 1

ROADPARTS.COM.AR

WWW.ROADPARTS.COM.AR

N.ORDIN.	SGR.	N.ORDIN.	SGR.	N.ORDIN.	SGR.	N.ORDIN.	SGR.	N.ORDIN.	SGR.
4992749	B233/ 2	8273225	E310	8273918	D227	8280169	D227/ 1	8281612	D223
4992750	B230/ 1	8273237	E332	8273918	D227/ 1	8280178	E310/ 1	8281615	D227/ 1
4992752	B233/ 1	8273262	E310	8273919	D227	8280182	E310/ 1	8281616	D227/ 1
4992767	L101	8273358	E329	8273919	D227/ 1	8280182	E313/ 1	8281617	D227/ 1
4992768	L101	8273361	E329	8273920	D227	8280189	E310/ 1	8281618	D227/ 1
4993722	L310	8273438	E331	8273920	D227/ 1	8280195	E310/ 1	8281619	D227/ 1
4993964	B110	8273439	E331	8273940	D227	8280196	E310/ 1	8281620	D227/ 1
4993964	B110/ 1	8273524	E310	8273968	D227	8280206	E313/ 1	8281621	D227/ 1
4993964	D223	8273524	E310/ 1	8273969	D227	8280209	E313/ 1	8281735	E331
4993965	B110	8273530	E313	8274234	D227	8280441	E331	8282034	D227/ 1
4993965	B110/ 1	8273530	E313/ 1	8274279	Z101	8280492	E306	8282509	E332/ 1
4993965	D223	8273532	E313	8274282	E313	8280573	E310	8282550	E310
4994683	B233	8273533	E310	8274289	E332	8280591	E313	8282586	E310
4994687	B230	8273535	E310	8274290	E332	8280728	E310	8282637	E332/ 1
4996300	B110	8273540	E310	8274311	E302/ 1	8280763	E332/ 1	8282638	E332/ 1
4996300	D223	8273542	E310	8274333	E331	8280764	E332/ 1	8282642	E332/ 1
4996302	B110/ 1	8273543	E310	8274493	E313	8280769	E329	8282684	E332
8253660	E328	8273549	E310	8274494	E313	8280777	E310	8282745	E302/ 1
8268534	D102	8273550	E310	8274627	E332	8280778	E310	8282751	E302/ 1
8268534	D103	8273552	E310	8274680	E331	8280779	E310	8282994	E331
8270126	E310	8273590	E332	8274688	E331	8280780	E310	8283222	E332
8270126	E310/ 1	8273605	E306	8274694	E331	8280838	E313/ 1	8283225	E332
8270126	E313	8273608	E332	8274704	E310	8280843	E302	8283227	E332
8270126	E313/ 1	8273613	E332	8274713	E331	8280907	E310/ 1	8283229	E332
8270128	E310/ 1	8273635	E313/ 1	8274782	E302	8280908	E310/ 1	8283375	E310/ 1
8270250	D301	8273636	E332/ 1	8274785	E302	8280909	E310/ 1	8283376	E310/ 1
8270259	E310/ 1	8273637	E313/ 1	8274788	E302	8280910	E310/ 1	8283381	E310/ 1
8270283	E310/ 1	8273641	E310/ 1	8274789	E302	8280913	E310/ 1	8283381	E332/ 1
8271627	E332	8273702	E310	8274794	E302	8280914	E310/ 1	8283394	E310/ 1
8271634	E306	8273712	E302/ 1	8274809	E313/ 1	8280915	E310/ 1	8283400	E332/ 1
8272198	E329	8273718	E302/ 1	8274818	E302	8280975	E313/ 1	8283478	D227
8272206	E329	8273724	E331	8274819	E302	8280976	E313/ 1	8283478	D227/ 1
8272207	E329	8273725	E331	8274939	E332	8281025	D227/ 1	8283944	E329
8272209	E329	8273726	E331	8274980	E332	8281030	D227/ 1	8284033	E310/ 1
8272537	E310/ 1	8273908	D227	8274981	E302	8281033	D227/ 1	8284035	E310/ 1
8272556	E332	8273908	D227/ 1	8274982	E302	8281034	D227/ 1	8284186	E331
8272559	E332	8273909	D227	8274984	E302	8281077	E331	8284824	E302/ 1
8272596	E310	8273909	D227/ 1	8274985	E302	8281084	E331	8285029	E302
8272965	E329	8273910	D227	8274986	E302	8281085	E331	8285030	E302
8272966	E329	8273910	D227/ 1	8274987	E302	8281086	E331	8285032	E302
8272969	E329	8273911	D227	8280107	D227/ 1	8281111	E332	8285033	E302
8273096	E331	8273911	D227/ 1	8280120	E331	8281199	E329	8286256	E331
8273101	E331	8273912	D227	8280121	E331	8281200	E329	8286368	E329
8273107	E329	8273912	D227/ 1	8280146	E302/ 1	8281201	D227	8286476	E302/ 1
8273200	E310	8273915	D227	8280149	E302/ 1	8281201	D227/ 1	8286478	E332/ 1
8273208	E313	8273915	D227/ 1	8280162	E302/ 1	8281311	E310/ 1	8286479	E302/ 1
8273211	E313/ 1	8273916	D227	8280166	E302/ 1	8281313	E310/ 1	8286482	E302/ 1
8273213	E313	8273916	D227/ 1	8280168	D227	8281532	E302/ 1	8286516	E310
8273214	E313	8273917	D227	8280168	D227/ 1	8281536	E302/ 1	8286837	E331
8273219	E310	8273917	D227/ 1	8280169	D227	8281576	D227	8286850	E313

ROADPARTS.COM.AR

WWW.ROADPARTS.COM.AR

N.ORDIN.	SGR.	N.ORDIN.	SGR.	N.ORDIN.	SGR.	N.ORDIN.	SGR.	N.ORDIN.	SGR.
8287065	E302/ 1	9911402	F608	9918899	F629	10138786	A402	10257460	B208
8287069	E302/ 1	9911404	F608	9918900	F629	10165240	A301	10257460	B230
8287156	E313/ 1	9911405	F608	9920128	B105/ 1	10165240	B230	10257460	B230/ 1
8287206	E302	9911407	F608	9920129	B105/ 1	10165240	B230/ 1	10257460	B233
8287209	E329	9911408	F608	9920130	B105/ 1	10165440	A224	10257460	B233/ 1
8287352	E310	9911409	F608	9920133	B105/ 1	10165911	A301	10257460	B234
8287389	E310	9911411	F608	9920135	B105/ 1	10166140	A224	10257460	B234/ 1
8287390	E310	9911412	F608	9920136	B105/ 1	10181811	A226	10257460	D229
8287474	E302/ 1	9911413	F608	9920137	B105/ 1	10182611	B109	10257460	E302
8287524	E331	9911414	F608	9920141	B105/ 1	10182611	E302	10259960	A303
8287626	E331	9911415	F608	9920142	B105/ 1	10184311	A201	10259960	B115
8287630	E302	9911416	F608	9920143	B105/ 1	10184311	A301	10259960	B115/ 1
8292008	E306	9911417	F608	9920144	B105/ 1	10184311	D223	10260050	A226
8292009	E306	9911418	F608	9920146	B105/ 1	10184311	E302	10260160	A301
8292010	E306	9911419	F608	9920148	B105/ 1	10184411	A402	10260160	B233/ 2
9501407	E332/ 1	9911420	F608	9920276	B221	10184411	B109	10260160	E331
9501417	E332/ 1	9911422	F608	9920277	B221	10184411	B109/ 1	10260360	A402
9902481	F608	9911428	F608	9920279	A404	10184411	B230	10262660	D229
9902587	F608	9911429	F608	9920280	A404	10184411	B230/ 1	10262760	A107
9903848	F629	9911432	F608	9921019	B105/ 1	10184411	C102	10263160	B230
9903848	F629/ 1	9911433	F608	9921020	B105/ 1	10184511	B110/ 1	10263160	B230/ 1
9903848	F629/ 2	9911434	F608	9921021	B105/ 1	10184711	A301	10263460	A303
9907823	F629	9911438	F608	9921022	B105/ 1	10205820	B110	10263460	A303/ 1
9907823	F629/ 1	9911439	F608	9921023	B105/ 1	10205820	B110/ 1	10264560	B235
9907823	F629/ 2	9911440	F608	9921025	B105/ 1	10205820	D223	10265160	B108
9907824	F629	9911441	F608	9921026	B105/ 1	10205890	F603	10265160	B108/ 1
9907824	F629/ 1	9911442	F608	9921027	B105/ 1	10206320	A116	10268450	A303
9907824	F629/ 2	9911443	F608	9921028	B105/ 1	10206320	A227	10268450	A303/ 1
9909068	F629	9911444	F608	9921030	B105/ 1	10206610	D333	10273001	E328
9909068	F629/ 1	9911445	F608	9921053	B105/ 1	10248271	A221	10273040	B411
9909068	F629/ 2	9912043	F608	9921054	B105/ 1	10248471	B210	10276101	E331
9909116	F629	9912044	F608	9921470	B221	10248471	B213	10276740	B108
9909116	F629/ 1	9912045	F608	9924744	F608	10248471	D222	10276740	B108/ 1
9909116	F629/ 2	9915510	B105/ 1	9925686	F608	10248571	C101	10278301	E328
9909121	F629	9915522	B105/ 1	9928677	F608	10256885	A226	10278340	B201
9909121	F629/ 1	9915524	B105/ 1	10004510	A221	10257050	A226	10278340	B408
9909121	F629/ 2	9915528	B105/ 1	10005011	B210	10257060	A403	10278341	A201
9909122	F629	9915532	B105/ 1	10005011	B213	10257060	B105	10278660	A402
9909122	F629/ 1	9915534	B105/ 1	10005011	D222	10257060	B109	10279460	A301
9909122	F629/ 2	9915627	F629	10005110	C101	10257060	B109/ 1	10279980	E328
9909123	F629	9916021	F608	10006709	F401	10257060	B230	10279985	A201
9909123	F629/ 1	9918651	F629/ 1	10007309	A201	10257060	B230/ 1	10280050	A226
9909123	F629/ 2	9918651	F629/ 2	10032410	A221	10257060	B233	10280060	A301
9910647	F608	9918652	F629/ 1	10092611	D222	10257060	B233/ 2	10280060	B109
9910908	F629	9918652	F629/ 2	10101101	Z104	10257060	C102	10280060	B109/ 1
9910908	F629/ 1	9918786	F401	10112700	B230	10257060	E331	10280060	D223
9910908	F629/ 2	9918893	F629/ 1	10112700	B230/ 1	10257385	B110/ 1	10280060	E302
9911399	F608	9918893	F629/ 2	10115300	B206/ 1	10257460	B109	10281585	A102
9911400	F608	9918897	F629/ 1	10115301	A402	10257460	B206	10282460	A303
9911401	F608	9918897	F629/ 2	10138386	A402	10257460	B206/ 1	10284260	A301

ROADPARTS.COM.AR

WWW.ROADPARTS.COM.AR

N.ORDIN.	SGR.	N.ORDIN.	SGR.	N.ORDIN.	SGR.	N.ORDIN.	SGR.	N.ORDIN.	SGR.
10284460	B217	10376601	B206/ 1	10516670	D229	10516877	F401	10517270	A002
10284460	B217/ 1	10376601	F301	10516670	F401	10517021	B210	10517270	A201
10284585	A403	10376601	F401	10516670	F608	10517070	A201	10517270	B108
10287380	Z101	10376611	A228	10516670	L101	10517070	A221	10517270	B108/ 1
10287380	Z104	10376701	A228	10516670	L302	10517070	A222	10517270	B201
10287385	D301	10376711	A227	10516670	M101	10517070	A256	10517270	B411
10291790	B115	10377311	A227	10516677	F301	10517070	A401	10517270	C101
10291790	B115/ 1	10378011	A227	10516677	F401	10517070	B110	10517270	D101
10296150	B233/ 1	10389501	D334	10516870	A201	10517070	B110/ 1	10517270	D330
10296160	A101	10418201	A301	10516870	A254	10517070	B201	10517270	D334
10296260	A301	10418205	B206	10516870	B105	10517070	B207	10517270	D337
10296260	A303	10418801	F301	10516870	B108	10517070	B406	10517270	D337/ A
10296260	B234	10418801	F401	10516870	B108/ 1	10517070	B408	10517270	D338
10296260	B234/ 1	10418901	F401	10516870	B109	10517070	C102	10517270	E302
10296260	B235	10441190	A402	10516870	B109/ 1	10517070	D222	10517270	E310/ 1
10296260	B235/ 1	10445221	F603	10516870	B110	10517070	D223	10517270	E313/ 1
10296580	B408	10449701	F401	10516870	B110/ 1	10517070	D330	10517270	L304
10296585	A201	10485510	C135	10516870	B201	10517070	D333	10517270	L304/ 1
10296585	B110	10486110	B201	10516870	B204	10517070	E302	10517270	L310
10296585	B110/ 1	10516470	A227	10516870	B204/ 1	10517070	E302/ 1	10517270	L311
10296585	B201	10516470	A228	10516870	B206	10517070	E310	10517270	L311/ 1
10296585	E328	10516470	A401	10516870	B206/ 1	10517070	E325	10517270	L312
10296680	Z104	10516470	A402	10516870	B221	10517070	E328	10517370	E310
10296685	A402	10516470	B206	10516870	B230	10517070	E332/ 1	10517370	E313
10296685	B115	10516470	B206/ 1	10516870	B230/ 1	10517070	F301	10517370	E332
10296685	B115/ 1	10516470	B230	10516870	B233	10517070	F401	10517470	D101
10297080	B408	10516470	B230/ 1	10516870	B233/ 1	10517070	L101	10517470	D330
10297080	B411	10516470	C101	10516870	B233/ 2	10517070	L130	10517470	D331
10297085	B108	10516470	D223	10516870	B238	10517070	L302	10517470	D334
10297085	B108/ 1	10516470	F401	10516870	B408	10517070	L304	10517470	E310
10297085	E328	10516470	F608	10516870	D222	10517070	L304/ 1	10517470	E310/ 1
10298360	A101	10516470	L101	10516870	D223	10517070	L310	10517470	E313
10298460	A303	10516470	L310	10516870	D224	10517070	L311	10517470	E313/ 1
10300571	A101	10516470	M101	10516870	D334	10517070	L311/ 1	10517470	L101
10300671	A303	10516471	F301	10516870	D338	10517070	M101	10517470	L304/ 1
10300671	E328	10516477	F301	10516870	E302	10517070	M101/ A	10517470	L311
10300771	A403	10516670	A222	10516870	E302/ 1	10517170	A221	10517470	L311/ 1
10303360	B109/ 1	10516670	A256	10516870	E325	10517170	B411	10517570	D333
10303460	B235/ 1	10516670	A401	10516870	E328	10517170	C101	10517670	D101
10305171	A102	10516670	A404	10516870	E331	10517170	E306	10517670	D102
10306340	B408	10516670	B109	10516870	F201	10517170	E310	10517670	D103
10306340	B411	10516670	B109/ 1	10516870	F401	10517170	E310/ 1	10517670	E310
10306371	B108	10516670	B110/ 1	10516870	L101	10517170	E313	10517670	E310/ 1
10306371	B108/ 1	10516670	B111	10516870	L304	10517170	E313/ 1	10517670	E332/ 1
10322410	A108	10516670	B111/ 1	10516870	L304/ 1	10517170	E332	10519301	F608
10332810	E328	10516670	B201	10516870	L310	10517170	L101	10519401	A227
10336210	D220	10516670	B206	10516870	L311	10517170	L304	10519401	F301
10376101	F401	10516670	B230	10516870	L311/ 1	10517170	L304/ 1	10519601	A401
10376601	A402	10516670	B230/ 1	10516870	M101/ A	10517170	L311	10519601	B230/ 1
10376601	B206	10516670	D223	10516871	A102	10517170	L311/ 1	10519601	C101

ROADPARTS.COM.AR

WWW.ROADPARTS.COM.AR

N.ORDIN.	SGR.	N.ORDIN.	SGR.	N.ORDIN.	SGR.	N.ORDIN.	SGR.	N.ORDIN.	SGR.
10519601	M101/ A	10791211	B210	10902421	B230/ 1	11195470	B109/ 1	11234721	E302/ 1
10520001	D222	10791211	D222	10902421	M101	11195470	D334	11234721	E331
10520001	E302/ 1	10791311	A221	10902621	A224	11195470	F608	11244630	E310
10520001	F401	10791311	C101	10902621	B206	11195473	A224	11255921	L304
10520001	L101	10791411	E331	10902621	B206/ 1	11197771	A102	11255921	L304/ 1
10520001	M101	10791411	F401	10902621	B230	11197771	A224	11255930	C101
10520101	C101	10791421	C101	10902621	B230/ 1	11197771	A402	11255931	B411
10520101	C135	10791911	B210	10903021	D223	11197773	F603	11288021	B109
10520201	A201	10792011	C135	10903221	B230/ 1	11198071	A101	11288021	B109/ 1
10520201	L310	10793111	B206	10977521	B109	11198071	A102	11305021	A103
10520201	L312	10793111	B206/ 1	10977521	B109/ 1	11198071	A116	11306921	A102
10520221	D101	10794011	F603	10978021	A224	11198071	A125	11306921	A108
10520301	C101	10794601	B230	10979421	B210	11198071	A224	11306921	A409
10520421	D101	10794601	B230/ 1	10979421	B230	11198071	A233	11306921	B201
10721111	L311	10795901	L130	10979421	B230/ 1	11198071	A233/ 1	11306921	B230
10721111	L311/ 1	10796401	B210	10979421	C101	11198071	A301	11306921	B230/ 1
10725911	A221	10796401	D222	11013900	D334	11198071	A303	11306921	B233
10725911	A228	10796401	D340	11014400	D330	11198071	A303/ 1	11306921	B233/ 1
10725918	F603	10796401	E325	11052090	F301	11198071	A402	11306921	B233/ 2
10730321	B235	10796401	E328	11052090	F401	11198071	A409	11306921	D338
10730321	B235/ 1	10796401	L101	11057175	D229	11198071	M101/ A	11306921	E302
10731101	D222	10796401	Z104	11057875	B109	11198077	A403	11306921	E302/ 1
10733601	B210	10797001	C101	11057875	B109/ 1	11198171	A125	11307021	A102
10733601	B213	10797401	A201	11058675	B233/ 2	11198371	A102	11307021	A303
10733601	C101	10797701	B105	11059975	E331	11198371	A107	11307021	A303/ 1
10733601	C135	10797701	E332	11060076	A105	11198371	A108	11307021	B109/ 1
10733601	D222	10801630	A102	11060575	E329	11198371	A116	11307021	B110
10733601	F608	10837610	A302	11060576	A409	11198371	A224	11307021	B110/ 1
10733601	M101	10837610	A302/ 1	11061075	B105	11198371	A254	11307021	B206/ 1
10733801	A301	10837610	F301	11062975	E332	11198371	A303	11307021	B210
10733801	E328	10837710	A224	11066375	C101	11198371	A303/ 1	11307021	D223
10734101	A228	10837710	D333	11066875	D222	11198371	A402	11307021	D224
10734201	A221	10837810	A102	11067376	A107	11198371	A409	11307021	E302/ 1
10734201	C101	10839510	D220	11067875	B110	11198371	C135	11307021	E331
10734201	L101	10839510	E306	11067875	B110/ 1	11198371	F301	11343721	B233/ 2
10734201	L130	10839610	A116	11067875	D223	11198373	A301	11343821	B110/ 1
10734201	L304	10839610	A302	11068875	B205	11198671	A107	11343821	B210
10734201	L304/ 1	10839610	A302/ 1	11069075	E302	11198671	B218	11360221	F201
10734201	L310	10839610	B105	11069375	B205	11198671	F201	11369621	E313/ 1
10734301	A227	10839710	B201	11069375	E302	11198671	F301	11376221	L304 - E 310/1
10734401	A228	10839810	B201	11069875	B205	11198771	A102	11376221	L311 E 313/1
10734401	B206	10858790	F629/ 1	11070575	B105	11198771	L311/ 1	11376221	L311/ 1
10734401	B206/ 1	10858795	F629/ 2	11071375	B204	11200171	A108	11383631	D330
10734401	C135	10902121	A401	11071376	B204/ 1	11200173	F603	11383631	L304/ 1
10734401	M101	10902121	L310	11071875	E332	11227721	A103	11390521	L312
10734601	A221	10902221	A102	11075975	B105	11234721	B110	11390531	A002
10734801	A301	10902221	A401	11077475	B204/ 2	11234721	B110/ 1	11391521	A201
10735001	D301	10902221	C101	11077475	B204/ 3	11234721	B201	11391521	E302
10790140	A254	10902311	A228	11087975	M101/ A	11234721	B210	11391521	L311
10791011	B210	10902421	B230	11195470	B109	11234721	D223	11391521	L311/ 1

ROADPARTS.COM.AR

WWW.ROADPARTS.COM.AR

N.ORDIN.	SGR.	N.ORDIN.	SGR.	N.ORDIN.	SGR.	N.ORDIN.	SGR.	N.ORDIN.	SGR.
11391531	B411	12164111	D338	12179590	E302	12646801	L304/ 1	13449921	A224
11391531	L304/ 1	12164111	F401	12354521	A125	12646801	L310	13449921	B201
11394321	L311	12164111	L310	12541870	L310	12646901	A201	13450530	A224
11394321	L311/ 1	12164111	L311	12574111	F603	12646901	A221	13453721	A402
11394331	B411	12164111	L311/ 1	12574511	B210	12646901	A401	13453820	A409
11398121	D103	12164121	A002	12575811	B316	12646901	L101	13454020	A409
11408321	E306	12164311	L101	12575821	B301	12646901	L302	13454321	F301
11408321	E310	12164321	E313	12575821	B301/ 1	12646901	L304	13517021	A403
11408321	E332	12164321	E313/ 1	12575821	B316/ 1	12646901	L304/ 1	13517321	A403
11408321	L304	12164423	D333	12598371	M101/ A	12646901	L310	13517921	A403
11408321	L304/ 1	12164511	D103	12601278	F603	12646901	L311	13540721	A402
11422021	L311/ 1	12164511	E310	12601371	M101/ A	12646901	L311/ 1	13543321	A402
11422321	C101	12164511	E310/ 1	12605370	B115	12647001	D229	13543521	A402
11422321	E310	12164521	A002	12605370	B115/ 1	12647001	L302	13543721	A125
11422321	E310/ 1	12164711	A102	12605370	B210	12949310	B406	13550201	F608
11422321	E313	12164711	A116	12605370	F401	12953110	B406	13550301	A301
11422321	E313/ 1	12164711	A201	12605370	L101	13268018	F603	13550501	B210
11422321	L101	12164711	A224	12605570	L101	13275901	L101	13550501	B213
11500421	A102	12164711	A301	12605670	B110	13276001	B115	13550701	L311
11701711	F608	12164711	A402	12605670	B110/ 1	13276001	F301	13550721	A002
11795430	A107	12164711	B110	12605770	D222	13276101	F301	13598011	A102
11800521	B201	12164711	B110/ 1	12605970	D334	13276111	L101	13598011	A119
11876221 ~~11876221~~	~~E310/ 1~~ T.E	12164711	B111	12624501	A402	13276201	B115/ 1	13598011	A409
~~11876221~~	~~E313/ 1~~ "	12164711	B111/ 1	12624601	A402	13276201	F401	13598221	A002
11902440	B230	12164711	B201	12638101	D334	13276901	A227	13598520	B412
11902440	B230/ 1	12164711	B210	12638601	B206	13280217	L101	13824611	A228
11903171	A101	12164711	B238	12638601	B217	13316111	M101/ A	13868350	A401
11903171	B233/ 2	12164711	B406	12638601	B217/ 1	13400776	A223	13879640	C101
11903171	E331	12164711	D222	12638601	E325	13401875	D224	14043971	A409
11903711	B206	12164711	D223	12638601	E328	13404475	A303	14044171	A403
11903711	B206/ 1	12164711	E302	12638601	F201	13404475	B217	14048211	B230/ 1
11903711	B230	12164711	E302/ 1	12638601	M101	13404475-	B217/ 1	14054911	B217
11903711	B230/ 1	12164711	F301	12638620	B210	13404475	E328	14054911	B217/ 1
11903811	A301	12164711	L310	12639770	A228	13407211	B207	14142690	F629
11947908	F301	12164721	A224	12642701	A221	13407211	C101	14149690	F301
12058880	F603	12173690	A402	12643701	A401	13407211	D222	14149690	F401
12088086	A402	12173890	B110	12643902	M101/ A	13407211	D301	14149690	F629/ 1
12100386	A402	12173890	B110/ 1	12644301	L130	13407211	D330	14149690	F629/ 2
12163911	A102	12173990	B110	12644341	M101/ A	13407211	D334	14159670	A237
12163921	A107	12173990	B110/ 1	12644401	A401	13407211	E306	14161470	L101
12164011	E310	12173990	D223	12644401	L310	13407211	E310	14161770	L310
12164011	F603	12174190	A402	12644901	L304	13407211	E310/ 1	14161970	A228
12164011	L304	12174190	E302	12644901	L304/ 1	13407211	E313/ 1	14161970	M101
12164011	L304/ 1	12174390	A254	12646701	A402	13407211	E332	14163470	M101/ A
12164011	L311	12174690	A222	12646801	A409	13407811	D330	14163670	B204/ 1
12164011	L311/ 1	12174790	A402	12646801	B406	13449321	A102	14164070	E328
12164111	A201	12174890	A402	12646801	E302	13449420	A116	14164170	A228
12164111	B201	12174890	E302	12646801	E302/ 1	13449721	B201	14164170	D222
12164111	C101	12179490	A201	12646801	L101	13449730	A301	14164170	E310
12164111	D101	12179590	A222	12646801	L304	13449830	A254	14164470	B207

ROADPARTS.COM.AR

WWW.ROADPARTS.COM.AR

N.ORDIN.	SGR.	N.ORDIN.	SGR.	N.ORDIN.	SGR.	N.ORDIN.	SGR.	N.ORDIN.	SGR.
14167770	B408	14282770	A101	14456881	B233/ 2	14457881	B109/ 1	14464380	D338
14167870	D337	14283370	A101	14456980	B230/ 1	14458081	A303	14464380	E302
14169770	L130	14307620	B110	14456980	D223	14458081	A303/ 1	14464382	B204/ 1
14170470	C101	14307620	B110/ 1	14456980	D224	14458380	B110	14464480	E302
14173270	D340	14323611	B408	14456980	D229	14458380	D223	14464480	E328
14173370	D103	14323811	A303/ 1	14456981	B109/ 1	14458380	D227/ 1	14464481	C108
14173570	E310	14323911	D229	14456981	B110	14458381	B110/ 1	14464580	F201
14173770	E310/ 1	14324011	A254	14456981	B206	14458381	B206	14464680	D334
14196370	A107	14324405	A303	14456981	B206/ 1	14458381	B206/ 1	14464680	D337
14198810	B108	14324801	D229	14456981	B230	14458480	E331	14464680	D337/ A
14198810	B108/ 1	14324901	D229	14457080	A402	14458580	E331	14464981	B204/ 1
14198810	B210	14325301	B235	14457080	B234	14459781	B204/ 2	14465181	B204/ 1
14198810	B406	14325301	B235/ 1	14457080	B234/ 1	14459781	B204/ 3	14465280	E302
14198810	C101	14325501	A101	14457080	C108	14460680	B108	14465280	E306
14198910	D222	14325501	B408	14457081	A303	14460680	B108/ 1	14465282	A108
14199510	A002	14326301	A102	14457180	B109	14462881	B111	14465481	B111
14233221	B205	14327301	A402	14457180	B109/ 1	14462881	B111/ 1	14465481	B111/ 1
14233230	A106	14328501	A107	14457180	B110/ 1	14462980	D334	14465481	B204
14233430	E302	14329101	A101	14457180	B206	14463080	B213	14465481	B204/ 1
14233721	B206	14329501	B204	14457180	B206/ 1	14463080	B233	14465481	B406
14233721	D334	14330260	B108	14457180	D223	14463080	B233/ 1	14465481	D220
14233721	D337	14330260	B108/ 1	14457180	D224	14463080	B233/ 2	14465981	B204/ 1
14233821	B206/ 1	14330260	B109	14457180	E331	14463280	C108	14465982	B201
14233830	B204	14330260	B109/ 1	14457280	B109	14463281	B109	14466280	D334
14233830	B204/ 1	14330260	B206	14457280	B109/ 1	14463281	B109/ 1	14466280	D337
14238030	A116	14330260	B206/ 1	14457280	B230	14463380	E302	14466281	B109
14239230	A302	14330260	B230	14457280	B230/ 1	14463480	E302/ 1	14466281	B109/ 1
14239230	A302/ 1	14330260	B230/ 1	14457280	B235	14463480	E331	14466880	E328
14239430	B105	14330260	B233	14457281	B204	14463680	B110	14467681	B406
14244710	D334	14330260	B233/ 1	14457281	B204/ 1	14463680	B110/ 1	14467780	B406
14257830	A002	14330260	B235	14457380	A108	14463680	B233	14467781	D220
14257830	B406	14330260	D229	14457380	B109/ 1	14463680	B233/ 1	14467881	B204/ 2
14257830	D220	14330260	E302	14457380	B110	14463680	B233/ 2	14467881	B204/ 3
14257831	D334	14330260	E328	14457380	B110/ 1	14463680	D223	14467980	B406
14257921	E306	14452581	B230	14457380	B233	14463680	E302	14468281	B204/ 3
14257931	B411	14452581	B230/ 1	14457380	B233/ 1	14463680	E302/ 1	14468580	D333
14258031	D331	14453080	B109	14457380	D223	14463680	E332	14471280	E332/ 1
14258130	B406	14453080	B109/ 1	14457380	D229	14463682	B109	14472180	D338
14258831	D331	14453180	B233/ 2	14457381	B206	14463682	B109/ 1	14473180	D224
14274421	D338	14453180	C101	14457480	A233	14463780	E302	14473180	E332
14274530	B204/ 3	14453680	B233/ 2	14457480	B234	14463780	E302/ 1	14473580	D330
14274721	A115	14453780	B233/ 2	14457480	B234/ 1	14463781	B109/ 1	14475580	E332/ 1
14274721	D334	14454380	F603	14457580	B206	14463880	E302	14476582	A102
14274821	A224	14456880	B230/ 1	14457580	B206/ 1	14463882	B204	14477180	B105
14275121	A115	14456881	B201	14457580	D224	14463882	B204/ 1	14529431	Z101
14275121	A224	14456881	B206	14457580	E302/ 1	14463980	A233	14534721	Z101
14275321	A224	14456881	B206/ 1	14457680	B110	14463980	A233/ 1	14543170	D222
14282370	A101	14456881	B230	14457680	B110/ 1	14464080	E328	14548970	B207
14282370	A103	14456881	B233	14457680	D223	14464280	E302	14567080	B238
14282670	A101	14456881	B233/ 1	14457881	B109	14464280	E302/ 1	14571380	F301

ROADPARTS.COM.AR

WWW.ROADPARTS.COM.AR

N.ORDIN.	SGR.	N.ORDIN.	SGR.	N.ORDIN.	SGR.	N.ORDIN.	SGR.	N.ORDIN.	SGR.
14571380	F401	15540621	F201	15970321	L311/ 1	15970930	A107	16043221	A222
14580571	Z101	15540721	A221	15970421	B238	15971321	E331	16043221	B201
14583571	Z101	15540721	E302	15970421	D223	15971421	A102	16043321	A401
14583771	Z101	15540730	A102	15970521	A102	15971521	B230	16043321	Z104
14583971	Z101	15540921	B207	15970521	A201	15971521	B230/ 1	16043421	A301
14584971	Z101	15540921	E302	15970521	A301	15972221	A303	16043421	A402
14585771	Z101	15540921	E302/ 1	15970521	B108	15972921	E302/ 1	16043421	B201
14586071	Z101	15541021	A256	15970521	B108/ 1	15977521	L311	16043421	B230/ 1
14587071	Z101	15541021	E302	15970521	B110	15977621	E306	16043421	D229
14688411	B206	15541121	A401	15970521	B110/ 1	15977921	E310	16043421	F301
14688511	B109/ 1	15541121	D333	15970521	B201	15980321	B108	16043421	F401
15540221	F301	15541121	E302	15970521	B206	15980321	B108/ 1	16043421	L302
15540221	L302	15541321	A401	15970521	B206/ 1	15980521	L304/ 1	16043421	M101
15540221	L304	15541321	D223	15970521	C101	15981021	C101	16043621	A101
15540221	L304/ 1	15541321	E302	15970521	E302	15981021	D334	16043621	A256
15540221	L311/ 1	15541321	E302/ 1	15970521	E325	15981021	D338	16043621	A301
15540221	M101	15541421	E310	15970521	E328	15981021	L311	16043621	A303
15540221	M101/ A	15541421	F401	15970521	L101	15981021	L311/ 1	16043621	A303/ 1
15540321	A222	15541521	E302	15970521	L310	15981131	L304/ 1	16043621	A402
15540321	A401	15541521	F401	15970721	A402	15981331	D330	16043621	B109
15540321	B210	15541921	F301	15970721	B108	15981421	D101	16043621	B109/ 1
15540321	D222	15542921	E302	15970721	B108/ 1	15981531	D337/ A	16043621	B230/ 1
15540321	D223	15836421	L304	15970721	B201	15981621	D338	16043621	F401
15540321	E302	15836421	L304/ 1	15970721	B204	15981831	D330	16043821	A102
15540321	E328	15840521	B201	15970721	B204/ 1	15983830	E310	16043821	A402
15540321	F401	15840521	D101	15970721	B206	15984121	E313	16043821	B230
15540321	L101	15846421	D337	15970721	B206/ 1	15984521	E332	16043821	B230/ 1
15540321	L130	15888721	B110/ 1	15970721	B408	15984621	E332	16043921	A301
15540321	L302	15888721	D224	15970721	D222	15988231	D331	16043921	A404
15540321	L311	15888721	E302/ 1	15970721	D224	15988321	E310	16043921	B206
15540421	A201	15888821	E331	15970721	D330	15988321	E310/ 1	16043921	D229
15540421	B201	15896211	A102	15970721	D334	15988421	D334	16044021	A402
15540421	B218	15896211	A227	15970721	E302	15988431	L304/ 1	16044121	A102
15540421	D330	15896211	A228	15970721	E302/ 1	15988731	D334	16044121	A301
15540421	E302/ 1	15896211	A237	15970721	L304	15990131	D101	16044121	A402
15540421	L101	15896211	A402	15970721	L304/ 1	15992731	D333	16044121	B110
15540421	L302	15896211	B206	15970721	L310	15997121	D103	16044121	B110/ 1
15540421	L310	15896211	B206/ 1	15970721	M101/ A	15997221	D102	16044130	A116
15540521	B110	15896211	C101	15970730	A102	15997231	A002	16044221	A102
15540521	B110/ 1	15896211	F301	15970921	A102	15997521	E332/ 1	16044321	B230
15540521	B406	15896211	F401	15970921	A119	15997531	D101	16044321	B230/ 1
15540521	B408	15896211	L101	15970921	A254	15997721	D103	16044421	A102
15540521	C102	15970121	B238	15970921	A301	15998921	E310	16044521	A301
15540521	D223	15970321	B109	15970921	B105	15998921	E310/ 1	16044821	A102
15540521	E302	15970321	B109/ 1	15970921	B108	16005521	B206	16044821	B110/ 1
15540521	F401	15970321	B230	15970921	B108/ 1	16005521	B206/ 1	16045021	A224
15540521	L302	15970321	B230/ 1	15970921	B109	16042921	A301	16045230	A125
15540621	C102	15970321	F201	15970921	B201	16043121	A409	16060521	B206
15540621	D334	15970321	F401	15970921	B221	16043121	D229	16100811	A125
15540621	E332/ 1	15970321	L311	15970921	B233/ 2	16043121	F401	16100811	A256

ROADPARTS.COM.AR

WWW.ROADPARTS.COM.AR

N.ORDIN.	SGR.	N.ORDIN.	SGR.	N.ORDIN.	SGR.	N.ORDIN.	SGR.	N.ORDIN.	SGR.
16100811	A402	16105611	B206	20685450	B110	40000130	B205	79000996	B235/ 1
16100811	A403	16109211	D301	20685450	B110/ 1	40000734	A102	79000997	B109/ 1
16100811	B230	17671001	B207	20685450	D223	40000900	A228	79000998	B109
16100811	B230/ 1	19053380	B115	20943310	B204	40001124	A116	79001240	A301
16100811	F301	19053380	B115/ 1	20943310	B204/ 1	60024509	A201	79001597	L101
16100811	F401	19053382	A201	24908750	D333	70182763	F629/ 3	79001605	L101
16100811	L302	19053382	A222	24940180	B412	70621428	F629/ 3	79001971	F401
16100811	M101	20062990	E302	24940300	B412	70621429	F401	79002058	M101/ A
16100811	M101/ A	20063000	D229	24940310	B412	70621724	F629/ 3	79002121	D334
16100818	F301	20063010	E328	24940320	B412	70911045	F401	79002142	D334
16100821	A116	20063110	E331	26072930	B205	70912731	F629/ 3	79002608	F401
16100821	A233	20063390	D229	26794670	B105	79000200	D101	79002628	B210
16100821	A233/ 1	20063450	B204/ 3	26798330	E302	79000210	L101	79002629	B210
16101511	A221	20063450	Z104	26800090	D333	79000218	L304/ 1	79002642	B210
16101511	A222	20063460	D334	26800210	B406	79000221	L304/ 1	79002643	B238
16101511	A401	20063490	Z104	28041720	B406	79000223	L304/ 1	79002648	B238
16101511	B210	20063500	B213	28042490	E302	79000235	L304/ 1	79002651	F201
16101511	B213	20063520	B230	28042500	B204	79000236	L304/ 1	79002667	B210
16101511	D222	20063520	B230/ 1	28042500	B204/ 1	79000237	L304/ 1	79002669	B210
16101511	D223	20063520	Z104	28042550	B105	79000240	L304/ 1	79002674	B210
16101511	E302	20063522	B235	28042600	B204/ 2	79000247	L304/ 1	79002767	B213
16101511	E310	20063530	B235/ 1	28042600	B204/ 3	79000339	L101	79002771	B210
16101511	E325	20063570	E331	28995920	B204	79000598	L130	79002904	D229
16101511	F301	20063580	B233	28995920	B204/ 1	79000609	A201	79002935	A000
16101511	F401	20063580	B233/ 1	28995930	B205	79000612	E302	79002936	A000
16101511	L101	20141040	B204	28996360	B204	79000615	E302	79002980	A401
16101511	L310	20141040	B204/ 1	28996360	B204/ 1	79000616	E302	79003143	A119
16101540	A256	20192281	F401	28996660	A409	79000618	E302	79003227	D223
16102311	A221	20229990	B205	40000030	B204	79000630	F401	79003352	L304/ 1
16102311	L101	20419310	A227	40000030	B204/ 1	79000887	A401	79003573	F401
16102311	Z104	20419310	D334	40000110	B204	79000889	A401	79003874	F401
16103611	A221	20685450	B105	40000110	B204/ 1	79000996	B235	79003880	F401

ROADPARTS.COM.AR

WWW.ROADPARTS.COM.AR

ERA	VED	SGR.	ERA	VED	SGR.	ERA	VED	SGR.	ERA	VED	SGR.
580986	4983905	B204/ 2	4216867	79003573	F401	8273610	8292009	E306	14463681	14463682	B109
586170		B234	4241947	4312908	A402	8273611	8292010	E306	14463681	14463682	B109/ 1
586170		B234/ 1	4588579	4989572	A301	8274902	8292008	E306	14463881	14463882	B204
589923		B234	4616352	4672767	A101	9911403	9916021	F608	14463881	14463882	B204/ 1
589923		B234/ 1	4636295	4678133	A303	9913503	9928677	F608	14464381	14464382	B204/ 1
594639	79002121	D334	4638003	4672768	A101	10268450	14323811	A303/ 1	14465980	14465982	B201
595939	79002142	D334	4638996	4695903	A103	10516670	10516870	B110	20419310		B234
746364	747568	A227	4656819	4670139	A106	10516670	10516870	D223	20419310		B234/ 1
764683	40000900	A228	4978256	4988782	A301	14169970	10837610	A302	595159		A108
768389	767796	A233	4985786	573251	A303/ 1	14169970	10837610	A302/ 1	4977333	4973333	B109/ 1
768493	760356	A227	4987402	79002058	M101/ A						

ROADPARTS.COM.AR

WWW.ROADPARTS.COM.AR

ROADPARTS.COM.AR

PARTI DI RICAMBIO

PIÈCES DÉTACHÉES — **SPARE PARTS**

ERSATZTEILE — **PIEZAS DE REPUESTO**

vedere " CODICI DAT " (*sul retro*)

voir " CODES DAT " (*au verso*) — see " DAT CODES " (*on verso*)

Siehe " DAT Kennummern " (*auf der Rückseite*) — véase " CÓDIGOS DAT " (*en el dorso*)

WWW.ROADPARTS.COM.AR

CODICI DAT (per uso "Tariffario delle riparazioni")

CODES DAT (à l'usage du "Temps de réparation")

DAT-KENNUMMERN (zum Gebrauch der "Reparatur-Richtsätze")

DAT CODES (to be used for "Service Time Schedule")

CÓDIGOS DAT (para uso del "Tiempos de reparaciones")

codice Sgr.	codice DAT
A0. 00 02 ..	**100** 01 02 ..
A1. 01 02 ..	**101** 01 02 ..
A2. 01 02 ..	**102** 01 02 ..
A3. 01 02 ..	**103** 01 02 ..
A4. 01 02 ..	**104** 01 02 ..
A5. 01 02 ..	**105** 01 02 ..
B1. 01 02 ..	**181** 01 02 ..
B2. 01 02 ..	**212** 01 02 ..
B3. 01 02 ..	**243** 01 02 ..
B4. 01 02 ..	**274** 01 02 ..
C1. 01 02 ..	**331** 01 02 ..
C2. 01 02 ..	**332** 01 02 ..
D1. 01 02 ..	**381** 01 02 ..
D2. 01 02 ..	**412** 01 02 ..
D3. 01 02 ..	**443** 01 02 ..
E1. 01 02 ..	**501** 01 02 ..
E2. 01 02 ..	**502** 01 02 ..
E3. 01 02 ..	**503** 01 02 ..
F0. 01 02 ..	**550** 01 02 ..
F1. 01 02 ..	**551** 01 02 ..
F2. 01 02 ..	**552** 01 02 ..
F3. 01 02 ..	**553** 01 02 ..
F4. 01 02 ..	**554** 01 02 ..
F5. 01 02 ..	**555** 01 02 ..
F6. 01 02 ..	**556** 01 02 ..
G0. 01 02 ..	**600** 01 02 ..
G1. 01 02 ..	**601** 01 02 ..
G2. 01 02 ..	**602** 01 02 ..
G3. 01 02 ..	**603** 01 02 ..
G4. 01 02 ..	**604** 01 02 ..
L1. 01 02 ..	**701** 01 02 ..
L2. 01 02 ..	**702** 01 02 ..
L3. 01 02 ..	**703** 01 02 ..
L4. 01 02 ..	**704** 01 02 ..
M1. 01 02 ..	**711** 01 02 ..
M2. 01 02 ..	**712** 01 02 ..
Z1. 01 02 ..	**901** 01 02 ..
Z2. 01 02 ..	**902** 01 02 ..

Nota - Il **codice DAT** (*solo numerico*) viene riportato su tutte le tavole del presente catalogo, in alto a destra, a fianco del **codice Sgr.** (*alfa-numerico*).

L'Organizzazione assistenziale Fiat-Allis include questo codice nella numerazione unificata delle operazioni di riparazione e manutenzione di autoveicoli, adottata nel « Tariffario delle riparazioni », per individuare il sottogruppo (Sgr.) del catalogo che comprende la parte di ricambio alla quale si riferisce ogni singola operazione assistenziale.

Note - Le **code DAT** (*seulement numérique*) est reporté dans toutes les planches de ce catalogue, en haut à droite, à côté du **code de Sgr.** (*alfa-numérique*).

Le réseau d'après-vente Fiat-Allis comprend ce code dans la numérotation unifiée des opérations de réparation et d'entretien des véhicules, adoptée par le « Temps de réparation », pour repérer le sous-groupe (Sgr.) du catalogue comprenant la pièce détachée à laquelle chaque opération d'assistance se réfère.

Anmerkung - Auf jeder Bildtafel des Katalogs, ist die **DAT Kennummer** (*nur numerisch*) hoch-rechts, seitlich der **Utgr.-Kennummer** (*alphanumerisch*).

Der Fiat-Allis-Kundendienst hat diese Kennummer in der normierten Bezeichnung der Kraftfahrzeugereparaturen, im Reparatur-Richtsatz angenommen, angeführt, um die Untergruppe (Sgr.) des Katalogs, die das Ersatzteil enthält, zu ermitteln.

Note - The **DAT code** (*digital only*) is reported on all plates of this catalog, on top right, along with the **Sgr. code** (*alphameric*).

The Fiat-Allis service organization includes this code in the unified numeration system of maintenance and servicing operations, used for « Service Time Schedule », to identify the subgroup (Sgr.) of the catalog which lists the spare as named in each single service operation.

Nota - Se reseña el **código DAT** (*sólo numérico*) en todas las tablas del catálogo, arriba a la derecha, al lado del **código Sgr.** (*alfa-numérico*).

La organización para la asistencia Fiat-Allis incluye este código en la numeración unificada de las operaciones de reparación y mantenimiento de los vehículos, la que se adoptó por el « Tiempos de reparaciones », para identificar el subgrupo (Sgr.) del catálogo que comprende la pieza de repuesto a la que cada operación de asistencia se refiere.

ROADPARTS.COM.AR

WWW.ROADPARTS.COM.AR

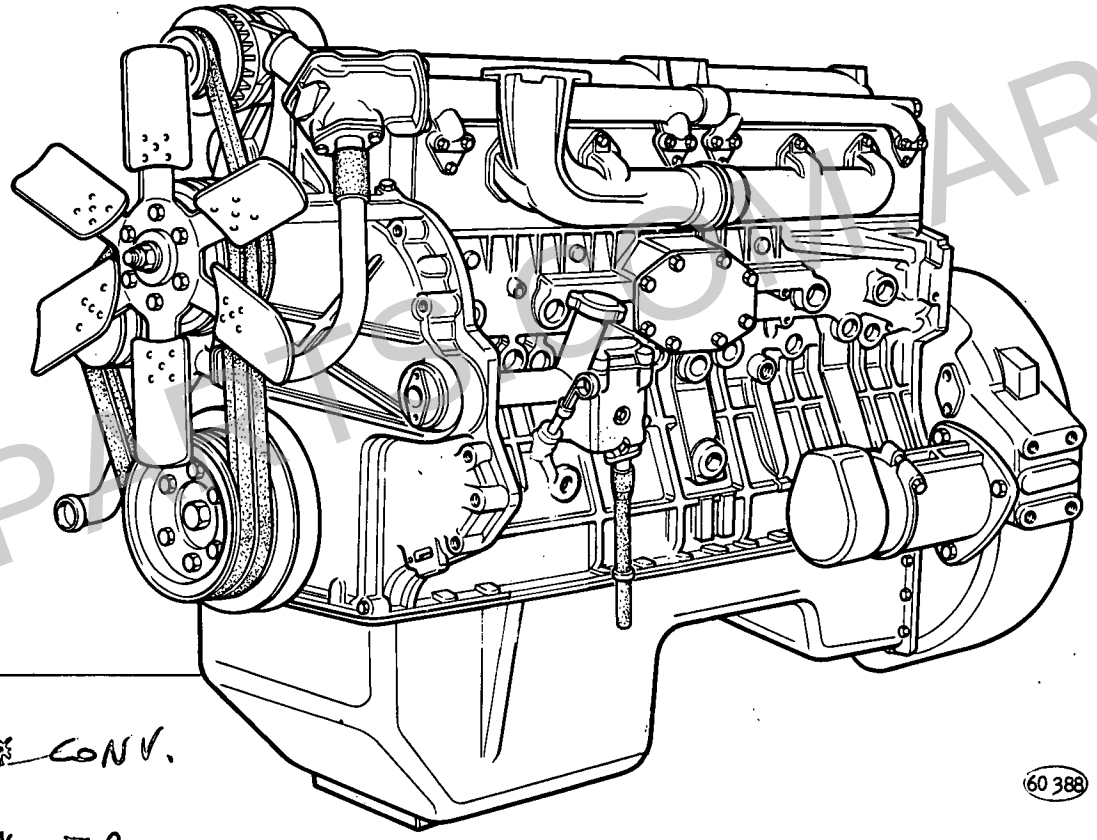

C 028	4981125	(02-04)	-
D 028	4984992	(02-04)	-
C 028	4981151	(01-03)	-
D 028	4984993	(01-03)	-
C 128	4984992	(02-04)	-
D 128	79002935	(02-04-07-08)	* CONV.
C 128	4984993	(01-03)	*
D 128	79002936	(01-03-05-06)	* FRIC.

ROADPARTS.COM.AR

WWW.ROADPARTS.COM.AR

MODIF	N.ORDINAZ.	Q.	DENOMINAZIONE	DESIGNATION	BENENNUNG	DESCRIPTION	DENOMINACIONES
C 028	4981125	1	MOTORE COMPL.(02-04)	MOTEUR	MOTOR	ENGINE	MOTOR
C 028	4981151	1	MOTORE COMPL.(01-03)	MOTEUR	MOTOR	ENGINE	MOTOR
D 028	4984992	1	MOTORE COMPL.(02-04-07-08)	MOTEUR	MOTOR	ENGINE	MOTOR
C 128	4984992	1	MOTORE COMPL.(02-04)	MOTEUR	MOTOR	ENGINE	MOTOR
D 028	4984993	1	MOTORE COMPL.(01-03-05-06)	MOTEUR	MOTOR	ENGINE	MOTOR
C 128	4984993	1	MOTORE COMPL.(01-03)	MOTEUR	MOTOR	ENGINE	MOTOR
D 128	79002935	1	MOTORE COMPL.(02-04-07-08)	MOTEUR	MOTOR	ENGINE	MOTOR
D 128	79002936	1	MOTORE COMPL.(01-03-05-06)	MOTEUR	MOTOR	ENGINE	MOTOR

ROADPARTS.COM.AR

WWW.ROADPARTS.COM.AR

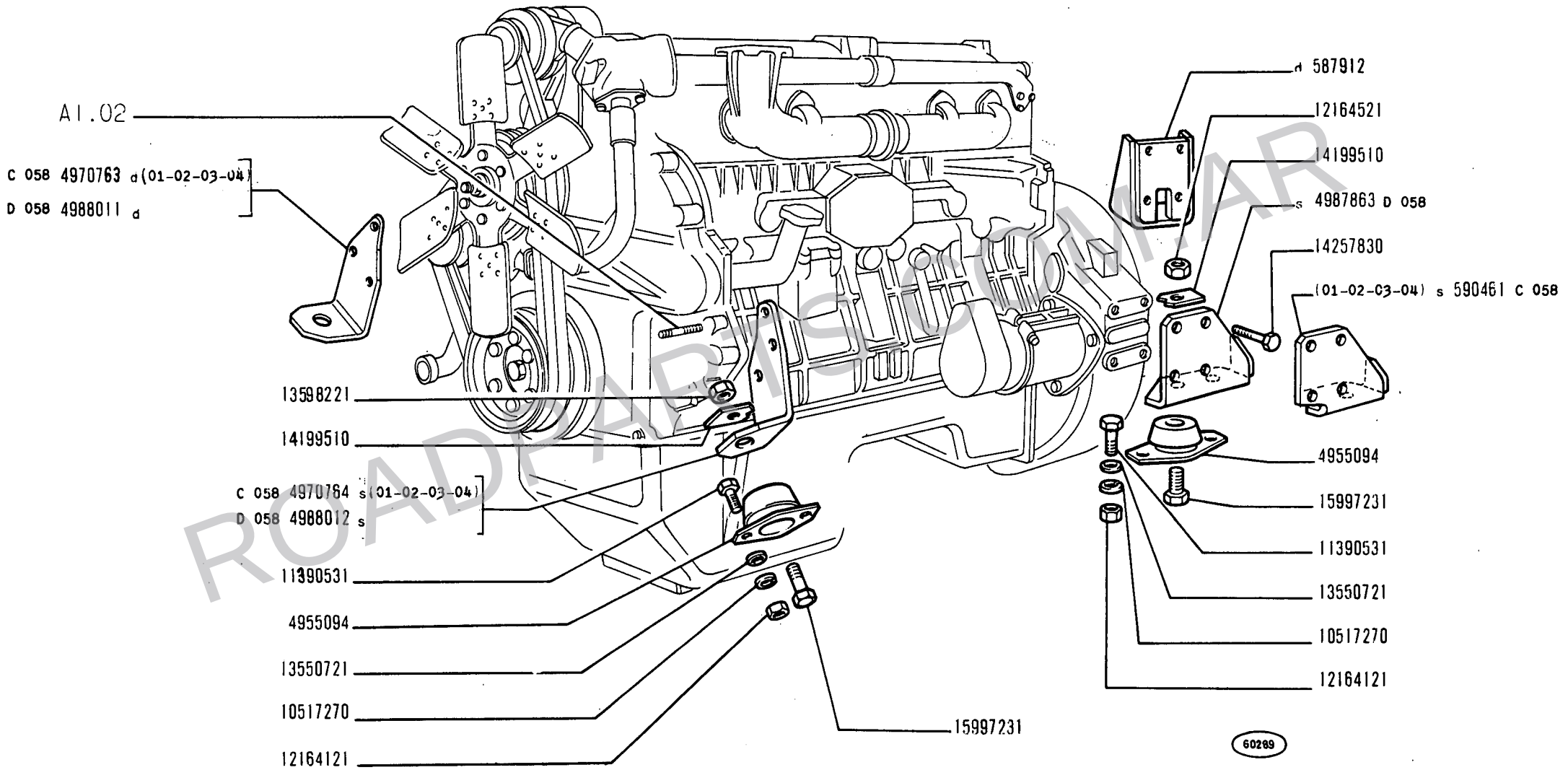

ROADPARTS COM.AR

14 B

01 02 03 04
05 06 07 08

SOSPENSIONI GRUPPO MOTOPROPULSORE

Suspensions du groupe propulseur
Triebwerkaufhaengung
Power Plant suspensions
Suspensiones de la planta motriz

WWW.ROADPARTS.COM.AR

MODIF	N.ORDINAZ.	Q.	DENOMINAZIONE	DESIGNATION	BENENNUNG	DESCRIPTION	DENOMINACIONES
	587912	1	SUPPORTO POST.D	SUPPORT	LAGER	SUPPORT	SOPORTE
C 058	590461	1	SUPPORTO POST.S (01-02-03-04)	SUPPORT	LAGER	SUPPORT	SOPORTE
	4955094	4	TASSELLO ELASTICO	TAMPON	GUMMISTUECK	PAD	ALMOHADILLA
C 058	4970763	1	SUPPORTO ANT.D (01-02-03-04)	SUPPORT	LAGER	SUPPORT	SOPORTE
C 058	4970764	1	SUPPORTO ANT.S (01-02-03-04)	SUPPORT	LAGER	SUPPORT	SOPORTE
D 058	4987863	1	SUPPORTO POST.S	SUPPORT	LAGER	SUPPORT	SOPORTE
D 058	4988011	1	SUPPORTO ANT.D	SUPPORT	LAGER	SUPPORT	SOPORTE
D 058	4988012	1	SUPPORTO ANT.S	SUPPORT	LAGER	SUPPORT	SOPORTE
	10517270	8	ROSETTA DI SICUREZZA	RONDELLE FREIN	SICHERUNGSRING	LOCKWASHER	ARANDELA DE FRENO
	11390531	8	VITE	VIS	SCHRAUBE	SCREW	TORNILLO
	12164121	8	DADO	ECROU	MUTTER	NUT	TUERCA
	12164521	4	DADO	ECROU	MUTTER	NUT	TUERCA
	13550721	8	ROSETTA	RONDELLE	SCHEIBE	WASHER	ARANDELA
	13598221	6	DADO	ECROU	MUTTER	NUT	TUERCA
	14199510	4	PIASTRINA DI SICUREZZA	PLAQUETTE FREIN	SICHERUNGSBLECH	LOCKPLATE	PLACA DE FRENO
	14257830	8	VITE	VIS	SCHRAUBE	SCREW	TORNILLO
	15997231	4	VITE	VIS	SCHRAUBE	SCREW	TORNILLO

ROADPARTS.COM.AR

WWW.ROADPARTS.COM.AR

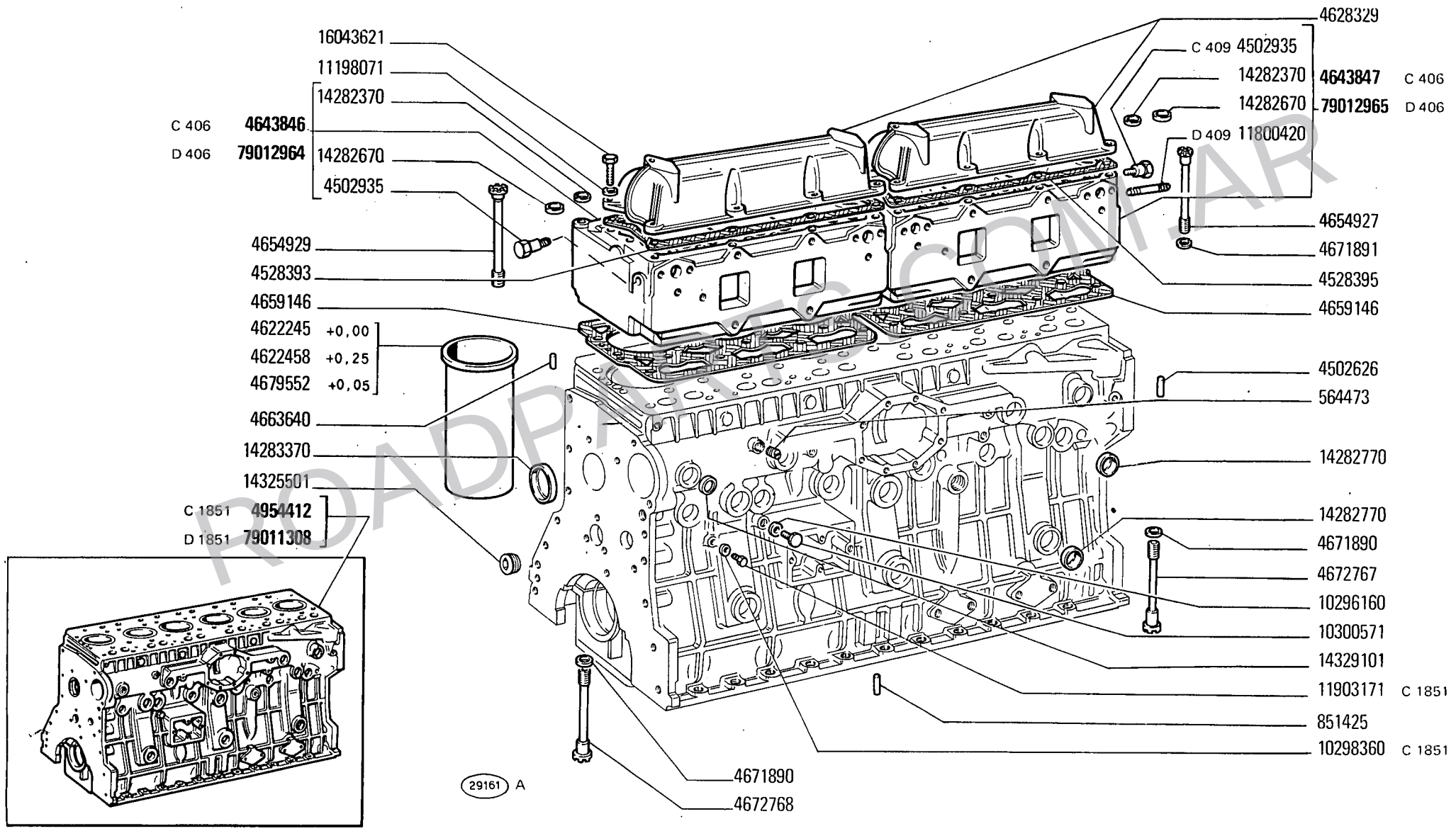

ROADPARTS.COM.AR

BASAMENTO E TESTA CILINDRI

Bâti et culasse
Kurbelgehäuse und Zylinderkopf
Crankcase and Cylinder Head
Bloque de cilindros y culata

WWW.ROADPARTS.COM.AR

MODIF	N.ORDINAZ.	Q.	DENOMINAZIONE	DESIGNATION	BENENNUNG	DESCRIPTION	DENOMINACIONES
	564473	1	TAPPO	BOUCHON	STOPFEN	PLUG	TAPON
	851425	2	GRANO	ERGOT	PASSTIFT	DOWEL	PITON
	4502626	2	GRANO	ERGOT	PASSTIFT	DOWEL	PITON
	4502935	1	GANCIO	CROCHET	HAKEN	HOOK	GANCHO
	4528393	2	GUARNIZIONE	JOINT	DICHTUNG	GASKET	JUNTA
	4622245	6	CAMICIA +0,00	CHEMISE	ZYLINDERLAUF-BUECHSE	CYL/LINER	CAMISA
	4622458	6	CAMICIA +0,25	CHEMISE	ZYLINDERLAUF-BUECHSE	CYL/LINER	CAMISA
	4628329	2	COPERCHIO	COUVERCLE	DECKEL	COVER	TAPA
C 406	4643846	1	TESTA DEI CILINDRI ANT.COMPL.	CULASSE	ZYLINDERKOPF	CYLINDER HEAD	CULATA
C 406	4643847	1	TESTA DEI CILINDRI POST.COMPL.	CULASSE	ZYLINDERKOPF	CYLINDER HEAD	CULATA
	4654927	24	VITE	VIS	SCHRAUBE	SCREW	TORNILLO
	4654929	4	VITE	VIS	SCHRAUBE	SCREW	TORNILLO
	4659146	2	GUARNIZIONE	JOINT	DICHTUNG	GASKET	JUNTA
	4663640	2	GRANO	ERGOT	PASSTIFT	DOWEL	PITON
	4671890	14	ROSETTA	RONDELLE	SCHEIBE	WASHER	ARANDELA
	4671891	28	ROSETTA	RONDELLE	SCHEIBE	WASHER	ARANDELA
	4672767	10	VITE	VIS	SCHRAUBE	SCREW	TORNILLO
	4672768	4	VITE	VIS	SCHRAUBE	SCREW	TORNILLO
	4679552	6	CAMICIA +0,05	CHEMISE	ZYLINDERLAUF-BUECHSE	CYL/LINER	CAMISA
C 1851	4954412	1	BASAMENTO DEL MOTORE COMPL.	BATI MOTEUR	KURBELGEHAUSE	CRANKCASE	BLOQUE DE CILINDROS
D 1851 79011308	~~4988857~~	1	BASAMENTO DEL MOTORE COMPL.	BATI MOTEUR	KURBELGEHAUSE	CRANKCASE	BLOQUE DE CILINDROS
	10296160	1	ROSETTA DI TENUTA	JOINT D'ETANCHEITE	DICHTRING	GASKET	JUNTA HERMETICA
C 1851	10298360	1	ROSETTA DI TENUTA	JOINT D'ETANCHEITE	DICHTRING	GASKET	JUNTA HERMETICA
	10300571	1	TAPPO	BOUCHON	STOPFEN	PLUG	TAPON
	11198071	16	ROSETTA DI SICUREZZA	RONDELLE FREIN	SICHERUNGSRING	LOCKWASHER	ARANDELA DE FRENO
C 1851	11903171	1	TAPPO	BOUCHON	STOPFEN	PLUG	TAPON
	14282370	4	TAPPO	BOUCHON	STOPFEN	PLUG	TAPON
	14282670	8	TAPPO	BOUCHON	STOPFEN	PLUG	TAPON
	14282770	22	TAPPO	BOUCHON	STOPFEN	PLUG	TAPON
	14283370	2	TAPPO	BOUCHON	STOPFEN	PLUG	TAPON
	14325501	2	TAPPO	BOUCHON	STOPFEN	PLUG	TAPON
	14329101	1	TAPPO	BOUCHON	STOPFEN	PLUG	TAPON
	16043621	16	VITE	VIS	SCHRAUBE	SCREW	TORNILLO
C 409	4502935	2	GANCIO	CROCHET	HAKEN	HOOK	GANCHO
D 409	11800420	2	PRIGIONIERO	GOUJON	STIFTSCHRAUBE	STUD	ESPARRAGO
D 406	79012964	1	TESTA DEI CILINDRI ANT. COMPL.	CULASSE	ZYLINDERKOPF	CYLINDER HEAD	CULATA
D 406	79012965	1	TESTA DEI CILINDRI POST. COMPL.	CULASSE	ZYLINDERKOPF	CYLINDER HEAD	CULATA

ROADPARTS.COM.AR

WWW.ROADPARTS.COM.AR

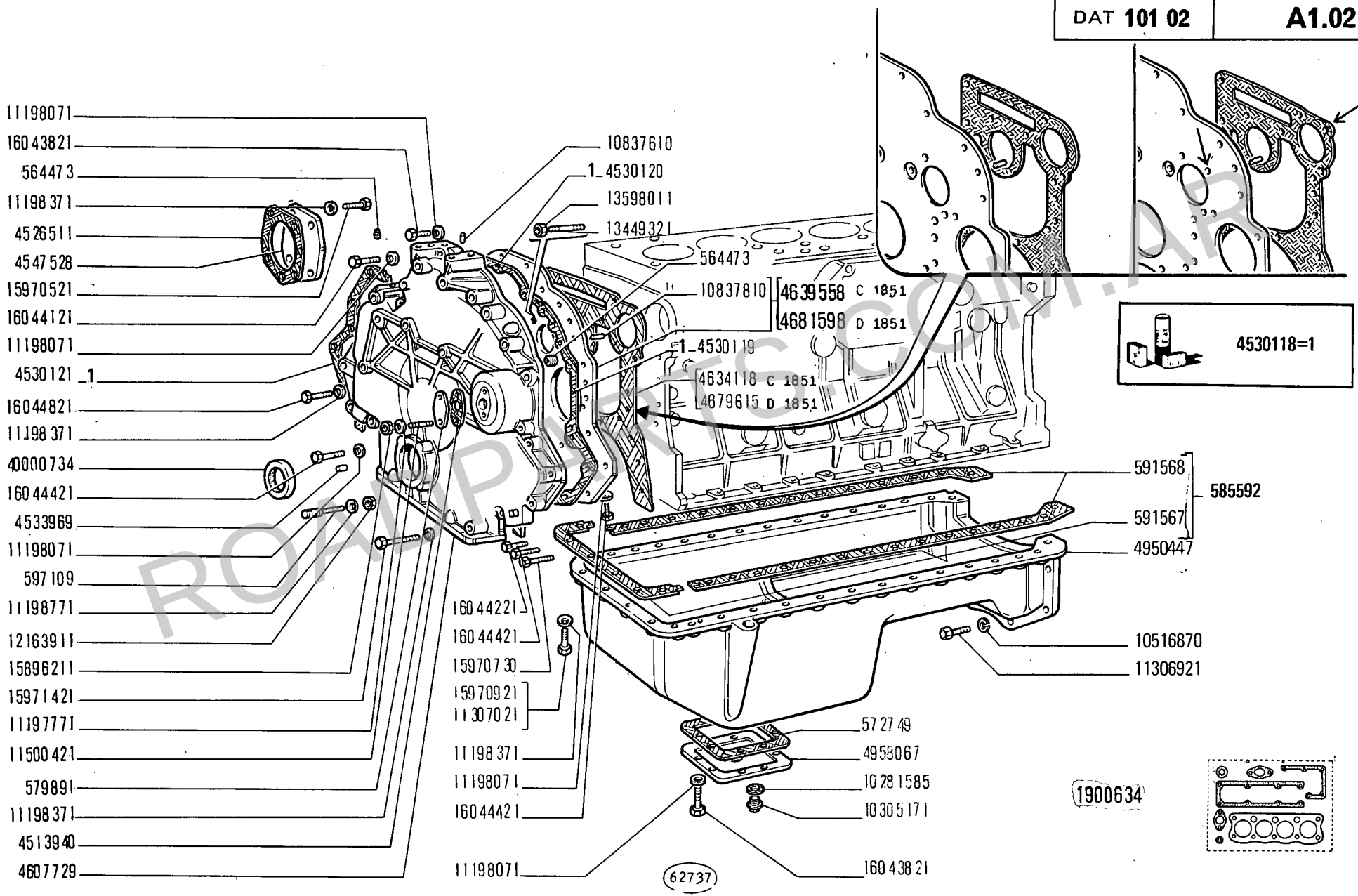

ROADPARTS.COM.AR

14 B

01 02 03 04
05 06 07 08

COPPA E COPERCHI BASAMENTO

Carter d'huile et couvercles de bâti — *Oil Sump and Crankcase Covers*
Ölwanne und Deckel des Kurbelgehäuses — *Cárter de aceite y tapas del bloque*

A1.02

1

N.T.R. 40
29-9-1978
604.01.010.04

WWW.ROADPARTS.COM.AR

MODIF	N.ORDINAZ.	Q.	DENOMINAZIONE	DESIGNATION	BENENNUNG	DESCRIPTION	DENOMINACIONES
	539705	1	COPERCHIO	COUVERCLE	DECKEL	COVER	TAPA
	539706	1	GUARNIZIONE	JOINT	DICHTUNG	GASKET	JUNTA
	564473	3	TAPPO	BOUCHON	STOPFEN	PLUG	TAPON
	572749	1	GUARNIZIONE	JOINT	DICHTUNG	GASKET	JUNTA
	579891	1	COPERCHIO	COUVERCLE	DECKEL	COVER	TAPA
	591567	1	GUARNIZIONE	JOINT	DICHTUNG	GASKET	JUNTA
	591568	2	GUARNIZIONE	JOINT	DICHTUNG	GASKET	JUNTA
	597109	6	COLONNETTA	COLONNETTE	BOLZEN	STUD	ESPARRAGO
	1900634	S	GUARNIZIONI	JOINTS	DICHTUNGEN	GASKETS	JUNTAS
	4513940	1	GUARNIZIONE	JOINT	DICHTUNG	GASKET	JUNTA
	4526511	1	GUARNIZIONE	JOINT	DICHTUNG	GASKET	JUNTA
	4530113	1	COPERCHIO	COUVERCLE	DECKEL	COVER	TAPA
	4530119	1	GUARNIZIONE	JOINT	DICHTUNG	GASKET	JUNTA
	4530120	1	GUARNIZIONE	JOINT	DICHTUNG	GASKET	JUNTA
	4530121	1	GUARNIZIONE	JOINT	DICHTUNG	GASKET	JUNTA
	4530123	1	GUARNIZIONE	JOINT	DICHTUNG	GASKET	JUNTA
	4533969	1	GRANO	ERGOT	PASSTIFT	DOWEL	PITON
	4547528	1	COPERCHIO	COUVERCLE	DECKEL	COVER	TAPA
	4607729	1	COPERCHIO ANT.	COUVERCLE	DECKEL	COVER	TAPA
C 1851	4634118	1	GUARNIZIONE	JOINT	DICHTUNG	GASKET	JUNTA
C 1851	4639558	1	PIASTRA ANT.COMPL.	PLAQUE	PLATTE	PLATE	PLACA
D 1851	4679615	1	GUARNIZIONE	JOINT	DICHTUNG	GASKET	JUNTA
D 1851	4681598	1	PIASTRA ANT.COMPL.	PLAQUE	PLATTE	PLATE	PLACA
	4950447	1	COPPA OLIO	CARTER A HUILE	OELWANNE	OIL SUMP	CARTER DE ACEITE
	4954424	1	SUPPORTO POST.	SUPPORT	LAGER	SUPPORT	SOPORTE
	4958067	1	COPERCHIO	COUVERCLE	DECKEL	COVER	TAPA
	10281585	1	ANELLO DI TENUTA	JOINT D'ETANCHEITE	DICHTRING	SEAL	JUNTA HERMETICA
	10305171	1	TAPPO DI SCARICO	BOUCHON DE VIDANGE	VERSCHLUSSCHRAUBE FUER ABLASS	DRAIN PLUG	TAPON DE VACIADO
	10516871	2	ROSETTA DI SICUREZZA	RONDELLE FREIN	SICHERUNGSRING	LOCKWASHER	ARANDELA DE FRENO
	10801630	10	ROSETTA	RONDELLE	SCHEIBE	WASHER	ARANDELA
	10837810	4	GRANO	ERGOT	PASSTIFT	DOWEL	PITON
	10902221	8	VITE	VIS	SCHRAUBE	SCREW	TORNILLO
	11197771	10	ROSETTA DI SICUREZZA	RONDELLE FREIN	SICHERUNGSRING	LOCKWASHER	ARANDELA DE FRENO
	11198071	21	ROSETTA DI SICUREZZA	RONDELLE FREIN	SICHERUNGSRING	LOCKWASHER	ARANDELA DE FRENO
	11198371	55	ROSETTA DI SICUREZZA	RONDELLE FREIN	SICHERUNGSRING	LOCKWASHER	ARANDELA DE FRENO
	11198771	6	ROSETTA DI SICUREZZA	RONDELLE FREIN	SICHERUNGSRING	LOCKWASHER	ARANDELA DE FRENO
	11306921	2	VITE	VIS	SCHRAUBE	SCREW	TORNILLO
	11307021	32	VITE	VIS	SCHRAUBE	SCREW	TORNILLO
	11500421	2	PRIGIONIERO	GOUJON	STIFTSCHRAUBE	STUD	ESPARRAGO
	12163911	6	DADO	ECROU	MUTTER	NUT	TUERCA
	12164711	2	DADO	ECROU	MUTTER	NUT	TUERCA
	13449321	4	PRIGIONIERO	GOUJON	STIFTSCHRAUBE	STUD	ESPARRAGO
	13598011	2	DADO	ECROU	MUTTER	NUT	TUERCA
	14326301	1	TAPPO MAGNETICO	BOUCHON MAGNETIQUE	MAGNET-VERSCHLUS-SCHRAUBE	MAGNETIC PLUG TWEEN CONE	TAPON IMANADO

1/

ROADPARTS.COM.AR

WWW.ROADPARTS.COM.AR

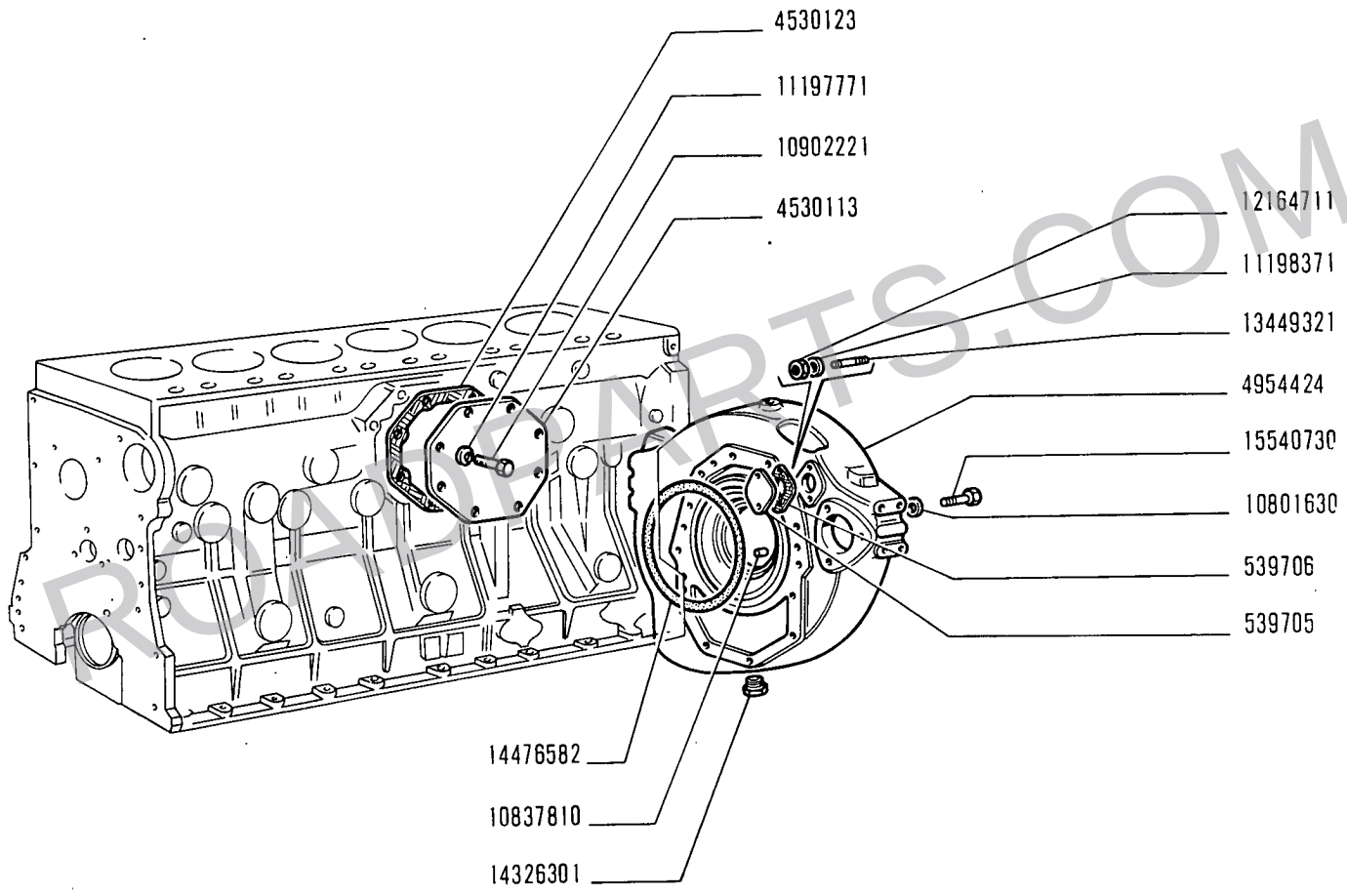

ROADPARTS.COM.AR

COPPA E COPERCHI BASAMENTO

Carter d'huile et couvercles de bâti
Ölwanne und Deckel des Kurbelgehäuses
Oil Sump and Crankcase Covers
Cárter de aceite y tapas del bloque

WWW.ROADPARTS.COM.AR

MODIF	N.ORDINAZ.	Q.	DENOMINAZIONE	DESIGNATION	BENENNUNG	DESCRIPTION	DENOMINACIONES
	14476582	1	ANELLO DI TENUTA	JOINT D'ETANCHEITE	DICHTRING	SEAL	JUNTA HERMETICA
	15540730	10	VITE	VIS	SCHRAUBE	SCREW	TORNILLO
	15896211	2	DADO	ECROU	MUTTER	NUT	TUERCA
	15970521	4	VITE	VIS	SCHRAUBE	SCREW	TORNILLO
	15970730	11	VITE	VIS	SCHRAUBE	SCREW	TORNILLO
	15970921	4	VITE	VIS	SCHRAUBE	SCREW	TORNILLO
	15971421	2	VITE	VIS	SCHRAUBE	SCREW	TORNILLO
	16043821	9	VITE	VIS	SCHRAUBE	SCREW	TORNILLO
	16044121	5	VITE	VIS	SCHRAUBE	SCREW	TORNILLO
	16044221	1	VITE	VIS	SCHRAUBE	SCREW	TORNILLO
	16044421	5	VITE	VIS	SCHRAUBE	SCREW	TORNILLO
	16044821	1	VITE	VIS	SCHRAUBE	SCREW	TORNILLO
	40000734	1	ANELLO DI TENUTA	JOINT D'ETANCHEITE	DICHTRING	SEAL	JUNTA HERMETICA
	10837610	2	GRANO	ERGOT	PASSTIFT	DOWEL	PITON
	585592	1	GUARNIZIONE COMPL.	GARNITURE	BELAG	PAD	FORRO
	4530118	S	CORREDO COMPOSTO DA 1	EQUIPEMENT	SATZ	KIT	JUEGO

ROADPARTS.COM.AR

WWW.ROADPARTS.COM.AR

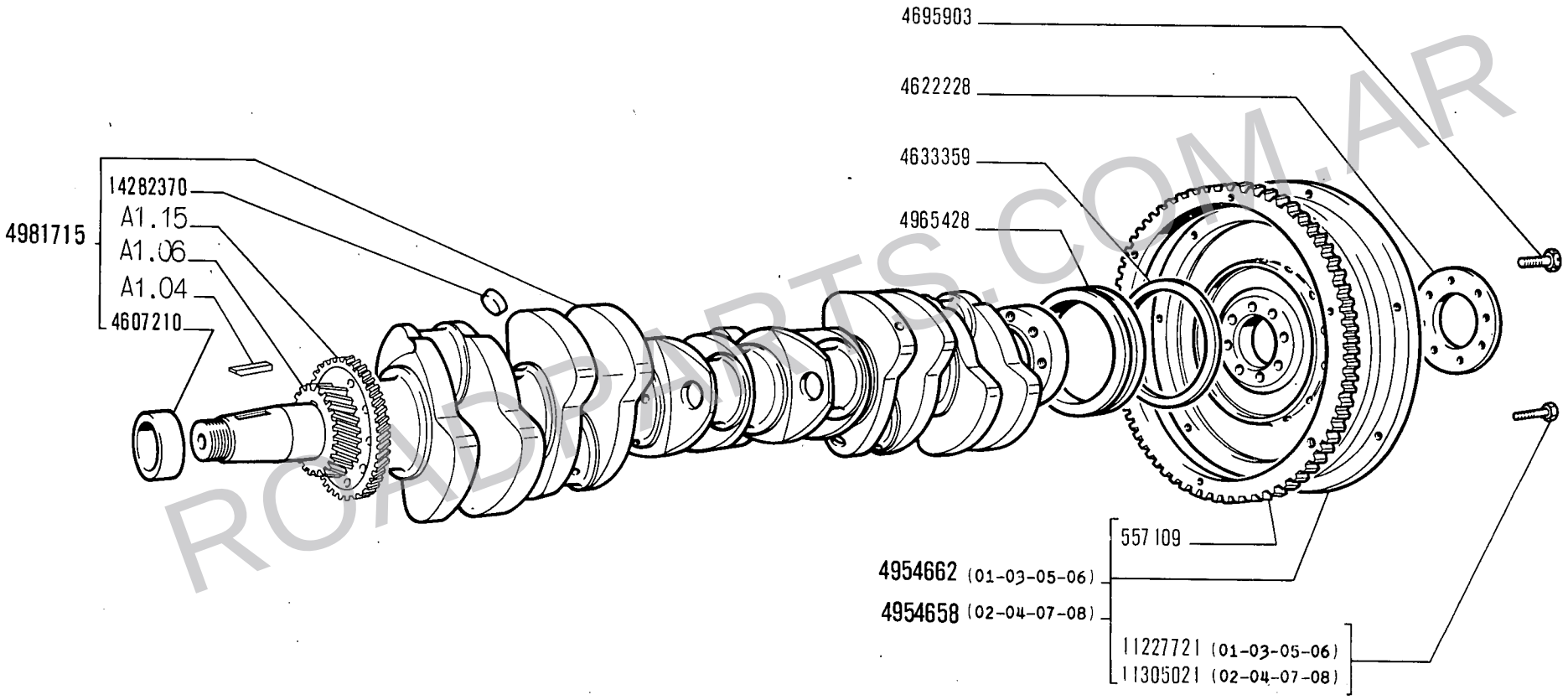

ROADPARTS.COM.AR

C 404 → R

WWW.ROADPARTS.COM.AR

MODIF	N.ORDINAZ.	Q.	DENOMINAZIONE	DESIGNATION	BENENNUNG	DESCRIPTION	DENOMINACIONES
	557109	1	CORONA DENTATA	COURONNE DENTEE	ZAHNKRANZ	RING GEAR	CORONA DENTADA
	1900574	S	SEMIANELLI +0,127	DEMI-BAGUES	RINGHAELFTE	HALF RINGS	SEMIANILLOS
	1900944	S	SEMIANELLI +0,000	DEMI-BAGUES	RINGHAELFTE	HALF RINGS	SEMIANILLOS
	1900995	S	SEMICUSCINETTI -0,000	DEMI-COUSSINETS	SCHALENHAELFTE	HALF-BEARINGS	SEMICOJINETES
	1900996	S	SEMICUSCINETTI -0,254	DEMI-COUSSINETS	SCHALENHAELFTE	HALF-BEARINGS	SEMICOJINETES
	1900997	S	SEMICUSCINETTI -0,508	DEMI-COUSSINETS	SCHALENHAELFTE	HALF-BEARINGS	SEMICOJINETES
	1900998	S	SEMICUSCINETTI -0,762	DEMI-COUSSINETS	SCHALENHAELFTE	HALF-BEARINGS	SEMICOJINETES
	1900999	S	SEMICUSCINETTI -1,016	DEMI-COUSSINETS	SCHALENHAELFTE	HALF-BEARINGS	SEMICOJINETES
	4607210	1	ANELLO ANT.	BAGUE	RING	RING	ANILLO
	4622228	1	DISCO	DISQUE	SCHEIBE	PLATE	DISCO
	4633359	1	ANELLO DI TENUTA	JOINT D'ETANCHEITE	DICHTRING	SEAL	JUNTA HERMETICA
	4664120	2	SEMICUSCINETTO -0,000	DEMI-COUSSINET	SCHALENHAELFTE	HALF-BEARING	SEMICOJINETE
	4664121	2	SEMICUSCINETTO -0,254	DEMI-COUSSINET	SCHALENHAELFTE	HALF-BEARING	SEMICOJINETE
	4664122	2	SEMICUSCINETTO -0,508	DEMI-COUSSINET	SCHALENHAELFTE	HALF-BEARING	SEMICOJINETE
	4664123	2	SEMICUSCINETTO -0,762	DEMI-COUSSINET	SCHALENHAELFTE	HALF-BEARING	SEMICOJINETE
	4664124	2	SEMICUSCINETTO -1,016	DEMI-COUSSINET	SCHALENHAELFTE	HALF-BEARING	SEMICOJINETE
	4664132	2	SEMICUSCINETTO -0,000	DEMI-COUSSINET	SCHALENHAELFTE	HALF-BEARING	SEMICOJINETE
	4664133	2	SEMICUSCINETTO -0,254	DEMI-COUSSINET	SCHALENHAELFTE	HALF-BEARING	SEMICOJINETE
	4664134	2	SEMICUSCINETTO -0,508	DEMI-COUSSINET	SCHALENHAELFTE	HALF-BEARING	SEMICOJINETE
	4664135	2	SEMICUSCINETTO -0,762	DEMI-COUSSINET	SCHALENHAELFTE	HALF-BEARING	SEMICOJINETE
	4664136	2	SEMICUSCINETTO -1,016	DEMI-COUSSINET	SCHALENHAELFTE	HALF-BEARING	SEMICOJINETE
	4664144	8	SEMICUSCINETTO -0,000	DEMI-COUSSINET	SCHALENHAELFTE	HALF-BEARING	SEMICOJINETE
	4664145	8	SEMICUSCINETTO -0,254	DEMI-COUSSINET	SCHALENHAELFTE	HALF-BEARING	SEMICOJINETE
	4664146	8	SEMICUSCINETTO -0,508	DEMI-COUSSINET	SCHALENHAELFTE	HALF-BEARING	SEMICOJINETE
	4664147	8	SEMICUSCINETTO -0,762	DEMI-COUSSINET	SCHALENHAELFTE	HALF-BEARING	SEMICOJINETE
	4664148	8	SEMICUSCINETTO -1,016	DEMI-COUSSINET	SCHALENHAELFTE	HALF-BEARING	SEMICOJINETE
	4664156	2	SEMICUSCINETTO -0,000	DEMI-COUSSINET	SCHALENHAELFTE	HALF-BEARING	SEMICOJINETE
	4664157	2	SEMICUSCINETTO -0,254	DEMI-COUSSINET	SCHALENHAELFTE	HALF-BEARING	SEMICOJINETE
	4664158	2	SEMICUSCINETTO -0,508	DEMI-COUSSINET	SCHALENHAELFTE	HALF-BEARING	SEMICOJINETE
	4664159	2	SEMICUSCINETTO -0,762	DEMI-COUSSINET	SCHALENHAELFTE	HALF-BEARING	SEMICOJINETE
	4664160	2	SEMICUSCINETTO -1,016	DEMI-COUSSINET	SCHALENHAELFTE	HALF-BEARING	SEMICOJINETE
	4695903	8	VITE	VIS	SCHRAUBE	SCREW	TORNILLO
	4954658	1	VOLANO DEL MOTORE COMPL.(02-04-07-08)	VOLANT DU MOTEUR	SCHWUNGRAD	FLYWHEEL	VOLANTE DEL MOTOR
	4954662	1	VOLANO DEL MOTORE COMPL.(01-03-05-06)	VOLANT DU MOTEUR	SCHWUNGRAD	FLYWHEEL	VOLANTE DEL MOTOR
	4965428	1	ANELLO POST.	BAGUE	RING	RING	ANILLO
	4981715	1	ALBERO MOTORE COMPL.	VILEBREQUIN	KURBELWELLE	CRANKSHAFT	CIGUENAL
	11227721	6	VITE (01-03-05-06)	VIS	SCHRAUBE	SCREW	TORNILLO
	11305021	6	VITE (02-04-07-08)	VIS	SCHRAUBE	SCREW	TORNILLO
	14282370	6	TAPPO	BOUCHON	STOPFEN	PLUG	TAPON

ROADPARTS.COM.AR

WWW.ROADPARTS.COM.AR

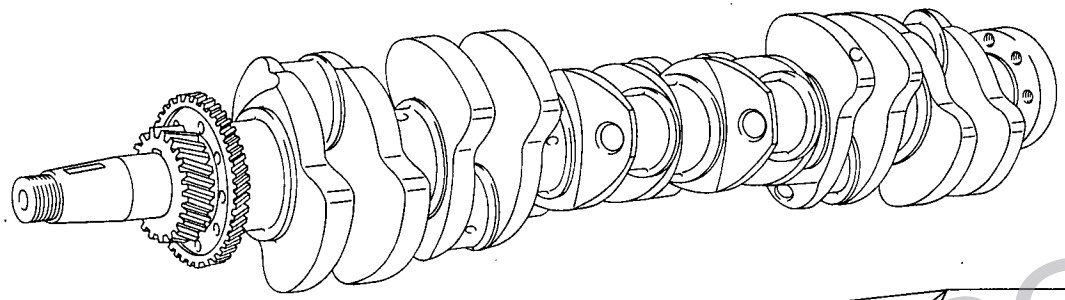

4664132 - 0,000	3
4664133 - 0,254	4
4664134 - 0,508	5
4664135 - 0,762	6
4664136 - 1,016	7
4664156 - 0,000	3
4664157 - 0,254	4
4664158 - 0,508	5
4664159 - 0,762	6
4664160 - 1,016	7

4664144 - 0,000	8
4664145 - 0,254	9
4664146 - 0,508	10
4664147 - 0,762	11
4664148 - 1,016	12

4664120 - 0,000	3
4664121 - 0,254	4
4664122 - 0,508	5
4664123 - 0,762	6
4664124 - 1,016	7
4664144 - 0,000	8
4664145 - 0,254	9
4664146 - 0,508	10
4664147 - 0,762	11
4664148 - 1,016	12

1	+ 0,000
2	+ 0,127
3	- 0,000 4664132
4	- 0,254 4664133
5	- 0,508 4664134
6	- 0,762 4664135
7	- 1,016 4664136
3	- 0,000 4664156
4	- 0,254 4664157
5	- 0,508 4664158
6	- 0,762 4664159
7	- 1,016 4664160

27194 A

1900944 = 1
1900574 = 2
1900995 = 3 (n.2) + 8 (n.8)
1900996 = 4 (n.2) + 9 (n.8)
1900997 = 5 (n.2) + 10 (n.8)
1900998 = 6 (n.2) + 11 (n.8)
1900999 = 7 (n.2) + 12 (n.8)

C 404 → R

ROADPARTS.COM.AR

WWW.ROADPARTS.COM.AR

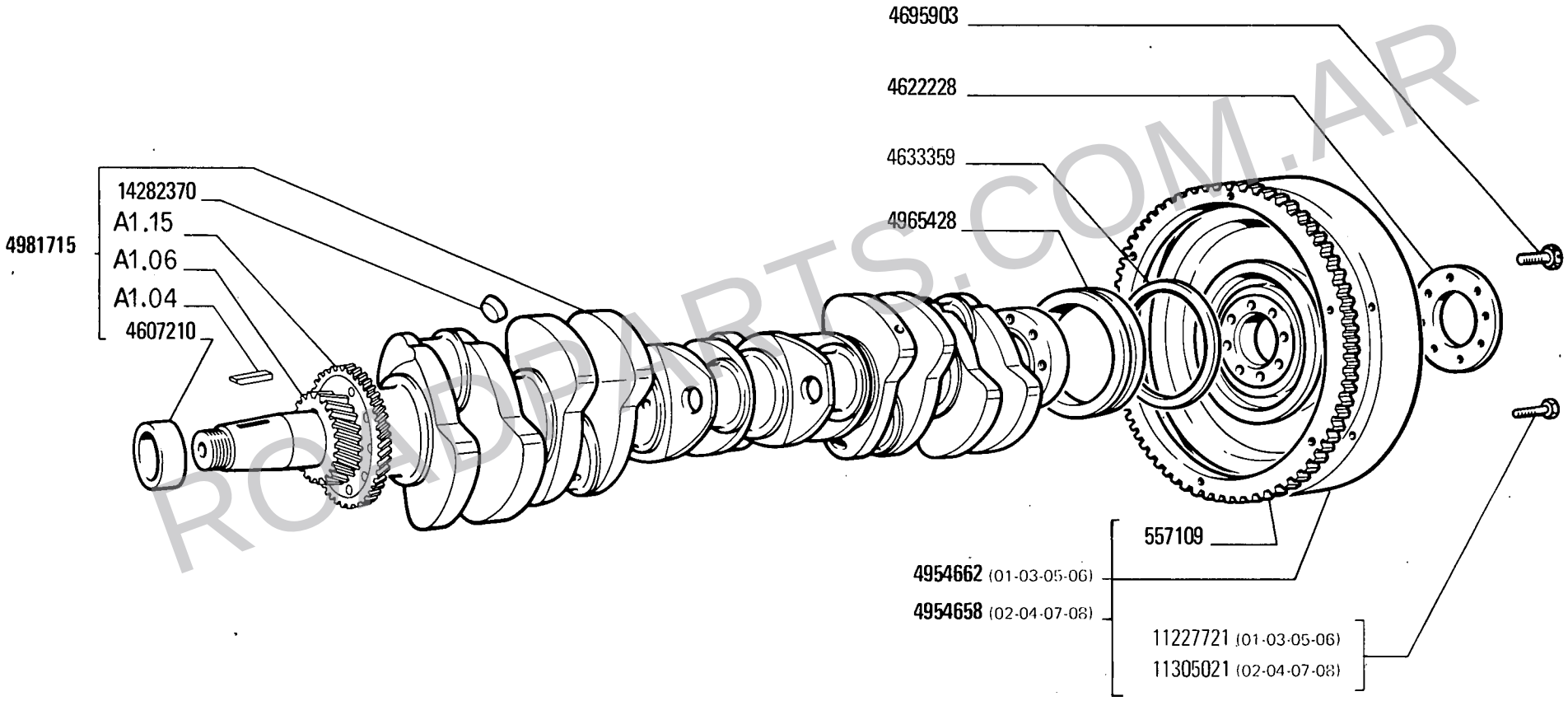

29099 A

D 404 R →

ROADPARTS.COM.AR

WWW.ROADPARTS.COM.AR

MODIF.	N.ORDINAZ.	Q.	DENOMINAZIONE	DESIGNATION	BENENNUNG	DESCRIPTION	DENOMINACIONES
	557109	1	CORONA DENTATA	COURONNE DENTEE	ZAHNKRANZ	RING GEAR	CORONA DENTADA
	1901152	S	SEMIANELLI +0,127	DEMI - BAGUES	RINGHAELFTE	HALF RINGS	SEMIANILLOS
	1901202	S	SEMIANELLI +0,000	DEMI - BAGUES	RINGHAELFTE	HALF RINGS	SEMIANILLOS
	4607210	1	ANELLO ANT.	BAGUE	RING	RING	ANILLO
	4622228	1	DISCO	DISQUE	SCHEIBE	PLATE	DISCO
	4633359	1	ANELLO DI TENUTA	JOINT D'ETANCHEITE	DICHTRING	SEAL	JUNTA HERMETICA
	4681635	1	SEMICUSCINETTO -0,000 (*)	DEMI - COUSSINET	SCHALENHAELFTE	HALF - BEARING	SEMICOJINETE
	4681636	1	SEMICUSCINETTO -0,000 (*)	DEMI - COUSSINET	SCHALENHAELFTE	HALF - BEARING	SEMICOJINETE
	4681638	4	SEMICUSCINETTO -0,000 (*)	DEMI - COUSSINET	SCHALENHAELFTE	HALF - BEARING	SEMICOJINETE
	4681639	1	SEMICUSCINETTO -0,000 (*)	DEMI - COUSSINET	SCHALENHAELFTE	HALF - BEARING	SEMICOJINETE
	4681640	2	SEMICUSCINETTO -0,000 (*)	DEMI - COUSSINET	SCHALENHAELFTE	HALF - BEARING	SEMICOJINETE
	4681641	1	SEMICUSCINETTO -0,000 (*)	DEMI - COUSSINET	SCHALENHAELFTE	HALF - BEARING	SEMICOJINETE
	4681642	4	SEMICUSCINETTO -0,000 (*)	DEMI - COUSSINET	SCHALENHAELFTE	HALF - BEARING	SEMICOJINETE
	4691301	1	SEMICUSCINETTO -0,000 (*)	DEMI - COUSSINET	SCHALENHAELFTE	HALF - BEARING	SEMICOJINETE
	4691302	1	SEMICUSCINETTO -0,254 (*)	DEMI - COUSSINET	SCHALENHAELFTE	HALF - BEARING	SEMICOJINETE
	4691303	1	SEMICUSCINETTO -0,508 (*)	DEMI - COUSSINET	SCHALENHAELFTE	HALF - BEARING	SEMICOJINETE
	4691304	1	SEMICUSCINETTO -0,762 (*)	DEMI - COUSSINET	SCHALENHAELFTE	HALF - BEARING	SEMICOJINETE
	4691305	1	SEMICUSCINETTO -1,016 (*)	DEMI - COUSSINET	SCHALENHAELFTE	HALF - BEARING	SEMICOJINETE
	4691307	1	SEMICUSCINETTO -0,000 (*)	DEMI - COUSSINET	SCHALENHAELFTE	HALF - BEARING	SEMICOJINETE
	4691308	1	SEMICUSCINETTO -0,254 (*)	DEMI - COUSSINET	SCHALENHAELFTE	HALF - BEARING	SEMICOJINETE
	4691309	1	SEMICUSCINETTO -0,508 (*)	DEMI - COUSSINET	SCHALENHAELFTE	HALF - BEARING	SEMICOJINETE
	4691310	1	SEMICUSCINETTO -0,762 (*)	DEMI - COUSSINET	SCHALENHAELFTE	HALF - BEARING	SEMICOJINETE
	4691311	1	SEMICUSCINETTO -1,016 (*)	DEMI - COUSSINET	SCHALENHAELFTE	HALF - BEARING	SEMICOJINETE
	4691313	4	SEMICUSCINETTO -0,000 (*)	DEMI - COUSSINET	SCHALENHAELFTE	HALF - BEARING	SEMICOJINETE
	4691314	4	SEMICUSCINETTO -0,254 (*)	DEMI - COUSSINET	SCHALENHAELFTE	HALF - BEARING	SEMICOJINETE
	4691315	4	SEMICUSCINETTO -0,508 (*)	DEMI - COUSSINET	SCHALENHAELFTE	HALF - BEARING	SEMICOJINETE
	4691316	4	SEMICUSCINETTO -0,762 (*)	DEMI - COUSSINET	SCHALENHAELFTE	HALF - BEARING	SEMICOJINETE
	4691317	4	SEMICUSCINETTO -1,016 (*)	DEMI - COUSSINET	SCHALENHAELFTE	HALF - BEARING	SEMICOJINETE
	4691319	1	SEMICUSCINETTO -0,000 (*)	DEMI - COUSSINET	SCHALENHAELFTE	HALF - BEARING	SEMICOJINETE
	4691320	1	SEMICUSCINETTO -0,254 (*)	DEMI - COUSSINET	SCHALENHAELFTE	HALF - BEARING	SEMICOJINETE
	4691321	1	SEMICUSCINETTO -0,508 (*)	DEMI - COUSSINET	SCHALENHAELFTE	HALF - BEARING	SEMICOJINETE
	4691322	1	SEMICUSCINETTO -0,762 (*)	DEMI - COUSSINET	SCHALENHAELFTE	HALF - BEARING	SEMICOJINETE
	4691323	1	SEMICUSCINETTO -1,016 (*)	DEMI - COUSSINET	SCHALENHAELFTE	HALF - BEARING	SEMICOJINETE
	4691325	2	SEMICUSCINETTO -0,000 (*)	DEMI - COUSSINET	SCHALENHAELFTE	HALF - BEARING	SEMICOJINETE
	4691326	2	SEMICUSCINETTO -0,254 (*)	DEMI - COUSSINET	SCHALENHAELFTE	HALF - BEARING	SEMICOJINETE
	4691327	2	SEMICUSCINETTO -0,508 (*)	DEMI - COUSSINET	SCHALENHAELFTE	HALF - BEARING	SEMICOJINETE
	4691328	2	SEMICUSCINETTO -0,762 (*)	DEMI - COUSSINET	SCHALENHAELFTE	HALF - BEARING	SEMICOJINETE
	4691329	2	SEMICUSCINETTO -1,016 (*)	DEMI - COUSSINET	SCHALENHAELFTE	HALF - BEARING	SEMICOJINETE
	4691331	1	SEMICUSCINETTO -0,000 (*)	DEMI - COUSSINET	SCHALENHAELFTE	HALF - BEARING	SEMICOJINETE
	4691332	1	SEMICUSCINETTO -0,254 (*)	DEMI - COUSSINET	SCHALENHAELFTE	HALF - BEARING	SEMICOJINETE
	4691333	1	SEMICUSCINETTO -0,508 (*)	DEMI - COUSSINET	SCHALENHAELFTE	HALF - BEARING	SEMICOJINETE
	4691334	1	SEMICUSCINETTO -0,762 (*)	DEMI - COUSSINET	SCHALENHAELFTE	HALF - BEARING	SEMICOJINETE
	4691335	1	SEMICUSCINETTO -1,016 (*)	DEMI - COUSSINET	SCHALENHAELFTE	HALF - BEARING	SEMICOJINETE
	4691337	4	SEMICUSCINETTO -0,000 (*)	DEMI - COUSSINET	SCHALENHAELFTE	HALF - BEARING	SEMICOJINETE
	4691338	4	SEMICUSCINETTO -0,254 (*)	DEMI - COUSSINET	SCHALENHAELFTE	HALF - BEARING	SEMICOJINETE
	4691339	4	SEMICUSCINETTO -0,508 (*)	DEMI - COUSSINET	SCHALENHAELFTE	HALF - BEARING	SEMICOJINETE
	4691340	4	SEMICUSCINETTO -0,762 (*)	DEMI - COUSSINET	SCHALENHAELFTE	HALF - BEARING	SEMICOJINETE
	4691341	4	SEMICUSCINETTO -1,016 (*)	DEMI - COUSSINET	SCHALENHAELFTE	HALF - BEARING	SEMICOJINETE
	4695903	8	VITE	VIS	SCHRAUBE	SCREW	TORNILLO

ROADPARTS.COM.AR

WWW.ROADPARTS.COM.AR

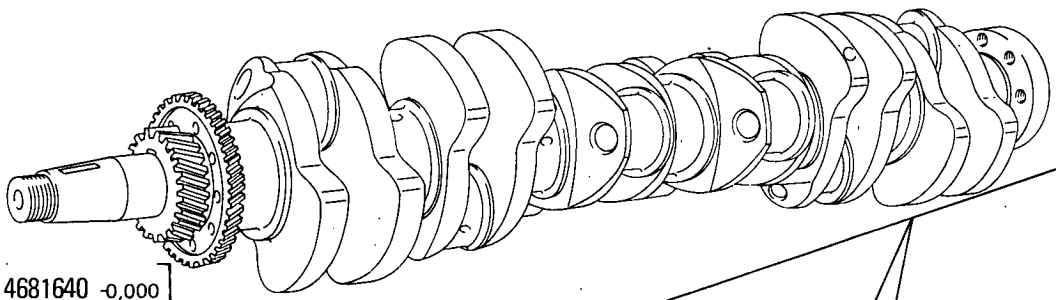

1 +0,000
2 +0,127

-0,000 4681642 (*) 4691337 (*)
-0,254 4698026 (*) 4691338 (*)
-0,508 4698027 (*) 4691339 (*)
-0,762 4698028 (*) 4691340 (*)
-1,016 4698029 (*) 4691341 (*)

-0,000 4681640 (*) 4691325 (*)
-0,254 4698014 (*) 4691326 (*)
-0,508 4698015 (*) 4691327 (*)
-0,762 4698016 (*) 4691328 (*)
-1,016 4698017 (*) 4691329 (*)

-0,000 4681636 (*) 4691307 (*)
-0,254 4697996 (*) 4691308 (*)
-0,508 4697997 (*) 4691309 (*)
-0,762 4697998 (*) 4691310 (*)
-1,016 4697999 (*) 4691311 (*)

-0,000 4681638 (*) 4691313 (*)
-0,254 4698002 (*) 4691314 (*)
-0,508 4698003 (*) 4691315 (*)
-0,762 4698004 (*) 4691316 (*)
-1,016 4698005 (*) 4691317 (*)

(*) 4691325 (*) 4681640 -0,000
(*) 4691326 (*) 4698014 -0,254
(*) 4691327 (*) 4698015 -0,508
(*) 4691328 (*) 4698016 -0,762
(*) 4691329 (*) 4698017 -1,016

(*) 4691319 (*) 4681639 -0,000
(*) 4691320 (*) 4698008 -0,254
(*) 4691321 (*) 4698009 -0,508
(*) 4691322 (*) 4698010 -0,762
(*) 4691323 (*) 4698011 -1,016

(*) 4691313 (*) 4681638 -0,000
(*) 4691314 (*) 4698002 -0,254
(*) 4691315 (*) 4698003 -0,508
(*) 4691316 (*) 4698004 -0,762
(*) 4691317 (*) 4698005 -1,016

(*) 4691337 (*) 4681642 -0,000
(*) 4691338 (*) 4698026 -0,254
(*) 4691339 (*) 4698027 -0,508
(*) 4691340 (*) 4698028 -0,762
(*) 4691341 (*) 4698029 -1,016

-0,000 4681641 (*) 4691331 (*)
-0,254 4698020 (*) 4691332 (*)
-0,508 4698021 (*) 4691333 (*)
-0,762 4698022 (*) 4691334 (*)
-1,016 4698023 (*) 4691335 (*)

-0,000 4691301 (*) 4681635 (*)
-0,254 4691302 (*) 4697990 (*)
-0,508 4691303 (*) 4697991 (*)
-0,762 4691304 (*) 4697992 (*)
-1,016 4691305 (*) 4697993 (*)

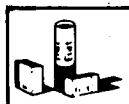

1901202=1
1901152=2

D 404 R

(*) Vedere elenco - Voir la liste - Siehe Tabelle - See list - Véase la lista

ROADPARTS.COM.AR

WWW.ROADPARTS.COM.AR

MODIF.	N. ORDINAZ.	Q.	DENOMINAZIONE	DESIGNATION	BENENNUNG	DESCRIPTION	DENOMINACIONES
	4697990	1	SEMICUSCINETTO -0,254 (*)	DEMI - COUSSINET	SCHALENHAELFTE	HALF - BEARING	SEMICOJINETE
	4697991	1	SEMICUSCINETTO -0,508 (*)	DEMI - COUSSINET	SCHALENHAELFTE	HALF - BEARING	SEMICOJINETE
	4697992	1	SEMICUSCINETTO -0,762 (*)	DEMI - COUSSINET	SCHALENHAELFTE	HALF - BEARING	SEMICOJINETE
	4697993	1	SEMICUSCINETTO -1,016 (*)	DEMI - COUSSINET	SCHALENHAELFTE	HALF - BEARING	SEMICOJINETE
	4697996	1	SEMICUSCINETTO -0,254 (*)	DEMI - COUSSINET	SCHALENHAELFTE	HALF - BEARING	SEMICOJINETE
	4697997	1	SEMICUSCINETTO -0,508 (*)	DEMI - COUSSINET	SCHALENHAELFTE	HALF - BEARING	SEMICOJINETE
	4697998	1	SEMICUSCINETTO -0,762 (*)	DEMI - COUSSINET	SCHALENHAELFTE	HALF - BEARING	SEMICOJINETE
	4697999	1	SEMICUSCINETTO -1,016 (*)	DEMI - COUSSINET	SCHALENHAELFTE	HALF - BEARING	SEMICOJINETE
	4698002	4	SEMICUSCINETTO -0,254 (*)	DEMI - COUSSINET	SCHALENHAELFTE	HALF - BEARING	SEMICOJINETE
	4698003	4	SEMICUSCINETTO -0,508 (*)	DEMI - COUSSINET	SCHALENHAELFTE	HALF - BEARING	SEMICOJINETE
	4698004	4	SEMICUSCINETTO -0,762 (*)	DEMI - COUSSINET	SCHALENHAELFTE	HALF - BEARING	SEMICOJINETE
	4698005	4	SEMICUSCINETTO -1,016 (*)	DEMI - COUSSINET	SCHALENHAELFTE	HALF - BEARING	SEMICOJINETE
	4698008	1	SEMICUSCINETTO -0,254 (*)	DEMI - COUSSINET	SCHALENHAELFTE	HALF - BEARING	SEMICOJINETE
	4698009	1	SEMICUSCINETTO -0,508 (*)	DEMI - COUSSINET	SCHALENHAELFTE	HALF - BEARING	SEMICOJINETE
	4698010	1	SEMICUSCINETTO -0,762 (*)	DEMI - COUSSINET	SCHALENHAELFTE	HALF - BEARING	SEMICOJINETE
	4698011	1	SEMICUSCINETTO -1,016 (*)	DEMI - COUSSINET	SCHALENHAELFTE	HALF - BEARING	SEMICOJINETE
	4698014	2	SEMICUSCINETTO -0,254 (*)	DEMI - COUSSINET	SCHALENHAELFTE	HALF - BEARING	SEMICOJINETE
	4698015	2	SEMICUSCINETTO -0,508 (*)	DEMI - COUSSINET	SCHALENHAELFTE	HALF - BEARING	SEMICOJINETE
	4698016	2	SEMICUSCINETTO -0,762 (*)	DEMI - COUSSINET	SCHALENHAELFTE	HALF - BEARING	SEMICOJINETE
	4698017	2	SEMICUSCINETTO -1,016 (*)	DEMI - COUSSINET	SCHALENHAELFTE	HALF - BEARING	SEMICOJINETE
	4698020	1	SEMICUSCINETTO -0,254 (*)	DEMI - COUSSINET	SCHALENHAELFTE	HALF - BEARING	SEMICOJINETE
	4698021	1	SEMICUSCINETTO -0,508 (*)	DEMI - COUSSINET	SCHALENHAELFTE	HALF - BEARING	SEMICOJINETE
	4698022	1	SEMICUSCINETTO -0,762 (*)	DEMI - COUSSINET	SCHALENHAELFTE	HALF - BEARING	SEMICOJINETE
	4698023	1	SEMICUSCINETTO -1,016 (*)	DEMI - COUSSINET	SCHALENHAELFTE	HALF - BEARING	SEMICOJINETE
	4698026	4	SEMICUSCINETTO -0,254 (*)	DEMI - COUSSINET	SCHALENHAELFTE	HALF - BEARING	SEMICOJINETE
	4698027	4	SEMICUSCINETTO -0,508 (*)	DEMI - COUSSINET	SCHALENHAELFTE	HALF - BEARING	SEMICOJINETE
	4698028	4	SEMICUSCINETTO -0,762 (*)	DEMI - COUSSINET	SCHALENHAELFTE	HALF - BEARING	SEMICOJINETE
	4698029	4	SEMICUSCINETTO -1,016 (*)	DEMI - COUSSINET	SCHALENHAELFTE	HALF - BEARING	SEMICOJINETE
	4954658	1	VOLANO DEL MOTORE COMPL. (02-04-07-08)	VOLANT DU MOTEUR	SCHWUNGRAD	FLYWHEEL	VOLANTE DEL MOTOR
	4954662	1	VOLANO DEL MOTORE COMPL. (01-03-05-06)	VOLANT DU MOTEUR	SCHWUNGRAD	FLYWHEEL	VOLANTE DEL MOTOR
	4965428	1	ANELLO POST.	BAGUE	RING	RING	ANILLO
	4981715	1	ALBERO MOTORE COMPL.	VILEBREQUIN	KURBELWELLE	CRANKSHAFT	CIGUENAL
	11227721	6	VITE (01-03-05-06)	VIS	SCHRAUBE	SCREW	TORNILLO
	11305021	6	VITE (02-04-07-08)	VIS	SCHRAUBE .	SCREW	TORNILLO
	14282370	6	TAPPO	BOUCHON	STOPFEN	PLUG	TAPON
		(*)	IN ALTERNATIVA	EN ALTERNATIVE	ABWECHSELND	OPTIONAL	OPTATIVO

ROADPARTS.COM.AR

WWW.ROADPARTS.COM.AR

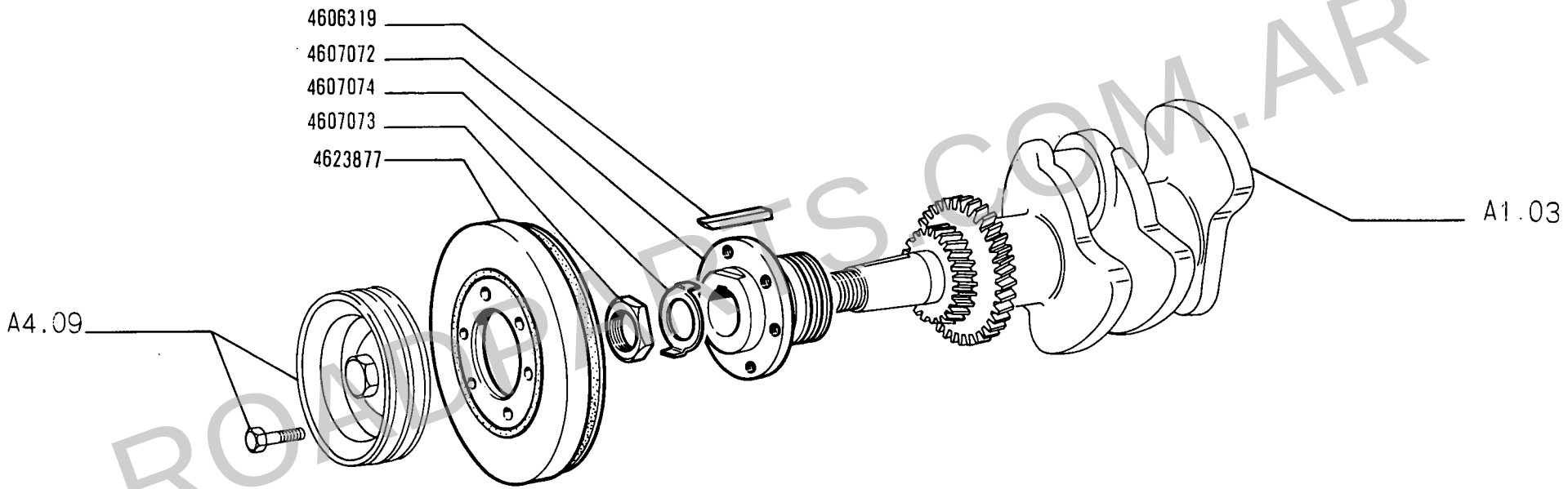

ROADPARTS.COM.AR

19308 G

SMORZATORE PER ALBERO MOTORE

Amortisseur — *Damper*
Schwingungsdämpfer — *Antivibrador*

WWW.ROADPARTS.COM.AR

MODIF	N.ORDINAZ.	Q.	DENOMINAZIONE	DESIGNATION	BENENNUNG	DESCRIPTION	DENOMINACIONES
	4606319	1	LINGUETTA	LINGUET	SCHEIBENFEDER	KEY	CHAVETA
	4607072	1	MOZZO	MOYEU	NABE	HUB	BUJE
	4607073	1	DADO	ECROU	MUTTER	NUT	TUERCA
	4607074	1	ROSETTA DI SICUREZZA	RONDELLE FREIN	SICHERUNGSRING	LOCKWASHER	ARANDELA DE FRENO
	4623877	1	SMORZATORE	AMORTISSEUR	SCHWINGUNGS-DAEMPFER	DAMPER	ANTIVIBRADOR

ROADPARTS.COM.AR

WWW.ROADPARTS.COM.AR

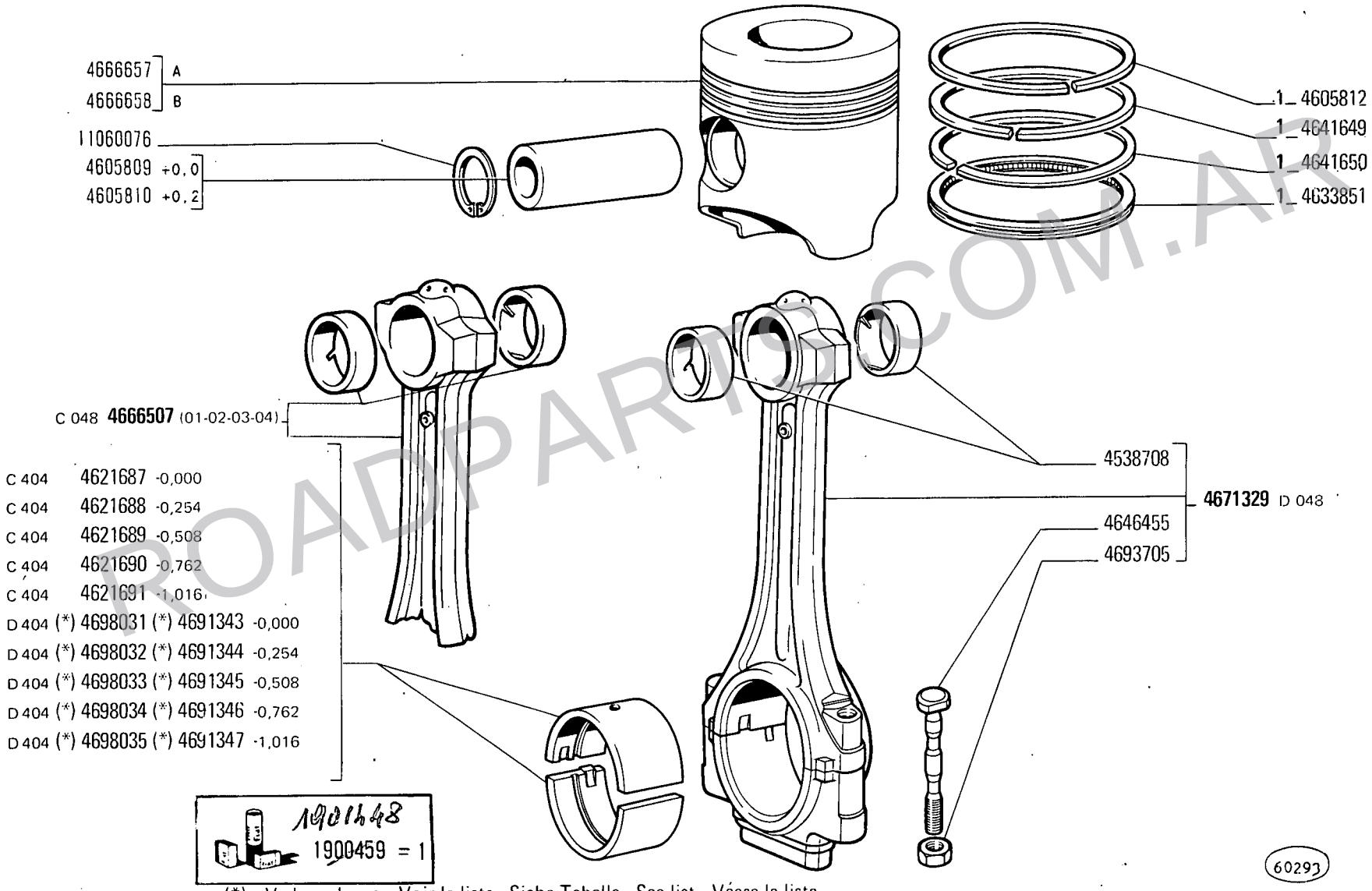

(*) Vedere elenco - Voir la liste - Siehe Tabelle - See list - Véase la lista

ROADPARTS.COM.AR

WWW.ROADPARTS.COM.AR

MODIF	N.ORDINAZ.	Q.	DENOMINAZIONE	DESIGNATION	BENENNUNG	DESCRIPTION	DENOMINACIONES
	1900459	S	ANELLI STANTUFFO	SEGMENTS	KOLBENRINGE	PISTON RINGS	AROS DE EMBOLO
	4538708	12	BOCCOLA	DOUILLE	BUECHSE	BUSH	CASQUILLO
	4605809	6	PERNO DELLO STANTUFFO +0,0	AXE DE PISTON	KOLBENBOLZEN	PISTON PIN	BULON DEL EMBOLO
	4605810	6	PERNO DELLO STANTUFFO +0,2	AXE DE PISTON	KOLBENBOLZEN	PISTON PIN	BULON DEL EMBOLO
	4605812	6	ANELLO STANTUFFO	SEGMENT	KOLBENRING	PISTON RING	ARO DE EMBOLO
C 404	4621687	12	SEMICUSCINETTO -0,000	DEMI-COUSSINET	SCHALENHAELFTE	HALF-BEARING	SEMICOJINETE
C 404	4621688	12	SEMICUSCINETTO -0,254	DEMI-COUSSINET	SCHALENHAELFTE	HALF-BEARING	SEMICOJINETE
C 404	4621689	12	SEMICUSCINETTO -0,508	DEMI-COUSSINET	SCHALENHAELFTE	HALF-BEARING	SEMICOJINETE
C 404	4621690	12	SEMICUSCINETTO -0,762	DEMI-COUSSINET	SCHALENHAELFTE	HALF-BEARING	SEMICOJINETE
C 404	4621691	12	SEMICUSCINETTO -1,016	DEMI-COUSSINET	SCHALENHAELFTE	HALF-BEARING	SEMICOJINETE
4693705	~~4633532~~	12	DADO	ECROU	MUTTER	NUT	TUERCA
	4633851	6	ANELLO RASCHIAOLIO	SEGMENT RACLEUR	OELABSTREIFRING	OILSCRAPER RING	ARO DE ENGRASE
	4641649	6	ANELLO STANTUFFO	SEGMENT	KOLBENRING	PISTON RING	ARO DE EMBOLO
	4641650	6	ANELLO RASCHIAOLIO	SEGMENT RACLEUR	OELABSTREIFRING	OILSCRAPER RING	ARO DE ENGRASE
	4646455	12	VITE	VIS	SCHRAUBE	SCREW	TORNILLO
C 048	4666507	6	BIELLA COMPL.(01-02-03-04)	BIELLE	PLEUEL	CONNECTING ROD	BIELA
	4666657	6	STANTUFFO,CLASSE A	PISTON, CLASSE ...	KOLBEN, KLASSE ...	PISTON, CLASS ...	EMBOLO, CLASE ...
	4666658	6	STANTUFFO,CLASSE B	PISTON, CLASSE ...	KOLBEN, KLASSE ...	PISTON, CLASS ...	EMBOLO, CLASE ...
D 048	4671329	6	BIELLA COMPL.	BIELLE	PLEUEL	CONNECTING ROD	BIELA
	11060076	12	ANELLO DI SICUREZZA	ARRETOIR	SICHERUNGSRING	LOCKRING	ANILLO DE FRENO
D 404	4691343	12	SEMICUSCINETTO -0,000 (*)	DEMI-COUSSINET	SCHALENHAELFTE	HALF-BEARING	SEMICOJINETE
D 404	4691344	12	SEMICUSCINETTO -0,254 (*)	DEMI-COUSSINET	SCHALENHAELFTE	HALF-BEARING	SEMICOJINETE
D 404	4691345	12	SEMICUSCINETTO -0,508 (*)	DEMI-COUSSINET	SCHALENHAELFTE	HALF-BEARING	SEMICOJINETE
D 404	4691346	12	SEMICUSCINETTO -0,762 (*)	DEMI-COUSSINET	SCHALENHAELFTE	HALF-BEARING	SEMICOJINETE
D 404	4691347	12	SEMICUSCINETTO -1,016 (*)	DEMI-COUSSINET	SCHALENHAELFTE	HALF-BEARING	SEMICOJINETE
D 404	4698031	12	SEMICUSCINETTO -0,000 (*)	DEMI-COUSSINET	SCHALENHAELFTE	HALF-BEARING	SEMICOJINETE
D 404	4698032	12	SEMICUSCINETTO -0,254 (*)	DEMI-COUSSINET	SCHALENHAELFTE	HALF-BEARING	SEMICOJINETE
D 404	4698033	12	SEMICUSCINETTO -0,508 (*)	DEMI-COUSSINET	SCHALENHAELFTE	HALF-BEARING	SEMICOJINETE
D 404	4698034	12	SEMICUSCINETTO -0,762 (*)	DEMI-COUSSINET	SCHALENHAELFTE	HALF-BEARING	SEMICOJINETE
D 404	4698035	12	SEMICUSCINETTO -1,016 (*)	DEMI-COUSSINET	SCHALENHAELFTE	HALF-BEARING	SEMICOJINETE
		(*)	IN ALTERNATIVA	EN ALTERNATIVE	ABWECHSELND	OPTIONAL	OPTATIVO

ROADPARTS COM.AR

WWW.ROADPARTS.COM.AR

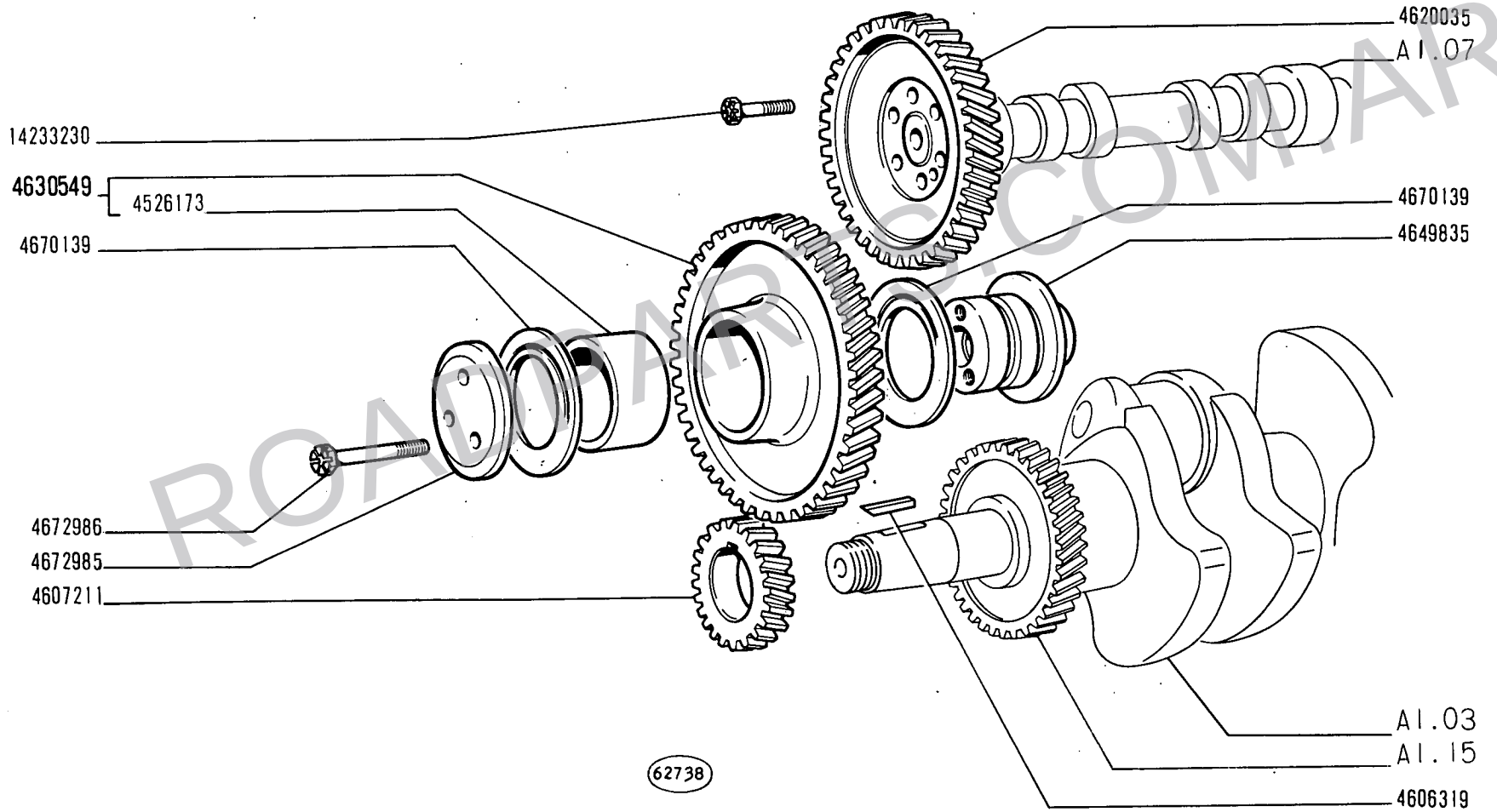

ROADPARTS.COM.AR

14 B

01 02 03 04
05 06 07 08

COMANDO DISTRIBUZIONE

Commande de distribution
Steuerungsantrieb

Camshaft Drive
Piñones de la distribución

A1.06

N.T.R.
22
25-9-1976

WWW.ROADPARTS.COM.AR

MODIF	N.ORDINAZ.	Q.	DENOMINAZIONE	DESIGNATION	BENENNUNG	DESCRIPTION	DENOMINACIONES
	4526173	1	CUSCINETTO	COUSSINET	LAGERSCHALE	BEARING	COJINETE
4672986	~~4595647~~	3	VITE	VIS	SCHRAUBE	SCREW	TORNILLO
	4606319	1	LINGUETTA	LINGUET	SCHEIBENFEDER	KEY	CHAVETA
	4607211	1	INGRANAGGIO CONDUTTORE	PIGNON CONDUCTEUR	TREIBENDES ZAHNRAD	DRIVING GEAR	PINON CONDUCTOR
	4620035	1	INGRANAGGIO CONDOTTO	PIGNON CONDUIT	ANGETRIEBENES ZAHNRAD	DRIVEN GEAR	PINON CONDUCIDO
	4630549	1	INGRANAGGIO DI RINVIO COMPL.	PIGNON DE RENVOI	ZWISCHENZAHNRAD	IDLE GEAR	PINON DE REENVIO
	4649835	1	PERNO	AXE	BOLZEN	PIN	EJE
4672985	~~4649836~~	1	FLANGIA	BRIDE	FLANSCH	FLANGE	BRIDA
	4670139	2	ANELLO DI APPOGGIO	RONDELLE DE BUTEE	DRUCKSCHEIBE	THRUST RING	ANILLO DE APOYO
	14233230	6	VITE	VIS	SCHRAUBE	SCREW	TORNILLO

ROADPARTS.COM.AR

WWW.ROADPARTS.COM.AR

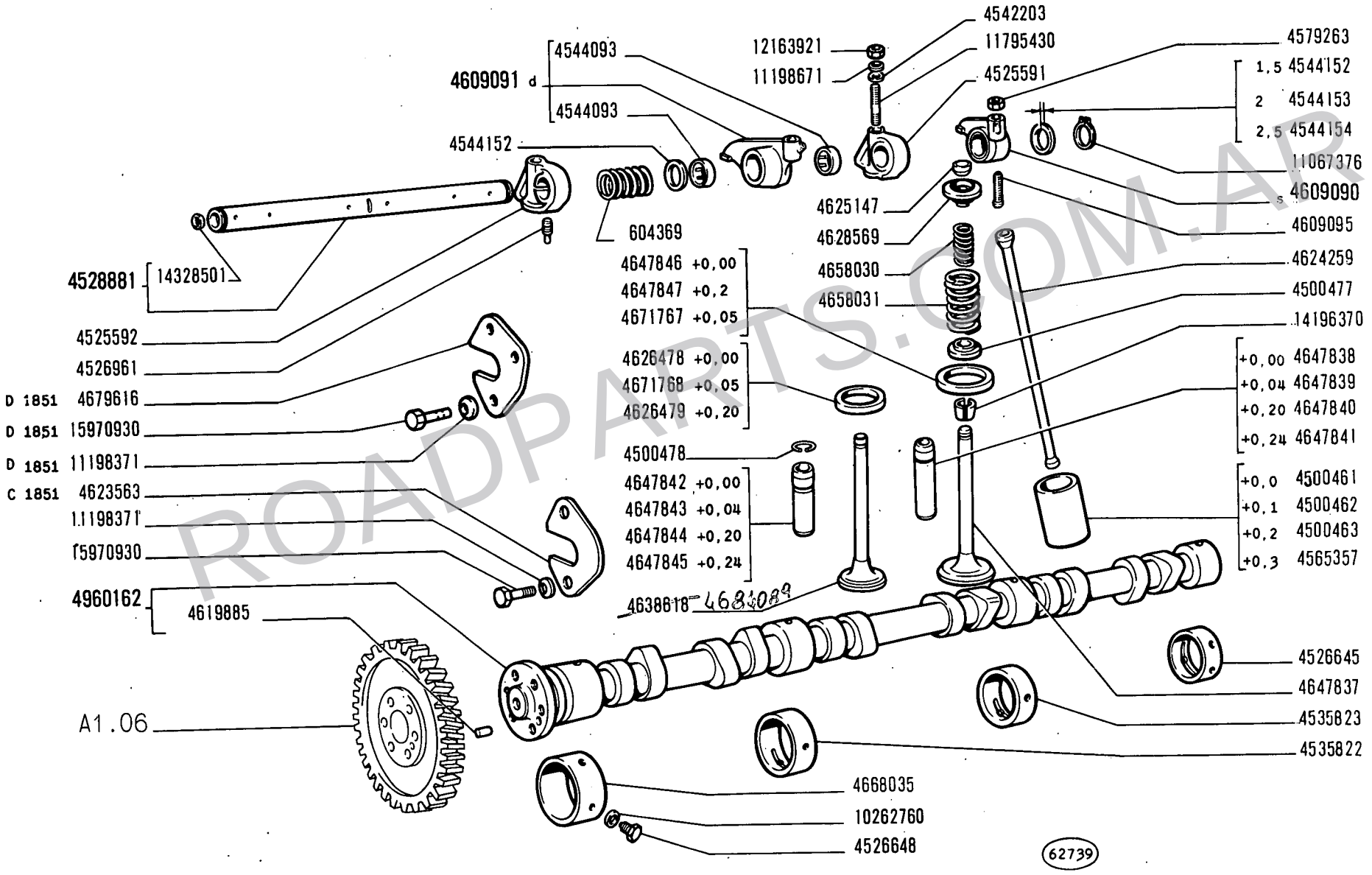

ROADPARTS.COM.AR

WWW.ROADPARTS.COM.AR

MODIF	N.ORDINAZ.	Q.	DENOMINAZIONE	DESIGNATION	BENENNUNG	DESCRIPTION	DENOMINACIONES
	604369	4	MOLLA	RESSORT	FEDER	SPRING	RESORTE
	4500461	12	PIATTELLO DELLA PUNTERIA +0,0	PASTILLE DE POUSSOIR	DISTANZSCHEIBE FUER STOESSEL	TAPPET PLATE	PLATILLO DE EMPUJADOR
	4500462	12	PIATTELLO DELLA PUNTERIA +0,1	PASTILLE DE POUSSOIR	DISTANZSCHEIBE FUER STOESSEL	TAPPET PLATE	PLATILLO DE EMPUJADOR
	4500463	12	PIATTELLO DELLA PUNTERIA +0,2	PASTILLE DE POUSSOIR	DISTANZSCHEIBE FUER STOESSEL	TAPPET PLATE	PLATILLO DE EMPUJADOR
	4500477	12	SCODELLINO INF.	CUVETTE	TELLERSCHEIBE	CUP	PLATILLO
	4500478	12	ANELLO DI SICUREZZA	ARRETOIR	SICHERUNGSRING	LOCKRING	ANILLO DE FRENO
	4525591	2	SUPPORTO	SUPPORT	LAGER	SUPPORT	SOPORTE
	4525592	4	SUPPORTO	SUPPORT	LAGER	SUPPORT	SOPORTE
4668035	~~4526644~~	1	CUSCINETTO	COUSSINET	LAGERSCHALE	BEARING	COJINETE
	4526645	1	CUSCINETTO	COUSSINET	LAGERSCHALE	BEARING	COJINETE
	4526648	4	VITE	VIS	SCHRAUBE	SCREW	TORNILLO
	4526961	2	GRANO	ERGOT	PASSTIFT	DOWEL	PITON
	4528881	2	ALBERO COMPL.	ARBRE	WELLE	SHAFT	ARBOL
	4535822	1	CUSCINETTO	COUSSINET	LAGERSCHALE	BEARING	COJINETE
	4535823	1	CUSCINETTO	COUSSINET	LAGERSCHALE	BEARING	COJINETE
	4542203	6	ROSETTA	RONDELLE	SCHEIBE	WASHER	ARANDELA
	4544093	24	BOCCOLA	DOUILLE	BUECHSE	BUSH	CASQUILLO
	4544152	12	ROSETTA SP.1,5	RONDELLE	SCHEIBE	WASHER	ARANDELA
	4544153	4	ROSETTA SP.2	RONDELLE	SCHEIBE	WASHER	ARANDELA
	4544154	4	ROSETTA SP.2,5	RONDELLE	SCHEIBE	WASHER	ARANDELA
	4565357	12	PIATTELLO DELLA PUNTERIA +0,3	PASTILLE DE POUSSOIR	DISTANZSCHEIBE FUER STOESSEL	TAPPET PLATE	PLATILLO DE EMPUJADOR
	4579263	12	DADO	ECROU	MUTTER	NUT	TUERCA
	4609090	6	BILANCIERE S COMPL.	CULBUTEUR	KIPPHEBEL	ROCKER	BALANCIN
	4609091	6	BILANCIERE D COMPL.	CULBUTEUR	KIPPHEBEL	ROCKER	BALANCIN
	4609095	12	VITE	VIS	SCHRAUBE	SCREW	TORNILLO
	4619885	1	GRANO	ERGOT	PASSTIFT	DOWEL	PITON
C 1851	4623563	1	PIASTRA	PLAQUE	PLATTE	PLATE	PLACA
	4624259	12	ASTA	TIGE	STANGE	ROD	VARILLA
	4625147	12	CAPPUCCIO	CAPUCHON	SCHUTZKAPPE	BOOT	CAPUCHON
	4626478	6	SEDE DELLA VALVOLA	SIEGE DE SOUPAPE	VENTILSITZ	VALVE SEAT	ASIENTO DE VALVULA
	4626479	6	SEDE DELLA VALVOLA +0,2	SIEGE DE SOUPAPE	VENTILSITZ	VALVE SEAT	ASIENTO DE VALVULA
	4628569	12	SCODELLINO SUP.	CUVETTE	TELLERSCHEIBE	CUP	PLATILLO
	4638618	6	VALVOLA DI SCARICO	SOUPAPE D'ECHAPPEMENT	AUSLASSVENTIL	EXHAUST VALVE	VALVULA DE ESCAPE
	4647837	6	VALVOLA DI ASPIRAZIONE	SOUPAPE D'ADMISSION	EINLASSVENTIL	INTAKE VALVE	VALVULA DE ADMISION
	4647838	6	GUIDA DELLA VALVOLA DI ASPIRAZIONE +0,00	GUIDE DE SOUPAPE D'ADMISSION	EINLASSVENTIL-FUEHRUNG	INTAKE VALVE GUIDE	GUIA DE LA VALVULA DE ADMISION
	4647839	6	GUIDA DELLA VALVOLA DI ASPIRAZIONE +0,04	GUIDE DE SOUPAPE D'ADMISSION	EINLASSVENTIL-FUEHRUNG	INTAKE VALVE GUIDE	GUIA DE LA VALVULA DE ADMISION
	4647840	6	GUIDA DELLA VALVOLA DI ASPIRAZIONE +0,20	GUIDE DE SOUPAPE D'ADMISSION	EINLASSVENTIL-FUEHRUNG	INTAKE VALVE GUIDE	GUIA DE LA VALVULA DE ADMISION

ROADPARTS.COM.AR

WWW.ROADPARTS.COM.AR

MODIF	N.ORDINAZ.	Q.	DENOMINAZIONE	DESIGNATION	BENENNUNG	DESCRIPTION	DENOMINACIONES
	4647841	6	GUIDA DELLA VALVOLA DI ASPIRAZIONE +0,24	GUIDE DE SOUPAPE D'ADMISSION	EINLASSVENTIL-FUEHRUNG	INTAKE VALVE GUIDE	GUIA DE LA VALVULA DE ADMISION
	4647842	6	GUIDA DELLA VALVOLA DI SCARICO	GUIDE DE SOUPAPE D'ECHAPPEMENT	AUSLASSVENTIL-FUEHRUNG	EXHAUST VALVE GUIDE	GUIA DE LA VALVULA DE ESCAPE
	4647843	6	GUIDA DELLA VALVOLA DI SCARICO +0,04	GUIDE DE SOUPAPE D'ECHAPPEMENT	AUSLASSVENTIL-FUEHRUNG	EXHAUST VALVE GUIDE	GUIA DE LA VALVULA DE ESCAPE
	4647844	6	GUIDA DELLA VALVOLA DI SCARICO +0,20	GUIDE DE SOUPAPE D'ECHAPPEMENT	AUSLASSVENTIL-FUEHRUNG	EXHAUST VALVE GUIDE	GUIA DE LA VALVULA DE ESCAPE
	4647845	6	GUIDA DELLA VALVOLA DI SCARICO +0,24	GUIDE DE SOUPAPE D'ECHAPPEMENT	AUSLASSVENTIL-FUEHRUNG	EXHAUST VALVE GUIDE	GUIA DE LA VALVULA DE ESCAPE
	4647846	6	SEDE DELLA VALVOLA	SIEGE DE SOUPAPE	VENTILSITZ	VALVE SEAT	ASIENTO DE VALVULA
	4647847	6	SEDE DELLA VALVOLA +0,2	SIEGE DE SOUPAPE	VENTILSITZ	VALVE SEAT	ASIENTO DE VALVULA
	4658030	12	MOLLA INT.	RESSORT	FEDER	SPRING	RESORTE
	4658031	12	MOLLA EST.	RESSORT	FEDER	SPRING	RESORTE
	4671767	6	SEDE DELLA VALVOLA +0,05	SIEGE DE SOUPAPE	VENTILSITZ	VALVE SEAT	ASIENTO DE VALVULA
	4671768	6	SEDE DELLA VALVOLA +0,05	SIEGE DE SOUPAPE	VENTILSITZ	VALVE SEAT	ASIENTO DE VALVULA
D 1851	4679616	1	PIASTRA	PLAQUE	PLATTE	PLATE	PLACA
	4960162	1	ALBERO AD ECCENTRICI COMPL.	ARBRE A CAMES	EXZENTERWELLE	CAMSHAFT	ARBOL DE LEVAS
	10262760	4	ROSETTA DI TENUTA	JOINT D'ETANCHEITE	DICHTRING	GASKET	JUNTA HERMETICA
	11067376	4	ANELLO DI SICUREZZA	ARRETOIR	SICHERUNGSRING	LOCKRING	ANILLO DE FRENO
	11198371	2	ROSETTA DI SICUREZZA	RONDELLE FREIN	SICHERUNGSRING	LOCKWASHER	ARANDELA DE FRENO
D 1851	11198371	1	ROSETTA DI SICUREZZA	RONDELLE FREIN	SICHERUNGSRING	LOCKWASHER	ARANDELA DE FRENO
	11198671	6	ROSETTA DI SICUREZZA	RONDELLE FREIN	SICHERUNGSRING	LOCKWASHER	ARANDELA DE FRENO
	11795430	6	PRIGIONIERO	GOUJON	STIFTSCHRAUBE	STUD	ESPARRAGO
	12163921	6	DADO	ECROU	MUTTER	NUT	TUERCA
	14196370	24	SEMICONO	DEMI-CONE	KEGELSTUECK	LOCK CONE	CHAVETA CONICA
	14328501	4	TAPPO	BOUCHON	STOPFEN	PLUG	TAPON
	15970930	2	VITE	VIS	SCHRAUBE	SCREW	TORNILLO
D 1851	15970930	1	VITE	VIS	SCHRAUBE	SCREW	TORNILLO

ROADPARTS.COM.AR

WWW.ROADPARTS.COM.AR

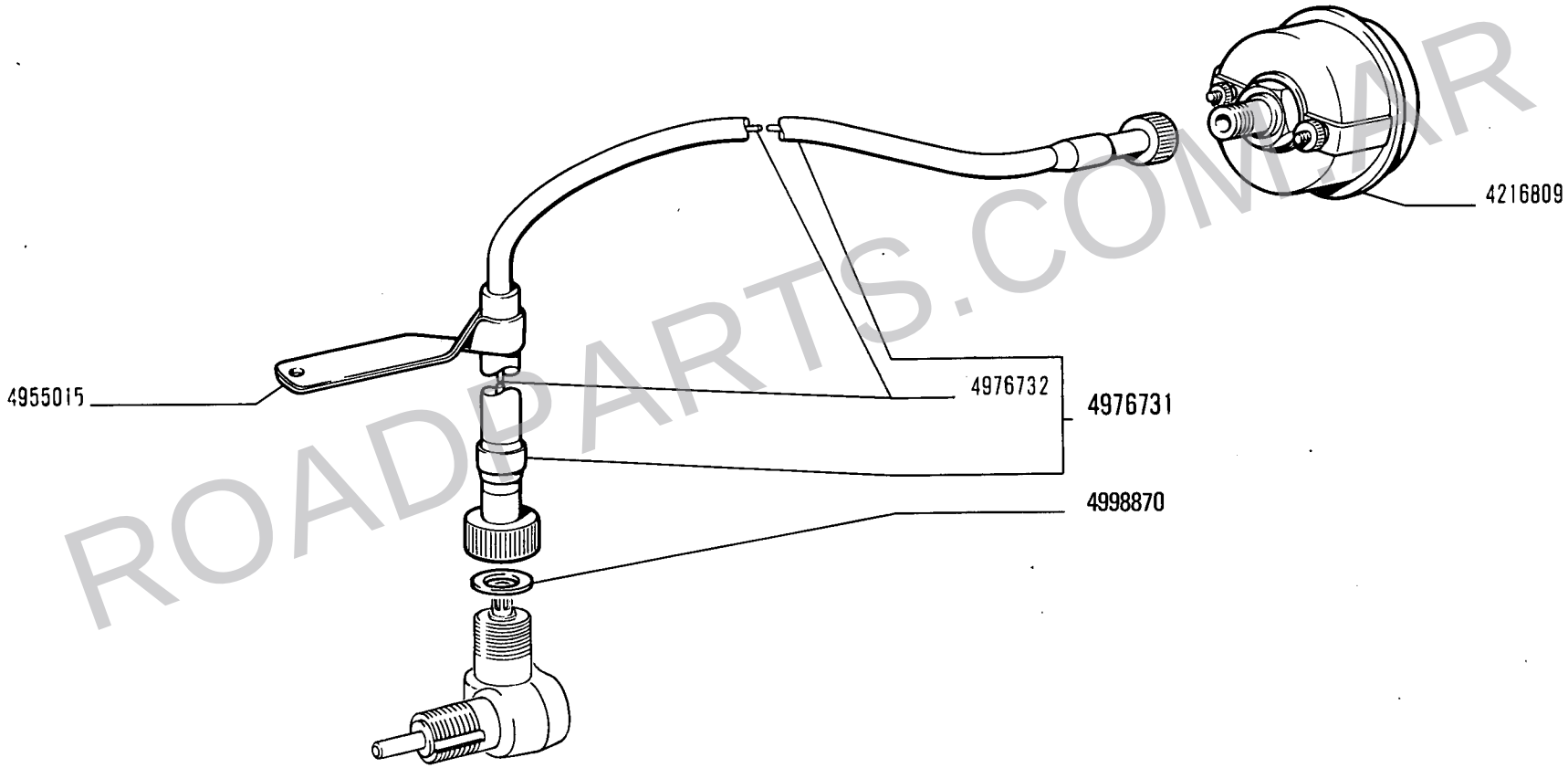

ROADPARTS.COM.AR

COMANDO CRONOGIROMETRO

Commande d'horo-tachymètre
Antrieb für Stundenzähler und Drehzahlmesser
Multimeter Drive
Arrastre del cronotacómetro

WWW.ROADPARTS.COM.AR

MODIF	N.ORDINAZ.	Q.	DENOMINAZIONE	DESIGNATION	BENENNUNG	DESCRIPTION	DENOMINACIONES
	590072	1	RINVIO ANGOLARE	RENVOI D'ANGLE	WINKELANTRIEB	MITER GEARING	REENVIO ANGULAR
	4216809	1	CRONOGIROMETRO	HORO-TACHYMETRE	CHRONOGYROMETER	MULTIMETER	CRONOTACOMETRO
	4954385	2	VITE	VIS	SCHRAUBE	SCREW	TORNILLO
	4954426	1	COPERCHIO	COUVERCLE	DECKEL	COVER	TAPA
	4955015	1	STAFFA	ETRIER	HALTER	BRACKET	SOPORTE
4998870	~~4976722~~	1	ROSETTA DI TENUTA	JOINT D'ETANCHEITE	DICHTRING	GASKET	JUNTA HERMETICA
	4976731	1	TRASMISSIONE FLESSIBILE COMPL.	TRANSMISSION FLEXIBLE	BIEGSAME WELLE	FLEXIBLE SHAFT	ARBOL FLEXIBLE
	4976732	1	FLESSIBILE	TRANSMISSION FLEXIBLE	DRAHTWELLE	FLEX/SHAFT	ARBOL FLEXIBLE
	10322410	1	SPINA	GOUPILLE	STIFT	PIN	PASADOR
	11198371	1	ROSETTA DI SICUREZZA	RONDELLE FREIN	SICHERUNGSRING	LOCKWASHER	ARANDELA DE FRENO
	11200171	2	ROSETTA DI SICUREZZA	RONDELLE FREIN	SICHERUNGSRING	LOCKWASHER	ARANDELA DE FRENO
	11306921	1	VITE	VIS	SCHRAUBE	SCREW	TORNILLO
	14457380	1	ANELLO DI TENUTA	JOINT D'ETANCHEITE	DICHTRING	SEAL	JUNTA HERMETICA
	14465282	1	ANELLO DI TENUTA	JOINT D'ETANCHEITE	DICHTRING	SEAL	JUNTA HERMETICA

ROADPARTS.COM.AR

WWW.ROADPARTS.COM.AR

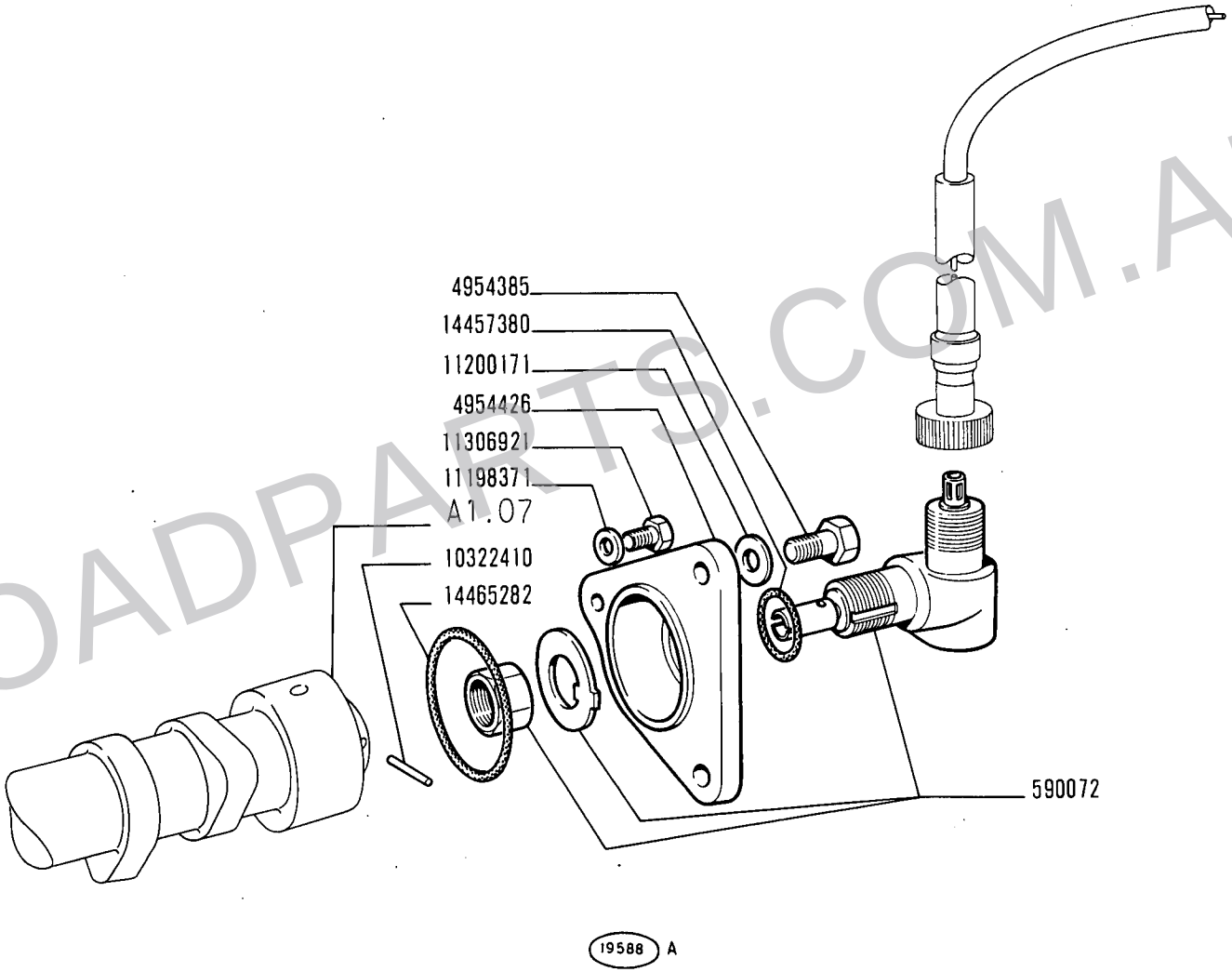

ROADPARTS.COM.AR

14 B

01 02 03 04
05 06 07 08

COMANDO CRONOGIROMETRO

Commande d'horotachymètre
Antrieb für Stundenzähler und Drehzahlmesser
Multimeter Drive
Arrastre del cronotacómetro

4

WWW.ROADPARTS.COM.AR

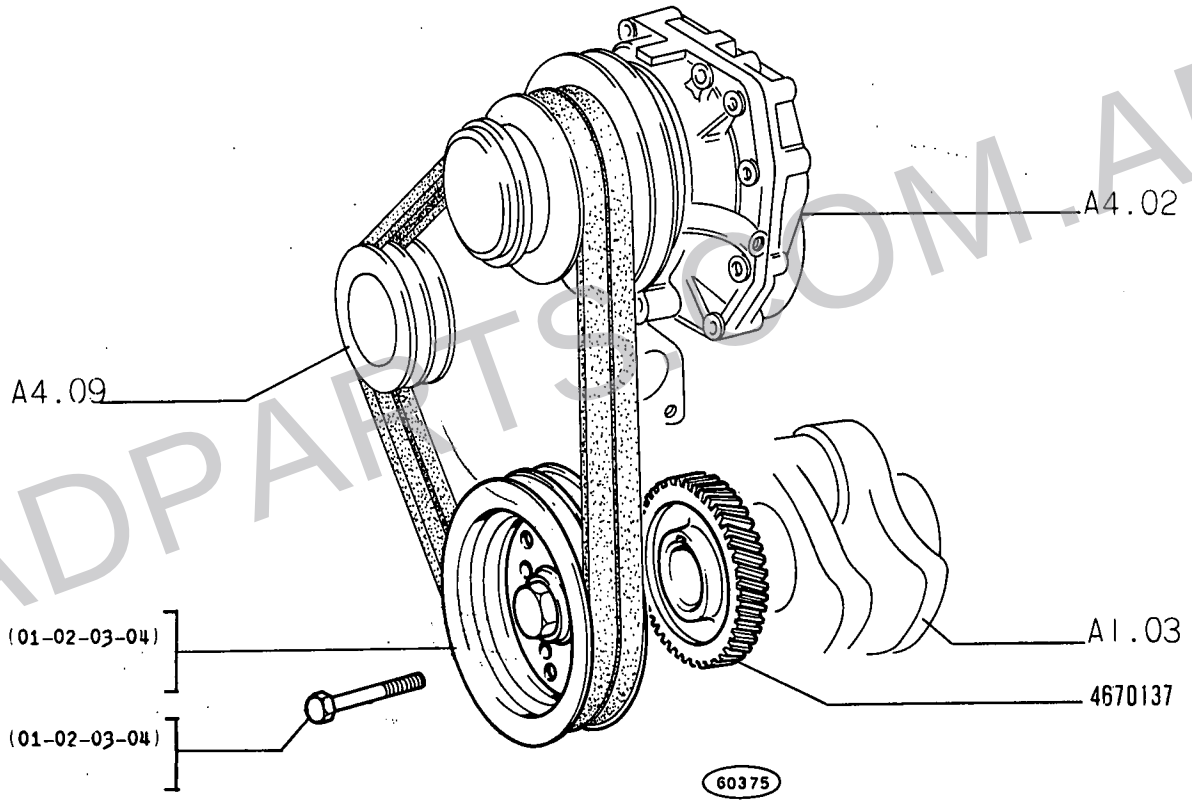

ROADPARTS.COM.AR

WWW.ROADPARTS.COM.AR

MODIF	N.ORDINAZ.	Q.	DENOMINAZIONE	DESIGNATION	BENENNUNG	DESCRIPTION	DENOMINACIONES
D 128	4651309	1	PULEGGIA CONDUTTRICE	POULIE ENTRAINEUSE	RIEMENSCHEIBE, TREIBEND	DRIVING PULLEY	POLEA CONDUCTORA
	4670137	1	INGRANAGGIO CONDUTTORE	PIGNON CONDUCTEUR	TREIBENDES ZAHNRAD	DRIVING GEAR	PINON CONDUCTOR
C 128	4953502	1	PULEGGIA CONDUTTRICE (01-02-03-04)	POULIE ENTRAINEUSE	RIEMENSCHEIBE, TREIBEND	DRIVING PULLEY	POLEA CONDUCTORA
D 128	14274721	6	VITE	VIS	SCHRAUBE	SCREW	TORNILLO
C 128	14275121	6	VITE (01-02-03-04)	VIS	SCHRAUBE	SCREW	TORNILLO

ROADPARTS.COM.AR

WWW.ROADPARTS.COM.AR

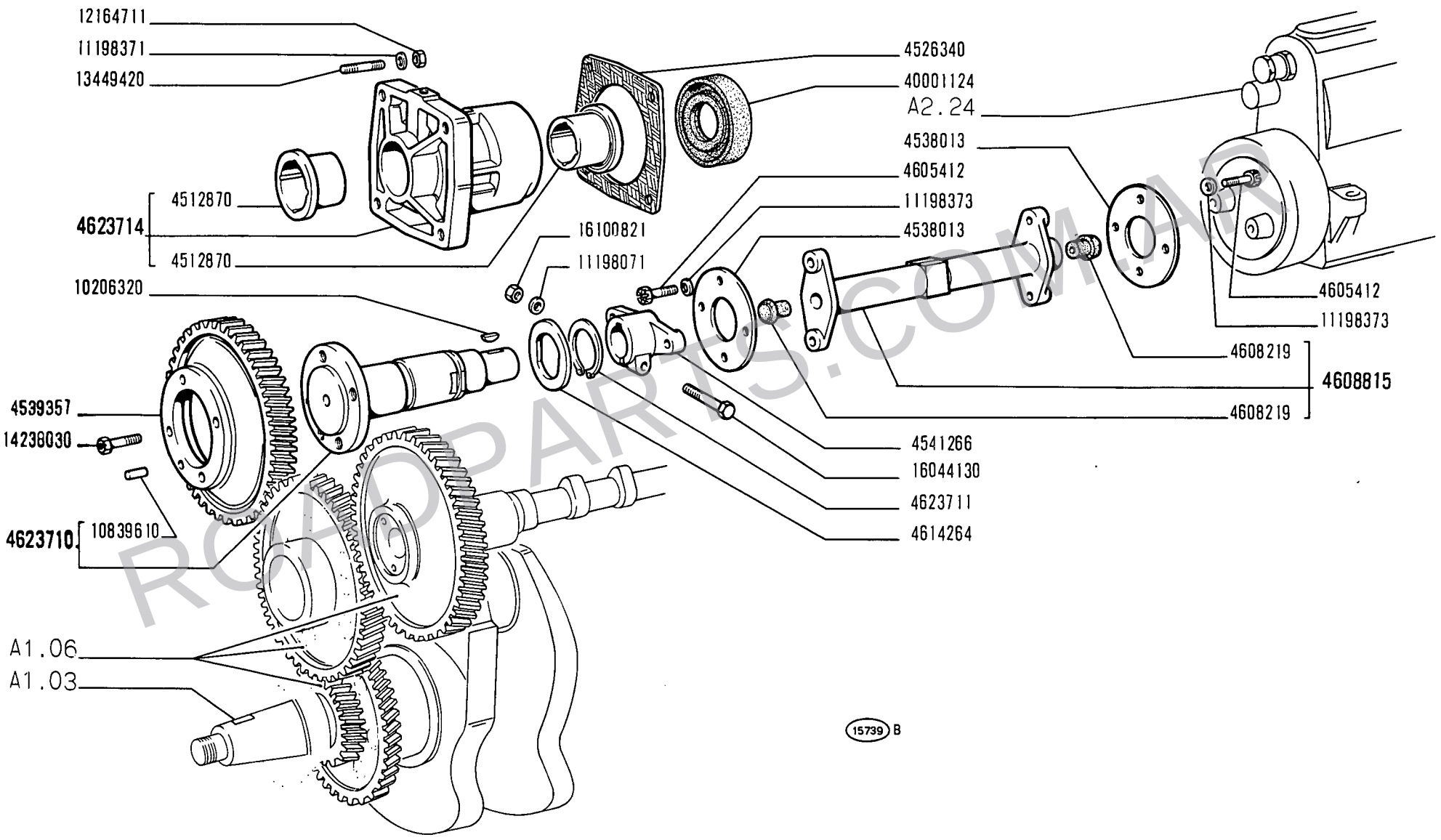

ROADPARTS.COM.AR

14 B

.01 02 03 04
05 06 07 08

COMANDO POMPA INIEZIONE

Commande de pompe d'injection
Einspritzpumpenantrieb
Injection Pump Drive
Arrastre de la bomba de inyección

A1.16

WWW.ROADPARTS.COM.AR

MODIF	N.ORDINAZ.	Q.	DENOMINAZIONE	DESIGNATION	BENENNUNG	DESCRIPTION	DENOMINACIONES
	4512870	2	BOCCOLA	DOUILLE	BUECHSE	BUSH	CASQUILLO
	4526340	1	GUARNIZIONE	JOINT	DICHTUNG	GASKET	JUNTA
	4538013	14	PIASTRINA	CALE	DISTANZSCHEIBE	SHIM	SUPLEMENTO
	4539357	1	INGRANAGGIO	PIGNON	ZAHNRAD	GEAR	PINON
	4541266	1	MANICOTTO	MANCHON	MITNEHMER	SLEEVE	MANGUITO
	4605412	8	VITE	VIS	SCHRAUBE	SCREW	TORNILLO
	4608219	2	TAMPONE DI GOMMA	TAMPON CAOUTCHOUC	GUMMIPUFFER	RUBBER PAD	TOPE DE GOMA
	4608815	1	ALBERINO COMPL.	ARBRE	WELLE	SHAFT	ARBOL
	4614264	1	ROSETTA	RONDELLE	SCHEIBE	WASHER	ARANDELA
	4623710	1	ALBERO COMPL.	ARBRE	WELLE	SHAFT	ARBOL
	4623711	1	ANELLO DI SICUREZZA	ARRETOIR	SICHERUNGSRING	LOCKRING	ANILLO DE FRENO
	4623714	1	SUPPORTO COMPL.	SUPPORT	LAGER	SUPPORT	SOPORTE
	10206320	1	LINGUETTA	LINGUET	SCHEIBENFEDER	KEY	CHAVETA
	10839610	1	GRANO	ERGOT	PASSTIFT	DOWEL	PITON
	11198071	1	ROSETTA DI SICUREZZA	RONDELLE FREIN	SICHERUNGSRING	LOCKWASHER	ARANDELA DE FRENO
	11198371	12	ROSETTA DI SICUREZZA	RONDELLE FREIN	SICHERUNGSRING	LOCKWASHER	ARANDELA DE FRENO
	12164711	4	DADO	ECROU	MUTTER	NUT	TUERCA
	13449420	4	PRIGIONIERO	GOUJON	STIFTSCHRAUBE	STUD	ESPARRAGO
	14238030	4	VITE	VIS	SCHRAUBE	SCREW	TORNILLO
	16044130	1	VITE	VIS	SCHRAUBE	SCREW	TORNILLO
	16100821	1	DADO	ECROU	MUTTER	NUT	TUERCA
	40001124	1	ANELLO DI TENUTA	JOINT D'ETANCHEITE	DICHTRING	SEAL	JUNTA HERMETICA

ROADPARTS.COM.AR

WWW.ROADPARTS.COM.AR

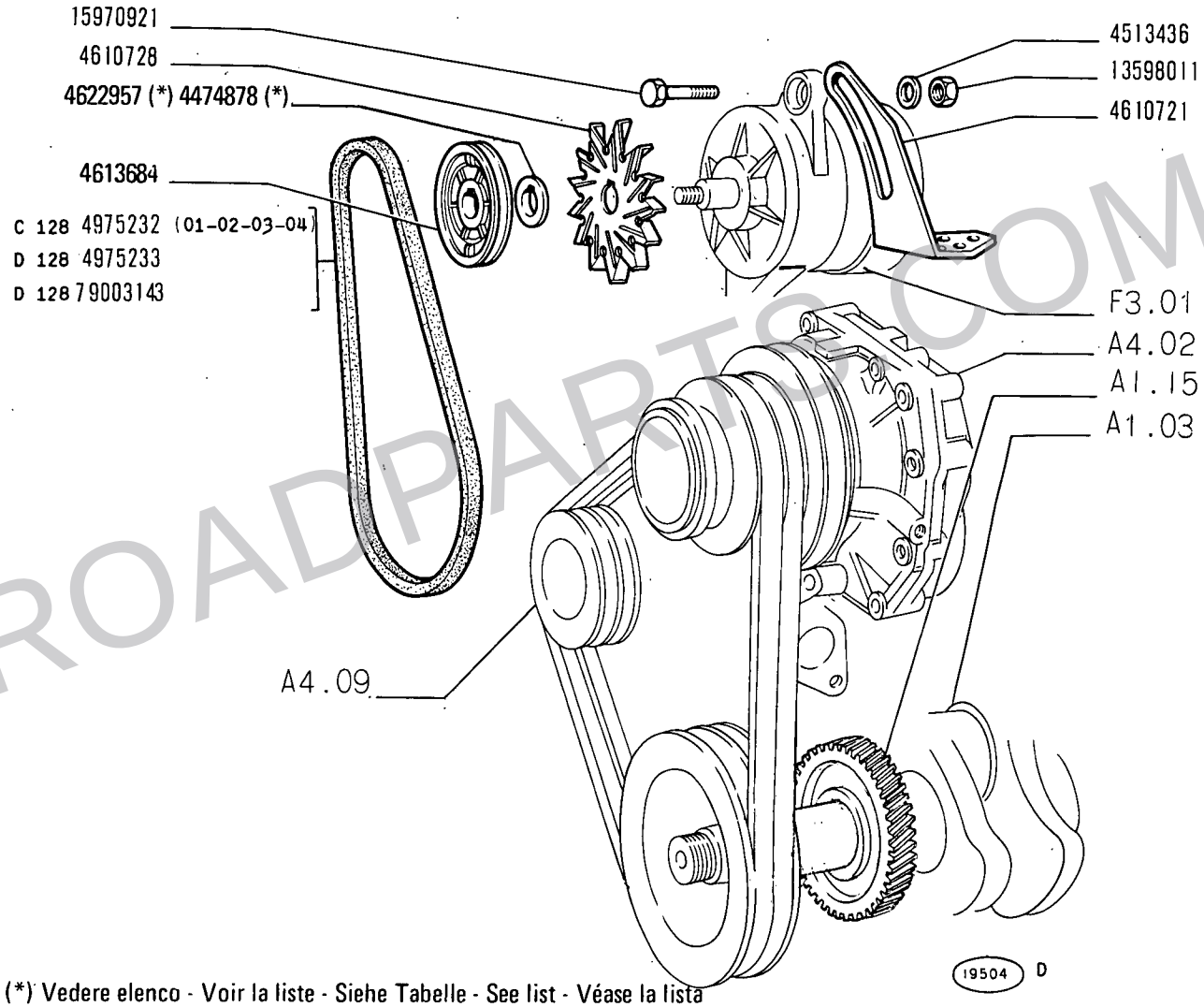

(*) Vedere elenco - Voir la liste - Siehe Tabelle - See list - Véase la lista

ROADPARTS.COM.AR

WWW.ROADPARTS.COM.AR

MODIF	N.ORDINAZ.	Q.	DENOMINAZIONE	DESIGNATION	BENENNUNG	DESCRIPTION	DENOMINACIONES
	4513436	1	ROSETTA	RONDELLE	SCHEIBE	WASHER	ARANDELA
	4610721	1	TENDICINGHIA	TENDEUR DE COURROIE	RIEMENSPANNER	BELT STRETCHER	TENSOR DE CORREA
	4610728	1	VENTOLA	SOUFFLERIE	GEBLAESE	BLOWER	VENTILADOR
	4613684	1	PULEGGIA CONDOTTA	POULIE ENTRAINEE	RIEMENSCHEIBE, GETRIEBEN	DRIVEN PULLEY	POLEA CONDUCIDA
	4622957	1	DISTANZIALE (*)	ENTRETOISE	ABSTANDSTUECK	SPACER	SEPARADOR
C 128	4975232	1	CINGHIA (01-02-03-04)	COURROIE	RIEMEN	BELT	CORREA
D 128	4975233	1	CINGHIA	COURROIE	RIEMEN	BELT	CORREA
	13598011	1	DADO	ECROU	MUTTER	NUT	TUERCA
	15970921	1	VITE	VIS	SCHRAUBE	SCREW	TORNILLO
D 128	79003143	1	CINGHIA	COURROIE	RIEMEN	BELT	CORREA
	4474878	1	DISTANZIALE (*)	ENTRETOISE	ABSTANDSTUECK	SPACER	SEPARADOR

(*) IN ALTERNATIVA | EN ALTERNATIVE | ABWECHSELND | OPTIONAL | OPTATIVO

ROADPARTS.COM.AR

WWW.ROADPARTS.COM.AR

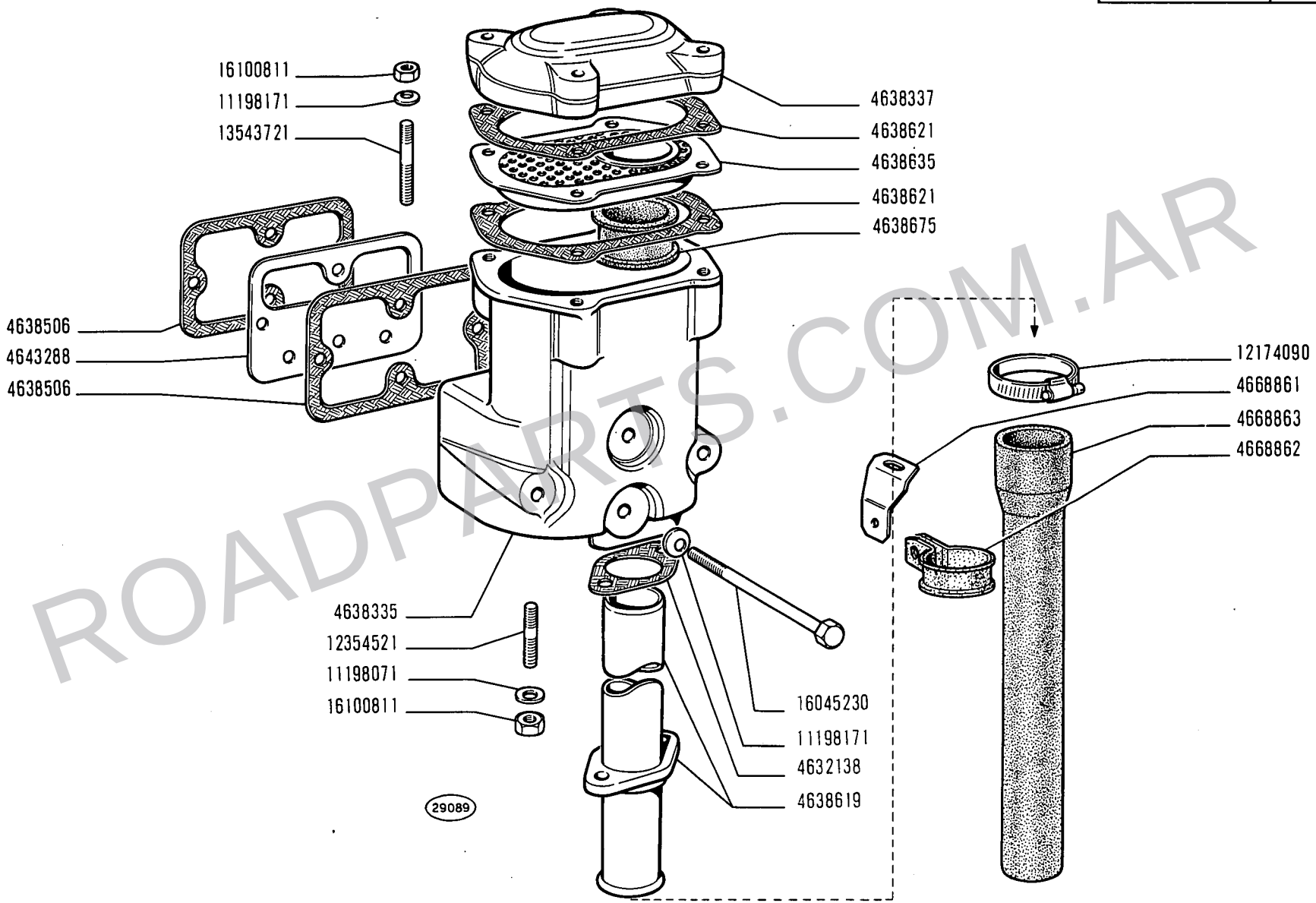

ROADPARTS.COM.AR

14 B

01 02 03 04
05 06 07 08

TUBAZIONI PER AERAZIONE MOTORE

Tuyauteries de ventilation du moteur
Belüftungsleitungen für Motor
Engine Ventilation Lines
Tuberlas de ventilación del motor

WWW.ROADPARTS.COM.AR

MODIF	N.ORDINAZ.	Q.	DENOMINAZIONE	DESIGNATION	BENENNUNG	DESCRIPTION	DENOMINACIONES
	4632138	1	GUARNIZIONE	JOINT	DICHTUNG	GASKET	JUNTA
	4638335	1	CORPO	CORPS	GEHAUSE	BODY	CUERPO
	4638337	1	COPERCHIO	COUVERCLE	DECKEL	COVER	TAPA
	4638506	2	GUARNIZIONE	JOINT	DICHTUNG	GASKET	JUNTA
	4638619	1	TUBO	TUYAU	ROHR	PIPE	TUBO
	4638621	2	GUARNIZIONE	JOINT	DICHTUNG	GASKET	JUNTA
	4638635	1	ELEMENTO FILTRANTE	ELEMENT FILTRANT	FILTEREINSATZ	FILTERING ELEMENT	FILTRO
	4638675	1	ANELLO DI TENUTA	JOINT D'ETANCHEITE	DICHTRING	SEAL	JUNTA HERMETICA
	4643288	1	PARETE DIVISORIA	CLOISON	TRENNWAND	PARTITION PANEL	TABIQUE
	4668861	1	STAFFETTA	COLLIER	HALTER	RETAINER	ABRAZADERA
	4668862	1	FASCETTA	COLLIER	HALTEBAND	STRAP	ABRAZADERA
	4668863	1	MANICOTTO	MANCHON	MUFFE	SLEEVE	MANGA
	11198071	2	ROSETTA DI SICUREZZA	RONDELLE FREIN	SICHERUNGSRING	LOCKWASHER	ARANDELA DE FRENO
	11198171	8	ROSETTA DI SICUREZZA	RONDELLE FREIN	SICHERUNGSRING	LOCKWASHER	ARANDELA DE FRENO
	12354521	2	PRIGIONIERO	GOUJON	STIFTSCHRAUBE	STUD	ESPARRAGO
	13543721	4	PRIGIONIERO	GOUJON	STIFTSCHRAUBE	STUD	ESPARRAGO
	16045230	4	VITE	VIS	SCHRAUBE	SCREW	TORNILLO
	16100811	6	DADO	ECROU	MUTTER	NUT	TUERCA

ROADPARTS.COM.AR

WWW.ROADPARTS.COM.AR

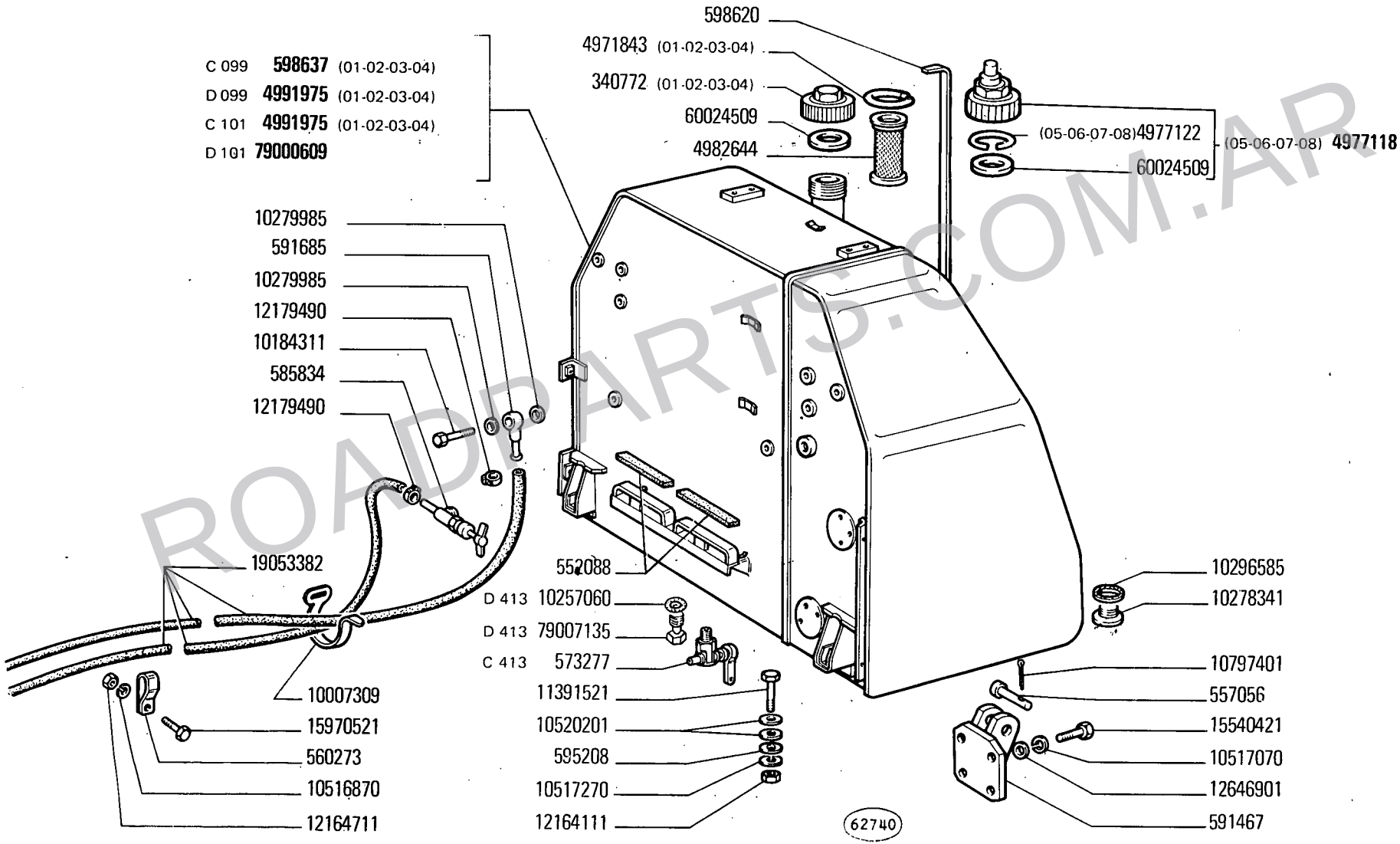

ROADPARTS.COM.AR

SERBATOIO COMBUSTIBILE E TUBAZIONI

Réservoir et canalisations combustible
Kraftstofftank und Leitungen
Fuel Tank and Lines
Depósito de combustible y tuberías

N.T.R. 40
29-9-1978
604.01.010.04

WWW.ROADPARTS.COM.AR

MODIF	N.ORDINAZ.	Q.	DENOMINAZIONE	DESIGNATION	BENENNUNG	DESCRIPTION	DENOMINACIONES
	340772	1	TAPPO (01-02-03-04)	BOUCHON	SCHRAUBDECKEL	CAP	TAPON
	552088	2	TASSELLO ELASTICO	TAMPON	GUMMISTUECK	PAD	ALMOHADILLA
	557056	2	PERNO	AXE	BOLZEN	PIN	EJE
	560273	2	STAFFETTA	COLLIER	HALTER	RETAINER	ABRAZADERA
C 413	573277	1	RUBINETTO	ROBINET	HAHN	COCK	GRIFO
	585834	1	RUBINETTO	ROBINET	HAHN	COCK	GRIFO
	591467	2	SUPPORTO	SUPPORT	LAGER	SUPPORT	SOPORTE
	591685	1	RACCORDO	RACCORD	STUTZEN	CONNECTION	RACOR
	595208		ROSETTA	RONDELLE	SCHEIBE	WASHER	ARANDELA
	598620	1	ASTA DI LIVELLO	JAUGE DE NIVEAU	MESSTAB	LEVEL ROD	VARILLA DE NIVEL
C 099	598637	1	SERBATOIO COMPL.(01-02-03-04)	RESERVOIR	BEHAELTER	TANK	DEPOSITO
	4971843	1	ANELLO DI SICUREZZA (01-02-03-04)	ARRETOIR	SICHERUNGSRING	LOCKRING	ANILLO DE FRENO
	4977118	1	TAPPO (05-06-07-08)COMPL.	BOUCHON	SCHRAUBDECKEL	CAP	TAPON
	4982644	1	ELEMENTO FILTRANTE	ELEMENT FILTRANT	FILTEREINSATZ.	FILTERING ELEMENT	FILTRO
D 099	4991975	1	SERBATOIO COMPL.(01-02-03-04)	RESERVOIR	BEHAELTER	TANK	DEPOSITO
C 101	4991975	1	SERBATOIO COMPL.(01-02-03-04)	RESERVOIR	BEHAELTER	TANK	DEPOSITO
	10007309	2	FASCETTA	COLLIER	HALTEBAND	STRAP	ABRAZADERA
	10184311	1	BOCCHETTONE	VIS-RACCORD	HOHLSCHRAUBE	UNION	BOQUILLA
	10278341	1	TAPPO	BOUCHON	STOPFEN	PLUG	TAPON
	10279985	2	ROSETTA DI TENUTA	JOINT D'ETANCHEITE	DICHTRING	GASKET	JUNTA HERMETICA
	10296585	1	ROSETTA DI TENUTA	JOINT D'ETANCHEITE	DICHTRING	GASKET	JUNTA HERMETICA
	10516870	2	ROSETTA DI SICUREZZA	RONDELLE FREIN	SICHERUNGSRING	LOCKWASHER	ARANDELA DE FRENO
	10517070	8	ROSETTA DI SICUREZZA	RONDELLE FREIN	SICHERUNGSRING	LOCKWASHER	ARANDELA DE FRENO
	10517270	2	ROSETTA DI SICUREZZA	RONDELLE FREIN	SICHERUNGSRING	LOCKWASHER	ARANDELA DE FRENO
	10520201	4	ROSETTA	RONDELLE	SCHEIBE	WASHER	ARANDELA
	10797401	2	COPIGLIA	GOUPILLE FENDUE	SPLINT	SPLIT PIN	PASADOR ABIERTO
	11391521	2	VITE	VIS	SCHRAUBE	SCREW	TORNILLO
	12164111	2	DADO	ECROU	MUTTER	NUT	TUERCA
	12164711	2	DADO	ECROU	MUTTER	NUT	TUERCA
	12179490	4	COLLARE	COLLIER	SCHELLE	COLLAR	ABRAZADERA
	12646901	8	ROSETTA	RONDELLE	SCHEIBE	WASHER	ARANDELA
	15540421	8	VITE	VIS	SCHRAUBE	SCREW	TORNILLO
	15970521	2	VITE	VIS	SCHRAUBE	SCREW	TORNILLO
	19053382	M	TUBO FLESSIBILE 10X15X2000	TUYAU FLEXIBLE	SCHLAUCH	HOSE	MANGA FLEXIBLE
	60024509	1	ROSETTA DI TENUTA	JOINT D'ETANCHEITE	DICHTRING	GASKET	JUNTA HERMETICA
D 101	79000609	1	SERBATOIO COMPL.	RESERVOIR	BEHAELTER	TANK	DEPOSITO
	4977122	1	ANELLO DI SICUREZZA (05-06-07-08)	ARRETOIR	SICHERUNGSRING	LOCKRING	ANILLO DE FRENO
D 413	1025/060	1	GUARNIZIONE	GARNITURE	BELAG	PAD	FORRO
D 413	79007135	1	TAPPO	BOUCHON	STOPFEN	PLUG	TAPON

ROADPARTS.COM.AR

WWW.ROADPARTS.COM.AR

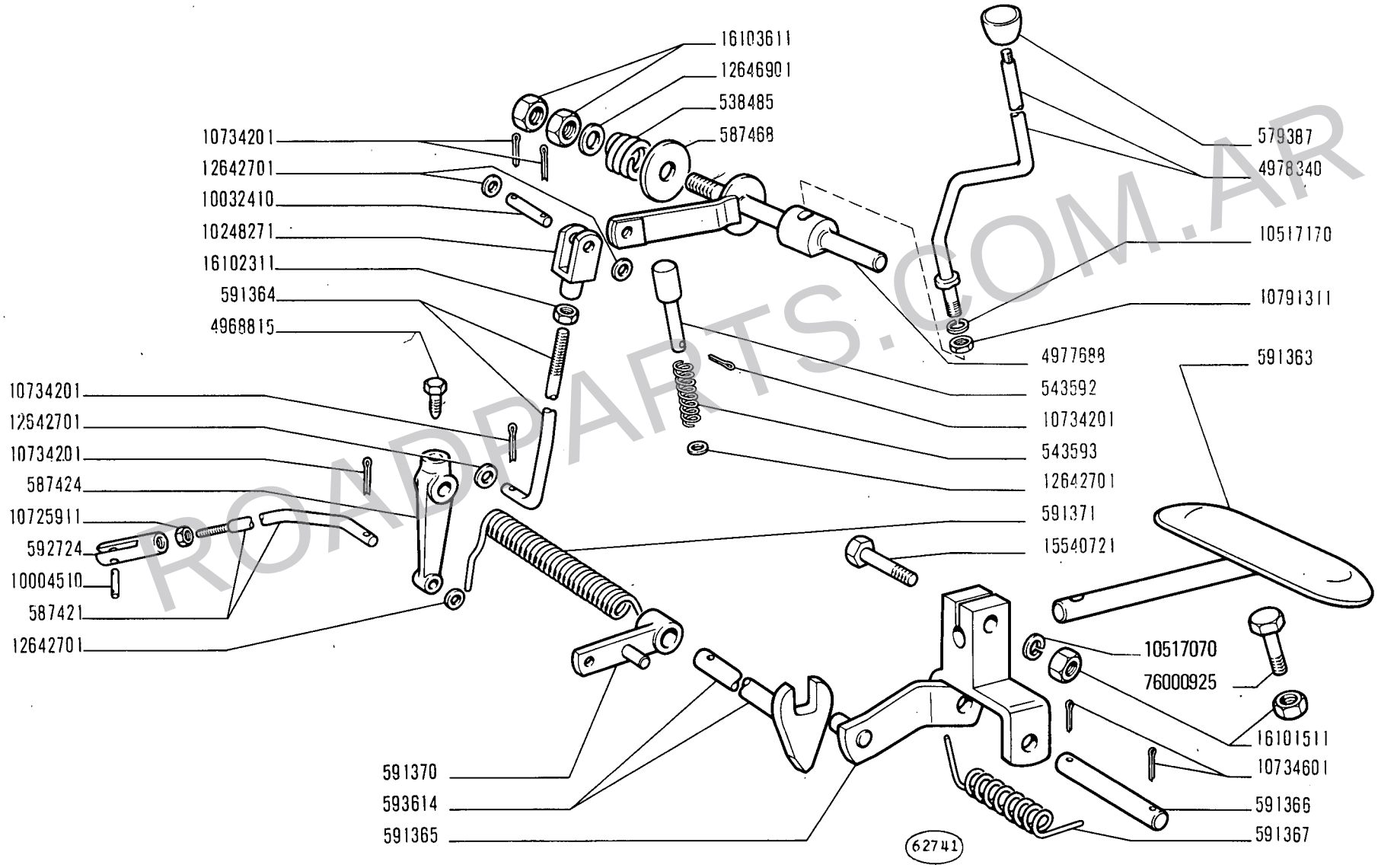

ROADPARTS.COM.AR

WWW.ROADPARTS.COM.AR

MODIF	N.ORDINAZ.	Q.	DENOMINAZIONE	DESIGNATION	BENENNUNG	DESCRIPTION	DENOMINACIONES
	538485	1	MOLLA	RESSORT	FEDER	SPRING	RESORTE
	543592	1	PUNTALE	TIGE	DRUCKSTANGE	ROD	VASTAGO
	543593	1	MOLLA	RESSORT	FEDER	SPRING	RESORTE
	579387	2	IMPUGNATURA	POIGNEE	GRIFF	KNOB	BOTON
	587421	1	TIRANTE	TIRANT	SPANNBOLZEN	TIEROD	PERNO
	587424	1	LEVA	LEVIER	HEBEL	LEVER	PALANCA
	587468	1	DISCO	DISQUE	SCHEIBE	PLATE	DISCO
	591363	1	PEDALE	PEDALE	FUSSHEBEL	PEDAL	PEDAL
	591364	1	TIRANTE	TIRANT	SPANNBOLZEN	TIEROD	PERNO
	591365	1	LEVA	LEVIER	HEBEL	LEVER	PALANCA
	591366	1	ALBERO	ARBRE	WELLE	SHAFT	ARBOL
	591367	1	MOLLA	RESSORT	FEDER	SPRING	RESORTE
	591370	1	BRACCIO	BRAS	ARM	ARM	BRAZO
	591371	1	MOLLA	RESSORT	FEDER	SPRING	RESORTE
	592724	1	FORCELLINO	FOURCHE	GABEL	FORK	HORQUILLA
	593614	1	ALBERO	ARBRE	WELLE	SHAFT	ARBOL
4968815	~~593775~~	1	VITE	VIS	SCHRAUBE	SCREW	TORNILLO
76000925	~~598836~~	1	VITE DI REGOLAZIONE	VIS DE REGLAGE	EINSTELLSCHRAUBE	ADJ/SCREW	TORNILLO DE REGLAJE
	4977688	1	ALBERO	ARBRE	WELLE	SHAFT	ARBOL
	4978340	1	LEVA	LEVIER	HEBEL	LEVER	PALANCA
	10004510	1	PERNO DI FISSAGGIO	CHEVILLE	BOLZEN	PIN	PASADOR
	10032410	1	PERNO DI FISSAGGIO	CHEVILLE	BOLZEN	PIN	PASADOR
	10248271	1	FORCELLINO	FOURCHE	GABEL	FORK	HORQUILLA
	10517070	1	ROSETTA DI SICUREZZA	RONDELLE FREIN	SICHERUNGSRING	LOCKWASHER	ARANDELA DE FRENO
	10517170	1	ROSETTA DI SICUREZZA	RONDELLE FREIN	SICHERUNGSRING	LOCKWASHER	ARANDELA DE FRENO
	10725911	1	DADO	ECROU	MUTTER	NUT	TUERCA
	10734201	7	COPIGLIA	GOUPILLE FENDUE	SPLINT	SPLIT PIN	PASADOR ABIERTO
	10734601	2	COPIGLIA	GOUPILLE FENDUE	SPLINT	SPLIT PIN	PASADOR ABIERTO
	10791311	1	DADO	ECROU	MUTTER	NUT	TUERCA
	12642701	5	ROSETTA	RONDELLE	SCHEIBE	WASHER	ARANDELA
	12646901	1	ROSETTA	RONDELLE	SCHEIBE	WASHER	ARANDELA
	15540721	1	VITE	VIS	SCHRAUBE	SCREW	TORNILLO
	16101511	2	DADO	ECROU	MUTTER	NUT	TUERCA
	16102311	1	DADO	ECROU	MUTTER	NUT	TUERCA
	16103611	2	DADO	ECROU	MUTTER	NUT	TUERCA

ROADPARTS.COM.AR

WWW.ROADPARTS.COM.AR

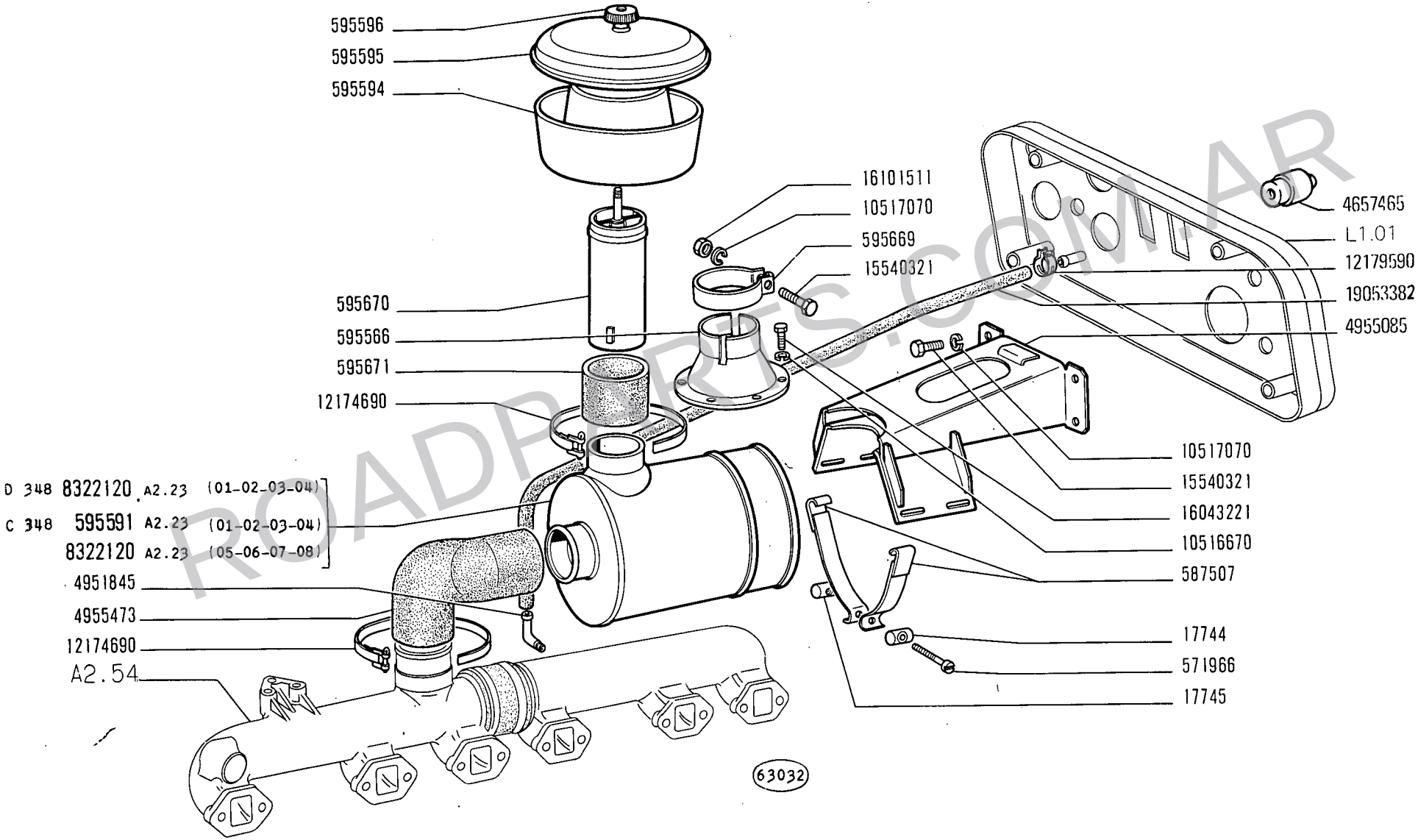

ROADPARTS.COM.AR

14 B

01 02 03 04
05 06 07 08

FILTRO ARIA E TUBAZIONI

Filtre à air et canalisations
Luftfilter und Leitungen
Air Cleaner and Ducts
Filtro de aire y tuberías

A2.22

N.T.R. 40
29-9-1978
604.01.010.04

WWW.ROADPARTS.COM.AR

MODIF	N.ORDINAZ.	Q.	DENOMINAZIONE	DESIGNATION	BENENNUNG	DESCRIPTION	DENOMINACIONES
	17744	2	BLOCCHETTO DI FISSAGGIO	TAQUET DE FIXATION	SPANNSTUECK	PAD	MULETILLA DE FIJACION
	17745	2	BLOCCHETTO DI FISSAGGIO	TAQUET DE FIXATION	SPANNSTUECK	PAD	MULETILLA DE FIJACION
	571966	2	VITE	VIS	SCHRAUBE	SCREW	TORNILLO
	587507	4	STAFFA	COLLIER	SCHELLE	CLAMP	COLLAR
	595566	1	SUPPORTO	SUPPORT	LAGER	SUPPORT	SOPORTE
C 348	595591	1	FILTRO ARIA COMPL. (01-02-03-04)	FILTRE A AIR	LUFTFILTER	AIR CLEANER	FILTRO DE AIRE
	595594	1	CORPO	CORPS	GEHAUSE	BODY	CUERPO
	595595	1	COPERCHIO	COUVERCLE	DECKEL	COVER	TAPA
	595596	1	POMELLO	BOUTON	KNEBELGRIFF	KNOB	BOTON
	595669	1	COLLARE	COLLIER	SCHELLE	COLLAR	ABRAZADERA
	595670	1	TUBO	TUYAU	ROHR	PIPE	TUBO
	595671	1	MANICOTTO	MANCHON	MUFFE	SLEEVE	MANGA
	4657465	1	SEGNALATORE	TEMOIN	ANZEIGER	INDICATOR	TESTIGO
	4951845	1	TUBO	TUYAU	ROHR	PIPE	TUBO
	4955085	1	SUPPORTO	SUPPORT	LAGER	SUPPORT	SOPORTE
	4955473	1	GOMITO	COUDE	KNIESTUECK	ELBOW	CODO
	8322120	1	FILTRO ARIA COMPL. (05-06-07-08)	FILTRE A AIR	LUFTFILTER	AIR CLEANER	FILTRO DE AIRE
	10516670	6	ROSETTA DI SICUREZZA	RONDELLE FREIN	SICHERUNGSRING	LOCKWASHER	ARANDELA DE FRENO
	10517070	5	ROSETTA DI SICUREZZA	RONDELLE FREIN	SICHERUNGSRING	LOCKWASHER	ARANDELA DE FRENO
	12174690	8	COLLARE	COLLIER	SCHELLE	COLLAR	COLLAR
	12179590	2	COLLARE	COLLIER	SCHELLE	COLLAR	ABRAZADERA
	15540321	5	VITE	VIS	SCHRAUBE	SCREW	TORNILLO
	16043221	6	VITE	VIS	SCHRAUBE	SCREW	TORNILLO
	16101511	1	DADO	ECROU	MUTTER	NUT	TUERCA
	19053382	M	TUBO FLESSIBILE 10X15X150	TUYAU FLEXIBLE	SCHLAUCH	HOSE	MANGA FLEXIBLE
D 348	8322120	1	FILTRO ARIA COMPL. (01-02-03-04)	FILTRE A AIR	LUFTFILTER	AIR CLEANER	FILTRO DE AIRE

ROADPARTS.COM.AR

WWW.ROADPARTS.COM.AR

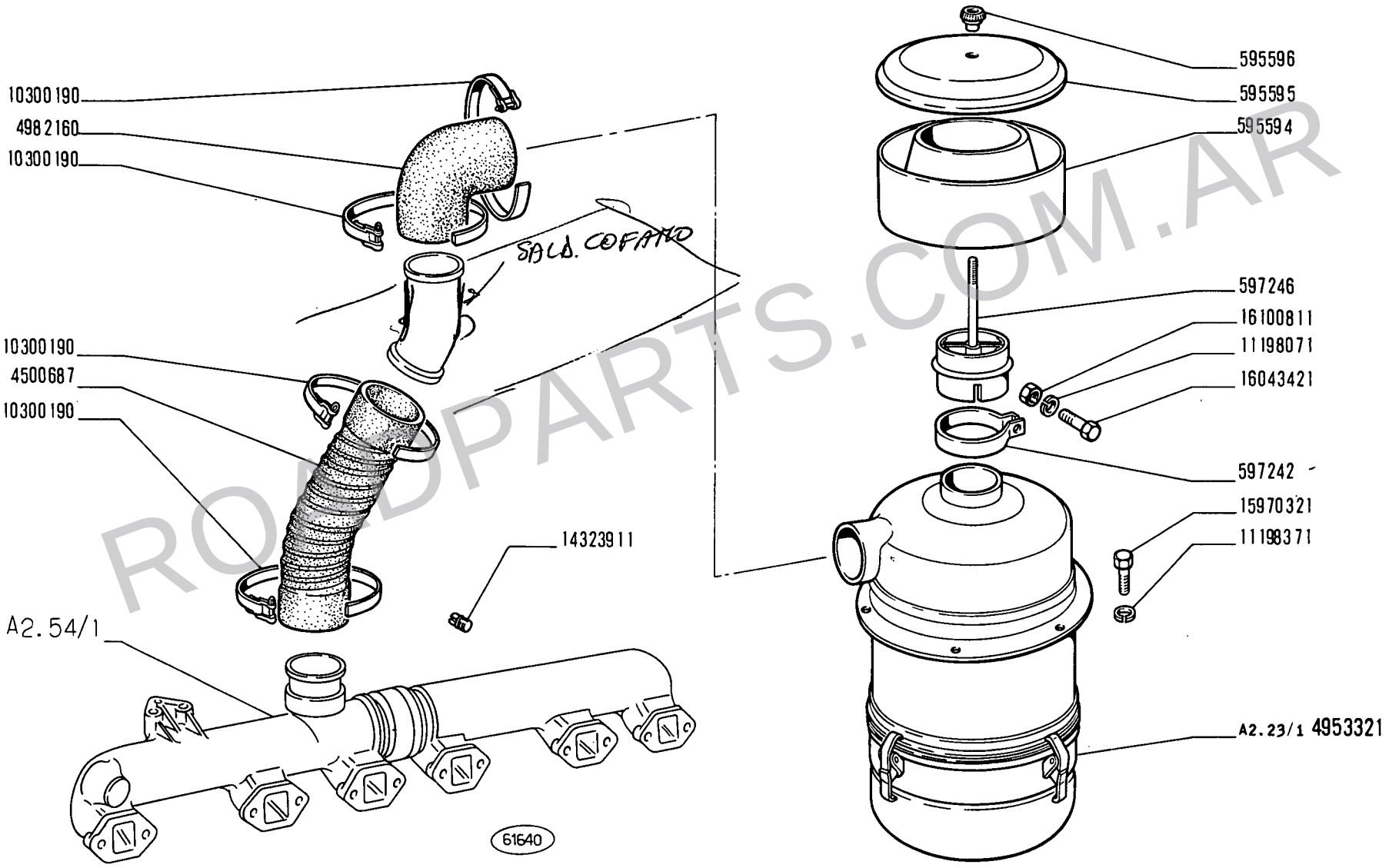

ROADPARTS.COM.AR

14 B

01 02 03 04
05 06 07 08

FILTRO ARIA E TUBAZIONI

Filtre à air et canalisations
Luftfilter und Leitungen
Air Cleaner and Ducts
Filtro de aire y tuberías

1

A2.22/1

N.T.R.
26
10-2-1977

WWW.ROADPARTS.COM.AR

MODIF	N.ORDINAZ.	Q.	DENOMINAZIONE	DESIGNATION	BENENNUNG	DESCRIPTION	DENOMINACIONES
	595594	1	CORPO	CORPS	GEHAUSE	BODY	CUERPO
	595595	1	COPERCHIO	COUVERCLE	DECKEL	COVER	TAPA
	595596	1	POMELLO	BOUTON	KNEBELGRIFF	KNOB	BOTON
	597242	1	COLLARE	COLLIER	SCHELLE	COLLAR	ABRAZADERA
	597246	1	DISTANZIALE	ENTRETOISE	ABSTANDSTUECK	SPACER	SEPARADOR
	4500687	1	TUBO FLESSIBILE	TUYAU FLEXIBLE	SCHLAUCH	HOSE	MANGA FLEXIBLE
	4953321	1	FILTRO ARIA COMPL.	FILTRE A AIR	LUFTFILTER	AIR CLEANER	FILTRO DE AIRE
	4982160	1	GOMITO	COUDE	KNIESTUECK	ELBOW	CODO
	10300190	4	COLLARE	COLLIER	SCHELLE	COLLAR	COLLAR
	11198071	1	ROSETTA DI SICUREZZA	RONDELLE FREIN	SICHERUNGSRING	LOCKWASHER	ARANDELA DE FRENO
	11198371	6	ROSETTA DI SICUREZZA	RONDELLE FREIN	SICHERUNGSRING	LOCKWASHER	ARANDELA DE FRENO
	14323911	1	TAPPO	BOUCHON	STOPFEN	PLUG	TAPON
	15970321	6	VITE	VIS	SCHRAUBE	SCREW	TORNILLO
	16043421	1	VITE	VIS	SCHRAUBE	SCREW	TORNILLO
	16100811	1	DADO	ECROU	MUTTER	NUT	TUERCA

ROADPARTS.COM.AR

WWW.ROADPARTS.COM.AR

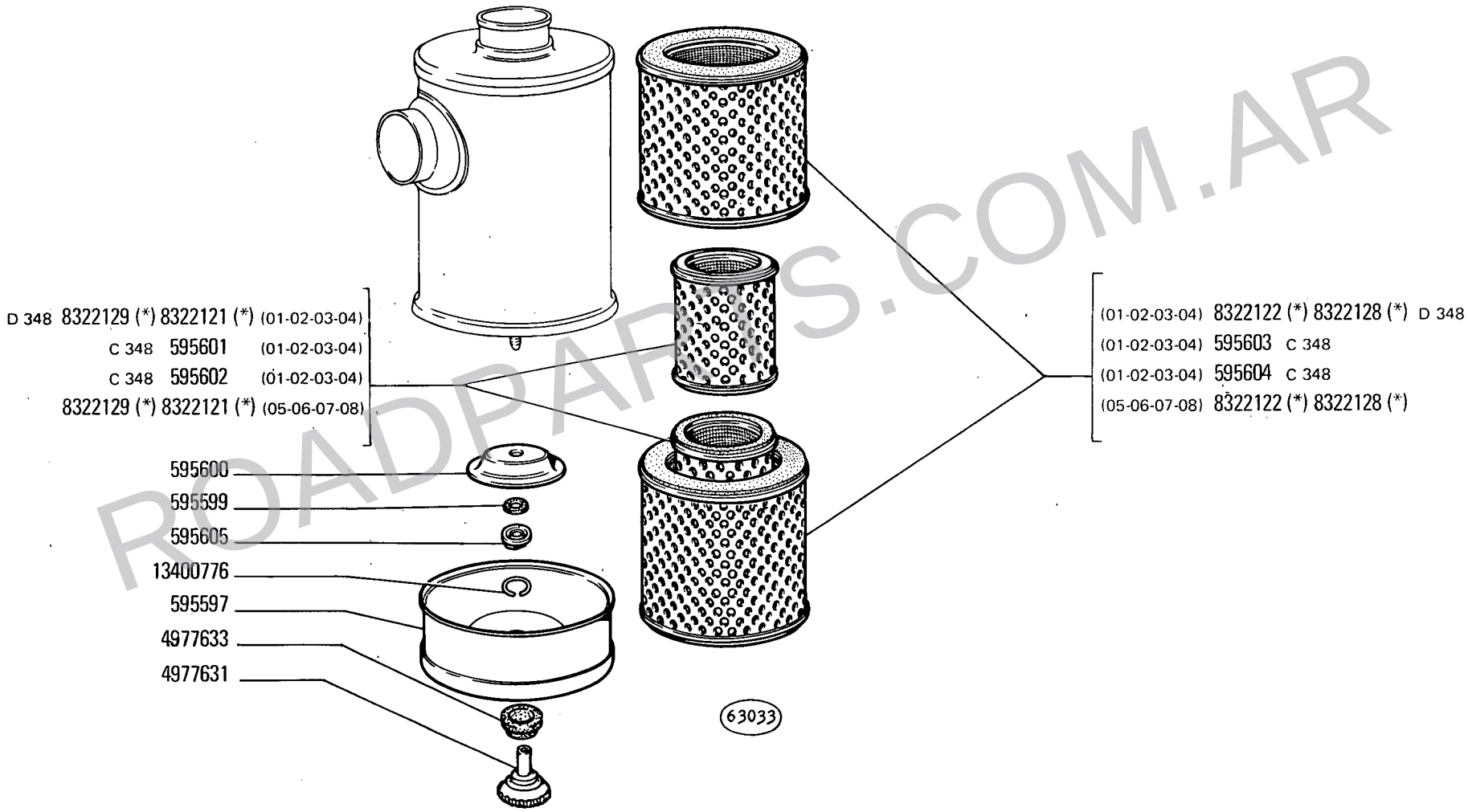

(*) Vedere elenco - Voir la liste - Siehe Tabelle - See list - Véase la lista

ROADPARTS.COM.AR

14 B

01 02 03 04
05 06 07 08

FILTRO ARIA 595591 - 8322120

Filtre à air
Luftfilter
Air Cleaner
Filtro de aire

1

A2.23

N.T.R. 40
29-9-1978
604.01.010.04

WWW.ROADPARTS.COM.AR

MODIF	N.ORDINAZ.	Q.	DENOMINAZIONE	DESIGNATION	BENENNUNG	DESCRIPTION	DENOMINACIONES
	595597	1	VASCHETTA	CUVE	GLOCKE	BOWL	TAZA
	595599	2	ROSETTA DI TENUTA	JOINT D'ETANCHEITE	DICHTRING	GASKET	JUNTA HERMETICA
	595600	1	FONDELLO	CULOT	BODENTELLER	END PLATE	TAPON
C 348	595601	2	ELEMENTO FILTRANTE (01-02-03-04)	ELEMENT FILTRANT	FILTEREINSATZ	FILTERING ELEMENT	FILTRO
C 348	595602	2	ELEMENTO FILTRANTE (01-02-03-04)	ELEMENT FILTRANT	FILTEREINSATZ	FILTERING ELEMENT	FILTRO
C 348	595603	2	ELEMENTO FILTRANTE (01-02-03-04)	ELEMENT FILTRANT	FILTEREINSATZ	FILTERING ELEMENT	FILTRO
C 348	595604	2	ELEMENTO FILTRANTE (01-02-03-04)	ELEMENT FILTRANT	FILTEREINSATZ	FILTERING ELEMENT	FILTRO
	595605	1	DADO	ECROU	MUTTER	NUT	TUERCA
	4977631	1	POMELLO	BOUTON	KNEBELGRIFF	KNOB	BOTON
	4977633	1	ANELLO DI GOMMA	BAGUE CAOUTCHOUC	GUMMIRING	RUBBER RING	GUARNICION DE CAUCHO
	8322121	2	ELEMENTO FILTRANTE (05-06-07-08)(*)	ELEMENT FILTRANT	FILTEREINSATZ	FILTERING ELEMENT	FILTRO
	8322122	2	ELEMENTO FILTRANTE (05-06-07-08)(*)	ELEMENT FILTRANT	FILTEREINSATZ	FILTERING ELEMENT	FILTRO
	13400776	1	ANELLO DI TENUTA	JOINT D'ETANCHEITE	DICHTRING	SEAL	JUNTA HERMETICA
D 348	8322121	2	ELEMENTO FILTRANTE (01-02-03-04) (*)	ELEMENT FILTRANT	FILTEREINSATZ	FILTERING ELEMENT	FILTRO
D 348	8322122	2	ELEMENTO FILTRANTE (01-02-03-04) (*)	ELEMENT FILTRANT	FILTEREINSATZ	FILTERING ELEMENT	FILTRO
D 348	8322128	2	ELEMENTO FILTRANTE (01-02-03-04) (*)	ELEMENT FILTRANT	FILTEREINSATZ	FILTERING ELEMENT	FILTRO
	8322129	2	ELEMENTO FILTRANTE (05-06-07-08) (*)	ELEMENT FILTRANT	FILTEREINSATZ	FILTERING ELEMENT	FILTRO
D 348	8322129	2	ELEMENTO FILTRANTE (01-02-03-04) (*)	ELEMENT FILTRANT	FILTEREINSATZ	FILTERING ELEMENT	FILTRO
	8322129	2	ELEMENTO FILTRANTE (05-06-07-08) (*)	ELEMENT FILTRANT	FILTEREINSATZ	FILTERING ELEMENT	FILTRO
	(*)		IN ALTERNATIVA	EN ALTERNATIVE	ABWECHSELND	OPTIONAL	OPTATIVO

ROADPARTS.COM.AR

WWW.ROADPARTS.COM.AR

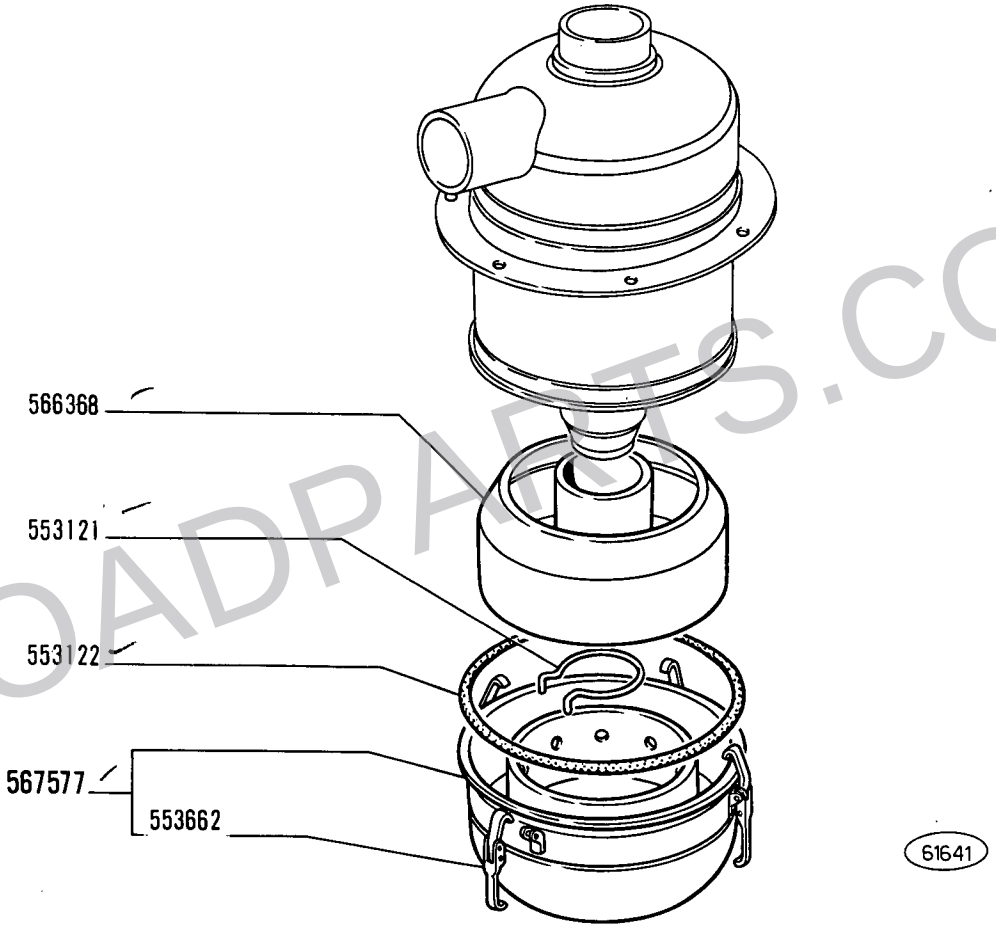

ROADPARTS.COM.AR

14 B

01 02 03 04
05 06 07 08

FILTRO ARIA 4953321

Filtre à air
Luftfilter

Air Cleaner
Filtro de aire

1

WWW.ROADPARTS.COM.AR

MODIF	N.ORDINAZ.	Q.	DENOMINAZIONE	DESIGNATION	BENENNUNG	DESCRIPTION	DENOMINACIONES
	553121	1	ANELLO DI SICUREZZA	ARRETOIR	SICHERUNGSRING	LOCKRING	ANILLO DE FRENO
	553122	1	ANELLO DI TENUTA	JOINT D'ETANCHEITE	DICHTRING	SEAL	JUNTA HERMETICA
	553662	4	GANCIO	CROCHET	HAKEN	HOOK	GANCHO
	566368	1	ELEMENTO FILTRANTE	ELEMENT FILTRANT	FILTEREINSATZ	FILTERING ELEMENT	FILTRO
	567577	1	VASCHETTA COMPL.	CUVE	GEFASS	PAN	CUBA

ROADPARTS.COM.AR

WWW.ROADPARTS.COM.AR

(*) -SI FORNISCONO SOLO LE PARTI | -ON LIVRE SEULEMENT SES PIECES | -NUR EINZELTEILE LIEFERBAR | -ONLY SEPARATE PARTS ARE SERVICED | -SOLO SE SUMINISTRAN LAS PIEZAS SUELTAS

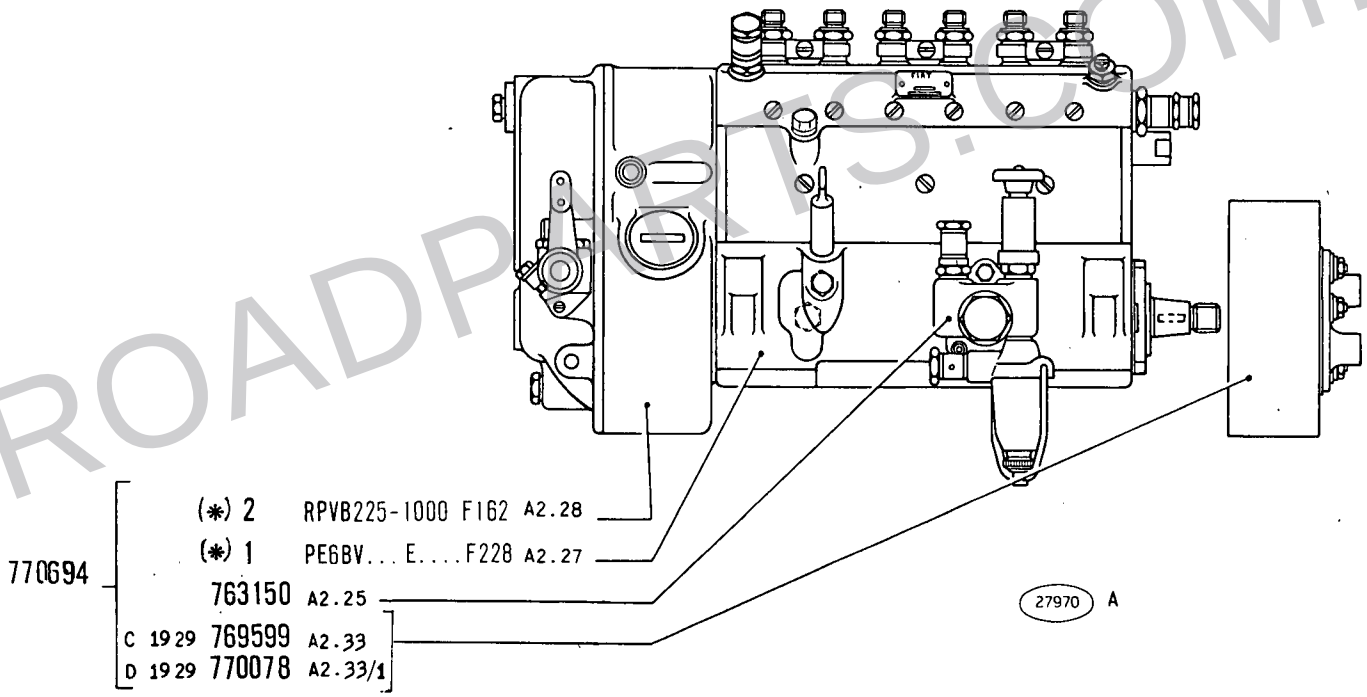

(*) Vedere elenco- Voir la liste - Siehe Tabelle - See list - Véase la lista

ROADPARTS.COM.AR

WWW.ROADPARTS.COM.AR

MODIF	N.ORDINAZ.	Q.	DENOMINAZIONE	DESIGNATION	BENENNUNG	DESCRIPTION	DENOMINACIONES
	1	1	POMPA D'INIEZIONE COMPL.(*) PE6BV...E ...F228	POMPE D'INJECTION	EINSPRITZPUMPE	INJECTION PUMP	BOMBA DE INYECCION
	2	1	REGOLATORE DI VELOCITA COMPL.(*) RPVB225-1000F162	REGULATEUR DE VITESSE	DREHZAHLREGLER	SPEED GOVERNOR	REGULADOR DE VELOCIDAD
	585914	1	RACCORDO ORIENTABILE	RACCORD REGLABLE	RINGSTUTZEN	CONNECTION	RACOR ORIENTABLE
	756618	4	ROSETTA	RONDELLE	SCHEIBE	WASHER	ARANDELA
	756671	6	ROSETTA	RONDELLE	SCHEIBE	WASHER	ARANDELA
	757265	6	ROSETTA	RONDELLE	SCHEIBE	WASHER	ARANDELA
	759915	2	STAFFETTA	COLLIER	HALTER	RETAINER	ABRAZADERA
	759916	2	STAFFETTA	COLLIER	HALTER	RETAINER	ABRAZADERA
	763150	1	POMPA DI ALIMENTAZIONE COMPL.	POMPE D'ALIMENTATION	KRAFTSTOFFPUMPE	FUEL PUMP	BOMBA DE ALIMENTACION
	764099	6	STAFFA	ETRIER	HALTER	BRACKET	SOPORTE
	767013	5	TUBO	TUYAU	ROHR	PIPE	TUBO
	767014	1	TUBO	TUYAU	ROHR	PIPE	TUBO
	767387	6	POLVERIZZATORE (1)	INJECTEUR	DUESE	NOZZLE	PULVERIZADOR
C 1929	769599	1	VARIATORE DI ANTICIPO COMPL.(01-02-03-04)	CORRECTEUR D'AVANCE	SPRITZZEITVERSTELLER	ADVANCE VARIATOR	VARIADOR DE AVANCE
D 1929	770078	1	VARIATORE DI ANTICIPO COMPL.	CORRECTEUR D'AVANCE	SPRITZZEITVERSTELLER	ADVANCE VARIATOR	VARIADOR DE AVANCE
C 406	770638	6	PORTAPOLVERIZZATORE COMPL. (1)	PORTE-INJECTEUR	DUESENHALTER	NOZZLE HOLDER	PORTAINYECTOR
	770694	1	GRUPPO INIEZIONE COMPL.	GROUPE D'INJECTION	EINSPRITZAUSRUESTUNG	INJECTION EQUIPMENT	GRUPO DE INYECCION
	4003522	1	STAFFA	ETRIER	HALTER	BRACKET	SOPORTE
C 406	4643827	6	ASTUCCIO	ETUI	HUELSE	CASING	TUBO
	4657459	2	BLOCCHETTO DI FISSAGGIO	TAQUET DE FIXATION	SPANNSTUECK	PAD	MULETILLA DE FIJACION
	4871771	1	BLOCCHETTO DI FISSAGGIO	TAQUET DE FIXATION	SPANNSTUECK	PAD	MULETILLA DE FIJACION
	4871773	1	STAFFETTA INF.	COLLIER	HALTER	RETAINER	ABRAZADERA
	4871774	1	STAFFETTA SUP.	COLLIER	HALTER	RETAINER	ABRAZADERA
FINO A LIM. 79004342	4956541	1	TUBO FLESSIBILE	TUYAU FLEXIBLE	SCHLAUCH	HOSE	MANGA FLEXIBLE
	4956543	1	TUBO	TUYAU	ROHR	PIPE	TUBO
	4960668	1	SUPPORTO COMPL.	SUPPORT	LAGER	SUPPORT	SOPORTE
	4964501	1	FILTRO COMBUSTIBILE COMPL.	FILTRE A COMBUSTIBLE	KRAFTSTOFFILTER	FUEL FILTER	FILTRO DE COMBUSTIBLE
	4964551	1	TUBO	TUYAU	ROHR	PIPE	TUBO
	4983175	1	TUBO	TUYAU	ROHR	PIPE	TUBO
	10165440	1	ANELLO DI TENUTA	JOINT D'ETANCHEITE	DICHTRING	SEAL	JUNTA HERMETICA
	10166140	1	DADO	ECROU	MÜTTER	NUT	TUERCA
	10837710	2	GRANO	ERGOT	PASSTIFT	DOWEL	PITON
	10902621	1	VITE	VIS	SCHRAUBE	SCREW	TORNILLO
	10978021	4	VITE	VIS	SCHRAUBE	SCREW	TORNILLO

1/

ROADPARTS.COM.AR

WWW.ROADPARTS.COM.AR

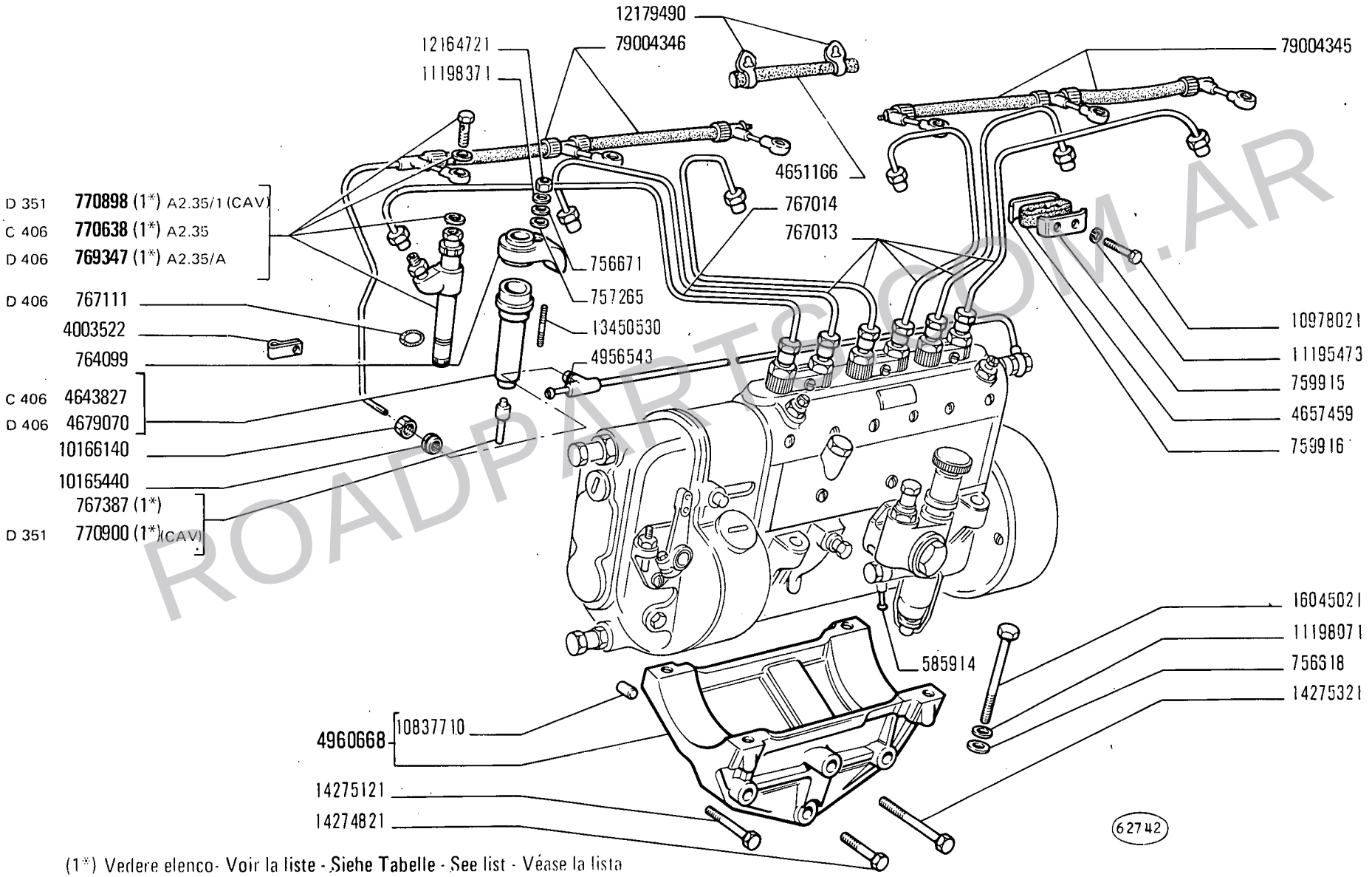

(1*) Vedere elenco - Voir la liste - Siehe Tabelle - See list - Véase la lista

ROADPARTS.COM.AR

WWW.ROADPARTS.COM.AR

MODIF	N.ORDINAZ.	Q.	DENOMINAZIONE	DESIGNATION	BENENNUNG	DESCRIPTION	DENOMINACIONES
	11195473	4	ROSETTA DI SICUREZZA	RONDELLE FREIN	SICHERUNGSRING	LOCKWASHER	ARANDELA DE FRENO
	11197771	1	ROSETTA DI SICUREZZA	RONDELLE FREIN	SICHERUNGSRING	LOCKWASHER	ARANDELA DE FRENO
	11198071	4	ROSETTA DI SICUREZZA	RONDELLE FREIN	SICHERUNGSRING	LOCKWASHER	ARANDELA DE FRENO
	11198371	9	ROSETTA DI SICUREZZA	RONDELLE FREIN	SICHERUNGSRING	LOCKWASHER	ARANDELA DE FRENO
	12164711	3	DADO	ECROU	MUTTER	NUT	TUERCA
	12164721	6	DADO	ECROU	MUTTER	NUT	TUERCA
	13449921	3	PRIGIONIERO	GOUJON	STIFTSCHRAUBE	STUD	ESPARRAGO
	13450530	6	PRIGIONIERO	GOUJON	STIFTSCHRAUBE	STUD	ESPARRAGO
	14274821	1	VITE	VIS	SCHRAUBE	SCREW	TORNILLO
	14275121	2	VITE	VIS	SCHRAUBE	SCREW	TORNILLO
	14275321	1	VITE	VIS	SCHRAUBE	SCREW	TORNILLO
	16045021	4	VITE	VIS	SCHRAUBE	SCREW	TORNILLO
D 351	770898	6	PORTAPOLVERIZZATORE COMPL. (1*)(CAV)	PORTE-INJECTEUR	DUESENHALTER	NOZZLE HOLDER	PORTAINYECTOR
D 351	770900	6	POLVERIZZATORE (1*) (CAV)	INJECTEUR	DUESE	NOZZLE	PULVERIZADOR
D 406	767111	6	ANELLO DI TENUTA	JOINT D'ETANCHEITE	DICHTRING	SEAL	JUNTA HERMETICA
D 406	4679070	6	ASTUCCIO	ETUI	HUELSE	CASE	ESTUCHE
D 406	769347	6	PORTAPOLVERIZZATORE COMPL. (1*)	PORTE-INJECTEUR	DUESENHALTER	NOZZLE HOLDER	PORTAINYCTOR
	4651166	1	TUBO FLESSIBILE CENTR.	TUYAU FLEXIBLE	SCHLAUCH	HOSE	MANGA FLEXIBLE
	12179490	2	COLLARE	COLLIER	SCHELLE	COLLAR	COLLAR
	79004345	1	TUBAZIONE ANT.	TUYAU	LEITUNG	PIPE	TUBO
	79004346	1	TUBAZIONE POST.	TUYAU	LEITUNG	PIPE	TUBO
		(*)	-- SI FORNISCONO SOLO LE PARTI	– ON LIVRE SEULEMENT SES PIECES	– NUR EINZELTEILE LIEFERBAR	– ONLY SEPARATE PARTS ARE SERVICED	– SOLO SE SUMINISTRAN LAS PIEZAS SUELTAS
		(1*)	IN ALTERNATIVA	EN ALTERNATIVE	ABWECHSELND	OPTIONAL	OPTATIVO

ROADPARTS.COM.AR

WWW.ROADPARTS.COM.AR

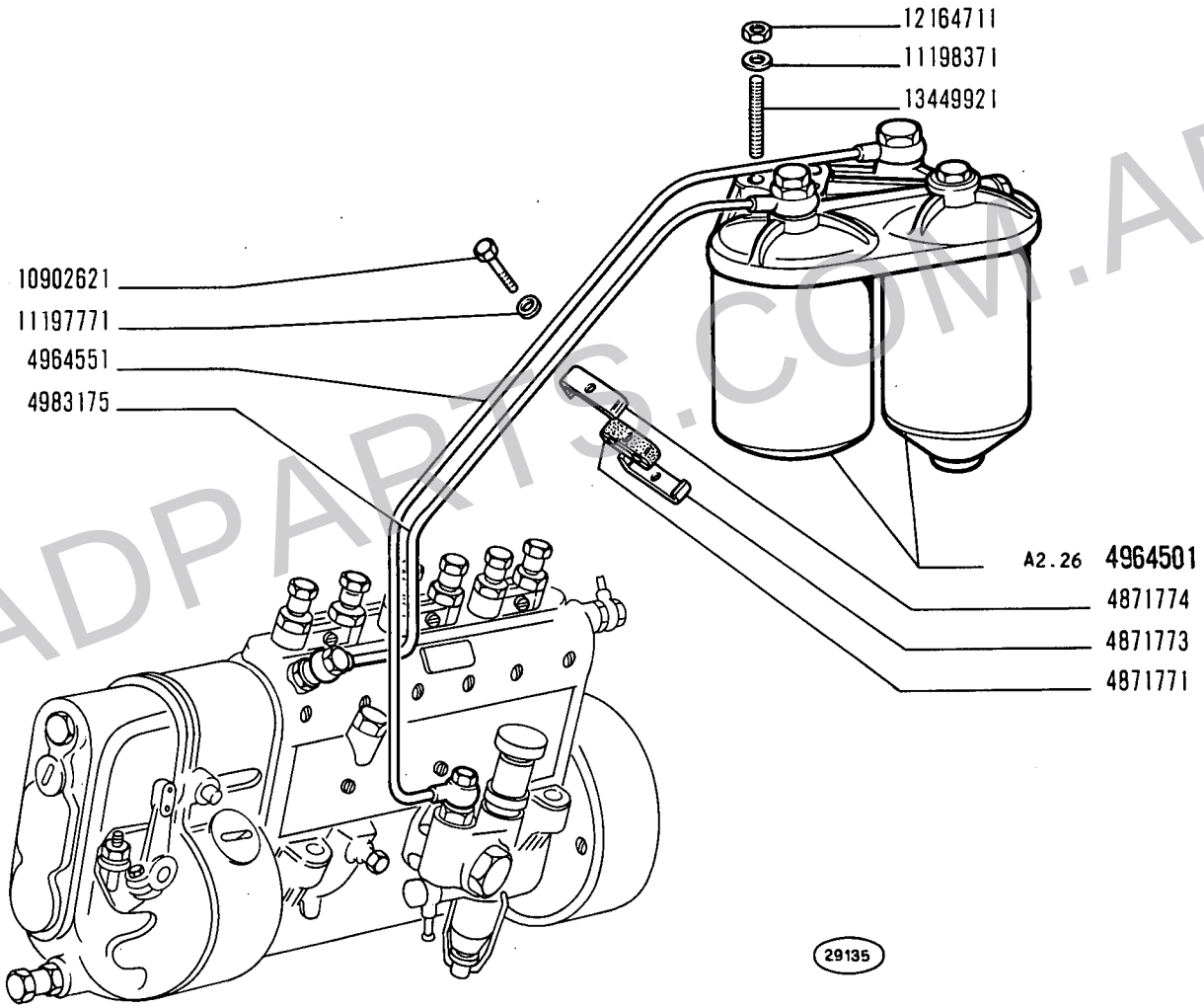

ROADPARTS.COM.AR

WWW.ROADPARTS.COM.AR

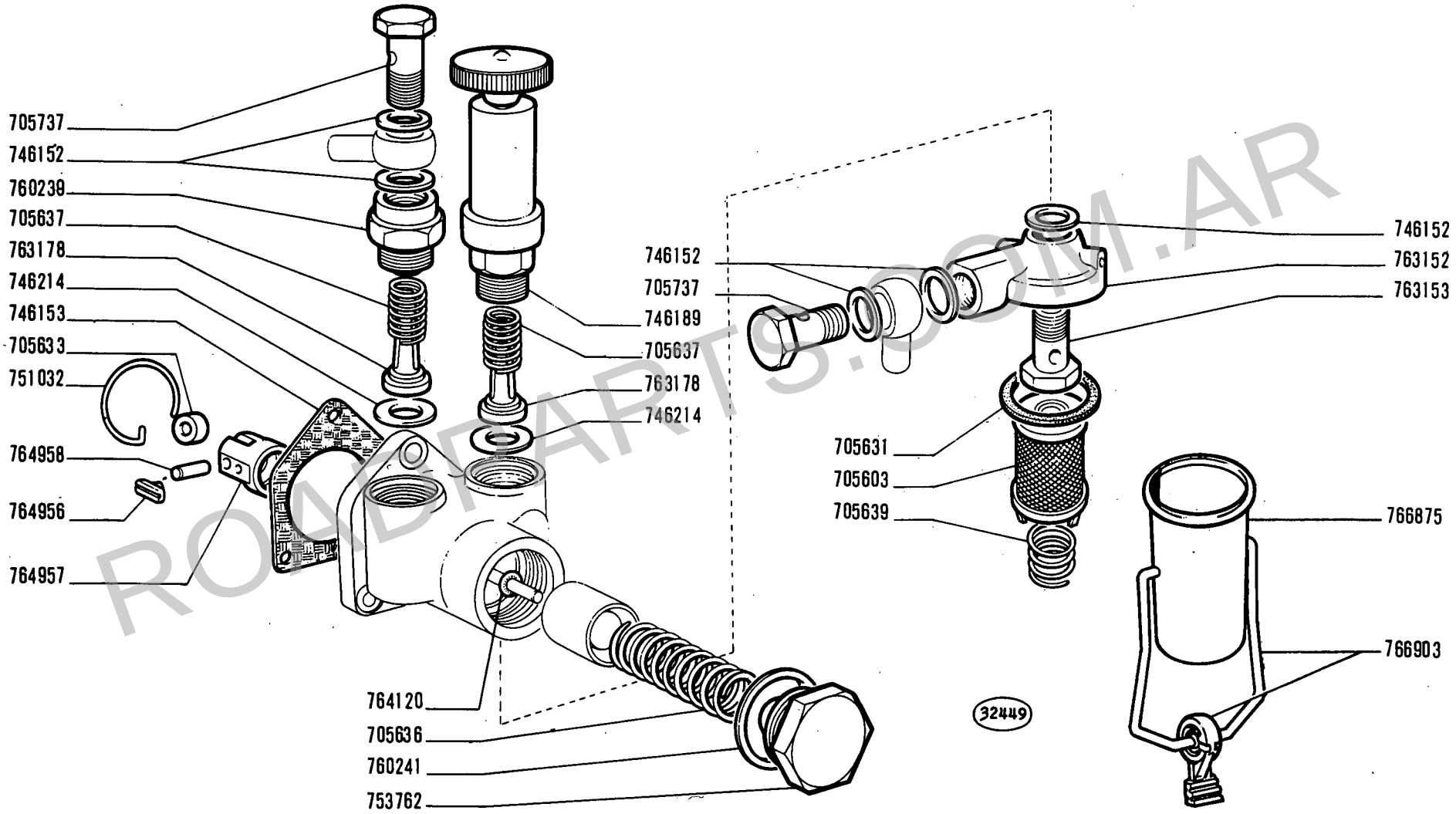

ROADPARTS.COM.AR

14 B

01 02 03 04
05 06 07 08

POMPA ALIMENTAZIONE 763150

Pompe d'alimentation
Kraftstoffpumpe
Fuel Pump
Bomba de alimentación

WWW.ROADPARTS.COM.AR

MODIF	N.ORDINAZ.	Q.	DENOMINAZIONE	DESIGNATION	BENENNUNG	DESCRIPTION	DENOMINACIONES
	705603	1	FILTRO	FILTRE	FILTER	FILTER	FILTRO
	705631	1	ROSETTA DI TENUTA	JOINT D'ETANCHEITE	DICHTRING	GASKET	JUNTA HERMETICA
	705633	1	RULLO	GALET	ROLLE	ROLLER	TUERCA
	705636	1	MOLLA	RESSORT	FEDER	SPRING	RESORTE
	705637	2	MOLLA	RESSORT	FEDER	SPRING	RESORTE
	705639	1	MOLLA	RESSORT	FEDER	SPRING	RESORTE
	705737	2	BOCCHETTONE	VIS-RACCORD	HOHLSCHRAUBE	UNION	BOQUILLA
	746152	5	ROSETTA DI TENUTA	JOINT D'ETANCHEITE	DICHTRING	GASKET	JUNTA HERMETICA
	746153	1	GUARNIZIONE	JOINT	DICHTUNG	GASKET	JUNTA
	746189	1	POMPA A MANO	POMPE A MAIN	HANDPUMPE	HAND PUMP	BOMBA DE MANO
	746214	2	ROSETTA DI TENUTA	JOINT D'ETANCHEITE	DICHTRING	GASKET	JUNTA HERMETICA
	751032	1	ANELLO DI SICUREZZA	ARRETOIR	SICHERUNGSRING	LOCKRING	ANILLO DE FRENO
	753762	1	TAPPO	BOUCHON	STOPFEN	PLUG	TAPON
	760239	1	RACCORDO	RACCORD	STUTZEN	CONNECTION	RACOR
	760241	1	ROSETTA DI TENUTA	JOINT D'ETANCHEITE	DICHTRING	GASKET	JUNTA HERMETICA
	763152	1	COPERCHIO	COUVERCLE	DECKEL	COVER	TAPA
	763153	1	BOCCHETTONE	VIS-RACCORD	HOHLSCHRAUBE	UNION	BOQUILLA
	763178	2	VALVOLA	SOUPAPE	VENTIL	VALVE	VALVULA
	764120	1	ANELLO DI TENUTA	JOINT D'ETANCHEITE	DICHTRING	SEAL	JUNTA HERMETICA
	764956	2	PATTINO	PATIN	GLEITSTEIN	PAD	PATIN
	764957	1	PUNTERIA A RULLO	POUSSOIR A GALET	ROLLENSTOESSEL	ROLLER TAPPET	EMPUJADOR DE RODILLO
	764958	1	PERNO	AXE	BOLZEN	PIN	EJE
	766875	1	VASCHETTA	CUVE	GLOCKE	BOWL	TAZA
	766903	1	STAFFA AD U	ETRIER PROFILE EN U	U-BOLZEN	U-BOLT	BRIDA DE SECCION EN U

ROADPARTS.COM.AR

WWW.ROADPARTS.COM.AR

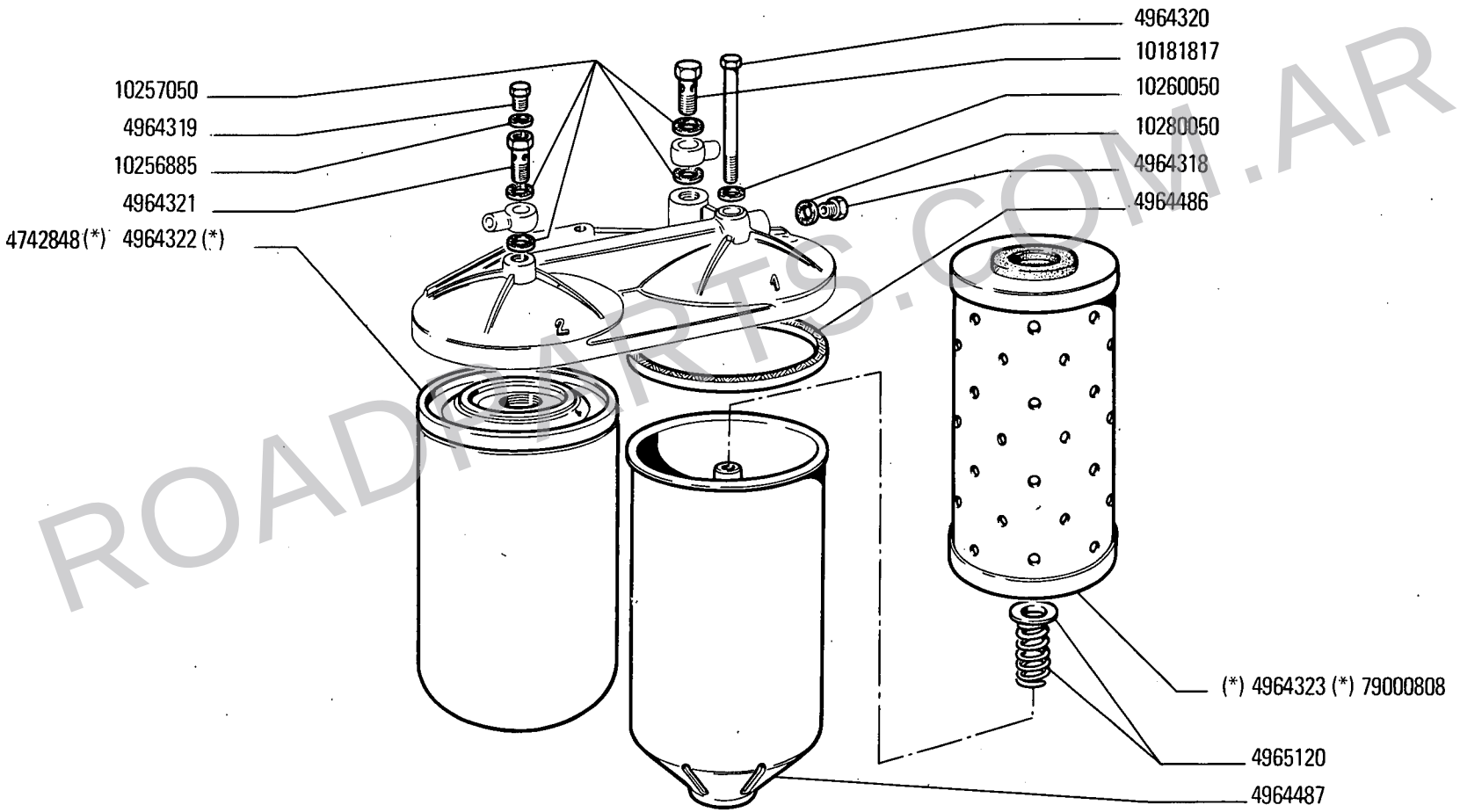

(*) Vedere elenco- Voir la liste - Siehe Tabelle - See list - Véase la lista

ROADPARTS.COM.AR

FILTRO COMBUSTIBILE 4964501

Filtre à combustible
Kraftstoffilter
Fuel Filter
Filtro de combustible

WWW.ROADPARTS.COM.AR

MODIF	N.ORDINAZ.	Q.	DENOMINAZIONE	DESIGNATION	BENENNUNG	DESCRIPTION	DENOMINACIONES
4742848	~~4671001~~	1	ELEMENTO FILTRANTE(*)	ELEMENT FILTRANT	FILTEREINSATZ	FILTERING ELEMENT	FILTRO
	4964318	1	TAPPO	BOUCHON	STOPFEN	PLUG	TAPON
	4964319	1	TAPPO	BOUCHON	STOPFEN	PLUG	TAPON
	4964320	1	VITE	VIS	SCHRAUBE	SCREW	TORNILLO
	4964321	1	BOCCHETTONE	VIS-RACCORD	HOHLSCHRAUBE	UNION	BOQUILLA
	4964322	1	ELEMENTO FILTRANTE(*)	ELEMENT FILTRANT	FILTEREINSATZ	FILTERING ELEMENT	FILTRO
	4964323	1	ELEMENTO FILTRANTE(*)	ELEMENT FILTRANT	FILTEREINSATZ	FILTERING ELEMENT	FILTRO
	4964486	1	ANELLO DI TENUTA	JOINT D'ETANCHEITE	DICHTRING	SEAL	JUNTA HERMETICA
	4964487	1	CONTENITORE	BOITIER	BEHAELTER	SHELL	CUERPO
	4965120	1	MOLLA	RESSORT	FEDER	SPRING	RESORTE
10181817	~~10181811~~	1	BOCCHETTONE	VIS-RACCORD	HOHLSCHRAUBE	UNION	BOQUILLA
	10256885	1	ROSETTA DI TENUTA	JOINT D'ETANCHEITE	DICHTRING	GASKET	JUNTA HERMETICA
	10257050	4	ROSETTA	RONDELLE	SCHEIBE	WASHER	ARANDELA
	10260050	1	ROSETTA	RONDELLE	SCHEIBE	WASHER	ARANDELA
	10280050	1	ROSETTA	RONDELLE	SCHEIBE	WASHER	ARANDELA
	79000808	1	ELEMENTO FILTRANTE (*)	ELEMENT FILTRANT	FILTEREINSATZ	FILTERING ELEMENT	FILTRO
		(*)	IN ALTERNATIVA	EN ALTERNATIVE	ABWECHSELND	OPTIONAL	OPTATIVO

ROADPARTS.COM.AR

WWW.ROADPARTS.COM.AR

(*) -SI FORNISCONO SOLO LE PARTI -ON LIVRE SEULEMENT SES PIECES -NUR EINZELTEILE LIEFERBAR -ONLY SEPARATE PARTS ARE SERVICED -SOLO SE SUMINISTRAN LAS PIEZAS SUELTAS

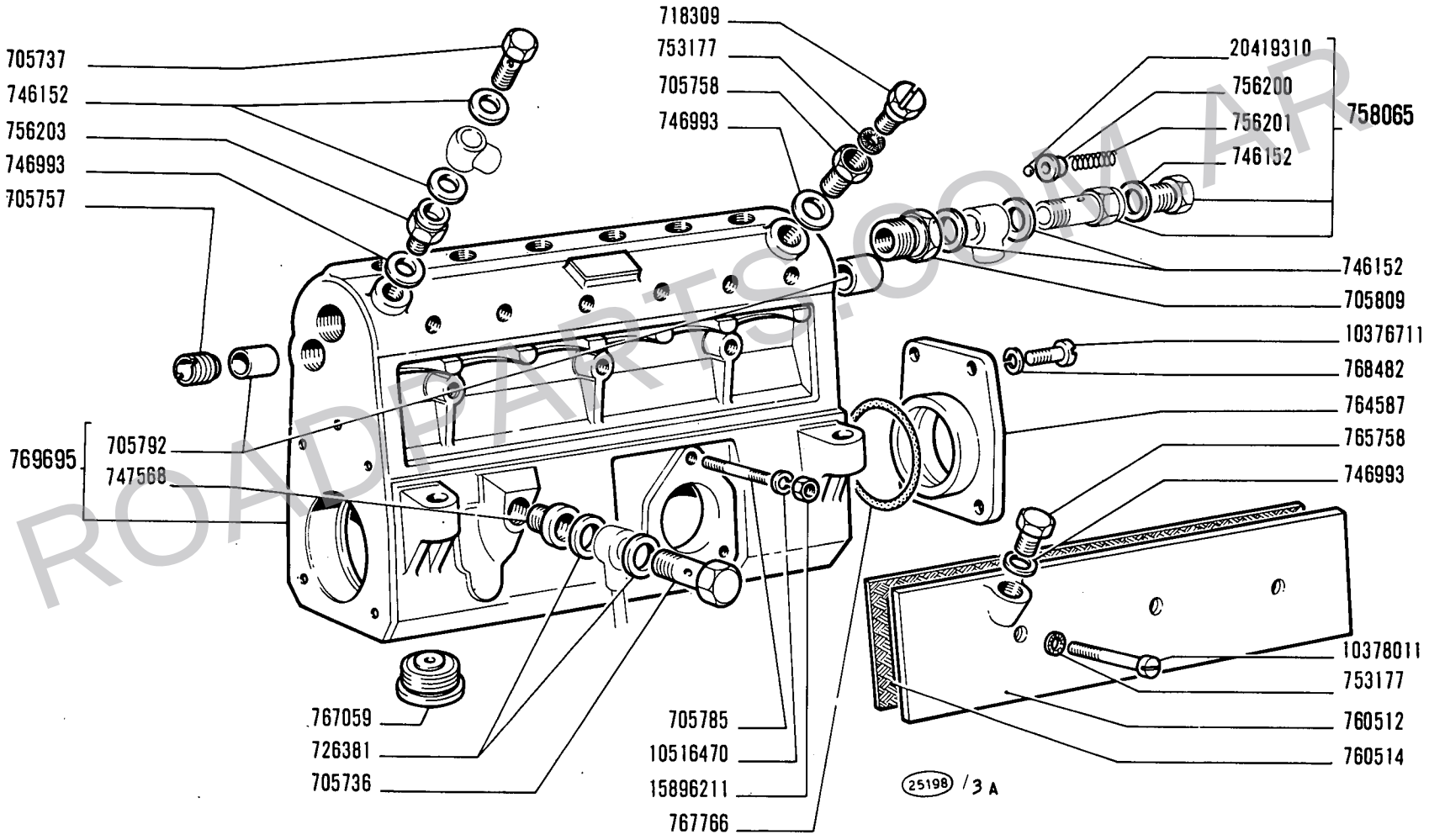

ROADPARTS.COM.AR

14 B

01 02 03 04
05 06 07 08

POMPA INIEZIONE (*) PE6BV... E... F228

Pompe d'injection
Einspritzpumpe

Injection Pump
Bomba de inyección

WWW.ROADPARTS.COM.AR

MODIF	N.ORDINAZ.	Q.	DENOMINAZIONE	DESIGNATION	BENENNUNG	DESCRIPTION	DENOMINACIONES
	705736	1	BOCCHETTONE	VIS-RACCORD	HOHLSCHRAUBE	UNION	BOQUILLA
	705737	1	BOCCHETTONE	VIS-RACCORD	HOHLSCHRAUBE	UNION	BOQUILLA
	705757	1	BOCCOLA FILETTATA	BAGUE FILETEE	GEWINDEBUECHSE	THREADED BUSH	TUERCA
	705758	1	BOCCOLA FILETTATA	BAGUE FILETEE	GEWINDEBUECHSE	THREADED BUSH	TUERCA
	705785	3	PRIGIONIERO	GOUJON	STIFTSCHRAUBE	STUD	ESPARRAGO
	705792	2	BOCCOLA DI GUIDA	DOUILLE DE GUIDAGE	FUEHRUNGSBUECHSE	BUSHING	CASQUILLO GUIA
	705804	6	DADO	ECROU	MUTTER	NUT	TUERCA
	705809	1	RACCORDO	RACCORD	STUTZEN	CONNECTION	RACOR
	705818	1	VITE	VIS	SCHRAUBE	SCREW	TORNILLO
	718309	1	VITE DI SFIATO	VIS D'EVENT	ENTLUEFTUNGS-SCHRAUBE	VENT SCREW	TORNILLO DE RESPIRACION
	726381	2	ROSETTA DI TENUTA	JOINT D'ETANCHEITE	DICHTRING	GASKET	JUNTA HERMETICA
	727493	1	ROSETTA	RONDELLE	SCHEIBE	WASHER	ARANDELA
	746152	5	ROSETTA DI TENUTA	JOINT D'ETANCHEITE	DICHTRING	GASKET	JUNTA HERMETICA
	746993	3	ROSETTA DI TENUTA	JOINT D'ETANCHEITE	DICHTRING	GASKET	JUNTA HERMETICA
	747568	1	BOCCOLA FILETTATA	BAGUE FILETEE	GEWINDEBUECHSE	THREADED BUSH	TUERCA
	748670	6	TAPPO DI RIDUZIONE	BOUCHON DE REDUCTION	REDUZIERSTOPFEN	ADAPTER	TAPON DE REDUCCION
	748850	6	PIATTELLO INF.	COUPELLE	TELLERSCHEIBE	ADAPTER PLATE	TAPON DE REDUCCION PLATILLO
	748851	6	VITE DI REGOLAZIONE	VIS DE REGLAGE	EINSTELLSCHRAUBE	ADJ/SCREW	TORNILLO DE REGLAJE
	753177	10	ROSETTA DI TENUTA	JOINT D'ETANCHEITE	DICHTRING	GASKET	JUNTA HERMETICA
	754799	6	MOLLA	RESSORT	FEDER	SPRING	RESORTE
	756200	1	PIATTELLO	COUPELLE	TELLERSCHEIBE	PLATE	PLATILLO
	756201	1	MOLLA	RESSORT	FEDER	SPRING	RESORTE
	756203	1	BOCCOLA FILETTATA	BAGUE FILETEE	GEWINDEBUECHSE	THREADED BUSH	TUERCA
	758065	1	VALVOLA COMPL.	SOUPAPE	VENTIL	VALVE	VALVULA
	759067	3	BLOCCHETTO DI FISSAGGIO	TAQUET DE FIXATION	SPANNSTUECK	PAD	MULETILLA DE FIJACION
	759068	3	BLOCCHETTO DI FISSAGGIO	TAQUET DE FIXATION	SPANNSTUECK	PAD	MULETILLA DE FIJACION
	760356	6	PATTINO	PATIN	GLEITSTEIN	PAD	PATIN
	760464	1	ROSETTA DI TENUTA	JOINT D'ETANCHEITE	DICHTRING	GASKET	JUNTA HERMETICA
	760512	1	COPERCHIO	COUVERCLE	DECKEL	COVER	TAPA
	760514	1	GUARNIZIONE	JOINT	DICHTUNG	GASKET	JUNTA
	763363	1	MOLLA	RESSORT	FEDER	SPRING	RESORTE
	763507	6	MOLLA	RESSORT	FEDER	SPRING	RESORTE
	764163	1	SEMICUSCINETTO	DEMI-COUSSINET	SCHALENHAELFTE	HALF-BEARING	SEMICOJINETE
	764165	2	ANELLO DI TENUTA	JOINT D'ETANCHEITE	DICHTRING	SEAL	JUNTA HERMETICA
	764587	1	COPERCHIO	COUVERCLE	DECKEL	COVER	TAPA
	765758	1	TAPPO	BOUCHON	STOPFEN	PLUG	TAPON
	766167	6	MANICOTTO	MANCHON	SPANNSCHLOSS	SLEEVE	TUERCA
	766183	6	VITE	VIS	SCHRAUBE	SCREW	TORNILLO
	766185	1	ASTA DI REGOLAZIONE	TIGE DE REGLAGE	EINSTELLSTANGE	ADJUSTING ROD	VARILLA DE REGLAJE
	766188	6	PIATTELLO SUP.	COUPELLE	TELLERSCHEIBE	PLATE	PLATILLO
	766387	6	CILINDRO DELLA POMPA	CYLINDRE DE POMPE	PUMPENZYLINDER	PUMP BARREL	CILINDRO DE LA BOMBA

ROADPARTS.COM.AR

WWW.ROADPARTS.COM.AR

(*) -SI FORNISCONO SOLO LE PARTI -ON LIVRE SEULEMENT SES PIECES -NUR EINZELTEILE LIEFERBAR -ONLY SEPARATE PARTS ARE SERVICED -SOLO SE SUMINISTRAN LAS PIEZAS SUELTAS

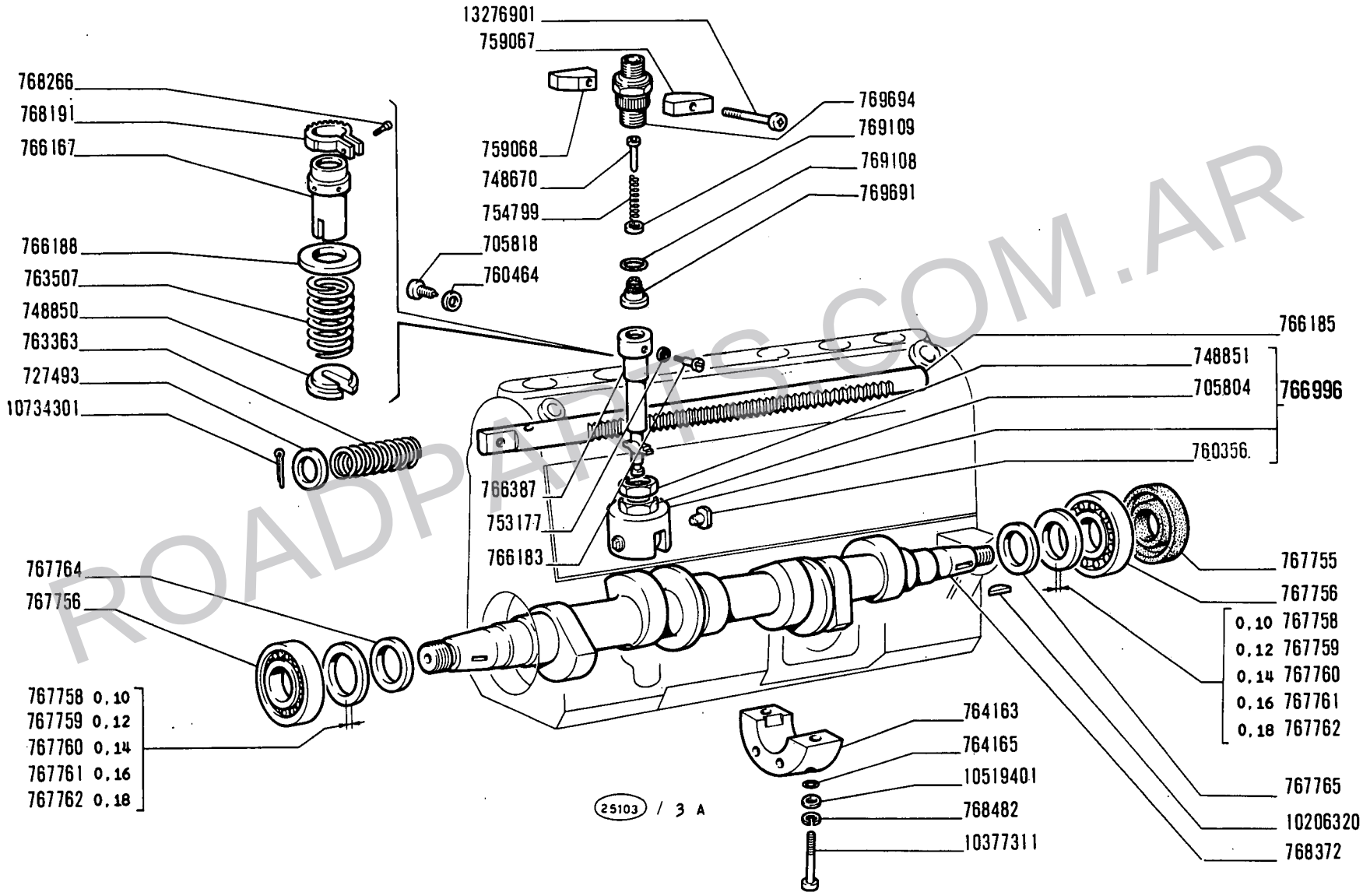

ROADPARTS.COM.AR

14 B

01 02 03 04
05 06 07 08

POMPA INIEZIONE (*) PE6BV... E... F228

Pompe d'injection — *Injection Pump*
Einspritzpumpe — *Bomba de inyección*

WWW.ROADPARTS.COM.AR

MODIF	N.ORDINAZ.	Q.	DENOMINAZIONE	DESIGNATION	BENENNUNG	DESCRIPTION	DENOMINACIONES
	766996	6	PUNTERIA COMPL.	POUSSOIR	STOESSEL	TAPPET	EMPUJADOR
	767059	6	TAPPO	BOUCHON	STOPFEN	PLUG	TAPON
	767755	1	ANELLO DI TENUTA	JOINT D'ETANCHEITE	DICHTRING	SEAL	JUNTA HERMETICA
	767756	2	CUSCINETTO	ROULEMENT	LAGER	BEARING	RODAMIENTO
	767758		ROSETTA SP.0,10	RONDELLE	SCHEIBE	WASHER	ARANDELA
	767759		ROSETTA SP.0,12	RONDELLE	SCHEIBE	WASHER	ARANDELA
	767760		ROSETTA SP.0,14	RONDELLE	SCHEIBE	WASHER	ARANDELA
	767761		ROSETTA SP.0,16	RONDELLE	SCHEIBE	WASHER	ARANDELA
	767762		ROSETTA SP.0,18	RONDELLE	SCHEIBE	WASHER	ARANDELA
	767764	1	ANELLO	BAGUE	RING	RING	ANILLO
	767765	1	ANELLO	BAGUE	RING	RING	ANILLO
	767766	1	ANELLO DI TENUTA	JOINT D'ETANCHEITE	DICHTRING	SEAL	JUNTA HERMETICA
	768191	6	SETTORE DENTATO	SECTEUR DENTE	ZAHNBOGEN	SECTOR	RUEDA DENTADA
	768266	6	VITE	VIS	SCHRAUBE	SCREW	TORNILLO
	768372	1	ALBERO AD ECCENTRICI	ARBRE A CAMES	EXZENTERWELLE	CAMSHAFT	ARBOL DE LEVAS
	768482	6	ROSETTA DI SICUREZZA	RONDELLE FREIN	SICHERUNGSRING	LOCKWASHER	ARANDELA DE FRENO
	769108	6	ANELLO DI TENUTA	JOINT D'ETANCHEITE	DICHTRING	SEAL	JUNTA HERMETICA
	769109	6	ROSETTA DI TENUTA	JOINT D'ETANCHEITE	DICHTRING	GASKET	JUNTA HERMETICA
	769691	6	VALVOLA	SOUPAPE	VENTIL	VALVE	VALVULA
	769694	6	RACCORDO	RACCORD	STUTZEN	CONNECTION	RACOR
	769695	1	CORPO COMPL.	CORPS	GEHAUSE	BODY	CUERPO
	10206320	1	LINGUETTA	LINGUET	SCHEIBENFEDER	KEY	CHAVETA
	10376711	4	VITE	VIS	SCHRAUBE	SCREW	TORNILLO
	10377311	2	VITE	VIS	SCHRAUBE	SCREW	TORNILLO
	10378011	3	VITE	VIS	SCHRAUBE	SCREW	TORNILLO
	10516470	3	ROSETTA DI SICUREZZA	RONDELLE FREIN	SICHERUNGSRING	LOCKWASHER	ARANDELA DE FRENO
	10519401	2	ROSETTA	RONDELLE	SCHEIBE	WASHER	ARANDELA
	10734301	1	COPIGLIA	GOUPILLE FENDUE	SPLINT	SPLIT PIN	PASADOR ABIERTO
	13276901	3	VITE	VIS	SCHRAUBE	SCREW	TORNILLO
	15896211	3	DADO	ECROU	MUTTER	NUT	TUERCA
	20419310	1	SFERA	BILLE	KUGEL	BALL	BOLA

ROADPARTS.COM.AR

WWW.ROADPARTS.COM.AR

(*) -SI FORNISCONO SOLO LE PARTI -ON LIVRE SEULEMENT SES PIECES -NUR EINZELTEILE LIEFERBAR -ONLY SEPARATE PARTS ARE SERVICED -SOLO SE SUMINISTRAN LAS PIEZAS SUELTAS

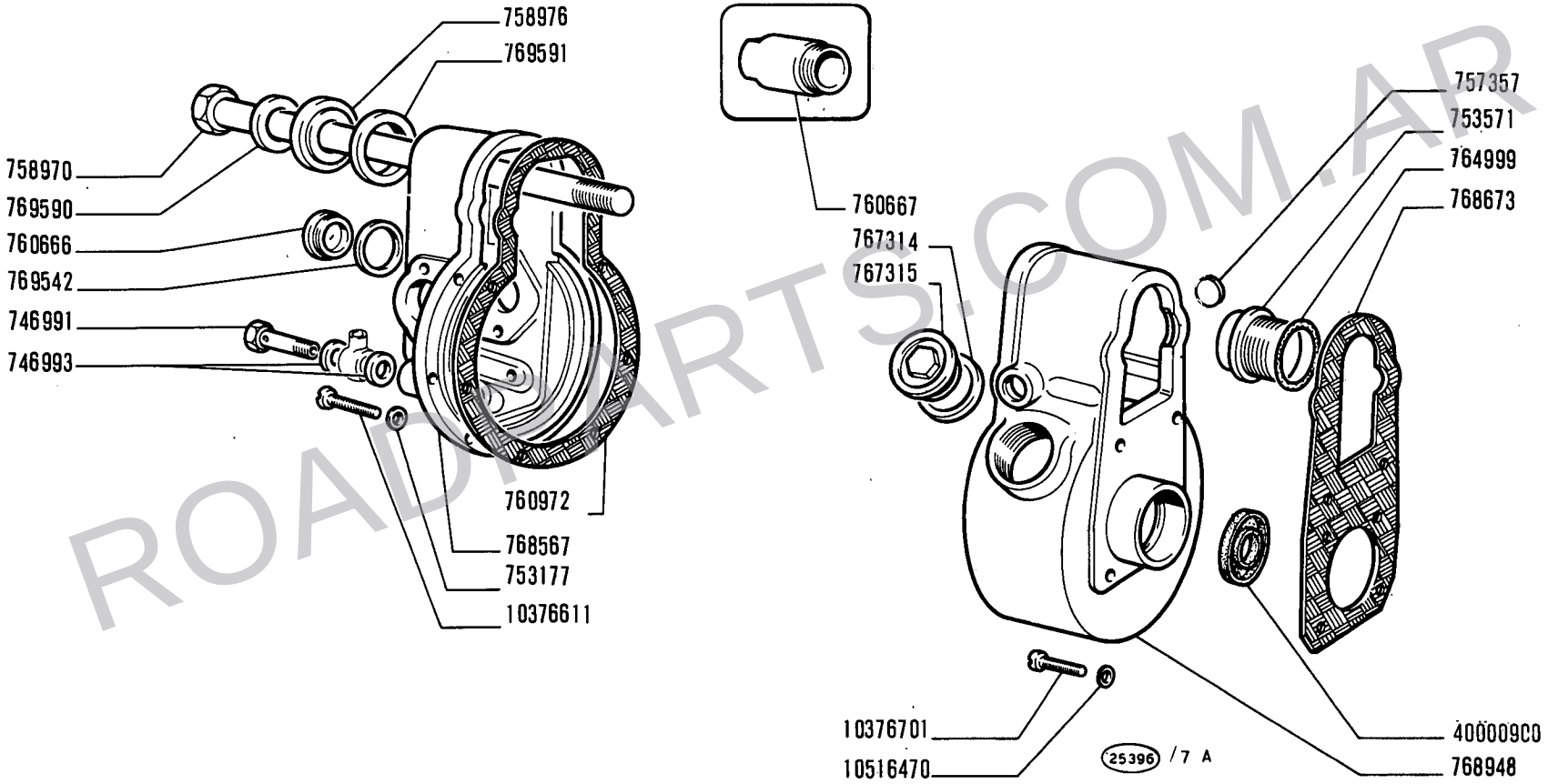

ROADPARTS.COM.AR

14 B

01 02 03 04
05 06 07 08

REGOLATORE DI VELOCITÀ (*) RPVB225-1000 F162

Régulateur de vitesse
Drehzahlregler
Speed Governor
Regulador de velocidad

WWW.ROADPARTS.COM.AR

MODIF	N.ORDINAZ.	Q.	DENOMINAZIONE	DESIGNATION	BENENNUNG	DESCRIPTION	DENOMINACIONES
	706197	1	BOCCOLA DI GUIDA	DOUILLE DE GUIDAGE	FUEHRUNGSBUECHSE	BUSHING	CASQUILLO GUIA
	722249	1	FORCELLA	FOURCHE	GABEL	FORK	HORQUILLA
	722262	1	ROSETTA	RONDELLE	SCHEIBE	WASHER	ARANDELA
	722282	1	PATTINO	PATIN	GLEITSTEIN	PAD	PATIN
	722283	1	ANELLO DI SICUREZZA	ARRETOIR	SICHERUNGSRING	LOCKRING	ANILLO DE FRENO
	722287	1	COPERCHIO	COUVERCLE	DECKEL	COVER	TAPA
	723838	1	PERNO	AXE	BOLZEN	PIN	EJE
	733484	1	LEVA	LEVIER	HEBEL	LEVER	PALANCA
	746991	1	BOCCHETTONE	VIS-RACCORD	HOHLSCHRAUBE	UNION	BOQUILLA
	746993	2	ROSETTA DI TENUTA	JOINT D'ETANCHEITE	DICHTRING	GASKET	JUNTA HERMETICA
	753177	12	ROSETTA DI TENUTA	JOINT D'ETANCHEITE	DICHTRING	GASKET	JUNTA HERMETICA
	753571	1	VITE	VIS	SCHRAUBE	SCREW	TORNILLO
	757357	1	TAPPO	BOUCHON	STOPFEN	PLUG	TAPON
	758970	1	VITE	VIS	SCHRAUBE	SCREW	TORNILLO
	758974	1	PERNO	AXE	BOLZEN	PIN	EJE
	758976	1	PIATTELLO	COUPELLE	TELLERSCHEIBE	PLATE	PLATILLO
	759016	1	SNODO	ARTICULATION	GELENK	ARTICULATION	ARTICULACION
	759146	1	ANELLO DI TENUTA	JOINT D'ETANCHEITE	DICHTRING	SEAL	JUNTA HERMETICA
	760666	1	TAPPO	BOUCHON	STOPFEN	PLUG	TAPON
	760667	1	GUAINA	GAINE	MANTELROHR	LINER	CAMISA
	760668	1	PERNO DI FISSAGGIO	CHEVILLE	BOLZEN	PIN	PASADOR
	760925	2	TAPPO	BOUCHON	STOPFEN	PLUG	TAPON
	760926	1	PERNO	AXE	BOLZEN	PIN	EJE
	760972	1	GUARNIZIONE	JOINT	DICHTUNG	GASKET	JUNTA
	763187	1	PERNO ELASTICO	AXE ELASTIQUE	BOLZEN	PIN	EJE ELASTICO
	763195	1	LEVA	LEVIER	HEBEL	LEVER	PALANCA
	763197	1	VITE DI REGOLAZIONE	VIS DE REGLAGE	EINSTELLSCHRAUBE	ADJ/SCREW	TORNILLO DE REGLAJE
	763439	1	TIRANTE	TIRANT	STANGE	ROD	VARILLA
	764582	1	ANELLO DI TENUTA	JOINT D'ETANCHEITE	DICHTRING	SEAL	JUNTA HERMETICA
	764992	1	ARRESTO	BUTEE	ANSCHLAG	STOP	TOPE
	764999	1	ANELLO DI TENUTA	JOINT D'ETANCHEITE	DICHTRING	SEAL	JUNTA HERMETICA
	765256	1	CONVOGLIATORE	CONVOYEUR	LEITBLECH	CONVEYOR	CANALIZADOR
	765342	1	GHIERA	ECROU	GEWINDERING	THREADED RING	TUERCA
	765501	1	COMANDO COMPL.	COMMANDE	BETAETIGUNGS-VORRICHT.	CONTROL	MANDO
	765502	1	SUPPORTO	SUPPORT	LAGER	SUPPORT	SOPORTE
	765503	1	ALBERO AD ECCENTRICI	ARBRE A CAMES	EXZENTERWELLE	CAMSHAFT	ARBOL DE LEVAS
	765504	1	BOCCOLA	DOUILLE	BUECHSE	BUSH	CASQUILLO
	765505	1	GRANO	ERGOT	PASSTIFT	DOWEL	PITON
	765511	1	VITE	VIS	SCHRAUBE	SCREW	TORNILLO
	766432	2	GUARNIZIONE	JOINT	DICHTUNG	GASKET	JUNTA
	766722	1	DISPOSITIVO DI REGOLAZIONE COMPL.	DISPOSITIF DE REGLAGE	REGELGRUPPE	GOVERNOR REGULATING ASSY	DISPOSITIVO DE REGULACION
	767314	1	ROSETTA DI TENUTA	JOINT D'ETANCHEITE	DICHTRING	GASKET	JUNTA HERMETICA
	767315	1	TAPPO	BOUCHON	STOPFEN	PLUG	TAPON

ROADPARTS.COM.AR

WWW.ROADPARTS.COM.AR

(*) -SI FORNISCONO SOLO LE PARTI -ON LIVRE SEULEMENT SES PIECES -NUR EINZELTEILE LIEFERBAR -ONLY SEPARATE PARTS ARE SERVICED -SOLO SE SUMINISTRAN LAS PIEZAS SUELTAS

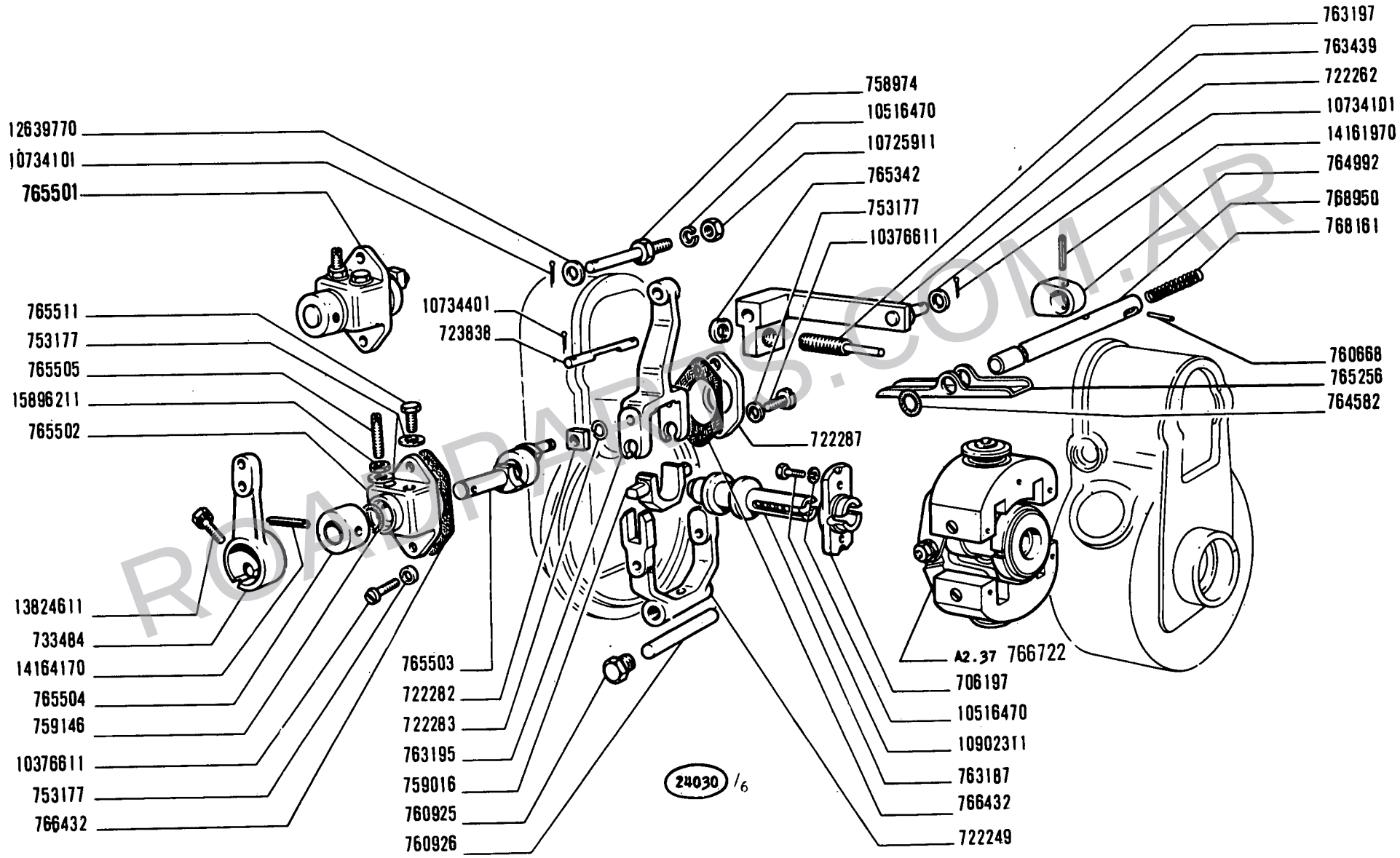

ROADPARTS.COM.AR

14 B

01 02 03 04
05 06 07 08

REGOLATORE DI VELOCITÀ (*) RPVB225-1000 F162

Régulateur de vitesse
Drehzahlregler
Speed Governor
Regulador de velocidad

A2.28

2

WWW.ROADPARTS.COM.AR

MODIF	N.ORDINAZ.	Q.	DENOMINAZIONE	DESIGNATION	BENENNUNG	DESCRIPTION	DENOMINACIONES
	768161	1	MOLLA	RESSORT	FEDER	SPRING	RESORTE
	768567	1	COPERCHIO	COUVERCLE	DECKEL	COVER	TAPA
	768673	1	GUARNIZIONE	JOINT	DICHTUNG	GASKET	JUNTA
	768948	1	SCATOLA	CARTER	GEHAUSE	CASE	CAJA
	768950	1	ALBERINO	ARBRE	WELLE	SHAFT	ARBOL
	769542	1	ROSETTA DI TENUTA	JOINT D'ETANCHEITE	DICHTRING	GASKET	JUNTA HERMETICA
	769590	1	ROSETTA DI TENUTA	JOINT D'ETANCHEITE	DICHTRING	GASKET	JUNTA HERMETICA
	769591	1	ROSETTA DI TENUTA	JOINT D'ETANCHEITE	DICHTRING	GASKET	JUNTA HERMETICA
	10376611	10	VITE	VIS	SCHRAUBE	SCREW	TORNILLO
	10376701	4	VITE	VIS	SCHRAUBE	SCREW	TORNILLO
	10516470	7	ROSETTA DI SICUREZZA	RONDELLE FREIN	SICHERUNGSRING	LOCKWASHER	ARANDELA DE FRENO
	10725911	1	DADO	ECROU	MUTTER	NUT	TUERCA
	10734101	2	COPIGLIA	GOUPILLE FENDUE	SPLINT	SPLIT PIN	PASADOR ABIERTO
	10734401	1	COPIGLIA	GOUPILLE FENDUE	SPLINT	SPLIT PIN	PASADOR ABIERTO
	10902311	2	VITE	VIS	SCHRAUBE	SCREW	TORNILLO
	12639770	1	ROSETTA	RONDELLE	SCHEIBE	WASHER	ARANDELA
	13824611	1	VITE CON ROSETTA	VIS AVEC RONDELLE	SCHRAUBE MIT SCHEIBE	SCREW AND WASHER ASSY	TORNILLO CON ARANDELA
	14161970	1	SPINA	GOUPILLE	STIFT	PIN	PASADOR
	14164170	1	SPINA	GOUPILLE	STIFT	PIN	PASADOR
	15896211	1	DADO	ECROU	MUTTER	NUT	TUERCA
	40000900	1	ANELLO DI TENUTA	JOINT D'ETANCHEITE	DICHTRING	SEAL	JUNTA HERMETICA

ROADPARTS.COM.AR

WWW.ROADPARTS.COM.AR

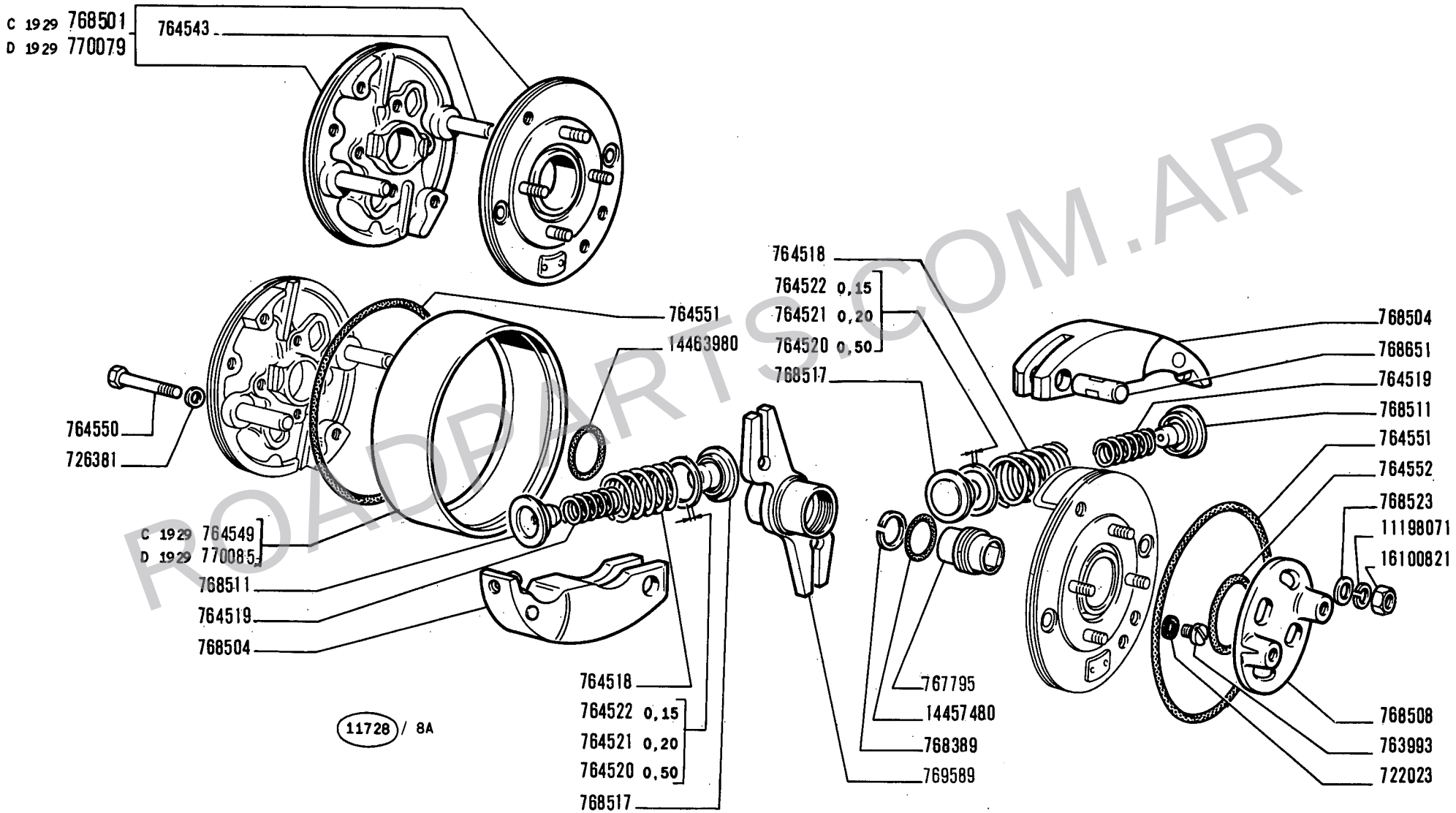

ROADPARTS.COM.AR

14 B

01 02 03 04
05 06 07 08

VARIATORE DI ANTICIPO 769599

Correcteur d'avance
Spritzzeitversteller
Advance Variator
Variador de avance

A2.33

WWW.ROADPARTS.COM.AR

MODIF	N.ORDINAZ.	Q.	DENOMINAZIONE	DESIGNATION	BENENNUNG	DESCRIPTION	DENOMINACIONES
	722023	1	ROSETTA DI TENUTA	JOINT D'ETANCHEITE	DICHTRING	GASKET	JUNTA HERMETICA
	726381	2	ROSETTA DI TENUTA	JOINT D'ETANCHEITE	DICHTRING	GASKET	JUNTA HERMETICA
	763993	1	VITE	VIS	SCHRAUBE	SCREW	TORNILLO
	764518	2	MOLLA	RESSORT	FEDER	SPRING	RESORTE
	764519	2	MOLLA	RESSORT	FEDER	SPRING	RESORTE
	764520		ROSETTA SP.0,50	RONDELLE	SCHEIBE	WASHER	ARANDELA
	764521		ROSETTA SP.0,20	RONDELLE	SCHEIBE	WASHER	ARANDELA
	764522		ROSETTA SP.0,15	RONDELLE	SCHEIBE	WASHER	ARANDELA
	764543	2	PERNO	AXE	BOLZEN	PIN	EJE
C 1929	764549	1	ANELLO	BAGUE	RING	RING	ANILLO
	764550	2	VITE	VIS	SCHRAUBE	SCREW	TORNILLO
	764551	2	ANELLO DI TENUTA	JOINT D'ETANCHEITE	DICHTRING	SEAL	JUNTA HERMETICA
	764552	1	ANELLO DI TENUTA	JOINT D'ETANCHEITE	DICHTRING	SEAL	JUNTA HERMETICA
	767795	1	GHIERA	VIROLE	GEWINDERING	PLUG	VIROLA
	767796	1	ROSETTA DI SICUREZZA	RONDELLE FREIN	SICHERUNGSRING	LOCKWASHER	ARANDELA DE FRENO
C 1929	768501	1	CORPO COMPL.	CORPS	GEHAUSE	BODY	CUERPO
	768504	2	MASSA CENTRIFUGA	MASSELOTTE	FLIEHGEWICHT	WEIGHT	CONTRAPESO
	768508	1	MANICOTTO	MANCHON	SPANNSCHLOSS	SLEEVE	TUERCA
	768511	2	PIATTELLO INF.	COUPELLE	TELLERSCHEIBE	PLATE	PLATILLO
	768517	2	PIATTELLO SUP.	COUPELLE	TELLERSCHEIBE	PLATE	PLATILLO
	768523	4	ROSETTA	RONDELLE	SCHEIBE	WASHER	ARANDELA
	768651	2	PATTINO	PATIN	GLEITSTEIN	PAD	PATIN
	769598	1	GLIFO	COULISSE	KULISSE	LINK	CORREDERA
D 1929	770079	1	CORPO	CORPS	GEHAUSE	BODY	CUERPO
D 1929	770085	1	ANELLO	BAGUE	RING	RING	ANILLO
	11198071	4	ROSETTA DI SICUREZZA	RONDELLE FREIN	SICHERUNGSRING	LOCKWASHER	ARANDELA DE FRENO
	14457480	1	ANELLO DI TENUTA	JOINT D'ETANCHEITE	DICHTRING	SEAL	JUNTA HERMETICA
	14463980	1	ANELLO DI TENUTA	JOINT D'ETANCHEITE	DICHTRING	SEAL	JUNTA HERMETICA
	16100821	4	DADO	ECROU	MUTTER	NUT	TUERCA

ROADPARTS.COM.AR

WWW.ROADPARTS.COM.AR

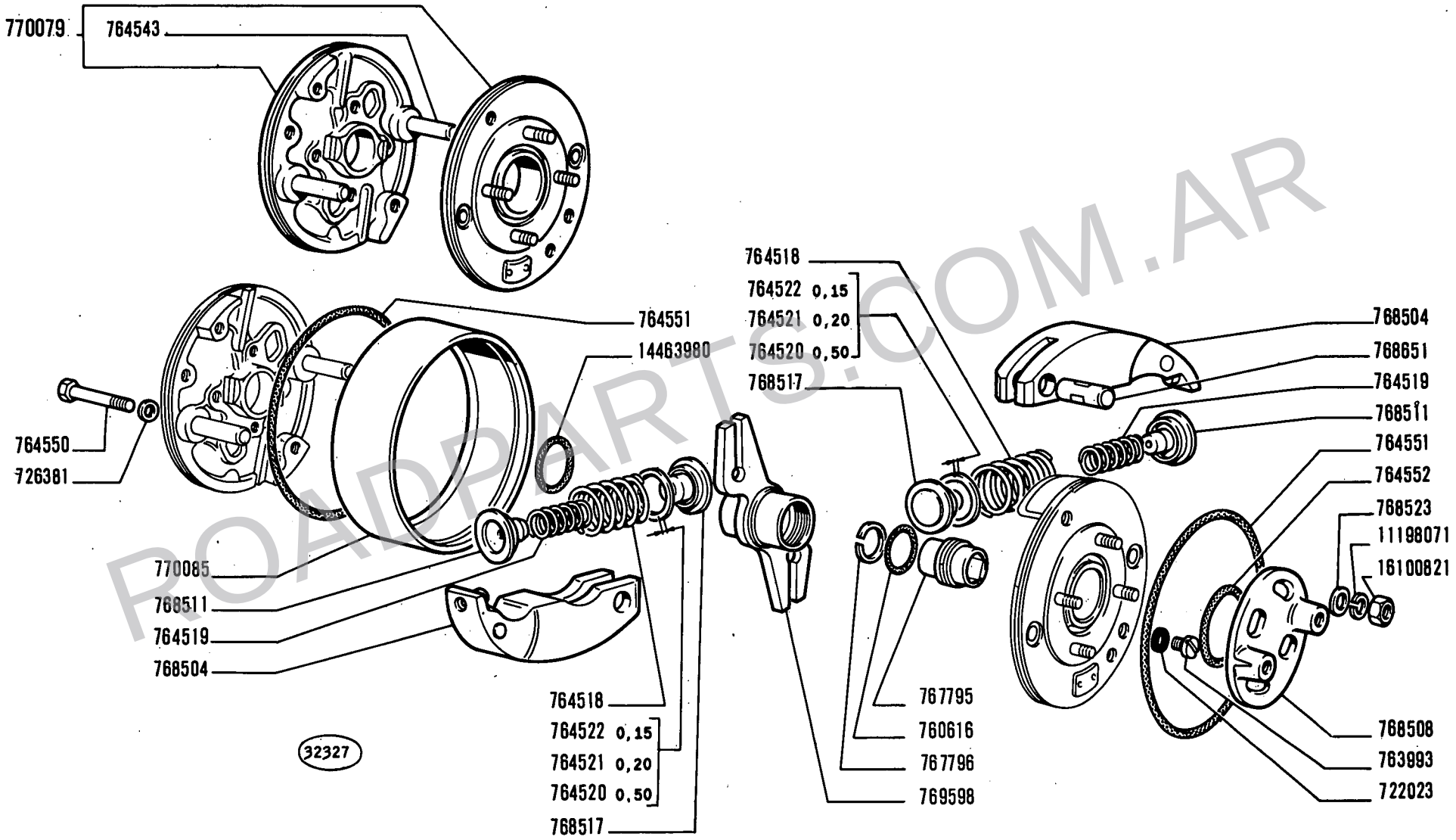

ROADPARTS.COM.AR

14 B

01 02 03 04
05 06 07 08

VARIATORE DI ANTICIPO 770078

Correcteur d'avance
Spritzzeitversteller

Advance Variator
Variador de avance

A2.33/1

WWW.ROADPARTS.COM.AR

MODIF	N.ORDINAZ.	Q.	DENOMINAZIONE	DESIGNATION	BENENNUNG	DESCRIPTION	DENOMINACIONES
	722023	1	ROSETTA DI TENUTA	JOINT D'ETANCHEITE	DICHTRING	GASKET	JUNTA HERMETICA
	726381	2	ROSETTA DI TENUTA	JOINT D'ETANCHEITE	DICHTRING	GASKET	JUNTA HERMETICA
	760616	1	ANELLO DI TENUTA	JOINT D'ETANCHEITE	DICHTRING	SEAL	JUNTA HERMETICA
	763993	1	VITE	VIS	SCHRAUBE	SCREW	TORNILLO
	764518	2	MOLLA	RESSORT	FEDER	SPRING	RESORTE
	764519	2	MOLLA	RESSORT	FEDER	SPRING	RESORTE
	764520		ROSETTA SP.0,50	RONDELLE	SCHEIBE	WASHER	ARANDELA
	764521		ROSETTA SP.0,20	RONDELLE	SCHEIBE	WASHER	ARANDELA
	764522		ROSETTA SP.0,15	RONDELLE	SCHEIBE	WASHER	ARANDELA
	764543	2	PERNO	AXE	BOLZEN	PIN	EJE
	764550	2	VITE	VIS	SCHRAUBE	SCREW	TORNILLO
	764551	2	ANELLO DI TENUTA	JOINT D'ETANCHEITE	DICHTRING	SEAL	JUNTA HERMETICA
	764552	1	ANELLO DI TENUTA	JOINT D'ETANCHEITE	DICHTRING	SEAL	JUNTA HERMETICA
	767795	1	GHIERA	ECROU	GEWINDERING	THREADED RING	TUERCA
	767796	1	ROSETTA DI SICUREZZA	RONDELLE FREIN	SICHERUNGSRING	LOCKWASHER	ARANDELA DE FRENO
	768504	2	MASSA CENTRIFUGA	MASSELOTTE	FLIEHGEWICHT	WEIGHT	CONTRAPESO
	768508	1	MANICOTTO	MANCHON	SPANNSCHLOSS	SLEEVE	TUERCA
	768511	2	PIATTELLO INF.	COUPELLE	TELLERSCHEIBE	PLATE	PLATILLO
	768517	2	PIATTELLO SUP.	COUPELLE	TELLERSCHEIBE	PLATE	PLATILLO
	768523	4	ROSETTA	RONDELLE	SCHEIBE	WASHER	ARANDELA
	768651	2	PATTINO	PATIN	GLEITSTEIN	PAD	PATIN
	769598	1	GUIFO	COULISSE	KULISSE	LINK	CORREDERA
	770079	1	CORPO COMPL.	CORPS	GEHAUSE	BODY	CUERPO
	770085	1	ANELLO	BAGUE	RING	RING	ANILLO
	11198071	4	ROSETTA DI SICUREZZA	RONDELLE FREIN	SICHERUNGSRING	LOCKWASHER	ARANDELA DE FRENO
	14463980	1	ANELLO DI TENUTA	JOINT D'ETANCHEITE	DICHTRING	SEAL	JUNTA HERMETICA
	16100821	4	DADO	ECROU	MUTTER	NUT	TUERCA

ROADPARTS.COM.AR

WWW.ROADPARTS.COM.AR

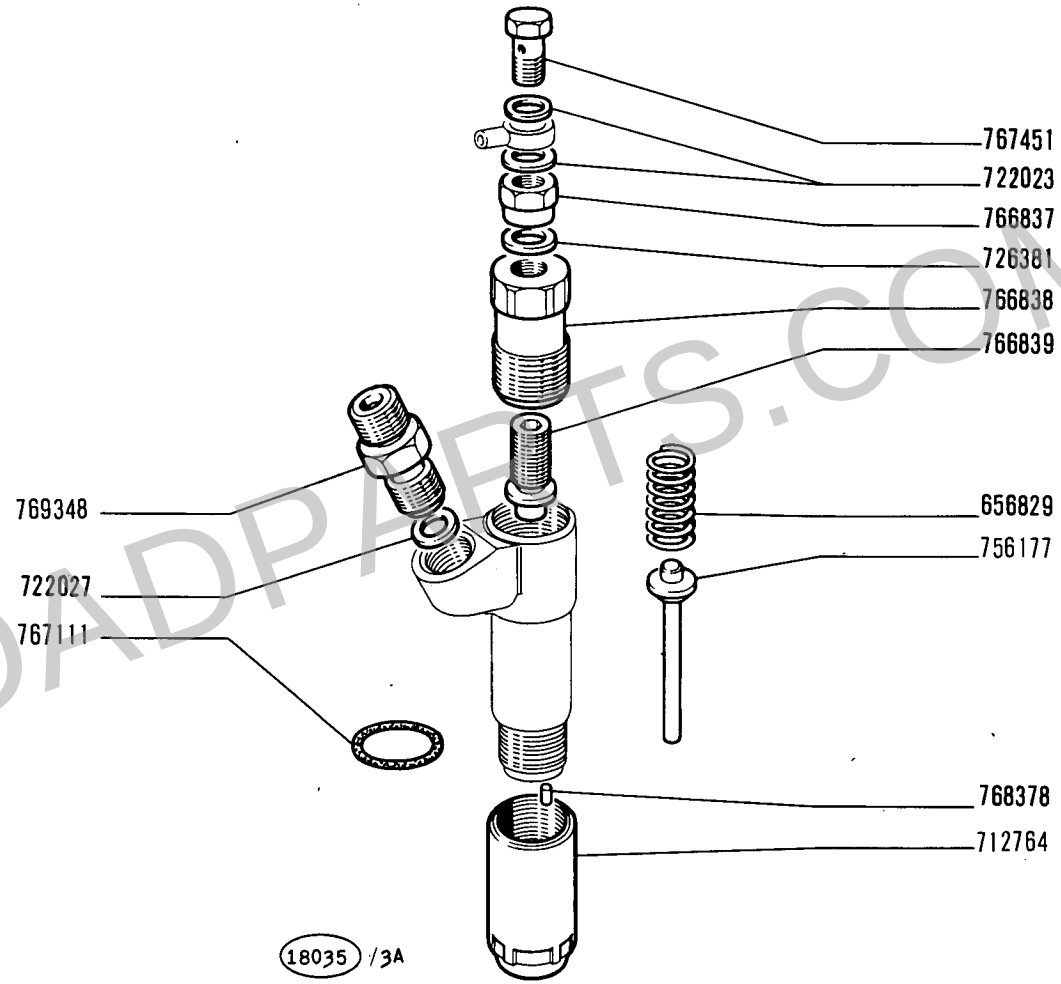

C 406 → R

ROADPARTS.COM.AR

14 B

01 02 03 04
05 06 07 08

PORTAPOLVERIZZATORE 770638

Porte-injecteur
Düsenhalter
Nozzle Holder
Porta inyector

A2.35

N.T.R. 40
29-9-1978
604.01.010.04

WWW.ROADPARTS.COM.AR

MODIF	N.ORDINAZ.	Q.	DENOMINAZIONE	DESIGNATION	BENENNUNG	DESCRIPTION	DENOMINACIONES
	656829	1	MOLLA	RESSORT	FEDER	SPRING	RESORTE
	712764	1	DADO	ECROU	MUTTER	NUT	TUERCA
	722023	2	ROSETTA DI TENUTA	JOINT D'ETANCHEITE	DICHTRING	GASKET	JUNTA HERMETICA
	722027	1	ROSETTA DI TENUTA	JOINT D'ETANCHEITE	DICHTRING	GASKET	JUNTA HERMETICA
	726381	1	ROSETTA DI TENUTA	JOINT D'ETANCHEITE	DICHTRING	GASKET	JUNTA HERMETICA
	756177	1	ASTA	TIGE	STANGE	ROD	VARILLA
	766837	1	DADO	ECROU	MUTTER	NUT	TUERCA
	766838	1	TAPPO	BOUCHON	STOPFEN	PLUG	TAPON
	766839	1	VITE DI REGOLAZIONE	VIS DE REGLAGE	EINSTELLSCHRAUBE	ADJ/SCREW	TORNILLO DE REGLAJE
	767111	1	ANELLO DI TENUTA	JOINT D'ETANCHEITE	DICHTRING	SEAL	JUNTA HERMETICA
	767451	1	BOCCHETTONE	VIS-RACCORD	HOHLSCHRAUBE	UNION	BOQUILLA
	768378	1	GRANO	ERGOT	PASSTIFT	DOWEL	PITON
	769348	1	RACCORDO	RACCORD	STUTZEN	CONNECTION	RACOR

ROADPARTS.COM.AR

WWW.ROADPARTS.COM.AR

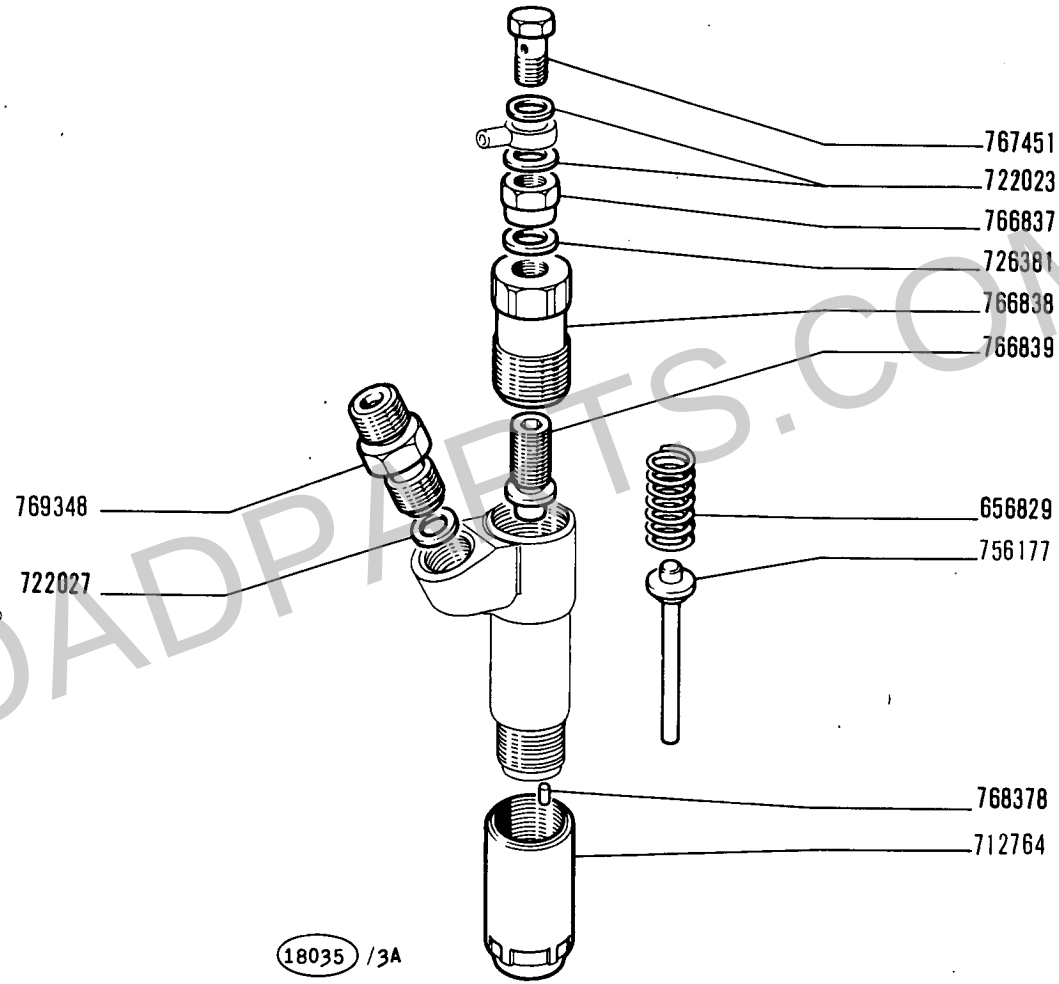

D 406 R →

PORTAPOLVERIZZATORE 769347

Porte-injecteur — *Nozzle Holder*
Düsenhalter — *Porta inyector*

ROADPARTS.COM.AR

WWW.ROADPARTS.COM.AR

MODIF.	N.ORDIN.	Q.	DENOMINAZIONE	DESIGNATION	BENENNUNG	DESCRIPTION	DENOMINACIONES
	656829	1	MOLLA	RESSORT	FEDER	SPRING	RESORTE
	712764	1	GHIERA FILETTATA	ECROU	GEWINDERING	THREADED RING	TUERCA
	722023	2	ROSETTA DI TENUTA	JOINT D'ETANCHEITE	DICHTRING	GASKET	JUNTA HERMETICA
	722027	1	ROSETTA DI TENUTA	JOINT D'ETANCHEITE	DICHTRING	GASKET	JUNTA HERMETICA
	726381	1	ROSETTA DI TENUTA	JOINT D'ETANCHEITE	DICHTRING	GASKET	JUNTA HERMETICA
	756177	1	ASTA	TIGE	STANGE	ROD	VARILLA
	766837	1	RACCORDO	RACCORD	STUTZEN	CONNECTION	RACOR
	766838	1	GHIERA FILETTATA	ECROU	GEWINDERING	THREADED RING	TUERCA
	766839	1	VITE DI REGOLAZIONE	VIS DE REGLAGE	EINSTELLSCHRAUBE	ADJ/SCREW	TORNILLO DE REGLAJE
	767451	1	BOCCHETTONE	VIS-RACCORD	HOHLSCHRAUBE	UNION	BOQUILLA
	768378	2	GRANO	ERGOT	PASSTIFT	DOWEL	PITON
	769348	1	RACCORDO	RACCORD	STUTZEN	CONNECTION	RACOR

ROADPARTS.COM.AR

WWW.ROADPARTS.COM.AR

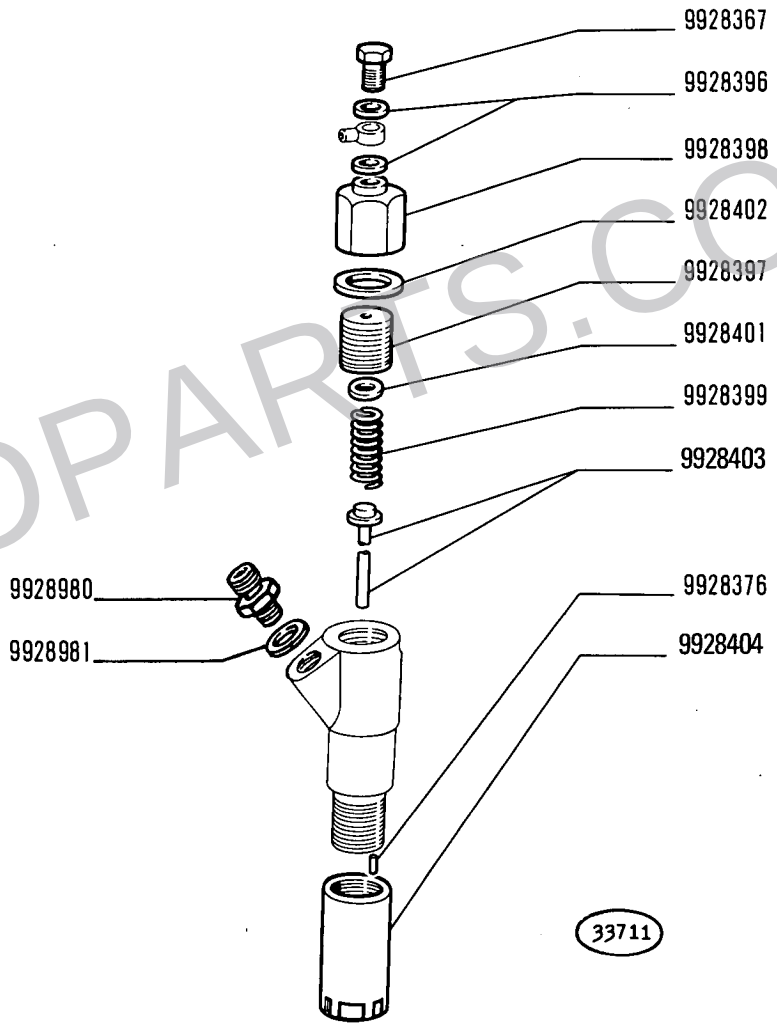

D 351 mot. n. 008995 →

ROADPARTS.COM.AR

14 B

01 02 03 04
05 06 07 08

PORTAPOLVERIZZATORE 770898 (CAV)

Porte-injecteur — *Nozzle holder*
Düsenhalter — *Inyector*

WWW.ROADPARTS.COM.AR

MODIF	N.ORDIN.	Q.	DENOMINAZIONE	DESIGNATION	BENENNUNG	DESCRIPTION	DENOMINACIONES
	9928296	2	ROSETTA DI TENUTA	JOINT D'ETANCHEITE	DICHTRING	GASKET	JUNTA HERMETICA
	9928367	1	BOCCHETTONE	VIS-RACCORD	HOHLSCHRAUBE	UNION	BOQUILLA
	9928376	2	GRANO	ERGOT	PASSTIFT	DOWEL	PITON
	9928397	1	VITE FORATA	VIS TROUEE	SCHRAUBSTUTZEN	ADAPTOR	TORNILLO HUECO
	9928398	1	GHIERA FILETTATA	ECROU	GEWINDERING	THREADED RING	TUERCA
	9928399	1	MOLLA	RESSORT	FEDER	SPRING	RESORTE
	9928401	1	DISTANZIALE	ENTRETOISE	ABSTANDSTUECK	SPACER	SEPARADOR
	9928402	1	ROSETTA DI TENUTA	JOINT D'ETANCHEITE	DICHTRING	GASKET	JUNTA HERMETICA
	9928403	1	ASTA	TIGE	STANGE	ROD	VARILLA
	9928404	1	GHIERA FILETTATA	ECROU	GEWINDERING	THREADED RING	TUERCA
	9928980	1	RACCORDO	RACCORD	STUTZEN	CONNECTION	RACOR
	9928981	1	ROSETTA DI TENUTA	JOINT D'ETANCHEITE	DICHTRING	GASKET	JUNTA HERMETICA

ROADPARTS.COM.AR

WWW.ROADPARTS.COM.AR

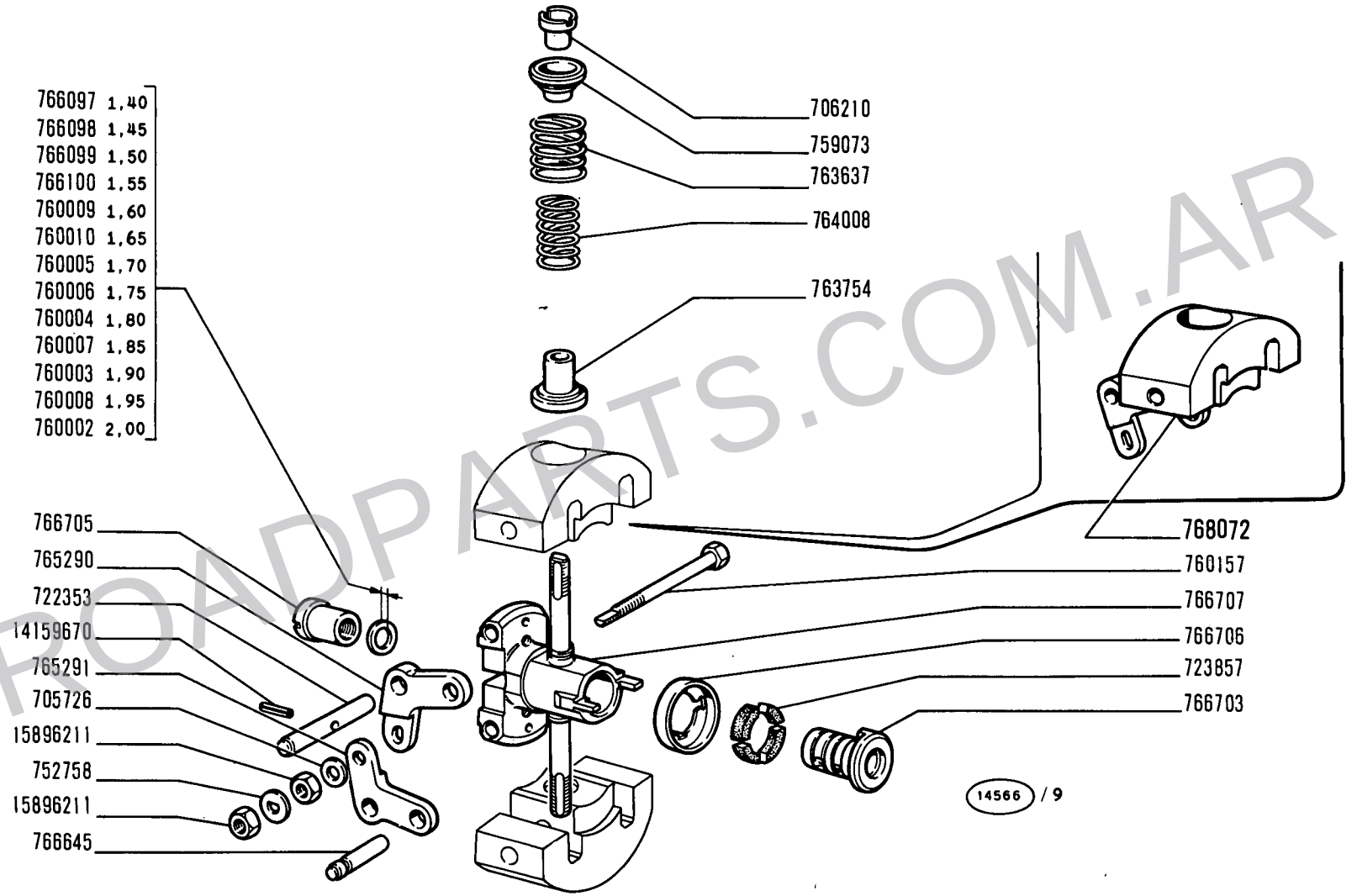

ROADPARTS.COM.AR

14 B

01 02 03 04
05 06 07 08

DISPOSITIVO DI REGOLAZIONE 766722

Régulateur
Regler

Governor Weights
Cuerpos centrífugos

WWW.ROADPARTS.COM.AR

MODIF	N.ORDINAZ.	Q.	DENOMINAZIONE	DESIGNATION	BENENNUNG	DESCRIPTION	DENOMINACIONES
	705726	1	ROSETTA	RONDELLE	SCHEIBE	WASHER	ARANDELA
	706210	2	GHIERA	ECROU	GEWINDERING	THREADED RING	TUERCA
	722353	2	PERNO	AXE	BOLZEN	PIN	EJE
	723857	4	TASSELLO ELASTICO	TAMPON	GUMMISTUECK	PAD	ALMOHADILLA
	752758	1	ROSETTA	RONDELLE	SCHEIBE	WASHER	ARANDELA
	759073	2	BOCCOLA DI GUIDA	DOUILLE DE GUIDAGE	FUEHRUNGSBUECHSE	BUSHING	CASQUILLO GUIA
	760002		ROSETTA SP.2,00	RONDELLE	SCHEIBE	WASHER	ARANDELA
	760003		ROSETTA SP.1,90	RONDELLE	SCHEIBE	WASHER	ARANDELA
	760004		ROSETTA SP.1,80	RONDELLE	SCHEIBE	WASHER	ARANDELA
	760005		ROSETTA SP.1,70	RONDELLE	SCHEIBE	WASHER	ARANDELA
	760006		ROSETTA SP.1,75	RONDELLE	SCHEIBE	WASHER	ARANDELA
	760007		ROSETTA SP.1,85	RONDELLE	SCHEIBE	WASHER	ARANDELA
	760008		ROSETTA SP.1,95	RONDELLE	SCHEIBE	WASHER	ARANDELA
	760009		ROSETTA SP.1,60	RONDELLE	SCHEIBE	WASHER	ARANDELA
	760010		ROSETTA SP.1,65	RONDELLE	SCHEIBE	WASHER	ARANDELA
	760157	1	PERNO	AXE	BOLZEN	PIN	EJE
	763637	2	MOLLA	RESSORT	FEDER	SPRING	RESORTE
	763754	2	PIATTELLO	COUPELLE	TELLERSCHEIBE	PLATE	PLATILLO
	764008	2	MOLLA	RESSORT	FEDER	SPRING	RESORTE
	765290	2	LEVA	LEVIER	HEBEL	LEVER	PALANCA
	765291	2	LEVA	LEVIER	HEBEL	LEVER	PALANCA
	766097		ROSETTA SP.1,40	RONDELLE	SCHEIBE	WASHER	ARANDELA
	766098		ROSETTA SP.1,45	RONDELLE	SCHEIBE	WASHER	ARANDELA
	766099		ROSETTA SP.1,50	RONDELLE	SCHEIBE	WASHER	ARANDELA
	766100		ROSETTA SP.1,55	RONDELLE	SCHEIBE	WASHER	ARANDELA
	766645	4	PERNO	AXE	BOLZEN	PIN	EJE
	766703	1	GIUNTO	ACCOUPLEMENT	KUPPLUNG	COUPLING	ARRASTRE
	766705	1	GHIERA	ECROU	GEWINDERING	THREADED RING	TUERCA
	766706	1	SCODELLINO	CUVETTE	TELLERSCHEIBE	CUP	PLATILLO
	766707	1	CROCIERA	CROISILLON	KREUZSTUECK	SPIDER	CRUCETA
	768072	2	MASSA CENTRIFUGA COMPL.	MASSELOTTE	FLIEHGEWICHT	WEIGHT	CONTRAPESO
	14159670	2	SPINA	GOUPILLE	STIFT	PIN	PASADOR
	15896211	2	DADO	ECROU	MUTTER	NUT	TUERCA

ROADPARTS.COM.AR

WWW.ROADPARTS.COM.AR

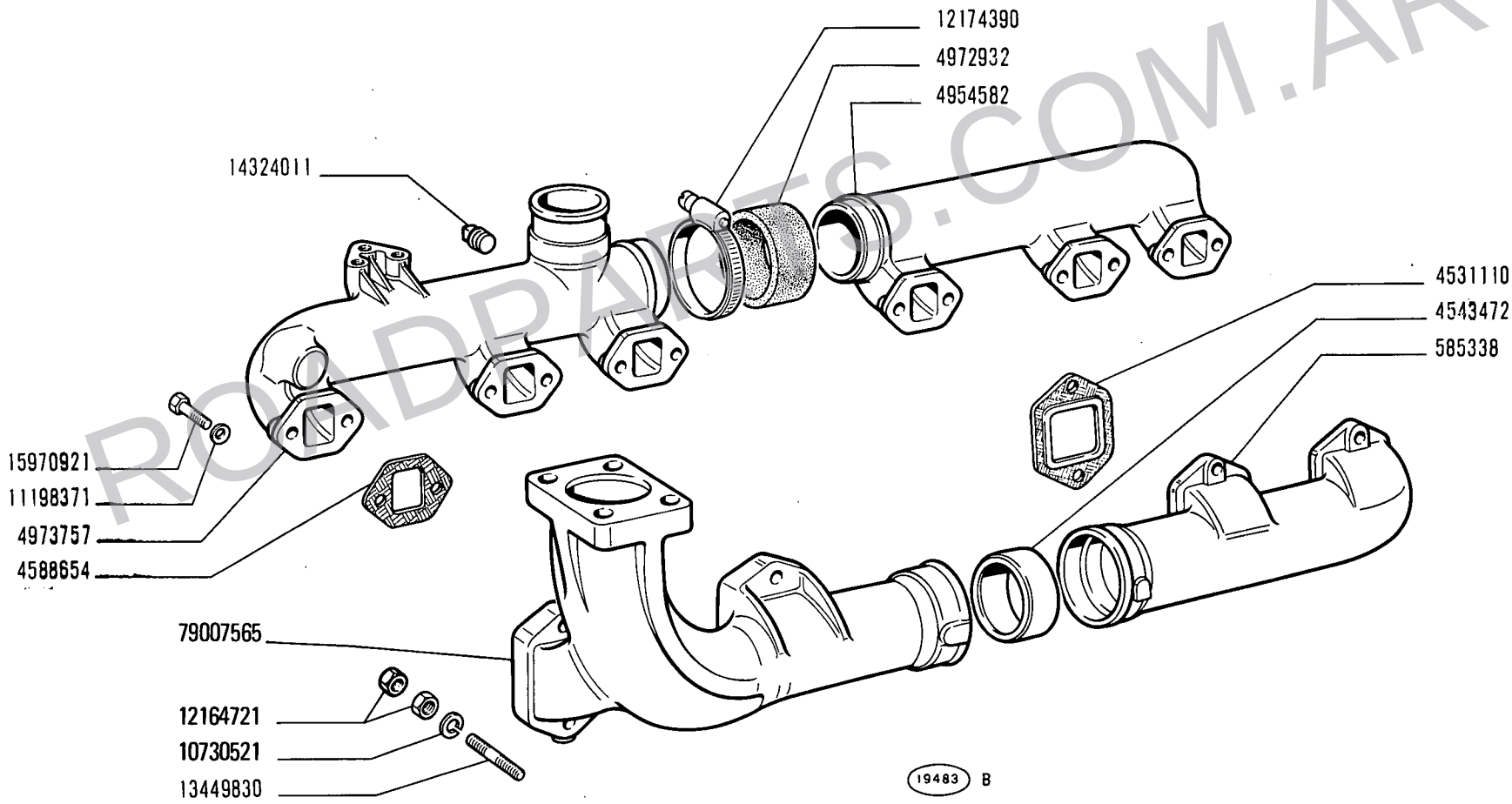

ROADPARTS.COM.AR

CONDOTTI ASPIRAZIONE E SCARICO

Tubulures d'admission et d'échappement
Saug- und Auspuffkrümmer
Intake and Exhaust Manifolds
Colectores de admisión y escape

WWW.ROADPARTS.COM.AR

MODIF	N.ORDINAZ.	Q.	DENOMINAZIONE	DESIGNATION	BENENNUNG	DESCRIPTION	DENOMINACIONES
	585338	1	CONDOTTO DI SCARICO POST.	CONDUIT D'ECHAPPEMENT	AUSPUFFROHR	EXHAUST MANIFOLD	COLECTOR DE ESCAPE
	4531110	4	GUARNIZIONE	JOINT	DICHTUNG	GASKET	JUNTA
	4543472	1	ANELLO	BAGUE	RING	RING	ANILLO
	4588654	6	GUARNIZIONE	JOINT	DICHTUNG	GASKET	JUNTA
	4954582	1	CONDOTTO D'ASPIRAZIONE POST.	CONDUIT D'ADMISSION	SAUGKRUEMMER	INTAKE MANIFOLD	COLECTOR DE ADMISION
	4972932	1	MANICOTTO	MANCHON	MUFFE	SLEEVE	MANGA
	4973757	1	CONDOTTO D'ASPIRAZIONE ANT.	CONDUIT D'ADMISSION	SAUGKRUEMMER	INTAKE MANIFOLD	COLECTOR DE ADMISION
79007565	~~4981028~~	1	CONDOTTO DI SCARICO ANT.	CONDUIT D'ECHAPPEMENT	AUSPUFFROHR	EXHAUST MANIFOLD	COLECTOR DE ESCAPE
10730521	~~10516870~~	8	ROSETTA DI SICUREZZA	RONDELLE FREIN	SICHERUNGSRING	LOCKWASHER	ARANDELA DE FRENO
12164721	~~10790140~~	16	DADO	ECROU	MUTTER	NUT	TUERCA
	11198371	12	ROSETTA DI SICUREZZA	RONDELLE FREIN	SICHERUNGSRING	LOCKWASHER	ARANDELA DE FRENO
	12174390	2	COLLARE	COLLIER	SCHELLE	COLLAR	COLLAR
	13449830	8	PRIGIONIERO	GOUJON	STIFTSCHRAUBE	STUD	ESPARRAGO
	14324011	1	TAPPO	BOUCHON	STOPFEN	PLUG	TAPON
	15970921	12	VITE	VIS	SCHRAUBE	SCREW	TORNILLO

ROADPARTS.COM.AR

WWW.ROADPARTS.COM.AR

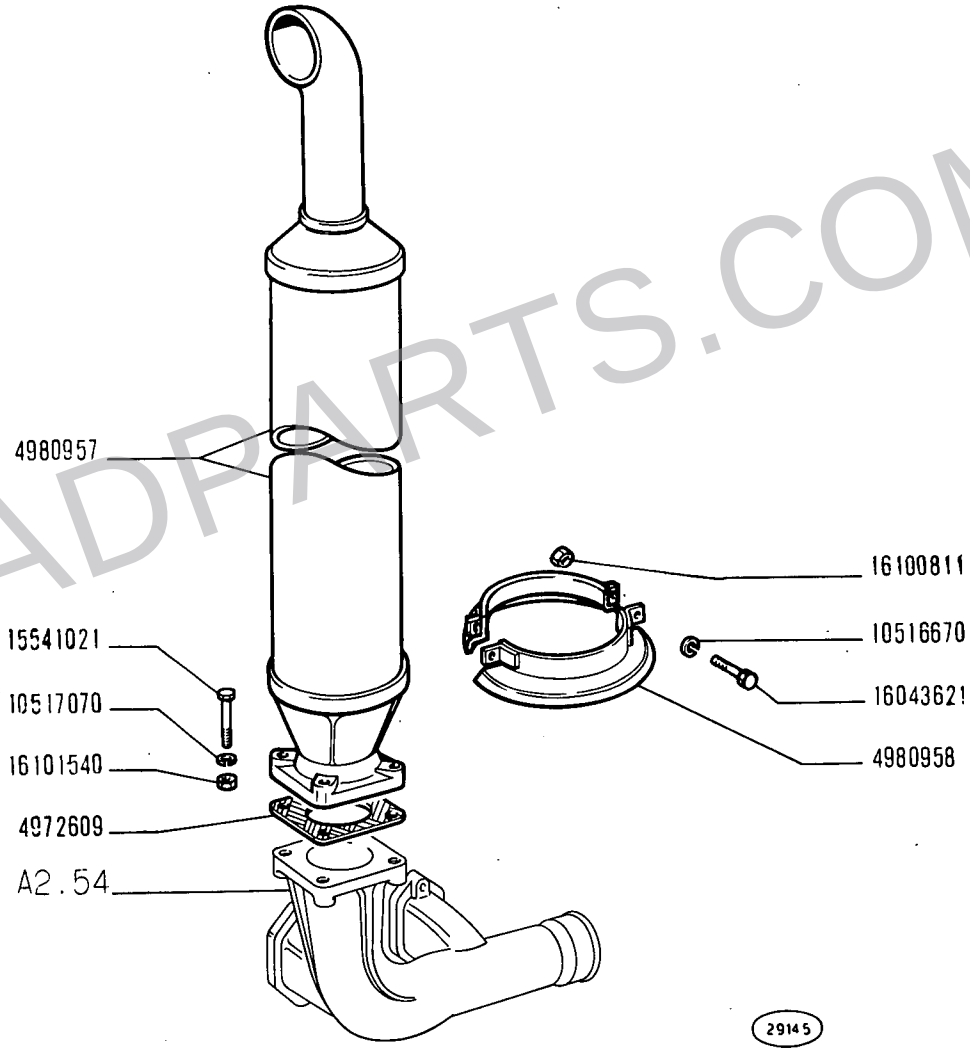

ROADPARTS.COM.AR

TUBAZIONE DI SCARICO

Canalisation d'échappement
Auspuffleitung
Exhaust Pipe
Tubería de escape

WWW.ROADPARTS.COM.AR

MODIF	N.ORDINAZ.	Q.	DENOMINAZIONE	DESIGNATION	BENENNUNG	DESCRIPTION	DENOMINACIONES
	4972609	1	GUARNIZIONE	JOINT	DICHTUNG	GASKET	JUNTA
	4980957	1	SILENZIATORE	SILENCIEUX	AUSPUFFTOPF	SILENCER	SILENCIADOR
	4980958	2	RIPARO	PROTECTION	ABDECKUNG	PROTECTION	DEFENSA
	10516670	2	ROSETTA DI SICUREZZA	RONDELLE FREIN	SICHERUNGSRING	LOCKWASHER	ARANDELA DE FRENO
	10517070	4	ROSETTA DI SICUREZZA	RONDELLE FREIN	SICHERUNGSRING	LOCKWASHER	ARANDELA DE FRENO
	15541021	4	VITE	VIS	SCHRAUBE	SCREW	TORNILLO
	16043621	2	VITE	VIS	SCHRAUBE	SCREW	TORNILLO
	16100811	2	DADO	ECROU	MUTTER	NUT	TUERCA
	16101540	4	DADO	ECROU	MUTTER	NUT	TUERCA

ROADPARTS.COM.AR

WWW.ROADPARTS.COM.AR

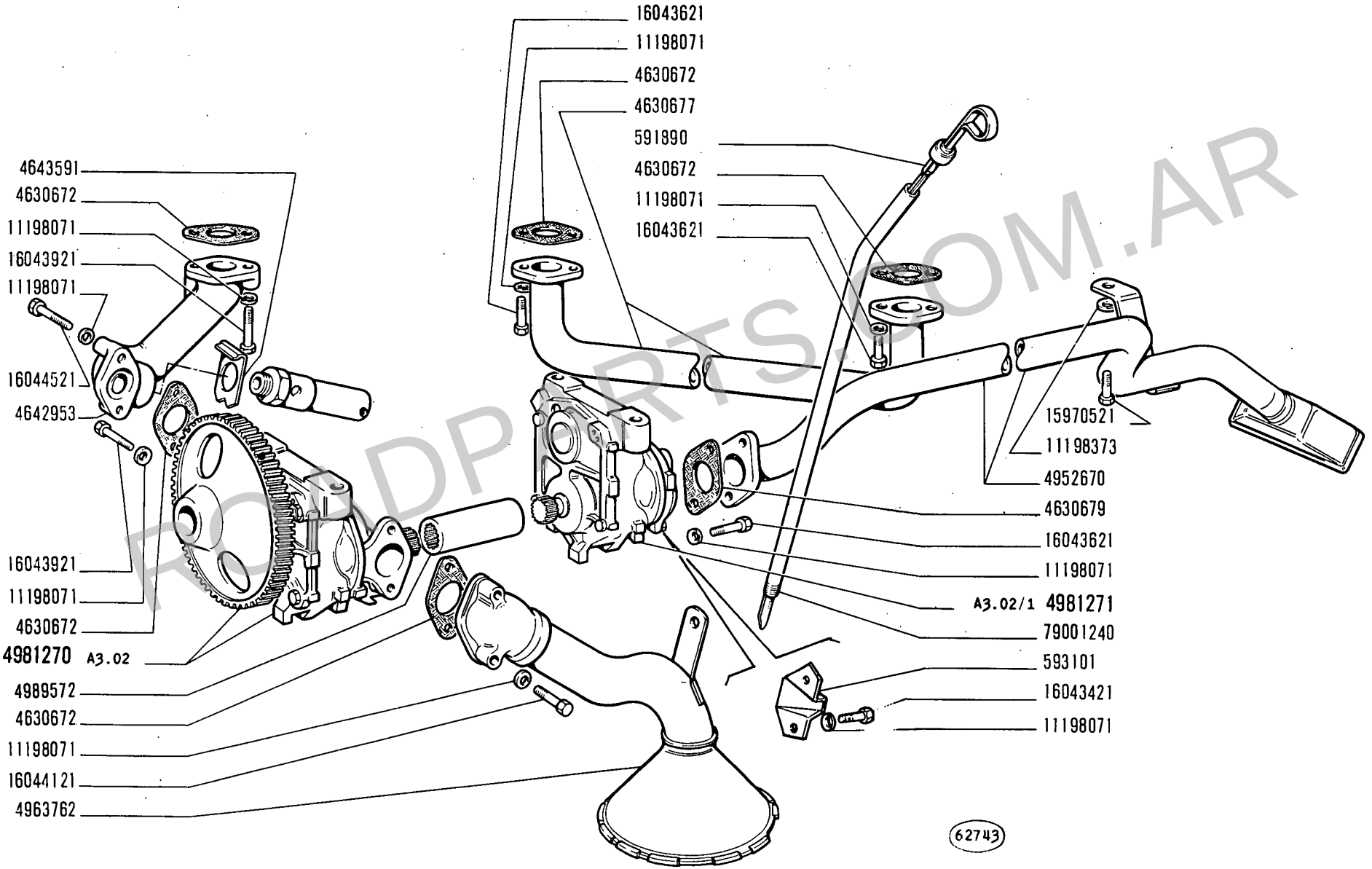

ROADPARTS.COM.AR

14 B

01 02 03 04
05 06 07 08

LUBRIFICAZIONE

Graissage
Schmierung

Lubrication System
Sistema de engrase

A3.01

1

N.T.R. 83
15-1-1981
604.01.010.08

WWW.ROADPARTS.COM.AR

	MODIF	N.ORDINAZ.	Q.	DENOMINAZIONE	DESIGNATION	BENENNUNG	DESCRIPTION	DENOMINACIONES
		557103	1	RACCORDO	RACCORD	STUTZEN	CONNECTION	RACOR
		591070	1	TUBO	TUYAU	ROHR	PIPE	TUBO
		591890	1	ASTA DI LIVELLO	JAUGE DE NIVEAU	MESSTAB	LEVEL ROD	VARILLA DE NIVEL
	ELIM	591892	1	TUBO	TUYAU	ROHR	PIPE	TUBO
		593101	1	PIASTRINA	PLAQUETTE	PLAETTCHEN	PLATE	PLACA
		852409	1	ROSETTA DI SICUREZZA	RONDELLE FREIN	SICHERUNGSRING	LOCKWASHER	ARANDELA DE FRENO
		852410	1	STAFFETTA	COLLIER	HALTER	RETAINER	ABRAZADERA
		4027910	1	STAFFETTA	COLLIER	HALTER	RETAINER	ABRAZADERA
		4240005	1	MANOMETRO	MANOMETRE	MANOMETER	PRESSURE GAUGE	MANOMETRO
		4503811	1	BOCCHETTONE	VIS-RACCORD	HOHLSCHRAUBE	UNION	BOQUILLA
		4511313	1	GUARNIZIONE	JOINT	DICHTUNG	GASKET	JUNTA
	C 051	4519495	1	VALVOLA (01-02-03-04)	SOUPAPE	VENTIL	VALVE	VALVULA
		4627301	1	RACCORDO	RACCORD	STUTZEN	CONNECTION	RACOR
		4630672	5	GUARNIZIONE	JOINT	DICHTUNG	GASKET	JUNTA
		4630677	1	TUBO	TUYAU	ROHR	PIPE	TUBO
		4630679	1	GUARNIZIONE	JOINT	DICHTUNG	GASKET	JUNTA
		4642953	1	TUBO	TUYAU	ROHR	PIPE	TUBO
	C 051	4643407	1	VALVOLA COMPL.(01-02-03-04)	SOUPAPE	VENTIL	VALVE	VALVULA
	C 051	4643408	1	MOLLA (01-02-03-04)	RESSORT	FEDER	SPRING	RESORTE
	C 051	4643409	1	TAPPO (01-02-03-04)	BOUCHON	STOPFEN	PLUG	TAPON
		4643591	1	PIASTRINA	PLAQUETTE	PLAETTCHEN	PLATE	PLACA
	D 051	4672842	1	VALVOLA	SOUPAPE	VENTIL	VALVE	VALVULA
	D 051	4677094	1	MOLLA	RESSORT	FEDER	SPRING	RESORTE
C 754	D 051	4686352	1	VALVOLA COMPL.	SOUPAPE	VENTIL	VALVE	VALVULA
C 754	D 051	4686353	1	TAPPO	BOUCHON	STOPFEN	PLUG	TAPON
		4952670	1	TUBO	TUYAU	ROHR	PIPE	TUBO
	C 402	4953496	1	TUBO	TUYAU	ROHR	PIPE	TUBO
		4963762	1	TUBO	TUYAU	ROHR	PIPE	TUBO
		4964481	1	TUBO COMPL.	TUYAU	ROHR	PIPE	TUBO
	C 028	4965395	1	TUBO	TUYAU	ROHR	PIPE	TUBO
	C 028	4967411	1	FILTRI OLIO E SCAMBIATORI CALORE COMPL.	FILTRES HUILE ET ECHANG. DE TEMP.	OELFILTER UND WAERMETAUSCHER	OIL FILTER AND HEA EXCHANGERS	FILTROS DE ACEITE Y CAMBIADORES DE CALOR
		4978254	1	TUBO DI INTRODUZIONE	TUBULURE DE REMPLISSAGE	EINFUELLSTUTZEN	FILLER TUBE	CUELLO DE CARGA
		4981270	1	POMPA OLIO COMPL.	POMPE A HUILE	OELPUMPE	OIL PUMP	BOMBA DE ACEITE
		4981271	1	POMPA OLIO COMPL.	POMPE A HUILE	OELPUMPE	OIL PUMP	BOMBA DE ACEITE
	D 028	4984989	1	FILTRI OLIO E SCAMBIATORI CALORE COMPL.	FILTRES HUILE ET ECHANG. DE TEMP.	OELFILTER UND WAERMETAUSCHER	OIL FILTER AND HEA EXCHANGERS	FILTROS DE ACEITE Y CAMBIADORES DE CALOR
	D 028	4985787	1	TUBO	TUYAU	ROHR	PIPE	TUBO
		4988782	1	TAPPO DI INTRODUZIONE	BOUCHON DE REMPLISSAGE	SCHRAUBDECKEL	CAP	TAPON DE LLENADO
		4989572	1	MANICOTTO	MANCHON	MUFFE	SLEEVE	MANGUITO
		10165240	1	ANELLO A DOPPIO CONO	BI-CONE	DICHTKEGEL	SLEEVE	ANILLO BICONICO

ROADPARTS.COM.AR

WWW.ROADPARTS.COM.AR

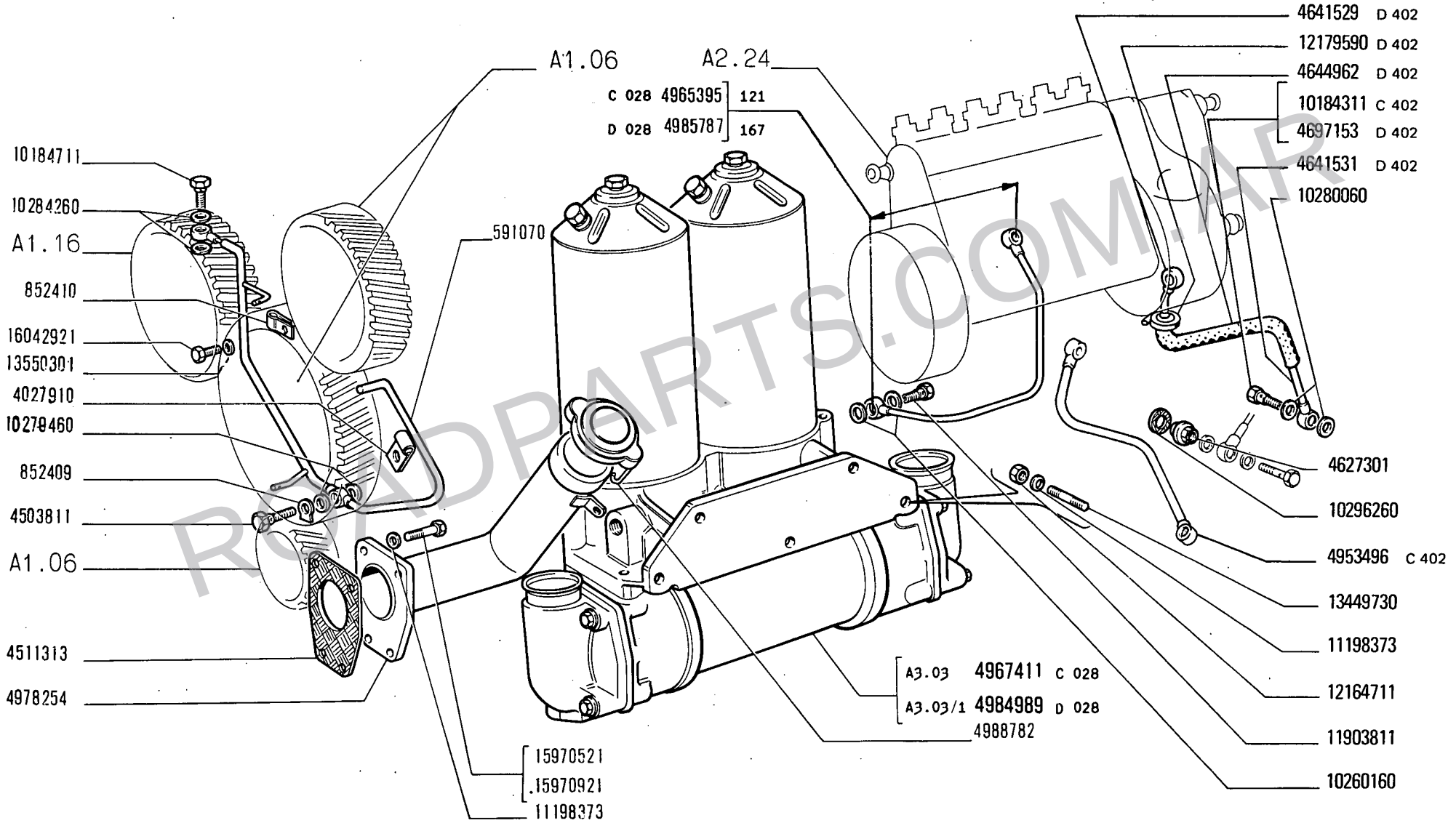

ROADPARTS.COM.AR

WWW.ROADPARTS.COM.AR

MODIF	N.ORDINAZ.	Q.	DENOMINAZIONE	DESIGNATION	BENENNUNG	DESCRIPTION	DENOMINACIONES
	10165911	1	DADO	ECROU	MUTTER	NUT	TUERCA
C 402	10184311	1	BOCCHETTONE	VIS-RACCORD	HOHLSCHRAUBE	UNION	BOQUILLA
	10184311	1	BOCCHETTONE	VIS-RACCORD	HOHLSCHRAUBE	UNION	BOQUILLA
	10184711	1	BOCCHETTONE	VIS-RACCORD	HOHLSCHRAUBE	UNION	BOQUILLA
	10260160	2	ROSETTA DI TENUTA	JOINT D'ETANCHEITE	DICHTRING	GASKET	JUNTA HERMETICA
	10279460	2	ROSETTA DI TENUTA	JOINT D'ETANCHEITE	DICHTRING	GASKET	JUNTA HERMETICA
	10280060	2	ROSETTA DI TENUTA	JOINT D'ETANCHEITE	DICHTRING	GASKET	JUNTA HERMETICA
	10280060	2	ROSETTA DI TENUTA	JOINT D'ETANCHEITE	DICHTRING	GASKET	JUNTA HERMETICA
	10284260	2	ROSETTA DI TENUTA	JOINT D'ETANCHEITE	DICHTRING	GASKET	JUNTA HERMETICA
	10296260	1	ROSETTA DI TENUTA	JOINT D'ETANCHEITE	DICHTRING	GASKET	JUNTA HERMETICA
	10418201	1	STAFFETTA	COLLIER	HALTER	RETAINER	ABRAZADERA
C 051	10733801	1	COPIGLIA (01-02-03-04)	GOUPILLE FENDUE	SPLINT	SPLIT PIN	PASADOR ABIERTO
D 051	10734801	1	COPIGLIA	GOUPILLE FENDUE	SPLINT	SPLIT PIN	PASADOR ABIERTO
	11198071	14	ROSETTA DI SICUREZZA	RONDELLE FREIN	SICHERUNGSRING	LOCKWASHER	ARANDELA DE FRENO
	11198373	10	ROSETTA DI SICUREZZA	RONDELLE FREIN	SICHERUNGSRING	LOCKWASHER	ARANDELA DE FRENO
	11903811	1	BOCCHETTONE	VIS-RACCORD	HOHLSCHRAUBE	UNION	BOQUILLA
	12164711	5	DADO	ECROU	MUTTER	NUT	TUERCA
	13449730	5	PRIGIONIERO	GOUJON	STIFTSCHRAUBE	STUD	ESPARRAGO
	13550301	1	ROSETTA	RONDELLE	SCHEIBE	WASHER	ARANDELA
	15970521	4	VITE	VIS	SCHRAUBE	SCREW	TORNILLO
	15970921	1	VITE	VIS	SCHRAUBE	SCREW	TORNILLO
	16042921	1	VITE	VIS	SCHRAUBE	SCREW	TORNILLO
	16043421	2	VITE	VIS	SCHRAUBE	SCREW	TORNILLO
	16043621	6	VITE	VIS	SCHRAUBE	SCREW	TORNILLO
	16043921	2	VITE	VIS	SCHRAUBE	SCREW	TORNILLO
	16044121	2	VITE	VIS	SCHRAUBE	SCREW	TORNILLO
	16044521	2	VITE	VIS	SCHRAUBE	SCREW	TORNILLO
	79001240	1	TUBO	TUYAU	ROHR	PIPE	TUBO
D 402	4641529	1	RACCORDO	RACCORD	STUTZEN	CONNECTION	RACOR
D 402	4641531	1	RACCORDO	RACCORD	STUTZEN	CONNECTION	RACOR
D 402	4644962	1	TUBO	TUYAU	ROHR	PIPE	TUBO
D 402	4697153	1	BOCCHETTONE	VIS-RACCORD	HOHLSCHRAUBE	UNION	BOQUILLA
D 402	12179590	2	COLLARE	COLLIER	SCHELLE	COLLAR	COLLAR
D 754	4740422	1	VALVOLA COMPL.	SOUPAPE	VENTIL	VALVE	VALVULA
D 754	4740423	1	TAPPO	BOUCHON	STOPFEN	PLUG	TAPON

ROADPARTS.COM.AR

WWW.ROADPARTS.COM.AR

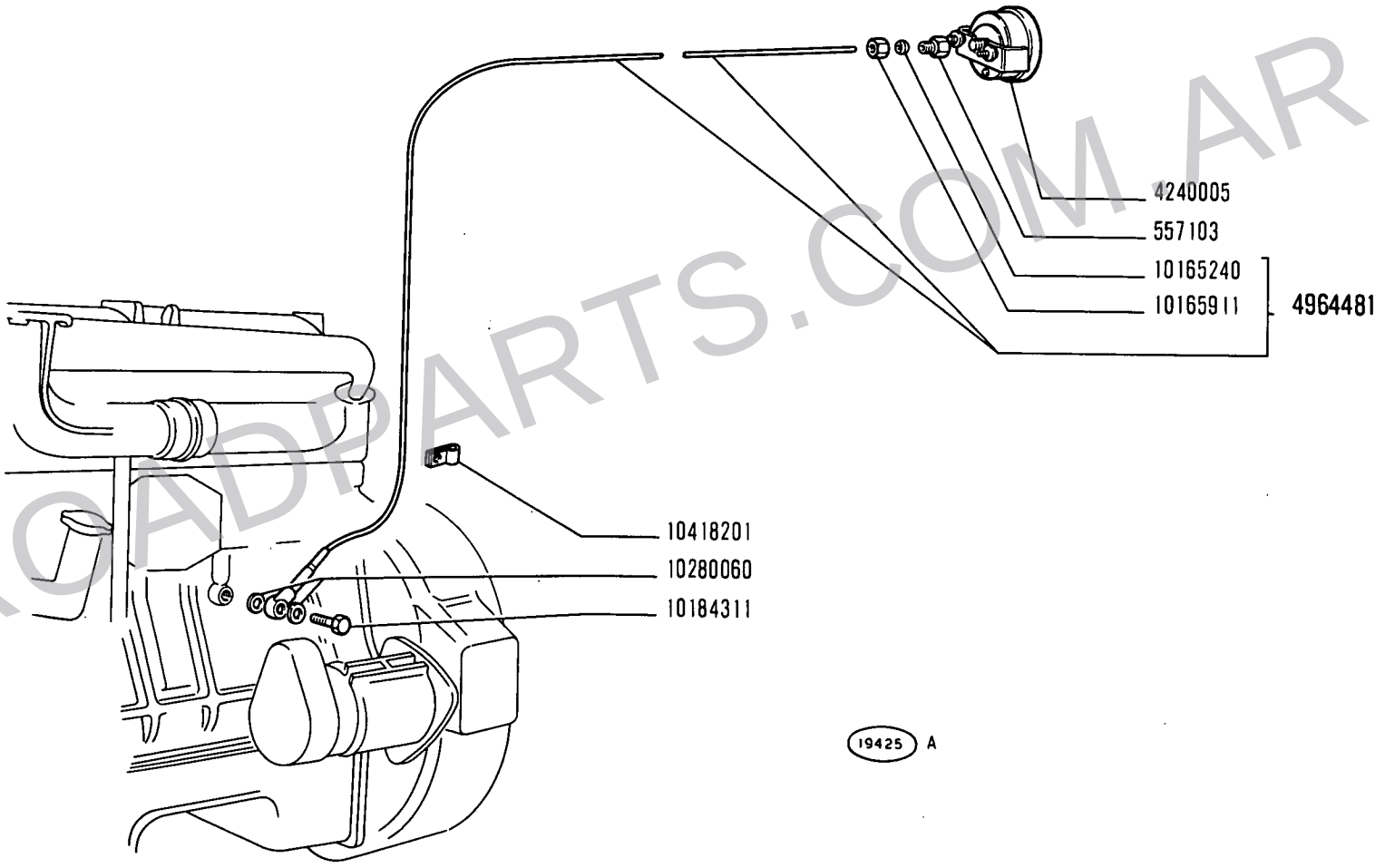

ROADPARTS.COM.AR

WWW.ROADPARTS.COM.AR

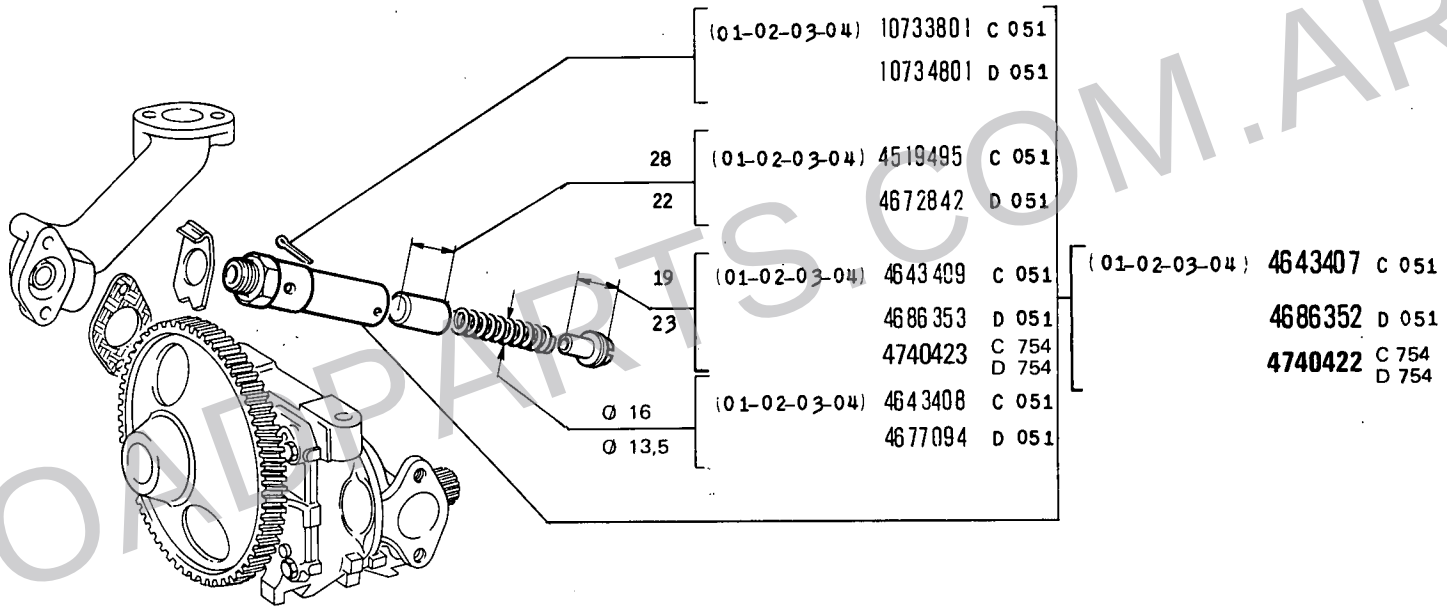

60186 A

ROADPARTS.COM.AR

WWW.ROADPARTS.COM.AR

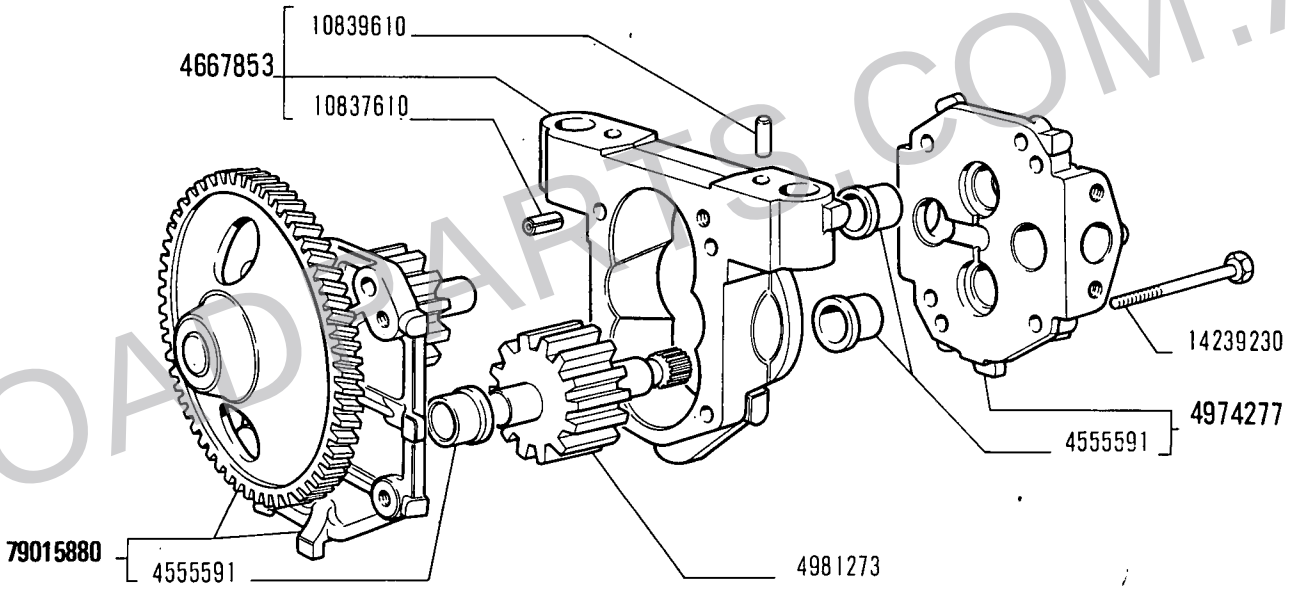

29165

ROADPARTS.COM.AR

POMPA OLIO 4981270

Pompe à huile
Ölpumpe
Oil Pump
Bomba de aceite

1

WWW.ROADPARTS.COM.AR

MODIF	N.ORDINAZ.	Q.	DENOMINAZIONE	DESIGNATION	BENENNUNG	DESCRIPTION	DENOMINACIONES
	4555591	3	BOCCOLA	DOUILLE	BUECHSE	BUSH	CASQUILLO
79015880	~~4667851~~	1	INGRANAGGIO CONDOTTO COMPL.	PIGNON CONDUIT	ANGETRIEBENES ZAHNRAD	DRIVEN GEAR	PINON CONDUCIDO
	4667853	1	CORPO COMPL.	CORPS	GEHAUSE	BODY	CUERPO
	4974277	1	COPERCHIO COMPL.	COUVERCLE	DECKEL	COVER	TAPA
	4981273	1	INGRANAGGIO CONDOTTO	PIGNON CONDUIT	ANGETRIEBENES ZAHNRAD	DRIVEN GEAR	PINON CONDUCIDO
	10837610	4	SPINA	GOUPILLE	STIFT	PIN	PASADOR
	10839610	2	GRANO	ERGOT	PASSTIFT	DOWEL	PITON
	14239230	4	VITE	VIS	SCHRAUBE	SCREW	TORNILLO

ROADPARTS.COM.AR

WWW.ROADPARTS.COM.AR

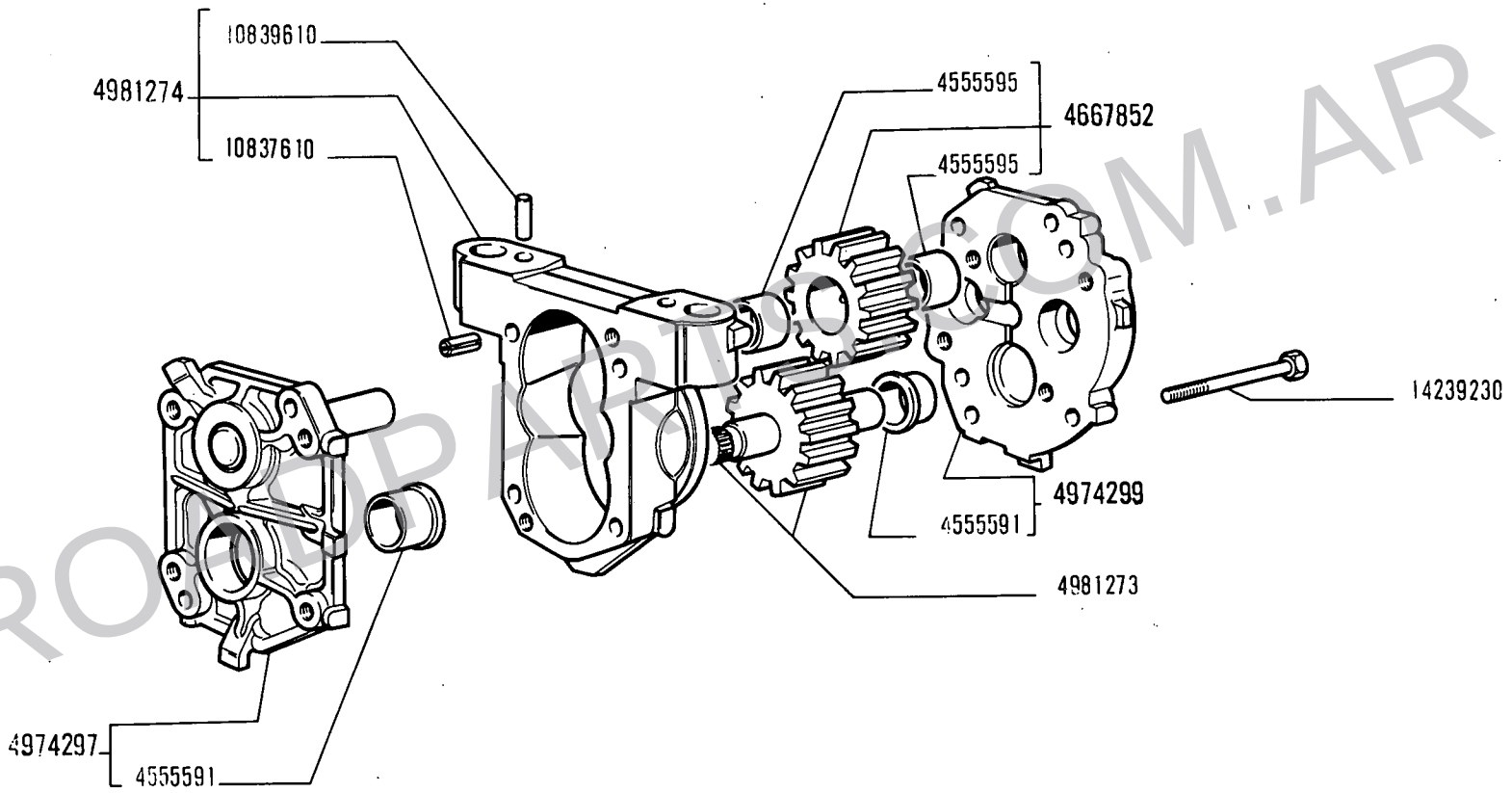

ROADPARTS.COM.AR

POMPA OLIO RECUPERO 4981271

Pompe de balayage
Ölrücklaufpumpe

Oil Scavenge Pump
Bomba de recuperación de aceite

WWW.ROADPARTS.COM.AR

MODIF	N.ORDINAZ.	Q.	DENOMINAZIONE	DESIGNATION	BENENNUNG	DESCRIPTION	DENOMINACIONES
	4555591	2	BOCCOLA	DOUILLE	BUECHSE	BUSH	CASQUILLO
	4555595	2	BOCCOLA	DOUILLE	BUECHSE	BUSH	CASQUILLO
	4667852	1	INGRANAGGIO CONDOTTO COMPL.	PIGNON CONDUIT	ANGETRIEBENES ZAHNRAD	DRIVEN GEAR	PINON CONDUCIDO
	4974297	1	COPERCHIO COMPL.	COUVERCLE	DECKEL	COVER	TAPA
	4974299	1	COPERCHIO COMPL.	COUVERCLE	DECKEL	COVER	TAPA
	4981273	1	INGRANAGGIO CONDOTTO	PIGNON CONDUIT	ANGETRIEBENES ZAHNRAD	DRIVEN GEAR	PINON CONDUCIDO
	4981274	1	CORPO COMPL.	CORPS	GEHAUSE	BODY	CUERPO
	10837610	4	SPINA	GOUPILLE	STIFT	PIN	PASADOR
	10839610	2	GRANO	ERGOT	PASSTIFT	DOWEL	PITON
	14239230	4	VITE	VIS	SCHRAUBE	SCREW	TORNILLO

ROADPARTS.COM.AR

WWW.ROADPARTS.COM.AR

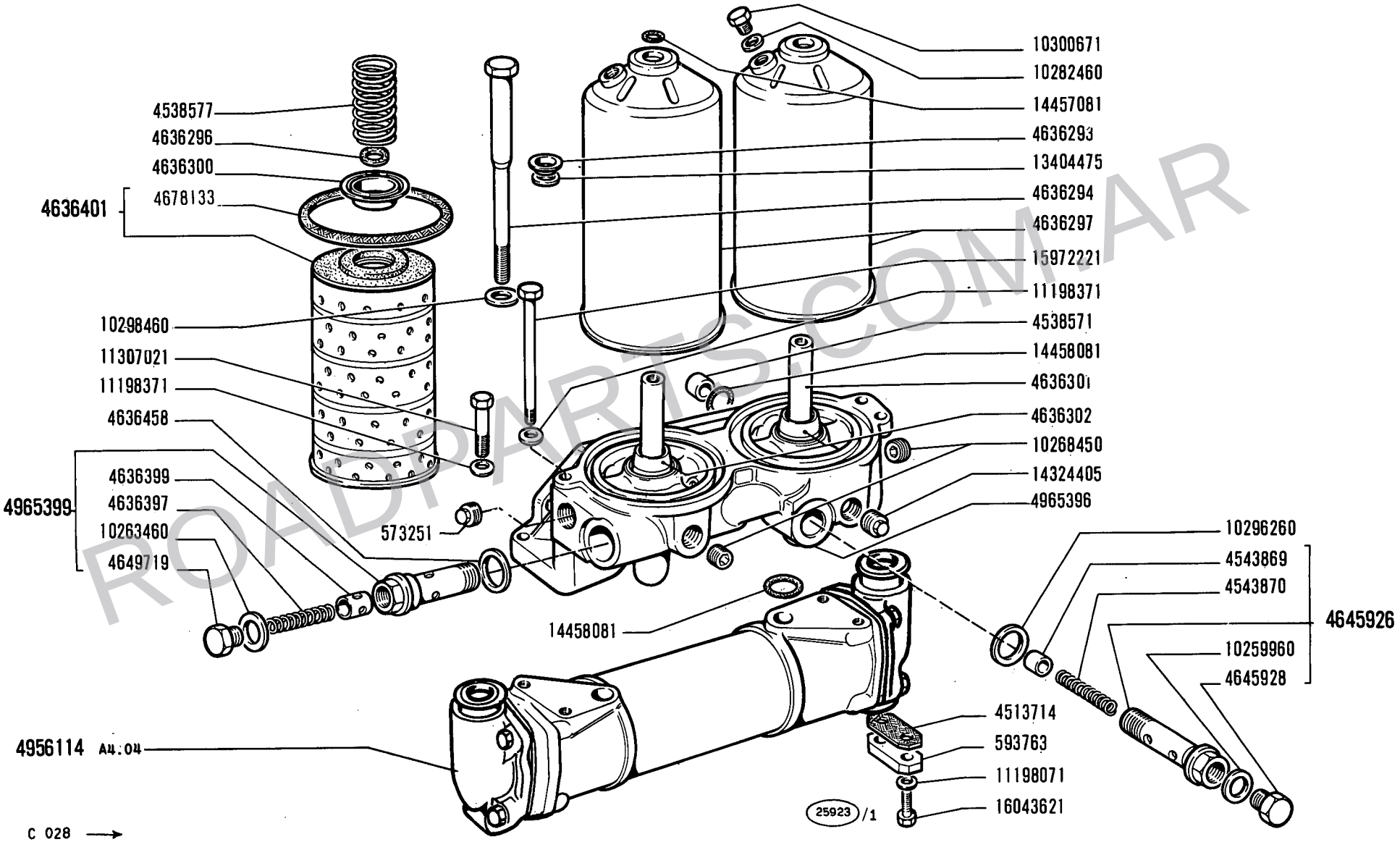

ROADPARTS.COM.AR

14 B

01 02 03 04

FILTRO OLIO E SCAMBIATORE DI CALORE 4967411 2

Filtre à huile et échangeur de température
Ölfilter und Wärmetauscher
Oil Filter and Heat Exchanger
Filtro de aceite y cambiador de calor

WWW.ROADPARTS.COM.AR

MODIF	N.ORDINAZ.	Q.	DENOMINAZIONE	DESIGNATION	BENENNUNG	DESCRIPTION	DENOMINACIONES
	573251	1	TAPPO	BOUCHON	STOPFEN	PLUG	TAPON
	593763	1	FLANGIA	BRIDE	FLANSCH	FLANGE	BRIDA
	4513714	1	GUARNIZIONE	JOINT	DICHTUNG	GASKET	JUNTA
	4538571	2	ASTUCCIO	ETUI	HUELSE	CASING	TUBO
	4538577	2	MOLLA	RESSORT	FEDER	SPRING	RESORTE
	4543869	1	VALVOLA	SOUPAPE	VENTIL	VALVE	VALVULA
	4543870	1	MOLLA	RESSORT	FEDER	SPRING	RESORTE
	4636293	2	SCODELLINO	CUVETTE	TELLERSCHEIBE	CUP	PLATILLO
	4636294	2	VITE	VIS	SCHRAUBE	SCREW	TORNILLO
	4636296	2	ANELLO DI TENUTA	JOINT D'ETANCHEITE	DICHTRING	SEAL	JUNTA HERMETICA
	4636297	2	CONTENITORE	BOITIER	BEHAELTER	SHELL	CUERPO
	4636300	2	SCODELLINO	CUVETTE	TELLERSCHEIBE	CUP	PLATILLO
	4636301	2	COLONNETTA	COLONNETTE	BOLZEN	STUD	ESPARRAGO
	4636302	2	SCODELLINO	CUVETTE	TELLERSCHEIBE	CUP	PLATILLO
	4636397	1	MOLLA	RESSORT	FEDER	SPRING	RESORTE
	4636399	1	VALVOLA DI SICUREZZA	SOUPAPE DE SURETE	SICHERHEITSVENTIL	SAFETY VALVE	VALVULA DE SEGURIDAD
	4636401	2	ELEMENTO FILTRANTE COMPL.	ELEMENT FILTRANT	FILTEREINSATZ	FILTERING ELEMENT	FILTRO
	4636458	1	ROSETTA	RONDELLE	SCHEIBE	WASHER	ARANDELA
	4645926	1	VALVOLA DI SICUREZZA COMPL.	SOUPAPE DE SURETE	SICHERHEITSVENTIL	SAFETY VALVE	VALVULA DE SEGURIDAD
	4645928	1	TAPPO	BOUCHON	STOPFEN	PLUG	TAPON
	4649719	1	TAPPO	BOUCHON	STOPFEN	PLUG	TAPON
	4678133	2	ROSETTA DI TENUTA	JOINT D'ETANCHEITE	DICHTRING	GASKET	JUNTA HERMETICA
	4956114	1	SCAMBIATORE DI CALORE COMPL.	ECHANGEUR DE TEMPERATURE	WAERMETAUSCHER	HEAT EXCHANGER	CAMBIADOR DE CALOR
	4965396	1	CORPO	CORPS	GEHAUSE	BODY	CUERPO
	4965399	1	VALVOLA DI SICUREZZA COMPL.	SOUPAPE DE SURETE	SICHERHEITSVENTIL	SAFETY VALVE	VALVULA DE SEGURIDAD
	10259960	1	ROSETTA	RONDELLE	SCHEIBE	WASHER	ARANDELA
	10263460	1	ROSETTA	RONDELLE	SCHEIBE	WASHER	ARANDELA
	10268450	3	TAPPO	BOUCHON	STOPFEN	PLUG	TAPON
	10282460	2	ROSETTA	RONDELLE	SCHEIBE	WASHER	ARANDELA
	10296260	1	ROSETTA	RONDELLE	SCHEIBE	WASHER	ARANDELA
	10298460	2	ROSETTA	RONDELLE	SCHEIBE	WASHER	ARANDELA
	10300671	2	TAPPO	BOUCHON	STOPFEN	PLUG	TAPON
	11198071	2	ROSETTA DI SICUREZZA	RONDELLE FREIN	SICHERUNGSRING	LOCKWASHER	ARANDELA DE FRENO
	11198371	4	ROSETTA DI SICUREZZA	RONDELLE FREIN	SICHERUNGSRING	LOCKWASHER	ARANDELA DE FRENO
	11307021	2	VITE	VIS	SCHRAUBE	SCREW	TORNILLO
	13404475	2	ANELLO DI SICUREZZA	ARRETOIR	SICHERUNGSRING	LOCKRING	ANILLO DE FRENO
	14324405	1	TAPPO	BOUCHON	STOPFEN	PLUG	TAPON
	14457081	2	ANELLO DI TENUTA	JOINT D'ETANCHEITE	DICHTRING	SEAL	JUNTA HERMETICA
	14458081	4	ANELLO DI TENUTA	JOINT D'ETANCHEITE	DICHTRING	SEAL	JUNTA HERMETICA
	15972221	2	VITE	VIS	SCHRAUBE	SCREW	TORNILLO
	16043621	2	VITE	VIS	SCHRAUBE	SCREW	TORNILLO

ROADPARTS.COM.AR

WWW.ROADPARTS.COM.AR

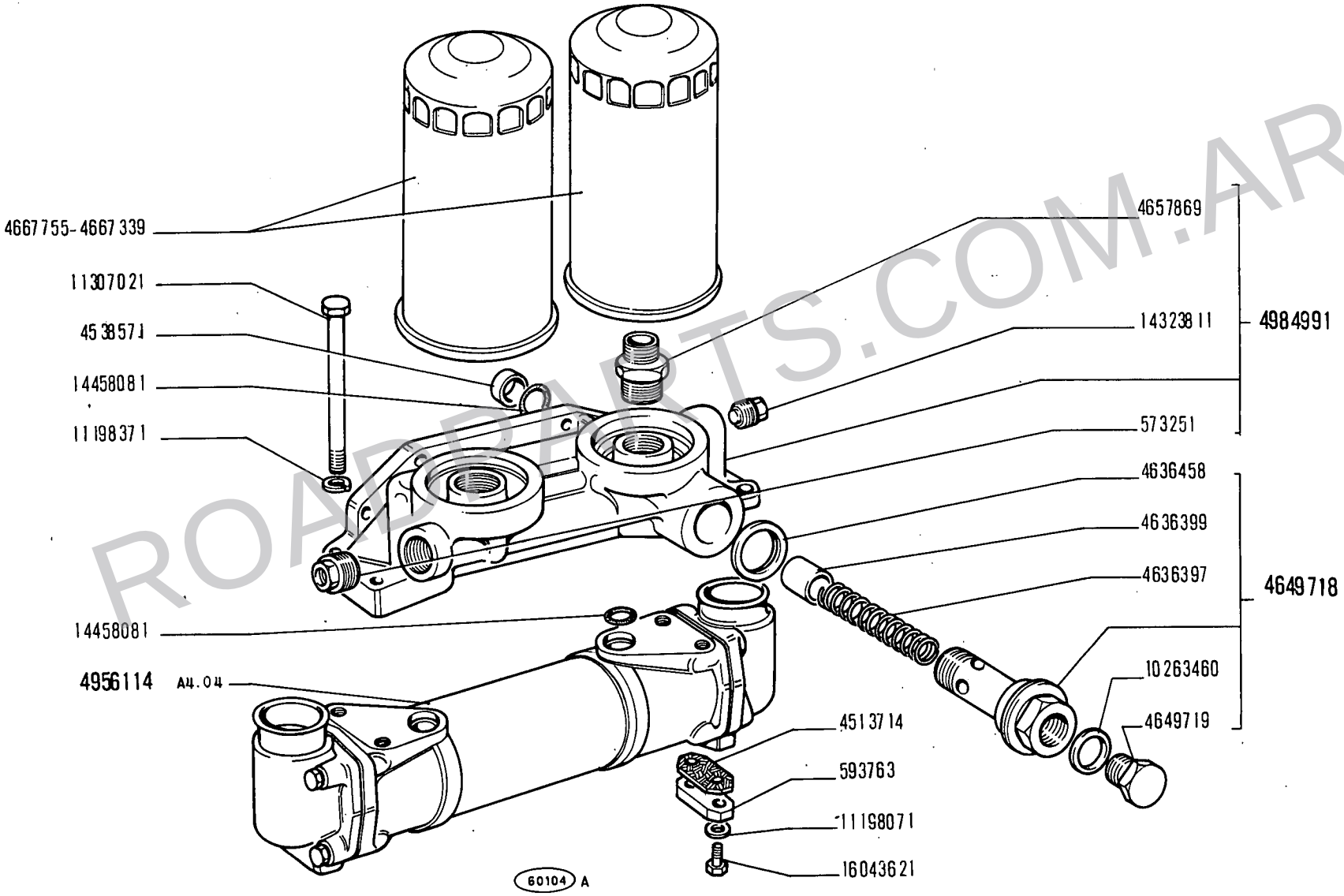

ROADPARTS.COM.AR

D 028 →

14 B

01 02 03 04
05 06 07 08

FILTRO OLIO E SCAMBIATORE DI CALORE 4984989 2

Filtre à huile et échangeur de température
Ölfilter und Wärmetauscher
Oil Filter and Heat Exchanger
Filtro de aceite y cambiador de calor

A3.03/1

N.T.R.
22
25-9-1976

WWW.ROADPARTS.COM.AR

MODIF	N.ORDINAZ.	Q.	DENOMINAZIONE	DESIGNATION	BENENNUNG	DESCRIPTION	DENOMINACIONES
	573251	1	TAPPO	BOUCHON	STOPFEN	PLUG	TAPON
	593763	1	FLANGIA	BRIDE	FLANSCH	FLANGE	BRIDA
	4513714	1	GUARNIZIONE	JOINT	DICHTUNG	GASKET	JUNTA
	4538571	2	ASTUCCIO	ETUI	HUELSE	CASING	TUBO
	4636397	1	MOLLA	RESSORT	FEDER	SPRING	RESORTE
	4636399	1	VALVOLA	SOUPAPE	VENTIL	VALVE	VALVULA
	4636458	1	ROSETTA	RONDELLE	SCHEIBE	WASHER	ARANDELA
	4649718	1	VALVOLA DI SICUREZZA COMPL.	SOUPAPE DE SURETE	SICHERHEITSVENTIL	SAFETY VALVE	VALVULA DE SEGURIDAD
	4649719	1	TAPPO	BOUCHON	STOPFEN	PLUG	TAPON
	4657869	2	RACCORDO	RACCORD	STUTZEN	CONNECTION	RACOR
	4667339	2	ELEMENTO FILTRANTE	ELEMENT FILTRANT	FILTEREINSATZ	FILTERING ELEMENT	FILTRO
	4667755	2	ELEMENTO FILTRANTE	ELEMENT FILTRANT	FILTEREINSATZ	FILTERING ELEMENT	FILTRO
	4956114	1	SCAMBIATORE DI CALORE COMPL.	ECHANGEUR DE TEMPERATURE	WAERMETAUSCHER	HEAT EXCHANGER	CAMBIADOR DE CALOR
	4984991	1	CORPO COMPL.	CORPS	GEHAUSE	BODY	CUERPO
	10263460	1	ROSETTA	RONDELLE	SCHEIBE	WASHER	ARANDELA
ELIM	10268450	1	TAPPO	BOUCHON	STOPFEN	PLUG	TAPON
	11198071	2	ROSETTA DI SICUREZZA	RONDELLE FREIN	SICHERUNGSRING	LOCKWASHER	ARANDELA DE FRENO
	11198371	4	ROSETTA DI SICUREZZA	RONDELLE FREIN	SICHERUNGSRING	LOCKWASHER	ARANDELA DE FRENO
	11307021	4	VITE	VIS	SCHRAUBE	SCREW	TORNILLO
	14323811	1	TAPPO	BOUCHON	STOPFEN	PLUG	TAPON
	14458081	4	ANELLO DI TENUTA	JOINT D'ETANCHEITE	DICHTRING	SEAL	JUNTA HERMETICA
	16043621	2	VITE	VIS	SCHRAUBE	SCREW	TORNILLO

ROADPARTS.COM.AR

WWW.ROADPARTS.COM.AR

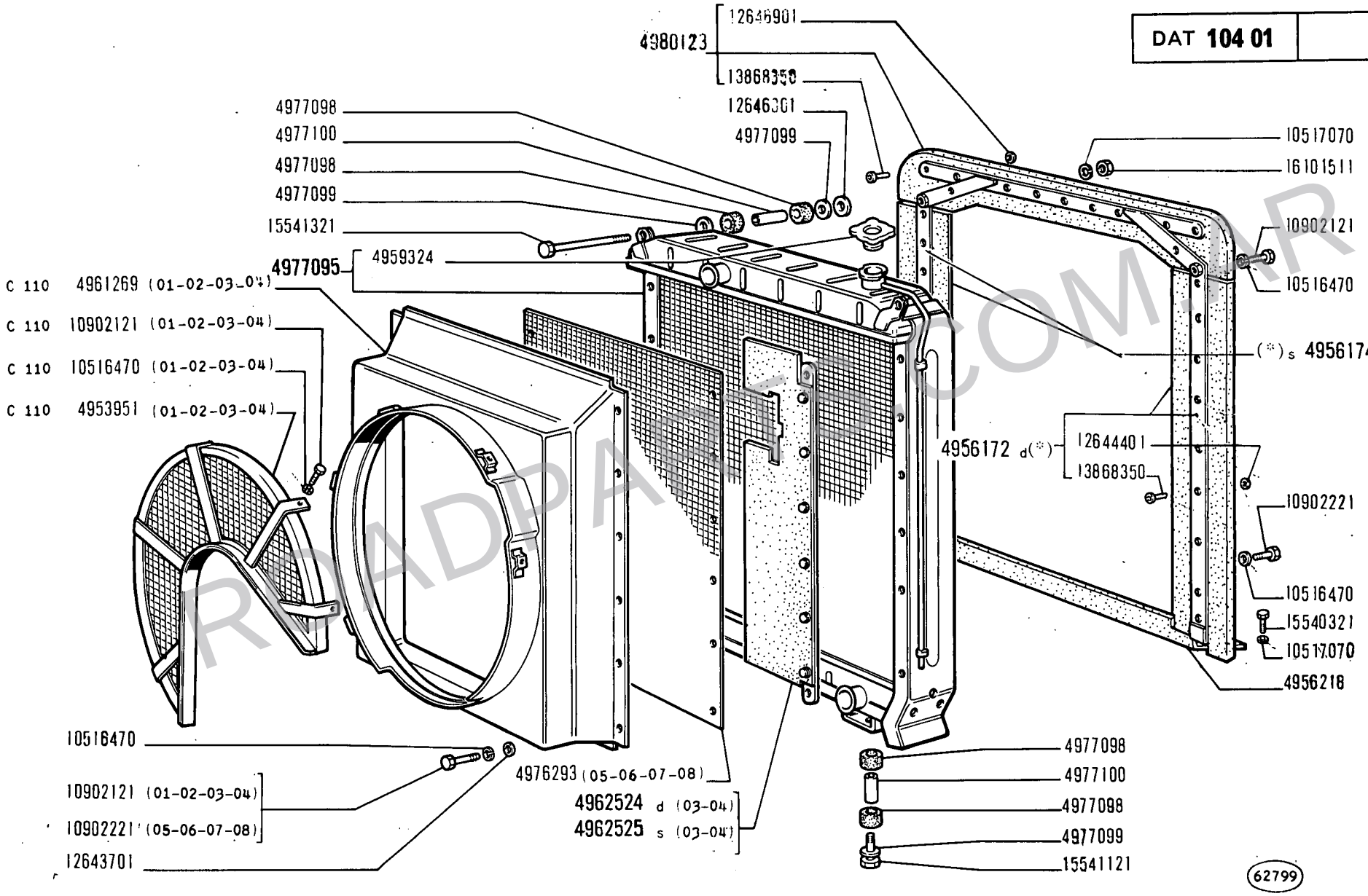

(*) (01-02-05-06-07-08)

ROADPARTS.COM.AR

14 B

01 02 03 04
05 06 07 08

RADIATORE

Radiateur
Kühler
Radiator
Radiador

A4.01

1

N.T.R.
32
14-10-1977

WWW.ROADPARTS.COM.AR

MODIF	N.ORDINAZ.	Q.	DENOMINAZIONE	DESIGNATION	BENENNUNG	DESCRIPTION	DENOMINACIONES
C 110	4953951	1	GRIGLIA (01-02-03-04)	GRILLE	GITTER	GRILLE	REJILLA
	4956172	1	ELEMENTO DI TENUTA D COMPL.(01-02-05-06-07-08)	JOINT D'ETANCHEITE	DICHTUNG	SEALING STRIP	BURLETE
	4956174	1	ELEMENTO DI TENUTA S COMPL.(01-02-05-06-07-08)	JOINT D'ETANCHEITE	DICHTUNG	SEALING STRIP	BURLETE
	4956218	1	ELEMENTO DI TENUTA INF.COMPL.	JOINT D'ETANCHEITE	DICHTUNG	SEALING STRIP	BURLETE
	4959324	1	TAPPO	BOUCHON	SCHRAUBDECKEL	CAP	TAPON
C 110	4961269	1	CONVOGLIATORE (01-02-03-04)	CONVOYEUR	LEITBLECH	CONVEYOR	CANALIZADOR
	4962524	1	ELEMENTO DI TENUTA LAT.D COMPL.(03-04)	JOINT D'ETANCHEITE	DICHTUNG	SEALING STRIP	BURLETE
	4962525	1	ELEMENTO DI TENUTA LAT.S COMPL.(03-04)	JOINT D'ETANCHEITE	DICHTUNG	SEALING STRIP	BURLETE
	4976293	1	PROTEZIONE (05-06-07-08)	PROTECTION	ABDECKUNG	SHIELD	DEFENSA
	4977095	1	RADIATORE COMPL.	RADIATEUR	KUEHLER	RADIATOR	RADIADOR
	4977098	8	TASSELLO ELASTICO	TAMPON	GUMMISTUECK	PAD	ALMOHADILLA
	4977099	8	ROSETTA	RONDELLE	SCHEIBE	WASHER	ARANDELA
	4977100	4	DISTANZIALE	ENTRETOISE	ABSTANDSTUECK	SPACER	SEPARADOR
	4980123	1	ELEMENTO DI TENUTA SUP.COMPL.	JOINT D'ETANCHEITE	DICHTUNG	SEALING STRIP	BURLETE
	10516470	16	ROSETTA DI SICUREZZA	RONDELLE FREIN	SICHERUNGSRING	LOCKWASHER	ARANDELA DE FRENO
C 110	10516470	5	ROSETTA DI SICUREZZA (01-02-03-04)	RONDELLE FREIN	SICHERUNGSRING	LOCKWASHER	ARANDELA DE FRENO
D 110	10516670	5	ROSETTA DI SICUREZZA	RONDELLE FREIN	SICHERUNGSRING	LOCKWASHER	ARANDELA DE FRENO
	10517070	4	ROSETTA DI SICUREZZA	RONDELLE FREIN	SICHERUNGSRING	LOCKWASHER	ARANDELA DE FRENO
D 110	10519601	5	ROSETTA	RONDELLE	SCHEIBE	WASHER	ARANDELA
	10902121	2	VITE	VIS	SCHRAUBE	SCREW	TORNILLO
	10902121	12	VITE (01-02-03-04)	VIS	SCHRAUBE	SCREW	TORNILLO
C 110	10902121	5	VITE (01-02-03-04)	VIS	SCHRAUBE	SCREW	TORNILLO
	10902221	2	VITE	VIS	SCHRAUBE	SCREW	TORNILLO
	10902221	12	VITE (05-06-07-08)	VIS	SCHRAUBE	SCREW	TORNILLO
	12643701	12	ROSETTA	RONDELLE	SCHEIBE	WASHER	ARANDELA
	12644401	26	ROSETTA	RONDELLE	SCHEIBE	WASHER	ARANDELA
	12646901	2	ROSETTA	RONDELLE	SCHEIBE	WASHER	ARANDELA
	13868350	26	RIBATTINO	RIVET	NIET	RIVET	REMACHE
	15540321	2	VITE	VIS	SCHRAUBE	SCREW	TORNILLO
	15541121	2	VITE	VIS	SCHRAUBE	SCREW	TORNILLO
	15541321	2	VITE	VIS	SCHRAUBE	SCREW	TORNILLO
D 110	16043321	5	VITE	VIS	SCHRAUBE	SCREW	TORNILLO
	16101511	2	DADO	ECROU	MUTTER	NUT	TUERCA
D 110	79000887	1	CONVOGLIATORE	CONVOYEUR	LEITBLECH	CONVEYOR	CANALIZADOR
D 110	79000889	1	GRIGLIA	GRILLE	GITTER	GRILLE	REJILLA
	79002980	1	CONVOGLIATORE	CONVOYEUR	LEITBLECH	CONVEYOR	CANALIZADOR

ROADPARTS.COM.AR

WWW.ROADPARTS.COM.AR

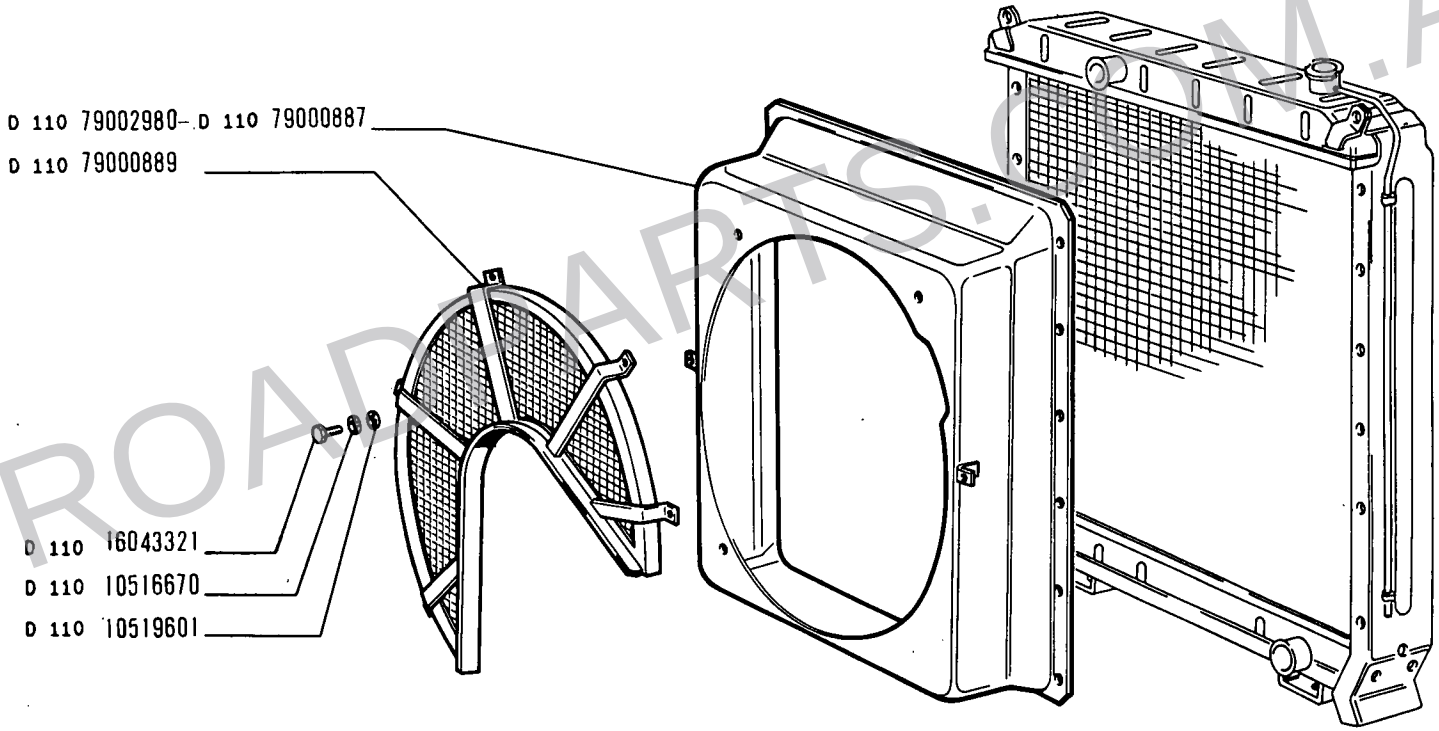

62800

ROADPARTS.COM.AR

RADIATORE

Radiateur — *Radiator*
Kühler — *Radiador*

WWW.ROADPARTS.COM.AR

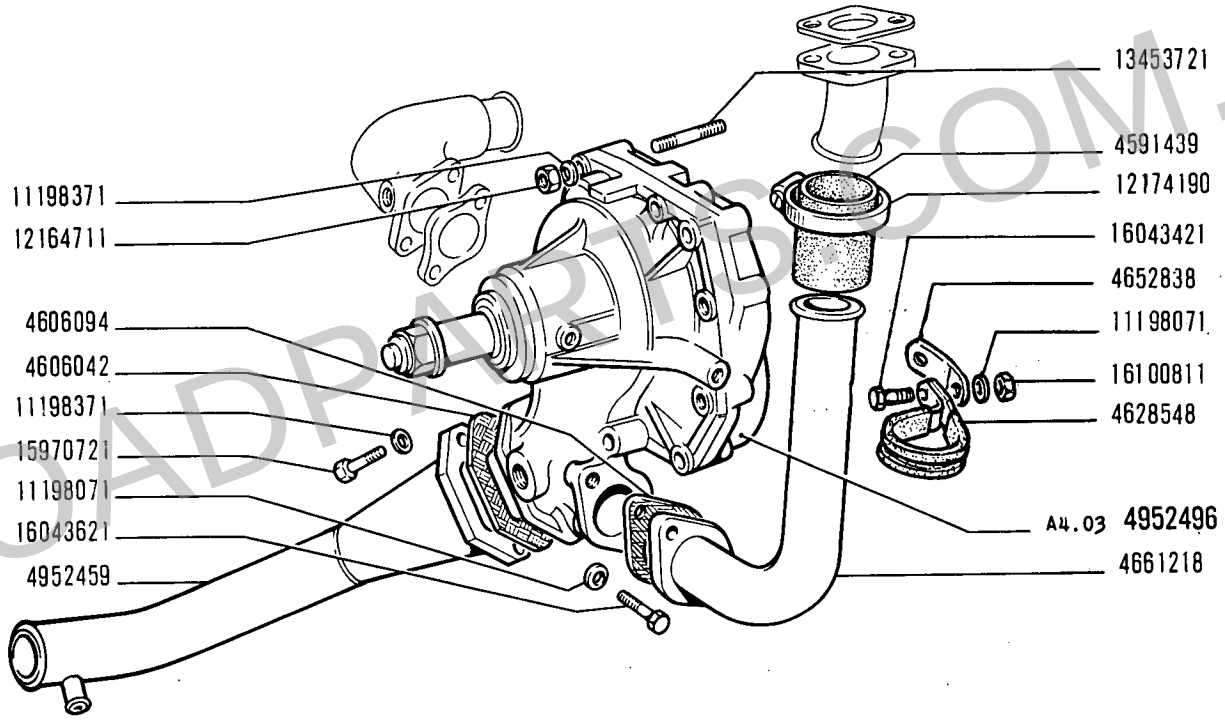

ROADPARTS.COM.AR

POMPA ACQUA E TUBAZIONI

Pompe et canalisations d'eau — *Water Pump and Lines*
Wasserpumpe und Leitungen — *Bomba de agua y tuberías*

WWW.ROADPARTS.COM.AR

MODIF	N.ORDINAZ.	Q.	DENOMINAZIONE	DESIGNATION	BENENNUNG	DESCRIPTION	DENOMINACIONES
	4312908	1	TERMOMETRO	THERMOMETRE	THERMOMETER	HEAT INDICATOR	TERMOMETRO
	4513714	1	GUARNIZIONE	JOINT	DICHTUNG	GASKET	JUNTA
	4549368	1	RACCORDO	RACCORD	STUTZEN	CONNECTION	RACOR
	4578607	1	MANICOTTO	MANCHON	MUFFE	SLEEVE	MANGA
	4579771	2	GUARNIZIONE	JOINT	DICHTUNG	GASKET	JUNTA
	4591439	1	MANICOTTO	MANCHON	MUFFE	SLEEVE	MANGA
	4592177	1	MANICOTTO	MANCHON	MUFFE	SLEEVE	MANGA
4741300	~~4594861~~	5	GUARNIZIONE	JOINT	DICHTUNG	GASKET	JUNTA
	4606042	1	GUARNIZIONE	JOINT	DICHTUNG	GASKET	JUNTA
	4606046	1	GUARNIZIONE	JOINT	DICHTUNG	GASKET	JUNTA
	4606094	2	GUARNIZIONE	JOINT	DICHTUNG	GASKET	JUNTA
	4614884	1	CORPO	CORPS	GEHAUSE	BODY	CUERPO
	4614886	1	GOMITO	COUDE	KNIESTUECK	ELBOW	CODO
	4614887	1	GUARNIZIONE	JOINT	DICHTUNG	GASKET	JUNTA
	4615254	1	GUARNIZIONE	JOINT	DICHTUNG	GASKET	JUNTA
	4616134	1	TUBO ANT.	TUYAU	ROHR	PIPE	TUBO
	4616135	1	TUBO POST.	TUYAU	ROHR	PIPE	TUBO
4741299	~~4616568~~	10	GUARNIZIONE	JOINT	DICHTUNG	GASKET	JUNTA
	4616787	1	GOMITO	COUDE	KNIESTUECK	ELBOW	CODO
	4616935	1	STAFFA	ETRIER	HALTER	BRACKET	SOPORTE
	4622829	1	TUBO ANT.	TUYAU	ROHR	PIPE	TUBO
	4622832	1	TUBO POST.	TUYAU	ROHR	PIPE	TUBO
	4628548	1	FASCETTA	COLLIER	HALTEBAND	STRAP	ABRAZADERA
	4647253	1	TUBO SUP.	TUYAU	ROHR	PIPE	TUBO
	4652838	1	STAFFA	ETRIER	HALTER	BRACKET	SOPORTE
	4655298	1	TUBO COMPL.	TUYAU	ROHR	PIPE	TUBO
4703088	~~4655782~~	2	TERMOSTATO	THERMOSTAT	THERMOSTAT	THERMOSTAT	TERMOSTATO
	4661218	1	TUBO INF.	TUYAU	ROHR	PIPE	TUBO
4623879	~~4672032~~	6	CONVOGLIATORE	CONVOYEUR	LEITBLECH	CONVEYOR	CANALIZADOR
4640742	~~4672035~~	4	CONVOGLIATORE	CONVOYEUR	LEITBLECH	CONVEYOR	CANALIZADOR
	4871068	1	TAPPO	BOUCHON	STOPFEN	PLUG	TAPON
	4871068	1	TAPPO (*)	BOUCHON	STOPFEN	PLUG	TAPON
	4952459	1	TUBO	TUYAU	ROHR	PIPE	TUBO
	4952496	1	POMPA ACQUA COMPL.	POMPE A EAU	WASSERPUMPE	WATER PUMP	BOMBA DE AGUA
	4952643	1	MANICOTTO	MANCHON	MUFFE	SLEEVE	MANGA
	4954417	1	TUBO	TUYAU	ROHR	PIPE	TUBO
	4954420	1	TUBO	TUYAU	ROHR	PIPE	TUBO
	4955472	1	MANICOTTO	MANCHON	MUFFE	SLEEVE	MANGA
79020457	~~4956118~~	1	MANICOTTO	MANCHON	MUFFE	SLEEVE	MANGA
	4964475	1	BOCCHETTONE	VIS-RACCORD	HOHLSCHRAUBE	UNION	BOQUILLA
	4965382	1	TUBO	TUYAU	ROHR	PIPE	TUBO
	4977601	1	TAPPO DI SCARICO	BOUCHON DE VIDANGE	VERSCHLUSSCHRAUBE FUER ABLASS	DRAIN PLUG	TAPON DE VACIADO
	4977606	1	TUBO	TUYAU	ROHR	PIPE	TUBO
	10115301	1	STAFFETTA	COLLIER	HALTER	RETAINER	ABRAZADERA
	10138386	1	MANICOTTO	MANCHON	MUFFE	SLEEVE	MANGA

1/

ROADPARTS.COM.AR

WWW.ROADPARTS.COM.AR

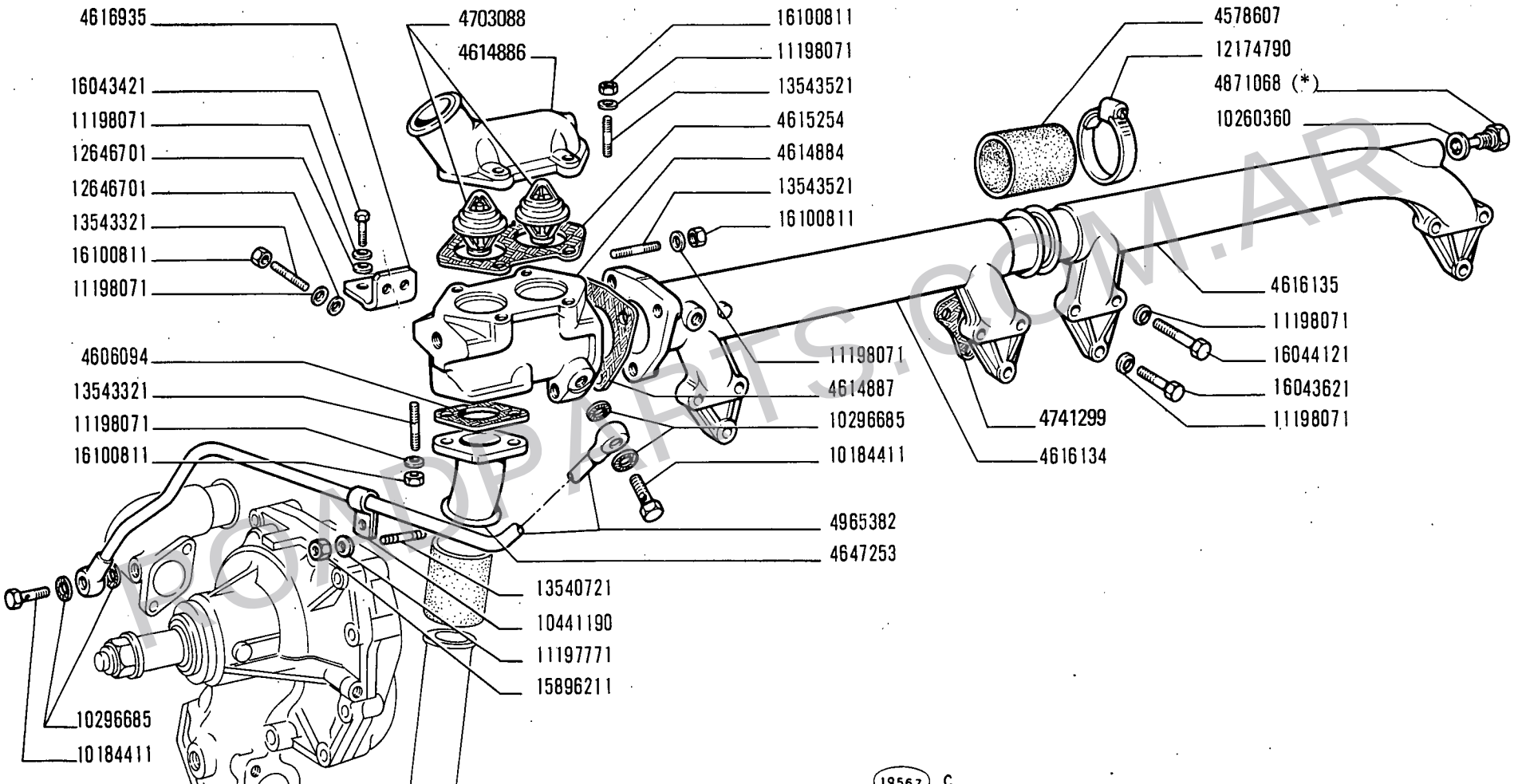

(*) - Vedere elenco -Voir la liste -Siehe tabelle -See list -Vease la lista

ROADPARTS.COM.AR

WWW.ROADPARTS.COM.AR

MODIF	N.ORDINAZ.	Q.	DENOMINAZIONE	DESIGNATION	BENENNUNG	DESCRIPTION	DENOMINACIONES
	10138786	1	MANICOTTO	MANCHON	MUFFE	SLEEVE	MANGA
	10184411	2	BOCCHETTONE	VIS-RACCORD	HOHLSCHRAUBE	UNION	BOQUILLA
	10260360	1	ROSETTA DI TENUTA	JOINT D'ETANCHEITE	DICHTRING	GASKET	JUNTA HERMETICA
	10278660	1	ROSETTA DI TENUTA	JOINT D'ETANCHEITE	DICHTRING	GASKET	JUNTA HERMETICA
	10296685	4	GUARNIZIONE	JOINT	DICHTUNG	GASKET	JUNTA
	10376601	1	VITE	VIS	SCHRAUBE	SCREW	TORNILLO
	10441190	1	STAFFETTA	COLLIER	HALTER	RETAINER	ABRAZADERA
	10516470	1	ROSETTA DI SICUREZZA	RONDELLE FREIN	SICHERUNGSRING	LOCKWASHER	ARANDELA DE FRENO
	11197771	1	ROSETTA DI SICUREZZA	RONDELLE FREIN	SICHERUNGSRING	LOCKWASHER	ARANDELA DE FRENO
	11198071	55	ROSETTA DI SICUREZZA	RONDELLE FREIN	SICHERUNGSRING	LOCKWASHER	ARANDELA DE FRENO
	11198371	6	ROSETTA DI SICUREZZA	RONDELLE FREIN	SICHERUNGSRING	LOCKWASHER	ARANDELA DE FRENO
	12088086	3	MANICOTTO	MANCHON	MUFFE	SLEEVE	MANGA
	12100386	1	MANICOTTO	MANCHON	MUFFE	SLEEVE	MANGA
	12164711	4	DADO	ECROU	MUTTER	NUT	TUERCA
	12173690	2	COLLARE	COLLIER	SCHELLE	COLLAR	COLLAR
	12174190	8	COLLARE	COLLIER	SCHELLE	COLLAR	COLLAR
	12174790	8	COLLARE	COLLIER	SCHELLE	COLLAR	COLLAR
	12174890	4	COLLARE	COLLIER	SCHELLE	COLLAR	COLLAR
	12624501	10	ROSETTA	RONDELLE	SCHEIBE	WASHER	ARANDELA
	12624601	10	ROSETTA	RONDELLE	SCHEIBE	WASHER	ARANDELA
	12646701	4	ROSETTA	RONDELLE	SCHEIBE	WASHER	ARANDELA
	13453721	4	PRIGIONIERO	GOUJON	STIFTSCHRAUBE	STUD	ESPARRAGO
	13540721	1	PRIGIONIERO	GOUJON	STIFTSCHRAUBE	STUD	ESPARRAGO
	13543321	4	PRIGIONIERO	GOUJON	STIFTSCHRAUBE	STUD	ESPARRAGO
	13543521	7	PRIGIONIERO	GOUJON	STIFTSCHRAUBE	STUD	ESPARRAGO
	14327301	2	TAPPO	BOUCHON	STOPFEN	PLUG	TAPON
	14457080	1	ANELLO DI TENUTA	JOINT D'ETANCHEITE	DICHTRING	SEAL	JUNTA HERMETICA
	15896211	1	DADO	ECROU	MUTTER	NUT	TUERCA
	15896211	1	DADO	ECROU	MUTTER	NUT	TUERCA
	15970721	2	VITE	VIS	SCHRAUBE	SCREW	TORNILLO
	16043421	3	VITE	VIS	SCHRAUBE	SCREW	TORNILLO
	16043621	14	VITE	VIS	SCHRAUBE	SCREW	TORNILLO
	16043821	14	VITE	VIS	SCHRAUBE	SCREW	TORNILLO
	16044021	14	VITE	VIS	SCHRAUBE	SCREW	TORNILLO
	16044121	8	VITE	VIS	SCHRAUBE	SCREW	TORNILLO
	16100811	12	DADO	ECROU	MUTTER	NUT	TUERCA
		(*)	-CABINA SENZA IMPIANTO DI RISCALDAMENTO	- CABINE SANS SYSTEME DE CHAUFFAGE	- FAHRERHAUS OHNE HEIZUNGSANLAGE	- CAB W/O HEATING SYSTEM	- CABINA SIN SISTEMA DE CALEFACCION

ROADPARTS.COM.AR

WWW.ROADPARTS.COM.AR

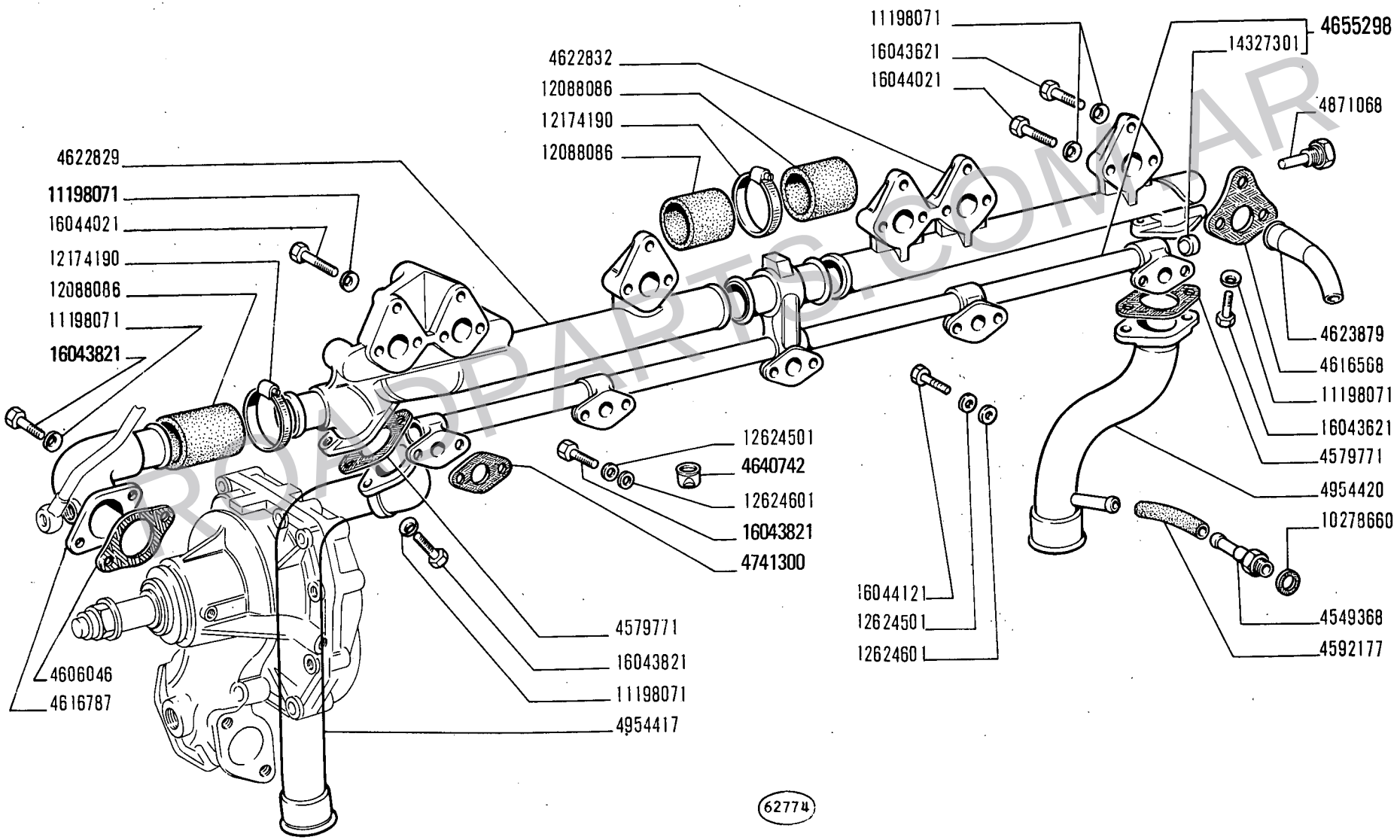

ROADPARTS.COM.AR

WWW.ROADPARTS.COM.AR

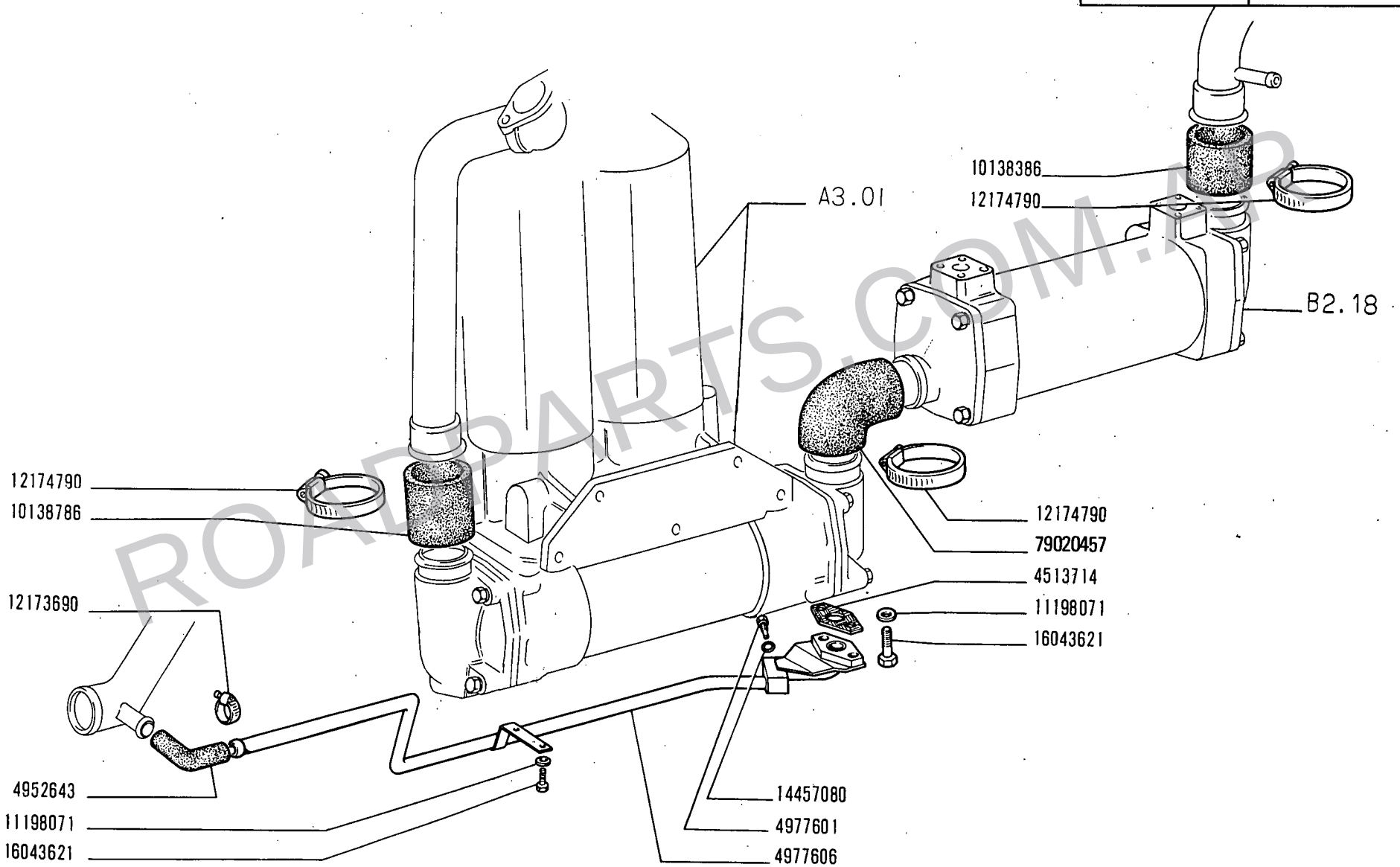

ROADPARTS.COM.AR

14 B

01 02 03 04
05 06 07 08

POMPA ACQUA E TUBAZIONI

Pompe et canalisations d'eau
Wasserpumpe und Leitungen
Water Pump and Lines
Bomba de agua y tuberías

A4.02

N.T.R. 83
15-1-1981
604.01.010.08

WWW.ROADPARTS.COM.AR

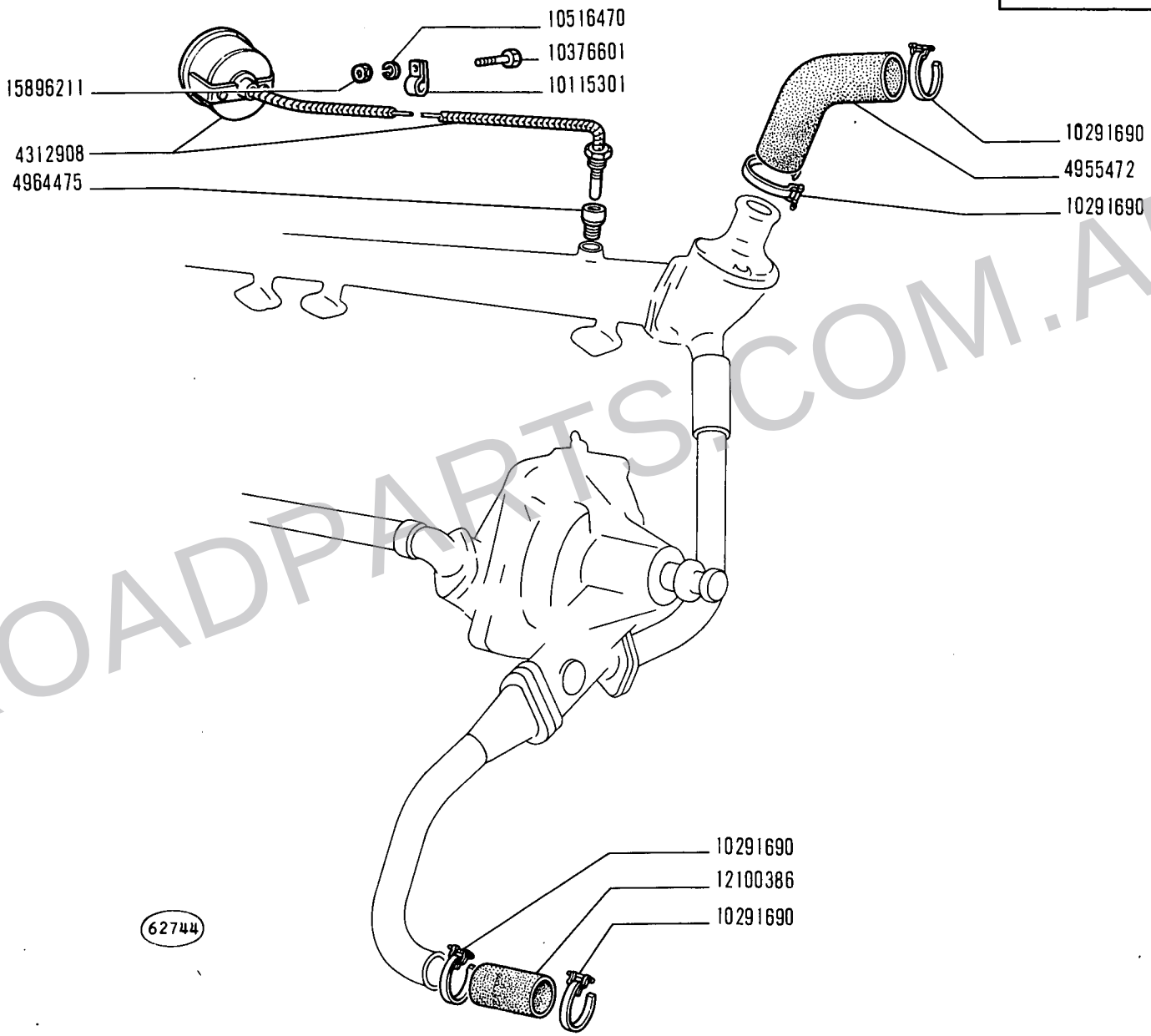

ROADPARTS.COM.AR

14 B

01 02 03 04
05 06 07 08

POMPA ACQUA E TUBAZIONI

Pompe et canalisations d'eau
Wasserpumpe und Leitungen
Water Pump and Lines
Bomba de agua y tuberías

WWW.ROADPARTS.COM.AR

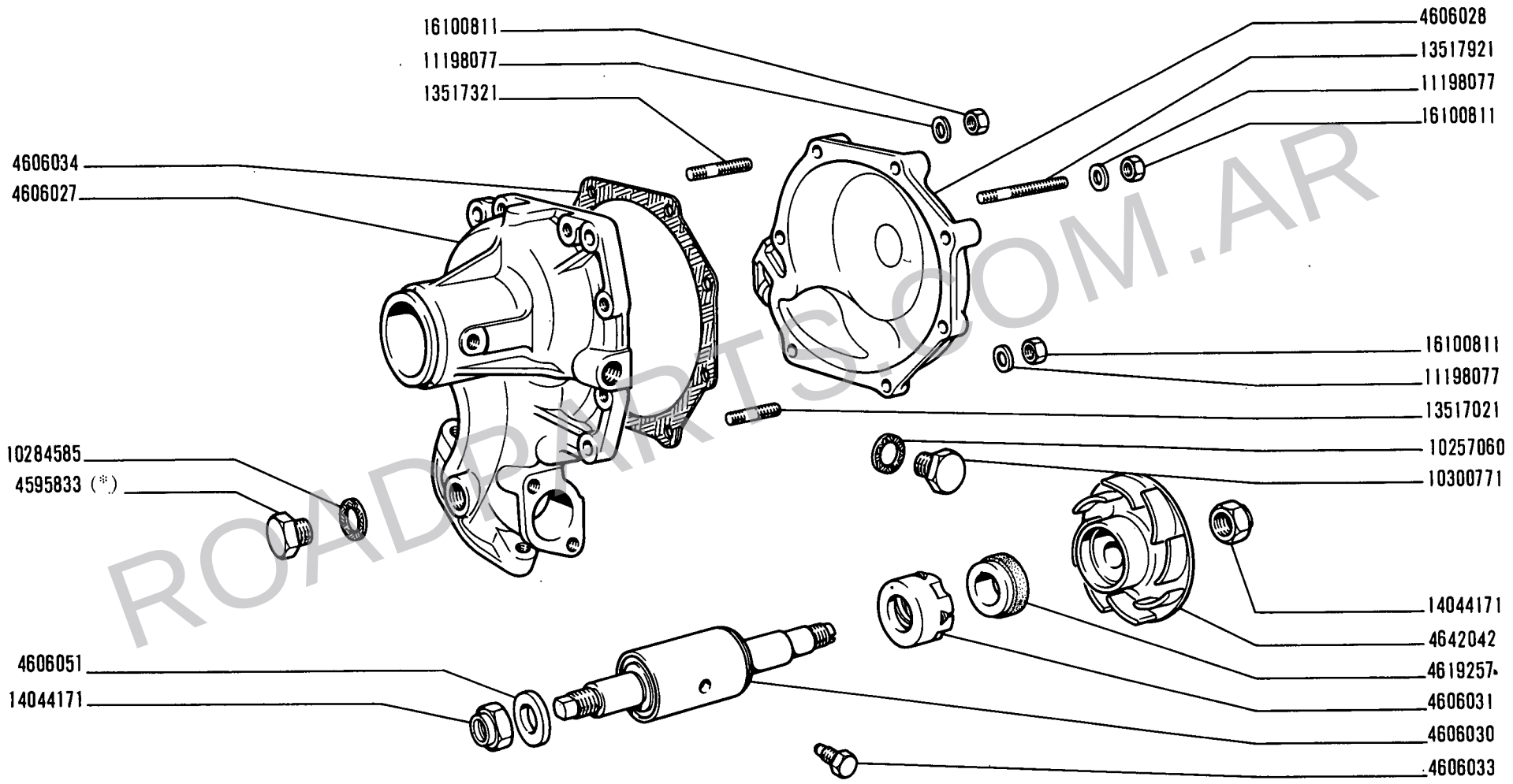

(16111) A

(*) Vedere elenco - Voir la liste - Siehe tabelle - See list - Vease la lista

ROADPARTS.COM.AR

14 B

01 02 03 04
05 06 07 08

POMPA ACQUA 4952496

Pompe à eau
Wasserpumpe
Water Pump
Bomba de agua

WWW.ROADPARTS.COM.AR

MODIF	N.ORDINAZ.	Q.	DENOMINAZIONE	DESIGNATION	BENENNUNG	DESCRIPTION	DENOMINACIONES
	4595833	1	TAPPO (*)	BOUCHON	STOPFEN	PLUG	TAPON
	4606027	1	CORPO	CORPS	GEHAUSE	BODY	CUERPO
	4606028	1	COPERCHIO	COUVERCLE	DECKEL	COVER	TAPA
	4606030	1	CUSCINETTO	ROULEMENT	LAGER	BEARING	RODAMIENTO
	4606031	1	ANELLO DI TENUTA	JOINT D'ETANCHEITE	DICHTRING	SEAL	JUNTA HERMETICA
	4606033	1	VITE	VIS	SCHRAUBE	SCREW	TORNILLO
	4606034	1	GUARNIZIONE	JOINT	DICHTUNG	GASKET	JUNTA
	4606051	1	ROSETTA	RONDELLE	SCHEIBE	WASHER	ARANDELA
	4619257	1	ANELLO DI TENUTA	JOINT D'ETANCHEITE	DICHTRING	SEAL	JUNTA HERMETICA
	4642042	1	GIRANTE	ROTOR	PUMPENRAD	IMPELLER	IMPULSOR
	10257060	1	ROSETTA DI TENUTA	JOINT D'ETANCHEITE	DICHTRING	GASKET	JUNTA HERMETICA
	10284585	1	ROSETTA	RONDELLE	SCHEIBE	WASHER	ARANDELA
	10300771	1	TAPPO	BOUCHON	STOPFEN	PLUG	TAPON
	11198077	7	ROSETTA DI SICUREZZA	RONDELLE FREIN	SICHERUNGSRING	LOCKWASHER	ARANDELA DE FRENO
	13517021	3	PRIGIONIERO	GOUJON	STIFTSCHRAUBE	STUD	ESPARRAGO
	13517321	3	PRIGIONIERO	GOUJON	STIFTSCHRAUBE	STUD	ESPARRAGO
	13517921	1	PRIGIONIERO	GOUJON	STIFTSCHRAUBE	STUD	ESPARRAGO
	14044171	2	DADO	ECROU	MUTTER	NUT	TUERCA
	16100811	7	DADO	ECROU	MUTTER	NUT	TUERCA
		(*)	-CABINA SENZA IMPIANTO DI RISCALDAMENTO	- CABINE SANS SYSTEME DE CHAUFFAGE	- FAHRERHAUS OHNE HEIZUNGSANLAGE	- CAB W/O HEATING SYSTEM	- CABINA SIN SISTEMA DE CALEFACCION

ROADPARTS.COM.AR

WWW.ROADPARTS.COM.AR

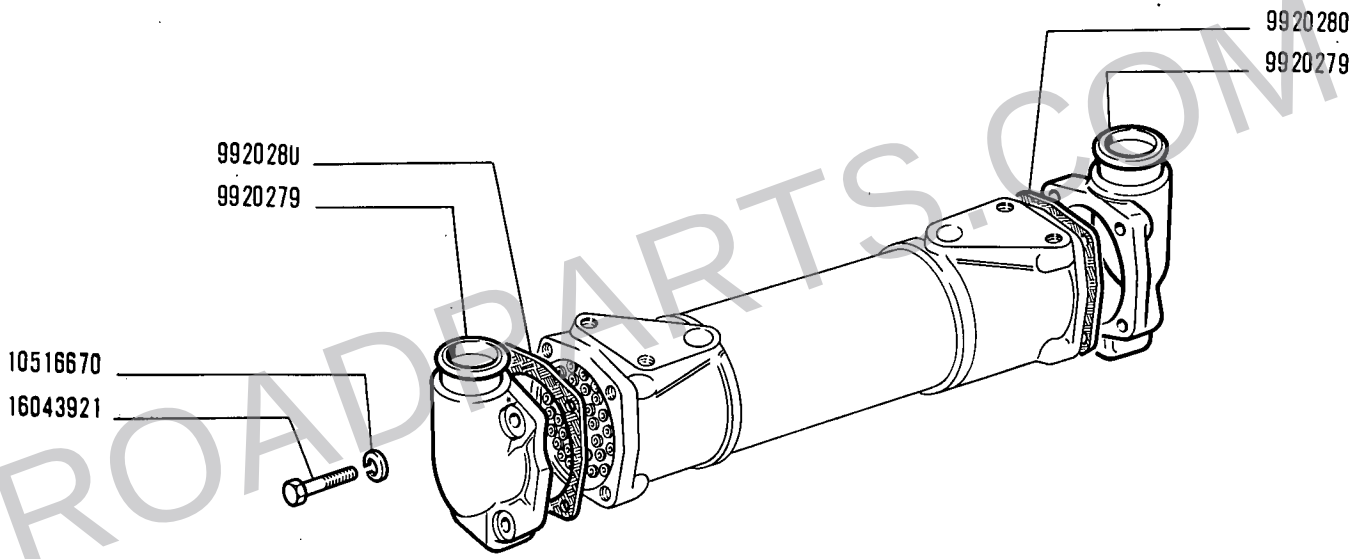

ROADPARTS.COM.AR

14 B

01 02 03 04
05 06 07 08

SCAMBIATORE DI CALORE 4956114 (IPRA)

Echangeur de température
Wärmetauscher
Heat Exchanger
Cambiador de calor

WWW.ROADPARTS.COM.AR

MODIF	N.ORDINAZ.	Q.	DENOMINAZIONE	DESIGNATION	BENENNUNG	DESCRIPTION	DENOMINACIONES
	9920279	2	COPERCHIO	COUVERCLE	DECKEL	COVER	TAPA
	9920280	2	GUARNIZIONE	JOINT	DICHTUNG	GASKET	JUNTA
	10516670	8	ROSETTA DI SICUREZZA	RONDELLE FREIN	SICHERUNGSRING	LOCKWASHER	ARANDELA DE FRENO
•	16043921	8	VITE	VIS	SCHRAUBE	SCREW	TORNILLO

ROADPARTS.COM.AR

WWW.ROADPARTS.COM.AR

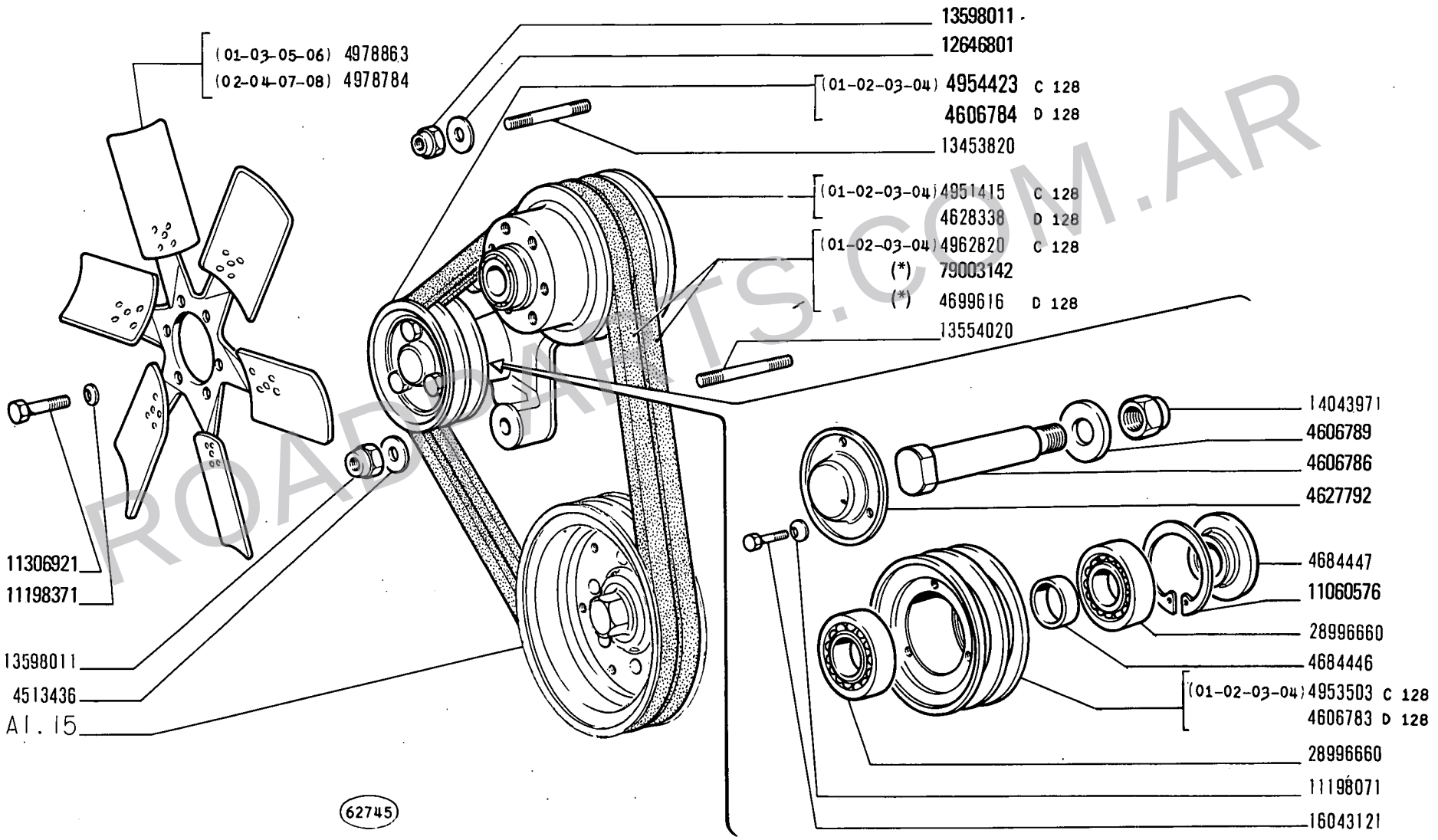

(*) Vedere elenco - Voir la liste - Siehe Tabelle - See list - Véase la lista

ROADPARTS.COM.AR

WWW.ROADPARTS.COM.AR

MODIF	N.ORDINAZ.	Q.	DENOMINAZIONE	DESIGNATION	BENENNUNG	DESCRIPTION	DENOMINACIONES
	4513436	1	ROSETTA	RONDELLE	SCHEIBE	WASHER	ARANDELA
D 128	4606783	1	PULEGGIA	POULIE	RIEMENSCHEIBE	PULLEY	POLEA
D 128	4606784	1	SUPPORTO COMPL.	SUPPORT	LAGER	SUPPORT	SOPORTE
	4606786	1	PERNO	AXE	BOLZEN	PIN	EJE
4684446	~~4606787~~	1	DISTANZIALE	ENTRETOISE	ABSTANDSTUECK	SPACER	SEPARADOR
	4606789	1	ROSETTA	RONDELLE	SCHEIBE	WASHER	ARANDELA
4684447	~~4606791~~	1	DISTANZIALE	ENTRETOISE	ABSTANDSTUECK	SPACER	SEPARADOR
	4627792	1	COPERCHIO	COUVERCLE	DECKEL	COVER	TAPA
D 128	4628338	1	PULEGGIA CONDOTTA	POULIE ENTRAINEE	RIEMENSCHEIBE, GETRIEBEN	DRIVEN PULLEY	POLEA CONDUCIDA
ERR. D 128	~~4684839~~	S	CINGHIE	COURROIES	RIEMEN	BELTS	CORREAS
D 128	4699616	S	CINGHIE (*)	COURROIES	RIEMEN	BELTS	CORREAS
C 128	4951415	1	PULEGGIA CONDOTTA (01-02-03-04)	POULIE ENTRAINEE	RIEMENSCHEIBE, GETRIEBEN	DRIVEN PULLEY	POLEA CONDUCIDA
C 128	4953503	1	PULEGGIA (01-02-03-04)	POULIE	RIEMENSCHEIBE	PULLEY	POLEA
C 128	4954423	1	SUPPORTO COMPL.(01-02-03-04)	SUPPORT	LAGER	SUPPORT	SOPORTE
C 128	4962820	2	CINGHIE (01-02-03-04)	COURROIES	RIEMEN	BELTS	CORREAS
	4978784	1	VENTILATORE (02-04-07-08)	VENTILATEUR	LUEFTER	FAN	VENTILADOR
	4978863	1	VENTILATORE (01-03-05-06)	VENTILATEUR	LUEFTER	FAN	VENTILADOR
	11060576	1	ANELLO DI SICUREZZA	ARRETOIR	SICHERUNGSRING	LOCKRING	ANILLO DE FRENO
	11198071	3	ROSETTA DI SICUREZZA	RONDELLE FREIN	SICHERUNGSRING	LOCKWASHER	ARANDELA DE FRENO
	11198371	6	ROSETTA DI SICUREZZA	RONDELLE FREIN	SICHERUNGSRING	LOCKWASHER	ARANDELA DE FRENO
	11306921	6	VITE	VIS	SCHRAUBE	SCREW	TORNILLO
	12646801	1	ROSETTA	RONDELLE	SCHEIBE	WASHER	ARANDELA
	13453820	1	PRIGIONIERO SUP.	GOUJON	STIFTSCHRAUBE	STUD	ESPARRAGO
	13454020	1	PRIGIONIERO INF.	GOUJON	STIFTSCHRAUBE	STUD	ESPARRAGO
	13598011	2	DADO	ECROU	MUTTER	NUT	TUERCA
	14043971	1	DADO	ECROU	MUTTER	NUT	TUERCA
	16043121	3	VITE	VIS	SCHRAUBE	SCREW	TORNILLO
	28996660	2	CUSCINETTO	ROULEMENT	LAGER	BEARING	RODAMIENTO
CORR.	79003142	S	CINGHIE (*)	COURROIES	RIEMEN	BELTS	CORREAS

(*) IN ALTERNATIVA — EN ALTERNATIVE — ABWECHSELND — OPTIONAL — OPTATIVO

ROADPARTS.COM.AR

WWW.ROADPARTS.COM.AR

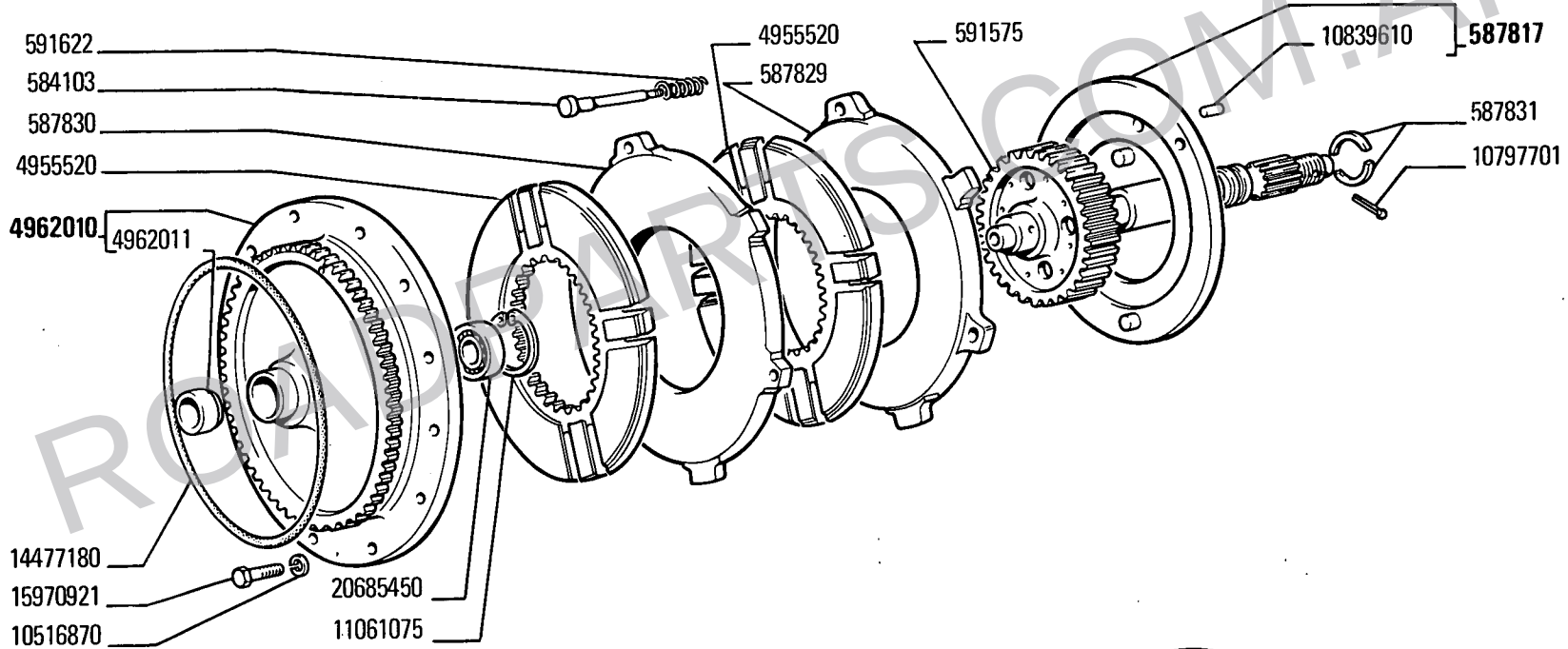

ROADPARTS.COM.AR

WWW.ROADPARTS.COM.AR

MODIF	N.ORDINAZ.	Q.	DENOMINAZIONE	DESIGNATION	BENENNUNG	DESCRIPTION	DENOMINACIONES
	17510	3	SCODELLINO	CUVETTE	TELLERSCHEIBE	CUP	PLATILLO
	17511	6	SEMICONO	DEMI-CONE	KEGELSTUECK	LOCK CONE	CHAVETA CONICA
	575884	3	MOLLA INT.	RESSORT	FEDER	SPRING	RESORTE
C 361	580485	1	ANELLO STANTUFFO	SEGMENT	KOLBENRING	PISTON RING	ARO DE EMBOLO
	584089	1	ROSETTA DI TENUTA	JOINT D'ETANCHEITE	DICHTRING	GASKET	JUNTA HERMETICA
	584091	3	MOLLA EST.	RESSORT	FEDER	SPRING	RESORTE
	584092	1	DADO	ECROU	MUTTER	NUT	TUERCA
	584103	3	PERNO	AXE	BOLZEN	PIN	EJE
C 361	586856	1	ANELLO STANTUFFO	SEGMENT	KOLBENRING	PISTON RING	ARO DE EMBOLO
	586857	2	ANELLO STANTUFFO	SEGMENT	KOLBENRING	PISTON RING	ARO DE EMBOLO
	587817	1	ANELLO SPINGIDISCO POST.COMPL.	PLATEAU DE PRES-SION	DRUCKPLATTE	PRESSURE PLATE	PLATO DE EMPUJE
C 361	587822	1	SUPPORTO COMPL.	SUPPORT	LAGER	SUPPORT	SOPORTE
C 361	587825	1	STANTUFFO	PISTON	KOLBEN	PISTON	EMBOLO
	587829	1	ANELLO SPINGIDISCO CENTR.	PLATEAU DE PRES-SION	DRUCKPLATTE	PRESSURE PLATE	PLATO DE EMPUJE
	587830	1	ANELLO SPINGIDISCO ANT.	PLATEAU DE PRES-SION	DRUCKPLATTE	PRESSURE PLATE	PLATO DE EMPUJE
	587831	2	SEMIANELLO	DEMI-BAGUE	RINGHAELFTE	HALF RING	SEMIANILLO
	587836	1	MOZZO	MOYEU	NABE	HUB	BUJE
	587840	1	DISTANZIALE	ENTRETOISE	ABSTANDSTUECK	SPACER	SEPARADOR
	587844	1	ANELLO STANTUFFO	SEGMENT	KOLBENRING	PISTON RING	ARO DE EMBOLO
	591033	1	VALVOLA	SOUPAPE	VENTIL	VALVE	VALVULA
	591529	1	MANICOTTO	MANCHON	MITNEHMER	SLEEVE	MANGUITO
	591575	1	ALBERO	ARBRE	WELLE	SHAFT	ARBOL
	591622	3	MOLLA	RESSORT	FEDER	SPRING	RESORTE
	4954028	1	INGRANAGGIO	PIGNON	ZAHNRAD	GEAR	PINON
	4955520	2	DISCO CONDOTTO	DISQUE ENTRAINE	KUPPLUNGSSCHEIBE	DRIVEN PLATE	DISCO DE EMBRAGUE
	4962010	1	DISCO COMPL.	DISQUE	SCHEIBE	PLATE	DISCO
	4962011	1	BOCCOLA	DOUILLE	BUECHSE	BUSH	CASQUILLO
	10257060	1	ROSETTA DI TENUTA	JOINT D'ETANCHEITE	DICHTRING	GASKET	JUNTA HERMETICA
	10516870	12	ROSETTA DI SICUREZZA	RONDELLE FREIN	SICHERUNGSRING	LOCKWASHER	ARANDELA DE FRENO
	10797701	1	COPIGLIA	GOUPILLE FENDUE	SPLINT	SPLIT PIN	PASADOR ABIERTO
	10839610	1	GRANO	ERGOT	PASSTIFT	DOWEL	PITON
	11061075	1	ANELLO DI SICUREZZA	ARRETOIR	SICHERUNGSRING	LOCKRING	ANILLO DE FRENO
	11070575	1	ANELLO DI SICUREZZA	ARRETOIR	SICHERUNGSRING	LOCKRING	ANILLO DE FRENO
	11075975	1	ANELLO DI SICUREZZA	ARRETOIR	SICHERUNGSRING	LOCKRING	ANILLO DE FRENO
	14239430	8	VITE	VIS	SCHRAUBE	SCREW	TORNILLO
	14477180	1	GUARNIZIONE	JOINT	DICHTUNG	GASKET	JUNTA
	15970921	12	VITE	VIS	SCHRAUBE	SCREW	TORNILLO
	20685450	1	CUSCINETTO	ROULEMENT	LAGER	BEARING	RODAMIENTO
	26794670	1	CUSCINETTO	ROULEMENT	LAGER	BEARING	RODAMIENTO
	28042550	1	CUSCINETTO	ROULEMENT	LAGER	BEARING	RODAMIENTO
D 361	4995665	1	SUPPORTO COMPL.	SUPPORT	LAGER	SUPPORT	SOPORTE
D 361	4995666	1	STANTUFFO	PISTON	KOLBEN	PISTON	EMBOLO
D 361	14467681	1	ANELLO DI TENUTA	JOINT D'ETANCHEITE	DICHTRING	SEAL	JUNTA HERMETICA
D 361	14468881	1	ANELLO DI TENUTA	JOINT D'ETANCHEITE	DICHTRING	SEAL	JUNTA HERMETICA
D 361	587842	1	BOCCOLA	DOUILLE	BUECHSE	BUSH	CASQUILLO

ROADPARTS.COM.AR

WWW.ROADPARTS.COM.AR

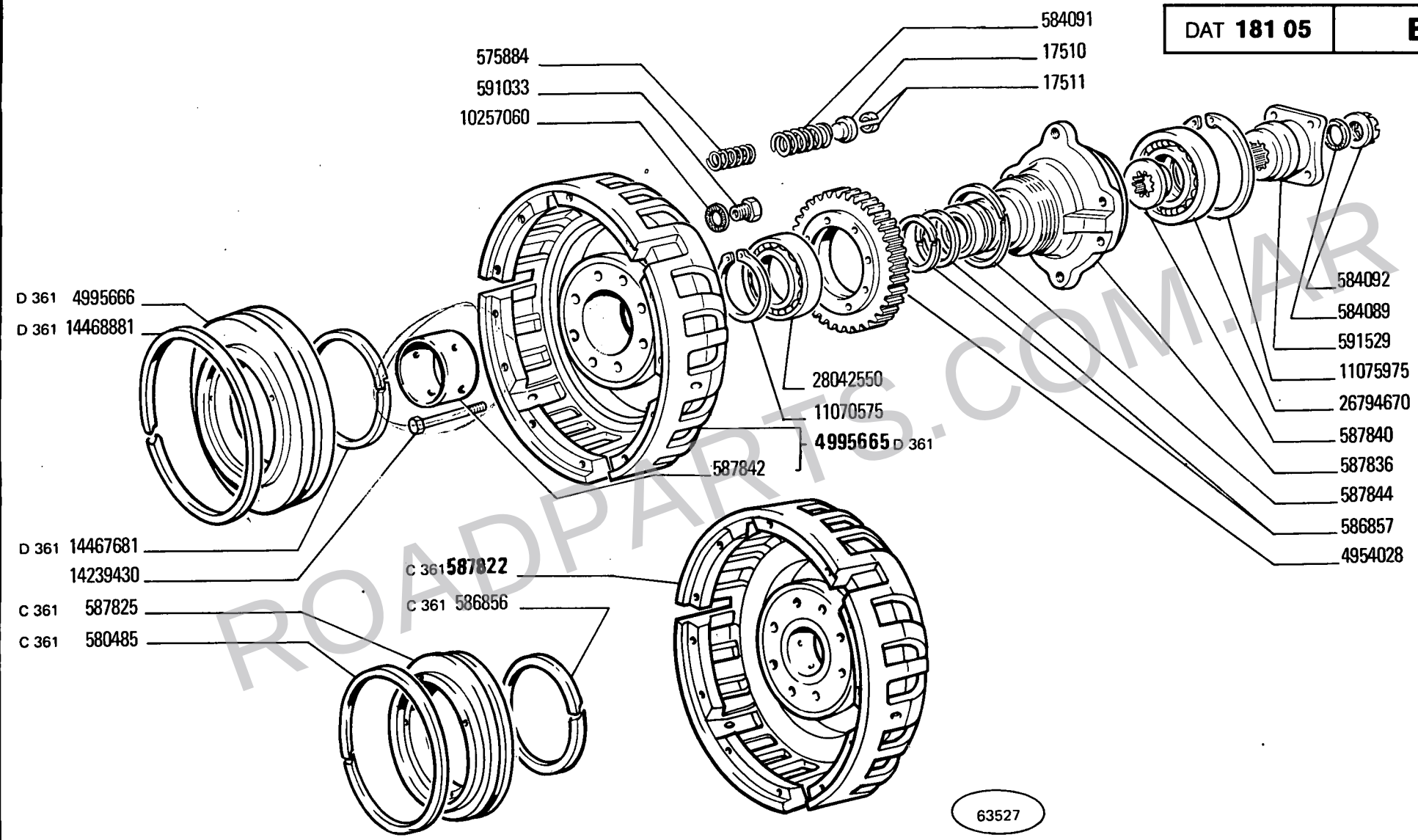

ROADPARTS.COM.AR

14 B

01 03
05 06

FRIZIONE 4962037 - 4995852

Embrayage
Kupplung

Clutch
Embrague

WWW.ROADPARTS.COM.AR

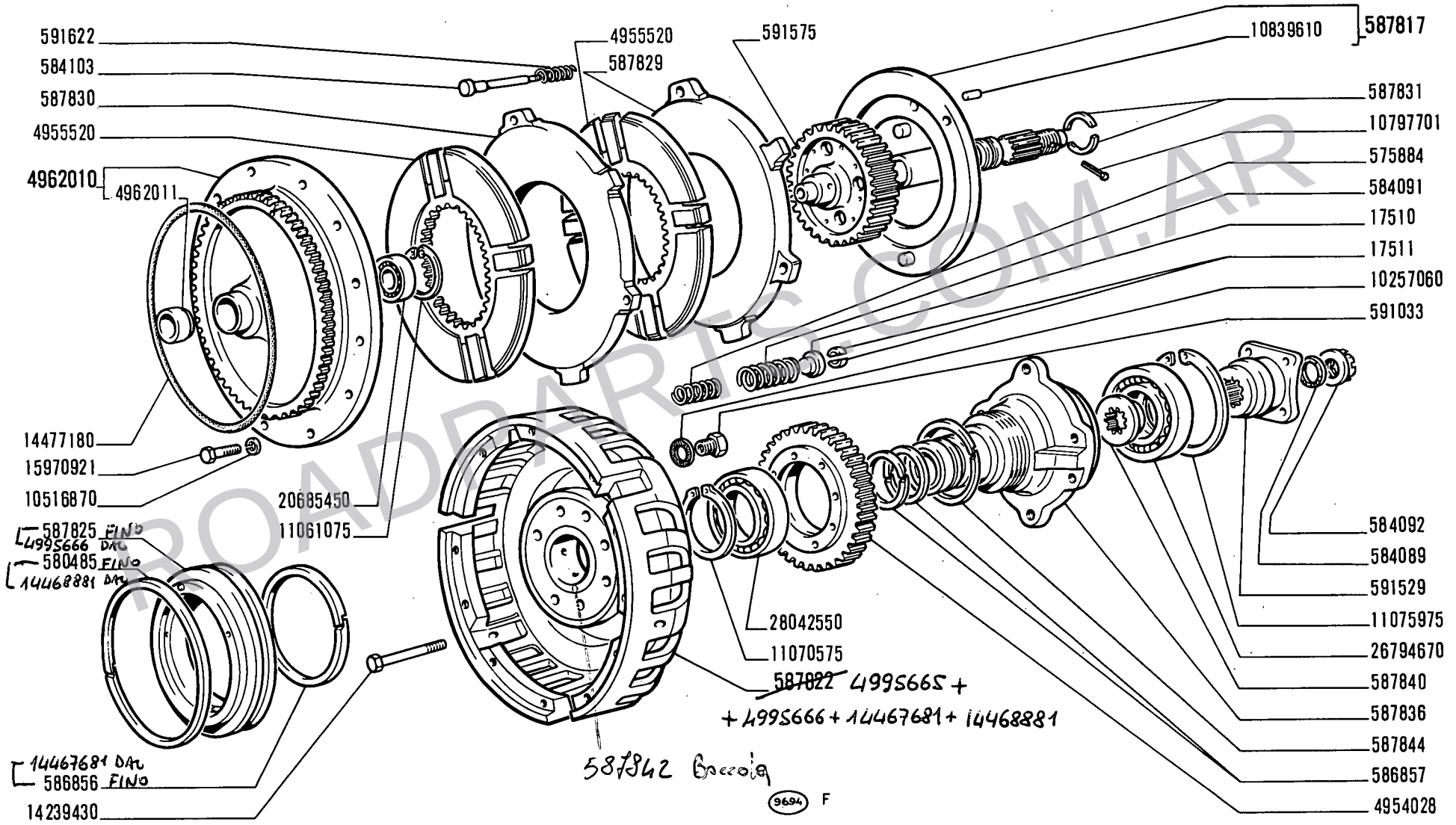

ROADPARTS.COM.AR

14 B MU 200

01 03
05 06

FRIZIONE 4962037 - 4995852

Embrayage
Kupplung
Clutch
Embrague

1

WWW.ROADPARTS.COM.AR

(*) ~~4995665/4995666~~ dal 5-12-73 - Sostituito anelli metallici stantuffo con anelli Jomar - ATTUATO - Dal telaio n° 012277 (3-12-76)
ved. Anche Syn. B1.09

FIAT ALLIS 14B(2ED) B105 (03-1975)

MODIF	N.ORDINAZ.	Q.	DENOMINAZIONE	DESIGNATION	BENENNUNG	DESCRIPTION	DENOMINACIONES
	17510	3	SCODELLINO	CUVETTE	TELLERSCHEIBE	CUP	PLATILLO
	17511	6	SEMICONO	DEMI-CONE	KEGELSTUECK	LOCK CONE	CHAVETA CONICA
	575884	3	MOLLA INT.	RESSORT	FEDER	SPRING	RESORTE
(*)	580485 FINO	1	ANELLO STANTUFFO	SEGMENT	KOLBENRING	PISTON RING	ARO DE EMBOLO
	584089	1	ROSETTA DI TENUTA	JOINT D'ETANCHEITE	DICHTRING	GASKET	JUNTA HERMETICA
	584091	3	MOLLA EST.	RESSORT	FEDER	SPRING	RESORTE
	584092	1	DADO	ECROU	MUTTER	NUT	TUERCA
	584103	3	PERNO	AXE	BOLZEN	PIN	EJE
(*)	586856 FINO	1	ANELLO STANTUFFO	SEGMENT	KOLBENRING	PISTON RING	ARO DE EMBOLO
	586857	2	ANELLO STANTUFFO	SEGMENT	KOLBENRING	PISTON RING	ARO DE EMBOLO
	587817	1	ANELLO SPINGIDISCO POST.COMPL.	PLATEAU DE PRESSION	DRUCKPLATTE	PRESSURE PLATE	PLATO DE EMPUJE
(*)	~~587822~~	1	SUPPORTO COMPL. 4995665 +	~~SUPPORT~~ + 4995666 +	14467681 + 14468881 LAGER	SUPPORT	SOPORTE
(*)	587825 FINO	1	STANTUFFO	PISTON	KOLBEN	PISTON	EMBOLO
	587829	1	ANELLO SPINGIDISCO CENTR.	PLATEAU DE PRESSION	DRUCKPLATTE	PRESSURE PLATE	PLATO DE EMPUJE
	587830	1	ANELLO SPINGIDISCO ANT.	PLATEAU DE PRESSION	DRUCKPLATTE	PRESSURE PLATE	PLATO DE EMPUJE
	587831	2	SEMIANELLO	DEMI-BAGUE	RINGHAELFTE	HALF RING	SEMIANILLO
	587836	1	MOZZO	MOYEU	NABE	HUB	BUJE
	587840	1	DISTANZIALE	ENTRETOISE	ABSTANDSTUECK	SPACER	SEPARADOR
	587844	1	ANELLO STANTUFFO	SEGMENT	KOLBENRING	PISTON RING	ARO DE EMBOLO
	591033	1	VALVOLA	SOUPAPE	VENTIL	VALVE	VALVULA
	591529	1	MANICOTTO	MANCHON	MITNEHMER	SLEEVE	MANGUITO
	591575	1	ALBERO	ARBRE	WELLE	SHAFT	ARBOL
	591622	3	MOLLA	RESSORT	FEDER	SPRING	RESORTE
	4954028	1	INGRANAGGIO	PIGNON	ZAHNRAD	GEAR	PINON
	4955520	2	DISCO CONDOTTO	DISQUE ENTRAINE	KUPPLUNGSSCHEIBE	DRIVEN PLATE	DISCO DE EMBRAGUE
	4962010	1	DISCO COMPL.	DISQUE	SCHEIBE	PLATE	DISCO
	4962011	1	BOCCOLA	DOUILLE	BUECHSE	BUSH	CASQUILLO
	10257060	1	ROSETTA DI TENUTA	JOINT D'ETANCHEITE	DICHTRING	GASKET	JUNTA HERMETICA
	10516870	12	ROSETTA DI SICUREZZA	RONDELLE FREIN	SICHERUNGSRING	LOCKWASHER	ARANDELA DE FRENO
	10797701	1	COPIGLIA	GOUPILLE FENDUE	SPLINT	SPLIT PIN	PASADOR ABIERTO
	10839610	1	GRANO	ERGOT	PASSTIFT	DOWEL	PITON
	11061075	1	ANELLO DI SICUREZZA	ARRETOIR	SICHERUNGSRING	LOCKRING	ANILLO DE FRENO
	11070575	1	ANELLO DI SICUREZZA	ARRETOIR	SICHERUNGSRING	LOCKRING	ANILLO DE FRENO
	11075975	1	ANELLO DI SICUREZZA	ARRETOIR	SICHERUNGSRING	LOCKRING	ANILLO DE FRENO
	14239430	8	VITE	VIS	SCHRAUBE	SCREW	TORNILLO
	14477180	1	GUARNIZIONE	JOINT	DICHTUNG	GASKET	JUNTA
	15970921	12	VITE	VIS	SCHRAUBE	SCREW	TORNILLO
	20685450	1	CUSCINETTO	ROULEMENT	LAGER	BEARING	RODAMIENTO
	26794670	1	CUSCINETTO	ROULEMENT	LAGER	BEARING	RODAMIENTO
	28042550	1	CUSCINETTO	ROULEMENT	LAGER	BEARING	RODAMIENTO

4995666 - 1 - DAL - STANTUFFO
14467681 - 1 - " - GUARNIZIONE INTERNA
14468881 - 1 - " - " ESTERNA

ROADPARTS.COM.AR

WWW.ROADPARTS.COM.AR

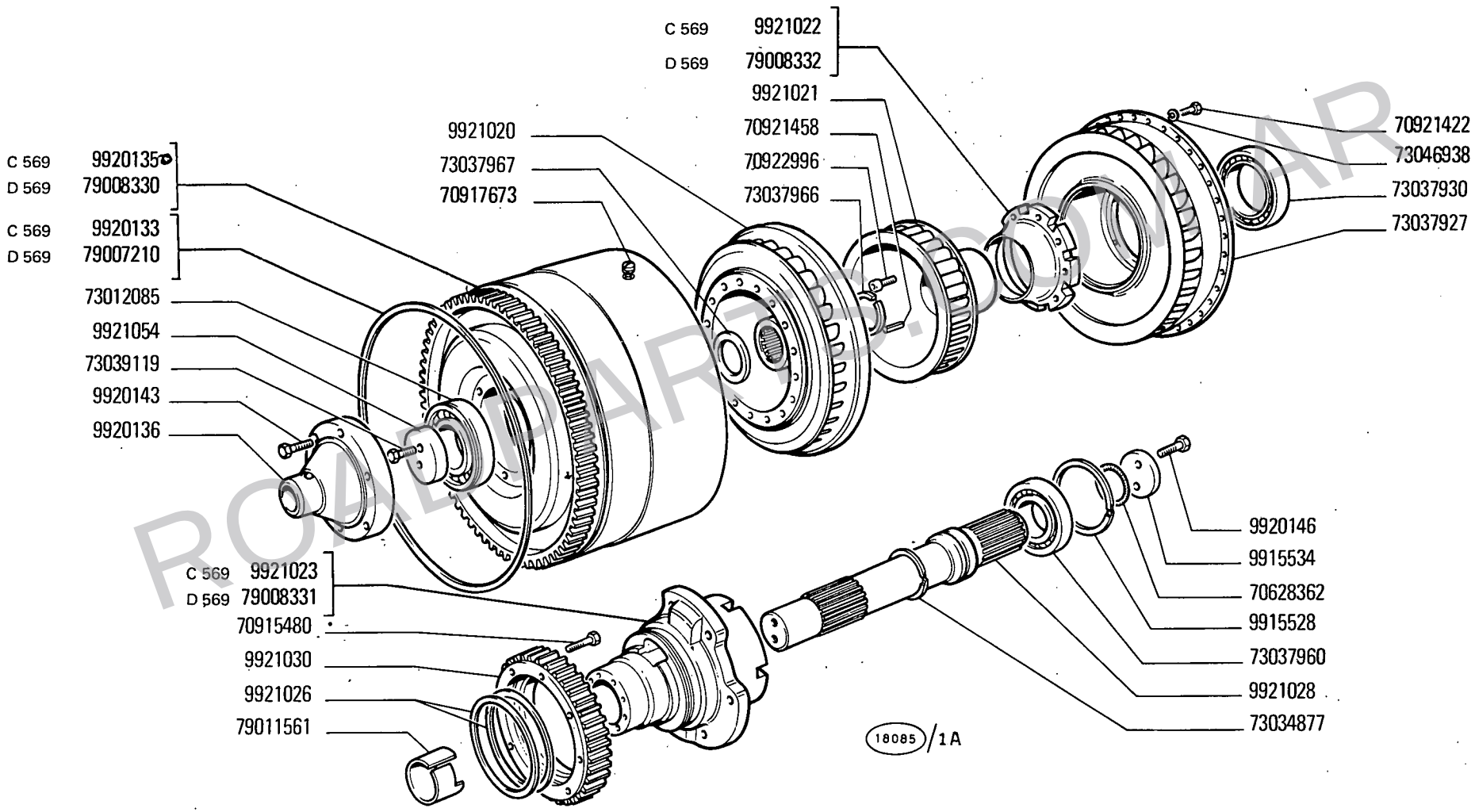

ROADPARTS.COM.AR

14 B

02 04
07 08

CONVERTITORE 4954210 - 79007215 (TWIN-DISC)

Convertisseur
Drehmomentwandler

Torque Converter
Convertidor de par

5

B1.05/1

N.T.R. 59
15-12-1979
604.01.010.05

WWW.ROADPARTS.COM.AR

MODIF	N.ORDINAZ.	Q.	DENOMINAZIONE	DESIGNATION	BENENNUNG	DESCRIPTION	DENOMINACIONES
	70922996	~~9915510~~	8 VITE	VIS	SCHRAUBE	SCREW	TORNILLO
70917673	~~70910231~~	~~9915522~~	2 TAPPO	BOUCHON	STOPFEN	PLUG	TAPON
	73046938	~~9915524~~	36 ROSETTA DI SICUREZZA	RONDELLE FREIN	SICHERUNGSRING	LOCKWASHER	ARANDELA DE FRENO
		9915528	1 ANELLO DI SICUREZZA	ARRETOIR	SICHERUNGSRING	LOCKRING	ANILLO DE FRENO
	70628362	~~9915532~~	1 ANELLO DI TENUTA	JOINT D'ETANCHEITE	DICHTRING	SEAL	JUNTA HERMETICA
		9915534	1 DISCO	DISQUE	SCHEIBE	PLATE	DISCO
	73012085	~~9920128~~	1 CUSCINETTO	ROULEMENT	LAGER	BEARING	RODAMIENTO
	73037960	~~9920129~~	1 CUSCINETTO	ROULEMENT	LAGER	BEARING	RODAMIENTO
	73037930	~~9920130~~	1 CUSCINETTO	ROULEMENT	LAGER	BEARING	RODAMIENTO
	C 569	9920133	1 ANELLO DI TENUTA	JOINT D'ETANCHEITE	DICHTRING	SEAL	JUNTA HERMETICA
	C 569	9920135	1 SCATOLA	CARTER	GEHAUSE	CASE	CAJA
		9920136	1 MOZZO	MOYEU	NABE	HUB	BUJE
	73034877	~~9920137~~	1 ANELLO DI SICUREZZA	ARRETOIR	SICHERUNGSRING	LOCKRING	ANILLO DE FRENO
70921422	~~70914670~~	~~9920141~~	36 VITE	VIS	SCHRAUBE	SCREW	TORNILLO
	73039119	~~9920142~~	2 VITE	VIS	SCHRAUBE	SCREW	TORNILLO
		9920143	6 VITE	VIS	SCHRAUBE	SCREW	TORNILLO
	70915480	~~9920144~~	8 VITE	VIS	SCHRAUBE	SCREW	TORNILLO
		9920146	2 VITE	VIS	SCHRAUBE	SCREW	TORNILLO
	73037967	~~9920148~~	1 ANELLO	BAGUE	RING	RING	ANILLO
	73037927	~~9921019~~	1 GIRANTE CONDUTTRICE	POMPE	PUMPENRAD	PUMP	IMPULSOR
		9921020	1 GIRANTE CONDOTTA	TURBINE	TURBINENRAD	TURBINE	ROTOR
		9921021	1 STATORE	STATOR	STATOR	STATOR	ESTATOR
	C 569	9921022	1 SCATOLA DEL CUSCINETTO	CUVETTE DE ROULEMENT	LAGERGEHAUSE	BEARING CASE	CAJA DE RODAMIENTO
	C 569	9921023	1 SCATOLA	CARTER	GEHAUSE	CASE	CAJA
	73037966	~~9921025~~	1 ANELLO DI SICUREZZA	ARRETOIR	SICHERUNGSRING	LOCKRING	ANILLO DE FRENO
		9921026	2 ANELLO DI SICUREZZA	ARRETOIR	SICHERUNGSRING	LOCKRING	ANILLO DE FRENO
	70921458	~~9921027~~	6 SPINA	GOUPILLE	STIFT	PIN	PASADOR
		9921028	1 ALBERO	ARBRE	WELLE	SHAFT	ARBOL
		9921030	1 INGRANAGGIO	PIGNON	ZAHNRAD	GEAR	PINON
	79011561	~~9921053~~	1 BOCCOLA	DOUILLE	BUECHSE	BUSH	CASQUILLO
		9921054	1 DISCO	DISQUE	SCHEIBE	PLATE	DISCO
	D 569	79007210	1 ANELLO DI TENUTA	JOINT D'ETANCHEITE	DICHTRING	SEAL	JUNTA HERMETICA
	D 569	79008330	1 SCATOLA	CARTER	GEHAUSE	CASE	CAJA
	D 569	79008331	1 SUPPORTO	SUPPORT	LAGER	SUPPORT	SOPORTE
	D 569	79008332	1 SCATOLA DEL CUSCINETTO	CUVETTE DE ROULEMENT	LAGERGEHAUSE	BEARING CASE	CAJA DE RODAMIENTO

ROADPARTS.COM.AR

WWW.ROADPARTS.COM.AR

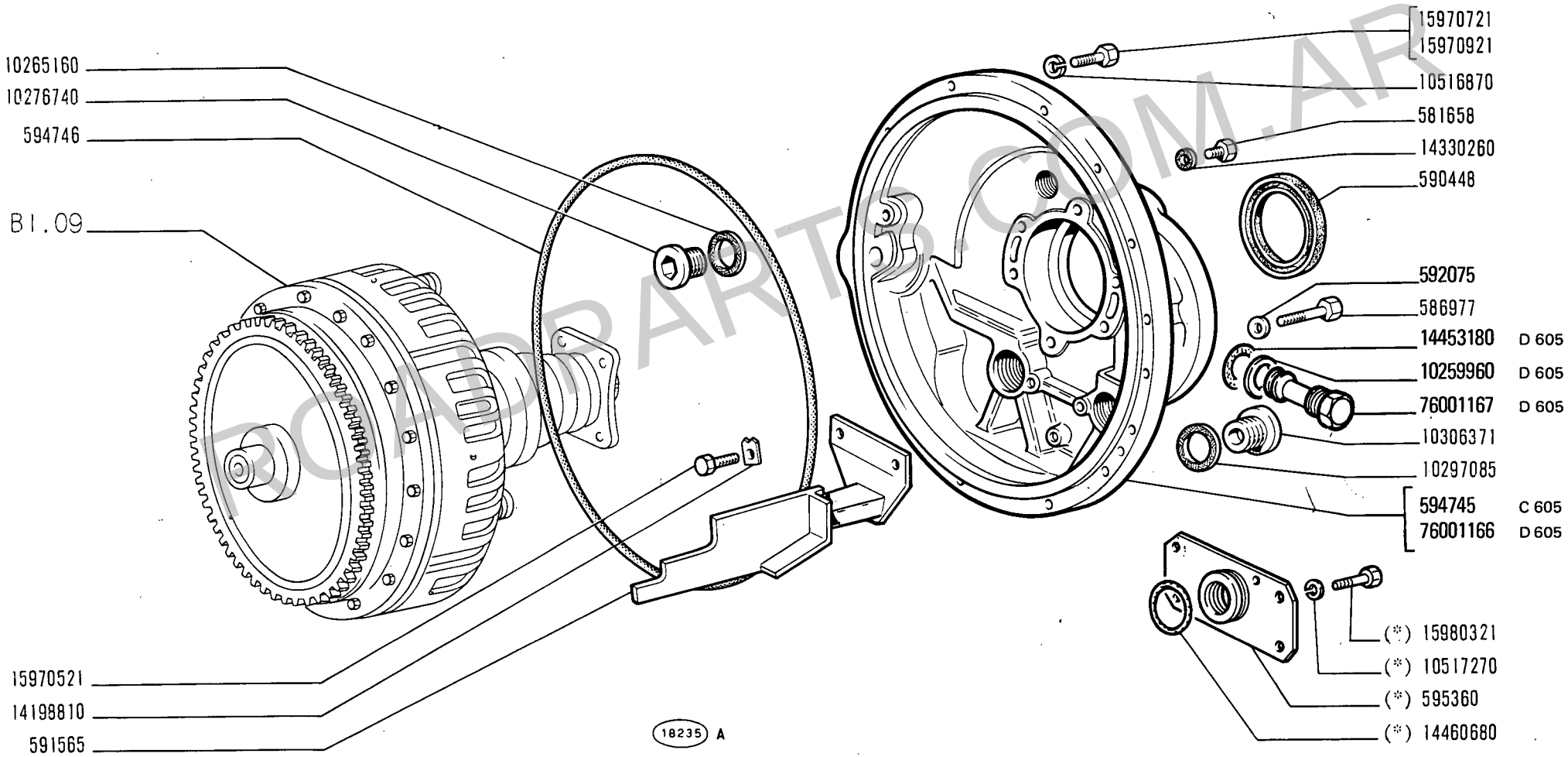

(*) - Vedere elenco -Voir la liste -Siehe Tabelle -See list -Vease la lista

ROADPARTS.COM.AR

WWW.ROADPARTS.COM.AR

MODIF	N.ORDINAZ.	Q.	DENOMINAZIONE	DESIGNATION	BENENNUNG	DESCRIPTION	DENOMINACIONES
	581658	1	TAPPO	BOUCHON	STOPFEN	PLUG	TAPON
	586977	6	VITE	VIS	SCHRAUBE	SCREW	TORNILLO
	590448	1	ANELLO DI TENUTA	JOINT D'ETANCHEITE	DICHTRING	SEAL	JUNTA HERMETICA
	591565	1	DEFLETTORE	DEFLECTEUR	LEITBLECH	DEFLECTOR	DEFLECTOR
	592075	6	ROSETTA	RONDELLE	SCHEIBE	WASHER	ARANDELA
C 605	594745	1	COPERCHIO	COUVERCLE	DECKEL	COVER	TAPA
	594746	1	GUARNIZIONE	JOINT	DICHTUNG	GASKET	JUNTA
	595360	1	COPERCHIO (*)	COUVERCLE	DECKEL	COVER	TAPA
	10265160	1	ROSETTA DI TENUTA	JOINT D'ETANCHEITE	DICHTRING	GASKET	JUNTA HERMETICA
	10276740	1	TAPPO	BOUCHON	STOPFEN	PLUG	TAPON
	10297085	1	ROSETTA DI TENUTA	JOINT D'ETANCHEITE	DICHTRING	GASKET	JUNTA HERMETICA
	10306371	1	TAPPO	BOUCHON	STOPFEN	PLUG	TAPON
	10516870	13	ROSETTA DI SICUREZZA	RONDELLE FREIN	SICHERUNGSRING	LOCKWASHER	ARANDELA DE FRENO
	10517270	4	ROSETTA DI SICUREZZA (*)	RONDELLE FREIN	SICHERUNGSRING	LOCKWASHER	ARANDELA DE FRENO
	14198810	3	PIASTRINA DI SICUREZZA	PLAQUETTE FREIN	SICHERUNGSBLECH	LOCKPLATE	PLACA DE FRENO
	14330260	1	ROSETTA DI TENUTA	JOINT D'ETANCHEITE	DICHTRING	GASKET	JUNTA HERMETICA
	14460680	1	ANELLO DI TENUTA (*)	JOINT D'ETANCHEITE	DICHTRING	SEAL	JUNTA HERMETICA
	15970521	3	VITE	VIS	SCHRAUBE	SCREW	TORNILLO
	15970721	1	VITE	VIS	SCHRAUBE	SCREW	TORNILLO
	15970921	12	VITE	VIS	SCHRAUBE	SCREW	TORNILLO
	15980321	4	VITE (*)	VIS	SCHRAUBE	SCREW	TORNILLO
D 605	10259960	1	GUARNIZIONE	JOINT	DICHTUNG	GASKET	JUNTA
D 605	14453180	1	GUARNIZIONE	JOINT	DICHTUNG	GASKET	JUNTA
D 605	76001166	1	COPERCHIO	COUVERCLE	DECKEL	COVER	TAPA
D 605	76001167	1	TAPPO	BOUCHON	STOPFEN	PLUG	TAPON

(*) TRATTORE SENZA IMPIANTO IDRAULICO — SANS INSTALLATION HYDRAULIQUE — OHNE HYDRAULISCHE ANLAGE — W/O HYDRAULIC SYSTEM — SIN INSTALACION HIDRAULICA

ROADPARTS.COM.AR

WWW.ROADPARTS.COM.AR

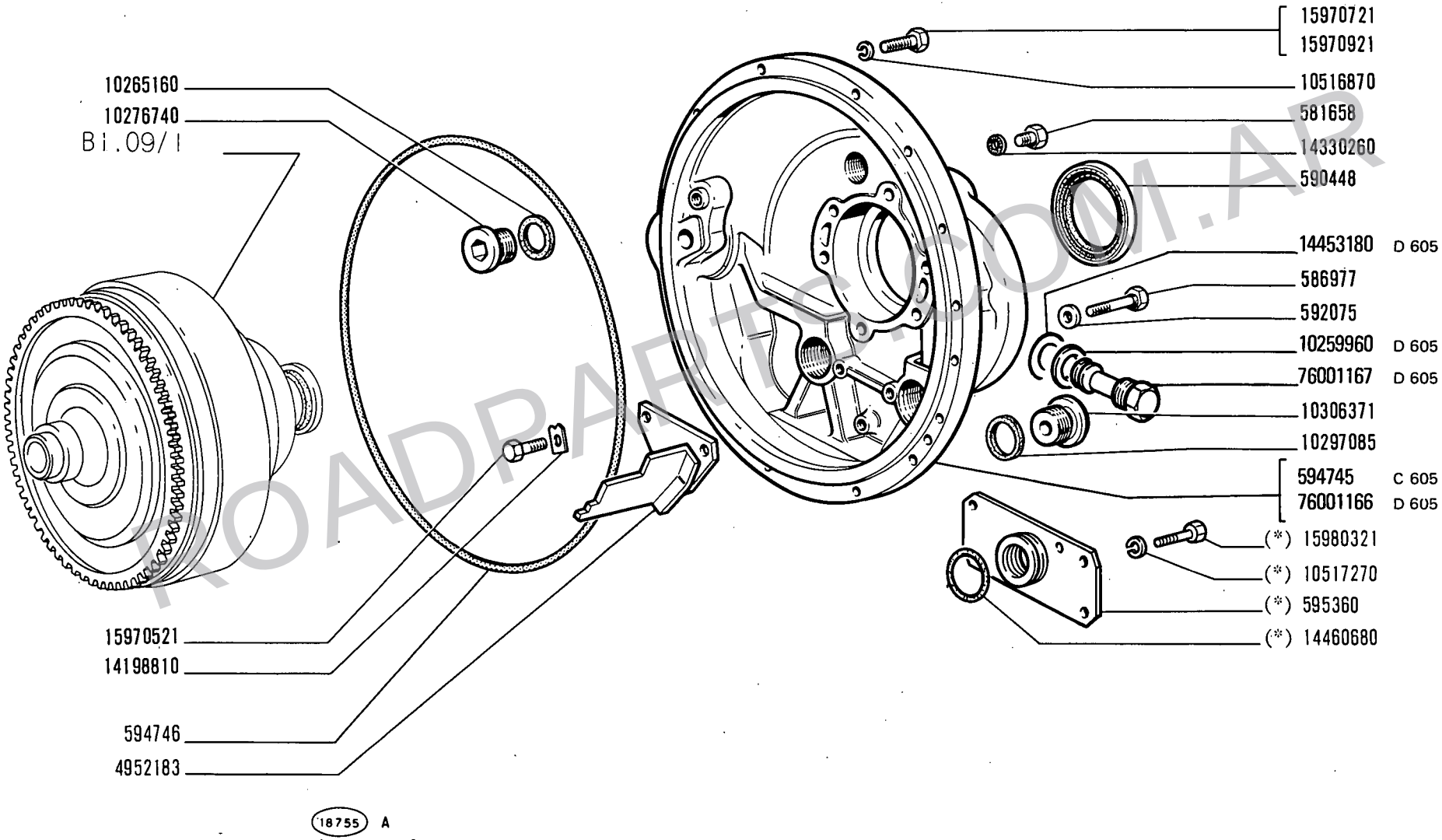

(*) - Vedere elenco -Voir la liste -Siehe tabelle -See list -Vease la lista

ROADPARTS.COM.AR

WWW.ROADPARTS.COM.AR

MODIF	N.ORDINAZ.	Q.	DENOMINAZIONE	DESIGNATION	BENENNUNG	DESCRIPTION	DENOMINACIONES
	581658	1	TAPPO	BOUCHON	STOPFEN	PLUG	TAPON
	586977	6	VITE	VIS	SCHRAUBE	SCREW	TORNILLO
	590448	1	ANELLO DI TENUTA	JOINT D'ETANCHEITE	DICHTRING	SEAL	JUNTA HERMETICA
	592075	6	ROSETTA	RONDELLE	SCHEIBE	WASHER	ARANDELA
C 605	594745	1	COPERCHIO	COUVERCLE	DECKEL	COVER	TAPA
	594746	1	GUARNIZIONE	JOINT	DICHTUNG	GASKET	JUNTA
	595360	1	COPERCHIO (*)	COUVERCLE	DECKEL	COVER	TAPA
	4952183	1	DEFLETTORE	DEFLECTEUR	LEITBLECH	DEFLECTOR	DEFLECTOR
	10265160	1	ROSETTA DI TENUTA	JOINT D'ETANCHEITE	DICHTRING	GASKET	JUNTA HERMETICA
	10276740	1	TAPPO	BOUCHON	STOPFEN	PLUG	TAPON
	10297085	1	ROSETTA DI TENUTA	JOINT D'ETANCHEITE	DICHTRING	GASKET	JUNTA HERMETICA
	10306371	1	TAPPO	BOUCHON	STOPFEN	PLUG	TAPON
	10516870	13	ROSETTA DI SICUREZZA	RONDELLE FREIN	SICHERUNGSRING	LOCKWASHER	ARANDELA DE FRENO
	10517270	4	ROSETTA DI SICUREZZA (*)	RONDELLE FREIN	SICHERUNGSRING	LOCKWASHER	ARANDELA DE FRENO
	14198810	3	PIASTRINA DI SICUREZZA	PLAQUETTE FREIN	SICHERUNGSBLECH	LOCKPLATE	PLACA DE FRENO
	14330260	1	ROSETTA DI TENUTA	JOINT D'ETANCHEITE	DICHTRING	GASKET	JUNTA HERMETICA
	14460680	1	ANELLO DI TENUTA (*)	JOINT D'ETANCHEITE	DICHTRING	SEAL	JUNTA HERMETICA
	15970521	3	VITE	VIS	SCHRAUBE	SCREW	TORNILLO
	15970721	1	VITE	VIS	SCHRAUBE	SCREW	TORNILLO
	15970921	12	VITE	VIS	SCHRAUBE	SCREW	TORNILLO
	15980321	4	VITE (*)	VIS	SCHRAUBE	SCREW	TORNILLO
D 605	10259960	1	GUARNIZIONE	JOINT	DICHTUNG	GASKET	JUNTA
D 605	14453180	1	GUARNIZIONE	JOINT	DICHTUNG	GASKET	JUNTA
D 605	76001166	1	COPERCHIO	COUVERCLE	DECKEL	COVER	TAPA
D 605	76001167	1	TAPPO	BOUCHON	STOPFEN	PLUG	TAPON

(*) TRATTORE SENZA IMPIANTO IDRAULICO — SANS INSTALLATION HYDRAULIQUE — OHNE HYDRAULISCHE ANLAGE — W/O HYDRAULIC SYSTEM — SIN INSTALACION HIDRAULICA

ROADPARTS.COM.AR

WWW.ROADPARTS.COM.AR

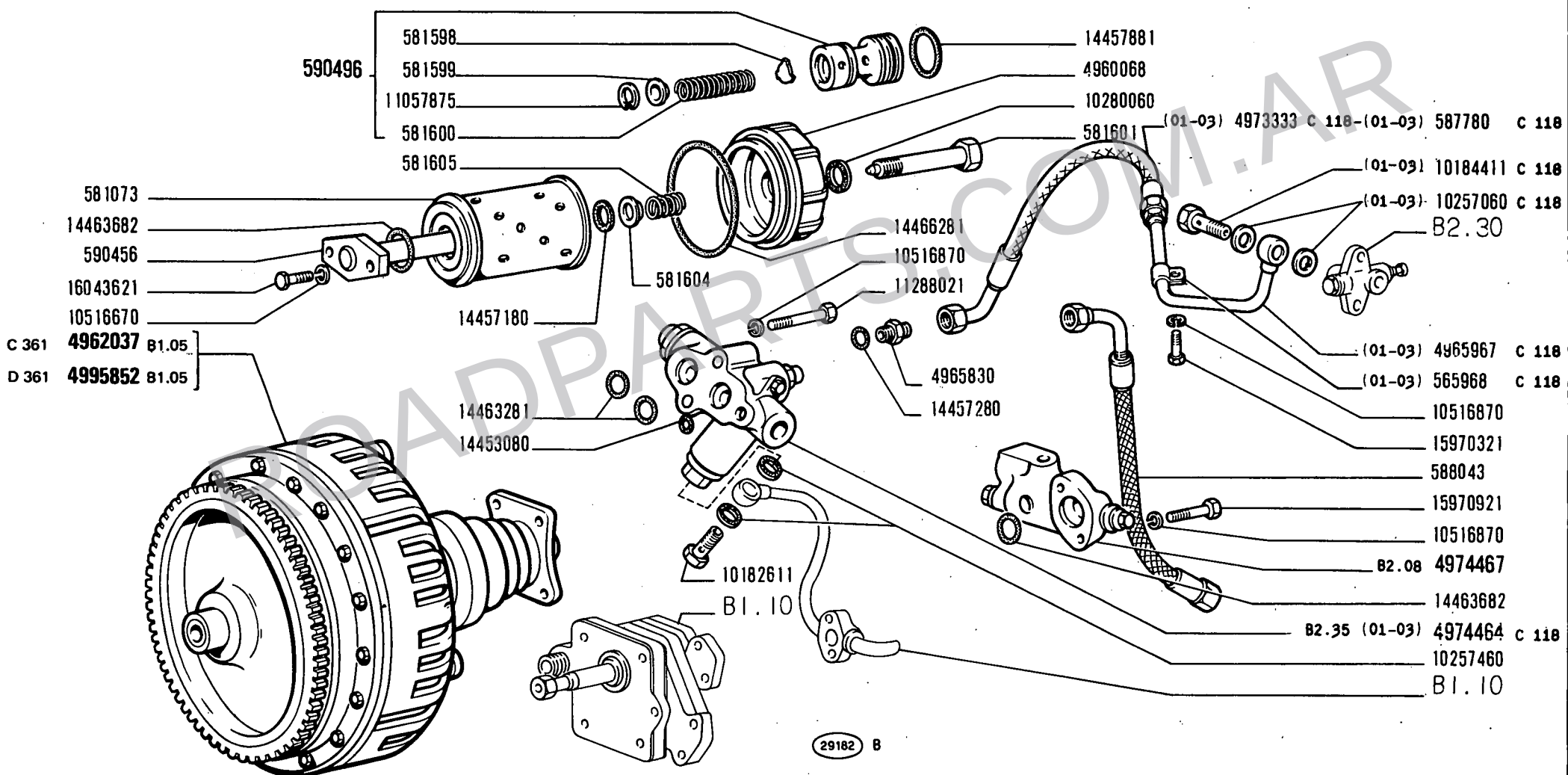

ROADPARTS.COM.AR

14 B

01 03
05 06

FRIZIONE, POMPE E VALVOLE

Embrayage, pompes et soupapes
Kupplungspumpe und Ventile

Clutch, Pumps and Valves
Embrague, bombas y válvulas

1

B1.09

1

N.T.R. 27
21-3-1977

WWW.ROADPARTS.COM.AR

MODIF	N.ORDINAZ.	Q.	DENOMINAZIONE	DESIGNATION	BENENNUNG	DESCRIPTION	DENOMINACIONES
C 118	565968	1	STAFFETTA (01-03)	COLLIER	HALTER	RETAINER	ABRAZADERA
	581073	1	FILTRO OLIO	FILTRE A HUILE	OELFILTER	OIL FILTER	FILTRO DE ACEITE
	581598	1	FLOTTANTE	FLOTTEUR	VENTILTRAEGER	CARRIER	VALVULA FLOTANTE
	581599	1	SCODELLINO	CUVETTE	TELLERSCHEIBE	CUP	PLATILLO
	581600	1	MOLLA	RESSORT	FEDER	SPRING	RESORTE
	581601	1	VITE	VIS	SCHRAUBE	SCREW	TORNILLO
	581604	1	SCODELLINO	CUVETTE	TELLERSCHEIBE	CUP	PLATILLO
	581605	1	MOLLA	RESSORT	FEDER	SPRING	RESORTE
C 118	581658	1	TAPPO (*) (01-03)	BOUCHON	STOPFEN	PLUG	TAPON
C 118	587780	1	TUBO FLESSIBILE (01-03)	TUYAU FLEXIBLE	SCHLAUCH	HOSE	MANGA FLEXIBLE
	588043	3	TUBO FLESSIBILE	TUYAU FLEXIBLE	SCHLAUCH	HOSE	MANGA FLEXIBLE
	590456	1	COLONNETTA	COLONNETTE	BOLZEN	STUD	ESPARRAGO
	590496	1	VALVOLA COMPL.	SOUPAPE	VENTIL	VALVE	VALVULA
	4960068	1	COPERCHIO	COUVERCLE	DECKEL	COVER	TAPA
C 361	4962037	1	FRIZIONE COMPL.	EMBRAYAGE	KUPPLUNG	CLUTCH	EMBRAGUE
	4965830	1	RACCORDO	RACCORD	STUTZEN	CONNECTION	RACOR
C 118	4965967	1	TUBO (01-03)	TUYAU	ROHR	PIPE	TUBO
C 118	4973333	1	TUBO FLESSIBILE (01-03)	TUYAU FLEXIBLE	SCHLAUCH	HOSE	MANGA FLEXIBLE
C 118	4974464	1	VALVOLA COMPL.(01-03)	SOUPAPE	VENTIL	VALVE	VALVULA
	4974467	1	VALVOLA COMPL.	SOUPAPE	VENTIL	VALVE	VALVULA
D 118	4989905	1	TUBO FLESSIBILE	TUYAU FLEXIBLE	SCHLAUCH	HOSE	MANGA FLEXIBLE
D 118	4989906	1	TUBO FLESSIBILE	TUYAU FLEXIBLE	SCHLAUCH	HOSE	MANGA FLEXIBLE
D 118	4989981	1	VALVOLA COMPL.(01-03)	SOUPAPE	VENTIL	VALVE	VALVULA
C 119	4989981	1	VALVOLA COMPL.(01-03)	SOUPAPE	VENTIL	VALVE	VALVULA
D 118	4990403	1	FASCETTA	COLLIER	HALTEBAND	STRAP	ABRAZADERA
D 118	4990404	1	STAFFETTA	COLLIER	HALTER	RETAINER	ABRAZADERA
D 118	4990407	1	STAFFETTA	COLLIER	HALTER	RETAINER	ABRAZADERA
	10182611	1	BOCCHETTONE	VIS-RACCORD	HOHLSCHRAUBE	UNION	BOQUILLA
C 118	10184411	1	BOCCHETTONE (01-03)	VIS-RACCORD	HOHLSCHRAUBE	UNION	BOQUILLA
C 118	10257060	2	ANELLO DI TENUTA (01-03)	JOINT D'ETANCHEITE	DICHTRING	SEAL	JUNTA HERMETICA
	10257460	2	ROSETTA DI TENUTA	JOINT D'ETANCHEITE	DICHTRING	GASKET	JUNTA HERMETICA
	10280060	1	ANELLO DI TENUTA	JOINT D'ETANCHEITE	DICHTRING	SEAL	JUNTA HERMETICA
	10516670	2	ROSETTA DI SICUREZZA	RONDELLE FREIN	SICHERUNGSRING	LOCKWASHER	ARANDELA DE FRENO
	10516870	5	ROSETTA DI SICUREZZA	RONDELLE FREIN	SICHERUNGSRING	LOCKWASHER	ARANDELA DE FRENO
D 118	10977521	1	VITE	VIS	SCHRAUBE	SCREW	TORNILLO
	11057875	1	ANELLO DI SICUREZZA	ARRETOIR	SICHERUNGSRING	LOCKRING	ANILLO DE FRENO
D 118	11195470	1	ROSETTA DI SICUREZZA	RONDELLE FREIN	SICHERUNGSRING	LOCKWASHER	ARANDELA DE FRENO
	11288021	2	VITE	VIS	SCHRAUBE	SCREW	TORNILLO
C 118	14330260	1	ROSETTA DI TENUTA (*) (01-03)	JOINT D'ETANCHEITE	DICHTRING	GASKET	JUNTA HERMETICA
	14453080	1	ANELLO DI TENUTA	JOINT D'ETANCHEITE	DICHTRING	SEAL	JUNTA HERMETICA
	14457180	1	ANELLO DI TENUTA	JOINT D'ETANCHEITE	DICHTRING	SEAL	JUNTA HERMETICA
	14457280	1	ANELLO DI TENUTA	JOINT D'ETANCHEITE	DICHTRING	SEAL	JUNTA HERMETICA

ROADPARTS.COM.AR

WWW.ROADPARTS.COM.AR

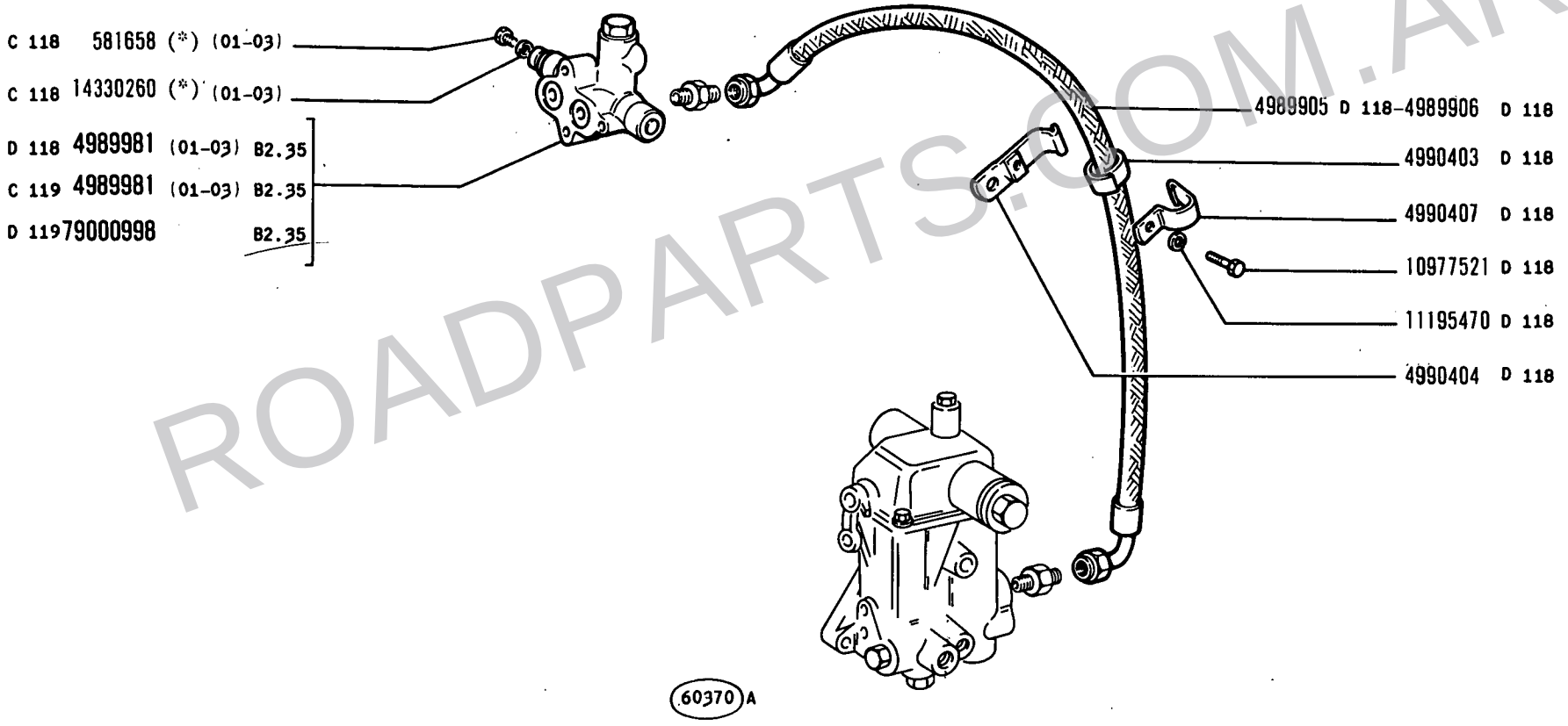

(*) Vedere elenco - Voir la liste - Siehe tabelle - See list - Véase la lista

ROADPARTS.COM.AR

WWW.ROADPARTS.COM.AR

MODIF	N.ORDINAZ.	Q.	DENOMINAZIONE	DESIGNATION	BENENNUNG	DESCRIPTION	DENOMINACIONES
	14457881	1	ANELLO DI TENUTA	JOINT D'ETANCHEITE	DICHTRING	SEAL	JUNTA HERMETICA
	14463281	2	ANELLO DI TENUTA	JOINT D'ETANCHEITE	DICHTRING	SEAL	JUNTA HERMETICA
	14463682	2	ANELLO DI TENUTA	JOINT D'ETANCHEITE	DICHTRING	SEAL	JUNTA HERMETICA
	14466281	1	ANELLO DI TENUTA	JOINT D'ETANCHEITE	DICHTRING	SEAL	JUNTA HERMETICA
	15970321	1	VITE	VIS	SCHRAUBE	SCREW	TORNILLO
	15970921	2	VITE	VIS	SCHRAUBE	SCREW	TORNILLO
	16043621	2	VITE	VIS	SCHRAUBE	SCREW	TORNILLO
D 119	79000998	1	VALVOLA COMPL.	SOUPAPE	VENTIL	VALVE	VALVULA
D 361	4995852	1	FRIZIONE COMPL.	EMBRAYAGE	KUPPLUNG	CLUTCH	EMBRAGUE
		(*)	-SPECIALE PER RICAMBI	- SPECIAL POUR RECHANGES	- EXTRA FUER DEN ERSATZ	- SPECIFIC FOR REPLACEMENTS	- ESPECIAL PARA RECAMBIOS

ROADPARTS.COM.AR

WWW.ROADPARTS.COM.AR

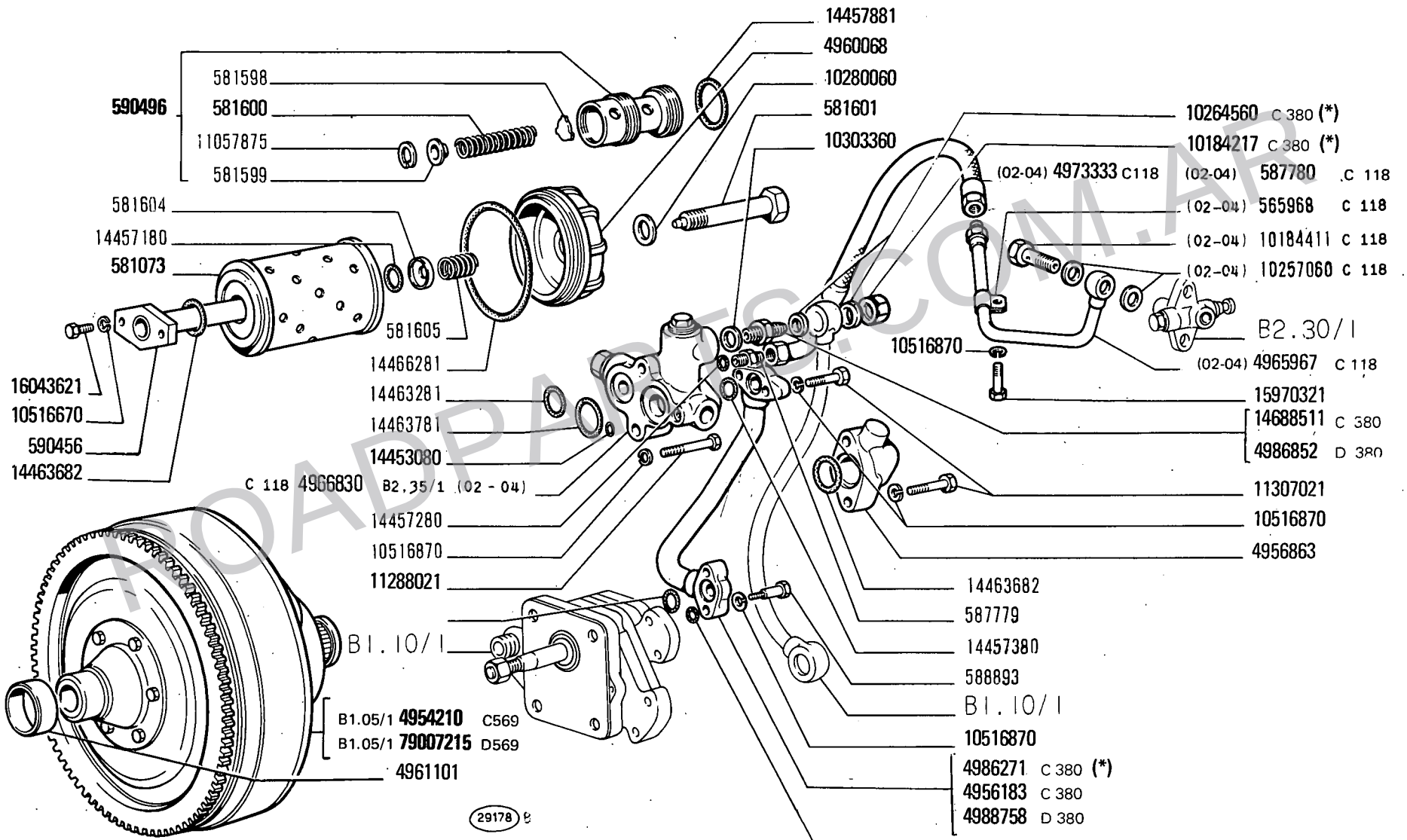

(*) Vedere elenco - Voir la liste - Siehe tabelle - See list - Véase la lista

ROADPARTS.COM.AR

WWW.ROADPARTS.COM.AR

MODIF	N.ORDINAZ.	Q.	DENOMINAZIONE	DESIGNATION	BENENNUNG	DESCRIPTION	DENOMINACIONES
C 118	565968	1	STAFFETTA (02-04)	COLLIER	HALTER	RETAINER	ABRAZADERA
	581073	1	FILTRO OLIO	FILTRE A HUILE	OELFILTER	OIL FILTER	FILTRO DE ACEITE
	581598	1	FLOTTANTE	FLOTTEUR	VENTILTRAEGER	CARRIER	VALVULA FLOTANTE
	581599	1	SCODELLINO	CUVETTE	TELLERSCHEIBE	CUP	PLATILLO
	581600	1	MOLLA	RESSORT	FEDER	SPRING	RESORTE
	581601	1	VITE	VIS	SCHRAUBE	SCREW	TORNILLO
	581604	1	SCODELLINO	CUVETTE	TELLERSCHEIBE	CUP	PLATILLO
	581605	1	MOLLA	RESSORT	FEDER	SPRING	RESORTE
C 118	581658	1	TAPPO (*) (02-04)	BOUCHON	STOPFEN	PLUG	TAPON
	587779	1	RACCORDO	RACCORD	STUTZEN	CONNECTION	RACOR
C 118	587780	1	TUBO FLESSIBILE (02-04)	TUYAU FLEXIBLE	SCHLAUCH	HOSE	MANGA FLEXIBLE
	588893	2	VITE	VIS	SCHRAUBE	SCREW	TORNILLO
	590456	1	COLONNETTA	COLONNETTE	BOLZEN	STUD	ESPARRAGO
	590496	1	VALVOLA COMPL.	SOUPAPE	VENTIL	VALVE	VALVULA
C 569	4954210	1	CONVERTITORE DI COPPIA COMPL.	CONVERTISSEUR DE COUPLE	DREHMOMENTWANDLER	TORQUE CONVERTER	CONVERTIDOR DE PAR
C 380	4956183	1	TUBO	TUYAU	ROHR	PIPE	TUBO
			-DI MANDATA	- DE REFOULEMENT	- ZULAUF	- DELIVERY	- DE ENVIO
	4956863	1	RACCORDO	RACCORD	STUTZEN	CONNECTION	RACOR
	4960068	1	COPERCHIO	COUVERCLE	DECKEL	COVER	TAPA
	4961101	1	BOCCOLA	DOUILLE	BUECHSE	BUSH	CASQUILLO
C 118	4965967	1	TUBO (02-04)	TUYAU	ROHR	PIPE	TUBO
C 118	4966830	1	VALVOLA COMPL.(02-04)	SOUPAPE	VENTIL	VALVE	VALVULA
C 118	4973333	1	TUBO FLESSIBILE (02-04)	TUYAU FLEXIBLE	SCHLAUCH	HOSE	MANGA FLEXIBLE
D 118	4989905	1	TUBO FLESSIBILE	TUYAU FLEXIBLE	SCHLAUCH	HOSE	MANGA FLEXIBLE
D 118	4989906	1	TUBO FLESSIBILE	TUYAU FLEXIBLE	SCHLAUCH	HOSE	MANGA FLEXIBLE
D 118	4989980	1	VALVOLA COMPL.(02-04)	SOUPAPE	VENTIL	VALVE	VALVULA
C 119	4989980	1	VALVOLA COMPL.(02-04)	SOUPAPE	VENTIL	VALVE	VALVULA
D 118	4990403	1	FASCETTA	COLLIER	HALTEBAND	STRAP	ABRAZADERA
D 118	4990404	1	STAFFETTA	COLLIER	HALTER	RETAINER	ABRAZADERA
D 118	4990407	1	STAFFETTA	COLLIER	HALTER	RETAINER	ABRAZADERA
C 118	10184411	1	BOCCHETTONE (02-04)	VIS-RACCORD	HOHLSCHRAUBE	UNION	BOQUILLA
C 118	10257060	2	ANELLO DI TENUTA (02-04)	JOINT D'ETANCHEITE	DICHTRING	SEAL	JUNTA HERMETICA
	10280060	1	ANELLO DI TENUTA	JOINT D'ETANCHEITE	DICHTRING	SEAL	JUNTA HERMETICA
	10303360	1	ROSETTA DI TENUTA	JOINT D'ETANCHEITE	DICHTRING	GASKET	JUNTA HERMETICA
	10516670	2	ROSETTA DI SICUREZZA	RONDELLE FREIN	SICHERUNGSRING	LOCKWASHER	ARANDELA DE FRENO
	10516870	9	ROSETTA DI SICUREZZA	RONDELLE FREIN	SICHERUNGSRING	LOCKWASHER	ARANDELA DE FRENO
D 118	10977521	1	VITE	VIS	SCHRAUBE	SCREW	TORNILLO
	11057875	1	ANELLO DI SICUREZZA	ARRETOIR	SICHERUNGSRING	LOCKRING	ANILLO DE FRENO
D 118	11195470	1	ROSETTA DI SICUREZZA	RONDELLE FREIN	SICHERUNGSRING	LOCKWASHER	ARANDELA DE FRENO
	11288021	2	VITE	VIS	SCHRAUBE	SCREW	TORNILLO
	11307021	4	VITE	VIS	SCHRAUBE	SCREW	TORNILLO
C 118	14330260	1	ROSETTA DI TENUTA (*) (02-04)	JOINT D'ETANCHEITE	DICHTRING	GASKET	JUNTA HERMETICA

ROADPARTS.COM.AR

WWW.ROADPARTS.COM.AR

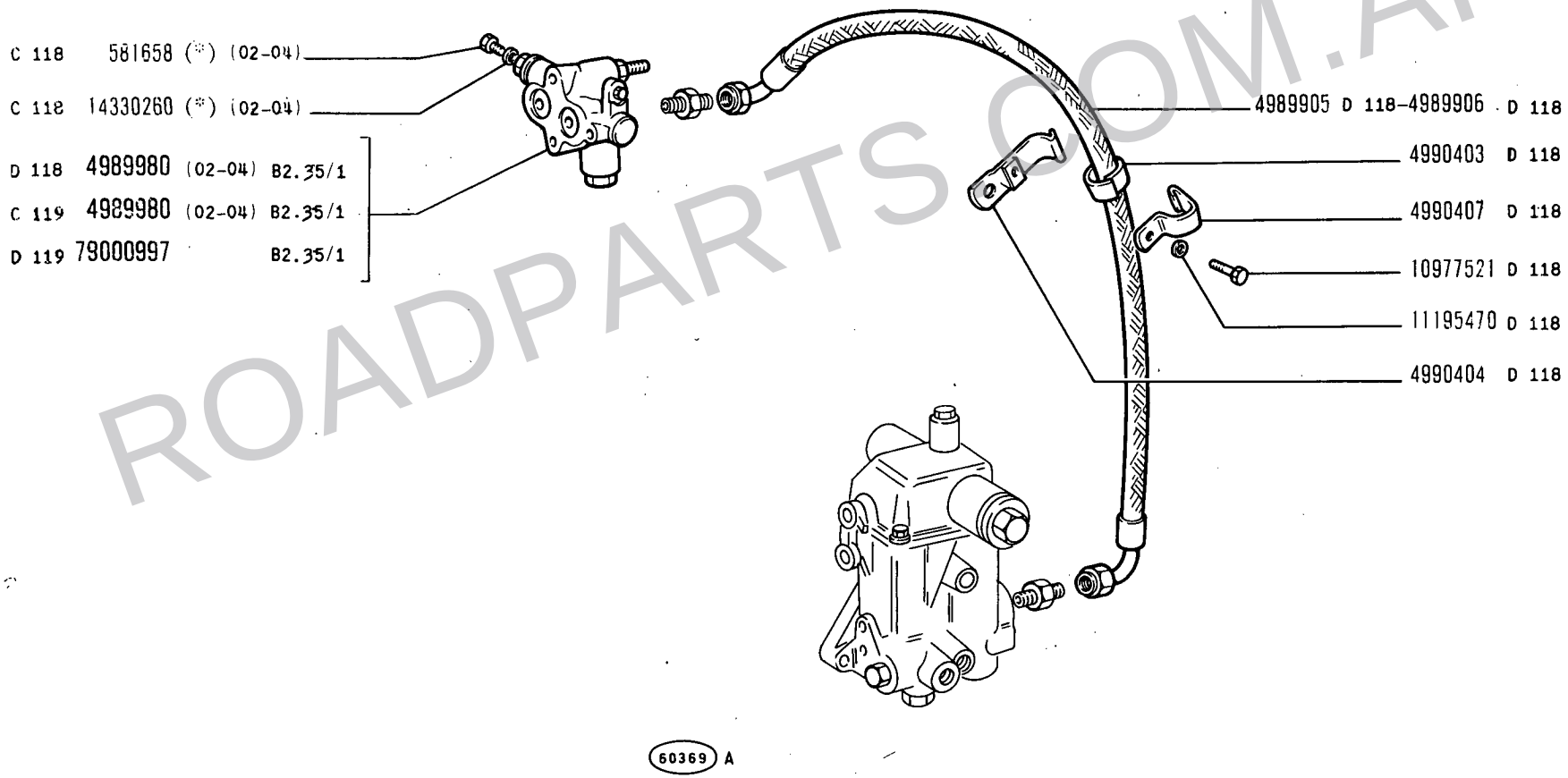

(*) Vedere elenco - Voir la liste - Siehe tabelle - See list - Véase la lista

ROADPARTS.COM.AR

WWW.ROADPARTS.COM.AR

MODIF	N.ORDINAZ.	Q.	DENOMINAZIONE	DESIGNATION	BENENNUNG	DESCRIPTION	DENOMINACIONES
	14453080	1	ANELLO DI TENUTA	JOINT D'ETANCHEITE	DICHTRING	SEAL	JUNTA HERMETICA
	14456981	2	ANELLO DI TENUTA	JOINT D'ETANCHEITE	DICHTRING	SEAL	JUNTA HERMETICA
	14457180	1	ANELLO DI TENUTA	JOINT D'ETANCHEITE	DICHTRING	SEAL	JUNTA HERMETICA
	14457280	1	ANELLO DI TENUTA	JOINT D'ETANCHEITE	DICHTRING	SEAL	JUNTA HERMETICA
	14457380	2	ANELLO DI TENUTA	JOINT D'ETANCHEITE	DICHTRING	SEAL	JUNTA HERMETICA
	14457881	1	ANELLO DI TENUTA	JOINT D'ETANCHEITE	DICHTRING	SEAL	JUNTA HERMETICA
	14463281	1	ANELLO DI TENUTA	JOINT D'ETANCHEITE	DICHTRING	SEAL	JUNTA HERMETICA
	14463682	2	ANELLO DI TENUTA	JOINT D'ETANCHEITE	DICHTRING	SEAL	JUNTA HERMETICA
	14463781	1	ANELLO DI TENUTA	JOINT D'ETANCHEITE	DICHTRING	SEAL	JUNTA HERMETICA
	14466281	1	ANELLO DI TENUTA	JOINT D'ETANCHEITE	DICHTRING	SEAL	JUNTA HERMETICA
C 380	14688511	1	RACCORDO	RACCORD	STUTZEN	CONNECTION	RACOR
	15970321	1	VITE	VIS	SCHRAUBE	SCREW	TORNILLO
	16043621	2	VITE	VIS	SCHRAUBE	SCREW	TORNILLO
D 119	79000997	1	VALVOLA COMPL.	SOUPAPE	VENTIL	VALVE	VALVULA
C 380	4986271	1	TUBO (*)	TUYAU	ROHR	PIPE	TUBO
D 380	4986852	1	RACCORDO	RACCORD	STUTZEN	CONNECTION	RACOR
D 380	4988758	1	TUBO	TUYAU	ROHR	PIPE	TUBO
D 380	10184217	1	TAPPO (*)	BOUCHON	STOPFEN	PLUG	TAPON
D 380	10264560	2	GUARNIZIONE (*)	JOINT	DICHTUNG	GASKET	JUNTA
D 569	79007215	1	CONVERTITORE DI COPPIA COMPL.	CONVERTISSEUR DE COUPLE	DREHMOMENTWANDLER	TORQUE CONVERTER	CONVERTIDOR DE PAR

(*) SPECIALE PER RICAMBI — SPECIAL POUR RECHANGES — EXTRA FUER DEN ERSATZ — SPECIFIC FOR REPLACEMENTS — ESPECIAL PARA RECAMBIOS

ROADPARTS.COM.AR

WWW.ROADPARTS.COM.AR

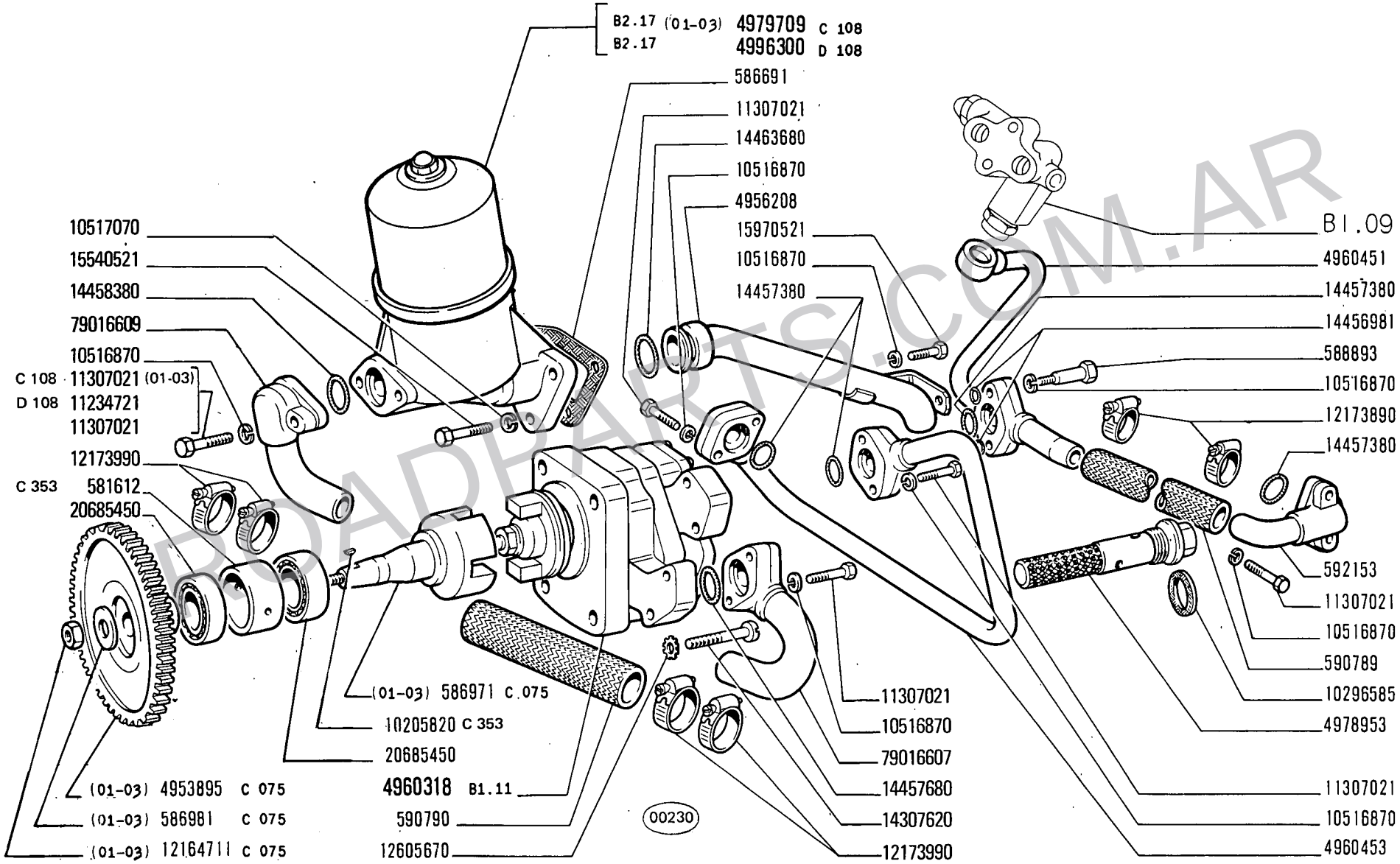

ROADPARTS.COM.AR

WWW.ROADPARTS.COM.AR

MODIF	N.ORDINAZ.	Q.	DENOMINAZIONE	DESIGNATION	BENENNUNG	DESCRIPTION	DENOMINACIONES
C 353	581612	1	DISTANZIALE	ENTRETOISE	ABSTANDSTUECK	SPACER	SEPARADOR
	586691	1	GUARNIZIONE	JOINT	DICHTUNG	GASKET	JUNTA
C 075	586971	1	ALBERO (01-03)	ARBRE	WELLE	SHAFT	ARBOL
C 075	586981	1	ROSETTA (01-03)	RONDELLE	SCHEIBE	WASHER	ARANDELA
	588893	2	VITE	VIS	SCHRAUBE	SCREW	TORNILLO
	590789	1	MANICOTTO	MANCHON	MUFFE	SLEEVE	MANGA
	590790	1	MANICOTTO	MANCHON	MUFFE	SLEEVE	MANGA
	592153	1	TUBO	TUYAU	ROHR	PIPE	TUBO
C 075	4953895	1	INGRANAGGIO (01-03)	PIGNON	ZAHNRAD	GEAR	PINON
	4956208	1	TUBO	TUYAU	ROHR	PIPE	TUBO
	4960318	1	POMPA COMPL.	POMPE	PUMPE	PUMP	BOMBA
	4960451	1	TUBO	TUYAU	ROHR	PIPE	TUBO
	4960453	1	TUBO	TUYAU	ROHR	PIPE	TUBO
79016607	~~4965965~~	1	TUBO	TUYAU	ROHR	PIPE	TUBO
79016609	~~4973376~~	1	TUBO	TUYAU	ROHR	PIPE	TUBO
	4978953	1	FILTRO	FILTRE	FILTER	FILTER	FILTRO
C 108	4979709	1	FILTRO OLIO COMPL.(01-03)	FILTRE A HUILE	OELFILTER	OIL FILTER	FILTRO DE ACEITE
C 353-D 075	4993964	1	ALBERO	ARBRE	WELLE	SHAFT	ARBOL
C 364-D 075	4993965	1	INGRANAGGIO CONDOTTO	PIGNON CONDUIT	ANGETRIEBENES ZAHNRAD	DRIVEN GEAR	PINON CONDUCIDO
D 108	4996300	1	FILTRO OLIO COMPL.	FILTRE A HUILE	OELFILTER	OIL FILTER	FILTRO DE ACEITE
C 353	10205820	1	LINGUETTA	LINGUET	SCHEIBENFEDER	KEY	CHAVETA
	10296585	1	ROSETTA DI TENUTA	JOINT D'ETANCHEITE	DICHTRING	GASKET	JUNTA HERMETICA
	10516870	11	ROSETTA DI SICUREZZA	RONDELLE FREIN	SICHERUNGSRING	LOCKWASHER	ARANDELA DE FRENO
	10517070	3	ROSETTA DI SICUREZZA	RONDELLE FREIN	SICHERUNGSRING	LOCKWASHER	ARANDELA DE FRENO
C 364-D 075	11067875	1	ANELLO DI SICUREZZA	ARRETOIR	SICHERUNGSRING	LOCKRING	ANILLO DE FRENO
D 108	11234721	2	VITE	VIS	SCHRAUBE	SCREW	TORNILLO
	11307021	6	VITE	VIS	SCHRAUBE	SCREW	TORNILLO
C 108	11307021	2	VITE (01-03)	VIS	SCHRAUBE	SCREW	TORNILLO
C 075	12164711	1	DADO (01-03)	ECROU	MUTTER	NUT	TUERCA
	12173890	2	COLLARE	COLLIER	SCHELLE	COLLAR	ABRAZADERA
	12173990	4	COLLARE	COLLIER	SCHELLE	COLLAR	ABRAZADERA
	12605670	4	ROSETTA DI SICUREZZA	RONDELLE FREIN	SICHERUNGSRING	LOCKWASHER	ARANDELA DE FRENO
	14307620	4	VITE	VIS	SCHRAUBE	SCREW	TORNILLO
	14456981	2	ANELLO DI TENUTA	JOINT D'ETANCHEITE	DICHTRING	SEAL	JUNTA HERMETICA
	14457380	4	ANELLO DI TENUTA	JOINT D'ETANCHEITE	DICHTRING	SEAL	JUNTA HERMETICA
	14457680	1	ANELLO DI TENUTA	JOINT D'ETANCHEITE	DICHTRING	SEAL	JUNTA HERMETICA
	14458380	1	ANELLO DI TENUTA	JOINT D'ETANCHEITE	DICHTRING	SEAL	JUNTA HERMETICA
	14463680	1	ANELLO DI TENUTA	JOINT D'ETANCHEITE	DICHTRING	SEAL	JUNTA HERMETICA
	15540521	3	VITE	VIS	SCHRAUBE	SCREW	TORNILLO
	15970521	1	VITE	VIS	SCHRAUBE	SCREW	TORNILLO
	16044121	2	VITE	VIS	SCHRAUBE	SCREW	TORNILLO
	20685450	2	CUSCINETTO	ROULEMENT	LAGER	BEARING	RODAMIENTO
C 364-D 353	14307530	1	VITE	VIS	SCHRAUBE	SCREW	TORNILLO
D 353	79009557	1	DISTANZIALE	ENTRETOISE	ABSTANDSTUECK	SPACER	SEPARADOR
C 364-D 353	79010057	1	ALBERO	ARBRE	WELLE	SHAFT	ARBOL
C 364-D 353	79010058	1	TASSELLO	TAMPON	BEILAGE	PAD	TACO
C 364-D 353	79010059	1	LINGUETTA	LINGUET	SCHEIBENFEDER	KEY	CHAVETA
D 364	11067475	1	ANELLO DI SICUREZZA	ARRETOIR	SICHERUNGSRING	LOCKRING	ANILLO DE FRENO
D 364	79010926	1	ALBERO	ARBRE	WELLE	SHAFT	ARBOL
D 364	79010927	1	INGRANAGGIO CONDOTTO	PIGNON CONDUIT	ANGETRIEBENES ZAHNRAD	DRIVEN GEAR	PINON CONDUCTOR

ROADPARTS.COM.AR

WWW.ROADPARTS.COM.AR

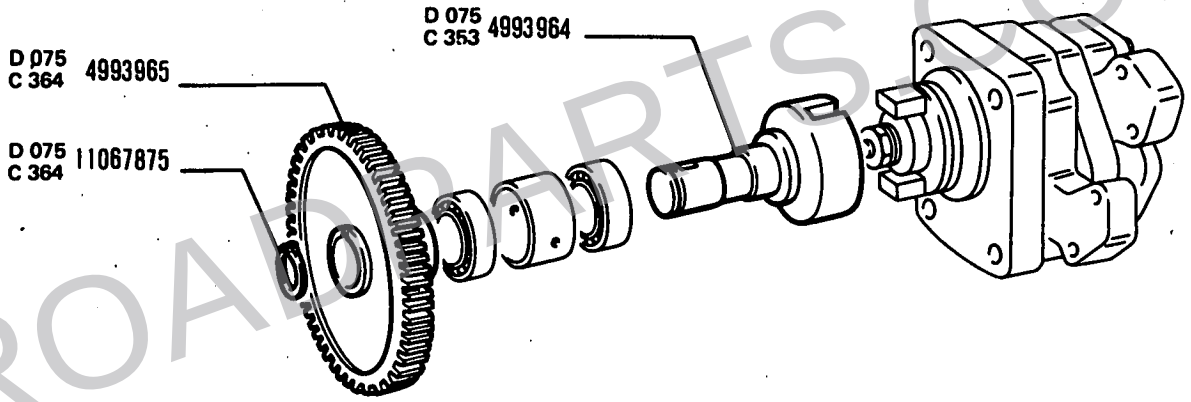

00231

ROADPARTS.COM.AR

WWW.ROADPARTS.COM.AR

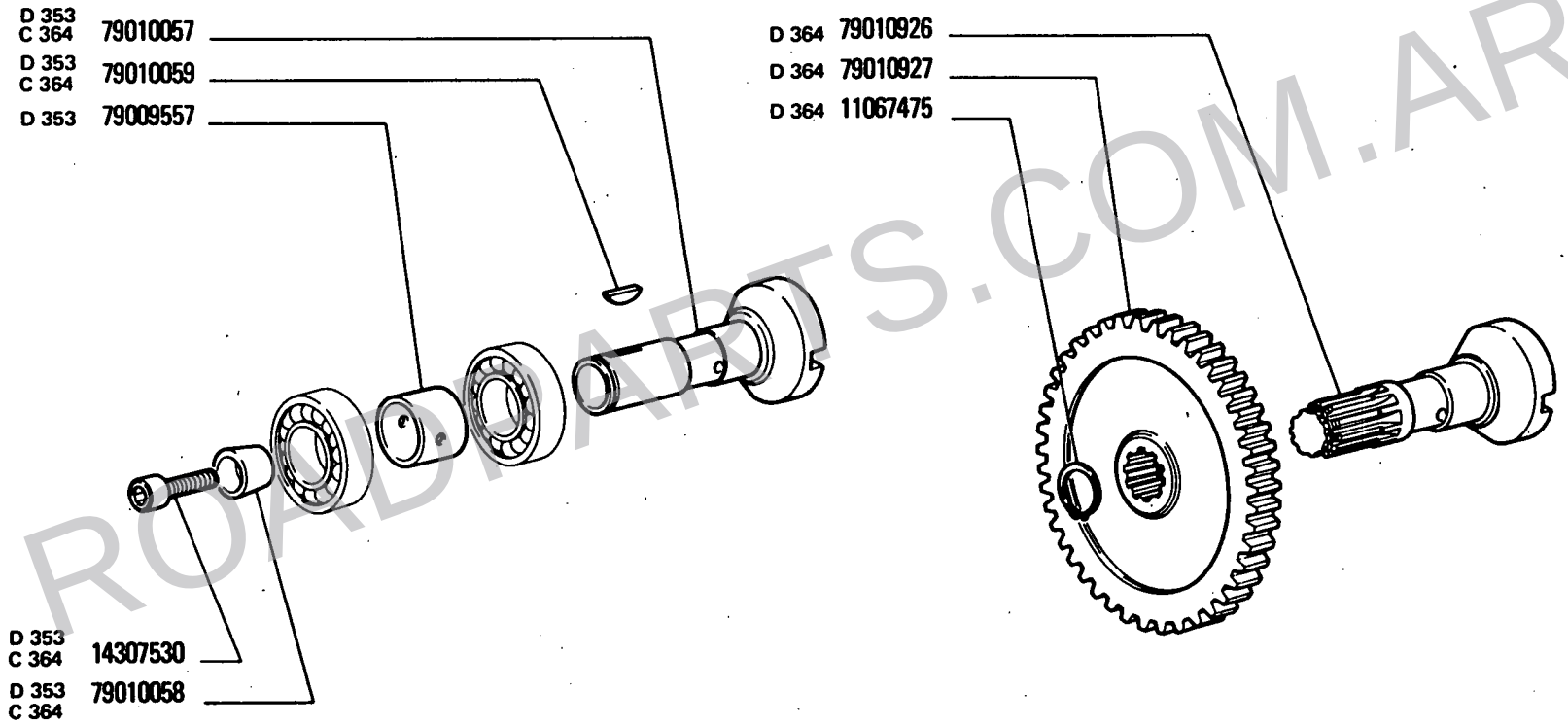

ROADPARTS.COM.AR

00232

14 B

01 03
05 06

TUBAZIONI ASPIRAZIONE E POMPE

Canalisations d'aspiration et pompes
Saugleitung und Pumpe

Suction lines and pumps
Tuberías de aspiracion y bombas

WWW.ROADPARTS.COM.AR

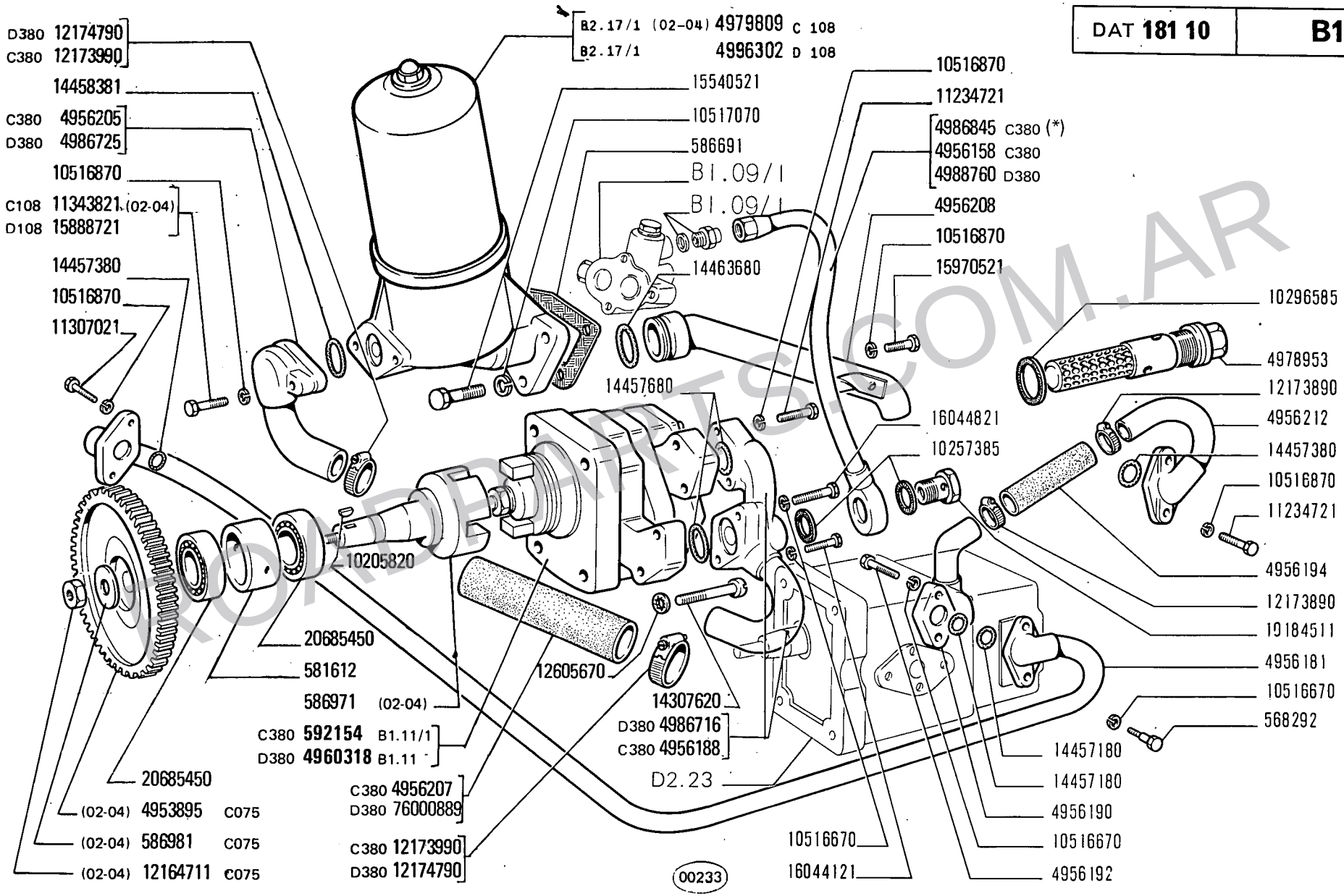

(*) Vedere elenco - Voir la liste - Siehe Tabelle - See list - Véase la lista

WWW.ROADPARTS.COM.AR

MODIF	N.ORDINAZ.	Q.	DENOMINAZIONE	DESIGNATION	BENENNUNG	DESCRIPTION	DENOMINACIONES
	568292	2	VITE	VIS	SCHRAUBE	SCREW	TORNILLO
C 353	581612	1	DISTANZIALE	ENTRETOISE	ABSTANDSTUECK	SPACER	SEPARADOR
	586691	1	GUARNIZIONE	JOINT	DICHTUNG	GASKET	JUNTA
C 075	586971	1	ALBERO (02-04)	ARBRE	WELLE	SHAFT	ARBOL
C 075	586981	1	ROSETTA (02-04)	RONDELLE	SCHEIBE	WASHER	ARANDELA
C 380	592154	1	POMPA COMPL.	POMPE	PUMPE	PUMP	BOMBA
C 075	4953895	1	INGRANAGGIO (02-04)	PIGNON	ZAHNRAD	GEAR	PINON
C 380	4956158	1	TUBO	TUYAU	ROHR	PIPE	TUBO
	4956181	1	TUBO	TUYAU	ROHR	PIPE	TUBO
C 380	4956188	1	RACCORDO	RACCORD	STUTZEN	CONNECTION	RACOR
	4956190	1	TUBO ANT.	TUYAU	ROHR	PIPE	TUBO
	4956192	2	VITE	VIS	SCHRAUBE	SCREW	TORNILLO
	4956194	1	MANICOTTO	MANCHON	MUFFE	SLEEVE	MANGA
C 380	4956205	1	TUBO	TUYAU	ROHR	PIPE	TUBO
C 380	4956207	1	MANICOTTO	MANCHON	MUFFE	SLEEVE	MANGA
	4956208	1	TUBO	TUYAU	ROHR	PIPE	TUBO
	4956212	1	TUBO POST.	TUYAU	ROHR	PIPE	TUBO
	4978953	1	FILTRO	FILTRE	FILTER	FILTER	FILTRO
C 108	4979809	1	FILTRO OLIO COMPL.(02-04)	FILTRE A HUILE	OELFILTER	OIL FILTER	FILTRO DE ACEITE
C 353-D 075	4993964	1	ALBERO	ARBRE	WELLE	SHAFT	ARBOL
C 364-D 075	4993965	1	INGRANAGGIO CONDOTTO	PIGNON CONDUIT	ANGETRIEBENES ZAHNRAD	DRIVEN GEAR	PINON CONDUCIDO
D 108	4996302	1	FILTRO OLIO COMPL.	FILTRE A HUILE	OELFILTER	OIL FILTER	FILTRO DE ACEITE
	10184511	1	BOCCHETTONE	VIS-RACCORD	HOHLSCHRAUBE	UNION	BOQUILLA
C 353	10205820	1	LINGUETTA	LINGUET	SCHEIBENFEDER	KEY	CHAVETA
	10257385	2	ROSETTA DI TENUTA	JOINT D'ETANCHEITE	DICHTRING	GASKET	JUNTA HERMETICA
	10296585	1	ROSETTA DI TENUTA	JOINT D'ETANCHEITE	DICHTRING	GASKET	JUNTA HERMETICA
	10516670	6	ROSETTA DI SICUREZZA	RONDELLE FREIN	SICHERUNGSRING	LOCKWASHER	ARANDELA DE FRENO
	10516870	9	ROSETTA DI SICUREZZA	RONDELLE FREIN	SICHERUNGSRING	LOCKWASHER	ARANDELA DE FRENO
	10517070	3	ROSETTA DI SICUREZZA	RONDELLE FREIN	SICHERUNGSRING	LOCKWASHER	ARANDELA DE FRENO
C 364-D 075	11067875	1	ANELLO DI SICUREZZA	ARRETOIR	SICHERUNGSRING	LOCKRING	ANILLO DE FRENO
	11234721	4	VITE	VIS	SCHRAUBE	SCREW	TORNILLO
	11307021	2	VITE	VIS	SCHRAUBE	SCREW	TORNILLO
C 108	11343821	2	VITE (02-04)	VIS	SCHRAUBE	SCREW	TORNILLO
C 075	12164711	1	DADO (02-04)	ECROU	MUTTER	NUT	TUERCA
	12173890	2	COLLARE	COLLIER	SCHELLE	COLLAR	ABRAZADERA
C 380	12173990	4	COLLARE	COLLIER	SCHELLE	COLLAR	ABRAZADERA
	12605670	4	ROSETTA DI SICUREZZA	RONDELLE FREIN	SICHERUNGSRING	LOCKWASHER	ARANDELA DE FRENO
	14307620	4	VITE	VIS	SCHRAUBE	SCREW	TORNILLO
	14457180	2	ANELLO DI TENUTA	JOINT D'ETANCHEITE	DICHTRING	SEAL	JUNTA HERMETICA
	14457380	2	ANELLO DI TENUTA	JOINT D'ETANCHEITE	DICHTRING	SEAL	JUNTA HERMETICA
	14457680	2	ANELLO DI TENUTA	JOINT D'ETANCHEITE	DICHTRING	SEAL	JUNTA HERMETICA
	14458381	1	ANELLO DI TENUTA	JOINT D'ETANCHEITE	DICHTRING	SEAL	JUNTA HERMETICA
	14463680	1	ANELLO DI TENUTA	JOINT D'ETANCHEITE	DICHTRING	SEAL	JUNTA HERMETICA
	15540521	3	VITE	VIS	SCHRAUBE	SCREW	TORNILLO

ROADPARTS.COM.AR

WWW.ROADPARTS.COM.AR

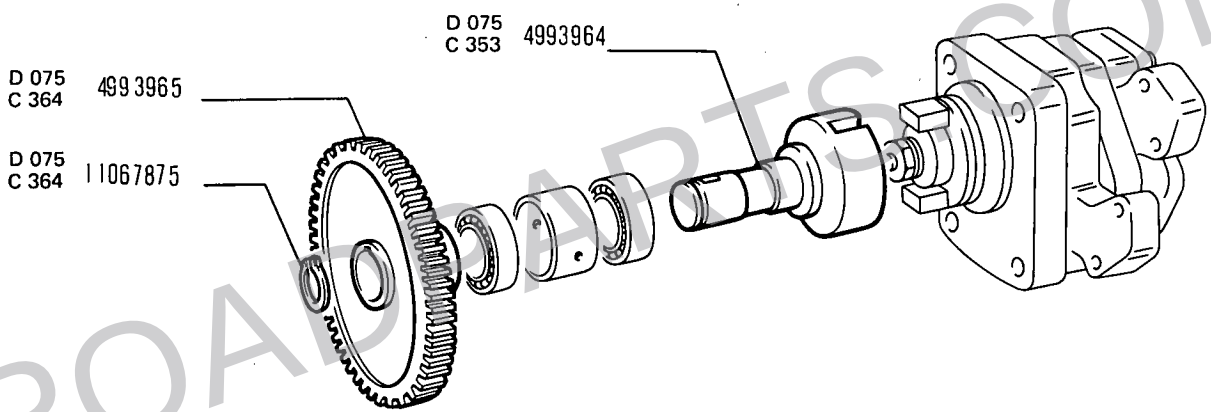

00234

ROADPARTS.COM.AR

WWW.ROADPARTS.COM.AR

MODIF	N.ORDINAZ.	Q.	DENOMINAZIONE	DESIGNATION	BENENNUNG	DESCRIPTION	DENOMINACIONES
D 108	15888721	2	VITE	VIS	SCHRAUBE	SCREW	TORNILLO
	15970521	1	VITE	VIS	SCHRAUBE	SCREW	TORNILLO
	16044121	1	VITE	VIS	SCHRAUBE	SCREW	TORNILLO
	16044821	1	VITE	VIS	SCHRAUBE	SCREW	TORNILLO
	20685450	2	CUSCINETTO	ROULEMENT	LAGER	BEARING	RODAMIENTO
C 364-D 353	14307530	1	VITE	VIS	SCHRAUBE	SCREW	TORNILLO
D 353	79009557	1	DISTANZIALE	ENTRETOISE	ABSTANDSTUECK	SPACER	SEPARADOR
C 364-D 353	79010057	1	ALBERO	ARBRE	WELLE	SHAFT	ARBOL
C 364-D 353	79010058	1	TASSELLO	TAMPON	BEILAGE	PAD	TACO
C 364-D 353	79010059	1	LINGUETTA	LINGUET	SCHEIBENFEDER	KEY	CHAVETA
D 364	11067475	1	ANELLO DI SICUREZZA	ARRETOIR	SICHERUNGSRING	LOCKRING	ANILLO DE FRENO
D 364	79010926	1	ALBERO	ARBRE	WELLE	SHAFT	ARBOL
D 364	79010927	1	INGRANAGGIO CONDOTTO	PIGNON CONDUIT	ANGETRIEBENES ZAHNRAD	DRIVEN GEAR	PINON CONDUCTOR
D 380	4960318	1	POMPA COMPL.	POMPE	PUMPE	PUMP	BOMBA
D 380	4986716	1	TUBO	TUYAU	ROHR	PIPE	TUBO
D 380	4986725	1	TUBO	TUYAU	ROHR	PIPE	TUBO
D 380 76000889	~~4986730~~	1	TUBO	TUYAU	ROHR	PIPE	TUBO
C 380	4986845	1	TUBO (*)	TUYAU	ROHR	PIPE	TUBO
D 380	4988760	1	TUBO	TUYAU	ROHR	PIPE	TUBO
D 380	12174790	2	COLLARE	COLLIER	SCHELLE	COLLAR	COLLAR
		(*)	—SPECIALE PER RICAMBI	—SPECIAL POUR RECHANGES	—EXTRA FUER DEN ERSATZ	—SPECIFIC FOR REPLACEMENTS	—ESPECIAL PARA RECAMBIOS

ROADPARTS.COM.AR

WWW.ROADPARTS.COM.AR

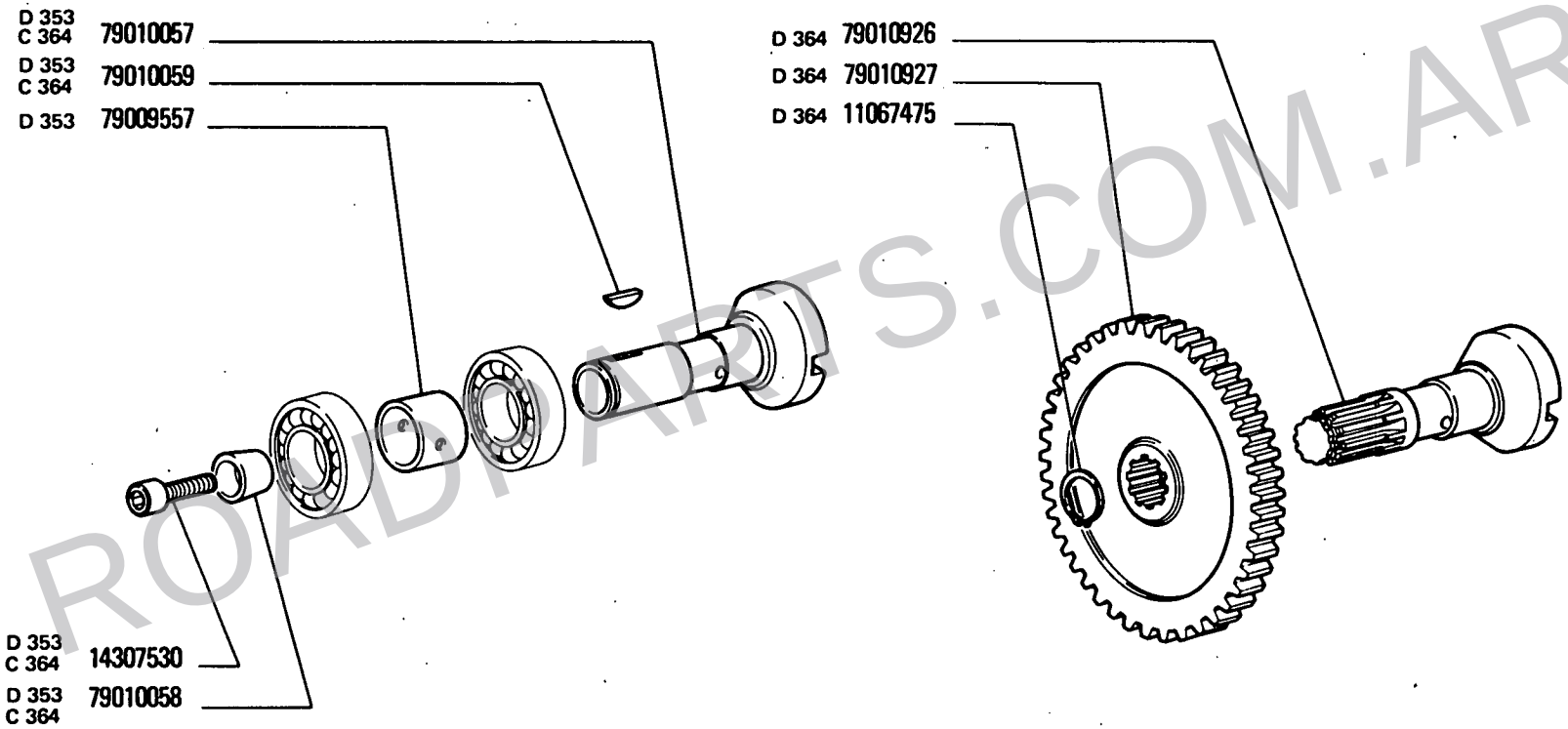

00235

ROADPARTS.COM.AR

WWW.ROADPARTS.COM.AR

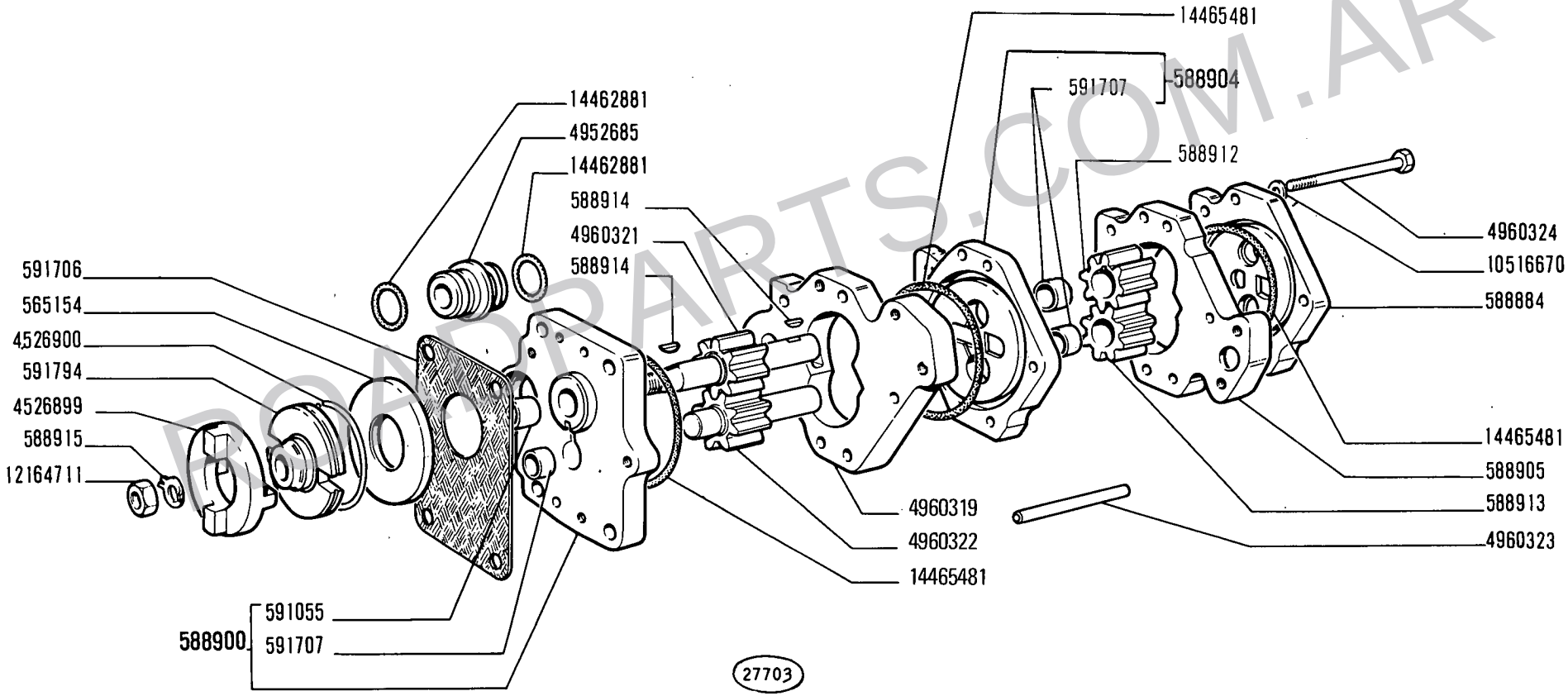

D380 R→(02-04-07-08)

ROADPARTS.COM.AR

14 B

01 02 03 04
05 06 07 08

POMPA OLIO 4960318

Pompe à huile
Ölpumpe
Oil Pump
Bomba de aceite

B1.11

N.T.R. 40
29-9-1978
604.01.010.04

WWW.ROADPARTS.COM.AR

MODIF	N.ORDINAZ.	Q.	DENOMINAZIONE	DESIGNATION	BENENNUNG	DESCRIPTION	DENOMINACIONES
	565154	1	ANELLO	BAGUE	RING	RING	ANILLO
	588884	1	COPERCHIO	COUVERCLE	DECKEL	COVER	TAPA
	588900	1	COPERCHIO COMPL.	COUVERCLE	DECKEL	COVER	TAPA
	588904	1	DISTANZIALE COMPL.	ENTRETOISE	ABSTANDSTUECK	SPACER	SEPARADOR
	588905	1	STATORE	STATOR	STATOR	STATOR	ESTATOR
	588912	1	INGRANAGGIO CONDUTTORE	PIGNON CONDUCTEUR	TREIBENDES ZAHNRAD	DRIVING GEAR	PINON CONDUCTOR
	588913	1	INGRANAGGIO CONDOTTO	PIGNON CONDUIT	ANGETRIEBENES ZAHNRAD	DRIVEN GEAR	PINON CONDUCIDO
	588914	2	LINGUETTA	LINGUET	SCHEIBENFEDER	KEY	CHAVETA
	588915	1	ROSETTA DI SICUREZZA	RONDELLE FREIN	SICHERUNGSRING	LOCKWASHER	ARANDELA DE FRENO
	591055	1	BOCCOLA	DOUILLE	BUECHSE	BUSH	CASQUILLO
	591706	1	GUARNIZIONE	JOINT	DICHTUNG	GASKET	JUNTA
	591707	3	BOCCOLA	DOUILLE	BUECHSE	BUSH	CASQUILLO
	591794	1	MANICOTTO	MANCHON	MITNEHMER	SLEEVE	MANGUITO
	4526899	1	ANELLO TRASCINAMENTO	CRABOTAGE	MITNEHMER	COUPLING	ANILLO DE ARRASTRE
	4526900	1	ANELLO DI SICUREZZA	ARRETOIR	SICHERUNGSRING	LOCKRING	ANILLO DE FRENO
	4952685	1	RACCORDO	RACCORD	STUTZEN	CONNECTION	RACOR
ERR.	~~4960320~~	1	STATORE	STATOR	STATOR	STATOR	ESTATOR
	4960321	1	INGRANAGGIO CONDUTTORE	PIGNON CONDUCTEUR	TREIBENDES ZAHNRAD	DRIVING GEAR	PINON CONDUCTOR
	4960322	1	INGRANAGGIO CONDOTTO	PIGNON CONDUIT	ANGETRIEBENES ZAHNRAD	DRIVEN GEAR	PINON CONDUCIDO
	4960323	1	PERNO DI FISSAGGIO	CHEVILLE	BOLZEN	PIN	PASADOR
	4960324	5	VITE	VIS	SCHRAUBE	SCREW	TORNILLO
	10516670	5	ROSETTA DI SICUREZZA	RONDELLE FREIN	SICHERUNGSRING	LOCKWASHER	ARANDELA DE FRENO
	12164711	1	DADO	ECROU	MUTTER	NUT	TUERCA
	14462881	3	ANELLO DI TENUTA	JOINT D'ETANCHEITE	DICHTRING	SEAL	JUNTA HERMETICA
	14465481	4	ANELLO DI TENUTA	JOINT D'ETANCHEITE	DICHTRING	SEAL	JUNTA HERMETICA
CORR.	4960319	1	STATORE	STATOR	STATOR	STATOR	ESTATOR

ROADPARTS.COM.AR

WWW.ROADPARTS.COM.AR

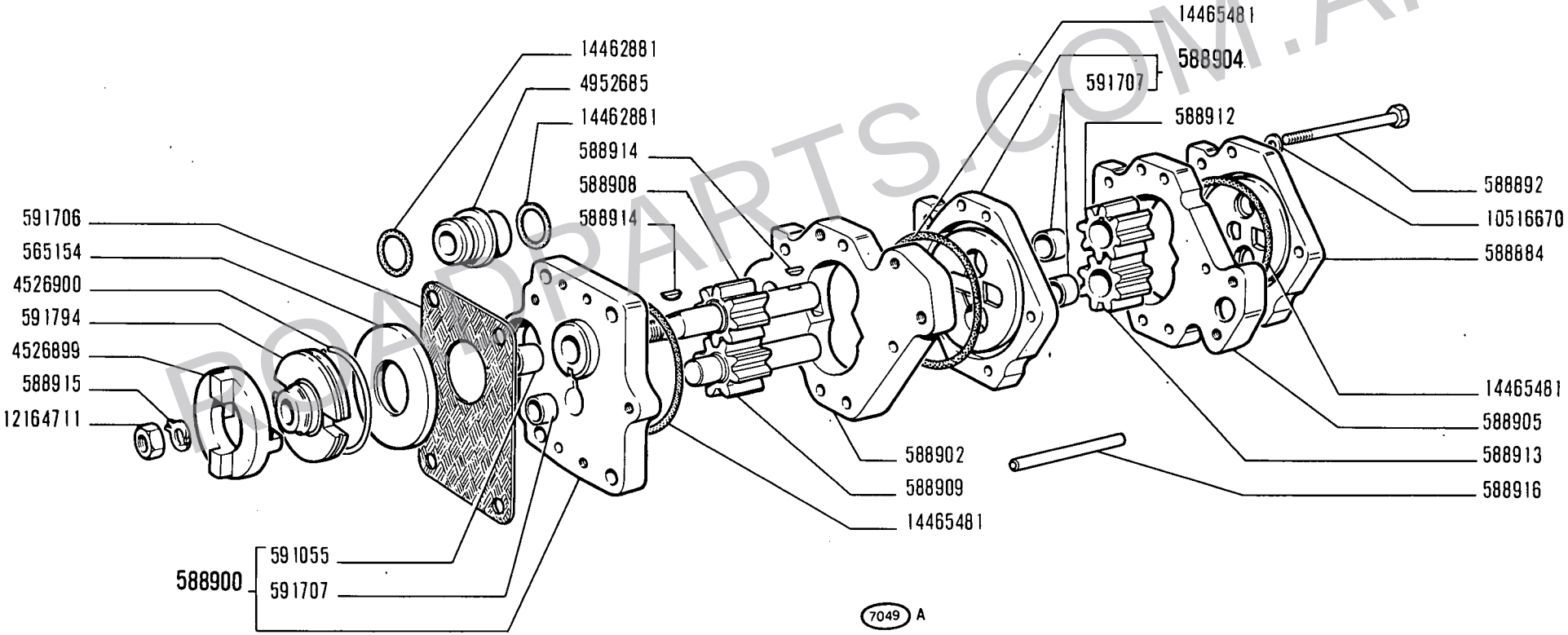

ROADPARTS.COM.AR

C 380 → R

14 B

02 04
07 08

POMPA OLIO 592154

Pompe à huile
Ölpumpe

Oil Pump
Bomba de aceite

1

B1.11/1

N.T.R.
32
14-10-1977

WWW.ROADPARTS.COM.AR

MODIF	N.ORDINAZ.	Q.	DENOMINAZIONE	DESIGNATION	BENENNUNG	DESCRIPTION	DENOMINACIONES
	565154	1	ANELLO	BAGUE	RING	RING	ANILLO
	588884	1	COPERCHIO	COUVERCLE	DECKEL	COVER	TAPA
	588892	5	VITE	VIS	SCHRAUBE	SCREW	TORNILLO
	588900	1	COPERCHIO COMPL.	COUVERCLE	DECKEL	COVER	TAPA
	588902	1	STATORE	STATOR	STATOR	STATOR	ESTATOR
	588904	1	DISTANZIALE COMPL.	ENTRETOISE	ABSTANDSTUECK	SPACER	SEPARADOR
	588905	1	STATORE	STATOR	STATOR	STATOR	ESTATOR
	588908	1	INGRANAGGIO CONDUTTORE	PIGNON CONDUCTEUR	TREIBENDES ZAHNRAD	DRIVING GEAR	PINON CONDUCTOR
	588909	1	INGRANAGGIO	PIGNON	ZAHNRAD	GEAR	PINON
	588912	1	INGRANAGGIO CONDUTTORE	PIGNON CONDUCTEUR	TREIBENDES ZAHNRAD	DRIVING GEAR	PINON CONDUCTOR
	588913	1	INGRANAGGIO CONDOTTO	PIGNON CONDUIT	ANGETRIEBENES ZAHNRAD	DRIVEN GEAR	PINON CONDUCIDO
	588914	2	LINGUETTA	LINGUET	SCHEIBENFEDER	KEY	CHAVETA
	588915	1	ROSETTA DI SICUREZZA	RONDELLE FREIN	SICHERUNGSRING	LOCKWASHER	ARANDELA DE FRENO
	588916	2	PERNO	AXE	BOLZEN	PIN	EJE
	591055	1	BOCCOLA	DOUILLE	BUECHSE	BUSH	CASQUILLO
	591706	1	GUARNIZIONE	JOINT	DICHTUNG	GASKET	JUNTA
	591707	3	BOCCOLA	DOUILLE	BUECHSE	BUSH	CASQUILLO
	591794	1	MANICOTTO	MANCHON	MITNEHMER	SLEEVE	MANGUITO
	4526899	1	ANELLO TRASCINAMENTO	CRABOTAGE	MITNEHMER	COUPLING	ANILLO DE ARRASTRE
	4526900	1	ANELLO DI SICUREZZA	ARRETOIR	SICHERUNGSRING	LOCKRING	ANILLO DE FRENO
	4952685	1	RACCORDO	RACCORD	STUTZEN	CONNECTION	RACOR
	10516670	5	ROSETTA DI SICUREZZA	RONDELLE FREIN	SICHERUNGSRING	LOCKWASHER	ARANDELA DE FRENO
	12164711	1	DADO	ECROU	MUTTER	NUT	TUERCA
	14462881	3	ANELLO DI TENUTA	JOINT D'ETANCHEITE	DICHTRING	SEAL	JUNTA HERMETICA
	14465481	4	ANELLO DI TENUTA	JOINT D'ETANCHEITE	DICHTRING	SEAL	JUNTA HERMETICA

ROADPARTS.COM.AR

WWW.ROADPARTS.COM.AR

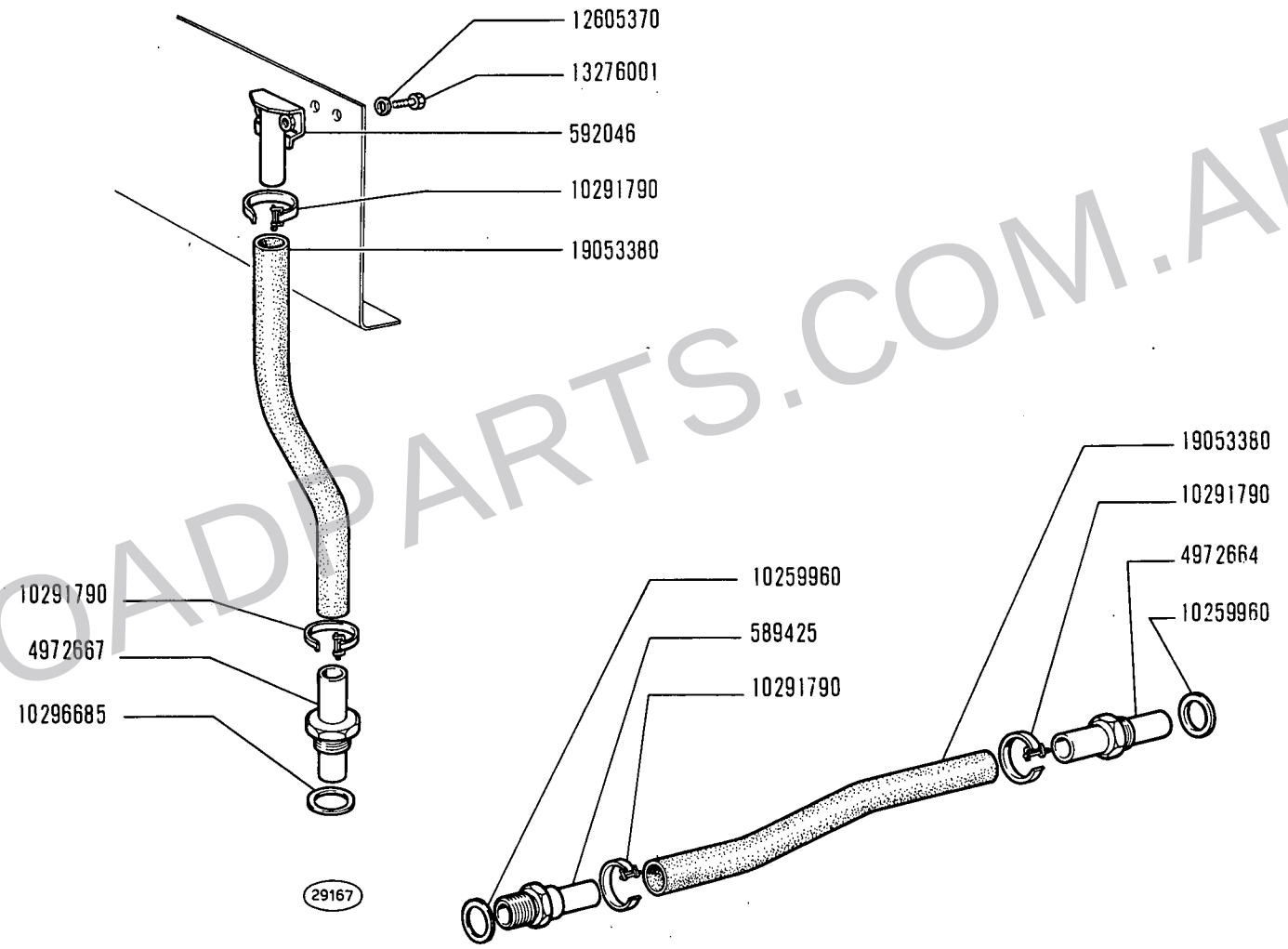

ROADPARTS.COM.AR

TUBAZIONI SFIATO FRIZIONE E CAMBIO

2

Canalisations d'event d'embrayage et boîte de vitesses *Clutch and Transmission Vent Lines*
Entlüftungsleitungen der Kupplung und des Getriebes *Tuberías de ventilación del embrague y cambio*

WWW.ROADPARTS.COM.AR

MODIF	N.ORDINAZ.	Q.	DENOMINAZIONE	DESIGNATION	BENENNUNG	DESCRIPTION	DENOMINACIONES
	589425	1	RACCORDO	RACCORD	STUTZEN	CONNECTION	RACOR
	592046	1	FILTRO ARIA	FILTRE A AIR	LUFTFILTER	AIR CLEANER	FILTRO DE AIRE
	4972664	1	RACCORDO	RACCORD	STUTZEN	CONNECTION	RACOR
	4972667	1	RACCORDO ORIENTABILE	RACCORD REGLABLE	RINGSTUTZEN	CONNECTION	RACOR ORIENTABLE
	10259960	2	ROSETTA DI TENUTA	JOINT D'ETANCHEITE	DICHTRING	GASKET	JUNTA HERMETICA
	10291790	4	COLLARE	COLLIER	SCHELLE	COLLAR	ABRAZADERA
	10296685	1	GUARNIZIONE	JOINT	DICHTUNG	GASKET	JUNTA
	12605370	2	ROSETTA DI SICUREZZA	RONDELLE FREIN	SICHERUNGSRING	LOCKWASHER	ARANDELA DE FRENO
	13276001	2	VITE	VIS	SCHRAUBE	SCREW	TORNILLO
	19053380	M	TUBO FLESSIBILE	TUYAU FLEXIBLE	SCHLAUCH	HOSE	MANGA FLEXIBLE

ROADPARTS.COM.AR

WWW.ROADPARTS.COM.AR

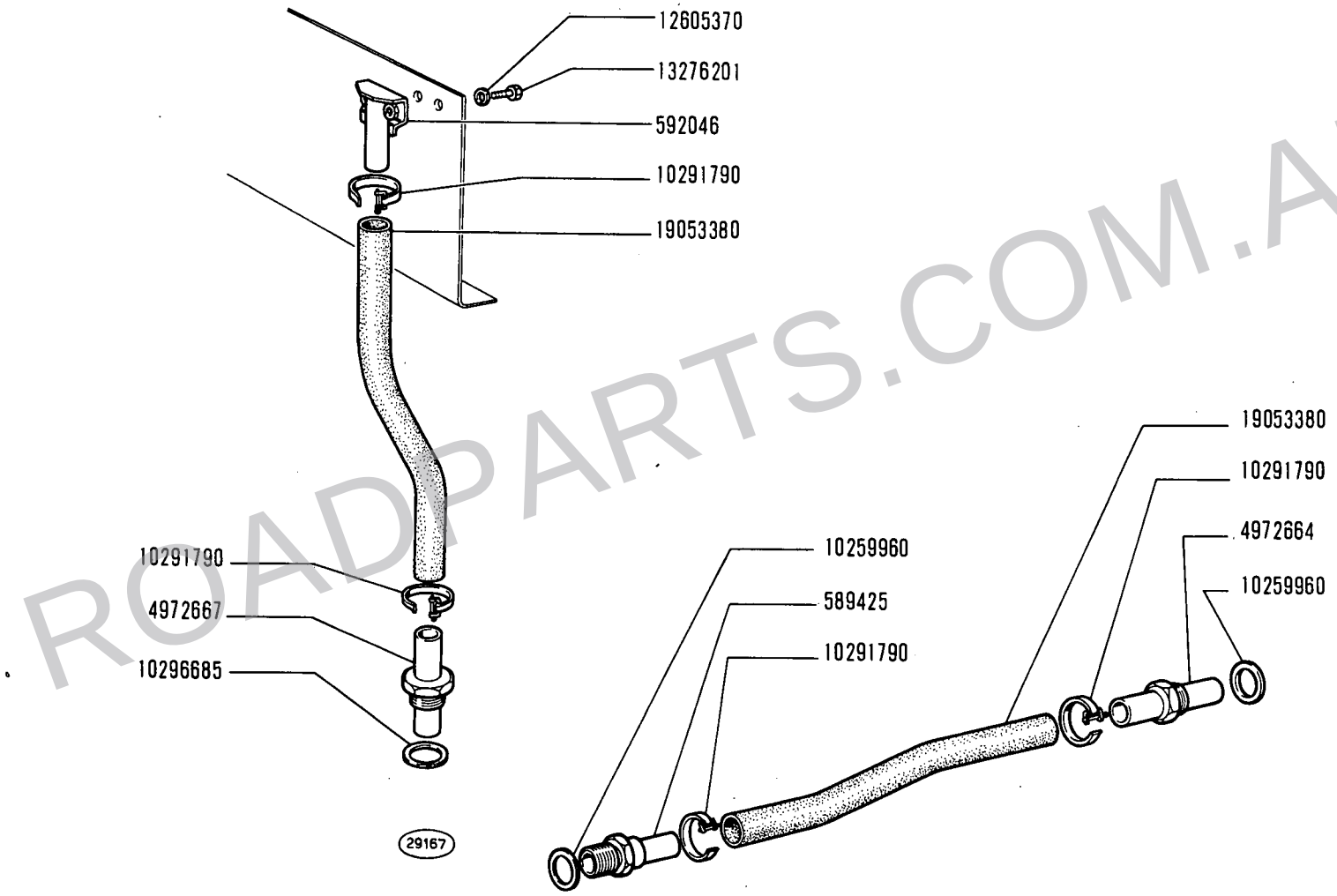

ROADPARTS.COM.AR

14 B

02 04
07 08

TUBAZIONI SFIATO CONVERTITORE E CAMBIO 1

Canalisation d'évent de convertisseur et boîte de vitesses *Transmission and Torque Converter Vent Lines*
Entlüftungsleitungen des Drehmomentwandlers und Getriebes *Tuberías de ventilación del convertidor y cambio*

WWW.ROADPARTS.COM.AR

MODIF	N.ORDINAZ.	Q.	DENOMINAZIONE	DESIGNATION	BENENNUNG	DESCRIPTION	DENOMINACIONES
	589425	1	RACCORDO	RACCORD	STUTZEN	CONNECTION	RACOR
	592046	1	FILTRO ARIA	FILTRE A AIR	LUFTFILTER	AIR CLEANER	FILTRO DE AIRE
	4972664	1	RACCORDO	RACCORD	STUTZEN	CONNECTION	RACOR
	4972667	1	RACCORDO ORIENTABILE	RACCORD REGLABLE	RINGSTUTZEN	CONNECTION	RACOR ORIENTABLE
	10259960	2	ROSETTA DI TENUTA	JOINT D'ETANCHEITE	DICHTRING	GASKET	JUNTA HERMETICA
	10291790	4	COLLARE	COLLIER	SCHELLE	COLLAR	ABRAZADERA
	10296685	1	GUARNIZIONE	JOINT	DICHTUNG	GASKET	JUNTA
	12605370	2	ROSETTA DI SICUREZZA	RONDELLE FREIN	SICHERUNGSRING	LOCKWASHER	ARANDELA DE FRENO
	13276201	2	VITE	VIS	SCHRAUBE	SCREW	TORNILLO
	19053380	M	TUBO FLESSIBILE	TUYAU FLEXIBLE	SCHLAUCH	HOSE	MANGA FLEXIBLE

ROADPARTS.COM.AR

WWW.ROADPARTS.COM.AR

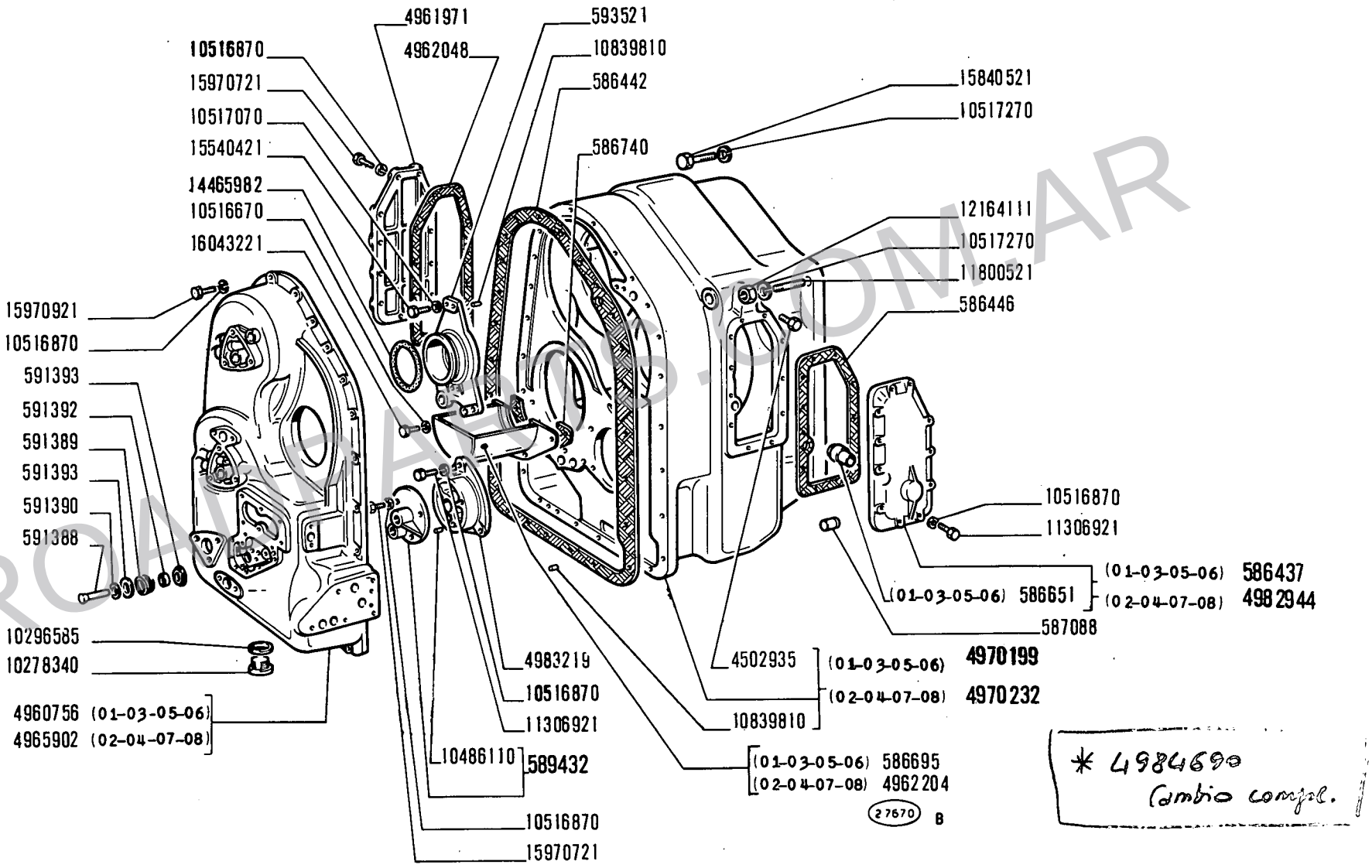

ROADPARTS.COM.AR

14 B

01 02 03 04
05 06 07 08

CAMBIO DI VELOCITÀ, SCATOLA E COPERCHI

Boîte de vitesses, carter et couvercles
Wechselgetriebe, Gehäuse und Deckel
Transmission, Casing and Covers
Cambio de velocidades, caja y tapas

B2.01

WWW.ROADPARTS.COM.AR

MODIF	N.ORDINAZ.	Q.	DENOMINAZIONE	DESIGNATION	BENENNUNG	DESCRIPTION	DENOMINACIONES
	586434	1	SCATOLA COMPL.(01-03-05-06)	CARTER	GEHAUSE	CASE	CAJA
	586437	1	COPERCHIO COMPL.(01-03-05-06)	COUVERCLE	DECKEL	COVER	TAPA
	586441	1	GUARNIZIONE	JOINT	DICHTUNG	GASKET	JUNTA
	586442	1	GUARNIZIONE	JOINT	DICHTUNG	GASKET	JUNTA
	586443	2	GUARNIZIONE (01-03-05-06)	JOINT	DICHTUNG	GASKET	JUNTA
	586446	1	GUARNIZIONE	JOINT	DICHTUNG	GASKET	JUNTA
	586447	1	GUARNIZIONE	JOINT	DICHTUNG	GASKET	JUNTA
	586451	3	COPERCHIO COMPL.	COUVERCLE	DECKEL	COVER	TAPA
	586451	1	COPERCHIO COMPL.(02-04-07-08)	COUVERCLE	DECKEL	COVER	TAPA
	586651	1	BOCCOLA (01-03-05-06)	DOUILLE	BUECHSE	BUSH	CASQUILLO
	586695	1	VASCHETTA (01-03-05-06)	CUVE	GEFASS	PAN	CUBA
	586728	3	GUARNIZIONE	JOINT	DICHTUNG	GASKET	JUNTA
	586728	1	GUARNIZIONE (02-04-07-08)	JOINT	DICHTUNG	GASKET	JUNTA
	586740	1	GUARNIZIONE	JOINT	DICHTUNG	GASKET	JUNTA
	587088	1	GRANO	ERGOT	PASSTIFT	DOWEL	PITON
	589432	1	COPERCHIO COMPL.	COUVERCLE	DECKEL	COVER	TAPA
	590386	1	GUARNIZIONE (01-03-05-06)	JOINT	DICHTUNG	GASKET	JUNTA
	591388	1	PERNO	AXE	BOLZEN	PIN	EJE
	591389	1	MOLLA	RESSORT	FEDER	SPRING	RESORTE
	591390	1	PIATTELLO	COUPELLE	TELLERSCHEIBE	PLATE	PLATILLO
	591392	1	DISTANZIALE	ENTRETOISE	ABSTANDSTUECK	SPACER	SEPARADOR
	591393	2	SCODELLINO	CUVETTE	TELLERSCHEIBE	CUP	PLATILLO
	593521	1	SUPPORTO	SUPPORT	LAGER	SUPPORT	SOPORTE
	4502935	2	GANCIO	CROCHET	HAKEN	HOOK	GANCHO
	4960756	1	COPERCHIO (01-03-05-06)	COUVERCLE	DECKEL	COVER	TAPA
	4961971	1	COPERCHIO	COUVERCLE	DECKEL	COVER	TAPA
	4961972	1	COPERCHIO (01-03-05-06)	COUVERCLE	DECKEL	COVER	TAPA
	4961974	1	COPERCHIO (01-03-05-06)	COUVERCLE	DECKEL	COVER	TAPA
	4961975	1	COPERCHIO (01-03-05-06)	COUVERCLE	DECKEL	COVER	TAPA
	4962039	1	COPERCHIO (02-04-07-08)	COUVERCLE	DECKEL	COVER	TAPA
	4962041	1	COPERCHIO (02-04-07-08)	COUVERCLE	DECKEL	COVER	TAPA
	4962043	1	SCATOLA COMPL.(02-04-07-08)	CARTER	GEHAUSE	CASE	CAJA

ROADPARTS.COM.AR

WWW.ROADPARTS.COM.AR

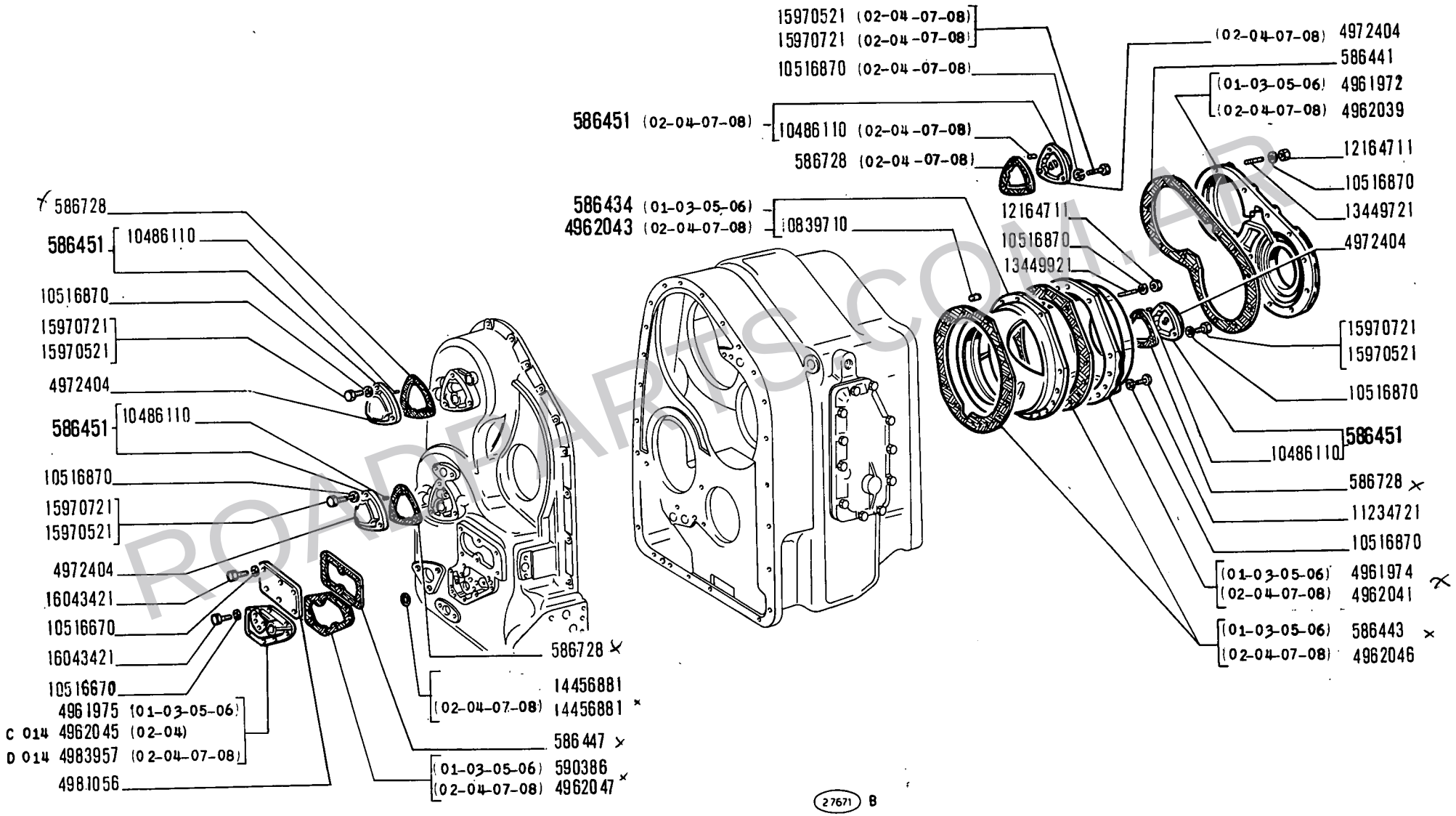

ROADPARTS.COM.AR

WWW.ROADPARTS.COM.AR

MODIF	N.ORDINAZ.	Q.	DENOMINAZIONE	DESIGNATION	BENENNUNG	DESCRIPTION	DENOMINACIONES
C 014	4962045	1	COPERCHIO (02-04)	COUVERCLE	DECKEL	COVER	TAPA
	4962046	2	GUARNIZIONE (02-04-07-08)	JOINT	DICHTUNG	GASKET	JUNTA
	4962047	1	GUARNIZIONE (02-04-07-08)	JOINT	DICHTUNG	GASKET	JUNTA
	4962048	1	GUARNIZIONE	JOINT	DICHTUNG	GASKET	JUNTA
	4962204	1	VASCHETTA (02-04-07-08)	CUVE	GEFASS	PAN	CUBA
	4965902	1	COPERCHIO (02-04-07-08)	COUVERCLE	DECKEL	COVER	TAPA
	4970199	1	SCATOLA COMPL.(01-03-05-06)	CARTER	GEHAUSE	CASE	CAJA
	4970232	1	SCATOLA COMPL.(02-04-07-08)	CARTER	GEHAUSE	CASE	CAJA
	4972404	3	COPERCHIO	COUVERCLE	DECKEL	COVER	TAPA
	4972404	1	COPERCHIO (02-04-07-08)	COUVERCLE	DECKEL	COVER	TAPA
	4981056	1	COPERCHIO	COUVERCLE	DECKEL	COVER	TAPA
	4982944	1	COPERCHIO (02-04-07-08)	COUVERCLE	DECKEL	COVER	TAPA
	4983219	1	COPERCHIO	COUVERCLE	DECKEL	COVER	TAPA
D 014	4983957	1	COPERCHIO (02-04-07-08)	COUVERCLE	DECKEL	COVER	TAPA
	10278340	1	TAPPO	BOUCHON	STOPFEN	PLUG	TAPON
	10296585	1	ROSETTA DI TENUTA	JOINT D'ETANCHEITE	DICHTRING	GASKET	JUNTA HERMETICA
	10486110	8	GRANO	ERGOT	PASSTIFT	DOWEL	PITON
	10486110	2	GRANO (02-04-07-08)	ERGOT	PASSTIFT	DOWEL	PITON
	10516670	18	ROSETTA DI SICUREZZA	RONDELLE FREIN	SICHERUNGSRING	LOCKWASHER	ARANDELA DE FRENO
	10516870	86	ROSETTA DI SICUREZZA	RONDELLE FREIN	SICHERUNGSRING	LOCKWASHER	ARANDELA DE FRENO
	10516870	3	ROSETTA DI SICUREZZA (02-04-07-08)	RONDELLE FREIN	SICHERUNGSRING	LOCKWASHER	ARANDELA DE FRENO
	10517070	3	ROSETTA DI SICUREZZA	RONDELLE FREIN	SICHERUNGSRING	LOCKWASHER	ARANDELA DE FRENO
	10517270	7	ROSETTA DI SICUREZZA	RONDELLE FREIN	SICHERUNGSRING	LOCKWASHER	ARANDELA DE FRENO
	10839710	2	GRANO	ERGOT	PASSTIFT	DOWEL	PITON
	10839810	3	GRANO	ERGOT	PASSTIFT	DOWEL	PITON
	11234721	7	VITE	VIS	SCHRAUBE	SCREW	TORNILLO
	11306921	14	VITE	VIS	SCHRAUBE	SCREW	TORNILLO
	11800521	3	PRIGIONIERO	GOUJON	STIFTSCHRAUBE	STUD	ESPARRAGO
	12164111	3	DADO	ECROU	MUTTER	NUT	TUERCA
	12164711	15	DADO	ECROU	MUTTER	NUT	TUERCA
	13449721	12	PRIGIONIERO	GOUJON	STIFTSCHRAUBE	STUD	ESPARRAGO
	13449921	3	PRIGIONIERO	GOUJON	STIFTSCHRAUBE	STUD	ESPARRAGO
	14456881	1	ANELLO DI TENUTA	JOINT D'ETANCHEITE	DICHTRING	SEAL	JUNTA HERMETICA
	14456881	1	ANELLO DI TENUTA (02-04-07-08)	JOINT D'ETANCHEITE	DICHTRING	SEAL	JUNTA HERMETICA
	14465982	1	ANELLO DI TENUTA	JOINT D'ETANCHEITE	DICHTRING	SEAL	JUNTA HERMETICA

ROADPARTS.COM.AR

WWW.ROADPARTS.COM.AR

MODIF	N.ORDINAZ.	Q.	DENOMINAZIONE	DESIGNATION	BENENNUNG	DESCRIPTION	DENOMINACIONES
	15540421	3	VITE	VIS	SCHRAUBE	SCREW	TORNILLO
	15840521	4	VITE	VIS	SCHRAUBE	SCREW	TORNILLO
	15970521	12	VITE	VIS	SCHRAUBE	SCREW	TORNILLO
	15970521	3	VITE (02-04-07-08)	VIS	SCHRAUBE	SCREW	TORNILLO
	15970721	24	VITE	VIS	SCHRAUBE	SCREW	TORNILLO
	15970721	3	VITE (02-04-07-08)	VIS	SCHRAUBE	SCREW	TORNILLO
	15970921	26	VITE	VIS	SCHRAUBE	SCREW	TORNILLO
	16043221	4	VITE	VIS	SCHRAUBE	SCREW	TORNILLO
	16043421	14	VITE	VIS	SCHRAUBE	SCREW	TORNILLO

ROADPARTS.COM.AR

WWW.ROADPARTS.COM.AR

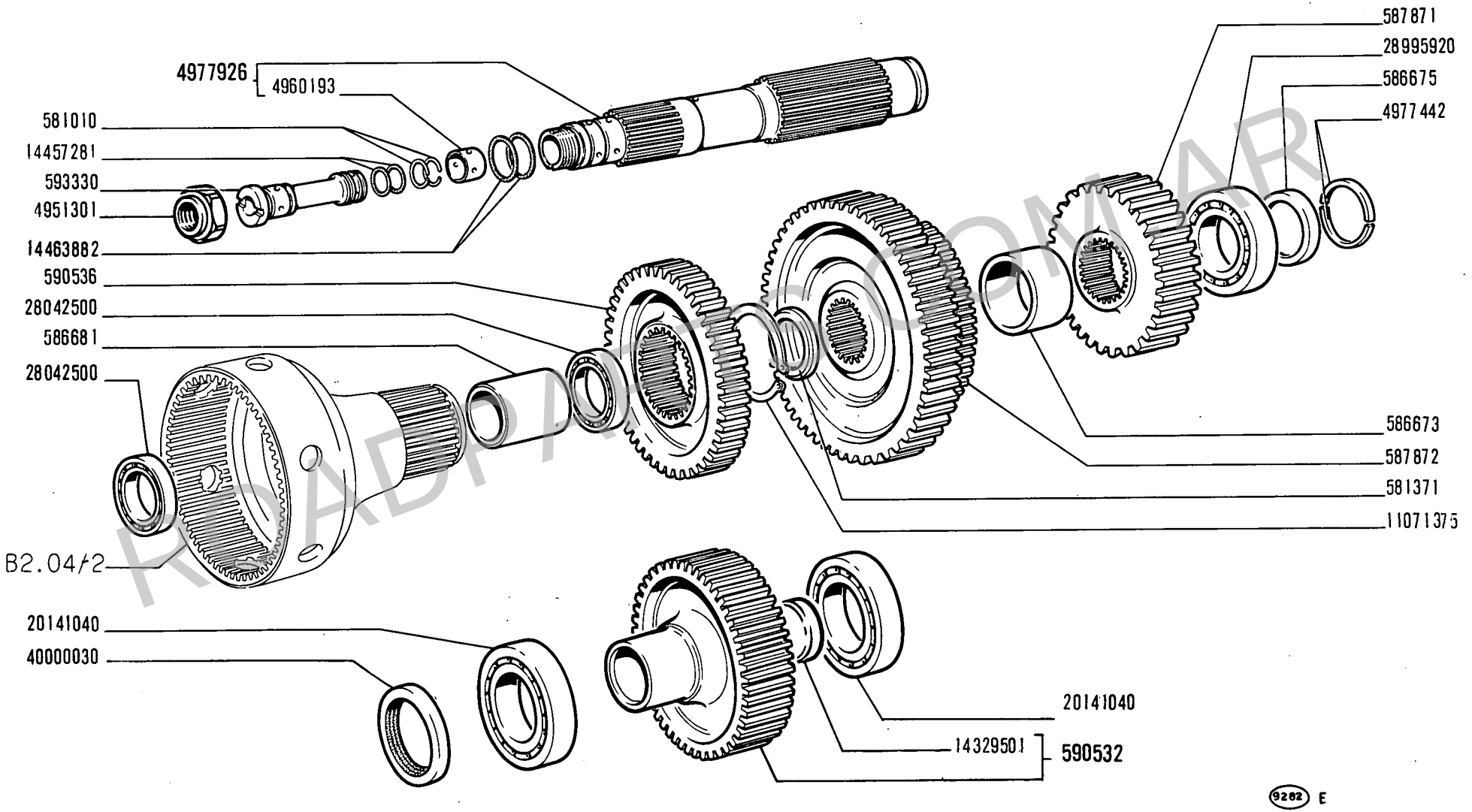

ROADPARTS.COM.AR

RUOTISMI CAMBIO DI VELOCITÀ

Engrenages de boîte de vitesses — *Transmission Gears*
Zahnräder und Wellen des Wechselgetriebes — *Engranajes del cambio*

WWW.ROADPARTS.COM.AR

MODIF	N.ORDINAZ.	Q.	DENOMINAZIONE	DESIGNATION	BENENNUNG	DESCRIPTION	DENOMINACIONES
	581010	8	ANELLO DI SICUREZZA	ARRETOIR	SICHERUNGSRING	LOCKRING	ANILLO DE FRENO
	581371	4	ANELLO DI APPOGGIO	RONDELLE DE BUTEE	DRUCKSCHEIBE	THRUST RING	ANILLO DE APOYO
	586648	1	CUSCINETTO	ROULEMENT	LAGER	BEARING	RODAMIENTO
	586661	1	INGRANAGGIO CONDUTTORE	PIGNON CONDUCTEUR	TREIBENDES ZAHNRAD	DRIVING GEAR	PINON CONDUCTOR
			-PER MARCIA INDIETRO	- POUR MARCHE AR	- FUER RUECKWAERTS-GANG	- FOR REVERSE DRIVE	- PARA MARCHA ATRAS
	586672	1	DISTANZIALE	ENTRETOISE	ABSTANDSTUECK	SPACER	SEPARADOR
	586673	1	DISTANZIALE	ENTRETOISE	ABSTANDSTUECK	SPACER	SEPARADOR
	586675	1	ANELLO DI APPOGGIO	RONDELLE DE BUTEE	DRUCKSCHEIBE	THRUST RING	ANILLO DE APOYO
	586680	1	DISTANZIALE	ENTRETOISE	ABSTANDSTUECK	SPACER	SEPARADOR
	586681	1	DISTANZIALE	ENTRETOISE	ABSTANDSTUECK	SPACER	SEPARADOR
	587870	1	INGRANAGGIO CONDUTTORE	PIGNON CONDUCTEUR	TREIBENDES ZAHNRAD	DRIVING GEAR	PINON CONDUCTOR
			-PER MARCIA LENTA	- POUR MARCHE LENTE	- FUER LANGSAMGANG	- FOR LOW RANGE	- PARA MARCHA LENTA
	587871	1	INGRANAGGIO CONDUTTORE	PIGNON CONDUCTEUR	TREIBENDES ZAHNRAD	DRIVING GEAR	PINON CONDUCTOR
			-PER MARCE DI LAVORO	- POUR MARCHES DE TRAVAIL	- FUER ARBEITSGAENGE	- FOR WORK SPEEDS	- PARA MARCHAS DE TRABAJO
	587872	1	INGRANAGGIO CONDOTTO	PIGNON CONDUIT	ANGETRIEBENES ZAHNRAD	DRIVEN GEAR	PINON CONDUCIDO
			-PER MARCIA LENTA E DI TRASFERIMENTO	- POUR MARCHE LENTE ET DE DEPLACEMENT	- FUER LANGSAM-UND FAHRGANG	- FOR LOW RANGE AND TRANFER DRIVE	- PARA MARCHA LENTA Y DE TRASLACION
	590532	1	INGRANAGGIO CONDUTTORE COMPL.	PIGNON CONDUCTEUR	TREIBENDES ZAHNRAD	DRIVING GEAR	PINON CONDUCTOR
	590533	1	INGRANAGGIO CONDOTTO	PIGNON CONDUIT	ANGETRIEBENES ZAHNRAD	DRIVEN GEAR	PINON CONDUCIDO
			-PER MARCIA AVANTI	- POUR MARCHE AV	- FUER VORWAERTSGANG	- FOR FORWARD DRIVE	- PARA MARCHA ADELANTE
	590536	1	INGRANAGGIO CONDOTTO	PIGNON CONDUIT	ANGETRIEBENES ZAHNRAD	DRIVEN GEAR	PINON CONDUCIDO
			-PER MARCIA VELOCE	- POUR MARCHE RAPIDE	- FUER SCHNELLGANG	- FOR HIGH RANGE	- PARA MARCHA RAPIDA
	590537	1	INGRANAGGIO CONDOTTO	PIGNON CONDUIT	ANGETRIEBENES ZAHNRAD	DRIVEN GEAR	PINON CONDUCIDO
			-PER MARCIA INDIETRO	- POUR MARCHE AR	- FUER RUECKWAERTS-GANG	- FOR REVERSE DRIVE	- PARA MARCHA ATRAS
	590538	1	INGRANAGGIO DI RINVIO	PIGNON DE RENVOI	ZWISCHENZAHNRAD	IDLE GEAR	PINON DE REENVIO
			-PER MARCIA INDIETRO E VELOCE	- POUR MARCHE AR ET RAPIDE	- FUER RUECKWAERTS - UND SCHNELLGANG	- FOR REVERSE DRIVE AND HIGH RANGE	- PARA MARCHA ATRAS Y RAPIDA
	592487	1	DISTANZIALE	ENTRETOISE	ABSTANDSTUECK	SPACER	SEPARADOR
	593330	4	PERNO	AXE	BOLZEN	PIN	EJE
	4951301	4	DADO	ECROU	MUTTER	NUT	TUERCA
	4960193	4	BOCCOLA	DOUILLE	BUECHSE	BUSH	CASQUILLO
	4960759	1	FLANGIA	BRIDE	FLANSCH	FLANGE	BRIDA
	4969093	1	ALBERO COMPL.	ARBRE	WELLE	SHAFT	ARBOL
	4977442	2	SEMIANELLO	DEMI-BAGUE	RINGHAELFTE	HALF RING	SEMIANILLO
	4977926	1	ALBERO COMPL.	ARBRE	WELLE	SHAFT	ARBOL
	4979204	1	DISTANZIALE	ENTRETOISE	ABSTANDSTUECK	SPACER	SEPARADOR
	4981335	1	ALBERO R.M. COMPL.	ARBRE	WELLE	SHAFT	ARBOL

1/

ROADPARTS.COM.AR

WWW.ROADPARTS.COM.AR

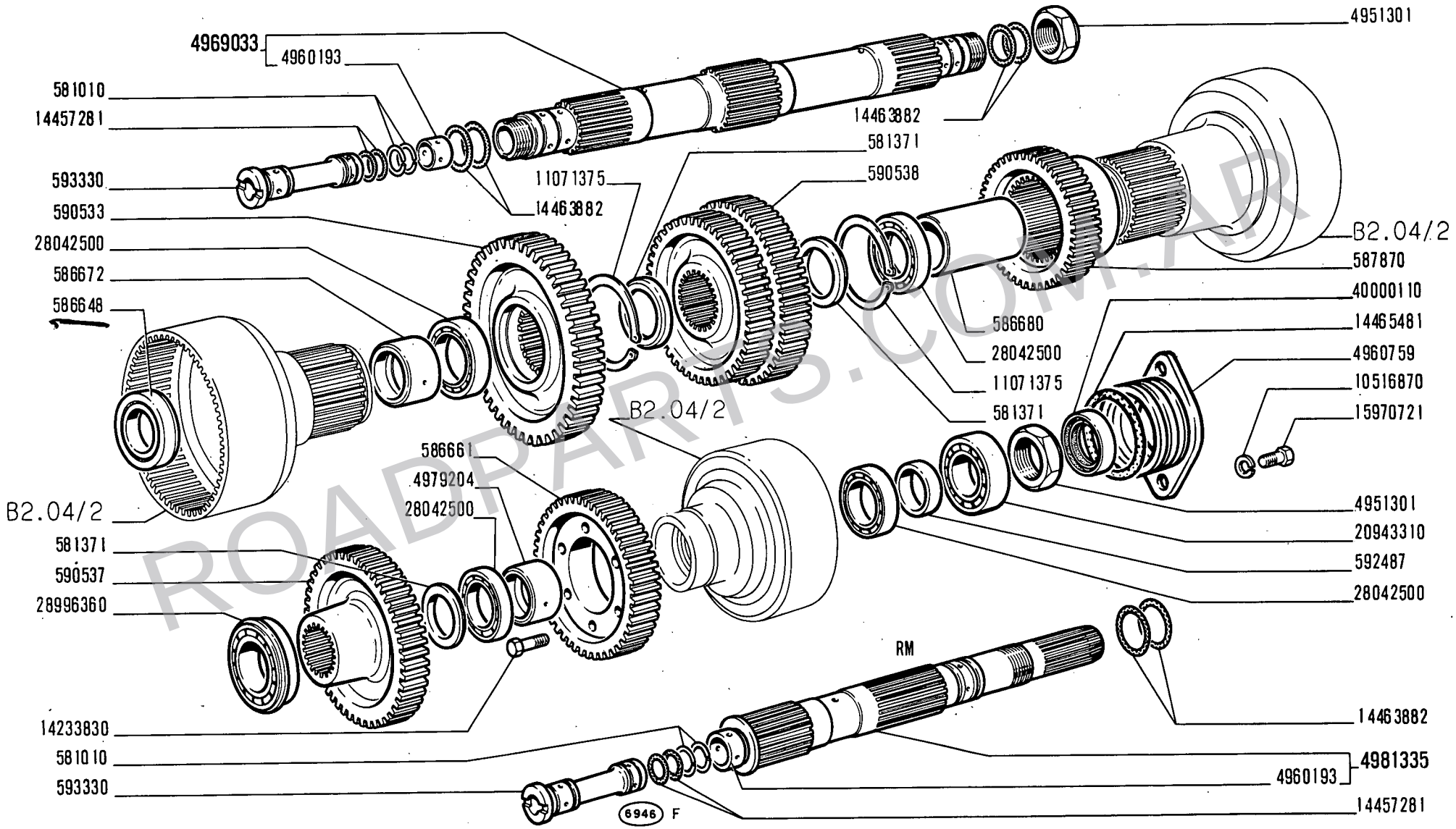

ROADPARTS.COM.AR

14 B

01 03
05 06

RUOTISMI CAMBIO DI VELOCITÀ

Engrenages de boîte de vitesses — *Transmission Gears*
Zahnräder und Wellen des Wechselgetriebes — *Engranajes del cambio*

1

B2.04

2

WWW.ROADPARTS.COM.AR

MODIF	N.ORDINAZ.	Q.	DENOMINAZIONE	DESIGNATION	BENENNUNG	DESCRIPTION	DENOMINACIONES
	10516870	2	ROSETTA DI SICUREZZA	RONDELLE FREIN	SICHERUNGSRING	LOCKWASHER	ARANDELA DE FRENO
	11071375	3	ANELLO DI SICUREZZA	ARRETOIR	SICHERUNGSRING	LOCKRING	ANILLO DE FRENO
	14233830	6	VITE	VIS	SCHRAUBE	SCREW	TORNILLO
	14329501	1	TAPPO	BOUCHON	STOPFEN	PLUG	TAPON
	14457281	8	ANELLO DI TENUTA	JOINT D'ETANCHEITE	DICHTRING	SEAL	JUNTA HERMETICA
	14463882	8	ANELLO DI TENUTA	JOINT D'ETANCHEITE	DICHTRING	SEAL	JUNTA HERMETICA
	14465481	1	ANELLO DI TENUTA	JOINT D'ETANCHEITE	DICHTRING	SEAL	JUNTA HERMETICA
	15970721	2	VITE	VIS	SCHRAUBE	SCREW	TORNILLO
	20141040	2	CUSCINETTO	ROULEMENT	LAGER	BEARING	RODAMIENTO
	20943310	1	CUSCINETTO	ROULEMENT	LAGER	BEARING	RODAMIENTO
	28042500	7	CUSCINETTO	ROULEMENT	LAGER	BEARING	RODAMIENTO
	28995920	1	CUSCINETTO	ROULEMENT	LAGER	BEARING	RODAMIENTO
	28996360	1	CUSCINETTO	ROULEMENT	LAGER	BEARING	RODAMIENTO
	40000030	1	ANELLO DI TENUTA	JOINT D'ETANCHEITE	DICHTRING	SEAL	JUNTA HERMETICA
	40000110	1	ANELLO DI TENUTA	JOINT D'ETANCHEITE	DICHTRING	SEAL	JUNTA HERMETICA

ROADPARTS.COM.AR

WWW.ROADPARTS.COM.AR

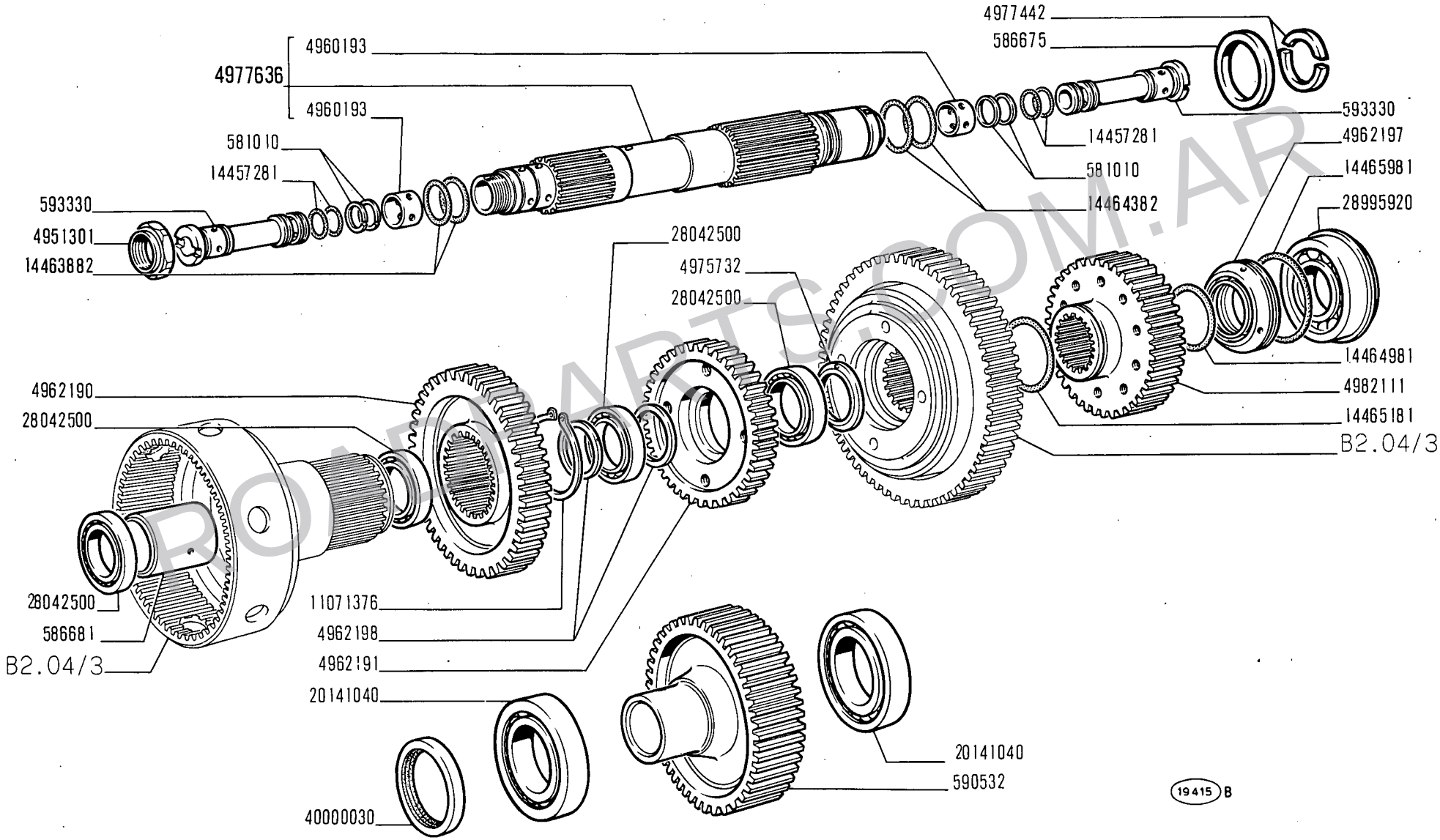

ROADPARTS.COM.AR

WWW.ROADPARTS.COM.AR

MODIF	N.ORDINAZ.	Q.	DENOMINAZIONE	DESIGNATION	BENENNUNG	DESCRIPTION	DENOMINACIONES
	581010	10	ANELLO DI SICUREZZA	ARRETOIR	SICHERUNGSRING	LOCKRING	ANILLO DE FRENO
	581371	3	ANELLO DI APPOGGIO	RONDELLE DE BUTEE	DRUCKSCHEIBE	THRUST RING	ANILLO DE APOYO
	586675	1	ANELLO DI APPOGGIO	RONDELLE DE BUTEE	DRUCKSCHEIBE	THRUST RING	ANILLO DE APOYO
	586681	1	DISTANZIALE	ENTRETOISE	ABSTANDSTUECK	SPACER	SEPARADOR
	590532	1	INGRANAGGIO CONDUTTORE	PIGNON CONDUCTEUR	TREIBENDES ZAHNRAD	DRIVING GEAR	PINON CONDUCTOR
	590533	1	INGRANAGGIO CONDOTTO	PIGNON CONDUIT	ANGETRIEBENES ZAHNRAD	DRIVEN GEAR	PINON CONDUCIDO
			-PER MARCIA AVANTI	- POUR MARCHE AV	- FUER VORWAERTSGANG	- FOR FORWARD DRIVE	- PARA MARCHA ADELANTE
	590537	1	INGRANAGGIO CONDOTTO	PIGNON CONDUIT	ANGETRIEBENES ZAHNRAD	DRIVEN GEAR	PINON CONDUCIDO
			-PER MARCIA INDIETRO	- POUR MARCHE AR	- FUER RUECKWAERTSGANG	- FOR REVERSE DRIVE	- PARA MARCHA ATRAS
	593330	5	PERNO	AXE	BOLZEN	PIN	EJE
	4951301	4	DADO	ECROU	MUTTER	NUT	TUERCA
	4960193	5	BOCCOLA	DOUILLE	BUECHSE	BUSH	CASQUILLO
	4960759	1	FLANGIA	BRIDE	FLANSCH	FLANGE	BRIDA
	4962186	1	INGRANAGGIO CONDOTTO	PIGNON CONDUIT	ANGETRIEBENES ZAHNRAD	DRIVEN GEAR	PINON CONDUCIDO
			-PER MARCIA VELOCE	- POUR MARCHE RAPIDE	- FUER SCHNELLGANG	- FOR HIGH RANGE	- PARA MARCHA RAPIDA
	4962190	1	INGRANAGGIO CONDOTTO	PIGNON CONDUIT	ANGETRIEBENES ZAHNRAD	DRIVEN GEAR	PINON CONDUCIDO
			-PER MARCIA MEDIA	- POUR MARCHE MEDIANE	- FUER MITTELGANG	- FOR MEDIUM RANGE	- PARA MARCHA INTERMEDIA
	4962191	1	INGRANAGGIO CONDOTTO	PIGNON CONDUIT	ANGETRIEBENES ZAHNRAD	DRIVEN GEAR	PINON CONDUCIDO
			-PER MARCIA VELOCE	- POUR MARCHE RAPIDE	- FUER SCHNELLGANG	- FOR HIGH RANGE	- PARA MARCHA RAPIDA
	4962194	2	DISTANZIALE	ENTRETOISE	ABSTANDSTUECK	SPACER	SEPARADOR
	4962196	1	DISTANZIALE	ENTRETOISE	ABSTANDSTUECK	SPACER	SEPARADOR
	4962197	1	CONVOGLIATORE	CONVOYEUR	LEITBLECH	CONVEYOR	CANALIZADOR
	4962198	2	ANELLO	BAGUE	RING	RING	ANILLO
	4964174	2	CUSCINETTO	ROULEMENT	LAGER	BEARING	RODAMIENTO
	4969101	1	ALBERO COMPL.	ARBRE	WELLE	SHAFT	ARBOL
	4975732	1	ANELLO DI APPOGGIO	RONDELLE DE BUTEE	DRUCKSCHEIBE	THRUST RING	ANILLO DE APOYO
	4977442	2	SEMIANELLO	DEMI-BAGUE	RINGHAELFTE	HALF RING	SEMIANILLO
	4977636	1	ALBERO COMPL.	ARBRE	WELLE	SHAFT	ARBOL
C 038	4982109	1	INGRANAGGIO CONDUTTORE	PIGNON CONDUCTEUR	TREIBENDES ZAHNRAD	DRIVING GEAR	PINON CONDUCTOR
			-PER MARCIA INDIETRO	- POUR MARCHE AR	- FUER RUECKWAERTSGANG	- FOR REVERSE DRIVE	- PARA MARCHA ATRAS
C 096	4982110	1	INGRANAGGIO CONDUTTORE (02-04)	PIGNON CONDUCTEUR	TREIBENDES ZAHNRAD	DRIVING GEAR	PINON CONDUCTOR
			-PER MARCIA LENTA	- POUR MARCHE LENTE	- FUER LANGSAMGANG	- FOR LOW RANGE	- PARA MARCHA LENTA
	4982111	1	INGRANAGGIO CONDUTTORE	PIGNON CONDUCTEUR	TREIBENDES ZAHNRAD	DRIVING GEAR	PINON CONDUCTOR
			-PER MARCIA LENTA,MEDIA E VELOCE	- POUR MARCHE LENTE, MEDIANE ET RAPIDE	- FUER LANGSAM-, MITTEL-UND SCHNELLGANG	- FOR LOW, MEDIUM AND HIGH RANGES	- PARA MARCHA LENTA, INTERMEDIA Y RAPIDA

ROADPARTS.COM.AR

WWW.ROADPARTS.COM.AR

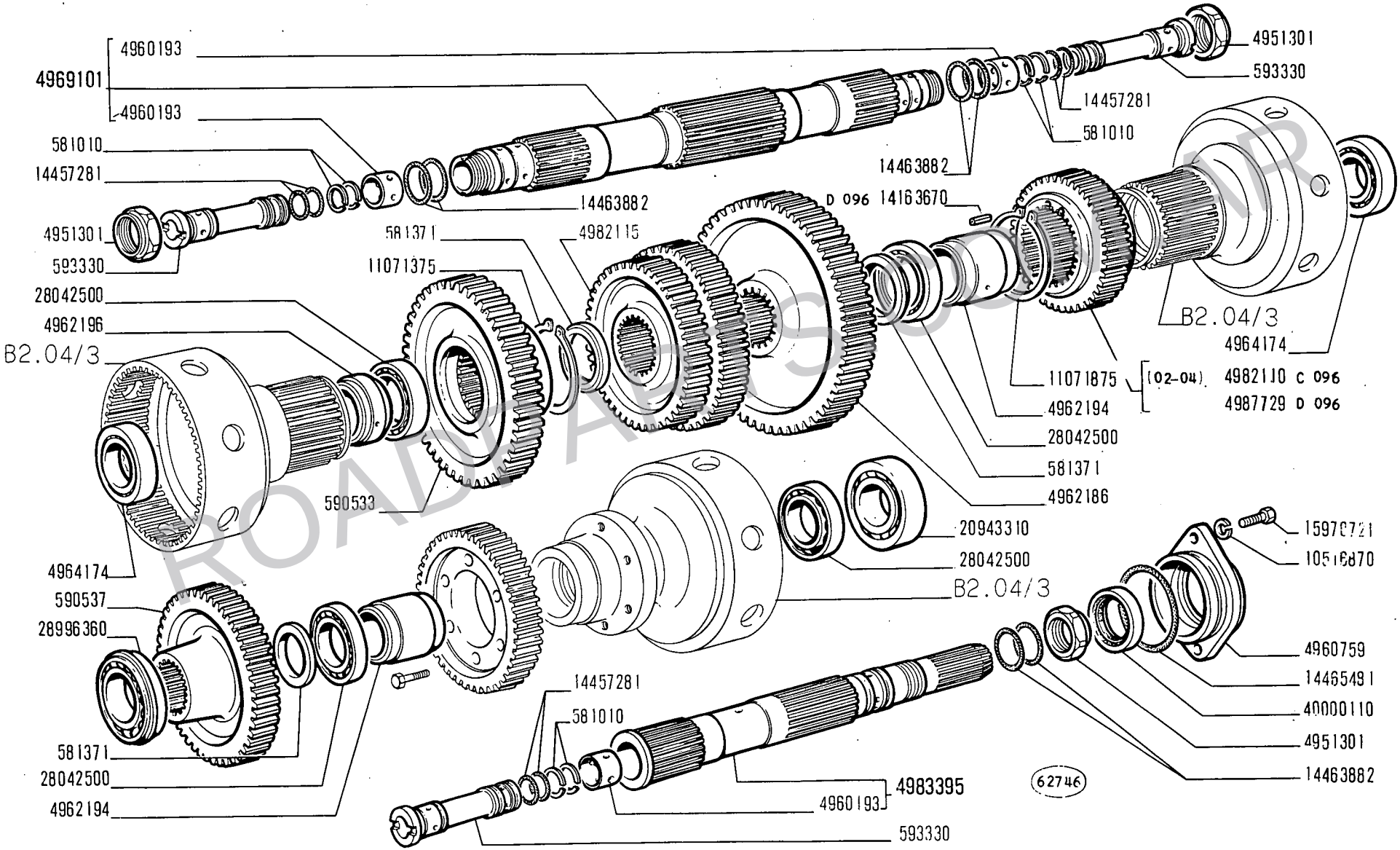

ROADPARTS SOUTH AMERICA

14 B		RUOTISMI CAMBIO DI VELOCITÀ	1	B2.04/1
02 04 07 08		*Engrenages de boîte de vitesses* *Zahnräder und Wellen des Wechselgetriebes* *Transmission Gears* *Engranajes del cambio*		2 N.T.R. 74 20-7-1980 604.01.010.07

WWW.ROADPARTS.COM.AR

MODIF	N.ORDINAZ.	Q.	DENOMINAZIONE	DESIGNATION	BENENNUNG	DESCRIPTION	DENOMINACIONES
	4982115	1	INGRANAGGIO DI RINVIO -PER MARCIA INDIETRO E MEDIA	PIGNON DE RENVOI - POUR MARCHE AR ET MEDIANE	ZWISCHENZAHNRAD - FUER RUECKWAERTS - UND MITTELGANG	IDLE GEAR - FOR REVERSE DRIVE AND MEDIUM RANGE	PINON DE REENVIO - PARA MARCHA ATRAS Y INTERMEDIA
	4983395	1	ALBERO R.M. COMPL.	ARBRE	WELLE	SHAFT	ARBOL
D 096	4987729	1	INGRANAGGIO CONDUTTORE	PIGNON CONDUCTEUR	TREIBENDES ZAHNRAD	DRIVING GEAR	PINON CONDUCTOR
	10516870	2	ROSETTA DI SICUREZZA	RONDELLE FREIN	SICHERUNGSRING	LOCKWASHER	ARANDELA DE FRENO
	11071376	1	ANELLO DI SICUREZZA	ARRETOIR	SICHERUNGSRING	LOCKRING	ANILLO DE FRENO
D 096	14163670	2	SPINA	GOUPILLE	STIFT	PIN	PASADOR
C 038	14233830	6	VITE	VIS	SCHRAUBE	SCREW	TORNILLO
	14457281	10	ANELLO DI TENUTA	JOINT D'ETANCHEITE	DICHTRING	SEAL	JUNTA HERMETICA
	14463882	8	ANELLO DI TENUTA	JOINT D'ETANCHEITE	DICHTRING	SEAL	JUNTA HERMETICA
	14464382	2	ANELLO DI TENUTA	JOINT D'ETANCHEITE	DICHTRING	SEAL	JUNTA HERMETICA
	14464981	1	ANELLO DI TENUTA	JOINT D'ETANCHEITE	DICHTRING	SEAL	JUNTA HERMETICA
	14465181	1	ANELLO DI TENUTA	JOINT D'ETANCHEITE	DICHTRING	SEAL	JUNTA HERMETICA
	14465481	1	ANELLO DI TENUTA	JOINT D'ETANCHEITE	DICHTRING	SEAL	JUNTA HERMETICA
	14465981	2	ANELLO DI TENUTA	JOINT D'ETANCHEITE	DICHTRING	SEAL	JUNTA HERMETICA
	15970721	2	VITE	VIS	SCHRAUBE	SCREW	TORNILLO
	20141040	2	CUSCINETTO	ROULEMENT	LAGER	BEARING	RODAMIENTO
	20943310	1	CUSCINETTO	ROULEMENT	LAGER	BEARING	RODAMIENTO
	28042500	8	CUSCINETTO	ROULEMENT	LAGER	BEARING	RODAMIENTO
	28995920	1	CUSCINETTO	ROULEMENT	LAGER	BEARING	RODAMIENTO
	28996360	1	CUSCINETTO	ROULEMENT	LAGER	BEARING	RODAMIENTO
	40000030	1	ANELLO DI TENUTA	JOINT D'ETANCHEITE	DICHTRING	SEAL	JUNTA HERMETICA
	40000110	1	ANELLO DI TENUTA	JOINT D'ETANCHEITE	DICHTRING	SEAL	JUNTA HERMETICA
	11071375	1	ANELLO DI SICUREZZA	ARRETOIR	SICHERUNGSRING	LOCKRING	ANILLO DE FRENO
	11071875	1	ANELLO DI SICUREZZA	ARRETOIR	SICHERUNGSRING	LOCKRING	ANILLO DE FRENO
D 038	4985508	1	INGRANAGGIO CONDUTTORE	PIGNON CONDUCTEUR	TREIBENDES ZAHNRAD	DRIVING GEAR	PINON CONDUCTOR
D 038	11071375	1	ANELLO DI SICUREZZA	ARRETOIR	SICHERUNGSRING	LOCKRING	ANILLO DE FRENO
D 038	11071875	1	ANELLO DI SICUREZZA	ARRETOIR	SICHERUNGSRING	LOCKRING	ANILLO DE FRENO

ROADPARTS.COM.AR

WWW.ROADPARTS.COM.AR

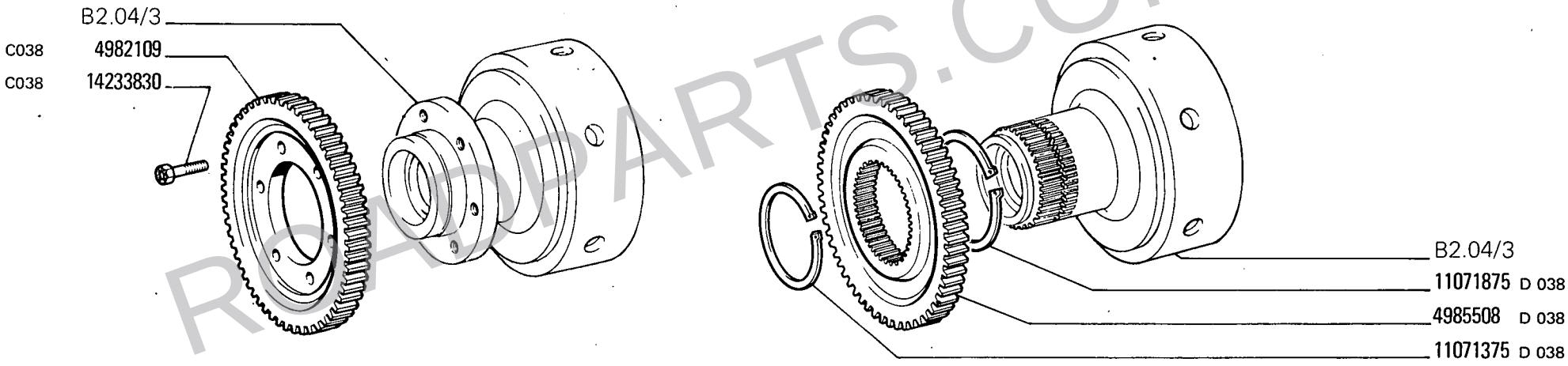

ROADPARTS.COM.AR

60121 A

WWW.ROADPARTS.COM.AR

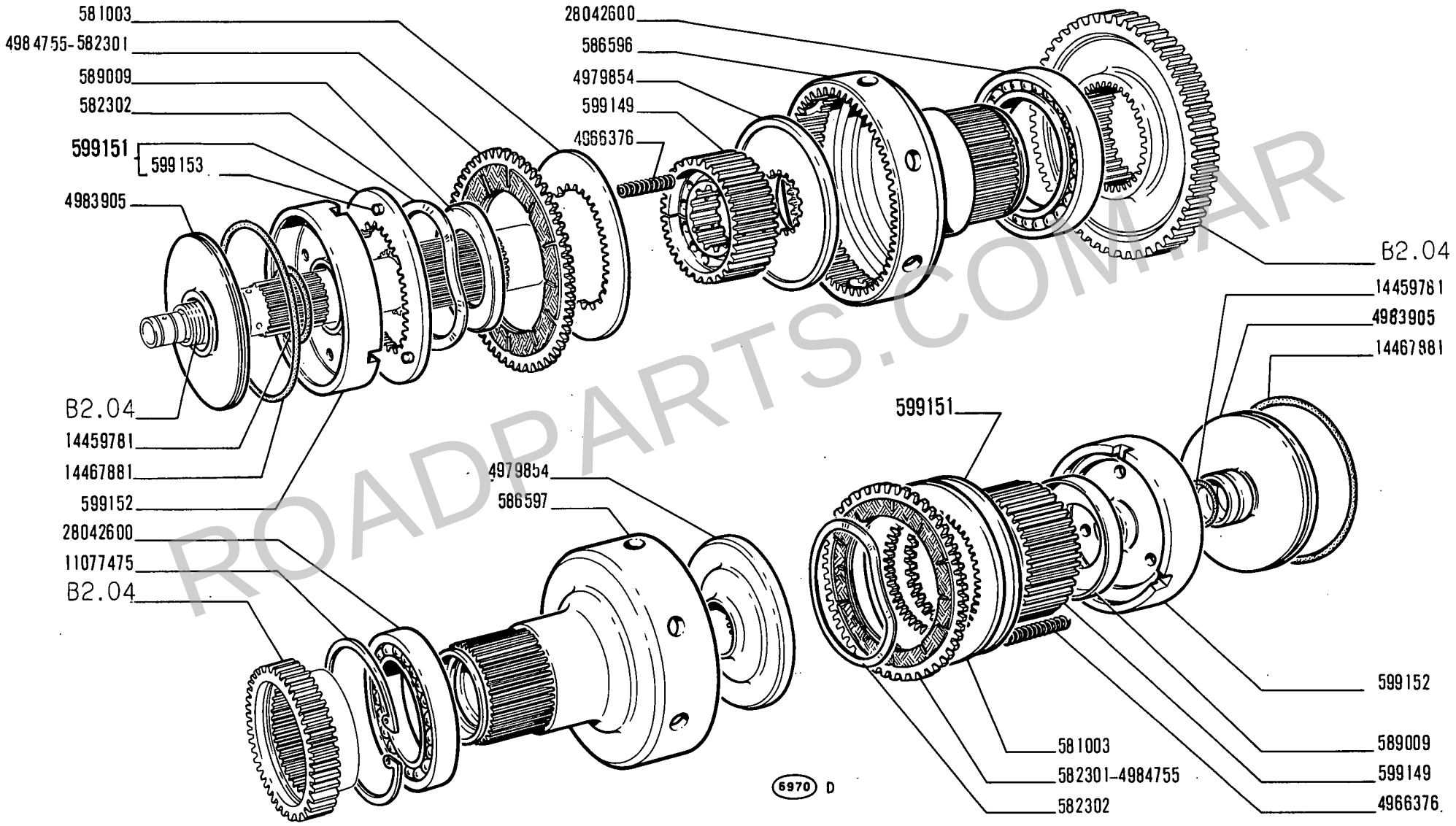

ROADPARTS.COM.AR

WWW.ROADPARTS.COM.AR

MODIF	N.ORDINAZ.	Q.	DENOMINAZIONE	DESIGNATION	BENENNUNG	DESCRIPTION	DENOMINACIONES
	581003	28	DISCO CONDUTTORE	DISQUE ENTRAINEUR	KUPPLUNGSSCHEIBE	DRIVING PLATE	DISCO DE APRIETE
	582301	32	DISCO CONDOTTO	DISQUE ENTRAINE	KUPPLUNGSSCHEIBE	DRIVEN PLATE	DISCO DE EMBRAGUE
	582302	32	MOLLA	RESSORT	FEDER	SPRING	RESORTE
	586596	1	TAMBURO EST.	TAMBOUR	TROMMEL	DRUM	TAMBOR
			-PER MARCIA VELOCE	- POUR MARCHE RAPIDE	- FUER SCHNELLGANG	- FOR HIGH RANGE	- PARA MARCHA RAPIDA
	586597	1	TAMBURO EST.	TAMBOUR	TROMMEL	DRUM	TAMBOR
			-PER MARCIA LENTA	- POUR MARCHE LENTE	- FUER LANGSAMGANG	- FOR LOW RANGE	- PARA MARCHA LENTA
	586745	1	ANELLO DI SICUREZZA	ARRETOIR	SICHERUNGSRING	LOCKRING	ANILLO DE FRENO
	589009	4	SCODELLINO	CUVETTE	TELLERSCHEIBE	CUP	PLATILLO
	593340	1	TAMBURO EST.COMPL.	TAMBOUR	TROMMEL	DRUM	TAMBOR
			-PER MARCIA AVANTI	- POUR MARCHE AV	- FUER VORWAERTSGANG	- FOR FORWARD DRIVE	- PARA MARCHA ADELANTE
	599148	2	TAMBURO INT.	TAMBOUR	TROMMEL	DRUM	TAMBOR
	599149	2	TAMBURO INT.	TAMBOUR	TROMMEL	DRUM	TAMBOR
	599151	4	DISCO CONDOTTO COMPL.	DISQUE ENTRAINE	KUPPLUNGSSCHEIBE	DRIVEN PLATE	DISCO DE EMBRAGUE
	599152	4	STANTUFFO	PISTON	KOLBEN	PISTON	EMBOLO
	599153	12	PERNO DI FISSAGGIO	CHEVILLE	BOLZEN	PIN	PASADOR
	4966376	36	MOLLA	RESSORT	FEDER	SPRING	RESORTE
	4979645	2	DISCO	DISQUE	SCHEIBE	PLATE	DISCO
	4979853	1	TAMBURO EST.	TAMBOUR	TROMMEL	DRUM	TAMBOR
			-PER MARCIA INDIETRO	- POUR MARCHE AR	- FUER RUECKWAERTSGANG	- FOR REVERSE DRIVE	- PARA MARCHA ATRAS
	4979854	2	DISCO	DISQUE	SCHEIBE	PLATE	DISCO
	4983905	4	STANTUFFO FISSO	PISTON	KOLBEN	PISTON	EMBOLO
	4984755	32	DISCO CONDOTTO	DISQUE ENTRAINE	KUPPLUNGSSCHEIBE	DRIVEN PLATE	DISCO DE EMBRAGUE
	11077475	1	ANELLO DI SICUREZZA	ARRETOIR	SICHERUNGSRING	LOCKRING	ANILLO DE FRENO
	14459781	4	ANELLO DI TENUTA	JOINT D'ETANCHEITE	DICHTRING	SEAL	JUNTA HERMETICA
	14467881	4	ANELLO DI TENUTA	JOINT D'ETANCHEITE	DICHTRING	SEAL	JUNTA HERMETICA
	28042600	3	CUSCINETTO	ROULEMENT	LAGER	BEARING	RODAMIENTO

ROADPARTS.COM.AR

WWW.ROADPARTS.COM.AR

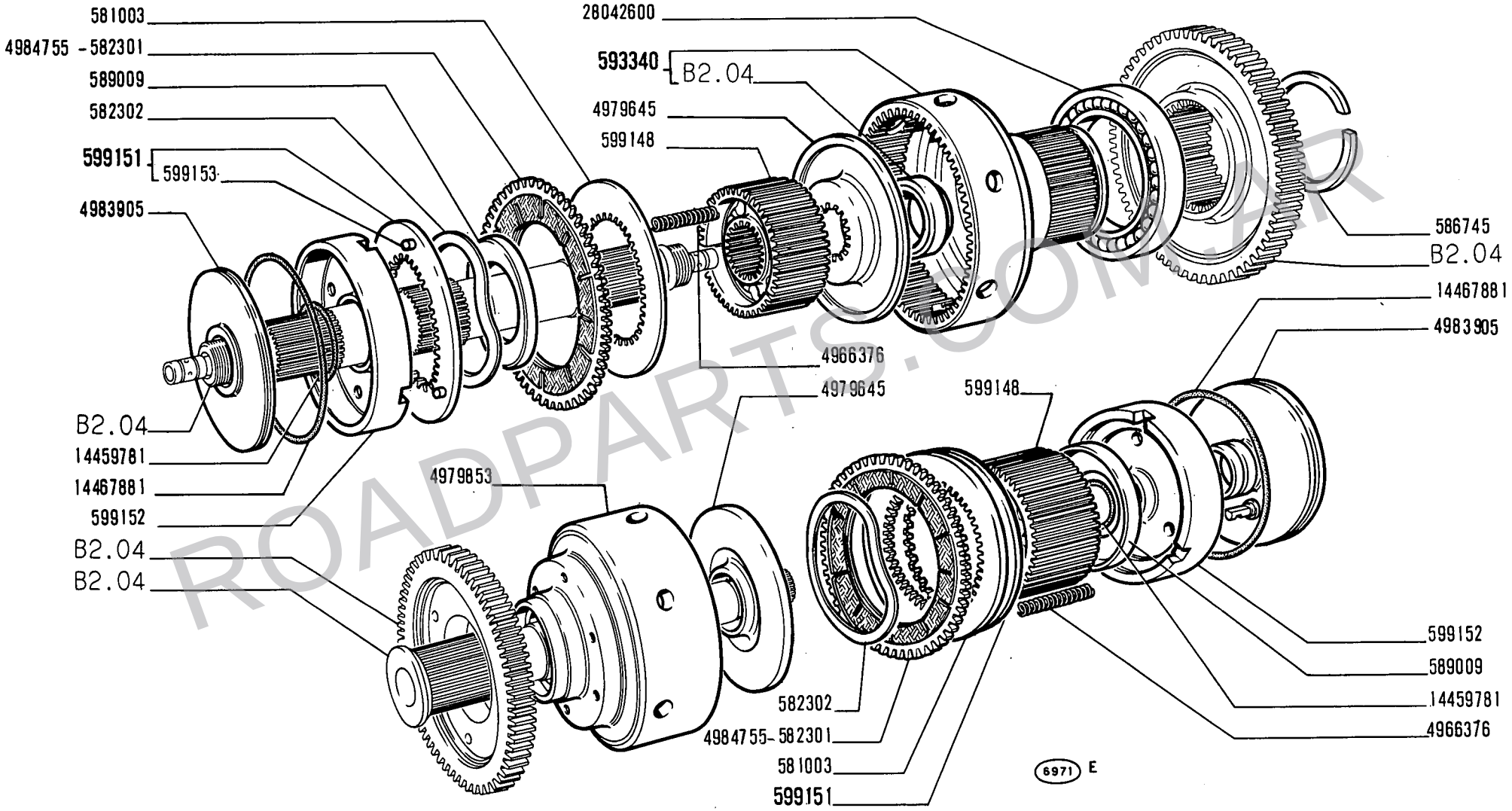

ROADPARTS.COM.AR

14 B

01 03
05 06

FRIZIONI CAMBIO

Embrayages de boîte de vitesses
Getriebekupplungen

Transmission Clutches
Embragues del cambio

3

B2.04/2

2

WWW.ROADPARTS.COM.AR

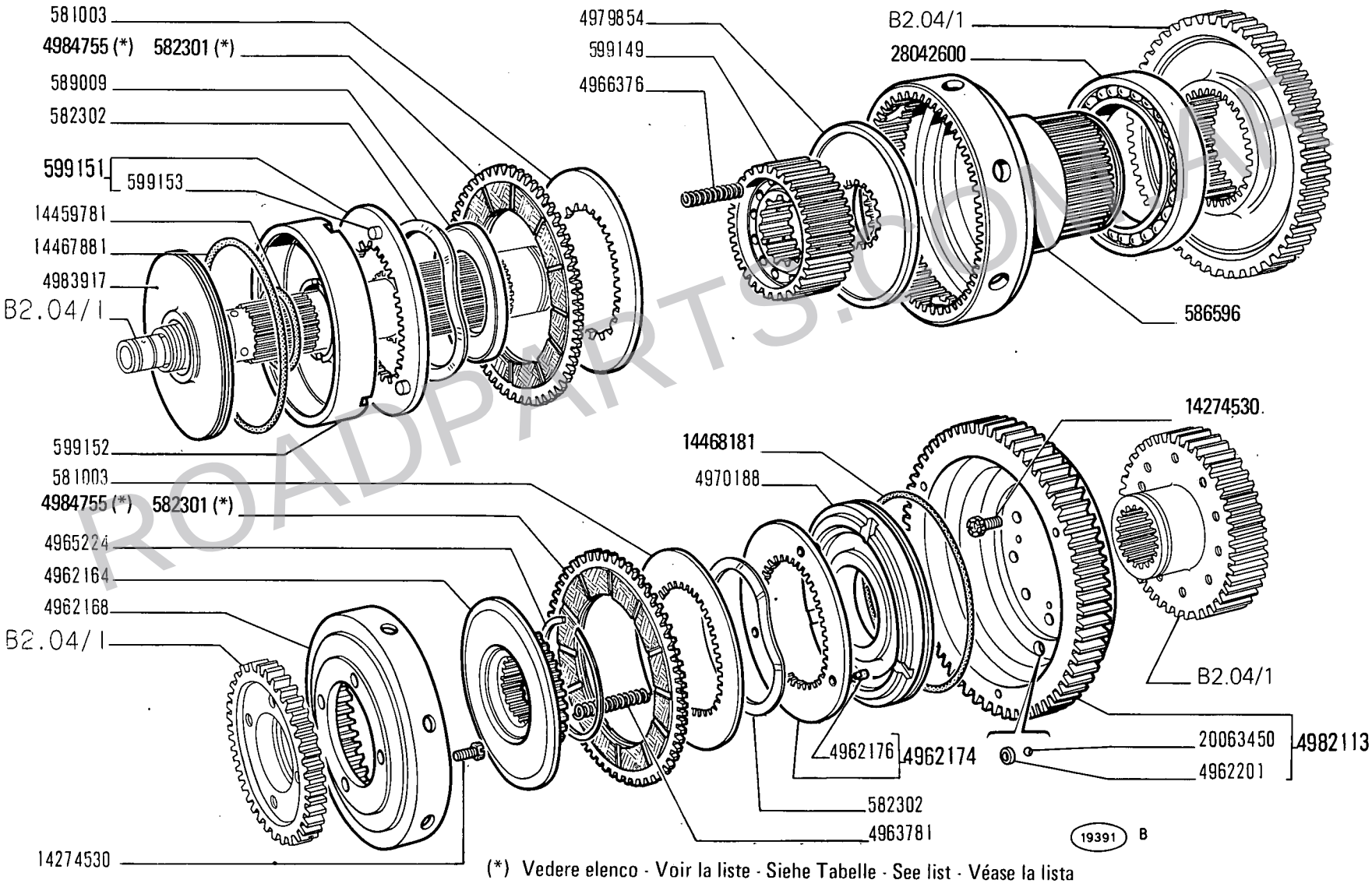

(*) Vedere elenco - Voir la liste - Siehe Tabelle - See list - Véase la lista

ROADPARTS.COM.AR

WWW.ROADPARTS.COM.AR

MODIF	N.ORDINAZ.	Q.	DENOMINAZIONE	DESIGNATION	BENENNUNG	DESCRIPTION	DENOMINACIONES
	581003	29	DISCO CONDUTTORE	DISQUE ENTRAINEUR	KUPPLUNGSSCHEIBE	DRIVING PLATE	DISCO DE APRIETE
	582301	34	DISCO CONDOTTO (*)	DISQUE ENTRAINE	KUPPLUNGSSCHEIBE	DRIVEN PLATE	DISCO DE EMBRAGUE
	582302	34	MOLLA	RESSORT	FEDER	SPRING	RESORTE
	586596	1	TAMBURO EST.	TAMBOUR	TROMMEL	DRUM	TAMBOR
	586745	2	ANELLO	BAGUE	RING	RING	ANILLO
	589009	3	SCODELLINO	CUVETTE	TELLERSCHEIBE	CUP	PLATILLO
	599148	1	TAMBURO INT.	TAMBOUR	TROMMEL	DRUM	TAMBOR
	599149	3	TAMBURO INT.	TAMBOUR	TROMMEL	DRUM	TAMBOR
	599151	4	DISCO CONDOTTO COMPL.	DISQUE ENTRAINE	KUPPLUNGSSCHEIBE	DRIVEN PLATE	DISCO DE EMBRAGUE
	599152	4	STANTUFFO	PISTON	KOLBEN	PISTON	EMBOLO
	599153	12	PERNO	AXE	BOLZEN	PIN	EJE
	4962164	1	TAMBURO INT.	TAMBOUR	TROMMEL	DRUM	TAMBOR
	4962166	1	TAMBURO EST.COMPL.	TAMBOUR	TROMMEL	DRUM	TAMBOR
	4962168	1	TAMBURO EST.	TAMBOUR	TROMMEL	DRUM	TAMBOR
	4962171	1	TAMBURO EST.COMPL.	TAMBOUR	TROMMEL	DRUM	TAMBOR
	4962174	1	DISCO CONDOTTO ANT.COMPL.	DISQUE ENTRAINE	KUPPLUNGSSCHEIBE	DRIVEN PLATE	DISCO DE EMBRAGUE
	4962176	3	PERNO	AXE	BOLZEN	PIN	EJE
	4962201	2	SCODELLINO	CUVETTE	TELLERSCHEIBE	CUP	PLATILLO
	4963781	9	MOLLA	RESSORT	FEDER	SPRING	RESORTE
	4965224	1	ANELLO	BAGUE	RING	RING	ANILLO
	4966376	36	MOLLA	RESSORT	FEDER	SPRING	RESORTE
	4970188	1	STANTUFFO MOBILE	PISTON	KOLBEN	PISTON	EMBOLO
	4979645	1	DISCO	DISQUE	SCHEIBE	PLATE	DISCO
	4979854	3	DISCO	DISQUE	SCHEIBE	PLATE	DISCO
C 038	4980006	1	TAMBURO EST.	TAMBOUR	TROMMEL	DRUM	TAMBOR
	4982113	1	INGRANAGGIO CONDOTTO COMPL.	PIGNON CONDUIT	ANGETRIEBENES ZAHNRAD	DRIVEN GEAR	PINON CONDUCIDO
			-PER MARCIA LENTA	- POUR MARCHE LENTE	- FUER LANGSAMGANG	- FOR LOW RANGE	- PARA MARCHA LENTA
	4983905	4	STANTUFFO	PISTON	KOLBEN	PISTON	EMBOLO
	4983917	1	STANTUFFO	PISTON	KOLBEN	PISTON	EMBOLO
	4984755	34	DISCO CONDOTTO (*)	DISQUE ENTRAINE	KUPPLUNGSSCHEIBE	DRIVEN PLATE	DISCO DE EMBRAGUE
	11077475	1	ANELLO	BAGUE	RING	RING	ANILLO
	14274530	14	VITE	VIS	SCHRAUBE	SCREW	TORNILLO
	14459781	4	ANELLO DI TENUTA	JOINT D'ETANCHEITE	DICHTRING	SEAL	JUNTA HERMETICA
	14467881	4	ANELLO DI TENUTA	JOINT D'ETANCHEITE	DICHTRING	SEAL	JUNTA HERMETICA
14468181	~~14468281~~	1	ANELLO DI TENUTA	JOINT D'ETANCHEITE	DICHTRING	SEAL	JUNTA HERMETICA
	20063450	2	SFERA	BILLE	KUGEL	BALL	BOLA
	28042600	3	CUSCINETTO	ROULEMENT	LAGER	BEARING	RODAMIENTO
D 038	4985509	1	TAMBURO EST.	TAMBOUR	TROMMEL	DRUM	TAMBOR

(*) -IN ALTERNATIVA - EN ALTERNATIVE - ABWECHSELND - OPTIONAL - OPTATIVO

ROADPARTS.COM.AR

WWW.ROADPARTS.COM.AR

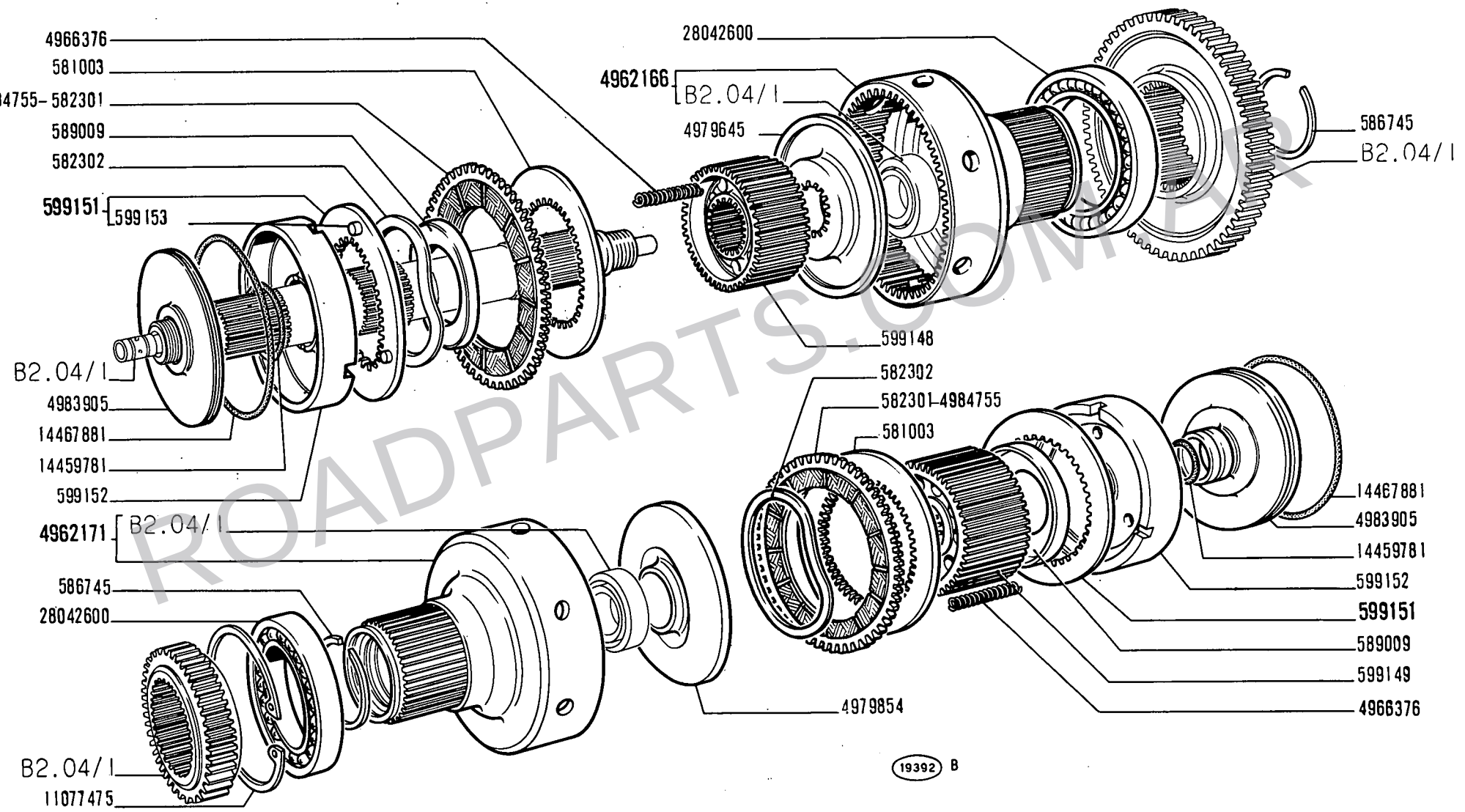

ROADPARTS.COM.AR

WWW.ROADPARTS.COM.AR

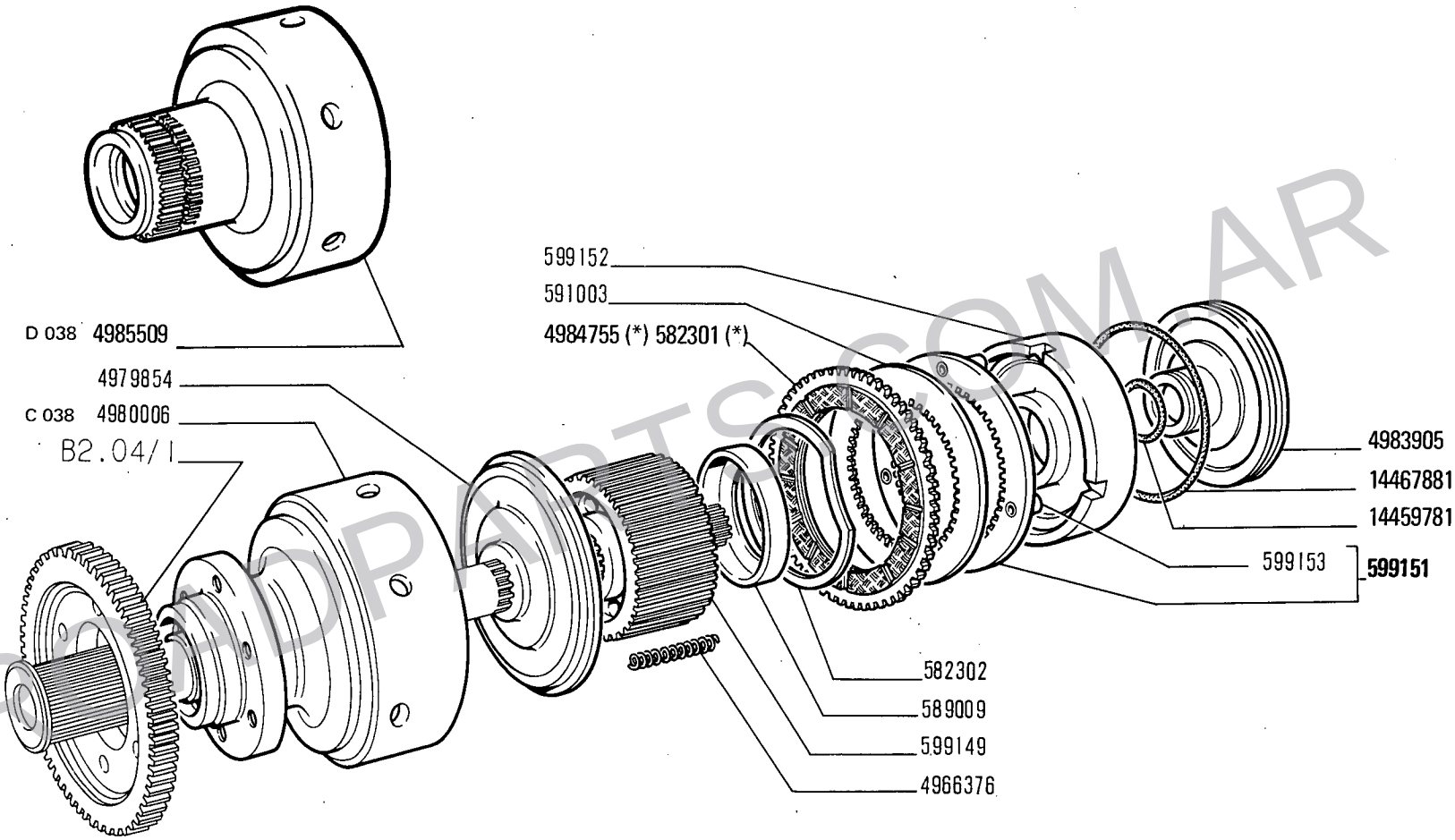

(*) Vedere elenco - Voir la liste - Siehe Tabelle - See list- Véase la lista

WWW.ROADPARTS.COM.AR

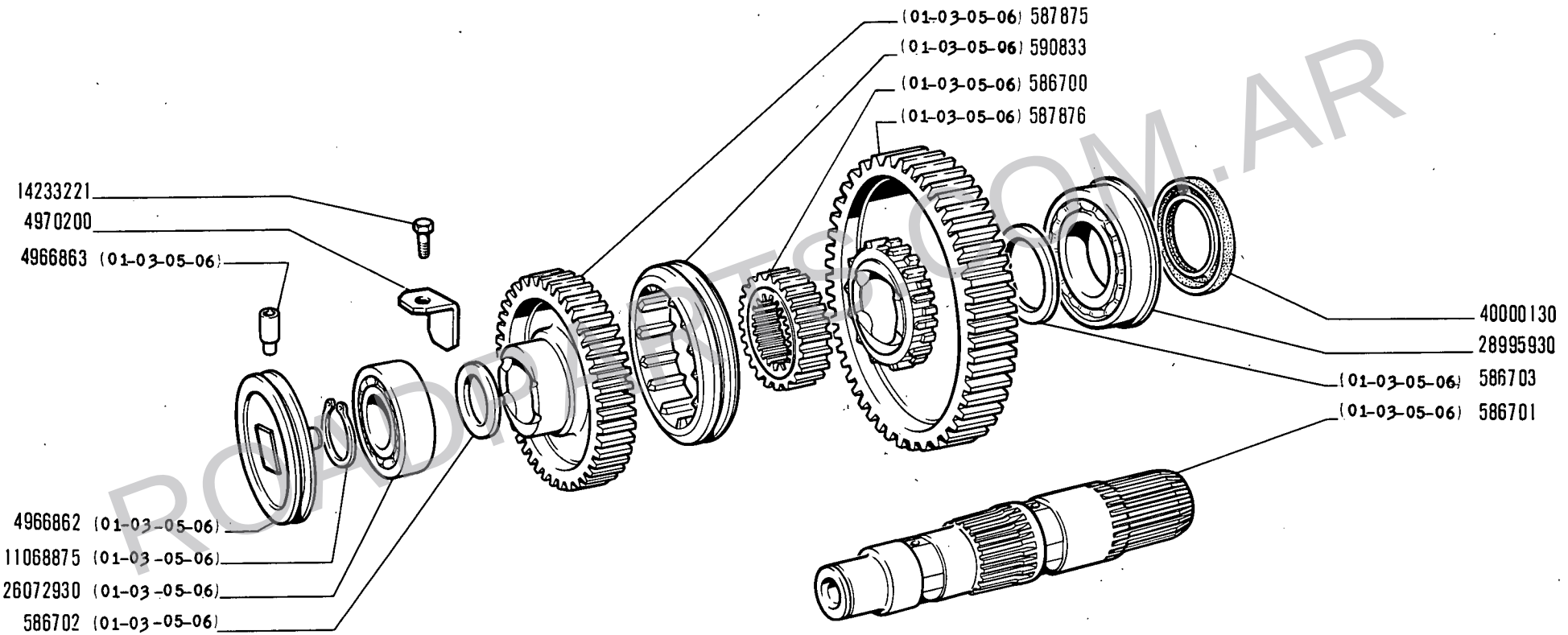

ROADPARTS.COM.AR

14 B

01 02 03 04
05 06 07 08

RUOTISMI RIDUTTORE CAMBIO

Engrenages de réducteur de vitesses
Räder und Wellen des Zusatzgetriebes
Reduction Gears
Engranajes del reductor del cambio

1

B2.05

1

WWW.ROADPARTS.COM.AR

MODIF	N.ORDINAZ.	Q.	DENOMINAZIONE	DESIGNATION	BENENNUNG	DESCRIPTION	DENOMINACIONES
	586700	1	MANICOTTO (01-03-05-06)	MANCHON	MITNEHMER	SLEEVE	MANGUITO
	586701	1	ALBERO (01-03-05-06)	ARBRE	WELLE	SHAFT	ARBOL
	586702	1	RALLA (01-03-05-06)	CRAPAUDINE	DRUCKSCHEIBE	THRUST PLATE	CHUMACERA
	586703	1	RALLA (01-03-05-06)	CRAPAUDINE	DRUCKSCHEIBE	THRUST PLATE	CHUMACERA
	587875	1	INGRANAGGIO (01-03-05-06)	PIGNON	ZAHNRAD	GEAR	PINON
	587876	1	INGRANAGGIO (01-03-05-06)	PIGNON	ZAHNRAD	GEAR	PINON
	590833	1	MANICOTTO (01-03-05-06)	MANCHON	MITNEHMER	SLEEVE	MANGUITO
	4966862	1	DEFLETTORE (01-03-05-06)	DEFLECTEUR	LEITBLECH	DEFLECTOR	DEFLECTOR
	4966863	1	GRANO (01-03-05-06)	ERGOT	PASSTIFT	DOWEL	PITON
	4966864	1	GRANO (02-04-07-08)	ERGOT	PASSTIFT	DOWEL	PITON
	4969273	1	ALBERO (02-04-07-08)	ARBRE	WELLE	SHAFT	ARBOL
	4969274	1	DISTANZIALE (02-04-07-08)	ENTRETOISE	ABSTANDSTUECK	SPACER	SEPARADOR-
	4970200	1	SQUADRETTA	EQUERRE	HALTER	BRACKET	APOYO
	4982114	1	INGRANAGGIO (02-04-07-08)	PIGNON	ZAHNRAD	GEAR	PINON
	11068875	1	ANELLO DI SICUREZZA (01-03-05-06)	ARRETOIR	SICHERUNGSRING	LOCKRING	ANILLO DE FRENO
	11069375	1	ANELLO DI SICUREZZA (02-04-07-08)	ARRETOIR	SICHERUNGSRING	LOCKRING	ANILLO DE FRENO
	11069875	1	ANELLO DI SICUREZZA (02-04-07-08)	ARRETOIR	SICHERUNGSRING	LOCKRING	ANILLO DE FRENO
	14233221	1	VITE	VIS	SCHRAUBE	SCREW	TORNILLO
	20229990	1	CUSCINETTO (02-04-07-08)	ROULEMENT	LAGER	BEARING	RODAMIENTO
	26072930	1	CUSCINETTO (01-03-05-06)	ROULEMENT	LAGER	BEARING	RODAMIENTO
	28995930	1	CUSCINETTO	ROULEMENT	LAGER	BEARING	RODAMIENTO
	40000130	1	ANELLO DI TENUTA	JOINT D'ETANCHEITE	DICHTRING	SEAL	JUNTA HERMETICA

ROADPARTS.COM.AR

WWW.ROADPARTS.COM.AR

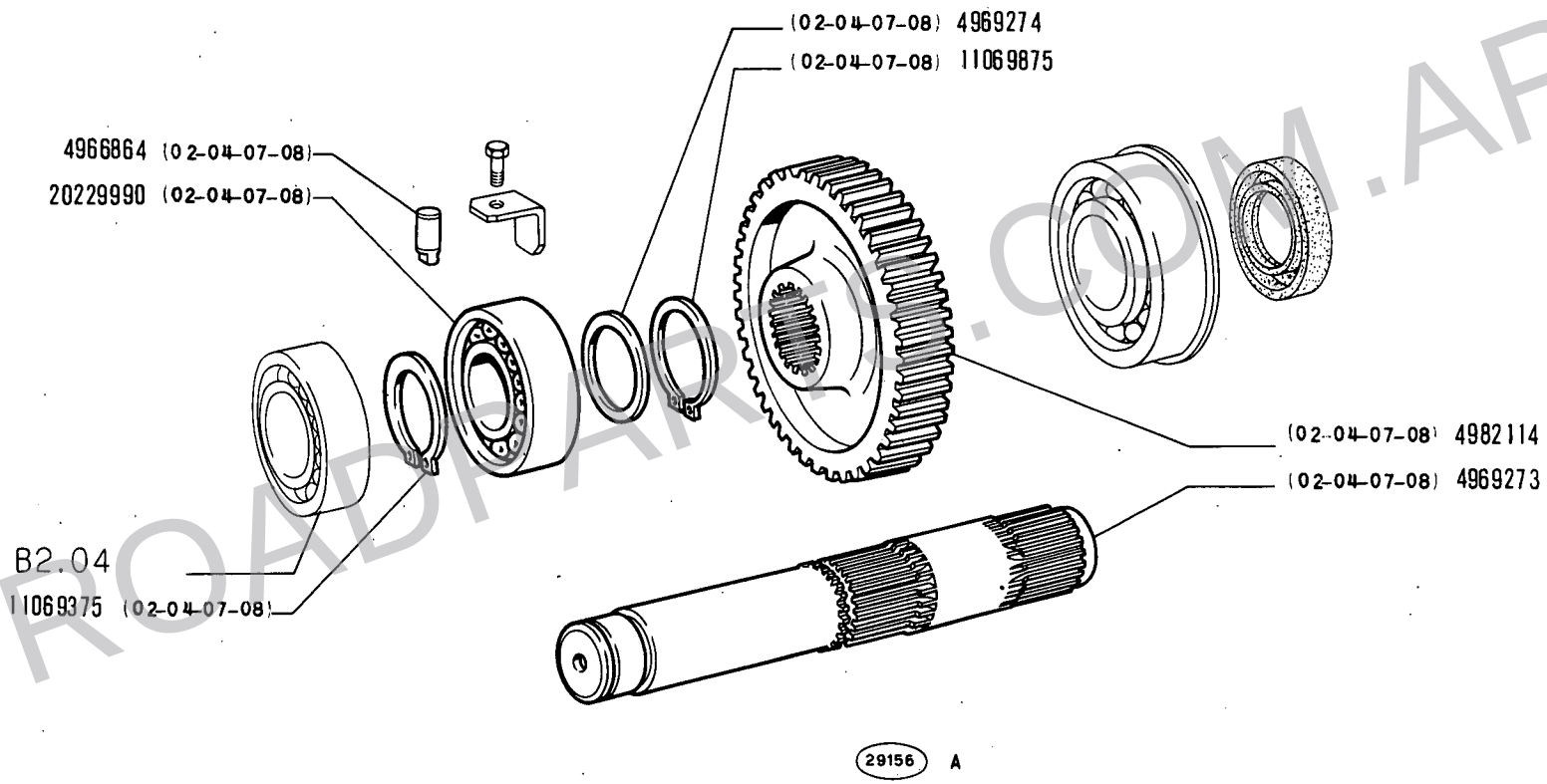

ROADPARTS.COM.AR

WWW.ROADPARTS.COM.AR

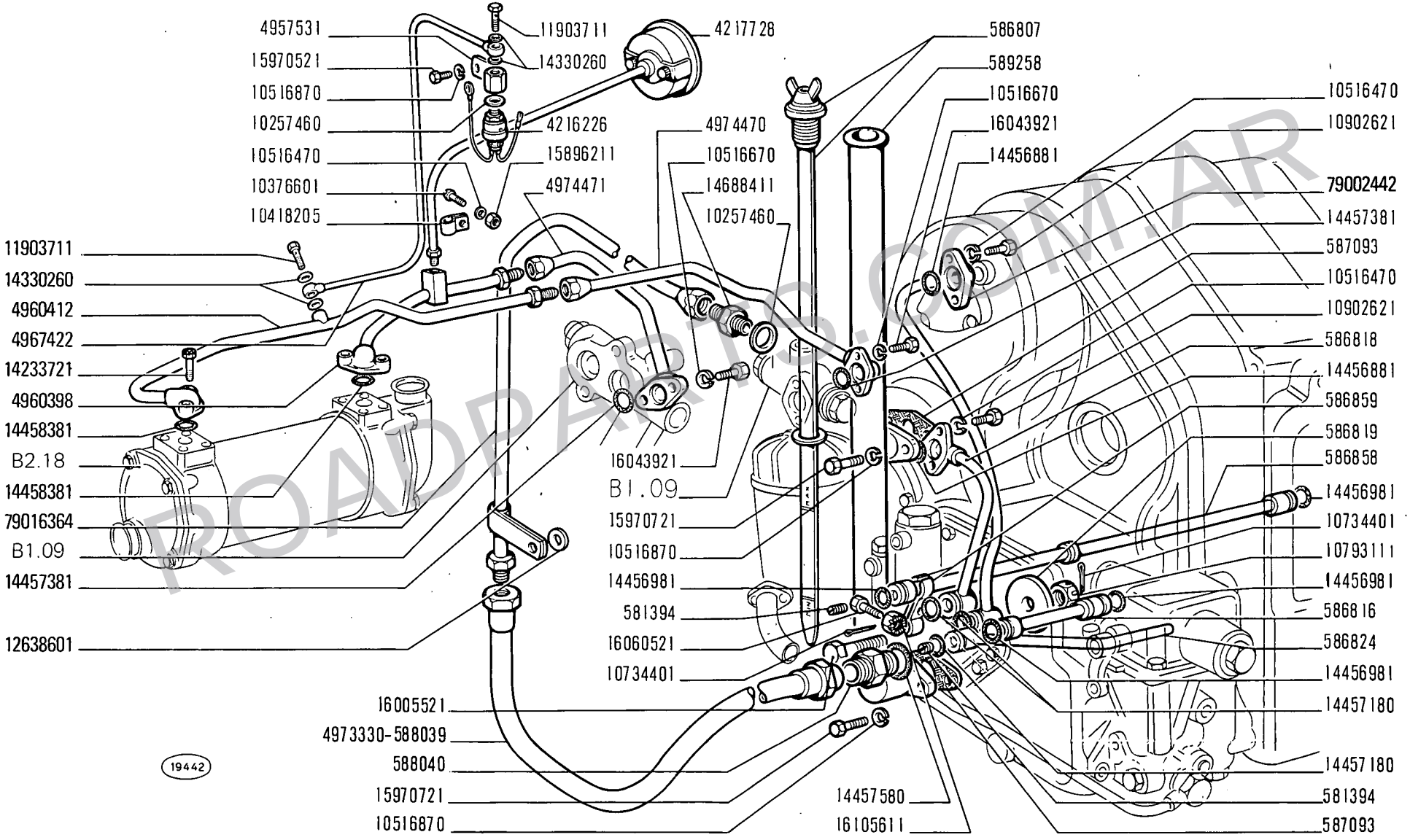

ROADPARTS.COM.AR

LUBRIFICAZIONE CAMBIO

Graissage de boite de vitesses
Getriebeschmierung
Transmission Lubrication System
Engrase del cambio

WWW.ROADPARTS.COM.AR

MODIF	N.ORDINAZ.	Q.	DENOMINAZIONE	DESIGNATION	BENENNUNG	DESCRIPTION	DENOMINACIONES
	581394	3	GRANO	ERGOT	PASSTIFT	DOWEL	PITON
	586807	1	TAPPO DI INTRODUZIONE OLIO CON ASTA LIVELLO	BOUCHON AVEC JAUGE D'HUILE	SCHRAUBDECKEL MIT MESSTAB	CAP W/OIL LEVEL ROD	TAPON CON VARILLA DE NIVEL DE ACEITE
	586816	1	TUBO	TUYAU	ROHR	PIPE	TUBO
79002442	~~586817~~	1	TUBO	TUYAU	ROHR	PIPE	TUBO
	586818	1	TUBO	TUYAU	ROHR	PIPE	TUBO
	586819	1	ROSETTA	RONDELLE	SCHEIBE	WASHER	ARANDELA
	586824	1	TUBO	TUYAU	ROHR	PIPE	TUBO
	586858	1	TUBO	TUYAU	ROHR	PIPE	TUBO
	586859	2	STAFFETTA	COLLIER	HALTER	RETAINER	ABRAZADERA
	587093	2	GUARNIZIONE	JOINT	DICHTUNG	GASKET	JUNTA
	588039	1	TUBO FLESSIBILE	TUYAU FLEXIBLE	SCHLAUCH	HOSE	MANGA FLEXIBLE
	588040	1	RACCORDO	RACCORD	STUTZEN	CONNECTION	RACOR
	589258	1	TUBO	TUYAU	ROHR	PIPE	TUBO
	4216226	1	INTERRUTTORE	INTERRUPTEUR	SCHALTER	SWITCH	INTERRUPTOR
	4217728	1	TERMOMETRO	THERMOMETRE	THERMOMETER	HEAT INDICATOR	TERMOMETRO
	4957531	1	SUPPORTO	SUPPORT	LAGER	SUPPORT	SOPORTE
	4960398	1	TUBO	TUYAU	ROHR	PIPE	TUBO
	4960412	1	TUBO	TUYAU	ROHR	PIPE	TUBO
	4967422	1	TUBO	TUYAU	ROHR	PIPE	TUBO
	4973330	1	TUBO FLESSIBILE	TUYAU FLEXIBLE	SCHLAUCH	HOSE	MANGA FLEXIBLE
79016364	~~4974209~~	1	TUBO	TUYAU	ROHR	PIPE	TUBO
	4974470	1	TUBO	TUYAU	ROHR	PIPE	TUBO
	4974471	1	TUBO	TUYAU	ROHR	PIPE	TUBO
	10257460	2	ANELLO DI TENUTA	JOINT D'ETANCHEITE	DICHTRING	SEAL	JUNTA HERMETICA
	10376601	1	VITE	VIS	SCHRAUBE	SCREW	TORNILLO
	10418205	1	STAFFETTA	COLLIER	HALTER	RETAINER	ABRAZADERA
	10516470	5	ROSETTA DI SICUREZZA	RONDELLE FREIN	SICHERUNGSRING	LOCKWASHER	ARANDELA DE FRENO
	10516670	4	ROSETTA DI SICUREZZA	RONDELLE FREIN	SICHERUNGSRING	LOCKWASHER	ARANDELA DE FRENO
	10516870	5	ROSETTA DI SICUREZZA	RONDELLE FREIN	SICHERUNGSRING	LOCKWASHER	ARANDELA DE FRENO
	10734401	2	COPIGLIA	GOUPILLE FENDUE	SPLINT	SPLIT PIN	PASADOR ABIERTO
	10793111	1	DADO	ECROU	MUTTER	NUT	TUERCA
	10902621	4	VITE	VIS	SCHRAUBE	SCREW	TORNILLO
	11903711	2	BOCCHETTONE	VIS-RACCORD	HOHLSCHRAUBE	UNION	BOQUILLA
	12638601	1	ROSETTA	RONDELLE	SCHEIBE	WASHER	ARANDELA
	14233721	4	VITE	VIS	SCHRAUBE	SCREW	TORNILLO
	14330260	4	ROSETTA DI TENUTA	JOINT D'ETANCHEITE	DICHTRING	GASKET	JUNTA HERMETICA
	14456881	2	ANELLO DI TENUTA	JOINT D'ETANCHEITE	DICHTRING	SEAL	JUNTA HERMETICA
	14456981	6	ANELLO DI TENUTA	JOINT D'ETANCHEITE	DICHTRING	SEAL	JUNTA HERMETICA
	14457180	3	ANELLO DI TENUTA	JOINT D'ETANCHEITE	DICHTRING	SEAL	JUNTA HERMETICA
	14457381	2	ANELLO DI TENUTA	JOINT D'ETANCHEITE	DICHTRING	SEAL	JUNTA HERMETICA
	14457580	1	ANELLO DI TENUTA	JOINT D'ETANCHEITE	DICHTRING	SEAL	JUNTA HERMETICA
	14458381	2	ANELLO DI TENUTA	JOINT D'ETANCHEITE	DICHTRING	SEAL	JUNTA HERMETICA
	14688411	1	BOCCHETTONE	VIS-RACCORD	HOHLSCHRAUBE	UNION	BOQUILLA
	15896211	1	DADO	ECROU	MUTTER	NUT	TUERCA
	15970521	1	VITE	VIS	SCHRAUBE	SCREW	TORNILLO
	15970721	4	VITE	VIS	SCHRAUBE	SCREW	TORNILLO
	16005521	1	VITE	VIS	SCHRAUBE	SCREW	TORNILLO
	16043921	4	VITE	VIS	SCHRAUBE	SCREW	TORNILLO
	16060521	1	VITE	VIS	SCHRAUBE	SCREW	TORNILLO
	16105611	1	DADO	ECROU	MUTTER	NUT	TUERCA

ROADPARTS.COM.AR

WWW.ROADPARTS.COM.AR

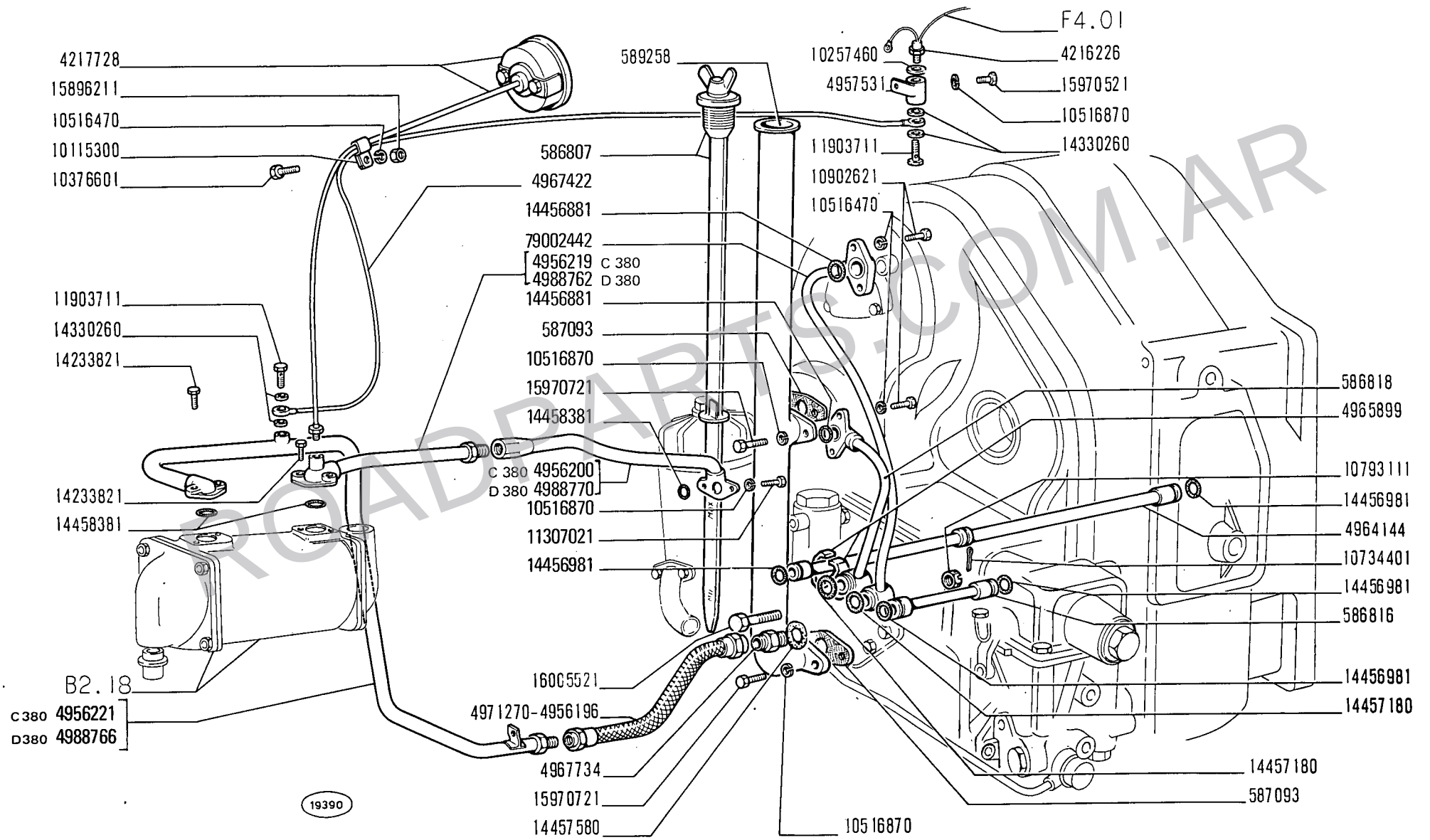

ROADPARTS.COM.AR

WWW.ROADPARTS.COM.AR

MODIF	N.ORDINAZ.	Q.	DENOMINAZIONE	DESIGNATION	BENENNUNG	DESCRIPTION	DENOMINACIONES
ELIM.	581394	1	GRANO	ERGOT	PASSTIFT	DOWEL	PITON
	586807	1	TAPPO DI INTRODUZIONE OLIO CON ASTA LIVELLO	BOUCHON AVEC JAUGE D'HUILE	SCHRAUBDECKEL MIT MESSTAB	CAP W/OIL LEVEL ROD	TAPON CON VARILLA DE NIVEL DE ACEITE
	586816	1	TUBO	TUYAU	ROHR	PIPE	TUBO
79002442	~~586817~~	1	TUBO	TUYAU	ROHR	PIPE	TUBO
	586818	1	TUBO	TUYAU	ROHR	PIPE	TUBO
	587093	2	GUARNIZIONE	JOINT	DICHTUNG	GASKET	JUNTA
	589258	1	TUBO	TUYAU	ROHR	PIPE	TUBO
	4216226	1	INTERRUTTORE	INTERRUPTEUR	SCHALTER	SWITCH	INTERRUPTOR
	4217728	1	TERMOMETRO	THERMOMETRE	THERMOMETER	HEAT INDICATOR	TERMOMETRO
	4956196	1	TUBO FLESSIBILE POST.	TUYAU FLEXIBLE	SCHLAUCH	HOSE	MANGA FLEXIBLE
C 380	4956200	1	TUBO POST.	TUYAU	ROHR	PIPE	TUBO
C 380	4956219	1	TUBO ANT.	TUYAU	ROHR	PIPE	TUBO
C 380	4956221	1	TUBO ANT.	TUYAU	ROHR	PIPE	TUBO
	4957531	1	SUPPORTO	SUPPORT	LAGER	SUPPORT	SOPORTE
	4964144	1	TUBO	TUYAU	ROHR	PIPE	TUBO
	4965899	1	STAFFETTA	COLLIER	HALTER	RETAINER	ABRAZADERA
	4967422	1	TUBO	TUYAU	ROHR	PIPE	TUBO
	4967734	1	RACCORDO	RACCORD	STUTZEN	CONNECTION	RACOR
	4971270		TUBO FLESSIBILE POST.	TUYAU FLEXIBLE	SCHLAUCH	HOSE	MANGA FLEXIBLE
	10115300	1	STAFFETTA	COLLIER	HALTER	RETAINER	ABRAZADERA
	10257460	1	ANELLO DI TENUTA	JOINT D'ETANCHEITE	DICHTRING	SEAL	JUNTA HERMETICA
	10376601	1	VITE	VIS	SCHRAUBE	SCREW	TORNILLO
	10516470	5	ROSETTA DI SICUREZZA	RONDELLE FREIN	SICHERUNGSRING	LOCKWASHER	ARANDELA DE FRENO
	10516870	9	ROSETTA DI SICUREZZA	RONDELLE FREIN	SICHERUNGSRING	LOCKWASHER	ARANDELA DE FRENO
	10734401	1	COPIGLIA	GOUPILLE FENDUE	SPLINT	SPLIT PIN	PASADOR ABIERTO
	10793111	1	DADO	ECROU	MUTTER	NUT	TUERCA
	10902621	4	VITE	VIS	SCHRAUBE	SCREW	TORNILLO
	11307021	4	VITE	VIS	SCHRAUBE	SCREW	TORNILLO
	11903711	2	BOCCHETTONE	VIS-RACCORD	HOHLSCHRAUBE	UNION	BOQUILLA
	14233821	4	VITE	VIS	SCHRAUBE	SCREW	TORNILLO
	14330260	4	ROSETTA DI TENUTA	JOINT D'ETANCHEITE	DICHTRING	GASKET	JUNTA HERMETICA
	14456881	2	ANELLO DI TENUTA	JOINT D'ETANCHEITE	DICHTRING	SEAL	JUNTA HERMETICA
	14456981	4	ANELLO DI TENUTA	JOINT D'ETANCHEITE	DICHTRING	SEAL	JUNTA HERMETICA
	14457180	3	ANELLO DI TENUTA	JOINT D'ETANCHEITE	DICHTRING	SEAL	JUNTA HERMETICA
	14457580	1	ANELLO DI TENUTA	JOINT D'ETANCHEITE	DICHTRING	SEAL	JUNTA HERMETICA
	14458381	3	ANELLO DI TENUTA	JOINT D'ETANCHEITE	DICHTRING	SEAL	JUNTA HERMETICA
	15896211	1	DADO	ECROU	MUTTER	NUT	TUERCA
	15970521	1	VITE	VIS	SCHRAUBE	SCREW	TORNILLO
	15970721	4	VITE	VIS	SCHRAUBE	SCREW	TORNILLO
	16005521	1	VITE	VIS	SCHRAUBE	SCREW	TORNILLO
D 380	4988762	1	TUBO	TUYAU	ROHR	PIPE	TUBO
D 380	4988766	1	TUBO	TUYAU	ROHR	PIPE	TUBO
D 380	4988770	1	TUBO	TUYAU	ROHR	PIPE	TUBO

ROADPARTS.COM.AR

WWW.ROADPARTS.COM.AR

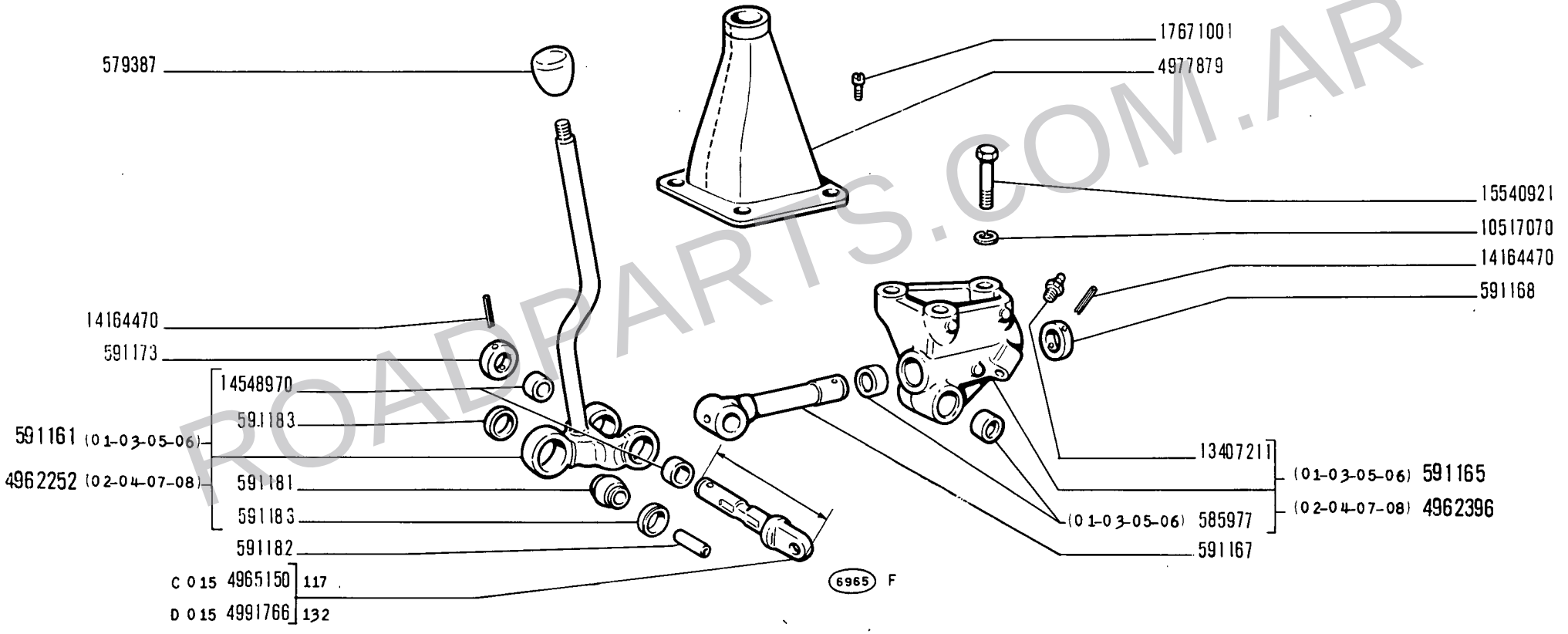

ROADPARTS.COM.AR

14 B

01 02 03 04
05 06 07 08

COMANDI ESTERNI CAMBIO DI VELOCITÀ

Commandes extérieures de boîte de vitesses
Äussere Getriebeschaltung
Gearshift Outer Controls
Varillaje del cambio de velocidades

B2.07

WWW.ROADPARTS.COM.AR

MODIF	N.ORDINAZ.	Q.	DENOMINAZIONE	DESIGNATION	BENENNUNG	DESCRIPTION	DENOMINACIONES
	579387	1	IMPUGNATURA	POIGNEE	GRIFF	KNOB	BOTON
	585977	4	BOCCOLA (01-03-05-06)	DOUILLE	BUECHSE	BUSH	CASQUILLO
	591161	1	LEVA COMPL.(01-03-05-06)	LEVIER	HEBEL	LEVER	PALANCA
	591165	1	SUPPORTO COMPL.(01-03-05-06)	SUPPORT	LAGER	SUPPORT	SOPORTE
	591167	1	MOZZO	MOYEU	NABE	HUB	BUJE
	591168	1	ANELLO DI RITEGNO	ARRETOIR	HALTERING	RETAINER	RETENEDOR
	591173	1	ANELLO DI RITEGNO	ARRETOIR	HALTERING	RETAINER	RETENEDOR
	591181	1	SNODO	ARTICULATION	GELENK	ARTICULATION	ARTICULACION
	591182	1	DISTANZIALE	ENTRETOISE	ABSTANDSTUECK	SPACER	SEPARADOR
	591183	2	ANELLO DI APPOGGIO	RONDELLE DE BUTEE	DRUCKSCHEIBE	THRUST RING	ANILLO DE APOYO
	4962252	1	LEVA COMPL.(02-04-07-08)	LEVIER	HEBEL	LEVER	PALANCA
	4962396	1	SUPPORTO COMPL.(02-04-07-08)	SUPPORT	LAGER	SUPPORT	SOPORTE
C 015	4965150	1	PERNO	AXE	BOLZEN	PIN	EJE
	4977879	1	CUFFIA	CAPUCHON	MANSCHETTE	BOOT	CAPUCHON
D 015	4991766	1	PERNO	AXE	BOLZEN	PIN	EJE
	10517070	3	ROSETTA DI SICUREZZA	RONDELLE FREIN	SICHERUNGSRING	LOCKWASHER	ARANDELA DE FRENO
	13407211	2	INGRASSATORE	GRAISSEUR	SCHMIERNIPPEL	FITTING	ENGRASADOR
	14164470	2	SPINA	GOUPILLE	STIFT	PIN	PASADOR
	14548970	2	BOCCOLA	DOUILLE	BUECHSE	BUSH	CASQUILLO
	15540921	3	VITE	VIS	SCHRAUBE	SCREW	TORNILLO
	17671001	4	VITE	VIS	SCHRAUBE	SCREW	TORNILLO

ROADPARTS.COM.AR

WWW.ROADPARTS.COM.AR

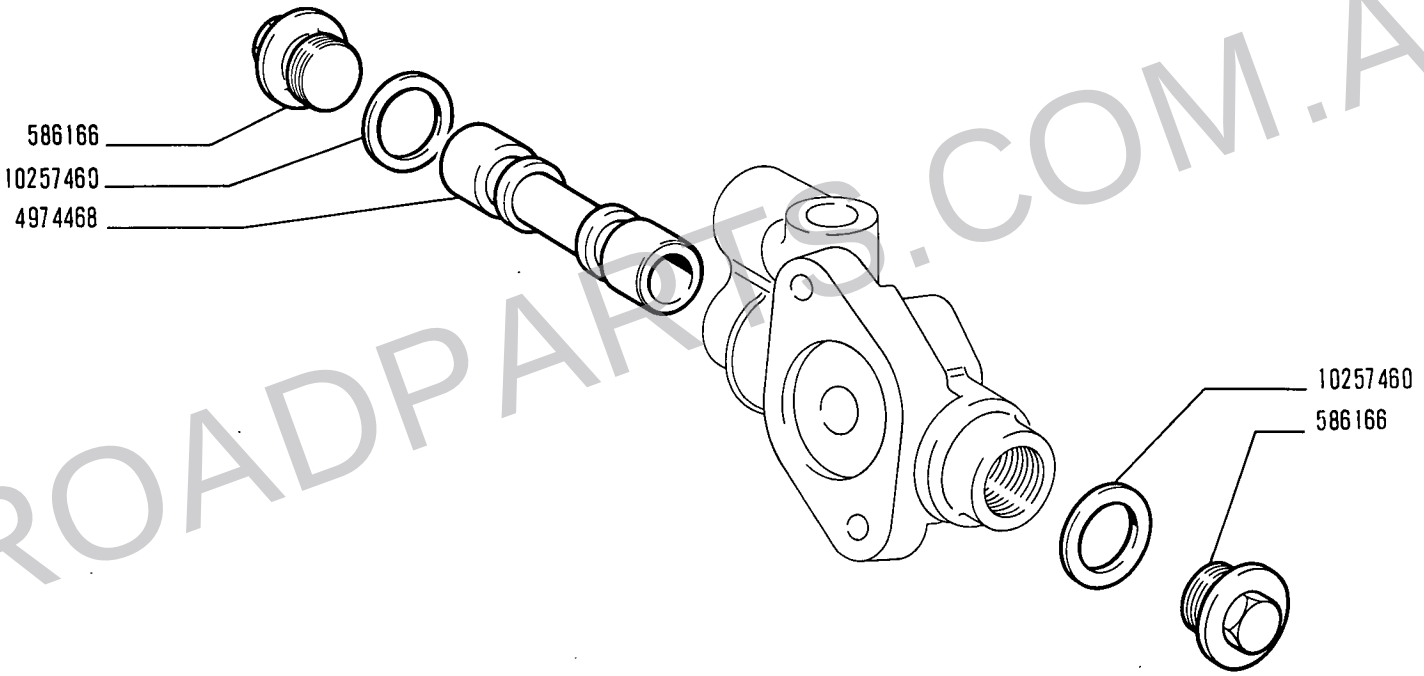

ROADPARTS.COM.AR

14 B

01 03
05 06

VALVOLA RIPARTITRICE LUBRIFICAZIONE 4974467

Soupape répartitrice de graissage
Schmierverteilerventil

Lubrication Distributor Valve
Válvula de lubrificación.

WWW.ROADPARTS.COM.AR

FIAT ALLIS 14B(2ED)

B208 (03-1975)

MODIF	N.ORDINAZ.	Q.	DENOMINAZIONE	DESIGNATION	BENENNUNG	DESCRIPTION	DENOMINACIONES
	586166	2	TAPPO	BOUCHON	STOPFEN	PLUG	TAPON
	4974468	1	VALVOLA	SOUPAPE	VENTIL	VALVE	VALVULA
	10257460	2	ROSETTA DI TENUTA	JOINT D'ETANCHEITE	DICHTRING	GASKET	JUNTA HERMETICA

ROADPARTS.COM.AR

WWW.ROADPARTS.COM.AR

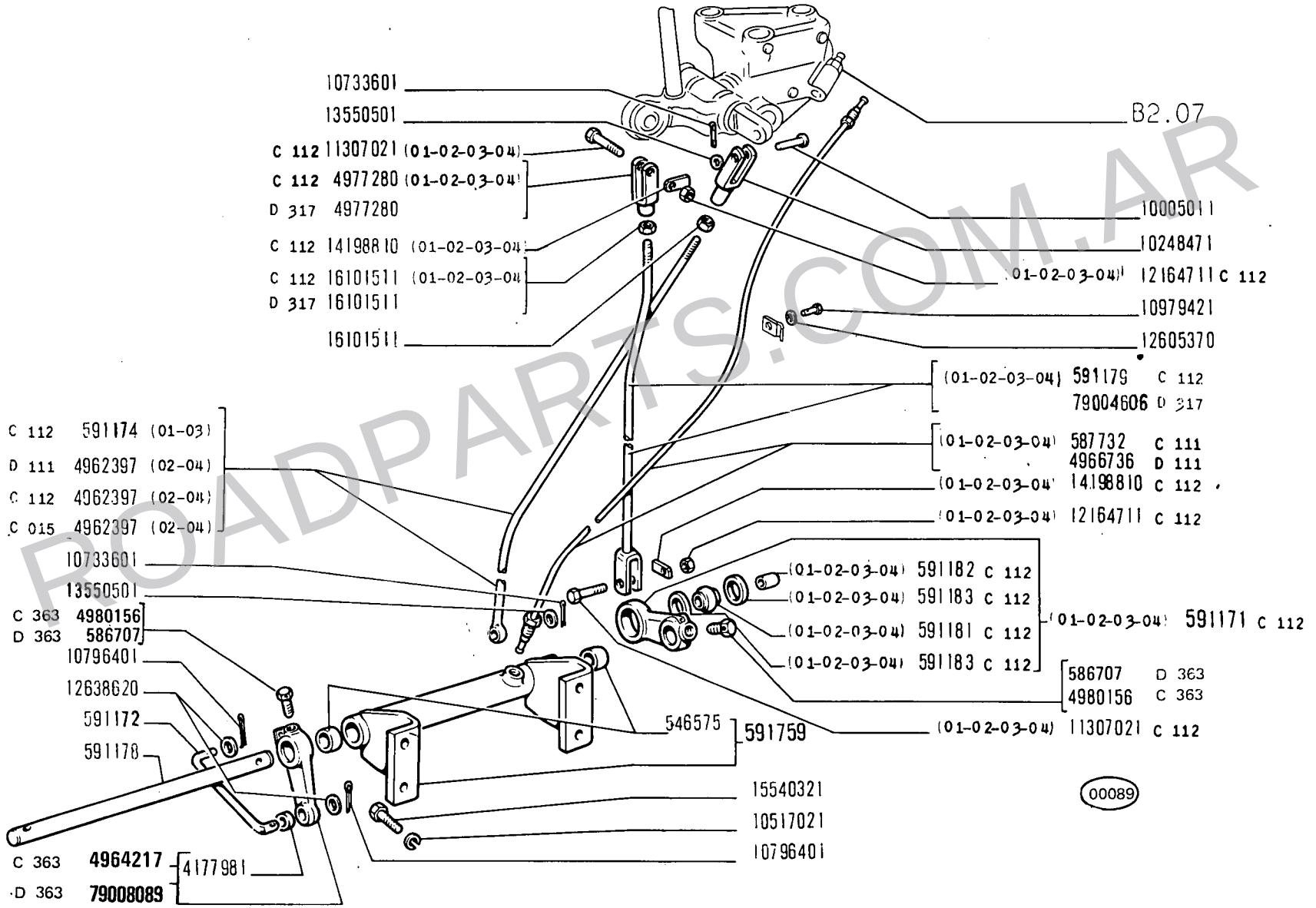

ROADPARTS.COM.AR

WWW.ROADPARTS.COM.AR

MODIF	N.ORDINAZ.	Q.	DENOMINAZIONE	DESIGNATION	BENENNUNG	DESCRIPTION	DENOMINACIONES
	546575	2	BOCCOLA	DOUILLE	BUECHSE	BUSH	CASQUILLO
C 111	587732	1	TUBO (01-02-03-04)	TUYAU	ROHR	PIPE	TUBO
C 112	591171	1	LEVA COMPL.(01-02-03-04)	LEVIER	HEBEL	LEVER	PALANCA
	591172	1	TIRANTE	TIRANT	STANGE	ROD	VARILLA
C 112	591174	1	TIRANTE (01-03)	TIRANT	SPANNBOLZEN	TIEROD	PERNO
	591178	1	PERNO	AXE	BOLZEN	PIN	EJE
C 112	591179	1	TIRANTE (01-02-03-04)	TIRANT	SPANNBOLZEN	TIEROD	PERNO
C 112	591181	1	SNODO (01-02-03-04)	ARTICULATION	GELENK	ARTICULATION	ARTICULACION
C 112	591182	1	DISTANZIALE (01-02-03-04)	ENTRETOISE	ABSTANDSTUECK	SPACER	SEPARADOR
C 112	591183	2	ANELLO DI APPOGGIO (01-02-03-04)	RONDELLE DE BUTEE	DRUCKSCHEIBE	THRUST RING	ANILLO DE APOYO
	591759	1	SUPPORTO COMPL.	SUPPORT	LAGER	SUPPORT	SOPORTE
D 015	593629	1	MOLLA (02-04)	RESSORT	FEDER	SPRING	RESORTE
C 111	593629	1	MOLLA (02-04)	RESSORT	FEDER	SPRING	RESORTE
	4177981	1	BOCCOLA	DOUILLE	BUECHSE	BUSH	CASQUILLO
C 015	4962397	1	TIRANTE (02-04)	TIRANT	SPANNBOLZEN	TIEROD	PERNO
D 111	4962397	1	TIRANTE (02-04)	TIRANT	SPANNBOLZEN	TIEROD	PERNO
C 112	4962397	1	TIRANTE (02-04)	TIRANT	SPANNBOLZEN	TIEROD	PERNO
C 363	4964217	1	LEVA COMPL.	LEVIER	HEBEL	LEVER	PALANCA
D 111	4966736	1	TUBO	TUYAU	ROHR	PIPE	TUBO
C 112	4977280	1	FORCELLINO (01-02-03-04)	FOURCHE	GABEL	FORK	HORQUILLA
C 363	4980156	2	VITE	VIS	SCHRAUBE	SCREW	TORNILLO
D 112	4984823	1	BOCCOLA	DOUILLE	BUECHSE	BUSH	CASQUILLO
D 112	4984826	1	BOCCOLA	DOUILLE	BUECHSE	BUSH	CASQUILLO
D 015	4991783	1	TIRANTE (02-04)	TIRANT	SPANNBOLZEN	TIEROD	PERNO
C 111	4991783	1	TIRANTE (02-04)	TIRANT	SPANNBOLZEN	TIEROD	PERNO
D 015	4991786	1	SEDE (02-04)	SIEGE	SITZ	SEAT	ASIENTO
C 111	4991786	1	SEDE (02-04)	SIEGE	SITZ	SEAT	ASIENTO
	10005011	1	PERNO	AXE	BOLZEN	PIN	EJE
	10248471	1	FORCELLINO	FOURCHE	GABEL	FORK	HORQUILLA
	10517021	4	ROSETTA DI SICUREZZA	RONDELLE FREIN	SICHERUNGSRING	LOCKWASHER	ARANDELA DE FRENO
	10733601	2	COPIGLIA	GOUPILLE FENDUE	SPLINT	SPLIT PIN	PASADOR ABIERTO
D 015	10791011	1	DADO (02-04)	ECROU	MUTTER	NUT	TUERCA
C 111	10791011	1	DADO (02-04)	ECROU	MUTTER	NUT	TUERCA
C 317 D 112	10791211	1	DADO	ECROU	MUTTER	NUT	TUERCA
C 317 D 112	10791911	1	DADO	ECROU	MUTTER	NUT	TUERCA
	10796401	2	COPIGLIA	GOUPILLE FENDUE	SPLINT	SPLIT PIN	PASADOR ABIERTO
	10979421	1	VITE	VIS	SCHRAUBE	SCREW	TORNILLO
D 112	11234721	1	VITE	VIS	SCHRAUBE	SCREW	TORNILLO
C 112	11307021	2	VITE (01-02-03-04)	VIS	SCHRAUBE	SCREW	TORNILLO
D 112	11343821	1	VITE	VIS	SCHRAUBE	SCREW	TORNILLO
C 112	12164711	2	DADO (01-02-03-04)	ECROU	MUTTER	NUT	TUERCA
D 112	12574511	2	DADO	ECROU	MUTTER	NUT	TUERCA

ROADPARTS.COM.AR

WWW.ROADPARTS.COM.AR

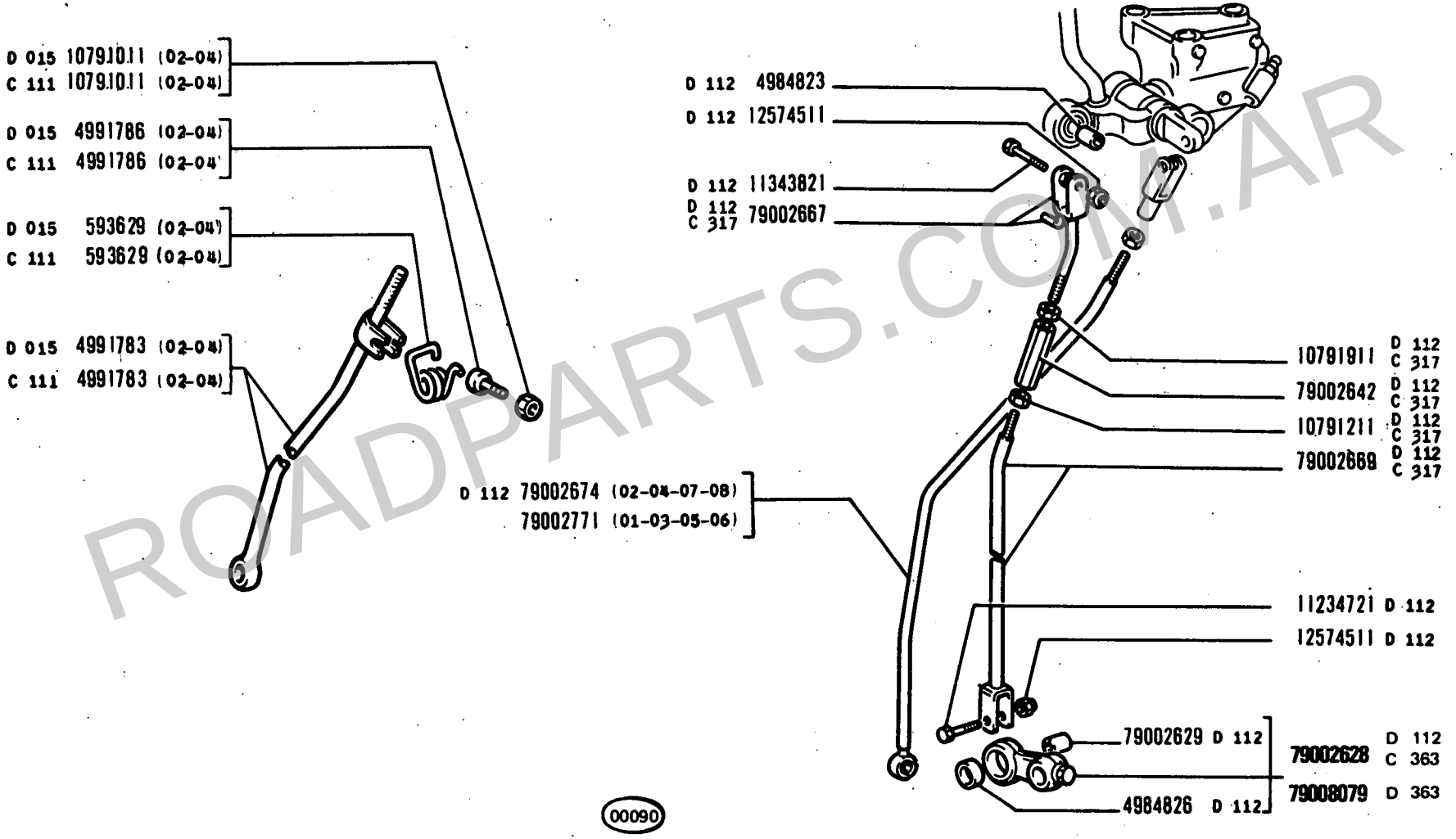

ROADPARTS.COM.AR

COMANDI INTERNI CAMBIO DI VELOCITÀ

Commandes intérieures de boîte de vitesses — *Gearshift Inner Controls*

Innere Getriebeschaltung — *Barras del cambio de velocidades*

WWW.ROADPARTS.COM.AR

MODIF		N.ORDINAZ.	Q.	DENOMINAZIONE	DESIGNATION	BENENNUNG	DESCRIPTION	DENOMINACIONES
		12605370	1	ROSETTA DI SICUREZZA	RONDELLE FREIN	SICHERUNGSRING	LOCKWASHER	ARANDELA DE FRENO
		12638620	2	ROSETTA	RONDELLE	SCHEIBE	WASHER	ARANDELA
		13550501	2	ROSETTA	RONDELLE	SCHEIBE	WASHER	ARANDELA
	C 112	14198810	2	PIASTRINA DI SICUREZZA (01-02-03-04)	PLAQUETTE FREIN	SICHERUNGSBLECH	LOCKPLATE	PLACA DE FRENO
		15540321	4	VITE	VIS	SCHRAUBE	SCREW	TORNILLO
	C 112	16101511	1	DADO (01-02-03-04)	ECROU	MUTTER	NUT	TUERCA
		16101511	1	DADO	ECROU	MUTTER	NUT	TUERCA
C 363	D 112	79002628	1	LEVA COMPL.	LEVIER	HEBEL	LEVER	PALANCA
	D 112	79002629	1	DISTANZIALE	ENTRETOISE	ABSTANDSTUECK	SPACER	SEPARADOR
C 317	D 112	79002642	1	MANICOTTO	MANCHON	SPANNSCHLOSS	SLEEVE	TUERCA
C 317	D 112	79002667	1	TIRANTE SUP.	TIRANT	SPANNBOLZEN	TIEROD	PERNO
C 317	D 112	79002669	1	TIRANTE INF.	TIRANT	SPANNBOLZEN	TIEROD	PERNO
	D 112	79002674	1	TIRANTE (02-04-07-08)	TIRANT	SPANNBOLZEN	TIEROD	PERNO
	D 112	79002771	1	TIRANTE (01-03-05-06)	TIRANT	SPANNBOLZEN	TIEROD	PERNO
	D 317	4977280	1	FORCELLINO	FOURCHE	GABEL	FORK	HORQUILLA
	D 317	16101511	1	DADO	ECROU	MUTTER	NUT	TUERCA
	D 317	79004606	1	TIRANTE	TIRANT	SPANNBOLZEN	TIEROD	PERNO
	D 363	586707	2	VITE	VIS	SCHRAUBE	SCREW	TORNILLO
	D 363	79008079	1	LEVA COMPL.	LEVIER	HEBEL	LEVER	PALANCA
	D 363	79008089	1	LEVA COMPL.	LEVIER	HEBEL	LEVER	PALANCA

ROADPARTS.COM.AR

WWW.ROADPARTS.COM.AR

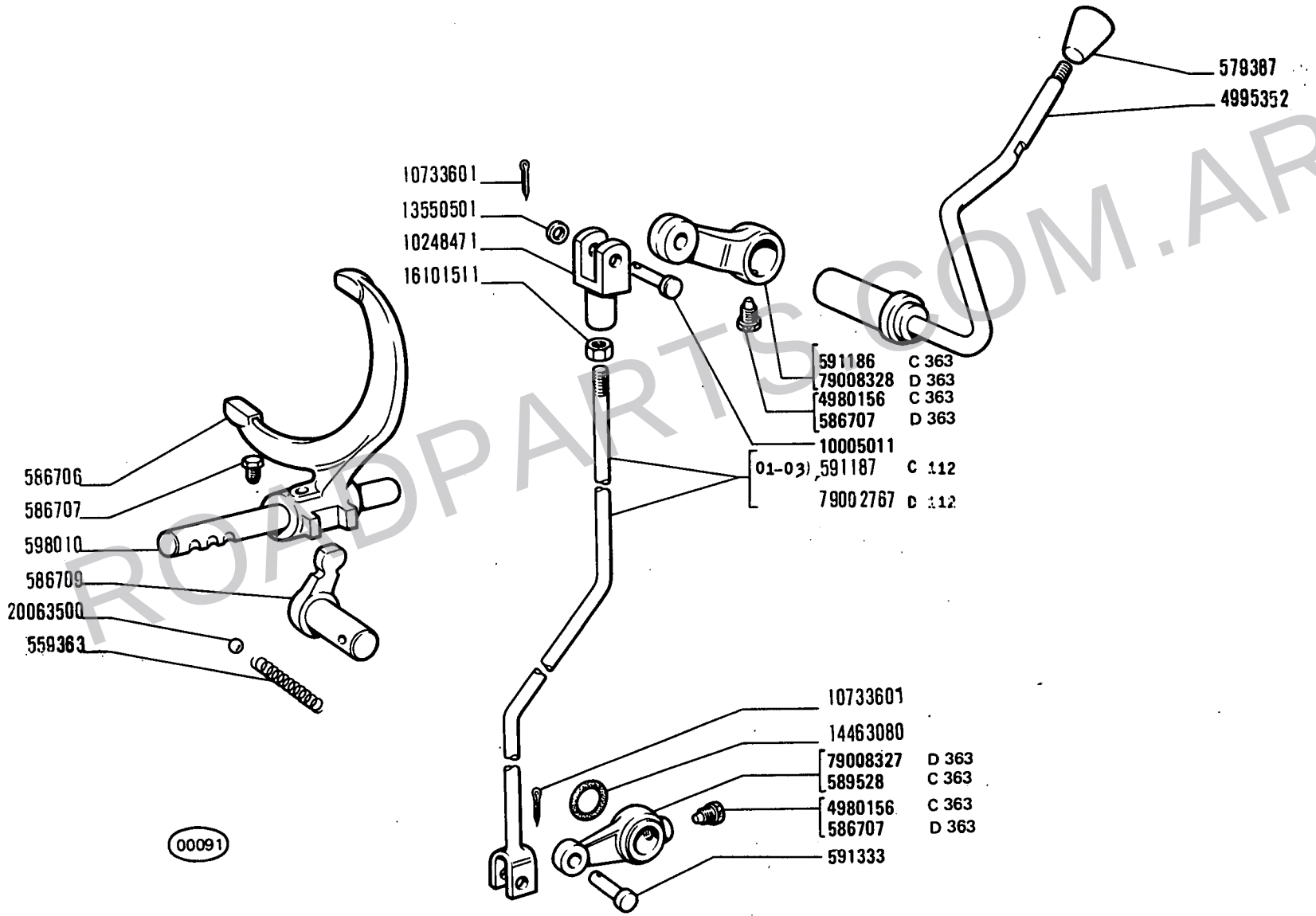

ROADPARTS.COM.AR

14 B

01 03
05 06

COMANDO RIDUTTORE CAMBIO

Commande de réducteur de vitesses
Zusatzgetriebeschaltungen
Reduction Gear Control
Mando del reductor del cambio

1

B2.13

N.T.R.
28
31-5-1977

WWW.ROADPARTS.COM.AR

MODIF	N.ORDINAZ.	Q.	DENOMINAZIONE	DESIGNATION	BENENNUNG	DESCRIPTION	DENOMINACIONES
	559363	1	MOLLA	RESSORT	FEDER	SPRING	RESORTE
	579387	1	IMPUGNATURA	POIGNEE	GRIFF	KNOB	BOTON
	586706	1	FORCELLA	FOURCHE	GABEL	FORK	HORQUILLA
	586707	1	VITE	VIS	SCHRAUBE	SCREW	TORNILLO
	586709	1	ALBERO	ARBRE	WELLE	SHAFT	ARBOL
C 363	589528	1	LEVA	LEVIER	HEBEL	LEVER	PALANCA
4995352	~~591185~~	1	LEVA	LEVIER	HEBEL	LEVER	PALANCA
C 363	591186	1	LEVA	LEVIER	HEBEL	LEVER	PALANCA
C 112	591187	1	TIRANTE (01-03)	TIRANT	SPANNBOLZEN	TIEROD	PERNO
	591333	1	PERNO	AXE	BOLZEN	PIN	EJE
	598010	1	ASTA	TIGE	STANGE	ROD	VARILLA
C 363	4980156	2	VITE	VIS	SCHRAUBE	SCREW	TORNILLO
	10005011	1	PERNO	AXE	BOLZEN	PIN	EJE
	10248471	1	FORCELLINO	FOURCHE	GABEL	FORK	HORQUILLA
	10733601	2	COPIGLIA	GOUPILLE FENDUE	SPLINT	SPLIT PIN	PASADOR ABIERTO
	13550501	1	ROSETTA	RONDELLE	SCHEIBE	WASHER	ARANDELA
	14463080	1	ANELLO DI TENUTA	JOINT D'ETANCHEITE	DICHTRING	SEAL	JUNTA HERMETICA
	16101511	1	DADO	ECROU	MUTTER	NUT	TUERCA
	20063500	1	SFERA	BILLE	KUGEL	BALL	BOLA
D 112	79002767	1	TIRANTE	TIRANT	SPANNBOLZEN	TIEROD	PERNO
D 363	586707	2	VITE	VIS	SCHRAUBE	SCREW	TORNILLO
D 363	79008327	1	LEVA	LEVIER	HEBEL	LEVER	PALANCA
D 363	79008328	1	LEVA	LEVIER	HEBEL	LEVER	PALANCA

ROADPARTS.COM.AR

WWW.ROADPARTS.COM.AR

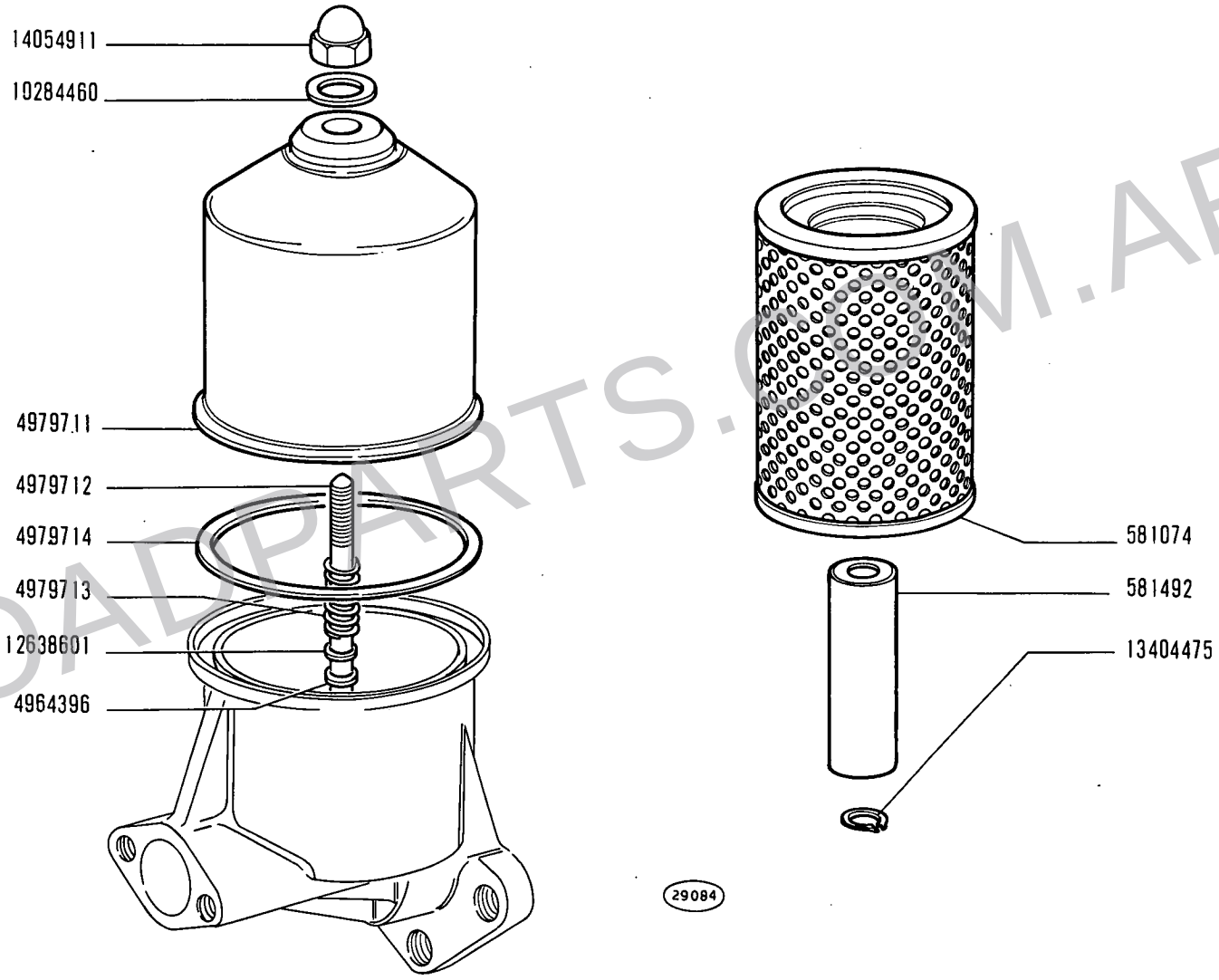

ROADPARTS.COM.AR

14 B

01 03
05 06

FILTRO OLIO 4979709 - 4996300

Filtre à huile
Ölfilter

Oil Filter
Filtro de aceite

WWW.ROADPARTS.COM.AR

MODIF	N.ORDINAZ.	Q.	DENOMINAZIONE	DESIGNATION	BENENNUNG	DESCRIPTION	DENOMINACIONES
	581074	1	ELEMENTO FILTRANTE	ELEMENT FILTRANT	FILTEREINSATZ	FILTERING ELEMENT	FILTRO
	581492	1	CALAMITA	AIMANT	MAGNET	MAGNET	IMAN
	4964396	1	ROSETTA DI TENUTA	JOINT D'ETANCHEITE	DICHTRING	GASKET	JUNTA HERMETICA
	4979711	1	COPERCHIO	COUVERCLE	DECKEL	COVER	TAPA
	4979712	1	PRIGIONIERO	GOUJON	STIFTSCHRAUBE	STUD	ESPARRAGO
	4979713	1	MOLLA	RESSORT	FEDER	SPRING	RESORTE
	4979714	1	ANELLO DI TENUTA	JOINT D'ETANCHEITE	DICHTRING	SEAL	JUNTA HERMETICA
	10284460	1	ROSETTA DI TENUTA	JOINT D'ETANCHEITE	DICHTRING	GASKET	JUNTA HERMETICA
	12638601	1	ROSETTA	RONDELLE	SCHEIBE	WASHER	ARANDELA
	13404475	2	ANELLO DI SICUREZZA	ARRETOIR	SICHERUNGSRING	LOCKRING	ANILLO DE FRENO
	14054911	1	TAPPO	BOUCHON	STOPFEN	PLUG	TAPON

ROADPARTS.COM.AR

WWW.ROADPARTS.COM.AR

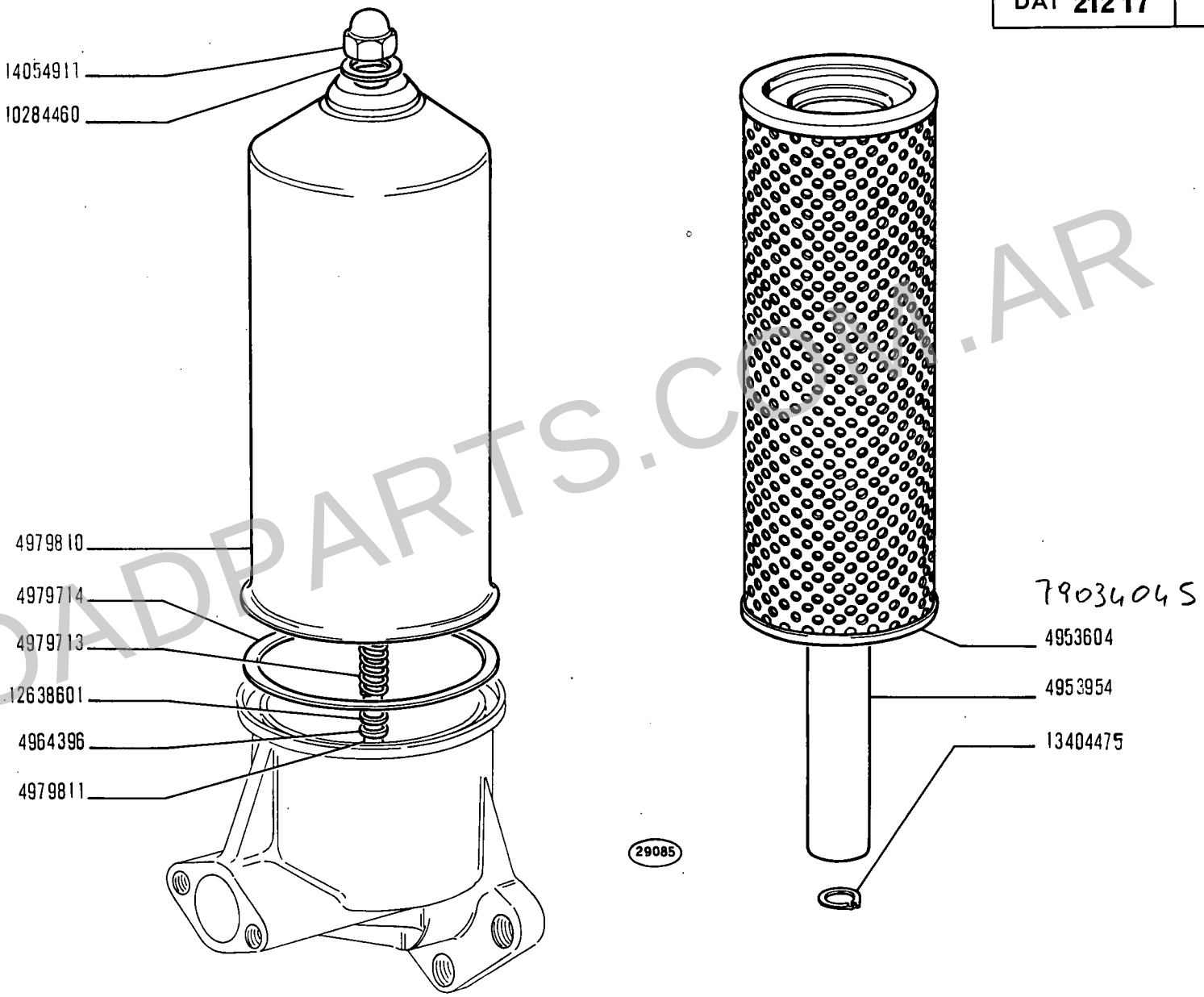

ROADPARTS.COM.AR

14 B

02 04
07 08

FILTRO OLIO 4979809 - 4996302

Filtre à huile
Ölfilter

Oil Filter
Filtro de aceite

1

WWW.ROADPARTS.COM.AR

MODIF	N.ORDINAZ.	Q.	DENOMINAZIONE	DESIGNATION	BENENNUNG	DESCRIPTION	DENOMINACIONES
	4953604	1	ELEMENTO FILTRANTE	ELEMENT FILTRANT	FILTEREINSATZ	FILTERING ELEMENT	FILTRO
	4953954	1	CALAMITA	AIMANT	MAGNET	MAGNET	IMAN
	4964396	1	ROSETTA DI TENUTA	JOINT D'ETANCHEITE	DICHTRING	GASKET	JUNTA HERMETICA
	4979713	1	MOLLA	RESSORT	FEDER	SPRING	RESORTE
	4979714	1	ANELLO DI TENUTA	JOINT D'ETANCHEITE	DICHTRING	SEAL	JUNTA HERMETICA
	4979810	1	COPERCHIO	COUVERCLE	DECKEL	COVER	TAPA
	4979811	1	PRIGIONIERO	GOUJON	STIFTSCHRAUBE	STUD	ESPARRAGO
	10284460	1	ROSETTA DI TENUTA	JOINT D'ETANCHEITE	DICHTRING	GASKET	JUNTA HERMETICA
	12638601	1	ROSETTA	RONDELLE	SCHEIBE	WASHER	ARANDELA
	13404475	2	ANELLO DI SICUREZZA	ARRETOIR	SICHERUNGSRING	LOCKRING	ANILLO DE FRENO
	14054911	1	TAPPO	BOUCHON	STOPFEN	PLUG	TAPON

ROADPARTS.COM.AR

WWW.ROADPARTS.COM.AR

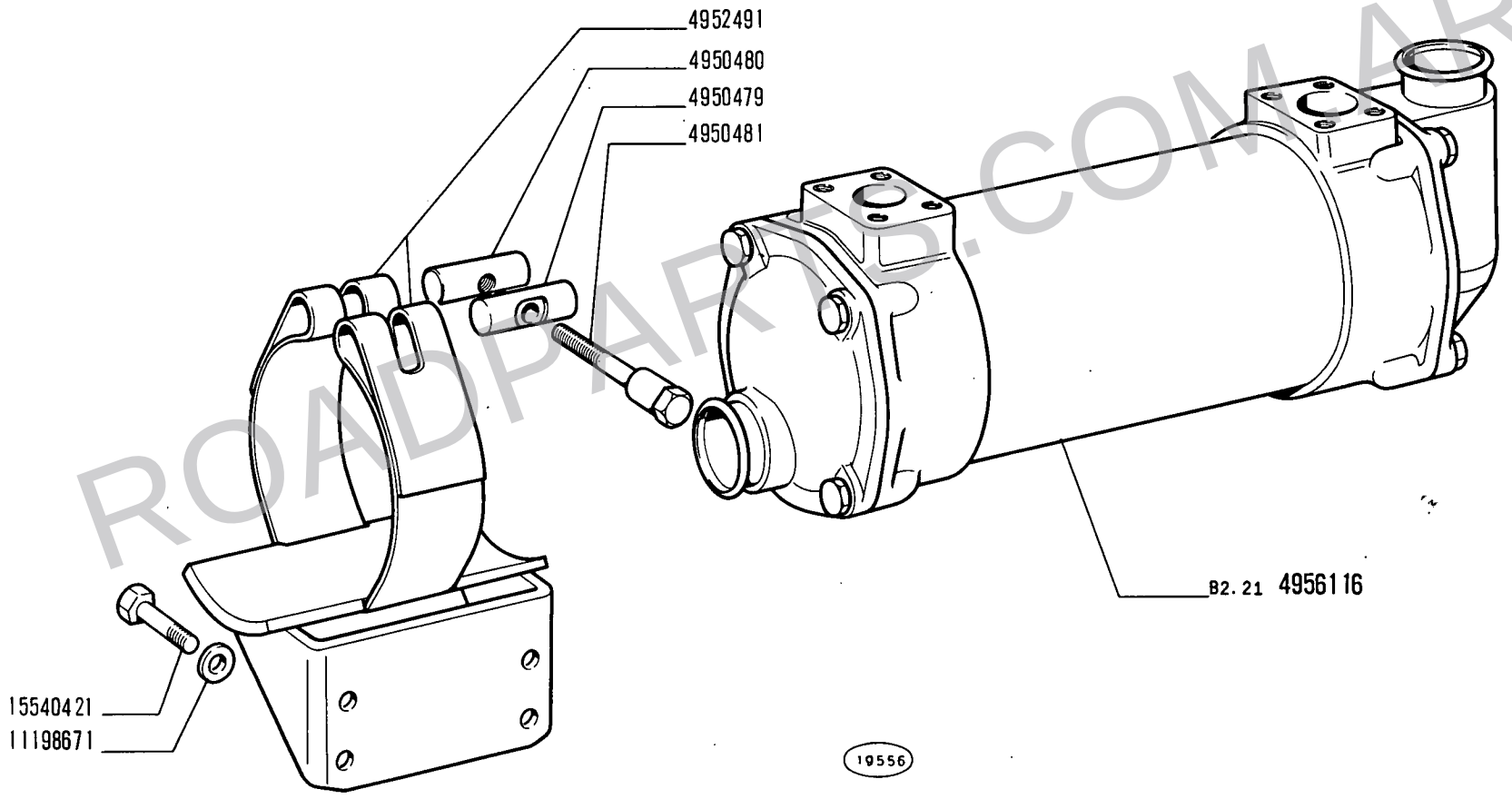

ROADPARTS.COM.AR

14 B

01 02 03 04
05 06 07 08

SCAMBIATORE DI CALORE CAMBIO

Echangeur de température boîte de vitesses
Wärmetauscher für Getriebe
Transmission Heat Exchanger
Cambiador de calor del cambio

WWW.ROADPARTS.COM.AR

MODIF	N.ORDINAZ.	Q.	DENOMINAZIONE	DESIGNATION	BENENNUNG	DESCRIPTION	DENOMINACIONES
	4950479	1	TASSELLO	TAMPON	BEILAGE	PAD	TACO
	4950480	1	TASSELLO	TAMPON	BEILAGE	PAD	TACO
	4950481	1	VITE	VIS	SCHRAUBE	SCREW	TORNILLO
	4952491	1	STAFFA	ETRIER	HALTER	BRACKET	SOPORTE
	4956116	1	SCAMBIATORE DI CALORE COMPL.	ECHANGEUR DE TEMPERATURE	WAERMETAUSCHER	HEAT EXCHANGER	CAMBIADOR DE CALOR
	11198671	4	ROSETTA DI SICUREZZA	RONDELLE FREIN	SICHERUNGSRING	LOCKWASHER	ARANDELA DE FRENO
	15540421	4	VITE	VIS	SCHRAUBE	SCREW	TORNILLO

ROADPARTS.COM.AR

WWW.ROADPARTS.COM.AR

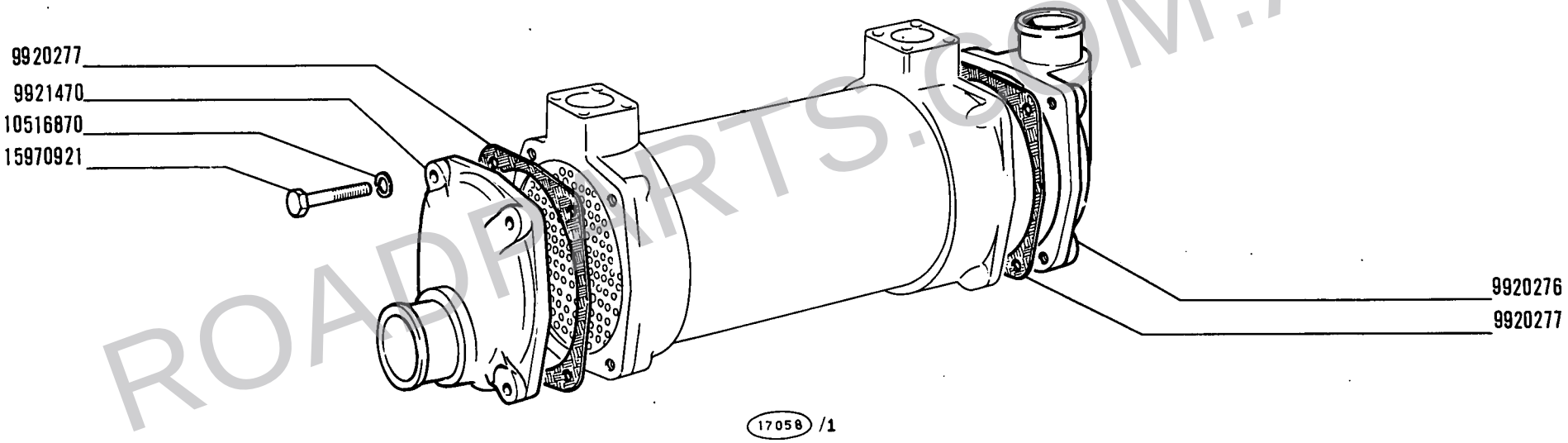

ROADPARTS.COM.AR

SCAMBIATORE DI CALORE 4956116 (IPRA)

Echangeur de température
Wärmetauscher
Heat Exchanger
Cambiador de calor

WWW.ROADPARTS.COM.AR

MODIF	N.ORDINAZ.	Q.	DENOMINAZIONE	DESIGNATION	BENENNUNG	DESCRIPTION	DENOMINACIONES
	9920276	1	COPERCHIO	COUVERCLE	DECKEL	COVER	TAPA
	9920277	2	GUARNIZIONE	JOINT	DICHTUNG	GASKET	JUNTA
	9921470	1	COPERCHIO	COUVERCLE	DECKEL	COVER	TAPA
	10516870	8	ROSETTA DI SICUREZZA	RONDELLE FREIN	SICHERUNGSRING	LOCKWASHER	ARANDELA DE FRENO
	15970921	8	VITE	VIS	SCHRAUBE	SCREW	TORNILLO

ROADPARTS.COM.AR

WWW.ROADPARTS.COM.AR

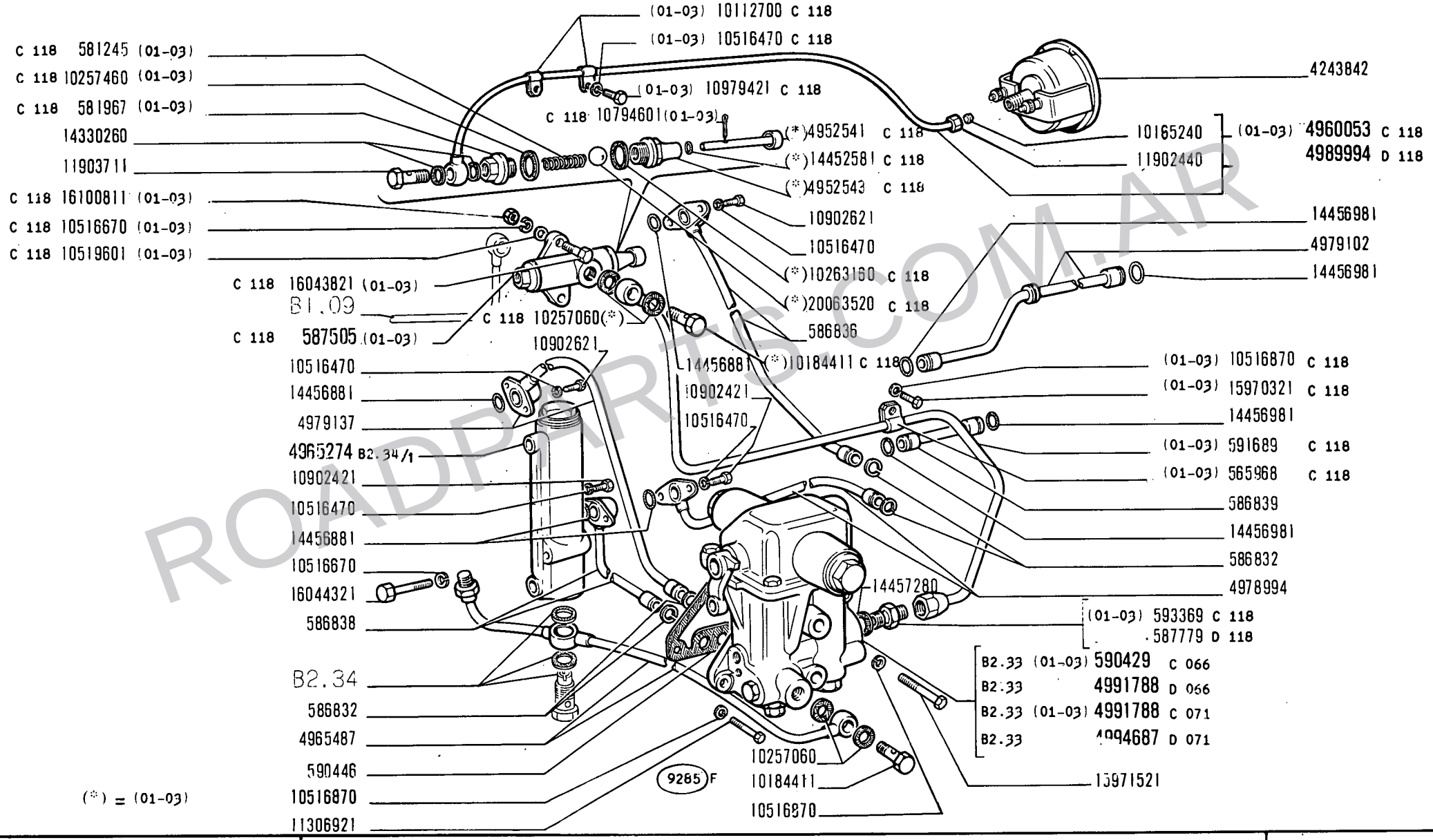

(*) = (01-03)

ROADPARTS.COM.AR

COMANDO IDRAULICO CAMBIO

Commande hydraulique de boîte de vitesses
Hydraulische Getriebeschaltung
Transmission Hydraulic Control
Sistema hidráulico del cambio

WWW.ROADPARTS.COM.AR

MODIF	N.ORDINAZ.	Q.	DENOMINAZIONE	DESIGNATION	BENENNUNG	DESCRIPTION	DENOMINACIONES
C 118	565968	1	STAFFETTA (01-03)	COLLIER	HALTER	RETAINER	ABRAZADERA
C 118	581245	1	MOLLA (01-03)	RESSORT	FEDER	SPRING	RESORTE
C 118	581967	1	TAPPO (01-03)	BOUCHON	STOPFEN	PLUG	TAPON
	586832	4	ANELLO DI RITEGNO	ARRETOIR	HALTERING	RETAINER	RETENEDOR
	586836	1	TUBO	TUYAU	ROHR	PIPE	TUBO
	586838	1	TUBO	TUYAU	ROHR	PIPE	TUBO
	586839	1	TUBO	TUYAU	ROHR	PIPE	TUBO
C 118	587505	1	VALVOLA COMPL.(01-03)	SOUPAPE	VENTIL	VALVE	VALVULA
D 118	587779	1	RACCORDO	RACCORD	STUTZEN	CONNECTION	RACOR
C 066	590429	1	DISTRIBUTORE COMPL.(01-03)	DISTRIBUTEUR	STEUERGERAET	DISTRIBUTOR VALVE	VALVULA DISTRIBUIDORA
	590446	1	GUARNIZIONE	JOINT	DICHTUNG	GASKET	JUNTA
C 118	591689	1	TUBO (01-03)	TUYAU	ROHR	PIPE	TUBO
C 118	593369	1	RACCORDO (01-03)	RACCORD	STUTZEN	CONNECTION	RACOR
	4243842	1	MANOMETRO	MANOMETRE	MANOMETER	PRESSURE GAUGE	MANOMETRO
C 118	4952541	1	PUNTALE (01-03)	TIGE	DRUCKSTANGE	ROD	VASTAGO
C 118	4952543	1	TAPPO (01-03)	BOUCHON	STOPFEN	PLUG	TAPON
C 118	4960053	1	TUBO FLESSIBILE COMPL.(01-03)	TUYAU FLEXIBLE	SCHLAUCH	HOSE	MANGA FLEXIBLE
	4965274	1	VALVOLA COMPL.	SOUPAPE	VENTIL	VALVE	VALVULA
	4965487	1	TUBO	TUYAU	ROHR	PIPE	TUBO
	4978994	1	TUBO	TUYAU	ROHR	PIPE	TUBO
	4979102	1	TUBO	TUYAU	ROHR	PIPE	TUBO
	4979137	1	TUBO	TUYAU	ROHR	PIPE	TUBO
D 118	4989994	1	TUBO COMPL.	TUYAU	ROHR	PIPE	TUBO
D 066	4991788	1	DISTRIBUTORE COMPL.(01-03)	DISTRIBUTEUR	STEUERGERAET	DISTRIBUTOR VALVE	VALVULA DISTRIBUIDORA
C 071	4991788	1	DISTRIBUTORE COMPL.(01-03)	DISTRIBUTEUR	STEUERGERAET	DISTRIBUTOR VALVE	VALVULA DISTRIBUIDORA
D 071	4994687	1	DISTRIBUTORE COMPL.	DISTRIBUTEUR	STEUERGERAET	DISTRIBUTOR VALVE	VALVULA DISTRIBUIDORA
C 118	10112700	2	STAFFETTA (01-03)	COLLIER	HALTER	RETAINER	ABRAZADERA
	10165240	1	ANELLO A DOPPIO CONO	BI-CONE	DICHTKEGEL	SLEEVE	ANILLO BICONICO
C 118	10184411	3	BOCCHETTONE (01-03)	VIS-RACCORD	HOHLSCHRAUBE	UNION	BOQUILLA
	10257060	4	ANELLO DI TENUTA	JOINT D'ETANCHEITE	DICHTRING	SEAL	JUNTA HERMETICA
C 118	10257060	2	ANELLO DI TENUTA (01-03)	JOINT D'ETANCHEITE	DICHTRING	SEAL	JUNTA HERMETICA
C 118	10257460	1	ROSETTA DI TENUTA (01-03)	JOINT D'ETANCHEITE	DICHTRING	GASKET	JUNTA HERMETICA
C 118	10263160	1	ROSETTA DI TENUTA (01-03)	JOINT D'ETANCHEITE	DICHTRING	GASKET	JUNTA HERMETICA
	10516470	8	ROSETTA DI SICUREZZA	RONDELLE FREIN	SICHERUNGSRING	LOCKWASHER	ARANDELA DE FRENO
C 118	10516470	2	ROSETTA DI SICUREZZA (01-03)	RONDELLE FREIN	SICHERUNGSRING	LOCKWASHER	ARANDELA DE FRENO
	10516670	2	ROSETTA DI SICUREZZA	RONDELLE FREIN	SICHERUNGSRING	LOCKWASHER	ARANDELA DE FRENO
C 118	10516670	2	ROSETTA DI SICUREZZA (01-03)	RONDELLE FREIN	SICHERUNGSRING	LOCKWASHER	ARANDELA DE FRENO

ROADPARTS.COM.AR

WWW.ROADPARTS.COM.AR

MODIF	N.ORDINAZ.	Q.	DENOMINAZIONE	DESIGNATION	BENENNUNG	DESCRIPTION	DENOMINACIONES
	10516870	4	ROSETTA DI SICUREZZA	RONDELLE FREIN	SICHERUNGSRING	LOCKWASHER	ARANDELA DE FRENO
C 118	10516870	1	ROSETTA DI SICUREZZA (01-03)	RONDELLE FREIN	SICHERUNGSRING	LOCKWASHER	ARANDELA DE FRENO
C 118	10794601	1	COPIGLIA (01-03)	GOUPILLE FENDUE	SPLINT	SPLIT PIN	PASADOR ABIERTO
	10902421	4	VITE	VIS	SCHRAUBE	SCREW	TORNILLO
	10902621	4	VITE	VIS	SCHRAUBE	SCREW	TORNILLO
C 118	10979421	2	VITE (01-03)	VIS	SCHRAUBE	SCREW	TORNILLO
	11306921	3	VITE	VIS	SCHRAUBE	SCREW	TORNILLO
	11902440	1	DADO	ECROU	MUTTER	NUT	TUERCA
	11903711	1	BOCCHETTONE	VIS-RACCORD	HOHLSCHRAUBE	UNION	BOQUILLA
	14330260	2	ANELLO DI TENUTA	JOINT D'ETANCHEITE	DICHTRING	SEAL	JUNTA HERMETICA
C 118	14452581	1	ANELLO DI TENUTA (01-03)	JOINT D'ETANCHEITE	DICHTRING	SEAL	JUNTA HERMETICA
	14456881	4	ANELLO DI TENUTA	JOINT D'ETANCHEITE	DICHTRING	SEAL	JUNTA HERMETICA
	14456981	4	ANELLO DI TENUTA	JOINT D'ETANCHEITE	DICHTRING	SEAL	JUNTA HERMETICA
	14457280	3	ANELLO DI TENUTA	JOINT D'ETANCHEITE	DICHTRING	SEAL	JUNTA HERMETICA
C 118	15970321	1	VITE (01-03)	VIS	SCHRAUBE	SCREW	TORNILLO
	15971521	2	VITE	VIS	SCHRAUBE	SCREW	TORNILLO
C 118	16043821	2	VITE (01-03)	VIS	SCHRAUBE	SCREW	TORNILLO
	16044321	2	VITE	VIS	SCHRAUBE	SCREW	TORNILLO
C 118	16100811	2	DADO (01-03)	ECROU	MUTTER	NUT	TUERCA
C 118	20063520	1	SFERA (01-03)	BILLE	KUGEL	BALL	BOLA

ROADPARTS.COM.AR

WWW.ROADPARTS.COM.AR

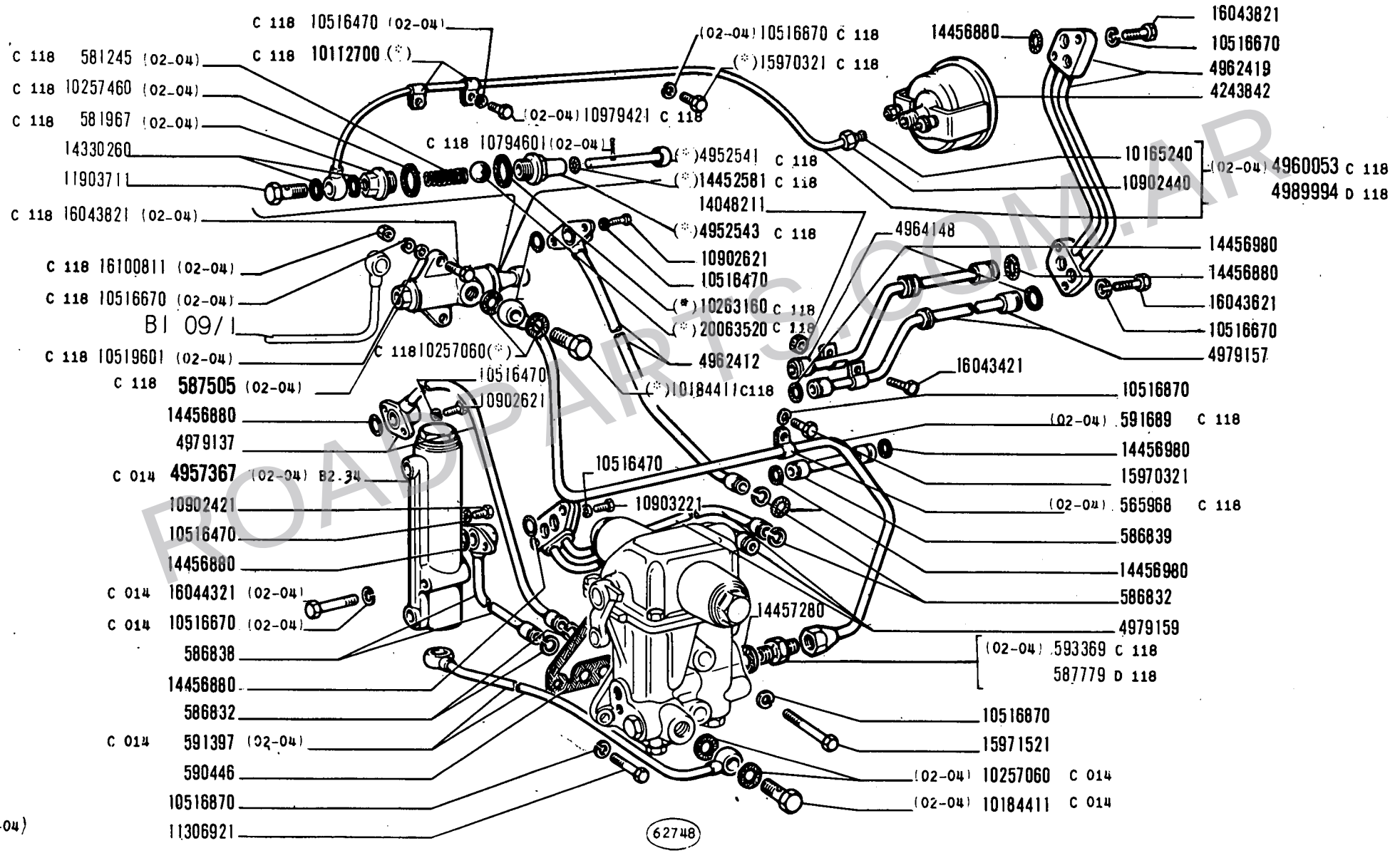

ROADPARTS.COM.AR

14 B

01 02 03 04
05 06 07 08

COMANDO IDRAULICO CAMBIO

Commande hydraulique de boîte de vitesses
Hydraulische Getriebeschaltung
Transmission Hydraulic Control
Sistema hidráulico del cambio

B2.30/1

1 | N.T.R. 22 25-9-1976

WWW.ROADPARTS.COM.AR

	MODIF	N.ORDINAZ.	Q.	DENOMINAZIONE	DESIGNATION	BENENNUNG	DESCRIPTION	DENOMINACIONES
	C 118	565968	1	STAFFETTA (02-04)	COLLIER	HALTER	RETAINER	ABRAZADERA
	C 118	581245	1	MOLLA (02-04)	RESSORT	FEDER	SPRING	RESORTE
	C 118	581967	1	TAPPO (02-04)	BOUCHON	STOPFEN	PLUG	TAPON
		586832	4	ANELLO DI RITEGNO	ARRETOIR	HALTERING	RETAINER	RETENEDOR
		586838	1	TUBO	TUYAU	ROHR	PIPE	TUBO
		586839	1	TUBO	TUYAU	ROHR	PIPE	TUBO
	C 118	587505	1	VALVOLA COMPL.(02-04)	SOUPAPE	VENTIL	VALVE	VALVULA
	D 118	587779	1	RACCORDO	RACCORD	STUTZEN	CONNECTION	RACOR
		590446	1	GUARNIZIONE	JOINT	DICHTUNG	GASKET	JUNTA
	C 014	591397	1	TUBO (02-04)	TUYAU	ROHR	PIPE	TUBO
	C 118	591689	1	TUBO (02-04)	TUYAU	ROHR	PIPE	TUBO
	C 118	593369	1	RACCORDO (02-04)	RACCORD	STUTZEN	CONNECTION	RACOR
		4243842	1	MANOMETRO	MANOMETRE	MANOMETER	PRESSURE GAUGE	MANOMETRO
	C 118	4952541	1	PUNTALE (02-04)	TIGE	DRUCKSTANGE	ROD	VASTAGO
	C 118	4952543	1	TAPPO (02-04)	BOUCHON	STOPFEN	PLUG	TAPON
	C 014	4957367	1	VALVOLA COMPL.(02-04)	SOUPAPE	VENTIL	VALVE	VALVULA
	C 118	4960053	1	TUBO FLESSIBILE COMPL.(02-04)	TUYAU FLEXIBLE	SCHLAUCH	HOSE	MANGA FLEXIBLE
		4962412	1	TUBO	TUYAU	ROHR	PIPE	TUBO
		4962419	1	TUBAZIONE	TUYAU	LEITUNG	PIPE	TUBO
	C 014	4962727	1	DISTRIBUTORE COMPL.(02-04)	DISTRIBUTEUR	STEUERGERAET	DISTRIBUTOR VALVE	VALVULA DISTRIBUIDORA
		4964148	1	TUBO	TUYAU	ROHR	PIPE	TUBO
		4979137	1	TUBO	TUYAU	ROHR	PIPE	TUBO
		4979157	1	TUBO	TUYAU	ROHR	PIPE	TUBO
		4979159	1	TUBAZIONE	TUYAU	LEITUNG	PIPE	TUBO
	D 014	4987451	1	DISTRIBUTORE COMPL.(02-04)	DISTRIBUTEUR	STEUERGERAET	DISTRIBUTOR VALVE	VALVULA DISTRIBUIDORA
	C 015	4987451	1	DISTRIBUTORE COMPL.	DISTRIBUTEUR	STEUERGERAET	DISTRIBUTOR VALVE	VALVULA DISTRIBUIDORA
	D 118	4989994	1	TUBO COMPL.	TUYAU	ROHR	PIPE	TUBO
C 329	D 015	4992747	1	DISTRIBUTORE COMPL.	DISTRIBUTEUR	STEUERGERAET	DISTRIBUTOR VALVE	VALVULA DISTRIBUIDORA
	C 014	4992750	1	DISTRIBUTORE COMPL.(*) (02-04)	DISTRIBUTEUR	STEUERGERAET	DISTRIBUTOR VALVE	VALVULA DISTRIBUIDORA
	C 118	10112700	2	STAFFETTA (02-04)	COLLIER	HALTER	RETAINER	ABRAZADERA
		10165240	1	ANELLO A DOPPIO CONO	BI-CONE	DICHTKEGEL	SLEEVE	ANILLO BICONICO
	C 118	10184411	1	BOCCHETTONE (02-04)	VIS-RACCORD	HOHLSCHRAUBE	UNION	BOQUILLA
	C 014	10184411	1	BOCCHETTONE (02-04)	VIS-RACCORD	HOHLSCHRAUBE	UNION	BOQUILLA
	C 118	10257060	2	ANELLO DI TENUTA	JOINT D'ETANCHEITE	DICHTRING	SEAL	JUNTA HERMETICA
	C 014	10257060	2	ROSETTA DI TENUTA (02-04)	JOINT D'ETANCHEITE	DICHTRING	GASKET	JUNTA HERMETICA
	C 118	10257460	1	ROSETTA DI TENUTA (02-04)	JOINT D'ETANCHEITE	DICHTRING	GASKET	JUNTA HERMETICA
	C 118	10263160	1	ROSETTA DI TENUTA (02-04)	JOINT D'ETANCHEITE	DICHTRING	GASKET	JUNTA HERMETICA

ROADPARTS.COM.AR

WWW.ROADPARTS.COM.AR

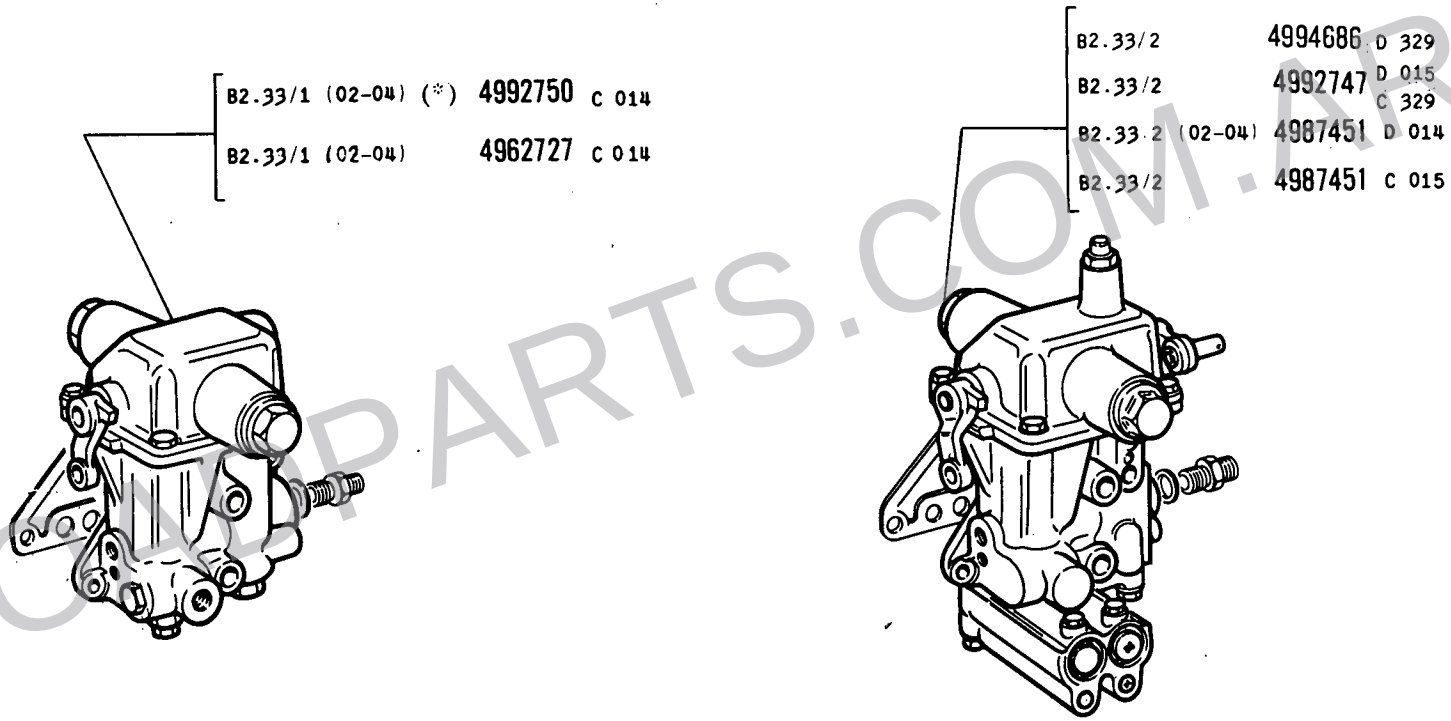

(*) Vedere elenco - Voir la liste - Siehe tabelle - See list - Véase la lista

ROADPARTS.COM.AR

WWW.ROADPARTS.COM.AR

MODIF	N.ORDINAZ.	Q.	DENOMINAZIONE	DESIGNATION	BENENNUNG	DESCRIPTION	DENOMINACIONES
	10516470	8	ROSETTA DI SICUREZZA	RONDELLE FREIN	SICHERUNGSRING	LOCKWASHER	ARANDELA DE FRENO
C 118	10516470	2	ROSETTA DI SICUREZZA (02-04)	RONDELLE FREIN	SICHERUNGSRING	LOCKWASHER	ARANDELA DE FRENO
	10516670	4	ROSETTA DI SICUREZZA	RONDELLE FREIN	SICHERUNGSRING	LOCKWASHER	ARANDELA DE FRENO
C 014	10516670	2	ROSETTA DI SICUREZZA (02-04)	RONDELLE FREIN	SICHERUNGSRING	LOCKWASHER	ARANDELA DE FRENO
C 118	10516670	2	ROSETTA DI SICUREZZA (02-04)	RONDELLE FREIN	SICHERUNGSRING	LOCKWASHER	ARANDELA DE FRENO
	10516870	4	ROSETTA DI SICUREZZA	RONDELLE FREIN	SICHERUNGSRING	LOCKWASHER	ARANDELA DE FRENO
C 118	10516870	1	ROSETTA DI SICUREZZA (02-04)	RONDELLE FREIN	SICHERUNGSRING	LOCKWASHER	ARANDELA DE FRENO
C 118	10519601	2	VITE (02-04)	VIS	SCHRAUBE	SCREW	TORNILLO
C 118	10794601	1	COPIGLIA (02-04)	GOUPILLE FENDUE	SPLINT	SPLIT PIN	PASADOR ABIERTO
	10902421	2	VITE	VIS	SCHRAUBE	SCREW	TORNILLO
	10902621	4	VITE	VIS	SCHRAUBE	SCREW	TORNILLO
	10903221	2	VITE	VIS	SCHRAUBE	SCREW	TORNILLO
C 118	10979421	2	VITE (02-04)	VIS	SCHRAUBE	SCREW	TORNILLO
	11306921	3	VITE	VIS	SCHRAUBE	SCREW	TORNILLO
	11902440	1	DADO	ECROU	MUTTER	NUT	TUERCA
	11903711	1	BOCCHETTONE	VIS-RACCORD	HOHLSCHRAUBE	UNION	BOQUILLA
	14048211	1	DADO	ECROU	MUTTER	NUT	TUERCA
	14330260	2	ANELLO DI TENUTA	JOINT D'ETANCHEITE	DICHTRING	SEAL	JUNTA HERMETICA
C 118	14452581	1	ANELLO DI TENUTA (02-04)	JOINT D'ETANCHEITE	DICHTRING	SEAL	JUNTA HERMETICA
	14456880	11	ANELLO DI TENUTA	JOINT D'ETANCHEITE	DICHTRING	SEAL	JUNTA HERMETICA
	14456980	5	ANELLO DI TENUTA	JOINT D'ETANCHEITE	DICHTRING	SEAL	JUNTA HERMETICA
	14457280	2	ANELLO DI TENUTA	JOINT D'ETANCHEITE	DICHTRING	SEAL	JUNTA HERMETICA
C 118	15970321	1	VITE (02-04)	VIS	SCHRAUBE	SCREW	TORNILLO
	15971521	2	VITE	VIS	SCHRAUBE	SCREW	TORNILLO
	16043421	1	VITE	VIS	SCHRAUBE	SCREW	TORNILLO
	16043621	2	VITE	VIS	SCHRAUBE	SCREW	TORNILLO
	16043821	2	VITE	VIS	SCHRAUBE	SCREW	TORNILLO
C 118	16043821	2	VITE (02-04)	VIS	SCHRAUBE	SCREW	TORNILLO
C 014	16044321	2	VITE (02-04)	VIS	SCHRAUBE	SCREW	TORNILLO
C 118	16100811	2	DADO (02-04)	ECROU	MUTTER	NUT	TUERCA
C 118	20063520	1	SFERA (02-04)	BILLE	KUGEL	BALL	BOLA
D 329	4994686	1	DISTRIBUTORE COMPL.	DISTRIBUTEUR	STEUERGERAET	DISTRIBUTOR VALVE	VALVULA DISTRIBUIDORA
		(*)	-SPECIALE PER RICAMBI	- SPECIAL POUR RECHANGES	- EXTRA FUER DEN ERSATZ	- SPECIFIC FOR REPLACEMENTS	- ESPECIAL PARA RECAMBIOS

ROADPARTS.COM.AR

WWW.ROADPARTS.COM.AR

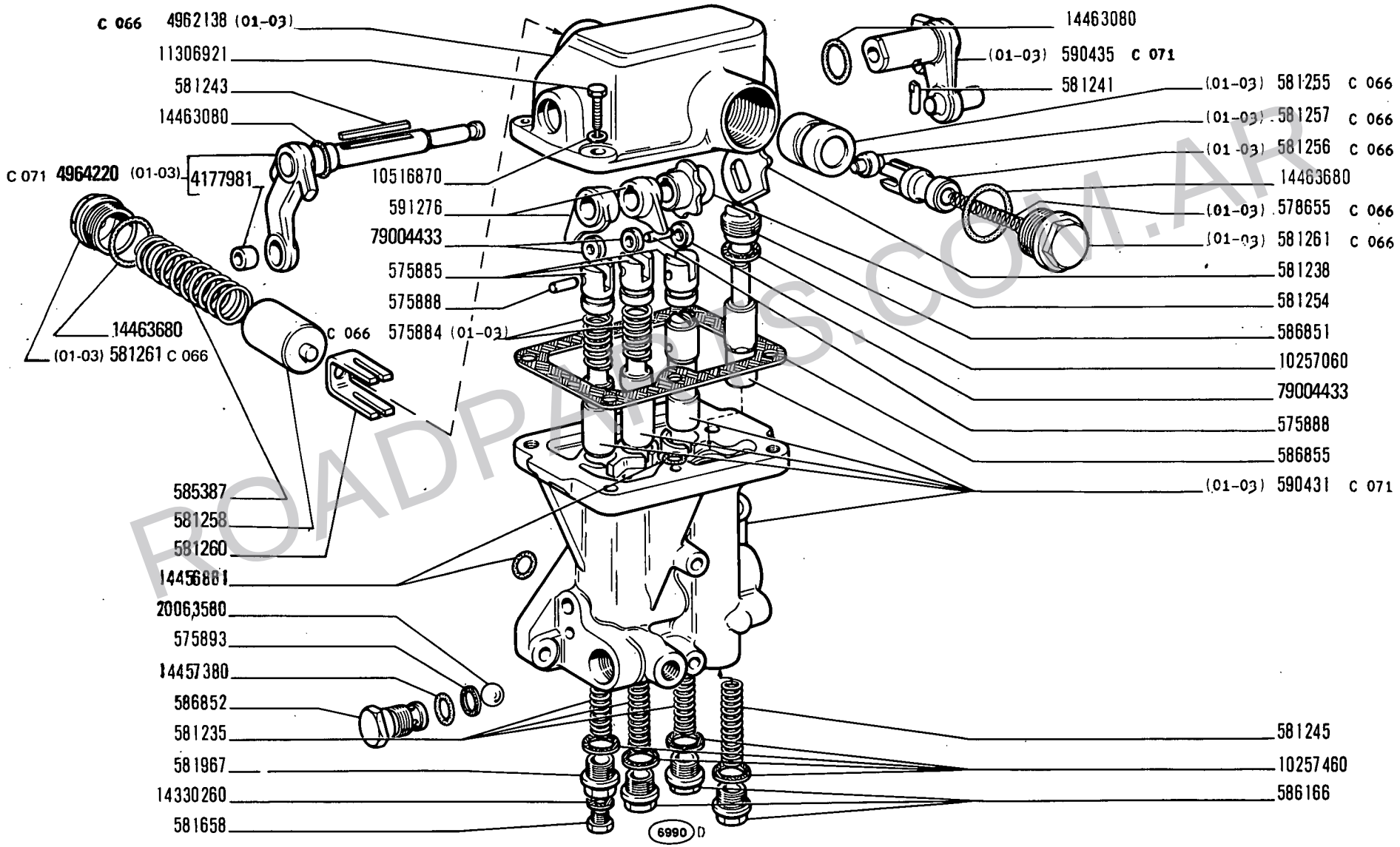

ROADPARTS.COM.AR

DISTRIBUTORE 590429 - 4991788 - 4994687

Distributeur
Steuergerät

Distributor Valve
Válvula distribuidora

WWW.ROADPARTS.COM.AR

MODIF	N.ORDINAZ.	Q.	DENOMINAZIONE	DESIGNATION	BENENNUNG	DESCRIPTION	DENOMINACIONES
C 066	575884	2	MOLLA (01-03)	RESSORT	FEDER	SPRING	RESORTE
	575885	3	PUNTERIA	POUSSOIR	STOESSEL	TAPPET	EMPUJADOR
D 066	575885	1	PUNTERIA	POUSSOIR	STOESSEL	TAPPET	EMPUJADOR
79004433	~~575887~~	3	RULLO	GALET	ROLLE	ROLLER	TUERCA
D066G 79004433	~~575887~~	1	RULLO	GALET	ROLLE	ROLLER	TUERCA
	575888	3	PERNO	AXE	BOLZEN	PIN	EJE
D 066	575888	1	PERNO	AXE	BOLZEN	PIN	EJE
	575893	1	ANELLO DI TENUTA	JOINT D'ETANCHEITE	DICHTRING	SEAL	JUNTA HERMETICA
C 066	578655	1	MOLLA (01-03)	RESSORT	FEDER	SPRING	RESORTE
	581235	3	MOLLA	RESSORT	FEDER	SPRING	RESORTE
	581238	1	ECCENTRICO	EXCENTRIQUE	EXZENTER	CAM	EXCENTRICA
	581241	1	PERNO DI FISSAGGIO	CHEVILLE	BOLZEN	PIN	PASADOR
	581243	1	LINGUETTA	LINGUET	SCHEIBENFEDER	KEY	CHAVETA
	581245	1	MOLLA	RESSORT	FEDER	SPRING	RESORTE
	581254	1	ECCENTRICO	EXCENTRIQUE	EXZENTER	CAM	EXCENTRICA
C 066	581255	1	STANTUFFO (01-03)	PISTON	KOLBEN	PISTON	EMBOLO
C 066	581256	1	STANTUFFO (01-03)	PISTON	KOLBEN	PISTON	EMBOLO
C 066	581257	1	RULLO (01-03)	GALET	ROLLE	ROLLER	TUERCA
	581258	1	ASTUCCIO	ETUI	ETUI	CASE	ESTUCHE
	581260	1	FORCELLA	FOURCHE	GABEL	FORK	HORQUILLA
C 066	581261	2	TAPPO (01-03)	BOUCHON	STOPFEN	PLUG	TAPON
	581658	1	TAPPO	BOUCHON	STOPFEN	PLUG	TAPON
	581967	1	TAPPO	BOUCHON	STOPFEN	PLUG	TAPON
	585387	1	MOLLA	RESSORT	FEDER	SPRING	RESORTE
	586166	3	TAPPO	BOUCHON	STOPFEN	PLUG	TAPON
	586851	1	TAPPO	BOUCHON	STOPFEN	PLUG	TAPON
	586852	1	VALVOLA	SOUPAPE	VENTIL	VALVE	VALVULA
	586855	1	GUARNIZIONE	JOINT	DICHTUNG	GASKET	JUNTA
C 071	590431	1	CORPO (01-03)	CORPS	GEHAUSE	BODY	CUERPO
C 071	590435	1	LEVA (01-03)	LEVIER	HEBEL	LEVER	PALANCA
	591276	2	ECCENTRICO	EXCENTRIQUE	EXZENTER	CAM	EXCENTRICA
	4177981	1	BOCCOLA	DOUILLE	BUECHSE	BUSH	CASQUILLO
C 066	4962138	1	COPERCHIO (01-03)	COUVERCLE	DECKEL	COVER	TAPA
C 071	4964220	1	LEVA COMPL.(01-03)	LEVIER	HEBEL	LEVER	PALANCA
D 066	4989260	1	STANTUFFO	PISTON	KOLBEN	PISTON	EMBOLO
D 066	4989262	1	MOLLA	RESSORT	FEDER	SPRING	RESORTE
D 066	4989264	2	TAPPO	BOUCHON	STOPFEN	PLUG	TAPON
D 066	4991775	1	COPERCHIO	COUVERCLE	DECKEL	COVER	TAPA
D 066	4991830	1	MOLLA	RESSORT	FEDER	SPRING	RESORTE
D 071	4992097	1	LEVA COMPL.	LEVIER	HEBEL	LEVER	PALANCA
D 071	4992099	1	LEVA	LEVIER	HEBEL	LEVER	PALANCA
D 071	4994683	1	CORPO	CORPS	GEHAUSE	BODY	CUERPO
	10257060	1	ANELLO DI TENUTA	JOINT D'ETANCHEITE	DICHTRING	SEAL	JUNTA HERMETICA
	10257460	4	ROSETTA DI TENUTA	JOINT D'ETANCHEITE	DICHTRING	GASKET	JUNTA HERMETICA
	10516870	4	ROSETTA DI SICUREZZA	RONDELLE FREIN	SICHERUNGSRING	LOCKWASHER	ARANDELA DE FRENO
	11306921	4	VITE	VIS	SCHRAUBE	SCREW	TORNILLO

ROADPARTS.COM.AR

WWW.ROADPARTS.COM.AR

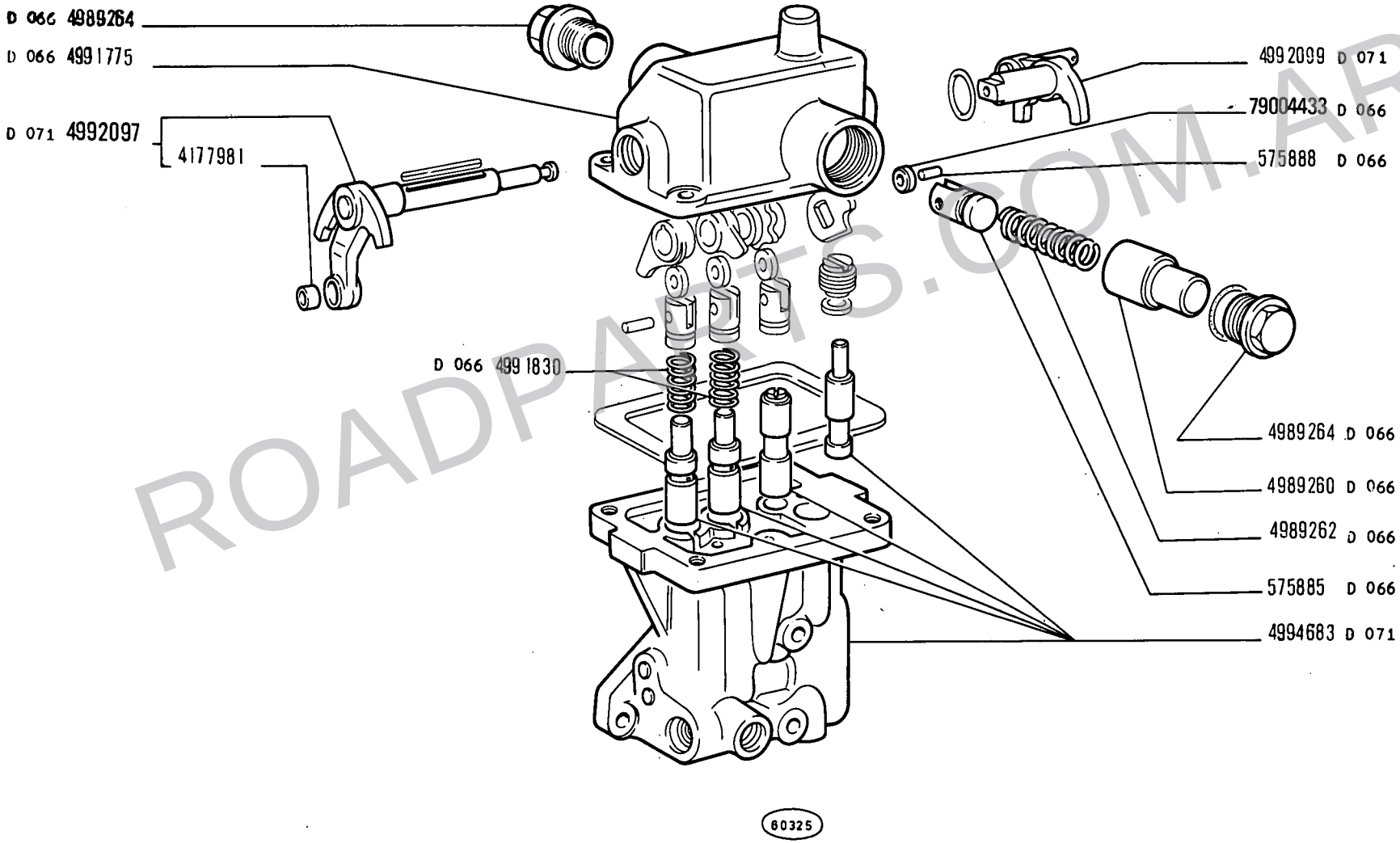

ROADPARTS.COM.AR

14 B

01 03
05 06

DISTRIBUTORE 590429 - 4991788 - 4994687

Distributeur
Steuergerät

Distributor Valve
Válvula distribuidora

WWW.ROADPARTS.COM.AR

MODIF	N.ORDINAZ.	Q.	DENOMINAZIONE	DESIGNATION	BENENNUNG	DESCRIPTION	DENOMINACIONES
	14330260	1	ROSETTA DI TENUTA	JOINT D'ETANCHEITE	DICHTRING	GASKET	JUNTA HERMETICA
	14456881	5	ANELLO DI TENUTA	JOINT D'ETANCHEITE	DICHTRING	SEAL	JUNTA HERMETICA
	14457380	1	ANELLO DI TENUTA	JOINT D'ETANCHEITE	DICHTRING	SEAL	JUNTA HERMETICA
	14463080	2	ANELLO DI TENUTA	JOINT D'ETANCHEITE	DICHTRING	SEAL	JUNTA HERMETICA
	14463680	2	ANELLO DI TENUTA	JOINT D'ETANCHEITE	DICHTRING	SEAL	JUNTA HERMETICA
	20063580	1	SFERA	BILLE	KUGEL	BALL	BOLA

ROADPARTS.COM.AR

WWW.ROADPARTS.COM.AR

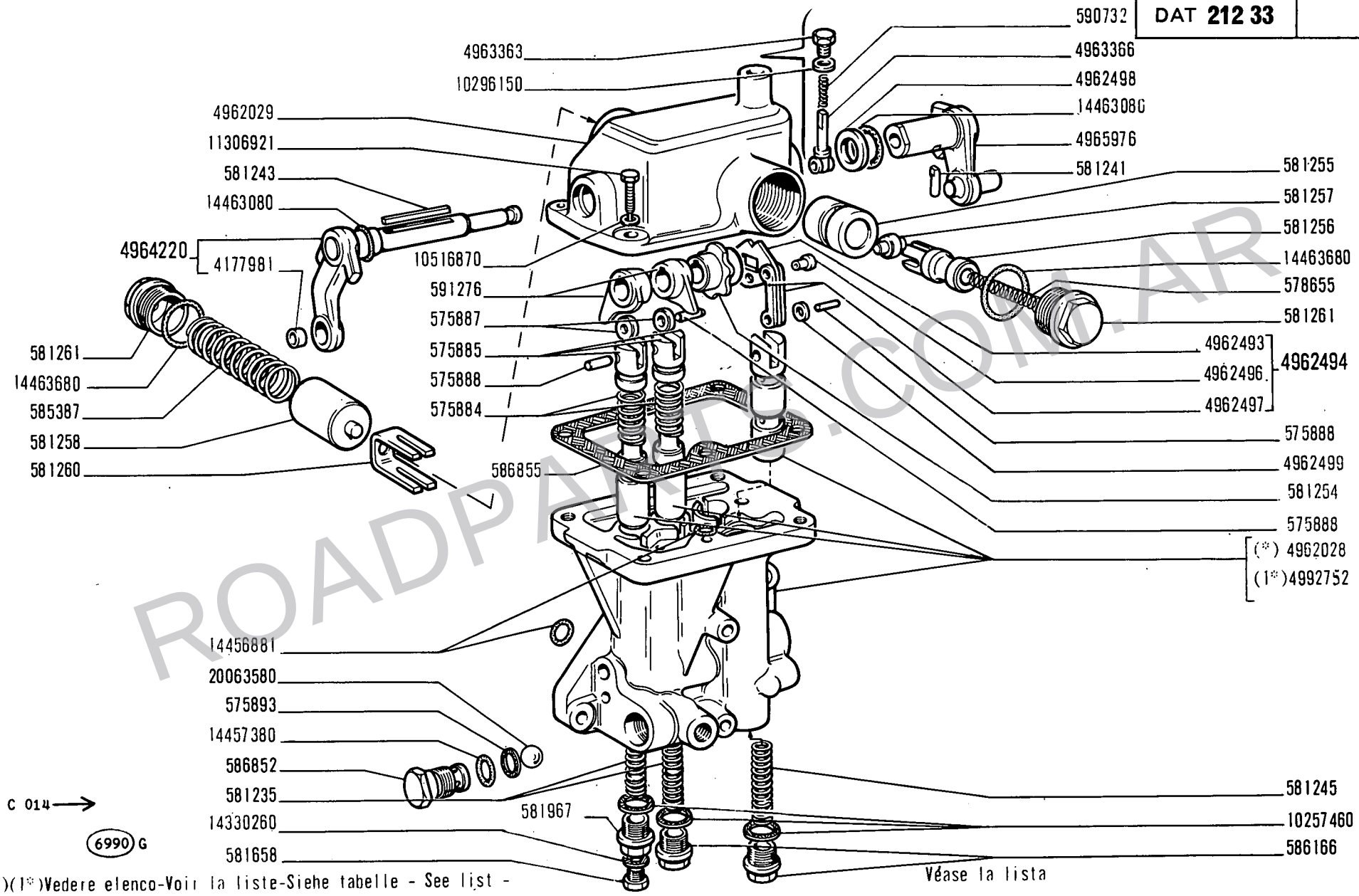

ROADPARTS.COM.AR

14 B

02 04

DISTRIBUTORE 4962727 - 4992750

Distributeur
Steuergerät

Distributor Valve
Válvula distribuidora

WWW.ROADPARTS.COM.AR

MODIF	N.ORDINAZ.	Q.	DENOMINAZIONE	DESIGNATION	BENENNUNG	DESCRIPTION	DENOMINACIONES
	575884	2	MOLLA	RESSORT	FEDER	SPRING	RESORTE
	575885	2	PUNTERIA	POUSSOIR	STOESSEL	TAPPET	EMPUJADOR
	575887	2	RULLO	GALET	ROLLE	ROLLER	TUERCA
	575888	3	PERNO	AXE	BOLZEN	PIN	EJE
	575893	1	ANELLO DI TENUTA	JOINT D'ETANCHEITE	DICHTRING	SEAL	JUNTA HERMETICA
	578655	1	MOLLA	RESSORT	FEDER	SPRING	RESORTE
	581235	2	MOLLA	RESSORT	FEDER	SPRING	RESORTE
	581241	1	PERNO DI FISSAGGIO	CHEVILLE	BOLZEN	PIN	PASADOR
	581243	1	LINGUETTA	LINGUET	SCHEIBENFEDER	KEY	CHAVETA
	581245	1	MOLLA	RESSORT	FEDER	SPRING	RESORTE
	581254	1	ECCENTRICO	EXCENTRIQUE	EXZENTER	CAM	EXCENTRICA
	581255	1	STANTUFFO	PISTON	KOLBEN	PISTON	EMBOLO
	581256	1	STANTUFFO	PISTON	KOLBEN	PISTON	EMBOLO
	581257	1	RULLO	GALET	ROLLE	ROLLER	TUERCA
	581258	1	ASTUCCIO	ETUI	ETUI	CASE	ESTUCHE
	581260	1	FORCELLA	FOURCHE	GABEL	FORK	HORQUILLA
	581261	2	TAPPO	BOUCHON	STOPFEN	PLUG	TAPON
	581658	1	TAPPO	BOUCHON	STOPFEN	PLUG	TAPON
	581967	1	TAPPO	BOUCHON	STOPFEN	PLUG	TAPON
	585387	1	MOLLA	RESSORT	FEDER	SPRING	RESORTE
	586166	3	TAPPO	BOUCHON	STOPFEN	PLUG	TAPON
	586852	1	VALVOLA	SOUPAPE	VENTIL	VALVE	VALVULA
	586855	1	GUARNIZIONE	JOINT	DICHTUNG	GASKET	JUNTA
	590732	1	MOLLA	RESSORT	FEDER	SPRING	RESORTE
	591276	2	ECCENTRICO	EXCENTRIQUE	EXZENTER	CAM	EXCENTRICA
	4177981	1	BOCCOLA	DOUILLE	BUECHSE	BUSH	CASQUILLO
	4962028	1	CORPO (*)	CORPS	GEHAUSE	BODY	CUERPO
	4962029	1	COPERCHIO	COUVERCLE	DECKEL	COVER	TAPA
	4962493	1	ECCENTRICO	EXCENTRIQUE	EXZENTER	CAM	EXCENTRICA
	4962494	1	ECCENTRICO COMPL.	EXCENTRIQUE	EXZENTER	CAM	EXCENTRICA
	4962496	1	PERNO DI FISSAGGIO	CHEVILLE	BOLZEN	PIN	PASADOR
	4962497	2	BIELLA	BIELLE	LASCHE	LINK	BIELA
	4962498	1	DISTANZIALE	ENTRETOISE	ABSTANDSTUECK	SPACER	SEPARADOR
	4962499	1	DISTANZIALE	ENTRETOISE	ABSTANDSTUECK	SPACER	SEPARADOR
	4963363	1	TAPPO	BOUCHON	STOPFEN	PLUG	TAPON
	4963366	1	PUNTALE	TIGE	DRUCKSTANGE	ROD	VASTAGO
	4964220	1	LEVA COMPL.	LEVIER	HEBEL	LEVER	PALANCA
	4965976	1	LEVA	LEVIER	HEBEL	LEVER	PALANCA
	4992752	1	CORPO (1*)	CORPS	GEHAUSE	BODY	CUERPO
	10257460	3	ROSETTA DI TENUTA	JOINT D'ETANCHEITE	DICHTRING	GASKET	JUNTA HERMETICA
	10296150	1	ANELLO DI TENUTA	JOINT D'ETANCHEITE	DICHTRING	SEAL	JUNTA HERMETICA
	10516870	4	ROSETTA DI SICUREZZA	RONDELLE FREIN	SICHERUNGSRING	LOCKWASHER	ARANDELA DE FRENO
	11306921	4	VITE	VIS	SCHRAUBE	SCREW	TORNILLO
	14330260	1	ROSETTA DI TENUTA	JOINT D'ETANCHEITE	DICHTRING	GASKET	JUNTA HERMETICA
	14456881	5	ANELLO DI TENUTA	JOINT D'ETANCHEITE	DICHTRING	SEAL	JUNTA HERMETICA
	14457380	1	ANELLO DI TENUTA	JOINT D'ETANCHEITE	DICHTRING	SEAL	JUNTA HERMETICA
	14463080	2	ANELLO DI TENUTA	JOINT D'ETANCHEITE	DICHTRING	SEAL	JUNTA HERMETICA
	14463680	2	ANELLO DI TENUTA	JOINT D'ETANCHEITE	DICHTRING	SEAL	JUNTA HERMETICA
	20063580	1	SFERA	BILLE	KUGEL	BALL	BOLA
		(*)	-PER 4962727	- POUR ...	- FUER ...	- FOR ...	- PARA ...
		(1*)	-PER 4992750	- POUR ...	- FUER ...	- FOR ...	- PARA ...

ROADPARTS.COM.AR

WWW.ROADPARTS.COM.AR

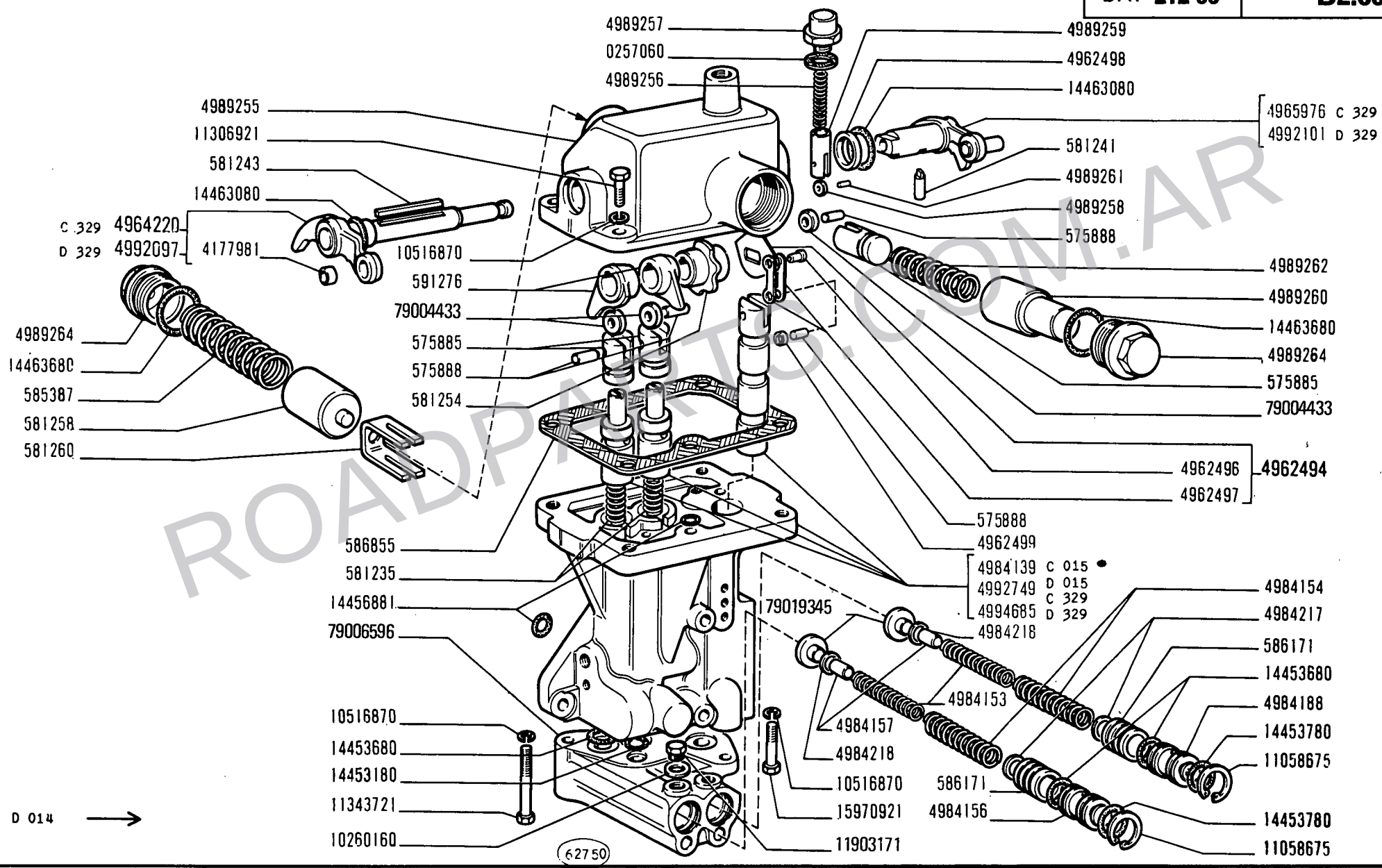

ROADPARTS.COM.AR

14 B

02 04
07 08

DISTRIBUTORE 4987451 - 4992747 - 4994686

Distributeur
Steuergerät

Distributor Valve
Válvula distribuidora

B2.33/2

N.T.R. 62
15-1-1980
604.01.010.06

WWW.ROADPARTS.COM.AR

MODIF	N.ORDINAZ.	Q.	DENOMINAZIONE	DESIGNATION	BENENNUNG	DESCRIPTION	DENOMINACIONES
	575885	3	PUNTERIA	POUSSOIR	STOESSEL	TAPPET	EMPUJADOR
79004433	~~575887~~	3	RULLO	GALET	ROLLE	ROLLER	TUERCA
	575888	4	PERNO	AXE	BOLZEN	PIN	EJE
	581235	2	MOLLA	RESSORT	FEDER	SPRING	RESORTE
	581241	1	PERNO DI FISSAGGIO	CHEVILLE	BOLZEN	PIN	PASADOR
	581243	1	LINGUETTA	LINGUET	SCHEIBENFEDER	KEY	CHAVETA
	581254	1	ECCENTRICO	EXCENTRIQUE	EXZENTER	CAM	EXCENTRICA
	581258	1	ASTUCCIO	ETUI	ETUI	CASE	ESTUCHE
	581260	1	FORCELLA	FOURCHE	GABEL	FORK	HORQUILLA
	585387	1	MOLLA	RESSORT	FEDER	SPRING	RESORTE
	586171	2	STANTUFFO	PISTON	KOLBEN	PISTON	EMBOLO
	586855	1	GUARNIZIONE	JOINT	DICHTUNG	GASKET	JUNTA
	591276	2	ECCENTRICO	EXCENTRIQUE	EXZENTER	CAM	EXCENTRICA
	4177981	1	BOCCOLA	DOUILLE	BUECHSE	BUSH	CASQUILLO
	4962494	1	ECCENTRICO COMPL.	EXCENTRIQUE	EXZENTER	CAM	EXCENTRICA
	4962496	1	PERNO	AXE	BOLZEN	PIN	EJE
	4962497	2	BIELLA	BIELLE	LASCHE	LINK	BIELA
	4962498	1	DISTANZIALE	ENTRETOISE	ABSTANDSTUECK	SPACER	SEPARADOR
	4962499	2	DISTANZIALE	ENTRETOISE	ABSTANDSTUECK	SPACER	SEPARADOR
C 329	4964220	1	LEVA COMPL.	LEVIER	HEBEL	LEVER	PALANCA
C 329	4965976	1	LEVA	LEVIER	HEBEL	LEVER	PALANCA
C 015	4984139	1	CORPO	CORPS	GEHAUSE	BODY	CUERPO
79006596	~~4984152~~	1	CORPO	CORPS	GEHAUSE	BODY	CUERPO
	4984153	2	MOLLA INT.	RESSORT	FEDER	SPRING	RESORTE
	4984154	2	MOLLA EST.	RESSORT	FEDER	SPRING	RESORTE
	4984156	1	TAPPO	BOUCHON	STOPFEN	PLUG	TAPON
	4984157	2	DISTANZIALE	ENTRETOISE	ABSTANDSTUECK	SPACER	SEPARADOR
79019345	~~4984160~~	2	PIATTELLO	COUPELLE	TELLERSCHEIBE	PLATE	PLATILLO
	4984188	1	TAPPO	BOUCHON	STOPFEN	PLUG	TAPON
	4984217		ROSETTA	RONDELLE	SCHEIBE	WASHER	ARANDELA
	4984218		ROSETTA	RONDELLE	SCHEIBE	WASHER	ARANDELA
	4989255	1	COPERCHIO	COUVERCLE	DECKEL	COVER	TAPA
	4989256	1	MOLLA	RESSORT	FEDER	SPRING	RESORTE
	4989257	1	TAPPO	BOUCHON	STOPFEN	PLUG	TAPON
	4989258	1	RULLO	GALET	ROLLE	ROLLER	TUERCA
	4989259	1	PUNTERIA	POUSSOIR	STOESSEL	TAPPET	EMPUJADOR
	4989260	1	STANTUFFO	PISTON	KOLBEN	PISTON	EMBOLO
	4989261	1	PERNO	AXE	BOLZEN	PIN	EJE
	4989262	1	MOLLA	RESSORT	FEDER	SPRING	RESORTE
	4989264	2	TAPPO	BOUCHON	STOPFEN	PLUG	TAPON
D 015	4992749	1	CORPO	CORPS	GEHAUSE	BODY	CUERPO
	10257060	1	ROSETTA DI TENUTA	JOINT D'ETANCHEITE	DICHTRING	GASKET	JUNTA HERMETICA
	10260160	2	ROSETTA DI TENUTA	JOINT D'ETANCHEITE	DICHTRING	GASKET	JUNTA HERMETICA
	10516870	7	ROSETTA DI SICUREZZA	RONDELLE FREIN	SICHERUNGSRING	LOCKWASHER	ARANDELA DE FRENO
	11058675	2	ANELLO DI SICUREZZA	ARRETOIR	SICHERUNGSRING	LOCKRING	ANILLO DE FRENO
	11306921	4	VITE	VIS	SCHRAUBE	SCREW	TORNILLO

ROADPARTS.COM.AR

WWW.ROADPARTS.COM.AR

MODIF	N.ORDINAZ.	Q.	DENOMINAZIONE	DESIGNATION	BENENNUNG	DESCRIPTION	DENOMINACIONES
	11343721	1	VITE	VIS	SCHRAUBE	SCREW	TORNILLO
	11903171	2	TAPPO	BOUCHON	STOPFEN	PLUG	TAPON
	14453180	1	ANELLO DI TENUTA	JOINT D'ETANCHEITE	DICHTRING	SEAL	JUNTA HERMETICA
	14453680	5	ANELLO DI TENUTA	JOINT D'ETANCHEITE	DICHTRING	SEAL	JUNTA HERMETICA
	14453780	2	ROSETTA DI TENUTA	JOINT D'ETANCHEITE	DICHTRING	GASKET	JUNTA HERMETICA
	14456881	5	ANELLO DI TENUTA	JOINT D'ETANCHEITE	DICHTRING	SEAL	JUNTA HERMETICA
	14463080	2	ANELLO DI TENUTA	JOINT D'ETANCHEITE	DICHTRING	SEAL	JUNTA HERMETICA
	14463680	2	ANELLO DI TENUTA	JOINT D'ETANCHEITE	DICHTRING	SEAL	JUNTA HERMETICA
	15970921	2	VITE	VIS	SCHRAUBE	SCREW	TORNILLO
D 329	4992097	1	LEVA COMPL.	LEVIER	HEBEL	LEVER	PALANCA
D 329	4992101	1	LEVA	LEVIER	HEBEL	LEVER	PALANCA

ROADPARTS.COM.AR

WWW.ROADPARTS.COM.AR

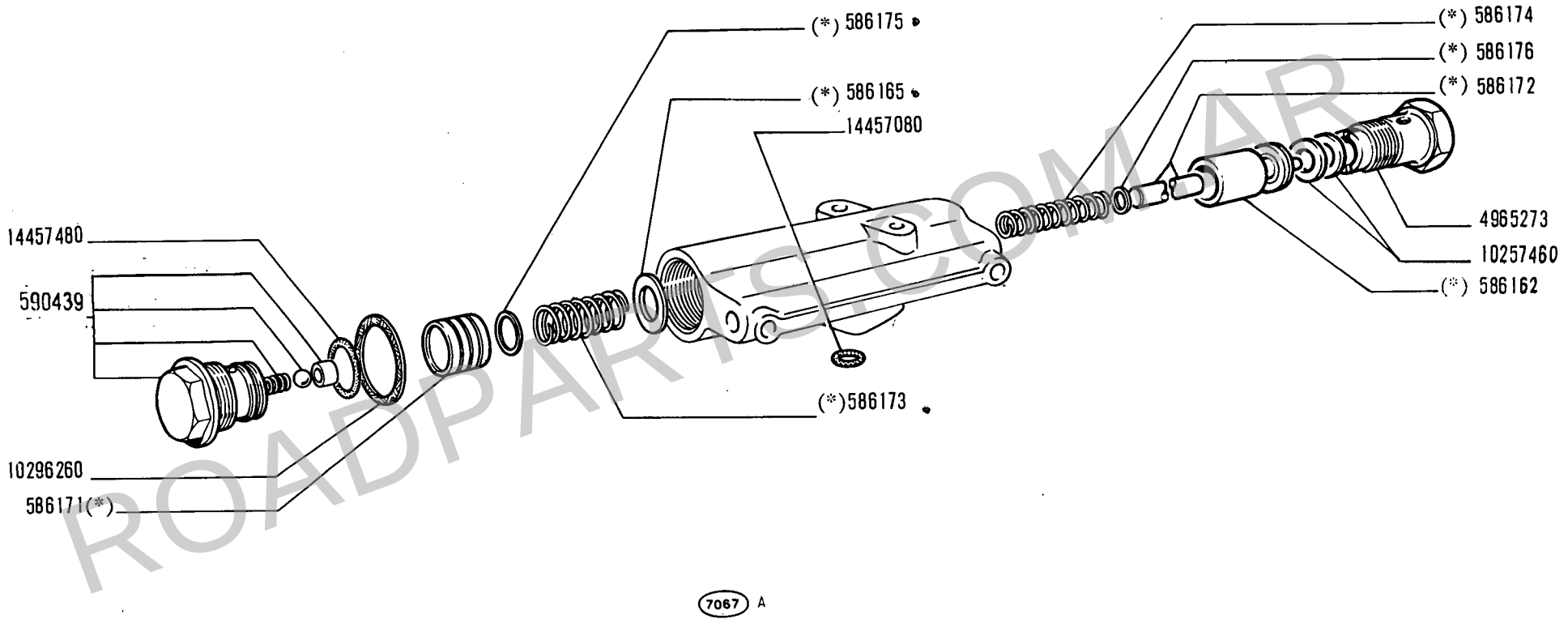

ROADPARTS.COM.AR

(*) Ved, Voir, See, Siehe, Vease pag. 4

C 014 →

VALVOLA MODERATRICE 4957367

Soupape modératrice
Modulierventil
Trimmer Valve
Válvula moderadora

WWW.ROADPARTS.COM.AR

MODIF	N.ORDINAZ.	Q.	DENOMINAZIONE	DESIGNATION	BENENNUNG	DESCRIPTION	DENOMINACIONES
	586162	1	FLOTTANTE (*)	FLOTTEUR	VENTILTRAEGER	CARRIER	VALVULA FLOTANTE
	586165	1	ROSETTA (*)	RONDELLE	SCHEIBE	WASHER	ARANDELA
	586171	1	STANTUFFO (*)	PISTON	KOLBEN	PISTON	EMBOLO
	586172	1	PUNTALE (*)	TIGE	DRUCKSTANGE	ROD	VASTAGO
	586173	1	MOLLA (*)	RESSORT	FEDER	SPRING	RESORTE
	586174	1	MOLLA (*)	RESSORT	FEDER	SPRING	RESORTE
	586175		ROSETTA (*)	RONDELLE	SCHEIBE	WASHER	ARANDELA
	586176		ROSETTA (*)	RONDELLE	SCHEIBE	WASHER	ARANDELA
	590439	1	TAPPO COMPL.	BOUCHON	STOPFEN	PLUG	TAPON
	4965273	1	BOCCHETTONE	VIS-RACCORD	HOHLSCHRAUBE	UNION	BOQUILLA
	10257460	2	ROSETTA DI TENUTA	JOINT D'ETANCHEITE	DICHTRING	GASKET	JUNTA HERMETICA
	10296260	1	ROSETTA DI TENUTA	JOINT D'ETANCHEITE	DICHTRING	GASKET	JUNTA HERMETICA
	14457080	2	ANELLO DI TENUTA	JOINT D'ETANCHEITE	DICHTRING	SEAL	JUNTA HERMETICA
	14457480	1	ROSETTA DI TENUTA	JOINT D'ETANCHEITE	DICHTRING	GASKET	JUNTA HERMETICA
		(*)	-VED. PAG.4	- VOIR ...	- SIEHE ...	- SEE ...	- VEASE ...

ROADPARTS.COM.AR

WWW.ROADPARTS.COM.AR

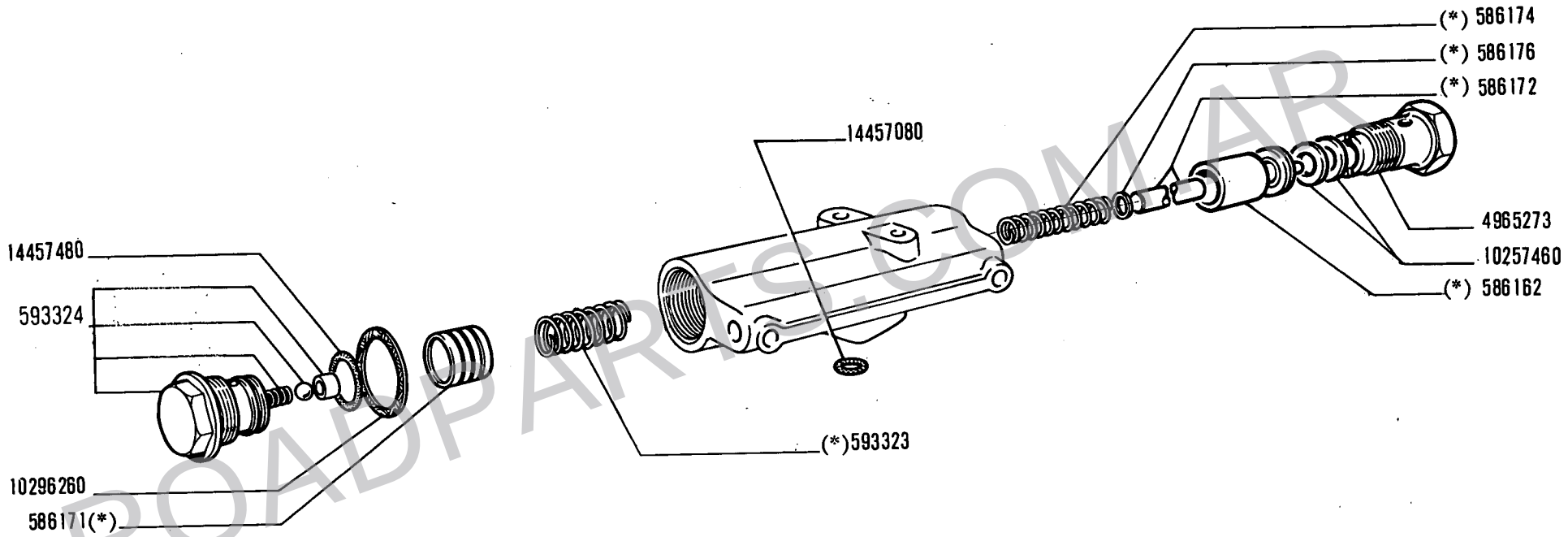

7067 B

(*) Ved, Voir, See, Siehe, Vease pag. 4

ROADPARTS.COM.AR

14 B

01 03
05 06

VALVOLA MODERATRICE 4965274

Soupape modératrice
Modulierventil
Trimmer Valve
Válvula moderadora

WWW.ROADPARTS.COM.AR

MODIF	N.ORDINAZ.	Q.	DENOMINAZIONE	DESIGNATION	BENENNUNG	DESCRIPTION	DENOMINACIONES
	586162	1	FLOTTANTE (*)	FLOTTEUR	VENTILTRAEGER	CARRIER	VALVULA FLOTANTE
	586171	1	STANTUFFO (*)	PISTON	KOLBEN	PISTON	EMBOLO
	586172	1	PUNTALE (*)	TIGE	DRUCKSTANGE	ROD	VASTAGO
	586174	1	MOLLA (*)	RESSORT	FEDER	SPRING	RESORTE
	586176		ROSETTA (*)	RONDELLE	SCHEIBE	WASHER	ARANDELA
	593323	1	MOLLA (*)	RESSORT	FEDER	SPRING	RESORTE
	593324	1	TAPPO COMPL.	BOUCHON	STOPFEN	PLUG	TAPON
	4965273	1	BOCCHETTONE	VIS-RACCORD	HOHLSCHRAUBE	UNION	BOQUILLA
	10257460	2	ROSETTA DI TENUTA	JOINT D'ETANCHEITE	DICHTRING	GASKET	JUNTA HERMETICA
	10296260	1	ROSETTA DI TENUTA	JOINT D'ETANCHEITE	DICHTRING	GASKET	JUNTA HERMETICA
	14457080	2	ANELLO DI TENUTA	JOINT D'ETANCHEITE	DICHTRING	SEAL	JUNTA HERMETICA
	14457480	1	ROSETTA DI TENUTA	JOINT D'ETANCHEITE	DICHTRING	GASKET	JUNTA HERMETICA
		(*)	-VED. PAG.4	- VOIR ...	- SIEHE ...	- SEE ...	- VEASE ...

ROADPARTS.COM.AR

WWW.ROADPARTS.COM.AR

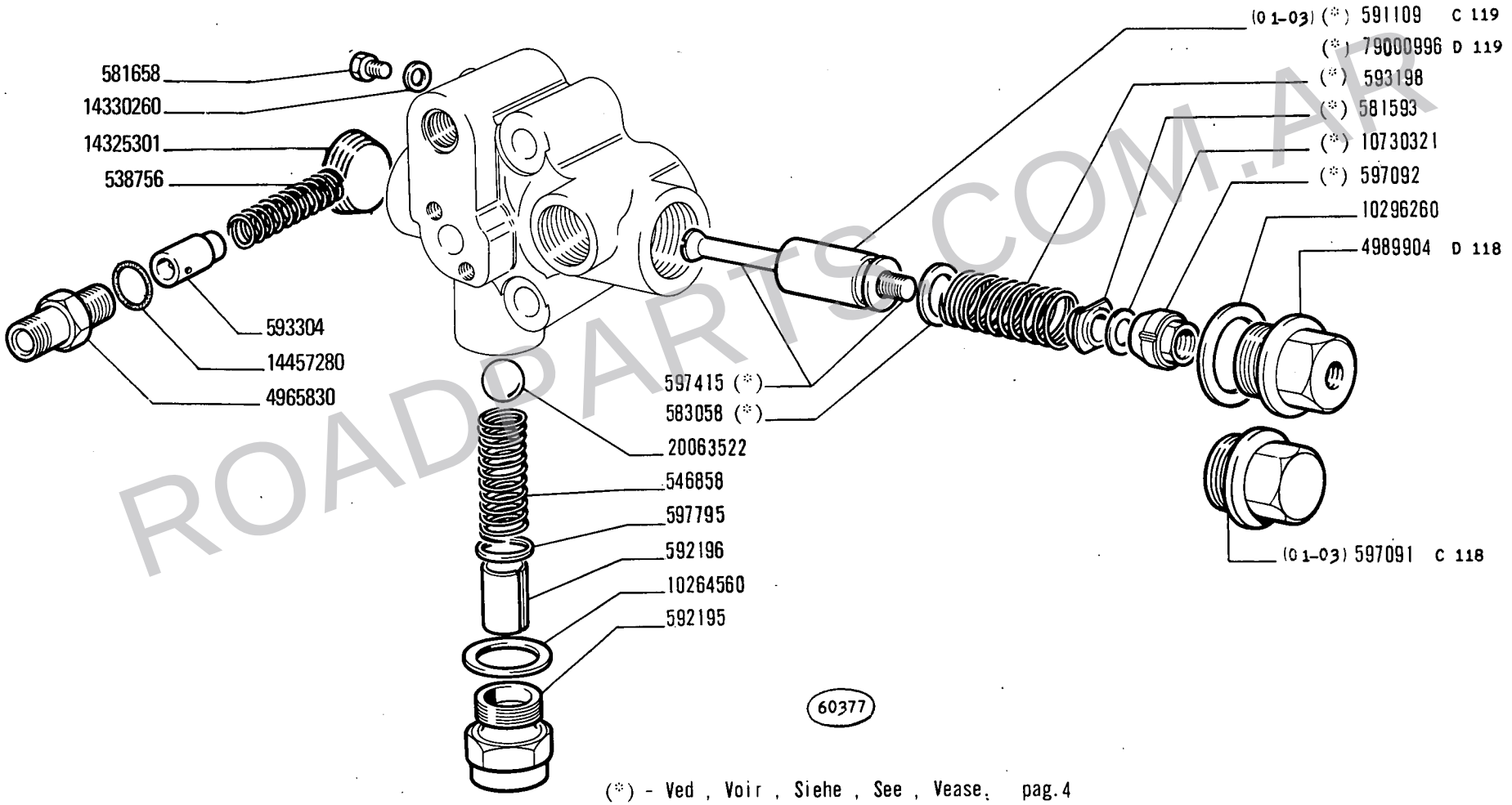

(*) - Ved , Voir , Siehe , See , Vease. pag.4

ROADPARTS.COM.AR

WWW.ROADPARTS.COM.AR

MODIF	N.ORDINAZ.	Q.	DENOMINAZIONE	DESIGNATION	BENENNUNG	DESCRIPTION	DENOMINACIONES
	538756	1	MOLLA	RESSORT	FEDER	SPRING	RESORTE
	546858	1	MOLLA	RESSORT	FEDER	SPRING	RESORTE
	581593	1	GHIERA (*)	ECROU	GEWINDERING	THREADED RING	TUERCA
	581658	1	TAPPO	BOUCHON	STOPFEN	PLUG	TAPON
	583058	1	ROSETTA (*)	RONDELLE	SCHEIBE	WASHER	ARANDELA
C 119	591109	1	FLOTTANTE (*) (01-03)	FLOTTEUR	VENTILTRAEGER	CARRIER	VALVULA FLOTANTE
	592195	1	TAPPO	BOUCHON	STOPFEN	PLUG	TAPON
	592196	1	DISTANZIALE	ENTRETOISE	ABSTANDSTUECK	SPACER	SEPARADOR
	593198	1	MOLLA (*)	RESSORT	FEDER	SPRING	RESORTE
	593304	1	VALVOLA	SOUPAPE	VENTIL	VALVE	VALVULA
C 118	597091	1	TAPPO (01-03)	BOUCHON	STOPFEN	PLUG	TAPON
	597092	1	STANTUFFO (*)	PISTON	KOLBEN	PISTON	EMBOLO
	597415	1	TIRANTE (*)	TIRANT	SPANNBOLZEN	TIEROD	PERNO
	597795		ROSETTA	RONDELLE	SCHEIBE	WASHER	ARANDELA
	4965830	1	RACCORDO	RACCORD	STUTZEN	CONNECTION	RACOR
D 118	4989904	1	TAPPO	BOUCHON	STOPFEN	PLUG	TAPON
	10264560	1	ROSETTA DI TENUTA	JOINT D'ETANCHEITE	DICHTRING	GASKET	JUNTA HERMETICA
	10296260	1	ROSETTA DI TENUTA	JOINT D'ETANCHEITE	DICHTRING	GASKET	JUNTA HERMETICA
	10730321	1	ROSETTA (*)	RONDELLE	SCHEIBE	WASHER	ARANDELA
	14325301	1	TAPPO	BOUCHON	STOPFEN	PLUG	TAPON
	14330260	1	ROSETTA DI TENUTA	JOINT D'ETANCHEITE	DICHTRING	GASKET	JUNTA HERMETICA
	14457280	1	ROSETTA DI TENUTA	JOINT D'ETANCHEITE	DICHTRING	GASKET	JUNTA HERMETICA
	20063522	1	SFERA	BILLE	KUGEL	BALL	BOLA
D 119	79000996	1	FLOTTANTE (*)	FLOTTEUR	VENTILTRAEGER	CARRIER	VALVULA FLOTANTE
		(*)	-VED. PAG.4	- VOIR ...	- SIEHE ...	- SEE ...	- VEASE ...

ROADPARTS.COM.AR

WWW.ROADPARTS.COM.AR

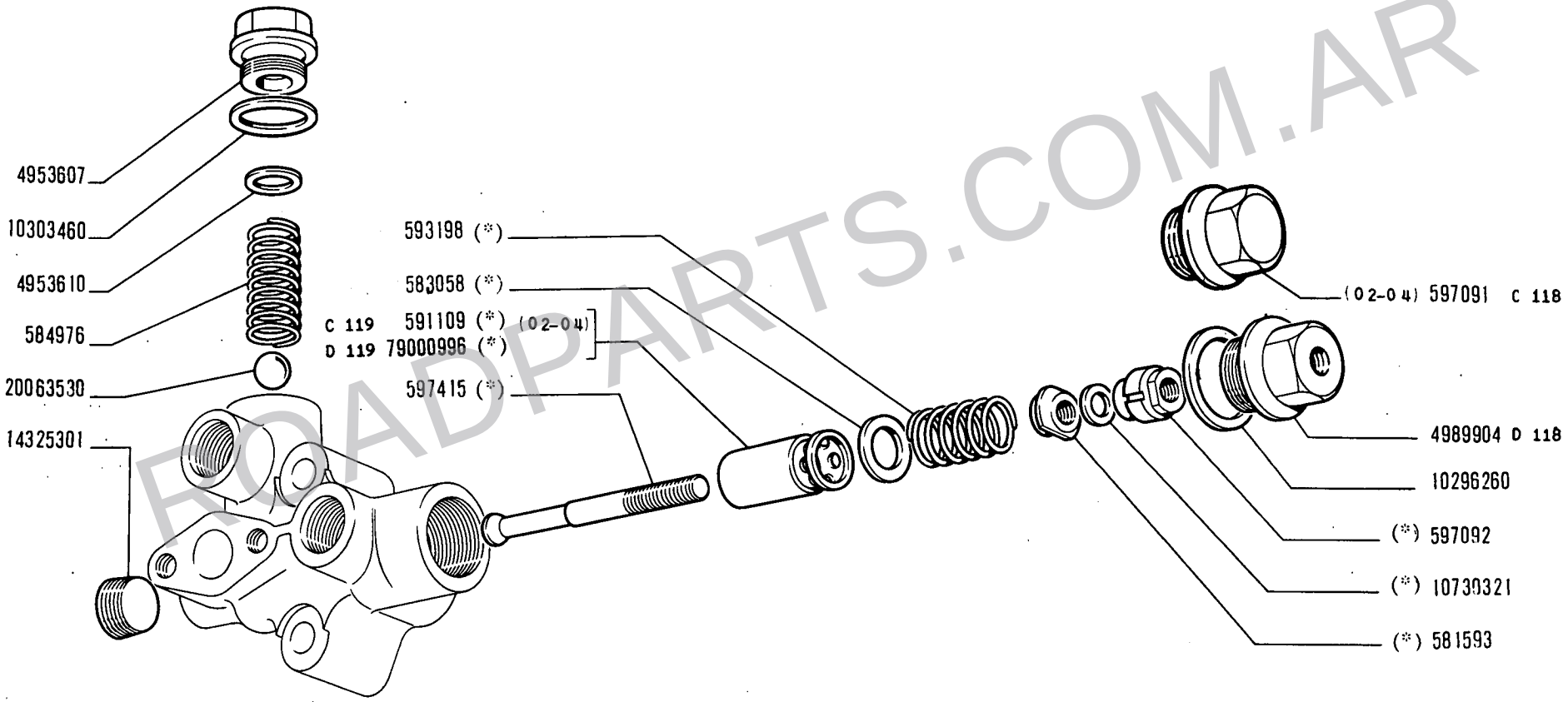

(*) Vedere - Voir - Siehe - See - Vèase Pag. 4

ROADPARTS.COM.AR

14 B

02 04
07 08

Soupape
Ventil

VALVOLA 4966830 — 4989980-79000997

Valve
Válvula

B2.35/1

N.T.R.
22
25-9-1976

WWW.ROADPARTS.COM.AR

MODIF	N.ORDINAZ.	Q.	DENOMINAZIONE	DESIGNATION	BENENNUNG	DESCRIPTION	DENOMINACIONES
	581593	1	GHIERA (*)	ECROU	GEWINDERING	THREADED RING	TUERCA
	583058	1	ROSETTA (*)	RONDELLE	SCHEIBE	WASHER	ARANDELA
	584976	1	MOLLA	RESSORT	FEDER	SPRING	RESORTE
C 119	591109	1	FLOTTANTE (*) (02-04)	FLOTTEUR	VENTILTRAEGER	CARRIER	VALVULA FLOTANTE
	593198	1	MOLLA (*)	RESSORT	FEDER	SPRING	RESORTE
C 118	597091	1	TAPPO (02-04)	BOUCHON	STOPFEN	PLUG	TAPON
	597092	1	STANTUFFO (*)	PISTON	KOLBEN	PISTON	EMBOLO
	597415	1	TIRANTE (*)	TIRANT	SPANNBOLZEN	TIEROD	PERNO
	4953607	1	TAPPO	BOUCHON	STOPFEN	PLUG	TAPON
	4953610		ROSETTA	RONDELLE	SCHEIBE	WASHER	ARANDELA
D 118	4989904	1	TAPPO	BOUCHON	STOPFEN	PLUG	TAPON
	10296260	1	ROSETTA DI TENUTA	JOINT D'ETANCHEITE	DICHTRING	GASKET	JUNTA HERMETICA
	10303460	1	ROSETTA DI TENUTA	JOINT D'ETANCHEITE	DICHTRING	GASKET	JUNTA HERMETICA
	10730321	1	ROSETTA (*)	RONDELLE	SCHEIBE	WASHER	ARANDELA
	14325301	1	TAPPO	BOUCHON	STOPFEN	PLUG	TAPON
	20063530	1	SFERA	BILLE	KUGEL	BALL	BOLA
D 119	79000996	1	FLOTTANTE (*)	FLOTTEUR	VENTILTRAEGER	CARRIER	VALVULA FLOTANTE
		(*)	-VED. PAG.4	- VOIR ...	- SIEHE ...	- SEE ...	- VEASE ...

ROADPARTS.COM.AR

WWW.ROADPARTS.COM.AR

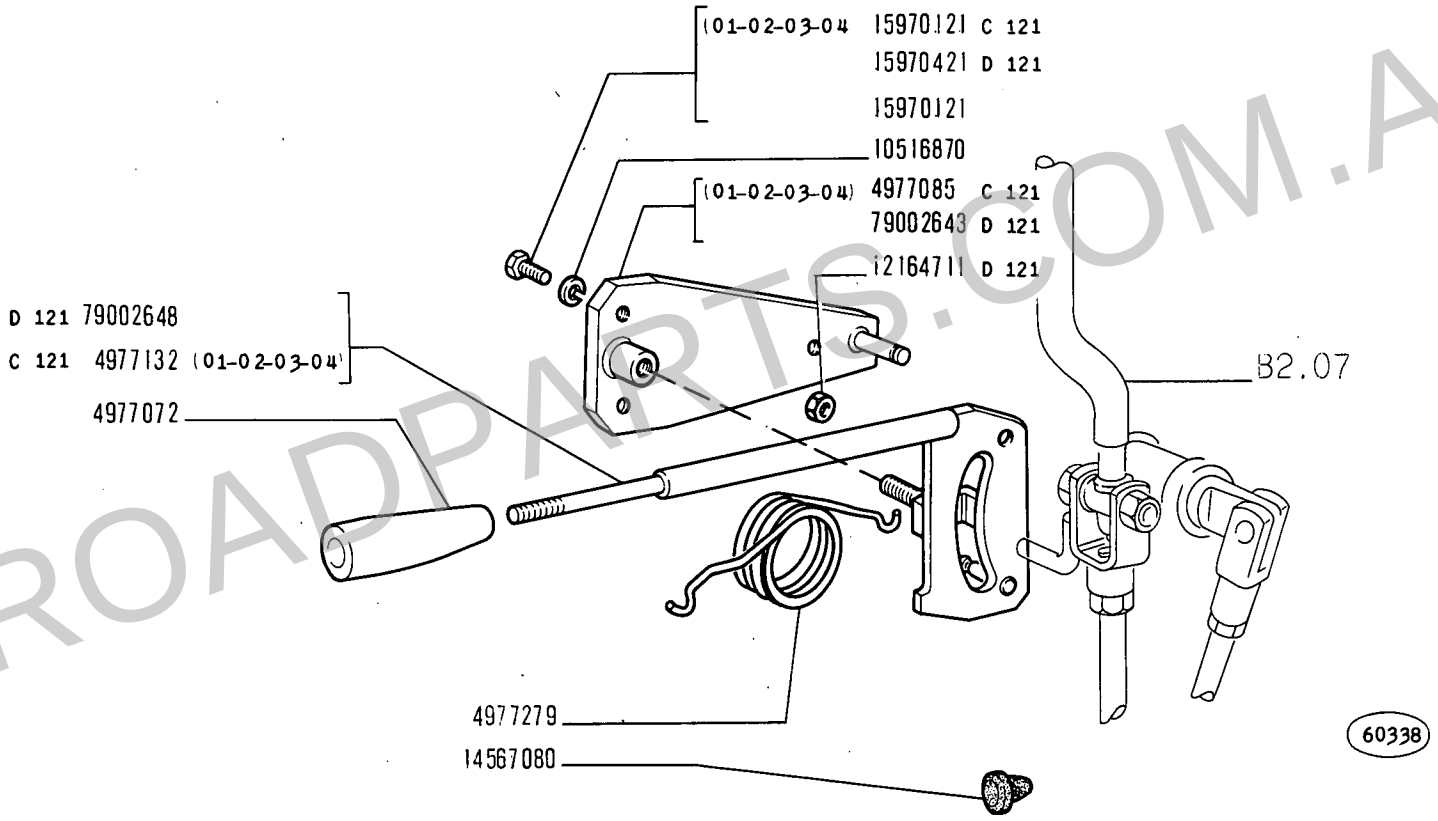

ROADPARTS.COM.AR

14 B

01 02 03 04
05 06 07 08

DISPOSITIVO BLOCCAGGIO CAMBIO

Dispositif de blocage de boîte de vitesses
Getriebesperre

Transmission Lock-up Device
Enclavamiento del cambio

WWW.ROADPARTS.COM.AR

MODIF	N.ORDINAZ.	Q.	DENOMINAZIONE	DESIGNATION	BENENNUNG	DESCRIPTION	DENOMINACIONES
	4977072	1	IMPUGNATURA	POIGNEE	GRIFF	KNOB	BOTON
C 121	4977085	1	SUPPORTO (01-02-03-04)	SUPPORT	LAGER	SUPPORT	SOPORTE
C 121	4977132	1	LEVA (01-02-03-04)	LEVIER	HEBEL	LEVER	PALANCA
	4977279	1	MOLLA	RESSORT	FEDER	SPRING	RESORTE
	10516870	3	ROSETTA DI SICUREZZA	RONDELLE FREIN	SICHERUNGSRING	LOCKWASHER	ARANDELA DE FRENO
D 121	12164711	1	DADO	ECROU	MUTTER	NUT	TUERCA
	14567080	1	BOTTONE DI GOMMA	BOUTON CAOUTCHOUC	GUMMIBOLZEN	RUBBER STUD	PITON DE CAUCHO
C 121	15970121	1	VITE (01-02-03-04)	VIS	SCHRAUBE	SCREW	TORNILLO
	15970121	2	VITE	VIS	SCHRAUBE	SCREW	TORNILLO
D 121	15970421	1	VITE	VIS	SCHRAUBE	SCREW	TORNILLO
D 121	79002643	1	SUPPORTO	SUPPORT	LAGER	SUPPORT	SOPORTE
D 121	79002648	1	LEVA	LEVIER	HEBEL	LEVER	PALANCA

ROADPARTS.COM.AR

WWW.ROADPARTS.COM.AR

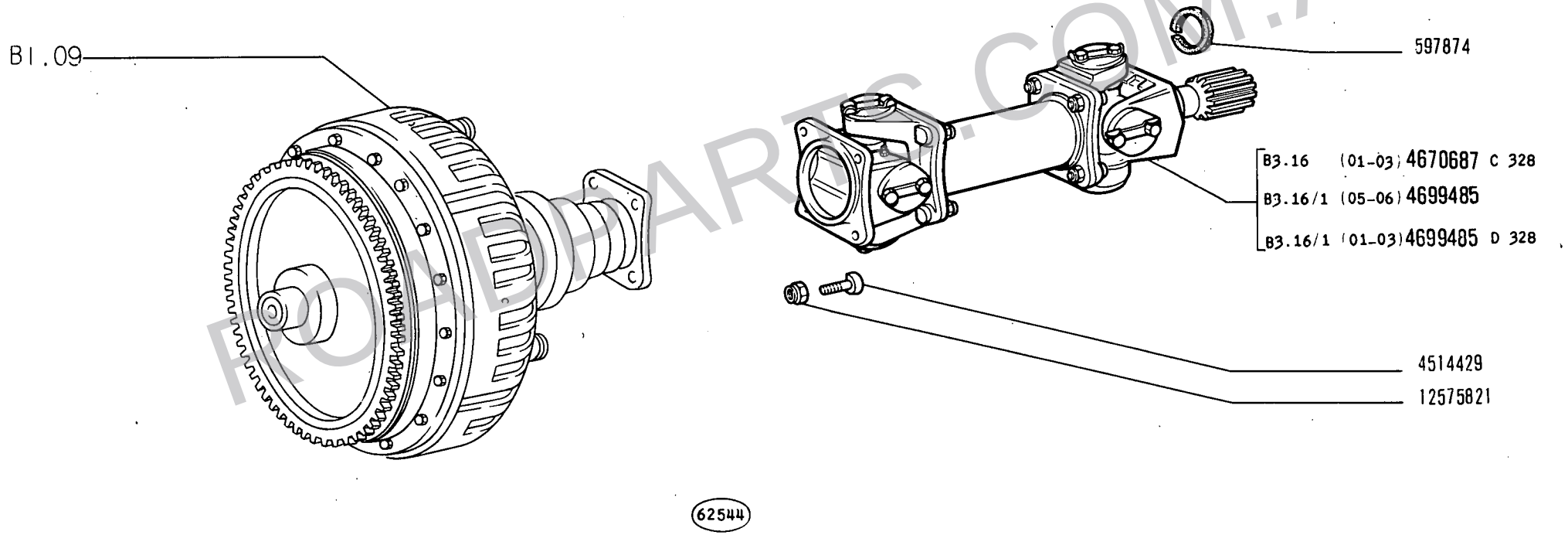

ROADPARTS.COM.AR

WWW.ROADPARTS.COM.AR

MODIF	N.ORDINAZ.	Q.	DENOMINAZIONE	DESIGNATION	BENENNUNG	DESCRIPTION	DENOMINACIONES
	597874	1	ANELLO DI TENUTA	JOINT D'ETANCHEITE	DICHTRING	SEAL	JUNTA HERMETICA
	4514429	4	VITE	VIS	SCHRAUBE	SCREW	TORNILLO
C 328	4670687	1	ALBERO DI TRASMISSIONE COMPL.(01-03)	ARBRE DE TRANSMISSION	UEBERTRAGUNGSWELLE	PROPELLER SHAFT	ARBOL DE TRANSMISION
	4699485	1	ALBERO DI TRASMISSIONE COMPL.(05-06)	ARBRE DE TRANSMISSION	UEBERTRAGUNGSWELLE	PROPELLER SHAFT	ARBOL DE TRANSMISION
	12575821	4	DADO	ECROU	MUTTER	NUT	TUERCA
D 328	4699485	1	ALBERO DI TRASMISSIONE COMPL.(01-03)	ARBRE DE TRANSMISSION	UEBERTRAGUNGSWELLE	PROPELLER SHAFT	ARBOL DE TRANSMISION

ROADPARTS.COM.AR

WWW.ROADPARTS.COM.AR

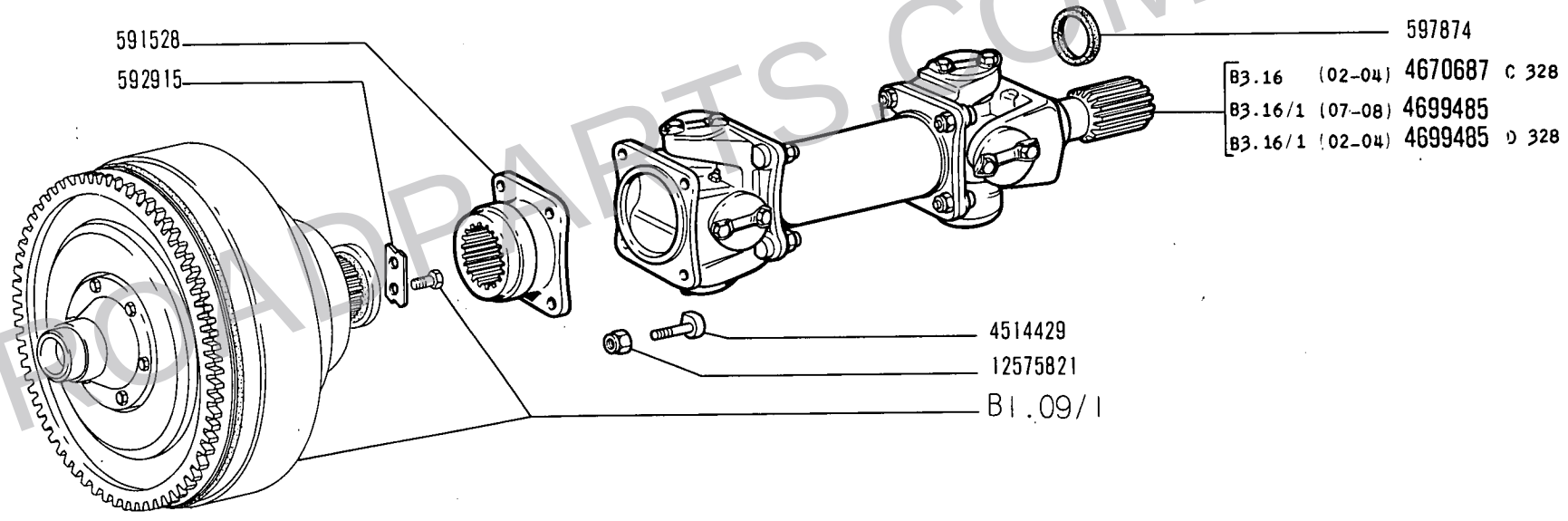

ROADPARTS.COM.AR

14 B

02 04 07 08

TRASMISSIONE TRA CONVERTITORE E CAMBIO

Transmission entre convertisseur et boîte de vitesses
Übertragungswelle zwischen Drehmomentwandler und Getriebe
Converter-to-Transmission Propeller Shaft
Árbol de transmisión entre convertidor y cambio

WWW.ROADPARTS.COM.AR

MODIF	N.ORDINAZ.	Q.	DENOMINAZIONE	DESIGNATION	BENENNUNG	DESCRIPTION	DENOMINACIONES
	591528	1	MANICOTTO	MANCHON	MITNEHMER	SLEEVE	MANGUITO
	592915	1	PIASTRINA DI SICUREZZA	PLAQUETTE FREIN	SICHERUNGSBLECH	LOCKPLATE	PLACA DE FRENO
	597874	1	ANELLO DI TENUTA	JOINT D'ETANCHEITE	DICHTRING	SEAL	JUNTA HERMETICA
	4514429	4	VITE	VIS	SCHRAUBE	SCREW	TORNILLO
C 328	4670687	1	ALBERO DI TRASMISSIONE COMPL.(02-04)	ARBRE DE TRANSMISSION	UEBERTRAGUNGSWELLE	PROPELLER SHAFT	ARBOL DE TRANSMISION
	4699485	1	ALBERO DI TRASMISSIONE COMPL.(07-08)	ARBRE DE TRANSMISSION	UEBERTRAGUNGSWELLE	PROPELLER SHAFT	ARBOL DE TRANSMISION
	12575821	4	DADO	ECROU	MUTTER	NUT	TUERCA
D 328	4699485	1	ALBERO DI TRASMISSIONE COMPL.(02-04)	ARBRE DE TRANSMISSION	UEBERTRAGUNGSWELLE	PROPELLER SHAFT	ARBOL DE TRANSMISION

ROADPARTS.COM.AR

WWW.ROADPARTS.COM.AR

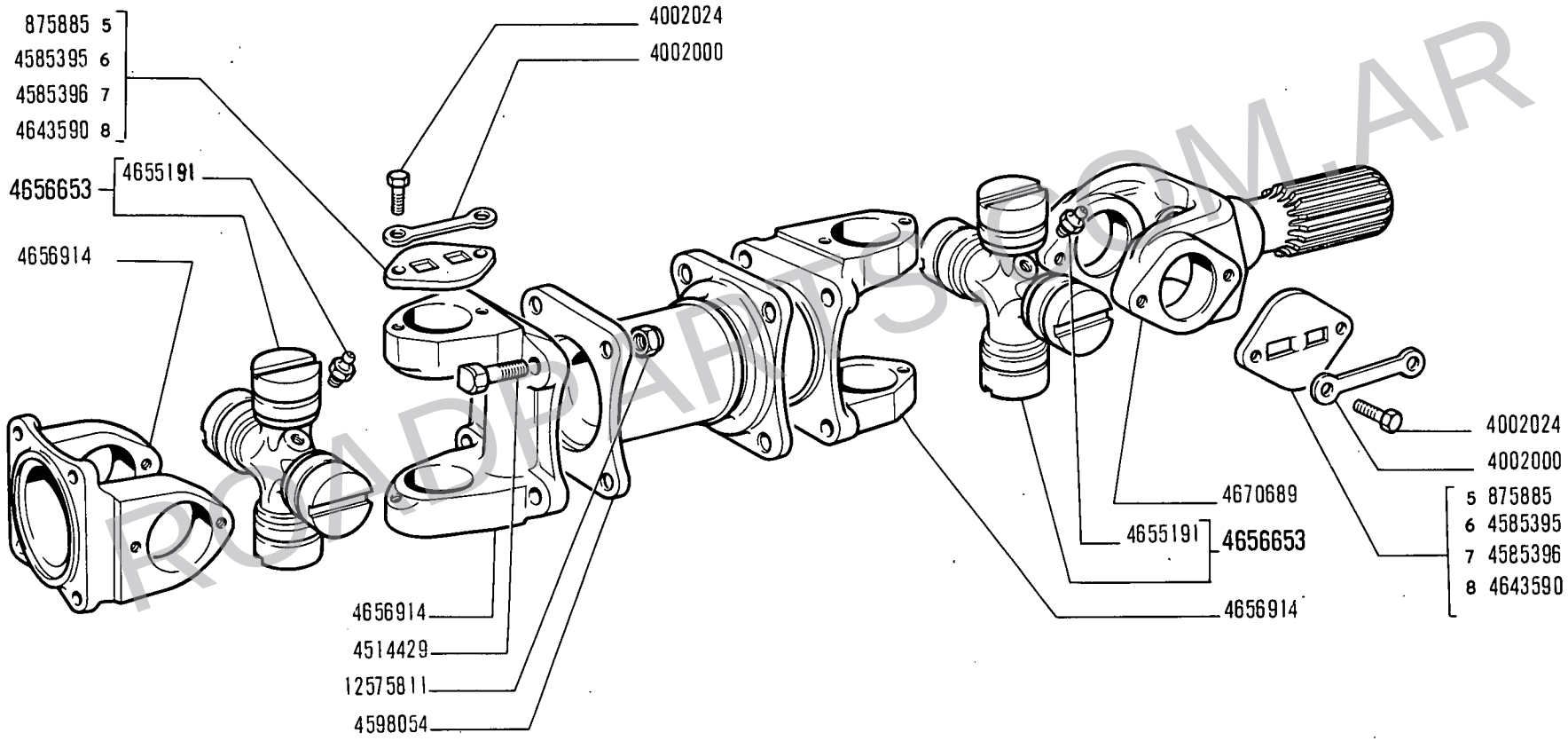

c 328 → aut. n. 011617

ALBERO DI TRASMISSIONE 4670687

Arbre de transmission
Übertragungswelle
Propeller Shaft
Árbol de transmisión

WWW.ROADPARTS.COM.AR

MODIF	N.ORDINAZ.	Q.	DENOMINAZIONE	DESIGNATION	BENENNUNG	DESCRIPTION	DENOMINACIONES
	875885	8	COPERCHIO SP.5	COUVERCLE	DECKEL	COVER	TAPA
	4002000	8	PIASTRINA	PLAQUETTE	PLAETTCHEN	PLATE	PLACA
	4002024	16	VITE	VIS	SCHRAUBE	SCREW	TORNILLO
	4514429	8	VITE	VIS	SCHRAUBE	SCREW	TORNILLO
	4585395	8	COPERCHIO SP.6	COUVERCLE	DECKEL	COVER	TAPA
	4585396	8	COPERCHIO SP.7	COUVERCLE	DECKEL	COVER	TAPA
	4598054	1	ALBERO	ARBRE	WELLE	SHAFT	ARBOL
	4643590	8	COPERCHIO SP.8	COUVERCLE	DECKEL	COVER	TAPA
	4655191	2	INGRASSATORE	GRAISSEUR	SCHMIERNIPPEL	FITTING	ENGRASADOR
	4656653	2	CROCIERA COMPL.	CROISILLON	KREUZSTUECK	SPIDER	CRUCETA
	4656914	3	FORCELLA	FOURCHE	GABEL	YOKE	HORQUILLA
	4670689	1	FORCELLA	FOURCHE	GABEL	YOKE	HORQUILLA
	12575811	8	DADO	ECROU	MUTTER	NUT	TUERCA

ROADPARTS.COM.AR

WWW.ROADPARTS.COM.AR

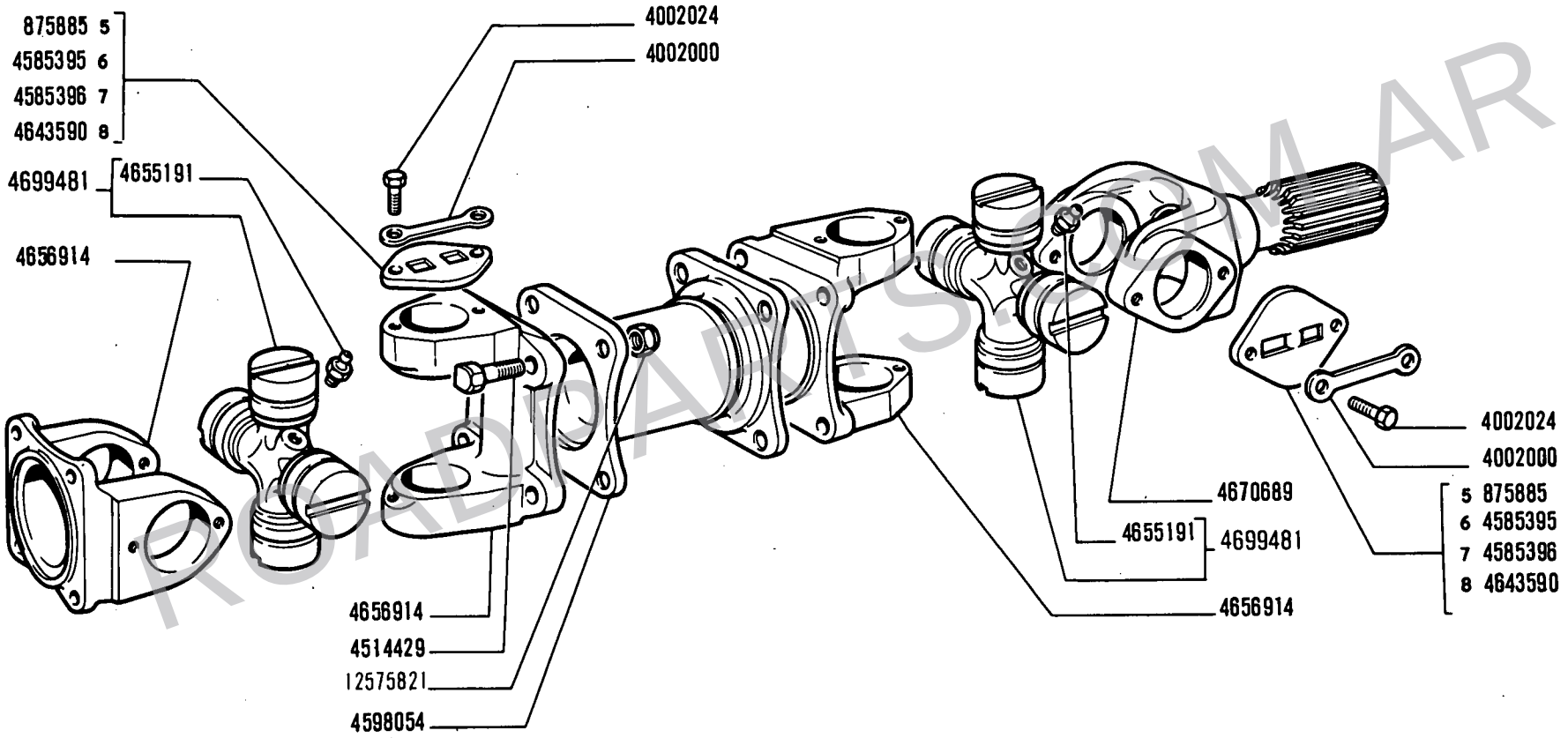

29172 A

(01-02-03-04) D 328 aut.n. 011618 →

ALBERO DI TRASMISSIONE 4699485

Arbre de transmission — *Propeller Shaft*
Übertragungswelle — *Árbol de transmisión*

WWW.ROADPARTS.COM.AR

MODIF	N.ORDINAZ.	Q.	DENOMINAZIONE	DESIGNATION	BENENNUNG	DESCRIPTION	DENOMINACIONES
	875885	8	COPERCHIO SP.5	COUVERCLE	DECKEL	COVER	TAPA
	4002000	8	PIASTRINA	PLAQUETTE	PLAETTCHEN	PLATE	PLACA
	4002024	16	VITE	VIS	SCHRAUBE	SCREW	TORNILLO
	4514429	8	VITE	VIS	SCHRAUBE	SCREW	TORNILLO
	4585395	8	COPERCHIO SP.6	COUVERCLE	DECKEL	COVER	TAPA
	4585396	8	COPERCHIO SP.7	COUVERCLE	DECKEL	COVER	TAPA
	4598054	1	ALBERO	ARBRE	WELLE	SHAFT	ARBOL
	4643590	8	COPERCHIO SP.8	COUVERCLE	DECKEL	COVER	TAPA
	4655191	2	INGRASSATORE	GRAISSEUR	SCHMIERNIPPEL	FITTING	ENGRASADOR
	4656914	3	FORCELLA	FOURCHE	GABEL	YOKE	HORQUILLA
	4670689	1	FORCELLA	FOURCHE	GABEL	YOKE	HORQUILLA
	4699481	2	CROCIERA COMPL.	CROISILLON	KREUZSTUECK	SPIDER	CRUCETA
	12575821	8	DADO	ECROU	MUTTER	NUT	TUERCA

ROADPARTS.COM.AR

WWW.ROADPARTS.COM.AR

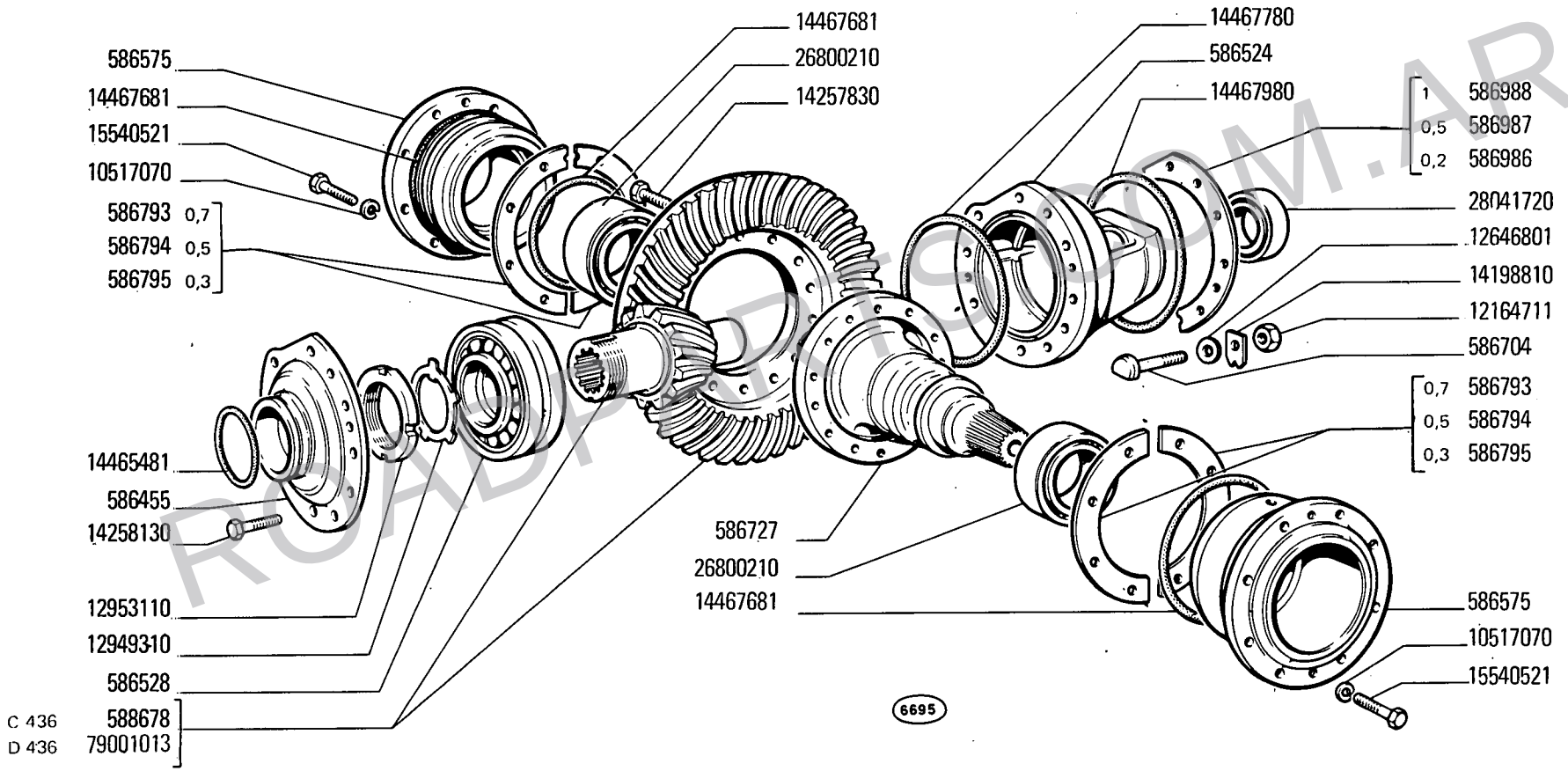

ROADPARTS.COM.AR

WWW.ROADPARTS.COM.AR

MODIF	N.ORDINAZ.	Q.	DENOMINAZIONE	DESIGNATION	BENENNUNG	DESCRIPTION	DENOMINACIONES
	586455	1	COPERCHIO	COUVERCLE	DECKEL	COVER	TAPA
	586524	1	SUPPORTO	SUPPORT	LAGER	SUPPORT	SOPORTE
	586528	1	CUSCINETTO	ROULEMENT	LAGER	BEARING	RODAMIENTO
	586575	2	SUPPORTO	SUPPORT	LAGER	SUPPORT	SOPORTE
	586704	1	VITE	VIS	SCHRAUBE	SCREW	TORNILLO
	586727	1	ALBERO	ARBRE	WELLE	SHAFT	ARBOL
	586793		PIASTRINA SP.0,7	CALE	DISTANZSCHEIBE	SHIM	SUPLEMENTO
	586794		PIASTRINA SP.0,5	CALE	DISTANZSCHEIBE	SHIM	SUPLEMENTO
	586795		PIASTRINA SP.0,3	CALE	DISTANZSCHEIBE	SHIM	SUPLEMENTO
	586986		PIASTRINA SP.0,2	CALE	DISTANZSCHEIBE	SHIM	SUPLEMENTO
	586987		PIASTRINA SP.0,5	CALE	DISTANZSCHEIBE	SHIM	SUPLEMENTO
	586988		PIASTRINA SP.1	CALE	DISTANZSCHEIBE	SHIM	SUPLEMENTO
C 436	588678	1	COPPIA CONICA	COUPLE CONIQUE	KEGELRADANTRIEB	BEVEL GEAR/PINION SET	PAR CONICO
	10517070	16	ROSETTA DI SICUREZZA	RONDELLE FREIN	SICHERUNGSRING	LOCKWASHER	ARANDELA DE FRENO
	12164711	1	DADO	ECROU	MUTTER	NUT	TUERCA
	12646801	1	ROSETTA	RONDELLE	SCHEIBE	WASHER	ARANDELA
	12949310	1	ROSETTA DI SICUREZZA	RONDELLE FREIN	SICHERUNGSRING	LOCKWASHER	ARANDELA DE FRENO
	12953110	1	GHIERA	ECROU	GEWINDERING	THREADED RING	TUERCA
	14198810	1	PIASTRINA DI SICUREZZA	PLAQUETTE FREIN	SICHERUNGSBLECH	LOCKPLATE	PLACA DE FRENO
	14257830	14	VITE	VIS	SCHRAUBE	SCREW	TORNILLO
	14258130	11	VITE	VIS	SCHRAUBE	SCREW	TORNILLO
	14465481	1	ANELLO DI TENUTA	JOINT D'ETANCHEITE	DICHTRING	SEAL	JUNTA HERMETICA
	14467681	4	ANELLO DI TENUTA	JOINT D'ETANCHEITE	DICHTRING	SEAL	JUNTA HERMETICA
	14467780	1	ANELLO DI TENUTA	JOINT D'ETANCHEITE	DICHTRING	SEAL	JUNTA HERMETICA
	14467980	1	ANELLO DI TENUTA	JOINT D'ETANCHEITE	DICHTRING	SEAL	JUNTA HERMETICA
	15540521	16	VITE	VIS	SCHRAUBE	SCREW	TORNILLO
	26800210	2	CUSCINETTO	ROULEMENT	LAGER	BEARING	RODAMIENTO
	28041720	1	CUSCINETTO	ROULEMENT	LAGER	BEARING	RODAMIENTO
D 436	79001013	1	COPPIA CONICA	COUPLE CONIQUE	KEGELRADANTRIEB	BEVEL GEAR/PINION SET	PAR CONICO

ROADPARTS.COM.AR

WWW.ROADPARTS.COM.AR

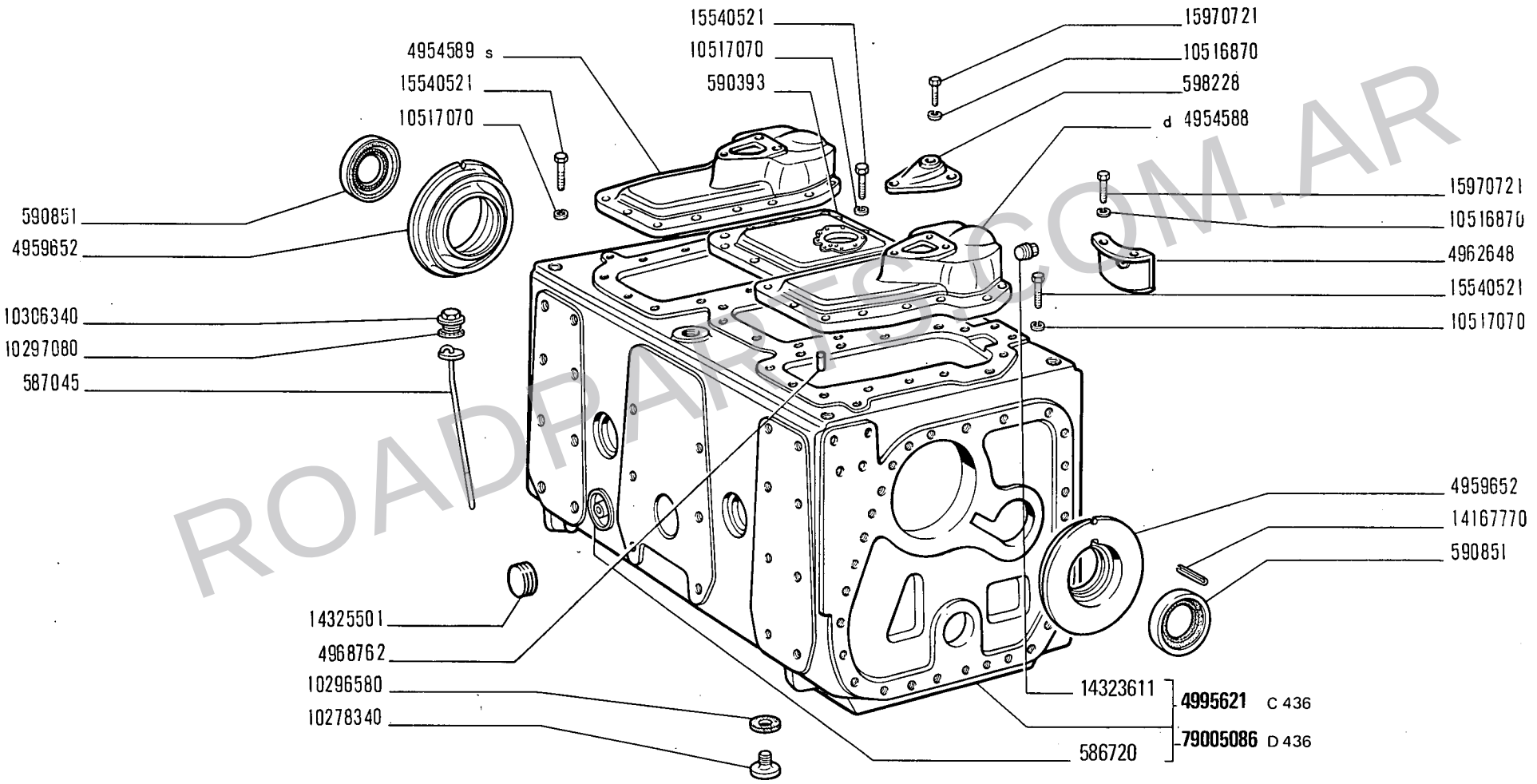

ROADPARTS.COM.AR

CORPO TRASMISSIONE POSTERIORE, SCATOLE E COPERCHI

Châssis-berceau AR, carters et couvercles
Gehäuse der hinteren Kraftübertragung und Deckel
Rear Drive Body Casings and Covers
Cuerpo de transmisión posterior, cajas y tapas

WWW.ROADPARTS.COM.AR

MODIF	N.ORDINAZ.	Q.	DENOMINAZIONE	DESIGNATION	BENENNUNG	DESCRIPTION	DENOMINACIONES
	586720	1	TAPPO	BOUCHON	STOPFEN	PLUG	TAPON
	587045	1	ASTA DI LIVELLO	JAUGE DE NIVEAU	MESSTAB	LEVEL ROD	VARILLA DE NIVEL
	590393	1	COPERCHIO CENTR.	COUVERCLE	DECKEL	COVER	TAPA
	590851	2	ANELLO DI TENUTA	JOINT D'ETANCHEITE	DICHTRING	SEAL	JUNTA HERMETICA
	598228	2	COPERCHIO	COUVERCLE	DECKEL	COVER	TAPA
	4954588	1	COPERCHIO D	COUVERCLE	DECKEL	COVER	TAPA
	4954589	1	COPERCHIO S	COUVERCLE	DECKEL	COVER	TAPA
	4959652	2	SCATOLA DEL CUSCINETTO	CUVETTE DE ROULEMENT	LAGERGEHAUSE	BEARING CASE	CAJA DE RODAMIENTO
	4962648	1	COPERCHIO ANT.	COUVERCLE	DECKEL	COVER	TAPA
C 436	4995621	~~4962718~~	1	SCATOLA POST.COMPL.	CARTER	GEHAUSE	CASE	CAJA
	4968762	2	GRANO	ERGOT	PASSTIFT	DOWEL	PITON
	10278340	1	TAPPO	BOUCHON	STOPFEN	PLUG	TAPON
	10296580	1	ROSETTA DI TENUTA	JOINT D'ETANCHEITE	DICHTRING	GASKET	JUNTA HERMETICA
	10297080	1	ROSETTA DI TENUTA	JOINT D'ETANCHEITE	DICHTRING	GASKET	JUNTA HERMETICA
	10306340	1	TAPPO	BOUCHON	STOPFEN	PLUG	TAPON
	10516870	9	ROSETTA DI SICUREZZA	RONDELLE FREIN	SICHERUNGSRING	LOCKWASHER	ARANDELA DE FRENO
	10517070	51	ROSETTA DI SICUREZZA	RONDELLE FREIN	SICHERUNGSRING	LOCKWASHER	ARANDELA DE FRENO
	14167770	2	SPINA	GOUPILLE	STIFT	PIN	PASADOR
	14323611	3	TAPPO	BOUCHON	STOPFEN	PLUG	TAPON
	14325501	1	TAPPO	BOUCHON	STOPFEN	PLUG	TAPON
	15540521	38	VITE	VIS	SCHRAUBE	SCREW	TORNILLO
	15970721	9	VITE	VIS	SCHRAUBE	SCREW	TORNILLO
D 436	79005086	1	SCATOLA POST. COMPL.	CARTER	GEHAUSE	CASE	CAJA

ROADPARTS.COM.AR

WWW.ROADPARTS.COM.AR

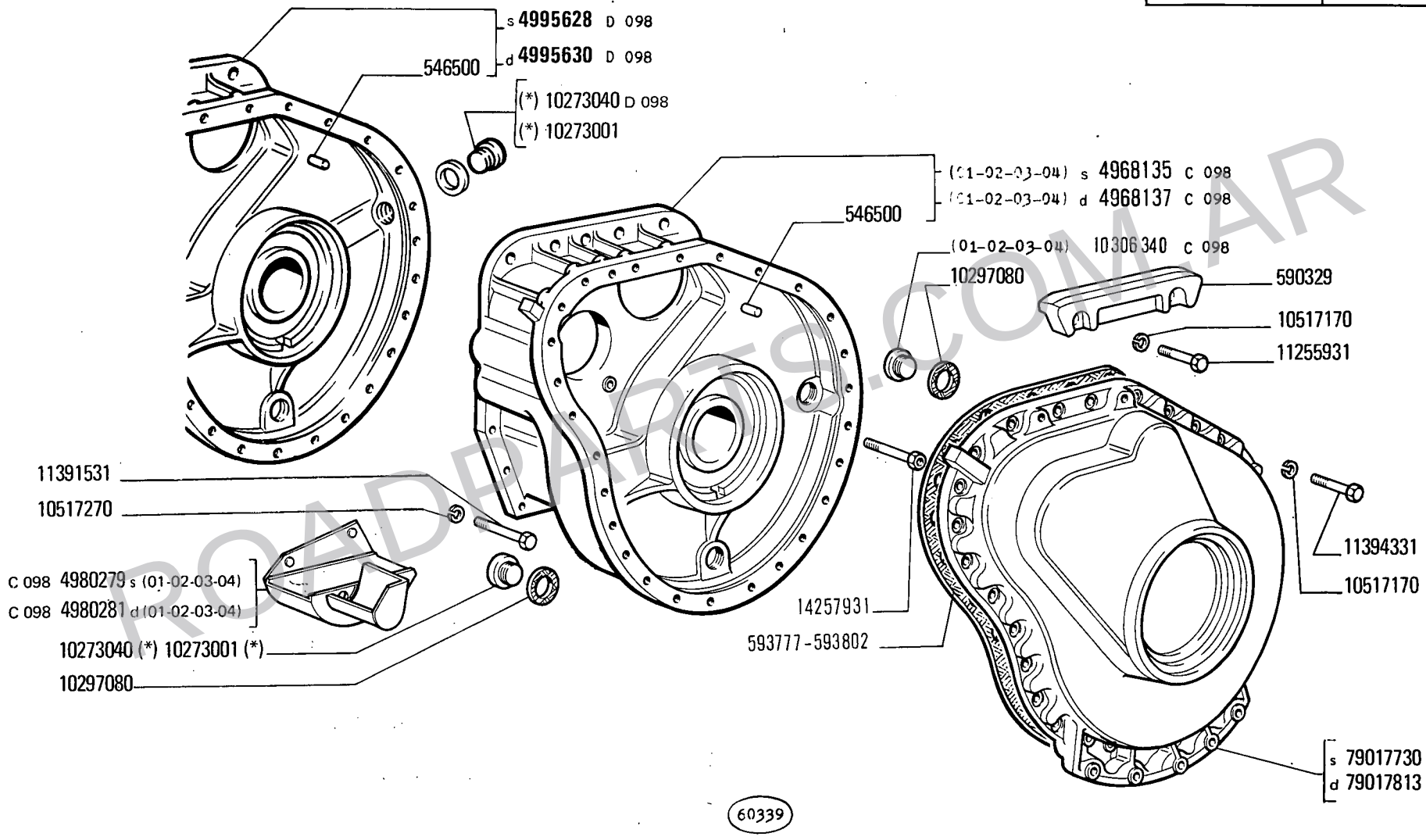

(*) Vedere elenco - Voir la liste - Siehe Tabelle - See list - Véase la lista

ROADPARTS.COM.AR

WWW.ROADPARTS.COM.AR

MODIF	N.ORDINAZ.	Q.	DENOMINAZIONE	DESIGNATION	BENENNUNG	DESCRIPTION	DENOMINACIONES
	546500	6	GRANO	ERGOT	PASSTIFT	DOWEL	PITON
	590329	2	PATTINO	PATIN	GLEITSTEIN	PAD	PATIN
	593777	2	GUARNIZIONE	JOINT	DICHTUNG	GASKET	JUNTA
	593802	2	GUARNIZIONE	JOINT	DICHTUNG	GASKET	JUNTA
79017813	~~4959657~~	1	COPERCHIO D	COUVERCLE	DECKEL	COVER	TAPA
79017730	~~4959680~~	1	COPERCHIO S	COUVERCLE	DECKEL	COVER	TAPA
C 098	4968135	1	SCATOLA S COMPL.(01-02-03-04)	CARTER	GEHAUSE	CASE	CAJA
C 098	4968137	1	SCATOLA D COMPL.(01-02-03-04)	CARTER	GEHAUSE	CASE	CAJA
C 098	4980279	1	VASCHETTA S (01-02-03-04)	CUVE	GEFASS	PAN	CUBA
C 098	4980281	1	VASCHETTA D (01-02-03-04)	CUVE	GEFASS	PAN	CUBA
D098 4995628	~~4983635~~	1	SCATOLA COMPL.	CARTER	GEHAUSE	CASE	CAJA
D098 4995630	~~4983637~~	1	SCATOLA COMPL.	CARTER	GEHAUSE	CASE	CAJA
	10273040	2	TAPPO (*)	BOUCHON	STOPFEN	PLUG	TAPON
D 098	10273040	2	TAPPO (*)	BOUCHON	STOPFEN	PLUG	TAPON
	10297080	4	ROSETTA DI TENUTA	JOINT D'ETANCHEITE	DICHTRING	GASKET	JUNTA HERMETICA
C 098	10306340	2	TAPPO (01-02-03-04)	BOUCHON	STOPFEN	PLUG	TAPON
	10517170	58	ROSETTA DI SICUREZZA	RONDELLE FREIN	SICHERUNGSRING	LOCKWASHER	ARANDELA DE FRENO
	10517270	42	ROSETTA DI SICUREZZA	RONDELLE FREIN	SICHERUNGSRING	LOCKWASHER	ARANDELA DE FRENO
	11255931	4	VITE	VIS	SCHRAUBE	SCREW	TORNILLO
	11391531	42	VITE	VIS	SCHRAUBE	SCREW	TORNILLO
	11394331	54	VITE	VIS	SCHRAUBE	SCREW	TORNILLO
	14257931	8	VITE	VIS	SCHRAUBE	SCREW	TORNILLO
	10273001	4	TAPPO (*)	BOUCHON	STOPFEN	PLUG	TAPON
		(*)	IN ALTERNATIVA	EN ALTERNATIVE	ABWECHSELND	OPTIONAL	OPTATIVO

ROADPARTS.COM.AR

WWW.ROADPARTS.COM.AR

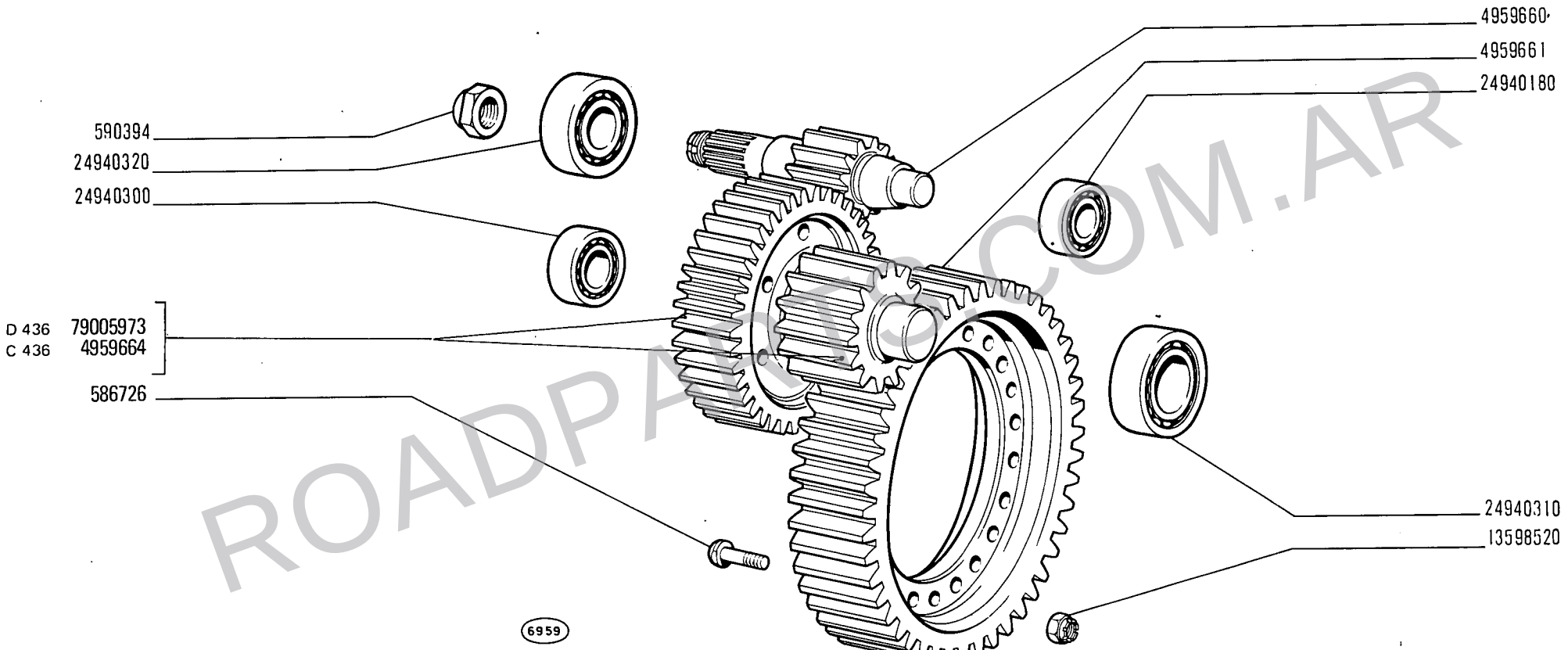

ROADPARTS.COM.AR

WWW.ROADPARTS.COM.AR

MODIF	N.ORDINAZ.	Q.	DENOMINAZIONE	DESIGNATION	BENENNUNG	DESCRIPTION	DENOMINACIONES
	586726	44	VITE	VIS	SCHRAUBE	SCREW	TORNILLO
	590394	2	DADO	ECROU	MUTTER	NUT	TUERCA
	4959660	2	INGRANAGGIO CONDUTTORE	PIGNON CONDUCTEUR	TREIBENDES ZAHNRAD	DRIVING GEAR	PINON CONDUCTOR
	4959661	2	INGRANAGGIO CONDOTTO	PIGNON CONDUIT	ANGETRIEBENES ZAHNRAD	DRIVEN GEAR	PINON CONDUCIDO
C 436	4959664	2	ALBERO	ARBRE	WELLE	SHAFT	ARBOL
	13598520	44	DADO	ECROU	MUTTER	NUT	TUERCA
	24940180	2	CUSCINETTO	ROULEMENT	LAGER	BEARING	RODAMIENTO
	24940300	2	CUSCINETTO	ROULEMENT	LAGER	BEARING	RODAMIENTO
	24940310	2	CUSCINETTO	ROULEMENT	LAGER	BEARING	RODAMIENTO
	24940320	2	CUSCINETTO	ROULEMENT	LAGER	BEARING	RODAMIENTO
D 436	79005973	2	ALBERO	ARBRE	WELLE	SHAFT	ARBOL

ROADPARTS.COM.AR

WWW.ROADPARTS.COM.AR

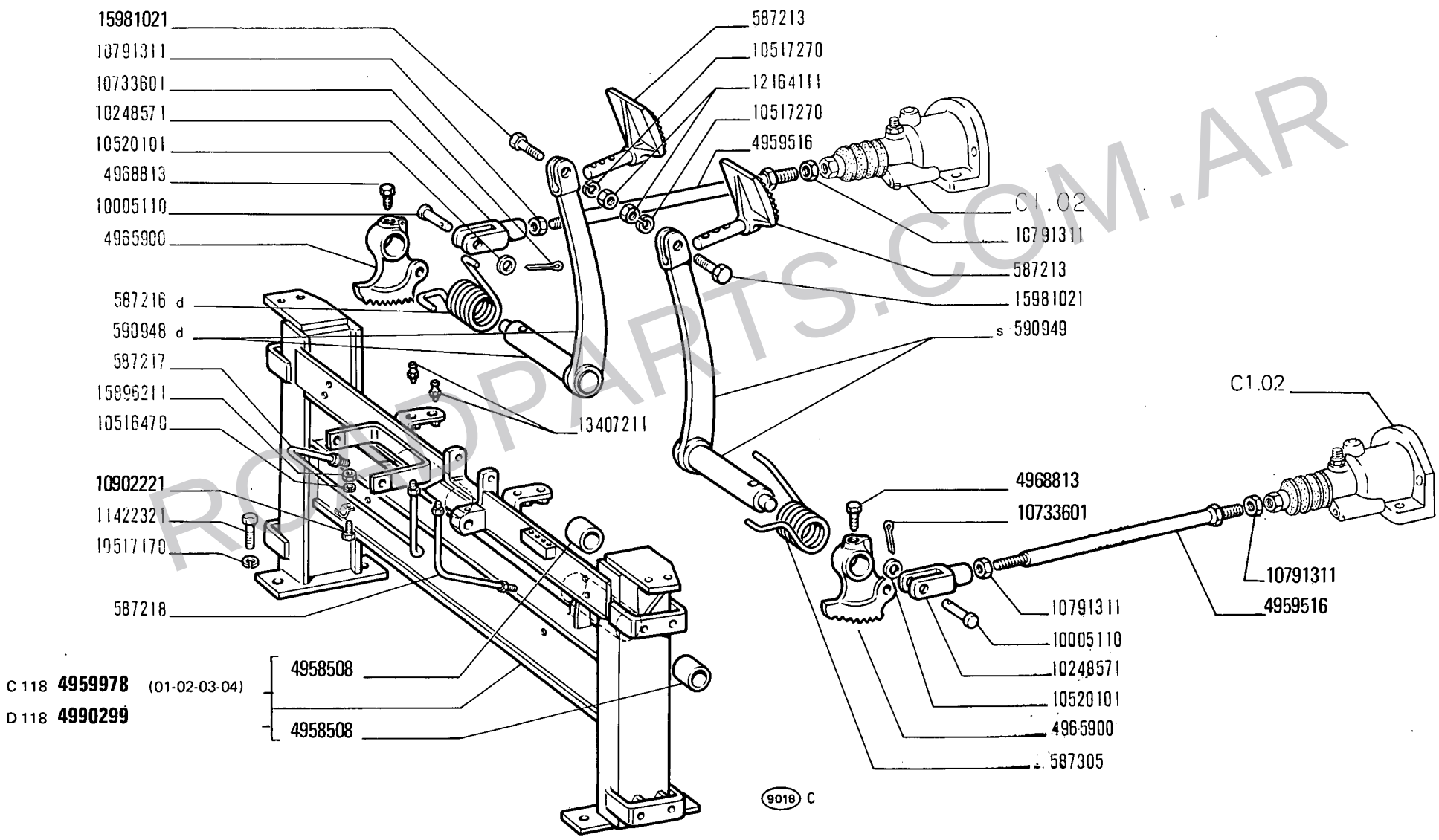

ROADPARTS.COM.AR

14 B

01 02 03 04
05 06 07 08

COMANDO A PEDALE FRENI

Commande au pied de freins — *Brake Foot Control*
Bremsfusshebel — *Pedal de freno*

C1.01

1

N.T.R. 62
15-1-1980
604.01.010.06

WWW.ROADPARTS.COM.AR

MODIF	N.ORDINAZ.	Q.	DENOMINAZIONE	DESIGNATION	BENENNUNG	DESCRIPTION	DENOMINACIONES
	586768	2	DADO	ECROU	MUTTER	NUT	TUERCA
79011455	~~586799~~	2	PUNTALE	TIGE	DRUCKSTANGE	ROD	VASTAGO
	587213	2	PEDALE	PEDALE	FUSSHEBEL	PEDAL	PEDAL
	587216	1	MOLLA D	RESSORT	FEDER	SPRING	RESORTE
	587217	1	TUBO	TUYAU	ROHR	PIPE	TUBO
	587218	1	TUBO	TUYAU	ROHR	PIPE	TUBO
	587305	1	MOLLA S	RESSORT	FEDER	SPRING	RESORTE
	589320	2	ROSETTA	RONDELLE	SCHEIBE	WASHER	ARANDELA
C 438	590398	2	PERNO	AXE	BOLZEN	PIN	EJE
79006941	~~590518~~	2	ASTUCCIO	ETUI	ETUI	CASE	ESTUCHE
	590519	2	MANICOTTO	MANCHON	MITNEHMER	SLEEVE	MANGUITO
	590520	2	VITE DI REGOLAZIONE	VIS DE REGLAGE	EINSTELLSCHRAUBE	ADJ/SCREW	TORNILLO DE REGLAJE
	590521	2	GIUNTO COMPL.	ACCOUPLEMENT	KUPPLUNG	COUPLING	ARRASTRE
	590523	2	ROSETTA DI SICUREZZA	RONDELLE FREIN	SICHERUNGSRING	LOCKWASHER	ARANDELA DE FRENO
	590948	1	LEVA D	LEVIER	HEBEL	LEVER	PALANCA
	590949	1	LEVA S	LEVIER	HEBEL	LEVER	PALANCA
	597768	2	TESTA DI REGISTRO	EMBOUT DE REGLAGE	EINSTELLBUECHSE	ADJUSTING SLEEVE	TUERCA DE REGLAJE
	599296	2	MOLLA	RESSORT	FEDER	SPRING	RESORTE
	599299	4	PERNO	AXE	BOLZEN	PIN	EJE
	599300	2	FORCELLA SUP.	FOURCHE	GABEL	FORK	HORQUILLA
	599301	2	FORCELLA INF.	FOURCHE	GABEL	FORK	HORQUILLA
	599302	2	LEVA	LEVIER	HEBEL	LEVER	PALANCA
	599303	2	SUPPORTO	SUPPORT	LAGER	SUPPORT	SOPORTE
	599304	2	TIRANTE	TIRANT	SPANNBOLZEN	TIEROD	PERNO
	599305	4	LEVA	LEVIER	HEBEL	LEVER	PALANCA
	599306	2	PERNO	AXE	BOLZEN	PIN	EJE
	599307	2	PERNO	AXE	BOLZEN	PIN	EJE
	599308	2	TIRANTE	TIRANT	STANGE	ROD	VARILLA
	599309	2	STAFFA	ETRIER	HALTER	BRACKET	SOPORTE
	599310	2	PERNO	AXE	BOLZEN	PIN	EJE
	599311	2	MOLLA	RESSORT	FEDER	SPRING	RESORTE
	4958201	4	BRACCIO	BRAS	STUTZARM	ARM	BRAZO
	4958508	4	BOCCOLA	DOUILLE	BUECHSE	BUSH	CASQUILLO
	4959516	2	TIRANTE	TIRANT	SPANNBOLZEN	TIEROD	PERNO
C 118	4959978	1	TRAVERSA COMPL.(01-02-03-04)	TRAVERSE	TRAVERSE	CROSSRAIL	TRAVESANO
	4965900	2	LEVA	LEVIER	HEBEL	LEVER	PALANCA
C 438 79004392	~~4966798~~	2	NASTRO DEL FRENO SUP.COMPL.	BANDE DE FREIN	BREMSBAND	BRAKE BAND	CINTA DE FRENO
C 438 79004393	~~4966799~~	2	NASTRO DEL FRENO INF.COMPL.	BANDE DE FREIN	BREMSBAND	BRAKE BAND	CINTA DE FRENO
	4968813	2	VITE	VIS	SCHRAUBE	SCREW	TORNILLO
C 438	4970722	12	GUARNIZIONE	GARNITURE	BELAG	LINING	FORRO
C 438	4970723	12	GUARNIZIONE	GARNITURE	BELAG	LINING	FORRO
C 438	4975188	4	COPIGLIA	GOUPILLE FENDUE	SPLINT	SPLIT PIN	PASADOR ABIERTO

ROADPARTS.COM.AR

WWW.ROADPARTS.COM.AR

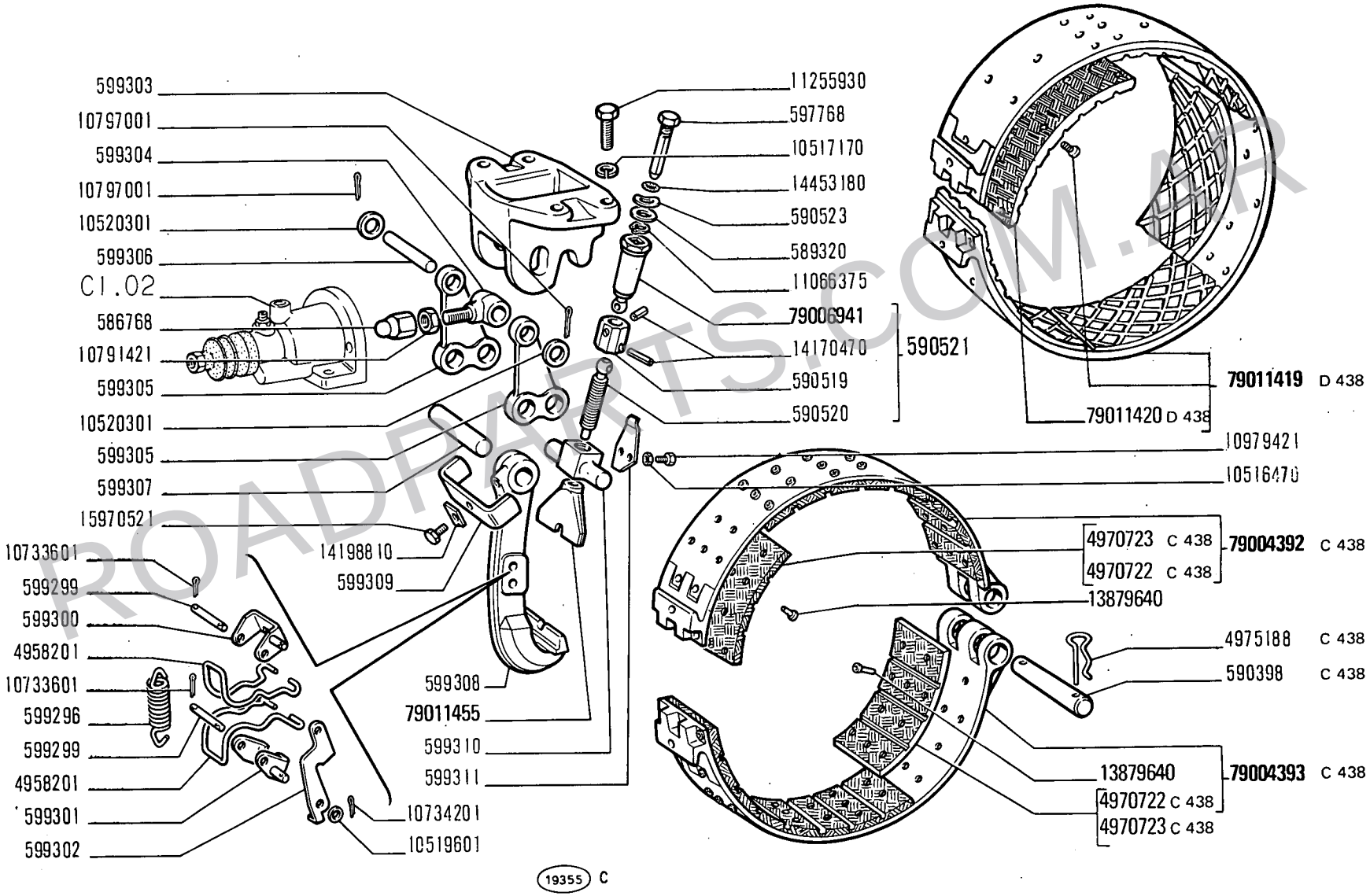

ROADPARTS.COM.AR

COMANDO A PEDALE FRENI

Commande au pied de freins — *Brake Foot Control*

Bremsfusshebel — *Pedal de freno*

WWW.ROADPARTS.COM.AR

MODIF	N.ORDINAZ.	Q.	DENOMINAZIONE	DESIGNATION	BENENNUNG	DESCRIPTION	DENOMINACIONES
D 118	4990299	1	TRAVERSA COMPL.	TRAVERSE	TRAVERSE	CROSSRAIL	TRAVESANO
	10005110	2	GUARNIZIONE	GARNITURE	BELAG	LINING	FORRO
	10248571	2	FORCELLA	FOURCHE	GABEL	FORK	HORQUILLA
	10516470	5	ROSETTA DI SICUREZZA	RONDELLE FREIN	SICHERUNGSRING	LOCKWASHER	ARANDELA DE FRENO
	10517170	12	ROSETTA DI SICUREZZA	RONDELLE FREIN	SICHERUNGSRING	LOCKWASHER	ARANDELA DE FRENO
	10517270	2	ROSETTA DI SICUREZZA	RONDELLE FREIN	SICHERUNGSRING	LOCKWASHER	ARANDELA DE FRENO
	10519601	2	ROSETTA	RONDELLE	SCHEIBE	WASHER	ARANDELA
	10520101	2	ROSETTA	RONDELLE	SCHEIBE	WASHER	ARANDELA
	10520301	4	ROSETTA	RONDELLE	SCHEIBE	WASHER	ARANDELA
	10733601	10	COPIGLIA	GOUPILLE FENDUE	SPLINT	SPLIT PIN	PASADOR ABIERTO
	10734201	2	COPIGLIA	GOUPILLE FENDUE	SPLINT	SPLIT PIN	PASADOR ABIERTO
	10791311	4	DADO	ECROU	MUTTER	NUT	TUERCA
	10791421	2	DADO	ECROU	MUTTER	NUT	TUERCA
	10797001	4	COPIGLIA	GOUPILLE FENDUE	SPLINT	SPLIT PIN	PASADOR ABIERTO
	10902221	1	VITE	VIS	SCHRAUBE	SCREW	TORNILLO
	10979421	4	VITE	VIS	SCHRAUBE	SCREW	TORNILLO
	11066375	2	ANELLO DI SICUREZZA	ARRETOIR	SICHERUNGSRING	LOCKRING	ANILLO DE FRENO
	11255930	8	VITE	VIS	SCHRAUBE	SCREW	TORNILLO
	11422321	4	VITE	VIS	SCHRAUBE	SCREW	TORNILLO
	12164111	2	DADO	ECROU	MUTTER	NUT	TUERCA
	13407211	2	INGRASSATORE	GRAISSEUR	SCHMIERNIPPEL	FITTING	ENGRASADOR
	13879640		RIBATTINO (Q.100)	RIVET	NIET	RIVET	REMACHE
	14170470	4	SPINA	GOUPILLE	STIFT	PIN	PASADOR
	14198810	2	PIASTRINA DI SICUREZZA	PLAQUETTE FREIN	SICHERUNGSBLECH	LOCKPLATE	PLACA DE FRENO
	14453180	2	ROSETTA DI TENUTA	JOINT D'ETANCHEITE	DICHTRING	GASKET	JUNTA HERMETICA
	15896211	1	DADO	ECROU	MUTTER	NUT	TUERCA
	15970521	2	VITE	VIS	SCHRAUBE	SCREW	TORNILLO
	15981021	2	VITE	VIS	SCHRAUBE	SCREW	TORNILLO
D 438	79011419	2	NASTRO DE L FRENO COMPL.	BANDE DE FREIN	BREMSBAND	BRAKE BAND	CINTA DE FRENO
D 438	79011420	10	GUARNIZIONE	GARNITURE	BELAG	LINING	FORRO

ROADPARTS.COM.AR

WWW.ROADPARTS.COM.AR

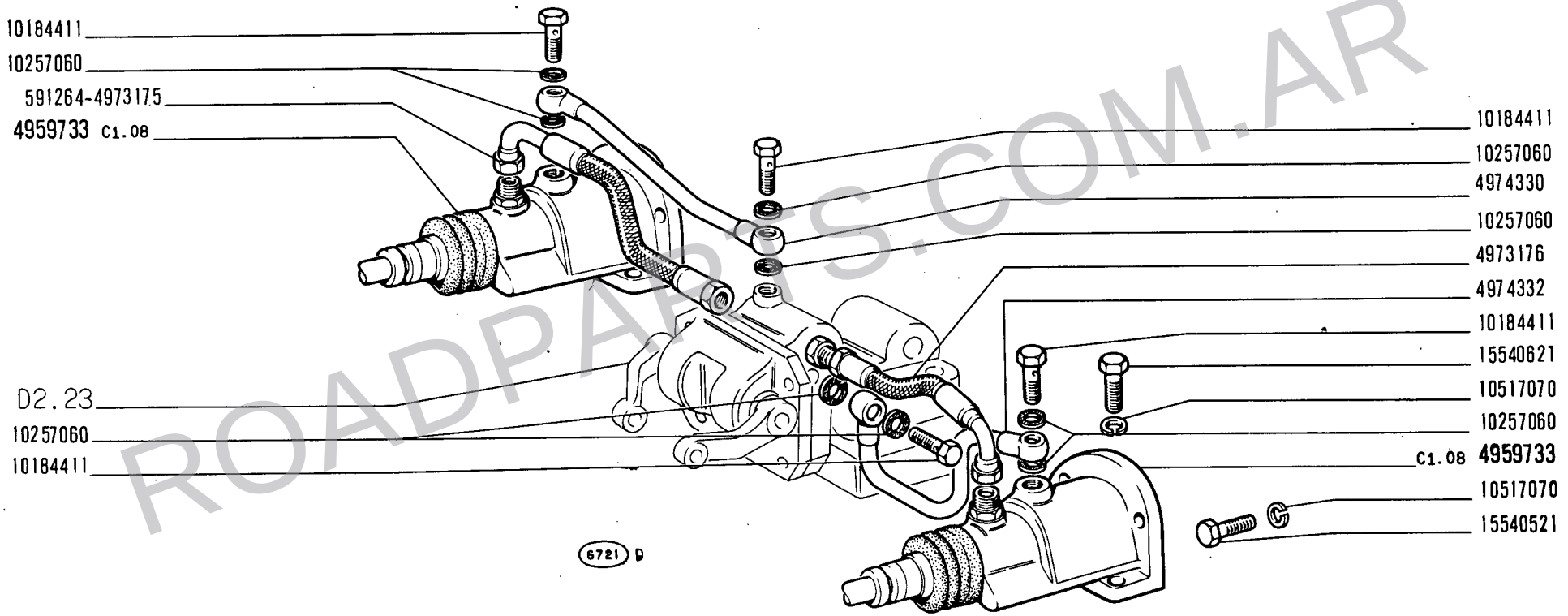

ROADPARTS.COM.AR

14 B

01 02 03 04
05 06 07 08

COMANDO IDRAULICO FRENI

Commande hydraulique de freins
Hydraulische Bremsbetätigung

Brake Hydraulic System
Sistema de freno hidráulico

1

C1.02

WWW.ROADPARTS.COM.AR

MODIF	N.ORDINAZ.	Q.	DENOMINAZIONE	DESIGNATION	BENENNUNG	DESCRIPTION	DENOMINACIONES
	591264	1	TUBO FLESSIBILE	TUYAU FLEXIBLE	SCHLAUCH	HOSE	MANGA FLEXIBLE
	4959733	2	SERVOFRENO COMPL.	SERVO-FREIN	SERVOBREMSE	BRAKE-SERVO	SERVOFRENO
	4973175	1	TUBO FLESSIBILE	TUYAU FLEXIBLE	SCHLAUCH	HOSE	MANGA FLEXIBLE
	4973176	2	TUBO FLESSIBILE	TUYAU FLEXIBLE	SCHLAUCH	HOSE	MANGA FLEXIBLE
	4974330	1	TUBO	TUYAU	ROHR	PIPE	TUBO
	4974332	1	TUBO	TUYAU	ROHR	PIPE	TUBO
	10184411	4	BOCCHETTONE	VIS-RACCORD	HOHLSCHRAUBE	UNION	BOQUILLA
	10257060	8	ANELLO DI TENUTA	JOINT D'ETANCHEITE	DICHTRING	SEAL	JUNTA HERMETICA
	10517070	8	ROSETTA DI SICUREZZA	RONDELLE FREIN	SICHERUNGSRING	LOCKWASHER	ARANDELA DE FRENO
	15540521	4	VITE	VIS	SCHRAUBE	SCREW	TORNILLO
	15540621	4	VITE	VIS	SCHRAUBE	SCREW	TORNILLO

ROADPARTS.COM.AR

WWW.ROADPARTS.COM.AR

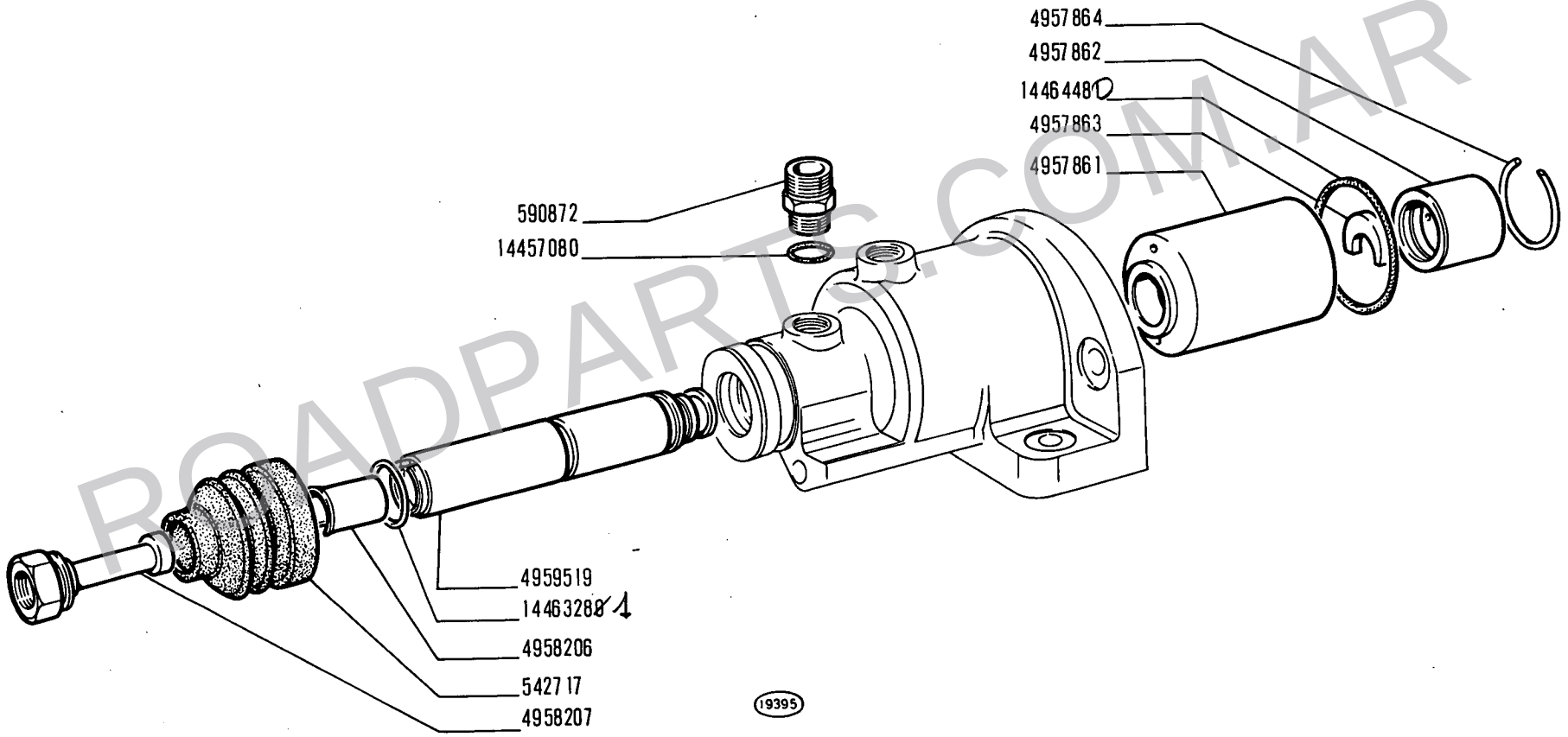

ROADPARTS.COM.AR

14 B

01 02 03 04
05 06 07 08

SERVOFRENO 4959733

Servo-frein
Servobremse

Brake Servo
Servofreno

WWW.ROADPARTS.COM.AR

MODIF	N.ORDINAZ.	Q.	DENOMINAZIONE	DESIGNATION	BENENNUNG	DESCRIPTION	DENOMINACIONES
	542717	2	CUFFIA	CAPUCHON	MANSCHETTE	BOOT	CAPUCHON
	590872	2	RACCORDO	RACCORD	STUTZEN	CONNECTION	RACOR
	4957861	2	STANTUFFO	PISTON	KOLBEN	PISTON	EMBOLO
	4957862	2	SEDE SFERICA	SIEGE SPHERIQUE	KUGELPFANNE	BALL SOCKET	COJINETE ESFERICO
	4957863	2	LINGUETTA	LINGUET	SCHEIBENFEDER	KEY	CHAVETA
	4957864	2	ANELLO DI SICUREZZA	ARRETOIR	SICHERUNGSRING	LOCKRING	ANILLO DE FRENO
	4958206	2	DISTANZIALE	ENTRETOISE	ABSTANDSTUECK	SPACER	SEPARADOR
	4958207	2	PUNTALE	TIGE	DRUCKSTANGE	ROD	VASTAGO
	4959519	2	ASTA	TIGE	STANGE	ROD	VARILLA
	14457080	2	ANELLO DI TENUTA	JOINT D'ETANCHEITE	DICHTRING	SEAL	JUNTA HERMETICA
	14463280	2	ANELLO DI TENUTA	JOINT D'ETANCHEITE	DICHTRING	SEAL	JUNTA HERMETICA
	14464481	2	ANELLO DI TENUTA	JOINT D'ETANCHEITE	DICHTRING	SEAL	JUNTA HERMETICA

ROADPARTS.COM.AR

WWW.ROADPARTS.COM.AR

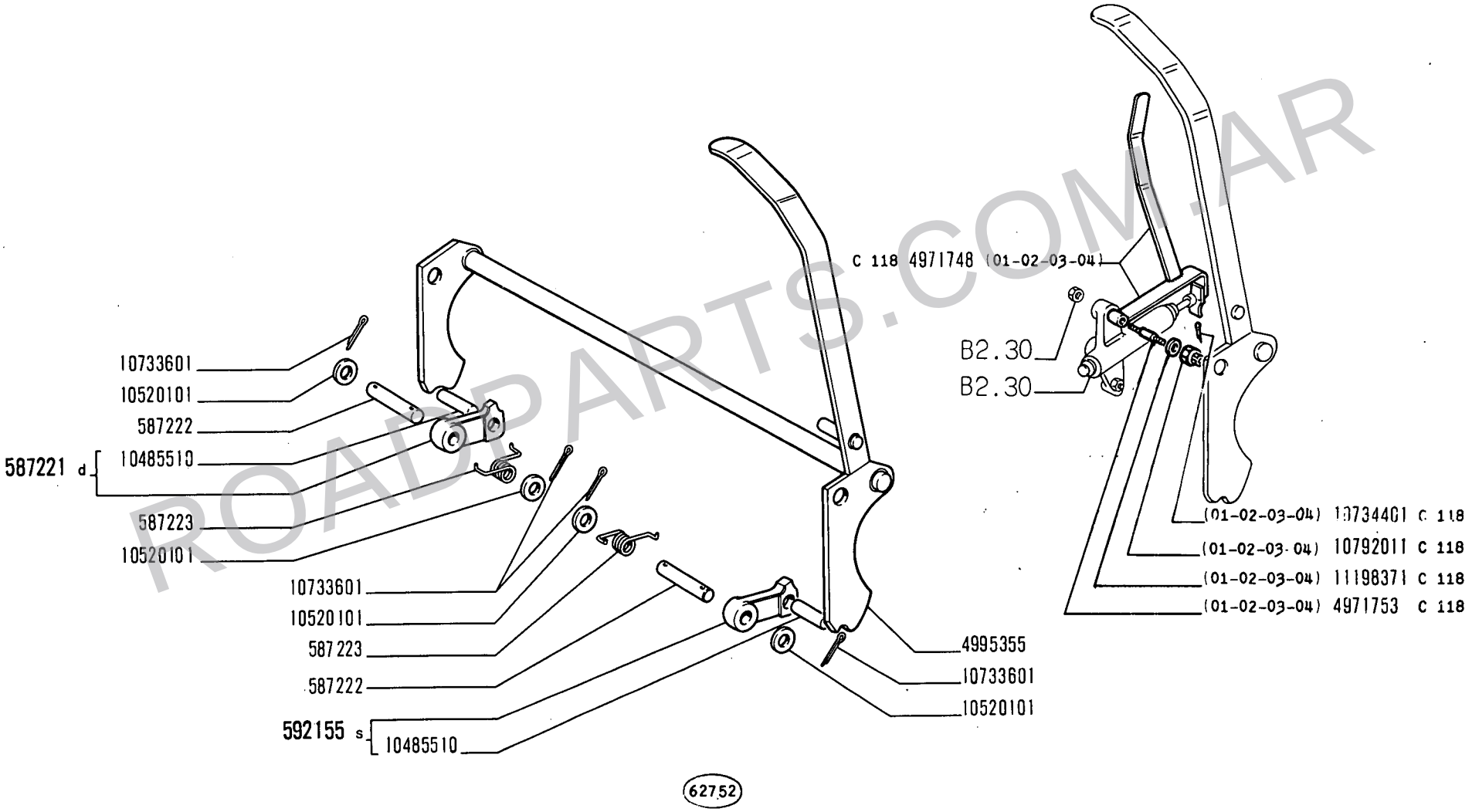

ROADPARTS.COM.AR

14 B

01 02 03 04
05 06 07 08

COMANDO A MANO FRENI

Commande de freins à main
Handbremsbetätigung
Brake Hand Control
Freno de mano

1

C1.35

N.T.R.
22
25-9-1976

WWW.ROADPARTS.COM.AR

MODIF	N.ORDINAZ.	Q.	DENOMINAZIONE	DESIGNATION	BENENNUNG	DESCRIPTION	DENOMINACIONES
	587221	1	ARPIONE D COMPL.	CLIQUET	RATSCHE	RATCHET	GARFIO
	587222	2	PERNO	AXE	BOLZEN	PIN	EJE
	587223	2	MOLLA	RESSORT	FEDER	SPRING	RESORTE
	592155	1	ARPIONE S COMPL.	CLIQUET	RATSCHE	RATCHET	GARFIO
4995355	~~4959560~~	1	LEVA	LEVIER	HEBEL	LEVER	PALANCA
C 118	4971748	1	LEVA (01-02-03-04)	LEVIER	HEBEL	LEVER	PALANCA
C 118	4971753	1	PERNO DI FISSAGGIO (01-02-03-04)	CHEVILLE	BOLZEN	PIN	PASADOR
	10485510	2	PERNO DI FISSAGGIO	CHEVILLE	BOLZEN	PIN	PASADOR
	10520101	4	ROSETTA	RONDELLE	SCHEIBE	WASHER	ARANDELA
	10733601	4	COPIGLIA	GOUPILLE FENDUE	SPLINT	SPLIT PIN	PASADOR ABIERTO
C 118	10734401	1	COPIGLIA (01-02-03-04)	GOUPILLE FENDUE	SPLINT	SPLIT PIN	PASADOR ABIERTO
C 118	10792011	1	DADO (01-02-03-04)	ECROU	MUTTER	NUT	TUERCA
C 118	11198371	1	ROSETTA (01-02-03-04)	RONDELLE	SCHEIBE	WASHER	ARANDELA

ROADPARTS.COM.AR

WWW.ROADPARTS.COM.AR

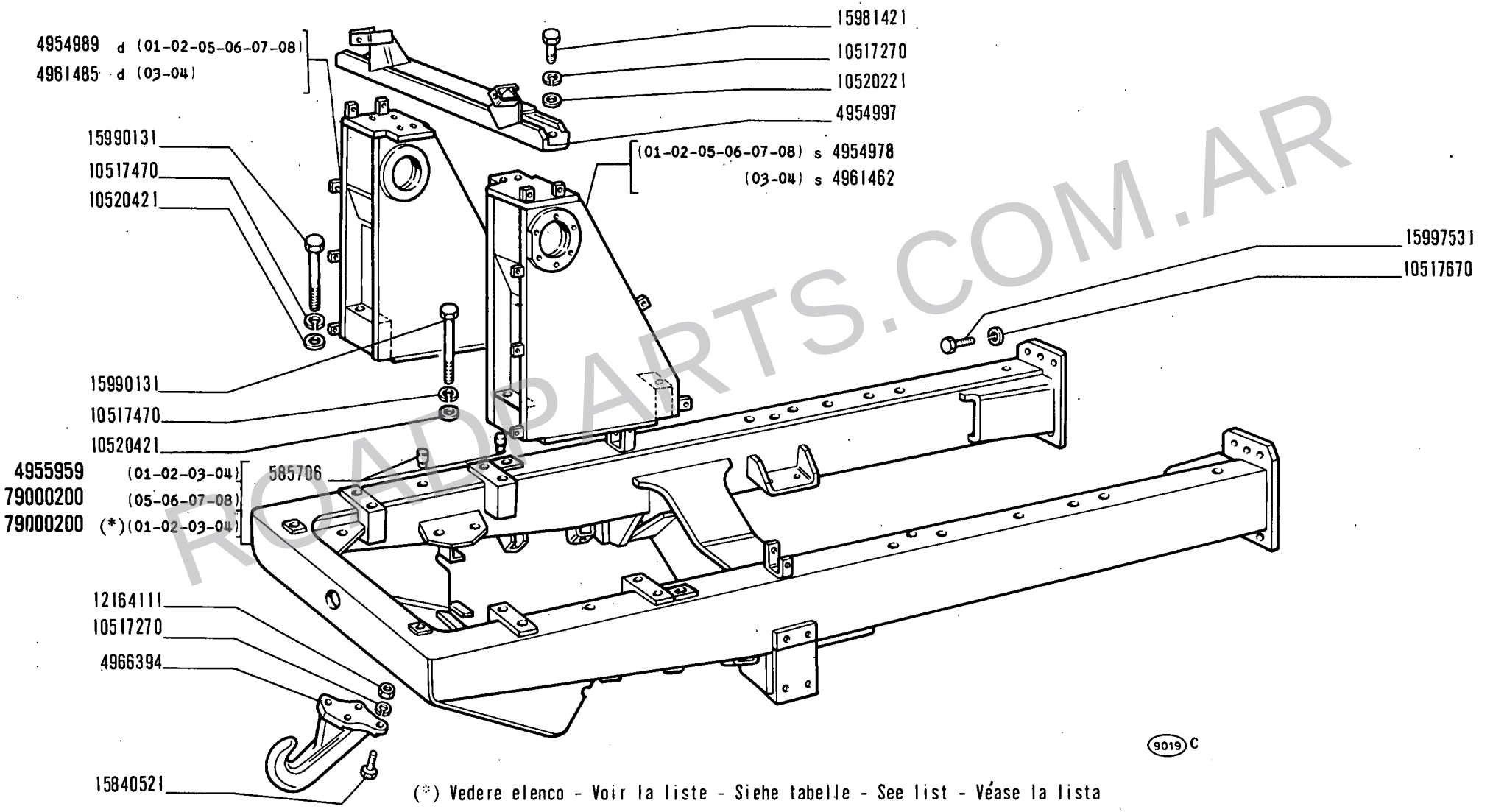

(*) Vedere elenco - Voir la liste - Siehe tabelle - See list - Véase la lista

ROADPARTS.COM.AR

14 B

01 02 03 04
05 06 07 08

TELAIO

Châssis
Rahmen

Frame
Bastidor

WWW.ROADPARTS.COM.AR

MODIF	N.ORDINAZ.	Q.	DENOMINAZIONE	DESIGNATION	BENENNUNG	DESCRIPTION	DENOMINACIONES
	585706	4	GRANO	ERGOT	PASSTIFT	DOWEL	PITON
	4954978	1	SUPPORTO S (01-02-05-06-07-08)	SUPPORT	LAGER	SUPPORT	SOPORTE
	4954989	1	SUPPORTO D (01-02-05-06-07-08)	SUPPORT	LAGER	SUPPORT	SOPORTE
	4954997	1	TRAVERSA	TRAVERSE	TRAVERSE	CROSSRAIL	TRAVESANO
	4955959	1	TELAIO COMPL.(01-02-03-04)	CADRE	RAHMEN	FRAME	BASTIDOR
	4961462	1	SUPPORTO S (03-04)	SUPPORT	LAGER	SUPPORT	SOPORTE
	4961485	1	SUPPORTO D (03-04)	SUPPORT	LAGER	SUPPORT	SOPORTE
	4966394	1	GANCIO	CROCHET	HAKEN	HOOK	GANCHO
	10517270	12	ROSETTA DI SICUREZZA	RONDELLE FREIN	SICHERUNGSRING	LOCKWASHER	ARANDELA DE FRENO
	10517470	8	ROSETTA DI SICUREZZA	RONDELLE FREIN	SICHERUNGSRING	LOCKWASHER	ARANDELA DE FRENO
	10517670	12	ROSETTA DI SICUREZZA	RONDELLE FREIN	SICHERUNGSRING	LOCKWASHER	ARANDELA DE FRENO
	10520221	8	ROSETTA	RONDELLE	SCHEIBE	WASHER	ARANDELA
	10520421	8	ROSETTA	RONDELLE	SCHEIBE	WASHER	ARANDELA
	12164111	4	DADO	ECROU	MUTTER	NUT	TUERCA
	15840521	4	VITE	VIS	SCHRAUBE	SCREW	TORNILLO
	15981421	8	VITE	VIS	SCHRAUBE	SCREW	TORNILLO
	15990131	8	VITE	VIS	SCHRAUBE	SCREW	TORNILLO
	15997531	12	VITE	VIS	SCHRAUBE	SCREW	TORNILLO
	79000200	1	TELAIO (05-06-07-08)	CADRE	RAHMEN	FRAME	BASTIDOR
	79000200	1	TELAIO (01-02-03-04) (*)	CADRE	RAHMEN	FRAME	BASTIDOR

(*) -A RICHIESTA - SUR DEMANDE - AUF WUNSCH - OPTIONAL EXTRA - SOBRE PEDIDO

ROADPARTS.COM.AR

WWW.ROADPARTS.COM.AR

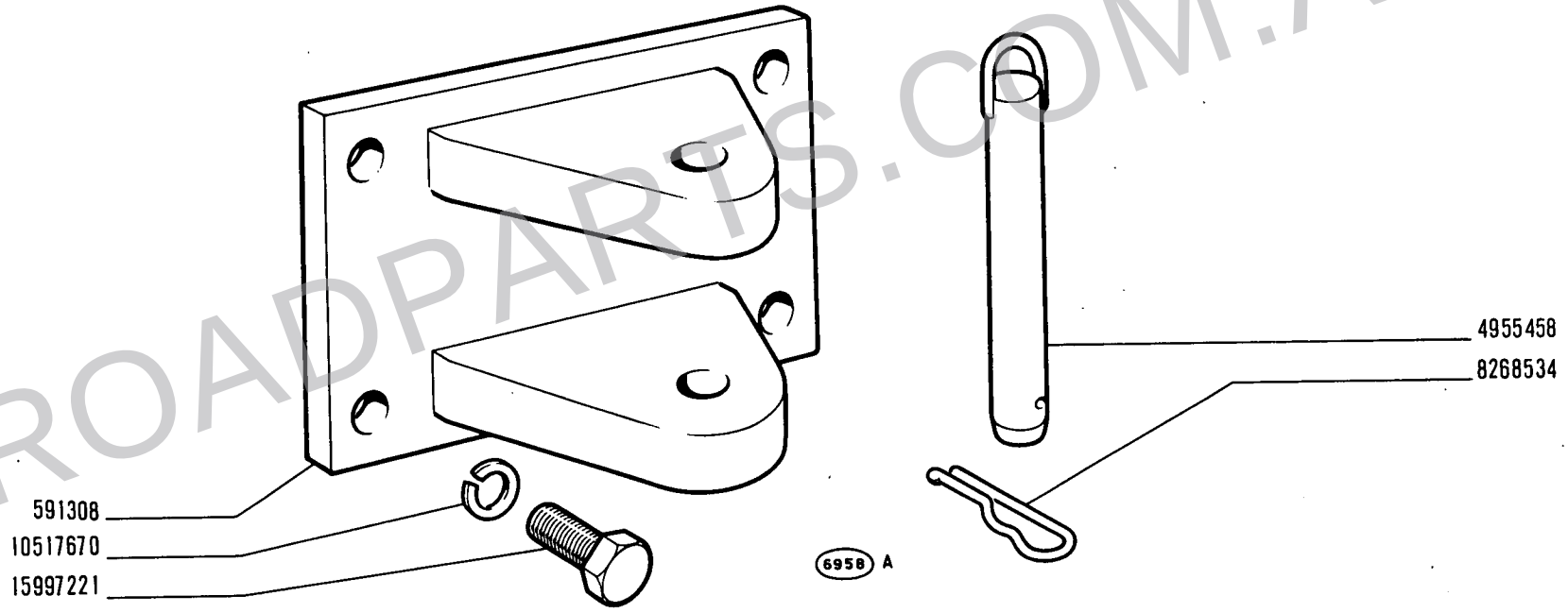

ROADPARTS.COM.AR

14 B

01 02 03 04
05 06 07 08

GANCIO DI TRAINO

Crochet d'attelage
Zughaken

Pintle Hook
Enganche de remolque

WWW.ROADPARTS.COM.AR

MODIF	N.ORDINAZ.	Q.	DENOMINAZIONE	DESIGNATION	BENENNUNG	DESCRIPTION	DENOMINACIONES
	591308	1	GANCIO	CROCHET	HAKEN	HOOK	GANCHO
	4955458	1	PERNO DI FISSAGGIO	CHEVILLE	BOLZEN	PIN	PASADOR
	8268534	1	SPINA	GOUPILLE	STIFT	PIN	PASADOR
	10517670	4	ROSETTA DI SICUREZZA	RONDELLE FREIN	SICHERUNGSRING	LOCKWASHER	ARANDELA DE FRENO
	15997221	4	VITE	VIS	SCHRAUBE	SCREW	TORNILLO

ROADPARTS.COM.AR

WWW.ROADPARTS.COM.AR

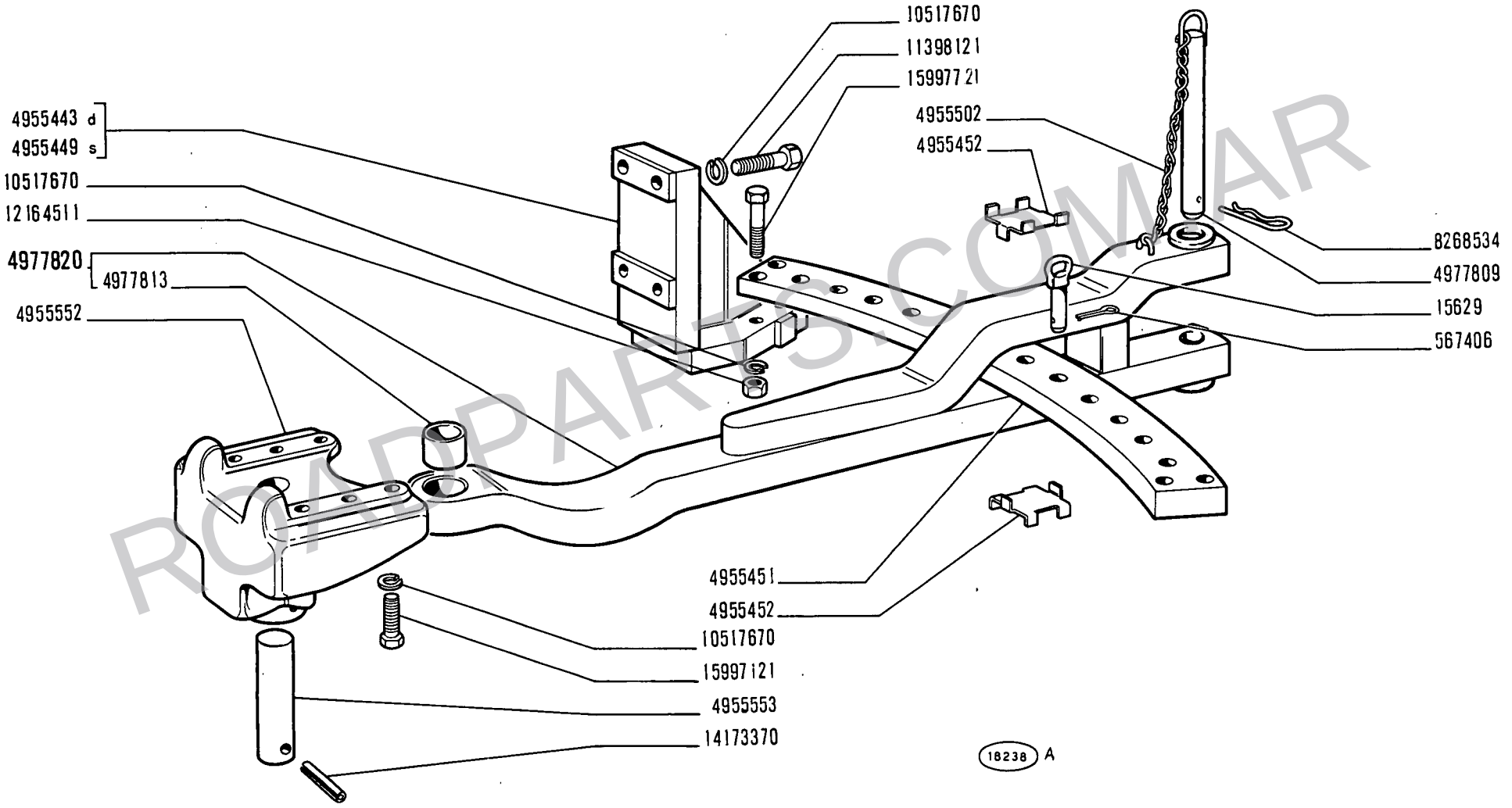

ROADPARTS.COM.AR

14 B

01 02 03 04
05 06 07 08

ORGANO DI TRAINO

Organe d'attelage
Gerätekupplung

Towing Device
Barra de arrastre

WWW.ROADPARTS.COM.AR

MODIF	N.ORDINAZ.	Q.	DENOMINAZIONE	DESIGNATION	BENENNUNG	DESCRIPTION	DENOMINACIONES
	15629	2	PERNO	AXE	BOLZEN	PIN	EJE
	567406	2	COPIGLIA	GOUPILLE FENDUE	SPLINT	SPLIT PIN	PASADOR ABIERTO
	4955443	1	MENSOLA D	CONSOLE	STUETZE	REINFORCEMENT	REFUERZO
	4955449	1	MENSOLA S	CONSOLE	STUETZE	REINFORCEMENT	REFUERZO
	4955451	1	TRAVERSA DI TRAINO	TRAVERSE D'ATTELAGE	ACKERSCHIENE	DRAWBAR FRAME	TRAVIESA PERFORADA
	4955452	2	PIASTRA	PLAQUE	PLATTE	PLATE	PLACA
	4955502	1	CATENELLA	CHAINETTE	KETTE	CHAIN	CADENA
	4955552	1	SUPPORTO	SUPPORT	LAGER	SUPPORT	SOPORTE
	4955553	1	PERNO	AXE	BOLZEN	PIN	EJE
	4977809	1	PERNO	AXE	BOLZEN	PIN	EJE
	4977813	1	BOCCOLA	DOUILLE	BUECHSE	BUSH	CASQUILLO
	4977820	1	BARRA DI TRAINO COMPL.	BARRE D'ATTELAGE	ZUGPENDEL	DRAWBAR	LANZA DE REMOLQUE
	8268534	1	SPINA	GOUPILLE	STIFT	PIN	PASADOR
	10517670	18	ROSETTA DI SICUREZZA	RONDELLE FREIN	SICHERUNGSRING	LOCKWASHER	ARANDELA DE FRENO
	11398121	8	VITE	VIS	SCHRAUBE	SCREW	TORNILLO
	12164511	4	DADO	ECROU	MUTTER	NUT	TUERCA
	14173370	1	SPINA	GOUPILLE	STIFT	PIN	PASADOR
	15997121	6	VITE	VIS	SCHRAUBE	SCREW	TORNILLO
	15997721	4	VITE	VIS	SCHRAUBE	SCREW	TORNILLO

ROADPARTS.COM.AR

WWW.ROADPARTS.COM.AR

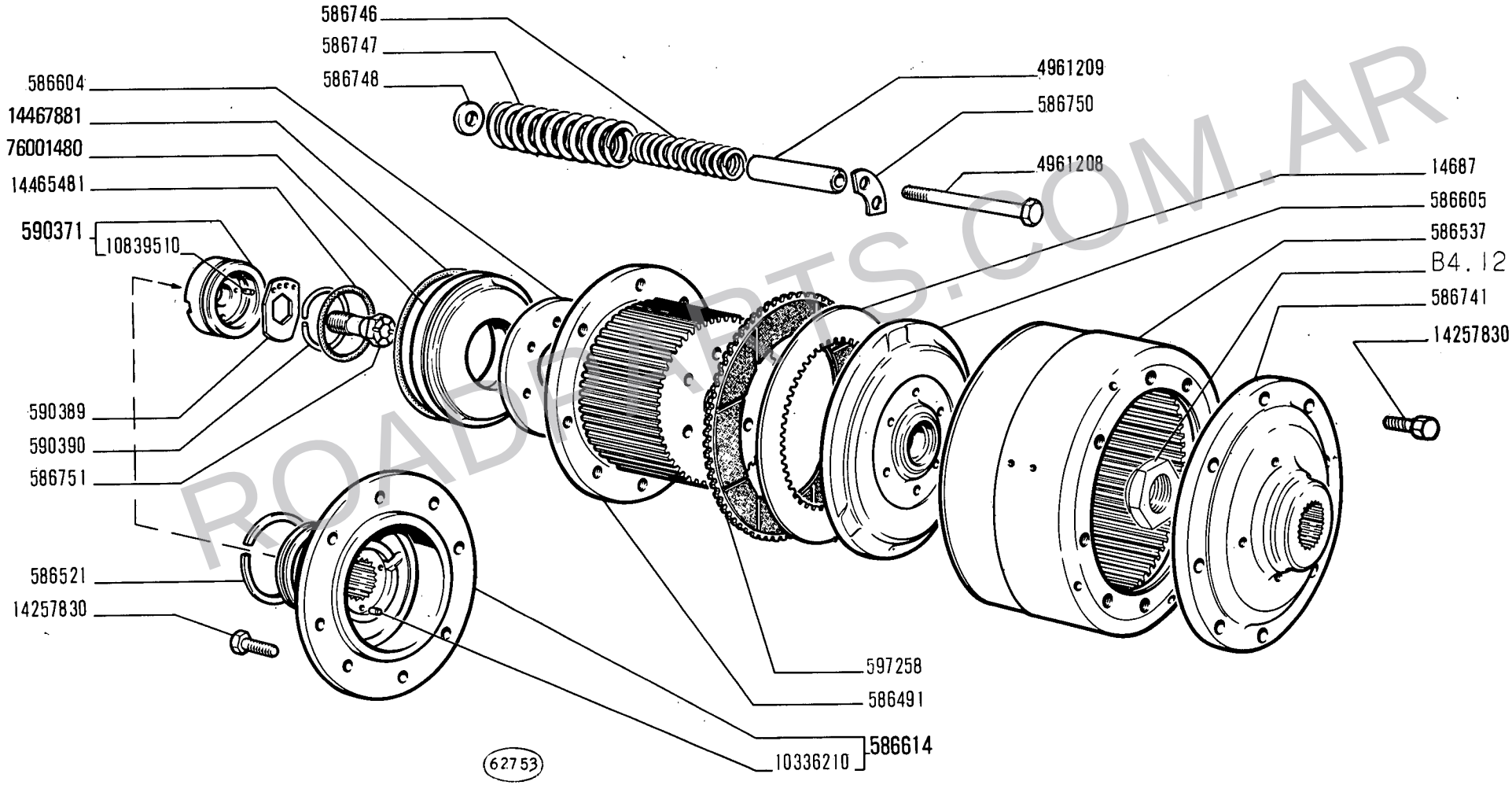

ROADPARTS.COM.AR

FRIZIONI DI STERZO

Embrayages de direction
Lenkkupplung
Steering Clutches
Embragues de dirección

WWW.ROADPARTS.COM.AR

MODIF	N.ORDINAZ.	Q.	DENOMINAZIONE	DESIGNATION	BENENNUNG	DESCRIPTION	DENOMINACIONES
	14687	30	DISCO CONDUTTORE	DISQUE ENTRAINEUR	KUPPLUNGSSCHEIBE	DRIVING PLATE	DISCO DE APRIETE
	586491	2	TAMBURO INT.	TAMBOUR	TROMMEL	DRUM	TAMBOR
	586521	6	ANELLO DI SICUREZZA	ARRETOIR	SICHERUNGSRING	LOCKRING	ANILLO DE FRENO
	586537	2	TAMBURO EST.	TAMBOUR	TROMMEL	DRUM	TAMBOR
76001480	~~586538~~	2	STANTUFFO	PISTON	KOLBEN	PISTON	EMBOLO
	586604	2	ANELLO	BAGUE	RING	RING	ANILLO
	586605	2	ANELLO SPINGIDISCO	PLATEAU DE PRES-SION	DRUCKPLATTE	PRESSURE PLATE	PLATO DE EMPUJE
	586614	2	MOZZO COMPL.	MOYEU	NABE	HUB	BUJE
	586741	2	MOZZO	MOYEU	NABE	HUB	BUJE
	586746	12	MOLLA	RESSORT	FEDER	SPRING	RESORTE
	586747	12	MOLLA	RESSORT	FEDER	SPRING	RESORTE
	586748	12	ROSETTA	RONDELLE	SCHEIBE	WASHER	ARANDELA
	586750	6	PIASTRINA DI SICUREZZA	PLAQUETTE FREIN	SICHERUNGSBLECH	LOCKPLATE	PLACA DE FRENO
	586751	2	VITE	VIS	SCHRAUBE	SCREW	TORNILLO
	590371	2	GUIDA COMPL.	GLISSIERE	SCHIENE	GUIDE	GUIA
	590389	2	PIASTRINA	PLAQUETTE	PLAETTCHEN	PLATE	PLACA
	590390	2	ANELLO DI SICUREZZA	ARRETOIR	SICHERUNGSRING	LOCKRING	ANILLO DE FRENO
	597258	30	DISCO CONDOTTO	DISQUE ENTRAINE	KUPPLUNGSSCHEIBE	DRIVEN PLATE	DISCO DE EMBRAGUE
	4961208	12	COLONNETTA	COLONNETTE	BOLZEN	STUD	ESPARRAGO
	4961209	12	DISTANZIALE	ENTRETOISE	ABSTANDSTUECK	SPACER	SEPARADOR
	10336210	2	GRANO	ERGOT	PASSTIFT	DOWEL	PITON
	10839510	2	GRANO	ERGOT	PASSTIFT	DOWEL	PITON
	14257830	32	VITE	VIS	SCHRAUBE	SCREW	TORNILLO
	14465481	2	ANELLO DI TENUTA	JOINT D'ETANCHEITE	DICHTRING	SEAL	JUNTA HERMETICA
	14467881	2	ANELLO DI TENUTA	JOINT D'ETANCHEITE	DICHTRING	SEAL	JUNTA HERMETICA

ROADPARTS.COM.AR

WWW.ROADPARTS.COM.AR

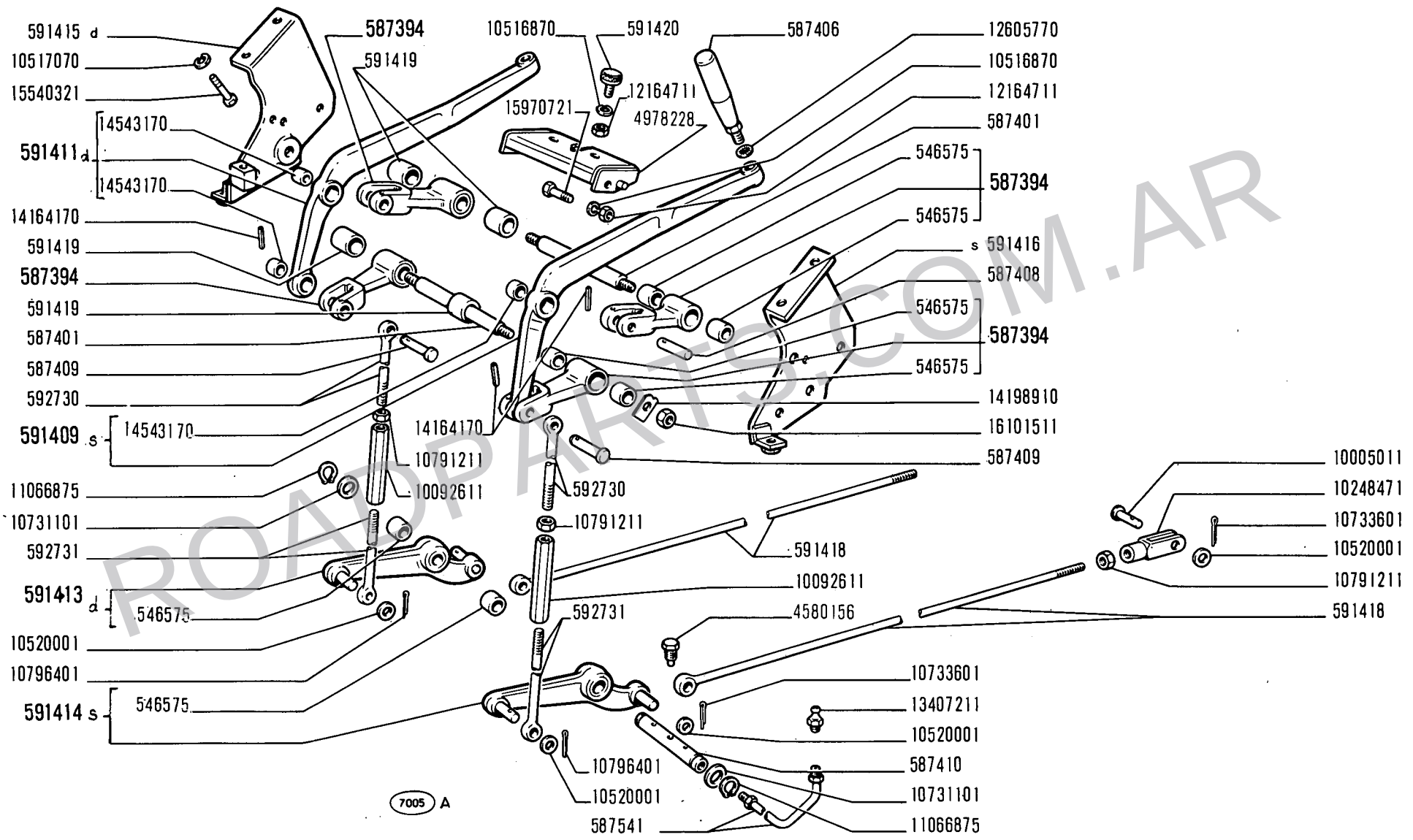

ROADPARTS.COM.AR

14 B

01 02 03 04
05 06 07 08

COMANDO DISINNESTO FRIZIONI DI STERZO

Commande des embrayages de direction
Ausrückvorrichtung der Lenkkupplung
Steering Clutches Release Control
Mando de embragues de dirección

D2.22

WWW.ROADPARTS.COM.AR

MODIF	N.ORDINAZ.	Q.	DENOMINAZIONE	DESIGNATION	BENENNUNG	DESCRIPTION	DENOMINACIONES
	546575	12	BOCCOLA	DOUILLE	BUECHSE	BUSH	CASQUILLO
	587394	4	LEVA COMPL.	LEVIER	HEBEL	LEVER	PALANCA
	587401	2	ALBERO	ARBRE	WELLE	SHAFT	ARBOL
	587406	2	IMPUGNATURA	POIGNEE	GRIFF	KNOB	BOTON
	587408	2	PERNO SUP.	AXE	BOLZEN	PIN	EJE
	587409	2	PERNO INF.	AXE	BOLZEN	PIN	EJE
	587410	1	ALBERO	ARBRE	WELLE	SHAFT	ARBOL
	587541	1	TUBO	TUYAU	ROHR	PIPE	TUBO
	591409	1	LEVA S COMPL.	LEVIER	HEBEL	LEVER	PALANCA
	591411	1	LEVA D COMPL.	LEVIER	HEBEL	LEVER	PALANCA
	591413	1	LEVA D COMPL.	LEVIER	HEBEL	LEVER	PALANCA
	591414	1	LEVA S COMPL.	LEVIER	HEBEL	LEVER	PALANCA
	591415	1	SUPPORTO D	SUPPORT	LAGER	SUPPORT	SOPORTE
	591416	1	SUPPORTO S	SUPPORT	LAGER	SUPPORT	SOPORTE
	591418	2	TIRANTE	TIRANT	SPANNBOLZEN	TIEROD	PERNO
•	591419	4	DISTANZIALE	ENTRETOISE	ABSTANDSTUECK	SPACER	SEPARADOR
	591420	2	TASSELLO ELASTICO	TAMPON	GUMMISTUECK	PAD	ALMOHADILLA
	592730	2	TIRANTE	TIRANT	SPANNBOLZEN	TIEROD	PERNO
	592731	2	TIRANTE	TIRANT	SPANNBOLZEN	TIEROD	PERNO
	4978228	1	TRAVERSA	TRAVERSE	TRAVERSE	CROSSRAIL	TRAVESANO
	4980156	1	VITE	VIS	SCHRAUBE	SCREW	TORNILLO
	10005011	2	PERNO	AXE	BOLZEN	PIN	EJE
	10092611	2	MANICOTTO	MANCHON	MUFFE	SLEEVE	MANGUITO
	10248471	2	FORCELLINO	FOURCHE	GABEL	FORK	HORQUILLA
	10516870	4	ROSETTA DI SICUREZZA	RONDELLE FREIN	SICHERUNGSRING	LOCKWASHER	ARANDELA DE FRENO
	10517070	4	ROSETTA DI SICUREZZA	RONDELLE FREIN	SICHERUNGSRING	LOCKWASHER	ARANDELA DE FRENO
	10520001	6	ROSETTA	RONDELLE	SCHEIBE	WASHER	ARANDELA
	10731101	2	ROSETTA	RONDELLE	SCHEIBE	WASHER	ARANDELA
	10733601	2	COPIGLIA	GOUPILLE FENDUE	SPLINT	SPLIT PIN	PASADOR ABIERTO
	10791211	4	DADO	ECROU	MUTTER	NUT	TUERCA
	10796401	4	COPIGLIA	GOUPILLE FENDUE	SPLINT	SPLIT PIN	PASADOR ABIERTO
	11066875	2	ANELLO DI SICUREZZA	ARRETOIR	SICHERUNGSRING	LOCKRING	ANILLO DE FRENO
	12164711	4	DADO	ECROU	MUTTER	NUT	TUERCA
	12605770	2	ROSETTA DI SICUREZZA	RONDELLE FREIN	SICHERUNGSRING	LOCKWASHER	ARANDELA DE FRENO
	13407211	1	INGRASSATORE	GRAISSEUR	SCHMIERNIPPEL	FITTING	ENGRASADOR
	14164170	4	SPINA	GOUPILLE	STIFT	PIN	PASADOR
	14198910	4	PIASTRINA DI SICUREZZA	PLAQUETTE FREIN	SICHERUNGSBLECH	LOCKPLATE	PLACA DE FRENO
	14543170	4	BOCCOLA	DOUILLE	BUECHSE	BUSH	CASQUILLO
	15540321	4	VITE	VIS	SCHRAUBE	SCREW	TORNILLO
	15970721	2	VITE	VIS	SCHRAUBE	SCREW	TORNILLO
	16101511	4	DADO	ECROU	MUTTER	NUT	TUERCA

ROADPARTS.COM.AR

WWW.ROADPARTS.COM.AR

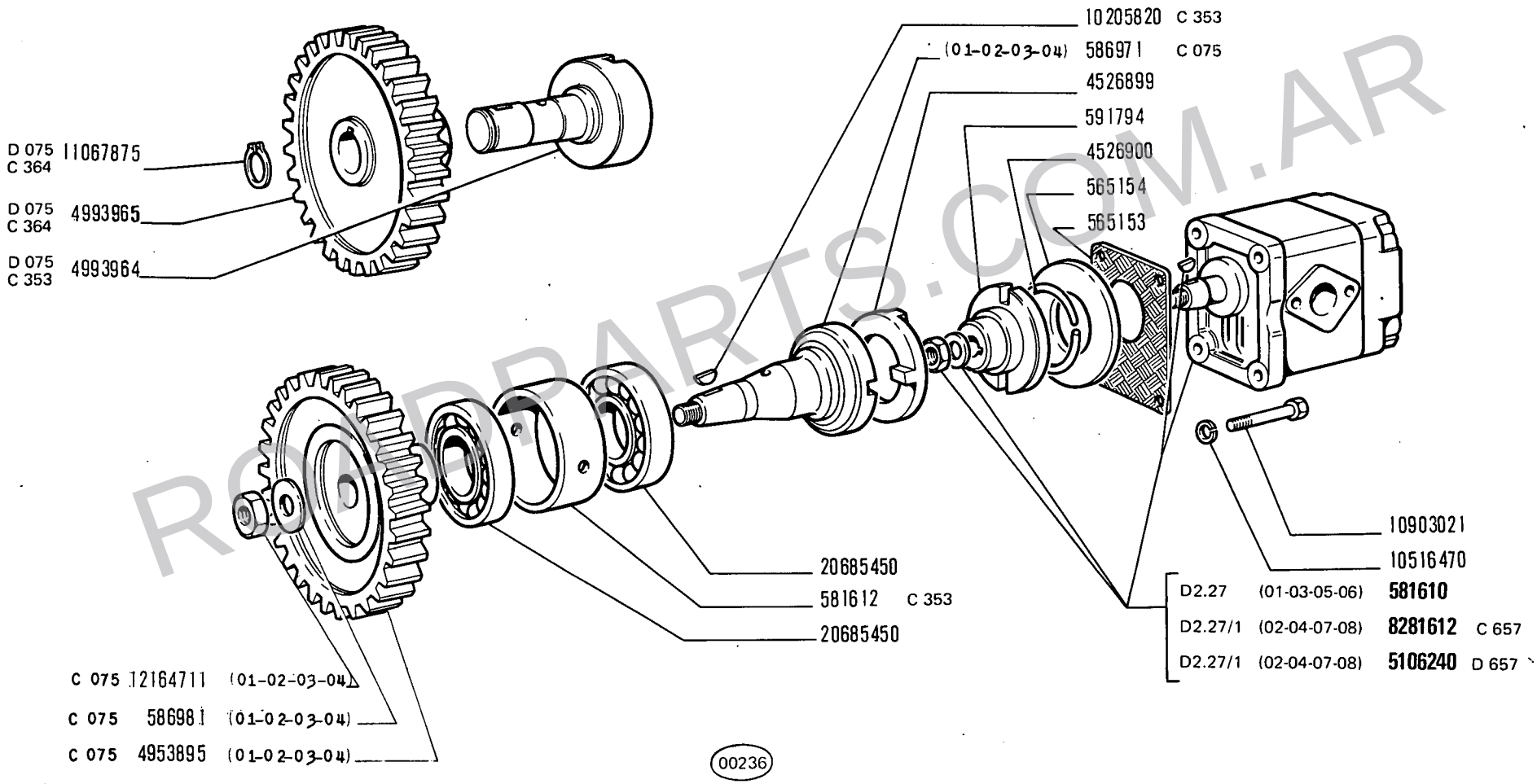

ROADPARTS.COM.AR

COMANDO IDRAULICO FRIZIONI DI STERZO

Commande hydraulique embrayages de direction
Hydraulikanlage der Lenkkupplungen
Steering Clutches Hydraulic Control
Sistema hidráulico de embragues de dirección

WWW.ROADPARTS.COM.AR

MODIF	N.ORDINAZ.	Q.	DENOMINAZIONE	DESIGNATION	BENENNUNG	DESCRIPTION	DENOMINACIONES
	565153	1	GUARNIZIONE	JOINT	DICHTUNG	GASKET	JUNTA
	565154	1	ANELLO DI APPOGGIO	RONDELLE DE BUTEE	DRUCKSCHEIBE	THRUST RING	ANILLO DE APOYO
	568292	2	VITE	VIS	SCHRAUBE	SCREW	TORNILLO
	581610	1	POMPA COMPL.(01-03-05-06)	POMPE	PUMPE	PUMP	BOMBA
C 353	581612	1	DISTANZIALE	ENTRETOISE	ABSTANDSTUECK	SPACER	SEPARADOR
	586691	1	GUARNIZIONE	JOINT	DICHTUNG	GASKET	JUNTA
C 075	586971	1	ALBERO (01-02-03-04)	ARBRE	WELLE	SHAFT	ARBOL
C 075	586981	1	ROSETTA (01-02-03-04)	RONDELLE	SCHEIBE	WASHER	ARANDELA
	587130	1	TUBO	TUYAU	ROHR	PIPE	TUBO
	587131	1	TUBO	TUYAU	ROHR	PIPE	TUBO
	590852	1	TUBO	TUYAU	ROHR	PIPE	TUBO
C 122	591104	1	DISTRIBUTORE COMPL.(01-02-03-04)	DISTRIBUTEUR	STEUERGERAET	DISTRIBUTOR VALVE	VALVULA DISTRIBUIDORA
C 014	591266	1	TUBO (01-02-03-04)	TUYAU	ROHR	PIPE	TUBO
	591421	2	VITE	VIS	SCHRAUBE	SCREW	TORNILLO
C 014	591503	1	TUBO FLESSIBILE (01-02-03-04)	TUYAU FLEXIBLE	SCHLAUCH	HOSE	MANGA FLEXIBLE
	591794	1	MANICOTTO	MANCHON	MUFFE	SLEEVE	MANGUITO
	593606	1	TUBO FLESSIBILE(1*)	TUYAU FLEXIBLE	SCHLAUCH	HOSE	MANGA FLEXIBLE
	593607	1	RACCORDO	RACCORD	STUTZEN	CONNECTION	RACOR
	4526899	1	ANELLO TRASCINAMENTO	CRABOTAGE	MITNEHMER	COUPLING	ANILLO DE ARRASTRE
	4526900	1	ANELLO DI SICUREZZA	ARRETOIR	SICHERUNGSRING	LOCKRING	ANILLO DE FRENO
C 075	4953895	1	INGRANAGGIO (01-02-03-04)	PIGNON	ZAHNRAD	GEAR	PINON
	4954498	2	PERNO DI FISSAGGIO	CHEVILLE	BOLZEN	PIN	PASADOR
	4956224	1	TUBO (02-04-07-08)	TUYAU	ROHR	PIPE	TUBO
	4960652	1	TUBO (*) (02-04-07-08)	TUYAU	ROHR	PIPE	TUBO
	4965969	1	TUBO (*) (01-03-05-06)	TUYAU	ROHR	PIPE	TUBO
	4965971	1	TUBO (01-03-05-06)	TUYAU	ROHR	PIPE	TUBO
	4973332	1	TUBO FLESSIBILE (1*)	TUYAU FLEXIBLE	SCHLAUCH	HOSE	MANGA FLEXIBLE
C 014	4973374	1	TUBO (01-02-03-04)	TUYAU	ROHR	PIPE	TUBO
C 108	4979709	1	FILTRO COMPL.(01-02-03-04)	FILTRE	FILTER	FILTER	FILTRO
D 014 79016611	~~4988437~~	1	TUBO	TUYAU	ROHR	PIPE	TUBO
D 014 79016613	~~4988439~~	1	TUBO	TUYAU	ROHR	PIPE	TUBO
D 014	4988441	1	TUBO FLESSIBILE	TUYAU FLEXIBLE	SCHLAUCH	HOSE	MANGA FLEXIBLE
D 014	4988442	1	TUBO FLESSIBILE	TUYAU FLEXIBLE	SCHLAUCH	HOSE	MANGA FLEXIBLE
C 353-D 079	4993964	1	ALBERO	ARBRE	WELLE	SHAFT	ARBOL
C 364-D 075	4993965	1	INGRANAGGIO CONDOTTO	PIGNON CONDUIT	ANGETRIEBENES ZAHNRAD	DRIVEN GEAR	PINON CONDUCIDO
D 108	4996300	1	FILTRO OLIO COMPL.	FILTRE A HUILE	OELFILTER	OIL FILTER	FILTRO DE ACEITE
C 657	8281612	1	POMPA COMPL.(02-04-07-08)	POMPE	PUMPE	PUMP	BOMBA
	10184311	2	BOCCHETTONE	VIS-RACCORD	HOHLSCHRAUBE	UNION	BOQUILLA
C 353	10205820	1	LINGUETTA	LINGUET	SCHEIBENFEDER	KEY	CHAVETA

ROADPARTS.COM.AR

WWW.ROADPARTS.COM.AR

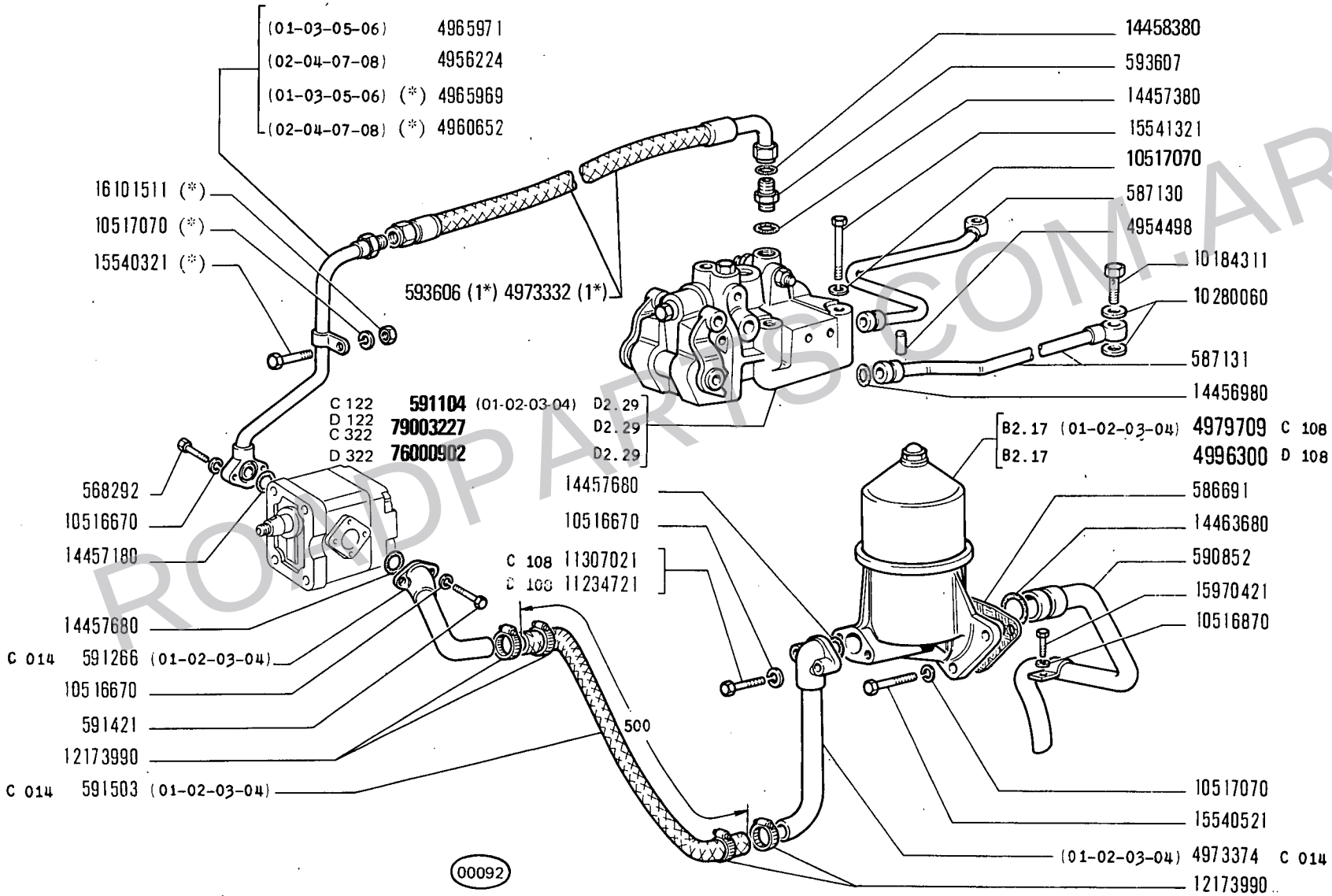

(*) (1*) Vedere elenco - Voir la liste - Siehe Tabelle - See list - Véase la lista

ROADPARTS.COM.AR

WWW.ROADPARTS.COM.AR

MODIF	N.ORDINAZ.	Q.	DENOMINAZIONE	DESIGNATION	BENENNUNG	DESCRIPTION	DENOMINACIONES
	10280060	4	ROSETTA DI TENUTA	JOINT D'ETANCHEITE	DICHTRING	GASKET	JUNTA HERMETICA
	10516470	4	ROSETTA DI SICUREZZA	RONDELLE FREIN	SICHERUNGSRING	LOCKWASHER	ARANDELA DE FRENO
	10516670	2	ROSETTA DI SICUREZZA	RONDELLE FREIN	SICHERUNGSRING	LOCKWASHER	ARANDELA DE FRENO
	10516870	5	ROSETTA DI SICUREZZA	RONDELLE FREIN	SICHERUNGSRING	LOCKWASHER	ARANDELA DE FRENO
	10517070	6	ROSETTA DI SICUREZZA	RONDELLE FREIN	SICHERUNGSRING	LOCKWASHER	ARANDELA DE FRENO
	10517070	1	ROSETTA DI SICUREZZA (*)	RONDELLE FREIN	SICHERUNGSRING	LOCKWASHER	ARANDELA DE FRENO
	10903021	4	VITE	VIS	SCHRAUBE	SCREW	TORNILLO
C 364-D 075	11067875	1	ANELLO DI SICUREZZA	ARRETOIR	SICHERUNGSRING	LOCKRING	ANILLO DE FRENO
D 108	11234721	2	VITE	VIS	SCHRAUBE	SCREW	TORNILLO
C 108	11307021	2	VITE (01-02-03-04)	VIS	SCHRAUBE	SCREW	TORNILLO
C 075	12164711	1	DADO (01-02-03-04)	ECROU	MUTTER	NUT	TUERCA
	12173990	4	COLLARE	COLLIER	SCHELLE	COLLAR	COLLAR
	14456980	2	ANELLO DI TENUTA	JOINT D'ETANCHEITE	DICHTRING	SEAL	JUNTA HERMETICA
	14457180	1	ANELLO DI TENUTA	JOINT D'ETANCHEITE	DICHTRING	SEAL	JUNTA HERMETICA
	14457380	1	ANELLO DI TENUTA	JOINT D'ETANCHEITE	DICHTRING	SEAL	JUNTA HERMETICA
	14457680	2	ANELLO DI TENUTA	JOINT D'ETANCHEITE	DICHTRING	SEAL	JUNTA HERMETICA
	14458380	1	ANELLO DI TENUTA	JOINT D'ETANCHEITE	DICHTRING	SEAL	JUNTA HERMETICA
	14463680	1	ANELLO DI TENUTA	JOINT D'ETANCHEITE	DICHTRING	SEAL	JUNTA HERMETICA
	15540321	1	VITE (*)	VIS	SCHRAUBE	SCREW	TORNILLO
	15540521	3	VITE	VIS	SCHRAUBE	SCREW	TORNILLO
	15541321	3	VITE	VIS	SCHRAUBE	SCREW	TORNILLO
	15970421	1	VITE	VIS	SCHRAUBE	SCREW	TORNILLO
	16101511	1	DADO (*)	ECROU	MUTTER	NUT	TUERCA
	20685450	2	CUSCINETTO	ROULEMENT	LAGER	BEARING	RODAMIENTO
C 322 D 122	79003227	1	DISTRIBUTORE COMPL.	DISTRIBUTEUR	STEUERGERAET	DISTRIBUTOR VALVE	VALVULA DISTRIBUIDORA
D 322	76000902	~~79003881~~	1 DISTRIBUTORE COMPL.	DISTRIBUTEUR	STEUERGERAET	DISTRIBUTOR VALVE	VALVULA DISTRIBUIDORA
C 364-D 353	14307530	1	VITE	VIS	SCHRAUBE	SCREW	TORNILLO
D 353	79009557	1	DISTANZIALE	ENTRETOISE	ABSTANDSTUECK	SPACER	SEPARADOR
C 364-D 353	79010057	1	ALBERO	ARBRE	WELLE	SHAFT	ARBOL
C 364-D 353	79010058	1	TASSELLO	TAMPON	BEILAGE	PAD	TACO
C 364-D 353	79010059	1	LINGUETTA	LINGUET	SCHEIBENFEDER	KEY	CHAVETA
D 364	11067475	1	ANELLO DI SICUREZZA	ARRETOIR	SICHERUNGSRING	LOCKRING	ANILLO DE FRENO
D 364	79010926	1	ALBERO	ARBRE	WELLE	SHAFT	ARBOL
D 364	79010927	1	INGRANAGGIO CONDOTTO	PIGNON CONDUIT	ANGETRIEBENES ZAHNRAD	DRIVEN GEAR	P.NON CONDUCIDO
D 657	5106240	1	POMPA COMPL. (02-04-07-08)	POMPE	PUMPE	PUMP	BOMBA
		(*)	-TRATTORE SENZA IMPIANTO IDRAULICO	-SANS INSTALLATION HYDRAULIQUE	-OHNE HYDRAULISCHE ANLAGE	-W/O HYDRAULIC SYSTEM	-SIN INSTALACION HIDRAULICA
		(1*)	-IN ALTERNATIVA	-EN ALTERNATIVE	-ABWECHSELND	-OPTIONAL	-OPTATIVO

ROADPARTS.COM.AR

WWW.ROADPARTS.COM.AR

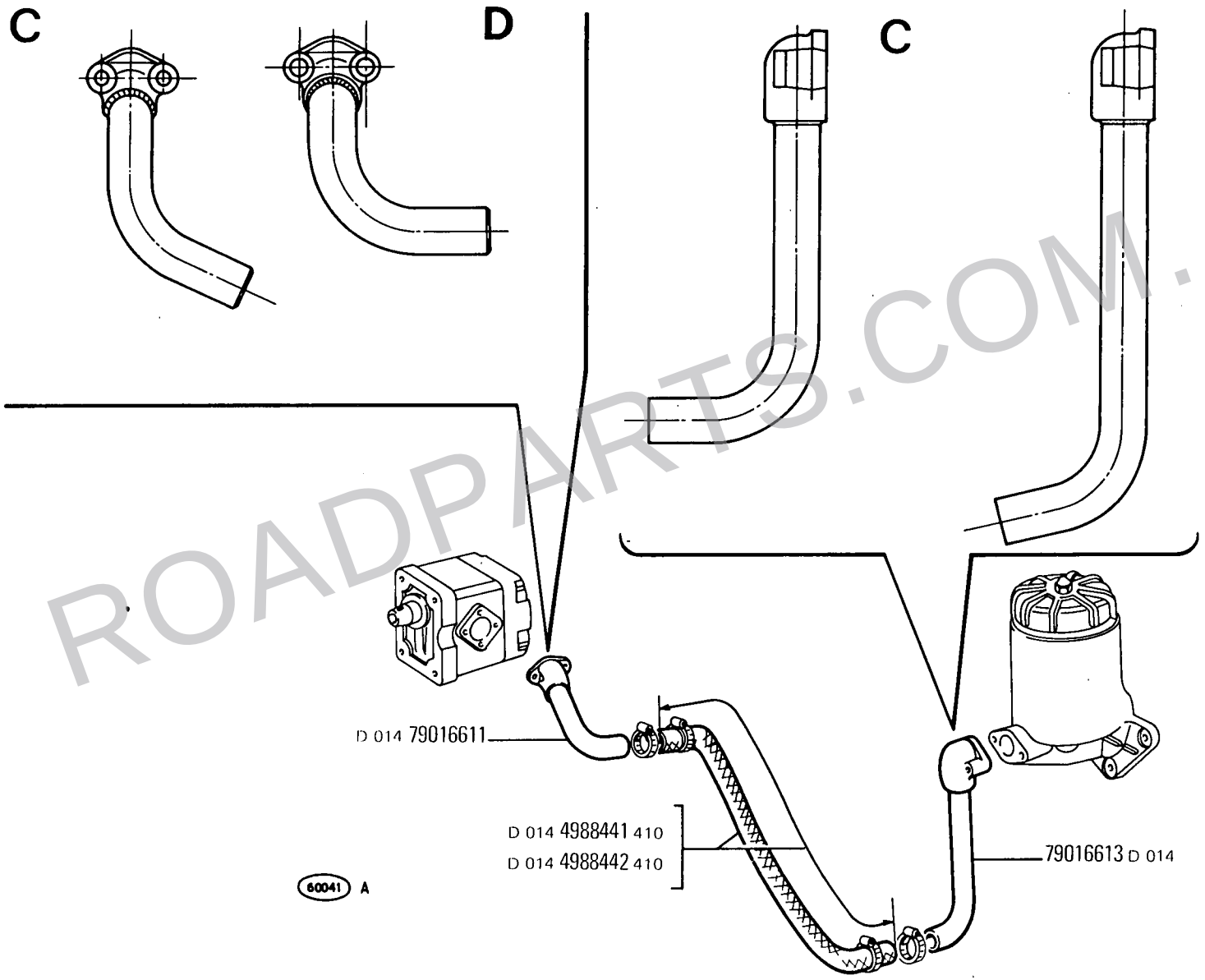

ROADPARTS.COM.AR

COMANDO IDRAULICO FRIZIONI DI STERZO

Commande hydraulique embrayages de direction
Hydraulikanlage der Lenkkupplungen
Steering Clutches Hydraulic Control
Sistema hidráulico de embragues de dirección

WWW.ROADPARTS.COM.AR

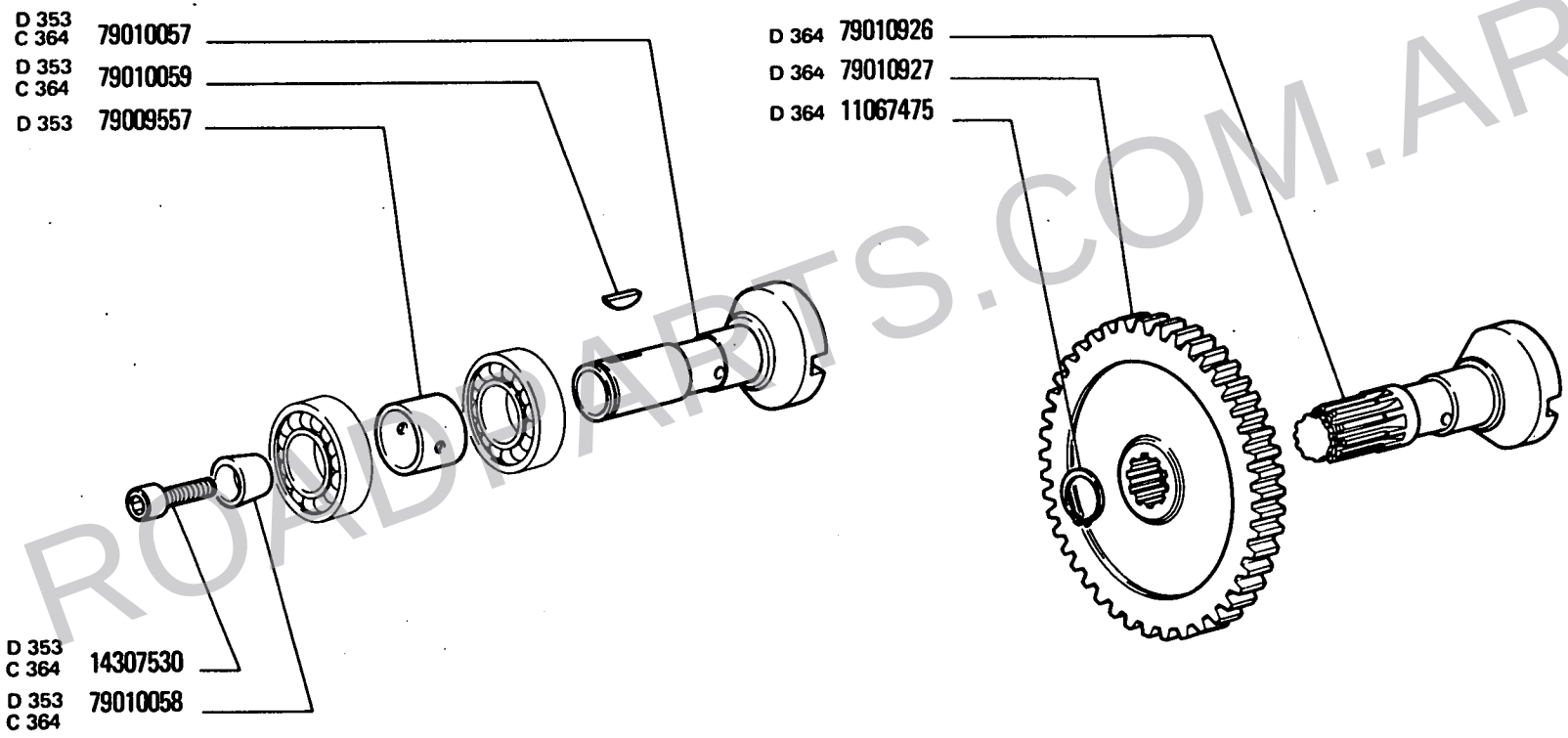

ROADPARTS.COM.AR

00237

WWW.ROADPARTS.COM.AR

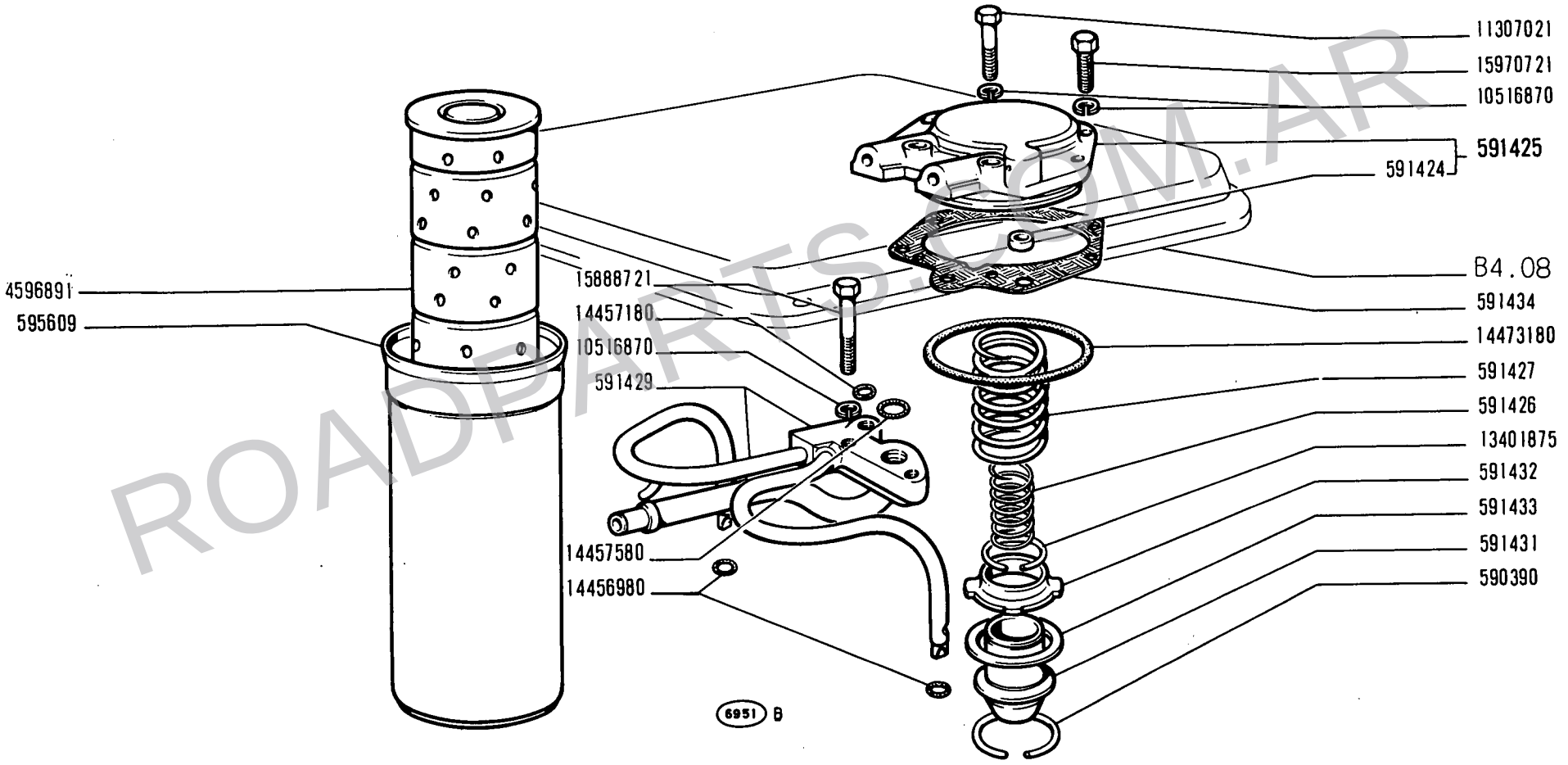

ROADPARTS.COM.AR

14 B

01 02 03 04
05 06 07 08

LUBRIFICAZIONE FRIZIONI DI STERZO

Graissage des embrayages de direction
Schmierung der Lenkkupplungen
Steering Clutches Lubrication System
Sistema de engrase de embragues de dirección

WWW.ROADPARTS.COM.AR

FIAT ALLIS 14B(2ED)

MODIF	N.ORDINAZ.	Q.	DENOMINAZIONE	DESIGNATION	BENENNUNG	DESCRIPTION	DENOMINACIONES
	590390	1	ANELLO DI SICUREZZA	ARRETOIR	SICHERUNGSRING	LOCKRING	ANILLO DE FRENO
	591424	1	SCODELLINO	CUVETTE	TELLERSCHEIBE	CUP	PLATILLO
	591425	1	COPERCHIO COMPL.	COUVERCLE	DECKEL	COVER	TAPA
	591426	1	MOLLA	RESSORT	FEDER	SPRING	RESORTE
	591427	1	MOLLA	RESSORT	FEDER	SPRING	RESORTE
	591429	1	TUBAZIONE	TUYAU	LEITUNG	PIPE	TUBO
	591431	1	FONDELLO	CULOT	BODENTELLER	END PLATE	TAPON
	591432	1	FLOTTANTE	FLOTTEUR	VENTILTRAEGER	CARRIER	VALVULA FLOTANTE
	591433	1	ANELLO DI APPOGGIO	RONDELLE DE BUTEE	DRUCKSCHEIBE	THRUST RING	ANILLO DE APOYO
	591434	1	GUARNIZIONE	JOINT	DICHTUNG	GASKET	JUNTA
	595609	1	CONTENITORE	BOITIER	BEHAELTER	SHELL	CUERPO
	4596891	1	FILTRO OLIO	FILTRE A HUILE	OELFILTER	OIL FILTER	FILTRO DE ACEITE
	10516870	8	ROSETTA DI SICUREZZA	RONDELLE FREIN	SICHERUNGSRING	LOCKWASHER	ARANDELA DE FRENO
	11307021	2	VITE	VIS	SCHRAUBE	SCREW	TORNILLO
	13401875	1	ANELLO DI SICUREZZA	ARRETOIR	SICHERUNGSRING	LOCKRING	ANILLO DE FRENO
	14456980	2	ANELLO DI TENUTA	JOINT D'ETANCHEITE	DICHTRING	SEAL	JUNTA HERMETICA
	14457180	1	ANELLO DI TENUTA	JOINT D'ETANCHEITE	DICHTRING	SEAL	JUNTA HERMETICA
	14457580	1	GUARNIZIONE	JOINT	DICHTUNG	GASKET	JUNTA
	14473180	1	ANELLO DI TENUTA	JOINT D'ETANCHEITE	DICHTRING	SEAL	JUNTA HERMETICA
	15888721	2	VITE	VIS	SCHRAUBE	SCREW	TORNILLO
	15970721	4	VITE	VIS	SCHRAUBE	SCREW	TORNILLO

ROADPARTS.COM.AR

WWW.ROADPARTS.COM.AR

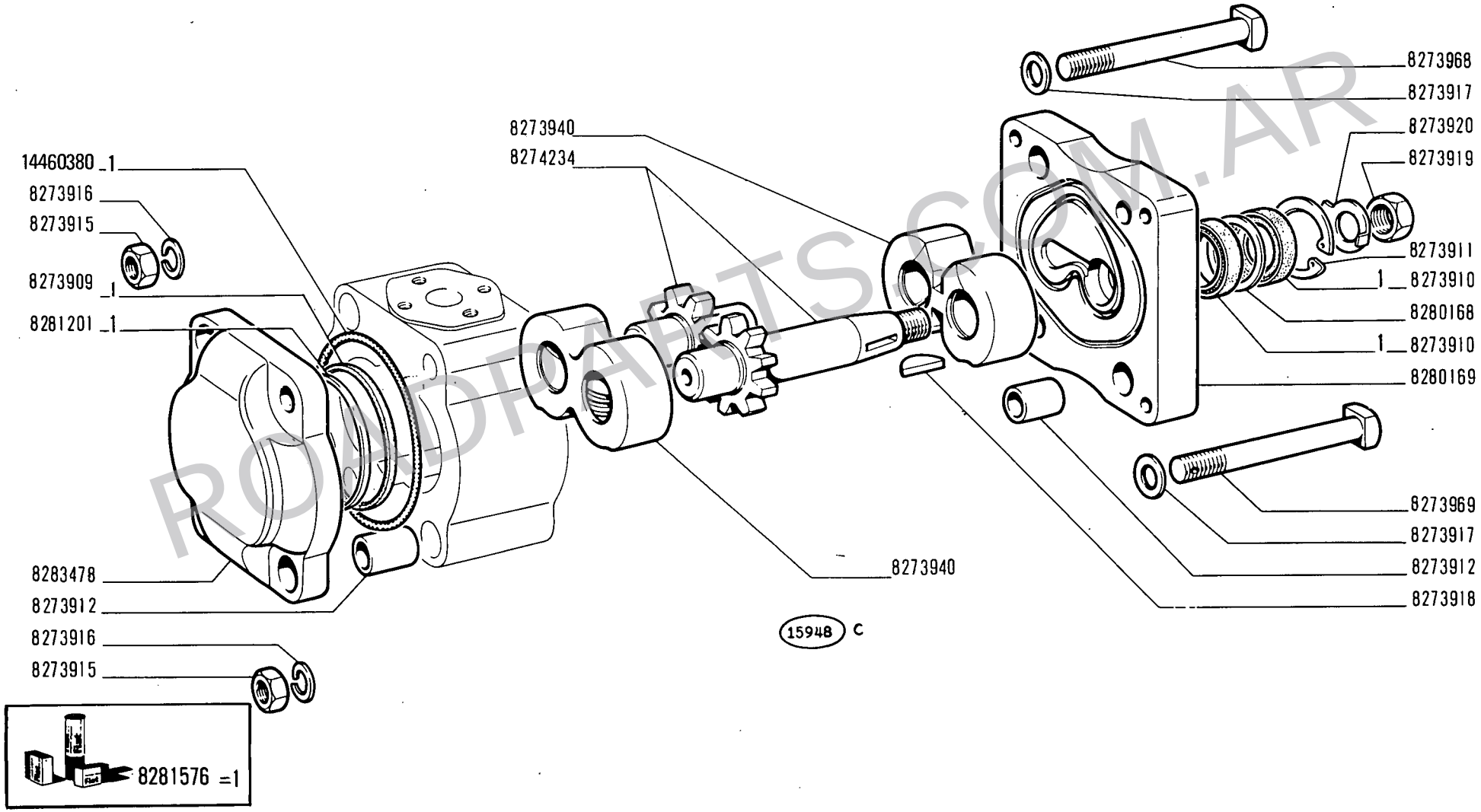

ROADPARTS.COM.AR

14 B

01 03
05 06

POMPA 581610

Pompe / *Pump*
Pumpe / *Bomba*

D2.27

N.T.R. 74
20-7-1980
604.01.010.07

WWW.ROADPARTS.COM.AR

MODIF	N.ORDINAZ.	Q.	DENOMINAZIONE	DESIGNATION	BENENNUNG	DESCRIPTION	DENOMINACIONES
14460380	~~8273908~~	2	ANELLO DI TENUTA	JOINT D'ETANCHEITE	DICHTRING	SEAL	JUNTA HERMETICA
	8273909	2	ANELLO DI TENUTA	JOINT D'ETANCHEITE	DICHTRING	SEAL	JUNTA HERMETICA
	8273910	2	GUARNIZIONE	JOINT	DICHTUNG	GASKET	JUNTA
	8273911	1	ANELLO DI SICUREZZA	ARRETOIR	SICHERUNGSRING	LOCKRING	ANILLO DE FRENO
	8273912	4	BOCCOLA	DOUILLE	BUECHSE	BUSH	CASQUILLO
	8273915	4	DADO	ECROU	MUTTER	NUT	TUERCA
	8273916	4	ROSETTA DI SICUREZZA	RONDELLE FREIN	SICHERUNGSRING	LOCKWASHER	ARANDELA DE FRENO
	8273917	4	ROSETTA DI TENUTA	JOINT D'ETANCHEITE	DICHTRING	GASKET	JUNTA HERMETICA
	8273918	1	LINGUETTA	LINGUET	SCHEIBENFEDER	KEY	CHAVETA
	8273919	1	DADO	ECROU	MUTTER	NUT	TUERCA
	8273920	1	ROSETTA DI SICUREZZA	RONDELLE FREIN	SICHERUNGSRING	LOCKWASHER	ARANDELA DE FRENO
	8273940	2	SUPPORTO	SUPPORT	LAGER	SUPPORT	SOPORTE
	8273968	3	VITE	VIS	SCHRAUBE	SCREW	TORNILLO
	8273969	1	VITE	VIS	SCHRAUBE	SCREW	TORNILLO
	8274234	1	COPPIA DI INGRANAGGI	COUPLE D'ENGRENAGES	ZAHNRADPAAR	GEAR SET	PAR DE ENGRANAJES
	8280168	1	DISTANZIALE	ENTRETOISE	ABSTANDSTUECK	SPACER	SEPARADOR
	8280169	1	FLANGIA	BRIDE	FLANSCH	FLANGE	BRIDA
	8281201	2	ANELLO DI TENUTA	JOINT D'ETANCHEITE	DICHTRING	SEAL	JUNTA HERMETICA
	8281576	S	CORREDO,COMPOSTO DA 1	POCHETTE-CONTENANT ...	AUSRUESTUNG BESTEHEND AUS ...	KIT-CONSISTING OF ...	EQUIPO-COMPUESTO DE ...
	8283478	1	COPERCHIO	COUVERCLE	DECKEL	COVER	TAPA

ROADPARTS.COM.AR

WWW.ROADPARTS.COM.AR

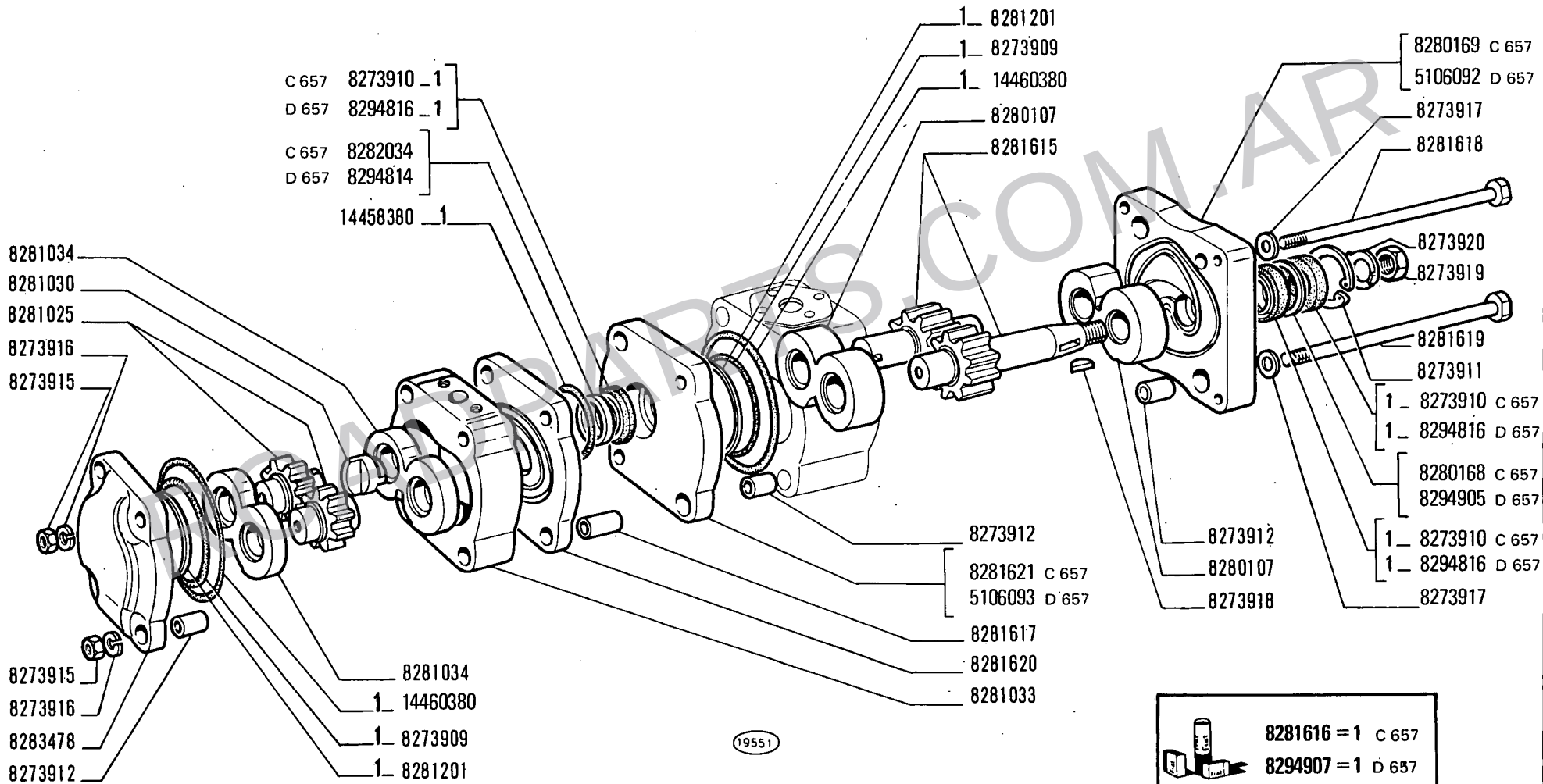

ROADPARTS.COM.AR

14 B

02 04
07 08

POMPA 8281612 - 5106240

Pompe
Pumpe
Pump
Bomba

D2.27/1

N.T.R. 74
20-7-1980
604.01.010.07

WWW.ROADPARTS.COM.AR

MODIF	N.ORDINAZ.	Q.	DENOMINAZIONE	DESIGNATION	BENENNUNG	DESCRIPTION	DENOMINACIONES
14460380	~~8273908~~	4	ANELLO DI TENUTA	JOINT D'ETANCHEITE	DICHTRING	SEAL	JUNTA HERMETICA
	8273909	4	ANELLO DI TENUTA	JOINT D'ETANCHEITE	DICHTRING	SEAL	JUNTA HERMETICA
C 657	8273910	3	GUARNIZIONE	JOINT	DICHTUNG	GASKET	JUNTA
	8273911	1	ANELLO DI SICUREZZA	ARRETOIR	SICHERUNGSRING	LOCKRING	ANILLO DE FRENO
	8273912	6	BOCCOLA	DOUILLE	BUECHSE	BUSH	CASQUILLO
	8273915	4	DADO	ECROU	MUTTER	NUT	TUERCA
	8273916	4	ROSETTA DI SICUREZZA	RONDELLE FREIN	SICHERUNGSRING	LOCKWASHER	ARANDELA DE FRENO
	8273917	4	ROSETTA DI TENUTA	JOINT D'ETANCHEITE	DICHTRING	GASKET	JUNTA HERMETICA
	8273918	1	LINGUETTA	LINGUET	SCHEIBENFEDER	KEY	CHAVETA
	8273919	1	DADO	ECROU	MUTTER	NUT	TUERCA
	8273920	1	ROSETTA DI SICUREZZA	RONDELLE FREIN	SICHERUNGSRING	LOCKWASHER	ARANDELA DE FRENO
	8280107	2	SUPPORTO	SUPPORT	LAGER	SUPPORT	SOPORTE
C 657	8280168	1	DISTANZIALE	ENTRETOISE	ABSTANDSTUECK	SPACER	SEPARADOR
C 657	8280169	1	FLANGIA	BRIDE	FLANSCH	FLANGE	BRIDA
	8281025	1	COPPIA DI INGRANAGGI	COUPLE D'ENGRENAGES	ZAHNRADPAAR	GEAR SET	PAR DE ENGRANAJES
	8281030	1	BLOCCHETTO DI TRASCINAMENTO	BLOC D'ENTRAINEMENT	MITNEHMER	BLOCK	PIEZA DE ARRASTRE
	8281033	1	CORPO	CORPS	GEHAUSE	BODY	CUERPO
	8281034	2	SUPPORTO	SUPPORT	LAGER	SUPPORT	SOPORTE
	8281201	4	ANELLO DI TENUTA	JOINT D'ETANCHEITE	DICHTRING	SEAL	JUNTA HERMETICA
	8281615	1	COPPIA DI INGRANAGGI	COUPLE D'ENGRENAGES	ZAHNRADPAAR	GEAR SET	PAR DE ENGRANAJES
C 657	8281616	S	CORREDO,COMPOSTO DA 1	POCHETTE-CONTENANT ...	AUSRUESTUNG BESTEHEND AUS ...	KIT-CONSISTING OF ...	EQUIPO-COMPUESTO DE ...
	8281617	2	BOCCOLA	DOUILLE	BUECHSE	BUSH	CASQUILLO
	8281618	3	VITE	VIS	SCHRAUBE	SCREW	TORNILLO
	8281619	1	VITE	VIS	SCHRAUBE	SCREW	TORNILLO
	8281620	1	FLANGIA	BRIDE	FLANSCH	FLANGE	BRIDA
C 657	8281621	1	COPERCHIO	COUVERCLE	DECKEL	COVER	TAPA
C 657	8282034	1	DISTANZIALE	ENTRETOISE	ABSTANDSTUECK	SPACER	SEPARADOR
	8283478	1	COPERCHIO	COUVERCLE	DECKEL	COVER	TAPA
	14458380	1	ANELLO DI TENUTA	JOINT D'ETANCHEITE	DICHTRING	SEAL	JUNTA HERMETICA
D 657	5106092	1	COPERCHIO POST.	COUVERCLE	DECKEL	COVER	TAPA
D 657	5106093	1	COPERCHIO	COUVERCLE	DECKEL	COVER	TAPA
D 657	8294814	1	DISTANZIALE	ENTRETOISE	ABSTANDSTUECK	SPACER	SEPARADOR
D 657	8294816	3	ANELLO DI TENUTA	JOINT D'ENTANCHEITE	DICHTRING	SEAL	JUNTA HERMETICA
D 657	8294905	1	DISTANZIALE	ENTRETOISE	ABSTANDSTUECK	SPACER	SEPARADOR
D 657	8294907	S	CORREDO, COMPOSTO DA 1	POCHETTE-CONTENANT....	AUSRUESTUNG BESTEHEND AUS....	KIT-CONSISTING OF....	EQUIPO-COMPUESTO DE....

ROADPARTS.COM.AR

WWW.ROADPARTS.COM.AR

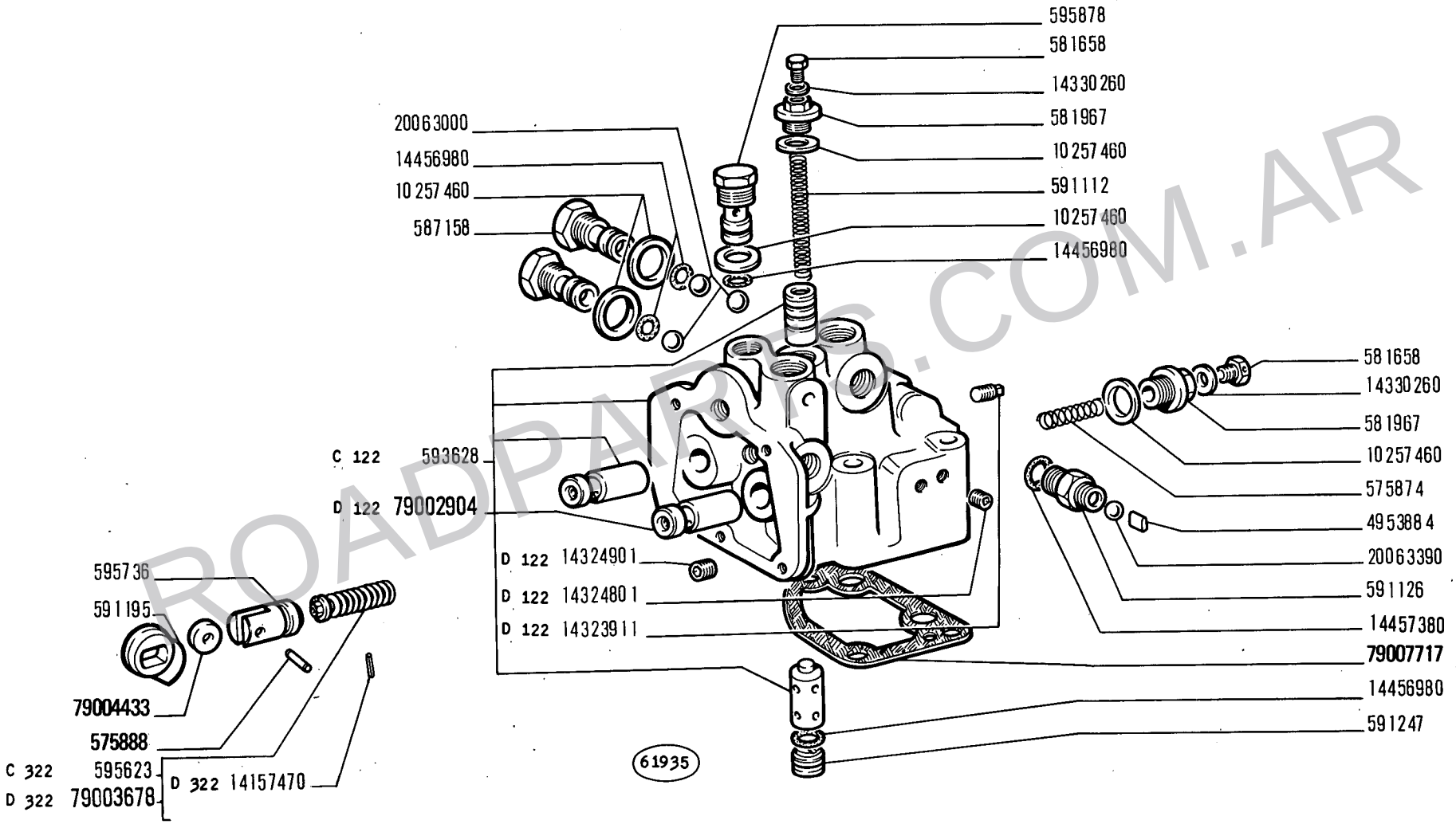

ROADPARTS.COM.AR

14 B

01 02 03 04
05 06 07 08

Distributeur
Stevergevat

DISTRIBUTORE 591104 - 79003227 - 79003681

Distributor valve
Válvula distribuidora

D2.29

N.T.R.
32
14-10-1977

WWW.ROADPARTS.COM.AR

MODIF	N.ORDINAZ.	Q.	DENOMINAZIONE	DESIGNATION	BENENNUNG	DESCRIPTION	DENOMINACIONES
	559983	2	ANELLO DI TENUTA	JOINT D'ETANCHEITE	DICHTRING	SEAL	JUNTA HERMETICA
	575874	2	MOLLA	RESSORT	FEDER	SPRING	RESORTE
79004433	~~575887~~	2	RULLO	GALET	ROLLE	ROLLER	TUERCA
	575888	2	PERNO DI FISSAGGIO	CHEVILLE	BOLZEN	PIN	PASADOR
	581658	3	TAPPO	BOUCHON	STOPFEN	PLUG	TAPON
	581967	3	BOCCHETTONE	VIS-RACCORD	HOHLSCHRAUBE	UNION	BOQUILLA
	586166	1	TAPPO	BOUCHON	STOPFEN	PLUG	TAPON
	587138	2	BOCCOLA	DOUILLE	BUECHSE	BUSH	CASQUILLO
	587141	1	DISTANZIALE	ENTRETOISE	ABSTANDSTUECK	SPACER	SEPARADOR
	587142	2	PERNO DI FISSAGGIO	CHEVILLE	BOLZEN	PIN	PASADOR
79007717	~~587159~~	1	GUARNIZIONE	JOINT	DICHTUNG	GASKET	JUNTA
	587155	1	LEVA D	LEVIER	HEBEL	LEVER	PALANCA
	587158	2	TAPPO	BOUCHON	STOPFEN	PLUG	TAPON
	591112	1	MOLLA	RESSORT	FEDER	SPRING	RESORTE
	591115	1	GUARNIZIONE	JOINT	DICHTUNG	GASKET	JUNTA
	591125	2	ECCENTRICO	EXCENTRIQUE	EXZENTER	CAM	EXCENTRICA
	591126	2	RACCORDO	RACCORD	STUTZEN	CONNECTION	RACOR
	591217	1	LEVA S	LEVIER	HEBEL	LEVER	PALANCA
	591247	1	TAPPO	BOUCHON	STOPFEN	PLUG	TAPON
C 122	593628	1	CORPO (01-02-03-04)	CORPS	GEHAUSE	BODY	CUERPO
C 322	595623	2	VALVOLA	SOUPAPE	VENTIL	VALVE	VALVULA
	595736	2	PUNTERIA	POUSSOIR	STOESSEL	TAPPET	EMPUJADOR
	595878	1	TAPPO	BOUCHON	STOPFEN	PLUG	TAPON
	4951841	1	COPERCHIO COMPL.	COUVERCLE	DECKEL	COVER	TAPA
	4953884	2	DISTANZIALE	ENTRETOISE	ABSTANDSTUECK	SPACER	SEPARADOR
	4972293	1	ROSETTA (*)	RONDELLE	SCHEIBE	WASHER	ARANDELA
	4972430	1	FLOTTANTE (*)	FLOTTEUR	VENTILTRAEGER	CARRIER	VALVULA FLOTANTE
	4972431	1	SCODELLINO (*)	CUVETTE	TELLERSCHEIBE	CUP	PLATILLO
	4972432		ROSETTA (*)	RONDELLE	SCHEIBE	WASHER	ARANDELA
	4972433	1	VALVOLA COMPL.	SOUPAPE	VENTIL	VALVE	VALVULA
	4976146	1	MOLLA (*)	RESSORT	FEDER	SPRING	RESORTE
	10257460	7	ROSETTA DI TENUTA	JOINT D'ETANCHEITE	DICHTRING	GASKET	JUNTA HERMETICA
	10262660	1	ROSETTA DI TENUTA	JOINT D'ETANCHEITE	DICHTRING	GASKET	JUNTA HERMETICA
	10516670	6	ROSETTA DI SICUREZZA	RONDELLE FREIN	SICHERUNGSRING	LOCKWASHER	ARANDELA DE FRENO
	11057175	1	ANELLO DI SICUREZZA (*)	ARRETOIR	SICHERUNGSRING	LOCKRING	ANILLO DE FRENO
	12647001	1	ROSETTA	RONDELLE	SCHEIBE	WASHER	ARANDELA
D 122	14323911	2	TAPPO	BOUCHON	STOPFEN	PLUG	TAPON
D 122	14324801	2	TAPPO	BOUCHON	STOPFEN	PLUG	TAPON
D 122	14324901	2	TAPPO	BOUCHON	STOPFEN	PLUG	TAPON
	14330260	3	ROSETTA DI TENUTA	JOINT D'ETANCHEITE	DICHTRING	GASKET	JUNTA HERMETICA
	14456980	6	ANELLO DI TENUTA	JOINT D'ETANCHEITE	DICHTRING	SEAL	JUNTA HERMETICA
	14457380	2	ANELLO DI TENUTA	JOINT D'ETANCHEITE	DICHTRING	SEAL	JUNTA HERMETICA
	16043121	1	VITE	VIS	SCHRAUBE	SCREW	TORNILLO
	16043421	3	VITE	VIS	SCHRAUBE	SCREW	TORNILLO
	16043921	3	VITE	VIS	SCHRAUBE	SCREW	TORNILLO
	20063000	3	SFERA	BILLE	KUGEL	BALL	BOLA
	20063390	2	SFERA	BILLE	KUGEL	BALL	BOLA
D 122	79002904	1	CORPO COMPL.	CORPS	GEHAUSE	BODY	CUERPO
D 322	14157470	2	SPINA	COUPILLE	STIFT	PIN	PASADOR
D 322	79003678	2	VALVOLA COMPL.	SOUPAPE	VENTIL	VALVE	VALVULA
		(*)	-VED. PAG.4	- VOIR ...	- SIEHE ...	- SEE ...	- VEASE ...

ROADPARTS.COM.AR

WWW.ROADPARTS.COM.AR

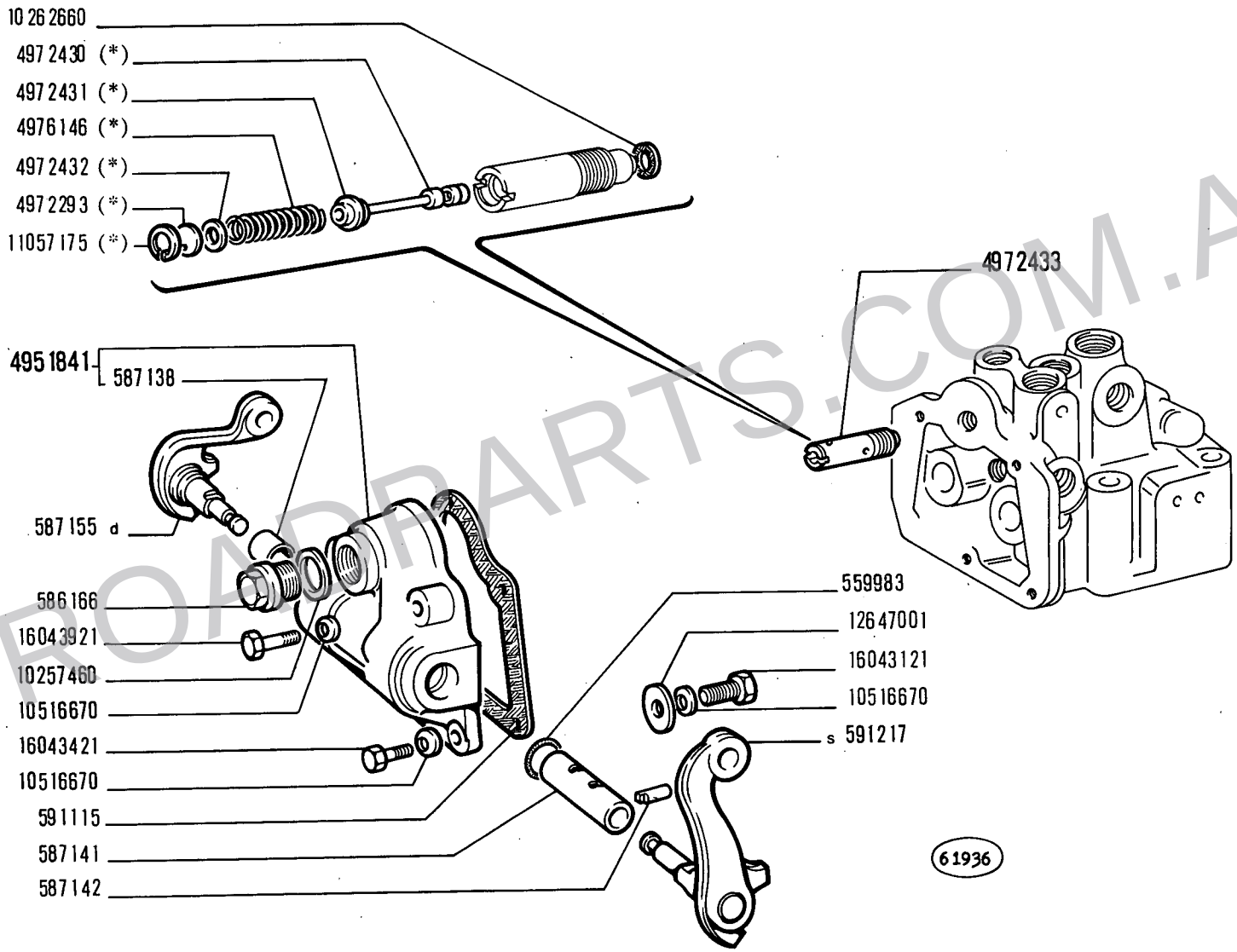

(*) Vedere elenco - Voir la liste - Siehe tabelle - See list - Véase la lista

ROADPARTS.COM.AR

WWW.ROADPARTS.COM.AR

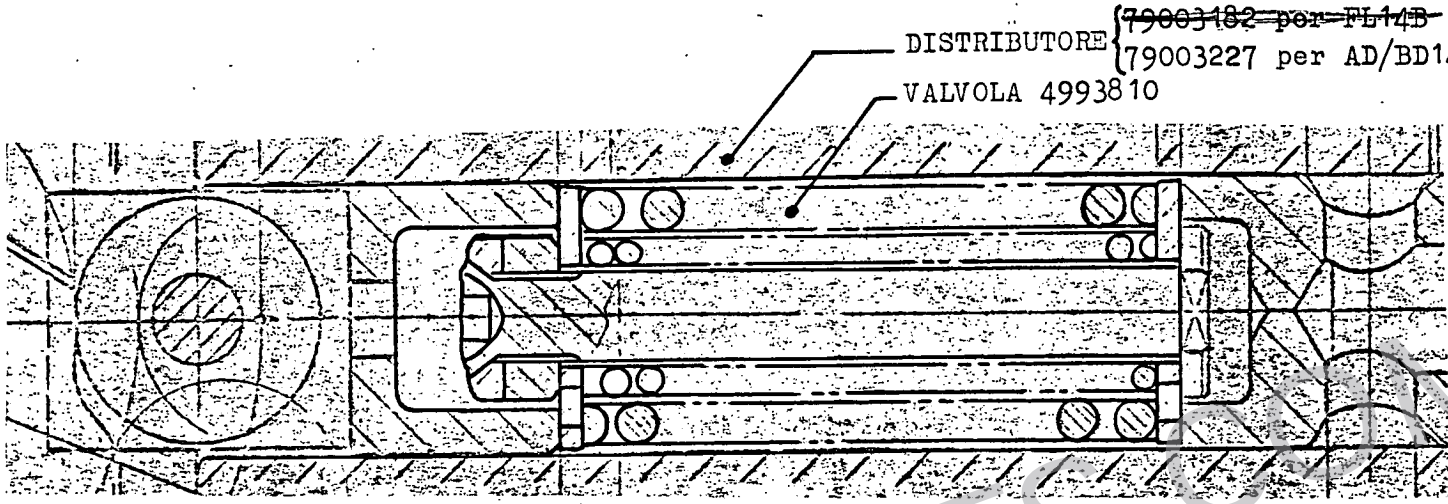

ANTEMODIFICA

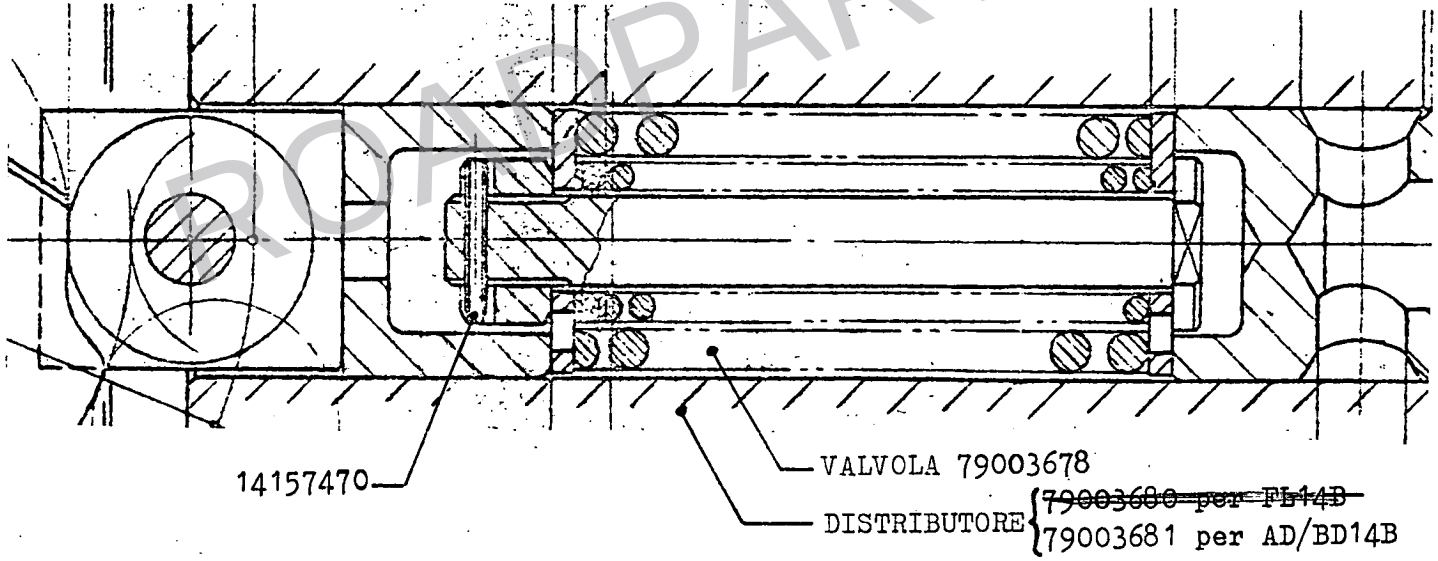

POSTMODIFICA

ROADPARTS.COM.AR

(x) CM 50929/490(625.500) del 16-12-74 - Variato sistema ritegno del dado valvola disinnesto frizioni per migliorare il ritegno del dado contro lo svitamento - casi di staratura valvole ATTUATO - LUGLIO 1975

MV n° 168

WWW.ROADPARTS.COM.AR

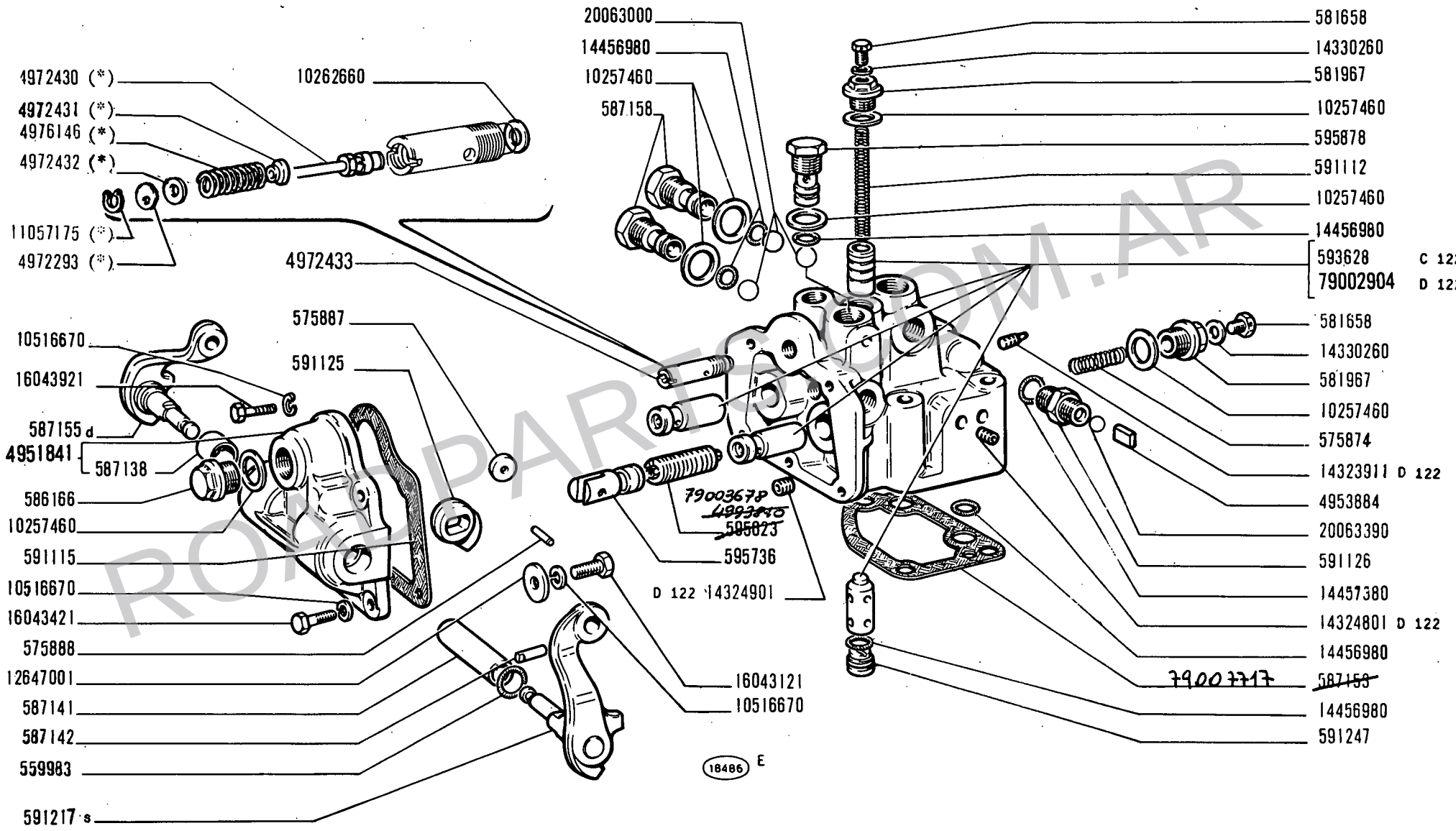

(*) Vedere - Voir - See - Siehe - Vease - pag 4

DISTRIBUTORE 591104 - 79003227 - 79003681

Distributeur
Steuergerät

Distributor valve
Válvula distribuidora

WWW.ROADPARTS.COM.AR

MODIF	N.ORDINAZ.	Q.	DENOMINAZIONE	DESIGNATION	BENENNUNG	DESCRIPTION	DENOMINACIONES
	559983	2	ANELLO DI TENUTA	JOINT D'ETANCHEITE	DICHTRING	SEAL	JUNTA HERMETICA
	575874	2	MOLLA	RESSORT	FEDER	SPRING	RESORTE
	575887	2	RULLO	GALET	ROLLE	ROLLER	TUERCA
	575888	2	PERNO DI FISSAGGIO	CHEVILLE	BOLZEN	PIN	PASADOR
	581658	3	TAPPO	BOUCHON	STOPFEN	PLUG	TAPON
	581967	3	BOCCHETTONE	VIS-RACCORD	HOHLSCHRAUBE	UNION	BOQUILLA
	586166	1	TAPPO	BOUCHON	STOPFEN	PLUG	TAPON
	587138	2	BOCCOLA	DOUILLE	BUECHSE	BUSH	CASQUILLO
	587141	1	DISTANZIALE	ENTRETOISE	ABSTANDSTUECK	SPACER	SEPARADOR
	587142	2	PERNO DI FISSAGGIO	CHEVILLE	BOLZEN	PIN	PASADOR
(*)	~~587159~~	1	GUARNIZIONE 79007717	JOINT	DICHTUNG	GASKET	JUNTA
	587155	1	LEVA D	LEVIER	HEBEL	LEVER	PALANCA
	587158	2	TAPPO	BOUCHON	STOPFEN	PLUG	TAPON
	591112	1	MOLLA	RESSORT	FEDER	SPRING	RESORTE
	591115	1	GUARNIZIONE	JOINT	DICHTUNG	GASKET	JUNTA
	591125	2	ECCENTRICO	EXCENTRIQUE	EXZENTER	CAM	EXCENTRICA
	591126	2	RACCORDO	RACCORD	STUTZEN	CONNECTION	RACOR
	591217	1	LEVA S	LEVIER	HEBEL	LEVER	PALANCA
	591247	1	TAPPO	BOUCHON	STOPFEN	PLUG	TAPON
C 122	593628	1	CORPO (01-02-03-04)	CORPS	GEHAUSE	BODY	CUERPO
(x) (=)	~~595623~~ 4993870	2	VALVOLA	~~SOUPAPE~~ > 7900367B	VENTIL	VALVE	VALVULA
	595736	2	PUNTERIA	POUSSOIR	STOESSEL	TAPPET	EMPUJADOR
	595878	1	TAPPO	BOUCHON	STOPFEN	PLUG	TAPON
	4951841	1	COPERCHIO COMPL.	COUVERCLE	DECKEL	COVER	TAPA
	4953884	2	DISTANZIALE	ENTRETOISE	ABSTANDSTUECK	SPACER	SEPARADOR
	4972293	1	ROSETTA (*)	RONDELLE	SCHEIBE	WASHER	ARANDELA
	4972430	1	FLOTTANTE (*)	FLOTTEUR	VENTILTRAEGER	CARRIER	VALVULA FLOTANTE
	4972431	1	SCODELLINO (*)	CUVETTE	TELLERSCHEIBE	CUP	PLATILLO
	4972432		ROSETTA (*)	RONDELLE	SCHEIBE	WASHER	ARANDELA
	4972433	1	VALVOLA COMPL.	SOUPAPE	VENTIL	VALVE	VALVULA
	4976146	1	MOLLA (*)	RESSORT	FEDER	SPRING	RESORTE
	10257460	7	ROSETTA DI TENUTA	JOINT D'ETANCHEITE	DICHTRING	GASKET	JUNTA HERMETICA
	10262660	1	ROSETTA DI TENUTA	JOINT D'ETANCHEITE	DICHTRING	GASKET	JUNTA HERMETICA
	10516670	6	ROSETTA DI SICUREZZA	RONDELLE FREIN	SICHERUNGSRING	LOCKWASHER	ARANDELA DE FRENO
	11057175	1	ANELLO DI SICUREZZA (*)	ARRETOIR	SICHERUNGSRING	LOCKRING	ANILLO DE FRENO
	12647001	1	ROSETTA	RONDELLE	SCHEIBE	WASHER	ARANDELA
D 122	14323911	2	TAPPO	BOUCHON	STOPFEN	PLUG	TAPON
D 122	14324801	2	TAPPO	BOUCHON	STOPFEN	PLUG	TAPON
D 122	14324901	2	TAPPO	BOUCHON	STOPFEN	PLUG	TAPON
	14330260	3	ROSETTA DI TENUTA	JOINT D'ETANCHEITE	DICHTRING	GASKET	JUNTA HERMETICA
	14456980	6	ANELLO DI TENUTA	JOINT D'ETANCHEITE	DICHTRING	SEAL	JUNTA HERMETICA
	14457380	2	ANELLO DI TENUTA	JOINT D'ETANCHEITE	DICHTRING	SEAL	JUNTA HERMETICA
	16043121	1	VITE	VIS	SCHRAUBE	SCREW	TORNILLO
	16043421	3	VITE	VIS	SCHRAUBE	SCREW	TORNILLO
	16043921	3	VITE	VIS	SCHRAUBE	SCREW	TORNILLO
	20063000	3	SFERA	BILLE	KUGEL	BALL	BOLA
	20063390	2	SFERA	BILLE	KUGEL	BALL	BOLA
D 122	79002904	1	CORPO COMPL.	CORPS	GEHAUSE	BODY	CUERPO
		(*)	-VED. PAG.4	- VOIR ...	- SIEHE ...	- SEE ...	- VEASE ...

(x) 14157470 - 2 - DAL - SPINA ø 4,5 x 10

(*) CM 52141/677 (13.11.75) sul corpo distributore modificato flangia appoggio su scatola trasm.s. post.le e sostituita guarnicione. ATTUATA dal TELAIO N° 011873 (20.7.76) dal 625.600.01.2

=) T.E. Tipo. 625.500

ROADPARTS.COM.AR

WWW.ROADPARTS.COM.AR

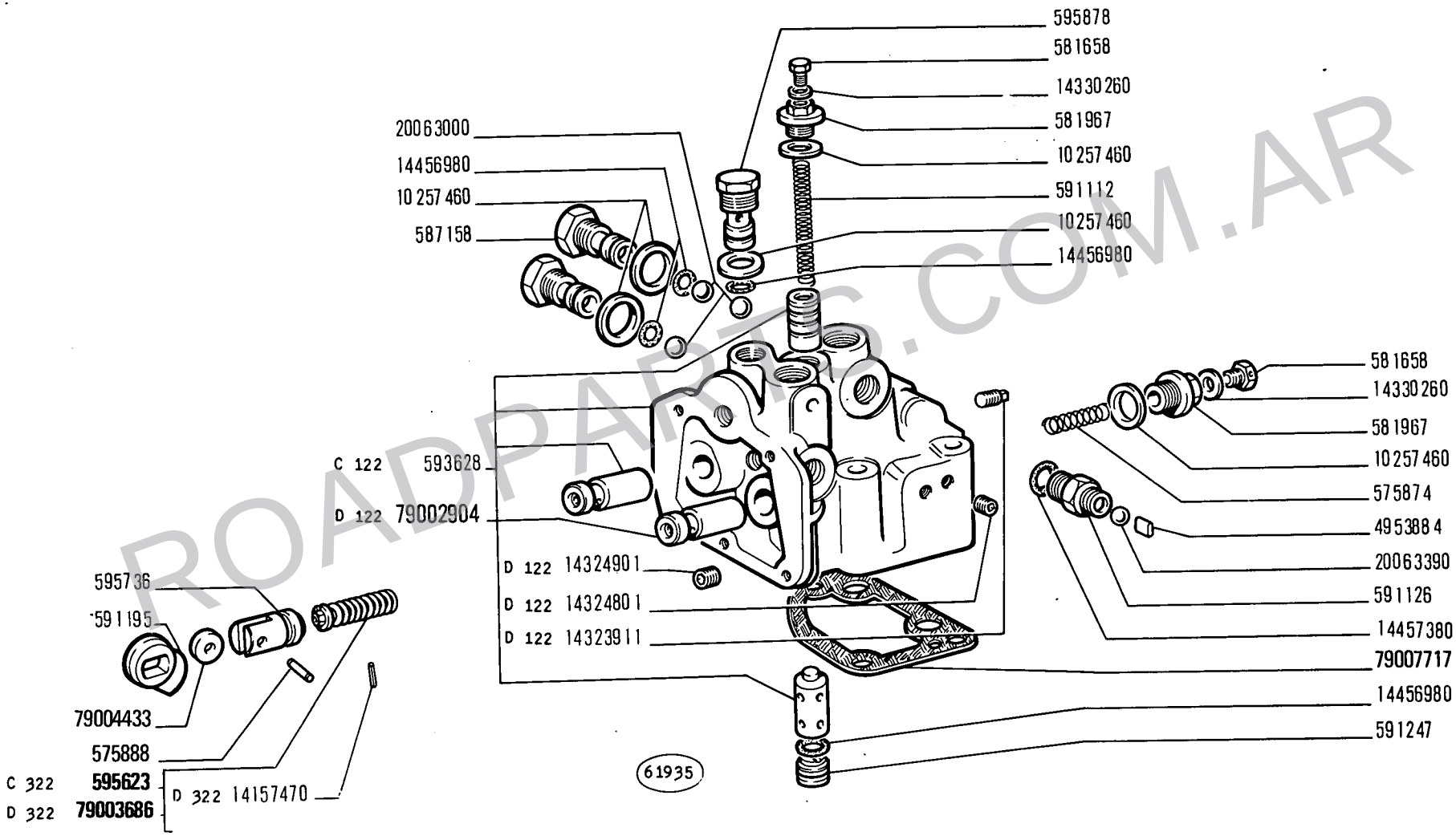

ROADPARTS.COM.AR

14 B

01 02 03 04
05 06 07 08

DISTRIBUTORE 591104 - 79003227 - 79003681 - 76000902

Distributeur
Stevergevat

Distributor valve
Válvula distribuidora

D2.29

1

N.T.R. 62
15-1-1980
604.01.010.06

WWW.ROADPARTS.COM.AR

MODIF	N.ORDINAZ.	Q.	DENOMINAZIONE	DESIGNATION	BENENNUNG	DESCRIPTION	DENOMINACIONES
	559983	2	ANELLO DI TENUTA	JOINT D'ETANCHEITE	DICHTRING	SEAL	JUNTA HERMETICA
	575874	2	MOLLA	RESSORT	FEDER	SPRING	RESORTE
79004433	~~575887~~	2	RULLO	GALET	ROLLE	ROLLER	TUERCA
	575888	2	PERNO DI FISSAGGIO	CHEVILLE	BOLZEN	PIN	PASADOR
	581658	3	TAPPO	BOUCHON	STOPFEN	PLUG	TAPON
	581967	3	BOCCHETTONE	VIS-RACCORD	HOHLSCHRAUBE	UNION	BOQUILLA
	586166	1	TAPPO	BOUCHON	STOPFEN	PLUG	TAPON
	587138	2	BOCCOLA	DOUILLE	BUECHSE	BUSH	CASQUILLO
	587141	1	DISTANZIALE	ENTRETOISE	ABSTANDSTUECK	SPACER	SEPARADOR
	587142	2	PERNO DI FISSAGGIO	CHEVILLE	BOLZEN	PIN	PASADOR
79007717	~~587159~~	1	GUARNIZIONE	JOINT	DICHTUNG	GASKET	JUNTA
	587155	1	LEVA D	LEVIER	HEBEL	LEVER	PALANCA
	587158	2	TAPPO	BOUCHON	STOPFEN	PLUG	TAPON
	591112	1	MOLLA	RESSORT	FEDER	SPRING	RESORTE
	591115	1	GUARNIZIONE	JOINT	DICHTUNG	GASKET	JUNTA
	591125	2	ECCENTRICO	EXCENTRIQUE	EXZENTER	CAM	EXCENTRICA
	591126	2	RACCORDO	RACCORD	STUTZEN	CONNECTION	RACOR
	591217	1	LEVA S	LEVIER	HEBEL	LEVER	PALANCA
	591247	1	TAPPO	BOUCHON	STOPFEN	PLUG	TAPON
C 122	593628	1	CORPO (01-02-03-04)	CORPS	GEHAUSE	BODY	CUERPO
C 322	595623	2	VALVOLA	SOUPAPE	VENTIL	VALVE	VALVULA
	595736	2	PUNTERIA	POUSSOIR	STOESSEL	TAPPET	EMPUJADOR
	595878	1	TAPPO	BOUCHON	STOPFEN	PLUG	TAPON
	4951841	1	COPERCHIO COMPL.	COUVERCLE	DECKEL	COVER	TAPA
	4953884	2	DISTANZIALE	ENTRETOISE	ABSTANDSTUECK	SPACER	SEPARADOR
	4972293	1	ROSETTA (*)	RONDELLE	SCHEIBE	WASHER	ARANDELA
	4972430	1	FLOTTANTE (*)	FLOTTEUR	VENTILTRAEGER	CARRIER	VALVULA FLOTANTE
	4972431	1	SCODELLINO (*)	CUVETTE	TELLERSCHEIBE	CUP	PLATILLO
	4972432		ROSETTA (*)	RONDELLE	SCHEIBE	WASHER	ARANDELA
	4972433	1	VALVOLA COMPL.	SOUPAPE	VENTIL	VALVE	VALVULA
	4976146	1	MOLLA (*)	RESSORT	FEDER	SPRING	RESORTE
	10257460	7	ROSETTA DI TENUTA	JOINT D'ETANCHEITE	DICHTRING	GASKET	JUNTA HERMETICA
	10262660	1	ROSETTA DI TENUTA	JOINT D'ETANCHEITE	DICHTRING	GASKET	JUNTA HERMETICA
	10516670	6	ROSETTA DI SICUREZZA	RONDELLE FREIN	SICHERUNGSRING	LOCKWASHER	ARANDELA DE FRENO
	11057175	1	ANELLO DI SICUREZZA (*)	ARRETOIR	SICHERUNGSRING	LOCKRING	ANILLO DE FRENO
	12647001	1	ROSETTA	RONDELLE	SCHEIBE	WASHER	ARANDELA
D 122	14323911	2	TAPPO	BOUCHON	STOPFEN	PLUG	TAPON
D 122	14324801	2	TAPPO	BOUCHON	STOPFEN	PLUG	TAPON
D 122	14324901	2	TAPPO	BOUCHON	STOPFEN	PLUG	TAPON
	14330260	3	ROSETTA DI TENUTA	JOINT D'ETANCHEITE	DICHTRING	GASKET	JUNTA HERMETICA
	14456980	6	ANELLO DI TENUTA	JOINT D'ETANCHEITE	DICHTRING	SEAL	JUNTA HERMETICA
	14457380	2	ANELLO DI TENUTA	JOINT D'ETANCHEITE	DICHTRING	SEAL	JUNTA HERMETICA
	16043121	1	VITE	VIS	SCHRAUBE	SCREW	TORNILLO
	16043421	3	VITE	VIS	SCHRAUBE	SCREW	TORNILLO
	16043921	3	VITE	VIS	SCHRAUBE	SCREW	TORNILLO
	20063000	3	SFERA	BILLE	KUGEL	BALL	BOLA
	20063390	2	SFERA	BILLE	KUGEL	BALL	BOLA
D 122	79002904	1	CORPO COMPL.	CORPS	GEHAUSE	BODY	CUERPO
D 322	14157470	2	SPINA	COUPILLE	STIFT	PIN	PASADOR
D 322	79003686	~~79003678~~	2 VALVOLA COMPL.	SOUPAPE	VENTIL	VALVE	VALVULA

(*) -VED. PAG.4 - VOIR ... - SIEHE ... - SEE ... - VEASE ...

ROADPARTS.COM.AR

WWW.ROADPARTS.COM.AR

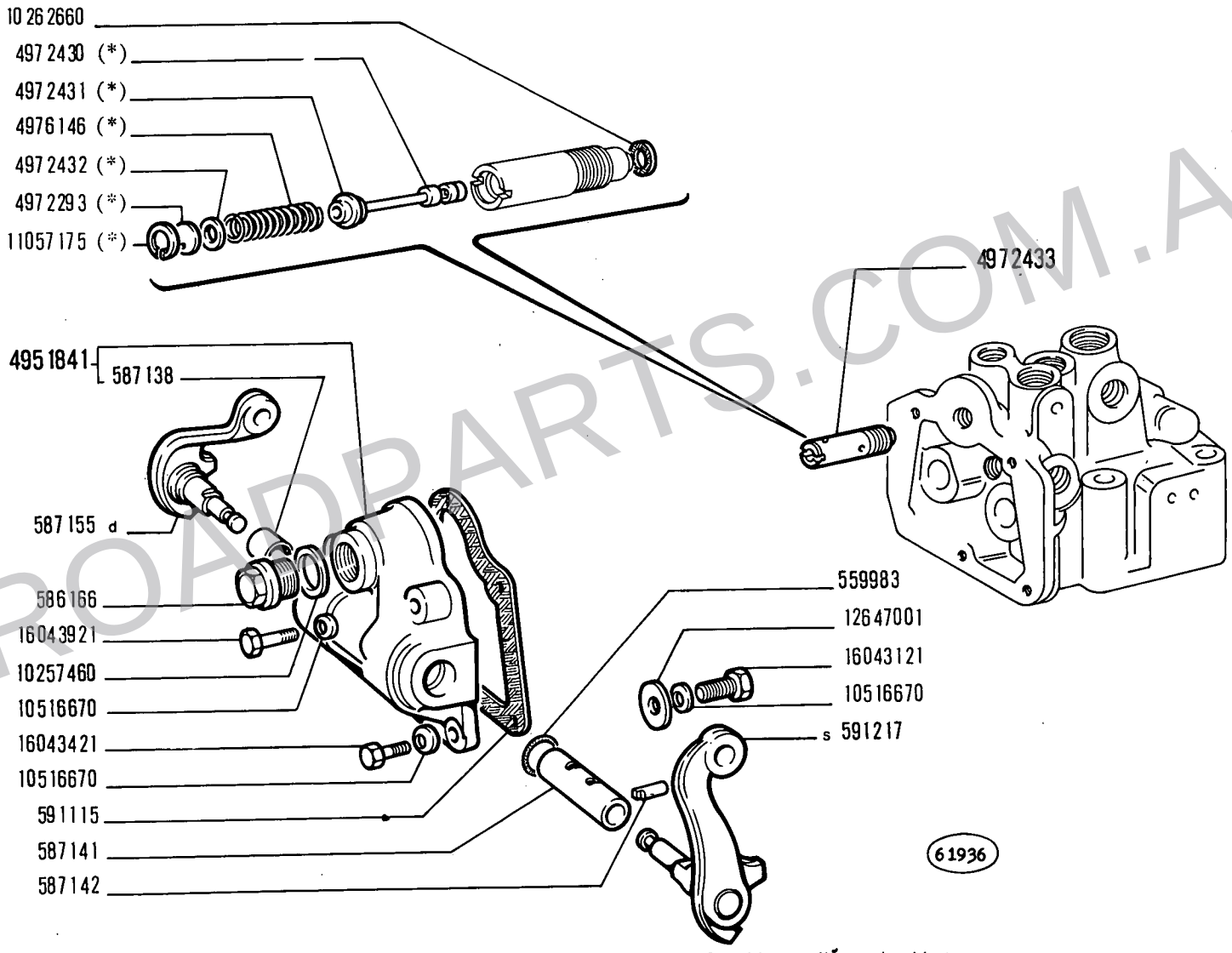

(*) Vedere elenco - Voir la liste - Siehe tabelle - See list - Véase la lista

ROADPARTS.COM.AR

WWW.ROADPARTS.COM.AR

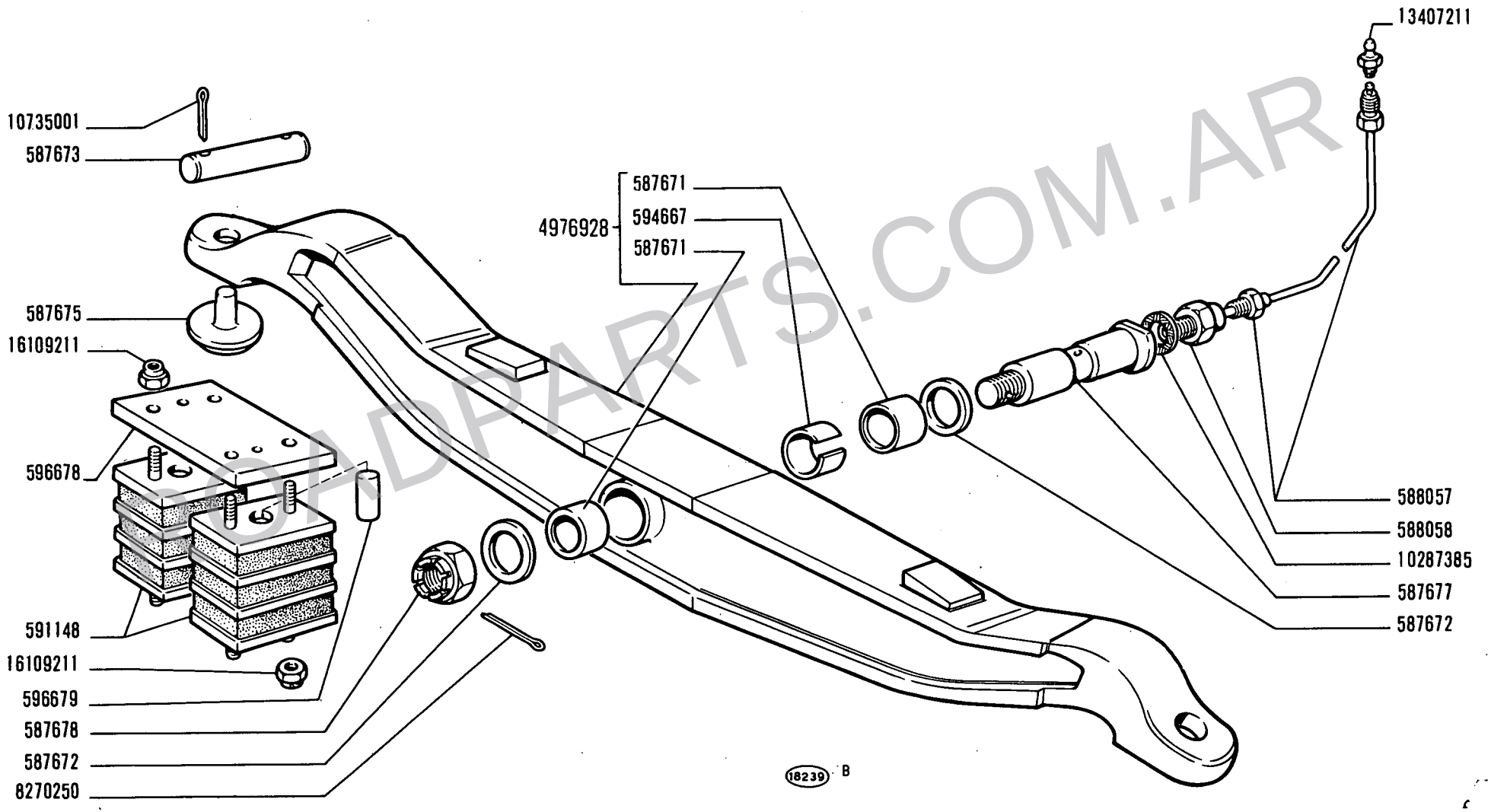

ROADPARTS.COM.AR

14 B

01 02 03 04
05 06 07 08

SOSPENSIONE ANTERIORE

Suspension AV
Vorderradaufhängung

Front Suspension
Suspensión anterior

WWW.ROADPARTS.COM.AR

FIAT ALLIS 14B(2ED)

MODIF	N.ORDINAZ.	Q.	DENOMINAZIONE	DESIGNATION	BENENNUNG	DESCRIPTION	DENOMINACIONES
	587671	2	BOCCOLA	DOUILLE	BUECHSE	BUSH	CASQUILLO
	587672	2	RALLA	CRAPAUDINE	DRUCKSCHEIBE	THRUST PLATE	CHUMACERA
	587673	2	ALBERINO	ARBRE	WELLE	SHAFT	ARBOL
	587675	2	PATTINO	PATIN	GLEITSTEIN	PAD	PATIN
	587677	1	PERNO	AXE	BOLZEN	PIN	EJE
	587678	1	DADO	ECROU	MUTTER	NUT	TUERCA
	588057	1	TUBO	TUYAU	ROHR	PIPE	TUBO
	588058	1	RACCORDO	RACCORD	STUTZEN	CONNECTION	RACOR
	591148	4	TASSELLO ELASTICO	TAMPON	GUMMISTUECK	PAD	ALMOHADILLA
	594667	1	DISTANZIALE	ENTRETOISE	ABSTANDSTUECK	SPACER	SEPARADOR
	596678	1	PIASTRA	PLAQUE	PLATTE	PLATE	PLACA
	596679	4	PERNO	AXE	BOLZEN	PIN	EJE
	4976928	1	TRAVERSA COMPL.	TRAVERSE	TRAVERSE	CROSSRAIL	TRAVESANO
	8270250	1	COPIGLIA	GOUPILLE FENDUE	SPLINT	SPLIT PIN	PASADOR ABIERTO
	10287385	1	ROSETTA DI TENUTA	JOINT D'ETANCHEITE	DICHTRING	GASKET	JUNTA HERMETICA
	10735001	4	COPIGLIA	GOUPILLE FENDUE	SPLINT	SPLIT PIN	PASADOR ABIERTO
	13407211	1	INGRASSATORE	GRAISSEUR	SCHMIERNIPPEL	FITTING	ENGRASADOR
	16109211	8	DADO	ECROU	MUTTER	NUT	TUERCA

ROADPARTS.COM.AR

WWW.ROADPARTS.COM.AR

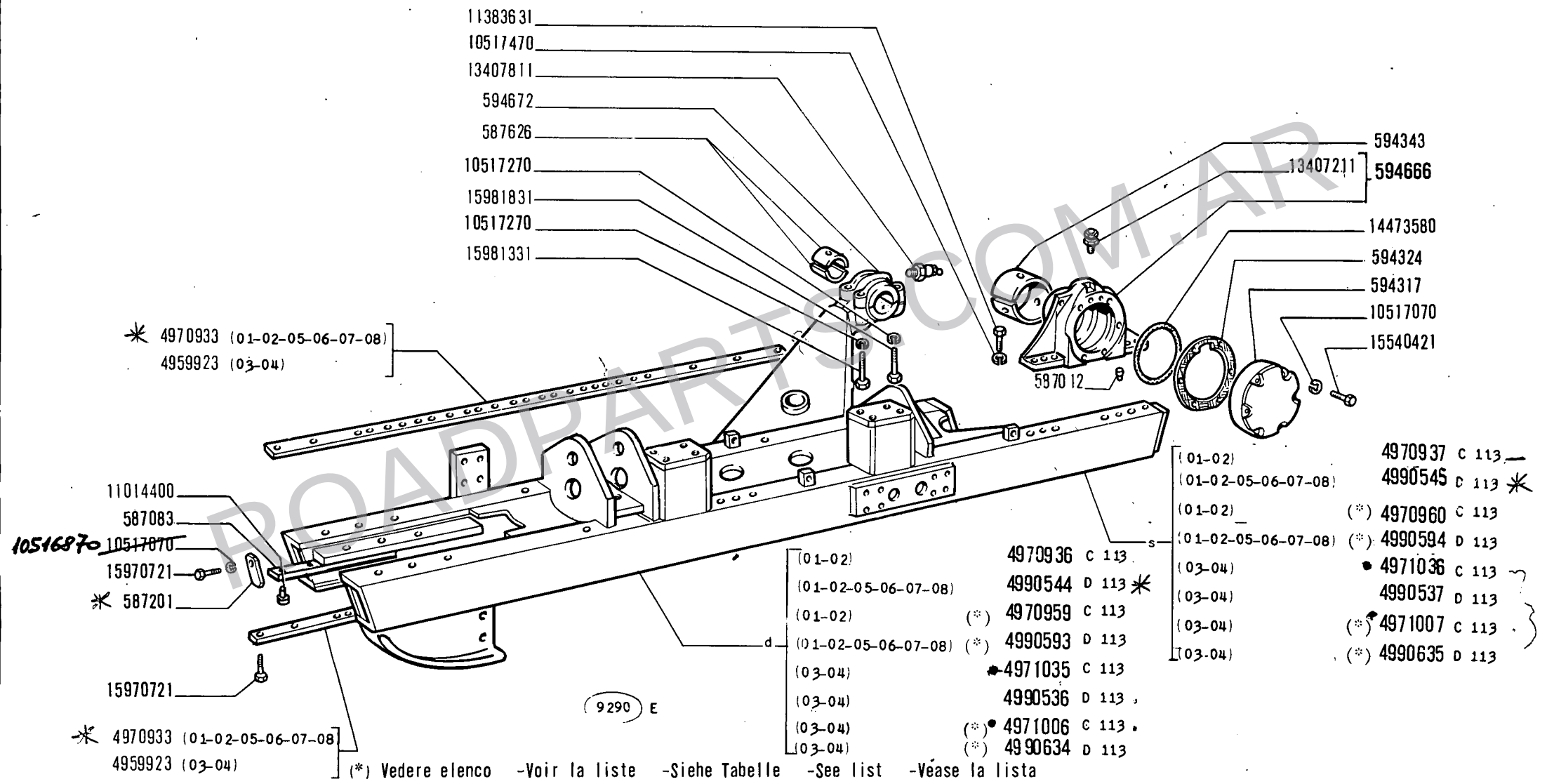

(*) Vedere elenco -Voir la liste -Siehe Tabelle -See list -Véase la lista

ROADPARTS.COM.AR

14 B

01 02 03 04
05 06 07 08

CORPO CARRELLO CINGOLO

Châssis de chariot de chenille — *Track Frame Body*
Laufwerkrahmen — *Armazón de cadena*

WWW.ROADPARTS.COM:AR

MODIF	N.ORDINAZ.	Q.	DENOMINAZIONE	DESIGNATION	BENENNUNG	DESCRIPTION	DENOMINACIONES
	587012	4	GRANO	ERGOT	PASSTIFT	DOWEL	PITON
	587083	4	PATTINO	PATIN	GLEITSTEIN	PAD	PATIN
	* 587201	4	PIASTRINA	PLAQUETTE	PLAETTCHEN	PLATE	PLACA
	587626	4	SEMIBOCCOLA	DEMI-BAGUE	BUECHSENHAELFTE	HALF BUSH	SEMICOJINETE
	594317	2	COPERCHIO	COUVERCLE	DECKEL	COVER	TAPA
	594324	2	GUARNIZIONE	JOINT	DICHTUNG	GASKET	JUNTA
	594343	2	BOCCOLA	DOUILLE	BUECHSE	BUSH	CASQUILLO
	594666	2	SUPPORTO COMPL.	SUPPORT	LAGER	SUPPORT	SOPORTE
	594672	2	SUPPORTO	SUPPORT	LAGER	SUPPORT	SOPORTE
	4959923	4	LONGHERINA (03-04)	LONGRINE	LAENGSSCHIENE	SIDE RAIL	LARGUERO
	* 4970933	4	LONGHERINA (01-02-05-06-07-08)	LONGRINE	LAENGSSCHIENE	SIDE RAIL	LARGUERO
C 113	4970936	1	CORPO D COMPL.(01-02)	CORPS	GEHAUSE	BODY	CUERPO
C 113	4970937	1	CORPO S COMPL.(01-02)	CORPS	GEHAUSE	BODY	CUERPO
C 113	4970959	1	CORPO D COMPL.(*) (01-02)	CORPS	GEHAUSE	BODY	CUERPO
C 113	4970960	1	CORPO S COMPL.(*) (01-02)	CORPS	GEHAUSE	BODY	CUERPO
C 113	4971006	1	CORPO D COMPL.(*) (03-04)	CORPS	GEHAUSE	BODY	CUERPO
C 113	4971007	1	CORPO S COMPL.(*) (03-04)	CORPS	GEHAUSE	BODY	CUERPO
C 113	4971035	1	CORPO D COMPL.(03-04)	CORPS	GEHAUSE	BODY	CUERPO
C 113	4971036	1	CORPO S COMPL.(03-04)	CORPS	GEHAUSE	BODY	CUERPO
D 113	4990536	1	CORPO D COMPL.(03-04)	CORPS	GEHAUSE	BODY	CUERPO
D 113	4990537	1	CORPO S COMPL.(03-04)	CORPS	GEHAUSE	BODY	CUERPO
D 113	* 4990544	1	CORPO D COMPL.(01-02-05-06-07-08)	CORPS	GEHAUSE	BODY	CUERPO
D 113	* 4990545	1	CORPO S COMPL.(01-02-05-06-07-08)	CORPS	GEHAUSE	BODY	CUERPO
D 113	4990593	1	CORPO D COMPL.(*) (01-02-05-06-07-08)	CORPS	GEHAUSE	BODY	CUERPO
D 113	4990594	1	CORPO S COMPL.(*) (01-02-05-06-07-08)	CORPS	GEHAUSE	BODY	CUERPO
D 113	4990634	1	CORPO D COMPL.(*) (03-04)	CORPS	GEHAUSE	BODY	CUERPO
D 113	4990635	1	CORPO S COMPL.(*) (03-04)	CORPS	GEHAUSE	BODY	CUERPO
	10517070	16	ROSETTA DI SICUREZZA	RONDELLE FREIN	SICHERUNGSRING	LOCKWASHER	ARANDELA DE FRENO
	10517270	8	ROSETTA DI SICUREZZA	RONDELLE FREIN	SICHERUNGSRING	LOCKWASHER	ARANDELA DE FRENO
	10517470	8	ROSETTA DI SICUREZZA	RONDELLE FREIN	SICHERUNGSRING	LOCKWASHER	ARANDELA DE FRENO
	11014400	12	RIBATTINO	RIVET	NIET	RIVET	REMACHE

ROADPARTS.COM.AR

WWW.ROADPARTS.COM.AR

MODIF	N.ORDINAZ.	Q.	DENOMINAZIONE	DESIGNATION	BENENNUNG	DESCRIPTION	DENOMINACIONES
	11383631	8	VITE	VIS	SCHRAUBE	SCREW	TORNILLO
	13407211	2	INGRASSATORE	GRAISSEUR	SCHMIERNIPPEL	FITTING	ENGRASADOR
	13407811	2	INGRASSATORE	GRAISSEUR	SCHMIERNIPPEL	FITTING	ENGRASADOR
	14473580	2	GUARNIZIONE	JOINT	DICHTUNG	GASKET	JUNTA
	15540421	12	VITE	VIS	SCHRAUBE	SCREW	TORNILLO
	15970721	12	VITE	VIS	SCHRAUBE	SCREW	TORNILLO
	15981331	4	VITE	VIS	SCHRAUBE	SCREW	TORNILLO
	15981831	4	VITE	VIS	SCHRAUBE	SCREW	TORNILLO
		(*)	-TRATTORE CON GUIDA ARCONE	- AVEC GUIDES D'ARC SOUTENANT LA LAME BULLDOZER	- M.FUEHRUNGEN DES PLANIEREINRICH-TUNGSRAHMEN	- W/BLADE SUPPORT FRAME	- CON GUIAS DEL ARCO DE APOYO DE APLA-NADERA

ROADPARTS.COM.AR

WWW.ROADPARTS.COM.AR

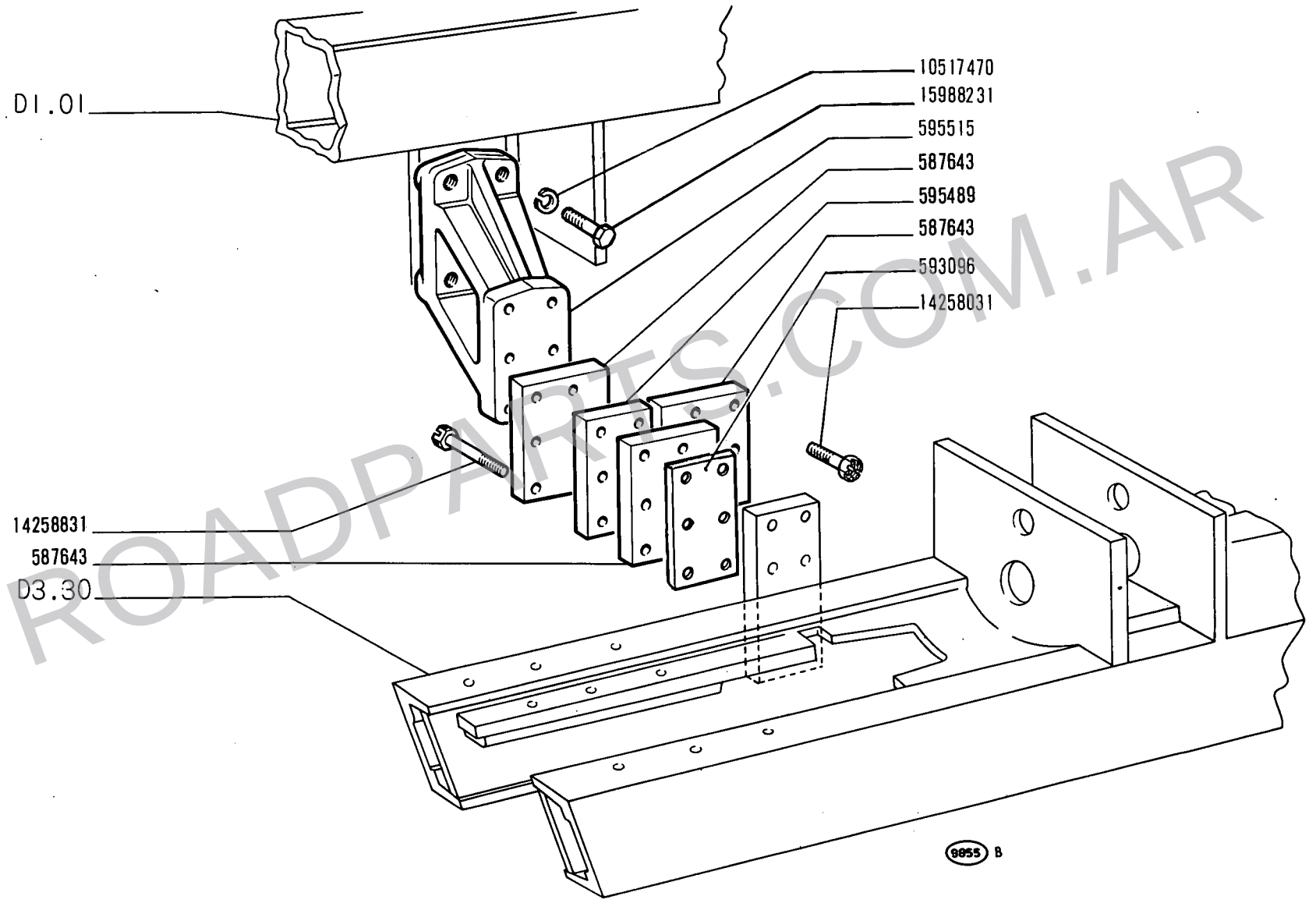

ROADPARTS.COM.AR

14 B

01 02 03 04
05 06 07 08

COLLEGAMENTO CARRELLI CINGOLI

Accouplement de chariots de chenilles
Verbindungen der Kettenlaufwerke

Track Frame Cross Bar
Barra oscilante

WWW.ROADPARTS.COM.AR

MODIF	N.ORDINAZ.	Q.	DENOMINAZIONE	DESIGNATION	BENENNUNG	DESCRIPTION	DENOMINACIONES
	587643	6	PIASTRA	PLAQUE	PLATTE	PLATE	PLACA
	593096		PIASTRINA SP.0,5	CALE	DISTANZSCHEIBE	SHIM	SUPLEMENTO
	595489	2	DISTANZIALE	ENTRETOISE	ABSTANDSTUECK	SPACER	SEPARADOR
	595515	2	SUPPORTO	SUPPORT	LAGER	SUPPORT	SOPORTE
	10517470	8	ROSETTA DI SICUREZZA	RONDELLE FREIN	SICHERUNGSRING	LOCKWASHER	ARANDELA DE FRENO
	14258031	12	VITE	VIS	SCHRAUBE	SCREW	TORNILLO
	14258831	12	VITE	VIS	SCHRAUBE	SCREW	TORNILLO
	15988231	8	VITE	VIS	SCHRAUBE	SCREW	TORNILLO

ROADPARTS.COM.AR

WWW.ROADPARTS.COM.AR

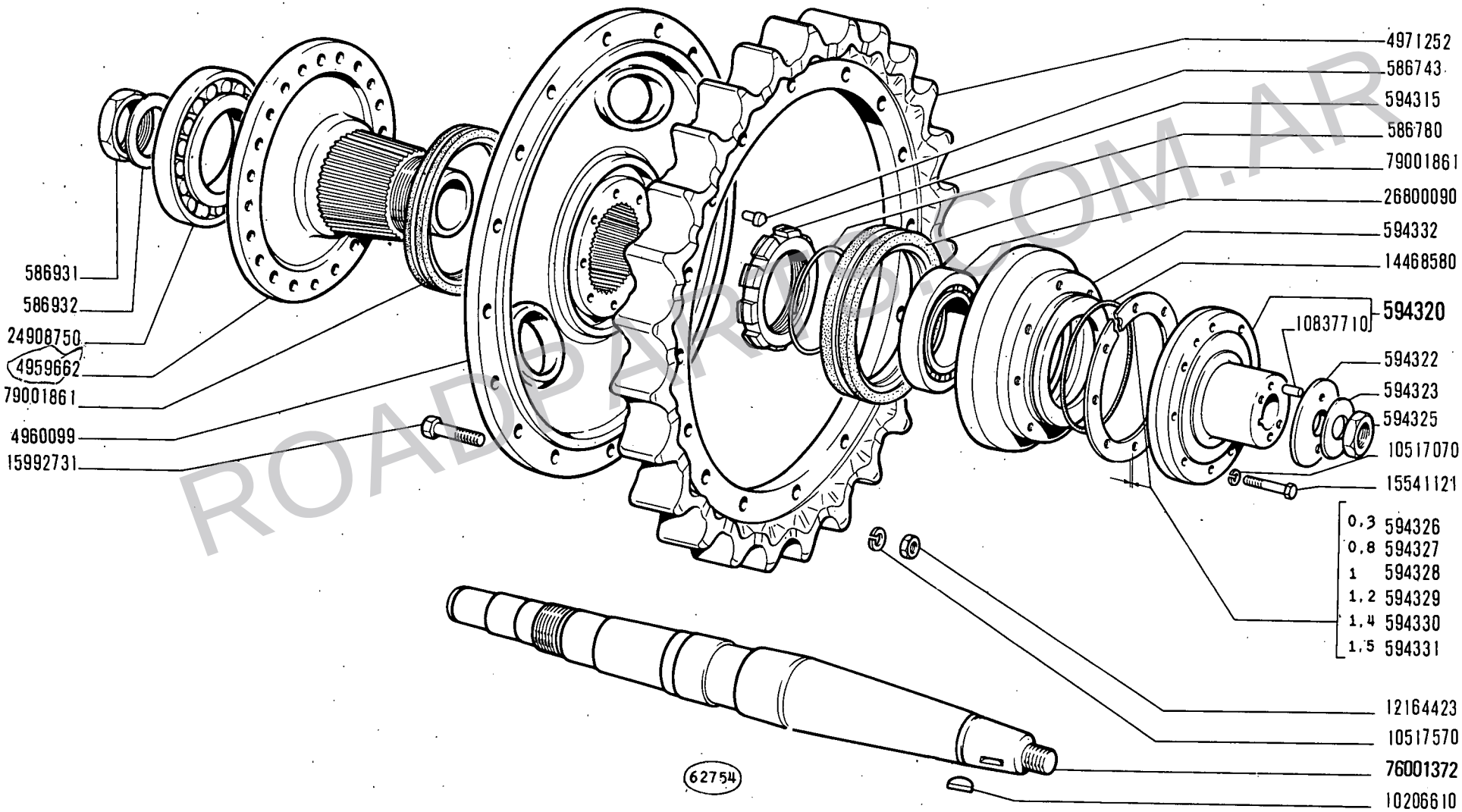

ROADPARTS.COM.AR

14 B

01 02 03 04
05 06 07 08

RUOTA MOTRICE

Barbotin moteur
Triebrad

Drive Sprocket
Rueda motriz

WWW.ROADPARTS.COM.AR

MODIF	N.ORDINAZ.	Q.	DENOMINAZIONE	DESIGNATION	BENENNUNG	DESCRIPTION	DENOMINACIONES
	586743	4	TASSELLO	TAMPON	BEILAGE	PAD	TACO
	586780	2	ANELLO DI SICUREZZA	ARRETOIR	SICHERUNGSRING	LOCKRING	ANILLO DE FRENO
	586931	2	DADO	ECROU	MUTTER	NUT	TUERCA
	586932	2	PIASTRINA DI SICUREZZA	PLAQUETTE FREIN	SICHERUNGSBLECH	LOCKPLATE	PLACA DE FRENO
	594315	2	GHIERA	ECROU	GEWINDERING	THREADED RING	TUERCA
	594320	2	SUPPORTO COMPL.	SUPPORT	LAGER	SUPPORT	SOPORTE
	594322	2	ROSETTA	RONDELLE	SCHEIBE	WASHER	ARANDELA
	594323	2	ROSETTA DI SICUREZZA	RONDELLE FREIN	SICHERUNGSRING	LOCKWASHER	ARANDELA DE FRENO
	594325	2	DADO	ECROU	MUTTER	NUT	TUERCA
	594326		PIASTRINA SP.0,3	CALE	DISTANZSCHEIBE	SHIM	SUPLEMENTO
	594327		PIASTRINA SP.0,8	CALE	DISTANZSCHEIBE	SHIM	SUPLEMENTO
	594328		PIASTRINA SP.1	CALE	DISTANZSCHEIBE	SHIM	SUPLEMENTO
	594329		PIASTRINA SP.1,2	CALE	DISTANZSCHEIBE	SHIM	SUPLEMENTO
	594330		PIASTRINA SP.1,4	CALE	DISTANZSCHEIBE	SHIM	SUPLEMENTO
	594331		PIASTRINA SP.1,5	CALE	DISTANZSCHEIBE	SHIM	SUPLEMENTO
	594332	2	SCATOLA DEL CUSCINETTO	CUVETTE DE ROULEMENT	LAGERGEHAUSE	BEARING CASE	CAJA DE RODAMIENTO
79001861	~~596231~~	2	ANELLO DI GOMMA	BAGUE CAOUTCHOUC	GUMMIRING	RUBBER RING	GUARNICION DE CAUCHO
ERR.	~~596232~~	2	ANELLO DI TENUTA	JOINT D'ETANCHEITE	DICHTRING	SEAL	JUNTA HERMETICA
	4959662	2	MOZZO	MOYEU	NABE	HUB	BUJE
76001372	~~4959676~~	2	ASSALE	ESSIEU	ACHSE	AXLE	EJE
	4960099	2	MOZZO	MOYEU	NABE	HUB	BUJE
	4971252	2	CORONA DENTATA	COURONNE DENTEE	ZAHNKRANZ	RING GEAR	CORONA DENTADA
	10206610	2	LINGUETTA	LINGUET	SCHEIBENFEDER	KEY	CHAVETA-
	10517070	16	ROSETTA DI SICUREZZA	RONDELLE FREIN	SICHERUNGSRING	LOCKWASHER	ARANDELA DE FRENO
	10517570	32	ROSETTA DI SICUREZZA	RONDELLE FREIN	SICHERUNGSRING	LOCKWASHER	ARANDELA DE FRENO
	10837710	4	GRANO	ERGOT	PASSTIFT	DOWEL	PITON
	12164423	32	DADO	ECROU	MUTTER	NUT	TUERCA
	14468580	2	ANELLO DI TENUTA	JOINT D'ETANCHEITE	DICHTRING	SEAL	JUNTA HERMETICA
	15541121	16	VITE	VIS	SCHRAUBE	SCREW	TORNILLO
	15992731	32	VITE	VIS	SCHRAUBE	SCREW	TORNILLO
	24908750	2	CUSCINETTO	ROULEMENT	LAGER	BEARING	RODAMIENTO
	26800090	2	CUSCINETTO	ROULEMENT	LAGER	BEARING	RODAMIENTO

ROADPARTS.COM.AR

WWW.ROADPARTS.COM.AR

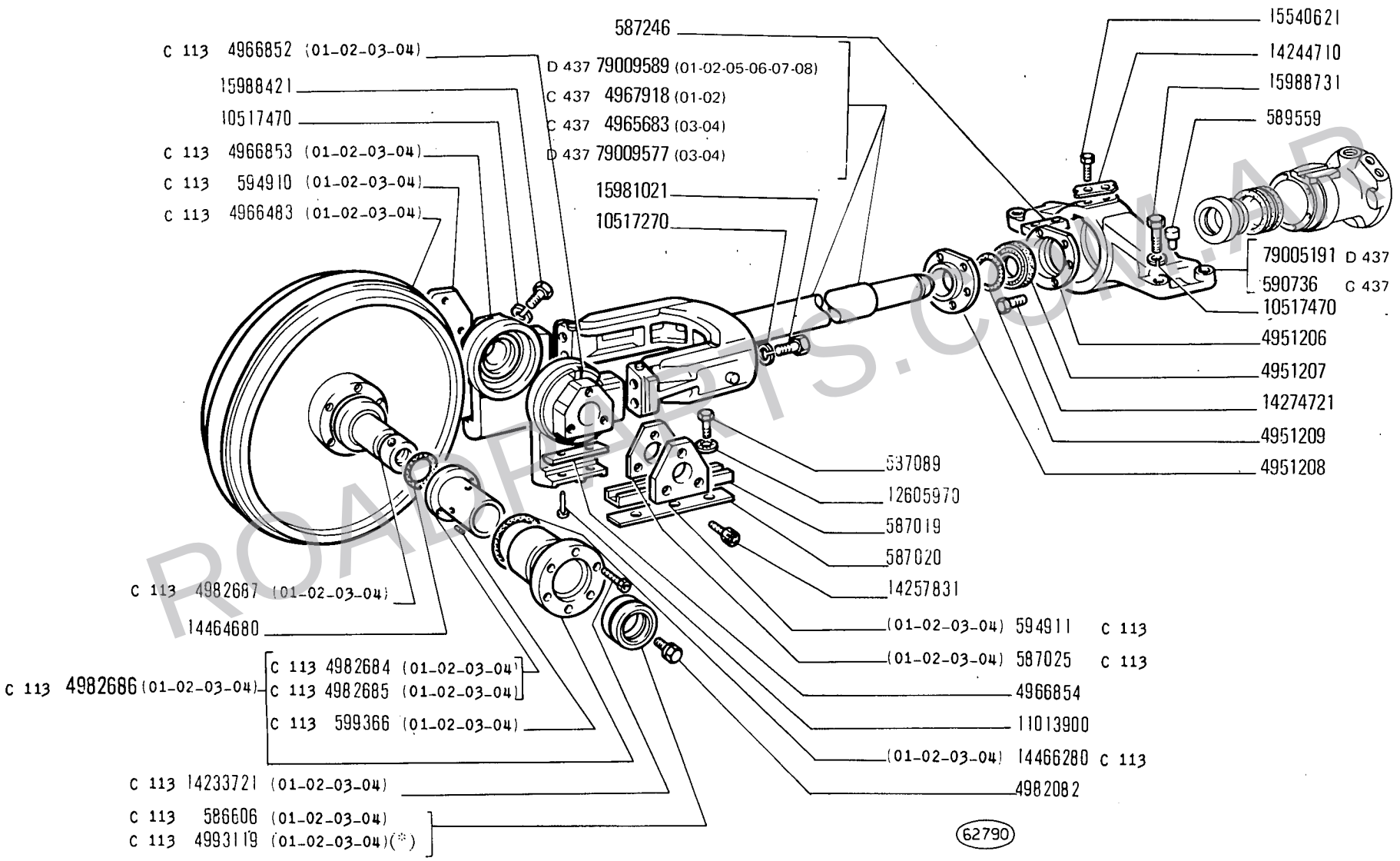

(*) Vedere elenco - Voir la liste - Siehe Tabelle - See list - Véase la lista

ROADPARTS.COM.AR

WWW.ROADPARTS.COM.AR

MODIF	N.ORDINAZ.	Q.	DENOMINAZIONE	DESIGNATION	BENENNUNG	DESCRIPTION	DENOMINACIONES
	587019	4	GUIDA	GLISSIERE	SCHIENE	GUIDE	GUIA
	587020	16	PIASTRINA	CALE	DISTANZSCHEIBE	SHIM	SUPLEMENTO
C 113	587025	16	DISTANZIALE (01-02-03-04)	ENTRETOISE	ABSTANDSTUECK	SPACER	SEPARADOR
	587089	12	VITE	VIS	SCHRAUBE	SCREW	TORNILLO
	587234	2	DISCO	DISQUE	SCHEIBE	PLATE	DISCO
	587246	2	LINGUETTA	LINGUET	SCHEIBENFEDER	KEY	CHAVETA
	587255	2	DADO	ECROU	MUTTER	NUT	TUERCA
	587256	2	ROSETTA	RONDELLE	SCHEIBE	WASHER	ARANDELA
	587271	2	VALVOLA COMPL.	SOUPAPE	VENTIL	VALVE	VALVULA
	587273	2	MOLLA	RESSORT	FEDER	SPRING	RESORTE
	587274	2	TAPPO	BOUCHON	STOPFEN	PLUG	TAPON
	589559	4	GRANO	ERGOT	PASSTIFT	DOWEL	PITON
C 437	590736	2	SUPPORTO	SUPPORT	LAGER	SUPPORT	SOPORTE
	594633	2	RIPARO	PROTECTION	ABDECKUNG	PROTECTION	DEFENSA
	594634	2	ROSETTA	RONDELLE	SCHEIBE	WASHER	ARANDELA
	594637	2	VALVOLA	SOUPAPE	VENTIL	VALVE	VALVULA
	594638	16	MOLLA	RESSORT	FEDER	SPRING	RESORTE
	594640	2	PIASTRINA	CALE	DISTANZSCHEIBE	SHIM	SUPLEMENTO
C 113	594910	2	PIASTRA INT.(01-02-03-04)	PLAQUE	PLATTE	PLATE	PLACA
C 113	594911	2	PIASTRA EST.(01-02-03-04)	PLAQUE	PLATTE	PLATE	PLACA
	596104	2	STANTUFFO	PISTON	KOLBEN	PISTON	EMBOLO
	596105	4	GUARNIZIONE	JOINT	DICHTUNG	GASKET	JUNTA
C 113	599366	8	GRANO (01-02-03-04)	ERGOT	PASSTIFT	DOWEL	PITON
	4951206	2	SEDE	SIEGE	SITZ	SEAT	ASIENTO
	4951207	2	GUARNIZIONE	JOINT	DICHTUNG	GASKET	JUNTA
	4951208	2	COPERCHIO	COUVERCLE	DECKEL	COVER	TAPA
	4951209	2	ANELLO DI TENUTA	JOINT D'ETANCHEITE	DICHTRING	SEAL	JUNTA HERMETICA
	4951546	2	MOLLA	RESSORT	FEDER	SPRING	RESORTE
	4955484	2	MOLLA	RESSORT	FEDER	SPRING	RESORTE
C 437	4965683	2	SUPPORTO (03-04)	SUPPORT	LAGER	SUPPORT	SOPORTE
C 113	4966483	2	RUOTA (01-02-03-04)	ROUE	RAD	WHEEL	RUEDA
C 113	4966852	2	SUPPORTO EST.D, INT.S COMPL. (01-02-03-04)	SUPPORT	LAGER	SUPPORT	SOPORTE
C 113	4966853	2	SUPPORTO INT.D, EST.S COMPL. (01-02-03-04)	SUPPORT	LAGER	SUPPORT	SOPORTE
	4966854	4	PATTINO	PATIN	GLEITSTEIN	PAD	PATIN
C 437	4967918	2	SUPPORTO (01-02-05-06-07-08)	SUPPORT	LAGER	SUPPORT	SOPORTE
C 437	4973494	1	CILINDRO D	CYLINDRE	ZYLINDER	CYLINDER	CILINDRO
C 437	4973496	1	CILINDRO S	CYLINDRE	ZYLINDER	CYLINDER	CILINDRO
	4982082	2	TAPPO	BOUCHON	STOPFEN	PLUG	TAPON

ROADPARTS.COM.AR

WWW.ROADPARTS.COM.AR

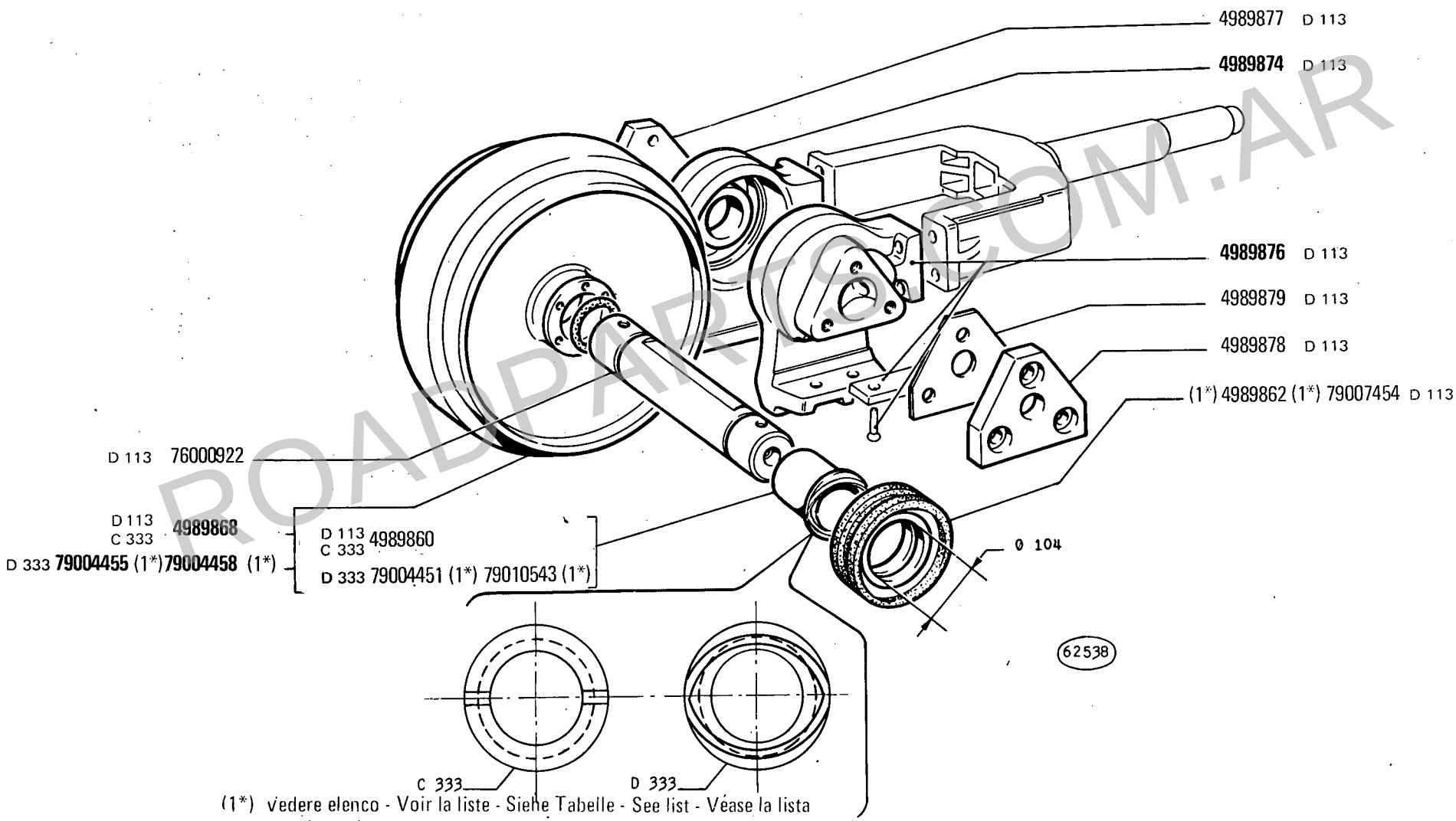

(1*) vedere elenco - Voir la liste - Siehe Tabelle - See list - Véase la lista

ROADPARTS.COM.AR

TENDICINGOLO

Roue tendeuse — *Idler Wheel*
Leitrad — *Rueda guía*

WWW.ROADPARTS.COM.AR

MODIF	N.ORDINAZ.	Q.	DENOMINAZIONE	DESIGNATION	BENENNUNG	DESCRIPTION	DENOMINACIONES
C 113	4982684	4	BOCCOLA (01-02-03-04)	DOUILLE	BUECHSE	BUSH	CASQUILLO
C 113	4982685	4	BOCCOLA (01-02-03-04)	DOUILLE	BUECHSE	BUSH	CASQUILLO
C 113	4982686	4	SCATOLA COMPL.(01-02-03-04)	CARTER	GEHAUSE	CASE	CAJA
C 113	4982687	2	ALBERO (01-02-03-04)	ARBRE	WELLE	SHAFT	ARBOL
	4982946	4	ANELLO DI TENUTA (01-02-03-04)	JOINT D'ETANCHEITE	DICHTRING	SEAL	JUNTA HERMETICA
C 333 D 113	4989860	4	BOCCOLA	DOUILLE	BUECHSE	BUSH	CASQUILLO
D 113	4989862	4	ANELLO DI TENUTA (1*)	JOINT D'ETANCHEITE	DICHTRING	SEAL	JUNTA HERMETICA
C 333 D 113	4989868	2	RUOTA COMPL.	ROUE	RAD	WHEEL	RUEDA
D 113	76000922 ~~4989872~~	2	ALBERO	ARBRE	WELLE	SHAFT	ARBOL
D 113	4989874	2	SUPPORTO EST.COMPL.	SUPPORT	LAGER	SUPPORT	SOPORTE
D 113	4989876	2	SUPPORTO INT.COMPL.	SUPPORT	LAGER	SUPPORT	SOPORTE
D 113	4989877	2	PIASTRA INT.	PLAQUE	PLATTE	PLATE	PLACA
D 113	4989878	2	PIASTRA EST.	PLAQUE	PLATTE	PLATE	PLACA
D 113	4989879	16	DISTANZIALE	ENTRETOISE	ABSTANDSTUECK	SPACER	SEPARADOR
	10389501	2	VITE	VIS	SCHRAUBE	SCREW	TORNILLO
	10516870	2	ROSETTA DI SICUREZZA	RONDELLE FREIN	SICHERUNGSRING	LOCKWASHER	ARANDELA DE FRENO
	10517270	8	ROSETTA DI SICUREZZA	RONDELLE FREIN	SICHERUNGSRING	LOCKWASHER	ARANDELA DE FRENO
	10517470	12	ROSETTA DI SICUREZZA	RONDELLE FREIN	SICHERUNGSRING	LOCKWASHER	ARANDELA DE FRENO
	11013900	8	RIBATTINO	RIVET	NIET	RIVET	REMACHE
	11195470	2	ROSETTA DI SICUREZZA	RONDELLE FREIN	SICHERUNGSRING	LOCKWASHER	ARANDELA DE FRENO
	12605970	12	ROSETTA DI SICUREZZA	RONDELLE FREIN	SICHERUNGSRING	LOCKWASHER	ARANDELA DE FRENO
	12638101	2	ROSETTA	RONDELLE	SCHEIBE	WASHER	ARANDELA
	13407211	2	INGRASSATORE	GRAISSEUR	SCHMIERNIPPEL	FITTING	ENGRASADOR
C 113	14233721	24	VITE (01-02-03-04)	VIS	SCHRAUBE	SCREW	TORNILLO
	14244710	2	PIASTRINA	PLAQUETTE	PLAETTCHEN	PLATE	PLACA
	14257831	12	VITE	VIS	SCHRAUBE	SCREW	TORNILLO
	14274721	10	VITE	VIS	SCHRAUBE	SCREW	TORNILLO
	14462980	2	ANELLO DI TENUTA	JOINT D'ETANCHEITE	DICHTRING	SEAL	JUNTA HERMETICA
	14464680	4	ANELLO DI TENUTA	JOINT D'ETANCHEITE	DICHTRING	SEAL	JUNTA HERMETICA
C 113	14466280	4	ANELLO DI TENUTA (01-02-03-04)	JOINT D'ETANCHEITE	DICHTRING	SEAL	JUNTA HERMETICA
	15540621	4	VITE	VIS	SCHRAUBE	SCREW	TORNILLO
	15970721	2	VITE	VIS	SCHRAUBE	SCREW	TORNILLO
	15981021	8	VITE	VIS	SCHRAUBE	SCREW	TORNILLO
	15988421	4	VITE	VIS	SCHRAUBE	SCREW	TORNILLO
	15988731	8	VITE	VIS	SCHRAUBE	SCREW	TORNILLO
	20063460	2	SFERA	BILLE	KUGEL	BALL	BOLA
	20419310	2	SFERA	BILLE	KUGEL	BALL	BOLA
	79002121	2	COPERCHIO	COUVERCLE	DECKEL	COVER	TAPA
	79002142	2	VALVOLA COMPL.	SOUPAPE	VENTIL	VALVE	VALVULA
D 333	79004451	4	BOCCOLA (1*)	DOUILLE	BUECHSE	BUSH	CASQUILLO
D 333	79004458	2	RUOTA COMPL. (1*)	ROUE	RAD	WHEEL	RUEDA
C 113	586606	4	ANELLO DI TENUTA (01-02-03-04)	JOINT D'ETANCHEITE	DICHTRING	SEAL	JUNTA HERMETICA
C 113	4993119	4	ANELLO DI TENUTA (*) (01-02-03-04)	JOINT D'ETANCHEITE	DICHTRING	SEAL	JUNTA HERMETICA
D 333	79010543 ~~79004452~~	4	BOCCOLA (1*)	DOUILLE	BUECHSE	BUSH	CASQUILLO
D 333	79004455	2	RUOTA COMPL. (1*)	ROUE	RAD	WHEEL	RUEDA
	79007454	4	ANELLO DI TENUTA (1*)	JOINT D'ETANCHEITE	DICHTRING	SEAL	JUNTA HERMETICA
D 437	79005191	2	SUPPORTO	SUPPORT	LAGER	SUPPORT	SOPORTE
D 437	79005197	1	CILINDRO D.	CYLINDRE	ZYLINDER	CYLINDER	CILINDRO
D 437	79005198	1	CILINDRO S.	CYLINDRE	ZYLINDER	CYLINDER	CILINDRO
D 437	79009577	2	SUPPORTO (03-04)	SUPPORT	LAGER	SUPPORT	SOPORTE
D 437	79009589	2	SUPPORTO (01-02-05-06-07-08)	SUPPORT	LAGER	SUPPORT	SOPORTE
	587272	2	ROSETTA	RONDELLE	SCHEIBE	WASHER	ARANDELA

(*) SPECIALE PER RICAMBI - SPECIAL POUR RECHANGES - EXTRA FUER DEN ERSATZ - SPECIFIC FOR REPLACEMENTS - ESPECIAL PARA RECAMBIOS

(1*) IN ALTERNATIVA EN ALTERNATIVE ABWECHSELND OPTIONAL OPTATIVO

ROADPARTS.COM.AR

WWW.ROADPARTS.COM.AR

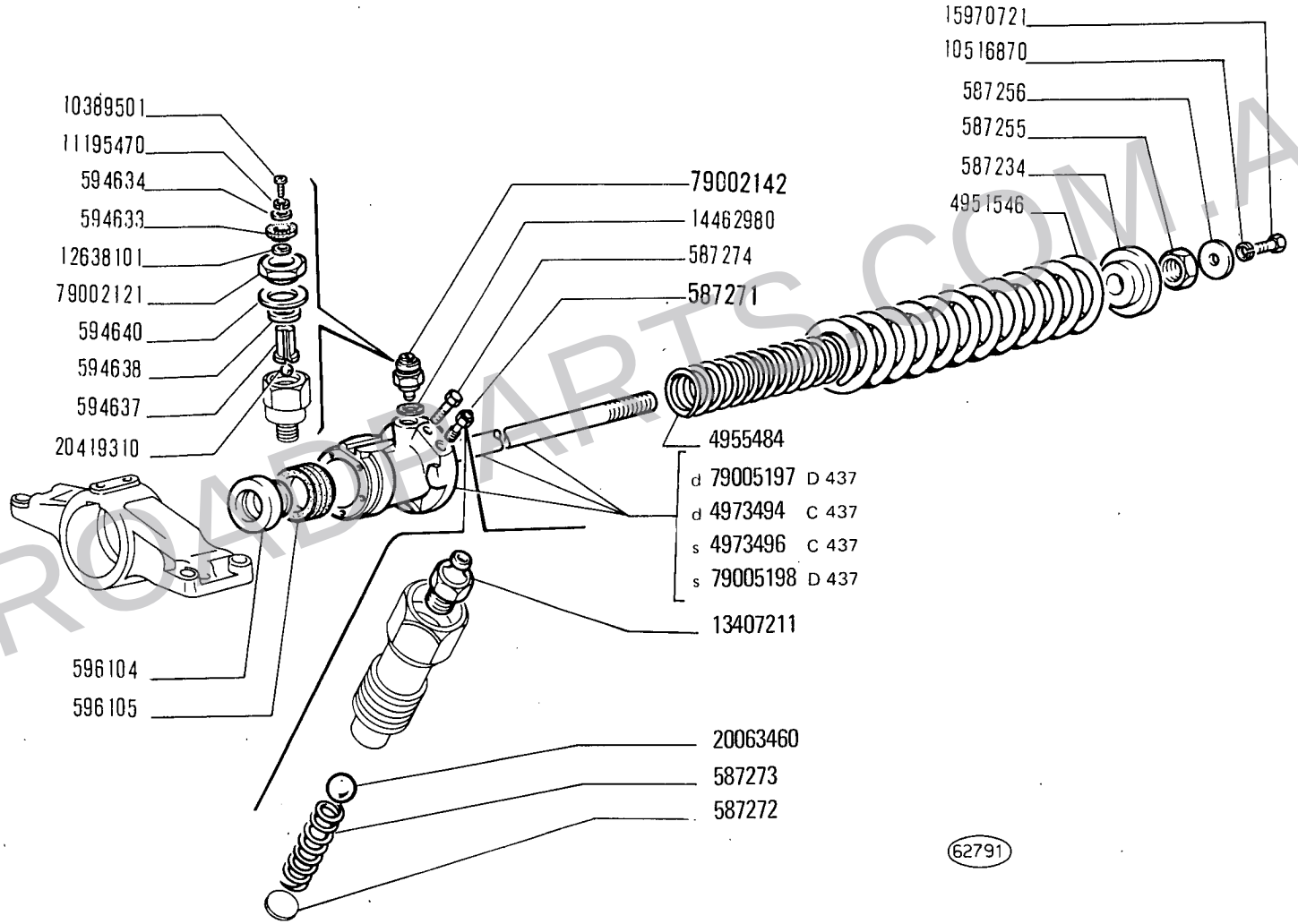

ROADPARTS.COM.AR

14 B

01 02 03 04
05 06 07 08

TENDICINGOLO

Roue tendeuse — *Idler Wheel*
Leitrad — *Rueda guia*

D3.34

3

N.T.R. 40
29-9-1978
604.01.010.04

WWW.ROADPARTS.COM.AR

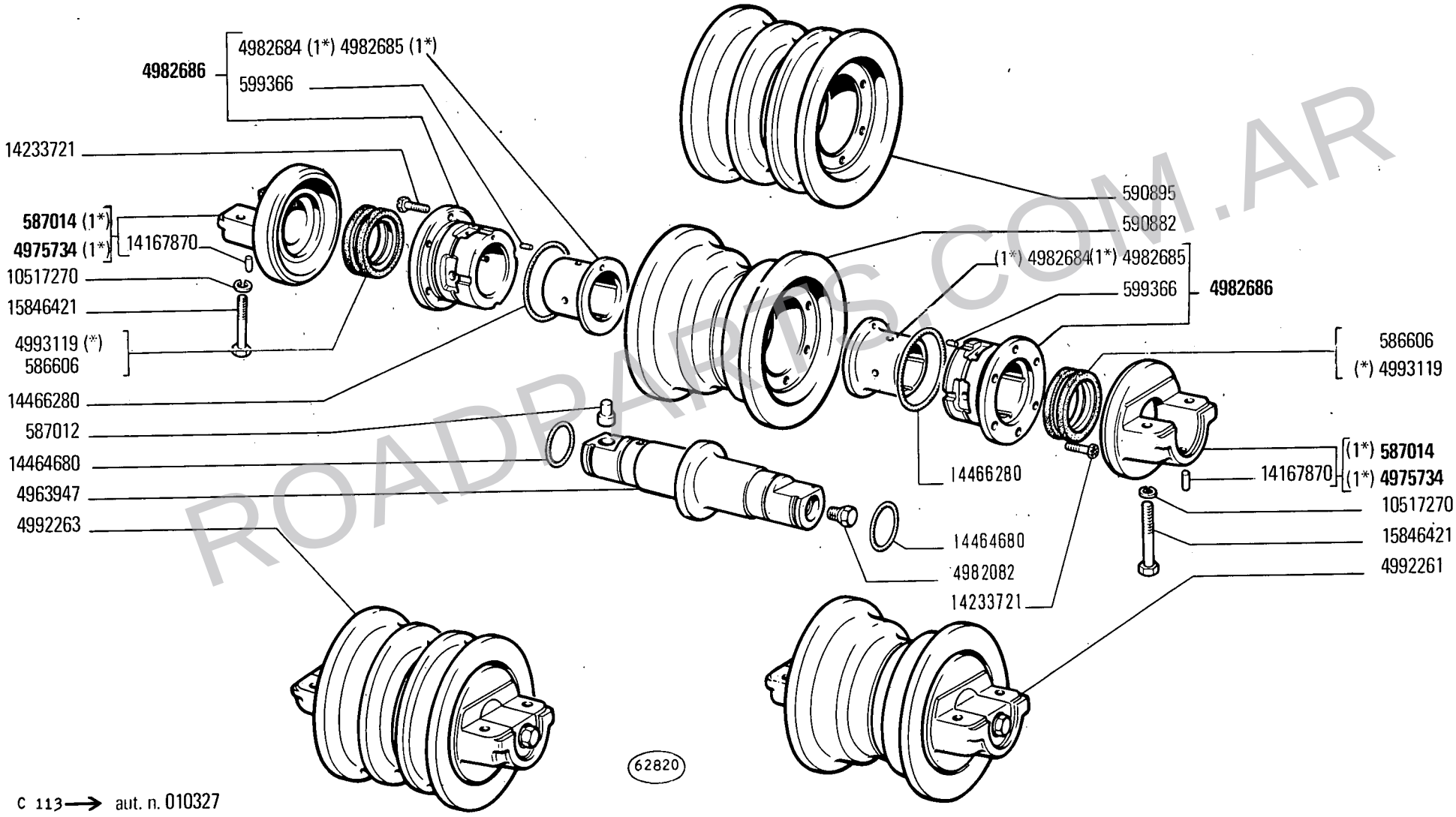

c 113 → aut. n. 010327

(1*) (*) Vedere elenco - Voir la liste - Siehe Tabelle - See list - Véase la lista

ROADPARTS.COM.AR

14 B

01 02 03 04

RULLO CARRELLO CINGOLO

Galet porteur de chenille
Laufrolle der Raupenkette
Track Roller
Rodillo de apoyo de la cadena

D3.37

N.T.R. 40
29-9-1978
604.01.010.04

WWW.ROADPARTS.COM.AR

MODIF	N.ORDINAZ.	Q.	DENOMINAZIONE	DESIGNATION	BENENNUNG	DESCRIPTION	DENOMINACIONES
	587012	12	GRANO (01-02)	ERGOT	PASSTIFT	DOWEL	PITON
	587012	14	GRANO (03-04)	ERGOT	PASSTIFT	DOWEL	PITON
	587014	24	SUPPORTO COMPL.(01-02)(1°)	SUPPORT	LAGER	SUPPORT	SOPORTE
	587014	28	SUPPORTO COMPL.(03-04)(1°)	SUPPORT	LAGER	SUPPORT	SOPORTE
	590882	2	RULLO	GALET	ROLLE	ROLLER	TUERCA
	590895	10	RULLO CENTR.(01-02)	GALET	ROLLE	ROLLER	TUERCA
	590895	12	RULLO CENTR.(03-04)	GALET	ROLLE	ROLLER	TUERCA
	599366	48	GRANO (01-02)	ERGOT	PASSTIFT	DOWEL	PITON
	599366	56	GRANO (03-04)	ERGOT	PASSTIFT	DOWEL	PITON
	4963947	12	ALBERO (01-02)	ARBRE	WELLE	SHAFT	ARBOL
	4963947	14	ALBERO (03-04)	ARBRE	WELLE	SHAFT	ARBOL
	4975734	24	SUPPORTO COMPL.(01-02)(1°)	SUPPORT	LAGER	SUPPORT	SOPORTE
	4975734	28	SUPPORTO COMPL.(03-04)(1°)	SUPPORT	LAGER	SUPPORT	SOPORTE
	4982082	12	TAPPO (01-02)	BOUCHON	STOPFEN	PLUG	TAPON
	4982082	14	TAPPO (03-04)	BOUCHON	STOPFEN	PLUG	TAPON
4992263	~~4982681~~	10	RULLO CENTR.COMPL.(01-02)	GALET	ROLLE	ROLLER	TUERCA
4992263	~~4982681~~	12	RULLO CENTR.COMPL.(03-04)	GALET	ROLLE	ROLLER	TUERCA
4992261	~~4982683~~	2	RULLO COMPL.	GALET	ROLLE	ROLLER	TUERCA
	4982684	24	BOCCOLA (01-02)(1°)	DOUILLE	BUECHSE	BUSH	CASQUILLO
	4982684	28	BOCCOLA (03-04)(1°)	DOUILLE	BUECHSE	BUSH	CASQUILLO
	4982685	24	BOCCOLA (01-02)(1°)	DOUILLE	BUECHSE	BUSH	CASQUILLO
	4982685	28	BOCCOLA (03-04)(1°)	DOUILLE	BUECHSE	BUSH	CASQUILLO
	4982686	24	SCATOLA COMPL.(01-02)	CARTER	GEHAUSE	CASE	CAJA
	4982686	28	SCATOLA COMPL.(03-04)	CARTER	GEHAUSE	CASE	CAJA
586606	~~4982946~~	24	GUARNIZIONE (01-02)	JOINT	DICHTUNG	GASKET	JUNTA
586606	~~4982946~~	28	GUARNIZIONE (03-04)	JOINT	DICHTUNG	GASKET	JUNTA
	10517270	48	ROSETTA DI SICUREZZA (01-02)	RONDELLE FREIN	SICHERUNGSRING	LOCKWASHER	ARANDELA DE FRENO
	10517270	56	ROSETTA DI SICUREZZA (03-04)	RONDELLE FREIN	SICHERUNGSRING	LOCKWASHER	ARANDELA DE FRENO
	14167870	24	GRANO (01-02)	ERGOT	PASSTIFT	DOWEL	PITON
	14167870	28	GRANO (03-04)	ERGOT	PASSTIFT	DOWEL	PITON
	14233721		VITE (Q.144) (01-02)	VIS	SCHRAUBE	SCREW	TORNILLO
	14233721		VITE (Q.168) (03-04)	VIS	SCHRAUBE	SCREW	TORNILLO
	14464680	24	ANELLO DI TENUTA (01-02)	JOINT D'ETANCHEITE	DICHTRING	SEAL	JUNTA HERMETICA
	14464680	28	ANELLO DI TENUTA (03-04)	JOINT D'ETANCHEITE	DICHTRING	SEAL	JUNTA HERMETICA
	14466280	24	GUARNIZIONE (01-02)	JOINT	DICHTUNG	GASKET	JUNTA
	14466280	28	ANELLO DI TENUTA (03-04)	JOINT D'ETANCHEITE	DICHTRING	SEAL	JUNTA HERMETICA
	15846421	48	VITE (01-02)	VIS	SCHRAUBE	SCREW	TORNILLO
	15846421	56	VITE (03-04)	VIS	SCHRAUBE	SCREW	TORNILLO
	4993119	24	GUARNIZIONE (01-02)(*)	JOINT	DICHTUNG	GASKET	JUNTA
	4993119	28	GUARNIZIONE (03-04)(*)	JOINT	DICHTUNG	GASKET	JUNTA

(*) - SPECIALE PER RICAMBI - SPECIAL POUR RECHANGES - EXTRA FUER DEN ERSATZ - SPECIFIC FOR REPLACEMENTS - ESPECIAL PARA RECAMBIOS

(1°) IN ALTERNATIVA EN ALTERNATIVE ABWECHSELND OPTIONAL OPTATIVO

ROADPARTS.COM.AR

WWW.ROADPARTS.COM.AR

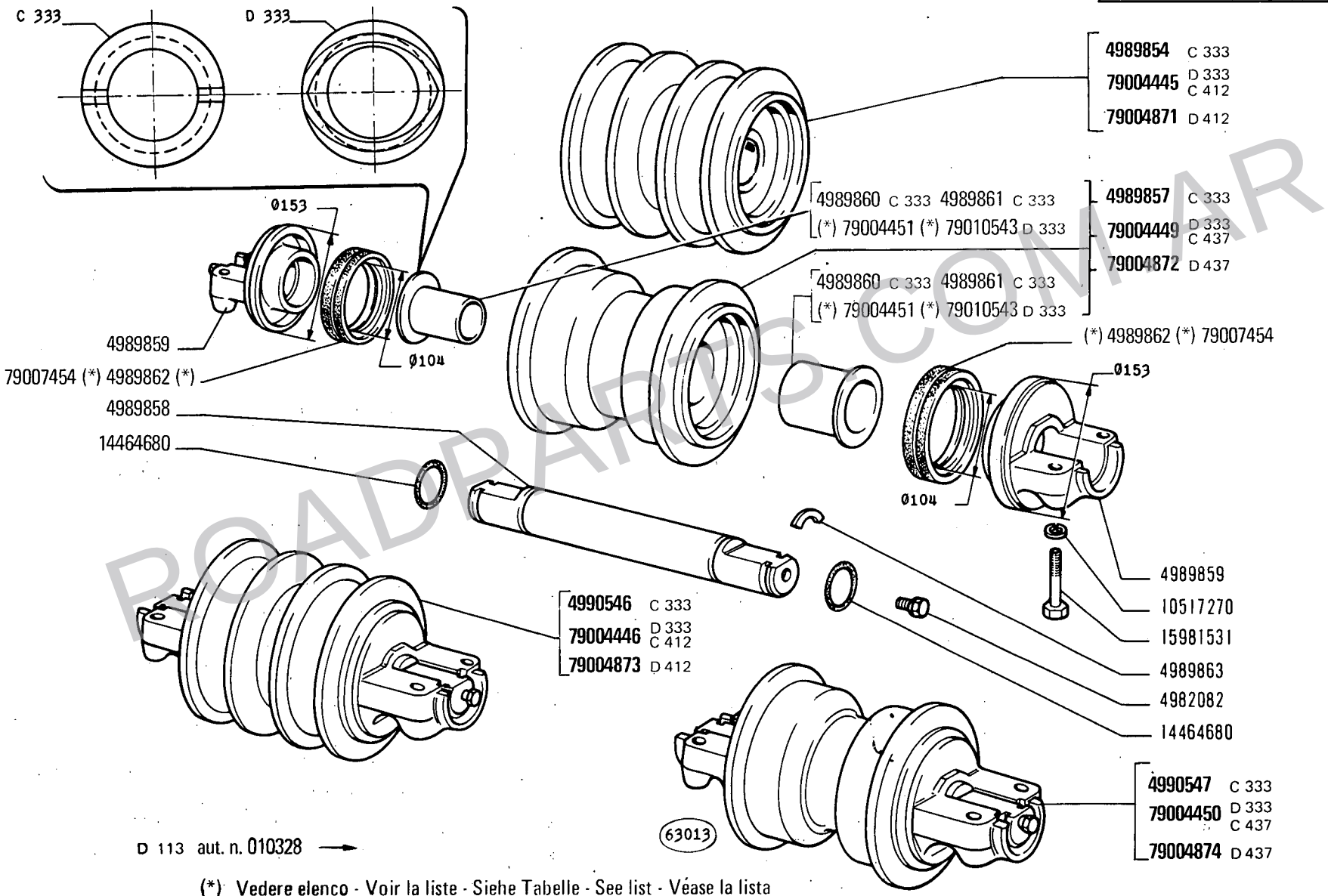

(*) Vedere elenco - Voir la liste - Siehe Tabelle - See list - Véase la lista

ROADPARTS COM.AR

RULLO CARRELLO CINGOLO

Galet porteur de chenille
Laufrolle der Raupenkette
Track Roller
Rodillo de apoyo de la cadena

WWW.ROADPARTS.COM.AR

MODIF		N.ORDINAZ.	Q.	DENOMINAZIONE	DESIGNATION	BENENNUNG	DESCRIPTION	DENOMINACIONES
		4982082	12	TAPPO (01-02-05-06-07-08)	BOUCHON	STOPFEN	PLUG	TAPON
		4982082	14	TAPPO (03-04)	BOUCHON	STOPFEN	PLUG	TAPON
C	333	4989854	12	RULLO CENTR.COMPL.(03-04)	GALET	ROLLE	ROLLER	TUERCA
C	333	4989854	10	RULLO CENTR.COMPL.(01-02-05-06-07-08)	GALET	ROLLE	ROLLER	TUERCA
C	333	4989857	2	RULLO COMPL.	GALET	ROLLE	ROLLER	TUERCA
		4989858	14	ALBERO (03-04)	ARBRE	WELLE	SHAFT	ARBOL
		4989858	12	ALBERO (01-02-05-06-07-08)	ARBRE	WELLE	SHAFT	ARBOL
		4989859	28	SUPPORTO (03-04)	SUPPORT	LAGER	SUPPORT	SOPORTE
		4989859	24	SUPPORTO (01-02-05-06-07-08)	SUPPORT	LAGER	SUPPORT	SOPORTE
C	333	4989860	28	BOCCOLA (03-04)	DOUILLE	BUECHSE	BUSH	CASQUILLO
C	333	4989860	24	BOCCOLA (01-02-05-06-07-08)	DOUILLE	BUECHSE	BUSH	CASQUILLO
C	333	4989861	28	BOCCOLA (03-04)	DOUILLE	BUECHSE	BUSH	CASQUILLO
C	333	4989861	24	BOCCOLA (01-02-05-06-07-08)	DOUILLE	BUECHSE	BUSH	CASQUILLO
		4989862	28	GUARNIZIONE (03-04)(*)	JOINT	DICHTUNG	GASKET	JUNTA
		4989862	24	GUARNIZIONE (01-02-05-06-07-08)(*)	JOINT	DICHTUNG	GASKET	JUNTA
		4989863	56	SEMIANELLO (03-04)	DEMI-BAGUE	RINGHAELFTE	HALF RING	SEMIANILLO
		4989863	48	SEMIANELLO (01-02-05-06-07-08)	DEMI-BAGUE	RINGHAELFTE	HALF RING	SEMIANILLO
C	333	4990546	12	RULLO CENTR.COMPL.(03-04)	GALET	ROLLE	ROLLER	TUERCA
C	333	4990546	10	RULLO CENTR.COMPL.(01-02-05-06-07-08)	GALET	ROLLE	ROLLER	TUERCA
C	333	4990547	2	RULLO COMPL.	GALET	ROLLE	ROLLER	TUERCA
		10517270	48	ROSETTA DI SICUREZZA (01-02-05-06-07-08)	RONDELLE FREIN	SICHERUNGSRING	LOCKWASHER	ARANDELA DE FRENO
		10517270	56	ROSETTA DI SICUREZZA (03-04)	RONDELLE FREIN	SICHERUNGSRING	LOCKWASHER	ARANDELA DE FRENO
		14464680	24	ANELLO DI TENUTA (01-02-05-06-07-08)	JOINT D'ETANCHEITE	DICHTRING	SEAL	JUNTA HERMETICA
		14464680	28	ANELLO DI TENUTA (03-04)	JOINT D'ETANCHEITE	DICHTRING	SEAL	JUNTA HERMETICA
		15981531	56	VITE (03-04)	VIS	SCHRAUBE	SCREW	TORNILLO
		15981531	48	VITE (01-02-05-06-07-08)	VIS	SCHRAUBE	SCREW	TORNILLO
C 412	D 333	79004445	12	RULLO CENTR. COMPL. (03-04)	GALET	ROLLE	ROLLER	TUERCA
C 412	D 333	79004445	10	RULLO CENTR. COMPL. (01-02-05-06-07-08)	GALET	ROLLE	ROLLER	TUERCA
C 412	D 333	79004446	12	RULLO CENTR. COMPL. (03-04)	GALET	ROLLE	ROLLER	TUERCA
C 412	D 333	79004446	10	RULLO CENTR. COMPL. (01-02) 05-06-07-08)	GALET	ROLLE	ROLLER	TUERCA

ROADPARTS.COM.AR

WWW.ROADPARTS.COM.AR

MODIF.		N. ORDINAZ.	Q.	DENOMINAZIONE	DESIGNATION	BENENNUNG	DESCRIPTION	DENOMINACIONES
C 437	D 333	79004449	2	RULLO COMPL.	GALET	ROLLE	ROLLER	TUERCA
C 437	D 333	79004450	2	RULLO COMPL.	GALET	ROLLE	ROLLER	TUERCA
	D 333	79004451	28	BOCCOLA (03-04)	DOUILLE	BUECHSE	BUSH	CASQUILLO
	D 333	79004451	24	BOCCOLA (01-02-05-06-07-08)	DOUILLE	BUECHSE	BUSH	CASQUILLO
D 333	79010543	~~79004452~~	28	BOCCOLA (03-04)	DOUILLE	BUECHSE	BUSH	CASQUILLO
D 333	79010543	~~79004452~~	24	BOCCOLA (01-02-05-06-07-08)	DOUILLE	BUECHSE	BUSH	CASQUILLO
	D 412	79004871	12	RULLO COMPL. (03-04)	GALET	ROLLE	ROLLER	TUERCA
	D 412	79004871	10	RULLO COMPL. (01-02-05-06-07-08)	GALET	ROLLE	ROLLER	TUERCA
	D 412	79004873	12	RULLO COMPL. (03-04)	GALET	ROLLE	ROLLER	TUERCA
	D 412	79004873	10	RULLO COMPL. (01-02-05-06-07-08)	GALET	ROLLE	ROLLER	TUERCA
		79007454	28	GUARNIZIONE (03-04) (*)	GARNITURE	BELAG	LINING	FORRO
		79007454	24	GUARNIZIONE (01-02-05-06-07-08) (*)	GARNITURE	BELAG	LINING	FORRO
	D 437	79004872	2	RULLO COMPL.	GALET	ROLLE	ROLLER	TUERCA
	D 437	79004874	2	RULLO COMPL.	GALET	ROLLE	ROLLER	TUERCA
			(*)	IN ALTERNATIVA	EN ALTERNATIVE	ABWECHSELND	OPTIONAL	OPTATIVO

ROADPARTS.COM.AR

WWW.ROADPARTS.COM.AR

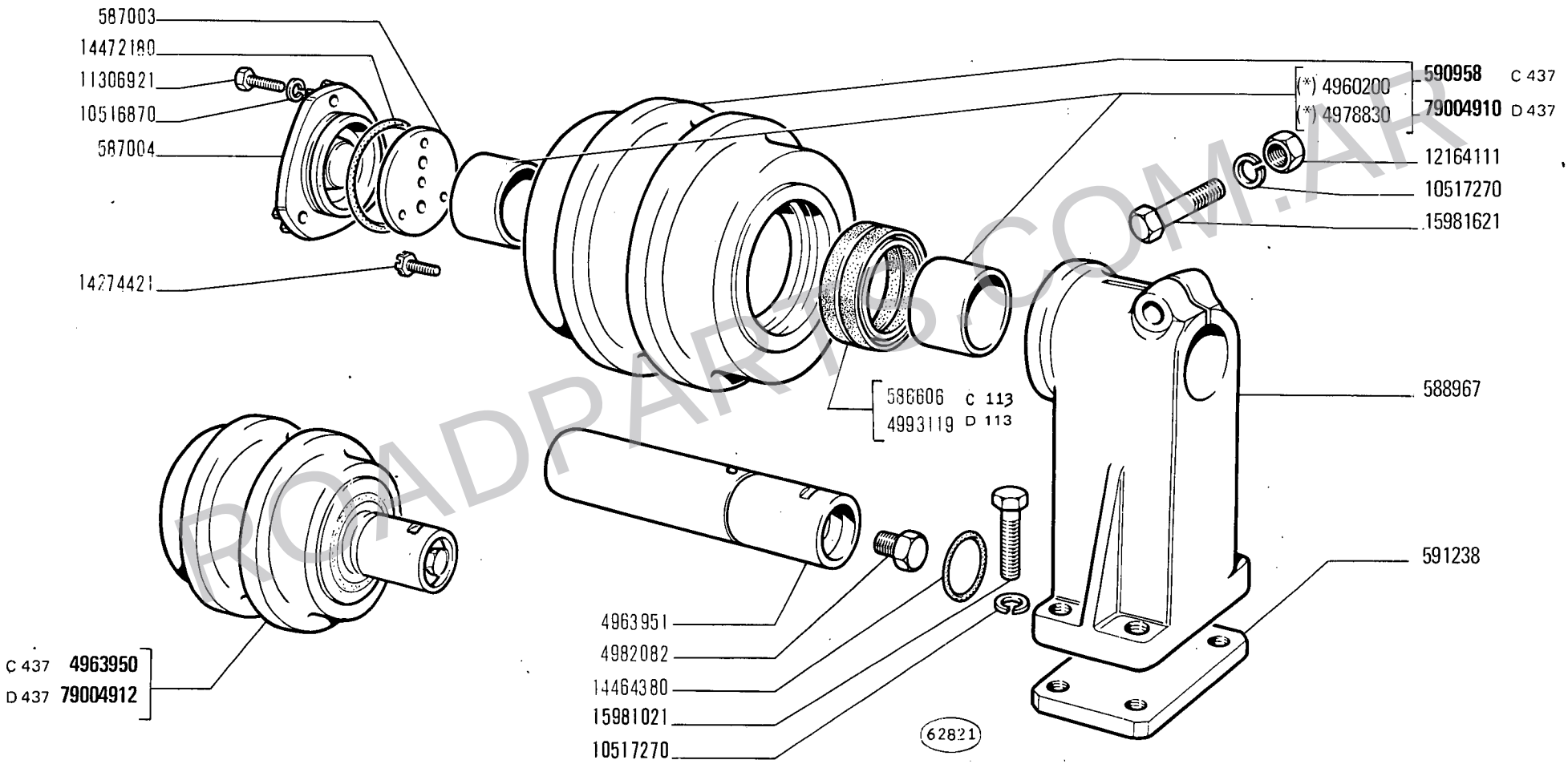

(*) Vedere elenco - Voir la liste - Siehe Tabelle - See list - Véase la lista

ROADPARTS.COM.AR

RULLO SOSTEGNO CINGOLO

Galet de retour de chenille — *Track Carrier Roller*
Stützrolle der Raupenkette — *Rodillo de soporte de la cadena*

WWW.ROADPARTS.COM.AR

MODIF	N.ORDINAZ.	Q.	DENOMINAZIONE	DESIGNATION	BENENNUNG	DESCRIPTION	DENOMINACIONES
C 113	586606	4	ANELLO DI TENUTA	JOINT D'ETANCHEITE	DICHTRING	SEAL	JUNTA HERMETICA
	587003	4	ANELLO DI APPOGGIO	RONDELLE DE BUTEE	DRUCKSCHEIBE	THRUST RING	ANILLO DE APOYO
	587004	4	COPERCHIO	COUVERCLE	DECKEL	COVER	TAPA
	588967	4	SUPPORTO	SUPPORT	LAGER	SUPPORT	SOPORTE
C 437	590958	4	RULLO COMPL.	GALET	ROLLE	ROLLER	TUERCA
	591238	4	PIASTRA	PLAQUE	PLATTE	PLATE	PLACA
	4960200	8	BOCCOLA (*)	DOUILLE	BUECHSE	BUSH	CASQUILLO
C 437	4963950	4	RULLO COMPL.	GALET	ROLLE	ROLLER	TUERCA
	4963951	4	ALBERO	ARBRE	WELLE	SHAFT	ARBOL
	4978830	8	BOCCOLA (*)	DOUILLE	BUECHSE	BUSH	CASQUILLO
	4982082	4	TAPPO	BOUCHON	STOPFEN	PLUG	TAPON
	10516870	12	ROSETTA DI SICUREZZA	RONDELLE FREIN	SICHERUNGSRING	LOCKWASHER	ARANDELA DE FRENO
	10517270	20	ROSETTA DI SICUREZZA	RONDELLE FREIN	SICHERUNGSRING	LOCKWASHER	ARANDELA DE FRENO
	11306921	12	VITE	VIS	SCHRAUBE	SCREW	TORNILLO
	12164111	4	DADO	ECROU	MUTTER	NUT	TUERCA
	14274421	8	VITE	VIS	SCHRAUBE	SCREW	TORNILLO
	14464380	4	ANELLO DI TENUTA	JOINT D'ETANCHEITE	DICHTRING	SEAL	JUNTA HERMETICA
	14472180	4	ANELLO DI TENUTA	JOINT D'ETANCHEITE	DICHTRING	SEAL	JUNTA HERMETICA
	15981021	16	VITE	VIS	SCHRAUBE	SCREW	TORNILLO
	15981621	4	VITE	VIS	SCHRAUBE	SCREW	TORNILLO
En. D 113	4989862	4	ANELLO DI TENUTA	JOINT D'ETANCHEITE	DICHTRING	SEAL	JUNTA HERMETICA
D 113	4993119	4	ANELLO DI TENUTA	JOINT D'ETANCHEITE	DICHTRING	SEAL	JUNTA HERMETICA
D 437	79004910	4	RULLO COMPL.	GALET	ROLLE	ROLLER	TUERCA
D 437	79004912	4	RULLO COMPL.	GALET	ROLLE	ROLLER	TUERCA
		(*)	IN ALTERNATIVA	EN ALTERNATIVE	ABWECHSELND	OPTIONAL	OPTATIVO

ROADPARTS.COM.AR

WWW.ROADPARTS.COM.AR

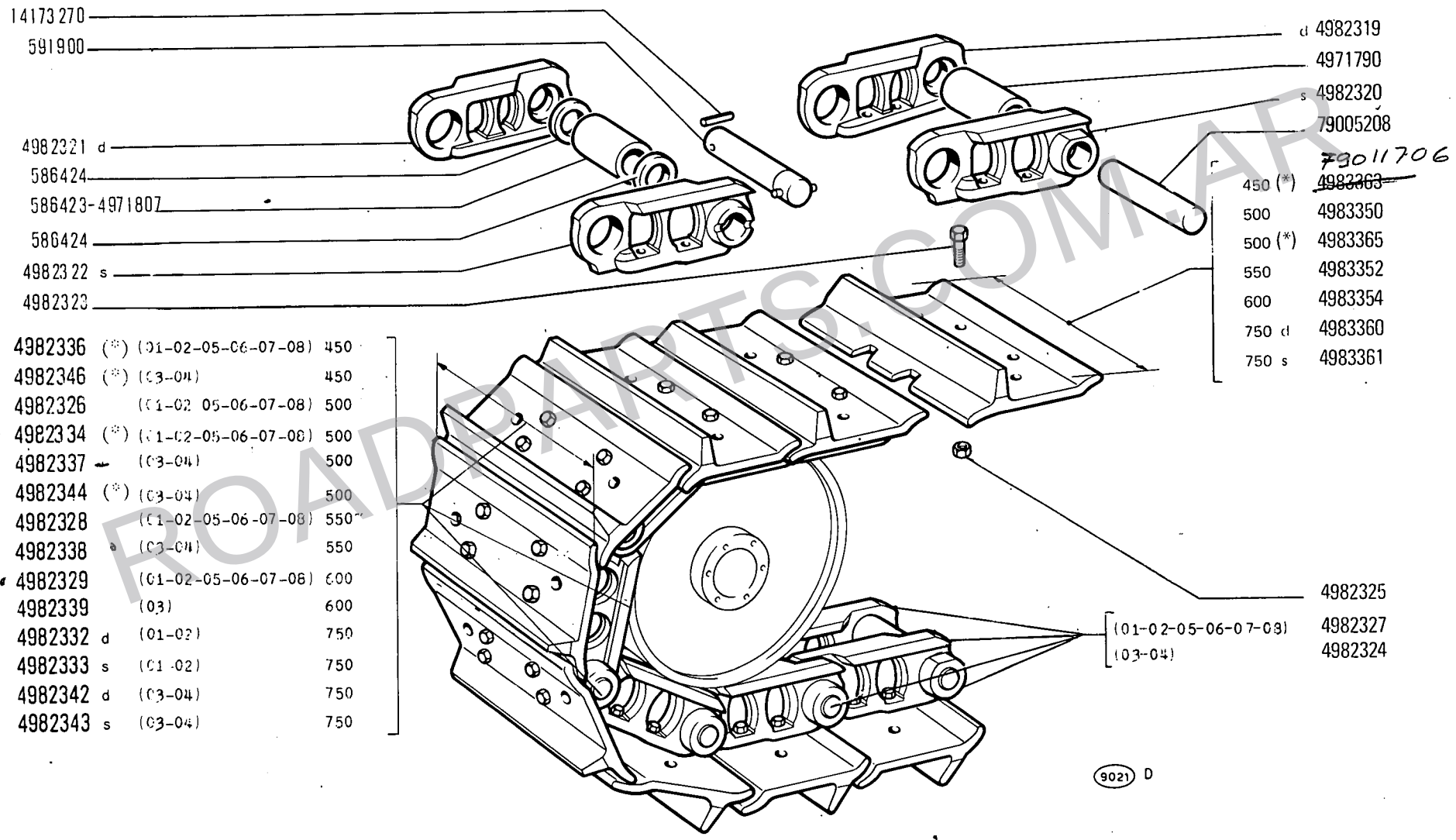

4982336	(*)	(01-02-05-06-07-08)	450
4982346	(*)	(03-04)	450
4982326		(01-02-05-06-07-08)	500
4982334	(*)	(01-02-05-06-07-08)	500
4982337		(03-04)	500
4982344	(*)	(03-04)	500
4982328		(01-02-05-06-07-08)	550
4982338		(03-04)	550
4982329		(01-02-05-06-07-08)	600
4982339		(03)	600
4982332	d	(01-02)	750
4982333	s	(01-02)	750
4982342	d	(03-04)	750
4982343	s	(03-04)	750

(*) Vedere elenco -Voir la liste -Siehe Tabelle -See list -Véase la lista

ROADPARTS.COM.AR

WWW.ROADPARTS.COM.AR

MODIF	N.ORDINAZ.	Q.	DENOMINAZIONE	DESIGNATION	BENENNUNG	DESCRIPTION	DENOMINACIONES
	11509	78	MOLLA (01-02-05-06-07-08)	RESSORT	FEDER	SPRING	RESORTE
	11509	82	MOLLA (03-04)	RESSORT	FEDER	SPRING	RESORTE
	11549	78	ROSETTA (01-02-05-06-07-08)	RONDELLE	SCHEIBE	WASHER	ARANDELA
	11549	82	ROSETTA (03-04)	RONDELLE	SCHEIBE	WASHER	ARANDELA
79005208	~~586378~~	76	PERNO DI FISSAGGIO (01-02-05-06-07-08)	CHEVILLE	BOLZEN	PIN	PASADOR
79005208	~~586378~~	80	PERNO DI FISSAGGIO (03-04)	CHEVILLE	BOLZEN	PIN	PASADOR
	586423	2	BOCCOLA	DOUILLE	BUECHSE	BUSH	CASQUILLO
	586424	4	ROSETTA	RONDELLE	SCHEIBE	WASHER	ARANDELA
	591900	2	PERNO -DI UNIONE	AXE - D'ASSEMBLAGE	BOLZEN - FUER VERSCHLUSS-GLIED	PIN - JOINT	EJE - DE AYUSTE
	598512	39	SOPRASUOLA D COMPL.500 (01-02-05-06-07-08)	PATIN DE ROUTE	STRASSENSCHUH	STREET PLATE	PATIN DE CARRETERA
	598512	41	SOPRASUOLA D COMPL.500 (03-04)	PATIN DE ROUTE	STRASSENSCHUH	STREET PLATE	PATIN DE CARRETERA
	598513	39	SOPRASUOLA S COMPL.500 (01-02-05-06-07-08)	PATIN DE ROUTE	STRASSENSCHUH	STREET PLATE	PATIN DE CARRETERA
	598513	41	SOPRASUOLA S COMPL.500 (03-04)	PATIN DE ROUTE	STRASSENSCHUH	STREET PLATE	PATIN DE CARRETERA
	598514	39	SOPRASUOLA D COMPL.550 (01-02-05-06-07-08)	PATIN DE ROUTE	STRASSENSCHUH	STREET PLATE	PATIN DE CARRETERA
	598514	41	SOPRASUOLA D COMPL.550 (03-04)	PATIN DE ROUTE	STRASSENSCHUH	STREET PLATE	PATIN DE CARRETERA
	598515	39	SOPRASUOLA S COMPL.550 (01-02-05-06-07-08)	PATIN DE ROUTE	STRASSENSCHUH	STREET PLATE	PATIN DE CARRETERA
	598515	41	SOPRASUOLA S COMPL.550 (03-04)	PATIN DE ROUTE	STRASSENSCHUH	STREET PLATE	PATIN DE CARRETERA
	598535	78	CATENACCIO 500 (01-02-05-06-07-08)	VERROU	SPANNBUEGEL	LOCK	CERROJO
	598535	82	CATENACCIO 500 (03-04)	VERROU	SPANNBUEGEL	LOCK	CERROJO
	598536	78	CATENACCIO 550 (01-02-05-06-07-08)	VERROU	SPANNBUEGEL	LOCK	CERROJO
	598536	82	CATENACCIO 550 (03-04)	VERROU	SPANNBUEGEL	LOCK	CERROJO
	4971790	76	BOCCOLA (01-02-05-06-07-08)	DOUILLE	BUECHSE	BUSH	CASQUILLO
	4971790	80	BOCCOLA (03-04)	DOUILLE	BUECHSE	BUSH	CASQUILLO

ROADPARTS.COM.AR

WWW.ROADPARTS.COM.AR

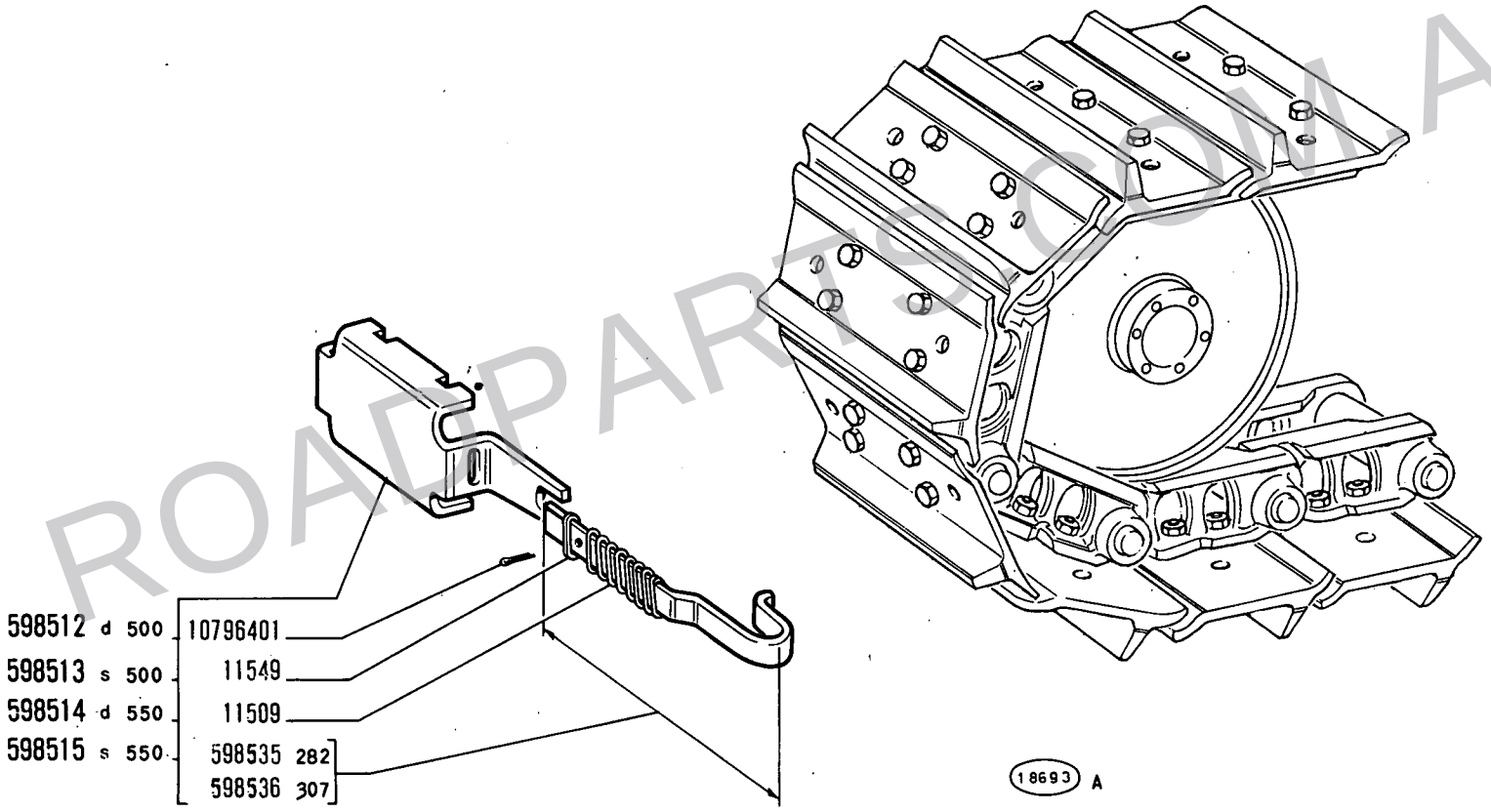

ROADPARTS.COM.AR

WWW.ROADPARTS.COM.AR

MODIF	N.ORDINAZ.	Q.	DENOMINAZIONE	DESIGNATION	BENENNUNG	DESCRIPTION	DENOMINACIONES
	4971807	2	BOCCOLA	DOUILLE	BUECHSE	BUSH	CASQUILLO
	4982319	76	MAGLIA D (01-02-05-06-07-08)	MAILLON	KETTENLASCHE	LINK	ESLABON
	4982319	80	MAGLIA D (03-04)	MAILLON	KETTENLASCHE	LINK	ESLABON
	4982320	76	MAGLIA S (01-02-05-06-07-08)	MAILLON	KETTENLASCHE	LINK	ESLABON
	4982320	80	MAGLIA S (03-04)	MAILLON	KETTENLASCHE	LINK	ESLABON
	4982321	2	MAGLIA D -DI UNIONE	MAILLON - D'ASSEMBLAGE	KETTENLASCHE - FUER VERSCHLUSS-GLIED	LINK - JOINT	ESLABON - DE AYUSTE
	4982322	2	MAGLIA S -DI UNIONE	MAILLON - D'ASSEMBLAGE	KETTENLASCHE - FUER VERSCHLUSS-GLIED	LINK - JOINT	ESLABON - DE AYUSTE
	4982323		VITE (Q.312) (01-02-05-06-07-08)	VIS	SCHRAUBE	SCREW	TORNILLO
	4982323		VITE (Q.328) (03-04)	VIS	SCHRAUBE	SCREW	TORNILLO
	4982324	2	CATENA COMPL.(03-04)	CHAINE	KETTE	CHAIN	CADENA
	4982325		DADO (Q.312) (01-02-05-06-07-08)	ECROU	MUTTER	NUT	TUERCA
	4982325		DADO (Q.328) (03-04)	ECROU	MUTTER	NUT	TUERCA
	4982326	2	CATENARIA COMPL.500 (01-02-05-06-07-08)	CHAINE ASSEMBLEE	RAUPENKETTE	TRACK ASSY.	CADENA
	4982327	2	CATENA COMPL.(01-02-05-06-07-08)	CHAINE	KETTE	CHAIN	CADENA
	4982328	2	CATENARIA COMPL.550 (01-02-05-06-07-08)	CHAINE ASSEMBLEE	RAUPENKETTE	TRACK ASSY.	CADENA
	4982329	2	CATENARIA COMPL.600 (01-02-05-06-07-08)	CHAINE ASSEMBLEE	RAUPENKETTE	TRACK ASSY.	CADENA
	4982332	1	CATENARIA D COMPL.750 (01-02)	CHAINE ASSEMBLEE	RAUPENKETTE	TRACK ASSY.	CADENA
	4982333	1	CATENARIA S COMPL.750 (01-02)	CHAINE ASSEMBLEE	RAUPENKETTE	TRACK ASSY.	CADENA
	4982334	2	CATENARIA COMPL.500 (*) (01-02-05-06-07-08)	CHAINE ASSEMBLEE	RAUPENKETTE	TRACK ASSY.	CADENA
	4982336	2	CATENARIA COMPL.450 (*) (01-02-05-06-07-08)	CHAINE ASSEMBLEE	RAUPENKETTE	TRACK ASSY.	CADENA
	4982337	2	CATENARIA COMPL.500 (03-04)	CHAINE ASSEMBLEE	RAUPENKETTE	TRACK ASSY.	CADENA

ROADPARTS.COM.AR

WWW.ROADPARTS.COM.AR

MODIF	N.ORDINAZ.	Q.	DENOMINAZIONE	DESIGNATION	BENENNUNG	DESCRIPTION	DENOMINACIONES
	4982338	2	CATENARIA COMPL.550 (03-04)	CHAINE ASSEMBLEE	RAUPENKETTE	TRACK ASSY.	CADENA
	4982339	2	CATENARIA COMPL.600 (03)	CHAINE ASSEMBLEE	RAUPENKETTE	TRACK ASSY.	CADENA
	4982342	1	CATENARIA D COMPL.750 (03-04)	CHAINE ASSEMBLEE	RAUPENKETTE	TRACK ASSY.	CADENA
	4982343	1	CATENARIA S COMPL.750 (03-04)	CHAINE ASSEMBLEE	RAUPENKETTE	TRACK ASSY.	CADENA
	4982344	2	CATENARIA COMPL.500 (*) (03-04)	CHAINE ASSEMBLEE	RAUPENKETTE	TRACK ASSY.	CADENA
	4982346	2	CATENARIA COMPL.450 (*) (03-04)	CHAINE ASSEMBLEE	RAUPENKETTE	TRACK ASSY.	CADENA
	4983350	78	SUOLA 500 (01-02-05-06-07-08)	PATIN	BODENPLATTE	SHOE	ZAPATA
	4983350	82	SUOLA 500 (03-04)	PATIN	BODENPLATTE	SHOE	ZAPATA
	4983352	78	SUOLA 550 (01-02-05-06-07-08)	PATIN	BODENPLATTE	SHOE	ZAPATA
	4983352	82	SUOLA 550 (03-04)	PATIN	BODENPLATTE	SHOE	ZAPATA
	4983354	78	SUOLA 600 (01-02-05-06-07-08)	PATIN	BODENPLATTE	SHOE	ZAPATA
	4983354	82	SUOLA 600 (03-04)	PATIN	BODENPLATTE	SHOE	ZAPATA
	4983360	39	SUOLA D 750 (01-02)	PATIN	BODENPLATTE	SHOE	ZAPATA
	4983360	41	SUOLA D 750 (03-04)	PATIN	BODENPLATTE	SHOE	ZAPATA
	4983361	39	SUOLA S 750 (01-02)	PATIN	BODENPLATTE	SHOE	ZAPATA
	4983361	41	SUOLA S 750 (03-04)	PATIN	BODENPLATTE	SHOE	ZAPATA
	4983363	78	SUOLA 450 (*) (01-02-05-06-07-08)	PATIN	BODENPLATTE	SHOE	ZAPATA
	4983363	82	SUOLA 450 (*) (03-04)	PATIN	BODENPLATTE	SHOE	ZAPATA
	4983365	78	SUOLA 500 (01-02-05-06-07-08)	PATIN	BODENPLATTE	SHOE	ZAPATA
	4983365	82	SUOLA 500 (*) (03-04)	PATIN	BODENPLATTE	SHOE	ZAPATA
	10796401	78	COPIGLIA (01-02-05-06-07-08)	GOUPILLE FENDUE	SPLINT	SPLIT PIN	PASADOR ABIERTO
	10796401	82	COPIGLIA (03-04)	GOUPILLE FENDUE	SPLINT	SPLIT PIN	PASADOR ABIERTO
	14173270	2	SPINA	GOUPILLE	STIFT	PIN	PASADOR
		(*)	-PER SERVIZI PESANTI	- POUR SERVICES SEVERES	- FUER SCHWERE BETRIEBSBEDINGUNGEN	- FOR HEAVY DUTY	- PARA SERVICIOS PESADOS

ROADPARTS.COM.AR

WWW.ROADPARTS.COM.AR

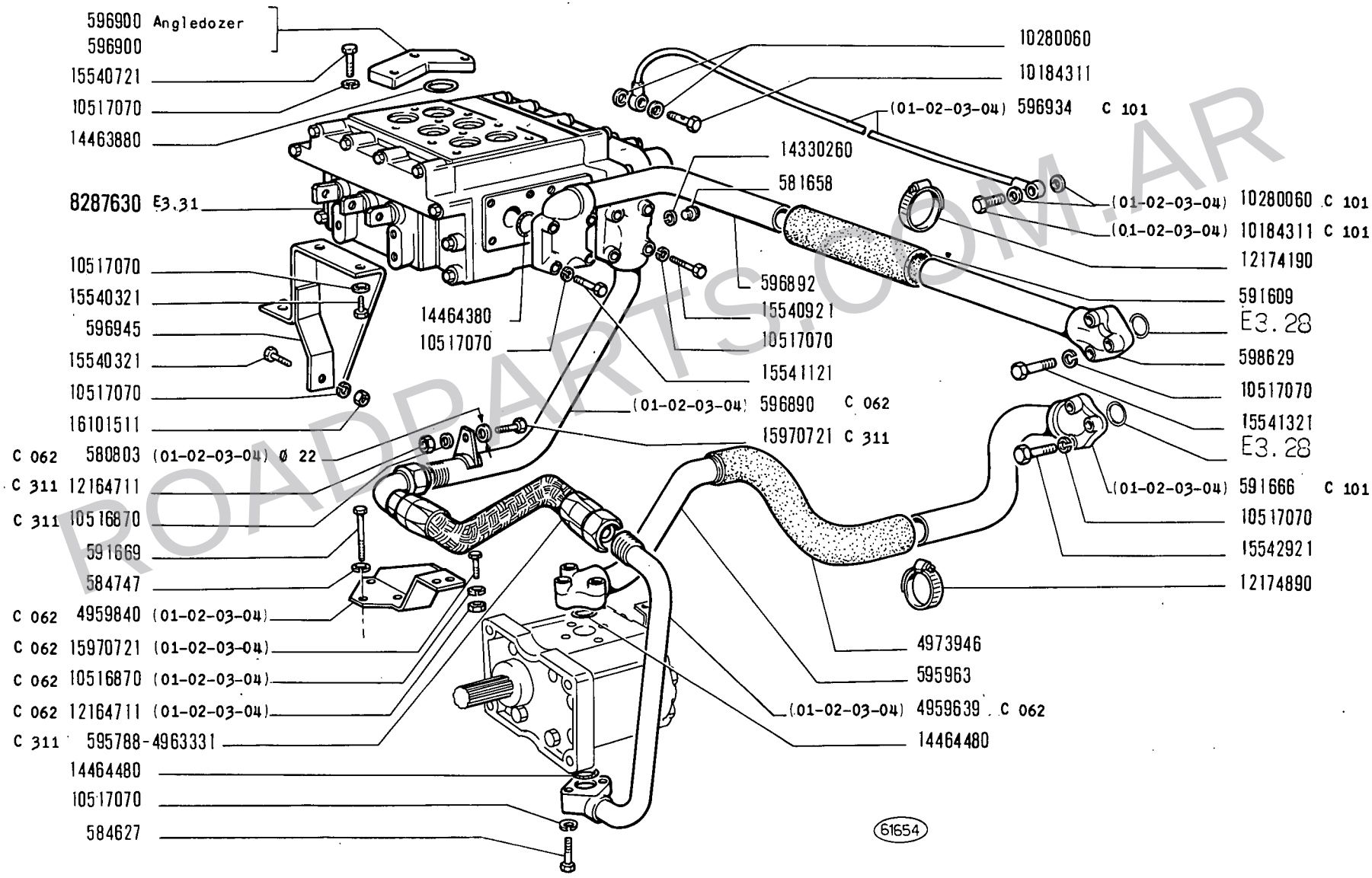

ROADPARTS.COM.AR

WWW.ROADPARTS.COM.AR

MODIF	N.ORDINAZ.	Q.	DENOMINAZIONE	DESIGNATION	BENENNUNG	DESCRIPTION	DENOMINACIONES
C 062	580803		ROSETTA (01-02-03-04)	RONDELLE	SCHEIBE	WASHER	ARANDELA
	581658	1	TAPPO	BOUCHON	STOPFEN	PLUG	TAPON
C 311	584627	3	VITE	VIS	SCHRAUBE	SCREW	TORNILLO
	584638	1	GUARNIZIONE	JOINT	DICHTUNG	GASKET	JUNTA
	584639	1	ANELLO	BAGUE	RING	RING	ANILLO
	584747	3	ROSETTA DI SICUREZZA	RONDELLE FREIN	SICHERUNGSRING	LOCKWASHER	ARANDELA DE FRENO
	586753	1	SUPPORTO	SUPPORT	LAGER	SUPPORT	SOPORTE
	586979	1	ALBERO	ARBRE	WELLE	SHAFT	ARBOL
	587034	1	ANELLO	BAGUE	RING	RING	ANILLO
	591609	1	MANICOTTO	MANCHON	MUFFE	SLEEVE	MANGA
C 101	591666	1	TUBO POST.(01-02-03-04)	TUYAU	ROHR	PIPE	TUBO
	591669	3	VITE	VIS	SCHRAUBE	SCREW	TORNILLO
	593180	1	TUBAZIONE	TUYAU	LEITUNG	PIPE	TUBO
	593181	1	TUBAZIONE	TUYAU	LEITUNG	PIPE	TUBO
	593186	2	STAFFETTA	COLLIER	HALTER	RETAINER	ABRAZADERA
	593956	1	ALBERO	ARBRE	WELLE	SHAFT	ARBOL
C 311	595788	2	TUBO FLESSIBILE	TUYAU FLEXIBLE	SCHLAUCH	HOSE	MANGA FLEXIBLE
	595963	1	TUBO ANT.	TUYAU	ROHR	PIPE	TUBO
C 062	596890	1	TUBO POST.(01-02-03-04)	TUYAU	ROHR	PIPE	TUBO
	596892	1	TUBO	TUYAU	ROHR	PIPE	TUBO
	596900	1	FLANGIA	BRIDE	FLANSCH	FLANGE	BRIDA
	596900	1	FLANGIA (ANGLEDOZER)	BRIDE	FLANSCH	FLANGE	BRIDA
C 101	596934	1	TUBO FLESSIBILE (01-02-03-04)	TUYAU FLEXIBLE	SCHLAUCH	HOSE	MANGA FLEXIBLE
	596945	2	SUPPORTO	SUPPORT	LAGER	SUPPORT	SOPORTE
	596949	1	TUBAZIONE	TUYAU	LEITUNG	PIPE	TUBO
	596950	1	TUBAZIONE	TUYAU	LEITUNG	PIPE	TUBO
	598629	1	TUBO	TUYAU	ROHR	PIPE	TUBO
	4953896	1	INGRANAGGIO	PIGNON	ZAHNRAD	GEAR	PINON
C 062	4959639	1	TUBO ANT.(01-02-03-04)	TUYAU	ROHR	PIPE	TUBO
C 062	4959840	1	STAFFA (01-02-03-04)	ETRIER	HALTER	BRACKET	SOPORTE
	4963331	1	TUBO FLESSIBILE	TUYAU FLEXIBLE	SCHLAUCH	HOSE	MANGA FLEXIBLE
D 062	4967724		ROSETTA	RONDELLE	SCHEIBE	WASHER	ARANDELA
	4973946	2	MANICOTTO	MANCHON	MUFFE	SLEEVE	MANGA
C 311 D 062	4987180	1	TUBO ANT.	TUYAU	ROHR	PIPE	TUBO
C 311 D 062	4987181	1	STAFFETTA SUP.	COLLIER	HALTER	RETAINER	ABRAZADERA
C 311 D 062	4987182	1	STAFFETTA INF.	COLLIER	HALTER	RETAINER	ABRAZADERA
C 311 D 062	4987183	1	STAFFETTA	COLLIER	HALTER	RETAINER	ABRAZADERA
C 311 D 062	4987188	1	TUBO POST.	TUYAU	ROHR	PIPE	TUBO
C 311 D 062	4987201	1	STAFFETTA SUP.	COLLIER	HALTER	RETAINER	ABRAZADERA
C 311 D 062	4987202	1	STAFFETTA INF.	COLLIER	HALTER	RETAINER	ABRAZADERA
	8274782	1	CORPO D	CORPS	GEHAUSE	BODY	CUERPO
	8274785	1	CORPO S	CORPS	GEHAUSE	BODY	CUERPO
	8274788	2	MOLLA	RESSORT	FEDER	SPRING	RESORTE

ROADPARTS.COM.AR

WWW.ROADPARTS.COM.AR

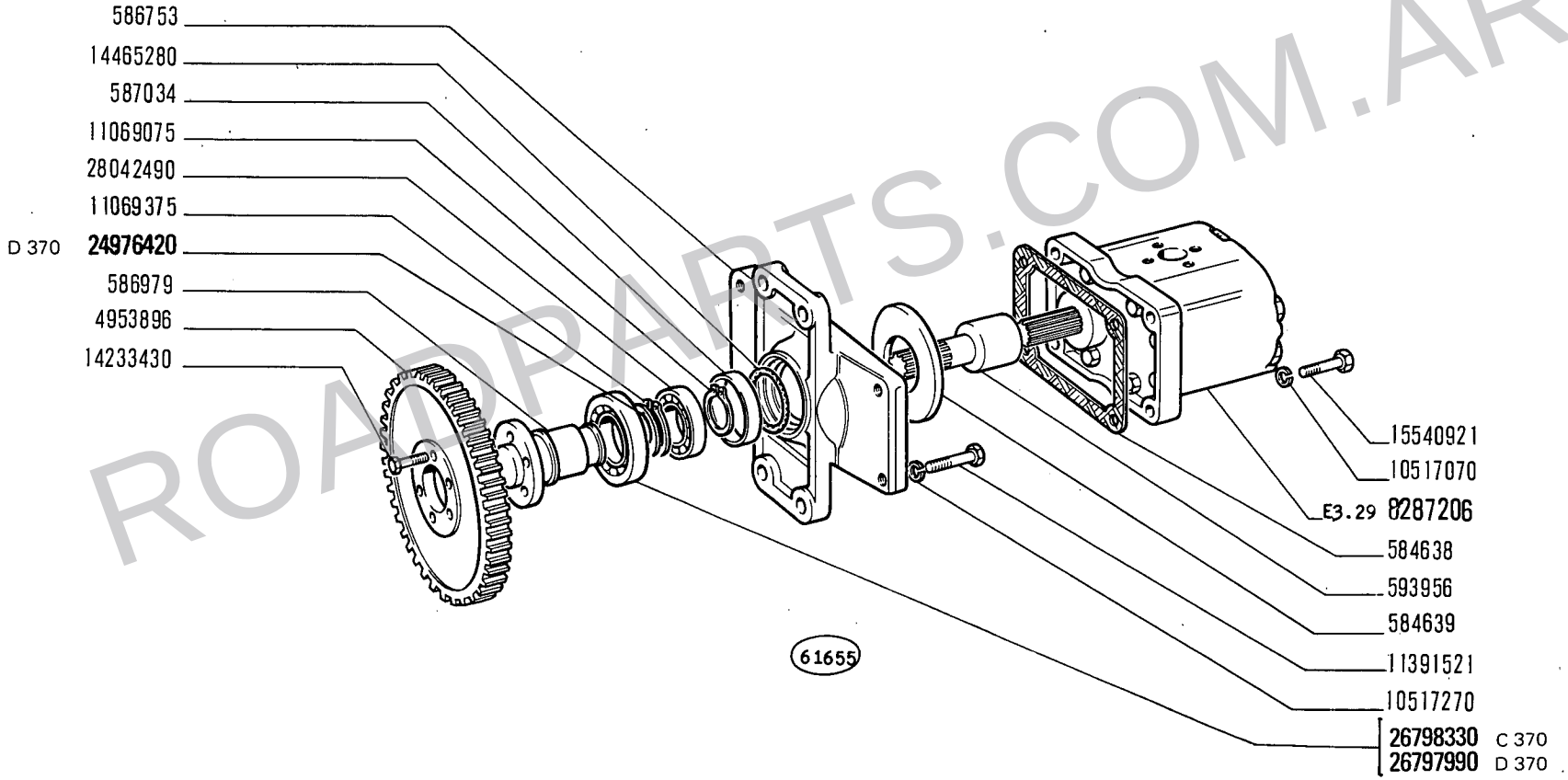

ROADPARTS.COM.AR

WWW.ROADPARTS.COM.AR

MODIF	N.ORDINAZ.	Q.	DENOMINAZIONE	DESIGNATION	BENENNUNG	DESCRIPTION	DENOMINACIONES
	8274789	2	TAPPO	BOUCHON	STOPFEN	PLUG	TAPON
	8274794	2	FLANGIA	BRIDE	FLANSCH	FLANGE	BRIDA
	8274818	2	TUBO FLESSIBILE	TUYAU FLEXIBLE	SCHLAUCH	HOSE	MANGA FLEXIBLE
	8274819	2	TUBO FLESSIBILE	TUYAU FLEXIBLE	SCHLAUCH	HOSE	MANGA FLEXIBLE
	8274981	1	TUBAZIONE D COMPL.	TUYAU	LEITUNG	PIPE	TUBO
	8274982	1	TUBAZIONE S COMPL.	TUYAU	LEITUNG	PIPE	TUBO
	8274984	1	TUBO ANT.D	TUYAU	ROHR	PIPE	TUBO
	8274985	1	TUBO ANT.S	TUYAU	ROHR	PIPE	TUBO
	8274986	1	TUBO POST.D	TUYAU	ROHR	PIPE	TUBO
	8274987	1	TUBO POST.S	TUYAU	ROHR	PIPE	TUBO
	8280843	2	VALVOLA	SOUPAPE	VENTIL	VALVE	VALVULA
	8285029	1	CILINDRO OPERATORE S COMPL.(01-02-05-06-07-08)	CYLINDRE DE COMMANDE	ZYLINDER	OPERATING CYLINDER	CILINDRO DE MANDO
	8285030	1	CILINDRO OPERATORE D COMPL.(01-02-05-06-07-08)	CYLINDRE DE COMMANDE	ZYLINDER	OPERATING CYLINDER	CILINDRO DE MANDO
	8285032	1	CILINDRO OPERATORE S COMPL.(03-04)	CYLINDRE DE COMMANDE	ZYLINDER	OPERATING CYLINDER	CILINDRO DE MANDO
	8285033	1	CILINDRO OPERATORE D COMPL.(03-04)	CYLINDRE DE COMMANDE	ZYLINDER	OPERATING CYLINDER	CILINDRO DE MANDO
	8287206	1	POMPA COMPL.	POMPE	PUMPE	PUMP	BOMBA
	8287630	1	DISTRIBUTORE COMPL.	DISTRIBUTEUR	STEUERGERAET	DISTRIBUTOR VALVE	VALVULA DISTRIBUIDORA
D 101	10182611	1	BOCCHETTONE	VIS-RACCORD	HOHLSCHRAUBE	UNION	BOQUILLA
	10184311	1	BOCCHETTONE	VIS-RACCORD	HOHLSCHRAUBE	UNION	BOQUILLA
C 101	10184311	1	BOCCHETTONE (01-02-03-04)	VIS-RACCORD	HOHLSCHRAUBE	UNION	BOQUILLA
D 101	10257460	2	ANELLO DI TENUTA	JOINT D'ETANCHEITE	DICHTRING	SEAL	JUNTA HERMETICA
	10280060	2	ANELLO DI TENUTA	JOINT D'ETANCHEITE	DICHTRING	SEAL	JUNTA HERMETICA
C 101	10280060	2	ANELLO DI TENUTA (01-02-03-04)	JOINT D'ETANCHEITE	DICHTRING	SEAL	JUNTA HERMETICA
	10516870	7	ROSETTA DI SICUREZZA	RONDELLE FREIN	SICHERUNGSRING	LOCKWASHER	ARANDELA DE FRENO
C 062	10516870	1	ROSETTA DI SICUREZZA (01-02-03-04)	RONDELLE FREIN	SICHERUNGSRING	LOCKWASHER	ARANDELA DE FRENO
	10517070	67	ROSETTA DI SICUREZZA	RONDELLE FREIN	SICHERUNGSRING	LOCKWASHER	ARANDELA DE FRENO
	10517270	4	ROSETTA DI SICUREZZA	RONDELLE FREIN	SICHERUNGSRING	LOCKWASHER	ARANDELA DE FRENO
	11069075	1	ANELLO DI SICUREZZA	ARRETOIR	SICHERUNGSRING	LOCKRING	ANILLO DE FRENO
	11069375	1	ANELLO DI SICUREZZA	ARRETOIR	SICHERUNGSRING	LOCKRING	ANILLO DE FRENO
D 062	11306921	1	VITE	VIS	SCHRAUBE	SCREW	TORNILLO
	11391521	4	VITE	VIS	SCHRAUBE	SCREW	TORNILLO
C 311	12164711	1	DADO	ECROU	MUTTER	NUT	TUERCA
C 062	12164711	2	DADO (01-02-03-04)	ECROU	MUTTER	NUT	TUERCA
	12174190	4	COLLARE	COLLIER	SCHELLE	COLLAR	ABRAZADERA
	12174890	2	COLLARE	COLLIER	SCHELLE	COLLAR	ABRAZADERA
D 101	12179590	2	COLLARE	COLLIER	SCHELLE	COLLAR	ABRAZADERA

ROADPARTS.COM.AR

WWW.ROADPARTS.COM.AR

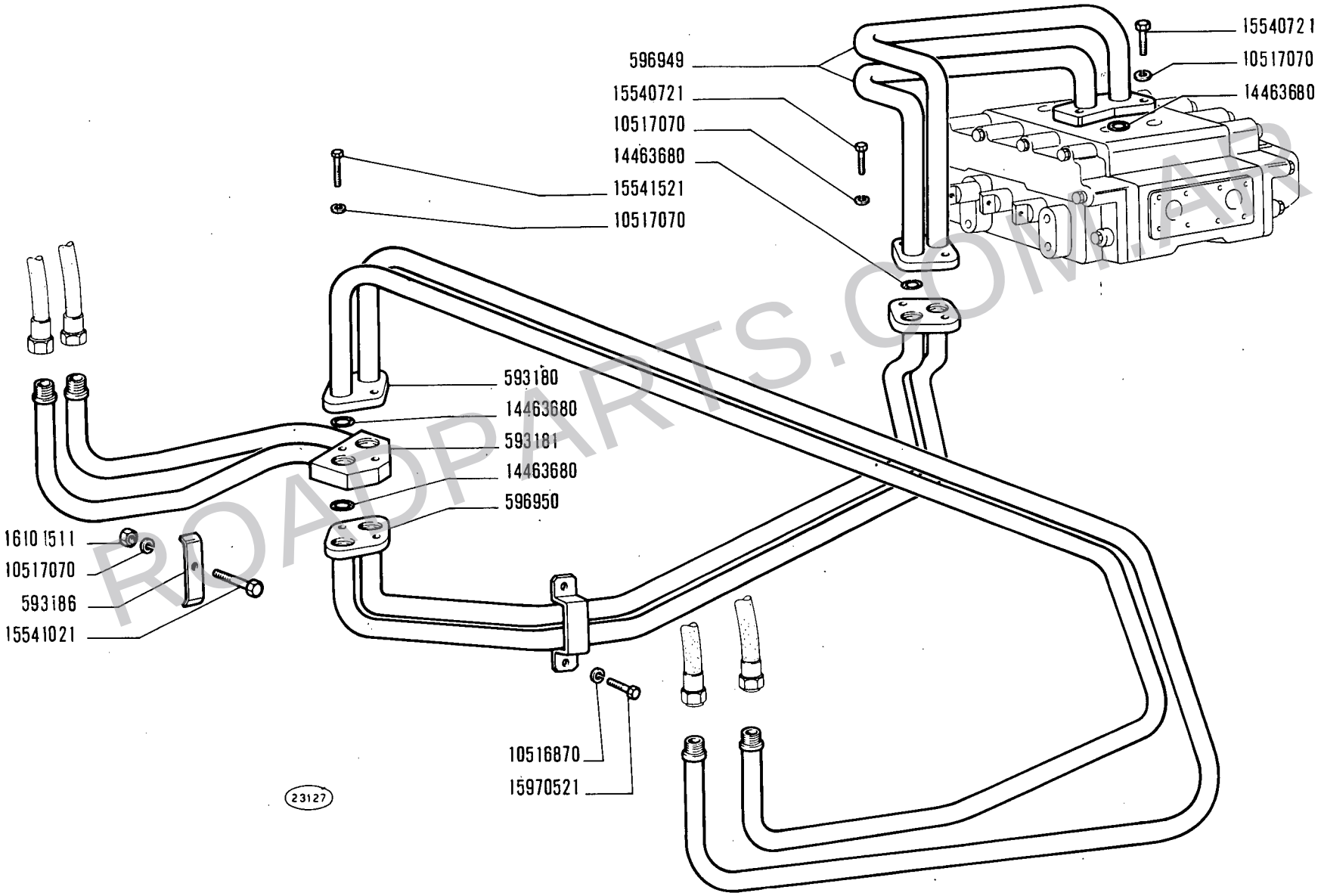

ROADPARTS.COM.AR

14 B

01 02 03 04
05 06 07 08

IMPIANTO IDRAULICO

Système hydraulique
Hydraulische Anlage
Hydraulic System
Sistema hidráulico

WWW.ROADPARTS.COM.AR

MODIF	N.ORDINAZ.	Q.	DENOMINAZIONE	DESIGNATION	BENENNUNG	DESCRIPTION	DENOMINACIONES
D 062	12646801	1	ROSETTA DI SICUREZZA	RONDELLE FREIN	SICHERUNGSRING	LOCKWASHER	ARANDELA DE FRENO
	14233430	6	VITE	VIS	SCHRAUBE	SCREW	TORNILLO
	14330260	1	ANELLO DI TENUTA	JOINT D'ETANCHEITE	DICHTRING	SEAL	JUNTA HERMETICA
	14463380	6	ANELLO DI TENUTA	JOINT D'ETANCHEITE	DICHTRING	SEAL	JUNTA HERMETICA
	14463680	14	ANELLO DI TENUTA	JOINT D'ETANCHEITE	DICHTRING	SEAL	JUNTA HERMETICA
	14463780	2	ANELLO DI TENUTA	JOINT D'ETANCHEITE	DICHTRING	SEAL	JUNTA HERMETICA
	14463880	6	ANELLO DI TENUTA	JOINT D'ETANCHEITE	DICHTRING	SEAL	JUNTA HERMETICA
	14464280	4	ANELLO DI TENUTA	JOINT D'ETANCHEITE	DICHTRING	SEAL	JUNTA HERMETICA
	14464380	2	ANELLO DI TENUTA	JOINT D'ETANCHEITE	DICHTRING	SEAL	JUNTA HERMETICA
	14464480	2	ANELLO DI TENUTA	JOINT D'ETANCHEITE	DICHTRING	SEAL	JUNTA HERMETICA
	14465280	1	ANELLO DI TENUTA	JOINT D'ETANCHEITE	DICHTRING	SEAL	JUNTA HERMETICA
	15540321	8	VITE	VIS	SCHRAUBE	SCREW	TORNILLO
	15540521	14	VITE	VIS	SCHRAUBE	SCREW	TORNILLO
	15540721	11	VITE	VIS	SCHRAUBE	SCREW	TORNILLO
	15540921	16	VITE	VIS	SCHRAUBE	SCREW	TORNILLO
	15541021	2	VITE	VIS	SCHRAUBE	SCREW	TORNILLO
	15541121	4	VITE	VIS	SCHRAUBE	SCREW	TORNILLO
	15541321	3	VITE	VIS	SCHRAUBE	SCREW	TORNILLO
	15541521	2	VITE	VIS	SCHRAUBE	SCREW	TORNILLO
	15542921	3	VITE	VIS	SCHRAUBE	SCREW	TORNILLO
	15970521	2	VITE	VIS	SCHRAUBE	SCREW	TORNILLO
C 062	15970721	2	VITE (01-02-03-04)	VIS	SCHRAUBE	SCREW	TORNILLO
C 311	15970721	1	VITE	VIS	SCHRAUBE	SCREW	TORNILLO
	16101511	7	DADO	ECROU	MUTTER	NUT	TUERCA
	20062990	2	SFERA	BILLE	KUGEL	BALL	BOLA
C 370	26798330	1	CUSCINETTO	ROULEMENT	LAGER	BEARING	RODAMIENTO
	28042490	1	CUSCINETTO	ROULEMENT	LAGER	BEARING	RODAMIENTO
D 101	79000612	1	TUBO POST.	TUYAU	ROHR	PIPE	TUBO
D 101	79000615	1	MANICOTTO	MANCHON	MUFFE	SLEEVE	MANGA
D 101	79000616	1	TUBO	TUYAU	ROHR	PIPE	TUBO
D 101	79000618	1	TUBO	TUYAU	ROHR	PIPE	TUBO
D 311	4986077	1	STAFFETTA	COLLIER	HALTER	RETAINER	ABRAZADERA
D 311	4986078	1	STAFFETTA	COLLIER	HALTER	RETAINER	ABRAZADERA
C 311	10516870	1	ROSETTA DI SICUREZZA	RONDELLE FREIN	SICHERUNGSRING	LOCKWASHER	ARANDELA DE FRENO
D 311	79002618	1	TUBO	TUYAU	ROHR	PIPE	TUBO
D 311	79002783	3	VITE	VIS	SCHRAUBE	SCREW	TORNILLO
D 311	79002789	1	STAFFETTA	COLLIER	HALTER	RETAINER	ABRAZADERA
D 311	79002792	1	TUBO	TUYAU	ROHR	PIPE	TUBO
D 311	79002901	1	TUBO FLESSIBILE	TUYAU FLEXIBLE	SCHLAUCH	HOSE	MANGA FLEXIBLE
D 311	79002902	1	TUBO FLESSIBILE	TUYAU FLEXIBLE	SCHLAUCH	HOSE	MANGA FLEXIBLE
D 311	79002903	1	TUBO FLESSIBILE	TUYAU FLEXIBLE	SCHLAUCH	HOSE	MANGA FLEXIBLE
D 311	79003281	1	TUBO FLESSIBILE	TUYAU FLEXIBLE	SCHLAUCH	HOSE	MANGA FLEXIBLE
D 370	24976420	1	ANELLO	JOINT	DICHTRING	SEAL	JUNTA
D 370	26797990	1	CUSCINETTO	ROULEMENT	LAGER	BEARING	RODAMIENTO

ROADPARTS.COM.AR

WWW.ROADPARTS.COM.AR

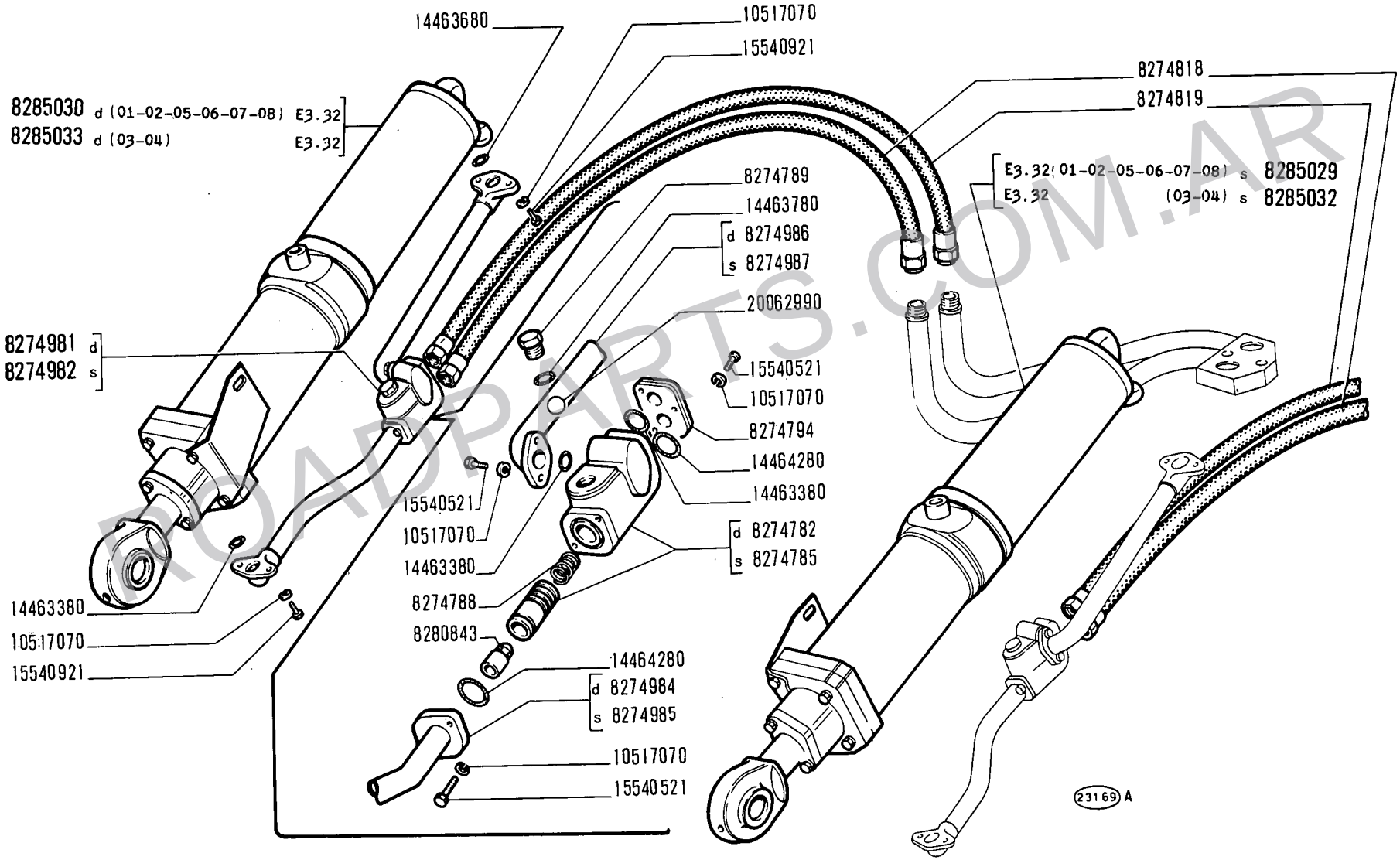

ROADPARTS.COM.AR

14 B

01 02 03 04
05 06 07 08

IMPIANTO IDRAULICO

Système hydraulique
Hydraulische Anlage
Hydraulic System
Sistema hidráulico

E3.02

N.T.R.
19
31-5-1976

WWW.ROADPARTS.COM.AR

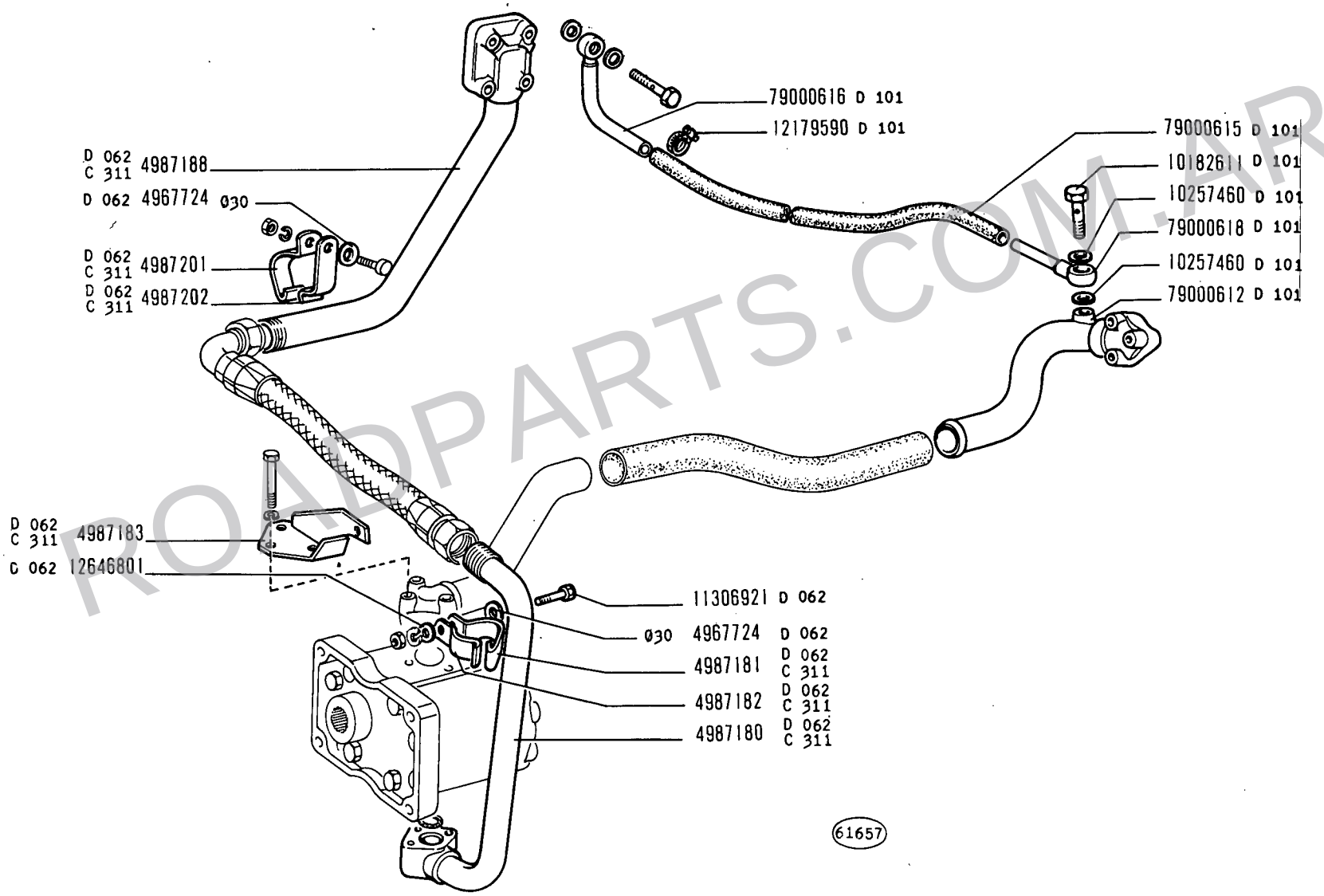

ROADPARTS.COM.AR

IMPIANTO IDRAULICO

Système hydraulique
Hydraulische Anlage
Hydraulic System
Sistema hidráulico

WWW.ROADPARTS.COM.AR

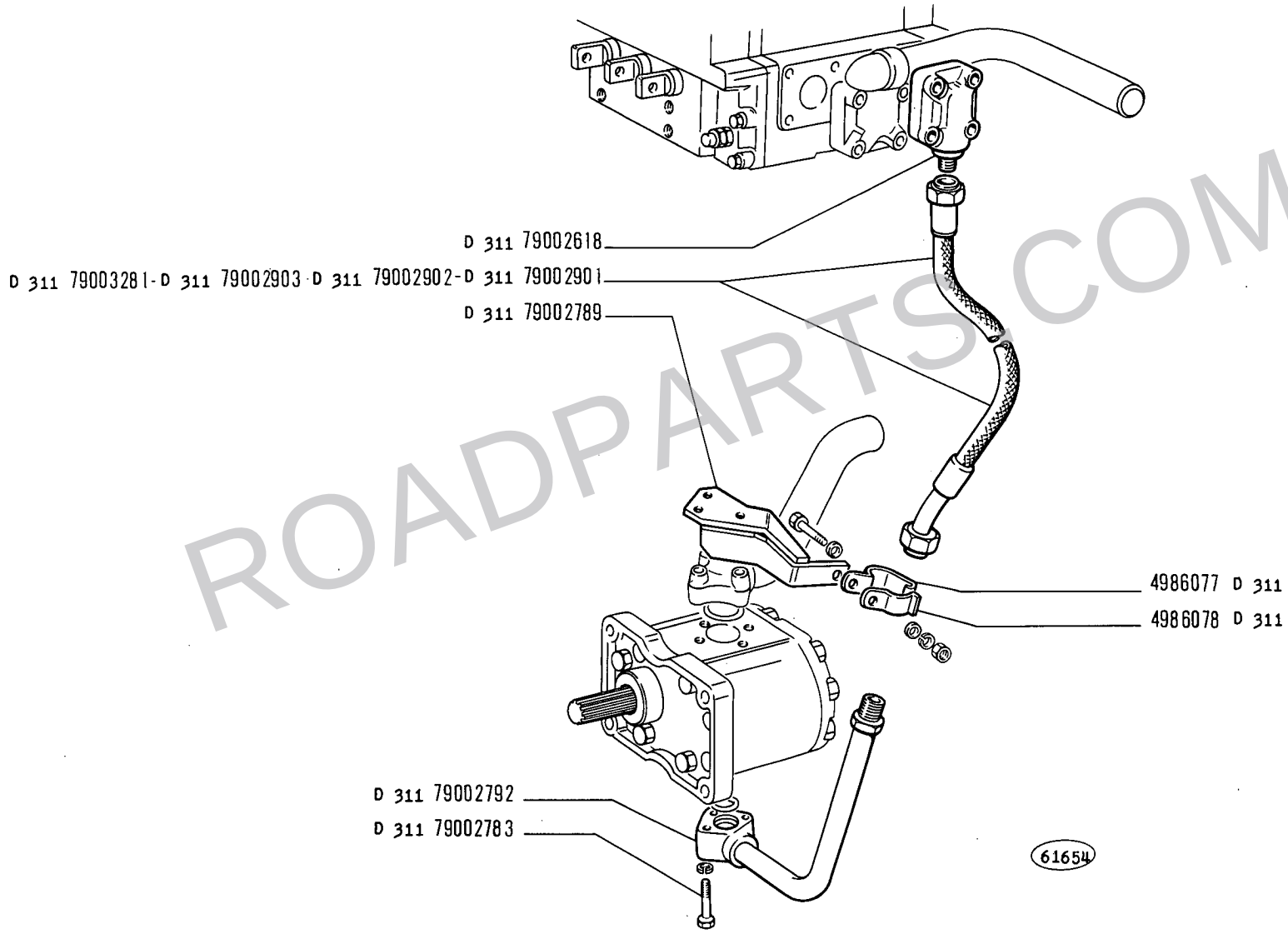

ROADPARTS.COM.AR

IMPIANTO IDRAULICO

Système hydraulique
Hydraulische Anlage
Hydraulic System
Sistema hidráulico

WWW.ROADPARTS.COM.AR

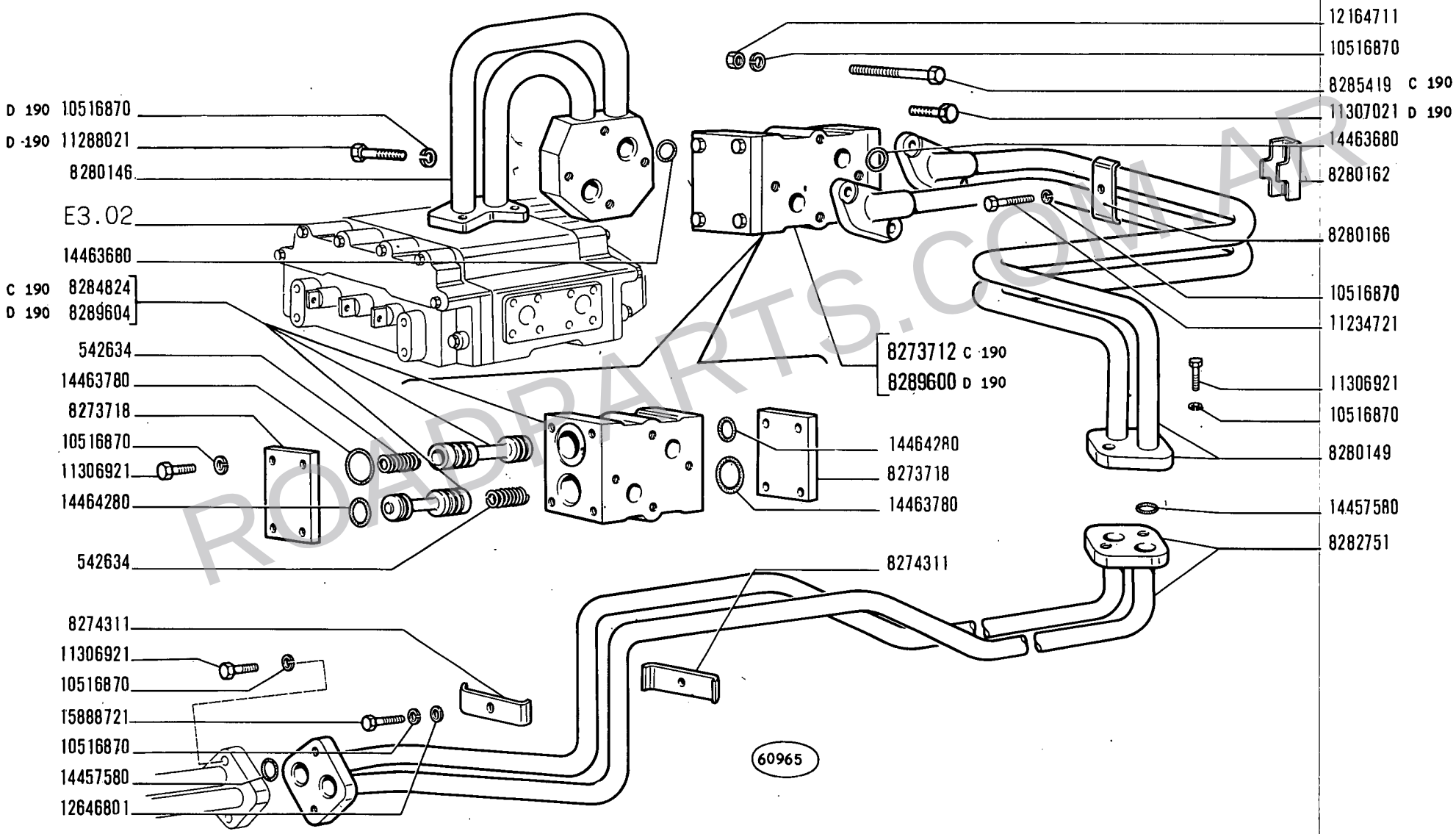

ROADPARTS.COM.AR

14 B Bulldozer

01 02 03 04
06 08

IMPIANTO IDRAULICO

Système hydraulique
Hydraulische Anlage
Hydraulic System
Sistema hidráulico

WWW.ROADPARTS.COM.AR

MODIF	N.ORDINAZ.	Q.	DENOMINAZIONE	DESIGNATION	BENENNUNG	DESCRIPTION	DENOMINACIONES
	542634	2	MOLLA	RESSORT	FEDER	SPRING	RESORTE
C 190	8273712	1	VALVOLA COMPL.	SOUPAPE	VENTIL	VALVE	VALVULA
	8273718	2	COPERCHIO	COUVERCLE	DECKEL	COVER	TAPA
	8274311	5	STAFFETTA	COLLIER	HALTER	RETAINER	ABRAZADERA
	8280146	1	TUBAZIONE	TUYAU	LEITUNG	PIPE	TUBO
	8280149	1	TUBAZIONE POST.	TUYAU	LEITUNG	PIPE	TUBO
	8280162	1	STAFFETTA	COLLIER	HALTER	RETAINER	ABRAZADERA
	8280166	1	PIASTRINA	PLAQUETTE	PLAETTCHEN	PLATE	PLACA
	8281532	1	SUPPORTO	SUPPORT	LAGER	SUPPORT	SOPORTE
	8281536	1	PROTEZIONE	PROTECTION	ABDECKUNG	SHIELD	DEFENSA
	8282745	1	TUBAZIONE ANT.	TUYAU	LEITUNG	PIPE	TUBO
	8282751	1	TUBAZIONE CENTR.	TUYAU	LEITUNG	PIPE	TUBO
C 190	8284824	1	CORPO	CORPS	GEHAUSE	BODY	CUERPO
	8286476	1	CILINDRO OPERATORE COMPL.	CYLINDRE DE COMMANDE	ZYLINDER	OPERATING CYLINDER	CILINDRO DE MANDO
	8286479	2	TUBO FLESSIBILE (01-02-06-08)	TUYAU FLEXIBLE	SCHLAUCH	HOSE	MANGA FLEXIBLE
	8286482	1	TUBO	TUYAU	ROHR	PIPE	TUBO
	8287065	1	RIPARO	PROTECTION	ABDECKUNG	PROTECTION	DEFENSA
	8287069	4	BLOCCHETTO DI FISSAGGIO	TAQUET DE FIXATION	SPANNSTUECK	PAD	MULETILLA DE FIJACION
	8287474	2	TUBO FLESSIBILE (03-04)	TUYAU FLEXIBLE	SCHLAUCH	HOSE	MANGA FLEXIBLE
	10516870	22	ROSETTA DI SICUREZZA	RONDELLE FREIN	SICHERUNGSRING	LOCKWASHER	ARANDELA DE FRENO
	10517070	8	ROSETTA DI SICUREZZA	RONDELLE FREIN	SICHERUNGSRING	LOCKWASHER	ARANDELA DE FRENO
	10520001	2	ROSETTA	RONDELLE	SCHEIBE	WASHER	ARANDELA
	11234721	1	VITE	VIS	SCHRAUBE	SCREW	TORNILLO
	11306921	12	VITE	VIS	SCHRAUBE	SCREW	TORNILLO
	11307021	1	VITE	VIS	SCHRAUBE	SCREW	TORNILLO
	12164711	2	DADO	ECROU	MUTTER	NUT	TUERCA
	12646801	3	ROSETTA	RONDELLE	SCHEIBE	WASHER	ARANDELA
	14457580	4	ANELLO DI TENUTA	JOINT D'ETANCHEITE	DICHTRING	SEAL	JUNTA HERMETICA
	14463480	2	ANELLO DI TENUTA	JOINT D'ETANCHEITE	DICHTRING	SEAL	JUNTA HERMETICA
	14463680	4	ANELLO DI TENUTA	JOINT D'ETANCHEITE	DICHTRING	SEAL	JUNTA HERMETICA
	14463780	2	ANELLO DI TENUTA	JOINT D'ETANCHEITE	DICHTRING	SEAL	JUNTA HERMETICA
	14464280	2	ANELLO DI TENUTA	JOINT D'ETANCHEITE	DICHTRING	SEAL	JUNTA HERMETICA
	15540421	4	VITE	VIS	SCHRAUBE	SCREW	TORNILLO
	15540921	2	VITE	VIS	SCHRAUBE	SCREW	TORNILLO
	15541321	2	VITE	VIS	SCHRAUBE	SCREW	TORNILLO
	15888721	2	VITE	VIS	SCHRAUBE	SCREW	TORNILLO
	15970721	2	VITE	VIS	SCHRAUBE	SCREW	TORNILLO
C 190 8285419	15972921	4	VITE	VIS	SCHRAUBE	SCREW	TORNILLO
	12164711	4	DADO	ECROU	MUTTER	NUT	TUERCA
D 190	8289600	1	VALVOLA COMPL.	SOUPADE	VENTIL	VALVE	VALVULA
D 190	8289604	1	CORPO	CORPS	GEHAUSE	BODY	CUERPO
D 190	10516870	4	ROSETTA DI SICUREZZA	RONDELLE FREIN	SICHERUNGSRING	LOCKWASHER	ARANDELA DE FRENO
D 190	11288021	4	VITE	VIS	SCHRAUBE	SCREW	TORNILLO
D 190	11307021	4	VITE	VIS	SCHRAUBE	SCREW	TORNILLO

ROADPARTS.COM.AR

WWW.ROADPARTS.COM.AR

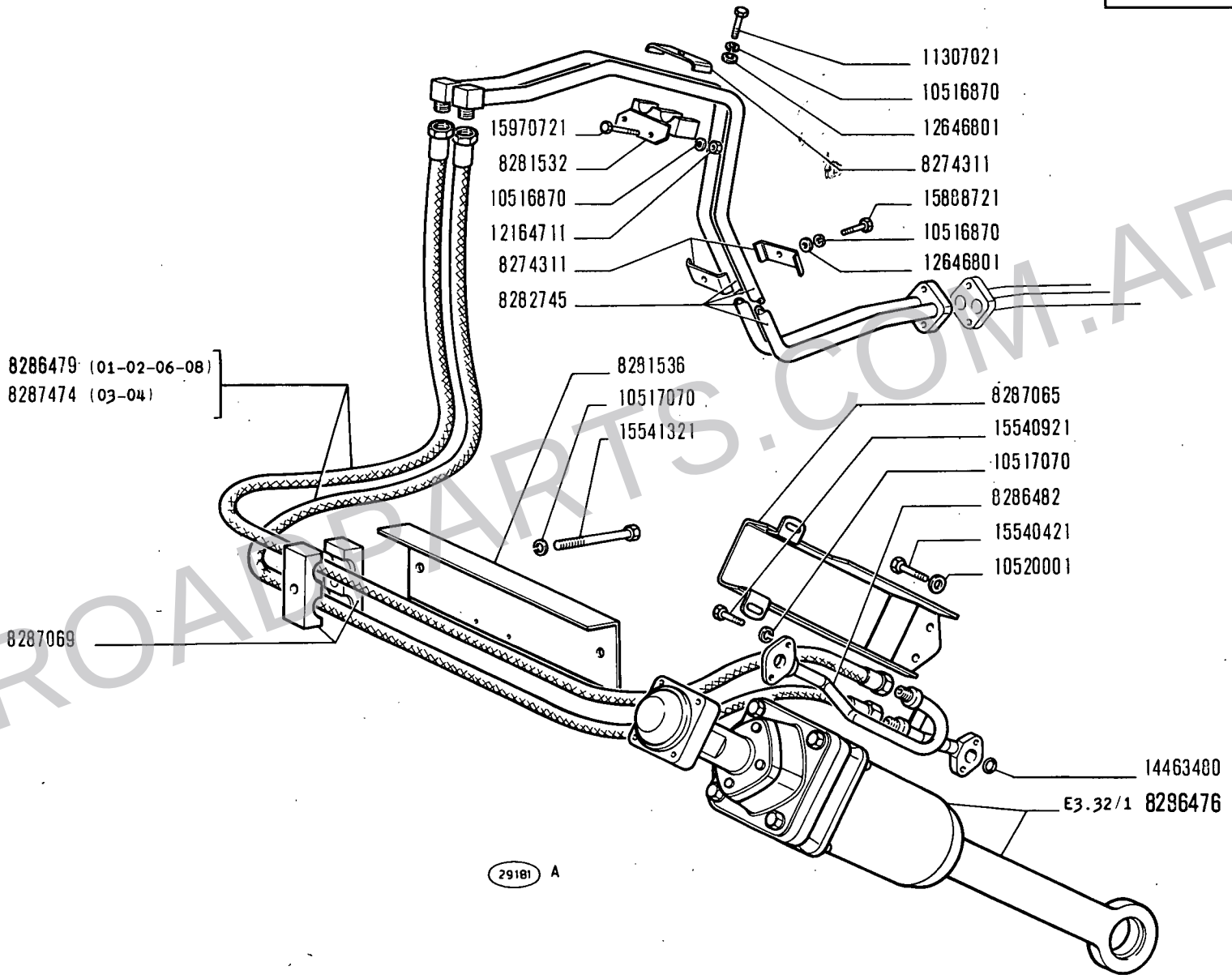

ROADPARTS.COM.AR

14 B Bulldozer

01 02 03 04
06 08

IMPIANTO IDRAULICO

Système hydraulique
Hydraulische Anlage
Hydraulic System
Sistema hidráulico

WWW.ROADPARTS.COM.AR

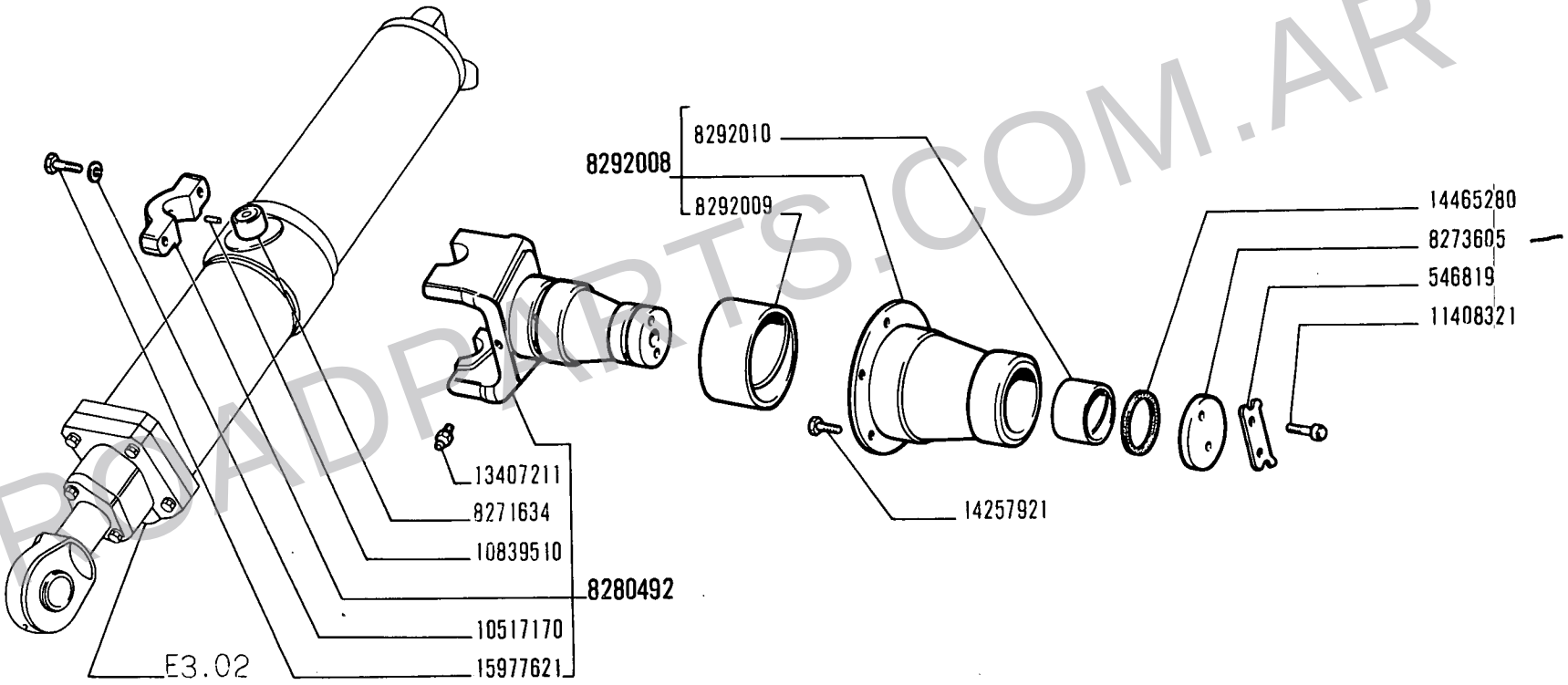

ROADPARTS.COM.AR

14 B

01 02 03 04
05 06 07 08

SUPPORTI CILINDRI APRIPISTA

Supports de cylindres de lame
Lagerung der Zylinder des Planierschilds
Dozer Blade Cylinder Mounts
Soporte de cilindros de abretrochas

WWW.ROADPARTS.COM.AR

MODIF	N.ORDINAZ.	Q.	DENOMINAZIONE	DESIGNATION	BENENNUNG	DESCRIPTION	DENOMINACIONES
	546819	2	PIASTRINA DI SICUREZZA	PLAQUETTE FREIN	SICHERUNGSBLECH	LOCKPLATE	PLACA DE FRENO
	8271634	4	BOCCOLA	DOUILLE	BUECHSE	BUSH	CASQUILLO
	8273605	2	DISCO SPALLAMENTO	DISQUE	SCHEIBE	PLATE	DISCO
	8280492	2	SUPPORTO COMPL.	SUPPORT	LAGER	SUPPORT	SOPORTE
	8292008	2	SUPPORTO COMPL.	SUPPORT	LAGER	SUPPORT	SOPORTE
	8292009	2	BOCCOLA EST.	DOUILLE	BUECHSE	BUSH	CASQUILLO
	8292010	2	BOCCOLA INT.	DOUILLE	BUECHSE	BUSH	CASQUILLO
	10517170	8	ROSETTA DI SICUREZZA	RONDELLE FREIN	SICHERUNGSRING	LOCKWASHER	ARANDELA DE FRENO
	10839510	4	GRANO	ERGOT	PASSTIFT	DOWEL	PITON
	11408321	4	VITE	VIS	SCHRAUBE	SCREW	TORNILLO
	13407211	2	INGRASSATORE	GRAISSEUR	SCHMIERNIPPEL	FITTING	ENGRASADOR
	14257921	12	VITE	VIS	SCHRAUBE	SCREW	TORNILLO
	14465280	2	ANELLO DI TENUTA	JOINT D'ETANCHEITE	DICHTRING	SEAL	JUNTA HERMETICA
	15977621	8	VITE	VIS	SCHRAUBE	SCREW	TORNILLO

ROADPARTS.COM.AR

WWW.ROADPARTS.COM.AR

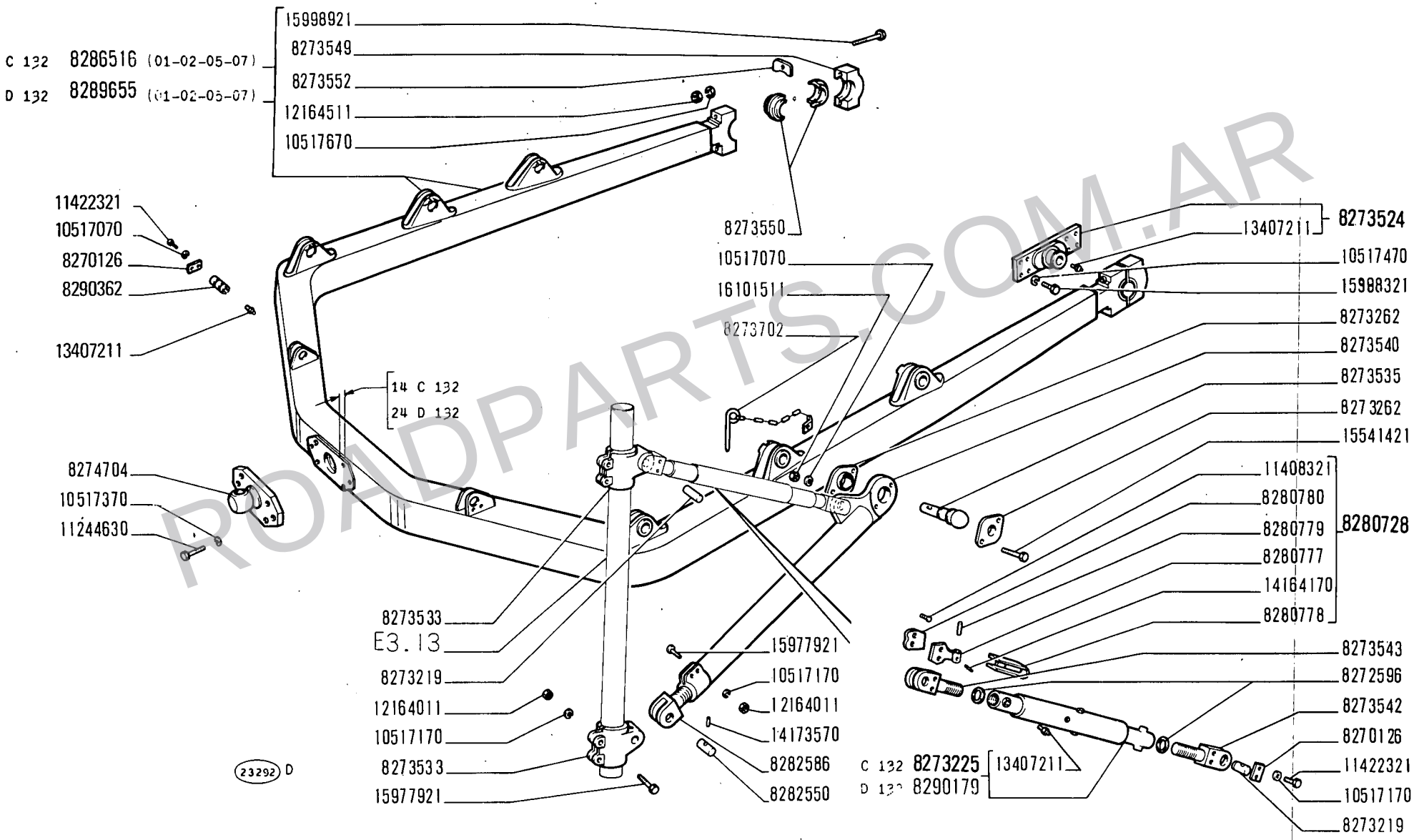

ROADPARTS.COM.AR

14 B Angledozer

01 02 03 04
05 07

BRACCI SOLLEVAMENTO APRIPISTA

Bras de levage de lame bulldozer
Hubarme für Planierschild
Dozer Blade Lifting Arms
Brazos de elevación de aplanadera

WWW.ROADPARTS.COM.AR

MODIF	N.ORDINAZ.	Q.	DENOMINAZIONE	DESIGNATION	BENENNUNG	DESCRIPTION	DENOMINACIONES
	8270126	4	PIASTRINA	PLAQUETTE	PLAETTCHEN	PLATE	PLACA
	8272596	4	ANELLO RASCHIAFANGO	GARNITURE PARE-BOUE	SCHLAMMKRATZRING	MUDSCRAPER RING	RETENDOR DE BARRO
8290362	~~8273200~~	2	PERNO	AXE	BOLZEN	PIN	EJE
	8273219	4	PERNO	AXE	BOLZEN	PIN	EJE
C 132	8273225	2	TIRANTE COMPL.	TIRANT	STANGE	ROD	VARILLA
	8273262	4	FLANGIA	BRIDE	FLANSCH	FLANGE	BRIDA
	8273524	2	SUPPORTO SFERICO POST.COMPL.	SUPPORT	LAGER	SUPPORT	SOPORTE
	8273533	4	STAFFA	ETRIER	HALTER	BRACKET	SOPORTE
	8273535	2	PERNO DEL GIUNTO SFERICO	ROTULE	KUGELBOLZEN	BALL PIN	ROTULA
	8273540	2	TIRANTE	TIRANT	STANGE	ROD	VARILLA
	8273542	2	ESTREMITA DEL TIRANTE	EXTREMITE DU TIRANT	SPANNBOLZEN	TIEROD HEAD	EXTREMO DEL PERNO
	8273543	2	ESTREMITA DEL TIRANTE	EXTREMITE DU TIRANT	SPANNBOLZEN	TIEROD HEAD	EXTREMO DEL PERNO
	8273549	2	SUPPORTO	SUPPORT	LAGER	SUPPORT	SOPORTE
	8273550	4	SEMIBOCCOLA	DEMI-BAGUE	BUECHSENHAELFTE	HALF BUSH	SEMICOJINETE
	8273552	4	PIASTRINA	PLAQUETTE	PLAETTCHEN	PLATE	PLACA
	8273702	2	PERNO DI FISSAGGIO	CHEVILLE	BOLZEN	PIN	PASADOR
	8274704	1	SUPPORTO ANT.	SUPPORT	LAGER	SUPPORT	SOPORTE
	8280573	2	PATTINO (*)	PATIN	GLEITSTEIN	PAD	PATIN
	8280728	2	LEVA COMPL.	LEVIER	HEBEL	LEVER	PALANCA
	8280777	2	PIASTRINA	PLAQUETTE	PLAETTCHEN	PLATE	PLACA
	8280778	2	LEVA	LEVIER	HEBEL	LEVER	PALANCA
	8280779	2	PERNO DI FISSAGGIO	CHEVILLE	BOLZEN	PIN	PASADOR
	8280780	2	MOLLA	RESSORT	FEDER	SPRING	RESORTE
	8282550	2	PERNO	AXE	BOLZEN	PIN	EJE
	8282586	2	ESTREMITA DEL TIRANTE	EXTREMITE DU TIRANT	SPANNBOLZEN	TIEROD HEAD	EXTREMO DEL PERNO
C 132	8286516	1	ARCONE COMPL.(01-02-05-07)	ETRIER	SCHUBRAHMEN	PUSH-FRAME	BASTIDOR
	8287352	1	ARCONE COMPL.(*) (03-04)	ETRIER	SCHUBRAHMEN	PUSH-FRAME	BASTIDOR
	8287389	1	ARCONE COMPL.(1*) (03-04)	ETRIER	SCHUBRAHMEN	PUSH-FRAME	BASTIDOR
	8287390	1	ARCONE COMPL.(*) (01-02-05-07)	ETRIER	SCHUBRAHMEN	PUSH-FRAME	BASTIDOR
	10517070	4	ROSETTA DI SICUREZZA	RONDELLE FREIN	SICHERUNGSRING	LOCKWASHER	ARANDELA DE FRENO
	10517170	24	ROSETTA DI SICUREZZA	RONDELLE FREIN	SICHERUNGSRING	LOCKWASHER	ARANDELA DE FRENO
	10517370	6	ROSETTA DI SICUREZZA	RONDELLE FREIN	SICHERUNGSRING	LOCKWASHER	ARANDELA DE FRENO
	10517370	8	ROSETTA DI SICUREZZA (*)	RONDELLE FREIN	SICHERUNGSRING	LOCKWASHER	ARANDELA DE FRENO
	10517470	16	ROSETTA DI SICUREZZA	RONDELLE FREIN	SICHERUNGSRING	LOCKWASHER	ARANDELA DE FRENO

ROADPARTS.COM.AR

WWW.ROADPARTS.COM.AR

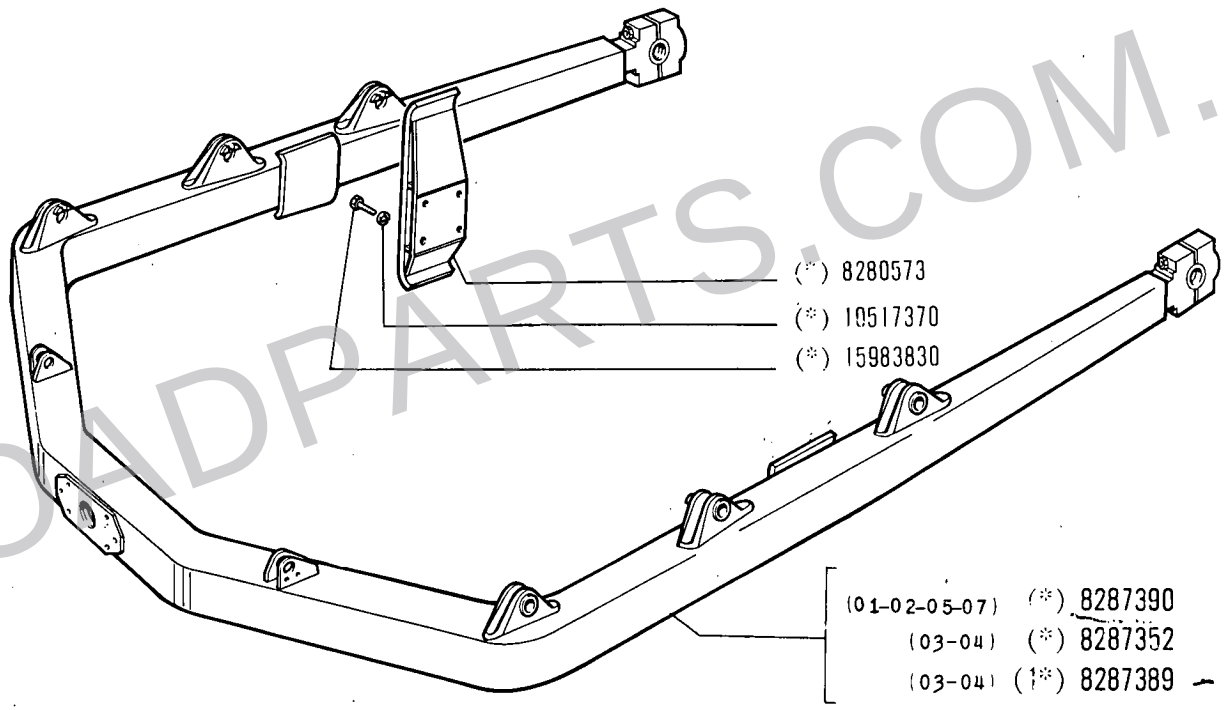

(23320) A

(*) (1*) Vedere elenco -Voir la liste -Siehe tabelle -See list -Vease la lista

ROADPARTS.COM.AR

WWW.ROADPARTS.COM.AR

MODIF	N.ORDINAZ.	Q.	DENOMINAZIONE	DESIGNATION	BENENNUNG	DESCRIPTION	DENOMINACIONES
	10517670	4	ROSETTA DI SICUREZZA	RONDELLE FREIN	SICHERUNGSRING	LOCKWASHER	ARANDELA DE FRENO
C 132	11244630	6	VITE	VIS	SCHRAUBE	SCREW	TORNILLO
	11408321	4	VITE	VIS	SCHRAUBE	SCREW	TORNILLO
	11422321	8	VITE	VIS	SCHRAUBE	SCREW	TORNILLO
	12164011	12	DADO	ECROU	MUTTER	NUT	TUERCA
	12164511	4	DADO	ECROU	MUTTER	NUT	TUERCA
	13407211	8	INGRASSATORE	GRAISSEUR	SCHMIERNIPPEL	FITTING	ENGRASADOR
	14164170	2	SPINA	GOUPILLE	STIFT	PIN	PASADOR
	14173570	2	SPINA	GOUPILLE	STIFT	PIN	PASADOR
	15541421	4	VITE	VIS	SCHRAUBE	SCREW	TORNILLO
	15977921	12	VITE	VIS	SCHRAUBE	SCREW	TORNILLO
	15983830	8	VITE (*)	VIS	SCHRAUBE	SCREW	TORNILLO
	15988321	16	VITE	VIS	SCHRAUBE	SCREW	TORNILLO
	15998921	4	VITE	VIS	SCHRAUBE	SCREW	TORNILLO
	16101511	4	DADO	ECROU	MUTTER	NUT	TUERCA
D 132	8289655	1	ARCONE COMPL.(*)	ETRIER	SCHUBRAHMEN	PUSH-FRAME	BASTIDOR
D 132	8290179	2	TIRANTE COMPL.	TIRANT	STANGE	ROD	VARILLA
D 132	15984330	6	VITE	VIS	SCHRAUBE	SCREW	TORNILLO
		(*)	-PER SUOLE 600	- POUR PATIN	- FUER BODENPLATTE	- FOR SHOE	- PARA ZAPATA
		(1*)	-PER SUOLE 500-550	- POUR PATIN	- FUER BODENPLATTE	- FOR SHOE	- PARA ZAPATA

ROADPARTS.COM.AR

WWW.ROADPARTS.COM.AR

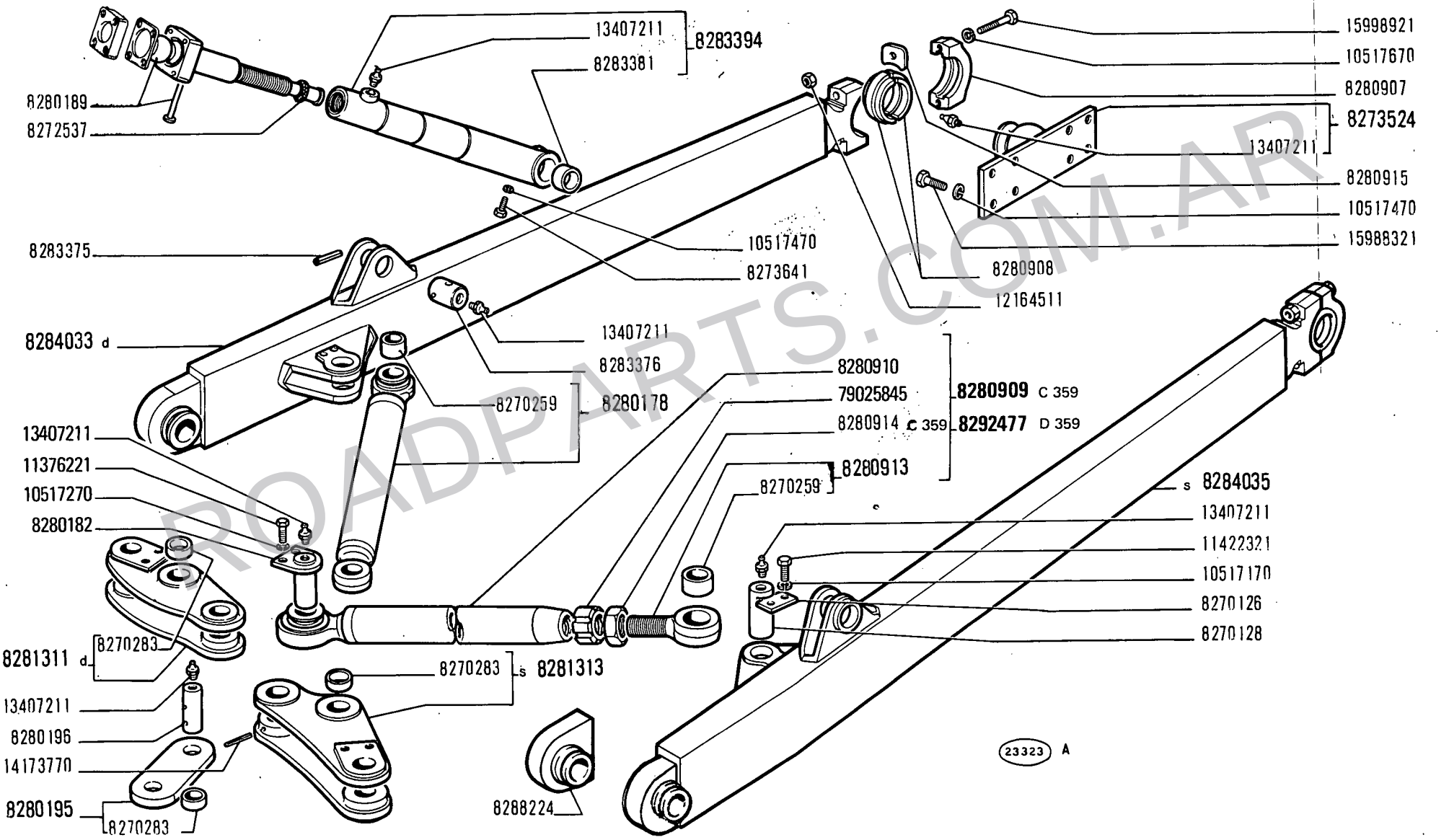

ROADPARTS.COM.AR

WWW.ROADPARTS.COM.AR

MODIF	N.ORDINAZ.	Q.	DENOMINAZIONE	DESIGNATION	BENENNUNG	DESCRIPTION	DENOMINACIONES
	8270126	2	PIASTRINA	PLAQUETTE	PLAETTCHEN	PLATE	PLACA
	8270128	2	PERNO	AXE	BOLZEN	PIN	EJE
	8270259	2	BOCCOLA	DOUILLE	BUECHSE	BUSH	CASQUILLO
	8270283	6	BOCCOLA	DOUILLE	BUECHSE	BUSH	CASQUILLO
	8272537	1	ANELLO RASCHIAFANGO	GARNITURE PARE-BOUE	SCHLAMMKRATZRING	MUDSCRAPER RING	RETENDOR DE BARRO
	8273524	2	SUPPORTO POST.COMPL.	SUPPORT	LAGER	SUPPORT	SOPORTE
	8273641	1	VITE	VIS	SCHRAUBE	SCREW	TORNILLO
	8280178	1	TIRANTE COMPL.	TIRANT	STANGE	ROD	VARILLA
	8280182	2	PERNO	AXE	BOLZEN	PIN	EJE
	8280189	1	TIRANTE	TIRANT	SPANNBOLZEN	TIEROD	PERNO
	8280195	1	BIELLA COMPL.	BIELLE	LASCHE	LINK	BIELA
	8280196	2	PERNO	AXE	BOLZEN	PIN	EJE
	8280907	2	SUPPORTO	SUPPORT	LAGER	SUPPORT	SOPORTE
	8280908	4	SEMIBOCCOLA	DEMI-BAGUE	BUECHSENHAELFTE	HALF BUSH	SEMICOJINETE
C 359	8280909	1	TIRANTE COMPL.	TIRANT	STANGE	ROD	VARILLA
	8280910	1	TIRANTE	TIRANT	STANGE	ROD	VARILLA
	8280913	1	ESTREMITA DEL TIRANTE COMPL.	EXTREMITE DU TIRANT	SPANNBOLZEN	TIEROD HEAD	EXTREMO DEL PERNO
C 359	8280914	1	DADO	ECROU	MUTTER	NUT	TUERCA
	8280915	4	PIASTRINA	PLAQUETTE	PLAETTCHEN	PLATE	PLACA
	8281311	1	LEVA D COMPL.	LEVIER	HEBEL	LEVER	PALANCA
	8281313	1	LEVA S COMPL.	LEVIER	HEBEL	LEVER	PALANCA
	8283375	2	SPINA	GOUPILLE	STIFT	PIN	PASADOR
	8283376	2	PERNO	AXE	BOLZEN	PIN	EJE
	8283381	1	BOCCOLA	DOUILLE	BUECHSE	BUSH	CASQUILLO
	8283394	1	TIRANTE COMPL.	TIRANT	STANGE	ROD	VARILLA
	8284033	1	BRACCIO D COMPL.	BRAS	ARM	ARM	BRAZO
	8284035	1	BRACCIO S COMPL.	BRAS	ARM	ARM	BRAZO
	10517170	4	ROSETTA DI SICUREZZA	RONDELLE FREIN	SICHERUNGSRING	LOCKWASHER	ARANDELA DE FRENO
	10517270	4	ROSETTA DI SICUREZZA	RONDELLE FREIN	SICHERUNGSRING	LOCKWASHER	ARANDELA DE FRENO
	10517470	17	ROSETTA DI SICUREZZA	RONDELLE FREIN	SICHERUNGSRING	LOCKWASHER	ARANDELA DE FRENO
	10517670	4	ROSETTA DI SICUREZZA	RONDELLE FREIN	SICHERUNGSRING	LOCKWASHER	ARANDELA DE FRENO
	11422321	4	VITE	VIS	SCHRAUBE	SCREW	TORNILLO
11376221	~~11876221~~	4	VITE	VIS	SCHRAUBE	SCREW	TORNILLO
	12164511	4	DADO	ECROU	MUTTER	NUT	TUERCA
	13407211	11	INGRASSATORE	GRAISSEUR	SCHMIERNIPPEL	FITTING	ENGRASADOR
	14173770	2	SPINA	GOUPILLE	STIFT	PIN	PASADOR
	15988321	16	VITE	VIS	SCHRAUBE	SCREW	TORNILLO
	15998921	4	VITE	VIS	SCHRAUBE	SCREW	TORNILLO
D 359	8292477	1	TIRANTE COMPL.	TIRANT	STANGE	ROD	VARILLA
	79025845	1	GHIERA	VIROLE	GEWINDERING	PLUG	VIROLA

ROADPARTS.COM.AR

WWW.ROADPARTS.COM.AR

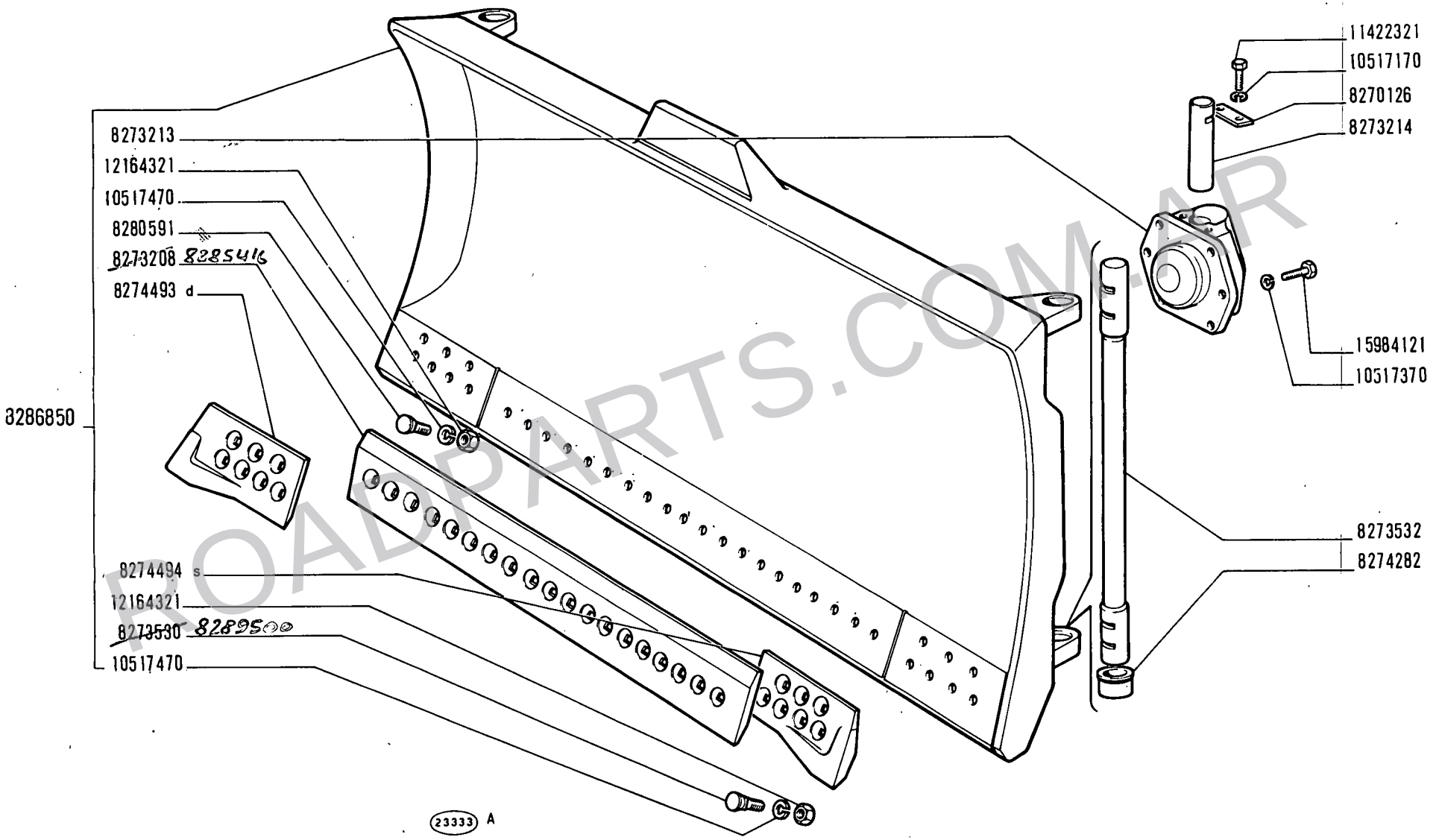

ROADPARTS.COM.AR

14 B Angledozer

01 02 03 04
05 07

LAMA APRIPISTA

Lame bulldozer
Planierschild

Dozer Blade
Paleta abretrochas

WWW.ROADPARTS.COM.AR

MODIF	N.ORDINAZ.	Q.	DENOMINAZIONE	DESIGNATION	BENENNUNG	DESCRIPTION	DENOMINACIONES
	8270126	1	PIASTRINA	PLAQUETTE	PLAETTCHEN	PLATE	PLACA
	8273208	1	TAGLIENTE CENTR.	LAME COUPANTE	SCHNEIDE	KNIFE	CUCHILLA
	8273213	1	SEDE SFERICA	SIEGE SPHERIQUE	KUGELPFANNE	BALL SOCKET	COJINETE ESFERICO
	8273214	1	PERNO	AXE	BOLZEN	PIN	EJE
	8273530	14	VITE	VIS	SCHRAUBE	SCREW	TORNILLO
	8273532	2	PERNO	AXE	BOLZEN	PIN	EJE
	8274282	4	BOCCOLA	DOUILLE	BUECHSE	BUSH	CASQUILLO
	8274493	1	TAGLIENTE D	LAME COUPANTE	SCHNEIDE	KNIFE	CUCHILLA
	8274494	1	TAGLIENTE S	LAME COUPANTE	SCHNEIDE	KNIFE	CUCHILLA
	8280591	21	VITE	VIS	SCHRAUBE	SCREW	TORNILLO
	8286850	1	LAMA APRIPISTA COMPL.	LAME BULLDOZER	PLANIERSCHILD	DOZER BLADE	APLANADERA
	10517170	2	ROSETTA DI SICUREZZA	RONDELLE FREIN	SICHERUNGSRING	LOCKWASHER	ARANDELA DE FRENO
	10517370	6	ROSETTA DI SICUREZZA	RONDELLE FREIN	SICHERUNGSRING	LOCKWASHER	ARANDELA DE FRENO
	10517470	35	ROSETTA DI SICUREZZA	RONDELLE FREIN	SICHERUNGSRING	LOCKWASHER	ARANDELA DE FRENO
	11422321	2	VITE	VIS	SCHRAUBE	SCREW	TORNILLO
	12164321	35	DADO	ECROU	MUTTER	NUT	TUERCA
	15984121	6	VITE	VIS	SCHRAUBE	SCREW	TORNILLO

ROADPARTS.COM.AR

WWW.ROADPARTS.COM.AR

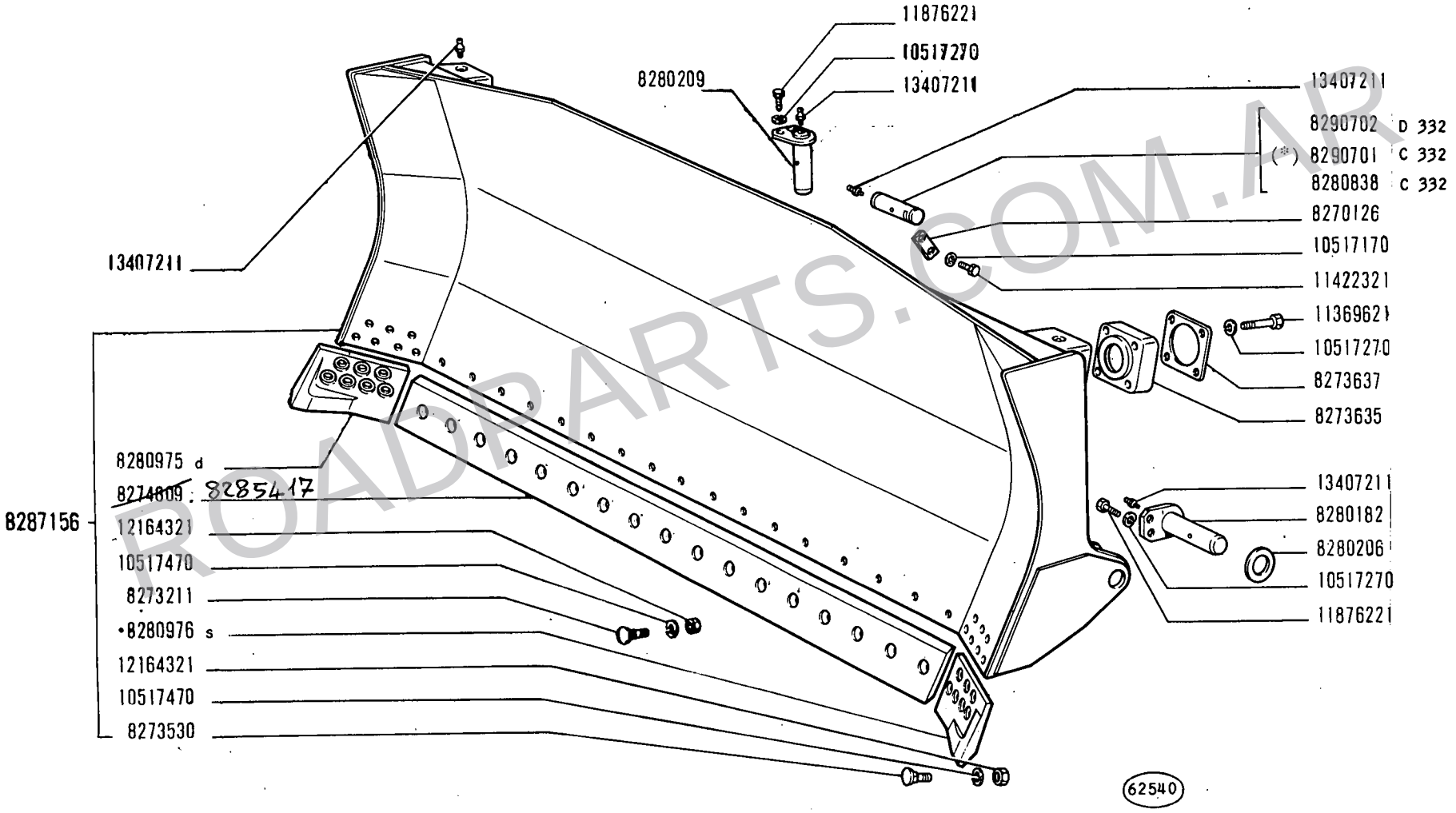

(*) Vedere elenco - Voir la liste - Siehe Tabelle - See list - Véase la lista

ROADPARTS.COM.AR

14 B Bulldozer

01 02 03 04
06 08

LAMA APRIPISTA

Lame bulldozer
Planierschild
Dozer Blade
Paleta abretrochas

WWW.ROADPARTS.COM.AR

MODIF	N.ORDINAZ.	Q.	DENOMINAZIONE	DESIGNATION	BENENNUNG	DESCRIPTION	DENOMINACIONES
	8270126	2	PIASTRINA	PLAQUETTE	PLAETTCHEN	PLATE	PLACA
	8273211	17	VITE	VIS	SCHRAUBE	SCREW	TORNILLO
	8273530	14	VITE	VIS	SCHRAUBE	SCREW	TORNILLO
	8273635	2	SEDE SFERICA	SIEGE SPHERIQUE	KUGELPFANNE	BALL SOCKET	COJINETE ESFERICO
	8273637		PIASTRINA	CALE	DISTANZSCHEIBE	SHIM	SUPLEMENTO
	8274809	1	TAGLIENTE CENTR.	LAME COUPANTE	SCHNEIDE	KNIFE	CUCHILLA
	8280182	2	PERNO	AXE	BOLZEN	PIN	EJE
	8280206	4	ROSETTA	RONDELLE	SCHEIBE	WASHER	ARANDELA
	8280209	2	PERNO	AXE	BOLZEN	PIN	EJE
C 332	8280838	2	PERNO	AXE	BOLZEN	PIN	EJE
	8280975	1	TAGLIENTE D	LAME COUPANTE	SCHNEIDE	KNIFE	CUCHILLA
	8280976	1	TAGLIENTE S	LAME COUPANTE	SCHNEIDE	KNIFE	CUCHILLA
	8287156	1	LAMA APRIPISTA COMPL.	LAME BULLDOZER	PLANIERSCHILD	DOZER BLADE	APLANADERA
	10517170	4	ROSETTA DI SICUREZZA	RONDELLE FREIN	SICHERUNGSRING	LOCKWASHER	ARANDELA DE FRENO
	10517270	16	ROSETTA DI SICUREZZA	RONDELLE FREIN	SICHERUNGSRING	LOCKWASHER	ARANDELA DE FRENO
	10517470	31	ROSETTA DI SICUREZZA	RONDELLE FREIN	SICHERUNGSRING	LOCKWASHER	ARANDELA DE FRENO
	11369621	8	VITE	VIS	SCHRAUBE	SCREW	TORNILLO
	11422321	4	VITE	VIS	SCHRAUBE	SCREW	TORNILLO
	11876221	8	VITE	VIS	SCHRAUBE	SCREW	TORNILLO
	12164321	31	DADO	ECROU	MUTTER	NUT	TUERCA
	13407211	8	INGRASSATORE	GRAISSEUR	SCHMIERNIPPEL	FITTING	ENGRASADOR
C 332	8290701	2	PERNO (*)	AXE	BOLZEN	PIN	EJE
D 332	8290702	2	PERNO	AXE	BOLZEN	PIN	EJE

(*) SPECIALE PER RICAMBI — SPECIAL POUR RECHANGES — EXTRA FUER DEN ERSATZ — SPECIFIC FOR REPLACEMENTS — ESPECIAL PARA RECAMBIOS

ROADPARTS.COM.AR

WWW.ROADPARTS.COM.AR

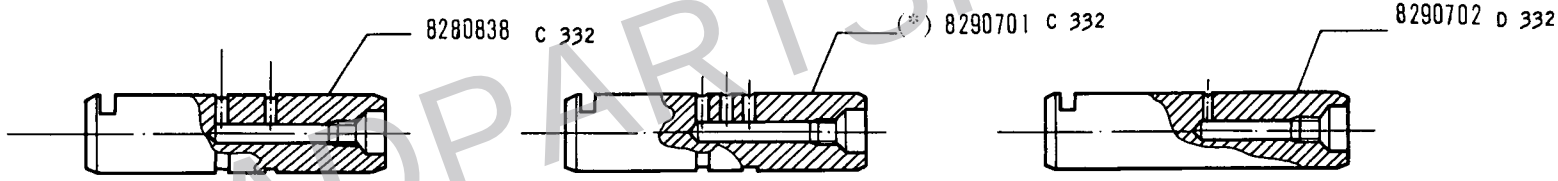

62666

(*) Vedere elenco - Voir la liste - Siehe tabelle - See list - Véase la lista

ROADPARTS.COM.AR

WWW.ROADPARTS.COM.AR

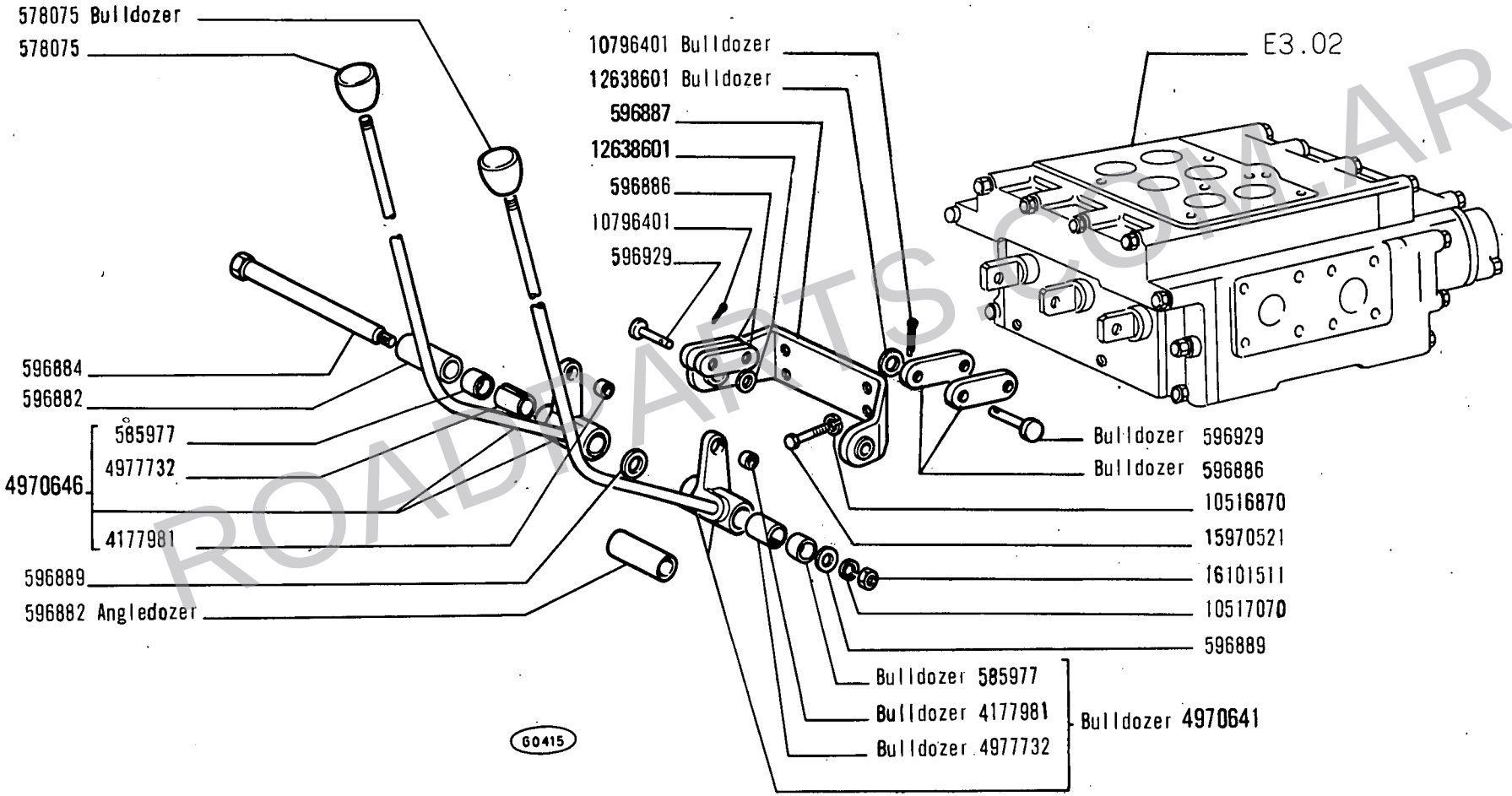

(05 - 06 - 07 - 08)

ROADPARTS.COM.AR

WWW.ROADPARTS.COM.AR

MODIF	N.ORDINAZ.	Q.	DENOMINAZIONE	DESIGNATION	BENENNUNG	DESCRIPTION	DENOMINACIONES
	578075	1	IMPUGNATURA	POIGNEE	GRIFF	KNOB	BOTON
	578075	1	IMPUGNATURA (BULLDOZER)	POIGNEE	GRIFF	KNOB	BOTON
	585977	2	BOCCOLA	DOUILLE	BUECHSE	BUSH	CASQUILLO
	585977	2	BOCCOLA (BD148)	DOUILLE	BUECHSE	BUSH	CASQUILLO
	596882	1	DISTANZIALE (ANGLEDOZER)	ENTRETOISE	ABSTANDSTUECK	SPACER	SEPARADOR
	596882	1	DISTANZIALE	ENTRETOISE	ABSTANDSTUECK	SPACER	SEPARADOR
	596884	1	ALBERO	ARBRE	WELLE	SHAFT	ARBOL
	596886	2	BISCOTTINO	JUMELLE	LASCHE	SHACKLE	BIELA
	596886	2	BISCOTTINO (BULLDOZER)	JUMELLE	LASCHE	SHACKLE	BIELA
	596887	1	SUPPORTO	SUPPORT	LAGER	SUPPORT	SOPORTE
	596889	4	RALLA	CRAPAUDINE	DRUCKSCHEIBE	THRUST PLATE	CHUMACERA
	596929	2	PERNO	AXE	BOLZEN	PIN	EJE
	596929	2	PERNO DI FISSAGGIO (BULLDOZER)	CHEVILLE	BOLZEN	PIN	PASADOR
	4177981	1	BOCCOLA	DOUILLE	BUECHSE	BUSH	CASQUILLO
	4177981	1	BOCCOLA (BULLDOZER)	DOUILLE	BUECHSE	BUSH	CASQUILLO
	4970641	1	LEVA COMPL.(BULLDOZER)	LEVIER	HEBEL	LEVER	PALANCA
	4970646	1	LEVA COMPL.	LEVIER	HEBEL	LEVER	PALANCA
	4977732	1	DISTANZIALE	ENTRETOISE	ABSTANDSTUECK	SPACER	SEPARADOR
	4977732	1	DISTANZIALE (BULLDOZER)	ENTRETOISE	ABSTANDSTUECK	SPACER	SEPARADOR
	10516870	4	ROSETTA DI SICUREZZA	RONDELLE FREIN	SICHERUNGSRING	LOCKWASHER	ARANDELA DE FRENO
	10517070	1	ROSETTA DI SICUREZZA	RONDELLE FREIN	SICHERUNGSRING	LOCKWASHER	ARANDELA DE FRENO
	10796401	2	COPIGLIA	GOUPILLE FENDUE	SPLINT	SPLIT PIN	PASADOR ABIERTO
	10796401	2	COPIGLIA (BULLDOZER)	GOUPILLE FENDUE	SPLINT	SPLIT PIN	PASADOR ABIERTO
	12638601	2	ROSETTA	RONDELLE	SCHEIBE	WASHER	ARANDELA
	12638601	2	ROSETTA (BULLDOZER)	RONDELLE	SCHEIBE	WASHER	ARANDELA
	15970521	4	VITE	VIS	SCHRAUBE	SCREW	TORNILLO
	16101511	1	DADO	ECROU	MUTTER	NUT	TUERCA

ROADPARTS.COM.AR

WWW.ROADPARTS.COM.AR

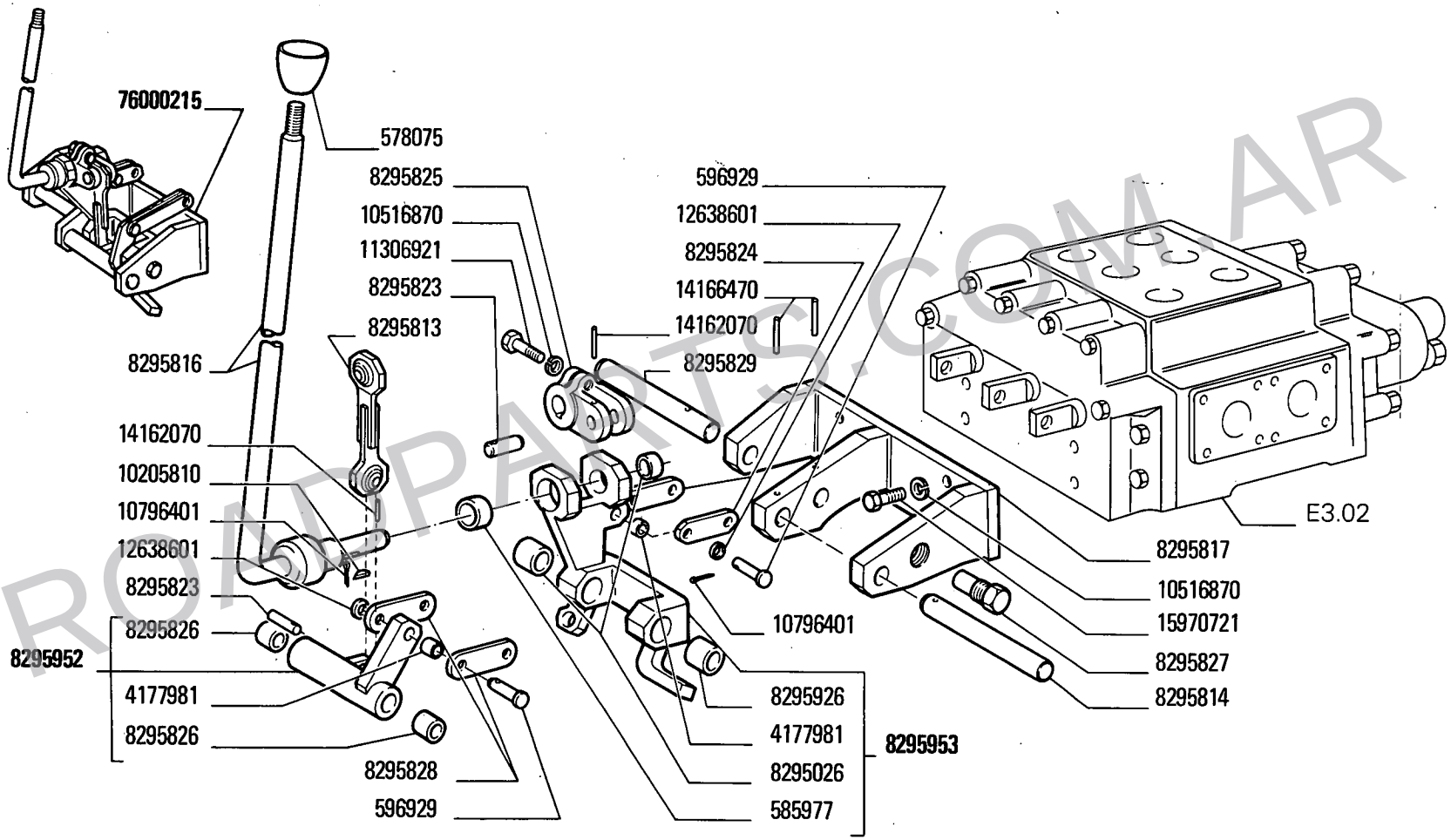

ROADPARTS.COM.AR

00451

D 403 → (05-06-07-08)

WWW.ROADPARTS.COM.AR

MODIF	N. ORDINAZ.	Q.	DENONIMAZIONE	DESIGNATION	BENENNUNG	DESCRIPTION	DENOMINACIONES
	578075	1	IMPUGNATURA	POIGNEE	GRIFF	KNOB	BOTON
	578075	1	IMPUGNATURA (*)	POIGNEE	GRIFF	KNOB	BOTON
	585977	1	BOCCOLA	DOUILLE	BUECHSE	BUSH	CASQUILLO
	596929	4	PERNO	AXE	BOLZEN	PIN	EJE
	4177981	2	BOCCOLA	DOUILLE	BUECHSE	BUSH	CASQUILLO
	8295813	1	BIELLA	BIELLE	LASCHE	LINK	BIELA
	8295814	1	PERNO	AXE	BOLZEN	PIN	EJE
	8295816	1	LEVA	LEVIER	HEBEL	LEVER	PALANCA
	8295817	1	SUPPORTO	SUPPORT	LAGER	SUPPORT	SUPORTE
	8295823	2	PERNO	AXE	BOLZEN	PIN	EJE
	8295824	2	BISCOTTINO	JUMELLE	LASCHE	SHACKLE	BIELA
	8295825	1	LEVA	LEVIER	HEBEL	LEVER	PALANCA
	8295826	5	BOCCOLA	DOUILLE	BUECHSE	BUSH	CASQUILLO
	8295826	2	BOCCOLA (*)	DOUILLE	BUECHSE	BUSH	CASQUILLO
	8295827	1	VITE	VIS	SCHRAUBE	SCREW	TORNILLO
	8295828	2	BISCOTTINO	JUMELLE	LASCHE	SHACKLE	BIELA
	8295829	1	PERNO	AXE	BOLZEN	PIN	EJE
	8295951	1	LEVA COMPL. (*)	LEVIER	HEBEL	LEVER	PALANCA
	8295952	1	LEVA COMPL.	LEVIER	HEBEL	LEVER	PALANCA
	8295953	1	LEVA COMPL.	LEVIER	HEBEL	LEVER	PALANCA
	10205810	1	LINGUETTA	LINGUET	SCHEIBENFEDER	KEY	CHAVETA
	10516870	5	ROSETTA ELASTICA				
	10796401	4	COPIGLIA	GOUPILLE FENDUE	SPLINT	SPLIT PIN	PASADOR ABIERTO
	11306921	1	VITE	VIS	SCHRAUBE	SCREW	TORNILLO
	12638601	4	ROSETTA ELASTICA				
	14162070	2	SPINA	GOUPILLE	STIFT	PIN	PASADOR
	14166470	2	SPINA	GOUPILLE	STIFT	PIN	PASADOR
	15970721	4	VITE	VIS	SCHRAUBE	SCREW	TORNILLO
	76000215	1	COMANDO COMPL.	COMMANDE	BETAETIGUNGS-VORRICHT.	CONTROL	MANDO
	4177981	1	BOCCOLA (*)	DOUILLE	BUECHSE	BUSH	CASQUILLO
		(*)	PER RIPPERS	POUR	FUER	FOR	PARA .....

ROADPARTS.COM.AR

WWW.ROADPARTS.COM.AR

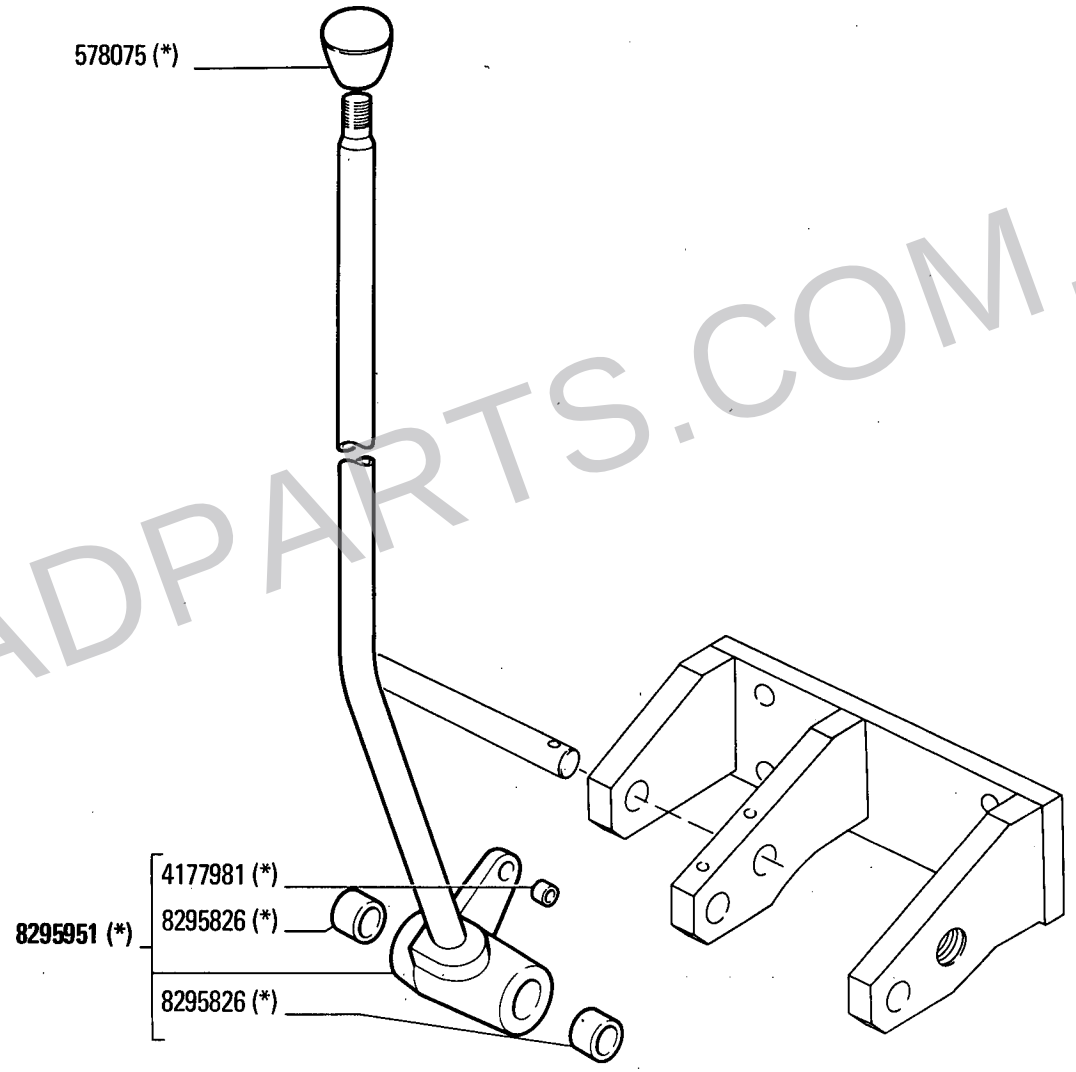

D 403 → (02)

(*) Vedere elenco - Voir la liste - Siehe tabelle - See list - Véase la lista

00454

ROADPARTS.COM.AR

COMANDO ATTREZZO

Commande de l'outil
Gerätebetätigung
Implement Control System
Accionamiento del útil

WWW.ROADPARTS.COM.AR

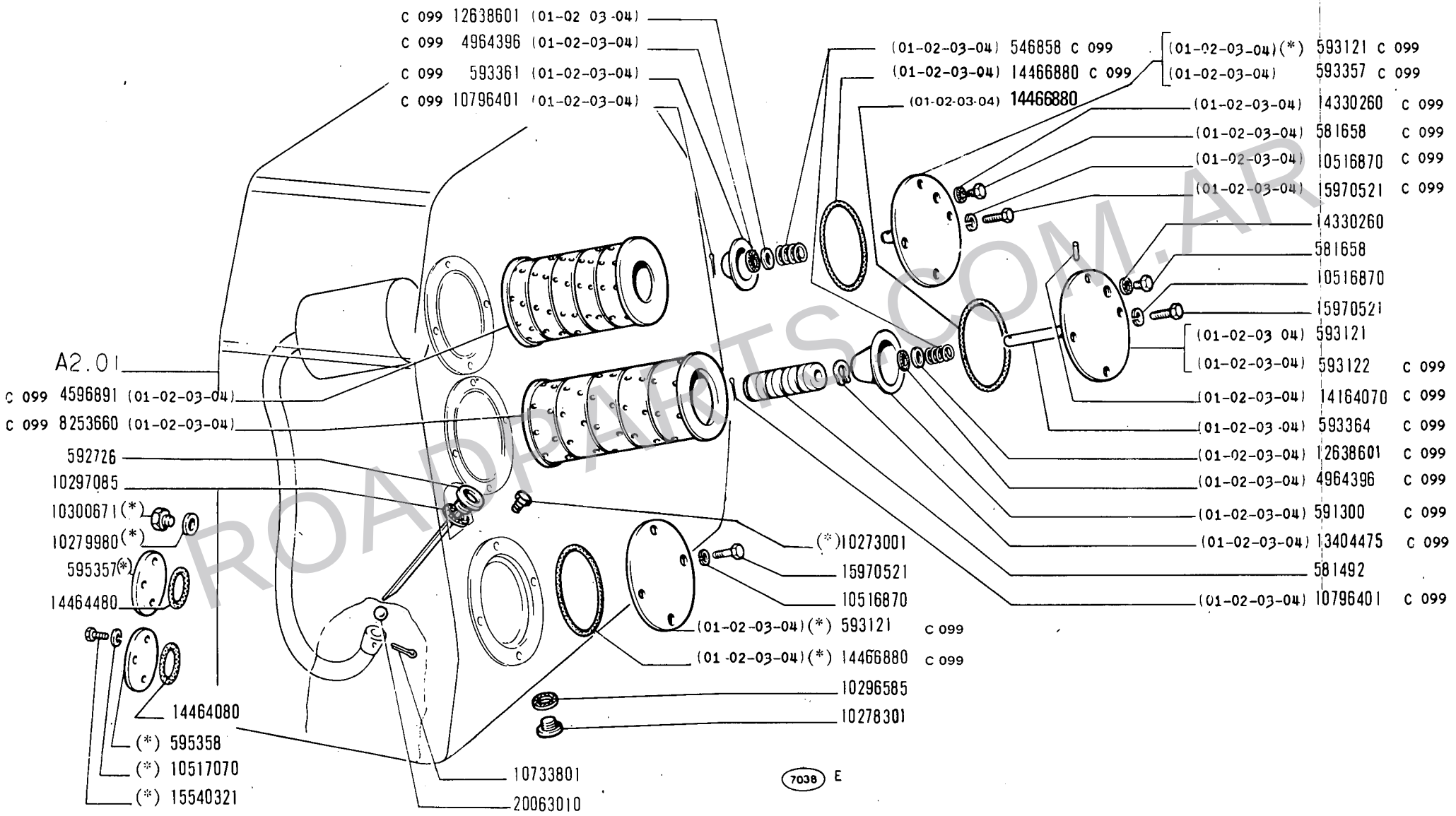

(*) Vedere elenco - Voir la liste - Siehe tabelle - See list - Vease la lista

ROADPARTS.COM.AR

WWW.ROADPARTS.COM.AR

	MODIF	N.ORDINAZ.	Q.	DENOMINAZIONE	DESIGNATION	BENENNUNG	DESCRIPTION	DENOMINACIONES
	C 099	546858	2	MOLLA (01-02-03-04)	RESSORT	FEDER	SPRING	RESORTE
		581492	1	CANDELA MAGNETICA	TIGE MAGNETIQUE	MAGNETEINSATZ	MAGNETIC ROD FILTER	BARRA IMANADA
		581658	1	TAPPO	BOUCHON	STOPFEN	PLUG	TAPON
	C 099	581658	1	TAPPO (01-02-03-04)	BOUCHON	STOPFEN	PLUG	TAPON
	C 099	591300	1	FONDELLO (01-02-03-04)	CULOT	BODENTELLER	END PLATE	TAPON
		592726	1	TAPPO	BOUCHON	STOPFEN	PLUG	TAPON
		593121	1	COPERCHIO (01-02-03-04)	COUVERCLE	DECKEL	COVER	TAPA
	C 099	593121	1	COPERCHIO (*) (01-02-03-04)	COUVERCLE	DECKEL	COVER	TAPA
	C 099	593121	1	COPERCHIO (01-02-03-04) (*)	COUVERCLE	DECKEL	COVER	TAPA
	C 099	593122	1	COPERCHIO (01-02-03-04)	COUVERCLE	DECKEL	COVER	TAPA
	C 099	593357	1	COPERCHIO (01-02-03-04)	COUVERCLE	DECKEL	COVER	TAPA
	C 099	593361	1	FONDELLO (01-02-03-04)	CULOT	BODENTELLER	END PLATE	TAPON
	C 099	593364	1	ASTA (01-02-03-04)	TIGE	STANGE	ROD	VARILLA
		595357	1	COPERCHIO (*)	COUVERCLE	DECKEL	COVER	TAPA
		595358	1	COPERCHIO (*)	COUVERCLE	DECKEL	COVER	TAPA
	C 099	4596891	1	FILTRO OLIO (01-02-03-04)	FILTRE A HUILE	OELFILTER	OIL FILTER	FILTRO DE ACEITE
	C 099	4964396	2	ANELLO DI TENUTA (01-02-03-04)	JOINT D'ETANCHEITE	DICHTRING	SEAL	JUNTA HERMETICA
79006376	D 099	~~4976411~~	1	TRASMETTITORE	CONTACTEUR	KONTAKTGEBER	SENDING UNIT	CONTACTOR
ERR. ~~4976516~~	D 099	~~4976416~~	1	RACCORDO	RACCORD	STUTZEN	CONNECTION	RACOR
ELIM	D 099	4978765	1	FILTRO OLIO	FILTRE A HUILE	OELFILTER	OIL FILTER	FILTRO DE ACEITE
	D 099	4992079	1	FILTRO OLIO	FILTRE A HUILE	OELFILTER	OIL FILTER	FILTRO DE ACEITE
	D 099	4992081	1	SCODELLINO	CUVETTE	TELLERSCHEIBE	CUP	PLATILLO
	D 099	4992082	1	FONDELLO	CULOT	BODENTELLER	END PLATE	TAPON
	D 099	4992083	1	MOLLA	RESSORT	FEDER	SPRING	RESORTE
	D 099	4992084	1	PERNO	AXE	BOLZEN	PIN	EJE
	D 099	4992085	1	MOLLA	RESSORT	FEDER	SPRING	RESORTE
	D 099	4992086	1	MOLLA	RESSORT	FEDER	SPRING	RESORTE
	D 099	4992087	1	ROSETTA	RONDELLE	SCHEIBE	WASHER	ARANDELA
	D 099	4992088	1	MOLLA	RESSORT	FEDER	SPRING	RESORTE
	D 099	4992089	1	COPERCHIO	COUVERCLE	DECKEL	COVER	TAPA
	D 099	4992094	1	COPERCHIO	COUVERCLE	DECKEL	COVER	TAPA
	D 099	4992213	1	COPERCHIO (*)	COUVERCLE	DECKEL	COVER	TAPA
	D 099	4992333	1	FILTRO OLIO	FILTRE A HUILE	OELFILTER	OIL FILTER	FILTRO DE ACEITE
	C 099	8253660	1	FILTRO OLIO (01-02-03-04)	FILTRE A HUILE	OELFILTER	OIL FILTER	FILTRO DE ACEITE
		10273001	1	TAPPO (*)	BOUCHON	STOPFEN	PLUG	TAPON
		10278301	1	TAPPO	BOUCHON	STOPFEN	PLUG	TAPON
		10279980	1	ROSETTA DI TENUTA (*)	JOINT D'ETANCHEITE	DICHTRING	GASKET	JUNTA HERMETICA

1/

ROADPARTS.COM.AR

WWW.ROADPARTS.COM.AR

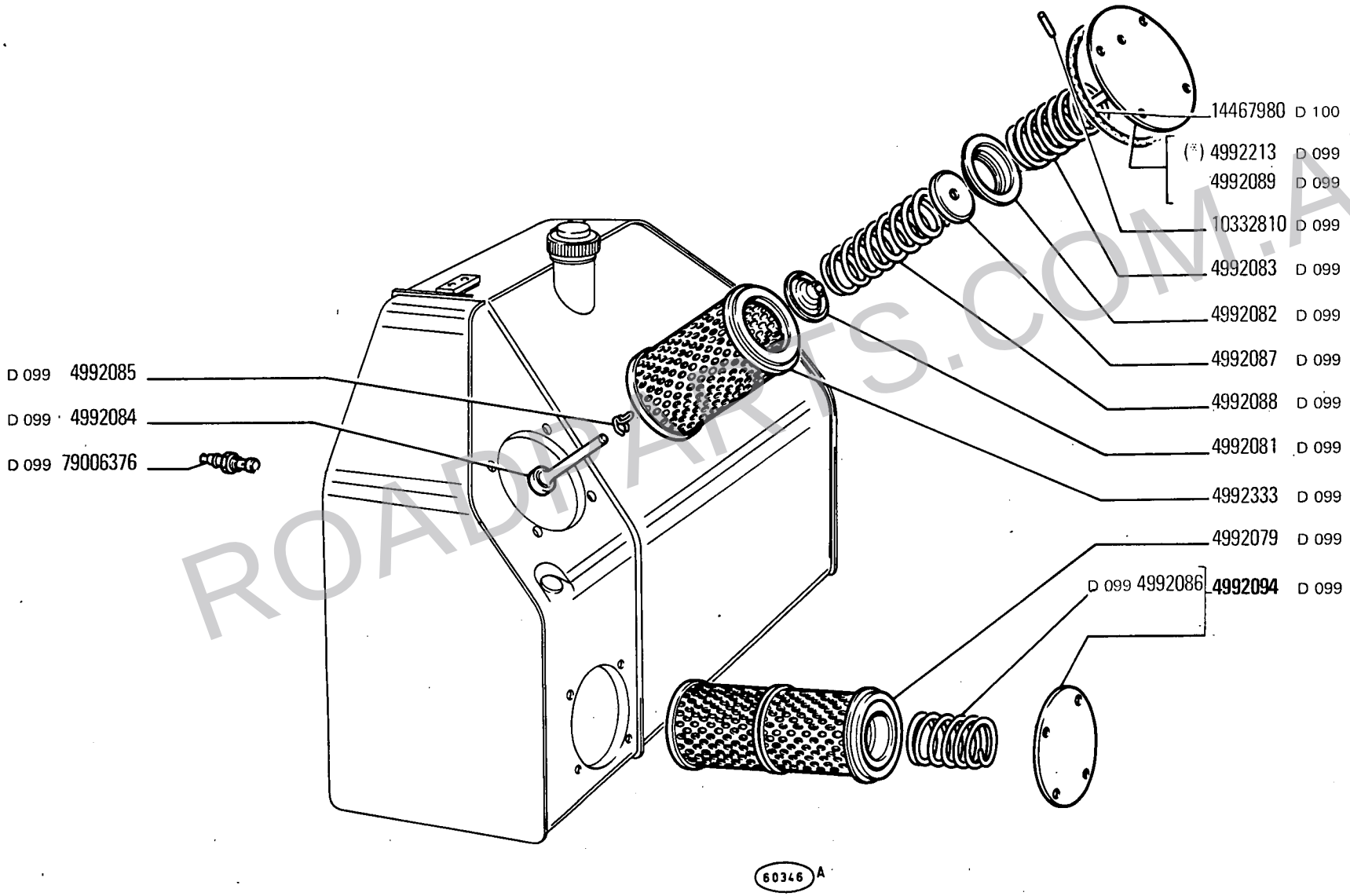

ROADPARTS.COM.AR

14 B

01 02 03 04
05 06 07 08

SERBATOIO

Réservoir
Behälter
Tank
Depósito

WWW.ROADPARTS.COM.AR

MODIF	N.ORDINAZ.	Q.	DENOMINAZIONE	DESIGNATION	BENENNUNG	DESCRIPTION	DENOMINACIONES
	10296585	1	ROSETTA DI TENUTA	JOINT D'ETANCHEITE	DICHTRING	GASKET	JUNTA HERMETICA
	10297085	1	ROSETTA DI TENUTA	JOINT D'ETANCHEITE	DICHTRING	GASKET	JUNTA HERMETICA
	10300671	1	TAPPO (*)	BOUCHON	STOPFEN	PLUG	TAPON
D 099	10332810	1	PERNO	AXE	BOLZEN	PIN	EJE
	10516870	8	ROSETTA DI SICUREZZA	RONDELLE FREIN	SICHERUNGSRING	LOCKWASHER	ARANDELA DE FRENO
C 099	10516870	4	ROSETTA DI SICUREZZA (01-02-03-04)	RONDELLE FREIN	SICHERUNGSRING	LOCKWASHER	ARANDELA DE FRENO
	10517070	6	ROSETTA DI SICUREZZA (*)	RONDELLE FREIN	SICHERUNGSRING	LOCKWASHER	ARANDELA DE FRENO
	10733801	1	COPIGLIA	GOUPILLE FENDUE	SPLINT	SPLIT PIN	PASADOR ABIERTO
C 099	10796401	2	COPIGLIA (01-02-03-04)	GOUPILLE FENDUE	SPLINT	SPLIT PIN	PASADOR ABIERTO
C 099	12638601	2	ROSETTA (01-02-03-04)	RONDELLE	SCHEIBE	WASHER	ARANDELA
C 099	13404475	1	ANELLO DI SICUREZZA (01-02-03-04)	ARRETOIR	SICHERUNGSRING	LOCKRING	ANILLO DE FRENO
C 099	14164070	1	SPINA (01-02-03-04)	GOUPILLE	STIFT	PIN	PASADOR
	14330260	1	ROSETTA DI TENUTA	JOINT D'ETANCHEITE	DICHTRING	GASKET	JUNTA HERMETICA
C 099	14330260	1	ROSETTA DI TENUTA (01-02-03-04)	JOINT D'ETANCHEITE	DICHTRING	GASKET	JUNTA HERMETICA
	14464080	1	ANELLO DI TENUTA	JOINT D'ETANCHEITE	DICHTRING	SEAL	JUNTA HERMETICA
	14464480	1	ANELLO DI TENUTA	JOINT D'ETANCHEITE	DICHTRING	SEAL	JUNTA HERMETICA
	14466880	1	ANELLO DI TENUTA (01-02-03-04) (*)	JOINT D'ETANCHEITE	DICHTRING	SEAL	JUNTA HERMETICA
C 099	14466880	2	ANELLO DI TENUTA (01-02-03-04)	JOINT D'ETANCHEITE	DICHTRING	SEAL	JUNTA HERMETICA
	15540321	6	VITE (*)	VIS	SCHRAUBE	SCREW	TORNILLO
	15970521	8	VITE	VIS	SCHRAUBE	SCREW	TORNILLO
C 099	15970521	4	VITE (01-02-03-04)	VIS	SCHRAUBE	SCREW	TORNILLO
	20063010	1	SFERA	BILLE	KUGEL	BALL	BOLA
D 100	14467980	1	ANELLO DI TENUTA	JOINT D'ETANCHEITE	DICHTRING	SEAL	JUNTA HERMETICA
		(*)	-TRATTORE SENZA IMPIANTO IDRAULICO	-SANS INSTALLATION HYDRAULIQUE	-OHNE HYDRAULISCHE ANLAGE	-W/O HYDRAULIC SYSTEM	-SIN INSTALACION HIDRAULICA

ROADPARTS.COM.AR

WWW.ROADPARTS.COM.AR

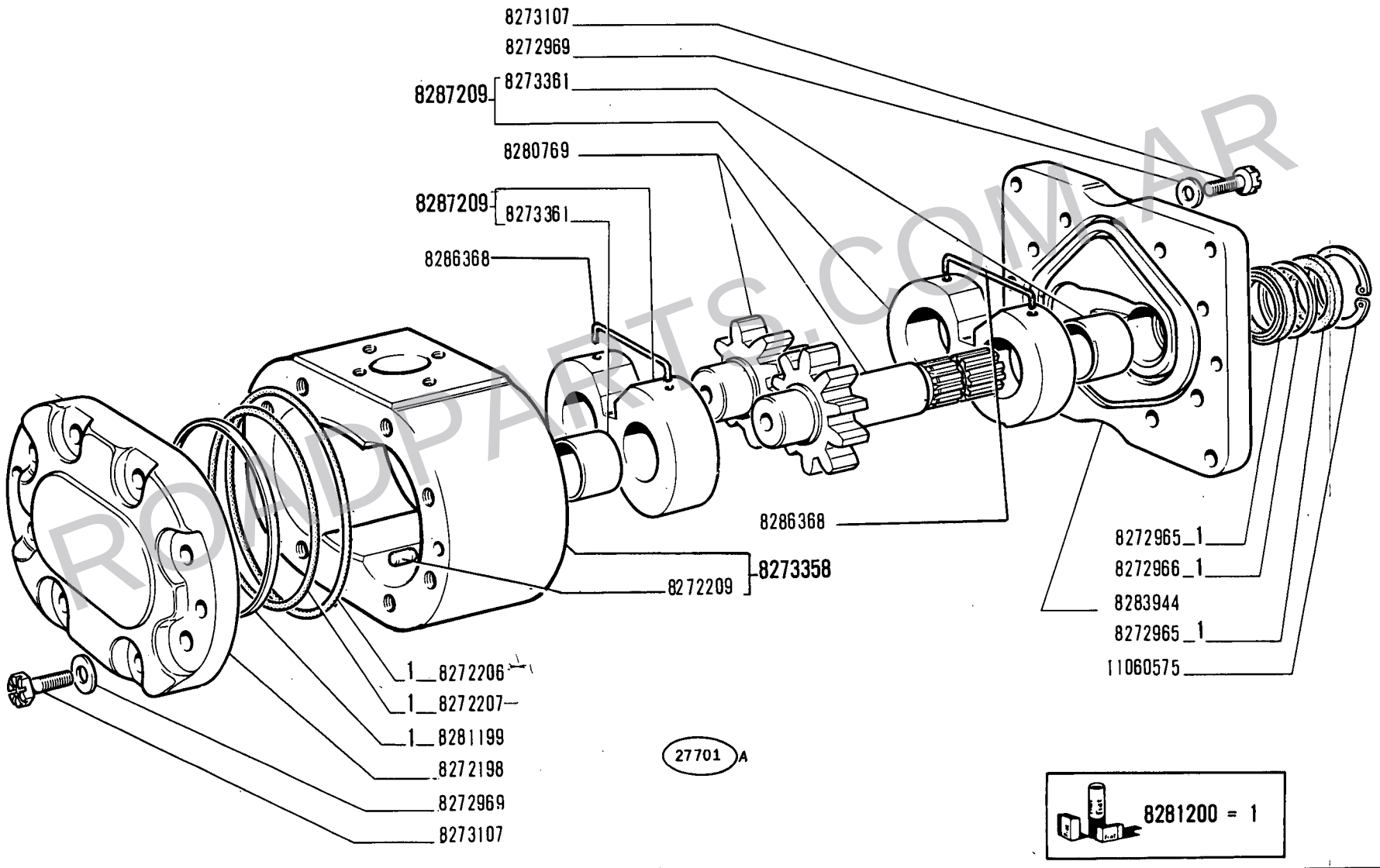

ROADPARTS.COM.AR

14 B

01 02 03 04
05 06 07 08

Pompe
Pumpe

POMPA 8287206

Pump
Bomba

WWW.ROADPARTS.COM.AR

MODIF	N.ORDINAZ.	Q.	DENOMINAZIONE	DESIGNATION	BENENNUNG	DESCRIPTION	DENOMINACIONES
	8272198	1	COPERCHIO	COUVERCLE	DECKEL	COVER	TAPA
	8272206	2	ANELLO DI TENUTA	JOINT D'ETANCHEITE	DICHTRING	SEAL	JUNTA HERMETICA
	8272207	2	ANELLO DI TENUTA	JOINT D'ETANCHEITE	DICHTRING	SEAL	JUNTA HERMETICA
	8272209	4	GRANO	ERGOT	PASSTIFT	DOWEL	PITON
	8272965	2	ANELLO DI TENUTA	JOINT D'ETANCHEITE	DICHTRING	SEAL	JUNTA HERMETICA
	8272966	1	DISTANZIALE	ENTRETOISE	ABSTANDSTUECK	SPACER	SEPARADOR
	8272969	16	ROSETTA	RONDELLE	SCHEIBE	WASHER	ARANDELA
	8273107	16	VITE	VIS	SCHRAUBE	SCREW	TORNILLO
	8273358	1	CORPO COMPL.	CORPS	GEHAUSE	BODY	CUERPO
	8273361	4	BOCCOLA	DOUILLE	BUECHSE	BUSH	CASQUILLO
	8280769	1	INGRANAGGIO (COPPIA)	PIGNON	ZAHNRAD	GEAR	PINON
	8281199	2	ANELLO DI TENUTA	JOINT D'ETANCHEITE	DICHTRING	SEAL	JUNTA HERMETICA
	8281200	S	CORREDO,COMPOSTO DA 1 NANT ...	POCHETTE-CONTE-	AUSRUESTUNG BE- STEHEND AUS ...	KIT-CONSISTING OF ...	EQUIPO-COMPUESTO DE ...
	8283944	1	COPERCHIO	COUVERCLE	DECKEL	COVER	TAPA
	8286368	2	FERMAGLIO	AGRAFE	KLEMMSTUECK	CLIP	SUJETADOR
	8287209	2	SUPPORTO COMPL.	SUPPORT	LAGER	SUPPORT	SOPORTE
	11060575	1	ANELLO DI SICUREZZA	ARRETOIR	SICHERUNGSRING	LOCKRING	ANILLO DE FRENO

ROADPARTS.COM.AR

WWW.ROADPARTS.COM.AR

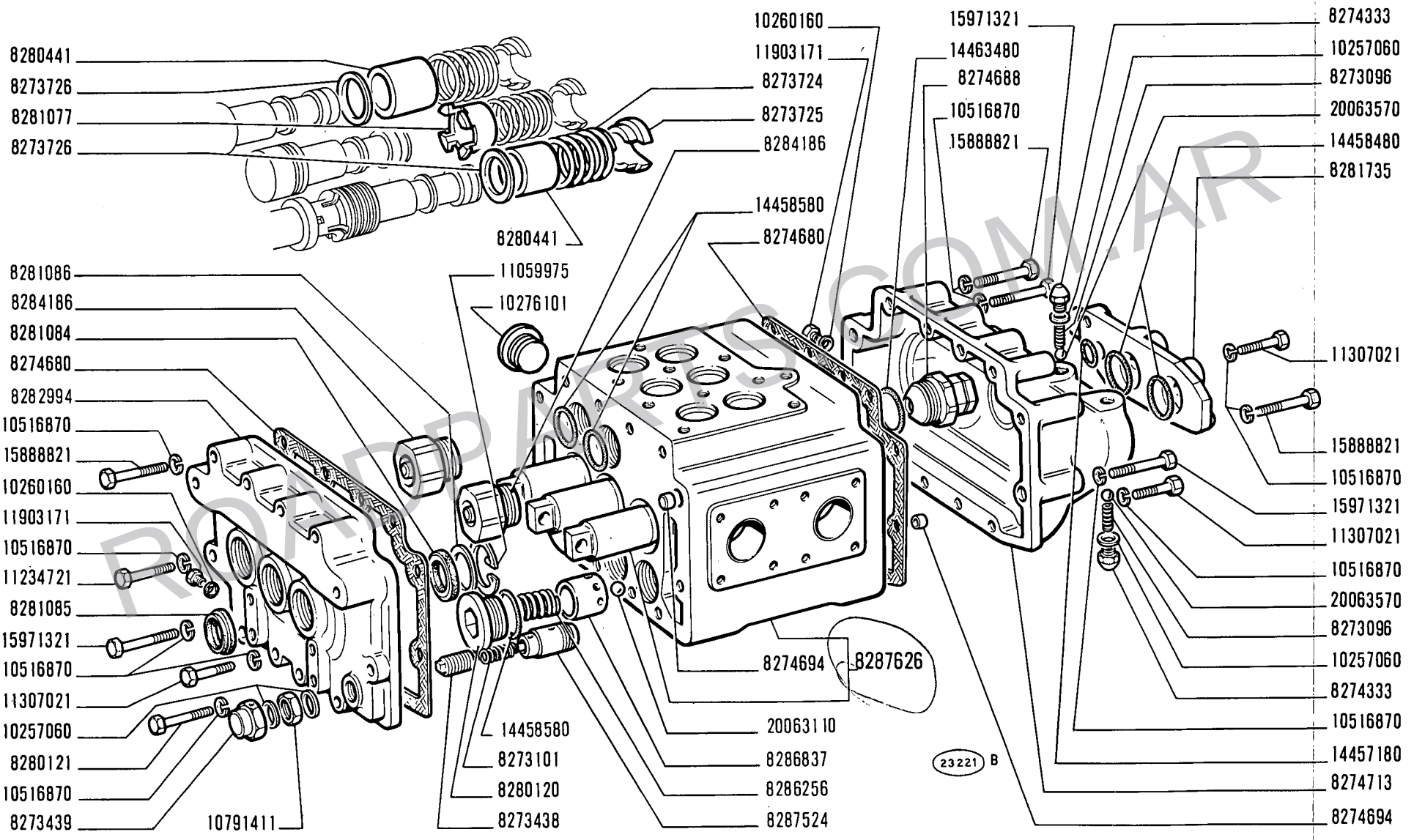

ROADPARTS.COM.AR

14 B

01 02 03 04
05 06 07 08

DISTRIBUTORE 8287630

Distributeur
Steuergerät

Distributor valve
Válvula distribuidora

WWW.ROADPARTS.COM.AR

MODIF	N.ORDINAZ.	Q.	DENOMINAZIONE	DESIGNATION	BENENNUNG	DESCRIPTION	DENOMINACIONES
	8273096	2	MOLLA	RESSORT	FEDER	SPRING	RESORTE
	8273101	1	MOLLA	RESSORT	FEDER	SPRING	RESORTE
	8273438	1	VITE	VIS	SCHRAUBE	SCREW	TORNILLO
	8273439	1	TAPPO	BOUCHON	STOPFEN	PLUG	TAPON
	8273724	3	MOLLA	RESSORT	FEDER	SPRING	RESORTE
	8273725	3	SCODELLINO	CUVETTE	TELLERSCHEIBE	CUP	PLATILLO
	8273726	2	ROSETTA	RONDELLE	SCHEIBE	WASHER	ARANDELA
	8274333	2	TAPPO	BOUCHON	STOPFEN	PLUG	TAPON
	8274680	2	GUARNIZIONE	JOINT	DICHTUNG	GASKET	JUNTA
	8274688	2	VALVOLA	SOUPAPE	VENTIL	VALVE	VALVULA
	8274694	4	GRANO	ERGOT	PASSTIFT	DOWEL	PITON
	8274713	1	COPERCHIO POST.	COUVERCLE	DECKEL	COVER	TAPA
	8280120	3	TAPPO	BOUCHON	STOPFEN	PLUG	TAPON
	8280121	1	VITE	VIS	SCHRAUBE	SCREW	TORNILLO
	8280441	2	DISTANZIALE	ENTRETOISE	ABSTANDSTUECK	SPACER	SEPARADOR
	8281077	1	DISTANZIALE	ENTRETOISE	ABSTANDSTUECK	SPACER	SEPARADOR
	8281084	3	ANELLO DI TENUTA	JOINT D'ETANCHEITE	DICHTRING	SEAL	JUNTA HERMETICA
	8281085	3	ANELLO RASCHIAFANGO	GARNITURE PARE-BOUE	SCHLAMMKRATZRING	MUDSCRAPER RING	RETENDOR DE BARRO
	8281086	3	ROSETTA	RONDELLE	SCHEIBE	WASHER	ARANDELA
	8281735	1	COPERCHIO POST.	COUVERCLE	DECKEL	COVER	TAPA
	8282994	1	COPERCHIO ANT.	COUVERCLE	DECKEL	COVER	TAPA
	8284186	2	VALVOLA	SOUPAPE	VENTIL	VALVE	VALVULA
	8286256	3	MOLLA	RESSORT	FEDER	SPRING	RESORTE
	8286837	3	VALVOLA	SOUPAPE	VENTIL	VALVE	VALVULA
	8287524	1	VALVOLA	SOUPAPE	VENTIL	VALVE	VALVULA
	8287626	1	CORPO COMPL.	CORPS	GEHAUSE	BODY	CUERPO
	10257060	4	ROSETTA DI TENUTA	JOINT D'ETANCHEITE	DICHTRING	GASKET	JUNTA HERMETICA
	10260160	2	ROSETTA DI TENUTA	JOINT D'ETANCHEITE	DICHTRING	GASKET	JUNTA HERMETICA
	10276101	1	TAPPO	BOUCHON	STOPFEN	PLUG	TAPON
	10516870	28	ROSETTA DI SICUREZZA	RONDELLE FREIN	SICHERUNGSRING	LOCKWASHER	ARANDELA DE FRENO
	10791411	1	DADO	ECROU	MUTTER	NUT	TUERCA
	11059975	3	ANELLO DI SICUREZZA	ARRETOIR	SICHERUNGSRING	LOCKRING	ANILLO DE FRENO
	11234721	1	VITE	VIS	SCHRAUBE	SCREW	TORNILLO
	11307021	12	VITE	VIS	SCHRAUBE	SCREW	TORNILLO
	11903171	2	TAPPO	BOUCHON	STOPFEN	PLUG	TAPON
	14457180	1	ANELLO DI TENUTA	JOINT D'ETANCHEITE	DICHTRING	SEAL	JUNTA HERMETICA
	14458480	2	ANELLO DI TENUTA	JOINT D'ETANCHEITE	DICHTRING	SEAL	JUNTA HERMETICA
	14458580	7	ANELLO DI TENUTA	JOINT D'ETANCHEITE	DICHTRING	SEAL	JUNTA HERMETICA
	14463480	2	ANELLO DI TENUTA	JOINT D'ETANCHEITE	DICHTRING	SEAL	JUNTA HERMETICA
	15888821	11	VITE	VIS	SCHRAUBE	SCREW	TORNILLO
	15971321	3	VITE	VIS	SCHRAUBE	SCREW	TORNILLO
	20063110	3	SFERA	BILLE	KUGEL	BALL	BOLA
	20063570	2	SFERA	BILLE	KUGEL	BALL	BOLA

ROADPARTS.COM.AR

WWW.ROADPARTS.COM.AR

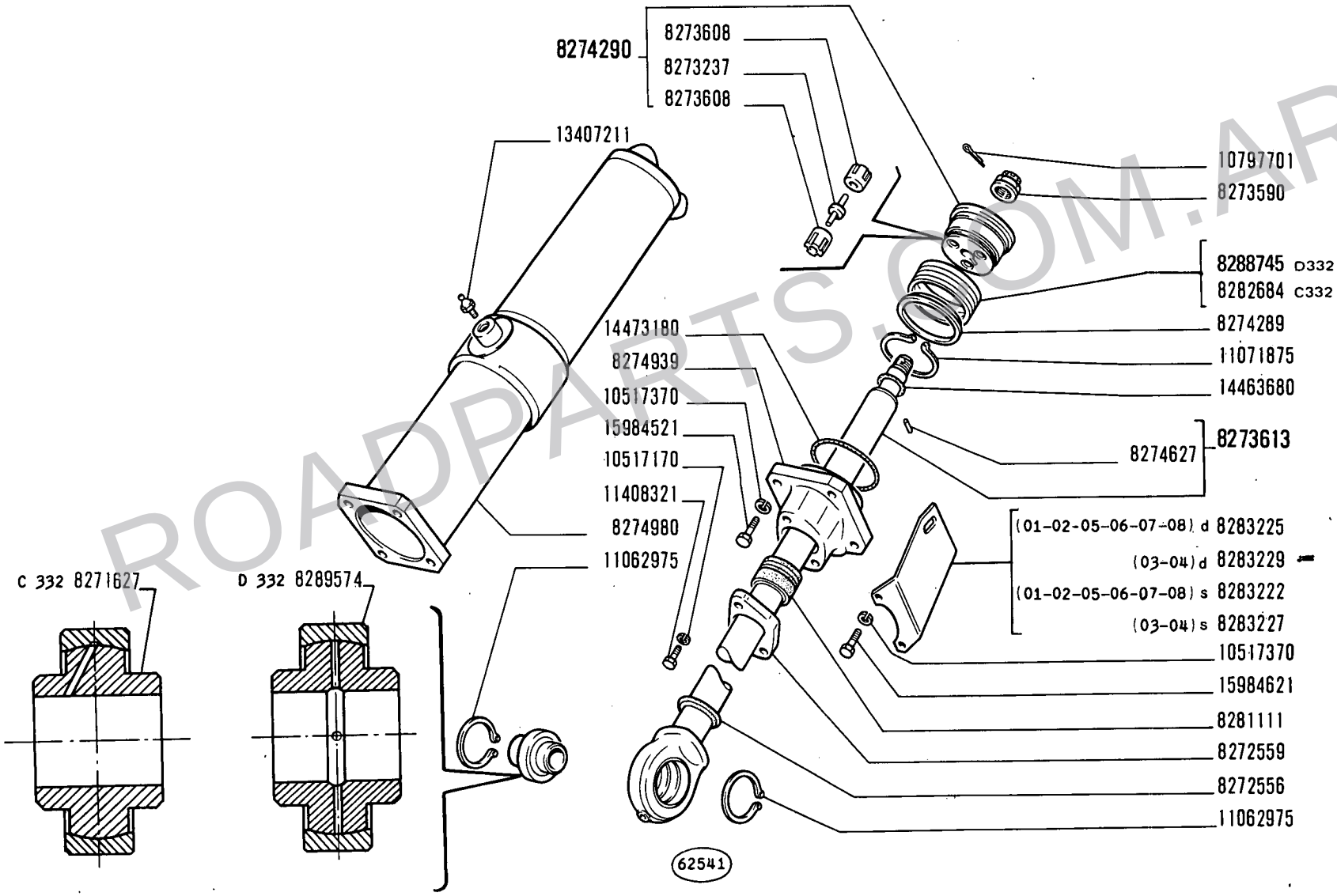

ROADPARTS.COM.AR

14 B

01 02 03 04
05 06 07 08

CILINDRO s. 8285029, d. 8285030, s. 8285032, d. 8285033

Cylindre
Zylinder
Cylinder
Cilindro

E3.32

N.T.R.
32
14-10-1977

WWW.ROADPARTS.COM.AR

MODIF	N.ORDINAZ.	Q.	DENOMINAZIONE	DESIGNATION	BENENNUNG	DESCRIPTION	DENOMINACIONES
C 332	8271627	1	CUSCINETTO	COUSSINET	LAGERSCHALE	BEARING	COJINETE
	8272556	1	ANELLO RASCHIAFANGO	GARNITURE PARE-BOUE	SCHLAMMKRATZRING	MUDSCRAPER RING	RETENDOR DE BARRO
	8272559	1	FLANGIA	BRIDE	FLANSCH	FLANGE	BRIDA
	8273237	3	VALVOLA	SOUPAPE	VENTIL	VALVE	VALVULA
	8273590	1	DADO	ECROU	MUTTER	NUT	TUERCA
	8273608	6	SEDE DELLA VALVOLA	SIEGE DE SOUPAPE	VENTILSITZ	VALVE SEAT	ASIENTO DE VALVULA
	8273613	1	STELO COMPL.	TIGE	STANGE	ROD	VARILLA
	8274289	1	ANELLO DI RITEGNO	ARRETOIR	HALTERING	RETAINER	RETENEDOR
	8274290	1	STANTUFFO COMPL.	PISTON	KOLBEN	PISTON	EMBOLO
	8274627	1	GRANO	ERGOT	PASSTIFT	DOWEL	PITON
	8274939	1	FONDELLO	CULOT	BODENTELLER	END PLATE	TAPON
	8274980	1	CORPO DEL CILINDRO	CORPS DE CYLINDRE	ZYLINDER	BARREL	CUERPO DE CILINDRO
	8281111	1	ANELLO DI TENUTA	JOINT D'ETANCHEITE	DICHTRING	SEAL	JUNTA HERMETICA
C 332	X8282684	1	ANELLO DI TENUTA	JOINT D'ETANCHEITE	DICHTRING	SEAL	JUNTA HERMETICA
	8283222	1	STAFFA S (01-02-05-06-07-08)	ETRIER	HALTER	BRACKET	SOPORTE
	8283225	1	STAFFA D (01-02-05-06-07-08)	ETRIER	HALTER	BRACKET	SOPORTE
	8283227	1	STAFFA S (03-04)	ETRIER	HALTER	BRACKET	SOPORTE
	8283229	1	STAFFA D (03-04)	ETRIER	HALTER	BRACKET	SOPORTE
	10517170	2	ROSETTA DI SICUREZZA	RONDELLE FREIN	SICHERUNGSRING	LOCKWASHER	ARANDELA DE FRENO
	10517370	4	ROSETTA DI SICUREZZA	RONDELLE FREIN	SICHERUNGSRING	LOCKWASHER	ARANDELA DE FRENO
	10797701	1	COPIGLIA	GOUPILLE FENDUE	SPLINT	SPLIT PIN	PASADOR ABIERTO
	11062975	2	ANELLO DI SICUREZZA	ARRETOIR	SICHERUNGSRING	LOCKRING	ANILLO DE FRENO
	11071875	1	ANELLO DI SICUREZZA	ARRETOIR	SICHERUNGSRING	LOCKRING	ANILLO DE FRENO
	11408321	2	VITE	VIS	SCHRAUBE	SCREW	TORNILLO
	13407211	2	INGRASSATORE	GRAISSEUR	SCHMIERNIPPEL	FITTING	ENGRASADOR
	14463680	1	ANELLO DI TENUTA	JOINT D'ETANCHEITE	DICHTRING	SEAL	JUNTA HERMETICA
	14473180	2	ANELLO DI TENUTA	JOINT D'ETANCHEITE	DICHTRING	SEAL	JUNTA HERMETICA
	15984521	2	VITE	VIS	SCHRAUBE	SCREW	TORNILLO
	15984621	2	VITE	VIS	SCHRAUBE	SCREW	TORNILLO
D 332	8289574	1	CUSCINETTO	COUSSINET	LAGERSCHALE	BEARING	COJINETE
D 332	X8288745	1	ANELLO DI TENUTA	JOINT D'ETANCHEITE	DICHTRING	SEAL	JUNTA HERMETICA

ROADPARTS.COM.AR

WWW.ROADPARTS.COM.AR

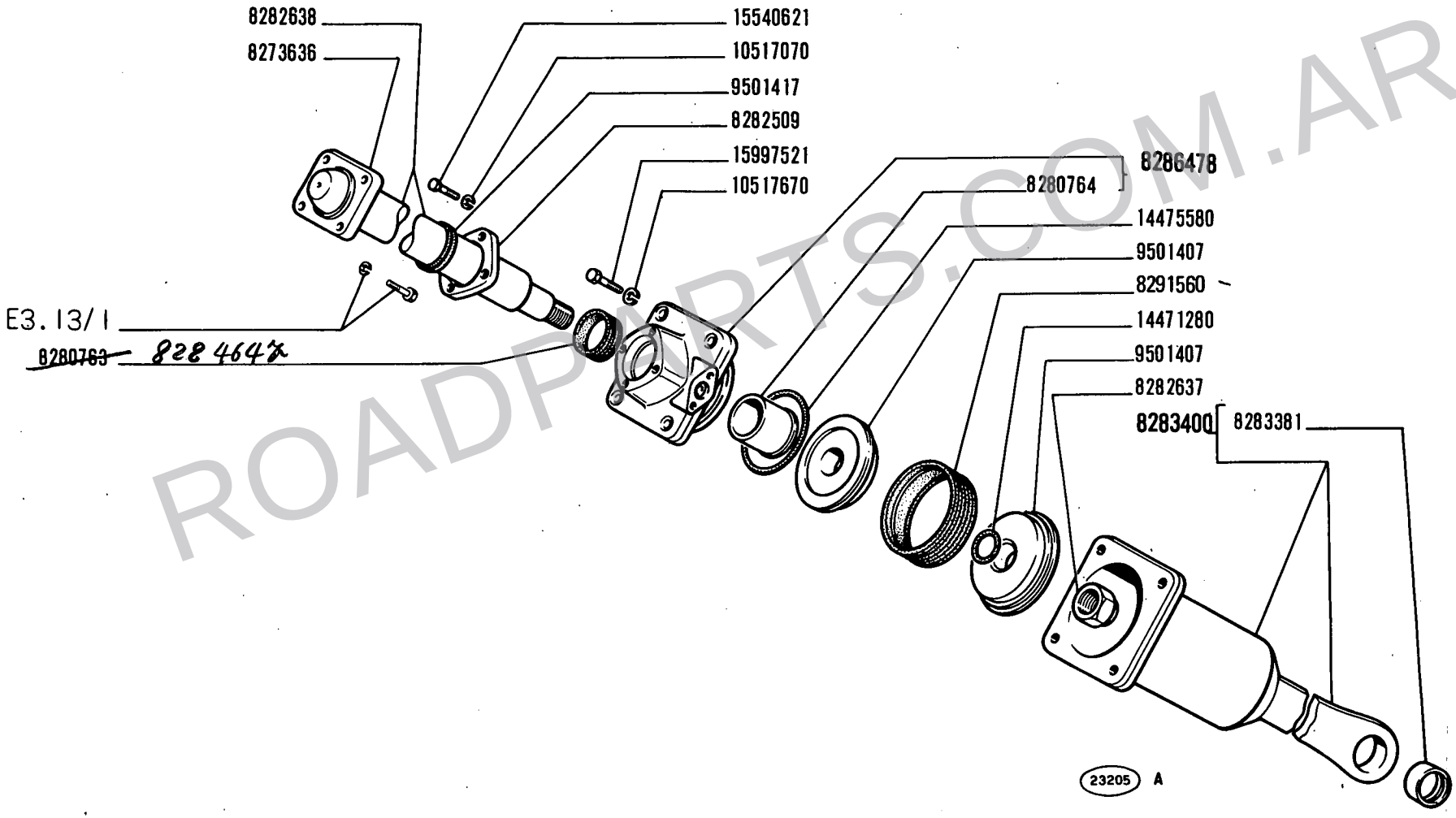

ROADPARTS.COM.AR

14 B

01 02 03 04
06 08

Cylindre
Zylinder

CILINDRO 8286476

Cylinder
Cilindro

E3.32/1

N.T.R.
32
14-10-1977

WWW.ROADPARTS.COM.AR

MODIF	N.ORDINAZ.	Q.	DENOMINAZIONE	DESIGNATION	BENENNUNG	DESCRIPTION	DENOMINACIONES
	8273636	1	FLANGIA	BRIDE	FLANSCH	FLANGE	BRIDA
	8280763	1	ANELLO DI TENUTA	JOINT D'ETANCHEITE	DICHTRING	SEAL	JUNTA HERMETIÇA
	8280764	1	BOCCOLA	DOUILLE	BUECHSE	BUSH	CASQUILLO
	8282509	1	FLANGIA	BRIDE	FLANSCH	FLANGE	BRIDA
	8282637	1	DADO	ECROU	MUTTER	NUT	TUERCA
	8282638	1	STELO	TIGE	STANGE	ROD	VARILLA
8291560	~~8282642~~	1	ANELLO DI TENUTA	JOINT D'ETANCHEITE	DICHTRING	SEAL	JUNTA HERMETICA
	8283381	1	BOCCOLA	DOUILLE	BUECHSE	BUSH	CASQUILLO
	8283400	1	CORPO DEL CILINDRO COMPL.	CORPS DE CYLINDRE	ZYLINDER	BARREL	CUERPO DE CILINDRO
	8286478	1	FONDELLO COMPL.	CULOT	BODENTELLER	END PLATE	TAPON
	9501407	2	SEMISTANTUFFO	DEMI-PISTON	KOLBENHAELFTE	HALF-PISTON	SEMIEMBOLO
	9501417	1	ANELLO RASCHIAFANGO	GARNITURE PARE-BOUE	SCHLAMMKRATZRING	MUDSCRAPER RING	RETENDOR DE BARRO
	10517070	4	ROSETTA DI SICUREZZA	RONDELLE FREIN	SICHERUNGSRING	LOCKWASHER	ARANDELA DE FRENO
	10517670	4	ROSETTA DI SICUREZZA	RONDELLE FREIN	SICHERUNGSRING	LOCKWASHER	ARANDELA DE FRENO
	14471280	1	ANELLO DI TENUTA	JOINT D'ETANCHEITE	DICHTRING	SEAL	JUNTA HERMETICA
	14475580	1	ANELLO DI TENUTA	JOINT D'ETANCHEITE	DICHTRING	SEAL	JUNTA HERMETICA
	15540621	4	VITE	VIS	SCHRAUBE	SCREW	TORNILLO
	15997521	4	VITE	VIS	SCHRAUBE	SCREW	TORNILLO

ROADPARTS.COM.AR

WWW.ROADPARTS.COM.AR

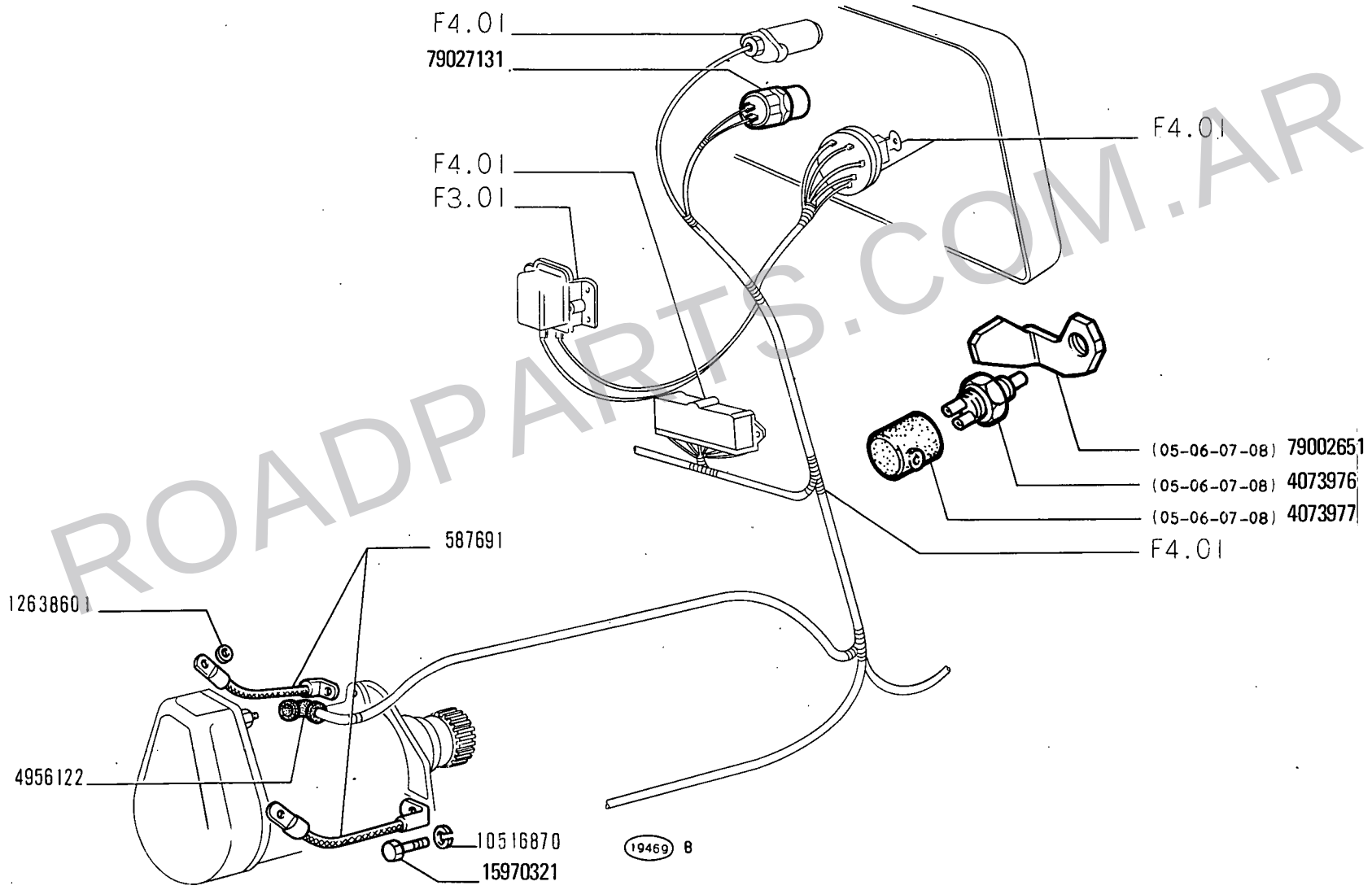

ROADPARTS.COM.AR

WWW.ROADPARTS.COM.AR

MODIF	N.ORDINAZ.	Q.	DENOMINAZIONE	DESIGNATION	BENENNUNG	DESCRIPTION	DENOMINACIONES
C 454	554397	1	GUARNIZIONE	JOINT	DICHTUNG	GASKET	JUNTA
	587691	2	CAVO DI MASSA	FIL DE MASSE	MASSEKABEL	GROUND CABLE	CABLE DE MASA
C 454	593900	1	SUPPORTO	SUPPORT	LAGER	SUPPORT	SOPORTE
79027131	~~4053247~~	1	PULSANTE	BOUTON	DRUCKKNOPF	BUTTON	PULSADOR
	4073976	1	INTERRUTTORE (05-06-07-08)	INTERRUPTEUR	SCHALTER	SWITCH	INTERRUPTOR
	4073977	1	CAPPUCCIO (05-06-07-08)	CAPUCHON	SCHUTZKAPPE	BOOT	CAPUCHON
C 378	4075239	1	MOTORINO DI AVVIAMENTO COMPL.	DEMARREUR	ANLASSER	STARTER MOTOR	MOTOR DE ARRANQUE
	4956122	1	CAPPUCCIO	CAPUCHON	SCHUTZKAPPE	BOOT	CAPUCHON
	10516870	1	ROSETTA DI SICUREZZA	RONDELLE FREIN	SICHERUNGSRING	LOCKWASHER	ARANDELA DE FRENO
	11198671	3	ROSETTA DI SICUREZZA	RONDELLE FREIN	SICHERUNGSRING	LOCKWASHER	ARANDELA DE FRENO
C 454	11360221	1	VITE	VIS	SCHRAUBE	SCREW	TORNILLO
	12638601	2	ROSETTA	RONDELLE	SCHEIBE	WASHER	ARANDELA
C 454	14464580	1	ANELLO DI TENUTA	JOINT D'ETANCHEITE	DICHTRING	SEAL	JUNTA HERMETICA
C 454	15540621	3	VITE	VIS	SCHRAUBE	SCREW	TORNILLO
	15970321	1	VITE	VIS	SCHRAUBE	SCREW	TORNILLO
	79002651	1	SUPPORTO (05-06-07-08)	SUPPORT	LAGER	SUPPORT	SOPORTE
C 454 D 378	4717605	1	MOTORINO DI AVVIAMENTO COMPL.	DEMARREUR	ANLASSER	STARTER MOTOR	MOTOR DE ARRANQUE
D 454	4726194	1	GUARNIZIONE DI TENUTA	JOINT	DICHTUNG	GASKET	JUNTA
D 454	11198671	3	ROSETTA	RONDELLE	SCHEIBE	WASHER	ARANDELA
D 454	13530221	3	PRIGIONIERO	GOUJON	STIFTSCHRAUBE	STUD	ESPARRAGO
D 454	15540721	3	VITE	VIS	SCHRAUBE	SCREW	TORNILLO
D 454	16101511	3	DADO	ECROU	MUTTER	NUT	TUERCA
D 454	79016156	1	MOTORINO DI AVVIAMENTO COMPL.	DEMARREUR	ANLASSER	STARTER MOTOR	MOTOR DE ARRANQUE
D 454	79016165	1	GUARNIZIONE DI TENUTA	JOINT	DICHTUNG	GASKET	JUNTA
D 454	79016259	1	DISTANZIALE COMPL.	ENTRETOISE	ABSTANDSTUECK	SPACER	SEPARADOR

ROADPARTS.COM.AR

WWW.ROADPARTS.COM.AR

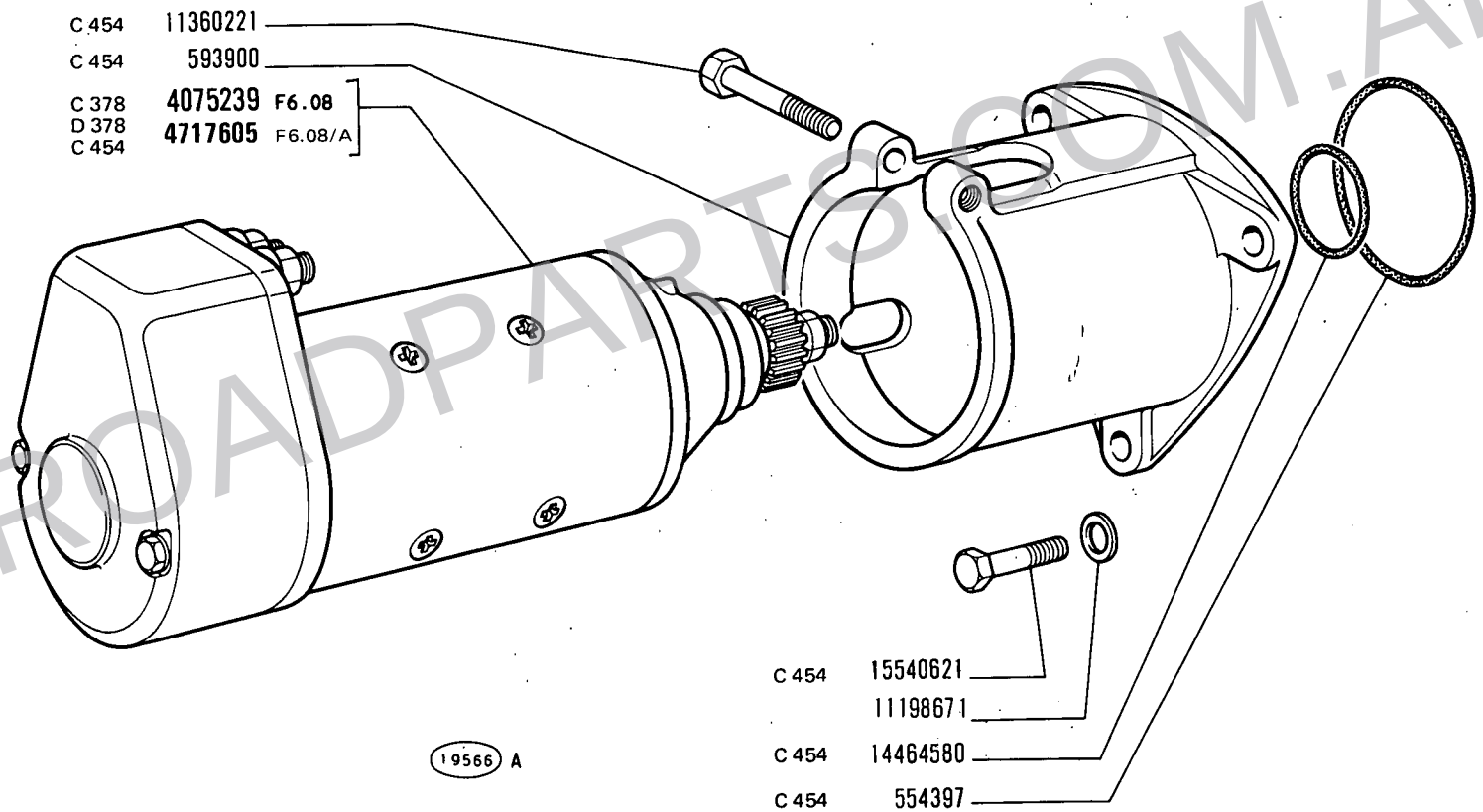

ROADPARTS.COM.AR

WWW.ROADPARTS.COM.AR

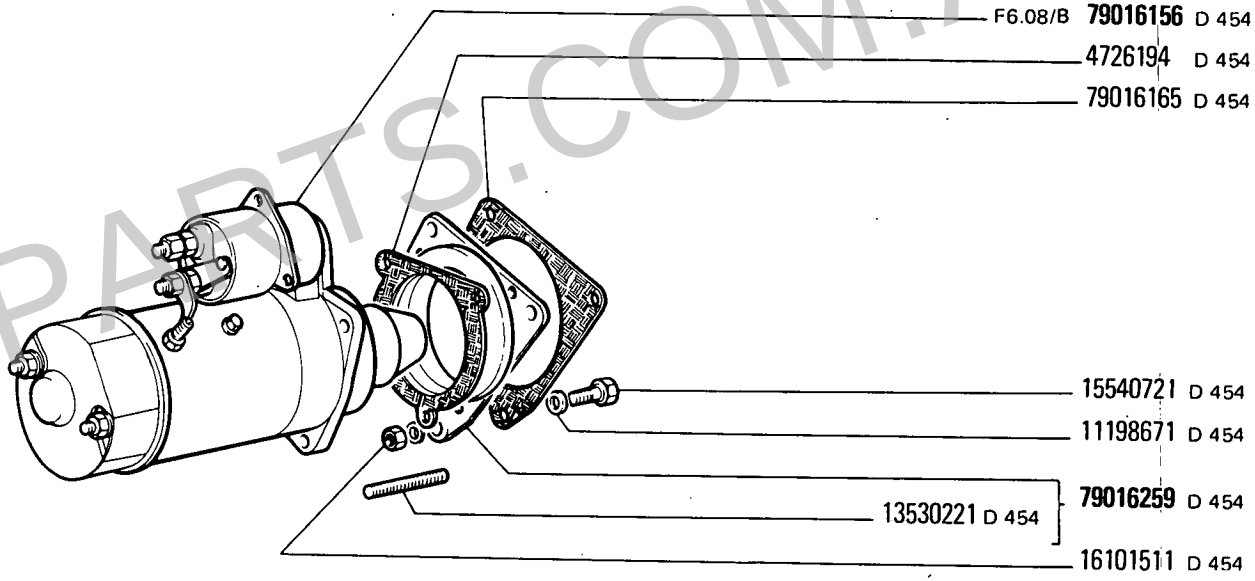

ROADPARTS.COM.AR

WWW.ROADPARTS.COM.AR

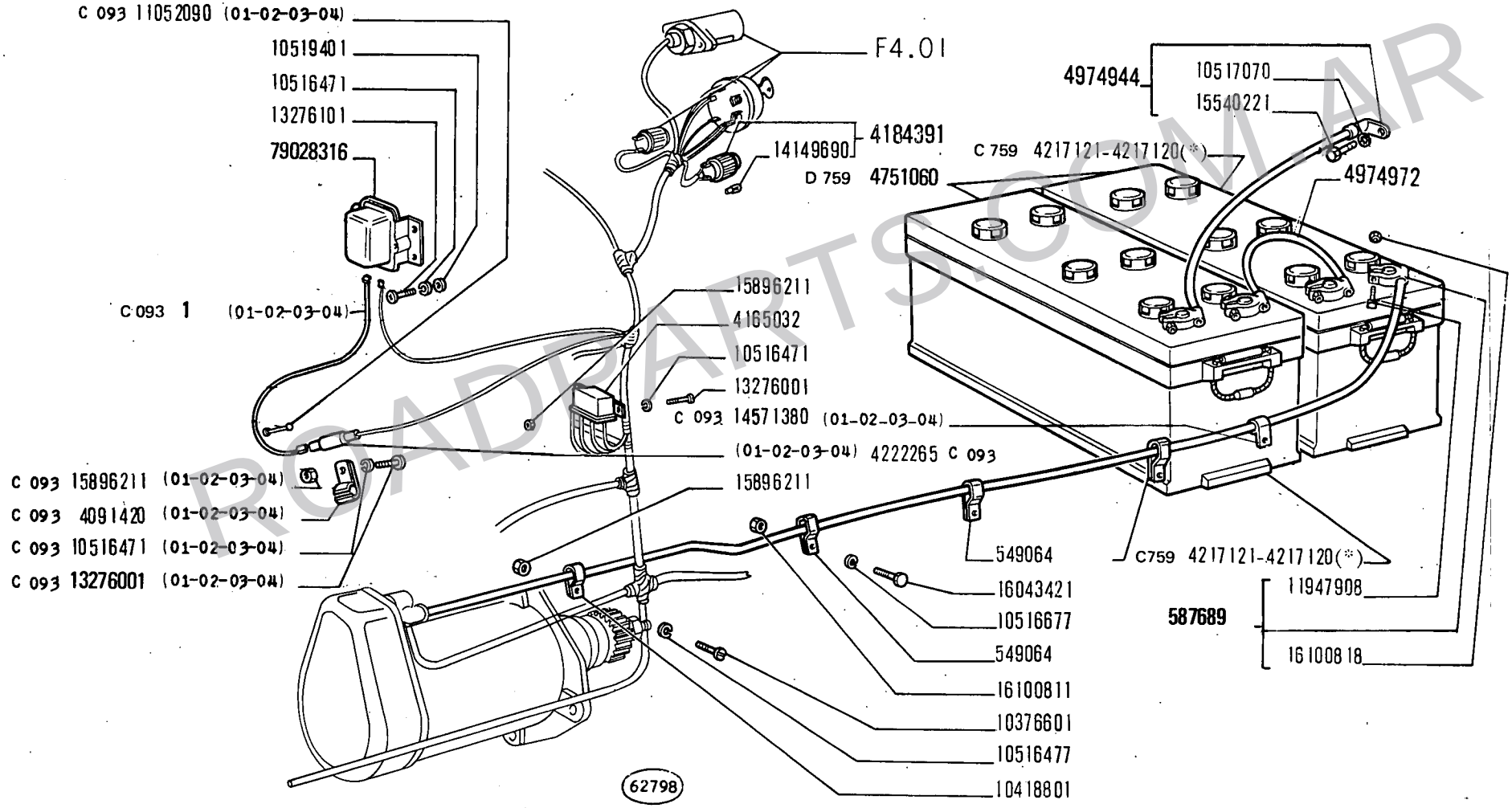

(*) Vedere elenco - Voir la liste - Siehe tabelle - See list - Véase la lista

ROADPARTS.COM.AR

WWW.ROADPARTS.COM.AR

MODIF	N.ORDINAZ.	Q.	DENOMINAZIONE	DESIGNATION	BENENNUNG	DESCRIPTION	DENOMINACIONES
C 093	1	T	CAVO 4955274 (01-02-03-04)	CABLE	LEITUNG	CABLE	CABLE
	549064	3	STAFFETTA	COLLIER	HALTER	RETAINER	ABRAZADERA
	587689	1	CAVO COMPL.	CABLE	LEITUNG	CABLE	CABLE
	4085212	1	BOCCOLA DI GOMMA	BAGUE CAOUTCHOUC	GUMMIBUECHSE	RUBBER BUSH	COJINETE DE CAUCHO
	4085213	1	MOZZO	MOYEU	NABE	HUB	BUJE
C 093	4091420	1	STAFFETTA (01-02-03-04)	COLLIER	HALTER	RETAINER	ABRAZADERA
	4165032	1	TELERUTTORE	TELERUPTEUR	FERNSCHALTER	RELAY	TELERRUPTOR
	4184391	1	INDICATORE OTTICO COMPL.	LAMPE-TEMOIN	ANZEIGELEUCHTE	INDICATOR LAMP	LAMPARA TESTIGO
79028316 ~~79007370~~	~~4205243~~	1	GRUPPO DI REGOLAZIONE	GROUPE REGULATEUR	REGLERGRUPPE	REGULATOR	REGULADOR DE PRESION
C 759	4217120	2	BATTERIA	BATTERIE	BATTERIE	BATTERY	BATERIA
C 759	4217121	2	BATTERIA (*)	BATTERIE	BATTERIE	BATTERY	BATERIA
	4220847	1	ROSETTA	RONDELLE	SCHEIBE	WASHER	ARANDELA
C 093	4222265	1	PORTAFUSIBILE (01-02-03-04)	PORTE-FUSIBILE	SICHERUNGSHALTER	FUSE HOLDER	PORTAFUSIBLE
C 369	4223787	1	ALTERNATORE COMPL.	ALTERNATEUR	DREHSTROMLICHT-MACHINE	ALTERNATOR	ALTERNADOR
	4610719	1	SUPPORTO	SUPPORT	LAGER	SUPPORT	SOPORTE
	4610722	1	FLANGIA	BRIDE	FLANSCH	FLANGE	BRIDA
	4610723	1	GUARNIZIONE	JOINT	DICHTUNG	GASKET	JUNTA
	4974944	1	CAVO DI MASSA COMPL.	FIL DE MASSE	MASSEKABEL	GROUND CABLE	CABLE DE MASA
	4974972	1	CAVO COMPL.	CABLE	LEITUNG	CABLE	CABLE
	10376601	1	VITE	VIS	SCHRAUBE	SCREW	TORNILLO
	10418801	1	STAFFETTA	COLLIER	HALTER	RETAINER	ABRAZADERA
	10516471	6	ROSETTA DI SICUREZZA	RONDELLE FREIN	SICHERUNGSRING	LOCKWASHER	ARANDELA DE FRENO
C 093	10516471	1	ROSETTA DI SICUREZZA (01-02-03-04)	RONDELLE FREIN	SICHERUNGSRING	LOCKWASHER	ARANDELA DE FRENO
	10516477	1	ROSETTA DI SICUREZZA	RONDELLE FREIN	SICHERUNGSRING	LOCKWASHER	ARANDELA DE FRENO
	10516677	2	ROSETTA DI SICUREZZA	RONDELLE FREIN	SICHERUNGSRING	LOCKWASHER	ARANDELA DE FRENO
	10517070	1	ROSETTA DI SICUREZZA	RONDELLE FREIN	SICHERUNGSRING	LOCKWASHER	ARANDELA DE FRENO
	10519401	3	ROSETTA	RONDELLE	SCHEIBE	WASHER	ARANDELA
ERR	~~10837610~~	2	GRANO	ERGOT	PASSTIFT	DOWEL	PITON
C 093	11052090	1	FUSIBILE (01-02-03-04)	FUSIBLE	SICHERUNG	FUSE	FUSIBLE
	11198371	4	ROSETTA DI SICUREZZA	RONDELLE FREIN	SICHERUNGSRING	LOCKWASHER	ARANDELA DE FRENO
	11198671	1	ROSETTA DI SICUREZZA	RONDELLE FREIN	SICHERUNGSRING	LOCKWASHER	ARANDELA DE FRENO
	11947908	4	VITE	VIS	SCHRAUBE	SCREW	TORNILLO
	12164711	4	DADO	ECROU	MUTTER	NUT	TUERCA
	13276001	6	VITE	VIS	SCHRAUBE	SCREW	TORNILLO
C 093	13276001	1	VITE (01-02-03-04)	VIS	SCHRAUBE	SCREW	TORNILLO
	13276101	3	VITE	VIS	SCHRAUBE	SCREW	TORNILLO
	13454321	4	PRIGIONIERO	GOUJON	STIFTSCHRAUBE	STUD	ESPARRAGO
	14149690	1	LAMPADA	LAMPE	LAMPE	BULB	BOMBILLA
C 093	14571380	1	STAFFETTA (01-02-03-04)	COLLIER	HALTER	RETAINER	ABRAZADERA

ROADPARTS.COM.AR

WWW.ROADPARTS.COM.AR

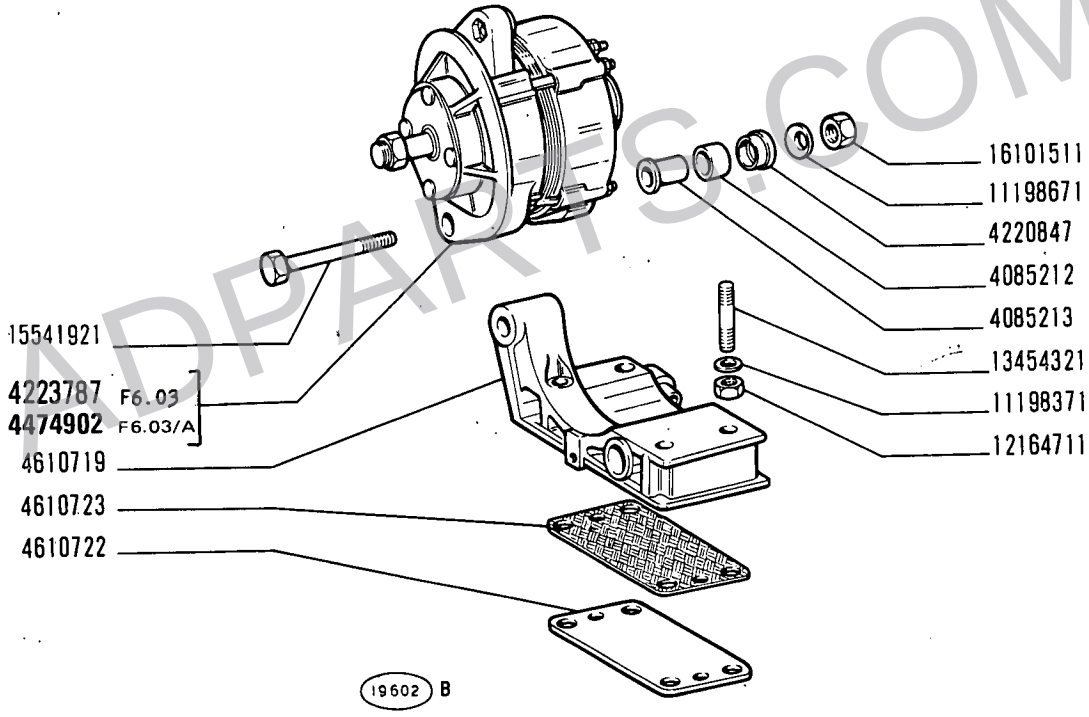

ROADPARTS.COM.AR

WWW.ROADPARTS.COM.AR

MODIF	N.ORDINAZ.	Q.	DENOMINAZIONE	DESIGNATION	BENENNUNG	DESCRIPTION	DENOMINACIONES
	15540221	1	VITE	VIS	SCHRAUBE	SCREW	TORNILLO
	15541921	1	VITE	VIS	SCHRAUBE	SCREW	TORNILLO
	15896211	4	DADO	ECROU	MUTTER	NUT	TUERCA
C 093	15896211	1	DADO (01-02-03-04)	ECROU	MUTTER	NUT	TUERCA
	16043421	2	VITE	VIS	SCHRAUBE	SCREW	TORNILLO
	16100811	2	DADO	ECROU	MUTTER	NUT	TUERCA
	16100818	4	DADO	ECROU	MUTTER	NUT	TUERCA
	16101511	1	DADO	ECROU	MUTTER	NUT	TUERCA
D 369	4474902	1	ALTERNATORE COMPL.	ALTERNATEUR	DREHSTROMLICHT MACHINE	ALTERNATOR	ALTERNADOR
D 759	4751064	2	BATTERIA	BATTERIE	BATTERIE	BATTERY	BATERIA
		(*)	CLIMI TROPICALI	CLIMAT TROPICAL	TROPENKLIMA	TROPICAL CLIMATES	CLIMAS TROPICALES

ROADPARTS.COM.AR

WWW.ROADPARTS.COM.AR

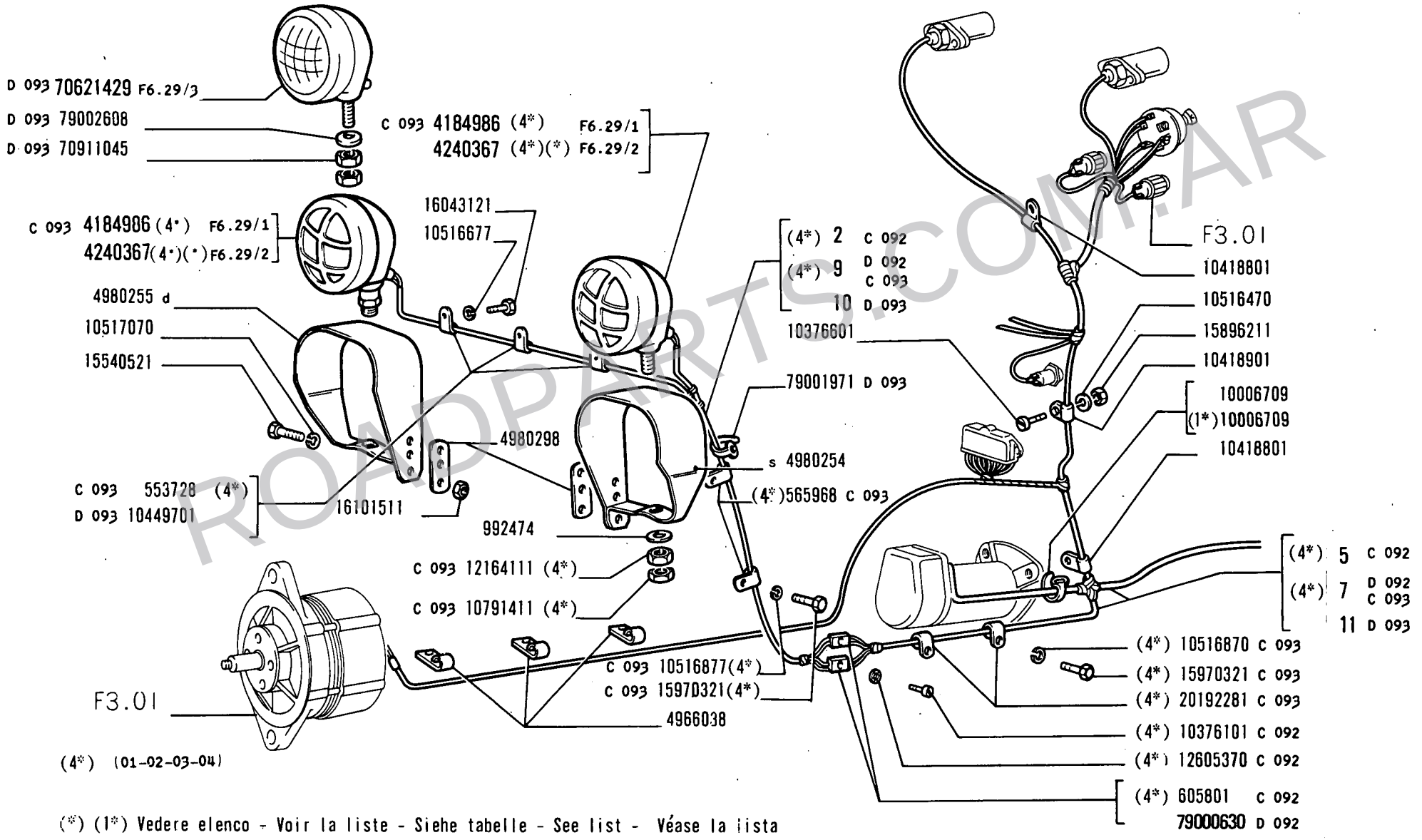

(*) (1*) Vedere elenco - Voir la liste - Siehe tabelle - See list - Véase la lista

ROADPARTS.COM.AR

WWW.ROADPARTS.COM.AR

MODIF	N.ORDINAZ.	Q.	DENOMINAZIONE	DESIGNATION	BENENNUNG	DESCRIPTION	DENOMINACIONES
C 092	1	T	CAVO 4955273 (01-02-03-04)	CABLE	LEITUNG	CABLE	CABLE
C 092	2	T	CAVO 4955275 (01-02-03-04)	CABLE	LEITUNG	CABLE	CABLE
C 093	3	T	CAVO 4958778 (01-02-03-04)	CABLE	LEITUNG	CABLE	CABLE
	4	T	CAVO 4981089 (01-02-03-04)	CABLE	LEITUNG	CABLE	CABLE
C 092	5	T	CAVO 4981360 (01-02-03-04)	CABLE	LEITUNG	CABLE	CABLE
	6	T	CAVO 4984414 (1*)	CABLE	LEITUNG	CABLE	CABLE
D 092	7	T	CAVO 79000645 (01-02-03-04)	CABLE	LEITUNG	CABLE	CABLE
C 093	7	T	CAVO 79000645 (01-02-03-04)	CABLE	LEITUNG	CABLE	CABLE
D 092	8	T	CAVO 79000648 (01-02-03-04)	CABLE	LEITUNG	CABLE	CABLE
C 093	8	T	CAVO 79000648 (01-02-03-04)	CABLE	LEITUNG	CABLE	CABLE
D 092	9	T	CAVO 79000653 (01-02-03-04)	CABLE	LEITUNG	CABLE	CABLE
C 093	9	T	CAVO 79000653 (01-02-03-04)	CABLE	LEITUNG	CABLE	CABLE
D 093	10	T	CAVO 79001970	CABLE	LEITUNG	CABLE	CABLE
D 093	11	T	CAVO 79001966	CABLE	LEITUNG	CABLE	CABLE
D 093	12	T	CAVO 79001974	CABLE	LEITUNG	CABLE	CABLE
D 093	13	T	CAVO 79001968	CABLE	LEITUNG	CABLE	CABLE
	14	T	CAVO 79002679 (05-06-07-08)	CABLE	LEITUNG	CABLE	CABLE
D 093	15	T	CAVO 4996358	CABLE	LEITUNG	CABLE	CABLE
D 099	16	T	CAVO 4996574	CABLE	LEITUNG	CABLE	CABLE
D 093	17	T	CAVO 79001967 (3*) (01-02-03-04)	CABLE	LEITUNG	CABLE	CABLE
C 093	553728	3	STAFFETTA (01-02-03-04)	COLLIER	HALTER	RETAINER	ABRAZADERA
C 093	565968	2	STAFFETTA (01-02-03-04)	COLLIER	HALTER	RETAINER	ABRAZADERA
C 093	565970	1	STAFFETTA (01-02-03-04)	COLLIER	HALTER	RETAINER	ABRAZADERA
	598627	1	SUPPORTO POST.(01-02-03-04)	SUPPORT	LAGER	SUPPORT	SOPORTE
C 092	605801	3	BLOCCHETTO CONNESSIONE (01-02-03-04)	PLAQUE DE JONCTION	ANSCHLUSSDOSE	CONNECTION BLOCK	PLACA DE EMPALME
	992474	3	ROSETTA DI SICUREZZA	RONDELLE FREIN	SICHERUNGSRING	LOCKWASHER	ARANDELA DE FRENO
	4073460	2	CATADIOTTRO	CATADIOPTRE	RUECKSTRAHLER	REFLEX/REFLECTOR	CATAFAROS

ROADPARTS.COM.AR

WWW.ROADPARTS.COM.AR

VERSIONE USA

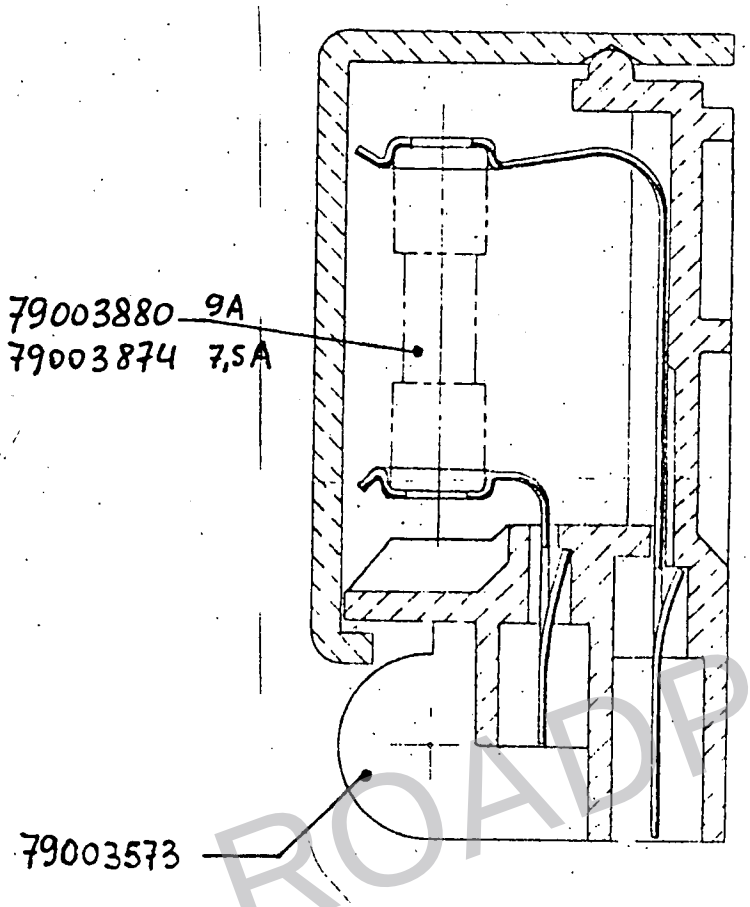

VERSIONE NORMALE

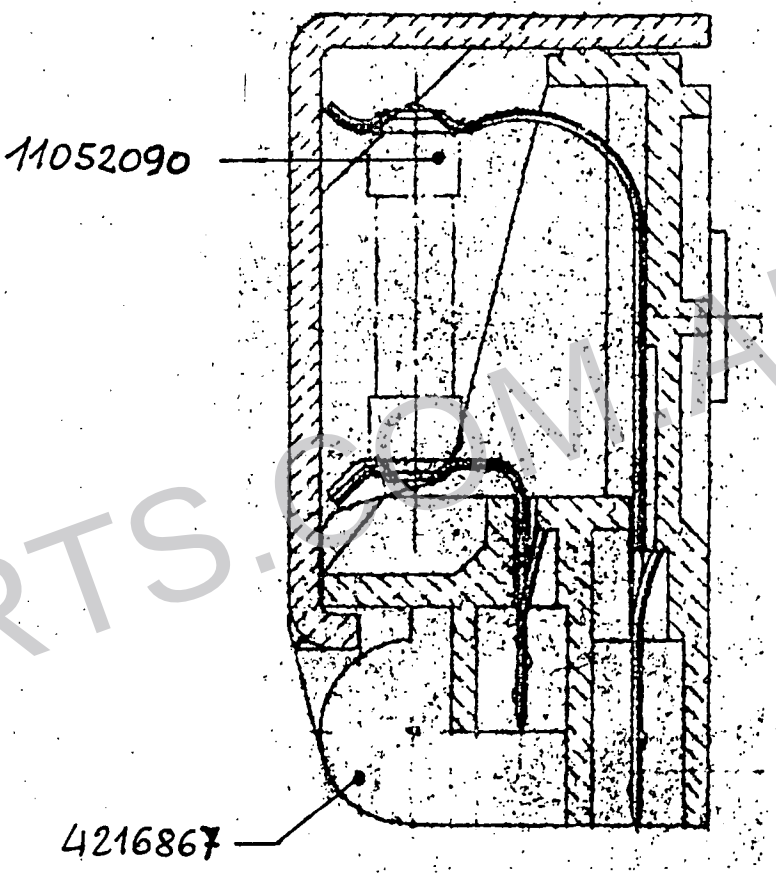

ROADPARTS.COM.AR

* Con CM 51034/1(625.602.07)-CM 51030/8(625.502.07)-CM51031/12(627.102.07)-CM 51032/2(626.212.07)-CM 51033/10 (626.102.07) del 20/1/75 - Per esigenze ricambistiche USA (Solo per USA), sono stati previsti i fusibili SAE dis.79003880/79003874 in sostituzione dei fusibili 1/10520/90

NB: I fusibili SAE possono solo essere montati sul portafusibile 79003573

WWW.ROADPARTS.COM.AR

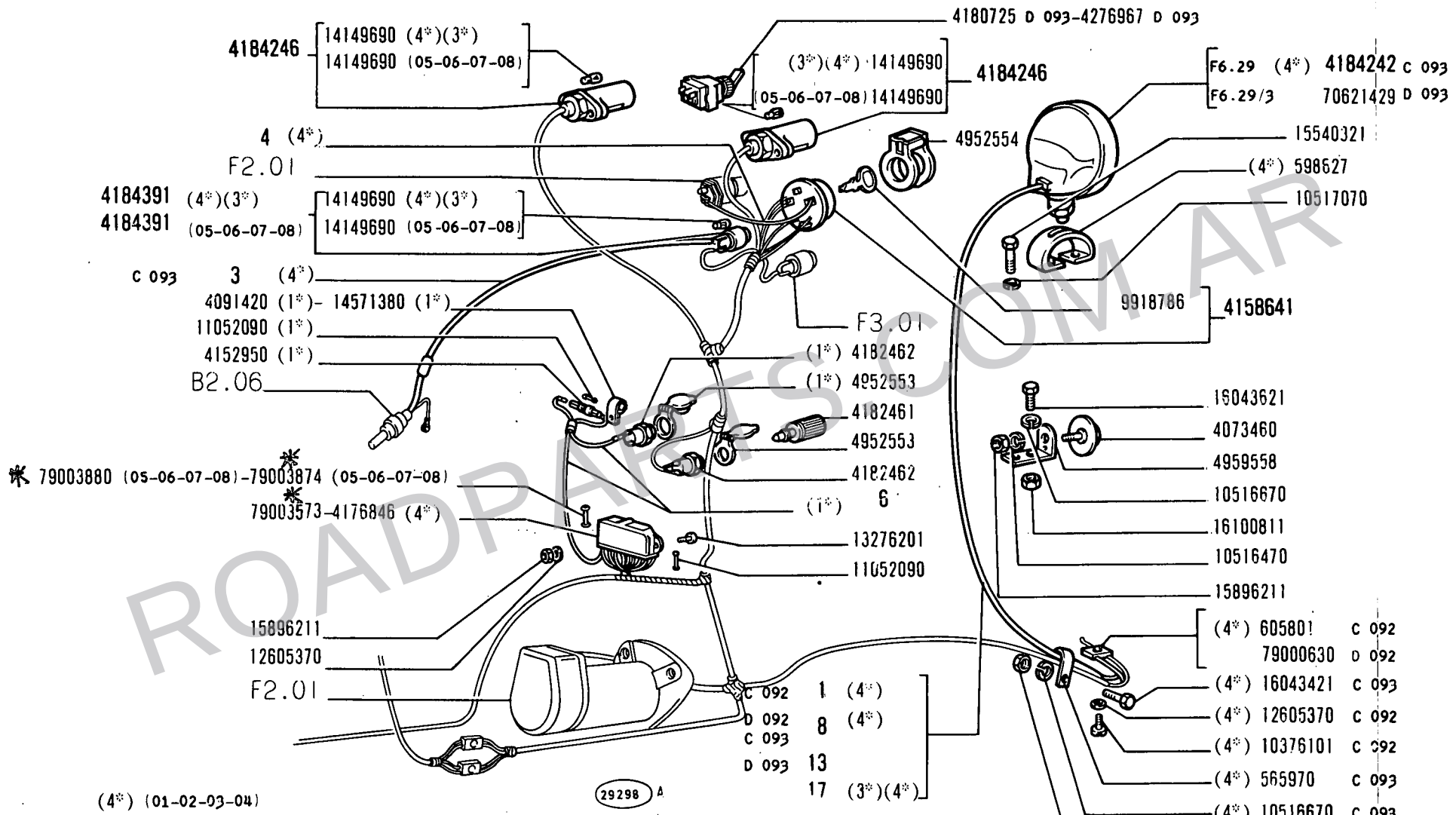

(1*) (3*) Vedere elenco - Voir la liste - Siehe tabelle - See list - Véase la lista

ROADPARTS.COM.AR

WWW.ROADPARTS.COM.AR

MODIF	N.ORDINAZ.	Q.	DENOMINAZIONE	DESIGNATION	BENENNUNG	DESCRIPTION	DENOMINACIONES
	4091420	1	STAFFETTA (1*)	COLLIER	HALTER	RETAINER	ABRAZADERA
	4152950	1	PORTAFUSIBILE (1*)	PORTE-FUSIBILE	SICHERUNGSHALTER	FUSE HOLDER	PORTAFUSIBLE
	4158641	1	COMMUTATORE COMPL.	COMMUTATEUR	SCHALTER	SWITCH	CONMUTADOR
	4176846	1	PORTAFUSIBILE (01-02-03-04)	PORTE-FUSIBILE	SICHERUNGSHALTER	FUSE HOLDER	PORTAFUSIBLE
D 093	4180725	1	INTERRUTTORE	INTERRUPTEUR	SCHALTER	SWITCH	INTERRUPTOR
	4182461	1	SPINA	GOUPILLE	STIFT	PIN	PASADOR
	4182462	2	PRESA DI CORRENTE	PRISE DE COURANT	STECKDOSE	RECEPTACLE	ENCHUFE DE CORRIENTE
	4182462	1	PRESA DI CORRENTE (1*)	PRISE DE COURANT	STECKDOSE	RECEPTACLE	ENCHUFE DE CORRIENTE
C 093	4184242	1	PROIETTORE POST.COMPL.(01-02-03-04)	PROJECTEUR	SCHEINWERFER	HEADLAMP	PROYECTOR
	4184246	2	FANALE DEL CRUSCOTTO COMPL.	LAMPE DE TABLIER	SCHALTBRETTLEUCHTE	INSTRUMENT LAMP	LAMPARA DEL TABLERO
D 099	4184391	1	INDICATORE OTTICO COMPL.(01-02-03-04)	LAMPE-TEMOIN	ANZEIGELEUCHTE	INDICATOR LAMP	LAMPARA TESTIGO
	4184391	1	INDICATORE OTTICO COMPL.(01-02-03-04) (3*)	LAMPE-TEMOIN	ANZEIGELEUCHTE	INDICATOR LAMP	LAMPARA TESTIGO
	4184391	2	INDICATORE OTTICO COMPL.(05-06-07-08)	LAMPE-TEMOIN	ANZEIGELEUCHTE	INDICATOR LAMP	LAMPARA TESTIGO
C 093	4184986	2	PROIETTORE ANT.COMPL.(01-02-03-04)	PROJECTEUR	SCHEINWERFER	HEADLAMP	PROYECTOR
	4240367	2	PROIETTORE ANT.COMPL.(01-02-03-04) (*)	PROJECTEUR	SCHEINWERFER	HEADLAMP	PROYECTOR
D 093	4276967	1	INTERRUTTORE	INTERRUPTEUR	SCHALTER	SWITCH	INTERRUPTOR
	4952553	1	COPERCHIO	COUVERCLE	DECKEL	COVER	TAPA
	4952553	1	COPERCHIO (1*)	COUVERCLE	DECKEL	COVER	TAPA
	4952554	1	SPORTELLO	VOLET	DECKEL	LID	TAPA
	4959558	2	SUPPORTO	SUPPORT	LAGER	SUPPORT	SOPORTE
	4966038	3	STAFFETTA	COLLIER	HALTER	RETAINER	ABRAZADERA
	4980254	1	SUPPORTO ANT.S	SUPPORT	LAGER	SUPPORT	SOPORTE
	4980255	1	SUPPORTO ANT.D	SUPPORT	LAGER	SUPPORT	SOPORTE
	4980298	2	PIASTRA	PLAQUE	PLATTE	PLATE	PLACA
	4981159	1	SUPPORTO (05-06-07-08)	SUPPORT	LAGER	SUPPORT	SOPORTE
	4981159	1	SUPPORTO (01-02-03-04) (2*)	SUPPORT	LAGER	SUPPORT	SOPORTE
	4981179	1	RIPARO (05-06-07-08)	PROTECTION	ABDECKUNG	PROTECTION	DEFENSA
	4981179	1	RIPARO (01-02-03-04) (2*)	PROTECTION	ABDECKUNG	PROTECTION	DEFENSA
	9918786	1	CHIAVE	CLE	SCHLUESSEL	KEY	LLAVE
	10006709	1	FASCETTA	COLLIER	HALTEBAND	STRAP	ABRAZADERA

ROADPARTS.COM.AR

WWW.ROADPARTS.COM.AR

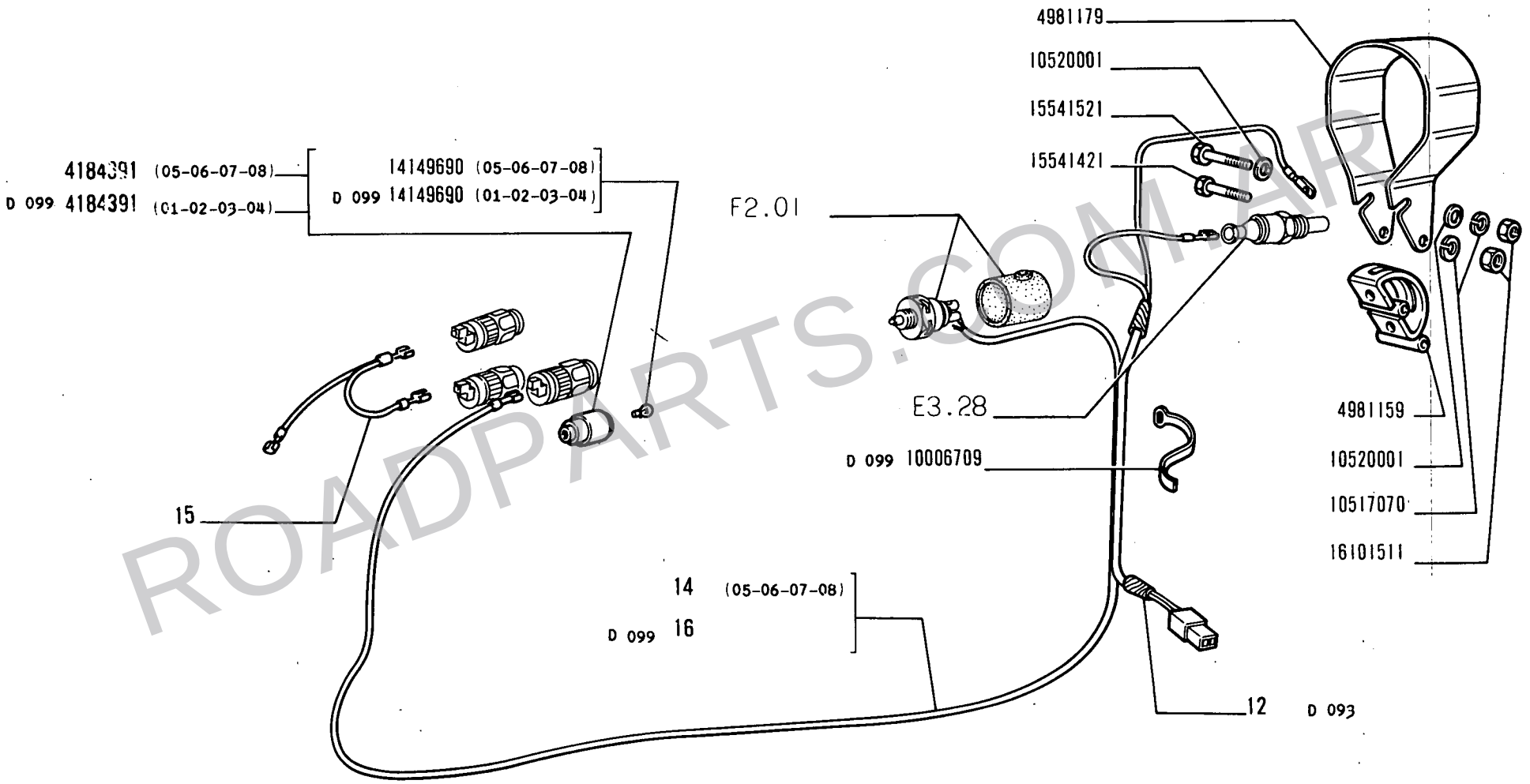

ROADPARTS.COM.AR

WWW.ROADPARTS.COM.AR

MODIF	N.ORDINAZ.	Q.	DENOMINAZIONE	DESIGNATION	BENENNUNG	DESCRIPTION	DENOMINACIONES
	10006709	2	FASCETTA (1*)	COLLIER	HALTEBAND	STRAP	ABRAZADERA
D 099	10006709	6	FASCETTA	COLLIER	HALTEBAND	STRAP	ABRAZADERA
C 092	10376101	3	VITE (01-02-03-04)	VIS	SCHRAUBE	SCREW	TORNILLO
	10376601	5	VITE	VIS	SCHRAUBE	SCREW	TORNILLO
	10418801	3	STAFFETTA	COLLIER	HALTER	RETAINER	ABRAZADERA
	10418901	2	STAFFETTA	COLLIER	HALTER	RETAINER	ABRAZADERA
D 093	10449701		STAFFETTA	COLLIER	HALTER	RETAINER	ABRAZADERA
	10516470	7	ROSETTA DI SICUREZZA	RONDELLE FREIN	SICHERUNGSRING	LOCKWASHER	ARANDELA DE FRENO
	10516670	6	ROSETTA DI SICUREZZA	RONDELLE FREIN	SICHERUNGSRING	LOCKWASHER	ARANDELA DE FRENO
C 093	10516670	1	ROSETTA DI SICUREZZA (01-02-03-04)	RONDELLE FREIN	SICHERUNGSRING	LOCKWASHER	ARANDELA DE FRENO
	10516677	2	ROSETTA DI SICUREZZA	RONDELLE FREIN	SICHERUNGSRING	LOCKWASHER	ARANDELA DE FRENO
C 093	10516870	2	ROSETTA DI SICUREZZA (01-02-03-04)	RONDELLE FREIN	SICHERUNGSRING	LOCKWASHER	ARANDELA DE FRENO
C 093	10516877	2	ROSETTA DI SICUREZZA (01-02-03-04)	RONDELLE FREIN	SICHERUNGSRING	LOCKWASHER	ARANDELA DE FRENO
	10517070	6	ROSETTA DI SICUREZZA	RONDELLE FREIN	SICHERUNGSRING	LOCKWASHER	ARANDELA DE FRENO
	10517070	2	ROSETTA DI SICUREZZA (05-06-07-08)	RONDELLE FREIN	SICHERUNGSRING	LOCKWASHER	ARANDELA DE FRENO
	10517070	2	ROSETTA DI SICUREZZA (01-02-03-04) (2*)	RONDELLE FREIN	SICHERUNGSRING	LOCKWASHER	ARANDELA DE FRENO
	10520001	2	ROSETTA (05-06-07-08)	RONDELLE	SCHEIBE	WASHER	ARANDELA
	10520001	2	ROSETTA (01-02-03-04) (2*)	RONDELLE	SCHEIBE	WASHER	ARANDELA
C 093	10791411	3	DADO (01-02-03-04)	ECROU	MUTTER	NUT	TUERCA
	11052090	6	FUSIBILE	FUSIBLE	SICHERUNG	FUSE	FUSIBLE
	11052090	1	FUSIBILE (1*)	FUSIBLE	SICHERUNG	FUSE	FUSIBLE
C 093	12164111	3	DADO (01-02-03-04)	ECROU	MUTTER	NUT	TUERCA
C 092	12605370	3	ROSETTA DI SICUREZZA (01-02-03-04)	RONDELLE FREIN	SICHERUNGSRING	LOCKWASHER	ARANDELA DE FRENO
	12605370	2	ROSETTA DI SICUREZZA	RONDELLE FREIN	SICHERUNGSRING	LOCKWASHER	ARANDELA DE FRENO
	13276201	2	VITE	VIS	SCHRAUBE	SCREW	TORNILLO
	14149690	3	LAMPADA (01-02-03-04) (3*)	LAMPE	LAMPE	BULB	BOMBILLA
	14149690	4	LAMPADA (05-06-07-08)	LAMPE	LAMPE	BULB	BOMBILLA
D 099	14149690	1	LAMPADA (01-02-03-04)	LAMPE	LAMPE	BULB	BOMBILLA
	14571380	1	STAFFETTA (1*)	COLLIER	HALTER	RETAINER	ABRAZADERA
	15540321	2	VITE	VIS	SCHRAUBE	SCREW	TORNILLO
	15540521	4	VITE	VIS	SCHRAUBE	SCREW	TORNILLO
	15541421	1	VITE (05-06-07-08)	VIS	SCHRAUBE	SCREW	TORNILLO
	15541421	1	VITE (01-02-03-04) (2*)	VIS	SCHRAUBE	SCREW	TORNILLO
	15541521	1	VITE (05-06-07-08)	VIS	SCHRAUBE	SCREW	TORNILLO
	15541521	1	VITE (01-02-03-04) (2*)	VIS	SCHRAUBE	SCREW	TORNILLO
	15896211	9	DADO	ECROU	MUTTER	NUT	TUERCA

ROADPARTS.COM.AR

WWW.ROADPARTS.COM.AR

MODIF	N.ORDINAZ.	Q.	DENOMINAZIONE	DESIGNATION	BENENNUNG	DESCRIPTION	DENOMINACIONES
C 093	15970321	4	VITE (01-02-03-04)	VIS	SCHRAUBE	SCREW	TORNILLO
	16043121	3	VITE	VIS	SCHRAUBE	SCREW	TORNILLO
C 093	16043421	1	VITE (01-02-03-04)	VIS	SCHRAUBE	SCREW	TORNILLO
	16043621	4	VITE	VIS	SCHRAUBE	SCREW	TORNILLO
	16100811	5	DADO	ECROU	MUTTER	NUT	TUERCA
C 093	16100811	1	DADO (01-02-03-04)	ECROU	MUTTER	NUT	TUERCA
	16101511	4	DADO	ECROU	MUTTER	NUT	TUERCA
	16101511	2	DADO (05-06-07-08)	ECROU	MUTTER	NUT	TUERCA
	16101511	2	DADO (01-02-03-04) (2*)	ECROU	MUTTER	NUT	TUERCA
C 093	20192281	2	STAFFETTA (01-02-03-04)	COLLIER	HALTER	RETAINER	ABRAZADERA
D 093	70621429	3	PROIETTORE COMPL.	PROJECTEUR	SCHEINWERFER	HEADLAMP	PROYECTOR
D 093	70911045	6	DADO	ECROU	MUTTER	NUT	TUERCA
D 092	79000630	3	BLOCCHETTO CONNESSIONE	PLAQUE DE JONCTION	ANSCHLUSSDOSE	CONNECTION BLOCK	PLACA DE EMPALME
D 093	79001971	2	FASCETTA	COLLIER	HALTEBAND	STRAP	ABRAZADERA
D 093	79002608	3	TASSELLO ELASTICO	TAMPON	GUMMISTUECK	PAD	ALMOHADILLA
	79003573	1	PORTAFUSIBILE	PORTE-FUSIBILE	SICHERUNGSHALTER	FUSE HOLDER	PORTAFUSIBLE
	79003874	5	FUSIBILE (05-06-07-08) 7,5A	FUSIBLE	SICHERUNG	FUSE	FUSIBLE
	79003880	5	FUSIBILE (05-06-07-08) 9A	FUSIBLE	SICHERUNG	FUSE	FUSIBLE

(*) -CON LAMPADA GIALLA - AVEC LAMPE JAUNE - MIT GELBER LAMPE - W/YELLOW BULB - CON LAMPARA AMARILLA

(1*) -CABINA CON IMPIANTO DI RISCALDAMENTO - CABINE AVEC SYSTEME DE CHAUFFAGE - FAHRERHAUS MIT HEIZUNGSANLAGE - CAB W/HEATING SYSTEM - CABINA CON SISTEMA DE CALEFACCION

(2*) -A RICHIESTA - SUR DEMANDE - AUF WUNSCH - OPTIONAL EXTRA - SOBRE PEDIDO

(3*) -TRATTORE SENZA IMPIANTO IDRAULICO - SANS INSTALLATION HYDRAULIQUE - OHNE HYDRAULISCHE ANLAGE - W/O HYDRAULIC SYSTEM - SIN INSTALACION HIDRAULICA

ROADPARTS.COM.AR

WWW.ROADPARTS.COM.AR

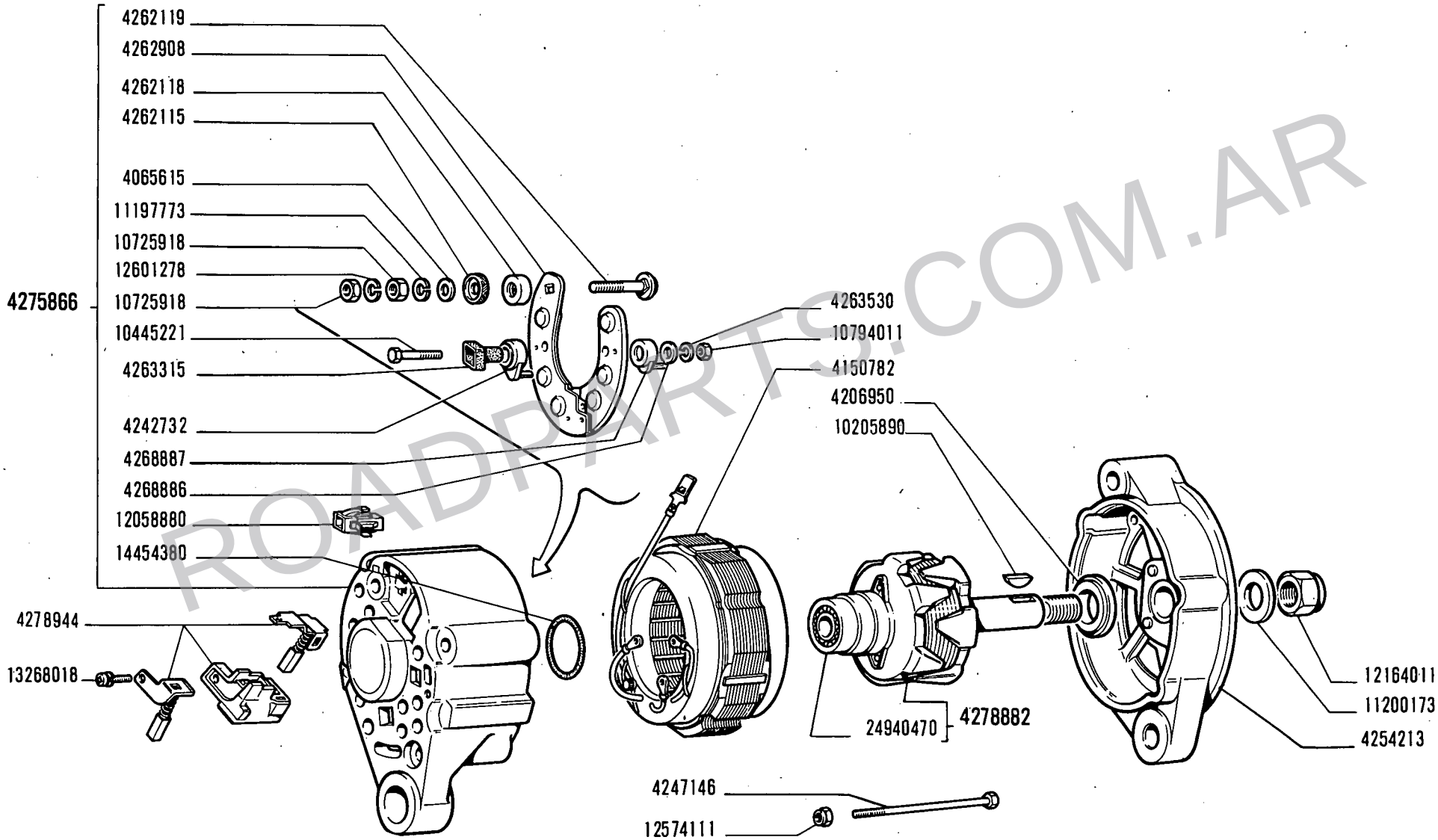

ROADPARTS.COM.AR

C 369 → aut. n. 010599

28698 / 1A

14 B

01 02 03 04
05 06 07 08

ALTERNATORE 4223787

Alternateur
Drehstrom-Lichtmaschine
Alternator
Alternador

WWW.ROADPARTS.COM.AR

MODIF	N.ORDINAZ.	Q.	DENOMINAZIONE	DESIGNATION	BENENNUNG	DESCRIPTION	DENOMINACIONES
	4065615	1	ROSETTA	RONDELLE	SCHEIBE	WASHER	ARANDELA
	4150782	1	STATORE	STATOR	STATOR	STATOR	ESTATOR
	4206950	1	DISTANZIALE	ENTRETOISE	ABSTANDSTUECK	SPACER	SEPARADOR
	4242732	1	ISOLANTE (TOSHIBA)	ISOLANT	ISOLIERUNG	INSULATOR	AISLADOR
	4247146	4	VITE	VIS	SCHRAUBE	SCREW	TORNILLO
	4254213	1	SUPPORTO	SUPPORT	LAGER	SUPPORT	SOPORTE
	4262115	1	ISOLANTE	ISOLANT	ISOLIERUNG	INSULATOR	AISLADOR
	4262118	1	ISOLANTE (TOSHIBA)	ISOLANT	ISOLIERUNG	INSULATOR	AISLADOR
	4262119	1	VITE	VIS	SCHRAUBE	SCREW	TORNILLO
	4262908	1	PIASTRA (TOSHIBA)	PLAQUE	PLATTE	PLATE	PLACA
	4263315	3	ISOLANTE	ISOLANT	ISOLIERUNG	INSULATOR	AISLADOR
	4263530	3	ROSETTA DI SICUREZZA	RONDELLE FREIN	SICHERUNGSRING	LOCKWASHER	ARANDELA DE FRENO
	4268886	3	ROSETTA (TOSHIBA)	RONDELLE	SCHEIBE	WASHER	ARANDELA
	4268887	2	ISOLANTE (TOSHIBA)	ISOLANT	ISOLIERUNG	INSULATOR	AISLADOR
	4275866	1	SUPPORTO COMPL.(TOSHIBA)	SUPPORT	LAGER	SUPPORT	SOPORTE
	4278882	1	ROTORE COMPL.	ROTOR	LAUFER	ROTOR	ROTOR
	4278944	1	PORTASPAZZOLA	PORTE-BALAI	BUERSTENTRAEGER	BRUSH HOLDER	PORTAESCOBILLA
	10205890	1	LINGUETTA	LINGUET	SCHEIBENFEDER	KEY	CHAVETA
	10445221	3	VITE	VIS	SCHRAUBE	SCREW	TORNILLO
	10725918	2	DADO	ECROU	MUTTER	NUT	TUERCA
	10794011	3	DADO	ECROU	MUTTER	NUT	TUERCA
	11197773	1	ROSETTA DI SICUREZZA	RONDELLE FREIN	SICHERUNGSRING	LOCKWASHER	ARANDELA DE FRENO
	11200173	1	ROSETTA DI SICUREZZA	RONDELLE FREIN	SICHERUNGSRING	LOCKWASHER	ARANDELA DE FRENO
	12058880	1	GIUNTO	ACCOUPLEMENT	KUPPLUNG	COUPLING	ARRASTRE
	12164011	1	DADO	ECROU	MUTTER	NUT	TUERCA
	12574111	4	DADO	ECROU	MUTTER	NUT	TUERCA
	12601278	1	ROSETTA DI SICUREZZA	RONDELLE FREIN	SICHERUNGSRING	LOCKWASHER	ARANDELA DE FRENO
	13268018	1	VITE	VIS	SCHRAUBE	SCREW	TORNILLO
	14454380	1	ANELLO DI TENUTA	JOINT D'ETANCHEITE	DICHTRING	SEAL	JUNTA HERMETICA
	24940470	1	CUSCINETTO	ROULEMENT	LAGER	BEARING	RODAMIENTO

ROADPARTS.COM.AR

WWW.ROADPARTS.COM.AR

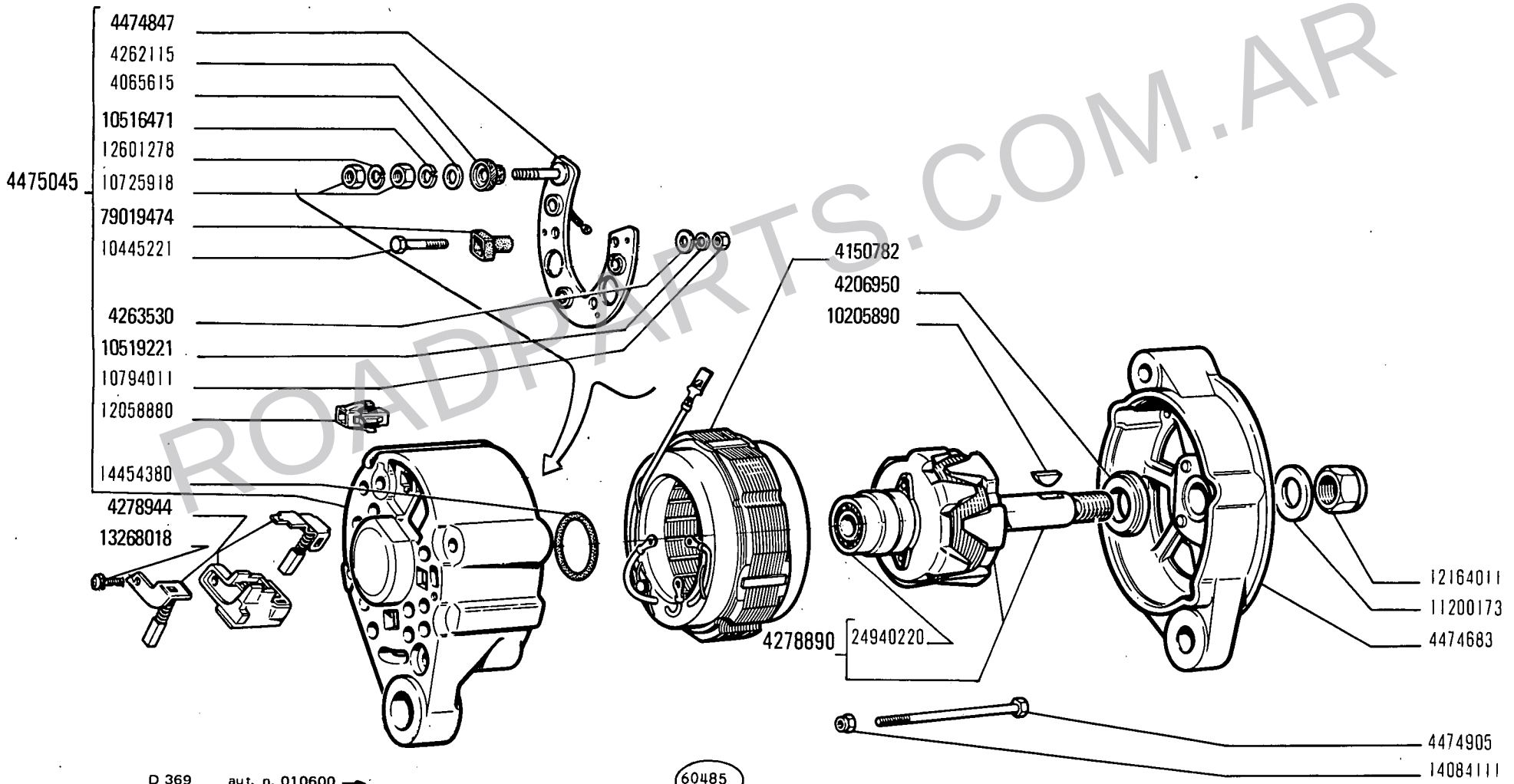

ROADPARTS.COM.AR

14 B

01 02 03 04
05 06 07 08

ALTERNATORE 4474902

Alternateur — *Alternator*
Drehstrom-Lichtmaschine — *Alternador*

N.T.R. 62
15-1-1980
604.01.010.06

WWW.ROADPARTS.COM.AR

MODIF	N.ORDINAZ.	Q.	DENOMINAZIONE	DESIGNATION	BENENNUNG	DESCRIPTION	DENOMINACIONES
	4065615	1	ROSETTA	RONDELLE	SCHEIBE	WASHER	ARANDELA
ERR.	~~4148611~~	3	RADDRIZZATORE NEGATIVO	DIODE NEGATIVE	GLEICHRICHTER NEG.	NEGATIVE DIODE	DIODO NEGATIVO
	4150782	1	STATORE	STATOR	STATOR	STATOR	ESTATOR
	4206950	1	DISTANZIALE	ENTRETOISE	ABSTANDSTUECK	SPACER	SEPARADOR
	4262115	1	ISOLANTE	ISOLANT	ISOLIERUNG	INSULATOR	AISLADOR
ERR.	~~4262117~~	1	ISOLANTE	ISOLANT	ISOLIERUNG	INSULATOR	AISLADOR
ERR.	~~4262118~~	1	VITE	VIS	SCHRAUBE	SCREW	TORNILLO
	4263530	3	ROSETTA DI SICUREZZA	RONDELLE FREIN	SICHERUNGSRING	LOCKWASHER	ARANDELA DE FRENO
ELIM.	4268886	3	ROSETTA (TOSHIBA)	RONDELLE	SCHEIBE	WASHER	ARANDELA
	4278890	1	ROTORE COMPL.	ROTOR	LAUFER	ROTOR	ROTOR
	4278944	1	PORTASPAZZOLA	PORTE-BALAI	BUERSTENTRAEGER	BRUSH HOLDER	PORTAESCOBILLA
79019474	~~4288322~~	3	ISOLANTE	ISOLANT	ISOLIERUNG	INSULATOR	AISLADOR
	4474683	1	SUPPORTO	SUPPORT	LAGER	SUPPORT	SOPORTE
	4474847	1	PIASTRA	PLAQUE	PLATTE	PLATE	PLACA
	4474905	4	VITE	VIS	SCHRAUBE	SCREW	TORNILLO
	4475045	1	SUPPORTO COMPL.(TOSHIBA)	SUPPORT	LAGER	SUPPORT	SOPORTE
	10205890	1	LINGUETTA	LINGUET	SCHEIBENFEDER	KEY	CHAVETA
	10445221	3	VITE	VIS	SCHRAUBE	SCREW	TORNILLO
	10519221	3	ROSETTA	RONDELLE	SCHEIBE	WASHER	ARANDELA
	10725918	2	DADO	ECROU	MUTTER	NUT	TUERCA
	10794011	3	DADO	ECROU	MUTTER	NUT	TUERCA
10516471	~~11197773~~	1	ROSETTA DI SICUREZZA	RONDELLE FREIN	SICHERUNGSRING	LOCKWASHER	ARANDELA DE FRENO
	11200173	1	ROSETTA DI SICUREZZA	RONDELLE FREIN	SICHERUNGSRING	LOCKWASHER	ARANDELA DE FRENO
	12058880	1	GIUNTO	ACCOUPLEMENT	KUPPLUNG	COUPLING	ARRASTRE
	12164011	1	DADO	ECROU	MUTTER	NUT	TUERCA
	12601278	1	ROSETTA DI SICUREZZA	RONDELLE FREIN	SICHERUNGSRING	LOCKWASHER	ARANDELA DE FRENO
ERR.	~~12643721~~	1	ROSETTA	RONDELLE	SCHEIBE	WASHER	ARANDELA
	13268018	1	VITE CON ROSETTA	VIS AVEC RONDELLE	SCHRAUBE MIT SCHEIBE	SCREW AND WASHER ASSY	TORNILLO CON ARANDELA
	14084111	4	DADO	ECROU	MUTTER	NUT	TUERCA
	14454380	1	ANELLO DI TENUTA	JOINT D'ETANCHEITE	DICHTRING	SEAL	JUNTA HERMETICA
	24940220	1	CUSCINETTO	ROULEMENT	LAGER	BEARING	RODAMIENTO

ROADPARTS.COM.AR

WWW.ROADPARTS.COM.AR

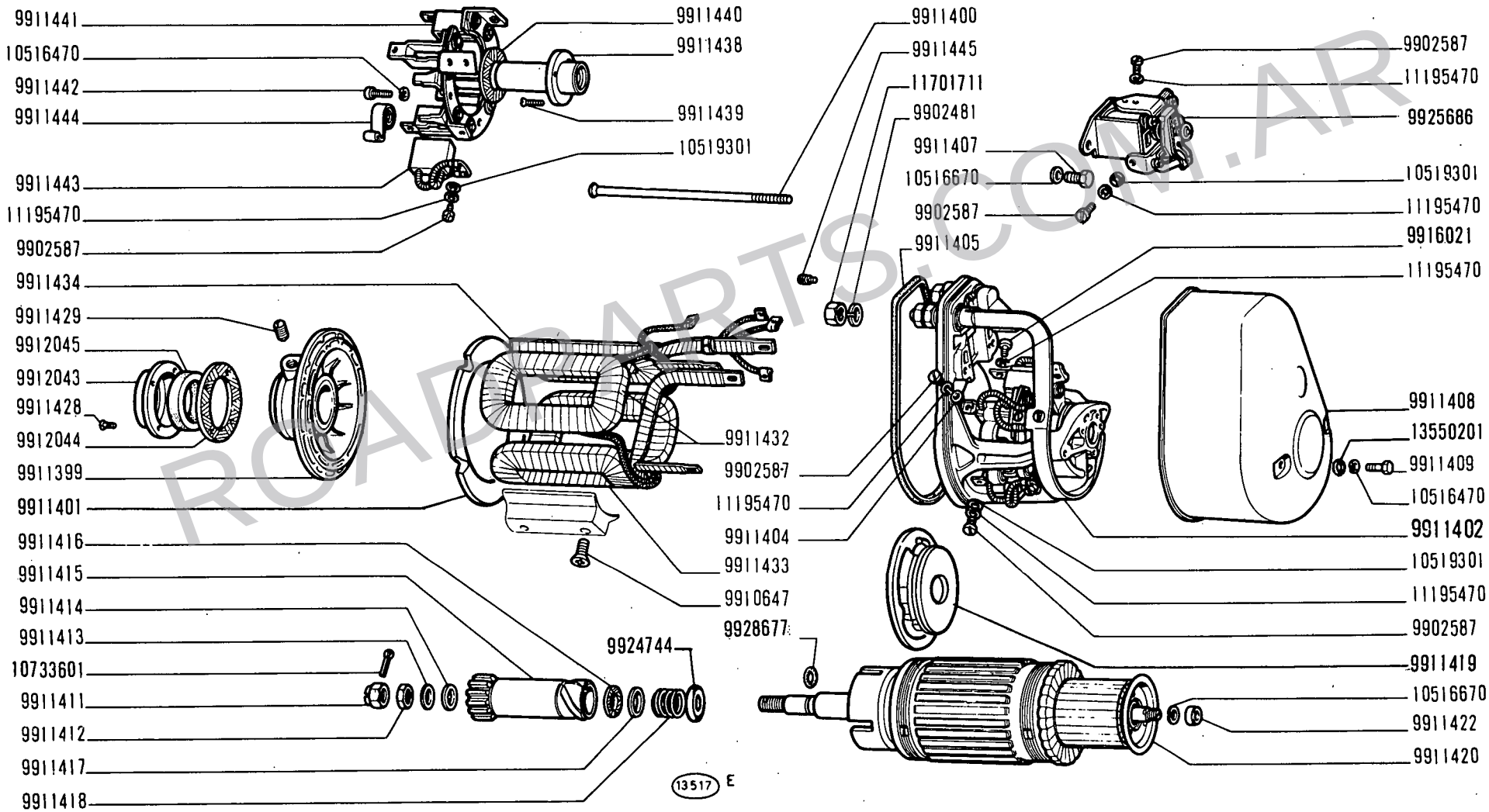

C 378 → mot. n. 009975

ROADPARTS.COM.AR

MOTORINO DI AVVIAMENTO 4075239

Démarreur
Anlasser

Starter Motor
Motor de arranque

WWW.ROADPARTS.COM.AR

MODIF	N.ORDINAZ.	Q.	DENOMINAZIONE	DESIGNATION	BENENNUNG	DESCRIPTION	DENOMINACIONES
	9902481	4	ROSETTA DI SICUREZZA	RONDELLE FREIN	SICHERUNGSRING	LOCKWASHER	ARANDELA DE FRENO
	9902587	12	VITE	VIS	SCHRAUBE	SCREW	TORNILLO
	9910647	8	VITE	VIS	SCHRAUBE	SCREW	TORNILLO
	9911399	1	SUPPORTO	SUPPORT	LAGER	SUPPORT	SOPORTE
	9911400	4	TIRANTE	TIRANT	SPANNBOLZEN	TIEROD	PERNO
	9911401	1	ANELLO DI SICUREZZA	ARRETOIR	SICHERUNGSRING	LOCKRING	ANILLO DE FRENO
	9911402	1	SUPPORTO COMPL.	SUPPORT	LAGER	SUPPORT	SOPORTE
	9911404	1	ROSETTA	RONDELLE	SCHEIBE	WASHER	ARANDELA
	9911405	1	GUARNIZIONE	JOINT	DICHTUNG	GASKET	JUNTA
	9911407	2	VITE	VIS	SCHRAUBE	SCREW	TORNILLO
	9911408	1	CALOTTA	CALOTTE	KAPPE	CAP	TAPA
	9911409	2	VITE	VIS	SCHRAUBE	SCREW	TORNILLO
	9911411	1	DADO	ECROU	MUTTER	NUT	TUERCA
	9911412	1	DADO	ECROU	MUTTER	NUT	TUERCA
	9911413	1	ROSETTA	RONDELLE	SCHEIBE	WASHER	ARANDELA
	9911414	1	ROSETTA	RONDELLE	SCHEIBE	WASHER	ARANDELA
	9911415	1	PIGNONE	PIGNON	RITZEL	PINION	PINON
	9911416	1	ROSETTA DI TENUTA	JOINT D'ETANCHEITE	DICHTRING	GASKET	JUNTA HERMETICA
	9911417	1	ROSETTA	RONDELLE	SCHEIBE	WASHER	ARANDELA
	9911418	1	MOLLA	RESSORT	FEDER	SPRING	RESORTE
	9911419	1	FRIZIONE	EMBRAYAGE	KUPPLUNG	CLUTCH	EMBRAGUE
	9911420	1	INDOTTO	INDUIT	ANKER	ARMATURE	INDUCIDO
	9911422	1	DADO	ECROU	MUTTER	NUT	TUERCA
	9911428	4	VITE	VIS	SCHRAUBE	SCREW	TORNILLO
	9911429	1	TAPPO	BOUCHON	STOPFEN	PLUG	TAPON
	9911432	1	AVVOLGIMENTO	ENROULEMENT	WICKLUNG	WINDING	BOBINA
	9911433	1	AVVOLGIMENTO	ENROULEMENT	WICKLUNG	WINDING	BOBINA
	9911434	1	AVVOLGIMENTO	ENROULEMENT	WICKLUNG	WINDING	BOBINA
	9911438	1	BUSSOLA	DOUILLE	GEWINDEBUECHSE	BUSHING	CASQUILLO
	9911439	3	VITE	VIS	SCHRAUBE	SCREW	TORNILLO
	9911440	1	ROSETTA DI TENUTA	JOINT D'ETANCHEITE	DICHTRING	GASKET	JUNTA HERMETICA
	9911441	1	PORTASPAZZOLA	PORTE-BALAI	BUERSTENTRAEGER	BRUSH HOLDER	PORTAESCOBILLA
	9911442	3	VITE	VIS	SCHRAUBE	SCREW	TORNILLO
	9911443	4	SPAZZOLA	BALAI	KOHLENBUERSTE	BRUSH	ESCOBILLA
	9911444	4	MOLLA	RESSORT	FEDER	SPRING	RESORTE
	9911445	1	VITE	VIS	SCHRAUBE	SCREW	TORNILLO
	9912043	1	SCODELLINO	CUVETTE	TELLERSCHEIBE	CUP	PLATILLO
	9912044	1	GUARNIZIONE	JOINT	DICHTUNG	GASKET	JUNTA
	9912045	1	ANELLO DI TENUTA	JOINT D'ETANCHEITE	DICHTRING	SEAL	JUNTA HERMETICA
	9916021	1	VITE	VIS	SCHRAUBE	SCREW	TORNILLO
	9924744	1	ANELLO	BAGUE	RING	RING	ANILLO
	9925686	1	ELETTROMAGNETE	ELECTRO	MAGNETSCHALTER	SOLENOID	MAGNETO
	9928677	2	ANELLO DI TENUTA	JOINT D'ETANCHEITE	DICHTRING	SEAL	JUNTA HERMETICA
	10516470	5	ROSETTA DI SICUREZZA	RONDELLE FREIN	SICHERUNGSRING	LOCKWASHER	ARANDELA DE FRENO
	10516670	3	ROSETTA DI SICUREZZA	RONDELLE FREIN	SICHERUNGSRING	LOCKWASHER	ARANDELA DE FRENO
	10519301	7	ROSETTA	RONDELLE	SCHEIBE	WASHER	ARANDELA
	10733601	1	COPIGLIA	GOUPILLE FENDUE	SPLINT	SPLIT PIN	PASADOR ABIERTO
	11195470	13	ROSETTA DI SICUREZZA	RONDELLE FREIN	SICHERUNGSRING	LOCKWASHER	ARANDELA DE FRENO
	11701711	4	DADO	ECROU	MUTTER	NUT	TUERCA
	13550201	2	ROSETTA	RONDELLE	SCHEIBE	WASHER	ARANDELA

ROADPARTS.COM.AR

WWW.ROADPARTS.COM.AR



9911441_2
10516470_2
9911442_2
9911444_2
9911443_2
11195470_2
10389211_2
79013044_1
79013045_1
79013046_1
1 _ 9911428
79013048_1
79013047_1
9911416
79013043
9911414
9911413
9911410
9911411
9911412
79013042
9911418
2_9911440
2_79013049
2_9911439
2_10519301
1 _ 9911429
1
79013050
9911432
10389211
11195470
9911404
79013051
9910647
9928677
9924744
9911400
2_9911445
2_11701711
2_10516871
79013041
10516670
10389311
9911405
10389211
11195470
9925686
10519301
11195470
10389211
11195470
9911408
14496401
10516470
9911409
2
10519301
11195470
10389211
79016469
16100811
10516670
79016468

00057

D 378 mot. n. 009976 →
C 454 → mot. n. 014296

ROADPARTS.COM.AR

MOTORINO DI AVVIAMENTO 4717605 (Marelli)

Démarreur
Anlasser
Starter Motor
Motor de arranque

WWW.ROADPARTS.COM.AR

MODIF	N.ORDIN.	Q.	DENOMINAZIONE	DESIGNATION	BENENNUNG	DESCRIPTION	DENOMINACIONES
9911410	~~9010952~~	1	COPIGLIA	GOUPILLE FENDUE	SPLINT	SPLIT PIN	PASADOR ABIERTO
10516871	~~9902481~~	2	ROSETTA DI SICUREZZA	RONDELLE FREIN	SICHERUNGSRING	LOCKWASHER	ARANDELA DE FRENO
10389211	~~9902597~~	4	VITE (2)	VIS	SCHRAUBE	SCREW	TORNILLO
10389211	~~9902597~~	8	VITE	VIS	SCHRAUBE	SCREW	TORNILLO
	9910647	8	VITE	VIS	SCHRAUBE	SCREW	TORNILLO
	9911400	4	TIRANTE FILETTATO	TIRANT	SPANNBOLZEN	TIEROD	PERNO
	9911404	1	ROSETTA	RONDELLE	SCHEIBE	WASHER	ARANDELA
	9911405	1	GUARNIZIONE DI TENUTA	JOINT	DICHTUNG	GASKET	JUNTA
	9911408	1	CALOTTA	CALOTTE	KAPPE	CAP	TAPA
	9911409	2	VITE	VIS	SCHRAUBE	SCREW	TORNILLO
	9911411	1	DADO	ECROU	MUTTER	NUT	TUERCA
	9911412	1	DADO	ECROU	MUTTER	NUT	TUERCA
	9911414	1	ROSETTA	RONDELLE	SCHEIBE	WASHER	ARANDELA
	9911416	1	ROSETTA DI TENUTA	JOINT D'ETANCHEITE	DICHTRING	GASKET	JUNTA HERMETICA
	9911418	1	MOLLA	RESSORT	FEDER	SPRING	RESORTE
ERR.	~~9911419~~	1	FRIZIONE	EMBRAYAGE	KUPPLUNG	CLUTCH	EMBRAGUE
ERR.	~~9911420~~	1	INDOTTO COMPL.	INDUIT	ANKER	ARMATURE	INDUCIDO
	9911428	4	VITE	VIS	SCHRAUBE	SCREW	TORNILLO
	9911429	1	TAPPO	BOUCHON	STOPFEN	PLUG	TAPON
	9911432	1	AVVOLGIMENTO	ENROULEMENT	WICKLUNG	WINDING	BOBINA
	9911439	3	VITE	VIS	SCHRAUBE	SCREW	TORNILLO
	9911440	1	ROSETTA DI TENUTA	JOINT D'ETANCHEITE	DICHTRING	GASKET	JUNTA HERMETICA
	9911441	1	PORTASPAZZOLA	PORTE-BALAI	BUERSTENTRAEGER	BRUSH HOLDER	PORTAESCOBILLA
	9911442	3	VITE	VIS	SCHRAUBE	SCREW	TORNILLO
	9911443	4	SPAZZOLA	BALAI	KOHLENBUERSTE	BRUSH	ESCOBILLA
	9911444	4	MOLLA	RESSORT	FEDER	SPRING	RESORTE
	9911445	1	VITE	VIS	SCHRAUBE	SCREW	TORNILLO
10389311	~~9916021~~	2	VITE	VIS	SCHRAUBE	SCREW	TORNILLO
	9924744	2	ANELLO	BAGUE	RING	RING	ANILLO
	9925686	1	ELETTROMAGNETE	ELECTRO	MAGNETSCHALTER	SOLENOID	MAGNETO
	9928677	2	ANELLO DI TENUTA	JOINT D'ETANCHEITE	DICHTRING	SEAL	JUNTA HERMETICA
	10516470	3	ROSETTA DI SICUREZZA (2)	RONDELLE FREIN	SICHERUNGSRING	LOCKWASHER	ARANDELA DE FRENO
	10516470	2	ROSETTA DI SICUREZZA	RONDELLE FREIN	SICHERUNGSRING	LOCKWASHER	ARANDELA DE FRENO
	10516670	3	ROSETTA DI SICUREZZA	RONDELLE FREIN	SICHERUNGSRING	LOCKWASHER	ARANDELA DE FRENO
	10519301	4	ROSETTA (2)	RONDELLE	SCHEIBE	WASHER	ARANDELA
	10519301	3	ROSETTA	RONDELLE	SCHEIBE	WASHER	ARANDELA
	11195470	4	ROSETTA DI SICUREZZA (2)	RONDELLE FREIN	SICHERUNGSRING	LOCKWASHER	ARANDELA DE FRENO
	11195470	10	ROSETTA DI SICUREZZA	RONDELLE FREIN	SICHERUNGSRING	LOCKWASHER	ARANDELA DE FRENO
	11701711	2	DADO	ECROU	MUTTER	NUT	TUERCA
14496401	~~13550201~~	2	ROSETTA	RONDELLE	SCHEIBE	WASHER	ARANDELA
	16100811	1	DADO	ECROU	MUTTER	NUT	TUERCA
	79013039	S	CORREDO, COMPOSTO DA 1	POCHETTE-CONTE-NANT ...	AUSRUESTUNG BE-STEHEND AUS ...	KIT-CONSISTING OF ...	EQUIPO-COMPUESTO DE ...
	79013040	S	CORREDO, COMPOSTO DA 2	POCHETTE-CONTE-NANT ...	AUSRUESTUNG BE-STEHEND AUS ...	KIT-CONSISTING OF ...	EQUIPO-COMPUESTO DE ...
	79013041	2	VITE	VIS	SCHRAUBE	SCREW	TORNILLO

ROADPARTS.COM.AR

WWW.ROADPARTS.COM.AR

MODIF	N.ORDIN.	Q.	DENOMINAZIONE	DESIGNATION	BENENNUNG	DESCRIPTION	DENOMINACIONES
	79013042	1	ROSETTA	RONDELLE	SCHEIBE	WASHER	ARANDELA
	79013043	1	PIGNONE	PIGNON	RITZEL	PINION	PINON
	79013044	1	CUSCINETTO	ROULEMENT	LAGER	BEARING	RODAMIENTO
	79013045	1	ANELLO DI SICUREZZA	ARRETOIR	SICHERUNGSRING	LOCKRING	ANILLO DE FRENO
	79013046	1	GUARNIZIONE DI TENUTA	JOINT	DICHTUNG	GASKET	JUNTA
	79013047	1	ANELLO DI TENUTA	JOINT D'ETANCHEITE	DICHTRING	SEAL	JUNTA HERMETICA
	79013048	1	SCODELLINO	CUVETTE	TELLERSCHEIBE	CUP	PLATILLO
	79013049	1	BUSSOLA	DOUILLE	GEWINDEBUECHSE	BUSHING	CASQUILLO
	79013050	1	AVVOLGIMENTO	ENROULEMENT	WICKLUNG	WINDING	BOBINA
	79013051	1	AVVOLGIMENTO	ENROULEMENT	WICKLUNG	WINDING	BOBINA
	9911413	1	ROSETTA DI TENUTA	JOINT D'ETANCHEITE	DICHTRING	GASKET	JUNTA HERMETICA
CORR.	79016468	1	INDOTTO COMPL.	INDUIT	ANKER	ARMATURE	INDUCIDO
CORR.	79016469	1	FRIZIONE	EMBRAYAGE	KUPPLUNG	CLUTCH	EMBRAGUE

ROADPARTS.COM.AR

WWW.ROADPARTS.COM.AR

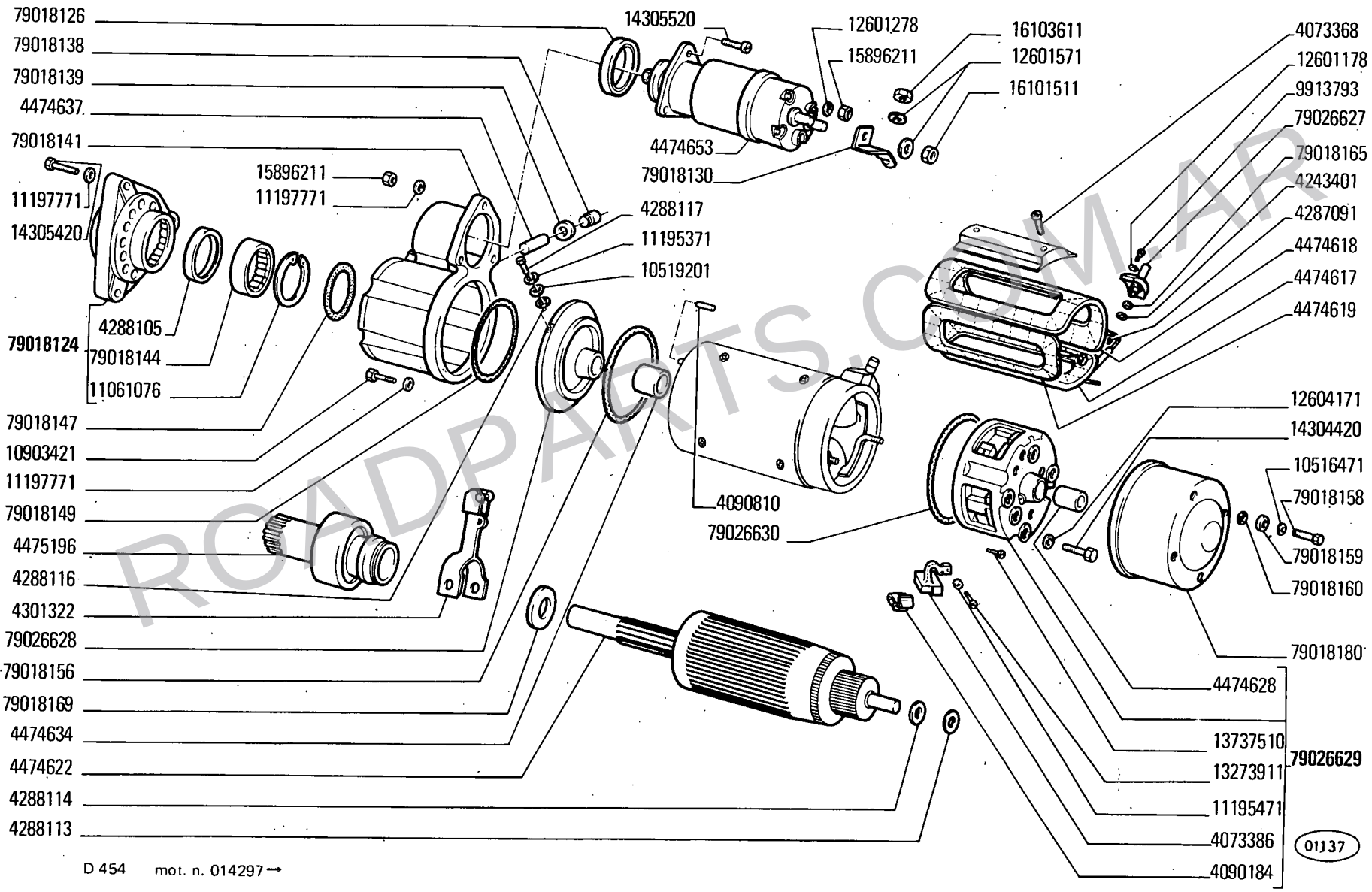

ROADPARTS.COM.AR

MOTORINO DI AVVIAMENTO 79016156 (Marelli)

Démarreur
Anlasser

Starter Motor
Motor de arranque

WWW.ROADPARTS.COM.AR

MODIF.	N.ORDINAZ.	Q.	DENOMINAZIONE	DESIGNATION	BENENNUNG	DESCRIPTION	DENOMINACIONES
	4073368	8	VITE	VIS	SCHRAUBE	SCREW	TORNILLO
	4073386	4	SPAZZOLA	BALAI	KOHLENBUERSTE	BRUSH	ESCOBILLA
	4090184	4	MOLLA	RESSORT	FEDER	SPRING	RESORTE
	4090810	1	GRANO	ERGOT	PASSTIFT	DOWEL	PITON
	4243401	1	RONDELLA				
	4287091	1	DADO	ECROU	MUTTER	NUT	TUERCA
	4288105	1	GUARNIZIONE	GARNITURE	BELAG	LINING	FORRO
	4288113	1	RONDELLA				
	4288114	-	RONDELLA DI REGISTRO				
	4288116	1	GUARNIZIONE	GARNITURE	BELAG	LINING	FORRO
	4288117	1	VITE	VIS	SCHRAUBE	SCREW	TORNILLO
	4301322	1	LEVA	LEVIER	HEBEL	LEVER	PALANCA
	4474617	1	BOBINA	BOBINE	ZUENDSPULE	COIL	BOBINA
	4474618	1	BOBINA	BOBINE	ZUENDSPULE	COIL	BOBINA
	4474619	1	BOBINA	BOBINE	ZUENDSPULE	COIL	BOBINA
	4474622	1	INDOTTO	INDUIT	ANKER	ARMATURE	INDUCIDO
79026629	~~4474625~~	1	SUPPORTO COMPL.	SUPPORT	LAGER	SUPPORT	SOPORTE
	4474628	1	BOCCOLA	DOUILLE	BUECHSE	BUSH	CASQUILLO
	4474634	1	BOCCOLA	DOUILLE	BUECHSE	BUSH	CASQUILLO
	4474637	1	PERNO	AXE	BOLZEN	PIN	EJE
	4474653	1	ELETTROMAGNETE	ELECTRO	MAGNETSCHALTER	SOLENOID	MAGNETO
79026627	~~4475168~~	1	SERRAFILO	SERRE-FIL	ANSCHLUSSKLEMME	CONNECTION CLAMP	BORNE
	4475196	1	ALBERO	ABRE	WELLE	SHAFT	ARBOL
	9913793	2	VITE	VIS	SCHRAUBE	SCREW	TORNILLO
12604171	~~9916445~~	4	ROSETTA	RONDELLE	SCHEIBE	WASHER	ARANDELA
16103611	~~9926740~~	1	DADO	ECROU	MUTTER	NUT	TUERCA
	10516471	4	ROSETTA	RONDELLE	SCHEIBE	WASHER	ARANDELA
	10519201	1	ROSETTA	RONDELLE	SCHEIBE	WASHER	ARANDELA
	10903421	6	VITE	VIS	SCHRAUBE	SCREW	TORNILLO
	11061076	1	ANELLO ELASTICO				
	11195371	1	ROSETTA	RONDELLE	SCHEIBE	WASHER	ARANDELA
	11195471	4	ROSETTA	RONDELLE	SCHEIBE	WASHER	ARANDELA
	12601178	2	ROSETTA	RONDELLE	SCHEIBE	WASHER	ARANDELA
	12601278	1	ROSETTA	RONDELLE	SCHEIBE	WASHER	ARANDELA
	15896211	4	DADO	ECROU	MUTTER	NUT	TUERCA
	16101511	2	DADO	ECROU	MUTTER	NUT	TUERCA
	79018124	1	SUPPORTO COMPL.	SUPPORT	LAGER	SUPPORT	SOPORTE
	79018126	1	GUARNIZIONE	GARNITURE	BELAG	LINING	FORRO
14305520	~~79018128~~	3	VITE	VIS	SCHRAUBE	SCREW	TORNILLO
	79018130	1	STAFFA	ENTRIER	HALTER	BRACKET	SOPORTE
12601571	~~79018132~~	3	ROSETTA	RONDELLE	SCHEIBE	WASHER	ARANDELA
	79018138	1	TAPPO	BOUCHON	STOPFEN	PLUG	TAPON
	79018139	1	GUARNIZIONE	GARNITURE	BELAG	LINING	FORRO
	79018141	1	SUPPORTO	SUPPORT	LAGER	SUPPORT	SOPORTE
11197771	~~79018142~~	15	ROSETTA	RONDELLE	SCHEIBE	WASHER	ARANDELA
	79018144	1	CUSCINETTO	COUSSINET	LAGERSCHALE	BEARING	COJINETE
14305420	~~79018146~~	6	VITE	VIS	SCHRAUBE	SCREW	TORNILLO
	79018147	1	GUARNIZIONE	GARNITURE	BELAG	LINING	FORRO
	79018149	1	GUARNIZIONE	GARNITURE	BELAG	LINING	FORRO
79026628	~~79018155~~	1	SUPPORTO	SUPPORT	LAGER	SUPPORT	SOPORTE
	79018156	1	GUARNIZIONE	GARNITURE	BELAG	LINING	FORRO
	79018158	4	VITE	VIS	SCHRAUBE	SCREW	TORNILLO
	79018159	4	ROSETTA	RONDELLE	SCHEIBE	WASHER	ARANDELA 1/

ROADPARTS.COM.AR

WWW.ROADPARTS.COM.AR

MODIF.	N°ORDINAZ.	Q.	DENOMINAZIONE	DESIGNATION	BENENNUNG	DESCRIPTION	DENOMINACIONES
	79018160	4	GUARNIZIONE	GARNITURE	BELAG	LINING	FORRO
14304420	~~79018161~~	4	VITE	VIS	SCHRAUBE	SCREW	TORNILLO
79026630	~~79018163~~	1	GUARNIZIONE	GARNITURE	BELAG	LINING	FORRO
	79018165	1	GUARNIZIONE	GARNITURE	BELAG	LINING	FORRO
	79018169	1	RONDELLA	RONDELLE	SCHEIBE	WASHER	ARANDELA
13273911	~~79018177~~	4	VITE	VIS	SCHRAUBE	SCREW	TORNILLO
13737510	~~79018178~~	1	VITE	VIS	SCHRAUBE	SCREW	TORNILLO
	79018180	1	COPERCHIO	COUVERCLE	DECKEL	COVER	TAPA
ELIM.	79018181	1	STAFFA	ETRIER	HALTER	BRACKET	SOPORTE

ROADPARTS.COM.AR

WWW.ROADPARTS.COM.AR

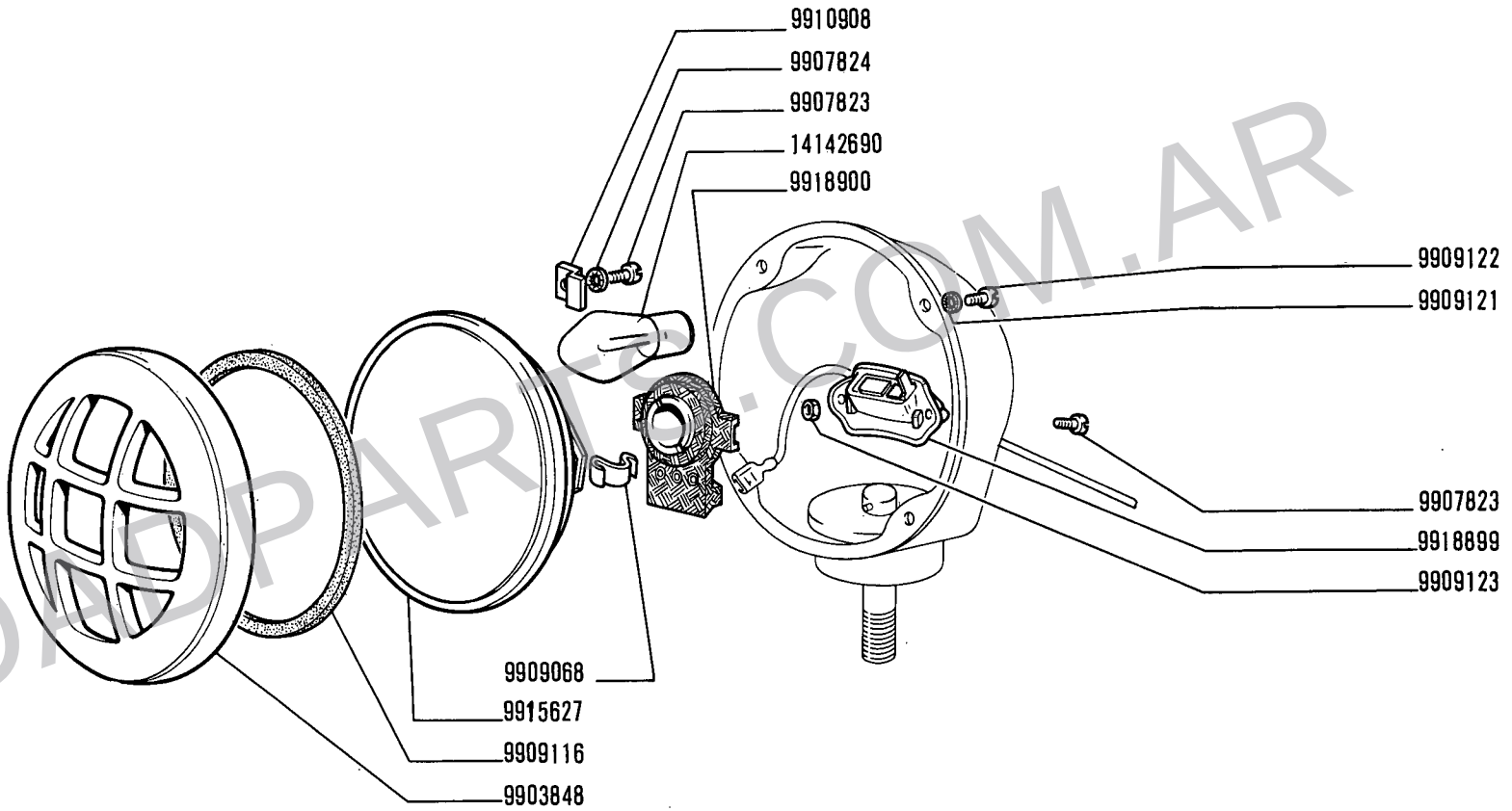

ROADPARTS.COM.AR

19248/1

14 B

01 02 03 04

PROIETTORE POSTERIORE 4184242 (Siem)

Phare arrière
Hinterer Scheinwerfer

Rear Spot Lamp
Faro posterior

3

F6.29

WWW.ROADPARTS.COM.AR

MODIF	N.ORDINAZ.	Q.	DENOMINAZIONE	DESIGNATION	BENENNUNG	DESCRIPTION	DENOMINACIONES
	9903848	1	CORNICE	MONTURE	RAHMEN	FRAME	MARCO
	9907823	6	VITE	VIS	SCHRAUBE	SCREW	TORNILLO
	9907824	4	ROSETTA DI SICUREZZA	RONDELLE FREIN	SICHERUNGSRING	LOCKWASHER	ARANDELA DE FRENO
	9909068	2	FERMAGLIO	AGRAFE	KLEMMSTUECK	CLIP	SUJETADOR
	9909116	1	GUARNIZIONE	JOINT	DICHTUNG	GASKET	JUNTA
	9909121	4	ROSETTA DI SICUREZZA	RONDELLE FREIN	SICHERUNGSRING	LOCKWASHER	ARANDELA DE FRENO
	9909122	4	VITE	VIS	SCHRAUBE	SCREW	TORNILLO
	9909123	2	DADO	ECROU	MUTTER	NUT	TUERCA
	9910908	4	PIASTRINA	PLAQUETTE	PLAETTCHEN	PLATE	PLACA
	9915627	1	GRUPPO OTTICO	GROUPE OPTIQUE	EINSATZ	LENS/REFLECTOR UNIT	GRUPO OPTICO
	9918899	1	BLOCCHETTO CONNESSIONE	PLAQUE DE JONCTION	ANSCHLUSSDOSE	CONNECTION BLOCK	PLACA DE EMPALME
	9918900	1	PORTALAMPADA	PORTE-LAMPE	LAMPENFASSUNG	BULB HOLDER	PORTALAMPARA
	14142690	1	LAMPADA	LAMPE	LAMPE	BULB	BOMBILLA

ROADPARTS.COM.AR

WWW.ROADPARTS.COM.AR

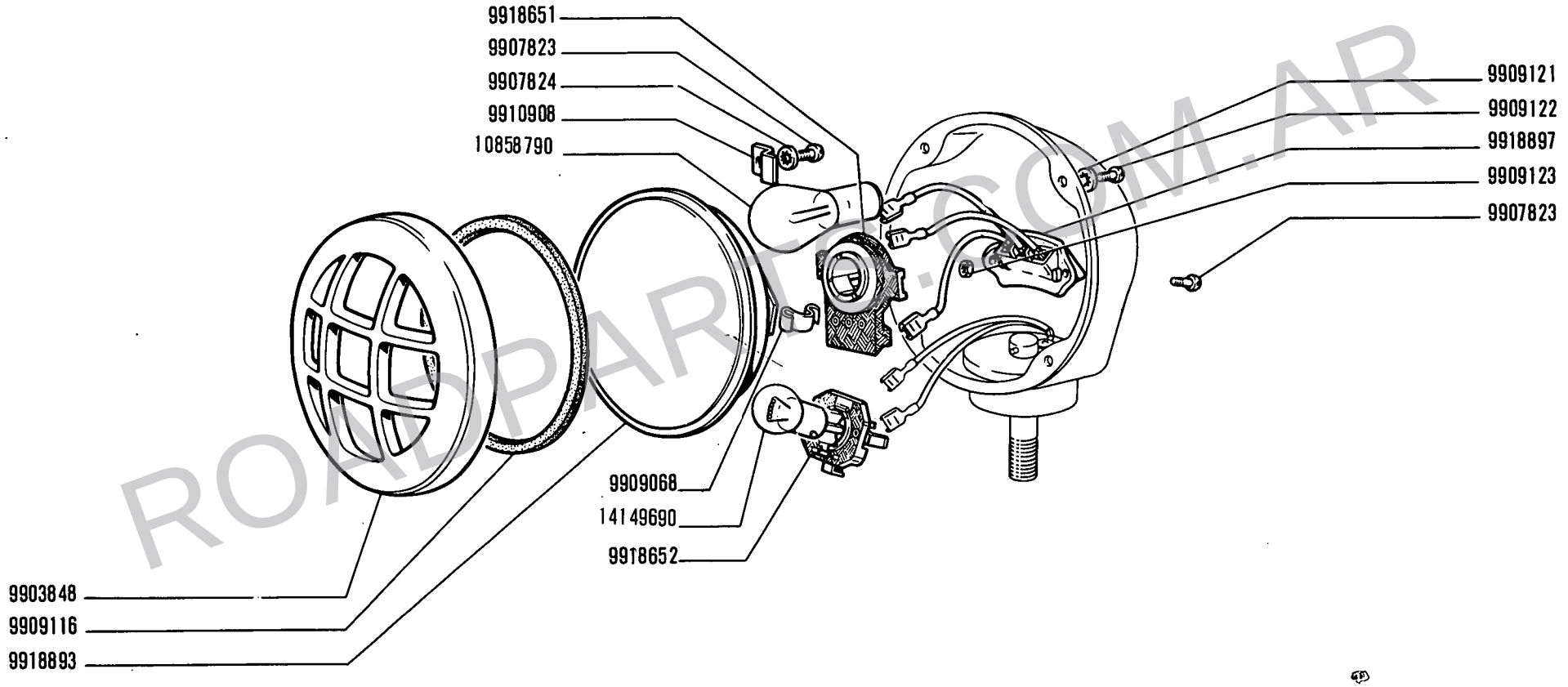

ROADPARTS.COM.AR

19249 /1

14 B

01 02 03 04

PROIETTORE 4184986 (Siem)

Projecteur
Scheinwerfer

Headlamp
Proyector

1

F6.29/1

WWW.ROADPARTS.COM.AR

MODIF	N.ORDINAZ.	Q.	DENOMINAZIONE	DESIGNATION	BENENNUNG	DESCRIPTION	DENOMINACIONES
	9903848	1	CORNICE	MONTURE	RAHMEN	FRAME	MARCO
	9907823	6	VITE	VIS	SCHRAUBE	SCREW	TORNILLO
	9907824	4	ROSETTA DI SICUREZZA	RONDELLE FREIN	SICHERUNGSRING	LOCKWASHER	ARANDELA DE FRENO
	9909068	2	FERMAGLIO	AGRAFE	KLEMMSTUECK	CLIP	SUJETADOR
	9909116	1	GUARNIZIONE	JOINT	DICHTUNG	GASKET	JUNTA
	9909121	4	ROSETTA DI SICUREZZA	RONDELLE FREIN	SICHERUNGSRING	LOCKWASHER	ARANDELA DE FRENO
	9909122	4	VITE	VIS	SCHRAUBE	SCREW	TORNILLO
	9909123	2	DADO	ECROU	MUTTER	NUT	TUERCA
	9910908	4	PIASTRINA	PLAQUETTE	PLAETTCHEN	PLATE	PLACA
	9918651	1	PORTALAMPADA	PORTE-LAMPE	LAMPENFASSUNG	BULB HOLDER	PORTALAMPARA
	9918652	1	PORTALAMPADA	PORTE-LAMPE	LAMPENFASSUNG	BULB HOLDER	PORTALAMPARA
	9918893	1	GRUPPO OTTICO	GROUPE OPTIQUE	EINSATZ	LENS/REFLECTOR UNIT	GRUPO OPTICO
	9918897	1	BLOCCHETTO SERRAFILO	SERRE-FILS	NIPPEL	RETAINER	SUJETADOR
	10858790	1	LAMPADA	LAMPE	LAMPE	BULB	BOMBILLA
	14149690	1	LAMPADA	LAMPE	LAMPE	BULB	BOMBILLA

ROADPARTS.COM.AR

WWW.ROADPARTS.COM.AR

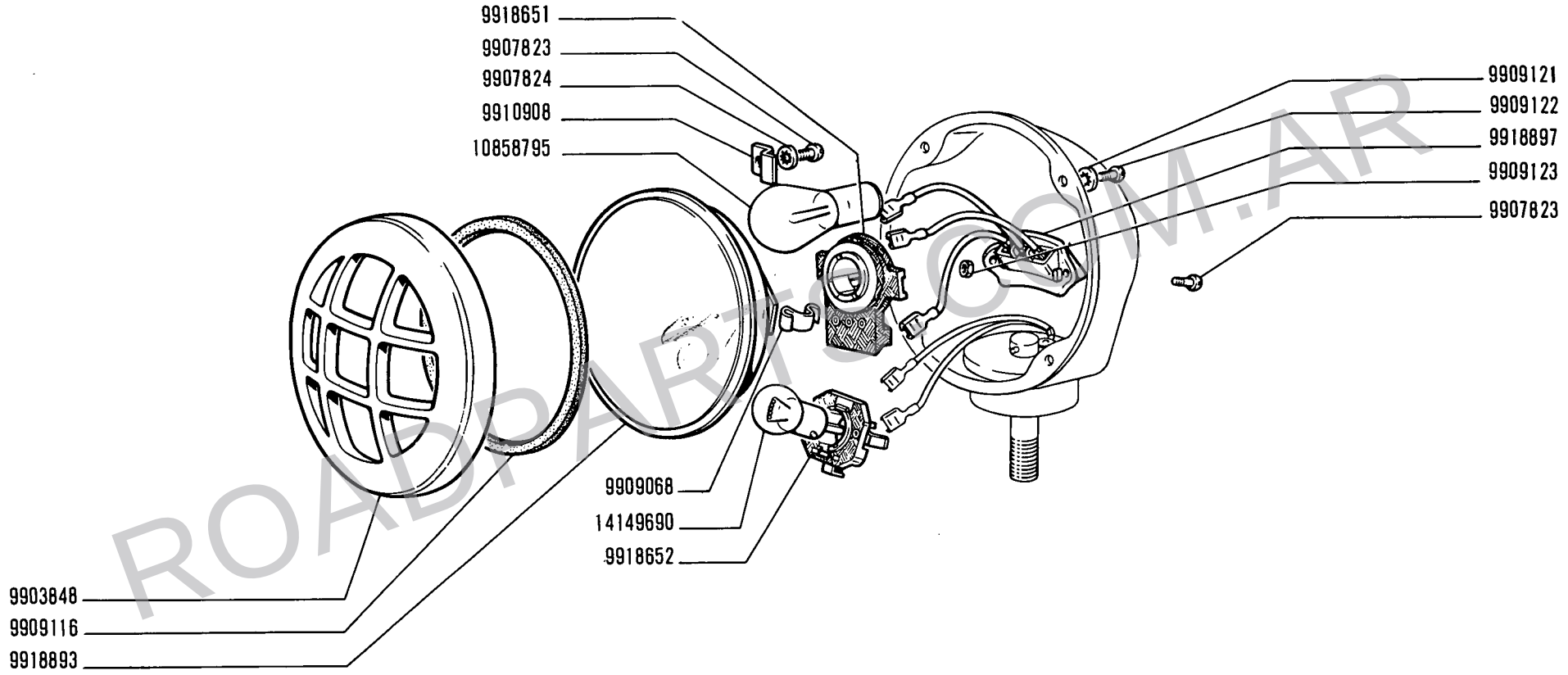

ROADPARTS.COM.AR

19249 /2

14 B

01 02 03 04

PROIETTORE 4240367

Projecteur
Scheinwerfer

Headlamp
Proyector

1

WWW.ROADPARTS.COM.AR

MODIF	N.ORDINAZ.	Q.	DENOMINAZIONE	DESIGNATION	BENENNUNG	DESCRIPTION	DENOMINACIONES
	9903848	1	CORNICE	MONTURE	RAHMEN	FRAME	MARCO
	9907823	6	VITE	VIS	SCHRAUBE	SCREW	TORNILLO
	9907824	4	ROSETTA DI SICUREZZA	RONDELLE FREIN	SICHERUNGSRING	LOCKWASHER	ARANDELA DE FRENO
	9909068	2	FERMAGLIO	AGRAFE	KLEMMSTUECK	CLIP	SUJETADOR
	9909116	1	GUARNIZIONE	JOINT	DICHTUNG	GASKET	JUNTA
	9909121	4	ROSETTA DI SICUREZZA	RONDELLE FREIN	SICHERUNGSRING	LOCKWASHER	ARANDELA DE FRENO
	9909122	4	VITE	VIS	SCHRAUBE	SCREW	TORNILLO
	9909123	2	DADO	ECROU	MUTTER	NUT	TUERCA
	9910908	4	PIASTRINA	PLAQUETTE	PLAETTCHEN	PLATE	PLACA
	9918651	1	PORTALAMPADA	PORTE-LAMPE	LAMPENFASSUNG	BULB HOLDER	PORTALAMPARA
	9918652	1	PORTALAMPADA	PORTE-LAMPE	LAMPENFASSUNG	BULB HOLDER	PORTALAMPARA
	9918893	1	GRUPPO OTTICO	GROUPE OPTIQUE	EINSATZ	LENS/REFLECTOR UNIT	GRUPO OPTICO
	9918897	1	BLOCCHETTO SERRAFILO	SERRE-FILS	NIPPEL	RETAINER	SUJETADOR
	10858795	1	LAMPADA	LAMPE	LAMPE	BULB	BOMBILLA
	14149690	1	LAMPADA	LAMPE	LAMPE	BULB	BOMBILLA

ROADPARTS.COM.AR

WWW.ROADPARTS.COM.AR

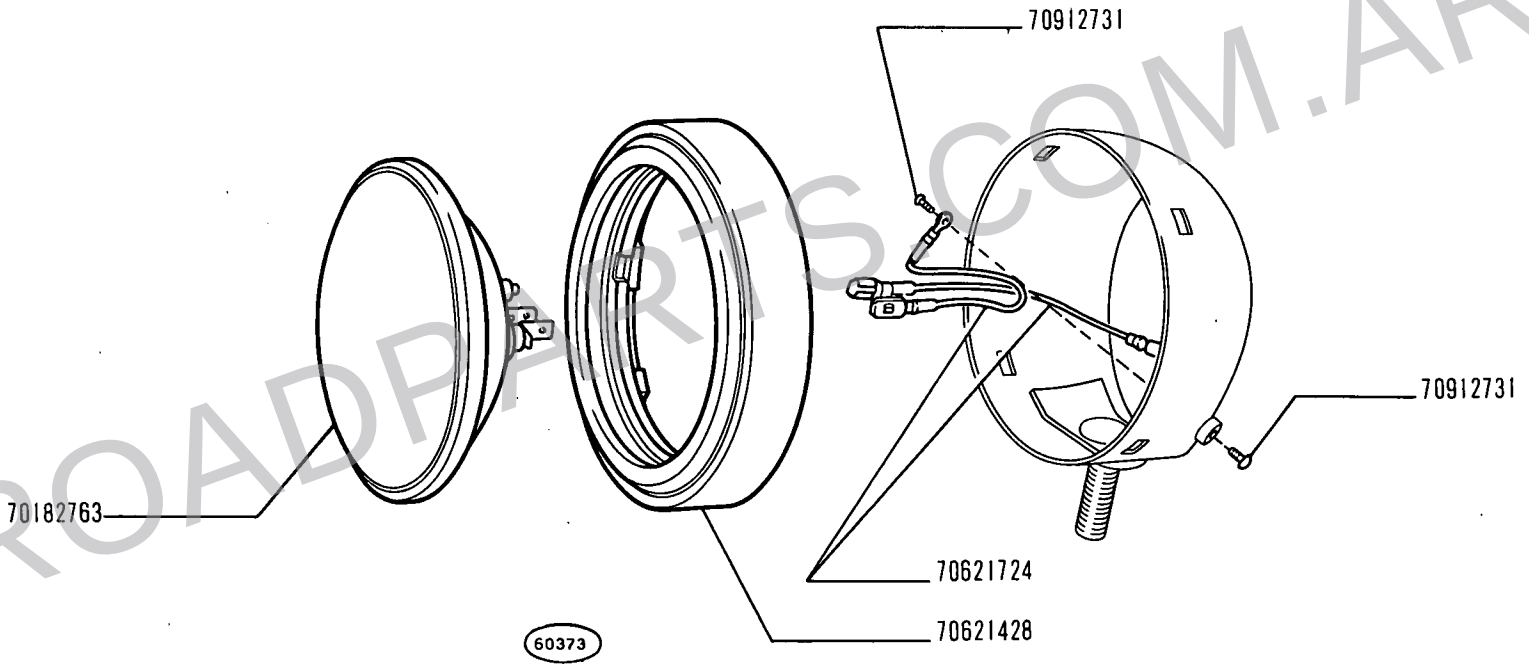

ROADPARTS.COM.AR

14 B

01 02 03 04
05 06 07 08

PROIETTORE 70621429

Projecteur — *Headlamp*
Scheinwerfer — *Proyector*

1

WWW.ROADPARTS.COM.AR

MODIF	N.ORDINAZ.	Q.	DENOMINAZIONE	DESIGNATION	BENENNUNG	DESCRIPTION	DENOMINACIONES
	70182763	1	GRUPPO OTTICO SEALED-BEAM HEADLAMP UNIT	SEALED-BEAM HEADLAMP UNIT	SEALED-BEAM HEADLAMP UNIT	SEALED-BEAM HEADLAMP UNIT	SEALED-BEAM HEADLAMP UNIT
	70621428	1	ANELLO DI RITEGNO	ARRETOIR	HALTERING	RETAINER	RETENEDOR
	70621724	2	CAVO	CABLE	LEITUNG	CABLE	CABLE
	70912731	2	VITE	VIS	SCHRAUBE	SCREW	TORNILLO

ROADPARTS.COM.AR

WWW.ROADPARTS.COM.AR

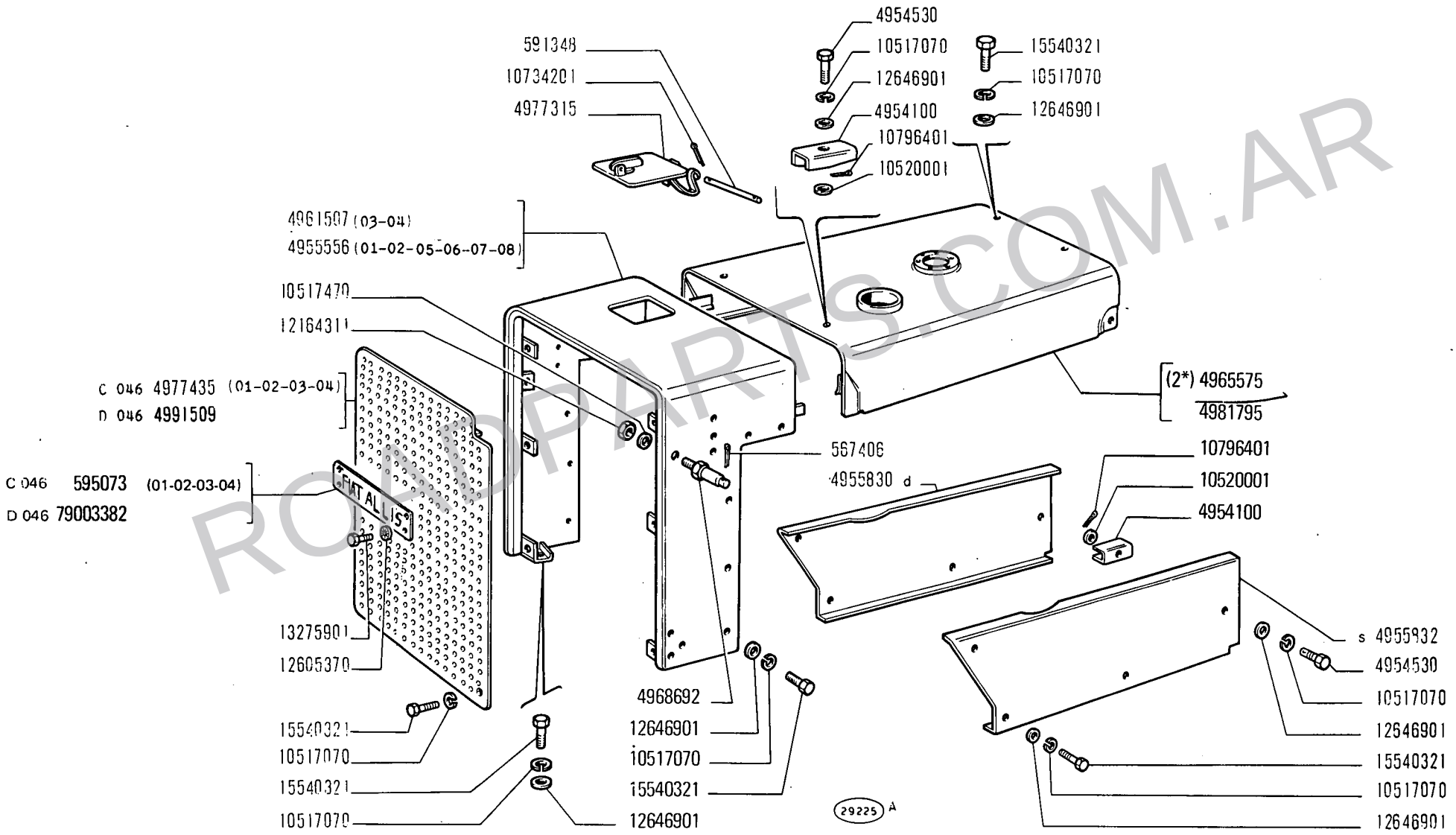

ROADPARTS.COM.AR

14 B

01 02 03 04
05 06 07 08

COFANATURA

Capot
Haube

Hood
Capot

L1.01

1

N.T.R. 40
29-9-1978
604.01.010.04

WWW.ROADPARTS.COM.AR

MODIF	N.ORDINAZ.	Q.	DENOMINAZIONE	DESIGNATION	BENENNUNG	DESCRIPTION	DENOMINACIONES
	567406	2	COPIGLIA	GOUPILLE FENDUE	SPLINT	SPLIT PIN	PASADOR ABIERTO
	591348	1	PERNO	AXE	BOLZEN	PIN	EJE
C 046	595073	1	SIGLA ANT.(01-02-03-04)	MOTIF	FIRMENKENNZEICHEN	MAKE MEDALLION	EMBLEMA
4968692	~~4951055~~	2	PERNO	AXE	BOLZEN	PIN	EJE
	4954100	4	CAVALLOTTO	ARRETOIR	KLEMMSTUECK	RETAINER	SUJETADOR
	4954530	4	VITE	VIS	SCHRAUBE	SCREW	TORNILLO
	4955054	1	INTELAIATURA POST.(01-02-03-04)	CHASSIS	RAHMEN	FRAMING	BASTIDOR
	4955524	1	RIPARO	PROTECTION	ABDECKUNG	PROTECTION	DEFENSA
	4955556	1	CALANDRA DEL RADIATORE (01-02-05-06-07-08)	CALANDRE DE RADIATEUR	KUEHLERHAUBE	RADIATOR PANEL	CALANDRA DE RADIADOR
	4955830	1	FIANCHETTO D	TABLIER	SEITENBLECH	SIDE PANEL	COSTADO
	4955832	1	FIANCHETTO S	TABLIER	SEITENBLECH	SIDE PANEL	COSTADO
	4961507	1	CALANDRA DEL RADIATORE (03-04)	CALANDRE DE RADIATEUR	KUEHLERHAUBE	RADIATOR PANEL	CALANDRA DE RADIADOR
	4977315	1	SPORTELLO	VOLET	DECKEL	LID	TAPA
C 046	4977435	1	RIPARO ANT.(01-02-03-04)	PROTECTION	ABDECKUNG	PROTECTION	DEFENSA
	4978124	4	PERNO (01-02-03-04) (1*)	AXE	BOLZEN	PIN	EJE
	4978124	4	PERNO (05-06-07-08)	AXE	BOLZEN	PIN	EJE
	4978198	2	CERNIERA MOBILE (01-02-03-04) (1*)	CHARNIERE MOBILE	SCHARNIER, BEWEGL.	SWIVEL HINGE	BISAGRA, MOVIL
	4978198	2	CERNIERA MOBILE (05-06-07-08)	CHARNIERE MOBILE	SCHARNIER, BEWEGL.	SWIVEL HINGE	BISAGRA, MOVIL
	4978202	1	STAFFA (01-02-03-04) (1*)	ETRIER	HALTER	BRACKET	SOPORTE
	4978202	1	STAFFA (05-06-07-08)	ETRIER	HALTER	BRACKET	SOPORTE
	4978227	2	COPERCHIO COMPL.(01-02-03-04) (1*)	COUVERCLE	DECKEL	COVER	TAPA
	4978227	2	COPERCHIO (05-06-07-08)	COUVERCLE	DECKEL	COVER	TAPA
C 099	4978395	1	PLANCIA PORTASTRUMENTI (01-02-03-04)	PLANCHE DE BORD	INSTRUMENTENBRETT	INSTRUMENT PANEL	TABLERO DE INSTRUMENTOS
	4978400	1	SUPPORTO	SUPPORT	LAGER	SUPPORT	SOPORTE
	4978418	1	PLANCIA POST.D	PLANCHE	WAND	PANEL	TABLERO
	4978420	1	PLANCIA POST.S	PLANCHE	WAND	PANEL	TABLERO
C 099	4978426	1	PLANCIA PORTASTRUMENTI COMPL.(01-02-03-04) (1*)	PLANCHE DE BORD	INSTRUMENTENBRETT	INSTRUMENT PANEL	TABLERO DE INSTRUMENTOS
	4978989	1	ARPIONE S (01-02-03-04) (1*)	CLIQUET	RATSCHE	RATCHET	GARFIO
	4978989	1	ARPIONE S (05-06-07-08)	CLIQUET	RATSCHE	RATCHET	GARFIO

ROADPARTS.COM.AR

WWW.ROADPARTS.COM.AR

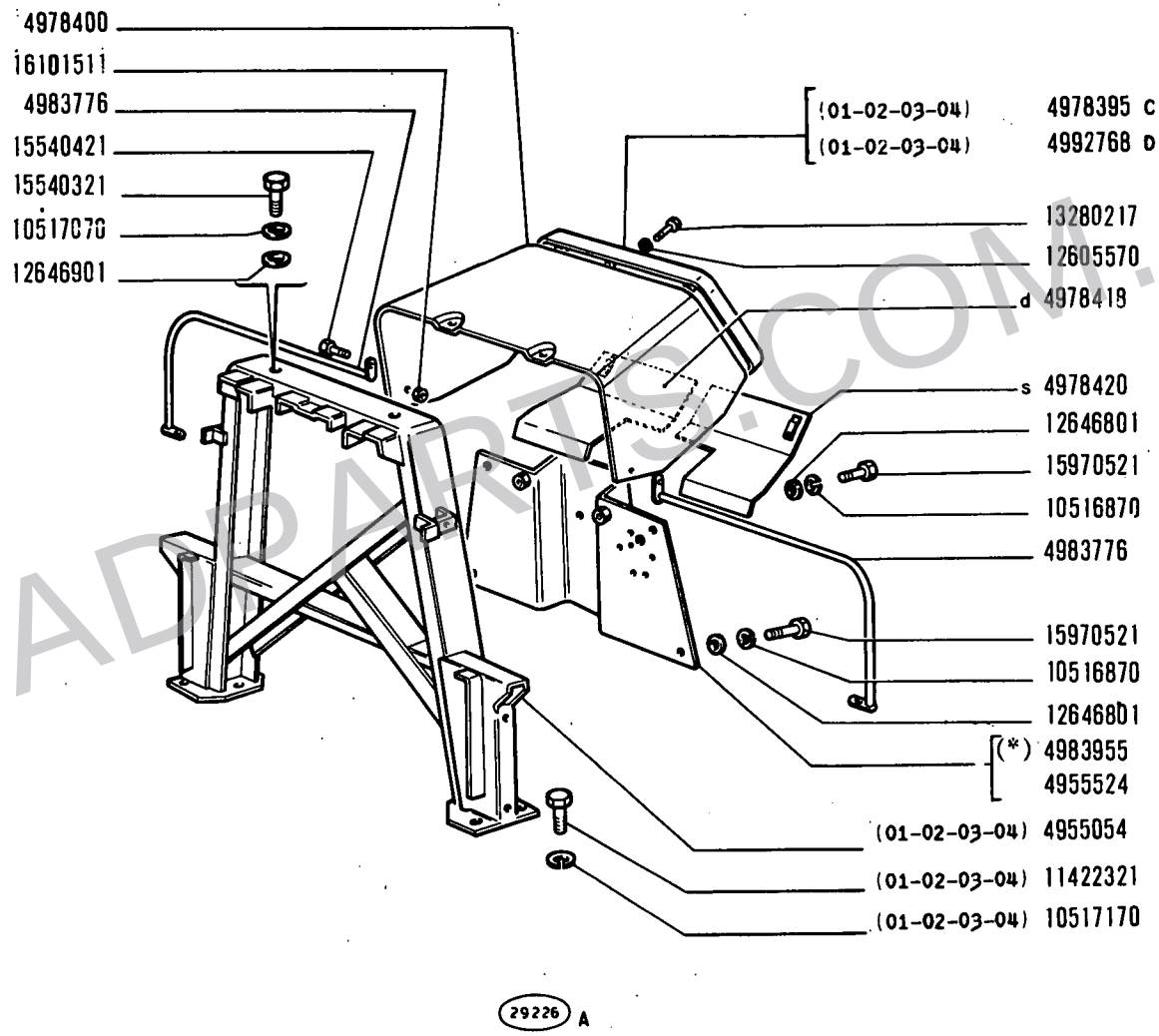

29226 A

(*) - Vedere elenco -Voir la liste -Siehe tabelle -See liste -Vease la lista

ROADPARTS.COM.AR

WWW.ROADPARTS.COM.AR

MODIF	N.ORDINAZ.	Q.	DENOMINAZIONE	DESIGNATION	BENENNUNG	DESCRIPTION	DENOMINACIONES
	4978992	1	ARPIONE D (01-02-03-04) (1*)	CLIQUET	RATSCHE	RATCHET	GARFIO
	4978992	1	ARPIONE D (05-06-07-08)	CLIQUET	RATSCHE	RATCHET	GARFIO
	4979073	2	STAFFA (01-02-03-04) (1*)	ETRIER	HALTER	BRACKET	SOPORTE
	4979073	2	STAFFA (05-06-07-08)	ETRIER	HALTER	BRACKET	SOPORTE
	4979074	1	MOLLA (01-02-03-04) (1*)	RESSORT	FEDER	SPRING	RESORTE
	4979074	2	MOLLA (05-06-07-08)	RESSORT	FEDER	SPRING	RESORTE
	4981795	1	COFANO FISSO	AUVENT	FESTE HAUBE	COWL	CAPOT FIJO
	4983776	2	MANIGLIA	POIGNEE	GRIFF	HANDLE	MANECILLA
	4983955	1	RIPARO (*)	PROTECTION	ABDECKUNG	PROTECTION	DEFENSA
D 046	4991509	1	RIPARO	PROTECTION	ABDECKUNG	PROTECTION	DEFENSA
D 099	4992767	1	PLANCIA PORTASTRUMENTI COMPL.(01-02-03-04) (1*)	PLANCHE DE BORD	INSTRUMENTENBRETT	INSTRUMENT PANEL	TABLERO DE INSTRUMENTOS
D 099	4992768	1	PLANCIA PORTASTRUMENTI (01-02-03-04)	PLANCHE DE BORD	INSTRUMENTENBRETT	INSTRUMENT PANEL	TABLERO DE INSTRUMENTOS
	10516470	5	ROSETTA DI SICUREZZA (01-02-03-04) (1*)	RONDELLE FREIN	SICHERUNGSRING	LOCKWASHER	ARANDELA DE FRENO
	10516470	5	ROSETTA DI SICUREZZA (05-06-07-08)	RONDELLE FREIN	SICHERUNGSRING	LOCKWASHER	ARANDELA DE FRENO
	10516670	4	ROSETTA DI SICUREZZA (01-02-03-04) (1*)	RONDELLE FREIN	SICHERUNGSRING	LOCKWASHER	ARANDELA DE FRENO
	10516670	4	ROSETTA DI SICUREZZA (05-06-07-08)	RONDELLE FREIN	SICHERUNGSRING	LOCKWASHER	ARANDELA DE FRENO
	10516870	..	ROSETTA DI SICUREZZA	RONDELLE FREIN	SICHERUNGSRING	LOCKWASHER	ARANDELA DE FRENO
	10517070	38	ROSETTA DI SICUREZZA	RONDELLE FREIN	SICHERUNGSRING	LOCKWASHER	ARANDELA DE FRENO
	10517070		ROSETTA DI SICUREZZA (01-02-03-04) (1*)	RONDELLE FREIN	SICHERUNGSRING	LOCKWASHER	ARANDELA DE FRENO
	10517070	6	ROSETTA DI SICUREZZA (05-06-07-08)	RONDELLE FREIN	SICHERUNGSRING	LOCKWASHER	ARANDELA DE FRENO
	10517170	6	ROSETTA DI SICUREZZA (01-02-03-04)	RONDELLE FREIN	SICHERUNGSRING	LOCKWASHER	ARANDELA DE FRENO
	10517470	2	ROSETTA DI SICUREZZA	RONDELLE FREIN	SICHERUNGSRING	LOCKWASHER	ARANDELA DE FRENO
	10520001	2	ROSETTA	RONDELLE	SCHEIBE	WASHER	ARANDELA
	10734201	2	COPIGLIA	GOUPILLE FENDUE	SPLINT	SPLIT PIN	PASADOR ABIERTO
	10796401	4	COPIGLIA	GOUPILLE FENDUE	SPLINT	SPLIT PIN	PASADOR ABIERTO
	11422321	6	VITE (01-02-03-04)	VIS	SCHRAUBE	SCREW	TORNILLO
	12164311	2	DADO	ECROU	MUTTER	NUT	TUERCA
	12605370	4	ROSETTA DI SICUREZZA	RONDELLE FREIN	SICHERUNGSRING	LOCKWASHER	ARANDELA DE FRENO
	12605570	5	ROSETTA DI SICUREZZA	RONDELLE FREIN	SICHERUNGSRING	LOCKWASHER	ARANDELA DE FRENO
	12646801	14	ROSETTA	RONDELLE	SCHEIBE	WASHER	ARANDELA
	12646901	30	ROSETTA	RONDELLE	SCHEIBE	WASHER	ARANDELA
	13275901	4	VITE	VIS	SCHRAUBE	SCREW	TORNILLO

ROADPARTS.COM.AR

WWW.ROADPARTS.COM.AR

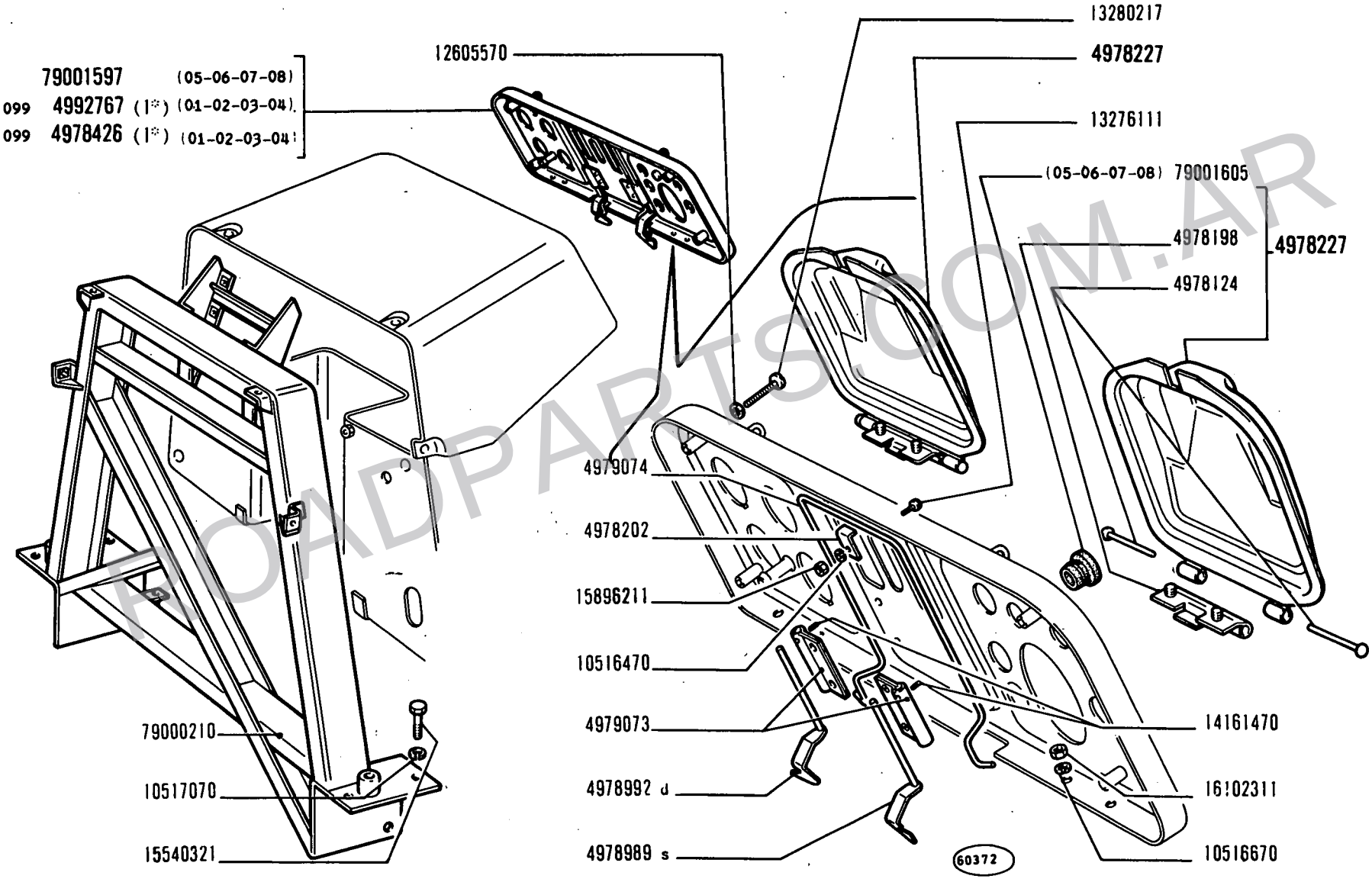

(1*) Vedere elenco - Voir la liste - Siehe tabelle - See list - Véase la lista

ROADPARTS.COM.AR

WWW.ROADPARTS.COM.AR

MODIF	N.ORDINAZ.	Q.	DENOMINAZIONE	DESIGNATION	BENENNUNG	DESCRIPTION	DENOMINACIONES
	13276111	5	VITE (01-02-03-04) (1*)	VIS	SCHRAUBE	SCREW	TORNILLO
	13276111	5	VITE (05-06-07-08)	VIS	SCHRAUBE	SCREW	TORNILLO
	13280217	5	VITE	VIS	SCHRAUBE	SCREW	TORNILLO
	14161470	2	SPINA (01-02-03-04) (1*)	GOUPILLE	STIFT	PIN	PASADOR
	14161470	2	SPINA (05-06-07-08	GOUPILLE	STIFT	PIN	PASADOR
	15540321	30	VITE	VIS	SCHRAUBE	SCREW	TORNILLO
	15540321	6	VITE (01-02-03-04) (1*)	VIS	SCHRAUBE	SCREW	TORNILLO
	15540321	4	VITE (05-06-07-08)	VIS	SCHRAUBE	SCREW	TORNILLO
	15540421	4	VITE	VIS	SCHRAUBE	SCREW	TORNILLO
	15896211	5	DADO (01-02-03-04) (1*)	ECROU	MUTTER	NUT	TUERCA
	15896211	5	DADO (05-06-07-08)	ECROU	MUTTER	NUT	TUERCA
	15970521	14	VITE	VIS	SCHRAUBE	SCREW	TORNILLO
	16101511	2	DADO	ECROU	MUTTER	NUT	TUERCA
	16102311	4	DADO (01-02-03-04) (1*)	ECROU	MUTTER	NUT	TUERCA
	16102311	4	DADO (05-06-07-08)	ECROU	MUTTER	NUT	TUERCA
	79000210	1	INTELAIATURA POST.(05-06-07-08)	CHASSIS	RAHMEN	FRAMING	BASTIDOR
	79000210	1	INTELAIATURA (01-02-03-04) (1*)	CHASSIS	RAHMEN	FRAMING	BASTIDOR
D 046 >	79003382	~~79000339~~	1 SIGLA	MOTIF	FIRMENKENNZEICHEN	MAKE MEDALLION	EMBLEMA
	79001597	1	PLANCIA PORTASTRUMENTI (05-06-07-08)	PLANCHE DE BORD	INSTRUMENTENBRETT	INSTRUMENT PANEL	TABLERO DE INSTRUMENTOS
	79001605	1	TAPPO (05-06-07-08)	BOUCHON	STOPFEN	PLUG	TAPON
	4965575	1	COFANO FISSO (2*)	AVVENT	FESTE HAUBE	COWL	CAPOT FIJO
		(*)	- CABINA CON IMPIANTO DI RISCALDAMENTO	- CABINE AVEC SYSTEME DE CHAUFFAGE	- FAHRERHAUS MIT HEIZUNGSANLAGE	- CAB W/HEATING SYSTEM	- CABINA CON SISTEMA DE CALEFACCION
		(1*)	- A RICHIESTA	- SUR DEMANDE	- AUF WUNSCH	- OPTIONAL EXTRA	- SOBRE PEDIDO
		(2*)	- TRATTORE CON FILTRO ARIA A BAGNO OLIO	- AVEC FILTRE A AIR A BAIN D'HUILE	- MIT DELBADLUFTFILTER	- W/OIL BATH AIR CLEANER	- CON FILTRO DE AIRE ENBANO DE ACEITE

ROADPARTS.COM.AR

WWW.ROADPARTS.COM.AR

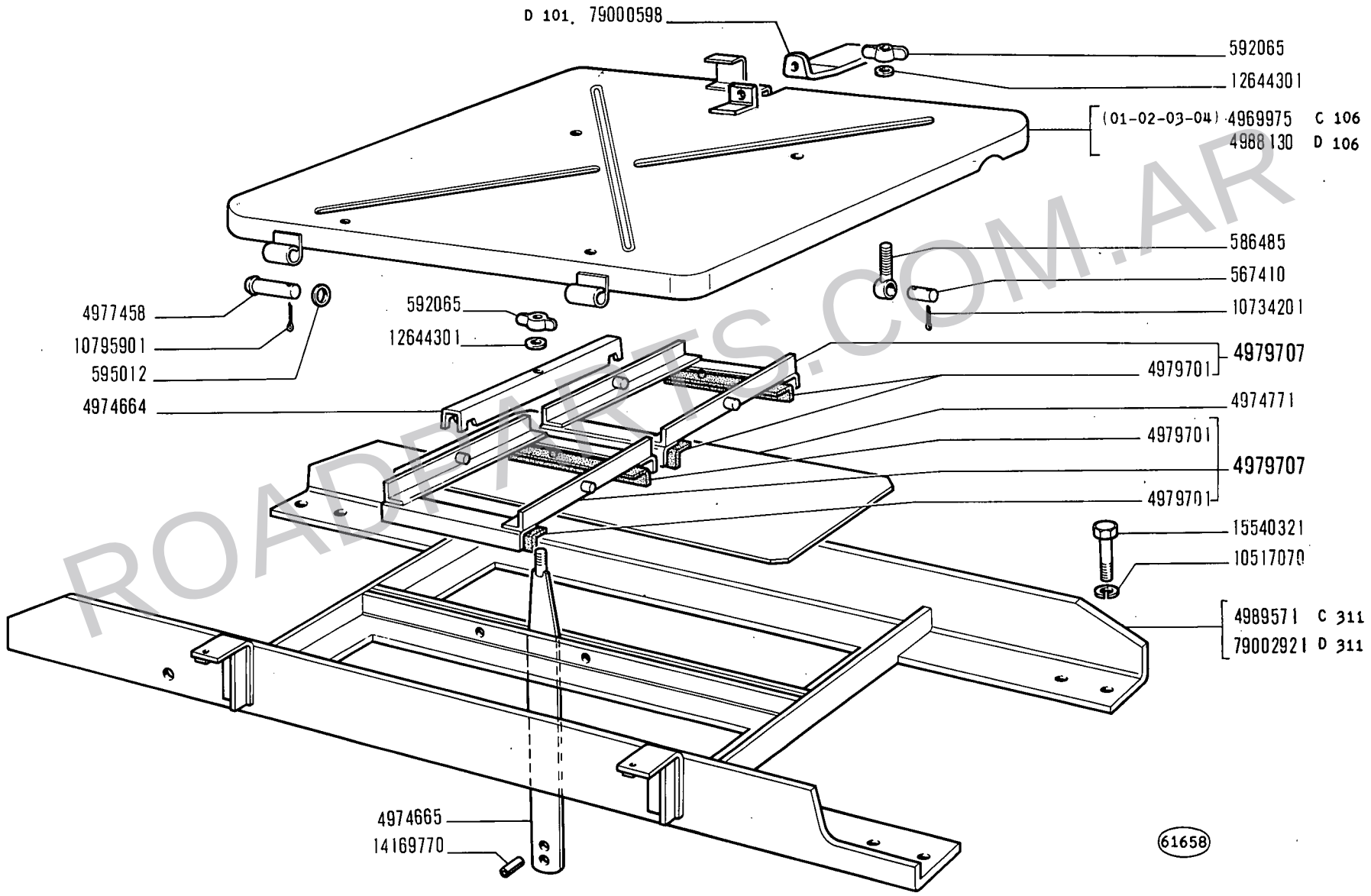

ROADPARTS.COM.AR

WWW.ROADPARTS.COM.AR

MODIF	N.ORDINAZ.	Q.	DENOMINAZIONE	DESIGNATION	BENENNUNG	DESCRIPTION	DENOMINACIONES
	567410	1	PERNO	AXE	BOLZEN	PIN	EJE
	586485	1	TIRANTE	TIRANT	SPANNBOLZEN	TIEROD	PERNO
	592065	3	POMELLO	BOUTON	KNEBELGRIFF	KNOB	BOTON
	595012	4	ROSETTA	RONDELLE	SCHEIBE	WASHER	ARANDELA
C 106	4969975	1	COPERCHIO (01-02-03-04)	COUVERCLE	DECKEL	COVER	TAPA
	4974664	2	TRAVERSA	TRAVERSE	TRAVERSE	CROSSRAIL	TRAVESANO
	4974665	2	TIRANTE	TIRANT	SPANNBOLZEN	TIEROD	PERNO
	4974771	2	PIASTRA	PLAQUE	PLATTE	PLATE	PLACA
	4977458	2	PERNO	AXE	BOLZEN	PIN	EJE
	4979701	4	TASSELLO ELASTICO	TAMPON	GUMMISTUECK	PAD	ALMOHADILLA
	4979707	2	CORNICE COMPL.	MONTURE	RAHMEN	FRAME	MARCO
D 106	4988130	1	COPERCHIO	COUVERCLE	DECKEL	COVER	TAPA
C 311	4989571	1	SUPPORTO	SUPPORT	LAGER	SUPPORT	SOPORTE
	10517070	8	ROSETTA DI SICUREZZA	RONDELLE FREIN	SICHERUNGSRING	LOCKWASHER	ARANDELA DE FRENO
	10734201	3	COPIGLIA	GOUPILLE FENDUE	SPLINT	SPLIT PIN	PASADOR ABIERTO
	10795901	2	COPIGLIA	GOUPILLE FENDUE	SPLINT	SPLIT PIN	PASADOR ABIERTO
	12644301	3	ROSETTA	RONDELLE	SCHEIBE	WASHER	ARANDELA
	14169770	2	SPINA	GOUPILLE	STIFT	PIN	PASADOR
	15540321	8	VITE	VIS	SCHRAUBE	SCREW	TORNILLO
D 101	79000598	1	STAFFA	ETRIER	HALTER	BRACKET	SOPORTE
D 311	79002921	1	SUPPORTO	SUPPORT	LAGER	SUPPORT	SOPORTE

ROADPARTS.COM.AR

WWW.ROADPARTS.COM.AR

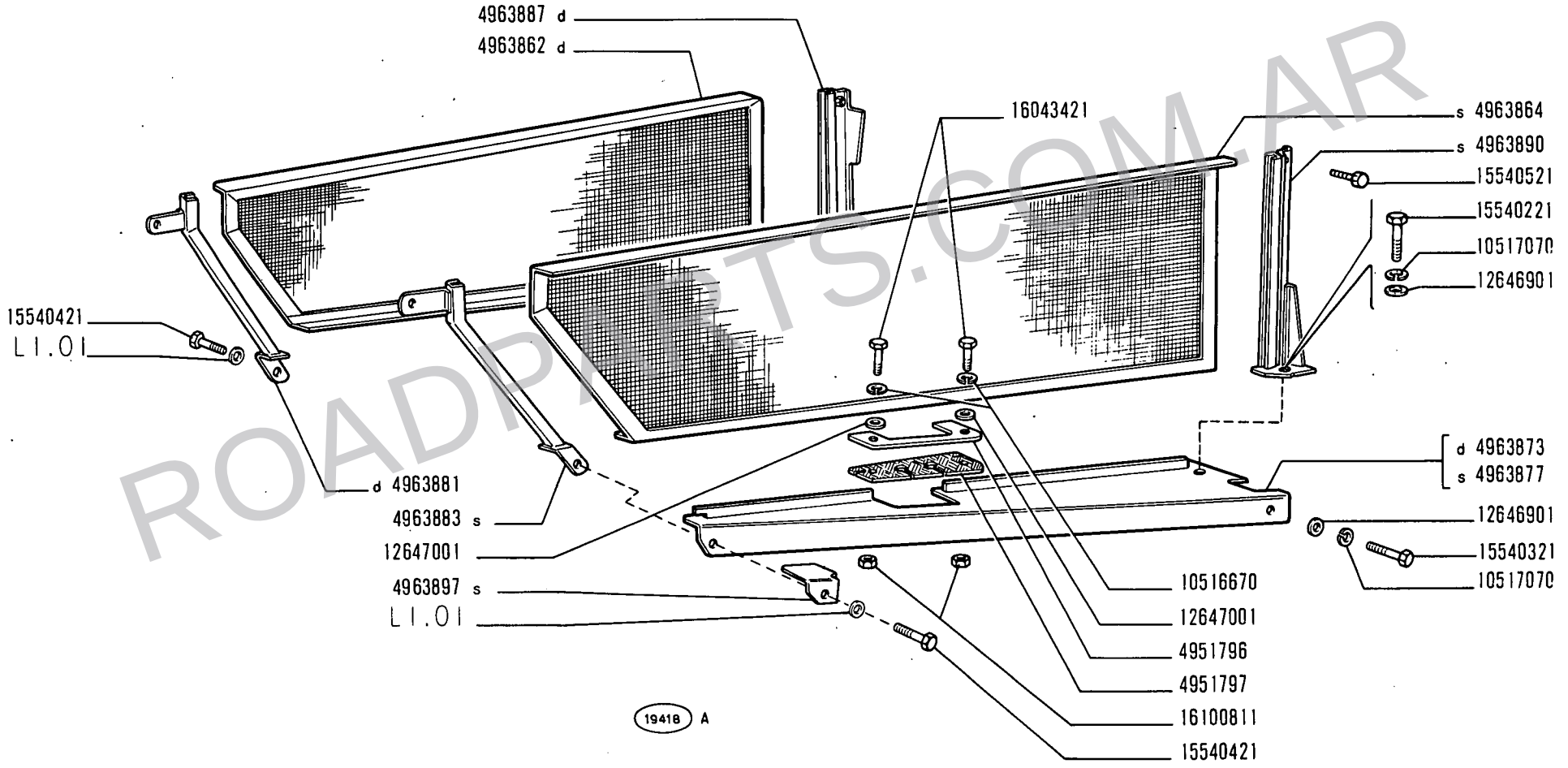

ROADPARTS.COM.AR

WWW.ROADPARTS.COM.AR

MODIF	N.ORDINAZ.	Q.	DENOMINAZIONE	DESIGNATION	BENENNUNG	DESCRIPTION	DENOMINACIONES
	4951796	2	PIASTRINA	PLAQUETTE	PLAETTCHEN	PLATE	PLACA
	4951797	2	RIPARO	PROTECTION	ABDECKUNG	PROTECTION	DEFENSA
	4963862	1	FIANCHETTO D	TABLIER	SEITENBLECH	SIDE PANEL	COSTADO
	4963864	1	FIANCHETTO S	TABLIER	SEITENBLECH	SIDE PANEL	COSTADO
	4963873	1	RIPARO INF.D	PROTECTION	ABDECKUNG	PROTECTION	DEFENSA
	4963877	1	RIPARO INF.S	PROTECTION	ABDECKUNG	PROTECTION	DEFENSA
	4963881	1	GUIDA ANT.D	GLISSIERE	SCHIENE	GUIDE	GUIA
	4963883	1	GUIDA ANT.S	GLISSIERE	SCHIENE	GUIDE	GUIA
	4963887	1	GUIDA POST.D	GLISSIERE	SCHIENE	GUIDE	GUIA
	4963890	1	GUIDA POST.S	GLISSIERE	SCHIENE	GUIDE	GUIA
	4963897	1	COPERCHIO INF.S	COUVERCLE	DECKEL	COVER	TAPA
	10516670	4	ROSETTA DI SICUREZZA	RONDELLE FREIN	SICHERUNGSRING	LOCKWASHER	ARANDELA DE FRENO
	10517070	4	ROSETTA DI SICUREZZA	RONDELLE FREIN	SICHERUNGSRING	LOCKWASHER	ARANDELA DE FRENO
	12646901	4	ROSETTA	RONDELLE	SCHEIBE	WASHER	ARANDELA
	12647001	8	ROSETTA	RONDELLE	SCHEIBE	WASHER	ARANDELA
	15540221	2	VITE	VIS	SCHRAUBE	SCREW	TORNILLO
	15540321	2	VITE	VIS	SCHRAUBE	SCREW	TORNILLO
	15540421	2	VITE	VIS	SCHRAUBE	SCREW	TORNILLO
	15540521	2	VITE	VIS	SCHRAUBE	SCREW	TORNILLO
	16043421	4	VITE	VIS	SCHRAUBE	SCREW	TORNILLO
	16100811	4	DADO	ECROU	MUTTER	NUT	TUERCA

ROADPARTS.COM.AR

WWW.ROADPARTS.COM.AR

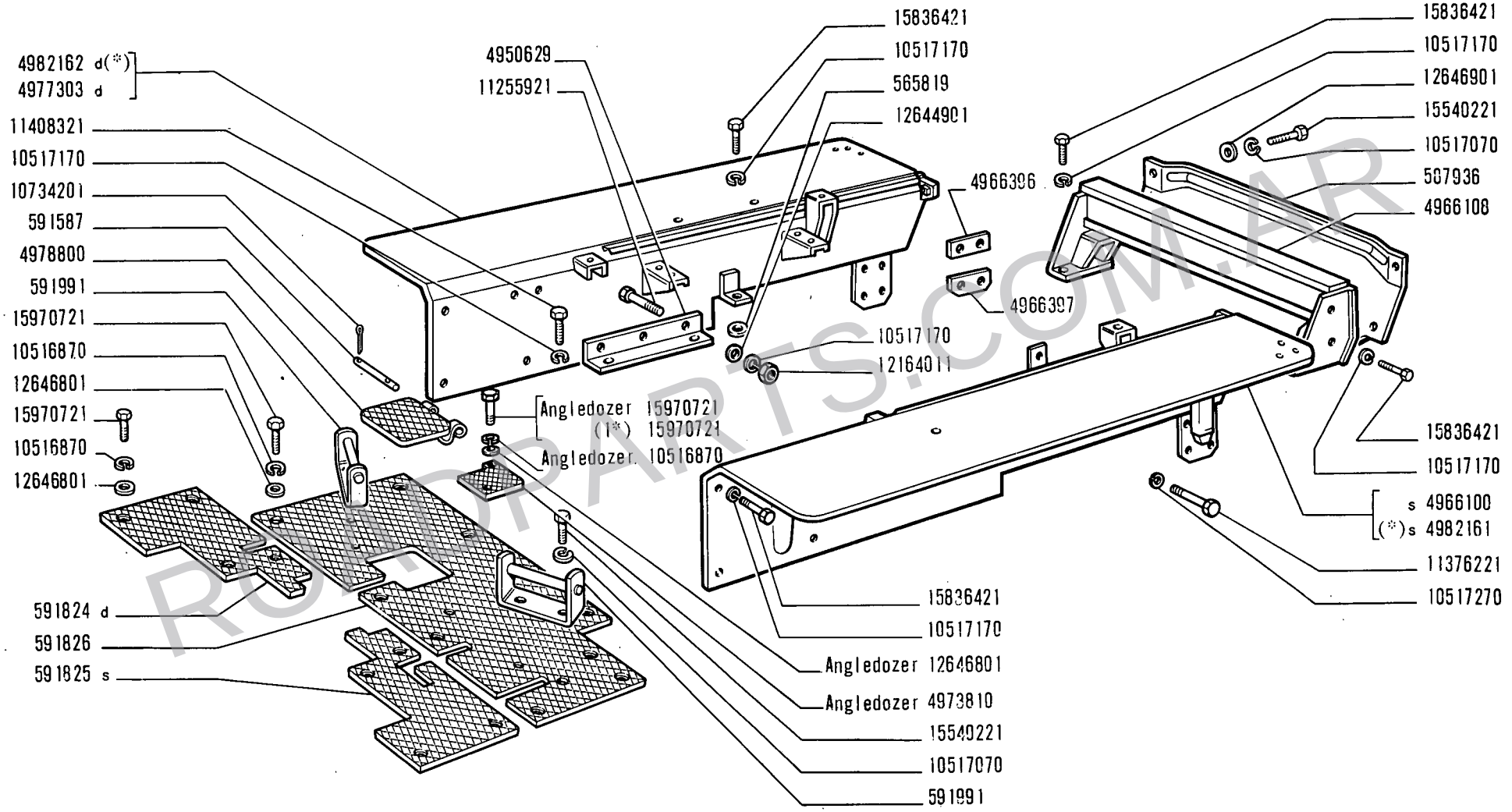

(*)(1*) - Vedere elenco -Voir la liste -Siehe tabelle -See list -Véase la lista

WWW.ROADPARTS.COM.AR

MODIF	N.ORDINAZ.	Q.	DENOMINAZIONE	DESIGNATION	BENENNUNG	DESCRIPTION	DENOMINACIONES
	565819	2	ROSETTA	RONDELLE	SCHEIBE	WASHER	ARANDELA
	587936	1	RIPARO POST.	PROTECTION	ABDECKUNG	PROTECTION	DEFENSA
	591587	1	PERNO	AXE	BOLZEN	PIN	EJE
	591824	1	PEDANA ANT.D	PLANCHER	TRITTBLECH	FOOTBOARD	ESTRIBO
	591825	1	PEDANA ANT.S	PLANCHER	TRITTBLECH	FOOTBOARD	ESTRIBO
	591826	1	PEDANA POST.	PLANCHER	TRITTBLECH	FOOTBOARD	ESTRIBO
	591991	2	APPOGGIAPIEDE	REPOSE-PIEDS	FUSSRASTE	FOOTREST	DESCANSAPIE
	4950629	2	CANTONALE	MOUCHOIR	ECKSTUECK	ANGLE PIECE	ANGULAR
	4966100	1	PARAFANGO S	AILE	KOTFLUEGEL	MUDGUARD	GUARDABARROS
	4966108	1	TRAVERSA	TRAVERSE	TRAVERSE	CROSSRAIL	TRAVESANO
	4966396		SPESSORE DI REGISTRO	CALE D'EPAISSEUR	DISTANZSCHEIBE	SHIM	SUPLEMENTO
	4966397		SPESSORE DI REGISTRO	CALE D'EPAISSEUR	DISTANZSCHEIBE	SHIM	SUPLEMENTO
	4973810	1	RIPARO POST.(ANGLEDOZER)	PROTECTION	ABDECKUNG	PROTECTION	DEFENSA
	4977303	1	PARAFANGO D	AILE	KOTFLUEGEL	MUDGUARD	GUARDABARROS
	4978800	1	SPORTELLO	VOLET	DECKEL	LID	TAPA
	4982161	1	PARAFANGO S (*)	AILE	KOTFLUEGEL	MUDGUARD	GUARDABARROS
	4982162	1	PARAFANGO D (*)	AILE	KOTFLUEGEL	MUDGUARD	GUARDABARROS
	10516870	2	ROSETTA DI SICUREZZA (ANGLEDOZER)	RONDELLE FREIN	SICHERUNGSRING	LOCKWASHER	ARANDELA DE FRENO
	10516870	17	ROSETTA DI SICUREZZA	RONDELLE FREIN	SICHERUNGSRING	LOCKWASHER	ARANDELA DE FRENO
	10517070	8	ROSETTA DI SICUREZZA	RONDELLE FREIN	SICHERUNGSRING	LOCKWASHER	ARANDELA DE FRENO
	10517170	24	ROSETTA DI SICUREZZA	RONDELLE FREIN	SICHERUNGSRING	LOCKWASHER	ARANDELA DE FRENO
	10517270	8	ROSETTA DI SICUREZZA	RONDELLE FREIN	SICHERUNGSRING	LOCKWASHER	ARANDELA DE FRENO
	10734201	2	COPIGLIA	GOUPILLE FENDUE	SPLINT	SPLIT PIN	PASADOR ABIERTO
	11255921	6	VITE	VIS	SCHRAUBE	SCREW	TORNILLO
	11376221	8	VITE	VIS	SCHRAUBE	SCREW	TORNILLO
	11408321	4	VITE	VIS	SCHRAUBE	SCREW	TORNILLO
	12164011	6	DADO	ECROU	MUTTER	NUT	TUERCA
	12644901	12	ROSETTA	RONDELLE	SCHEIBE	WASHER	ARANDELA
	12646801	17	ROSETTA	RONDELLE	SCHEIBE	WASHER	ARANDELA
	12646801	2	ROSETTA (ANGLEDOZER)	RONDELLE	SCHEIBE	WASHER	ARANDELA
	12646901	4	ROSETTA	RONDELLE	SCHEIBE	WASHER	ARANDELA
	15540221	8	VITE	VIS	SCHRAUBE	SCREW	TORNILLO
	15836421	20	VITE	VIS	SCHRAUBE	SCREW	TORNILLO
	15970721	15	VITE	VIS	SCHRAUBE	SCREW	TORNILLO
	15970721	2	VITE (ANGLEDOZER)	VIS	SCHRAUBE	SCREW	TORNILLO
	15970721	2	VITE (1*)	VIS	SCHRAUBE	SCREW	TORNILLO
	(*)		-TRATTORE CON CABINA	- AVEC CABINE	- MIT FAHRERHAUS	- W/CAB	- CON CABINA
	(1*)		-TRATTORE SENZA CABINA	- SANS CABINE	- OHNE FAHRERHAUS	- W/O.CAB	- SIN CABINA

ROADPARTS.COM.AR

WWW.ROADPARTS.COM.AR

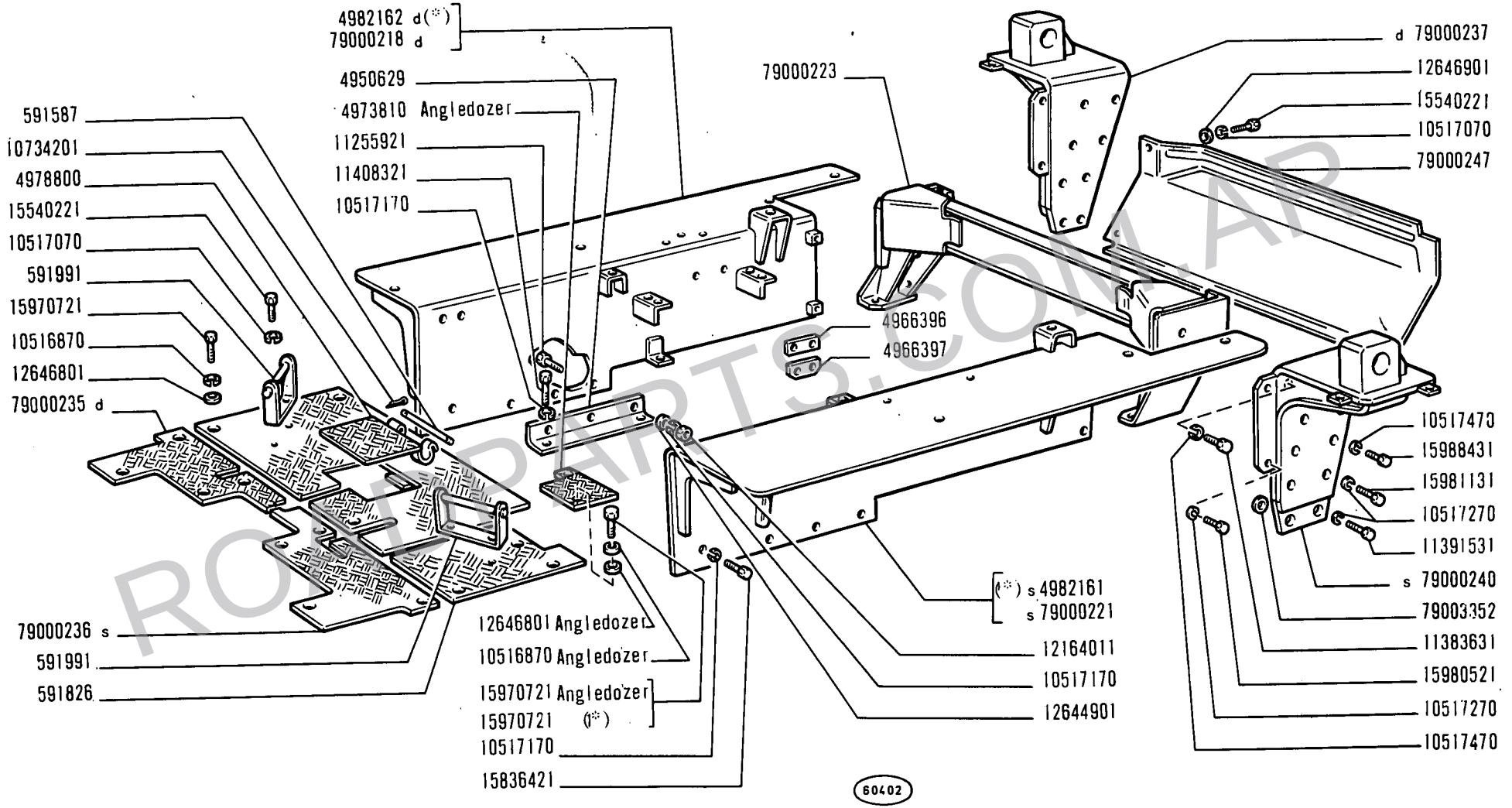

(*) (l*) Vedere elenco - Voir la liste - Siehe tabelle - See list - Véase la lista

WWW.ROADPARTS.COM.AR

FIAT ALLIS 14B(2ED)

MODIF	N.ORDINAZ.	Q.	DENOMINAZIONE	DESIGNATION	BENENNUNG	DESCRIPTION	DENOMINACIONES
	565819	2	ROSETTA	RONDELLE	SCHEIBE	WASHER	ARANDELA
	591587	1	PERNO	AXE	BOLZEN	PIN	EJE
	591826	1	PEDANA POST.	PLANCHER	TRITTBLECH	FOOTBOARD	ESTRIBO
	591991	2	APPOGGIAPIEDE	REPOSE-PIEDS	FUSSRASTE	FOOTREST	DESCANSAPIE
	4950629	2	CANTONALE	MOUCHOIR	ECKSTUECK	ANGLE PIECE	ANGULAR
	4966396		SPESSORE DI REGISTRO	CALE D'EPAISSEUR	DISTANZSCHEIBE	SHIM	SUPLEMENTO
	4966397		SPESSORE DI REGISTRO	CALE D'EPAISSEUR	DISTANZSCHEIBE	SHIM	SUPLEMENTO
	4973810	1	RIPARO POST.(ANGLEDOZER)	PROTECTION	ABDECKUNG	PROTECTION	DEFENSA
	4978800	1	SPORTELLO	VOLET	DECKEL	LID	TAPA
	4982161	1	PARAFANGO S (*)	AILE	KOTFLUEGEL	MUDGUARD	GUARDABARROS
	4982162	1	PARAFANGO D (*)	AILE	KOTFLUEGEL	MUDGUARD	GUARDABARROS
	10516870	2	ROSETTA DI SICUREZZA (AD14B)	RONDELLE FREIN	SICHERUNGSRING	LOCKWASHER	ARANDELA DE FRENO
	10516870	2	ROSETTA DI SICUREZZA (ANGLEDOZER)	RONDELLE FREIN	SICHERUNGSRING	LOCKWASHER	ARANDELA DE FRENO
	10517070	8	ROSETTA DI SICUREZZA	RONDELLE FREIN	SICHERUNGSRING	LOCKWASHER	ARANDELA DE FRENO
	10517170	16	ROSETTA DI SICUREZZA	RONDELLE FREIN	SICHERUNGSRING	LOCKWASHER	ARANDELA DE FRENO
	10517270	18	ROSETTA DI SICUREZZA	RONDELLE FREIN	SICHERUNGSRING	LOCKWASHER	ARANDELA DE FRENO
	10517470	8	ROSETTA DI SICUREZZA	RONDELLE FREIN	SICHERUNGSRING	LOCKWASHER	ARANDELA DE FRENO
	10734201	2	COPIGLIA	GOUPILLE FENDUE	SPLINT	SPLIT PIN	PASADOR ABIERTO
	11255921	6	VITE	VIS	SCHRAUBE	SCREW	TORNILLO
	11383631	4	VITE	VIS	SCHRAUBE	SCREW	TORNILLO
	11391531	4	VITE	VIS	SCHRAUBE	SCREW	TORNILLO
	11408321	4	VITE	VIS	SCHRAUBE	SCREW	TORNILLO
	12164011	6	DADO	ECROU	MUTTER	NUT	TUERCA
	12644901	12	ROSETTA	RONDELLE	SCHEIBE	WASHER	ARANDELA
	12646801	17	ROSETTA	RONDELLE	SCHEIBE	WASHER	ARANDELA
	12646801	2	ROSETTA (ANGLEDOZER)	RONDELLE	SCHEIBE	WASHER	ARANDELA
	12646901	4	ROSETTA	RONDELLE	SCHEIBE	WASHER	ARANDELA
	15540221	8	VITE	VIS	SCHRAUBE	SCREW	TORNILLO
	15836421	12	VITE	VIS	SCHRAUBE	SCREW	TORNILLO
	15970721	15	VITE	VIS	SCHRAUBE	SCREW	TORNILLO
	15970721	2	VITE (ANGLEDOZER)	VIS	SCHRAUBE	SCREW	TORNILLO
	15970721	2	VITE (1*)	VIS	SCHRAUBE	SCREW	TORNILLO
	15980521	10	VITE	VIS	SCHRAUBE	SCREW	TORNILLO
	15981131	4	VITE	VIS	SCHRAUBE	SCREW	TORNILLO
	15988431	4	VITE	VIS	SCHRAUBE	SCREW	TORNILLO
	79000218	1	PARAFANGO D	AILE	KOTFLUEGEL	MUDGUARD	GUARDABARROS
	79000221	1	PARAFANGO S	AILE	KOTFLUEGEL	MUDGUARD	GUARDABARROS
	79000223	1	TRAVERSA	TRAVERSE	TRAVERSE	CROSSRAIL	TRAVESANO
	79000235	1	PEDANA ANT.D	PLANCHER	TRITTBLECH	FOOTBOARD	ESTRIBO
	79000236	1	PEDANA ANT.S	PLANCHER	TRITTBLECH	FOOTBOARD	ESTRIBO
	79000237	1	SUPPORTO POST.D	SUPPORT	LAGER	SUPPORT	SOPORTE
	79000240	1	SUPPORTO POST.S	SUPPORT	LAGER	SUPPORT	SOPORTE
	79000247	1	RIPARO POST.	PROTECTION	ABDECKUNG	PROTECTION	DEFENSA
	79003352		SPESSORE DI REGISTRO	CALE D'EPAISSEUR	DISTANZSCHEIBE	SHIM	SUPLEMENTO

(*) -TRATTORE CON CABINA - AVEC CABINE - MIT FAHRERHAUS - W/CAB - CON CABINA

(1*) -TRATTORE SENZA CABINA - SANS CABINE - OHNE FAHRERHAUS - W/O CAB - SIN CABINA

ROADPARTS.COM.AR

WWW.ROADPARTS.COM.AR

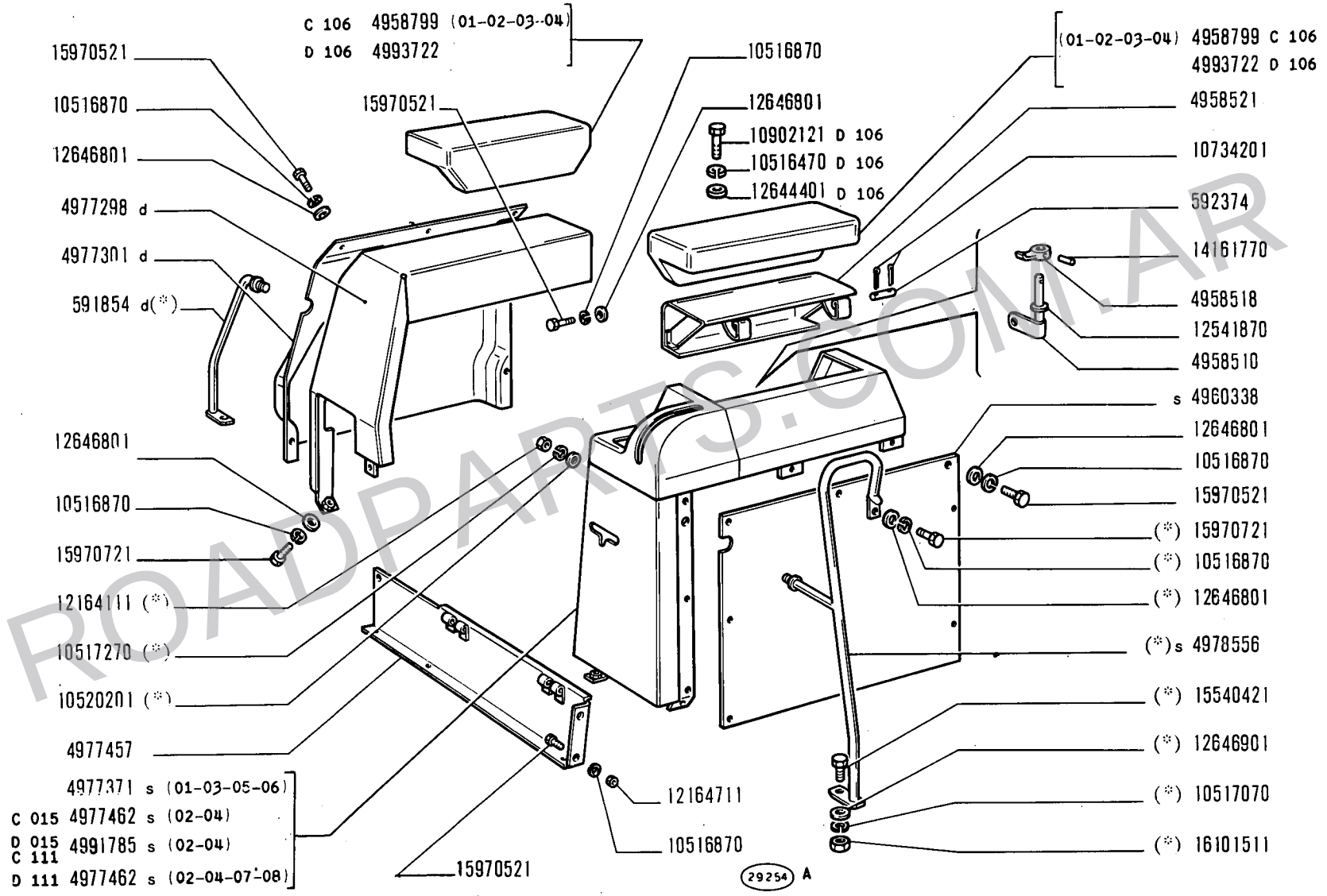

(*) - Vedere elenco -Voir la liste -Siehe tabelle -See list -Vease la lista

ROADPARTS.COM.AR

14 B

01 02 03 04
05 06 07 08

RIPARI SEDILE

Protections de siège
Sitzschutzbleche

Seat Panels
Defensa de asiento

WWW.ROADPARTS.COM.AR

MODIF	N.ORDINAZ.	Q.	DENOMINAZIONE	DESIGNATION	BENENNUNG	DESCRIPTION	DENOMINACIONES
	591854	1	MANIGLIA LAT.D (*)	POIGNEE	GRIFF	HANDLE	MANECILLA
	592374	2	PERNO	AXE	BOLZEN	PIN	EJE
	4958510	1	PIASTRINA	PLAQUETTE	PLAETTCHEN	PLATE	PLACA
	4958518	1	LEVA	LEVIER	HEBEL	LEVER	PALANCA
	4958521	1	COPERCHIO	COUVERCLE	DECKEL	COVER	TAPA
C 106	4958799	2	APPOGGIABRACCIA (01-02-03-04)	ACCOUDOIR	ARMLEHNE	ARMREST	APOYABRAZOS
	4960338	1	FIANCHETTO S	TABLIER	SEITENBLECH	SIDE PANEL	COSTADO
	4977298	1	MONTANTE D	MONTANT	SAULE	PILLAR	MONTANTE
	4977301	1	FIANCHETTO D	TABLIER	SEITENBLECH	SIDE PANEL	COSTADO
	4977371	1	MONTANTE S (01-03-05-06)	MONTANT	SAULE	PILLAR	MONTANTE
	4977457	1	PLANCIA ANT.	PLANCHE	WAND	PANEL	TABLERO
C 015	4977462	1	MONTANTE S (02-04)	MONTANT	SAULE	PILLAR	MONTANTE
D 111	4977462	1	MONTANTE S (02-04-07-08)	MONTANT	SAULE	PILLAR	MONTANTE
	4978556	1	MANIGLIA LAT.S (*)	POIGNEE	GRIFF	HANDLE	MANECILLA
D 015	4991785	1	MONTANTE S (02-04)	MONTANT	SAULE	PILLAR	MONTANTE
C 111	4991785	1	MONTANTE S (02-04)	MONTANT	SAULE	PILLAR	MONTANTE
D 106	4993722	2	APPOGGIABRACCIA	ACCOUDOIR	ARMLEHNE	ARMREST	APOYABRAZOS
D 106	10516470	8	ROSETTA DI SICUREZZA	RONDELLE FREIN	SICHERUNGSRING	LOCKWASHER	ARANDELA DE FRENO
	10516870	28	ROSETTA DI SICUREZZA	RONDELLE FREIN	SICHERUNGSRING	LOCKWASHER	ARANDELA DE FRENO
	10516870	1	ROSETTA DI SICUREZZA (*)	RONDELLE FREIN	SICHERUNGSRING	LOCKWASHER	ARANDELA DE FRENO
	10517070	2	ROSETTA DI SICUREZZA (*)	RONDELLE FREIN	SICHERUNGSRING	LOCKWASHER	ARANDELA DE FRENO
	10517270	2	ROSETTA DI SICUREZZA (*)	RONDELLE FREIN	SICHERUNGSRING	LOCKWASHER	ARANDELA DE FRENO
	10520201	2	ROSETTA (*)	RONDELLE	SCHEIBE	WASHER	ARANDELA
	10734201	4	COPIGLIA	GOUPILLE FENDUE	SPLINT	SPLIT PIN	PASADOR ABIERTO
D 106	10902121	8	VITE	VIS	SCHRAUBE	SCREW	TORNILLO
	12164111	2	DADO (*)	ECROU	MUTTER	NUT	TUERCA
	12164711	2	DADO	ECROU	MUTTER	NUT	TUERCA
	12541870	1	ROSETTA DI SICUREZZA	RONDELLE FREIN	SICHERUNGSRING	LOCKWASHER	ARANDELA DE FRENO
D 106	12644401	8	ROSETTA	RONDELLE	SCHEIBE	WASHER	ARANDELA
	12646801	24	ROSETTA	RONDELLE	SCHEIBE	WASHER	ARANDELA
	12646801	1	ROSETTA (*)	RONDELLE	SCHEIBE	WASHER	ARANDELA
	12646901	2	ROSETTA (*)	RONDELLE	SCHEIBE	WASHER	ARANDELA
	14161770	1	SPINA	GOUPILLE	STIFT	PIN	PASADOR
	15540421	2	VITE (*)	VIS	SCHRAUBE	SCREW	TORNILLO
	15970521	25	VITE	VIS	SCHRAUBE	SCREW	TORNILLO
	15970721	3	VITE	VIS	SCHRAUBE	SCREW	TORNILLO
	15970721	1	VITE (*)	VIS	SCHRAUBE	SCREW	TORNILLO
	16101511	2	DADO (*)	ECROU	MUTTER	NUT	TUERCA
		(*)	-TRATTORE SENZA CABINA	- SANS CABINE	- OHNE FAHRERHAUS	- W/O CAB	- SIN CABINA

ROADPARTS.COM.AR

WWW.ROADPARTS.COM.AR

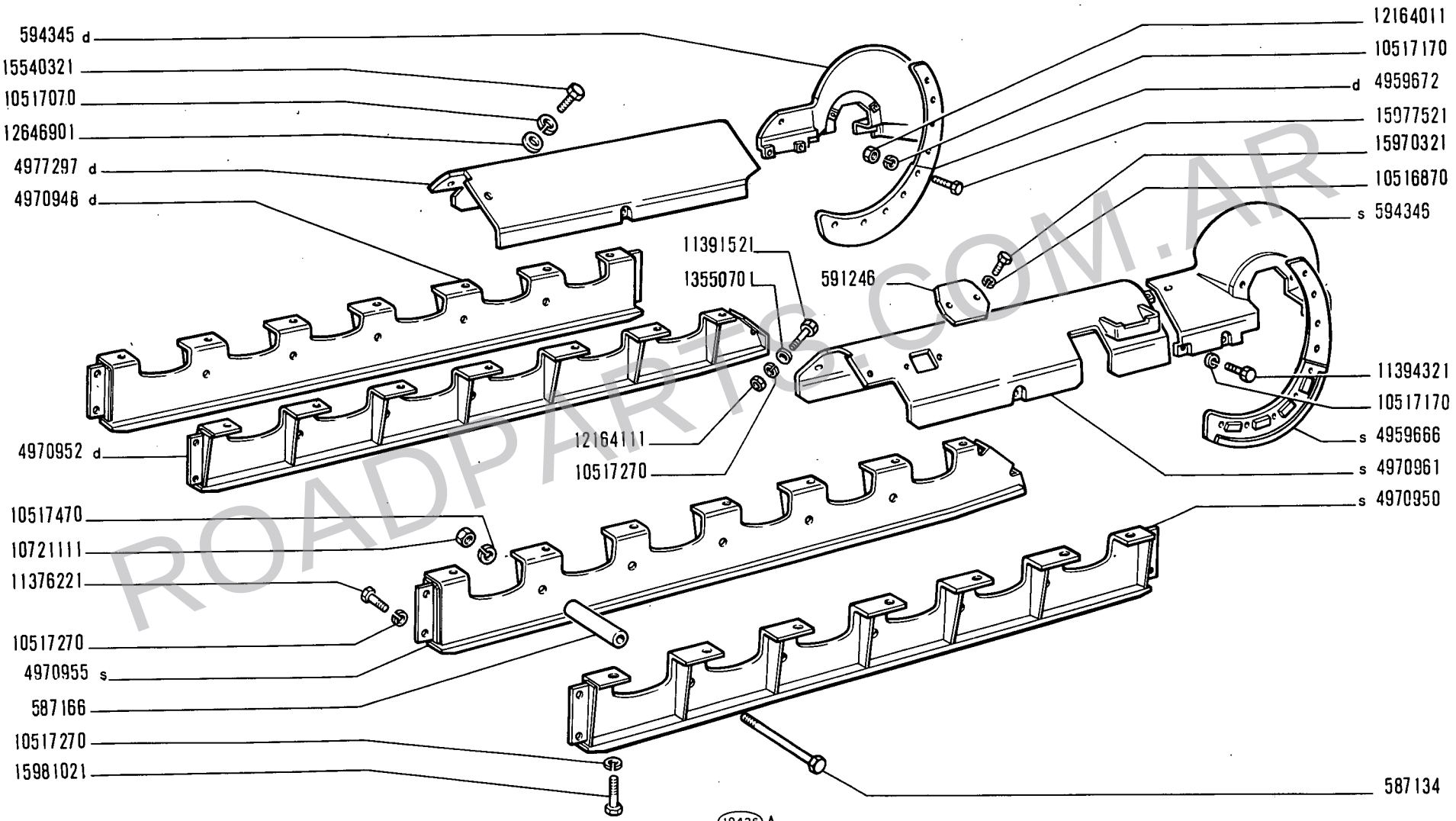

ROADPARTS.COM.AR

14 B

01 02
05 06 07 08

RIPARI CINGOLI

Protections de chenilles
Schutzbleche der Raupenkette
Track Covers
Blindaje de cadenas

WWW.ROADPARTS.COM.AR

MODIF	N.ORDINAZ.	Q.	DENOMINAZIONE	DESIGNATION	BENENNUNG	DESCRIPTION	DENOMINACIONES
	587134	10	COLONNETTA	COLONNETTE	BOLZEN	STUD	ESPARRAGO
	587166	12	DISTANZIALE	ENTRETOISE	ABSTANDSTUECK	SPACER	SEPARADOR
	591246	2	COPERCHIO	COUVERCLE	DECKEL	COVER	TAPA
	594345	1	RIPARO POST.EST.D	PROTECTION	ABDECKUNG	PROTECTION	DEFENSA
	594346	1	RIPARO POST.EST.S	PROTECTION	ABDECKUNG	PROTECTION	DEFENSA
	4959666	1	RIPARO POST.INT.S	PROTECTION	ABDECKUNG	PROTECTION	DEFENSA
	4959672	1	RIPARO POST.INT.D	PROTECTION	ABDECKUNG	PROTECTION	DEFENSA
	4970948	1	RIPARO EST.D	PROTECTION	ABDECKUNG	PROTECTION	DEFENSA
	4970950	1	RIPARO EST.S	PROTECTION	ABDECKUNG	PROTECTION	DEFENSA
	4970952	1	RIPARO INT.D	PROTECTION	ABDECKUNG	PROTECTION	DEFENSA
	4970955	1	RIPARO INT.S	PROTECTION	ABDECKUNG	PROTECTION	DEFENSA
	4970961	1	RIPARO CENTR.S	PROTECTION	ABDECKUNG	PROTECTION	DEFENSA
	4977297	1	RIPARO CENTR.D	PROTECTION	ABDECKUNG	PROTECTION	DEFENSA
	10516870	4	ROSETTA DI SICUREZZA	RONDELLE FREIN	SICHERUNGSRING	LOCKWASHER	ARANDELA DE FRENO
	10517070	20	ROSETTA DI SICUREZZA	RONDELLE FREIN	SICHERUNGSRING	LOCKWASHER	ARANDELA DE FRENO
	10517170	18	ROSETTA DI SICUREZZA	RONDELLE FREIN	SICHERUNGSRING	LOCKWASHER	ARANDELA DE FRENO
	10517270	42	ROSETTA DI SICUREZZA	RONDELLE FREIN	SICHERUNGSRING	LOCKWASHER	ARANDELA DE FRENO
	10517470	10	ROSETTA DI SICUREZZA	RONDELLE FREIN	SICHERUNGSRING	LOCKWASHER	ARANDELA DE FRENO
	10721111	10	DADO	ECROU	MUTTER	NUT	TUERCA
	11376221	12	VITE	VIS	SCHRAUBE	SCREW	TORNILLO
	11391521	2	VITE	VIS	SCHRAUBE	SCREW	TORNILLO
	11394321	8	VITE	VIS	SCHRAUBE	SCREW	TORNILLO
	12164011	18	DADO	ECROU	MUTTER	NUT	TUERCA
	12164111	2	DADO	ECROU	MUTTER	NUT	TUERCA
	12646901	20	ROSETTA	RONDELLE	SCHEIBE	WASHER	ARANDELA
	13550701	2	ROSETTA	RONDELLE	SCHEIBE	WASHER	ARANDELA
	15540321	20	VITE	VIS	SCHRAUBE	SCREW	TORNILLO
	15970321	4	VITE	VIS	SCHRAUBE	SCREW	TORNILLO
	15977521	10	VITE	VIS	SCHRAUBE	SCREW	TORNILLO
	15981021	28	VITE	VIS	SCHRAUBE	SCREW	TORNILLO

ROADPARTS.COM.AR

WWW.ROADPARTS.COM.AR

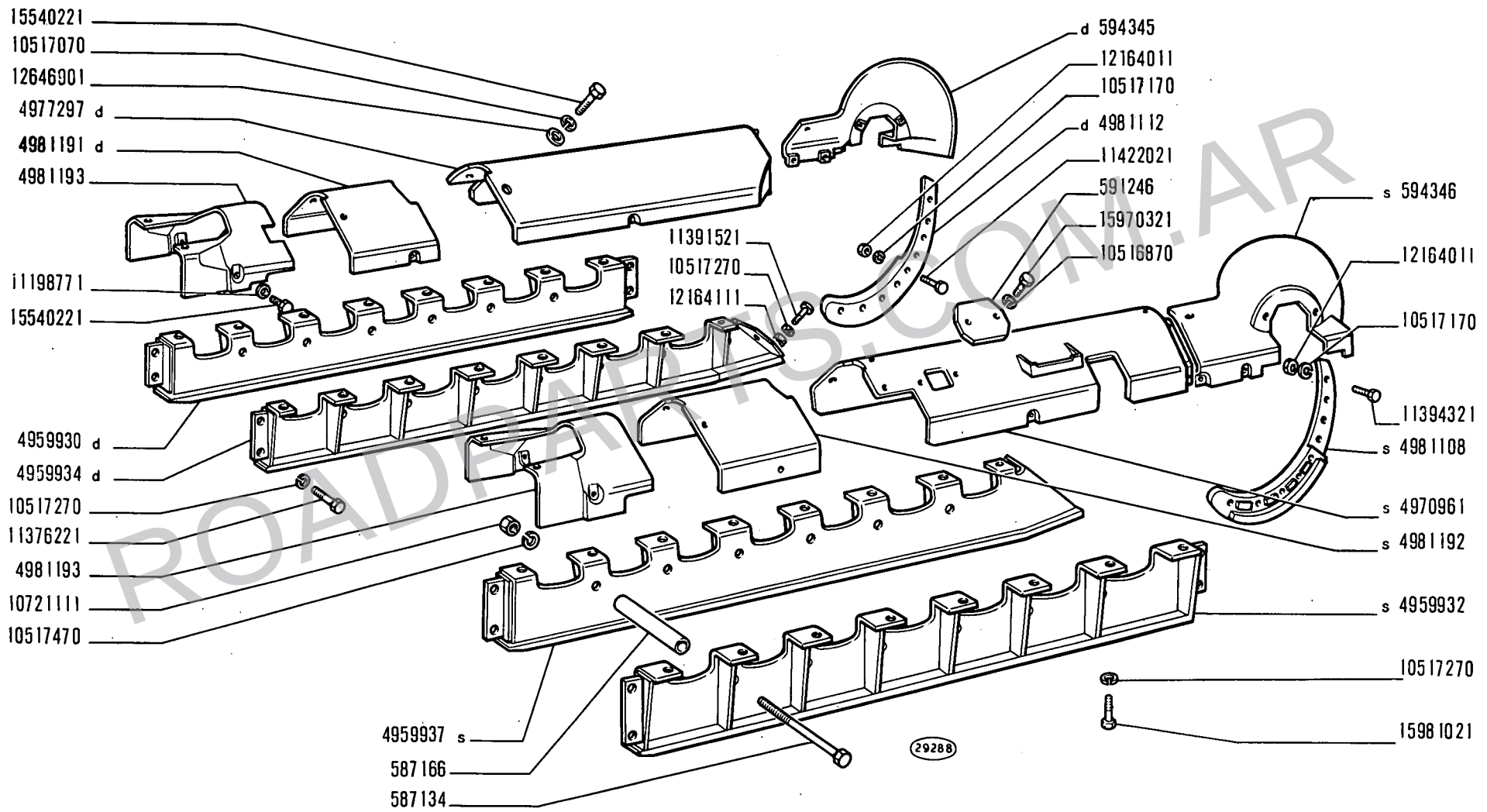

ROADPARTS.COM.AR

14 B

03 04

RIPARI CINGOLI

Protections de chenilles
Schutzbleche der Raupenkette

Track Covers
Blindaje de cadenas

L3.11/1

WWW.ROADPARTS.COM.AR

MODIF	N.ORDINAZ.	Q.	DENOMINAZIONE	DESIGNATION	BENENNUNG	DESCRIPTION	DENOMINACIONES
	587134	12	COLONNETTA	COLONNETTE	BOLZEN	STUD	ESPARRAGO
	587166	12	DISTANZIALE	ENTRETOISE	ABSTANDSTUECK	SPACER	SEPARADOR
	591246	2	COPERCHIO	COUVERCLE	DECKEL	COVER	TAPA
	594345	1	RIPARO D	PROTECTION	ABDECKUNG	PROTECTION	DEFENSA
	594346	1	RIPARO S	PROTECTION	ABDECKUNG	PROTECTION	DEFENSA
	4959930	1	RIPARO EST.D	PROTECTION	ABDECKUNG	PROTECTION	DEFENSA
	4959932	1	RIPARO EST.S	PROTECTION	ABDECKUNG	PROTECTION	DEFENSA
	4959934	1	RIPARO INT.D	PROTECTION	ABDECKUNG	PROTECTION	DEFENSA
	4959937	1	RIPARO INT.S	PROTECTION	ABDECKUNG	PROTECTION	DEFENSA
	4970961	1	RIPARO SUP.CENTR.S	PROTECTION	ABDECKUNG	PROTECTION	DEFENSA
	4977297	1	RIPARO SUP.CENTR.D	PROTECTION	ABDECKUNG	PROTECTION	DEFENSA
	4981108	1	RIPARO POST.S	PROTECTION	ABDECKUNG	PROTECTION	DEFENSA
	4981112	1	RIPARO POST.D	PROTECTION	ABDECKUNG	PROTECTION	DEFENSA
	4981191	1	RIPARO FISSO ANT.D	PROTECTION	ABDECKUNG	PROTECTION	DEFENSA
	4981192	1	RIPARO FISSO ANT.S	PROTECTION	ABDECKUNG	PROTECTION	DEFENSA
	4981193	2	RIPARO MOBILE	PROTECTION	ABDECKUNG	PROTECTION	DEFENSA
	10516870	4	ROSETTA DI SICUREZZA	RONDELLE FREIN	SICHERUNGSRING	LOCKWASHER	ARANDELA DE FRENO
	10517070	36	ROSETTA DI SICUREZZA	RONDELLE FREIN	SICHERUNGSRING	LOCKWASHER	ARANDELA DE FRENO
	10517170	18	ROSETTA DI SICUREZZA	RONDELLE FREIN	SICHERUNGSRING	LOCKWASHER	ARANDELA DE FRENO
	10517270	46	ROSETTA DI SICUREZZA	RONDELLE FREIN	SICHERUNGSRING	LOCKWASHER	ARANDELA DE FRENO
	10517470	12	ROSETTA DI SICUREZZA	RONDELLE FREIN	SICHERUNGSRING	LOCKWASHER	ARANDELA DE FRENO
	10721111	12	DADO	ECROU	MUTTER	NUT	TUERCA
	11198771	4	ROSETTA DI SICUREZZA	RONDELLE FREIN	SICHERUNGSRING	LOCKWASHER	ARANDELA DE FRENO
	11376221	12	VITE	VIS	SCHRAUBE	SCREW	TORNILLO
	11391521	2	VITE	VIS	SCHRAUBE	SCREW	TORNILLO
	11394321	8	VITE	VIS	SCHRAUBE	SCREW	TORNILLO
	11422021	10	VITE	VIS	SCHRAUBE	SCREW	TORNILLO
	12164011	18	DADO	ECROU	MUTTER	NUT	TUERCA
	12164111	2	DADO	ECROU	MUTTER	NUT	TUERCA
	12646901	32	ROSETTA	RONDELLE	SCHEIBE	WASHER	ARANDELA
	15540221	36	VITE	VIS	SCHRAUBE	SCREW	TORNILLO
	15970321	4	VITE	VIS	SCHRAUBE	SCREW	TORNILLO
	15981021	32	VITE	VIS	SCHRAUBE	SCREW	TORNILLO

ROADPARTS.COM.AR

WWW.ROADPARTS.COM.AR

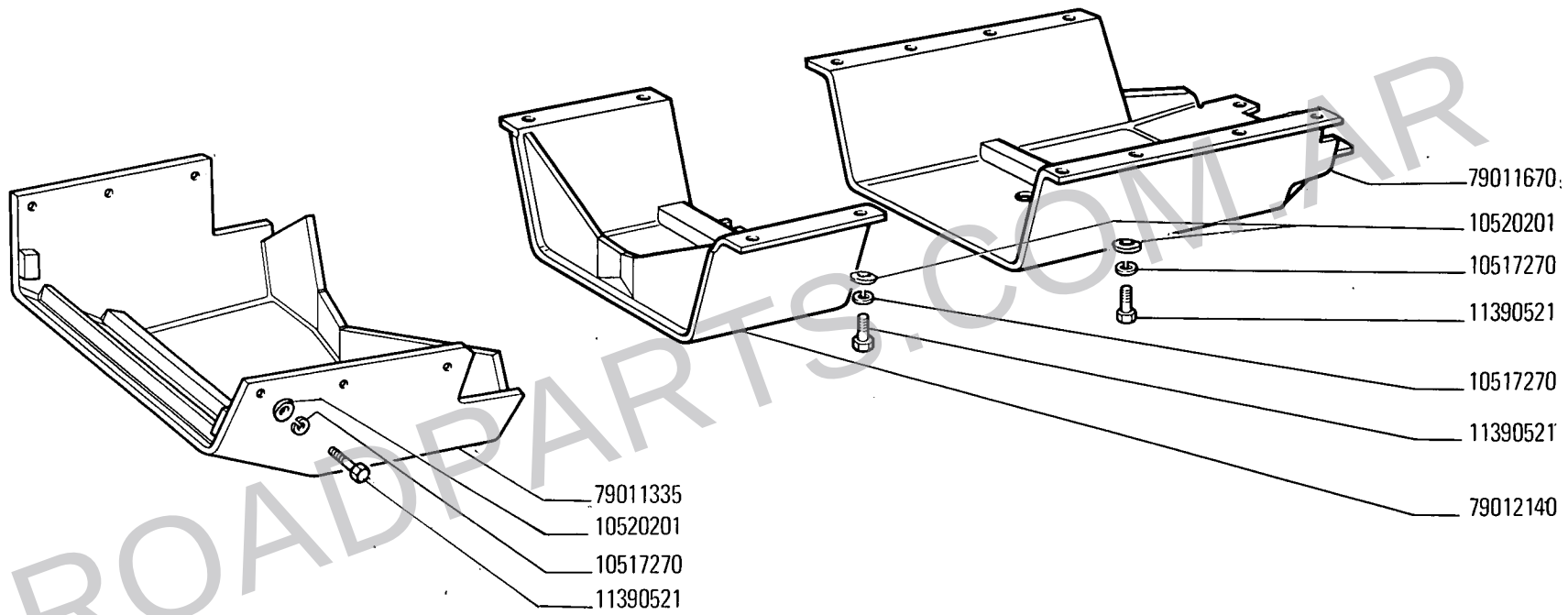

ROADPARTS.COM.AR

18251 B

14 B

01 02 03 04
05 06 07 08

RIPARI INFERIORI

Protections inférieures
Untere Schutzbleche
Aprons
Blindaje inferior

L3.12

N.T.R. 40
29-9-1978
604.01.010.04

WWW.ROADPARTS.COM.AR

MODIF	N.ORDINAZ.	Q.	DENOMINAZIONE	DESIGNATION	BENENNUNG	DESCRIPTION	DENOMINACIONES
	79012140 ~~594904~~	1	RIPARO CENTR.	PROTECTION	ABDECKUNG	PROTECTION	DEFENSA
	79011670 ~~4955569~~	1	RIPARO POST.	PROTECTION	ABDECKUNG	PROTECTION	DEFENSA
	79011335 ~~4955702~~	1	RIPARO ANT.	PROTECTION	ABDECKUNG	PROTECTION	DEFENSA
	10517270	20	ROSETTA DI SICUREZZA	RONDELLE FREIN	SICHERUNGSRING	LOCKWASHER	ARANDELA DE FRENO
	10520201	20	ROSETTA	RONDELLE	SCHEIBE	WASHER	ARANDELA
	11390521	20	VITE	VIS	SCHRAUBE	SCREW	TORNILLO

ROADPARTS.COM.AR

WWW.ROADPARTS.COM.AR

Trattore classe 625-626

Ogg.: ISOLA DI TRATTORI TIPO ~~[illegible]~~ 625-626 CON SEDILE CONDUTTORE PREMODIFICA.

Segnalazione 5/1550 del 22/9/75

Attuazione: L'isola è stata attuata dal telaio 010750 prodotto il 6/6/75 al telaio 011176 prodotto il 23/10/75 e dal telaio 011716 prodotto il 19/5/76 al telaio 011854 prodotto il 15/7/76 per la classe 625.

Dal 1° trattore con sedile premodifica 626.100 telaio 106048 motore 002991 prodotto il 18/5/76 all'ultimo trattore con sedile premodifica 626.100 telaio 106154 motore 003107 prodotto il 13/7/76.

WWW.ROADPARTS.COM.AR

LECCE S/1550 del 22-9-75

Oggetto: ISOLA DI TRATTORI TIPO 610 - 625 - 626 CON SEDILE CONDUTTORE PREMODIFICA.

79004016 (ex 79002058)

Con l'entrata in produzione sui tipi in oggetto del sedile conduttore tipo 627.100, segnalato con ns/ precedente 5/1122 dell'11/6/74 sono resi duati, presso la FIAT MATERFERRO, particolari sufficienti a permettere la costruzione di n° 750 sedili completi.

Per evitare rottamazioni si dispone come segue:

1) - La Fabbricazione dovrà allestire:

- Un'ISOLA di n° 184 macchine tipo 625 - 626 con sedile premodifica dis. 4981708 -
- Un'ISOLA di n° 566 macchine tipo 610 con sedile premodifica dis. 4982235 -

2) - Dall'ISOLA fanno eccezione le macchine destinate in U.S.A., FRANCIA e 610 potenziati per i quali la produzione dovrà proseguire regolarmente con il sedile del tipo 627 -

ROADPARTS.CO

WWW.ROADPARTS.COM.AR

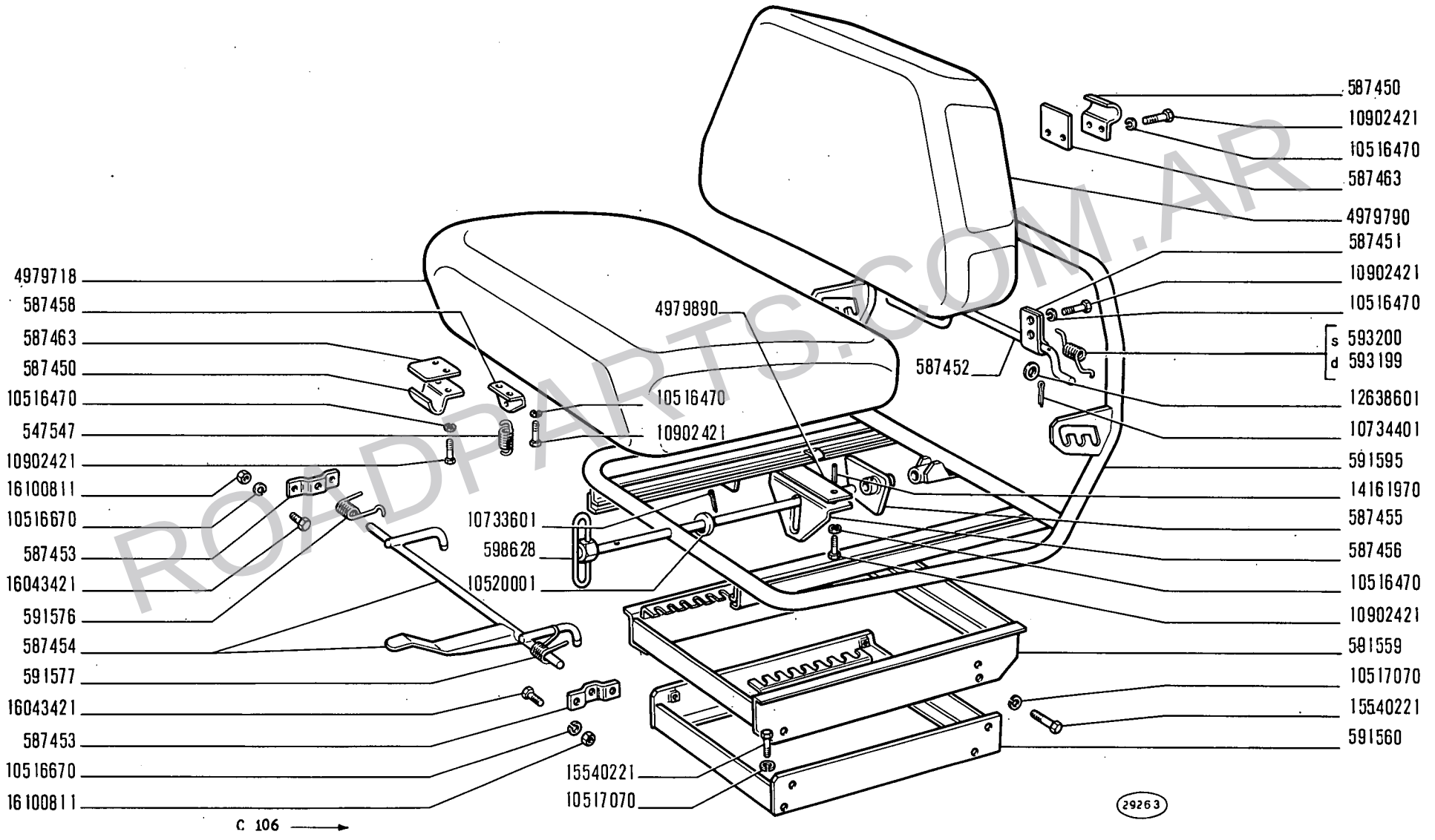

ROADPARTS.COM.AR

14 B

01 02 03 04

SEDILE CONDUTTORE

Siège de conducteur
Fahrersitz

Driver's Seat
Butaca de conductor

WWW.ROADPARTS.COM.AR

MODIF	N.ORDINAZ.	Q.	DENOMINAZIONE	DESIGNATION	BENENNUNG	DESCRIPTION	DENOMINACIONES
	547547	1	MOLLA	RESSORT	FEDER	SPRING	RESORTE
	587450	4	CERNIERA	CHARNIERE	SCHARNIER	HINGE	BISAGRA
	587451	2	CERNIERA	CHARNIERE	SCHARNIER	HINGE	BISAGRA
	587452	1	ALBERO	ARBRE	WELLE	SHAFT	ARBOL
	587453	2	SUPPORTO	SUPPORT	LAGER	SUPPORT	SOPORTE
	587454	1	ALBERO	ARBRE	WELLE	SHAFT	ARBOL
	587455	1	ECCENTRICO	EXCENTRIQUE	EXZENTER	CAM	EXCENTRICA
	587456	1	SQUADRETTA	EQUERRE	HALTER	BRACKET	APOYO
	587458	1	SQUADRETTA	EQUERRE	HALTER	BRACKET	APOYO
	587463	4	PIASTRINA	CALE	DISTANZSCHEIBE	SHIM	SUPLEMENTO
	591559	1	INTELAIATURA SUP.	CHASSIS	RAHMEN	FRAMING	BASTIDOR
	591560	1	INTELAIATURA INF.	CHASSIS	RAHMEN	FRAMING	BASTIDOR
	591576	1	MOLLA	RESSORT	FEDER	SPRING	RESORTE
	591577	1	MOLLA	RESSORT	FEDER	SPRING	RESORTE
	591595	1	INTELAIATURA	CHASSIS	RAHMEN	FRAMING	BASTIDOR
	593199	1	MOLLA D	RESSORT	FEDER	SPRING	RESORTE
	593200	1	MOLLA S	RESSORT	FEDER	SPRING	RESORTE
	598628	1	ALBERINO	ARBRE	WELLE	SHAFT	ARBOL
	4979718	1	CUSCINO	COUSSIN	SITZPOLSTER	CUSHION	ASIENTO
	4979790	1	SCHIENALE	DOSSIER	RUECKENLEHNE	BACK	RESPALDO
	4979890	1	DISTANZIALE	ENTRETOISE	ABSTANDSTUECK	SPACER	SEPARADOR
	10516470	18	ROSETTA DI SICUREZZA	RONDELLE FREIN	SICHERUNGSRING	LOCKWASHER	ARANDELA DE FRENO
	10516670	4	ROSETTA DI SICUREZZA	RONDELLE FREIN	SICHERUNGSRING	LOCKWASHER	ARANDELA DE FRENO
	10517070	8	ROSETTA DI SICUREZZA	RONDELLE FREIN	SICHERUNGSRING	LOCKWASHER	ARANDELA DE FRENO
	10520001	1	ROSETTA	RONDELLE	SCHEIBE	WASHER	ARANDELA
	10733601	1	COPIGLIA	GOUPILLE FENDUE	SPLINT	SPLIT PIN	PASADOR ABIERTO
	10734401	2	COPIGLIA	GOUPILLE FENDUE	SPLINT	SPLIT PIN	PASADOR ABIERTO
	10902421	18	VITE	VIS	SCHRAUBE	SCREW	TORNILLO
	12638601	2	ROSETTA	RONDELLE	SCHEIBE	WASHER	ARANDELA
	14161970	1	SPINA	GOUPILLE	STIFT	PIN	PASADOR
	15540221	8	VITE	VIS	SCHRAUBE	SCREW	TORNILLO
	16043421	4	VITE	VIS	SCHRAUBE	SCREW	TORNILLO
	16100811	4	DADO	ECROU	MUTTER	NUT	TUERCA

ROADPARTS.COM.AR

WWW.ROADPARTS.COM.AR

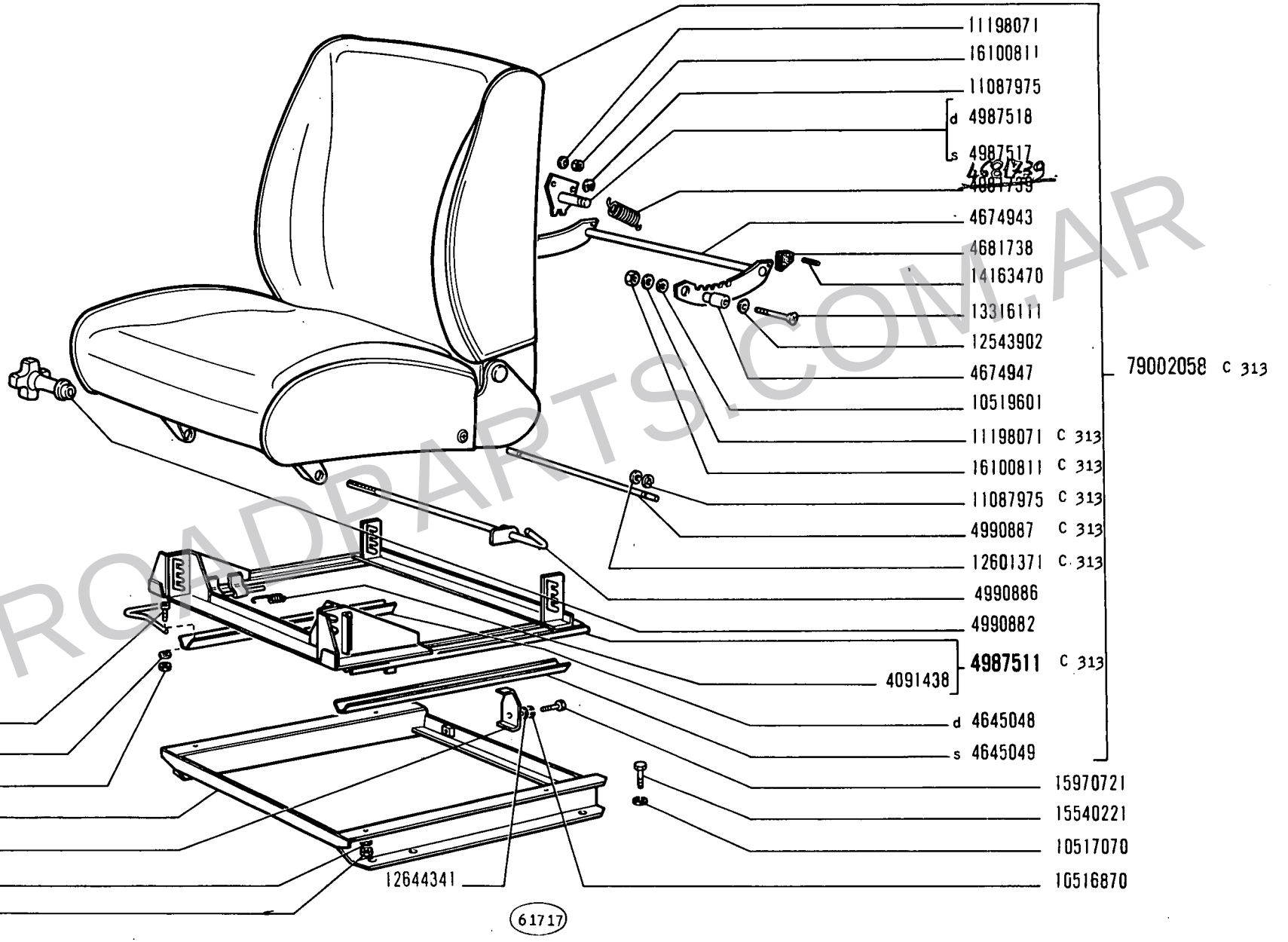

D 106 →

ROADPARTS.COM.AR

WWW.ROADPARTS.COM.AR

MODIF	N.ORDINAZ.	Q.	DENOMINAZIONE	DESIGNATION	BENENNUNG	DESCRIPTION	DENOMINACIONES
	4071817	4	VITE	VIS	SCHRAUBE	SCREW	TORNILLO
	4091438	1	MOLLA	RESSORT	FEDER	SPRING	RESORTE
	4645048	1	GUIDA DI SCORRIMENTO D	COULISSE	LAUFSCHIENE	SLIDE GUIDE	GUIA DESLIZANTE
	4645049	1	GUIDA DI SCORRIMENTO S	COULISSE	LAUFSCHIENE	SLIDE GUIDE	GUIA DESLIZANTE
	4674943	1	SETTORE DENTATO	SECTEUR DENTE	ZAHNBOGEN	SECTOR	RUEDA DENTADA
	4674947	2	DISTANZIALE	ENTRETOISE	ABSTANDSTUECK	SPACER	SEPARADOR
	4681738	2	CAPPUCCIO	CAPUCHON	SCHUTZKAPPE	BOOT	CAPUCHON
	4681739	2	MOLLA	RESSORT	FEDER	SPRING	RESORTE
	4987403	1	TELAIO	CADRE	RAHMEN	FRAME	BASTIDOR
C 313	4987511	1	INTELAIATURA COMPL.	CHASSIS	RAHMEN	FRAMING	BASTIDOR
	4987517	1	PIASTRA S	PLAQUE	PLATTE	PLATE	PLACA
	4987518	1	PIASTRA D	PLAQUE	PLATTE	PLATE	PLACA
	4990757	1	STAFFA POST.	ETRIER	HALTER	BRACKET	SOPORTE
	4990882	1	POMELLO DI FISSAGGIO	POMMEAU DE FIXATION	KLEMMKNOPF	KNOB	POMO DE FIJACION
	4990886	1	LEVA ANT.	LEVIER	HEBEL	LEVER	PALANCA
C 313	4990887	1	PERNO POST.	AXE	BOLZEN	PIN	EJE
	10516870	1	ROSETTA DI SICUREZZA	RONDELLE FREIN	SICHERUNGSRING	LOCKWASHER	ARANDELA DE FRENO
	10517070	4	ROSETTA DI SICUREZZA	RONDELLE FREIN	SICHERUNGSRING	LOCKWASHER	ARANDELA DE FRENO
	10519601	2	ROSETTA	RONDELLE	SCHEIBE	WASHER	ARANDELA
	11087975	2	ANELLO DI SICUREZZA	ARRETOIR	SICHERUNGSRING	LOCKRING	ANILLO DE FRENO
	11198071	4	ROSETTA DI SICUREZZA	RONDELLE FREIN	SICHERUNGSRING	LOCKWASHER	ARANDELA DE FRENO
	12598371	4	ROSETTA DI SICUREZZA	RONDELLE FREIN	SICHERUNGSRING	LOCKWASHER	ARANDELA DE FRENO
C 313	12601371	2	ROSETTA DI SICUREZZA	RONDELLE FREIN	SICHERUNGSRING	LOCKWASHER	ARANDELA DE FRENO
	12643902	2	ROSETTA	RONDELLE	SCHEIBE	WASHER	ARANDELA
	12644341	1	ROSETTA	RONDELLE	SCHEIBE	WASHER	ARANDELA
	13316111	2	VITE	VIS	SCHRAUBE	SCREW	TORNILLO
	14163470	2	SPINA	GOUPILLE	STIFT	PIN	PASADOR
	15540221	4	VITE	VIS	SCHRAUBE	SCREW	TORNILLO
	15970721	1	VITE	VIS	SCHRAUBE	SCREW	TORNILLO
	16100811	8	DADO	ECROU	MUTTER	NUT	TUERCA
C 313	79002058	1	SEDILE COMPL.	SIEGE	SITZ	SEAT	BUTACA
D 313	10519301	1	ROSETTA	RONDELLE	SCHEIBE	WASHER	ARANDELA
D 313	10977721	1	VITE	VIS	SCHRAUBE	SCREW	TORNILLO
C 313	11087975	2	ANELLO DI SICUREZZA	ARRETOIR	SICHERUNGSRING	LOCKRING	ANILLO DE FRENO
D 313	11195470	1	ROSETTA DI SICUREZZA	RONDELLE FREIN	SICHERUNGSRING	LOCKWASHER	ARANDELA DE FRENO
C 313	11198071	2	ROSETTA DI SICUREZZA	RONDELLE FREIN	SICHERUNGSRING	LOCKWASHER	ARANDELA DE FRENO
D 313	15896411	1	DADO	ECROU	MUTTER	NUT	TUERCA
D 313	16104111	2	DADO	ECROU	MUTTER	NUT	TUERCA
C 313	16100811	2	DADO	ECROU	MUTTER	NUT	TUERCA
D 313	79003749	1	BRACCIO	BRAS	ARM	ARM	BRAZO
D 313	79004016	1	SEDILE COMPL.	SIEGE	SITZ	SEAT	BUTACA
D 313	79004035	1	PERNO POST.	AXE	BOLZEN	PIN	EJE
D 313	79004036	1	MOLLA	RESSORT	FEDER	SPRING	RESORTE
D 313	79004037	1	INTELAIATURA COMPL.	CHASSIS	RAHMEN	FRAMING	BASTIDOR
D 313	79004044	2	PIASTRINA DI SICUREZZA	PLAQUETTE FREIN	SICHERUNGSBLECH	LOCKPLATE	PLACA DE FRENO
D 313	79004045	1	MOLLA	RESSORT	FEDER	SPRING	RESORTE

ROADPARTS.COM.AR

WWW.ROADPARTS.COM.AR

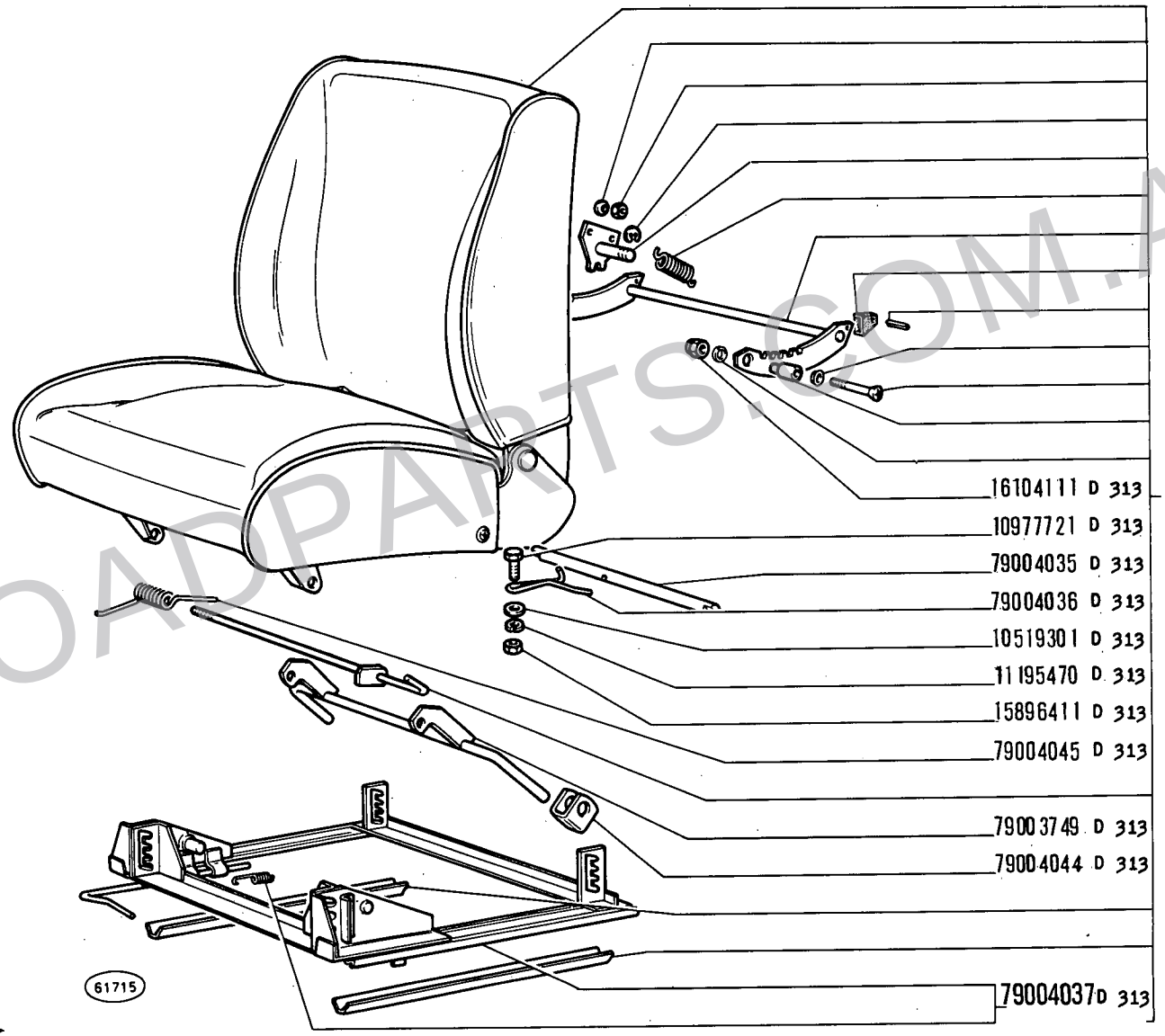

D 106 →

ROADPARTS.COM.AR

WWW.ROADPARTS.COM.AR

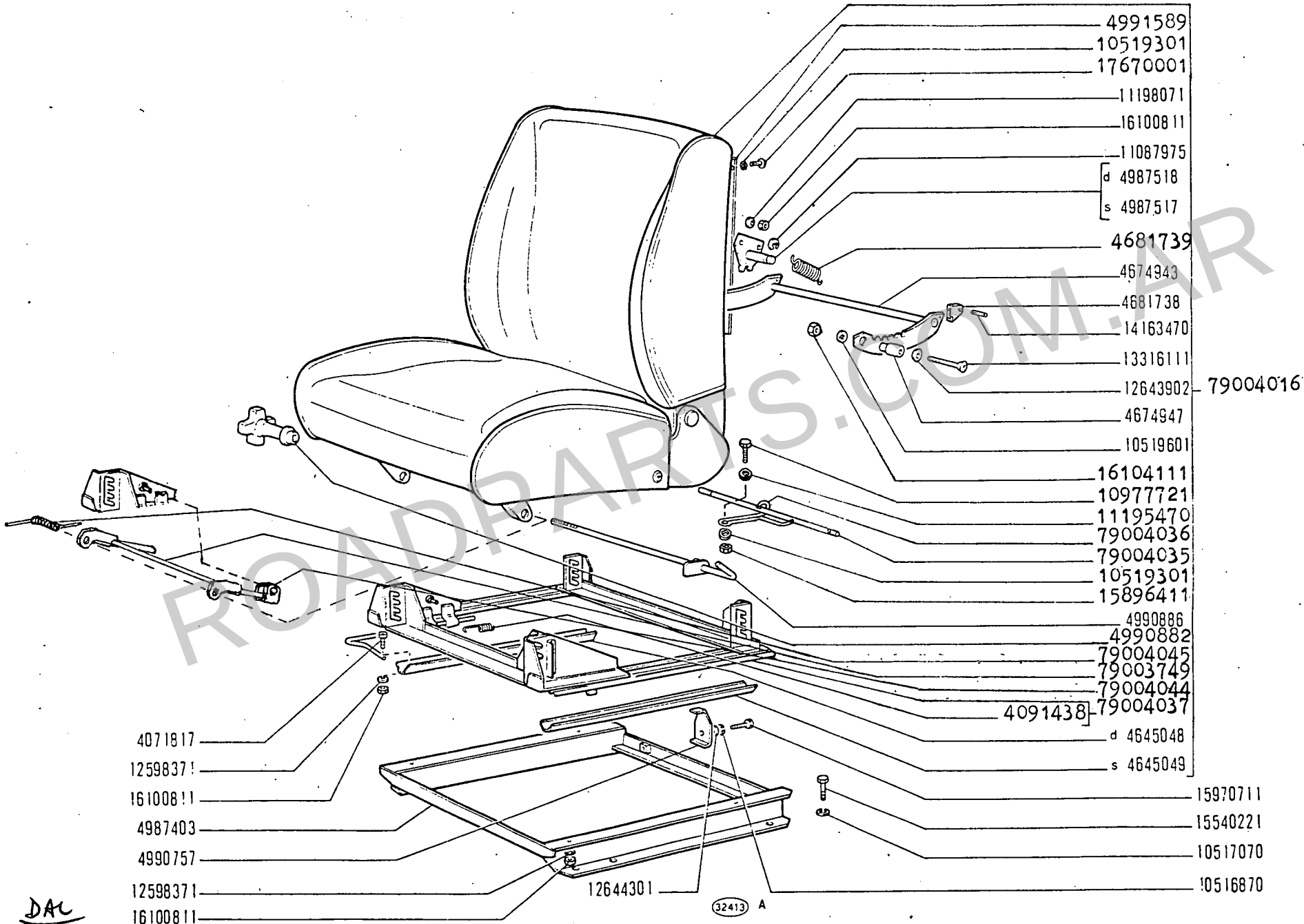

ROADPARTS.COM.AR

DAL

AD/BD148

SEDILE CONDUTTORE

3

M1.01/B

WWW.ROADPARTS.COM.AR

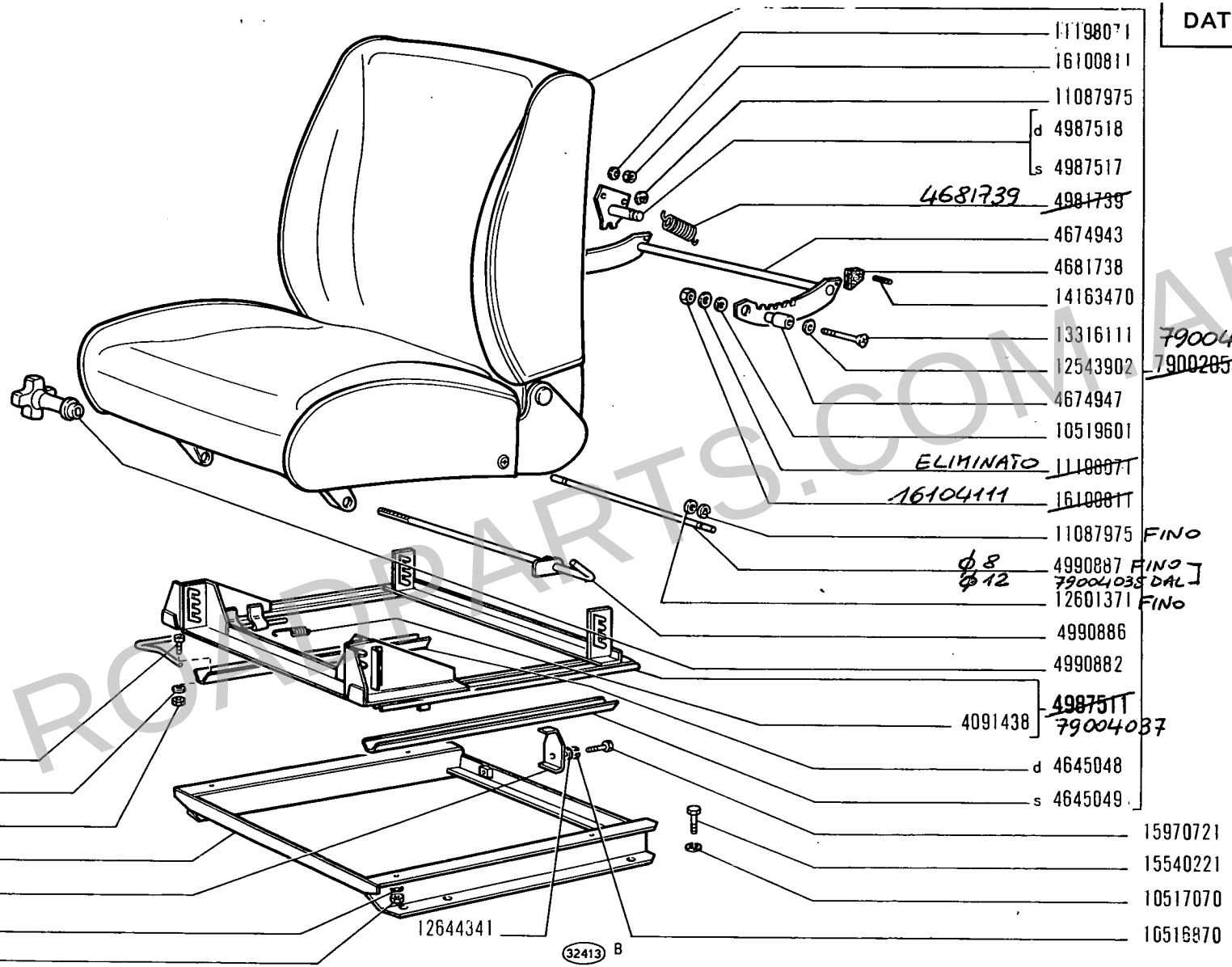

D 106 →

14 B

01 02 03 04
05 06 07 08

V

SEDILE CONDUTTORE

Siège de conducteur
Fahrersitz
Driver's Seat
Butaca de conductor

WWW.ROADPARTS.COM.AR

MODIF	N.ORDINAZ.	Q.	DENOMINAZIONE	DESIGNATION	BENENNUNG	DESCRIPTION	DENOMINACIONES
(x)	FINO						
	4071817	4	VITE	VIS	SCHRAUBE	SCREW	TORNILLO
	4091438	1	MOLLA	RESSORT	FEDER	SPRING	RESORTE
	4645048	1	GUIDA DI SCORRIMENTO D	COULISSE	LAUFSCHIENE	SLIDE GUIDE	GUIA DESLIZANTE
	4645049	1	GUIDA DI SCORRIMENTO S	COULISSE	LAUFSCHIENE	SLIDE GUIDE	GUIA DESLIZANTE
	4674943	1	SETTORE DENTATO	SECTEUR DENTE	ZAHNBOGEN	SECTOR	RUEDA DENTADA
	4674947	2	DISTANZIALE	ENTRETOISE	ABSTANDSTUECK	SPACER	SEPARADOR
	4681738	2	CAPPUCCIO	CAPUCHON	SCHUTZKAPPE	BOOT	CAPUCHON
	4681739	2	MOLLA	RESSORT	FEDER	SPRING	RESORTE
	4987403	1	TELAIO	CADRE	RAHMEN	FRAME	BASTIDOR
(x)	~~4987511~~ 79004037	1	INTELAIATURA COMPL.	CHASSIS	RAHMEN	FRAMING	BASTIDOR
	4987517	1	PIASTRA S	PLAQUE	PLATTE	PLATE	PLACA
	4987518	1	PIASTRA D	PLAQUE	PLATTE	PLATE	PLACA
	4990757	1	STAFFA POST.	ETRIER	HALTER	BRACKET	SOPORTE
	4990882	1	POMELLO DI FISSAGGIO	POMMEAU DE FIXATION	KLEMMKNOPF	KNOB	POMO DE FIJACION
	4990886	1	LEVA ANT.	LEVIER	HEBEL	LEVER	PALANCA
	4990887	1	PERNO POST.	AXE	BOLZEN	PIN	EJE
	10516870	1	ROSETTA DI SICUREZZA	RONDELLE FREIN	SICHERUNGSRING	LOCKWASHER	ARANDELA DE FRENO
	10517070	4	ROSETTA DI SICUREZZA	RONDELLE FREIN	SICHERUNGSRING	LOCKWASHER	ARANDELA DE FRENO
	10519601	2	ROSETTA	RONDELLE	SCHEIBE	WASHER	ARANDELA
	11087975	4	ANELLO DI SICUREZZA	ARRETOIR	SICHERUNGSRING	LOCKRING	ANILLO DE FRENO
	11198071	6	ROSETTA DI SICUREZZA	RONDELLE FREIN	SICHERUNGSRING	LOCKWASHER	ARANDELA DE FRENO
	12598371	4	ROSETTA DI SICUREZZA	RONDELLE FREIN	SICHERUNGSRING	LOCKWASHER	ARANDELA DE FRENO
	12601371	2	ROSETTA DI SICUREZZA	RONDELLE FREIN	SICHERUNGSRING	LOCKWASHER	ARANDELA DE FRENO
	12643902	2	ROSETTA	RONDELLE	SCHEIBE	WASHER	ARANDELA
	12644341	1	ROSETTA	RONDELLE	SCHEIBE	WASHER	ARANDELA
	13316111	2	VITE	VIS	SCHRAUBE	SCREW	TORNILLO
	14163470	2	SPINA	GOUPILLE	STIFT	PIN	PASADOR
	15540221	4	VITE	VIS	SCHRAUBE	SCREW	TORNILLO
	15970721	1	VITE	VIS	SCHRAUBE	SCREW	TORNILLO
	16100811	10	DADO	ECROU	MUTTER	NUT	TUERCA
(x)	~~79002058~~	1	SEDILE COMPL. 79004016	SIEGE	SITZ	SEAT	BUTACA

(x) MV n° 139 - CM 51071/241 (627.100) del 7-2-75 - Rinforzato ossatura cuscino e intelaiatura mobile - Previsto guida per regolazione in altezza ATTUATO

ROADPARTS.COM.AR

WWW.ROADPARTS.COM.AR

M1.01A - SEDILE CONDUTTORE

(∝) DAL

4071817	-	4	-	VITE
4091438	-	1	-	MOLLA
4645048	-	1	-	GUIDA DI SCORRIMENTO D.
4645049	-	1	-	GUIDA DI SCORRIMENTO S.
4674943	-	1	-	SETTORE DENTATO
4674947	-	2	-	DISTANZIALE
4681738	-	2	-	CAPPUCCIO
4681739	-	2	-	MOLLA
4987403	-	1	-	TELAIO
4987517	-	1	-	PIASTRA S.
4987518	-	1	-	PIASTRA D.
4990757	-	1	-	STAFFA POSTER.
4990882	-	1	-	POMELLO DI FISSAGGIO
4990886	-	1	-	LEVA ANTERIORE
4991589	-	1	-	LAMIERA SCHIENALE
10516870	-	1	-	ROSETTA
10517070	-	4	-	ROSETTA
10519301	-	5	-	ROSETTA
10519601	-	2	-	ROSETTA
10977721	-	1	-	VITE
11087975	-	2	-	ANELLO ELASTICO
11195470	-	1	-	ROSETTA
11198071	-	4	-	ROSETTA
12598371	-	4	-	ROSETTA
12643902	-	2	-	ROSETTA
12644301	-	1	-	ROSETTA
13316111	-	2	-	VITE
14163470	-	2	-	SPINA
15540221	-	4	-	VITE
15896411	-	1	-	DADO
15970711	-	1	-	VITE
16100811	-	8	-	DADO
16104111	-	2	-	DADO
17670001	-	4	-	VITE
79003749	-	1	-	BRACCIO GUIDA
79004016	-	1	-	SEDILE COMPL.
79004035	-	1	-	PERNO POSTERIORE
79004036	-	1	-	MOLLA
79004037	-	1	-	INTELAIATURA COMPL.
79004044	-	2	-	FORCELLA
79004045	-	1	-	MOLLA

ROADPART

WWW.ROADPARTS.COM.AR

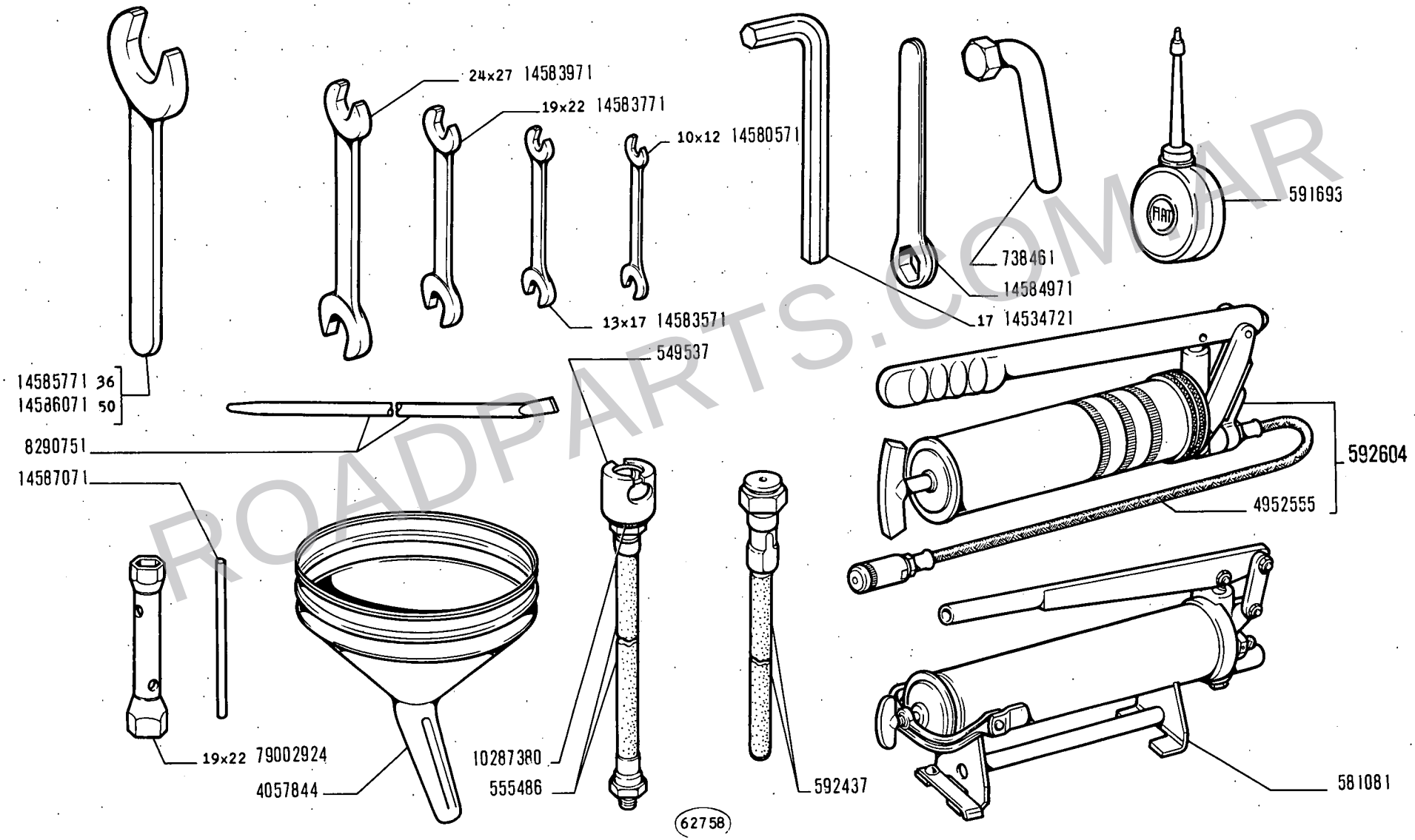

ROADPARTS.COM.AR

WWW.ROADPARTS.COM.AR

MODIF	N.ORDINAZ.	Q.	DENOMINAZIONE	DESIGNATION	BENENNUNG	DESCRIPTION	DENOMINACIONES
	549537	1	TESTA A SNODO	JOINT A ROTULE	GELENKKOPF	HEAD	ARTICULACION
	555486	1	TUBO FLESSIBILE	TUYAU FLEXIBLE	SCHLAUCH	HOSE	MANGA FLEXIBLE
	581081	1	POMPA	POMPE	PUMPE	PUMP	BOMBA
	591693	1	OLIATORE	BURETTE	OELER	OIL CAN	ACEITERA
	592437	1	TUBO	TUYAU	ROHR	PIPE	TUBO
	592604	1	POMPA COMPL.	POMPE	PUMPE	PUMP	BOMBA
	738461	1	CHIAVE	CLE	SCHLUESSEL	WRENCH	LLAVE
	4057844	1	IMBUTO	ENTONNOIR	TRICHTER	FUNNEL	EMBUDO
	4952555	1	TUBO FLESSIBILE	TUYAU FLEXIBLE	SCHLAUCH	HOSE	MANGA FLEXIBLE
8290751	~~8274279~~	1	LEVA	LEVIER	HEBEL	LEVER	PALANCA
	10287380	2	ANELLO DI TENUTA	JOINT D'ETANCHEITE	DICHTRING	SEAL	JUNTA HERMETICA
79002924	~~1452943T~~	1	CHIAVE A TUBO 19X22	CLE A TUBE	STECKSCHLUESSEL	PIPE WRENCH	LLAVE DE TUBO
	14534721	1	CHIAVE 17	CLE	SCHLUESSEL	WRENCH	LLAVE
	14580571	1	CHIAVE 10X12	CLE	SCHLUESSEL	WRENCH	LLAVE
	14583571	1	CHIAVE 13X17	CLE	SCHLUESSEL	WRENCH	LLAVE
	14583771	1	CHIAVE 19X22	CLE	SCHLUESSEL	WRENCH	LLAVE
	14583971	1	CHIAVE 24X27	CLE	SCHLUESSEL	WRENCH	LLAVE
	14584971	1	CHIAVE	CLE	SCHLUESSEL	WRENCH	LLAVE
	14585771	1	CHIAVE 36	CLE	SCHLUESSEL	WRENCH	LLAVE
	14586071	1	CHIAVE 50	CLE	SCHLUESSEL	WRENCH	LLAVE
	14587071	1	ASTA	TIGE	STANGE	ROD	VARILLA

ROADPARTS.COM.AR

WWW.ROADPARTS.COM.AR

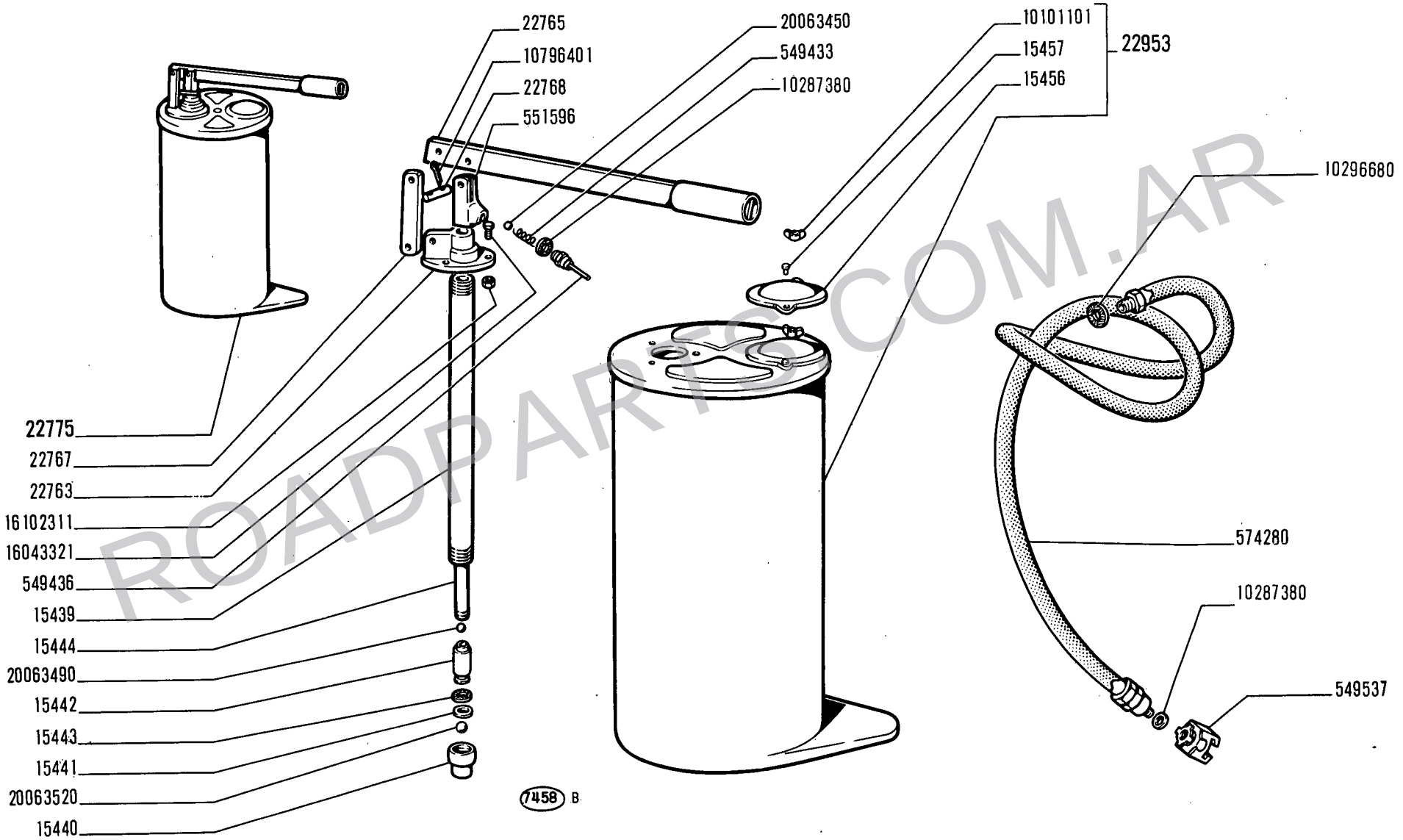

ROADPARTS.COM.AR

ACCESSORI

Accessoires
Zubehör

Accessories
Accesorios

WWW.ROADPARTS.COM.AR

FIAT ALLIS 148(2ED)

Z104 (03-1975)

MODIF	N.ORDINAZ.	Q.	DENOMINAZIONE	DESIGNATION	BENENNUNG	DESCRIPTION	DENOMINACIONES
	15439	1	CILINDRO	CYLINDRE	ZYLINDER	CYLINDER	CILINDRO
	15440	1	SEDE DELLA VALVOLA	SIEGE DE SOUPAPE	VENTILSITZ	VALVE SEAT	ASIENTO DE VALVULA
	15441	1	ROSETTA	RONDELLE	SCHEIBE	WASHER	ARANDELA
	15442	1	STANTUFFO	PISTON	KOLBEN	PISTON	EMBOLO
	15443	1	ANELLO DI TENUTA	JOINT D'ETANCHEITE	DICHTRING	SEAL	JUNTA HERMETICA
	15444	1	ASTA	TIGE	STANGE	ROD	VARILLA
	15456	1	COPERCHIO	COUVERCLE	DECKEL	COVER	TAPA
	15457	1	PERNO	AXE	BOLZEN	PIN	EJE
	22763	1	COPERCHIO	COUVERCLE	DECKEL	COVER	TAPA
	22765	1	LEVA	LEVIER	HEBEL	LEVER	PALANCA
	22767	2	BISCOTTINO	JUMELLE	LASCHE	SHACKLE	BIELA
	22768	3	PERNO	AXE	BOLZEN	PIN	EJE
	22775	1	POMPA COMPL.	POMPE	PUMPE	PUMP	BOMBA
	22953	1	SERBATOIO COMPL.	RESERVOIR	BEHAELTER	TANK	DEPOSITO
	549433	1	MOLLA	RESSORT	FEDER	SPRING	RESORTE
	549436	1	TAPPO	BOUCHON	STOPFEN	PLUG	TAPON
	549537	1	RACCORDO	RACCORD	STUTZEN	CONNECTION	RACOR
	551596	1	TESTA	JOINT A ROTULE	STANGENKOPF	HEAD	ARTICULACION
	574280	1	TUBO FLESSIBILE	TUYAU FLEXIBLE	SCHLAUCH	HOSE	MANGA FLEXIBLE
	10101101	1	DADO	ECROU	MUTTER	NUT	TUERCA
	10287380	2	ANELLO DI TENUTA	JOINT D'ETANCHEITE	DICHTRING	SEAL	JUNTA HERMETICA
	10296680	1	ANELLO DI TENUTA	JOINT D'ETANCHEITE	DICHTRING	SEAL	JUNTA HERMETICA
	10796401	6	COPIGLIA	GOUPILLE FENDUE	SPLINT	SPLIT PIN	PASADOR ABIERTO
	16043321	3	VITE	VIS	SCHRAUBE	SCREW	TORNILLO
	16102311	3	DADO	ECROU	MUTTER	NUT	TUERCA
	20063450	1	SFERA	BILLE	KUGEL	BALL	BOLA
	20063490	1	SFERA	BILLE	KUGEL	BALL	BOLA
	20063520	1	SFERA	BILLE	KUGEL	BALL	BOLA

ROADPARTS.COM.AR

WWW.ROADPARTS.COM.AR

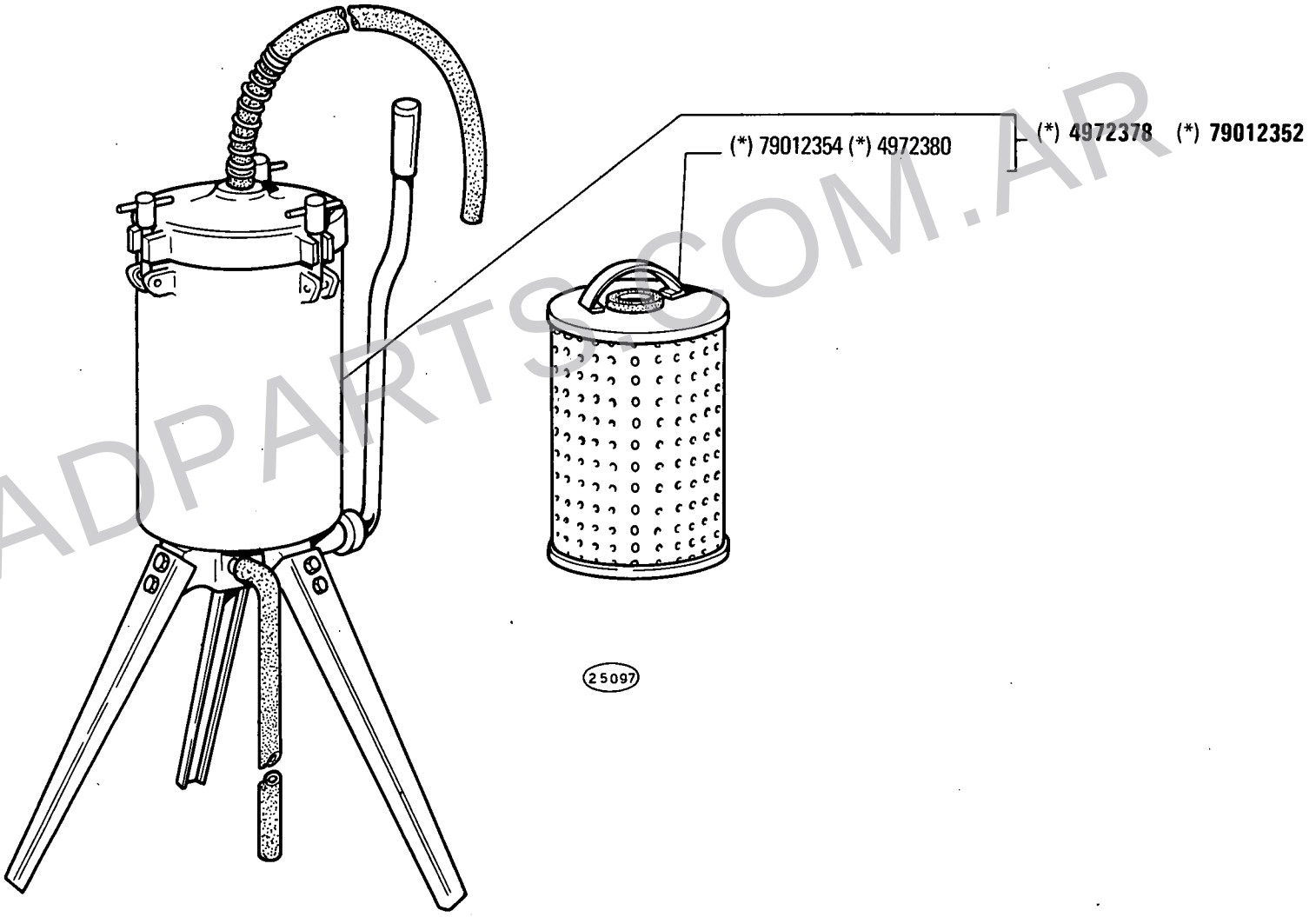

(*) Vedere elenco - Voir la liste - Siehe Tabelle - See list - Véase la lista

ROADPARTS.COM.AR

WWW.ROADPARTS.COM.AR

MODIF	N.ORDINAZ.	Q.	DENOMINAZIONE	DESIGNATION	BENENNUNG	DESCRIPTION	DENOMINACIONES
	4972378	1	POMPA COMPL. (*)	POMPE	PUMPE	PUMP	BOMBA
	4972380	1	FILTRO (*)	FILTRE	FILTER	FILTER	FILTRO
	79012352	1	POMPA COMPL. (*)	POMPE	PUMPE	PUMP	BOMBA
	79012354	1	FILTRO (*)	FILTRE	FILTER	FILTER	FILTRO
		(*)	IN ALTERNATIVA	EN ALTERNATIVE	ABWECHSELND	OPTIONAL	OPTATIVO

ROADPARTS.COM.AR

WWW.ROADPARTS.COM.AR

ROADPARTS.COM.AR

MODIFICHE

MODIFICATIONS

ÄNDERUNGEN

MODIFICATIONS

MODIFICACIONES

WWW.ROADPARTS.COM.AR

Modifica		Sgr. interessati e Norme di ricambio
C 014 → aut. n. 011090	**D 014** aut. n. 011091 →	**B2.01 - B2.30/1 - B2.33/1 - B2.33/2 - B2.34 - D2.23** (NTR 2) **B2.33/1:** ~~4962029~~ = B2.33/2 (4989255) ~~581255~~ = B2.33/2 (4989260) **B2.30/1:** ~~4962727~~ = 4992750 (*) (*) Speciale per ricambi. Speciale pour rechanges. Extra für den Ersatz. Specific for replacements. Especial para recambios.
C 015 → aut. n. 011090	**D 015** aut. n. 011091 →	**B2.07 - B2.10 - B2.30/1 - B2.33/1 - B2.33/2 - L3.10** (NTR 3) **B2.07:** ~~4965150~~ = 4991766 + B2.10 (4991783) **B2.10:** ~~4962897~~ = 4991783 + B2.07 (4991766) **B2.30/1:** ~~4987451~~ = 4992747
C 028 → mot. n. 006955	**D 028** mot. n. 006956 →	**A0.00 - A3.01 - A3.03 - A3.03/1** (NTR 3) **A0.00:** ~~4981125~~ = 4984992 ~~4981151~~ = 4984993 **A3.03:** ~~4965396~~ = A3.03/1 (4984991 + 4667755, 4667339)
C 046 → aut. n. 010464	**D 046** aut. n. 010465 →	**L1.01** (NTR 6) ~~4977435~~ = 4991509 + 79000339 ~~595073~~ = 79000339
C 048 → mot. n. 005301	**D 048** mot. n. 005302 →	**A1.05** ~~4666507~~ = n. 6 4671329

ROADPARTS.COM.AR

WWW.ROADPARTS.COM.AR

Modifica		Sgr. interessati e Norme di ricambio
C 051 → mot. n. 006221	**D 051** mot. n. 006222 →	**A3.01** (NTR 6) ~~4643407~~, ~~4643408~~, ~~4643409~~, ~~4519495~~ = 4686352
C 058 → mot. n. 005920	**D 058** mot. n. 005921 →	**A0.02** (NTR 7) ~~590461~~, ~~4970763~~, ~~4970764~~ = 4994039, 4988011, 4988012
C 062 → aut. n. 010768	**D 062** aut. n. 010769 →	**E3.02 - L1.30** (NTR 7) **E3.02:** ~~596890~~ = 4987188 + 4987201 + 4987202 ~~4959639~~, ~~4959840~~ = 4987180 + 4987183 + + 4987182 + 4987181 **L1.30:** ~~4974503~~ = 4989571
C 066 → aut. n. 011090 (01 - 02 - 03 - 04) → aut. n. 010255 (05 - 06 - 07 - 08)	**D 066** aut. n. 011091 → (01 - 02 - 03 - 04) aut. n. 010256 → (05 - 06 - 07 - 08)	**B2.30 - B2.33** **B2.33:** ~~4962138~~ = 4991775 + 4989260 + 575885 + + 575887 + 575888 ~~581255~~ = 4989260 + 4989262 + 575885 + + 575887 + 575888
C 071 → aut. n. 011090 (01 - 02 - 03 - 04) → aut. n. 010255 (05 - 06 - 07 - 08)	**D 071** aut. n. 011091 → (01 - 02 - 03 - 04) aut. n. 010256 → (05 - 06 - 07 - 08)	**B2.30 - B2.33** **B2.33:** ~~590431~~ = 4994683 + 4992097 + 4992099
C 075 → aut. n. 010725 (02 - 04 - 07 - 08) → aut. n. 010812 (01 - 03 - 05 - 06)	**D 075** aut. n. 010726 → (02 - 04 - 07 - 08) aut. n. 010813 → (01 - 03 - 05 - 06)	**B1.10 - B1.10/1 - D2.23** ~~586971~~, ~~4953895~~ = D 075
C 092 → aut. n. 009391	**D 092** aut. n. 009392 →	**F4.01** ~~605801~~ = 79000630

ROADPARTS.COM.AR

WWW.ROADPARTS.COM.AR

Modifica		Sgr. interessati e Norme di ricambio
C 093 →	**D 093** →	**F3.01 - F4.01 - F6.29 - F6.29/1 - F6.29/3** **F4.01:** ~~4184986~~ = n. 2 70621429 + n. 4 70911045 + + n. 2 79002608 ~~4184242~~ = 70621429 + n. 2 70911045 + + 79002608
C 096 → aut. n. 007939	**D 096** aut. n. 007940 →	**B2.04/1** ~~4982110~~ = D 096
C 098 → aut. n. 009844	**D 098** aut. n. 009845 →	**B4.11** ~~4968135~~ = 4983635 ~~4968137~~ = 4983637
C 099 → aut. n. 010710	**D 099** aut. n. 010711 →	**A2.01 - E3.28 - F4.01 - L1.01** **A2.01:** ~~598637~~ = 4991975 + F4.01 (16 + 4976411 + + 4184391 + 10006709)
C 101 → aut. n. 010710	**D 101** aut. n. 010711 →	**A2.01 - E3.02 - L1.30** **A2.01:** ~~4991975~~ = D 101
C 106 → aut. n. 010311	**D 106** aut. n. 010312 →	**L1.30 - L3.10 - M1.01** **L1.30:** ~~4969975~~ = 4988130 **L3.10:** ~~4956799~~ = 4993722

ROADPARTS.COM.AR

WWW.ROADPARTS.COM.AR

Modifica		Sgr. interessati e Norme di ricambio
C 108 → aut. n. 010151	**D 108** aut. n. 010152 →	**B1.10 - B1.10/1 - D2.23** **B1.10 - D2.23:** ~~4979709~~ = 4996300 + n. 2 11234721 **B1.10/1:** ~~4979809~~ = 4996302 + n. 2 15888721
C 110 → aut. n. 010464 (01 - 02 - 03 - 04) → aut. n. 010255 (05 - 06 - 07 - 08)	**D 110** aut. n. 010465 → (01 - 02 - 03 - 04) aut. n. 010256 → (05 - 06 - 07 - 08)	**A4.01** ~~4961269~~ = 79000887 + 79000889
C 111 → aut. n. 011090	**D 111** aut. n. 011091 →	**B2.10 - L3.10** **L3.10:** ~~4991785~~ = 4977462
C 112 → aut. n. 011378	**D 112** aut. n. 011379 →	**B2.10 - B2.13** **B2.10:** ~~591171~~, ~~591179~~, ~~4977280~~ = 79002628 + + 79002667 + 79002669 + 79002642 + + 79002629 + 10791211 + 10791911
C 113 → aut. n. 010327	**D 113** aut. n. 010328 →	**D3.30 - D3.34 - D3.37** **D3.37:** ~~4982681~~, ~~4982683~~ = 4990546, 4990547
C 118 → aut. n. 010423	**D 118** aut. n. 010424 →	**B1.09 - B1.09/1 - B2.30 - B2.30/1 - B2.35 - B2.35/1 - C1.01 - C1.35** **B1.09:** ~~4974464~~ = 4989981 + 581658 (*) + 14330260 (*) **B1.09/1:** ~~4966830~~ = 4989980 + 581658 (*) + 14330260 (*) **B2.35 - B2.35/1:** ~~597091~~ = 4989904 + 581658 (*) + + 14330260 (*) **C1.01:** ~~4959978~~ = 4990299 (*) Speciale per ricambi. Speciale pour rechanges. Extra für den Ersatz. Specific for replacements. Especial para recambios.

ROADPARTS.COM.AR

WWW.ROADPARTS.COM.AR

Modifica		Sgr. interessati e Norme di ricambio
C 119 → aut. n. 010255 (05 - 06 - 07 - 08)	**D 119** aut. n. 010256 → (05 - 06 - 07 - 08)	**B1.09 - B1.09/1 - B2.35 - B2.35/1** **B1.09:** ~~4989981~~ = 79000998 **B1.09/1:** ~~4989980~~ = 79000997 **B2.35 - B2.35/1:** ~~591109~~ = 79000996
C 121 → aut. n. 010636	**D 121** aut. n. 010637 →	**B2.38** ~~4977132~~ = 79002648 ~~4977085~~ = 79002643 + 15970421 + 12164711
C 122 → aut. n. 010401	**D 122** aut. n. 010402 →	**D2.23 - D2.29** **D2.23:** ~~591104~~ = 79003227 **D2.29:** ~~593628~~ = 79002904
C 128 → mot. n. 008058 (01 - 02 - 03 - 04) → mot. n. 007935 (05 - 06 - 07 - 08)	**D 128** mot. n. 008059 → (01 - 02 - 03 - 04) mot. n. 007936 → (05 - 06 - 07 - 08)	**A0.00 - A1.15 - A1.19 - A4.09** **A0.00:** ~~4984992~~ = 79002935 ~~4984993~~ = 79002936
C 132 → aut. n. 010287	**D 132** aut. n. 010288 →	**E3.10** (NTR 9) ~~8286516~~ = 8289655 + n. 6 15984330 ~~8273225~~ = 8290179
C 1851 → mot. n. 005835	**D 1851** mot. n. 005836 →	**A1.01 - A1.02 - A1.07** (BIT 204 T) **A1.01:** ~~4954412~~ = 4988857

ROADPARTS.COM.AR

WWW.ROADPARTS.COM.AR

Modifica		Sgr. interessati e Norme di ricambio
C 1929 →	**D 1929** →	**A2.24 - A2.33** (NTR 2) **A2.24:** ~~769599~~ = 770078
C 190 → aut. n. 011061	**D 190** aut. n. 011062 →	(NTR15) **E3.02/1**
C 311 → aut. n. 011266	**D 311** aut. n. 011267 →	**E3.02 - L1.30** (NTR 19) **L1.30:** ~~4987200~~ = 79002919
C 313 → aut. n. 011298	**D 313** aut. n. 011299 →	**M1.01/A** (NTR 18) ~~79002058~~ = 79004016 ~~4987511~~ = 79004037
C 317 → aut. n. 011378	**D 317** aut. n. 011379 →	**B2.10** (NTR 20) ~~79002667~~, ~~79002669~~ = 79004606 + + 4977280 + 16101511
C 322 → aut. n. 011036 (01 - 02 - 03 - 04) → aut. n. 011165 (05 - 06 - 07 - 08)	**D 322** aut. n. 011037 → (01 - 02 - 03 - 04) aut. n. 011166 → (05 - 06 - 07 - 08)	**D2.23 - D2.29** (NTR 20) **D2.23:** ~~79003227~~ = 79003681

ROADPARTS.COM.AR

WWW.ROADPARTS.COM.AR

Modifica		Sgr. Interessati e Norme di Ricambio
C 328 ⟶ aut. n. 011615	**D 328** aut. n. 011616 ⟶	**B3.01 - B3.01/1 - B3.16 - B3.16/1** (NTR 22) **B3.01 - B3.01/1:** ~~4678687~~=4699485
C 329 ⟶ aut. n. 011090	**D 329** aut. n. 011091 ⟶	**B2.30/1 - B2.33/2** (NTR 22) **B2.30/1:** ~~4992747~~=4994686 **B2.32/2:** ~~4992749~~=4994685
C 332 ⟶ aut. n. 011690	**D 332** aut. n. 011691 ⟶	**E3.13/1 - E3.32** (NTR 23) **E3.13/1:** ~~8280838~~=8290701 (*) **E3.32:** ~~8271627~~=8289574+E3.13/1 (8290702) (*) Speciale per ricambi Special pour rechanges Entra fuer der ersatz Specific for replacements Especial para recambios
C 333 ⟶ aut. n. 011696	**D 333** aut. n. 011697 ⟶	**D3.34** (NTR 24) **D3.34:** ~~4988868~~=79004458 ~~4989860~~=79004451
C 333 ⟶ aut. n. 011569	**D 333** aut. n. 011570 ⟶	**D3.37/A:** ~~4989854~~=79004455 (NTR 24) ~~4989857~~=79004449 ~~4990546~~=79004446 ~~4990547~~=79004450 ~~4989860~~,~~4989861~~=79004451,79004452
C 348 ⟶ aut. n. 012222	**D 348** aut. n. 012223 ⟶	**A2.22 - A2.23** (NTR 24) **A2.22:** ~~595591~~=8322120 **A2.23:** ~~595603~~=8322128 ~~595602~~=8322121 ~~595601~~=8322129 ~~595604~~=8322122
C 359 ⟶ aut. n. 012129	**D 359** aut. n. 012130 ⟶	**E3.10/1** (NTR 27) ~~8280909~~=8292477

ROADPARTS.COM.AR

WWW.ROADPARTS.COM.AR

Modifica		Sgr. Interessati e Norme di Ricambio
C 361 → aut. n. 012276	D 361 aut. n. 012277 →	B1.05 - B1.09 (NTR 27) B1.05: ~~587822~~ = 4995665 + 4995666 + 14467681 + + 14468881
C 353 → aut. n. 011742 (01-03-05-06) → aut. n. 011722 (02-04-07-08)	D 353 aut. n. 011743 → (01-03-05-06) aut. n. 011723 → (02-04-07-08)	B1.10 - B1.10/1 - D2.23 (NTR 28) ~~4983864~~ = 79010926 + 79010927 + + 79009557 + 11067475
C 363 → aut. n. 012271	D 363 aut. n. 012272 →	B2.10 - B2.13 (NTR 28) B2.10: ~~4964217~~ = 79008089 + 586707 B2.13: ~~591186~~ = 79008328 + 586707 ~~588528~~ = 79008327 + 586707
C 364 → aut. n, 012209 (01-03-05-06) → aut. n. 012213 (02-04-07-08)	D 364 aut. n. 012210 → (01-03-05-06) aut. n. 012214 → (02-04-07-08)	B1.10 - B1.10/1 - D2.23 (NTR 28) ~~79010857, 79010858, 79010869, 4983985~~ = D 364
	D 351 mot. n. 008995 →	A2.24 - A2.35/1 (NTR 32)
C 369 → aut. n. 010599 → mot. n. 008594	D 369 aut. n. 010600 → mot. n. 008595 →	F3.01 - F6.03 - F6.03/A (NTR 32) F3.01: ~~4223787~~ = 4474902
C 370 → aut. n. 010599	D 370 aut. n. 010600 →	E3.02 (NTR 32) ~~26798830~~ = 26797990 + 24976420
C 378 → mot. n. 009975	D 378 mot. n. 009976 →	F2.01 - F6.08 - F6.08/A (NTR 32) F2.01: ~~4076239~~ = 4717605
C 380 → R (02-04-07-08)	D 380 R → (02-04-07-08)	B1.09/1-B1.10/1-B1.11-B1.11/1-B2.06/1 (NTR 32) B1.09/1: ~~4956183~~ = 4986271 B1.10 /1: ~~4956158~~ = 4986845 + 4986852 + 10184217 + + n.2 10264560 B2.06/1: ~~4956219~~ = 4988762 ~~4956200~~ = 4988770

ROADPARTS.COM.AR

WWW.ROADPARTS.COM.AR

Modifica		Sgr. Interessati e Norme di Ricambio
C 403 ——►	D 403 ——►	E3.25 - E3.25/1 (NTR 38)
C 402 ——► mot. n. 010638	D 402 mot. n. 010639 ——►	A3.01 (NTR 40) ~~4953496~~=4641529+4641531+4644962+2 12179590
C 404 R	D 404 R	A1.03 -A1.03/A - A1.05 (NTR 40)
C 406 R	D 406 R	A1.01 -A2.24 - A2.35 - A2.35/A (NTR 40)
C 409 ——► mot. n. 009518	D 409 mot. n. 009519 ——►	A1.01 (NTR 40)
C 412 ——► aut. n. 012522	D 412 aut. n. 012523 ——►	D3.37/A (NTR 40) ~~79004445~~=79004871 ~~79004446~~=79004873
C 413 ——► aut. n. 012653	D 413 aut. n. 012654 ——►	A2.01 (NTR 40) ~~573277~~=79007135+10257060
C 436 R	D 436 R	B4.06 - B4.08 - B4.12 (NTR 40) B4.06 ~~588678~~=79001013 B4.08 ~~4985621~~=79005086 B4.12 ~~4959664~~=79005973
C 437 R	D 437 R	D3.34 - D3.37/A - D3.38 (NTR 40) D3.34 ~~590736~~=79005191 ~~4965683~~=79009577 ~~4967918~~=79009589 ~~4973494~~=79005197 ~~4973496~~=79005198 D3.37/A 79004449=79004872 79004450=79004874 D3.38 ~~590958~~=79004910 ~~4963950~~=79004912
C 438 R	D 438 R	C1.01 (NTR 40) ~~79004392~~, ~~79004393~~=79011419

ROADPARTS.COM.AR

WWW.ROADPARTS.COM.AR

Modifica		Sgr. Interessati e Norme di ricambio
C 454 ⟶ mot. n. 014296	D 454 mot. n. 014297 ⟶	F2.01 - F6.08/A - F6.08/B (NTR 59) F2.01: ~~4717605~~ = D454
C 569 R	D 569 R	B1.05/1 - B1.09/1 (NTR 59) B1.09/1: ~~4954210~~ = 79007215
C 605 R	D 605 R	B1.08 - B1.08/1 (NTR 59) ~~594745~~ = 76001166
C 657 R	D 657 R	D2.23 - D2.27/1 (N.T.R. 74) D2.23 : ~~8281612~~ = 5106240 D2.27/1: ~~8280169~~ = 5106092 + 8294816 + + 8294905 ~~8281621~~ = 5106093 + 8294816 + + 8294814
C 038 R	D 038 R	B2.04/1 - B2.04/3 (N.T.R. 74)
C 754 R	D 754 R	A3.01 (N.T.R. 83) ~~4686352~~ = 4740422 ~~4686353~~ = 4740423
C 759 R	D 759 R	F3.01 (N.T.R. 83) ~~4217120~~, ~~4217121~~ = 4751060

ROADPARTS.COM.AR

WWW.ROADPARTS.COM.AR

ROADPARTS.COM.AR

TABELLE VARIE

TABLEAUX DIVERS

VERSCHIEDENES

MISCELLANEA

TABLAS

WWW.ROADPARTS.COM.AR

CUSCINETTI

Roulements — **Wälzlager** — **Bearings** — **Rodamientos**

Dimensioni mm — Dimensions — Abmessungen — Size — Dimensiones			n. ordinaz. FIAT	n. ordinaz. RIV	Sgr.
Diametro interno Diamètre int. — Inside diameter Innendurchmesser — Diámetro interior	Diametro esterno Diamètre ext. — Outside diameter Aussendurchmesser — Diámetro exterior	Spessore Epaisseur — Width Breite — Ancho			
85	150	82/65	586528	614115/C3T210	B4.06
25	52	19,25	767756	32205 BJ 2	A2.27
—	56	216/70	4606030	615044	A3.03
60	110	22	20141040	6212	B2.04-B2.04/1
50	110	27	20229990	6310	B2.05
30	62	16	20685450	6206	B1.05-B1.10-B1.10/1-D2.23
40	90	23	20943310	6308	B2.04-B2.04/1
140	250	45,75	24908750	30228 XX	D3.33
55	120	43	24940300	NJ 2311 J7/C 3	B4.12
70	150	51	24940310	NJ 2314 mA/C 3	B4.12
60	150	35	24940320	N 412/C 3	B4.12
40	110	27	26072930	6408	B2.05
65	120	23	26794670	6213	B1.05
50	90	20	26798330	NJ 210+HJ 210	E3.02
105	190	39	26800090	30221 XX	D3.33
75	130	33,25	26800210	32215 XX	B4.06
35	72	36	28041720	NAP 35	B4.06
45	75	16	28042490	6009	E3.02
50	80	16	28042500	6010	B2.04-B2.04/1
75	115	20	28042550	6015	B1.05
100	150	24	28042600	6020 MB	B2.04/2-B2.04/3
55	120/129,7	29	28995920	6311 NR	B2.04-B2.04/1
60	130/139,7	31	28995930	6312 NR	B2.05
60	110/116,6	22	28996360	6312 NR	B2.04-B2.04/1
20	52	15	28996660	6304-2 RS1	A4.09

ROADPARTS.COM.AR

WWW.ROADPARTS.COM.AR

CAVI PER IMPIANTO ELETTRICO (forniti a metri)

Câbles électriques (livrés par mètres)
Elektrische Leitungen (vom laufenden Meter erhältlich)

Electrical cables (supplied to the meter)
Cables eléctricos que se suministran por metros

COLORE ISOLAMENTO	ISOLANT	ISOLIERUNG	COLOR AND INSULATION	COLORES DEL FORRO	Sezione in mm² / Section en mm² / Querschnitt in mm² / Cross-section in mm² / Secciones en mm²									
					0,5	0,8	1	1,5	2,5	4	6	10	16	35
					N. ordinaz.									
Arancio	Orange	Orange	Orange	Maranja			1 91381 90		1 91364 90	1 91404 90				
Azzurro chiaro	Bleu Clair	Hellblau	Light blue	Azul claro	1 91394 90		1 91421 90		1 91403 90					
Bianco	Blanc	Weiss	White	Blanco	1 91400 90		1 91420 90	1 91368 90	1 91432 90					
Blu	Bleu	Blau	Dark blue	Azul turquí	1 91456 90		1 91382 90		1 91383 90	1 91384 90				
Giallo	Jaune	Gelb	Yellow	Amarillo	1 91457 90		1 91422 90		1 91373 90					
Grigio	Gris	Grau	Grey	Gris			1 91425 90	1 91389 90	1 91438 90					
Grigioverde	Gris-vert	Grau/grün	Green-grey	Verde-gris			1 91363 90	1 91402 90	1 91365 90					
Marrone	Brun	Braun	Brown	Pardo	1 91395 90		1 91419 90		1 91436 90	1 91377 90	1 91442 90	1 91406 90	1 91407 90	1 91409 90
Nero	Noir	Schwarz	Black	Negro	1 91417 90		1 91401 90	1 91388 90	1 91431 90	1 91391 90	1 91405 90			
Nocciola	Noisette	Haselnussbraun	Wallnut	Avellana			1 91374 90		1 91366 90					
Rosa	Rose	Rosa	Pink	Rosa	1 91392 90		1 91426 90		1 91435 90	1 91444 90				
Rosso	Rouge	Rot	Red	Rojo	1 91458 90		1 91423 90	1 91369 90	1 91433 90	1 91437 90	1 91443 90			
Verde	Vert	Grün	Green	Verde	1 91393 90		1 91424 90	1 91390 90	1 91434 90	1 91440 90				
Viola	Violet	Violett	Mauve	Morado			1 91385 90		1 91386 90	1 91387 90				
Arancio con rigatura bianca	Orange à rayures blanches	Orange/weiss-gestreift	Orange, white tracer	Naranja con raya blanca		1 91333 90								
Arancio con rigatura nera	Orange à rayures noires	Orange/schwarz-gestreift	Orange black tracer	Naranja con raya negra		1 91334 90	1 91376 90							
Azzurro con rigatura bianca	Bleu clair à rayures blanches	Hellblau/weiss-gestreift	Light blue, white tracer	Azul con raya blanca		1 91335 90	1 91415 90							
Azzurro con rigatura gialla	Bleu clair à rayures jaunes	Hellblau/gelb-gestreift	Light blue, yellow tracer	Azul con raya amarilla		1 91336 90								
Azzurro con rigatura rossa	Bleu clair à rayures rouges	Hellblau/rot-gestreift	Light blue, red tracer	Azul con raya roja		1 91337 90	1 91414 90							
Azzurro con rigatura nera	Bleu clair à rayures noires	Hellblau/schwarzgestreift	Light blue, black tracer	Azul con raya negra	1 91397 90	1 91338 90	1 91428 90		1 91446 90	1 91448 90				
Bianco con rigatura nera	Blanc à rayures noires	Weiss/schwarzgestreift	White, black tracer	Blanco con raya negra	1 91396 90	1 91339 90	1 91427 90	1 91372 90						
Bianco con rigatura rossa	Blanc à rayures rouges	Weiss/rotgestreift	White, red tracer	Blanco con raya roja		1 91340 90								

ROADPARTS.COM.AR

WWW.ROADPARTS.COM.AR

COLORE ISOLAMENTO	ISOLANT	ISOLIERUNG	COLOR AND INSULATION	COLORES DEL FORRO	Sezione in mm² / Section en mm² / Querschnitt in mm² / Cross-section in mm² / Secciones en mm²									
					0,5	0,8	1	1,5	2,5	4	6	10	16	35
					N. ordinaz.									
Blu con rigatura rossa	Bleu à rayures rouges	Blau/rotgestreift	Blue, red tracer	Azul turquí con raya roja		1 91341 90								
Blu con rigatura nera	Bleu à rayures noires	Blau/schwarzgestreift	Blue, black tracer	Azul turquí con raya negra			1 91460 90							
Giallo con rigatura nera	Jaune à rayures noires	Gelb/schwarzgestreift	Yellow, black tracer	Amarillo con raya negra	1 91398 90	1 91342 90	1 91429 90							
Giallo con rigatura rossa	Jaune à rayures rouges	Gelb/rotgestreift	Yellow, red tracer	Amarillo con raya roja		1 91343 90								
Grigio con rigatura gialla	Gris à rayures jaunes	Grau/gelbgestreift	Grey, yellow tracer	Gris con raya amarilla		1 91344 90								
Grigio con rigatura nera	Gris à rayures noires	Grau/schwarzgestreift	Grey, black tracer	Gris con raya negra		1 91345 90	1 91439 90		1 91449 90					
Grigio con rigatura rossa	Gris à rayures rouges	Grau/ratgestreift	Grey, red tracer	Gris con raya roja		1 91346 90	1 91430 90		1 91445 90	1 91378 90				
Marrone con rigatura bianca	Brun à rayures blanches	Braun/weissgestreift	Brown, white tracer	Pardo con raya blanca		1 91347 90								
Nero con rigatura viola	Noir à rayures violettes	Schwarz/violettgestreift	Black, mauve tracer	Negro con raya morada		1 91348 90								
Rosa con rigatura gialla	Rose à rayures jaunes	Rosa/gelbgestreift	Pink, yellow tracer	Rosa con raya amarilla		1 91349 90								
Rosa con rigatura nera	Rose à rayures noires	Rosa/schwarzgestreift	Pink, black tracer	Rosa con raya negra		1 91350 90	1 91375 90							
Rosso con rigatura verde	Rouge à rayures vertes	Rot/grüngestreift	Red, green tracer	Rojo con raya verde		1 91351 90								
Rosso con rigatura nera	Rouge à rayures noires	Rot/schwarzgestreift	Red, black tracer	Rojo con raya negra		1 91352 90	1 91380 90							
Verde con rigatura bianca	Vert à rayures blanches	Grün/weissgestreift	Green, white tracer	Verde con raya blanca		1 91353 90								
Verde con rigatura nera	Vert à rayures noires	Grün/schwarzgestreift	Green, black tracer	Verde con raya negra	1 91399 90	1 91354 90	1 91418 90		1 91447 90	1 91441 90				
Viola con rigatura bianca	Violet à rayures blanches	Violett/weissgestreift	Mauve, white tracer	Morado con raya blanca		1 91355 90								
Viola con rigatura nera	Violet à rayures noires	Violett/schwarzgestreift	Mauve, black tracer	Morado con raya negra		1 91356 90								
In resina sintetica per cavo accensione	En résine synthétique pour fils de bougies	Aus Kunstharz für Zündkabel	Synthetic resin, for engine ignition cable	De resina sintética: cable de encendido del motor			1 91102 94 1 91552 90							

ROADPARTS.COM.AR

WWW.ROADPARTS.COM.AR

CAPICORDA E CAPPUCCI ISOLANTI PER CAVI ELETTRICI

Cosses et capuchons isolants pour câbles électriques
Kabelschuhe und Schutzkappen

Electrical cable terminals and boots
Terminales y capuchones aislantes de cables eléctricos



n. ordinaz.
10401590



n. ordinaz.
12056040

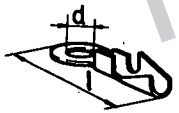

d	l	n. ordinaz.
3,2	22	10410640
4,3	24	10410740
6,4	29	10410940
5,3	27	10411040
8,4	33	10412840



n. ordinaz.
10411140



d	f	n. ordinaz.
6,2	3,8	10404640
6,2	5,2	10404740
5,2	3,8	10404840
6,2	4,5	10404940
8,2	5,2	10405740
8,2	7,2	10405940
6,2	7,2	10408640
8,2	3,8	12065040

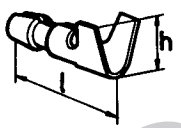

l	h	n. ordinaz.
14	5,5	10401744
15	7,5	10401944

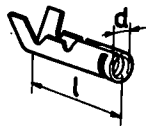

d	l	n. ordinaz.
3,85	17,2	10502074
4,35	20,4	10502274

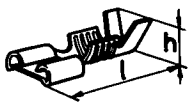

h	l	n. ordinaz.
19	5,1	10249744
19	6,9	10249844
27,2	6,7	12057744

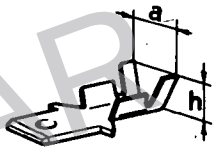

a	h	n. ordinaz.
6	5,1	10250140
7,1	7,1	12057840

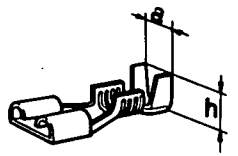

a	h	n. ordinaz.
5,7	5,1	10250540
6,1	7	12058440

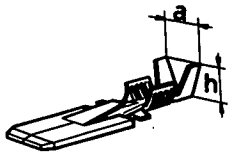

a	h	n. ordinaz.
5,7	5,1	10250640
6,9	6,9	12058340

ROADPARTS.COM.AR

WWW.ROADPARTS.COM.AR

n. ordinaz.



12056340



12056440



12060874

n. ordinaz.

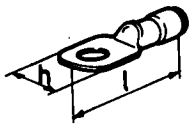

l	h	
16	44	10439664
19	48	10439764



10439964

n. ordinaz.

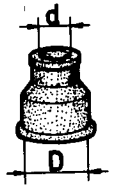

D	d	
14	4,5	10405186
14	6,5	10405280

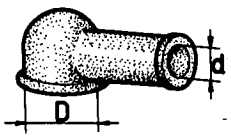

D	d	
10	7	10405380
15	7	10405485
15	10	10405580
20	12,5	10405680

n. ordinaz.



h	
46	12056285
34,5	12056985



12056885

ROADPARTS.COM.AR

WWW.ROADPARTS.COM.AR

TUBI ISOLANTI PROTEZIONE CAVI ELETTRICI

Tubes isolants de câbles électriques — **Electrical Cable Insulation Tubes**

Schutzhüllen für elektrische Leitungen — **Fundas aislantes de cables eléctricos**

Caratteristiche										n. ordinaz.	Diametro mm	
Caractéristiques		Beschaffenheit	Characteristics		Caracteristicas						Diamètre Durchmesser	Diameter Diámetro
Colore	Couleur	Farbe	Color	Colores	Materiale	Matériau	Werkstoff	Material	Material		interno Intérieur innen	esterno extérieur aussen
											Inside Interior	outside exterior
Arancione	Orange	Orangefarbig	Orange	Naranja	Plastico Vinilico flessibile	Plastique Vinyl flexible	VC-Kunst-stoff biegsam	Flexible Vinyl resin	Plástico vinílico flexible	5 69305	6,2	8,6
Verde	Vert	Grün	Green	Verde	idem	idem	idem	idem	idem	1 91106 80	6	7
Nero	Noir	Schwarz	Black	Negro	idem	idem	idem	idem	idem	1 91203 80	3,5	4,5
idem	idem	idem	idem	idem	idem	idem	idem	idem	idem	1 91206 80	6,2	7,2
idem	idem	idem	idem	idem	idem	idem	idem	idem	idem	1 91208 80	8	9,2
idem	idem	idem	idem	idem	idem	idem	idem	idem	idem	1 91212 80	12	13,5
idem	idem	idem	idem	idem	idem	idem	idem	idem	idem	1 91215 80	15	16,6
idem	idem	idem	idem	idem	idem	idem	idem	idem	idem	1 91304 80	4,5	6,9
idem	idem	idem	idem	idem	idem	idem	idem	idem	idem	1 91306 80	6,2	8,6
idem	idem	idem	idem	idem	idem	idem	idem	idem	idem	1 91308 80	8	11
idem	idem	idem	idem	idem	idem	idem	idem	idem	idem	1 91310 80	10	11,2
idem	idem	idem	idem	idem	idem	idem	idem	idem	idem	1 91312 80	12	16
—	—	—	—	—	Metallico flessibile	Métallique flexible	Metall-schlauch	Flexible metal	Metálico flexible	1 91006 01	6	8
—	—	—	—	—	idem	idem	idem	idem	idem	1 91009 01	9	11
—	—	—	—	—	idem	idem	idem	idem	idem	1 91010 01	10	12,5

ROADPARTS.COM.AR