ÍNDICE NUMÉRICO DAS PEÇAS DE REPOSIÇÃO — ÍNDICE DE PIEZAS DE REPUESTO

PEÇA Nº	SBG.
2003	B2.20
14514	B2.07
14517	B2.07
14518	B2.07
14519	B2.07
14520	B2.07
14679	B4.06
14683	B4.06
14687	D2.20
14692	D2.20
14694	D2.20
14695	D2.20
14696	D2.20
15204	D3.01
15205	D3.01
15206	D3.01
15343	D3.33
15480	C1.35
15491	D2.22
15528	B2.01
15529	B2.01
15579	D3.01
17510	B1.05
17511	B1.05
18114	E2.16
18114	E2.17
18118	E2.17
18120	E2.17
18121	E2.16
18121	E2.17
18122	E2.16
18122	E2.17
18123	E2.16
18123	E2.17
18125	E2.16
18125	E2.17
18127	E2.17
18128	E2.17
18129	E2.17
18130	E2.17
18131	E2.17
18132	E2.17
18133	E2.17
18134	E2.17
18135	E2.17
18136	E2.17
18142	E2.16
18142	E2.17
18143	E2.16
18143	E2.17
18144	E2.16
18144	E2.17
18147	E2.16
18147	E2.17
18148	E2.17
18150	E2.16
18150	E2.17
18151	E2.16
18151	E2.17
19297	E2.17
19571	E2.16
19578	E2.16
19577	E2.16
20293	B4.06
20308	B2.12
20389	E2.16
20996	D3.01
21039	E2.16
21040	E2.17
21200	B4.06
21521	E2.16
22585	B2.07
22688	E2.16
22688	E2.17
340772	A2.01
538485	A2.21
538595	B1.01
539120	A2.21
541052	B1.01
541468	E2.17
543964	D2.20
544921	D3.40
544958	E2.17
545104	D3.40
545147	D3.30
545175	D3.33
545178	D3.33
545180	D3.33
545181	D3.33
545182	D3.33
545183	D3.33
545621	E2.17
545633	E2.17
545634	E2.17
546500	B2.01
546500	B4.11
546575	B2.12
547050	D2.20
547621	D2.22
547622	D2.22
547884	D3.33
547885	D3.33
547886	D3.33
549537	Z1.01
549830	B2.05
550267	C1.01
551896	D3.33
553001	D2.23
553002	D2.23
553067	B2.04
553068	B2.04
553069	B2.04
553070	B2.04
553071	B2.04
553079	B2.04
553083	B2.04
553091	B2.04
553153	B2.01
553157	B2.01
553159	B4.06
553187	B2.10
553201	B2.10
553208	B2.10
553209	B2.10
553214	C1.01
553217	C1.01
553231	C1.35
553232	C1.35
553234	C1.35
553235	C1.35
553236	C1.35
553247	D2.22
553269	D2.22
553273	D2.22
553278	C1.35
553299	C1.01
553330	C1.01
553331	D2.22
553388	D2.22
553401	C1.01
553407	C1.35
553693	D2.22
553694	D2.22
553705	B2.04
554214	C1.35
554215	C1.35
554216	C1.35
554239	B2.12
554423	D2.22
554456	C1.35
554461	D3.33
554463	D3.01
554615	D3.01
554618	D3.01
554619	D3.01
554922	D3.40
554952	E2.16
554962	E2.17
554963	E2.17
555283	D2.16
555283	B2.17
555284	E2.16
555284	E2.17
555295	E2.16
555486	Z1.01
555566	E2.16
555567	E2.17
555580	B2.12
556287	B2.12
556287	D2.22
556979	D3.34
556981	D3.34
556982	D3.34
557103	A3.01
557186	D3.30
557206	B4.06
557251	B2.12
557252	B2.12
557529	B3.01
557531	B2.04
557534	B2.02
557536	B2.02
557537	B2.02
557538	B2.02
557539	B2.02
557541	B2.05
557542	B2.05
557543	B2.05
557544	B2.05
557547	B2.05
557548	B2.05
557559	B2.12
557683	D3.30
557920	A2.01
558393	D1.01
559363	B2.12
559567	B1.05
560017	D3.37
560571	E2.16
561001	B2.07
561002	B2.07
561004	B2.07
561005	B2.07
561008	B2.07
561743	D2.25
562106	B1.01
562580	B1.05
562745	B2.12
562746	B2.12
562746	D2.22
562814	B2.12
563366	D2.25
563934	D3.40
564111	B2.05
564112	B2.05
564180	B2.02
564231	D3.33
566006	D3.34
566423	D2.25
566999	D2.25
567004	D2.25
567261	L1.01
567381	B2.01
567406	D1.03
567510	A2.21
568292	D2.23
568399	D2.20
568525	D2.20
568531	D2.20
569309	D2.23
572978	B2.01
572981	B2.01
572987	A3.01
572993	B4.06
573487	B1.01
575131	F4.01
575930	B2.01
575933	B2.10
575961	D2.26
575972	D2.23
575975	D2.26
575976	D2.26
575977	D2.26
575978	D2.26
575979	D2.26
575980	D2.23
575983	D2.23
576023	A2.01
576186	D2.23
576188	D2.23
576819	D3.38
577075	L3.04
577149	A2.21
577151	A2.21
577275	B2.07
577911	D2.23
578067	B2.07
578075	B2.12
578159	D2.22
578193	B2.10
578194	B2.10
578195	B2.10
578220	B2.10
578228	F4.01
578259	D2.22
578268	B2.10
578269	B2.07
578326	B2.12
578328	B2.12
578331	B2.12
578332	B2.12
578337	F4.01
578471	D2.20
578499	B2.10
578501	B2.10
578502	B2.10
578503	B2.10
578512	B2.10
578568	B2.12
578652	B2.01
578674	D1.03
578850	C1.35
579005	D2.26
579062	D2.23
579387	A2.21
579387	E3.25
579436	E2.17
579437	E2.16
579[illegible]	D1.03
579[illegible]	D1.03
580489	E2.16
580861	D3.40
580862	D3.40
580967	B2.12
581122	D2.20
581492	E3.28

Distribuidor Autorizado
RECH
(0465) 515-8800
SmoothMT
COPIADORA COLOR DE PEÇAS
NOVAS E USADAS
Av. Governador Julio
José de Campos nº 4439
VARZEA GRANDE - MT

INDICE NUMERICO DAS PEÇAS DE REPOSIÇÃO

PEÇA Nº	SEÇ.
581658	D3.36
581658	E3.02
582098	D2.27
582591	D3.34
582811	D2.20
582904	D1.03
582967	D3.01
582968	D3.01
583031	B2.04
583133	C1.01
583292	C1.01
583396	C1.01
583400	D2.26
583401	D2.25
583580	D2.22
583581	D2.22
583690	C1.01
584103	B1.05
584366	B3.01
584462	D3.33
584492	D2.26
584507	B2.04
584747	E3.02
584859	D2.26
584936	B2.04
584943	B4.06
585144	B2.04
585145	B2.04
585146	B2.04
585147	B2.04
585148	B2.04
585433	B1.05
585436	B1.05
585440	B1.05
585445	B1.05
585446	B1.05
585447	B1.05
585451	B1.05
585453	B1.05
585454	B1.05
585455	B1.05
585457	B1.05
585459	B1.05
585467	B1.05
585473	B1.05
585474	B1.05
585479	B1.01
585480	B1.01
585481	B1.01
585736	B4.06
585819	B2.04
585820	B2.04
585821	B2.04
585822	B2.04
585823	B2.04
585824	B2.04
585825	B2.04
585826	B2.04
585914	A2.01
585938	B1.05
585940	B1.05
585964	B1.01
586037	B1.05
586210	E2.17
586211	E2.16
586216	D3.33
586217	D3.33
586520	D2.22
586726	B4.12
587012	D3.30
587033	B1.01
587108	B2.12
587271	D3.34
587273	D3.34
587274	D3.34
587664	B1.05
587668	B1.05
587808	E2.16
587808	E2.17
587830	B1.05
588026	A3.01
589914	A2.25
590921	C1.35
591348	L1.01
591420	D2.22
591727	D3.40
592223	B2.04
592374	L3.10
592429	A2.01
592483	Z1.01
592509	D3.37
592510	D3.37
592513	D3.37
592518	D3.37
592520	D3.37
592524	D3.34
592526	B2.01
592542	D3.34
592543	D3.34
592544	D3.34
592550	D3.38
592581	D3.38
592584	D3.38
592586	D3.38
592587	D3.38
592588	C1.01
592589	C1.01
592624	L3.04
592625	L3.04
592652	D3.34
592653	D3.34
592655	D3.34
592659	B3.34
592662	D3.34
592663	D3.34
592731	D2.22
592749	B2.05
592844	D3.30
593575	B2.01
593576	B2.01
593592	D2.22
593593	D2.22
593797	L3.11
593798	L3.11
593799	L3.11
593800	L3.11
593801	L3.11
593919	B2.01
593920	B2.01
593921	B2.01
594078	B1.05
594163	D2.23
594200	B2.01
594372	D2.26
594543	B2.01
594546	B2.01
594547	B2.01
594550	B1.05
594552	B1.05
594553	B1.05
594557	B1.05
594558	B1.05
594559	B1.05
594561	B1.01
594563	B1.01
594565	B1.05
594566	B1.05
594629	Z1.01
594633	D3.34
594634	D3.34
594637	D3.34
594638	D3.34
594639	D3.34
594640	D3.34
594690	D3.34
594730	D3.30
594751	D2.22
594795	B1.05
594882	D2.22
594883	D2.22
594925	D2.23
594930	D3.01
594943	D2.23
595522	B1.01
595524	B1.01
595539	D3.38
595879	B4.06
596095	D3.34
596096	D3.34
596138	B4.06
596139	D2.20
596144	B1.05
596146	D2.20
596391	C1.01
596475	E2.16
597331	B1.05
597368	D3.34
597613	B2.04
598375	C1.01
598376	C1.01
598627	F4.01
599321	E3.25
599324	E3.25
599326	E3.25
599328	E3.25
599331	E3.25
599335	D1.03
599336	D1.03
599366	D3.34
599366	D3.37
599819	E3.26
599821	D2.20
599822	D2.20
599876	D2.23
705737	A2.25
738461	Z1.01
741569	A4.01
741570	A4.01
741571	A4.01
746189	A2.25
753762	A2.25
760239	A2.25
766903	A2.25
823548	E3.28
883234	E3.30
4034044	B2.01
4044302	E3.30
4053247	F2.01
4104085	B2.12
4158641	F4.01
4176846	F4.01
4182461	F4.01
4182462	F4.01
4304906	A1.06
4606993	E3.30
4626740	E3.30
4950128	L1.01
4950259	F3.01
4950262	F3.01
4950512	D3.38
4952413	L1.01
4952553	F3.01
4952554	F4.01
4952576	D3.34
4952577	D3.34
4952578	D3.34
4952579	D3.34
4952633	B4.06
4953453	D2.26
4954336	F3.01
4954528	D2.20
4954529	D2.20
4955520	B1.05
4957209	D3.30
4958508	B1.01
4958508	B2.01
4958510	L3.10
4958518	L3.10
4958726	L1.01
4958799	L3.10
4959139	D2.25
4959141	D2.25
4959339	D3.38
4959771	D3.33
4960666	E3.02
4961711	L3.04
4961716	L3.04
4961936	[illegible]
4962019	[illegible]
4962020	[illegible]
4962036	[illegible]
4962144	D3.01
4962145	D3.01
4962158	D2.23
4962160	D2.23
4962457	A2.21
4962471	A2.21
4962472	A2.21
4962473	A2.21
4962474	A2.21
4962475	A2.21
4962476	A2.21
4962477	A2.21
4962478	A2.21
4962479	A2.21
4962724	A2.21
4962725	A2.21
4962726	A2.21
4963479	D3.37
4963804	A4.02
4964254	D3.37
4964525	D3.33
4964600	B4.11
4964601	B4.11
4964650	B2.01
4964744	B2.01
4964748	B2.01
4964852	B2.01
4965021	B4.12
4965104	B4.12
4965107	B4.12
4965127	D3.34
4965128	D3.34
4965371	L3.10
4965394	L3.12
4966493	F4.01
4966537	D2.23
4966618	A2.01
4966619	D2.26
4966643	B2.01

ÍNDICE NUMÉRICO DAS PEÇAS DE REPOSIÇÃO

PEÇA Nº	SBG.
12646901	A4.01
12646901	L1.01
12646901	L3.10
12646901	L3.11
12646901	L3.12
12948410	E2.17
13018610	D3.01
13274201	F4.01
13275901	F4.01
13275901	L1.01
13276401	F4.01
13276411	F3.01
13280211	L1.01
13401675	E3.29
13407211	C1.01
13407211	D3.30
13407211	D3.34
13407211	E3.05
13407211	E3.10
13407211	E3.15
13407811	B2.22
13407811	D3.30
13408411	B2.12
13449320	B2.01
13517710	A1.01
13550501	E3.02
13550501	L1.04
13574821	B1.02
13574821	D3.03
13598521	B4.12
13876940	B1.05
13879640	C1.01
14099800	B2.22
14142690	F6.03
14161770	L3.10
14163570	A1.03
14163670	A1.03
14163770	A1.05
14164170	A2.21
14164170	E3.25
14166770	B2.22
14167870	B2.01
14168570	B1.05
14171070	D3.40
14172770	C1.35
14189910	B1.05
14233421	D3.34
14233421	D3.37
14233421	D3.38
14233821	D3.34

PEÇA Nº	SBG.
14238121	B1.05
14243210	D3.34
14254433	D2.20
14254433	D3.34/1
14254530	E3.32
14254730	D3.01
14254821	B4.11
14262880	D3.34
14305530	D2.23
14306321	E3.02
14328701	B2.01
14330260	E3.02
14452780	B1.01
14457280	D2.23
14457280	E3.31
14457380	D2.26
14457480	E3.31
14457580	E3.02
14457680	E3.31
14457780	E3.02
14458280	E3.32
14458480	D3.38
14463180	E3.02
14463480	E3.02
14463980	E3.02
14464280	E3.02
14464480	D3.34
14464580	D3.34/1
14464580	D3.37/1
14465680	D3.34
14465680	D3.37
14471080	B1.01
14472480	E3.28
14482180	B2.01
14603670	D2.23
15540321	C1.35
15540321	L1.01
15540321	L1.30
15540321	L3.11
15540321	L3.12
15540421	B1.05
15540421	D2.22
15540421	D3.30
15540421	E3.02
15540421	F4.01
15540421	L1.30
15540421	L3.04
15540421	L3.10
15540521	A2.01
15540521	B1.05

PEÇA Nº	SBG.
15540521	C1.01
15540521	E3.02
15540521	L1.30
15540521	L3.04
15540521	L3.11
15540821	E3.02
15540921	D3.33
15540921	E3.02
15541021	A2.21
15541021	B1.01
15541121	A4.01
15541121	E3.02
15541221	A4.01
15541421	C1.01
15541721	E3.02
15840530	D3.34
15860121	B2.01
15860121	B4.11
15862121	B1.01
15865330	A1.03
15876931	D3.30
15888721	E3.02
15888721	L3.02/1
15896211	B1.05
15896211	F3.01
15896211	F4.01
15896218	F3.01
15896221	A2.24
15896411	F4.01
15970321	L3.10
15970421	E3.02
15970521	A2.22
15970521	B2.01
15970521	B2.10
15970521	C1.35
15970521	D2.22
15970521	E3.02
15970521	E3.05
15970521	F3.01
15970521	L3.04
15970521	L3.10
15970521	L3.11
15970521	M1.01
15970721	B2.01
15970721	B2.02
15970721	B2.05
15970721	B2.10
15970721	B4.06
15970721	L1.01
15970721	L3.04

PEÇA Nº	SBG.
15970721	L3.10
15970721	L3.11
15970921	C1.01
15970921	D2.22
15970921	D3.34
15970921	E2.16
15970921	E2.17
15970921	E3.02
15971421	E3.02
15973721	A2.21
15977921	B1.01
15977921	D3.38
15981021	E3.05
15981221	E3.32
15981331	D3.37
15981431	D3.37/1
15982521	B4.06
15984121	L1.30
15984421	D3.34
15985421	E3.05
15987921	D3.34
15988421	E3.10
15988921	E3.10
15998931	E3.10
16042921	D2.22
16042921	D2.23
16043221	A2.22
16043221	A2.24
16043821	A3.01
16043921	B2.05
16043921	A1.01
16043921	A1.02
16043921	A1.07
16043921	A1.08
16043921	A1.15
16043921	A4.02
16043921	C1.35
16043921	E3.28
16043921	A1.02
16043921	A1.15
16043921	A2.21
16043621	A2.56
16043621	A3.01
16043621	A4.02
16043621	A4.09
16043621	B1.01
16043621	B2.01
16043621	D2.23
16043621	E2.16
16043621	E2.17

PEÇA Nº	SBG.
16043621	F4.01
16043621	L3.02/1
16043821	D2.23
16043921	E3.31
16044221	E3.31
16044321	A1.02
16044321	E3.02
16044321	E3.31
16044421	A1.02
16044521	E3.25
16044621	A1.02
16044621	E2.17
16044621	E3.25
16044731	A4.02
16045021	D2.23
16045621	A1.02
16100811	A2.21
16100811	A2.56
16100811	E3.02
16100811	E3.28
16100811	F4.01
16101511	A2.21
16101511	A4.01
16101511	B1.01
16101511	C1.01
16101511	E3.02
16101511	F4.01
16101511	L3.04
16101511	L3.10
16101521	E3.02
16102321	A2.21
16104421	E3.30
16113821	B2.10
17670901	L3.10
19053182	A2.01
19053382	A2.01
20033750	E2.16
20033750	E2.17
20045200	B2.05
20063400	E3.31
20063460	D3.34
20063470	D3.34
20063470	E2.16
20063470	E2.17
20063480	E3.32
20063490	A3.03
20063500	B2.12
20063500	D2.23
20153381	D3.33
20170771	D1.03

PEÇA Nº	SBG.
20170781	D1.03
20178951	D1.03
20181571	E2.17
20181581	E2.16
20181581	E2.17
20181591	E2.16
20181591	E2.17
20192131	E2.16
20192131	E2.17
20192161	E2.17
20202971	B4.06
20212021	E2.17
20215171	E2.16
20215171	E2.17
20221471	D3.01
20229990	B2.05
20685450	A1.03
20886960	A2.27
20915780	E2.16
20915780	E2.17
20943310	E2.16
23111990	B2.05
24940140	F6.03
24940180	B4.12
24940300	B4.12
24941430	B4.12
24941440	B4.12
24976080	B2.04
24976680	B2.04
25791590	E2.17
25798640	B2.04
26800110	D3.33
26800210	B4.06
27342232	E2.16
27342232	E2.17
28037760	B2.04
28038130	B2.04
28042570	B2.05
28042580	D2.22
28042760	D2.22
28044380	D2.22
28995900	B2.04
40000120	B4.06
40000150	D2.20
40002320	B2.05
45012544	D3.40
45012545	D3.40
60024509	A2.01
60040613	E2.16
60093124	F3.01

ÍNDICE NUMÉRICO DAS PEÇAS DE REPOSIÇÃO ÍNDICE DE PIEZAS DE REPUESTO

PEÇA Nº	SBG.
10517070	C1.35
10517070	D2.23
10517070	D3.01
10517070	E3.02
10517070	L1.04
10517070	L3.04
10517070	L3.10
10517071	A2.01
10517077	A2.21
10517077	A4.01
10517077	B2.01
10517077	B2.12
10517077	C1.01
10517077	D2.22
10517077	D3.30
10517077	D3.33
10517077	E3.02
10517077	F4.01
10517077	L1.01
10517077	L1.30
10517077	L3.11
10517077	L3.12
10517170	B1.01
10517170	D3.30
10517170	D3.38
10517170	E3.05
10517170	E3.10
10517170	E3.13
10517177	B2.01
10517177	B4.11
10517177	D2.22
10517270	D3.01
10517270	D3.30
10517270	D3.34/1
10517270	D3.37
10517270	D3.37/1
10517270	E3.05
10517270	E3.10
10517270	E3.22
10517270	L3.10
10517277	B2.01
10517277	D3.34
10517277	L1.30
10517277	L3.11
10517277	L3.12
10517370	E3.05
10517377	D3.34
10517377	L1.30
10517377	L3.12
10517470	D1.01

PEÇA Nº	SBG.
10517470	E3.10
10517477	D1.02
10517477	D1.03
10517477	D3.34
10517570	D3.01
10517577	C1.01
10517621	D1.03
10517671	D1.02
10519401	A2.21
10519401	F5.01
10519601	A2.21
10519601	E3.25
10519601	F4.01
10519601	L1.01
10519601	L3.02/1
10520001	D2.22
10520001	E3.02
10520001	L1.30
10520001	L3.04
10520101	A2.01
10520101	B1.01
10520101	C1.01
10520101	C1.35
10520201	B1.01
10520201	B2.12
10520201	E2.16
10520201	L3.10
10520201	L3.12
10520301	L3.12
10520401	B2.12
10520501	C1.35
10520501	D2.22
10520801	E3.10
10520801	E3.13
10559620	B1.05
10615673	A1.07
10615770	A1.01
10619520	B1.05
10721211	D3.01
10725911	A2.21
10726711	D2.22
10726921	D2.22
10733601	B2.07
10733601	C1.01
10733601	D2.22
10734201	A2.21
10734201	B2.07
10734201	C1.35
10734201	E3.25
10734201	L1.01

PEÇA Nº	SBG
10734201	L3.04
10734201	L3.10
10734401	B2.10
10734401	B2.12
10734401	L1.30
10734601	B1.05
10734601	C1.01
10734601	C1.35
10734601	D2.22
10735001	B1.01
10735001	E2.17
10735001	E3.10
10735001	E3.13
10788711	E2.16
10790111	E2.16
10790111	E2.17
10790140	A2.56
10790311	D3.01
10790521	L3.12
10791011	B2.01
10791011	D2.22
10791011	E2.16
10791011	E2.17
10791011	L1.30
10791211	D2.22
10791211	C1.01
10791311	B2.12
10791411	E3.31
10791411	L3.12
10791911	D2.22
10792011	B2.12
10793111	B2.10
10793411	D2.22
10793511	B2.12
10794501	B2.07
10796401	E2.16
10796401	E3.28
10797001	B1.01
10797001	B2.07
10797001	B2.12
10797401	B2.12
10797401	C1.35
10797901	D1.03
10797901	D3.34
10798301	D3.01
10798501	D1.02
10837710	E2.16
10837710	E2.17
10837711	D3.33
10839510	B4.06

PEÇA Nº	SBG
10858090	F4.01
10858790	F6.29/1
10902021	A2.24
10902121	A4.01
10902221	A2.24
10902221	B1.05
10902321	B1.05
10902421	D2.23
10902621	A2.24
10903021	B2.23
10923521	B2.02
10937721	D3.01
10949320	L3.12
10949820	L3.12
10949920	L3.12
10977521	L3.10
10979221	D2.23
11052090	F4.01
11056476	E3.31
11059076	A1.05
11060575	E3.29
11061075	D2.22
11061976	B2.05
11062975	E2.17
11066476	A1.07
11068375	B2.04
11068875	B2.04
11070376	B1.05
11075475	B2.05
11075975	B4.12
11075575	D2.20
11195470	F4.01
11195470	F6.03
11195470	L3.10
11195473	D3.34
11198071	B2.01
11198371	B2.01
11227031	D3.30
11227721	B2.01
11227721	L3.04
11244421	B2.01
11244421	D2.23
11255921	B4.11
11305121	B2.12
11305121	L3.04
11306921	A3.01
11306921	B2.01
11306921	B2.12
11306921	C1.01
11306921	D3.38

PEÇA Nº	SBG
11306921	E2.16
11306921	L3.04
11307021	E2.16
11307021	E2.17
11307021	E3.02
11307721	B2.01
11307721	B2.10
11307721	C1.35
11343821	A2.56
11343821	A3.01
11363021	B2.01
11363021	B2.02
11363021	B2.07
11363021	D2.23
11363021	L1.04
11363030	A1.15
11383521	D1.03
11383521	D3.34
11390521	B2.01
11390521	E3.10
11390521	L3.12
11391520	D3.30
11391521	D3.34
11391521	L3.11
11391521	L3.12
11391531	D3.34/1
11394321	B2.01
11394321	D3.38
11399121	L1.04
11408321	A2.01
11408521	L3.12
11422021	B2.01
11422321	D2.22
11422321	E3.05
11422321	E3.10
11422321	E3.13
11701711	A1.01
11701711	A1.02
11701711	A1.15
11701711	A3.03
11702920	D3.01
11806820	D1.02
11806820	D1.03
11945008	F3.01
12163911	B2.01
12163911	L1.04
12164011	A2.01
12164011	B1.01
12164011	D3.34
12164111	L3.10

PEÇA Nº	SBG
12164111	L3.10
12164211	E3.05
12164311	D1.02
12164311	D1.03
12164311	E3.10
12164511	E3.10
12164521	D1.02
12164521	D1.03
12164711	B2.01
12173795	A2.01
12173795	A4.02
12173795	B1.01
12173795	D2.23
12173895	A1.01
12174095	A2.01
12174095	A4.02
12174795	E3.02
12174995	A2.02
12179495	A2.01
12179595	A2.01
12237705	L3.10
12541875	L3.10
12575611	B2.12
12601271	A2.25
12601271	A3.01
12601471	A1.02
12601571	A1.02
12605271	L1.01
12605370	L1.01
12605370	D2.23
12605570	F4.01
12605577	L1.01
12605971	D3.34
12638101	D3.34
12638601	B2.12
12638601	D2.25
12638601	E2.16
12642701	A2.21
12642701	B2.07
12642770	E3.02
12643701	A4.01
12646801	E3.28
12646801	L1.01
12646801	L3.02/1
12646801	L3.[illegible]
12646801	L[illegible]
12646801	L3.11
12646801	M1.01
12646901	A2.01
12646901	A2.21

ÍNDICE NUMÉRICO DAS PEÇAS DE REPOSIÇÃO INDICE DE PIEZAS DE REPUESTO

PEÇA Nº	SBG.
75205184	A1.07
75205184	A2.24
75205184	A3.01
75205185	A2.24
75205186	A1.02
75205186	A4.02
75205187	A2.24
75205187	A2.27
75205188	A2.24
75205189	A1.01
75205190	A1.02
75205191	A1.01
75205192	A3.03
75205193	A1.01
75205193	A3.03
75205194	A1.02
75205195	A1.08
75205196	A3.01
75205197	A1.01
75205197	A1.15
75205198	A2.24
75205199	A2.24
75205200	A1.01
75205200	A3.01
75205201	A3.03
75205202	A1.02
75205203	A1.02
75205204	A1.02
75205205	A1.02
75205206	A1.01
75205207	A1.01
75205208	A1.01
75205208	A1.07
75205208	A3.03
75205209	A1.15
75205210	A1.02
75205211	A3.01
75205212	A1.02
75205213	A1.02
75205213	A3.01
75205213	A4.02
75205214	A1.02
75205215	A1.02
75205216	A1.15
75205216	A2.24
75205217	A1.15
75205218	A1.02
75205218	A1.15
75205219	A3.03
75205219	A1.02
75205220	A1.02

PEÇA Nº	SBG.
75205220	A2.24
75205221	A3.01
75205224	A2.24
75205224	A2.35
75205226	A2.26
75205227	A2.26
75205228	A2.26
75205229	A2.35
75209041	D3.40
75209042	D3.40
75209043	D3.40
75209044	D3.40
75209045	D3.40
75209046	D3.40
75209047	D3.40
75209048	D3.40
75209049	D3.40
75209050	D3.40
75209130	B2.12
75209131	F6.29/1
75209132	F6.29
75209133	F6.29
75209133	F6.29/1
75209134	F6.29
75209135	F6.29/1
75209140	F6.29/1
75209141	F6.29
75209142	F6.29/1
75209143	F6.29
76000021	B2.01
79000377	B2.04
79000658	D3.33
79000661	L1.01
79000903	B2.04
79000904	B2.10
79000905	B2.10
79000921	B2.04
79002120	D3.34
79002624	B4.06
79002959	E2.16
79003876	D3.40
79003877	D3.40
79003882	L1.01
79004377	D3.37/1
79004378	D3.37/1
79004381	D3.37/1
79004382	D3.37/1
79004383	D3.34/1
79004383	D3.37/1
79005179	D3.40
79006019	B2.01
79007797	E2.17

PEÇA Nº	SBG.
79007847	C1.01
79009374	D2.26
0.270.100.012	F6.03
0.290.800.012	F6.03
1.120.136.000	F6.03
1.121.099.005	F6.03
1.123.410.006	F6.03
1.123.410.021	F6.03
1.124.336.050	F6.03
1.126.610.030	F6.03
1.127.320.214	F6.03
1.230.101.608	A2.27
1.351.355.810	F6.03
1.410.101.600	A2.27
1.410.101.610	A2.27
1.410.101.612	A2.27
1.410.101.614	A2.27
1.410.101.616	A2.27
1.410.101.618	A2.27
1.410.101.620	A2.27
1.410.101.630	A2.27
1.410.114.022	A2.27
1.410.120.070	A2.27
1.410.200.010	A2.27
1.410.200.014	A2.27
1.410.202.035	A2.27
1.410.202.044	A2.27
1.410.202.045	A2.27
1.410.202.046	A2.27
1.410.202.056	A2.27
1.410.202.057	A2.27
1.410.202.058	A2.27
1.410.202.067	A2.27
1.410.202.086	A2.27
1.410.210.001	A2.27
1.410.325.030	A2.27
1.410.361.001	A2.27
1.410.362.030	A2.27
1.410.500.101	A2.27
1.411.015.055	A2.27
1.413.121.009	A2.27
1.413.121.114	A2.27
1.413.300.028	A2.27
1.413.344.001	A2.27
1.413.350.010	A2.27
1.413.351.001	A2.27
1.413.372.056	A2.27
1.413.372.072	A2.27
1.413.417.012	A2.27
1.413.417.050	A2.27
1.413.450.010	A2.27

PEÇA Nº	SBG.
1.413.453.001	A2.27
1.413.463.010	A2.27
1.413.502.000	A2.27
1.414.613.013	A2.27
1.414.618.000	A2.27
1.415.125.751	A2.27
1.415.522.062	A2.27
1.415.626.157	A2.27
1.416.026.004	A2.27
1.416.126.272	A2.27
1.416.336.060	A2.27
1.416.336.061	A2.27
1.417.413.012	A2.27
1.418.425.088	A2.27
1.418.522.019	A2.27
1.418.522.055	A2.27
1.418.720.020	A2.27
1.420.101.630	A2.28
1.420.101.635	A2.28
1.420.151.001	A2.28
1.420.210.001	A2.28
1.420.210.013	F6.08
1.420.322.026	A2.28
1.420.328.034	A2.28
1.420.500.005	A2.28
1.420.505.040	A2.28
1.420.506.196	A2.28
1.420.521.001	A2.27
1.421.015.007	A2.28
1.421.060.007	A2.28
1.421.900.050	A2.28
1.421.901.036	A2.28
1.421.901.152	A2.28
1.421.933.048	A2.28
1.422.013.005	A2.28
1.422.013.007	A2.28
1.422.031.001	A2.28
1.422.121.001	A2.28
1.423.000.005	A2.28
1.423.100.025	A2.28
1.423.200.020	A2.28
1.423.300.020	A2.28
1.423.300.030	A2.28
1.423.317.043	A2.28
1.423.317.044	A2.28
1.423.341.027	A2.28
1.423.400.028	A2.28
1.423.401.000	A2.28
1.423.410.011	A2.28
1.423.413.000	A2.28
1.423.462.031	A2.28

PEÇA Nº	SBG.
1.423.462.099	A2.28
1.423.463.040	A2.27
1.424.641.000	A2.28
1.424.650.005	A2.28
1.424.650.009	A2.28
1.425.121.056	A2.28
1.428.194.000	A2.28
1.520.101.603	A2.28
1.520.101.607	A2.28
1.520.101.609	A2.28
1.900.023.007	A2.27
1.900.023.007	A2.28
1.900.900.018	A2.27
1.900.900.391	F6.03
1.903.240.000	A2.28
1.904.711.011	A2.28
2.000.134.000	F6.08/1
2.003.123.011	F6.08
2.007.011.510	F6.08/1
2.104.652.000	F6.03
2.910.010.209	A2.28
2.910.011.242	A2.28
2.910.012.203	A2.28
2.910.021.196	A2.28
2.910.511.170	F6.08/1
2.910.551.267	F6.08
2.911.061.193	A2.28
2.911.061.196	A2.28
2.915.011.007	A2.27
2.915.011.007	A2.28
2.915.011.011	A2.27
2.915.051.106	A2.28
2.916.011.011	F6.08
2.916.020.015	A2.28
2.916.690.005	A2.28
2.916.690.005	A2.28
2.916.690.007	A2.28
2.916.710.609	A2.27
2.916.710.611	A2.27
9.001.083.016	F6.08/1
9.001.083.223	F6.08/1
9.001.083.286	F6.08/1
9.001.083.292	F6.08/1
9.001.083.295	F6.08/1
9.001.083.308	F6.08/1
9.001.083.317	F6.08/1
9.001.083.319	F6.08/1
9.001.083.322	F6.08/1
9.001.083.386	F6.08/1
9.001.083.387	F6.08/1

PEÇA Nº	SBG.
9.001.083.388	F6.08/1
9.001.083.389	F6.08/1
9.001.084.012	F6.08
9.001.084.019	F6.01
9.001.084.023	F6.08
9.001.084.024	F6.01
9.001.084.025	F6.08
9.001.084.030	F6.08
9.001.084.040	F6.08
9.001.084.042	F6.08
9.001.084.057	F6.08
9.001.084.058	F6.08
9.001.085.105	F6.08
9.001.085.107	F6.08
9.001.085.116	F6.08
9.121.080.131	F6.03
9.121.080.172	F6.03
9.121.080.181	F6.03
9.121.080.186	F6.03
9.121.080.192	F6.03
9.121.080.205	F6.03
9.121.080.225	F6.03
9.121.080.239	F6.03
9.121.080.243	F6.03
9.121.080.244	F6.03
9.121.080.247	F6.03
9.121.080.265	F6.03
9.121.080.401	F6.03
9.330.081.014	F6.08
9.330.081.023	F6.08/1
9.331.081.028	F6.08
9.401.081.125	A2.27
9.401.081.126	A2.27
9.401.081.131	A2.27
9.401.083.086	A2.27
9.401.083.095	A2.27
9.421.082.185	A2.28
9.421.082.241	A2.28
9.421.082.244	A2.28
9.421.082.400	A2.28
9.968.228.922	F6.08
9.968.229.502	F6.08
9.968.605.602	F6.08
9.968.610.301	F6.08
9.968.621.102	F6.08
9.968.623.201	F6.08
9.968.623.401	F6.08
9.968.627.602	F6.08
9.968.627.071	F6.08
9.968.628.301	F6.08
9.968.628.402	F6.08

RECH
(65) 515-8800 Sinop/MT

ÍNDICE NUMÉRICO DAS PEÇAS DE REPOSIÇÃO

ÍNDICE DE PIEZAS DE REPUESTO

PEÇA Nº	SBG.
75205184	A1.07
75205184	A2.24
75205184	A3.01
75205185	A2.24
75205186	A1.02
75205186	A4.02
75205187	A2.24
75205187	A2.27
75205188	A2.24
75205189	A1.01
75205190	A1.02
75205191	A1.01
75205192	A3.03
75205193	A1.01
75205193	A3.03
75205194	A1.02
75205195	A1.08
75205196	A3.01
75205197	A1.01
75205197	A1.15
75205198	A2.24
75205199	A2.24
75205200	A1.01
75205200	A3.01
75205201	A3.03
75205202	A1.02
75205203	A1.02
75205204	A1.02
75205205	A1.02
75205206	A1.01
75205207	A1.01
75205208	A1.01
75205208	A1.07
75205208	A3.03
75205209	A1.15
75205210	A1.02
75205211	A3.01
75205212	A1.02
75205213	A1.02
75205213	A3.01
75205213	A4.02
75205214	A1.02
75205215	A1.02
75205216	A1.15
75205216	A2.24
75205217	A1.15
75205218	A1.02
75205218	A1.15
75205219	A3.03
75205219	A1.02
75205220	A1.02
75205220	A2.24
75205221	A3.01
75205224	A2.24
75205224	A2.35
75205226	A2.26
75205227	A2.26
75205228	A2.26
75205229	A2.35
75209041	D3.40
75209042	D3.40
75209043	D3.40
75209044	D3.40
75209045	D3.40
75209046	D3.40
75209047	D3.40
75209048	D3.40
75209049	D3.40
75209050	D3.40
75209130	B2.12
75209131	F6.29/1
75209132	F6.29
75209133	F6.29
75209133	F6.29/1
75209134	F6.29
75209135	F6.29/1
75209140	F6.29/1
75209141	F6.29
75209142	F6.29/1
75209143	F6.29
76000021	B2.01
79000377	B2.04
79000658	D3.33
79000661	L1.01
79000903	B2.04
79000904	B2.10
79000905	B2.10
79000921	B2.04
79002120	D3.34
79002624	B4.06
79002959	E2.16
79003876	D3.40
79003877	D3.40
79003882	L1.01
79004377	D3.37/1
79004378	D3.37/1
79004381	D3.37/1
79004382	D3.37/1
79004383	D3.34/1
79004383	D3.37/1
79005179	D3.40
79006019	B2.01
79007797	E2.17
79007847	C1.01
79009374	D2.26
0.270.100.012	F6.03
0.290.800.012	F6.03
1.120.136.000	F6.03
1.121.099.005	F6.03
1.123.410.006	F6.03
1.123.410.021	F6.03
1.124.336.050	F6.03
1.126.610.030	F6.03
1.127.320.214	F6.03
1.230.101.608	A2.27
1.351.355.810	F6.03
1.410.101.600	A2.27
1.410.101.610	A2.27
1.410.101.612	A2.27
1.410.101.614	A2.27
1.410.101.616	A2.27
1.410.101.618	A2.27
1.410.101.620	A2.27
1.410.101.630	A2.27
1.410.114.022	A2.27
1.410.120.070	A2.27
1.410.200.010	A2.27
1.410.200.014	A2.27
1.410.202.035	A2.27
1.410.202.044	A2.27
1.410.202.045	A2.27
1.410.202.046	A2.27
1.410.202.056	A2.27
1.410.202.057	A2.27
1.410.202.058	A2.27
1.410.202.067	A2.27
1.410.202.086	A2.27
1.410.210.001	A2.27
1.410.325.030	A2.27
1.410.361.001	A2.27
1.410.362.030	A2.27
1.410.500.101	A2.27
1.411.015.055	A2.27
1.413.121.009	A2.27
1.413.121.114	A2.27
1.413.300.028	A2.27
1.413.344.001	A2.27
1.413.350.010	A2.27
1.413.351.001	A2.27
1.413.372.056	A2.27
1.413.372.072	A2.27
1.413.417.012	A2.27
1.413.417.050	A2.27
1.413.450.010	A2.27
1.413.453.001	A2.27
1.413.463.010	A2.27
1.413.502.000	A2.27
1.414.613.013	A2.27
1.414.618.000	A2.27
1.415.125.751	A2.27
1.415.522.062	A2.27
1.415.626.157	A2.27
1.416.026.004	A2.27
1.416.126.272	A2.27
1.416.335.060	A2.27
1.416.336.061	A2.27
1.417.413.012	A2.27
1.418.425.088	A2.27
1.418.522.019	A2.27
1.418.522.055	A2.27
1.418.720.020	A2.27
1.420.101.630	A2.28
1.420.101.635	A2.28
1.420.151.001	A2.28
1.420.210.001	A2.28
1.420.210.013	F6.08
1.420.322.026	A2.28
1.420.328.034	A2.28
1.420.500.005	A2.28
1.420.505.040	A2.28
1.420.506.196	A2.28
1.420.521.001	A2.27
1.421.015.007	A2.28
1.421.060.007	A2.28
1.421.900.050	A2.28
1.421.901.036	A2.28
1.421.901.152	A2.28
1.421.933.048	A2.28
1.422.013.006	A2.28
1.422.013.007	A2.28
1.422.031.001	A2.28
1.422.121.001	A2.28
1.423.000.005	A2.28
1.423.100.025	A2.28
1.423.200.020	A2.28
1.423.300.020	A2.28
1.423.300.030	A2.28
1.423.317.043	A2.28
1.423.317.044	A2.28
1.423.341.027	A2.28
1.423.400.028	A2.28
1.423.401.000	A2.28
1.423.410.011	A2.28
1.423.413.000	A2.28
1.423.462.031	A2.28
1.423.462.099	A2.28
1.423.463.040	A2.27
1.424.641.000	A2.28
1.424.650.005	A2.28
1.424.650.009	A2.28
1.425.121.056	A2.28
1.428.194.000	A2.28
1.520.101.603	A2.28
1.520.101.607	A2.28
1.520.101.609	A2.28
1.900.023.007	A2.27
1.900.023.007	A2.28
1.900.900.018	A2.27
1.900.900.391	F6.03
1.903.240.000	A2.28
1.904.711.011	A2.28
2.000.134.000	F6.08/1
2.003.123.011	F6.08
2.007.011.510	F6.08/1
2.104.552.000	F6.03
2.910.010.209	A2.28
2.910.011.242	A2.28
2.910.012.203	A2.28
2.910.021.196	A2.28
2.910.511.170	F6.08/1
2.910.551.287	F6.08
2.911.061.193	A2.28
2.911.061.196	A2.28
2.915.011.007	A2.27
2.915.011.007	A2.28
2.915.011.011	A2.27
2.915.051.106	A2.28
2.916.011.011	F6.03
2.916.090.015	A2.28
2.916.690.005	A2.28
2.916.690.005	A2.28
2.916.690.007	A2.28
2.916.690.009	A2.27
2.916.710.609	A2.27
2.916.710.611	A2.27
9.001.083.015	F6.08/1
9.001.083.223	F6.08/1
9.001.083.266	F6.08/1
9.001.083.292	F6.08/1
9.001.083.295	F6.08/1
9.001.083.308	F6.08/1
9.001.083.317	F6.08/1
9.001.083.319	F6.08/1
9.001.083.322	F6.08/1
9.001.083.386	F6.08/1
9.001.083.387	F6.08/1
9.001.083.388	F6.08/1
9.001.083.389	F6.08/1
9.001.084.012	F6.08
9.001.084.019	F6.01
9.001.084.023	F6.08
9.001.084.024	F6.01
9.001.084.025	F6.08
9.001.084.030	F6.08
9.001.084.040	F6.08
9.001.084.042	F6.08
9.001.084.057	F6.08
9.001.084.058	F6.08
9.001.085.105	F6.08
9.001.085.107	F6.08
9.001.085.116	F6.08
9.121.080.131	F6.03
9.121.080.172	F6.03
9.121.080.181	F6.03
9.121.080.186	F6.03
9.121.080.192	F6.03
9.121.080.205	F6.03
9.121.080.225	F6.03
9.121.080.239	F6.03
9.121.080.243	F6.03
9.121.080.244	F6.03
9.121.080.247	F6.03
9.121.080.265	F6.03
9.121.080.401	F6.03
9.330.081.014	F6.08
9.330.081.023	F6.08/1
9.331.081.028	F6.08
9.401.081.125	A2.27
9.401.081.126	A2.27
9.401.081.131	A2.27
9.401.083.086	A2.27
9.401.083.095	A2.27
9.421.082.185	A2.28
9.421.082.241	A2.28
9.421.082.244	A2.28
9.421.082.400	A2.28
9.968.228.922	F6.08
9.968.229.502	F6.08
9.968.605.602	F6.08
9.968.610.301	F6.08
9.968.621.102	F6.08
9.968.623.201	F6.08
9.968.623.401	F6.08
9.968.627.602	F6.08
9.968.627.071	F6.08
9.968.628.301	F6.08
9.968.628.402	F6.08

Distribuidor Autorizado
RECH
(065) 515-8800 Sinop/MT

ITENS INTRODUZIDOS

PEÇA Nº	SBG.	BITE
75201008	E3.29/1	86/78
75201206	E3.02	86/78
75201302	E3.26	86/78
75201317	A2.21	112/78
75201318	A2.21	112/78
75201319	A2.21	112/78
75201320	A2.21	112/78
75201324	F4.01	112/78
75201328	A2.01	86/78
75201337	D3.31	65/77
75201361	L1.01	86/78
75201385	B2.01	72/78
75201386	B2.01	72/78
75201392	E3.28	86/78
75201410	E3.02	86/78
75201414	B1.01	86/78
75201422	E3.10	112/78
75201430	D3.30	112/78
75201432	L3.11	112/78
75201434	E3.10	112/78
75201441	E3.13	112/78
75201475	L3.12	65/77
75201487	L3.12	65/77
75201501	E3.10	112/78
75201501	E3.13	112/78
75201529	D3.30	112/78
75201531	D3.30	112/78
75201540	L3.11	112/78
75201548	L3.04	112/78
75201550	L3.04	112/78
75201609	E3.28	86/78
75201616	L1.01	112/78
75201625	E3.28	86/78
75201656	B2.05	112/78
75201657	B2.05	112/78
75201658	B2.05	112/78
75201659	B2.05	112/78
75201847	B2.05	112/78
75201910	E3.10	112/78
75201934	D3.33	112/78
75201942	D3.01	112/78
75201943	D3.01	112/78
75201944	D3.01	112/78
75201945	D3.01	112/78
75201946	E3.05	112/78
75201959	E3.05	112/78
75201980	D2.22	112/78
75201981	D3.34	112/78

ITENS INTRODUZIDOS

PEÇA Nº.	SBG.	BITE
75201984	L3.11	112/78
75201985	L3.11	112/78
75202719	A3.03	65/77
75202720	A3.03	65/77
75202723	A4.02	72/78
75202724	A4.02	72/78
75202728	A1.05	112/78
75202730	A1.08	112/78
75204005	A2.27	112/78
75204058	F6.03	112/78
75204074	A2.27	112/78
75204075	A2.27	112/78
75204076	A2.27	112/78
75204077	A2.27	112/78
75204078	A2.27	112/78
75204079	A2.27	112/78
75204080	A2.27	112/78
75204081	A2.27	112/78
75204082	A2.27	112/78
75204083	A2.27	112/78
75204084	A2.27	112/78
75204085	A2.27	112/78
75204086	A2.27	112/78
75204087	A2.27	112/78
75204088	A2.27	112/78
75204089	A2.27	112/78
75204090	A2.27	112/78
75204091	A2.27	112/78
75204092	A2.27	112/78
75204093	A2.27	112/78
75204094	A2.27	112/78
75204095	A2.27	112/78
75204096	A2.27	112/78
75204097	A2.27	112/78
75204098	A2.27	112/78
75204099	A2.27	112/78
75204100	A2.27	112/78
75204101	A2.27	112/78
75204102	A2.27	112/78
75204103	A2.27	112/78
75204104	A2.27	112/78
75204105	A2.27	112/78
75204106	A2.27	112/78
75204107	A2.27	112/78
75204108	A2.27	112/78
75204109	A2.27	112/78
75204110	A2.27	112/78
75204111	A2.27	112/78

ITENS INTRODUZIDOS

PEÇA Nº	SBG.	BITE
75204112	A2.27	112/78
75204113	A2.27	112/78
75204114	A2.27	112/78
75204115	A2.27	112/78
75204116	A2.27	112/78
75204117	A2.27	112/78
75204118	A2.27	112/78
75204119	A2.27	112/78
75204120	A2.27	112/78
75204121	A2.27	112/78
75204122	A2.27	112/78
75204123	A2.27	112/78
75204124	A2.27	112/78
75204125	A2.27	112/78
75204126	A2.27	112/78
75204127	A2.27	112/78
75204128	A2.27	112/78
75204129	A2.27	112/78
75204130	A2.27	112/78
75204131	A2.27	112/78
75204132	A2.27	112/78
75204133	A2.27	112/78
75204134	A2.27	112/78
75204135	A2.28	112/78
75204135	A2.28/1	112/78
75204136	A2.28	112/78
75204136	A2.28/1	112/78
75204143	A2.28	112/78
75204143	A2.28/1	112/78
75204144	A2.28	112/78
75204144	A2.28/1	112/78
75204145	A2.28	112/78
75204145	A2.28/1	112/78
75204146	A2.28	112/78
75204146	A2.28/1	112/78
75204147	A2.28	112/78
75204147	A2.28/1	112/78
75204148	A2.28	112/78
75204148	A2.28/1	112/78
75204149	A2.28	112/78
75204149	A2.28/1	112/78
75204150	A2.28	112/78
75204150	A2.28/1	112/78
75204151	A2.28	112/78
75204151	A2.28/1	112/78
75204152	A2.28	112/78
75204152	A2.28/1	112/78
75204153	A2.28	112/78

ITENS ELIMINADOS

PEÇA Nº	SBG.	BITE	OBSERVAÇÕES
8292474	E3.05	112/78	VEJA 75201946
8292475	E3.05	112/78	VEJA 75201959
8320019	E3.05	65/77	ELIMINADA
8320109	B2.01	72/78	VEJA 79001049
8321277	E3.10	72/78	VEJA 8320458
8321278	E3.10	72/78	VEJA 75200567
8321448	E3.10	112/78	NÃO É MAIS FORNECIDO COMPLETO
8321456	E3.10	112/78	VEJA 75201501
8321456	E3.13	112/78	VEJA 75201501
8321711	B1.01	86/78	VEJA 8321713
10517277	D3.34	72/78	ELIMINADA, VEJA 14257831
10734401	B2.12	65/77	ELIMINADA
10792011	B2.12	65/77	VEJA 12575611
11198071	B2.01	72/78	ERRATA, NÃO É FORNECIDO
12173890	A1.01	112/78	ERRATA, Nº CORRETO 75205296
14457380	D2.25	112/78	VEJA 559562
16043621	B2.01	72/78	ERRATA, NÃO É FORNECIDO
20053490	A3.03	65/77	VEJA 75202719
75200925	L1.01	86/78	VEJA 75201361
75202519	A3.03	65/77	VEJA 75202719
75202610	A3.03	65/77	VEJA 75202719
75205140	B2.12	65/77	VEJA 75201151 ou 75201152
75205161	A3.03	65/77	VEJA 75202719
75205180	D2.23	65/77	ERRATA, VEJA 75205173
75205201	A3.03	65/77	VEJA 75202719
75209130	B2.12	65/77	VEJA 75201151 ou 75201152
79000658	D3.33	112/78	VEJA 559553
79002624	B4.06	112/78	VEJA 75201847

ITENS INTRODUZIDOS

PEÇA Nº	SBG.	BITE
559562	D2.26	112/78
579453	D1.03	112/78
581658	E3.28	86/78
592553	D3.33	112/78
592644	L3.11	112/78
592645	L3.11	112/78
592646	L3.11	112/78
592647	L3.11	112/78
594941	D3.34	72/78
594942	D3.34	72/78
597369	D3.34	72/78
597369	D3.34/1	72/78
598280	Z1.01	86/78
4151244	B1.01	86/78
4155659	F3.01	86/78
4155669	F3.01	65/77
4220161	B1.01	86/78
4372485	B1.01	86/78
4952555	Z1.01	86/78
4976522	E3.28	86/78
4977320	L1.01	112/78
4979236	D3.01	112/78
4980622	Z1.01	86/78
4990494	D3.31	65/77
5011536	D3.30	112/78
5900551	F3.01	65/77
8270126	E3.13	112/78
8272969	E3.02	86/78
8273214	E3.13	112/78
8280169	D2.27	112/78
8320370	F4.01	86/78
8320458	E3.10	72/78
8320483	E3.10	112/78
8320510	D2.22	72/78
8320511	D2.22	72/78
8320514	E3.10	112/78
8321600	F4.01	86/78
8321713	B1.01	86/78

ITENS INTRODUZIDOS

PEÇA Nº	SBG.	BITE
9915145	F6.08	112/78
10206220	A2.27	112/78
10206220	A2.28	112/78
10206220	A2.28/1	112/78
10249744	F6.03	112/78
10259960	E3.28	86/78
10282460	B1.01	86/78
10376601	A2.28	112/78
10376601	A2.28/1	112/78
10377011	A2.28	112/78
10377011	A2.28/1	112/78
10379011	A2.28	112/78
10379011	A2.28/1	112/78
10516470	A2.27	112/78
10516470	A2.28	112/78
10516470	A2.28/1	112/78
10516870	A2.21	112/78
10517170	E3.02	86/78
10517270	D3.31	65/77
10517270	D3.34	112/78
10517270	E3.13	112/78
10517471	L3.12	65/77
10517670	E3.10	112/78
10519301	F6.03	112/78
10520101	E3.02	86/78
10520420	L3.12	65/77
10902321	A2.28	112/78
10902321	A2.28/1	112/78
11013800	D3.34	72/78
11013800	D3.34/1	72/78
11106011	A2.21	112/78
12164021	E3.02	86/78
12164121	D3.31	65/77
12164311	L3.12	65/77
12646801	A2.21	112/78
14149690	F3.01	65/77

ITENS INTRODUZIDOS

PEÇA Nº	SBG.	BITE
14274831	D3.31	65/77
14330260	E3.28	86/78
14453180	E3.28	86/78
14473581	E3.28	86/78
15840521	L3.12	65/77
15840531	D3.31	65/77
15896221	A2.27	112/78
15896221	A2.28	112/78
15896221	A2.28/1	112/78
15977521	E3.02	86/78
15981331	D3.31	65/77
15982131	D3.31	65/77
15988231	E3.10	112/78
15989121	L3.12	65/77
16043321	E3.28	86/78
26794880	F6.03	112/78
74060151	A2.27	112/78
74061045	A2.27	112/78
75200513	E3.13	112/78
75200572	D3.34	72/78
75200587	E3.10	72/78
75200624	D3.33	112/78
75200656	E3.02	86/78
75200657	E3.02	86/78
75200661	E3.02	86/78
75200807	D1.03	112/78
75200950	E3.02	86/78
75200952	E3.02	86/78
75200967	L1.30	86/78
75200980	E3.02	86/78
75200998	E3.29/1	86/78
75200999	E3.29/1	86/78
75201001	E3.29/1	86/78
75201002	E3.29/1	86/78
75201003	E3.29/1	86/78
75201005	E3.29/1	86/78
75201006	E3.29/1	86/78
75201007	E3.29/1	86/78

ITENS ELIMINADOS

PEÇA Nº	SBG.	BITE	OBSERVAÇÕES
15491	D2.22	112/78	VEJA 75201800
545175	D3.33	112/78	VEJA 75200624
549537	Z1.01	86/78	VEJA 4980622
556975	D3.34	112/78	VEJA 75201981
557542	B2.05	112/78	VEJA 75201656
557543	B2.05	112/78	VEJA 75291658
557544	B2.05	112/78	VEJA 75201659
557547	B2.05	112/78	VEJA 75201657
578689	D1.03	112/78	VEJA 75200807
587108	B2.12	65/77	VEJA 75201151
592542	D3.34	72/78	VEJA 594941
592543	D3.34	72/78	VEJA 594942
593800	L3.11	112/78	VEJA 75201984
593801	L3.11	112/78	VEJA 75201985
594639	D3.34	112/78	VEJA 79002121
4104085	B2.12	65/77	VEJA 75201152
4155669	F3.01	86/78	ERRATA, VEJA 4155659
4954528	D2.20	72/78	VEJA 76000611
4954529	D2.20	72/78	VEJA 76000612
4958726	L1.01	112/78	VEJA 4977320
4961936	D3.01	112/78	ERRATA, Nº CORRETO 4979236
4966724	L3.04	112/78	VEJA 75201548
4966727	L3.04	112/78	VEJA 75201550
4967016	D2.22	72/78	VEJA 8320510
4967018	D2.22	72/78	VEJA 8320511
4967302	D2.22	72/78	VEJA 8320510
4967303	D2.22	72/78	VEJA 8320511
4969993	L3.11	112/78	VEJA 75201540
4969994	L3.12	112/78	VEJA 75201432
4972126	D3.33	112/78	VEJA 75201934
4977678	B2.01	72/78	ERRATA, NÃO É FORNECIDO
4977942	B2.01	72/78	ERRATA, Nº CORRETO 75201385
4977944	B2.01	72/78	ERRATA, Nº CORRETO 75201385
4977946	B2.01	72/78	ERRATA, NÃO É FORNECIDO
4991007	A2.01	86/78	VEJA 75201328
8273549	E3.10	112/78	VEJA 75201422
8280170	D2.27	112/78	ERRATA, Nº CORRETO 8280169
8286422	E3.02	86/78	VEJA 75201206

IMPORTANTE

Este indice suplementar identifica todas as alterações de peças feitas no catálogo através das folhas de inserção que acompanham os BITEs.

ITENS INTRODUZIDOS: sãs as peças novas que aparecem no catálogo e que não estão relacionados no indice normal.
ITENS ELIMINADOS: são as peças que deixaram de constar no catálogo apesar de constarem no indice normal.

Distribuidor Autorizado
RECH
(65) 515-8800 Sinop/MT

BOLETINS QUE ATUALIZAM ESTA EDIÇÃO

BITE 65/77 - BITE 72/78 - BITE 86/78
BITE 112/78

ITENS INTRODUZIDOS

PEÇA Nº	SBG.	BITE
75204154	A2.28	112/78
75204155	A2.28	112/78
75204155	A2.28/1	112/78
75204156	A2.28	112/78
75204157	A2.28	112/78
75204157	A2.28/1	112/78
75204158	A2.28	112/78
75204158	A2.28/1	112/78
75204159	A2.28	112/78
75204159	A2.28/1	112/78
75204160	A2.28	112/78
75204160	A2.28/1	112/78
75204161	A2.28	112/78
75204161	A2.28/1	112/78
75204162	A2.28	112/78
75204162	A2.28/1	112/78
75204163	A2.28	112/78
75204163	A2.28/1	112/78
75204164	A2.28	112/78
75204164	A2.28/1	112/78
75204165	A2.28	112/78
75204165	A2.28/1	112/78
75204166	A2.28	112/78
75204166	A2.28/1	112/78
75204167	A2.28	112/78
75204168	A2.28	112/78
75204169	A2.28	112/78
75204170	A2.28	112/78
75204170	A2.28/1	112/78
75204171	F6.03	112/78
75204172	F6.03	112/78
75204173	F6.03	112/78
75204174	F6.03	112/78
75204175	F6.03	112/78
75204176	F6.03	112/78
75204177	F6.03	112/78
75204178	F6.03	112/78
75204179	F6.03	112/78
75204180	F6.03	112/78
75204181	F6.03	112/78
75204182	F6.03	112/78
75204183	F6.03	112/78
75204184	F6.03	112/78
75204185	F6.03	112/78
75204187	F6.03	112/78
75204188	F6.03	112/78
75204189	F6.03	112/78

ITENS INTRODUZIDOS

PEÇA Nº	SBG.	BITE
75204190	F6.08	112/78
75204191	F6.08	112/78
75204192	F6.08	112/78
75204193	F6.08	112/78
75204194	F6.08	112/78
75204195	F6.08	112/78
75204196	F6.08	112/78
75204197	F6.08	112/78
75204198	F6.08	112/78
75204199	F6.08	112/78
75204200	F6.08	112/78
75204201	F6.08	112/78
75204202	F6.08	112/78
75204203	F6.08	112/78
75204204	F6.08	112/78
75204205	F6.08	112/78
75204206	F6.08	112/78
75204207	F6.08	112/78
75204208	F6.08	112/78
75204209	F6.08	112/78
75204210	F6.08	112/78
75204211	F6.08	112/78
75204212	F6.08	112/78
75204213	F6.08	112/78
75204214	F6.08	112/78
75204215	F6.08/1	112/78
75204216	F6.08/1	112/78
75204217	F6.08/1	112/78
75204218	F6.08/1	112/78
75204219	F6.08/1	112/78
75204220	F6.08/1	112/78
75204221	F6.08/1	112/78
75204222	F6.08/1	112/78
75204223	F6.08/1	112/78
75204224	F6.08/1	112/78
75204225	F6.08/1	112/78
75204226	F6.08/1	112/78
75204227	F6.08/1	112/78
75204228	F6.08/1	112/78
75204229	A2.28/1	112/78
75204230	A2.28/1	112/78
75204231	A2.28/1	112/78
75204232	A2.28/1	112/78
75204233	A2.28/1	112/78
75204234	A2.28/1	112/78
75204235	A2.28/1	112/78
75204236	A2.28/1	112/78
75204237	A2.24	112/78

ITENS INTRODUZIDOS

PEÇA Nº	SBG.	BITE
75204238	A2.24	112/78
75205179	D2.23	65/77
75205238	A2.27	112/78
75205239	A2.28	112/78
75205239	A2.28/1	112/78
75205240	A2.28	112/78
75205240	A2.28/1	112/78
75205242	A2.28	112/78
75205242	A2.28/1	112/78
75205243	A2.28	112/78
75205243	A2.28/1	112/78
75205244	A2.28	112/78
75205245	A2.28	112/78
75205245	A2.28/1	112/78
75205246	A2.28	112/78
75205246	A2.28/1	112/78
75205247	A2.28	112/78
75205248	A2.28	112/78
75205248	A2.28/1	112/78
75205249	A2.28	112/78
75205249	A2.28/1	112/78
75205250	A2.28	112/78
75205250	A2.28/1	112/78
75205251	A2.28	112/78
75205251	A2.28/1	112/78
75205252	A2.28	112/78
75205252	A2.28/1	112/78
75205253	A2.28	112/78
75205253	A2.28/1	112/78
75205254	A2.28	112/78
75205254	A2.28/1	112/78
75205255	A2.28	112/78
75205255	A2.28/1	112/78
75205256	A2.28	112/78
75205256	A2.28/1	112/78
75205257	A2.28	112/78
75205257	A2.28/1	112/78
75205258	A2.28	112/78
75205258	A2.28/1	112/78
75205259	A2.28	112/78
75205259	A2.28/1	112/78
75205260	A2.28	112/78
75205260	A2.28/1	112/78
75205283	F6.03	112/78
75205284	F6.03	112/78
75205286	A1.01	112/78
75205287	F6.08	112/78

ITENS INTRODUZIDOS

PEÇA Nº	SBG.	BITE
75205288	F6.08	112/78
75205289	F6.08	112/78
75205290	F6.08/1	112/78
75205291	F6.08/1	112/78
75205292	A2.28	112/78
75205292	A2.28/1	112/78
75205293	A2.28	112/78
75205293	A2.28/1	112/78
75205296	A2.28/1	112/78
75209154	B1.01	65/78
75209155	E3.29/1	65/78
75209156	E3.29/1	65/78
75210054	A2.21	112/78
76000611	D2.20	72/78
76000612	D2.20	72/78
79001040	B2.01	72/78
79002121	D3.34	112/78
79003850	D3.31	65/77
79003851	D3.31	65/77
79003852	D3.31	65/77
79003929	D3.31	65/77
79003930	D3.31	65/77
79010466	D3.31	65/77
79010467	D3.31	65/77
79010468	D3.31	65/77

Distribuidor Autorizado
RECH
(65) 515-8800 Sinop/MT

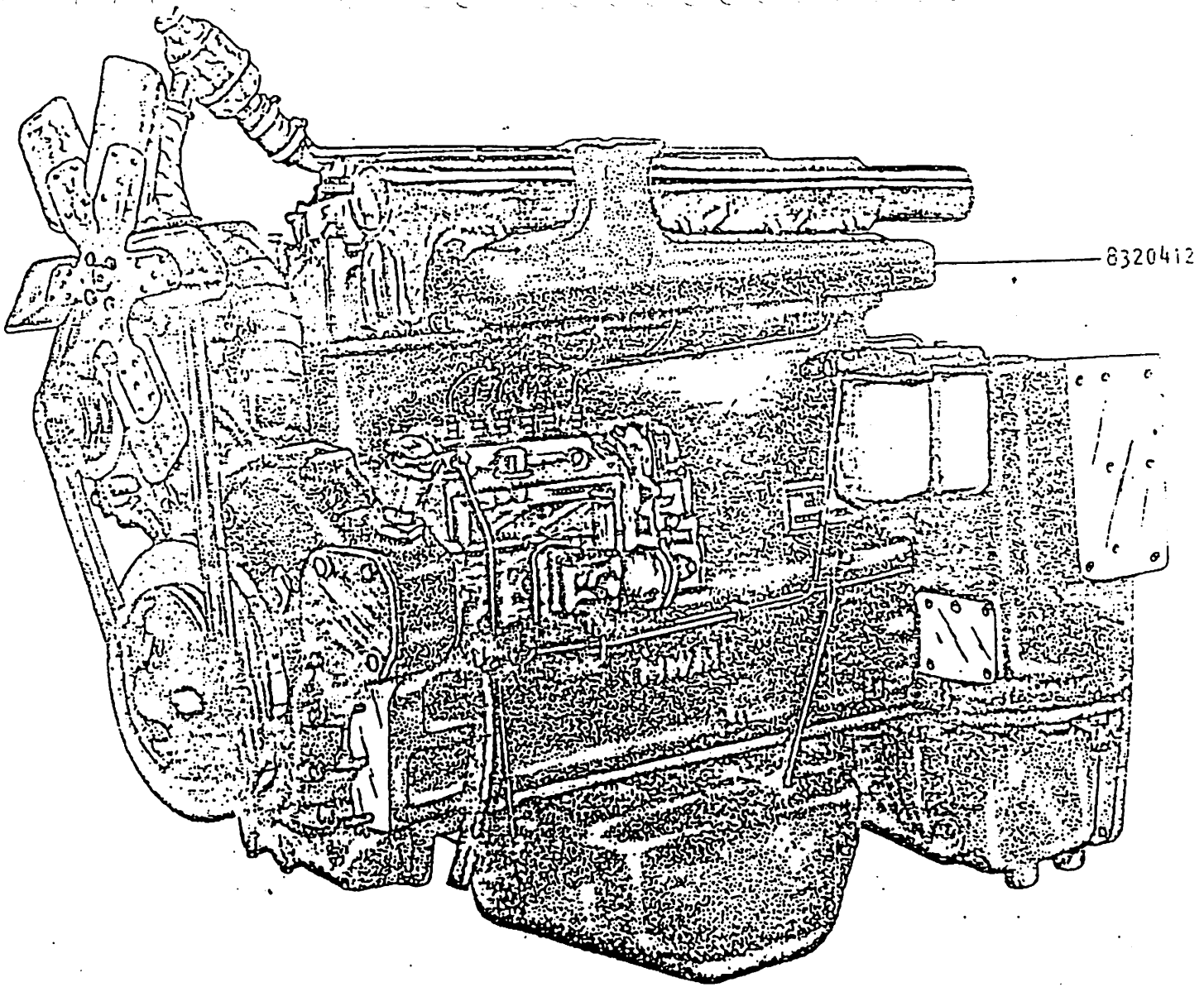

AD7B

MOTOR E SUPORTE GR. MOTOPROPULSOR

MOTOR Y ANCLAGE DE LA PLANTA MOTRIZ

A0.01

FIAT ALLIS	AD7B	MOTOR E SUPORTE GR.MOTOPROPULSOR	SBG AO.01	

MODIF.	Nº DA PEÇA	QTE	DENOMINAÇÃO	DENOMINACIONES
	8320412	1	MOTOR COMPLETO	MOTOR

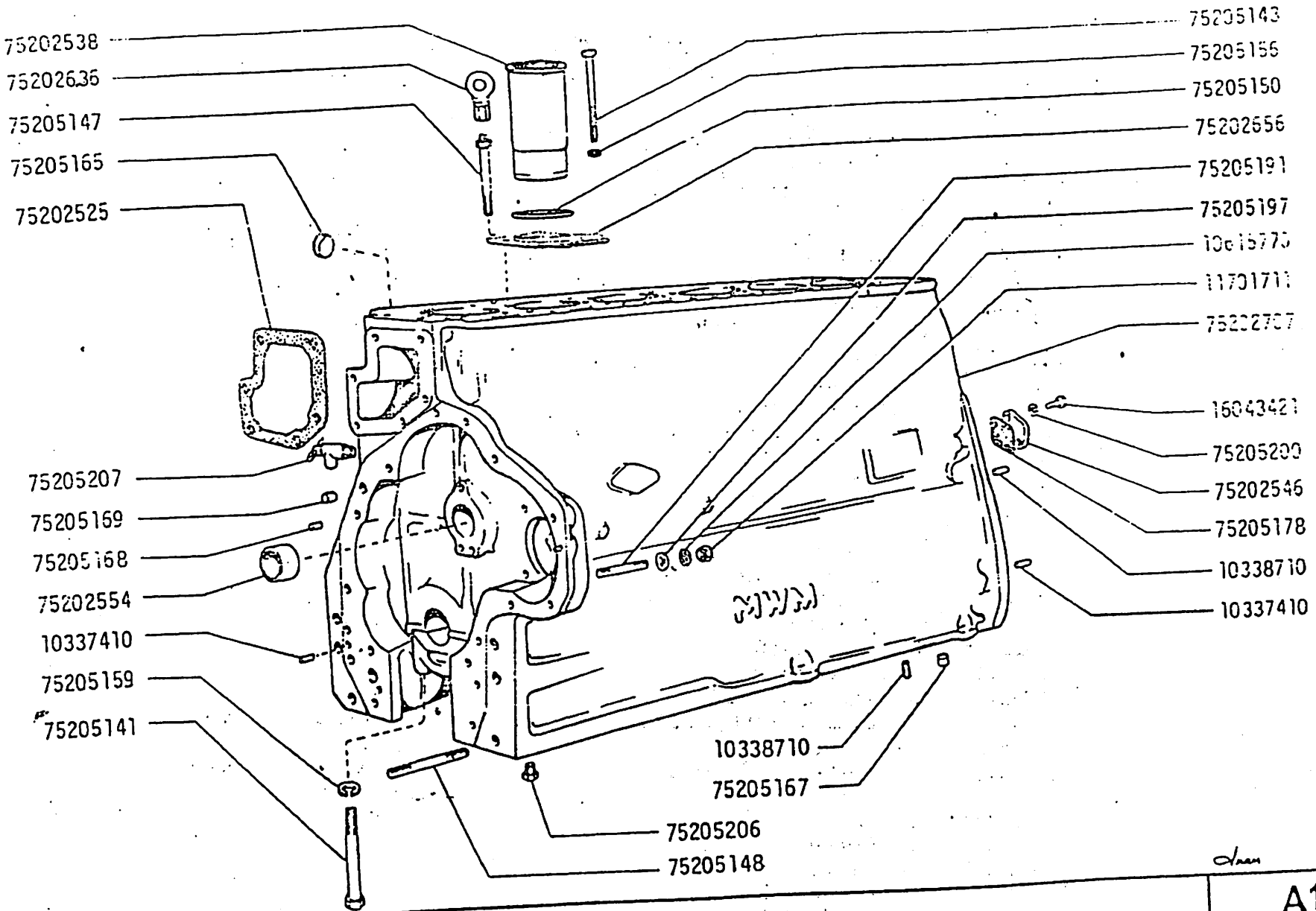

AD7B

BLOCO DE CILINDROS

BLOQUE DE CILINDROS

Kit completo - nº 75202617

A1.01

1 | BITE 112/78

FIAT ALLIS	AD78	BLOCO DE CILINDROS E CABEÇOTE	SBG A1.01	BITE 112/78

MODIF.	Nº DA PEÇA	QTE	DENOMINAÇÃO	DENOMINACIONES
	10298350	6	ARRUELA LISA	ARANDELA
	10337410	4	PINO GUIA	EJE
	10338710	2	PINO GUIA	EJE
	10615770	4	ARRUELA DENTADA	ARANDELA DE FRENO
	11701711	4	PORCA	TUERCA
	13517710	12	PRISIONEIRO	ESPARRAGO
	16043421	2	PARAFUSO	TORNILLO
	75202505	6	MANGUEIRA	MANGA
	75202525	1	JUNTA	JUNTA
	75202528	6	TAMPAS DAS VÁLVULAS	TAPA
	75202530	6	TUBO	TUBO.
	75202538	6	CAMISA	CAMISA
	75202546	1	TAMPA COMANDO	TAPA
	75202554	1	BUCHA DO COMANDO DA VÁLVULA	CASQUILLO
	75202601	6	JUNTA	JUNTA
	75202636	2	GANCHO	ENGACHE
	75202656	6	JUNTA DO CABEÇOTE	JUNTA
	75202691	6	CABEÇOTE COMPLETO	CULATA
	75202703	6	CABEÇOTE	CULATA
	75202707	1	BLOCO DO MOTOR	BLOQUE.
	75205141	14	PARAFUSO	TORNILLO
	75205143	22	PARAFUSO	TORNILLO
	75205147	2	PRISIONEIRO	ESPARRAGO
	75205148	6	PRISIONEIRO	ESPARRAGO
	75205150	12	ANEL DE VEDAÇÃO	JUNTA
	75205156	24	ARRUELA DE PRESSÃO	ARANDELA DE FRENO
	75205157	12	ARRUELA	ARANDELA
	75205159	14	ARRUELA DE PRESSÃO	ARANDELA DE FRENO
	75205162	12	PORCA	TUERCA
	75205163	12	PORCA	TUERCA
	75205165	5	TAMPÃO	TAPON.
	75205166	30	TAMPÃO	TAPON
	75205167	2	TAMPÃO ø 16mm	TAPON ø 16mm
	75205168	9	TAMPÃO ø 10mm	TAPON ø 10mm
	75205169	3	TAMPÃO ø 14mm	TAPON ø 14mm

[illegible]	AD7B	BLOCO DE CILINDROS E CABEÇOTE	[illegible]	[illegible]

[illegible]	[illegible]DA PEÇA	QTE	DENOMINAÇÃO	DENOMINACIONES
	10298350	6	[illegible]LA LISA	ARANDELA
	10337410	4	PINO GUIA	EJE
	10338710	2	PINO GUIA	EJE
	10615770	4	ARRUELA DENTADA	ARANDELA DE FRENO
	11701711	4	PORCA	TUERCA
	13517710	12	PRISIONEIRO	ESPARRAGO
	16043421	2	PARAFUSO	TORNILLO
	75202505	6	MANGUEIRA	MANGA
	75202525	1	JUNTA	JUNTA
	75202528	6	TAMPAS DAS VÁLVULAS	TAPA
	75202530	6	TUBO	TUBO
	75202538	6	CAMISA	[illegible]
	75202546	1	TAMPA COMANDO	TAPA
	75202554	1	BUCHA DO COMANDO DA VÁLVULA	CASQUILLO
	75202601	6	JUNTA	JUNTA
	75202636	2	GANCHO	[illegible]
	75202655	6	JUNTA DO CABEÇOTE	[illegible]
	75202691	6	CABEÇOTE COMPLETO	[illegible]
	75202703	6	CABEÇOTE	[illegible]
	75202707	1	BLOCO DO MOTOR	[illegible]
	75205141	14	PARAFUSO	TORNILLO
	75205143	22	PARAFUSO	TORNILLO
	[illegible]	2	PRISIONEIRO	ESPARRAGO
	75205148	6	PRISIONEIRO	ESPARRAGO
	75205150	12	ANEL DE VEDAÇÃO	JUNTA
	75205156	24	ARRUELA DE PRESSÃO	ARANDELA DE FRENO
	75205157	12	ARRUELA	ARANDELA
	75205159	14	ARRUELA DE PRESSÃO	ARANDELA DE FRENO
	75205162	12	PORCA	TUERCA
	75205163	12	PORCA	TUERCA
	75205165	5	TAMPÃO	[illegible]
	75205166	30	TAMPÃO	[illegible]
	75205167	2	TAMPÃO Ø 16mm	[illegible] Ø 16mm
	75205168	9	TAMPÃO Ø 10mm	[illegible] Ø 10mm
	75205169	3	TAMPÃO Ø 14mm	TAPO[illegible] [illegible]

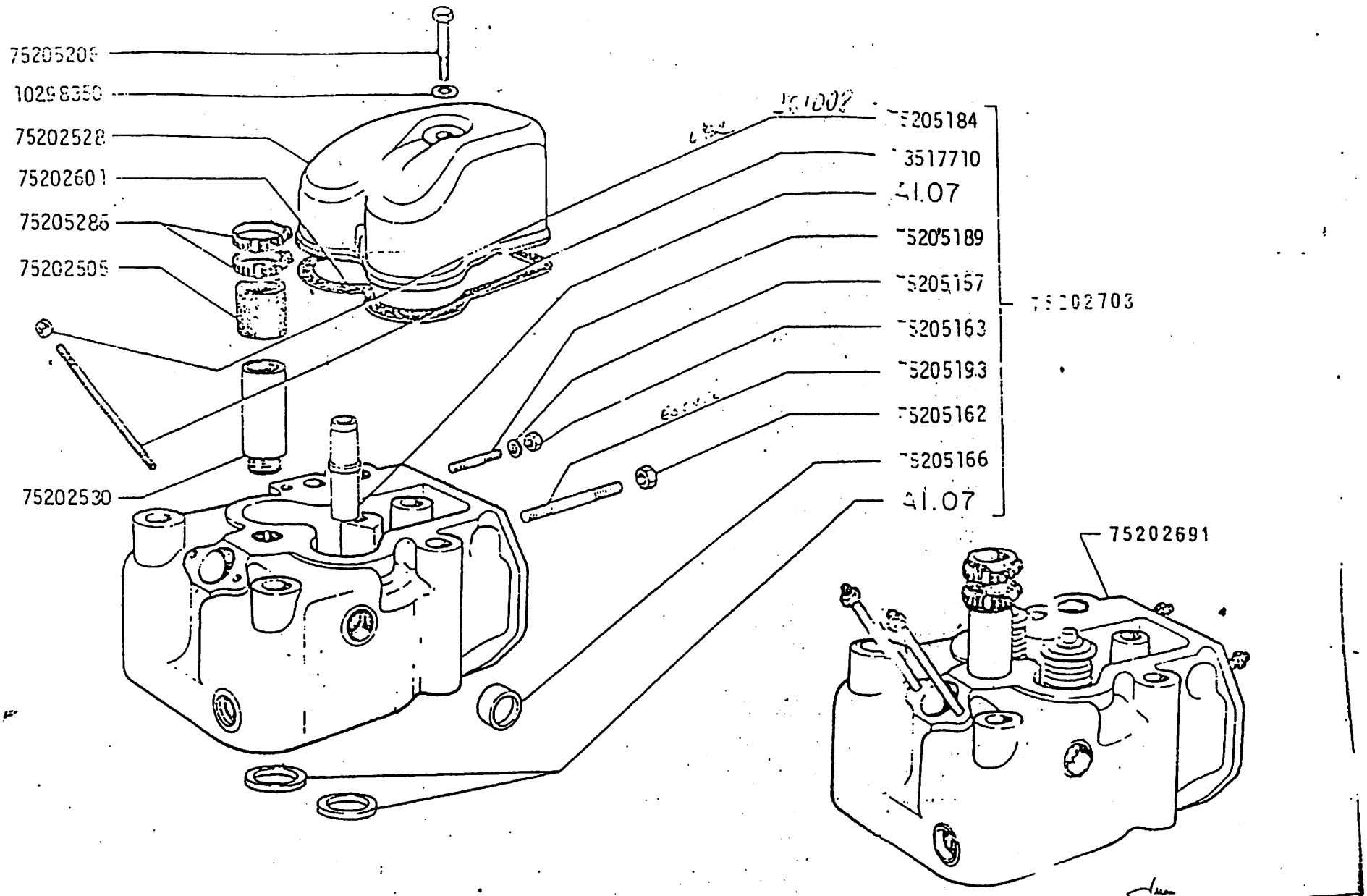

AD7B	CABEÇOTE *CULATA*	A1.01
		2 BITE 112/78

FIAT ALLIS | AD7B | CARTER DE ÓLEO, TAMPAS E CAIXAS DE DISTRIBUIÇÃO | SBG A1.02

MODIF	Nº DA PEÇA	QTE	DENOMINAÇÃO	DENOMINACIONES
	10516470	1	ARRUELA DE PRESSÃO	ARANDELA DE FRENO
	10516670	49	ARRUELA DE PRESSÃO	ARANDELA DE FRENO
	10516870	11	ARRUELA DE PRESSÃO	ARANDELA DE FRENO
	11701711	3	PORCA	TUERCA
	12601471	12	ARRUELA DE PRESSÃO	ARANDELA DE FRENO
	12601571	6	ARRUELA DE PRESSÃO	ARANDELA DE FRENO
	16043421	5	PARAFUSO M8X20	TORNILLO
	16043621	10	PARAFUSO M8X25	TORNILLO
	16044321	2	PARAFUSO M12X35	TORNILLO
	16044421	4	PARAFUSO M8X60	TORNILLO
	16044621	5	PARAFUSO M8X70	TORNILLO
	16045621	1	PARAFUSO M8X120	TORNILLO
	75202507	1	MANGUEIRA	MANGA
D11B	75202508	1	TUBO DE RESPIRO	TUBO
C11B	75202512	1	RETENTOR	RETEN
	75202532	1	TAMPA	TAPA
	75202535	1	TUBO	TUBO
	75202573	1	JUNTA	JUNTA
	75202575	1	JUNTA	JUNTA
	75202607	1	RETENTOR	RETEN
	75202617	S	JOGO DE JUNTAS	JUEGO
	75202650	1	TAMPA	TAPA
C01B	75202674	1	TUBO DE RESPIRO	TUBO
	75202690	1	CARTER	CARTER
	75202692	1	VARETA	VARILLA.
	75202693	1	TAMPA	TAPA
	75202695	1	SUPORTE	SOPORTE
	75202696	1	CARCAÇA	CAJA
	75202697	1	BOCAL DE ÓLEO	CUELO DE CARGA
	75202698	1	TAMPA	TAPA
D01B	75202699	1	JUNTA DO CARTER	JUNTA
	75202700	1	TAMPA	TAPA
	75202701	1	TAMPA	TAPA
	75202705	1	INDICADOR DE PONTO MORTO	INDICADOR DEL PUNTO
	75202711	1	JUNTA	JUNTA
	75205152	2	ARRUELA DE VEDAÇÃO	JUNTA

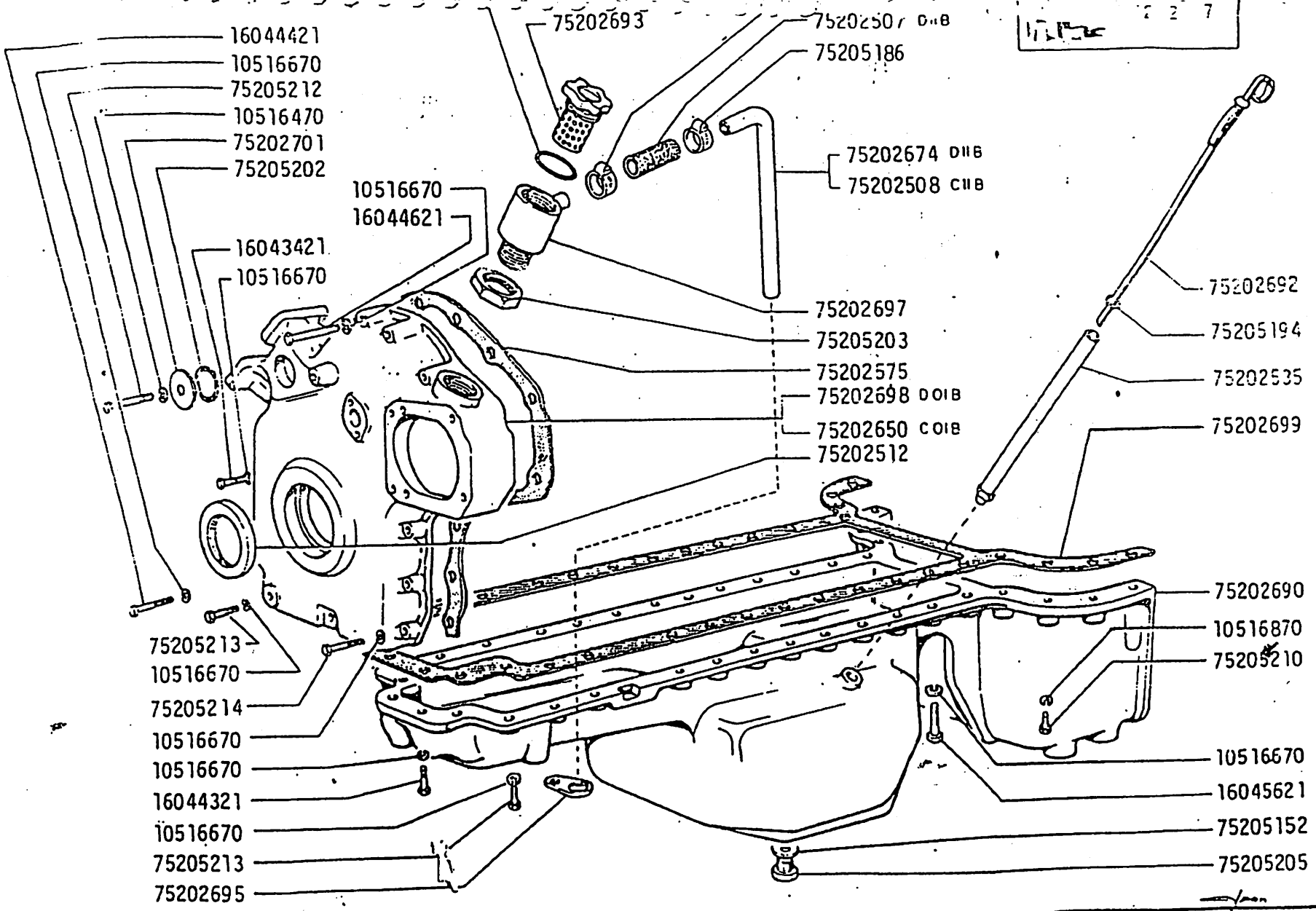

AD7B

CÁRTER DE ÓLEO, TAMPA E CAIXAS DE DISTRIBUIÇÃO

CARTER ACEITE, TAPAS Y CAJAS DE DISTRIBUCION

A1.02

1

L ANDRONAVI

FIAT ALLIS	AD7B	CARTER DE ÓLEO, TAMPAS E CAIXAS DE DISTRIBUIÇÃO	SBG A1.02	

MODIF	Nº DA PEÇA	QTE	DENOMINAÇÃO	DENOMINACIONES
	75205177	1	JUNTA	JUNTA
	75205184	2	PORCA	TUERCA
	75205185	2	BRAÇADEIRA	ABRAZADERA
D11B	75205186	1	BRAÇADEIRA	ABRAZADERA
	75205190	3	PRISIONEIRO	ESPARRAGO
	75205194	1	ANEL DE VEDAÇÃO	JUNTA
	75205202	2	ANEL DE VEDAÇÃO	JUNTA
	75205203	1	PORCA	TUERCA
	75205204	2	PINO GUIA	PITON
	75205205	1	BUJÃO	TAPON
	75205210	8	PARAFUSO M10X45	TORNILLO
	75205212	1	PARAFUSO M 6X50	TORNILLO
	75205213	27	PARAFUSO M8X35	TORNILLO
	75205214	3	PARAFUSO M8X45	TORNILLO
	75205215	2	PARAFUSO	TORNILLO
	75205218	10	PARAFUSO M10X35	TORNILLO
	75205219	2	PARAFUSO	TORNILLO
	75205220	6	PARAFUSO M12X35	

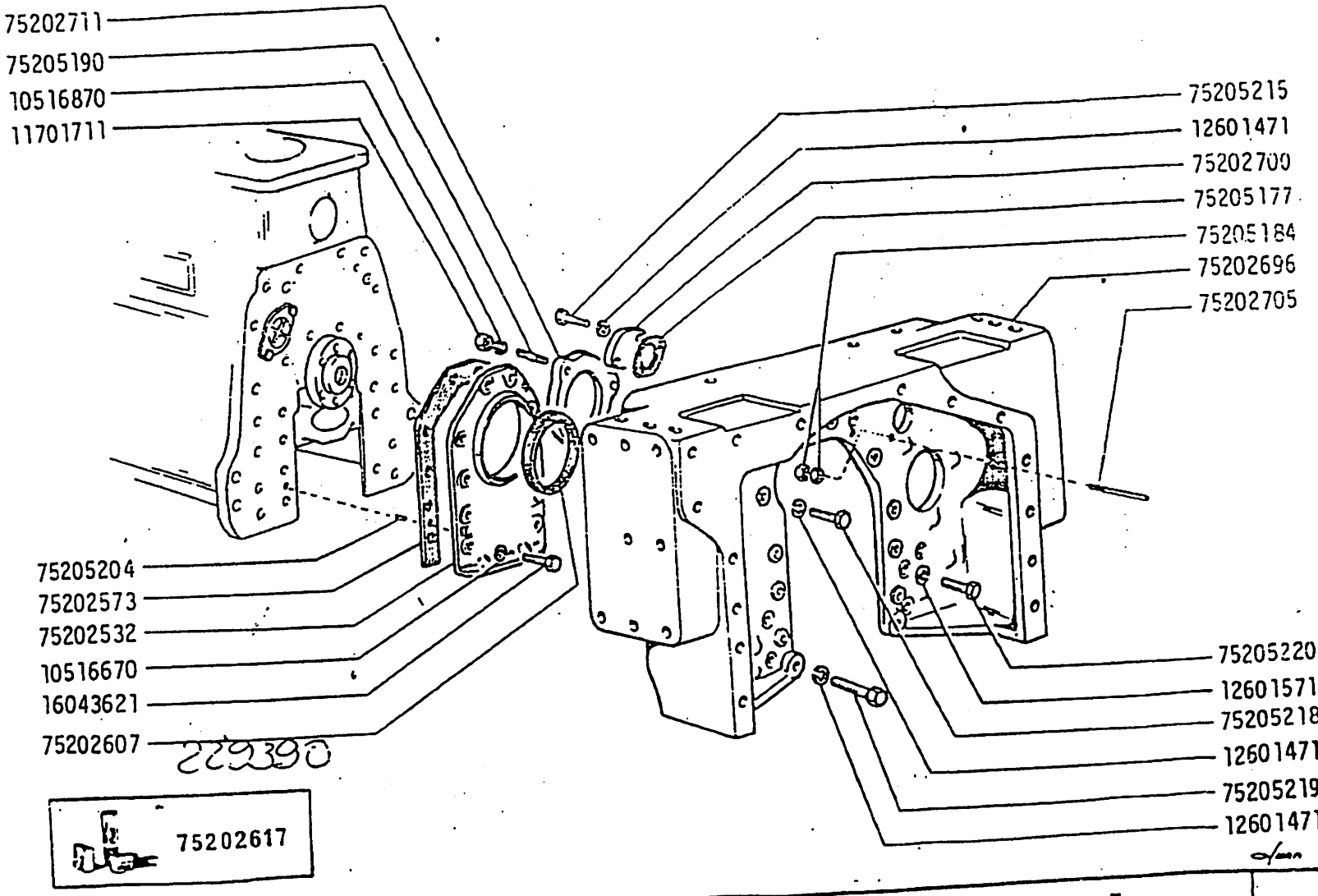

CÁRTER DE ÓLEO, TAMPA E CAIXAS DE DISTRIBUIÇÃO

CARTER ACEITE, TAPAS Y CAJAS DE DISTRIBUCION

AD7B

A1.02

2'

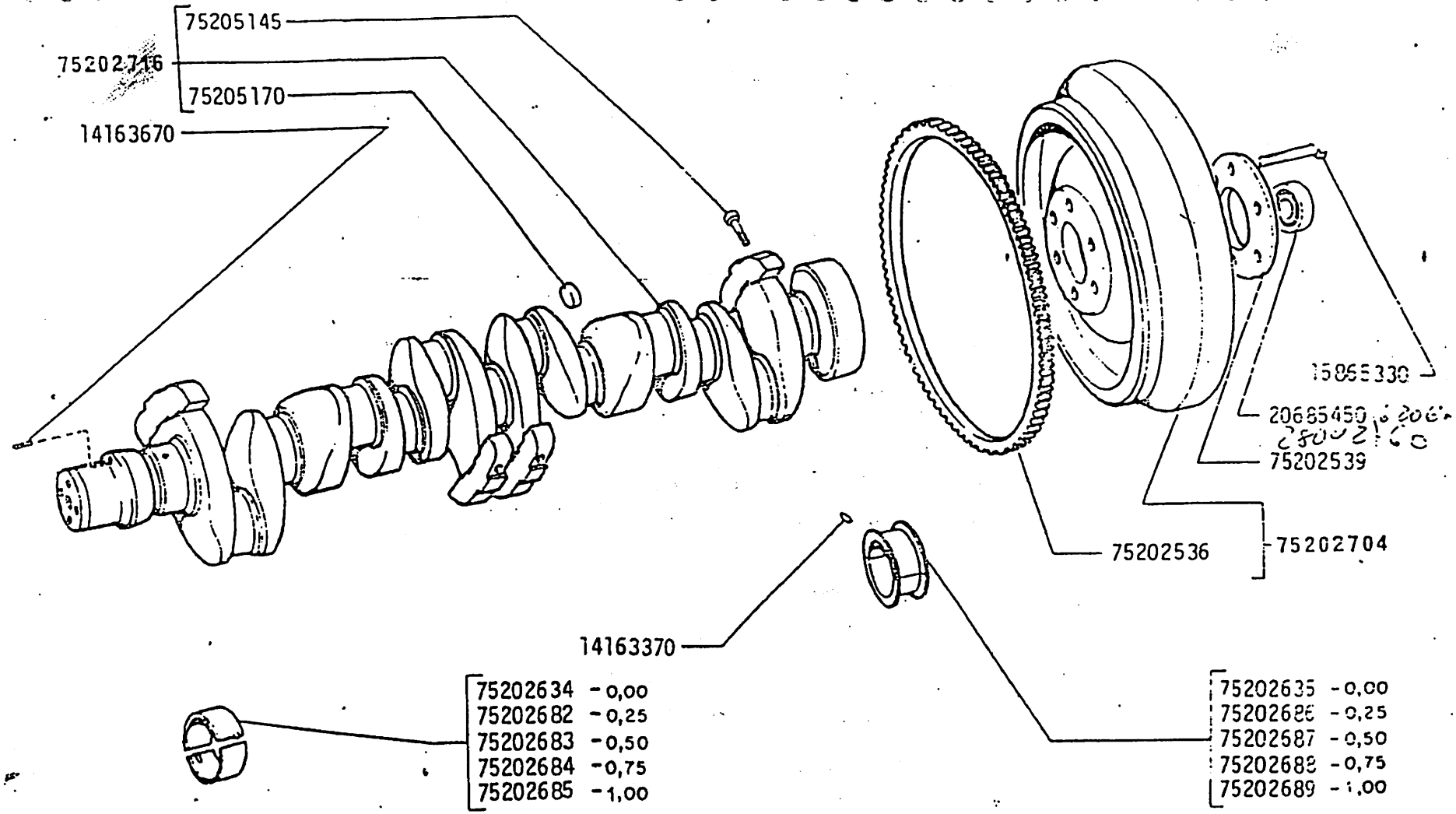

AD7B

VIRABREQUIM E VOLANTE DO MOTOR

CIGUEÑAL Y VOLANTE DEL MOTOR

A1.03

FIAT ALLIS | AD78 | VIRABREQUIM E VOLANTE DO MOTOR | SBG A1.03

MODIF	Nº DA PEÇA	QTE	DENOMINAÇÃO	DENOMINACIONES
	14163370	7	PINO	EJE
	14163670	1	PINO ELÁSTICO	EJE
	15865330	6	PARAFUSO	TORNILLO
	20685450	1	ROLAMENTO	RODAMIENTO
	75202536	1	CREMALHEIRA	CORONA DENTADA
	75202539	1	ANEL	ANILLO
	75202634	6	CASQUILHO DE ÁRVORE STD ⌀ 65mm	COJINETE
	75202635	1	CASQUILHO DE ÁRVORE STD ⌀ 65mm	COJINETE
	75202682	6	CASQUILHO DA ÁRVORE 1º REPARO	COJINETE ⌀ 64,75mm
	75202683	6	CASQUILHO DA ÁRVORE 2º REPARO	COJINETE ⌀ 64,50mm
	75202684	6	CASQUILHO DA ÁRVORE 3º REPARO	COJINETE ⌀ 64,25mm
	75202685	6	CASQUILHO DA ÁRVORE 4º REPARO	COJINETE ⌀ 64,00mm
	75202686	1	CASQUILHO DA ÁRVORE 1º REPARO	COJINETE ⌀ 64,75mm
	75202687	1	CASQUILHO DA ÁRVORE 2º REPARO	COJINETE ⌀ 64,50mm
	75202688	1	CASQUILHO DA ÁRVORE 3º REPARO	COJINETE ⌀ 64,25mm
	75202689	1	CASQUILHO DA ÁRVORE 4º REPARO	COJINETE ⌀ 64,00mm
	75202704	1	VOLANTE	VOLANTE
	75202716	1	ÁRVORE DE MANIVELA COMPLETA	CIGUEÑAL
	75205145	8	PARAFUSO	TORNILLO
	75205170	6	TAMPÃO	TAPON

CC

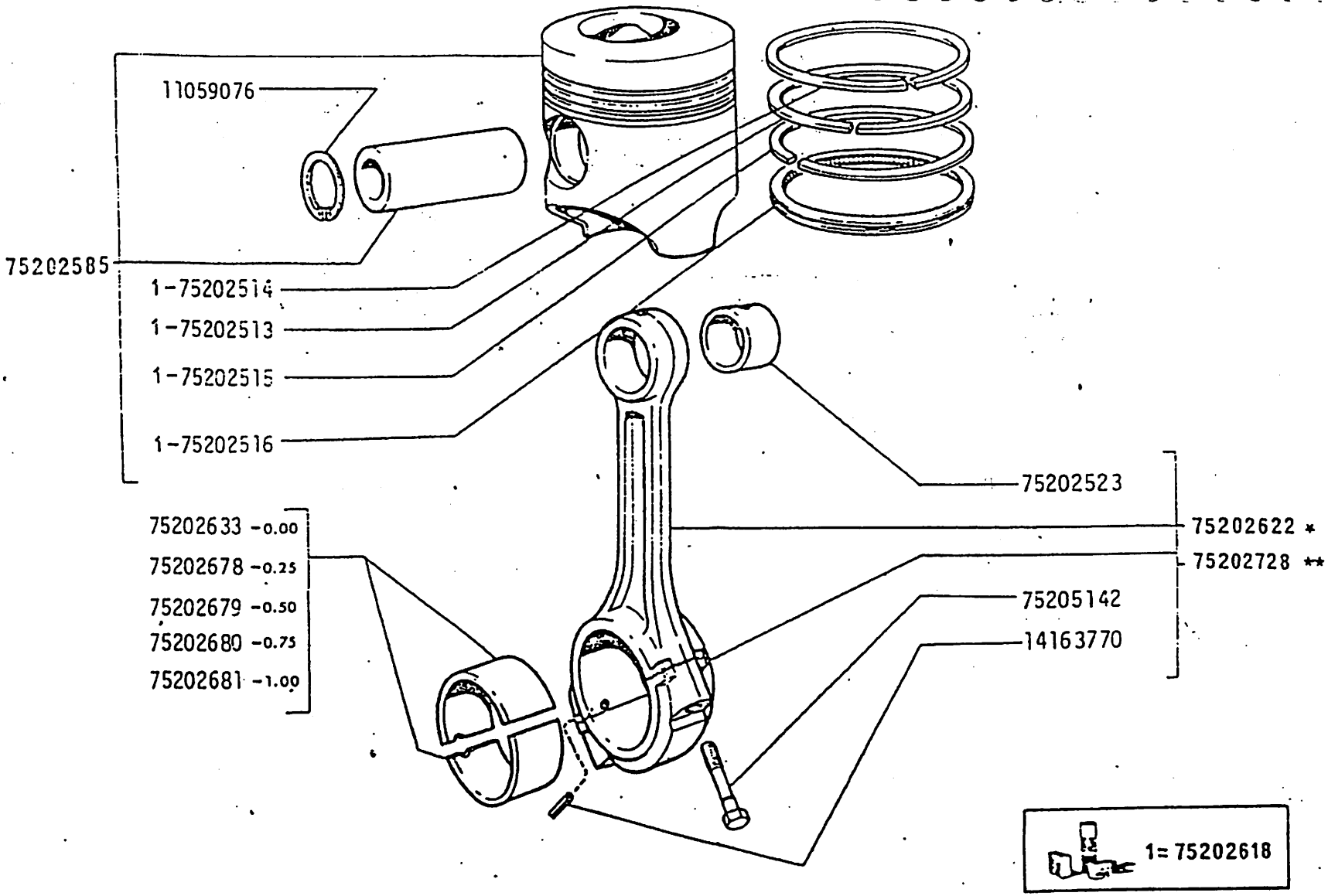

AD7B

BIELAS E ÊMBOLOS

Bielas y embolos

A.1.05

BITE 112/78

LANDRONAVI

FIAT ALLIS | AD7B | BIELAS E ÊMBOLOS | SBG A1.05 | BITE 112/78

MODIF	Nº DA PEÇA	QTE	DENOMINAÇÃO	DENOMINACIONES
	11059076	12	ANEL TRAVA	ANILLO DE FRENO
	14163770	6	PINO ELÁSTICO	EJE
	75202513	6	ANEL DE COMPRESSÃO (II CANALETA)	ARO DEL EMBOLO
	75202514	6	ANEL DE COMPRESSÃO TRAPEZOIDAL CROMADO	ARO DEL EMBOLO
	75202515	6	ANEL DE COMPRESSÃO (III CANALETA)	ARO DEL EMBOLO
	75202516	6	ANEL DE ÓLEO CROMADO (IV CANALETA)	ARO DEL EMBOLO
	75202523	6	BUCHA DA BIELA	CASQUILLO
	75202585	6	ÊMBOLO COMPL. Ø 100mm STD	EMBOLO
	75202618	6	JOGO DE ANÉIS PARA UM CILINDRO	EQUIPO DE ARO
	75202622	6	BIELA COMPLETA	BIELA
*	75202633	6	CASQUILHO DA BIELA STD. Ø 65mm	COJINETE
	75202678	6	CASQUILHO DA BIELA Ø 64,75mm	COJINETE
	75202679	6	CASQUILHO DA BIELA Ø 64,50mm	COJINETE
	75202680	6	CASQUILHO DA BIELA Ø 64,25mm	COJINETE
	75202681	6	CASQUILHO DA BIELA Ø 64mm	BIELA
**	75202728	6	BIELA COMPLETA	TORNILLO
	75205142	12	PARAFUSO	

* 2 PONTOS VERMELHOS ATÉ O MOTOR Nº 0.225.06.045.04

** 2 PONTOS BRANCOS A PARTIR DO MOTOR Nº 0.225.06.045.05

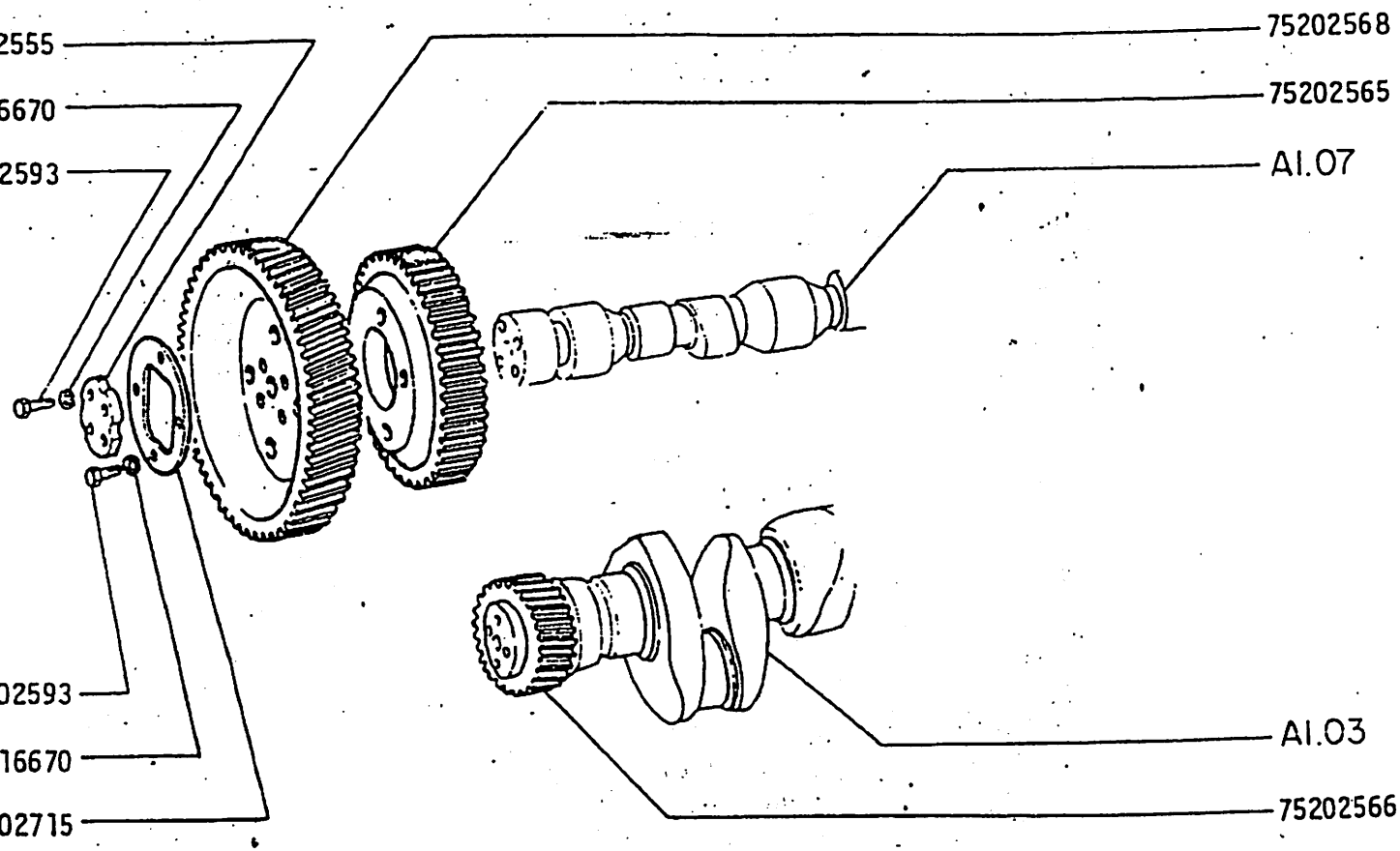

J3

AD7B

COMANDO DA DISTRIBUIÇÃO

PIÑONES DE LA DISTRIBUCIÓN

A1.06

FIAT ALLIS	AD7B	COMANDO DA DISTRIBUIÇÃO	SBG A1.06	

MODIF.	N: DA PEÇA	QTE	DENOMINAÇÃO	DENOMINACIONES
	10516670	8	ARRUELA DE PRESSÃO	ARANDELA DE FRENO
	75202555	1	FLANGE	BRIDA
	75202565	1	ENGRENAGEM	ENGRANAJE
	75202566	1	ENGRENAGEM	ENGRANAJE
	75202568	1	ENGRENAGEM	ENGRANAJE
	75202593	8	PARAFUSO	TORNILLO
	75202715	1	ANEL	ANILLO

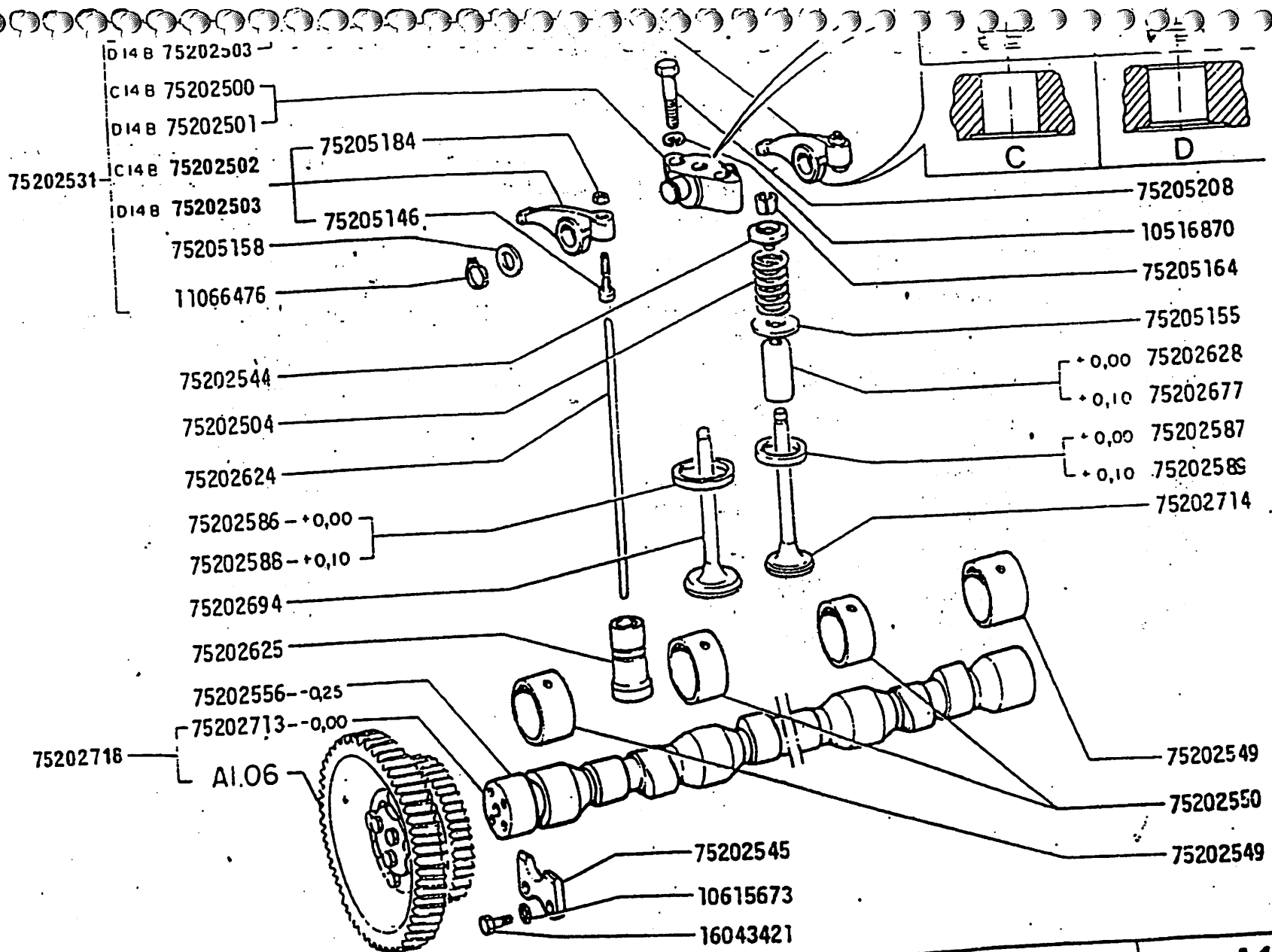

AD7B

DISTRIBUIÇÃO

DISTRIBUCION

A1.07

FIAT ALLIS | AD7B | DISTRIBUIÇÃO | SBG AT.07

MODIF	Nº DA PEÇA	QTE	DENOMINAÇÃO	DENOMINACIONES
	10516870	12	ARRUELA DE PRESSÃO	ARANDELA DE FRENO
	10615673	2	ARRUELA DENTADA	ARANDELA DE FRENO
	11066476	12	ANEL TRAVA	ANILLO DE FRENO
	16043421	2	PARAFUSO	TORNILLO
	75202500	6	SUPORTE DO BALANCIN	SOPORTE
C14B	75202501	6	SUPORTE DO BALANCIN	SOPORTE
D14B	75202502	12	BALANCIN COMPLETO	BALANCIN
C14B	75202503	12	BALANCIN COMPLETO	BALANCIN
D14B	75202504	12	MOLA	RESORTE
	75202531	6	SUPORTE COMPLETO COM BALANCIN	SOPORTE
	75202544	12	PRATO DA MOLA	PLATILLO
	75202545	1	PLACA	PLACA
	75202549	2	BUCHA 1º REPARO	CASQUILLO
	75202550	5	BUCHA 1º REPARO	CASQUILLO
	75202556	1	ARVORE DE COMANDO 1º REPARO	EJE
	75202586	6	SEDE DA VÁLVULA DE ADMISSÃO STD	SEDE
	75202587	6	SEDE DA VÁLVULA DE ESCAPE STD	SEDE
	75202588	6	SEDE DA VÁLVULA DE ADMISSÃO 1º REPARO	SEDE
	75202589	6	SEDE DA VÁLVULA DE ESCAPE 1º REPARO	SEDE
	75202624	12	HASTE	VARILLA
	75202625	12	TUCHO	EMPUJADOR
	75202628	12	GUIA DE VÁLVULA STD	GUIA DE VÁLVULA
	75202677	12	GUIA DE VÁLVULA 1º REPARO	GUIA DE VÁLVULA
	75202694	6	VÁLVULA DE ADMISSÃO	VÁLVULA
	75202713	1	ARVORE DO COMANDO STD	EJE
	75202714	6	VÁLVULA DE ESCAPE	VÁLVULA DE ESCAPE
	75202718	1	ARVORE DE COMANDO COMPLETA	EJE
	75205146	12	PARAFUSO DE REGULAGEM	TORNILLO
	75205155	12	ARRUELA LISA	ARANDELA
	75205158	12	ARRUELA	ARANDELA
	75205164	12	CHAVETA DA VÁLVULA	CHAVETA CONICA
	75205184	12	PORCA	TUERCA
	75205208	12	PARAFUSO	TORNILLO

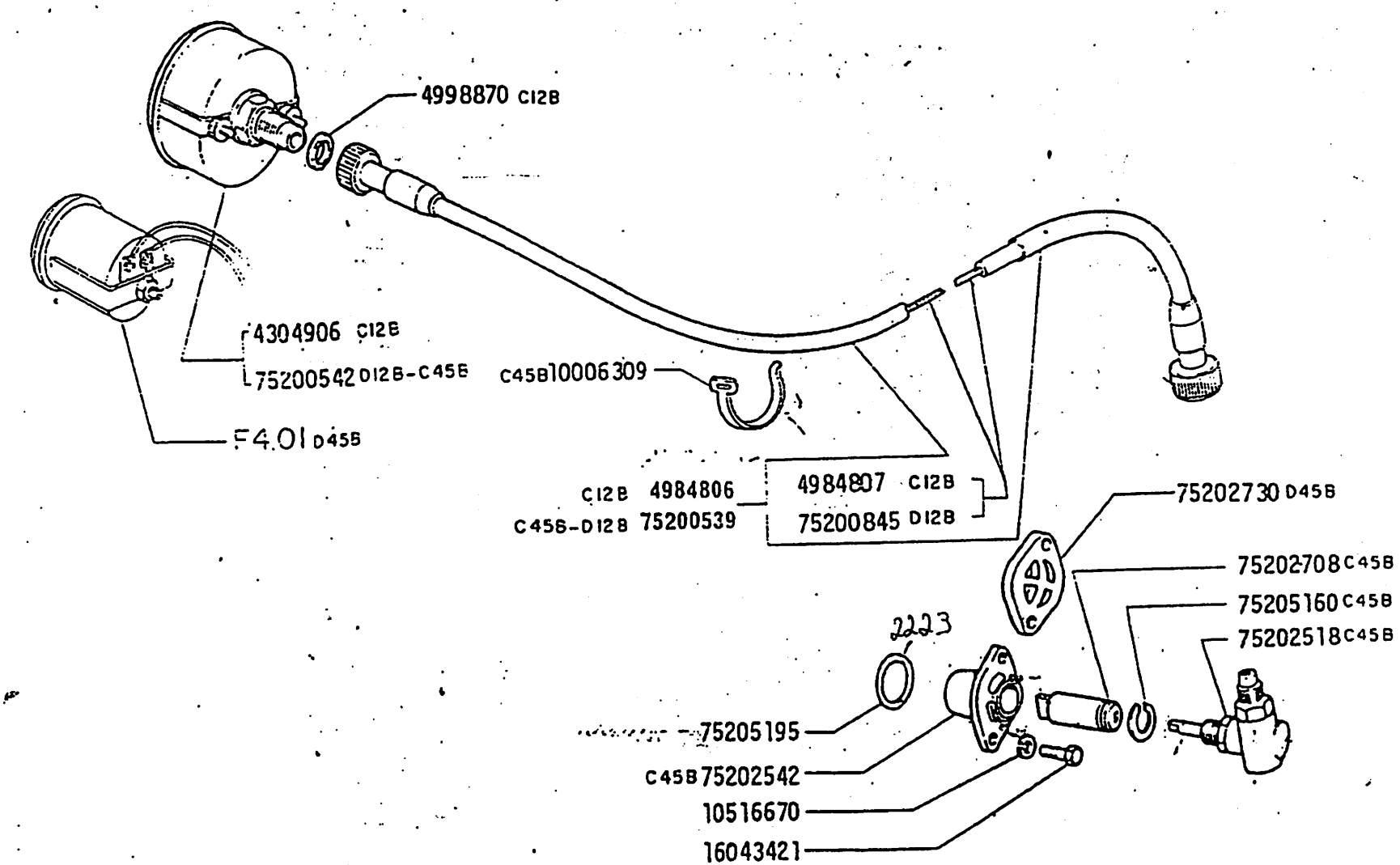

AD7B

COMANDO DO MARCADOR DE HORAS

Arrastre del cronotacómetro

A1.08

BITE 112/78

LANDRONAVI

FIAT ALLIS	AD7B	COMANDO DO MARCADOR DE HORAS	SBG A1.08	BITE 112/78

MODIF.	Nº DA PEÇA	QTE	DENOMINAÇÃO	DENOMINACIONES
C12B	4304906	1	MARCADOR DE HORAS	CRONOTACOMETRO
C12B	4984806	1	TRANSMISSÃO FLEXIVEL COMPL.	ARBOL FLEXIBLE
C12B	4984807	1	CABO FLEXIVEL INTERNO	CABLE INTERIOR
C12B	4998870	1	ARRUELA DE VEDAÇÃO	ARANDELA
C12B	10006309	1	BRAÇADEIRA	ABRAZADERA
C45B	10516670	2	ARRUELA DE PRESSÃO	ARANDELA DE FRENO
	16043421	2	PARAFUSO	TORNILLO
C45B-D12B	75200539	1	TRANSMISSÃO FLEXIVEL COMPL.	ARBOL FLEXIBLE
C45B-D12B	75200542	1	MARCADOR DE HORAS	CRONOTACOMETRO
D12B	75200845	1	CABO FLEXIVEL INTERNO	CABLE INTERIOR
C45B	75202518	1	ACIONAMENTO ANGULAR	REENVIO ANGULAR
C45B	75202542	1	TAMPA	TAPA
C45B	75202708	1	EIXO	EJE
C45B	75202730	1	TAMPA	TAPA
D45B	75205160	1	ANEL TRAVA	ANILLO DE FRENO
C45B	75205195	1	ANEL DE VEDAÇÃO	JUNTA

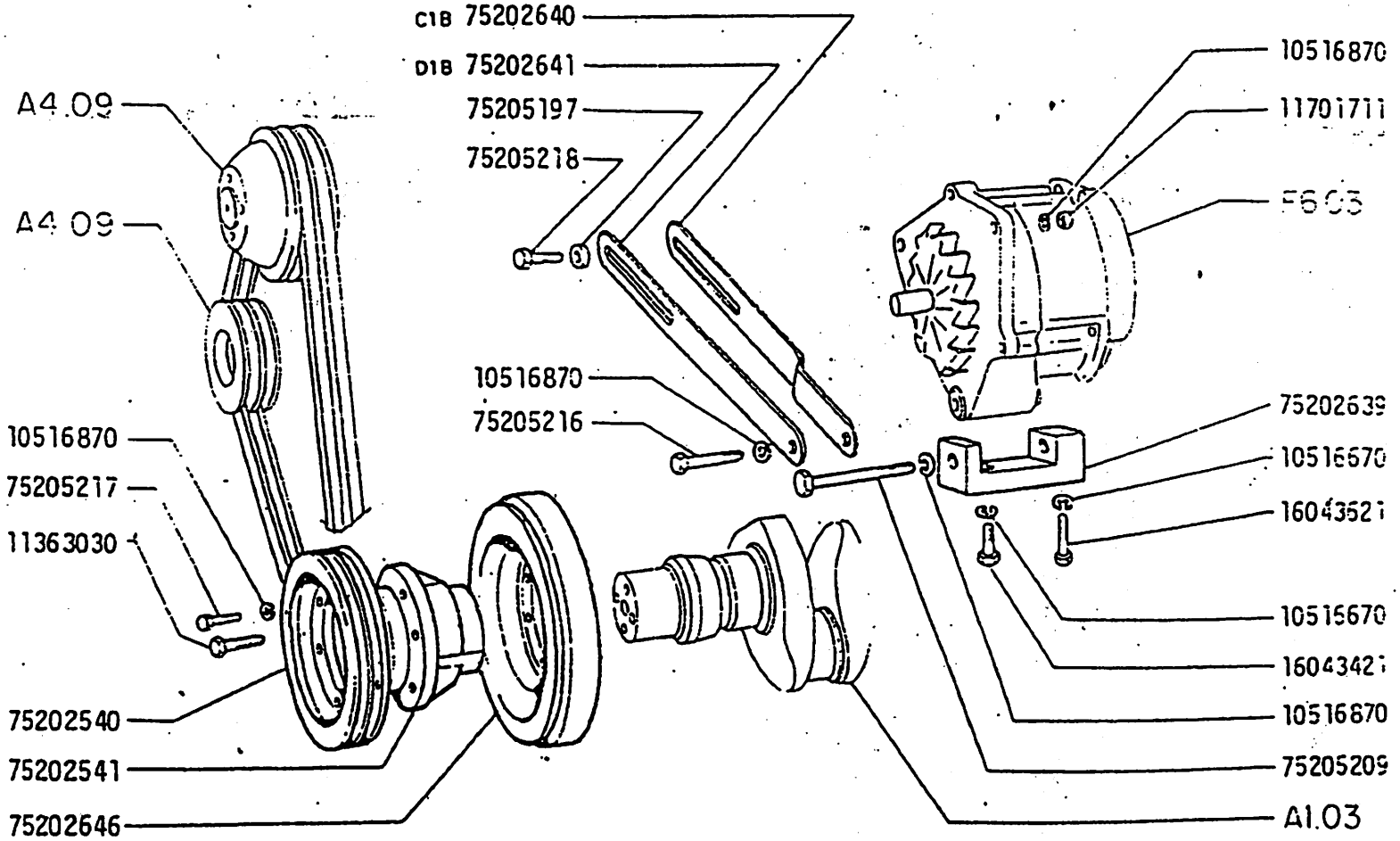

AD7B

COMANDOS VÁRIOS

MANDOS VARIOS

A1.15

ANDRONAVI

FIAT ALLIS | A078 | COMANDOS VÁRIOS | SBG A1.15

MODIF	Nº DA PEÇA	QTE	DENOMINAÇÃO	DENOMINACIONES
	10516670	2	ARRUELA DE PRESSÃO	ARANDELA DE FRENO
	10516870	11	ARRUELA DE PRESSÃO	ARANDELA DE FRENO
	11363030	4	PARAFUSO	TORNILLO
	11701711	1	PORCA	TUERCA
	16043421	1	PARAFUSO	TORNILLO
	16043621	1	PARAFUSO	TORNILLO
	75202540	1	POLIA	POLEA
	75202541	1	CUBO	BUJE
	75202639	1	SUPORTE	SOPORTE
	75202640	1	BRAÇO AJUSTÁVEL	BRAZO
C1B	75202641	1	BRAÇO AJUSTÁVEL	BRAZO
D1B	75202646	1	AMORTECEDOR DE VIBRAÇÕES	ANTIVIBRADOR
	75205197	1	ARRUELA LISA	ARANDELA
	75205209	1	PARAFUSO	TORNILLO
	75205216	1	PARAFUSO	TORNILLO
	75205217	6	PARAFUSO	TORNILLO
	75205218	1	PARAFUSO	TORNILLO

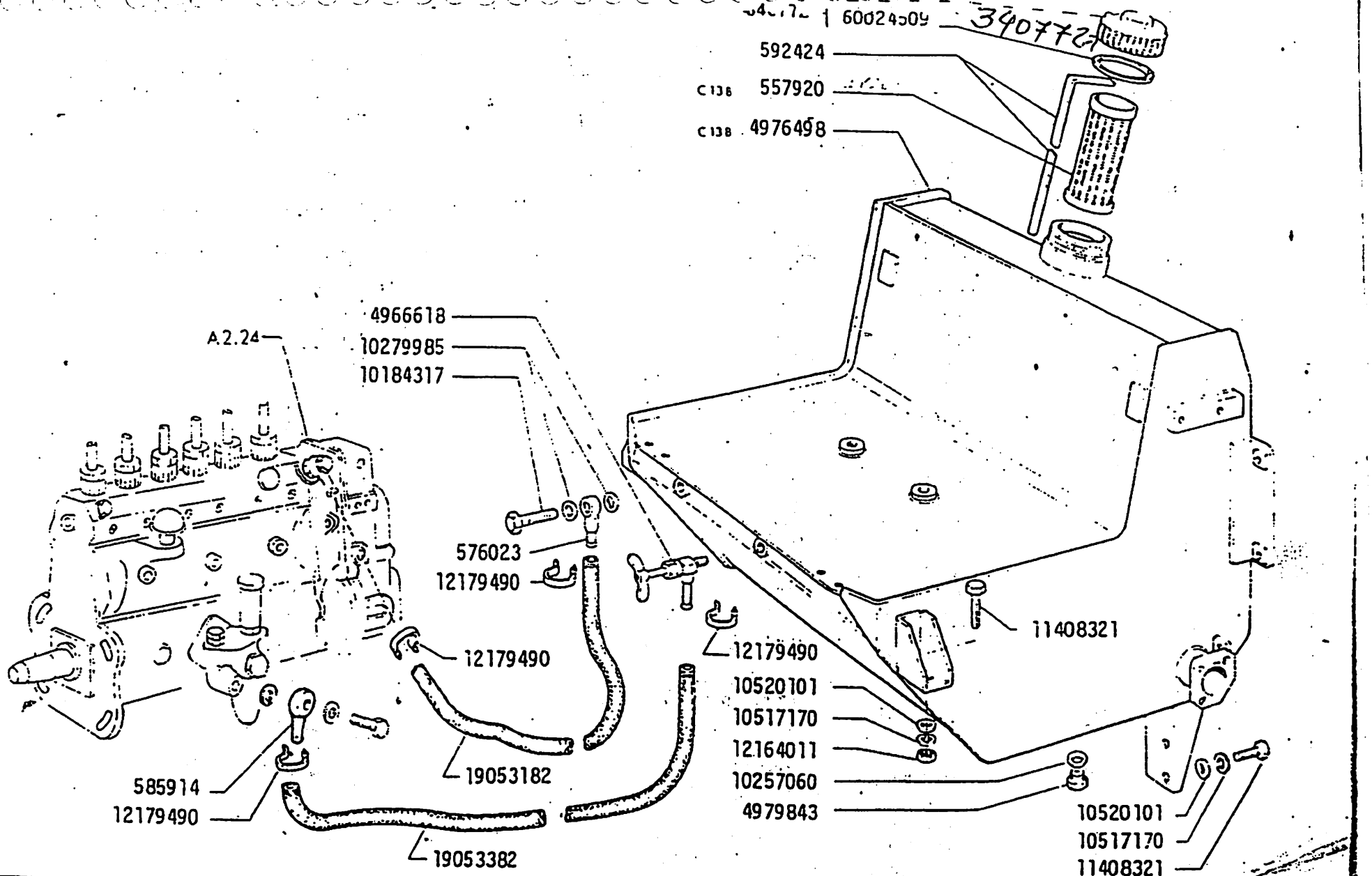

AD7B

RESERVATÓRIO DE COMBUSTÍVEL E TUBULAÇÕES

TANQUE DE COMBUSTIBLE Y TUBERIAS

A2.01

1

BITE 86/78

FIAT ALLIS | AD7B | RESERVATÓRIO DE COMBUSTIVEL E TUBULAÇÕES | SBG A2.01 | BITE 26/78

MODIF	Nº DA PEÇA	QTE	DENOMINAÇÃO	DENOMINACIONES
	340772	1	TAMPA COMPLETA	TAPA
	557920	1	FILTRO	FILTRO
C13B	576023	1	CONEXÃO	RACOR
	585914	1	CONEXÃO	RACOR
	592424	1	VARETA NIVEL COMBUSTIVEL	VARILLA
	4966618	1	TORNEIRA	GRIFO
D13B	4971843	1	ANEL ELÁSTICO	ANILLO
C13B	4976498	1	RESERVATÓRIO DE COMBUSTIVEL	DEPÓSITO
	4979843	1	BUJÃO	TAPON
D13B	4980208	1	TUBO	TUBO
D13B	4980348	1	TUBO	TUBO
D13B	4982644	1	FILTRO	FILTRO
D13B	4991009	1	RESERVATÓRIO SUPLEMENTAR	DEPÓSITO
D13B	4991016	1	MANGUEIRA	MANGA
	10184317	1	PARAFUSO ÕCO	TORNILLO
	10257060	1	ARRUELA DE VEDAÇÃO	ARANDELA
	10279985	2	ARRUELA DE VEDAÇÃO	ARANDELA
D13B	10517070	4	ARRUELA DE PRESSÃO	ARANDELA DE FRENO
	10517071	6	ARRUELA DE PRESSÃO	ARANDELA DE FRENO
	10520101	6	ARRUELA	ARANDELA
	11408321	6	PARAFUSO	TORNILLO
	12164011	2	PORCA	TUERCA
D13B	12173790	2	BRAÇADEIRA	ABRAZADERA
D13B	12174090	2	BRAÇADEIRA	ABRAZADERA
	12179490	4	BRAÇADEIRA	ABRAZADERA
D13B	12179590	2	BRAÇADEIRA	ABRAZADERA
D13B	12646901	4	ARRUELA	ARANDELA
D13B	15540521	4	PARAFUSO	TORNILLO
	19053182	M	TUBO	TUBO
	19053382	M	TUBO	TUBO
	60024509	1	JUNTA	JUNTA
D13B	75200531	1	RESERVATÓRIO SUPLEMENTAR	DEPÓSITO
D13B	75201328	1	RESERVATÓRIO DE COMBUSTIVEL	DEPÓSITO
D13B				

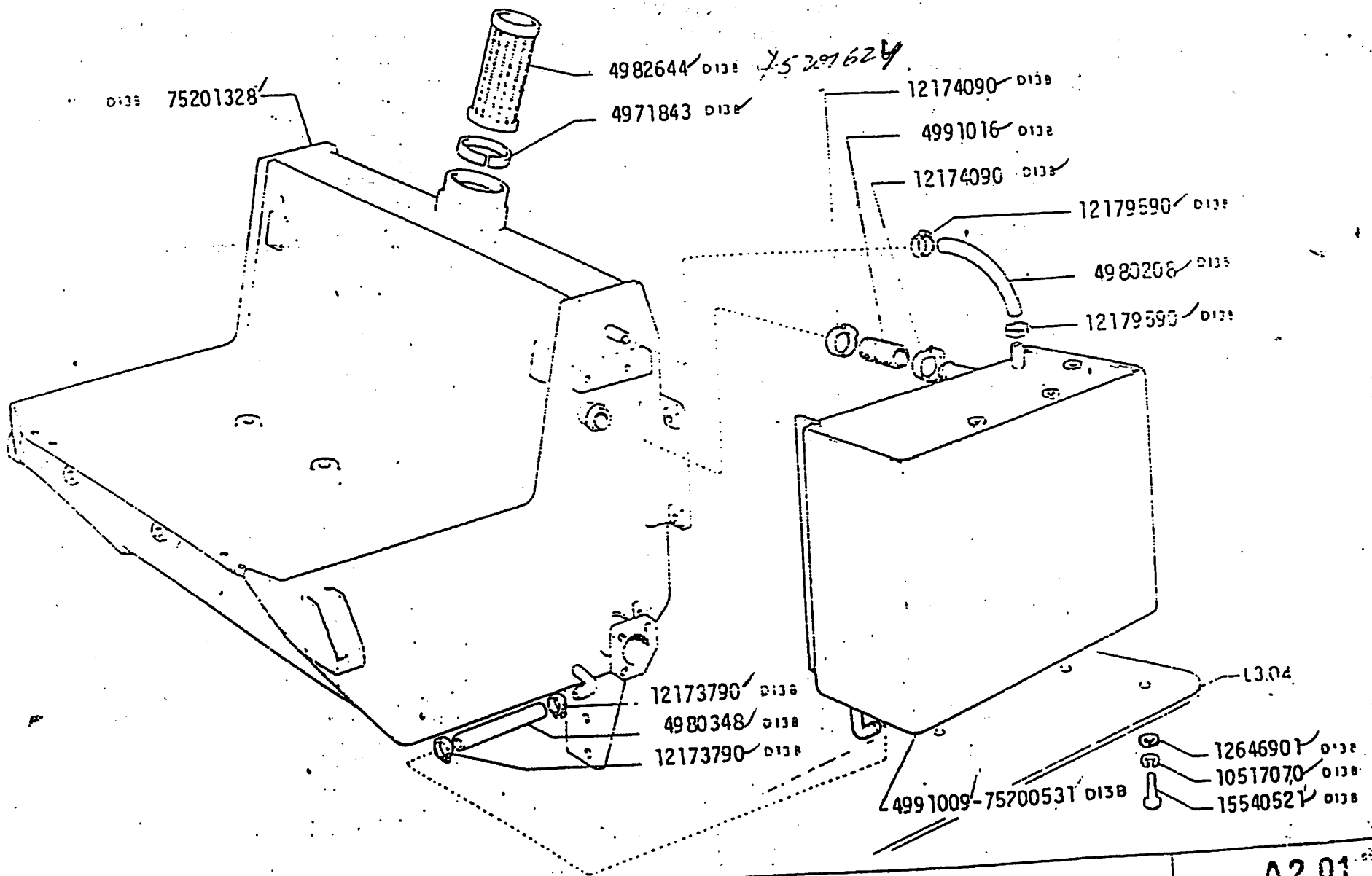

AD7B

RESERVATÓRIO DE COMBUSTÍVEL E TUBULAÇÕES

TANQUE DE COMBUSTIBLE Y TUBERIAS

A2.01

2

BITE 86/78

FIAT ALLIS	AD7B	COMANDO DO ACELERADOR	SBG A2.21	BITE 112/78

MODIF	Nº DA PEÇA	QTE	DENOMINAÇÃO	DENOMINACIONES
	538485	1	MOLA	RESORTE
	567510	1	SUPORTE	SOPORTE
	577149	1	PINO	PITON
	577151	1	GARFO	HORQUILLA
	579387	1	MANOPLA	BOTON
	4962467	1	SUPORTE	SOPORTE
	4962471	1	EIXO	EJE
C44B	4962472	1	DISCO DE FRICÇÃO	DISCO
	4962473	1	HASTE	VARILLA
C44B	4962474	1	HASTE	VARILLA
C44B	4962475	1	ALAVANCA	PALANCA
	4962476	1	ALAVANCA COMPLETA	PALANCA
C44B	4962477	1	ALAVANCA COMPLETA	PALANCA
C44B	4962478	1	ALAVANCA	PALANCA
C44B	4962479	1	HASTE	VARILLA
C44B	4962724	1	MOLA	RESORTE
C44B	4962725	1	MOLA	RESORTE
	4962726	1	PINO	ESPARRAGO
	4968236	1	ALAVANCA DE COMANDO	PALANCA
	10429500	4	REBITE	REMANCHE
	10516677	2	ARRUELA DE PRESSÃO	ARANDELA DE FRENO
	10516870	2	ARRUELA DE PRESSÃO	ARANDELA DE FRENO
D44B	10517077	2	ARRUELA DE PRESSÃO	ARANDELA DE FRENO
	10519401	4	ARRUELA LISA	ARANDELA
C44B	10519401	2	ARRUELA LISA	ARANDELA
	10519601	3	ARRUELA LISA	ARANDELA
C44B	10725911	2	PORCA	TUERCA
	10734201	8	CONTRAPINO	PASADOR ABIERTO
C44B	10734201	2	CONTRAPINO	PASADOR ABIERTO
D44B	11106011	2	PARAFUSO	TORNILLO
	12642701	1	ARRUELA LISA	ARANDELA
D44B	12646801	2	ARRUELA LISA	ARANDELA
	12646901	1	ARRUELA LISA	ARANDELA
	14164170	2	PINO ELÁSTICO	PASADOR
	15541021	1	PARAFUSO	TORNILLO
	15973721	2	PARAFUSO	TORNILLO
	16043621	2	PARAFUSO	TORNILLO
	16100811	2	PORCA	TUERCA

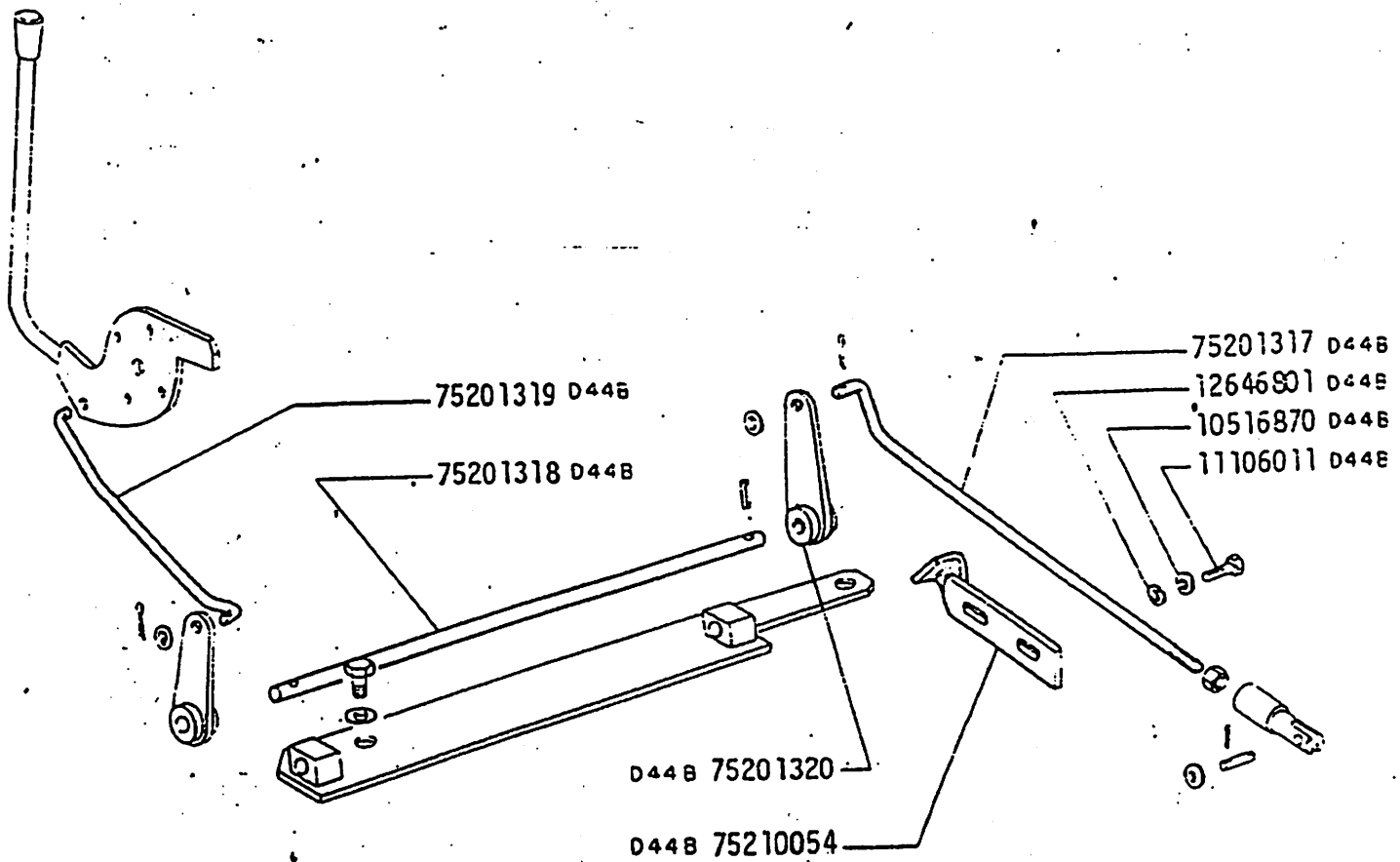

AD7B

COMANDOS DO ACELERADOR

Mandos del acelerador

A2.21

2 | BITE 112/78

FIAT ALLIS | AD7B | COMANDO DO ACELERADOR | SBG A2.21 | BITE 112/78

MODIF	Nº DA PEÇA	QTE	DENOMINAÇÃO	DENOMINACIONES
	16101511	2	PORCA	TUERCA
	16102321	1	PORCA	TUERCA
D44B	75201317	1	HASTE	VARILLA
D44B	75201318	1	EIXO	EJE
D44B	75201319	1	HASTE	VARILLA
D44B	75201320	1	ALAVANCA	PALANCA
D44B	752.10054	1	TRAVA	SUJETADOR

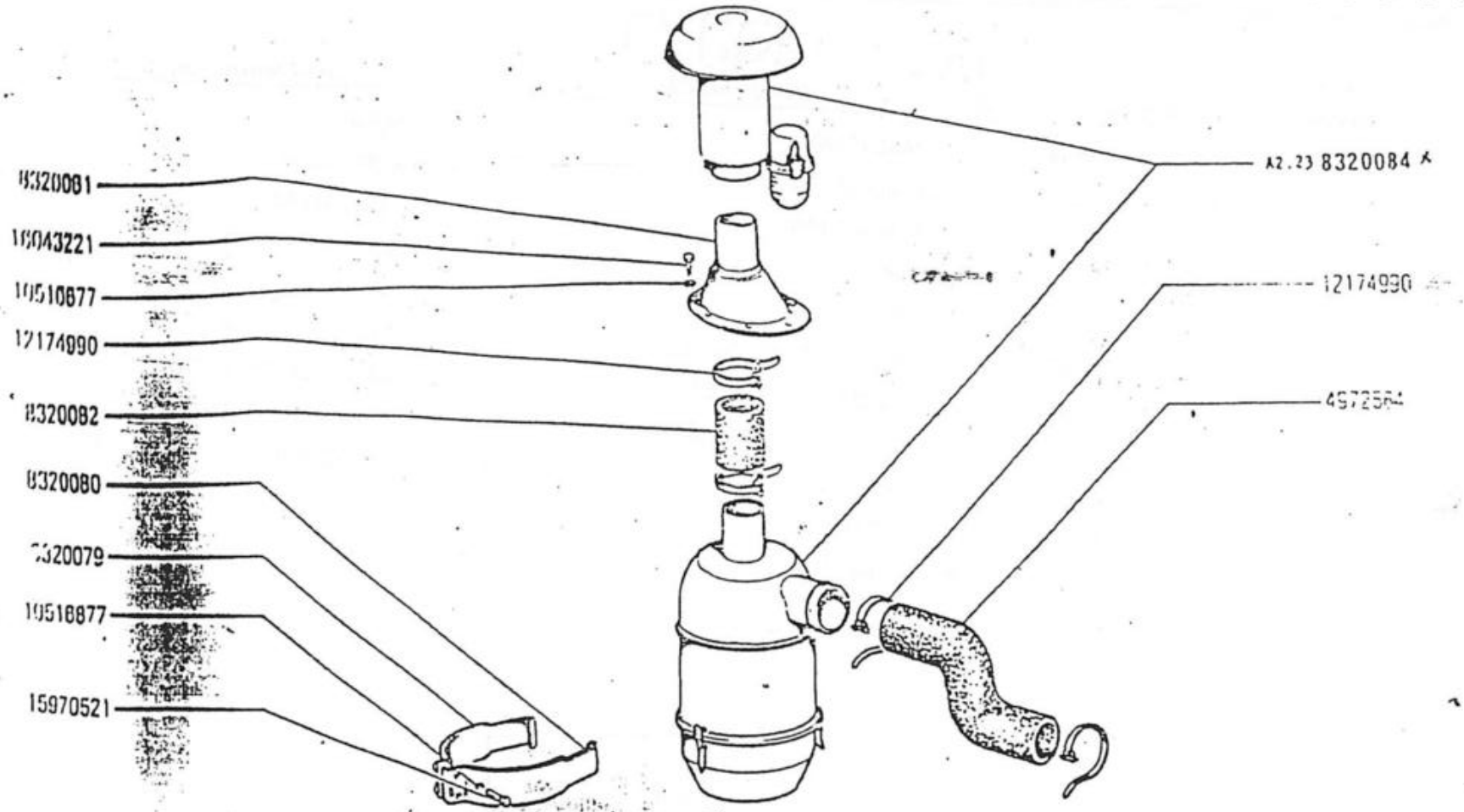

FILTRO DE AR E TUBULAÇÃO

FILTRO DE AIRE Y TUBERIAS

A2.22

FIAT-ALLIS AD78

MODIF.	Nº DA PEÇA	QTE.	DENOMINAÇÃO	DENOMINACIONES
	4972564	1	MANGUEIRA	MANGA
	8320079	1	BRAÇADEIRA	ABRAZADERA
	8320080	1	BRAÇADEIRA	ABRAZADERA
	8320081	1	SUPORTE	SOPORTE
	8320082	1	MANGUEIRA	MANGA
	8320084	1	FILTRO DE AR COMPLETO	FILTRO DE AIRE
	10516677	6	ARRUELA DE PRESSÃO	ARANDELA DE FRENO
	10516877	2	ARRUELA DE PRESSÃO	ARANDELA DE FRENO
	12174990	4	BRAÇADEIRA	ABRAZADERA
	15970521	2	PARAFUSO	TORNILLO
	16043221	6	PARAFUSO	TORNILLO

Distribuidor Autorizado
RECH
(65) 515-8800 Sinop/MT

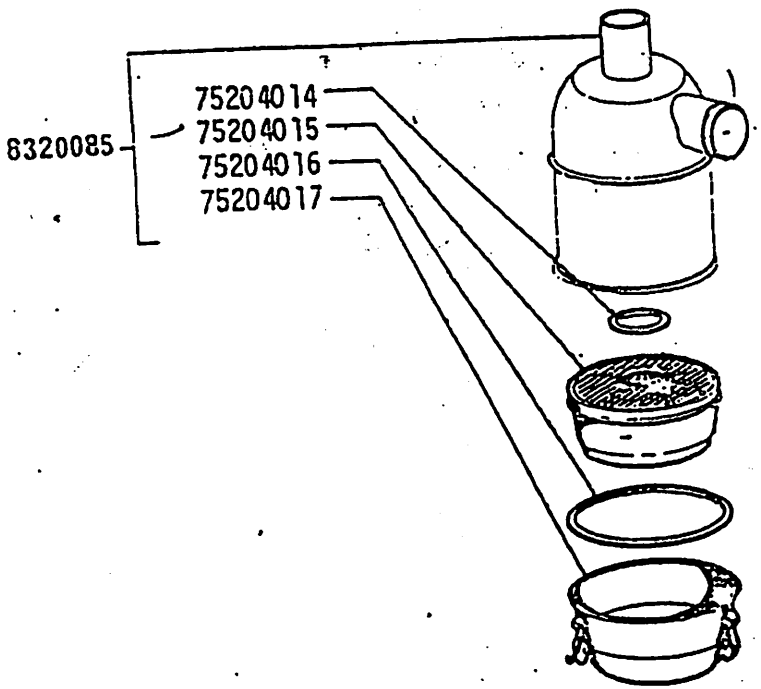

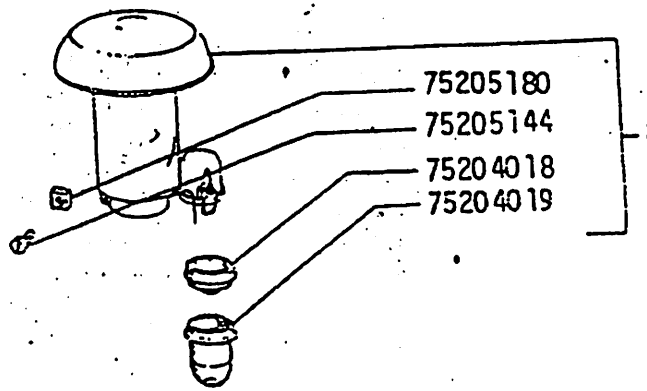

Distribuidor Autorizado
RECH
(65) 515-8800 Sinop/MT

21

AD7B

FILTRO DE AR 8320084

FILTRO DE AIRE

A2.23

FIAT ALLIS	AD7B	FILTRO DE. AR 8320084	SBG A2.23	

MODIF	Nº DA PEÇA	QTE	DENOMINAÇÃO	DENOMINACIONES
	8320085	1	FILTRO	FILTRO
	8320086	1	PRÉ-FILTRO	FILTRO
	75204014	1	JUNTA	JUNTA
	75204015	1	ELEMENTO	FILTRO
	75204016	1	JUNTA	JUNTA
	75204017	1	RESERVATÓRIO	DEPÓSITO
	75204018	1	FUNIL	EMBUDO
	75204019	1	COPO PLÁSTICO	TAZA
	75205144	1	PARAFUSO	TORNILLO
	75205180	1	PORCA	TUERCA

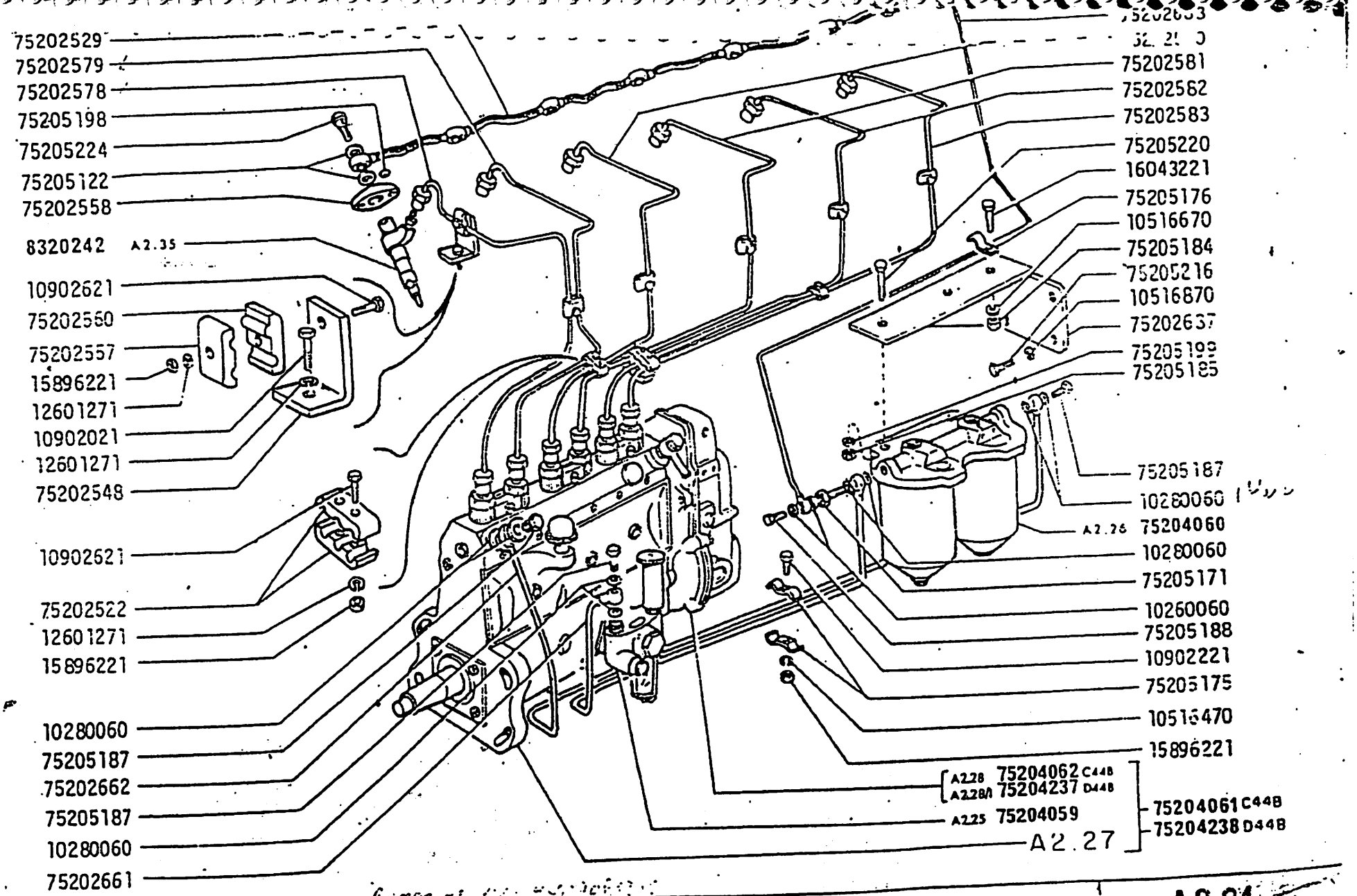

AD7B

ALIMENTAÇÃO E INJEÇÃO

Alimentación y inyección

A2.21

BITE 112/78

FIAT ALLIS | AD7B | ALIMENTAÇÃO E INJEÇÃO | SBG A2.24 | BITE 112/78

MODIF	N: DA PEÇA	QTE	DENOMINAÇÃO	DENOMINACIONES
	8320242	6	PORTA INJETOR COMPLETO	INYECTOR
	10260060	1	ARRUELA DE VEDAÇÃO	JUNTA
	10280060	10	ARRUELA DE VEDAÇÃO	JUNTA
	10516470	1	ARRUELA DE PRESSÃO	ARANDELA DE FRENO
	10516670	1	ARRUELA DE PRESSÃO	ARANDELA DE FRENO
	10516870	3	ARRUELA DE PRESSÃO	ARANDELA DE FRENO
	10902021	6	PARAFUSO	TORNILLO
	10902221	1	PARAFUSO	TORNILLO
	10902621	17	PARAFUSO	TORNILLO
	12601271	23	ARRUELA DE PRESSÃO	ARANDELA DE FRENO
	15896221	12	PORCA	TUERCA
	16043221	1	PARAFUSO	TORNILLO
	75202522	4	BRAÇADEIRA	ABRAZADERA
	75202529	1	TUBO FLEXIVEL	TUBO
	75202548	6	SUPORTE	SOPORTE
	75202557	16	BRAÇADEIRA	ABRAZADERA
	75202558	6	FLANGE	BRIDA
	75202560	10	BRAÇADEIRA	ABRAZADERA
	75202578	1	TUBO DE PRESSÃO CILINDRO 6	TUBO
	75202579	1	TUBO DE PRESSÃO CILINDRO 5	TUBO
	75202580	1	TUBO DE PRESSÃO CILINDRO 4	TUBO
	75202581	1	TUBO DE PRESSÃO CILINDRO 3	TUBO
	75202582	1	TUBO DE PRESSÃO CILINDRO 2	TUBO
	75202583	1	TUBO DE PRESSÃO CILINDRO 1	TUBO
	75202637	1	SUPORTE	SOPORTE
	75202661	1	TUBO DE ALIMENTAÇÃO DO FILTRO	TUBO
	75202662	1	TUBO DE ALIMENTAÇÃO DA BOMBA	TUBO
	75202663	1	TUBO RIGIDO DE RETORNO	TUBO
	75204059	1	BOMBA ALIMENTADORA	BOMBA DE ALIMENTACIÓN
	75204060	1	FILTRO COMPLETO	FILTRO
	75204061	1	BOMBA INJETORA COMPLETA	BOMBA INYECCIÓN
C44B	75204062	1	REGULADOR DE VELOCIDADE	REGULADOR DE VELOCIDAD
C44B	75204237	1	REGULADOR DE VELOCIDADE	REGULADOR DE VELOCIDAD
D44B	75204238	1	BOMBA INJETORA COMPLETA	BOMBA INYECCIÓN
D44B	75205122	12	ARRUELA DE VEDAÇÃO	JUNTA
	75205171	1	CONEXÃO	RACOR
	75205175	2	BRAÇADEIRA	ABRAZADERA
	75205176	1	BRAÇADEIRA	ABRAZADERA

FIAT ALLIS | AD/B | ALIMENTAÇÃO | SBC A2 24

MODIF.	Nº DA PEÇA	QTE	DENOMINAÇÃO	DENOMINACIONES
	75205184	1	PORCA	TUERCA
	75205185	2	PORCA	TUERCA
	75205187	3	PARAFUSO ÔCO	TORNILLO
	75205188	2	PARAFUSO ÔCO	TORNILLO
	75205198	12	ANEL DE PRESSÃO	ANILLO DE FRENO
	75205199	2	ARRUELA DE PRESSÃO	ARANDELA DE FRENO
	75205216	3	PARAFUSO	TORNILLO
	75205220	2	PARAFUSO	TORNILLO
	75205224	6	PARAFUSO ÔCO	TORNILLO

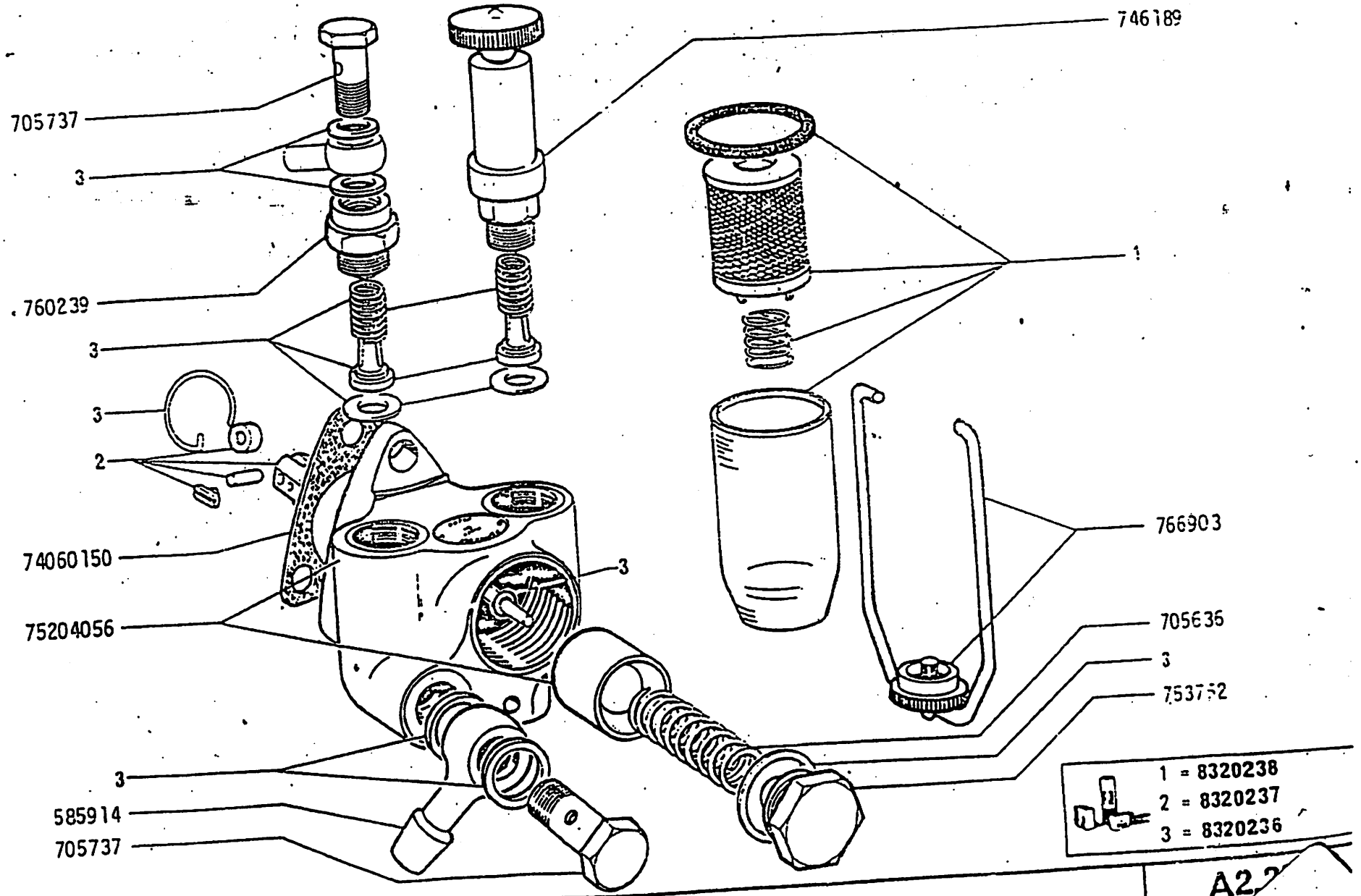

AD7B

BOMBA ALIMENTADORA 75204059

BOMBA DE ALIMENTACION

A2.2

LANDRONAVI

FIAT ALLIS | AD7B | BOMBA ALIMENTADORA 75204059 | SBG A2.25

MODIF	Nº DA PEÇA	QTE	DENOMINAÇÃO	DENOMINACIONES
	585914	1	CONEXÃO	RACOR
	705636	1	MOLA	RESORTE
	705737	2	PARAFUSO ÔCO	TORNILLO
	746169	1	BOMBA MANUAL	BOMBA DE MANO
	753762	1	PORCA	TUERCA
	760239	1	CONEXÃO	RACOR
	766903	1	GRAMPO COMPLETO	BRIDA
	8320236	S	JOGO DE REPARO DA BOMBA	EQUIPO DE LA BOMBA
	8320237	S	JOGO DE REPARO DO TUCHO	EQUIPO DEL EMPUJADOR
	8320238	S	JOGO DE REPARO DO PRÉ-FILTRO	EQUIPO DEL FILTRO
	74060150	1	JUNTA	JUNTA
	75204056	1	CARCAÇA COMPLETA	CUERPO

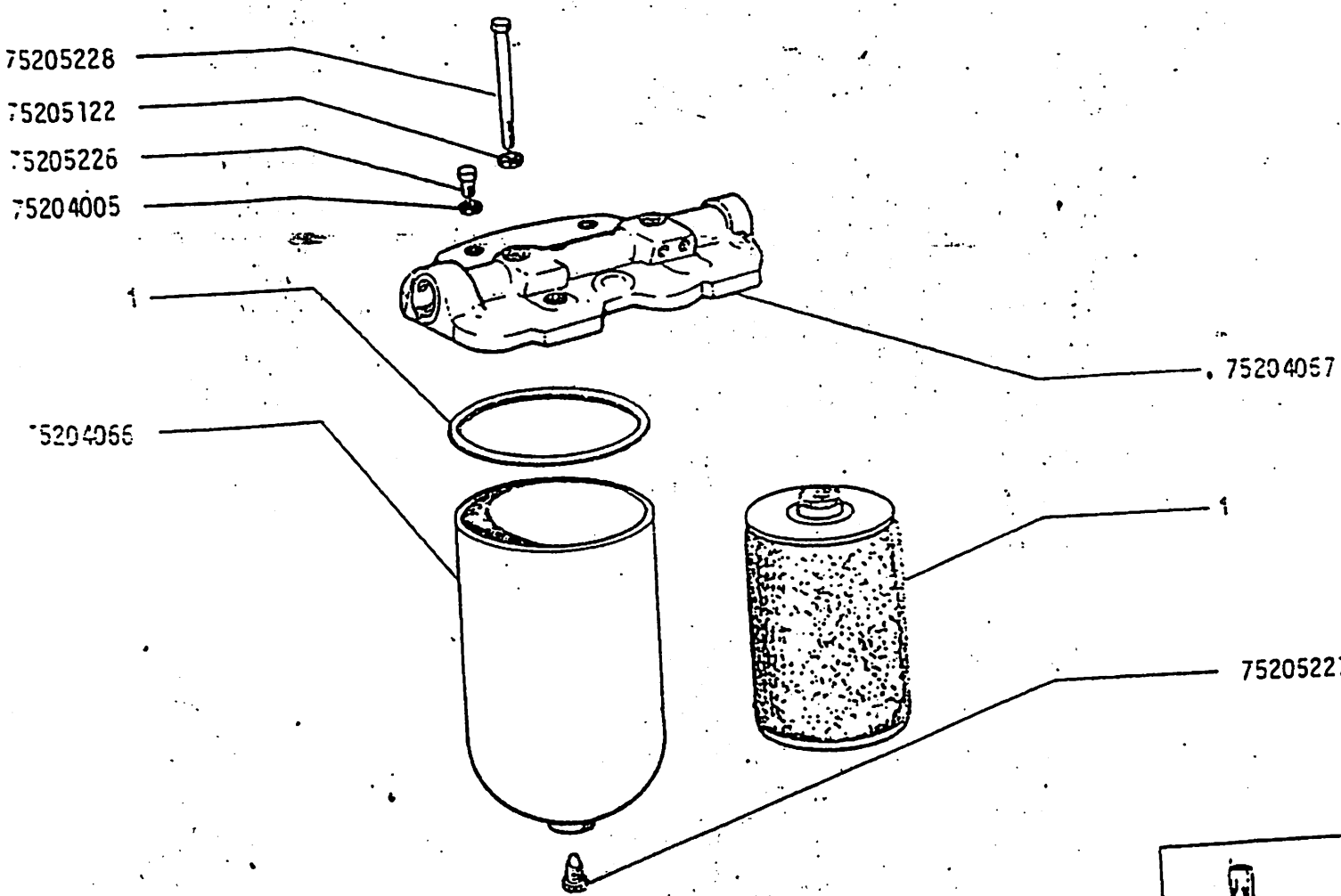

1 = 8329221

FILTRO DE COMBUSTÍVEL 75204060

FILTRO DE COMBUSTIBLE

AD7B

A2.26

FIAT ALLIS | AD7B | FILTRO DE COMBUSTIVEL 75204060 | SBG A2.26

MODIF.	Nº DA PEÇA	QTE	DENOMINAÇÃO	DENOMINACIONES
	8320221	2	ELEMENTO DO FILTRO COMPOSTO DE 1	EQUIPO COMPUESTO DE 1
	75204005	1	ARRUELA DE VEDAÇÃO	ARANDELA
	75204066	2	CARCAÇA	SOPORTE
	75204067	1	TAMPA	TAPA
	75205122	2	ARRUELA DE VEDAÇÃO	ARANDELA
	75205226	1	PARAFUSO	TORNILLO
	75205227	2	PARAFUSO	TORNILLO
	75205228	2	PARAFUSO	TORNILLO

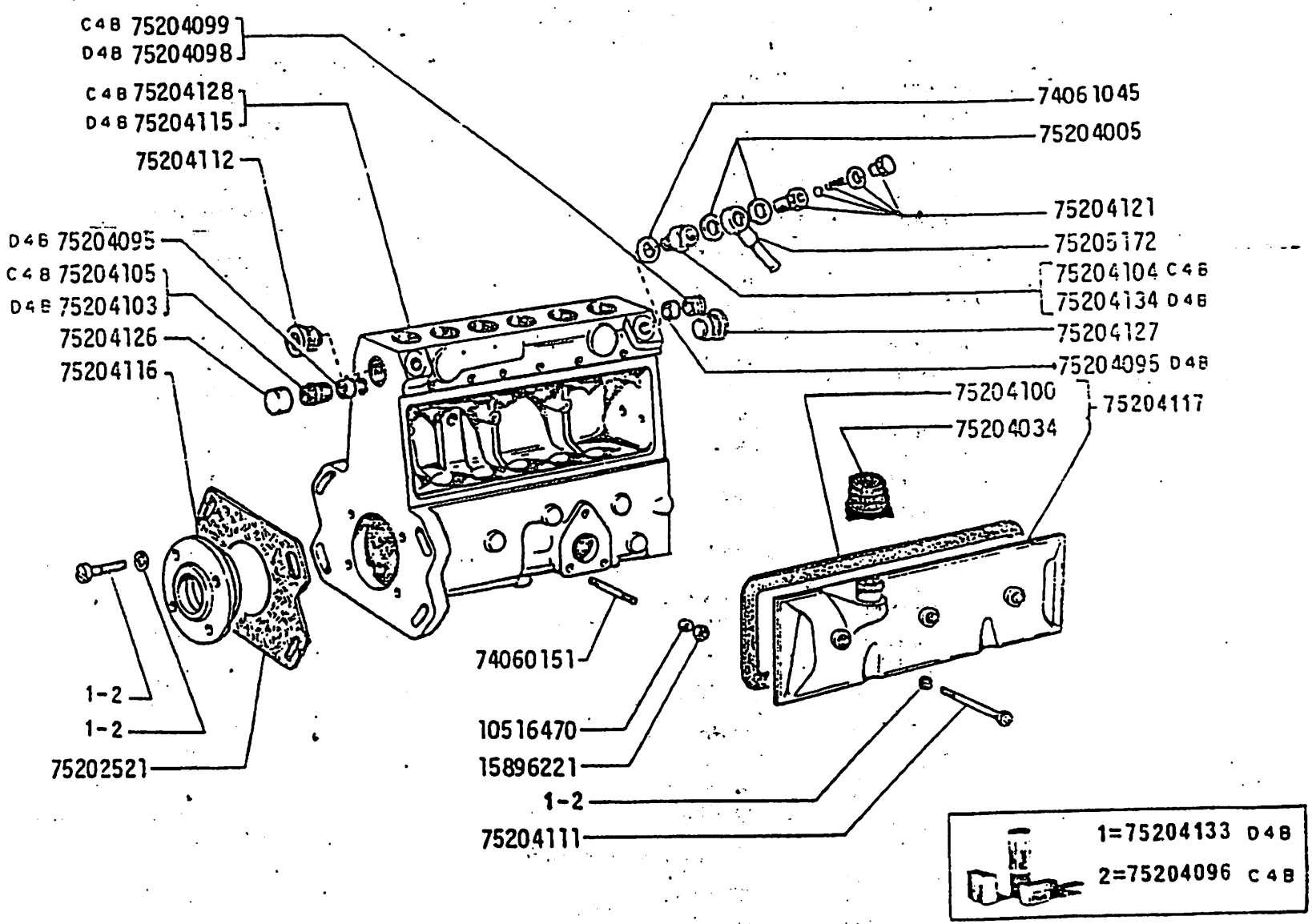

AD7B

BOMBA INJETORA

BOMBA DE INYECCION

A2.27

1

FIAT ALLIS | AD78 | BOMBA INJETORA | SBG A2.27 | BITE 112/78

MODIF	Nº DA PEÇA	QTE	DENOMINAÇÃO	DENOMINACIONES
	10206220	1	CHAVETA	CHAVETA
	10280060	2	ARRUELA DE VEDAÇÃO	JUNTA
	10516470	3	ARRUELA DE PRESSÃO	ARANDELA DE FRENO
	1589622]	1	PORCA	TUERCA
	20886960	1	ROLAMENTO	RODAMIENTO
	74060151	3	PRISIONEIRO	ESPARRAGO
	74061045	1	ANEL DE VEDAÇÃO	JUNTA
	75202520	1	ENGRENAGEM	ENGRANAJE
	75202521	1	JUNTA	JUNTA
	75202671	1	TUBO DE DRENO	TUBO
	75204005	2	ANEL DE VEDAÇÃO	JUNTA
	75204034	1	FILTRO	FILTRO
	75204074	CN	ARRUELA DE 0,3mm	ARANDELA
	75204075	1	ARRUELA	ARANDELA
	75204076	CN	ARRUELA DE 1,0mm	ARANDELA
	75204077	CN	ARRUELA DE 0,12mm	ARANDELA
	75204078	CN	ARRUELA DE 0,14mm	ARANDELA
	75204079	CN	ARRUELA DE 0,16mm	ARANDELA
	75204080	CN	ARRUELA DE 0,18mm	ARANDELA
	75204081	CN	ARRUELA DE 0,5mm	ARANDELA
	75204082	CN	ARRUELA DE 1,0mm	PLATILLO
	75204083	6	PRATO DA MOLA	PLATILLO
	75204084	6	PRATO DA MOLA	ARANDELA
	75204085	CN	ARRUELA DE 4,3mm	ARANDELA
C4B	75204086	CN	ARRUELA DE 4,1mm	ARANDELA
C4B	75204087	2	ARRUELA	ARANDELA
	75204088	CN	ARRUELA DE 4,5mm	ARANDELA
C4B	75204089	CN	ARRUELA DE 4,7mm	ARANDELA
C4B	75204090	CN	ARRUELA DE 4,9mm	ARANDELA
C4B	75204091	CN	ARRUELA DE 4,2mm	ARANDELA
C4B	75204092	CN	ARRUELA DE 4,4mm	ARANDELA
C4B	75204093	CN	ARRUELA DE 4,6mm	ARANDELA
C4B	75204094	CN	ARRUELA DE 4,8mm	GUIA
C4B	75204095	2	GUIA	JUEGO
D4B	75204096	CN	JOGO DE REPARO	MANGUITO
C4B	75204097	6	MANGA DE REGULAGEM	GUIA
	7520409?	1	GUIA	GUIA
D4B	75204099	1	GUIA	
C4B				

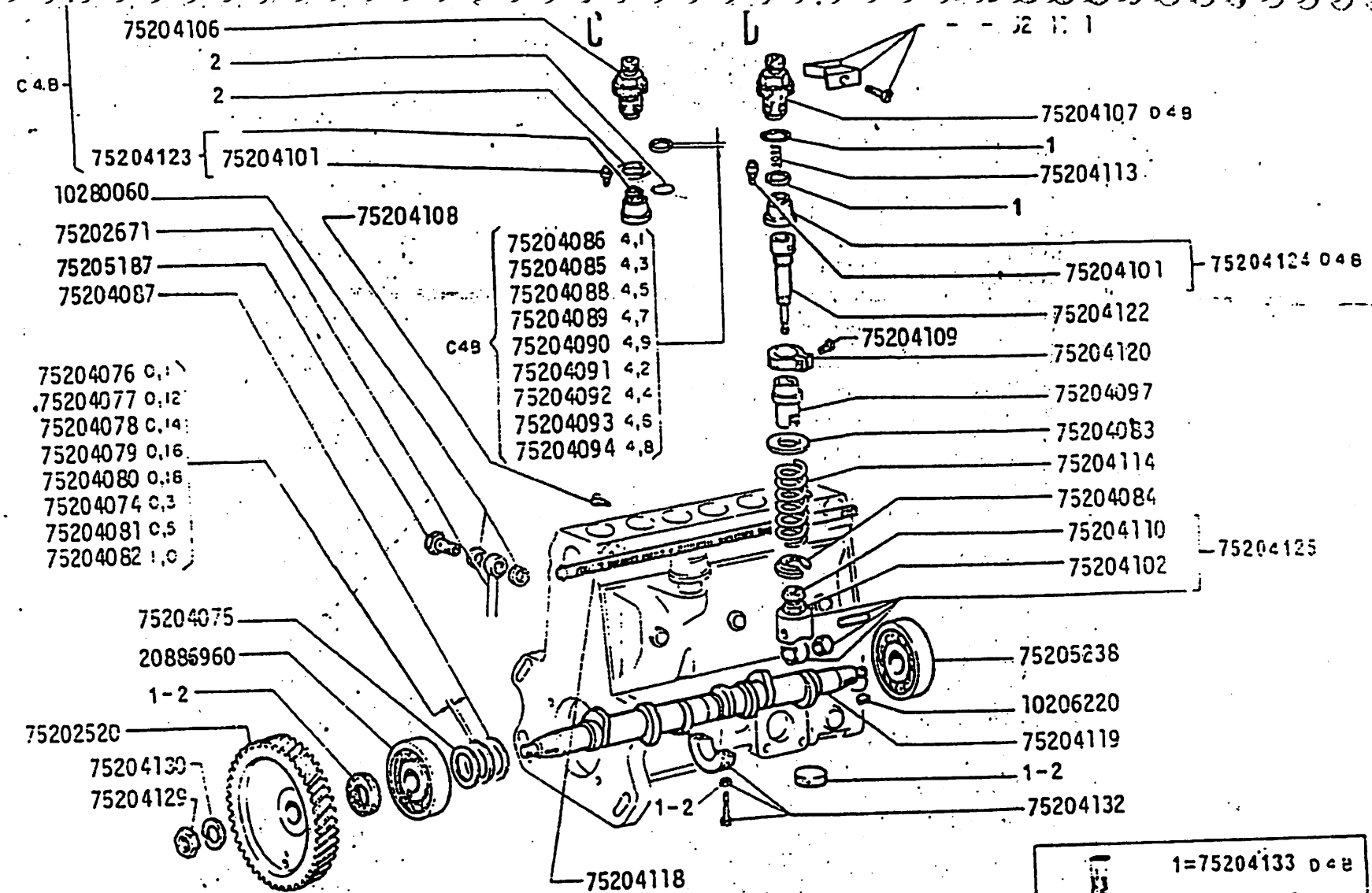

AD7B

BOMBA INJETORA

BOMBA DE INYECCION

A2.27

FIAT ALLIS	AD7B	BOMBA INJETORA	SBG A2.27	BITE 112/78

MODIF	Nº DA PEÇA	QTE	DENOMINAÇÃO	DENOMINACIONES
	75204100	1	JUNTA	JUNTA
	75204101	6	VÁLVULA	VÁLVULA
	75204102	6	PORCA	TUERCA
	75204103	1	ANEL ROSCADO	ANILLO
D4B	75204104	1	CONEXÃO	RACOR
C4B	75204105	1	ANEL ROSCADO	ANILLO
C4B	75204106	6	PORTA VÁLVULA	PUERTA VÁLVULA
C4B	75204107	6	PORTA VÁLVULA	PUERTA VÁLVULA
D4B	75204108	1	PARAFUSO	TORNILLO
	75204109	6	PARAFUSO	TORNILLO
	75204110	6	PARAFUSO DE REGULAGEM	TORNILLO
	75204111	2	PARAFUSO	TORNILLO
	75204112	1	BUJÃO	TAPON
	75204113	6	MOLA	RESORTE
	75204114	6	MOLA	RESORTE
	75204115	1	CARCAÇA	CUERPO
D4B	75204116	1	TAMPA	TAPA
	75204117	1	TAMPA	TAPA
	75204118	1	CREMALHEIRA	CREMALHERA
	75204119	1	ÁRVORE DE COMANDO	EJE
	75204120	6	CREMALHEIRA	CREMALHERA
	75204121	1	VÁLVULA DE RETORNO	VÁLVULA
	75204122	6	CILINDRO	CILINDRO
	75204123	6	VÁLVULA	VÁLVULA
C4B	75204124	6	VÁLVULA	VÁLVULA
D4B	75204125	6	TUCHO COMPLETO	EMPUJADOR
	75204126	1	BUJÃO	TAPON
	75204127	1	BUJÃO	TAPON
	75204128	1	CARCAÇA	CUERPO
C4B	75204129	1	PORCA	TUERCA
	75204130	1	ARRUELA DE PRESSÃO	ARANDELA DE FRENO
	75204131	10	MORDENTE	ABRAZADERA
	75204132	1	MANCAL COMPLETO	COJINETE
	75204133	CN	JOGO DE REPARO	JUEGO
D4B	75204134	1	CONEXÃO	RACOR
D4B	75205172	1	CONEXÃO	RACOR
	75205187	1	PARAFUSO ÔCO	TORNILLO
	75205238	1	ROLAMENTO	RODAMIENTO

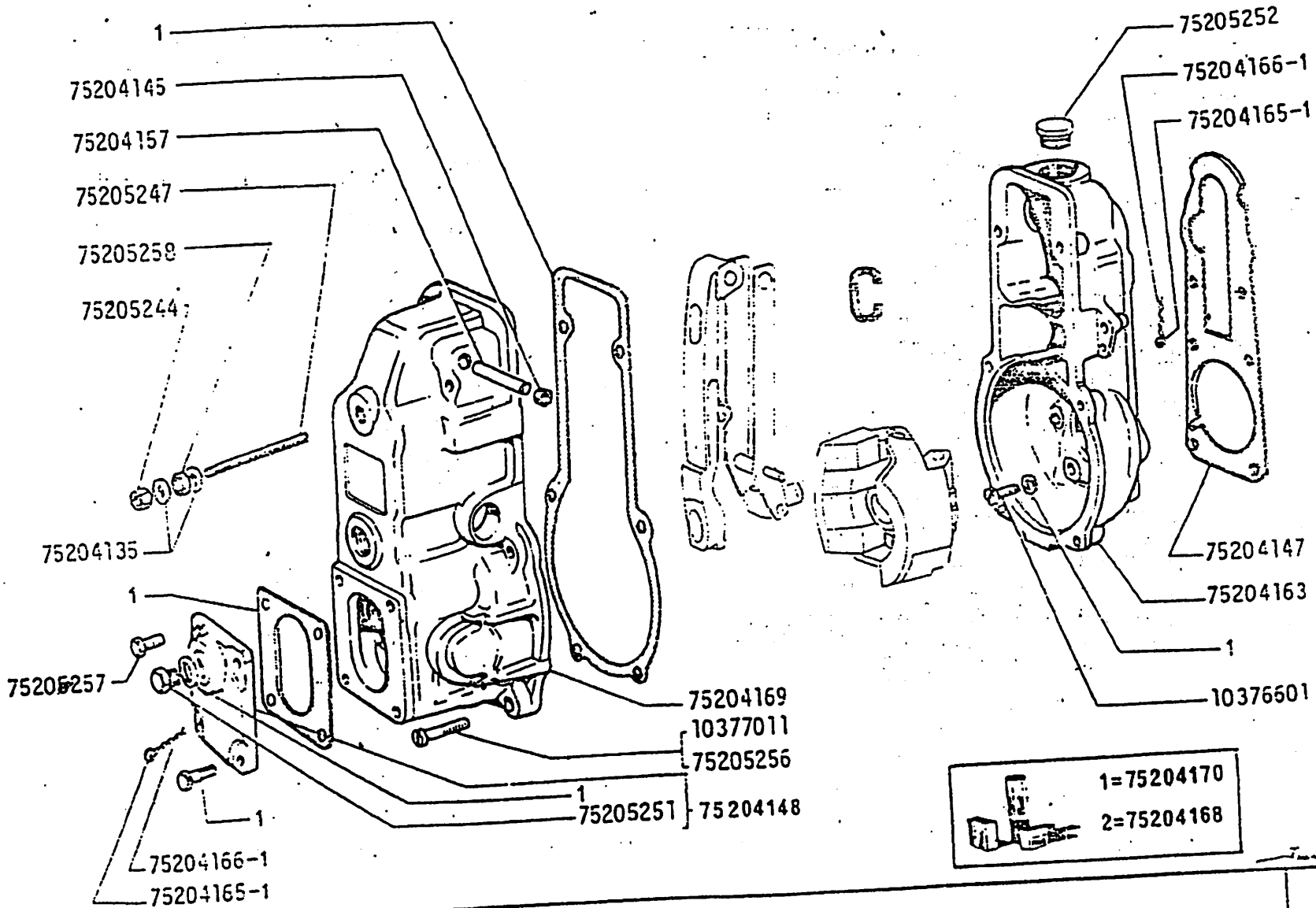

AD7E

REGULADOR DE VELOCIDADE 75204062 C448

REGULADOR DE VELOCIDAD

A2.28

1 | BITE 112/1

ANDRONAVI

FIAT ALLIS | AD7B | REGULADOR DE VELOCIDADE | SBG A2.28 | BITE 112/78

MODIF.	Nº DA PEÇA	QTE	DENOMINAÇÃO	DENOMINACIONES
	10206220	1	CHAVETA	CHAVETA
	10376601	6	PARAFUSO	TORNILLO
	10377011	4	PARAFUSO CILINDRICO	TORNILLO
	10379011	1	PARAFUSO	TORNILLO
	10516470	1	ARRUELA DE PRESSÃO	ARANDELA DE FRENO
	10902321	1	PARAFUSO	TORNILLO
	15896221	2	PORCA	TUERCA
	75204135	3	ARRUELA	ARANDELA
	75204136	1	CONJUNTO MANCAL	MANCAL
	75204143	2	BUCHA	CASQUILLO
	75204144	1	TAMPA PROTETORA	TAPA
	75204145	1	BUJÃO	TAPON
	75204146	1	PARAFUSO DE REGULAGEM	TORNILLO DE REGULAJE
	75204147	1	JUNTA	JUNTA
	75204148	1	TAMPA COMPLETA	TAPA
	75204149	1	ALAVANCA	PALANCA
	75204150	1	ALAVANCA	PALANCA
	75204151	1	SUPORTE	SOPORTE
	75204152	1	ALAVANCA	PALANCA
	75204153	1	ALAVANCA	PALANCA
	75204154	1	ALAVANCA	PALANCA
	75204155	1	ALAVANCA	PALANCA
	75204156	1	BALANCIM	BRAZO OSCILANTE
	75204157	1	EIXO	EJE
	75204158	1	PINO	EJE
	75204159	1	PINO	EJE
	75204160	1	MOLA	RESORTE
	75204161	1	MOLA	RESORTE
	75204162	1	MOLA	RESORTE
	75204163	1	CARCAÇA	CAJA
	75204164	1	CONJUNTO REGULADOR	CUERPOS CENTRIFUGOS
	75204165	1	SELO	SELLO
	75204166	2	ARAME	ALAMBRE
	75204167	1	ALAVANCA	PALANCA
	75204168	S	JOGO DE PEÇAS	JUEGO
	75204169	1	TAMPA DE REGULADOR	TAPA
	75204170	S	JOGO DE PEÇAS	JUEGO
	75205239	CN	ARRUELA DE COMPENSAÇÃO 1,0mm	ARANDELA

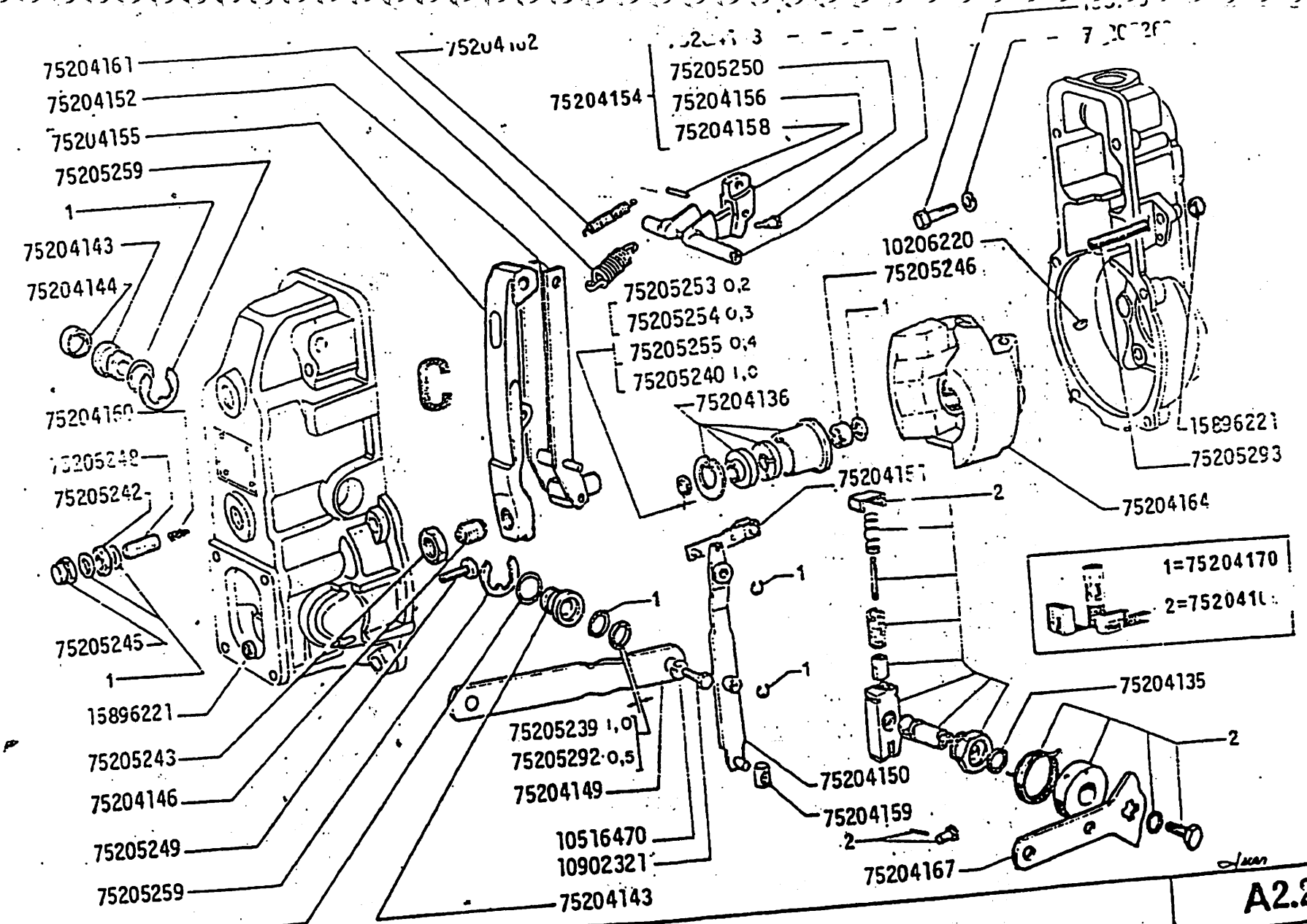

A2.28

AD7B

REGULADOR DE VELOCIDADE 75204062 C44B

REGULADOR DE VELOCIDAD

2

BITE 12

FIAT ALLIS | AD7B | REGULADOR DE VELOCIDADE | SBG A2.28 | BITE 112/78

MODIF.	Nº DA PEÇA	QTE	DENOMINAÇÃO	DENOMINACIONES
	75205240	CN	ARRUELA DE COMPENSAÇÃO 1,0mm	ARANDELA
	75205242	1	PORCA	TUERCA
	75205243	1	PORCA	TUERCA
	75205244	1	PORCA	TUERCA
	75205245	1	PORCA	TUERCA
	75205246	1	PORCA	TUERCA
	75205247	1	PINO ROSQUEADO	EJE
	75205248	1	PARAFUSO	TORNILLO
	75205249	1	PARAFUSO	TORNILLO
	75205250	1	PARAFUSO	TORNILLO
	75205251	1	BUJÃO	TAPON
	75205252	1	BUJÃO	TAPON
	75205253	CN	ARRUELA DE COMPENSAÇÃO 0,2mm	ARANDELA
	75205254	CN	ARRUELA DE COMPENSAÇÃO 0,3mm	ARANDELA
	75205255	CN	ARRUELA DE COMPENSAÇÃO 0,4mm	ARANDELA
	75205256	2	PARAFUSO CILINDRICO	TORNILLO
	75205257	2	PARAFUSO	TORNILLO
	75205258	1	PORCA	TUERCA
	75205259	2	ARRUELA ACHAVETADA	ARANDELA
	75205260	1	ARRUELA DE PRESSÃO	ARANDELA DE FRENO
	75205292	CN	ARRUELA DE COMPENSAÇÃO 0,5mm	ARANDELA
	75205293	1	PARAFUSO	TORNILLO

LANÇAMENTO

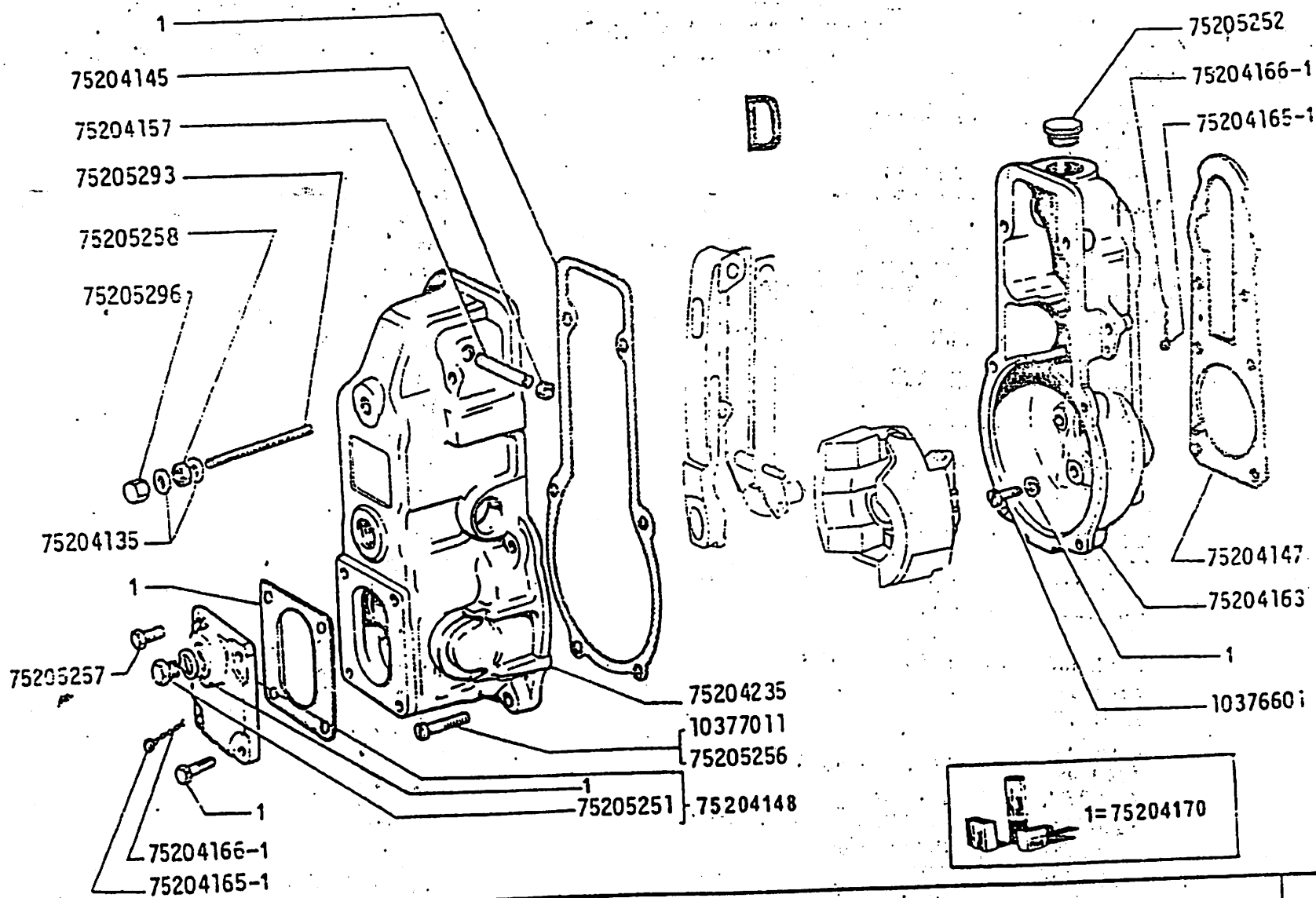

AD7B

REGULADOR DE VELOCIDADE 75204237 D448

REGULADOR DE VELOCIDAD

A2.23/1

1 | BITE 112/78

FIAT ALLIS | AD7B | REGULADOR DE VELOCIDADE | SBG A2.28/1 | BITE 112/76

MODIF	Nº DA PEÇA	QTE	DENOMINAÇÃO	DENOMINACIONES
	10206220	1	CHAVETA	CHAVETA
	10376601	6	PARAFUSO	TORNILLO
	10377011	4	PARAFUSO CILINDRICO	TORNILLO
	10379011	1	PARAFUSO	TORNILLO
	10516470	1	ARRUELA DE PRESSÃO	ARANDELA DE FRENO
	10902321	1	PARAFUSO	TORNILLO
	15896221	1	PORCA	TUERCA
	75204135	3	ARRUELA	ARANDELA
	75204136	1	CONJUNTO MANCAL	MANCAL
	75204143	2	BUCHA	CASQUILLO
	75204144	1	TAMPA PROTETORA	TAPA
	75204145	1	BUJÃO	TAPON
	75204146	1	PARAFUSO DE REGULAGEM	TORNILLO DE REGLAJE
	75204147	1	JUNTA	JUNTA
	75204148	1	TAMPA COMPLETA	TAPA
	75204149	1	ALAVANCA	PALANCA
	75204150	1	ALAVANCA	PALANCA
	75204151	1	SUPORTE	SOPORTE
	75204152	1	ALAVANCA	PALANCA
	75204155	1	ALAVANCA	PALANCA
	75204157	1	EIXO	EJE
	75204158	1	PINO	EJE
	75204159	1	PINO	EJE
	75204160	1	MOLA	RESORTE
	75204161	1	MOLA	RESORTE
	75204162	1	MOLA	RESORTE
	75204163	1	CARCAÇA	CAJA
	75204164	1	CONJUNTO REGULADOR	CUERPOS CENTRIFUGOS
	75204165	1	SELO	SELLO
	75204166	2	ARAME	ALAMBRE
	75204170	S	JOGO DE PEÇAS	JUEGO
	75204229	1	PINO	EJE
	75204230	1	CHAPA DE FIXAÇÃO	CHAPA
	75204231	1	BALANCIM	BRAZO OSCILANTE
	75204232	1	ALAVANCA	PALANCA
	75204233	1	ALAVANCA	PALANCA
	75204234	1	ARTICULAÇÃO	ARTICULACION
	75204235	1	TAMPA DO REGULADOR	TAPA

09

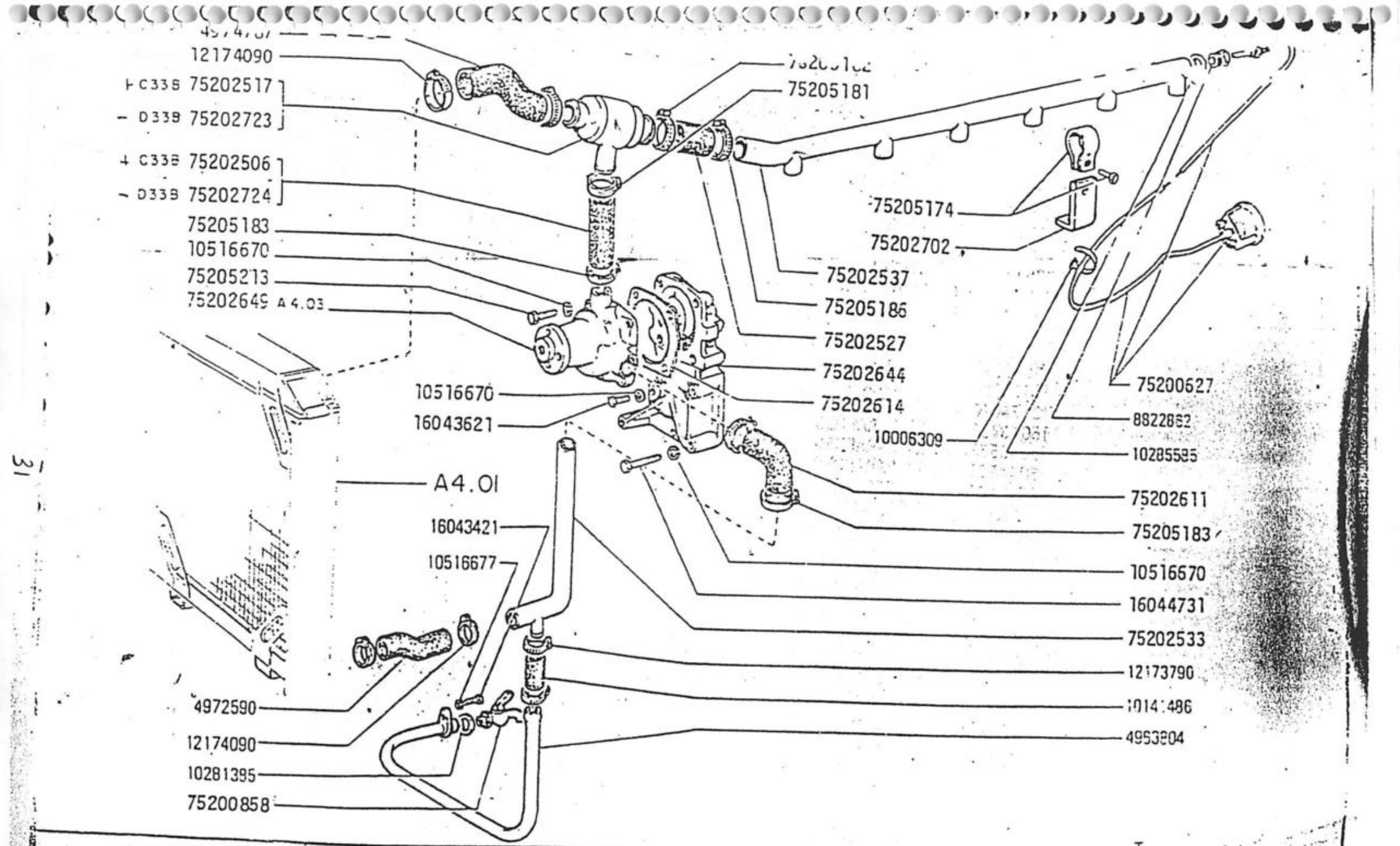

AD7B

BOMBA D'ÁGUA E TUBULAÇÃO

BOMBA DE AGUA Y TUBERIAS

A4.02

BITE 72/78

FIAT ALLIS	AD7B	BOMBA D'ÁGUA E TUBULAÇÃO	SBG A4.02	BITE 72/78

MODIF.	Nº DA PEÇA	QTE	DENOMINAÇÃO	DENOMINACIONES
	4963804	1	TUBO	TUBO
	4972590	1	MANGUEIRA	MANGA
	4974787	1	MANGUEIRA	MANGA
	8822862	1	CONEXÃO	RACOR
	10006309	1	BRAÇADEIRA	ABRAZADERA,
	10141486	1	MANGUEIRA	MANGA
	10281385	1	ARRUELA DE VEDAÇÃO	JUNTA
	10285585	1	ARRUELA DE VEDAÇÃO	JUNTA
	10516670	10	ARRUELA DE PRESSÃO	ARANDELA DE FRENO
	10516677	1	ARRUELA DE PRESSÃO	ARANDELA DE FRENO
	12173790	2	BRAÇADEIRA	ABRAZADERA
	12174090	4	BRAÇADEIRA	ABRAZADERA
	16043421	1	PARAFUSO	TORNILLO
	16043621	2	PARAFUSO	TORNILLO
	16044731	4	PARAFUSO	TORNILLO
	75200627	1	TERMÔMETRO COMPLETO	TERMOMETRO
	75200858	1	TORNEIRA	GRIFO
	75202506	1	MANGUEIRA	MANGA
C33B	75202517	1	VÁLVULA TERMOSTÁTICA	TERMOSTATO
C33B	75202527	1	MANGUEIRA	MANGA
	75202533	1	TUBO	TUBO
	75202537	1	TUBO COLETOR	TUBO
	75202611	1	MANGUEIRA	MANGA
	75202614	1	JUNTA	JUNTA
	75202644	1	SUPORTE	SOPORTE
	75202649	1	BOMBA D'ÁGUA	BOMBA DE ÁGUA
	75202702	1	SUPORTE	SOPORTE
D33B	75202723	1	VÁLVULA TERMOSTÁTICA	TERMOSTATO
D33B	75202724	1	MANGUEIRA	MANGA
	75205174	1	BRAÇADEIRA COMPLETA	ABRAZADERA
	75205181	1	BRAÇADEIRA	ABRAZADERA
	75205182	1	BRAÇADEIRA	ABRAZADERA
	75205183	3	BRAÇADEIRA	ABRAZADERA
	75205186	1	BRAÇADEIRA	ABRAZADERA
	75205213	4	PARAFUSO	TORNILLO

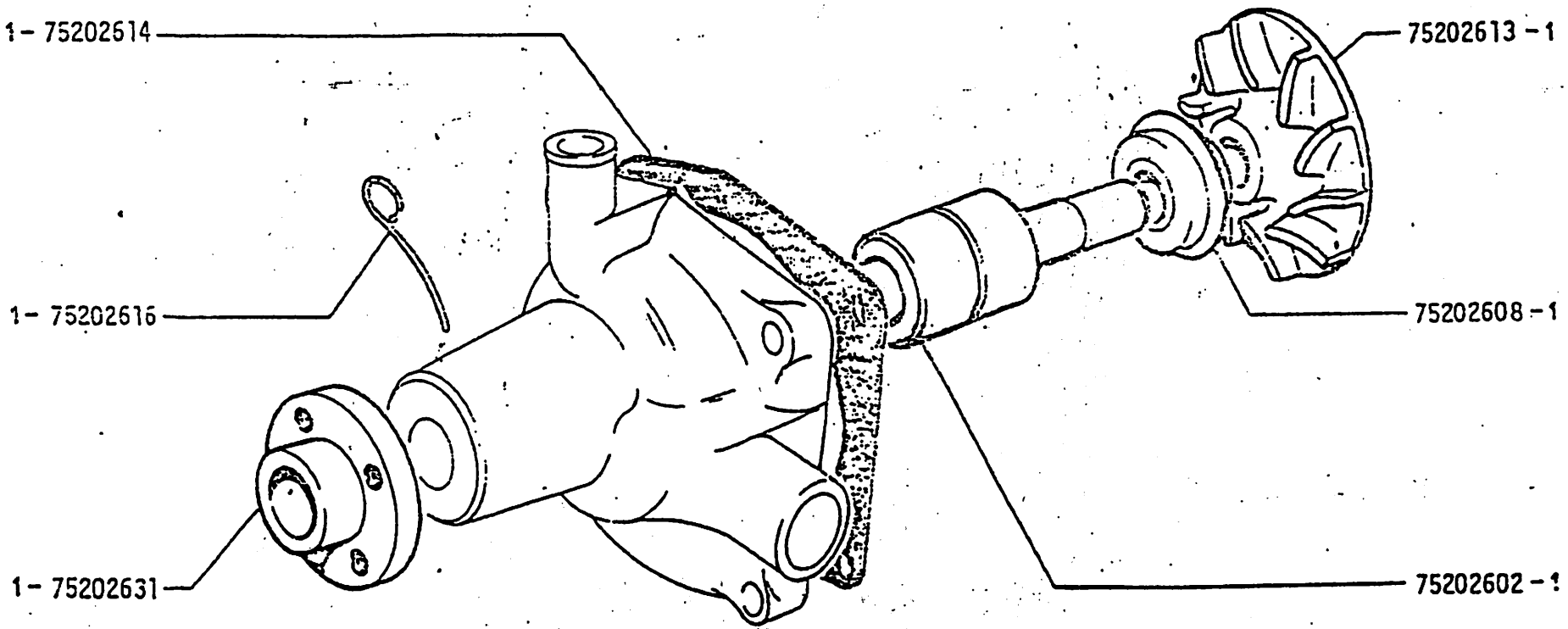
1 - 75202614
1 - 75202616
1 - 75202631
75202613 - 1
75202608 - 1
75202602 - 1

1 = 75202619

FIAT ALEIS | A07B | BOMBA D'ÁGUA 75202549 | SBG A4.03

MODIF	Nº DA PEÇA	QTE	DENOMINAÇÃO	DENOMINACIONES
	75202602	1	ROLAMENTO	RODAMIENTO
	75202608	1	VEDADOR	RETEN
	75202613	1	ROTOR	DISCO
	75202614	1	JUNTA	JUNTA
	75202616	1	GANCHO	ANCHO
	75202619	CN	JOGO DE REPARO DA BOMBA	JUEGO
	75202631	1	CUBO	BUJE

69

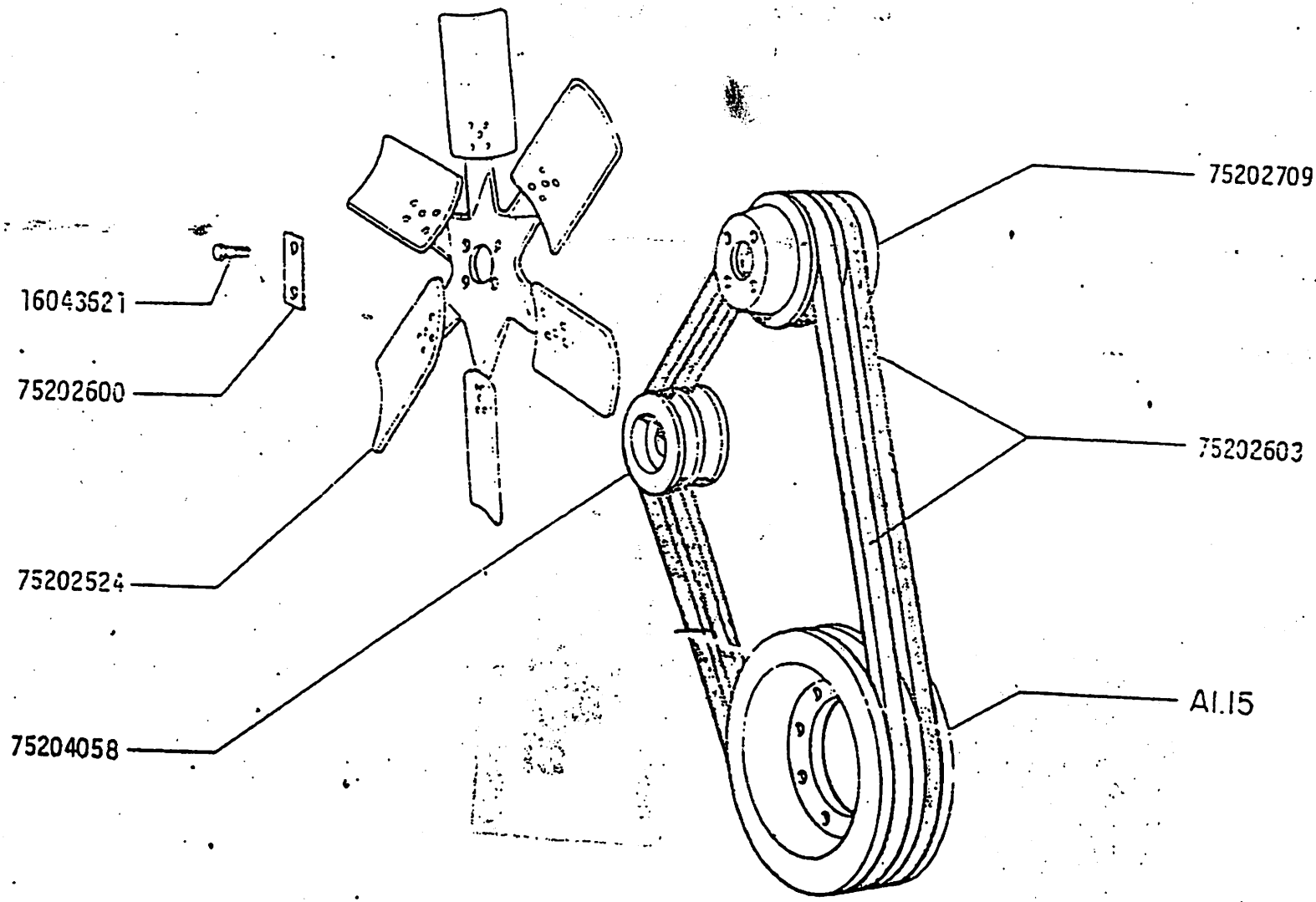

AD7B

VENTILADOR

VENTILADOR

A4.09

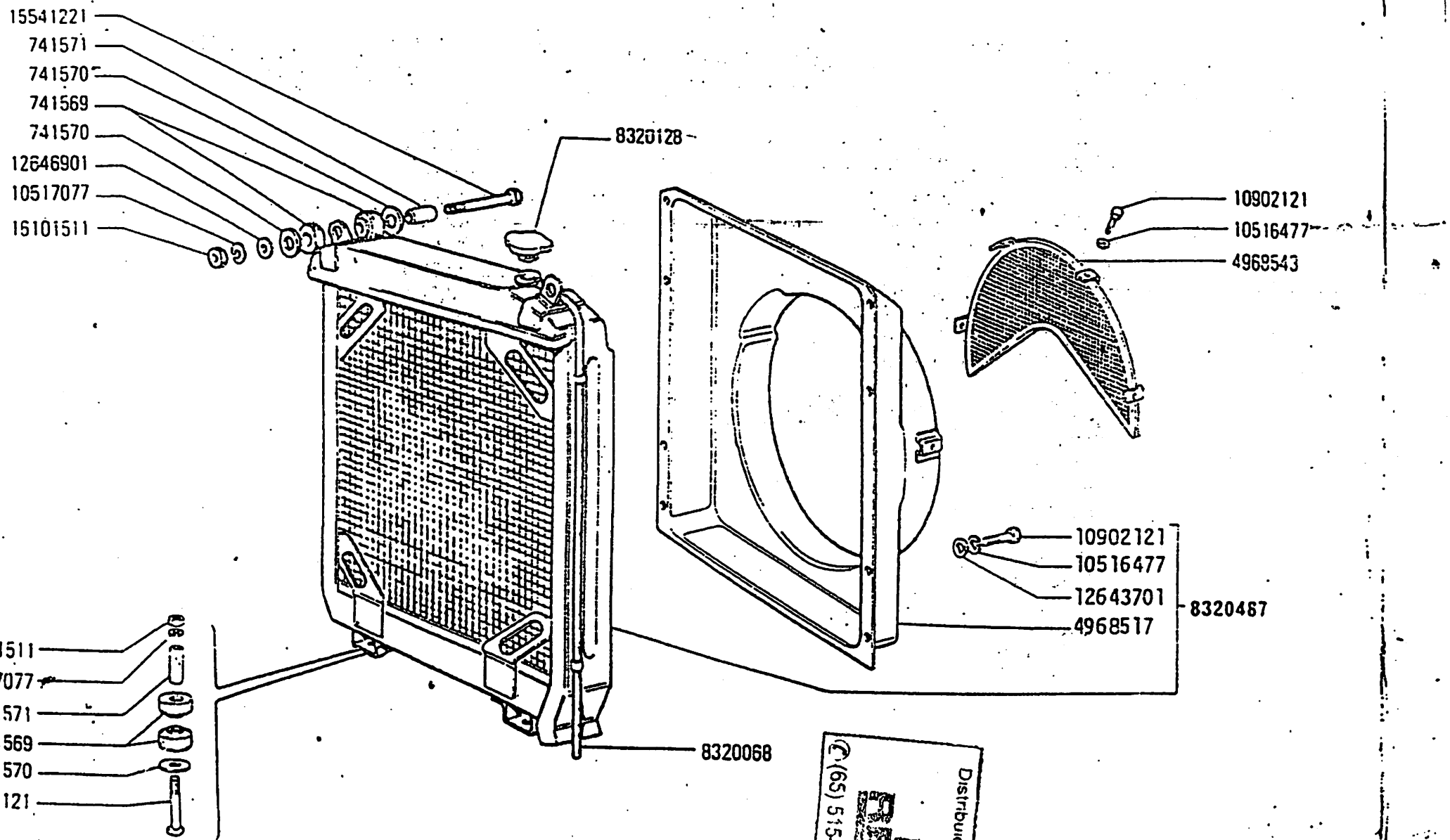

Distribuidor Autorizado
(65) 515-8800 Singapura

AD7B

RADIADOR

RADIADOR

A4.01

FIAT ALLIS | AD7B | RADIADOR | SBG A4.01

MODIF	Nº DA PEÇA	QTE	DENOMINAÇÃO	DENOMINACIONES
	741569	8	COXIM	ALMOHADILLA
	741570	6	ARRUELA LISA	ARANDELA
	741571	4	DISTANCIADOR	SEPARADOR
	4968517	1	CANALIZADOR	CANALIZADOR
	4968543	1	GRADE	CALANDRA
	8320068	1	MANGUEIRA DE ESCOAMENTO DO EXCESSO	MANGA
	8320128	1	TAMPA	TAPA
	8320487	1	RADIADOR COMPLETO	RADIADOR
	10516477	14	ARRUELA DE PRESSÃO	ARANDELA DE FRENO
	10517077	4	ARRUELA DE PRESSÃO	ARANDELA DE FRENO
	10902121	14	PARAFUSO	TORNILLO
	12643701	10	ARRUELA LISA	ARANDELA
	12646901	2	ARRUELA LISA	ARANDELA
	15541121	2	PARAFUSO	TORNILLO
	15541221	2	PARAFUSO	TORNILLO
	16101511	4	PORCA	TUERCA

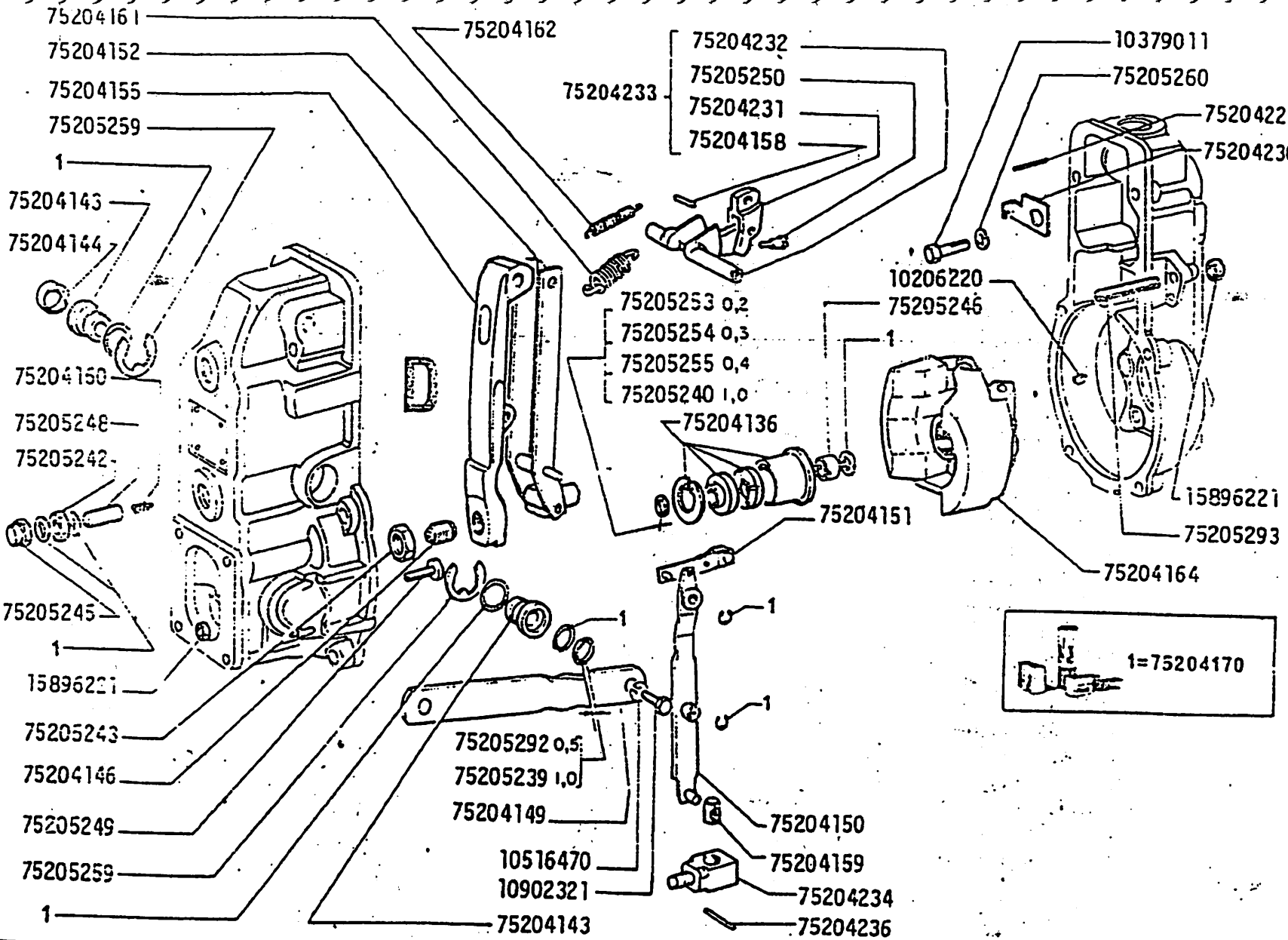

AD7B

REGULADOR DE VELOCIDADE 75204237 044B

REGULADOR DE VELOCIDAD

A2.28/1

2 | BITE 112/78

FIAT ALLIS | AD7B | REGULADOR DE VELOCIDADE | SBG A2.28/1 | BITE 112/78

MODIF.	Nº DA PEÇA	QTE	DENOMINAÇÃO	DENOMINACIONES
	75204236	1	PINO	EJE
	75205239	CN	ARRUELA DE COMPENSAÇÃO 1,0mm	ARANDELA
	75205240	CN	ARRUELA DE COMPENSAÇÃO 1,0mm	ARANDELA
	75205242	1	PORCA	TUERCA
	75205243	1	PORCA	TUERCA
	75205245	1	PORCA	TUERCA
	75205246	1	PORCA	TUERCA
	75205248	1	PARAFUSO	TORNILLO
	75205249	1	PARAFUSO	TORNILLO
	75205250	1	PARAFUSO	TORNILLO
	75205251	1	BUJÃO	TAPON
	75205252	1	BUJÃO	TAPON
	75205253	CN	ARRUELA DE COMPENSAÇÃO 0,2mm	ARANDELA
	75205254	CN	ARRUELA DE COMPENSAÇÃO 0,3mm	ARANDELA
	75205255	CN	ARRUELA DE COMPENSAÇÃO 0,4mm	ARANDELA
	75205256	2	PARAFUSO CILINDRICO	TORNILLO
	75205257	2	PARAFUSO	TORNILLO
	75205258	1	PORCA	TUERCA
	75205259	2	ARRUELA ACHAVETADA	ARANDELA
	75205260	1	ARRUELA DE PRESSÃO	ARANDELA DE FRENO
	75205292	1	ARRUELA DE COMPENSAÇÃO 0,5mm	ARANDELA
	75205293	2	PINO ROSQUEADO	EJE
	75205296	1	PORCA	TUERCA

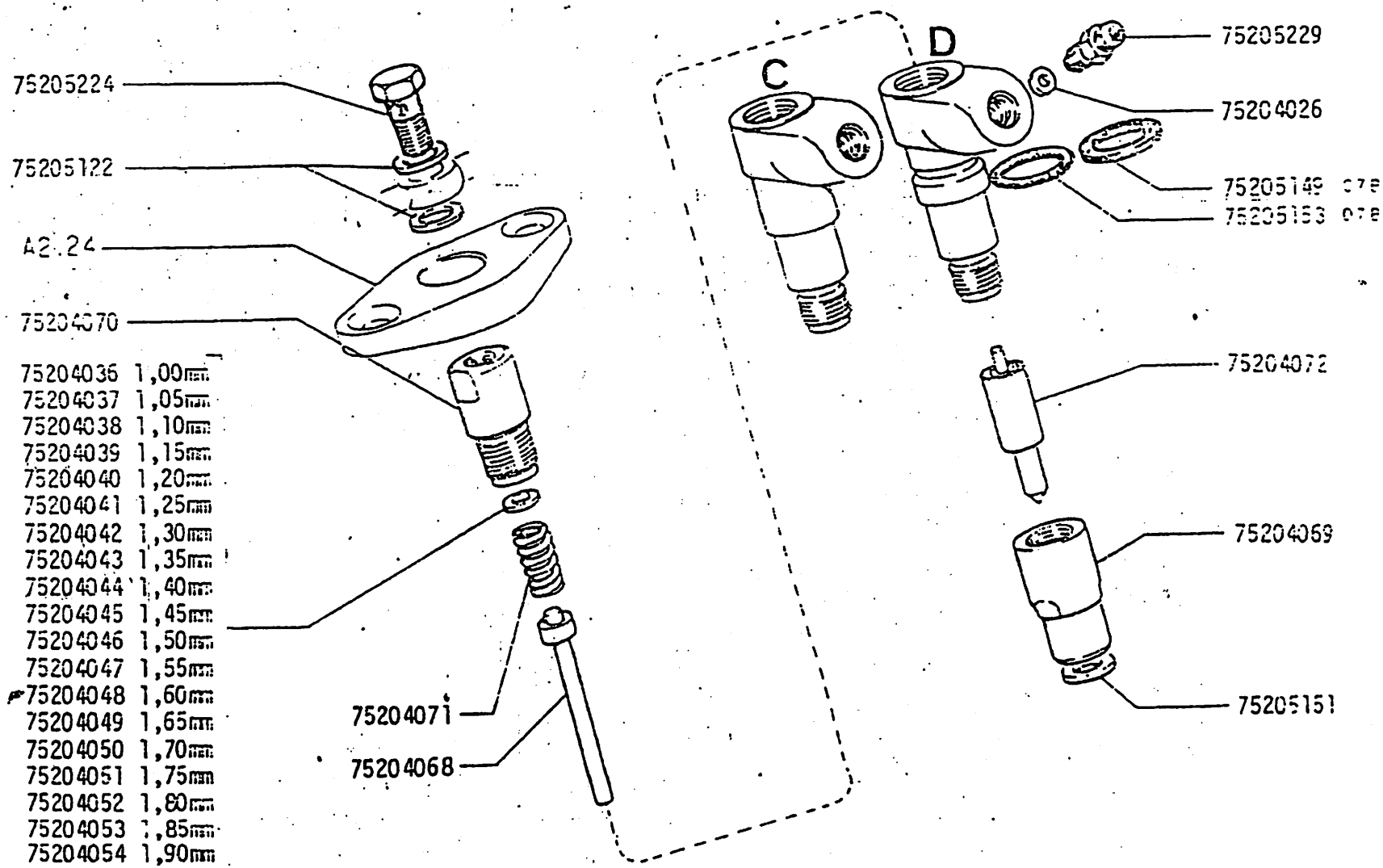

AD7B	PORTA INJETOR 8320242 *INYECTOR*	A2.35

FIAT ALLIS	AD7B	PORTA INJETOR 8320242	SBG A2.35	

MODIF	Nº DA PEÇA	QTE	DENOMINAÇÃO	DENOMINACIONES
	75204026	1	ARRUELA DE VEDAÇÃO	ARANDELA
	75204036	CN	DISCO 1,00mm	DISCO
	75204037	CN	DISCO 1,05mm	DISCO
	75204038	CN	DISCO 1,10mm	DISCO
	75204039	CN	DISCO 1,15mm	DISCO
	75204040	CN	DISCO 1,20mm	DISCO
	75204041	CN	DISCO 1,25mm	DISCO
	75204042	CN	DISCO 1,30mm	DISCO
	75204043	CN	DISCO 1,35mm	DISCO
	75204044	CN	DISCO 1,40mm	DISCO
	75204045	CN	DISCO 1,45mm	DISCO
	75204046	CN	DISCO 1,50mm	DISCO
	75204047	CN	DISCO 1,55mm	DISCO
	75204048	CN	DISCO 1,60mm	DISCO
	75204049	CN	DISCO 1,65mm	DISCO
	75204050	CN	DISCO 1,70mm	DISCO
	75204051	CN	DISCO 1,75mm	DISCO
	75204052	CN	DISCO 1,80mm	DISCO
	75204053	CN	DISCO 1,85mm	DISCO
	75204054	CN	DISCO 1,90mm	DISCO
	75204055	CN	DISCO 1,95mm	DISCO
	75204068	1	PINO	EJE
	75204069	1	PORCA	TUERCA
	75204070	1	BUJÃO	TAPON
	75204071	1	MOLA	RESORTE
	75204072	1	INJETOR	PULVERIZADOR
	75205122	2	ANEL DE VEDAÇÃO	JUNTA
C7B	75205149	1	ANEL DE VEDAÇÃO	JUNTA
	75205151	1	ARRUELA DE VEDAÇÃO	ARANDELA
D7B	75205153	1	ANEL DE VEDAÇÃO	JUNTA
	75205224	1	PARAFUSO ÔCO	TORNILLO
	75205229	1	CONEXÃO	RACOR

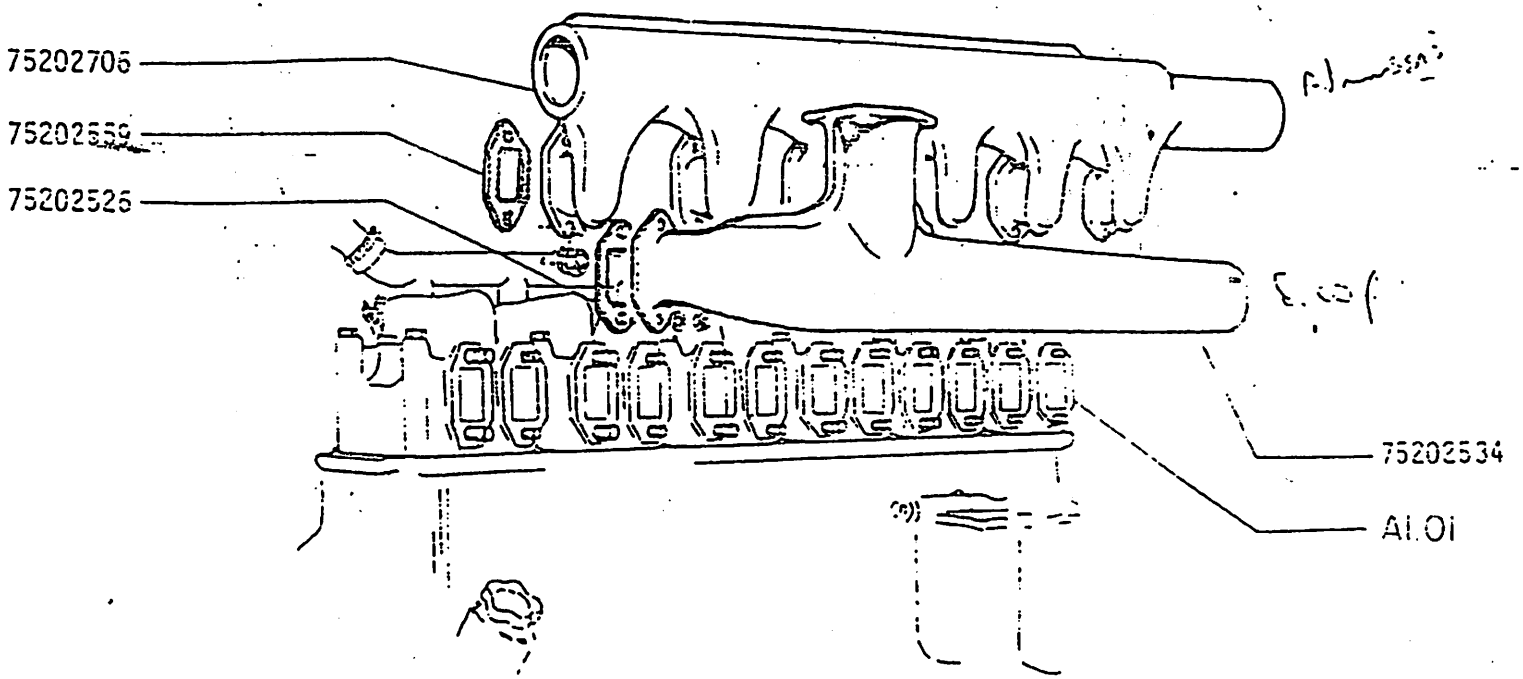
75202706
75202559
75202526
75202534
AI.01

FIAT ALLIS | A07B | COLETORES DE ADMISSÃO E ESCAPE | SBG A2.54

MODIF	Nº DA PEÇA	QTE	DENOMINAÇÃO	DENOMINACIONES
	75202526	6	JUNTA	JUNTA
	75202534	1	COLETOR DE ESCAPE	COLECTOR DE ESCAPE
	75202559	6	JUNTA	JUNTA
	75202706	1	COLETOR DE ADMISSÃO	COLECTOR DE ADMISION

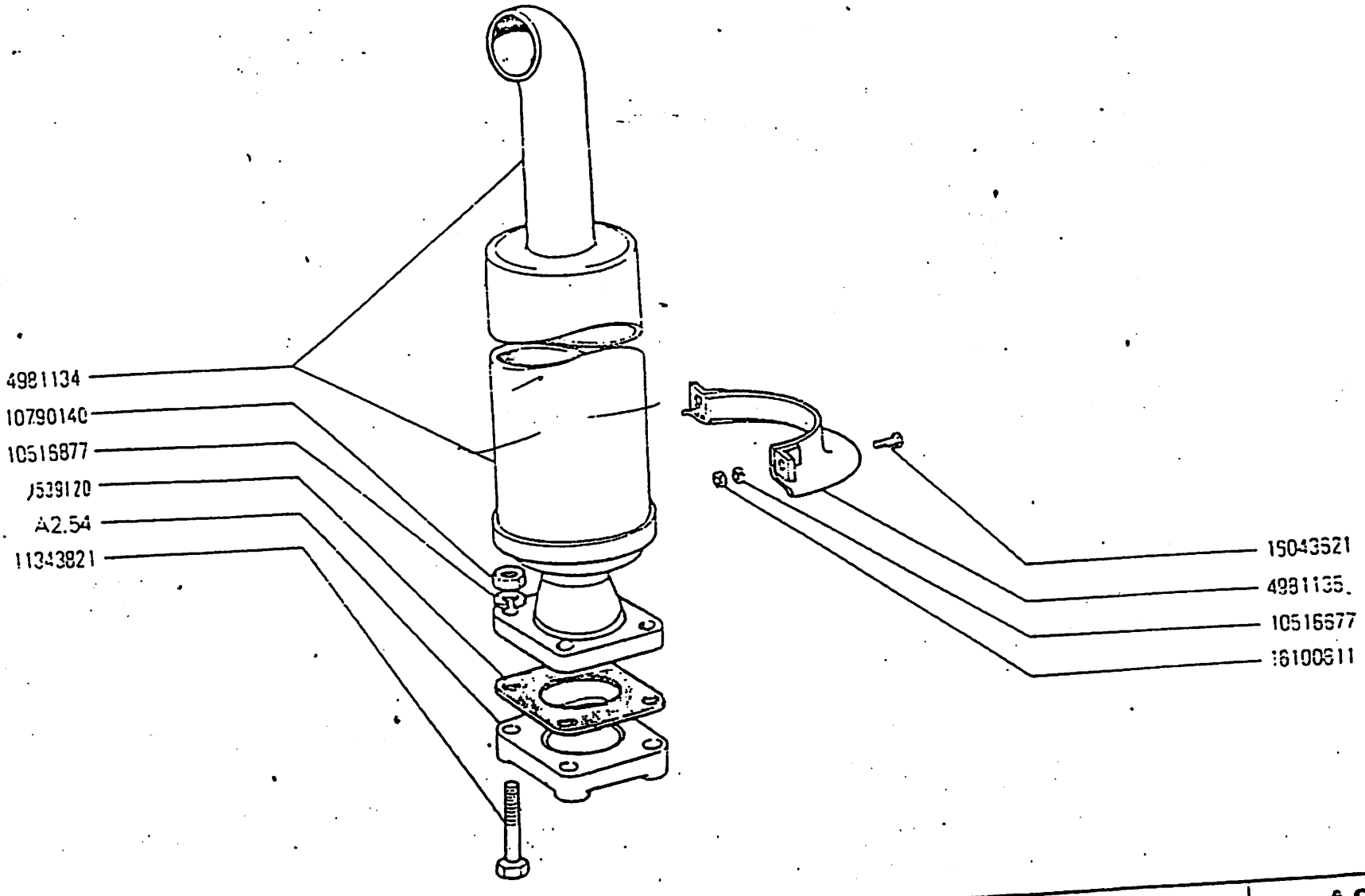

38

AD7B

TUBULAÇÃO DE ESCAPE

TUBERIA DE ESCAPE

A2.56

FIAT-ALLIS AD7B

A2.56

MODIF.	Nº DA PECA	QTE.	DENOMINACÃO	DENOMINACIONES
	539120	1	JUNTA	JUNTA
	4981134	1	SILENCIOSO	SILENCIADOR
	4981135	2	PROTETOR	DEFENSA
	10516677	2	ARRUELA DE PRESSÃO	ARANDELA DE FRENO
	10516877	4	ARRUELA DE PRESSÃO	ARANDELA DE FRENO
	10790140	4	PORCA	TUERCA
	11343821	4	PARAFUSO	TORNILLO
	16043621	2	PARAFUSO	TORNILLO
	16100811	2	PORCA	TUERCA

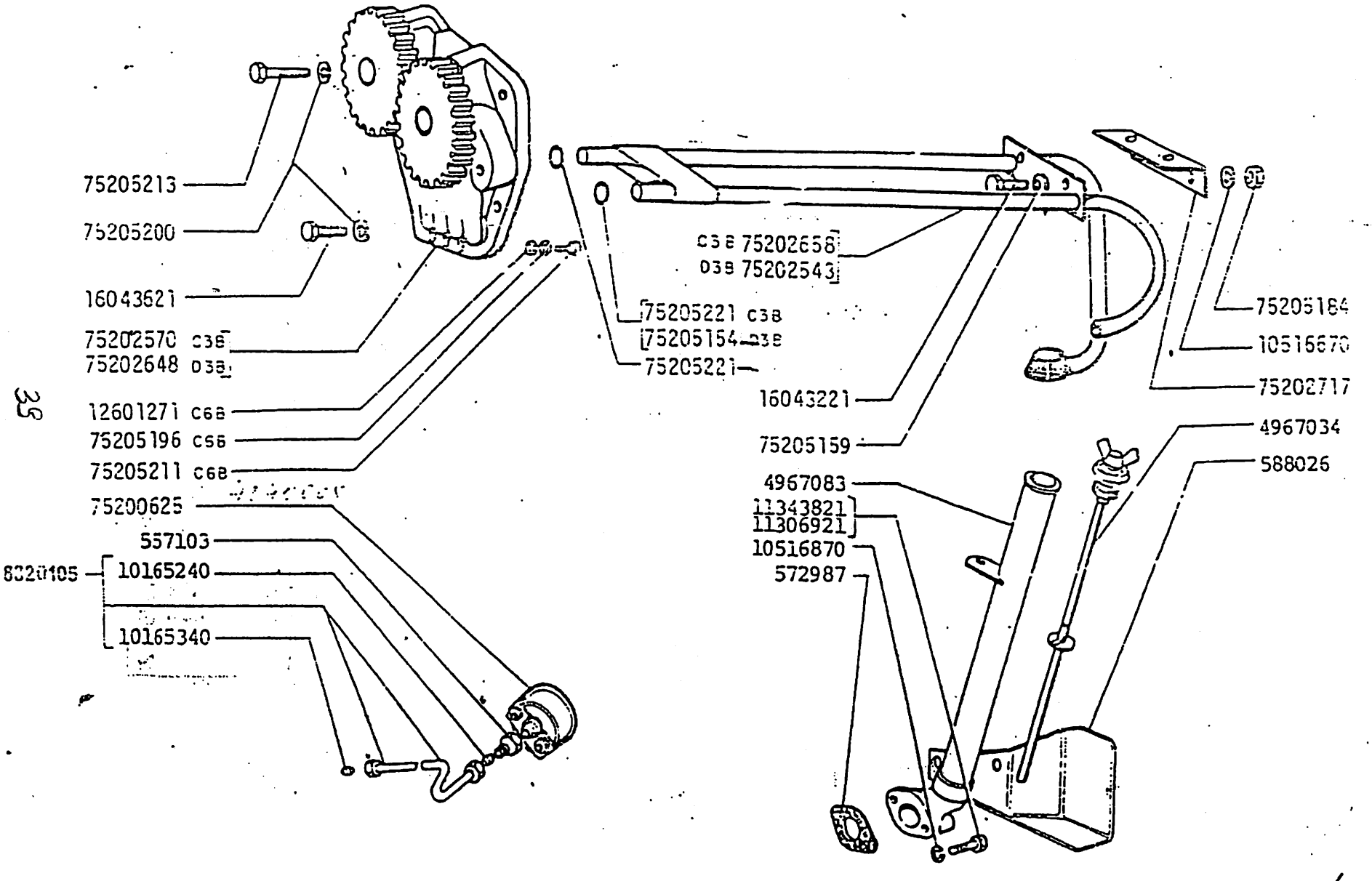

AD7B

SISTEMA DE LUBRIFICAÇÃO

SISTEMA DE ENGRASE

A3.01

FIAT ALLIS | AD7B | SISTEMA DE LUBRIFICAÇÃO | SBG A3.01

MODIF.	Nº DA PEÇA	QTE	DENOMINAÇÃO	DENOMINACIONES
	557103	1	CONEXÃO	RACOR
	572987	1	JUNTA	JUNTA
	588026	1	PROTETOR	DEFENSA
	4967034	1	TAMPA COM VARETA	TAPON CON VARILLA
	4967083	1	TUBO DO NIVEL DE ÓLEO	TUBO
	8320105	1	TUBO COMPLETO	TUBO
	10165240	1	CONEXÃO CÔNICA	ANILLO BICONICO
	10165340	1	CONEXÃO CÔNICA	ANILLO BICONICO
	10516670	2	ARRUELA DE PRESSÃO	ARANDELA DE FRENO
	10516870	1	ARRUELA DE PRESSÃO	ARANDELA DE FRENO
	11306921	1	PARAFUSO	TORNILLO
	11343821	1	PARAFUSO	TORNILLO
	12601271	2	ARRUELA DE PRESSÃO	ARANDELA DE FRENO
C6B	16043221	2	PARAFUSO	TORNILLO
	16043621	2	PARAFUSO	TORNILLO
	75200625	1	MANÔMETRO	MANOMETRO
	75202543	1	TUBULAÇÃO	TUBO
D3B	75202570	1	BOMBA	BOMBA
C3B	75202648	1	BOMBA	BOMBA
D3B	75202658	1	TUBULAÇÃO	TUBO
C3B	75202717	1	SUPORTE	SOPORTE
	75205154	1	RETENTOR	JUNTA
D3B	75205159	2	ARRUELA LISA	ARANDELA
	75205184	2	PORCA	TUERCA
	75205196	2	ARRUELA LISA	ARANDELA
C6B	75205200	3	ARRUELA DE PRESSÃO	ARANDELA DE FRENO
	75205211	2	PARAFUSO	TORNILLO
C6B	75205213	1	PARAFUSO	TORNILLO
	75205224	1	ANEL DE VEDAÇÃO	JUNTA
	75205227	2	ANEL DE VEDAÇÃO	JUNTA
C3B				

Distribuidor Autorizado
RECH
(65) 515-8800 Sinop/MT

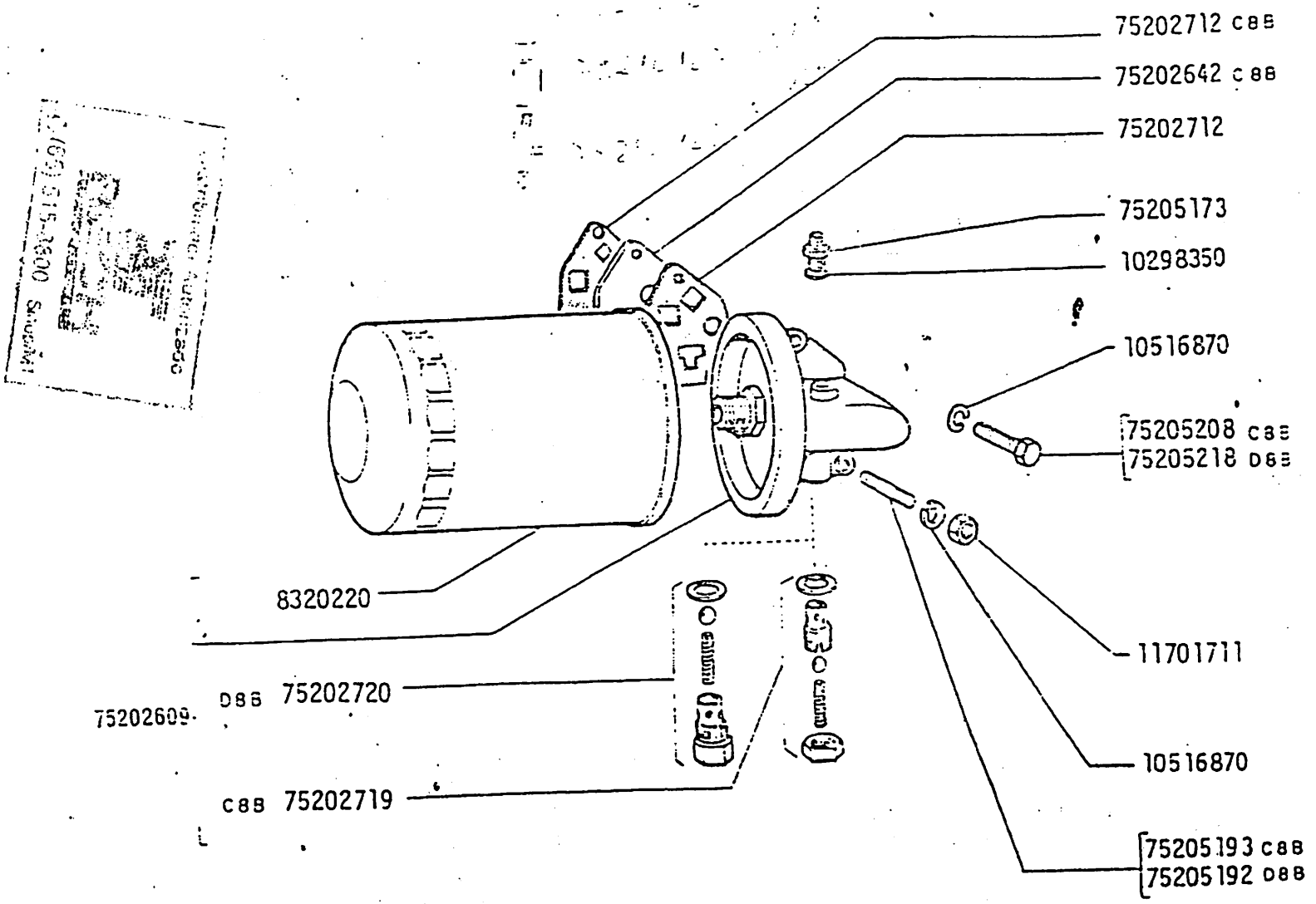

AD7B

FILTRO DE ÓLEO

FILTRO DE ACEITE

A3.03

BITE 65/7

FIAT ALLIS | AD7B | FILTRO DE ÓLEO | SBG A3.03 | BITE 65/77

MODIF	Nº DA PEÇA	QTE	DENOMINAÇÃO	DENOMINACIONES
	8320220	1	ELEMENTO DO FILTRO	FILTRO
	10298350	1	ARRUELA DE VEDAÇÃO	ARANDELA
	10516870	3	ARRUELA DE PRESSÃO	ARANDELA DE FRENO
	11701711	2	PORCA	TUERCA
	75202609	1	FILTRO COMPLETO	FILTRO
	75202642	1	DISTANCIADOR	SEPARADOR
C8B	75202712	1	JUNTA	JUNTA
	75202712	2	JUNTA	JUNTA
C8B	75202719	1	VÁLVULA COMPLETA	VALVULA
C8B	75202720	1	VÁLVULA COMPLETA	VALVULA
D8B	75205173	1	NIPLE	RACOR
	75205192	2	PRISIONEIRO	ESPARRAGO
D8B	75205193	2	PRISIONEIRO	ESPARRAGO
C8B	75205208	1	PARAFUSO	TORNILLO
C8B	75205218	1	PARAFUSO	TORNILLO
D8B				

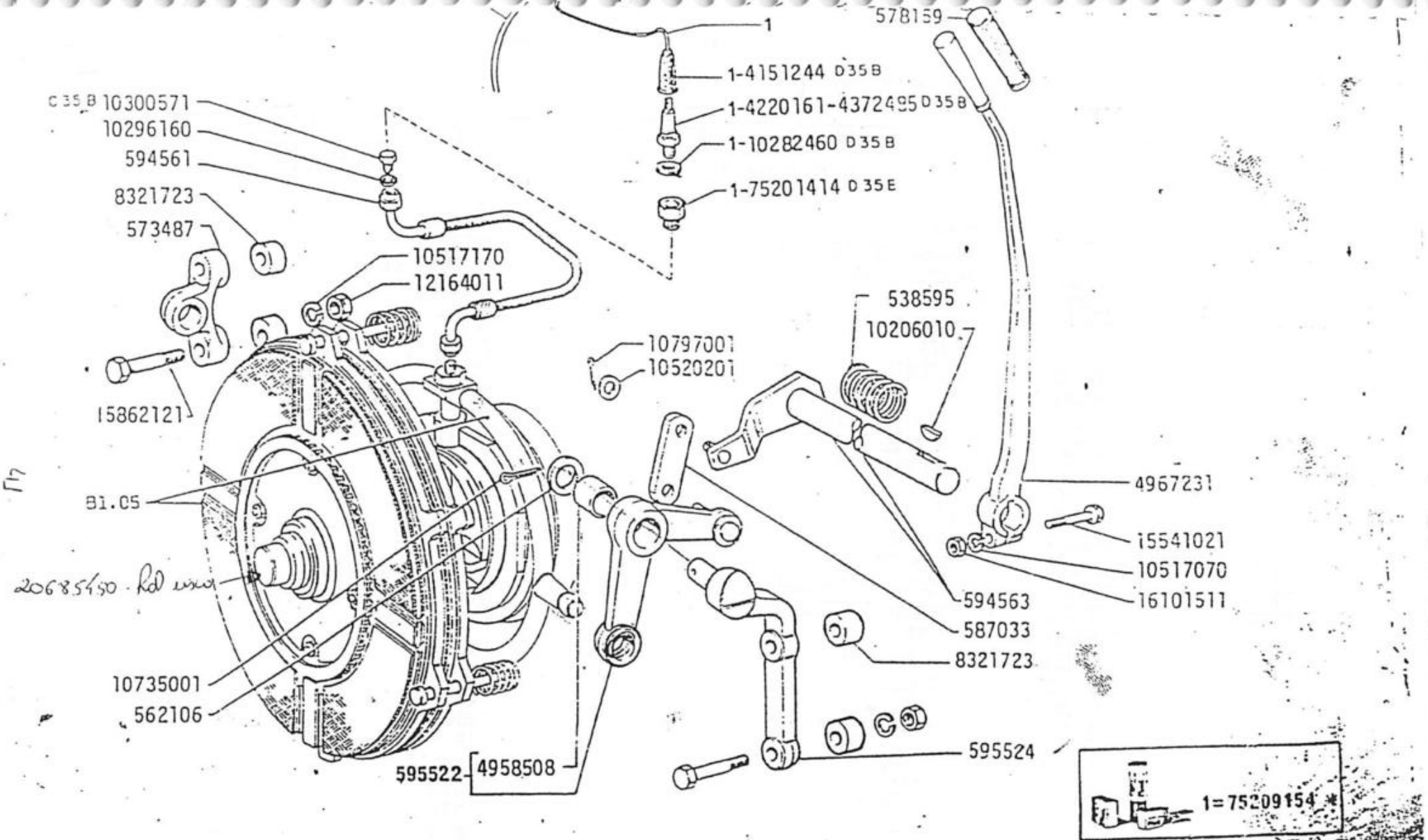

AD7B

COMANDO DA EMBREAGEM

SISTEMA DE EMBRAGUE

B1.0

1

BITE 86/78

FIAT ALLIS	AD7B	COMANDO DA EMBREAGEM	SBG B1.01	BITE 86/78

MODIF	Nº DA PEÇA	QTE	DENOMINAÇÃO	DENOMINACIONES
	538595	1	MOLA	RESORTE
	541052	1	MOLA	RESORTE
	558393	1	ARRUELA DE VEDAÇÃO	JUNTA
	562106	1	ARRUELA TRAVA	ARANDELA DE FRENO
	573487	1	SUPORTE	SOPORTE
	578159	1	MANOPLA	BOTON
	585479	1	JUNTA	JUNTA
	585480	1	ELEMENTO FILTRANTE	FILTRO DE ACEITE
	585481	1	PARAFUSO COM ALETA	TORNILLO
	585964	1	JUNTA INFERIOR	JUNTA
	587033	1	PLACA DE ACIONAMENTO	VARILLA
	594561	1	TUBO FLEXIVEL	MANGA
	594563	1	EIXO	EJE
	595522	1	ALAVANCA COMPLETA	PALANCA
	595524	1	SUPORTE	SOPORTE
	4151244	1	PROTETOR	CAPUCHÓN
D35B	4220161	1	TOMADA DE PRESSÃO	TOMA DE PRESIÓN
D35B	4372485	1	TOMADA DE PRESSÃO	TOMA DE PRESIÓN
D35B	4958508	1	BUCHA	CASQUILLO
	4967231	1	ALAVANCA DE MÃO	PALANCA
	8321682	1	MANGUEIRA	MANGA
	8321705	1	TUBO	TUBO
	8321713	1	TUBO DE ASPIRAÇÃO COMPLETO	TUBO
	8321723	4	DISTANCIADOR	SEPARADOR
	10206010	1	CHAVETA	CHAVETA
D35B	10282460	1	ANEL DE VEDAÇÃO	JUNTA
	10296160	1	ARRUELA DE VEDAÇÃO	JUNTA
C35B	10300571	1	BUJÃO	TAPON
	10516677	2	ARRUELA DE PRESSÃO	ARANDELA DE FRENO
	10517070	1	ARRUELA DE PRESSÃO	ARANDELA DE FRENO
	10517170	4	ARRUELA DE PRESSÃO	ARANDELA DE FRENO
	10520101	2	ARRUELA LISA	ARANDELA
	10520201	2	ARRUELA LISA	ARANDELA

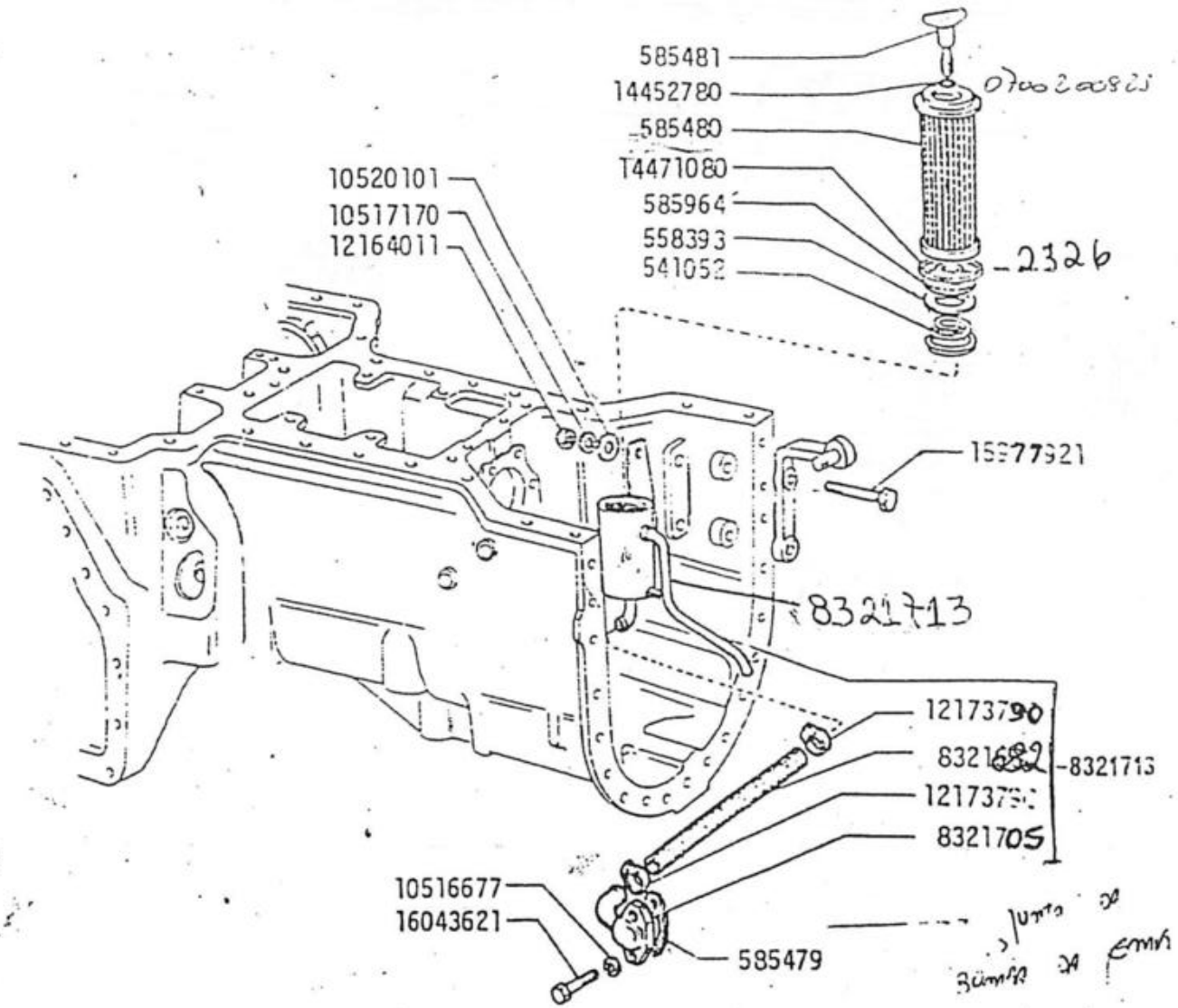

AD7B

COMANDO DA EMBREAGEM

SISTEMA DE EMBRAGUE

FIAT ALLIS | AD7B | COMANDO DA EMBREAGEM | SEG 81.01 | BITE 86/78

MODIF	Nº DA PEÇA	QTE	DENOMINAÇÃO	DENOMINACIONES
	10735001	1	CONTRAPINO	PASADOR ABIERTO
	10797001	2	CONTRAPINO	PASADOR ABIERTO
	12164011	4	PORCA	TUERCA
	12173790	2	BRAÇADEIRA	ABRAZADERA
	14452780	1	RETENTOR	JUNTA
	14471080	1	RETENTOR	JUNTA
	15541021	1	PARAFUSO	TORNILLO
	15862121	2	PARAFUSO	TORNILLO
	15977921	2	PARAFUSO	TORNILLO
	16043621	2	PARAFUSO	TORNILLO
	16101511	1	PORCA	TUERCA
	75201414	1	CONEXÃO	RACOR
D352	75209154	1	KIT DE ADAPTAÇÃO	JUEGO DE ADAPTACION
D353				

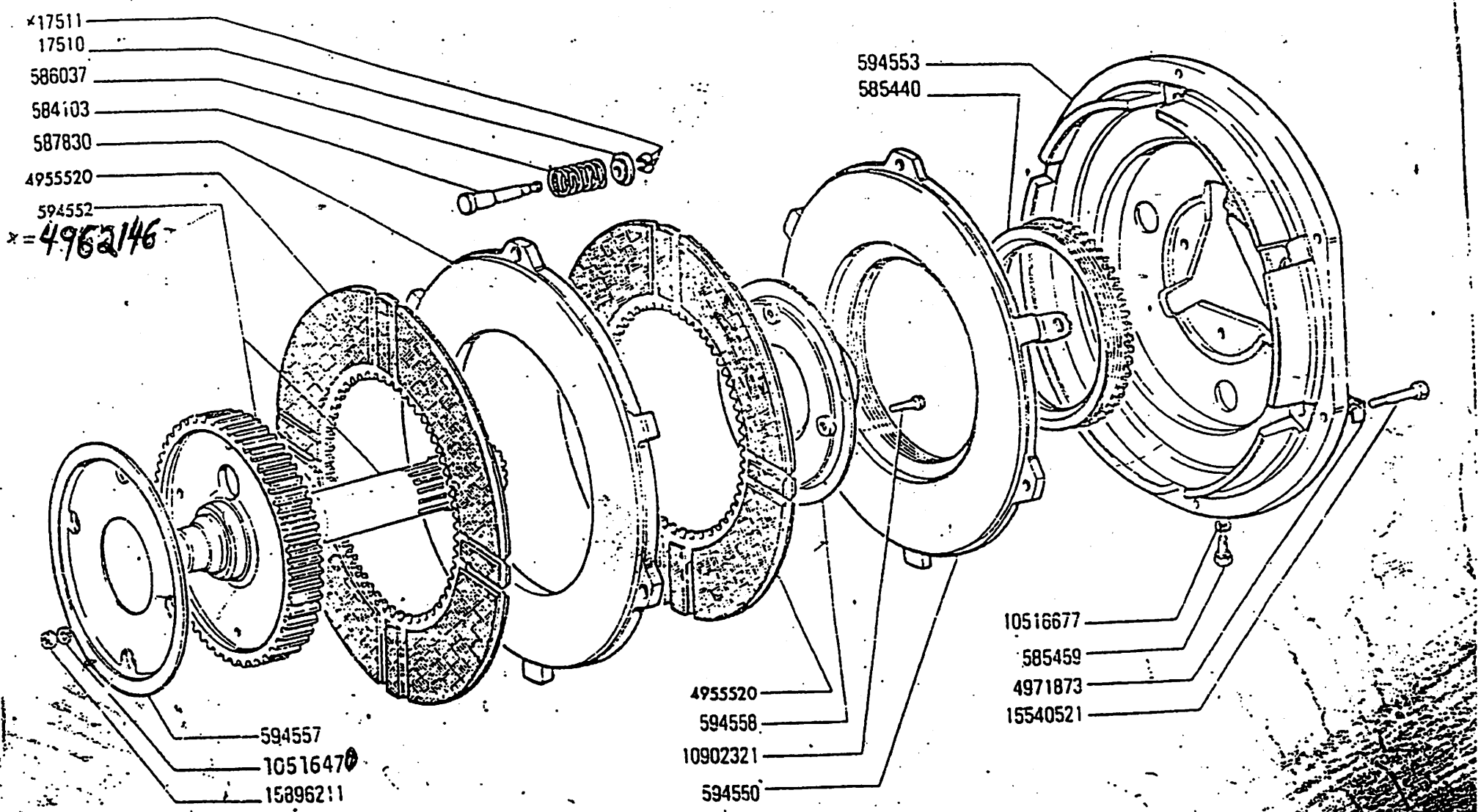

43

AD7B

EMBREAGEM

EMBRAGUE

FIAT ALLIS | AD7B | EMBREAGEM | SBG B1.05

MODIF.	Nº DA PEÇA	QTE	DENOMINAÇÃO	DENOMINACIONES
	17510	3	PRATO DA MOLA	PLATILLO
	17511	6	CHAVETA	CHAVETA CONICA
	559567	1	RETENTOR	JUNTA
	562580	2	TRAVA DE SEGURANÇA	PLACA
	584103	3	PINO	EJE
	585433	3	ALAVANCA	PALANCA
	585436	1	SUPORTE COMPLETO	SOPORTE
	585440	1	PORCA TRAVA	TUERCA
	585445	3	PINO	RASADOR
	585446	3	PINO	EJE
	585447	3	PINO	EJE
	585451	1	LUVA	MANGUITO
	585453	1	PLACA DE REAÇÃO	PLACA
	585454	1	ARRUELA DE ENCOSTO	CHUMACERA
	585455	1	ARRUELA DE ENCOSTO	CHUMACERA
	585457	1	TUBO	TUBO
	585459	1	PARAFUSO	TORNILLO
	585467	1	LONA	FORRO
	585473	1	ENGRENAGEM	ENGRANAJE
	585474	1	ENGRENAGEM	ENGRANAJE
	585938	1	BUCHA ANTERIOR	CASQUILLO
	585940	1	TAMPA	TAPA
	586037	3	MOLA	RESORTE
	587664	1	BOMBA DE ÓLEO COMPLETA	BOMBA DE ACEITE
	587658	1	CORPO DA BOMBA	CUERPO
	587630	1	PLATO DE PRESSÃO	PLATO DE EMPUJE
	594078	5	BIELETA	BIELA
	594550	1	PLATO DE PRESSÃO	PLATO DE EMPUJE
	594552	1	EIXO	EJE
	594553	1	SUPORTE	SOPORTE
	594557	1	DISCO	DISCO
	594558	1	DISCO	DISCO
	594559	1	DISCO	DISCO

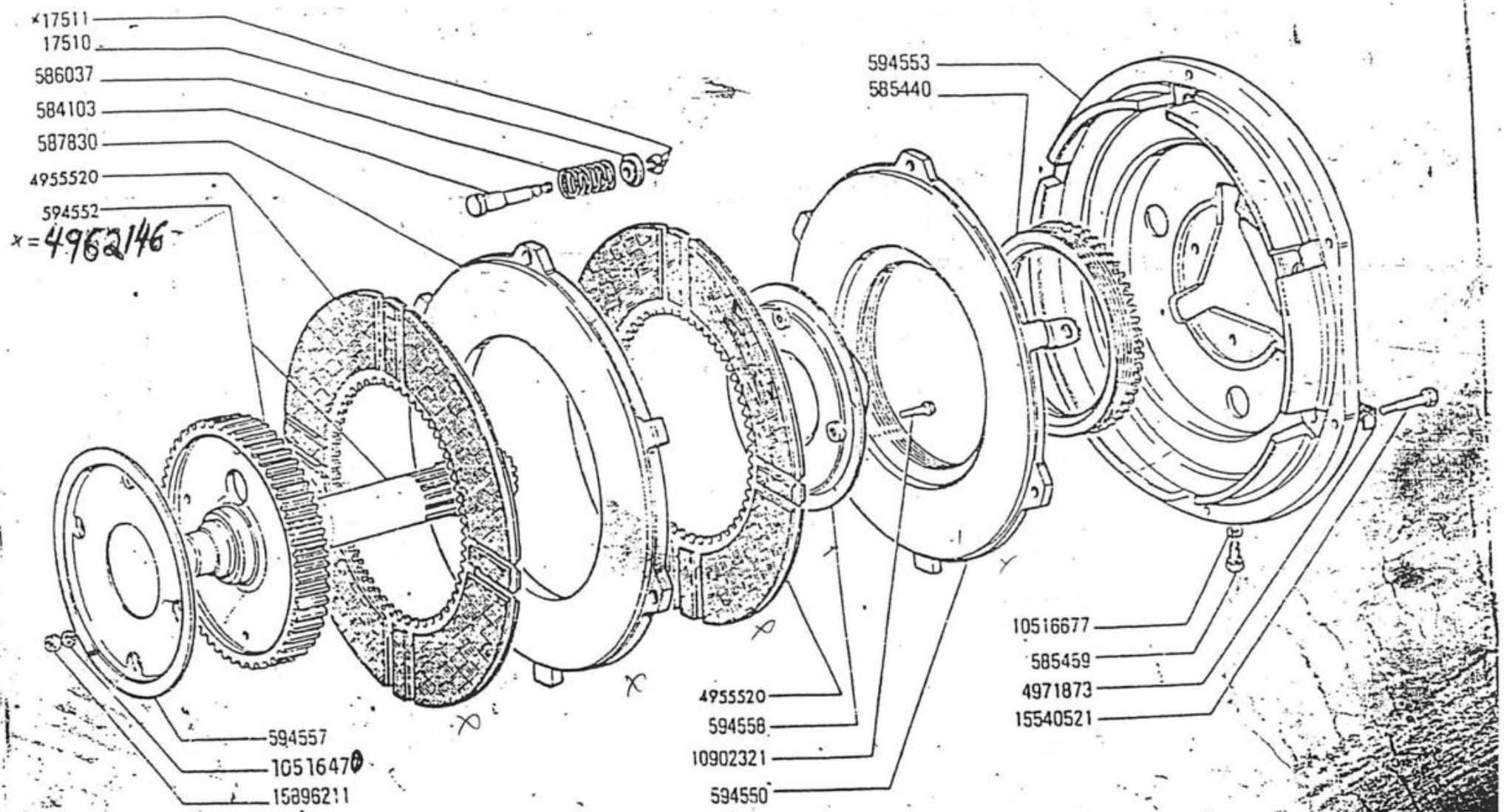

AD7B

EMBREAGEM

EMBRAGUE

FIAT ALLIS | AD7B | EMBREAGEM | SBG B1.05

MODIF.	Nº DA PEÇA	QTE	DENOMINAÇÃO	DENOMINACIONES
	17510	3	PRATO DA MOLA	PLATILLO
	17511	6	CHAVETA	CHAVETA CONICA
	559567	1	RETENTOR	JUNTA
	562580	2	TRAVA DE SEGURANÇA	PLACA
	584103	3	PINO	EJE
	585433	3	ALAVANCA	PALANCA
	585436	1	SUPORTE COMPLETO	SOPORTE
	585440	1	PORCA TRAVA	TUERCA
	585445	3	PINO	PASADOR
	585446	3	PINO	EJE
	585447	3	PINO	EJE
	585451	1	LUVA	MANGUITO
	585453	1	PLACA DE REAÇÃO	PLACA
	585454	1	ARRUELA DE ENCOSTO	CHUMACERA
	585455	1	ARRUELA DE ENCOSTO	CHUMACERA
	585457	1	TUBO	TUBO
	585459	1	PARAFUSO	TORNILLO
	585467	1	LONA	FORRO
	585473	1	ENGRENAGEM	ENGRANAJE
	585474	1	ENGRENAGEM	ENGRANAJE
	585938	1	BUCHA ANTERIOR	CASQUILLO
	585940	1	TAMPA	TAPA
	586037	3	MOLA	RESORTE
	587664	1	BOMBA DE ÓLEO COMPLETA	BOMBA DE ACEITE
	587658	1	CORPO DA BOMBA	CUERPO
	587830	1	PLATO DE PRESSÃO	PLATO DE EMPUJE
	594078	5	BIELETA	BIELA
	594550	1	PLATO DE PRESSÃO	PLATO DE EMPUJE
	594552	1	EIXO	EJE
	594553	1	SUPORTE	SOPORTE
	594557	1	DISCO	DISCO
	594558	1	DISCO	DISCO
	594559	1	DISCO	DISCO

06

FIAT ALLIS | AD7B | VENTILADOR | SBG A4.09

MODIF.	Nº DA PEÇA	QTÉ	DENOMINAÇÃO	DENOMINACIONES
	16043621	4	PARAFUSO	TORNILLO
	75202524	1	VENTILADOR	VENTILADOR
	75202600	2	PLACA	PLACA
	75202603	1	JOGO DE CORREIAS	CORREAS
	75202709	1	POLIA	POLEA
	75204058	1	POLIA	POLEA

Distribuidor Autorizado
RECH
©(65) 515-8800 Sinop/MT

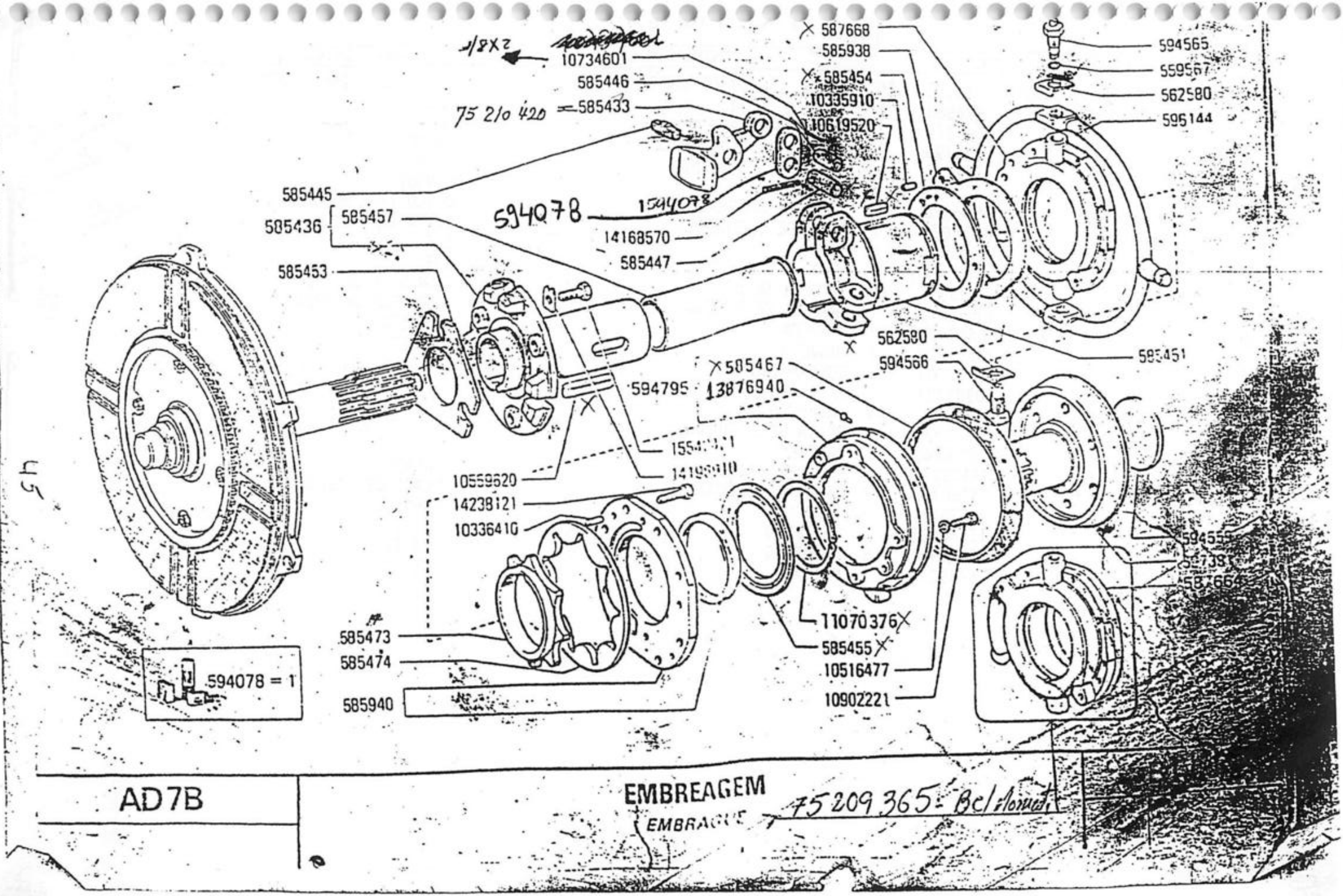

2X8/1
10734601
585446
75 210 420 = 585433
587668
585938
585454
10335910
10619520
594565
559567
562580
596144
585445
585436
585457
594078
1594078
14168570
585447
585453
562580
594566
585451
585467
594795
13876940
10559620
14238121
10336410
11070376
585455
10516477
10902221
585473
585474
585940
594078 = 1
AD7B
EMBREAGEM
EMBRAGUE
75 209 365 - Bel Aomet

45

FIAT ALLIS	AD7B	EMBREAGEM	SBG B1.05	

MODIF	Nº DA PEÇA	QTE	DENOMINAÇÃO	DENOMINACIONES
	594565	1	PINO SUPERIOR	EJE
	594566	1	PINO INFERIOR	EJE
	594795	1	ANEL DE FRIÇÃO COMPLETO	FORRO
	596144	1	ALAVANCA DE COMANDO	PALANCA
	597331	1	LUVA	MANGUITO
	4955520	2	DISCO DE EMBREAGEM	DISCO DE EMBRAGUE
	4971873	6	TRAVA DE SEGURANÇA	PLACA DE FRENO
	10335910	1	PINO	EJE
	10336410	2	PINO	EJE
	10516477	8	ARRUELA DE PRESSÃO	ARANDELA DE FRENO
	10516677	1	ARRUELA DE PRESSÃO	ARANDELA DE FRENO
	10559620	1	CHAVETA	CHAVETA
	10619520	1	CHAVETA	CHAVETA
	10734601	6	CONTRAPINO	PASADOR ABIERTO
	10902221	4	PARAFUSO	TORNILLO
	10902321	4	PARAFUSO	TORNILLO
	11070376	1	TRAVA DE SEGURANÇA	ANILLO DE FRENO
	13876940	6	REBITE	REMACHE
	14168570	3	PINO ELÁSTICO	PASADOR
	14198910	3	TRAVA DE SEGURANÇA	PLACA DE FRENO
	14238121	8	PARAFUSO	TORNILLO
	15540421	3	PARAFUSO	TORNILLO
	15540521	6	PARAFUSO	TORNILLO
	15896211	4	PORCA	TUERCA

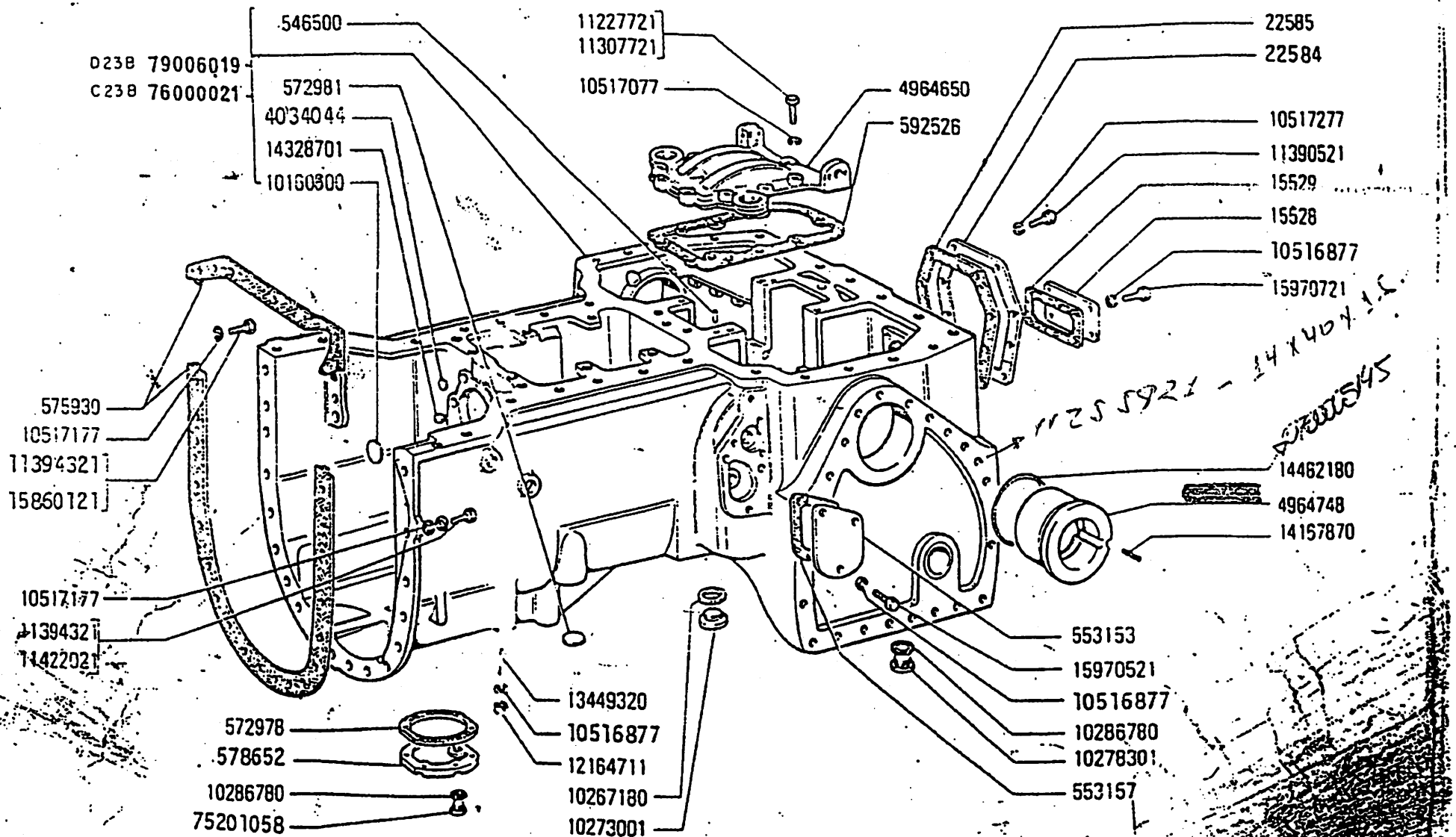

AD7B	CÂMBIO DE VELOCIDADE, CARCAÇA E TAMPAS *CAMBIO DE VELOCIDADES, CAJA Y TAPAS*	B2.01

FIAT ALLIS | 7070 | CAMBIO DE VELOCIDADE | CARCAÇA E TAMPAS

MODIF	Nº DA PEÇA	QTE	DENOMINAÇÃO	DENOMINACIONES
	15528	2	TAMPA	TAPA
	15529	2	JUNTA	JUNTA
	22584	1	TAMPA POST. CENTRAL	TAPA
	22585	1	JUNTA	JUNTA
	546500	2	PINO	PITON
	553153	2	TAMPA LATERAL	TAPA
	553157	2	JUNTA	JUNTA
	567381	1	SUSPIRO	RESPIRADERO
	572978	1	JUNTA	JUNTA
	572981	2	BUJÃO LAT. INF.	TAPON
	575930	1	JUNTA	JUNTA
	578652	1	TAMPA INFERIOR	TAPA
	592526	1	JUNTA	JUNTA
	593575	1	TAMPA DIREITA	TAPA
	593576	1	TAMPA ESQUERDA	TAPA
	593919	1	TAMPA DIREITA	TAPA
	593920	1	TAMPA ESQUERDA	JUNTA
	593921	2	JUNTA	TAPA
	594200	1	TAMPA ANT. COMPLETA	TAPA
	594543	1	TAMPA	TAPA
	594546	1	TAMPA COMPLETA	JUNTA
	594547	1	JUNTA	TAPON
	4034044	4	BUJÃO	CASQUILLO
	4958503	2	BUCHA	TAPA
	4964550	1	TAMPA SUPERIOR	TAPA
	4964744	1	TAMPA POSTERIOR COMPLETA	CASQUILLO
	4964748	2	BUCHA LATERAL	JUNTA
	4964852	1	JUNTA	TAPON CON VARILLA
	4970992	1	VARETA NIVEL DE ÓLEO	TUBO
	4970996	1	TUBO	TAPON
	10160800	1	BUJÃO	ARANDELA
	10257180	1	ARRUELA	TAPON
	10273001	1	BUJÃO	ARANDELA
	10277180	1	ARRUELA	

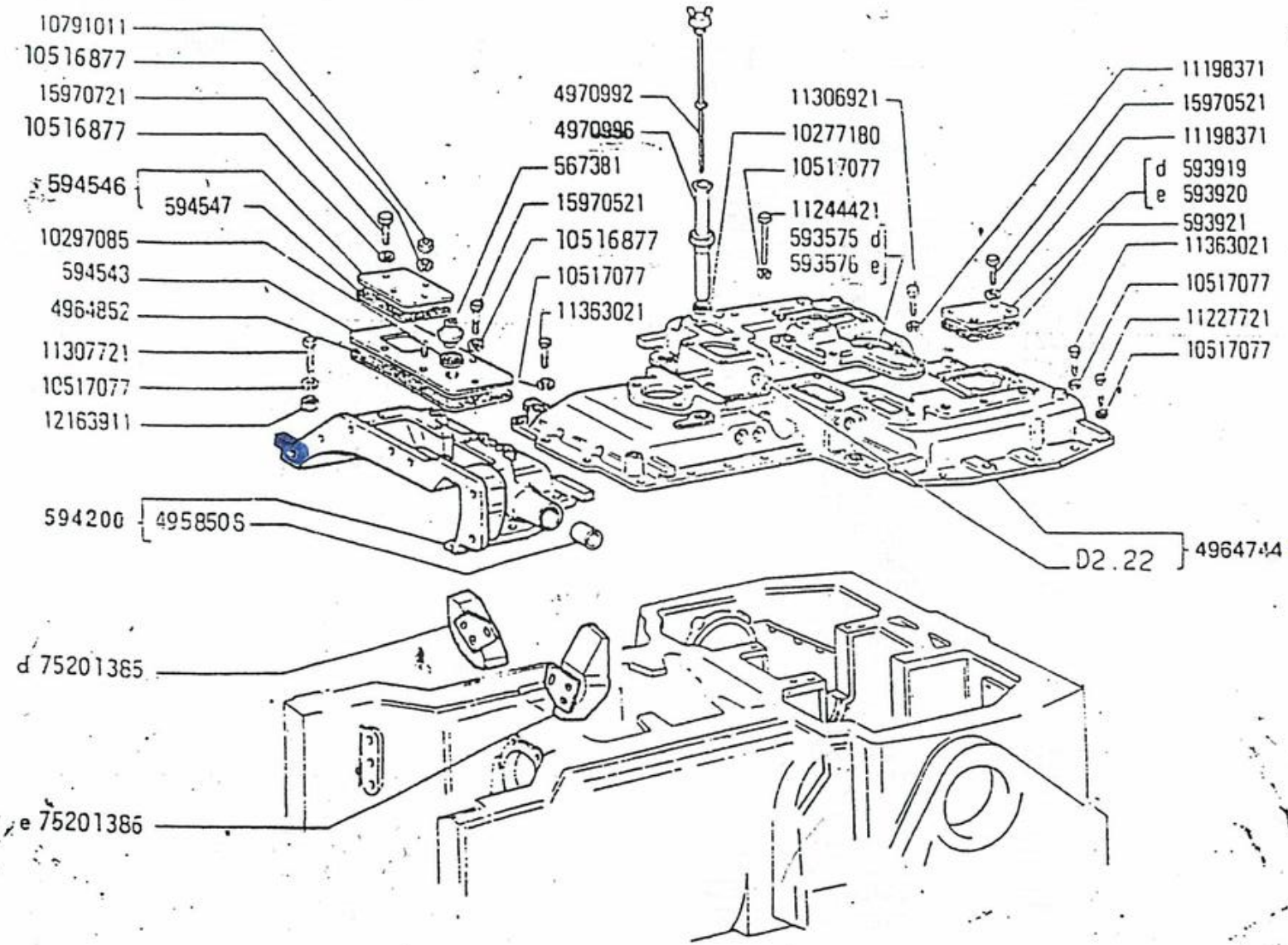

AD7B

CÂMBIO DE VELOCIDADE, CARCAÇA E TAMPAS

CAMBIO DE VELOCIDADES, CAJA Y TAPAS

B2.01

2 | BLIE 72478

F[illegible]	AD7B	CÂMBIO DE VELOCIDADE, CARCAÇA E TAMPAS	SBG 32.01	SITE 72/78

MODE	[illegible]DA PEÇA	CTE	DENOMINAÇÃO	DENOMINACIONES
	10278301	2	BUJÃO	TAPON
	10285780	3	ARRUELA	JUNTA
	10297085	1	ARRUELA	JUNTA
	10515877	27	ARRUELA DE PRESSÃO	ARANDELA DE FRENO
	10517077	44	ARRUELA DE PRESSÃO	ARANDELA DE FRENO
	10517177	24	ARRUELA DE PRESSÃO	ARANDELA DE FRENO
	10517277	6	ARRUELA DE PRESSÃO	ARANDELA DE FRENO
	10791011	1	PORCA	TUERCA
	11198371	20	ARRUELA DE PRESSÃO	ARANDELA DE FRENO
	11227721	10	PARAFUSO	TORNILLO
	11244421	1	PARAFUSO	TORNILLO
	11306921	10	PARAFUSO	TORNILLO
	11307721	6	PARAFUSO	TORNILLO
	11363021	27	PARAFUSO	TORNILLO
	11390521	6	PARAFUSO	TORNILLO
	11394321	20	PARAFUSO	TORNILLO
	11422021	2	PARAFUSO	TORNILLO
	12163911	3	PORCA	TUERCA
	12164711	6	PORCA	TUERCA
	13449320	6	PRISIONEIRO	ESPARRAGO
	14167670	2	PINO ELÁSTICO	PASADOR
	14328701	1	BUJÃO	TAPON
	14482180	2	RETENTOR	RETÉN
	15360121	2	PARAFUSO	TORNILLO
	15370521	14	PARAFUSO	TORNILLO
	15970721	11	PARAFUSO	TORNILLO
	75201058	1	BUJÃO	TAPON
	75201385	1	TACO DIREITO	TACO DERECHO
	75201396	1	TACO ESQUERDO	TACO IZQUIERDO
C23B	76000021	1	CARCAÇA COMPLETA	CAJA
D23B	79006019	1	CARCAÇA COMPLETA	CAJA

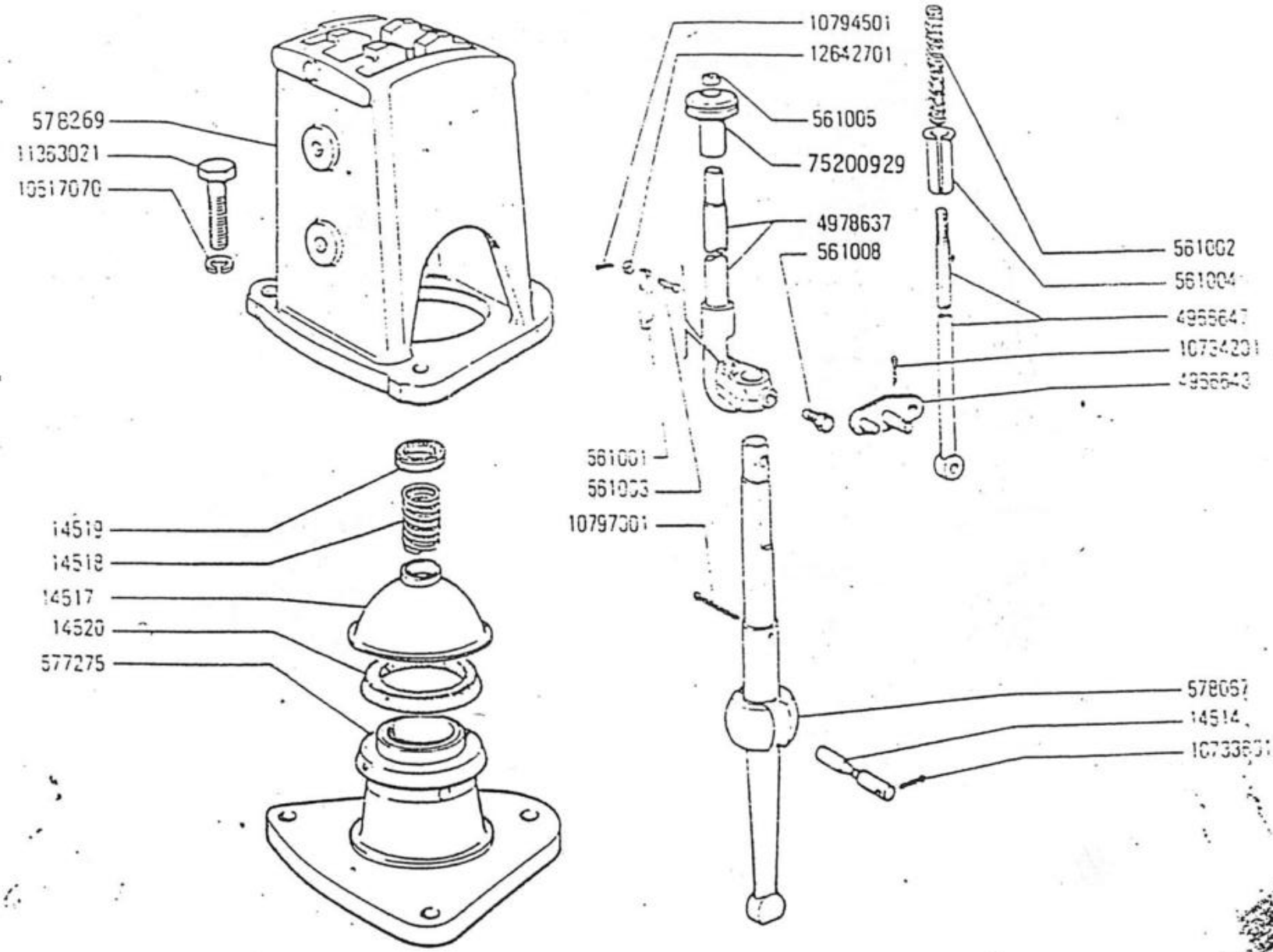

48

AD7B

COMANDO EXTERNO DO CÂMBIO DE VELOCIDADE

VARILLAJE DEL CAMBIO DE VELOCIDADES

FIAT ALLIS | AD7B | COMANDO EXTERNO DO CAMBIO DE VELOCIDADE

MODIF	Nº DA PEÇA	QTE	DENOMINAÇÃO	DENOMINACIONES
	14514	1	PINO	PASADOR
	14517	1	CAPA DA RÓTULA	TAPA
	14518	1	MOLA	RESORTE
	14519	1	PRATO DA MOLA	PLATILLO
	14520	1	RETENTOR	JUNTA
	561001	1	LINGUETA DE ENCAIXE	SEGURO
	561002	1	MOLA	RESORTE
	561003	1	PINO	PASADOR
	561004	1	CAPA DA MOLA	CAPA
	561005	1	PORCA	TUERCA
	561008	1	PARAFUSO	TORNILLO
	577275	1	SUPORTE	SOPORTE
	578067	1	ALAVANCA	PALANCA
	578269	1	SETOR	PLACA REFERENCIA
	4966643	1	ALAVANCA	PALANCA
	4966647	1	HASTE	VARILLA
	4978637	1	ALAVANCA DE MÃO	PALANCA
	10517070	3	ARRUELA DE PRESSÃO	ARANDELA DE FRENO
	10733601	2	CONTRAPINO	PASADOR ABIERTO
	10734201	1	CONTRAPINO	PASADOR ABIERTO
	10794501	1	CONTRAPINO	PASADOR ABIERTO
	10797001	1	CONTRAPINO	PASADOR ABIERTO
	11363021	3	PARAFUSO	TORNILLO
	12642701	1	ARRUELA LISA	ARANDELA
	75200929	1	MANOPLA	BOTON

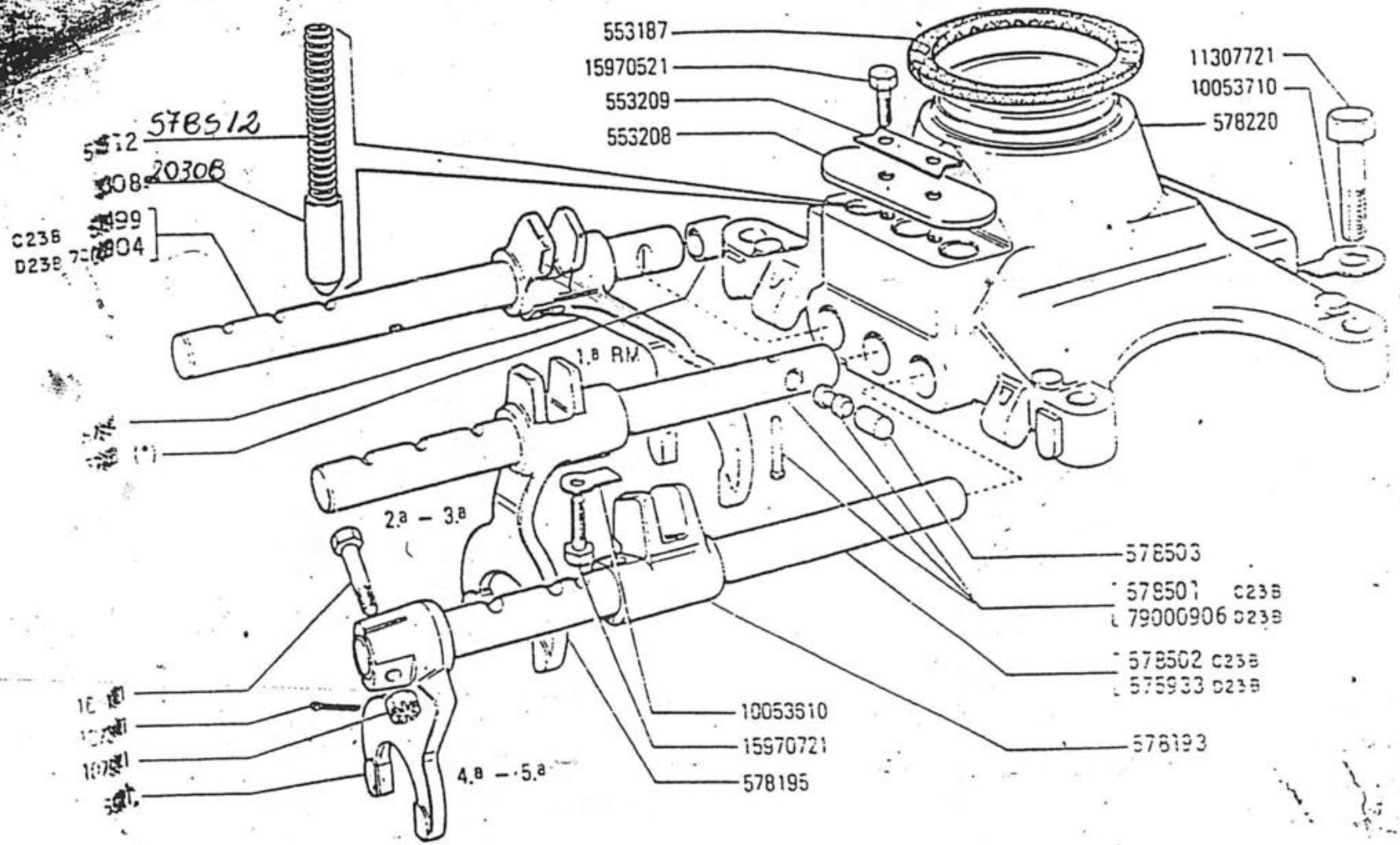
553187
15970521
553209
553208
11307721
10053710
578220
578512
203068
C23B
D23B
1.ª RM
2.ª – 3.ª
4.ª – 5.ª
578503
578501 C23B
79000906 D23B
578502 C23B
575933 D23B
10053610
15970721
578195
578193

FIAT ALLIS	AD7B	COMANDO INTERNO DO CÂMBIO DE VELOCIDADE	SBG 32.10	

MODIF	Nº DA PEÇA	QTD	DENOMINAÇÃO	DENOMINACIONES
	20308	3	PINO TRAVANTE	SEGURO
	553187	1	RETENTOR	JUNTA
	553201	1	GARFO DE 4a. e 5a.	HORQUILLA
	553208	1	TAMPA	TAPA
	553209	1	TRAVA DE SEGURANÇA	PLACA DE FRENO
	575933	1	EIXO 4a. e 5a.	EJE
	578193	1	TRAVA DE 4a. e 5a.	TOPE
D23B	578194	1	GARFO DA 1a. e M.R.	HORQUILLA
	578195	1	GARFO 2a. e 3a.	HORQUILLA
	578220	1	SUPORTE	SOPORTE
	578268	1	DISTANCIADOR	SEPARADOR
	578499	1	EIXO 1a. e M.R.	EJE
C23B	578501	1	EIXO 2a. e 3a.	EJE
C23B	578502	1	EIXO 4a. e 5a.	EJE
C23B	578503	2	PINO LAT.	PITON
	578512	3	MOLA	RESORTE
	10053610	2	TRAVA DE SEGURANÇA	PLACA DE FRENO
	10053710	4	TRAVA DE SEGURANÇA	PLACA DE FRENO
	10734401	2	CONTRAPINO	PASADOR ABIERTO
	10793111	2	PORCA	TUERCA
	11307721	4	PARAFUSO	TORNILLO
	15970521	2	PARAFUSO	TORNILLO
	15970721	2	PARAFUSO	TORNILLO
	16113821	2	PARAFUSO	TORNILLO
	79000904	1	EIXO 1a. e M.R.	EJE
D23B	79000906	1	EIXO 2a. e 3a.	EJE
C23B				

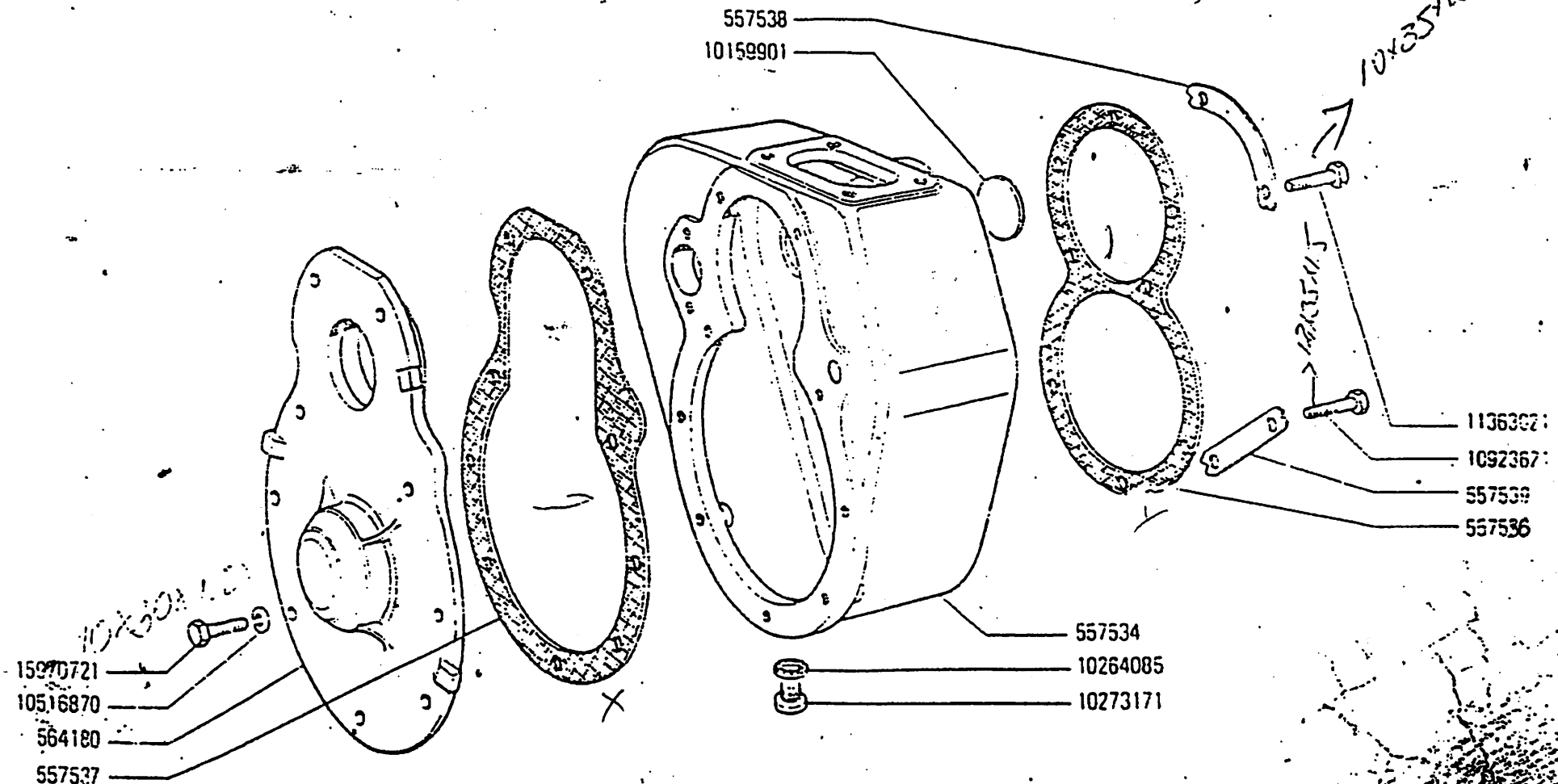

AD7B

INVERSOR DO CÂMBIO, CAIXA E TAMPAS

INVERSOR DEL CAMBIO, CAJA Y TAPAS

B.02

FIAT-ALLIS AC78

MODIF	Nº DA PEÇA	QTE.	DENOMINAÇÃO
	557534	1	CARCAÇA
	557536	1	JUNTA
	557537	1	JUNTA
	557538	12	TRAVA DE SEGURANÇA
	557539	3	TRAVA DE SEGURANÇA
	564180	1	TAMPA
	10159901	1	BUJÃO
	10264085	1	ARRUELA DE VEDAÇÃO
	10273171	1	BUJÃO
	10516870	9	ARRUELA DE PRESSÃO
	10923621	5	PARAFUSO
	11363021	3	PARAFUSO
	15970721	9	PARAFUSO

B2.02

DENOMINACIONES
CAJA
JUNTA
JUNTA
PLACA DE FRENO
PLACA DE FRENO
TAPA
TAPON
JUNTA
TAPON
ARANDELA DE FRENO
TORNILLO
TORNILLO
TORNILLO

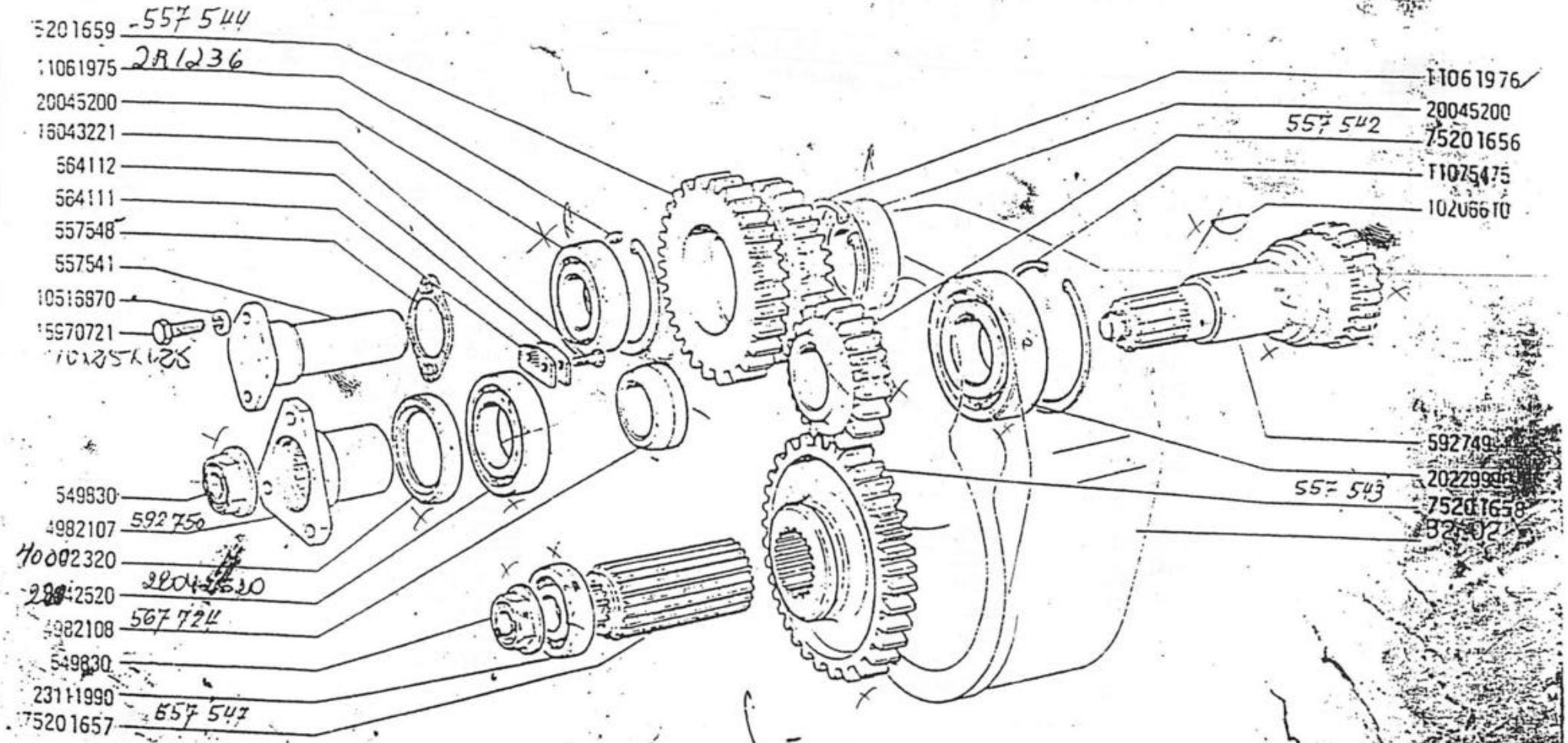

AD7B

ENGRENAGENS DO INVERSOR

ENGRANAJES DEL INVERSOR

B2.05

BTE 112/78

FIAT ALLIS | AD7-B | ENGRENAGENS DO INVERSOR | SBG 82.05 | SITE 112/18

MODIF	Nº DA PEÇA	QTE	DENOMINAÇÃO	DENOMINACIONES
	549830	2	PORCA	TUERCA
	557541	1	EIXO	EJE
	557548	1	JUNTA	JUNTA
	564111	1	TRAVA DE SEGURANÇA	PLACA DE FRENO
	564112	1	TRAVA DE SEGURANÇA	PLACA DE FRENO
	592749	1	EIXO	EJE
	4982107	1	LUVA	MANGUITO
	4982108	1	DISTANCIADOR	SEPARADOR
	10206610	1	CHAVETA	CHAVETA
	10516870	2	ARRUELA DE PRESSÃO	ARANDELA DE FRENO
	11061976	2	TRAVA DE SEGURANÇA	ANILLO DE FRENO
	11075475	1	TRAVA DE SEGURANÇA	ANILLO DE FRENO
	15970721	2	PARAFUSO	TORNILLO
	15043221	2	PARAFUSO	TORNILLO
	20045200	2	ROLAMENTO	RODAMIENTO
	20229990	1	ROLAMENTO	RODAMIENTO
	23111990	1	ROLAMENTO	RODAMIENTO
	28042520	1	ROLAMENTO	RODAMIENTO
	40002320	1	RETENTOR	RETÉN
	75201656	1	ENGRENAGEM	ENGRANAJE
	75201657	1	MANGA	MANGUITO
	75201658	1	ENGRENAGEM	ENGRANAJE
	75201659	1	ENGRENAGEM	ENGRANAJE

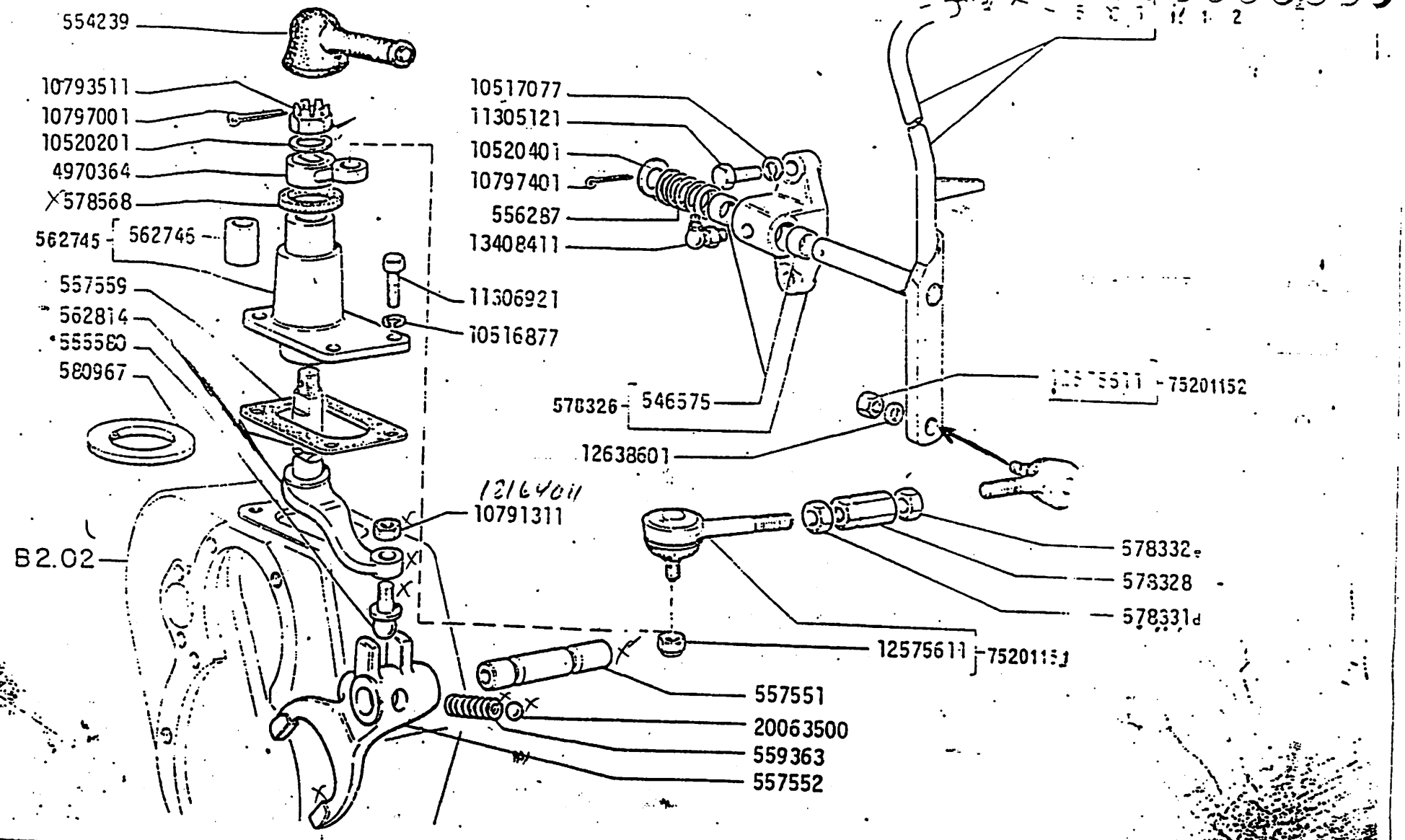

AD7B

COMANDO INVERSOR DO CAMBIO

MANDO DEL INVERSOR DEL CAMBIO

B2

BITE 65/77

FIATALLIS	4078	COMANDO INVERSOR DO CÂMBIO	SGC 82.12	BITE 65/77

MODIF	Nº DA PEÇA	QTE	DENOMINAÇÃO	DENOMINACIONES
	546575	2	BUCHA	CASQUILLO
	554239	1	PROTETOR	CAPUCHON
	555560	1	PINO ELÁSTICO	ROTULA
	556287	1	MOLA	RESORTE
	557551	1	EIXO	EJE
	557552	1	GARFO	HORQUILLA
	557559	1	JUNTA	JUNTA
	559363	1	MOLA	RESORTE
	562745	1	SUPORTE COMPLETO	SOPORTE
	562746	1	BUCHA	CASQUILLO
	562814	1	ALAVANCA	PALANCA
	573075	1	BOLA DA ALAVANCA	BOTON
	578326	1	SUPORTE COMPLETO	SOPORTE
	578328	1	PORCA DE REGULAGEM	TUERCA
	578331	1	PORCA DIREITA	TUERCA
	578332	1	PORCA ESQUERDA	TUERCA
	578568	1	PROTETOR	JUNTA
	580967	1	PROTETOR DE PÓ	DISCO
	4970364	1	ALAVANCA	PALANCA
	4971442	1	ALAVANCA COMPL.	PALANCA
	10516877	4	ARRUELA DE PRESSÃO	ARANDELA DE FRENO
	10517077	2	ARRUELA DE PRESSÃO	ARANDELA DE FRENO
	10520201	1	ARRUELA LISA	ARANDELA
	10520401	1	ARRUELA LISA	ARANDELA
	10791311	1	PORCA	TUERCA
	10793511	1	PORCA	TUERCA
	10797001	1	CONTRAPINO	PASADOR ABIERTO
	10797401	1	CONTRAPINO	PASADOR ABIERTO
	11305121	2	PARAFUSO	TORNILLO
	11306921	4	PARAFUSO	TORNILLO
	12575611	2	PORCA	TUERCA
	12638601	1	ARRUELA LISA	ARANDELA
	13408411	1	ENGRAXADEIRA	ENGRASADOR
	20063500	1	ESFERA	BOLA
	75201151	1	TERMINAL COMPL.	ARTICULACION
	75201152	1	TERMINAL COMPL.	ARTICULACION

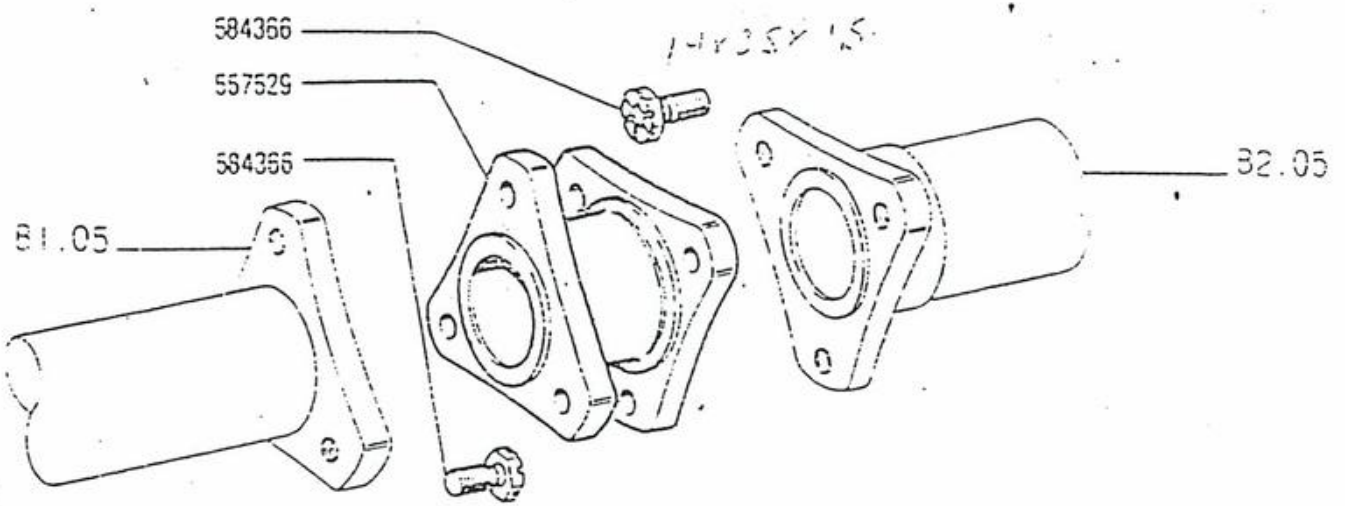

AD7B

EIXO DE TRANSMISSÃO

EJE DE TRANSMISION

B3.01

FIAT-ALLIS AD7B

MODIF	Nº DA PEÇA	QTE.	DENOMINAÇÃO
	557529	1	LUVA
	584366	6	PARAFUSO

83.01

DENOMINACIONES
MANGUITO
TORNILLO

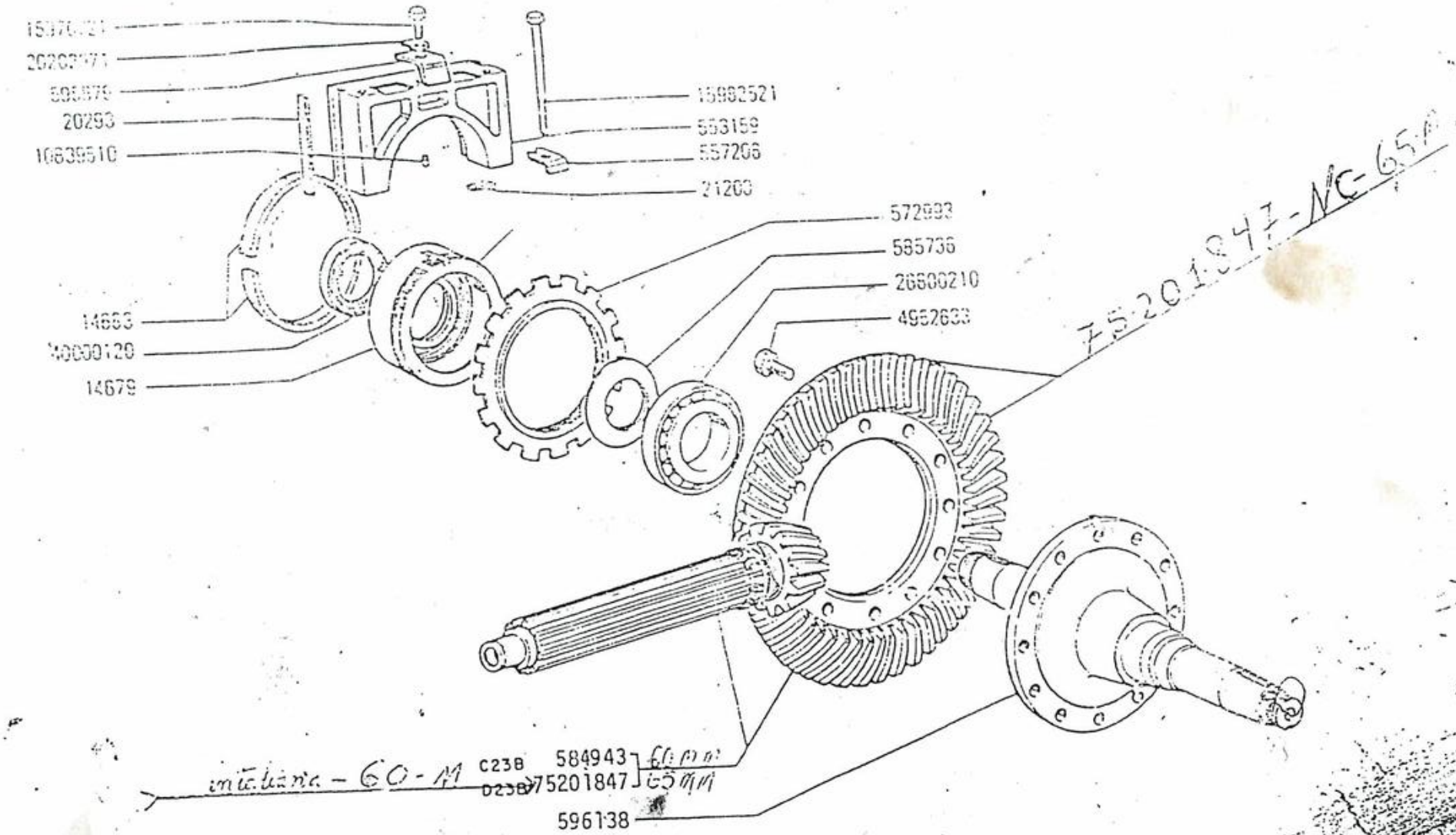

AD7B

ENGRENAGENS DE REDUÇÃO E DIFERENCIAL POSTERIOR

ENGRANAJES DE REDUCCION Y DIFERENCIAL POSTERIOR

	14579	2	SUPORTE	SOPORTE
	14683	4	JUNTA	JUNTA
	20293	4	JUNTA LAT.	JUNTA
	21200	4	JUNTA INF.	JUNTA
	553159	2	SUPORTE	SOPORTE
	557208	4	TRAVA DE SEGURANÇA	ARANDELA DE FRENO
	572993	2	ANEL TRAVA	TUERCA
0238	584943	1	COROA E PINHÃO	PAR CONICO
	585736	2	DEFLETOR DE ÓLEO	DISCO
	595879	2	TRAVA DE REGULAGEM	TACO
	596138	1	EIXO	EJE
	4952633	12	PARAFUSO	TORNILLO
	10839510	2	PINO	PITON
	15970721	2	PARAFUSO	TORNILLO
	15982521	4	PARAFUSO	TORNILLO
	20202971	2	TRAVA DE SEGURANÇA	PLACA DE FRENO
	26800210	2	ROLAMENTO	RODAMIENTO
	40000120	2	RETENTOR	RETEN
0238	75201847	1	COROA E PINHÃO	PAR CONICO

tamp motriz 4964600 LE
4964601 LD
4984194 Int. LE
196 Int. LD

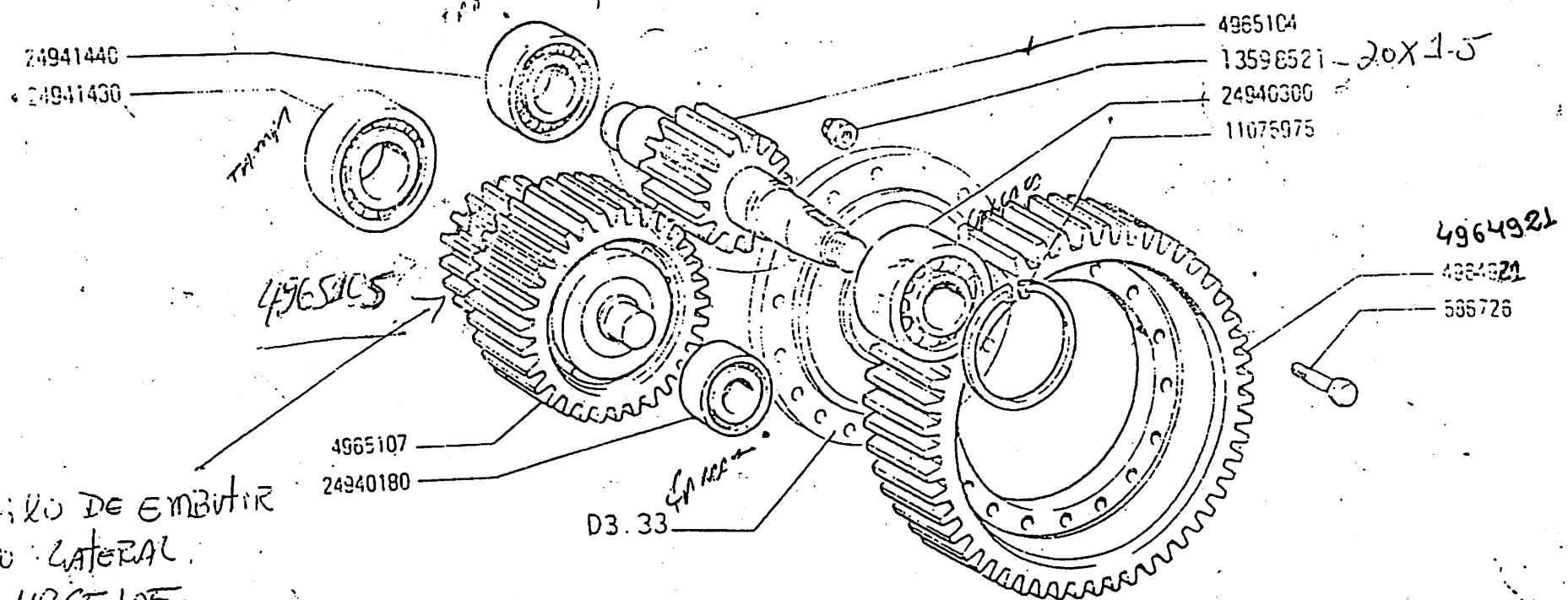

AD7B	ENGRENAGENS DOS REDUTORES LATERAIS POSTERIORES *ENGRANAJES DE LOS REDUCTORES LATERALES POSTERIORES*	B4.12

FIAT AUTO | 407B | CAIXAS DOS REDUTORES LATERAIS POSTERIORES | SBG B4.11

MODIF	NºDA PEÇA	QTE	DENOMINAÇÃO	DENOMINACIONES
	546500	6	PINO	PITON
	4964600	1	TAMPA ESQUERDA	TAPA
	4964601	1	TAMPA DIREITA	TAPA
	4987194	1	CAIXA E. COMPLETA	CAJA
	4987196	1	CAIXA D. COMPLETA	CAJA
	10279560	4	ARRUELA	JUNTA
	10517177	74	ARRUELA DE PRESSÃO	ARANDELA DE FRENO
	11255921	38	PARAFUSO	TORNILLO
	14254821	8	PARAFUSO	TORNILLO
	15860121	36	PARAFUSO	TORNILLO
	75201034	4	BUJÃO	TAPON

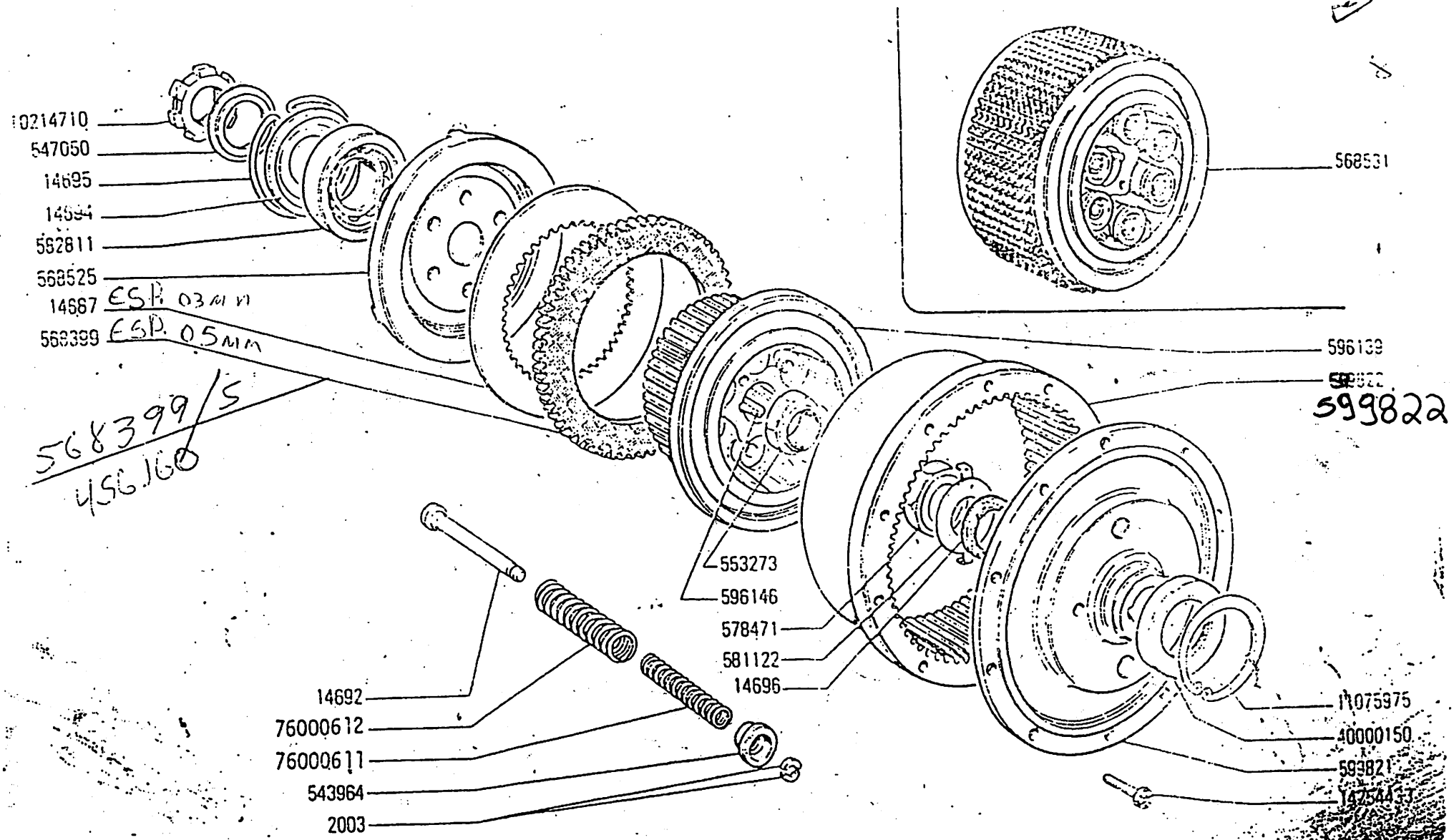

AD7B

EMBREAGEM DE DIREÇÃO

EMBRAGUES DE DIRECCION

52/20

BLTE 72/78

FIAT ALLIS | AD7B | EMBREAGEM DE DIREÇÃO | SEÇ

MODE	Nº DA PEÇA	QTE	DENOMINAÇÃO	DENOMINACIONES
	2003	24	TRAVA	ANILLO
	14687	22	DISCO CONDUTOR	DISCO DE APRIETE
	14692	12	PINO	ESPARRAGO
	14694	2	ANEL DE ENCOSTO	DISCO
	14695	2	ANEL TRAVA	ANILLO DE FRENO
	14696	2	RETENTOR	JUNTA
	543964	12	PRATO DA MOLA	PLATILLO
	547050	2	ANEL	ANILLO
	553273	2	PORCA	TUERCA
	568399	22	DISCO DA EMBREAGEM	DISCO DE EMBRAGUE
	568525	2	PLATÔ DE PRESSÃO	PLATO DE EMPUJE
	568531	2	FRICÇÃO COMPL.	EMBRAGUE
	578471	2	PORCA	TUERCA
	581122	2	TRAVA DE SEGURANÇA	PLACA DE FRENO
	582811	2	ROLAMENTO	RODAMIENTO
	596139	2	TAMBOR	TAMBOR
	596146	8	CHAVETA	CHAVETA
	599821	2	CUBO	EUJE
	599822	2	TAMBOR	TAMBOR
	10214710	2	PORCA	TUERCA
	11075975	2	ANEL DE SEGURANÇA	ANILLO DE FRENO
	14254433	20	PARAFUSO	TORNILLO
	40000150	2	RETENTOR	RETEN
	76000611	12	MOLA INT.	RESORTE
	76000612	12	MOLA EXT.	RESORTE

FIAT ALLIS | AD78 | ENGRENAGENS DO CÂMBIO | SBG B2.04

MODIF	Nº DA PEÇA	Qtd	DENOMINAÇÃO	DENOMINACIONES
	553067	1	ENGRENAGEM 1a. e 2a.	ENGRANAJE
	553068	1	ENGRENAGEM 3a. e 4a.	ENGRANAJE
C23B	553069	1	ENGRENAGEM 1a.	ENGRANAJE
	553070	1	ENGRENAGEM 2a. e 3a.	ENGRANAJE
	553071	1	ENGRENAGEM 4a.	ENGRANAJE
	553079	1	DISTANCIADOR	SEPARADOR
	553083	1	ARRUELA LISA	ARANDELA
	553091	1	ROLAMENTO ANT.	RODAMIENTO
	553705	1	DISTANCIADOR	SEPARADOR
	557531	1	DISTANCIADOR	SEPARADOR
	583031	4	PARAFUSO	TORNILLO
C23B	584507	1	ROLAMENTO POST.	RODAMIENTO
C23B	584936	1	TAMPA	TAPA
C23B	585144	CN	CALÇO DE AJUSTAGEM 2,3mm	ANILLO
C23B	585145	CN	CALÇO DE AJUSTAGEM 2,4mm	ANILLO
C23B	585146	CN	CALÇO DE AJUSTAGEM 2,5mm	ANILLO
C23B	585147	CN	CALÇO DE AJUSTAGEM 2,6mm	ANILLO
C23B	585148	CN	CALÇO DE AJUSTAGEM 2,7mm	ANILLO
C23B	585819	CN	CALÇO DE AJUSTAGEM 1,9mm	ANILLO
C23B	585820	CN	CALÇO DE AJUSTAGEM 2,0mm	ANILLO
C23B	585821	CN	CALÇO DE AJUSTAGEM 2,1mm	ANILLO
C23B	585822	CN	CALÇO DE AJUSTAGEM 2,2mm	ANILLO
C23B	585823	CN	CALÇO DE AJUSTAGEM 2,8mm	ANILLO
C23B	585824	CN	CALÇO DE AJUSTAGEM 2,9mm	ANILLO
C23B	585825	CN	CALÇO DE AJUSTAGEM 3,0mm	ANILLO
C23B	585826	CN	CALÇO DE AJUSTAGEM 3,1mm	ANILLO
C23B	592223	1	EIXO	ARBOL
C23B	597613	1	PORCA	TUERCA
D23B	4985893	CN	CALÇO DE AJUSTAGEM 1,90mm	ANILLO
D23B	4985894	CN	CALÇO DE AJUSTAGEM 1,95mm	ANILLO
D23B	4985895	CN	CALÇO DE AJUSTAGEM 2,00mm	ANILLO
D23B	4985896	CN	CALÇO DE AJUSTAGEM 2,05mm	ANILLO
D23B	4985897	CN	CALÇO DE AJUSTAGEM 2,10mm	ANILLO
D23B	4985898	CN	CALÇO DE AJUSTAGEM 2,15mm	ANILLO
D23B	4985899	CN	CALÇO DE AJUSTAGEM 2,20mm	ANILLO
D23B	4985900	CN	CALÇO DE AJUSTAGEM 2,25mm	ANILLO
D23B	4985901	CN	CALÇO DE AJUSTAGEM 2,30mm	ANILLO

Distribuidor Autorizado
RECH
(65) 515-8800 Sinop/MT

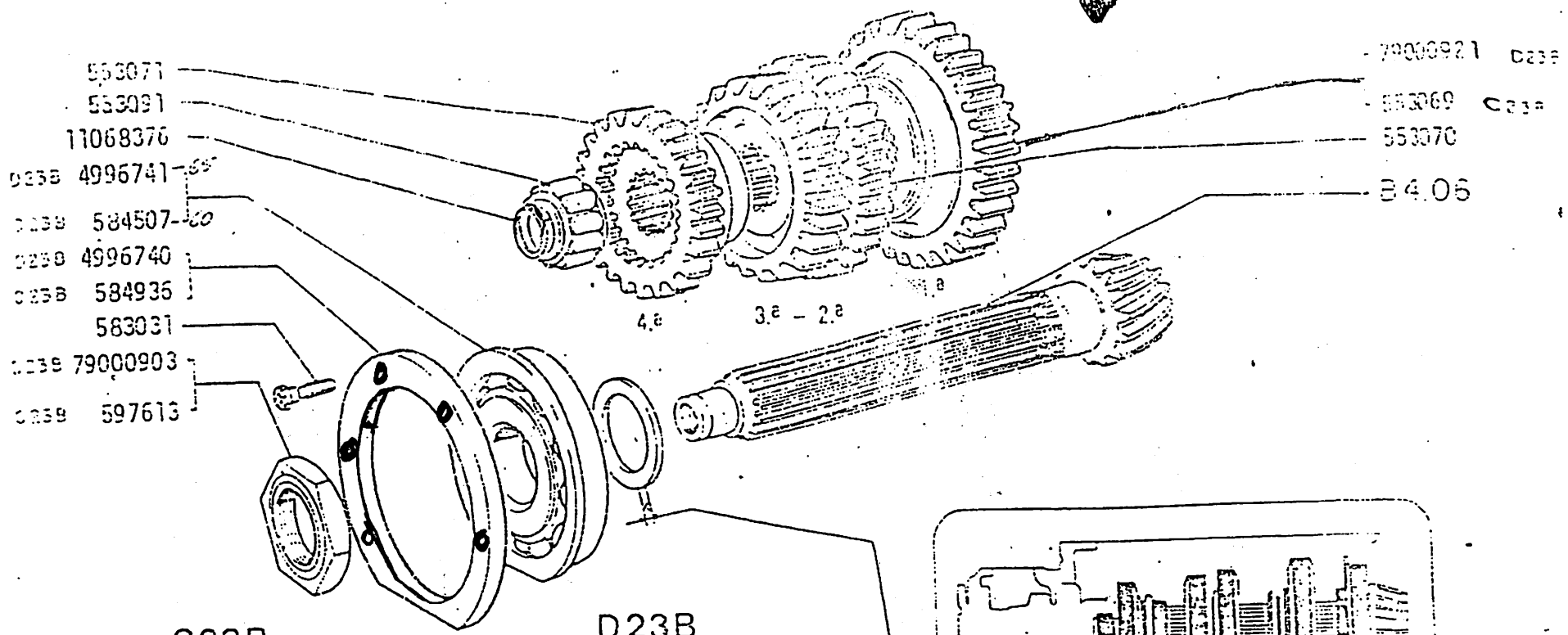

C23B

585819	1,9	585146	2,5
585820	2,0	585147	2,6
585821	2,1	585148	2,7
585822	2,2	585823	2,8
585144	2,3	585824	2,9
585145	2,4	585825	3,0
		585826	3,1

D23B

4985893	1,90	4985902	2,35	4985911	2,80
4985894	1,95	4985903	2,40	4985912	2,85
4985895	2,00	4985904	2,45	4985913	2,90
4985896	2,05	4985905	2,50	4985914	2,95
4985897	2,10	4985906	2,55	4985915	3,00
4985898	2,15	4985907	2,60	4985916	3,05
4985899	2,20	4985908	2,65	4985917	3,10
4985900	2,25	4985909	2,70		
4985901	2,30	4985910	2,75		

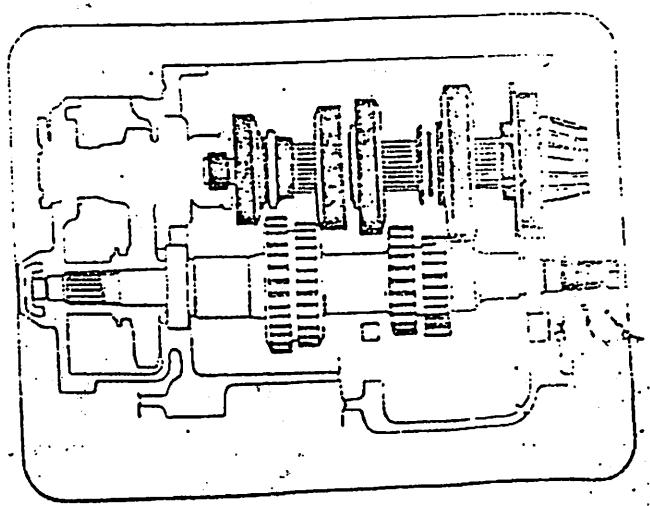

AD7B

ENGRENAGENS DO CÂMBIO

ENGRANAJES DEL CAMBIO

B2.04

1

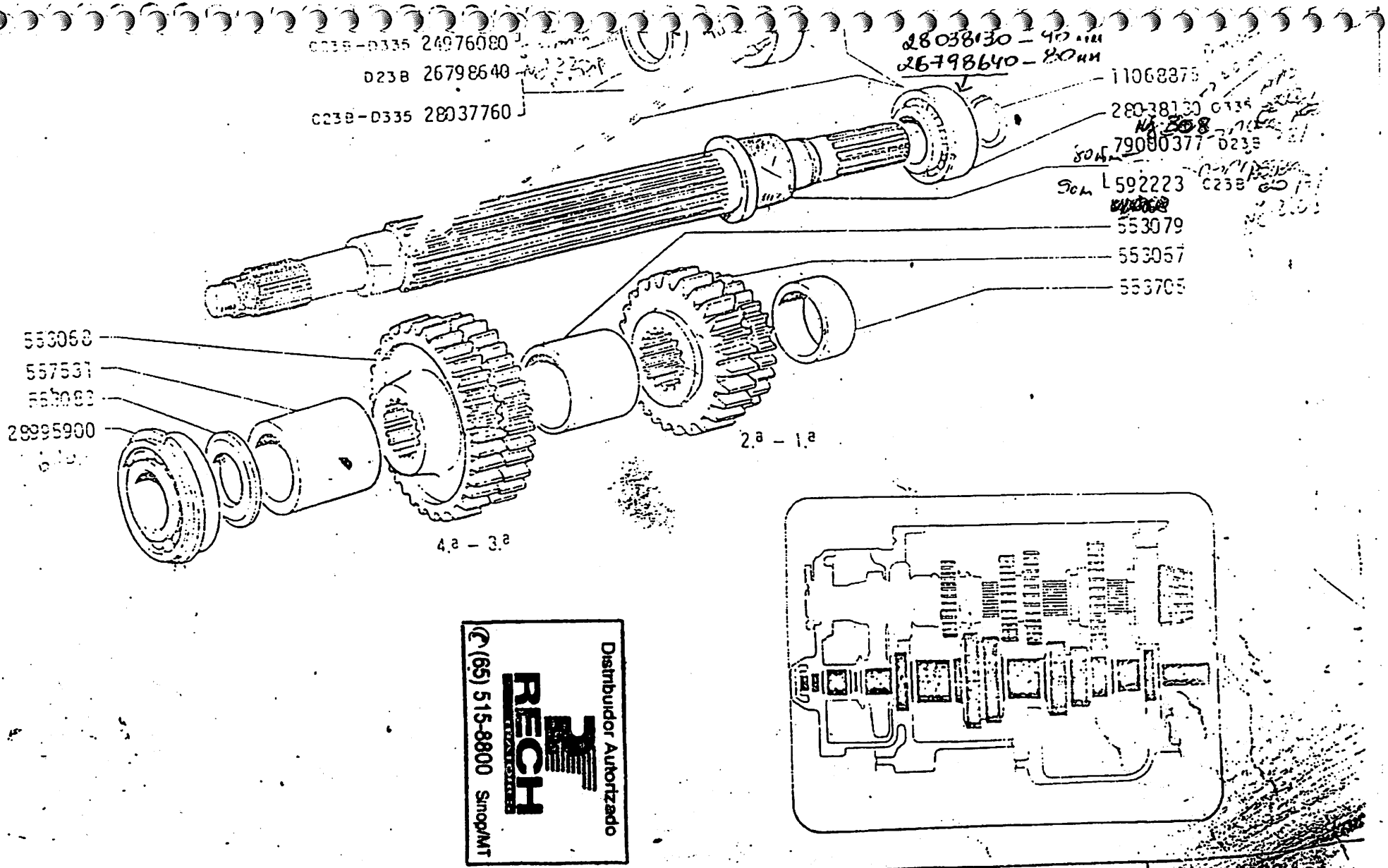

Distribuidor Autorizado
RECH
(65) 515-8800 Sinop/MT

AD7B

ENGRENAGENS DO CÂMBIO

ENGRANAJES DEL CAMBIO

B2.01

[illegible]	[illegible]	QT	DENOMINAÇÃO	DENOMINACIONES
[illegible]	4985902	CN	CALÇO DE AJUSTAGEM 2,35mm	ANILLO
[illegible]	4985903	CN	CALÇO DE AJUSTAGEM 2,40mm	ANILLO
[illegible]	4985904	CN	CALÇO DE AJUSTAGEM 2,45mm	ANILLO
[illegible]	4985905	CN	CALÇO DE AJUSTAGEM 2,50mm	ANILLO
D23B	4985906	CN	CALÇO DE AJUSTAGEM 2,55mm	ANILLO
D23B	4985907	CN	CALÇO DE AJUSTAGEM 2,60mm	ANILLO
D23B	4985908	CN	CALÇO DE AJUSTAGEM 2,65mm	ANILLO
D23B	4985909	CN	CALÇO DE AJUSTAGEM 2,70mm	ANILLO
D23B	4985910	CN	CALÇO DE AJUSTAGEM 2,75mm	ANILLO
D23B	4985911	CN	CALÇO DE AJUSTAGEM 2,80mm	ANILLO
D23B	4985912	CN	CALÇO DE AJUSTAGEM 2,85mm	ANILLO
D23B	4985913	CN	CALÇO DE AJUSTAGEM 2,90mm	ANILLO
D23B	4985914	CN	CALÇO DE AJUSTAGEM 2,95mm	ANILLO
D23B	4985915	CN	CALÇO DE AJUSTAGEM 3,00mm	ANILLO
D23B	4985916	CN	CALÇO DE AJUSTAGEM 3,05mm	ANILLO
D23B	4985917	CN	CALÇO DE AJUSTAGEM 3,10mm	ANILLO
D23B	4996740	1	TAMPA	TAPA
D23B	4996741	1	ROLAMENTO POST.	RODAMIENTO
	11068376	1	TRAVA DE SEGURANÇA	ANILLO DE FRENO
	11068375	1	TRAVA DE SEGURANÇA	ANILLO DE FRENO
CB33-D335	24976080	1	DISTANCIADOR (90mm)	SEPARADOR
D23B	24976680	1	DISTANCIADOR (80mm)	SEPARADOR
D23B	26798540	1	ROLAMENTO POST.	RODAMIENTO
CB33-D335	28037760	1	ROLAMENTO POST.	RODAMIENTO
D335	28038130	1	ROLAMENTO POST.	RODAMIENTO
	28995900	1	ROLAMENTO ANT.	RODAMIENTO
D23B	79000377	1	EIXO	ARBOL
D23B	79000903	1	PORCA	TUERCA
D23B	79000921	1	ENGRENAGEM 1a.	ENGRANAJE

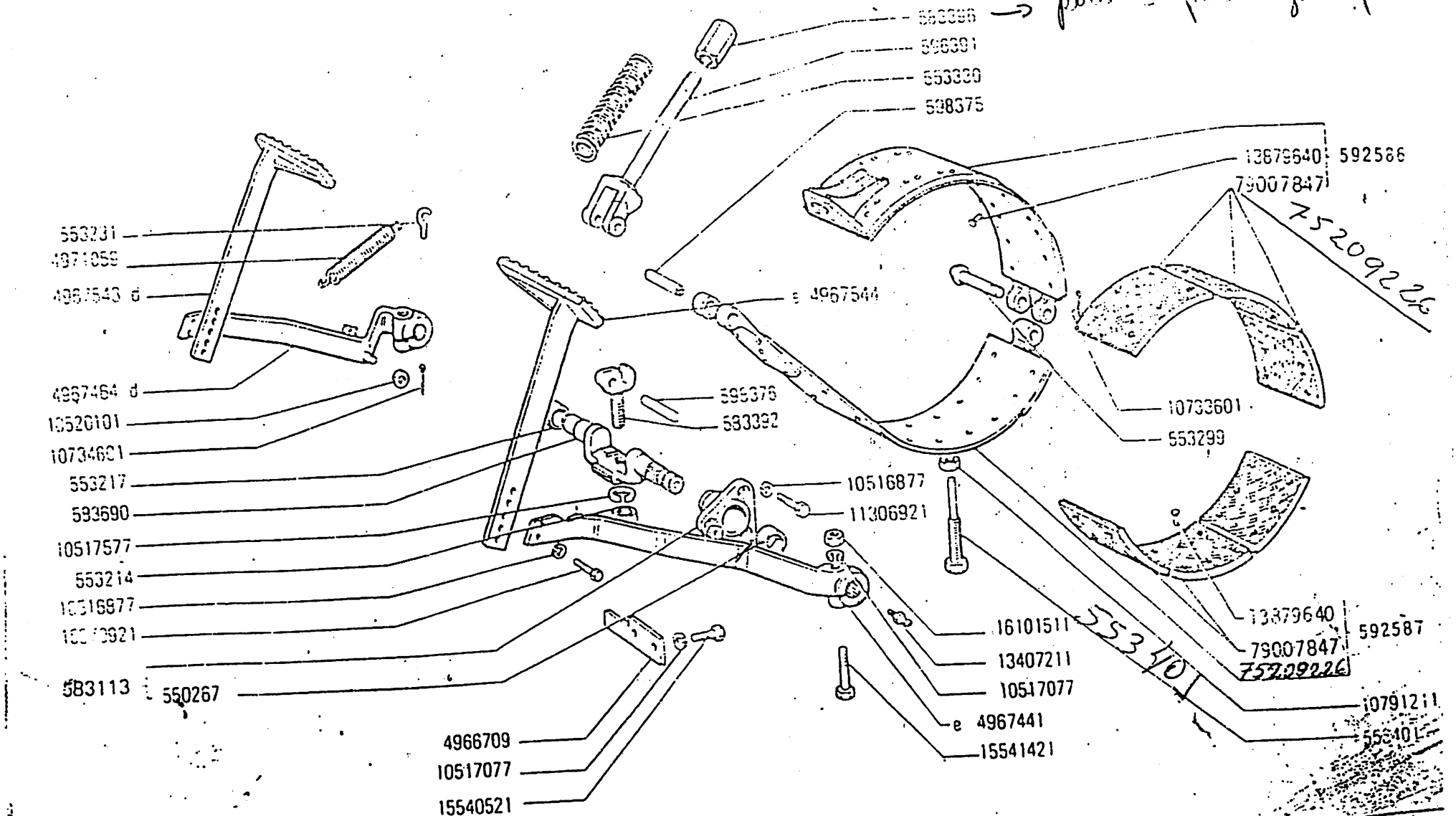

AD7B

PEDAIS DO FREIO

PEDALES DEL FRENO

C1.01

LANDRONAVI

FIAT ALLIS | AD7B | PEDAIS DO FREIO | SEG C1.01

MODIF	Nº DA PEÇA	QTE	DENOMINAÇÃO	DENOMINACIONES
	550267	4	BUCHA	CASQUILLO
	553214	2	PORCA	TUERCA
	553217	2	BUCHA	CASQUILLO
	553231	2	GANCHO	GANCHO
	553299	2	PINO	EJE
	553330	2	MOLA	RESORTE
	553401	2	PARAFUSO	TORNILLO
	583113	2	SUPORTE COMPL.	SOPORTE
	583392	2	ALAVANCA	PALANCA
	583396	2	PORCA	TUERCA
	583690	2	PINO	EJE
	592586	2	CINTA FREIO SUPERIOR COMPLETO	CINTA DE FRENO
	592587	2	CINTA FREIO INFERIOR COMPLETO	CINTA DE FRENO
	596391	2	TIRANTE	VARILLA
	598375	2	PINO	EJE
	598376	2	PINO	EJE
	4966709	2	PLACA	PLACA
	4967441	1	BRAÇO E.	BRACIO
	4967464	1	BRAÇO D.	BRACIO
	4967543	1	PEDAL D.	PEDAL
	4967544	1	PEDAL E.	PEDAL
	4971059	2	MOLA	RESORTE
	10516877	10	ARRUELA DE PRESSÃO	ARANDELA DE FRENO
	10517077	6	ARRUELA DE PRESSÃO	ARANDELA DE FRENO
	10517577	2	ARRUELA	ARANDELA DE FRENO
	10520101	2	CONTRAPINO	ARANDELA
	10733601	2	CONTRAPINO	PASADOR ABIERTO
	10734601	2	PORCA	PASADOR ABIERTO
	10791211	6	PARAFUSO	TUERCA
	11306921	2	ENGRAXADEIRA	TORNILLO
	13407211	72	REBITE	ENGRASADOR
	13879640	4	PARAFUSO	REMACHE
	15540521	2	PARAFUSO	TORNILLO
	15541421	4	PARAFUSO	TORNILLO
	15970921	2	PORCA	TORNILLO
	16101511	12	LONA	TUERCA
	79007847			FORRO

OC!

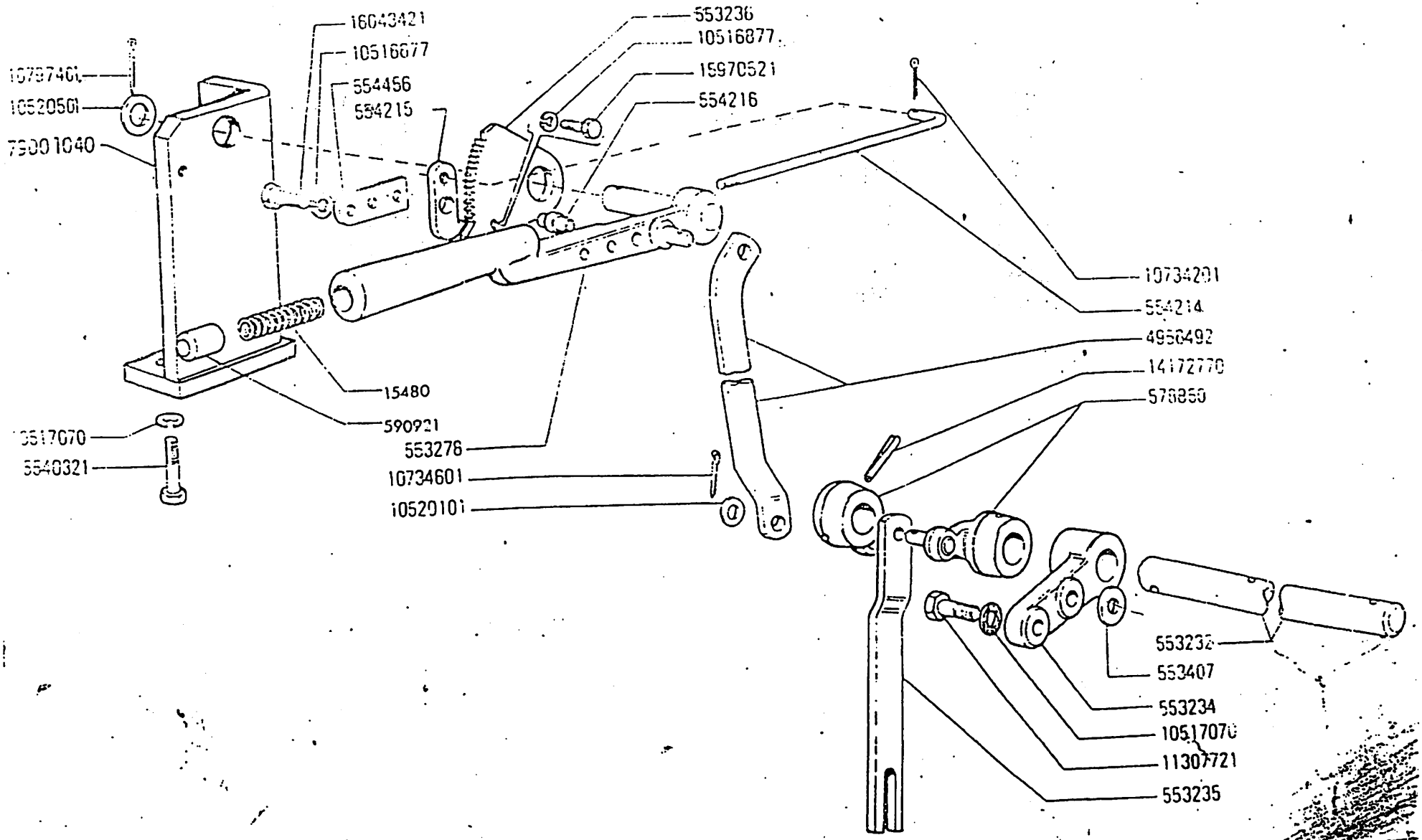

AD7B

FREIO DE MÃO

FRENO DE MANO

C1.35

BITE 72.

[illegible] | [illegible] | FREIO DE MÃO | [illegible]

MODELO	NÚMERO DA PEÇA	QTE	DENOMINAÇÃO	DENOMINACIONES
	[illegible]	1	MOLA	RESORTE
	553232	1	EIXO	EJE
	553234	2	SUPORTE	SOPORTE
	553235	2	HASTE ACIONAMENTO	BIELA
	553236	1	SETOR	RUEDA
	553278	1	ALAVANCA	PALANCA
	553407	4	ARRUELA LISA	ARANDELA
	554214	1	TIRANTE	VARILLA
	554215	1	TRAVA	SEGURO
	554216	1	PINO	PASADOR
	554456	1	TRAVA DE SEGURANÇA	PLACA DE FRENO
	578850	3	ALAVANCA	PALANCA
	590921	1	BOTÃO	BOTON
	4966492	1	TIRANTE	VARILLA
	10516677	2	ARRUELA DE PRESSÃO	ARANDELA DE FRENO
	10516877	1	ARRUELA DE PRESSÃO	ARANDELA DE FRENO
	10517070	6	ARRUELA DE PRESSÃO	ARANDELA DE FRENO
	10520101	4	ARRUELA LISA	ARANDELA
	10520501	1	ARRUELA LISA	ARANDELA
	10734201	1	CONTRAPINO	PASADOR ABIERTO
	10734601	4	CONTRAPINO	PASADOR ABIERTO
	10797401	1	CONTRAPINO	PASADOR ABIERTO
	11307721	4	PARAFUSO	TORNILLO
	14172770	3	PINO ELÁSTICO	PASADOR
	15540321	2	PARAFUSO	TORNILLO
	15970521	1	PARAFUSO	TORNILLO
	16043421	2	PARAFUSO	TORNILLO
	79001040	1	SUPORTE	SOPORTE

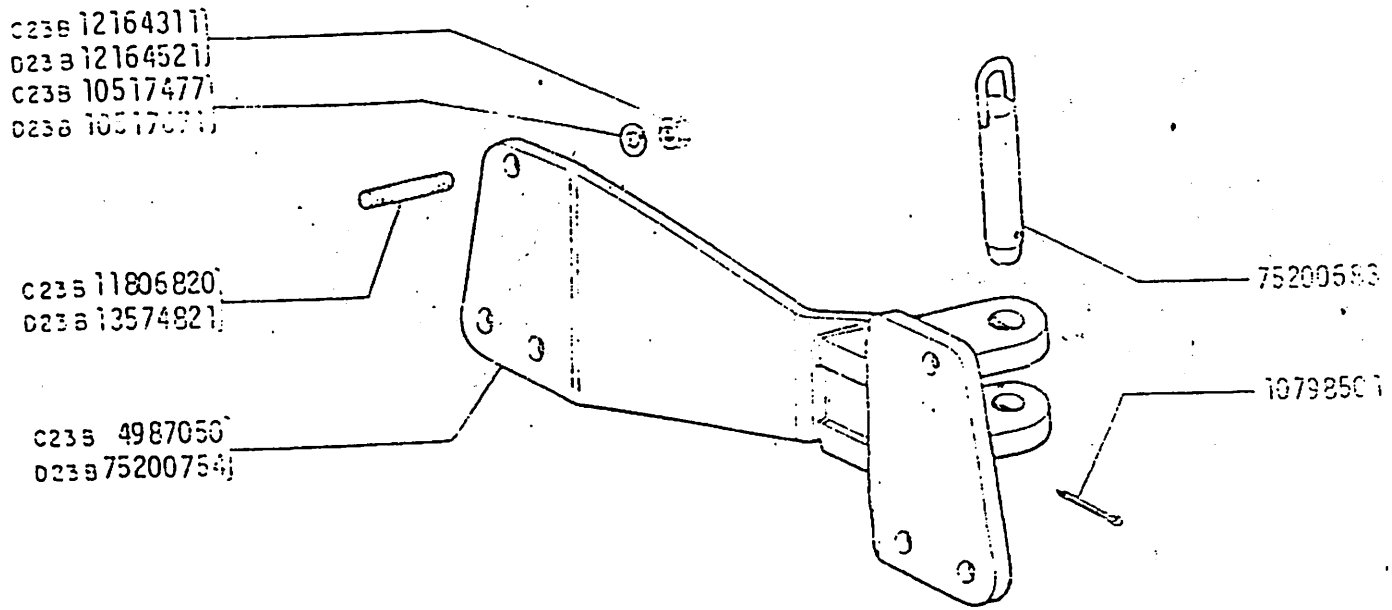

AD7B	GANCHO DE TRAÇÃO *ENGANCHE DE REMOLQUE*	D1.02

FIAT ALLIS | AD7B | GANCHO DE TRAÇÃO | SBG 01.02

MODIF	Nº DA PEÇA	QTE	DENOMINAÇÃO	DENOMINACIONES
C23B	4987050	1	GANCHO DE TRAÇÃO	ENGACHE DE REMOLQUE
C23B	10517477	6	ARRUELA DE PRESSÃO	ARANDELA DE FRENO
D23B	10517671	6	ARRUELA DE PRESSÃO	ARANDELA DE FRENO
	10798501	1	CONTRAPINO	PASADOR ABIERTO
C23B	11806820	6	PRISIONEIRO	ESPARRAGO
C23B	12164311	6	PORCA	TUERCA
D23B	12164521	6	PORCA	TUERCA
D23B	13574821	6	PRISIONEIRO	ESPARRAGO
	75200683	1	PINO	EJE
D23B	75200754	1	GANCHO DE TRAÇÃO	ENGACHE DE REMOLQUE

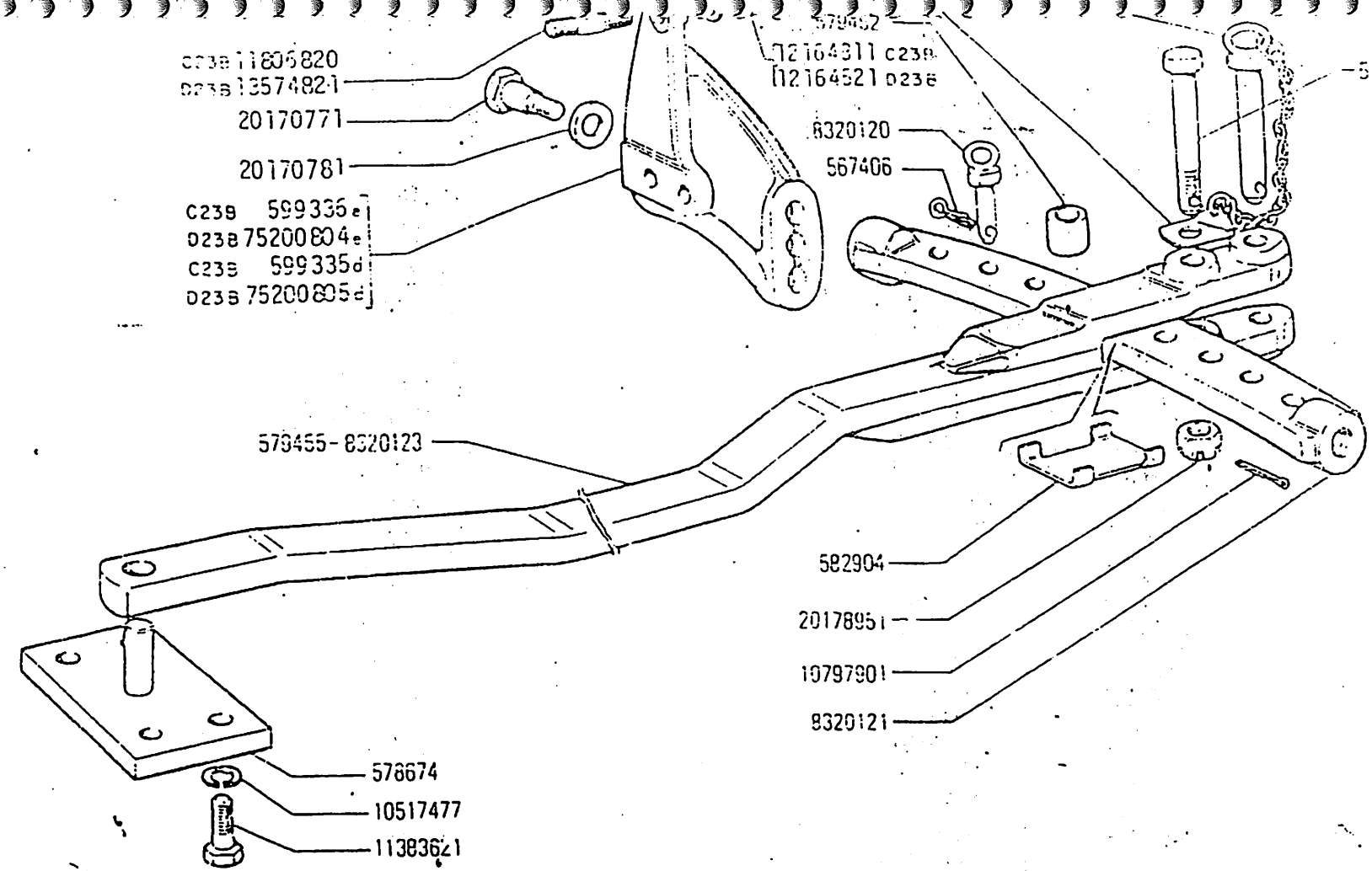

AD7B	OPCIONAL **SISTEMA DE ARRASTE** 75200807 *BARRA DE ARRASTE*	D1.03 BITE 1.12/78

SISTEMA DE ARRASTE

SBG D1.03 | BITE 112/78

CODIGO	NUMERO DA PEÇA	QTE	DENOMINAÇÃO	DENOMINACIONES
	567406	2	CONTRAPINO	PASADOR ABIERTO
	578674	1	SUPORTE	SOPORTE
	579452	1	DISTANCIADOR	SEPARADOR
	579453	1	PARAFUSO	TORNILLO
	579455	1	BARRA DE TRAÇÃO	BARRA DE ARRASTE
	582904	2	PLACA	PLACA
	599335	1	SUPORTE DIREITO	SOPORTE
C23B	599336	1	SUPORTE ESQUERDO	SOPORTE
C23B	8320120	1	PINO	EJE
	8320121	1	TRAVESSA	TRAVESAÑO
	8320123	1	BARRA DE TRAÇÃO	BARRA DE ARRASTE
	10517477	4	ARRUELA DE PRESSÃO	ARANDELA DE FRENO
	10517477	10	ARRUELA DE PRESSÃO	ARANDELA DE FRENO
C23B	10517621	6	ARRUELA DE PRESSÃO	ARANDELA DE FRENO
D23B	10797901	1	CONTRAPINO	PASADOR ABIERTO
	11383621	4	PARAFUSO	TORNILLO
	11806820	6	PRISIONEIRO	ESPARRAGO
C23B	12164311	6	PORCA	TUERCA
C23B	12164521	6	PORCA	TUERCA
D23B	13574821	6	PRISIONEIRO	ESPARRAGO
D23B	20170771	2	PARAFUSO	TORNILLO
	20170781	2	ARRUELA LISA	ARANDELA
	20178951	1	PORCA	TUERCA
	75200804	1	SUPORTE ESQUERDO	SOPORTE
D23B	75200805	1	SUPORTE DIREITO	SOPORTE
D23B	75200807	1	BARRA DE ARRASTE COMPLETA	BARRA DE ARRASTE
	75200844	1	JOGOS DE PINOS	EJES

126

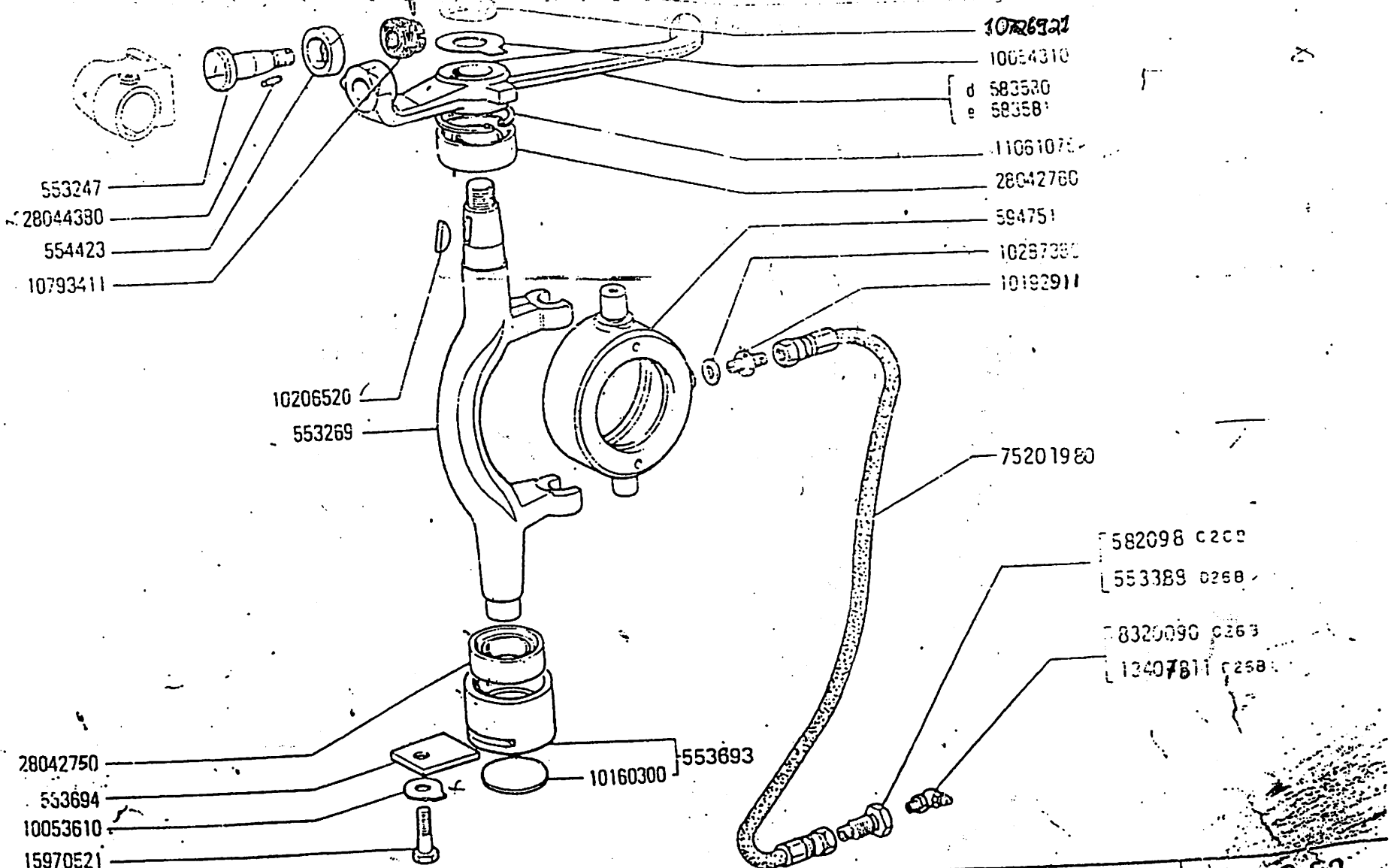

AD7B

COMANDO DA EMBREAGEM DE DIREÇÃO

MANDO DEL EMBRAGUE DE DIRECCIÓN

D2.22

2 | BI-TE 1.12/

FIAT ALLIS | 4078 | COMANDO DA EMBREAGEM DE [illegible]

MODIF	Nº DA PEÇA	QTE	DENOMINAÇÃO	DENOMINACIONES
	10054310	2	TRAVA DE SEGURANÇA	PLACA DE FRENO
	10092611	2	PORCA DE REGULAGEM	TUERCA
	10160300	2	TAMPÃO	TAPON
	10192911	2	CONEXÃO	RACOR
	10206520	2	CHAVETA	CHAVETA
	10516877	4	ARRUELA DE PRESSÃO	ARANDELA DE FRENO
	10517077	2	ARRUELA DE PRESSÃO	ARANDELA DE FRENO
	10517177	2	ARRUELA DE PRESSÃO	ARANDELA DE FRENO
	10520001	4	ARRUELA LISA	ARANDELA
	10520501	4	ARRUELA LISA	ARANDELA
	10726711	2	PORCA	TUERCA
	10726921	2	PORCA	TUERCA
	10733601	4	CONTRAPINO	PASADOR ABIERTO
	10734601	2	CONTRAPINO	PASADOR ABIERTO
	10791011	4	PORCA	TUERCA
	10791211	2	PORCA	TUERCA
	10791911	2	PORCA	TUERCA
	10793411	2	PORCA	TUERCA
	11061075	2	ANEL TRAVA	ANILLO DE FRENO
	11422321	2	PARAFUSO	TORNILLO
	13407811	2	ENGRAXADEIRA COMPLETA	ENGRASADOR
0288	14166770	2	PINO ELÁSTICO	PASADOR
	15540421	2	PARAFUSO	TORNILLO
	15970521	2	PARAFUSO	TORNILLO
	15970921	2	PARAFUSO	TORNILLO
	16042921	2	PARAFUSO	TORNILLO
	28042750	2	ROLAMENTO INFERIOR	RODAMIENTO
	28042760	2	ROLAMENTO SUPERIOR	RODAMIENTO
	28044380	44.	ROLETE	AGUJA
	75201980	2	MANGUEIRA	TUBO

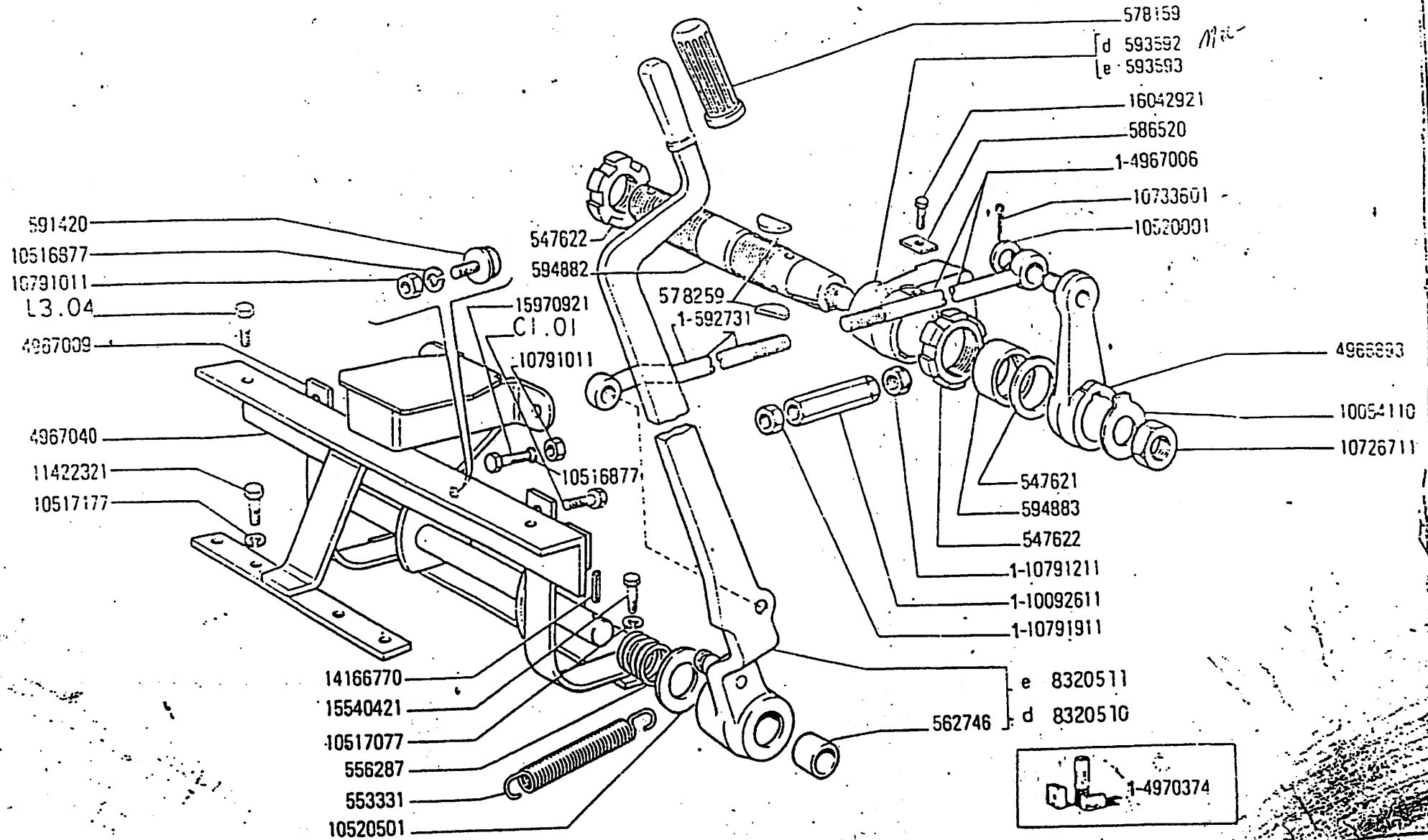

AD7B

COMANDO DA EMBREAGEM DE DIREÇÃO

MANDO DEL EMBRAGUE DE DIRECCIÓN

D2.22

1 - BITE 112/78

FIATALLIS | COMANDO DA EMBREAGEM DE DIRECÃO

MODE	Nº DA PEÇA	QTE	DENOMINAÇÃO	DENOMINACIONES
	547621	2	RETENTOR	JUNTA
	547622	4	PORCA	TUERCA
	553247	2	PINO	EJE
	553269	2	FORQUILHA COMANDO	HORQUILLA
	553331	2	MOLA	RESORTE
	553388	2	CONEXÃO	RACOR
D26B	553693	1	SEDE DO ROLAMENTO	ASIENTO
	553694	2	TRAVA DE SEGURANÇA	PLACA DE FRENO
	554423	2	ROLETE ESFERICO	TUERCA
	556287	2	MOLA	RESORTE
	562746	4	BUCHA	CASQUILLO
	578159	2	MANOPLA	BOTON
	578259	4	CHAVETA	CHAVETA
	582098	2	CONEXÃO	RACOR
	583580	1	ALAVANCA DIREITA	PALANCA
C26B	583581	1	ALAVANCA ESQUERDA	PALANCA
	586520	2	TRAVA DE SEGURANÇA	PLACA DE FRENO
	591420	2	COXIM	TACO
	592731	2	TIRANTE ANT.	VARILLA
	593592	1	ALAVANCA DIREITA	PALANCA
	593593	1	ALAVANCA ESQUERDA	PALANCA
	594751	2	COLAR DE COMANDO	MANGUITO.
	594882	2	EIXO	EJE
	594883	2	BUCHA	CASQUILLO
	4966893	2	ALAVANCA EXTERNA	PALANCA
	4967006	2	TIRANTE POST.	VARILLA
	4967009	1	SUPORTE	SOPORTE
	4967040	1	SUPORTE	SOPORTE
	4970374	5	JOGO DE PORCAS	TUERCAS
	8320090	2	ENGRAXADEIRA COMPLETA	ENGRASADOR
C26B	8320510	1	ALAVANCA DIREITA	PALANCA
	8320511	1	ALAVANCA ESQUERDA	PALANCA
	10053610	2	TRAVA DE SEGURANÇA	PLACA DE FRENO
	10054110	2	TRAVA DE SEGURANÇA	PLACA DE FRENO

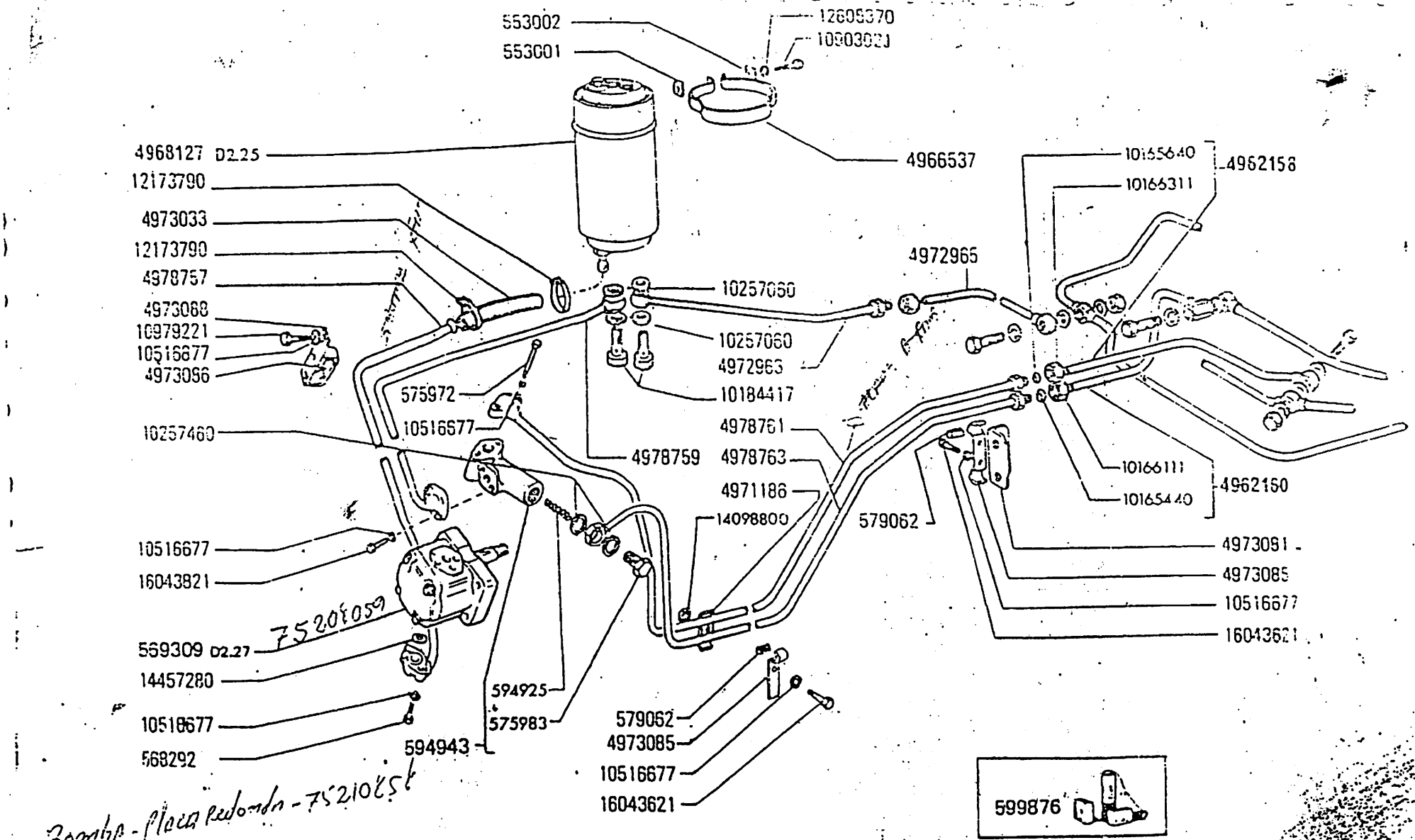

Bomba - placa redonda - 75210856

AD7B	COMANDO HIDRÁULICO DA EMBREAGEM DE DIREÇÃO SISTEMA HIDRÁULICO DEL EMBRAGUE DE DIRECCIÓN	D2.23 1

LANDRONAVI

FIAT ALLIS	AD7B	COMANDO HIDRÁULICO DA EMBREAGEM DE DIREÇÃO	SBG D2.23	

MODIF	Nº DA PEÇA	QTE	DENOMINAÇÃO	DENOMINACIONES
	553001	2	MORDENTE	MULETILLA
	553002	2	MORDENTE	MULETILLA
	568292	2	PARAFUSO	TORNILLO
	569309	1	BOMBA HIDRÁULICA COMPL.	BOMBA
	575972	2	PARAFUSO	TORNILLO
	575980	2	DISTANCIADOR	SEPARADOR
	575983	5	BUJÃO	BOQUILLA
	576186	1	TUBO DIREITO	TUBO
	576188	1	TUBO ESQUERDO	TUBO
	576202	2	PARAFUSO ÔCO	BOQUILLA
	576228	2	PARAFUSO ÔCO	BOQUILLA
	577911	2	CONEXÃO	RACOR
	579062	15	MANGUEIRA	MANGA
	594163	1	TUBO	TUBO
	594925	1	MOLA	RESORTE
	594943	1	SERVOVÁLVULA	VÁLVULA
	599876	S	JOGO DE JUNTAS	JUNTAS
	4962158	1	TUBO	TUBO
	4962160	1	TUBO	TUBO
	4966537	2	BRAÇADEIRA	ABRAZADERA
	4968127	1	RESERVATÓRIO DE ÓLEO	TANQUE DE AZEITE
	4971186	3	PRESILHA	ABRAZADERA
	4972963	1	TUBO	TUBO
	4972965	1	TUBO	TUBO
	4973033	1	MANGUEIRA	MANGA
	4973081	2	SUPORTE	SOPORTE
	4973085	2	PRESILHA	SOPORTE
	4973086	1	SUPORTE	SOPORTE
	4973088	1	SUPORTE	SOPORTE
	4974308	2	PRESILHA	PLACA
	4974309	1	TUBO	TUBO
	4974310	2	SUPORTE	SOPORTE
	4974311	1	TUBO	TUBO
	4974312	1	TUBO	TUBO
	4978757	1	TUBO	TUBO
	4978759	1	TUBO	TUBO

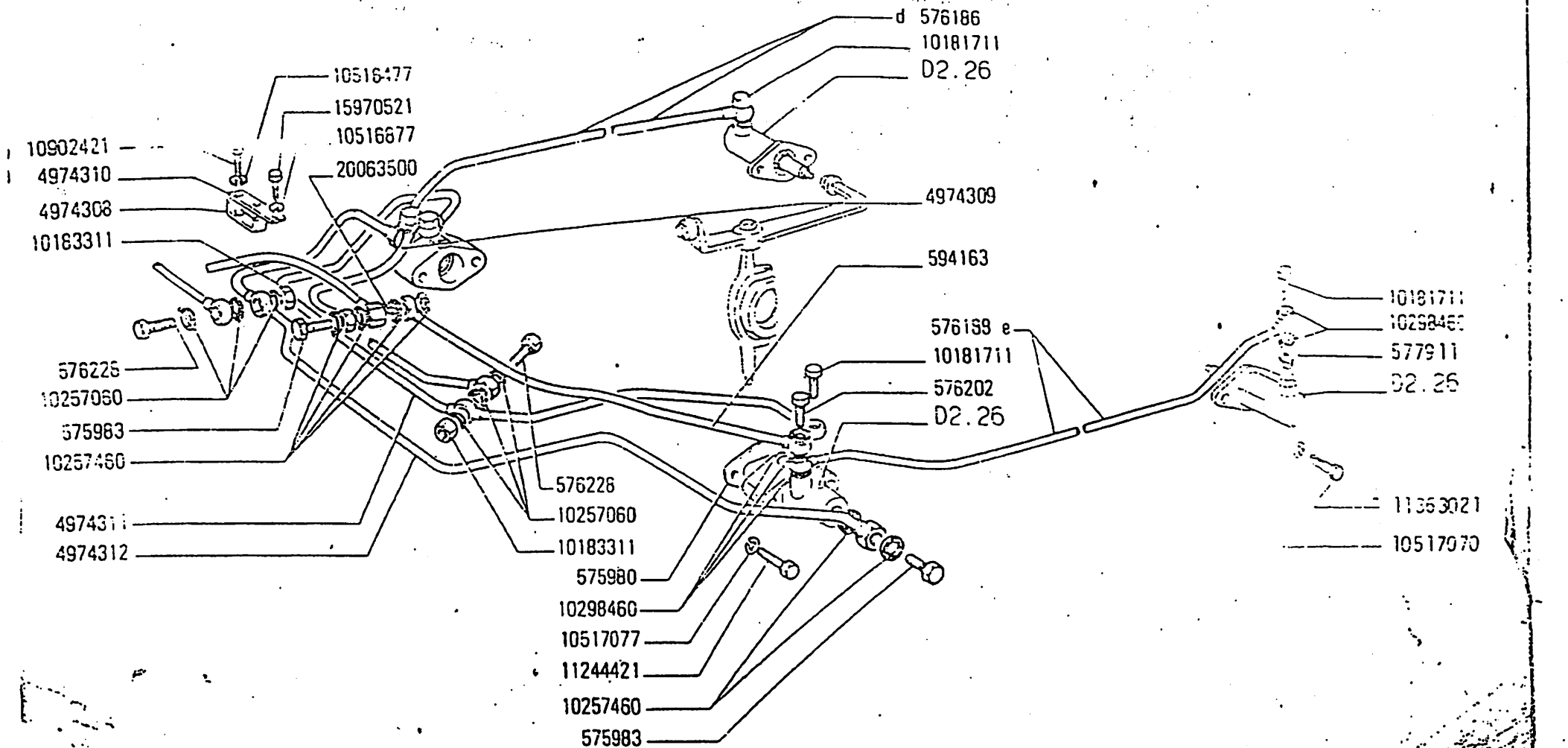

AD7B

COMANDO HIDRÁULICO DA EMBREAGEM DE DIREÇÃO

SISTEMA HIDRÁULICO DEL EMBRAGUE DE DIRECCIÓN

D2.2

FIAT ALLIS | AD78 | COMANDO HIDRÁULICO DA EMBREAGEM DE DIREÇÃO | SB... | BITE 65/77

NOME	Nº DA PEÇA	QTE	DENOMINAÇÃO	DE...
	4978761	1	TUBO	TUBO
	4978763	1	TUBO	TUBO
	10165440	1	ANEL CÔNICO	ANILLO
	10165640	1	ANEL CÔNICO	ANILLO
	10166111	1	PORCA	TUERCA
	10166311	1	PORCA	TUERCA
	10181711	4	PARAFUSO ÔCO	BOQUILLA
	10183311	2	PORCA	TUERCA
	10184417	2	PARAFUSO ÔCO	BOQUILLA
	10257060	10	ARRUELA DE VEDAÇÃO	JUNTA
	10257460	10	ARRUELA DE VEDAÇÃO	JUNTA
	10260060	2	ANEL	ANILLO
	10298460	14	ARRUELA DE VEDAÇÃO	JUNTA
	10516470	3	ARRUELA DE PRESSÃO	ARANDELA DE FRENO
	10516477	6	ARRUELA DE PRESSÃO	ARANDELA DE FRENO
	10516670	2	ARRUELA DE PRESSÃO	ARANDELA DE FRENO
	10516677	10	ARRUELA DE PRESSÃO	ARANDELA DE FRENO
	10516877	6	ARRUELA DE PRESSÃO	ARANDELA DE FRENO
	10517070	4	ARRUELA DE PRESSÃO	ARANDELA DE FRENO
	10902421	4	PARAFUSO	TORNILLO
	10903021	2	PARAFUSO	TORNILLO
	10979221	4	PARAFUSO	TORNILLO
	11244421	4	PARAFUSO	TORNILLO
	11363021	4	PARAFUSO	TORNILLO
	12173790	2	BRAÇADEIRA	ABRAZADERA
	12605370	2	ARRUELA DENTADA	ARANDELA DE FRENO
	14098800	3	PORCA	TUERCA
	14305530	3	PARAFUSO ALLEN	TORNILLO
	14457280	4	ARRUELA DE VEDAÇÃO	JUNTA
	14603670	2	PINO ELÁSTICO	PITON
	16042921	1	PARAFUSO	TORNILLO
	16043621	5	PARAFUSO	TORNILLO
	16043821	2	PARAFUSO	TORNILLO
	16045021	1	PARAFUSO	TORNILLO
	20063500	1	ESFERA	BOLA
	75202574	1	JUNTA	JUNTA

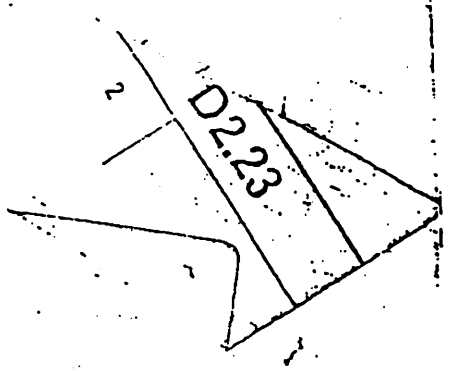

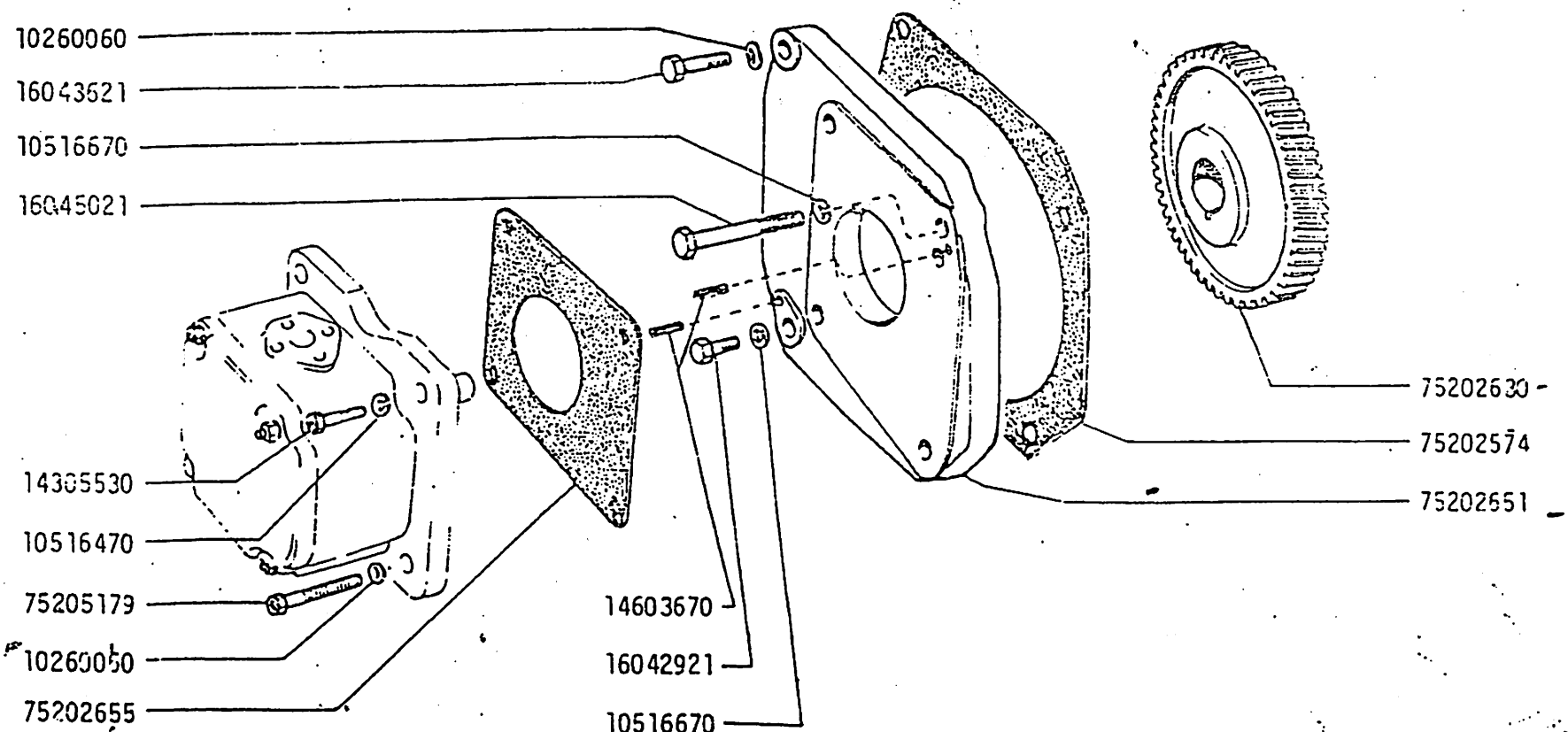

AD7B	COMANDO HIDRÁULICO DA EMBREAGEM DE DIREÇÃO SISTEMA HIDRÁULICO DEL EMBRAGUE DE DIRECCIÓN	D2.23 3 BITE

FIAT ALLIS	AD7B	COMANDO HIDRÁULICO DA EMBREAGEM DE DIREÇÃO	SBG D2.23	BITE 65/77

MODIF	Nº DA PEÇA	QTE	DENOMINAÇÃO	DENOMINACIONES
	75202630	1	ENGRENAGEM	ENGRANAJE
	75202651	1	TAMPA	TAPA
	75202655	1	JUNTA DA BOMBA	JUNTA
	75205179	1	PARAFUSO ALLEN	TORNILLO

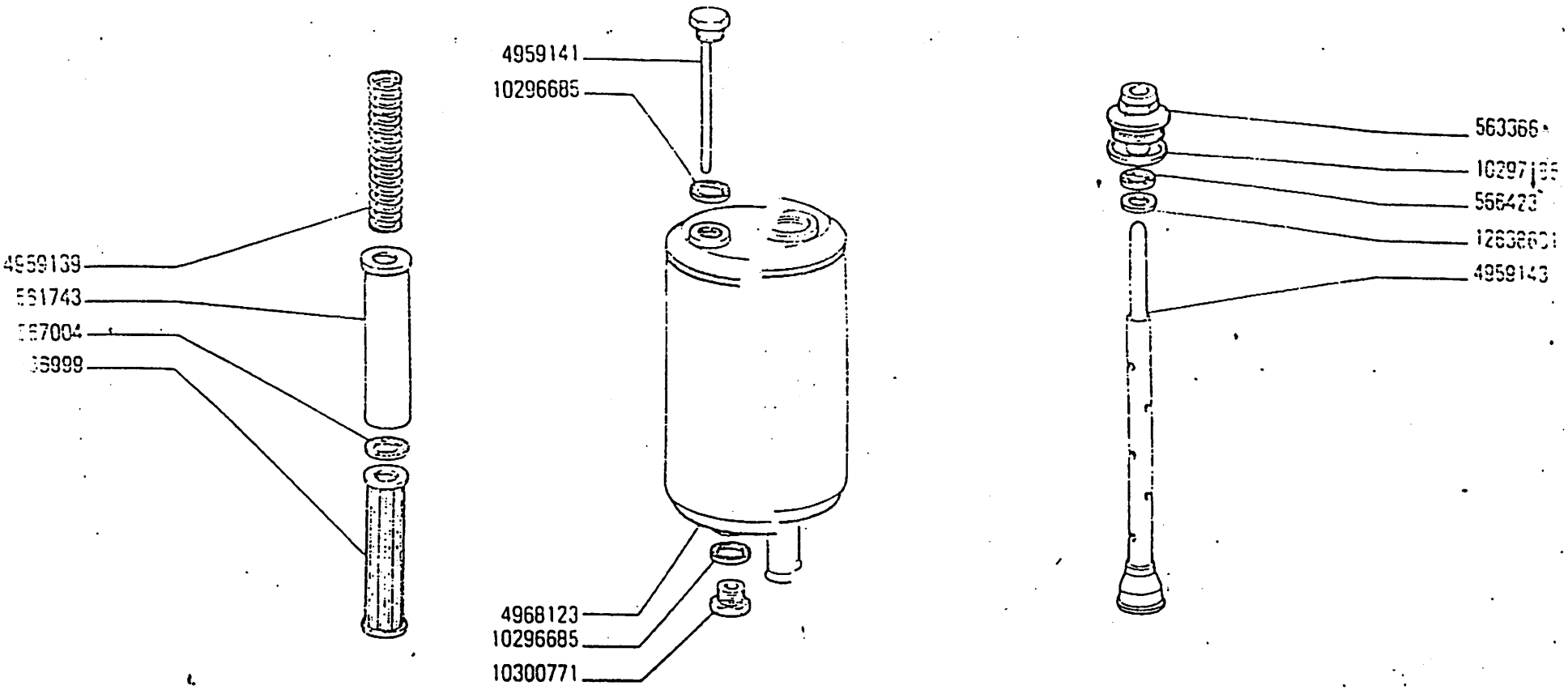

89

AD7B

RESERVATÓRIO DE ÓLEO 4968127

TANQUE DE ACEITE

D2

561743	1	CAPA DO ELEMENTO	ESTUCHE
563366	1	BUJÃO	TAPON
566423	1	ARRUELA DE VEDAÇÃO	JUNTA
566999	1	ELEMENTO DO FILTRO	FILTRO
567004	1	ARRUELA DE VEDAÇÃO	JUNTA
4959139	1	MOLA	RESORTE
4959141	1	BUJÃO C/VARETA DE NÍVEL ÓLEO	TAPON CON VARILLA DE NIVEL
4959143	1	TUBO	TUBO
4968123	1	RESERVATÓRIO DE ÓLEO	DEPOSITO
10296685	2	ARRUELA DE VEDAÇÃO	JUNTA
10297185	1	ARRUELA DE VEDAÇÃO	JUNTA
10300771	1	BUJÃO	TAPON
12638601	1	ARRUELA LISA	ARANDELA

Distribuidor Autorizado
RECH
(65) 515-8800 Sinop/MT

75209199 - REPARO

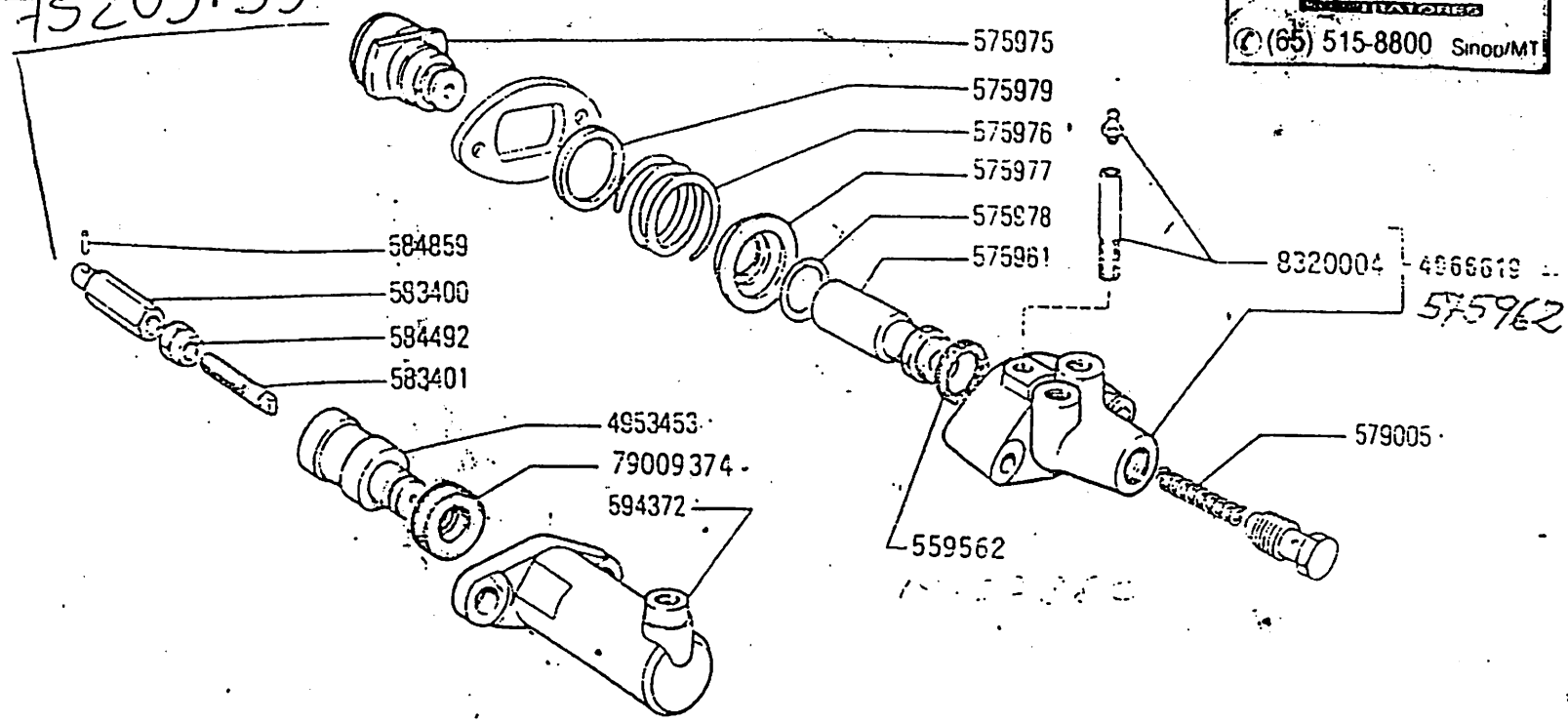

AD7B	VÁLVULA E CILINDRO *VÁLVULA Y CILINDRO*	D2.26 BITE 112,

LANDRONAVI

FIAT ALLIS | AD7B | VÁLVULA E CILINDRO | SBG 02.26 | BITE 112/78

MODIF	Nº DA PEÇA	QTE	DENOMINAÇÃO	DENOMINACIONES
	559562	2	ANEL RETENTOR	JUNTA
	575961	2	FLUTUANTE	VÁLVULA FLOTANTE
	575975	2	SUPORTE	SOPORTE
	575976	2	MOLA	RESORTE
	575977	2	PRATO DA MOLA	RETENEDOR
	575978	4	SEMI-ANEL	ANILLO
	575979	2	ARRUELA LISA	ARANDELA
	579005	2	MOLA	RESORTE
	583400	2	PORCA DE REGULAGEM	VASTAGO
	583401	2	PINO DE REGULAGEM	VASTAGO
	584492	2	PORCA	TUERCA
	584859	2	PINO	EJE
	594372	2	BLOCO DA VÁLVULA	CILINDRO
	4953453	2	ÊMBOLO	EMBOLO
	4966619	2	CORPO DA VÁLVULA	CUERPO
	8320004	2	ENGRAXADEIRA COM PROLONGADOR	ENGRASADOR
	79009374	2	ANEL RETENTOR	JUNTA

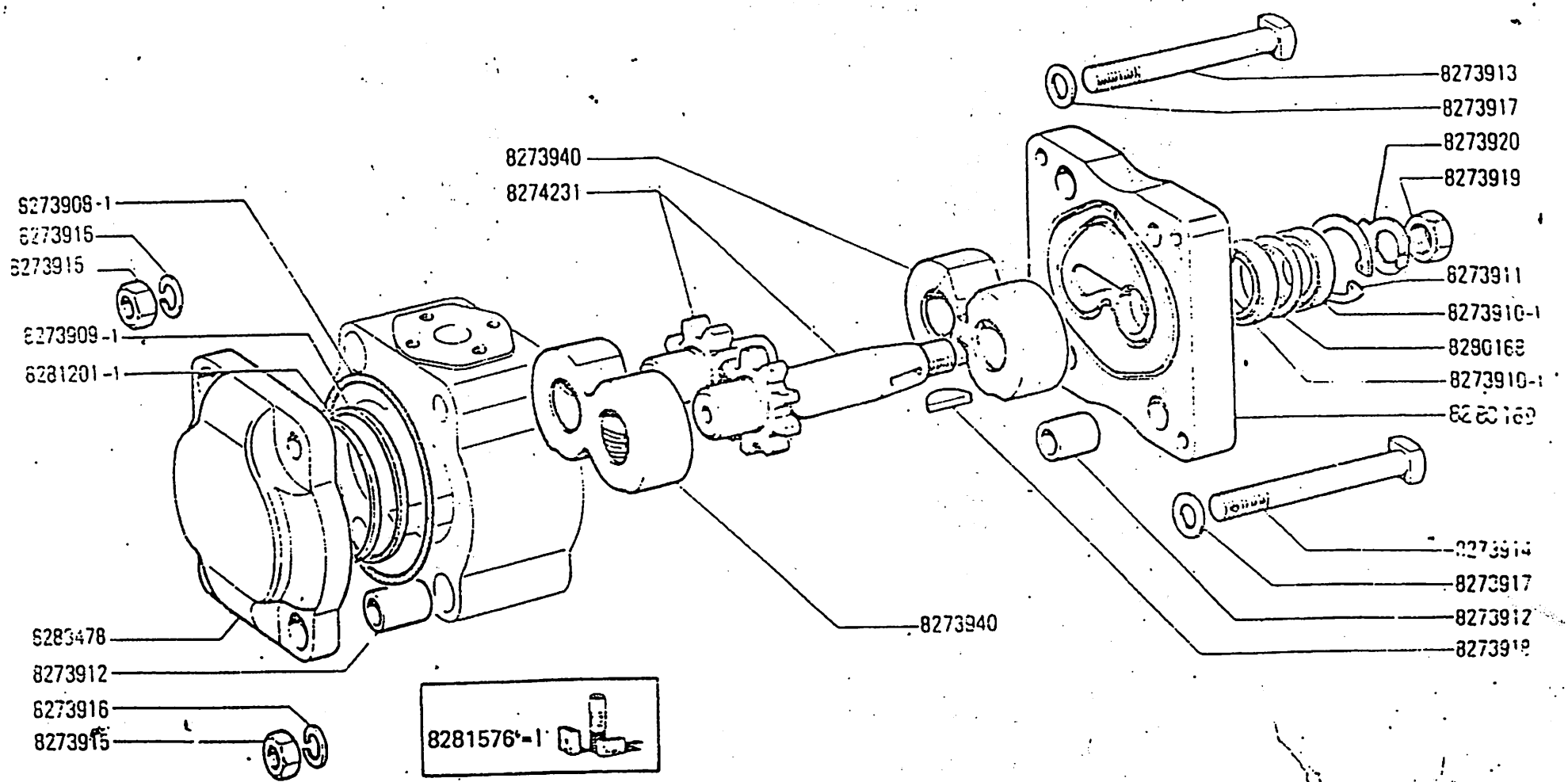

AD7B	BOMBA 569309 *BOMBA*	D2.27 BITE 112/78

LANDRONAVI

FIAT ALL S	AD7B	BOMBA 569309	SBG 02.27	BITE 112/78

MODIF	N°DA PEÇA	QTE	DENOMINAÇÃO	DENOMINACIONES
	8273908	2	ANEL DE VEDAÇÃO	JUNTA
	8273909	2	RETENTOR	JUNTA
	8273910	2	RETENTOR	RETÉN
	8273911	1	ANEL TRAVA	ANILLO DE FRENO
	8273912	4	BUCHA	CASQUILLO
	8273913	3	PARAFUSO	TORNILLO
	8273914	1	PARAFUSO	TORNILLO
	8273915	4	PORCA	TUERCA
	8273916	4	ARRUELA PRESSÃO	ARANDELA DE FRENO
	8273917	4	ARRUELA DE VEDAÇÃO	JUNTA
	8273918	1	CHAVETA	CHAVETA
	8273919	1	PORCA	TUERCA
	8273920	1	ARRUELA TRAVA	ARANDELA DE FRENO
	8273940	2	SUPORTE	SOPORTE
	8274231	1	PINHÃO	PIÑON
	8280168	1	DISTANCIADOR	SEPARADOR
	8280169	1	FLANGE	BRIDA
	8281201	2	ANEL	JUNTA
	8281576	5	JOGO RETENTOR	JUNTAS
	8283478	1	TAMPA	TAPA

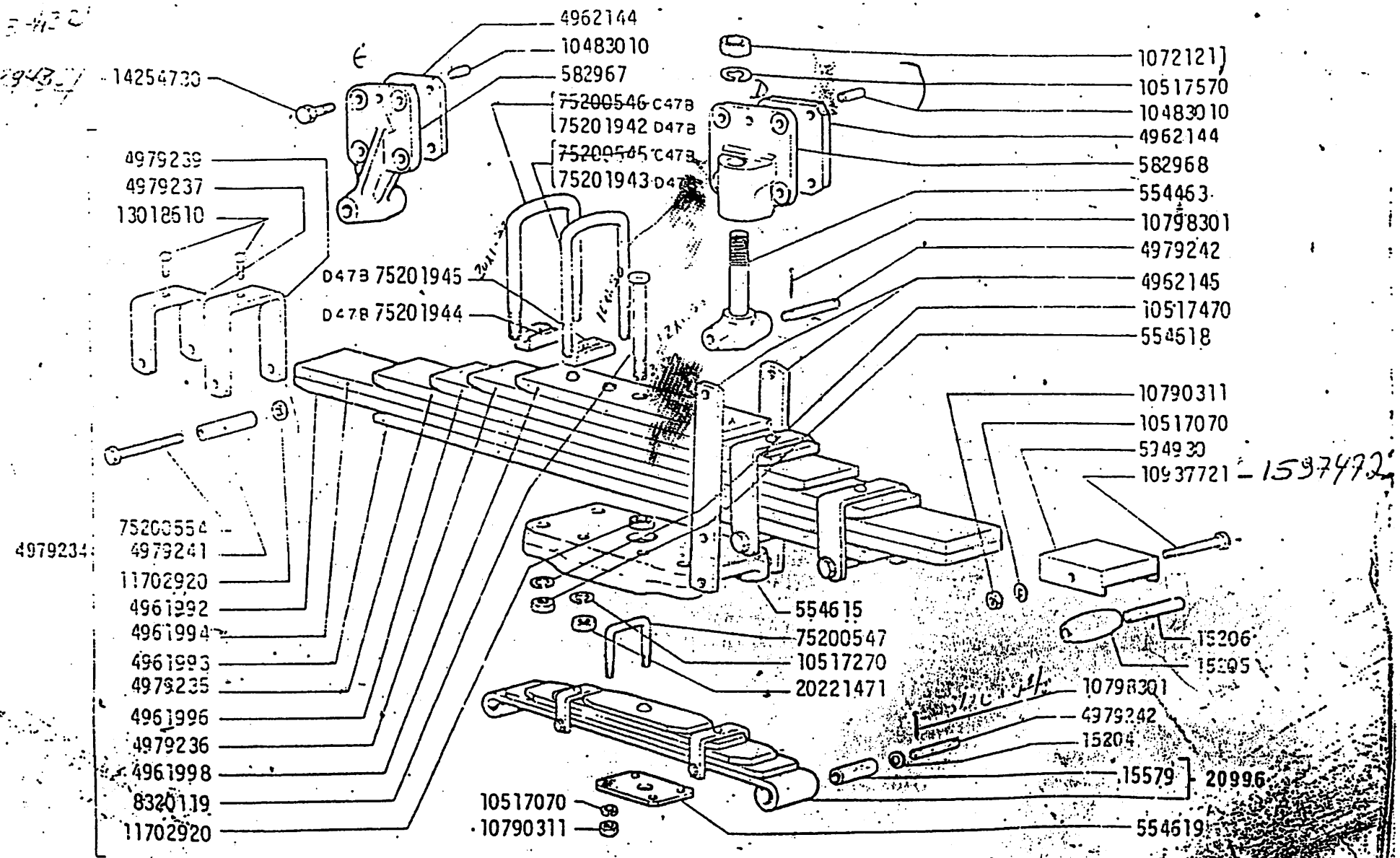

AD7B

SUSPENSÃO DIANTEIRA

Suspensión anterior

F... 15	AD78	SUSPENSÃO DIANTEIRA	SBG D3.01	BITE 112/78

MODIF.	Nº DA PEÇA	QTE	DENOMINAÇÃO	DENOMINACIONES
	15204	4	ARRUELA	ARANDELA
	15205	2	ROLETE	RODILLO
	15206	2	PINO	EJE
	15579	2	BUCHA	CASQUILLO
	20996	1	JOGO DE MOLAS	BALLESTA
	554463	1	SUPORTE	SOPORTE
	554615	1	APOIO DA MOLA	PLACA
	554618	4	PORCA	TUERCA
	554619	1	ENCOSTO DA MOLA	PLACA
	582967	1	SUPORTE	SOPORTE
	582968	1	SUPORTE	SOPORTE
	594930	2	PROTETOR	DEFENSA
	4961992	1	LÂMINA	HOJA
	4961993	1	LÂMINA	HOJA
	4961994	1	LÂMINA	HOJA
	4961996	1	LÂMINA	HOJA
	4961998	1	LÂMINA	HOJA
	4962144	2	ESPAÇADOR	PLACA
	4962145	4	TIRANTE	VARILLA
	4979234	1	FEIXE DE MOLAS COMPLETO	BALLESTA
	4979235	1	LÂMINA	HOJA
	4979236	1	LÂMINA	HOJA
	4979237	2	BRAÇADEIRA	ABRAZADERA
	4979239	2	BRAÇADEIRA INT.	ABRAZADERA
	4979241	4	DISTANCIADOR	SEPARADOR
	4979242	6	PINO	EJE
	8320119	1	ESPIGÃO	TORNILLO
	10483010	2	PINO	EJE
	10517070	6	ARRUELA DE PRESSÃO	ARANDELA DE FRENO
	10517270	4	ARRUELA DE PRESSÃO	ARANDELA DE FRENO
	10517470	4	ARRUELA DE PRESSÃO	ARANDELA DE FRENO
	10517570	2	ARRUELA DE PRESSÃO	ARANDELA DE FRENO
	10721211	1	PORCA	TUERCA
	10790311	6	PORCA	TUERCA
	10798301	12	CONTRAPINO	PASADOR ABIERTO
	10937721	2	PARAFUSO	TORNILLO

144

FIAT ALLIS | AD7-B | CHASSIS E ARMAÇÃO DA ESTEIRA | SBG 03.30 | BITE 112/78

MODIF	Nº DA PEÇA	QTE	DENOMINAÇÃO	DENOMINACIONES
	545147	4	SEMI-BUCHA	COJINETE
	557186	4	BRAÇADEIRA	ABRAZADERA
	557683	2	ANEL DE VEDAÇÃO	JUNTA
	587012	4	PINO	PITÓN
	592844	2	JUNTA	JUNTA
	594730	2	SUPORTE COMPLETO	SOPORTE
C463	4957209	2	TAMPA	TAPA
C463	4972528	1	CORPO D. COMPLETO	CUERPO
C10B	4972529	1	CORPO E. COMPLETO	CUERPO
C10B	5011536	2	TAMPA	TAPA
D46B	8320209	2	BUCHA	CASQUILLO
	8320497	1	CORPO D. COMPLETO	CUERPO
C488-D10B	8320498	1	CORPO E. COMPLETO	CUERPO
C488-D10B	10517077	12	ARRUELA DE PRESSÃO	ARANDELA DE FRENO
	10517170	8	ARRUELA DE PRESSÃO	ARANDELA DE FRENO
	10517270	8	ARRUELA DE PRESSÃO	ARANDELA DE FRENO
	11227031	4	PARAFUSO	TORNILLO
	11391520	4	PARAFUSO	TORNILLO
	13407211	2	ENGRAXADEIRA	ENGRASADOR
C463	13407211	2	ENGRAXADEIRA	ENGRASADOR
D463	13407811	2	ENGRAXADEIRA	ENGRASADOR
	15540421	12	PARAFUSO	TORNILLO
	15876931	4	PARAFUSO	TORNILLO
	75200633	2	SUPORTE	SOPORTE
	75201430	2	SUPORTE COMPLETO	SOPORTE
D46B	75201529	1	CORPO D. COMPLETO	CUERPO
D46B	75201531	1	CORPO E. COMPLETO	CUERPO
D46B				

Distribuidor Autorizado
RECH
(65) 515-8800 Sinop/MT

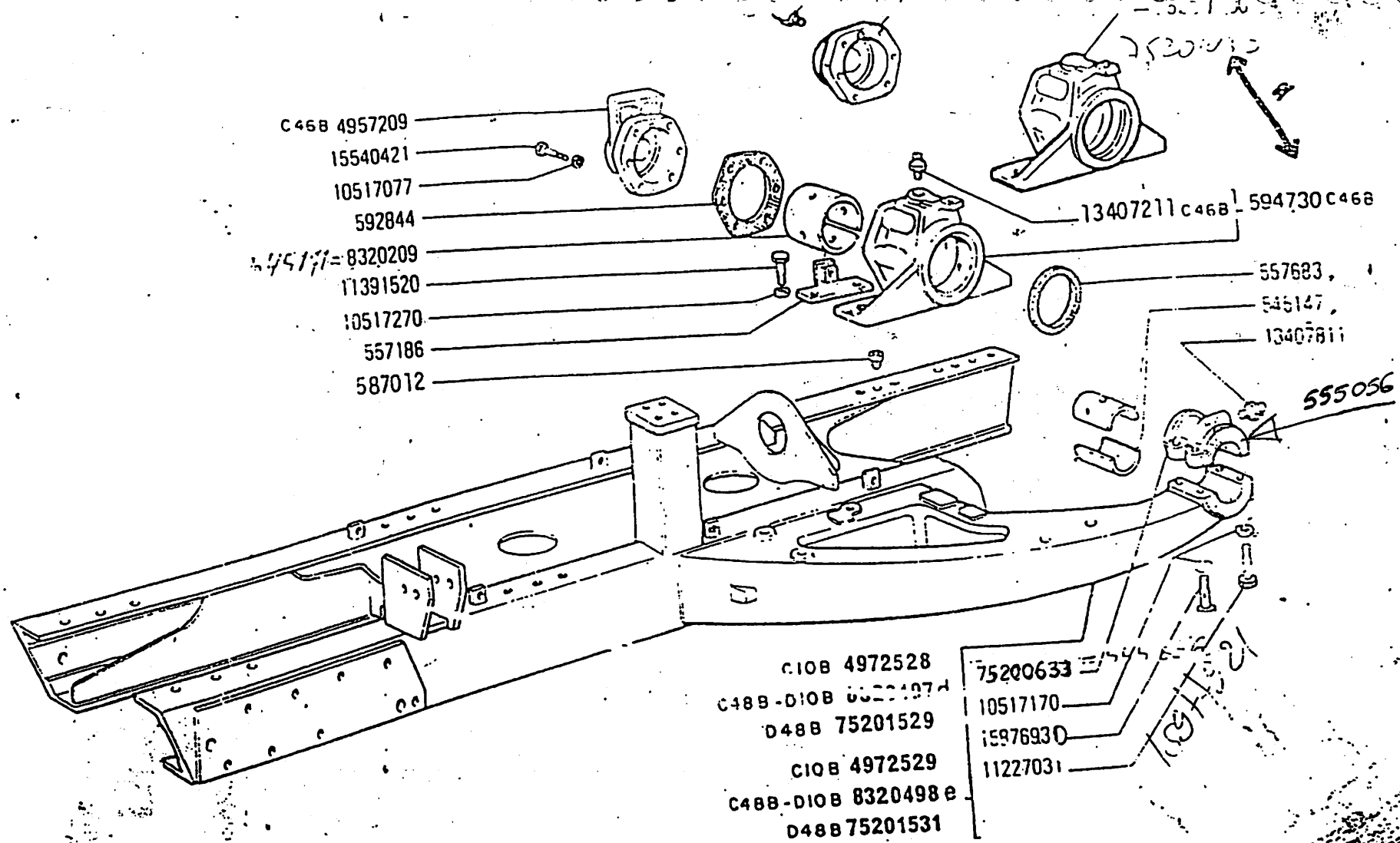

AD7B

CHASSIS E ARMAÇÃO DA ESTEIRA

CHASIS, ARMAZÓN DE LA CADENA

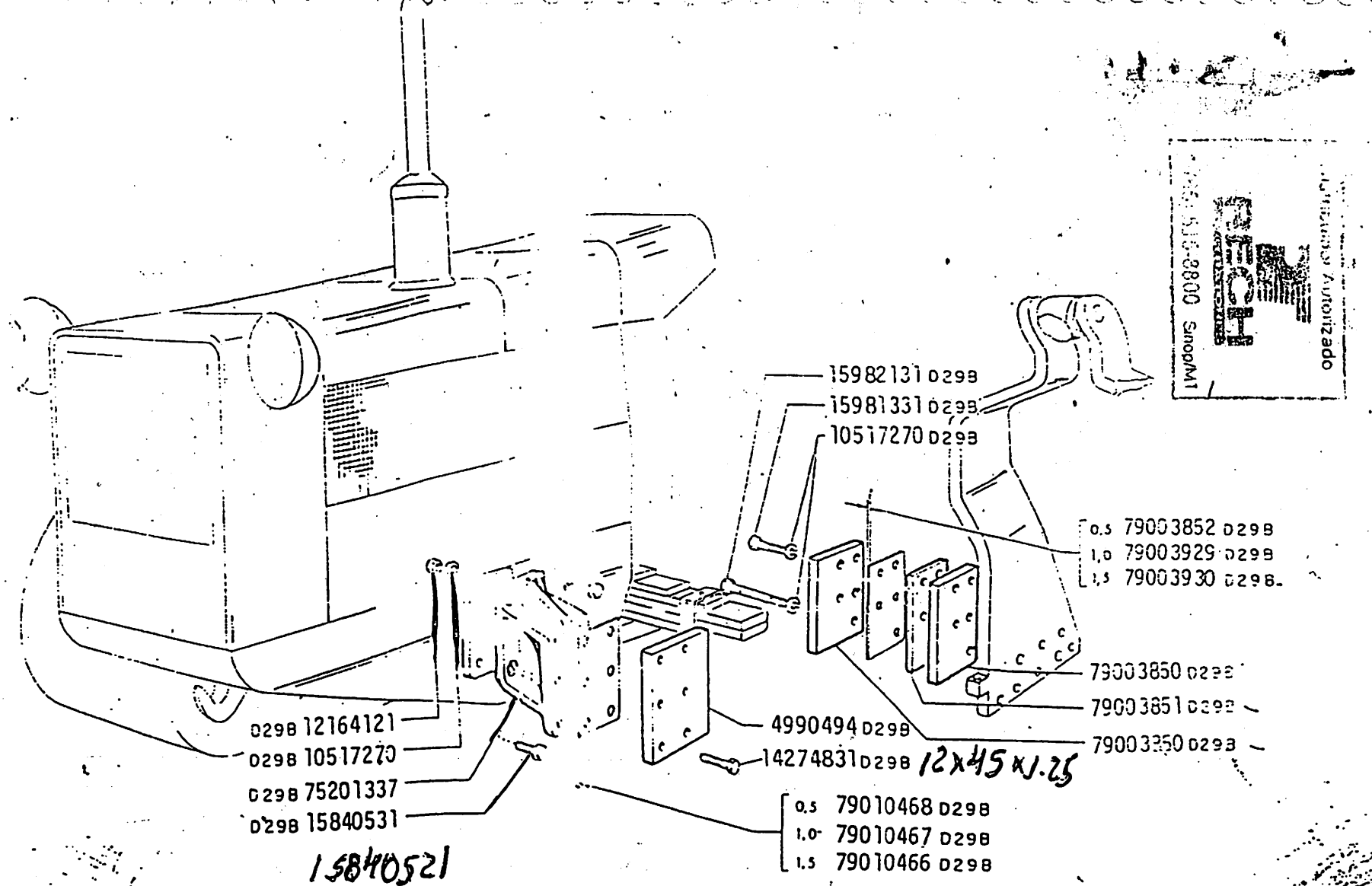

AD 7B

GUIAS DO CHASSI DE ESTEIRAS

Barra oscilante

D3.31

BITE 55/77

FIAT ALLIS	AD7B	GUIAS DO CHASSI	SBG D3.31	BITE 65/77

MODIF	Nº DA PEÇA	QTE	DENOMINAÇÃO	DENOMINACIONES
D29B	4990494	2	GUIA	GUIA
D29B	10517270	18	ARRUELA DE PRESSÃO	ARANDELA DE FRENO
D29B	12164121	8	PORCA	TUERCA
D29B	14274831	12	PARAFUSO	TORNILLO
D29B	15840531	4	PARAFUSO	TORNILLO
D29B	15981331	8	PARAFUSO	TORNILLO
D29B	15982131	2	PARAFUSO	TORNILLO
D29B	75201337	2	SUPORTE DA GUIA	SOPORTE
D29B	79003850	4	GUIA	GUIA
D29B	79003851	2	CALÇO	SEPARADOR
D29B	79003852	CN	CALÇO 0,5mm	SEPARADOR
D29B	79003829	CN	CALÇO 1,0mm	SEPARADOR
D29B	79003930	CN	CALÇO 1,5mm	SEPARADOR
D29B	79010466	CN	CALÇO 1,5mm	SEPARADOR
D29B	79010467	CN	CALÇO 1,0mm	SEPARADOR
D29B	79010468	CN	CALÇO 0,5mm	SEPARADOR

TAMPA . motors 4964600 LE
4964601 LD
4987194 Int. LE
4987196 Int. LD

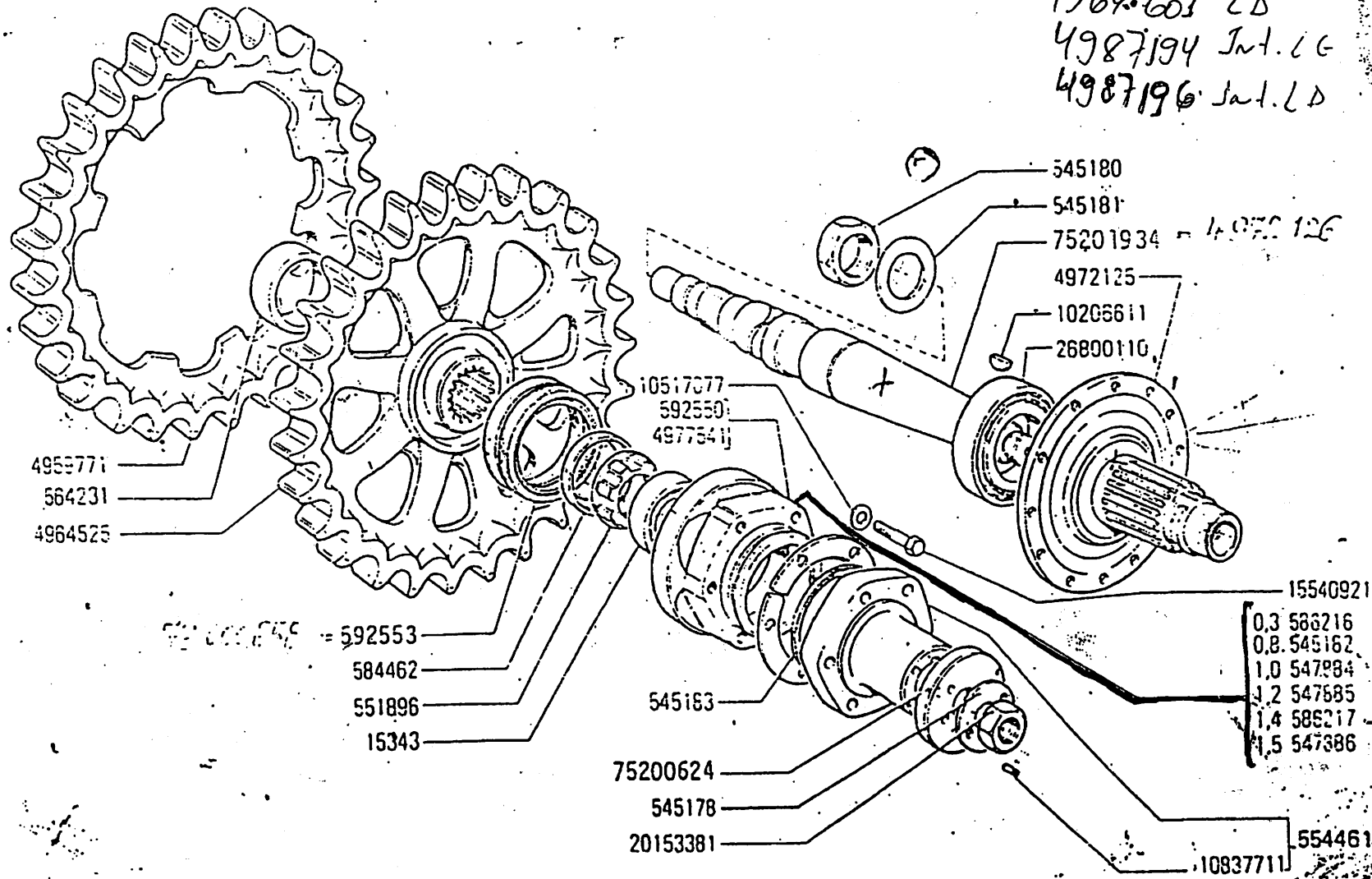

AD7B	RODA MOTRIZ *RUEDA MOTRIZ*	D3.33 BITE 35777

MODIF	Nº DA PEÇA	QTE	DENOMINAÇÃO	
	15343	2	ROLAMENTO	RODAMIENTO
	545178	2	ARRUELA LISA	ARANDELA
	545180	2	PORCA	TUERCA
	545181	2	ARRUELA LISA	ARANDELA
	545182	CN	ANEL DE ENCOSTO ESP. 0,8mm	ANILLO
	545183	2	ANEL DE VEDAÇÃO	JUNTA
	547884	CN	ANEL DE ENCOSTO ESP. 1mm	ANILLO
	547885	CN	ANEL DE ENCOSTO ESP. 12,mm	ANILLO
	547886	CN	ANEL DE ENCOSTO ESP. 1,5mm	ANILLO
	551696	2	PORCA	TUERCA
	554461	2	SUPORTE COMPLETO —	SOPORTE
	564231	2	DISTANCIADOR	SEPARADOR
	584462	2	ALOJAMENTO	PLATILLO
	585216	CN	ANEL DE ENCOSTO ESP. 0,3mm	ANILLO
	586217	CN	ANEL DE ENCOSTO ESP. 1,4mm	ANILLO
	592550*	2	CAIXA DO ROLAMENTO	CAJA
	592553	4	RETENTOR	RETÉN
	4959771	2	ARO DA RODA MOTRIZ	CORONA DENTADA
	4964525	2	RODA MOTRIZ	RUEDA MOTRIZ
	4972125	2	CUBO	BUJE
	4977541*	2	CAIXA DO ROLAMENTO	CAJA
	10206611	2	CHAVETA	CHAVETA
	10517077	12	ARRUELA DE PRESSÃO	ARANDELA DE FRENO
	10837711	4	PINO	PITÓN
	15540921	12	PARAFUSO	TORNILLO
	20153381	2	PORCA	TUERCA
	26800110	2	ROLAMENTO INT.	RODAMIENTO
	75200624	2	ARRUELA DE ENCOSTO	ARANDELA
	75201934	2	EIXO	EJE

* INTERCAMBIÁVEIS



FIAT ALLIS	AD7B	SUSPENSÃO DIANTEIRA	SEC 03.01	BITE 112/78

MODIF	Nº DA PEÇA	QTE	DENOMINAÇÃO	DENOMINACIONES
	11702920	5	PORCA	TUERCA
	13018610	4	REBITE	REMANCHE
	14254730	8	PARAFUSO	TORNILLO
	20221471	4	PORCA	TUERCA
C47B	75200545	2	GRAMPO DA MOLA	BRIDA
C47B	75200546	2	GRAMPO DA MOLA	BRIDA
	75200547	2	GRAMPO DA MOLA	BRIDA
	75200554	4	PARAFUSO	TORNILLO
D47B	75201942	2	GRAMPO DA MOLA	BRIDA
D47B	75201943	2	GRAMPO DA MOLA	BRIDA
D47B	75201944	2	APOIO DO GRAMPO	APOYO
D47B	75201945	2	APOIO DO GRAMPO	APOYO

Distribuidor Autorizado
RECH
(65) 515-8800 Sinop/MT

MODIF	Nº DA PEÇA	QTE	DENOMINAÇÃO	DENOMINACIONES
	597369	2	GUIA	GUIA
	11[illegible]	2	SUPORTE	SOPORTE
	4982080	2	SUPORTE	SOPORTE
	4982081	1	CALÇO	SUPLEMIENTO
	4982082	4	BUJÃO	TAPON
	4986153	2	EIXO	EJE
	4988452	2	SUPORTE	SOPORTE
	4988453	2	SUPORTE	SOPORTE
	4988454	4	GUIA	GUIA
	4989447	2	RODA GUIA	RUEDA
	4990518	4	RETENTOR	RETEN
	[illegible]	4	ARRUELA DE PRESSÃO	ARANDELA DE FRENO
	[illegible]	14	REBITE	REMACHE
	[illegible]	4	PARAFUSO	TORNILLO
	[illegible]	12	PARAFUSO AUTOBLOCANTE	TORNILLO
	[illegible]	4	ANEL DE VEDAÇÃO	ANILLO
	[illegible]	4	BUCHA	CASQUILLO

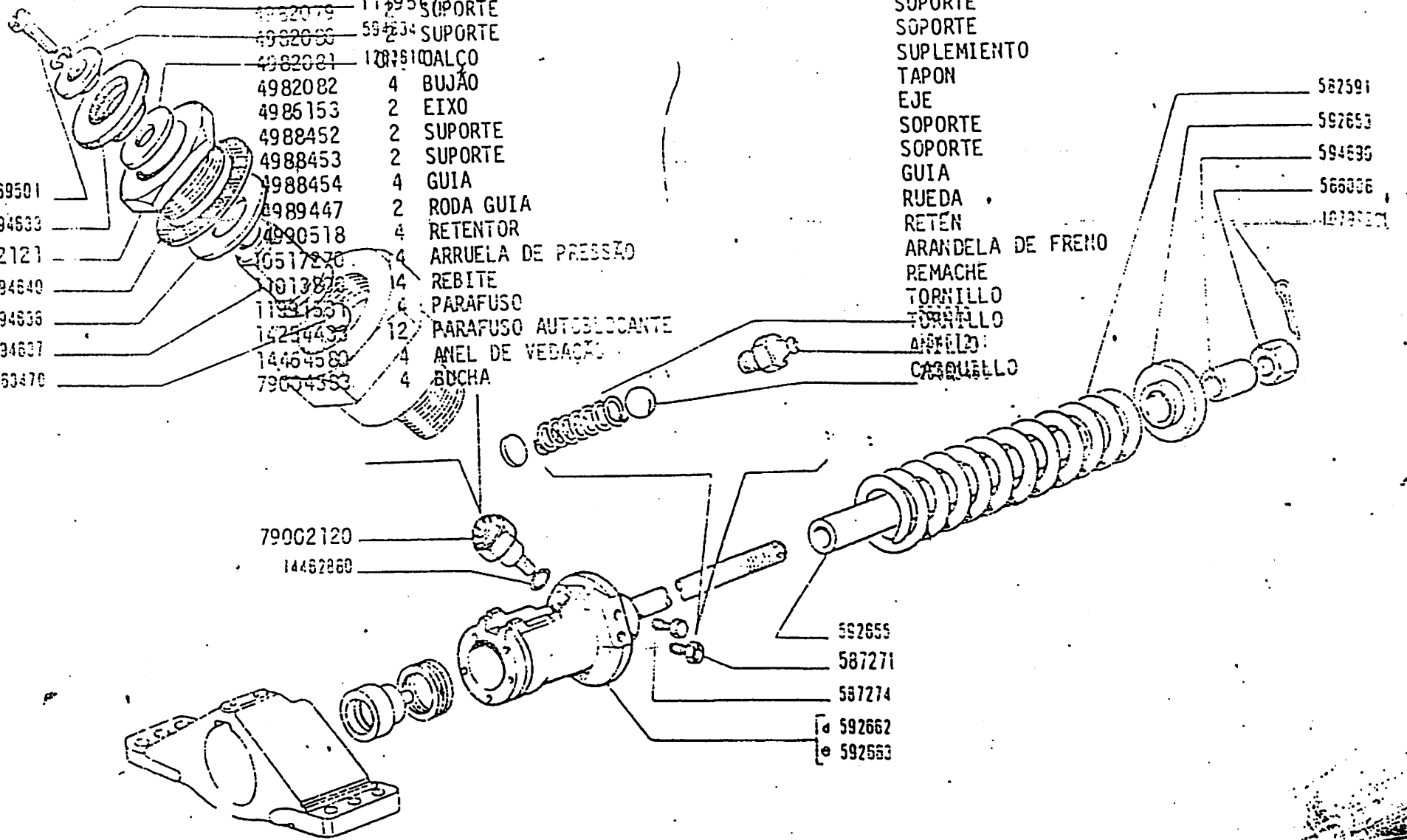

AD7B

RODA GUIA

RUEDA GUIA

D3.34

2 BITE 112/78

76

15

FIAT ALLIS | 407-B | RODA GUIA | SBG 03.34 | BITE 112/73

MODIF	Nº DA PEÇA	QTE	DENOMINAÇÃO	DENOMINACIONES
	4982082	2	BUJÃO	TAPON
	4983577	4	CAIXA	CAJA
	4985639	2	EIXO	EJE
	8320125	4	BUCHA	CASQUILLO
	10389501	2	PARAFUSO	TORNILLO
	10517270	12	ARRUELA DE PRESSÃO	ARANDELA DE FRENO
	10517277	8	ARRUELA DE PRESSÃO	ARANDELA DE FRENO
	10517377	12	ARRUELA DE PRESSÃO	ARANDELA DE FRENO
	10517477	4	ARRUELA DE PRESSÃO	ARANDELA DE FRENO
	10797901	2	CONTRAPINO	PASADOR ABIERTO
	11013800	4	REBITE	REMACHE
	11195473	2	ARRUELA DE PRESSÃO	ARANDELA DE FRENO
	11383621	2	PARAFUSO	TORNILLO
	11391521	12	PARAFUSO AUTOBLOCANTE	TORNILLO
	12605971	12	ARRUELA DE PRESSÃO	ARANDELA DE FRENO
	12638101	2	ARRUELA LISA	ARANDELA
	13407211	2	ENGRAXADEIRA	ENGRASADOR
	14233421	24	PARAFUSO	TORNILLO
	14233821	10	PARAFUSO	TORNILLO
	14243210	2	TRAVA	PLACA DE FRENO
	14462880	2	ANEL DE VEDAÇÃO	JUNTA
	14464480	4	ANEL DE VEDAÇÃO	JUNTA
	14465680	4	ANEL DE VEDAÇÃO	JUNTA
	15840530	8	PARAFUSO	TORNILLO
	15970921	4	PARAFUSO	TORNILLO
	15984421	12	PARAFUSO	TORNILLO
	15987921	2	PARAFUSO	TORNILLO
	20063460	2	ESFERA	BOLA
	20063470	2	ESFERA	BOLA
	75200572	4	DISTANCIADOR	SEPARADOR
	75201981	4	GUIA INFERIOR	GUIA
	79002120	2	VÁLVULA COMPLETA	VÁLVULA
	79002121	2	TAMPA	TAPA

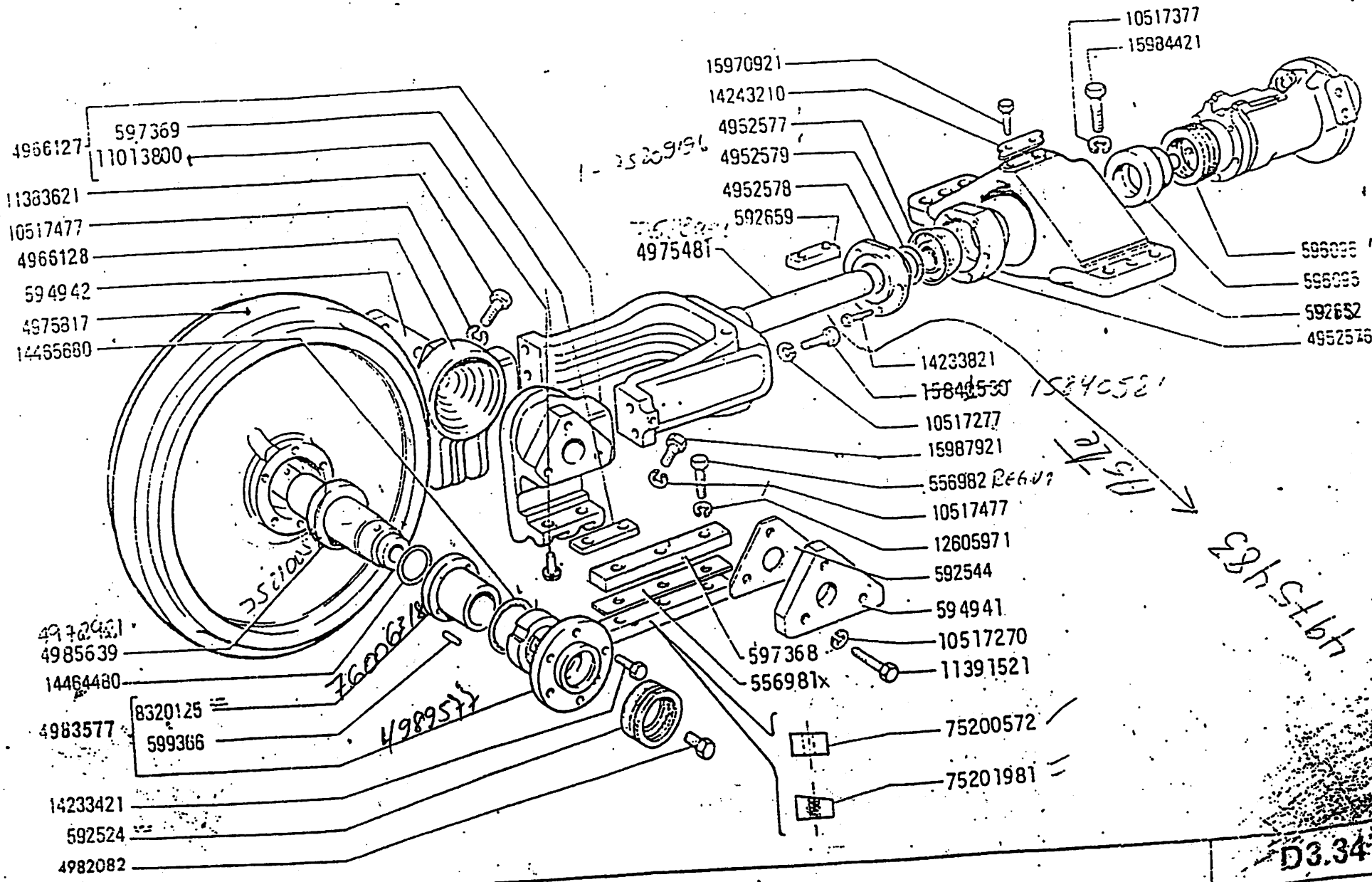

AD7B

RODA GUIA

RUEDA GUIA

D3.34

1 BITE 112/78

FIAT ALLIS | AD7-B | RODA GUIA | SBG D3.34 | BITE 112/78

MODIF	Nº DA PEÇA	QTE	DENOMINAÇÃO	DENOMINACIONES
	556981	16	CALÇO	SUPLEMIENTO
	556982	16	PARAFUSO	TORNILLO
	566006	2	PORCA	TUERCA
	582591	2	MOLA	RESORTE
	587271	2	VÁLVULA	VÁLVULA
	587273	2	MOLA	RESORTE
	587274	2	BUJÃO	TAPON
	592524	4	ANEL DE VEDAÇÃO	JUNTA
	592544	16	CALÇO	SUPLEMIENTO
	592652	2	SUPORTE	SOPORTE
	592653	2	PRATO DA MOLA	DISCO
	592655	2	DISTANCIADOR	SEPARADOR
	592659	2	CHAVETA	CHAVETA
	592662	1	TAMBOR D.	CILINDRO
	592663	1	TAMBOR E.	CILINDRO
	594633	2	PROTETOR DE [illegible]	CAPUCHON
	594634	2	ARRUELA LISA	ARANDELA
	594637	2	VÁLVULA	VÁLVULA
	594638	16	PRATO DA MOLA	RESORTE
	594640	CN	CALÇO	SUPLEMIENTO
	594690	2	LUVA	MANGUITO
	594941	2	SUPORTE	SOPORTE
	594942	2	SUPORTE	SOPORTE
	596095	2	ÊMBOLO	EMBOLO
	596096	2	ANEL DE VEDAÇÃO	JUNTA
	597368	4	GUIA	GUIA
	597369	2	GUIA	GUIA
	599366	8	PINO	PITÓN
	4952576	2	SEDE	ASIENTO
	4952577	2	ANEL DE VEDAÇÃO	JUNTA
	4952578	2	TAMPA	TAPA
	4952579	2	ANEL DE VEDAÇÃO	JUNTA
	4966127	2	SUPORTE EXT. RODA ESQ.	SOPORTE
	4966128	2	SUPORTE EXT. RODA DIREITA	SOPORTE
	4975481	2	SUPORTE	SOPORTE
	4975817	2	RODA GUIA	RUEDA

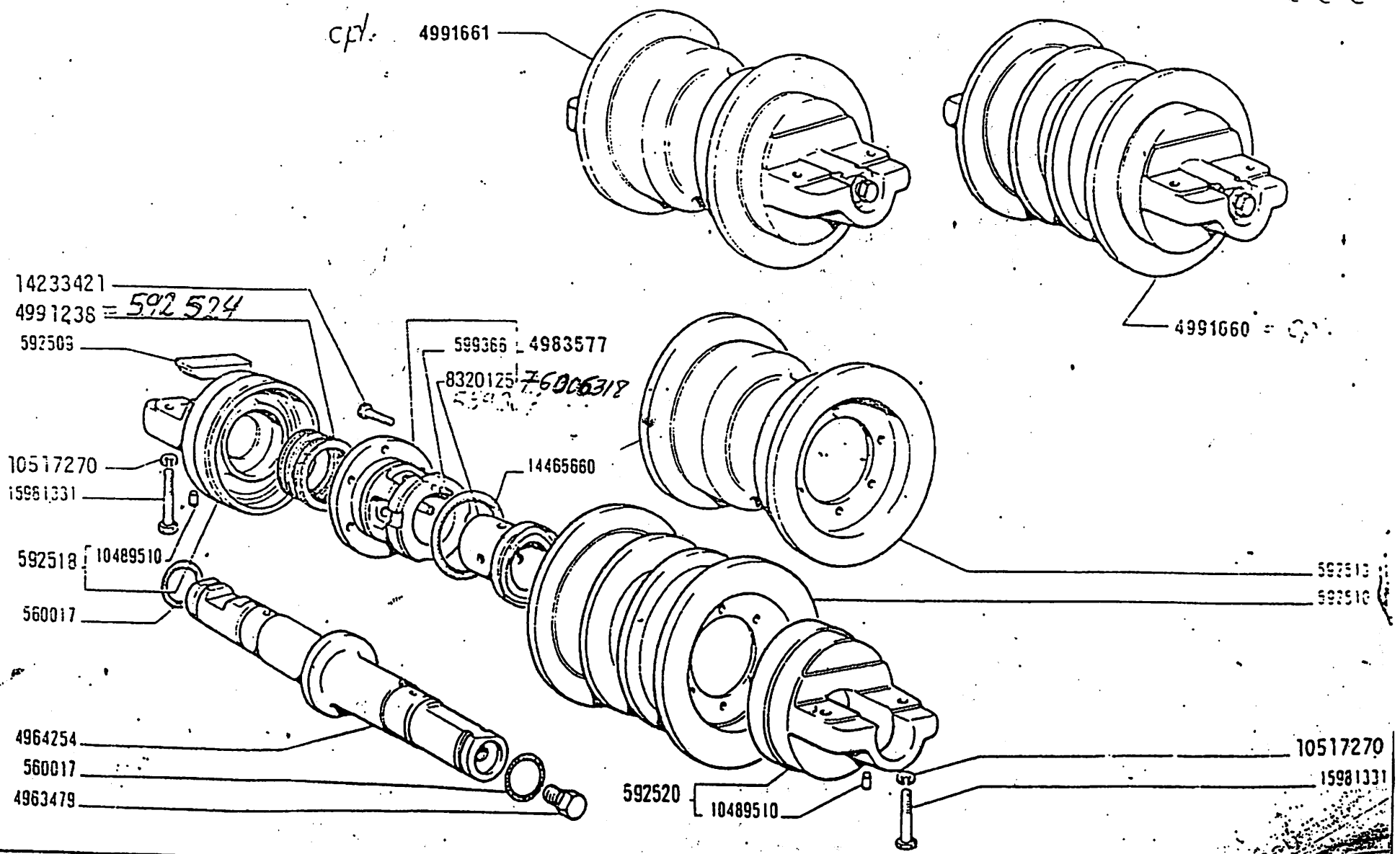

AD7B

ROLETE DE APOIO DA ESTEIRA

RODILLO DE APOYO DE LA CADENA

D3.37

ROLETE DE APOIO DA ESTEIRA

FIAT ALLIS | A078

MODIF	Nº DA PEÇA	QTE	DENOMINAÇÃO	DENOMINACIONES
	560017	20	ANEL DE VEDAÇÃO	ANILLO
	592509	10	CHAVETA	CHAVETA
	592510	4	ROLETE CENTRAL	RODILLO
	592513	6	ROLETE DA EXTREMIDADE	RODILLO
	592518	10	SUPORTE INT. COMPLETO	SOPORTE
	592520	10	SUPORTE EXT. COMPLETO	SOPORTE
	599366	40	PINO	PITON
	4963479	10	BUJÃO	TAPON
	4964254	10	EIXO	EJE
	4983577	20	CAIXA COMPLETA	CAJA
	4991238	20	RETENTOR	RETEN
	4991660	4	ROLETE CENTRAL COMPL.	RODILLO
	4991661	6	ROLETE EXT. COMPLETO	RODILLO
	8320125	20	BUCHA	CASQUILLO
	10459510	20	PINO	PASADOR
	10517270	40	ARRUELA DE PRESSÃO	ARANDELA DE FRENO
	14233421	120	PARAFUSO	TORNILLO
	14465680	20	ANEL DE VEDAÇÃO	ANILLO
	15981331	40	PARAFUSO	TORNILLO

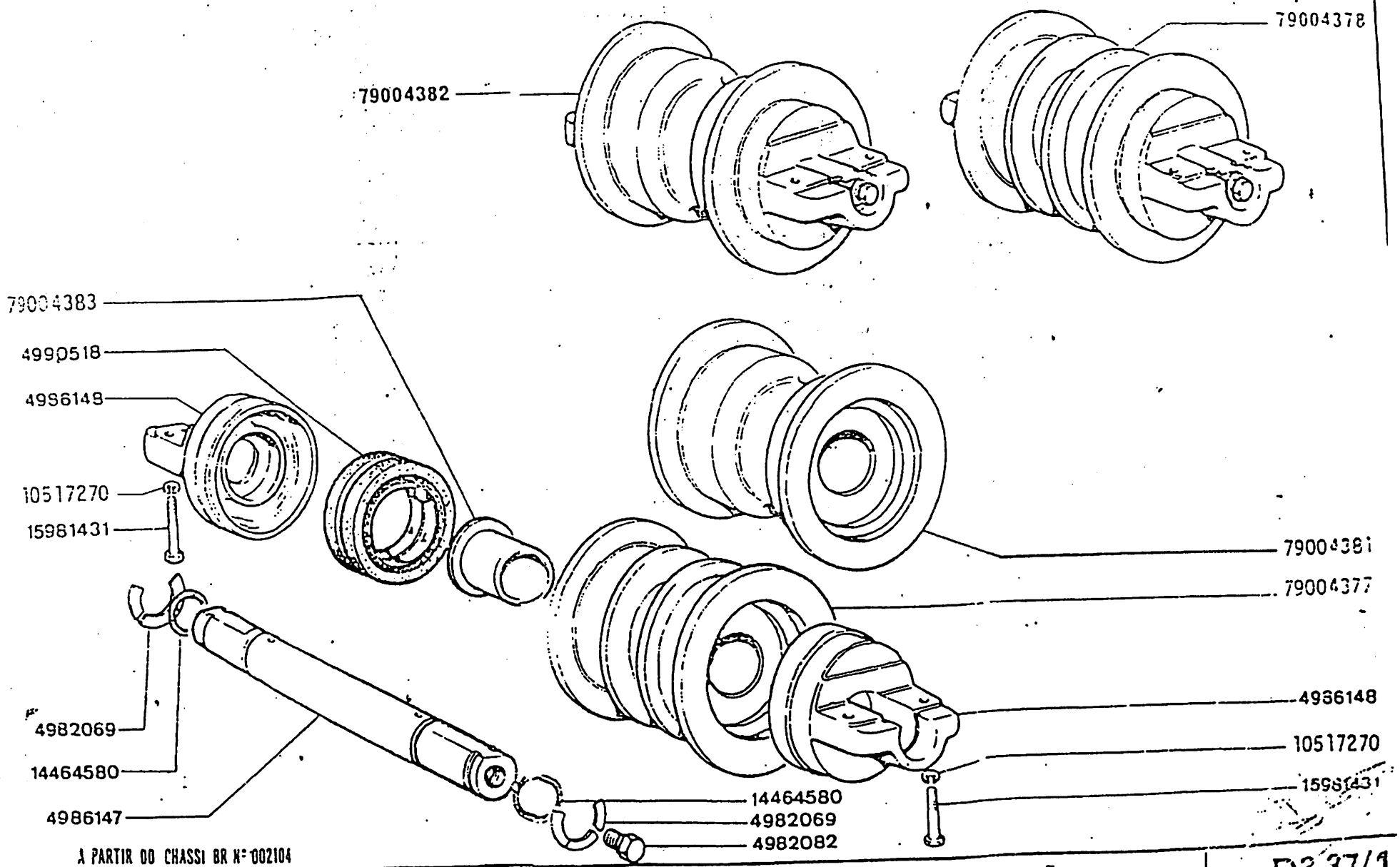

A PARTIR DO CHASSI BR Nº 002104

AD7B

ROLETE DE APOIO DA ESTEIRA – NOVA VERSÃO

RODILLO DE APOYO DE LA CADENA – NUEVA VERSIÓN

D3.37/1

FIAT ALLIS | AD7B | ROLETE DE APOIO DA ESTEIRA - NOVA VERSÃO

MODELO	Nº DA PEÇA	QTE	DENOMINAÇÃO	DENOMINACIONES
	4982069	60	SEMI-ANEL	ANILLO
	4982082	10	BUJÃO	TAPON
	4986147	10	EIXO	EJE
	4986148	20	SUPORTE	SOPORTE
	4990518	20	RETENTOR	RETEN
	10517270	40	ARRUELA DE PRESSÃO	ARANDELA DE FRENO
	14464580	20	ANEL DE VEDAÇÃO	ANILLO
	15981431	40	PARAFUSO	TORNILLO
	79004377	4	ROLETE CENTRAL	RODILLO
	79004378	4	ROLETE CENTRAL COMPLETO	RODILLO
	79004381	6	ROLETE DA EXTREMIDADE	RODILLO
	79004382	6	ROLETE EXT. COMPLETO	RODILLO
	79004383	20	BUCHA	CASQUILLO

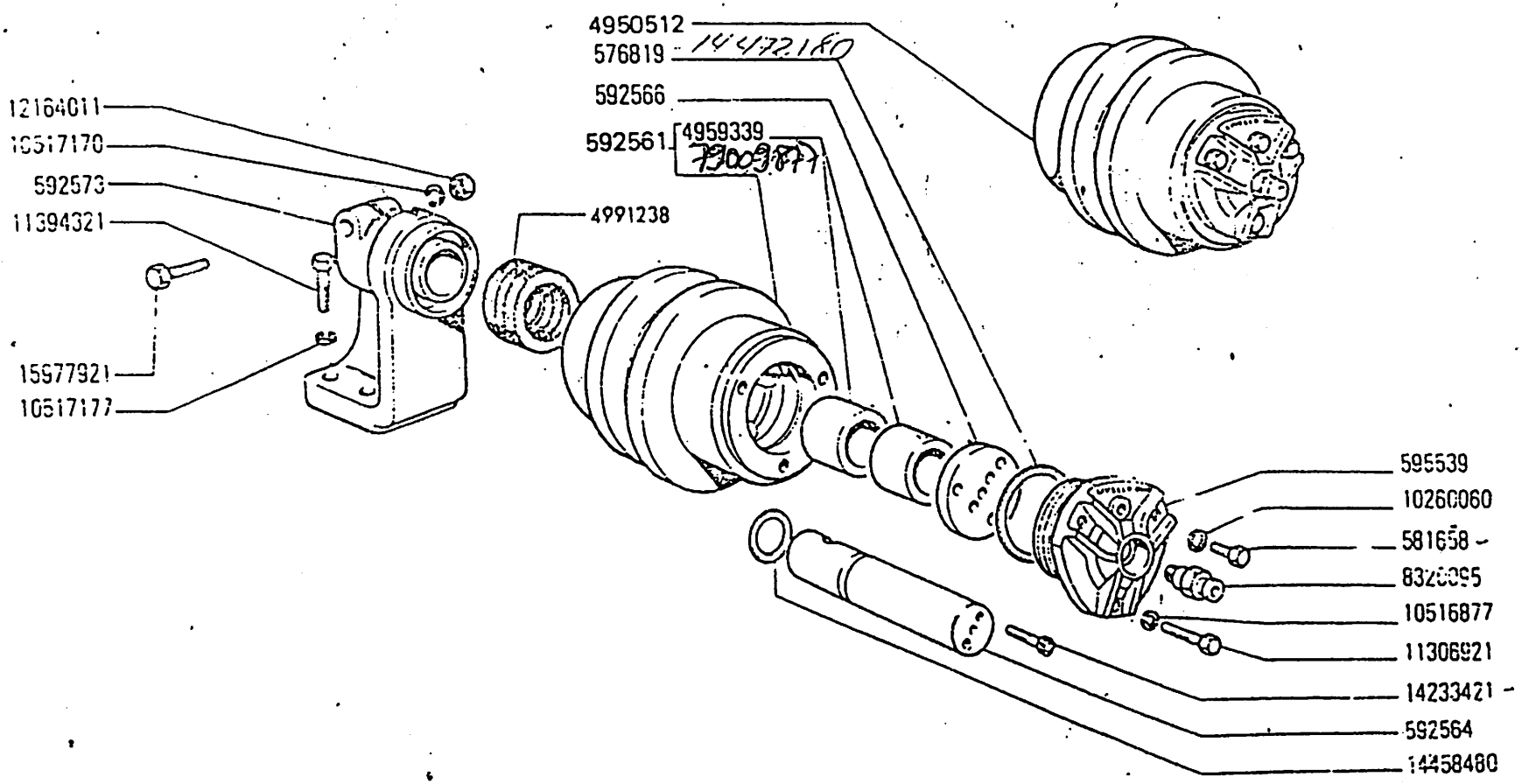

AD7B	ROLETE DO SUPORTE DA ESTEIRA *RODILLO DEL SOPORTE DE LA CADENA*	D3.38

FIAT-ALLIS AD7B

MODIF.	Nº DA PECA	QTE.	DENOMINAÇÃO	DENOMINACIONES
	576819	2	ANEL DE VEDAÇÃO	ANILLO
	581658	2	BUJÃO	TAPON
	592561	2	ROLETE COMPLETO	RODILLO
	592564	2	EIXO	EJE
	592566	2	ANEL DE ENCOSTO	ANILLO DE APOYO
	592573	2	SUPORTE	SOPORTE
	595539	2	TAMPA	TAPA
	4950512	2	ROLETE COMPLETO	RODILLO
	4959339	4	BUCHA	CASQUILLO
	4991238	2	RETENTOR	RETÉN
	8320095	2	ENGRAXADEIRA	ENGRASADOR
	10260060	2	ARRUELA DE VEDAÇÃO	JUNTA
	10516877	6	ARRUELA DE PRESSÃO	ARANDELA DE FRENO
	10517170	10	ARRUELA DE PRESSÃO	ARANDELA DE FRENO
	11306921	6	PARAFUSO	TORNILLO
	11394321	8	PARAFUSO	TORNILLO
	12164011	2	PORCA	TUERCA
	14233421	4	PARAFUSO	TORNILLO
	14458480	2	ANEL DE VEDAÇÃO	ANILLO
	15977921	2	PARAFUSO	TORNILLO

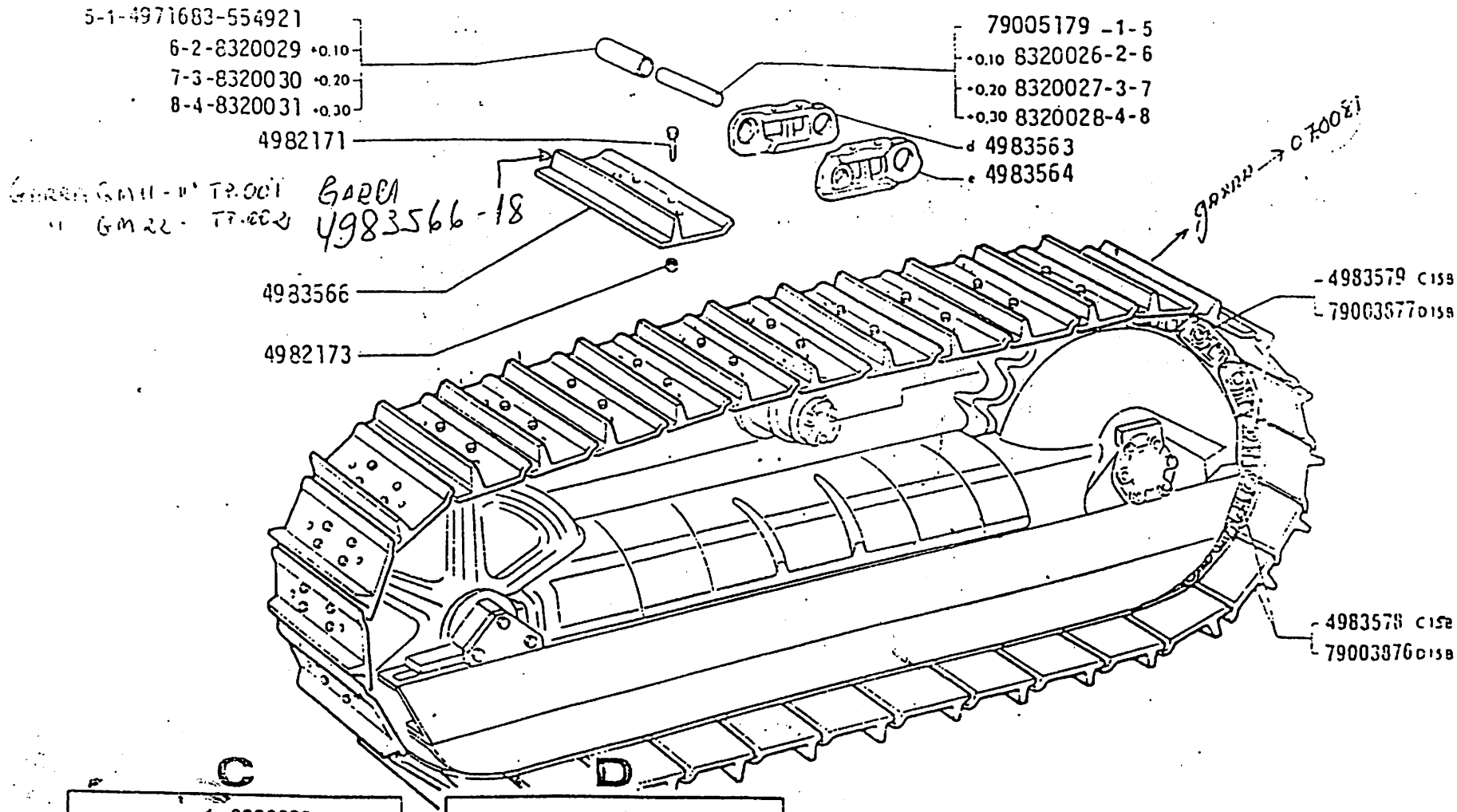

AD 7B

ESTEIRA

CADENA

D 3.40

1

FIAT ALLIS | AD7B | ESTEIRA

MODIF	Nº DA PEÇA	QTE	DENOMINAÇÃO	DENOMINACIONES
	545104	2	BUCHA	CASQUILLO
	554921	68	BUCHA	CASQUILLO
	554922	4	ARRUELA LISA	ARANDELA
	563934	2	PINO DE UNIÃO	EJE
C15B	580861	2	PARAFUSO	TORNILLO
C15B	580862	2	ARRUELA	ARANDELA
C15B	591727	2	ARRUELA TRAVA	ARANDELA DE FRENO
C15B	4971683	68	BUCHA	CASQUILLO
	4971689	2	BUCHA	CASQUILLO
	4979223	2	PINO DE UNIÃO	EJE
D15B	4982171	280	PARAFUSO	TORNILLO
	4982173	280	PORCA	TUERCA
	4983563	68	ELO DIREITO	ESLABON DERECHO
	4983564	68	ELO ESQUERDO	ESLABON IZQUIERDO
	4983565	2	ELO DE UNIÃO	ESLABON
C15B	4983566	70	SAPATA	ZAPATA
	4983578	2	ESTEIRA COMPLETA	CADENA
C15B	4983579	2	CORRENTE COMPLETA	CADENA
C15B	8320023	S	JOGO DE PINO E BUCHA STD	JUEGO
	8320026	68	PINO MAJORADO + 0,10	EJE + 0,10
	8320027	68	PINO MAJORADO + 0,20	EJE + 0,20
	8320028	68	PINO MAJORADO + 0,30	EJE + 0,30
	8320029	68	BUCHA MAJORADA + 0,10	CASQUILLO + 0,10
	8320030	68	BUCHA MAJORADA + 0,20	CASQUILLO + 0,20
	8320031	68	BUCHA MAJORADA + 0,30	CASQUILLO + 0,30
	8320035	S	JOGO DE PINO E BUCHA MAJ. + 0,10	JUEGO + 0,10
	8320036	S	JOGO DE PINO E BUCHA MAJ. + 0,20	JUEGO + 0,20
	8320037	S	JOGO DE PINO E BUCHA MAJ. + 0,30	JUEGO + 0,30
	14171070	2	PINO ELASTICO	PASADOR
D15B	45012544	2	ELO DE UNIÃO DIREITO	ESLABON
D15B	45012545	2	ELO DE UNIÃO ESUQERDO	ESLABON
D15B	75209041	S	JOGO DE PINO E BUCHA STD	JUEGO
D15B	75209042	S	JOGO DE PINO E BUCHA MAJ. + 0,10	JUEGO + 0,10
D15B	75209043	S	JOGO DE PINO E BUCHA MAJ. + 0,20	JUEGO + 0,20
D15B	75209044	S	JOGO DE PINO E BUCHA MAJ. + 0,30	JUEGO + 0,30
D15B				

C

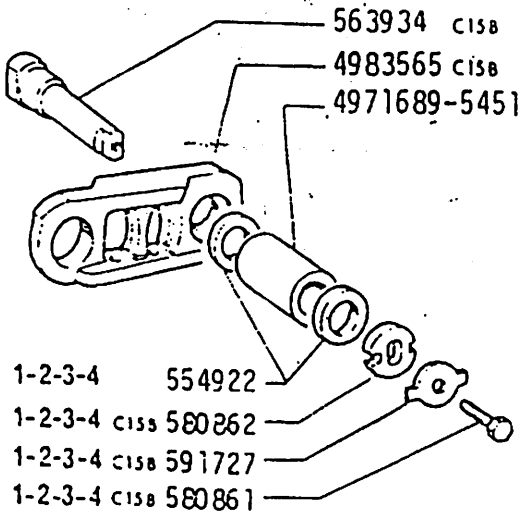

D

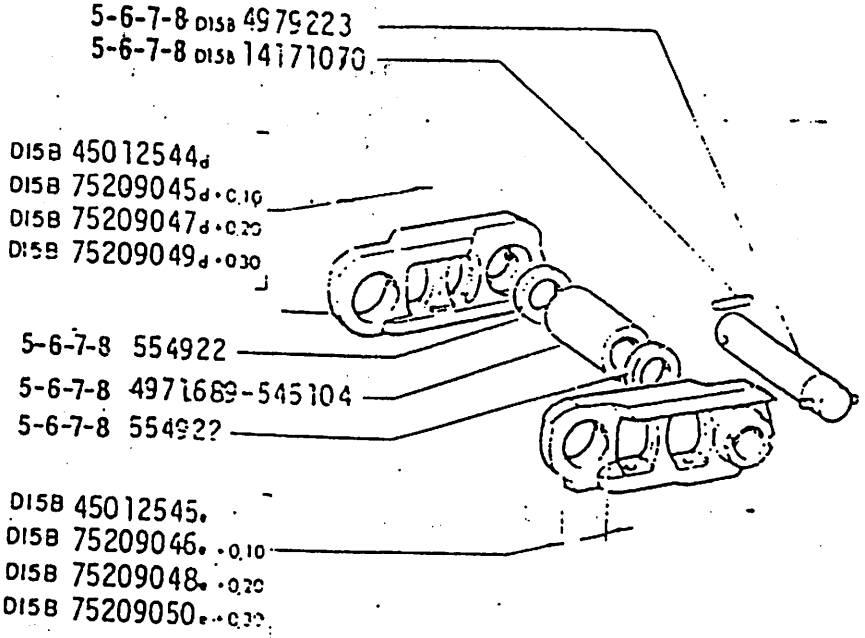

C



1= 8320023
2= 8320035 +0,10
3= 8320036 +0,20
4= 8320037 +0,30

D



5= 75209041
6= 75209042 +0,10
7= 75209043 +0,20
8= 75209044 +0,30

75 20 8000 P.B.

AD 7B

ESTEIRA

CADENA

D3.40

2

82

168

FIAT ALLIS	A078	ESTEIRA	SBG D3.40	

MODIF	Nº DA PEÇA	QTE	DENOMINAÇÃO	DENOMINACIONES
D15B	75209045	2	ELO DE UNIÃO DIREITO P/MAJ. + 0,10	ESLABON DERECHO + 0,10
D15B	75209046	2	ELO DE UNIÃO ESQUERDO P/MAJ. + 0,10	ESLABON EZQUIERDO + 0,10
D15B	75209047	2	ELO DE UNIÃO DIREITO P/MAJ. + 0,20	ESLABON DERECHO + 0,20
D15B	75209048	2	ELO DE UNIÃO ESQUERDO P/MAJ. + 0,20	ESLABON IZQUIERDO + 0,20
D15B	75209049	2	ELO DE UNIÃO DIREITO P/MAJ. + 0,30	ESLABON DERECHO + 0,30
D15B	75209050	2	ELO DE UNIÃO ESQUERDO P/MAJ. + 0,30	ESLABON IZQUIERDO + 0,30
D15B	79003876	2	ESTEIRA COMPLETA	CADENA
C15B	79003877	2	CORRENTE COMPLETA	CADENA
	79005179	68	PINO	EJE

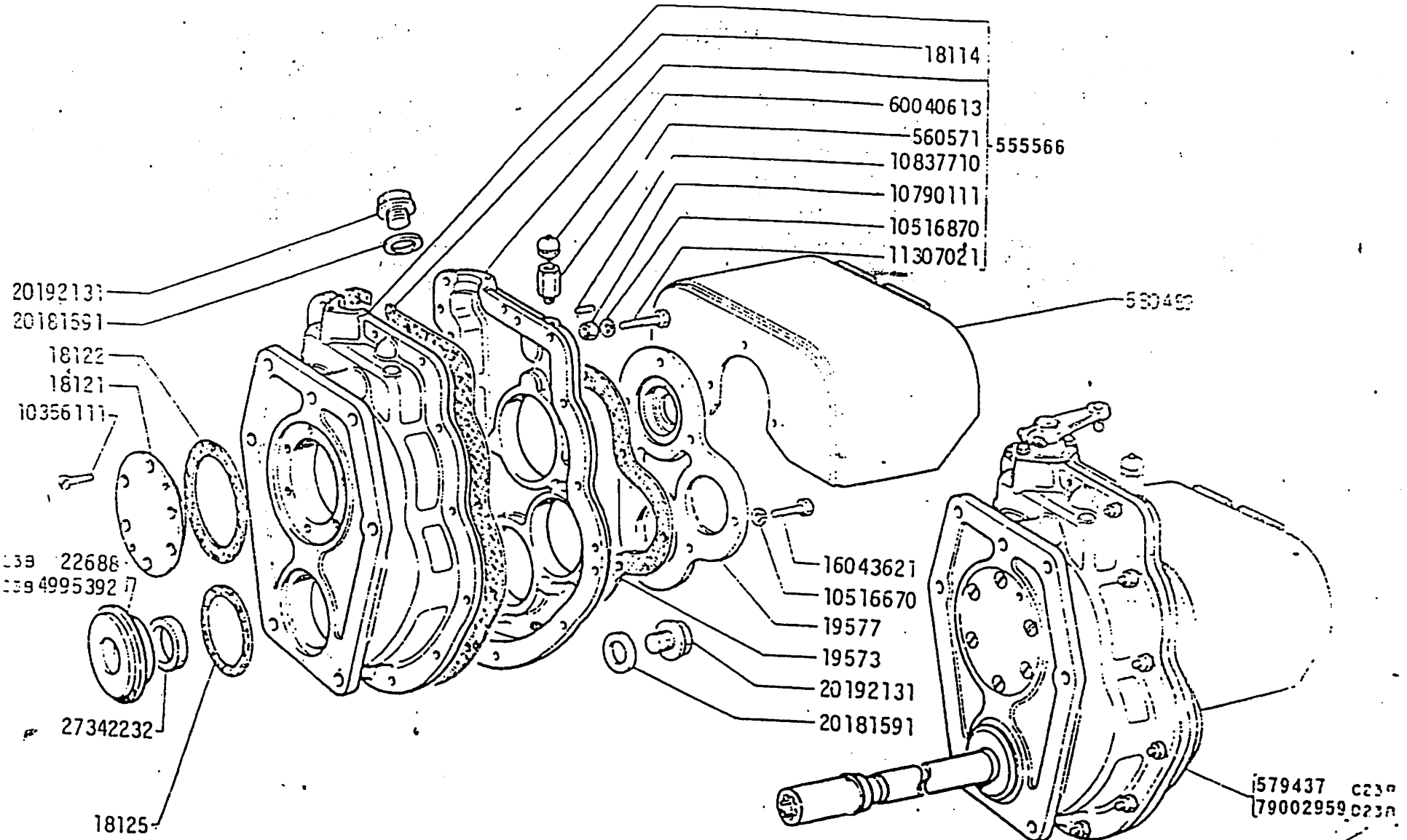

AD7B

OPCIONAL **TOMADA DE FORÇA**

TOMA DE FUERZA

E2.16

1

FIAT ALLIS | AD7B | TOMADA DE FORÇA | SBG E2.16

MODIF	Nº DA PEÇA	QTE	DENOMINAÇÃO	DENOMINACIONES
	18114	1	JUNTA	JUNTA
	18121	1	TAMPA	TAPA
	18122	1	JUNTA	JUNTA
	18123	2	ANEL ESP. 0,2mm	ANILLO
	18125	1	JUNTA	JUNTA
	18142	1	LUVA	MANGUITO
	18143	1	ANEL TRAVA	ANILLO DE FRENO
C23B	18144	1	GARFO	HORQUILLA
	18147	1	ALAVANCA INTERNA	PALANCA
	18150	1	SUPORTE	SOPORTE
	18151	1	JUNTA	JUNTA
	19573	1	JUNTA	JUNTA
	19576	1	EIXO	EJE
	19577	1	TAMPA POST.	TAPA
	21039	1	TIRANTE COMPL.	PERNO
	21040	1	ALAVANCA EXT.	PALANCA
	21521	1	EIXO	EJE
	22688	1	ANEL DE ENCOSTO	ANILLO DE APOYO
D23B	554952	1	ANEL ESP. 0,5mm	ANILLO
	555283	1	ENGRANEGM CONDUTORA	ENGRANAJE CONDUCTORA
	555284	1	EIXO	EJE
	555295	1	ENGRANAGEM	ENGRANAJE
	555566	1	CAIXA COMPLETA	CAJA
	560571	1	CONEXÃO	RACOR
	579437	1	TOMADA DE FORÇA COMPL.	TOMADA DE FUERZA
D23B	580489	1	PROTETOR	DEFENSA
	586211	1	EIXO	EJE
	587808	1	MOLA	RESORTE
	596475	1	PARAFUSO	TORNILLO
	4972702	1	ALAVANCA DE MÃO	PALANCA
	4972706	1	EIXO	EJE
	4972707	1	SUPORTE	SOPORTE
	4989745	1	LUVA	MANGUITO
D23B	4995392	1	ANEL DE ENCOSTO	ANILLO DE APOYO
D23B	10007971	1	TERMINAL	HORQUILLA

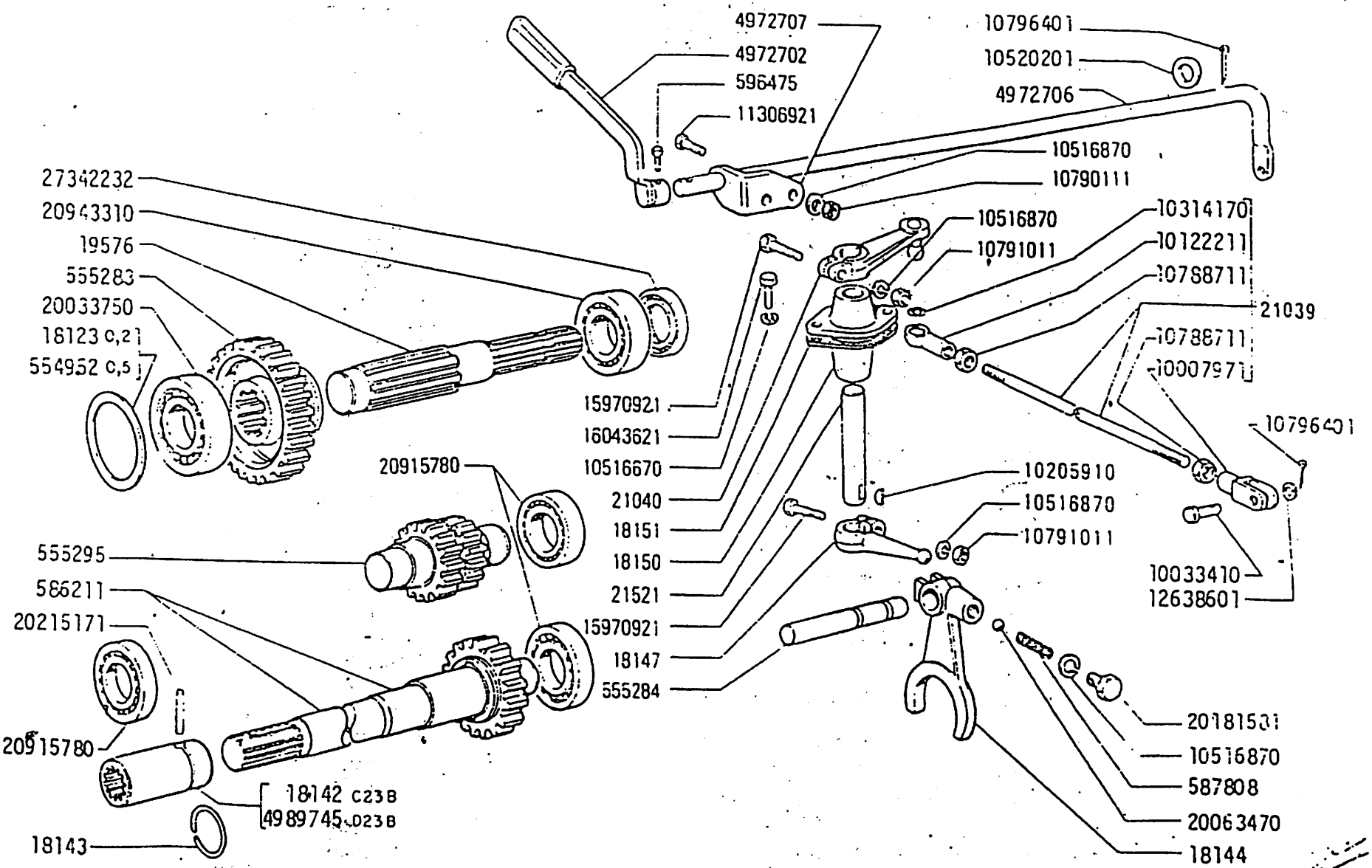

AD7B

OPCIONAL **TOMADA DE FORÇA**

TOMA DE FUERZA

E2.16

2

FIAT ALLIS | AD7B | TOMADA DE FORÇA

MODIF	Nº DA PEÇA	QTE	DENOMINAÇÃO	DENOMINACIONES
	10033410	1	PINO	EJE
	10122211	1	TERMINAL	ARTICULACION
	10205910	2	CHAVETA	CHAVETA
	10314170	1	ANEL TRAVA	ANILLO DE FRENO
	10356111	6	PARAFUSO	TORNILLO
	10516670	9	ARRUELA DE PRESSÃO	ARANDELA DE FRENO
	10516870	17	ARRUELA DE PRESSÃO	ARANDELA DE FRENO
	10520201	1	ARRUELA LISA	ARANDELA
	10788711	2	PORCA	TUERCA
	10790111	14	PORCA	TUERCA
	10791011	2	PORCA	TUERCA
	10796401	2	CONTRAPINO	PASADOR ABIERTO
	10837710	2	PINO	PITON
	11306921	2	PARAFUSO	TORNILLO
	11307021	12	PARAFUSO	TORNILLO
	12638601	1	ARRUELA LISA	ARANDELA
	15970921	2	PARAFUSO	TORNILLO
	16043621	9	PARAFUSO	TORNILLO
	20033750	1	ROLAMENTO	RODAMIENTO
	20063470	1	ESFERA	BOLA
	20181581	1	PARAFUSO	TORNILLO
	20181591	2	ARRUELA DE VEDAÇÃO	JUNTA
	20192131	2	BUJÃO	TAPON
	20215171	1	PINO	PASADOR
	20915780	4	ROLAMENTO	RODAMIENTO
	20943310	1	ROLAMENTO	RODAMIENTO
	27342232	2	RETENTOR	RETÉN
	60040613	1	RESPIRO	RESPIRADERO
	79002959	1	TOMADA DE FORÇA COMPLETA	TOMADA DE FUERZA

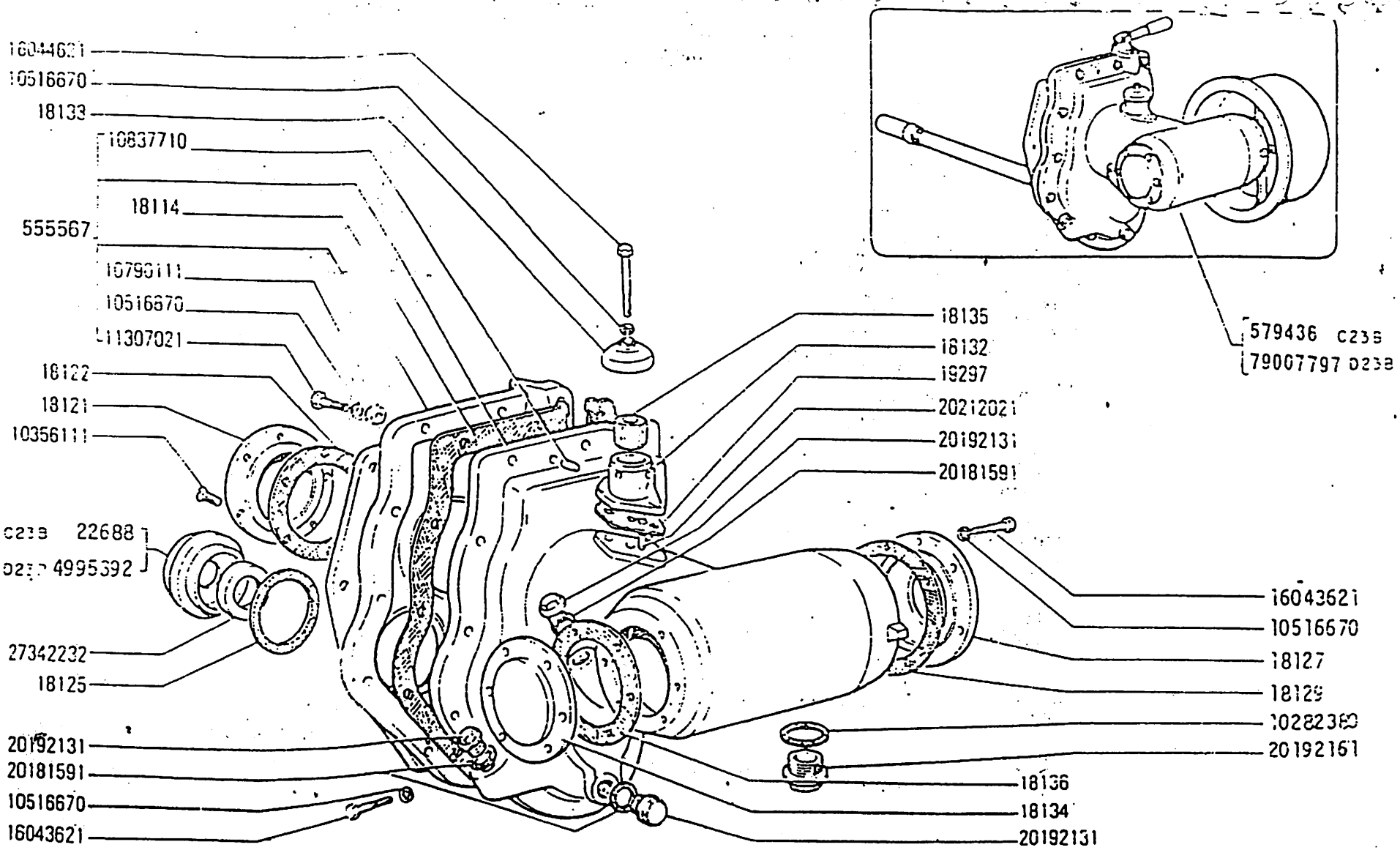

85

AD7B

OPCIONAL **POLIA MOTRIZ**

POLEA MOTRIZ

E2.17

1

FIAT ALLIS | AD7B | POLIA MOTRIZ

MODIF	Nº DA PEÇA	QTE	DENOMINAÇÃO	DENOMINACIONES
	18114	1	JUNTA	JUNTA
	18118	1	CAIXA	CAJA
	18120	1	ANEL DE VEDAÇÃO	JUNTA
	18121	1	TAMPA	TAPA
	18122	1	JUNTA	JUNTA
	18123	2	ANEL ESP. 0,2mm	ANILLO
	18125	1	JUNTA	JUNTA
	18127	1	TAMPA	TAPA
	18128	1	ANEL DE VEDAÇÃO	JUNTA
	18129	1	JUNTA	JUNTA
	18130	2	ANEL ESP. 0,2mm	ANILLO
	18131	1	ANEL	ANILLO
	18132	1	CORPO	CUERPO
	18133	1	TAMPA	TAPA
	18134	1	TAMPA	TAPA
	18135	1	FILTRO	FILTRO
	18136	1	JUNTA	JUNTA
	18142	1	LUVA	MANGUITO
C238	18143	1	ANEL TRAVA	ANILLO DE FRENO
	18144	1	GARFO	HORQUILLA
	18147	1	ALAVANCA INTERNA	PALANCA
	18148	1	EIXO	EJE
	18150	1	SUPORTE	SOPORTE
	18151	1	JUNTA	JUNTA
	19297	1	JUNTA	JUNTA
	20389	1	ALAVANCA DE MÃO	PALANCA
	22682	1	ANEL DE ENCOSTO	ANILLO DE APOYO
C238	541468	1	POLIA	POLEA
	544958	1	COROA	PAR CONICO
	545621	2	PORCA	TUERCA
	545633	1	EIXO INTERM.	EJE
	545634	1	EIXO	EJE
	554952	1	ANEL ESP. 0,5mm	ANILLO
	554953	1	ANEL ESP. 0,5mm	ANILLO

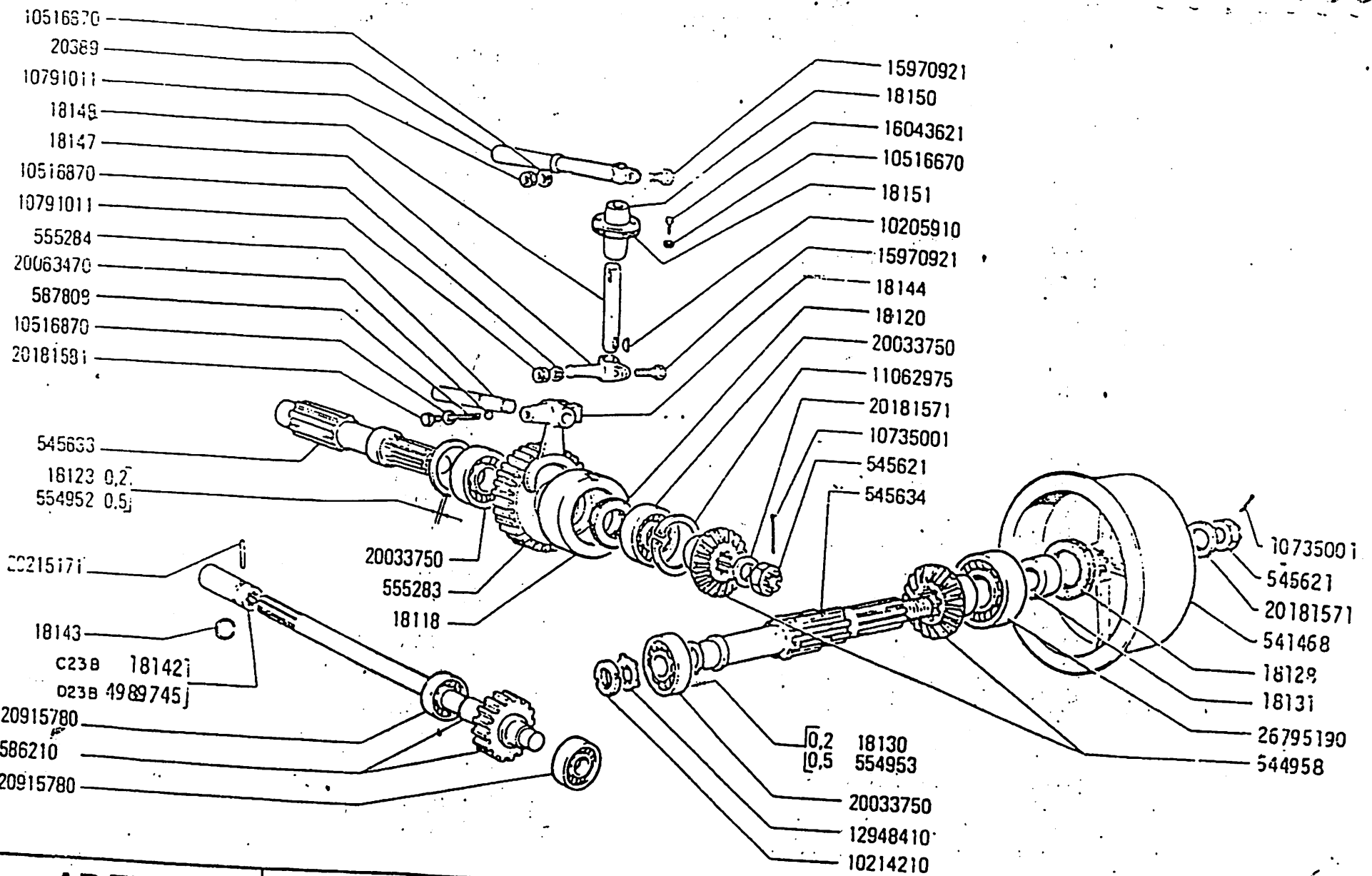

AD7B

OPCIONAL **POLIA MOTRIZ**

POLEA MOTRIZ

E2.17

2

FIAT ALLIS | AD7B

POLIA 10 11

MODIF	Nº DA PEÇA	QTE	DENOMINAÇÃO	DENOMINACIONES
	555283	1	ENGRENAGEM	ENGRANAJE
	555284	1	EIXO	EJE
	555567	1	CAIXA COMPL.	CAJA
	579436	1	POLIA COMPL.	POLEA
C23B	586210	1	EIXO	EJE
	587808	1	MOLA	RESORTE
	4989745	1	LUVA	MANGUITO
D23B	4995392	1	ANEL DE ENCOSTO	ANILLO DE APOYO
D23B	10205910	2	CHAVETA	CHAVETA
	10214210	1	PORCA	TUERCA
	10282380	1	ARRUELA DE VEDAÇÃO	JUNTA
	10356111	6	PARAFUSO	TORNILLO
	10516670	15	ARRUELA DE PRESSÃO	ARANDELA DE FRENO
	10516870	15	ARRUELA LISA	ARANDELA DE FRENO
	10735001	2	CONTRAPINO	PASADOR ABIERTO
	10790111	12	PORCA	TUERCA
	10791011	2	PORCA	TUERCA
	10837710	2	PINO	PITON
	11062975	1	ANEL TRAVA	ANILLO DE FRENO
	11307021	12	PARAFUSO	TORNILLO
	12948410	1	ARRUELA TRAVA	ARANDELA DE FRENO
	15970921	2	PARAFUSO	TORNILLO
	16043621	14	PARAFUSO	TORNILLO
	16044621	1	PARAFUSO	TORNILLO
	20033750	3	ROLAMENTO	RODAMIENTO
	20063470	1	ESFERA	BOLA
	20181571	2	ARRUELA LISA	ARANDELA
	20181581	1	PARAFUSO	TORNILLO
	20181591	3	ARRUELA DE VEDAÇÃO	JUNTA
	20192131	3	BUJÃO	TAPON
	20192161	1	BUJÃO	TAPON
	20212021	1	PINO	PITON
	20215171	1	PINO	PASADOR
	20915780	2	ROLAMENTO	RODAMIENTO
	26791590	1	ROLAMENTO	RODAMIENTO
	27342232	1	RETENTOR	RETÉN
D23B	79007797	1	POLIA COMPLETA	POLEA

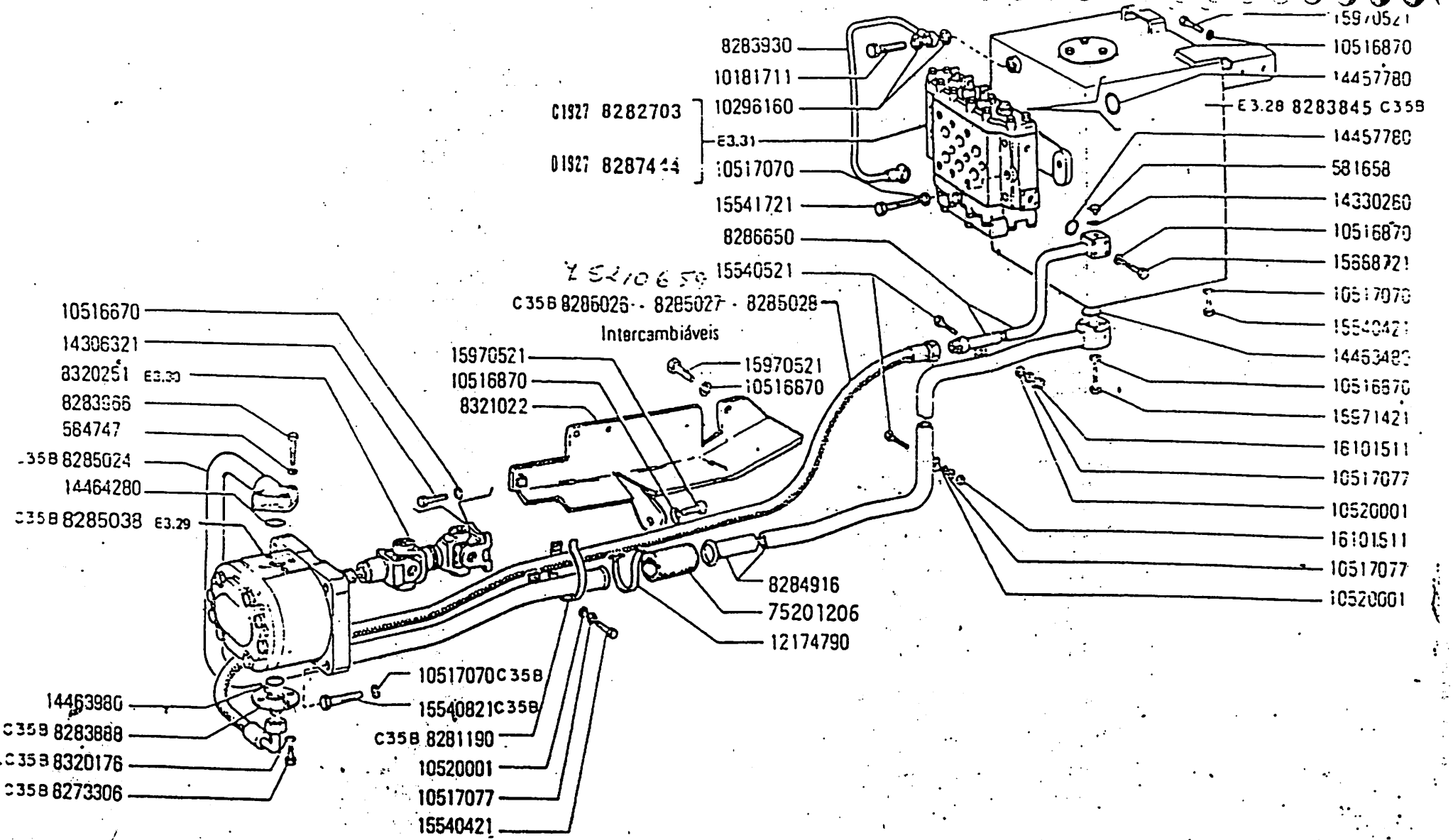

AD7B

SISTEMA HIDRÁULICO

SISTEMA HIDRÁULICO

E3.02

1 | BITE 86/78

MODIF	Nº DA PEÇA	QTE	DENOMINAÇÃO	DENOMINACIONES
	581658	1	BUJÃO	TAPON
	584747	3	ARRUELA	ARANDELA DE FRENO
	4960666	2	FLANGE	BRIDA
D358	8272969	4	ARRUELA DE PRESSÃO	ARANDELA DE FRENO
C358	8273306	4	PARAFUSO	TORNILLO
C358	8281190	2	BRAÇADEIRA	ABRAZADERA
C1927	8282703	1	DISTRIBUIDOR COMPL.	VÁLVULA DISTRIBUIDORA
C358	8283845	1	RESERVATÓRIO COMPL.	DEPÓSITO
C358	8283888	1	CONEXÃO	RACOR
	8283930	1	TUBO	TUBO
	8283966	1	PARAFUSO	TORNILLO
	8284843	2	CILINDRO COMPLETO	CILINDRO
	8284903	2	TUBULAÇÃO ANT. DIREITO	TUBO
	8284904	1	TUBULAÇÃO ANT. ESQUERDO	TUBO
	8284916	1	TUBO DE ASPIRAÇÃO POST.	TUBO
	8284947	1	TUBULAÇÃO POST. D.	TUBO
	8284953	1	TUBULAÇÃO POST. E.	TUBO
	8284964	1	TUBO FLEXIVEL	MANGA
	8284965	4	TUBO FLEXIVEL	MANGA
	8284966	4	TUBO FLEXIVEL	MANGA
	8285024	1	TUBO ANT. ASPIRAÇÃO	TUBO
C358	8285025	* 1	TUBO FLEXIVEL	MANGA
C358	8285027	* 1	TUBO FLEXIVEL	MANGA
C358	8285028	* 1	TUBO FLEXIVEL	MANGA
C358	8285038	1	BOMBA COMPLETA	BOMBA
C358	8286312	1	CILINDRO COMPLETO D.	CILINDRO
	8286313	1	CILINDRO COMPLETO E.	CILINDRO
	8286550	1	TUBO PRESSÃO POSTERIOR	TUBO
	8287444	1	DISTRIBUIDOR COMPLETO	VÁLVULA DISTRIBUIDORA
D1927	8290176	4	ARRUELA DE PRESSÃO	ARANDELA DE FRENO
C358	8280251	1	ÁRVORE DE TRANSMISSÃO COMPL.	EJE DE TRANSMISION
	8320317	1	PROTETOR DA TUBULAÇÃO	DEFENSA
	8320321	1	PROTETOR DA TUBUL. DO CILI. D. COMPL.	DEFENSA
	8320322	1	PROTETOR DA TUBUL.DO CILINDRO DIREITO	DEFENSA
	8320324	1	ESPAÇADOR	SEPARADOR
	8320325	1	PROTETOR DA TUBUL.DO CIL.ESQ.	DEFENSA

* intercambiáveis

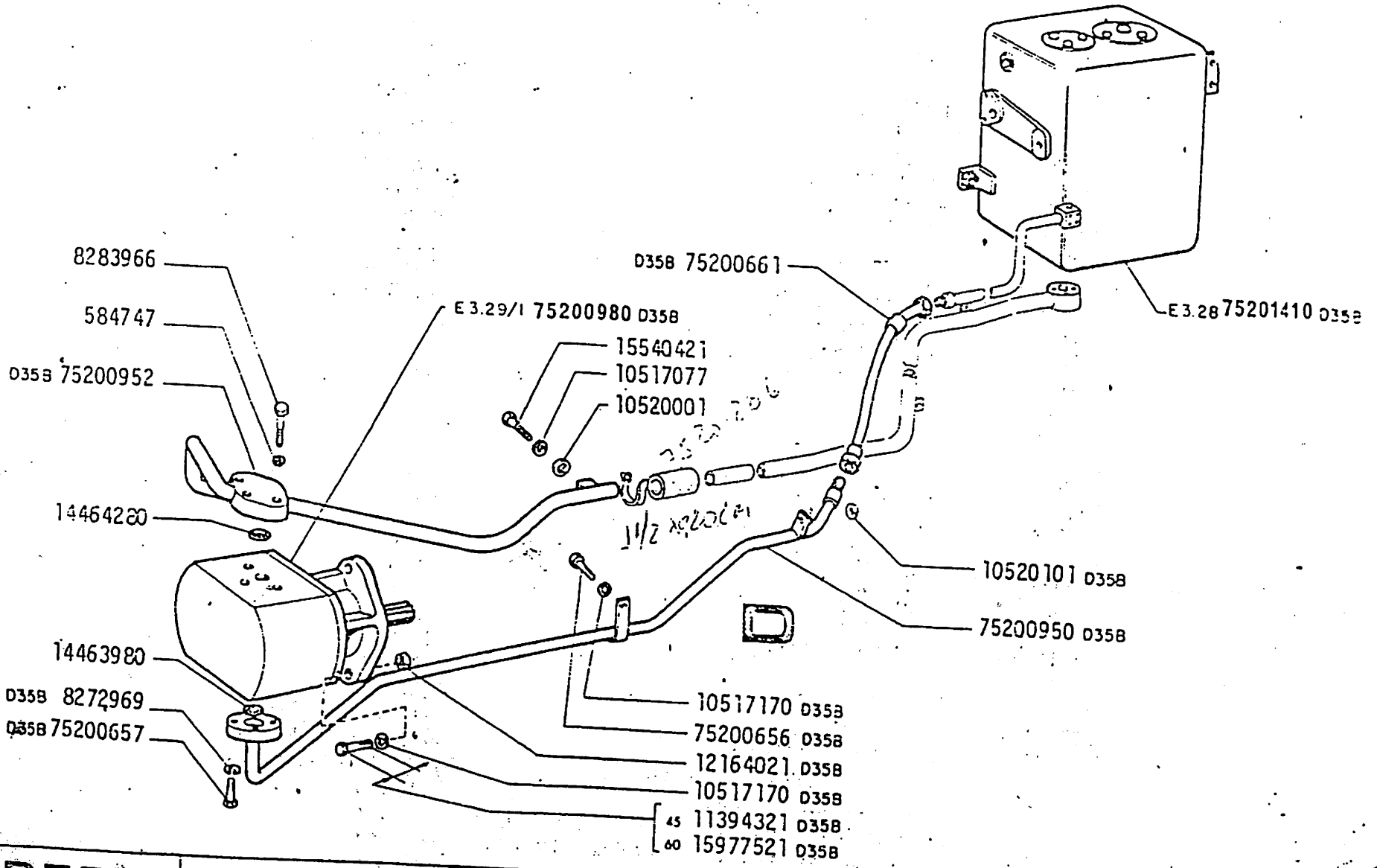

AD7B

SISTEMA HIDRAULICO

SISTEMA HIDRAULICO

E3.02

2 | BITE 85/78

MODIF.	Nº DA PEÇA	QTE	DENOMINAÇÃO	DENOMINACIONES
	8320371	1	PROTETOR DA TUBULAÇÃO DO CILINDRO E.	DEFENSA
	8321022	1	PROTETOR DA TUBULAÇÃO EMBR. LATERAL	DEFENSA
	10181711	2	PARAFUSO DE CONEXÃO	BOQUILLA
	10296160	4	ARRUELA DE VEDAÇÃO	JUNTA
	10516670	4	ARRUELA DE PRESSÃO	ARANDELA DE FRENO
	10516870	32	ARRUELA DE PRESSÃO	ARANDELA DE FRENO
	10517070	4	ARRUELA DE PRESSÃO	ARANDELA DE FRENO
C35B	10517070	17	ARRUELA DE PRESSÃO	ARANDELA DE FRENO
	10517077	3	ARRUELA DE PRESSÃO	ARANDELA DE FRENO.
	10517170	4	ARRUELA LISA	ARANDELA
D35B	10520001	4	ARRUELA LISA	ARANDELA
	10520101	1	PARAFUSO	TORNILLO
D35B	11307021	9	PARAFUSO	TORNILLO
	11394321	1	PORCA	TUERCA
D35B	12164021	2	BRAÇADEIRA	ABRAZADERA
D35B	12174790	4	ARRUELA	ARANDELA
	12642770	4	ARRUELA	ARANDELA
	13550501	4	PARAFUSO	TORNILLO
	14306321	1	ARRUELA DE VEDAÇÃO	JUNTA
	14330260	8	RETENTOR	JUNTA
	14457580	2	RETENTOR	JUNTA
	14457780	4	RETENTOR	JUNTA
	14463180	1	RETENTOR	JUNTA
	14463480	1	RETENTOR	JUNTA
	14463980	1	RETENTOR	JUNTA
	14464280	7	PARAFUSO	TORNILLO
	15540421	2	PARAFUSO	TORNILLO
	15540521	4	PARAFUSO	TORNILLO
C35B	15540821	8	PARAFUSO	TORNILLO
	15540921	4	PARAFUSO	TORNILLO
	15541121	3	PARAFUSO	TORNILLO
	15541721	4	PARAFUSO	TORNILLO
	15888721	4	PARAFUSO	TORNILLO
	15970421	6	PARAFUSO	TORNILLO
	15970521	2	PARAFUSO	TORNILLO
	15970921	3	PARAFUSO	TORNILLO
	15971421	1	PARAFUSO	TORNILLO
D35B	15977521			

Distribuidor Autorizado
RECH
(65) 515-8800 Sinop/MT

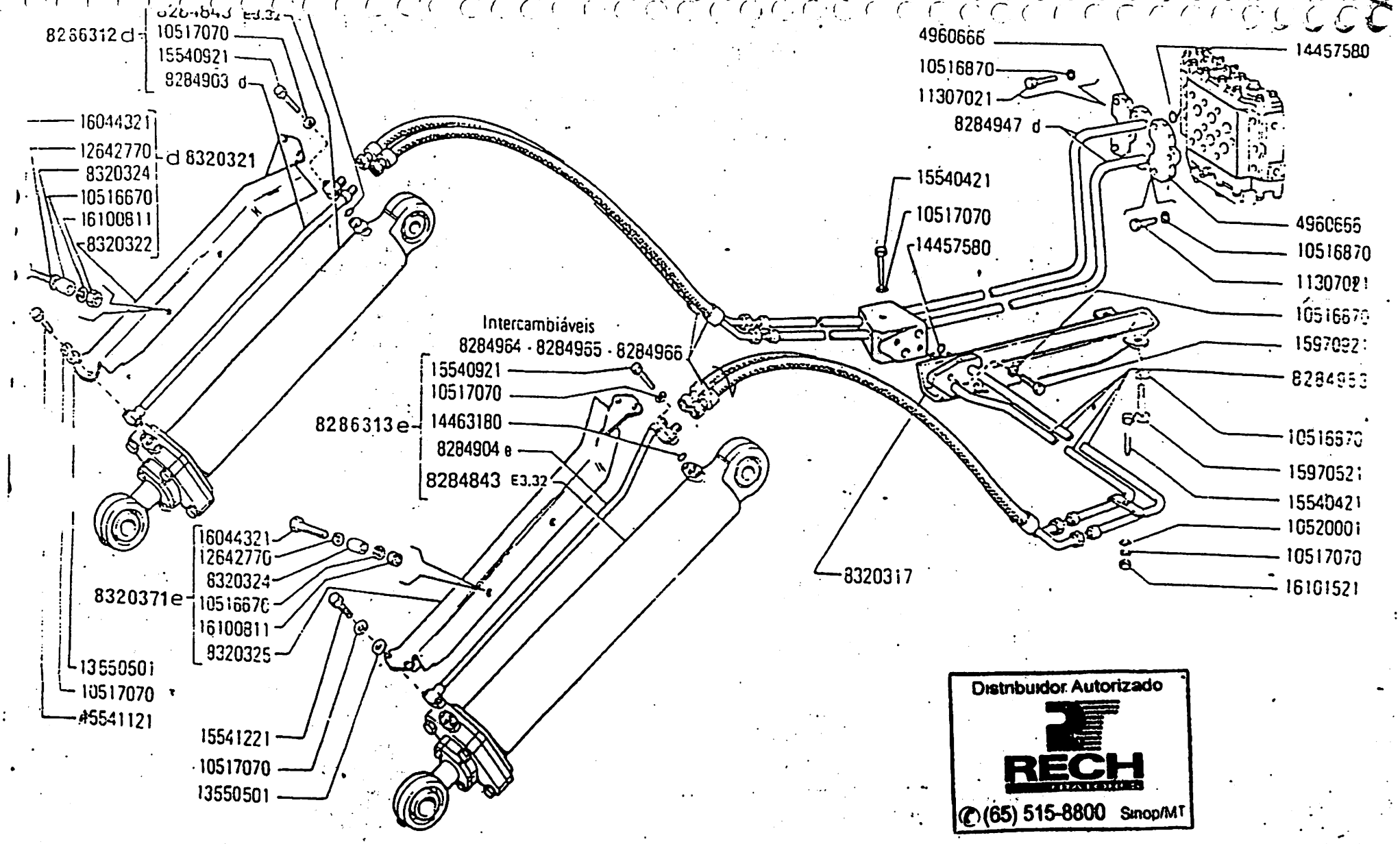

Distribuidor Autorizado
RECH
(65) 515-8800 Sinop/MT

FIAT ALLIS | A87B | SISTEMA HIDRÁULICO

MODIF.	Nº DA PEÇA	QTE	DENOMINAÇÃO	DENOMINACIONES
D35B	16044321	4	PARAFUSO	TORNILLO
	16100811	4	PORCA	TUERCA
	16101511	2	PORCA	TUERCA
	16101521	1	PORCA	TUERCA
	75200656	1	PARAFUSO	TORNILLO
D35B	75200657	4	PARAFUSO	TORNILLO
D35B	75200661	1	MANGUEIRA	MANGA
D35B	75200950	1	TUBO	TUBO
D35B	75200952	1	TUBO	TUBO
D35B	75200980	1	BOMBA COMPLETA	BOMBA
D35B	75201206	1	MANGUEIRA	MANGA
	75201410	1	RESERVATÓRIO COMPLETO	DEPÓSITO
D35B				

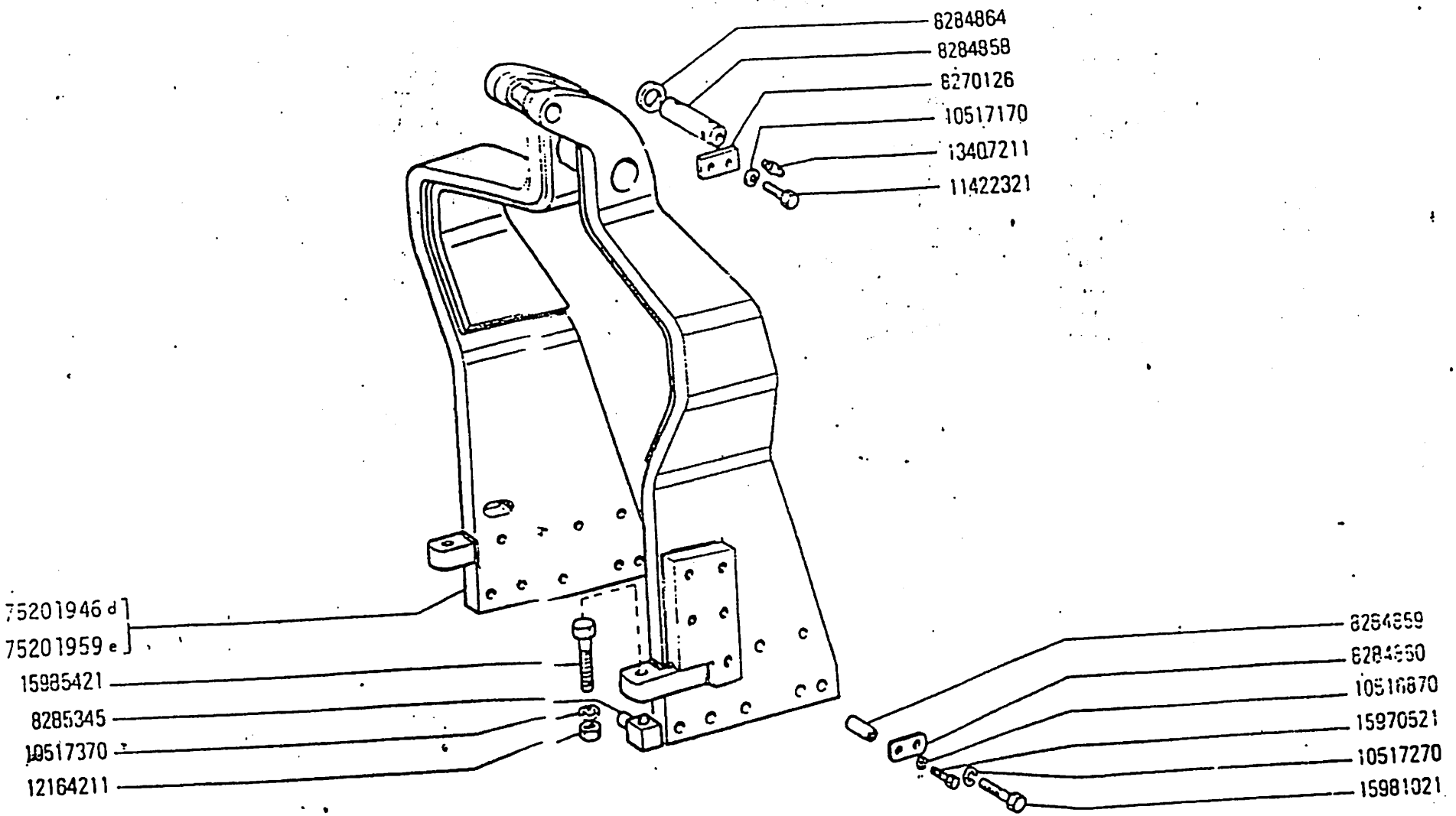

AD7B

SUPORTE DA LÂMINA

SOPORTE DE LA PALA ABRETROCHAS

E3.05

BITE 112/78

MODIF	Nº DA PEÇA	QTE	DENOMINAÇÃO	
	8270126	2	TRAVA DE SEGURANÇA	PLACA
	8284858	2	PINO	EJE
	8284859	4	PINO	PITON
	8284860	4	TRAVA DE SEGURANÇA	PLACA
	8284864	4	DISTANCIADOR	SEPARADOR
	8285345	4	BUCHA	TACO
	10516870	4	ARRUELA DE PRESSÃO	ARANDELA DE FRENO
	10517170	4	ARRUELA DE PRESSÃO	ARANDELA DE FRENO
	10517270	32	ARRUELA DE PRESSÃO	ARANDELA DE FRENO
	10517370	4	ARRUELA DE PRESSÃO	ARANDELA DE FRENO
	11422321	4	PARAFUSO	TORNILLO
	12164211	4	PORCA	TUERCA
	13407211	2	ENGRAXADEIRA	ENGRASADOR
	15970521	4	PARAFUSO	TORNILLO
	15981021	32	PARAFUSO	TORNILLO
	15985421	4	PARAFUSO	TORNILLO
	75201946	1	SUPORTE DIREITO	SOPORTE DERECHO
	75201959	1	SUPORTE ESQUERDO	SOPORTE IZQUIERDO

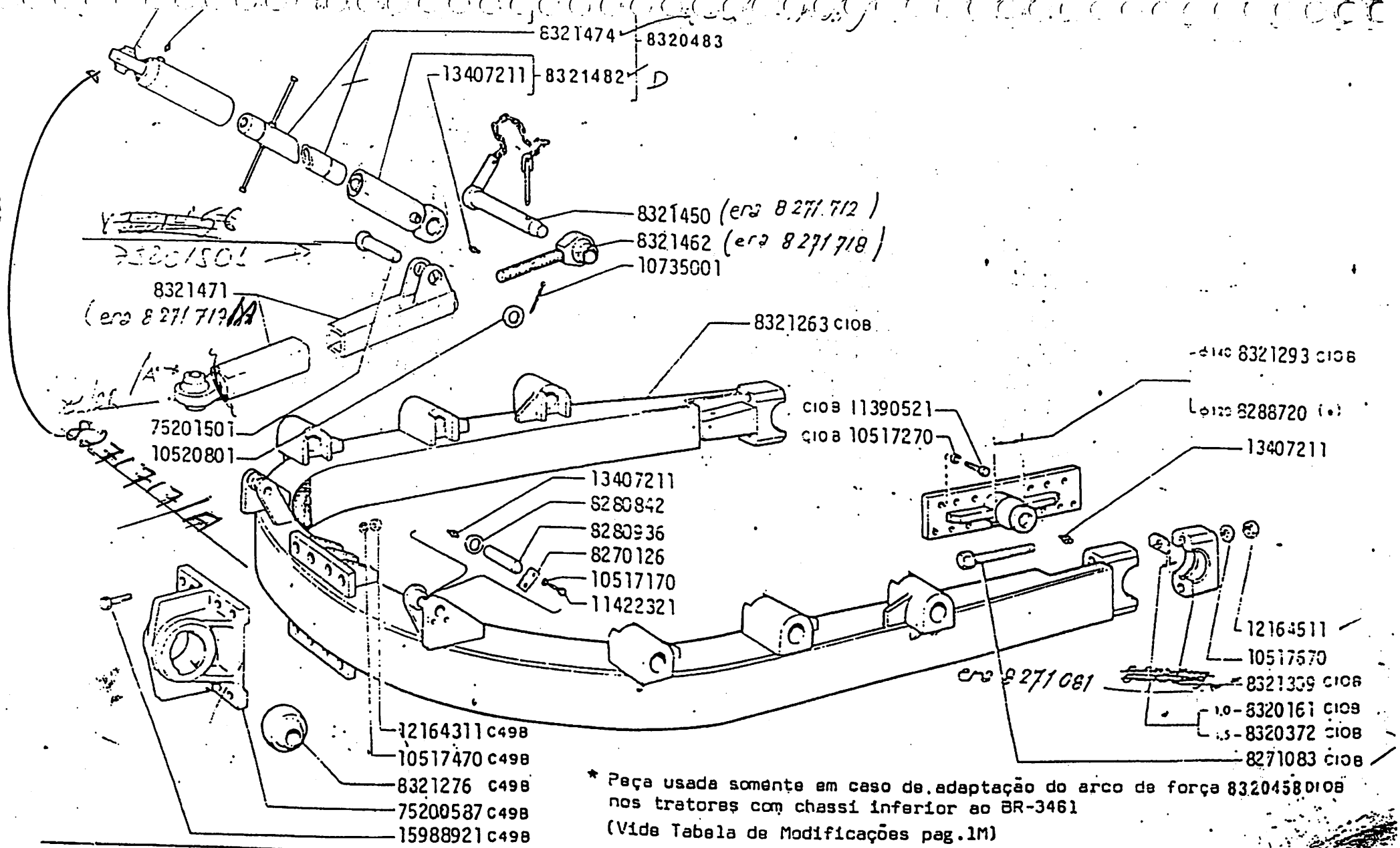

* Peça usada somente em caso de adaptação do arco de força 8320458 C10B nos tratores com chassi inferior ao BR-3461
(Vide Tabela de Modificações pag.1M)

AD7B

BRAÇO DE LEVANTAMENTO DA LÂMINA

Brazo de elevación de la pala

E3.10

1

MODIF	Nº DA PEÇA	QTE	DENOMINAÇÃO	DENOMINACIONES
	8270126	2	TRAVA DE SEGURANÇA	PLACA DE FRENO
	8271083	4	PARAFUSO	TORNILLO
C10B	8273550	4	SEMI-BUCHA	CASQUILLO
D10B	8273552	4	CALÇO	PLACA
D10B	8280842	4	DISTANCIADOR	SEPARADOR
	8280936	2	PINO	EJE
	8288720	2	SUPORTE ESFÉRICO	COJINETE ESFÉRICO
C10B	8320161	CN	CALÇO 1,0mm	SUPLEMENTO
C10B	8320372	CN	CALÇO 1,5mm	SUPLEMENTO
C49B-D10B	8320458	1	ARCO DE FORÇA	BASTIDOR
	8320483	2	BRAÇO DE ARTICULAÇÃO COMPL.	ARTICULACIÓN DE LA PALA
D49B	8320514	1	ARCO DE FORÇA	BASTIDOR
C10B	8321263	1	MANCAL ESFÉRICO	BASTIDOR
C49B	8321276	2	SUPORTE ESFÉRICO	COJINETE ESFÉRICO
C10B	8321293	2	SUPORTE	COJINETE ESFÉRICO
C10B	8321309	2	PINO	SOPORTE
	8321450	2	TIRANTE COM RÓTULA	EJE
	8321462	2	TIRANTE	VARILLA
	8321471	2	TIRANTE	VARILLA
	8321474	2	ARTICULAÇÃO TIRANTE D. COMPL.	VARILLA
	8321482	2	ARTICULAÇÃO TIRANTE E. COMPL.	ARTICULACIÓN
	8321483	2	ARRUELA DE PRESSÃO	ARTICULACIÓN
	10517170	4	PARAFUSO	ARANDELA DE FRENO
C10B	10517270	24	ARRUELA DE PRESSÃO	TORNILLO
	10517470	14	ARRUELA DE PRESSÃO	ARANDELA DE FRENO
	10517670	4	ARRUELA	ARANDELA DE FRENO
	10520801	2	CONTRAPINO	ARANDELA
	10735001	2	PARAFUSO	PASADOR ABIERTO
	11390521	24	PARAFUSO	TORNILLO
C10B	11422321	4	PORCA	TORNILLO
	12164311	8	PORCA	TUERCA
C49B	12164511	4	ENGRAXADEIRA	TUERCA
	13407211	8	PARAFUSO	ENGRASADOR
	15988231	6	PARAFUSO	TORNILLO
	15988421	8	PARAFUSO	TORNILLO
D10B	15988921	8	SUPORTE FRONTAL	TORNILLO
C49B	75200587	1	SUPORTE ESFÉRICO	SOPORTE ANTERIOR
C49B	75201154	2		SOPORTE ESFÉRICO
C48B-D10B				

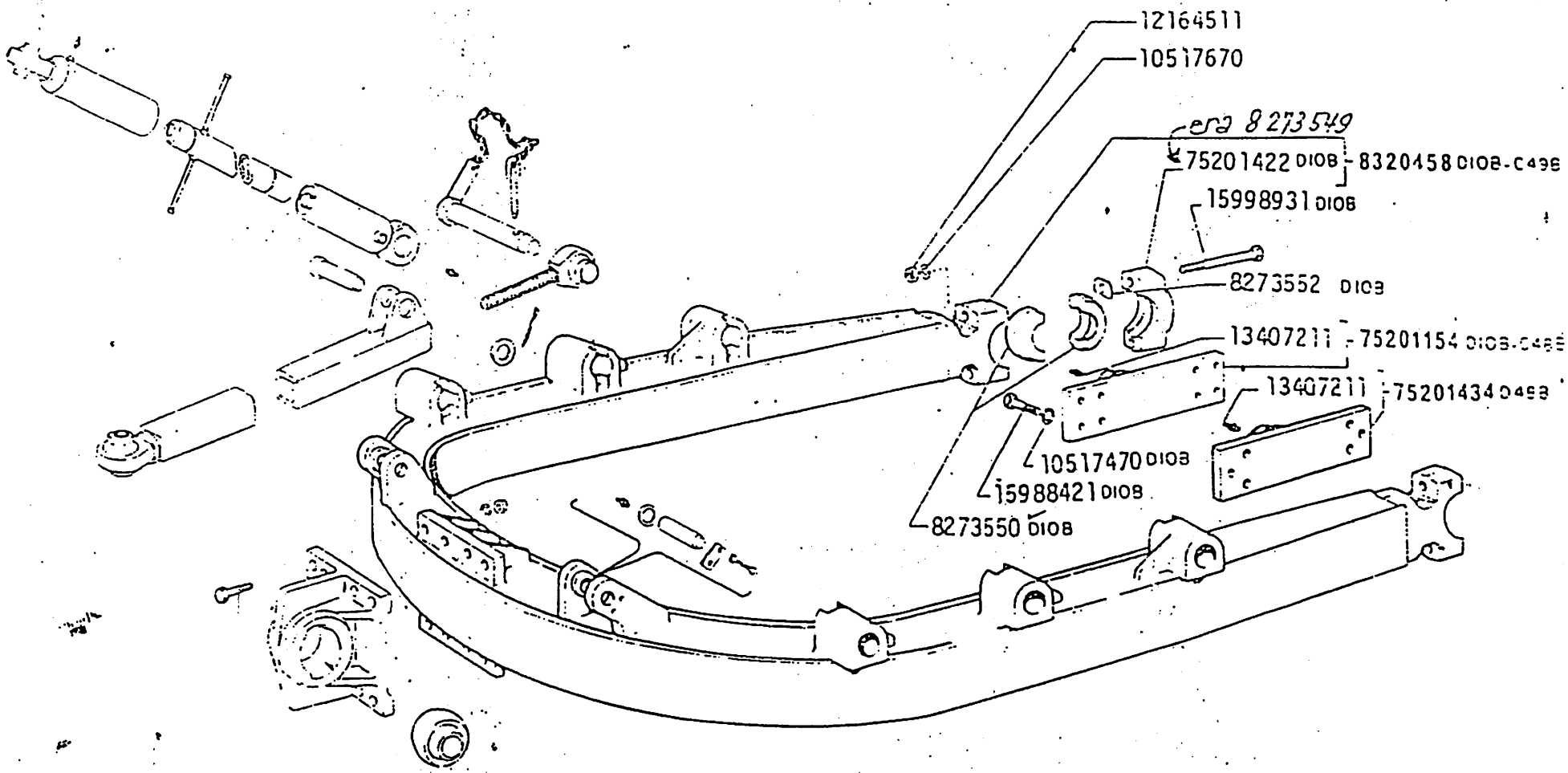

AD7B	BRAÇO DE LEVANTAMENTO DA LÂMINA	E 3.10
	Brazo de elevación de la pala	2

FIAT ALLIS	AD7B	BRAÇO DE LEVANTAMENTO DA LÂMINA	SBG E3.10	BITE 112/78

MODIF	Nº DA PEÇA	QTE	DENOMINAÇÃO	DENOMINACIONES
D10B	75201422	2	SUPORTE	SOPORTE
D48B	75201434	1	SUPORTE ESFÉRICO	SOPORTE ESFÉRICO
	75201501	2	PINO	EJE
D49B	75201910	1	SUPORTE ESFÉRICO	SOPORTE ESFÉRICO

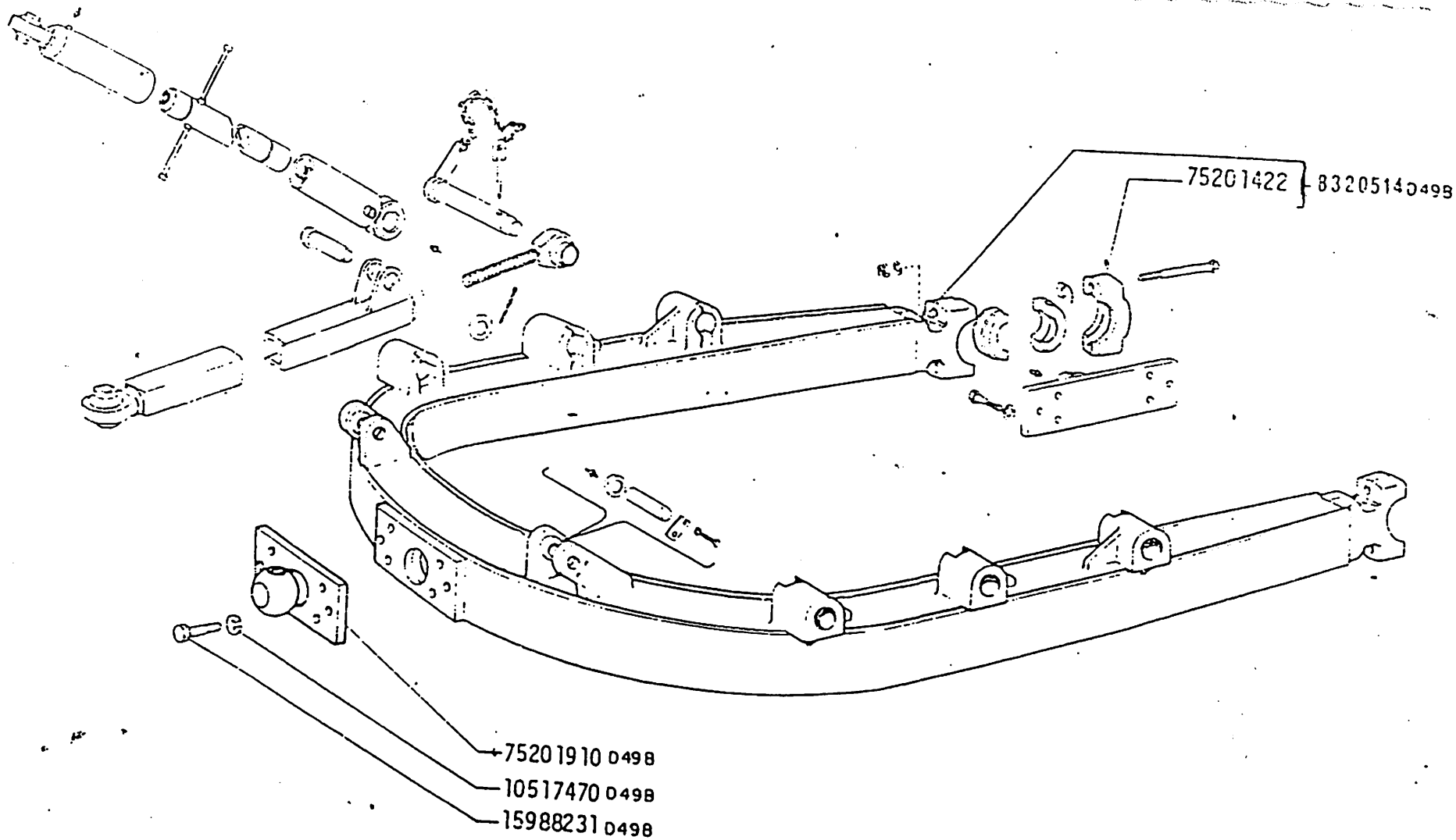

AD7B

BRAÇO DE LEVANTAMENTO DA LÂMINA

Brazo de elevación de la pala

E 3.10

3

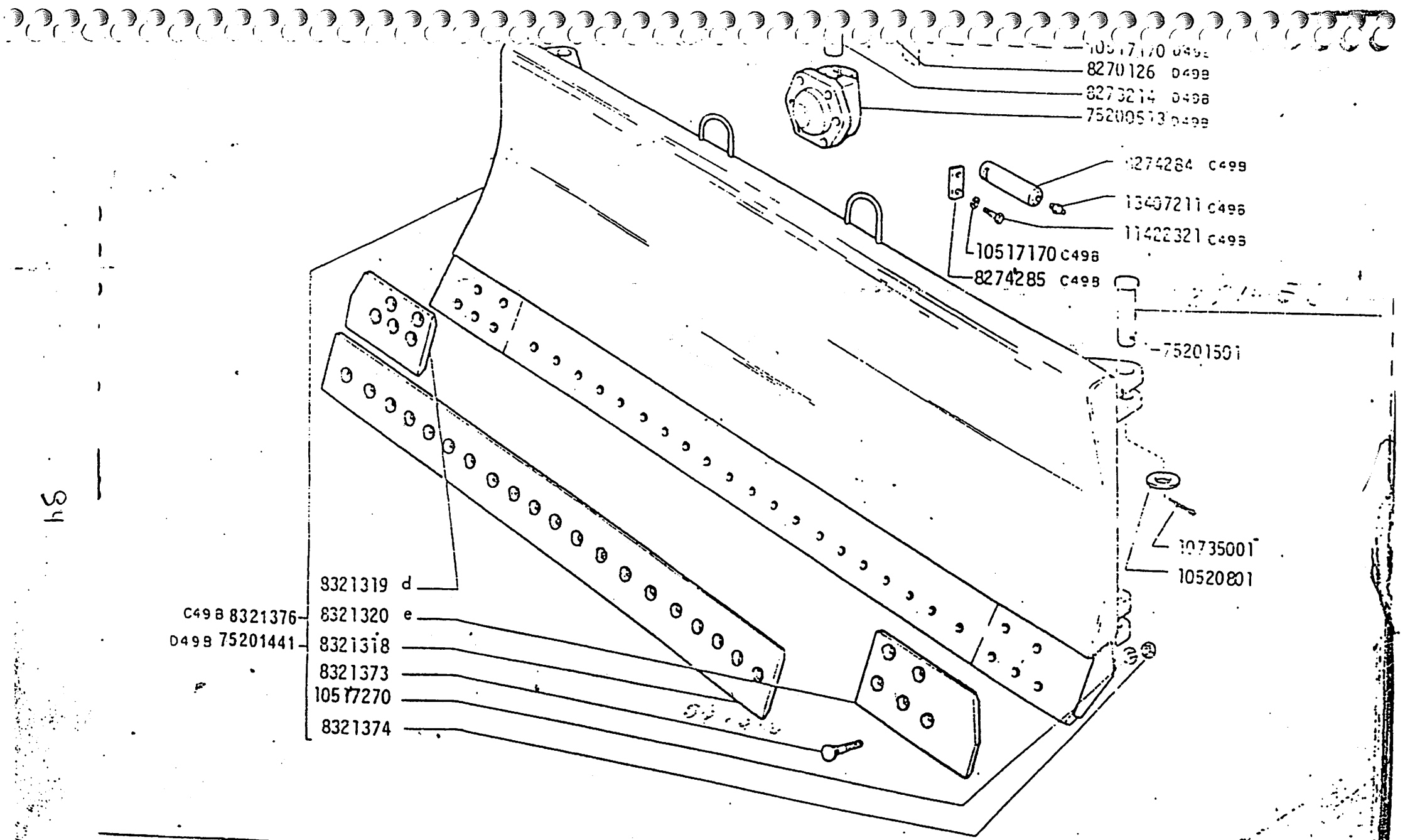

AD7B

LÂMINA ABREPISTAS

Pala abretrochas

E 3.13

BITE 112/78

FIAT ALLIS | A07-B | LÂMINA ABREFISTAS

MODIF.	Nº DA PEÇA	QTE	DENOMINAÇÃO	DENOMINACIONES
D49B	8270126	1	TRAVA	PLACA DE FRENO
D49B	8273214	1	PINO	EJE
C49B	8274284	1	PINO	EJE
C49B	8274285	1	TRAVA	PLACA DE FRENO
	8321318	1	LÂMINA CENTRAL	CUCHILLA
	8321319	1	CANTO DA LÂMINA DIREITO	CUCHILLA
	8321320	1	CANTO DA LÂMINA ESQUERDO	CUCHILLA
	8321373	29	PARAFUSO	TORNILLO
	8321374	29	PORCA	TUERCA
C49B	8321376	1	LÂMINA COMPLETA	PALA ABRETROCHAS
C49B	10517170	2	ARRUELA DE PRESSÃO	ARANDELA DE FRENO
D49B	10517170	2	ARRUELA DE PRESSÃO	ARANDELA DE FRENO
	10517270	29	ARRUELA DE PRESSÃO	ARANDELA DE FRENO
	10520801	4	ARRUELA	ARANDELA
	10735001	4	CONTRAPINO	PASADOR ABIERTO
C49B	11422321	2	PARAFUSO	TORNILLO
D49B	11422321	2	PARAFUSO	TORNILLO
C49B	13407211	1	ENGRAXADEIRA	ENGRASADOR
D49B	75200513	1	SUPORTE	SOPORTE
D49B	75201441	1	LÂMINA COMPLETA	PALA ABRETROCHAS
	75201501	4	PINO	EJE

LANDRONAVI

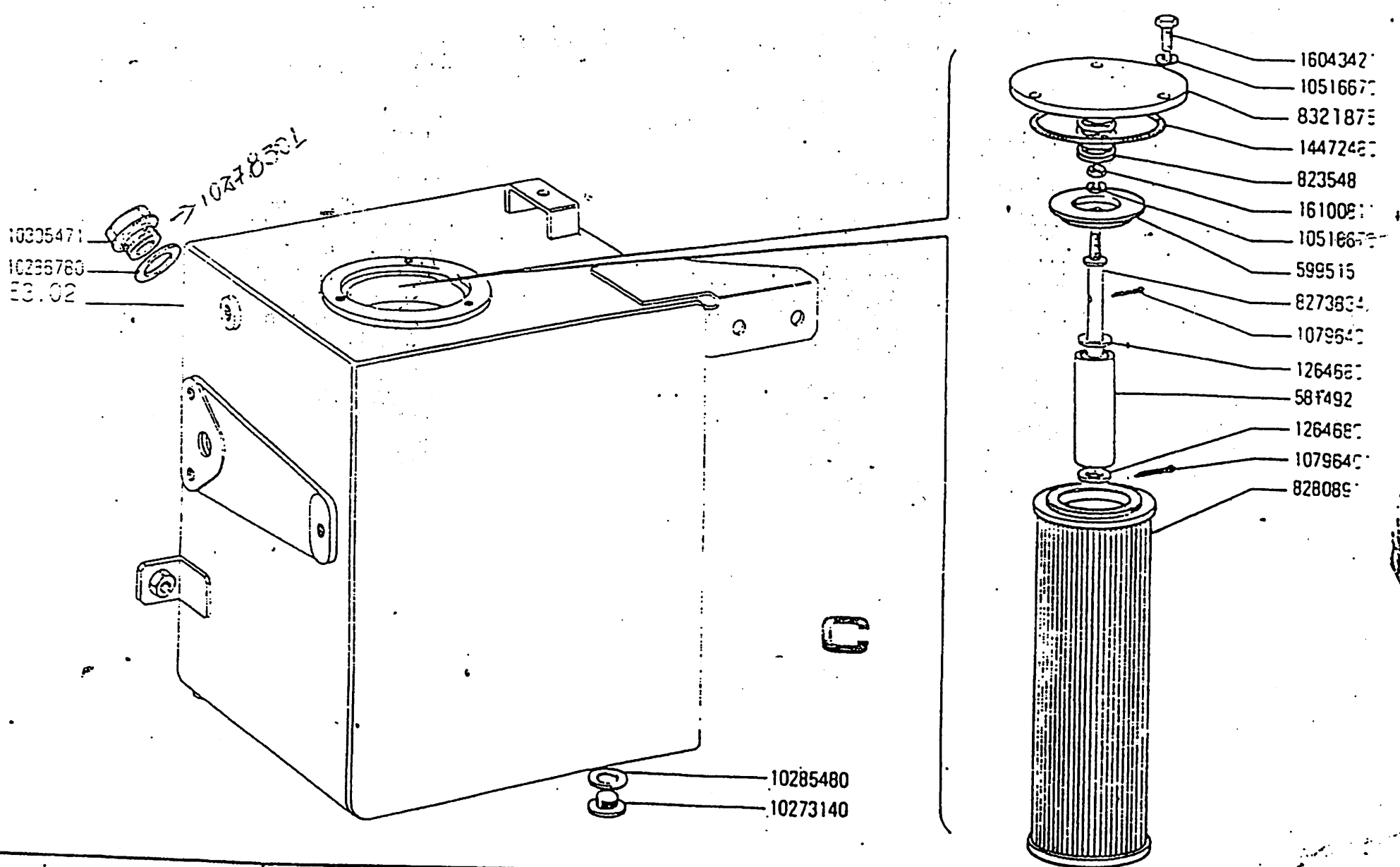

AD7B

RESERVATÓRIO 8283845 C35B

DEPÓSITO

E3.28

1 | BITE EE 78

MODIF	Nº DA PEÇA	QTE	DENOMINAÇÃO	DENOMINACIONES
	581492	1	TUBO MAGNÉTICO	BARRA IMANADA
	581658	1	PARAFUSO	TORNILLO
D358	599515	1	PRATO	TAPON
	832548	1	MOLA	RESORTE
	4976522	1	MOLA	RESORTE
D358	8273834	1	HASTE	VARILLA
	8280891	1	ELEMENTO FILTRANTE	FILTRO
	8321875	1	TAMPA	TAPA
	10259960	1	ARRUELA LISA	ARANDELA
D358	10273140	1	BUJÃO	TAPON
	10285480	1	ARRUELA DE VEDAÇÃO	JUNTA
	10286780	1	ARRUELA DE VEDAÇÃO	JUNTA
	10305471	1	BUJÃO	TAPON
	10516670	4	ARRUELA DE PRESSÃO	ARANDELA DE FRENO
	10516670	7	ARRUELA DE PRESSÃO	ARANDELA DE FRENO
D358	10796401	2	CONTRA PINO	PASADOR ABIERTO
	12646801	2	ARRUELA LISA	ARANDELA
	14330260	1	ARRUELA DE PRESSÃO	ARANDELA DE FRENO
D358	14453181	1	ANEL DE VEDAÇÃO	JUNTA
D358	14472480	1	ANEL DE VEDAÇÃO	JUNTA
	14473580	1	ANEL DE VEDAÇÃO	JUNTA
D358	16043321	3	PARAFUSO	TORNILLO
D358	16043421	3	PARAFUSO	TORNILLO
	16100811	1	PORCA	TUERCA
	75201302	1	TAMPA	TAPA
D358	75201392	1	ELEMENTO FILTRANTE	FILTRO
D358	75201609	1	INDICADOR DE ENTUPIMENTO	INDICADOR DE RESTRICCION
D358	75201625	1	VÁLVULA	VALVULA

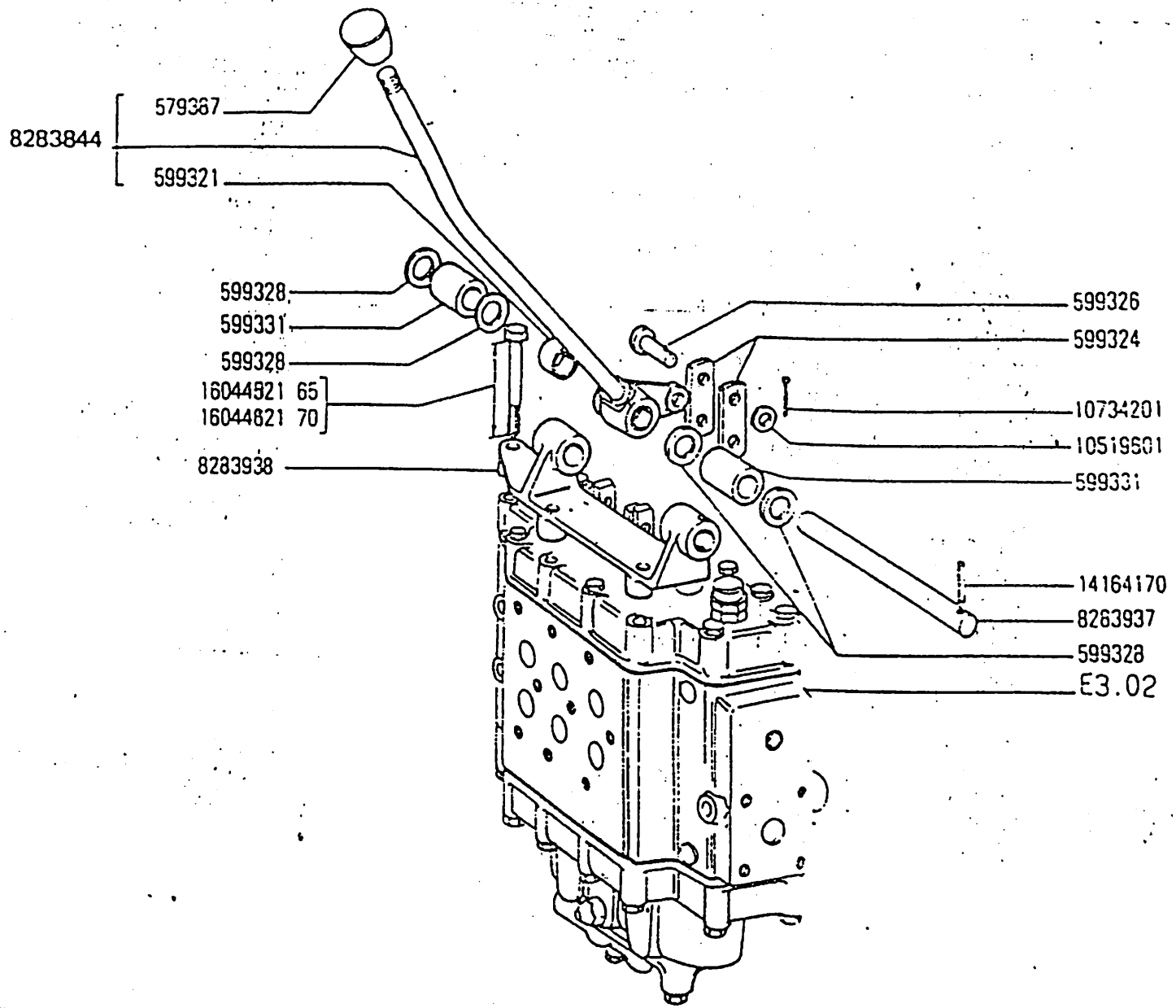

AD 7B

COMANDO DO SISTEMA HIDRÁULICO

ACCIONAMIENTO DEL SISTEMA HIDRÁULICO

E3.25

MODIF	Nº DA PECA	QTE.	DENOMINACÃO	DENOMINACIONES
	579387	1	MANIPULO	BOTON
	599321	2	BUCHA	CASQUILLO
	599324	2	ALAVANCA	BULA
	599326	2	PINO	EJE
	599328	4	ARRUELA DE ENCOSTO	CHUMACERA
	599331	2	DISTANCIADOR	SEPARADOR
	8283844	1	ALAVANCA COMPL.	PALANCA
	8283937	1	EIXO	EJE
	8283938	1	SUPORTE	SOPORTE
	10519601	2	ARRUELA LISA	ARANDELA
	10734201	2	CONTRAPINO	PASADOR ABIERTO
	14164170	1	PINO ELÁSTICO	PASADOR
	16044521	2	PARAFUSO	TORNILLO
	16044621	1	PARAFUSO	TORNILLO

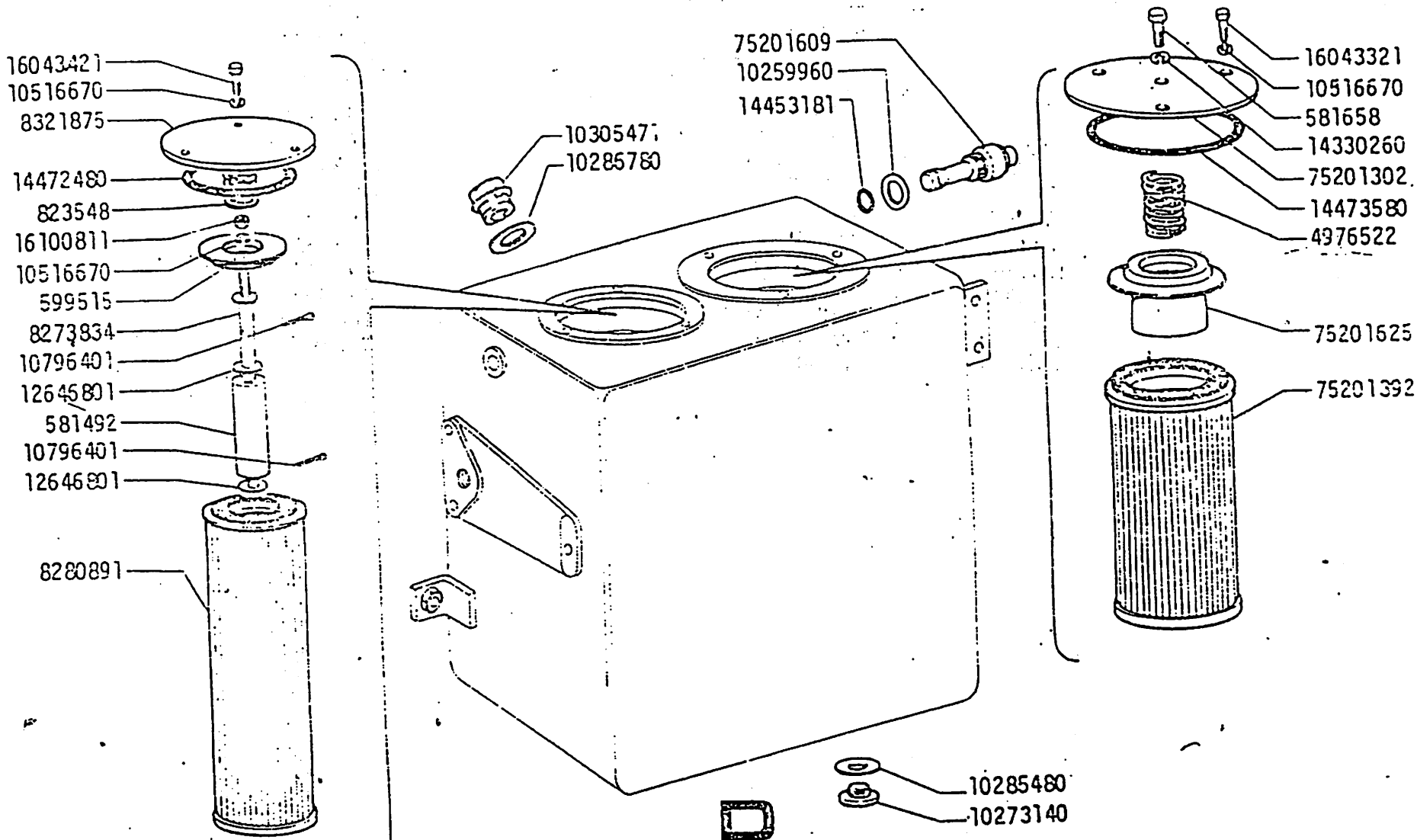

AD7B

RESERVATÓRIO 75201410 D35B

DEPÓSITO

E3.28

2

BITE 86/78

* Separo - 8.281.576

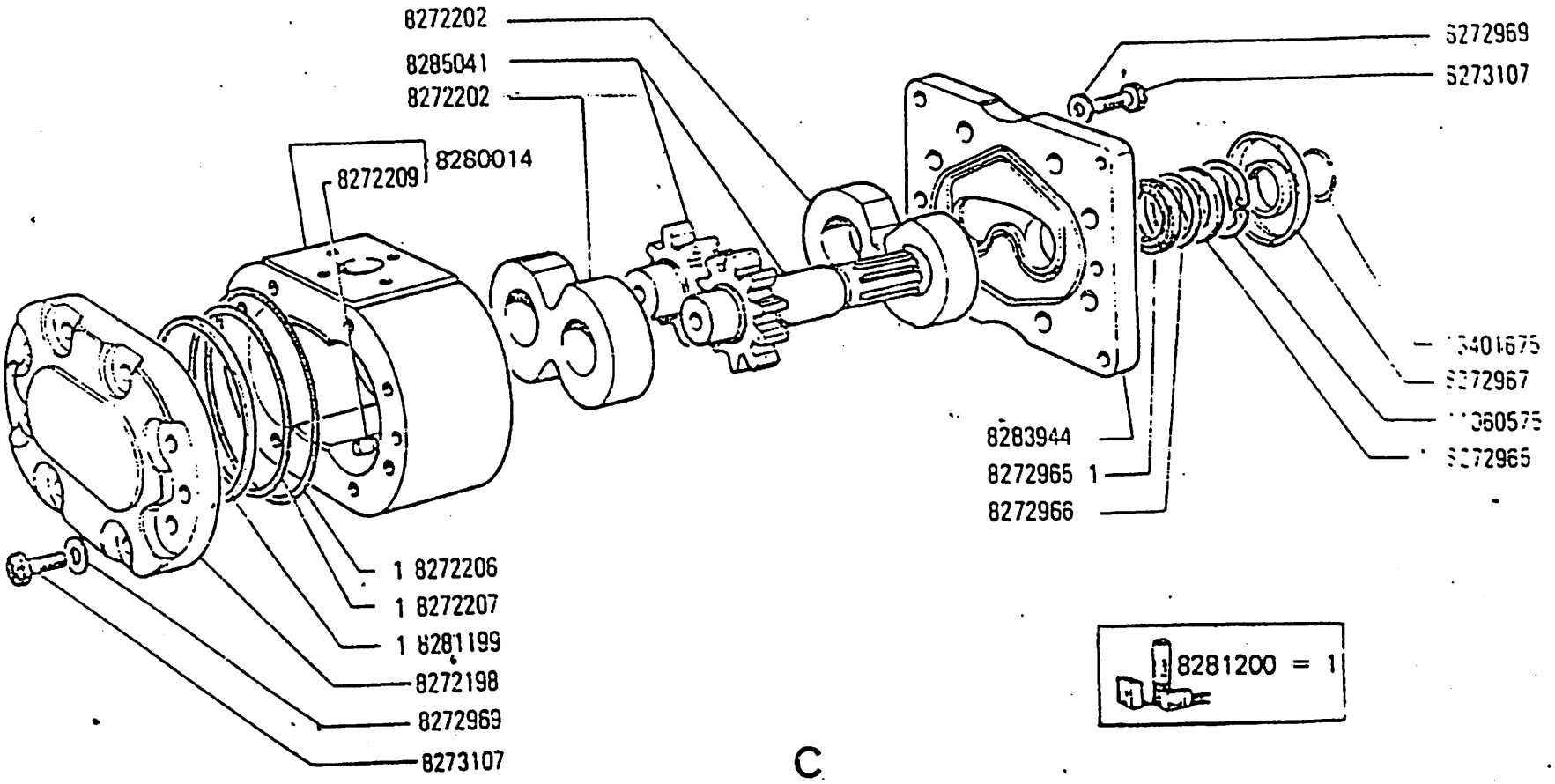

C

* Retentor ⇒ 3912883107

FIAT-ALLIS AD7B

E3.29 BITE 86/78

MODIF.	Nº DA PECA	QTE.	DENOMINAÇÃO	DENOMINACIONES
	8272198	1	TAMPA	TAPA
	8272202	2	SUPORTE	SOPORTE
	8272206	2	ANEL DE VEDAÇÃO	JUNTA
	8272207	2	ANEL DE VEDAÇÃO	JUNTA
	8272209	4	PINO DE GUIA	PITON
	8272965	2	ANEL DE VEDAÇÃO	JUNTA
	8272966	1	DISTANCIADOR	SEPARADOR,
	8272967	1	DEFLETOR DE ÓLEO	DISCO
	8272969	16	ARRUELA LISA	ARANDELA
	8273107	16	PARAFUSO	TORNILLO
	8280014	1	CORPO COMPL.	CUERPO
	8281199	2	ANEL DE VEDAÇÃO	JUNTA
	8281200	S	JOGO DE RETENTORES	EQUIPO-COMPUESTO DE .1
	8283944	1	TAMPA	TAPA
	8285041	1	PINHÃO	PINON
	11060575	1	ANEL TRAVA	ANILLO DE FRENO
	13401675	1	ANEL TRAVA	ANILLO DE FRENO

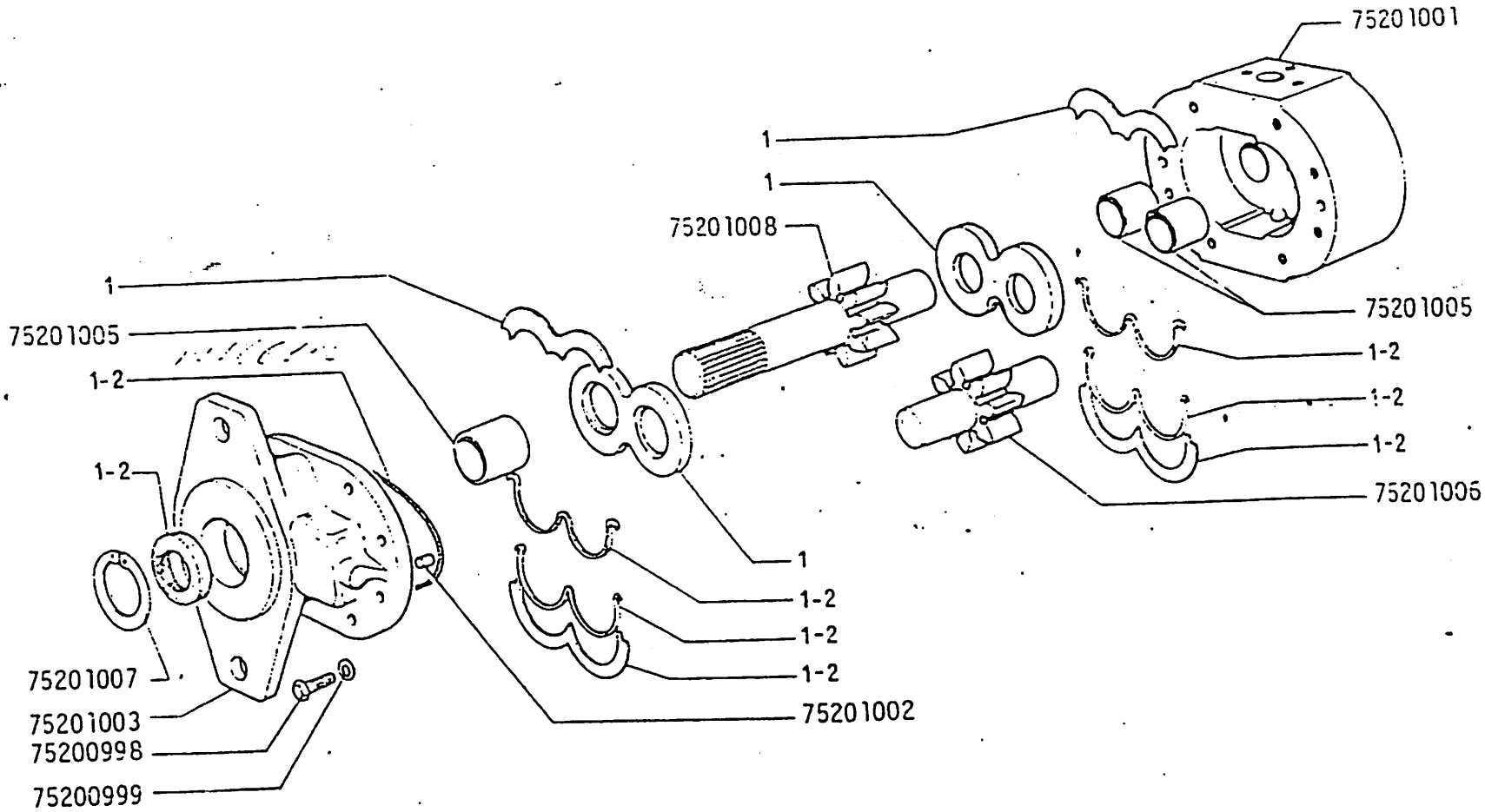

D

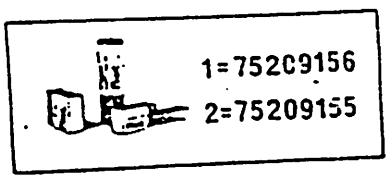

AD7B

BOMBA 75200980 D35B (bamina)

BOMBA

E3.29/1

BITE 86/78

FIAT ALLIS | AD7B

MODIF	Nº DA PEÇA	QTE	DENOMINAÇÃO	DENOMINACION
	75200998	8	PARAFUSO	TORNILLO
	75200999	8	ARRUELA	ARANDELA
	75201001	1	CARCAÇA	CUERPO
	75201002	2	PINO GUIA	PITÓN
	75201003	1	TAMPA	TAPA
	75201005	4	BUCHA	CASQUILLO
	75201006	1	ENGRENAGEM	ENGRANAJE
	75201007	1	ANEL TRAVA	ANILLO DE FRENO
	75201008	1	ENGRENAGEM	ENGRANAJE
	75209155	1	JOGO DE REPARO	JUEGO
	75209156	1	JOGO DE REPARO	JUEGO

LANDRONAVI

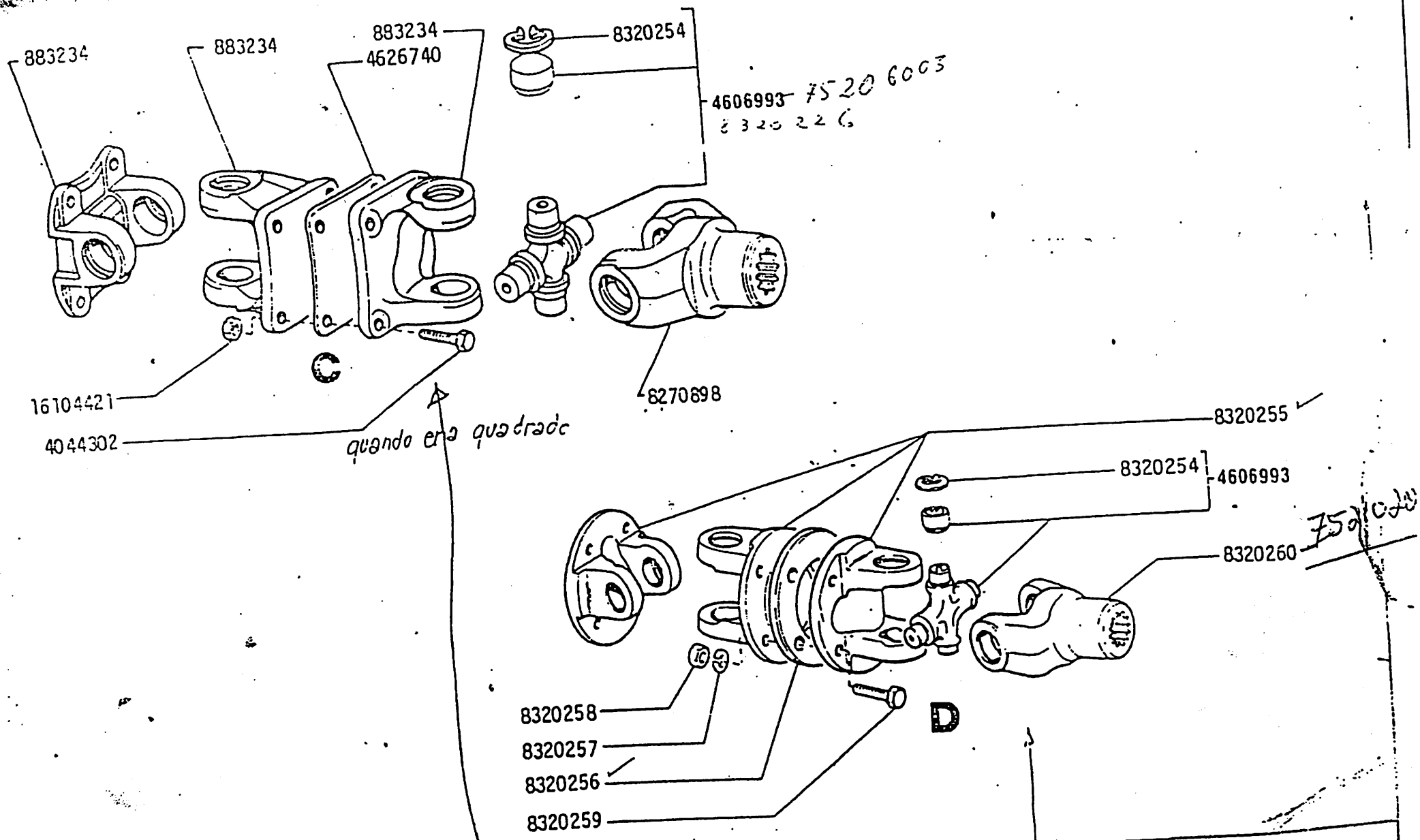

AD7B

EIXO DE TRANSMISÃO 8287271 C58 75 210 204 comp.
EJE DE TRANSMISIÓN 8320251 D58
75 210 204

E3.30

MODIF	Nº DA PEÇA	QTE	DENOMINAÇÃO	DENOMINACIONES
C5B	883234	3	FLANGE	HORQUILLA
C5B	4044302	4	PARAFUSO	TORNILLO
	4606993	2	CRUZETA COMPLETA	CRUZETA
C5B	4626740	1	DISTANCIADOR	SEPARADOR
C5B	8270898	1	LUVA	MANGUITO
	8320254	8	ANEL TRAVA	ANILLO DE FRENO
D5B	8320255	3	FORQUILHA	HORQUILLA
D5B	8320256	1	DISTANCIADOR	SEPARADOR
	8320257	4	ARRUELA DE PRESSÃO	ARANDELA DE FRENO
D5B	8320258	4	PORCA	TUERCA
D5B	8320259	4	PARAFUSO	TORNILLO
D5B	8320260	1	LUVA DE SAIDA	MANGUITO
C5B	16104421	4	PORCA	TUERCA

LANDRONAVI

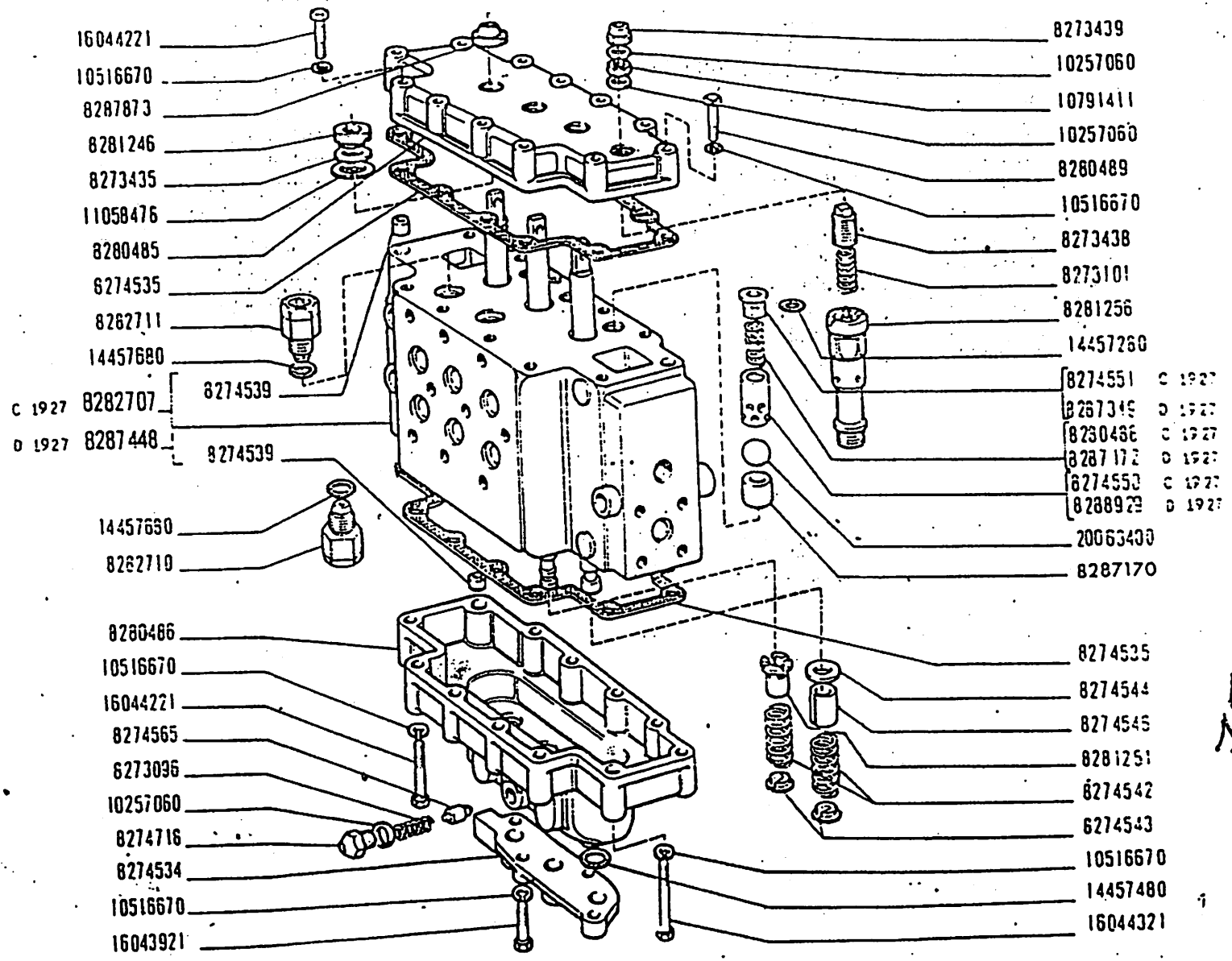

AD7B

VÁLVULA DISTRIBUIDORA 8282703-8287444

VÁLVULA DISTRIBUIDORA

E3.31

Z520917 = RODARO

FIAT ALLIS | AD7B | VÁLVULA DISTRIBUIDORA 8282703-8287444 | SBG E3.31

MODIF	Nº DA PEÇA	QTE	DENOMINAÇÃO	DENOMINACIONES
	8273096	2	MOLA	RESORTE
	8273101	1	MOLA	RESORTE
	8273435	3	ARRUELA	ARANDELA
	8273438	1	PARAFUSO	TORNILLO
	8273439	1	BUJÃO	TAPÓN
	8274534	1	TAMPA INFERIOR	TAPA
	8274535	2	JUNTA	JUNTA
	8274539	4	PINO	PITON
	8274542	3	MOLA	RESORTE
	8274543	3	PRATO DA MOLA	PLATILLO
	8274544	2	ARRUELA	ARANDELA
	8274546	2	DISTANCIAL	SEPARADOR
	8274550	3	VÁLVULA	VÁLVULA
C1927	8274551	3	BUJÃO	TAPÓN
C1927	8274565	2	EMBOLO	EMBOLO
	8274718	2	BUJÃO	TAPÓN
	8280485	1	TAMPA SUPERIOR	TAPA
	8280486	1	TAMPA INFERIOR	TAPA
	8280488	3	MOLA	RESORTE
C1927	8280489	1	PARAFUSO	TORNILLO
	8281246	3	ARRUELA DE VEDAÇÃO	JUNTA HERMETICA
	8281251	1	DISTANCIAL	SEPARADOR
	8281256	1	VÁLVULA	VÁLVULA
	8282707	1	CARCAÇA COMPLETA	CUERPO
C1927	8282710	1	VÁLVULA	VÁLVULA
	8282711	2	VÁLVULA	VÁLVULA
	8287170	3	SEDE	ASIENTO
	8287172	3	MOLA	RESORTE
D1927	8287319	3	BUJÃO	TAPÓN
D1927	8287448	1	CARCAÇA COMPLETA	CUERPO
D1927	8287873	3	ANEL DE VEDAÇÃO	ANILLO
	8288929	3	ALOJAMENTO DA ESFERA	PORTABOLAS
D1927	10257060	4	ARRUELA DE VEDAÇÃO	JUNTA HERMÉTICA
	10516670	28	ARRUELA DE PRESSÃO	ARANDELA DE FRENO
	10791411	1	PORCA	TUERCA
	11058476	3	ARRUELA DE PRESSÃO	ARANDELA DE FRENO

cont. ....

A	7	VALVULA DISTRIBUIDORA 8282703-8287444	ISBG E3.31	

MODIF	Nº DA PEÇA	QTE	DENOMINAÇÃO	OBSERVAÇÕES
	14457280	3	ANEL DE VEDAÇÃO	ANILLO
	14457480	3	ANEL DE VEDAÇÃO	ANILLO
	14457680	3	ANEL DE VEDAÇÃO	ANILLO
	16043921	4	PARAFUSO	TORNILLO
	16044221	17	PARAFUSO	TORNILLO
	16044321	3	PARAFUSO	TORNILLO
	20063400	3	ESFERA	BOLA

2 OF

7/0

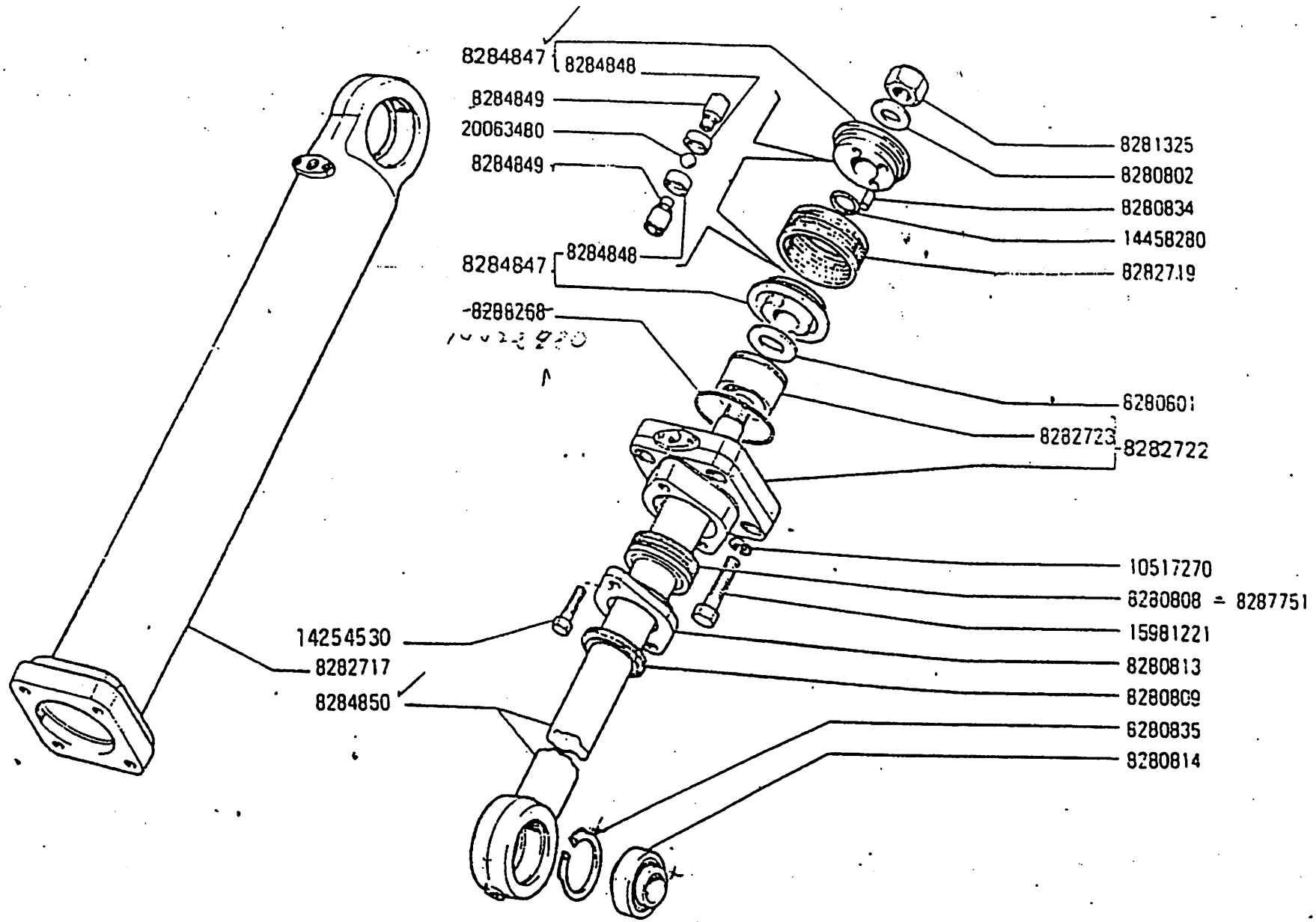

AD7B	CILINDRO 8284843 CILINDRO	E3.32

FIAT-ALLIS AD7B

E3.32

MODIF.	Nº DA PECA	QTE.	DENOMINACÃO	DENOMINACIONES
	8280801	1	DISTANCIADOR ANT.	SEPARADOR
	8280802	1	DISTANCIADOR POST.	SEPARADOR
	8280808	1	ANEL DE VEDAÇÃO	JUNTA
	8280809	1	ANEL	ANILLO
	8280813	1	FLANGE	BRIDA
	8280814	2	ROLAMENTO	COJINETE
	8280834	1	PINO	PITON
	8280835	4	ANEL TRAVA	ANILLO DE FRENO
	8281325	1	PORCA	TUERCA
	8282717	1	CORPO DO CILINDRO	CILINDRO
	8282719	1	ANEL RETENTOR	JUNTA
	8282722	1	TAMPA COMPLETA	TAPON
	8282723	1	BUCHA	CASQUILLO
	8284847	2	SEMI PISTÃO COMPLETO	SEMIEMBOLO
	8284848	4	SEDE DE ESFERA	COJINETE ESFÉRICO
	8284849	4	VÁLVULA	VALVULA
	8284850	1	HASTE	VARILLA
	8287751	1	ANEL DE VEDAÇÃO	JUNTA
	8288268	1	ANEL DE VEDAÇÃO	JUNTA
	10517270	4	ARRUELA DE PRESSÃO	ARANDELA DE FRENO
	14254530	2	PARAFUSO	TORNILLO
	14458280	2	ANEL DE VEDAÇÃO	JUNTA
	15981221	4	PARAFUSO	TORNILLO
	20063480	2	ESFERA	BOLA

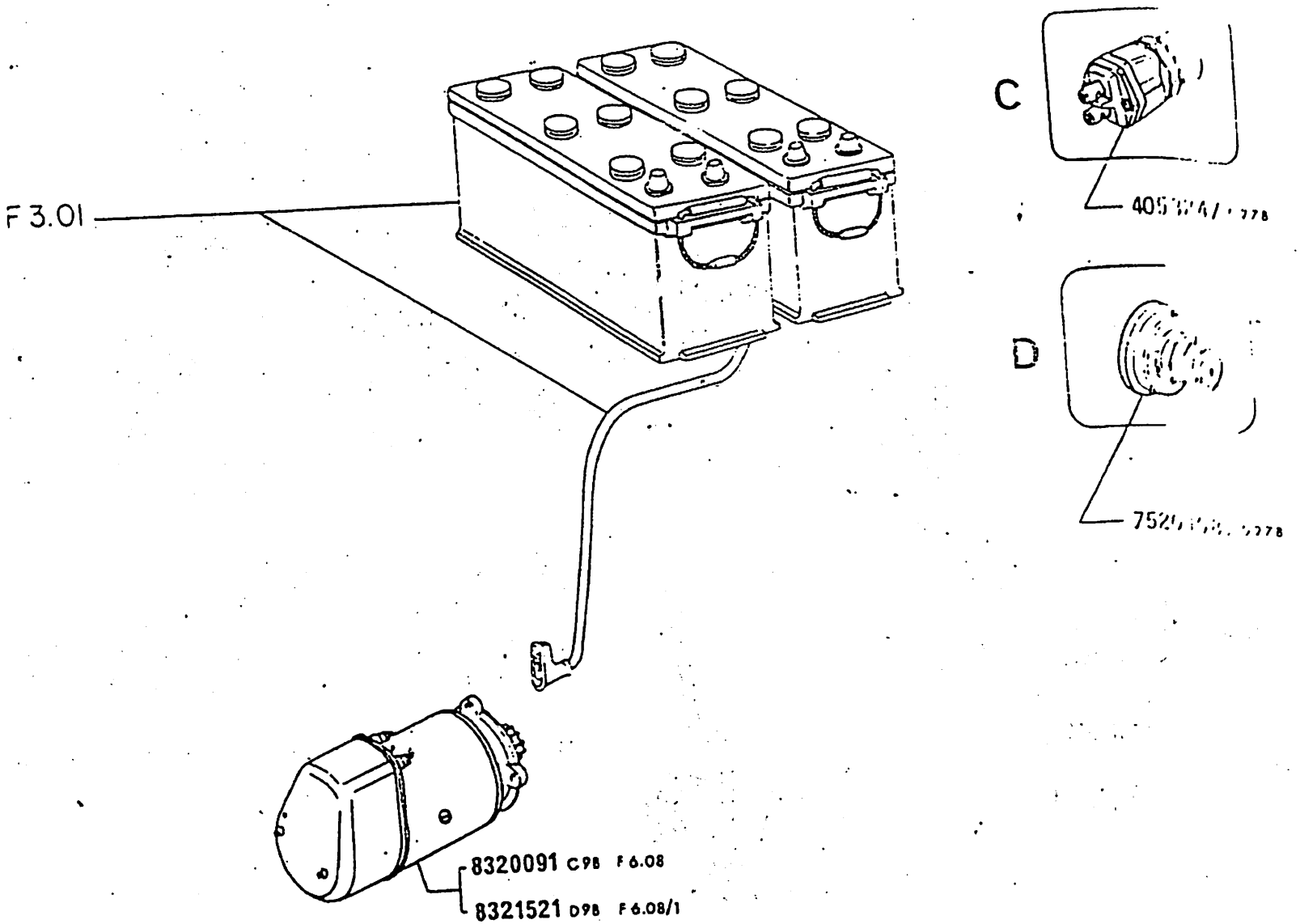

AD7B

ARRANQUE DO MOTOR

ARRANQUE DEL MOTOR

F2.01

FIAT ALLIS | AD7B | ARRANQUE DO MOTOR | SBG F2.01

MODIF	Nº DA PEÇA	QTE	DENOMINAÇÃO	DENOMINACIONES
C27B	4053247	1	BOTÃO DE PARTIDA	INTERRUPTOR
C9B	8320091	1	MOTOR DE PARTIDA COMPL.	MOTOR DE ARRANQUE
D9B	8321521	1	MOTOR DE PARTIDA COMPL.	MOTOR DE ARRANQUE
D27B	75201081	1	COMUTADOR E PARTIDA	COMUTADOR

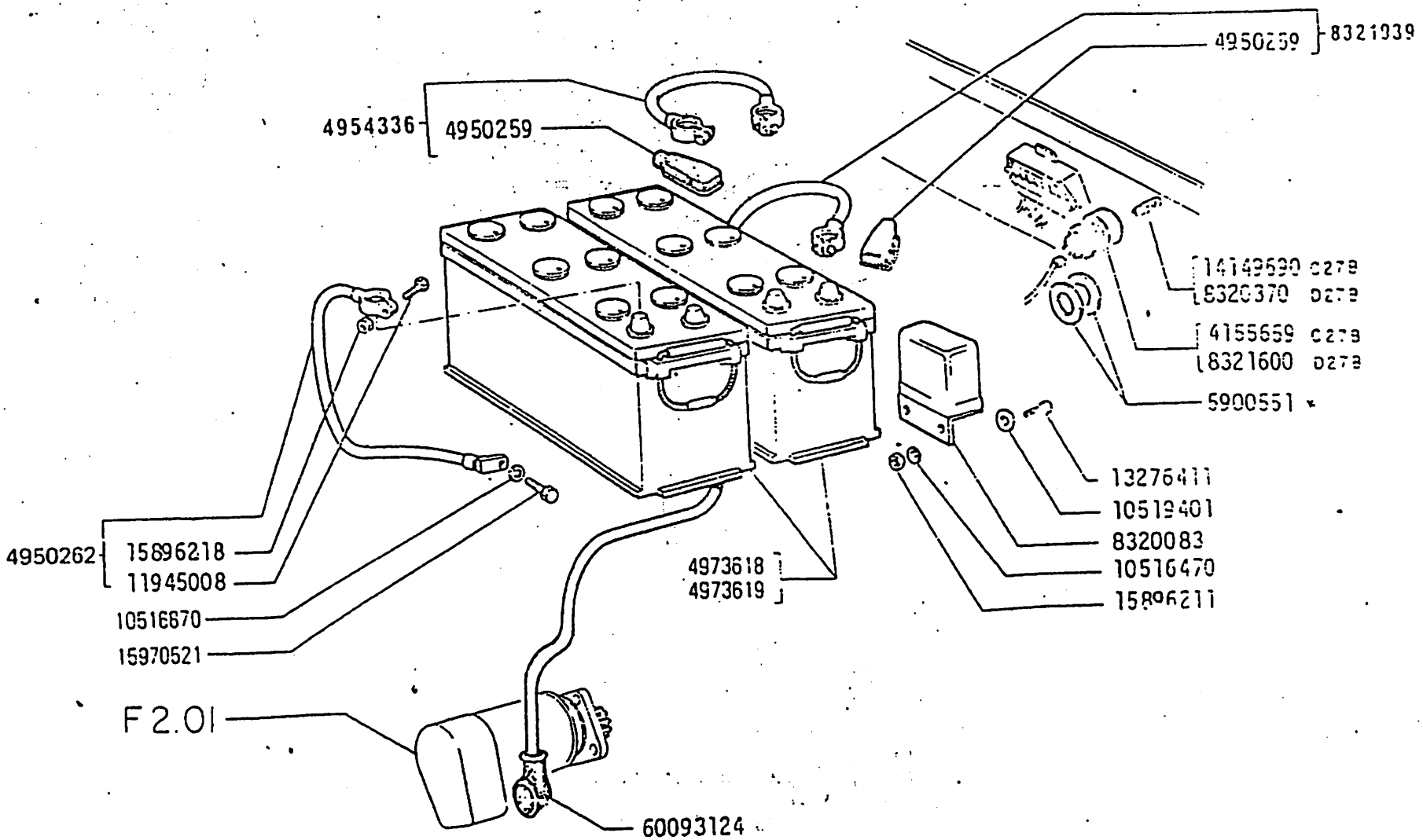

* Peça para adeptação

FIAT ALLIS | AD7B | GERADOR DE CORRENTE | SBG F3.01 | BITE 86/78

MODIF	Nº DA PEÇA	QTE	DENOMINAÇÃO	DENOMINACIONES
C27B	4155659	1	INDICADOR ÓTICO DE CARGA	LAMPARA TESTIGO
	4950259	2	PROTETOR	CAPUCHON
	4950262	1	CABO MASSA COMPL.	CABLE MASSA
	4954336	1	CABO BATERIA	CABLE
	4973618	2	BATERIA VULCANICA	BATERIA
	4973619	2	BATERIA PREST-O-LITE	BATERIA
	5900551	2	ARRUELA DE.ADAPTAÇÃO	ARANDELA
	8320083	1	REG. DE VOLTAGEM 35 AMP.	REGULADOR DE TENSION
	8320370	1	LÂMPADA	BOMBILLA
D27B	8321600	1	INDICADOR ÓTICO DE CARGA	LAMPARA TESTIGO
D27B	8321939	1	CABO DE BATERIA	CABLE
	10516470	1	ARRUELA DE PRESSÃO	ARANDELA DE FRENO
	10516870	1	ARRUELA DE PRESSÃO	ARANDELA DE FRENO
	10519401	3	ARRUELA LISA	ARANDELA
	11945008	4	PARAFUSO	TORNILLO
	13276411	2	PARAFUSO	TORNILLO
	14149690	1	LÂMPADA	BOMBILLA
C27B	15896211	2	PORCA	TUERCA
	15896218	4	PORCA	TUERCA
	15970521	1	PARAFUSO	TORNILLO
	60093124	1	PROTETOR	CAPUCHON

MODIF	Nº DA PEÇA	QTE	DENOMINAÇÃO	DENOMINACIONES
	575131	2	ANEL DE BORRACHA	GUARNICIÓN
	578228	2	DISTANCIADOR	SEPARADOR
	578337	4	CHAPA DE MASSA	FLEJE DE MASA
	598627	1	SUPORTE PARA FAROL	SOPORTE PARA FARO
C27B	4158641	1	INTERRUPTOR DE PARTIDA	CONMUTADOR
C27B	4176846	1	CAIXA PORTA FUSIVEIS	CAJA DE FUSIBLES
C27B	4182461	1	PLUG PARA TOMADA DE CORRENTE	ENCHUFE
C27B	4182462	1	TOMADA DE CORRENTE	TOMA DE CORRIENTE
C27B	4952553	1	PROTETOR DA TOMADA	PROTECTOR
C27B	4952554	1	PROTETOR PARA INTERRUPTOR	PROTECTOR
	4966493	1	CALÇO PARA SUPORTE	SEPARADOR
C27B	8320006	1	INTERRUPTOR	INTERRUPTOR
	8320070	2	SUPORTE DO FAROL	SOPORTE DEL FARO
D35B	8320370	2	LÂMPADA	BOMBILLA
D35B	8321600	2	INDICADOR ÓTICO DE CARGA	LÁMPARA TESTIGO
	10006309	CN	BRAÇADEIRA	ABRAZADERA
	10006709	CN	BRAÇADEIRA	ABRAZADERA
	10007109	CN	BRAÇADEIRA	ABRAZADERA
	10291290	CN	BRAÇADEIRA	ABRAZADERA
	10397380	2	ANEL DE BORRACHA	GUARNICIÓN
	10418301	2	BRAÇADEIRA	ABRAZADERA
C27B	10516470	2	ARRUELA	ARANDELA
	10516477	4	ARRUELA DE PRESSÃO	ARANDELA DE FRENO
	10516677	4	ARRUELA DE PRESSÃO	ARANDELA DE FRENO
	10517077	6	ARRUELA DE PRESSÃO	ARANDELA DE FRENO
	10519601	2	ARRUELA	ARANDELA
C27B	10858090	5	FUSIVEL	FUSIBLE
C27B	11052090	6	FUSIVEL	FUSIBLE
D27B	11195470	2	ARRUELA	ARANDELA
	12605570	2	ARRUELA	ARANDELA
D27B	13274201	2	PARAFUSO	TORNILLO
	13275901	2	PARAFUSO	TORNILLO
C27B	13276401	2	PARAFUSO	TORNILLO
	15540421	6	PARAFUSO	TORNILLO
	15896211	2	PORCA	TUERCA
D27B	15896411	2	PORCA	TUERCA
	16043621	4	PARAFUSO	TORNILLO
	16100811	6	PORCA	TUERCA

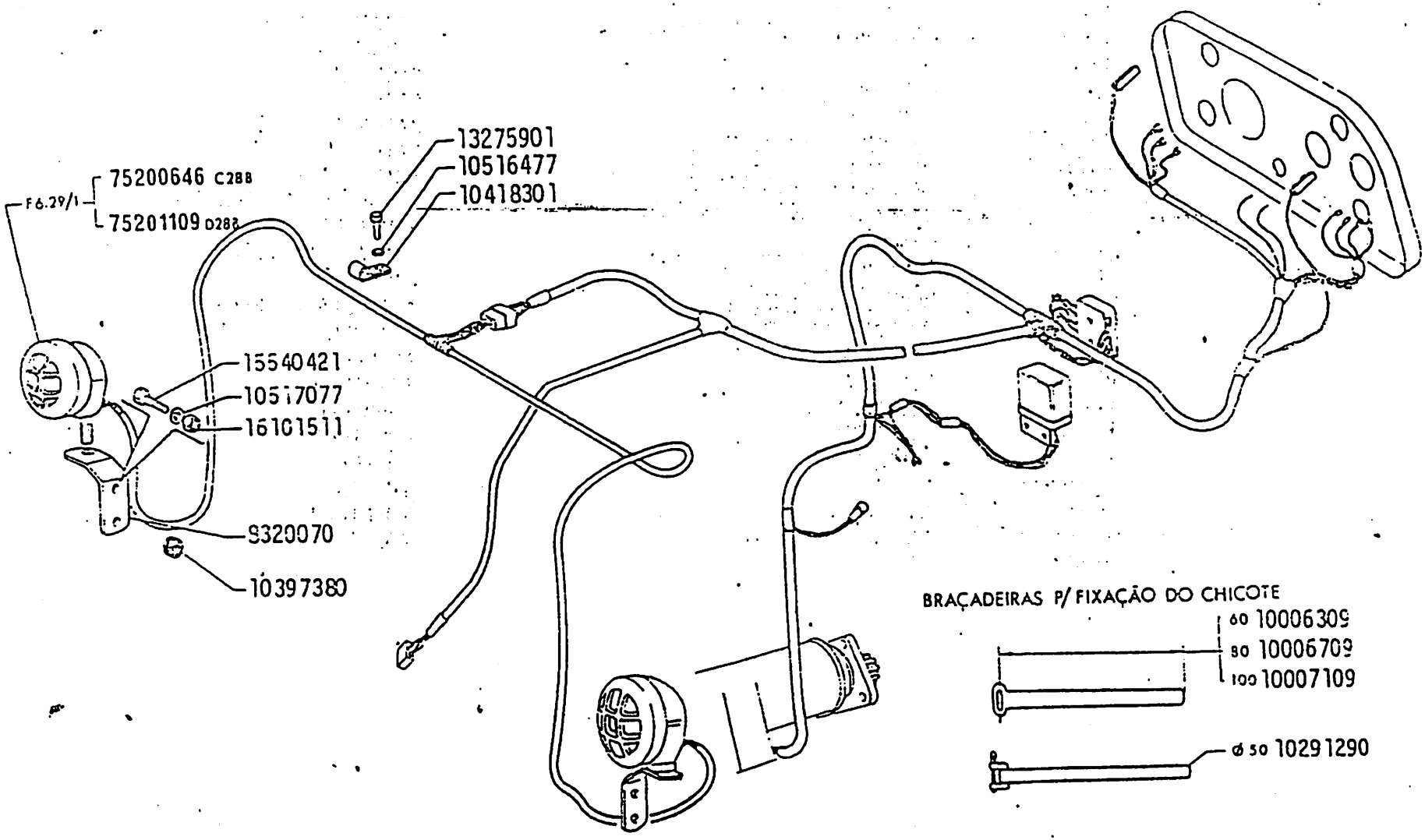

AD7B

SISTEMA DE ILUMINAÇÃO

SISTEMA DE ALUMBRADO

F4.01

1 | BITE 86/78

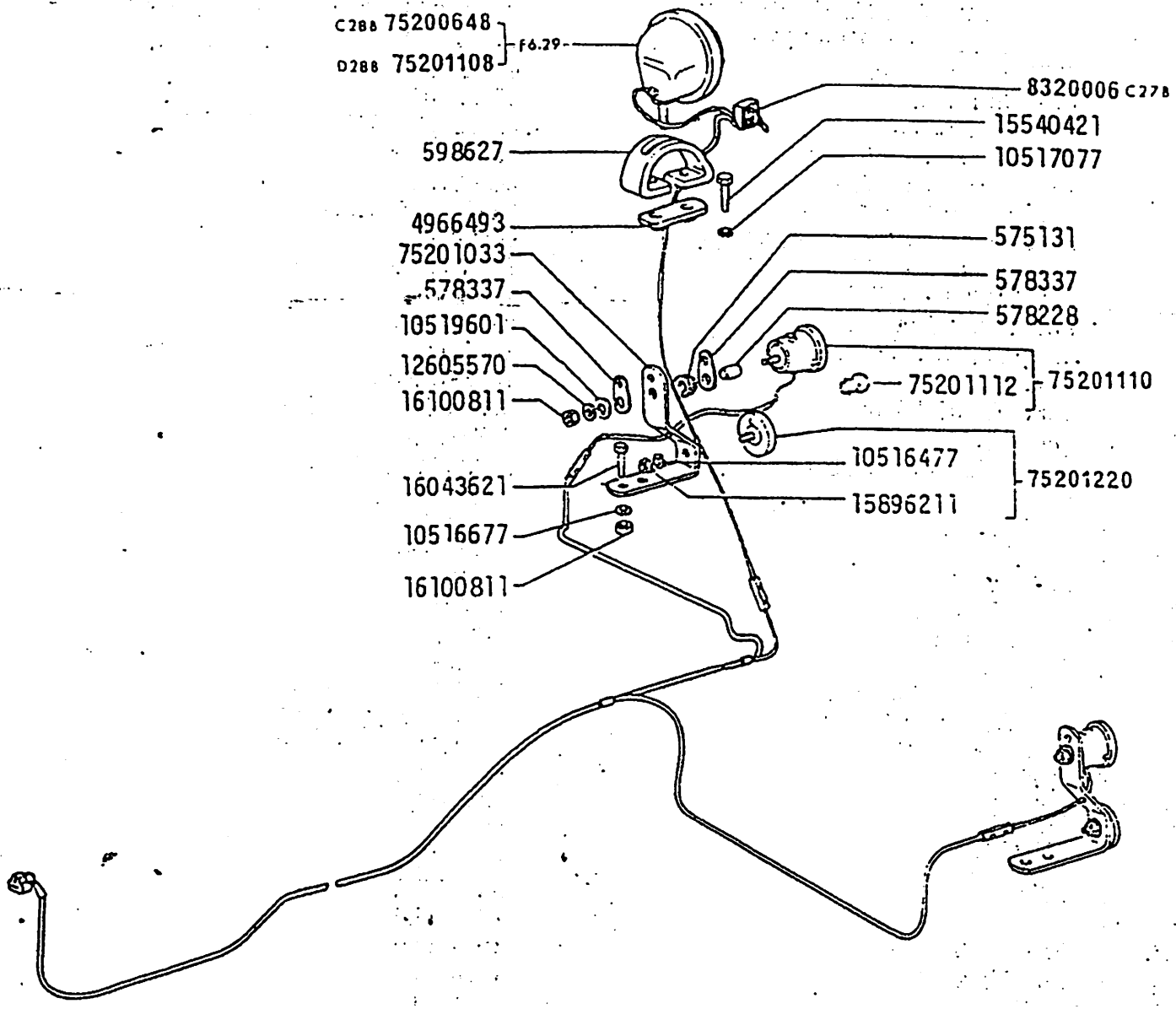
C288 75200648
D288 75201108
F6.29
8320006 C278
15540421
10517077
598627
4966493
575131
75201033
578337
578337
578228
10519601
12605570
16100811
75201112
75201110
10516477
75201220
16043621
15896211
10516677
16100811

FIAT ALLIS | AD7B | SISTEMA DE ILUMINAÇÃO

MODIF	Nº DA PEÇA	QTE	DENOMINAÇÃO	DENOMINACIONES
	16101511	4	PORCA	TUERCA
	75200646	2	FAROL DIANTEIRO	FARO DELANTERO
C28B	75200648	1	FAROL TRASEIRO	FARO TRASERO
C28B	75200649	2	FAROLETE DO PAINEL	FAROLETE
	75201033	2	SUPORTE DO CATADIÓPTRICO	SOPORTE
	75201080	1	COMUTADOR DE LUZ	CONMUTADOR
D27B	75201082	1	CAIXA PORTA FUSIVEIS	CAJA DE FUSIBLES
D27B	75201107	1	PROTETOR PARA CHAVE	PROTECTOR
D27B	75201108	1	FAROL TRASEIRO	FARO TRASERO
D28B	75201109	2	FAROL DIANTEIRO	FARO DELANTERO
D28B	75201110	2	LANTERNA TRASEIRA	FAROLETES POSTERIORES
	75201112	4	LÂMPADA	LAMPARA
	75201220	2	CATADIÓPTRICO (REFLETOR)	REFLECTOR
	75201324	1	MARCADOR DE HORAS	HORÓMETRO
D45B				

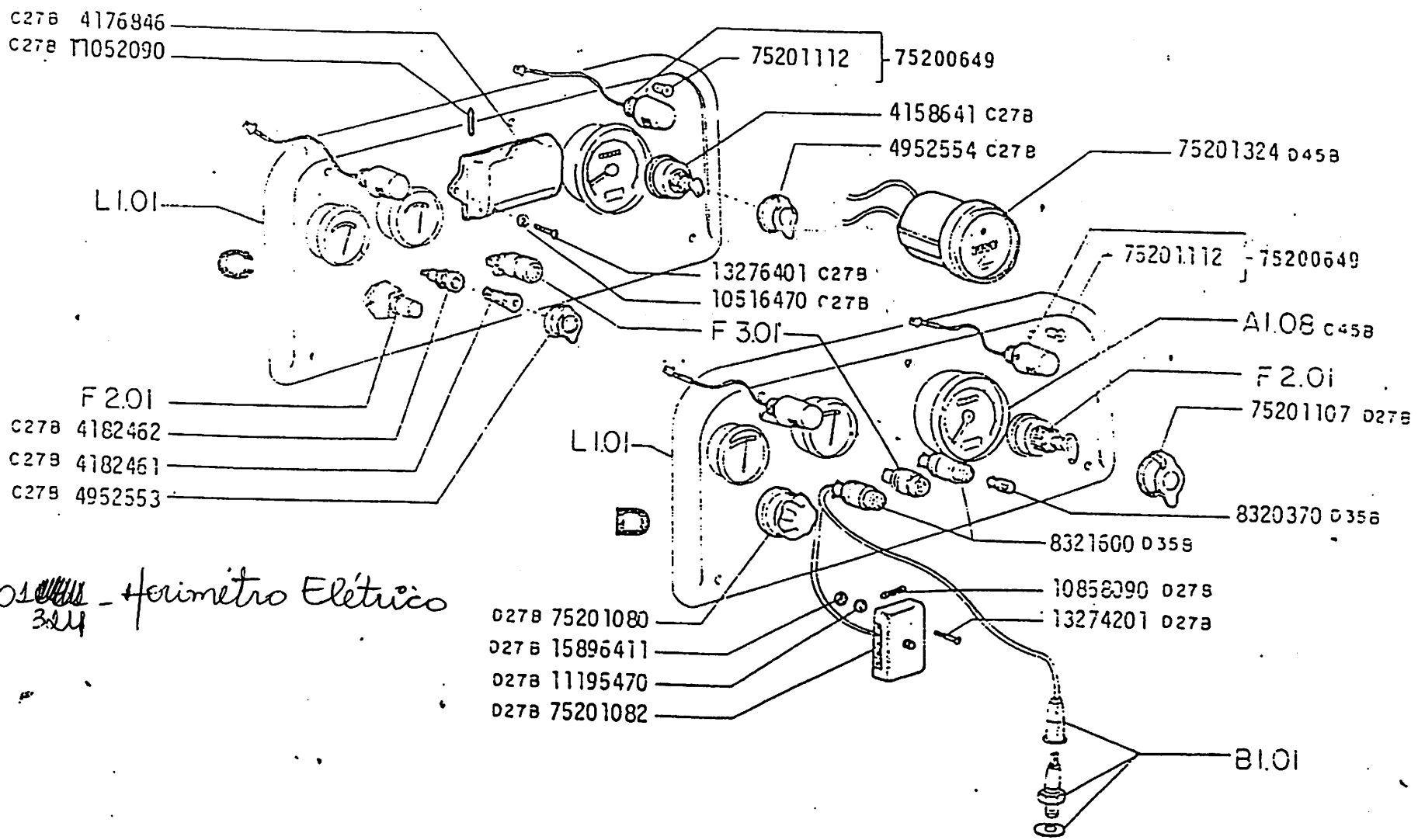

* 75201324 - Horimetro Elétrico

AD7B	ILUMINAÇÃO *Sistema de alumbrado*	F4.01	
		3	BITE 112/78

222

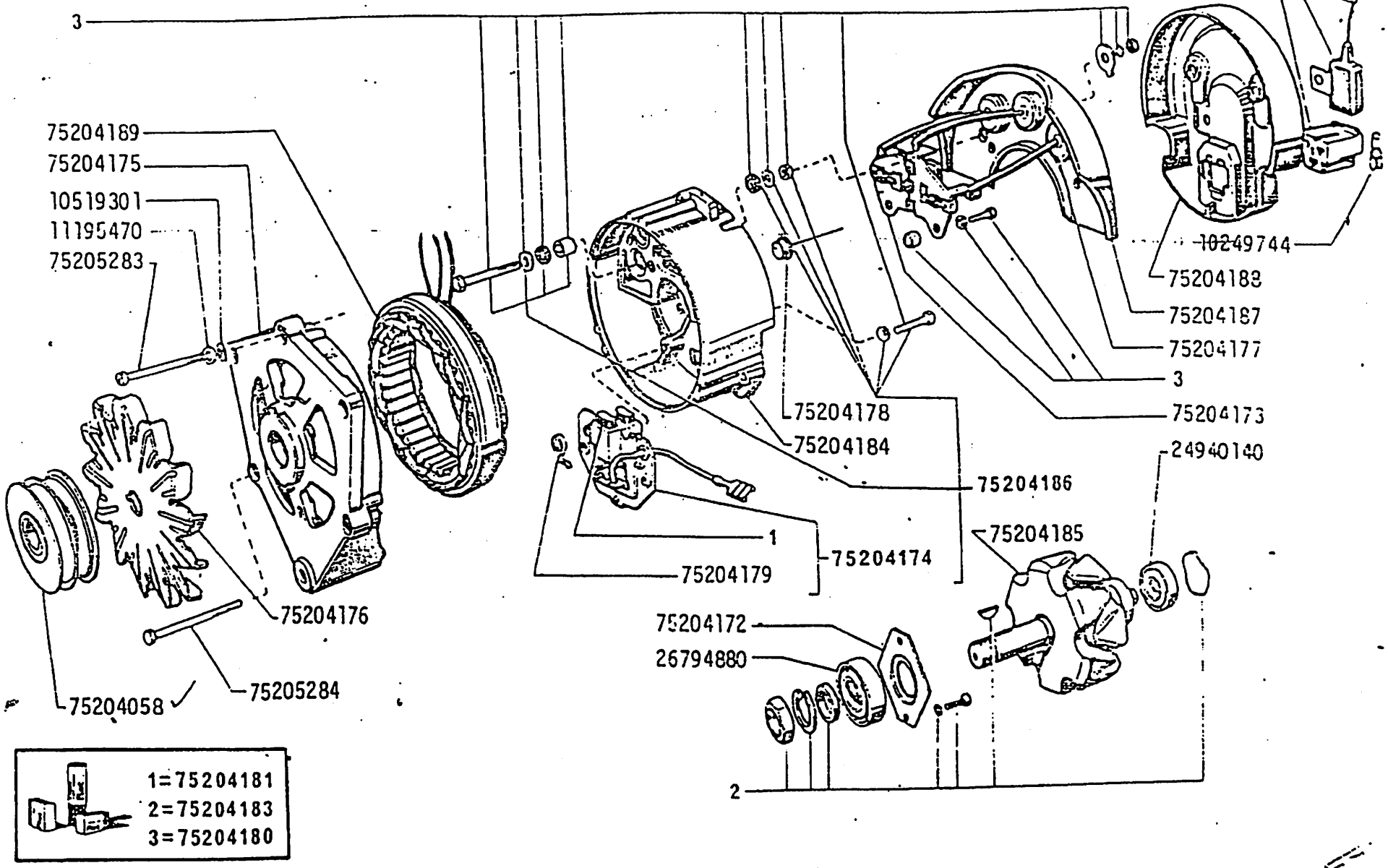

AD7B

ALTERNADOR 8320092

ALTERNADOR

F6.03

BITE 112/78

FIAT ALLIS | AD7B | ALTERNADOR

MODIF.	Nº DA PEÇA	QTE	DENOMINAÇÃO	DENOMINACIONES
	8320092	1	ALTERNADOR	ALTERNADOR
	10249744	6	TERMINAL	TERMINAL
	10519301	3	ARRUELA LISA	ARANDELA
	11195470	3	ARRUELA DE PRESSÃO	ARANDELA DE FRENO
	24940140	1	ROLAMENTO	RODAMIENTO
	26794880	1	ROLAMENTO	RODAMIENTO
	75204058	1	POLIA	POLEA
	75204171	1	CONDENSADOR	CONDENSADOR
	75204172	1	PLACA DE FIXAÇÃO	PLACA
	75204173	1	PLACA	PLACA
	75204174	1	PORTA ESCOVAS COMPLETO	PUERTA ESCOBILLA
	75204175	1	MANCAL DIANTEIRO	MANCAL
	75204176	1	VENTILADOR	VENTILADOR
	75204177	3	DIODO RETIFICADOR (POSITIVO)	DIODO
	75204178	3	DIODO RETIFICADOR (NEGATIVO)	DIODO
	75204179	2	MOLA	RESORTE
	75204180	1	JOGO DE PEÇAS PARA BORNE	JUEGO DE PIEZAS PARA BORNE
	75204181	1	JOGO DE ESCOVAS	JUEGO DE ESCOBILLAS
	75204182	1	PLUG	ENCHUFE
	75204183	1	JOGO DE PEÇAS PARA ROTOR	JUEGO DE PIEZAS ROTOR
	75204184	1	MANCAL	MANCAL
	75204185	1	ROTOR	ROTOR
	75204186	1	MANCAL TRASEIRO COMPLETO	MANCAL
	75204187	1	SUPORTE DE DIODOS	SOPORTE
	75204188	1	TAMPA PROTETORA	TAPA
	75204189	1	ESTATOR COM BOBINAS	ESTATOR
	75205283	2	PARAFUSO (CURTO)	TORNILLO
	75205284	1	PARAFUSO (LONGO)	TORNILLO

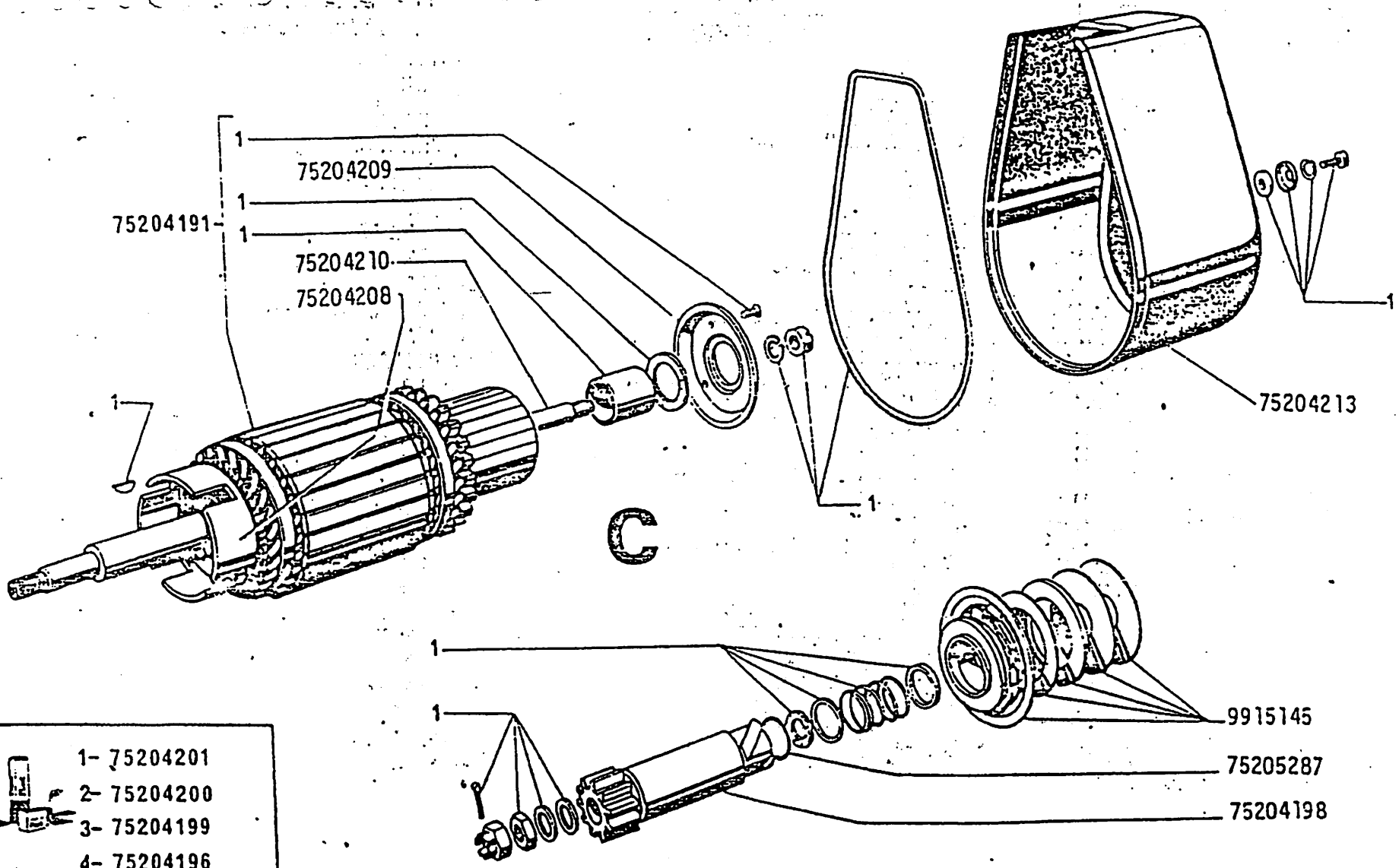

AD7B

MOTOR DE PARTIDA 8320091 C9B

MOTOR DE ARRANQUE

F6.08

1 | BITE 112/78

FIAT ALLIS | AD7B | MOTOR DE PARTIDA | SBG-F0.00

MODIF	Nº DA PEÇA	QTE	DENOMINAÇÃO	DENOMINACIONES
	9911407	2	PARAFUSO	TORNILLO
	9915145	1	DISPOSITIVO DE ACOPLAMENTO	DISPOSITIVO DE ACOPLAMIENTO
	75204190	1	BUCHA	CASQUILLO
	75204191	1	INDUZIDO	INDUCIDO
	75204192	1	RETENTOR	RETÉN
	75204193	1	BOBINA DE CAMPO PRINCIPAL RETA	BOBINA
	75204194	1	BOBINA DE CAMPO AUXILIAR DUPLA	BOBINA
	75204195	1	BOBINA DE CAMPO PRINCIPAL CURVA	BOBINA
	75204196	CN	JOGO DE ESCOVAS	JUEGO
	75204197	1	SUPORTE LADO PINHÃO	SOPORTE
	75204198	1	PINHÃO	PIÑON
	75204199	CN	JOGO DE REPARO P/BORNE 30 e 31	JUEGO
	75204200	CN	JOGO DE REPARO P/BORNE 50	JUEGO
	75204201	CN	JOGO DE REPARO	JUEGO
	75204202	1	BUCHA	CASQUILLO
	75204203	1	CHAVE MAGNÉTICA	MAGNETO
	75204204	1	JOGO DE REPARO P/CHAVE MAGNÉTICA	JUEGO
	75204205	1	BORNE NEGATIVO	BORNE
	75204206	1	BORNE POSITIVO	BORNE
	75204207	1	PORTA ESCOVAS	PUERTA ESCOBILLA
	75204208	1	FLANGE DE ARRASTE	BRIDA
	75204209	1	DISCO DE COMANDO	DISCO
	75204210	1	HASTE DE COMANDO	EJE
	75204211	1	SUPORTE COMPLETO S/CHAVE MAGNÉTICA	SOPORTE
	75204212	1	CABO DAS ESCOVAS	CABLE
	75204213	1	TAMPA	TAPA
	75204214	1	SUPORTE	SOPORTE
	75205287	1	ANEL DE VEDAÇÃO	JUNTA
	75205288	8	PARAFUSO	TORNILLO
	75205289	4	PARAFUSO	TORNILLO

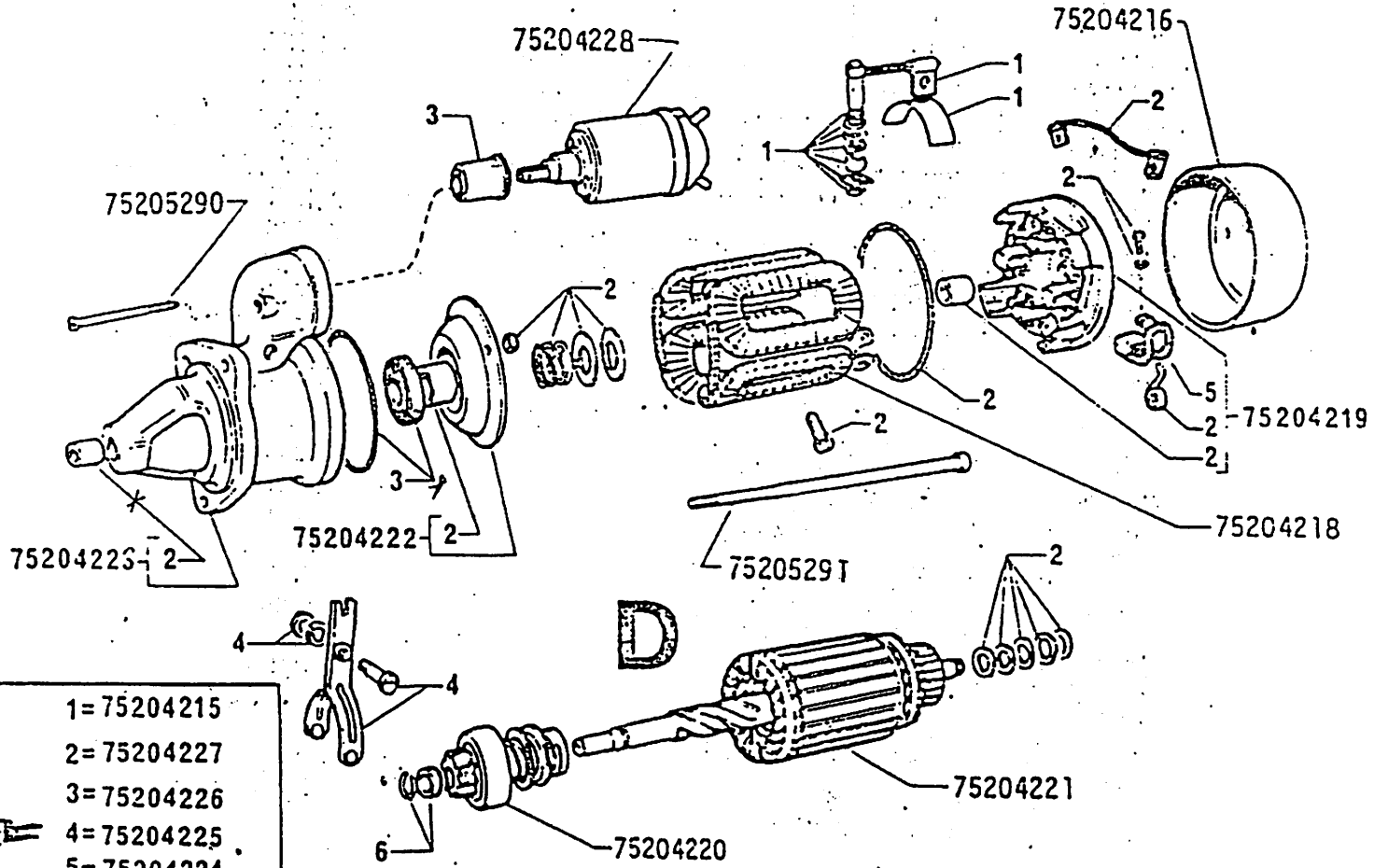

AD7B

MOTOR DE PARTIDA 8321521 D9B

MOTOR DE ARRANQUE

FS.08/1

SITE 112/78

FIAT ALLIS | AD7B | MOTOR DE ...

MODIF	Nº DA PEÇA	QTE	DENOMINAÇÃO	DENOMINACIONES
	75204215	CN	JOGO DE REPARO	EQUIPO DE REPUESTO
	75204216	1	TAMPA	TAPA
	75204217	CN	JOGO DE REPARO	EQUIPO DE REPUESTO
	75204218	1	BOBINA DE CAMPO	BOBINA
	75204219	1	MANCAL DO COLETOR	SOPORTE
	75204220	1	PINHÃO	PIÑON
	75204221	1	INDUZIDO	INDUCIDO
	75204222	1	MANCAL INTERMEDIÁRIO	SOPORTE
	75204223	1	MANÇAL	SOPORTE
	75204224	CN	JOGO DE ESCOVAS	JUEGO DE ESCOBILLAS
	75204225	CN	JOGO DE REPARO	EQUIPO DE REPUESTO
	75204226	CN	JOGO DE REPARO	EQUIPO DE REPUESTO
	75204227	CN	JOGO DE REPARO	EQUIPO DE REPUESTO
	75204228	1	CHAVE MAGNÉTICA	MAGNETO
	75205290	3	PARAFUSO	TORNILLO
	75205291	2	PARAFUSO	TORNILLO

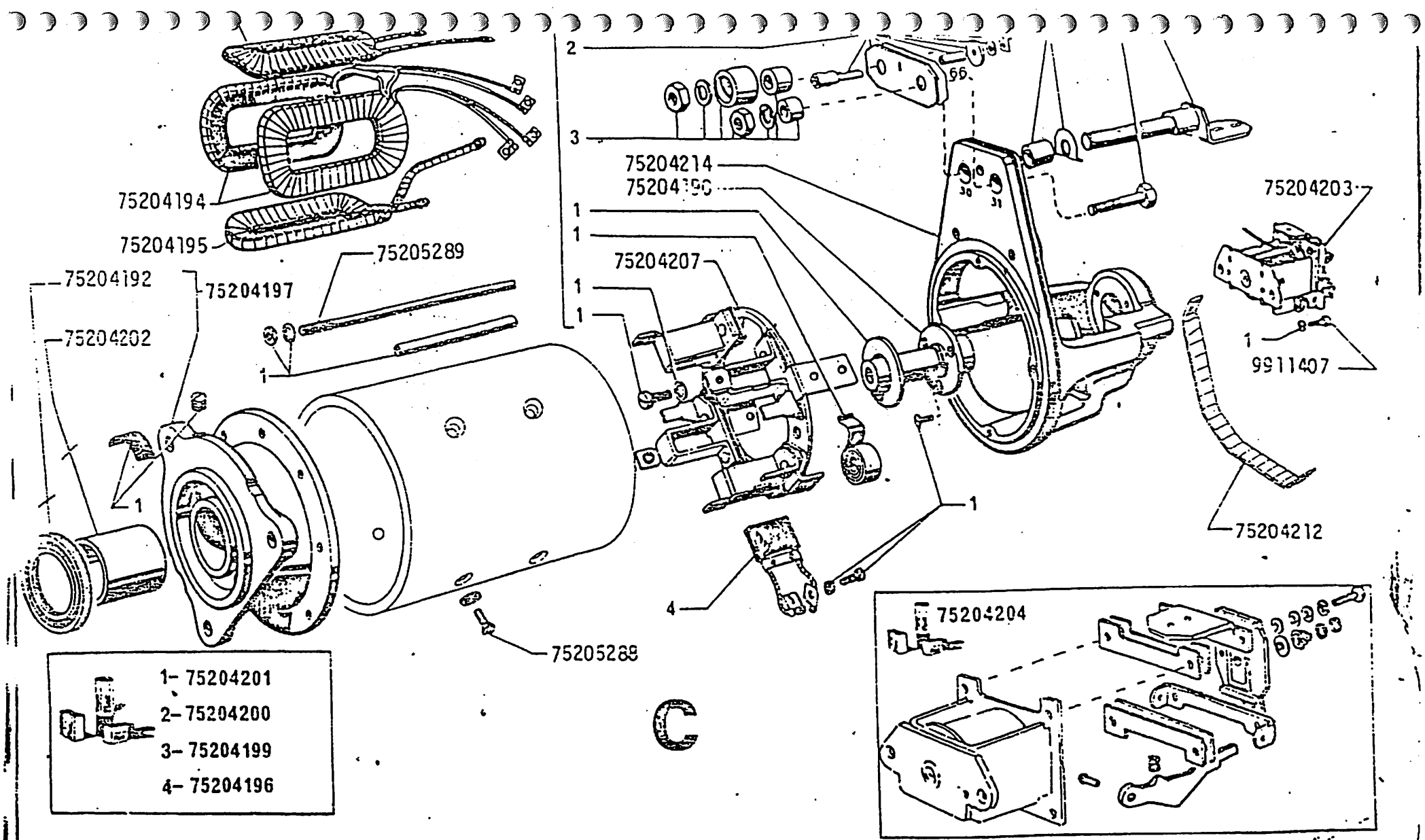

AD7B

MOTOR DE PARTIDA 8320091 C9B

MOTOR DE ARRANQUE

F6.08

2 | BITE 112/7

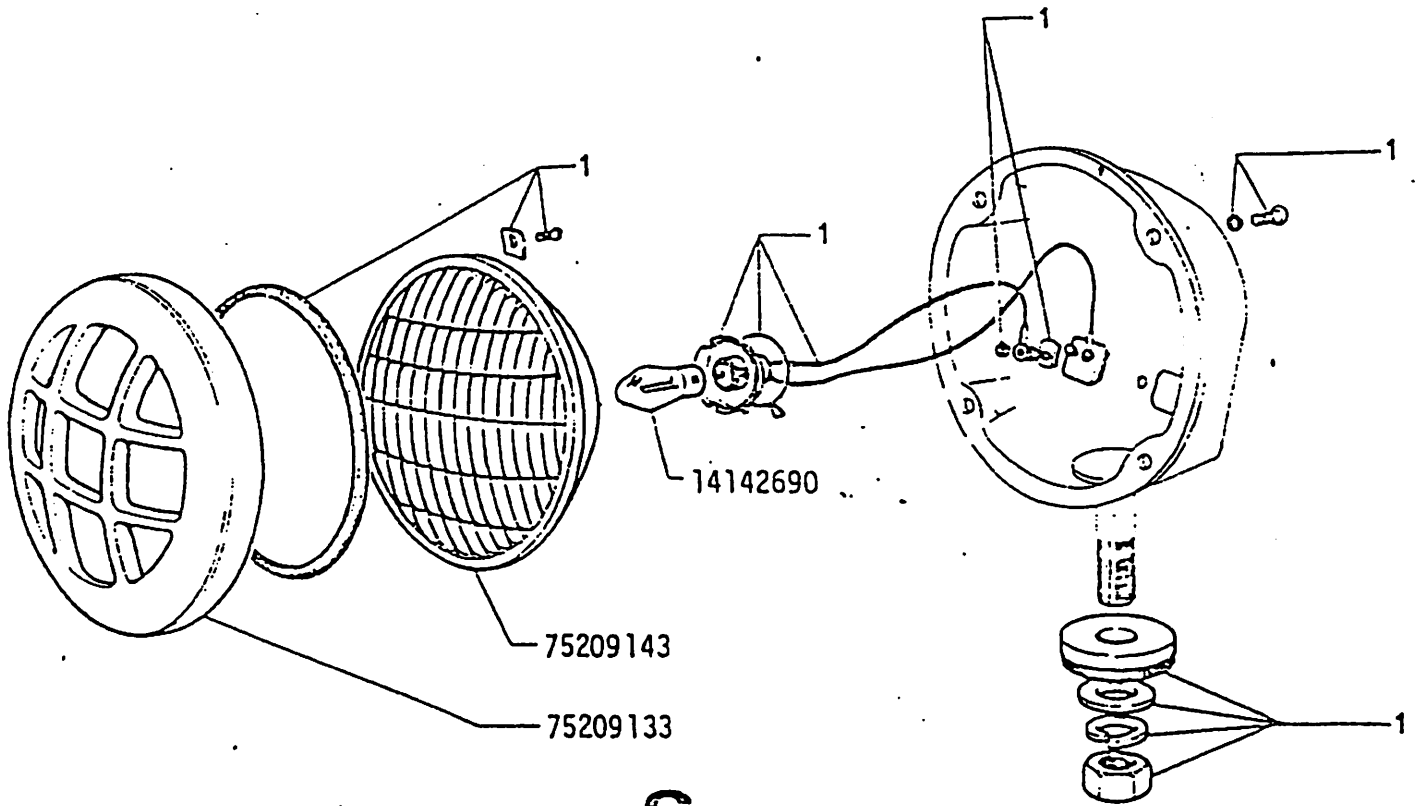

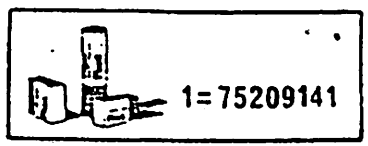

AD7B	FAROL TRASEIRO 75200648C288 FARO TRASERO	F6.29 1

FIAT ALLIS | AD78 | FAROL TRASEIRO

MODIF	Nº DA PEÇA	QTE	DENOMINAÇÃO	DENOMINACIONES
	14142690	1	LÂMPADA	BOMBILLA
	75209133	1	GRADE DE PROTEÇÃO	PROTECTOR
	75209141	1	JOGO DE REPARO	JUEGO DE REPUESTO
	75209143	1	RÉFLETOR	REFLECTOR

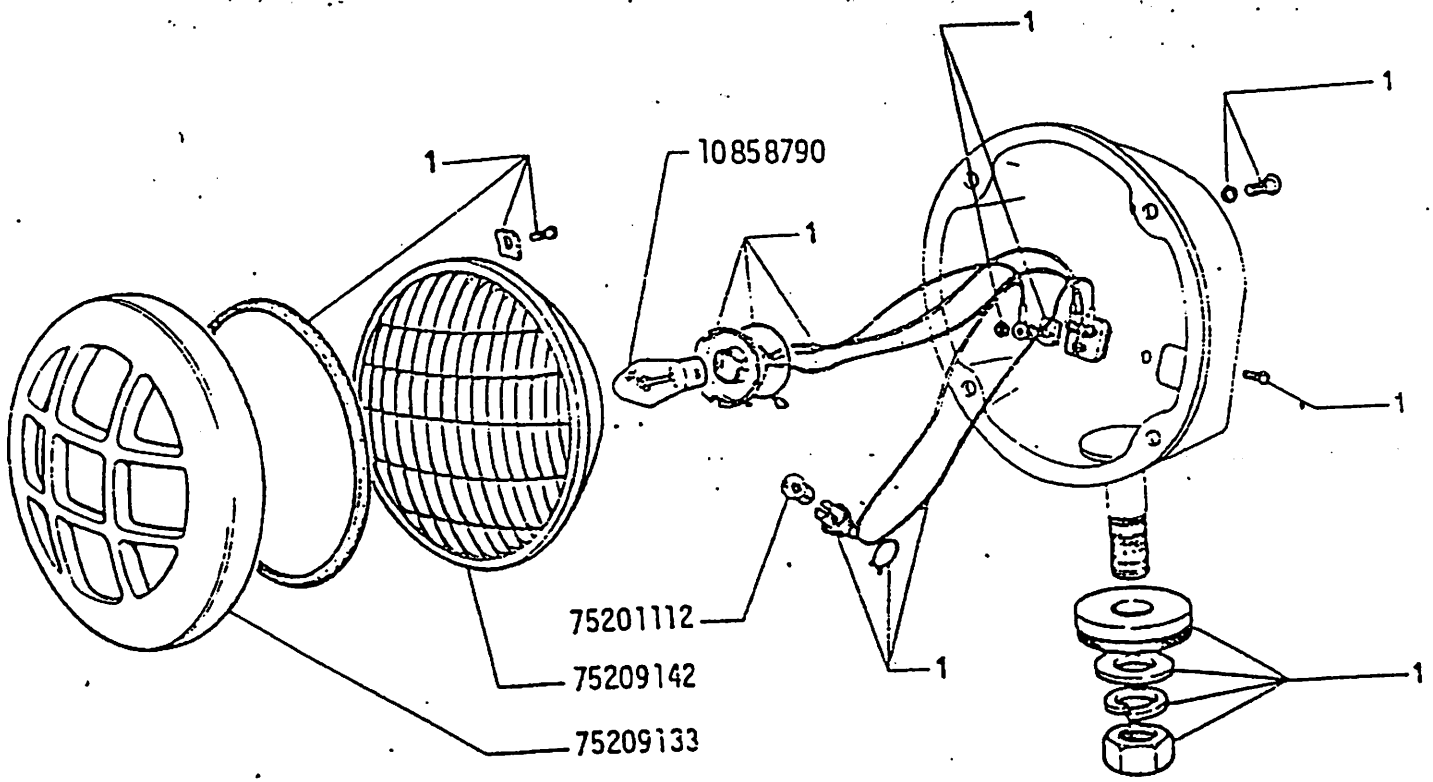

C

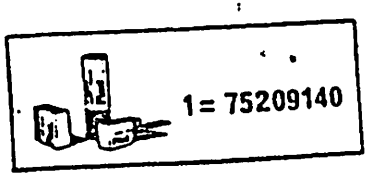

AD7B

FAROL DIANTEIRO 75200646C288

FARO DELANTERO

F6.29/1

1

FIAT ALLIS | AD7B | FAROL TRASEIRO | SBG F6.29

MODIF	Nº DA PEÇA	QTE	DENOMINAÇÃO	DENOMINACIONES
	75201111	1	LÂMPADA	BOMBILLA
	75209132	1	JOGO DE REPARO	JUEGO DE REPUESTO
	75209133	1	GRADE DE PROTEÇÃO	PROTECTOR
	75209134	1	REFLETOR	REFLECTOR

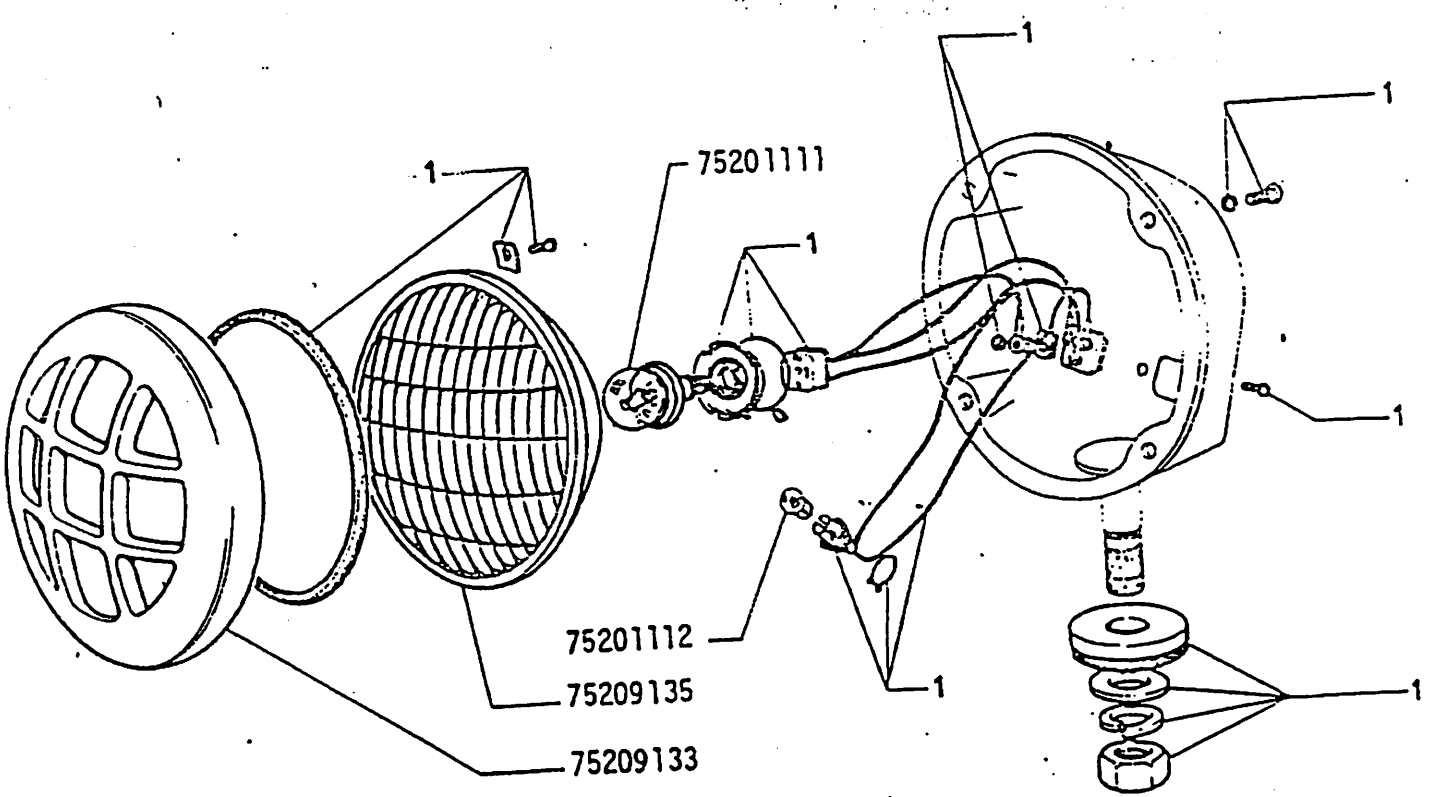

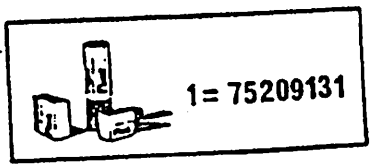

AD7B

FAROL DIANTEIRO 75201109 D28B

FARO DELANTERO

F6:29/1

2

FIAT ALLIS | AD7B | FAROL DIANTEIRO | SDS FU.23/1

MODIF	Nº DA PEÇA	QTE	DENOMINAÇÃO	DENOMINACIONES
	75201111	1	LÂMPADA	BOMBILLA
	75201112	1	LÂMPADA	BOMBILLA
	75209131	1	JOGO DE REPARO	JUEGO DE REPUESTO
	75209133	1	GRADE DE PROTEÇÃO	PROTECTOR
	75209135	1	REFLETOR	REFLECTOR

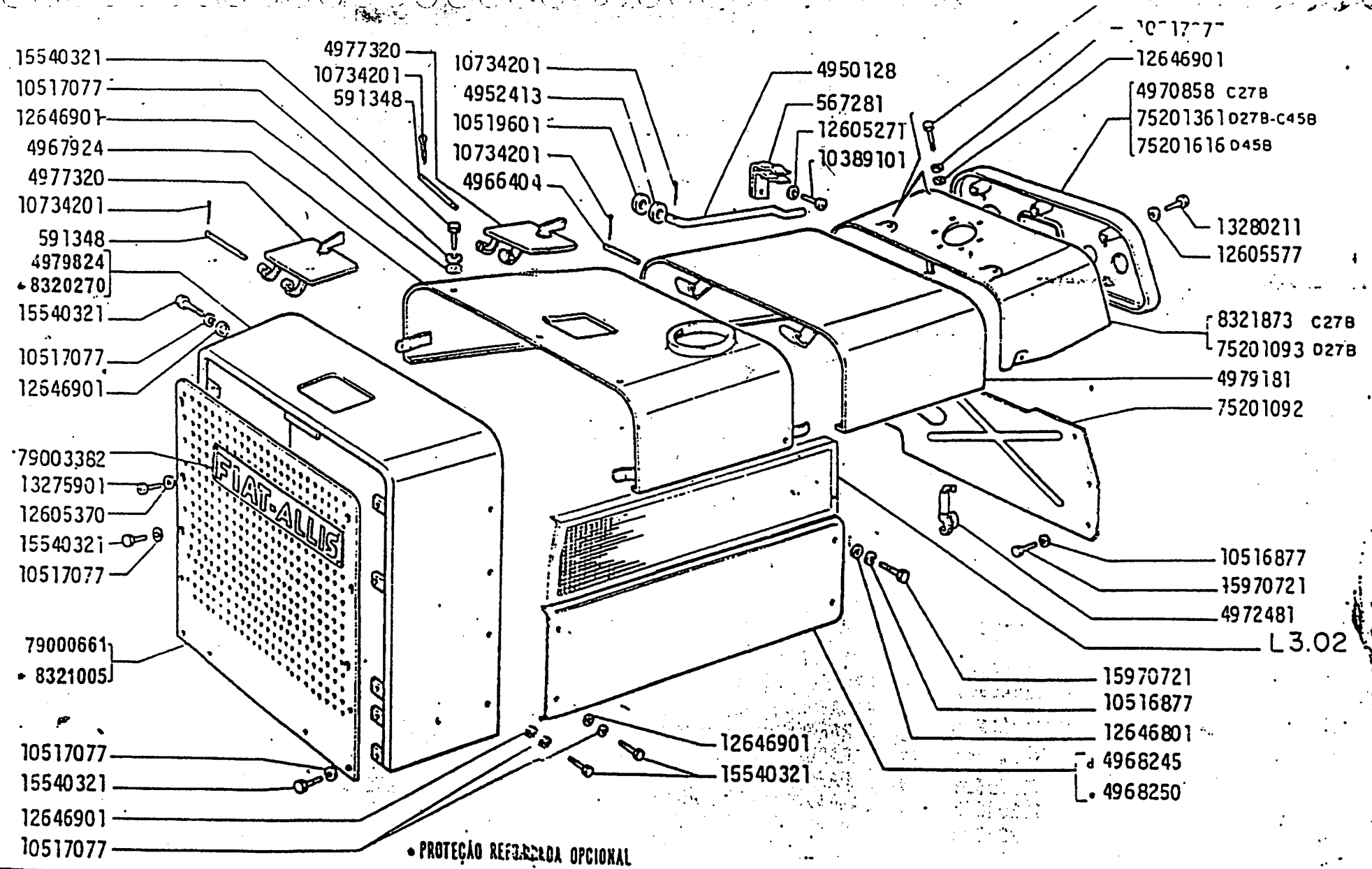

AD7B

CAPÔ

CAPOT

L1.01

BITE 112/78

MODIF	Nº DA PEÇA	QTE	DENOMINAÇÃO	DENOMINACIONES
	567281	1	MOLA	RESORTE
	591348	2	PINO	EJE
	4950128	1	HASTE	VARILLA
	4952413	1	ARRUELA LISA	ARANDELA
	4966404	2	PINO	EJE
	4967924	1	CAPÔ FIXO ANT.	CAPOT FIJO
	4968245	1	PROTETOR LATERAL D.	COSTADO DERECHO
	4968250	1	PROTETOR LATERAL E.	COSTADO IZQUIERDO
C27B	4970858	1	PAINEL DE INSTRUMENTOS	TABLERO DE INSTRUMENTOS
	4972481	2	ALÇA	MANECILLA
	4977320	2	TAMPA	TAPA
	4979181	1	CAPÔ MOVEL POST.	CAPOT AMOVIBLE
	4979824	1	CAPÔ DO RADIADOR	CALANDRA DE RADIADOR
	* 8320270	1	CAPÔ DO RADIADOR	CALANDRA DE RADIADOR
	* 8321005	1	PROTETOR DO RADIADOR	DEFENSA DEL RADIADOR
C27B	8321873	1	COBERTURA DO PAINEL	DEFENSA DEL TABLERO
	10389101	2	PARAFUSO	TORNILLO
	10516877	10	ARRUELA DE PRESSÃO	ARANDELA DE FRENO
	10517077	29	ARRUELA DE PRESSÃO	ARANDELA DE FRENO
	10519601	1	ARRUELA LISA	ARANDELA
	10734201	9	CONTRAPINO	PASADOR ABIERTO
	12605271	2	ARRUELA DENTADA	ARANDELA DE FRENO
	12505370	4	ARRUELA DENTADA	ARANDELA DE FRENO
	12605577	5	ARRUELA DENTADA	ARANDELA DE FRENO
	12646801	4	ARRUELA LISA	ARANDELA
	12646901	25	ARRUELA LISA	ARANDELA
	13275901	4	PARAFUSO	TORNILLO
	13280211	5	PARAFUSO	TORNILLO
	15540321	29	PARAFUSO	TORNILLO
	15970721	9	PARAFUSO	TORNILLO
	75201092	1	TAMPA DE PROTEÇÃO	DEFENSA
D27B	75201093	1	COBERTURA DO PAINEL	DEFENSA DEL TABLERO
C45B-D12B	75201361	1	PAINEL DE INSTRUMENTOS	TABLERO DE INSTRUMENTOS
D45B	75201616	1	PAINEL DE INSTRUMENTOS	TABLERO DE INSTRUMENTOS
	79000661	1	PROTETOR DO RADIADOR	DEFENSA DEL RADIADOR
	79003882	1	EMBLEMA DIANTEIRO	EMBLEMA

* PROTEÇÃO REFORÇADA OPCIONAL

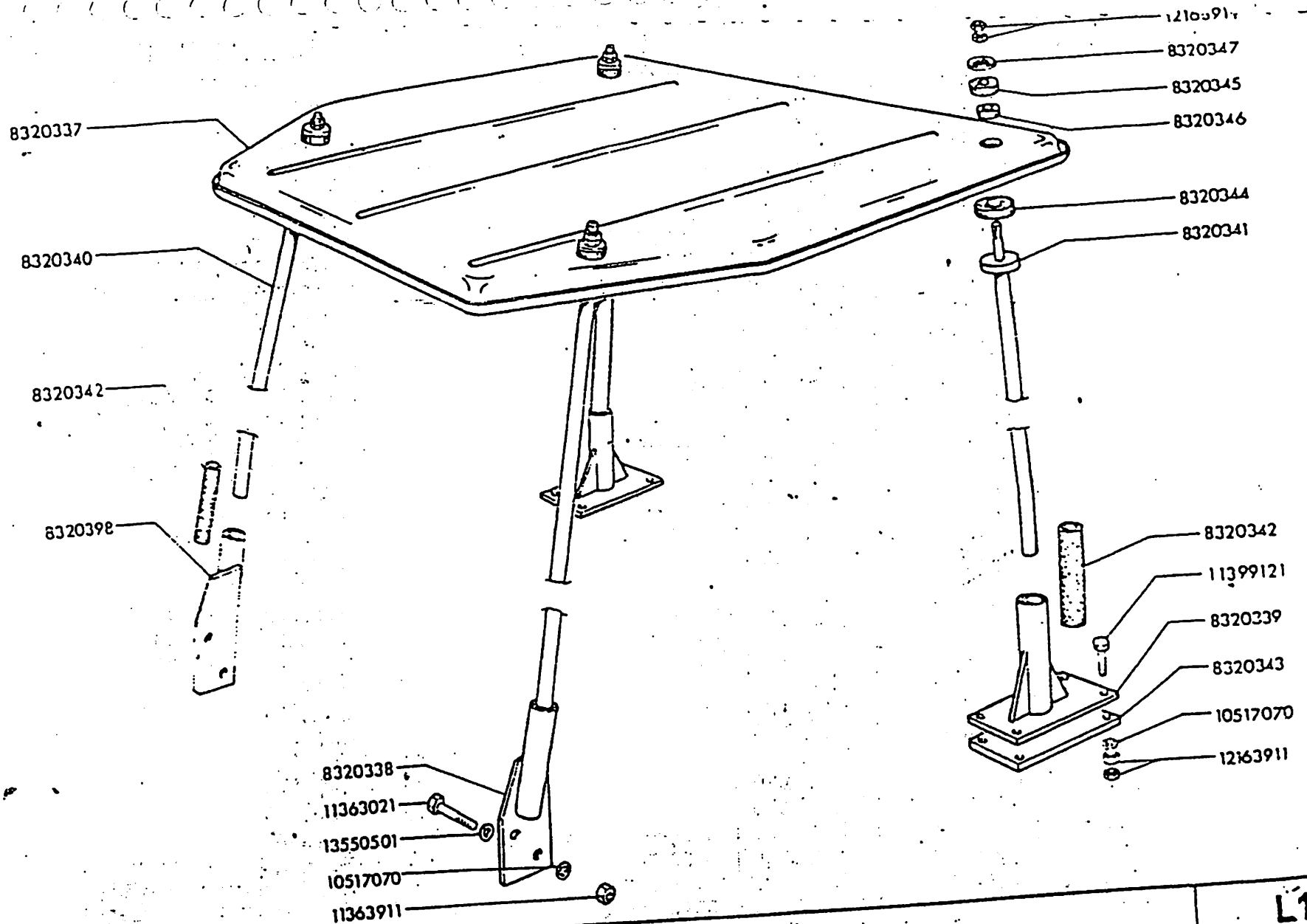

OPCIONAL **TOLDO 8320336**

TOLDO

AD7B

L1.04

FIAT-ALLIS AD78

L1.04

MODIF	Nº DA PEÇA	QTE.	DENOMINAÇÃO	DENOMINACIONES
	8320336	1	TOLDO COMPLETO	TOLDO COMPL.
	8320337	1	TOLDO	TOLDO
	8320338	1	SUPORTE ANTERIOR E.	SOPORTE
	8320339	2	SUPORTE POSTERIOR	SOPORTE
	8320340	2	COLUNA DE SUSTENTAÇÃO ANT.	BARRA
	8320341	2	COLUNA DE SUSTENTAÇÃO POST.	BARRA
	8320342	4	TUBO DE BORRACHA	ALMOHADILLA
	8320343	2	CALÇO	SEPARADOR
	8320344	4	ARRUELA DE BORRACHA	ARANDELA
	8320345	4	ARRUELA DE BORRACHA	ARANDELA
	8320346	4	COXIM DE BORRACHA	ALMOHADILLA
	8320347	4	ARRUELA	ARANDELA
	8320398	1	SUPORTE ANTERIOR D.	SOPORTE
	10517070	12	ARRUELA DE PRESSÃO	ARANDELA DE FRENO
	11363021	4	PARAFUSO	TORNILLO
	11399121	8	PARAFUSO	TORNILLO
	12163911	28	PORCA	TUERCA
	13550501	4	ARRUELA	ARANDELA

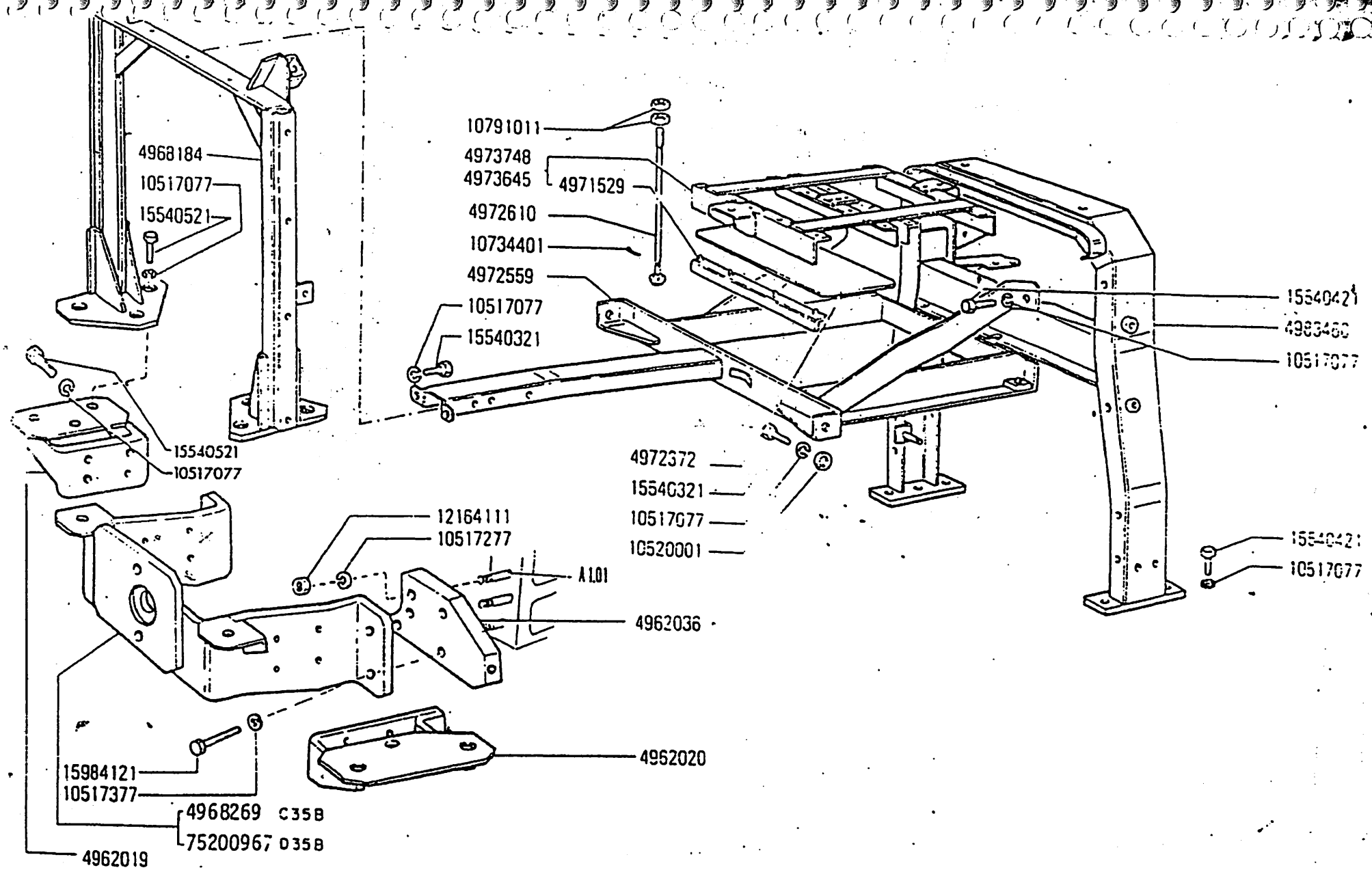

AD7B	SUPORTES VÁRIOS *SOPORTES VARIOS*	L1.30 BITE 85/78

FIAT ALLIS | AD7B | SUPORTES VÁRIOS

MODIF.	Nº DA PEÇA	QTE	DENOMINAÇÃO	DENOMINACIONES
	4962019	1	REFORÇO D.	REFUERZO
	4962020	1	REFORÇO E.	REFUERZO
	4962036	2	SUPORTE	SOPORTE
	4968184	1	ARMAÇÃO ANT.	BASTIDOR
C35B	4968269	1	SUPORTE ANT.	SOPORTE
	4971529	4	PROTETOR DE BORRACHA	ALMOHADILLA
	4972559	1	SUPORTE INF. DA BATERIA	SOPORTE
	4972610	3	TIRANTE	VARILLA
	4973645	1	SUPORTE SUP. DA BATERIA (PRESTE-O-LITE)	SOPORTE
	4973748	1	SUPORTE SUP. DA BATERIA (VULCANIA)	SOPORTE
	4983460	1	ARMAÇÃO POSTERIOR	BASTIDOR
	10517077	20	ARRUELA DE PRESSÃO	ARANDELA DE FRENO
	10517277	6	ARRUELA DE PRESSÃO	ARANDELA DE FRENO
	10517377	4	ARRUELA DE PRESSÃO	ARANDELA DE FRENO
	10520001	2	ARRUELA LISA	ARANDELA
	10734401	3	CONTRAPINO	PASADOR ABIERTO
	10791011	6	PORCA	TUERCA
	12164111	6	PORCA	TUERCA
	15540321	4	PARAFUSO	TORNILLO
	15540421	14	PARAFUSO	TORNILLO
	15540521	8	PARAFUSO	TORNILLO
	15984121	4	PARAFUSO	TORNILLO
D35B	75200967	1	SUPORTE ANT.	SOPORTE

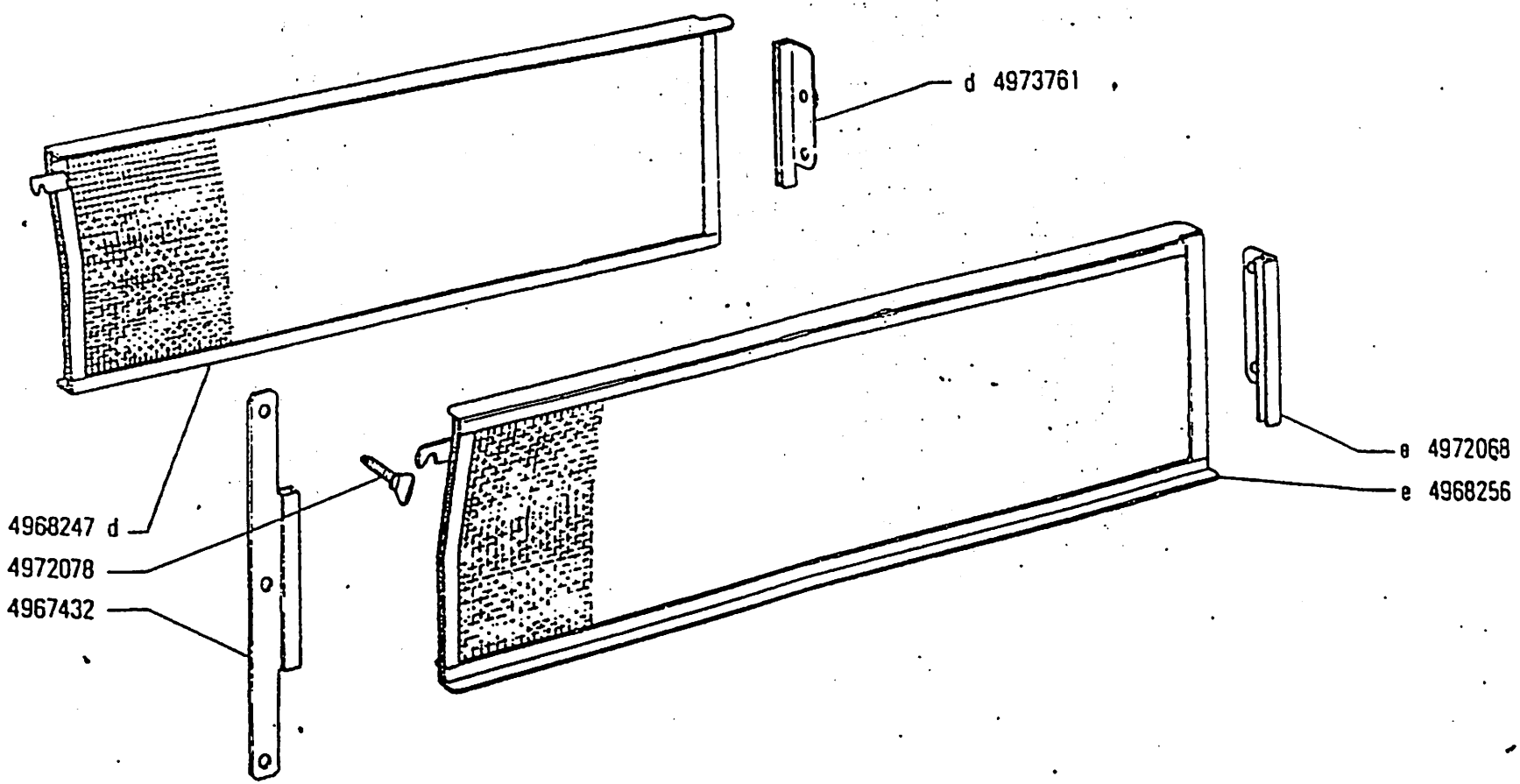

AD7B	PROTETORES LATERAIS PROTECTORES LATERALES	L3.02

FIAT-ALLIS AD7B

MODIF.	Nº DA PECA	QTE.	DENOMINACÃO	DENOMINACIONES
	4967432	2	GUIA ANT.	GUIA
	4968247	1	PROTETOR LAT. D.	DEFENSA
	4968256	1	PROTETOR LAT. E.	DEFENSA
	4972068	1	GUIA POST. E.	GUIA
	4972078	2	PARAFUSO C/ALETA	BOTON
	4973761	1	GUIA POST. D.	GUIA

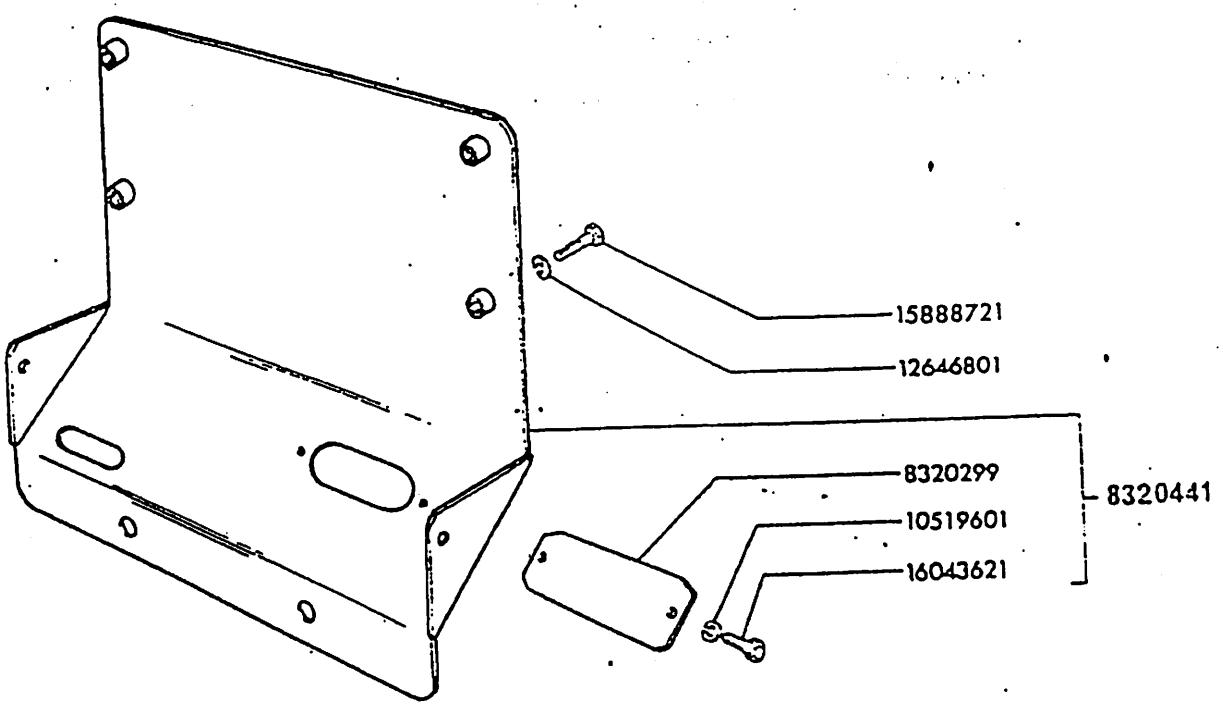

AD7B

PROTETOR DO RESERVATÓRIO DE COMBUSTÍVEL

PROTECTOR DEL TANQUE DE COMBUSTIBLE

L3.02/1

MODIF.	Nº DA PEÇA	QTE.	DENOMINAÇÃO	DENOMINACIONES
	8320299	1	TAMPA DE INSPEÇÃO	TAPA
	8320441	1	PROTETOR COMPLETO	DEFENSA
	10519601	2	ARRUELA DE PRESSÃO	ARANDELA DE FRENO
	12646801	4	ARRUELA	ARANDELA
	15888721	4	PARAFUSO	TORNILLO
	16043621	2	PARAFUSO	TORNILLO

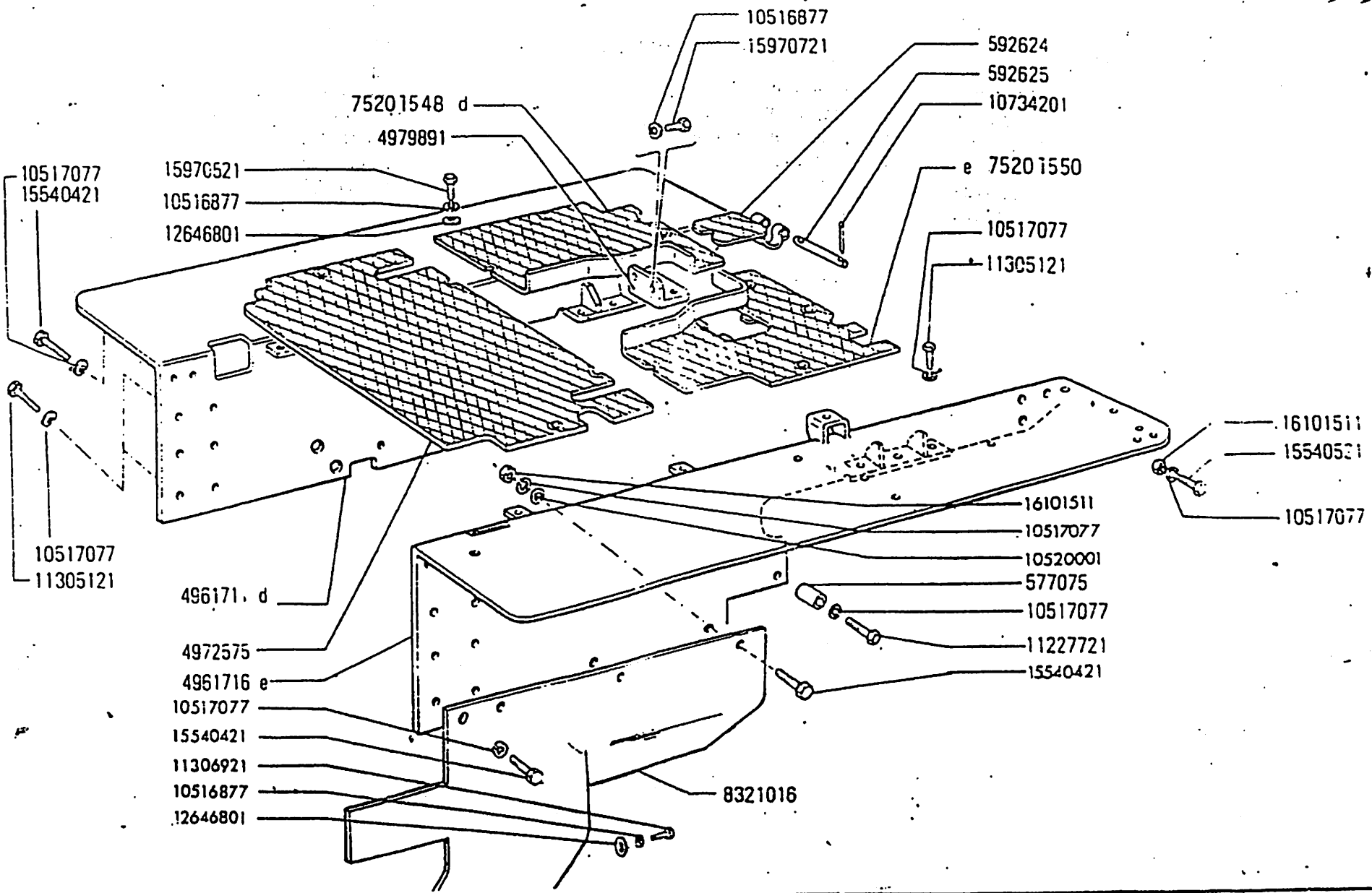

AD7B

PARA-LAMAS E ESTRIBOS

GUARDABARROS Y ESTRIBOS

L3.04

BITE 112/

MODIF	Nº DA PEÇA	QTE	DENOMINAÇÃO	
	577075	2	DISTANCIADOR	SEPARADOR
	592624	1	TAMPA	TAPA
	592625	1	PINO	EJE
	4961711	1	PARA-LAMA D.	GUARDABARROS
	4961716	1	PARA-LAMA E.	GUARDABARROS
	4972575	1	ASSOALHO ANT.	ESTRIBO
	4979891	1	SUPORTE POST.	ESTRIBO
	8321016	1	PROTEÇÃO PARA TUBULAÇÃO	DEFENSA
	10516877	14	ARRUELA DE PRESSÃO	ARANDELA DE FRENO
	10517077	30	ARRUELA DE PRESSÃO	ARANDELA DE FRENO
	10520001	4	ARRUELA LISA	ARANDELA
	10734201	2	CONTRAPINO	PASADOR ABIERTO
	11227721	2	PARAFUSO	TORNILLO
	11305121	18	PARAFUSO	TORNILLO
	11306921	1	PARAFUSO	TORNILLO
	12646801	3	ARRUELA LISA	ARANDELA
	15540421	8	PARAFUSO	TORNILLO
	15540521	6	PARAFUSO	TORNILLO
	15970521	11	PARAFUSO	TORNILLO
	15970721	2	PARAFUSO	TORNILLO
	16101511	10	PORCA	TUERCA
	75201548	1	ASSOALHO POST. DIREITO	ESTRIBO
	75201550	1	ASSOALHO POST. ESQUERDO	ESTRIBO

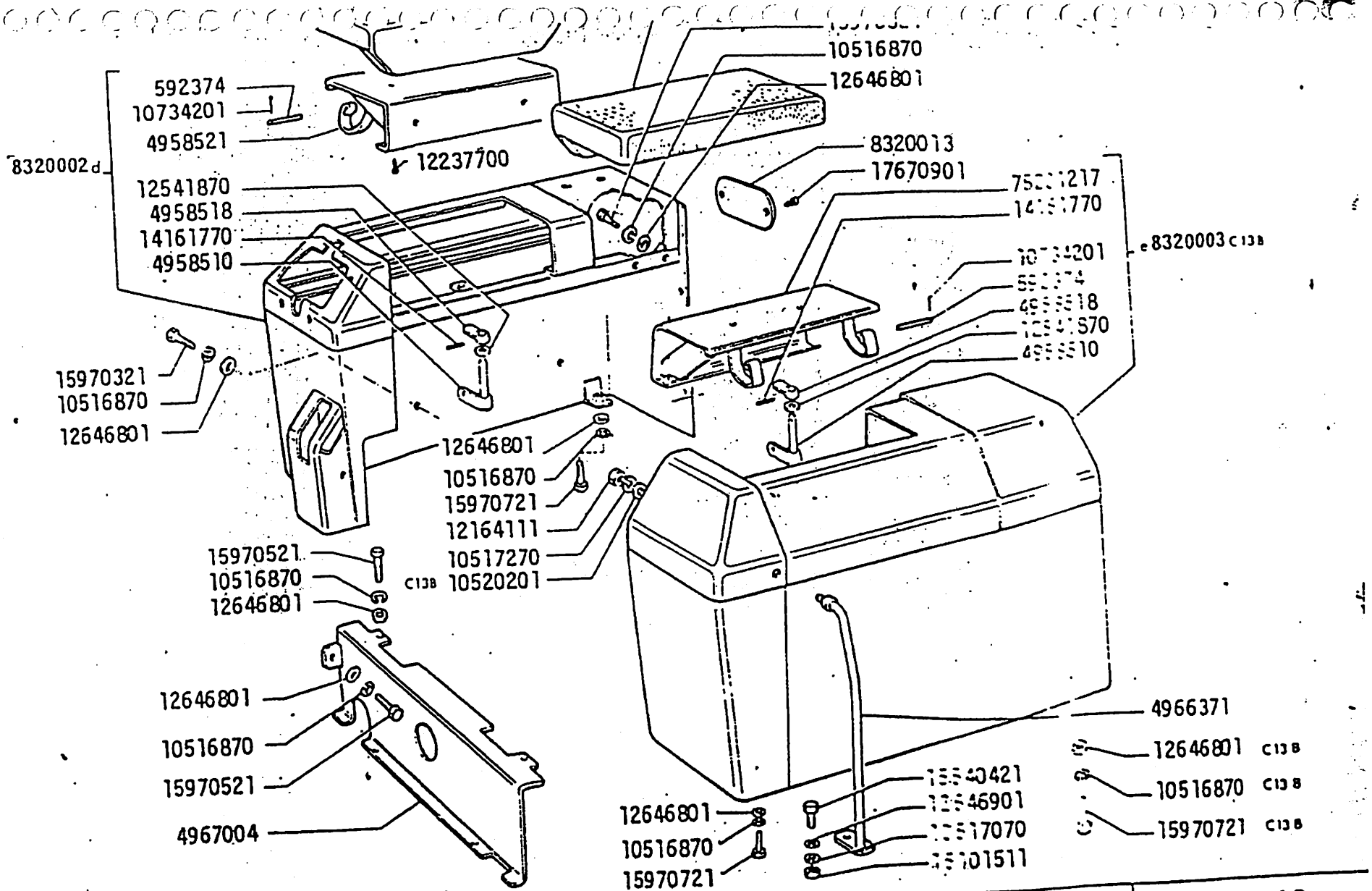

AD 7B

PROTETORES DO ASSENTO

DEFENSAS DEL ASIENTO

L3.10

1

FIAT ALLIS | AD7B | PROTETORES DO ASSENTO | S 3 1 1

MODIF.	Nº DA PEÇA	QTE	DENOMINAÇÃO	DENOMINACIONES
	592374	4	PINO	EJE
	4958510	2	PINO DE ARTICULAÇÃO	ARTICULACIÓN
	4958518	2	PLACA	PLACA
	4958799	2	DESCANSA BRAÇO	APOYO BRAZOS
	4966371	2	BALAUSTRE	ASA
	4967004	1	PROTETOR	DEFENSA
	4991017	1	PROTETOR	DEFENSA
D13B	8320002	1	PAINEL DIR. DO ASSENTO COMPL.	MONTANTE
	8320003	1	PAINEL ESQ. DO ASSENTO COMPL.	MONTANTE
C13B	8320013	1	TAMPA	TAPA
	8320493	1	PAINEL ES. DO ASSENTO COMPL.	MONTANTE
D13B	10516870	17	ARRUELA DE PRESSÃO	ARANDELA DE FRENO
C13B	10516870	17	ARRUELA DE PRESSÃO	ARANDELA DE FRENO
D13B	10517070	2	ARRUELA DE PRESSÃO	ARANDELA DE FRENO
	10517270	2	ARRUELA DE PRESSÃO	ARANDELA DE FRENO
	10520201	2	ARRUELA	ARANDELA
C13B	10734201	8	CONTRA PINO	PASADOR ABIERTO
	10977521	2	PARAFUSO	TORNILLO
D13B	11195470	2	ARRUELA DE PRESSÃO	ARANDELA DE FRENO
D13B	12164111	2	PORCA	TUERCA
	12237700	8	PARAFUSO	TORNILLO
	12541870	2	ARRUELA DE PRESSÃO	ARANDELA DE FRENO
	12646801	17	ARRUELA	ARANDELA
C13B	12646801	14	ARRUELA	ARANDELA
	12646901	2	ARRUELA	ARANDELA
	14161770	2	PINO ELÁSTICO	PASADOR
	15540421	2	PARAFUSO	TORNILLO
	15970321	6	PARAFUSO	TORNILLO
	15970521	3	PARAFUSO	TORNILLO
D13B	15970521	6	PARAFUSO	TORNILLO
C13B	15970721	8	PARAFUSO	TORNILLO
	15970721	5	PARAFUSO	TUERCA
	16101511	2	PORCA	TORNILLO
	17670901	2	PARAFUSO	TAPA
	75201217	2	TAMPA	

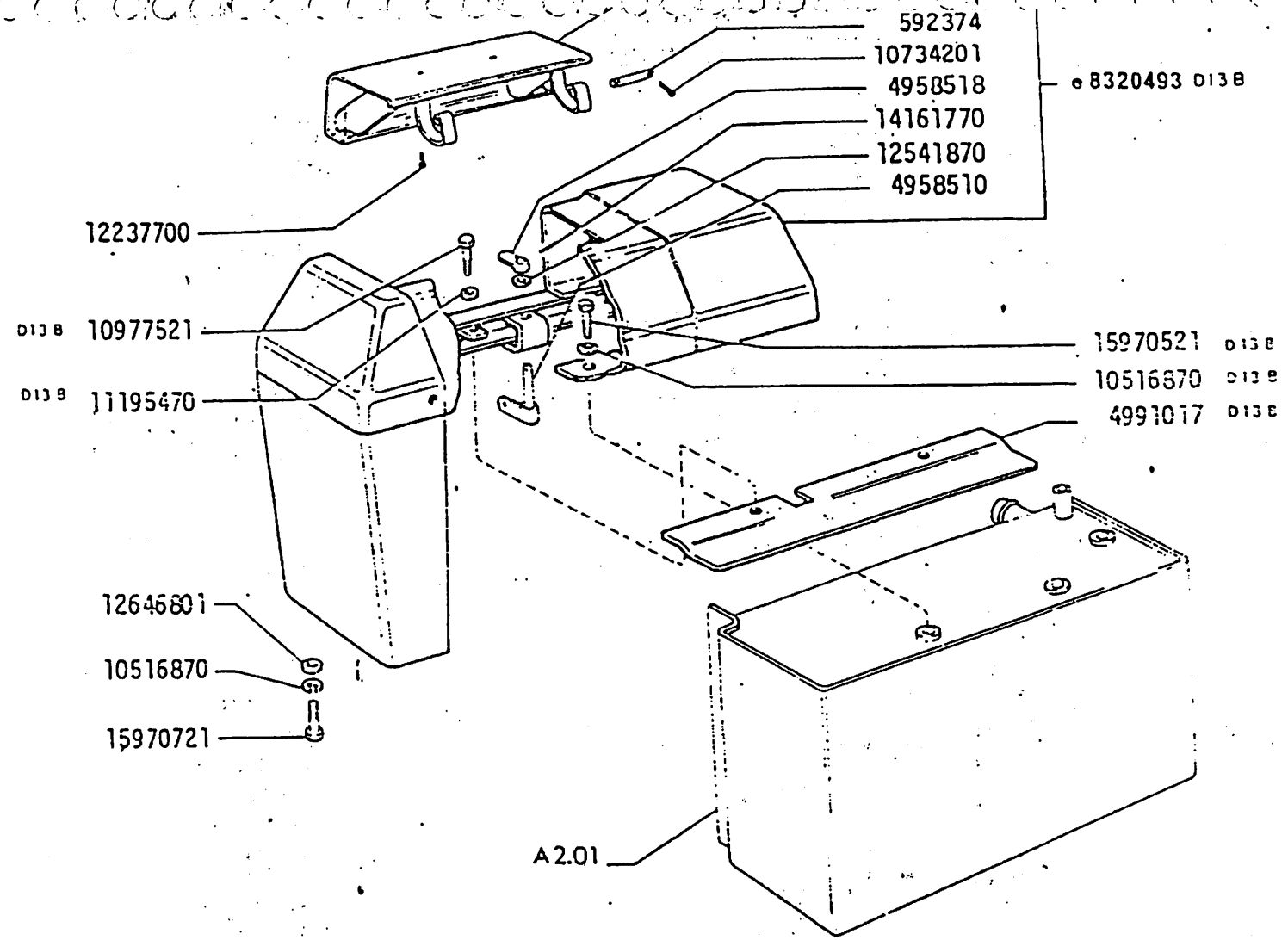

AD7B

PROTETORES DO ASSENTO

DEFENSAS DEL ASIENTO

L 3.10

2

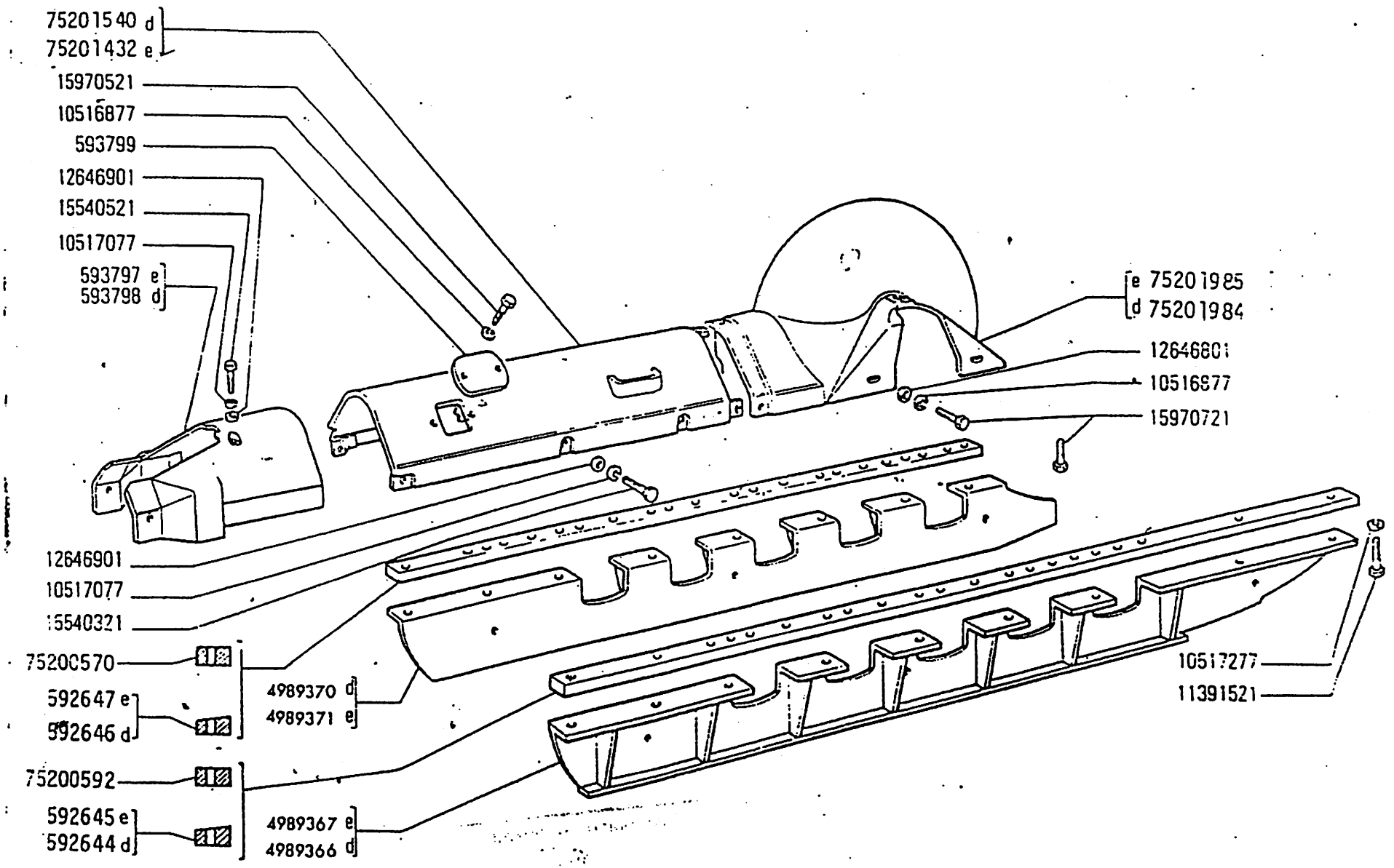

AD7B

PROTETORES DA ESTEIRA

PROTECTORES DE LA CADENA

L3.11

B

MODIF	Nº DA PEÇA	QTE	DENOMINAÇÃO	DENOMINACIÓN
	592644	1	LONGARINA EXT. DO ROLETE DIREITO	LARGUERO
	592645	1	LONGARINA EXT. DO ROLETE ESQUERDO	LARGUERO
	592646	1	LONGARINA INT. DO ROLETE DIREITO	LARGUERO
	592647	1	LONGARINA INT. DO ROLETE ESQUERDO	LARGUERO
	593797	1	PROTETOR ANT. E.	DEFENSA
	593798	1	PROTETOR ANT. D.	DEFENSA
	593799	2	TAMPA	TAPA
	4989366	1	PROTETOR EXT. D.	DEFENSA
	4989367	1	PROTETOR EXT. E.	DEFENSA
	4989370	1	PROTETOR INT. D.	DEFENSA
	4989371	1	PROTETOR INT. E.	DEFENSA
	10516877	10	ARRUELA DE PRESSÃO	ARANDELA DE FRENO
	10517077	24	ARRUELA DE PRESSÃO	ARANDELA DE FRENO
	10517277	34	ARRUELA DE PRESSÃO	ARANDELA DE FRENO
	11391521	34	PARAFUSO	TORNILLO
	12646601	6	ARRUELA LISA	ARANDELA
	12646901	24	ARRUELA LISA	ARANDELA
	15540321	20	PARAFUSO	TORNILLO
	15540521	4	PARAFUSO	TORNILLO
	15970521	4	PARAFUSO	TORNILLO
	15970721	14	PARAFUSO	TORNILLO
	75200570	2	LONGARINA INT. DO ROLETE	LARGUERO
	75200592	2	LONGARINA EXT. DO ROLETE	LARGUERO
	75201432	1	PROTETOR ESQUERDO	DEFENSA
	75201540	1	PROTETOR DIREITO	DEFENSA
	75201984	1	PROTETOR DIREITO	DEFENSA
	75201985	1	PROTETOR ESQUERDO	DEFENSA

Distribuidor Autorizado
RECH
(65) 515-8800 Sinop/MT

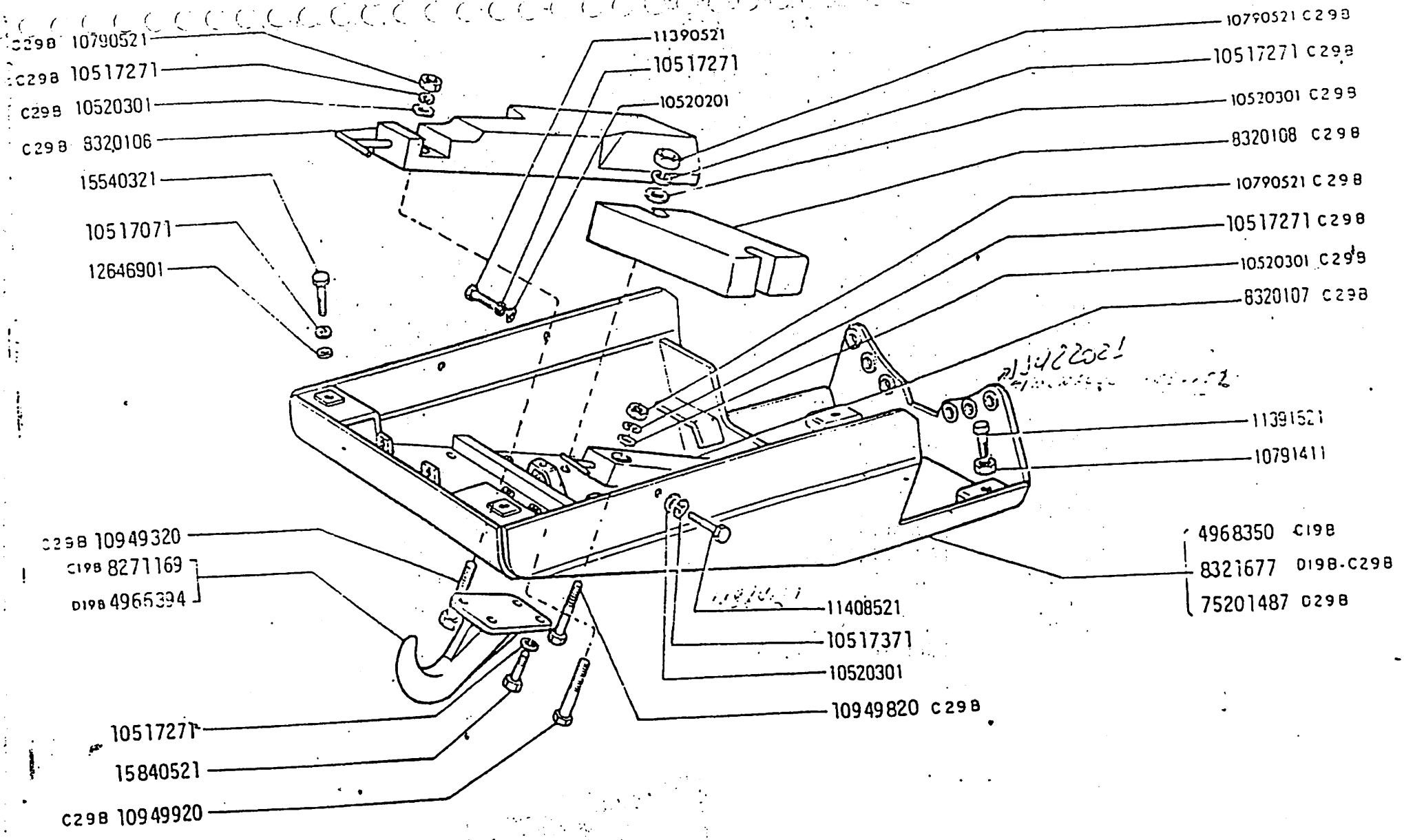

AD7B

PROTETOR DO CÁRTER

PROTECTOR DEL CARTER

L3.12

1

MODIF	Nº DA PEÇA	QTE	DENOMINAÇÃO	DENOMINACIONES
D19B	4966394	1	GANCHO DE REBOQUE	ENGACHE DE REMOLQUE
C19B	4968350	1	PROTETOR	DEFENSA
C19B	8271169	1	GANCHO DE REBOQUE	ENGACHE DE REMOLQUE
C29B	8320106	1	CONTRAPESO DIREITO	CONTRAPESO DERECHO
C29B	8320107	1	CONTRAPESO ESQUERDO	CONTRAPESO IZQUIERDO
C29B	8320108	1	CONTRAPESO CENTRAL	CONTRAPESO CENTRAL
D19B-C29B	8321677	1	PROTETOR	DEFENSA
	10517071	2	ARRUELA DE PRESSÃO	ARANDELA DE FRENO
	10517271	6	ARRUELA DE PRESSÃO	ARANDELA DE FRENO
C29B	10517271	10	ARRUELA DE PRESSÃO	ARANDELA DE FRENO
	10517371	2	ARRUELA DE PRESSÃO	ARANDELA DE FRENO
D29B	10517471	4	ARRUELA DE PRESSÃO	ARANDELA DE FRENO
	10520201	2	ARRUELA LISA	ARANDELA
	10520301	2	ARRUELA LISA	ARANDELA
C29B	10520301	6	ARRUELA LISA	ARANDELA
D29B	10520420	4	ARRUELA LISA	ARANDELA
C29B	10790521	4	PORCA	TUERCA
	10791411	2	PORCA	TUERCA
C29B	10949320	1	PARAFUSO	TORNILLO
C29B	10949820	1	PARAFUSO	TORNILLO
C29B	10949920	2	PARAFUSO	TORNILLO
	11390521	2	PARAFUSO	TORNILLO
	11391521	2	PARAFUSO	TORNILLO
	11408521	2	PARAFUSO	TORNILLO
D29B	12164311	4	PORCA	TUERCA
	12646901	2	ARRUELA LISA	ARANDELA
	15540321	2	PARAFUSO	TORNILLO
D29B	15840521	4	PARAFUSO	TORNILLO
D29B	15989121	4	PARAFUSO	TORNILLO
D29B	75201475	2	CONTRAPESO	CONTRAPESO
D29B	75201487	1	PROTETOR	DEFENSA

Distribuidor Autorizado
RECH
(65) 515-8800 Sinop/MT

FIAT-ALLIS | AD7B | TABELA DE MODIFICAÇÕES | | BITE

MODIFICAÇÕES		SBG. AFETADOS E NORMAS DE REPOSIÇÃO
C19B — Ch. nº BR3424	D19B Ch. nº — BR 3425	L3.12 ~~4968350~~ = 8321677 + 4966394
C23B — Ch. nº 000043 BR5115	D23B Ch. nº — 000044 BR5116	B2.01-B2.04-B2.10-B4.06-D1.03-D1.03-E2.16-E2.17 B2.04: ~~592223~~ = 79000377 + 24976680
C26B — Ch. nº	D26B Ch. nº —	D2.22 ~~582098~~ = 553388 + 13407811
C27B — Ch. nº	D27B Ch. nº —	F2.01-F3.01-F4.01-L3.01 F3.01: ~~4155659~~ = 8321600 + n.2 5900551 + 8320370
C33S — Ch. nº	D33S Ch. nº —	B2.04 ~~28038130~~ = 28037760 + 24976080
C28B — Ch. nº	D28B Ch. nº —	F4.01-F6.29-F6.29/1 ~~75200048~~ = 75201108 ~~75200058~~ = 75201109
C29B — Ch. nº BR5675	D29B Ch. nº — BR5676	L3.12-D3.01 L3.12: ~~8321677~~ = 75201487 + n.2 75201475 + n.4 15501611 + n.4 10517471 + n.4 10520420 + n.4 15988921
C33B — Mot. nº 0.225.06.23367	D33B Mot. nº — 0.225.06.23368	A4.02 ~~75202517~~ = 75202723 + 75202724

FIAT-ALLIS — AD7B

TABELA DE MODIFICAÇÕES

MODIFICAÇÕES		SOBREPOSIÇÃO
C35B — Ch. nº BR5987	D35B Ch. nº — BR5988	A2.01 - B1.01 - E3.02 - E3.28 - E3.29 - E3,29/1 - F4.01 - L1.30
C44B Ch. nº BR 6496	D44B Ch. nº BR 6497	A 2.21; A 2.24 - A 2.28 - A 2.28/1 A 2.24: ~~7520406T~~ = D44B A 2.28: ~~7520406Z~~ = D44B — 75204238
C45B Ch. nº BR 6435	D45B Ch. nº BR 6496	A 1.08 — F 4.01 — L 1.01
C46B Ch. nº BR 6053	D46B Ch. nº BR 6054	D 3.30: ~~4957209~~ = 5011536 ~~594730~~ = 75201430 + 5011536
C47B Ch. nº BR 6416	D47B Ch. nº BR 6417	D 3.01: ~~75200546~~ = 75201942 + 75201944 ~~75200545~~ = 75201943 + 75201945
C48B Ch. nº BR 5775	D48B Ch. nº BR 5776	D 3.30 — E 3.10
C49B Ch. nº BR 6111	D49B Ch. nº BR 6112	E 3.10 — E 3.13

LANDTECNAVI

Distribuidor Autorizado
RECH
(65) 515-8800 Sinop/MT

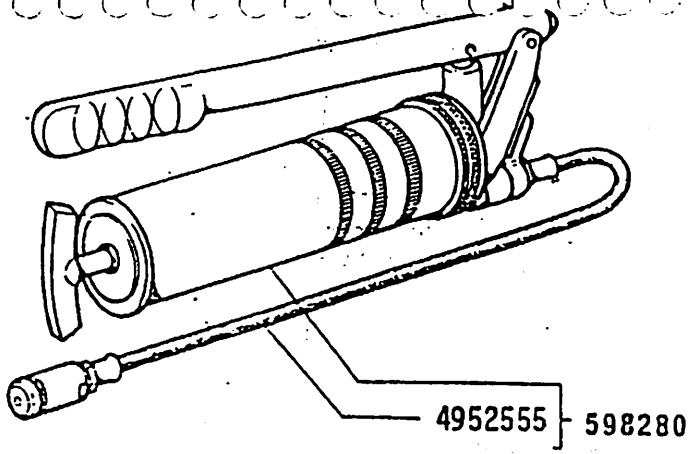
4952555
598280

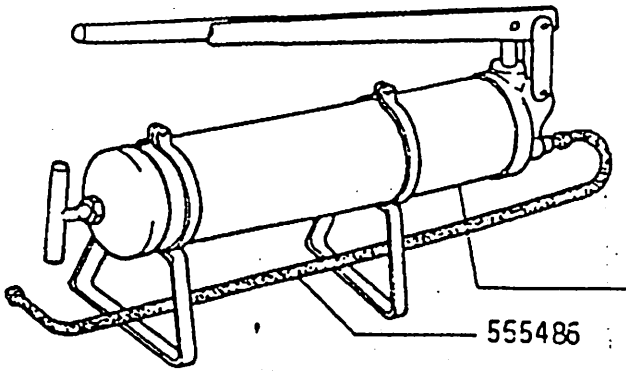
555486
75200532

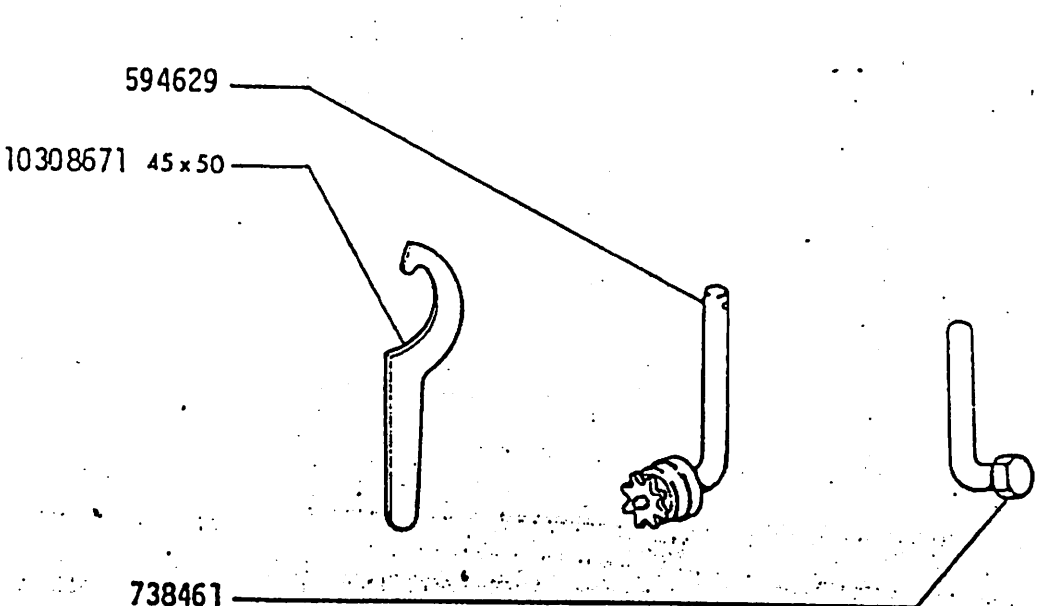
594629
10308671 45x50
738461

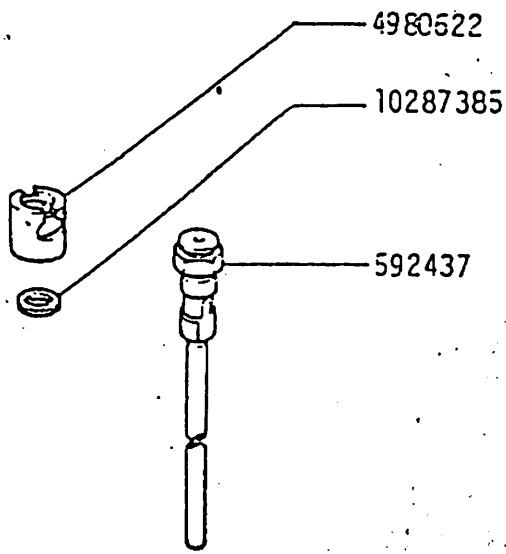
4980522
10287385
592437

MODIFICAÇÕES		SBG. AFETADOS E NORMAS DE REPOSIÇÃO
C9B — Ch.nº BR03033	D9B Ch.nº — BR03034	F2.01 F6.08 F6.08/1 ~~8320091~~ = 8321521
C10B — Ch.nº BR03460	D10B Ch.nº — BR03461	E3.10 - D3.30 ~~8321263~~ = 8320458 + n.4 8273550 + n.4 8273552 + n.2 8289720 + n.4 15998931 + n.4 10517670 + n.4 12164511
C1927	D1927	E3.02 E3.31 E3.02: ~~8282701~~ = 8287444 E3.31: ~~8282707~~ = 8287448 + n.3 8287172 + n.3 8287319 + n.3 8287170 + n.3 8288929 + n.3 20063400
C11B — Mot. nº 0.225.06.11282	D11 Mot.nº — 0.225.06.11283	A1.02 ~~75202508~~ = 75202674 + 75202507 + 75205186
C12B — Ch nº BR04095	D12B Ch nº — BR04096	A1.08 ~~4204905~~ = 75200542 + 75200539
C13B — Ch nº BR03568	D13B Ch nº — BR03569	A2.01 L3.10 A2.01 ~~4976498~~ = D13B ~~557920~~ = 4982644
C14B — Mot nº 0.225.06.15807	D14B Mot nº — 0.225.06.15803	A1.07 ~~75202502~~ = 75202503 ~~75202500~~ = 75202531
C15B — Ch nº BR03570	D15B Ch nº — BR03571	D3.40 ~~563934~~ ~~4983365~~ = 4979223 + 14171070 + 45012544 + 45012545 (S10) 75209045 + 75209046 (Q10) 75209047 + 75209048 (Q20) 75209049 + 75209050 (Q30) ~~8320023~~ = 75209041 + 45012544 + 45012545 ~~8320035~~ = 75209042 + 75209045 + 75209046 ~~8320036~~ = 75209043 + 75209047 + 75209048 ~~8320037~~ = 75209044 + 75209049 + 75209050 ~~4983378~~ = 79003876 ~~4983579~~ = 79003877

Distribuidor Autorizado
RECH

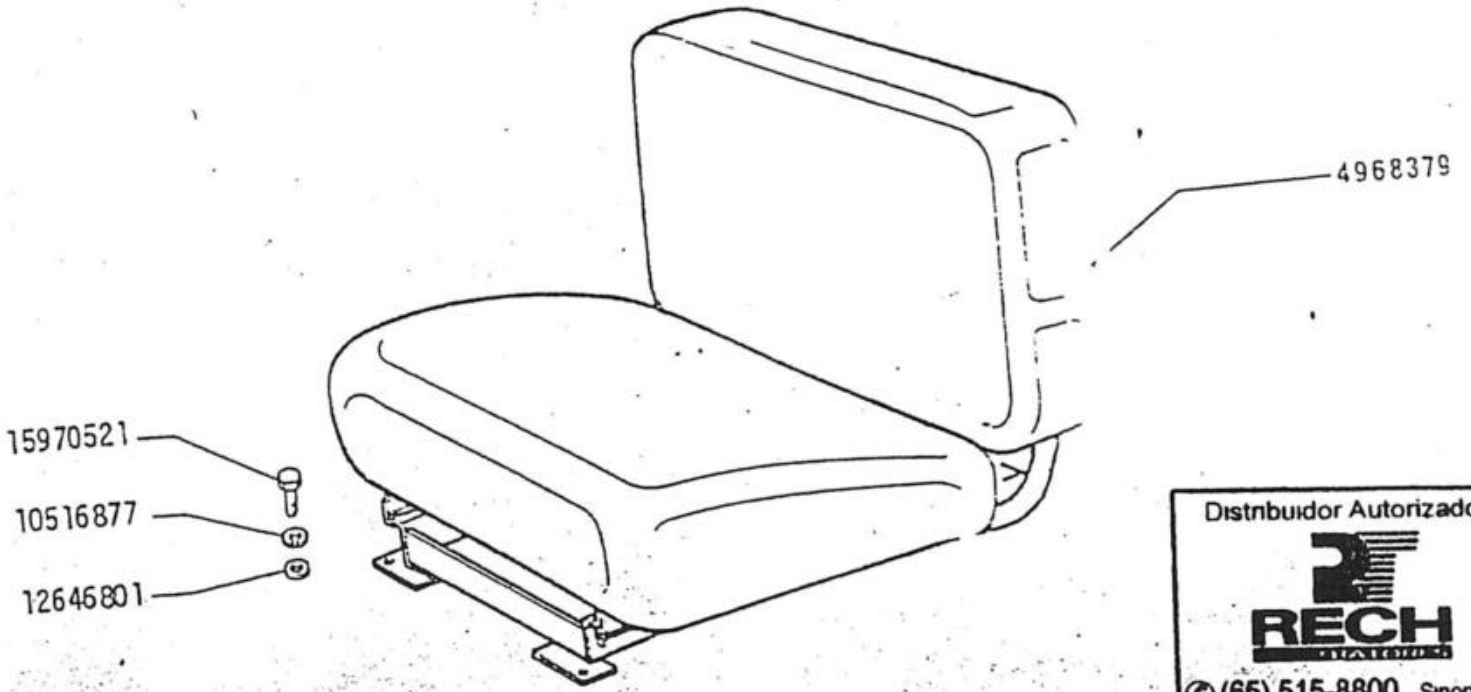

Distribuidor Autorizado
RECH
(65) 515-8800 Sinop/MT

ASSENTO DO CONDUTOR

ASIENTO DEL CONDUCTOR

7B

M1.01

FIAT ALLIS | AD7B | -- ASSENTO DO CONDUTOR | 1

MODIF.	Nº DA PEÇA	QTE	DENOMINAÇÃO	DENOMÍNACIONES
	4968379	1	CONJUNTO ASSENTO COMPLETO	ASIENTO
	10516877	4	ARRUELA DE PRESSÃO	ARANDELA DE FRENO
	12646801	4	ARRUELA LISA	ARANDELA
	15970521	4	PARAFUSO	TORNILLO

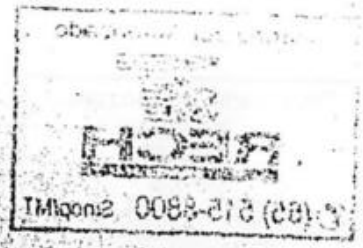

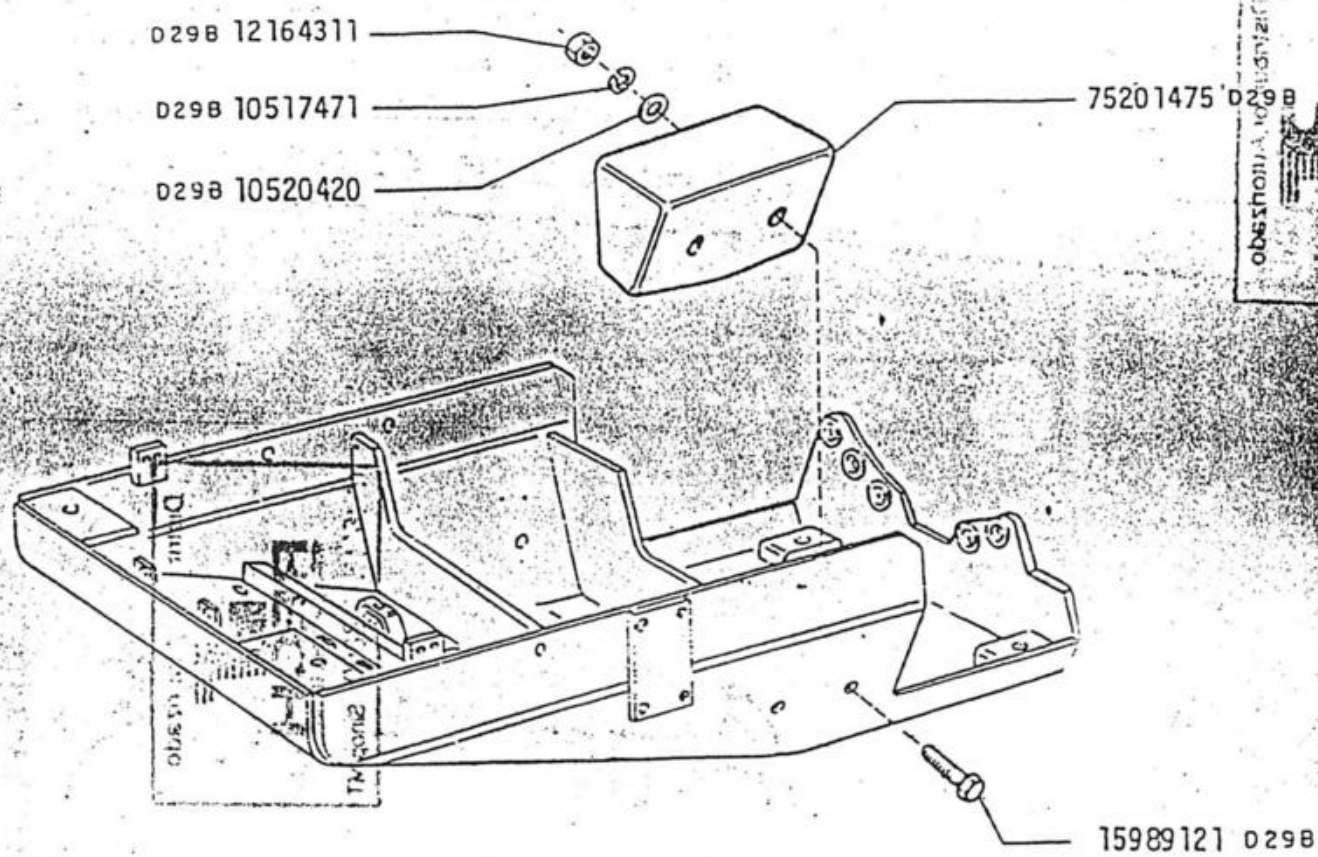

D

AD 7B

PROTETOR DO CÁRTER

PROTECTOR DEL CARTER

L 3.12

2

COPEMAQ COMÉRCIO DE PEÇAS
NOVAS E USADAS

Av. Governador Julio
José de Campos nº 4439
Jardim Glória - CEP 78.140-000

VÁRZEA GRANDE - MT