CATÁLOGO DE PEÇAS DE REPOSIÇÃO

AP26

MULLER

RUTHZIL TRATOR COMERCIAL DE PEÇAS LTDA 11 97083-6812 ROLANDO

JANEIRO 2014



MÜLLER

fabricado por protonprimus

CATÁLOGO DE PEÇAS DE REPOSIÇÃO

AP26

NUMERO DE SÉRIE

Código de publicação: 99600001-47
REV. 000-14

	CODIGO	PÁG.
SISTEMA DE PROPULSÃO		
SISTEMA DE ALIMENTAÇÃO	99610050-16	6
MOTOR E ACESSÓRIOS I	99610090-88	8
MOTOR E ACESSÓRIOS II	99610091-80	12
PEDAL DO ACELERADOR	99610052-00	14
SIST. DE ARREFECIMENTO RADIADOR	99610053-92	16
EIXO DIFERENCIAL	99610054-84	18
EIXO DIFERENCIAL	99610082-79	20
EIXO DIFERENCIAL	99610083-71	22
EIXO DIFERENCIAL	99610084-63	24
FILTRO DE AR	99610055-76	26
DIREÇÃO		
SIST. HIDRÁULICO DA DIREÇÃO	99610092-72	28
COLUNA DE DIREÇÃO	99610057-60	32
SUPORTE DA DIREÇÃO	99610058-52	34
ARO E PNEU	99610059-44	36
CILINDRO HIDR. DIREÇÃO	99610060-09	38
BOMBA HIDR. DIREÇÃO	99610061-01	40
SISTEMA DE HIDRÁULICO		
ORBITROL	99610062-93	42
SIST. HIDRÁULICO TRAÇÃO	99610093-64	44
MOTOR TRAÇÃO - CARCAÇA E EIXO	99610064-77	48
MOTOR TRAÇÃO - CONJ. SOLENOIDE	99610086-47	50
MOTOR TRAÇÃO - TAMPA E PISTÃO	99610085-55	52
SIST. HIDR. TOMADA DE TESTE	99610066-61	54
SIST. PNEUMÁTICO		
SIST. AR COMPRIMIDO	99610067-53	56
SIST. DE AR DOS PNEUS	99610068-45	58
ACOPLAMENTO - COMPRESSOR AR	99610094-56	60
FREIO		
SIST. HIDRÁULICO DE FREIO	99610095-48	62
PEDAL DO FREIO	99610096-40	66
COMP. OPERADOR/CARENAGEM/CHASSI		
TETO SOLAR	99610072-86	68
CHASSI	99610098-24	70
CAPÔ	99610099-16	74
COMPARTIMENTO DO OPERADOR	99610076-54	76
ASSENTO DO OPERADOR	99610100-45	78
ASSENTO DO OPERADOR SUSPENSÃO	99610101-37	80
PAINEL/SIST. ELÉTRICO		
CIRCUITO ELÉTRICO - MOTOR	99610078-38	82
CIRCUITO ELÉTRICO CENTRAL	99610087-39	84
CIRCUITO ELÉTRICO - CLUSTER/ACIONADORES	99610089-23	86
CAIXA ELÉTRICA / CONSOLE	99610102-29	88
SIST. ESPARGIMENTO	99610097-32	90
INDICE REMISSIVO		
01300109-11 À 60110310-62		92
60110310-62 À 61700141-29		93
61700142-21 À 66142214-02		94
66142215-94 À 69200417-83		95

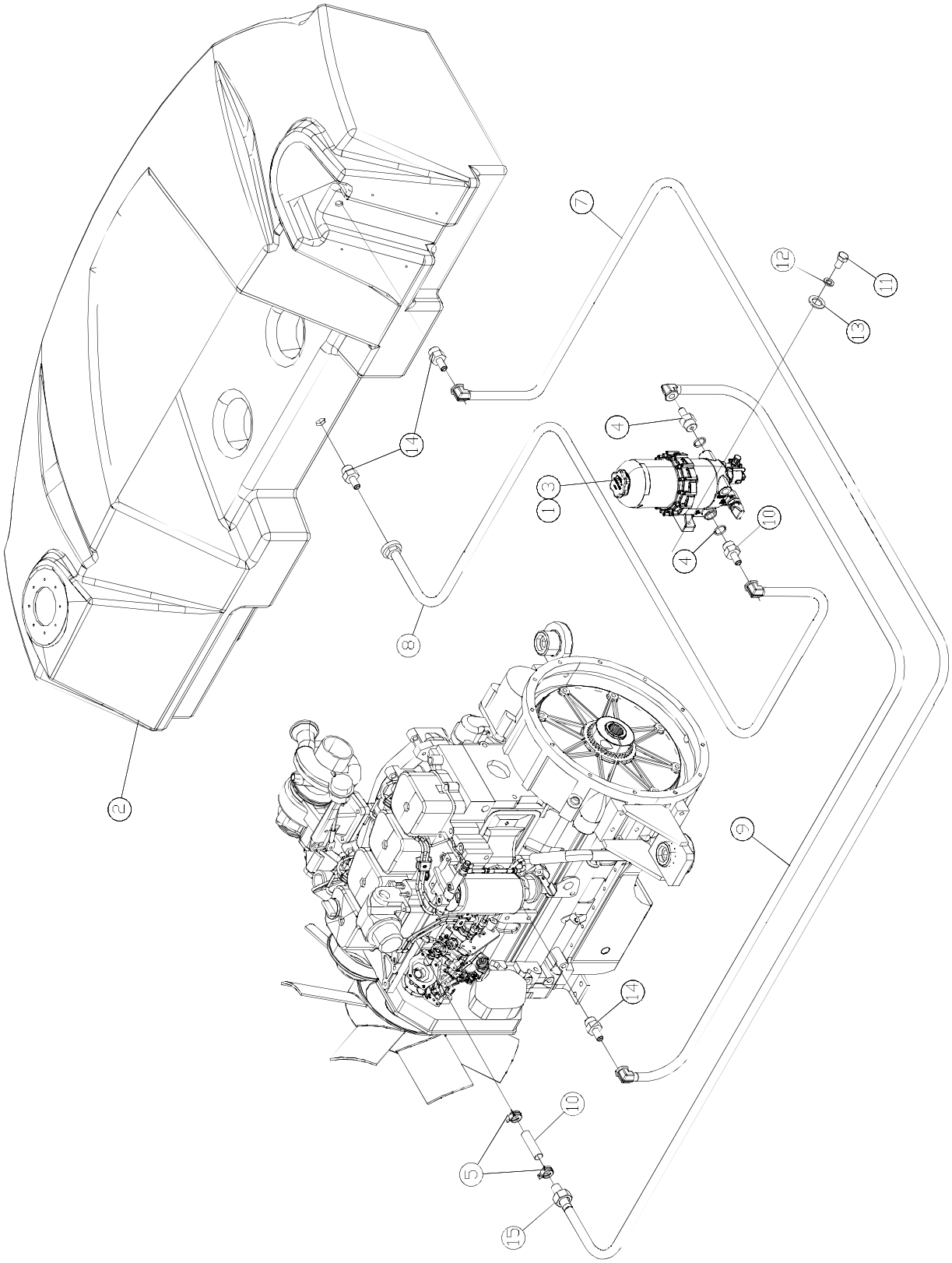
7
12
11
13
14
4
13
10
4
8
2
9
14
10
5
15

ITEM	QUANT.	Nº PEÇA	DESCRIÇÃO
1	1	69304302-13	ELEMENTO FILTRO DIESEL
2	1	40403003-45	TANQUE DE COMBUSTÍVEL
3	1	69304118-70	FILTRO DE DIESEL
4	2	69207159-22	CONECTOR
5	2	61700142-21	ABRAÇADEIRA
6	2	60902412-10	ARRUELA DE COBRE
7	1	65403011-42	MANGUEIRA
8	1	65403009-85	MANGUEIRA
9	1	65403010-50	MANGUEIRA
10	1	65500303-27	MANGUEIRA
11	2	60110315-22	PARAFUSO
12	2	60901210-43	ARRUELA PRESSÃO
13	2	60903210-33	ARRUELA LISA
14	4	69207157-38	CONECTOR
15	1	69207974-00	TERMINAL

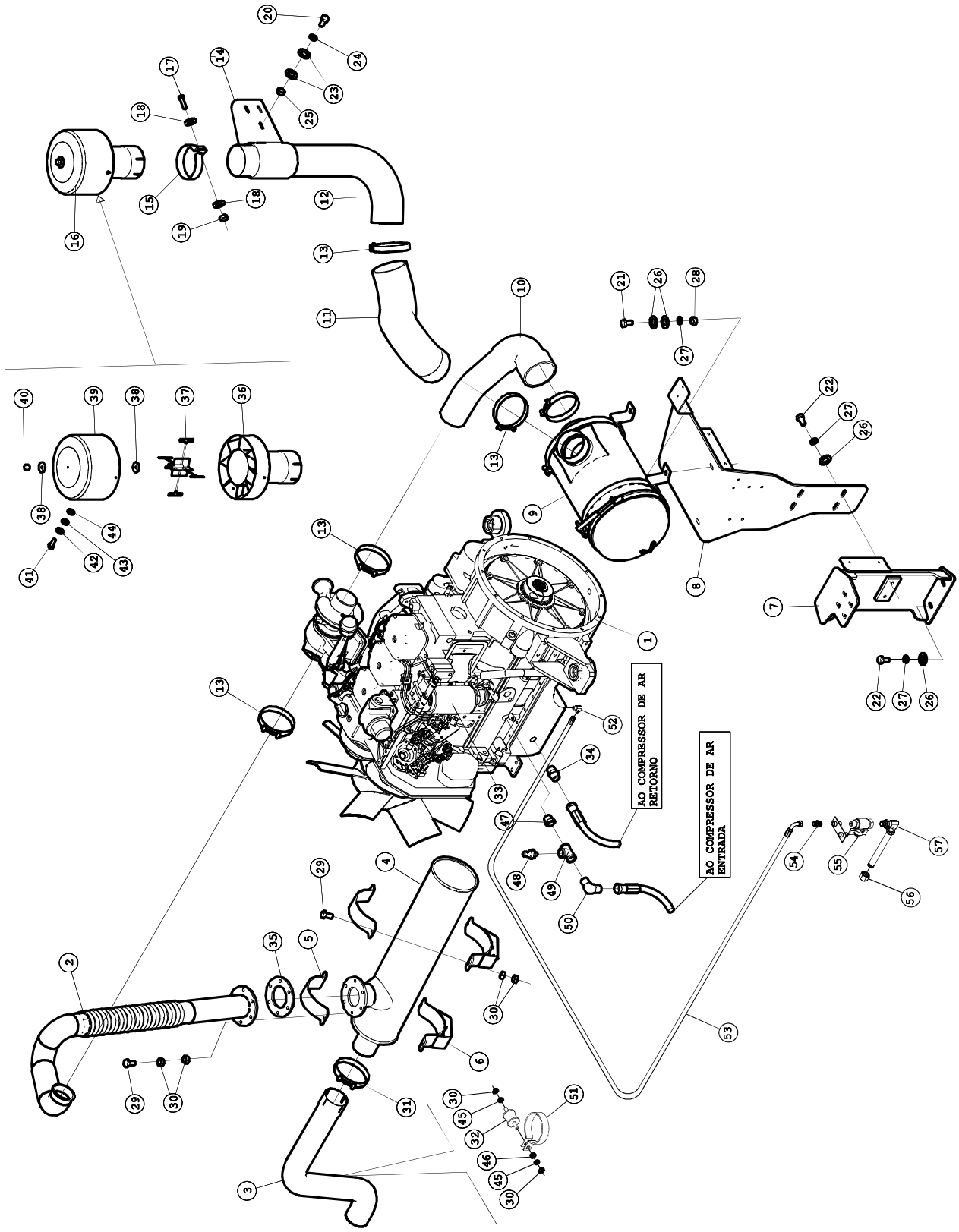
AO COMPRESSOR DE AR
RETORNO
AO COMPRESSOR DE AR
ENTRADA

ITEM	QUANT.	Nº PEÇA	DESCRIÇÃO
1	1	50062024-15	MOTOR
2	1	24499017-34	TUBO
3	1	24429700-83	TUBO
4	1	40838315-55	DESCARGA
5	2	61705629-24	SUPORTE
6	2	15037125-82	SUPORTE
7	1	15037197-17	SUPORTE DO FILTRO DE AR
8	1	35145170-88	CHAPA
9	1	69300232-18	FILTRO DE AR
10	1	65504481-61	MANGUEIRA
11	1	65504482-53	MANGUEIRA
12	1	24429401-93	TUBO
13	5	61701148-68	ABRAÇADEIRA
14	1	15037213-99	SUPORTE
15	1	69300140-33	ABRAÇADEIRA
16	1	69300158-62	CORPO DO PRÉ-FILTRO
17	1	69300146-85	PARAFUSO
18	2		ARRUELA LISA
19	1	69300151-18	PORCA
20	3	60108310-26	PARAFUSO
21	4	60112212-42	PARAFUSO
22	6	60112210-58	PARAFUSO
23	2	60902208-81	ARRUELA LISA
24	3	60901208-86	ARRUELA PRESSÃO
25	3	60708301-01	PORCA
26	16	60902211-30	ARRUELA LISA
27	10	60901212-27	ARRUELA PRESSÃO
28	4	60712202-31	PORCA
29	10	60110312-46	PARAFUSO
30	20	60710303-27	PORCA
31	1	61702740-91	ABRAÇADEIRA
32	1	65200120-58	CALÇO
33	1	50060528-63	FILTRO
34	1	69205465-39	NIPLE
35	1	69408368-00	JUNTA
36	1	69300152-10	SUB-CONJUNTO BASE
37	1	69300153-02	ROTOR
38	2	69300159-54	ARRUELA
39	1	69304116-86	PRÉ-FILTRO DE AR
40	1	69300150-26	PORCA
41	3	69300156-78	PARAFUSO
42	3	69300157-70	ARRUELA
43	3	69300155-86	ARRUELA
44	3	69300154-94	PORCA
45	2	60901210-43	ARRUELA PRESSÃO

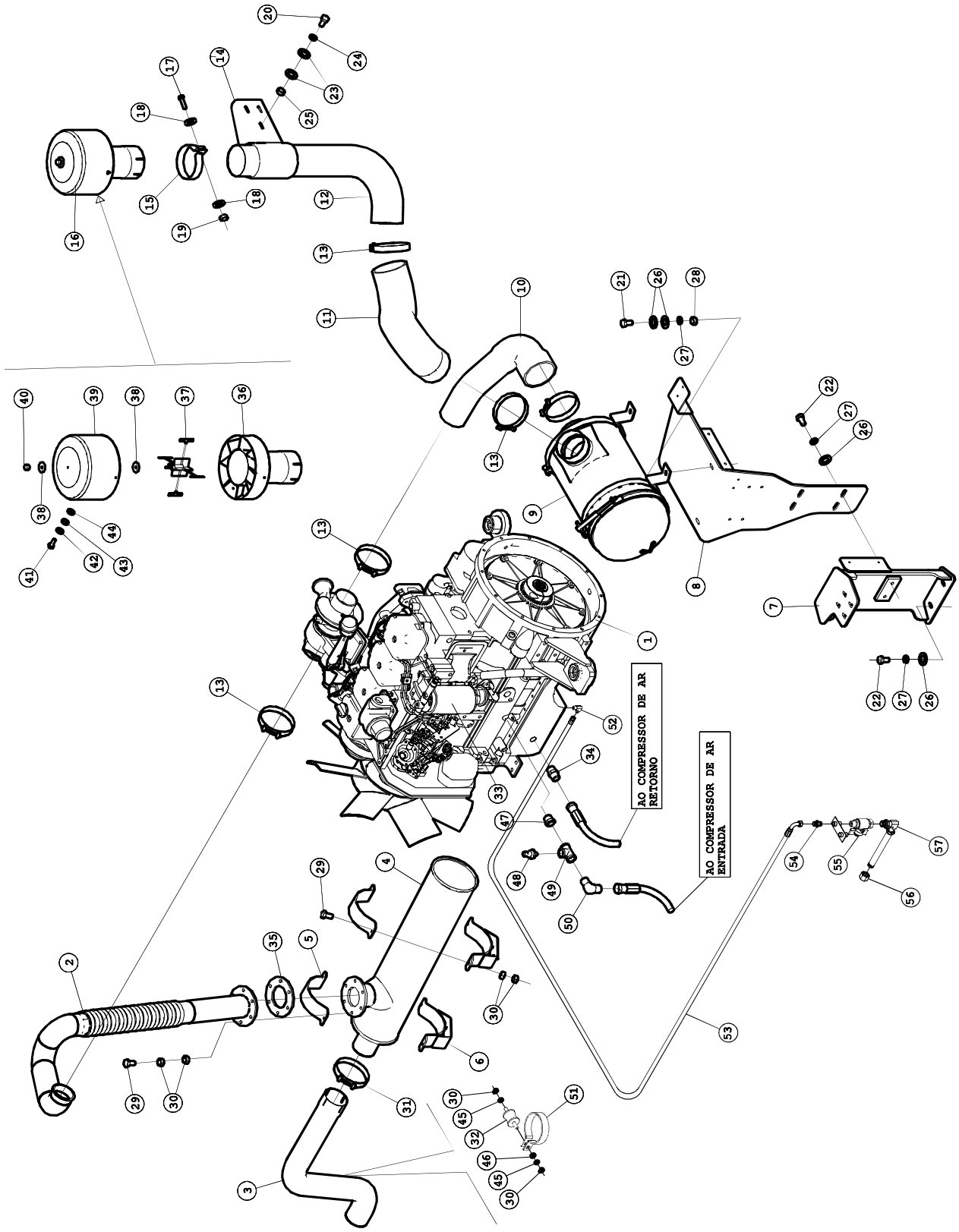
AO COMPRESSOR DE AR
RETORNO
AO COMPRESSOR DE AR
ENTRADA

ITEM	QUANT.	Nº PEÇA	DESCRIÇÃO
46	1	60902209-73	ARRUELA LISA
47	1	69206429-30	CONEXÃO
48	1	68508202-95	SENSOR
49	1	69200011-55	TÊ
50	1	69201159-52	COTOVELO
51	1	61702114-16	ABRAÇADEIRA
52	1	69201772-58	COTOVELO
53	1	65426558-05	MANGOTE
54	1	69205591-44	NIPLE
55	1	65750104-05	TORNEIRA
56	1	69204101-36	TAMPÃO
57	1	69201405-94	JOELHO GIRATÓRIO

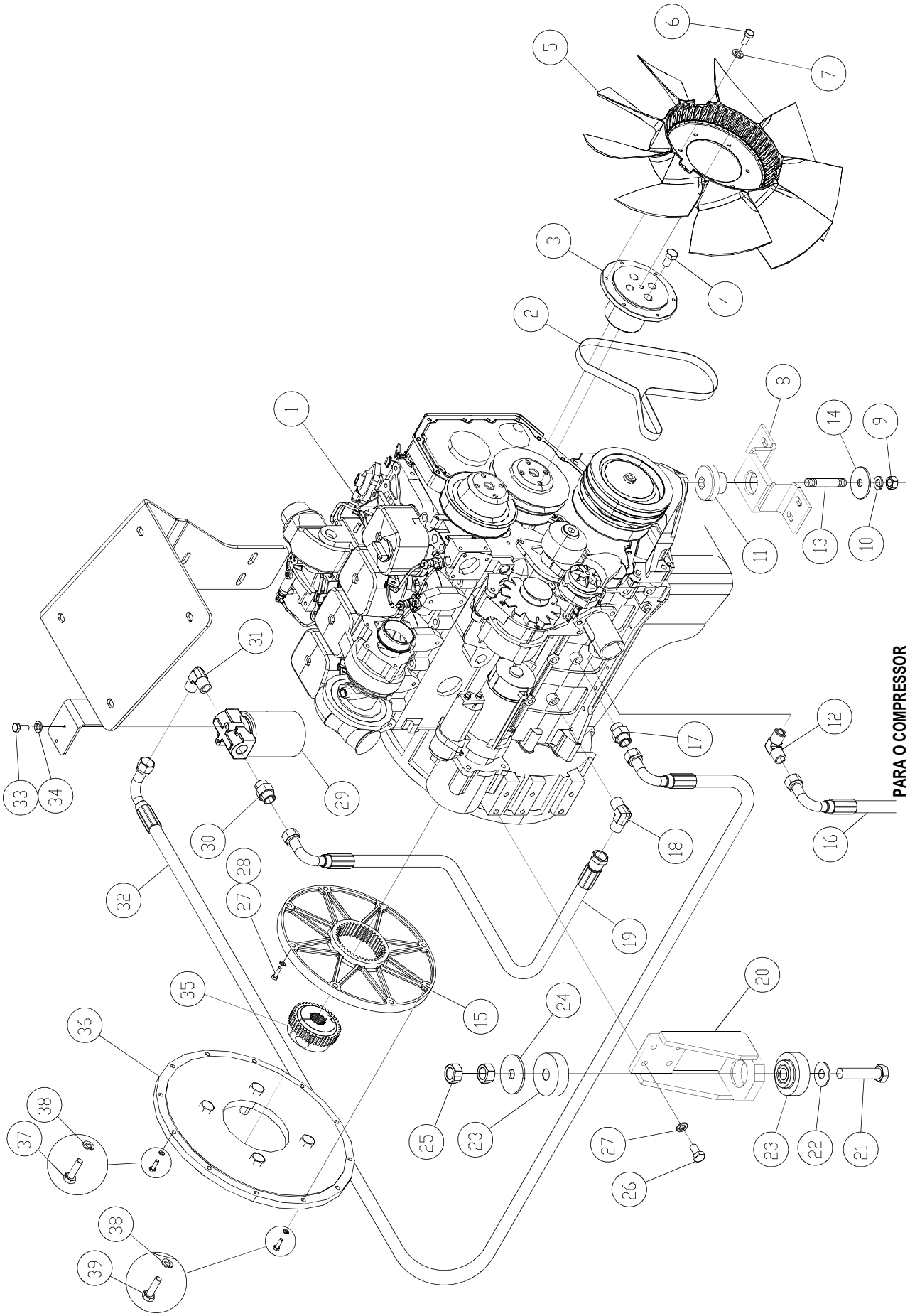
PARA O COMPRESSOR

ITEM	QUANT.	Nº PEÇA	DESCRIÇÃO
1	1	50062024-15	MOTOR
2	1	62000810-35	CORREIA
3	1	30001307-18	ADAPTADOR
4	4	60410322-30	PARAFUSO
5	1	50090000-59	VENTILADOR
6	6	60108308-69	PARAFUSO
7	6	60901208-86	ARRUELA PRESSÃO
8	1	15036658-12	SUPORTE
9	1	60725401-08	PORCA
10	1	60900215-08	ARRUELA PRESSÃO
11	1	65202101-58	CALÇO
12	1	69201166-69	COTOVELO
13	1	60603561-81	ESTOJO
14	1	60908173-48	ARRUELA
15	1	12009609-42	PLACA DE ARRASTE
16	1	65426544-44	MANGOTE
17	1	69205463-59	NIPLE
18	1	69201774-42	COTOVELO
19	1	65431135-88	MANGOTE
20	2	15032983-33	SUPORTE
21	2	60127556-35	PARAFUSO
22	2	60902217-82	ARRUELA LISA
23	4	65200900-24	CALCO
24	2	60908109-49	ARRUELA
25	4	60727502-84	PORCA
26	6	60112312-36	PARAFUSO
27	8	60119424-72	PARAFUSO
28	14	60900209-83	ARRUELA PRESSÃO
29	1	50060583-61	FILTRO LUBRIFICANTE
30	1	69205451-78	NIPLE
31	1	69201762-65	COTOVELO
32	1	65431905-61	MANGOTE
33	2	60117413-97	PARAFUSO
34	2	60900207-99	ARRUELA PRESSAO
35	1	11805704-74	CUBO
36	1	30025310-39	ADAPTADOR
37	8	60110312-46	PARAFUSO
38	13	60901210-43	ARRUELA PRESSÃO
39	4	60411315-22	PARAFUSO

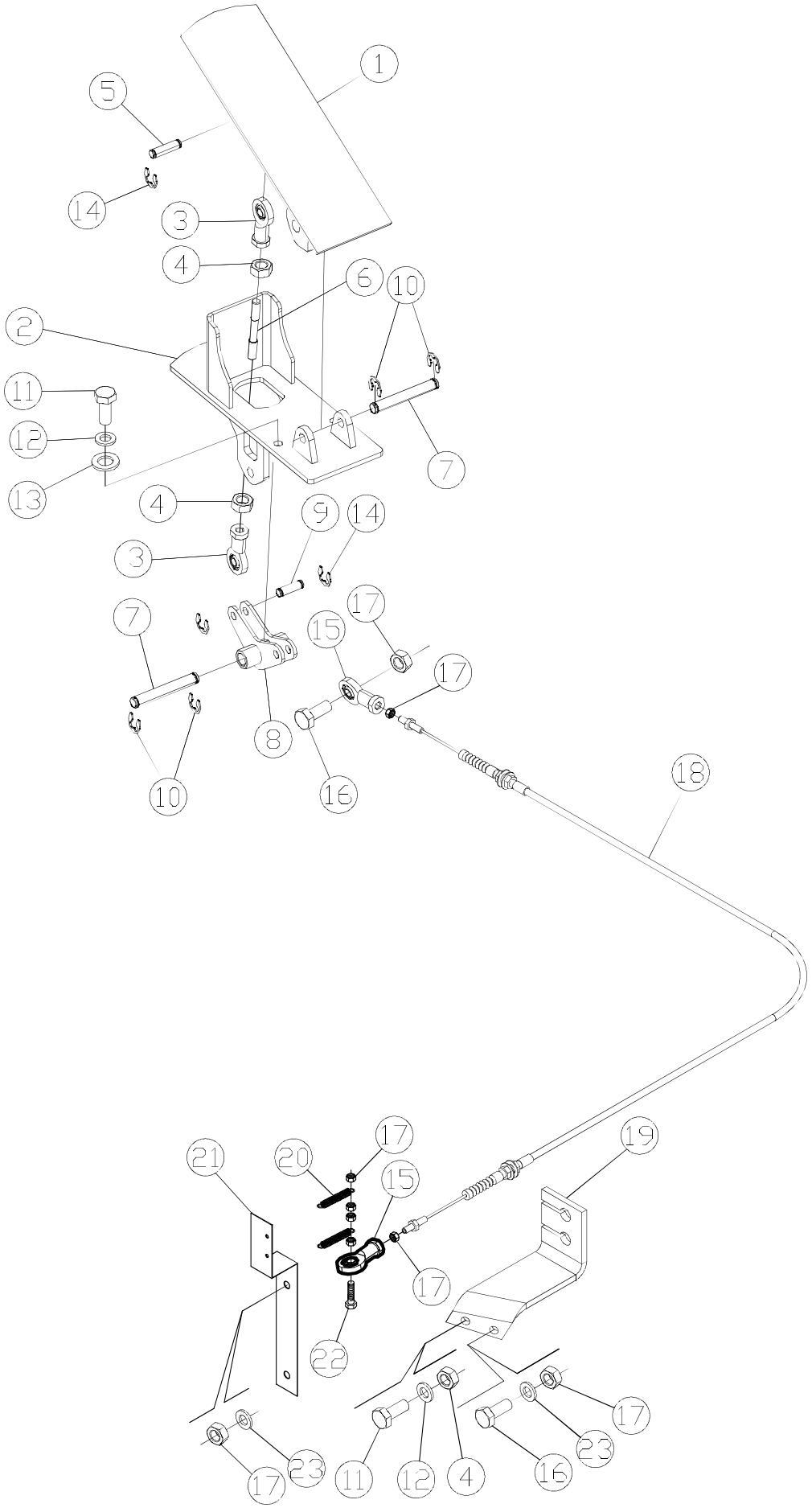
1
5
14
3
4
6
10
2
11
12
13
7
4
9
14
3
7
17
15
17
8
16
10
18
21
20
17
15
19
17
22
17
23
11
12
4
16
23
17

PEDAL DO ACELERADOR

99610052-00

MÜLLER
fabricado por protonprimus

ITEM	QUANT.	Nº PEÇA	DESCRIÇÃO
1	1	22002303-42	PEDAL DO ACELERADOR
2	1	15031008-08	SUPORTE
3	2	59001319-75	PONTEIRA
4	3	60708301-07	PORCA
5	1	20413733-80	PINO
6	1	60603598-04	ESTOJO
7	2	20413732-88	PINO
8	1	22404213-19	ARTICULAÇÃO
9	1	20413734-72	PINO
10	4	61400705-98	TRAVA
11	3	60108308-69	PARAFUSO
12	3	60901208-86	ARRUELA PRESSÃO
13	2	60902208-81	ARRUELA LISA
14	4	61400706-90	TRAVA
15	2	59001315-07	PONTEIRA
16	2	60106308-79	PARAFUSO
17	10	60706301-17	PORCA
18	1	39202117-94	CABO
19	1	15036662-53	SUPORTE
20	2	67001107-13	MOLA
21	1	25203328-71	SUPORTE
22	1	60106336-74	PARAFUSO
23	3	60901206-02	ARRUELA PRESSÃO

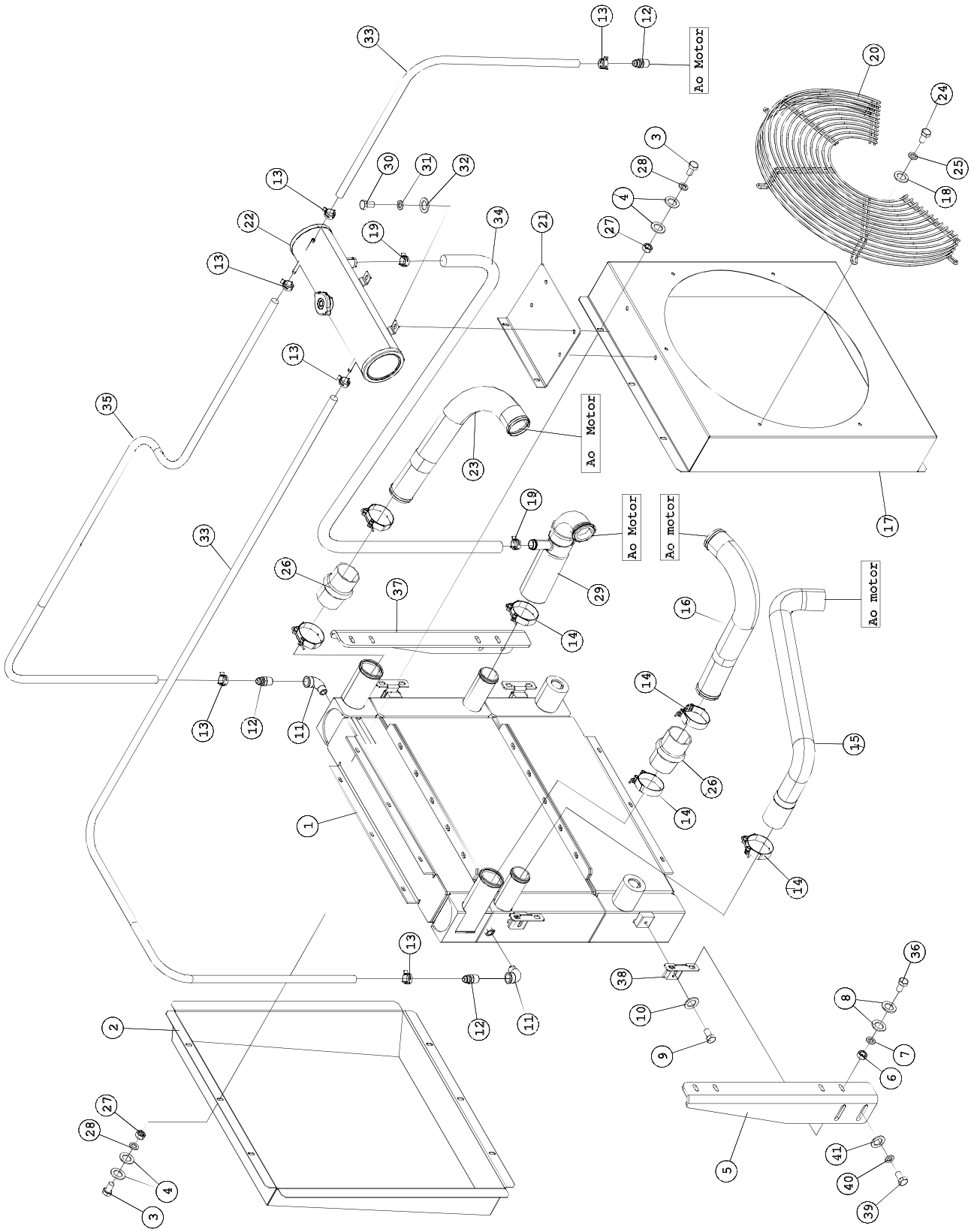
Ao Motor
Ao Motor
Ao Motor
Ao motor
Ao motor

ITEM	QUANT.	Nº PEÇA	DESCRIÇÃO
1	1	40001048-99	RADIADOR
2	1	40101766-56	SUPORTE
3	12	60108308-69	PARAFUSO
4	24	60902208-81	ARRUELA
5	1	35137703-71	SUPORTE LE
6	8	60710303-27	PORCA
7	8	60901210-43	ARRUELA PRESSÃO
8	16	60902209-73	ARRUELA LISA
9	4	-	PARAFUSO (ACOMPANHA RADIADOR)
10	4	-	ARRUELA LISA (ACOMPANHA RADIADOR)
11	2	69201404-09	JOELHO MACHO x FEMEA
12	3	69207104-97	NIPLE ESCAMADO
13	7	61700102-49	ABRAÇADEIRA
14	6	61701106-12	ABRAÇADEIRA
15	1	65504213-06	MANGUEIRA
16	1	24429501-87	MANGUEIRA
17	1	40101765-64	DEFLETOR
18	5	60908252-64	ARRUELA LISA
19	2	61700123-27	ABRAÇADEIRA
20	1	15064083-65	PROTETOR
21	1	34237281-60	SUPORTE
22	1	40010005-52	VASO DE EXPANSÃO
23	1	24429500-95	MANGUEIRA
24	5	60106308-79	PARAFUSO
25	5	60901206-02	ARRUELA PRESSÃO
26	2	65504703-83	CONEXÃO
27	12	60708301-07	PORCA
28	12	60901208-86	ARRUELA PRESSÃO
29	1	65504212-14	CONEXÃO
30	4	60108310-26	PARAFUSO
31	4	60901208-86	ARRUELA PRESSÃO
32	4	60902208-81	ARRUELA LISA
33	2	65500404-13	MANGUEIRA
34	1	65500833-76	MANGUEIRA
35	1	65500423-07	MANGUEIRA
36	8	60110310-62	PARAFUSO
37	1	35137702-79	SUPORTE LD
38	4	-	SUPORTE (ACOMPANHA RADIADOR)
39	4	60112212-42	PARAFUSO
40	4	60901212-27	ARRUELA PRESSÃO
41	4	60902211-40	ARRUELA LISA

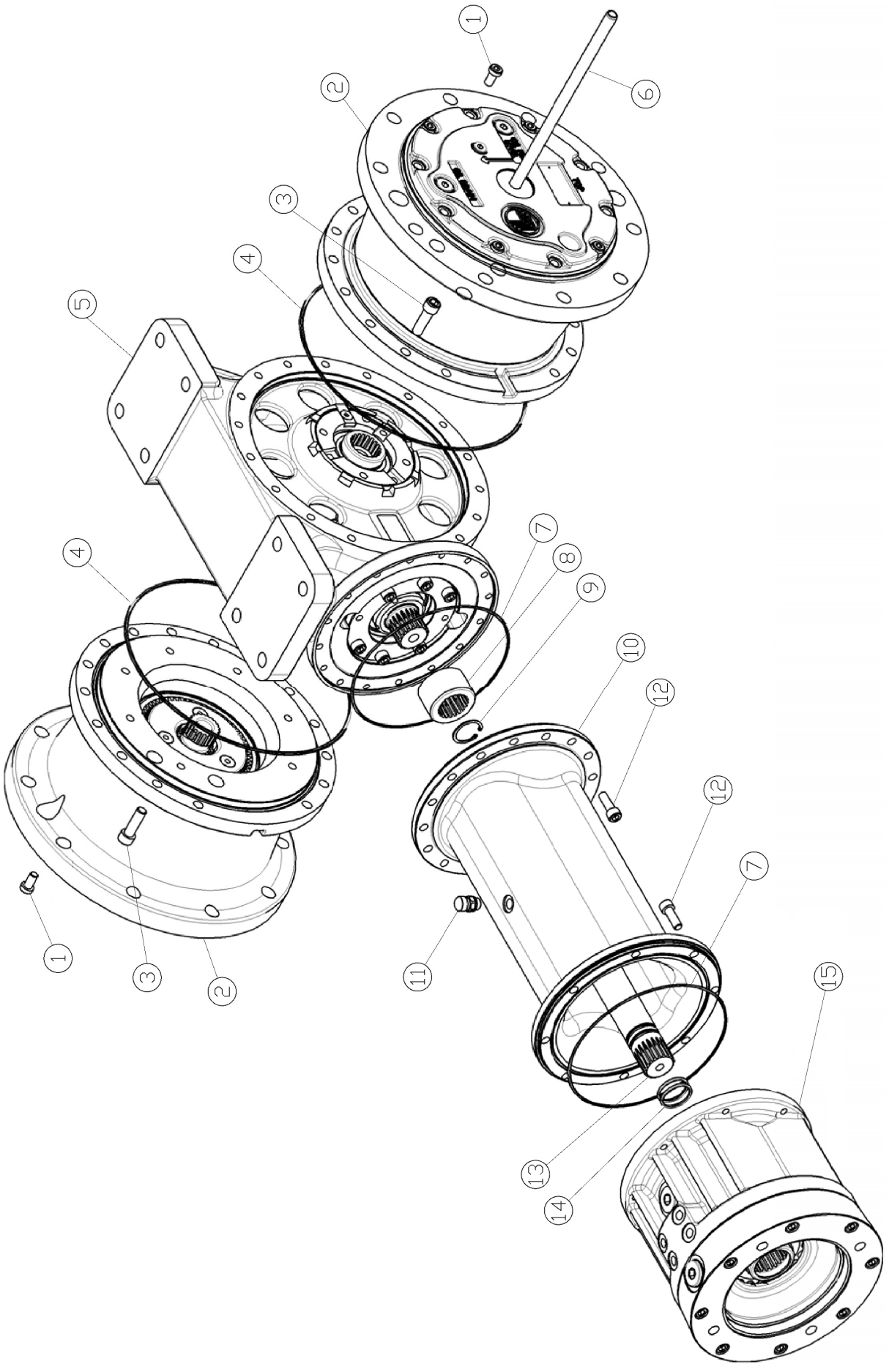
1
2
6
3
4
5
4
7
8
9
10
12
12
7
1
3
2
11
15
13
14

EIXO DIFERENCIAL

99610054-84

ITEM	QUANT.	Nº PEÇA	DESCRIÇÃO
1	12	66142190-84	PARAFUSO
2	2	66142191-76	TAMPA
3	32	66142192-68	PARAFUSO
4	2	66142193-60	O-RING
5	1	66142194-52	CARCAÇA
6	1	66142195-44	TUBO
7	2	66142196-36	TUBO
8	1	66142197-28	ENGATE
9	1	66142198-20	ANEL ELÁSTICO
10	1	66142199-12	FLANGE
11	1	66142189-19	RESPIRO
12	24	66142200-41	PARAFUSO
13	1	66142201-33	EIXO
14	2	66142202-25	O-RING
15	1	66142203-17	CONJUNTO DE FREIO

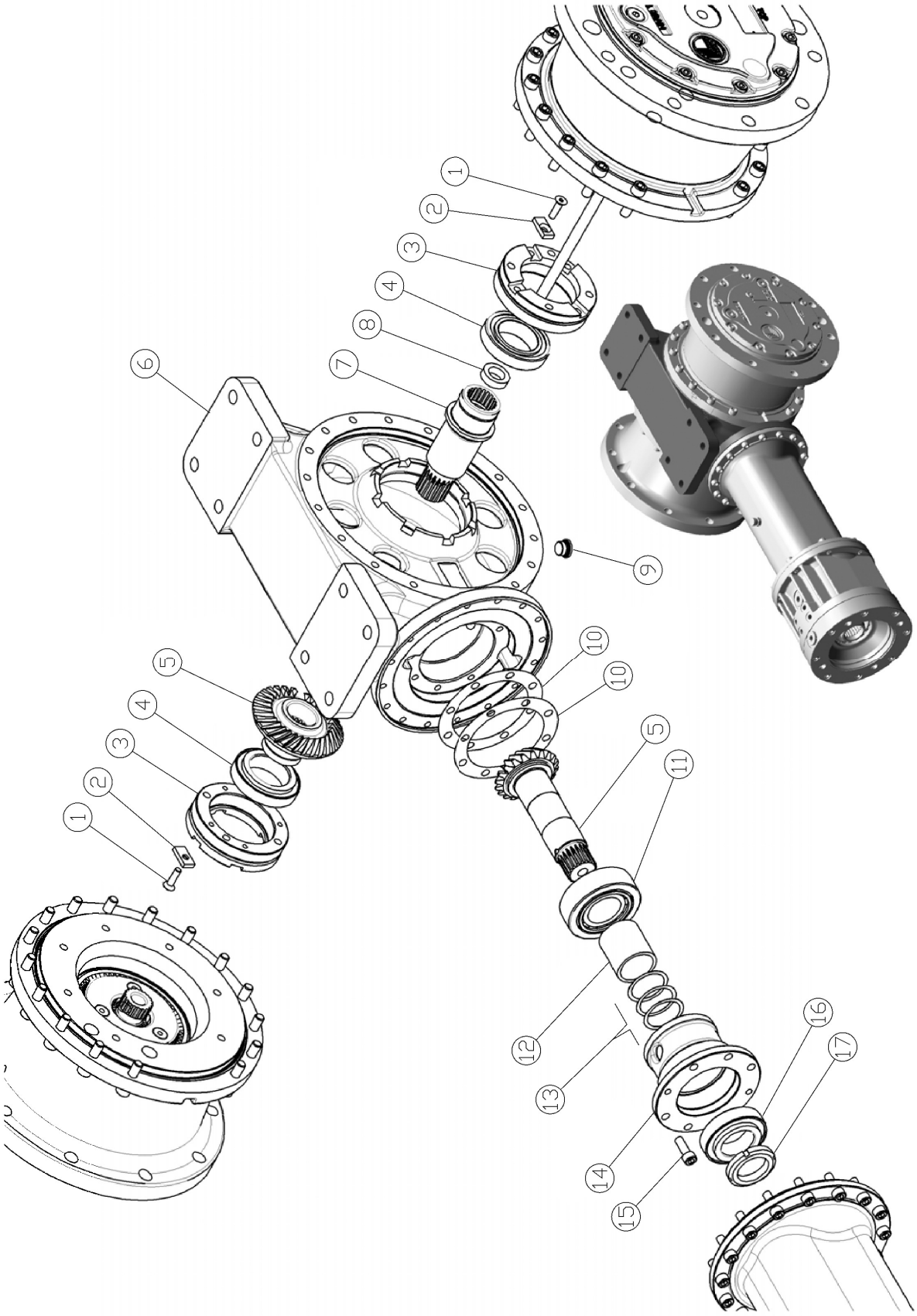
1
2
3
4
8
7
6
9
10
10
5
11
5
4
3
2
1
12
13
16
17
14
15

EIXO DIFERENCIAL

99610082-79

ITEM	QUANT.	Nº PEÇA	DESCRIÇÃO
1	2	66142204-09	PARAFUSO
2	2	66142205-01	TRAVA
3	2	66142206-93	PORCA
4	2	66142207-85	ROLAMENTO
5	1	66142208-77	ENGRENAGEM CÔNICA
6	1	66142209-69	CARCAÇA
7	1	66142210-34	CUBO
8	1	66142211-26	ESPAÇADOR
9	1	66142212-18	BUJÃO
10	2	66142213-10	ESPAÇADOR
10	2	66142214-02	ESPAÇADOR
11	1	66142215-94	ROLAMENTO
12	1	66142216-86	ESPAÇADOR
13	2	66142217-78	ESPAÇADOR
13	2	66142218-70	ESPAÇADOR
14	1	66142219-62	TAMPA
15	6	66142200-41	PARAFUSO
16	1	66142220-27	ROLAMENTO
17	1	66142221-19	PORCA

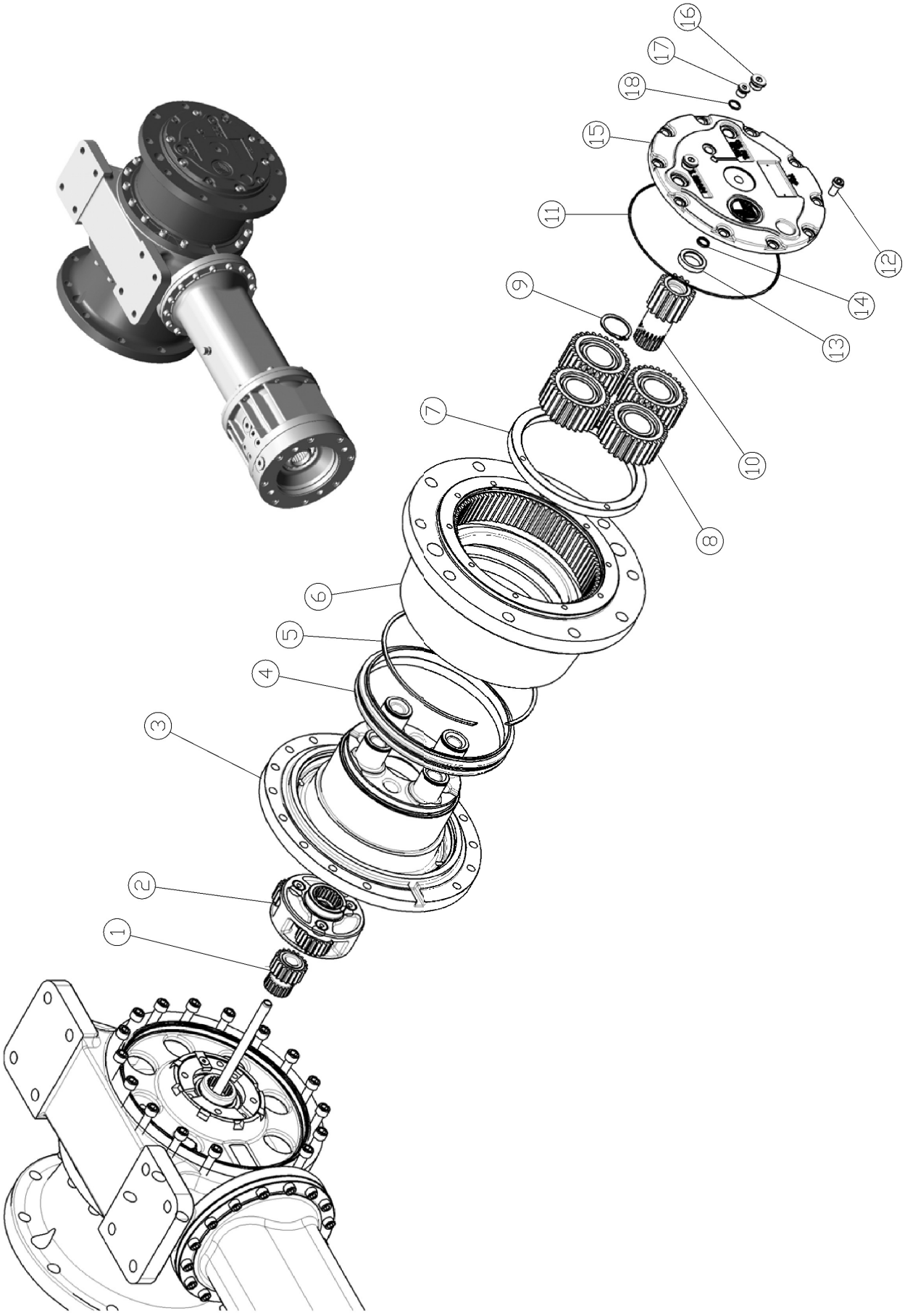
16
17
18
15
11
12
9
14
13
7
10
8
6
5
4
3
2
1

ITEM	QUANT.	Nº PEÇA	DESCRIÇÃO
1	1	66142222-11	ENGRENAGEM
2	1	66142223-03	REDUÇÃO 1º MONTAGEM
3	1	66142224-95	CUBO
4	1	66142225-87	RETENTOR
5	1	66142226-79	ANEL
6	1	66142227-71	CAIXA DE VELOCIDADE
7	1	66142150-12	PORCA
8	4	66142149-47	MONTAGEM PLANETÁRIA
9	4	66142148-55	ANEL
10	1	66142228-63	ENGRENAGEM
11	1	66142143-95	O-RING
12	4	66142190-84	PARAFUSO
13	1	66142229-55	PASTILHA
14	1	66142230-20	GAXETA
15	1	66142231-12	TAMPA
16	1	66142232-04	ARRUELA
17	1	66142233-96	BUJÃO
18	2	66142141-11	BUJÃO

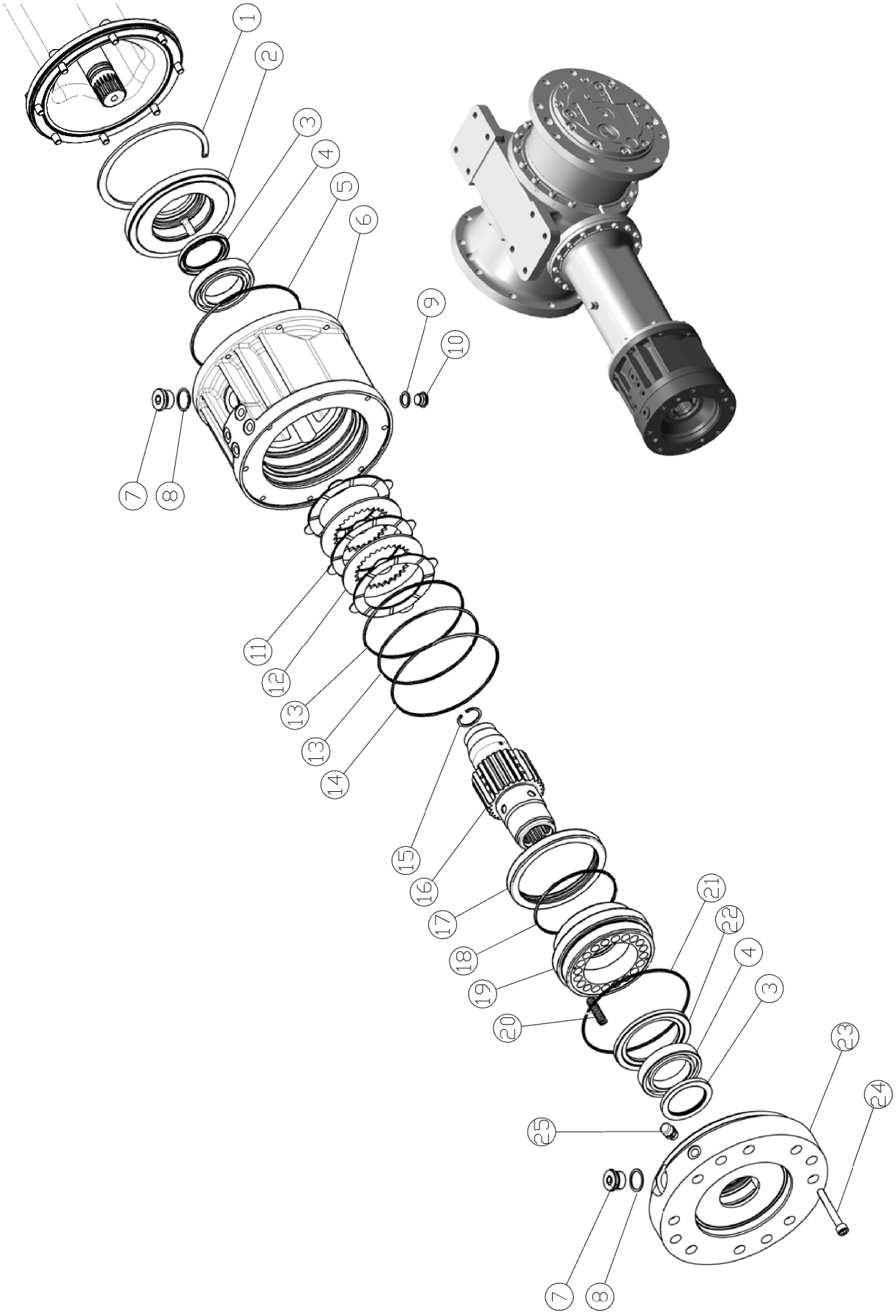
1
2
3
4
5
6
7
8
9
10
11
12
13
13
14
15
16
17
18
19
20
21
22
4
3
23
24
25
7
8

ITEM	QUANT.	Nº PEÇA	DESCRIÇÃO
1	1	66142234-88	ANEL ELÁSTICO
2	1	66142235-80	MOLA
3	2	66142236-72	ANEL DE VEDAÇÃO
4	2	66142237-64	ROLAMENTO
5	1	66142238-56	O-RING
6	1	66142239-48	CARCAÇA DO FREIO
7	2	66142240-13	BUJÃO
8	2	66142241-05	ARRUELA
9	1	66142242-97	ARRUELA
10	1	66142243-89	BUJÃO
11	9	66142244-81	DISCO
12	8	66142245-73	DISCO DE AÇO
13	2	66142246-65	O-RING
14	1	66412247-57	O-RING
15	1	66142198-20	ANEL ELÁSTICO
16	1	66142248-49	EIXO DO FREIO
17	1	66142249-41	ESPAÇADOR
18	1	66142250-06	O-RING
19	1	66142251-98	PISTÃO DE FREIO
20	17	66142252-90	MOLA
21	1	66142253-82	O-RING
22	1	66142254-74	ESPAÇADOR
23	1	66142255-66	ADAPTADOR DO MOTOR
24	8	66142256-58	PARAFUSO
25	1	66142189-19	RESPIRO

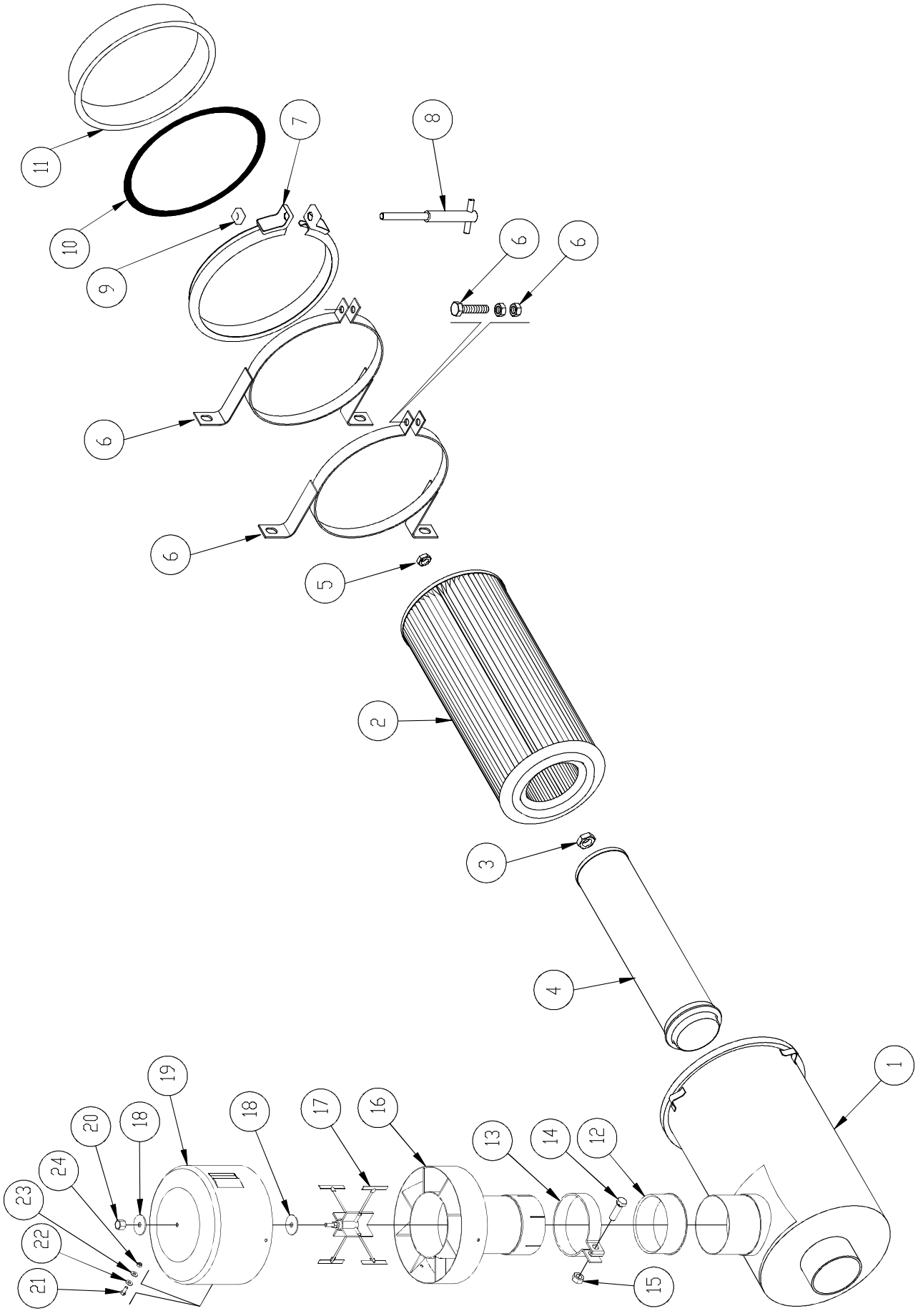
11
7
8
10
9
6
6
6
6
5
2
3
4
1
19
18
20
18
24
23
22
21
18
17
16
13
14
12
15

FILTRO DE AR

99600155-76

ITEM	QUANT.	Nº PEÇA	DESCRIÇÃO
-	1	69300232-18	FILTRO DE AR COMPLETO
-	1	69300235-94	CONJUNTO FILTRO DE AR (INCLUI PEÇAS REF. 1 A 11)
1	1	69308134-68	CARCAÇA DO FILTRO
2	1	69303130-25	ELEMENTO PRIMÁRIO
3	1	69300123-23	PORCA
4	1	69303304-02	ELEMENTO SECUNDÁRIO
5	1	69300124-15	PORCA
6	2	69300149-61	CONJUNTO SUPORTE MÁQUINA
7	1	69300118-90	GUIA FECHAMENTO
8	1	69300119-82	PARAFUSO
9	1	69300120-47	PORCA
10	1	69300121-39	JUNTA TAMPA SUPERIOR
11	1	69300122-31	TAMPA SUPERIOR
12	1	69300148-69	REDUTOR
13	1	69300140-33	ABRAÇADEIRA
14	1	69300146-85	PARAFUSO
15	1	69300151-18	PORCA
16	1	69300152-10	SUB-CONJUNTO BASE
17	1	69300153-02	ROTOR
18	2	69300159-54	ARRUELA
19	1	69304116-86	PRÉ-FILTRO DE AR
20	1	69300150-26	PORCA
21	3	69300156-78	PARAFUSO
22	3	69300157-70	ARRUELA
23	3	69300155-86	ARRUELA
24	3	69300154-94	PORCA
-	1	69304116-86	CORPO DO PRÉ-FILTRO (INCLUI PREÇAS REF. 13 A 24)

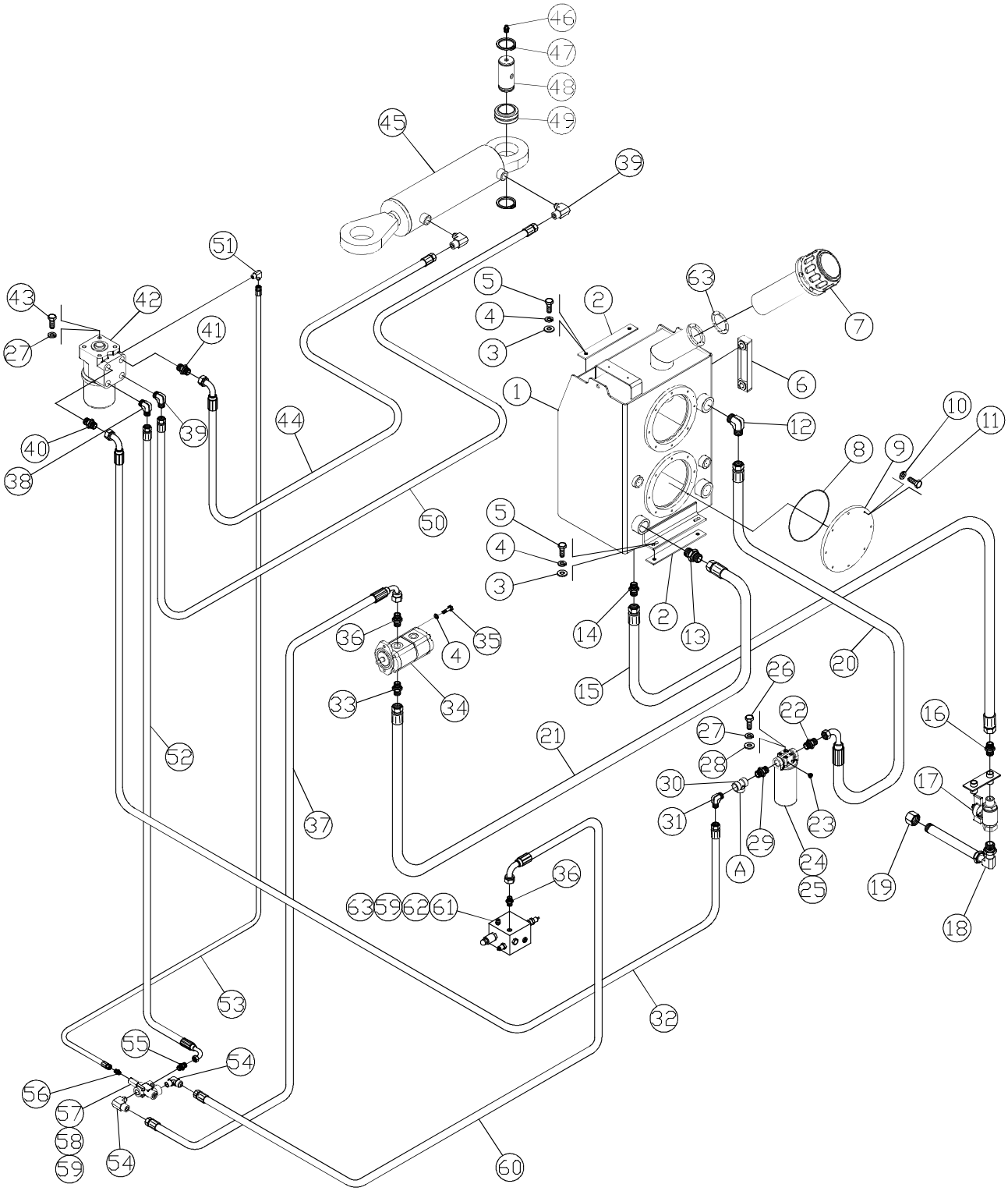
46
47
48
49
45
39
51
43
42
27
41
5
4
3
2
63
7
6
1
12
10
11
8
9
40
38
39
44
50
5
4
3
14
2
13
20
36
4
35
33
34
15
26
22
16
27
28
30
31
29
23
17
21
52
37
A
24
25
19
18
36
63
59
62
61
53
32
55
54
56
57
58
59
54
60

ITEM	QUANT.	Nº PEÇA	DESCRIÇÃO
1	1	40406602-02	TANQUE HIDRÁULICO
2	2	65303002-44	BORRACHA
3	4	60902209-73	ARRUELA LISA
4	6	60901210-43	ARRUELA PRESSÃO
5	4	60110310-62	PARAFUSO
6	1	69805001-19	NÍVEL
7	1	69302113-20	BOCAL C/FILTRO
8	1	69406112-05	O´RING
9	1	11404101-51	TAMPA
10	8	60900208-91	ARRUELA PRESSÃO
11	8	60108308-69	PARAFUSO
12	1	69201163-93	COTOVELO
13	1	69205567-17	NIPLE
14	1	69205586-11	NIPLE
15	1	65429027-49	MANGOTE
16	1	69205577-10	NIPLE
17	1	65750104-05	TORNEIRA
18	1	69201415-94	JOELHO GIRATÓRIO
19	1	69204101-36	TAMPÃO
20	1	65435158-30	MANGOTE
21	1	65432177-39	MANGOTE
22	1	69205569-02	NIPLE
23	1	64703702-92	MANÔMETRO
24	1	69301127-86	FILTRO ÓLEO HIDRÁULICO
25	1	69303126-84	ELEMENTO FILTRO ÓLEO
26	4	60112210-58	PARAFUSO
27	8	60901212-27	ARRUELA PRESSÃO
28	4	60902211-30	ARRUELA LISA
29	1	69205171-82	NIPLE
30	1	69200604-02	TÊ
31	1	69201167-61	COTOVELO
32	1	65430945-38	MANGOTE
33	1	69205453-62	NIPLE
34	1	66700325-89	BOMBA DUPLA
35	2	60410312-37	PARAFUSO
36	2	69205457-30	NIPLE
37	1	65430956-23	MANGOTE
38	1	69201795-20	COTOVELO
39	3	69201770-74	COTOVELO
40	1	69205466-31	NIPLE
41	1	69205454-54	NIPLE
42	1	67560189-07	ORBITROL
43	4	60419417-46	PARAFUSO
44	1	65426541-68	MANGOTE
45	1	40200203-54	CILINDRO HIDRÁULICO
46	2	69209504-63	GRAXEIRA
47	4	61400117-11	ANEL ELÁSTICO
48	2	20414202-34	PINO
49	2	69527203-82	RÓTULA

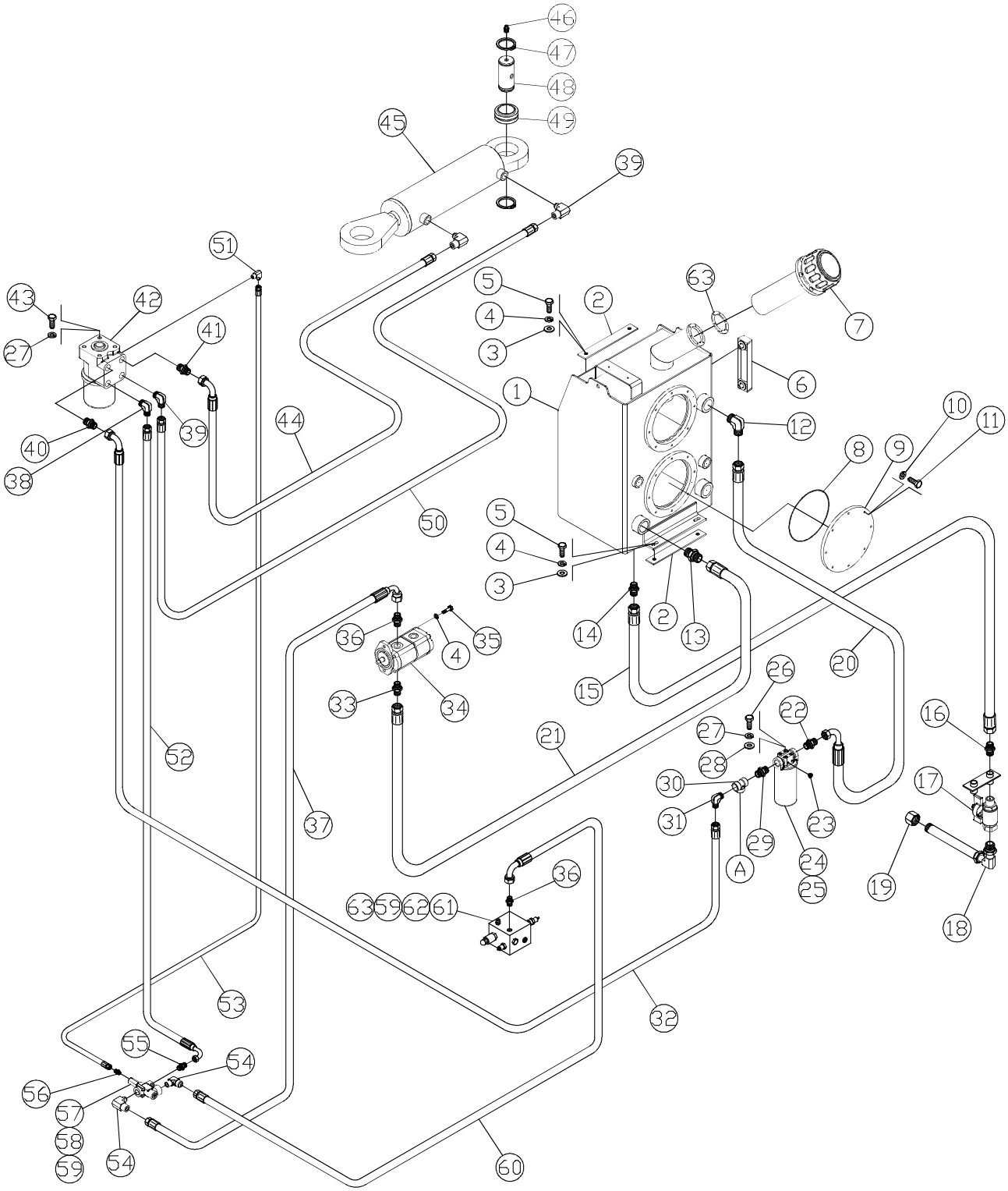
46
47
48
49
45
39
51
43
42
27
41
5
4
3
2
63
7
6
1
12
10
11
8
9
40
38
39
44
50
5
4
3
36
4
35
14
2
13
20
33
34
15
26
22
27
28
30
31
29
A
24
25
23
16
17
19
18
21
52
37
36
63
59
62
61
32
53
55
54
56
57
58
59
54
60

ITEM	QUANT.	Nº PEÇA	DESCRIÇÃO
50	1	65426542-60	MANGOTE
51	1	69201767-25	COTOVELO
52	1	65430944-46	MANGOTE
53	1	65420161-08	MANGOTE
54	2	69201773-50	COTOVELO
55	1	69205476-24	NIPLE
56	1	69205477-16	NIPLE
57	1	66550343-77	VÁLVULA PRIORITÁRIA
58	1	60108327-63	PARAFUSO
59	3	60901208-86	ARRUELA PRESSÃO
60	1	65430957-15	MANGOTE
61	1	66551063-76	BLOCO DO COMPRESSOR
62	2	60108310-26	PARAFUSO
63	2	60902208-81	ARRUELA LISA
63	1	69408368-00	JUNTA

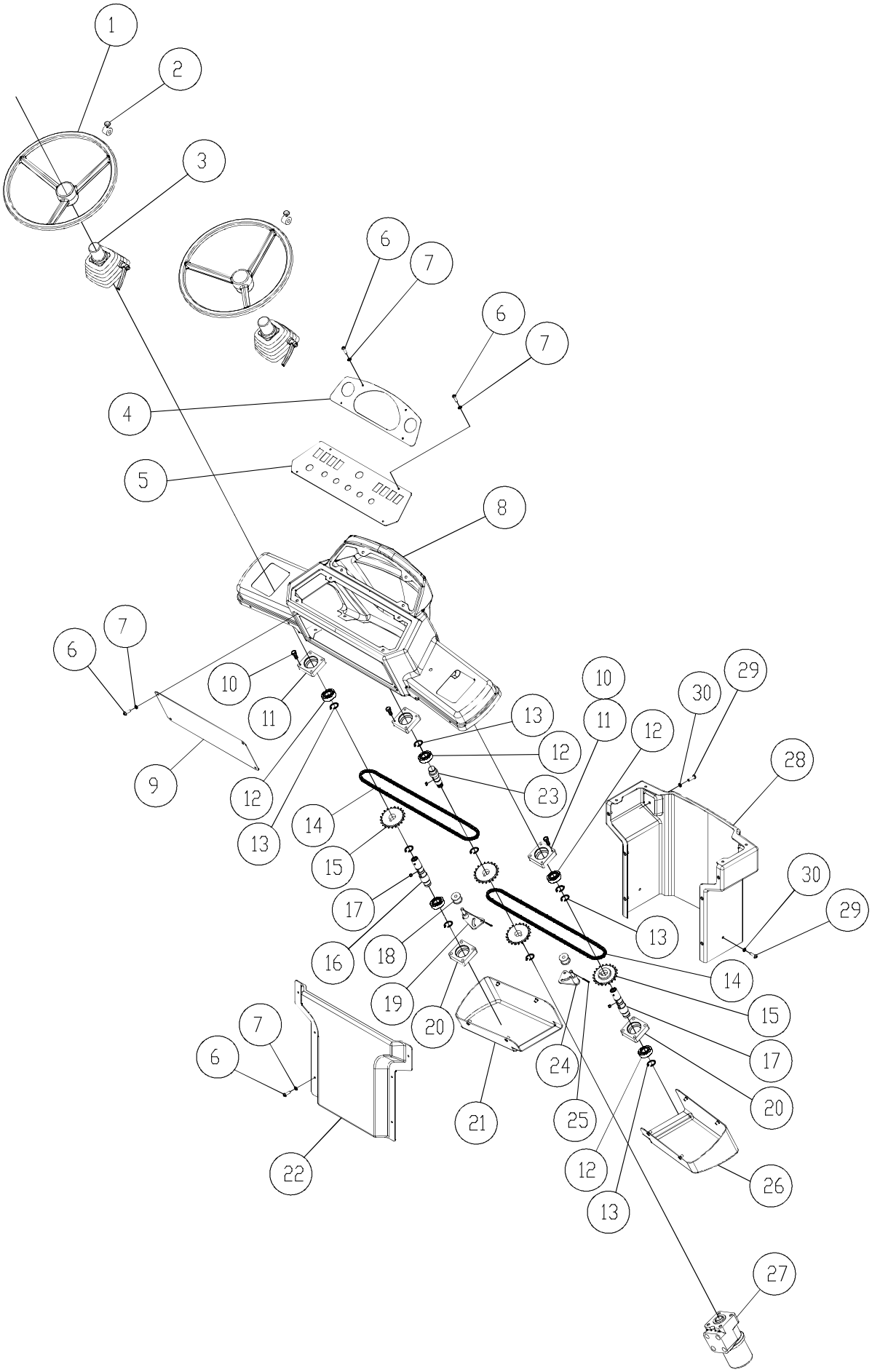
1
2
3
6
7
6
7
4
5
8
6
7
10
11
9
12
13
14
15
17
16
18
19
20
21
22
10
11
12
13
23
30
29
28
30
29
13
14
15
17
20
24
25
12
13
26
27

COLUNA DE DIREÇÃO

99610057-60

ITEM	QUANT.	Nº PEÇA	DESCRIÇÃO
1	2	63200115-29	VOLANTE
2	2	69800602-00	MANETE
3	2	67561003-12	COLUNA DIREÇÃO
4	1	41211704-05	CHAPA
5	1	41211703-13	CHAPA
6	36	70406308-69	PARAFUSO
7	36	60931206-90	ARRUELA PRESSÃO
8	1	41200916-79	PAINEL
9	1	11451507-74	TAMPA
10	20	60108312-10	PARAFUSO
11	3	23000703-26	MANCAL
12	5	69500507-87	ROLAMENTO
13	9	61400107-18	ANEL ELÁSTICO
14	2	59300113-31	CORRENTE
15	4	10002900-35	PINHÃO
16	2	20006001-60	EIXO
17	4	21500505-11	CHAVETA
18	2	11015702-10	BUCHA
19	1	15037152-85	SUPORTE
20	2	23000704-18	MANCAL
21	1	11419115-83	TAMPA
22	1	11419114-91	TAMPA
23	1	20006000-68	EIXO
24	1	15037151-93	SUPORTE
25	2	61200107-24	CONTRAPINO
26	1	11419117-67	TAMPA
27	1	67560186-31	ORBITROL
28	1	15062105-09	BASE
29	4	60108308-59	PARAFUSO
30	4	60931208-74	ARRUELA PRESSÃO
31	1	60603701-11	PARAFUSO

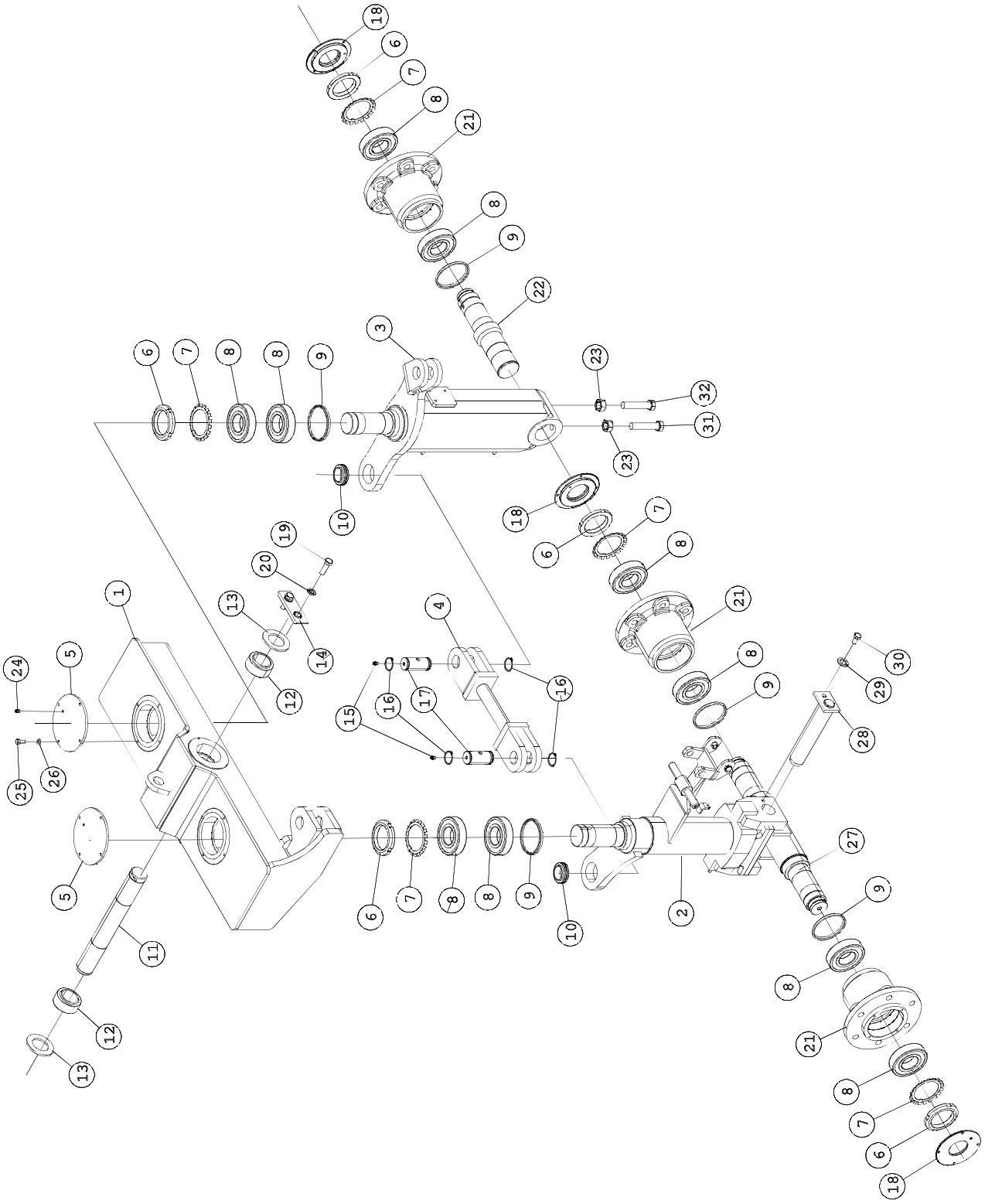
18
6
7
8
21
8
9
22
3
6
7
8
8
9
23
32
31
23
10
18
6
7
8
21
8
9
19
20
13
14
12
1
4
15
16
17
16
24
5
25
26
5
11
12
13
6
7
8
8
9
10
2
27
9
8
21
8
7
6
18
30
29
28

SUPORTE DA DIREÇÃO

99610058-52

ITEM	QUANT.	Nº PEÇA	DESCRIÇÃO
1	1	15037251-87	SUPORTE
2	1	15037227-60	SUPORTE
3	1	15035253-71	SUPORTE
4	1	21020601-44	TIRANTE
5	2	11403406-98	TAMPA
6	5	60802209-76	PORCA
7	5	60904609-39	ARRUELA
8	10	69504319-44	ROLAMENTO
9	5	69400515-87	RETENTOR
10	2	69527208-42	RÓTULA
11	1	21010620-32	EIXO
12	2	69507901-64	RÓTULA
13	2	60908979-52	ARRUELA
14	1	25222303-22	CHAPA
15	2	69209500-95	GRAXEIRA 45º
16	4	61400117-11	ANEL ELÁSTICO
17	2	20414202-34	PINO
18	3	10407500-22	DISCO
19	2	60112212-42	PARAFUSO
20	2	60901212-27	ARRUELA
21	3	11807500-08	CUBO
22	1	20033501-33	EIXO
23	2	60727401-98	PORCA
24	2	69209501-87	GRAXEIRA 90º
25	8	60708308-69	PARAFUSO
26	8	60901208-86	ARRUELA
27	1	20062902-94	EIXO
28	1	20407415-80	PINO
29	1	60900211-40	ARRUELA PRESSÃO
30	1	60121419-75	PARAFUSO
31	1	60603701-11	PARAFUSO
32	1	60603703-95	PARAFUSO
33	2	60727401-98	PORCA

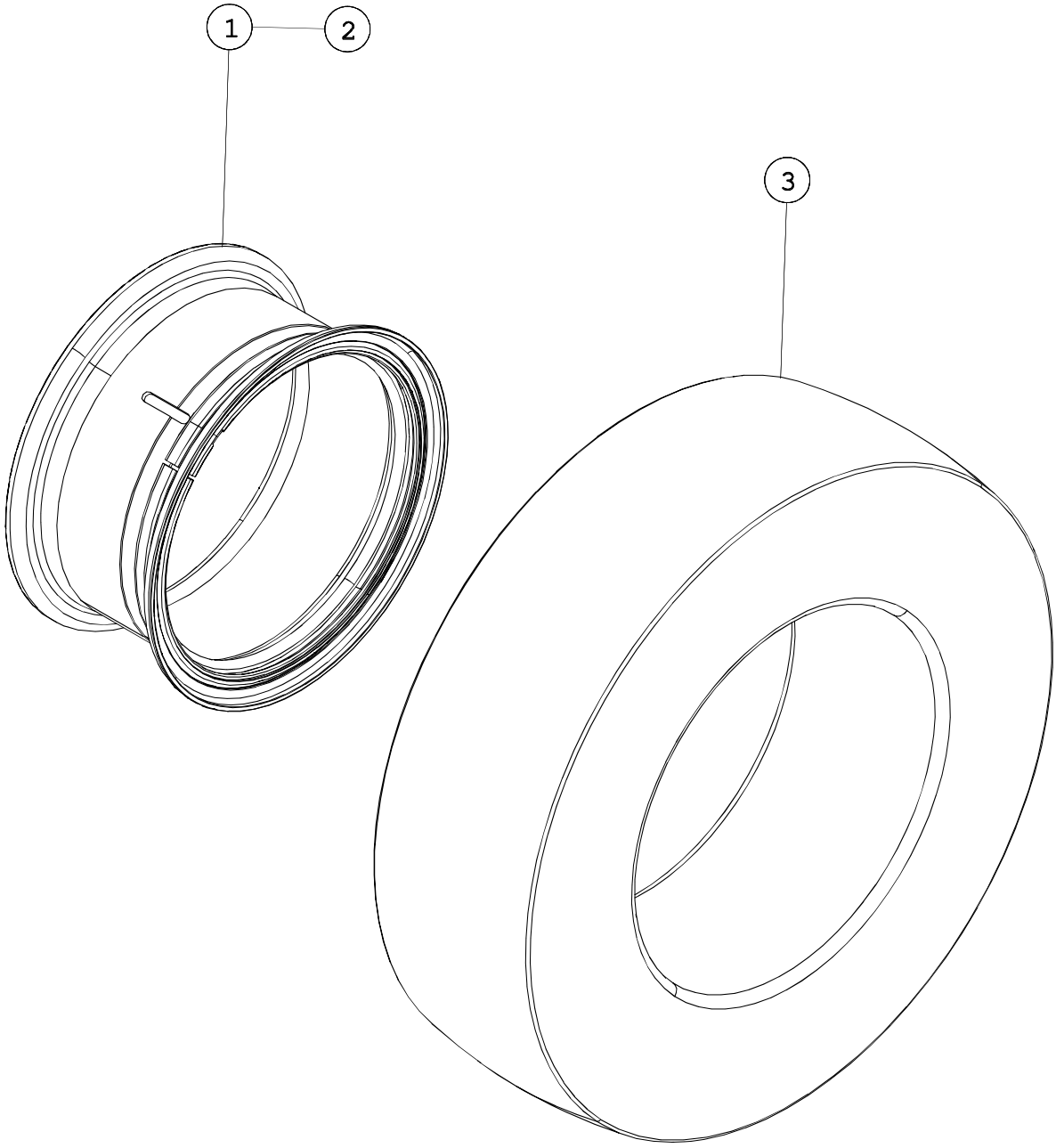
1
2
3

ITEM	QUANT.	Nº PEÇA	DESCRIÇÃO
1	3	63701215-03	RODA DIANTEIRA
2	4	63701215-03	RODA TRASEIRA
3	7	64000103-56	PNEU


1
6
5
3
2
4

ITEM	QUANT.	Nº PEÇA	DESCRIÇÃO
-	-	40200203-54	CILINDRO HIDRÁULICO DA DIREÇÃO
1	1	40290285-46	CARCAÇA
2	1	40290282-70	GUIA
3	1	40290279-21	ÊMBOLO
4	1	40290286-38	HASTE
5	1	69410653-65	KIT REPARO
6	1	40290283-62	PORCA

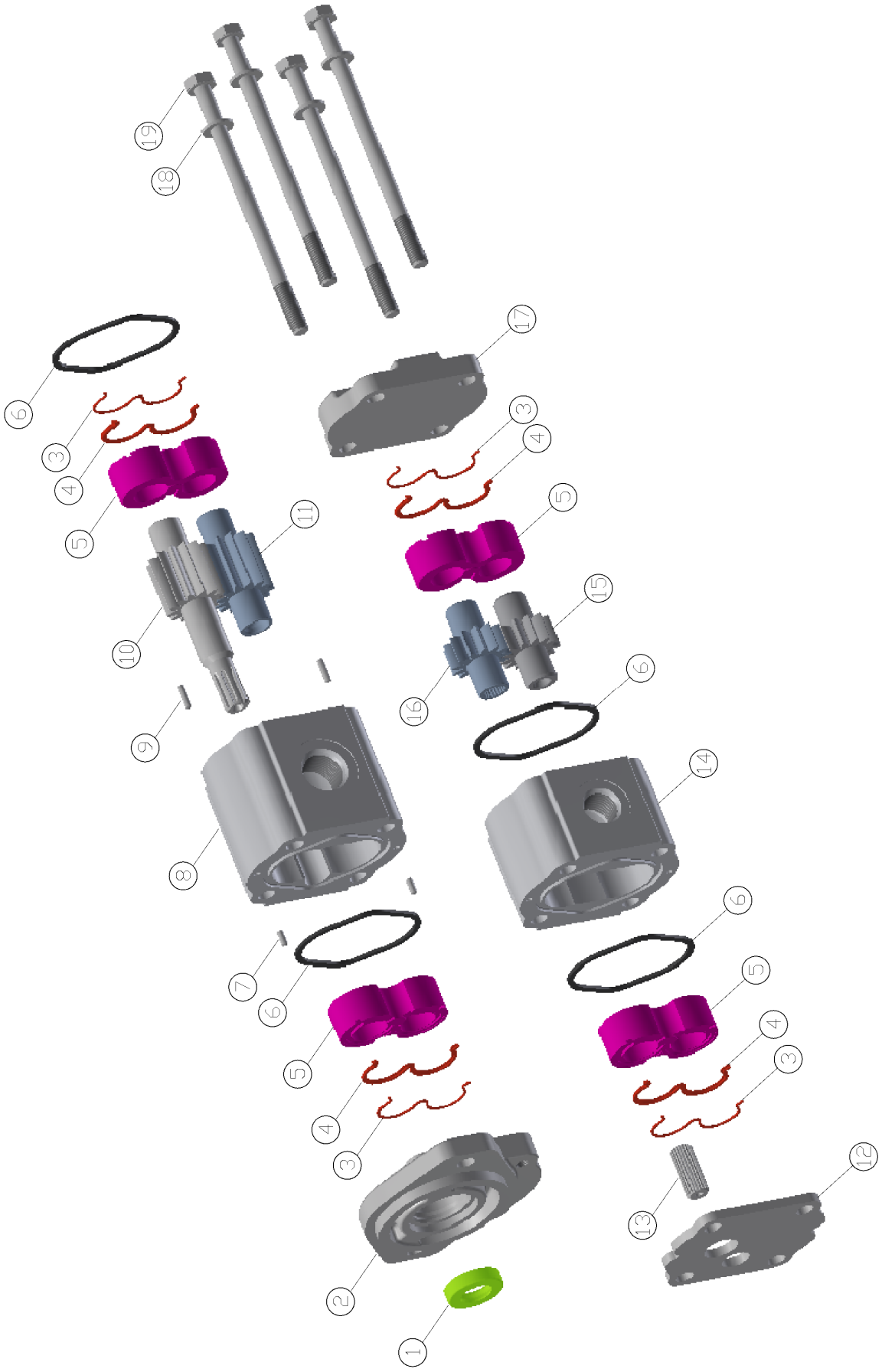
19
18
6
3
4
5
17
3
4
5
11
10
9
15
16
6
8
14
7
6
5
4
3
6
5
4
3
13
12
2
1

BOMBA HIDRÁULICA DA DIREÇÃO

99610061-01

ITEM	QUANT.	Nº PEÇA	DESCRIÇÃO
-	1	66700325-89	BOMBA COMPLETA
-	1	6941060000	KIT DE REPARO (INCLUI ITENS: 3-4-6)
1	1	66700336-74	RETENTOR
2	1	66700329-57	FLANGE
3	4	66700338-58	ANEL VEDAÇÃO
4	4	66700339-50	ANEL VEDAÇÃO
5	4	66700341-07	BLOCO
6	4	66700345-75	ANEL VEDAÇÃO
7	2	66700337-66	PINO
8	1	66700330-22	CORPO DA ENGRENAGEM
9	2	66700342-99	PINO
10	1	66700340-15	EIXO MOTRIZ
11	1	66700347-59	ENGRENAGEM MOVIDA
12	1	66700331-14	PLACA INTERMEDIÁRIA
13	1	66700344-83	EIXO DE LIGAÇÃO
14	1	66700332-06	CORPO DE ENGRENAGEM CONVERTIDA
15	1	66700346-67	ENGRENAGEM MOVIDA
16	1	66700343-91	ENGRENAGEM MOTORA
17	1	66700333-98	TAMPA TASEIRA
18	4	66700334-90	ARRUELA PRESSÃO
19	4	66700335-82	PARAFUSO

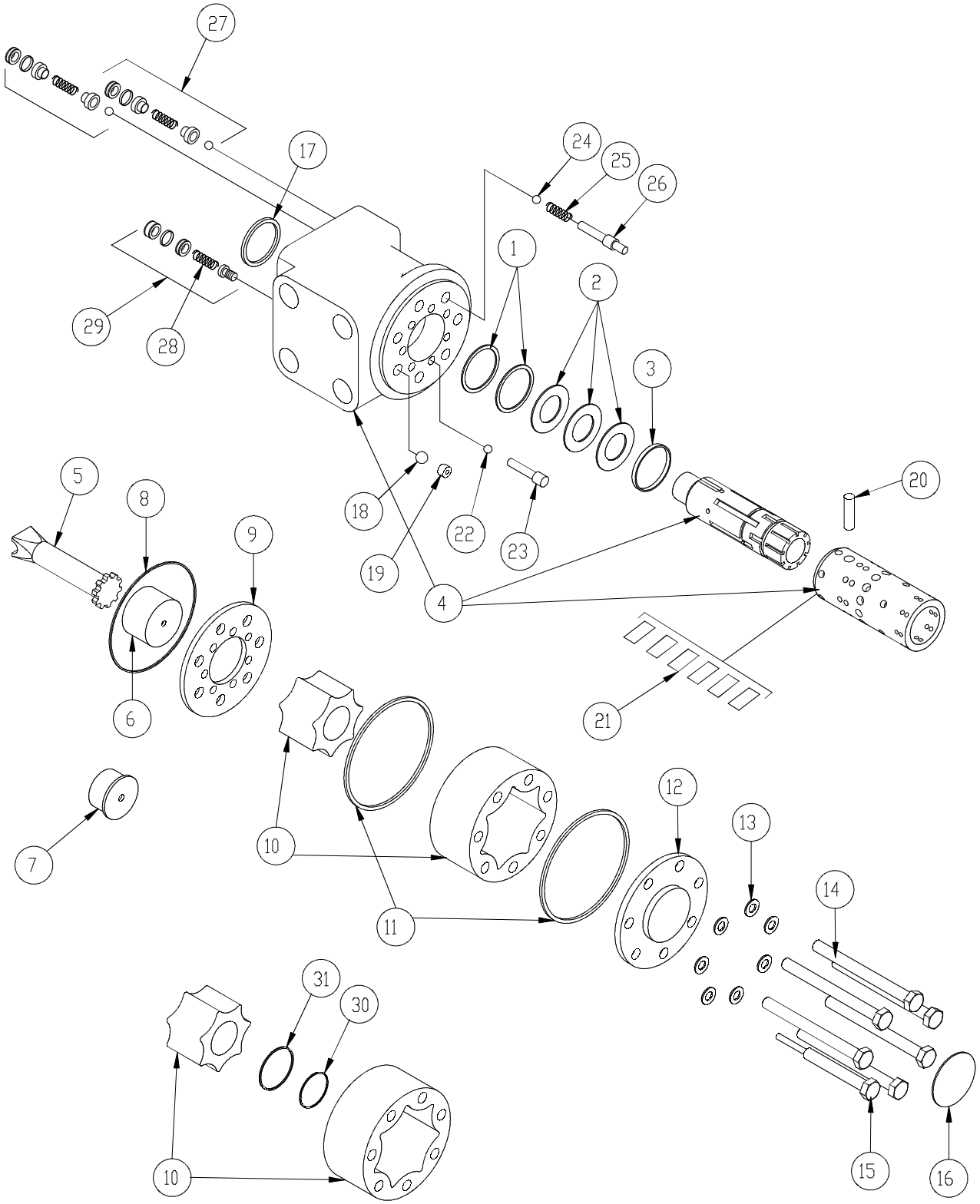
27
17
24
25
26
1
2
3
29
28
18
22
23
19
4
5
8
9
6
20
21
7
10
11
12
13
14
31
30
10
15
16

ITEM	QUANT.	Nº PEÇA	DESCRIÇÃO
-	1	67560186-31	ORBITROL – COMPLETO
1	2	67560168-29	VEDAÇÃO
2	3	67560169-21	ROLAMENTO
3	1	67560170-86	ANEL
4	1	67560165-53	CARCAÇA CARRETEL E LUVA
5	1	67560173-62	EIXO
6	1	67560174-54	ESPAÇADOR
7	1	67560175-46	ESPAÇADOR
8	1	67560176-38	O' RING
9	1	67560177-30	PLACA
10	1	67560178-22	JOGO DE ENGRENAGEM
11	2	67560179-14	O' RING
12	1	67560180-79	TAMPA
13	7	67560181-71	ARRUELA
14	6	67560183-55	PARAFUSO
15	1	67560182-63	PARAFUSO
16	1	67560184-47	PLACA
17	1	67560164-61	RETENTOR
18	1	67560166-45	ESFERA
19	1	67560167-37	BUCHA
20	1	67560171-78	PINO
21	1	67560172-70	BLOCO DAS MOLAS
22	1	67560191-64	ESFERA
23	1	67560192-56	PARAFUSO
24	2	67560193-48	ESFERA
25	2	67560194-40	MOLA
26	2	67560195-32	PINO
27	2	67560196-24	VÁLVULA
28	1	67560197-16	MOLA
29	1	67560198-08	VÁLVULA DE ALÍVIO
30	1	67560199-00	ANEL DE VEDAÇÃO
31	1	67560200-29	O' RING

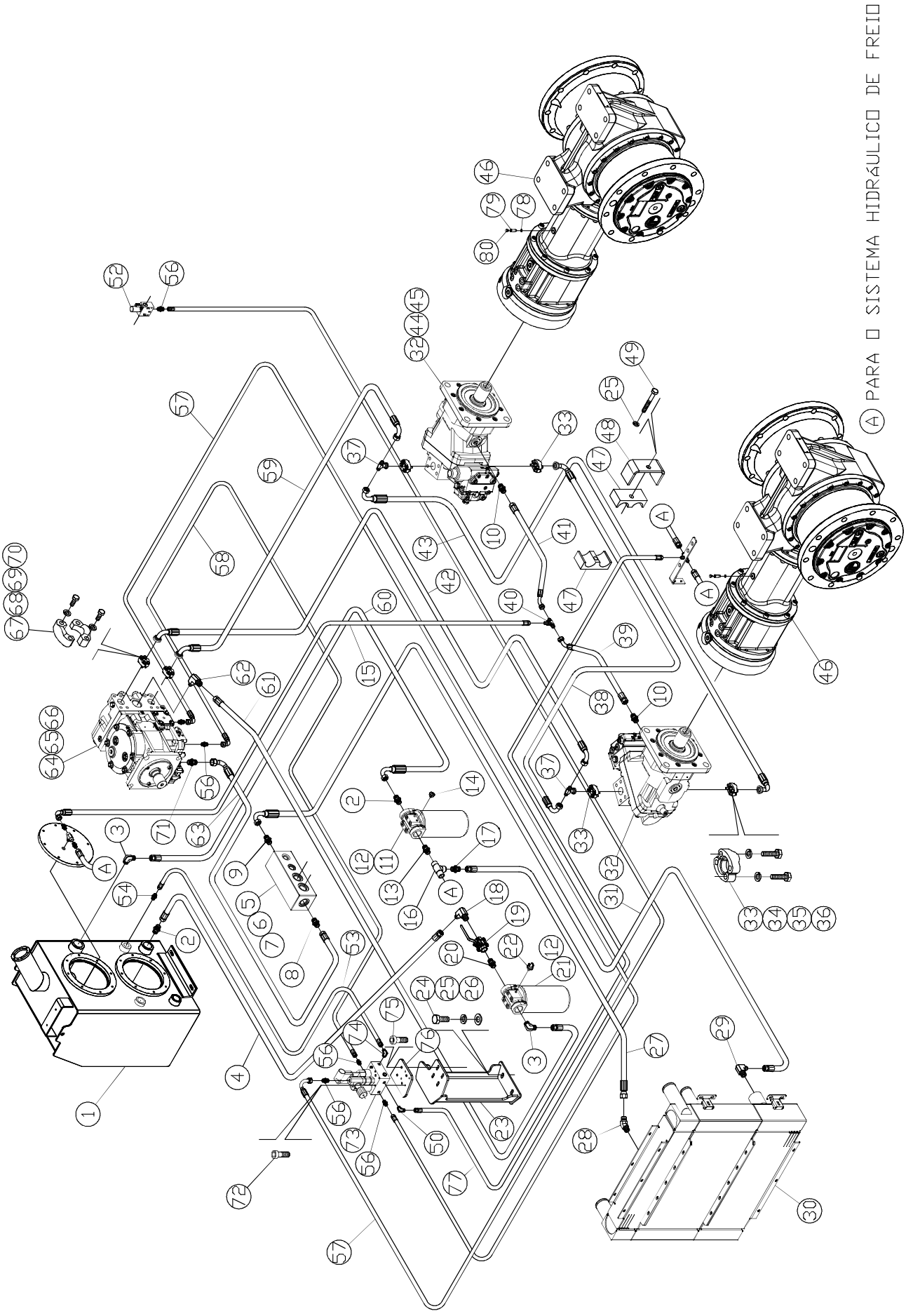
Ⓐ PARA O SISTEMA HIDRÁULICO DE FREIO

ITEM	QUANT.	Nº PEÇA	DESCRIÇÃO
1	1	40406602-02	TANQUE HIDRÁULICO
2	2	69205569-01	NIPLE
3	2	69201163-93	COTOVELO
4	1	65434129-48	MANGOTE
5	1	66551056-59	BLOCO
6	4	60108308-69	PARAFUSO
7	4	60901208-86	ARRUELA PRESSÃO
8	1	69205451-78	NIPLE
9	1	69205453-62	NIPLE
10	2	69205457-30	NIPLE
11	1	69301127-86	FILTRO HIDRÁULICO
12	2	69303126-84	ELEMENTO DE FILTRO
13	1	69205171-82	NIPLE
14	1	64703702-92	MANÔMETRO
15	1	65430949-06	MANGOTE
16	1	69200604-02	TÊ
17	1	69205568-09	NIPLE
18	1	69201938-26	CONEXÃO
19	1	66550107-85	VÁLVULA
20	1	69205170-90	NIPLE
21	1	69301126-94	FILTRO HIDRÁULICO
22	1	64703703-84	SENSOR
23	1	15037196-25	SUPORTE
24	6	60112210-58	PARAFUSO
25	7	60901212-27	ARRUELA PRESSÃO
26	6	60902211-30	ARRUELA LISA
27	1	65432178-31	MANGOTE
28	1	69201818-46	CONEXÃO
29	1	69201763-57	COTOVELO
30	1	40001048-99	RADIADOR DE ÓLEO
31	1	65433164-65	MANGOTE
32	2	66201536-72	MOTOR TRAÇÃO
33	4	69209110-12	CONJ. CASTANHA
34	4	69406144-68	O´RING
35	16	60119419-39	PARAFUSO
36	16	60900209-83	ARRUELA PRESSÃO
37	2	69200060-28	TÊ
38	1	65484816-17	MANGOTE
39	1	65457215-58	MANGOTE
40	1	69200414-07	TÊ
41	1	65457214-66	MANGOTE
42	1	65486316-37	MANGOTE
43	1	65484817-09	MANGOTE
44	8	60120335-04	PARAFUSO
45	8	60901220-36	ARRUELA PRESSÃO

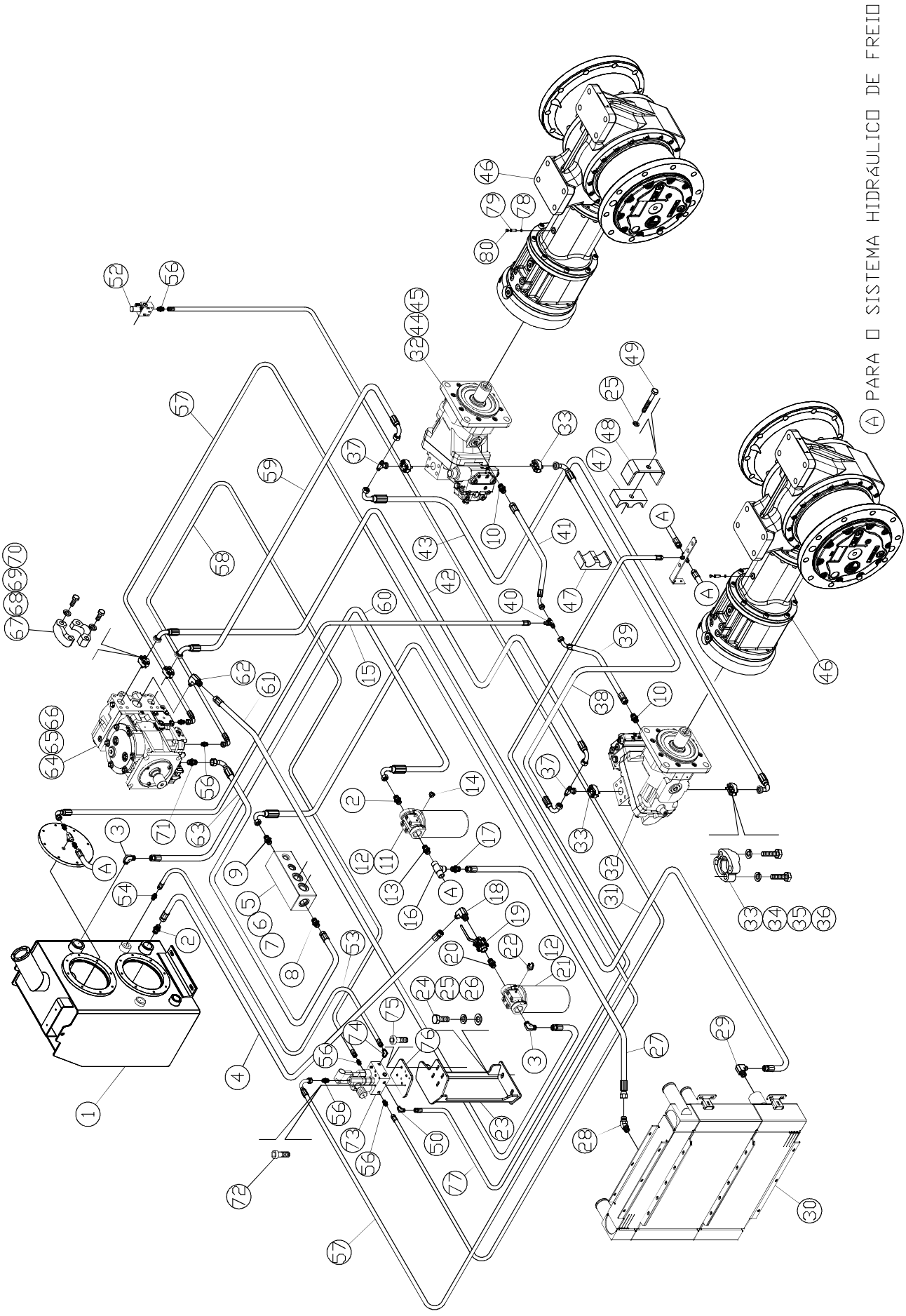
Ⓐ PARA O SISTEMA HIDRÁULICO DE FREIO

ITEM	QUANT.	Nº PEÇA	DESCRIÇÃO
46	2	66142138-62	EIXO BONFIGLIOLI
47	2	65204103-28	CALÇO
48	1	35141190-94	SUPORTE
49	1	60112251-22	PARAFUSO
50	1	69201765-41	COTOVELO
51	1	15035121-24	CHAPA
52	1	66551062-84	VÁLVULA
53	1	65426260-80	MANGOTE
54	1	69205578-02	NIPLE
55	1	66551054-75	VÁLVULA
56	6	69205459-53	NIPLE
57	2	65425506-61	MANGOTE
58	1	65425181-69	MANGOTE
59	1	65486315-45	MANGOTE
60	1	65435158-30	MANGOTE
61	1	65434130-13	MANGOTE
62	1	69201822-87	CONEXÃO
63	1	65431136-80	MANGOTE
64	1	66201446-71	BOMBA DE TRAÇÃO
65	4	60714201-29	PORCA
66	4	60908103-97	ARRUELA LISA
67	2	69209120-05	CONJ. CASTANHA
68	2	69406364-42	O´RING
69	4	60121425-00	PARAFUSO
70	4	60900211-40	ARRUELA PRESSÃO
71	1	69205467-23	NIPLE
72	4	60418428-45	PARAFUSO
73	1	66551061-92	VÁLVULA
74	1	69201770-74	COTOVELO
75	4	60418415-67	PARAFUSO
76	1	35117495-18	CHAPA
77	1	65424201-24	MANGOTE
78	2	60902412-10	ARRUELA DE COBRE
79	2	69204649-14	ADAPTADOR
80	2	66142189-19	RESPIRO

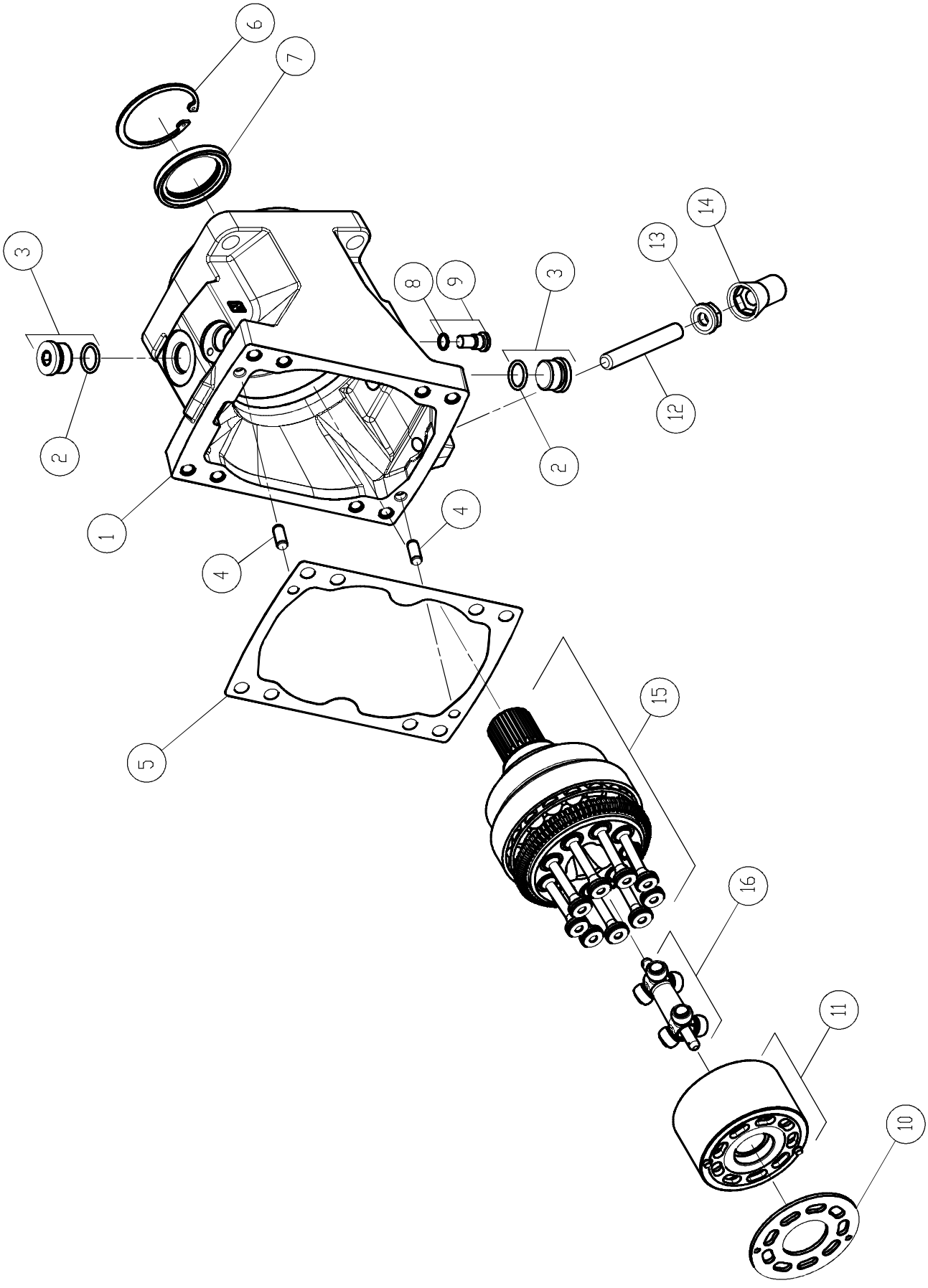
6
7
3
8
9
3
13
14
12
2
2
1
4
4
5
15
16
11
10

ITEM	QUANT.	Nº PEÇA	DESCRIÇÃO
1	1	66201565-59	CARCAÇA
2	2	66201564-67	O' RING
3	2	66201563-75	CONJUNTO BUJÃO
4	2	66201568-35	PINO
5	1	66201569-27	JUNTA
6	1	66201567-43	ANEL
7	1	66201566-51	RETENTOR
8	1	66201552-81	O' RING
9	1	66201585-45	CONJUNTO EIXO
10	1	66201575-52	PLACA DO ROLAMENTO
11	1	66201581-77	KIT BLOCO DO CILINDRO
12	1	66201582-69	PARAFUSO
13	1	66201583-61	PORCA
14	1	66201584-53	CAPA PLÁSTICA
15	1	66201579-20	EIXO
16	1	66201580-85	JUNTA DE SINCRONIZAÇÃO

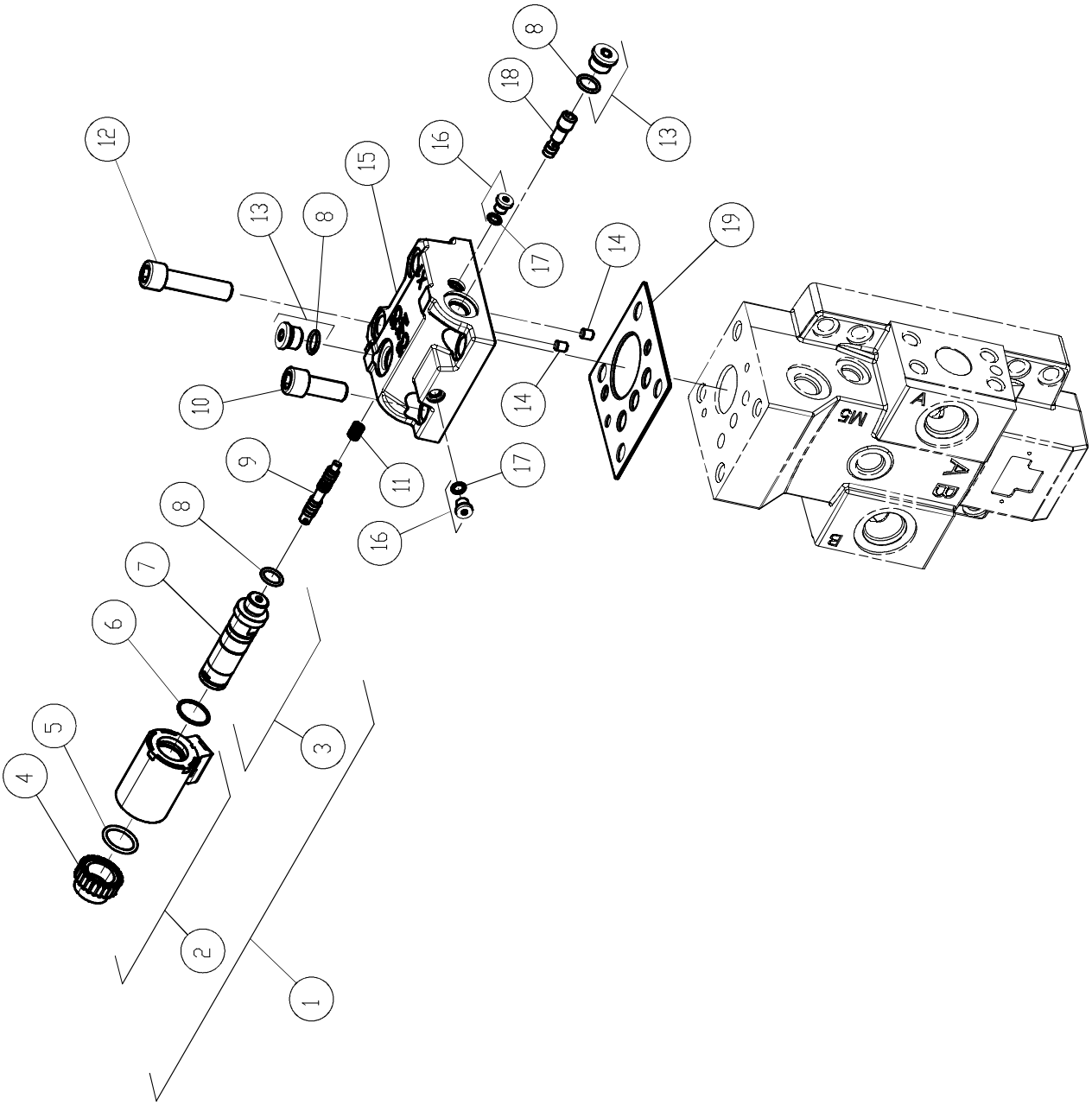
1
2
3
4
5
6
7
8
9
10
11
12
13
14
15
16
17
18
19
M5
A
B

ITEM	QUANT.	Nº PEÇA	DESCRIÇÃO
1	1	66201540-13	KIT VÁLVULA DE SEGMENTO
2	1	66201541-05	KIT VEDAÇÃO
3	1	66201545-73	KIT SISTEMA ATUAÇÃO
4	1	66201543-89	PORCA
5	1	66201544-81	O' RING
6	1	66201542-97	O' RING
7	1	66201546-65	ATUAÇÃO DO SISTEMA
8	3	66201547-57	O' RING
9	1	66201553-82	CARRETEL
10	2	66201555-56	PARAFUSO
11	1	66201554-74	MOLA
12	2	66201556-48	PARAFUSO
13	2	66201550-06	CONJUNTO BUJÃO
14	2	66201558-32	BUJÃO
15	1	66201548-49	CARCAÇA
16	2	66201551-98	CONJUNTO BUJÃO
17	2	66201552-90	O' RING
18	1	66201549-41	VÁLVULA ALTERNADORA
19	1	66201557-40	JUNTA

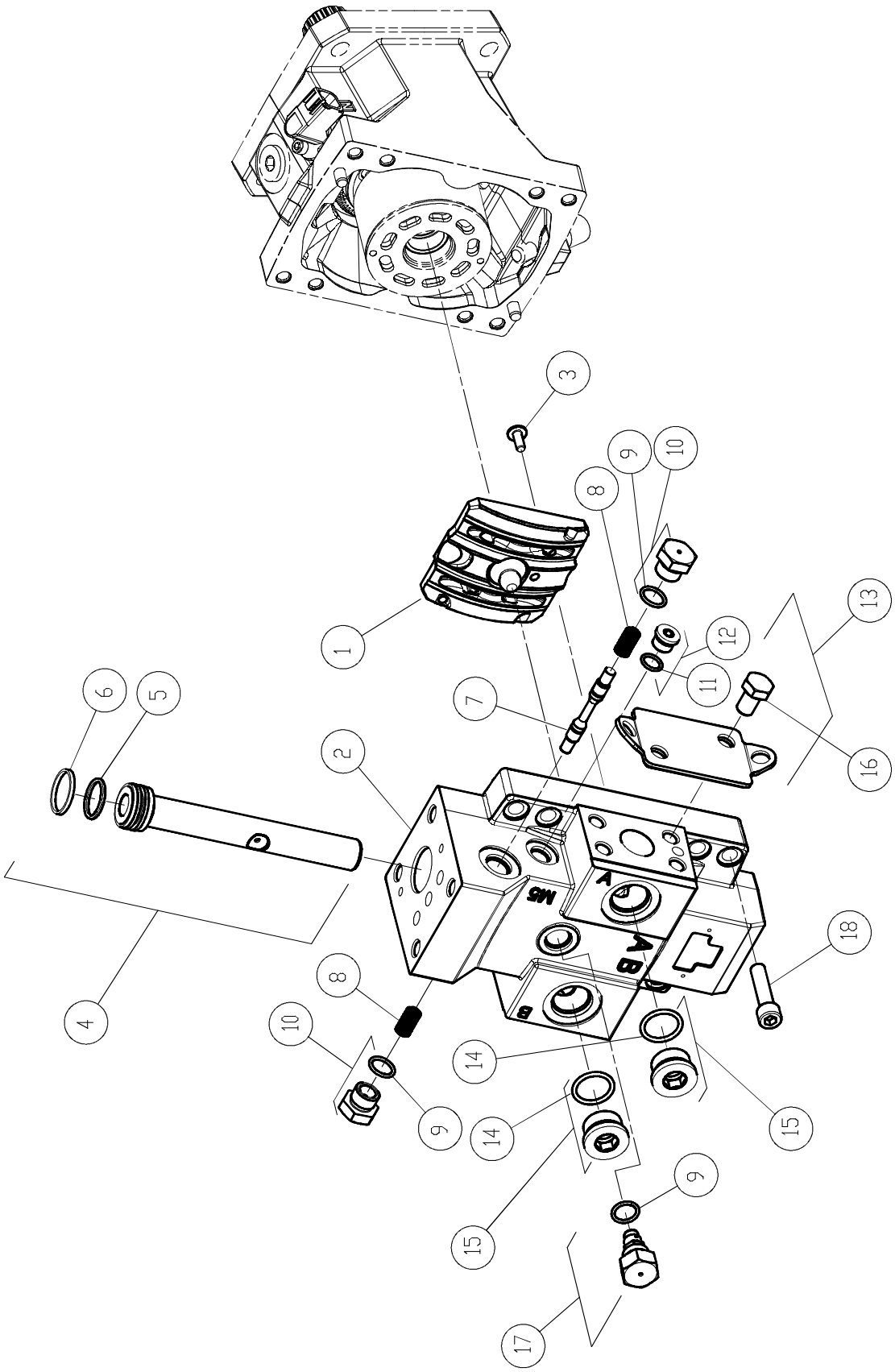
1
2
3
4
5
6
7
8
9
10
11
12
13
14
15
16
17
18
M5
A
B

ITEM	QUANT.	Nº PEÇA	DESCRIÇÃO
1	1	66201578-28	VÁLVULA DE SEGMENTO
2	1	66201559-34	TAMPA
3	1	66201561-91	BOTÃO DE CABEÇA
4	1	66201560-99	SERVO PISTÃO
5	1	66201576-44	O' RING
6	1	66201577-36	O' RING
7	1	66201570-92	CARRETEL
8	2	66201571-84	MOLA
9	3	66201573-68	O' RING
10	2	66201572-76	CONJUNTO BUJÃO
11	1	66201547-57	O' RING
12	1	66201550-06	CONJUNTO BUJÃO
13	1	66201562-83	TAMPA
14	2	66201564-67	O' RING
15	2	66201563-75	CONJUNTO BUJÃO
16	2	66201586-37	PARAFUSO
17	1	66201574-60	CONJUNTO VÁLVULA
18	8	66201556-58	PARAFUSO

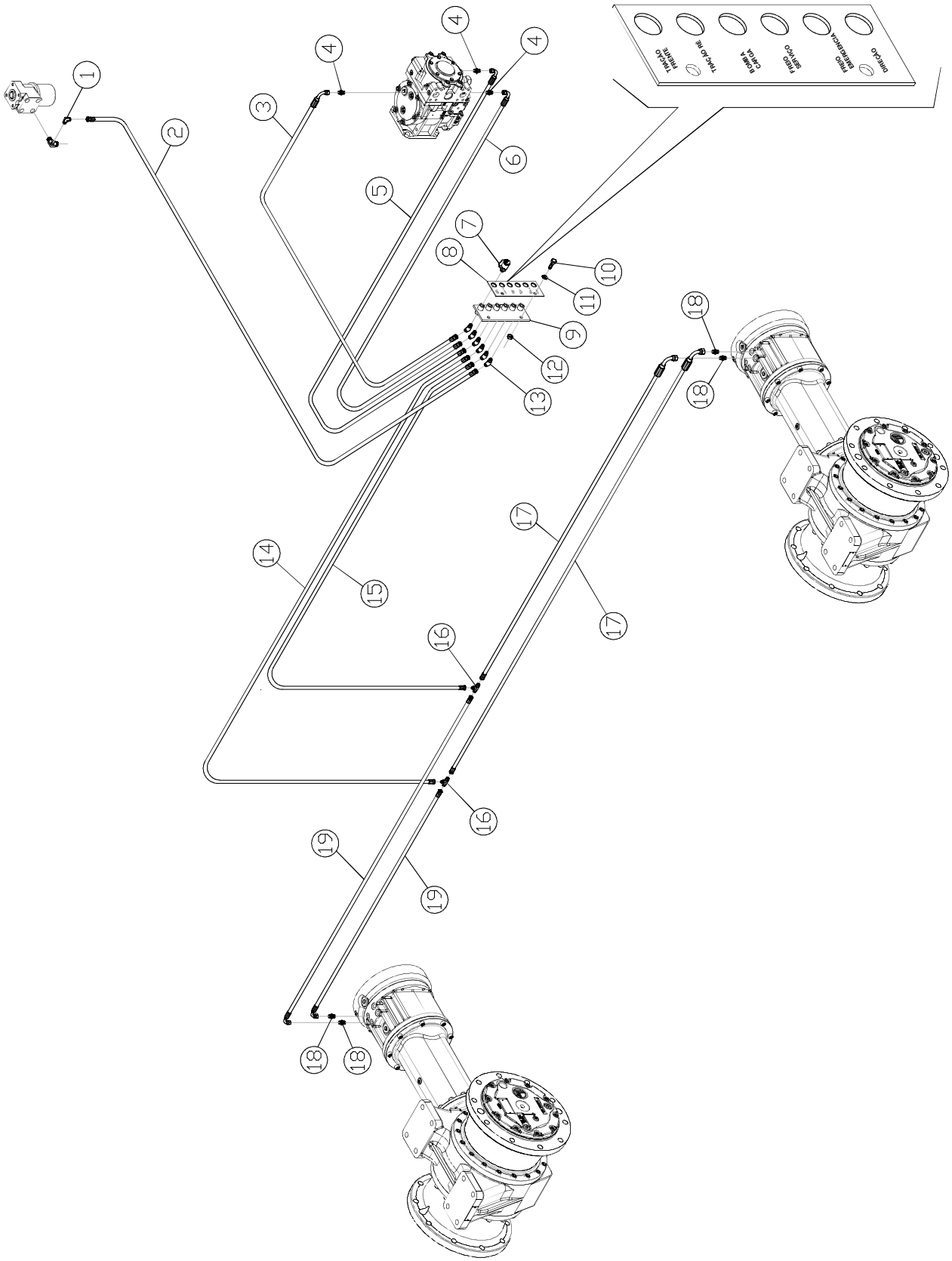
1
2
3
4
4
4
5
6
7
8
9
10
11
12
13
14
15
16
16
17
17
18
18
18
18
19
19

ITEM	QUANT.	Nº PEÇA	DESCRIÇÃO
1	1	69201159-52	COTOVELO
2	1	65420161-08	MANGOTE
3	1	65421877-06	MANGOTE
4	3	69205461-71	NIPLE
5	1	65421879-90	MANGOTE
6	1	65421878-98	MANGOTE
7	6	69209310-00	ENGATE
8	1	59701273-66	PLACA
9	1	15037198-09	CHAPA
10	2	60108308-69	PARAFUSO
11	2	60901208-86	ARRUELA PRESSÃO
12	2	60708301-07	PORCA
13	6	69201939-18	CONEXÃO
14	1	65420171-01	MANGOTE
15	1	65420170-09	MANGOTE
16	2	69200328-74	TÊ
17	2	65425176-36	MANGOTE
18	4	69205478-08	NIPLE
19	2	65425505-69	MANGOTE

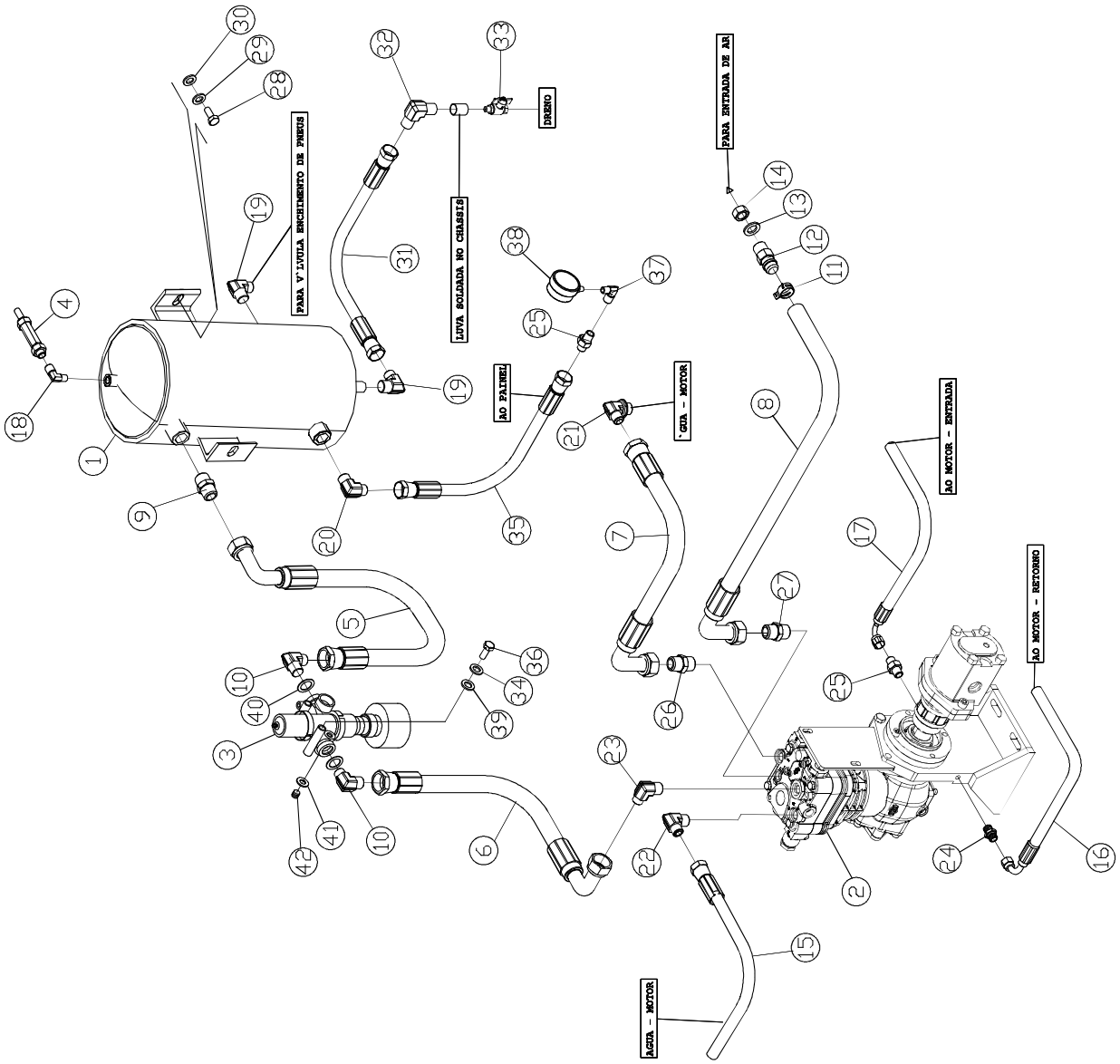
PARA V'LVULA ENCHIMENTO DE PNEUS
LUVA SOLDADA NO CHASSIS
DRENO
PARA ENTRADA DE AR
AO PAINEL
GUA - MOTOR
AO MOTOR - ENTRADA
AO MOTOR - RETORNO
AGUA - MOTOR

ITEM	QUANT.	Nº PEÇA	DESCRIÇÃO
1	1	40400234-19	TANQUE DE AR COMPRIMIDO
2	1	68004004-26	COMPRESSOR DE AR
3	1	66500013-36	VALVULA REGULADORA
4	1	66500501-29	VALVULA DE SEGURANÇA
5	1	65430946-30	MANGOTE
6	1	65430947-22	MANGOTE
7	1	65426543-52	MANGOTE
8	1	65429400-95	MANGOTE
9	1	69205579-94	NIPLE
10	2	69201773-50	JOELHO
11	1	61700141-29	ABRAÇADEIRA
12	1	69205318-56	NIPLE ESCAMADO
13	1	60902217-82	ARRUELA LISA
14	1	60727502-84	PORCA
15	1	65426543-53	MANGOTE
16	1	65426544-44	MANGOTE
17	1	65421886-07	MANGOTE
18	1	69201404-09	JOELHO
19	2	69201158-60	JOELHO
20	1	69201174-78	JOELHO
21	1	69201166-69	JOELHO
22	1	69201772-58	JOELHO
23	1	69201173-86	JOELHO
24	1	69205581-51	NIPLE
25	2	69205572-50	NIPLE
26	1	69205469-07	NIPLE
27	1	69205470-72	NIPLE
28	2	60112210-58	PARAFUSO
29	2	60901212-27	ARRUELA PRESSÃO
30	2	60902211-30	ARRUELA LISA
31	1	65424167-40	MANGOTE
32	1	69201169-45	JOELHO
33	1	65750101-29	TORNEIRA
34	2	60901208-86	ARRUELA PRESSÃO
35	1	65420160-16	MANGOTE
36	2	60108351-90	PARAFUSO
37	1	69201413-10	JOELHO
38	1	64703117-81	MANÔMETRO
39	2	60902208-81	ARRUELA LISA
40	2	60902417-70	ARRUELA DE COBRE
41	1	60902411-18	ARRUELA DE COBRE
42	1	69204406-78	BUJÃO

Ⓐ P/AS RODAS TRASEIRAS

Ⓑ P/AS RODAS DIANTEIRAS

Ⓒ P/O SUPORTE DA DIREÇÃO

Ⓓ P/O TANQUE DE AR

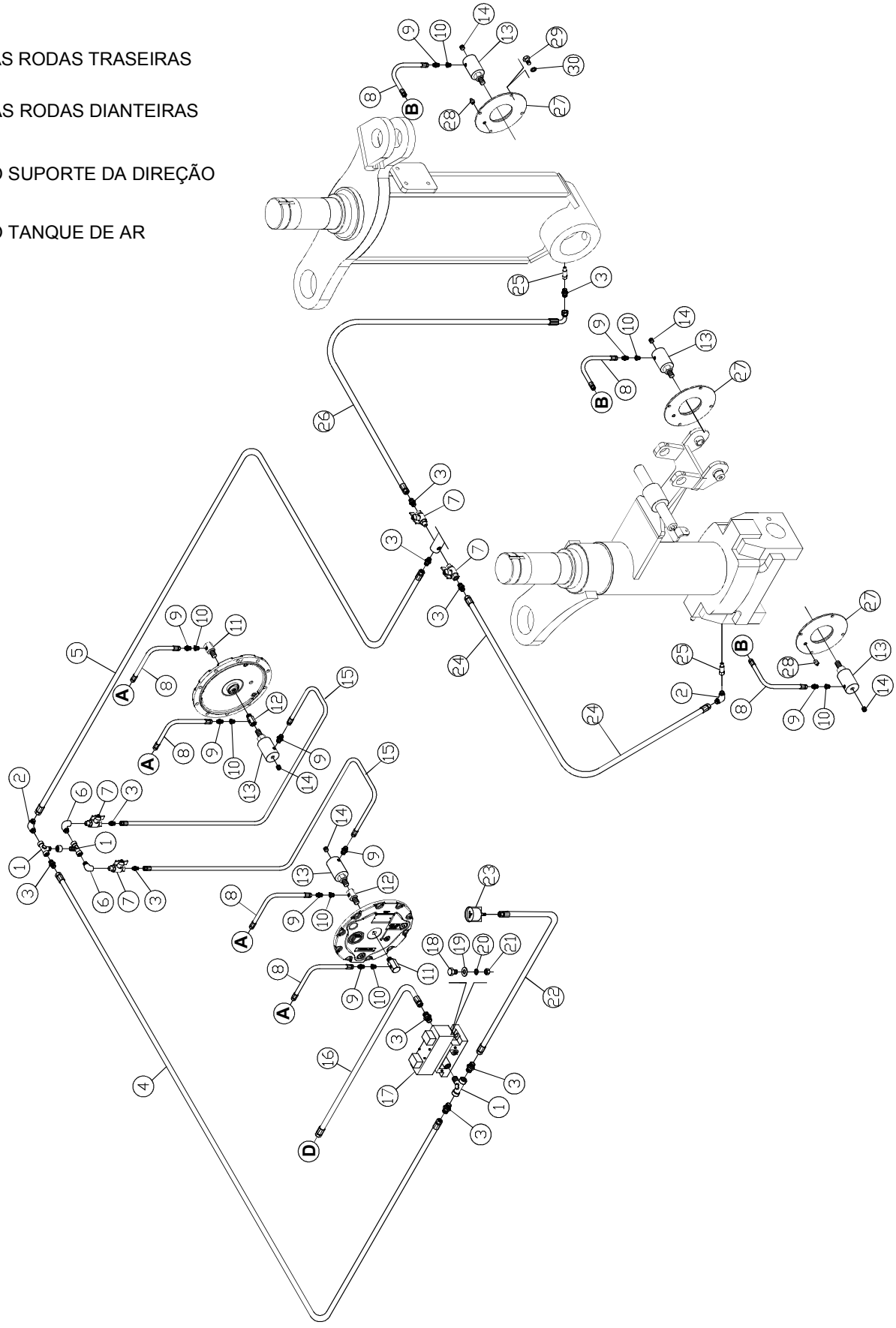

ITEM	QUANT.	Nº PEÇA	DESCRIÇÃO
1	3	69200510-33	TÊ
2	2	69201169-45	COTOVELO
3	10	69205575-26	NIPLE
4	1	65424162-80	MANGOTE
5	1	65424163-72	MANGOTE
6	2	69201404-09	COTOVELO
7	4	65750101-29	TORNEIRA
8	7	65413005-13	MANGOTE
9	9	69205108-75	NIPLE
10	7	69206405-76	REDUÇÃO
11	2	69206476-19	ADAPTADOR
12	2	69206475-27	ADAPTADOR
13	5	66500015-20	VÁLVULA ROTATIVA
14	5	69204319-53	PARAFUSO
15	2	65424144-64	MANGOTE
16	1	65424165-56	MANGOTE
17	1		VÁLVULA
18	2	60106310-36	PARAFUSO
19	2	60902207-89	ARRUELA LISA
20	2	60901206-02	ARRUELA PRESSÃO
21	2	60706301-17	PORCA
22	1	65420167-60	MANGOTE
23	1	64703117-81	MANÔMETRO PRESSÃO DE AR
24	1	65421474-57	MANGOTE
25	2	69206474-35	ADAPTADOR
26	1	65424166-48	MANGOTE
27	3	10407500-22	DISCO
28	2	69209502-79	GRAXEIRA
29	12	60118415-76	PARAFUSO
30	12	60900208-91	ARRUELA PRESSÃO

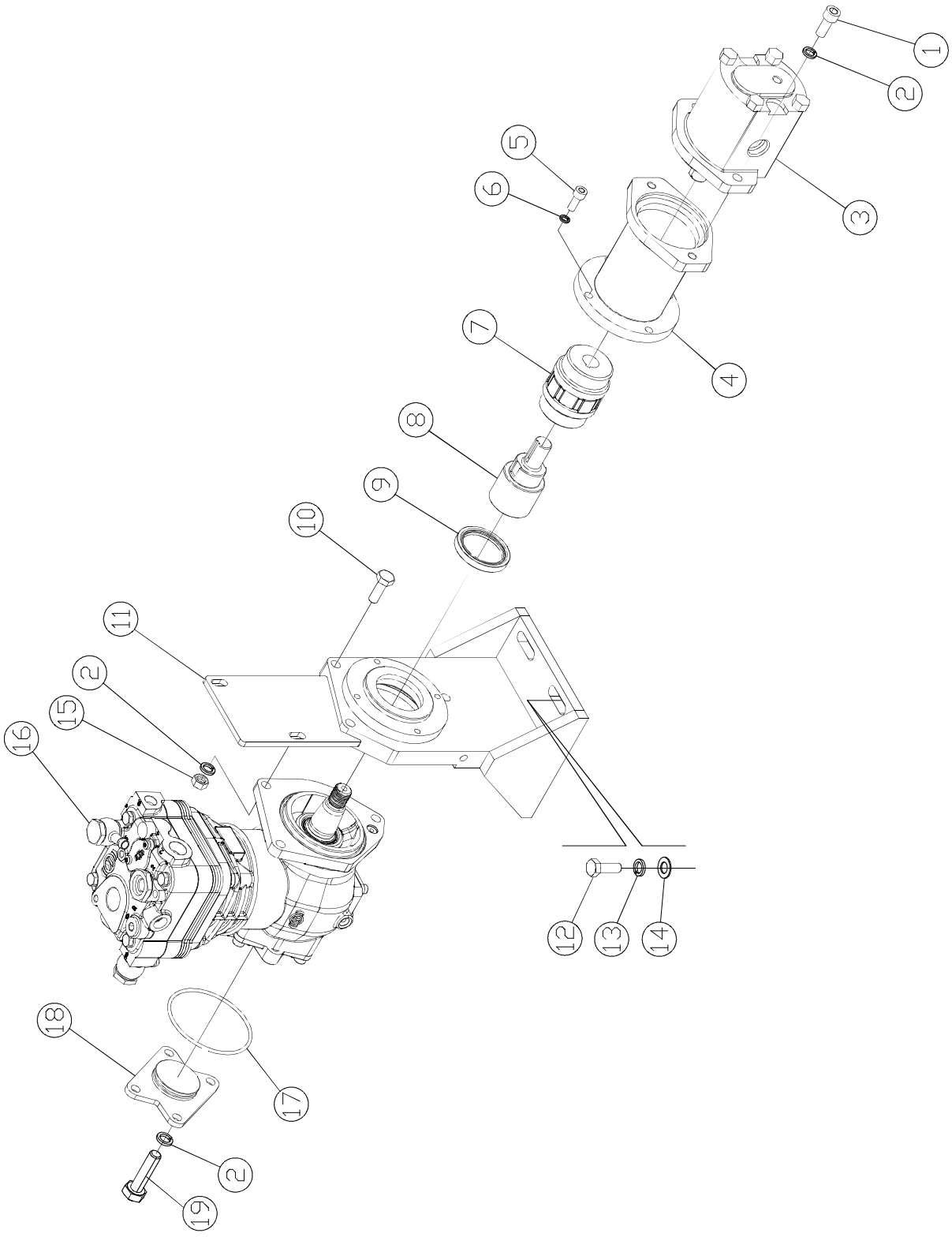
1
2
3
4
5
6
7
8
9
10
11
2
15
16
12
13
14
18
17
2
19

ACOPLAMENTO - COMPRESSOR AR

99610094-56

ITEM	QUANT.	Nº PEÇA	DESCRIÇÃO
1	4	60410310-53	PARAFUSO
2	9	60901210-43	ARRUELA PRESSÃO
3	1	66201602-19	MOTOR
4	1	15037266-40	SUPORTE
5	4	60408308-60	PARAFUSO
6	4	60901208-86	ARRUELA PRESSÃO
7	1	11800812-02	ACOPLAMENTO
8	1	20019605-73	EIXO
9	1	69403224-91	RETENTOR
10	3	60110212-52	PARAFUSO
11	1	23024509-62	MANCAL
12	4	60112312-36	PARAFUSO
13	4	60901212-27	ARRUELA PRESSÃO
14	4	60902211-30	ARRUELA LISA
15	3	60710303-27	PORCA
16	1	68000404-26	COMPRESSOR
17	1	69406128-50	`O RING
18	1	11456000-35	TAMPA
19	4	60110308-05	PARAFUSO

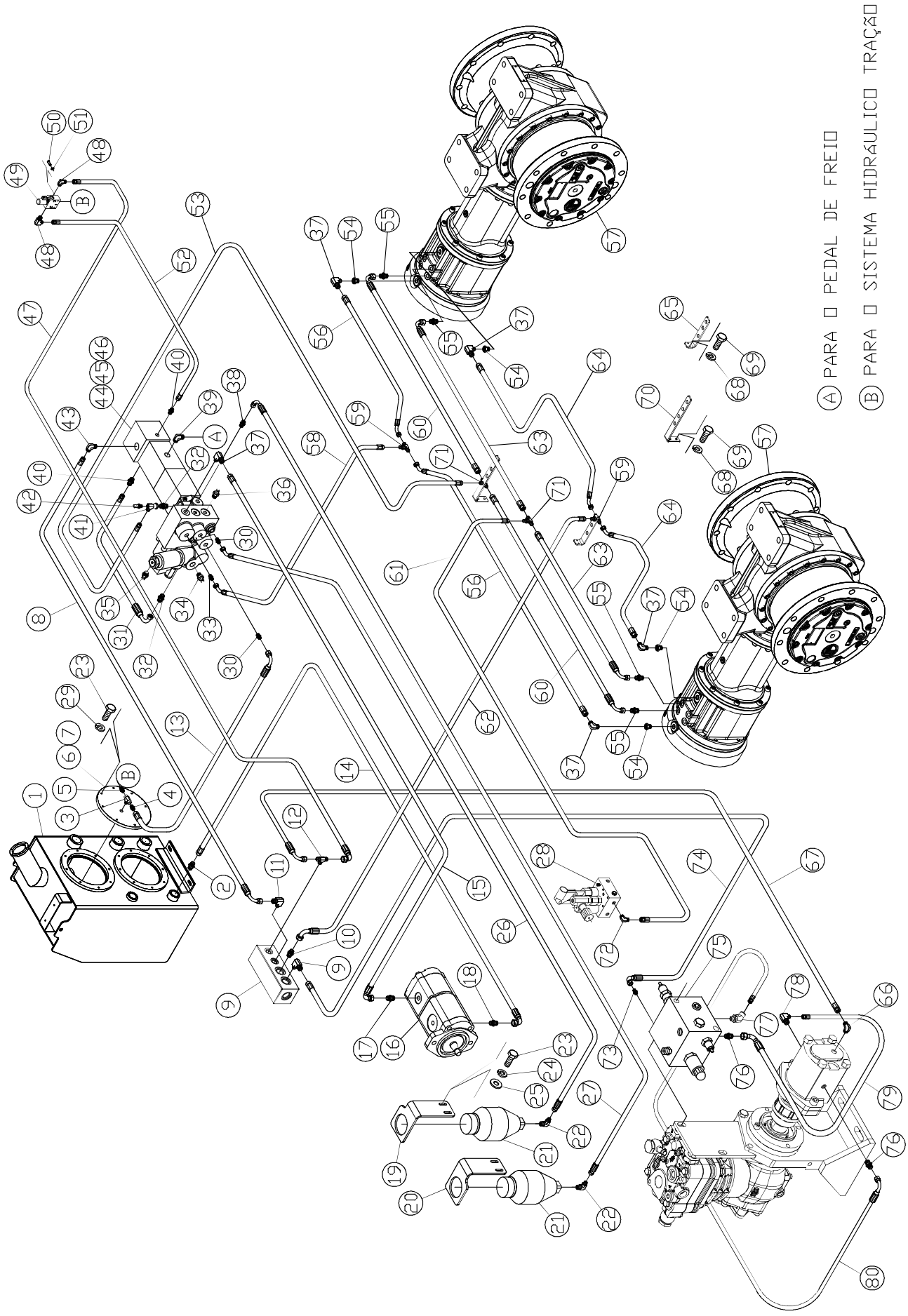
(A) PARA □ PEDAL DE FREIO
(B) PARA □ SISTEMA HIDRÁULICO TRAÇÃO

ITEM	QUANT.	Nº PEÇA	DESCRIÇÃO
1	1	40406602-02	TANQUE HIDRÁULICO
2	1	69205567-17	NIPLE
3	1	69200504-08	TÊ
4	1	69205578-02	NIPLE
5	1	69205588-95	NIPLE
6	1	11416504-89	TAMPA
7	1	69406112-05	O RING
8	1	65426531-75	MANGOTE
9	1	66551056-59	BLOCO
10	1	69205457-30	NIPLE
11	1	69201770-74	COTOVELO
12	1	69200067-72	TÊ
13	1	65426556-21	MANGOTE
14	1	65432177-39	MANGOTE
15	1	65430951-63	MANGOTE
16	1	66700325-89	BOMBA DUPLA
17	1	69205460-79	NIPLE
18	1	69205453-62	NIPLE
19	1	35137700-95	SUPORTE DIREITO
20	1	35137701-87	SUPORTE ESQUERDO
21	2	65605002-25	ACUMULADOR
22	2	69201772-58	COTOVELO
23	12	60108308-69	PARAFUSO
24	4	60901208-86	ARRUELA PRESSÃO
25	4	60902209-73	ARRUELA LISA
26	1	65427215-70	MANGOTE
27	1	65426556-21	MANGOTE
28	1	66551061-92	VÁLVULA
29	8	60900208-91	ARRUELA PRESSÃO
30	2	69205469-07	NIPLE
31	1	65425180-77	MANGOTE
32	2	69205371-70	NIPLE
33	1	69205588-95	NIPLE
34	1	64708117-56	PRESSOSTATO DA LUZ DE FREIO
35	1	64708118-48	PRESSOSTATO BAIXA PRESSÃO FREIO DE SERVIÇO
36	1	64708119-40	PRESSOSTATO BAIXA PRESSÃO FREIO ESTACIONAMENTO
37	5	69201173-86	COTOVELO
38	1	69205486-17	NIPLE
39	1	69201785-27	COTOVELO
40	2	69205570-66	NIPLE
41	1	69200417-83	TÊ
42	1	68508211-96	SENSOR
43	1	69201157-68	COTOVELO
44	1	66502505-87	VÁLVULA SAFIN
45	2	60106306-95	PARAFUSO

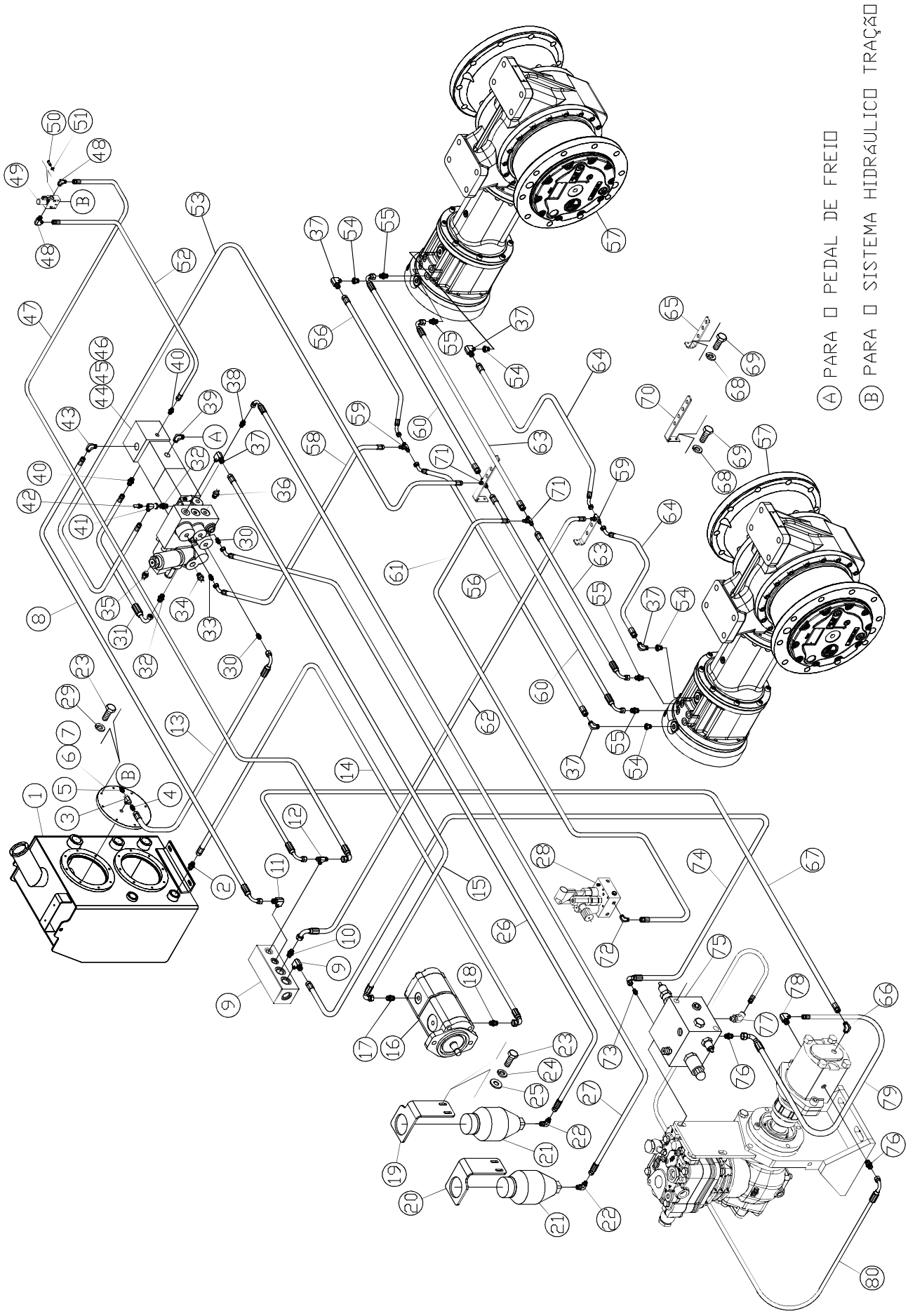
(A) PARA □ PEDAL DE FREIO
(B) PARA □ SISTEMA HIDRÁULICO TRAÇÃO

ITEM	QUANT.	Nº PEÇA	DESCRIÇÃO
46	2	60901206-02	ARRUELA PRESSÃO
47	1	65424162-80	MANGOTE
48	2	69201765-41	COTOVELO
49	1	66551062-84	VÁLVULA
50	2	60106331-14	PARAFUSO
51	2	60901206-02	ARRUELA PRESSÃO
52	1	65425166-43	MANGOTE
53	1	65424162-80	MANGOTE
54	4	69204523-82	REDUÇÃO
55	4	69205423-83	NIPLE
56	2	65457211-90	MANGOTE
57	2	66142138-62	EIXO BONFIGLIOLI
58	1	65430949-06	MANGOTE
59	2	69200414-07	TÊ
60	2	65425176-36	MANGOTE
61	1	65457212-82	MANGOTE
62	1	65430950-71	MANGOTE
63	2	65425164-59	MANGOTE
64	2	65457213-74	MANGOTE
65	1	35137695-98	SUPORTE
66	1	69201169-45	COTOVELO
67	1	65425506-61	MANGOTE
68	4	60901212-27	ARRUELA PRESSÃO
69	4	60112208-01	PARAFUSO
70	1	25216317-67	SUPORTE
71	2	69200062-12	TÊ
72	1	69201765-41	COTOVELO
73	1	69205457-30	NIPLE
74	1	65430951-63	MANGOTE
75	1	66551063-76	BLOCO
76	2	69205493-34	NIPLE
77	1	69201817-54	CONEXÃO
78	1	69201779-02	COTOVELO
79	1	65426536-35	MANGOTE
80	1	65426565-22	MANGOTE

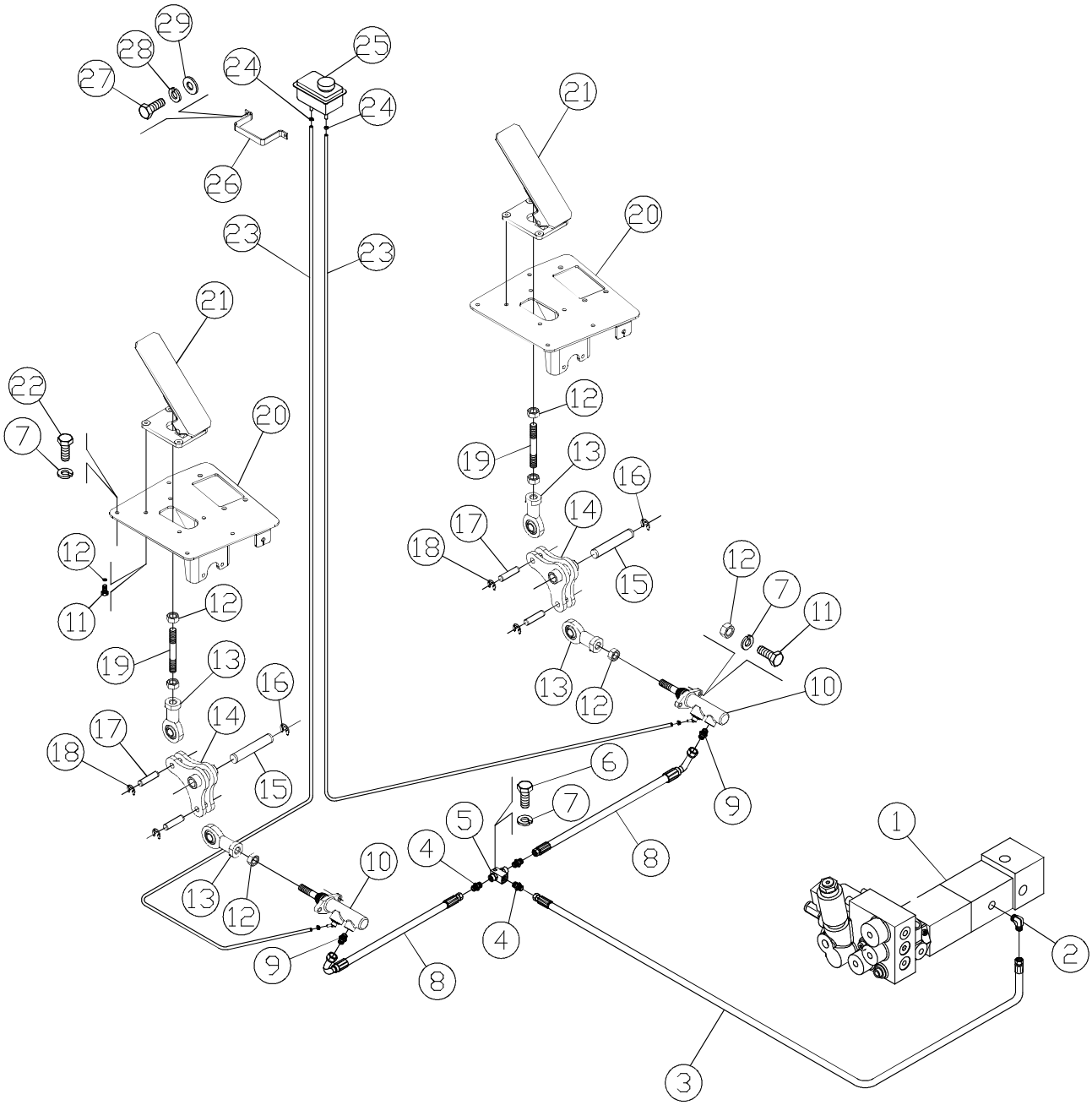
29
28
27
24
25
24
26
23
23
21
20
21
22
7
20
12
11
12
19
13
16
17
14
18
15
12
7
11
13
12
10
6
7
9
5
4
10
13
12
9
8
4
8
1
2
3

PEDAL DO FREIO

99610096-40

ITEM	QUANT.	Nº PEÇA	DESCRIÇÃO
1	1	66502505-87	VÁLVULA SAFIN
2	1	69201785-27	COTOVELO
3	1	65420168-52	MANGOTE
4	3	69205479-00	NIPLE
5	1	66551051-99	VÁLVULA ALTERNADORA
6	1	60108316-78	PARAFUSO
7	9	60901208-86	ARRUELA PRESSÃO
8	2	65421870-62	MANGOTE
9	2	69205477-16	NIPLE
10	2	66500903-89	CILINDRO MESTRE
11	4	60108312-10	PARAFUSO
12	10	60708301-07	PORCA
13	4	59001319-75	TERMINAL
14	2	22404215-03	ARTICULAÇAO
15	2	20413736-56	PINO
16	4	61400705-98	ANEL TRAVA
17	4	20413735-64	PINO
18	8	61400702-22	ANEL TRAVA
19	2	60603598-04	ESTOJO
20	2	15037268-24	SUPORTE
21	2	66500902-97	PEDAL DE FREIO
22	4	60108310-26	PARAFUSO
23	2	65506231-98	MANGUEIRA
24	4	61700101-57	ABRAÇADEIRA
25	1	65900903-79	RESERVATÓRIO
26	1	34241234-97	SUPORTE
27	2	60106304-11	PARAFUSO
28	2	60901204-18	ARRUELA PRESSÃO
29	2	60902204-13	ARRUELA LISA

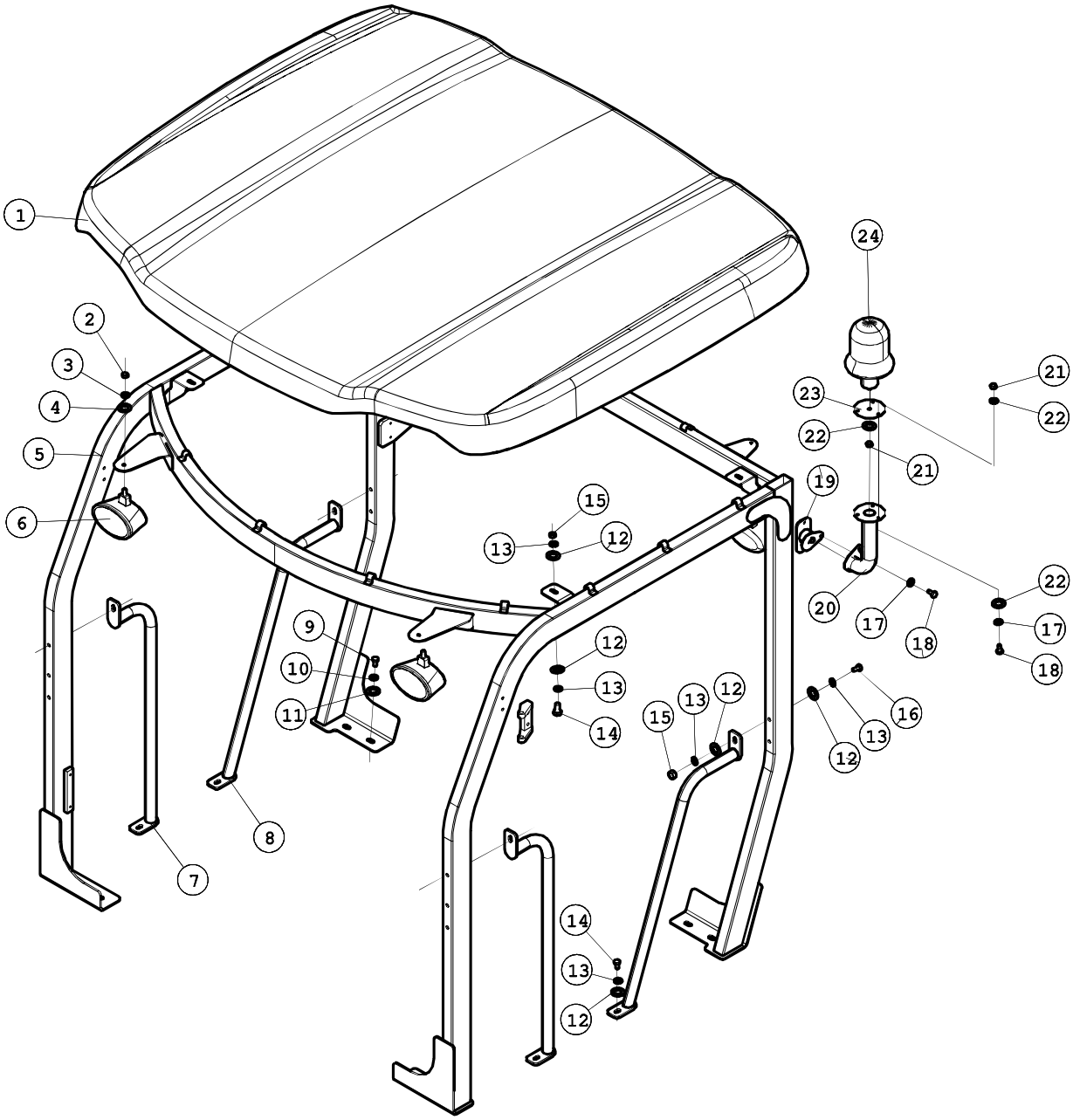
1
2
3
4
5
6
7
8
9
10
11
12
13
14
15
16
17
18
19
20
21
22
23
24

ITEM	QUANT.	Nº PEÇA	DESCRIÇÃO
1	1	63401156-82	COBERTURA
2	4	60712202-31	PORCA
3	4	60901212-27	ARRUELA PRESSÃO
4	4	60902211-30	ARRUELA LISA
5	1	24402500-38	SUPORTE
6	4	68551212-03	FAROL
7	2	15040376-58	APOIO
8	2	15040377-50	APOIO
9	8	60116318-68	PARAFUSO
10	8	60901216-95	ARRUELA PRESSÃO
11	8	60901213-14	ARRUELA LISA
12	20	60902211-30	ARRUELA LISA
13	20	60901212-27	ARRUELA PRESSÃO
14	8	60112210-58	PARAFUSO
15	8	60712202-31	PORCA
16	4	60112267-67	PARAFUSO
17	5	60901208-86	ARRUELA DE PRESSÃO
18	5	60108310-26	PARAFUSO
19	1	15037187-24	SUPORTE
20	1	15037183-56	TUBO
21	4	60708301-07	PORCA
22	7	60901208-86	ARRUELA LISA
23	1	12002403-37	FLANGE
24	1	65852204-89	GIROFLEX

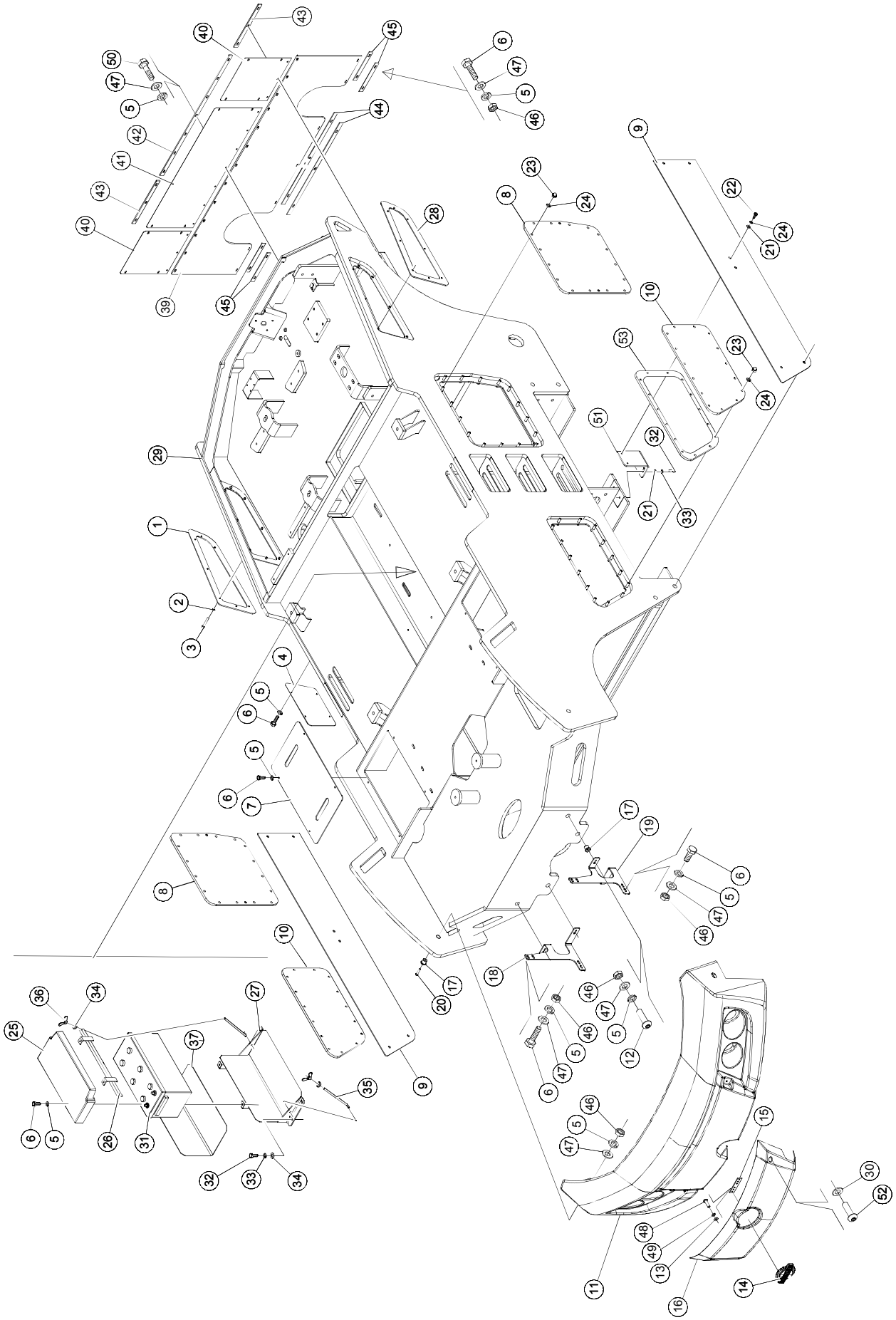

ITEM	QUANT.	Nº PEÇA	DESCRIÇÃO
1	1	15061038-75	GRADE DIREITA
2	16	60901206-02	ARRUELA PRESSÃO
3	16	60406308-70	PARAFUSO ALLEN
4	1	11451510-23	TAMPA
5	66	60901208-86	ARRUELA DE PRESSÃO
6	33	60108310-26	PARAFUSO
7	2	11451232-11	TAMPA
8	2	11451514-91	TAMPA
9	2	11418905-47	TAMPA
10	2	11451508-66	TAMPA
11	1	15062110-42	ACABAMENTO FRONTAL
12	4	60408315-77	PARAFUSO
13	2	60933205-88	ARRUELA LISA
14	1	59710200-40	LOGOTIPO
15	1	15036873-26	CHAPA
16	1	15060213-22	ACABAMENTO FRONTAL
17	6	11009401-20	BUCHA
18	1	35141428-61	SUPORTE
19	1	35141429-53	SUPORTE
20	2	60408322-94	PARAFUSO
21	16	60922209-65	ARRUELA LISA
22	12	60110312-46	PARAFUSO
23	56	60802112-31	PORCA
24	62	60901212-27	ARRUELA PRESSÃO
25	1	11453502-04	TAMPA DA CAIXA DA BATERIA
26	1	15037179-15	SUPORTE
27	1	15037178-23	SUPORTE
28	1	15061037-83	GRADE ESQUERDA
29	1	15043086-54	CHASSIS
30	4	60933206-80	ARRUELA LISA
31	1	64200213-37	BATERIA
32	4	60110310-62	PARAFUSO
33	20	60901210-43	ARRUELA PRESSÃO
34	6	60902209-73	ARRUELA LISA
35	2	21010309-02	TIRANTE
36	2	60803101-41	PORCA BORBOLETA
37	1	65355719-09	MANTA
38	2	35137686-97	SUPORTE
39	1	65357200-08	BORRACHA TRAZEIRA
40	2	15037195-33	SUPORTE
41	1	15037194-41	SUPORTE
42	1	15035113-15	BATOQUE
43	2	15035114-07	BATOQUE
44	2	15035112-23	BATOQUE

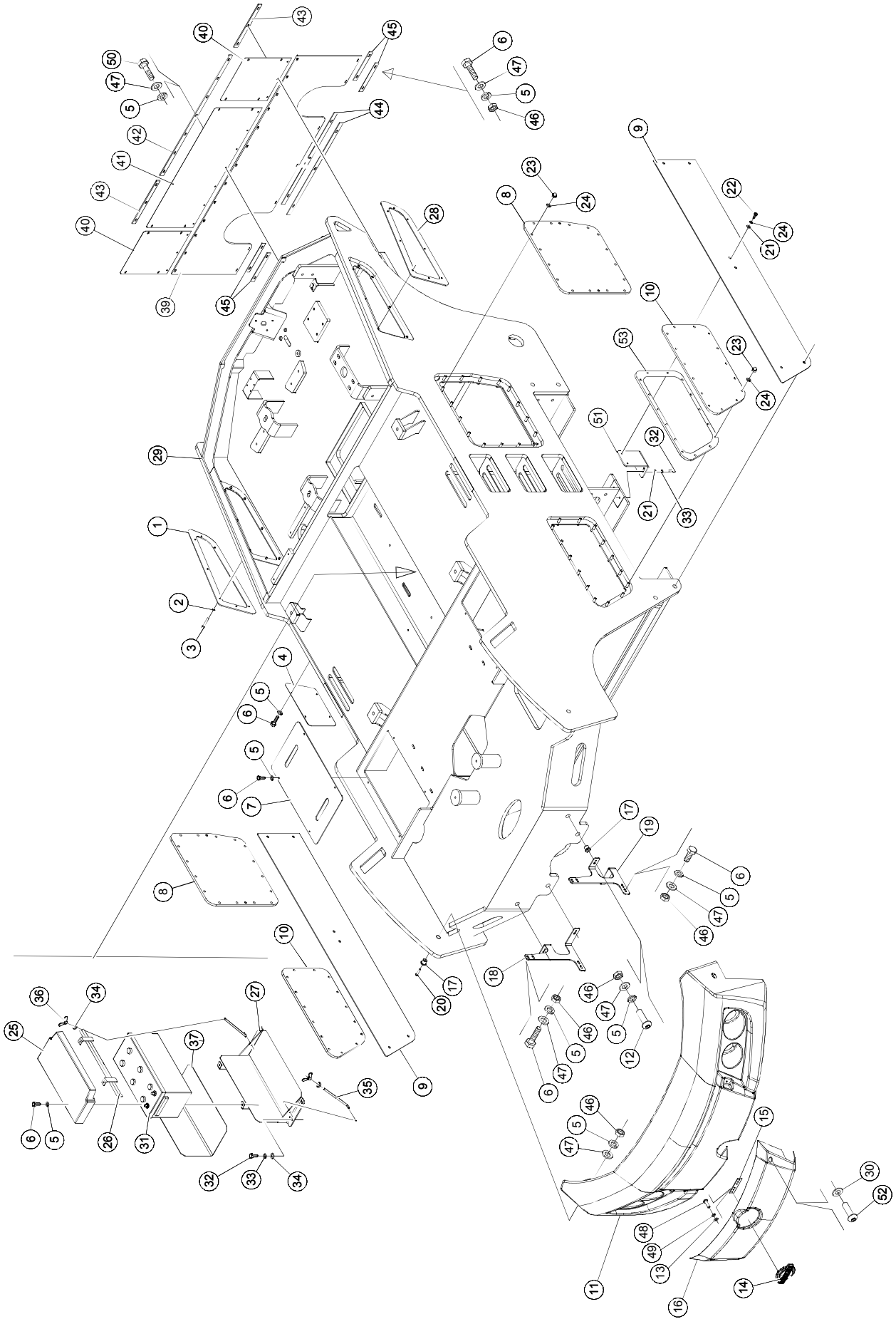

ITEM	QUANT.	Nº PEÇA	DESCRIÇÃO
45	4	15035111-31	CHAPA
46	46	60708301-07	PORCA
47	46	60902208-81	ARRUELA LISA
48	2	70405304-06	PARAFUSO
49	2	60931205-98	ARRUELA PRESSÃO
50	27	60108308-69	PARAFUSO
51	2	35137686-97	SUPORTE
52	4	70406308-69	PARAFUSO
53	2	69408146-42	JUNTA

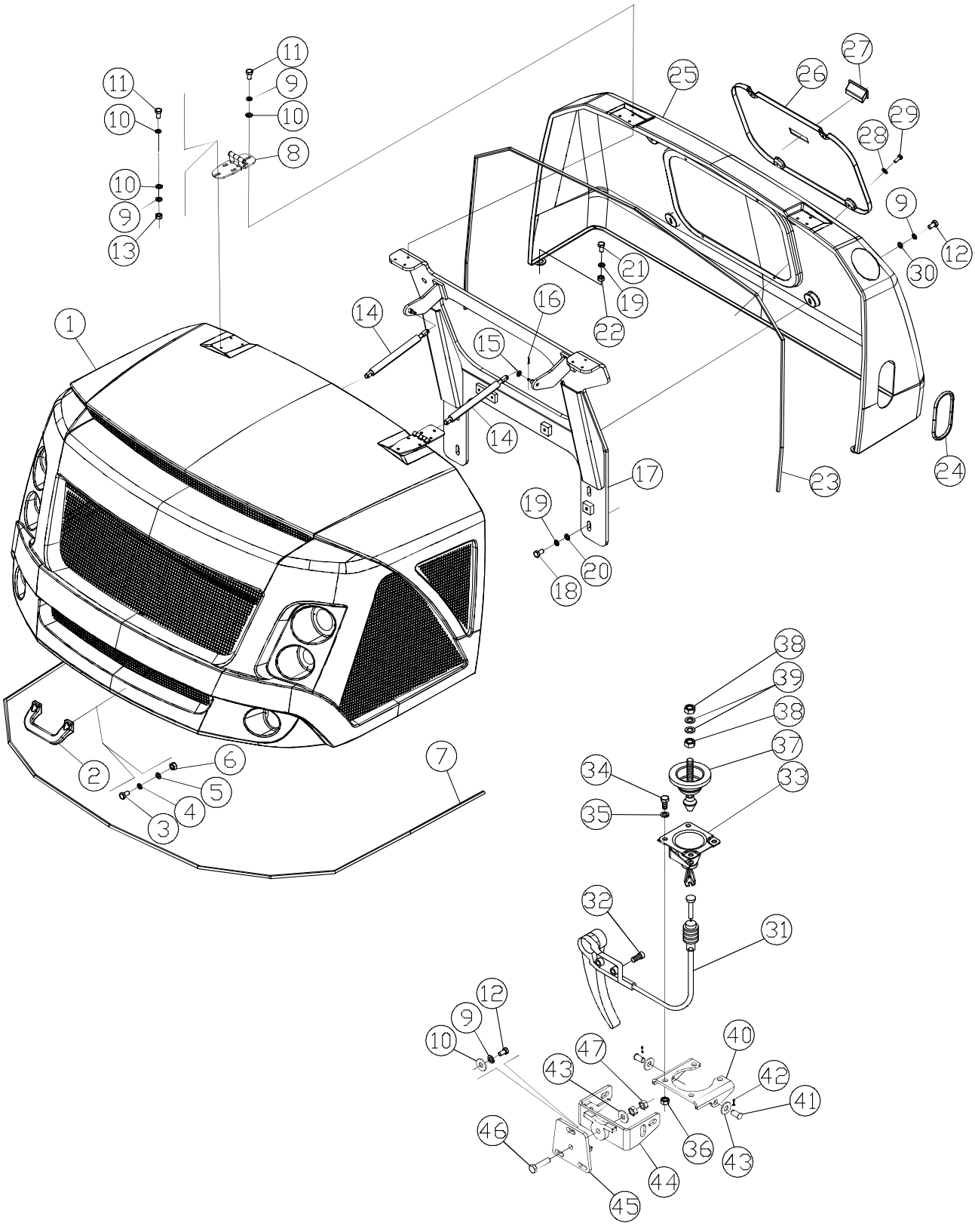
1
2
3
4
5
6
7
8
9
10
11
12
13
14
15
16
17
18
19
20
21
22
23
24
25
26
27
28
29
30
31
32
33
34
35
36
37
38
39
40
41
42
43
44
45
46
47

ITEM	QUANT.	Nº PEÇA	DESCRIÇÃO
1	1	15063087-38	CAPÔ
2	1	63407003-17	PUXADOR
3	2	60119423-80	PARAFUSO
4	2	60922209-65	ARRUELA LISA
5	2	60900209-83	ARRUELA PRESSÃO
6	2	60719401-92	PORCA
7	1	65356206-65	BORRACHA
8	2	15010872-72	DOBRADIÇA
9	19	60901210-43	ARRUELA PRESSÃO
10	15	60902209-73	ARRUELA LISA
11	6	60110308-05	PARAFUSO
12	13	60110310-62	PARAFUSO
13	6	60710303-27	PORCA
14	2	69812207-70	MOLA GAS
15	4	60903208-78	ARRUELA LISA
16	4	61200109-08	CONTRA-PINO
17	1	15037205-90	SUPORTE
18	4	60108312-10	PARAFUSO
19	6	60901208-86	ARRUELA PRESSÃO
20	4	60902208-81	ARRUELA LISA
21	2	60108340-62	PARAFUSO
22	2	60708301-07	PORCA
23	1	65356207-57	BORRACHA
24	1	65309932-39	BORRACHA
25	1	15064089-17	FECHAMENTO
26	1	11453503-96	TAMPA
27	1	69803202-09	PUCHADOR
28	4	60933208-64	ARRUELA LISA
29	4	70408308-59	PARAFUSO
30	4	60902609-49	ARRUELA
31	1	39202114-18	CABO
32	2	70405304-06	PARAFUSO
33	1	69800709-38	TRAVA
34	4	60112210-58	PARAFUSO
35	4	60901212-27	ARRUELA
36	4	60712202-31	PORCA
37	1	69800708-46	TRAVA
38	2	60716301-13	PORCA
39	2	60908203-91	ARRUELA
40	1	35141398-18	CHAPA
41	2	20404341-12	PINO
42	2	61200107-24	CONTRAPINO
43	3	60902211-30	ARRUELA LISA
44	1	15037020-28	SUPORTE
45	1	15037019-63	SUPORTE
46	1	60112226-03	PARAFUSO
47	2	60712202-31	PORCA

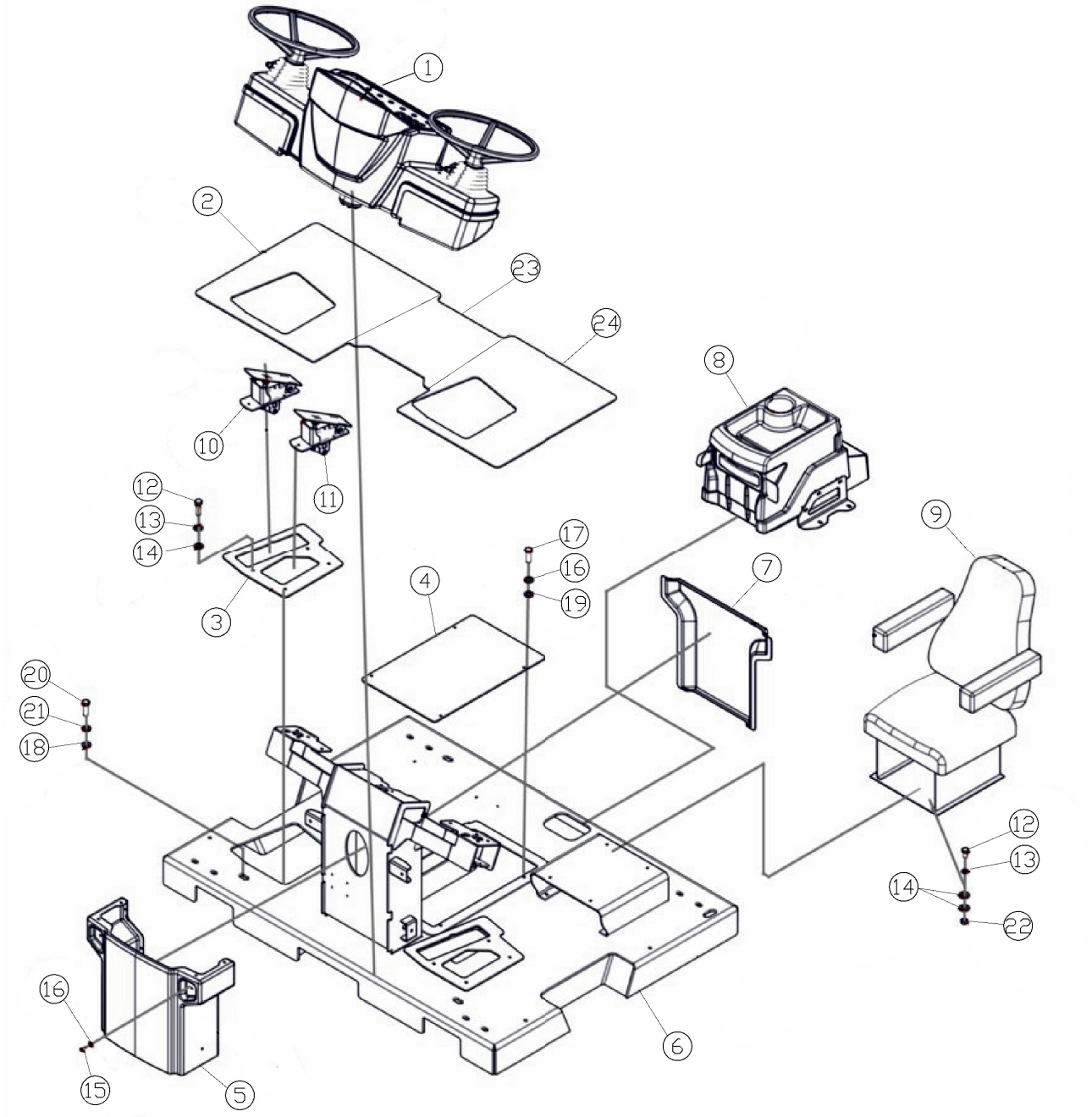
1
2
23
24
8
10
11
12
13
14
3
4
17
16
19
7
9
20
21
18
12
13
14
22
16
15
5
6

ITEM	QUANT.	Nº PEÇA	DESCRIÇÃO
1	1		COLUNA E PAINEL
2	1	36482109-53	TAPETE
3	2	35124178-37	CHAPA
4	1	99800154-76	TAMPA
5	1	15062105-09	CARENAGEM
6	1	15034076-60	PLATAFORMA
7	1	11419114-91	CARENAGEM
8	1	01300109-11	CAIXA ELÉTRICA
9	2	63300342-17	CADEIRA
10	2	22002302-50	PEDAL ACELERADOR
11	2	66500902-97	PEDAL FREIO
12	12	60108310-26	PARAFUSO
13	12	60901208-86	ARRUELA PRESSÃO
14	12	60902208-81	ARRUELA LISA
15	4	70408308-59	PARAFUSO
16	8	60931208-74	ARRUELA PRESSÃO
17	4	70408310-16	PARAFUSO
18	4	60902215-98	ARRUELA LISA
19	4	60933208-78	ARRUELA LISA
20	4	60120326-03	PARAFUSO
21	4	60901220-36	ARRUELA PRESSÃO
22	4	60708301-07	PORCA
23	4	36482108-61	TAPETE
24	4	36482110-18	TAPETE

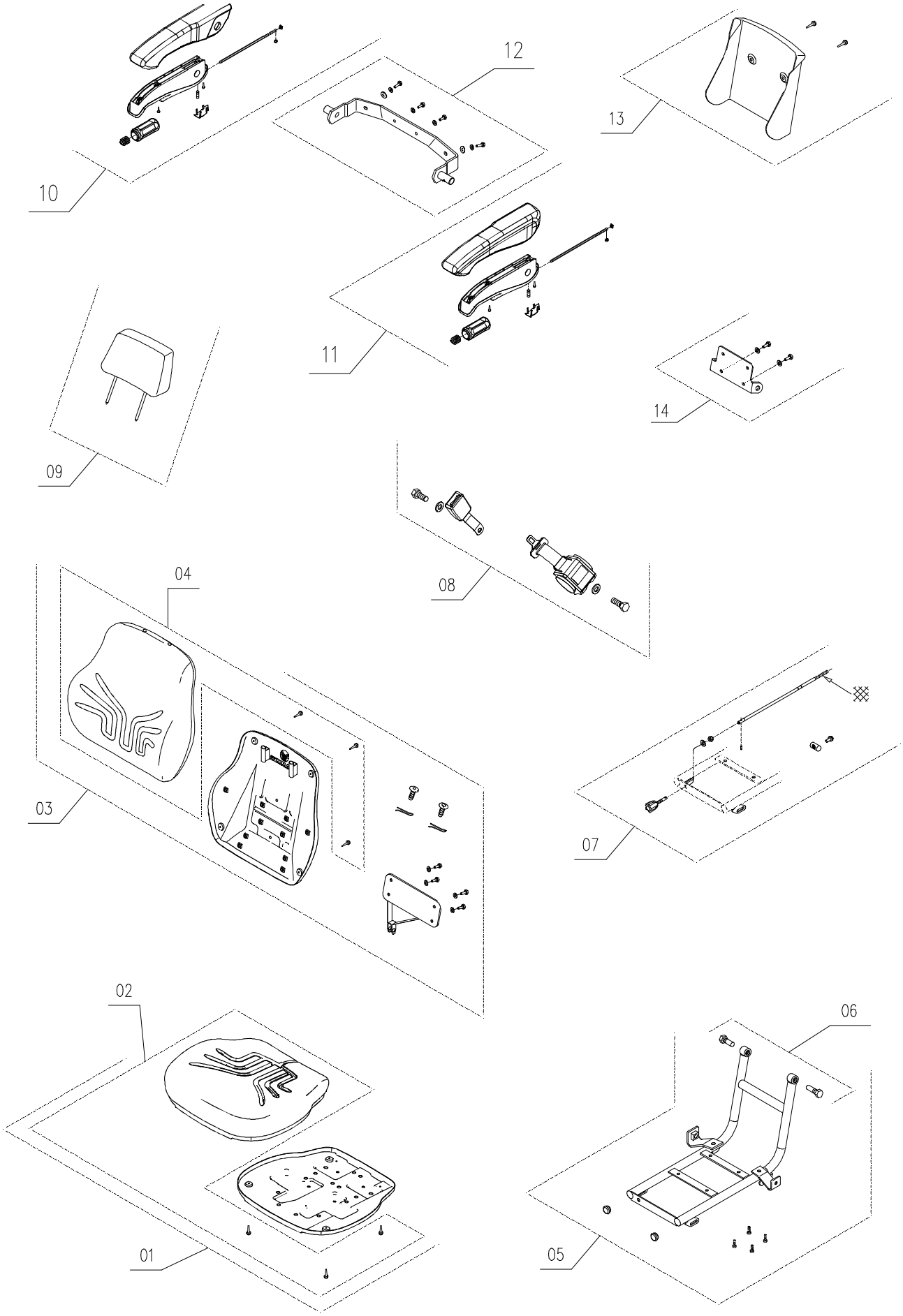
10
12
13
11
14
09
08
04
03
07
02
06
01
05

ASSENTO DO OPERADOR

99610100-45

ITEM	QUANT.	Nº PEÇA	DESCRIÇÃO
		63300342-17	ASSENTO DO OPERADOR COMPLETO
1	1	63300344-01	CONJUNTO ASSENTO ESTOFADO
2	1	63300345-93	CONJUNTO ALMOFADA ASSENTO
3	1	63300346-85	CONJUNTO ENCOSTO ESTOFADO
4	1	63300347-77	CONJUNTO ALMOFADA ENCOSTO
5	1	63300348-69	CONJUNTO ESTRUTURA
6	1	63300349-61	PARAFUSO DO ENCOSTO
7	1	63300350-26	CONJUNTO REGULADOR DO ENCOSTO
8	1	63300351-18	CONJUNTO CINTO DE SEGURANÇA
9	1	63300352-10	CONJUNTO PROLONGADOR ESTOFADO
10	1	63300353-02	CONJUNTO APOIO DE BRAÇO DIREITO
11	1	63300354-94	CONJUNTO APOIO DE BRAÇO ESQUERDO
12	1	63300355-86	CONJUNTO SUPORTE APOIO BRAÇO
13	1	63300356-78	CONJUNTO CAPA TRASEIRA
14	1	63300357-70	CONJUNTO SUPORTE TRASEIRO

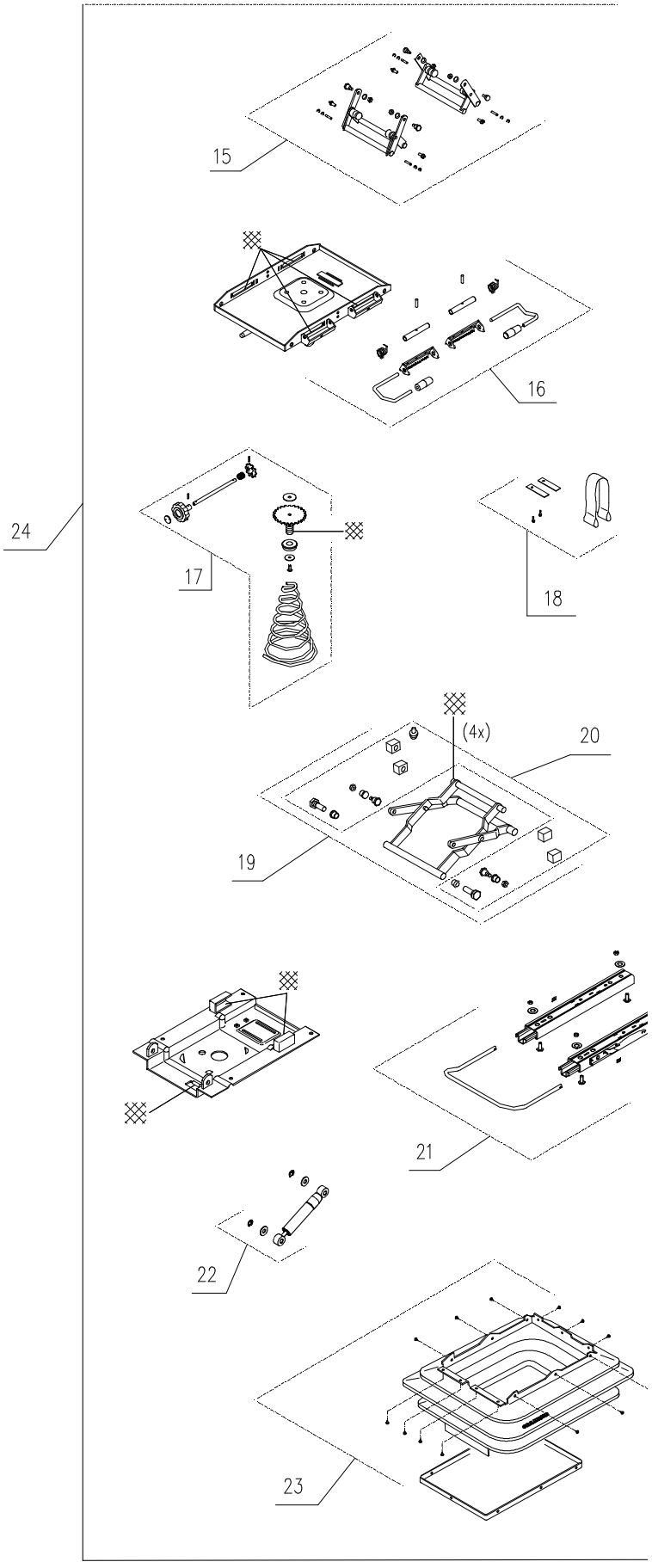
15
16
24
17
18
(4x)
20
19
21
22
23

ITEM	QUANT.	Nº PEÇA	DESCRIÇÃO
15	1	63300358-62	CONJUNTO REGULADOR DE ALTURA
16	1	63300359-54	CONJUNTO TRAVADOR DENTADO
17	1	63300360-19	CONJUNTO REGULAGEM DE CARGA
18	1	63300361-11	CONJUNTO SUPORTE FIXAÇÃO DA CINTA
19	1	63300362-03	CONJUNTO BRAÇO OSCILANTE
20	1	63300363-95	CONJUNTO FIXAÇÃO BRAÇO OSCILANTE
21	1	63300364-87	CONJUNTO TRILHOS
22	1	63300365-79	CONJUNTO AMORTECEDOR
23	1	63300366-71	CONJUNTO SANFONA
24	1	63300367-63	SUSPENSÃO

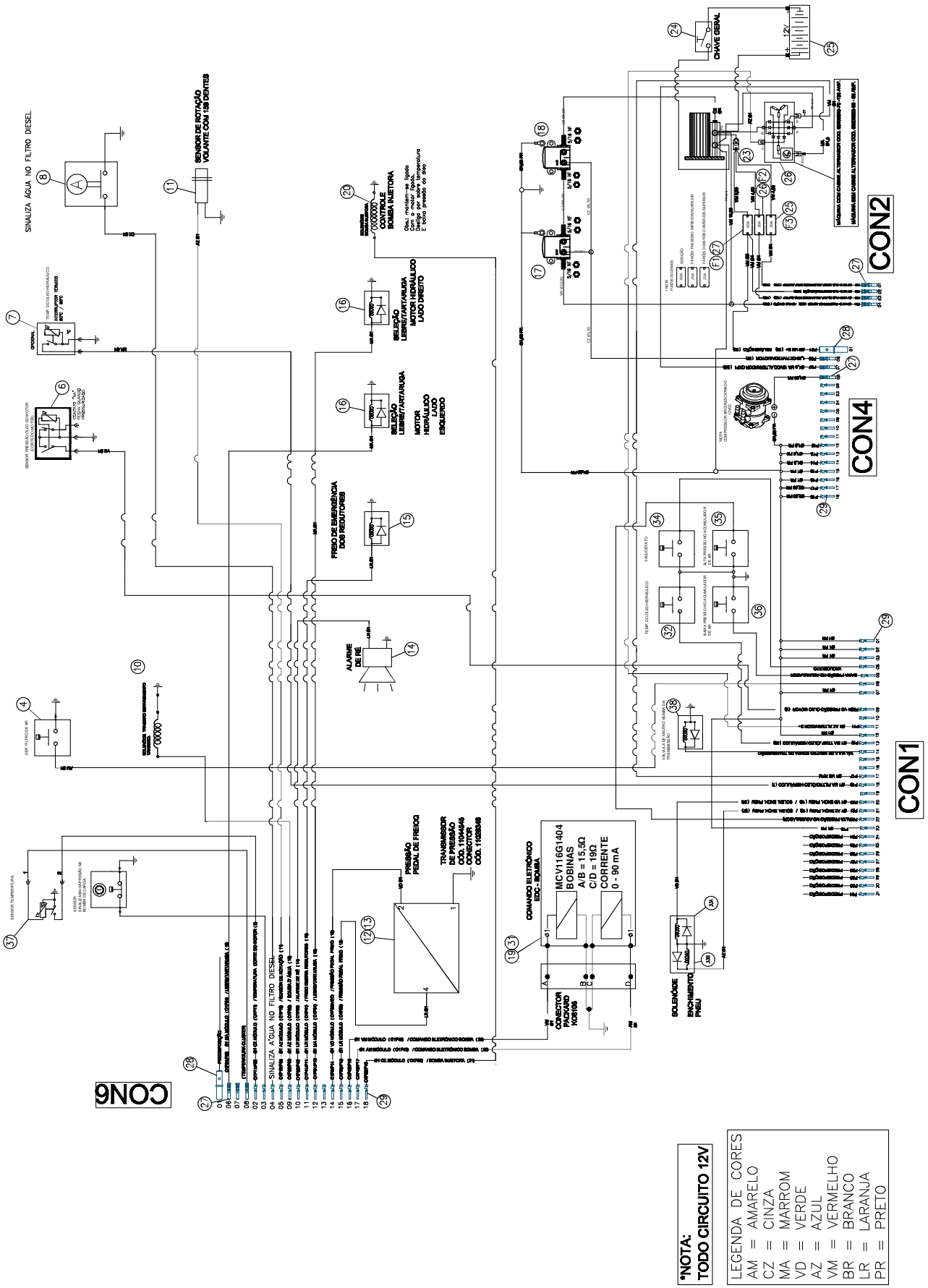
CON1
CON2
CON4
CON6
CHAVE GERAL
SENSOR DE ROTAÇÃO VOLANTE COM 130 DENTES
SINALIZA ÁGUA NO FILTRO DIESEL
FREIO DE EMERGÊNCIA DOS REDUTORES
ALARME DE RÉ
SELEÇÃO LEBRE/TARTARUGA MOTOR HIDRÁULICO LADO DIREITO
SELEÇÃO LEBRE/TARTARUGA MOTOR HIDRÁULICO LADO ESQUERDO
CONTROLE BOMBA INJETORA
PRESSÃO PEDAL DE FREIO
TRANSMISSOR DE PRESSÃO
COMANDO ELETRÔNICO EDC - BOMBA
MCV116G1404
BOBINAS
A/B = 15,5Ω
C/D = 19Ω
CORRENTE
0 - 90 mA
CONECTOR PACKARD KOB106
SOLENÓIDE ENCHIMENTO PNEU
*NOTA:
TODO CIRCUITO 12V
LEGENDA DE CORES
AM = AMARELO
CZ = CINZA
MA = MARROM
VD = VERDE
AZ = AZUL
VM = VERMELHO
BR = BRANCO
LR = LARANJA
PR = PRETO

ITEM	QUANT.	Nº PEÇA	DESCRIÇÃO
1	4	68559004-66	LANTERNA
2	4	68551212-03	FAROIS TETO
3	4	68551213-95	FAROIS
4	1	64702303-13	DEPRESSOR
5	1	50060497-28	INTERRUPTOR
6	1	50060496-36	INTERRUPTOR
7	1	68508213-80	INTERRUPTOR
8	1	64703703-84	VACUOSTATO
9	1	69807209-33	BOIA
10	1	66551036-73	VÁLVULA 12V
11	1	68508103-93	SENSOR
12	1	68508211-96	TRANSMISSOR
13	1	64701222-18	CONECTOR
14	1	64706109-57	SIRENE
15	1	AGUARDANDO	SOLENÓIDE
16	2	66201540-13	SOLENÓIDE
17	1	68557100-02	BUZINA
18	1	68552201-13	GIROFLEX
19	1	66201592-62	COMANDO BOMBA
20	1	50010552-10	SOLENOIDE
21	1	AGUARDANDO	FUSÍVEL MASTER
22	2	AGUARDANDO	FUSÍVEL MASTER
23	1	68204006-04	MOTOR DE PARTIDA
24	1	64701111-39	CHAVE GERAL
25	1	64200213-37	BATERIA 12V
26	1	68200823-86	ALTERNADOR
27	13	68555107-56	CONTRAPINO
28	2	68555109-40	CONTRAPINO
29	59	68553812-57	CONTRAPINO
30	2	68559005-58	LANTERNA TRASEIRA
31	1	68501132-15	CONECTOR
32	1	50010535-00	INTERRUPTOR
33	1	66500303-25	VÁLVULA SOLEN.

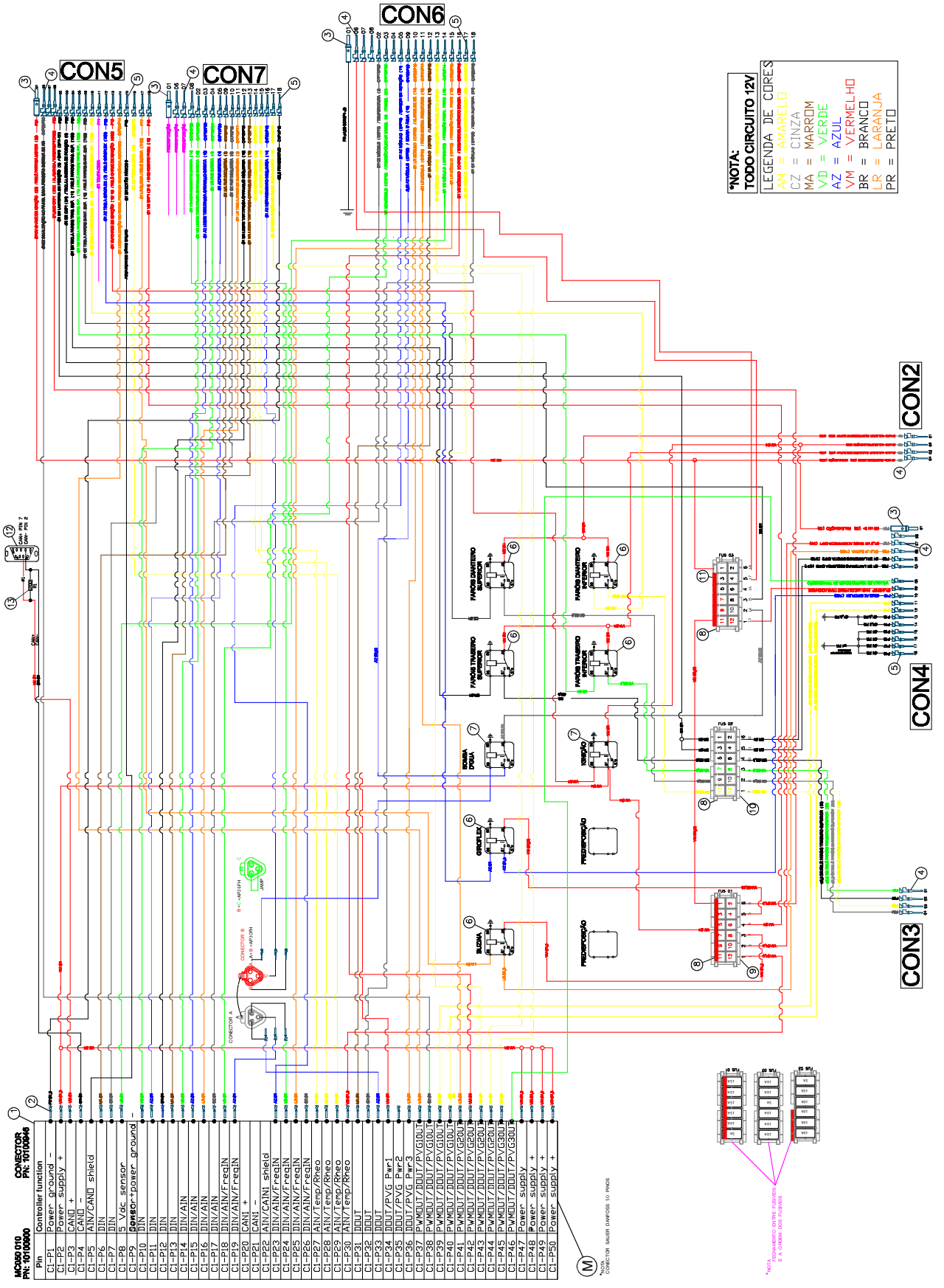
CON6
CON5
CON7
CON2
CON4
CON3
*NOTA:
TODO CIRCUITO 12V
LEGENDA DE CORES
AM = AMARELO
CZ = CINZA
MA = MARROM
VD = VERDE
AZ = AZUL
VM = VERMELHO
BR = BRANCO
LR = LARANJA
PR = PRETO
MC080 010
PN: 10100846
CONECTOR
PN: 10100846
Pin
Controller function
C1-P1 Power ground -
C1-P2 Power supply +
C1-P3 CAN0 +
C1-P4 CAN0 -
C1-P5 AIN/CAN0 shield
C1-P6 DIN
C1-P7 DIN
C1-P8 5 Vdc sensor
C1-P9 Sensor^power ground -
C1-P10 DIN
C1-P11 DIN
C1-P12 DIN
C1-P13 DIN
C1-P14 DIN/AIN
C1-P15 DIN/AIN
C1-P16 DIN/AIN
C1-P17 DIN/AIN
C1-P18 DIN/AIN/FreqIN
C1-P19 DIN/AIN/FreqIN
C1-P20 CAN1 +
C1-P21 CAN1 -
C1-P22 AIN/CAIN1 shield
C1-P23 DIN/AIN/FreqIN
C1-P24 DIN/AIN/FreqIN
C1-P25 DIN/AIN/FreqIN
C1-P26 DIN/AIN/FreqIN
C1-P27 AIN/Temp/Rheo
C1-P28 AIN/Temp/Rheo
C1-P29 AIN/Temp/Rheo
C1-P30 AIN/Temp/Rheo
C1-P31 DOUT
C1-P32 DOUT
C1-P33 DOUT
C1-P34 DOUT/PVG Pwr1
C1-P35 DOUT/PVG Pwr2
C1-P36 DOUT/PVG Pwr3
C1-P37 PWMOUT/DOUT/PVG10UT
C1-P38 PWMOUT/DOUT/PVG10UT
C1-P39 PWMOUT/DOUT/PVG10UT
C1-P40 PWMOUT/DOUT/PVG10UT
C1-P41 PWMOUT/DOUT/PVG20UT
C1-P42 PWMOUT/DOUT/PVG20UT
C1-P43 PWMOUT/DOUT/PVG20UT
C1-P44 PWMOUT/DOUT/PVG20UT
C1-P45 PWMOUT/DOUT/PVG30UT
C1-P46 PWMOUT/DOUT/PVG30UT
C1-P47 Power supply +
C1-P48 Power supply +
C1-P49 Power supply +
C1-P50 Power supply +
FAROIS DIANTEIRO
FAROIS TRASEIRO
BOMBA D'AGUA
GIROFLEX
BUZINA
VIBRAÇÃO
FREQUENCIMETRO
CONECTOR A
CONECTOR B
CONECTOR C
*NOTA:
FECHAMENTO ENTRE FUSIVEIS
E A CHAVE DOS FUSIVEIS

ITEM	QUANT.	Nº PEÇA	DESCRIÇÃO
1	1	64708126-57	MÓDULO
2	1	66201428-69	CONECTOR
3	4	64781003-04	PINO
4	20	68555105-72	PINO
5	56	68553811-65	PINO
6	8	68502006-05	RELÉ AUXILIAR
7	2	68502007-97	RELÉ
8	3	68503508-54	CAIXA FUSÍVEL
9	3	68503113-11	FUSÍVEL
10	10	68503114-03	FUSÍVEL
11	5	68503115-95	FUSÍVEL
12	1	64701182-82	CONECTOR
13	1	68505301-12	RESISTOR

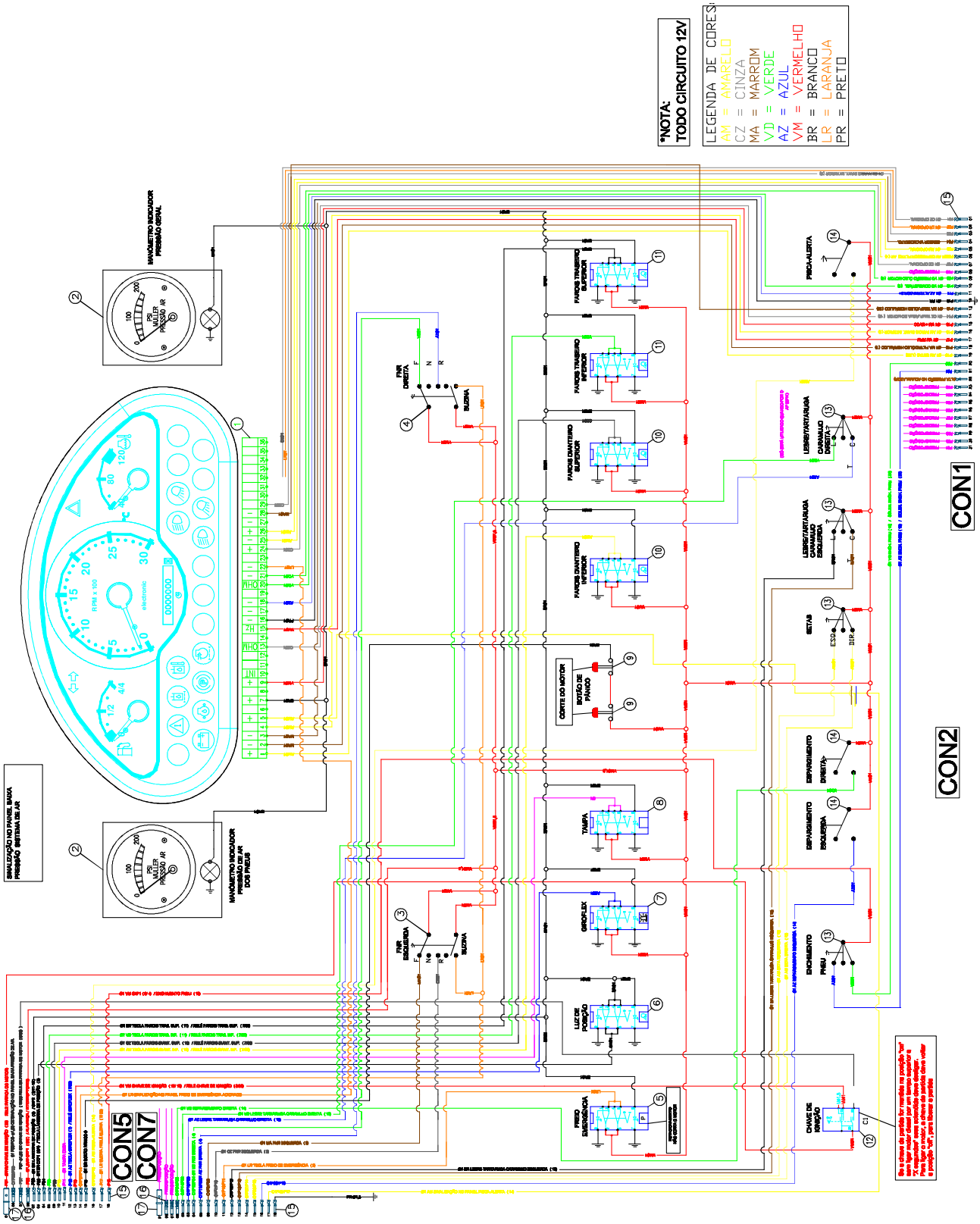
*NOTA:
TODO CIRCUITO 12V
LEGENDA DE CORES:
AM = AMARELO
CZ = CINZA
MA = MARROM
VD = VERDE
AZ = AZUL
VM = VERMELHO
BR = BRANCO
LR = LARANJA
PR = PRETO
CON1
CON2
CON5
CON7
MANÔMETRO INDICADOR PRESSÃO GERAL
MANÔMETRO INDICADOR PRESSÃO DE AR DOS FREIOS
SIMULAÇÃO NO PAINEL MAIOR PRESSÃO SISTEMA DE AR
FAROL TRASEIRO SUPERIOR
FAROL DIANTEIRO SUPERIOR
FAROL DIANTEIRO INFERIOR
CORTE DO MOTOR
DEFESA DE PÁRACHOQUE
TAMPA
GIROFLEX
LUZ DE POSIÇÃO
FREIO EMERGÊNCIA
PISCA-ALERTA
LIBERA/ATARRAXA CARAMULO DIREITA
LIBERA/ATARRAXA CARAMULO ESQUERDA
SETA/B
ESPARGIMENTO DIREITA
ESPARGIMENTO ESQUERDA
ENCHIMENTO PMDJ
CHAVE DE IGNIÇÃO
PUR DIREITA
PUR ESQUERDA
BUZINA

ITEM	QUANT.	Nº PEÇA	DESCRIÇÃO
1	1	41200201-68	PAINEL
2	2	64703117-81	MANÔMETRO
3	1	21801602-15	ALAVANCA FNR
4	1	21801603-07	ALAVANCA FNR
5	1	64701223-10	INTERRUPTOR
6	1	64701206-00	INTERRUPTOR
7	1	64701207-92	INTERRUPTOR
8	1	64704500-15	TAMPA CEGA
9	2	64701177-49	INTERRUPTOR
10	2	64701203-24	INTERRUPTOR
11	2	64701205-08	INTERRUPTOR
12	1	64700214-14	CHAVE IGNIÇÃO
13	4	64700105-19	CHAVE SELETORA
14	3	64700107-03	CHAVE SELETORA
15	59	68553812-57	CONTRAPINO
16	6	68555107-56	CONTRAPINO
17	2	68555109-40	CONTRAPINO

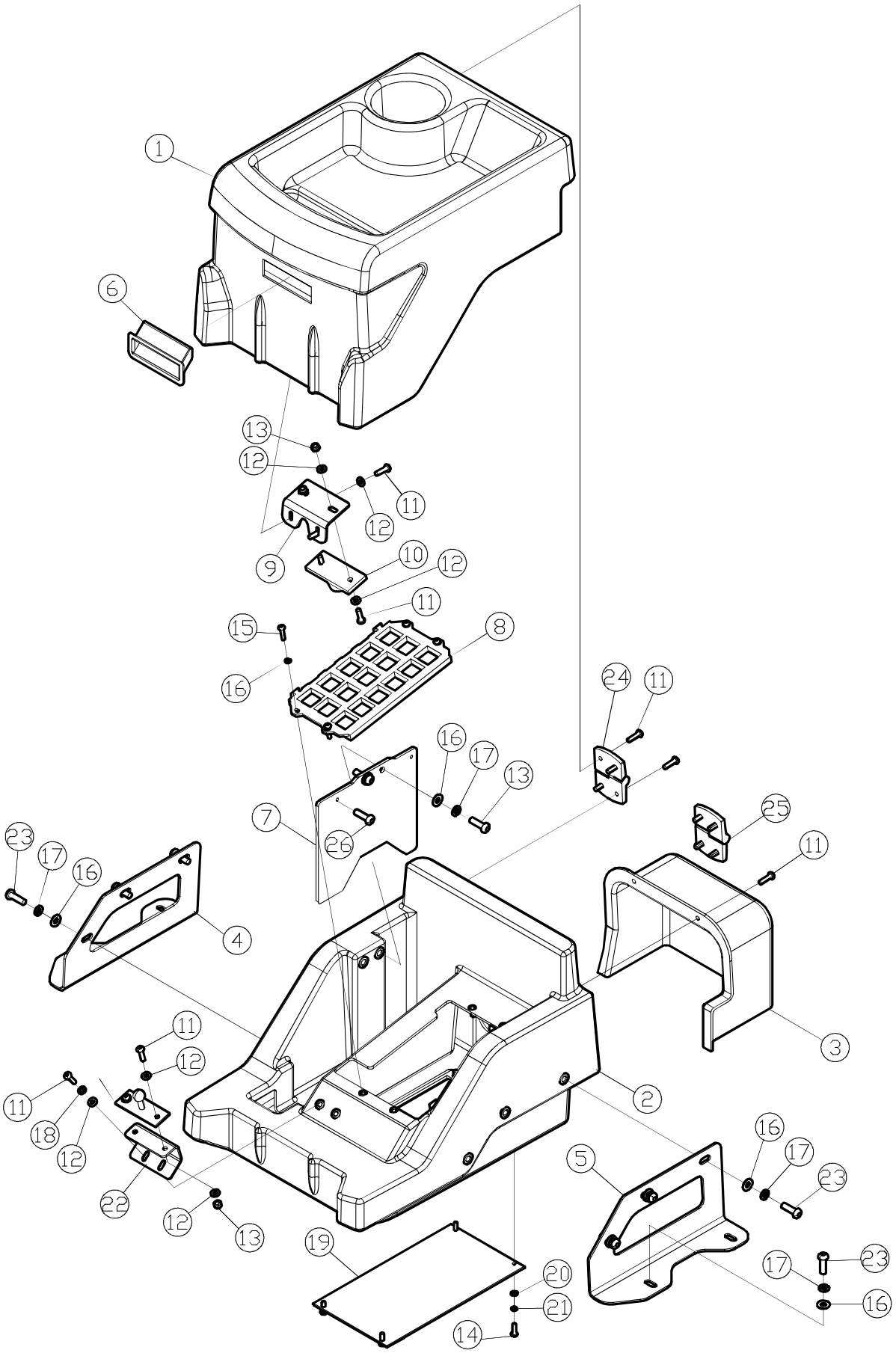
1
6
13
12
11
12
9
10
12
11
15
8
16
24
11
16
17
13
7
26
25
11
23
17
16
4
3
11
12
11
18
12
2
22
12
13
5
16
17
23
19
20
21
14
17
23
16

ITEM	QUANT.	Nº PEÇA	DESCRIÇÃO
1	1	11453504-88	TAMPA
2	1	15062109-77	BASE
3	1	11419119-51	TAMPA
4	1	34239178-07	SUPORTE LE
5	1	34239177-15	SUPORTE LD
6	1	69803202-09	PUXADOR
7	1	35124202-28	CHAPA
8	1	68503508-54	BASE PARA RELÉ E FUSÍVEL
9	1	34239179-99	CHAPA
10	1	69803000-37	TRINCO
11	18	70406308-69	PARAFUSO
12	12	60933206-80	ARRUELA
13	4	60800113-33	PORCA
14	4	70405306-90	PARAFUSO ALLEN
15	4	70405306-90	PARAFUSO ALLEN
16	10	60933208-64	ARRUELA LISA
17	8	60931208-74	ARRUELA PRESSÃO
18	4	60931206-90	ARRUELA PRESSÃO
19	1	11451511-15	TAMPA
20	4	60933205-88	ARRUELA LISA
21	8	60931205-98	ARRUELA PRESSÃO
22	1	34243200-40	CHAPA
23	10	70408310-16	PARAFUSO ALLEN
24	1	69803517-44	DOBRADIÇA
25	1	69803516-52	DOBRADIÇA
26	4	70406330-12	PARAFUSO

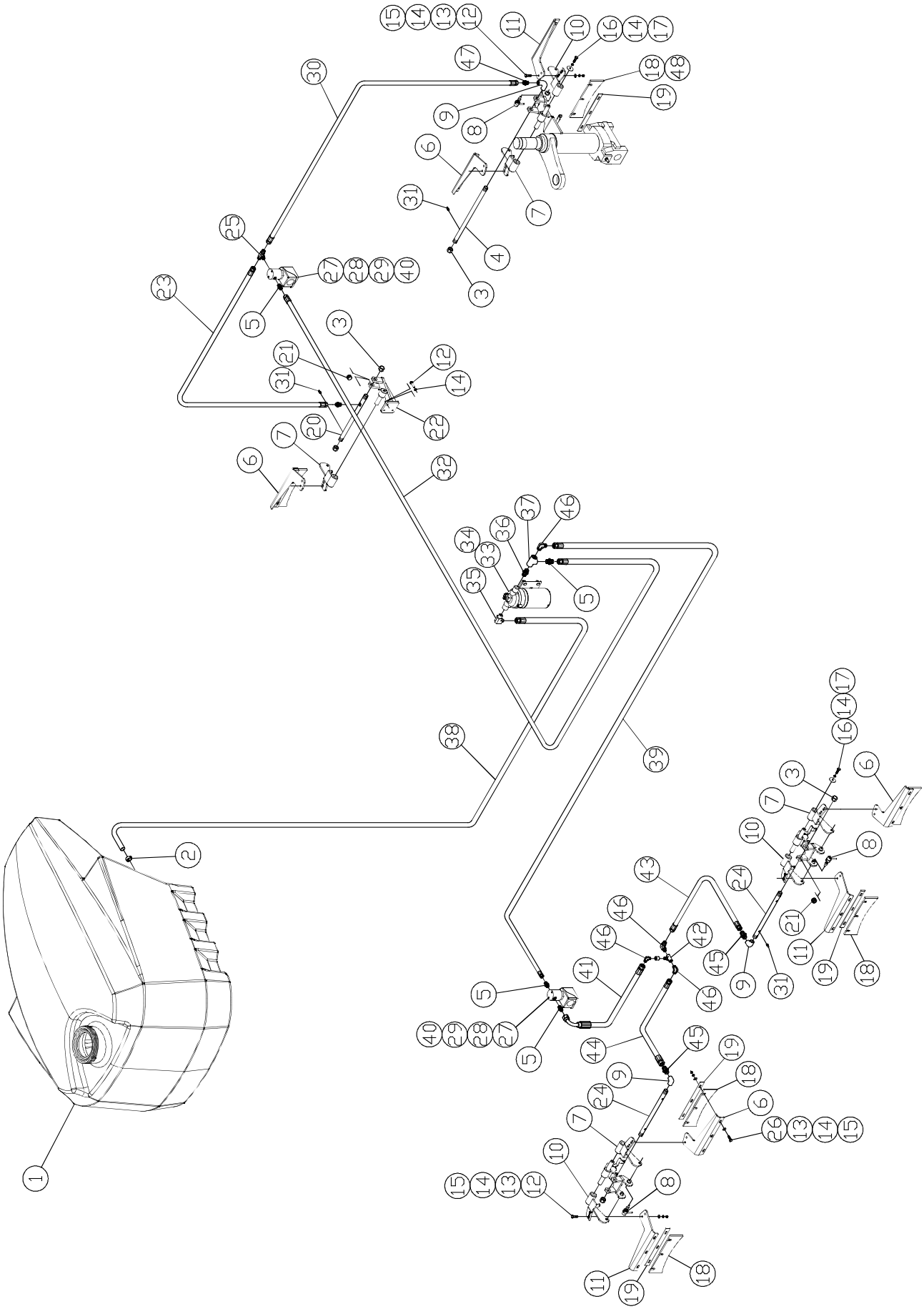

ITEM	QUANT.	Nº PEÇA	DESCRIÇÃO
1	1	40401002-63	TANQUE D'ÁGUA
2	1	61700102-49	ABRAÇADEIRA
3	5	69204101-36	TAMPÃO
4	1	24462520-00	TUBO
5	4	69205575-26	CONEXÃO
6	4	35137694-06	SUPORTE DO RASPADOR
7	4	15037210-23	SUPORTE
8	7	15037212-07	TRAVA
9	3	69202103-30	COTOVELO
10	3	15037211-15	SUPORTE
11	3	35137693-14	SUPORTE DO RASPADOR
12	14	60110312-46	PARAFUSO
13	68	60902209-73	ARRUELA LISA
14	48	60901210-43	ARRUELA PRESSÃO
15	41	60710303-27	PORCA
16	7	60110310-62	PARAFUSO
17	7	60902609-49	ARRUELA
18	7	63501100-62	RASPADOR
19	7	25209303-95	BARRA
20	1	24462521-92	TUBO
21	8	60519409-34	PARAFUSO
22	1	15037209-58	SUPORTE
23	1	65425186-29	MANGOTE
24	2	24462522-84	TUBO
25	1	69200059-63	TÊ
26	21	60110318-98	PARAFUSO
27	2	66551036-73	VÁLVULA
28	4	60314409-65	PARAFUSO
29	4	60900204-23	ARRUELA PRESSÃO
30	1	65425187-21	MANGOTE
31	7	69208165-42	BICO
32	1	65424176-41	MANGOTE
33	1	66703001-38	BOMBA D'ÁGUA
34	4	60106312-20	PARAFUSO
35	1	69201157-68	COTOVELO
36	1	69205132-02	CONEXÃO
37	1	69200601-26	TÊ
38	1	65426726-30	MAMGOTE
39	1	65421880-82	MANGOTE
40	4	60902204-13	ARRUELA LISA
41	1	65425507-53	MANGOTE
42	1	69200510-33	TÊ
43	1	65424168-32	MANGOTE
44	1	65424179-17	MANGOTE
45	2	69205590-52	CONEXÃO
46	4	69201169-45	COTOVELO
47	1	69205590-52	NIPLE
48	7	63501109-90	RASPADOR (OPCIONAL)

Nº PEÇA	PÁG.	Nº PEÇA	PÁG.	Nº PEÇA	PÁG.	Nº PEÇA	PÁG.	Nº PEÇA	PÁG.
01300109-11	77	15037125-82	9	20413735-64	67	35137695-98	65	50062024-15	13
10002900-35	33	15037151-93	33	20413736-56	67	35137700-95	63	50090000-59	13
10407500-22	35	15037152-85	33	20414202-34	29	35137701-87	63	59001315-07	15
10407500-22	59	15037178-23	71	20414202-34	35	35137702-79	17	59001319-75	15
11009401-20	71	15037179-15	71	21010309-02	71	35137703-71	17	59001319-75	67
11015702-10	33	15037183-56	69	21010620-32	35	35141190-94	47	59300113-31	33
11403406-98	35	15037187-24	69	21020601-44	35	35141398-18	75	59701273-66	55
11404101-51	29	15037194-41	71	21500505-11	33	35141428-61	71	59710200-40	71
11416504-89	63	15037195-33	71	21801602-15	87	35141429-53	71	60106304-11	67
11418905-47	71	15037196-25	45	21801603-07	87	35145170-88	9	60106306-95	63
11419114-91	33	15037197-17	9	22002302-50	77	36482108-61	77	60106308-79	15
11419114-91	77	15037198-09	55	22002303-42	15	36482109-53	77	60106308-79	17
11419115-83	33	15037205-90	75	22404213-19	15	36482110-18	77	60106310-36	59
11419117-67	33	15037209-58	91	22404215-03	67	39202114-18	75	60106312-20	91
11419119-51	89	15037210-23	91	23000703-26	33	39202117-94	15	60106331-14	65
11451232-11	71	15037211-15	91	23000704-18	33	40001048-99	17	60106336-74	15
11451507-74	33	15037212-07	91	23024509-62	61	40001048-99	45	60108308-59	33
11451508-66	71	15037213-99	9	24402500-38	69	40010005-52	17	60108308-69	13
11451510-23	71	15037227-60	35	24429401-93	9	40101765-64	17	60108308-69	15
11451511-15	89	15037251-87	35	24429500-95	17	40101766-56	17	60108308-69	17
11451514-91	71	15037266-40	61	24429501-87	17	40200203-54	29	60108308-69	29
11453502-04	71	15037268-24	67	24429700-83	9	40200203-54	39	60108308-69	45
11453503-96	75	15040376-58	69	24462520-00	91	40290279-21	39	60108308-69	55
11453504-88	89	15040377-50	69	24462521-92	91	40290282-70	39	60108308-69	63
11456000-35	61	15043086-54	71	24462522-84	91	40290283-62	39	60108308-69	73
11800812-02	61	15060213-22	71	24499017-34	9	40290285-46	39	60108310-26	9
11805704-74	13	15061037-83	71	25203328-71	15	40290286-38	39	60108310-26	17
11807500-08	35	15061038-75	71	25209303-95	91	40400234-19	57	60108310-26	31
12002403-37	69	15062105-09	33	25216317-67	65	40401002-63	91	60108310-26	67
12009609-42	13	15062105-09	77	25222303-22	35	40403003-45	7	60108310-26	69
15010872-72	75	15062109-77	89	30001307-18	13	40406602-02	29	60108310-26	71
15031008-08	15	15062110-42	71	30025310-39	13	40406602-02	45	60108310-26	77
15032983-33	13	15063087-38	75	34237281-60	17	40406602-02	63	60108312-10	33
15034076-60	77	15064083-65	17	34239177-15	89	40838315-55	9	60108312-10	67
15035111-31	73	15064089-17	75	34239178-07	89	41200201-68	87	60108312-10	75
15035112-23	71	20006000-68	33	34239179-99	89	41200916-79	33	60108316-78	67
15035113-15	71	20006001-60	33	34241234-97	67	41211703-13	33	60108327-63	31
15035114-07	71	20019605-73	61	34243200-40	89	41211704-05	33	60108340-62	75
15035121-24	47	20033501-33	35	35117495-18	47	50010535-00	83	60108351-90	57
15035253-71	35	20062902-94	35	35124178-37	77	50010552-10	83	60110212-52	61
15036658-12	13	20404341-12	75	35124202-28	89	50060496-36	83	60110308-05	61
15036662-53	15	20407415-80	35	35137686-97	71	50060497-28	83	60110308-05	75
15036873-26	71	20413732-88	15	35137686-97	73	50060528-63	9	60110310-62	17
15037019-63	75	20413733-80	15	35137693-14	91	50060583-61	13	60110310-62	29
15037020-28	75	20413734-72	15	35137694-06	91	50062024-15	9	60110310-62	71

Nº PEÇA	PÁG.	Nº PEÇA	PÁG.	Nº PEÇA	PÁG.	Nº PEÇA	PÁG.	Nº PEÇA	PÁG.
60110310-62	75	60419417-46	29	60900208-91	59	60901212-27	35	60902412-10	7
60110310-62	91	60519409-34	91	60900208-91	63	60901212-27	45	60902412-10	47
60110312-46	9	60603561-81	13	60900209-83	13	60901212-27	57	60902417-70	57
60110312-46	13	60603598-04	15	60900209-83	45	60901212-27	61	60902609-49	75
60110312-46	71	60603598-04	67	60900209-83	75	60901212-27	65	60902609-49	91
60110312-46	91	60603701-11	33	60900211-40	35	60901212-27	69	60903208-78	75
60110315-22	7	60603701-11	35	60900211-40	47	60901212-27	69	60903210-33	7
60110318-98	91	60603703-95	35	60900215-08	13	60901212-27	71	60904609-39	35
60112208-01	65	60706301-17	15	60901204-18	67	60901212-27	75	60908103-97	47
60112210-58	9	60706301-17	59	60901206-02	15	60901213-14	69	60908109-49	13
60112210-58	29	60708301-01	9	60901206-02	17	60901216-95	69	60908173-48	13
60112210-58	45	60708301-07	15	60901206-02	59	60901220-36	45	60908203-91	75
60112210-58	57	60708301-07	17	60901206-02	65	60901220-36	77	60908252-64	17
60112210-58	69	60708301-07	55	60901206-02	65	60902204-13	67	60908979-52	35
60112210-58	75	60708301-07	67	60901206-02	71	60902204-13	91	60922209-65	71
60112212-42	9	60708301-07	69	60901208-86	9	60902207-89	59	60922209-65	75
60112212-42	17	60708301-07	73	60901208-86	13	60902208-81	9	60931205-98	73
60112212-42	35	60708301-07	75	60901208-86	15	60902208-81	15	60931205-98	89
60112226-03	75	60708301-07	77	60901208-86	17	60902208-81	17	60931206-90	33
60112251-22	47	60708308-69	35	60901208-86	17	60902208-81	17	60931206-90	89
60112267-67	69	60710303-27	9	60901208-86	31	60902208-81	31	60931208-74	33
60112312-36	13	60710303-27	17	60901208-86	35	60902208-81	57	60931208-74	77
60112312-36	61	60710303-27	61	60901208-86	45	60902208-81	73	60931208-74	89
60116318-68	69	60710303-27	75	60901208-86	55	60902208-81	75	60933205-88	71
60117413-97	13	60710303-27	91	60901208-86	57	60902208-81	77	60933205-88	89
60118415-76	59	60712202-31	9	60901208-86	61	60902209-73	11	60933206-80	71
60119419-39	45	60712202-31	69	60901208-86	63	60902209-73	17	60933206-80	89
60119423-80	75	60712202-31	69	60901208-86	67	60902209-73	29	60933208-64	75
60119424-72	13	60712202-31	75	60901208-86	69	60902209-73	63	60933208-64	89
60120326-03	77	60712202-31	75	60901208-86	69	60902209-73	71	60933208-78	77
60120335-04	45	60714201-29	47	60901208-86	71	60902209-73	75	61200107-24	33
60121419-75	35	60716301-13	75	60901208-86	75	60902209-73	91	61200107-24	75
60121425-00	47	60719401-92	75	60901208-86	77	60902211-30	9	61200109-08	75
60127556-35	13	60725401-08	13	60901210-43	7	60902211-30	29	61400107-18	33
60314409-65	91	60727401-98	35	60901210-43	9	60902211-30	45	61400117-11	29
60406308-70	71	60727401-98	35	60901210-43	13	60902211-30	57	61400117-11	35
60408308-60	61	60727502-84	13	60901210-43	17	60902211-30	61	61400702-22	67
60408315-77	71	60727502-84	57	60901210-43	29	60902211-30	69	61400705-98	15
60408322-94	71	60800113-33	89	60901210-43	61	60902211-30	69	61400705-98	67
60410310-53	61	60802112-31	71	60901210-43	71	60902211-30	75	61400706-90	15
60410312-37	29	60802209-76	35	60901210-43	75	60902211-40	17	61700101-57	67
60410322-30	13	60803101-41	71	60901210-43	91	60902215-98	77	61700102-49	17
60411315-22	13	60900204-23	91	60901212-27	9	60902217-82	13	61700102-49	91
60418415-67	47	60900207-99	13	60901212-27	17	60902217-82	57	61700123-27	17
60418428-45	47	60900208-91	29	60901212-27	29	60902411-18	57	61700141-29	57

Nº PEÇA	PÁG.	Nº PEÇA	PÁG.	Nº PEÇA	PÁG.	Nº PEÇA	PÁG.	Nº PEÇA	PÁG.
61700142-21	7	64700214-14	87	65420171-01	55	65426726-30	91	65605002-25	63
61701106-12	17	64701111-39	83	65421474-57	59	65427215-70	63	65750101-29	57
61701148-68	9	64701177-49	87	65421870-62	67	65429027-49	29	65750101-29	59
61702114-16	11	64701182-82	85	65421877-06	55	65429400-95	57	65750104-05	11
61702740-91	9	64701203-24	87	65421878-98	55	65430944-46	31	65750104-05	29
61705629-24	9	64701205-08	87	65421879-90	55	65430945-38	29	65852204-89	69
62000810-35	13	64701206-00	87	65421880-82	91	65430946-30	57	65900903-79	67
63200115-29	33	64701207-92	87	65421886-07	57	65430947-22	57	66142138-62	47
63300342-17	77	64701222-18	83	65424144-64	59	65430949-06	45	66142138-62	65
63300342-17	79	64701223-10	87	65424162-80	59	65430949-06	65	66142141-11	23
63300344-01	79	64702303-13	83	65424162-80	65	65430950-71	65	66142143-95	23
63300345-93	79	64703117-81	57	65424162-80	65	65430951-63	63	66142148-55	23
63300346-85	79	64703117-81	59	65424163-72	59	65430951-63	65	66142149-47	23
63300347-77	79	64703117-81	87	65424165-56	59	65430956-23	29	66142150-12	23
63300348-69	79	64703702-92	29	65424166-48	59	65430957-15	31	66142189-19	19
63300349-61	79	64703702-92	45	65424167-40	57	65431135-88	13	66142189-19	25
63300350-26	79	64703703-84	45	65424168-32	91	65431136-80	47	66142189-19	47
63300351-18	79	64703703-84	83	65424176-41	91	65431905-61	13	66142190-84	19
63300352-10	79	64704500-15	87	65424179-17	91	65432177-39	29	66142190-84	23
63300353-02	79	64706109-57	83	65424201-24	47	65432177-39	63	66142191-76	19
63300354-94	79	64708117-56	63	65425164-59	65	65432178-31	45	66142192-68	19
63300355-86	79	64708118-48	63	65425166-43	65	65433164-65	45	66142193-60	19
63300356-78	79	64708119-40	63	65425176-36	55	65434129-48	45	66142194-52	19
63300357-70	79	64708126-57	85	65425176-36	65	65434130-13	47	66142195-44	19
63300358-62	81	64781003-04	85	65425180-77	63	65435158-30	29	66142196-36	19
63300359-54	81	65200120-58	9	65425181-69	47	65435158-30	47	66142197-28	19
63300360-19	81	65200900-24	13	65425186-29	91	65457211-90	65	66142198-20	19
63300361-11	81	65202101-58	13	65425187-21	91	65457212-82	65	66142198-20	25
63300362-03	81	65204103-28	47	65425505-69	55	65457213-74	65	66142199-12	19
63300363-95	81	65303002-44	29	65425506-61	47	65457214-66	45	66142200-41	19
63300364-87	81	65309932-39	75	65425506-61	65	65457215-58	45	66142200-41	21
63300365-79	81	65355719-09	71	65425507-53	91	65484816-17	45	66142201-33	19
63300366-71	81	65356206-65	75	65426260-80	47	65484817-09	45	66142202-25	19
63300367-63	81	65356207-57	75	65426531-75	63	65486315-45	47	66142203-17	19
63401156-82	69	65357200-08	71	65426536-35	65	65486316-37	45	66142204-09	21
63407003-17	75	65403009-85	7	65426541-68	29	65500303-27	7	66142205-01	21
63501100-62	91	65403010-50	7	65426542-60	31	65500404-13	17	66142206-93	21
63501109-90	91	65403011-42	7	65426543-52	57	65500423-07	17	66142207-85	21
63701215-03	37	65413005-13	59	65426543-53	57	65500833-76	17	66142208-77	21
63701215-03	37	65420160-16	57	65426544-44	13	65504212-14	17	66142209-69	21
64000103-56	37	65420161-08	31	65426544-44	57	65504213-06	17	66142210-34	21
64200213-37	71	65420161-08	55	65426556-21	63	65504481-61	9	66142211-26	21
64200213-37	83	65420167-60	59	65426556-21	63	65504482-53	9	66142212-18	21
64700105-19	87	65420168-52	67	65426558-05	11	65504703-83	17	66142213-10	21
64700107-03	87	65420170-09	55	65426565-22	65	65506231-98	67	66142214-02	21

Nº PEÇA	PÁG.	Nº PEÇA	PÁG.	Nº PEÇA	PÁG.	Nº PEÇA	PÁG.	Nº PEÇA	PÁG.
66142215-94	21	66201540-13	83	66201579-20	49	66700337-66	41	67560199-00	43
66142216-86	21	66201541-05	51	66201580-85	49	66700338-58	41	67560200-29	43
66142217-78	21	66201542-97	51	66201581-77	49	66700339-50	41	67561003-12	33
66142218-70	21	66201543-89	51	66201582-69	49	66700340-15	41	68000404-26	61
66142219-62	21	66201544-81	51	66201583-61	49	66700341-07	41	68004004-26	57
66142220-27	21	66201545-73	51	66201584-53	49	66700342-99	41	68200823-86	83
66142221-19	21	66201546-65	51	66201585-45	49	66700343-91	41	68204006-04	83
66142222-11	23	66201547-57	51	66201586-37	53	66700344-83	41	68501132-15	83
66142223-03	23	66201547-57	53	66201592-62	83	66700345-75	41	68502006-05	85
66142224-95	23	66201548-49	51	66201602-19	61	66700346-67	41	68502007-97	85
66142225-87	23	66201549-41	51	66412247-57	25	66700347-59	41	68503113-11	85
66142226-79	23	66201550-06	51	66500013-36	57	66703001-38	91	68503114-03	85
66142227-71	23	66201550-06	53	66500015-20	59	67001107-13	15	68503115-95	85
66142228-63	23	66201551-98	51	66500303-25	83	67560164-61	43	68503508-54	85
66142229-55	23	66201552-81	49	66500501-29	57	67560165-53	43	68503508-54	89
66142230-20	23	66201552-90	51	66500902-97	67	67560166-45	43	68505301-12	85
66142231-12	23	66201553-82	51	66500902-97	77	67560167-37	43	68508103-93	83
66142232-04	23	66201554-74	51	66500903-89	67	67560168-29	43	68508202-95	11
66142233-96	23	66201555-56	51	66502505-87	63	67560169-21	43	68508211-96	63
66142234-88	25	66201556-48	51	66502505-87	67	67560170-86	43	68508211-96	83
66142235-80	25	66201556-58	53	66550107-85	45	67560171-78	43	68508213-80	83
66142236-72	25	66201557-40	51	66550343-77	31	67560172-70	43	68551212-03	69
66142237-64	25	66201558-32	51	66551036-73	83	67560173-62	43	68551212-03	83
66142238-56	25	66201559-34	53	66551036-73	91	67560174-54	43	68551213-95	83
66142239-48	25	66201560-99	53	66551051-99	67	67560175-46	43	68552201-13	83
66142240-13	25	66201561-91	53	66551054-75	47	67560176-38	43	68553811-65	85
66142241-05	25	66201562-83	53	66551056-59	45	67560177-30	43	68553812-57	83
66142242-97	25	66201563-75	49	66551056-59	63	67560178-22	43	68553812-57	87
66142243-89	25	66201563-75	53	66551061-92	47	67560179-14	43	68555105-72	85
66142244-81	25	66201564-67	49	66551061-92	63	67560180-79	43	68555107-56	83
66142245-73	25	66201564-67	53	66551062-84	47	67560181-71	43	68555107-56	87
66142246-65	25	66201565-59	49	66551062-84	65	67560182-63	43	68555109-40	83
66142248-49	25	66201566-51	49	66551063-76	31	67560183-55	43	68555109-40	87
66142249-41	25	66201567-43	49	66551063-76	65	67560184-47	43	68557100-02	83
66142250-06	25	66201568-35	49	66700325-89	29	67560186-31	33	68559004-66	83
66142251-98	25	66201569-27	49	66700325-89	41	67560186-31	43	68559005-58	83
66142252-90	25	66201570-92	53	66700325-89	63	67560189-07	29	69200011-55	11
66142253-82	25	66201571-84	53	66700329-57	41	67560191-64	43	69200059-63	91
66142254-74	25	66201572-76	53	66700330-22	41	67560192-56	43	69200060-28	45
66142255-66	25	66201573-68	53	66700331-14	41	67560193-48	43	69200062-12	65
66142256-58	25	66201574-60	53	66700332-06	41	67560194-40	43	69200067-72	63
66201428-69	85	66201575-52	49	66700333-98	41	67560195-32	43	69200328-74	55
66201446-71	47	66201576-44	53	66700334-90	41	67560196-24	43	69200414-07	45
66201536-72	45	66201577-36	53	66700335-82	41	67560197-16	43	69200414-07	65
66201540-13	51	66201578-28	53	66700336-74	41	67560198-08	43	69200417-83	63

Nº PEÇA	PÁG.	Nº PEÇA	PÁG.	Nº PEÇA	PÁG.	Nº PEÇA	PÁG.	Nº PEÇA	PÁG.
69200504-08	63	69201785-27	63	69205477-16	31	69300120-47	27	69304302-13	7
69200510-33	59	69201785-27	67	69205477-16	67	69300121-39	27	69308134-68	27
69200510-33	91	69201795-20	29	69205478-08	55	69300122-31	27	69400515-87	35
69200601-26	91	69201817-54	65	69205479-00	67	69300123-23	27	69403224-91	61
69200604-02	29	69201818-46	45	69205486-17	63	69300124-15	27	69406112-05	29
69200604-02	45	69201822-87	47	69205493-34	65	69300140-33	9	69406112-05	63
69201157-68	63	69201938-26	45	69205567-17	29	69300140-33	27	69406128-50	61
69201157-68	91	69201939-18	55	69205567-17	63	69300146-85	9	69406144-68	45
69201158-60	57	69202103-30	91	69205568-09	45	69300146-85	27	69406364-42	47
69201159-52	11	69204101-36	11	69205569-01	45	69300148-69	27	69408146-42	73
69201159-52	55	69204101-36	29	69205569-02	29	69300149-61	27	69408368-00	9
69201163-93	29	69204101-36	91	69205570-66	63	69300150-26	9	69408368-00	31
69201163-93	45	69204319-53	59	69205572-50	57	69300150-26	27	69410600-44	41
69201166-69	13	69204406-78	57	69205575-26	59	69300151-18	9	69410653-65	39
69201166-69	57	69204523-82	65	69205575-26	91	69300151-18	27	69500507-87	33
69201167-61	29	69204649-14	47	69205577-10	29	69300152-10	9	69504319-44	35
69201169-45	57	69205108-75	59	69205578-02	47	69300152-10	27	69507901-64	35
69201169-45	59	69205132-02	91	69205578-02	63	69300153-02	9	69527203-82	29
69201169-45	65	69205170-90	45	69205579-94	57	69300153-02	27	69527208-42	35
69201169-45	91	69205171-82	29	69205581-51	57	69300154-94	9	69800602-00	33
69201173-86	57	69205171-82	45	69205586-11	29	69300154-94	27	69800708-46	75
69201173-86	63	69205318-56	57	69205588-95	63	69300155-86	9	69800709-38	75
69201174-78	57	69205371-70	63	69205588-95	63	69300155-86	27	69803000-37	89
69201404-09	17	69205423-83	65	69205590-52	91	69300156-78	9	69803202-09	75
69201404-09	57	69205451-78	13	69205590-52	91	69300156-78	27	69803202-09	89
69201404-09	59	69205451-78	45	69205591-44	11	69300157-70	9	69803516-52	89
69201405-94	11	69205453-62	29	69206405-76	59	69300157-70	27	69803517-44	89
69201413-10	57	69205453-62	45	69206429-30	11	69300158-62	9	69805001-19	29
69201415-94	29	69205453-62	63	69206474-35	59	69300159-54	9	69807209-33	83
69201762-65	13	69205454-54	29	69206475-27	59	69300159-54	27	69812207-70	75
69201763-57	45	69205457-30	29	69206476-19	59	69300232-18	9	70405304-06	73
69201765-41	47	69205457-30	45	69207104-97	17	69300232-18	27	70405304-06	75
69201765-41	65	69205457-30	63	69207157-38	7	69300235-94	27	70405306-90	89
69201765-41	65	69205457-30	65	69207159-22	7	69301126-94	45	70405306-90	89
69201767-25	31	69205459-53	47	69207974-00	7	69301127-86	29	70406308-69	33
69201770-74	29	69205460-79	63	69208165-42	91	69301127-86	45	70406308-69	73
69201770-74	47	69205461-71	55	69209110-12	45	69302113-20	29	70406308-69	89
69201770-74	63	69205463-59	13	69209120-05	47	69303126-84	29	70406330-12	89
69201772-58	11	69205465-39	9	69209310-00	55	69303126-84	45	70408308-59	75
69201772-58	57	69205466-31	29	69209500-95	35	69303130-25	27	70408308-59	77
69201772-58	63	69205467-23	47	69209501-87	35	69303304-02	27	70408310-16	77
69201773-50	31	69205469-07	57	69209502-79	59	69304116-86	9	70408310-16	89
69201773-50	57	69205469-07	63	69209504-63	29	69304116-86	27	99800154-76	77
69201774-42	13	69205470-72	57	69300118-90	27	69304116-86	27		
69201779-02	65	69205476-24	31	69300119-82	27	69304118-70	7		

MÜLLER

fabricado por **protonprimus**

Rua Cesário, 826 e 30 • Jacutinga • Mesquita
CEP 26562-420 • Rio de Janeiro • RJ • Brasil
Tel.: +55 21 2696-9990

servicos@protonprimus.com.br
www.protonprimus.com.br