RUTHZIL TRATOR COMERCIAL DE PEÇAS LTDA 11 97083-6812 ROLANDO

NEW HOLLAND CONSTRUCTION

2010

CATÁLOGO DE PEÇAS
CATALOGO DE PIEZAS

RETROESCAVADEIRA
RETROEXCAVADORA

B90B B95B B110B

TABELA DE CONTEÚDO/TABLA DE CONTENIDO

Informações iniciais/Informaciones Generales
1- Filtros e Lubrificação/Filtros y Lubificación
2 - Motor/Motor
3 - Sistema de combustível/Sistema de combustible
4 - Sistema Elétrico/Sistema electrico
5 - Sistema de direção/Sistema de direccion
6 - Transmissão e Eixos/Transmisión y ejes
7 - Sistema de Freios/Sistema de frenos
8 - Sistema Hidráulico/Sistema Hidráulico
9 - Chassi e Cabine/Chasi y Cabina

Novembro/2010 - Noviembre/2010
Impresso no Brasil/Impreso en Brazil - 84381294
Todos os direitos reservados/Todos los derechos reservados
CNH Latino América Ltda.

CNH Latin América Ltda reserva o direito para efetuar melhorias a qualquer momento no projeto ou mudanças em especifica-ções sem incorrer qualquer obrigação para os instalar em unidades previamente vendidas. Todo o conteúdo desta publicação está sujeito a variações de produção. Dimensões e pesos são só aproximados. Ilustrações não mostram necessariamente produtos em condição standard. Para informação exata sobre qualquer produto em particular, favor consultar seu revendedor.

CNH Latin America Ltda reserva el derecho para hacer mejoras en el proyecto o cambios en las especificaciones a cualquier momento sin incurrir en cualquier obligación para instalarlos en unidades previamente comercializadas. Todo contenido cedido en esta publicación está sujeto a las variaciones de la producción. Las dimensiones y pesos son solamente datos aproximados. Las ilustraciones necesariamente no indican productos en condición standard. Para la información exacta sobre cualquier producto particular, por favor consulte a su Distribuidor.

Novembro/2010 - Noviembre/2010			
Edição	Nov/10	RETROESCAVADEIRA B90B/B95B/B110B	84381294
Edición	Nov/10	RETROEXCAVADORA B90B/B95B/110B	84381294

É estritamente proibido qualquer uso do conteúdo editorial ou ilustrações sem permissão por escrito da CNH Latin América Ltda. Av. Gal. David Sarnoff, 2237 32210-900 Contagem MG Brazil

Se prohibe estrictamente cualquier uso del volumen editorial o ilustraciones sin permiso escrito de CNH Latin América Ltda. Av. Gal. David Sarnoff, 2237 32210-900 Contagem MG Brazil



— B90B/B95B/B110B —

1	2	3	4
08-01	01	p1	01/02

HYDRAULIC CYLINDER - 396137A2

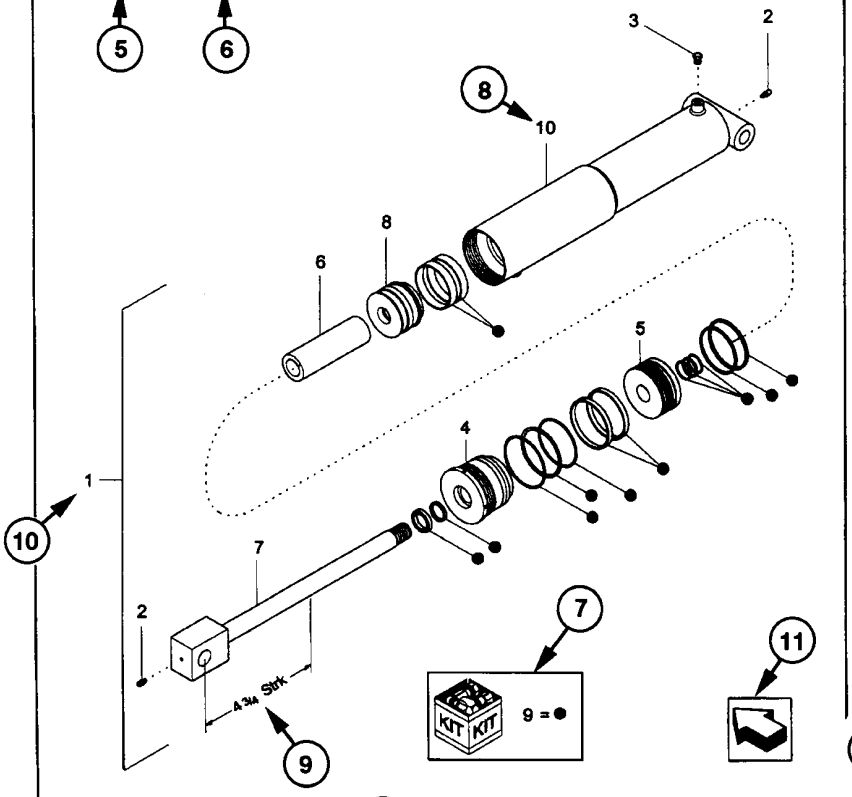

1	2	3	4
08-01	01	p1	01/02

HYDRAULIC CYLINDER - 396137A2

REF	FN	PART NUMBER	YR/SN	QTY	DESCRIPTION
1	1	396137A2	BTW 01/85 & 02/02	1	CYLINDER ASSY. 4-3/4 in strk, Inc 2-10
2		31-95	Before 01/85	2	FITTING
2		219-8	From 01/85	2	NIPPLE, LUBE Grease, 1/4 tpr x 17/32
3		{402475A2}		1	BREATHER
4		402474A1		1	CAP CYLINDER END
5		402468A1	BSN JJC0189199	1	PISTON ROD/GLAND
5		145221C3	ASN JJC0189200	1	PISTON
6		402471A1		1	SPACER
7		402473A1		1	ROD, PISTON
8		402469A1		1	PISTON ROD/GLAND
9		402476A1		1	PACKAGE, SEALS
10		NSS		1	NOT SERVICED SEPARAT CASE ASSEMBLY

(1) 08-20

STANDARD

MODELS

COMO UTILIZAR O CATÁLOGO DE PEÇAS
COMO MANEJAR EL CATALOGO DE PIEZAS

1- Número Página
2- Sequência da Figura
3- Sequência de Página
4- Data de impressão (mês/ano)
5- Descrição da Página
6- Informações complementares da página
7- Kits e composições
8- Sequência de chamada
9- Especifícação técnica de peça indicada
10- Conjunto de peças
11- Orientação para a frente da máquina
12- Nota relativa a algum item especifíco
13- Número de peça
NSS = Não vendido separadamente
14- Peça não disponível
15- Ponto de introdução
16- Quantidade
AR = Conforme necessidade
* = Conforme necessidade
17- Descrição da peça
18- Complemento de descrição
19- Nota da página
20- Modelo da máquina

1- Número de la página
2- Sucesión de la figura
3- Sucesión de la página
4- Fecha de impresión (mes/año)
5- Descripción de la página
6- Información general de la página
7- Juegos y kits
8- Sucesión de referencia
9- Característica técnica de la pieza
10- Conjunto de piezas
11- Orientación la frente de la máquina
12- Nota relativa a una pieza especifíca
13- Número de repuesto
NSS = No vendido separadamente
14- Pieza no disponible
15- Punto de introducción
16- Cuantidad
AR = Conforme necessidad
* = Conforme necessidad
17- Descrición de la pieza
18- Complemento del descrición
19- Nota de la página
20- Modelo de la máquina

DIREITO E ESQUERDO

A referência direito e esquerdo nesse catálogo é baseado pelo operador estando sentado no assento do operador e pronto para operar a máquina standard em condição normal a frente.

DERECHO Y IZQUIERDO

La referencia derecho y izquierdo en ese catalogo es identificado por el operador asentado en su assento y dispuesto para operar la máquina standard en condición normal.

INFORMAÇÕES GERAIS

ADVERTÊNCIA AO PROPRIETÁRIO

O conteúdo total deste manual é de propriedade desta companhia. A reprodução ou o uso de qualquer parte deste, para fins diferentes da operação e manutenção de nosso equipamento só é permitida se expressamente autorizada por escrito. Cópias adicionais podem ser obtidas com seu revendedor. Endereço para pedidos de cópias no seu revendedor e o número da publicação aparece na contracapa do manual.

POLITÍCA DA COMPANHIA

Política da companhia, que é de uma melhoria contínua, reserva o direito para mudar preços e executar mudanças de projeto e especificação a qualquer momento, sem previamente aviso e sem a obrigação de modificação das unidades vendidas. Todo o conteúdo deste livro está sujeito a variações. Pesos e medidas são aproximados e as ilustrações necessariamente não mostram máquinas em condição standard. Para exata informação sobre qualquer máquina em particular favor consulte seu revendedor.

PEÇAS E ACESSÓRIOS

As peças e acessórios genuínos foram especificamente projetados para estas máquinas. Nós gostaríamos de mostrar que aquelas peças e acessórios "não genuínos" não foram examinados e aprovados pela Companhia. A instalação e ou uso de tais produtos podem ter efeitos negativos nas características de projeto de sua máquina e assim afete sua segurança. A companhia não se responsabiliza por qualquer dano causado pelo uso de peças e acessórios "não genuínos".

MELHORIAS

Nós estamos nos esforçando para para melhorar nossos produtos continuamente. Nos reservamos o direito para fazer melhorias ou mudanças quando for prático e possível, sem incorrer em qualquer obrigação para fazer mudanças ou adições para o equipamento vendido previamente.

CÓDIGO DE MODELOS

A disponibilidade de máquinas listadas pode não ser a mesma em todos os países ou mercados então, para melhor informação favor consultar seu revendedor local.

AJUDA AO PROPRIETÁRIO

Nós queremos você completamente satisfeito com seu investimento. Normalmente qualquer problema com seu equipamento será resolvido pelo Departamento de Serviço de seu revendedor; porém, mal-entendidos podem acontecer. Se seu problema não foi resolvido, para sua satisfação, nós sugerimos o seguinte:

1. Contate o Gerente do revendedor, explique o problema, e solicite ajuda. Quando ajuda adicional é solicitada, seu revendedor tem acesso direto ao nosso escritório.
2. Informe seu revendedor com:

> Seu nome, endereço e número de Telefone
> Modelo da máquina, e número de série
> Nome e endereço do revendedor
> Data de aquisição e horas de uso
> Natureza do problema

Esteja certo que seu problema pode ser solucionado usando as instalações e pessoal de seu revendedor. Assim é importante que seu contato inicial seja sempre com o seu revendedor.

PEÇAS DE REPOSIÇÃO

Para manter eficiência operacional, use sempre peças de reposição originais.

Quando colocar pedido de peças, dê sempre a seguinte informação.

> Modelo da Máquina
> Máquina e número de série
> Número da peças conforme catálogo

INFORMACIONES GENERALES

AVISO AL PROPIETARIO

El contenido de este manual es propiedad de esta compañía. Reproducción o uso de cualquier parte para otra cosa que el funcionamiento y mantenimiento de nuestro equipo sólo es permisible si expresamente autorizado por escrito. Pueden obtener copias adicionales en su distribuidor. La dirección de su revendedor para pedidos de copias y el número de publicación aparece en la contratapa de este manual.

POLITICA DE LA COMPAÑIA

Politica de la compañía, que se refire a una continua mejora, reserva el derecho para alterar precios y hacer cambios en proyectos y especificación a cualquier momento sin previo aviso y sin la obligación decambio en las unidades vendidas. Todo los dados cedidos deste libro está sujeto a variaciones. Dimensiones y pesos son aproximados y las ilustraciones necesariamente no muestran las máquinas en la condición standard. Para una exacta información sobre cualquier máquina en particular por favor consulte a su distribuidor.

PIEZAS Y ACCESSORIOS

Las piezas y accesorios genuinos han sido específicamente diseñados para estas máquinas. Importante resaltar que piezas y accesorios "no-genuinos" no son aprobados y liberados por la Compañía. La instalación y el uso de estos productos podrían tener los efectos negativos en las características del plan de su máquina afectando su seguridad. La compañía no es responsable por cualquier daño causado por el uso de piezas y accesorios "no-genuinos".

MEJORIAS

Estamos esforzándonos por mejorar nuestros productos continuamente. Nos reservamos el derecho para hacer mejoras o cambios cuando sea práctico y posible, sin incurrir en cualquier obligación de cambios o sumas en los equipos vendidos.

CODIGO DEL MODELO

La disponibilidad de las máquinas listadas pueden ser diferentes de aquellas en todos los países u mercados por consiguiente, para una mejor información consulte su distribuidor local.

AYUDA AI PROPRIETARIO

Nosotros queremos su completa satisfación con su inversión. Normalmente cualquier problema con su equipo serán manejados por la Sección de Servicios de su distribuidor; entretanto, imprevistos pueden venir a ocurrir. Si su problema no se ha manejado para su satisfacción, nosotros sugerimos lo siguiente:

1. Avise el Gerente General del distribuidor, explique el problema, y solicite ayuda. Cuando la ayuda adicional es solicitada, su distribuidor tiene acceso directo a nuestro oficina.
2. Informe su revendedor con:

> Su Nombre, dirección y número de Telefono
> Modelo de la maquina y número de série
> Nombre y dirección del distribuidor
> La fecha de compra de la maquina y cantidad de uso
> Naturaleza del problema

Sea consciente que su problema puede ser solucionado en el distribuidor con sus instalaciones, equipo y personal. Para eso es importante que su contacto inicial sea siempre con el distribuidor.

REPUESTOS

Para mantener operando con eficacia, use siempre repuestos originales.

Al ordenar piezas, informe lo seguinte:

> Modelo de la máquina
> Número de série
> Número de repuesto conforme el Catálogo de Piezas

NOTAS - NOTAS

TABLE OF CONTENTS

01-01	01	LISTA DE ESTOQUE INICIAL - A
01-01	02	LISTA DE ESTOQUE INICIAL - B
01-02	01	FILTROS PARA MANUTENÇÃO
01-03	01	FERRAMENTAS
02-01	01	MOTOR ASPIRADO
02-02	01	MOTOR TURBO
02-03	01	SUPORTES DO MOTOR
02-04	01	BLOCO DO MOTOR
02-06	01	CABEÇOTE DO CILINDRO
02-07	01	TAMPAS DO CABEÇOTE
02-08	01	ACIONAMENTO DAS VÁLVULAS
02-09	01	TAMPAS DO BLOCO
02-10	01	TAMPAS DO BLOCO
02-11	01	TAMPAS DO BLOCO
02-12	01	EIXO COMANDO DE VÁVULAS
02-13	01	VOLANTE DO MOTOR
02-14	01	VIRABREQUIM
02-15	01	BIELA DO MOTOR
02-16	01	PISTÃO DO MOTOR
02-16	02	PISTÃO DO MOTOR TURBO
02-17	01	GANCHO DE IÇAMENTO DO MOTOR
02-19	01	FILTRO DE AR E MANGOTE - ASPIRADO
02-20	01	FILTRO DE AR E MANGOTE - TURBO
02-21	01	PRÉ-FILTRO
02-22	01	COLETOR DE ADMISSÃO
02-22	02	COLETOR DE ESCAPE - TURBO
02-23	01	COLETOR DE ESCAPE
02-24	01	TURBOCOMPRESSOR
02-25	01	LUBRIFICAÇÃO DA TURBINA
02-26	01	SILENCIOSO - TURBO
02-27	01	SILENCIOSO
02-28	01	TUBO DE ESCAPE
02-29	01	CÁRTER DE ÓLEO
02-30	01	VARETA DE NÍVEL E BOCAL DE ENCHIMENTO DO MOTOR
02-31	01	RESPIRO DO MOTOR
02-32	01	BOMBA DE ÓLEO DO MOTOR
02-33	01	RESFRIADOR DE ÓLEO E FILTRO
02-34	01	FILTRO DE ÓLEO DO MOTOR
02-35	01	POLIA DO MOTOR
02-36	01	BOMBA D'ÁGUA - ACIONAMENTO
02-37	01	ACIONAMENTO DA HÉLICE
02-38	01	HÉLICE DO MOTOR
02-39	01	RADIADOR DE ÁGUA E ÓLEO DA TRANSMISSÃO
02-40	01	PROTEÇÕES DO RADIADOR
02-41	01	BOMBA D'ÁGUA
02-42	01	VÁLVULA TERMOSTÁTICA
02-43	01	SISTEMA DE ARREFECIMENTO DO MOTOR
02-44	01	SENSOR DE PRESSÃO DE ÓLEO DO MOTOR
03-01	01	RESERVATÓRIO DE COMBUSTÍVEL
03-02	01	TUBULAÇÃO DE COMBUSTÍVEL - SEPARADOR DE ÁGUA
03-03	01	FILTRO SEPARADOR DE ÁGUA - 87494263
03-04	01	COMANDOS DO ACELERADOR
03-05	01	BOMBA INJETORA
03-05	02	BOMBA INJETORA - TURBO
03-06	01	BOMBA INJETORA - ACIONAMENTO

TABLE OF CONTENTS

03-07	01	TUBULAÇÃO DE INJEÇÃO DE COMBUSTÍVEL
03-08	01	TUBULAÇÃO DE INJEÇÃO DE COMBUSTÍVEL
03-09	01	TUBULAÇÃO DE COMBUSTÍVEL
03-10	01	FILTRO DE COMBUSTÍVEL DO MOTOR
03-12	01	BOMBA DE ALIMENTAÇÃO
03-13	01	TUBULAÇÃO DE INJEÇÃO
03-14	01	GRUPO INJEÇÃO - INJETOR
03-14	02	GRUPO INJEÇÃO - INJETOR - TURBO
04-01	01	MOTOR DE PARTIDA
04-02	01	MOTOR DE PARTIDA
04-03	01	CONJUNTO DO ALTERNADOR
04-04	01	BATERIA DUPLA
04-05	01	BATERIA - CABOS E SUPORTES
04-06	01	SISTEMA ELÉTRICO
04-07	01	SISTEMA ELÉTRICO - CONJUNTO CENTRAL ELETRÔNICA
04-08	01	CAIXA DE FUSÍVEIS
04-09	01	SISTEMA ELÉTRICO - CABO DIANTEIRO, ROPS
04-10	01	CHICOTE ELÉTRICO DIANTEIRO - CABINE
04-11	01	SISTEMA ELÉTRICO - CABO GERAL, ROPS
04-12	01	CHAVE DE IGNIÇÃO E CHICOTE ELÉTRICO
04-13	01	CHICOTE DO MOTOR
04-14	01	CHICOTE TRASEIRO E ATERRAMENTO
04-15	01	SISTEMA ELÉTRICO - ROPS
04-16	01	SISTEMA ELÉTRICO DA CABINE
04-17	01	SISTEMA ELÉTRICO - CABO/TETO/ROPS
04-18	01	CHICOTE ELÉTRICO DO TETO DA CABINE
04-19	01	PAINEL DE INSTRUMENTOS FRONTAL - TOLDO
04-20	01	PAINEL DE INSTRUMENTOS LATERAL (CABINE E TOLDO)
04-21	01	FARÓIS DE TRABALHO DIANTEIRO - CABINE
04-22	01	LANTERNAS E FARÓIS - CABINE
04-23	01	LANTERNAS E FARÓIS - TOLDO
04-24	01	LUZ DO TETO - CABINE
04-25	01	ANTENA DO RÁDIO E ALTOFALANTES
04-26	01	TOLDO - LIMPADOR E VIDROS
04-27	01	LIMPADOR DE PARA-BRISAS - DIANTEIRO E TRASEIRO
04-28	01	PAINEL DE CONTROLE - AQUECEDOR
04-29	01	PAINEL DE CONTROLE - AQUECEDOR E AR CONDICIONADO
04-30	01	ALAVANCAS DA COLUNA DE DIREÇÃO
04-31	01	ALARME DE RÉ
04-32	01	POSICIONADOR AUTOMÁTICO DA CAÇAMBA
04-33	01	COMPONENTES DO MARTELO
04-34	01	ALARME ANTI-FURTO
04-35	01	PARTIDA A FRIO
04-36	01	PARTIDA A FRIO - COMPONENTES
04-37	01	PARTIDA A FRIO - COMPONENTES ELÉTRICOS
05-01	01	COLUNA DE DIREÇÃO
05-02	01	DIREÇÃO HIDRÁULICA
05-03	01	TUBULAÇÃO DO SISTEMA DE DIREÇÃO
05-04	01	SISTEMA HIDRÁULICO DIREÇÃO ASSISTIDA
06-01	01	TRANSMISSÃO E SUPORTES
06-02	01	TUBULAÇÃO DE ARREFECIMENTO DA TRASMISSÃO
06-04	01	COMANDOS DE TRANSMISSÃO
06-05	01	CONJUNTO DA TRANSMISSÃO, 2WD - CARCAÇA
06-06	01	TRANSMISSÃO, 2WD - FREIO DE ESTACIONAMENTO
06-07	01	TRANSMISSÃO, 4WD - FREIO DE ESTACIONAMENTO

TABLE OF CONTENTS

06-08	01	TRANSMISSÃO, 2WD - EIXO DE ENTRADA E TOMADA DE FORÇA
06-09	01	TRANSMISSÃO, 2WD - EIXO, MARCHA A RÉ E PRIMÁRIO
06-10	01	TRANSMISSÃO, 2WD - EIXO SECUNDÁRIO
06-11	01	CONJUNTO DA TRANSMISSÃO, 2WD - MECANISMO DE ACCIONAMENTO DAS MUDANÇAS
06-12	01	TRANSMISSÃO, 2WD - FILTRO DE ÓLEO
06-13	01	TRANSMISSÃO, 2WD - VÁLVULA DE CONTROLE
06-14	01	TRANSMISSÃO, 2WD - SOLENÓIDE DA VÁLVULA
06-15	01	TRANSMISSÃO, 2WD - BOMBA DE ÓLEO
06-16	01	CONJUNTO DA TRANSMISSÃO, 4WD - CARCAÇA
06-17	01	TRANSMISSÃO, 4WD - EIXO DE ENTRADA E TOMADA DE FORÇA
06-18	01	TRANSMISSÃO, 4WD - EIXO, MARCHA A RÉ E PRIMÁRIO
06-19	01	TRANSMISSÃO, 4WD - EIXO, MARCHA A RÉ E PRIMÁRIO
06-20	01	TRANSMISSÃO, 4WD - EIXO, SAÍDA
06-21	01	TRANSMISSÃO, 4WD - MECANISMO DE ACCIONAMENTO DAS MUDANÇAS
06-22	01	TRANSMISSÃO, 4WD - FILTRO DE ÓLEO
06-23	01	TRANSMISSÃO, 4WD - VÁLVULA DE CONTROLE
06-24	01	TRANSMISSÃO, 4WD - SOLENÓIDE DA VÁLVULA
06-25	01	TRANSMISSÃO, 4WD - SOLENÓIDE DA VÁLVULA
06-26	01	TRANSMISSÃO, 4WD - BOMBA DE ÓLEO
06-27	01	EIXO DIANTEIRO - 2WD
06-28	01	DIREÇÃO E CUBOS DIANTEIROS
06-29	01	EIXO DIANTEIRO - (4WD)
06-30	01	DIREÇÃO DO EIXO DIANTEIRO - (4WD)
06-31	01	CUBOS DIANTEIROS: (4WD)
06-32	01	JUNTA DO EIXO DIANTEIRO: (4WD)
06-34	01	DIFERENCIAL DO EIXO DIANTEIRO
06-35	01	EIXO TRASEIRO - CARCAÇA
06-36	01	EIXO TRASEIRO - PLANETÁRIO
06-37	01	EIXO TRASEIRO - FREIO
06-38	01	EIXO TRASEIRO - BLOQUEIO DO DIFERENCIAL
06-39	01	EIXO TRASEIRO - COROA E PINHÃO
06-40	01	EIXO TRASEIRO - DIFERENCIAL, PLANETÁRIA
06-41	01	EIXO TRASEIRO - COMANDO DO DIFERENCIAL
06-42	01	EIXO TRASEIRO - DIFERENCIAL, GARFO
06-43	01	EIXO CARDAN DIANTEIRO
06-44	01	EIXO CARDAN TRASEIRO
06-45	01	RODAS E PNEUS
06-46	01	RODAS E PNEUS
06-47	01	RODAS E PNEUS
07-01	01	PEDAL DE FREIO
07-02	01	PEDAL DE FREIO
07-03	01	SISTEMA DE FREIO
07-04	01	SISTEMA DE FREIO, CILINDRO
07-05	01	SISTEMA DE FREIO, CILINDRO
07-06	01	SISTEMA DE FREIO, COMPONENTES
07-07	01	SISTEMA DE FREIO, COMPONENTES
07-08	01	SISTEMA DE FREIO, COMPONENTES
08-01	01	RESERVATÓRIO HIDRÁULICO
08-02	01	BOMBA HIDRÁULICA
08-03	01	SISTEMA HIDRÁULICO - CARREGADEIRA
08-04	01	SISTEMA HIDRÁULICO - CARREGADEIRA
08-05	01	SISTEMA HIDRÁULICO - CENTRAL
08-06	01	SISTEMA HIDRÁULICO - RETRO
08-06	02	SISTEMA HIDRÁULICO - RETRO

TABLE OF CONTENTS

08-07	01	SISTEMA HIDRÁULICO - RETRO
08-08	01	SISTEMA HIDRÁULICO - FILTRO
08-09	01	SUPORTE DO DISTRIBUIDOR
08-10	01	DISTRIBUIDOR 2 SEÇÕES - CARREGADEIRA
08-11	01	DISTRIBUIDOR 2 SEÇÕES - CARREGADEIRA (84161432)
08-12	01	DISTRIBUIDOR 3 SEÇÕES - CARREGADEIRA (84161433)
08-13	01	DISTRIBUIDOR 3 SEÇÕES - CARREGADEIRA
08-14	01	VÁLVULA DE CONTROLE DA RETROESCAVADEIRA (6 CARRETÉIS)
08-15	01	VÁLVULA DE CONTROLE DA RETROESCAVADEIRA (6 CARRETÉIS)
08-16	01	VÁLVULA DE CONTROLE DA RETROESCAVADEIRA (6 CARRETÉIS)
08-17	01	VÁLVULA DE CONTROLE DA RETROESCAVADEIRA (7 CARRETÉIS)
08-18	01	VÁLVULA DE CONTROLE DA RETROESCAVADEIRA (7 CARRETÉIS)
08-19	01	VÁLVULA DE CONTROLE DA RETROESCAVADEIRA (7 CARRETÉIS)
08-20	01	CONJUNTO DA VÁLVULA
08-21	01	CONJUNTO DA VÁLVULA
08-22	01	CONJUNTO DA VÁLVULA
08-23	01	DISTRIBUIDOR - VÁLVULA ANTI-RETORNO
08-24	01	SUPORTE DA HASTE
08-25	01	CONJUNTO DO FLANGE
08-26	01	CONJUNTO DA VÁLVULA
08-27	01	CONJUNTO DA VÁLVULA (84198809)
08-28	01	CONJUNTO DA VÁLVULA (87433029)
08-29	01	SISTEMA HIDRÁULICO - ESTABILIZADOR DIREITO/ESQUERDO
08-29	02	CILINDRO ESTABILIZADORES
08-30	01	SISTEMA HIDRÁULICO - SUPORTES E ABRAÇADEIRAS
08-31	01	TUBULAÇÃO HIDRÁULICOS DA CAÇAMBA 4X1 E 6X1
08-32	01	SISTEMA HIDRÁULICO - DIAGNÓSTICO
08-33	01	SISTEMA HIDRÁULICO - ALIMENTAÇÃO DA BOMBA
08-34	01	TUBULAÇÃO DO SISTEMA HIDRÁULICO: RETORNO AO RESERVATÓRIO
08-35	01	TUBULAÇÃO DO SISTEMA HIDRÁULICO: CARREGADEIRA
08-36	01	TUBULAÇÃO DO CILINDO DE LEVANTAMENTO - CARREGADEIRA
08-37	01	TUBULAÇÃO DO CILINDRO DA CAÇAMBA - CARREGADEIRA
08-38	01	SISTEMA HIDRÁULICO DO CONJUNTO DO BRAÇO DA CAÇAMBA 4X1 E 6X1
08-39	01	TUBULAÇÃO DO CILINDO DE ESCAVAÇÃO
08-40	01	TUBULAÇÃO DO CILINDO DA CAÇAMBA - ESCAVADEIRA
08-41	01	SISTEMA HIDRÁULICO - TUBULAÇÃO
08-42	01	VÁLVULA - AMORTECIMENTO DO GIRO
08-43	01	TUBULAÇÃO DOS CILINDROS DE GIRO
08-44	01	CILINDROS DE GIRO DA RETRO
08-44	02	CILINDRO DE OSCILAÇÃO TRASEIRO
08-45	01	TUBOS DO CILINDRO DE ELEVAÇÃO DO BRAÇO DA RETRO
08-46	01	BRAÇO DE ESCAVAÇÃO
08-47	01	TUBULAÇÃO DOS CILINDORS ELEVAÇÃO E CAÇAMBA
08-48	01	CILINDRO HIDRÁULICO DE ESCAVAÇÃO
08-48	02	CILINDRO HIDRÁULICO DE LEVANTAMENTO - BRAÇO TELESCÓPICO LONGO
08-48	03	CILINDRO HIDRÁULICO DE ESCAVAÇÃO - BRAÇO LONGO
08-49	01	CILINDRO HIDRÁULICO DE LEVANTAMENTO
08-50	01	CILINDRO HIDRÁULICO (CAÇAMBA 4X1 - 6X1)
08-51	01	CILINDRO HIDRÁULICO DE ELEVAÇÃO
08-52	01	CILINDRO DA CAÇAMBA - CARREGADEIRA
08-52	02	CILINDRO DA CAÇAMBA - ESCAVADEIRA
08-53	01	CILINDRO HIDRÁULICO DO BRAÇO TELESCÓPICO
08-54	01	VÁLVULA DISTRIBUIDORA DE COMANDO DO BRAÇO TELESCÓPICO
08-55	01	TUBULAÇÃO DO BRAÇO TELESCÓPICO
08-56	01	TUBULAÇÃO DO BRAÇO TELESCÓPICO COMANDADO A PEDAL

TABLE OF CONTENTS

08-57	01	TUBULAÇÃO DO BRAÇO TELESCÓPICO COMANDADO A PEDAL
08-58	01	TUBULAÇÃO DO CILINDRO DO BRAÇO TELESCÓPICO
08-59	01	COMANDO DO PEDAL DO BRAÇO TELESCÓPICO
08-60	01	SISTEMA HIDRÁULICO - BRAÇO TELESCÓPICO (OPCIONAL)
08-61	01	SISTEMA HIDRÁULICO - PEDAL TELESCÓPICO (OPCIONAL)
08-62	01	SISTEMA HIDRÁULICO DO MARTELETE
08-63	01	SISTEMA HIDRÁULICO DO MARTELETE
08-64	01	MARTELETE E BRAÇO DEMOLIDOR - PRÉ-DISPOSIÇÃO
08-65	01	MARTELETE TRASEIRO - VÁLVULA HIDRÁULICA
08-66	01	SISTEMA HIDRÁULICO - MARTELETE
08-67	01	SISTEMA HIDRÁULICO - MARTELETE
08-67	02	SISTEMA HIDRÁULICO MARTELO MANUAL
08-68	01	MARTELETE MANUAL - VÁLVULA
09-001	01	BRAÇOS E ARTICULAÇÃO - CARREGADEIRA
09-001	02	BRAÇOS E ARTICULAÇÕES CURTO - RETRO
09-001	03	BRAÇOS E ARTICULAÇÕES LONGO - RETRO
09-002	01	PINOS DOS CILINDROS DA CAÇAMBA CARREGADEIRA
09-003	01	CONTROLES DA CAREGADEIRA
09-004	01	COMANDOS DO NIVELADOR AUTOMÁTICO DO BRAÇO DA CARREGADEIRA
09-005	01	COMANDOS DO NIVELADOR AUTOMÁTICO DO BRAÇO DA CARREGADEIRA
09-006	01	ENGATE RÁPIDO MECÂNICO DIANTEIRO
09-007	01	CAÇAMBA SEM DENTES (0,88 M³)
09-008	01	CAÇAMBA - FACA REVERSÍVEL
09-009	01	CAÇAMBA STANDART 0,88 METROS CÚBICOS
09-010	01	CAÇAMBA CARREGADEIRA 1,00 METRO CÚBICO - OPCIONAL
09-011	01	CAÇAMBA 4X1 (1 M³) COM LÂMINA
09-012	01	CAÇAMBA 6X1 (1,15 M³) COM DENTE
09-013	01	BALDE 6X1 (1 M3) COM LÂMINA
09-014	01	BALDE 6X1 (1 M³) COM DENTE
09-015	01	BRAÇO TELESCÓPICO
09-015	02	BRAÇO TELESCÓPICO CURTO
09-016	01	BRAÇO DE ESCAVAÇÃO
09-017	01	BRAÇO DE ESCAVAÇÃO CURTO
09-017	02	BRAÇO DE ESCAVAÇÃO LONGO
09-017	03	BRAÇO DE ESCAVAÇÃO
09-018	01	OLHAL DE IÇAMENTO
09-019	01	CAÇAMBA DA RETRO - 12" HD
09-020	01	CAÇAMBA DA RETRO - 12" HD
09-021	01	CAÇAMBA DA RETRO - 18" HD
09-022	01	CAÇAMBA DA RETRO - 18" HD
09-023	01	CAÇAMBA DA RETRO - 24" HD
09-024	01	CAÇAMBA DA RETRO - 24" HD
09-025	01	CAÇAMBA DA RETRO - 30" HD
09-026	01	CAÇAMBA DA RETRO - 30" HD
09-027	01	CAÇAMBA DA RETRO - 36" HD
09-028	01	CAÇAMBA DA RETRO - 36" HD
09-029	01	CONTROLE DA RETRO - ALAVANCA DIREITA
09-030	01	CONTROLE DA RETRO - ALAVANCA ESQUERDA
09-031	01	CONTROLE DA RETRO - ALAVANCA E CABOS
09-032	01	COMANDO DA TRAVA PARA TRANSPORTE
09-033	01	COMANDO DA TRAVA PARA TRANSPORTE
09-034	01	TIRANTE DA TRAVA DE TRANSPORTE
09-035	01	CABO DA TRAVA PARA TRANSPORTE
09-036	01	SAPATA DO ESTABILIZADOR
09-037	01	COMANDO DOS ESTABILIZADORES

TABLE OF CONTENTS

09-038	01	CHASSI
09-038	02	CONTRAPESO DIANTEIRO - STD
09-038	03	CONTRAPESO DIANTEIRO - MÉDIO
09-038	04	PROTEÇÃO DE CARDAN E CÁRTER
09-038	05	SUPORTE DO BRAÇO DA RETRO
09-039	01	GRADE FRONTAL
09-040	01	FECHADURA DO CAPUZ
09-041	01	CAPUZ DO MOTOR
09-042	01	PLACA DE BLOQUEIO
09-043	01	DOBRADIÇA BASCULANTE
09-044	01	PAINEIS ACUSTÍCOS
09-045	01	PROTEÇÕES DA CABINE
09-046	01	PARA-LAMAS TRASEIROS
09-047	01	VIDROS DIANTEIROS E VEDAÇÕES
09-048	01	CONJUNTO DE CABINE COMPLETO
09-048	02	TOLDO - CONJUTO
09-049	01	TOLDO - REVESTIMENTO
09-050	01	FIXADORES DO VIDRO LATERAL DA PORTA
09-051	01	FIXADORES DO VIDRO LATERAL DA CABINE
09-052	01	VIDROS LATERAIS DA CABINE
09-053	01	COMPONETES DA PORTA DA CABINE
09-054	01	COMPONTES DA PORTA DA CABINE
09-055	01	DOBRADIÇA E FECHO DA PORTA
09-056	01	VIDROS TRASEIROS E COMPONENTES
09-057	01	DOBRADIÇA DO VIDRO TRASEIRO
09-058	01	DOBRADIÇA DO VIDRO TRASEIRO
09-059	01	CABINE - REVESTIMENO DO TETO
09-060	01	TAMPAS DO REVESTIMENTO DO TETO
09-061	01	PLUGS E TAMPÕES DA CABINE
09-062	01	COMPONENTES DIVERSOS DA CABINE
09-065	01	REVESTIMENTOS DIREITO E TRASEIRO - TOLDO
09-066	01	ROPS - PROTEÇÃO
09-067	01	ROPS - PISO E ISOLANTE
09-068	01	CABINE - REVESTIMENTO
09-069	01	REVESTIMENTO DA CABINE
09-070	01	REVESTIMENTO TRASEIRO E TAPETE DA CABINE
09-071	01	ISOLAMENTO CORTA-CHAMAS
09-072	01	VEDAÇÃO E SUPORTES DO CONSOLE LATERAL - TOLDO
09-073	01	VEDAÇÕES E SUPORTES DO CONSOLE LATERAL - CABINE
09-074	01	PAINEL DE INSTRUMENTOS DIANTEIRO - CABINE
09-075	01	ROPS - PAINEL DE INSTRUMENTOS DIANTEIRO
09-076	01	LAVADOR DE PARA-BRISAS
09-077	01	ROPS - RESERVATÓRIO E SUPORTE DO LAVADOR DE PÁRA-BRISAS
09-078	01	ESPELHO RETROVISOR E TAPA-SOL
09-079	01	TUBULAÇÃO DE ÁGUA DO AQUECEDOR
09-080	01	TUBULAÇÃO DO AQUECEDOR
09-081	01	TUBULAÇÃO DO AQUECEDOR
09-082	01	VENTOINHA DO AQUECEDOR
09-083	01	VENTOINHA DO AR CONDICIONADO
09-084	01	CAIXA DO AQUECEDOR
09-085	01	CAIXA DO AR CONDICIONADO
09-086	01	DUTOS DO AR AQUECEDOR
09-087	01	DUTOS DE AR DO AQUECEDOR E AR CONDICIONADO
09-088	01	SISTEMA DO AR CONDICIONADO
09-089	01	SUPORTES DO COMPRESSOR DO AR CONDICIONADO

TABLE OF CONTENTS

09-090	01	FILTRO DO AR CONDICIONADO
09-091	01	COMPRESSOR DO AR CONDICIONADO
09-092	01	ASSENTO DO OPERADOR
09-093	01	ASSENTO DE TECIDO - CABINE
09-094	01	ASSENTO DE TECIDO - ESTRUTURA
09-095	01	ASSENTO DE TECIDO - ESTRUTURA
09-096	01	ASSENTO DE TECIDO - ESTRUTURA
09-097	01	ASSENTO DE TECIDO - ESTOFAMENTO
09-098	01	ASSENTO DO OPERADOR
09-099	01	ASSENTO DO OPERADOR
09-100	01	ASSENTO DO OPERADOR
09-101	01	ASSENTO DO OPERADOR
09-102	01	ASSENTO DO OPERADOR
09-103	01	ASSENTO DO OPERADOR
09-104	01	ASSENTO DO OPERADOR
09-105	01	IDENTIFICAÇÃO DO MODELO - ADESIVOS
09-105	02	IDENTIFICAÇÃO DO MODELO - DECALQUES
09-105	03	IDENTIFICAÇÃO DO MODELO - ADESIVOS
09-106	01	IDENTIFICAÇÃO DO MODELO - ADESIVOS
09-107	01	DECALQUES
09-108	01	DECALQUES DE ADVERTÊNCIA, PORTUGUÊS
09-109	01	DECALQUES DE MANUTENÇÃO, ESPANHOL
09-110	01	DECALQUES DE MANUTENÇÃO, PORTUGUÊS

SECTION INDEX

Geral

01-01	01	LISTA DE ESTOQUE INICIAL - A
01-01	02	LISTA DE ESTOQUE INICIAL - B
01-02	01	FILTROS PARA MANUTENÇÃO
01-03	01	FERRAMENTAS

01-01	01	p1	11/10

LISTA DE ESTOQUE INICIAL - A
INICIAL STOCK LIST - A
LISTA DE ESTOQUE INICIAL - A
INICIAL STOCK LIST - A

INICIAL STOCK LIST - A
INICIAL STOCK LIST - A
INICIAL STOCK LIST - A
INICIAL STOCK LIST - A

R	N	P.N.	MOD	Q	Denominação Denominação	Description Bezeichnung	Denominacion Descrizione	Description Beskrivelse	L.C.
1		**{84403847}**		1					
1		**{LIST A}**							
2		**85826230**		1	CORREIA CORREIA	BELT RIEMEN	CORREA CINGHIA	COURROIE REM	174C
3		**87304910**		1	CORREIA CORREIA	BELT RIEMEN	CORREA CINGHIA	COURROIE REM	174C
4		**87314367**		1	FILTRO DA CABINE FILTRO DA CABINA	CAB FILTER KABINENFILTER	FILTRO DE CABINA FILTRO CABINA	FILTRE DE LA CABINE KABINEFILTER	063F
5		**84217229**		1	FILTRO DE AR FILTRO DE AR	AIR FILTER LUFTFILTER	FILTRO DE AIRE FILTRO ARIA	FILTRE A AIR LUFTFILTER	066F
6		**87682999**		1	FILTRO DE AR FILTRO DE AR	AIR FILTER LUFTFILTER	FILTRO DE AIRE FILTRO ARIA	FILTRE A AIR LUFTFILTER	066F
7		**84226272**		1	FILTRO DE ÓLEO HIDRÁULICO FILTRO DO ÓLEO HIDRÁ	HYDRAULIC OIL FILTER HYDRAULIKÖLFILTER	FILTRO DE ACEITE HIDF FILTRO OLIO IDRAULICO	FILTRE A HUILE HYDR. HYDRAULIKOLIEFILTER	074F
8		**87803444**		1	FILTRO DE COMBUSTÍVEL FILTRO DE COMBUSTÍVI	FUEL FILTER KRAFTSTOFFFILTER	FILTRO DE COMBUSTIBI FILTRO CARBURANTE	FILTRE A CARBURANT BRÆNDSTOFFILTER	064F
9		**84171692**		1	FILTRO DE COMBUSTÍVEL FILTRO DE COMBUSTÍVI	FUEL FILTER KRAFTSTOFFFILTER	FILTRO DE COMBUSTIBI FILTRO CARBURANTE	FILTRE A CARBURANT BRÆNDSTOFFILTER	064F
10		**87803260**		1	FILTRO DE ÓLEO DO MOTOR FILTRO DE ÓLEO DO MO	ENGINE OIL FILTER MOTORÖLFILTER	FILTRO DE ACEITE DE M FILTRO OLIO MOTORE	FILTRE A HUILE MOTEU MOTOROLIEFILTER	067F
11		**86982180**		1	FILTRO FILTRO	FILTER FILTER	FILTRO FILTRO	FILTRE FILTER	065F

01-01	02	p1	11/10

LISTA DE ESTOQUE INICIAL - B
INICIAL STOCK LIST - B
LISTA DE ESTOQUE INICIAL - B
INICIAL STOCK LIST - B

INICIAL STOCK LIST - B
INICIAL STOCK LIST - B
INICIAL STOCK LIST - B
INICIAL STOCK LIST - B

R	N	P.N.	MOD	Q	Denominação Denominação	Description Bezeichnung	Denominacion Descrizione	Description Beskrivelse	L.C.
		{LIST B}							
1		**278534A1**		1	FILTRO TELA FILTRO TELA	FILTER SCREEN FILTERSIEB	PANTALLA DE FILTRO FILTRO A RETE	TAMIS-FILTRE FILTERSI	7440
2		**9809800**		1	VÁLVULA ALÍVIO VÁLVULA ALÍVIO	DUST VALVE STAUBVENTIL	VÁLVULA DE POLVO VALVOLA ANTIPOLVERE	VALVE A POUSSIERE STØVVENTIL	P677
3		**85825392**		1	TAMPÃO C/CHAVE TAMPÃO COMBUST. CH.	LOCKABLE FUEL CAP ABSCHLIESSB TANKDEC	TAPÓN DE DEP. CON LL TAPPO BOCCH. RIF. BL(	BOUCHON RESERV VER LÅSBART BRÆNDSTOFI	080T
4		**87701313**		1	SENSOR SENSOR	SENSOR SENSOR	SENSOR SENSORE	CAPTEUR FØLER	608S
5		**84208926**		1	CENTRAL ELETRÔNICA UNID CONTR. ELECTRÓ	ELECTRONIC CONTROL ELEKTRON STEUERGEF	UNIDAD DE CONTROL E CENTRALINA ELETTRON	UNITE CMDE ELECTRON ELEKTRONIKBOKS	655C
6		**84184348**		1	INTERRUPTOR INTERRUPTOR	SWITCH SCHALTER	INTERRUPTOR INTERRUTTORE	CONTACTEUR KONTAKT	075I
7		**84189978**		1	PAINEL DE INSTRUMENTOS PAINEL DE INSTRUMEN	DASHBOARD INSTRUMENTENTAFEL	SALPICADERO CRUSCOTTO	TABLEAU DE BORD INSTRUMENTBORD	140P
8		**86985587**		1	TRANSMISSOR TRANSMISSOR	SENDER UNIT SIGNALGEBER	UNIDAD EMISORA TRASMETTITORE	ENS. TRANSMETTEUR SENDER	160T
9		**87521741**		1	PAINEL DE INSTRUMENTOS PAINEL DE INSTRUMEN	INSTRUMENT PANEL INSTRUMENTENTAFEL	PANEL DE INSTRUMENT QUADRO STRUMENTI	TABLEAU DE BORD INSTRUMENTPANEL	141P
10		**87410602**		1	FUSÍVEL FUSÍVEL	FUSE SICHERUNG	FUSIBLE FUSIBILE	FUSIBLE SIKRING	110F
11		**87403241**		1	TAMPA DE RESERVATÓRIO TAMPA BOCAL ENCHIME	FILLER CAP EINFÜLLKAPPE	TAPÓN DE DEPÓSITO TAPPO BOCCHETT. RIF(	BOUCHON DE REMPLIS PÅFYLDNINGSDÆKSEL	P676
12		**87714038**		1	CILINDRO MESTRE CILINDRO PRINCIPAL	MASTER CYLINDER HAUPTZYLINDER	CILINDRO PRINCIPAL CILINDRO PRINCIPALE	VERIN MAITRE HOVEDCYLINDER	170C
13		**87314747**		1	INTERRUP VENTILADOR INTERRUPTOR	FAN SWITCH GEBLÄSESCHALTER	INTERRUPTOR DE VENT INTERRUTTORE VENTO	COMMUTATEUR VENTIL KONTAKT, BLÆSER	259S
14		**87447132**		1	INTERRUPTOR INTERRUPTOR	SWITCH SCHALTER	INTERRUPTOR INTERRUTTORE	CONTACTEUR KONTAKT	075I
15		**87448432**		1	INTERRUPTOR INTERRUPTOR	SWITCH SCHALTER	INTERRUPTOR INTERRUTTORE	CONTACTEUR KONTAKT	075I
16		**87693742**		1	FUSÍVEL FUSÍVEL	FUSE SICHERUNG	FUSIBLE FUSIBILE	FUSIBLE SIKRING	110F
17		**86503942**		1	FUSÍVEL FUSÍVEL	FUSE SICHERUNG	FUSIBLE FUSIBILE	FUSIBLE SIKRING	110F
18		**11054890**		1	FUSÍVEL, 7.5 Amp, Type A FUSÍVEL	FUSE SICHERUNG	FUSIBLE FUSIBILE	FUSIBLE SIKRING	110F
19		**9811773**		1	FUSÍVEL, 10 Amp FUSÍVEL	FUSE SICHERUNG	FUSIBLE FUSIBILE	FUSIBLE SIKRING	110F
20		**84090658**		1	FUSÍVEL FUSÍVEL	FUSE SICHERUNG	FUSIBLE FUSIBILE	FUSIBLE SIKRING	110F
21		**85803986**		1	RELÉ RELÉ	RELAY RELAIS	RELÉ RELÈ	RELAIS RELÆ	011R

01-01	02	p2	11/10

LISTA DE ESTOQUE INICIAL - B
INICIAL STOCK LIST - B
LISTA DE ESTOQUE INICIAL - B
INICIAL STOCK LIST - B

INICIAL STOCK LIST - B
INICIAL STOCK LIST - B
INICIAL STOCK LIST - B
INICIAL STOCK LIST - B

R	N	P.N.	MOD	Q	Denominação Denominação	Description Bezeichnung	Denominacion Descrizione	Description Beskrivelse	L.C.
22		85806134		1	FUSÍVEL, 6 Amp, Self Resetting				
						FUSE	FUSIBLE	FUSIBLE	110F
					FUSÍVEL	SICHERUNG	FUSIBILE	SIKRING	
23		84989693		1	JOGO 2 CHAVES	SET OF 2 KEYS	JUEGO DE 2 LLAVES	JEU DE 2 CLES	Z524
					JOGO 2 CHAVES	SATZ 2 SCHLÜSSEL	KIT DI 2 CHIAVI	SKRUENØGLESÆT	
24		76089595		1	RELÉ	RELAY	RELÉ	RELAIS	011R
					RELÉ	RELAIS	RELÈ	RELÆ	
25		87521758		1	CONJUNTO	CLUSTER	HAZ	GROUPE	1720
					GRUPO	GRUPPE	GRUPPO	KLYNGE	
26		82022833		1	LÂMPADA DO TETO	CEILING LAMP	LÁMPARA DE TECHO	LAMPE PLAFONNIER	135P
					LUZ DE TECTO	DECKENLEUCHTE	PLAFONIERA	LOFTLAMPE	
27		87323534		1	PALHETA LIMPADOR	WIPER BLADE	RASQUETA LIMPIAPARA	LAME D'ESSUIE-GLACE	175S
					ESCOVA LIMPA PÁRA-BI	WISCHERBLATT	SPAZZOLA TERGICRIST.	VISKERBLAD	
28		87628768		1	MOTOR DO LIMPADOR	WIPER MOTOR	MOTOR DE LIMPIAPARA	MOTEUR D'ESSUIE-GLA(	093T
					MOTOR LIMPA PÁRA-BR	WISCHERMOTOR	MOTORINO TERGICRIST	VISKERMOTOR	
29		84271749		1	MOTOR DO LIMPADOR	WIPER MOTOR	MOTOR DE LIMPIAPARA	MOTEUR D'ESSUIE-GLA(	093T
					MOTOR LIMPA PÁRA-BR	WISCHERMOTOR	MOTORINO TERGICRIST	VISKERMOTOR	
30		108433A1		1	PALHETA LIMPADOR	WIPER BLADE	RASQUETA LIMPIAPARA	LAME D'ESSUIE-GLACE	175S
					ESCOVA LIMPA PÁRA-BI	WISCHERBLATT	SPAZZOLA TERGICRIST.	VISKERBLAD	
31		87499680		1	ALARME DE MARCHA À RÉ				
						BACKUP ALARM	ALARMA AUXILIAR	ALARME DE RECUL	C004
					ALARME DE MARCHA-A	RÜCKWÄRTSFAHRTALA	ALLARME, RETROMARC	BACKUP ALARM	
32		47132002		1	CENTRAL ELETRÔNICA	ELECTRONIC CONTROL	UNIDAD DE CONTROL E	UNITE CMDE ELECTRON	655C
					UNID CONTR. ELECTRÓ	ELEKTRON STEUERGER	CENTRALINA ELETTRON	ELEKTRONIKBOKS	
33		86619908		1	RELÉ	RELAY	RELÉ	RELAIS	011R
					RELÉ	RELAIS	RELÈ	RELÆ	
34		47132449		1	INTERRUP FREIO ESTAC	PARK BRAKE SWITCH	INT. DE FRENO DE EST/	COMM. FREIN STATIONI	N46S
					INTERR. TRAVÃO ESTAC	PARKBREMSSCHALTER	INTERR. FRENO STAZIO	KONTAKT, PARKERINGS	
35		87631670		1	INDICADOR	POINTER	AGUJA INDICADORA	CURSEUR	P047
					INDICADOR	ZEIGER	INDICATORE	VISER	

01-02	01	p1	11/10

FILTROS PARA MANUTENÇÃO
MAINTENANCE PARTS
PIEZAS PARA MANUTENCIÓN

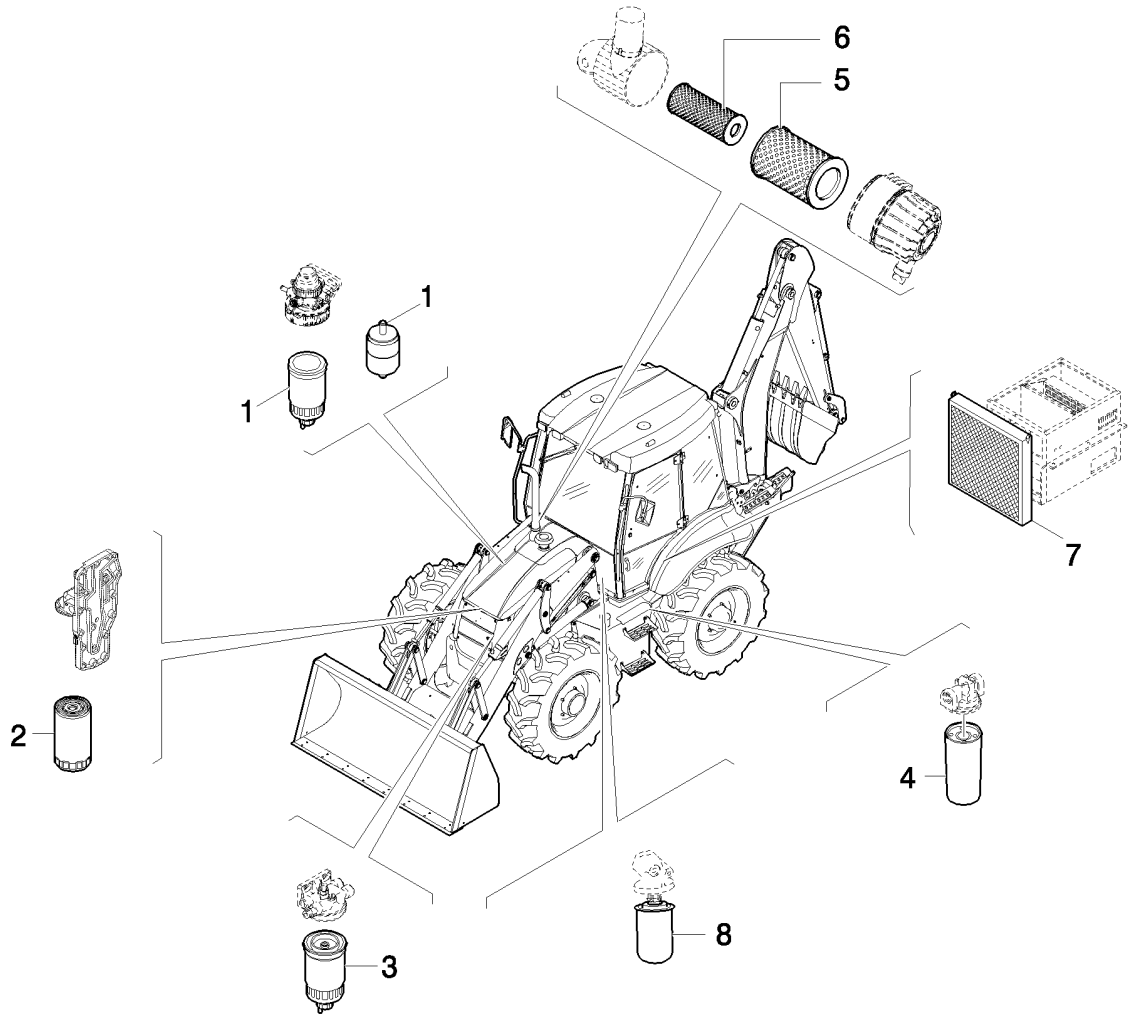

PEÇAS PARA A MANUTENÇÃO

R	N	P.N.	MOD	Q	Denominação Denominação	Description Bezeichnung	Denominacion Descrizione	Description Beskrivelse	L.C.
1		87803444		1	FILTRO DE COMBUSTÍVEL, Dual filter, 30 Micron				
						FUEL FILTER	FILTRO DE COMBUSTIBI	FILTRE A CARBURANT	064F
					FILTRO DE COMBUSTÍVI	KRAFTSTOFFFILTER	FILTRO CARBURANTE	BRÆNDSTOFFILTER	
2		87803260		1	FILTRO DE ÓLEO DO MOTOR				
						ENGINE OIL FILTER	FILTRO DE ACEITE DE M	FILTRE A HUILE MOTEU	067F
					FILTRO DE ÓLEO DO MO	MOTORÖLFILTER	FILTRO OLIO MOTORE	MOTOROLIEFILTER	
3		87803192		1	FILTRO DE COMBUSTÍVEL, 2 Valve Mechanical Controlled Engines				
						FUEL FILTER	FILTRO DE COMBUSTIBI	FILTRE A CARBURANT	064F
					FILTRO DE COMBUSTÍVI	KRAFTSTOFFFILTER	FILTRO CARBURANTE	BRÆNDSTOFFILTER	
4		86989733		1	FILTRO DE ÓLEO HIDRÁULICO				
						HYDRAULIC OIL FILTER	FILTRO DE ACEITE HIDF	FILTRE A HUILE HYDR.	074F
					FILTRO DO ÓLEO HIDRÁ	HYDRAULIKÖLFILTER	FILTRO OLIO IDRAULICO	HYDRAULIKOLIEFILTER	
5		87682989		1	FILTRO DE AR	AIR FILTER	FILTRO DE AIRE	FILTRE A AIR	066F
					FILTRO DE AR	LUFTFILTER	FILTRO ARIA	LUFTFILTER	
6		87682999		1	FILTRO DE AR	AIR FILTER	FILTRO DE AIRE	FILTRE A AIR	066F
					FILTRO DE AR	LUFTFILTER	FILTRO ARIA	LUFTFILTER	
7		87314367		1	FILTRO DA CABINE	CAB FILTER	FILTRO DE CABINA	FILTRE DE LA CABINE	063F
					FILTRO DA CABINA	KABINENFILTER	FILTRO CABINA	KABINEFILTER	
8		86982180		1	FILTRO, Transmission, Power Shuttle				
						FILTER	FILTRO	FILTRE	065F
					FILTRO	FILTER	FILTRO	FILTER	

01-03	01	p1	11/10

FERRAMENTAS
TOOL KIT
HERRAMIENTAS

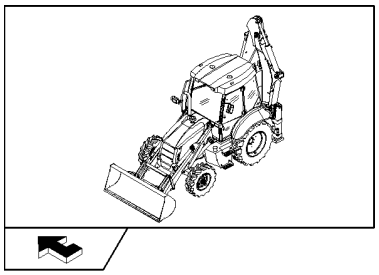

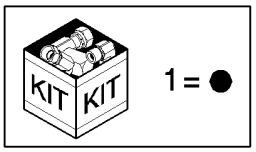

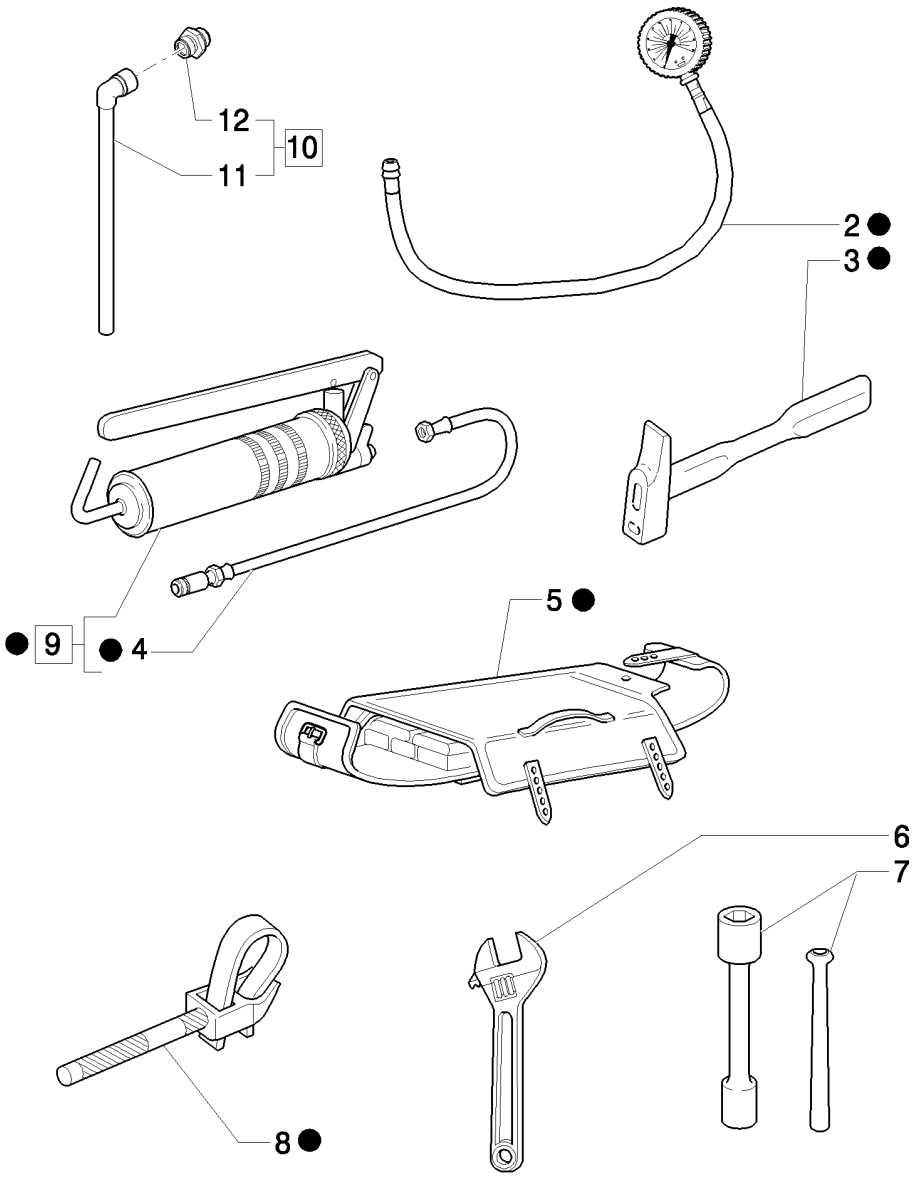

ALFAIAS

R	N	P.N.	MOD	Q	Denominação Denominação	Description Bezeichnung	Denominacion Descrizione	Description Beskrivelse	L.C.
1		85803394		1	JOGO DE FERRAMENTAS KIT DE FERRAMENTAS	TOOL KIT WERKZEUGSATZ	KIT DE HERRAMIENTAS KIT ATTREZZI	KIT OUTILLAGE VÆRKTØJSREDSKAB	Z656
2		85803396		1	MEDIDOR MANÓMETRO	GAUGE ANZEIGE	INDICADOR INDICATORE	JAUGE MANOMETER	Z211
3		14582790		1	MARTELO MARTELO	HAMMER HAMMER	MARTILLO MARTELLO	MARTEAU HAMMER	051M
4		79028981		1	TUBO FLEXÍVEL MANGUEIRA FLEXÍVEL	FLEXIBLE HOSE BIEGSAMER SCHLAUCH	TUBO FLEXIBLE TUBO FLESSIBILE	TUYAU FLEXIBLE FLEKSIBEL SLANGE	192T
5		79062734		1	BOLSA PARA FERRAMENTAS BOLSA PARA FERRAMEI	TOOL BAG WERKZEUGTASCHE	BOLSA DE HERRAMIENT BORSA ATTREZZI	CAISSE A OUTILS VÆRKTØJSTASKE	110B
6		71431438		1	CHAVE DE REGULAGEM CHAVE DE AFINAÇÃO	ADJUSTING WRENCH EINSTELLSCHLÜSSEL	LLAVE DE REGLAJE CHIAVE DI REGOLAZION	CLE DE REGLAGE SKIFTENØGLE	159C
7		85803395		1	PORTA CHAVES CHAVE DE CAIXA	SOCKET WRENCH STECKSCHLÜSSEL	PORTA LLAVES CHIAVE A BUSSOLA	CLE A DOUILLE TOPNØGLE	P346
8		71304923		1	CHAVE ESPECIAL CHAVE ESPECIAL	SPECIAL WRENCH SPEZIALSCHLÜSSEL	LLAVE ESPECIAL CHIAVE SPECIALE	CLE SPECIALE SPECIALNØGLE	P083
9		79028977		1	PISTOLA, ASSY PISTOLA DE LUBRIFICA(	GREASE GUN FETTPRESSE	PISTOLA DE GRASA PISTOLA PER INGRASS/	PISTOLET A GRAISSE SMØREPISTOL	162S
10		85826260		1	VÁLVULA DO DRENO VÁLVULA DE DRENO	DRAIN VALVE ABLASSVENTIL	VÁLVULA DE DRENAJE VALVOLA DI SCARICO	ROBINET DE VIDANGE AFTAPNINGSVENTIL	P700
11		87490403		1	VÁLVULA DO DRENO VÁLVULA DE DRENO	DRAIN VALVE ABLASSVENTIL	VÁLVULA DE DRENAJE VALVOLA DI SCARICO	ROBINET DE VIDANGE AFTAPNINGSVENTIL	P700
12		87490402		1	VÁLVULA DO DRENO VÁLVULA DE DRENO	DRAIN VALVE ABLASSVENTIL	VÁLVULA DE DRENAJE VALVOLA DI SCARICO	ROBINET DE VIDANGE AFTAPNINGSVENTIL	P700

SECTION INDEX
Motor

02-01	01	MOTOR ASPIRADO
02-02	01	MOTOR TURBO
02-03	01	SUPORTES DO MOTOR
02-04	01	BLOCO DO MOTOR
02-06	01	CABEÇOTE DO CILINDRO
02-07	01	TAMPAS DO CABEÇOTE
02-08	01	ACIONAMENTO DAS VÁLVULAS
02-09	01	TAMPAS DO BLOCO
02-10	01	TAMPAS DO BLOCO
02-11	01	TAMPAS DO BLOCO
02-12	01	EIXO COMANDO DE VÁVULAS
02-13	01	VOLANTE DO MOTOR
02-14	01	VIRABREQUIM
02-15	01	BIELA DO MOTOR
02-16	01	PISTÃO DO MOTOR
02-16	02	PISTÃO DO MOTOR TURBO
02-17	01	GANCHO DE IÇAMENTO DO MOTOR
02-19	01	FILTRO DE AR E MANGOTE - ASPIRADO
02-20	01	FILTRO DE AR E MANGOTE - TURBO
02-21	01	PRÉ-FILTRO
02-22	01	COLETOR DE ADMISSÃO
02-22	02	COLETOR DE ESCAPE - TURBO
02-23	01	COLETOR DE ESCAPE
02-24	01	TURBOCOMPRESSOR
02-25	01	LUBRIFICAÇÃO DA TURBINA
02-26	01	SILENCIOSO - TURBO
02-27	01	SILENCIOSO
02-28	01	TUBO DE ESCAPE
02-29	01	CÁRTER DE ÓLEO
02-30	01	VARETA DE NÍVEL E BOCAL DE ENCHIMENTO DO MOTOR
02-31	01	RESPIRO DO MOTOR
02-32	01	BOMBA DE ÓLEO DO MOTOR
02-33	01	RESFRIADOR DE ÓLEO E FILTRO
02-34	01	FILTRO DE ÓLEO DO MOTOR
02-35	01	POLIA DO MOTOR
02-36	01	BOMBA D'ÁGUA - ACIONAMENTO
02-37	01	ACIONAMENTO DA HÉLICE
02-38	01	HÉLICE DO MOTOR
02-39	01	RADIADOR DE ÁGUA E ÓLEO DA TRANSMISSÃO
02-40	01	PROTEÇÕES DO RADIADOR
02-41	01	BOMBA D'ÁGUA
02-42	01	VÁLVULA TERMOSTÁTICA
02-43	01	SISTEMA DE ARREFECIMENTO DO MOTOR
02-44	01	SENSOR DE PRESSÃO DE ÓLEO DO MOTOR

02-01	01	p1	09/10

MOTOR ASPIRADO
ASPIRATED ENGINE
MOTOR ASPIRADO
ASPIRATED ENGINE

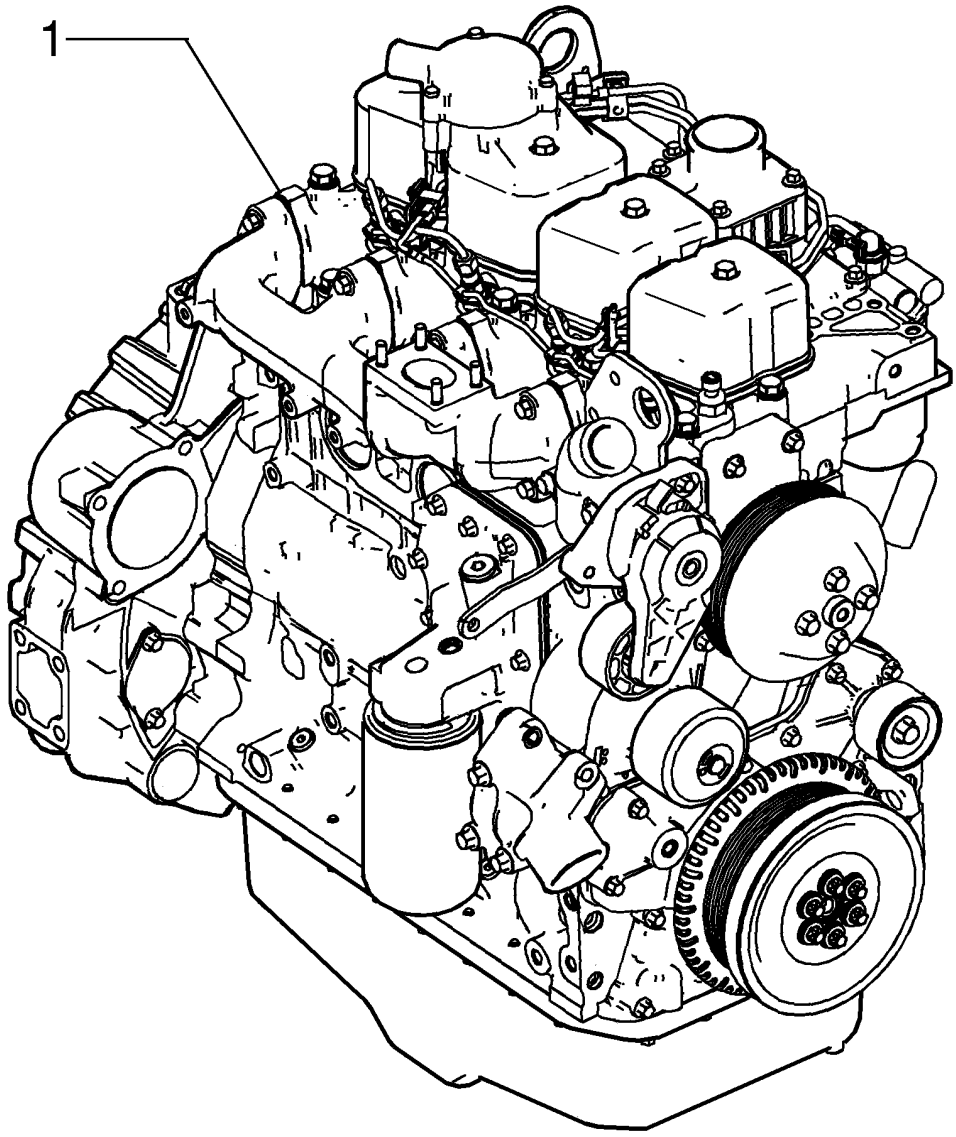

ASPIRATED ENGINE
ASPIRATED ENGINE
ASPIRATED ENGINE
ASPIRATED ENGINE

R	N	P.N.	MOD	Q	Denominação Denominação	Description Bezeichnung	Denominacion Descrizione	Description Beskrivelse	L.C.
1		87484748		1	MOTOR MOTOR	ENGINE MOTOR	MOTOR MOTORE	MOTEUR MOTOR	130M

02-02	01	p1	09/10

MOTOR TURBO
TURBO ENGINE
MOTOR TURBO
TURBO ENGINE

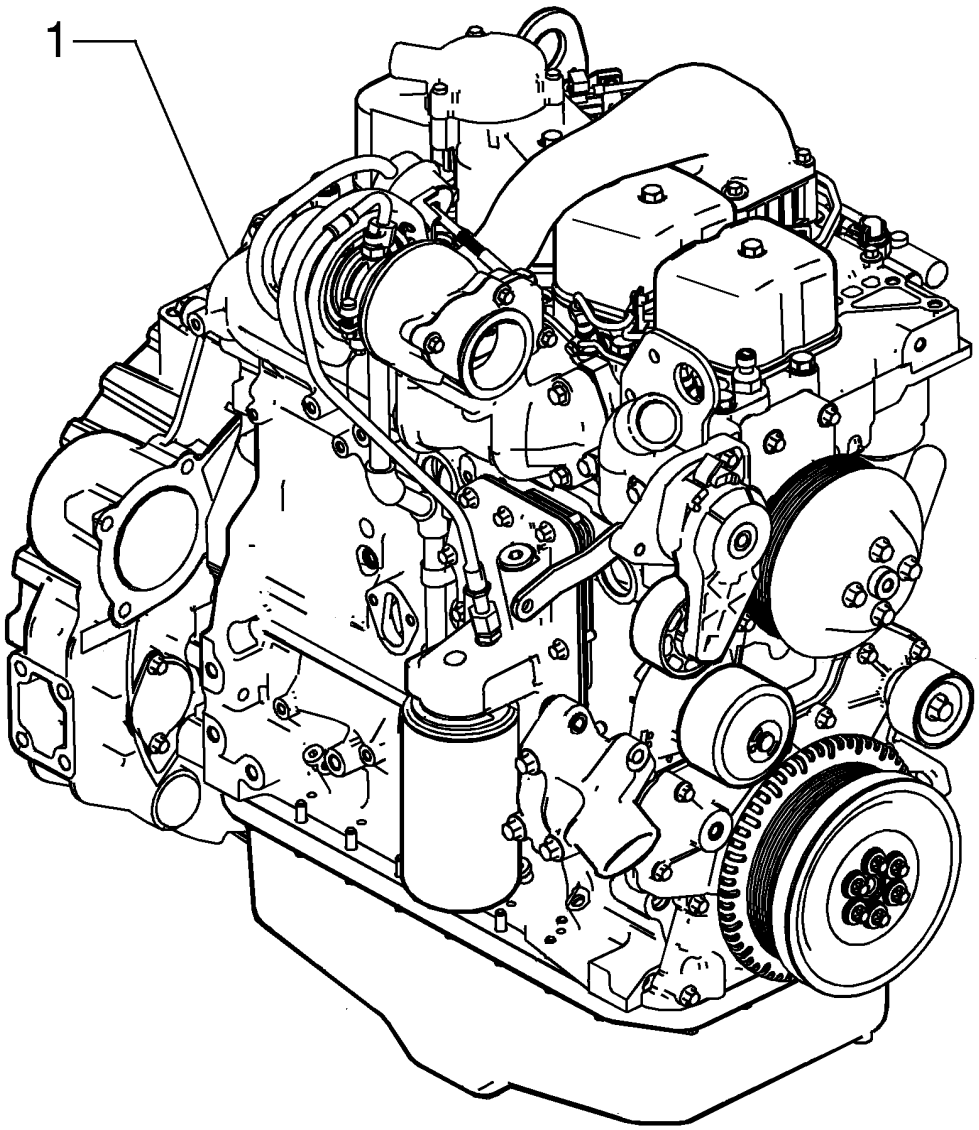

TURBO ENGINE
TURBO ENGINE
TURBO ENGINE
TURBO ENGINE

R	N	P.N.	MOD	Q	Denominação Denominação	Description Bezeichnung	Denominacion Descrizione	Description Beskrivelse	L.C.
1		**87484751**		1	MOTOR MOTOR	ENGINE MOTOR	MOTOR MOTORE	MOTEUR MOTOR	130M

02-03	01	p1	09/10

SUPORTES DO MOTOR
ENGINE VERSION: SUPPORTS
EQUIPAMIENTO DEL MOTOR: SOPORTES

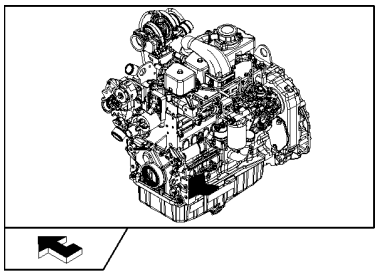

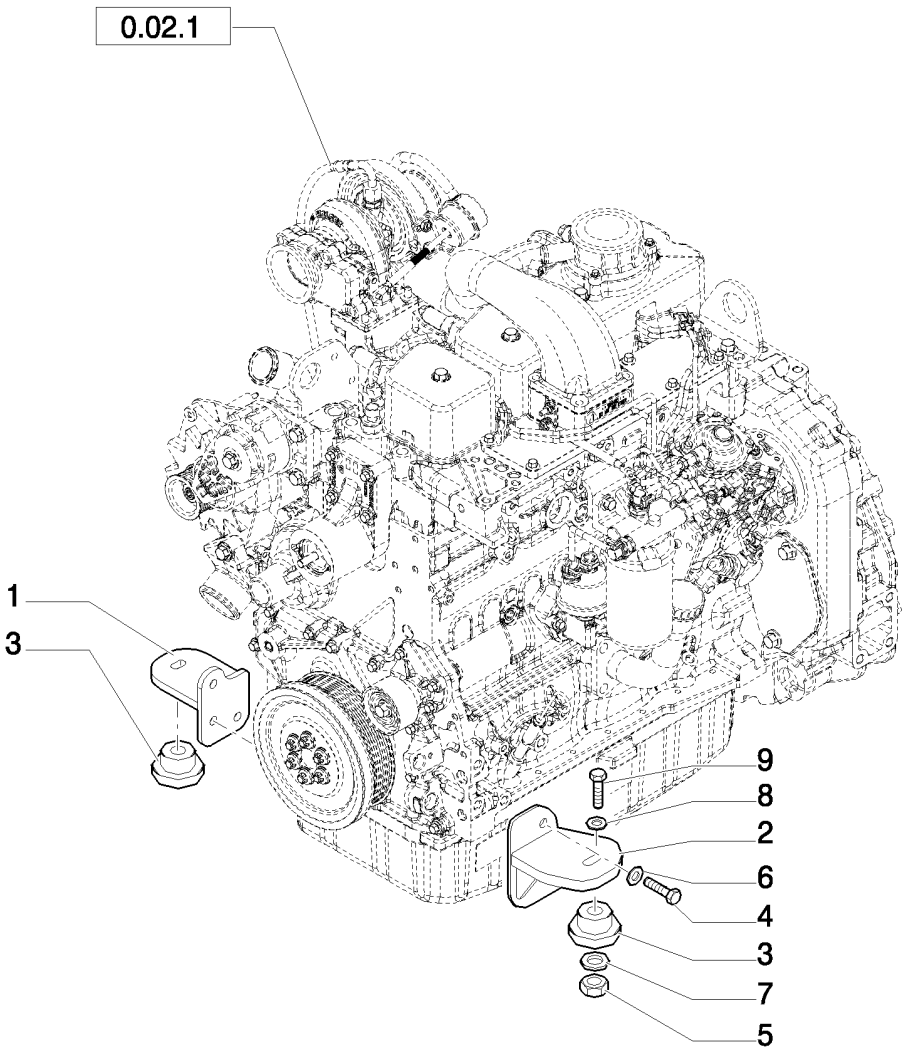

MODELO DO MOTOR: SUPORTES

R	N	P.N.	MOD	Q	Denominação Denominação	Description Bezeichnung	Denominacion Descrizione	Description Beskrivelse	L.C.
1		87475322		1	SUPORTE PECA DE SUPORTE	BRACKET, SUPPORTING SCHALTER,AUTOM.AUS	PIEZA DE APOYO SQUADRETTA	EQUERRE STOETTEBESLAG	215S
2		84177078		1	SUPORTE SUPORTE	BRACKET HALTERUNG	SOPORTE STAFFA	SUPPORT BESLAG	225S
3		87488318		2	MONTAGEM DE BORRACHA				
						RUBBER MOUNTING	SOPORTE DE GOMA	SUPPORT EN CAOUTCH	P777
					MONTAGEM DE BORRA(	GUMMILAGER	SUPPORTO IN GOMMA	GUMMIBØSNING	
4		9706687		6	PARAFUSO, Hex, M12 x 30, 8.8, Full Thd				
						BOLT	PERNO	VIS	140B
					PARAFUSO	SCHRAUBE	BULLONE	BOLT	
5		16105011		2	CONTRA PORCA	LOCK NUT	TUERCA DE BLOQUEO	CONTRE-ECROU	P263
					CONTRAPORCA	SICHERUNGSMUTTER	DADO DI BLOCCAGGIO	LÅSEMØTRIK	
6		86625256		6	ARRUELA PLANA, M12 x 28.5 x 4, HT				
						WASHER	ARANDELA	RONDELLE	131R
					ANILHA	UNTERLEGSCHEIBE	RONDELLA	FLADSKIVE	
7		85801585		2	VEDAÇÃO DA ARRUELA, M13 x 65 x 5 Thk				
						SEALING WASHER	ARANDELA HERMÉTICA	RONDELLE D'ETANCHEI	133R
					ANILHA DE VEDAÇÃO	DICHTSCHEIBE	ROSETTA DI TENUTA	TÆTNINGSSKIVE	
8		85802618		2	VEDAÇÃO DA ARRUELA	SEALING WASHER	ARANDELA HERMÉTICA	RONDELLE D'ETANCHEI	133R
					ANILHA DE VEDAÇÃO	DICHTSCHEIBE	ROSETTA DI TENUTA	TÆTNINGSSKIVE	
9		514-846		2	PARAFUSO	BOLT	PERNO	VIS	140B
					PARAFUSO	SCHRAUBE	BULLONE	BOLT	

02-04	01	p1	11/10

BLOCO DO MOTOR
CRANKCASE
BLOQUE CILINDROS

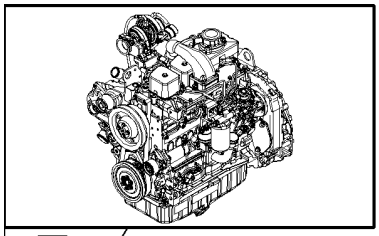

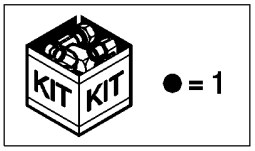



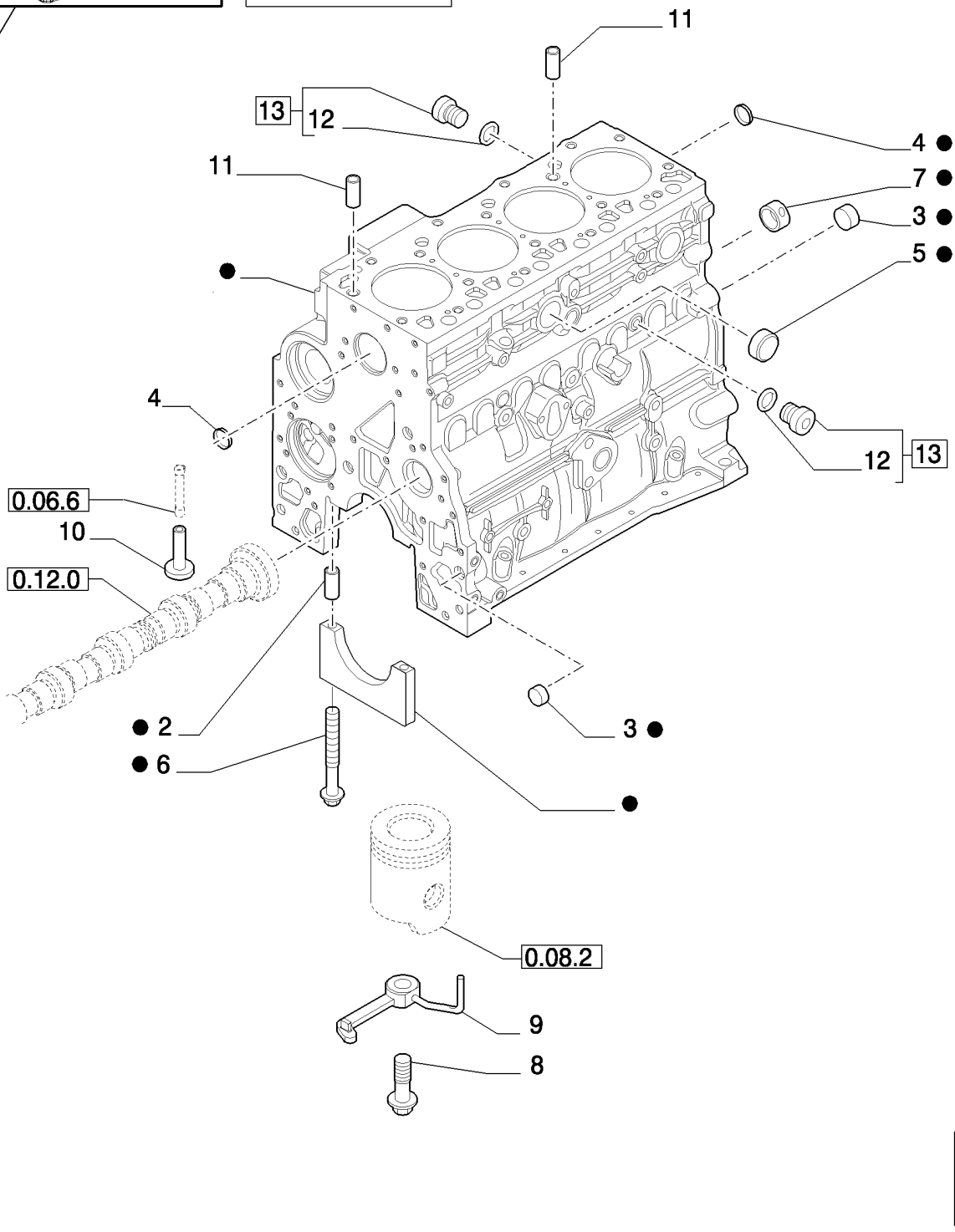



BASE MOTOR

R	N	P.N.	MOD	Q	Denominação Denominação	Description Bezeichnung	Denominacion Descrizione	Description Beskrivelse	L.C.
1		2830082		1	BLOCO DE CILINDROS, - ASSY				
						CYLINDER BLOCK	BLOQUE DE CILINDRO	BLOC-CYLINDRES	020B
					BLOCO DE CILINDRO	ZYLINDERBLOCK	MONOBLOCCO	KRUMTAPHUS	
1		2830081		1	BLOCO DE CILINDROS, - ASSY TURBOCHARGER				
						CYLINDER BLOCK	BLOQUE DE CILINDRO	BLOC-CYLINDRES	020B
					BLOCO DE CILINDRO	ZYLINDERBLOCK	MONOBLOCCO	KRUMTAPHUS	
2		4899026		10	GUIA, M18 x 10 L	DOWEL	BULÓN	GOUJON	090G
					PERNO-GUIA	PASSSTIFT	PERNO	DYVEL	
3		4895039		3	BUJÃO DE EXPANSÃO, M17.73				
						EXPANSION PLUG	TAPÓN DE EXPANSIÓN	BOUCHON D'EXPANSIOI	A084
					BUJÃO DE EXPANSÃO	SPREIZSTOPFEN	TAPPO A ESPANSIONE	EKSPANSIONSPROP	
4		4895038		4	BUJÃO DE EXPANSÃO, M58.06				
						EXPANSION PLUG	TAPÓN DE EXPANSIÓN	BOUCHON D'EXPANSIOI	A084
					BUJÃO DE EXPANSÃO	SPREIZSTOPFEN	TAPPO A ESPANSIONE	EKSPANSIONSPROP	
5		4895228		2	BUJÃO DE EXPANSÃO, 35.23mm				
						EXPANSION PLUG	TAPÓN DE EXPANSIÓN	BOUCHON D'EXPANSIOI	A084
					BUJÃO DE EXPANSÃO	SPREIZSTOPFEN	TAPPO A ESPANSIONE	EKSPANSIONSPROP	
6		4891353		10	PARAFUSO, Flg Hd, M12 x 1.5 x 120				
						SCREW	TORNILLO	VIS	040V
					PARAFUSO	SCHRAUBE	VITE	SKRUE	
7		4895040		1	BUCHA	BUSHING	CASQUILLO	BAGUE	095B
					CASQUILHO	BUCHSE	BOCCOLA	BØSNING	
8		4894218		4	PARAFUSO, Special, M8 x 20				
						SCREW	TORNILLO	VIS	040V
					PARAFUSO	SCHRAUBE	VITE	SKRUE	
9		2852202		4	BICO RESFRIADOR	PISTON COOLING NOZZ	BOQ. DE REFRIG. DE PIS	GICLEUR REFROID. PIS	A066
					BICO RESFRIADOR	KOLBENKÜHLUNGSDÜS	UGELLO RAFFREDD. PIS	STEMPELKØLEDYSE	
10		4895180		8	PLATINADO	TAPPET	LEVA	POUSSOIR DE SOUPAPE	240P
					IMPULSOR	STÖSSEL	PUNTERIA	VENTILLØFTER	
11		4895049		2	GUIA, M16.05 x 10 L	DOWEL	BULÓN	GOUJON	090G
					PERNO-GUIA	PASSSTIFT	PERNO	DYVEL	
12		4895393		1	O-RING, M15.3 ID x 2.2 Thk				
						O-RING	JUNTA TÓRICA	JOINT TORIQUE	055A
					O-RING	O-RING	ANELLO TOROIDALE	O-RING	
13		4895392		2	BUJÃO SOQUETE SEXTAVADO, M18 x 1.5, - Assy				
						HEX SOCKET PLUG	TAPÓN DE CABEZA HEX	BOUCHON SIX PANS CR	A086
					TAMPÃO SEXTAVADO IN	INNENSECHSKANTSTOF	TAPPO A BRUGOLA	SEKSKANTET PROP	

02-06	01	p1	11/10

CABEÇOTE DO CILINDRO
CYLINDER HEAD
CULATA DE CILINDROS

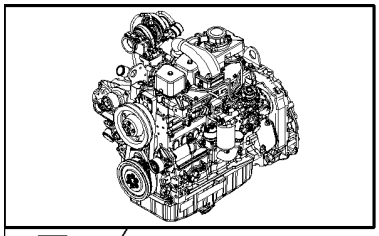

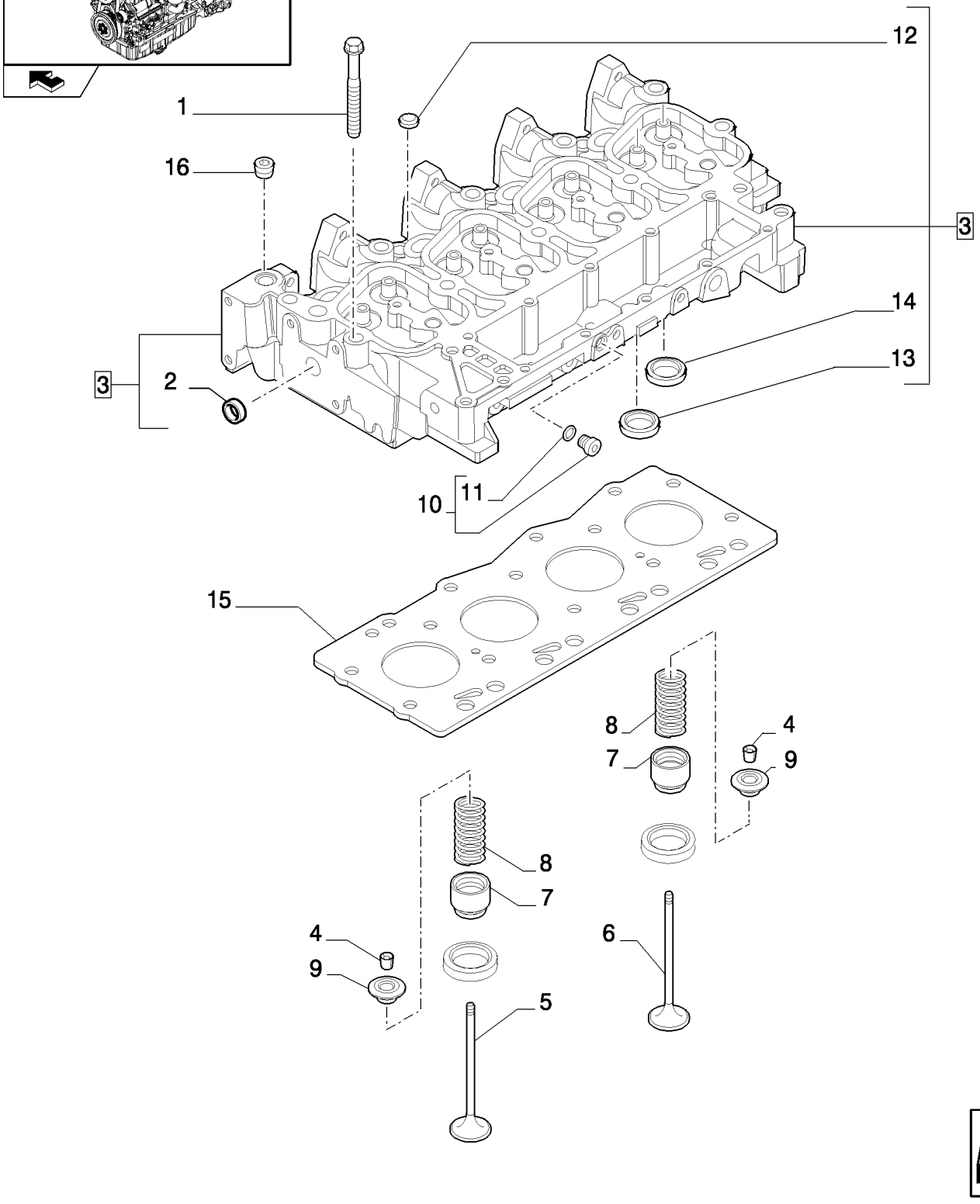

CABEÇOTE DO CILINDRO

R	N	P.N.	MOD	Q	Denominação Denominação	Description Bezeichnung	Denominacion Descrizione	Description Beskrivelse	L.C.
1		4892861		4	PARAFUSO, Wash Hd, M12 x 1.25 x 73				
						SCREW	TORNILLO	VIS	040V
					PARAFUSO	SCHRAUBE	VITE	SKRUE	
1		4892859		10	PARAFUSO, Wash Hd, M12 x 1.25 x 143				
						SCREW	TORNILLO	VIS	040V
					PARAFUSO	SCHRAUBE	VITE	SKRUE	
2		4895085		1	BUJÃO DE EXPANSÃO, 25.74mm, OD				
						EXPANSION PLUG	TAPÓN DE EXPANSIÓN	BOUCHON D'EXPANSIOI	A084
					BUJÃO DE EXPANSÃO	SPREIZSTOPFEN	TAPPO A ESPANSIONE	EKSPANSIONSPROP	
3		2856017		1	CABEÇOTE, - ASSY	CYLINDER HEAD	CULATA	CULASSE	113T
					CABEÇA DE CILINDRO	ZYLINDERKOPF	TESTATA	CYLINDERHOVED	
		2856801		1	CABEÇOTE, - ASSY Include Ref. 3,4,5,6,7,8,9,10				
						CYLINDER HEAD	CULATA	CULASSE	113T
					CABEÇA DE CILINDRO	ZYLINDERKOPF	TESTATA	CYLINDERHOVED	
4		4895183		16	CASQUILHO	COLLET	ANILLO METÁLICO	COLLET	142B
					FREIO	SPANNELEMENT	ANELLO METALLICO	FJEDERLÅS	
5		2856803		4	VÁLVULA DE ESCAPE	STD ENGINE EXHAUST V	VALV. ESCAPE MOTOR I	SOUP. ECHAPPEMENT M	112V
					VÁLVULA DE ESCAPE	STANDARD-MOTORAUS	VALV. SCARICO MOTOR	UDSTØDNINGSVENTIL, S	
6		2856802		4	VÁLVULA DE ADMISSÃO	STD ENGINE INLET VALV	VALV. ADM. DE MOTOR	SOUP. ADMISSION MOT	111V
					VÁLVULA DE ADMISSÃO	STANDARD-MOTOREINL	VALV. ASPIR. MOTORE S	INDSUGNINGSVENTIL, S	
7		4895347		8	VEDAÇÃO	SEAL	ANILLO DE CIERRE	JOINT	132A
					VEDANTE	DICHTUNG	GUARNIZIONE; TENUTA	PAKNING	
8		2856804		8	MOLA	SPRING	RESORTE	RESSORT	100M
					MOLA	FEDER	MOLLA	FJEDER	
9		4895184		8	RETENTOR	RETAINER	RETENEDOR	DISPOSITIF DE RETENU	109R
					RETENTOR	HALTERUNG	FERMO	HOLDER	
10		4899009		1	BUJÃO, M10 x 1.5, Assy	PLUG	TAPÓN	BOUCHON	050T
					TAMPÃO	STOPFEN	TAPPO	PROP	
11		4899072		1	O-RING, M8.1 ID x 1.6 Thk	O-RING	JUNTA TÓRICA	JOINT TORIQUE	055A
					O-RING	O-RING	ANELLO TOROIDALE	O-RING	
12		4895179		3	BUJÃO DE EXPANSÃO, M20.93				
						EXPANSION PLUG	TAPÓN DE EXPANSIÓN	BOUCHON D'EXPANSIOI	A084
					BUJÃO DE EXPANSÃO	SPREIZSTOPFEN	TAPPO A ESPANSIONE	EKSPANSIONSPROP	
13		4897178		4	SEDE DE VÁLVULA, Exhaust				
						VALVE SEAT	ASIENTO DE VÁLVULA	SIEGE DE SOUPAPE	074S
					SEDE DE VÁLVULA	VENTILSITZ	SEDE VALVOLA	VENTIL, SÆDE	
14		4897179		4	SEDE DE VÁLVULA, Intake	VALVE SEAT	ASIENTO DE VÁLVULA	SIEGE DE SOUPAPE	074S
					SEDE DE VÁLVULA	VENTILSITZ	SEDE VALVOLA	VENTIL, SÆDE	
15		2830919		1	JUNTA DO CABEÇOTE, 1.25mm Thk				
						CYLINDER HEAD GASKE	JUNTA DE CULATA	JOINT DE CULASSE	129G
					JUNTA CABEÇA DO CILI	ZYLINDERKOPFDICHTUI	GUARNIZIONE TESTATA	TOPPAKNING	
15		2830920		1	JUNTA DO CABEÇOTE, 1.15mm Thk				
						CYLINDER HEAD GASKE	JUNTA DE CULATA	JOINT DE CULASSE	129G
					JUNTA CABEÇA DO CILI	ZYLINDERKOPFDICHTUI	GUARNIZIONE TESTATA	TOPPAKNING	
16		4895078		5	BUJÃO PARA TUBOS, 1/2"-14				
						PIPE PLUG	TAPÓN DE TUBO	BOUCHON DE TUYAU	A087
					TAMPÃO PARA TUBO	ROHRSTOPFEN	TAPPO PER TUBI	RØRPROP	

02-07	01	p1	11/10

TAMPAS DO CABEÇOTE
CYLINDER HEAD COVERS
TAPAS CULATA

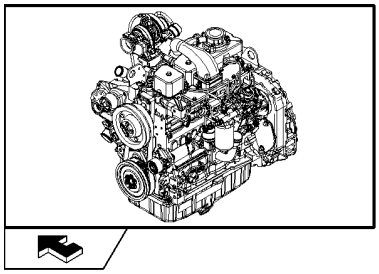

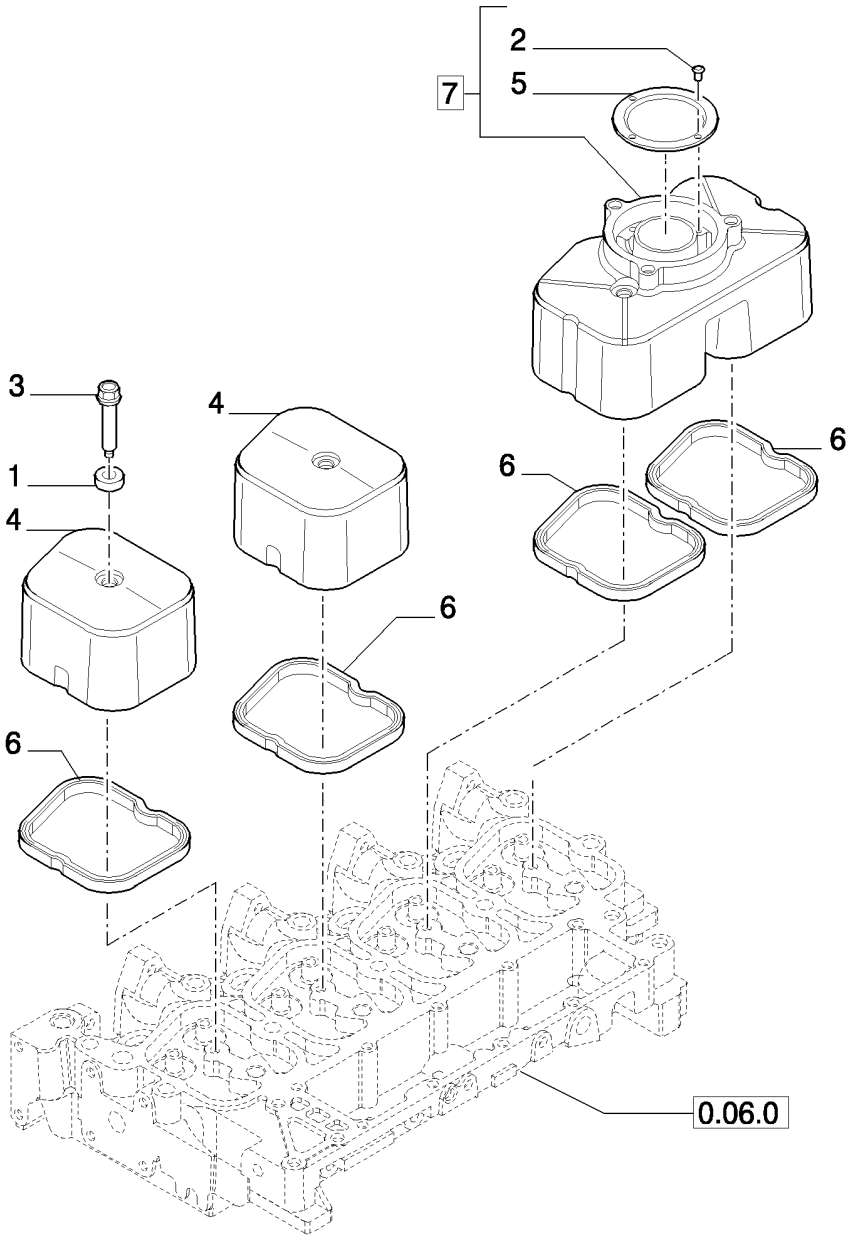

TAMPAS CABEÇOTES

R	N	P.N.	MOD	Q	Denominação Denominação	Description Bezeichnung	Denominacion Descrizione	Description Beskrivelse	L.C.
1		4895360		4	ISOLADOR ISOLADOR	ISOLATOR ISOLATOR	AISLADOR ISOLATORE	ISOLANT ISOLATOR	Z082
2		2852034		4	PARAFUSO PARAFUSO	SCREW SCHRAUBE	TORNILLO VITE	VIS SKRUE	040V
3		4895214		4	PARAFUSO, Special, Hex, Flg Hd, M8 x 33 SCREW PARAFUSO	 SCHRAUBE	 TORNILLO VITE	 VIS SKRUE	 040V
4		2856806		2	COBERTURA COBERTURA	COVER ABDECKUNG	CUBIERTA COPERCHIO	COUVERCLE DÆKSEL	265C
5		2830775		1	DEFLETOR CHAPA DEFLECTORA	BAFFLE LEITBLECH	DEFLECTOR DEFLETTORE	DEFLECTEUR SKÆRMPLADE	0420
6		2856809		4	ANEL VEDADOR ANEL VEDADOR	SEALRING DICHTRING	RETÉN ANELLO DI TENUTA	BAGUE D'ETANCHEITE PAKNINGSRING	Z125
7		2830784		1	TAMPA VÁLVULA, - ASSY TAMPA DAS VÁLVULAS	VALVE COVER VENTILDECKEL	TAPA DE VÁLVULA COPERCHIO VALVOLA	COUVERCLE DE SOUPA VENTILDÆKSEL	P889

02-08	01	p1	09/10

ACIONAMENTO DAS VÁLVULAS
ROCKER SHAFT
EJE BALANCINES

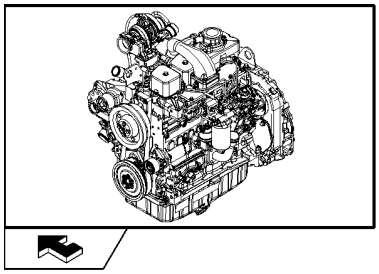

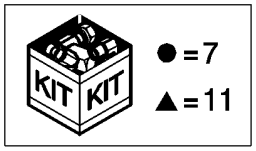

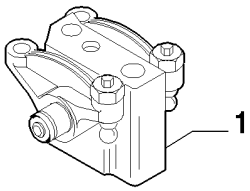

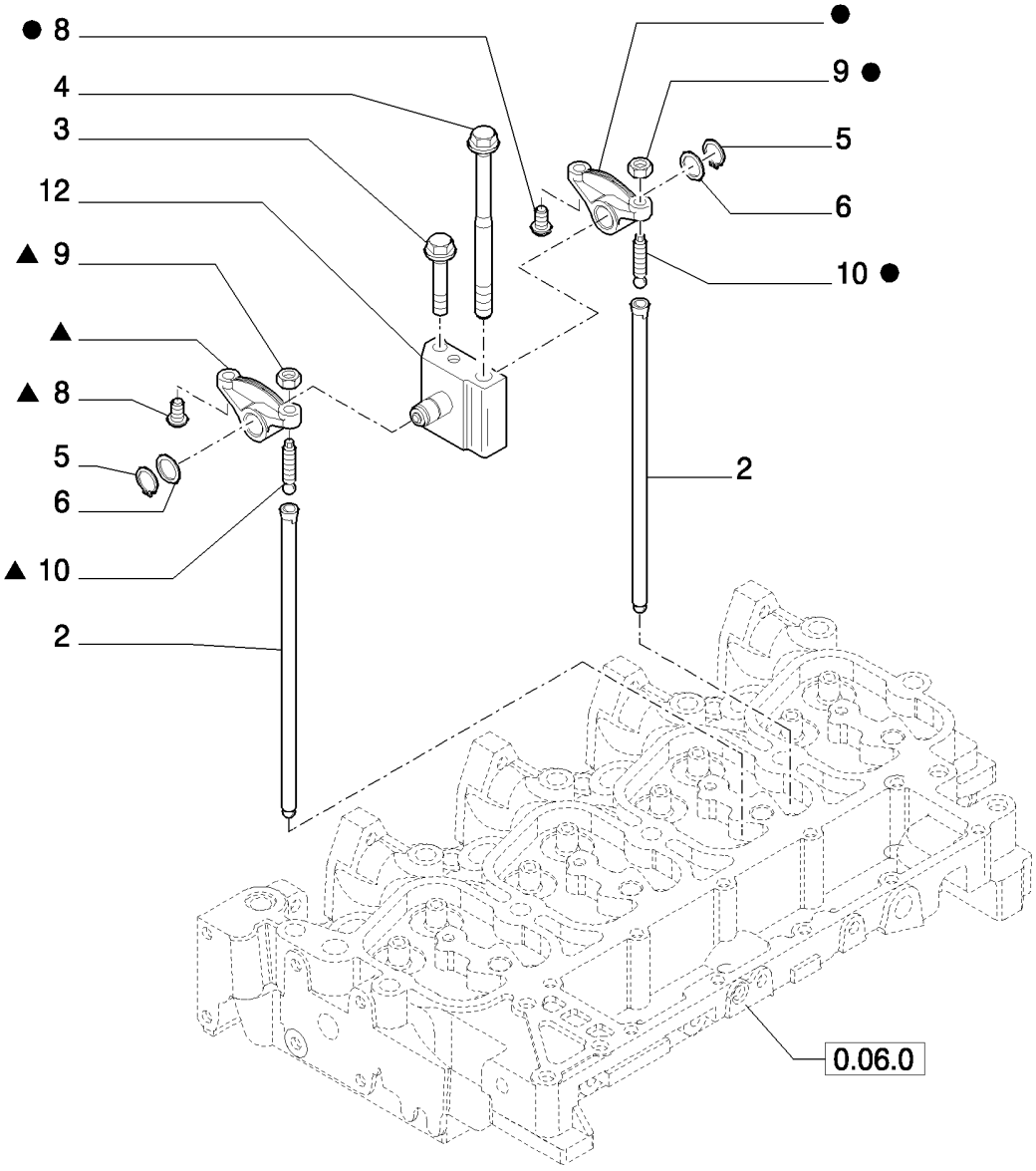

EIXO DO PONTEIRO

R	N	P.N.	MOD	Q	Denominação Denominação	Description Bezeichnung	Denominacion Descrizione	Description Beskrivelse	L.C.
1		4895195		4	BALANCIM, - Assy BASCULADOR	ROCKER SCHWINGE	BASCULADOR BILANCIERE	CULBUTEUR VIPPEARM	P055
2		4895361		8	HASTE DE IMPULSO HASTE DE IMPULSO	PUSH ROD STÖSSELSTANGE	VÁSTAGO DE EMPUJE ASTA DI SPINTA	TIGE DE POUSSEE SKUBBESTANG	P307
3		2852866		4	PARAFUSO PARAFUSO	SCREW SCHRAUBE	TORNILLO VITE	VIS SKRUE	040V
4		4892860		4	PARAFUSO, Wash Hd, M12 x 1.25 x 183 PARAFUSO	SCREW SCHRAUBE	TORNILLO VITE	VIS SKRUE	040V
5		4895363		2	ANEL DE PRESSÃO ANEL	SNAP RING SPRENGRING	ANILLO DE RESORTE ANELLO ELASTICO	ANNEAU D'ARRET LÅSERING	054A
6		4895364		2	ARRUELA PLANA ANILHA	WASHER UNTERLEGSCHEIBE	ARANDELA RONDELLA	RONDELLE FLADSKIVE	131R
7		4895196		1	BALANCIM, Exhaust, - Ass BALANCEIRO	ROCKER ARM KIPPHEBELARM	BRAZO DE BALANCÍN BILANCIERE	BRAS DE CULBUTEUR VIPPEARM	055B
8		4895365		2	ENCHIMENTO CASQUILHO ; ENCAIXE	INSERT EINSATZ	PIEZA DE INSERCIÓN INSERTO	INSERT INDSATS	055I
9		4895198		2	PORCA, 3/8"-24, Heavy PORCA	NUT MUTTER	TUERCA DADO	ECROU MØTRIK	010D
10		4895199		2	PARAFUSO DE REGULAGEM PARAFUSO DE AJUSTE	ADJUSTMENT SCREW EINSTELLSCHRAUBE	TORNILLO DE REGLAJE VITE DI REGOLAZIONE	VIS DE REGLAGE JUSTERINGSSKRUE	051V
11		4895200		1	BALANCIM, Intake, - Assy BALANCEIRO	ROCKER ARM KIPPHEBELARM	BRAZO DE BALANCÍN BILANCIERE	BRAS DE CULBUTEUR VIPPEARM	055B
12		4895204		1	EIXO VEIO	SHAFT WELLE	EJE ALBERO	ARBRE AKSEL	016A

TAMPAS DO BLOCO
CRANKCASE COVERS
TAPAS DEL BLOQUE

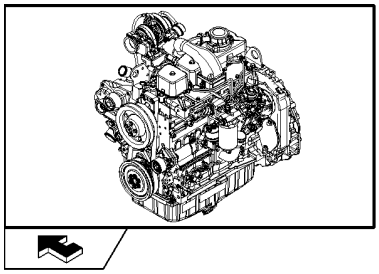

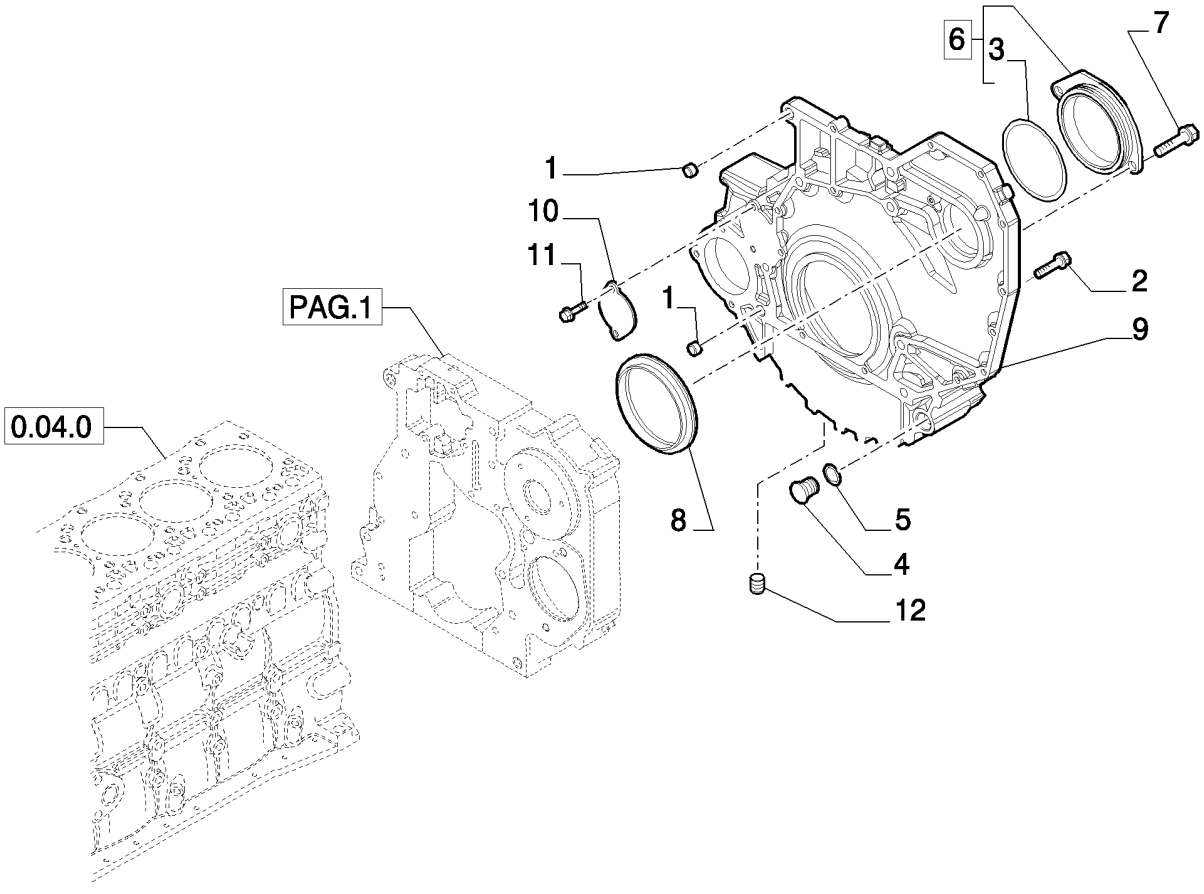

TAMPAS BASE

R	N	P.N.	MOD	Q	Denominação Denominação	Description Bezeichnung	Denominacion Descrizione	Description Beskrivelse	L.C.
1		4899026		2	GUIA, M18 x 10 L	DOWEL	BULÓN	GOUJON	090G
					PERNO-GUIA	PASSSTIFT	PERNO	DYVEL	
2		4899109		3	PARAFUSO, Hex, M10 x 1.5 x 80				
						SCREW	TORNILLO	VIS	040V
					PARAFUSO	SCHRAUBE	VITE	SKRUE	
2		4892915		7	PARAFUSO FLANGEADO, Hex, M10 x 1.5 x 40				
						FLANGE BOLT	PERNO DE CORONA	VIS A EMBASE	A027
					PARAFUSO FLANGEADO	FLANSCHSCHRAUBE	BULLONE FLANGIATO	FLANGEBOLT	
2		4899076		5	PARAFUSO, Hex Flg, M12 x 1.75 x 80				
						SCREW	TORNILLO	VIS	040V
					PARAFUSO	SCHRAUBE	VITE	SKRUE	
2		4899074		2	PARAFUSO, Hex Flg, M12 x 1.75 x 120				
						SCREW	TORNILLO	VIS	040V
					PARAFUSO	SCHRAUBE	VITE	SKRUE	
2		4899143		1	PARAFUSO, Hex Flg, M10 x 1.5 x 140				
						SCREW	TORNILLO	VIS	040V
					PARAFUSO	SCHRAUBE	VITE	SKRUE	
2		2852865		2	PARAFUSO FLANGEADO, Lock, Shoulder, M10 x 33				
						FLANGE BOLT	PERNO DE CORONA	VIS A EMBASE	A027
					PARAFUSO FLANGEADO	FLANSCHSCHRAUBE	BULLONE FLANGIATO	FLANGEBOLT	
3		17285481		1	JUNTA	GASKET	JUNTA	JOINT	123G
					JUNTA	DICHTUNG	GUARNIZIONE	PAKNING	
4		4895378		2	BUJÃO TIPO BOTÃO, M29.2				
						BUTTON PLUG	TAPÓN DE BOTÓN	BOUCHON BOUTON	A082
					TAMPÃO DE PRESSÃO	KNOPFFÖRMIGER STOF	TAPPO A PRESSIONE	KNAPPROP	
5		4895379		2	O-RING, M21.82 ID x 3.53 Thk				
						O-RING	JUNTA TÓRICA	JOINT TORIQUE	055A
					O-RING	O-RING	ANELLO TOROIDALE	O-RING	
6		2854073		1	COBERTURA, - ASSY	COVER	CUBIERTA	COUVERCLE	265C
					COBERTURA	ABDECKUNG	COPERCHIO	DÆKSEL	
7		4899020		2	PARAFUSO FLANGEADO, Hex, M8 x 1.25 x 20				
						FLANGE BOLT	PERNO DE CORONA	VIS A EMBASE	A027
					PARAFUSO FLANGEADO	FLANSCHSCHRAUBE	BULLONE FLANGIATO	FLANGEBOLT	
8		4890833		1	VEDADOR DE ÓLEO, M130 x 155 x 12.5/16				
						OIL SEAL	JUNTA DE ACEITE	JOINT ETANCHEITE D'HI	P278
					VEDANTE DE ÓLEO	ÖLDICHTUNG	PARAOLIO	OLIESEGL	
9		{84353714}		1	Flywheel				
10		4895155		1	COBERTURA	COVER	CUBIERTA	COUVERCLE	265C
					COBERTURA	ABDECKUNG	COPERCHIO	DÆKSEL	
11		4899068		2	PARAFUSO, Hex Flg , M8 x 1.25 x 16				
						SCREW	TORNILLO	VIS	040V
					PARAFUSO	SCHRAUBE	VITE	SKRUE	
12		4893036		1	BUJÃO PARA TUBOS, 3/4"-14 NPTF				
						PIPE PLUG	TAPÓN DE TUBO	BOUCHON DE TUYAU	A087
					TAMPÃO PARA TUBO	ROHRSTOPFEN	TAPPO PER TUBI	RØRPROP	

TAMPAS DO BLOCO
CRANKCASE COVERS
TAPAS DEL BLOQUE

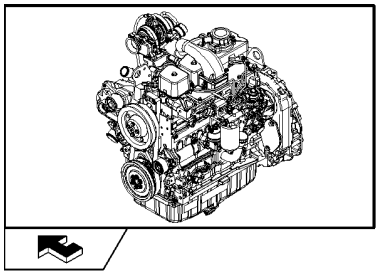

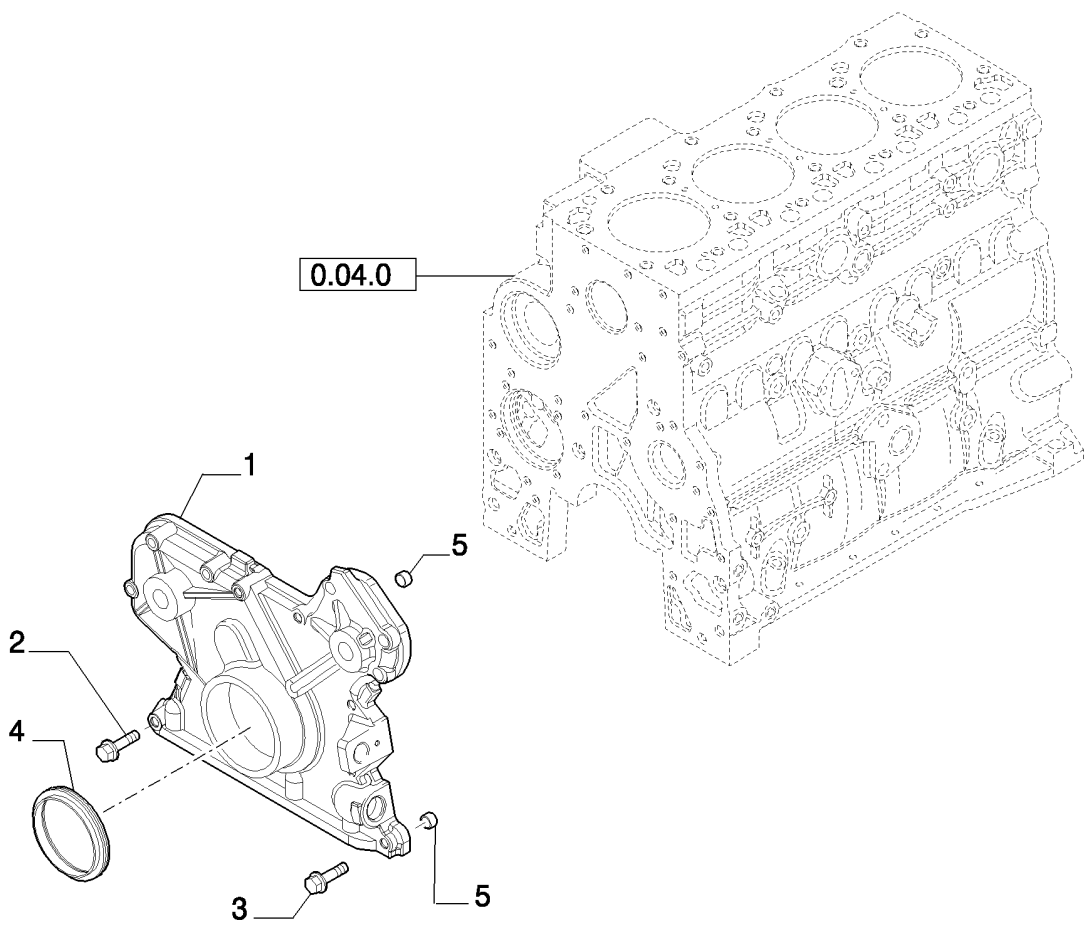

TAMPAS BASE

R	N	P.N.	MOD	Q	Denominação Denominação	Description Bezeichnung	Denominacion Descrizione	Description Beskrivelse	L.C.
1		4897024		1	COBERTURA, - FRONT COBERTURA	COVER ABDECKUNG	CUBIERTA COPERCHIO	COUVERCLE DÆKSEL	265C
2		4899078		5	PARAFUSO, Hex Flg, M8 x 1.25 x 45 PARAFUSO	SCREW SCHRAUBE	TORNILLO VITE	VIS SKRUE	040V
3		4899063		8	PARAFUSO, Hex Flg, M8 x 1.25 x 30 PARAFUSO	SCREW SCHRAUBE	TORNILLO VITE	VIS SKRUE	040V
4		4890832		1	VEDADOR DE ÓLEO, M70 x 100 x 12.5/16 VEDANTE DE ÓLEO	OIL SEAL ÖLDICHTUNG	JUNTA DE ACEITE PARAOLIO	JOINT ETANCHEITE D'HI OLIESEGL	P278
5		4891209		2	GUIA, M13 x 8 L PERNO-GUIA	DOWEL PASSSTIFT	BULÓN PERNO	GOUJON DYVEL	090G

TAMPAS DO BLOCO
CRANKCASE COVERS
TAPAS DEL BLOQUE

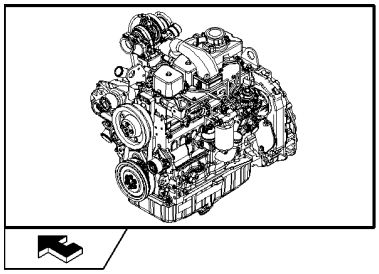

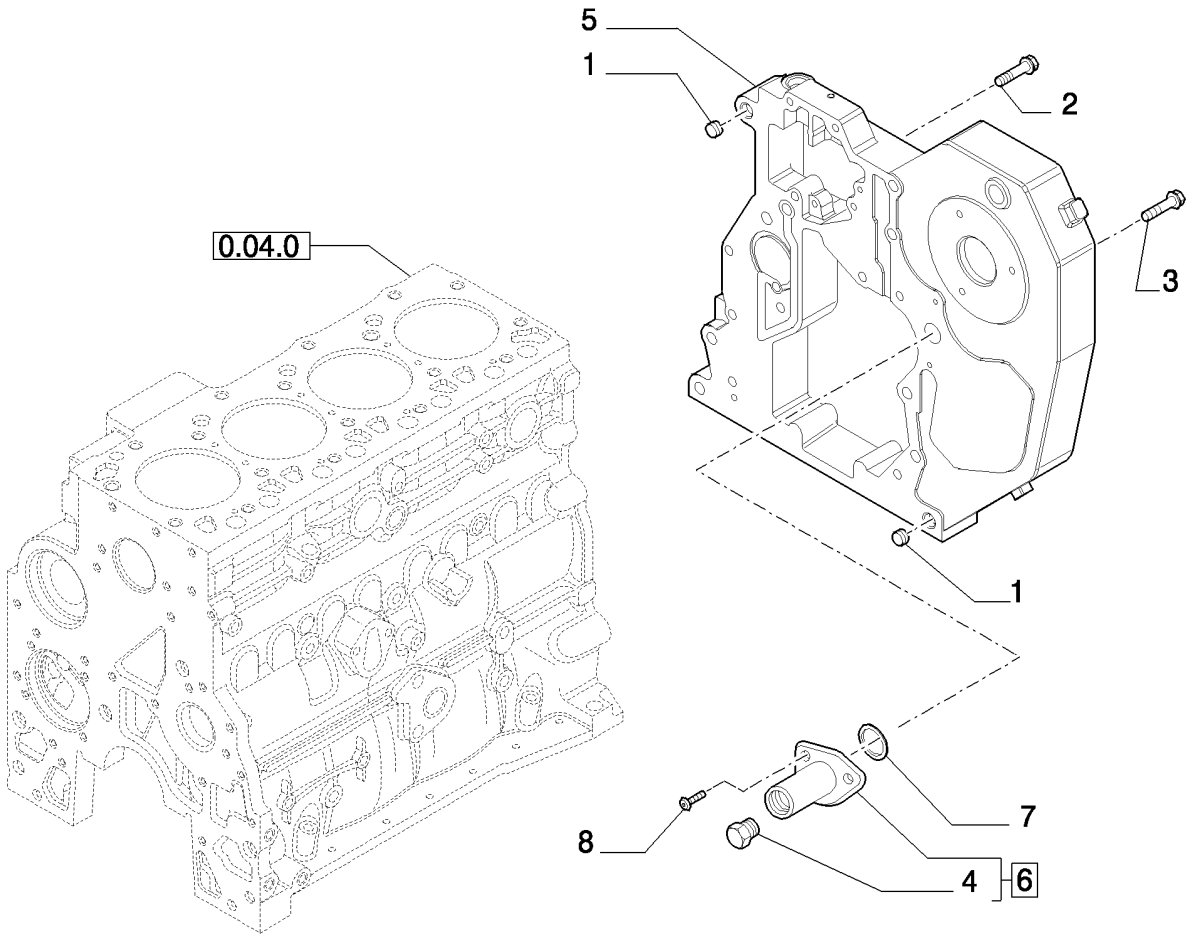

TAMPAS BASE

R	N	P.N.	MOD	Q	Denominação Denominação	Description Bezeichnung	Denominacion Descrizione	Description Beskrivelse	L.C.
1		4899026		2	GUIA, M18 x 10 L	DOWEL	BULÓN	GOUJON	090G
					PERNO-GUIA	PASSSTIFT	PERNO	DYVEL	
2		4899091		4	PARAFUSO, Hex Flg, M8 x 1.25 x 40				
						SCREW	TORNILLO	VIS	040V
					PARAFUSO	SCHRAUBE	VITE	SKRUE	
3		4899093		5	PARAFUSO, Hex Flg, M10 x 1.5 x 30				
						SCREW	TORNILLO	VIS	040V
					PARAFUSO	SCHRAUBE	VITE	SKRUE	
3		4899073		1	PARAFUSO, Hex Flg, M12 x 1.75 x 30				
						SCREW	TORNILLO	VIS	040V
					PARAFUSO	SCHRAUBE	VITE	SKRUE	
4		2855289		1	BUJÃO SOQUETE SEXTAVADO				
						HEX SOCKET PLUG	TAPÓN DE CABEZA HEX	BOUCHON SIX PANS CR	A086
					TAMPÃO SEXTAVADO IN	INNENSECHSKANTSTOF	TAPPO A BRUGOLA	SEKSKANTET PROP	
5		2853671		1	ALOJAMENTO	HOUSING	ALOJAMIENTO	CARTER	014V
					ALOJAMENTO	GEHÄUSE	ALLOGGIAMENTO	HUS	
6		2855287		1	ALOJAMENTO, Timing Pin	HOUSING	ALOJAMIENTO	CARTER	014V
					ALOJAMENTO	GEHÄUSE	ALLOGGIAMENTO	HUS	
7		2852519		1	O-RING, M21.95 ID x 1.78 Thk				
						O-RING	JUNTA TÓRICA	JOINT TORIQUE	055A
					O-RING	O-RING	ANELLO TOROIDALE	O-RING	
8		4895355		2	PARAFUSO, Torx Rd Hd, M5 x .8 x 17				
						SCREW	TORNILLO	VIS	040V
					PARAFUSO	SCHRAUBE	VITE	SKRUE	

EIXO COMANDO DE VÁVULAS
CAMSHAFT - TIMING CONTROL
ARBOL DE LEVAS - PINONES DE LA DISTRIBUCION

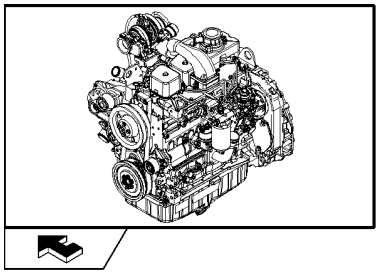

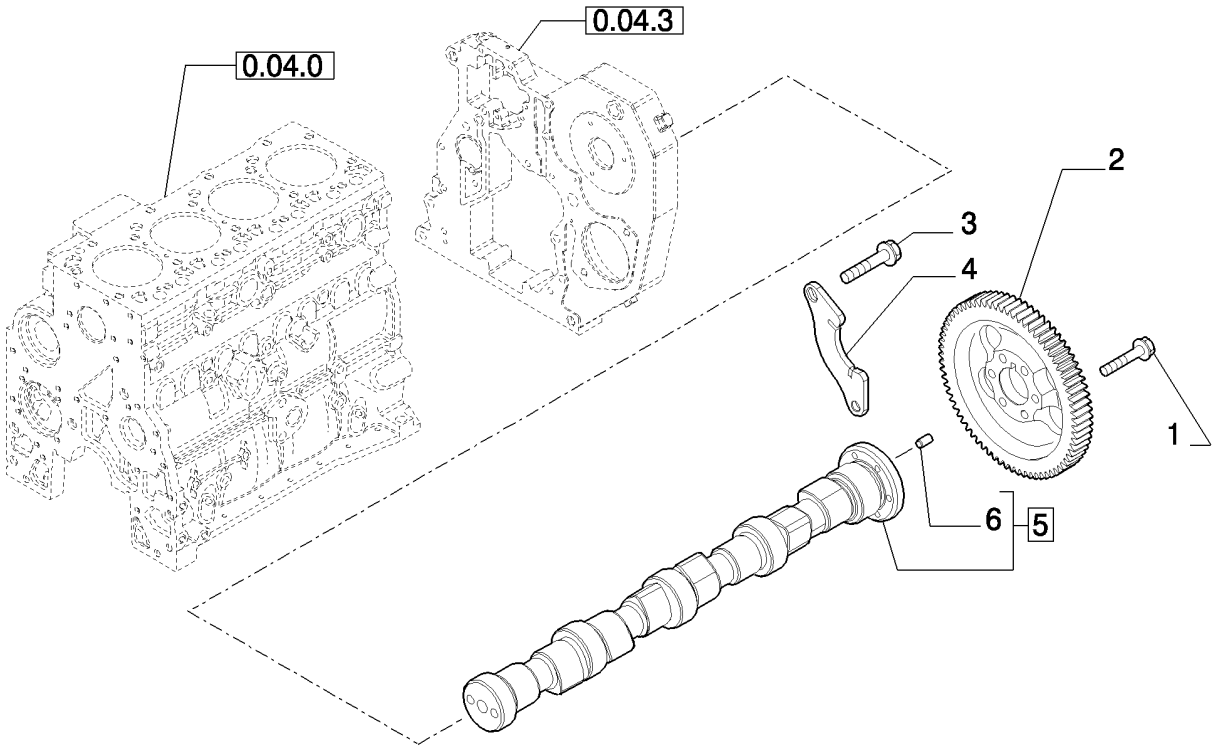

EIXO EXCÊNTRICOS - COMANDO DISTRIBUIÇÂO

R	N	P.N.	MOD	Q	Denominação Denominação	Description Bezeichnung	Denominacion Descrizione	Description Beskrivelse	L.C.
1		4895323		6	PARAFUSO FLANGEADO,	Hex, M8 x 1 x 40 FLANGE BOLT	PERNO DE CORONA	VIS A EMBASE	A027
					PARAFUSO FLANGEADO	FLANSCHSCHRAUBE	BULLONE FLANGIATO	FLANGEBOLT	
2		{84323736}		1	In alternative				
2		{84323737}		1	In alternative				
3		4899068		2	PARAFUSO, Hex Flg , M8 x 1.25 x 16				
						SCREW	TORNILLO	VIS	040V
					PARAFUSO	SCHRAUBE	VITE	SKRUE	
4		4897457		1	SUPORTE	SUPPORT	SOPORTE	SUPPORT	300S
					SUPORTE	STÜTZE	SUPPORTO	BESLAG	
5		2856865		1	VÁLVULA CONTROLE, -	ASSY			
						CONTROL VALVE	VÁLVULA DE CONTROL	DISTRIBUTEUR	083D
					VÁLVULA DE CONTROL	STEUERVENTIL	DISTRIBUTORE IDRAUL	STYREVENTIL	
6		2856866		1	GUIA	DOWEL	BULÓN	GOUJON	090G
					PERNO-GUIA	PASSSTIFT	PERNO	DYVEL	

VOLANTE DO MOTOR
FLYWHEEL - ENGINE
VOLANTE MOTOR

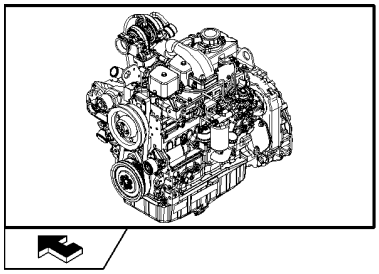

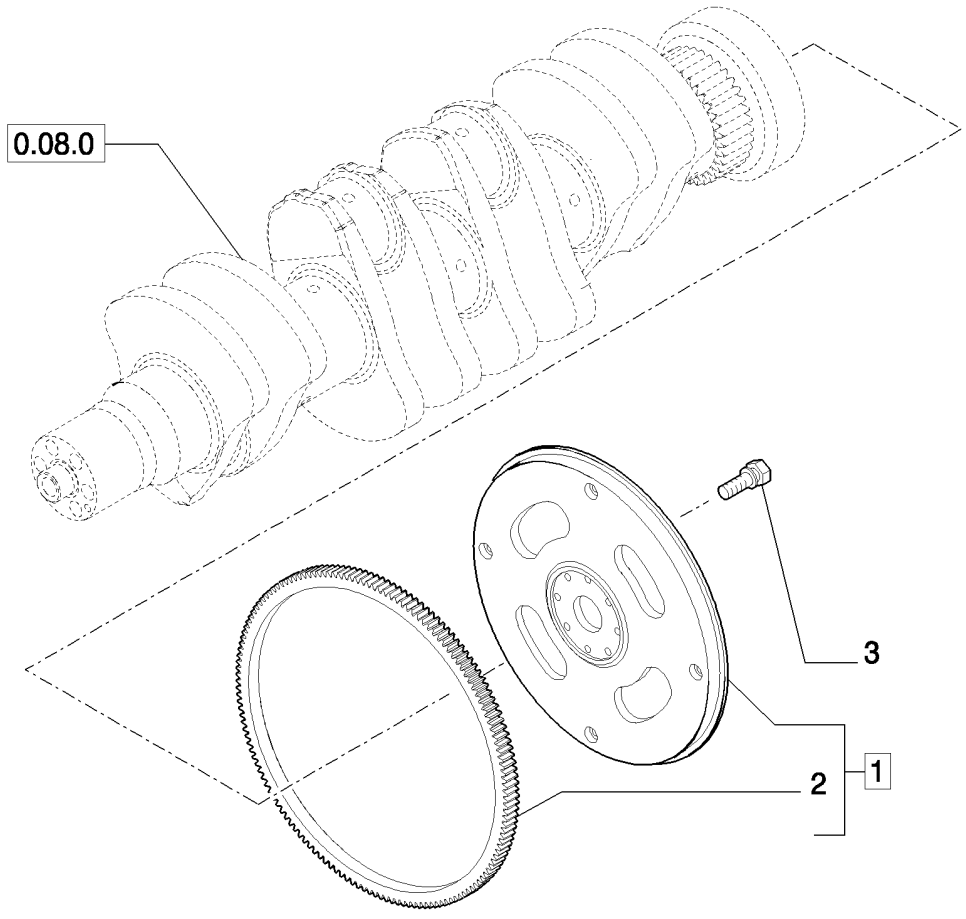

VOLANTE - MOTOR

R	N	P.N.	MOD	Q	Denominação Denominação	Description Bezeichnung	Denominacion Descrizione	Description Beskrivelse	L.C.
1		2852049		1	VOLANTE DE MOTOR, - ASSY				
						ENGINE FLYWHEEL	VOLANTE DE MOTOR	VOLANT MOTEUR	048V
					VOLANTE DO MOTOR	MOTORSCHWUNGRAD	VOLANO MOTORE	MOTOR SVINGHJUL	
2		2852051		1	COROA DENTADA	RING GEAR	CORONA DENTADA	COURONNE DENTEE	297C
					COROA DENTADA	ZAHNKRANZ	CORONA DENTATA	TANDKRANS	
3		4894641		8	PARAFUSO, Wash Hd, M12 x 1.25 x 31				
						SCREW	TORNILLO	VIS	040V
					PARAFUSO	SCHRAUBE	VITE	SKRUE	

VIRABREQUIM
CRANKSHAFT
CIGUENAL

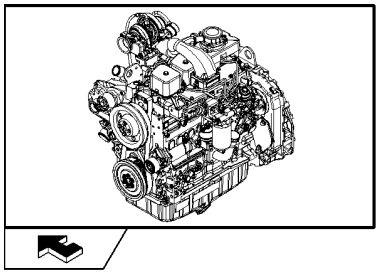

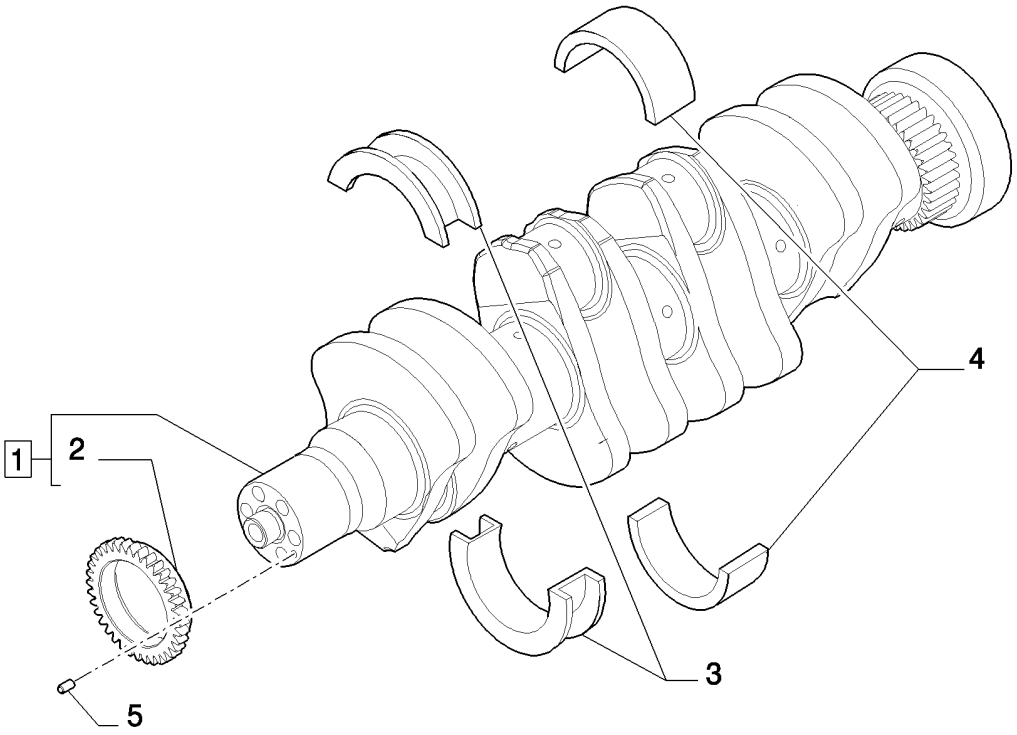

EIXO MOTOR

R	N	P.N.	MOD	Q	Denominação Denominação	Description Bezeichnung	Denominacion Descrizione	Description Beskrivelse	L.C.
1		{84403692}		1	- ASSY				
2		{84403693}		1					
3		2856765		1	ROLAMENTO DO VIRABREQUIM, STD (THRUST)				
						CRANKSHAFT BEARING	COJINETE DE CIGÜEÑAL	ROULEMENT VILEBREQ	P110
					ROLAMENTO DA CAMBC	KURBELWELLENLAGER	CUSCINETTO ALBERO M	KRUMTAPLEJE	
3		2856775		1	ROLAMENTO DO VIRABREQUIM, + 0.250 (THRUST)				
						CRANKSHAFT BEARING	COJINETE DE CIGÜEÑAL	ROULEMENT VILEBREQ	P110
					ROLAMENTO DA CAMBC	KURBELWELLENLAGER	CUSCINETTO ALBERO M	KRUMTAPLEJE	
3		2856766		4	ROLAMENTO DO VIRABREQUIM, + 0.500 (THRUST)				
						CRANKSHAFT BEARING	COJINETE DE CIGÜEÑAL	ROULEMENT VILEBREQ	P110
					ROLAMENTO DA CAMBC	KURBELWELLENLAGER	CUSCINETTO ALBERO M	KRUMTAPLEJE	
4		2856767		4	ROLAMENTO DO VIRABREQUIM				
						CRANKSHAFT BEARING	COJINETE DE CIGÜEÑAL	ROULEMENT VILEBREQ	P110
					ROLAMENTO DA CAMBC	KURBELWELLENLAGER	CUSCINETTO ALBERO M	KRUMTAPLEJE	
5		4899046		1	GUIA, M6 x 9 L	DOWEL	BULÓN	GOUJON	090G
					PERNO-GUIA	PASSSTIFT	PERNO	DYVEL	

BIELA DO MOTOR
CONNECTING ROD
BIELA PISTON

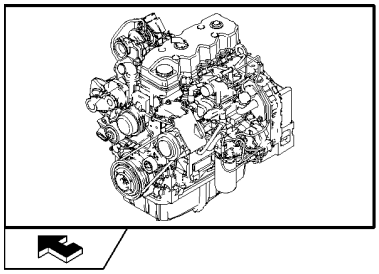

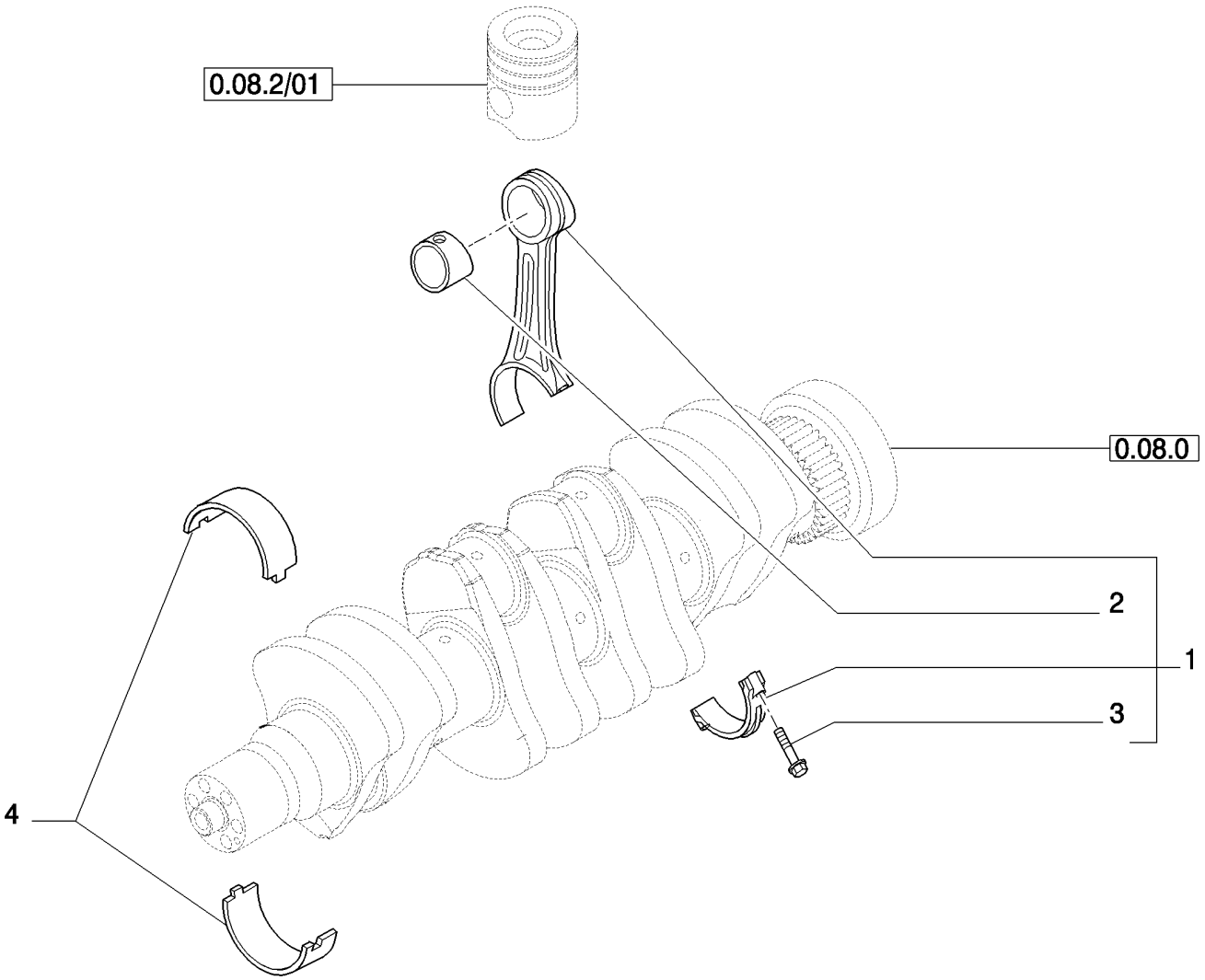

BIELA MOTOR

R	N	P.N.	MOD	Q	Denominação Denominação	Description Bezeichnung	Denominacion Descrizione	Description Beskrivelse	L.C.
1		**2856819**		4	HASTE DE CONEXÃO, - ASSY				
						CONNECTING ROD	BIELA	BIELLE	051B
					BIELA	PLEUELSTANGE	BIELLA	PLEJLSTANG	
2		**2856822**		1	HASTE DE CONEXÃO	CONNECTING ROD	BIELA	BIELLE	051B
					BIELA	PLEUELSTANGE	BIELLA	PLEJLSTANG	
3		**2856823**		2	PARAFUSO	SCREW	TORNILLO	VIS	040V
					PARAFUSO	SCHRAUBE	VITE	SKRUE	
4		**2856831**		4	SEMI-BRONZINA	BEARING HALF	SEMICOJINETE	DEMI-COUSSINET	103S
					MEIO ROLAMENTO	LAGERHALBSCHALE	SEMICUSCINETTO	LEJEPANDE	
4		**2856832**		4	SEMI-BRONZINA	BEARING HALF	SEMICOJINETE	DEMI-COUSSINET	103S
					MEIO ROLAMENTO	LAGERHALBSCHALE	SEMICUSCINETTO	LEJEPANDE	

PISTÃO DO MOTOR
PISTON - ENGINE
EMBOLO - MOTOR

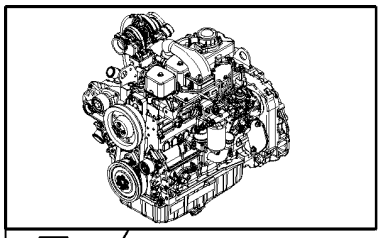

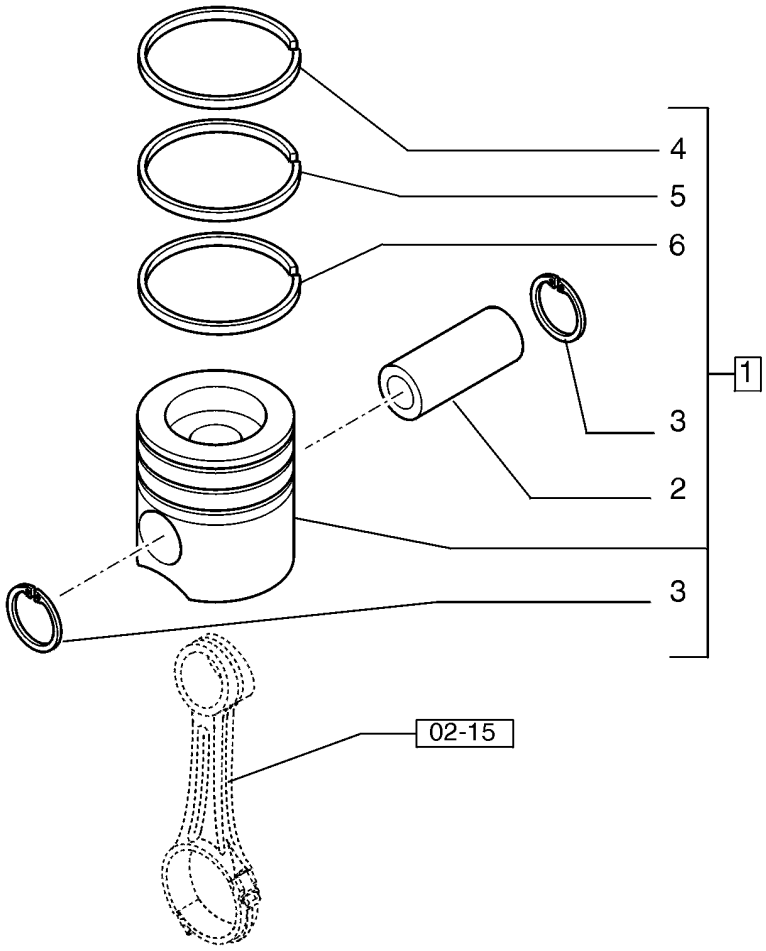

PISTÂO - MOTOR

STEMPEL - MOTOR

R	N	P.N.	MOD	Q	Denominação Denominação	Description Bezeichnung	Denominacion Descrizione	Description Beskrivelse	L.C.
1		{2855623}		4	(STD)				
1		{2859643}		4	(+ 0.4)				
1		{2859644}		4	(+0.8)				
2		4892712		1	PINO DE PISTÃO	PISTON PIN	BULÓN DEL PISTÓN	AXE DE PISTON	084P
					CAVILHA DE PISTÃO	KOLBENBOLZEN	PERNO DEL PISTONE	STEMPELPIND	
3		2854030		2	ANEL DE PRESSÃO, M40.8 OD				
						SNAP RING	ANILLO DE RESORTE	ANNEAU D'ARRET	054A
					ANEL	SPRENGRING	ANELLO ELASTICO	LÅSERING	
4		{2830198}		4	STD				
4		{2830199}		4	(+0.4)				
4		{2830200}		4	(+0.8)				
5		4754401		4	ANEL RASPADOR DE ÓLEO, STD				
						OIL SCRAPER RING	ANILLO RASC. DE ACEIT	SEGMENT RACLEUR	050A
					SEGMENTO DE ÓLEO	ÖLABSTREIFRING	ANELLO RASCHIAOLIO	OLIESKRABERING	
5		4770632		4	ANEL-TRAVA, (+0.4)	LOCKING RING	ANILLO DE BLOQUEO	BAGUE DE BLOCAGE	051A
					ANEL DE SEGURANÇA	SICHERUNGSRING	ANELLO DI BLOCCAGGI(	LÅSESKIVE	
5		4770634		4	ANEL-TRAVA, (+0.8)	LOCKING RING	ANILLO DE BLOQUEO	BAGUE DE BLOCAGE	051A
					ANEL DE SEGURANÇA	SICHERUNGSRING	ANELLO DI BLOCCAGGI(	LÅSESKIVE	
6		98486083		4	ANEL RASPADOR DE ÓLEO, STD				
						OIL SCRAPER RING	ANILLO RASC. DE ACEIT	SEGMENT RACLEUR	050A
					SEGMENTO DE ÓLEO	ÖLABSTREIFRING	ANELLO RASCHIAOLIO	OLIESKRABERING	
6		2853875		4	ANEL RASPADOR DE ÓLEO, (+0.4)				
						OIL SCRAPER RING	ANILLO RASC. DE ACEIT	SEGMENT RACLEUR	050A
					SEGMENTO DE ÓLEO	ÖLABSTREIFRING	ANELLO RASCHIAOLIO	OLIESKRABERING	
6		{2853876}		4	(+0.8)				

PISTÃO DO MOTOR TURBO
PISTON - TURBOCHARGER ENGINE
EMBOLO - MOTOR TURBINADO

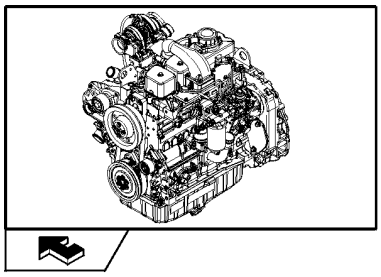

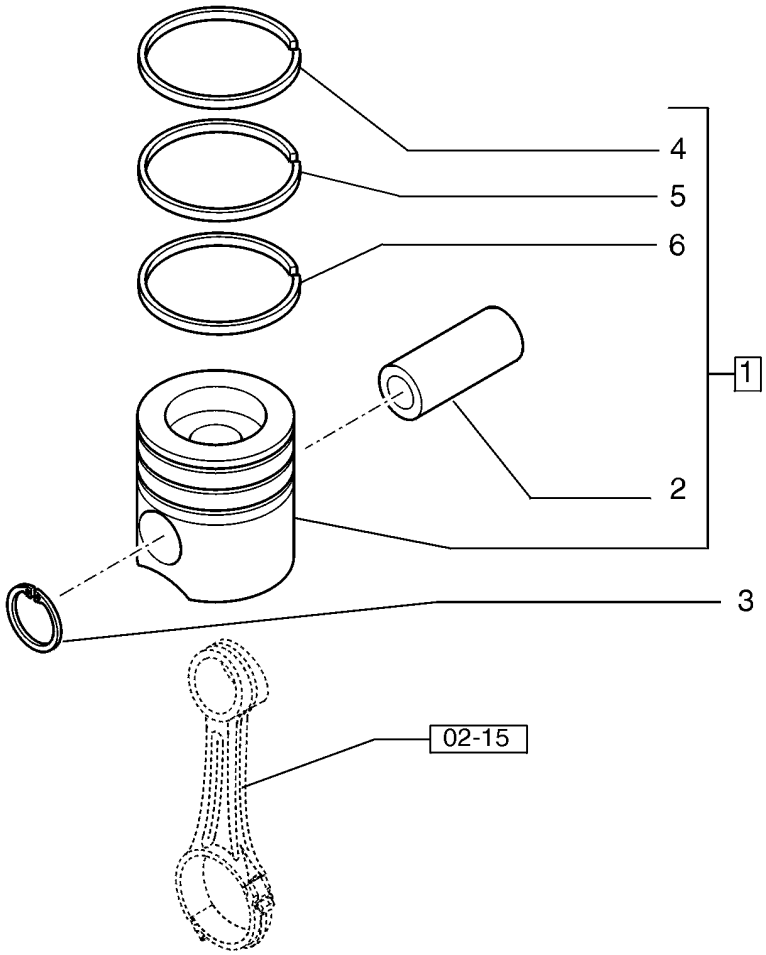

PISTÂO - MOTOR TURBO

R	N	P.N.	MOD	Q	Denominação Denominação	Description Bezeichnung	Denominacion Descrizione	Description Beskrivelse	L.C.
1		{2856824}		4					
2		2856826		1	PINO DE PISTÃO CAVILHA DE PISTÃO	PISTON PIN KOLBENBOLZEN	BULÓN DEL PISTÓN PERNO DEL PISTONE	AXE DE PISTON STEMPELPIND	084P
3		2856830		8	ANEL ANEL	RING RING	ANILLO ANELLO	ANNEAU RING	045A
4		2856828		4	ANEL DE PISTÃO SEGMENTO	PISTON RING KOLBENRING	ANILLO DE PISTÓN FASCIA ELASTICA PISTC	SEGMENT DE PISTON STEMPELRING	053A
5		2856828		4	ANEL DE PISTÃO SEGMENTO	PISTON RING KOLBENRING	ANILLO DE PISTÓN FASCIA ELASTICA PISTC	SEGMENT DE PISTON STEMPELRING	053A
6		2856829		4	ANEL DE PISTÃO SEGMENTO	PISTON RING KOLBENRING	ANILLO DE PISTÓN FASCIA ELASTICA PISTC	SEGMENT DE PISTON STEMPELRING	053A

02-17	01	p1	11/10

GANCHO DE IÇAMENTO DO MOTOR
HOOKS - ENGINE
GANCHOS DE MANOIBRA - MOTOR

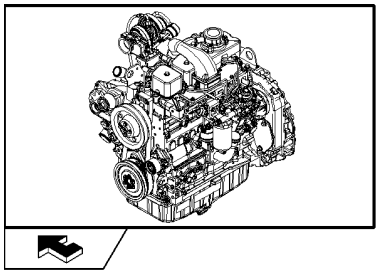

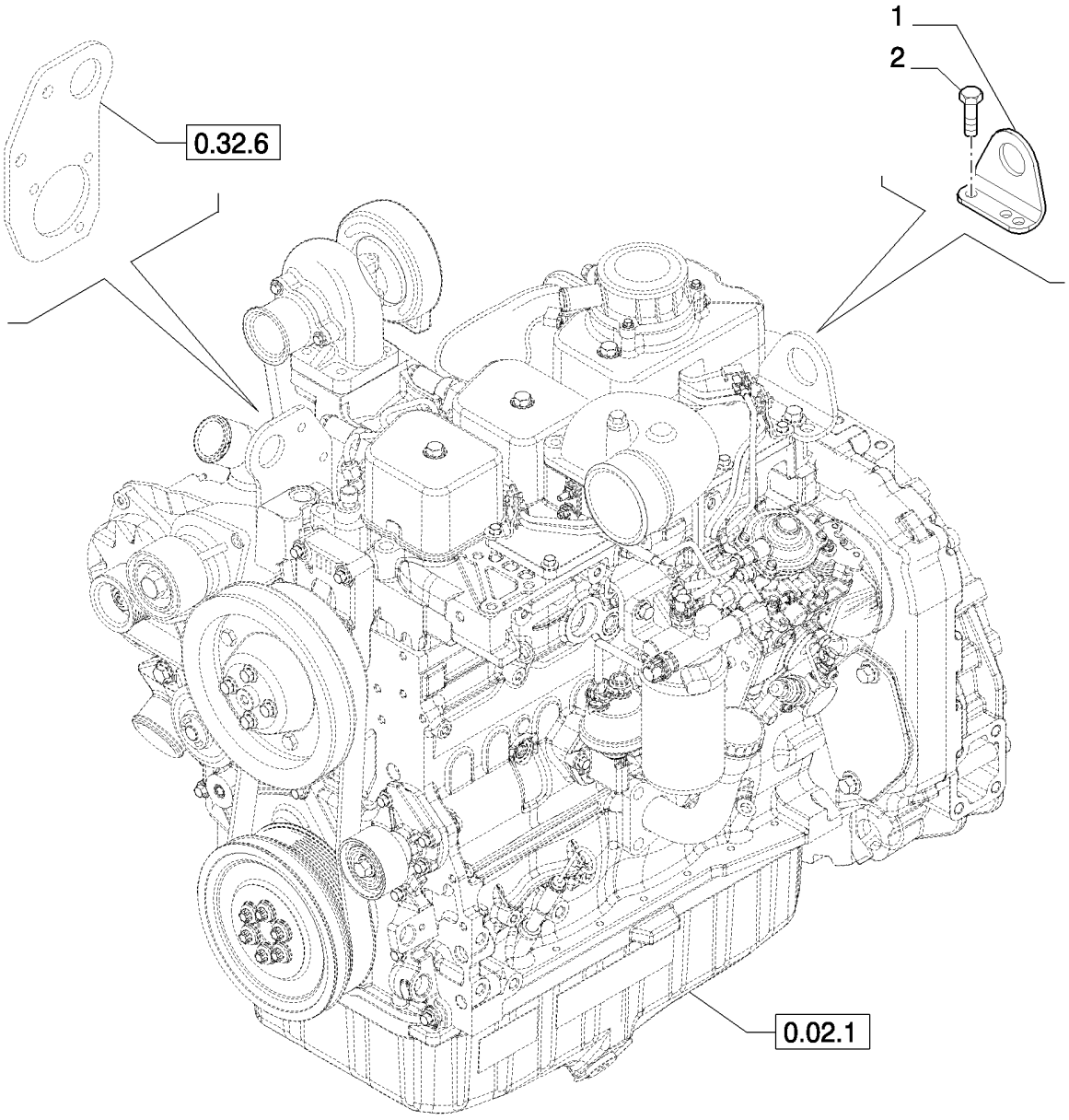

GANCHOS MANOVRA - MOTOR

R	N	P.N.	MOD	Q	Denominação Denominação	Description Bezeichnung	Denominacion Descrizione	Description Beskrivelse	L.C.
1		{84402266}		1					
2		4899073		2	PARAFUSO, Hex Flg, M12 x 1.75 x 30 PARAFUSO	SCREW SCHRAUBE	TORNILLO VITE	VIS SKRUE	040V

02-19	01	p1	10/10

FILTRO DE AR E MANGOTE - ASPIRADO
AIR CLEANER & HOSES - ASPIRED
FILTRO DE AIRE Y MANGUITOS - ASPIRADO

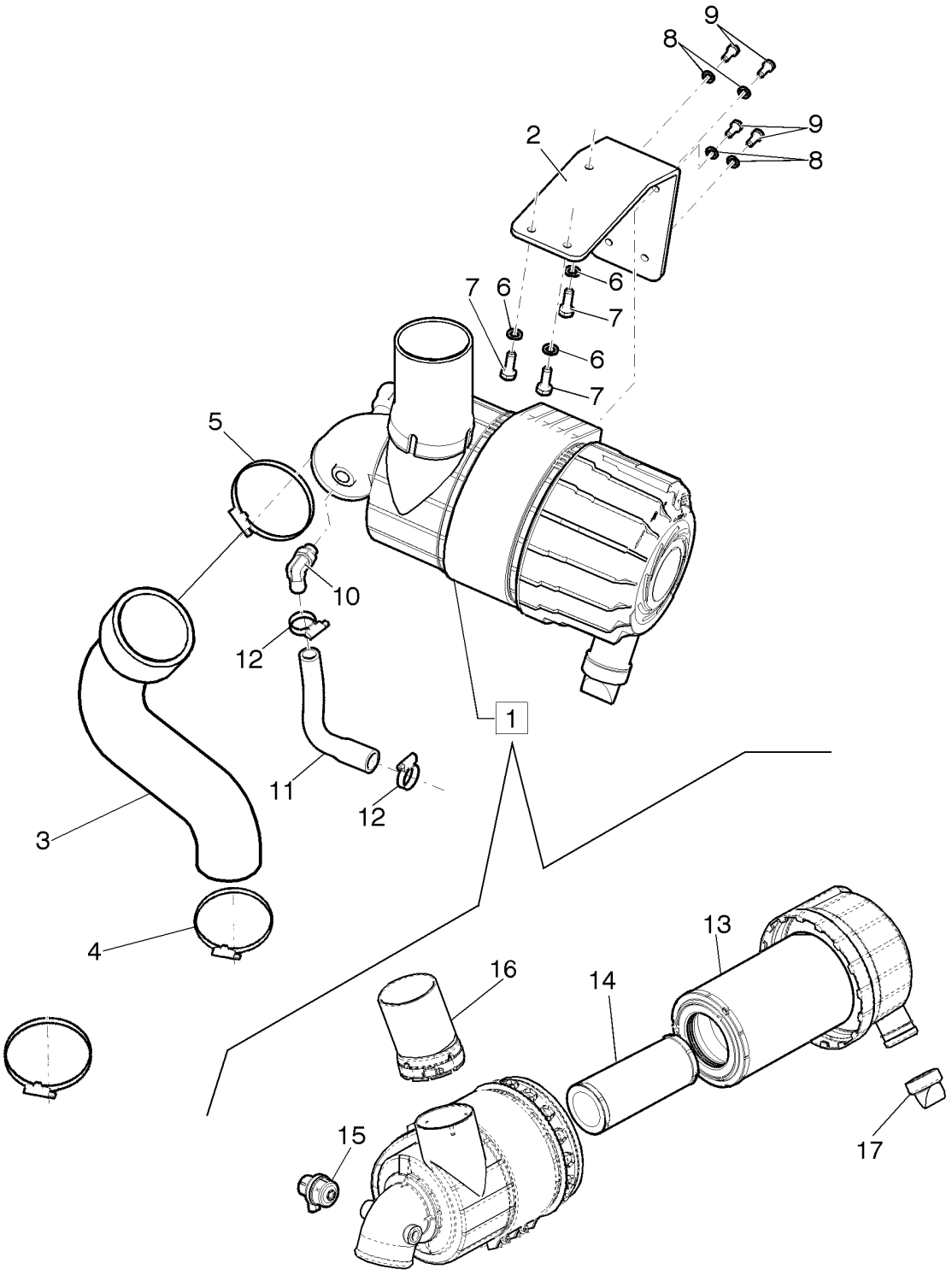

FILTRO DE AR E TUBOS FLEXÍVEIS

R	N	P.N.	MOD	Q	Denominação Denominação	Description Bezeichnung	Denominacion Descrizione	Description Beskrivelse	L.C.
1		84125308		1	MONTAGEM DO FILTRO CONJUNTO DE FILTRO	FILTER ASSY FILTERBAUGRUPPE	CONJUNTO DE FILTRO FILTRO, COMPLESSIVO	ENSEMBLE DE FILTRE FILTERENHED	P496
2		87701725		1	SUPORTE SUPORTE	SUPPORT STÜTZE	SOPORTE SUPPORTO	SUPPORT BESLAG	300S
3		87485118		1	MANGUEIRA MANGUEIRA	HOSE SCHLAUCH	TUBO TUBO FLESSIBILE	FLEXIBLE SLANGE	030M
4		L115548		1	BRAÇADEIRA BRAÇADEIRA	CLAMP KLEMME	ABRAZADERA MORSETTO	COLLIER SPÆNDEBÅND	120M
5		L116820		1	BRACADEIRA BRACADEIRA	CLAMP SCHELLE	COLLAR MORSETTO	COLLIER CLAMP	1640
6		86624184		3	ARRUELA PLANA, M8 x 16 x 1.6 ANILHA	WASHER UNTERLEGSCHEIBE	ARANDELA RONDELLA	RONDELLE FLADSKIVE	131R
7		43128		3	PARAFUSO, Hex, M8 x 30, 8.8 PARAFUSO	SCREW SCHRAUBE	TORNILLO VITE	VIS SKRUE	040V
8		86624184		4	ARRUELA PLANA, M8 x 16 x 1.6 ANILHA	WASHER UNTERLEGSCHEIBE	ARANDELA RONDELLA	RONDELLE FLADSKIVE	131R
9		120104		4	PARAFUSO, Hex, M8 x 20, 8.8 PARAFUSO	SCREW SCHRAUBE	TORNILLO VITE	VIS SKRUE	040V
10		87647474		1	CONEXÃO CONECTOR	FITTING ARMATUR	ACOPLAMIENTO RACCORDO	RACCORD FITTING	3300
11		87650179		1	TUBO FLEXÍVEL MANGUEIRA FLEXÍVEL	FLEXIBLE HOSE BIEGSAMER SCHLAUCH	TUBO FLEXIBLE TUBO FLESSIBILE	TUYAU FLEXIBLE FLEKSIBEL SLANGE	192T
12		85803013		2	BRAÇADEIRA MANGUEIR ABRAÇAD. DA MANGUEI	HOSE CLAMP SCHLAUCHSCHELLE	ABRAZADERA DE MANG FASCETTA STRINGITUB	COLLIER POUR FLEXIBL SLANGEKLEMME	P729
13		87682989		1	FILTRO DE AR, Primary FILTRO DE AR	AIR FILTER LUFTFILTER	FILTRO DE AIRE FILTRO ARIA	FILTRE A AIR LUFTFILTER	066F
14		87682999		1	FILTRO DE AR, Secondary FILTRO DE AR	AIR FILTER LUFTFILTER	FILTRO DE AIRE FILTRO ARIA	FILTRE A AIR LUFTFILTER	066F
15		87631670		1	INDICADOR INDICADOR	POINTER ZEIGER	AGUJA INDICADORA INDICATORE	CURSEUR VISER	P047
16		84200056		1	TUBO TUBO	TUBE ROHR	TUBO TUBO	TUBE RØR	195T
17		9809800		1	VÁLVULA ALÍVIO VÁLVULA ALÍVIO	DUST VALVE STAUBVENTIL	VÁLVULA DE POLVO VALVOLA ANTIPOLVERE	VALVE A POUSSIERE STØVVENTIL	P677

02-20	01	p1	10/10

FILTRO DE AR E MANGOTE - TURBO
AIR CLEANER & HOSES - TURBOCHAGER
FILTRO DE AIRE Y MANGUITOS - TURBO

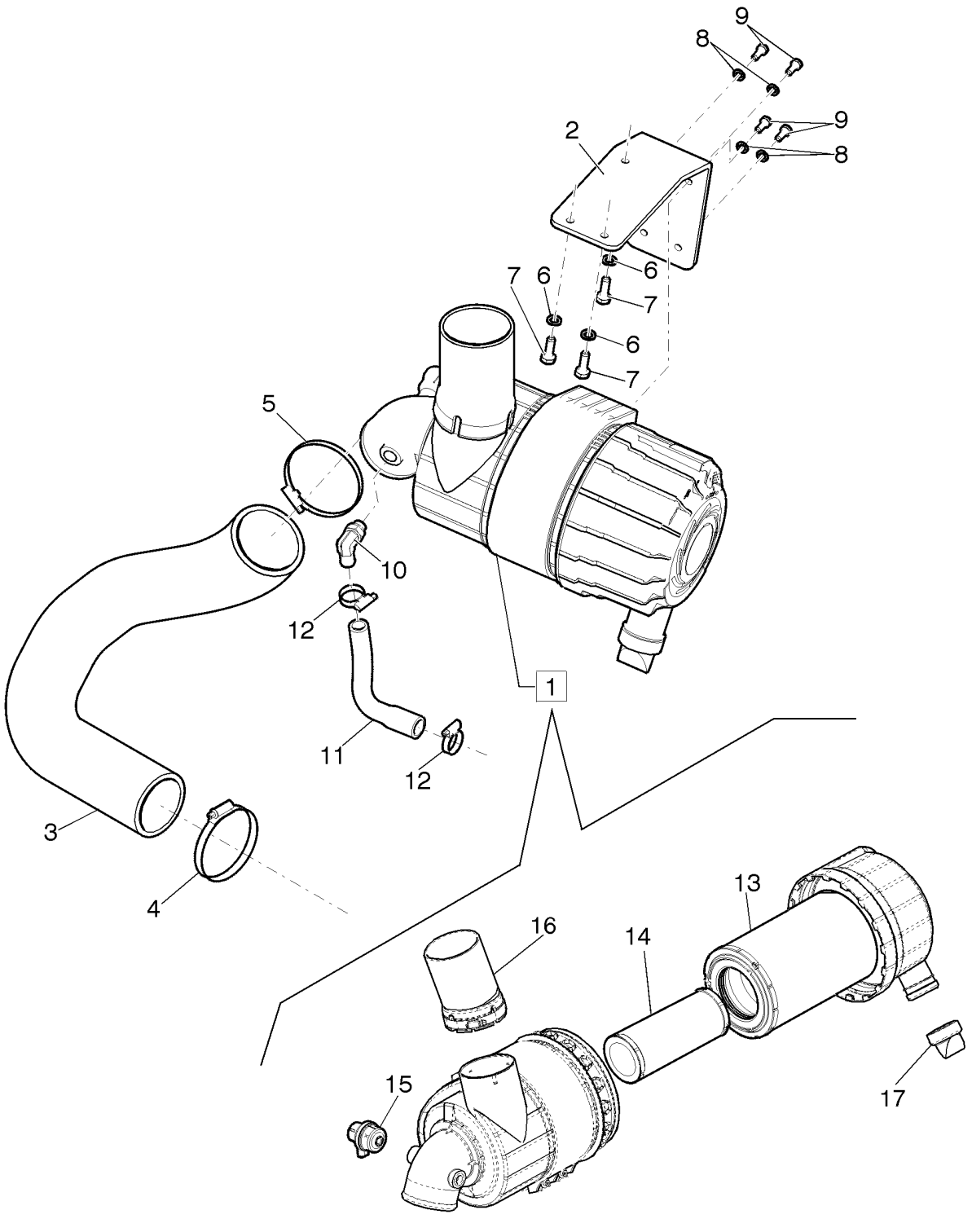

FILTRO DE AR E TUBOS FLEXÍVEIS

R	N	P.N.	MOD	Q	Denominação Denominação	Description Bezeichnung	Denominacion Descrizione	Description Beskrivelse	L.C.
1		84125308		1	MONTAGEM DO FILTRO CONJUNTO DE FILTRO	FILTER ASSY FILTERBAUGRUPPE	CONJUNTO DE FILTRO FILTRO, COMPLESSIVO	ENSEMBLE DE FILTRE FILTERENHED	P496
2		87701725		1	SUPORTE SUPORTE	SUPPORT STÜTZE	SOPORTE SUPPORTO	SUPPORT BESLAG	300S
3		87639183		1	TUBO FLEXÍVEL MANGUEIRA FLEXÍVEL	FLEXIBLE HOSE BIEGSAMER SCHLAUCH	TUBO FLEXIBLE TUBO FLESSIBILE	TUYAU FLEXIBLE FLEKSIBEL SLANGE	192T
4		L115549		1	BRAÇADEIRA BRAÇADEIRA	CLAMP KLEMME	ABRAZADERA MORSETTO	COLLIER SPÆNDEBÅND	120M
5		L116820		1	BRACADEIRA BRACADEIRA	CLAMP SCHELLE	COLLAR MORSETTO	COLLIER CLAMP	1640
6		86624184		3	ARRUELA PLANA, M8 x 16 x 1.6 ANILHA	WASHER UNTERLEGSCHEIBE	ARANDELA RONDELLA	RONDELLE FLADSKIVE	131R
7		43128		3	PARAFUSO, Hex, M8 x 30, 8.8 PARAFUSO	SCREW SCHRAUBE	TORNILLO VITE	VIS SKRUE	040V
8		86624184		4	ARRUELA PLANA, M8 x 16 x 1.6 ANILHA	WASHER UNTERLEGSCHEIBE	ARANDELA RONDELLA	RONDELLE FLADSKIVE	131R
9		120104		4	PARAFUSO, Hex, M8 x 20, 8.8 PARAFUSO	SCREW SCHRAUBE	TORNILLO VITE	VIS SKRUE	040V
10		87647474		1	CONEXÃO CONECTOR	FITTING ARMATUR	ACOPLAMIENTO RACCORDO	RACCORD FITTING	3300
11		87650179		1	TUBO FLEXÍVEL MANGUEIRA FLEXÍVEL	FLEXIBLE HOSE BIEGSAMER SCHLAUCH	TUBO FLEXIBLE TUBO FLESSIBILE	TUYAU FLEXIBLE FLEKSIBEL SLANGE	192T
12		85803013		2	BRAÇADEIRA MANGUEIR ABRAÇAD. DA MANGUEI	HOSE CLAMP SCHLAUCHSCHELLE	ABRAZADERA DE MANG FASCETTA STRINGITUB	COLLIER POUR FLEXIBL SLANGEKLEMME	P729
13		87682989		1	FILTRO DE AR, Primary FILTRO DE AR	AIR FILTER LUFTFILTER	FILTRO DE AIRE FILTRO ARIA	FILTRE A AIR LUFTFILTER	066F
14		87682999		1	FILTRO DE AR, Secondary FILTRO DE AR	AIR FILTER LUFTFILTER	FILTRO DE AIRE FILTRO ARIA	FILTRE A AIR LUFTFILTER	066F
15		87631670		1	INDICADOR INDICADOR	POINTER ZEIGER	AGUJA INDICADORA INDICATORE	CURSEUR VISER	P047
16		84200056		1	TUBO TUBO	TUBE ROHR	TUBO TUBO	TUBE RØR	195T
17		9809800		1	VÁLVULA ALÍVIO VÁLVULA ALÍVIO	DUST VALVE STAUBVENTIL	VÁLVULA DE POLVO VALVOLA ANTIPOLVERE	VALVE A POUSSIERE STØVVENTIL	P677

02-21	01	p1	10/10

PRÉ-FILTRO
PRECLEANER
PRE FILTRO
PRECLEANER

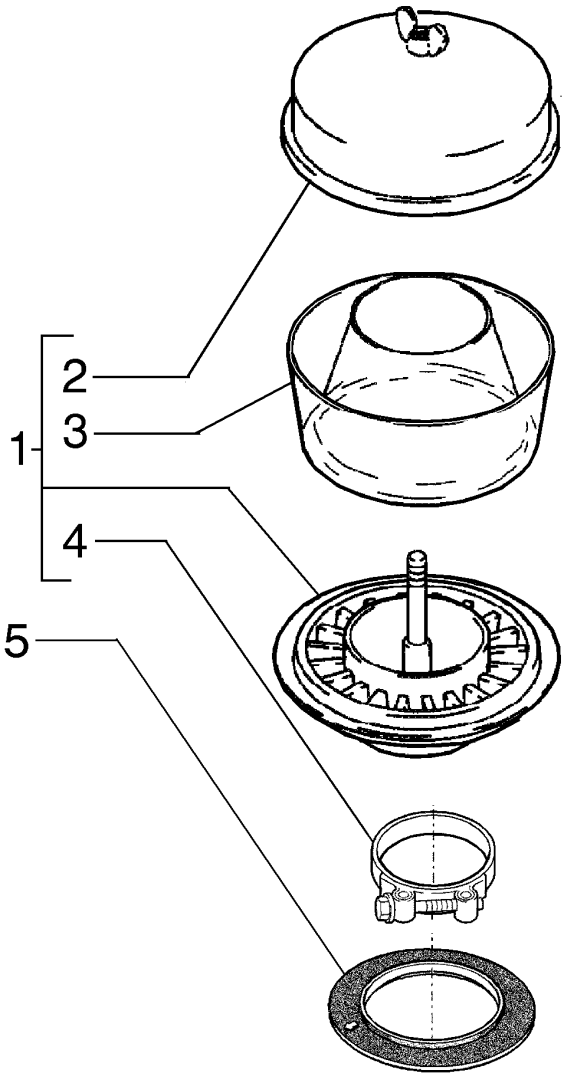

PRECLEANER
PRECLEANER
PRECLEANER
PRECLEANER

R	N	P.N.	MOD	Q	Denominação Denominação	Description Bezeichnung	Denominacion Descrizione	Description Beskrivelse	L.C.
1		228120A1		1	PRE FILTRO PRE FILTRO	PRECLEANER VORABSCHEIDER	PREFILTRO PREFILTRO	PR+FILTRE FORRENSER	P049
2		A42281		2	TAMPA TAMPA	COVER DECKEL	TAPA COPERCHIO	COUVERCLE COVER	2250
3		277377R1		3	ALOJAMENTO ALOJAMENTO	HOUSING GEHAEUSE	CAVIDAD ALLOGGIAMENTO	CARTER HUS	4540
4		214-1464		4	BRAÇADEIRA MANGUEIRA, #64, 3.56/4.50 Type F Worm ABRAÇAD. DA MANGUEI	HOSE CLAMP SCHLAUCHSCHELLE	ABRAZADERA DE MANG FASCETTA STRINGITUB	COLLIER POUR FLEXIBL SLANGEKLEMME	P729
5		84123381		1	VEDAÇÃO VEDANTE	SEAL DICHTUNG	ANILLO DE CIERRE GUARNIZIONE; TENUTA	JOINT PAKNING	132A

02-22	01	p1	11/10

COLETOR DE ADMISSÃO
INTAKE MANIFOLD
COLLECTOR DE ASPIRACION

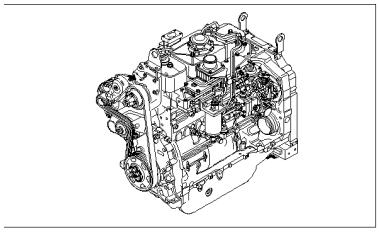

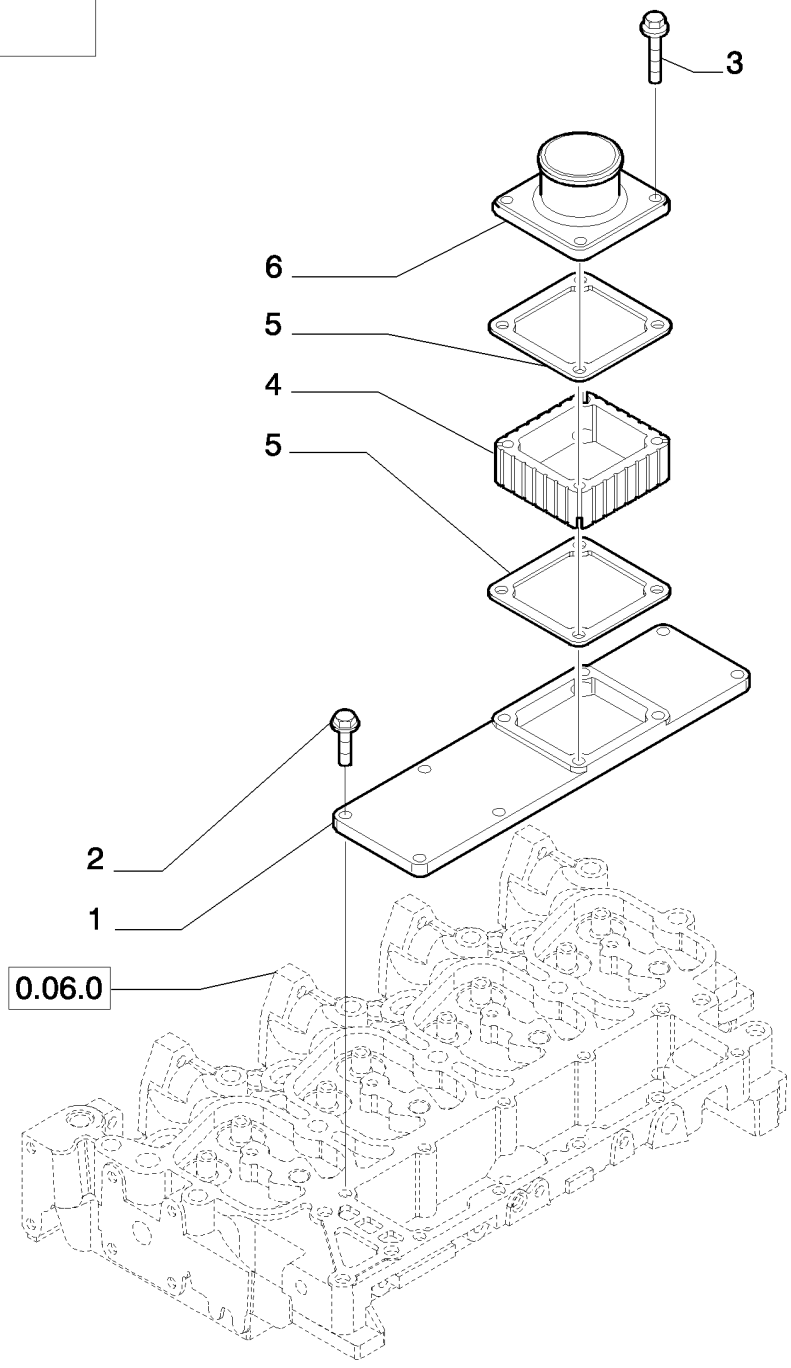

COLECTOR ASPIRAÇÂO

R	N	P.N.	MOD	Q	Denominação Denominação	Description Bezeichnung	Denominacion Descrizione	Description Beskrivelse	L.C.
1		2852044		1	COLETOR DE ADMISSÃO COLECTOR DE ADMISS/	INLET MANIFOLD EINLASSKRÜMMER	COLECTOR DE ADMISIÓ COLLETTORE DI ASPIR/	COLLECTEUR D'ADMISS INDSUGNINGSMANIFOL	225C
2		4899039		4	PARAFUSO, Hex Flg, M8 x 1.25 x 25				
						SCREW	TORNILLO	VIS	040V
					PARAFUSO	SCHRAUBE	VITE	SKRUE	
3		4895294		4	PARAFUSO, Hex Flg, M8 x 1.25 x 80				
						SCREW	TORNILLO	VIS	040V
					PARAFUSO	SCHRAUBE	VITE	SKRUE	
4		2856263		1	ESPAÇADOR	SPACER	SEPARADOR	ENTRETOISE	075D
					ESPAÇADOR	DISTANZSTÜCK	DISTANZIALE	AFSTANDSSTYKKE	
5		4899921		2	JUNTA	GASKET	JUNTA	JOINT	123G
					JUNTA	DICHTUNG	GUARNIZIONE	PAKNING	
6		2853867		1	TOMADA DE AR	AIR INTAKE	ADMISIÓN DE AIRE	ADMISSION D'AIR	204P
					ADMISSÃO DE AR	LUFTEINLASS	ASPIRAZIONE ARIA	LUFTINDTAG	

02-22	02	p1	11/10

COLETOR DE ESCAPE - TURBO
MANIFOLD, INTAKE - TURBOCHARGER
COLECTOR ESCAPE - TURBINADO

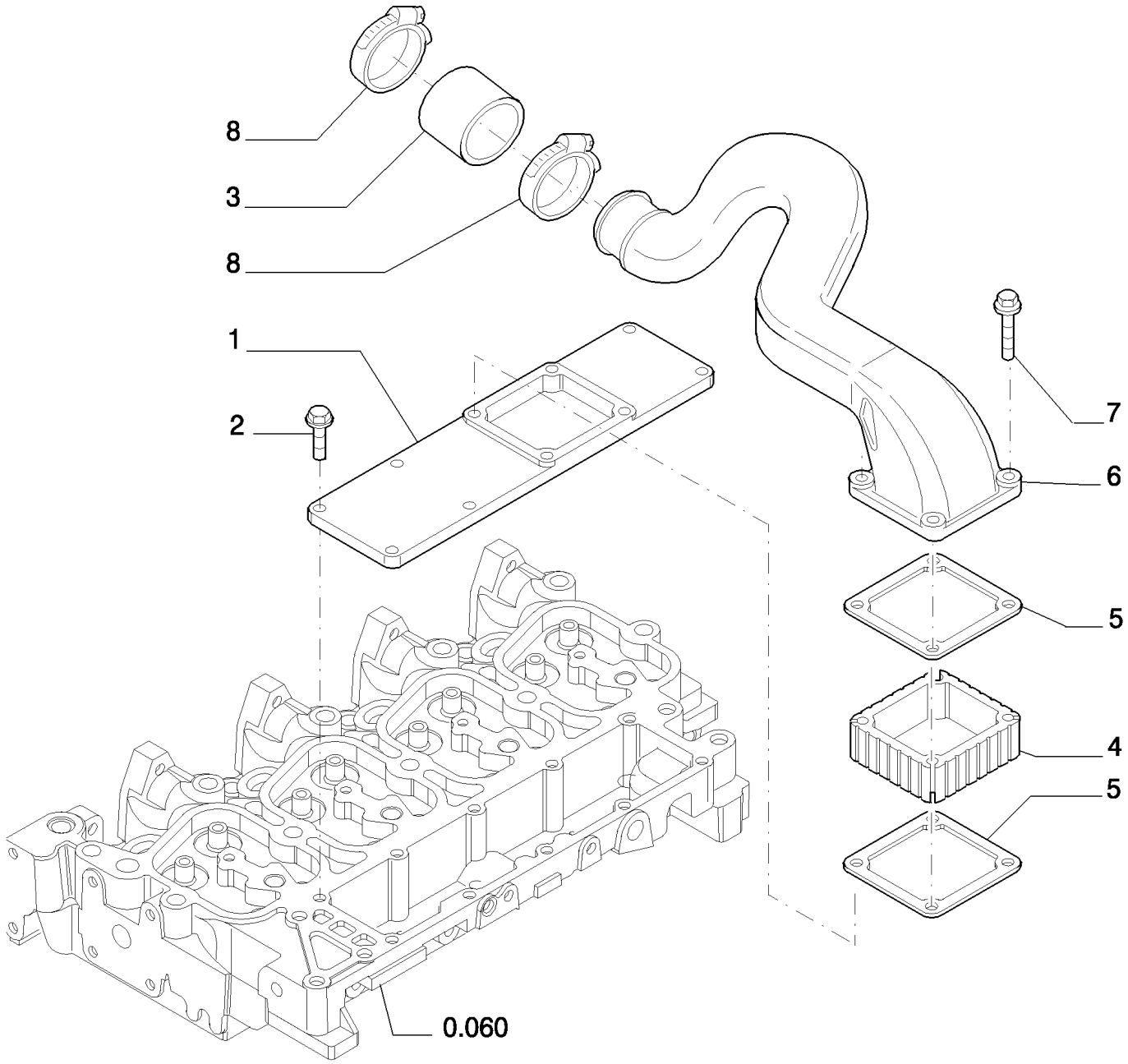

COLECTOR ESCAPE - TURBO

R	N	P.N.	MOD	Q	Denominação Denominação	Description Bezeichnung	Denominacion Descrizione	Description Beskrivelse	L.C.
1		2856462		1	COLETOR DE ADMISSÃO COLECTOR DE ADMISS/	INLET MANIFOLD EINLASSKRÜMMER	COLECTOR DE ADMISIÓ COLLETTORE DI ASPIRA	COLLECTEUR D'ADMISS INDSUGNINGSMANIFOL	225C
2		4899039		6	PARAFUSO, Hex Flg, M8 x 1.25 x 25 PARAFUSO	SCREW SCHRAUBE	TORNILLO VITE	VIS SKRUE	040V
3		2852029		1	LUVA MANGA	SLEEVE BUCHSE	MANGUITO MANICOTTO	CHEMISE TRYKLEJE, KOBLING	031M
4		17764991		2	BRAÇADEIRA BRAÇADEIRA	CLAMP KLEMME	ABRAZADERA MORSETTO	COLLIER SPÆNDEBÅND	120M
5		4899921		2	JUNTA JUNTA	GASKET DICHTUNG	JUNTA GUARNIZIONE	JOINT PAKNING	123G
6		2853867		1	TOMADA DE AR ADMISSÃO DE AR	AIR INTAKE LUFTEINLASS	ADMISIÓN DE AIRE ASPIRAZIONE ARIA	ADMISSION D'AIR LUFTINDTAG	204P
7		4895294		4	PARAFUSO, Hex Flg, M8 x 1.25 x 80, 8X140 PARAFUSO	SCREW SCHRAUBE	TORNILLO VITE	VIS SKRUE	040V
8		17764991		2	BRAÇADEIRA BRAÇADEIRA	CLAMP KLEMME	ABRAZADERA MORSETTO	COLLIER SPÆNDEBÅND	120M

COLETOR DE ESCAPE
EXHAUST MANIFOLD
COLLECTOR DE ESCAPE

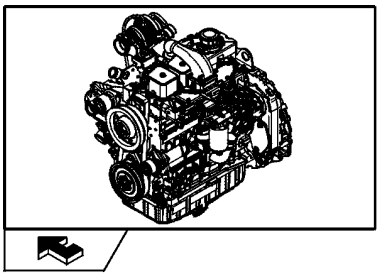

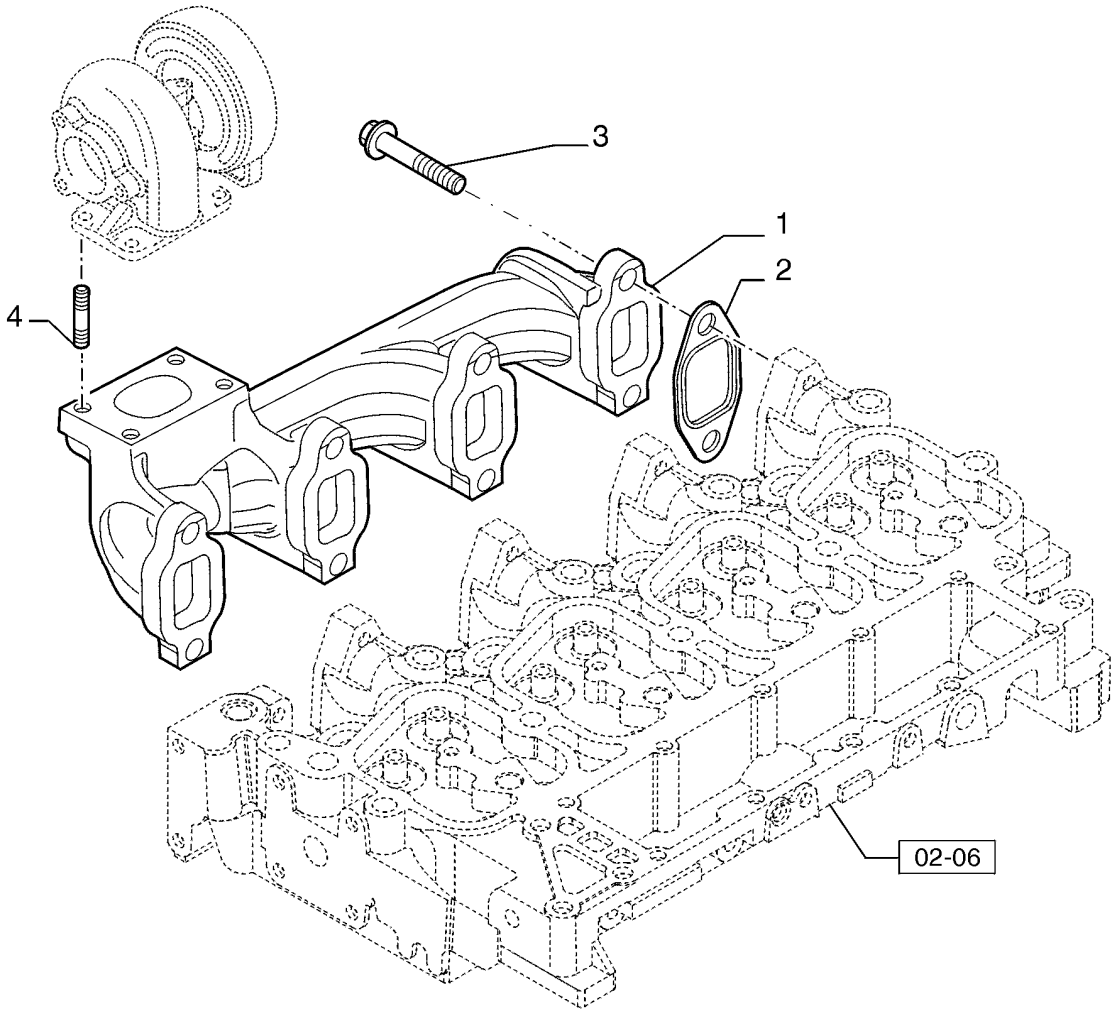

COLECTOR DE DESCARGA

R	N	P.N.	MOD	Q	Denominação Denominação	Description Bezeichnung	Denominacion Descrizione	Description Beskrivelse	L.C.
1		2831203		1	COLETOR DE EXAUSTÃO COLECTOR DE ESCAPE	EXHAUST MANIFOLD AUSPUFFKRÜMMER	COLECTOR DE ESCAPE COLLETTORE DI SCARI(	COLLECTEUR D'ECHAPI UDSTØDNINGSMANIFOL	230C
2		2830445		4	JUNTA JUNTA	GASKET DICHTUNG	JUNTA GUARNIZIONE	JOINT PAKNING	123G
3		2852834		8	PARAFUSO PARAFUSO	SCREW SCHRAUBE	TORNILLO VITE	VIS SKRUE	040V
4		4899119		4	PRISIONEIRO, M8 x 1.25 x 40 PINO ROSCADO	STUD GEWINDEBOLZEN	PRISIONERO PRIGIONIERO	GOUJON STØTTEBOLT	210P

02-24	01	p1	11/10

TURBOCOMPRESSOR
TURBOCHARGER
TURBOCOMPRESOR

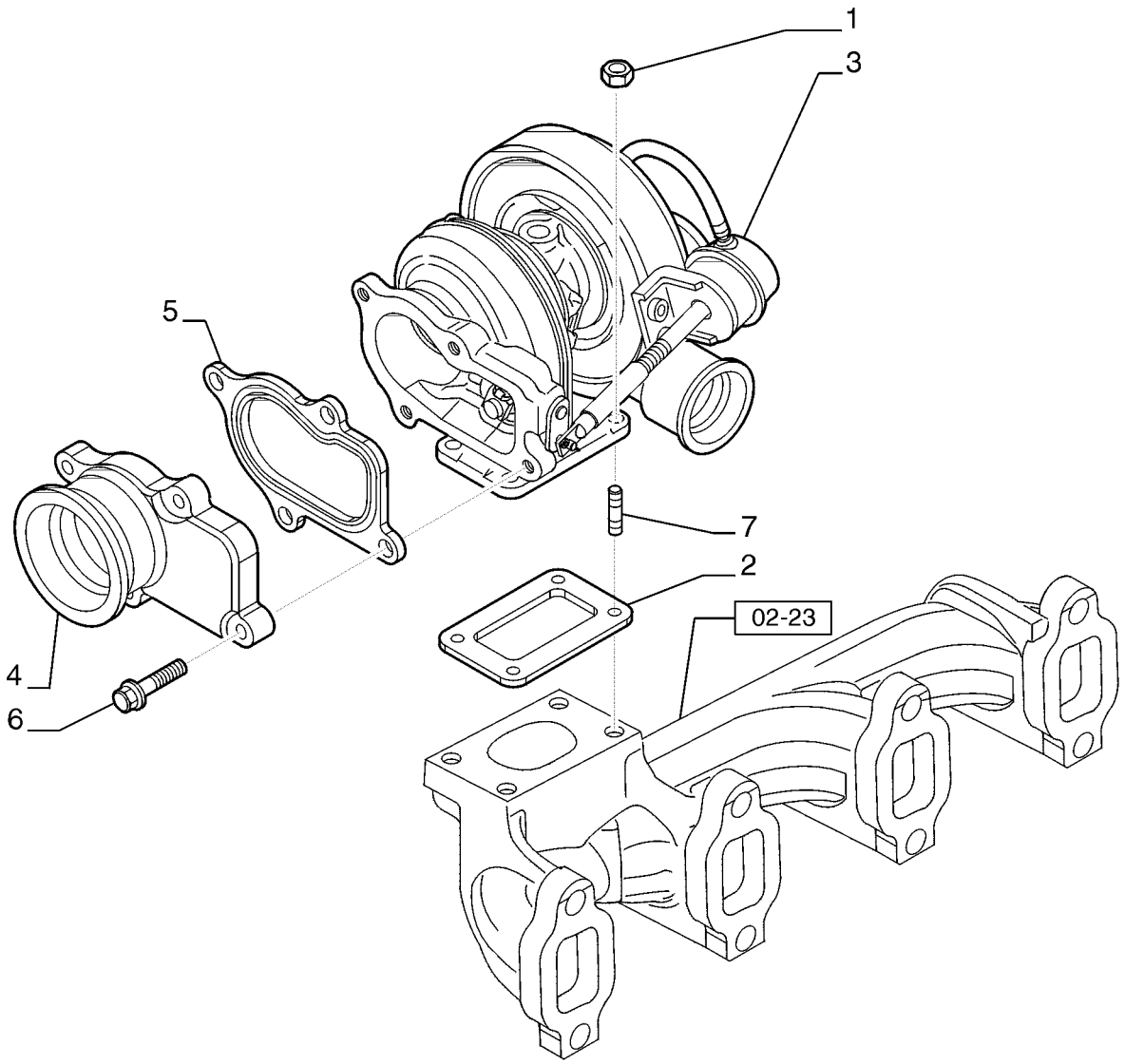

TURBOCOMPRESOR

R	N	P.N.	MOD	Q	Denominação Denominação	Description Bezeichnung	Denominacion Descrizione	Description Beskrivelse	L.C.
1		4899118		4	PORCA FLANGEADA, M8 PORCA FLANGEADA	FLANGE NUT FLANSCHMUTTER	TUERCA DE BRIDA DADO FLANGIATO	ECROU A EMBASE FLANGEMØTRIK	A069
2		4895133		1	JUNTA JUNTA	GASKET DICHTUNG	JUNTA GUARNIZIONE	JOINT PAKNING	123G
3		2852068		1	TURBO-COMPRESSOR TURBOCOMPRESSOR	TURBOCHARGER TURBOLADER	TURBOCOMPRESOR TURBOCOMPRESSORE	TURBOCOMPRESSEUR TURBOLADER	210T
4		2852072		1	ESCAPE ESCAPE	OUTLET AUSLASS	SALIDA USCITA	SORTIE UDLØB	P284
5		2852071		1	JUNTA JUNTA	GASKET DICHTUNG	JUNTA GUARNIZIONE	JOINT PAKNING	123G
6		4898482		4	PARAFUSO, Flg Hd, M8 x 1.25 x 30 PARAFUSO	SCREW SCHRAUBE	TORNILLO VITE	VIS SKRUE	040V
7		2852069		4	PRISIONEIRO PINO ROSCADO	STUD GEWINDEBOLZEN	PRISIONERO PRIGIONIERO	GOUJON STØTTEBOLT	210P

02-25	01	p1	11/10

LUBRIFICAÇÃO DA TURBINA
PIPING - ENGINE OIL
TUBERIAS - ACEITE DEL MOTOR

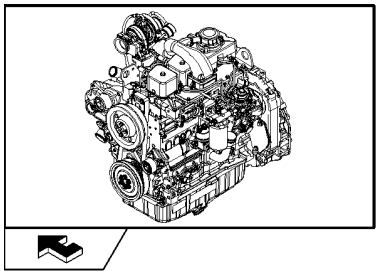

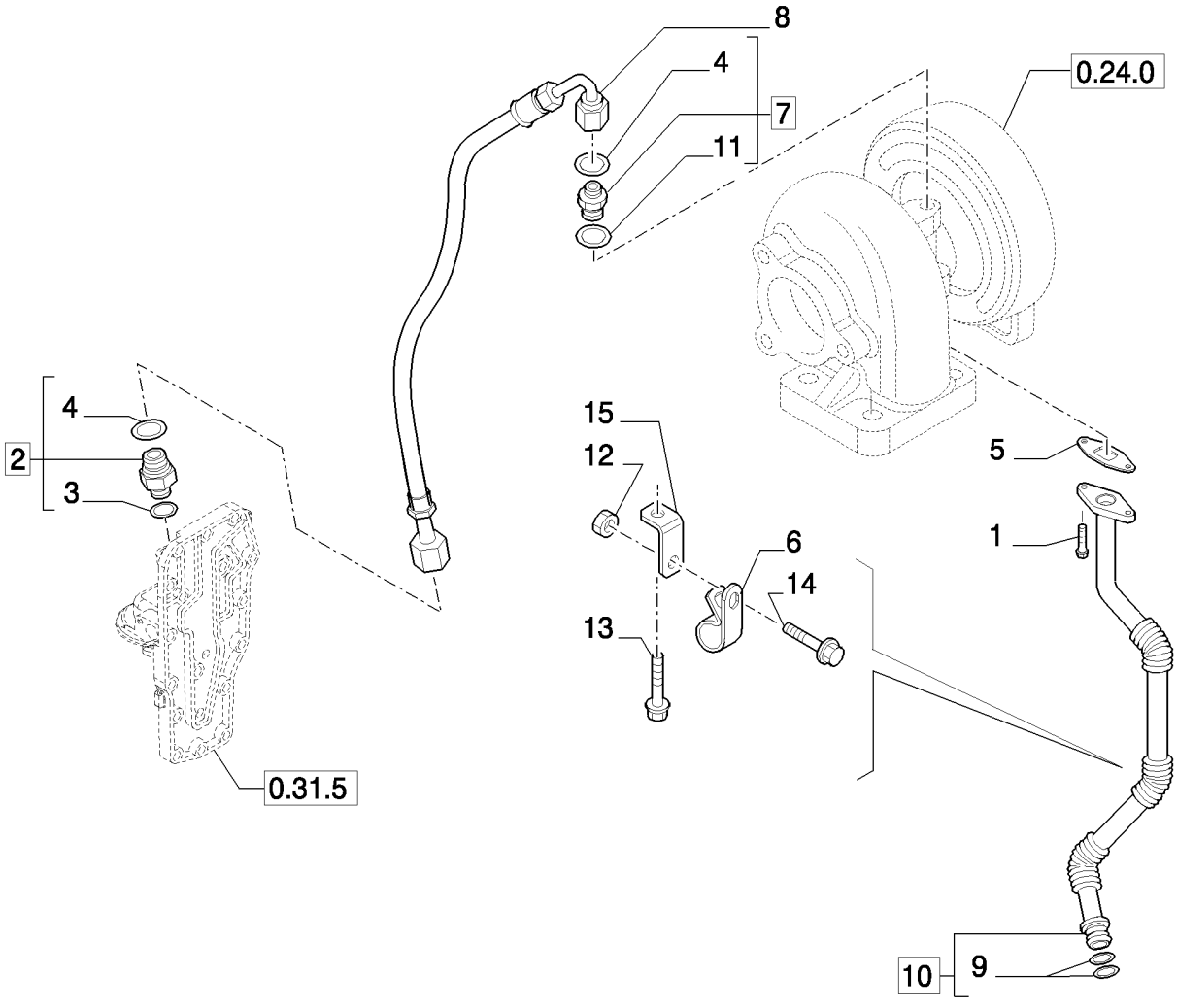

TUBAGENS - ÓLEO MOTOR

R	N	P.N.	MOD	Q	Denominação Denominação	Description Bezeichnung	Denominacion Descrizione	Description Beskrivelse	L.C.
1		4895164		2	PARAFUSO, Hex, Flg Hd, M6 x 16				
						SCREW	TORNILLO	VIS	040V
					PARAFUSO	SCHRAUBE	VITE	SKRUE	
2		2857015		1	TUBO DE RETORNO, - Assy				
						RETURN PIPE	TUBO DE RETORNO	TUYAU DE RETOUR	P840
					TUBO DE RETORNO	RÜCKLAUFROHR	TUBO DI RITORNO	RETURRØR	
3		4895610		1	O-RING, M9.3 ID x 2.2 Thk	O-RING	JUNTA TÓRICA	JOINT TORIQUE	055A
					O-RING	O-RING	ANELLO TOROIDALE	O-RING	
4		4899108		2	O-RING, .364" ID x .070" Thk				
						O-RING	JUNTA TÓRICA	JOINT TORIQUE	055A
					O-RING	O-RING	ANELLO TOROIDALE	O-RING	
5		4899467		1	JUNTA	GASKET	JUNTA	JOINT	123G
					JUNTA	DICHTUNG	GUARNIZIONE	PAKNING	
6		4899519		1	BRAÇADEIRA, M16, M6 Bolt				
						CLAMP	ABRAZADERA	COLLIER	120M
					BRAÇADEIRA	KLEMME	MORSETTO	SPÆNDEBÅND	
7		4899106		1	CONECTOR HIDRÁUL, 11/16"-16 x M10, - Assy				
						HYD CONNECTOR	CONECTOR HIDRÁULIC	CONNECTEUR HYDRAU	020R
					CONECTOR HID.	HYDR STECKVERBINDE	CONNETTORE IDRAULIC	HYDRAULIKSTIK	
8		2852195		1	MANGUEIRA HIDRÁULICA	HYDRAULIC HOSE	TUBO HIDRÁULICO	FLEXIBLE HYDRAULIQUI	A058
					MANGUEIRA HIDRÁULIC	HYDRAULIKSCHLAUCH	TUBO FLESSIBILE IDRAU	SLANGE, HYDRAULIK	
9		4899058		2	O-RING, M17.12 ID x 2.62 Thk				
						O-RING	JUNTA TÓRICA	JOINT TORIQUE	055A
					O-RING	O-RING	ANELLO TOROIDALE	O-RING	
10		2852102		1	TUBO, - ASSY	PIPE	TUBO	TUYAU	200T
					TUBO DE ENCHIMENTO	ROHR	TUBO	PÅFYLDNINGSSTUDS	
11		4899121		1	VEDAÇÃO DA ARRUELA	SEALING WASHER	ARANDELA HERMÉTICA	RONDELLE D'ETANCHEI	133R
					ANILHA DE VEDAÇÃO	DICHTSCHEIBE	ROSETTA DI TENUTA	TÆTNINGSSKIVE	
12		2852197		1	PORCA FLANGEADA, M6 x 1				
						FLANGE NUT	TUERCA DE BRIDA	ECROU A EMBASE	A069
					PORCA FLANGEADA	FLANSCHMUTTER	DADO FLANGIATO	FLANGEMØTRIK	
13		2852100		1	PARAFUSO FLANGEADO, Hex, M8 x 1.25 x 16				
						FLANGE BOLT	PERNO DE CORONA	VIS A EMBASE	A027
					PARAFUSO FLANGEADO	FLANSCHSCHRAUBE	BULLONE FLANGIATO	FLANGEBOLT	
14		2852101		1	PARAFUSO FLANGEADO, Hex, M6 x 1 x 16				
						FLANGE BOLT	PERNO DE CORONA	VIS A EMBASE	A027
					PARAFUSO FLANGEADO	FLANSCHSCHRAUBE	BULLONE FLANGIATO	FLANGEBOLT	
15		2852196		1	SUPORTE	BRACKET	SOPORTE	SUPPORT	225S
					SUPORTE	HALTERUNG	STAFFA	BESLAG	

02-26	01	p1	11/10

SILENCIOSO - TURBO
MUFFLER - TURBOCHARGER
SILENCIADOR - TURBO
MUFFLER - TURBOCHARGER

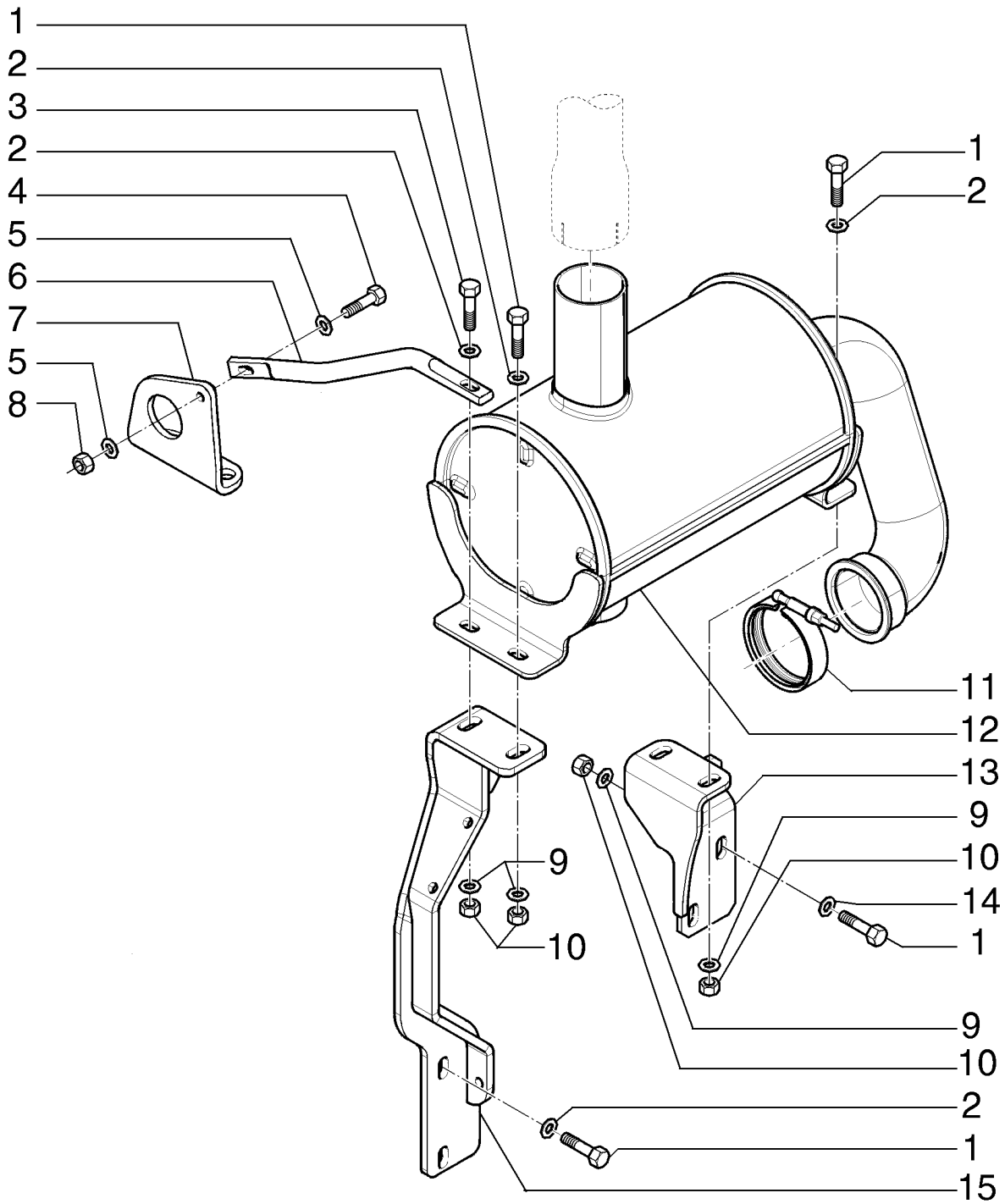

MUFFLER - TURBOCHARGER
MUFFLER - TURBOCHARGER
MUFFLER - TURBOCHARGER
MUFFLER - TURBOCHARGER

R	N	P.N.	MOD	Q	Denominação Denominação	Description Bezeichnung	Denominacion Descrizione	Description Beskrivelse	L.C.
1		86624978		7	PARAFUSO, Hex, M10 x 35, 10.9, Full Thd				
						BOLT	PERNO	VIS	140B
					PARAFUSO	SCHRAUBE	BULLONE	BOLT	
2		11198479		6	ARRUELA PLANA	WASHER	ARANDELA	RONDELLE	131R
					ANILHA	UNTERLEGSCHEIBE	RONDELLA	FLADSKIVE	
3		43248		1	PARAFUSO, Hex, M10 x 40, 10.9, Full Thd				
						SCREW	TORNILLO	VIS	040V
					PARAFUSO	SCHRAUBE	VITE	SKRUE	
4		43234		1	PARAFUSO, Hex, M8 x 25, 10.9				
						BOLT	PERNO	VIS	140B
					PARAFUSO	SCHRAUBE	BULLONE	BOLT	
5		86625263		2	ARRUELA PLANA, M8 x 20 x 1.6				
						WASHER	ARANDELA	RONDELLE	131R
					ANILHA	UNTERLEGSCHEIBE	RONDELLA	FLADSKIVE	
6		87747473		1	COLETOR DE EXAUSTÃO	EXHAUST MANIFOLD	COLECTOR DE ESCAPE	COLLECTEUR D'ECHAPI	230C
					COLECTOR DE ESCAPE	AUSPUFFKRÜMMER	COLLETTORE DI SCARI(	UDSTØDNINGSMANIFOL	
7		87747448		1	SUPORTE	SUPPORT	SOPORTE	SUPPORT	300S
					SUPORTE	STÜTZE	SUPPORTO	BESLAG	
8		43362		1	PORCA, M8, Cl 10	NUT	TUERCA	ECROU	010D
					PORCA	MUTTER	DADO	MØTRIK	
9		86625252		8	ARRUELA PLANA, M10 x 21.5 x 2.5, HT				
						WASHER	ARANDELA	RONDELLE	131R
					ANILHA	UNTERLEGSCHEIBE	RONDELLA	FLADSKIVE	
10		12577221		6	CONTRA PORCA, M10 x 1.5, Cl 10				
						LOCK NUT	TUERCA DE BLOQUEO	CONTRE-ECROU	P263
					CONTRAPORCA	SICHERUNGSMUTTER	DADO DI BLOCCAGGIO	LÅSEMØTRIK	
11		A170467		1	BRACADEIRA	CLAMP	COLLAR	COLLIER	1640
					BRACADEIRA	SCHELLE	MORSETTO	CLAMP	
12		87474195		1	SILENCIOSO	MUFFLER	SILENCIADOR	SILENCIEUX	160S
					SILENCIADOR	SCHALLDÄMPFER	MARMITTA	LYDDÆMPER	
13		87676328		1	SUPORTE	SUPPORT	SOPORTE	SUPPORT	300S
					SUPORTE	STÜTZE	SUPPORTO	BESLAG	
14		11198379		2	MOLA DA ARRUELA, Belleville, M10.5				
						SPRING WASHER	ARANDELA DE RESORTI	RONDELLE ELASTIQUE	P692
					ANILHA DE MOLA	FEDERSCHEIBE	RONDELLA ELASTICA	FJEDERSKIVE	
15		84361491		1	SUPORTE	SUPPORT	SOPORTE	SUPPORT	300S
					SUPORTE	STÜTZE	SUPPORTO	BESLAG	

02-27	01	p1	10/10

SILENCIOSO
MUFFLER
SILENCIADOR
MUFFLER

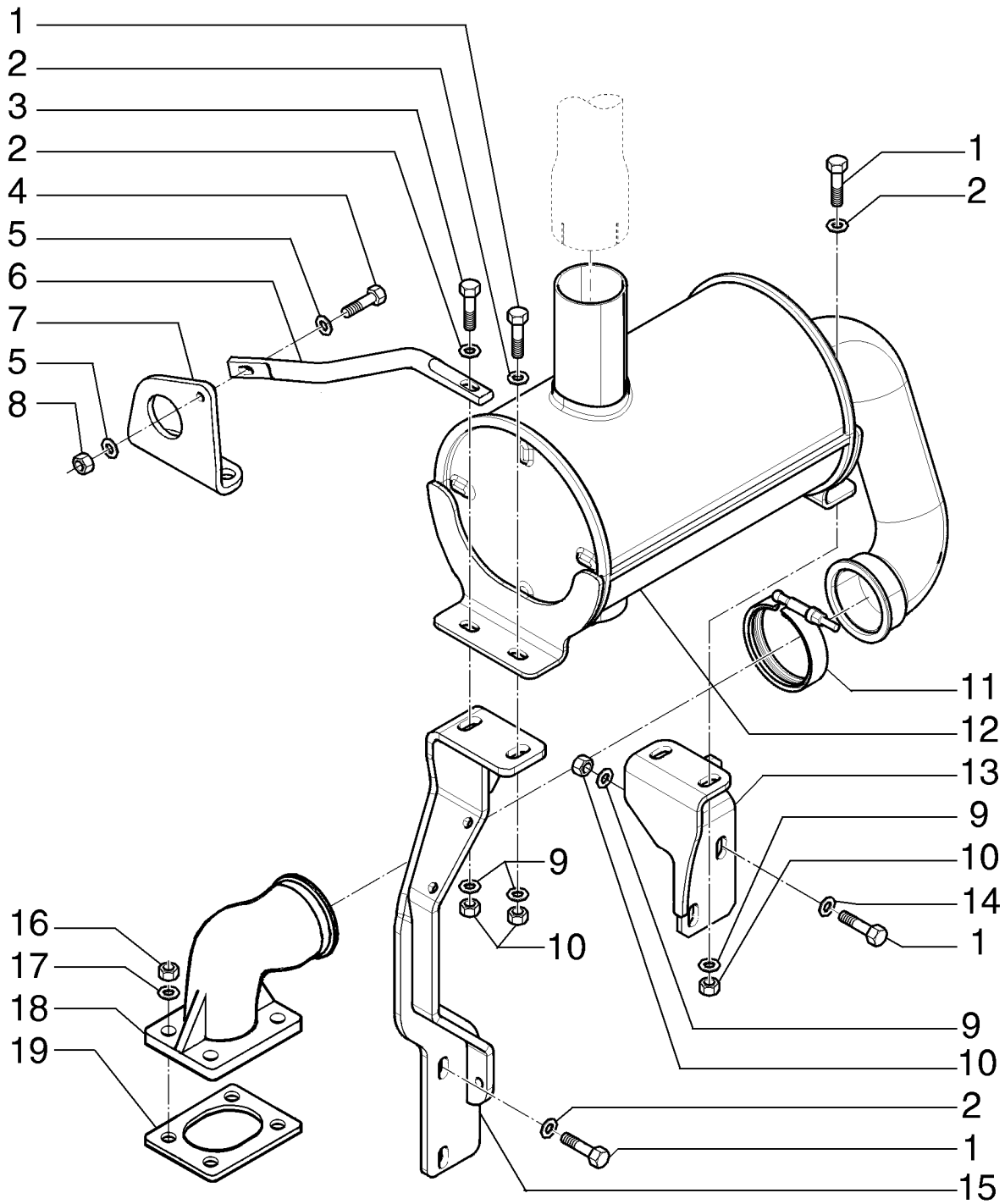

MUFFLER
MUFFLER
MUFFLER
MUFFLER

R	N	P.N.	MOD	Q	Denominação Denominação	Description Bezeichnung	Denominacion Descrizione	Description Beskrivelse	L.C.
1		**86624978**		7	PARAFUSO, Hex, M10 x 35, 10.9, Full Thd				
						BOLT	PERNO	VIS	140B
					PARAFUSO	SCHRAUBE	BULLONE	BOLT	
2		**11198479**		6	ARRUELA PLANA	WASHER	ARANDELA	RONDELLE	131R
					ANILHA	UNTERLEGSCHEIBE	RONDELLA	FLADSKIVE	
3		**43248**		1	PARAFUSO, Hex, M10 x 40, 10.9, Full Thd				
						SCREW	TORNILLO	VIS	040V
					PARAFUSO	SCHRAUBE	VITE	SKRUE	
4		**43234**		1	PARAFUSO, Hex, M8 x 25, 10.9				
						BOLT	PERNO	VIS	140B
					PARAFUSO	SCHRAUBE	BULLONE	BOLT	
5		**86625263**		2	ARRUELA PLANA, M8 x 20 x 1.6				
						WASHER	ARANDELA	RONDELLE	131R
					ANILHA	UNTERLEGSCHEIBE	RONDELLA	FLADSKIVE	
6		**87747473**		1	COLETOR DE EXAUSTÃO	EXHAUST MANIFOLD	COLECTOR DE ESCAPE	COLLECTEUR D'ECHAPI	230C
					COLECTOR DE ESCAPE	AUSPUFFKRÜMMER	COLLETTORE DI SCARI(	UDSTØDNINGSMANIFOL	
7		**87747448**		1	SUPORTE	SUPPORT	SOPORTE	SUPPORT	300S
					SUPORTE	STÜTZE	SUPPORTO	BESLAG	
8		**43362**		1	PORCA, M8, Cl 10	NUT	TUERCA	ECROU	010D
					PORCA	MUTTER	DADO	MØTRIK	
9		**86625252**		8	ARRUELA PLANA, M10 x 21.5 x 2.5, HT				
						WASHER	ARANDELA	RONDELLE	131R
					ANILHA	UNTERLEGSCHEIBE	RONDELLA	FLADSKIVE	
10		**12577221**		6	CONTRA PORCA, M10 x 1.5, Cl 10				
						LOCK NUT	TUERCA DE BLOQUEO	CONTRE-ECROU	P263
					CONTRAPORCA	SICHERUNGSMUTTER	DADO DI BLOCCAGGIO	LÅSEMØTRIK	
11		**A170467**		1	BRACADEIRA	CLAMP	COLLAR	COLLIER	1640
					BRACADEIRA	SCHELLE	MORSETTO	CLAMP	
12		**87474195**		1	SILENCIOSO	MUFFLER	SILENCIADOR	SILENCIEUX	160S
					SILENCIADOR	SCHALLDÄMPFER	MARMITTA	LYDDÆMPER	
13		**87676328**		1	SUPORTE	SUPPORT	SOPORTE	SUPPORT	300S
					SUPORTE	STÜTZE	SUPPORTO	BESLAG	
14		**11198379**		2	MOLA DA ARRUELA, Belleville, M10.5				
						SPRING WASHER	ARANDELA DE RESORTI	RONDELLE ELASTIQUE	P692
					ANILHA DE MOLA	FEDERSCHEIBE	RONDELLA ELASTICA	FJEDERSKIVE	
15		**84361491**		1	SUPORTE	SUPPORT	SOPORTE	SUPPORT	300S
					SUPORTE	STÜTZE	SUPPORTO	BESLAG	
16		**43362**		4	PORCA, M8, Cl 10	NUT	TUERCA	ECROU	010D
					PORCA	MUTTER	DADO	MØTRIK	
17		**87015284**		4	ARRUELA PLANA, M8 x 21.5 x 2.5, HT				
						WASHER	ARANDELA	RONDELLE	131R
					ANILHA	UNTERLEGSCHEIBE	RONDELLA	FLADSKIVE	
18		**87410196**		1	COTOVELO	ELBOW	CODO	COUDE	085G
					COTOVELO	KNIESTÜCK	GOMITO	VINKELRØR	
19		**J936995**		1	JUNTA	GASKET	JUNTA HERMETICA	JOINT	3720
					JUNTA	DICHTUNG, FLACH	GUARNIZIONE	PAKNING	

02-28	01	p1	09/10

TUBO DE ESCAPE
EXHAUST TUBE
TUBO DE ESCAPE

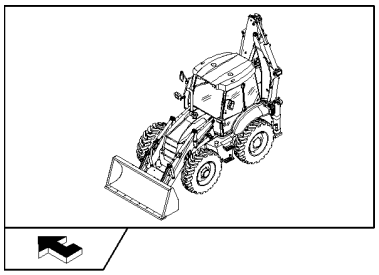

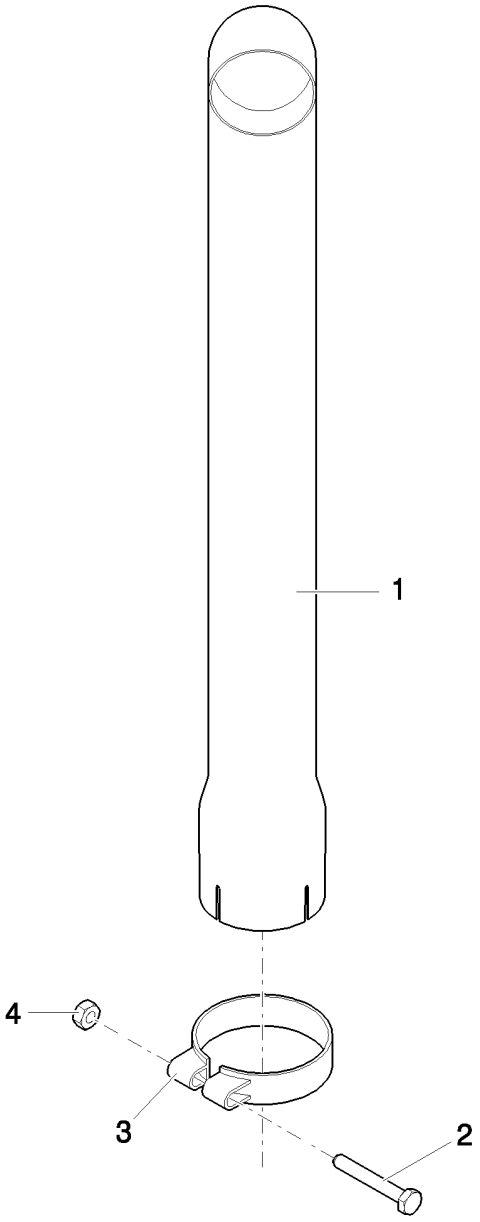

TUBO DE ESCAPE

R	N	P.N.	MOD	Q	Denominação Denominação	Description Bezeichnung	Denominacion Descrizione	Description Beskrivelse	L.C.
1		87309656		1	TUBO ESCAPE TUBO ESCAPE	EXHAUST SYSTEM PIPE AUSPUFFROHR	TUBO DE SISTEMA DE E TUBO SISTEMA DI SCAF	TUYAU D'ECHAPPEMEN RØRUDSTØDNINGSSYS	198T
2		43252		1	PARAFUSO, Hex, M10 x 80, 10.9 PARAFUSO	BOLT SCHRAUBE	PERNO BULLONE	VIS BOLT	140B
3		87437804		1	BRAÇADEIRA TUBO BRAÇADEIRA TUBO	PIPE CLAMP ROHRSCHELLE	ABRAZADERA DE TUBO FERMO TUBO	COLLIER DE TUYAU RØRKLEMME	Z430
4		86500689		1	PORCA, M10, Cl 10 PORCA	NUT MUTTER	TUERCA DADO	ECROU MØTRIK	010D

B90B B95B B110B

CÁRTER DE ÓLEO
ENGINE OIL SUMP
CARTER DE ACEITE

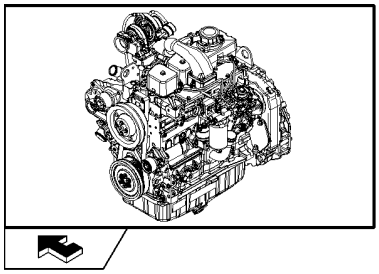

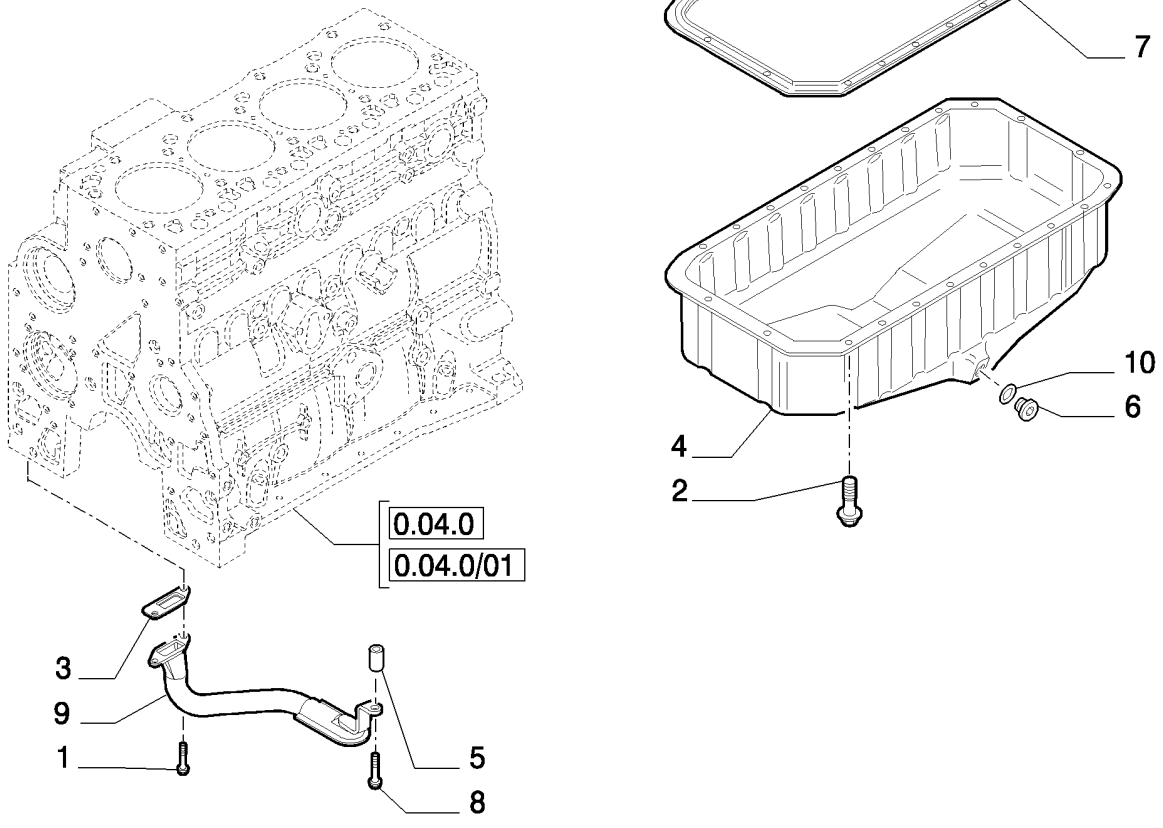

CÁRTER ÓLEO MOTOR

R	N	P.N.	MOD	Q	Denominação Denominação	Description Bezeichnung	Denominacion Descrizione	Description Beskrivelse	L.C.
1		2852234		2	PARAFUSO, Hex Flg, M8 x 1.25 x 20				
						SCREW	TORNILLO	VIS	040V
					PARAFUSO	SCHRAUBE	VITE	SKRUE	
2		4899091		22	PARAFUSO, Hex Flg, M8 x 1.25 x 40				
						SCREW	TORNILLO	VIS	040V
					PARAFUSO	SCHRAUBE	VITE	SKRUE	
2		4895489		2	PARAFUSO FLANGEADO, Hex, M8 x 1.25 x 110				
						FLANGE BOLT	PERNO DE CORONA	VIS A EMBASE	A027
					PARAFUSO FLANGEADO	FLANSCHSCHRAUBE	BULLONE FLANGIATO	FLANGEBOLT	
3		4898301		1	JUNTA, - ASSY	GASKET	JUNTA	JOINT	123G
					JUNTA	DICHTUNG	GUARNIZIONE	PAKNING	
4		2852011		1	CÁRTER DE ÓLEO DO MOTOR				
						ENGINE OIL PAN	CUBETA DE ACEITE DE	CARTER D'HUILE MOTEI	274C
					CÁRTER DE ÓLEO	MOTORÖLWANNE	COPPA DELL'OLIO MOTO	BUNDKAR	
5		2852016		1	ESPAÇADOR	SPACER	SEPARADOR	ENTRETOISE	075D
					ESPAÇADOR	DISTANZSTÜCK	DISTANZIALE	AFSTANDSSTYKKE	
6		2856086		1	BUJÃO	PLUG	TAPÓN	BOUCHON	050T
					TAMPÃO	STOPFEN	TAPPO	PROP	
7		2852012		1	JUNTA	GASKET	JUNTA	JOINT	123G
					JUNTA	DICHTUNG	GUARNIZIONE	PAKNING	
8		4895538		1	PARAFUSO FLANGEADO, Hex, M10 x 1.5 x 120				
						FLANGE BOLT	PERNO DE CORONA	VIS A EMBASE	A027
					PARAFUSO FLANGEADO	FLANSCHSCHRAUBE	BULLONE FLANGIATO	FLANGEBOLT	
9		2852013		1	ELEMENTO FILTRANTE	STRAINER ELEMENT	CEDAZO	TAMIS DE CREPINE	8600
					ELEMENTO FILTRANTE	SIEBEINSATZ	ELEMENTO FILTRANTE	SIGTEELEMENT	
10		2853728		1	O-RING, M23.47 ID x 2.62 Thk				
						O-RING	JUNTA TÓRICA	JOINT TORIQUE	055A
					O-RING	O-RING	ANELLO TOROIDALE	O-RING	

VARETA DE NÍVEL E BOCAL DE ENCHIMENTO DO MOTOR
ENGINE OIL DIPSTICK
VARILLA DE NIVEL - ACEITE DEL MOTOR

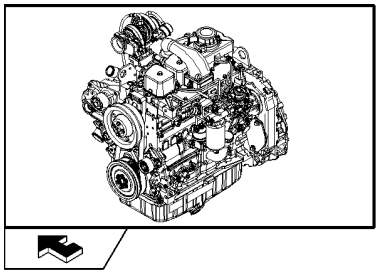

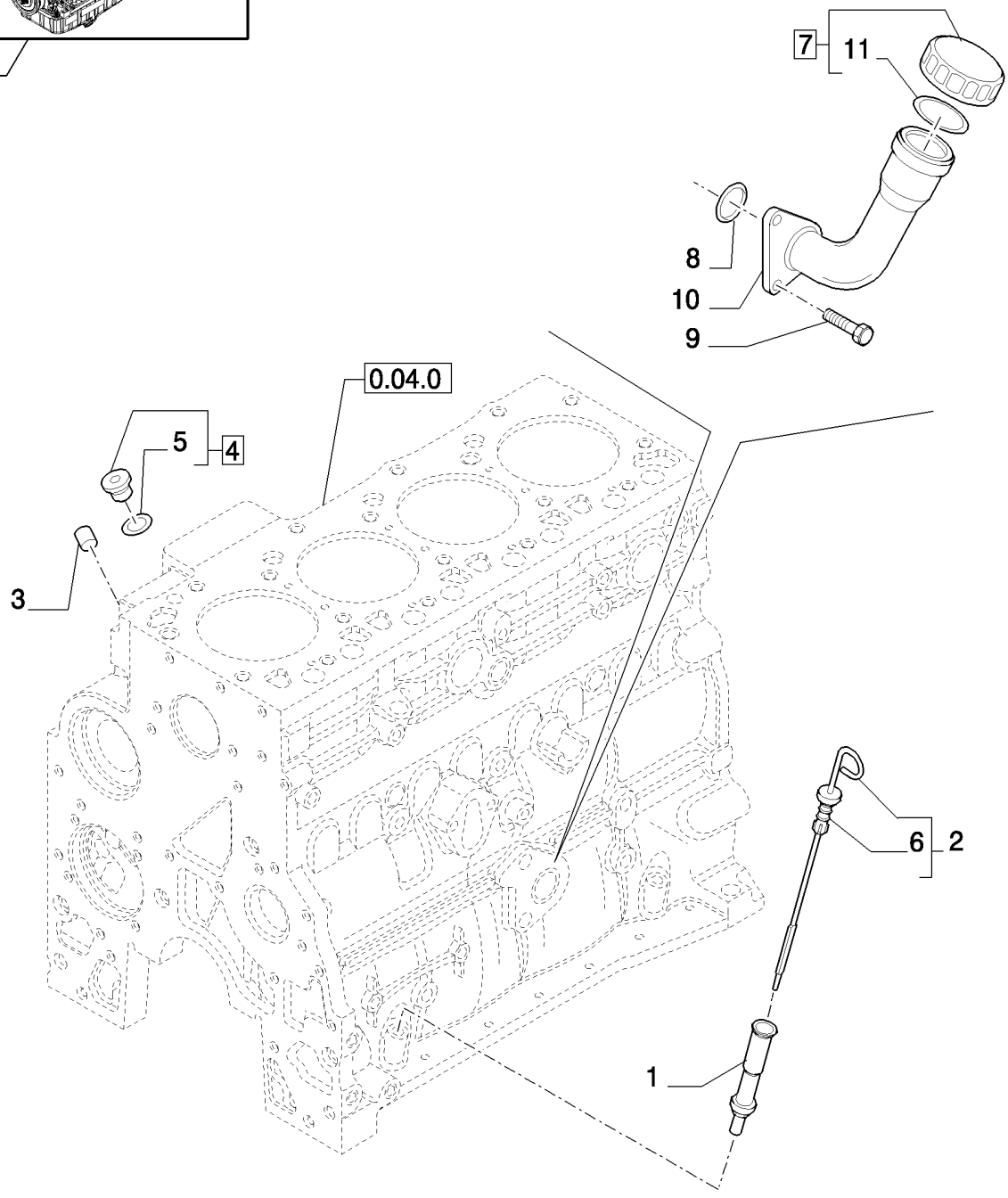

VARETA NÍVEL ÓLEO MOTOR

R	N	P.N.	MOD	Q	Denominação Denominação	Description Bezeichnung	Denominacion Descrizione	Description Beskrivelse	L.C.
1		2852122		1	TUBO, - OIL LEVEL TUBO	TUBE ROHR	TUBO TUBO	TUBE RØR	195T
2		2852125		1	HASTE DE NÍVEL, - ASSY VARETA DE NÍVEL	DIPSTICK MESSSTAB	VARILLA DE NIVEL ASTINA DI LIVELLO	JAUGE DE NIVEAU MÅLEPIND	091A
3		4895406		1	BUJÃO DE EXPANSÃO, 9.8mm OD BUJÃO DE EXPANSÃO	EXPANSION PLUG SPREIZSTOPFEN	TAPÓN DE EXPANSIÓN TAPPO A ESPANSIONE	BOUCHON D'EXPANSIOI EKSPANSIONSPROP	A084
4		4897330		2	BUJÃO SOQUETE SEXTAVADO, M12 x 1.5, - Assy TAMPÃO SEXTAVADO IN	HEX SOCKET PLUG INNENSECHSKANTSTOF	TAPÓN DE CABEZA HEX TAPPO A BRUGOLA	BOUCHON SIX PANS CR SEKSKANTET PROP	A086
5		4895610		1	O-RING, M9.3 ID x 2.2 Thk O-RING	O-RING O-RING	JUNTA TÓRICA ANELLO TOROIDALE	JOINT TORIQUE O-RING	055A
6		2852127		1	JUNTA JUNTA	GASKET DICHTUNG	JUNTA GUARNIZIONE	JOINT PAKNING	123G
7		2853410		1	TAMPA DE RESERVATÓRIO TAMPA BOCAL ENCHIMI	FILLER CAP EINFÜLLKAPPE	TAPÓN DE DEPÓSITO TAPPO BOCCHETT. RIF(	BOUCHON DE REMPLIS PÅFYLDNINGSDÆKSEL	P676
8		2852135		1	JUNTA JUNTA	GASKET DICHTUNG	JUNTA GUARNIZIONE	JOINT PAKNING	123G
9		2852134		2	PARAFUSO FLANGEADO, Hex, M12 x 1.75 x 25 PARAFUSO FLANGEADO	FLANGE BOLT FLANSCHSCHRAUBE	PERNO DE CORONA BULLONE FLANGIATO	VIS A EMBASE FLANGEBOLT	A027
10		2853407		1	GARGALO GARGALO	NECK FILLER EINFÜLLSTUTZEN	BOCA DE LLENADO BOCCHETTONE RIEMPII	GOULOT DE REMPLISSA HALSFILLER	5720
11		2853412		1	O-RING O-RING	O-RING O-RING	JUNTA TÓRICA ANELLO TOROIDALE	JOINT TORIQUE O-RING	055A

RESPIRO DO MOTOR
BREATHER - ENGINE
RESPIRADERO - MOTOR

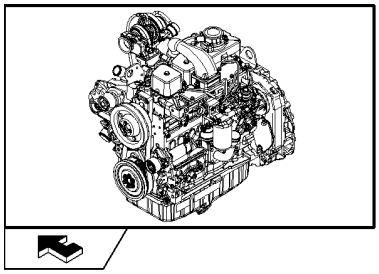

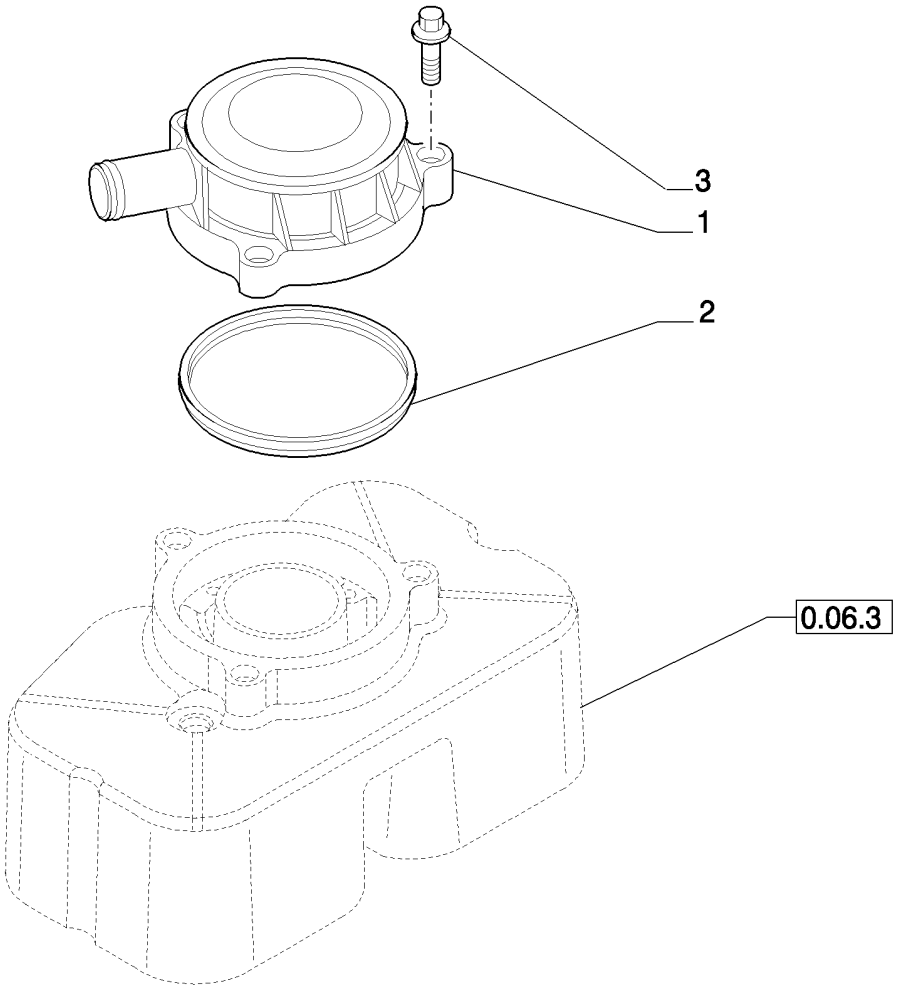

RESPIRADOURO - MOTOR

R	N	P.N.	MOD	Q	Denominação Denominação	Description Bezeichnung	Denominacion Descrizione	Description Beskrivelse	L.C.
1		2852027		1	RESPIRO RESPIRADOURO	BREATHER ENTLÜFTER	RESPIRADERO SFIATO	RENIFLARD UDLUFTNINGSSKRUE	145S
2		2852028		1	JUNTA, M86 ID x 4,2 JUNTA	GASKET DICHTUNG	JUNTA GUARNIZIONE	JOINT PAKNING	123G
3		4899110		3	PARAFUSO, Hex Flg, M6 x 1 x 20 PARAFUSO	SCREW SCHRAUBE	TORNILLO VITE	VIS SKRUE	040V

BOMBA DE ÓLEO DO MOTOR
OIL PUMP - ENGINE
BOMBA DE ACEITE - MOTOR

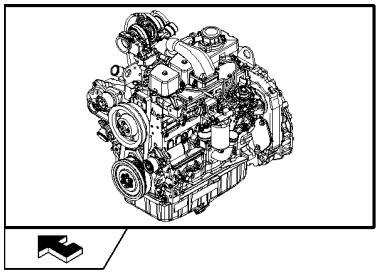

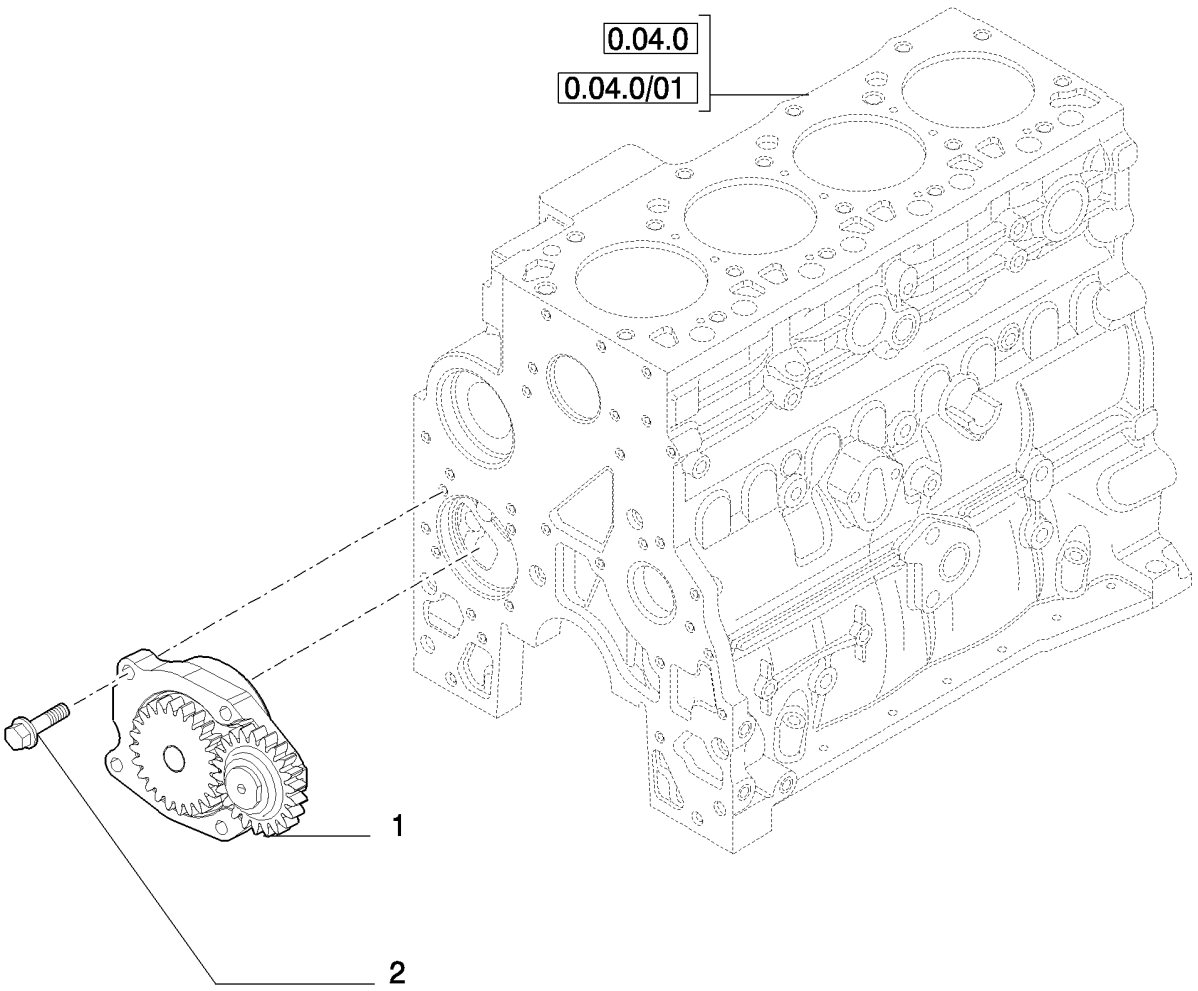

BOMBA ÓLEO - MOTOR

R	N	P.N.	MOD	Q	Denominação Denominação	Description Bezeichnung	Denominacion Descrizione	Description Beskrivelse	L.C.
1		4897480		1	BOMBA DE ÓLEO DO MOTOR, In alternative				
						ENGINE OIL PUMP	BOMBA DE ACEITE DE M	POMPE A HUILE MOTEU	153P
					BOMBA DE ÓLEO DO MC	MOTORÖLPUMPE	POMPA OLIO MOTORE	MOTOROLIEPUMPE	
2		4899090		4	PARAFUSO, Hex Flg, M8 x 1.25 x 30				
						SCREW	TORNILLO	VIS	040V
					PARAFUSO	SCHRAUBE	VITE	SKRUE	

02-33	01	p1	09/10

RESFRIADOR DE ÓLEO E FILTRO
OIL FILTER AND COOLER
FILTRO Y REFRIGERADOR DE ACEITE

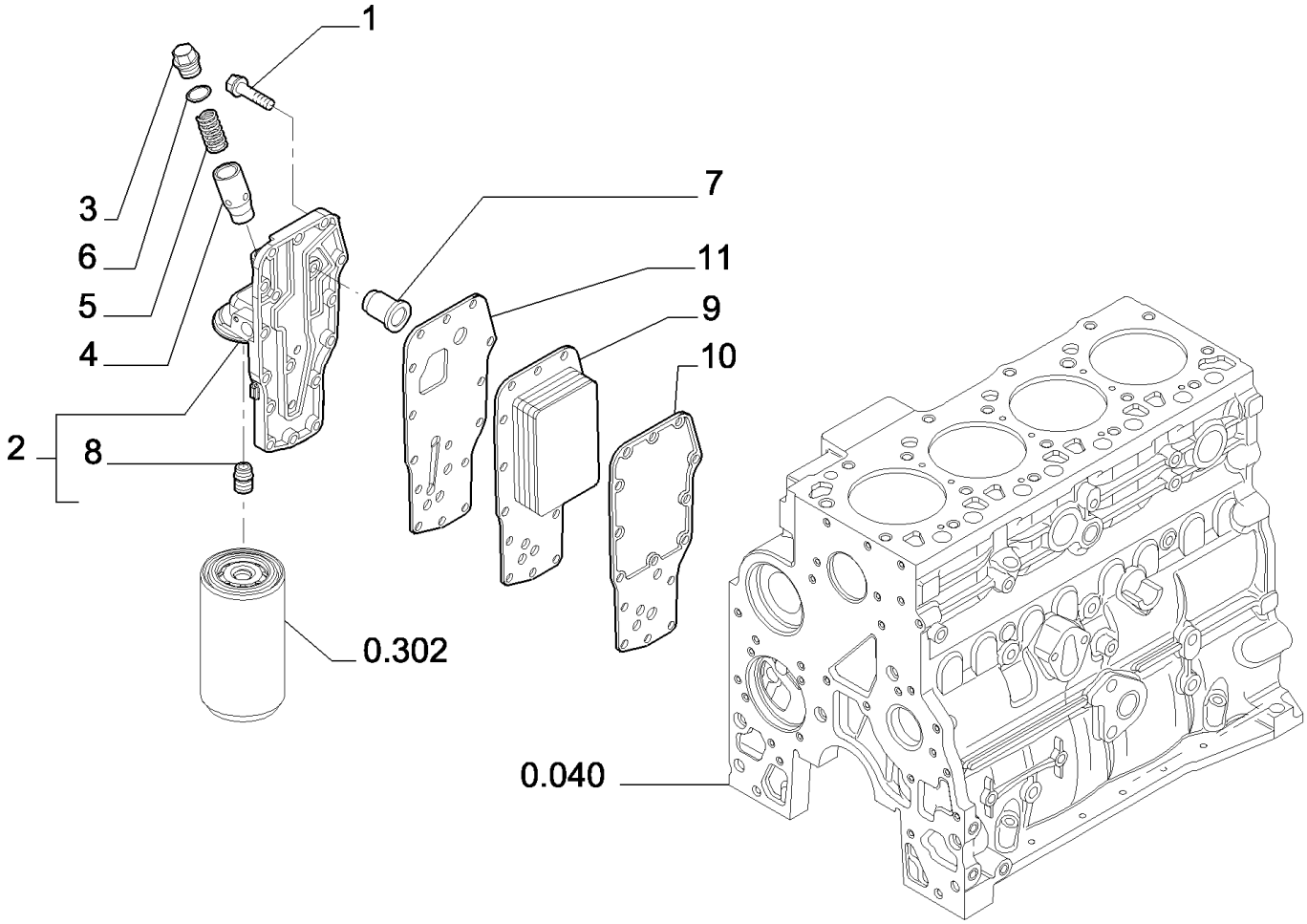

FILTRO Y REFRIGERADOR DE ACEITE

R	N	P.N.	MOD	Q	Denominação Denominação	Description Bezeichnung	Denominacion Descrizione	Description Beskrivelse	L.C.
1		4899019		15	PARAFUSO, Hex Flg, M8 x 1.25 x 35				
						SCREW	TORNILLO	VIS	040V
					PARAFUSO	SCHRAUBE	VITE	SKRUE	
2		4899643		1	CABEÇA DO FILTRO, - ASSY				
						FILTER HEAD	CABEZA DE FILTRO	TETE DE FILTRE	A007
					CABEÇA DO FILTRO	FILTERKOPF	TESTA DEL FILTRO	FILTERHOVED	
3		2853781		1	BUJÃO	PLUG	TAPÓN	BOUCHON	050T
					TAMPÃO	STOPFEN	TAPPO	PROP	
4		4896404		1	ÊMBOLO	PLUNGER	ÉMBOLO	PLONGEUR	130P
					ÊMBOLO	PLUNGER	PISTONCINO; STANTUFI	STEMPEL	
5		4895045		1	MOLA	SPRING	RESORTE	RESSORT	100M
					MOLA	FEDER	MOLLA	FJEDER	
6		4899035		1	O-RING, M18.39 ID x 2.69 Thk				
						O-RING	JUNTA TÓRICA	JOINT TORIQUE	055A
					O-RING	O-RING	ANELLO TOROIDALE	O-RING	
7		4896410		1	VÁLVULA ALÍVIO DA PRESSÃO				
						PRESSURE RELIEF VAL\	VÁLV. ALIVIO DE PRESI(	CLAPET DECHARGE PRI	007V
					VÁLVULA DE ALÍVIO PRE	DRUCKENTLASTUNGSV	VALV. LIMITATRICE PRE	SIKKERHEDSVENTIL	
8		4893391		1	ADAPTADOR, M24 x 2 x M27 x 2				
						ADAPTER	ADAPTADOR	ADAPTATEUR	001A
					ADAPTADOR	ADAPTER	ADATTATORE	ADAPTER	
9		4896406		1	TROCADOR DE CALOR	HEAT EXCHANGER	CAMBIADOR DE CALOR	ECHANGEUR THERMIQ(	025S
					PERMUTADOR DE CALC	WÄRMETAUSCHER	SCAMBIATORE DI CALO	VARMEVEKSLER	
10		2830559		1	JUNTA	GASKET	JUNTA	JOINT	123G
					JUNTA	DICHTUNG	GUARNIZIONE	PAKNING	
11		4896409		1	JUNTA	GASKET	JUNTA	JOINT	123G
					JUNTA	DICHTUNG	GUARNIZIONE	PAKNING	

B90B B95B B110B

02-34	01	p1	11/10

FILTRO DE ÓLEO DO MOTOR
OIL FILTERS - ENGINE
FILTRO DE ACEITE - MOTOR

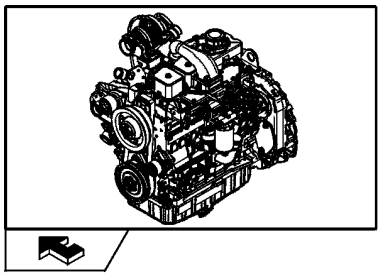

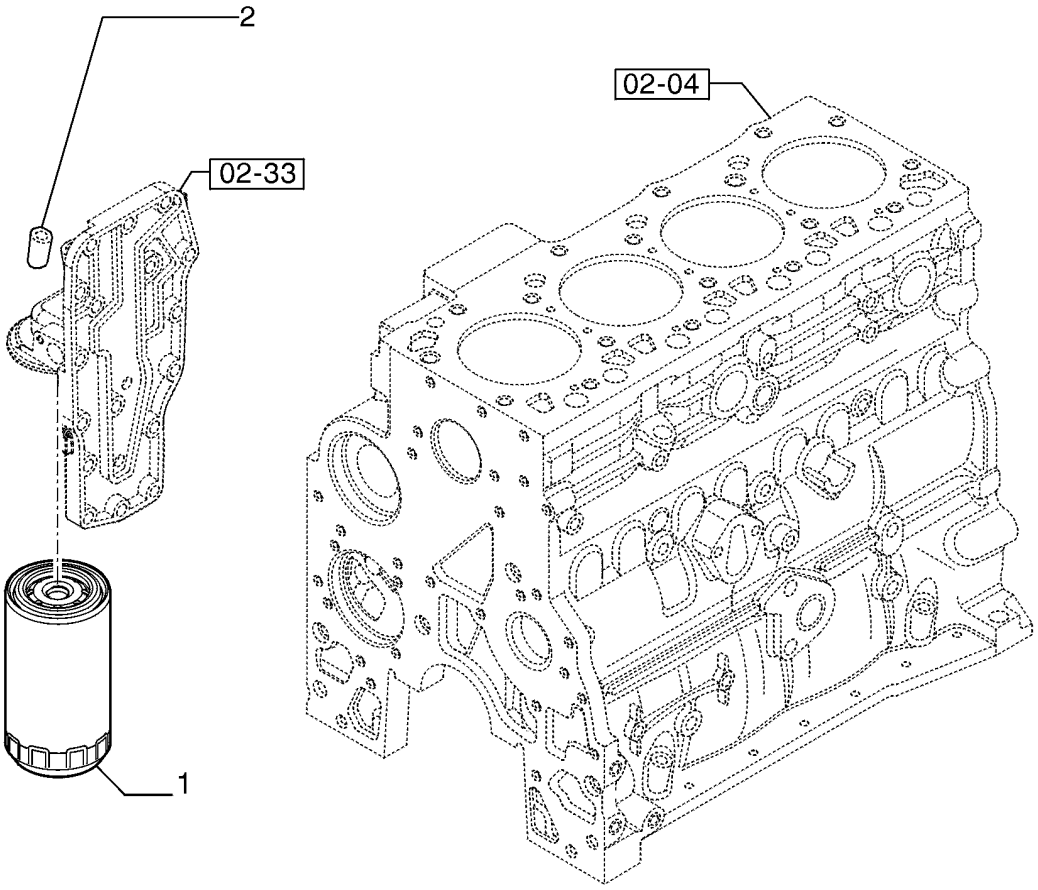

FILTRO ÓLEO - MOTOR

R	N	P.N.	MOD	Q	Denominação Denominação	Description Bezeichnung	Denominacion Descrizione	Description Beskrivelse	L.C.
1		4897898		1	FILTRO DE ÓLEO DO MOTOR, 2/4 Valve ENGINE OIL FILTER FILTRO DE ÓLEO DO MC	 MOTORÖLFILTER	 FILTRO DE ACEITE DE M FILTRO OLIO MOTORE	 FILTRE A HUILE MOTEU MOTOROLIEFILTER	067F
2		4895089		2	BUJÃO TAMPÃO	PLUG STOPFEN	TAPÓN TAPPO	BOUCHON PROP	050T

B90B B95B B110B

02-35	01	p1	11/10

POLIA DO MOTOR
PULLEY - CRANKSHAFT
POLEA - CIGUENAL

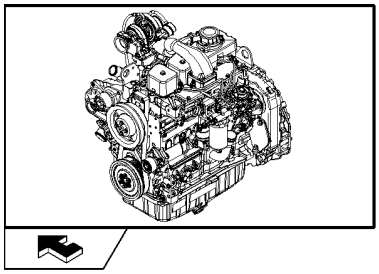

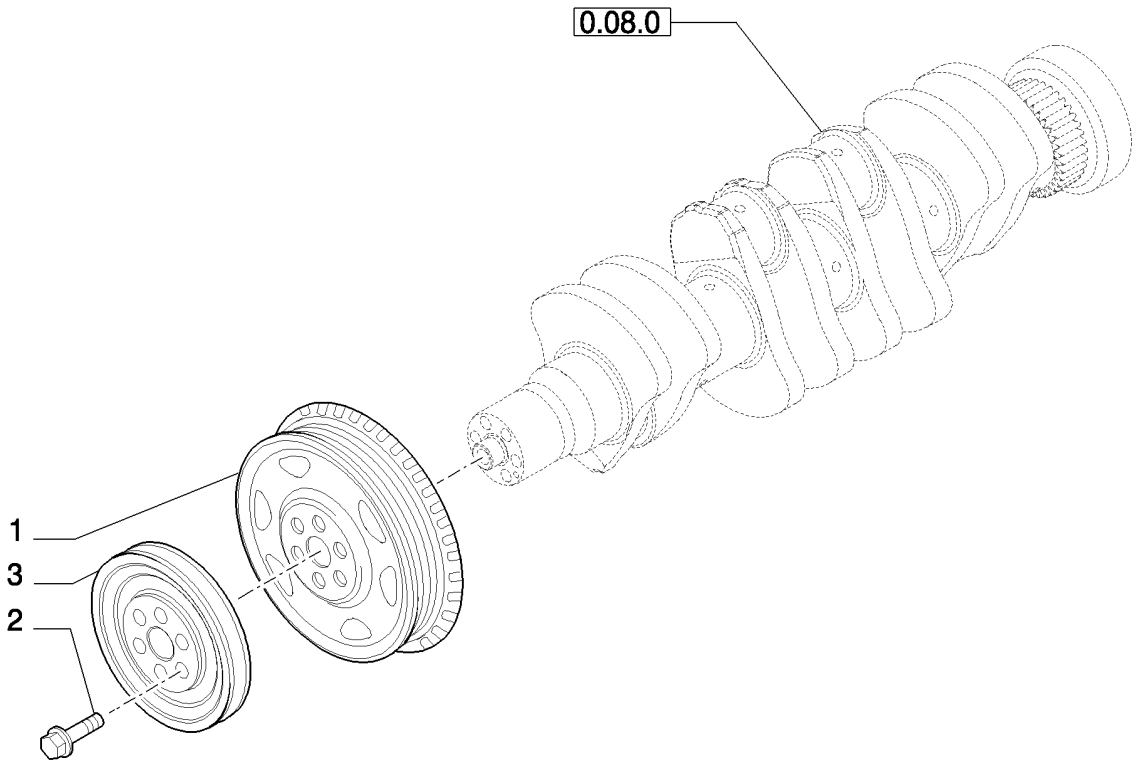

POLIA - EIXO MOTOR

R	N	P.N.	MOD	Q	Denominação Denominação	Description Bezeichnung	Denominacion Descrizione	Description Beskrivelse	L.C.
1		4896773		1	POLIA	PULLEY	POLEA	POULIE	230P
					POLIA	RIEMENSCHEIBE	PULEGGIA	REMSKIVE	
2		4892867		6	PARAFUSO, Torx Wash Hd, M12 x 1.25 x 78.5				
						SCREW	TORNILLO	VIS	040V
					PARAFUSO	SCHRAUBE	VITE	SKRUE	
3		2852054		1	POLIA	PULLEY	POLEA	POULIE	230P
					POLIA	RIEMENSCHEIBE	PULEGGIA	REMSKIVE	

BOMBA D'ÁGUA - ACIONAMENTO
WATER PUMP - CONTROL
BOMBA DE AGUA - MANDO

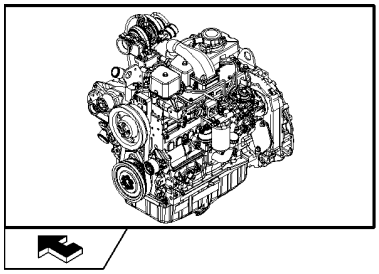

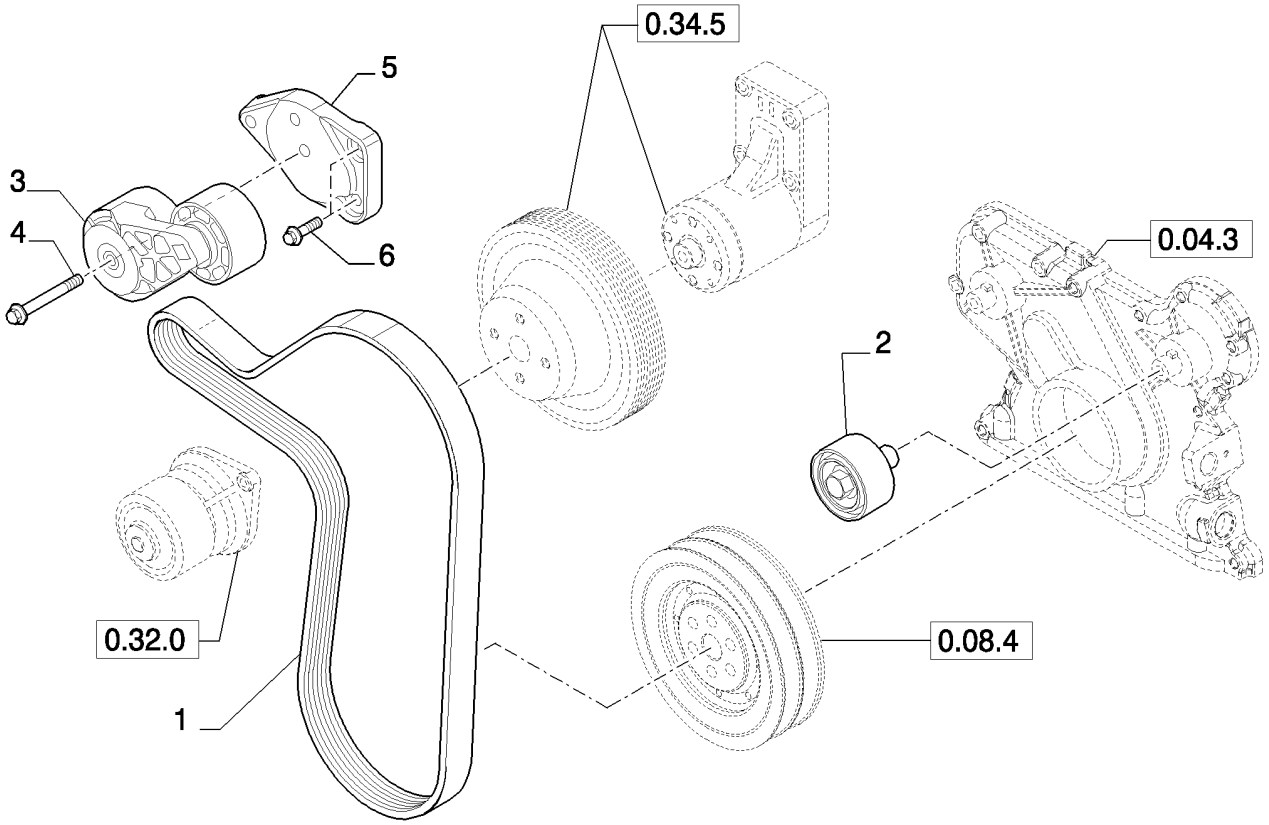

BOMBA DE AGUA - CONTROLE

R	N	P.N.	MOD	Q	Denominação Denominação	Description Bezeichnung	Denominacion Descrizione	Description Beskrivelse	L.C.
1		85826230		1	CORREIA CORREIA	BELT RIEMEN	CORREA CINGHIA	COURROIE REM	174C
2		2852162		1	POLIA POLIA	PULLEY RIEMENSCHEIBE	POLEA PULEGGIA	POULIE REMSKIVE	230P
3		2852161		1	TENSOR DE CORREIA TENSOR DE CORREIA	BELT TENSIONER GURTSTRAFFER	TENSOR DE CORREA TENDICINGHIA	TENDEUR DE COURROI REMSTRAMMER	087T
4		4899109		1	PARAFUSO, Hex, M10 x 1.5 x 80 PARAFUSO	SCREW SCHRAUBE	TORNILLO VITE	VIS SKRUE	040V
5		2852163		1	SUPORTE SUPORTE	BRACKET HALTERUNG	SOPORTE STAFFA	SUPPORT BESLAG	225S
6		4899079		2	PARAFUSO, Hex Flg, M8 x 1.25 x 25 PARAFUSO	SCREW SCHRAUBE	TORNILLO VITE	VIS SKRUE	040V

02-37	01	p1	09/10

ACIONAMENTO DA HÉLICE
FAN DRIVE
POLEA DEL VENTILADOR

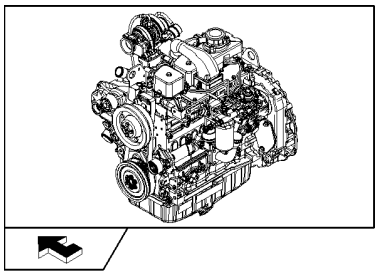

KIT KIT ● = 1

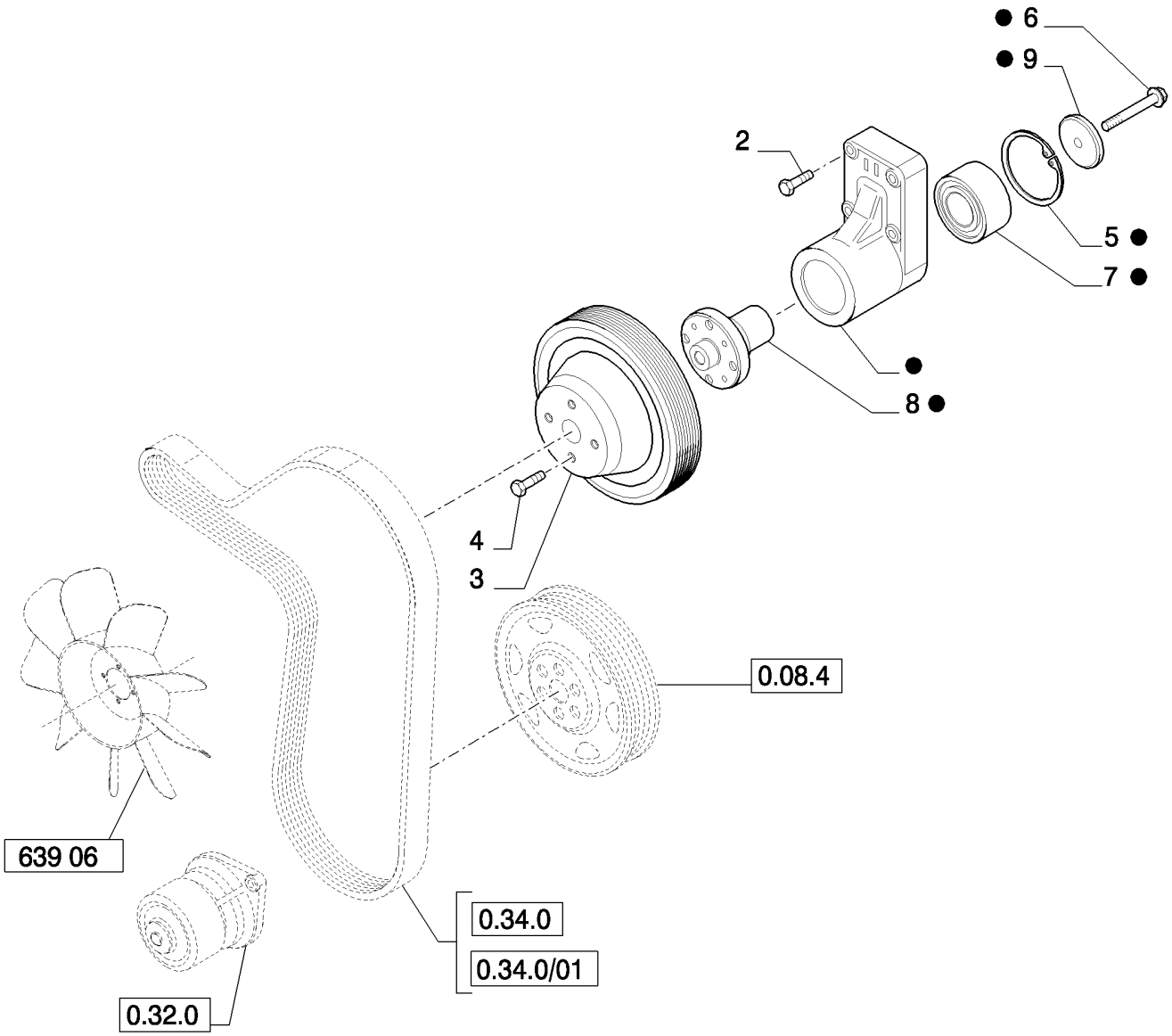

COMANDO VENTILAÇAO

R	N	P.N.	MOD	Q	Denominação Denominação	Description Bezeichnung	Denominacion Descrizione	Description Beskrivelse	L.C.
1		2852170		1	SUPORTE, - ASSY SUPORTE	SUPPORT STÜTZE	SOPORTE SUPPORTO	SUPPORT BESLAG	300S
2		4899053		4	PARAFUSO, Hex Flg, M8 x 45 PARAFUSO	SCREW SCHRAUBE	TORNILLO VITE	VIS SKRUE	040V
3		4895301		1	POLIA POLIA	PULLEY RIEMENSCHEIBE	POLEA PULEGGIA	POULIE REMSKIVE	230P
4		4895291		4	PARAFUSO, Hex Flg, M10 x 1.5 x 20 PARAFUSO	SCREW SCHRAUBE	TORNILLO VITE	VIS SKRUE	040V
5		2852171		1	ANEL DE PRESSÃO ANEL	SNAP RING SPRENGRING	ANILLO DE RESORTE ANELLO ELASTICO	ANNEAU D'ARRET LÅSERING	054A
6		2852172		1	PARAFUSO PARAFUSO	SCREW SCHRAUBE	TORNILLO VITE	VIS SKRUE	040V
7		4892732		1	ROLAMENTO ESFÉRICO ROLAMENTO DE ESFER	BALL BEARING KUGELLAGER	RODAMIENTO DE BOLAS CUSCINETTO A SFERE	ROULEMENT A BILLES KUGLELEJE	343C
8		4892426		1	CUBO CUBO	HUB NABE	CUBO MOZZO	MOYEU NAV	135M
9		4890732		1	RETENTOR RETENTOR	RETAINER HALTERUNG	RETENEDOR FERMO	DISPOSITIF DE RETENU HOLDER	109R

HÉLICE DO MOTOR
ENGINE OUTFIT: FIXED FAN
EQUIPO MOTOR: VENTILADOR FIJADO

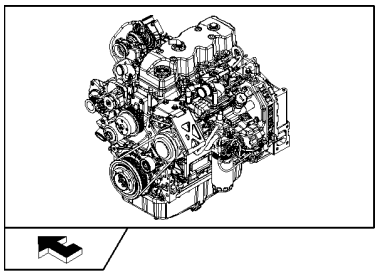

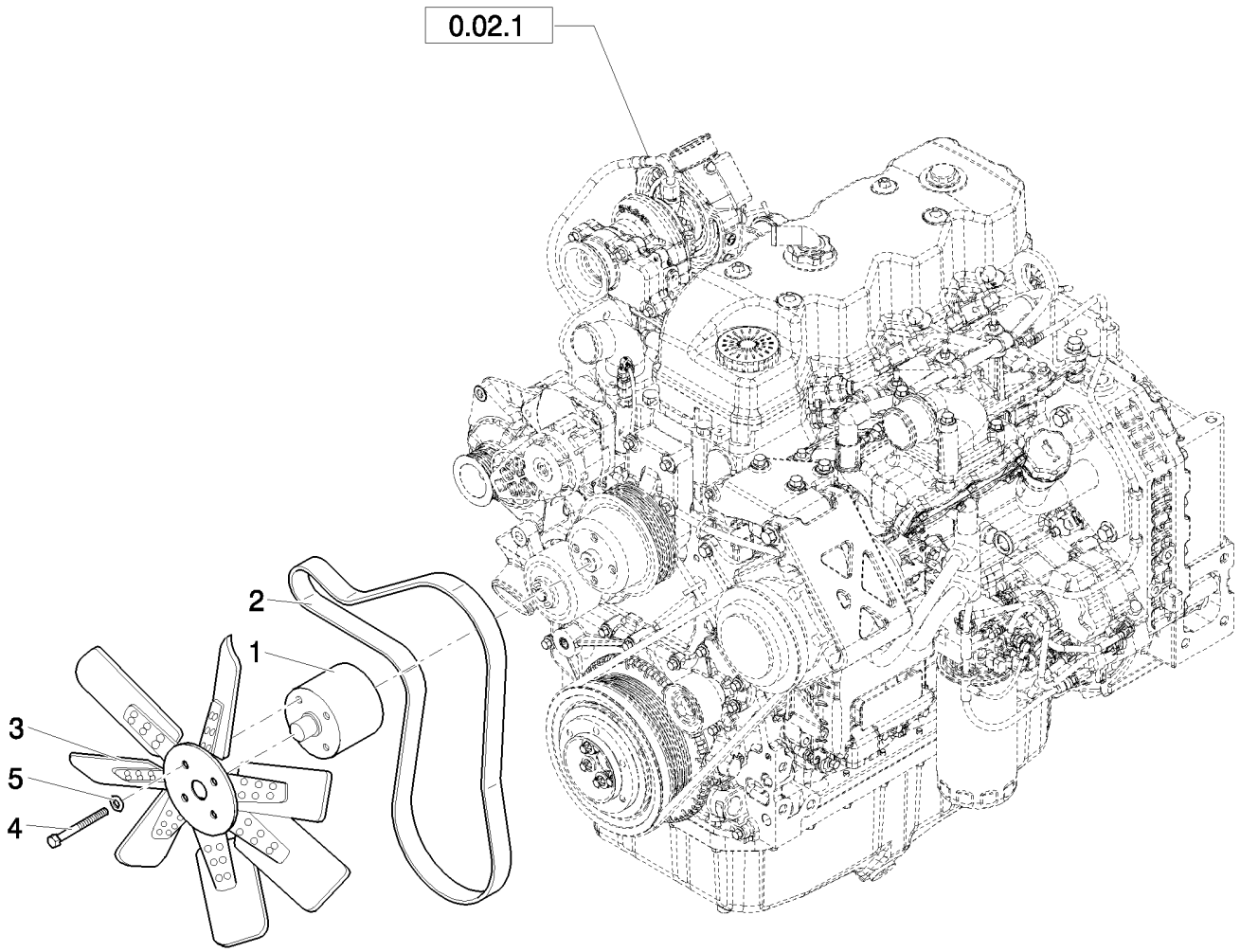

EQUIPAMENTO DO MOTOR: VENTOINHA FIXA

R	N	P.N.	MOD	Q	Denominação Denominação	Description Bezeichnung	Denominacion Descrizione	Description Beskrivelse	L.C.
1		85826229		1	ESPAÇADOR ESPAÇADOR	SPACER DISTANZSTÜCK	SEPARADOR DISTANZIALE	ENTRETOISE AFSTANDSSTYKKE	075D
2		{84278184}		1					
3		185377A1		1	VENTILADOR VENTOINHA	FAN LÜFTER	VENTILADOR VENTILATORE	VENTILATEUR VENTILATOR	3140
4		120074		4	PARAFUSO, Hex, M10 x 90, 8.8 PARAFUSO	BOLT SCHRAUBE	PERNO BULLONE	VIS BOLT	140B
5		86625241		4	ARRUELA PLANA, 13/32" x 13/16" x .089", HDN ANILHA	WASHER UNTERLEGSCHEIBE	ARANDELA RONDELLA	RONDELLE FLADSKIVE	131R

02-39	01	p1	09/10

RADIADOR DE ÁGUA E ÓLEO DA TRANSMISSÃO
COOLANT RADIATOR, HYDRAULIC FLUID AND TRANSMISSION OIL
RADIADOR DEL AGUA, ACEITE HIDRÁULICO Y TRANSMISIÓN

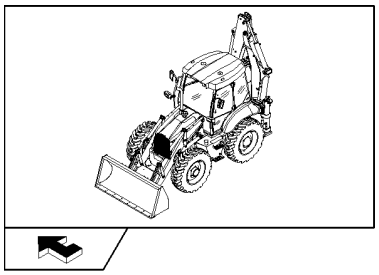

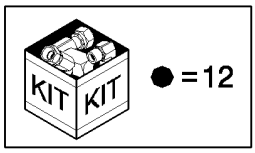

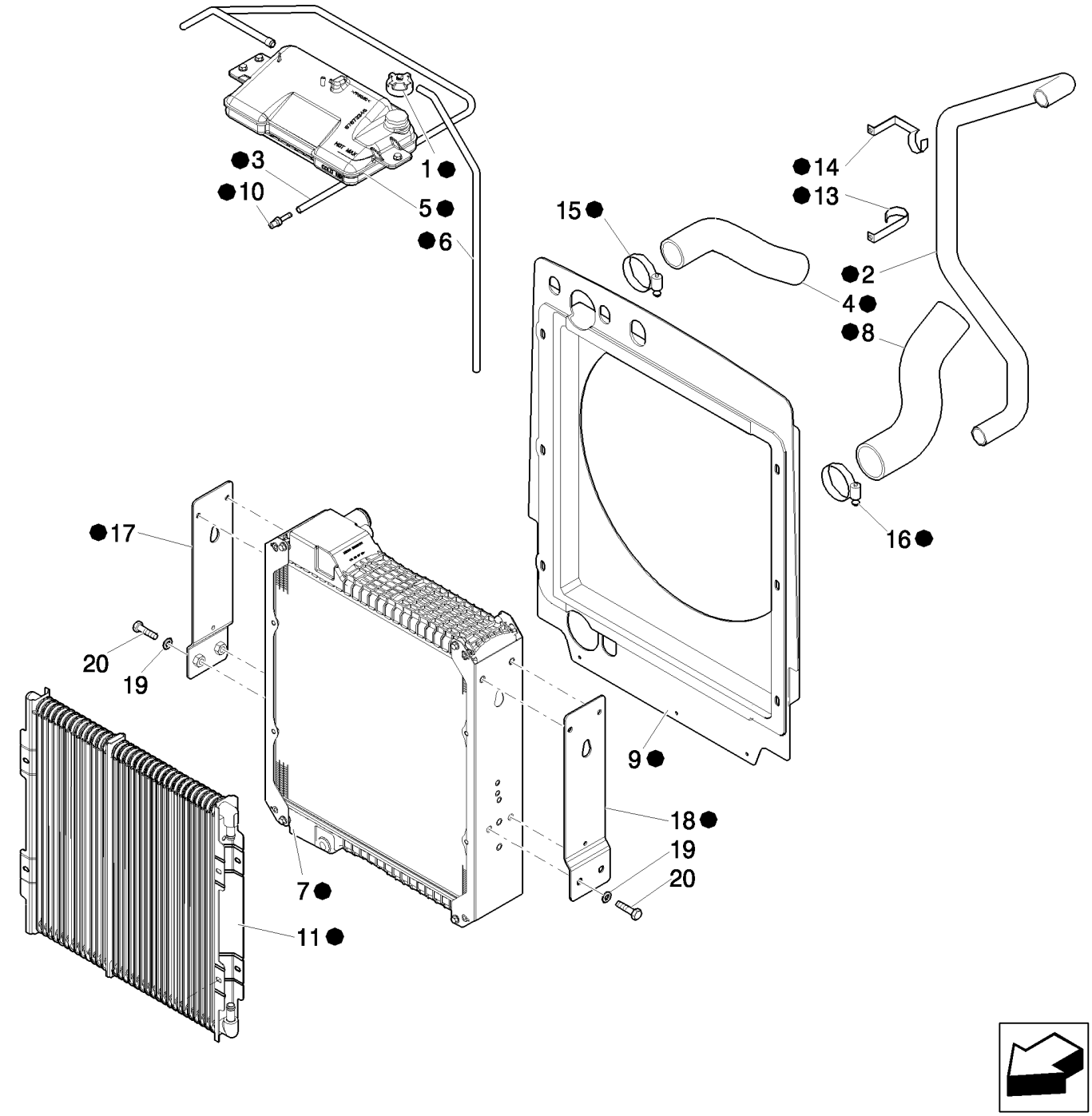

RADIADOR DA ÁGUA, ÓLEO HIDRÁULICO E TRANSMISSÃO

R	N	P.N.	MOD	Q	Denominação Denominação	Description Bezeichnung	Denominacion Descrizione	Description Beskrivelse	L.C.
1		87673335		1	TAMPA TAMPÃO	CAP KAPPE	TAPÓN TAPPO	CAPUCHON TANKDÆKSEL	052T
2		87673347		1	MANGUEIRA MANGUEIRA	HOSE SCHLAUCH	TUBO TUBO FLESSIBILE	FLEXIBLE SLANGE	030M
3		87680813		1	MANGUEIRA MANGUEIRA	HOSE SCHLAUCH	TUBO TUBO FLESSIBILE	FLEXIBLE SLANGE	030M
4		87413237		1	MANGUEIRA MANGUEIRA	HOSE SCHLAUCH	TUBO TUBO FLESSIBILE	FLEXIBLE SLANGE	030M
5		87673346		1	TANQUE DE FILTRAGEM RECIPIENTE	BOWL SCHALE	CUBETA BICCHIERINO	CUVE KAR	020V
6		87675597		1	MANGUEIRA MANGUEIRA	HOSE SCHLAUCH	TUBO TUBO FLESSIBILE	FLEXIBLE SLANGE	030M
7	1	87673341		1	RADIADOR ARREFECEDOR	RADIATOR KÜHLER	RADIADOR RADIATORE	RADIATEUR KØLER	025R
8		87407272		1	MANGUEIRA MANGUEIRA	HOSE SCHLAUCH	TUBO TUBO FLESSIBILE	FLEXIBLE SLANGE	030M
9		87683149		1	COBERTURA COBERTURA	SHROUD VERKLEIDUNG	PROTECTOR RIPARO	PROTECTION DÆKKE	7830
10		87016893		1	CONEXÃO, 1/4" Hose X 1/4" NPTF Beaded CONECTOR	FITTING ARMATUR	ACOPLAMIENTO RACCORDO	RACCORD FITTING	3300
11	2	87410099		1	RESFRIADOR DO ÓLEO REFRIGERADOR DO ÓLI	OIL COOLER ÖLKÜHLER	REFRIGERADOR DE ACI RADIATORE OLIO	REFROIDISSEUR D'HUIL OLIEKØLER	026R
12		87670083		1	RADIADOR ARREFECEDOR	RADIATOR KÜHLER	RADIADOR RADIATORE	RADIATEUR KØLER	025R
13		87494215		1	GRAMPO DA MANGUEIRA FIXADOR DE MANGUEIR	HOSE CLIP SCHLAUCHKLEMME	ABRAZADERA DE MANG FERMO DEL TUBO FLES	COLLIER POUR FLEXIBL SLANGEKLEMME	180C
14		87494217		1	GRAMPO DA MANGUEIRA FIXADOR DE MANGUEIR	HOSE CLIP SCHLAUCHKLEMME	ABRAZADERA DE MANG FERMO DEL TUBO FLES	COLLIER POUR FLEXIBL SLANGEKLEMME	180C
15		214-1432		1	BRAÇADEIRA MANGUEIRA, #32, 1.56/2.50 Type F Worm ABRAÇAD. DA MANGUEI	HOSE CLAMP SCHLAUCHSCHELLE	ABRAZADERA DE MANG FASCETTA STRINGITUB	COLLIER POUR FLEXIBL SLANGEKLEMME	P729
16		214-1440		1	BRAÇADEIRA MANGUEIRA, #40, 2.06/3.00 Type F Worm ABRAÇAD. DA MANGUEI	HOSE CLAMP SCHLAUCHSCHELLE	ABRAZADERA DE MANG FASCETTA STRINGITUB	COLLIER POUR FLEXIBL SLANGEKLEMME	P729
17		87673338		1	SUPORTE SUPORTE	BRACKET HALTERUNG	SOPORTE STAFFA	SUPPORT BESLAG	225S
18		87673339		1	SUPORTE SUPORTE	BRACKET HALTERUNG	SOPORTE STAFFA	SUPPORT BESLAG	225S
19		12646921		4	ARRUELA PLANA, M12 x 28 x 3 ANILHA	WASHER UNTERLEGSCHEIBE	ARANDELA RONDELLA	RONDELLE FLADSKIVE	131R
20		43260		4	PARAFUSO, Hex, M12 x 30, 10.9 PARAFUSO	BOLT SCHRAUBE	PERNO BULLONE	VIS BOLT	140B

(1) Water
(2) Oil Cooler

Without Air Conditioner

B90B B95B B110B

02-40	01	p1	09/10

PROTEÇÕES DO RADIADOR
RADIATOR GUARDS
PROTECCIONES DEL RADIADOR

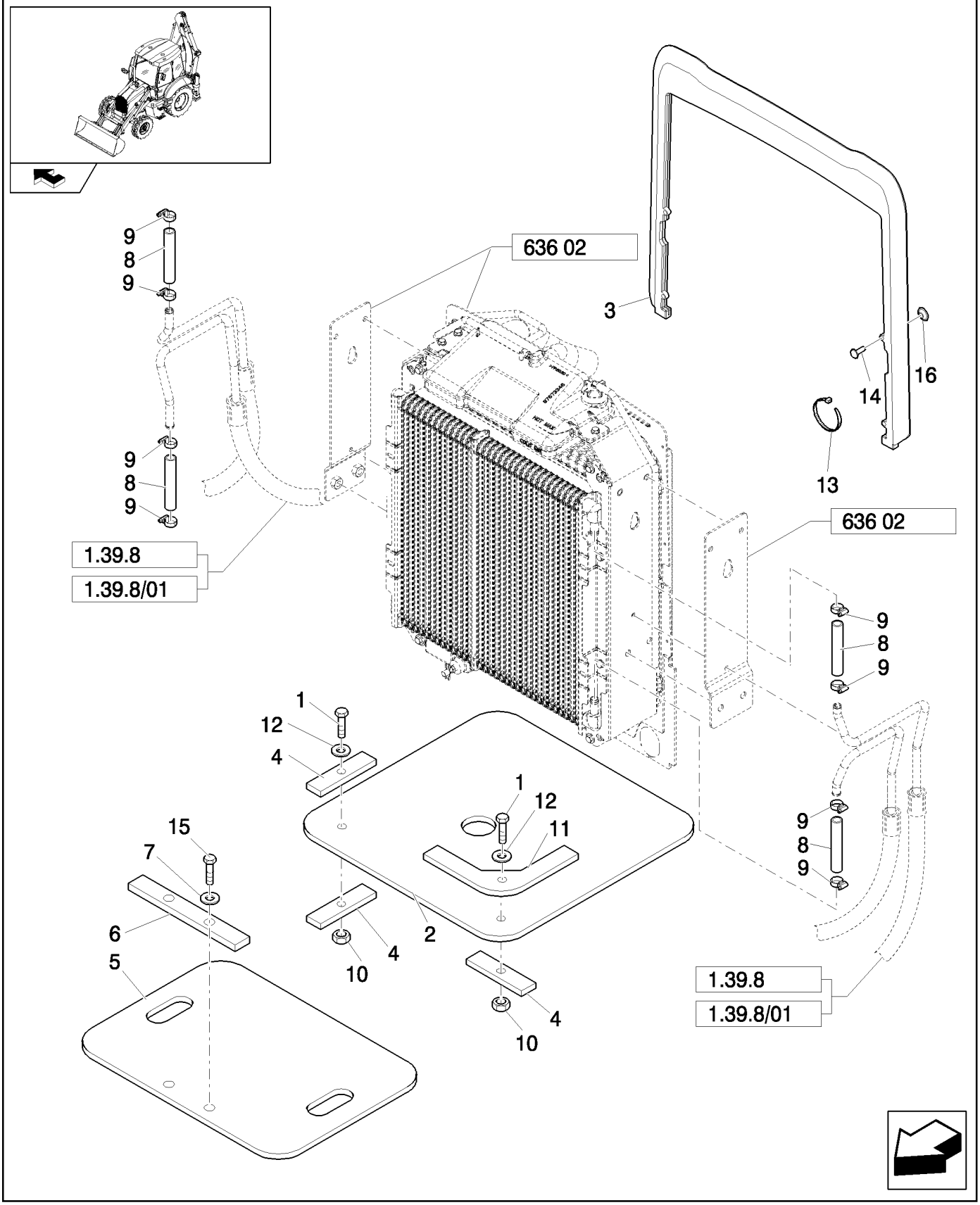

PROTECÇÕES DO RADIADOR

R	N	P.N.	MOD	Q	Denominação Denominação	Description Bezeichnung	Denominacion Descrizione	Description Beskrivelse	L.C.
1		47049163		4	PARAFUSO PARAFUSO	SCREW SCHRAUBE	TORNILLO VITE	VIS SKRUE	040V
2		87440497		2	COBERTURA COBERTURA	COVER ABDECKUNG	CUBIERTA COPERCHIO	COUVERCLE DÆKSEL	265C
3		87476167		1	VEDAÇÃO VEDANTE	SEAL DICHTUNG	ANILLO DE CIERRE GUARNIZIONE; TENUTA	JOINT PAKNING	132A
4		87440498		6	PLACA DE RETENÇÃO PLACA DE FIXAÇÃO	RETAINING PLATE HALTEPLATTE	PLACA DE RETENCIÓN PIASTRA DI TENUTA	PLAQUE DE RETENUE FASTSPÆNDINGSPLADE	114P
5		85827830		1	VEDAÇÃO DE BORRACHA JUNTAS	RUBBER SEAL GUMMIDICHTUNG	JUNTA DE GOMA GUARNIZIONE DI GOMM	JOINT EN CAOUTCHOU GUMMITÆTNING	122G
6		85827831		1	PLACA CHAPA	PLATE PLATTE	PLACA PIASTRA	PLAQUE PLADE	105P
7		11193871		2	MOLA DA ARRUELA, Belleville, M8.4 ANILHA DE MOLA	SPRING WASHER FEDERSCHEIBE	ARANDELA DE RESORTI RONDELLA ELASTICA	RONDELLE ELASTIQUE FJEDERSKIVE	P692
8		87302508		4	TUBO FLEXÍVEL MANGUEIRA FLEXÍVEL	FLEXIBLE HOSE BIEGSAMER SCHLAUCH	TUBO FLEXIBLE TUBO FLESSIBILE	TUYAU FLEXIBLE FLEKSIBEL SLANGE	192T
9		87314076		8	COLAR ANEL	COLLAR RINGE	COLLAR COLLARE	COLLIER SLANGEBÅND	031F
10		47042260		4	PORCA PORCA	NUT MUTTER	TUERCA DADO	ECROU MØTRIK	010D
11		87440499		2	PLACA DE RETENÇÃO PLACA DE FIXAÇÃO	RETAINING PLATE HALTEPLATTE	PLACA DE RETENCIÓN PIASTRA DI TENUTA	PLAQUE DE RETENUE FASTSPÆNDINGSPLADE	114P
12		47048962		8	ARRUELA PLANA ANILHA	WASHER UNTERLEGSCHEIBE	ARANDELA RONDELLA	RONDELLE FLADSKIVE	131R
13		14560187		2	COLAR, 178mm lg ANEL	COLLAR RINGE	COLLAR COLLARE	COLLIER SLANGEBÅND	031F
14		87497723		2	PINO PERNO	PIN PIN	PASADOR PERNO	BROCHE STIFT	080P
15		43128		2	PARAFUSO, Hex, M8 x 30, 8.8 PARAFUSO	SCREW SCHRAUBE	TORNILLO VITE	VIS SKRUE	040V
16		87721249		2	ARGOLA DE FIXAÇÃO ARGOLA DE FIXAÇÃO	MOUNTING CLIP BEFESTIGUNGSKLEMME	ABRAZADERA DE MONT GRAFFA DI MONTAGGIC	COLLIER-DE-FIXATION MONTERINGSKLEMME	Z445

Without Air Conditioner

B90B B95B B110B

BOMBA D'ÁGUA
WATER PUMP
BOMBA DE AGUA

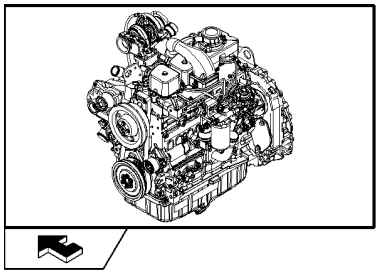

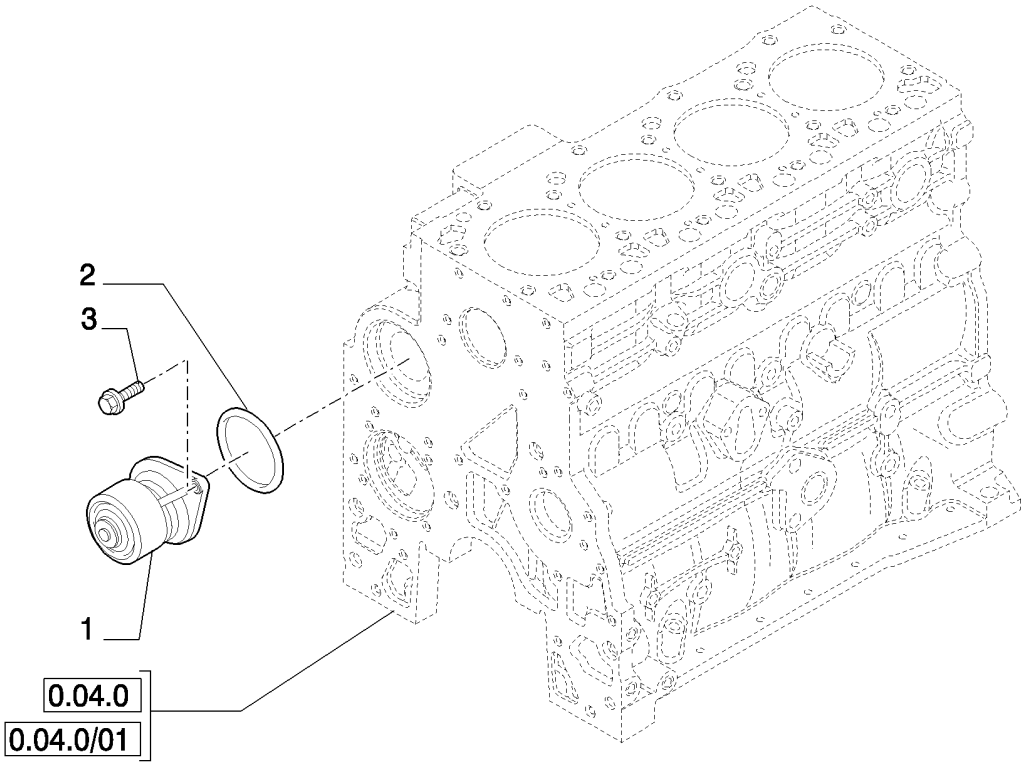

BOMBA ÁGUA

R	N	P.N.	MOD	Q	Denominação Denominação	Description Bezeichnung	Denominacion Descrizione	Description Beskrivelse	L.C.
1		2856893		1	BOMBA DE ÁGUA BOMBA DE ÁGUA	WATER PUMP WASSERPUMPE	BOMBA DE AGUA POMPA ACQUA	POMPE A EAU VANDPUMPE	152P
2		2852047		1	ANEL VEDADOR ANEL VEDADOR	SEALRING DICHTRING	RETÉN ANELLO DI TENUTA	BAGUE D'ETANCHEITE PAKNINGSRING	Z125
3		4899079		2	PARAFUSO, Hex Flg, M8 x 1.25 x 25 PARAFUSO	SCREW SCHRAUBE	TORNILLO VITE	VIS SKRUE	040V

VÁLVULA TERMOSTÁTICA
THERMOSTAT - ENGINE COOLING SYSTEM
TERMOSTATO - REFRIGERACION DEL MOTOR

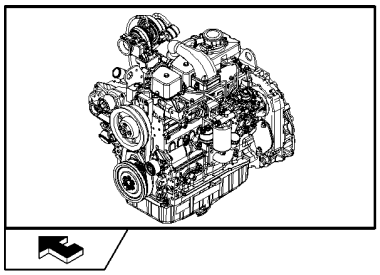

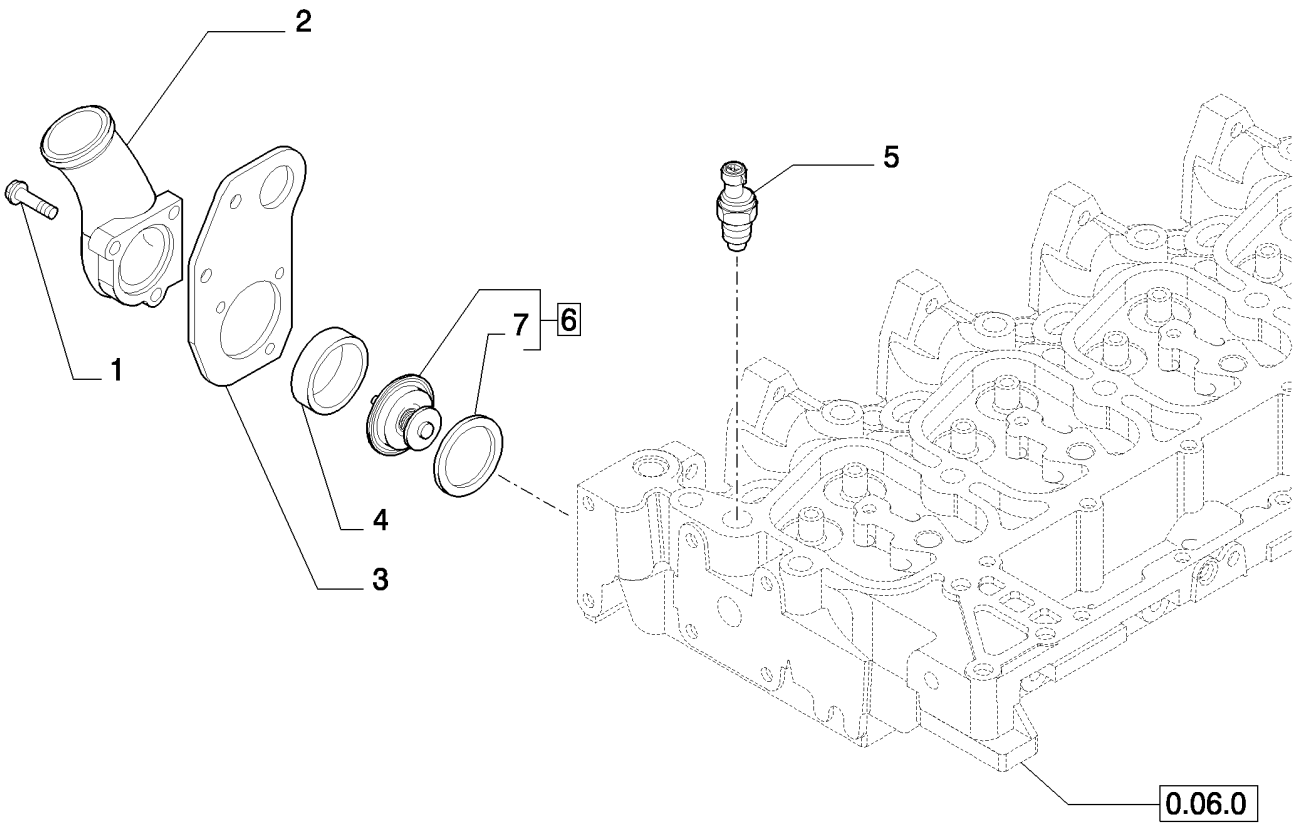

TERMOSTATO - ARREFACIMENTO MOTOR

R	N	P.N.	MOD	Q	Denominação Denominação	Description Bezeichnung	Denominacion Descrizione	Description Beskrivelse	L.C.
1		2852155		1	PARAFUSO PARAFUSO	SCREW SCHRAUBE	TORNILLO VITE	VIS SKRUE	040V
1		2852151		2	PARAFUSO PARAFUSO	SCREW SCHRAUBE	TORNILLO VITE	VIS SKRUE	040V
2		2856455		1	COLETOR COLECTOR	MANIFOLD VERTEILER	COLECTOR COLLETTORE	COLLECTEUR MANIFOLD	198C
3		2855894		1	SUPORTE SUPORTE	BRACKET HALTERUNG	SOPORTE STAFFA	SUPPORT BESLAG	225S
4		2853133		1	JUNTA JUNTA	GASKET DICHTUNG	JUNTA GUARNIZIONE	JOINT PAKNING	123G
5		2852157		1	EMISSOR DE TEMPERATURA SENSOR DE TEMPERAT	TEMPERATURE SENDEF TEMPERATURGEBER	EMISOR DE TEMPERATU TRASMETT. TEMPERATI	TRANSMETTEUR TEMPE TEMPERATURSENDER	Z366
6		2858050		1	TERMOSTATO, - ASSY TERMÓSTATO	THERMOSTAT THERMOSTAT	TERMOSTATO TERMOSTATO	THERMOSTAT TERMOSTAT	096T
7		2852473		1	JUNTA JUNTA	GASKET DICHTUNG	JUNTA GUARNIZIONE	JOINT PAKNING	123G

02-43	01	p1	11/10

SISTEMA DE ARREFECIMENTO DO MOTOR
COOLING SYSTEM - ENGINE
SISTEMA DE REFRIGERACIÓN - MOTOR

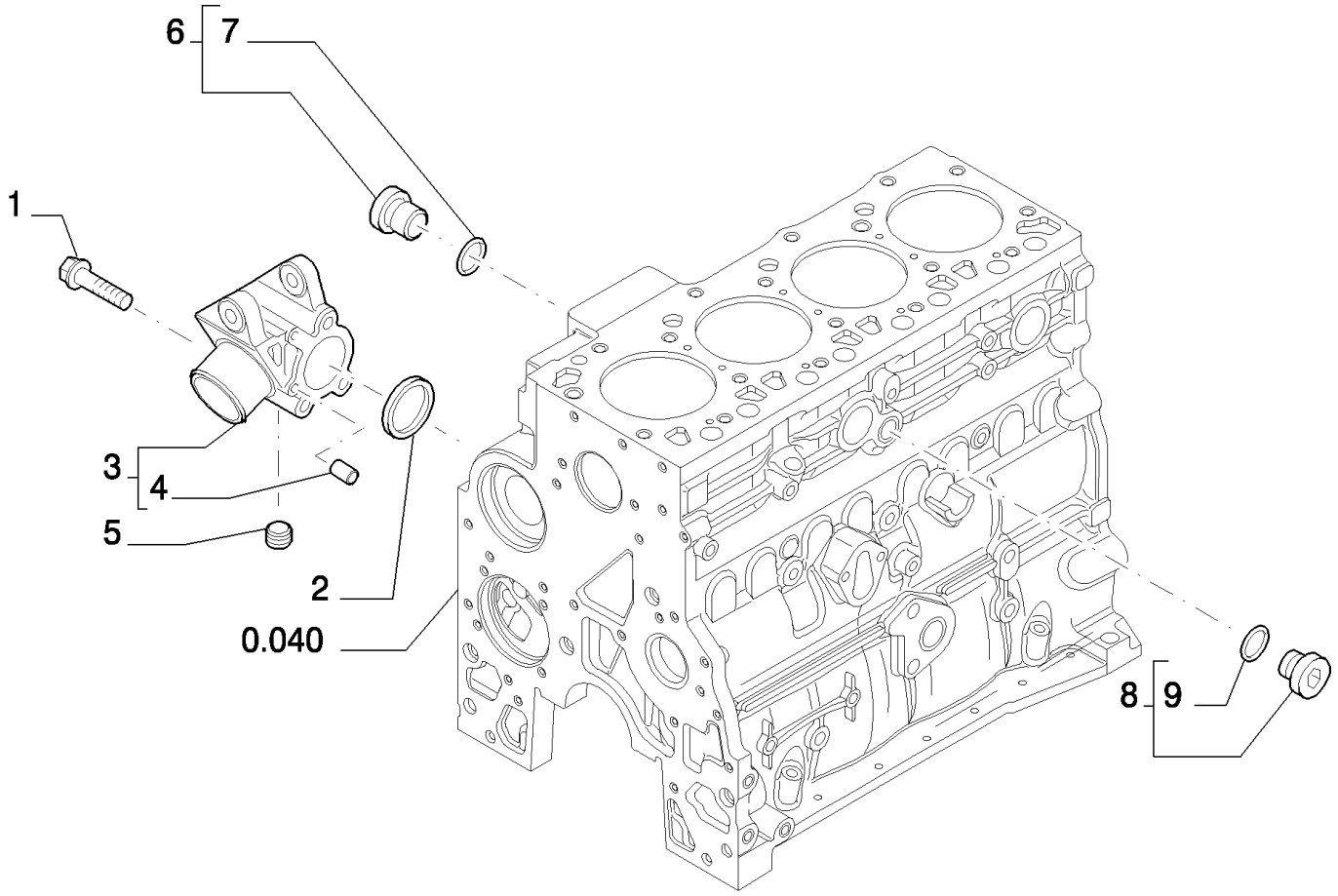

SISTEMA DE ARREFECIMENTO - MOTOR

R	N	P.N.	MOD	Q	Denominação Denominação	Description Bezeichnung	Denominacion Descrizione	Description Beskrivelse	L.C.
1		4899109		3	PARAFUSO, Hex, M10 x 1.5 x 80				
						SCREW	TORNILLO	VIS	040V
					PARAFUSO	SCHRAUBE	VITE	SKRUE	
2		2854072		1	VEDAÇÃO, Rectangular, 50mm ID x 5.16 Thk				
						SEAL	ANILLO DE CIERRE	JOINT	132A
					VEDANTE	DICHTUNG	GUARNIZIONE; TENUTA	PAKNING	
3		2857008		1	SUPORTE, - ASSY	SUPPORT	SOPORTE	SUPPORT	300S
					SUPORTE	STÜTZE	SUPPORTO	BESLAG	
4		2852181		2	ESPAÇADOR	SPACER	SEPARADOR	ENTRETOISE	075D
					ESPAÇADOR	DISTANZSTÜCK	DISTANZIALE	AFSTANDSSTYKKE	
5		2852511		1	BUJÃO	PLUG	TAPÓN	BOUCHON	050T
					TAMPÃO	STOPFEN	TAPPO	PROP	
6		4895623		1	BUJÃO SOQUETE SEXTAVADO, M16 x 1.5, - Assy				
						HEX SOCKET PLUG	TAPÓN DE CABEZA HEX	BOUCHON SIX PANS CR	A086
					TAMPÃO SEXTAVADO IN	INNENSECHSKANTSTOF	TAPPO A BRUGOLA	SEKSKANTET PROP	
7		4895625		1	O-RING, M13.3 ID x 2.2 Thk				
						O-RING	JUNTA TÓRICA	JOINT TORIQUE	055A
					O-RING	O-RING	ANELLO TOROIDALE	O-RING	
8		4895392		1	BUJÃO SOQUETE SEXTAVADO, M18 x 1.5, - Assy				
						HEX SOCKET PLUG	TAPÓN DE CABEZA HEX	BOUCHON SIX PANS CR	A086
					TAMPÃO SEXTAVADO IN	INNENSECHSKANTSTOF	TAPPO A BRUGOLA	SEKSKANTET PROP	
9		4895393		1	O-RING, M15.3 ID x 2.2 Thk				
						O-RING	JUNTA TÓRICA	JOINT TORIQUE	055A
					O-RING	O-RING	ANELLO TOROIDALE	O-RING	

02-44	01	p1	09/10

SENSOR DE PRESSÃO DE ÓLEO DO MOTOR
MOTOR SENSORS
SENSORES MOTOR

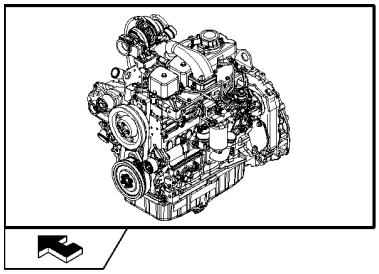

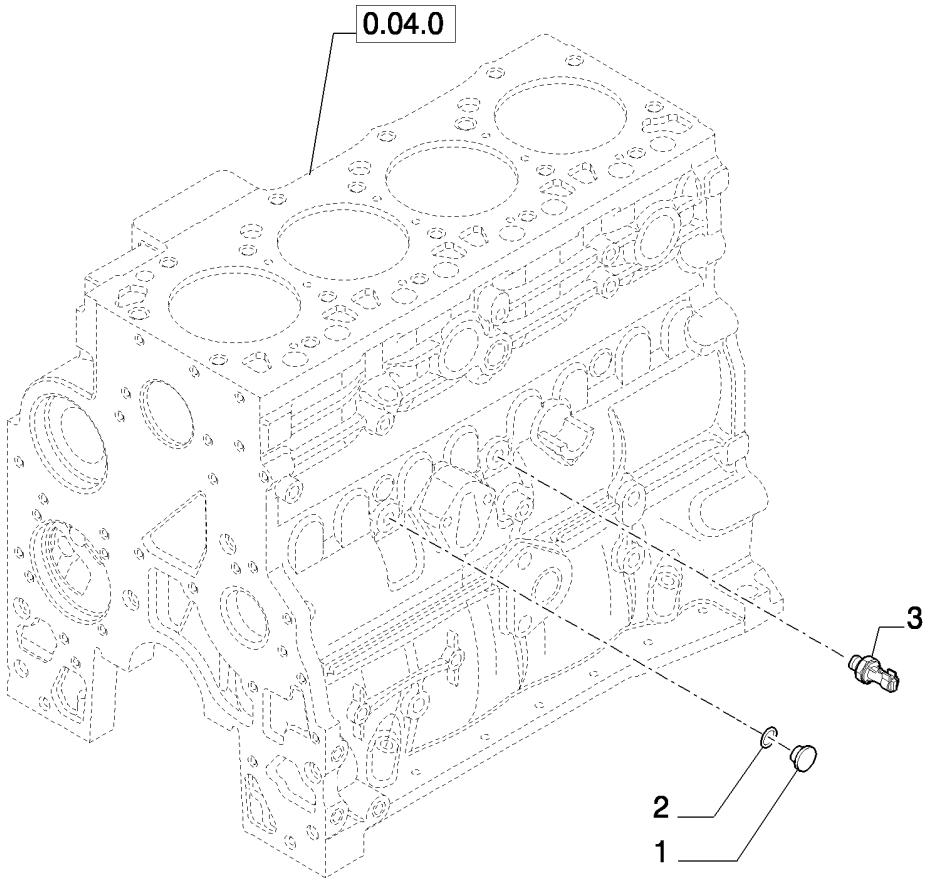

SENSORES DO MOTOR

R	N	P.N.	MOD	Q	Denominação Denominação	Description Bezeichnung	Denominacion Descrizione	Description Beskrivelse	L.C.
1		4899009		1	BUJÃO, M10 x 1.5, Assy TAMPÃO	PLUG STOPFEN	TAPÓN TAPPO	BOUCHON PROP	050T
2		4899072		1	O-RING, M8.1 ID x 1.6 Thk O-RING	O-RING O-RING	JUNTA TÓRICA ANELLO TOROIDALE	JOINT TORIQUE O-RING	055A
3		2852889		1	INTERRUPTOR DE PRESSÃO INTERRUPTOR DE PRES	PRESSURE SWITCH DRUCKSCHALTER	INTERRUPTOR DE PRES PRESSOSTATO	PRESSOSTAT KONTAKT, TRYK	079I

SECTION INDEX
Sistema de Alimentação

03-01	01	RESERVATÓRIO DE COMBUSTÍVEL
03-02	01	TUBULAÇÃO DE COMBUSTÍVEL - SEPARADOR DE ÁGUA
03-03	01	FILTRO SEPARADOR DE ÁGUA - 87494263
03-04	01	COMANDOS DO ACELERADOR
03-05	01	BOMBA INJETORA
03-05	02	BOMBA INJETORA - TURBO
03-06	01	BOMBA INJETORA - ACIONAMENTO
03-07	01	TUBULAÇÃO DE INJEÇÃO DE COMBUSTÍVEL
03-08	01	TUBULAÇÃO DE INJEÇÃO DE COMBUSTÍVEL
03-09	01	TUBULAÇÃO DE COMBUSTÍVEL
03-10	01	FILTRO DE COMBUSTÍVEL DO MOTOR
03-12	01	BOMBA DE ALIMENTAÇÃO
03-13	01	TUBULAÇÃO DE INJEÇÃO
03-14	01	GRUPO INJEÇÃO - INJETOR
03-14	02	GRUPO INJEÇÃO - INJETOR - TURBO

03-01	01	p1	10/10

RESERVATÓRIO DE COMBUSTÍVEL
FUEL TANK & RELATED PARTS
TANQUE DEL COMBUSTIBLE Y ACCESORIOS

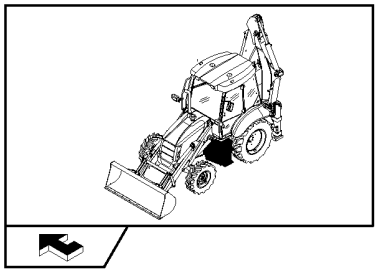

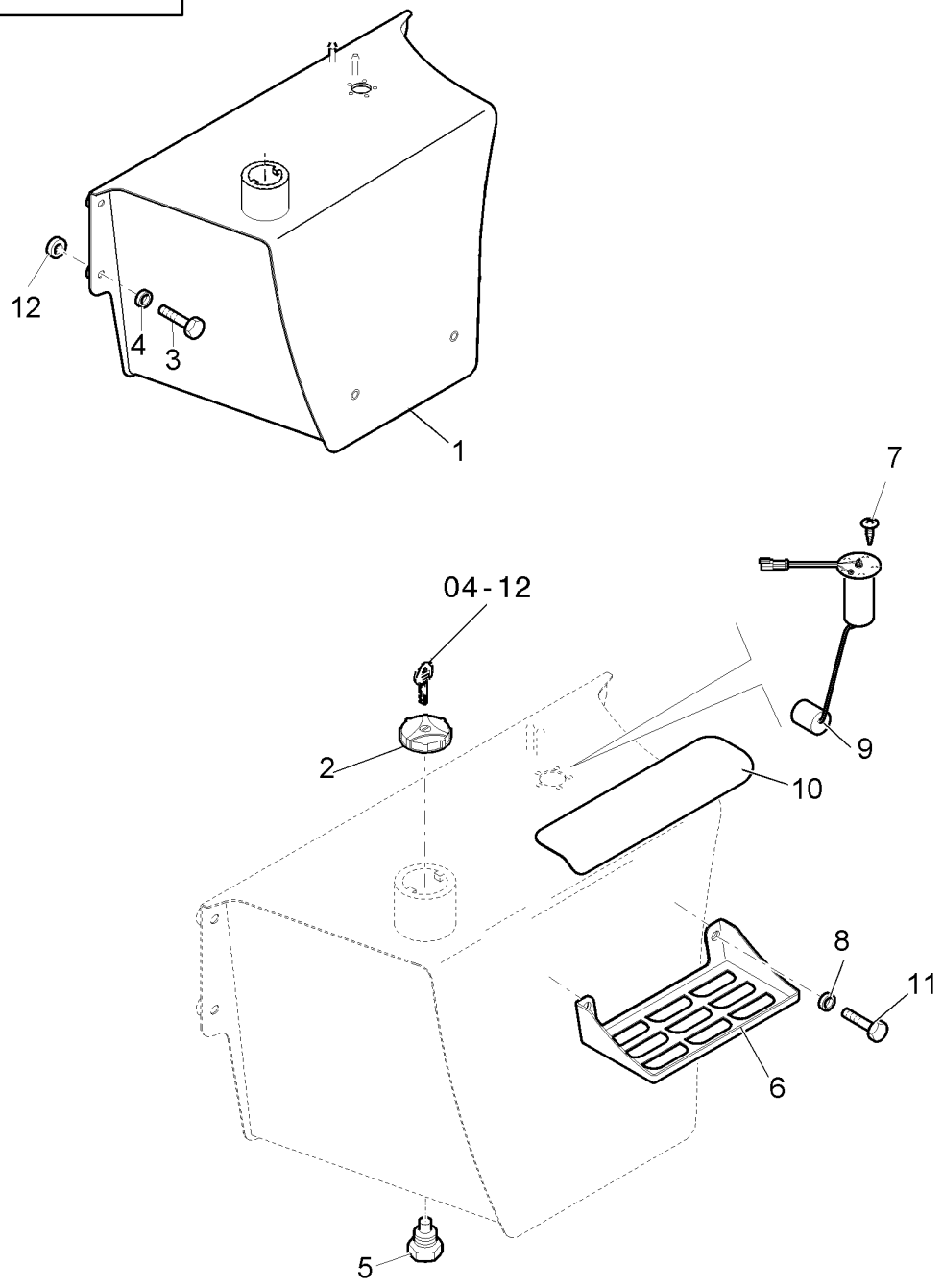

DEPÓSITO DE COMBUSTÍVEL E ACESSÓRIOS

R	N	P.N.	MOD	Q	Denominação Denominação	Description Bezeichnung	Denominacion Descrizione	Description Beskrivelse	L.C.
1		84262242		1	TANQUE DE COMBUSTÍVEL, ASSY				
						FUEL TANK	DEPÓSITO DE COMBUS	RESERVOIR DE CARBUI	108S
					DEPÓSITO DE COMBUS	KRAFTSTOFFTANK	SERBATOIO CARBURAN	BRÆNDSTOFTANK	
2		85825392		1	TAMPÃO C/CHAVE	LOCKABLE FUEL CAP	TAPÓN DE DEP. CON LL	BOUCHON RESERV VER	080T
					TAMPÃO COMBUST. CH	ABSCHLIESSB TANKDEC	TAPPO BOCCH. RIF. BL	LÅSBART BRÆNDSTOFI	
3		86642435		4	PARAFUSO, Hex, M12 x 1.25 x 45, 8.8, Full Thd				
						BOLT	PERNO	VIS	140B
					PARAFUSO	SCHRAUBE	BULLONE	BOLT	
4		86625256		4	ARRUELA PLANA, M12 x 28.5 x 4, HT				
						WASHER	ARANDELA	RONDELLE	131R
					ANILHA	UNTERLEGSCHEIBE	RONDELLA	FLADSKIVE	
5		86625138		1	BUJÃO, Hex Soc, 7/8"-14 ORB				
						PLUG	TAPÓN	BOUCHON	050T
					TAMPÃO	STOPFEN	TAPPO	PROP	
6		87474209		2	CALÇO	STEP PLATE	PLACA DE PASO	REPOSE-PIED	020Z
					PLACA PARA PÉ	TRITTBRETT	PIASTRA PREDELLA	TRINBRÆDT	
7		840-1512		5	PARAFUSO, Cross Pan Hd, M5 x 12, M5x12				
						SCREW	TORNILLO	VIS	040V
					PARAFUSO	SCHRAUBE	VITE	SKRUE	
8		86625255		4	ARRUELA PLANA, M13.5 x 24.5 x 3, HT, M12				
						WASHER	ARANDELA	RONDELLE	131R
					ANILHA	UNTERLEGSCHEIBE	RONDELLA	FLADSKIVE	
9		86985587		1	TRANSMISSOR	SENDER UNIT	UNIDAD EMISORA	ENS. TRANSMETTEUR	160T
					TRANSMISSOR	SIGNALGEBER	TRASMETTITORE	SENDER	
10		87702352		1	FAIXA ANTI-DERRAPANTE	ANTI-SKID STRIP	BANDA ANTIDESLIZAMIE	BANDE ANTI-DERAPANT	407S
					FITA ANTI-DESLIZAMEN	GLEITSCHUTZSTREIFEN	NASTRO ANTISDRUCCI(	SKRIDSIKKER STRIMME	
11		43260		4	PARAFUSO, Hex, M12 x 30, 10.9				
						BOLT	PERNO	VIS	140B
					PARAFUSO	SCHRAUBE	BULLONE	BOLT	
12		87353741		4	ESPAÇADOR	SPACER	SEPARADOR	ENTRETOISE	075D
					ESPAÇADOR	DISTANZSTÜCK	DISTANZIALE	AFSTANDSSTYKKE	

03-02	01	p1	11/10

TUBULAÇÃO DE COMBUSTÍVEL - SEPARADOR DE ÁGUA
FUEL PIPING - WATER SEPARATOR
TUBERIAS DE COMBUSTIBLE - SEPARADOR DE AGUA
FUEL PIPING - WATER SEPARATOR

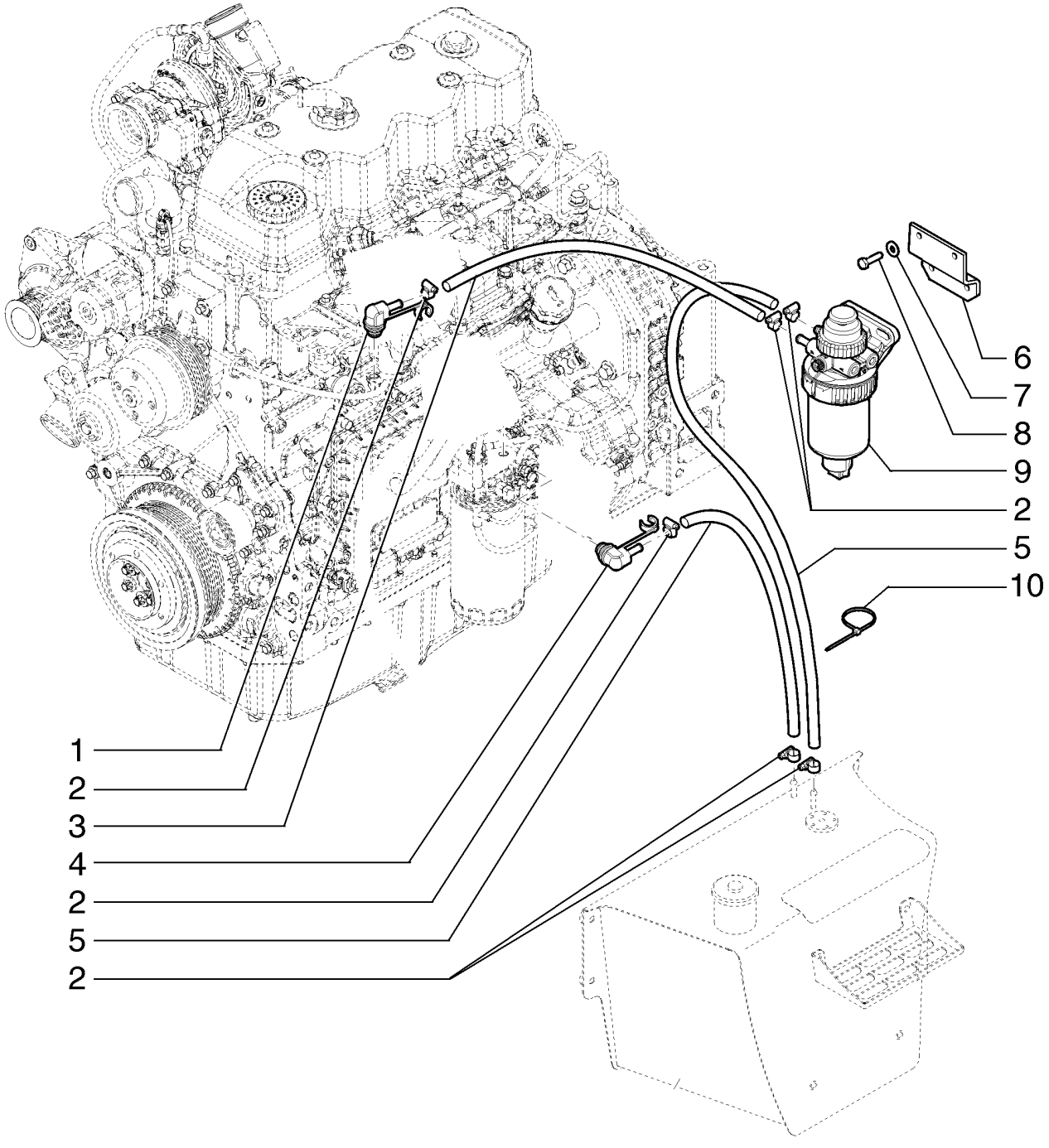

FUEL PIPING - WATER SEPARATOR
FUEL PIPING - WATER SEPARATOR
FUEL PIPING - WATER SEPARATOR
FUEL PIPING - WATER SEPARATOR

R	N	P.N.	MOD	Q	Denominação Denominação	Description Bezeichnung	Denominacion Descrizione	Description Beskrivelse	L.C.
1		87414560		1	CONEXÃO CONECTOR	FITTING ARMATUR	ACOPLAMIENTO RACCORDO	RACCORD FITTING	3300
2		85824381		6	BRAÇADEIRA MANGUEIR ABRAÇAD. DA MANGUEI	HOSE CLAMP SCHLAUCHSCHELLE	ABRAZADERA DE MANG FASCETTA STRINGITUB	COLLIER POUR FLEXIBL SLANGEKLEMME	P729
3		87609039		1	TUBO FLEXÍVEL MANGUEIRA FLEXÍVEL	FLEXIBLE HOSE BIEGSAMER SCHLAUCH	TUBO FLEXIBLE TUBO FLESSIBILE	TUYAU FLEXIBLE FLEKSIBEL SLANGE	192T
4		87414560		1	CONEXÃO CONECTOR	FITTING ARMATUR	ACOPLAMIENTO RACCORDO	RACCORD FITTING	3300
5		87403672		2	TUBO FLEXÍVEL MANGUEIRA FLEXÍVEL	FLEXIBLE HOSE BIEGSAMER SCHLAUCH	TUBO FLEXIBLE TUBO FLESSIBILE	TUYAU FLEXIBLE FLEKSIBEL SLANGE	192T
6		87638778		1	SUPORTE SUPORTE	BRACKET HALTERUNG	SOPORTE STAFFA	SUPPORT BESLAG	225S
7		86625263		4	ARRUELA PLANA, M8 x 20 x 1.6 ANILHA	WASHER UNTERLEGSCHEIBE	ARANDELA RONDELLA	RONDELLE FLADSKIVE	131R
8		43128		4	PARAFUSO, Hex, M8 x 30, 8.8 PARAFUSO	SCREW SCHRAUBE	TORNILLO VITE	VIS SKRUE	040V
9		{84387521}		1					
10		L11541		7	PRENDEDOR DE CABOS BRAÇADEIRA DE CABO	CABLE STRAP KABELBINDER	BANDA DE CABLE FASCETTA PER CAVO	BRIDE DE CABLE KABELSTROP	P716

B90B B95B B110B

03-03	01	p1	11/10

FILTRO SEPARADOR DE ÁGUA - 87494263
WATER SEPARATOR FILTER - 87494263
FILTRO SEPARADOR DE AGUA - 87494263
WATER SEPARATOR FILTER - 87494263

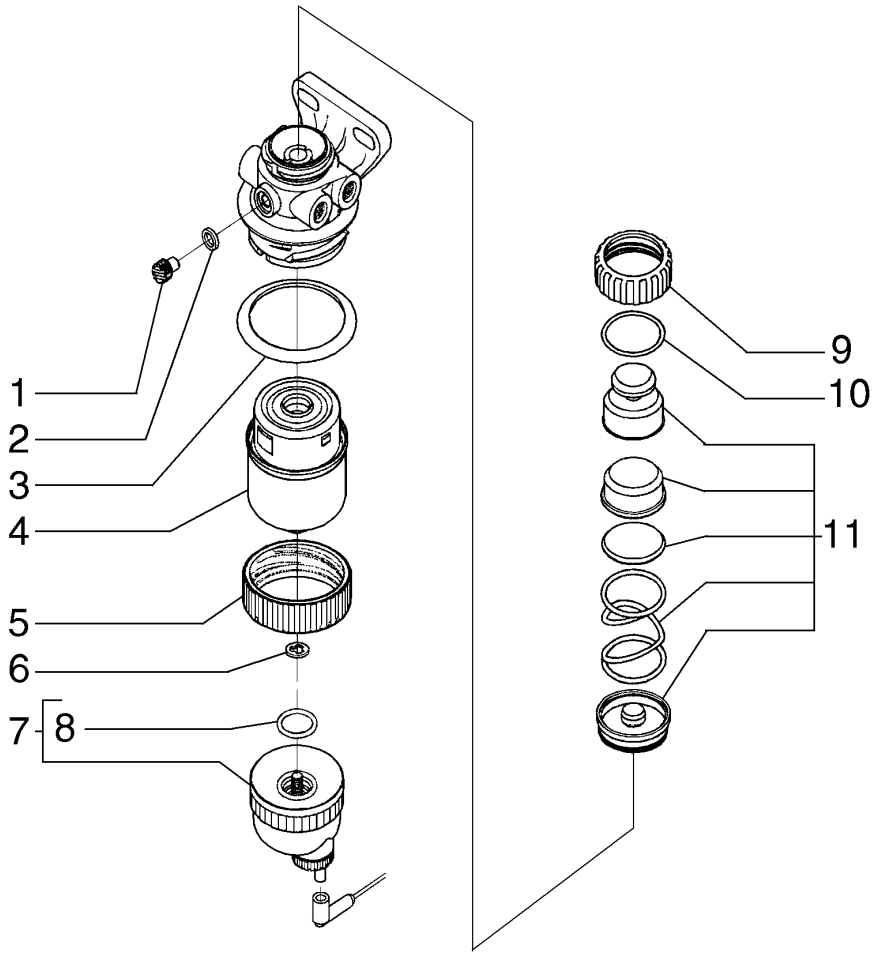

WATER SEPARATOR FILTER - 87494263
WATER SEPARATOR FILTER - 87494263
WATER SEPARATOR FILTER - 87494263
WATER SEPARATOR FILTER - 87494263

R	N	P.N.	MOD	Q	Denominação Denominação	Description Bezeichnung	Denominacion Descrizione	Description Beskrivelse	L.C.
		{84387521}		1					
1		**87840178**		1	BUJÃO TAMPÃO	PLUG STOPFEN	TAPÓN TAPPO	BOUCHON PROP	050T
2		**87840177**		1	O-RING O-RING	O-RING O-RING	JUNTA TÓRICA ANELLO TOROIDALE	JOINT TORIQUE O-RING	055A
3		**87840171**		1	VEDAÇÃO VEDANTE	SEAL DICHTUNG	ANILLO DE CIERRE GUARNIZIONE; TENUTA	JOINT PAKNING	132A
4		**87803444**		1	FILTRO DE COMBUSTÍVEL FILTRO DE COMBUSTÍVI	FUEL FILTER KRAFTSTOFFFILTER	FILTRO DE COMBUSTIBI FILTRO CARBURANTE	FILTRE A CARBURANT BRÆNDSTOFFILTER	064F
5		**87840170**		1	ANEL ELÁSTICO ANEL DE RETENÇÃO	CIRCLIP SICHERUNGSRING	ARANDELA DE RETENCI ANELLO ELASTICO	CIRCLIP LÅSERING	056A
6		**87612469**		1	VEDAÇÃO VEDANTE	SEAL DICHTUNG	ANILLO DE CIERRE GUARNIZIONE; TENUTA	JOINT PAKNING	132A
7		**87801005**		1	KIT KIT	KIT SATZ	KIT KIT	KIT SÆT	305C
8		**87612471**		1	VEDAÇÃO VEDANTE	SEAL DICHTUNG	ANILLO DE CIERRE GUARNIZIONE; TENUTA	JOINT PAKNING	132A
9		**87840173**		1	RETENTOR RETENTOR	RETAINER HALTERUNG	RETENEDOR FERMO	DISPOSITIF DE RETENU HOLDER	109R
10		**87840174**		1	O-RING O-RING	O-RING O-RING	JUNTA TÓRICA ANELLO TOROIDALE	JOINT TORIQUE O-RING	055A
11		**87612472**		1	KIT KIT	KIT SATZ	KIT KIT	KIT SÆT	305C

COMANDOS DO ACELERADOR
HAND/PEDAL MECHANICAL ACCELERATOR CONTROL
MANDO DE ACELERADOR MECÁNICO MANUAL/A PEDAL

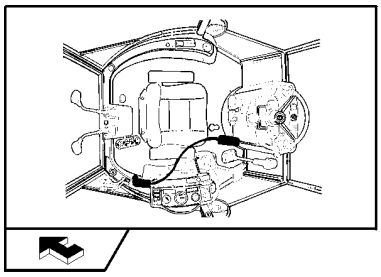

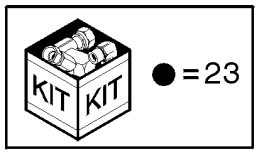

COMANDO DO ACELERADOR MECÂNICO MANUAL/POR PEDAL

R	N	P.N.	MOD	Q	Denominação Denominação	Description Bezeichnung	Denominacion Descrizione	Description Beskrivelse	L.C.
1	1	84221360		1	REGULADOR PRESSÃO, ASSY				
						THROTTLE	REGULADOR	PAPIL. GAZ ; ACCELERA	P070
					REGULADOR PRESSÃO	DROSSEL; GASPEDAL	ACCELERATORE	GASPEDAL	
2		84221399		1	CABO, ASSY	CABLE	CABLE	CABLE	650C
					CABO	KABEL	CAVO	KABEL	
3		85813140		1	CABEÇA DA JUNTA ESFÉRICA				
						BALL JOINT HEAD	ARTICULACIÓN DE RÓT	TETE DE JOINT A ROTU	116T
					RÓTULA	KUGELGELENKKOPF	TESTA DEL GIUNTO SFE	KUGLEHOVED	
4		84123798		1	PEDAL	PEDAL	PEDAL	PEDALE	060P
					PEDAL	PEDAL	PEDALE	PEDAL	
5		86517328		3	TRAVA DA ARRUELA, M6	LOCK WASHER	ARANDELA DE BLOQUE	RONDELLE FREIN	132R
					ANILHA DE RETENÇÃO	SICHERUNGSSCHEIBE	RONDELLA DI SICUREZ	LÅSESKIVE	
6		120100		3	PARAFUSO, Hex, M6 x 20, 8.8				
						BOLT	PERNO	VIS	140B
					PARAFUSO	SCHRAUBE	BULLONE	BOLT	
7		13311217		4	PARAFUSO, Cross Oval Hd, M5 x 20				
						SCREW	TORNILLO	VIS	040V
					PARAFUSO	SCHRAUBE	VITE	SKRUE	
8		85803380		1	CAPA	BOOT	FUNDA	SOUFFLET	330C
					COBERTURA DE PROTE	MANSCHETTE	PARAPOLVERE	MANCHET	
9		13276011		1	PARAFUSO, Cross Pan Hd, M6 x 12				
						SCREW	TORNILLO	VIS	040V
					PARAFUSO	SCHRAUBE	VITE	SKRUE	
10		82002692		1	MAÇANETA	KNOB	MANDO	BOUTON	150P
					BOTÃO	RUNDGRIFF	MANOPOLA	GREB	
11		10398280		1	ANEL	RING	ANILLO	ANNEAU	045A
					ANEL	RING	ANELLO	RING	
12		336199		1	PARAFUSO, Hex, M8 x 12, 8.8, Full Thd				
						BOLT	PERNO	VIS	140B
					PARAFUSO	SCHRAUBE	BULLONE	BOLT	
13		515-22254		1	BRAÇADEIRA, 1", Insul, 5/16" Bolt				
						CLAMP	ABRAZADERA	COLLIER	120M
					BRAÇADEIRA	KLEMME	MORSETTO	SPÆNDEBÅND	
14		{84364497}		1	ASSY				
15		12604179		1	ARRUELA PLANA	WASHER	ARANDELA	RONDELLE	131R
					ANILHA	UNTERLEGSCHEIBE	RONDELLA	FLADSKIVE	
16		13769401		1	REBITE	RIVET	REMACHE	RIVET	055R
					REBITE	NIET	RIVETTO	NITTE	
17		85803040		1	RETENTOR	RETAINER	RETENEDOR	DISPOSITIF DE RETENU	109R
					RETENTOR	HALTERUNG	FERMO	HOLDER	
18		87420814		1	ALAVANCA	LEVER	PALANCA	LEVIER	045L
					ALAVANCA	HEBEL	LEVA	ARM	
19		85813311		1	PINO	PIN	PASADOR	BROCHE	080P
					PERNO	PIN	PERNO	STIFT	
20		86517328		3	TRAVA DA ARRUELA, M6	LOCK WASHER	ARANDELA DE BLOQUE	RONDELLE FREIN	132R
					ANILHA DE RETENÇÃO	SICHERUNGSSCHEIBE	RONDELLA DI SICUREZ	LÅSESKIVE	

(1) Includes 24,25

COMANDOS DO ACELERADOR
HAND/PEDAL MECHANICAL ACCELERATOR CONTROL
MANDO DE ACELERADOR MECÁNICO MANUAL/A PEDAL

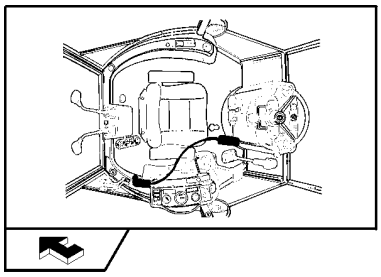

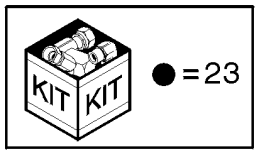

COMANDO DO ACELERADOR MECÂNICO MANUAL/POR PEDAL

R	N	P.N.	MOD	Q	Denominação Denominação	Description Bezeichnung	Denominacion Descrizione	Description Beskrivelse	L.C.
21		**86500688**		1	PORCA, M6 x 1, Cl 10 PORCA	NUT MUTTER	TUERCA DADO	ECROU MØTRIK	010D
22		**86977726**		2	PARAFUSO, Hex, M6 x 12, 8.8 PARAFUSO	SCREW SCHRAUBE	TORNILLO VITE	VIS SKRUE	040V
23		**84162798**		1	JOGO JOGO	KIT PACKUNG	JEUGO KIT	POCHETTE KIT	4830
24		**84162776**		1	BUCHA CASQUILHO	BUSHING BUCHSE	CASQUILLO BOCCOLA	BAGUE BØSNING	095B
25		**87747455**		1	ALAVANCA ALAVANCA	LEVER HEBEL	PALANCA LEVA	LEVIER ARM	045L

BOMBA INJETORA
INJECTION PUMP
BOMBA DE INYECCION

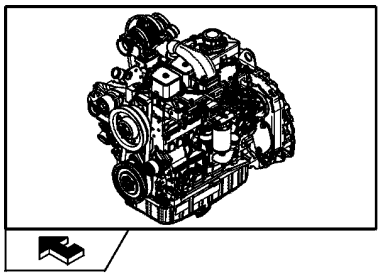

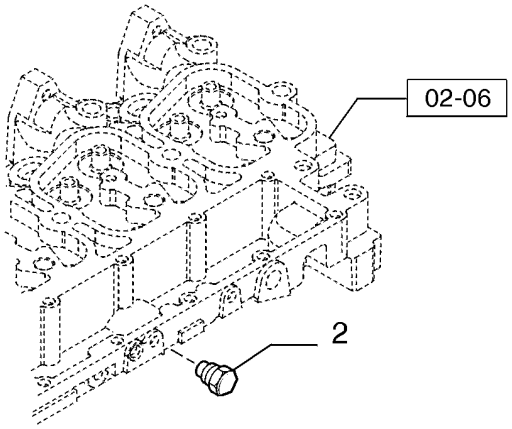

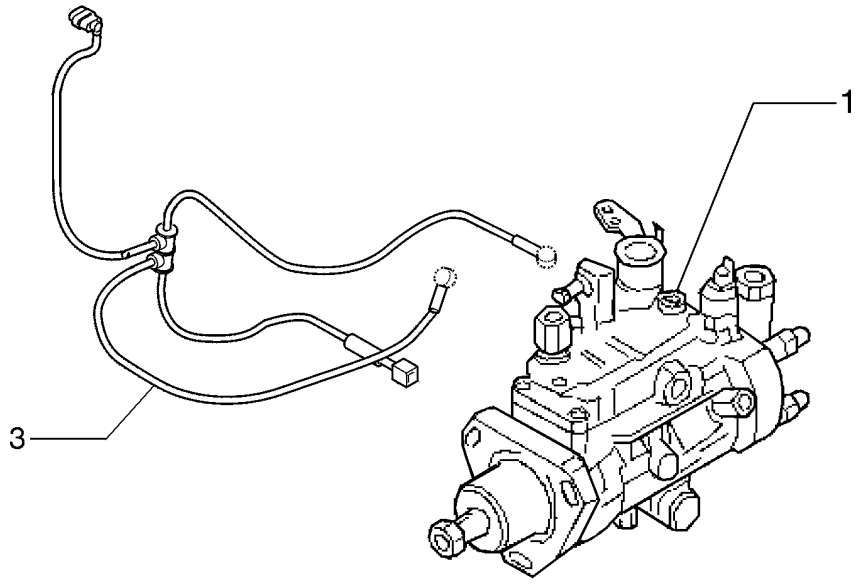

BOMBA INJECÇÂO

R	N	P.N.	MOD	Q	Denominação Denominação	Description Bezeichnung	Denominacion Descrizione	Description Beskrivelse	L.C.
1		{84402245}		1					
2		{84402246}		1					
3		{84402247}		1					

BOMBA INJETORA - TURBO
INJECTION PUMP - TURBOCHARGER
BOMBA DE INYECCION - TURBINADO

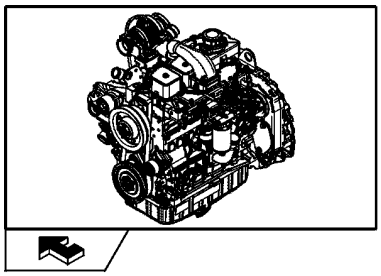

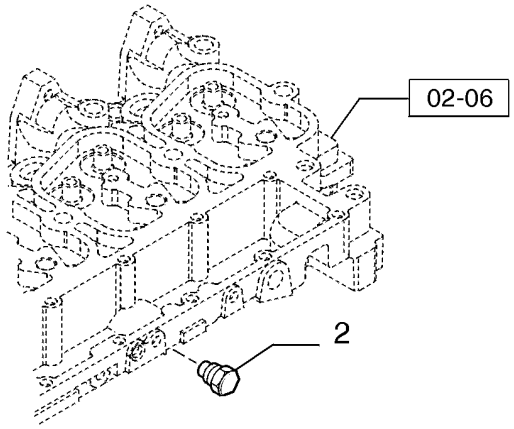

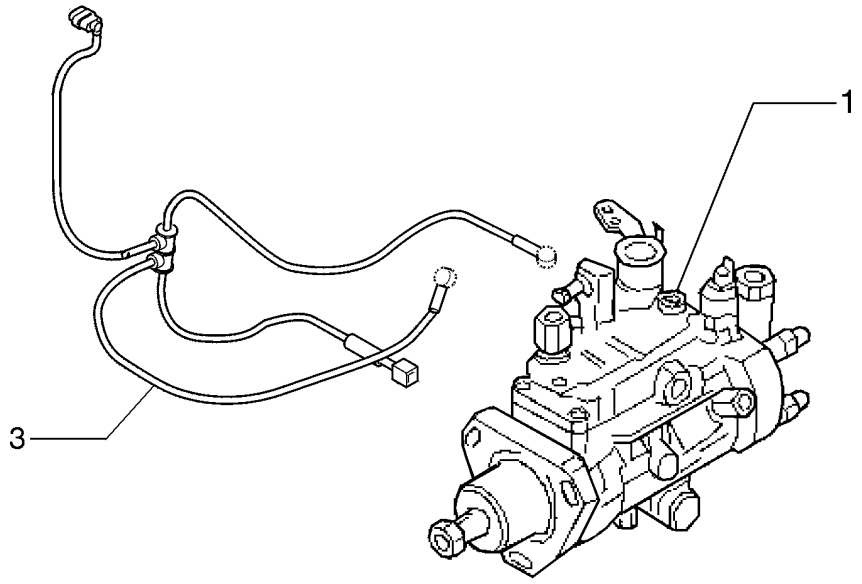

BOMBA INJECÇÂO - TURBO

R	N	P.N.	MOD	Q	Denominação Denominação	Description Bezeichnung	Denominacion Descrizione	Description Beskrivelse	L.C.
1		{84402249}		1					
2		{84402246}		1					
3		{84402247}		1					

BOMBA INJETORA - ACIONAMENTO
INJECTION PUMP - CONTROL
BOMBA DE INYECCION - MANDO

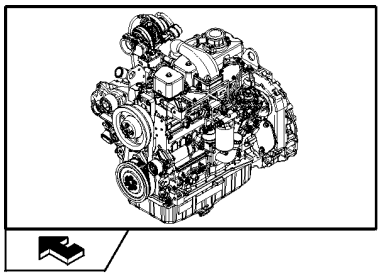

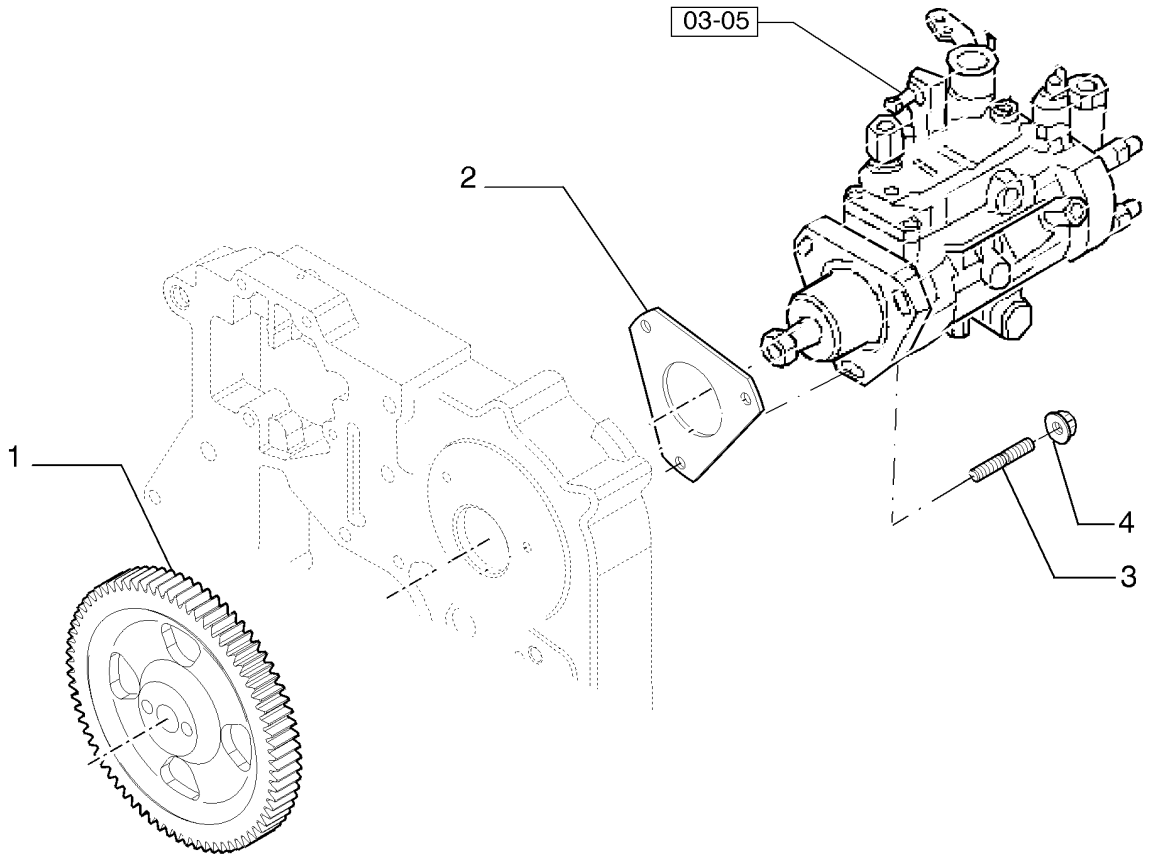

BOMBA INJECÇÂO - CONTROLE

R	N	P.N.	MOD	Q	Denominação Denominação	Description Bezeichnung	Denominacion Descrizione	Description Beskrivelse	L.C.
1		2856872		1	ENGRENAGEM ENGRENAGEM	GEAR ZAHNRAD	ENGRANAJE INGRANAGGIO	PIGNON TANDHJUL	050I
2		2852885		1	JUNTA JUNTA	GASKET DICHTUNG	JUNTA GUARNIZIONE	JOINT PAKNING	123G
3		2852294		3	PRISIONEIRO, M8 x 1.25 x 30 PINO ROSCADO	STUD GEWINDEBOLZEN	PRISIONERO PRIGIONIERO	GOUJON STØTTEBOLT	210P
4		4899003		3	PORCA FLANGEADA, M8 x 1.25 PORCA FLANGEADA	FLANGE NUT FLANSCHMUTTER	TUERCA DE BRIDA DADO FLANGIATO	ECROU A EMBASE FLANGEMØTRIK	A069

TUBULAÇÃO DE INJEÇÃO DE COMBUSTÍVEL
INJECTION EQUIPMENT - PIPING
GRUPO DE INYECCION - TUBERIAS

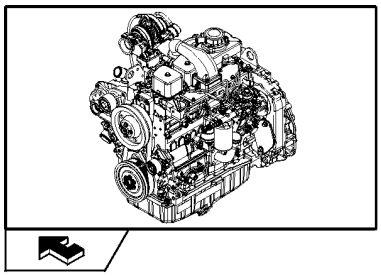

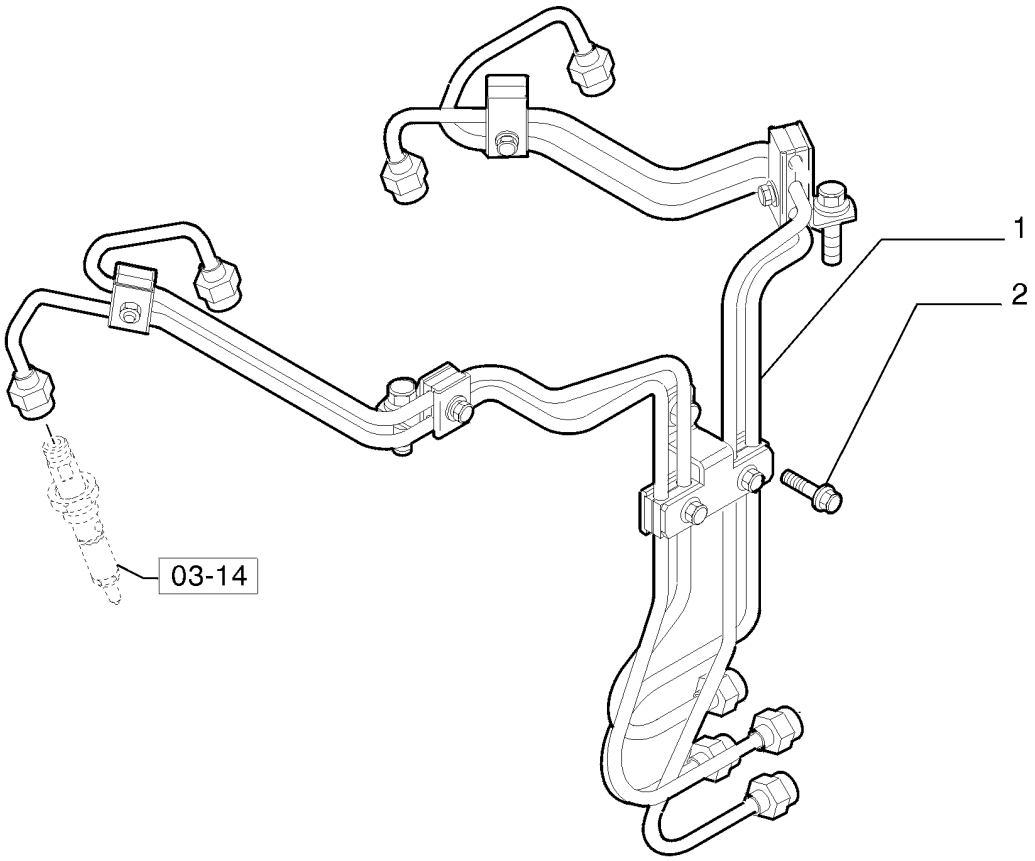

GRUPO INJECÇÂO - TUBAGENS

R	N	P.N.	MOD	Q	Denominação Denominação	Description Bezeichnung	Denominacion Descrizione	Description Beskrivelse	L.C.
1		{5801394252}		1	Fuel Injection Supply Tubes				
2		4896884		1	PARAFUSO, Hex Flg, M8 x 1.25 x 16				
						SCREW	TORNILLO	VIS	040V
					PARAFUSO	SCHRAUBE	VITE	SKRUE	
3		2852093		1	BUJÃO, NOT ILLUSTRATED				
						PLUG	TAPÓN	BOUCHON	050T
					TAMPÃO	STOPFEN	TAPPO	PROP	

03-08	01	p1	09/10

TUBULAÇÃO DE INJEÇÃO DE COMBUSTÍVEL
INJECTION EQUIPMENT - PIPING
GRUPO DE INYECCION - TUBERIAS

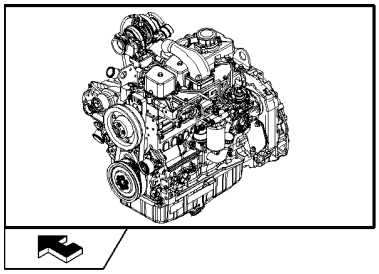

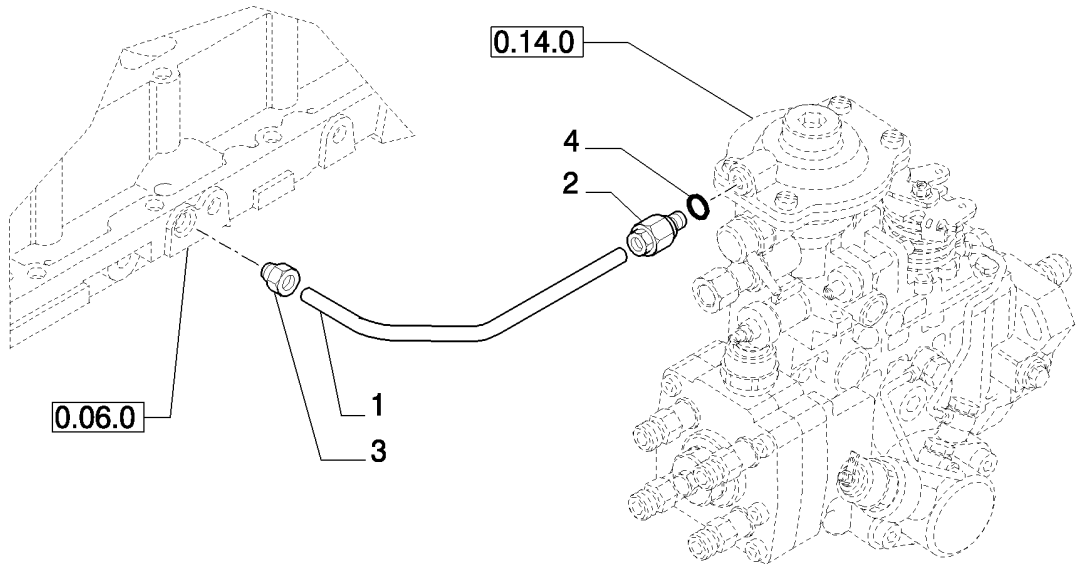

GRUPO INJECÇÂO - TUBAGENS

R	N	P.N.	MOD	Q	Denominação Denominação	Description Bezeichnung	Denominacion Descrizione	Description Beskrivelse	L.C.
1		2852059		1	TUBO TUBO	TUBE ROHR	TUBO TUBO	TUBE RØR	195T
2		4893518		1	CONEXÃO, M8 x 1 x 29.5 L CONECTOR	FITTING ARMATUR	ACOPLAMIENTO RACCORDO	RACCORD FITTING	3300
3		4896770		1	CONEXÃO, M10 x 1 CONECTOR	FITTING ARMATUR	ACOPLAMIENTO RACCORDO	RACCORD FITTING	3300
4		4858605		1	VEDAÇÃO VEDANTE	SEAL DICHTUNG	ANILLO DE CIERRE GUARNIZIONE; TENUTA	JOINT PAKNING	132A

03-09	01	p1	11/10

TUBULAÇÃO DE COMBUSTÍVEL
PIPING - FUEL
TUBERIAS - COMBUSTIBLE

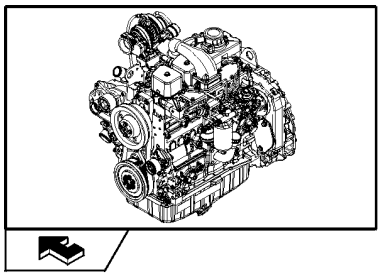

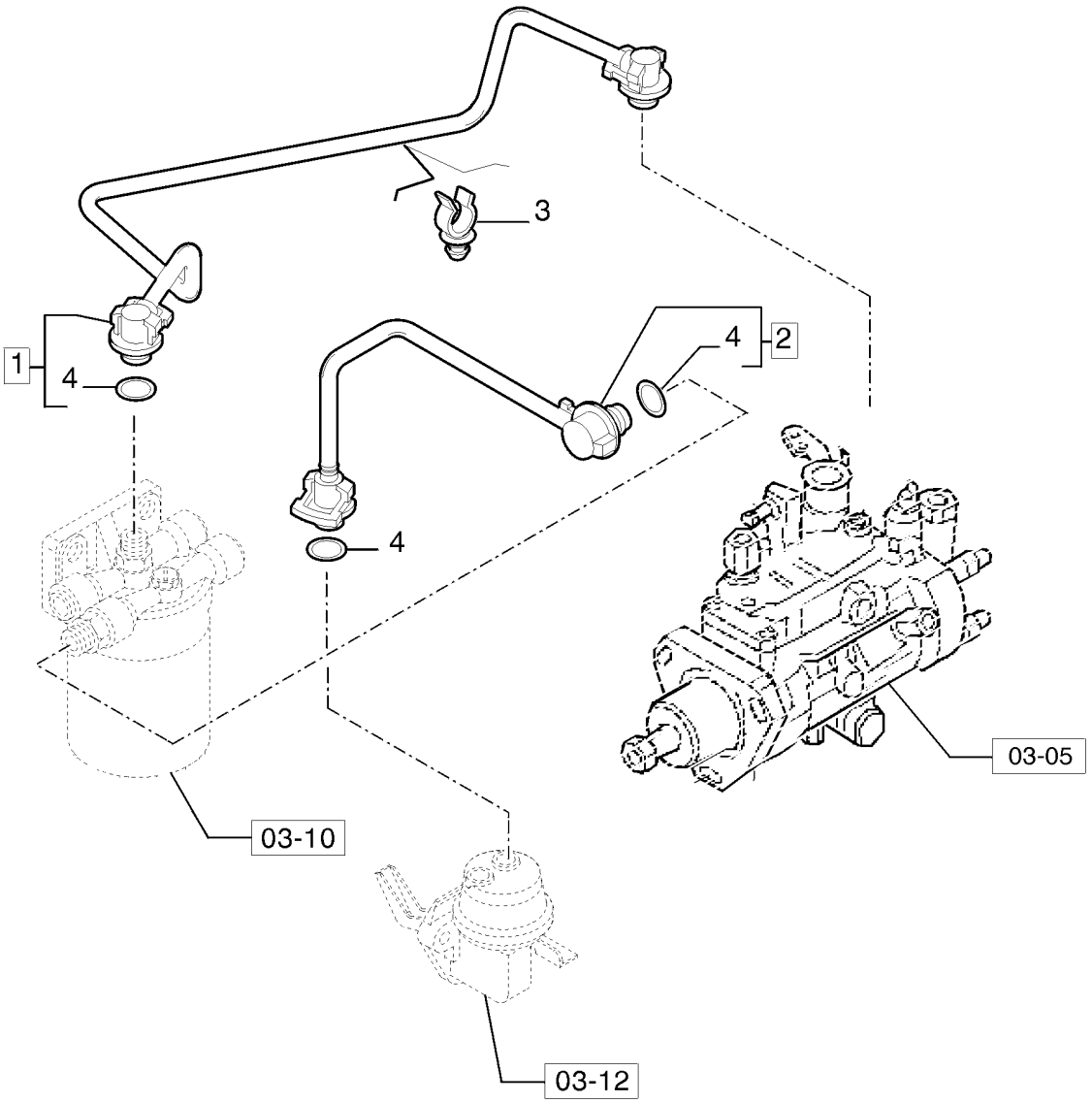

TUBAGENS - COMBUSTÍVEL

R	N	P.N.	MOD	Q	Denominação Denominação	Description Bezeichnung	Denominacion Descrizione	Description Beskrivelse	L.C.
1		{84402272}		1	- ASSY				
2		{84402273}		1	- ASSY				
3		2852111		1	GRAMPO FIXADOR	CLIP KLAMMER	ABRAZADERA FERMO	COLLIER KLIPS	045F
4		4894095		4	O-RING, M8 ID x 2.5 Thk O-RING	O-RING O-RING	JUNTA TÓRICA ANELLO TOROIDALE	JOINT TORIQUE O-RING	055A

FILTRO DE COMBUSTÍVEL DO MOTOR
FUEL FILTER
FILTRO COMBUSTIBLE

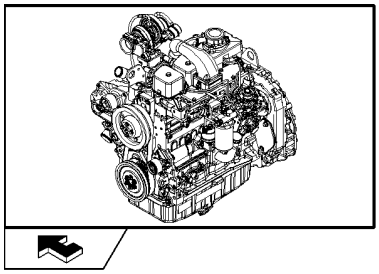

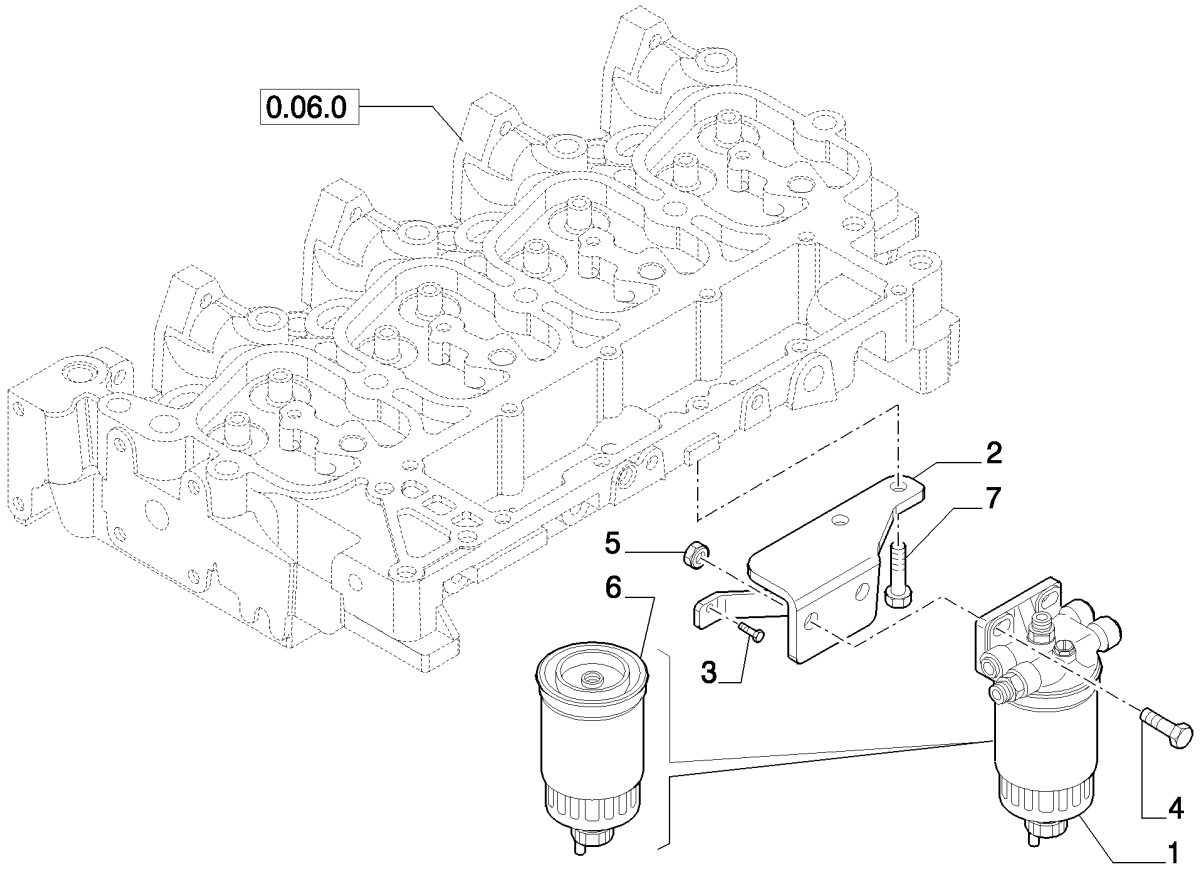

FILTRO DE COMBUSTÍVEL

R	N	P.N.	MOD	Q	Denominação Denominação	Description Bezeichnung	Denominacion Descrizione	Description Beskrivelse	L.C.
1		{84402270}		1	- ASSY				
2		2855103		1	SUPORTE SUPORTE	SUPPORT STÜTZE	SOPORTE SUPPORTO	SUPPORT BESLAG	300S
3		4899068		1	PARAFUSO, Hex Flg , M8 x 1.25 x 16 PARAFUSO	SCREW SCHRAUBE	TORNILLO VITE	VIS SKRUE	040V
4		4899849		2	PARAFUSO PARAFUSO	SCREW SCHRAUBE	TORNILLO VITE	VIS SKRUE	040V
5		4895166		2	PORCA, M10x1.5 PORCA	NUT MUTTER	TUERCA DADO	ECROU MØTRIK	010D
6		{84403847}		1					
7		2830411		2	PARAFUSO PARAFUSO	SCREW SCHRAUBE	TORNILLO VITE	VIS SKRUE	040V

BOMBA DE ALIMENTAÇÃO
FUEL PUMP
BOMBA DE ALIMENTACION

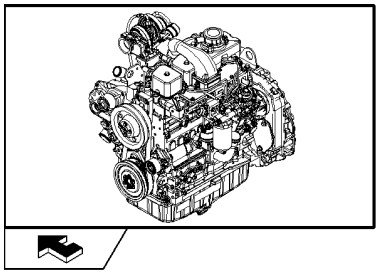

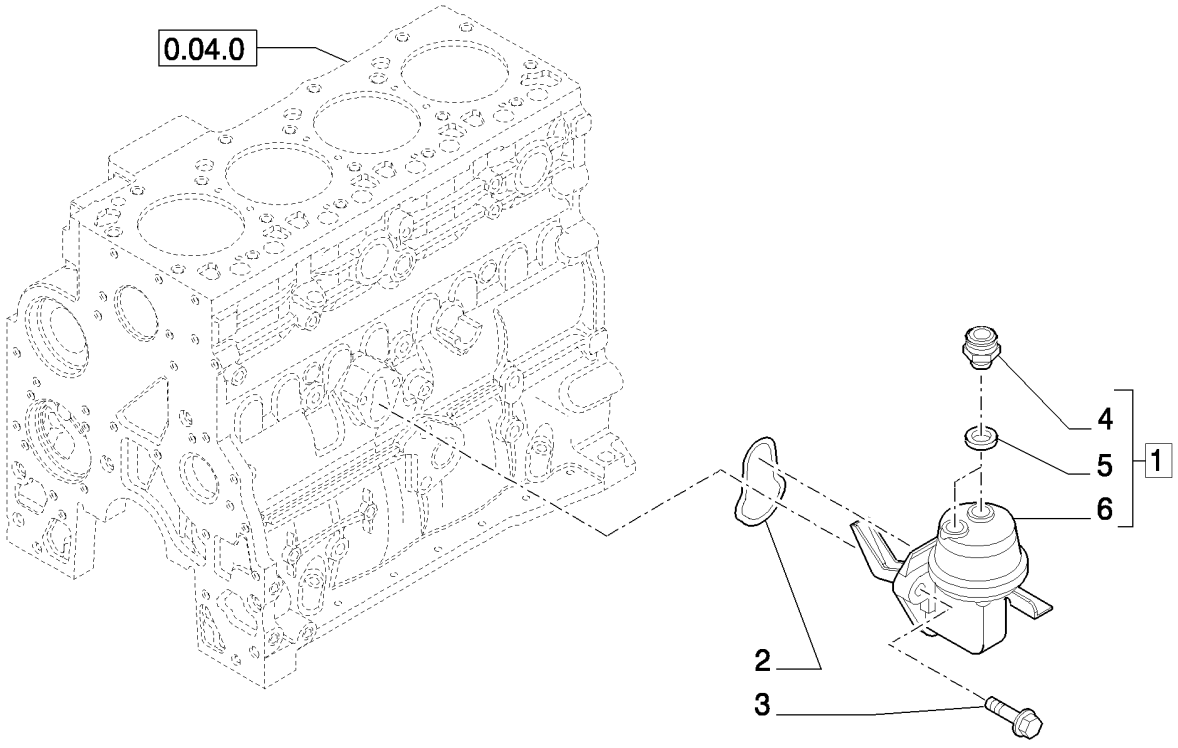

BOMBA ALIMENTAÇÂO

R	N	P.N.	MOD	Q	Denominação Denominação	Description Bezeichnung	Denominacion Descrizione	Description Beskrivelse	L.C.
1		{84269570}		1	- ASSY				
2		2830156		1	O-RING, 70 Duro, M2.62 Thk				
						O-RING	JUNTA TÓRICA	JOINT TORIQUE	055A
					O-RING	O-RING	ANELLO TOROIDALE	O-RING	
3		4899031		2	PARAFUSO, Hex Flg, M8 x 1.25 x 25				
						SCREW	TORNILLO	VIS	040V
					PARAFUSO	SCHRAUBE	VITE	SKRUE	
4		4890964		2	CONEXÃO, M12 x 1.5	FITTING	ACOPLAMIENTO	RACCORD	3300
					CONECTOR	ARMATUR	RACCORDO	FITTING	
5		4894721		2	VEDAÇÃO DA ARRUELA, M12.2 x 17 x 1.5 Thk				
						SEALING WASHER	ARANDELA HERMÉTICA	RONDELLE D'ETANCHEI	133R
					ANILHA DE VEDAÇÃO	DICHTSCHEIBE	ROSETTA DI TENUTA	TÆTNINGSSKIVE	
6		84268475		1	BOMBA DE COMBUSTÍVEL	FUEL PUMP	BOMBA DE COMBUSTIBI	POMPE A CARBURANT	154P
					BOMBA DE COMBUSTÍVI	KRAFTSTOFFPUMPE	POMPA CARBURANTE	BRÆNDSTOFPUMPE	

03-13	01	p1	11/10

TUBULAÇÃO DE INJEÇÃO
INJECTION EQUIPMENT - PIPING
GRUPO DE INYECCION - TUBERIAS

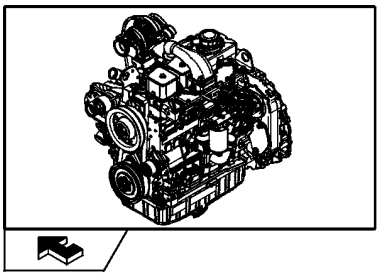

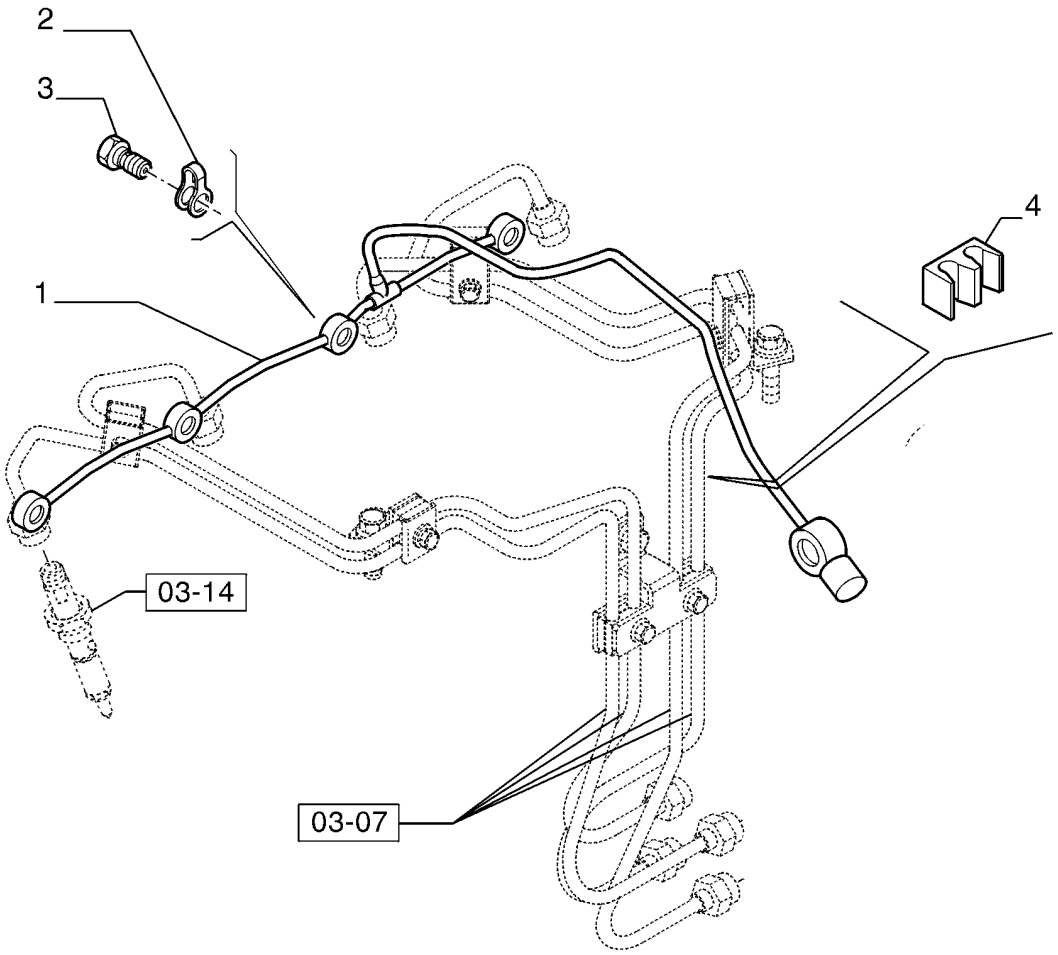

GRUPO INJECÇÂO - TUBAGENS

R	N	P.N.	MOD	Q	Denominação Denominação	Description Bezeichnung	Denominacion Descrizione	Description Beskrivelse	L.C.
1		{84402275}		1					
2		4895305		4	VEDAÇÃO VEDANTE	SEAL DICHTUNG	ANILLO DE CIERRE GUARNIZIONE; TENUTA	JOINT PAKNING	132A
3		4895244		4	PARAFUSO DE BANJO PARAFUSO DE LIGAÇÃC	BANJO BOLT HOHLSCHRAUBE	PERNO BANJO BULLONE MASCHIO	VIS BANJO BANJOBOLT	090B
4		2852521		1	GRAMPO FIXADOR	CLIP KLAMMER	ABRAZADERA FERMO	COLLIER KLIPS	045F

B90B B95B B110B

03-14	01	p1	11/10

GRUPO INJEÇÃO - INJETOR
INJECTION EQUIPMENT - INJECTOR
GRUPO DE INYECCION - INYECTOR

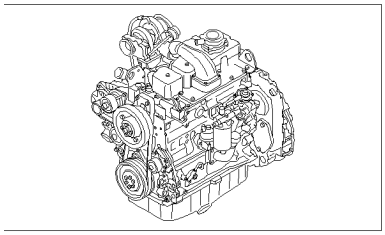

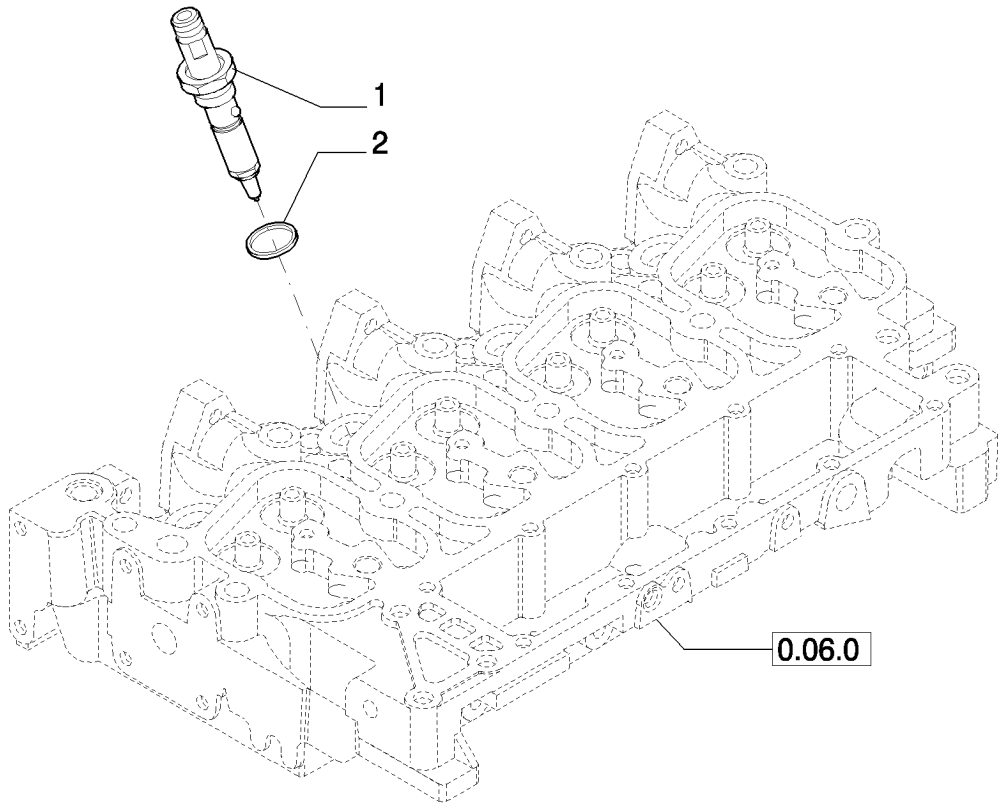

GRUPO INJECÇÂO - INJECTOR

R	N	P.N.	MOD	Q	Denominação Denominação	Description Bezeichnung	Denominacion Descrizione	Description Beskrivelse	L.C.
1		{84402279}		4					
2		4895297		4	VEDAÇÃO, Rectangular, 15.6mm ID x 1.68 Thk				
						SEAL	ANILLO DE CIERRE	JOINT	132A
					VEDANTE	DICHTUNG	GUARNIZIONE; TENUTA	PAKNING	

GRUPO INJEÇÃO - INJETOR - TURBO
INJECTION EQUIPMENT - INJECTOR - TURBOCHARGER
GRUPO DE INYECCION - INYECTOR - TURBINADO

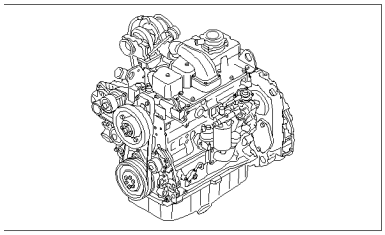

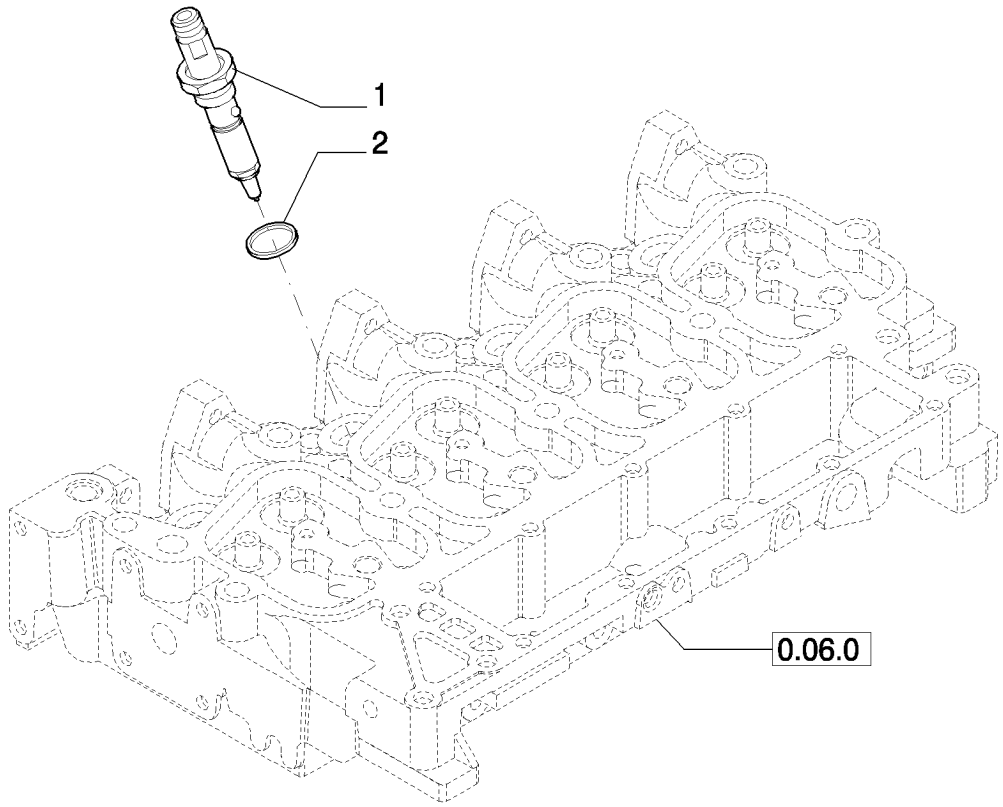

GRUPO INJECÇÂO - INJECTOR

R	N	P.N.	MOD	Q	Denominação Denominação	Description Bezeichnung	Denominacion Descrizione	Description Beskrivelse	L.C.
1		{84402277}		4					
2		4895297		4	VEDAÇÃO, Rectangular, 15.6mm ID x 1.68 Thk SEAL VEDANTE	 SEAL DICHTUNG	 ANILLO DE CIERRE GUARNIZIONE; TENUTA	 JOINT PAKNING	132A

SECTION INDEX
Sistema Eléctrico

04-01	01	MOTOR DE PARTIDA
04-02	01	MOTOR DE PARTIDA
04-03	01	CONJUNTO DO ALTERNADOR
04-04	01	BATERIA DUPLA
04-05	01	BATERIA - CABOS E SUPORTES
04-06	01	SISTEMA ELÉTRICO
04-07	01	SISTEMA ELÉTRICO - CONJUNTO CENTRAL ELETRÔNICA
04-08	01	CAIXA DE FUSÍVEIS
04-09	01	SISTEMA ELÉTRICO - CABO DIANTEIRO, ROPS
04-10	01	CHICOTE ELÉTRICO DIANTEIRO - CABINE
04-11	01	SISTEMA ELÉTRICO - CABO GERAL, ROPS
04-12	01	CHAVE DE IGNIÇÃO E CHICOTE ELÉTRICO
04-13	01	CHICOTE DO MOTOR
04-14	01	CHICOTE TRASEIRO E ATERRAMENTO
04-15	01	SISTEMA ELÉTRICO - ROPS
04-16	01	SISTEMA ELÉTRICO DA CABINE
04-17	01	SISTEMA ELÉTRICO - CABO/TETO/ROPS
04-18	01	CHICOTE ELÉTRICO DO TETO DA CABINE
04-19	01	PAINEL DE INSTRUMENTOS FRONTAL - TOLDO
04-20	01	PAINEL DE INSTRUMENTOS LATERAL (CABINE E TOLDO)
04-21	01	FARÓIS DE TRABALHO DIANTEIRO - CABINE
04-22	01	LANTERNAS E FARÓIS - CABINE
04-23	01	LANTERNAS E FARÓIS - TOLDO
04-24	01	LUZ DO TETO - CABINE
04-25	01	ANTENA DO RÁDIO E ALTOFALANTES
04-26	01	TOLDO - LIMPADOR E VIDROS
04-27	01	LIMPADOR DE PARA-BRISAS - DIANTEIRO E TRASEIRO
04-28	01	PAINEL DE CONTROLE - AQUECEDOR
04-29	01	PAINEL DE CONTROLE - AQUECEDOR E AR CONDICIONADO
04-30	01	ALAVANCAS DA COLUNA DE DIREÇÃO
04-31	01	ALARME DE RÉ
04-32	01	POSICIONADOR AUTOMÁTICO DA CAÇAMBA
04-33	01	COMPONENTES DO MARTELO
04-34	01	ALARME ANTI-FURTO
04-35	01	PARTIDA A FRIO
04-36	01	PARTIDA A FRIO - COMPONENTES
04-37	01	PARTIDA A FRIO - COMPONENTES ELÉTRICOS

MOTOR DE PARTIDA
ENGINE VERSION: STARTER MOTOR
EQUIPAMIENTO DEL MOTOR: MOTOR DE ARRANQUE

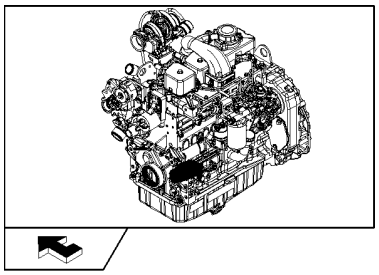

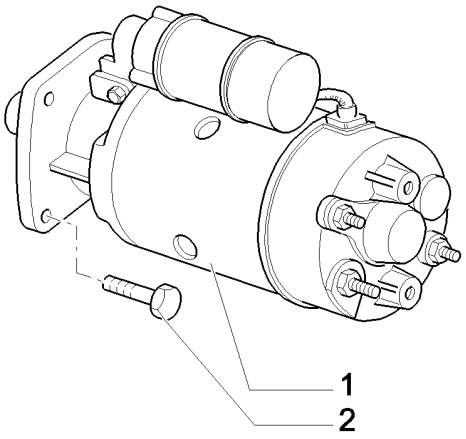

MODELO DO MOTOR: MOTOR DE ARRANQUE

R	N	P.N.	MOD	Q	Denominação Denominação	Description Bezeichnung	Denominacion Descrizione	Description Beskrivelse	L.C.
1		86992395		1	MOTOR DE PARTIDA MOTOR DE ARRANQUE	STARTER MOTOR ANLASSERMOTOR	MOTOR DE ARRANQUE MOTORINO DI AVVIAME	DEMARREUR STARTMOTOR	133M
2		86511845		2	PARAFUSO, Hex Flg, M10 x 35, 8.8 BOLT PARAFUSO	 PERNO SCHRAUBE	 VIS BULLONE	 BOLT	140B

04-02	01	p1	06/10

MOTOR DE PARTIDA
STARTER
MOTOR DE ARRANQUE
STARTER

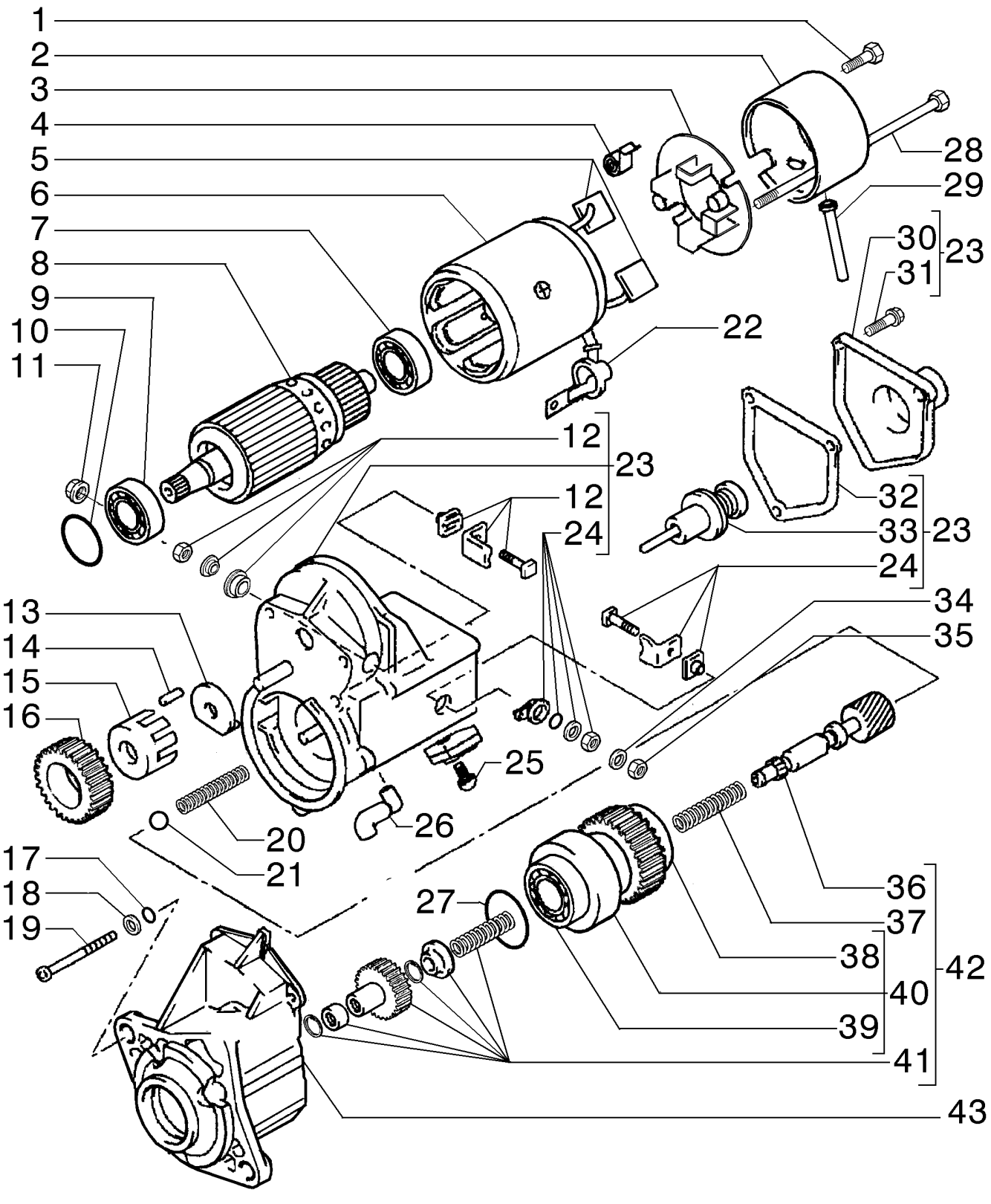

STARTER
STARTER
STARTER
STARTER

R	N	P.N.	MOD	Q	Denominação Denominação	Description Bezeichnung	Denominacion Descrizione	Description Beskrivelse	L.C.
1		87439006		2	PARAFUSO PARAFUSO	SCREW SCHRAUBE	TORNILLO VITE	VIS SKRUE	040V
2		87438999		1	CHASSI ESTRUTURA	FRAME GESTELL	BASTIDOR TELAIO	CHASSIS RAMME	077T
3		87438996		1	FIXADOR SUPORTE	HOLDER HALTER	SOPORTE SUPPORTO	SUPPORT HOLDER	174S
4		87438997		4	MOLA MOLA	SPRING FEDER	RESORTE MOLLA	RESSORT FJEDER	100M
5		87438925		2	ESCOVA ESCOVA	COMMUTATOR BRUSH KOMMUTATORBÜRSTE	CEPILLO DE CONMUTAI SPAZZOLA COLLETTORI	BALAI KOMMUTATORBØRSTE	177S
6		87438992		1	ESTATOR ESTATOR	STATOR STATOR	ESTATOR STATORE	STATOR STATOR	8480
7		87438928		1	ROLAMENTO ESFÉRICO ROLAMENTO DE ESFER	BALL BEARING KUGELLAGER	RODAMIENTO DE BOLAS CUSCINETTO A SFERE	ROULEMENT A BILLES KUGLELEJE	343C
8		87438926		1	ARMADURA INDUZIDO	ARMATURE ANKER	INDUCIDO INDOTTO	INDUIT DYNAMOANKER	040I
9		87438927		1	ROLAMENTO ESFÉRICO ROLAMENTO DE ESFER	BALL BEARING KUGELLAGER	RODAMIENTO DE BOLAS CUSCINETTO A SFERE	ROULEMENT A BILLES KUGLELEJE	343C
10		87438954		1	ARRUELA PLANA ANILHA	WASHER UNTERLEGSCHEIBE	ARANDELA RONDELLA	RONDELLE FLADSKIVE	131R
11		87439009		1	PORCA PORCA	NUT MUTTER	TUERCA DADO	ECROU MØTRIK	010D
12		87438942		2	KIT MOTOR ARRANQUE KIT MOTOR ARRANQUE	STARTER MTR REPAIR I ANLASSERMOT-REPARA	KIT REP. MOTOR ARRAN KIT RIPAR. MOT. AVVIAN	KIT REPAR. DEMARREU STARMOTOR REP. SÆT	019K
13		87439005		1	RETENTOR RETENTOR	RETAINER HALTERUNG	RETENEDOR FERMO	DISPOSITIF DE RETENU HOLDER	109R
14		87439003		5	ROLO ROLETE	ROLLER WALZE	RODILLO RULLO	GALET VALSE	500R
15		87439004		1	RETENTOR RETENTOR	RETAINER HALTERUNG	RETENEDOR FERMO	DISPOSITIF DE RETENU HOLDER	109R
16		87439002		1	ENGRENAGEM ENGRENAGEM	GEAR ZAHNRAD	ENGRANAJE INGRANAGGIO	PIGNON TANDHJUL	050I
17		87439011		3	O-RING O-RING	O-RING O-RING	JUNTA TÓRICA ANELLO TOROIDALE	JOINT TORIQUE O-RING	055A
18		87439061		3	ARRUELA PLANA ANILHA	WASHER UNTERLEGSCHEIBE	ARANDELA RONDELLA	RONDELLE FLADSKIVE	131R
19		87439008		3	PARAFUSO PARAFUSO	SCREW SCHRAUBE	TORNILLO VITE	VIS SKRUE	040V
20		87439001		1	MOLA DE COMPRESSÃO MOLA DE COMPRESSÃC	COMPRESSION SPRING DRUCKFEDER	RESORTE DE COMPRES MOLLA A COMPRESSIOI	RESSORT DE COMPRES TRYKFJEDER	Z641
21		87439000		1	ESFERA ESFERA	BALL KUGEL	BOLA SFERA	BILLE KUGLE	140S
22		87438993		1	COBERTURA COBERTURA	COVER ABDECKUNG	CUBIERTA COPERCHIO	COUVERCLE DÆKSEL	265C
23		87438940		1	SOLENOIDE SOLENÓIDE	SOLENOID MAGNETSCHALTER	SOLENOIDE SOLENOIDE	SOLENOIDE MAGNETVENTIL	168S
24		87438941		1	KIT MOTOR ARRANQUE KIT MOTOR ARRANQUE	STARTER MTR REPAIR I ANLASSERMOT-REPARA	KIT REP. MOTOR ARRAN KIT RIPAR. MOT. AVVIAN	KIT REPAR. DEMARREU STARMOTOR REP. SÆT	019K

04-02	01	p2	06/10

MOTOR DE PARTIDA
STARTER
MOTOR DE ARRANQUE
STARTER

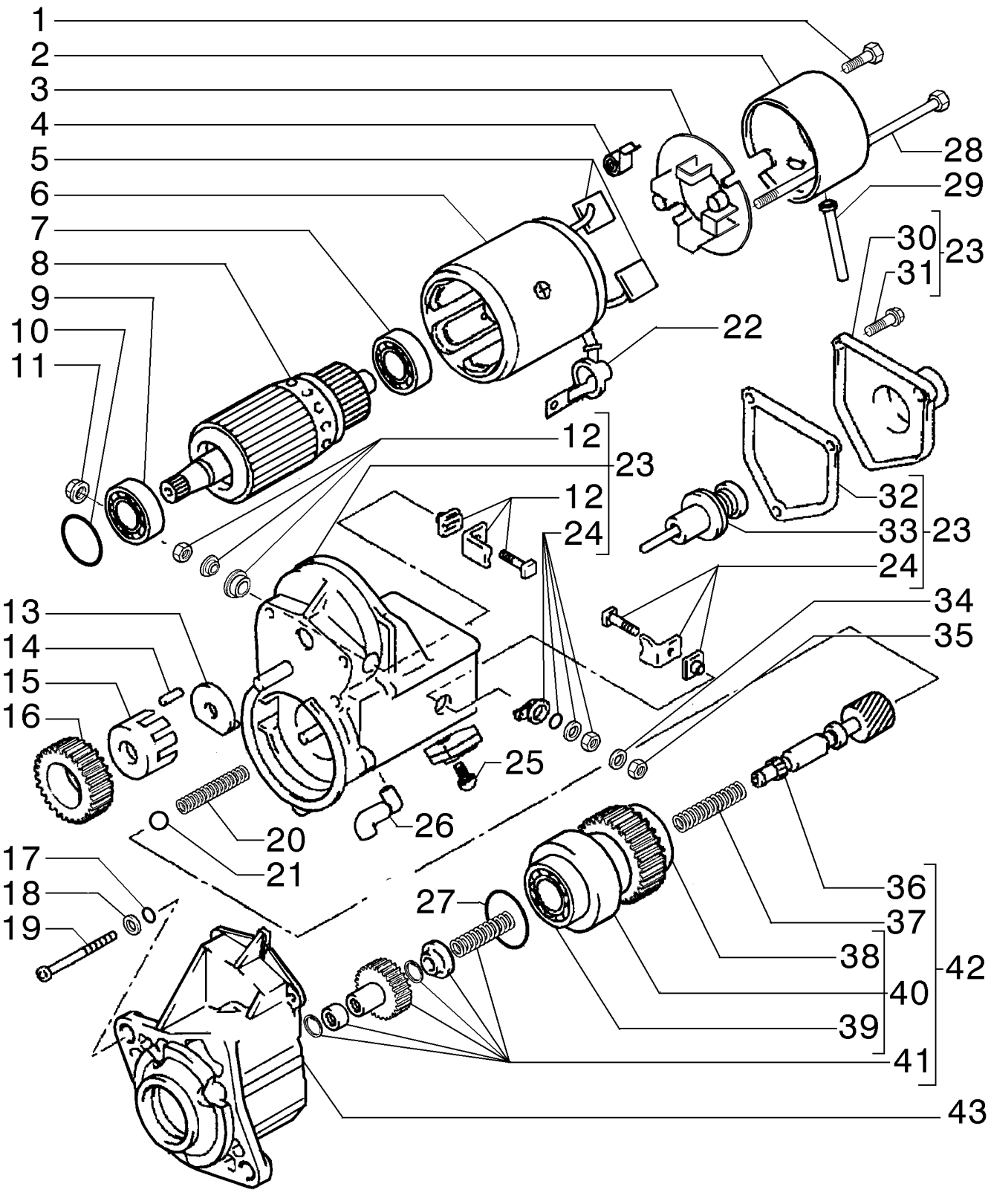

STARTER
STARTER
STARTER
STARTER

R	N	P.N.	MOD	Q	Denominação Denominação	Description Bezeichnung	Denominacion Descrizione	Description Beskrivelse	L.C.
25		87438956		1	PARAFUSO PARAFUSO	BOLT SCHRAUBE	PERNO BULLONE	VIS BOLT	140B
26		87438995		1	BUCHA CASQUILHO	BUSHING BUCHSE	CASQUILLO BOCCOLA	BAGUE BØSNING	095B
27		87439010		1	VEDAÇÃO VEDANTE	SEAL DICHTUNG	ANILLO DE CIERRE GUARNIZIONE; TENUTA	JOINT PAKNING	132A
28		87438951		2	PARAFUSO PARAFUSO	BOLT SCHRAUBE	PERNO BULLONE	VIS BOLT	140B
29		87439007		1	BUCHA CASQUILHO	BUSHING BUCHSE	CASQUILLO BOCCOLA	BAGUE BØSNING	095B
30		87438948		1	COBERTURA COBERTURA	COVER ABDECKUNG	CUBIERTA COPERCHIO	COUVERCLE DÆKSEL	265C
31		87438950		3	PARAFUSO PARAFUSO	BOLT SCHRAUBE	PERNO BULLONE	VIS BOLT	140B
32		87438946		1	JUNTA JUNTA	GASKET DICHTUNG	JUNTA GUARNIZIONE	JOINT PAKNING	123G
33		87438944		1	EMBOLO CONJUNTO EMBOLO CONJUNTO	PLUNGER ASSY. PUMPENKOLBEN (KPLT.	EMBOLO BUZO GRUPPO STANTUFFO	PLONGEUR, PISTON AS PLUNGER ASSY.	P436
34		892-11010		1	TRAVA DA ARRUELA, M10 ANILHA DE RETENÇÃO	LOCK WASHER SICHERUNGSSCHEIBE	ARANDELA DE BLOQUE RONDELLA DI SICUREZ	RONDELLE FREIN LÅSESKIVE	132R
35		100016		1	PORCA, M10, Cl 8 PORCA	NUT MUTTER	TUERCA DADO	ECROU MØTRIK	010D
36		87438935		1	EIXO VEIO	SHAFT WELLE	EJE ALBERO	ARBRE AKSEL	016A
37		87438933		1	MOLA DE COMPRESSÃO MOLA DE COMPRESSÃC	COMPRESSION SPRING DRUCKFEDER	RESORTE DE COMPRES MOLLA A COMPRESSIOI	RESSORT DE COMPRES TRYKFJEDER	Z641
38		87438932		1	ROLAMENTO ESFÉRICO ROLAMENTO DE ESFER	BALL BEARING KUGELLAGER	RODAMIENTO DE BOLA CUSCINETTO A SFERE	ROULEMENT A BILLES KUGLELEJE	343C
39		87438931		1	ROLAMENTO ESFÉRICO ROLAMENTO DE ESFER	BALL BEARING KUGELLAGER	RODAMIENTO DE BOLA CUSCINETTO A SFERE	ROULEMENT A BILLES KUGLELEJE	343C
40		87438930		1	KIT MOTOR ARRANQUE KIT MOTOR ARRANQUE	STARTER MTR REPAIR I ANLASSERMOT-REPARA	KIT REP. MOTOR ARRAI KIT RIPAR. MOT. AVVIAI	KIT REPAR. DEMARREU STARMOTOR REP. SÆT	019K
41		87438929		1	KIT MOTOR ARRANQUE KIT MOTOR ARRANQUE	STARTER MTR REPAIR I ANLASSERMOT-REPARA	KIT REP. MOTOR ARRAI KIT RIPAR. MOT. AVVIAI	KIT REPAR. DEMARREU STARMOTOR REP. SÆT	019K
42		87438994		1	EMBREAGEM CONJUNTO EMBREAGEM CONJUNT	CLUTCH ASSEMBLY KUPPLUNG (KPLT.)	EMBRAGUE (CONJUNTC INNESTO, COMPLESSIV	EMBRAYAGE ASSEMBLE CLUTCH ASSEMBLY	P566
43		87438937		1	ALOJAMENTO ALOJAMENTO	HOUSING GEHÄUSE	ALOJAMIENTO ALLOGGIAMENTO	CARTER HUS	014V

CONJUNTO DO ALTERNADOR
ACCESSORY ENGINE - ALTERNATOR
MOTOR ACOPLADO - ALTERNADOR

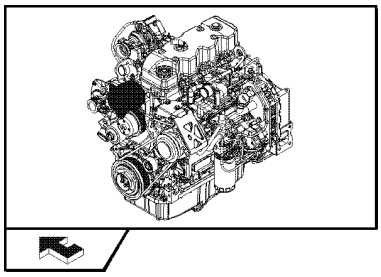

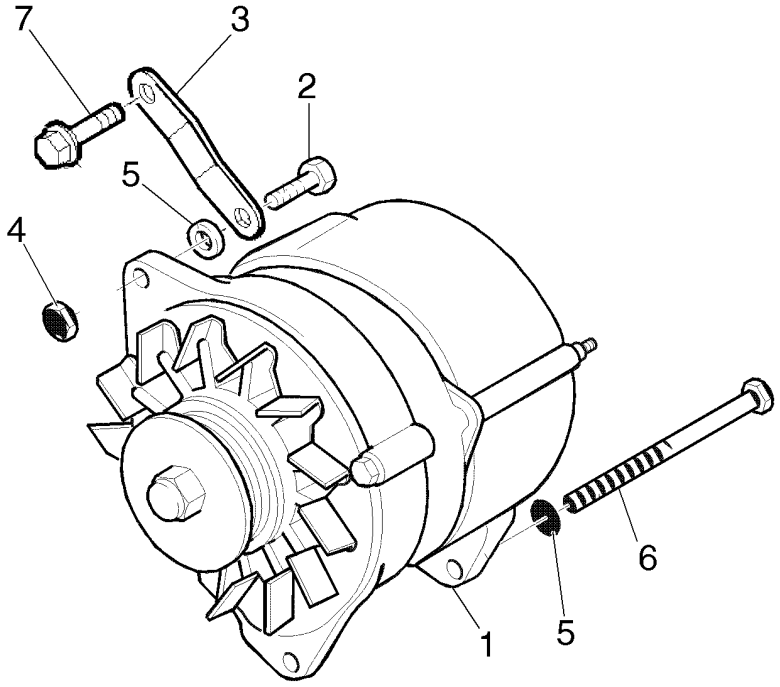

MOTOR EQUIPADO - ALTERNADOR

R	N	P.N.	MOD	Q	Denominação Denominação	Description Bezeichnung	Denominacion Descrizione	Description Beskrivelse	L.C.
1		87422777		1	ALTERNADOR ALTERNADOR	ALTERNATOR LICHTMASCHINE	ALTERNADOR ALTERNATORE	ALTERNATEUR GENERATOR	025A
2		11107421		1	PARAFUSO, Hex, M10 x 60, 8.8 PARAFUSO	BOLT SCHRAUBE	PERNO BULLONE	VIS BOLT	140B
3		{84228475}		1					
4		12577221		1	CONTRA PORCA, M10 x 1.5, Cl 10 CONTRAPORCA	LOCK NUT SICHERUNGSMUTTER	TUERCA DE BLOQUEO DADO DI BLOCCAGGIO	CONTRE-ECROU LÅSEMØTRIK	P263
5		86625252		2	ARRUELA PLANA, M10 x 21.5 x 2.5, HT ANILHA	WASHER UNTERLEGSCHEIBE	ARANDELA RONDELLA	RONDELLE FLADSKIVE	131R
6		86508621		1	PARAFUSO, Hex, M10 x 130, 10.9 PARAFUSO	BOLT SCHRAUBE	PERNO BULLONE	VIS BOLT	140B
7		4895291		1	PARAFUSO, Hex Flg, M10 x 1.5 x 20 PARAFUSO	SCREW SCHRAUBE	TORNILLO VITE	VIS SKRUE	040V

04-04	01	p1	06/10

BATERIA DUPLA
DOUBLE BATTERY
DOBLE BATERIA

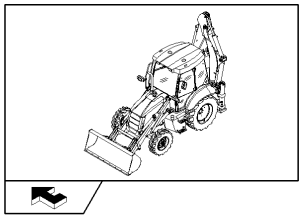

BATERIA DUPLA

R	N	P.N.	MOD	Q	Denominação Denominação	Description Bezeichnung	Denominacion Descrizione	Description Beskrivelse	L.C.
1		87422014		2	BATERIA ÚMIDA, U.S. BATERIA HÚMIDA	WET BATTERY GELBATTERIE	BATERIA HÚMEDA BATTERIA A CARICA UM	BATTERIE HUMIDE VÅDBATTERI	039B
2		412005		4	PARAFUSO, Hex, M10 x 220, 8.8, M10x220				
						BOLT	PERNO	VIS	140B
					PARAFUSO	SCHRAUBE	BULLONE	BOLT	
3		85827072		1	CABO ELÉTRICO CABO ELÉCTRICO	ELECTRIC CABLE ELEKTROKABEL	CABLE ELÉCTRICO CAVO ELETTRICO	CABLE ELECTRIQUE EL-KABEL	111C
4		87568472		1	CABO CABO	CABLE KABEL	CABLE CAVO	CABLE KABEL	650C
5		412141		4	CONTRA PORCA, M10 x 1.5, CI 8, M10				
						LOCK NUT	TUERCA DE BLOQUEO	CONTRE-ECROU	P263
					CONTRAPORCA	SICHERUNGSMUTTER	DADO DI BLOCCAGGIO	LÅSEMØTRIK	
6		345-49		AR	LOCTITE LOCTITE	LOCTITE LOCTITE	LOCTITE LOCTITE	LOCTITE LOCTITE	P712
7		85826906		2	PROTEÇÃO PROTECÇÃO	GUARD SCHUTZABDECKUNG	DEFENSA PROTEZIONE	PROTECTION BESKYTTELSESSKÆRM	070R
8		87415781		2	SUPORTE SUPORTE	BRACKET HALTERUNG	SOPORTE STAFFA	SUPPORT BESLAG	225S
9		D125079		4	SUPORTE BRACADEIRA	BRACKET HALTERUNG	PIEZA DE SOPORTE STAFFA	PATTE FIXATION BESLAG	1010
10		86624176		4	ARRUELA PLANA, M10 x 20 x 2				
						WASHER	ARANDELA	RONDELLE	131R
					ANILHA	UNTERLEGSCHEIBE	RONDELLA	FLADSKIVE	
11		87529531		4	PLACA DE RETENÇÃO PLACA DE FIXAÇÃO	RETAINING PLATE HALTEPLATTE	PLACA DE RETENCIÓN PIASTRA DI TENUTA	PLAQUE DE RETENUE FASTSPÆNDINGSPLADE	114P
12		85827416		1	CABO DO TERRA CABO DE LIGAÇÃO À TE	GROUND CABLE MASSEKABEL	CABLE DE MASA CAVO DI TERRA	CABLE DE MASSE STELKABEL	112C
13		87405018		1	CABO DE ATERRAMENTO FITA DE LIGAÇÃO À TER	GROUND STRAP MASSEBAND	BANDA DE TIERRA PIATTINA DI MASSA	CONDUCTEUR DE MASS STELFORBINDELSE	A005

04-05	01	p1	10/10

BATERIA - CABOS E SUPORTES
BATTERY - CABLES AND BRACKETS
BATERIA - CABLES Y SOPORTES
BATTERY - CABLES AND BRACKETS

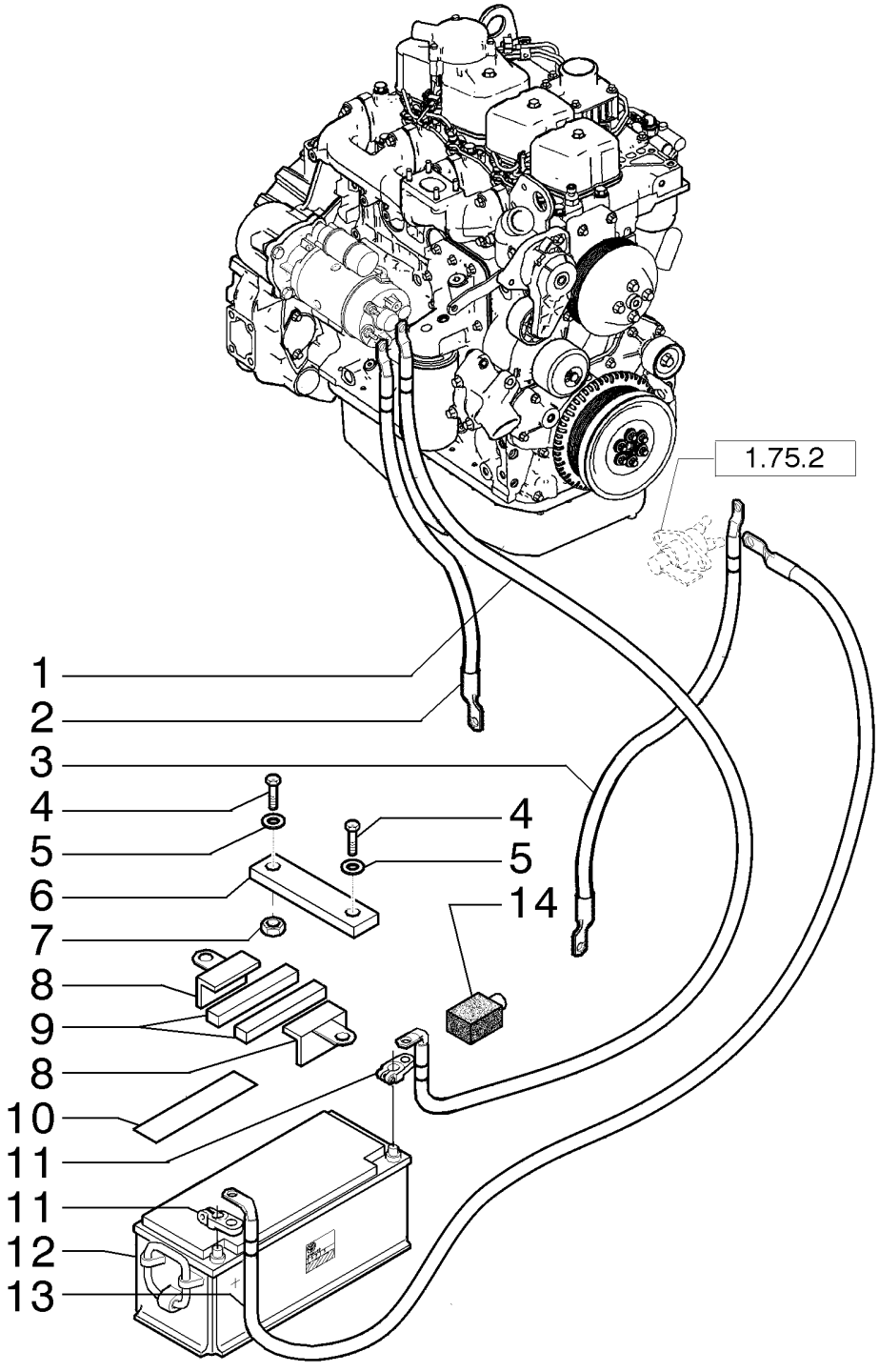

BATTERY - CABLES AND BRACKETS
BATTERY - CABLES AND BRACKETS
BATTERY - CABLES AND BRACKETS
BATTERY - CABLES AND BRACKETS

R	N	P.N.	MOD	Q	Denominação Denominação	Description Bezeichnung	Denominacion Descrizione	Description Beskrivelse	L.C.
1		87568472		1	CABO	CABLE	CABLE	CABLE	650C
					CABO	KABEL	CAVO	KABEL	
2		87617382		1	BRAÇADEIRA	CLAMP	ABRAZADERA	COLLIER	120M
					BRAÇADEIRA	KLEMME	MORSETTO	SPÆNDEBÅND	
3		87405018		1	CABO DE ATERRAMENTO	GROUND STRAP	BANDA DE TIERRA	CONDUCTEUR DE MASS	A005
					FITA DE LIGAÇÃO À TER	MASSEBAND	PIATTINA DI MASSA	STELFORBINDELSE	
4		86624977		2	PARAFUSO, Hex, M10 x 245, 8.8				
						BOLT	PERNO	VIS	140B
					PARAFUSO	SCHRAUBE	BULLONE	BOLT	
5		86624176		2	ARRUELA PLANA, M10 x 20 x 2				
						WASHER	ARANDELA	RONDELLE	131R
					ANILHA	UNTERLEGSCHEIBE	RONDELLA	FLADSKIVE	
6		87415781		1	SUPORTE	BRACKET	SOPORTE	SUPPORT	225S
					SUPORTE	HALTERUNG	STAFFA	BESLAG	
7		412141		2	CONTRA PORCA, M10 x 1.5, Cl 8				
						LOCK NUT	TUERCA DE BLOQUEO	CONTRE-ECROU	P263
					CONTRAPORCA	SICHERUNGSMUTTER	DADO DI BLOCCAGGIO	LÅSEMØTRIK	
8		D125079		2	SUPORTE	BRACKET	PIEZA DE SOPORTE	PATTE FIXATION	1010
					BRACADEIRA	HALTERUNG	STAFFA	BESLAG	
9		87529531		2	PLACA DE RETENÇÃO	RETAINING PLATE	PLACA DE RETENCIÓN	PLAQUE DE RETENUE	114P
					PLACA DE FIXAÇÃO	HALTEPLATTE	PIASTRA DI TENUTA	FASTSPÆNDINGSPLADE	
10		345-49		*	LOCTITE	LOCTITE	LOCTITE	LOCTITE	P712
					LOCTITE	LOCTITE	LOCTITE	LOCTITE	
11		87665406		2	CABO	CABLE	CABLE	CABLE	650C
					CABO	KABEL	CAVO	KABEL	
12		75327664		1	BATERIA	BATTERY	BATERIA	BATTERIE	0560
					BATERIA	BATTERIE	BATTERIA	BATTERI	
13		87567413		1	CABO	CABLE	CABLE	CABLE	650C
					CABO	KABEL	CAVO	KABEL	
14		85826906		2	PROTEÇÃO	GUARD	DEFENSA	PROTECTION	070R
					PROTECÇÃO	SCHUTZABDECKUNG	PROTEZIONE	BESKYTTELSESSKÆRM	

04-06	01	p1	10/10

SISTEMA ELÉTRICO
ELECTRICAL SYSTEM
SISTEMA ELECTRICO
ELECTRICAL SYSTEM

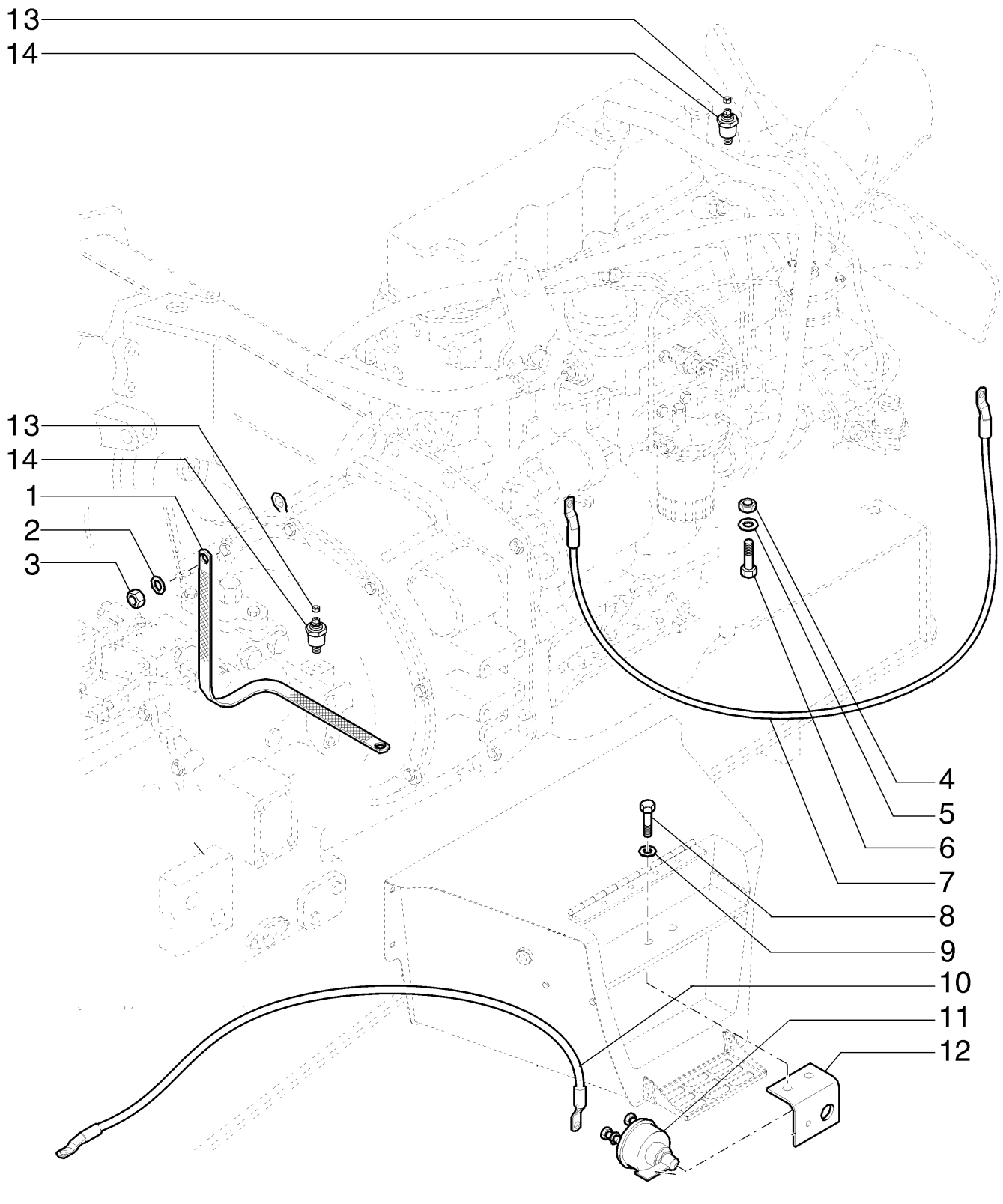

ELECTRICAL SYSTEM
ELECTRICAL SYSTEM
ELECTRICAL SYSTEM
ELECTRICAL SYSTEM

R	N	P.N.	MOD	Q	Denominação Denominação	Description Bezeichnung	Denominacion Descrizione	Description Beskrivelse	L.C.
1		87407206		1	CABO DE ATERRAMENTO	GROUND STRAP	BANDA DE TIERRA	CONDUCTEUR DE MASS	A005
					FITA DE LIGAÇÃO À TER	MASSEBAND	PIATTINA DI MASSA	STELFORBINDELSE	
2		12647121		2	ARRUELA PLANA, M8 x 20 x 3				
						WASHER	ARANDELA	RONDELLE	131R
					ANILHA	UNTERLEGSCHEIBE	RONDELLA	FLADSKIVE	
3		86629542		1	CONTRA PORCA, M8 x 1.25, Cl 8				
						LOCK NUT	TUERCA DE BLOQUEO	CONTRE-ECROU	P263
					CONTRAPORCA	SICHERUNGSMUTTER	DADO DI BLOCCAGGIO	LÅSEMØTRIK	
4		86500689		1	PORCA, M10, Cl 10	NUT	TUERCA	ECROU	010D
					PORCA	MUTTER	DADO	MØTRIK	
5		140028		1	TRAVA DA ARRUELA, M10	LOCK WASHER	ARANDELA DE BLOQUE	RONDELLE FREIN	132R
					ANILHA DE RETENÇÃO	SICHERUNGSSCHEIBE	RONDELLA DI SICUREZ	LÅSESKIVE	
6		86050286		1	PARAFUSO FLANGEADO, Hex, M10 x 20, Cl 8.8, Full Thd				
						FLANGE BOLT	PERNO DE CORONA	VIS A EMBASE	A027
					PARAFUSO FLANGEADO	FLANSCHSCHRAUBE	BULLONE FLANGIATO	FLANGEBOLT	
7		87410268		1	CABO DE ATERRAMENTO	GROUND STRAP	BANDA DE TIERRA	CONDUCTEUR DE MASS	A005
					FITA DE LIGAÇÃO À TER	MASSEBAND	PIATTINA DI MASSA	STELFORBINDELSE	
8		120104		2	PARAFUSO, Hex, M8 x 20, 8.8				
						SCREW	TORNILLO	VIS	040V
					PARAFUSO	SCHRAUBE	VITE	SKRUE	
9		11197879		2	MOLA DA ARRUELA, Belleville, M8.4				
						SPRING WASHER	ARANDELA DE RESORTI	RONDELLE ELASTIQUE	P692
					ANILHA DE MOLA	FEDERSCHEIBE	RONDELLA ELASTICA	FJEDERSKIVE	
10		87427925		1	CABO	CABLE	CABLE	CABLE	650C
					CABO	KABEL	CAVO	KABEL	
11		87409316		1	INTERRUPTOR DA BATERIA				
						BATTERY CUT-OUT	CORTE DE BATERÍA	COUPE-BATTERIE	P164
					CORTE DA BATERIA	BATTERIETRENNSCHAL	INTERR. ESCLUSIONE B	BATTERIAFBRYDER	
12		87613641		1	SUPORTE	SUPPORT	SOPORTE	SUPPORT	300S
					SUPORTE	STÜTZE	SUPPORTO	BESLAG	
13		193-1000		2	PORCA, Keps, w/LW,#10-32				
						NUT	TUERCA	ECROU	010D
					PORCA	MUTTER	DADO	MØTRIK	
14		84300765		2	EMISSOR DE TEMPERATURA				
						TEMPERATURE SENDER	EMISOR DE TEMPERATU	TRANSMETTEUR TEMPE	Z366
					SENSOR DE TEMPERAT	TEMPERATURGEBER	TRASMETT. TEMPERATI	TEMPERATURSENDER	

04-07	01	p1	10/10

SISTEMA ELÉTRICO - CONJUNTO CENTRAL ELETRÔNICA
ELECTRICAL SYSTEM - ELECTRONIC UNIT ASSY
SISTEMA ELECTRICO - CONJUNTO CENTRAL ELECTRONICA
ELECTRICAL SYSTEM - ELECTRONIC UNIT ASSY

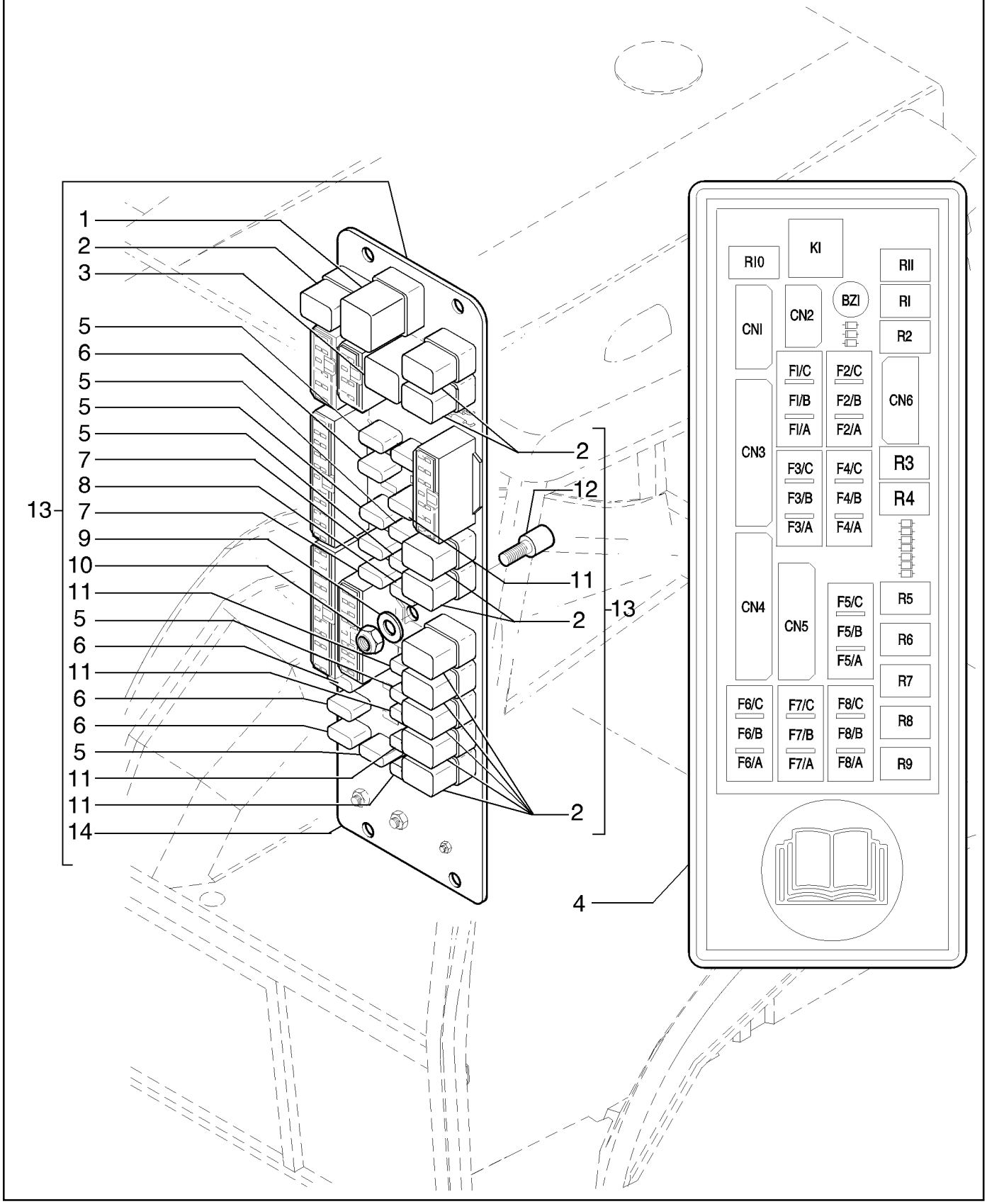

ELECTRICAL SYSTEM - ELECTRONIC UNIT ASSY
ELECTRICAL SYSTEM - ELECTRONIC UNIT ASSY
ELECTRICAL SYSTEM - ELECTRONIC UNIT ASSY
ELECTRICAL SYSTEM - ELECTRONIC UNIT ASSY

R	N	P.N.	MOD	Q	Denominação Denominação	Description Bezeichnung	Denominacion Descrizione	Description Beskrivelse	L.C.
1		85803986		1	RELÉ RELÉ	RELAY RELAIS	RELÉ RELÈ	RELAIS RELÆ	011R
2		85825198		11	RELÉ RELÉ	RELAY RELAIS	RELÉ RELÈ	RELAIS RELÆ	011R
3		87600615		1	BUZINA VIBRATÓRIA AVISO SONORO	BUZZER WARNSUMMER	ZUMBADOR SEGNALATORE ACUSTI	AVERTISSEUR SONORE SUMMER	297S
4		85802250		1	ADESIVO DÍSTICO	DECAL AUFKLEBER	CALCOMANÍA DECALCOMANIA	AUTOCOLLANT TRANSFER	012D
5		11054990		6	FUSÍVEL, 10 Amp, Type A FUSÍVEL	FUSE SICHERUNG	FUSIBLE FUSIBILE	FUSIBLE SIKRING	110F
6		11054890		3	FUSÍVEL, 7.5 Amp, Type A FUSÍVEL	FUSE SICHERUNG	FUSIBLE FUSIBILE	FUSIBLE SIKRING	110F
7		11054590		2	FUSÍVEL, 3 Amp, Type A FUSÍVEL	FUSE SICHERUNG	FUSIBLE FUSIBILE	FUSIBLE SIKRING	110F
8		11054790		1	FUSÍVEL, 5 Amp, Type A FUSÍVEL	FUSE SICHERUNG	FUSIBLE FUSIBILE	FUSIBLE SIKRING	110F
9		10519204		1	ARRUELA PLANA, M4 x 9 x .8 ANILHA	WASHER UNTERLEGSCHEIBE	ARANDELA RONDELLA	RONDELLE FLADSKIVE	131R
10		12574011		1	CONTRA PORCA, M4 x .7, Cl 8 CONTRAPORCA	LOCK NUT SICHERUNGSMUTTER	TUERCA DE BLOQUEO DADO DI BLOCCAGGIO	CONTRE-ECROU LÅSEMØTRIK	P263
11		11055090		8	FUSÍVEL, 15 Amp, Type A FUSÍVEL	FUSE SICHERUNG	FUSIBLE FUSIBILE	FUSIBLE SIKRING	110F
12		85806135		1	ISOLADOR ISOLADOR	ISOLATOR ISOLATOR	AISLADOR ISOLATORE	ISOLANT ISOLATOR	Z082
13		87609138		1	CENTRAL ELETRÔNICA UNID CONTR. ELECTRÓ	ELECTRONIC CONTROL ELEKTRON STEUERGER	UNIDAD DE CONTROL E CENTRALINA ELETTRON	UNITE CMDE ELECTRON ELEKTRONIKBOKS	655C
14		87609146		1	PLACA DE CIRCUITO IMPRESSO PLACA CIRCUITOS IMPF	PRINTED CIRCUIT BOAF PLATINE	PLACA DE CIRCUITO IM CIRCUITO STAMPATO	CIRCUIT IMPRIME PRINTKORT	179C

04-08	01	p1	06/10

CAIXA DE FUSÍVEIS
FUSE BOX CONTROL UNIT
UNIDAD DE MANDO CAJA FUSIBLES

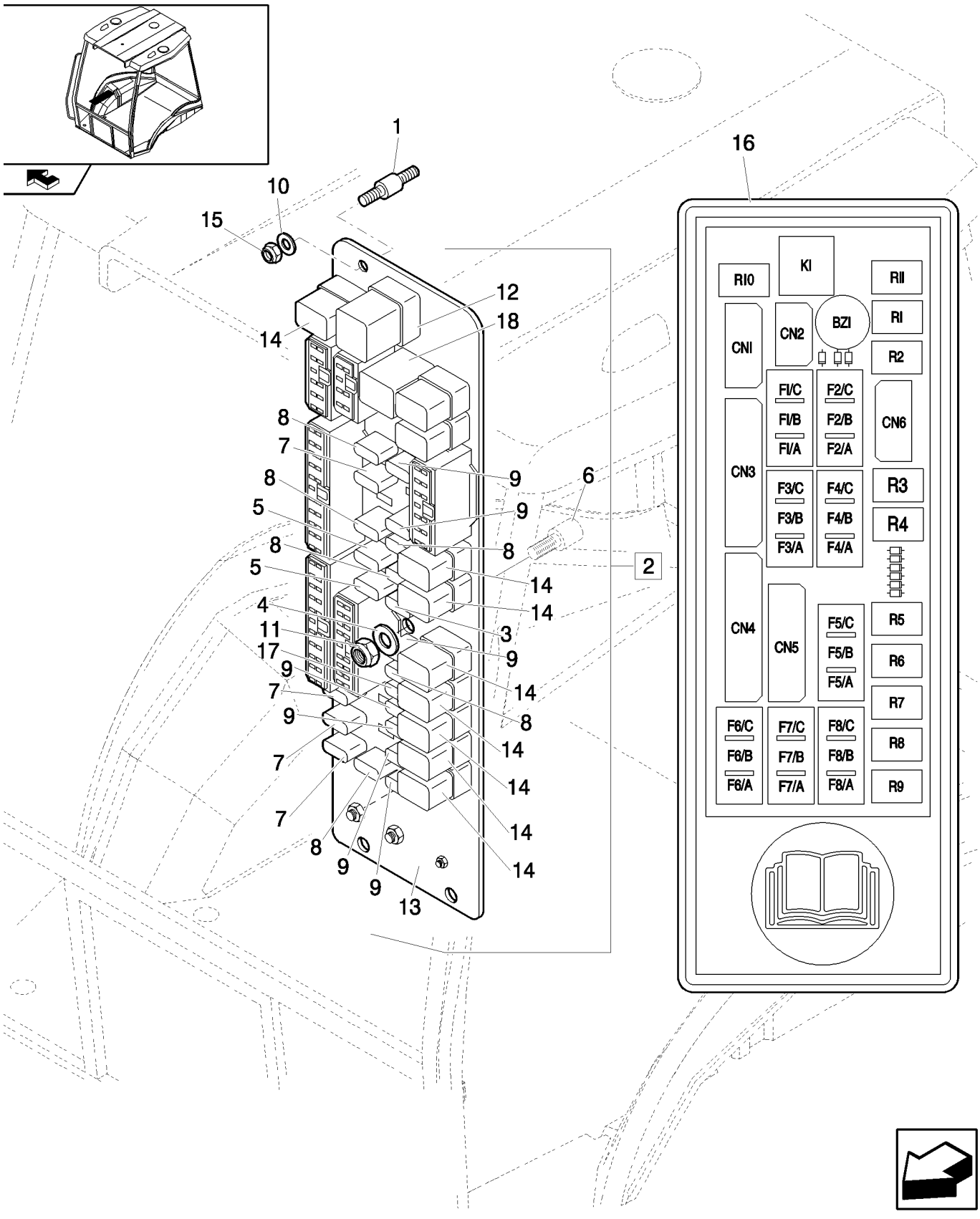

UNIDADE DE CONTROLO DA CAIXA DE FUSÍVEIS

R	N	P.N.	MOD	Q	Denominação Denominação	Description Bezeichnung	Denominacion Descrizione	Description Beskrivelse	L.C.
1		85802478		4	ISOLADOR	ISOLATOR	AISLADOR	ISOLANT	Z082
					ISOLADOR	ISOLATOR	ISOLATORE	ISOLATOR	
2		87609145		1	CENTRAL ELETRÔNICA, ASSY				
						ELECTRONIC CONTROL	UNIDAD DE CONTROL E	UNITE CMDE ELECTRON	655C
					UNID CONTR. ELECTRÓ	ELEKTRON STEUERGER	CENTRALINA ELETTRON	ELEKTRONIKBOKS	
3		11054790		1	FUSÍVEL, 5 Amp, Type A	FUSE	FUSIBLE	FUSIBLE	110F
					FUSÍVEL	SICHERUNG	FUSIBILE	SIKRING	
4		10519204		1	ARRUELA PLANA, M4 x 9 x .8				
						WASHER	ARANDELA	RONDELLE	131R
					ANILHA	UNTERLEGSCHEIBE	RONDELLA	FLADSKIVE	
5		11054590		2	FUSÍVEL, 3 Amp, Type A	FUSE	FUSIBLE	FUSIBLE	110F
					FUSÍVEL	SICHERUNG	FUSIBILE	SIKRING	
6		85806135		1	ISOLADOR	ISOLATOR	AISLADOR	ISOLANT	Z082
					ISOLADOR	ISOLATOR	ISOLATORE	ISOLATOR	
7		11054890		3	FUSÍVEL, 7.5 Amp, Type A	FUSE	FUSIBLE	FUSIBLE	110F
					FUSÍVEL	SICHERUNG	FUSIBILE	SIKRING	
8		11054990		7	FUSÍVEL, 10 Amp, Type A	FUSE	FUSIBLE	FUSIBLE	110F
					FUSÍVEL	SICHERUNG	FUSIBILE	SIKRING	
9		11055090		10	FUSÍVEL, 15 Amp, Type A	FUSE	FUSIBLE	FUSIBLE	110F
					FUSÍVEL	SICHERUNG	FUSIBILE	SIKRING	
10		10615274		4	TRAVA DA ARRUELA, Ext Tooth, M4				
						LOCK WASHER	ARANDELA DE BLOQUE	RONDELLE FREIN	132R
					ANILHA DE RETENÇÃO	SICHERUNGSSCHEIBE	RONDELLA DI SICUREZ	LÅSESKIVE	
11		12574011		1	CONTRA PORCA, M4 x .7, Cl 8				
						LOCK NUT	TUERCA DE BLOQUEO	CONTRE-ECROU	P263
					CONTRAPORCA	SICHERUNGSMUTTER	DADO DI BLOCCAGGIO	LÅSEMØTRIK	
12		85803986		1	RELÉ, Flasher	RELAY	RELÉ	RELAIS	011R
					RELÉ	RELAIS	RELÈ	RELÆ	
13		87609146		1	PLACA DE CIRCUITO IMPRESSO				
						PRINTED CIRCUIT BOAR	PLACA DE CIRCUITO IM	CIRCUIT IMPRIME	179C
					PLACA CIRCUITOS IMPF	PLATINE	CIRCUITO STAMPATO	PRINTKORT	
14		85825198		9	RELÉ	RELAY	RELÉ	RELAIS	011R
					RELÉ	RELAIS	RELÈ	RELÆ	
15		12574011		4	CONTRA PORCA, M4 x .7, Cl 8				
						LOCK NUT	TUERCA DE BLOQUEO	CONTRE-ECROU	P263
					CONTRAPORCA	SICHERUNGSMUTTER	DADO DI BLOCCAGGIO	LÅSEMØTRIK	
16		85802250		1	ADESIVO	DECAL	CALCOMANÍA	AUTOCOLLANT	012D
					DÍSTICO	AUFKLEBER	DECALCOMANIA	TRANSFER	
17		85806134		1	FUSÍVEL, 6 Amp, Self Resetting				
						FUSE	FUSIBLE	FUSIBLE	110F
					FUSÍVEL	SICHERUNG	FUSIBILE	SIKRING	
18		87600615		1	BUZINA VIBRATÓRIA	BUZZER	ZUMBADOR	AVERTISSEUR SONORE	297S
					AVISO SONORO	WARNSUMMER	SEGNALATORE ACUSTI	SUMMER	

04-09	01	p1	10/10

SISTEMA ELÉTRICO - CABO DIANTEIRO, ROPS
ELECTRICAL SYSTEM - FRONT CABLE, ROPS
SISTEMA ELECTRICO - CABLE DELANTERO, ROPS
ELECTRICAL SYSTEM - FRONT CABLE, ROPS

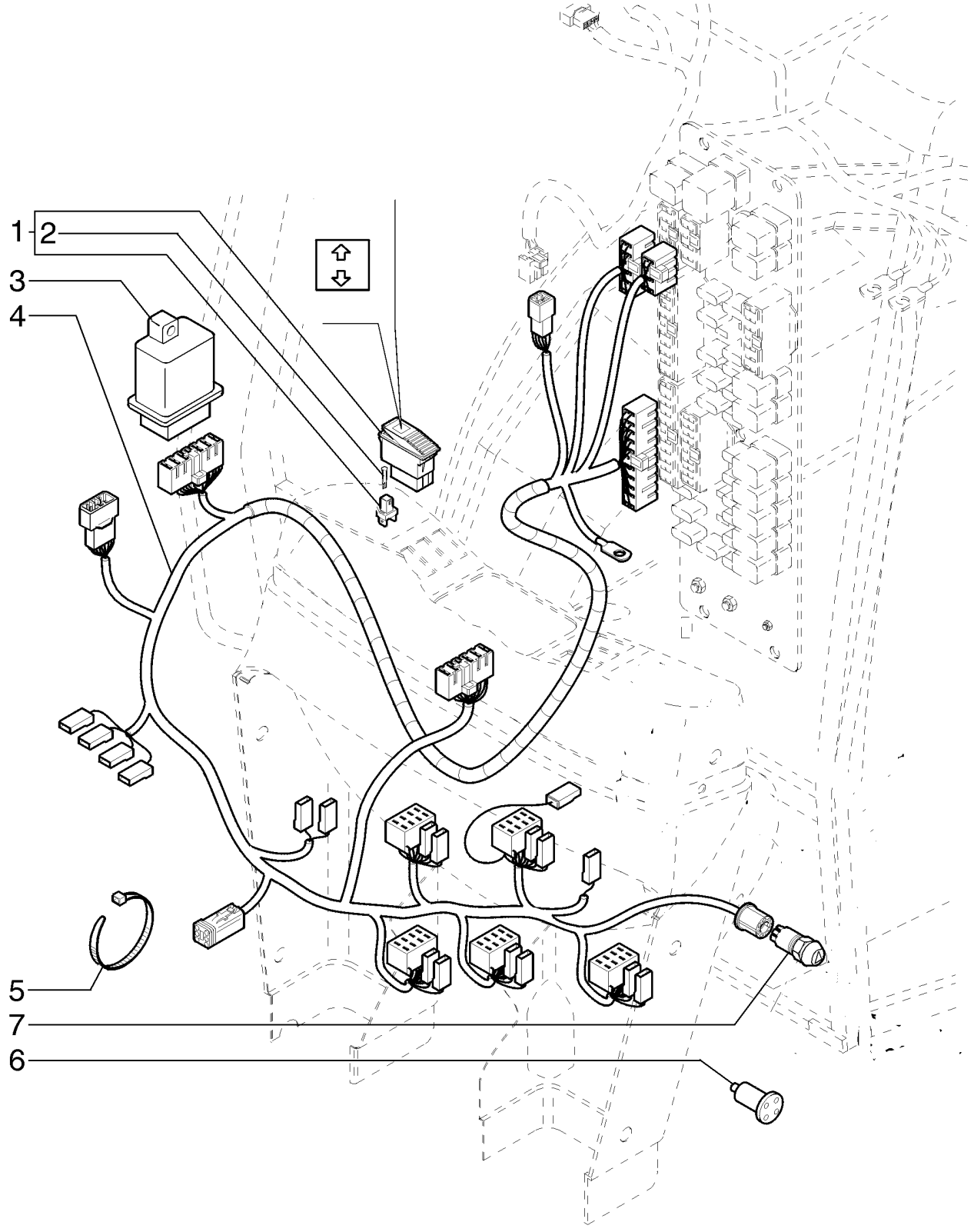

ELECTRICAL SYSTEM - FRONT CABLE, ROPS
ELECTRICAL SYSTEM - FRONT CABLE, ROPS
ELECTRICAL SYSTEM - FRONT CABLE, ROPS
ELECTRICAL SYSTEM - FRONT CABLE, ROPS

R	N	P.N.	MOD	Q	Denominação Denominação	Description Bezeichnung	Denominacion Descrizione	Description Beskrivelse	L.C.
1		85819144		1	INTERRUPTOR INTERRUPTOR	SWITCH SCHALTER	INTERRUPTOR INTERRUTTORE	CONTACTEUR KONTAKT	075I
2		14143790		1	LÂMPADA LÂMPADA	BULB GLÜHLAMPE	BOMBILLA LAMPADINA	AMPOULE PÆRE	030L
3		85806132		1	LÂMPADA INTERMITENTE UNIDADE DE PISCAS	FLASHER UNIT BLINKEREINHEIT	UNIDAD INTERMITENTE UNITÀ LAMPEGGIATORE	CENTRALE CLIGNOTAN BLINKLAMPE	035L
4		84286345		1	CHICOTE CABLAGEM	HARNESS KABELBAUM	MAZO DE CABLES CABLAGGIO	FAISCEAU LEDNINGSNET	4160
5		85805383		7	PRENDEDOR DE CABOS BRAÇADEIRA DE CABO	CABLE STRAP KABELBINDER	BANDA DE CABLE FASCETTA PER CAVO	BRIDE DE CABLE KABELSTROP	P716
6		87433891		1	ADAPTADOR ADAPTADOR	ADAPTER ADAPTER	ADAPTADOR ADATTATORE	ADAPTATEUR ADAPTER	001A
7		85806133		1	INTERRUPTOR PISCA-PISCA INTERRUPTOR	FLASHER SWITCH BLINKERSCHALTER	INT. DE LÁMPARA INTEF INTERRUTT. LAMPEGGI/	COMMUTATEUR CLIGNC KONTAKT, BLINKLYS	260S

04-10	01	p1	06/10

CHICOTE ELÉTRICO DIANTEIRO - CABINE
FRONT HARNESS AND CONTROL UNIT
CABLEADO FRONTAL Y UNIDAD DE MANDO

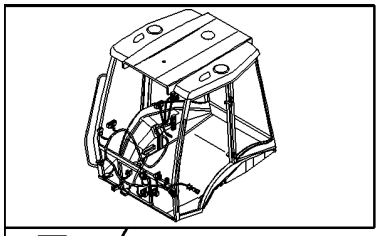

KIT KIT ■ = 6

UNIDADE DE CONTROLO E CABLAGEM DIANTEIRA

R	N	P.N.	MOD	Q	Denominação Denominação	Description Bezeichnung	Denominacion Descrizione	Description Beskrivelse	L.C.
1		84286351		1	CHICOTE, ASSY CABLAGEM	HARNESS KABELBAUM	MAZO DE CABLES CABLAGGIO	FAISCEAU LEDNINGSNET	4160
2		85806133		1	INTERRUPTOR PISCA-PISCA INTERRUPTOR	FLASHER SWITCH BLINKERSCHALTER	INT. DE LÁMPARA INTEF INTERRUTT. LAMPEGGI/	COMMUTATEUR CLIGNC KONTAKT, BLINKLYS	260S
3		85805383		30	PRENDEDOR DE CABOS BRAÇADEIRA DE CABO	CABLE STRAP KABELBINDER	BANDA DE CABLE FASCETTA PER CAVO	BRIDE DE CABLE KABELSTROP	P716
4		5112712		5	COLAR, M4.8 x 283 ANEL	COLLAR RINGE	COLLAR COLLARE	COLLIER SLANGEBÅND	031F
5		87371906		2	DIODO DÍODO	DIODE DIODE	DIODO DIODO	DIODE DIODE	053D
6		87653101		1	KIT KIT	KIT SATZ	KIT KIT	KIT SÆT	305C

Mechanical Version / Pilot Control Version

B90B B95B B110B

04-11	01	p1	06/10

SISTEMA ELÉTRICO - CABO GERAL, ROPS
ELECTRICAL SYSTEM - MAIN CABLE, ROPS
SISTEMA ELECTRICO - CABO GENERAL, ROPS
ELECTRICAL SYSTEM - MAIN CABLE, ROPS

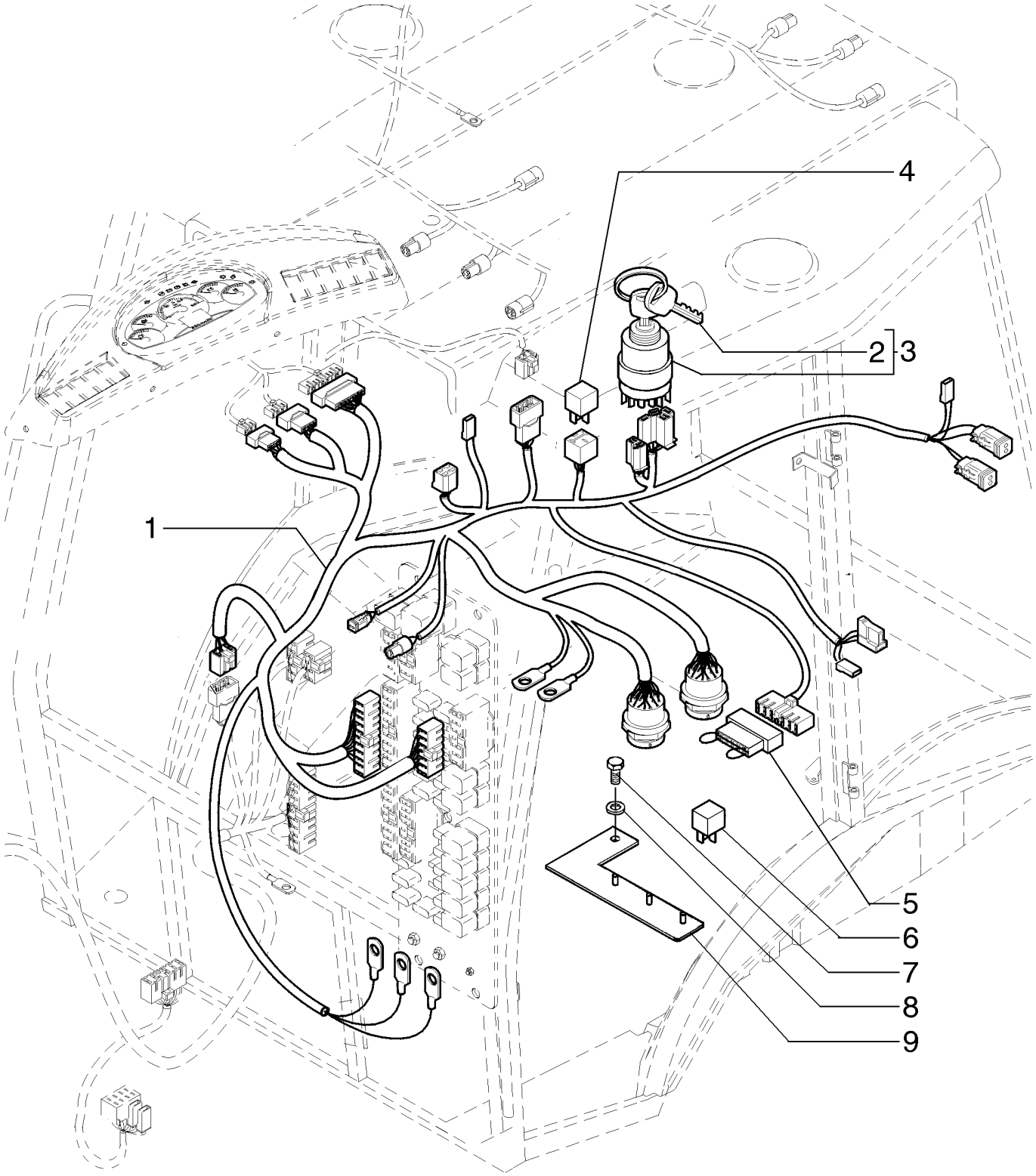

ELECTRICAL SYSTEM - MAIN CABLE, ROPS
ELECTRICAL SYSTEM - MAIN CABLE, ROPS
ELECTRICAL SYSTEM - MAIN CABLE, ROPS
ELECTRICAL SYSTEM - MAIN CABLE, ROPS

R	N	P.N.	MOD	Q	Denominação Denominação	Description Bezeichnung	Denominacion Descrizione	Description Beskrivelse	L.C.
1		87483813		1	CHICOTE CABLAGEM	HARNESS KABELBAUM	MAZO DE CABLES CABLAGGIO	FAISCEAU LEDNINGSNET	4160
2		85804675		1	CHAVE DE PARTIDA CHAVE DE IGNIÇÃO	IGNITION KEY ZÜNDSCHLÜSSEL	LLAVE DE CONTACTO CHIAVE DI AVVIAMENTO	CLE DE CONTACT TÆNDINGSNØGLE	149C
3		87431469		1	COMUTADOR COMUTADOR	IGNITION SWITCH ZÜNDSCHALTER	CONMUTADOR DE ARR/ INTERRUTTORE ACCEN	CONTACTEUR DE DEMA KONTAKT, TÆNDING	P654
4		87433891		1	ADAPTADOR ADAPTADOR	ADAPTER ADAPTER	ADAPTADOR ADATTATORE	ADAPTATEUR ADAPTER	001A
5		85821410		1	BLOCO BLOCO	BLOCK BLOCK	BLOQUE BLOCCO	BLOC MOTORBLOK	074B
6		85825198		1	RELÉ RELÉ	RELAY RELAIS	RELÉ RELÈ	RELAIS RELÆ	011R
7		10902624		1	PARAFUSO, Hex, M6 x 25, 8.8, Full Thd PARAFUSO	BOLT SCHRAUBE	PERNO BULLONE	VIS BOLT	140B
8		11193279		1	MOLA DA ARRUELA, Belleville, M6.4 ANILHA DE MOLA	SPRING WASHER FEDERSCHEIBE	ARANDELA DE RESORTI RONDELLA ELASTICA	RONDELLE ELASTIQUE FJEDERSKIVE	P692
9		84234648		1	SUPORTE SUPORTE	BRACKET HALTERUNG	SOPORTE STAFFA	SUPPORT BESLAG	225S

04-12	01	p1	06/10

CHAVE DE IGNIÇÃO E CHICOTE ELÉTRICO
IGNITON SWITCH, POWER POINT, FUSE PANEL & SIDE CONSOLE HARNESS (CAB PT)
INTERRUP. DE ENCENDIDO, PUNTO DE ENCEND., TABLERO DE FUSIBLES CABL. CONSOLA LAT. (CAB PT)

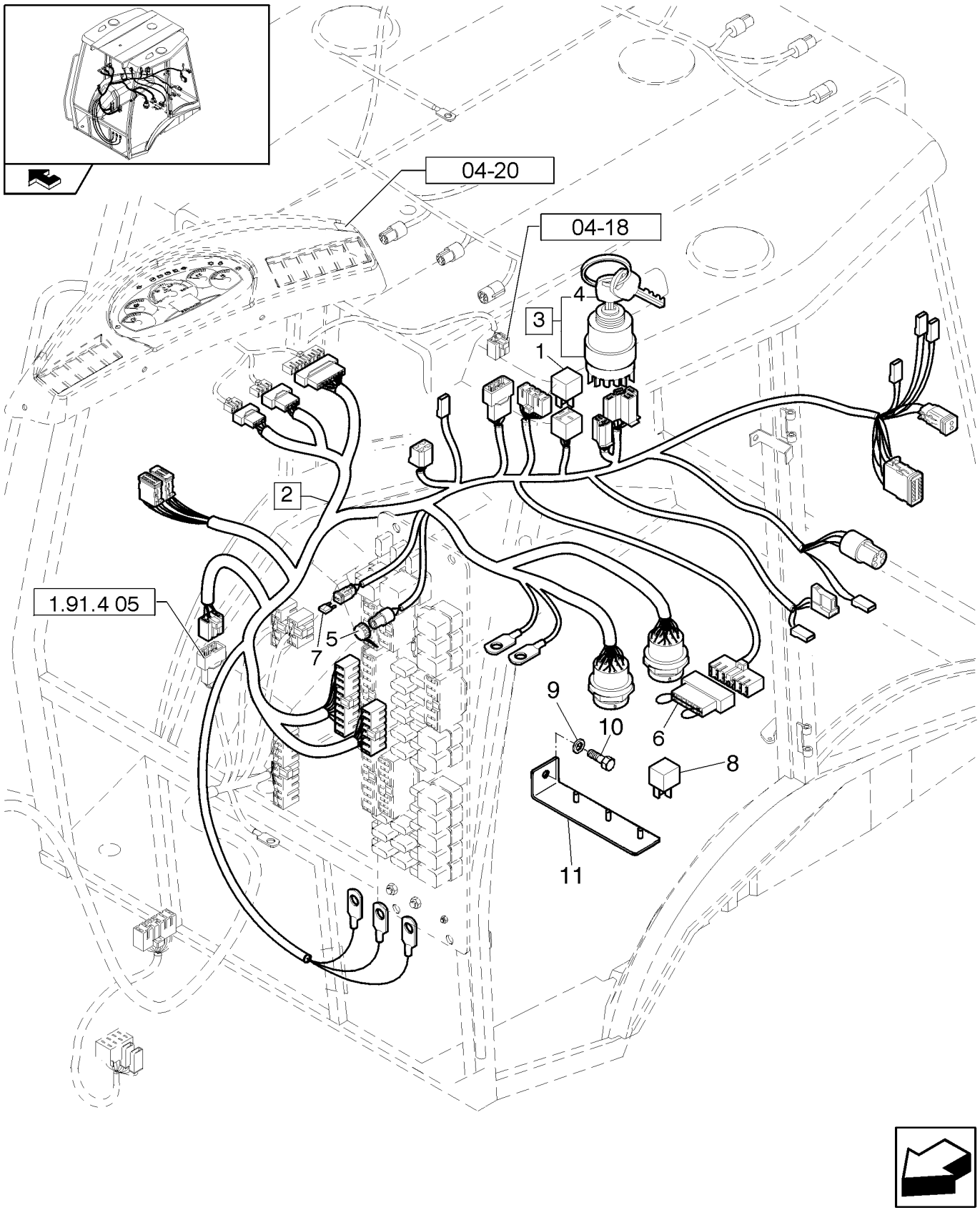

INTERRUPT. DE IGNIÇÃO, PONTO DE IGNIÇÃO, FUSELAGEM E CABLAGEM DA CONSOLA LAT. (CAB PT)

R	N	P.N.	MOD	Q	Denominação Denominação	Description Bezeichnung	Denominacion Descrizione	Description Beskrivelse	L.C.
1		87433891		1	ADAPTADOR ADAPTADOR	ADAPTER ADAPTER	ADAPTADOR ADATTATORE	ADAPTATEUR ADAPTER	001A
2		87483809		1	CHICOTE, ASSY CABLAGEM	HARNESS KABELBAUM	MAZO DE CABLES CABLAGGIO	FAISCEAU LEDNINGSNET	4160
3		87431469		1	COMUTADOR, ASSY, 3A COMUTADOR	IGNITION SWITCH ZÜNDSCHALTER	CONMUTADOR DE ARR/ INTERRUTTORE ACCEN	CONTACTEUR DE DEMA KONTAKT, TÆNDING	P654
4		85804675		2	CHAVE DE PARTIDA CHAVE DE IGNIÇÃO	IGNITION KEY ZÜNDSCHLÜSSEL	LLAVE DE CONTACTO CHIAVE DI AVVIAMENTC	CLE DE CONTACT TÆNDINGSNØGLE	149C
5		87640751		1	BUJÃO TAMPÃO	PLUG STOPFEN	TAPÓN TAPPO	BOUCHON PROP	050T
6		85821410		1	BLOCO BLOCO	BLOCK BLOCK	BLOQUE BLOCCO	BLOC MOTORBLOK	074B
7		11054790		1	FUSÍVEL, 5 Amp, Type A FUSÍVEL	FUSE SICHERUNG	FUSIBLE FUSIBILE	FUSIBLE SIKRING	110F
8		85825198		5	RELÉ RELÉ	RELAY RELAIS	RELÉ RELÈ	RELAIS RELÆ	011R
9		11193274		1	MOLA DA ARRUELA, Belleville, M6.4 ANILHA DE MOLA	SPRING WASHER FEDERSCHEIBE	ARANDELA DE RESORTI RONDELLA ELASTICA	RONDELLE ELASTIQUE FJEDERSKIVE	P692
10		10902624		1	PARAFUSO, Hex, M6 x 25, 8.8, Full Thd PARAFUSO	BOLT SCHRAUBE	PERNO BULLONE	VIS BOLT	140B
11		84234646		1	SUPORTE SUPORTE	BRACKET HALTERUNG	SOPORTE STAFFA	SUPPORT BESLAG	225S

Mechanical Version / Pilot Control Version

B90B B95B B110B

04-13	01	p1	10/10

CHICOTE DO MOTOR
ENGINE HARNESS
CABLEADO MOTOR

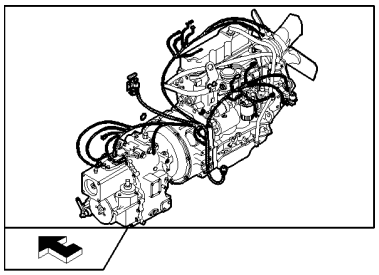

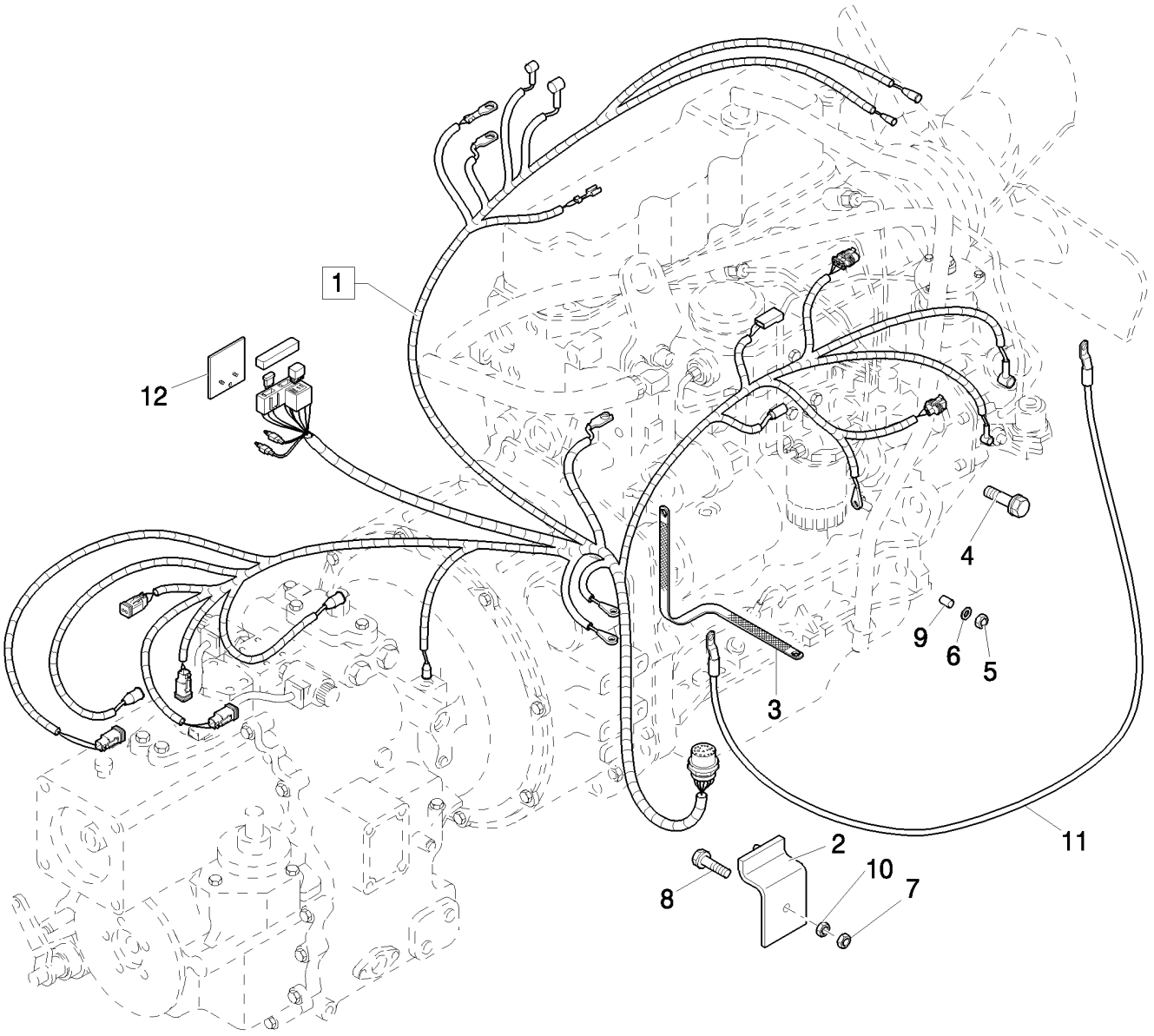

CABLAGEM DO MOTOR

R	N	P.N.	MOD	Q	Denominação Denominação	Description Bezeichnung	Denominacion Descrizione	Description Beskrivelse	L.C.
1		87483801		1	CHICOTE	HARNESS	MAZO DE CABLES	FAISCEAU	4160
					CABLAGEM	KABELBAUM	CABLAGGIO	LEDNINGSNET	
2		87562089		1	COBERTURA, 80A	COVER	CUBIERTA	COUVERCLE	265C
					COBERTURA	ABDECKUNG	COPERCHIO	DÆKSEL	
3		87407206		1	CABO DE ATERRAMENTO	GROUND STRAP	BANDA DE TIERRA	CONDUCTEUR DE MASS	A005
					FITA DE LIGAÇÃO À TER	MASSEBAND	PIATTINA DI MASSA	STELFORBINDELSE	
4		43140		1	PARAFUSO, Hex, M10 x 30, 8.8, Full Thd, 12V-70A				
						BOLT	PERNO	VIS	140B
					PARAFUSO	SCHRAUBE	BULLONE	BOLT	
5		86629542		1	CONTRA PORCA, M8 x 1.25, Cl 8				
						LOCK NUT	TUERCA DE BLOQUEO	CONTRE-ECROU	P263
					CONTRAPORCA	SICHERUNGSMUTTER	DADO DI BLOCCAGGIO	LÅSEMØTRIK	
6		12638511		2	ARRUELA PLANA, M8 x 15 x 1.5, 8x15				
						WASHER	ARANDELA	RONDELLE	131R
					ANILHA	UNTERLEGSCHEIBE	RONDELLA	FLADSKIVE	
7		87565124		1	PORCA	NUT	TUERCA	ECROU	010D
					PORCA	MUTTER	DADO	MØTRIK	
8		43235		1	PARAFUSO, Hex, M8 x 30, 10.9				
						BOLT	PERNO	VIS	140B
					PARAFUSO	SCHRAUBE	BULLONE	BOLT	
9		87415208		1	ESPAÇADOR	SPACER	SEPARADOR	ENTRETOISE	075D
					ESPAÇADOR	DISTANZSTÜCK	DISTANZIALE	AFSTANDSSTYKKE	
10		86500689		1	PORCA, M10, Cl 10	NUT	TUERCA	ECROU	010D
					PORCA	MUTTER	DADO	MØTRIK	
11		87410268		1	CABO DE ATERRAMENTO	GROUND STRAP	BANDA DE TIERRA	CONDUCTEUR DE MASS	A005
					FITA DE LIGAÇÃO À TER	MASSEBAND	PIATTINA DI MASSA	STELFORBINDELSE	
12		84222799		AR	SUPORTE	SUPPORT	SOPORTE	SUPPORT	300S
					SUPORTE	STÜTZE	SUPPORTO	BESLAG	

04-14	01	p1	06/10

CHICOTE TRASEIRO E ATERRAMENTO
FRAME REAR HARNESS AND GROUND CABLE
CABLEADO POSTERIOR BASTIDOR Y CABLE DE TIERRA

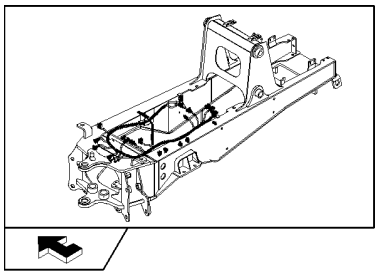

CABLAGEM TRASEIRA E CABO DE TERRA DO CHASSIS

R	N	P.N.	MOD	Q	Denominação Denominação	Description Bezeichnung	Denominacion Descrizione	Description Beskrivelse	L.C.
1		87482329		1	CHICOTE	HARNESS	MAZO DE CABLES	FAISCEAU	4160
					CABLAGEM	KABELBAUM	CABLAGGIO	LEDNINGSNET	
2		85805686		4	GRAMPO DA MANGUEIRA	HOSE CLIP	ABRAZADERA DE MANG	COLLIER POUR FLEXIBL	180C
					FIXADOR DE MANGUEIF	SCHLAUCHKLEMME	FERMO DEL TUBO FLES	SLANGEKLEMME	
3		85805685		2	GRAMPO DA MANGUEIRA	HOSE CLIP	ABRAZADERA DE MANG	COLLIER POUR FLEXIBL	180C
					FIXADOR DE MANGUEIF	SCHLAUCHKLEMME	FERMO DEL TUBO FLES	SLANGEKLEMME	
4		14560187		55	COLAR, 178mm lg, L=203.2 mm				
						COLLAR	COLLAR	COLLIER	031F
					ANEL	RINGE	COLLARE	SLANGEBÅND	
5		85803884		1	CABO DE ATERRAMENTO	GROUND STRAP	BANDA DE TIERRA	CONDUCTEUR DE MASS	A005
					FITA DE LIGAÇÃO À TEF	MASSEBAND	PIATTINA DI MASSA	STELFORBINDELSE	
6		336199		1	PARAFUSO, Hex, M8 x 12, 8.8, Full Thd				
						BOLT	PERNO	VIS	140B
					PARAFUSO	SCHRAUBE	BULLONE	BOLT	
7		11193879		1	MOLA DA ARRUELA, Belleville, M8.4				
						SPRING WASHER	ARANDELA DE RESORTI	RONDELLE ELASTIQUE	P692
					ANILHA DE MOLA	FEDERSCHEIBE	RONDELLA ELASTICA	FJEDERSKIVE	
8		86629542		1	CONTRA PORCA, M8 x 1.25, Cl 8				
						LOCK NUT	TUERCA DE BLOQUEO	CONTRE-ECROU	P263
					CONTRAPORCA	SICHERUNGSMUTTER	DADO DI BLOCCAGGIO	LÅSEMØTRIK	
9		12647121		1	ARRUELA PLANA, M8 x 20 x 3				
						WASHER	ARANDELA	RONDELLE	131R
					ANILHA	UNTERLEGSCHEIBE	RONDELLA	FLADSKIVE	

04-15	01	p1	11/10

SISTEMA ELÉTRICO - ROPS
ELECTRICAL SYSTEM - ROPS
SISTEMA ELECTRICO - ROPS
ELECTRICAL SYSTEM - ROPS

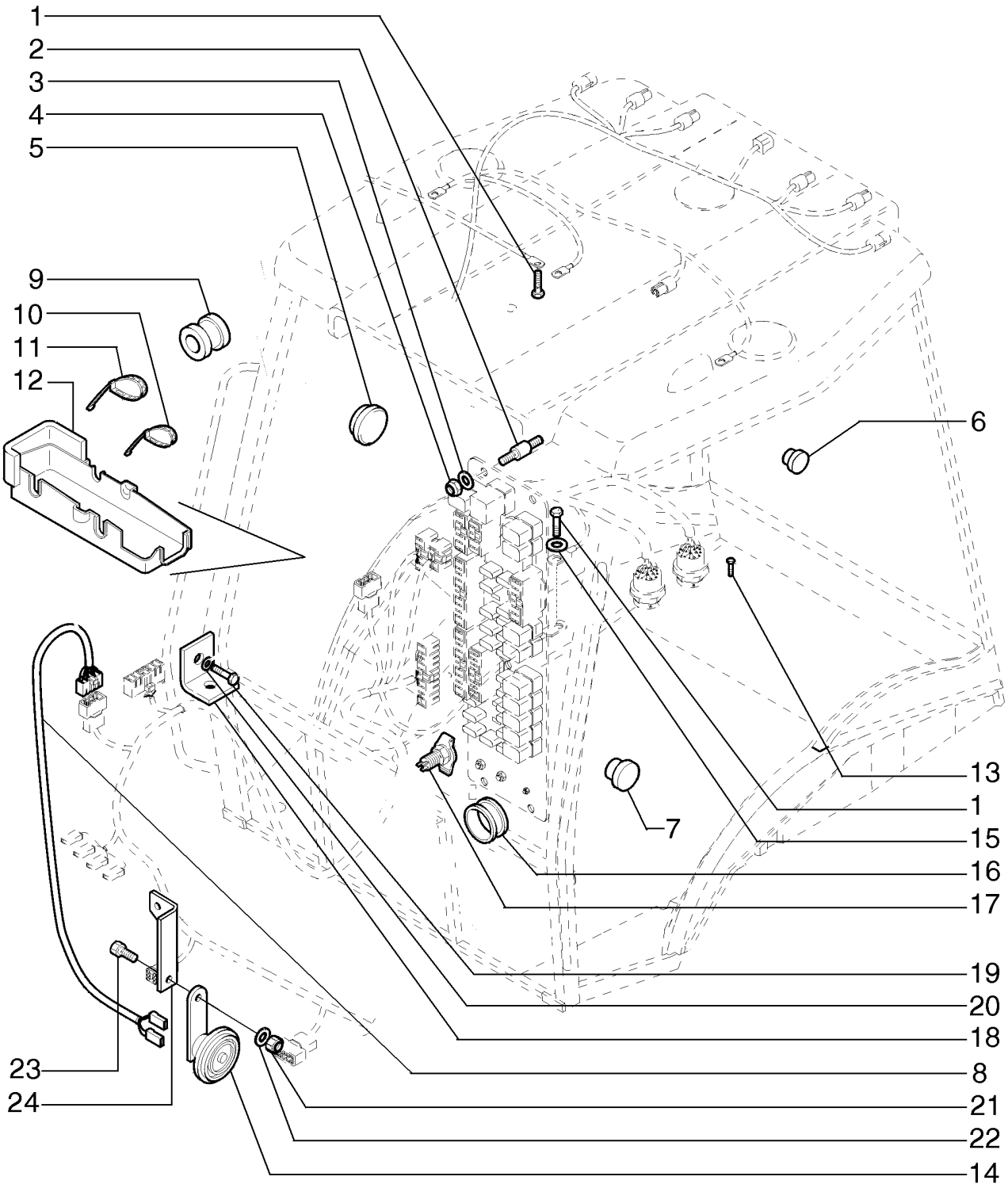

ELECTRICAL SYSTEM - ROPS
ELECTRICAL SYSTEM - ROPS
ELECTRICAL SYSTEM - ROPS
ELECTRICAL SYSTEM - ROPS

R	N	P.N.	MOD	Q	Denominação Denominação	Description Bezeichnung	Denominacion Descrizione	Description Beskrivelse	L.C.
1		16043121		2	PARAFUSO, Hex, M8 x 14, 8.8, Full Thd				
						BOLT	PERNO	VIS	140B
					PARAFUSO	SCHRAUBE	BULLONE	BOLT	
2		85825129		4	ISOLADOR	ISOLATOR	AISLADOR	ISOLANT	Z082
					ISOLADOR	ISOLATOR	ISOLATORE	ISOLATOR	
3		10615274		4	TRAVA DA ARRUELA, Ext Tooth, M4				
						LOCK WASHER	ARANDELA DE BLOQUE(	RONDELLE FREIN	132R
					ANILHA DE RETENÇÃO	SICHERUNGSSCHEIBE	RONDELLA DI SICUREZ/	LÅSESKIVE	
4		12574011		4	CONTRA PORCA, M4 x .7, Cl 8				
						LOCK NUT	TUERCA DE BLOQUEO	CONTRE-ECROU	P263
					CONTRAPORCA	SICHERUNGSMUTTER	DADO DI BLOCCAGGIO	LÅSEMØTRIK	
5		85808460		1	BUJÃO	PLUG	TAPÓN	BOUCHON	050T
					TAMPÃO	STOPFEN	TAPPO	PROP	
6		85802310		1	BUJÃO	PLUG	TAPÓN	BOUCHON	050T
					TAMPÃO	STOPFEN	TAPPO	PROP	
7		79111978		1	BUJÃO	PLUG	TAPÓN	BOUCHON	050T
					TAMPÃO	STOPFEN	TAPPO	PROP	
8		87552128		1	CABO ELÉTRICO	ELECTRIC CABLE	CABLE ELÉCTRICO	CABLE ELECTRIQUE	111C
					CABO ELÉCTRICO	ELEKTROKABEL	CAVO ELETTRICO	EL-KABEL	
9		10398980		2	CASQUILHO ISOLADOR	GROMMET	PASACABLES	PASSE-FIL	131A
					PASSA-FIOS	TÜLLE	ANELLO PASSACAVO	RING	
10		5112712		5	COLAR, M4.8 x 283	COLLAR	COLLAR	COLLIER	031F
					ANEL	RINGE	COLLARE	SLANGEBÅND	
11		85805383		26	PRENDEDOR DE CABOS	CABLE STRAP	BANDA DE CABLE	BRIDE DE CABLE	P716
					BRAÇADEIRA DE CABO	KABELBINDER	FASCETTA PER CAVO	KABELSTROP	
12		85825136		1	COBERTURA	COVER	COBERTURA	COUVERTURE	271C
					COBERTURA	ABDECKUNG	COPERTURA	AFDAEKNING	
13		13272217		2	PARAFUSO, Cross Pan Hd, M4 x 16				
						SCREW	TORNILLO	VIS	040V
					PARAFUSO	SCHRAUBE	VITE	SKRUE	
14		87689317		1	BUZINA	HORN	BOCINA	AVERTISSEUR SONORE	105A
					BUZINA	HUPE	AVVISATORE ACUSTICC	HORN	
15		11193879		2	MOLA DA ARRUELA, Belleville, M8.4				
						SPRING WASHER	ARANDELA DE RESORTI	RONDELLE ELASTIQUE	P692
					ANILHA DE MOLA	FEDERSCHEIBE	RONDELLA ELASTICA	FJEDERSKIVE	
16		10398680		7	CASQUILHO ISOLADOR	GROMMET	PASACABLES	PASSE-FIL	131A
					PASSA-FIOS	TÜLLE	ANELLO PASSACAVO	RING	
17		84191453		1	SOQUETE	SOCKET	LLAVE DE CUBO	DOUILLE	P483
					SUPORTE	FASSUNG	PRESA; CHIAVE A BUSS	FATNING	
18		85821326		1	SUPORTE	SUPPORT	SOPORTE	SUPPORT	300S
					SUPORTE	STÜTZE	SUPPORTO	BESLAG	
19		10902624		1	PARAFUSO, Hex, M6 x 25, 8.8, Full Thd				
						BOLT	PERNO	VIS	140B
					PARAFUSO	SCHRAUBE	BULLONE	BOLT	
20		11193274		1	MOLA DA ARRUELA, Belleville, M6.4				
						SPRING WASHER	ARANDELA DE RESORTI	RONDELLE ELASTIQUE	P692
					ANILHA DE MOLA	FEDERSCHEIBE	RONDELLA ELASTICA	FJEDERSKIVE	

04-15	01	p2	11/10

SISTEMA ELÉTRICO - ROPS
ELECTRICAL SYSTEM - ROPS
SISTEMA ELECTRICO - ROPS
ELECTRICAL SYSTEM - ROPS

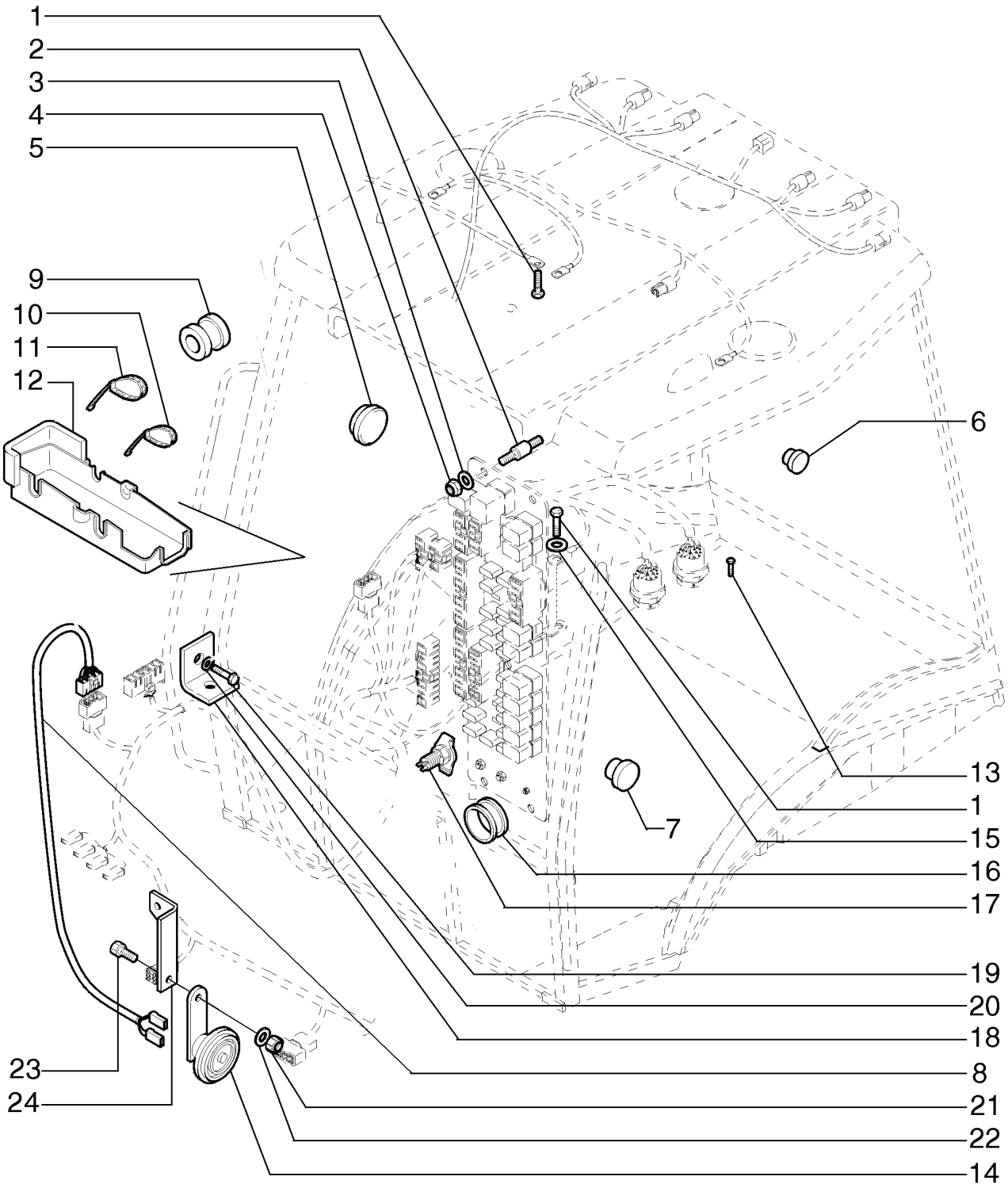

ELECTRICAL SYSTEM - ROPS
ELECTRICAL SYSTEM - ROPS
ELECTRICAL SYSTEM - ROPS
ELECTRICAL SYSTEM - ROPS

R	N	P.N.	MOD	Q	Denominação Denominação	Description Bezeichnung	Denominacion Descrizione	Description Beskrivelse	L.C.
21		**86629542**		1	CONTRA PORCA, M8 x 1.25, Cl 8				
						LOCK NUT	TUERCA DE BLOQUEO	CONTRE-ECROU	P263
					CONTRAPORCA	SICHERUNGSMUTTER	DADO DI BLOCCAGGIO	LÅSEMØTRIK	
22		**12638511**		1	ARRUELA PLANA, M8 x 15 x 1.5				
						WASHER	ARANDELA	RONDELLE	131R
					ANILHA	UNTERLEGSCHEIBE	RONDELLA	FLADSKIVE	
23		**120104**		1	PARAFUSO, Hex, M8 x 20, 8.8				
						SCREW	TORNILLO	VIS	040V
					PARAFUSO	SCHRAUBE	VITE	SKRUE	
24		**75320117**		1	SUPORTE	BRACKET	SOPORTE	SUPPORT	225S
					SUPORTE	HALTERUNG	STAFFA	BESLAG	

04-16	01	p1	11/10

SISTEMA ELÉTRICO DA CABINE
CAB ELECTRIC SYSTEM COMPONENTS
COMPONENTES DE LA INSTALACIÓN ELÉCTRICA DE LA CABINA

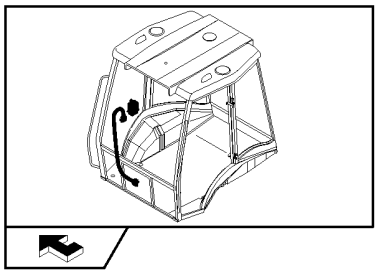

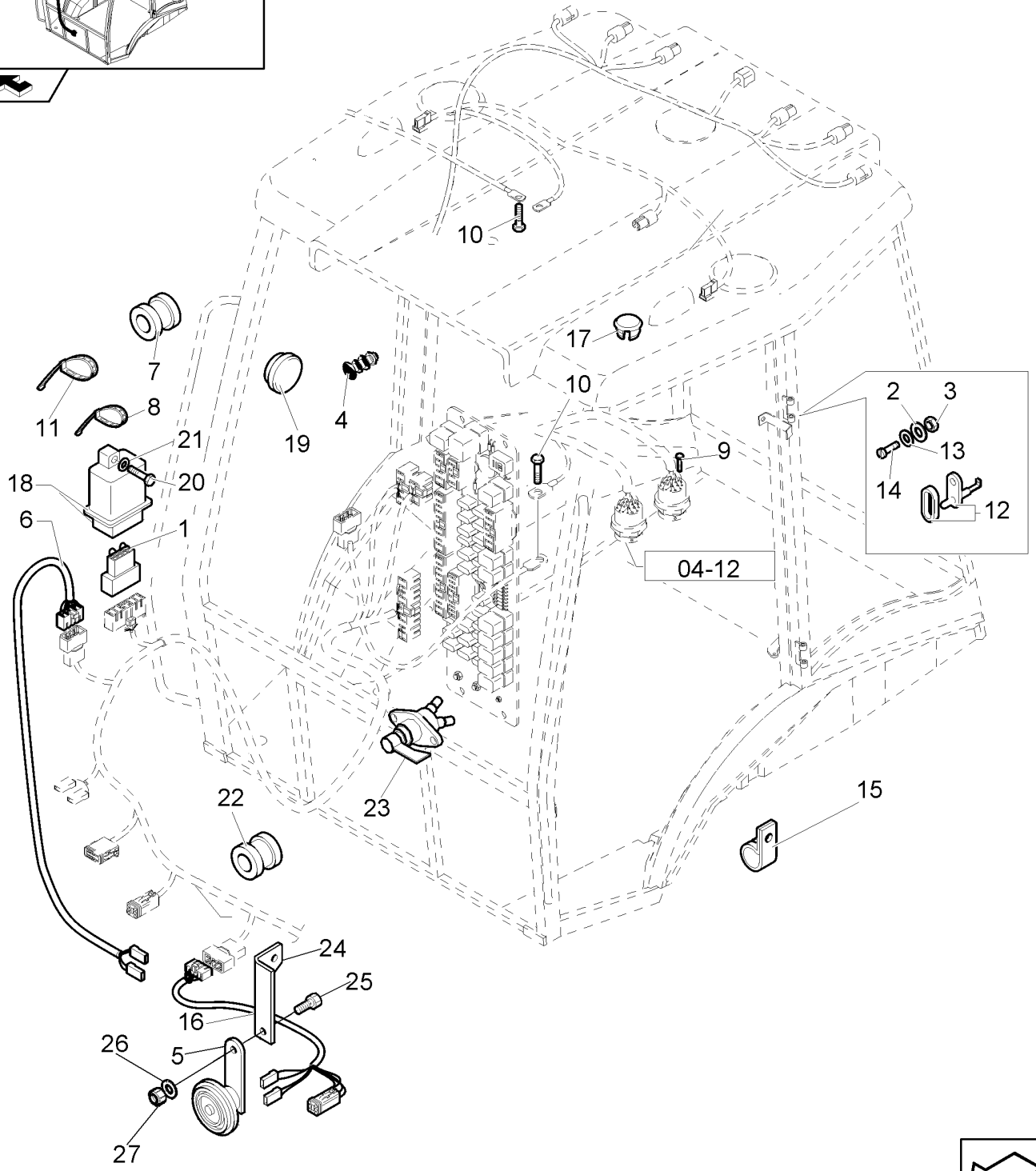

COMPONENTES DO SISTEMA ELÉCTRICO DA CABINA

R	N	P.N.	MOD	Q	Denominação Denominação	Description Bezeichnung	Denominacion Descrizione	Description Beskrivelse	L.C.
1		85806136		1	CONECTOR ELÉTR CONECTOR ELÉC.	ELEC CONNECTOR ELEKTR STECKVERBIND	CONECTOR ELÉCTRICC CONNETTORE ELETTRI(	CONNECTEUR ELECTRI EL-STIK	235C
2		10615274		6	TRAVA DA ARRUELA, Ext Tooth, M4 LOCK WASHER ANILHA DE RETENÇÃO	 ARANDELA DE BLOQUE SICHERUNGSSCHEIBE	 ARANDELA DE BLOQUE RONDELLA DI SICUREZ	 RONDELLE FREIN LÅSESKIVE	132R
3		12574011		6	CONTRA PORCA, M4 x .7, Cl 8 LOCK NUT CONTRAPORCA	 TUERCA DE BLOQUEO SICHERUNGSMUTTER	 DADO DI BLOCCAGGIO	 CONTRE-ECROU LÅSEMØTRIK	P263
4		85802310		1	BUJÃO TAMPÃO	PLUG STOPFEN	TAPÓN TAPPO	BOUCHON PROP	050T
5		87689317		1	BUZINA BUZINA	HORN HUPE	BOCINA AVVISATORE ACUSTICC	AVERTISSEUR SONORE HORN	105A
6		87552128		1	CABO ELÉTRICO CABO ELÉCTRICO	ELECTRIC CABLE ELEKTROKABEL	CABLE ELÉCTRICO CAVO ELETTRICO	CABLE ELECTRIQUE EL-KABEL	111C
7		10398980		1	CASQUILHO ISOLADOR PASSA-FIOS	GROMMET TÜLLE	PASACABLES ANELLO PASSACAVO	PASSE-FIL RING	131A
8		5112712		5	COLAR, M4.8 x 283 ANEL	COLLAR RINGE	COLLAR COLLARE	COLLIER SLANGEBÅND	031F
9		13272214		2	PARAFUSO, Cross Pan Hd, M4 x 16 SCREW PARAFUSO	 TORNILLO SCHRAUBE	 VIS VITE	 VIS SKRUE	040V
10		16042924		2	PARAFUSO, Hex, M8 x 10, 8.8, Full Thd BOLT PARAFUSO	 PERNO SCHRAUBE	 VIS BULLONE	 BOLT BOLT	140B
11		85805383		30	PRENDEDOR DE CABOS BRAÇADEIRA DE CABO	CABLE STRAP KABELBINDER	BANDA DE CABLE FASCETTA PER CAVO	BRIDE DE CABLE KABELSTROP	P716
12		83961521		2	INTERRUPTOR COMANDO DAS LUZES	LIGHT SWITCH LICHTSCHALTER	INTERRUPTOR DE LUZ INTERRUTTORE LUCI	COMM. LUMIERES KONTAKT, LYS	228S
13		10519204		2	ARRUELA PLANA, M4 x 9 x .8 WASHER ANILHA	 ARANDELA UNTERLEGSCHEIBE	 RONDELLA	 RONDELLE FLADSKIVE	131R
14		13309417		2	PARAFUSO, Cross Oval Hd, M4 x 20 SCREW PARAFUSO	 TORNILLO SCHRAUBE	 VIS VITE	 VIS SKRUE	040V
15		10450090		1	BRAÇADEIRA BRAÇADEIRA	CLAMP KLEMME	ABRAZADERA MORSETTO	COLLIER SPÆNDEBÅND	120M
16		85819195		1	CHICOTE CABLAGEM	WIRE HARNESS KABELBAUM	GRUPO DE CABLES CABLAGGIO	FAISCEAU ELECTRIQUE KABELNET	070I
17		79111978		1	BUJÃO TAMPÃO	PLUG STOPFEN	TAPÓN TAPPO	BOUCHON PROP	050T
18		85806132		1	LÂMPADA INTERMITENTE, Circuit Board FLASHER UNIT UNIDADE DE PISCAS	 UNIDAD INTERMITENTE BLINKEREINHEIT	 UNITÀ LAMPEGGIATORE	 CENTRALE CLIGNOTAN BLINKLAMPE	035L
19		85808460		1	BUJÃO TAMPÃO	PLUG STOPFEN	TAPÓN TAPPO	BOUCHON PROP	050T
20		10902624		1	PARAFUSO, Hex, M6 x 25, 8.8, Full Thd BOLT PARAFUSO	 PERNO SCHRAUBE	 VIS BULLONE	 VIS BOLT	140B

SISTEMA ELÉTRICO DA CABINE
CAB ELECTRIC SYSTEM COMPONENTS
COMPONENTES DE LA INSTALACIÓN ELÉCTRICA DE LA CABINA

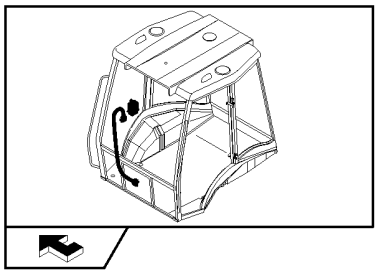

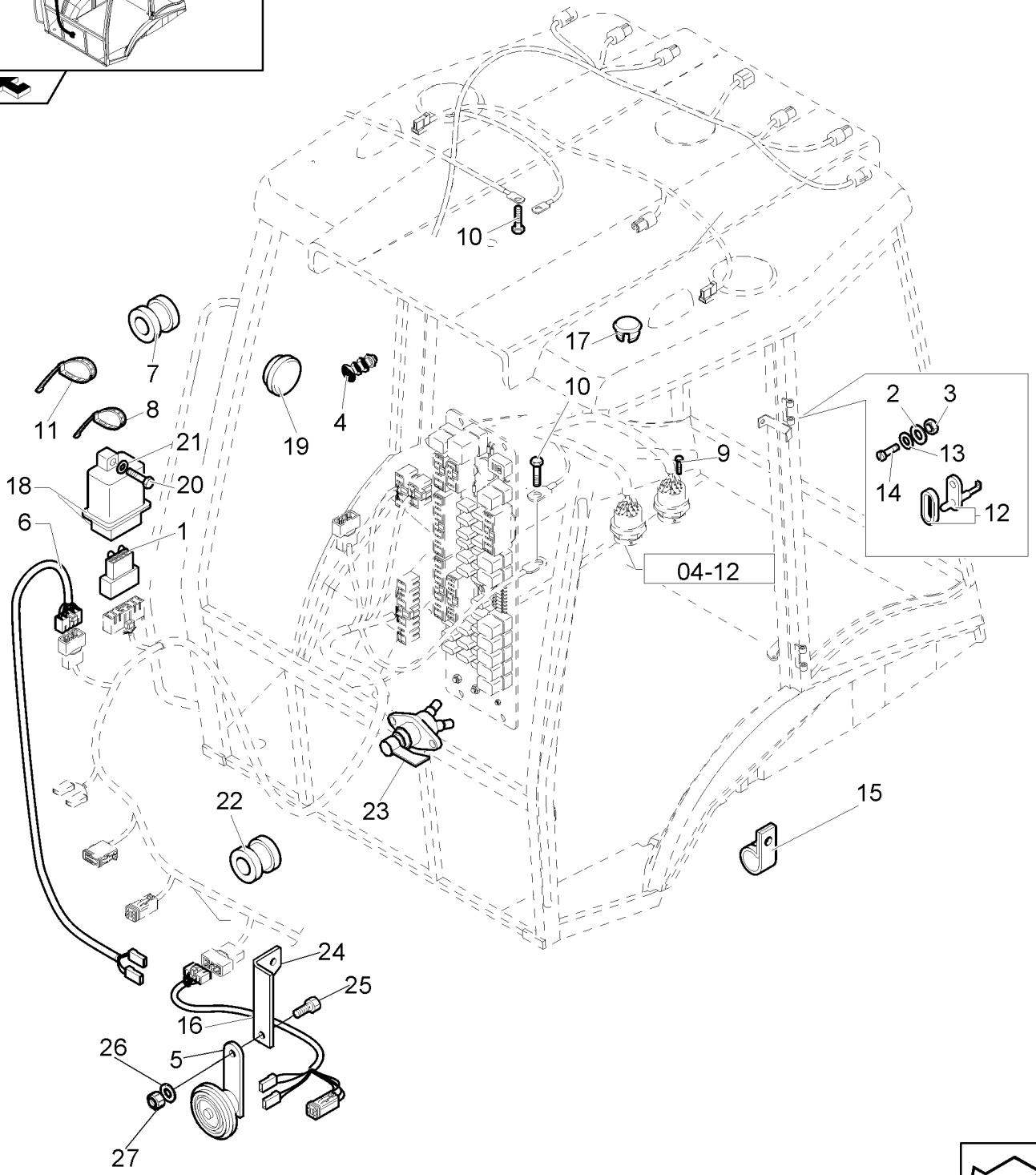

COMPONENTES DO SISTEMA ELÉCTRICO DA CABINA

R	N	P.N.	MOD	Q	Denominação Denominação	Description Bezeichnung	Denominacion Descrizione	Description Beskrivelse	L.C.
21		11193274		1	MOLA DA ARRUELA, Belleville, M6.4				
						SPRING WASHER	ARANDELA DE RESORTI	RONDELLE ELASTIQUE	P692
					ANILHA DE MOLA	FEDERSCHEIBE	RONDELLA ELASTICA	FJEDERSKIVE	
22		10398680		2	CASQUILHO ISOLADOR	GROMMET	PASACABLES	PASSE-FIL	131A
					PASSA-FIOS	TÜLLE	ANELLO PASSACAVO	RING	
23		87409316		1	INTERRUPTOR DA BATERIA				
						BATTERY CUT-OUT	CORTE DE BATERÍA	COUPE-BATTERIE	P164
					CORTE DA BATERIA	BATTERIETRENNSCHAL	INTERR. ESCLUSIONE B	BATTERIAFBRYDER	
24		75320117		1	SUPORTE	BRACKET	SOPORTE	SUPPORT	225S
					SUPORTE	HALTERUNG	STAFFA	BESLAG	
25		120104		1	PARAFUSO, Hex, M8 x 20, 8.8				
						SCREW	TORNILLO	VIS	040V
					PARAFUSO	SCHRAUBE	VITE	SKRUE	
26		12638511		1	ARRUELA PLANA, M8 x 15 x 1.5				
						WASHER	ARANDELA	RONDELLE	131R
					ANILHA	UNTERLEGSCHEIBE	RONDELLA	FLADSKIVE	
27		86629542		1	CONTRA PORCA, M8 x 1.25, Cl 8				
						LOCK NUT	TUERCA DE BLOQUEO	CONTRE-ECROU	P263
					CONTRAPORCA	SICHERUNGSMUTTER	DADO DI BLOCCAGGIO	LÅSEMØTRIK	

04-17	01	p1	06/10

SISTEMA ELÉTRICO - CABO/TETO/ROPS
ELECTRICAL SYSTEM - CABLE/ROOF/ROPS
SISTEMA ELECTRICO - CABLE/TECHO/ROPS
ELECTRICAL SYSTEM - CABLE/ROOF/ROPS

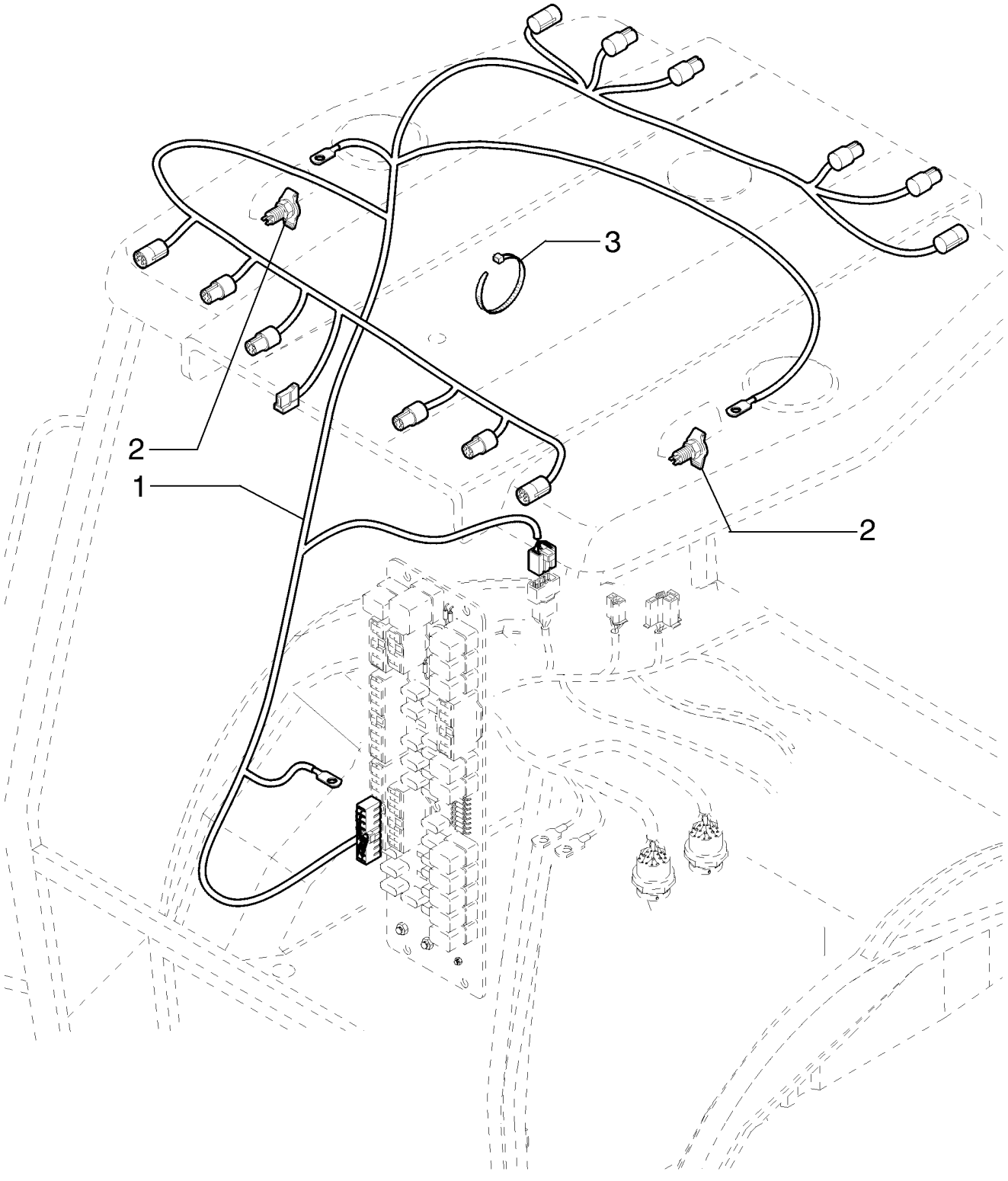

ELECTRICAL SYSTEM - CABLE/ROOF/ROPS
ELECTRICAL SYSTEM - CABLE/ROOF/ROPS
ELECTRICAL SYSTEM - CABLE/ROOF/ROPS
ELECTRICAL SYSTEM - CABLE/ROOF/ROPS

R	N	P.N.	MOD	Q	Denominação Denominação	Description Bezeichnung	Denominacion Descrizione	Description Beskrivelse	L.C.
1		84190008		1	CHICOTE CABLAGEM	HARNESS KABELBAUM	MAZO DE CABLES CABLAGGIO	FAISCEAU LEDNINGSNET	4160
2		84191453		2	SOQUETE SUPORTE	SOCKET FASSUNG	LLAVE DE CUBO PRESA; CHIAVE A BUSS	DOUILLE FATNING	P483
3		L11541		7	PRENDEDOR DE CABOS BRAÇADEIRA DE CABO	CABLE STRAP KABELBINDER	BANDA DE CABLE FASCETTA PER CAVO	BRIDE DE CABLE KABELSTROP	P716

04-18	01	p1	08/10

CHICOTE ELÉTRICO DO TETO DA CABINE
CAB ROOF HARNESS
CABLEADO DEL TECHO CABINA

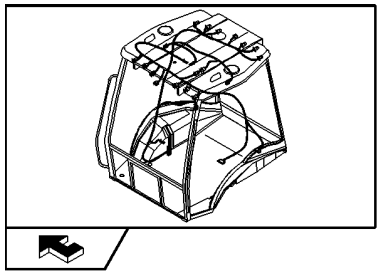

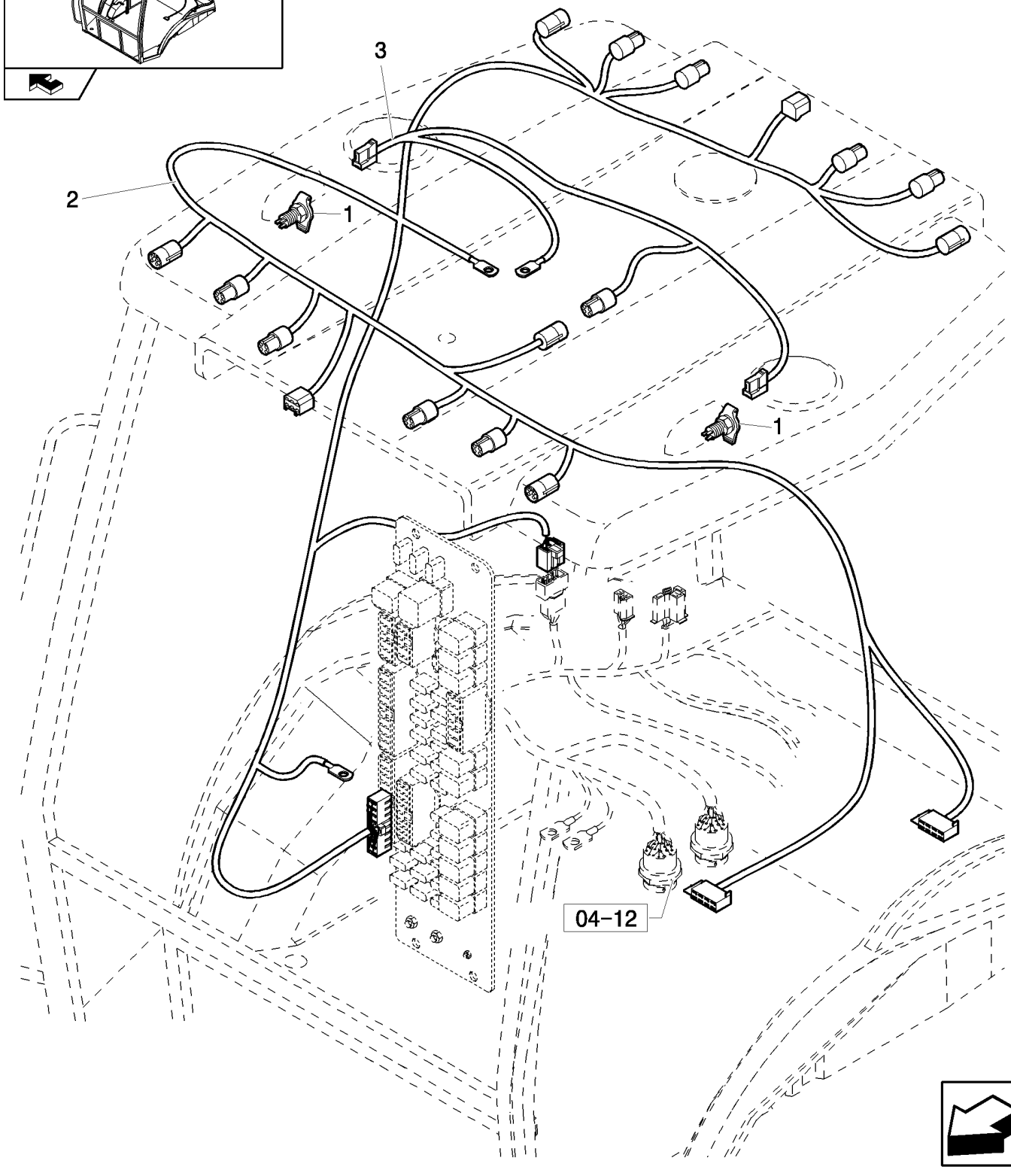

CABLAGEM DO TEJADILHO DA CABINA

R	N	P.N.	MOD	Q	Denominação Denominação	Description Bezeichnung	Denominacion Descrizione	Description Beskrivelse	L.C.
1		**87546419**		2	SOQUETE, Mating Part is 86508819 Plug				
						SOCKET	LLAVE DE CUBO	DOUILLE	P483
					SUPORTE	FASSUNG	PRESA; CHIAVE A BUSS	FATNING	
2		**87668411**		1	CHICOTE	HARNESS	MAZO DE CABLES	FAISCEAU	4160
					CABLAGEM	KABELBAUM	CABLAGGIO	LEDNINGSNET	
3		**85819568**		1	CHICOTE, Rotary Beacon	WIRE HARNESS	GRUPO DE CABLES	FAISCEAU ELECTRIQUE	070I
					CABLAGEM	KABELBAUM	CABLAGGIO	KABELNET	

Mechanical Version / Pilot Control Version

B90B B95B B110B

04-19	01	p1	10/10

PAINEL DE INSTRUMENTOS FRONTAL - TOLDO
FRONT CONSOLE WITHOUT SPEEDOMETER - ROPS
CONSOLA ANTERIOR SIN TAQUÍMETRO - ROPS

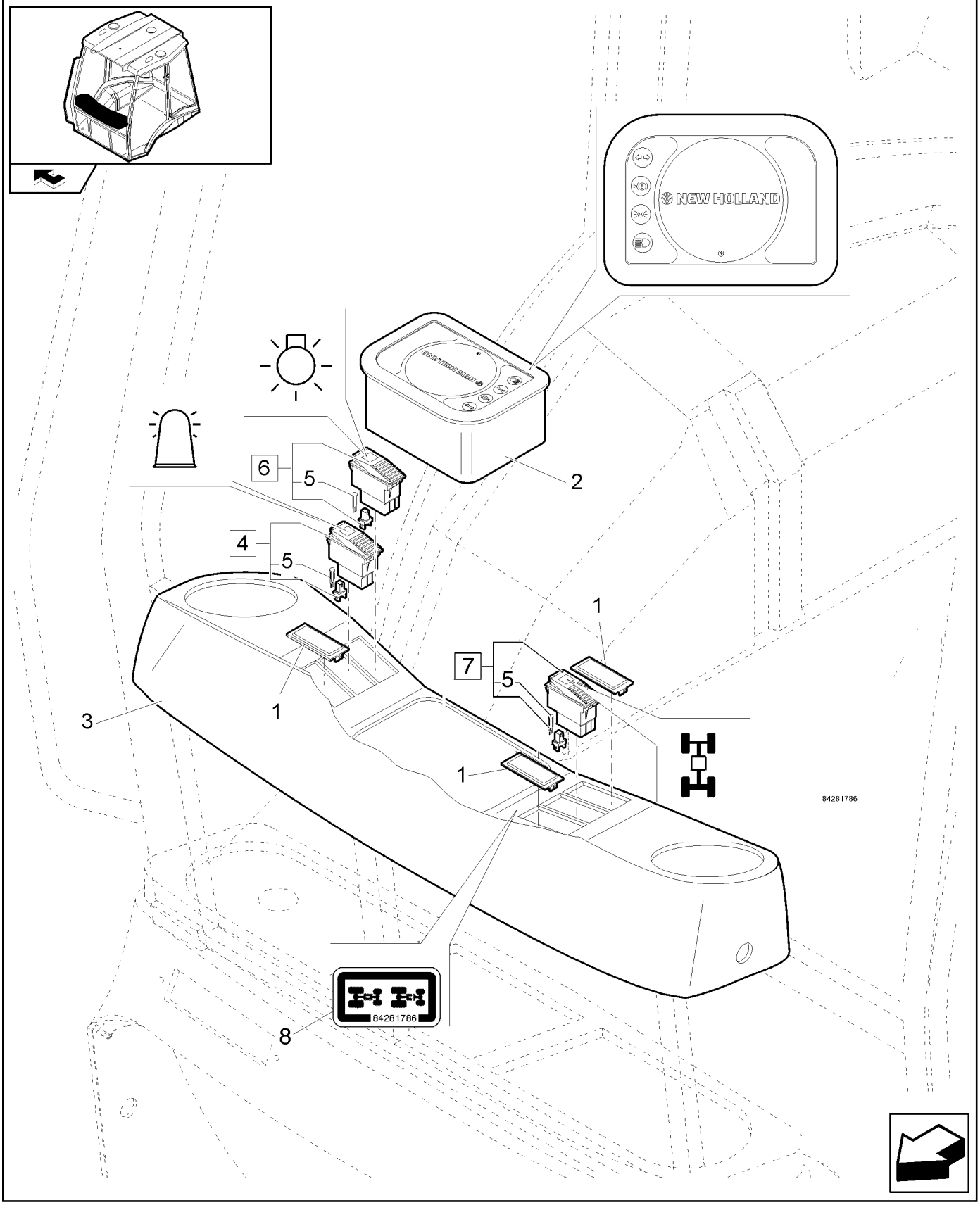

CONSOLA DIANTEIRA SEM VELOCÍMETRO - ROPS

R	N	P.N.	MOD	Q	Denominação Denominação	Description Bezeichnung	Denominacion Descrizione	Description Beskrivelse	L.C.
1		85825254		4	BUJÃO TAMPÃO	PLUG STOPFEN	TAPÓN TAPPO	BOUCHON PROP	050T
2		87521741		1	PAINEL DE INSTRUMENTOS PAINEL DE INSTRUMEN	INSTRUMENT PANEL INSTRUMENTENTAFEL	PANEL DE INSTRUMENT QUADRO STRUMENTI	TABLEAU DE BORD INSTRUMENTPANEL	141P
3		85818826		1	PAINEL DE INSTRUMENTOS PAINEL DE INSTRUMEN	DASHBOARD INSTRUMENTENTAFEL	SALPICADERO CRUSCOTTO	TABLEAU DE BORD INSTRUMENTBORD	140P
4		85818827		1	INTERRUPTOR LUZ DE ALERTA, ASSY INTERRUPTOR LUZ DE /	BEACON SWITCH RUNDUMLEUCHTENSCH	INTERRUPTOR DE BALIZ INTERRUTTORE GIROF/	COMMUTATEUR GYROF KONTAKT, ROTORBLINK	N23S
5		14143790		4	LÂMPADA LÂMPADA	BULB GLÜHLAMPE	BOMBILLA LAMPADINA	AMPOULE PÆRE	030L
6		85818828		1	INTERRUPTOR, ASSY COMANDO DAS LUZES	LIGHT SWITCH LICHTSCHALTER	INTERRUPTOR DE LUZ INTERRUTTORE LUCI	COMM. LUMIERES KONTAKT, LYS	228S
7		84145520		1	INTERRUPTOR INTERRUPTOR	SWITCH SCHALTER	INTERRUPTOR INTERRUTTORE	CONTACTEUR KONTAKT	075I
8		84281786		1	ADESIVO DÍSTICO	DECAL AUFKLEBER	CALCOMANÍA DECALCOMANIA	AUTOCOLLANT TRANSFER	012D

04-20	01	p1	06/10

PAINEL DE INSTRUMENTOS LATERAL (CABINE E TOLDO)
RH CONSOLE WITH INSTRUMENTS (CAB AND ROPS)
CONSOLA DERECHA CON INSTRUMENTOS (CAB Y ROPS)

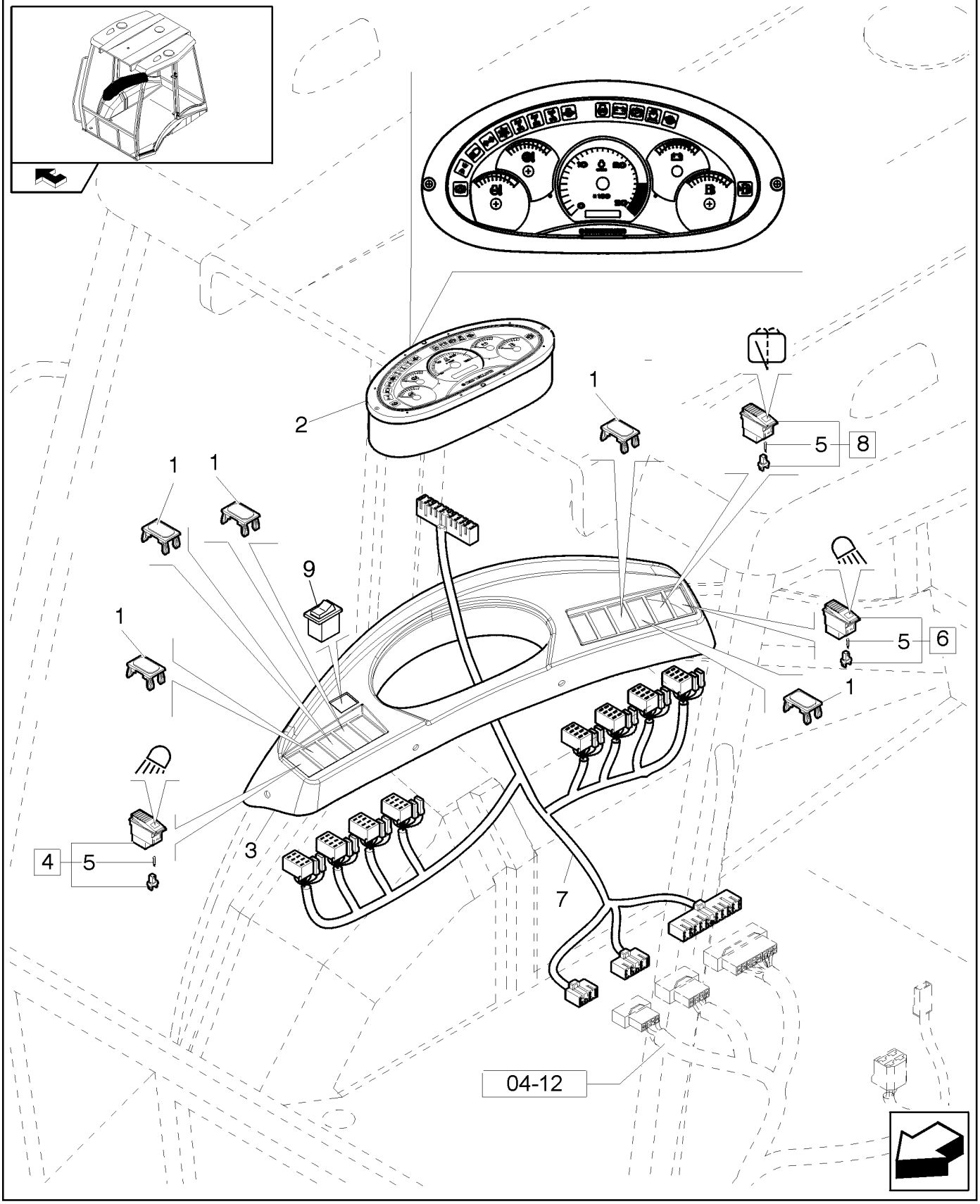

CONSOLA DIREITA COM INSTRUMENTOS (CAB E ROPS)

R	N	P.N.	MOD	Q	Denominação Denominação	Description Bezeichnung	Denominacion Descrizione	Description Beskrivelse	L.C.
1		85825254		9	BUJÃO TAMPÃO	PLUG STOPFEN	TAPÓN TAPPO	BOUCHON PROP	050T
2		87521758		1	CONJUNTO GRUPO	CLUSTER GRUPPE	HAZ GRUPPO	GROUPE KLYNGE	1720
3		84189978		1	PAINEL DE INSTRUMENTOS PAINEL DE INSTRUMEN	DASHBOARD INSTRUMENTENTAFEL	SALPICADERO CRUSCOTTO	TABLEAU DE BORD INSTRUMENTBORD	140P
4		85818818		1	INTERRUPTOR, ASSY COMANDO DAS LUZES	LIGHT SWITCH LICHTSCHALTER	INTERRUPTOR DE LUZ INTERRUTTORE LUCI	COMM. LUMIERES KONTAKT, LYS	228S
5		14143790		5	LÂMPADA LÂMPADA	BULB GLÜHLAMPE	BOMBILLA LAMPADINA	AMPOULE PÆRE	030L
6		85818819		1	INTERRUPTOR, ASSY COMANDO DAS LUZES	LIGHT SWITCH LICHTSCHALTER	INTERRUPTOR DE LUZ INTERRUTTORE LUCI	COMM. LUMIERES KONTAKT, LYS	228S
7		84189980		1	CHICOTE CABLAGEM	HARNESS KABELBAUM	MAZO DE CABLES CABLAGGIO	FAISCEAU LEDNINGSNET	4160
8		85818823		1	INTERRUPTOR, ASSY COMANDO LIMPA PÁRA	WINDSHIELD WIPER SW SCHEIBENWISCHERSCH	INT. DE LIMPIAPARABRI INTERRUTT. TERGICRIS	COMMUTATEUR ESSUIE KONTAKT, VISKER	229S
9		84184348		1	INTERRUPTOR, ASSY INTERRUPTOR	SWITCH SCHALTER	INTERRUPTOR INTERRUTTORE	CONTACTEUR KONTAKT	075I

Mechanical Version / Pilot Control Version

B90B B95B B110B

FARÓIS DE TRABALHO DIANTEIRO - CABINE
FRONT WORKING LIGHT - CAB
LUCES DE TRABAJO DELANTERAS - CABINA

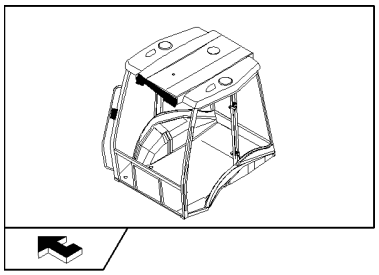

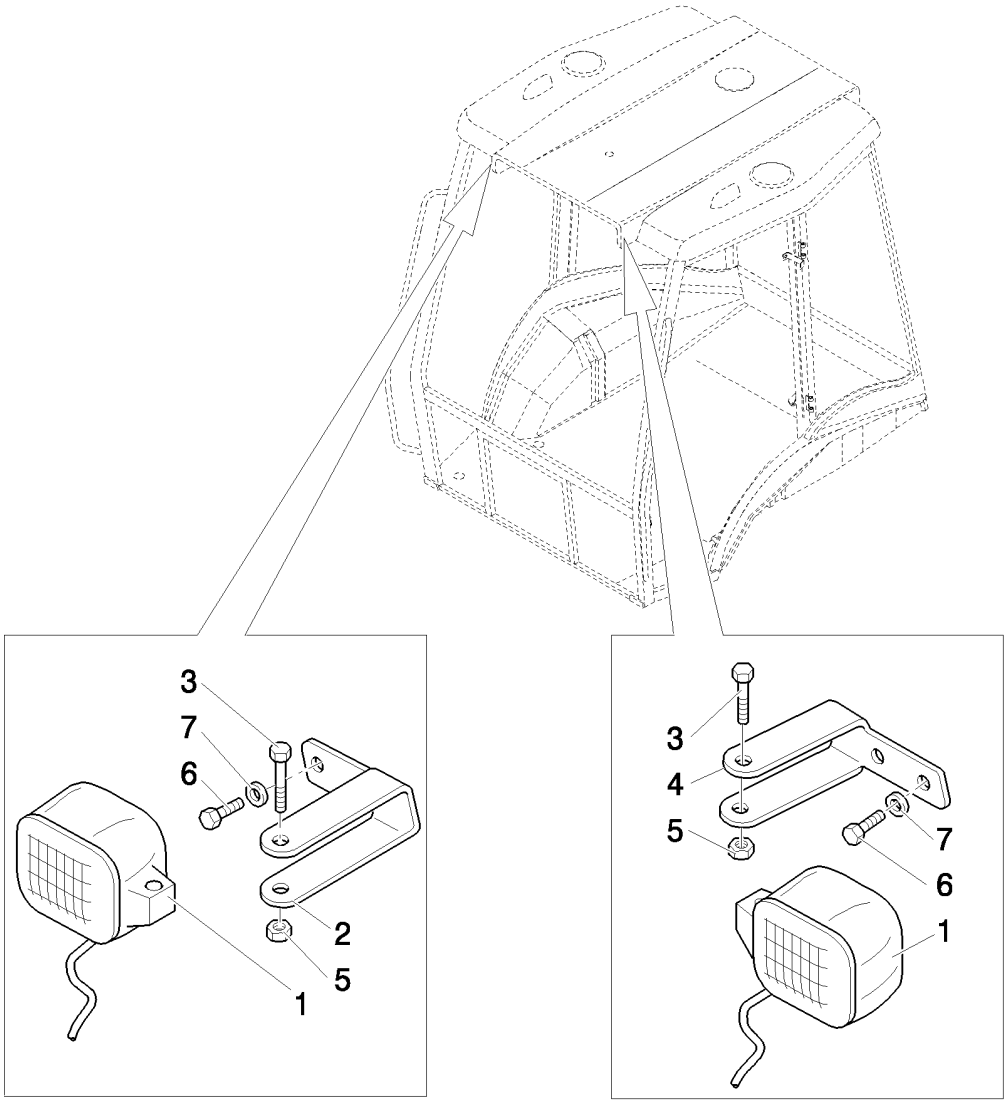

FAROIS DE TRABALHO DIANTEIROS - CABINA

R	N	P.N.	MOD	Q	Denominação Denominação	Description Bezeichnung	Denominacion Descrizione	Description Beskrivelse	L.C.
1		85819200		2	FAROL, Includes H3 12V 55W Bulb, Order 9703399 For Bulb				
						HEADLAMP	FARO	FEU	220P
					FAROL	FRONTSCHEINWERFER	FARO	HOVEDLAMPE	
2		85819188		1	SUPORTE, RH	BRACKET	SOPORTE	SUPPORT	225S
					SUPORTE	HALTERUNG	STAFFA	BESLAG	
3		16044324		2	PARAFUSO, Hex, M8 x 55, 8.8				
						BOLT	PERNO	VIS	140B
					PARAFUSO	SCHRAUBE	BULLONE	BOLT	
4		85819189		1	SUPORTE	BRACKET	SOPORTE	SUPPORT	225S
					SUPORTE	HALTERUNG	STAFFA	BESLAG	
5		16104111		2	CONTRA PORCA, M8 x 1.25, Cl 8				
						LOCK NUT	TUERCA DE BLOQUEO	CONTRE-ECROU	P263
					CONTRAPORCA	SICHERUNGSMUTTER	DADO DI BLOCCAGGIO	LÅSEMØTRIK	
6		10902124		4	PARAFUSO, Hex, M6 x 14, 8.8, Full Thd				
						BOLT	PERNO	VIS	140B
					PARAFUSO	SCHRAUBE	BULLONE	BOLT	
7		11197774		4	MOLA DA ARRUELA, Belleville, M6.4				
						SPRING WASHER	ARANDELA DE RESORTI	RONDELLE ELASTIQUE	P692
					ANILHA DE MOLA	FEDERSCHEIBE	RONDELLA ELASTICA	FJEDERSKIVE	

04-22	01	p1	06/10

LANTERNAS E FARÓIS - CABINE
LAMPS & LIGHTS - CAB
LÁMPARAS Y FAROS - CABINA

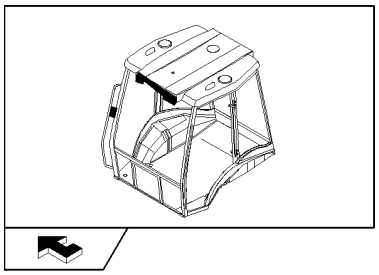

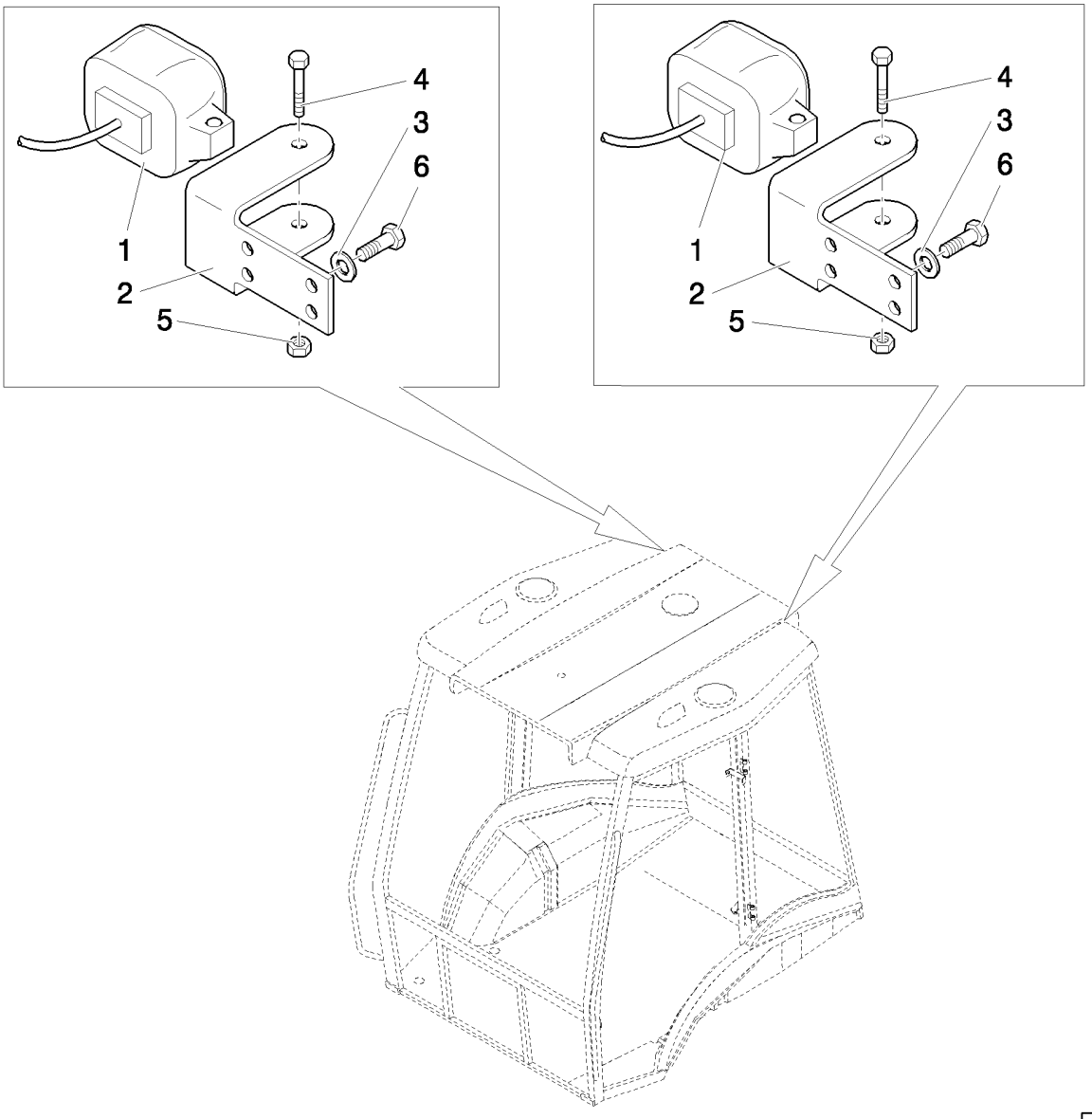

LÂMPADAS E FARÓIS - CABINA

R	N	P.N.	MOD	Q	Denominação Denominação	Description Bezeichnung	Denominacion Descrizione	Description Beskrivelse	L.C.
1		85819200		2	FAROL, Includes H3 12V 55W Bulb, Order 9703399 For Bulb				
						HEADLAMP	FARO	FEU	220P
					FAROL	FRONTSCHEINWERFER	FARO	HOVEDLAMPE	
2		85819192		2	SUPORTE, LH	BRACKET	SOPORTE	SUPPORT	225S
					SUPORTE	HALTERUNG	STAFFA	BESLAG	
3		11197774		4	MOLA DA ARRUELA, Belleville, M6.4				
						SPRING WASHER	ARANDELA DE RESORTI	RONDELLE ELASTIQUE	P692
					ANILHA DE MOLA	FEDERSCHEIBE	RONDELLA ELASTICA	FJEDERSKIVE	
4		16044324		2	PARAFUSO, Hex, M8 x 55, 8.8				
						BOLT	PERNO	VIS	140B
					PARAFUSO	SCHRAUBE	BULLONE	BOLT	
5		16104111		2	CONTRA PORCA, M8 x 1.25, Cl 8				
						LOCK NUT	TUERCA DE BLOQUEO	CONTRE-ECROU	P263
					CONTRAPORCA	SICHERUNGSMUTTER	DADO DI BLOCCAGGIO	LÅSEMØTRIK	
6		10902124		4	PARAFUSO, Hex, M6 x 14, 8.8, Full Thd				
						BOLT	PERNO	VIS	140B
					PARAFUSO	SCHRAUBE	BULLONE	BOLT	

04-23	01	p1	06/10

LANTERNAS E FARÓIS - TOLDO
LAMPS & LIGHTS - ROPS
LÁMPARAS Y FAROS - ROPS

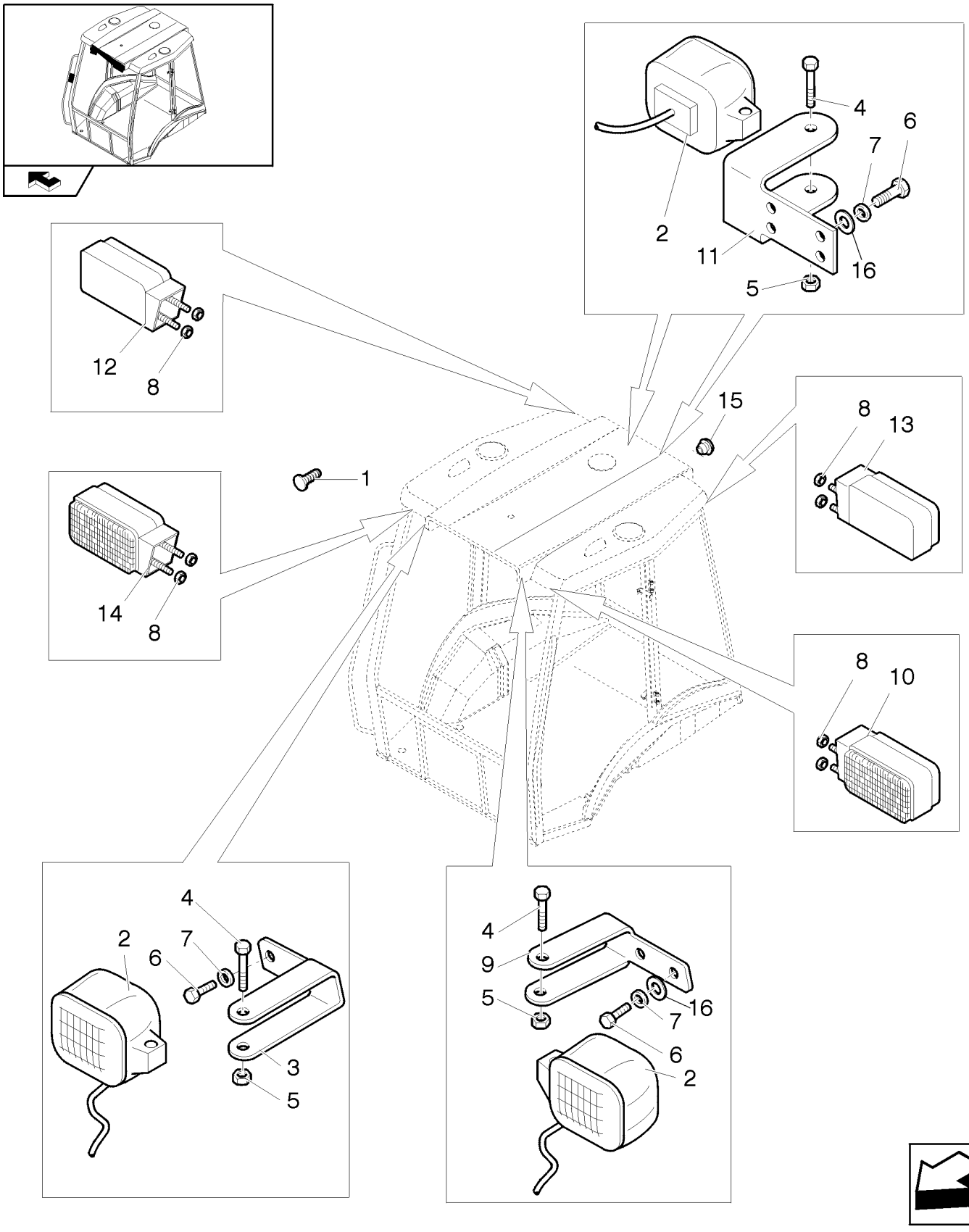

LÂMPADAS E FARÓIS - ROPS

R	N	P.N.	MOD	Q	Denominação Denominação	Description Bezeichnung	Denominacion Descrizione	Description Beskrivelse	L.C.
1		14591687		8	BOTÃO	BUTTON	BOTÓN	BOUTON	120B
					BOTÃO	TASTE	PULSANTE	KNAP	
2		85819200		4	FAROL, Includes H3 12V 55W Bulb, Order 9703399 For Bulb				
						HEADLAMP	FARO	FEU	220P
					FAROL	FRONTSCHEINWERFER	FARO	HOVEDLAMPE	
3		85819190		1	SUPORTE, RH	BRACKET	SOPORTE	SUPPORT	225S
					SUPORTE	HALTERUNG	STAFFA	BESLAG	
4		16044324		4	PARAFUSO, Hex, M8 x 55, 8.8				
						BOLT	PERNO	VIS	140B
					PARAFUSO	SCHRAUBE	BULLONE	BOLT	
5		16104111		4	CONTRA PORCA, M8 x 1.25, Cl 8				
						LOCK NUT	TUERCA DE BLOQUEO	CONTRE-ECROU	P263
					CONTRAPORCA	SICHERUNGSMUTTER	DADO DI BLOCCAGGIO	LÅSEMØTRIK	
6		10902631		12	PARAFUSO, Hex, M6 x 25, 10.9				
						BOLT	PERNO	VIS	140B
					PARAFUSO	SCHRAUBE	BULLONE	BOLT	
7		11193274		12	MOLA DA ARRUELA, Belleville, M6.4				
						SPRING WASHER	ARANDELA DE RESORTI	RONDELLE ELASTIQUE	P692
					ANILHA DE MOLA	FEDERSCHEIBE	RONDELLA ELASTICA	FJEDERSKIVE	
8		15896411		12	PORCA, M5, Cl 8	NUT	TUERCA	ECROU	010D
					PORCA	MUTTER	DADO	MØTRIK	
9		85819191		1	SUPORTE, LH	BRACKET	SOPORTE	SUPPORT	225S
					SUPORTE	HALTERUNG	STAFFA	BESLAG	
10		85819197		1	LÂMPADA DIANTEIRA, LH; Solid Amber Lens				
						FRONT LAMP	LÁMPARA DELANTERA	ECLAIRAGE AVANT	010F
					LUZ DIANTEIRA	FRONTSCHEINWERFER	LUCE ANTERIORE	FORLYGTE	
11		85819194		2	SUPORTE	BRACKET	SOPORTE	SUPPORT	225S
					SUPORTE	HALTERUNG	STAFFA	BESLAG	
12		85819198		1	LÂMPADA TRASEIRA, RH; Red/Amber Lens				
						TAIL LAMP	LÁMPARA TRASERA	FEU ARRIERE	013F
					LUZ TRASEIRA	SCHLUSSLEUCHTE	LUCE POSIZIONE POSTI	BAGLYGTE	
13		85819199		1	LÂMPADA TRASEIRA, LH; Red/Amber Lens				
						TAIL LAMP	LÁMPARA TRASERA	FEU ARRIERE	013F
					LUZ TRASEIRA	SCHLUSSLEUCHTE	LUCE POSIZIONE POSTI	BAGLYGTE	
14		85819196		1	LÂMPADA DIANTEIRA, RH; Solid Amber Lens				
						FRONT LAMP	LÁMPARA DELANTERA	ECLAIRAGE AVANT	010F
					LUZ DIANTEIRA	FRONTSCHEINWERFER	LUCE ANTERIORE	FORLYGTE	
15		83994150		8	BUJÃO	PLUG	TAPÓN	BOUCHON	050T
					TAMPÃO	STOPFEN	TAPPO	PROP	
16		495-31022		12	ARRUELA PLANA, #10	WASHER	ARANDELA	RONDELLE	131R
					ANILHA	UNTERLEGSCHEIBE	RONDELLA	FLADSKIVE	

04-24	01	p1	06/10

LUZ DO TETO - CABINE
CAB : CEILING LIGHT
CABINA : PLAFON

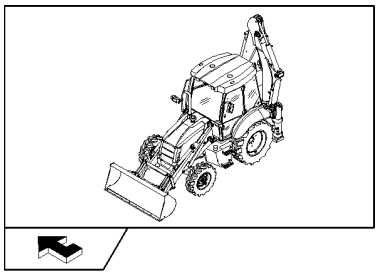

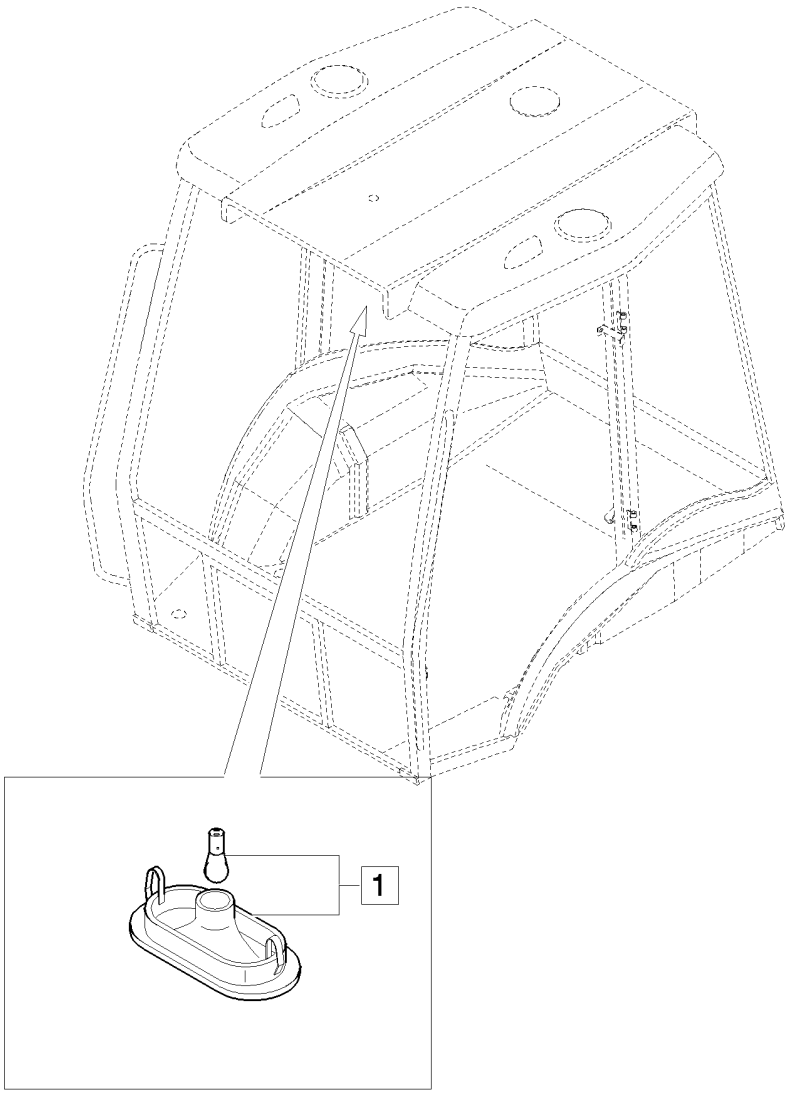

CABINA : LUZ DE TECTO

R	N	P.N.	MOD	Q	Denominação Denominação	Description Bezeichnung	Denominacion Descrizione	Description Beskrivelse	L.C.
1		82022833		1	LÂMPADA DO TETO, ASSY LUZ DE TECTO	CEILING LAMP DECKENLEUCHTE	LÁMPARA DE TECHO PLAFONIERA	LAMPE PLAFONNIER LOFTLAMPE	135P

04-25	01	p1	06/10

ANTENA DO RÁDIO E ALTOFALANTES
RADIO ANTENNA & SPEAKER COVER
ANTENA RADIO Y TAPA ALTAVOCES

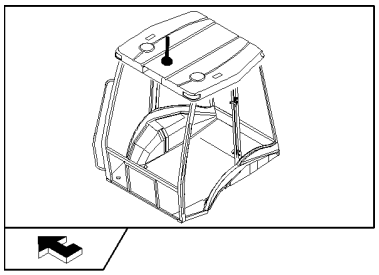

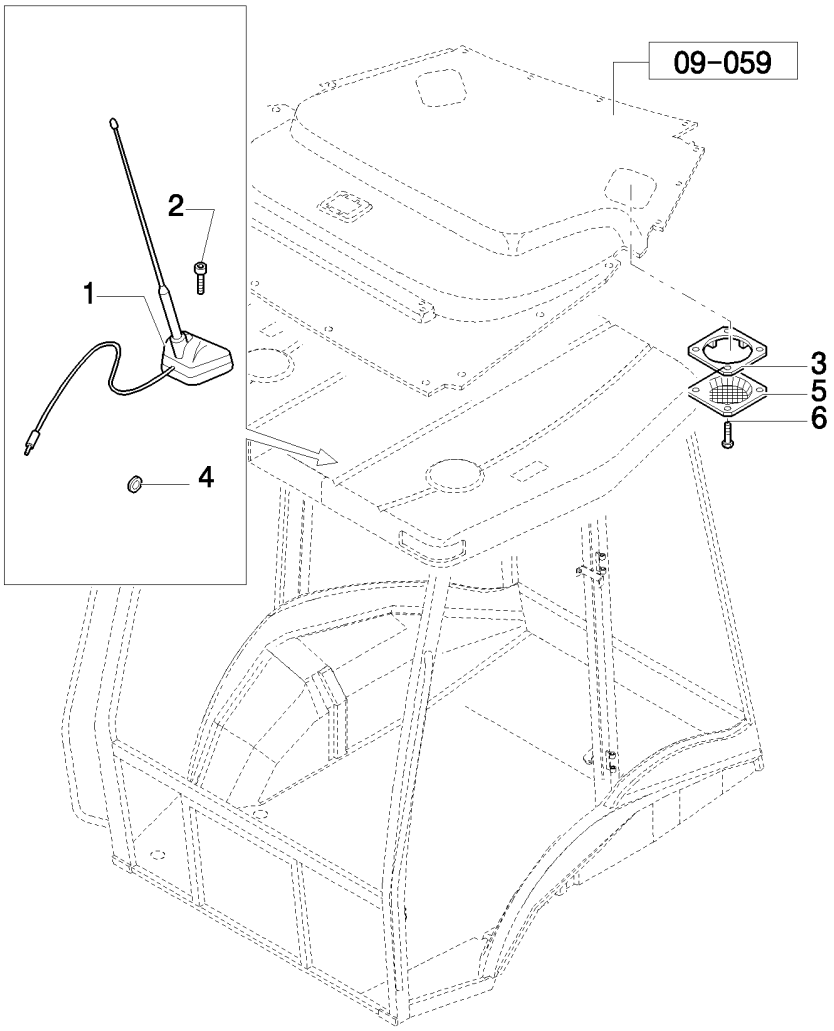

ANTENA DO RÁDIO E COBERTURA DOS ALTIFALANTES

R	N	P.N.	MOD	Q	Denominação Denominação	Description Bezeichnung	Denominacion Descrizione	Description Beskrivelse	L.C.
1		85819569		1	ANTENA ANTENA	ANTENNA ANTENNE	ANTENA ANTENNA	ANTENNE ANTENNE	064A
2		13311817		1	PARAFUSO, Cross Oval Hd, M5 x 40 PARAFUSO	SCREW SCHRAUBE	TORNILLO VITE	VIS SKRUE	040V
3		85802107		2	PLACA DE MONTAGEM CHAPA DE MONTAGEM	MOUNTING PLATE MONTAGEPLATTE	PLACA DE MONTAJE PIASTRA DI MONTAGGI(	PLAQUE DE MONTAGE MONTERINGSPLADE	109P
4		10399580		1	CASQUILHO ISOLADOR PASSA-FIOS	GROMMET TÜLLE	PASACABLES ANELLO PASSACAVO	PASSE-FIL RING	131A
5		85804362		2	GRELHA GRELHA	GRILLE GRILL	REJILLA GRIGLIA	CALANDRE GITTER	101G
6		13297817		8	PARAFUSO PARAFUSO	SCREW SCHRAUBE	TORNILLO VITE	VIS SKRUE	040V

04-26	01	p1	10/10

TOLDO - LIMPADOR E VIDROS
TARPAULIN - WIPER MOTOR AND GLASSES
TOLDO - LIMPIADOR Y CRISTAL
TARPAULIN - WIPER MOTOR AND GLASSES

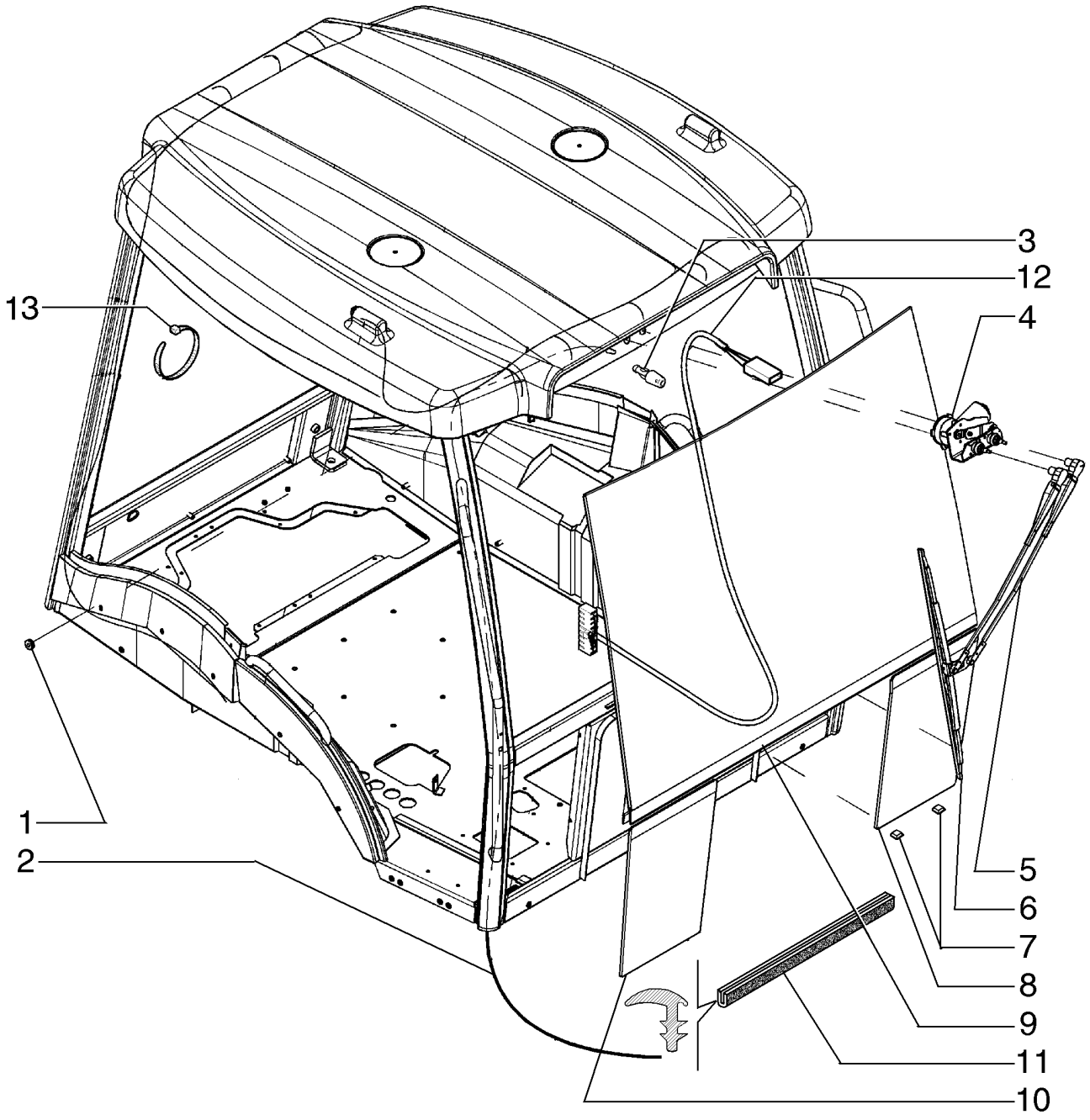

TARPAULIN - WIPER MOTOR AND GLASSES
TARPAULIN - WIPER MOTOR AND GLASSES
TARPAULIN - WIPER MOTOR AND GLASSES
TARPAULIN - WIPER MOTOR AND GLASSES

R	N	P.N.	MOD	Q	Denominação Denominação	Description Bezeichnung	Denominacion Descrizione	Description Beskrivelse	L.C.
1		87442441		1	CASQUILHO ISOLADOR CASQUILHO ISOLADOR	GROMMET TÜLLE	PASACABLES ANELLO PASSACAVO	PASSE-FIL RING	4020
2		84195778		1	MANGUEIRA MANGUEIRA	HOSE SCHLAUCH	TUBO TUBO FLESSIBILE	FLEXIBLE SLANGE	030M
3		84190026		1	INJETOR INJECTOR	NOZZLE DÜSE	BOQUILLA UGELLO	GICLEUR DYSE	148P
4		85806184		1	MOTOR DO LIMPADOR MOTOR LIMPA PÁRA-BR	WIPER MOTOR WISCHERMOTOR	MOTOR DE LIMPIAPARA MOTORINO TERGICRIST	MOTEUR D'ESSUIE-GLA VISKERMOTOR	093T
5		85806185		1	BRAÇO LIMPADOR BRAÇO LIMPA PÁRA-BR	WIPER ARM WISCHERARM	BRAZO LIMPIAPARABRI BRACCIO TERGICRISTA	BRAS D'ESSUIE-GLACE VISKERARM	134B
6		85819826		1	PALHETA LIMPADOR ESCOVA LIMPA PÁRA-BI	WIPER BLADE WISCHERBLATT	RASQUETA LIMPIAPARA SPAZZOLA TERGICRIST.	LAME D'ESSUIE-GLACE VISKERBLAD	175S
7		85802224		3	ESPAÇADOR ESPAÇADOR	SPACER DISTANZSTÜCK	SEPARADOR DISTANZIALE	ENTRETOISE AFSTANDSSTYKKE	075D
8		85801623		1	JANELA DA CABINE JANELA DA CABINA	CAB GLASS KABINENFENSTER	CRISTAL DE CABINA CRISTALLO CABINA	VITRE DE CABINE KABINERUDE	069F
9		85801621		1	VIDRO VIDRO	GLASS GLAS	VIDRIO CRISTALLO	VITRE GLAS	038V
10		85801622		1	JANELA DA CABINE JANELA DA CABINA	CAB GLASS KABINENFENSTER	CRISTAL DE CABINA CRISTALLO CABINA	VITRE DE CABINE KABINERUDE	069F
11		85802334		1	JUNTA JUNTA	GASKET DICHTUNG	JUNTA GUARNIZIONE	JOINT PAKNING	123G
12		84199180		1	CHICOTE CABLAGEM	WIRE HARNESS KABELBAUM	GRUPO DE CABLES CABLAGGIO	FAISCEAU ELECTRIQUE KABELNET	070I
13		L11541		7	PRENDEDOR DE CABOS BRAÇADEIRA DE CABO	CABLE STRAP KABELBINDER	BANDA DE CABLE FASCETTA PER CAVO	BRIDE DE CABLE KABELSTROP	P716

04-27	01	p1	06/10

LIMPADOR DE PARA-BRISAS - DIANTEIRO E TRASEIRO
FRONT AND REAR WINDSCREEN WIPERS
LAVAPARABRISAS ANTERIOR Y POSTERIOR

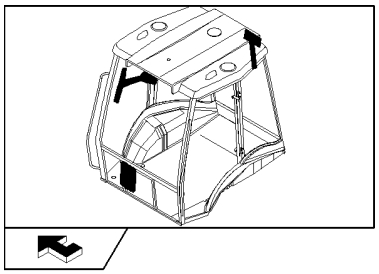

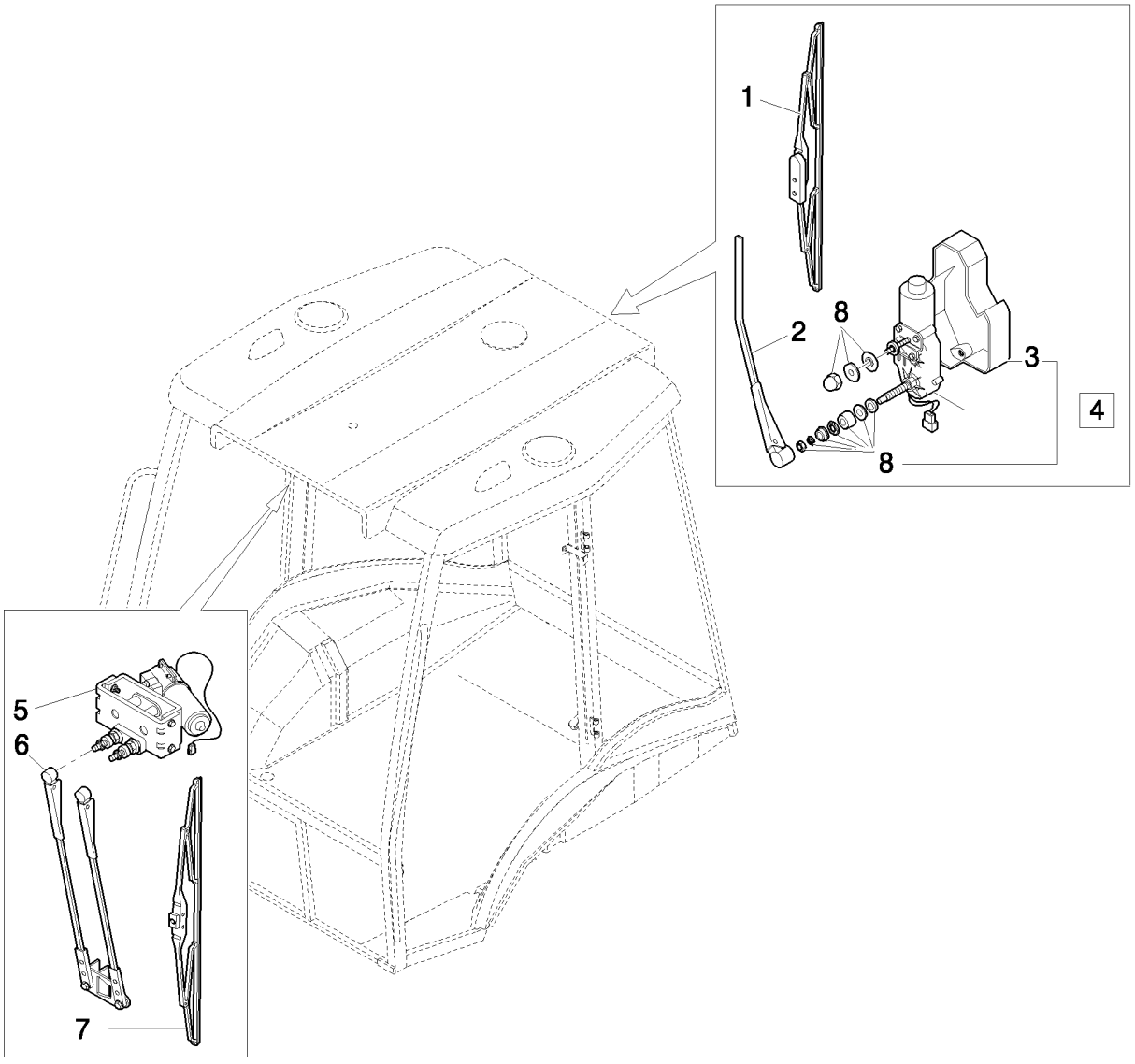

LIMPA-LAVA PÁRA-BRISAS DIANTEIRO E TRASEIRO

R	N	P.N.	MOD	Q	Denominação Denominação	Description Bezeichnung	Denominacion Descrizione	Description Beskrivelse	L.C.
1		85819827		1	PALHETA LIMPADOR, Rear				
						WIPER BLADE	RASQUETA LIMPIAPARA	LAME D'ESSUIE-GLACE	175S
					ESCOVA LIMPA PÁRA-BI	WISCHERBLATT	SPAZZOLA TERGICRIST.	VISKERBLAD	
2		85806098		1	BRAÇO LIMPADOR, Rear	WIPER ARM	BRAZO LIMPIAPARABRI	BRAS D'ESSUIE-GLACE	134B
					BRAÇO LIMPA PÁRA-BR	WISCHERARM	BRACCIO TERGICRISTA	VISKERARM	
3		85806095		1	COBERTURA, Rear	COVER	CUBIERTA	COUVERCLE	265C
					COBERTURA	ABDECKUNG	COPERCHIO	DÆKSEL	
4		87628768		1	MOTOR DO LIMPADOR, ASSY, Rear				
						WIPER MOTOR	MOTOR DE LIMPIAPARA	MOTEUR D'ESSUIE-GLA	093T
					MOTOR LIMPA PÁRA-BR	WISCHERMOTOR	MOTORINO TERGICRIST	VISKERMOTOR	
5		84271749		1	MOTOR DO LIMPADOR, Front				
						WIPER MOTOR	MOTOR DE LIMPIAPARA	MOTEUR D'ESSUIE-GLA	093T
					MOTOR LIMPA PÁRA-BR	WISCHERMOTOR	MOTORINO TERGICRIST	VISKERMOTOR	
6		85806185		1	BRAÇO LIMPADOR, Front	WIPER ARM	BRAZO LIMPIAPARABRI	BRAS D'ESSUIE-GLACE	134B
					BRAÇO LIMPA PÁRA-BR	WISCHERARM	BRACCIO TERGICRISTA	VISKERARM	
7		85819826		1	PALHETA LIMPADOR, Front				
						WIPER BLADE	RASQUETA LIMPIAPARA	LAME D'ESSUIE-GLACE	175S
					ESCOVA LIMPA PÁRA-BI	WISCHERBLATT	SPAZZOLA TERGICRIST.	VISKERBLAD	
8		87628806		1	KIT	KIT	KIT	KIT	305C
					KIT	SATZ	KIT	SÆT	

04-28	01	p1	06/10

PAINEL DE CONTROLE - AQUECEDOR
HEATER CONTROL PANEL
PANEL DE MANDO CALEFACCIÓN

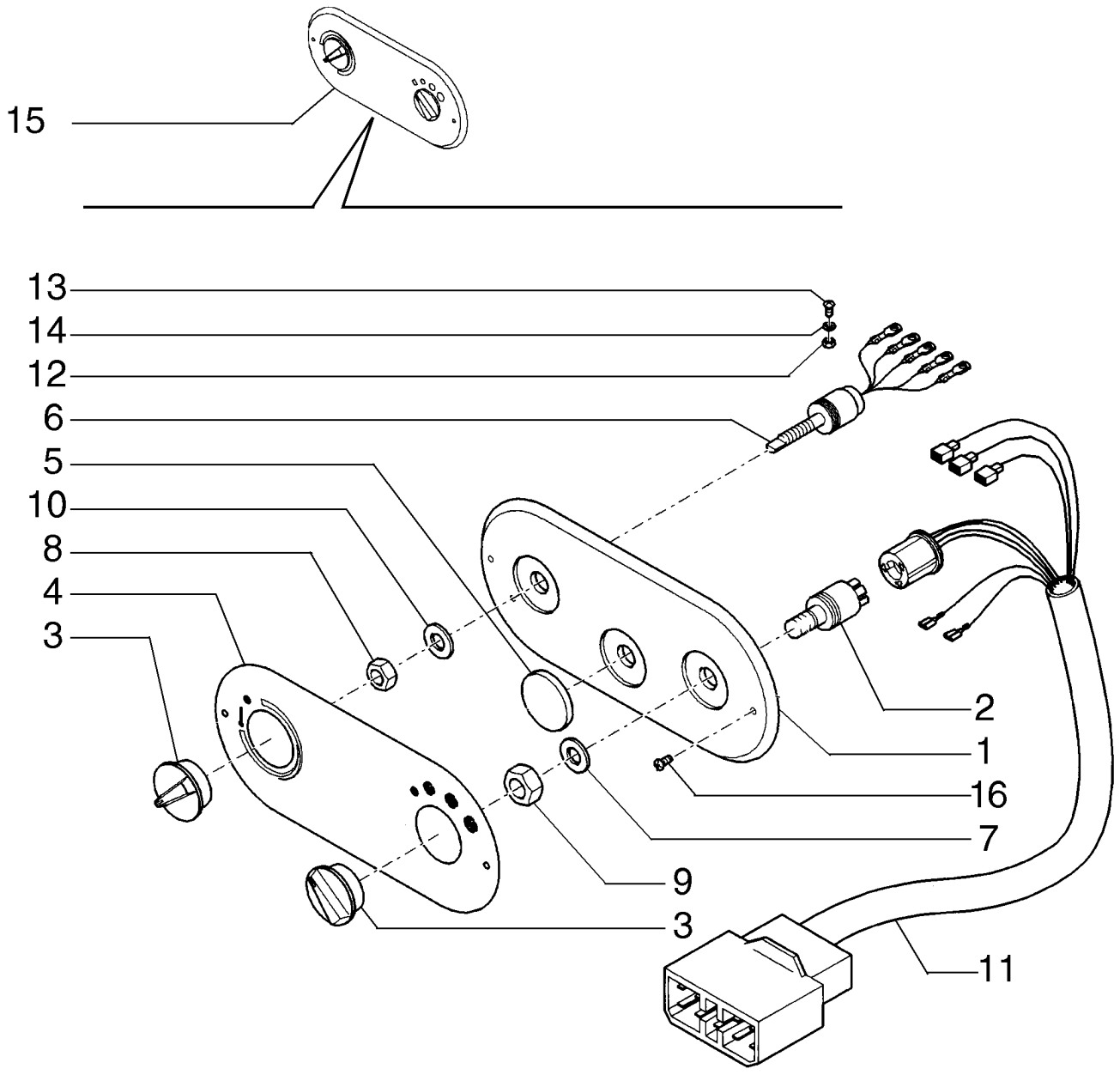

PAINEL DE COMANDO DO AQUECIMENTO

R	N	P.N.	MOD	Q	Denominação Denominação	Description Bezeichnung	Denominacion Descrizione	Description Beskrivelse	L.C.
1		87314743		1	PAINEL DE INSTRUMENTOS				
						DASHBOARD	SALPICADERO	TABLEAU DE BORD	140P
					PAINEL DE INSTRUMEN	INSTRUMENTENTAFEL	CRUSCOTTO	INSTRUMENTBORD	
2		87314747		1	INTERRUP VENTILADOR	FAN SWITCH	INTERRUPTOR DE VENT	COMMUTATEUR VENTIL	259S
					INTERRUPTOR	GEBLÄSESCHALTER	INTERRUTTORE VENTO	KONTAKT, BLÆSER	
3		87314749		2	MAÇANETA	KNOB	MANDO	BOUTON	150P
					BOTÃO	RUNDGRIFF	MANOPOLA	GREB	
4		87316442		1	BUJÃO	PLUG	TAPÓN	BOUCHON	050T
					TAMPÃO	STOPFEN	TAPPO	PROP	
5		87316443		1	ADESIVO	DECAL	CALCOMANÍA	AUTOCOLLANT	012D
					DÍSTICO	AUFKLEBER	DECALCOMANIA	TRANSFER	
6		87314753		1	POTENCIÔMETRO	POTENTIOMETER	POTENCIÓMETRO	POTENTIOMETRE	550P
					POTENCIÓMETRO	POTENTIOMETER	POTENZIOMETRO	POTENTIOMETER	
7		87358348		1	ARRUELA PLANA, 12,5X18X1,5				
						WASHER	ARANDELA	RONDELLE	131R
					ANILHA	UNTERLEGSCHEIBE	RONDELLA	FLADSKIVE	
8		87334860		1	PORCA	NUT	TUERCA	ECROU	010D
					PORCA	MUTTER	DADO	MØTRIK	
9		87334861		1	PORCA	NUT	TUERCA	ECROU	010D
					PORCA	MUTTER	DADO	MØTRIK	
10		87358349		1	ARRUELA PLANA, 10,5X16X1,5				
						WASHER	ARANDELA	RONDELLE	131R
					ANILHA	UNTERLEGSCHEIBE	RONDELLA	FLADSKIVE	
11		87314522		2	CHICOTE	WIRE HARNESS	GRUPO DE CABLES	FAISCEAU ELECTRIQUE	070I
					CABLAGEM	KABELBAUM	CABLAGGIO	KABELNET	
12		12574111		2	CONTRA PORCA, M5 x .8, Cl 8				
						LOCK NUT	TUERCA DE BLOQUEO	CONTRE-ECROU	P263
					CONTRAPORCA	SICHERUNGSMUTTER	DADO DI BLOCCAGGIO	LÅSEMØTRIK	
13		15687801		2	PARAFUSO, Cross Pan Hd, M4.8 x 9.5				
						SELF-TAP SCREW	TORNILLO AUTORROSC	VIS AUTOTARAUDEUSE	062V
					PARAFUSO	SELBSTSCHN SCHRAUE	VITE AUTOFILETTANTE	SELVLÅSENDE BOLT	
14		12601174		2	ARRUELA PLANA, Wave, M4.3				
						WASHER	ARANDELA	RONDELLE	131R
					ANILHA	UNTERLEGSCHEIBE	RONDELLA	FLADSKIVE	
15		87316440		1	PAINEL DE INSTRUMENTOS				
						DASHBOARD	SALPICADERO	TABLEAU DE BORD	140P
					PAINEL DE INSTRUMEN	INSTRUMENTENTAFEL	CRUSCOTTO	INSTRUMENTBORD	
16		12678401		2	PARAFUSO	SCREW	TORNILLO	VIS	040V
					PARAFUSO	SCHRAUBE	VITE	SKRUE	

04-29	01	p1	06/10

PAINEL DE CONTROLE - AQUECEDOR E AR CONDICIONADO
A/C & HEATER CONTROL PANEL
PANEL DE MANDO CALEFACCIÓN Y A/A

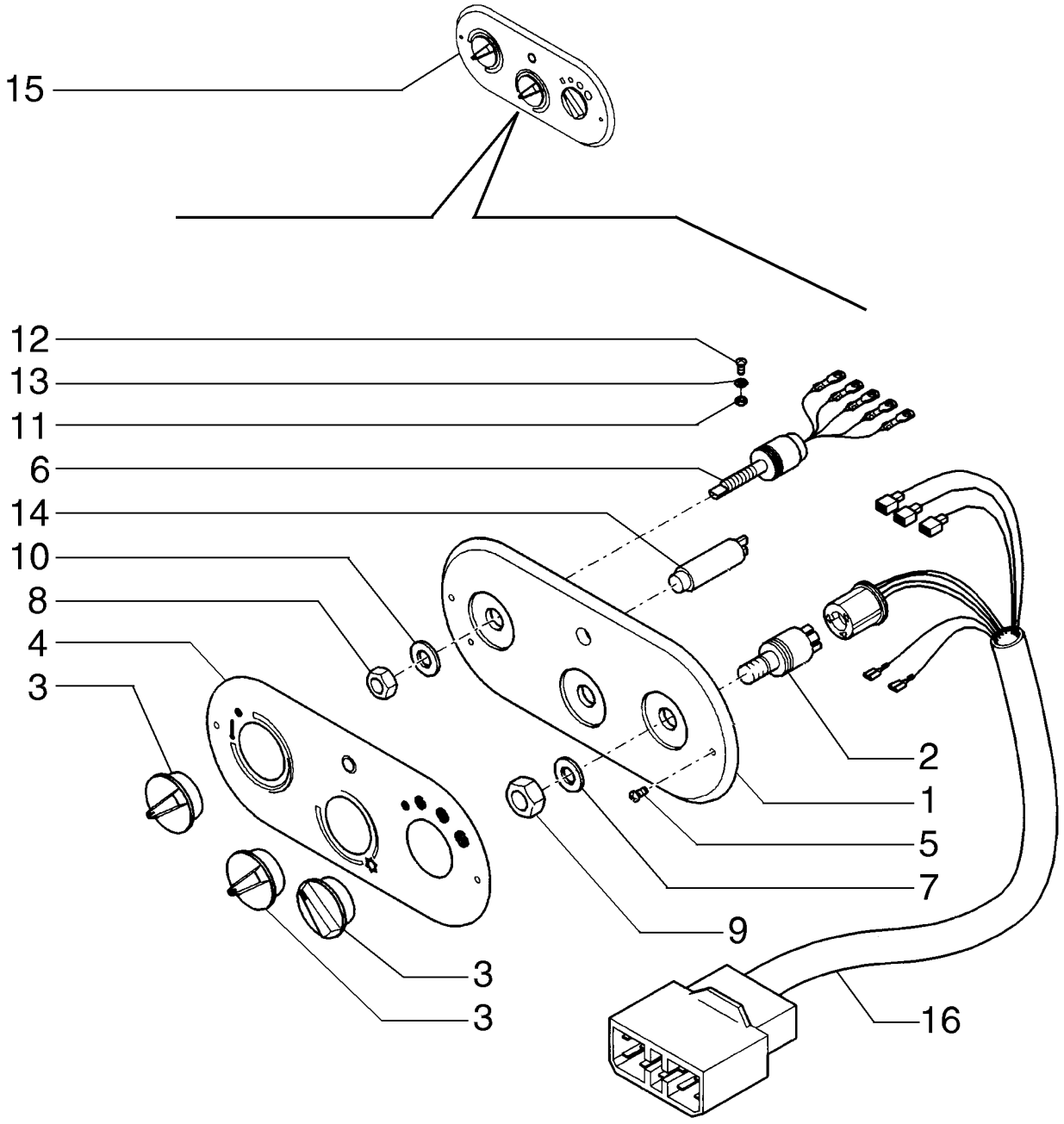

PAINEL DE COMANDO DO AQUECIMENTO E DO A/C

R	N	P.N.	MOD	Q	Denominação Denominação	Description Bezeichnung	Denominacion Descrizione	Description Beskrivelse	L.C.
1		87314743		1	PAINEL DE INSTRUMENTOS				
						DASHBOARD	SALPICADERO	TABLEAU DE BORD	140P
					PAINEL DE INSTRUMEN	INSTRUMENTENTAFEL	CRUSCOTTO	INSTRUMENTBORD	
2		87314747		1	INTERRUP VENTILADOR	FAN SWITCH	INTERRUPTOR DE VENT	COMMUTATEUR VENTIL	259S
					INTERRUPTOR	GEBLÄSESCHALTER	INTERRUTTORE VENTO	KONTAKT, BLÆSER	
3		87314749		3	MAÇANETA	KNOB	MANDO	BOUTON	150P
					BOTÃO	RUNDGRIFF	MANOPOLA	GREB	
4		87314750		1	ADESIVO	DECAL	CALCOMANÍA	AUTOCOLLANT	012D
					DÍSTICO	AUFKLEBER	DECALCOMANIA	TRANSFER	
5		12678401		2	PARAFUSO	SCREW	TORNILLO	VIS	040V
					PARAFUSO	SCHRAUBE	VITE	SKRUE	
6		87314753		1	POTENCIÔMETRO	POTENTIOMETER	POTENCIÓMETRO	POTENTIOMETRE	550P
					POTENCIÓMETRO	POTENTIOMETER	POTENZIOMETRO	POTENTIOMETER	
7		87358348		1	ARRUELA PLANA, 13X20	WASHER	ARANDELA	RONDELLE	131R
					ANILHA	UNTERLEGSCHEIBE	RONDELLA	FLADSKIVE	
8		87334860		1	PORCA	NUT	TUERCA	ECROU	010D
					PORCA	MUTTER	DADO	MØTRIK	
9		87334861		1	PORCA, 12,5X18X1,5	NUT	TUERCA	ECROU	010D
					PORCA	MUTTER	DADO	MØTRIK	
10		87358349		1	ARRUELA PLANA, 10,5X16X1,5				
						WASHER	ARANDELA	RONDELLE	131R
					ANILHA	UNTERLEGSCHEIBE	RONDELLA	FLADSKIVE	
11		12574111		2	CONTRA PORCA, M5 x .8, Cl 8				
						LOCK NUT	TUERCA DE BLOQUEO	CONTRE-ECROU	P263
					CONTRAPORCA	SICHERUNGSMUTTER	DADO DI BLOCCAGGIO	LÅSEMØTRIK	
12		15687801		2	PARAFUSO, Cross Pan Hd, M4.8 x 9.5				
						SELF-TAP SCREW	TORNILLO AUTORROSC	VIS AUTOTARAUDEUSE	062V
					PARAFUSO	SELBSTSCHN SCHRAUE	VITE AUTOFILETTANTE	SELVLÅSENDE BOLT	
13		12601174		2	ARRUELA PLANA, Wave, M4.3				
						WASHER	ARANDELA	RONDELLE	131R
					ANILHA	UNTERLEGSCHEIBE	RONDELLA	FLADSKIVE	
14		87314751		1	LÂMPADA	BULB	BOMBILLA	AMPOULE	030L
					LÂMPADA	GLÜHLAMPE	LAMPADINA	PÆRE	
15		87314741		1	PAINEL DE INSTRUMENTOS				
						INSTRUMENT PANEL	PANEL DE INSTRUMENT	TABLEAU DE BORD	141P
					PAINEL DE INSTRUMEN	INSTRUMENTENTAFEL	QUADRO STRUMENTI	INSTRUMENTPANEL	
16		87314522		1	CHICOTE	WIRE HARNESS	GRUPO DE CABLES	FAISCEAU ELECTRIQUE	070I
					CABLAGEM	KABELBAUM	CABLAGGIO	KABELNET	

ALAVANCAS DA COLUNA DE DIREÇÃO
FOWARD/REVERSE & MULTI-PURPOSE LEVER
PALANCA DE ADELANTE/ATRÁS Y MULTIFUNCIONES

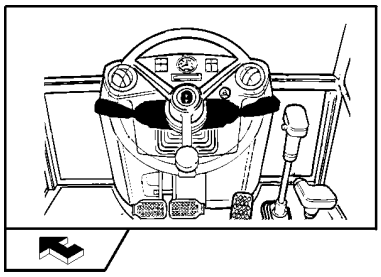

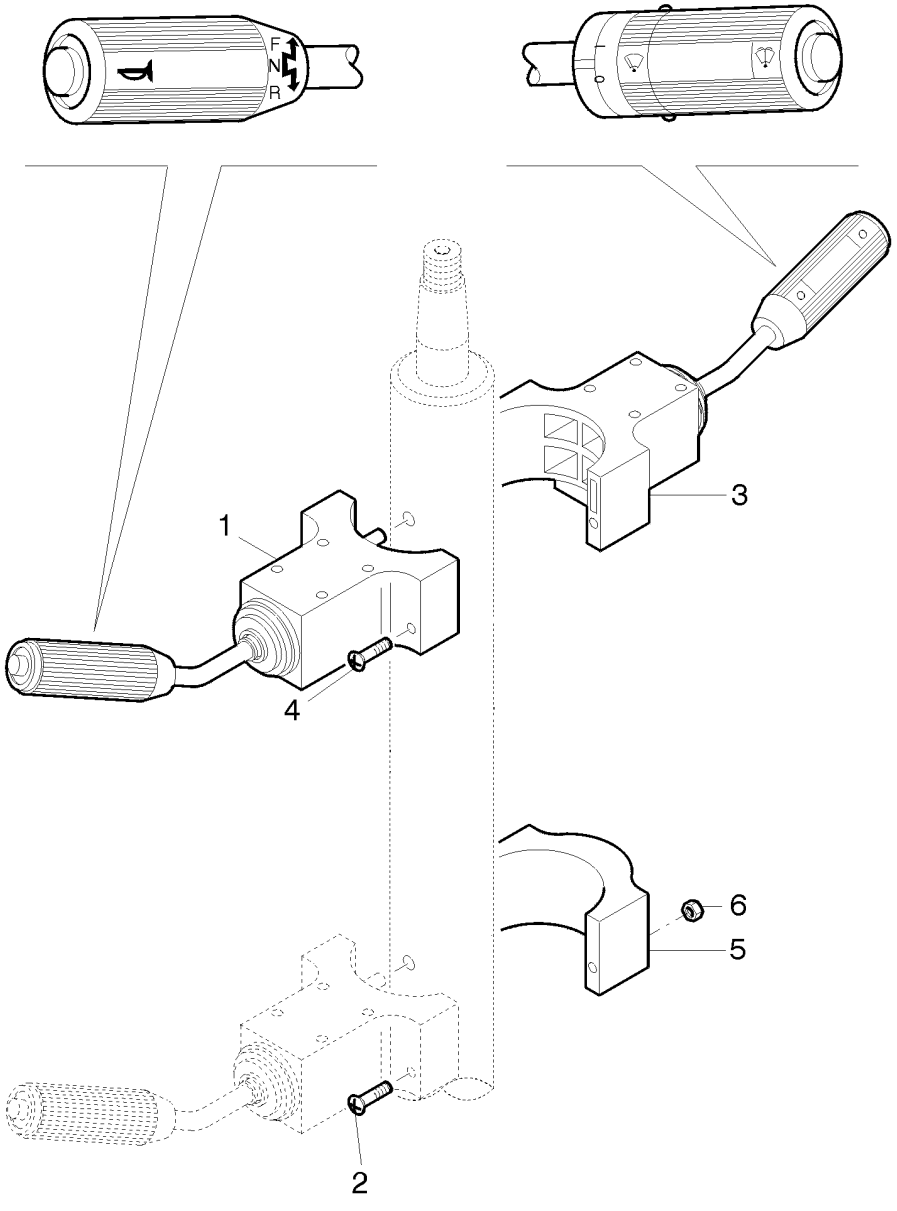

ALAVANCA DE AVANÇO/MARCHA ATRÁS E ALAVANCA MULTIFUNÇÕES

R	N	P.N.	MOD	Q	Denominação Denominação	Description Bezeichnung	Denominacion Descrizione	Description Beskrivelse	L.C.
1		85801938		1	ALAVANCA DE CONTROL ALAVANCA DE CONTRO	CONTROL LEVER STEUERHEBEL	PALANCA DE CONTROL LEVA DI COMANDO	LEVIER DE COMMANDE STYRESTANG	P155
2		14301528		2	PARAFUSO PARAFUSO	SCREW SCHRAUBE	TORNILLO VITE	VIS SKRUE	040V
3		85801939		1	INTERRUPTOR INTERRUPTOR	SWITCH SCHALTER	INTERRUPTOR INTERRUTTORE	CONTACTEUR KONTAKT	075I
4		14304724		2	PARAFUSO, Hex Soc Hd, M5 x 50, 8.8, Full Thd PARAFUSO	SCREW SCHRAUBE	TORNILLO VITE	VIS SKRUE	040V
4		14358724		2	PARAFUSO PARAFUSO	SCREW SCHRAUBE	TORNILLO VITE	VIS SKRUE	040V
5		85804676		1	BRAÇADEIRA BRAÇADEIRA	CLAMP KLEMME	ABRAZADERA MORSETTO	COLLIER SPÆNDEBÅND	120M
6		12574111		2	CONTRA PORCA, M5 x .8, Cl 8 CONTRAPORCA	LOCK NUT SICHERUNGSMUTTER	TUERCA DE BLOQUEO DADO DI BLOCCAGGIO	CONTRE-ECROU LÅSEMØTRIK	P263

04-31	01	p1	06/10

ALARME DE RÉ
BACK-UP ALARM
ALARMA AUXILIAR

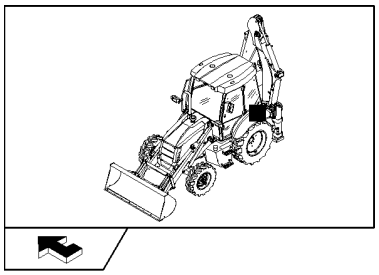

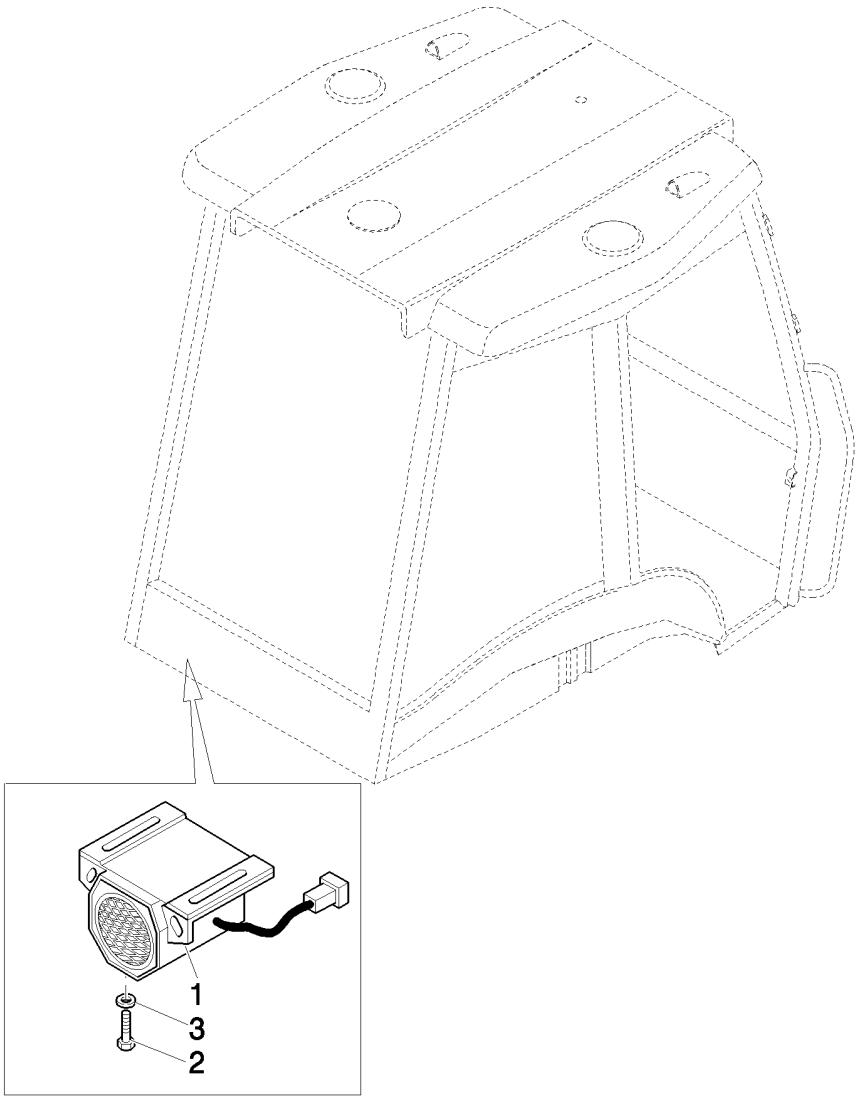

ALARME AUXILIAR

R	N	P.N.	MOD	Q	Denominação Denominação	Description Bezeichnung	Denominacion Descrizione	Description Beskrivelse	L.C.
1		87499680		1	ALARME DE MARCHA À RÉ				
						BACKUP ALARM	ALARMA AUXILIAR	ALARME DE RECUL	C004
					ALARME DE MARCHA-A	RÜCKWÄRTSFAHRTALA	ALLARME, RETROMARC	BACKUP ALARM	
2		10902321		2	PARAFUSO, Hex, M6 x 18, 8.8, Full Thd				
						BOLT	PERNO	VIS	140B
					PARAFUSO	SCHRAUBE	BULLONE	BOLT	
3		10516471		2	TRAVA DA ARRUELA	LOCK WASHER	ARANDELA DE BLOQUE	RONDELLE FREIN	132R
					ANILHA DE RETENÇÃO	SICHERUNGSSCHEIBE	RONDELLA DI SICUREZ	LÅSESKIVE	

04-32	01	p1	06/10

POSICIONADOR AUTOMÁTICO DA CAÇAMBA
BUCKET AUTOMATIC POSITIONER
POSICIONADOR AUTOMATICO DE LA CUCHARA
BUCKET AUTOMATIC POSITIONER

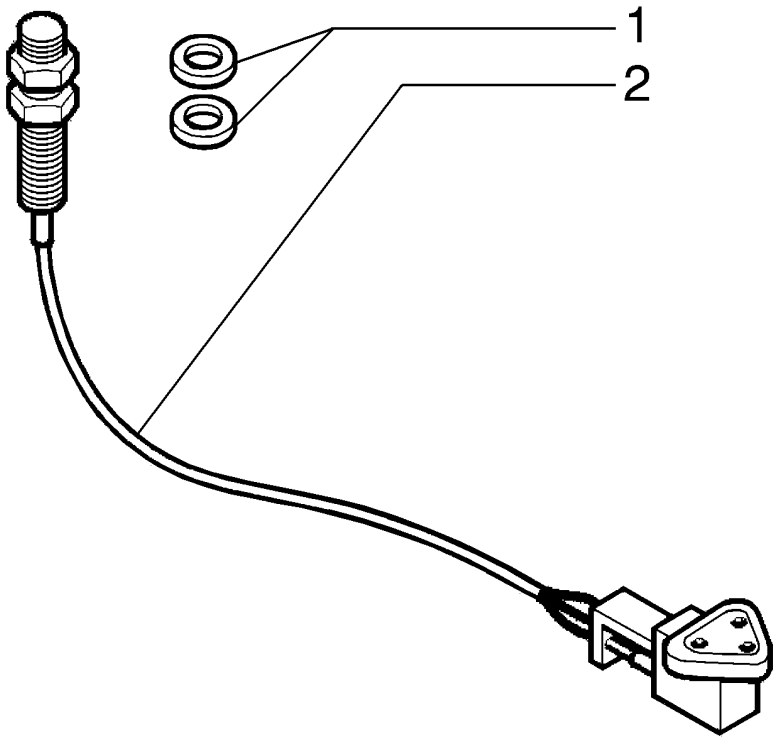

BUCKET AUTOMATIC POSITIONER
BUCKET AUTOMATIC POSITIONER
BUCKET AUTOMATIC POSITIONER
BUCKET AUTOMATIC POSITIONER

R	N	P.N.	MOD	Q	Denominação Denominação	Description Bezeichnung	Denominacion Descrizione	Description Beskrivelse	L.C.
1		**14497001**		2	TRAVA DA ARRUELA ANILHA DE RETENÇÃO	LOCK WASHER SICHERUNGSSCHEIBE	ARANDELA DE BLOQUE RONDELLA DI SICUREZ	RONDELLE FREIN LÅSESKIVE	132R
2		**85802950**		1	SENSOR SENSOR	SENSOR SENSOR	SENSOR SENSORE	CAPTEUR FØLER	608S

COMPONENTES DO MARTELO
SYSTEM HAMMER COMPONENTS
COMPONENTES DEL MARTILLO DE LOS SISTEMAS

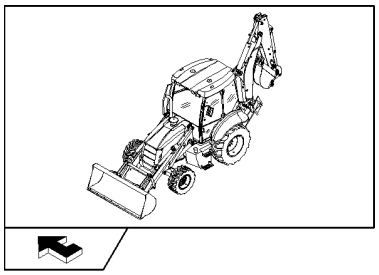

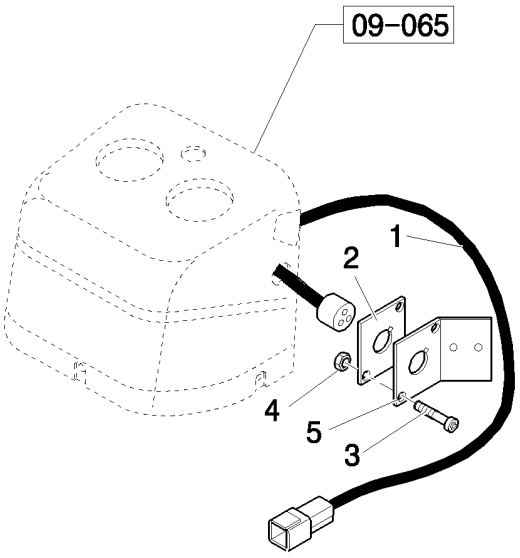

COMPONENTES DO MARTELO DOS SISTEMAS

R	N	P.N.	MOD	Q	Denominação Denominação	Description Bezeichnung	Denominacion Descrizione	Description Beskrivelse	L.C.
1		**85819237**		1	CHICOTE CABLAGEM	WIRE HARNESS KABELBAUM	GRUPO DE CABLES CABLAGGIO	FAISCEAU ELECTRIQUE KABELNET	070I
2		**85816760**		1	PLACA CHAPA	PLATE PLATTE	PLACA PIASTRA	PLAQUE PLADE	105P
3		**13272477**		2	PARAFUSO, Cross Pan Hd, M4 x 20, 12.9 PARAFUSO	SCREW SCHRAUBE	TORNILLO VITE	VIS SKRUE	040V
4		**86625075**		2	CONTRA PORCA, M4 x .7, Cl 8 CONTRAPORCA	LOCK NUT SICHERUNGSMUTTER	TUERCA DE BLOQUEO DADO DI BLOCCAGGIO	CONTRE-ECROU LÅSEMØTRIK	P263
5	1	**85827822**		1	PLACA DE MONTAGEM CHAPA DE MONTAGEM	MOUNTING PLATE MONTAGEPLATTE	PLACA DE MONTAJE PIASTRA DI MONTAGGI(	PLAQUE DE MONTAGE MONTERINGSPLADE	109P

(1) Only for ROPS

04-34	01	p1	06/10

ALARME ANTI-FURTO
ANTITHEFT
ANTIRROBO

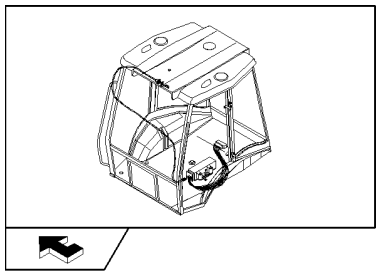

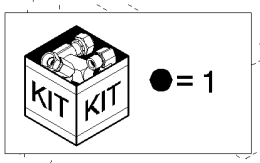

ANTI-ROUBO

R	N	P.N.	MOD	Q	Denominação Denominação	Description Bezeichnung	Denominacion Descrizione	Description Beskrivelse	L.C.
1		85827527		1	KIT, ASSY KIT	KIT SATZ	KIT KIT	KIT SÆT	305C
2		12574011		2	CONTRA PORCA, M4 x .7, Cl 8 CONTRAPORCA	LOCK NUT SICHERUNGSMUTTER	TUERCA DE BLOQUEO DADO DI BLOCCAGGIO	CONTRE-ECROU LÅSEMØTRIK	P263
3		12642821		2	ARRUELA PLANA, M4 x 12 x 1 ANILHA	WASHER UNTERLEGSCHEIBE	ARANDELA RONDELLA	RONDELLE FLADSKIVE	131R
4		14303324		2	PARAFUSO, Hex Soc Hd, M4 x 20, 8.8, Full Thd PARAFUSO	SCREW SCHRAUBE	TORNILLO VITE	VIS SKRUE	040V
5		85819766		1	COBERTURA COBERTURA	COVER ABDECKUNG	COBERTURA COPERTURA	COUVERTURE AFDAEKNING	271C

04-35	01	p1	06/10

PARTIDA A FRIO
COLD START
ARRANQUE EN FRÍO

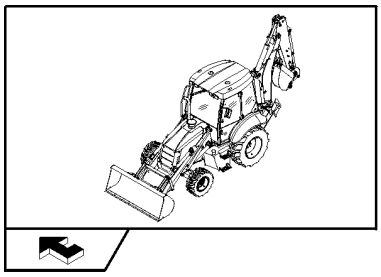

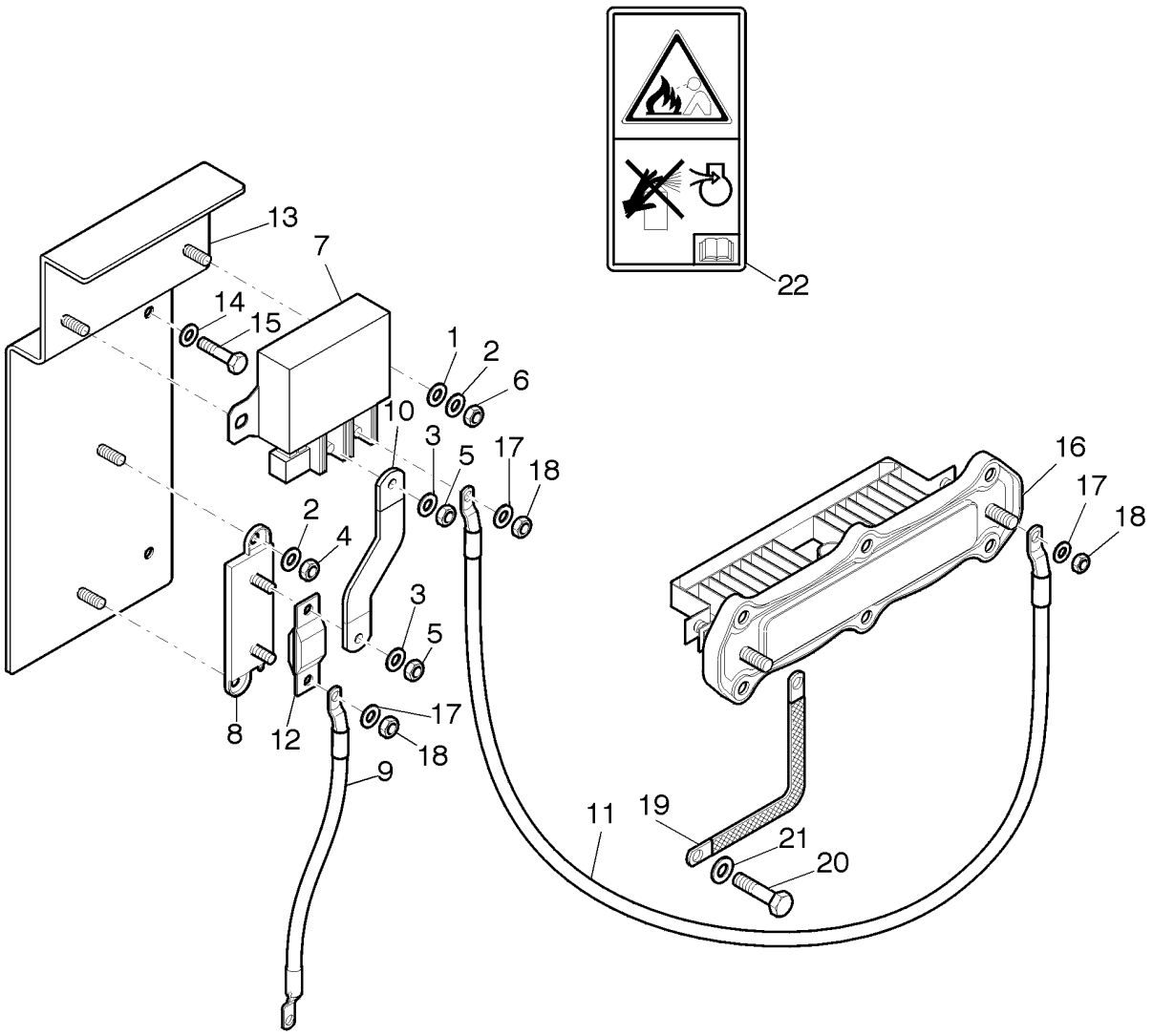

ARRANQUE A BAIXA TEMPERATURA

R	N	P.N.	MOD	Q	Denominação Denominação	Description Bezeichnung	Denominacion Descrizione	Description Beskrivelse	L.C.
1		322357		2	ARRUELA DE PRESSÃO, M6				
						BELLEVILLE WASHER	ARANDELA BELLEVILLE	RONDELLE BELLEVILLE	A143
					ANILHA CÓNICA	TELLERFEDER	RONDELLA BELLEVILLE	BELLEVILLE-SPÆNDSKI'	
2		13577701		4	ARRUELA PLANA	WASHER	ARANDELA	RONDELLE	131R
					ANILHA	UNTERLEGSCHEIBE	RONDELLA	FLADSKIVE	
3		11193979		2	MOLA DA ARRUELA, Belleville, M8.4				
						SPRING WASHER	ARANDELA DE RESORTI	RONDELLE ELASTIQUE	P692
					ANILHA DE MOLA	FEDERSCHEIBE	RONDELLA ELASTICA	FJEDERSKIVE	
4		15896211		2	PORCA, M6, Cl 8, M6x12.5	NUT	TUERCA	ECROU	010D
					PORCA	MUTTER	DADO	MØTRIK	
5		16104111		2	CONTRA PORCA, M8 x 1.25, Cl 8				
						LOCK NUT	TUERCA DE BLOQUEO	CONTRE-ECROU	P263
					CONTRAPORCA	SICHERUNGSMUTTER	DADO DI BLOCCAGGIO	LÅSEMØTRIK	
6		12574111		4	CONTRA PORCA, M5 x .8, Cl 8				
						LOCK NUT	TUERCA DE BLOQUEO	CONTRE-ECROU	P263
					CONTRAPORCA	SICHERUNGSMUTTER	DADO DI BLOCCAGGIO	LÅSEMØTRIK	
7		86619908		1	RELÉ	RELAY	RELÉ	RELAIS	011R
					RELÉ	RELAIS	RELÈ	RELÆ	
8		87302554		1	CONECTOR ELÉTR	ELEC CONNECTOR	CONECTOR ELÉCTRICC	CONNECTEUR ELECTRI	235C
					CONECTOR ELÉC.	ELEKTR STECKVERBINI	CONNETTORE ELETTRI(	EL-STIK	
9		87571508		1	CABO	CABLE	CABLE	CABLE	650C
					CABO	KABEL	CAVO	KABEL	
10		87571509		1	CABO	CABLE	CABLE	CABLE	650C
					CABO	KABEL	CAVO	KABEL	
11		87571511		1	CABO	CABLE	CABLE	CABLE	650C
					CABO	KABEL	CAVO	KABEL	
12		87410602		1	FUSÍVEL	FUSE	FUSIBLE	FUSIBLE	110F
					FUSÍVEL	SICHERUNG	FUSIBILE	SIKRING	
13		87571513		1	SUPORTE	SUPPORT	SOPORTE	SUPPORT	300S
					SUPORTE	STÜTZE	SUPPORTO	BESLAG	
14		16043621		2	PARAFUSO, Hex, M8 x 25, 8.8				
						BOLT	PERNO	VIS	140B
					PARAFUSO	SCHRAUBE	BULLONE	BOLT	
15		11193979		2	MOLA DA ARRUELA, Belleville, M8.4				
						SPRING WASHER	ARANDELA DE RESORTI	RONDELLE ELASTIQUE	P692
					ANILHA DE MOLA	FEDERSCHEIBE	RONDELLA ELASTICA	FJEDERSKIVE	
16		2854837		1	AQUECEDOR	HEATER	CALENTADOR	CHAUFFAGE	105R
					AQUECEDOR	HEIZUNG	RISCALDATORE	VARMEAPPARAT	
17		14499304		4	ARRUELA PLANA, M6 x 11 x 1.6				
						WASHER	ARANDELA	RONDELLE	131R
					ANILHA	UNTERLEGSCHEIBE	RONDELLA	FLADSKIVE	
18		12574211		2	CONTRA PORCA, M6 x 1, Cl 8				
						LOCK NUT	TUERCA DE BLOQUEO	CONTRE-ECROU	P263
					CONTRAPORCA	SICHERUNGSMUTTER	DADO DI BLOCCAGGIO	LÅSEMØTRIK	
19		87571512		1	CABO DO TERRA	GROUND CABLE	CABLE DE MASA	CABLE DE MASSE	112C
					CABO DE LIGAÇÃO À TE	MASSEKABEL	CAVO DI TERRA	STELKABEL	
20		16042924		1	PARAFUSO, Hex, M8 x 10, 8.8, Full Thd				
						BOLT	PERNO	VIS	140B
					PARAFUSO	SCHRAUBE	BULLONE	BOLT	

B90B B95B B110B

04-35	01	p2	06/10

PARTIDA A FRIO
COLD START
ARRANQUE EN FRÍO

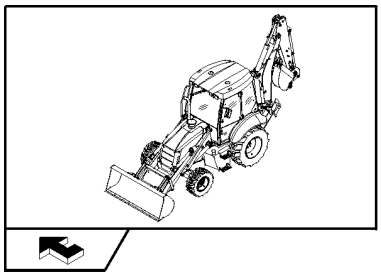

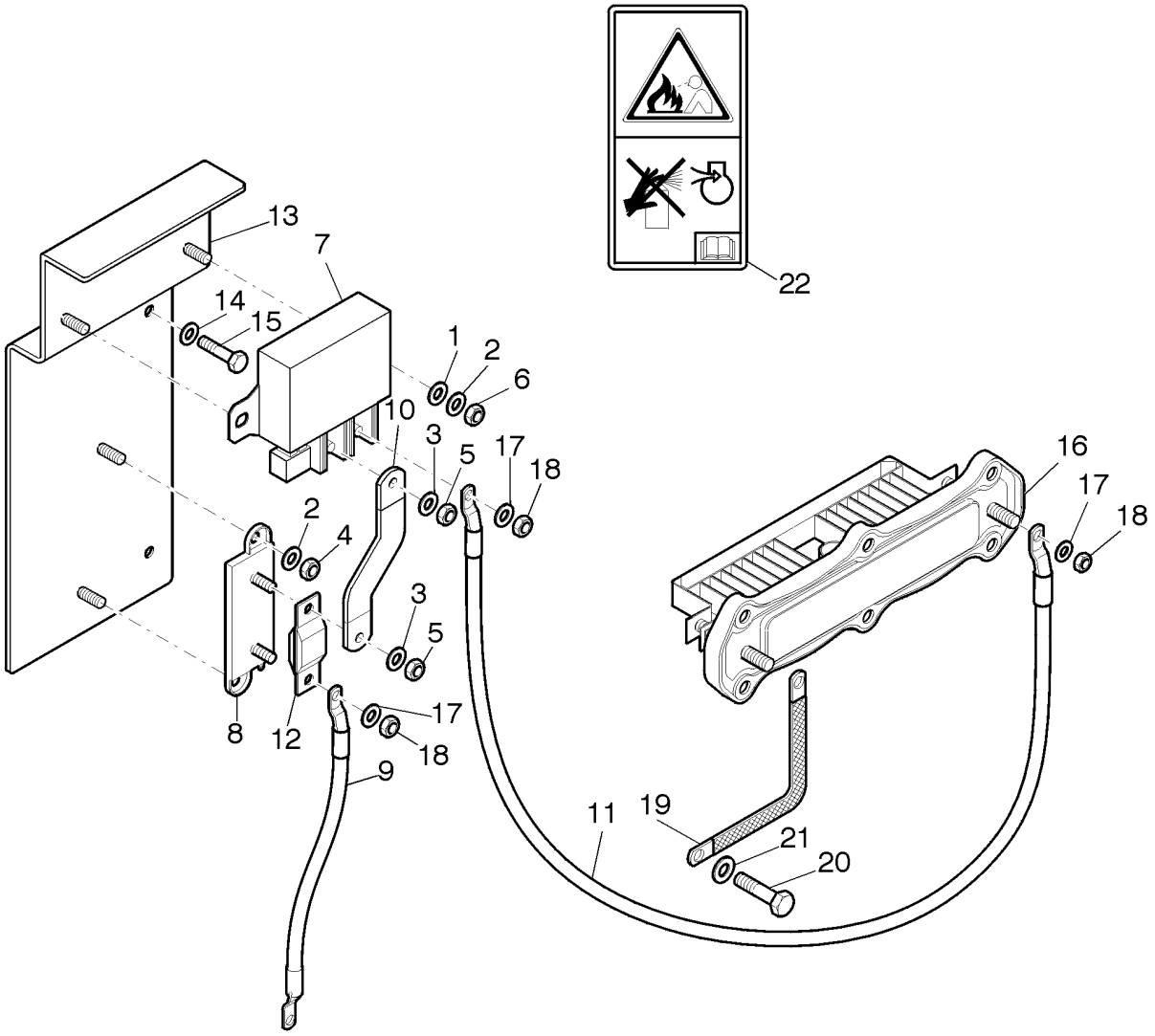

ARRANQUE A BAIXA TEMPERATURA

R	N	P.N.	MOD	Q	Denominação Denominação	Description Bezeichnung	Denominacion Descrizione	Description Beskrivelse	L.C.
21		12642704		1	TRAVA DA ARRUELA ANILHA DE RETENÇÃO	LOCK WASHER SICHERUNGSSCHEIBE	ARANDELA DE BLOQUE RONDELLA DI SICUREZ	RONDELLE FREIN LÅSESKIVE	132R
22		8603092		1	ADESIVO DE ADVERTÊNCIA DÍSTICO DE AVISO	WARNING DECAL AUFKLEBER WARNUNG	RÓTULO DE ADVERTEN DECALCOMANIA AVVER	AUTOCOLLANT AVERTIS MÆRKAT, ADVARSEL	A040

04-36	01	p1	06/10

PARTIDA A FRIO - COMPONENTES
COLD START: ELETRIC COMPONENTS
ARRANQUE EN FRÍO: COMPONENTES ELÉCTRICOS

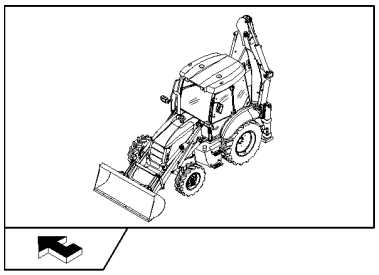

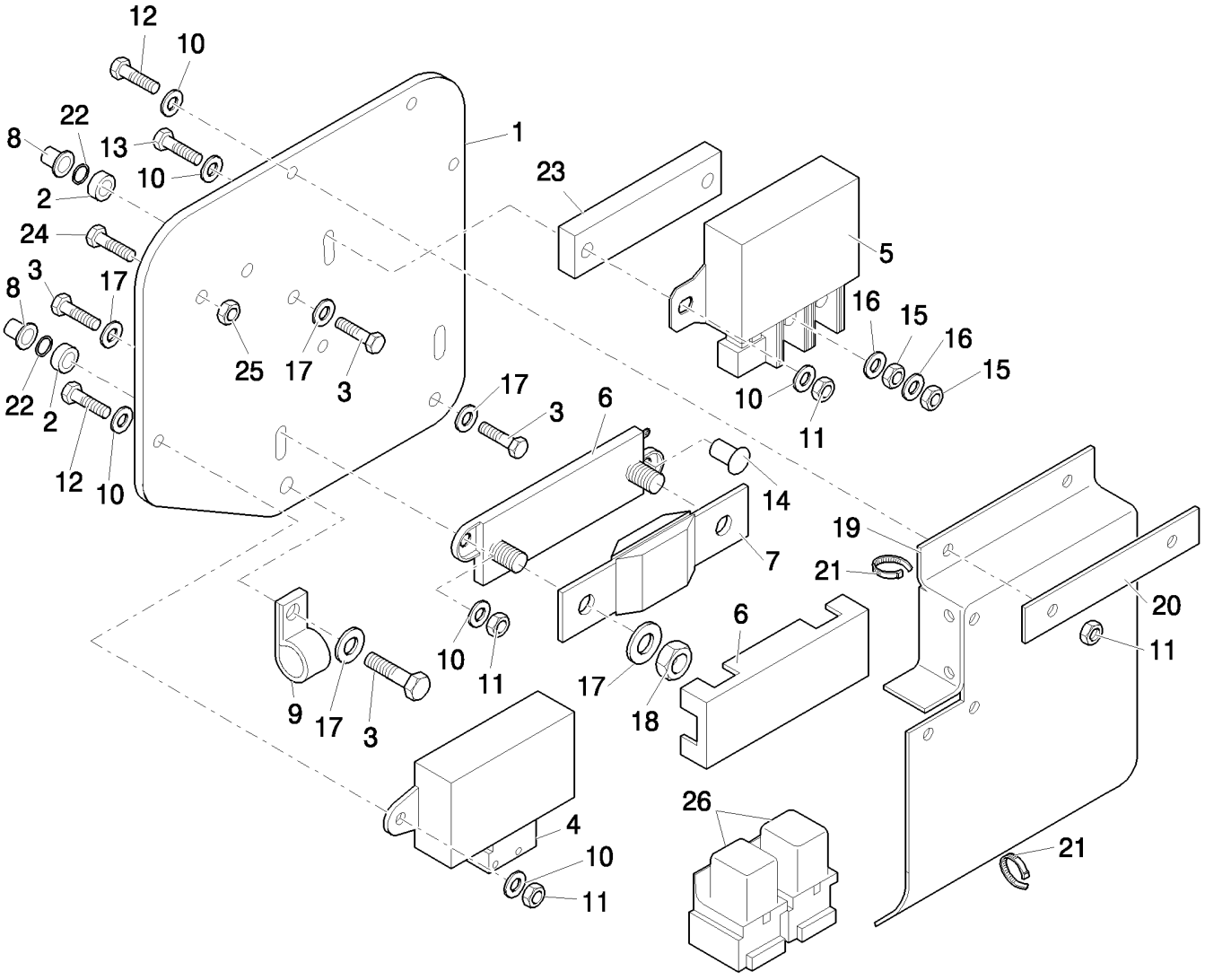

ARRANQUE A FRIO: COMPONENTES ELÉCTRICOS

R	N	P.N.	MOD	Q	Denominação Denominação	Description Bezeichnung	Denominacion Descrizione	Description Beskrivelse	L.C.
1		87397601		1	SUPORTE	BRACKET, SUPPORTING	PIEZA DE APOYO	EQUERRE	215S
					PECA DE SUPORTE	SCHALTER,AUTOM.AUS	SQUADRETTA	STOETTEBESLAG	
2		407962A1		3	ESPAÇADOR	SPACER	ESPACIADOR	ENTRETOISE	8090
					ESPACADOR	DISTANZSTÜCK	DISTANZIALE	AFSTANDSSTYKKE	
3		120106		3	PARAFUSO, Hex, M8 x 40, 8.8, Full Thd				
						BOLT	PERNO	VIS	140B
					PARAFUSO	SCHRAUBE	BULLONE	BOLT	
4		47132002		1	CENTRAL ELETRÔNICA	ELECTRONIC CONTROL	UNIDAD DE CONTROL E	UNITE CMDE ELECTRON	655C
					UNID CONTR. ELECTRÓ	ELEKTRON STEUERGER	CENTRALINA ELETTRON	ELEKTRONIKBOKS	
5		86619908		1	RELÉ	RELAY	RELÉ	RELAIS	011R
					RELÉ	RELAIS	RELÈ	RELÆ	
6		87302554		1	CONECTOR ELÉTR	ELEC CONNECTOR	CONECTOR ELÉCTRICC	CONNECTEUR ELECTRI	235C
					CONECTOR ELÉC.	ELEKTR STECKVERBIND	CONNETTORE ELETTRI(	EL-STIK	
7		87410602		1	FUSÍVEL	FUSE	FUSIBLE	FUSIBLE	110F
					FUSÍVEL	SICHERUNG	FUSIBILE	SIKRING	
8		85801492		3	ENCHIMENTO ROSCADO	THREADED INSERT	PIEZA DE INS. ROSCAD/	INSERT FILETE	054I
					CASQUILHO ROSCADO	GEWINDEEINSATZ	INSERTO FILETTATO	GEVINDINDSATS	
9		86637976		1	BRAÇADEIRA, 3/4", Insul, 5/16" Bolt				
						CLAMP	ABRAZADERA	COLLIER	120M
					BRAÇADEIRA	KLEMME	MORSETTO	SPÆNDEBÅND	
10		86588450		15	ARRUELA PLANA, M6 x 12 x 1.6 Thk				
						WASHER	ARANDELA	RONDELLE	131R
					ANILHA	UNTERLEGSCHEIBE	RONDELLA	FLADSKIVE	
11		393392		8	CONTRA PORCA, M6 x 1, Cl 8				
						LOCK NUT	TUERCA DE BLOQUEO	CONTRE-ECROU	P263
					CONTRAPORCA	SICHERUNGSMUTTER	DADO DI BLOCCAGGIO	LÅSEMØTRIK	
12		120100		5	PARAFUSO, Hex, M6 x 20, 8.8				
						BOLT	PERNO	VIS	140B
					PARAFUSO	SCHRAUBE	BULLONE	BOLT	
13		15212521		2	PARAFUSO, Hex, M6 x 35, 8.8, Full Thd				
						BOLT	PERNO	VIS	140B
					PARAFUSO	SCHRAUBE	BULLONE	BOLT	
14		86512439		1	PARAFUSO, Short NK, M6 x 16, Cl8.8, Full Thd				
						CARRIAGE BOLT	PERNO ALOMADO	VIS A TETE BOMBEE	P123
					PARAFUSO DE CARROÇ	SCHLOSSSCHRAUBE	BULLONE A TESTA TONI	BRÆDDEBOLT	
15		86500688		4	PORCA, M6 x 1, Cl 10	NUT	TUERCA	ECROU	010D
					PORCA	MUTTER	DADO	MØTRIK	
16		322357		2	ARRUELA DE PRESSÃO, M6				
						BELLEVILLE WASHER	ARANDELA BELLEVILLE	RONDELLE BELLEVILLE	A143
					ANILHA CÓNICA	TELLERFEDER	RONDELLA BELLEVILLE	BELLEVILLE-SPÆNDSKI	
17		83990583		5	TRAVA DA ARRUELA, M8	LOCK WASHER	ARANDELA DE BLOQUE(	RONDELLE FREIN	132R
					ANILHA DE RETENÇÃO	SICHERUNGSSCHEIBE	RONDELLA DI SICUREZ/	LÅSESKIVE	
18		43362		2	PORCA, M8, Cl 10	NUT	TUERCA	ECROU	010D
					PORCA	MUTTER	DADO	MØTRIK	
19		87411092		1	COBERTURA	COVER	CUBIERTA	COUVERCLE	265C
					COBERTURA	ABDECKUNG	COPERCHIO	DÆKSEL	
20		87411090		1	BARRA	BAR	BARRA	BARRE	530B
					BARRA	BAR	BARRA	BJÆLKE	

04-36	01	p2	06/10

PARTIDA A FRIO - COMPONENTES
COLD START: ELETRIC COMPONENTS
ARRANQUE EN FRÍO: COMPONENTES ELÉCTRICOS

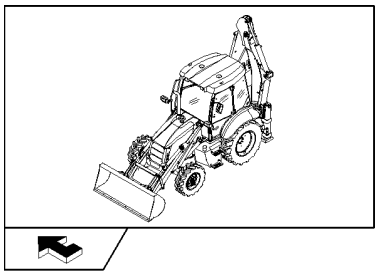

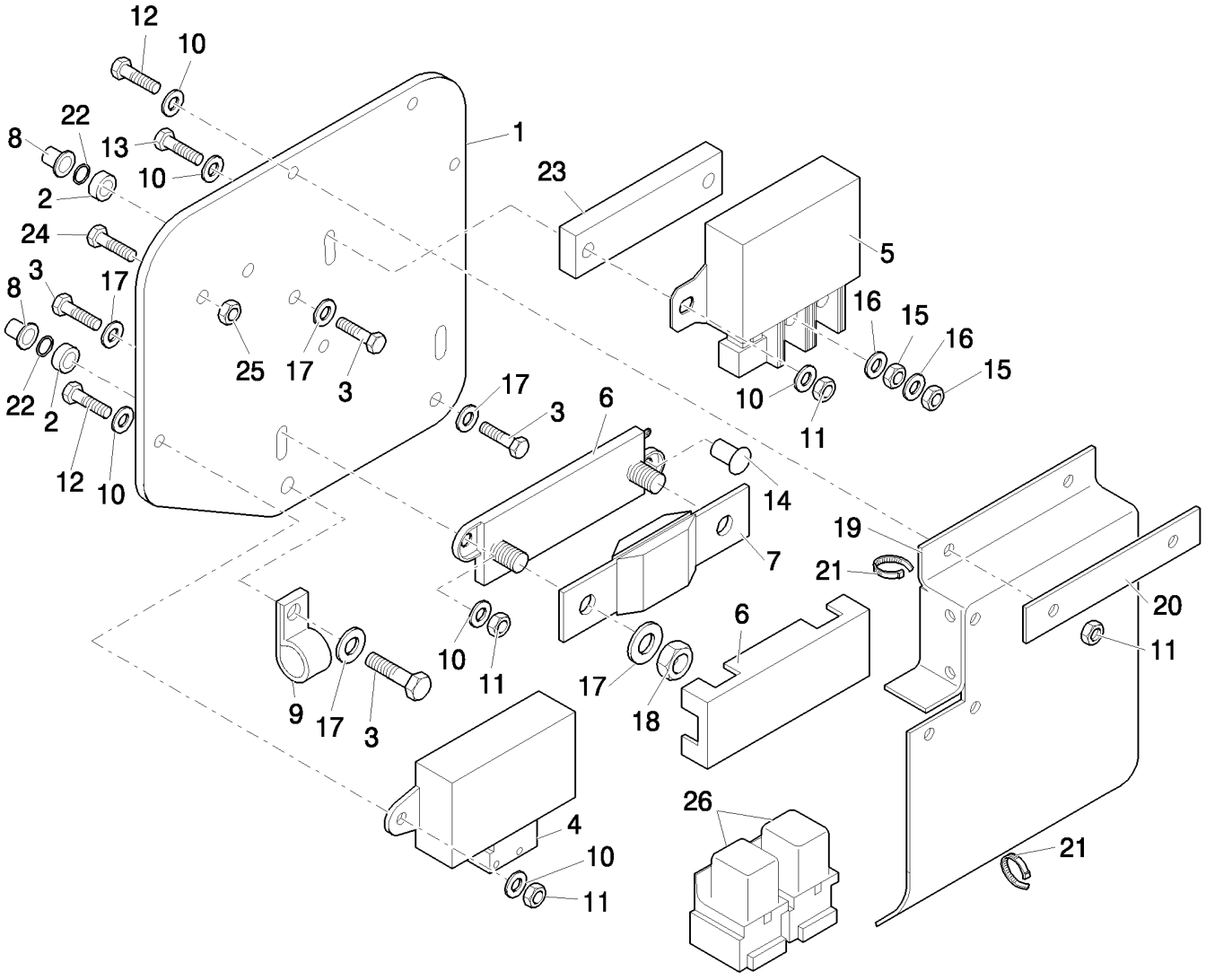

ARRANQUE A FRIO: COMPONENTES ELÉCTRICOS

R	N	P.N.	MOD	Q	Denominação Denominação	Description Bezeichnung	Denominacion Descrizione	Description Beskrivelse	L.C.
21		83990583		5	TRAVA DA ARRUELA, M8	LOCK WASHER	ARANDELA DE BLOQUE(	RONDELLE FREIN	132R
					ANILHA DE RETENÇÃO	SICHERUNGSSCHEIBE	RONDELLA DI SICUREZ/	LÅSESKIVE	
22		3416158		3	O-RING, -011, 70 Duro, .301" ID x .070" Thk				
						O-RING	JUNTA TÓRICA	JOINT TORIQUE	055A
					O-RING	O-RING	ANELLO TOROIDALE	O-RING	
23		87414237		1	PLACA	PLATE	PLACA	PLAQUE	105P
					CHAPA	PLATTE	PIASTRA	PLADE	
24		87301687		2	PARAFUSO, Hex Wash Hd, #10-32 x 1/2"				
						SCREW	TORNILLO	VIS	040V
					PARAFUSO	SCHRAUBE	VITE	SKRUE	
25		20332		2	CONTRA PORCA, #10-32, GB				
						LOCK NUT	TUERCA DE BLOQUEO	CONTRE-ECROU	P263
					CONTRAPORCA	SICHERUNGSMUTTER	DADO DI BLOCCAGGIO	LÅSEMØTRIK	
26		87436836		2	CONECTADOR	RELAY	CONECTADOR	RELAIS	7025
					CONECTADOR	RELAIS	RELE'	RELAE	

04-37	01	p1	06/10

PARTIDA A FRIO - COMPONENTES ELÉTRICOS
COLD START: ELETRIC COMPONENTS
ARRANQUE EN FRÍO: COMPONENTES ELÉCTRICOS

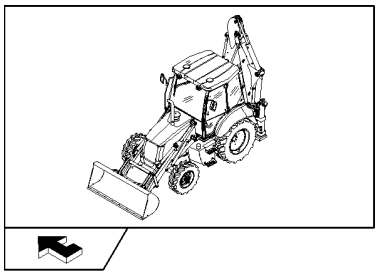

ARRANQUE A FRIO: COMPONENTES ELÉCTRICOS

R	N	P.N.	MOD	Q	Denominação Denominação	Description Bezeichnung	Denominacion Descrizione	Description Beskrivelse	L.C.
1		8603095		1	ADESIVO DE ADVERTÊNCIA				
						WARNING DECAL	RÓTULO DE ADVERTEN	AUTOCOLLANT AVERTIS	A040
					DÍSTICO DE AVISO	AUFKLEBER WARNUNG	DECALCOMANIA AVVER	MÆRKAT, ADVARSEL	
2		86588450		15	ARRUELA PLANA, M6 x 12 x 1.6 Thk				
						WASHER	ARANDELA	RONDELLE	131R
					ANILHA	UNTERLEGSCHEIBE	RONDELLA	FLADSKIVE	
3		86500688		4	PORCA, M6 x 1, Cl 10	NUT	TUERCA	ECROU	010D
					PORCA	MUTTER	DADO	MØTRIK	
4		D150521		5	BRACADEIRA	CLAMP	COLLAR	COLLIER	1640
					BRACADEIRA	SCHELLE	MORSETTO	CLAMP	
5		82017872		1	AQUECEDOR	HEATER	CALENTADOR	CHAUFFAGE	105R
					AQUECEDOR	HEIZUNG	RISCALDATORE	VARMEAPPARAT	
6		86014151		1	JUNTA	GASKET	JUNTA	JOINT	123G
					JUNTA	DICHTUNG	GUARNIZIONE	PAKNING	
7		87380322		1	CHICOTE	HARNESS	MAZO DE CABLES	FAISCEAU	4160
					CABLAGEM	KABELBAUM	CABLAGGIO	LEDNINGSNET	
8		87410264		1	CHICOTE	WIRE HARNESS	GRUPO DE CABLES	FAISCEAU ELECTRIQUE	070I
					CABLAGEM	KABELBAUM	CABLAGGIO	KABELNET	
9		87410265		1	BARRA	BAR	BARRA	BARRE	530B
					BARRA	BAR	BARRA	BJÆLKE	
10		87410266		1	CHICOTE	WIRE HARNESS	GRUPO DE CABLES	FAISCEAU ELECTRIQUE	070I
					CABLAGEM	KABELBAUM	CABLAGGIO	KABELNET	
11		87413162		1	CABO DE ATERRAMENTO	GROUND STRAP	BANDA DE TIERRA	CONDUCTEUR DE MASS	A005
					FITA DE LIGAÇÃO À TER	MASSEBAND	PIATTINA DI MASSA	STELFORBINDELSE	

SECTION INDEX
Sistema de Direção

05-01	01	COLUNA DE DIREÇÃO
05-02	01	DIREÇÃO HIDRÁULICA
05-03	01	TUBULAÇÃO DO SISTEMA DE DIREÇÃO
05-04	01	SISTEMA HIDRÁULICO DIREÇÃO ASSISTIDA

05-01	01	p1	10/10

COLUNA DE DIREÇÃO
STEERING COLUMN AND COVERING: NA
COLUMNA DE DIRECCIÓN Y COBERTURA: NA

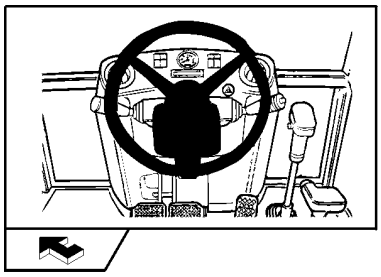

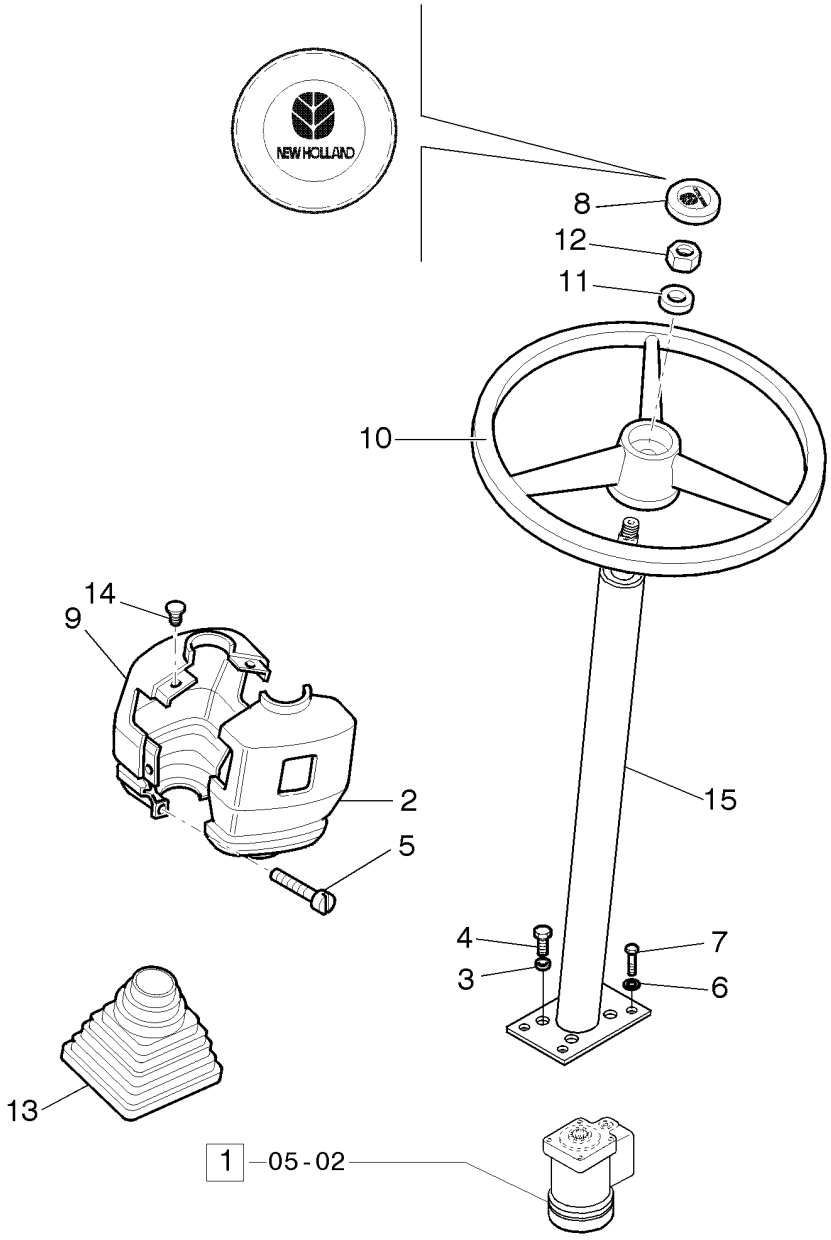

COLUNA DA DIRECÇÃO E COBERTURA: AN

R	N	P.N.	MOD	Q	Denominação Denominação	Description Bezeichnung	Denominacion Descrizione	Description Beskrivelse	L.C.
1	1	85805624		1	DIREÇÃO HIDRÁULICA, ASSY				
						HYDRAULIC STEERING	DIRECCIÓN HIDRÁULIC/	DIRECTION HYDRAULIQ	010I
					DIRECÇÃO HIDRÁULICA	HYDRAULIKLENKUNG	STERZO IDRAULICO	STYREHYDRAULIK	
1	2	87360424		1	DIREÇÃO HIDRÁULICA, ASSY				
						HYDRAULIC STEERING	DIRECCIÓN HIDRÁULIC/	DIRECTION HYDRAULIQ	010I
					DIRECÇÃO HIDRÁULICA	HYDRAULIKLENKUNG	STERZO IDRAULICO	STYREHYDRAULIK	
2	3	85805775		1	COBERTURA	COVER	CUBIERTA	COUVERCLE	265C
					COBERTURA	ABDECKUNG	COPERCHIO	DÆKSEL	
2	4	85805774		1	COBERTURA	COVER	CUBIERTA	COUVERCLE	265C
					COBERTURA	ABDECKUNG	COPERCHIO	DÆKSEL	
3		10615774		4	TRAVA DA ARRUELA	LOCK WASHER	ARANDELA DE BLOQUE(	RONDELLE FREIN	132R
					ANILHA DE RETENÇÃO	SICHERUNGSSCHEIBE	RONDELLA DI SICUREZ/	LÅSESKIVE	
4	2	14432334		4	PARAFUSO, Hex Soc Hd, M10 x 22, 10.9				
						SCREW	TORNILLO	VIS	040V
					PARAFUSO	SCHRAUBE	VITE	SKRUE	
4	3	85804705		4	PARAFUSO	SCREW	TORNILLO	VIS	040V
					PARAFUSO	SCHRAUBE	VITE	SKRUE	
5		14303324		4	PARAFUSO, Hex Soc Hd, M4 x 20, 8.8, Full Thd				
						SCREW	TORNILLO	VIS	040V
					PARAFUSO	SCHRAUBE	VITE	SKRUE	
6		11190574		4	ARRUELA PLANA, Belleville, M10.5				
						WASHER	ARANDELA	RONDELLE	131R
					ANILHA	UNTERLEGSCHEIBE	RONDELLA	FLADSKIVE	
7	5	15970724		4	PARAFUSO, Hex, M10 x 1.25 x 25, 8.8, Full Thd				
						BOLT	PERNO	VIS	140B
					PARAFUSO	SCHRAUBE	BULLONE	BOLT	
7	3	9846677		4	PARAFUSO, Hex, M10 x 25, 10.9, Full Thd				
						BOLT	PERNO	VIS	140B
					PARAFUSO	SCHRAUBE	BULLONE	BOLT	
8		85820105		1	TAMPA	CAP	TAPÓN	CAPUCHON	052T
					TAMPÃO	KAPPE	TAPPO	TANKDÆKSEL	
9		85805772		1	COBERTURA, LOWER	COVER	CUBIERTA	COUVERCLE	265C
					COBERTURA	ABDECKUNG	COPERCHIO	DÆKSEL	
10		5148946		1	VOLANTE DE DIREÇÃO	STEERING WHEEL	VOLANTE DE DIRECCIÓ	VOLANT	050V
					VOLANTE DE DIRECÇÃC	LENKRAD	VOLANTE	RAT	
11		4998760		1	ARRUELA PLANA	WASHER	ARANDELA	RONDELLE	131R
					ANILHA	UNTERLEGSCHEIBE	RONDELLA	FLADSKIVE	
12		10791414		1	PORCA, M16X1,5	NUT	TUERCA	ECROU	010D
					PORCA	MUTTER	DADO	MØTRIK	
13		85801976		1	CAPA	BOOT	FUNDA	SOUFFLET	330C
					COBERTURA DE PROTE	MANSCHETTE	PARAPOLVERE	MANCHET	
14		14568887		4	BOTÃO DE IMPULSO	FASTENER	SUJETADOR	ATTACHE	123B
					FIXADOR	BEFESTIGUNGSELEMEN	DISPOSITIVO DI FISSAG	LUKKER	

(1) Only for ROPS
(2) Somente para Cabine
(3) Only for ROPS
(4) Apenas para Cabine
(5) Only for CAB

COLUNA DE DIREÇÃO
STEERING COLUMN AND COVERING: NA
COLUMNA DE DIRECCIÓN Y COBERTURA: NA

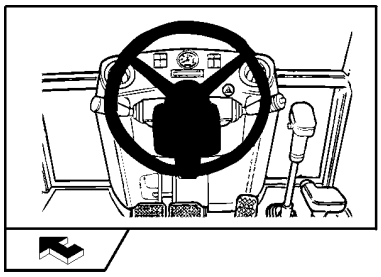

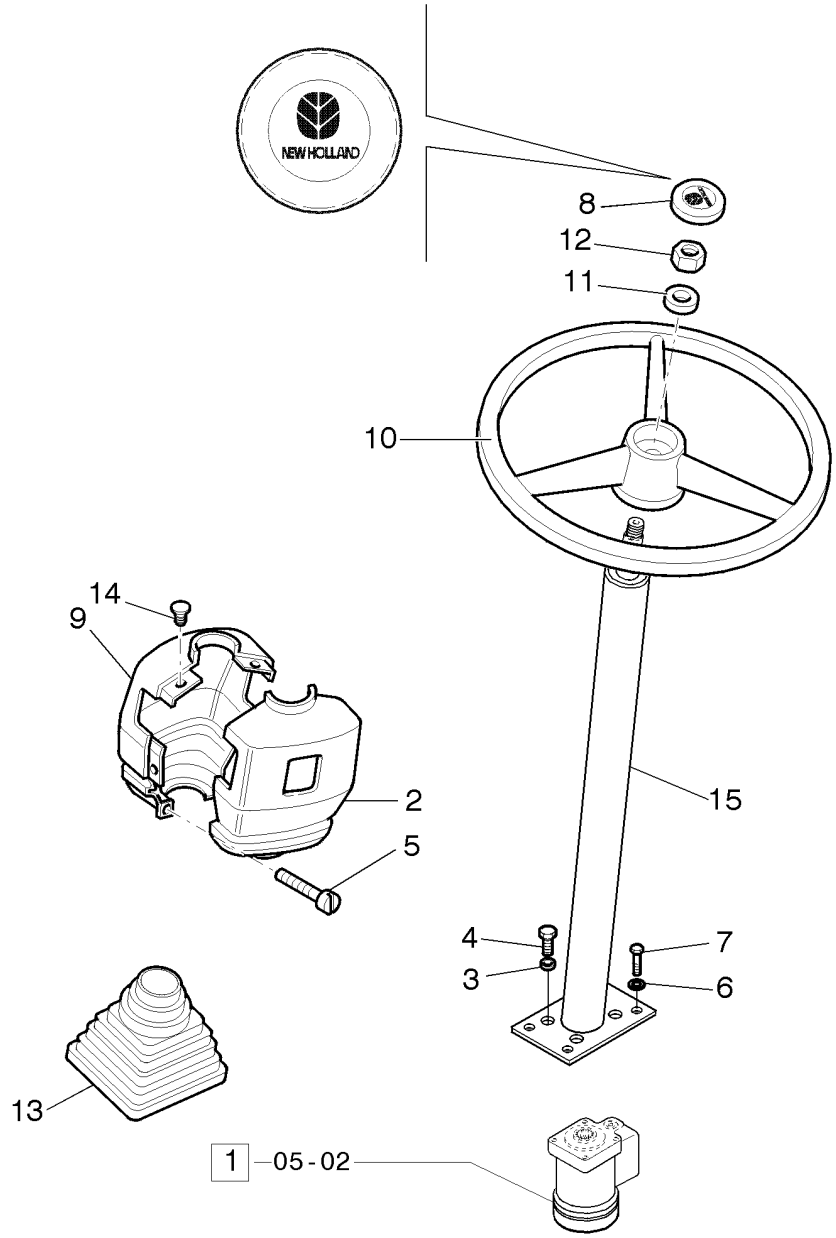

COLUNA DA DIRECÇÃO E COBERTURA: AN

R	N	P.N.	MOD	Q	Denominação Denominação	Description Bezeichnung	Denominacion Descrizione	Description Beskrivelse	L.C.
15		**87324864**		1	COLUNA DE DIREÇÃO COLUNA DE DIRECÇÃO	STEERING COLUMN LENKSÄULE	COLUMNA DE DIRECCIÓ PIANTONE DELLO STER	COLONNE DE DIRECTIO RATSTAMME	103P

DIREÇÃO HIDRÁULICA
POWER STEERING
SERVO DIRECCIÓN

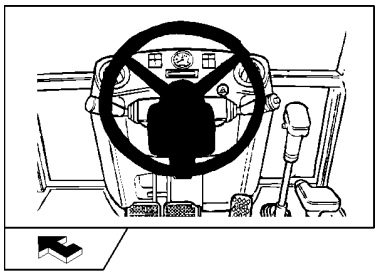

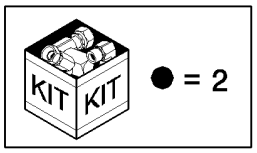

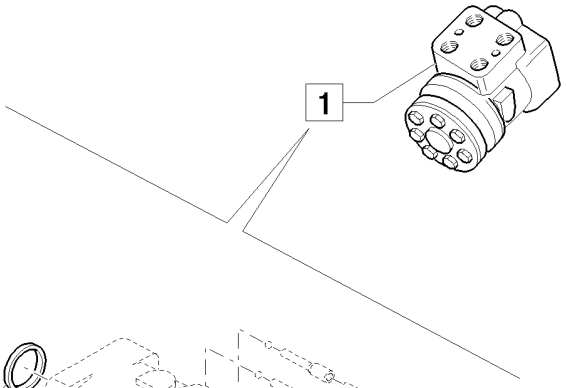

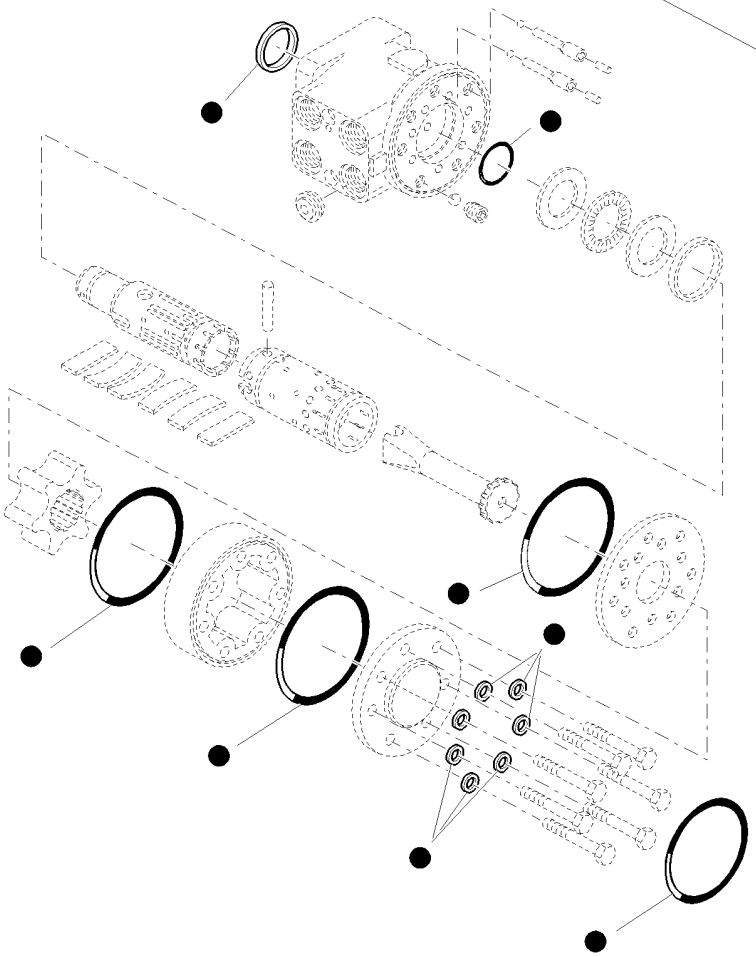

DIRECÇÃO ASSISTIDA

R	N	P.N.	MOD	Q	Denominação Denominação	Description Bezeichnung	Denominacion Descrizione	Description Beskrivelse	L.C.
1	1	**87360424**		1	DIREÇÃO HIDRÁULICA, ASSY DIRECÇÃO HIDRÁULICA	HYDRAULIC STEERING HYDRAULIKLENKUNG	DIRECCIÓN HIDRÁULIC/ STERZO IDRAULICO	DIRECTION HYDRAULIQ STYREHYDRAULIK	010I
2		**85808390**		1	KIT DE VEDAÇÃO KIT DE VEDANTE	SEAL KIT DICHTUNGSSATZ	KIT DE JUNTAS KIT GUARNIZIONI	KIT DE JOINTS PAKNINGSSÆT	630S
1	2	**85805624**		1	DIREÇÃO HIDRÁULICA, ASSY DIRECÇÃO HIDRÁULICA	HYDRAULIC STEERING HYDRAULIKLENKUNG	DIRECCIÓN HIDRÁULIC/ STERZO IDRAULICO	DIRECTION HYDRAULIQ STYREHYDRAULIK	010I

(1)
(2) Para Toldo

05-03	01	p1	10/10

TUBULAÇÃO DO SISTEMA DE DIREÇÃO
STEERING SYSTEM SLEEVES
MANGUITOS INSTALACIÓN DE DIRECCIÓN

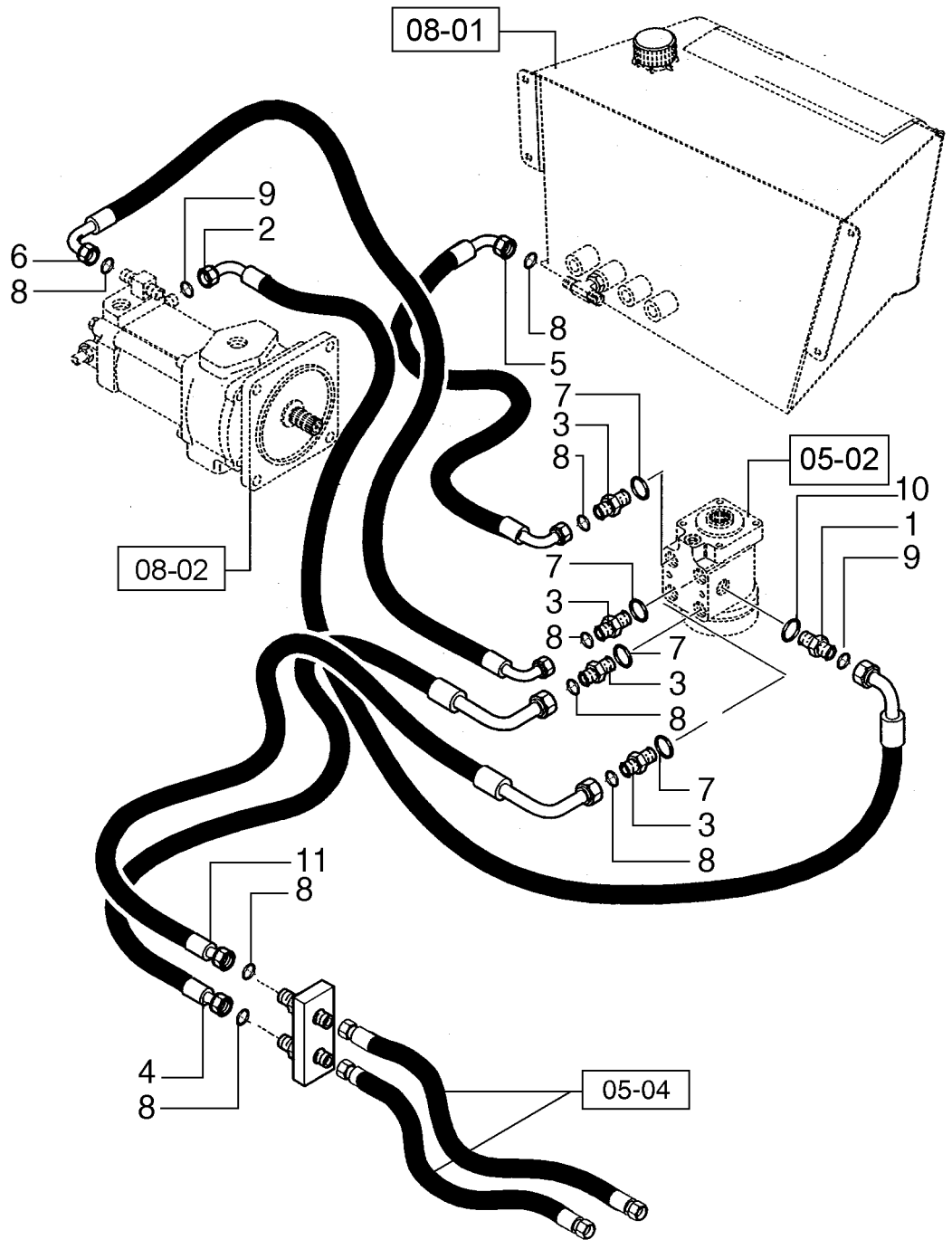

MANGAS DO SISTEMA DE DIRECÇÃO

R	N	P.N.	MOD	Q	Denominação Denominação	Description Bezeichnung	Denominacion Descrizione	Description Beskrivelse	L.C.
1		85802640		1	CONECTOR HIDRÁUL CONECTOR HID.	HYD CONNECTOR HYDR STECKVERBINDE	CONECTOR HIDRÁULIC CONNETTORE IDRAULI	CONNECTEUR HYDRAU HYDRAULIKSTIK	020R
2		85819041		1	TUBO FLEXÍVEL MANGUEIRA FLEXÍVEL	FLEXIBLE HOSE BIEGSAMER SCHLAUCH	TUBO FLEXIBLE TUBO FLESSIBILE	TUYAU FLEXIBLE FLEKSIBEL SLANGE	192T
3		83963374		4	CONEXÃO, 13/16"-16 ORFS x 3/4"-16 ORB, ASSY CONECTOR	FITTING ARMATUR	ACOPLAMIENTO RACCORDO	RACCORD FITTING	3300
4	1	85826080		2	TUBO FLEXÍVEL MANGUEIRA FLEXÍVEL	FLEXIBLE HOSE BIEGSAMER SCHLAUCH	TUBO FLEXIBLE TUBO FLESSIBILE	TUYAU FLEXIBLE FLEKSIBEL SLANGE	192T
4	2	85802639		2	TUBO FLEXÍVEL MANGUEIRA FLEXÍVEL	FLEXIBLE HOSE BIEGSAMER SCHLAUCH	TUBO FLEXIBLE TUBO FLESSIBILE	TUYAU FLEXIBLE FLEKSIBEL SLANGE	192T
5		85802761		1	MANGUEIRA HIDRÁULICA, 1100mm lg MANGUEIRA HIDRÁULIC	HYDRAULIC HOSE HYDRAULIKSCHLAUCH	TUBO HIDRÁULICO TUBO FLESSIBILE IDRA	FLEXIBLE HYDRAULIQU SLANGE, HYDRAULIK	A058
6		85820282		1	TUBO FLEXÍVEL MANGUEIRA FLEXÍVEL	FLEXIBLE HOSE BIEGSAMER SCHLAUCH	TUBO FLEXIBLE TUBO FLESSIBILE	TUYAU FLEXIBLE FLEKSIBEL SLANGE	192T
7		80128825		4	O-RING O-RING	O-RING O-RING	JUNTA TÓRICA ANELLO TOROIDALE	JOINT TORIQUE O-RING	055A
8		9992298		4	O-RING, -014, 90 Duro, .489" ID x .070" Thk O-RING	O-RING O-RING	JUNTA TÓRICA ANELLO TOROIDALE	JOINT TORIQUE O-RING	055A
9		81844851		2	O-RING, .375" ID x .070" Thk O-RING	O-RING O-RING	JUNTA TÓRICA ANELLO TOROIDALE	JOINT TORIQUE O-RING	055A
10		80165202		1	O-RING O-RING	O-RING O-RING	JUNTA TÓRICA ANELLO TOROIDALE	JOINT TORIQUE O-RING	055A

(1) Only for CAB
(2) Only for ROPS

SISTEMA HIDRÁULICO DIREÇÃO ASSISTIDA
POWER STEERING HYDRAULIC SYSTEM
SISTEMA HIDRÁULICO HIDRODIRECCIÓN

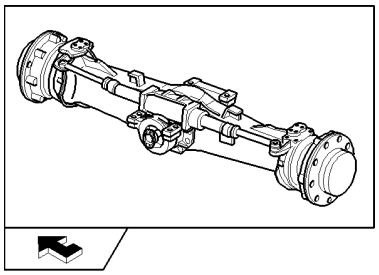

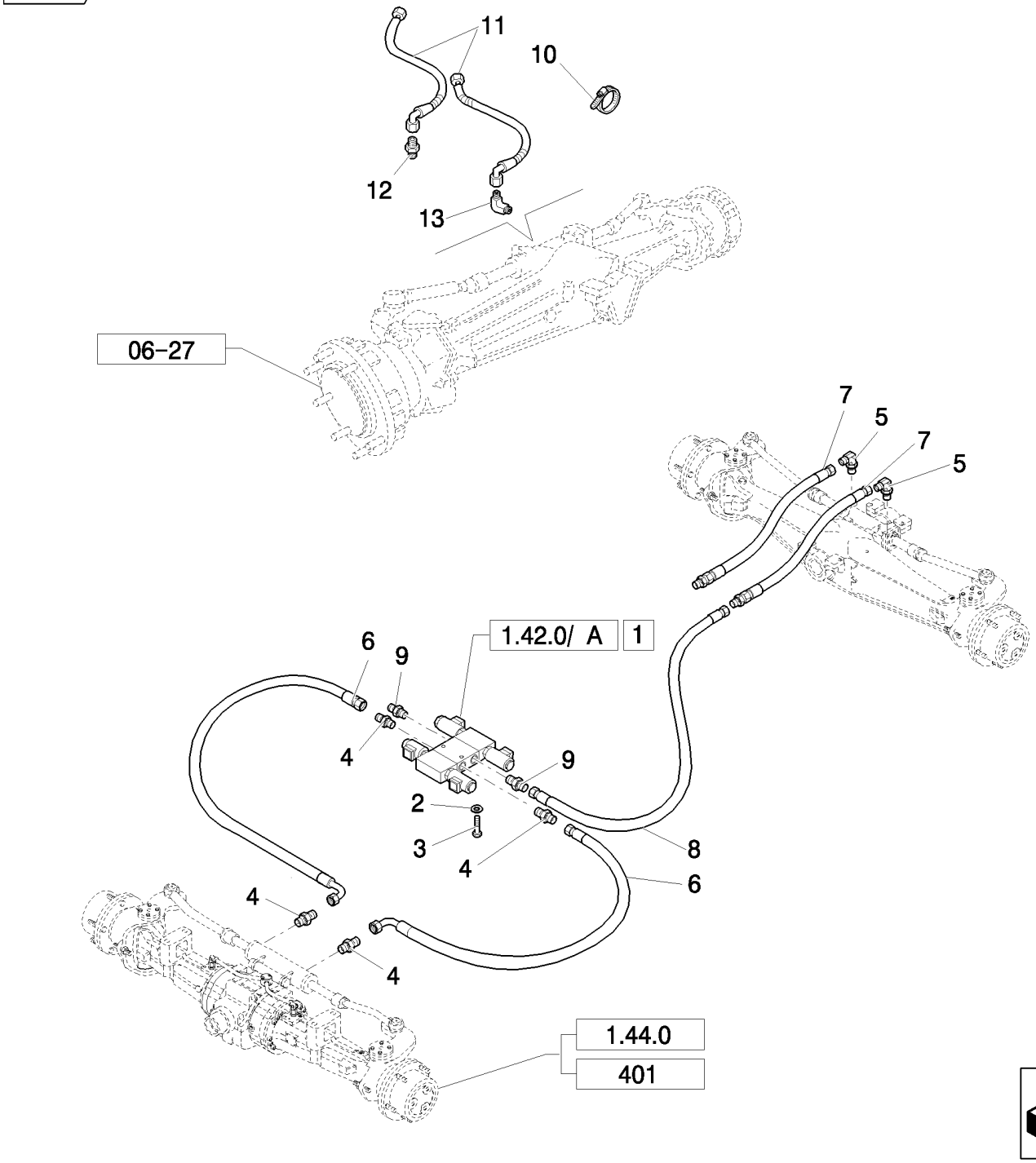

SISTEMA HIDRÁULICO DA DIRECÇÃO ASSISTIDA

R	N	P.N.	MOD	Q	Denominação Denominação	Description Bezeichnung	Denominacion Descrizione	Description Beskrivelse	L.C.
1		85805232		1	VÁLVULA HIDRÁULICA, ASSY				
						HYDRAULIC VALVE	VÁLVULA HIDRÁULICA	SOUPAPE HYDRAULIQU	010V
					VÁLVULA HIDRÁULICA	HYDRAULIKVENTIL	DISTRIBUTORE IDRAULI	HYDRAULIKVENTIL	
2		11193879		2	MOLA DA ARRUELA, Belleville, M8.4				
						SPRING WASHER	ARANDELA DE RESORTI	RONDELLE ELASTIQUE	P692
					ANILHA DE MOLA	FEDERSCHEIBE	RONDELLA ELASTICA	FJEDERSKIVE	
3		16043421		2	PARAFUSO, Hex, M8 x 20, 8.8				
						SCREW	TORNILLO	VIS	040V
					PARAFUSO	SCHRAUBE	VITE	SKRUE	
4		83963371		4	CONEXÃO, 11/16"-16 ORFS x 9/16"-18 ORB				
						FITTING	ACOPLAMIENTO	RACCORD	3300
					CONECTOR	ARMATUR	RACCORDO	FITTING	
5		85805318		2	COTOVELO, 90º, 9/16"-18, 37º x 9/16"-18, O-Ring				
						ELBOW	CODO	COUDE	085G
					COTOVELO	KNIESTÜCK	GOMITO	VINKELRØR	
6		85815615		2	MANGUEIRA HIDRÁULICA	HYDRAULIC HOSE	TUBO HIDRÁULICO	FLEXIBLE HYDRAULIQUI	A058
					MANGUEIRA HIDRÁULIC	HYDRAULIKSCHLAUCH	TUBO FLESSIBILE IDRAU	SLANGE, HYDRAULIK	
7		85813377		2	TUBO FLEXÍVEL	FLEXIBLE HOSE	TUBO FLEXIBLE	TUYAU FLEXIBLE	192T
					MANGUEIRA FLEXÍVEL	BIEGSAMER SCHLAUCH	TUBO FLESSIBILE	FLEKSIBEL SLANGE	
8		85812202		1	MANGUEIRA HIDRÁULICA	HYDRAULIC HOSE	TUBO HIDRÁULICO	FLEXIBLE HYDRAULIQUI	A058
					MANGUEIRA HIDRÁULIC	HYDRAULIKSCHLAUCH	TUBO FLESSIBILE IDRAU	SLANGE, HYDRAULIK	
9		85815614		2	CONEXÃO, 11/16"-16 ORS x 9/16"-18, O-Ring				
						FITTING	ACOPLAMIENTO	RACCORD	3300
					CONECTOR	ARMATUR	RACCORDO	FITTING	
10		85803332		1	PRENDEDOR DE CABOS, M4.8 x 180				
						CABLE STRAP	BANDA DE CABLE	BRIDE DE CABLE	P716
					BRAÇADEIRA DE CABO	KABELBINDER	FASCETTA PER CAVO	KABELSTROP	
11		85812212		2	MANGUEIRA HIDRÁULICA, 1050mm lg				
						HYDRAULIC HOSE	TUBO HIDRÁULICO	FLEXIBLE HYDRAULIQUI	A058
					MANGUEIRA HIDRÁULIC	HYDRAULIKSCHLAUCH	TUBO FLESSIBILE IDRAU	SLANGE, HYDRAULIK	
12		83985067		1	CONECTOR HIDRÁUL, Includes O-Rings 9617873 & 9992298				
						HYD CONNECTOR	CONECTOR HIDRÁULICO	CONNECTEUR HYDRAU	020R
					CONECTOR HID.	HYDR STECKVERBINDE	CONNETTORE IDRAULIC	HYDRAULIKSTIK	
13		83983763		1	COTOVELO 90, 13/16"-16 ORFS x 9/16"-18 ORB				
						90 ELBOW	CODO 90	COUDE A 90°	A045
					COTOVELO 90	90-GRAD-KNIESTÜCK	GOMITO A 90°	VINKELRØR, 90	

SECTION INDEX
Transmissão

06-01	01	TRANSMISSÃO E SUPORTES
06-02	01	TUBULAÇÃO DE ARREFECIMENTO DA TRASMISSÃO
06-04	01	COMANDOS DE TRANSMISSÃO
06-05	01	CONJUNTO DA TRANSMISSÃO, 2WD - CARCAÇA
06-06	01	TRANSMISSÃO, 2WD - FREIO DE ESTACIONAMENTO
06-07	01	TRANSMISSÃO, 4WD - FREIO DE ESTACIONAMENTO
06-08	01	TRANSMISSÃO, 2WD - EIXO DE ENTRADA E TOMADA DE FORÇA
06-09	01	TRANSMISSÃO, 2WD - EIXO, MARCHA A RÉ E PRIMÁRIO
06-10	01	TRANSMISSÃO, 2WD - EIXO SECUNDÁRIO
06-11	01	CONJUNTO DA TRANSMISSÃO, 2WD - MECANISMO DE ACCIONAMENTO DAS MUDANÇAS
06-12	01	TRANSMISSÃO, 2WD - FILTRO DE ÓLEO
06-13	01	TRANSMISSÃO, 2WD - VÁLVULA DE CONTROLE
06-14	01	TRANSMISSÃO, 2WD - SOLENÓIDE DA VÁLVULA
06-15	01	TRANSMISSÃO, 2WD - BOMBA DE ÓLEO
06-16	01	CONJUNTO DA TRANSMISSÃO, 4WD - CARCAÇA
06-17	01	TRANSMISSÃO, 4WD - EIXO DE ENTRADA E TOMADA DE FORÇA
06-18	01	TRANSMISSÃO, 4WD - EIXO, MARCHA A RÉ E PRIMÁRIO
06-19	01	TRANSMISSÃO, 4WD - EIXO, MARCHA A RÉ E PRIMÁRIO
06-20	01	TRANSMISSÃO, 4WD - EIXO, SAÍDA
06-21	01	TRANSMISSÃO, 4WD - MECANISMO DE ACCIONAMENTO DAS MUDANÇAS
06-22	01	TRANSMISSÃO, 4WD - FILTRO DE ÓLEO
06-23	01	TRANSMISSÃO, 4WD - VÁLVULA DE CONTROLE
06-24	01	TRANSMISSÃO, 4WD - SOLENÓIDE DA VÁLVULA
06-25	01	TRANSMISSÃO, 4WD - SOLENÓIDE DA VÁLVULA
06-26	01	TRANSMISSÃO, 4WD - BOMBA DE ÓLEO
06-27	01	EIXO DIANTEIRO - 2WD
06-28	01	DIREÇÃO E CUBOS DIANTEIROS
06-29	01	EIXO DIANTEIRO - (4WD)
06-30	01	DIREÇÃO DO EIXO DIANTEIRO - (4WD)
06-31	01	CUBOS DIANTEIROS: (4WD)
06-32	01	JUNTA DO EIXO DIANTEIRO: (4WD)
06-34	01	DIFERENCIAL DO EIXO DIANTEIRO
06-35	01	EIXO TRASEIRO - CARCAÇA
06-36	01	EIXO TRASEIRO - PLANETÁRIO
06-37	01	EIXO TRASEIRO - FREIO
06-38	01	EIXO TRASEIRO - BLOQUEIO DO DIFERENCIAL
06-39	01	EIXO TRASEIRO - COROA E PINHÃO
06-40	01	EIXO TRASEIRO - DIFERENCIAL, PLANETÁRIA
06-41	01	EIXO TRASEIRO - COMANDO DO DIFERENCIAL
06-42	01	EIXO TRASEIRO - DIFERENCIAL, GARFO
06-43	01	EIXO CARDAN DIANTEIRO
06-44	01	EIXO CARDAN TRASEIRO
06-45	01	RODAS E PNEUS
06-46	01	RODAS E PNEUS
06-47	01	RODAS E PNEUS

06-01	01	p1	09/10

TRANSMISSÃO E SUPORTES
TRANSMISSION AND SUPPORTS
TRANSMISIÓN Y SOPORTES

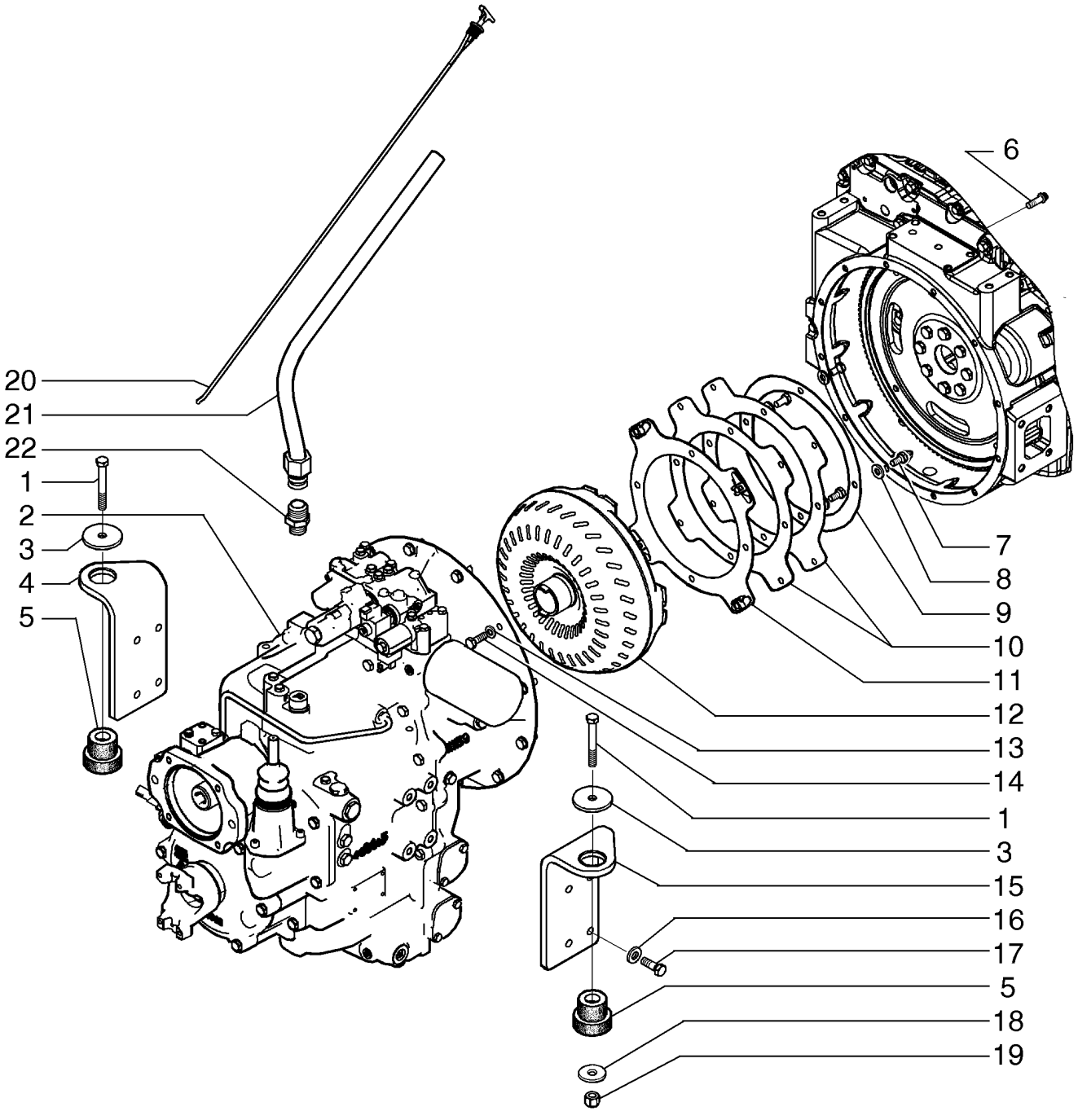

TRANSMISSÃO E SUPORTES

R	N	P.N.	MOD	Q	Denominação Denominação	Description Bezeichnung	Denominacion Descrizione	Description Beskrivelse	L.C.
1		514-846		2	PARAFUSO	BOLT	PERNO	VIS	140B
					PARAFUSO	SCHRAUBE	BULLONE	BOLT	
2	1	84261545		1	TRANSMISSÃO	TRANSMISSION	TRANSMISIÓN	TRANSMISSION	030C
					TRANSMISSÃO	GETRIEBE	TRASMISSIONE; CAMBI(	TRANSMISSION	
2	2	84261546		1	TRANSMISSÃO	TRANSMISSION	TRANSMISIÓN	TRANSMISSION	030C
					TRANSMISSÃO	GETRIEBE	TRASMISSIONE; CAMBI(	TRANSMISSION	
3		85801585		2	VEDAÇÃO DA ARRUELA, M13 x 65 x 5 Thk				
						SEALING WASHER	ARANDELA HERMÉTICA	RONDELLE D'ETANCHEI	133R
					ANILHA DE VEDAÇÃO	DICHTSCHEIBE	ROSETTA DI TENUTA	TÆTNINGSSKIVE	
4		87742705		1	SUPORTE	SUPPORT	SOPORTE	SUPPORT	300S
					SUPORTE	STÜTZE	SUPPORTO	BESLAG	
5		87488319		2	MONTAGEM DE BORRACHA				
						RUBBER MOUNTING	SOPORTE DE GOMA	SUPPORT EN CAOUTCH	P777
					MONTAGEM DE BORRA(	GUMMILAGER	SUPPORTO IN GOMMA	GUMMIBØSNING	
6		87019767		4	PARAFUSO, 12 Pt Hd, M10 x 1.25 x 30, 12.9				
						SCREW	TORNILLO	VIS	040V
					PARAFUSO	SCHRAUBE	VITE	SKRUE	
7		43138		4	PARAFUSO, Hex, M10 x 20, 8.8, Full Thd				
						BOLT	PERNO	VIS	140B
					PARAFUSO	SCHRAUBE	BULLONE	BOLT	
8		86639325		4	ARRUELA PLANA, M10 x 24.5 x 3, HT				
						WASHER	ARANDELA	RONDELLE	131R
					ANILHA	UNTERLEGSCHEIBE	RONDELLA	FLADSKIVE	
9		87409201		1	PLACA DE APOIO	BACKING PLATE	PLACA DE APOYO	PLAQUE D'APPUI	A010
					PLACA DE APOIO	TRÄGERPLATTE	PIASTRA DI APPOGGIO	STØTTEPLADE	
10		86993546		2	PLACA	PLATE	PLACA	PLAQUE	105P
					CHAPA	PLATTE	PIASTRA	PLADE	
11		87406934		1	PLACA	PLATE	PLACA	PLAQUE	105P
					CHAPA	PLATTE	PIASTRA	PLADE	
12		87702193		1	CONVERSOR	CONVERTER	CONVERTIDOR	CONVERTISSEUR	2070
					CONVERSOR	WANDLER	CONVERTITORE	OMSKIFTER	
13		86632588		12	ARRUELA PLANA, 13/32" x 13/16" x .065", HDN				
						WASHER	ARANDELA	RONDELLE	131R
					ANILHA	UNTERLEGSCHEIBE	RONDELLA	FLADSKIVE	
14		9515003		12	PARAFUSO, Hex, M10 x 30, 10.9, Full Thd				
						BOLT	PERNO	VIS	140B
					PARAFUSO	SCHRAUBE	BULLONE	BOLT	
15		87742706		1	SUPORTE	SUPPORT	SOPORTE	SUPPORT	300S
					SUPORTE	STÜTZE	SUPPORTO	BESLAG	
16		86625256		8	ARRUELA PLANA, M12 x 28.5 x 4, HT				
						WASHER	ARANDELA	RONDELLE	131R
					ANILHA	UNTERLEGSCHEIBE	RONDELLA	FLADSKIVE	
17		300389		8	PARAFUSO, Hex, M12 x 35, 8.8, Full Thd				
						BOLT	PERNO	VIS	140B
					PARAFUSO	SCHRAUBE	BULLONE	BOLT	
18		85802618		2	VEDAÇÃO DA ARRUELA	SEALING WASHER	ARANDELA HERMÉTICA	RONDELLE D'ETANCHEI	133R
					ANILHA DE VEDAÇÃO	DICHTSCHEIBE	ROSETTA DI TENUTA	TÆTNINGSSKIVE	

(1) Somernte para Modelos 2WS
(2) Somente para Modelos 4WS

06-01	01	p2	09/10

TRANSMISSÃO E SUPORTES
TRANSMISSION AND SUPPORTS
TRANSMISIÓN Y SOPORTES

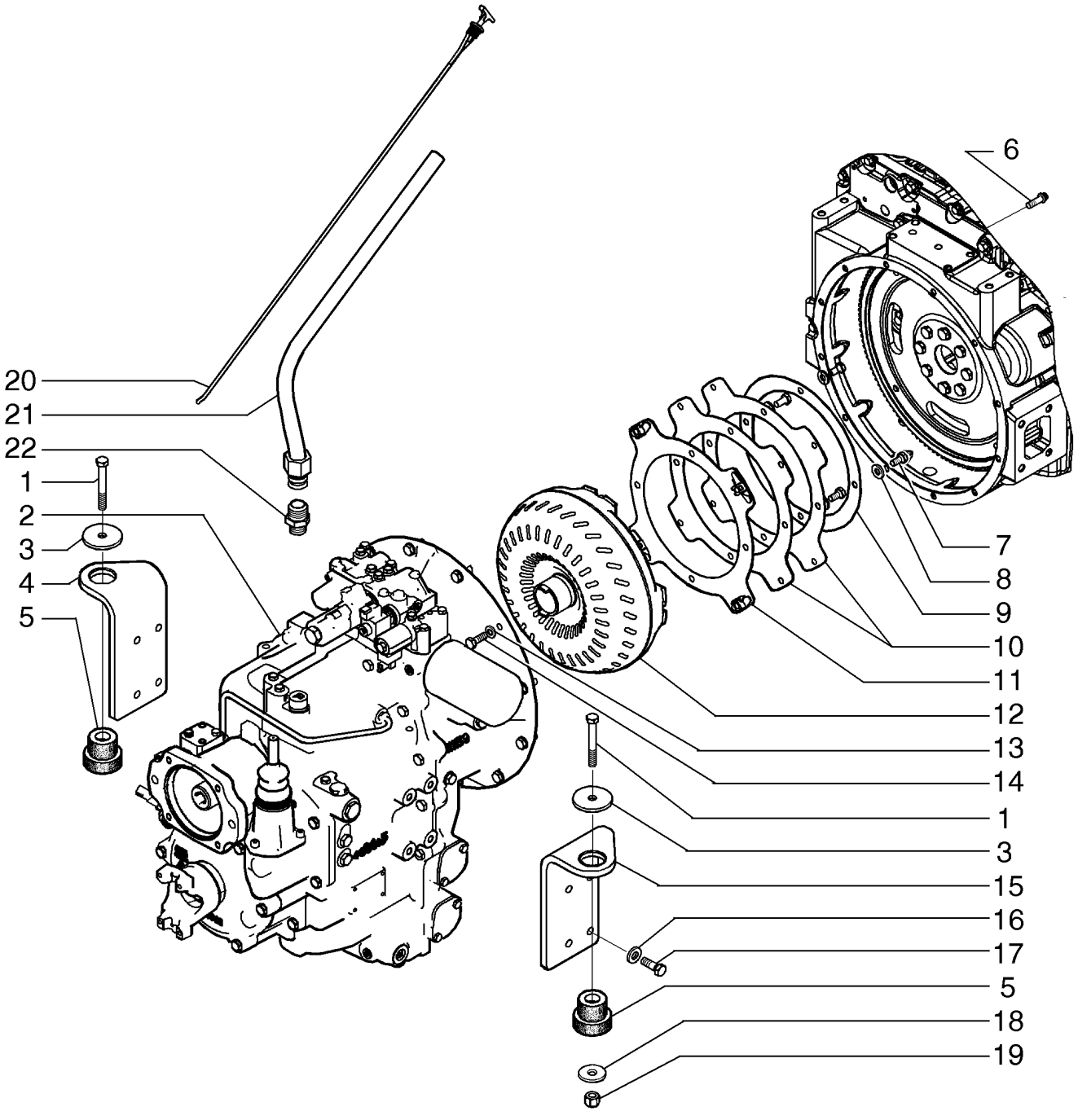

TRANSMISSÃO E SUPORTES

R	N	P.N.	MOD	Q	Denominação Denominação	Description Bezeichnung	Denominacion Descrizione	Description Beskrivelse	L.C.
19		16105011		2	CONTRA PORCA CONTRAPORCA	LOCK NUT SICHERUNGSMUTTER	TUERCA DE BLOQUEO DADO DI BLOCCAGGIO	CONTRE-ECROU LÅSEMØTRIK	P263
20		87601345		1	HASTE DE NÍVEL VARETA DE NÍVEL	DIPSTICK MESSSTAB	VARILLA DE NIVEL ASTINA DI LIVELLO	JAUGE DE NIVEAU MÅLEPIND	091A
21		84187996		1	TUBO TUBO	TUBE ROHR	TUBO TUBO	TUBE RØR	195T
22		9615390		1	CONECTOR HIDRÁUL, 1 5/16"-12, 37º x 3/4"-14, NPTF CONECTOR HID.	HYD CONNECTOR HYDR STECKVERBINDE	CONECTOR HIDRÁULIC CONNETTORE IDRAULI	CONNECTEUR HYDRAU HYDRAULIKSTIK	020R

06-02	01	p1	07/10

TUBULAÇÃO DE ARREFECIMENTO DA TRASMISSÃO
TRANSMISSION OIL COOLING PIPES
TUBOS DE REFRIGERACION ACEITE TRANSMISION

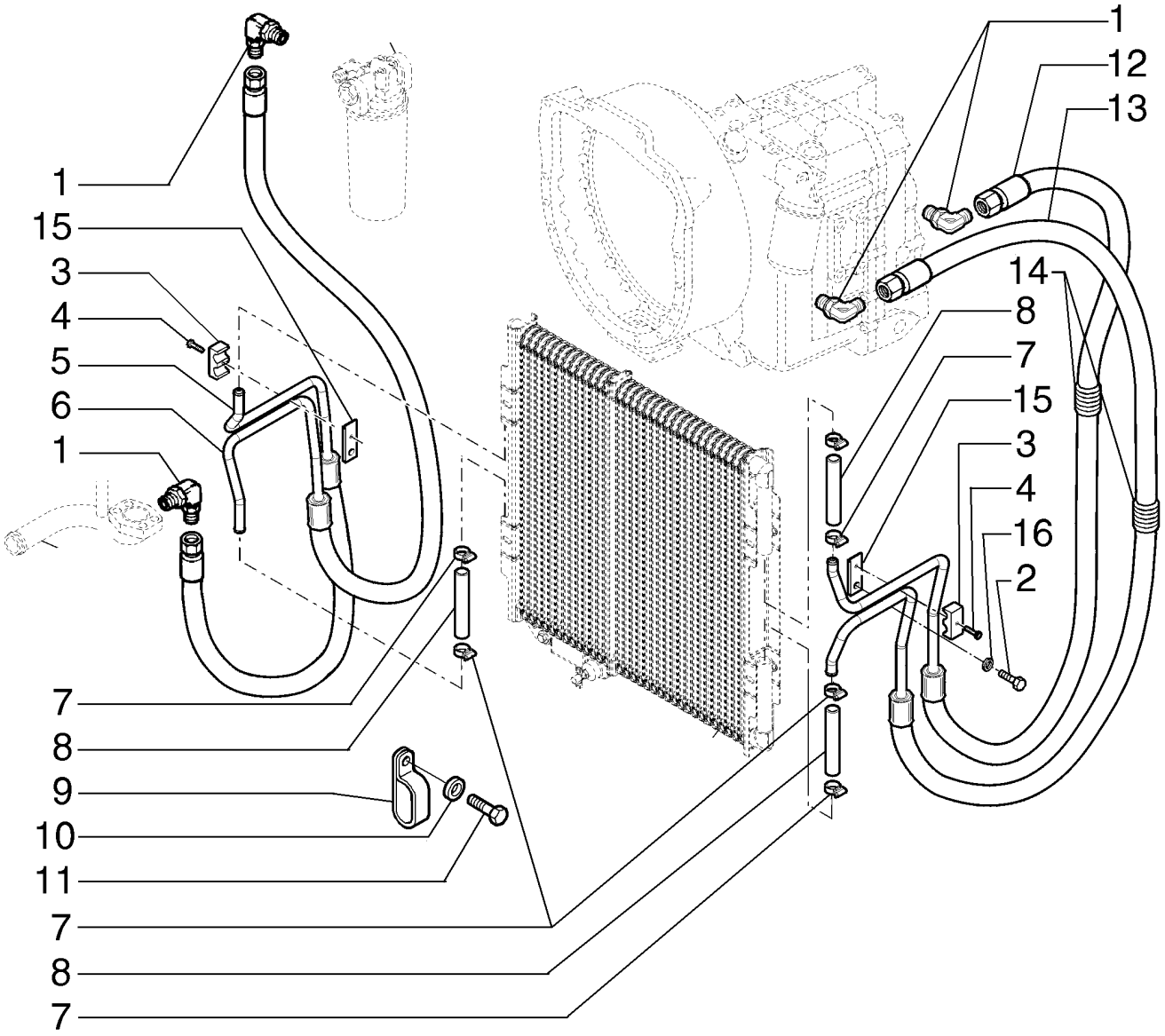

TUBAGENS DE ARREFECIMENTO DO ÓLEO DA TRANSMISSÃO

R	N	P.N.	MOD	Q	Denominação Denominação	Description Bezeichnung	Denominacion Descrizione	Description Beskrivelse	L.C.
1		164910		4	COTOVELO, 90º, 7/8"-14, 37º x 7/8"-14, O-Ring				
						ELBOW	CODO	COUDE	085G
					COTOVELO	KNIESTÜCK	GOMITO	VINKELRØR	
2		16043421		2	PARAFUSO, Hex, M8 x 20, 8.8				
						SCREW	TORNILLO	VIS	040V
					PARAFUSO	SCHRAUBE	VITE	SKRUE	
3		87589951		2	BRAÇADEIRA	CLAMP	ABRAZADERA	COLLIER	120M
					BRAÇADEIRA	KLEMME	MORSETTO	SPÆNDEBÅND	
4		14305321		2	PARAFUSO, Hex Soc Hd, M6 x 20, 8.8				
						SCREW	TORNILLO	VIS	040V
					PARAFUSO	SCHRAUBE	VITE	SKRUE	
5		87487221		1	TUBO	PIPE	TUBO	TUYAU	200T
					TUBO DE ENCHIMENTO	ROHR	TUBO	PÅFYLDNINGSSTUDS	
6		87498374		1	TUBO	PIPE	TUBO	TUYAU	200T
					TUBO DE ENCHIMENTO	ROHR	TUBO	PÅFYLDNINGSSTUDS	
7		87314076		8	COLAR	COLLAR	COLLAR	COLLIER	031F
					ANEL	RINGE	COLLARE	SLANGEBÅND	
8		87302508		4	TUBO FLEXÍVEL	FLEXIBLE HOSE	TUBO FLEXIBLE	TUYAU FLEXIBLE	192T
					MANGUEIRA FLEXÍVEL	BIEGSAMER SCHLAUCH	TUBO FLESSIBILE	FLEKSIBEL SLANGE	
9		D39696		1	BRACADEIRA	CLAMP	COLLAR	COLLIER	1640
					BRACADEIRA	SCHELLE	MORSETTO	CLAMP	
10		140018		1	ARRUELA PLANA, M12 x 24 x 2.5				
						WASHER	ARANDELA	RONDELLE	131R
					ANILHA	UNTERLEGSCHEIBE	RONDELLA	FLADSKIVE	
11		300388		1	PARAFUSO, Hex, M12 x 25, 8.8				
						BOLT	PERNO	VIS	140B
					PARAFUSO	SCHRAUBE	BULLONE	BOLT	
12		87498375		1	TUBO	PIPE	TUBO	TUYAU	200T
					TUBO DE ENCHIMENTO	ROHR	TUBO	PÅFYLDNINGSSTUDS	
13		87497051		1	TUBO	PIPE	TUBO	TUYAU	200T
					TUBO DE ENCHIMENTO	ROHR	TUBO	PÅFYLDNINGSSTUDS	
14		87345955		1	PROTEÇÃO	SHIELD	PROTECCIÓN	PROTECTION	224P
					PROTECÇÃO	SCHILD	PROTEZIONE	BESKYTTELSESKÆRM	
15		87612722		2	SUPORTE	BRACKET	SOPORTE	SUPPORT	225S
					SUPORTE	HALTERUNG	STAFFA	BESLAG	
16		12646701		2	ARRUELA PLANA, M8 x 20 x 2				
						WASHER	ARANDELA	RONDELLE	131R
					ANILHA	UNTERLEGSCHEIBE	RONDELLA	FLADSKIVE	

COMANDOS DE TRANSMISSÃO
TRANSMISSION ESTERNALSHIFTING CONTROLS
MANDOS EXTERIORES

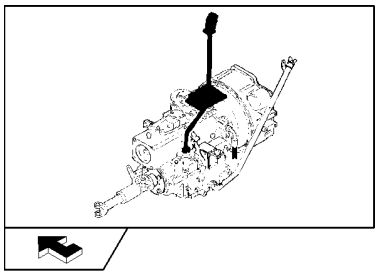

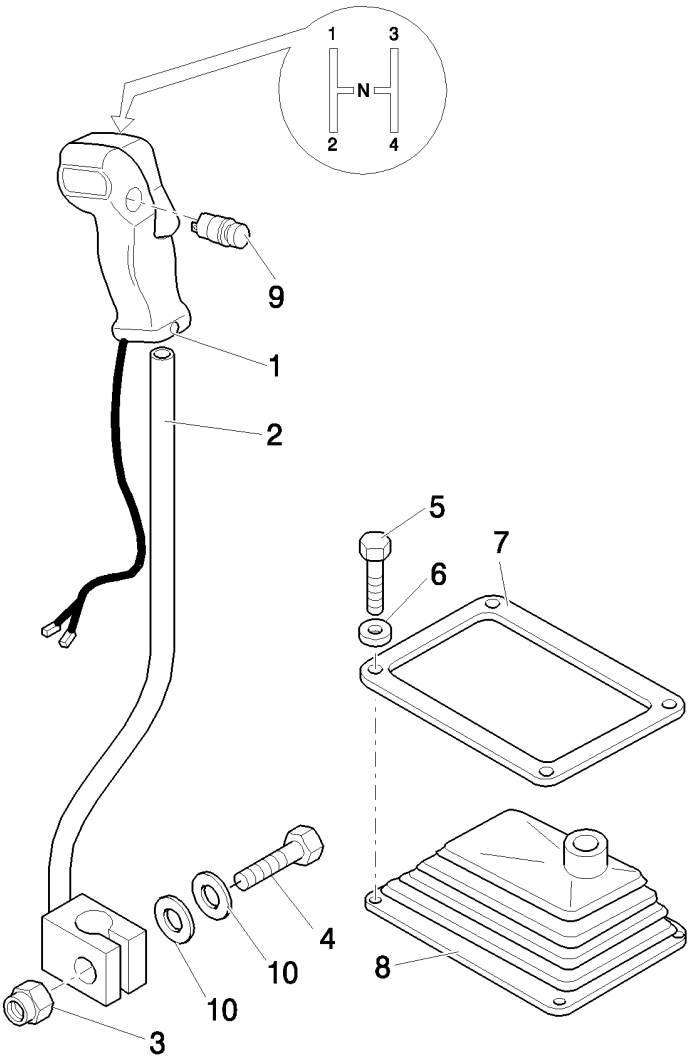

COMANDOS EXTERNOS DA CAIXA DE VELOCIDADES

R	N	P.N.	MOD	Q	Denominação Denominação	Description Bezeichnung	Denominacion Descrizione	Description Beskrivelse	L.C.
1		85802947		1	MAÇANETA, ASSY	KNOB	MANDO	BOUTON	150P
					BOTÃO	RUNDGRIFF	MANOPOLA	GREB	
2		87746026		1	ALAVANCA	LEVER	PALANCA	LEVIER	045L
					ALAVANCA	HEBEL	LEVA	ARM	
3		412126		1	CONTRA PORCA, M12 x 1.75, Cl 8, M12x1.25				
						LOCK NUT	TUERCA DE BLOQUEO	CONTRE-ECROU	P263
					CONTRAPORCA	SICHERUNGSMUTTER	DADO DI BLOCCAGGIO	LÅSEMØTRIK	
4		86624980		1	PARAFUSO, Hex, M12 x 65, 10.9				
						BOLT	PERNO	VIS	140B
					PARAFUSO	SCHRAUBE	BULLONE	BOLT	
5		86977789		4	PARAFUSO, Hex, M6 x 35, 8.8				
						BOLT	PERNO	VIS	140B
					PARAFUSO	SCHRAUBE	BULLONE	BOLT	
6		11197779		4	MOLA DA ARRUELA, Belleville, M6.4				
						SPRING WASHER	ARANDELA DE RESORTI	RONDELLE ELASTIQUE	P692
					ANILHA DE MOLA	FEDERSCHEIBE	RONDELLA ELASTICA	FJEDERSKIVE	
7		85824187		1	RETENTOR	RETAINER	RETENEDOR	DISPOSITIF DE RETENU	109R
					RETENTOR	HALTERUNG	FERMO	HOLDER	
8		85802847		1	CAPA	BOOT	FUNDA	SOUFFLET	330C
					COBERTURA DE PROTE	MANSCHETTE	PARAPOLVERE	MANCHET	
9		87447132		1	INTERRUPTOR	SWITCH	INTERRUPTOR	CONTACTEUR	075I
					INTERRUPTOR	SCHALTER	INTERRUTTORE	KONTAKT	
10		86625255		2	ARRUELA PLANA, M13.5 x 24.5 x 3, HT				
						WASHER	ARANDELA	RONDELLE	131R
					ANILHA	UNTERLEGSCHEIBE	RONDELLA	FLADSKIVE	

06-05	01	p1	08/10

CONJUNTO DA TRANSMISSÃO, 2WD - CARCAÇA
TRANSMISSION ASSY, 2WD - HOUSING
CONJUNTO DE LA TRANSMISION, 2WD - ALOJAMIENTO

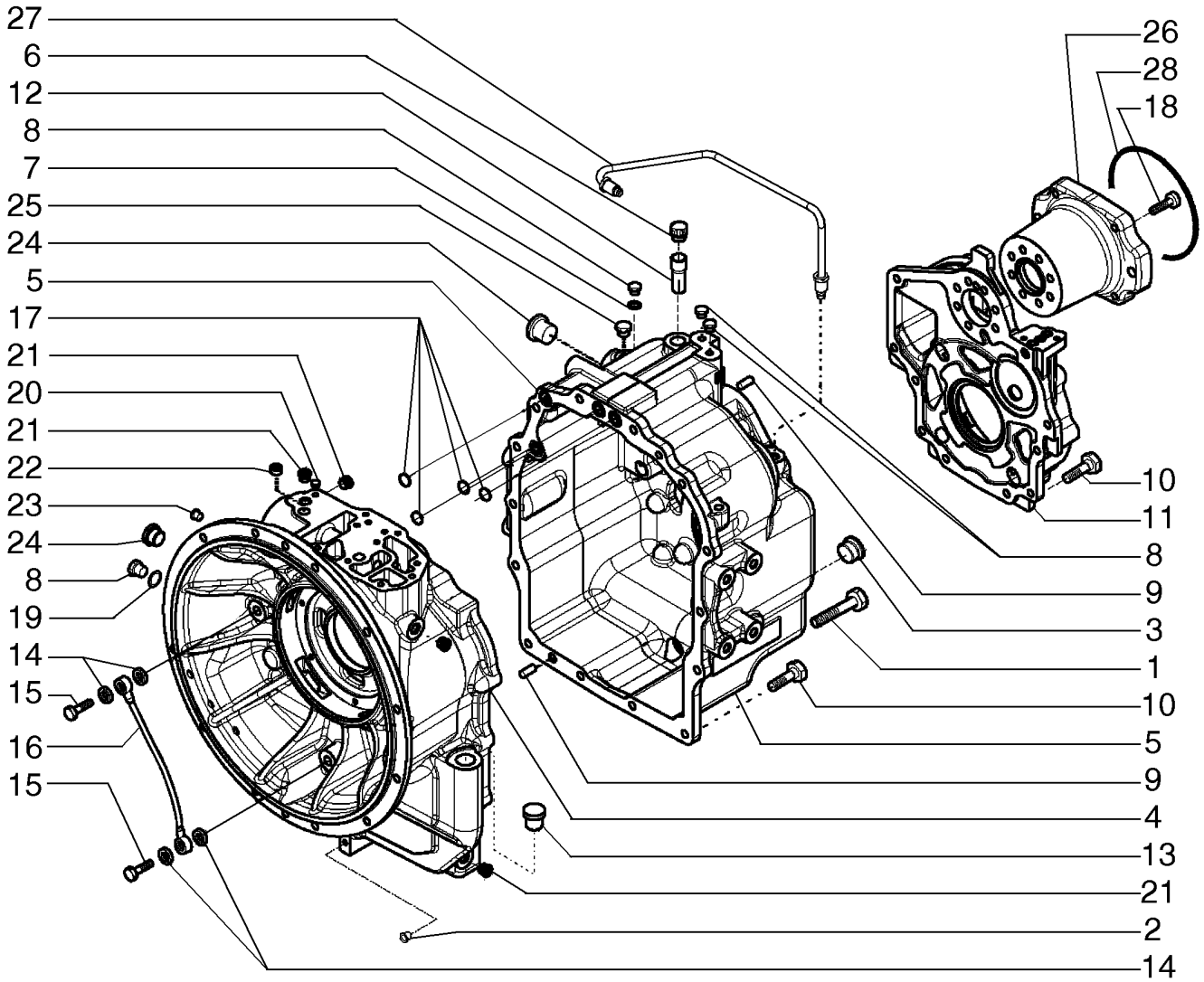

CONJUNTO DA TRANSMISSÃO, 2WD - CARCAÇA

R	N	P.N.	MOD	Q	Denominação Denominação	Description Bezeichnung	Denominacion Descrizione	Description Beskrivelse	L.C.
		87395300		1	TRANSMISSÃO	TRANSMISSION	TRANSMISIÓN	TRANSMISSION	030C
					TRANSMISSÃO	GETRIEBE	TRASMISSIONE; CAMBI(	TRANSMISSION	
1		**814-10150**		2	PARAFUSO, Hex, M10 x 150, 8.8				
						BOLT	PERNO	VIS	140B
					PARAFUSO	SCHRAUBE	BULLONE	BOLT	
2		**NSS**		1	SEM SERVIÇO EM SEPARADO				
						NOT SERVICED SEPARA	NO SE REPARA POR SE	NON ENTRET. SEPAREM	064N
					SEM REPARAÇÃO EM SI	NICHT A SEP ERS-T LIEI	NON FORNITO SEPARAT	SERVICERES IKKE SEPA	
3		**100557A1**		1	BUJÃO DE DRENO	PLUG, DRAIN	TAPON DE VIACIADO	BOUCHON DE VIDANGE	P644
					BUJAO DE DESCARGA	ABLASSSTOPFEN	TAPPO DI SCARICO	AFTAPNINGSPROP	
		238-6121		1	O-RING, -121, 90 Duro, 1.049" ID x .103" Thk				
						O-RING	JUNTA TÓRICA	JOINT TORIQUE	055A
					O-RING	O-RING	ANELLO TOROIDALE	O-RING	
4		**87701253**		1	CAIXA DE TRANSMISSÃO	TRANSMISSION HOUSIN	ALOJAMIENTO DE TRAN	CARTER DE TRANSMIS	404S
					CAIXA DE TRANSMISSÃ(	GETRIEBEGEHÄUSE	SCATOLA DEL CAMBIO	BAGTØJSHUS	
5		**87701255**		1	CAIXA DE TRANSMISSÃO	TRANSMISSION HOUSIN	ALOJAMIENTO DE TRAN	CARTER DE TRANSMIS	404S
					CAIXA DE TRANSMISSÃ(	GETRIEBEGEHÄUSE	SCATOLA DEL CAMBIO	BAGTØJSHUS	
6		**1530028C1**		1	RESPIRO	BREATHER	RESPIRADERO	RENIFLARD	145S
					RESPIRADOURO	ENTLÜFTER	SFIATO	UDLUFTNINGSSKRUE	
7		**934667R1**		3	ARRUELA DE COBRE, M10 x 14 x 1				
						COPPER WASHER	ARANDELA DE COBRE	RONDELLE CUIVRE	P674
					ANILHA DE COBRE	KUPFERUNTERLEGSCH	RONDELLA IN RAME	KOBBERSKIVE	
8		**181100A1**		4	BUJÃO	PLUG	TAPÓN	BOUCHON	6400
					BUJAO	STOPFEN	TAPPO	PROP	
9		**K260177**		3	PINO	PIN	PERNO	AXE	6200
					PERNO	BOLZEN	PERNO	STIFT	
10		**614-10030**		17	PARAFUSO, Hex, M10 x 30, 8.8				
						BOLT	PERNO	VIS	140B
					PARAFUSO	SCHRAUBE	BULLONE	BOLT	
11		**87701257**		1	COBERTURA	COVER	CUBIERTA	COUVERCLE	265C
					COBERTURA	ABDECKUNG	COPERCHIO	DÆKSEL	
12		**310772A1**		1	TUBO	TUBE	TUBO	TUBE	195T
					TUBO	ROHR	TUBO	RØR	
13		**NSS**		1	SEM SERVIÇO EM SEPARADO				
						NOT SERVICED SEPARA	NO SE REPARA POR SE	NON ENTRET. SEPAREM	064N
					SEM REPARAÇÃO EM SI	NICHT A SEP ERS-T LIEI	NON FORNITO SEPARAT	SERVICERES IKKE SEPA	
14		**181105A1**		4	ARRUELA DE COBRE	COPPER WASHER	ARANDELA DE COBRE	RONDELLE CUIVRE	P674
					ANILHA DE COBRE	KUPFERUNTERLEGSCH	RONDELLA IN RAME	KOBBERSKIVE	
15		**181179A1**		2	PARAFUSO DE BANJO	BANJO BOLT	PERNO BANJO	VIS BANJO	090B
					PARAFUSO DE LIGAÇÃC	HOHLSCHRAUBE	BULLONE MASCHIO	BANJOBOLT	
16		**181232A1**		1	TUBO DE INTRODUÇÃO	PIPE	CUELLO DE CARGA	TUYAU	6240
					TUBO DE ENCHIMENTO	ROHR	TUBO	PAAFYLDNINGSSTUDS	
17		**181141A1**		4	ANEL "O"	O-RING	JUNTA HERMETICA	JOINT TORIQUE	7176
					O-RING	O-RING	ANELLO TOROIDALE	O-RING	
18		**87701258**		7	PARAFUSO	BOLT	PERNO	VIS	140B
					PARAFUSO	SCHRAUBE	BULLONE	BOLT	
19		**87429985**		1	ARRUELA DE COBRE	COPPER WASHER	ARANDELA DE COBRE	RONDELLE CUIVRE	P674
					ANILHA DE COBRE	KUPFERUNTERLEGSCH	RONDELLA IN RAME	KOBBERSKIVE	

06-05	01	p2	08/10

CONJUNTO DA TRANSMISSÃO, 2WD - CARCAÇA
TRANSMISSION ASSY, 2WD - HOUSING
CONJUNTO DE LA TRANSMISION, 2WD - ALOJAMIENTO

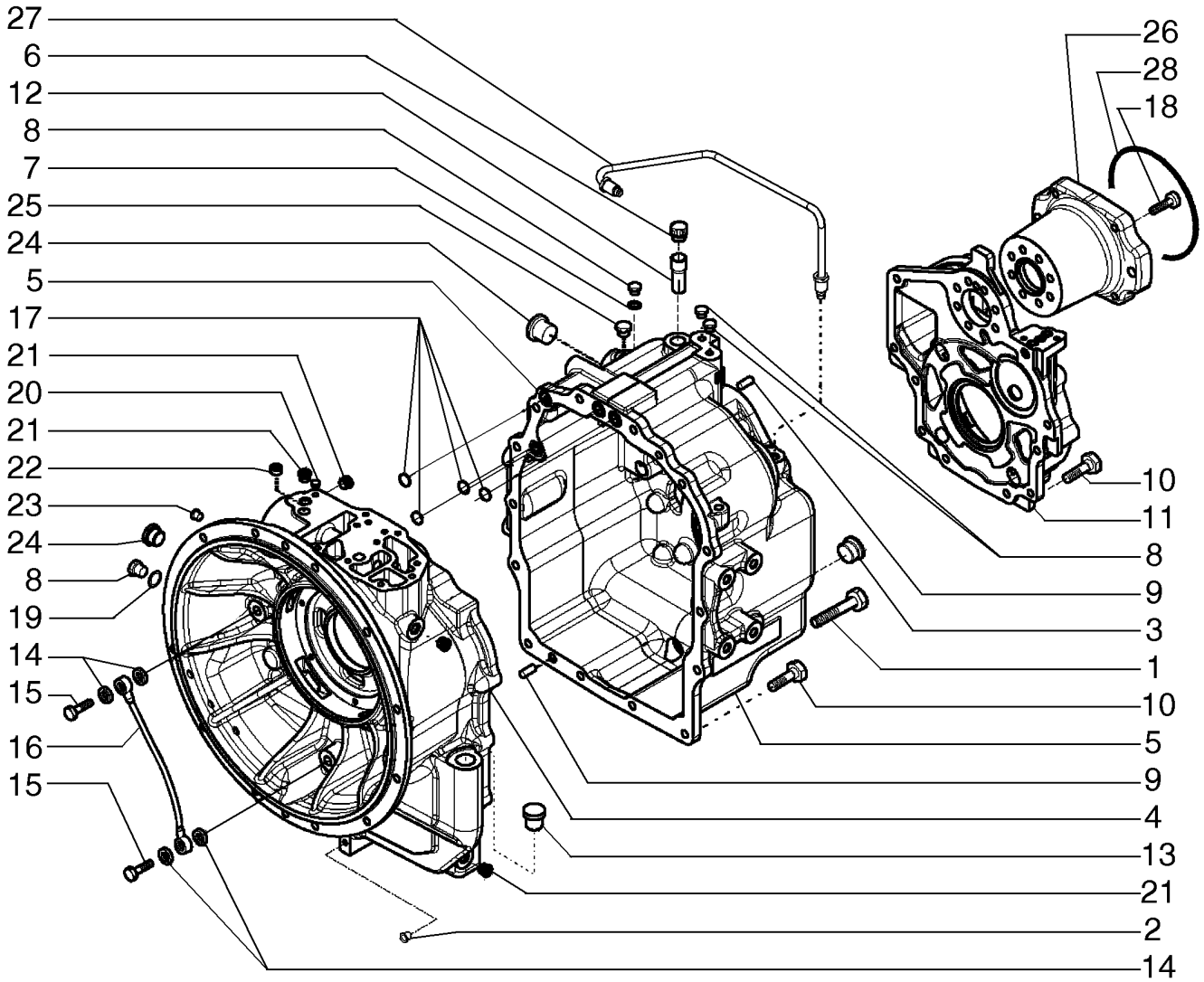

CONJUNTO DA TRANSMISSÃO, 2WD - CARCAÇA

R	N	P.N.	MOD	Q	Denominação Denominação	Description Bezeichnung	Denominacion Descrizione	Description Beskrivelse	L.C.
20		**87702570**		1	BUJÃO TAMPÃO	PLUG STOPFEN	TAPÓN TAPPO	BOUCHON PROP	050T
21		**E135809**		4	BUJÃO BUJAO	PLUG STOPFEN	TAPÓN TAPPO	BOUCHON PROP	6400
22		**87701260**		1	BUJÃO TAMPÃO	PLUG STOPFEN	TAPÓN TAPPO	BOUCHON PROP	050T
23		**181101A1**		1	BUJÃO BUJAO	PLUG STOPFEN	TAPÓN TAPPO	BOUCHON PROP	6400
24		**NSS**		1	SEM SERVIÇO EM SEPARADO SEM REPARAÇÃO EM SI	NOT SERVICED SEPARA NICHT A SEP ERS-T LIEI	NO SE REPARA POR SE NON FORNITO SEPARAT	NON ENTRET. SEPAREM SERVICERES IKKE SEPA	064N
25		**NSS**		1	SEM SERVIÇO EM SEPARADO SEM REPARAÇÃO EM SI	NOT SERVICED SEPARA NICHT A SEP ERS-T LIEI	NO SE REPARA POR SE NON FORNITO SEPARAT	NON ENTRET. SEPAREM SERVICERES IKKE SEPA	064N
26		**87701269**		1	FLANGE FLANGE	FLANGE FLANSCH	BRIDA FLANGIA	BRIDE FLANGE	070F
27		**87701270**		1	TUBO TUBO DE ENCHIMENTO	PIPE ROHR	TUBO TUBO	TUYAU PÅFYLDNINGSSTUDS	200T
28		**87429982**		1	O-RING O-RING	O-RING O-RING	JUNTA TÓRICA ANELLO TOROIDALE	JOINT TORIQUE O-RING	055A

06-06	01	p1	08/10

TRANSMISSÃO, 2WD - FREIO DE ESTACIONAMENTO
TRANSMISSION ASSY, 2WD - BRAKE PARKING
TRASMSSION, 2WD - FRENO DEL ESTACIONAMIENTO
TRANSMISSION ASSY, 2WD - BRAKE PARKING

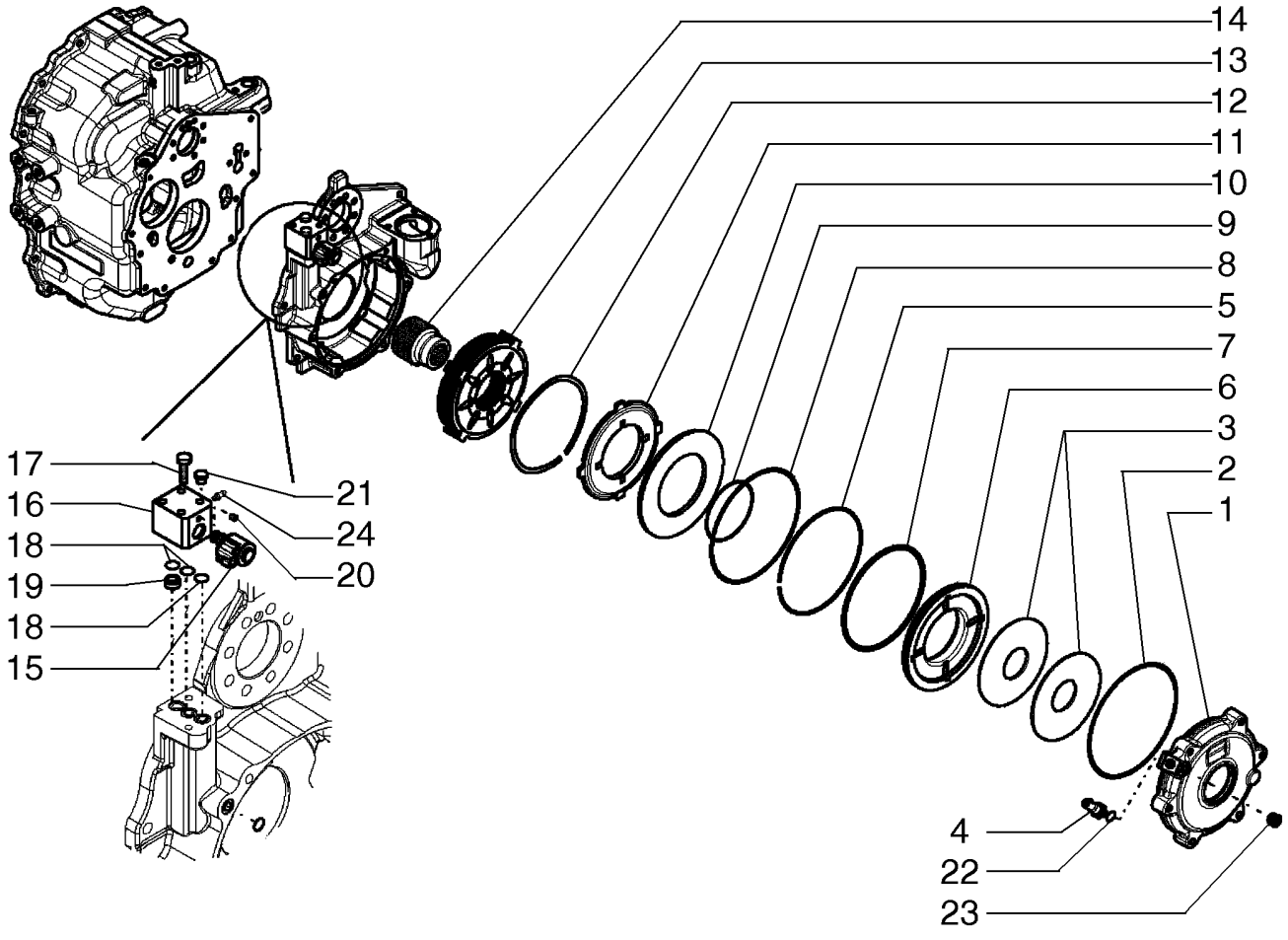

TRANSMISSION ASSY, 2WD - BRAKE PARKING
TRANSMISSION ASSY, 2WD - BRAKE PARKING
TRANSMISSION ASSY, 2WD - BRAKE PARKING
TRANSMISSION ASSY, 2WD - BRAKE PARKING

R	N	P.N.	MOD	Q	Denominação Denominação	Description Bezeichnung	Denominacion Descrizione	Description Beskrivelse	L.C.
		87395300		1	TRANSMISSÃO TRANSMISSÃO	TRANSMISSION GETRIEBE	TRANSMISIÓN TRASMISSIONE; CAMBI(	TRANSMISSION TRANSMISSION	030C
1		**87701309**		1	COBERTURA COBERTURA	COVER ABDECKUNG	CUBIERTA COPERCHIO	COUVERCLE DÆKSEL	265C
2		**87701310**		1	O-RING O-RING	O-RING O-RING	JUNTA TÓRICA ANELLO TOROIDALE	JOINT TORIQUE O-RING	055A
3		**363485A1**		2	MOLA DA ARRUELA ANILHA DE MOLA	SPRING WASHER FEDERSCHEIBE	ARANDELA DE RESORTI RONDELLA ELASTICA	RONDELLE ELASTIQUE FJEDERSKIVE	P692
4		**87701313**		1	SENSOR SENSOR	SENSOR SENSOR	SENSOR SENSORE	CAPTEUR FØLER	608S
5		**87701315**		1	ANEL ANEL	RING RING	ANILLO ANELLO	ANNEAU RING	045A
6		**87701317**		1	PISTÃO PISTÃO	PISTON KOLBEN	PISTÓN PISTONE	PISTON STEMPEL	235S
7		**87701318**		1	ANEL VEDADOR ANEL VEDADOR	SEALRING DICHTRING	RETÉN ANELLO DI TENUTA	BAGUE D'ETANCHEITE PAKNINGSRING	Z125
8		**87701320**		1	O-RING O-RING	O-RING O-RING	JUNTA TÓRICA ANELLO TOROIDALE	JOINT TORIQUE O-RING	055A
9		**87701321**		1	ANEL VEDADOR ANEL VEDADOR	SEALRING DICHTRING	RETÉN ANELLO DI TENUTA	BAGUE D'ETANCHEITE PAKNINGSRING	Z125
10		**87701323**		1	PLACA DE RETENÇÃO PLACA DE FIXAÇÃO	RETAINING PLATE HALTEPLATTE	PLACA DE RETENCIÓN PIASTRA DI TENUTA	PLAQUE DE RETENUE FASTSPÆNDINGSPLADE	114P
11		**87701324**		1	PLACA DE FREIO CHAPA DO TRAVÃO	BRAKE PLATE BREMSTRÄGERPLATTE	PLACA DE FRENO PIASTRA DEL FRENO	PLATEAU DE FREIN BREMSEPLADE	Z032
12		**87701325**		5	ESPAÇADOR ESPAÇADOR	SPACER DISTANZSTÜCK	SEPARADOR DISTANZIALE	ENTRETOISE AFSTANDSSTYKKE	075D
13		**87701327**		1	PACOTE DE FREIO PACOTE DE FREIO	BRAKE PACKAGE BREMSENPACKUNG	PAQUETE DE FRENOS PACCHETTO FRENI	KIT DE FREINS BREMSEPAKNING	P668
14		**87701328**		1	BUCHA CASQUILHO	BUSHING BUCHSE	CASQUILLO BOCCOLA	BAGUE BØSNING	095B
15		**87701329**		1	SOLENOIDE SOLENÓIDE	SOLENOID MAGNETSCHALTER	SOLENOIDE SOLENOIDE	SOLENOIDE MAGNETVENTIL	168S
16		**87701330**		1	BLOCO DE COMANDO BLOCO DE CONTROLO	CONTROL BLOCK STEUERMODUL	BLOQUE DE CONTROL BLOCCO DI COMANDO	BLOC DE COMMANDES KONTROLBLOK	Z400
17		**814-8055**		2	PARAFUSO, Hex, M8 x 55, 8.8 PARAFUSO	BOLT SCHRAUBE	PERNO BULLONE	VIS BOLT	140B
18		**346583A1**		4	ANEL "O" O-RING	O-RING O-RING	JUNTA HERMETICA ANELLO TOROIDALE	JOINT TORIQUE O-RING	7176
19		**87701333**		1	BUCHA CASQUILHO	BUSHING BUCHSE	CASQUILLO BOCCOLA	BAGUE BØSNING	095B
20		**139312A1**		1	BUJÃO TAMPÃO	PLUG STOPFEN	TAPÓN TAPPO	BOUCHON PROP	050T
21		**NSS**		1	SEM SERVIÇO EM SEPARADO SEM REPARAÇÃO EM SI	NOT SERVICED SEPARA NICHT A SEP ERS-T LIEI	NO SE REPARA POR SE NON FORNITO SEPARAT	NON ENTRET. SEPAREM SERVICERES IKKE SEPA	064N
22		**100760A1**		1	ANEL "O" O-RING	O-RING O-RING	JUNTA HERMETICA ANELLO TOROIDALE	JOINT TORIQUE O-RING	7176

06-06	01	p2	08/10

TRANSMISSÃO, 2WD - FREIO DE ESTACIONAMENTO
TRANSMISSION ASSY, 2WD - BRAKE PARKING
TRASMSSION, 2WD - FRENO DEL ESTACIONAMIENTO
TRANSMISSION ASSY, 2WD - BRAKE PARKING

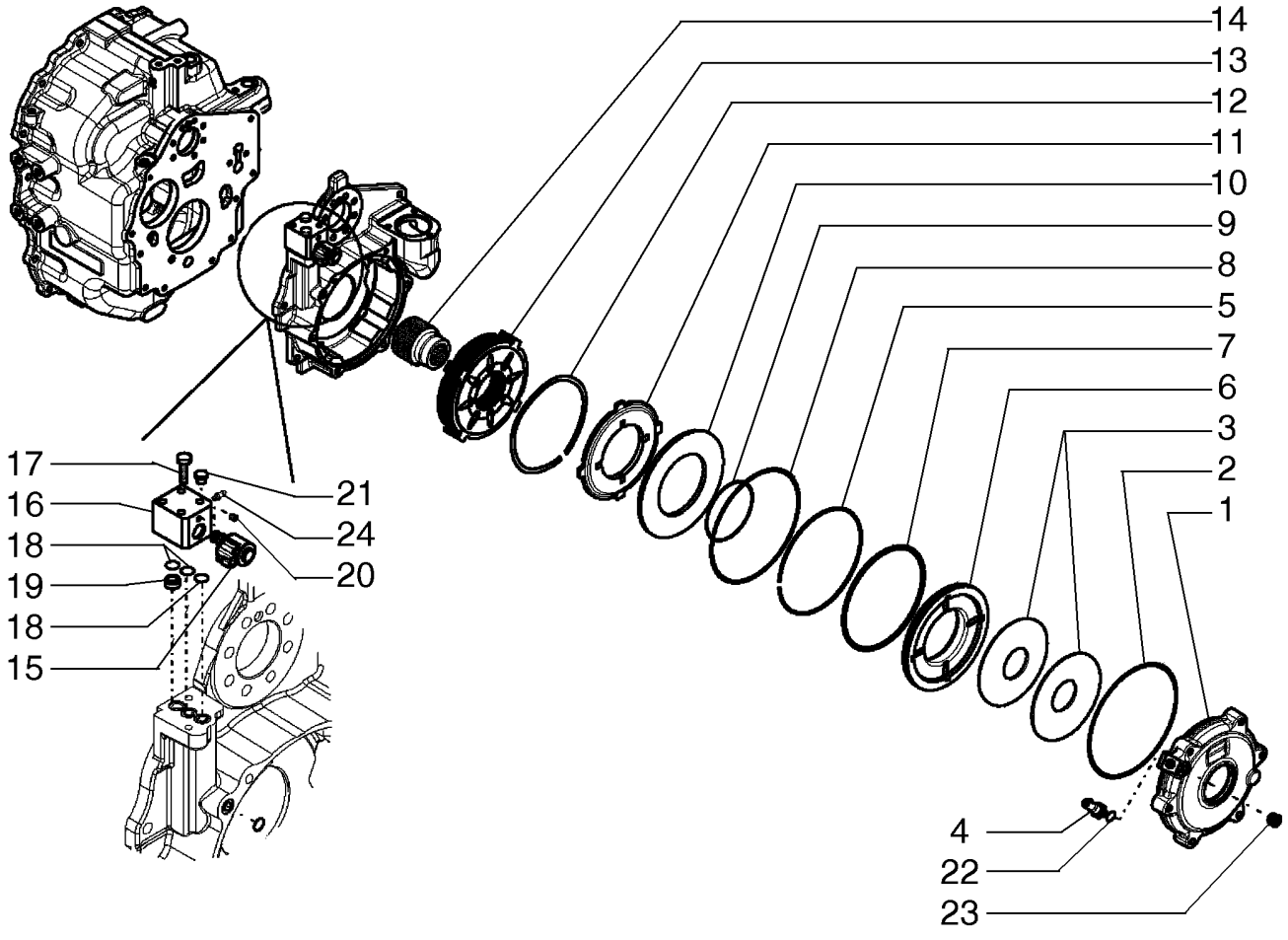

TRANSMISSION ASSY, 2WD - BRAKE PARKING
TRANSMISSION ASSY, 2WD - BRAKE PARKING
TRANSMISSION ASSY, 2WD - BRAKE PARKING
TRANSMISSION ASSY, 2WD - BRAKE PARKING

R	N	P.N.	MOD	Q	Denominação Denominação	Description Bezeichnung	Denominacion Descrizione	Description Beskrivelse	L.C.
23		**9625178**		1	BUJÃO, Hex Soc, 9/16"-18 ORB TAMPÃO	PLUG STOPFEN	TAPÓN TAPPO	BOUCHON PROP	050T
24		**933781R1**		1	GRAXEIRA, M10 x 1 COPO DE LUBRIFICAÇÃ	LUBE NIPPLE SCHMIERNIPPEL	BOQUILLA DE LUBRICA(INGRASSATORE	GRAISSEUR SMØRENIPPEL	060I

06-07	01	p1	08/10

TRANSMISSÃO, 4WD - FREIO DE ESTACIONAMENTO
TRANSMISSION ASSY, 4WD - BRAKE PARKING
TRASMSSION, 4WD - FRENO DEL ESTACIONAMIENTO
TRANSMISSION ASSY, 4WD - BRAKE PARKING

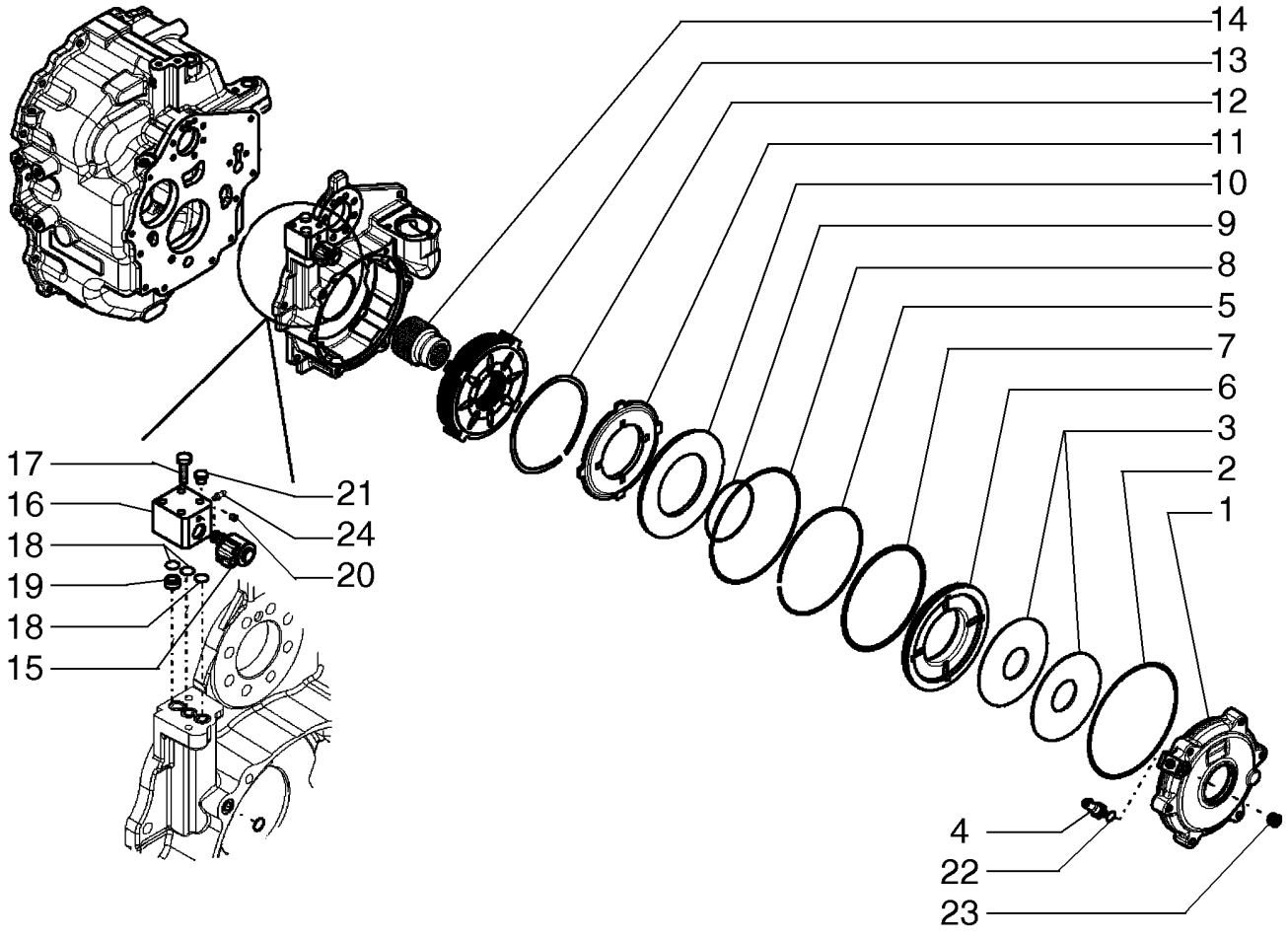

TRANSMISSION ASSY, 4WD - BRAKE PARKING
TRANSMISSION ASSY, 4WD - BRAKE PARKING
TRANSMISSION ASSY, 4WD - BRAKE PARKING
TRANSMISSION ASSY, 4WD - BRAKE PARKING

R	N	P.N.	MOD	Q	Denominação Denominação	Description Bezeichnung	Denominacion Descrizione	Description Beskrivelse	L.C.
		87395301		1	TRANSMISSÃO TRANSMISSÃO	TRANSMISSION GETRIEBE	TRANSMISIÓN TRASMISSIONE; CAMBI(	TRANSMISSION TRANSMISSION	030C
1		**87701309**		1	COBERTURA COBERTURA	COVER ABDECKUNG	CUBIERTA COPERCHIO	COUVERCLE DÆKSEL	265C
2		**87701310**		1	O-RING O-RING	O-RING O-RING	JUNTA TÓRICA ANELLO TOROIDALE	JOINT TORIQUE O-RING	055A
3		**363485A1**		2	MOLA DA ARRUELA ANILHA DE MOLA	SPRING WASHER FEDERSCHEIBE	ARANDELA DE RESORTI RONDELLA ELASTICA	RONDELLE ELASTIQUE FJEDERSKIVE	P692
4		**87701313**		1	SENSOR SENSOR	SENSOR SENSOR	SENSOR SENSORE	CAPTEUR FØLER	608S
5		**87701315**		1	ANEL ANEL	RING RING	ANILLO ANELLO	ANNEAU RING	045A
6		**87701317**		1	PISTÃO PISTÃO	PISTON KOLBEN	PISTÓN PISTONE	PISTON STEMPEL	235S
7		**87701318**		1	ANEL VEDADOR ANEL VEDADOR	SEALRING DICHTRING	RETÉN ANELLO DI TENUTA	BAGUE D'ETANCHEITE PAKNINGSRING	Z125
8		**87701320**		1	O-RING O-RING	O-RING O-RING	JUNTA TÓRICA ANELLO TOROIDALE	JOINT TORIQUE O-RING	055A
9		**87701321**		1	ANEL VEDADOR ANEL VEDADOR	SEALRING DICHTRING	RETÉN ANELLO DI TENUTA	BAGUE D'ETANCHEITE PAKNINGSRING	Z125
10		**87701323**		1	PLACA DE RETENÇÃO PLACA DE FIXAÇÃO	RETAINING PLATE HALTEPLATTE	PLACA DE RETENCIÓN PIASTRA DI TENUTA	PLAQUE DE RETENUE FASTSPÆNDINGSPLADE	114P
11		**87701324**		1	PLACA DE FREIO CHAPA DO TRAVÃO	BRAKE PLATE BREMSTRÄGERPLATTE	PLACA DE FRENO PIASTRA DEL FRENO	PLATEAU DE FREIN BREMSEPLADE	Z032
12		**87701325**		5	ESPAÇADOR ESPAÇADOR	SPACER DISTANZSTÜCK	SEPARADOR DISTANZIALE	ENTRETOISE AFSTANDSSTYKKE	075D
13		**87701327**		1	PACOTE DE FREIO PACOTE DE FREIO	BRAKE PACKAGE BREMSENPACKUNG	PAQUETE DE FRENOS PACCHETTO FRENI	KIT DE FREINS BREMSEPAKNING	P668
14		**87701328**		1	BUCHA CASQUILHO	BUSHING BUCHSE	CASQUILLO BOCCOLA	BAGUE BØSNING	095B
15		**87701329**		1	SOLENOIDE SOLENÓIDE	SOLENOID MAGNETSCHALTER	SOLENOIDE SOLENOIDE	SOLENOIDE MAGNETVENTIL	168S
16		**87701330**		1	BLOCO DE COMANDO BLOCO DE CONTROLO	CONTROL BLOCK STEUERMODUL	BLOQUE DE CONTROL BLOCCO DI COMANDO	BLOC DE COMMANDES KONTROLBLOK	Z400
17		**814-8055**		2	PARAFUSO, Hex, M8 x 55, 8.8 PARAFUSO	BOLT SCHRAUBE	PERNO BULLONE	VIS BOLT	140B
18		**346583A1**		4	ANEL "O" O-RING	O-RING O-RING	JUNTA HERMETICA ANELLO TOROIDALE	JOINT TORIQUE O-RING	7176
19		**87701333**		1	BUCHA CASQUILHO	BUSHING BUCHSE	CASQUILLO BOCCOLA	BAGUE BØSNING	095B
20		**139312A1**		1	BUJÃO TAMPÃO	PLUG STOPFEN	TAPÓN TAPPO	BOUCHON PROP	050T
21		**NSS**		1	SEM SERVIÇO EM SEPARADO SEM REPARAÇÃO EM SI	NOT SERVICED SEPARA NICHT A SEP ERS-T LIEI	NO SE REPARA POR SE NON FORNITO SEPARAT	NON ENTRET. SEPAREM SERVICERES IKKE SEPA	064N
22		**100760A1**		1	ANEL "O" O-RING	O-RING O-RING	JUNTA HERMETICA ANELLO TOROIDALE	JOINT TORIQUE O-RING	7176

06-07	01	p2	08/10

TRANSMISSÃO, 4WD - FREIO DE ESTACIONAMENTO
TRANSMISSION ASSY, 4WD - BRAKE PARKING
TRASMSSION, 4WD - FRENO DEL ESTACIONAMIENTO
TRANSMISSION ASSY, 4WD - BRAKE PARKING

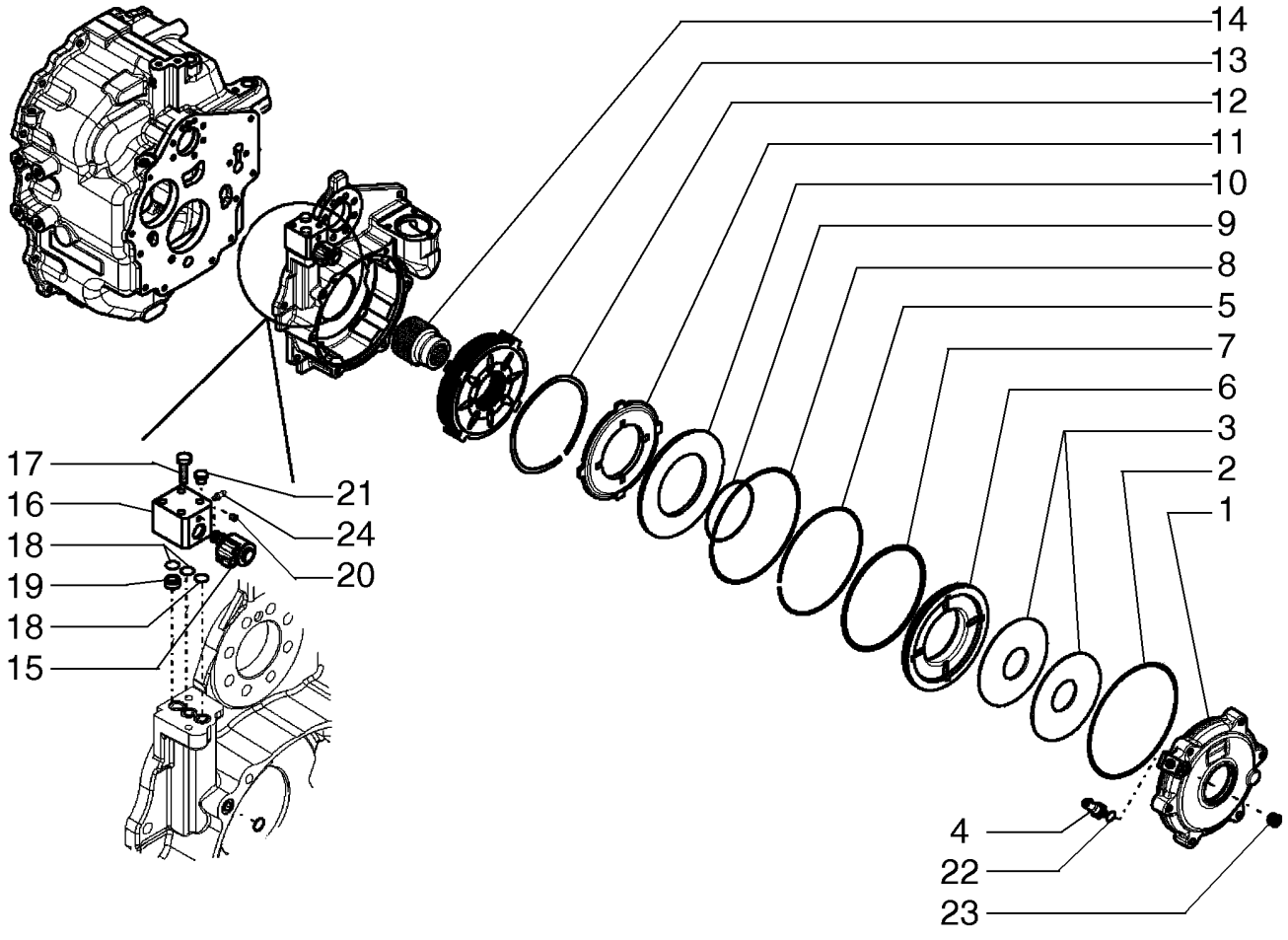

TRANSMISSION ASSY, 4WD - BRAKE PARKING
TRANSMISSION ASSY, 4WD - BRAKE PARKING
TRANSMISSION ASSY, 4WD - BRAKE PARKING
TRANSMISSION ASSY, 4WD - BRAKE PARKING

R	N	P.N.	MOD	Q	Denominação Denominação	Description Bezeichnung	Denominacion Descrizione	Description Beskrivelse	L.C.
23		**9625178**		1	BUJÃO, Hex Soc, 9/16"-18 ORB TAMPÃO	PLUG STOPFEN	TAPÓN TAPPO	BOUCHON PROP	050T
24		**933781R1**		1	GRAXEIRA, M10 x 1 COPO DE LUBRIFICAÇÃ	LUBE NIPPLE SCHMIERNIPPEL	BOQUILLA DE LUBRICA(INGRASSATORE	GRAISSEUR SMØRENIPPEL	060I

06-08	01	p1	09/10

TRANSMISSÃO, 2WD - EIXO DE ENTRADA E TOMADA DE FORÇA
TRANSMISSION , 2WD - SHAFT, INPUT & PTO
TRANSMISION, 2WD - EJE DE ENTRADA & T.D.F.

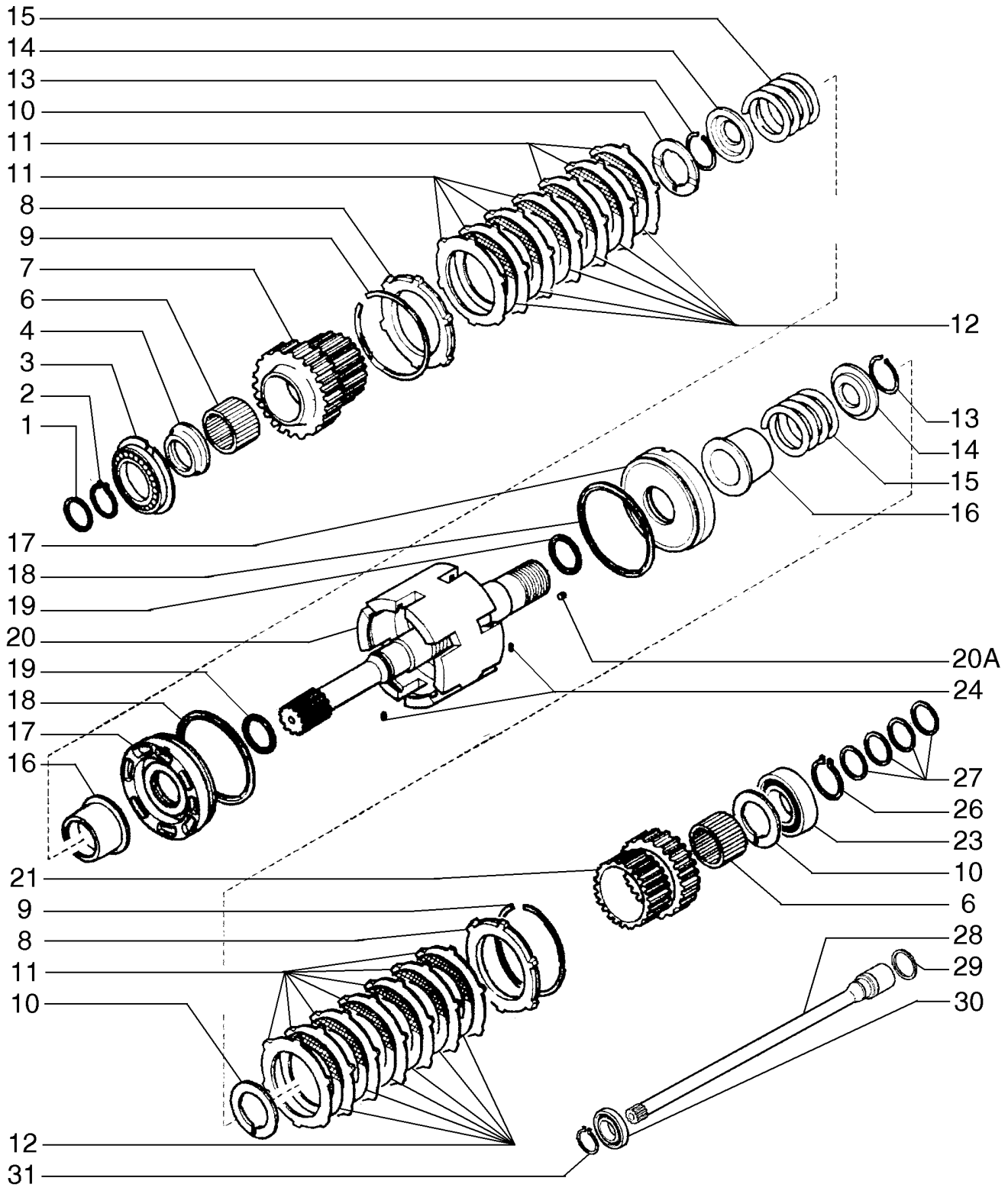

TRANSMISSÃO, 2WD - EIXO DE ENTRADA E TOMADA DE FORÇA

R	N	P.N.	MOD	Q	Denominação Denominação	Description Bezeichnung	Denominacion Descrizione	Description Beskrivelse	L.C.
1		358645A1		2	VEDADOR DE ÓLEO VEDANTE DE ÓLEO	OIL SEAL ÖLDICHTUNG	JUNTA DE ACEITE PARAOLIO	JOINT ETANCHEITE D'HI OLIESEGL	P278
2		A48041		1	ANEL-ELÁSTICO FREIO DE MOLA	CIRCLIP HALTERING	RETENEDOR ANELLO DI RITEGNO	CIRCLIP LÅSERING	P019
3		181128A1		1	ROLAMENTO ROLAMENTO ESFERAS	BEARING, BALL KUGELLAGER	RODAMIENTO DE BOLAS CUSCINETTO A SFERA	ROULEMENT A BILLES KUGLELEJE	P108
4		358635A1		1	ESPAÇADOR ESPACADOR	SPACER DISTANZSTÜCK	ESPACIADOR DISTANZIALE	ENTRETOISE AFSTANDSSTYKKE	8090
6		358633A1		2	ROLAMENTO ROLAMENTO	BEARING, NEEDLE NADELLAGER	RODAMIENTO DE AGUJ/ CUSCINETTO A RULLINI	ROULEMENT A AIGUILLE NAALELEJE	P111
7		358632A1		1	PINHÃO PINHÃO	PINION RITZEL	PIÑÓN PIGNONE	PIGNON SPIDSHJUL	P045
8		310519A1		2	PLACA CHAPA	PLATE PLATTE	PLACA PIASTRA	PLAQUE PLADE	6360
9		181116A1		2	ANEL-TRAVA ANEL DE SEGURANCA	RING, LOCKING SICHERUNGSRING	ANILLO DE FRENO ANELLO DI SICUREZZA	JONC D'ARRET LAASESKIVE	P622
10		358640A1		3	ANEL DE ENCOSTO ANILHA DE ENCOSTO	THRUST WASHER DRUCKSCHEIBE	ARANDELA DE EMPUJE RONDELLA REGGISPINT	ANNEAU DE BUTEE TRYKSKIVE	023R
11		181159A1		14	DISCO DISCO	DISC SCHEIBE	DISCO DISCO	DISQUE NAV	2700
12		181158A1		12	DISCO DA EMBREAGEM DISCO DE EMBRAIAGEM	CLUTCH DISK KUPPLUNGSSCHEIBE	DISCO DE EMBRAGUE DISCO FRIZIONE	DISQUE D'EMBRAYAGE KOBLINGSSKIVE	P485
13		181111A1		2	ANEL-TRAVA ANEL DE SEGURANCA	RING, LOCKING SICHERUNGSRING	ANILLO DE FRENO ANELLO DI SICUREZZA	JONC D'ARRET LAASESKIVE	P622
14		181161A1		2	PLACA ENCOSTO CHAPA DE ENCOSTO	PLATE, THRUST DRUCKPLATTE	PLACA DE APOYO SPALLAMENTO	PLATEAU DE PRESSION TRYKPLADE	P624
15		358637A1		2	MOLA MOLA	SPRING FEDER	RESORTE MOLLA	RESSORT FJEDER	8315
16		358641A1		2	ACOPLAMENTO ACOPLAMENTO	TRANSMISSION SLEEVE SCHALTMUFFE	MANGUITO DE TRANSM MANICOTTO TRASMISSI	MANCHON DE TRANSMI MOTORKRAVE	Z341
17		358644A1		2	PISTÃO PISTAO	PISTON KOLBEN	EMBOLO STANTUFFO	PISTON STEMPEL	6270
18		358643A1		2	ANEL VEDADOR ANEL VEDADOR	SEALRING DICHTRING	RETÉN ANELLO DI TENUTA	BAGUE D'ETANCHEITE PAKNINGSRING	Z125
19		358642A1		2	ANEL VEDADOR ANEL VEDADOR	SEALRING DICHTRING	RETÉN ANELLO DI TENUTA	BAGUE D'ETANCHEITE PAKNINGSRING	Z125
20		87525849		1	KIT DE REPARO KIT DE REPARAÇÃO	REPAIR KIT REPARATURSATZ	KIT DE REPARACIÓN KIT DI RIPARAZIONE	KIT DE REPARATION REPARATIONSSÆT	003K
20A		139312A1		4	BUJÃO TAMPÃO	PLUG STOPFEN	TAPÓN TAPPO	BOUCHON PROP	050T
21		358638A1		1	PINHÃO PINHÃO	PINION RITZEL	PIÑÓN PIGNONE	PIGNON SPIDSHJUL	P045
23		ST264		1	ROLAMENTO ROLAMENTO ESFERAS	BEARING, BALL KUGELLAGER	RODAMIENTO DE BOLAS CUSCINETTO A SFERA	ROULEMENT A BILLES KUGLELEJE	P108
24		181108A1		2	ANEL ELÁSTICO ANEL ELÁSTICO	SPLIT PIN SPANNHÜLSE	PASADOR DIVIDIDO COPPIGLIA	GOUPILLE FENDUE SPLIT	Z512
26		800-1150		1	ANEL DE PRESSÃO, M50, ANEL	Ext SNAP RING SPRENGRING	ANILLO DE RESORTE ANELLO ELASTICO	ANNEAU D'ARRET LÅSERING	054A

B90B B95B B110B

06-08	01	p2	09/10

TRANSMISSÃO, 2WD - EIXO DE ENTRADA E TOMADA DE FORÇA
TRANSMISSION , 2WD - SHAFT, INPUT & PTO
TRANSMISION, 2WD - EJE DE ENTRADA & T.D.F.

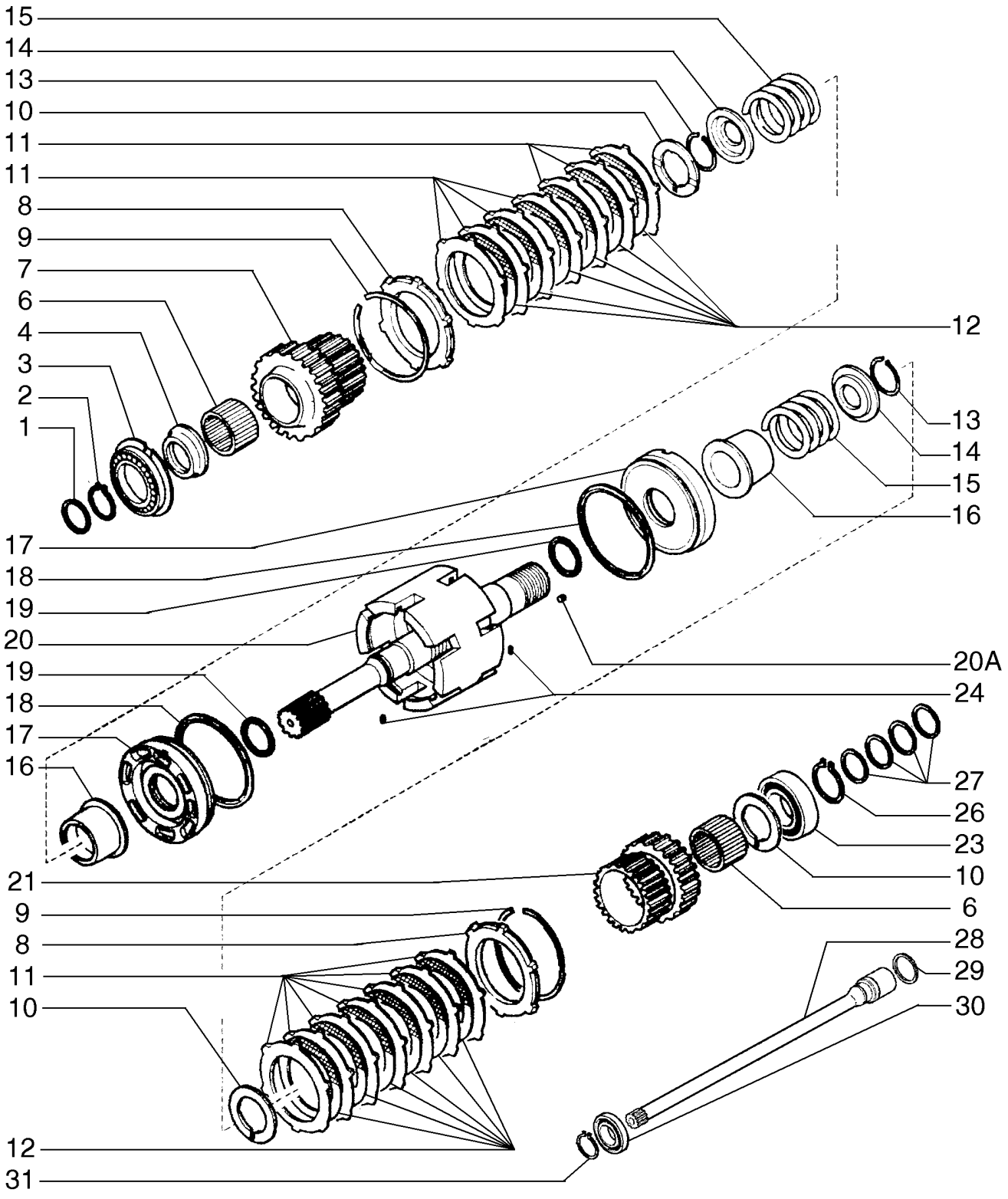

TRANSMISSÃO, 2WD - EIXO DE ENTRADA E TOMADA DE FORÇA

R	N	P.N.	MOD	Q	Denominação Denominação	Description Bezeichnung	Denominacion Descrizione	Description Beskrivelse	L.C.
27		**87429984**		4	ANEL ANEL	RING RING	ANILLO ANELLO	ANNEAU RING	045A
28		**87705460**		1	TOMADA DE FORÇA VEIO DA TDF	PTO SHAFT ZAPFWELLE	EJE DE TDF ALBERO PDF	ARBRE DE PDF PTO AKSEL	207P
29		**358645A1**		1	VEDADOR DE ÓLEO VEDANTE DE ÓLEO	OIL SEAL ÖLDICHTUNG	JUNTA DE ACEITE PARAOLIO	JOINT ETANCHEITE D'HI OLIESEGL	P278
30		**87429983**		1	ROLAMENTO ESFÉRICO ROLAMENTO DE ESFER	BALL BEARING KUGELLAGER	RODAMIENTO DE BOLA CUSCINETTO A SFERE	ROULEMENT A BILLES KUGLELEJE	343C
31		**800-1130**		1	ANEL DE PRESSÃO, M30, Ext ANEL	SNAP RING SPRENGRING	ANILLO DE RESORTE ANELLO ELASTICO	ANNEAU D'ARRET LÅSERING	054A

TRANSMISSÃO, 2WD - EIXO, MARCHA A RÉ E PRIMÁRIO
TRANSMISSION ASSY, 2WD- SHAFT, REVERSE & PRIMARY
TANSMISION, 2WD - EJE, RETROCESO & PRIMARIO
TRANSMISSION ASSY, 2WD- SHAFT, REVERSE & PRIMARY

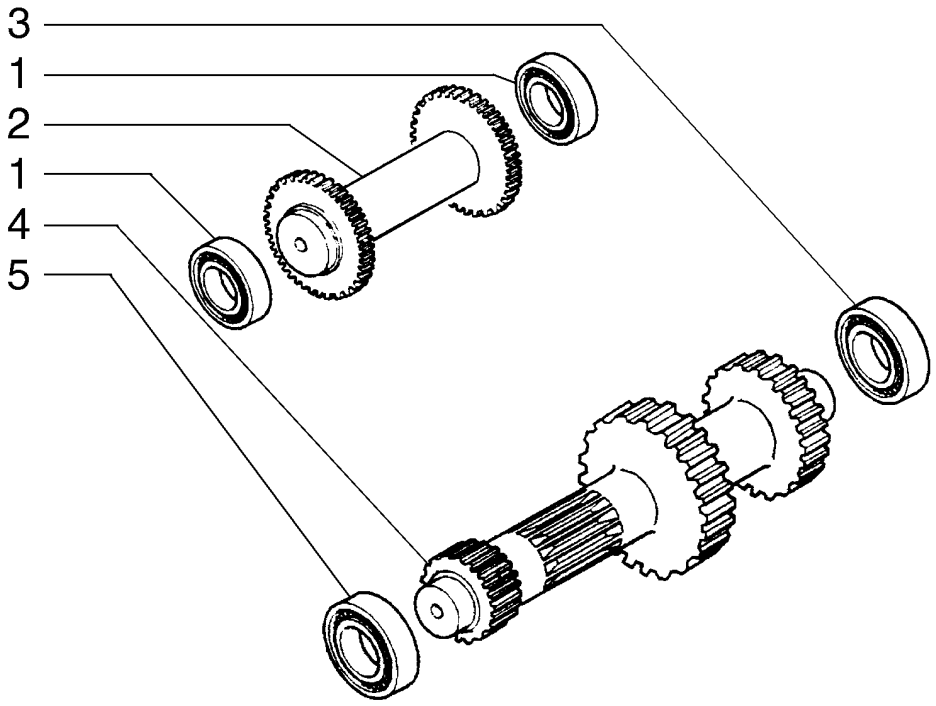

BS99H168

TRANSMISSÃO, 2WD - EIXO, MARCHA A RÉ E PRIMÁRIO
TRANSMISSION ASSY, 2WD- SHAFT, REVERSE & PRIMARY
TRANSMISSION ASSY, 2WD- SHAFT, REVERSE & PRIMARY
TRANSMISSION ASSY, 2WD- SHAFT, REVERSE & PRIMARY

R	N	P.N.	MOD	Q	Denominação Denominação	Description Bezeichnung	Denominacion Descrizione	Description Beskrivelse	L.C.
1		ST205A		1	ROLAMENTO ROLAMENTO ESFERAS	BEARING, BALL KUGELLAGER	RODAMIENTO DE BOLAS CUSCINETTO A SFERA	ROULEMENT A BILLES KUGLELEJE	P108
2		358636A1		1	EIXO VEIO	SHAFT WELLE	EJE ALBERO	ARBRE AKSEL	7590
3		181126A1		1	ROLAMENTO ROLAMENTO ESFERAS	BEARING, BALL KUGELLAGER	RODAMIENTO DE BOLAS CUSCINETTO A SFERA	ROULEMENT A BILLES KUGLELEJE	P108
4		87701276		1	EIXO PRIMÁRIO VEIO PRIMÁRIO	PRIMARY SHAFT EINGANGSWELLE	EJE PRIMARIO ALBERO PRIMARIO	ARBRE PRINCIPAL HOVEDAKSEL	012A
5		181132A1		1	ROLAMENTO ROLAMENTO ESFERAS	BEARING, BALL KUGELLAGER	RODAMIENTO DE BOLAS CUSCINETTO A SFERA	ROULEMENT A BILLES KUGLELEJE	P108
6		A48041		1	ANEL-ELÁSTICO FREIO DE MOLA	CIRCLIP HALTERING	RETENEDOR ANELLO DI RITEGNO	CIRCLIP LÃSERING	P019

06-10	01	p1	08/10

TRANSMISSÃO, 2WD - EIXO SECUNDÁRIO
TRANSMISSION, 2WD - SHAFT, SECONDARY
TRANSMISION, 2WD - EJE, SECUNDARIO

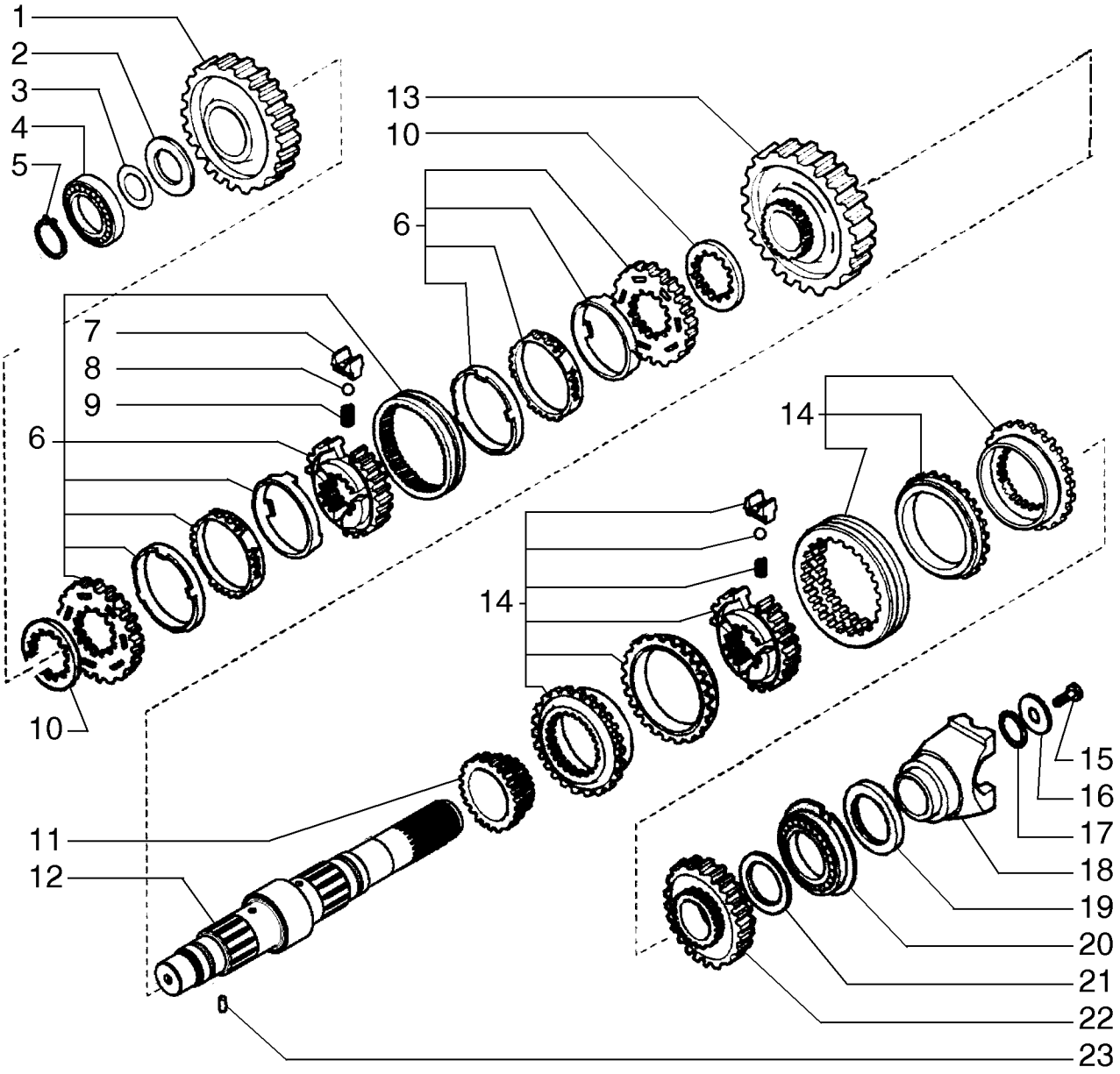

TRANSMISSÃO, 2WD - EIXO SECUNDÁRIO

R	N	P.N.	MOD	Q	Denominação Denominação	Description Bezeichnung	Denominacion Descrizione	Description Beskrivelse	L.C.
1		87701278		1	ENGRENAGEM ENGRENAGEM	GEAR ZAHNRAD	ENGRANAJE INGRANAGGIO	PIGNON TANDHJUL	050I
2		358649A1		1	ARRUELA PLANA ANILHA	WASHER UNTERLEGSCHEIBE	ARANDELA ROSETTA PIANA	RONDELLE FLADSKIVE	9720
3		358650A1		1	CALCO DE AFINACAO CALCO DE AFINACAO	SHIM EINSTELLSCHEIBCHEN	SUPLEMENTO SPESSORE	CALE D'EPAISSEUR MELLEMLÆG	7770
3		358651A1		AR	CALCO DE AFINACAO CALCO DE AFINACAO	SHIM EINSTELLSCHEIBCHEN	SUPLEMENTO SPESSORE	CALE D'EPAISSEUR MELLEMLÆG	7770
3		358652A1		AR	CALCO DE AFINACAO CALCO DE AFINACAO	SHIM EINSTELLSCHEIBCHEN	SUPLEMENTO SPESSORE	CALE D'EPAISSEUR MELLEMLÆG	7770
3		196454A1		AR	CALCO DE AFINACAO CALCO DE AFINACAO	SHIM EINSTELLSCHEIBCHEN	SUPLEMENTO SPESSORE	CALE D'EPAISSEUR MELLEMLÆG	7770
4		181132A1		1	ROLAMENTO ROLAMENTO ESFERAS	BEARING, BALL KUGELLAGER	RODAMIENTO DE BOLAS CUSCINETTO A SFERA	ROULEMENT A BILLES KUGLELEJE	P108
5		181118A1		1	ANEL-TRAVA ANEL DE SEGURANCA	RING, LOCKING SICHERUNGSRING	ANILLO DE FRENO ANELLO DI SICUREZZA	JONC D'ARRET LAASESKIVE	P622
6		190427A1		1	SINCRONIZADOR SINCRONIZADOR	SYNCHRONIZER SYNCHRONISIERUNG	SINCRONIZADOR SINCRONIZZATORE	SYNCHRONISEUR SYNKROMESH	8870
7		326865A1		3	ESPAÇADOR ESPAÇADOR	SPACER DISTANZSTÜCK	SEPARADOR DISTANZIALE	ENTRETOISE AFSTANDSSTYKKE	075D
8		384769A1		3	ESFERA ESFERA	BALL KUGEL	BOLA SFERA	BILLE KUGLE	0460
9		384773A1		3	MOLA HELICOIDAL MOLA HELICOIDAL	COIL SPRING SPIRALFEDER	RESORTE DE BOBINA MOLLA ELICOIDALE	RESSORT A ENROULEM SPOLEFJEDER	P352
10		244109A1		2	ESPAÇADOR ESPACADOR	SPACER DISTANZSTÜCK	ESPACIADOR DISTANZIALE	ENTRETOISE AFSTANDSSTYKKE	8090
11		358282A1		1	ENGRENAGEM CARRETO	GEAR ZAHNRAD	ENGRANAJE INGRANAGGIO	PIGNON TANDHJUL	3820
12		87701294		1	EIXO VEIO	SHAFT WELLE	EJE ALBERO	ARBRE AKSEL	016A
13		87701293		1	ENGRENAGEM ENGRENAGEM	GEAR ZAHNRAD	ENGRANAJE INGRANAGGIO	PIGNON TANDHJUL	050I
14		87429974		1	SINCRONIZADOR SINCRONIZADOR	SYNCHRONIZER SYNCHRONISIERER	SINCRONIZADOR SINCRONIZZATORE	SYNCHRONISEUR SYNKROMESH	161S
15		P3533055		1	PARAFUSO PARAFUSO	SCREW SCHRAUBE	TORNILLO VITE	VIS SKRUE	7450
16		181165A1		1	ARRUELA PLANA ANILHA	WASHER UNTERLEGSCHEIBE	ARANDELA ROSETTA PIANA	RONDELLE FLADSKIVE	9720
17		181144A1		1	ANEL "O" O-RING	O-RING O-RING	JUNTA HERMETICA ANELLO TOROIDALE	JOINT TORIQUE O-RING	7176
18		233284A1		1	GARFO GARFO	YOKE GABEL	ARTICULACIÓN FORCELLA	CHAPE GAFFEL	085F
19		181123A1		1	VEDADOR DE ÓLEO VEDANTE DE ÓLEO	OIL SEAL ÖLDICHTUNG	JUNTA DE ACEITE PARAOLIO	JOINT ETANCHEITE D'HI OLIESEGL	P278
20		181130A1		1	ROLAMENTO ROLAMENTO ESFERAS	BEARING, BALL KUGELLAGER	RODAMIENTO DE BOLAS CUSCINETTO A SFERA	ROULEMENT A BILLES KUGLELEJE	P108
21		358639A1		1	ARRUELA PLANA ANILHA	WASHER UNTERLEGSCHEIBE	ARANDELA ROSETTA PIANA	RONDELLE FLADSKIVE	9720

06-10	01	p2	08/10

TRANSMISSÃO, 2WD - EIXO SECUNDÁRIO
TRANSMISSION, 2WD - SHAFT, SECONDARY
TRANSMISION, 2WD - EJE, SECUNDARIO

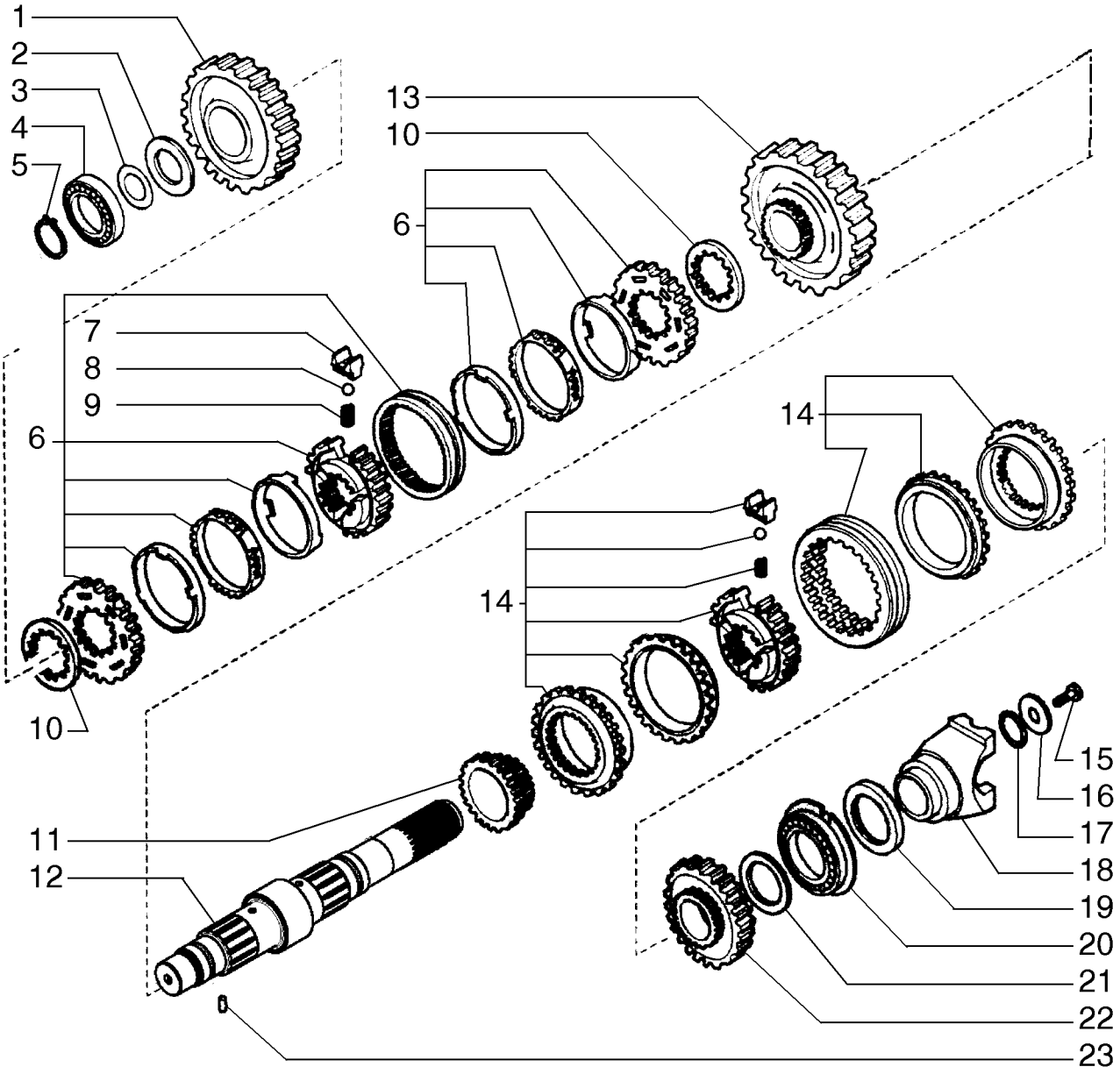

TRANSMISSÃO, 2WD - EIXO SECUNDÁRIO

R	N	P.N.	MOD	Q	Denominação Denominação	Description Bezeichnung	Denominacion Descrizione	Description Beskrivelse	L.C.
22		**358283A1**		1	ENGRENAGEM ACIONADA ENGRENAGEM ACCION/	DRIVEN GEAR ANGETRIEBENES RAD	PIÑÓN CONDUCIDO INGRANAGGIO CONDOT	PIGNON MENE DREVET TANDHJUL	051I
23		**181108A1**		1	ANEL ELÁSTICO ANEL ELÁSTICO	SPLIT PIN SPANNHÜLSE	PASADOR DIVIDIDO COPPIGLIA	GOUPILLE FENDUE SPLIT	Z512

06-11	01	p1	08/10

CONJUNTO DA TRANSMISSÃO, 2WD - MECANISMO DE ACCIONAMENTO DAS MUDANÇAS
TRANSMISSION ASSY, 2WD - SHIFTER MECHANISM
CONJUNTO DE LA TRANSMISION, 2WD - MECANISMO DE CAMBIO

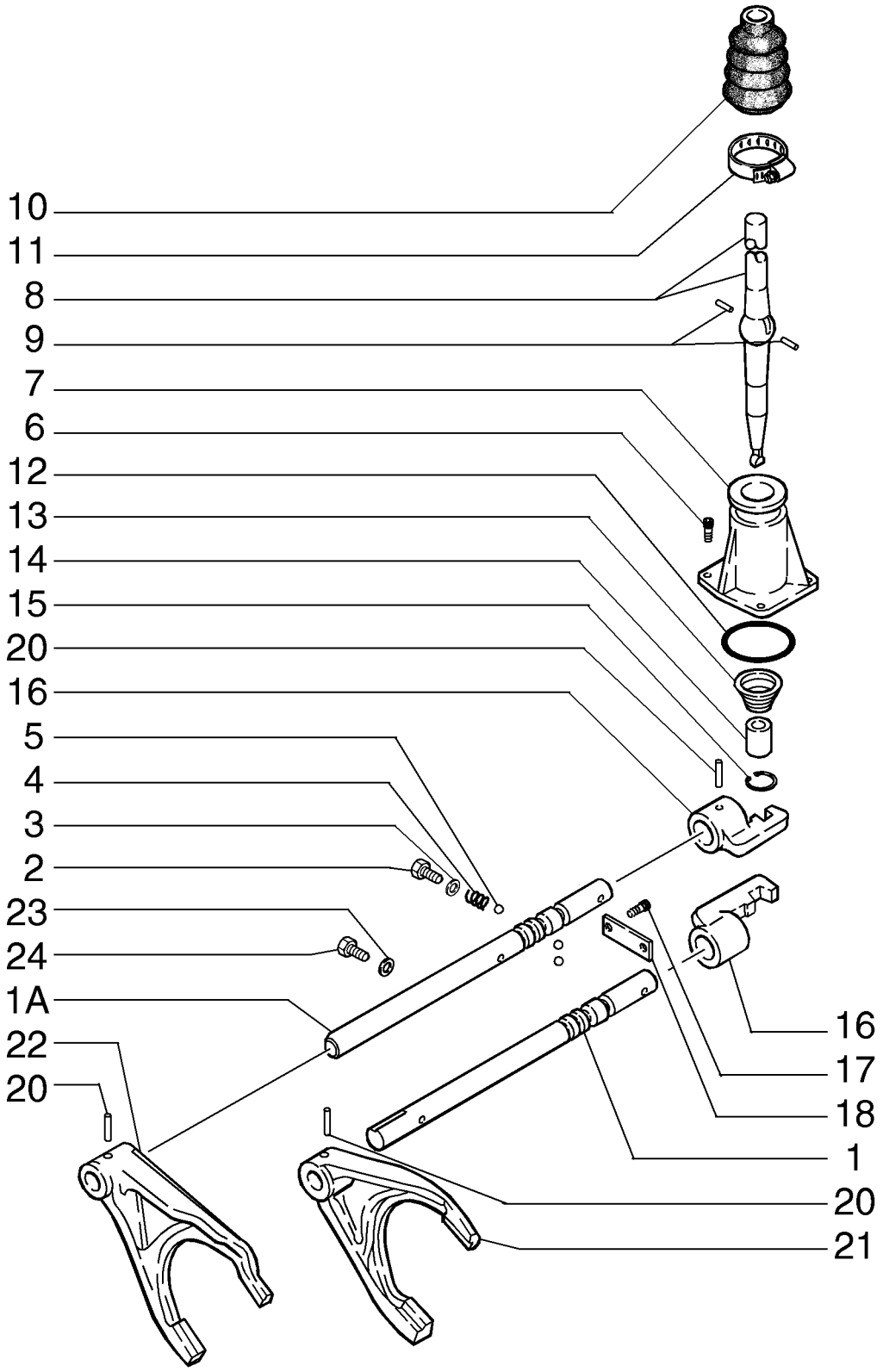

COMPONENTES EXTERIORES DA MUDANÇA DE VELOCIDADES (2WD POWER-SHUTTLE)

R	N	P.N.	MOD	Q	Denominação Denominação	Description Bezeichnung	Denominacion Descrizione	Description Beskrivelse	L.C.
1	1	181245A2		1	TRILHO TRANSMISSÃO DESLOCAÇÃO DA CALH.	SHIFT RAIL SCHALTSTANGE	CARRIL DE CAMBIO GUIDA DEL CAMBIO	AXE DE FOURCHETTE SKIFTESKINNE	P333
1	2	87578867		1	TRILHO TRANSMISSÃO DESLOCAÇÃO DA CALH.	SHIFT RAIL SCHALTSTANGE	CARRIL DE CAMBIO GUIDA DEL CAMBIO	AXE DE FOURCHETTE SKIFTESKINNE	P333
2		87701338		2	PARAFUSO PARAFUSO	BOLT SCHRAUBE	PERNO BULLONE	VIS BOLT	140B
3		87429994		2	VEDAÇÃO DA ARRUELA ANILHA DE VEDAÇÃO	SEALING WASHER DICHTSCHEIBE	ARANDELA HERMÉTICA ROSETTA DI TENUTA	RONDELLE D'ETANCHEI TÆTNINGSSKIVE	133R
4		1966993C1		2	MOLA MOLA	SPRING FEDER	RESORTE MOLLA	RESSORT FJEDER	100M
5		181139A1		4	ESFERA ESFERA	BALL KUGEL	BOLA SFERA	BILLE KUGLE	0460
6		864-8025		3	PARAFUSO, Hex Soc Hd, M8 x 25, 8.8 PARAFUSO	SCREW SCHRAUBE	TORNILLO VITE	VIS SKRUE	040V
7		181171A1		1	TAMPA TAMPA	COVER DECKEL	TAPA COPERCHIO	COUVERCLE COVER	2250
8		190428A3		1	ALAVANCA ALAVANCA	LEVER HEBEL	PALANCA LEVA	LEVIER ARM	045L
9		1967585C1		2	PINO PERNO	PIN PIN	PASADOR PERNO	BROCHE STIFT	080P
10		1967581C1		1	CAPA COBERTURA DE PROTE	BOOT MANSCHETTE	FUNDA PARAPOLVERE	SOUFFLET MANCHET	330C
11		181177A1		1	BRACADEIRA BRACADEIRA	CLAMP SCHELLE	COLLAR MORSETTO	COLLIER CLAMP	1640
12		181138A1		1	ANEL "O" O-RING	O-RING O-RING	JUNTA HERMETICA ANELLO TOROIDALE	JOINT TORIQUE O-RING	7176
13		278533A1		1	MOLA MOLA	SPRING FEDER	RESORTE MOLLA	RESSORT FJEDER	8315
14		278532A1		1	BUCHA CASQUILHO	BUSHING BUCHSE	CASQUILLO BOCCOLA	BAGUE BØSNING	095B
15		279039A1		1	ANEL TRAVA ANEL TRAVA	SNAP RING SICHERUNGSRING	ANILLO DE CIERRE ANELLO ELASTICO	ANNEAU-D'ARRET SNAP RING	P345
16		181173A1		2	SELETOR SELECTOR	SELECTOR WAHLSCHALTER	SELECTOR SELETTORE	SÉLECTEUR GEARVAELGER	P326
17		864-10025		2	PARAFUSO, Hex Soc Hd, M10 x 25, 8.8 PARAFUSO	SCREW SCHRAUBE	TORNILLO VITE	VIS SKRUE	040V
18		181175A1		1	PLACA CHAPA	PLATE PLATTE	PLACA PIASTRA	PLAQUE PLADE	105P
20		905794R1		4	PINO, M6 x 30, Coiled PERNO	PIN PIN	PASADOR PERNO	BROCHE STIFT	080P
21		181203A1		1	GARFO TRANSMISSOR GARFO	SHIFTER FORK SCHALTGABEL	HORQUILLA DE RIPADO FORCELLA DISPOS. SPC	FOURCHETTE SKIFTERGAFFEL	Z116
22		181174A2		1	GARFO TRANSMISSOR GARFO	SHIFTER FORK SCHALTGABEL	HORQUILLA DE RIPADO FORCELLA DISPOS. SPC	FOURCHETTE SKIFTERGAFFEL	Z116

(1) Gardo da primeira e Segunda
(2) Garfo da Terceira

06-11	01	p2	08/10

CONJUNTO DA TRANSMISSÃO, 2WD - MECANISMO DE ACCIONAMENTO DAS MUDANÇAS
TRANSMISSION ASSY, 2WD - SHIFTER MECHANISM
CONJUNTO DE LA TRANSMISION, 2WD - MECANISMO DE CAMBIO

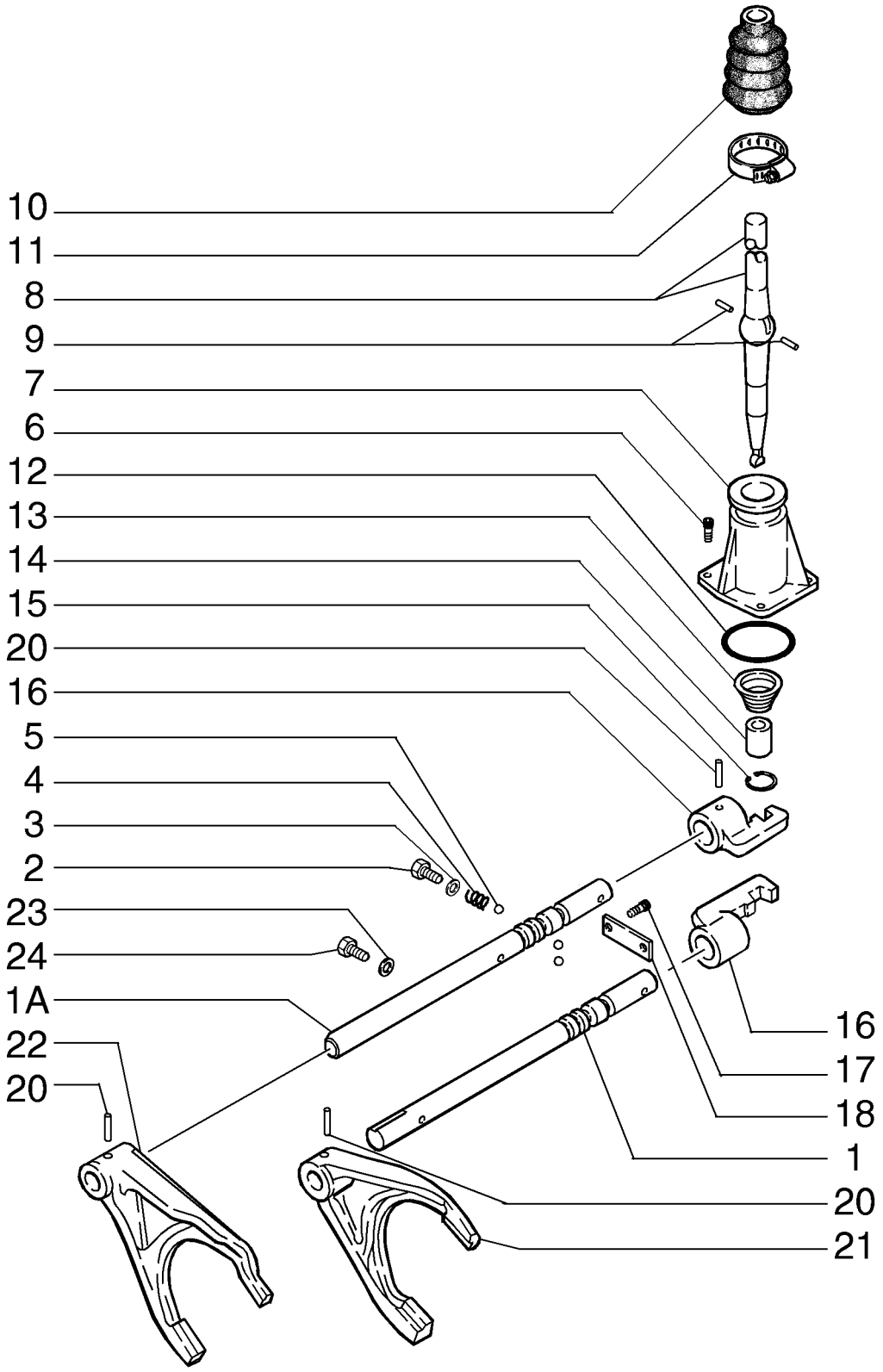

COMPONENTES EXTERIORES DA MUDANÇA DE VELOCIDADES (2WD POWER-SHUTTLE)

R	N	P.N.	MOD	Q	Denominação Denominação	Description Bezeichnung	Denominacion Descrizione	Description Beskrivelse	L.C.
23		87429985		1	ARRUELA DE COBRE ANILHA DE COBRE	COPPER WASHER KUPFERUNTERLEGSCH	ARANDELA DE COBRE RONDELLA IN RAME	RONDELLE CUIVRE KOBBERSKIVE	P674
24		181100A1		1	BUJÃO BUJAO	PLUG STOPFEN	TAPÓN TAPPO	BOUCHON PROP	6400

06-12	01	p1	08/10

TRANSMISSÃO, 2WD - FILTRO DE ÓLEO
TRANSMISSION, 2WD - OIL FILTER
TRANSMISION, 2WD - FILTRO DE ACEITE

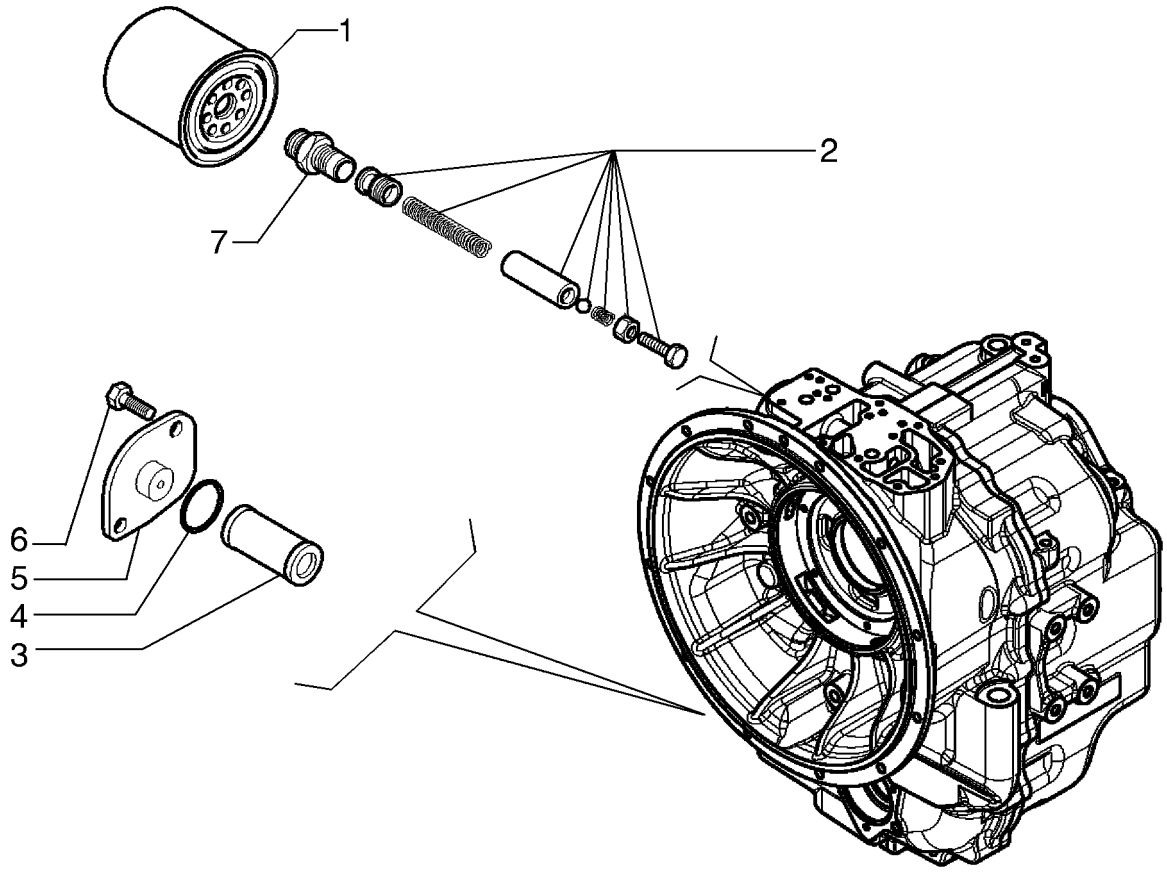

TRANSMISSÃO, 2WD - FILTRO DE ÓLEO

R	N	P.N.	MOD	Q	Denominação Denominação	Description Bezeichnung	Denominacion Descrizione	Description Beskrivelse	L.C.
1		86982180		1	FILTRO FILTRO	FILTER FILTER	FILTRO FILTRO	FILTRE FILTER	065F
2		84127891		1	JOGO JOGO	KIT PACKUNG	JEUGO KIT	POCHETTE KIT	4830
3		278534A1		1	FILTRO TELA FILTRO TELA	FILTER SCREEN FILTERSIEB	PANTALLA DE FILTRO FILTRO A RETE	TAMIS-FILTRE FILTERSI	7440
4		100748A1		1	ANEL "O" O-RING	O-RING O-RING	JUNTA HERMETICA ANELLO TOROIDALE	JOINT TORIQUE O-RING	7176
5		181219A1		1	TAMPA TAMPA	COVER DECKEL	TAPA COPERCHIO	COUVERCLE COVER	2250
6		614-8018		2	PARAFUSO, Hex, M8 x 18, 8.8, Full Thd PARAFUSO	BOLT SCHRAUBE	PERNO BULLONE	VIS BOLT	140B
7		181202A1		1	CONEXÃO CONECTOR	FITTING ARMATUR	ACOPLAMIENTO RACCORDO	RACCORD FITTING	3300

06-13	01	p1	06/10

TRANSMISSÃO, 2WD - VÁLVULA DE CONTROLE
TRANSMISSION 2WD - CONTROL VALVE
TRANSMISION, 2WD - VALVULA DE CONTROL

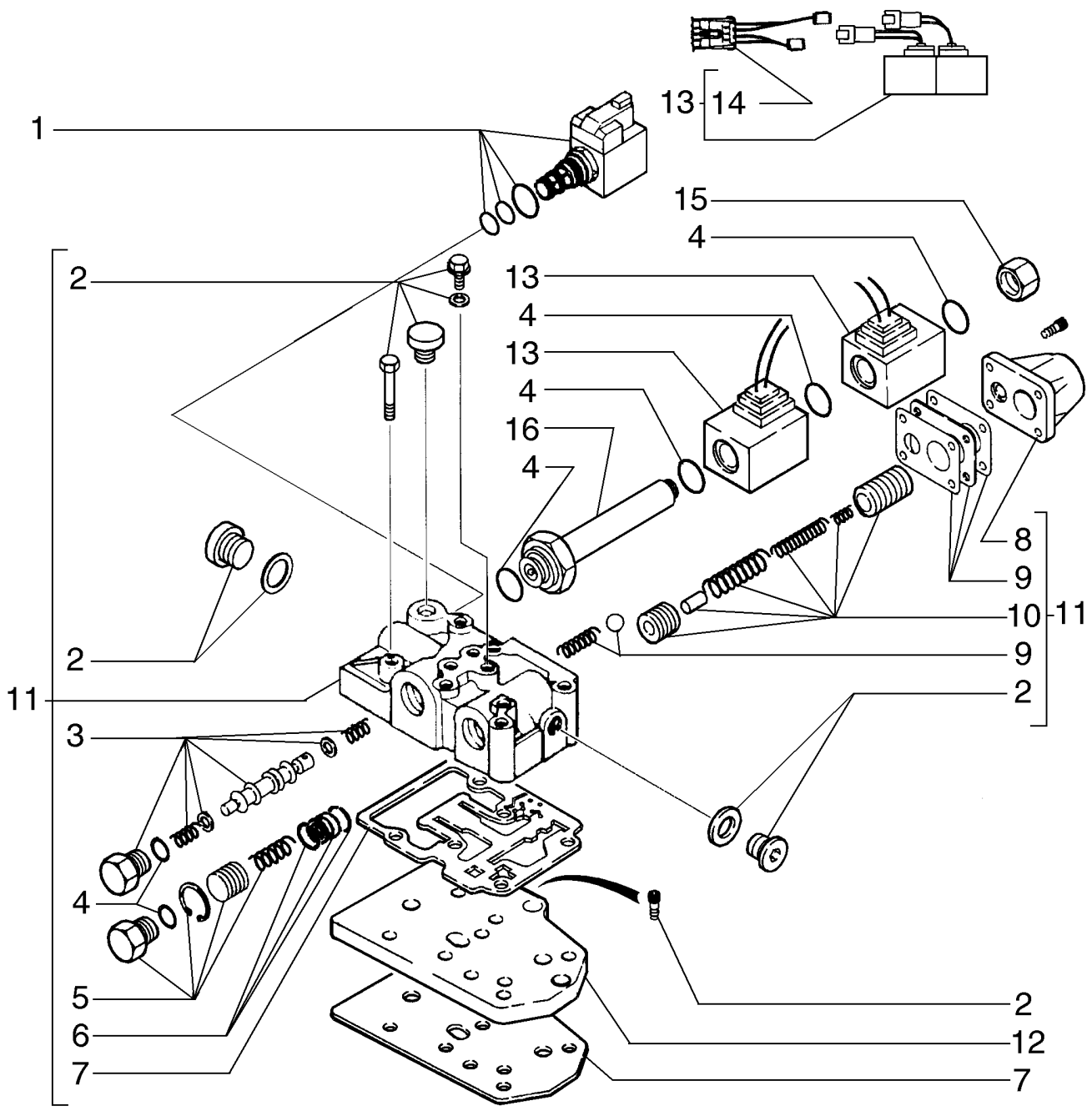

TRANSMISSÃO, 2WD - VÁLVULA DE CONTROLE

R	N	P.N.	MOD	Q	Denominação Denominação	Description Bezeichnung	Denominacion Descrizione	Description Beskrivelse	L.C.
1		349295A1		1	VÁLVULA DO SOLENOIDE VÁLVULA DE SOLENÓID	SOLENOID VALVE MAGNETVENTIL	VÁLVULA DE SOLENOID VALVOLA A SOLENOIDE	ELECTROVANNE MAGNETVENTIL	Z337
2		87524435		1	KIT DE REPARO, Screws and Caps KIT DE REPARAÇÃO	REPAIR KIT REPARATURSATZ	KIT DE REPARACIÓN KIT DI RIPARAZIONE	KIT DE REPARATION REPARATIONSSÆT	003K
3		87524432		1	KIT DE REPARO, Pilot KIT DE REPARAÇÃO	REPAIR KIT REPARATURSATZ	KIT DE REPARACIÓN KIT DI RIPARAZIONE	KIT DE REPARATION REPARATIONSSÆT	003K
4		87524436		1	KIT DE REPARO, Sealing KIT DE REPARAÇÃO	REPAIR KIT REPARATURSATZ	KIT DE REPARACIÓN KIT DI RIPARAZIONE	KIT DE REPARATION REPARATIONSSÆT	003K
5		87524433		1	KIT DE REPARO, Plunger KIT DE REPARAÇÃO	REPAIR KIT REPARATURSATZ	KIT DE REPARACIÓN KIT DI RIPARAZIONE	KIT DE REPARATION REPARATIONSSÆT	003K
6		87524440		1	KIT DE REPARO KIT DE REPARAÇÃO	REPAIR KIT REPARATURSATZ	KIT DE REPARACIÓN KIT DI RIPARAZIONE	KIT DE REPARATION REPARATIONSSÆT	003K
7		87524437		1	KIT DE REPARO KIT DE REPARAÇÃO	REPAIR KIT REPARATURSATZ	KIT DE REPARACIÓN KIT DI RIPARAZIONE	KIT DE REPARATION REPARATIONSSÆT	003K
8		181251A1		1	TAMPA TAMPA	COVER DECKEL	TAPA COPERCHIO	COUVERCLE COVER	2250
9		87524439		1	KIT DE REPARO KIT DE REPARAÇÃO	REPAIR KIT REPARATURSATZ	KIT DE REPARACIÓN KIT DI RIPARAZIONE	KIT DE REPARATION REPARATIONSSÆT	003K
10		87524438		1	KIT DE REPARO KIT DE REPARAÇÃO	REPAIR KIT REPARATURSATZ	KIT DE REPARACIÓN KIT DI RIPARAZIONE	KIT DE REPARATION REPARATIONSSÆT	003K
11		87524441		1	KIT, Valve KIT	KIT SATZ	KIT KIT	KIT SÆT	305C
12		181207A1		1	PLACA CHAPA	PLATE PLATTE	PLACA PIASTRA	PLAQUE PLADE	105P
13		87456900		1	KIT DE SERVIÇO, Solenoid KIT DE SERVIÇO	SERVICE KIT SERVICE-SATZ	KIT DE SERVICIO KIT DI MANUTENZIONE	KIT D'ENTRETIEN SERVICESÆT	021K
14		87456968		1	CHICOTE CABLAGEM	WIRE HARNESS KABELBAUM	GRUPO DE CABLES CABLAGGIO	FAISCEAU ELECTRIQUE KABELNET	070I
15		87530365		1	BUJÃO TAMPÃO	PLUG STOPFEN	TAPÓN TAPPO	BOUCHON PROP	050T
16		190442A1		1	ÊMBOLO ÊMBOLO	PLUNGER PLUNGER	ÉMBOLO PISTONCINO; STANTUFI	PLONGEUR STEMPEL	130P

TRANSMISSÃO, 2WD - SOLENÓIDE DA VÁLVULA
TRANSMISSION, 2WD - SOLENOID VALVE
TRANSMISION, 2WD - VÁLVULA SOLENOIDE

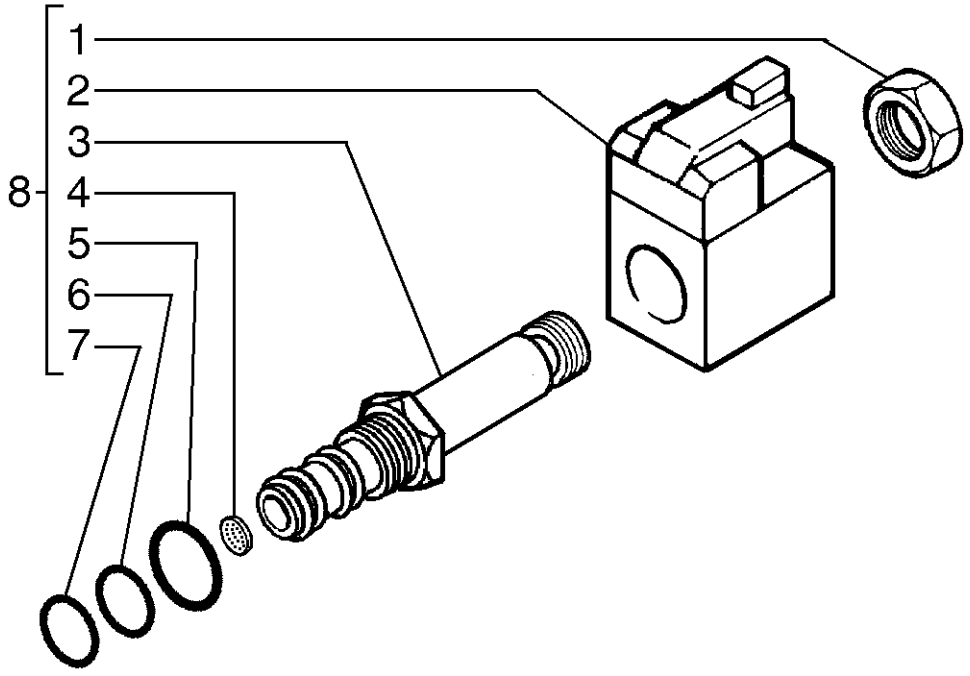

TRANSMISSÃO, 2WD - SOLENÓIDE DA VÁLVULA

R	N	P.N.	MOD	Q	Denominação Denominação	Description Bezeichnung	Denominacion Descrizione	Description Beskrivelse	L.C.
1		349292A1		1	PORCA	NUT	TUERCA	ECROU	010D
					PORCA	MUTTER	DADO	MØTRIK	
2		298614A1		1	SOLENOIDE	SOLENOID	SOLENOIDE	SOLENOIDE	168S
					SOLENÓIDE	MAGNETSCHALTER	SOLENOIDE	MAGNETVENTIL	
3		349291A1		1	CARTUCHO	CARTRIDGE	CARTUCHO	CARTOUCHE	P016
					CARTUCHO	PATRONE	CARTUCCIA	INDSATS	
4		196096A1		1	TELA	SCREEN	CERNIDOR (CONJUNTO	TAMIS	P584
					TELA	SIEB	VAGLIO	SCREEN	
5		237-6008		1	O-RING, 8-1, 90 Duro, .644" ID x .087" Thk				
						O-RING	JUNTA TÓRICA	JOINT TORIQUE	055A
					O-RING	O-RING	ANELLO TOROIDALE	O-RING	
6		238-5014		1	O-RING, -014, 70 Duro, .489" ID x .070" Thk				
						O-RING	JUNTA TÓRICA	JOINT TORIQUE	055A
					O-RING	O-RING	ANELLO TOROIDALE	O-RING	
7		238-5013		1	O-RING, -013, 70 Duro, .426" ID x .070" Thk				
						O-RING	JUNTA TÓRICA	JOINT TORIQUE	055A
					O-RING	O-RING	ANELLO TOROIDALE	O-RING	
8		349295A1		1	VÁLVULA DO SOLENOIDE	SOLENOID VALVE	VÁLVULA DE SOLENOID	ELECTROVANNE	Z337
					VÁLVULA DE SOLENÓID	MAGNETVENTIL	VALVOLA A SOLENOIDE	MAGNETVENTIL	

TRANSMISSÃO, 2WD - BOMBA DE ÓLEO
TRANSMISSION, 2WD - OIL PUMP
TRANSMISION, 2WD - BOMBA DE ACEITE

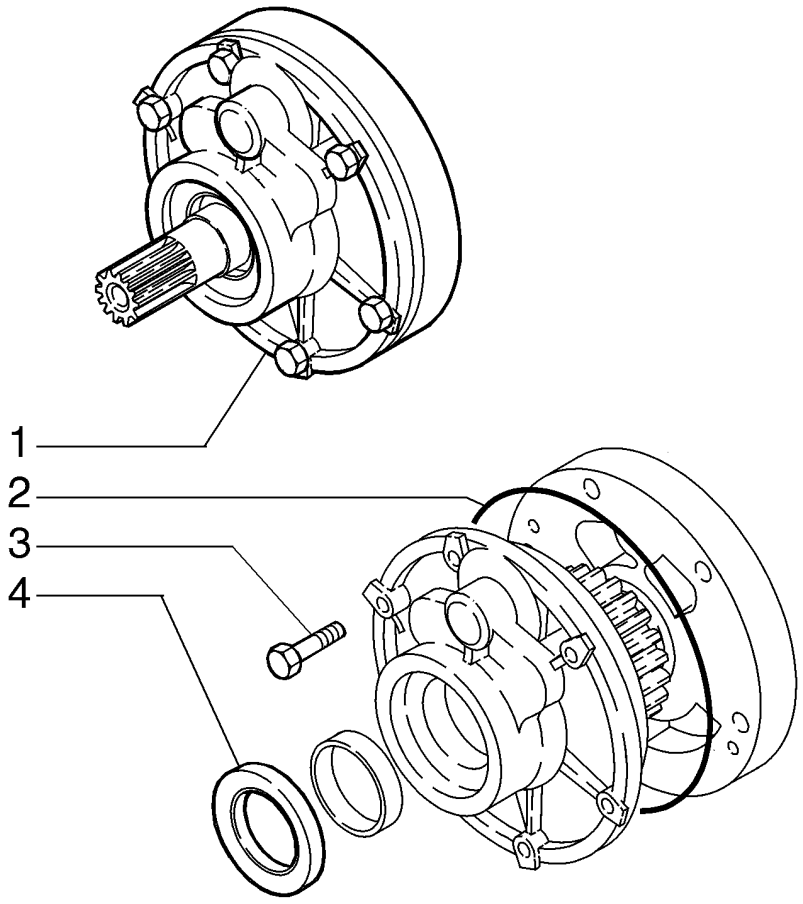

TRANSMISSÃO, 2WD - BOMBA DE ÓLEO

R	N	P.N.	MOD	Q	Denominação Denominação	Description Bezeichnung	Denominacion Descrizione	Description Beskrivelse	L.C.
1		87429970		1	BOMBA BOMBA	PUMP PUMPE	BOMBA POMPA	POMPE PUMPE	6570
2		181142A1		1	ANEL "O" O-RING	O-RING O-RING	JUNTA HERMETICA ANELLO TOROIDALE	JOINT TORIQUE O-RING	7176
3		814-8060		1	PARAFUSO, Hex, M8 x 60, 8.8 PARAFUSO	BOLT SCHRAUBE	PERNO BULLONE	VIS BOLT	140B
4		87429971		1	VEDADOR DE ÓLEO VEDANTE DE ÓLEO	OIL SEAL ÖLDICHTUNG	JUNTA DE ACEITE PARAOLIO	JOINT ETANCHEITE D'HI OLIESEGL	P278

06-16	01	p1	09/10

CONJUNTO DA TRANSMISSÃO, 4WD - CARCAÇA
TRANSMISSION ASSY, 4WD - HOUSING
CONJUNTO DE LA TRANSMISION, 4WD - ALOJAMIENTO

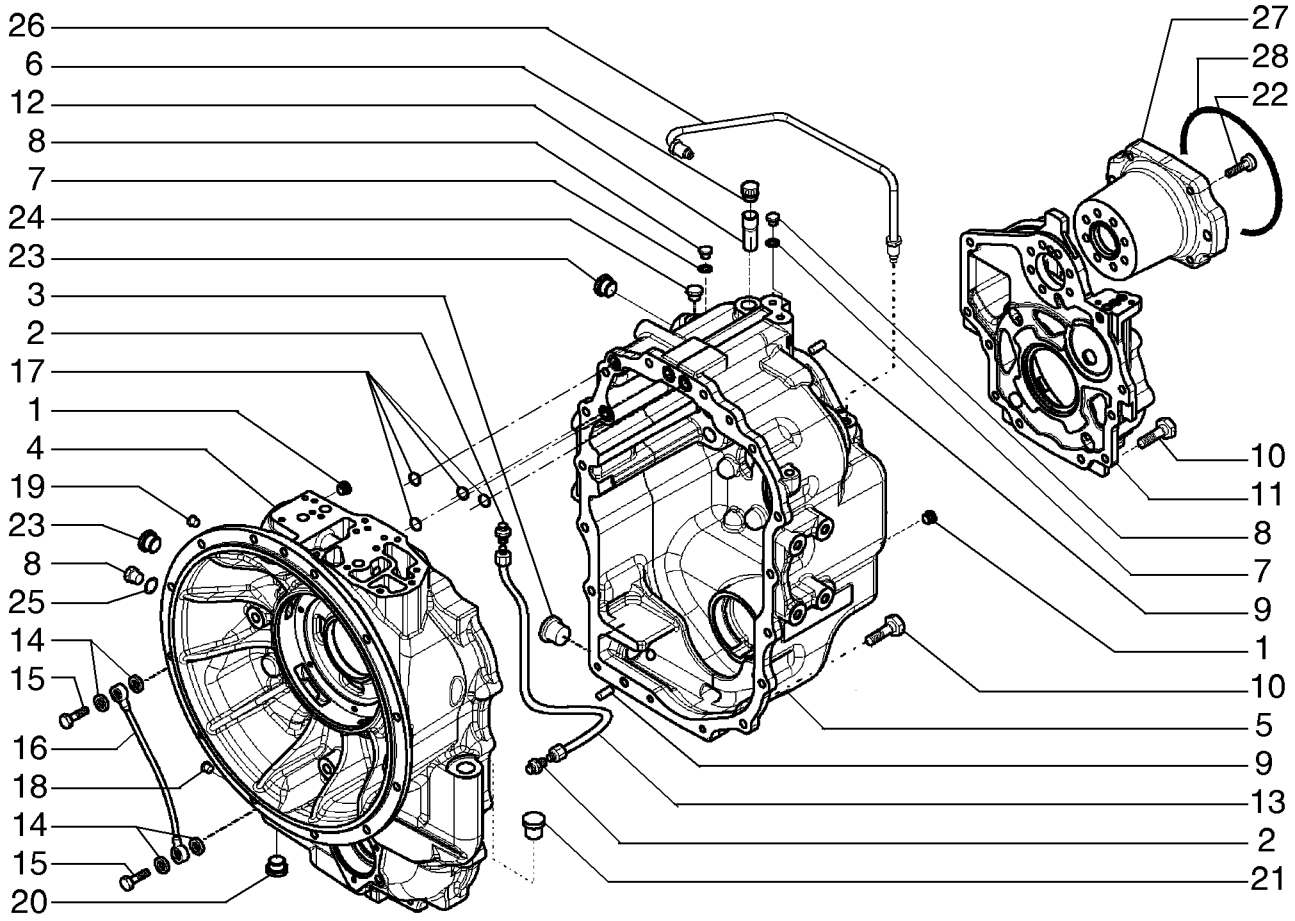

CONJUNTO DA TRANSMISSÃO, 4WD - CARCAÇA

R	N	P.N.	MOD	Q	Denominação Denominação	Description Bezeichnung	Denominacion Descrizione	Description Beskrivelse	L.C.
		87395301		1	TRANSMISSÃO	TRANSMISSION	TRANSMISIÓN	TRANSMISSION	030C
					TRANSMISSÃO	GETRIEBE	TRASMISSIONE; CAMBI(	TRANSMISSION	
1		**9625178**		2	BUJÃO, Hex Soc, 9/16"-18 ORB				
						PLUG	TAPÓN	BOUCHON	050T
					TAMPÃO	STOPFEN	TAPPO	PROP	
2		**218-1023**		2	CONECTOR HIDRÁUL	HYD CONNECTOR	CONECTOR HIDRÁULIC(	CONNECTEUR HYDRAU	020R
					CONECTOR HID.	HYDR STECKVERBINDE	CONNETTORE IDRAULI(	HYDRAULIKSTIK	
3		**100557A1**		1	BUJÃO DE DRENO	PLUG, DRAIN	TAPON DE VIACIADO	BOUCHON DE VIDANGE	P644
					BUJAO DE DESCARGA	ABLASSSTOPFEN	TAPPO DI SCARICO	AFTAPNINGSPROP	
3A		**238-6121**		1	O-RING, -121, 90 Duro, 1.049" ID x .103" Thk				
						O-RING	JUNTA TÓRICA	JOINT TORIQUE	055A
					O-RING	O-RING	ANELLO TOROIDALE	O-RING	
4		**87701053**		1	CAIXA DE TRANSMISSÃO	TRANSMISSION HOUSIN	ALOJAMIENTO DE TRAN	CARTER DE TRANSMIS	404S
					CAIXA DE TRANSMISSÃ(	GETRIEBEGEHÄUSE	SCATOLA DEL CAMBIO	BAGTØJSHUS	
5		**87701777**		1	CAIXA DE TRANSMISSÃO	TRANSMISSION HOUSIN	ALOJAMIENTO DE TRAN	CARTER DE TRANSMIS	404S
					CAIXA DE TRANSMISSÃ(	GETRIEBEGEHÄUSE	SCATOLA DEL CAMBIO	BAGTØJSHUS	
6		**1530028C1**		1	RESPIRO	BREATHER	RESPIRADERO	RENIFLARD	145S
					RESPIRADOURO	ENTLÜFTER	SFIATO	UDLUFTNINGSSKRUE	
7		**934667R1**		4	ARRUELA DE COBRE, M10 x 14 x 1				
						COPPER WASHER	ARANDELA DE COBRE	RONDELLE CUIVRE	P674
					ANILHA DE COBRE	KUPFERUNTERLEGSCH	RONDELLA IN RAME	KOBBERSKIVE	
8		**181100A1**		4	BUJÃO	PLUG	TAPÓN	BOUCHON	6400
					BUJAO	STOPFEN	TAPPO	PROP	
9		**K260177**		3	PINO	PIN	PERNO	AXE	6200
					PERNO	BOLZEN	PERNO	STIFT	
10		**614-10030**		21	PARAFUSO, Hex, M10 x 30, 8.8				
						BOLT	PERNO	VIS	140B
					PARAFUSO	SCHRAUBE	BULLONE	BOLT	
11		**87701257**		1	COBERTURA	COVER	CUBIERTA	COUVERCLE	265C
					COBERTURA	ABDECKUNG	COPERCHIO	DÆKSEL	
12		**310772A1**		1	TUBO	TUBE	TUBO	TUBE	195T
					TUBO	ROHR	TUBO	RØR	
13		**181176A1**		1	TUBO DE INTRODUÇÃO	PIPE	CUELLO DE CARGA	TUYAU	6240
					TUBO DE ENCHIMENTO	ROHR	TUBO	PAAFYLDNINGSSTUDS	
14		**181105A1**		4	ARRUELA DE COBRE	COPPER WASHER	ARANDELA DE COBRE	RONDELLE CUIVRE	P674
					ANILHA DE COBRE	KUPFERUNTERLEGSCH	RONDELLA IN RAME	KOBBERSKIVE	
15		**181179A1**		2	PARAFUSO DE BANJO	BANJO BOLT	PERNO BANJO	VIS BANJO	090B
					PARAFUSO DE LIGAÇÃC	HOHLSCHRAUBE	BULLONE MASCHIO	BANJOBOLT	
16		**181232A1**		1	TUBO DE INTRODUÇÃO	PIPE	CUELLO DE CARGA	TUYAU	6240
					TUBO DE ENCHIMENTO	ROHR	TUBO	PAAFYLDNINGSSTUDS	
17		**181141A1**		4	ANEL "O"	O-RING	JUNTA HERMETICA	JOINT TORIQUE	7176
					O-RING	O-RING	ANELLO TOROIDALE	O-RING	
18		**87702570**		1	BUJÃO	PLUG	TAPÓN	BOUCHON	050T
					TAMPÃO	STOPFEN	TAPPO	PROP	
19		**181101A1**		1	BUJÃO	PLUG	TAPÓN	BOUCHON	6400
					BUJAO	STOPFEN	TAPPO	PROP	
20		**239606A1**		1	BUJÃO	PLUG	TAPÓN	BOUCHON	6400
					BUJAO	STOPFEN	TAPPO	PROP	

06-16	01	p2	09/10

CONJUNTO DA TRANSMISSÃO, 4WD - CARCAÇA
TRANSMISSION ASSY, 4WD - HOUSING
CONJUNTO DE LA TRANSMISION, 4WD - ALOJAMIENTO

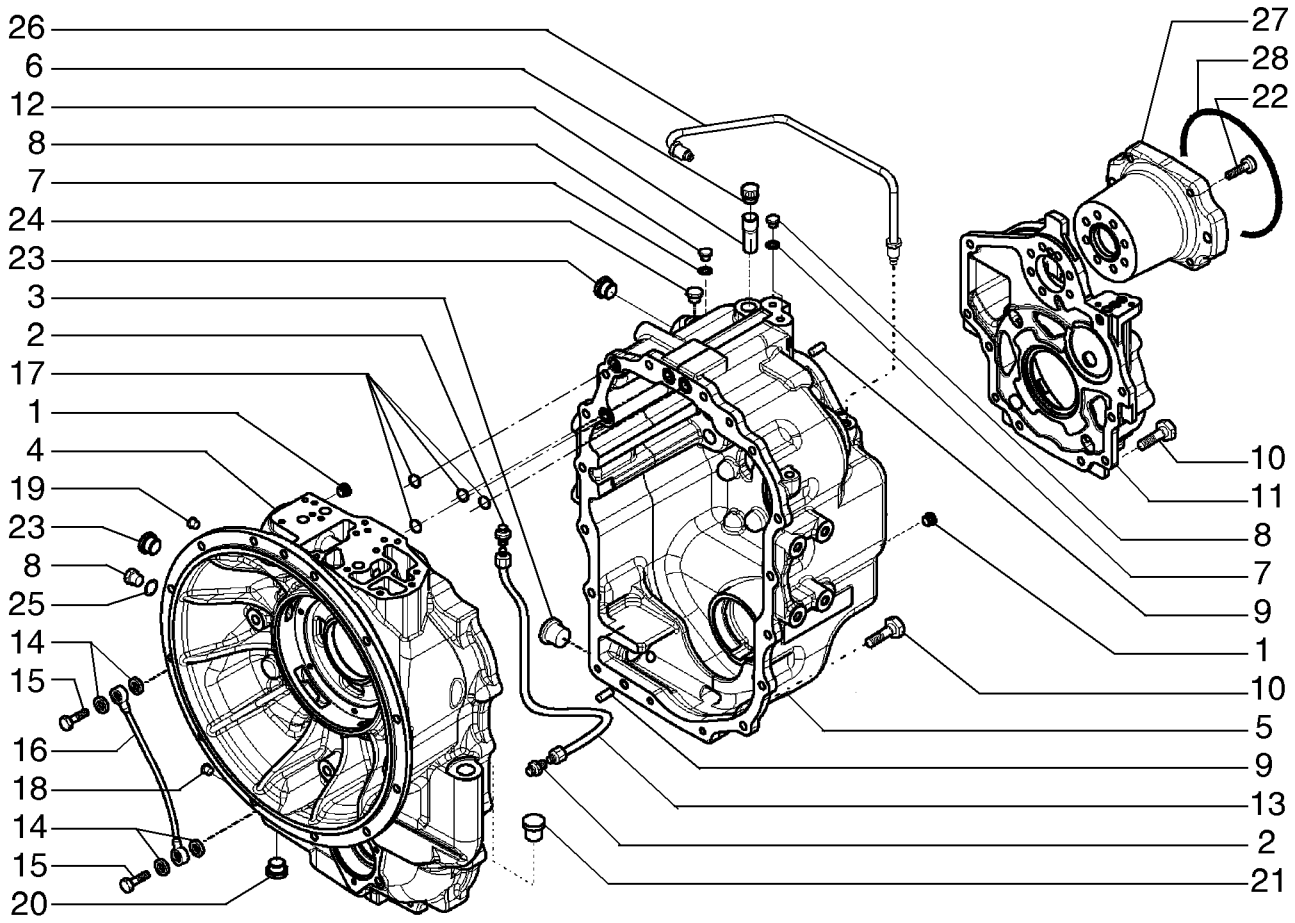

CONJUNTO DA TRANSMISSÃO, 4WD - CARCAÇA

R	N	P.N.	MOD	Q	Denominação Denominação	Description Bezeichnung	Denominacion Descrizione	Description Beskrivelse	L.C.
21		**NSS**		1	SEM SERVIÇO EM SEPARADO				
						NOT SERVICED SEPARA	NO SE REPARA POR SE	NON ENTRET. SEPAREM	064N
					SEM REPARAÇÃO EM SI	NICHT A SEP ERS-T LIEI	NON FORNITO SEPARAT	SERVICERES IKKE SEPA	
22		**87701258**		7	PARAFUSO	BOLT	PERNO	VIS	140B
					PARAFUSO	SCHRAUBE	BULLONE	BOLT	
23		**NSS**		1	SEM SERVIÇO EM SEPARADO				
						NOT SERVICED SEPARA	NO SE REPARA POR SE	NON ENTRET. SEPAREM	064N
					SEM REPARAÇÃO EM SI	NICHT A SEP ERS-T LIEI	NON FORNITO SEPARAT	SERVICERES IKKE SEPA	
24		**NSS**		1	SEM SERVIÇO EM SEPARADO				
						NOT SERVICED SEPARA	NO SE REPARA POR SE	NON ENTRET. SEPAREM	064N
					SEM REPARAÇÃO EM SI	NICHT A SEP ERS-T LIEI	NON FORNITO SEPARAT	SERVICERES IKKE SEPA	
25		**87429985**		1	ARRUELA DE COBRE	COPPER WASHER	ARANDELA DE COBRE	RONDELLE CUIVRE	P674
					ANILHA DE COBRE	KUPFERUNTERLEGSCH	RONDELLA IN RAME	KOBBERSKIVE	
26		**87701270**		1	TUBO	PIPE	TUBO	TUYAU	200T
					TUBO DE ENCHIMENTO	ROHR	TUBO	PÅFYLDNINGSSTUDS	
27		**87701269**		1	FLANGE	FLANGE	BRIDA	BRIDE	070F
					FLANGE	FLANSCH	FLANGIA	FLANGE	
28		**87429982**		1	O-RING	O-RING	JUNTA TÓRICA	JOINT TORIQUE	055A
					O-RING	O-RING	ANELLO TOROIDALE	O-RING	

06-17	01	p1	09/10

TRANSMISSÃO, 4WD - EIXO DE ENTRADA E TOMADA DE FORÇA
TRANSMISSION, 4WD - SHAFT, INPUT & PTO
TRANSMISION, 4WD - EJE, ENTRADA & T.D.F.

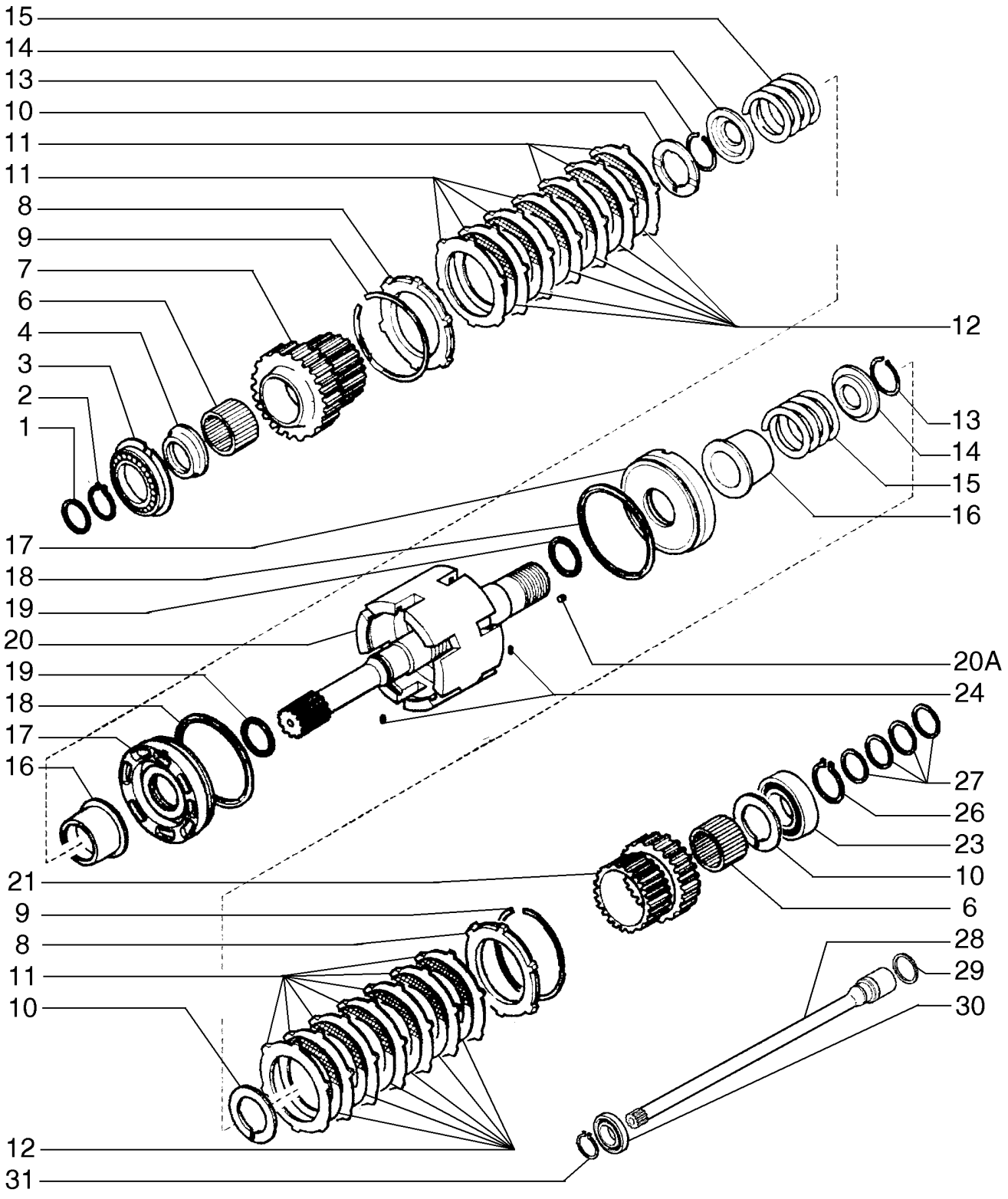

TRANSMISSÃO, 4WD - EIXO DE ENTRADA E TOMADA DE FORÇA

R	N	P.N.	MOD	Q	Denominação Denominação	Description Bezeichnung	Denominacion Descrizione	Description Beskrivelse	L.C.
1		358645A1		1	VEDADOR DE ÓLEO VEDANTE DE ÓLEO	OIL SEAL ÖLDICHTUNG	JUNTA DE ACEITE PARAOLIO	JOINT ETANCHEITE D'HI OLIESEGL	P278
2		A48041		1	ANEL-ELÁSTICO FREIO DE MOLA	CIRCLIP HALTERING	RETENEDOR ANELLO DI RITEGNO	CIRCLIP LÃSERING	P019
3		181128A1		1	ROLAMENTO ROLAMENTO ESFERAS	BEARING, BALL KUGELLAGER	RODAMIENTO DE BOLAS CUSCINETTO A SFERA	ROULEMENT A BILLES KUGLELEJE	P108
4		358635A1		1	ESPAÇADOR, 68 x 45 x 105 mm ESPACADOR	SPACER DISTANZSTÜCK	ESPACIADOR DISTANZIALE	ENTRETOISE AFSTANDSSTYKKE	8090
6		358633A1		2	ROLAMENTO ROLAMENTO	BEARING, NEEDLE NADELLAGER	RODAMIENTO DE AGUJ/ CUSCINETTO A RULLINI	ROULEMENT A AIGUILLE NAALELEJE	P111
7		358632A1		1	PINHÃO, Gear, 35T PINHÃO	PINION RITZEL	PIÑÓN PIGNONE	PIGNON SPIDSHJUL	P045
8		310519A1		2	PLACA CHAPA	PLATE PLATTE	PLACA PIASTRA	PLAQUE PLADE	6360
9		181116A1		2	ANEL-TRAVA ANEL DE SEGURANCA	RING, LOCKING SICHERUNGSRING	ANILLO DE FRENO ANELLO DI SICUREZZA	JONC D'ARRET LAASESKIVE	P622
10		358640A1		3	ANEL DE ENCOSTO ANILHA DE ENCOSTO	THRUST WASHER DRUCKSCHEIBE	ARANDELA DE EMPUJE RONDELLA REGGISPINT	ANNEAU DE BUTEE TRYKSKIVE	023R
11		181159A1		14	DISCO, Plate DISCO	DISC SCHEIBE	DISCO DISCO	DISQUE NAV	2700
12		181158A1		12	DISCO DA EMBREAGEM, Plate DISCO DE EMBRAIAGEM	CLUTCH DISK KUPPLUNGSSCHEIBE	DISCO DE EMBRAGUE DISCO FRIZIONE	DISQUE D'EMBRAYAGE KOBLINGSSKIVE	P485
13		181111A1		2	ANEL-TRAVA ANEL DE SEGURANCA	RING, LOCKING SICHERUNGSRING	ANILLO DE FRENO ANELLO DI SICUREZZA	JONC D'ARRET LAASESKIVE	P622
14		181161A1		2	PLACA ENCOSTO, Pressure CHAPA DE ENCOSTO	PLATE, THRUST DRUCKPLATTE	PLACA DE APOYO SPALLAMENTO	PLATEAU DE PRESSION TRYKPLADE	P624
15		358637A1		2	MOLA MOLA	SPRING FEDER	RESORTE MOLLA	RESSORT FJEDER	8315
16		358641A1		2	ACOPLAMENTO ACOPLAMENTO	TRANSMISSION SLEEVE SCHALTMUFFE	MANGUITO DE TRANSM MANICOTTO TRASMISSI	MANCHON DE TRANSMI MOTORKRAVE	Z341
17		358644A1		2	PISTÃO PISTAO	PISTON KOLBEN	EMBOLO STANTUFFO	PISTON STEMPEL	6270
18		358643A1		2	ANEL VEDADOR ANEL VEDADOR	SEALRING DICHTRING	RETÉN ANELLO DI TENUTA	BAGUE D'ETANCHEITE PAKNINGSRING	Z125
19		358642A1		2	ANEL VEDADOR ANEL VEDADOR	SEALRING DICHTRING	RETÉN ANELLO DI TENUTA	BAGUE D'ETANCHEITE PAKNINGSRING	Z125
20		87525849		1	KIT DE REPARO, Input Shaft, Incl Ref 20A (4) 139312A1 Rivets; Also Incl (1) 87429973 Input Shaft Which Is Not Serviced Separately KIT DE REPARAÇÃO	REPAIR KIT REPARATURSATZ	KIT DE REPARACIÓN KIT DI RIPARAZIONE	KIT DE REPARATION REPARATIONSSÆT	003K
20A		139312A1		4	BUJÃO, Rivet TAMPÃO	PLUG STOPFEN	TAPÓN TAPPO	BOUCHON PROP	050T
21		358638A1		1	PINHÃO, Gear, 29T PINHÃO	PINION RITZEL	PIÑÓN PIGNONE	PIGNON SPIDSHJUL	P045
23		ST264		1	ROLAMENTO ROLAMENTO ESFERAS	BEARING, BALL KUGELLAGER	RODAMIENTO DE BOLAS CUSCINETTO A SFERA	ROULEMENT A BILLES KUGLELEJE	P108

06-17	01	p2	09/10

TRANSMISSÃO, 4WD - EIXO DE ENTRADA E TOMADA DE FORÇA
TRANSMISSION, 4WD - SHAFT, INPUT & PTO
TRANSMISION, 4WD - EJE, ENTRADA & T.D.F.

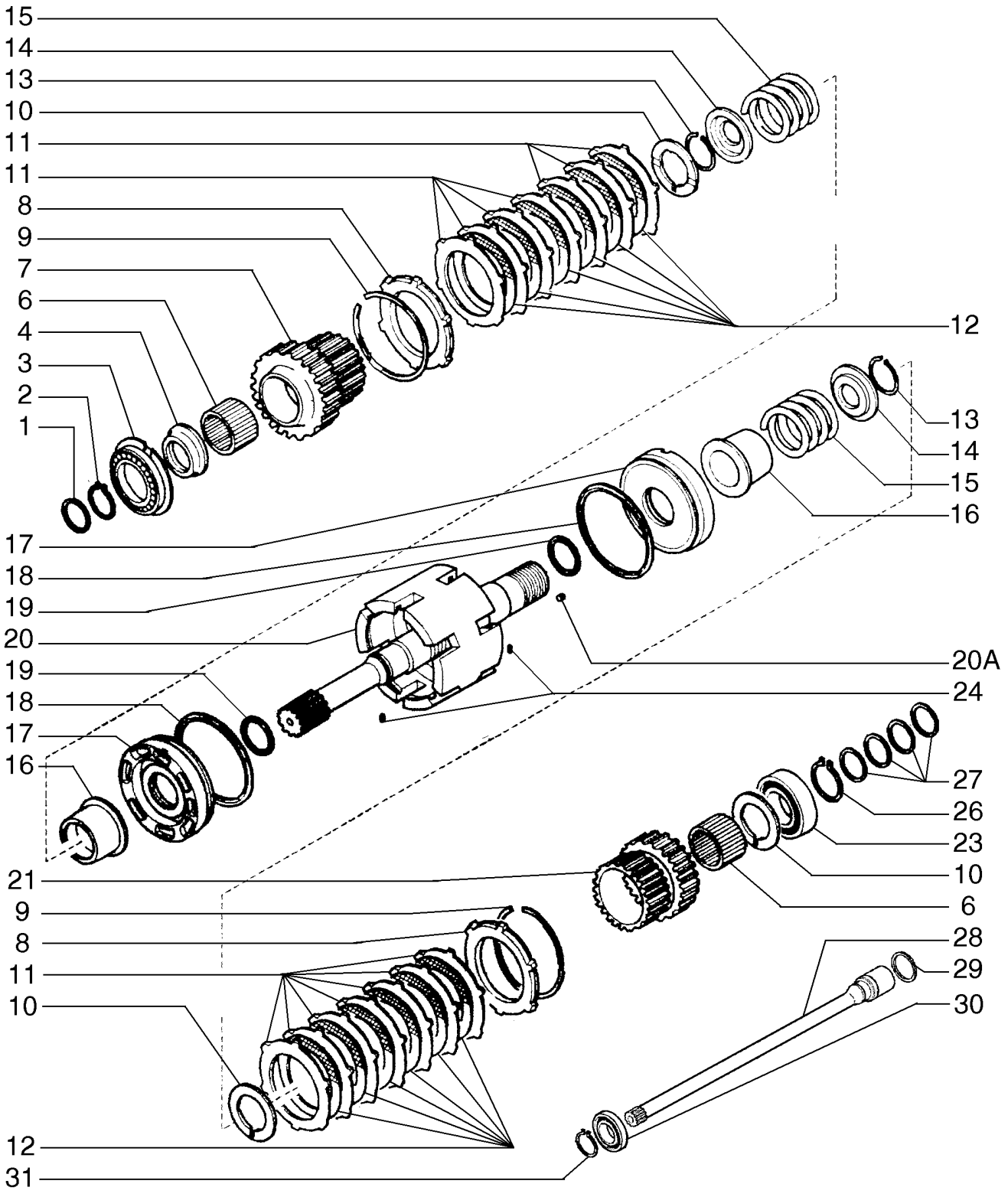

TRANSMISSÃO, 4WD - EIXO DE ENTRADA E TOMADA DE FORÇA

R	N	P.N.	MOD	Q	Denominação Denominação	Description Bezeichnung	Denominacion Descrizione	Description Beskrivelse	L.C.
24		181108A1		2	ANEL ELÁSTICO ANEL ELÁSTICO	SPLIT PIN SPANNHÜLSE	PASADOR DIVIDIDO COPPIGLIA	GOUPILLE FENDUE SPLIT	Z512
26		800-1150		1	ANEL DE PRESSÃO, M50, ANEL	Ext SNAP RING SPRENGRING	ANILLO DE RESORTE ANELLO ELASTICO	ANNEAU D'ARRET LÅSERING	054A
27		87429984		4	ANEL ANEL	RING RING	ANILLO ANELLO	ANNEAU RING	045A
28		87705460		1	TOMADA DE FORÇA VEIO DA TDF	PTO SHAFT ZAPFWELLE	EJE DE TDF ALBERO PDF	ARBRE DE PDF PTO AKSEL	207P
29		358645A1		1	VEDADOR DE ÓLEO VEDANTE DE ÓLEO	OIL SEAL ÖLDICHTUNG	JUNTA DE ACEITE PARAOLIO	JOINT ETANCHEITE D'HI OLIESEGL	P278
30		87429983		1	ROLAMENTO ESFÉRICO ROLAMENTO DE ESFER	BALL BEARING KUGELLAGER	RODAMIENTO DE BOLAS CUSCINETTO A SFERE	ROULEMENT A BILLES KUGLELEJE	343C
31		800-1130		1	ANEL DE PRESSÃO, M30, ANEL	Ext SNAP RING SPRENGRING	ANILLO DE RESORTE ANELLO ELASTICO	ANNEAU D'ARRET LÅSERING	054A

TRANSMISSÃO, 4WD - EIXO, MARCHA A RÉ E PRIMÁRIO
TRANSMISSION, 4WD - SHAFT, REVERSE & PRIMARY
TRANSMISION, 4WD - EJE, RETROCESO & PRIMARIO

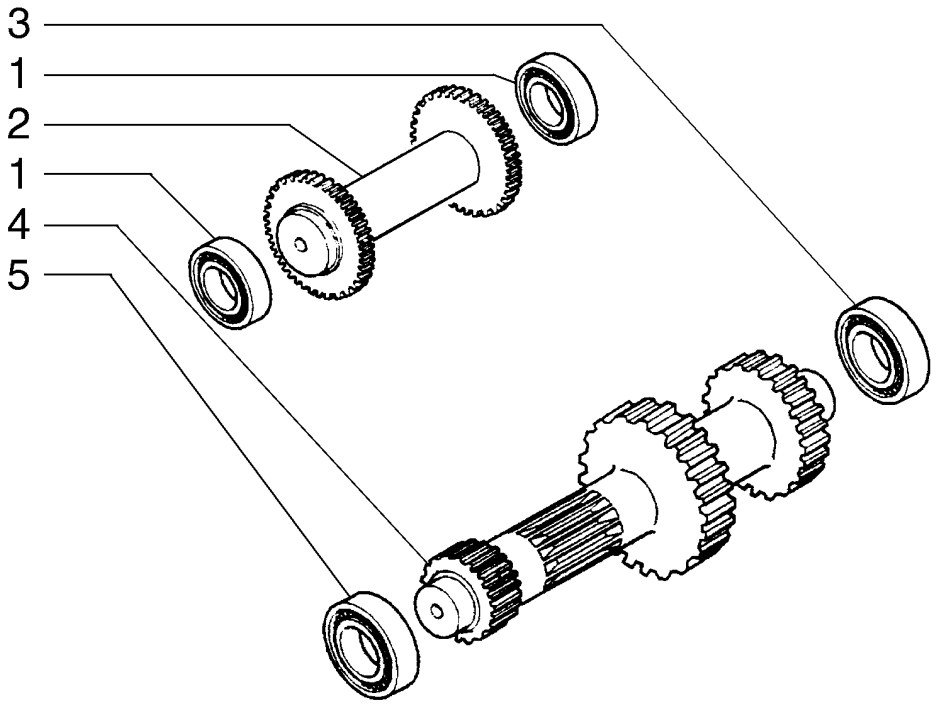

BS99H168

TRANSMISSÃO, 4WD - EIXO, MARCHA A RÉ E PRIMÁRIO

R	N	P.N.	MOD	Q	Denominação Denominação	Description Bezeichnung	Denominacion Descrizione	Description Beskrivelse	L.C.
1		ST205A		2	ROLAMENTO ROLAMENTO ESFERAS	BEARING, BALL KUGELLAGER	RODAMIENTO DE BOLAS CUSCINETTO A SFERA	ROULEMENT A BILLES KUGLELEJE	P108
2		358636A1		1	EIXO, Idler/Reverse VEIO	SHAFT WELLE	EJE ALBERO	ARBRE AKSEL	7590
3		181126A1		1	ROLAMENTO ROLAMENTO ESFERAS	BEARING, BALL KUGELLAGER	RODAMIENTO DE BOLAS CUSCINETTO A SFERA	ROULEMENT A BILLES KUGLELEJE	P108
4		87701276		1	EIXO PRIMÁRIO VEIO PRIMÁRIO	PRIMARY SHAFT EINGANGSWELLE	EJE PRIMARIO ALBERO PRIMARIO	ARBRE PRINCIPAL HOVEDAKSEL	012A
5		181132A1		1	ROLAMENTO ROLAMENTO ESFERAS	BEARING, BALL KUGELLAGER	RODAMIENTO DE BOLAS CUSCINETTO A SFERA	ROULEMENT A BILLES KUGLELEJE	P108
6		A48041		1	ANEL-ELÁSTICO, Bearing to Axle Housing; Not Illustrated FREIO DE MOLA	CIRCLIP HALTERING	RETENEDOR ANELLO DI RITEGNO	CIRCLIP LÃSERING	P019

06-19	01	p1	08/10

TRANSMISSÃO, 4WD - EIXO, MARCHA A RÉ E PRIMÁRIO
TRANSMISSION ASSY, 4WD - SHAFT, REVERSE & PRIMARY
TRANSMISION, 4WD - EJE, RETROCESO & PRIMARIO

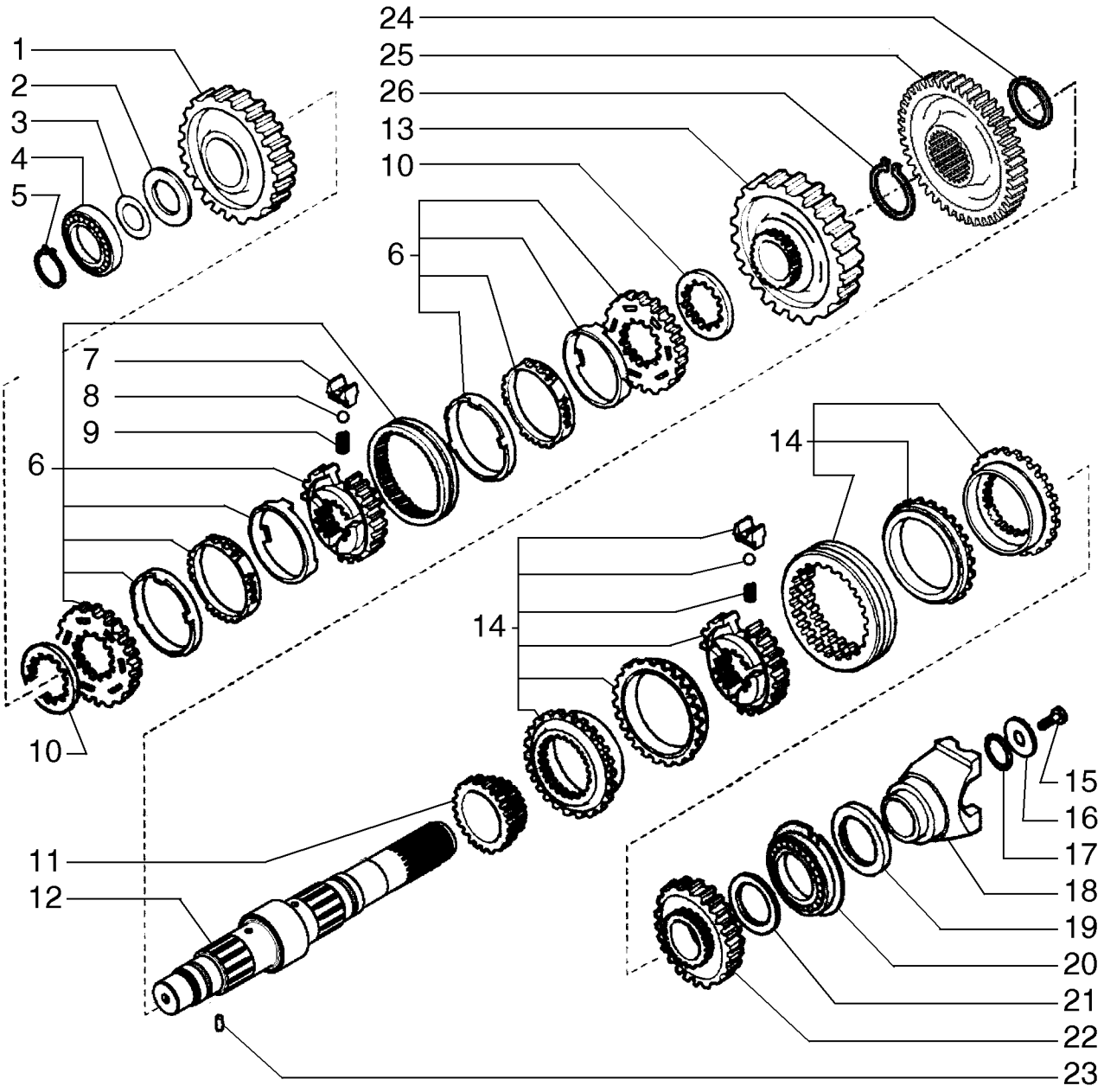

TRANSMISSÃO, 4WD - EIXO, MARCHA A RÉ E PRIMÁRIO

R	N	P.N.	MOD	Q	Denominação Denominação	Description Bezeichnung	Denominacion Descrizione	Description Beskrivelse	L.C.
1		87701278		1	ENGRENAGEM ENGRENAGEM	GEAR ZAHNRAD	ENGRANAJE INGRANAGGIO	PIGNON TANDHJUL	050I
2		358649A1		1	ARRUELA PLANA ANILHA	WASHER UNTERLEGSCHEIBE	ARANDELA ROSETTA PIANA	RONDELLE FLADSKIVE	9720
3		358650A1		1	CALCO DE AFINACAO, 0,05 mm CALCO DE AFINACAO	SHIM EINSTELLSCHEIBCHEN	SUPLEMENTO SPESSORE	CALE D'EPAISSEUR MELLEMLÆG	7770
3		358651A1		AR	CALCO DE AFINACAO, 0,10 mm CALCO DE AFINACAO	SHIM EINSTELLSCHEIBCHEN	SUPLEMENTO SPESSORE	CALE D'EPAISSEUR MELLEMLÆG	7770
3		358652A1		AR	CALCO DE AFINACAO, 0,30 mm CALCO DE AFINACAO	SHIM EINSTELLSCHEIBCHEN	SUPLEMENTO SPESSORE	CALE D'EPAISSEUR MELLEMLÆG	7770
3		196454A1		AR	CALCO DE AFINACAO, 0,50 mm CALCO DE AFINACAO	SHIM EINSTELLSCHEIBCHEN	SUPLEMENTO SPESSORE	CALE D'EPAISSEUR MELLEMLÆG	7770
4		181132A1		1	ROLAMENTO ROLAMENTO ESFERAS	BEARING, BALL KUGELLAGER	RODAMIENTO DE BOLAS CUSCINETTO A SFERA	ROULEMENT A BILLES KUGLELEJE	P108
5		181118A1		1	ANEL-TRAVA ANEL DE SEGURANCA	RING, LOCKING SICHERUNGSRING	ANILLO DE FRENO ANELLO DI SICUREZZA	JONC D'ARRET LAASESKIVE	P622
6		190427A1		1	SINCRONIZADOR SINCRONIZADOR	SYNCHRONIZER SYNCHRONISIERUNG	SINCRONIZADOR SINCRONIZZATORE	SYNCHRONISEUR SYNKROMESH	8870
7		326865A1		3	ESPAÇADOR ESPAÇADOR	SPACER DISTANZSTÜCK	SEPARADOR DISTANZIALE	ENTRETOISE AFSTANDSSTYKKE	075D
8		384769A1		3	ESFERA ESFERA	BALL KUGEL	BOLA SFERA	BILLE KUGLE	0460
9		384773A1		3	MOLA HELICOIDAL MOLA HELICOIDAL	COIL SPRING SPIRALFEDER	RESORTE DE BOBINA MOLLA ELICOIDALE	RESSORT A ENROULEM SPOLEFJEDER	P352
10		244109A1		2	ESPAÇADOR ESPACADOR	SPACER DISTANZSTÜCK	ESPACIADOR DISTANZIALE	ENTRETOISE AFSTANDSSTYKKE	8090
11		358282A1		1	ENGRENAGEM CARRETO	GEAR ZAHNRAD	ENGRANAJE INGRANAGGIO	PIGNON TANDHJUL	3820
12		87701775		1	EIXO VEIO	SHAFT WELLE	EJE ALBERO	ARBRE AKSEL	016A
13		87701293		1	ENGRENAGEM ENGRENAGEM	GEAR ZAHNRAD	ENGRANAJE INGRANAGGIO	PIGNON TANDHJUL	050I
14		87429974		1	SINCRONIZADOR SINCRONIZADOR	SYNCHRONIZER SYNCHRONISIERER	SINCRONIZADOR SINCRONIZZATORE	SYNCHRONISEUR SYNKROMESH	161S
15		P3533055		1	PARAFUSO PARAFUSO	SCREW SCHRAUBE	TORNILLO VITE	VIS SKRUE	7450
16		181165A1		1	ARRUELA PLANA ANILHA	WASHER UNTERLEGSCHEIBE	ARANDELA ROSETTA PIANA	RONDELLE FLADSKIVE	9720
17		181144A1		1	ANEL "O" O-RING	O-RING O-RING	JUNTA HERMETICA ANELLO TOROIDALE	JOINT TORIQUE O-RING	7176
18		233284A1		1	GARFO GARFO	YOKE GABEL	ARTICULACIÓN FORCELLA	CHAPE GAFFEL	085F
19		181123A1		1	VEDADOR DE ÓLEO VEDANTE DE ÓLEO	OIL SEAL ÖLDICHTUNG	JUNTA DE ACEITE PARAOLIO	JOINT ETANCHEITE D'HI OLIESEGL	P278

06-19	01	p2	08/10

TRANSMISSÃO, 4WD - EIXO, MARCHA A RÉ E PRIMÁRIO
TRANSMISSION ASSY, 4WD - SHAFT, REVERSE & PRIMARY
TRANSMISION, 4WD - EJE, RETROCESO & PRIMARIO

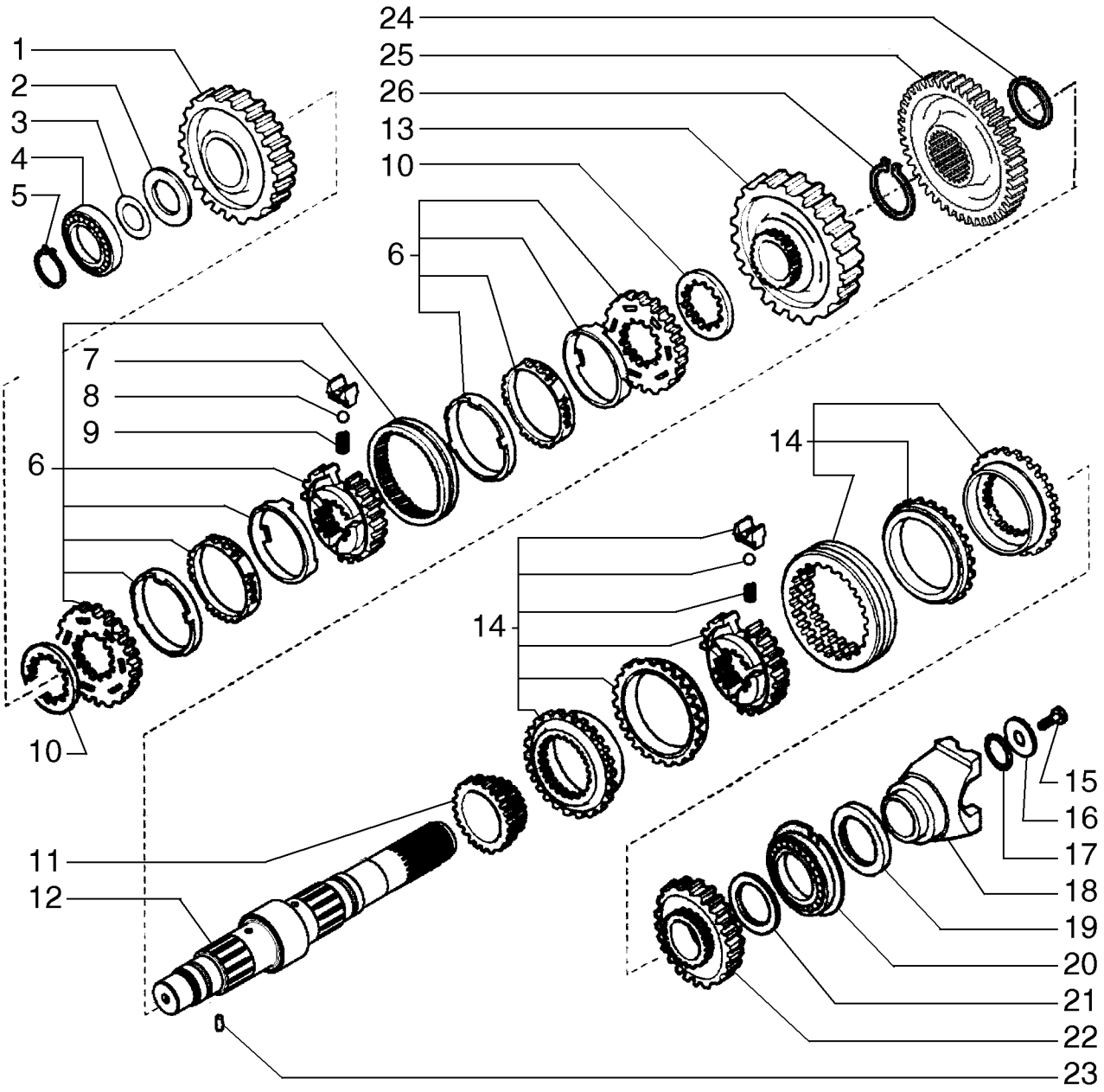

TRANSMISSÃO, 4WD - EIXO, MARCHA A RÉ E PRIMÁRIO

R	N	P.N.	MOD	Q	Denominação Denominação	Description Bezeichnung	Denominacion Descrizione	Description Beskrivelse	L.C.
20		**181130A1**		1	ROLAMENTO ROLAMENTO ESFERAS	BEARING, BALL KUGELLAGER	RODAMIENTO DE BOLAS CUSCINETTO A SFERA	ROULEMENT A BILLES KUGLELEJE	P108
21		**358639A1**		1	ARRUELA PLANA ANILHA	WASHER UNTERLEGSCHEIBE	ARANDELA ROSETTA PIANA	RONDELLE FLADSKIVE	9720
22		**358283A1**		1	ENGRENAGEM ACIONADA ENGRENAGEM ACCION/	DRIVEN GEAR ANGETRIEBENES RAD	PIÑÓN CONDUCIDO INGRANAGGIO CONDOT	PIGNON MENE DREVET TANDHJUL	051I
23		**181108A1**		1	ANEL ELÁSTICO ANEL ELÁSTICO	SPLIT PIN SPANNHÜLSE	PASADOR DIVIDIDO COPPIGLIA	GOUPILLE FENDUE SPLIT	Z512
24		**358654A1**		1	ANEL TRAVA ANEL TRAVA	SNAP RING SICHERUNGSRING	ANILLO DE CIERRE ANELLO ELASTICO	ANNEAU-D'ARRET SNAP RING	P345
25		**358656A1**		1	ENGRENAGEM CARRETO	GEAR ZAHNRAD	ENGRANAJE INGRANAGGIO	PIGNON TANDHJUL	3820
26		**358655A1**		1	ANEL TRAVA ANEL TRAVA	SNAP RING SICHERUNGSRING	ANILLO DE CIERRE ANELLO ELASTICO	ANNEAU-D'ARRET SNAP RING	P345

TRANSMISSÃO, 4WD - EIXO, SAÍDA
TRANSMISSION, 4WD - SHAFT, OUTPUT
TRANSMISION, 4WD - EJE, SALIDA

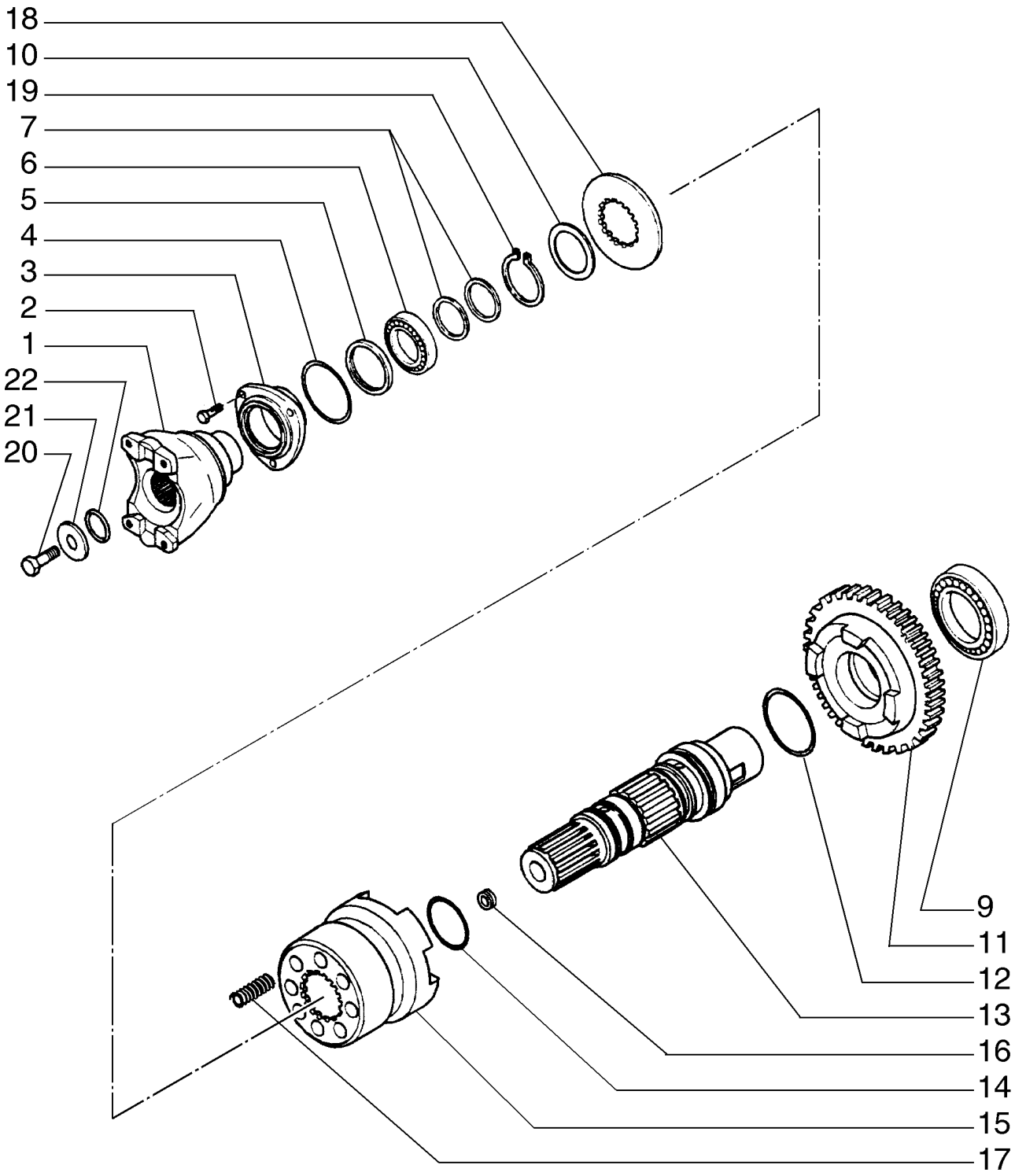

BS99H160

TRANSMISSÃO, 4WD - EIXO, SAÍDA

R	N	P.N.	MOD	Q	Denominação Denominação	Description Bezeichnung	Denominacion Descrizione	Description Beskrivelse	L.C.
1		87704971		1	GARFO, Fork, Front GARFO	YOKE GABEL	ARTICULACIÓN FORCELLA	CHAPE GAFFEL	085F
2		614-8022		3	PARAFUSO PARAFUSO	BOLT SCHRAUBE	PERNO BULLONE	VIS BOLT	140B
3		181198A1		1	TAMPA TAMPA	COVER DECKEL	TAPA COPERCHIO	COUVERCLE COVER	2250
4		112517A1		1	ANEL "O" O-RING	O-RING O-RING	JUNTA HERMETICA ANELLO TOROIDALE	JOINT TORIQUE O-RING	7176
5		181122A1		1	VEDADOR DE ÓLEO, 50 x 65 x 8 mm VEDANTE DE ÓLEO	OIL SEAL ÖLDICHTUNG	JUNTA DE ACEITE PARAOLIO	JOINT ETANCHEITE D'HI OLIESEGL	P278
6		ST205A		1	ROLAMENTO ROLAMENTO ESFERAS	BEARING, BALL KUGELLAGER	RODAMIENTO DE BOLAS CUSCINETTO A SFERA	ROULEMENT A BILLES KUGLELEJE	P108
7		358645A1		2	VEDADOR DE ÓLEO VEDANTE DE ÓLEO	OIL SEAL ÖLDICHTUNG	JUNTA DE ACEITE PARAOLIO	JOINT ETANCHEITE D'HI OLIESEGL	P278
9		181126A1		1	ROLAMENTO ROLAMENTO ESFERAS	BEARING, BALL KUGELLAGER	RODAMIENTO DE BOLAS CUSCINETTO A SFERA	ROULEMENT A BILLES KUGLELEJE	P108
10		P2745478		1	ARRUELA PLANA ANILHA	WASHER UNTERLEGSCHEIBE	ARANDELA ROSETTA PIANA	RONDELLE FLADSKIVE	9720
11		366234A1		1	PINHÃO, Gear, Driven, 36T PINHÃO	PINION RITZEL	PIÑÓN PIGNONE	PIGNON SPIDSHJUL	P045
12		366235A1		1	ANEL "O" O-RING	O-RING O-RING	JUNTA HERMETICA ANELLO TOROIDALE	JOINT TORIQUE O-RING	7176
13		366230A1		1	EIXO, Output VEIO	SHAFT WELLE	EJE ALBERO	ARBRE AKSEL	7590
14		366236A1		2	ANEL "O" O-RING	O-RING O-RING	JUNTA HERMETICA ANELLO TOROIDALE	JOINT TORIQUE O-RING	7176
15		366232A1		1	ACOPLAMENTO ACOPLAMENTO	TRANSMISSION SLEEVE SCHALTMUFFE	MANGUITO DE TRANSM MANICOTTO TRASMISSI	MANCHON DE TRANSMI MOTORKRAVE	Z341
16		D142898		1	BUJÃO, 10 x 1 mm BUJAO	PLUG STOPFEN	TAPÓN TAPPO	BOUCHON PROP	6400
17		100753A1		8	MOLA MOLA	SPRING FEDER	RESORTE MOLLA	RESSORT FJEDER	8315
18		366231A1		1	ARRUELA PLANA ANILHA	WASHER UNTERLEGSCHEIBE	ARANDELA ROSETTA PIANA	RONDELLE FLADSKIVE	9720
19		800-5145		1	ANEL DE PRESSÃO, M45, Ext ANEL	SNAP RING SPRENGRING	ANILLO DE RESORTE ANELLO ELASTICO	ANNEAU D'ARRET LÅSERING	054A
20		P3533055		1	PARAFUSO, 12 x 25 mm PARAFUSO	SCREW SCHRAUBE	TORNILLO VITE	VIS SKRUE	7450
21		P2745466		1	ARRUELA PLANA ANILHA	WASHER UNTERLEGSCHEIBE	ARANDELA ROSETTA PIANA	RONDELLE FLADSKIVE	9720
22		238-8217		1	O-RING O-RING	O-RING O-RING	JUNTA TÓRICA ANELLO TOROIDALE	JOINT TORIQUE O-RING	055A

06-21	01	p1	08/10

TRANSMISSÃO, 4WD - MECANISMO DE ACCIONAMENTO DAS MUDANÇAS
TRANSMISSION, 4WD - SHIFTER MECHANISM
TRANSMISION, 4WD - MECANISMO DE CAMBIO

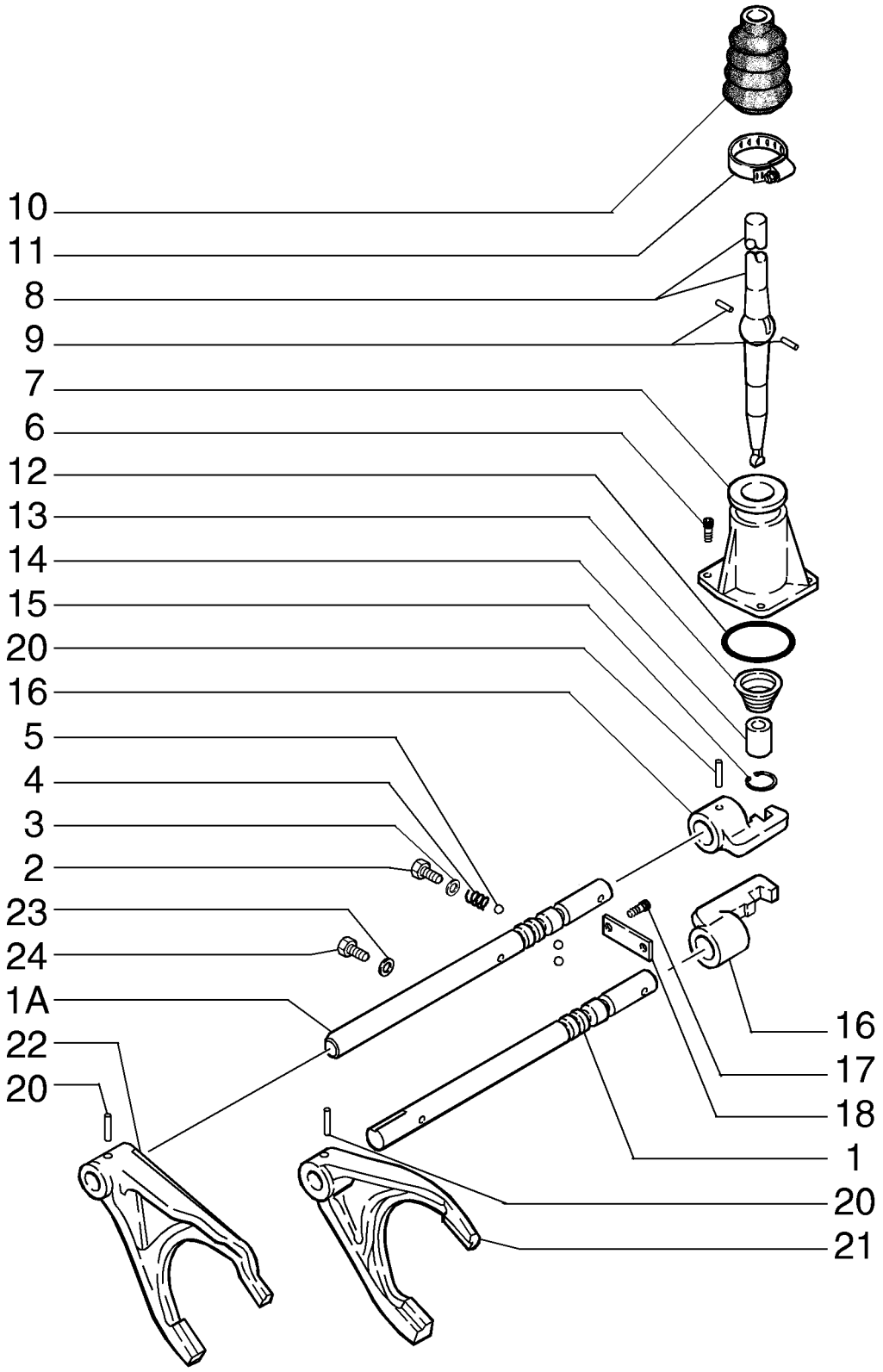

TRANSMISSÃO, 4WD - MECANISMO DE ACCIONAMENTO

R	N	P.N.	MOD	Q	Denominação Denominação	Description Bezeichnung	Denominacion Descrizione	Description Beskrivelse	L.C.
1	1	181245A2		1	TRILHO TRANSMISSÃO DESLOCAÇÃO DA CALH.	SHIFT RAIL SCHALTSTANGE	CARRIL DE CAMBIO GUIDA DEL CAMBIO	AXE DE FOURCHETTE SKIFTESKINNE	P333
1A	2	87578867		1	TRILHO TRANSMISSÃO DESLOCAÇÃO DA CALH.	SHIFT RAIL SCHALTSTANGE	CARRIL DE CAMBIO GUIDA DEL CAMBIO	AXE DE FOURCHETTE SKIFTESKINNE	P333
2		87701338		2	PARAFUSO PARAFUSO	BOLT SCHRAUBE	PERNO BULLONE	VIS BOLT	140B
3		87429994		2	VEDAÇÃO DA ARRUELA, 12 x 20 x 1.5 mm ANILHA DE VEDAÇÃO	SEALING WASHER DICHTSCHEIBE	ARANDELA HERMÉTICA ROSETTA DI TENUTA	RONDELLE D'ETANCHEI TÆTNINGSSKIVE	133R
4		1966993C1		2	MOLA MOLA	SPRING FEDER	RESORTE MOLLA	RESSORT FJEDER	100M
5		181139A1		4	ESFERA ESFERA	BALL KUGEL	BOLA SFERA	BILLE KUGLE	0460
6		864-8025		3	PARAFUSO, Hex Soc Hd, M8 x 25, 8.8 PARAFUSO	SCREW SCHRAUBE	TORNILLO VITE	VIS SKRUE	040V
7		181171A1		1	TAMPA TAMPA	COVER DECKEL	TAPA COPERCHIO	COUVERCLE COVER	2250
8		190428A3		1	ALAVANCA ALAVANCA	LEVER HEBEL	PALANCA LEVA	LEVIER ARM	045L
9		1967585C1		2	PINO PERNO	PIN PIN	PASADOR PERNO	BROCHE STIFT	080P
10		1967581C1		1	CAPA COBERTURA DE PROTE	BOOT MANSCHETTE	FUNDA PARAPOLVERE	SOUFFLET MANCHET	330C
11		181177A1		1	BRACADEIRA BRACADEIRA	CLAMP SCHELLE	COLLAR MORSETTO	COLLIER CLAMP	1640
12		181138A1		1	ANEL "O" O-RING	O-RING O-RING	JUNTA HERMETICA ANELLO TOROIDALE	JOINT TORIQUE O-RING	7176
13		278533A1		1	MOLA MOLA	SPRING FEDER	RESORTE MOLLA	RESSORT FJEDER	8315
14		278532A1		1	BUCHA CASQUILHO	BUSHING BUCHSE	CASQUILLO BOCCOLA	BAGUE BØSNING	095B
15		279039A1		1	ANEL TRAVA ANEL TRAVA	SNAP RING SICHERUNGSRING	ANILLO DE CIERRE ANELLO ELASTICO	ANNEAU-D'ARRET SNAP RING	P345
16		181173A1		2	SELETOR, Shifter SELECTOR	SELECTOR WAHLSCHALTER	SELECTOR SELETTORE	SÉLECTEUR GEARVAELGER	P326
17		864-10025		2	PARAFUSO, Hex Soc Hd, M10 x 25, 8.8 PARAFUSO	SCREW SCHRAUBE	TORNILLO VITE	VIS SKRUE	040V
18		181175A1		1	PLACA CHAPA	PLATE PLATTE	PLACA PIASTRA	PLAQUE PLADE	105P
20		905794R1		4	PINO, M6 x 30, Coiled PERNO	PIN PIN	PASADOR PERNO	BROCHE STIFT	080P
21		181203A1		1	GARFO TRANSMISSOR, First and Second GARFO	SHIFTER FORK SCHALTGABEL	HORQUILLA DE RIPADO FORCELLA DISPOS. SPC	FOURCHETTE SKIFTERGAFFEL	Z116

(1) Gardo da primeira e Segunda
(2) Garfo da Terceira

06-21	01	p2	08/10

TRANSMISSÃO, 4WD - MECANISMO DE ACCIONAMENTO DAS MUDANÇAS
TRANSMISSION, 4WD - SHIFTER MECHANISM
TRANSMISION, 4WD - MECANISMO DE CAMBIO

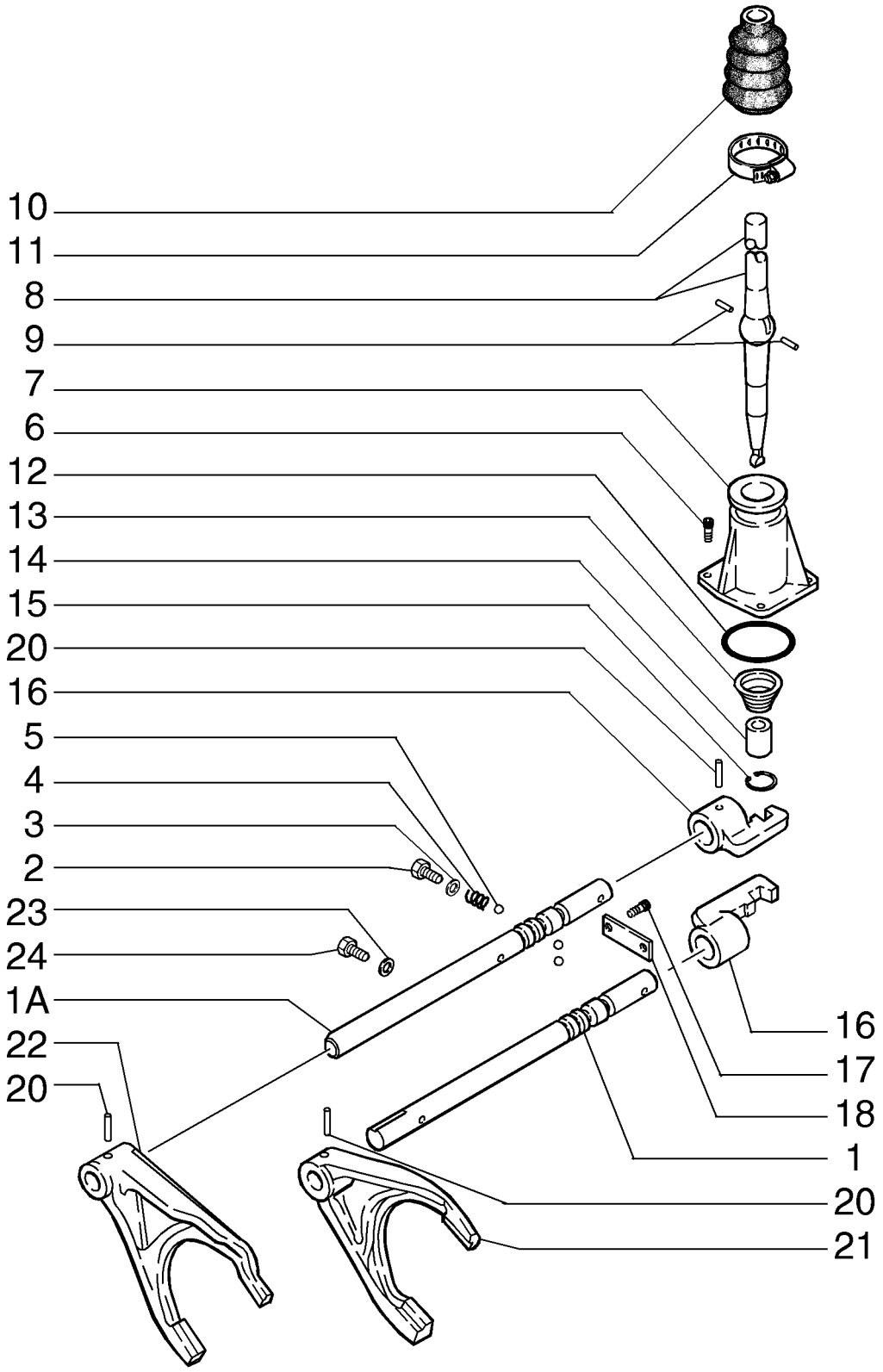

TRANSMISSÃO, 4WD - MECANISMO DE ACCIONAMENTO

R	N	P.N.	MOD	Q	Denominação Denominação	Description Bezeichnung	Denominacion Descrizione	Description Beskrivelse	L.C.
22		**181174A2**		1	GARFO TRANSMISSOR, Third and Fourth GARFO	SHIFTER FORK SCHALTGABEL	HORQUILLA DE RIPADO FORCELLA DISPOS. SPC	FOURCHETTE SKIFTERGAFFEL	Z116
23		**87429985**		1	ARRUELA DE COBRE ANILHA DE COBRE	COPPER WASHER KUPFERUNTERLEGSCH	ARANDELA DE COBRE RONDELLA IN RAME	RONDELLE CUIVRE KOBBERSKIVE	P674
24		**181100A1**		1	BUJÃO, M10 x 23 BUJAO	PLUG STOPFEN	TAPÓN TAPPO	BOUCHON PROP	6400

06-22	01	p1	08/10

TRANSMISSÃO, 4WD - FILTRO DE ÓLEO
TRANSMISSION, 4WD - OIL FILTER
TRANSMISION, 4WD - FILTRO DE ACEITE

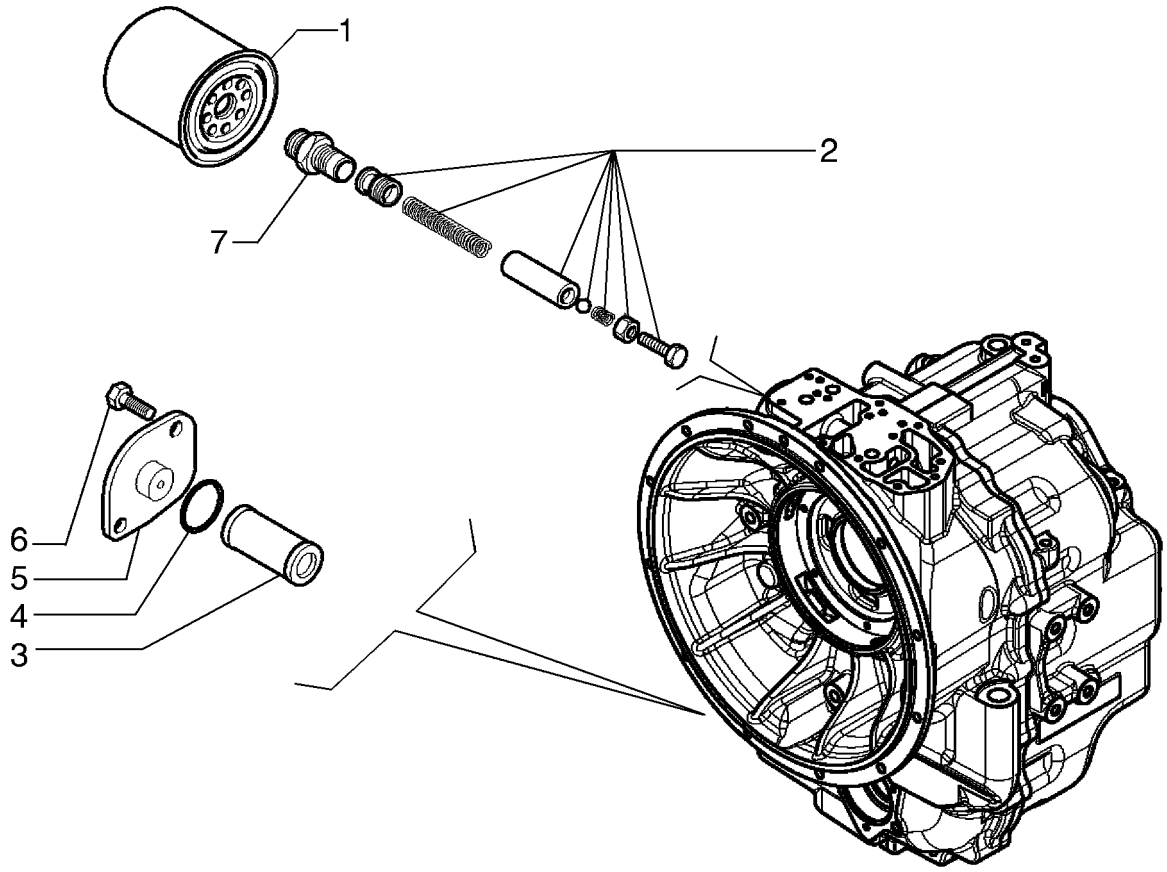

TRANSMISSÃO, 4WD - FILTRO DE ÓLEO

R	N	P.N.	MOD	Q	Denominação Denominação	Description Bezeichnung	Denominacion Descrizione	Description Beskrivelse	L.C.
1		86982180		1	FILTRO FILTRO	FILTER FILTER	FILTRO FILTRO	FILTRE FILTER	065F
2		84127891		1	JOGO JOGO	KIT PACKUNG	JEUGO KIT	POCHETTE KIT	4830
3		278534A1		1	FILTRO TELA FILTRO TELA	FILTER SCREEN FILTERSIEB	PANTALLA DE FILTRO FILTRO A RETE	TAMIS-FILTRE FILTERSI	7440
4		100748A1		1	ANEL "O" O-RING	O-RING O-RING	JUNTA HERMETICA ANELLO TOROIDALE	JOINT TORIQUE O-RING	7176
5		181219A1		1	TAMPA TAMPA	COVER DECKEL	TAPA COPERCHIO	COUVERCLE COVER	2250
6		614-8018		2	PARAFUSO, Hex, M8 x 18, 8.8, Full Thd PARAFUSO	BOLT SCHRAUBE	PERNO BULLONE	VIS BOLT	140B
7		181202A1		1	CONEXÃO CONECTOR	FITTING ARMATUR	ACOPLAMIENTO RACCORDO	RACCORD FITTING	3300

06-23	01	p1	06/10

TRANSMISSÃO, 4WD - VÁLVULA DE CONTROLE
TRANSMISSION 4WD - CONTROL VALVE
TRANSMISION, 4WD - VALVULA DE CONTROL

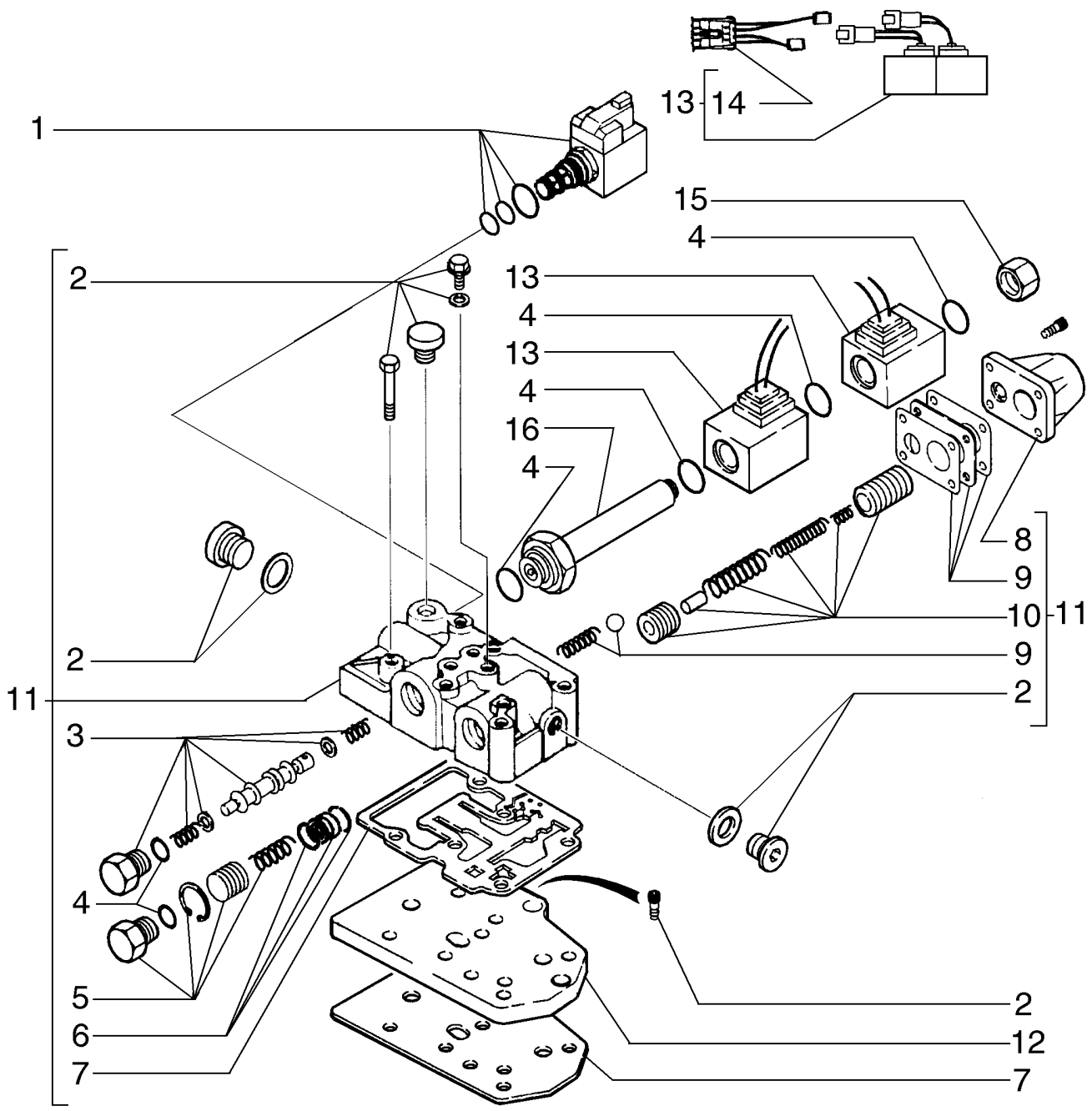

TRANSMISSÃO, 4WD - VÁLVULA DE CONTROLE

R	N	P.N.	MOD	Q	Denominação Denominação	Description Bezeichnung	Denominacion Descrizione	Description Beskrivelse	L.C.
1		349295A1		1	VÁLVULA DO SOLENOIDE VÁLVULA DE SOLENÓID	SOLENOID VALVE MAGNETVENTIL	VÁLVULA DE SOLENOID VALVOLA A SOLENOIDE	ELECTROVANNE MAGNETVENTIL	Z337
2		87524435		1	KIT DE REPARO, Screws and Caps KIT DE REPARAÇÃO	REPAIR KIT REPARATURSATZ	KIT DE REPARACIÓN KIT DI RIPARAZIONE	KIT DE REPARATION REPARATIONSSÆT	003K
3		87524432		1	KIT DE REPARO, Pilot KIT DE REPARAÇÃO	REPAIR KIT REPARATURSATZ	KIT DE REPARACIÓN KIT DI RIPARAZIONE	KIT DE REPARATION REPARATIONSSÆT	003K
4		87524436		1	KIT DE REPARO, Sealing KIT DE REPARAÇÃO	REPAIR KIT REPARATURSATZ	KIT DE REPARACIÓN KIT DI RIPARAZIONE	KIT DE REPARATION REPARATIONSSÆT	003K
5		87524433		1	KIT DE REPARO, Plunger KIT DE REPARAÇÃO	REPAIR KIT REPARATURSATZ	KIT DE REPARACIÓN KIT DI RIPARAZIONE	KIT DE REPARATION REPARATIONSSÆT	003K
6		87524440		1	KIT DE REPARO KIT DE REPARAÇÃO	REPAIR KIT REPARATURSATZ	KIT DE REPARACIÓN KIT DI RIPARAZIONE	KIT DE REPARATION REPARATIONSSÆT	003K
7		87524437		1	KIT DE REPARO KIT DE REPARAÇÃO	REPAIR KIT REPARATURSATZ	KIT DE REPARACIÓN KIT DI RIPARAZIONE	KIT DE REPARATION REPARATIONSSÆT	003K
8		181251A1		1	TAMPA TAMPA	COVER DECKEL	TAPA COPERCHIO	COUVERCLE COVER	2250
9		87524439		1	KIT DE REPARO KIT DE REPARAÇÃO	REPAIR KIT REPARATURSATZ	KIT DE REPARACIÓN KIT DI RIPARAZIONE	KIT DE REPARATION REPARATIONSSÆT	003K
10		87524438		1	KIT DE REPARO KIT DE REPARAÇÃO	REPAIR KIT REPARATURSATZ	KIT DE REPARACIÓN KIT DI RIPARAZIONE	KIT DE REPARATION REPARATIONSSÆT	003K
11		87524441		1	KIT, Valve KIT	KIT SATZ	KIT KIT	KIT SÆT	305C
12		181207A1		1	PLACA CHAPA	PLATE PLATTE	PLACA PIASTRA	PLAQUE PLADE	105P
13		87456900		1	KIT DE SERVIÇO, Solenoid KIT DE SERVIÇO	SERVICE KIT SERVICE-SATZ	KIT DE SERVICIO KIT DI MANUTENZIONE	KIT D'ENTRETIEN SERVICESÆT	021K
14		87456968		1	CHICOTE CABLAGEM	WIRE HARNESS KABELBAUM	GRUPO DE CABLES CABLAGGIO	FAISCEAU ELECTRIQUE KABELNET	070I
15		87530365		1	BUJÃO TAMPÃO	PLUG STOPFEN	TAPÓN TAPPO	BOUCHON PROP	050T
16		190442A1		1	ÊMBOLO ÊMBOLO	PLUNGER PLUNGER	ÉMBOLO PISTONCINO; STANTUFI	PLONGEUR STEMPEL	130P

06-24	01	p1	06/10

TRANSMISSÃO, 4WD - SOLENÓIDE DA VÁLVULA
TRANSMISSION, 4WD - SOLENOID VALVE
TRANSMISION, 4WD - VÁLVULA SOLENOIDE

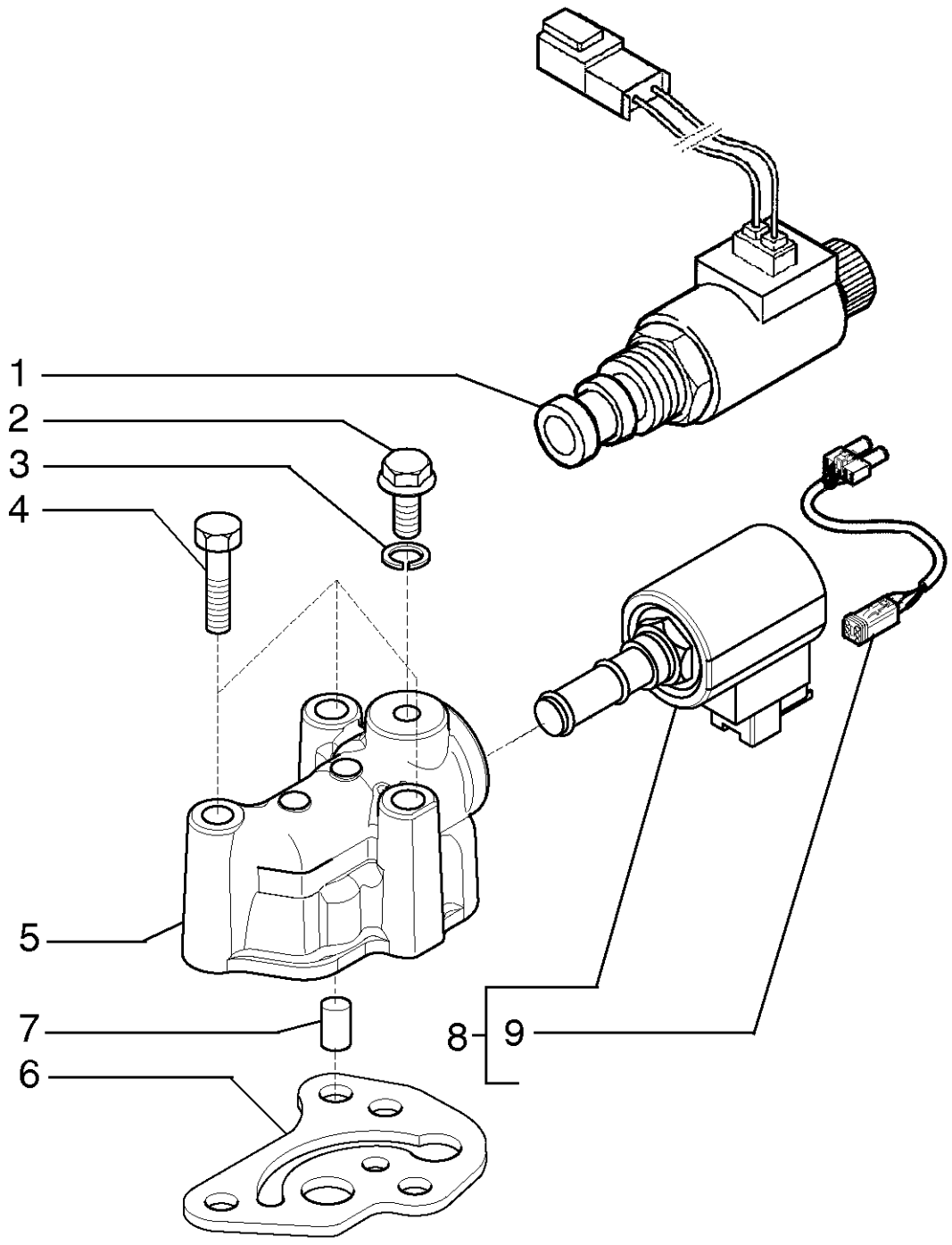

TRANSMISSÃO, 4WD - SOLENÓIDE DA VÁLVULA

R	N	P.N.	MOD	Q	Denominação Denominação	Description Bezeichnung	Denominacion Descrizione	Description Beskrivelse	L.C.
1		87429978		1	VÁLVULA DO SOLENOIDE VÁLVULA DE SOLENÓID	SOLENOID VALVE MAGNETVENTIL	VÁLVULA DE SOLENOID VALVOLA A SOLENOIDE	ELECTROVANNE MAGNETVENTIL	Z337
2		181100A1		1	BUJÃO BUJAO	PLUG STOPFEN	TAPÓN TAPPO	BOUCHON PROP	6400
3		934667R1		1	ARRUELA DE COBRE, M10 x 14 x 1 ANILHA DE COBRE	COPPER WASHER KUPFERUNTERLEGSCH	ARANDELA DE COBRE RONDELLA IN RAME	RONDELLE CUIVRE KOBBERSKIVE	P674
4		814-8060		1	PARAFUSO, Hex, M8 x 60, 8.8 PARAFUSO	BOLT SCHRAUBE	PERNO BULLONE	VIS BOLT	140B
5		321428A1		1	ALOJAMENTO ALOJAMENTO	HOUSING GEHAEUSE	CAVIDAD ALLOGGIAMENTO	CARTER HUS	4540
6		366910A1		1	ANEL DE VEDAÇÃO ANEL DE VEDACAO	SEAL DICHTUNG	ANILLO DE CIERRE ANELLO DI TENUTA	JOINT PAKNINGSRING	7460
7		190431A1		1	VALVULA VALVULA	VALVE VENTIL	VALVULA VALVOLA	VALVE VALVE	P468
8		87456901		1	VÁLVULA DO SOLENOIDE VÁLVULA DE SOLENÓID	SOLENOID VALVE MAGNETVENTIL	VÁLVULA DE SOLENOID VALVOLA A SOLENOIDE	ELECTROVANNE MAGNETVENTIL	Z337

06-25	01	p1	06/10

TRANSMISSÃO, 4WD - SOLENÓIDE DA VÁLVULA
TRANSMISSION, 4WD - SOLENOID VALVE
TRANSMISION, 4WD - VÁLVULA SOLENOIDE

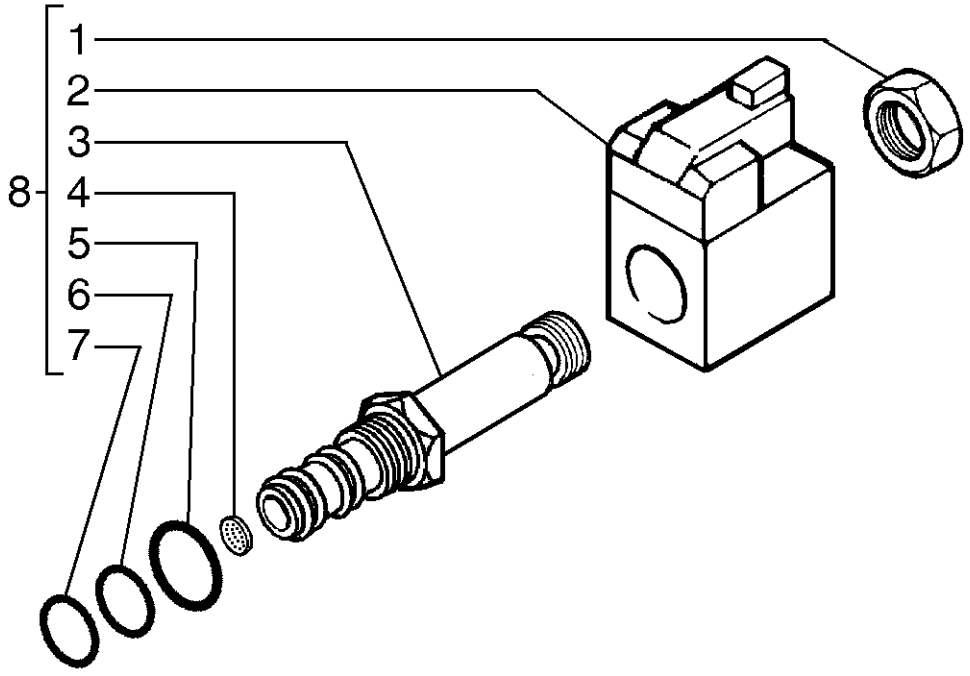

TRANSMISSÃO, 4WD - SOLENÓIDE DA VÁLVULA

R	N	P.N.	MOD	Q	Denominação Denominação	Description Bezeichnung	Denominacion Descrizione	Description Beskrivelse	L.C.
1		349292A1		1	PORCA PORCA	NUT MUTTER	TUERCA DADO	ECROU MØTRIK	010D
2		298614A1		1	SOLENOIDE SOLENÓIDE	SOLENOID MAGNETSCHALTER	SOLENOIDE SOLENOIDE	SOLENOIDE MAGNETVENTIL	168S
3		349291A1		1	CARTUCHO CARTUCHO	CARTRIDGE PATRONE	CARTUCHO CARTUCCIA	CARTOUCHE INDSATS	P016
4		196096A1		1	TELA TELA	SCREEN SIEB	CERNIDOR (CONJUNTO VAGLIO	TAMIS SCREEN	P584
5		237-6008		1	O-RING, 8-1, 90 Duro, .644" ID x .087" Thk O-RING	O-RING	JUNTA TÓRICA	JOINT TORIQUE	055A
					O-RING	O-RING	ANELLO TOROIDALE	O-RING	
6		238-5014		1	O-RING, -014, 70 Duro, .489" ID x .070" Thk O-RING	O-RING	JUNTA TÓRICA	JOINT TORIQUE	055A
					O-RING	O-RING	ANELLO TOROIDALE	O-RING	
7		238-5013		1	O-RING, -013, 70 Duro, .426" ID x .070" Thk O-RING	O-RING	JUNTA TÓRICA	JOINT TORIQUE	055A
					O-RING	O-RING	ANELLO TOROIDALE	O-RING	
8		349295A1		1	VÁLVULA DO SOLENOIDE VÁLVULA DE SOLENÓID	SOLENOID VALVE MAGNETVENTIL	VÁLVULA DE SOLENOID VALVOLA A SOLENOIDE	ELECTROVANNE MAGNETVENTIL	Z337

TRANSMISSÃO, 4WD - BOMBA DE ÓLEO
TRANSMISSION, 4WD - OIL PUMP
TRANSMISION, 4WD - BOMBA DE ACEITE

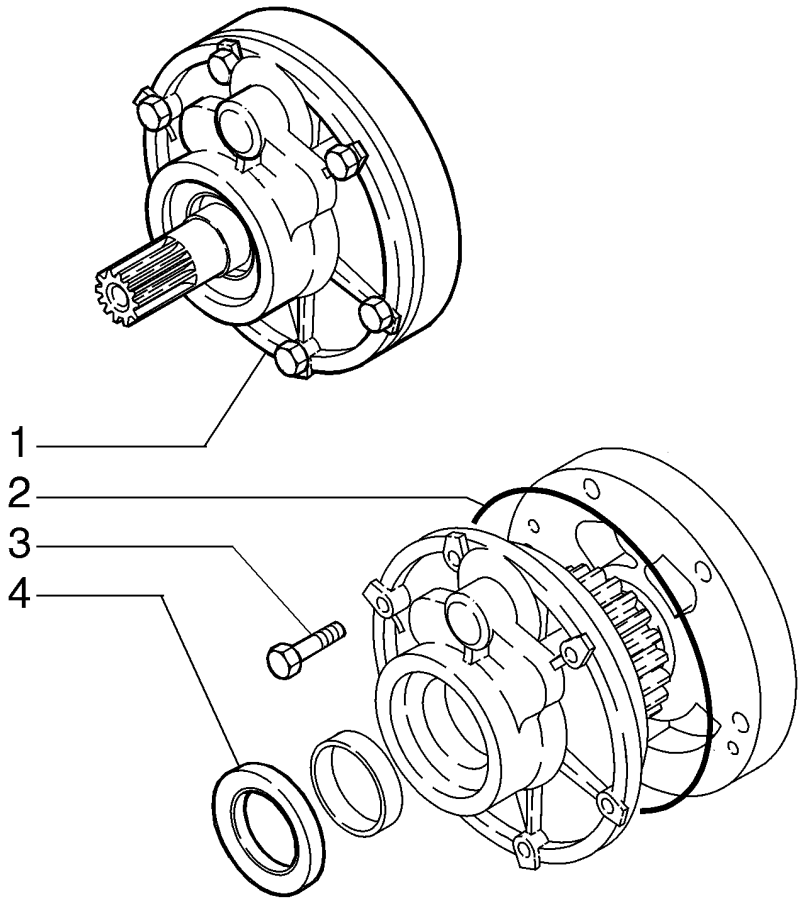

TRANSMISSÃO, 4WD - BOMBA DE ÓLEO

R	N	P.N.	MOD	Q	Denominação Denominação	Description Bezeichnung	Denominacion Descrizione	Description Beskrivelse	L.C.
1		87429970		1	BOMBA BOMBA	PUMP PUMPE	BOMBA POMPA	POMPE PUMPE	6570
2		181142A1		1	ANEL "O" O-RING	O-RING O-RING	JUNTA HERMETICA ANELLO TOROIDALE	JOINT TORIQUE O-RING	7176
3		814-8060		1	PARAFUSO, Hex, M8 x 60, 8.8 PARAFUSO	BOLT SCHRAUBE	PERNO BULLONE	VIS BOLT	140B
4		87429971		1	VEDADOR DE ÓLEO VEDANTE DE ÓLEO	OIL SEAL ÖLDICHTUNG	JUNTA DE ACEITE PARAOLIO	JOINT ETANCHEITE D'HI OLIESEGL	P278

EIXO DIANTEIRO - 2WD
FRONT AXLE (2WD)
PUENTE ANTERIOR (2WD)

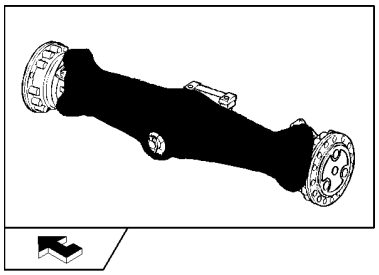

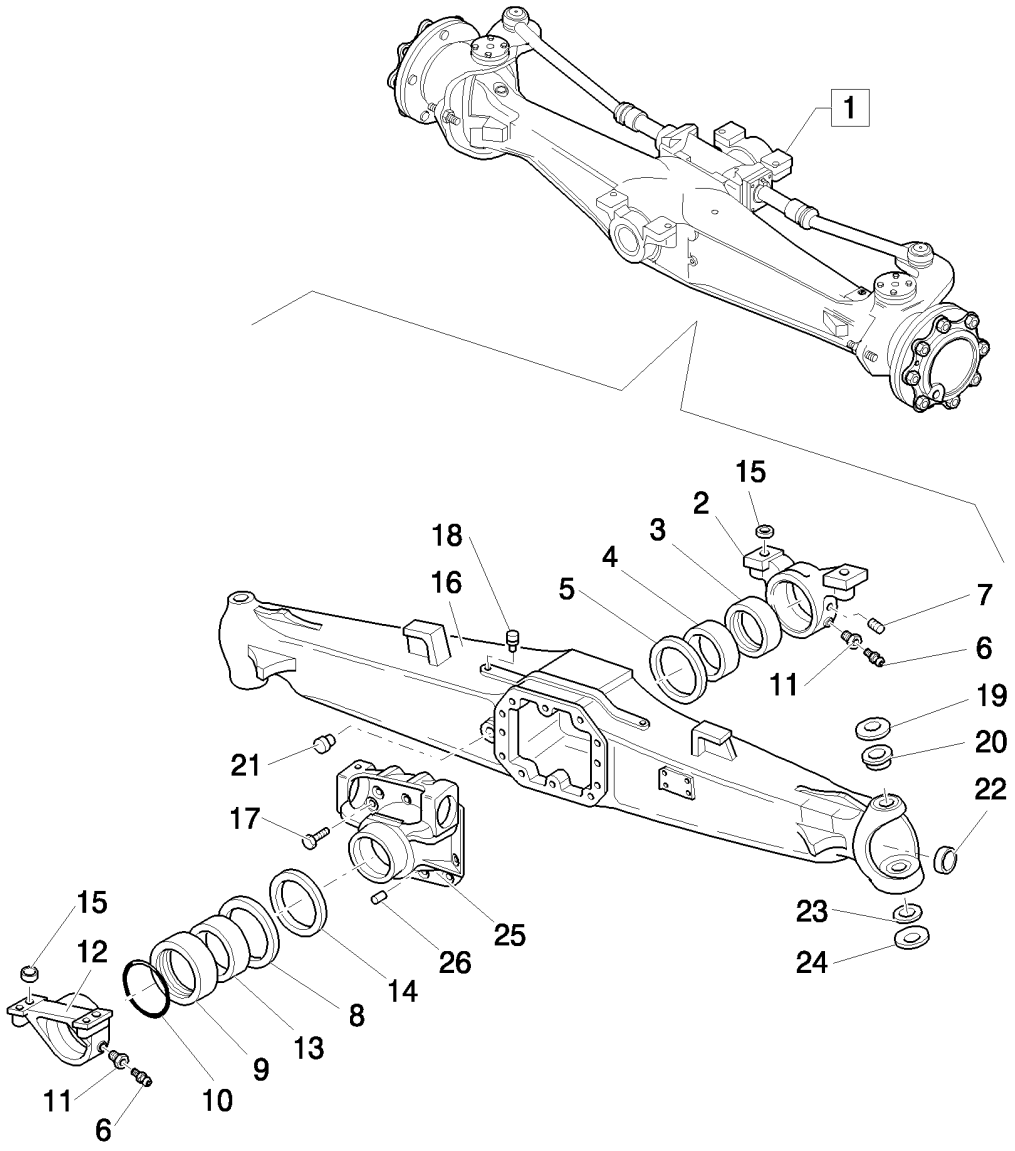

EIXO DIANTEIRO-2WD

R	N	P.N.	MOD	Q	Denominação Denominação	Description Bezeichnung	Denominacion Descrizione	Description Beskrivelse	L.C.
1		85824339		1	EIXO DIANTEIRO MOTOR, ASSY				
						LIVE FRONT AXLE	EJE DELANTERO RÍGID(	ESSIEU MOTEUR AVANT	171P
					EIXO MOTOR DIANTEIR(	FRONTANTRIEBSWELLE	ASSALE MOTORE ANTEI	ROTERENDE FORAKSEL	
2		9967991		1	SUPORTE	SUPPORT	SOPORTE	SUPPORT	300S
					SUPORTE	STÜTZE	SUPPORTO	BESLAG	
3		9967992		1	BUCHA, 125x115x5	BUSHING	CASQUILLO	BAGUE	095B
					CASQUILHO	BUCHSE	BOCCOLA	BØSNING	
4		9967993		1	BUCHA, 115x105x44	BUSHING	CASQUILLO	BAGUE	095B
					CASQUILHO	BUCHSE	BOCCOLA	BØSNING	
5		9967994		1	ANEL DE ENCOSTO	THRUST WASHER	ARANDELA DE EMPUJE	ANNEAU DE BUTEE	023R
					ANILHA DE ENCOSTO	DRUCKSCHEIBE	RONDELLA REGGISPINT	TRYKSKIVE	
6		9967996		2	GRAXEIRA	LUBE NIPPLE	BOQUILLA DE LUBRICA(	GRAISSEUR	060I
					COPO DE LUBRIFICAÇÃ	SCHMIERNIPPEL	INGRASSATORE	SMØRENIPPEL	
7		85805973		1	PARAFUSO, M8x1	SCREW	TORNILLO	VIS	040V
					PARAFUSO	SCHRAUBE	VITE	SKRUE	
8		9968006		1	ANEL DE ENCOSTO	THRUST WASHER	ARANDELA DE EMPUJE	ANNEAU DE BUTEE	023R
					ANILHA DE ENCOSTO	DRUCKSCHEIBE	RONDELLA REGGISPINT	TRYKSKIVE	
9		9968007		1	ANEL, 135x125x5	RING	ANILLO	ANNEAU	045A
					ANEL	RING	ANELLO	RING	
10		9968008		1	O-RING	O-RING	JUNTA TÓRICA	JOINT TORIQUE	055A
					O-RING	O-RING	ANELLO TOROIDALE	O-RING	
11		9967995		2	PARAFUSO	SCREW	TORNILLO	VIS	040V
					PARAFUSO	SCHRAUBE	VITE	SKRUE	
12		9968009		1	SUPORTE	SUPPORT	SOPORTE	SUPPORT	300S
					SUPORTE	STÜTZE	SUPPORTO	BESLAG	
13		9968010		1	BUCHA	BUSHING	CASQUILLO	BAGUE	095B
					CASQUILHO	BUCHSE	BOCCOLA	BØSNING	
14		85805706		1	BUJÃO, DIA=92x12	PLUG	TAPÓN	BOUCHON	050T
					TAMPÃO	STOPFEN	TAPPO	PROP	
15		9967990		4	BUCHA, 30x21x16.5	BUSHING	CASQUILLO	BAGUE	095B
					CASQUILHO	BUCHSE	BOCCOLA	BØSNING	
16		85824347		1	ALOJAMENTO DO EIXO	AXLE HOUSING	ALOJAMIENTO DE EJE	CARTER D'ESSIEU	Z161
					ALOJAMENTO DO EIXO	ACHSGEHÄUSE	ALLOGGIAMENTO ASSA(	AKSELHUS	
17		9967769		10	PARAFUSO, M12x1.75x33	SCREW	TORNILLO	VIS	040V
					PARAFUSO	SCHRAUBE	VITE	SKRUE	
18		85805703		1	BUJÃO, M10 x 1	PLUG	TAPÓN	BOUCHON	050T
					TAMPÃO	STOPFEN	TAPPO	PROP	
19		9967673		2	ARRUELA PLANA	WASHER	ARANDELA	RONDELLE	131R
					ANILHA	UNTERLEGSCHEIBE	RONDELLA	FLADSKIVE	
20		85824469		2	BUCHA	BUSHING	CASQUILLO	BAGUE	095B
					CASQUILHO	BUCHSE	BOCCOLA	BØSNING	
21		85805707		1	BUJÃO, M22 x 1.5	PLUG	TAPÓN	BOUCHON	050T
					TAMPÃO	STOPFEN	TAPPO	PROP	
22		85805704		2	BUJÃO	PLUG	TAPÓN	BOUCHON	050T
					TAMPÃO	STOPFEN	TAPPO	PROP	
23		9967678		2	PISTA	RACE	RODADURA	CHEMIN DE ROULEMEN	6720
					PISTA	LAUFBAHN	GUIDA DI SCORRIMENT(	RIST	
24		9967679		2	ARRUELA PLANA	WASHER	ARANDELA	RONDELLE	131R
					ANILHA	UNTERLEGSCHEIBE	RONDELLA	FLADSKIVE	

B90B B95B B110B

EIXO DIANTEIRO - 2WD
FRONT AXLE (2WD)
PUENTE ANTERIOR (2WD)

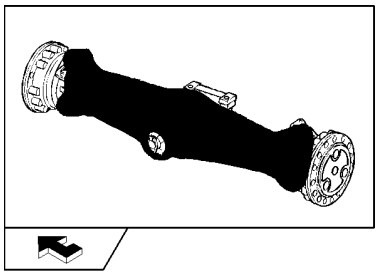

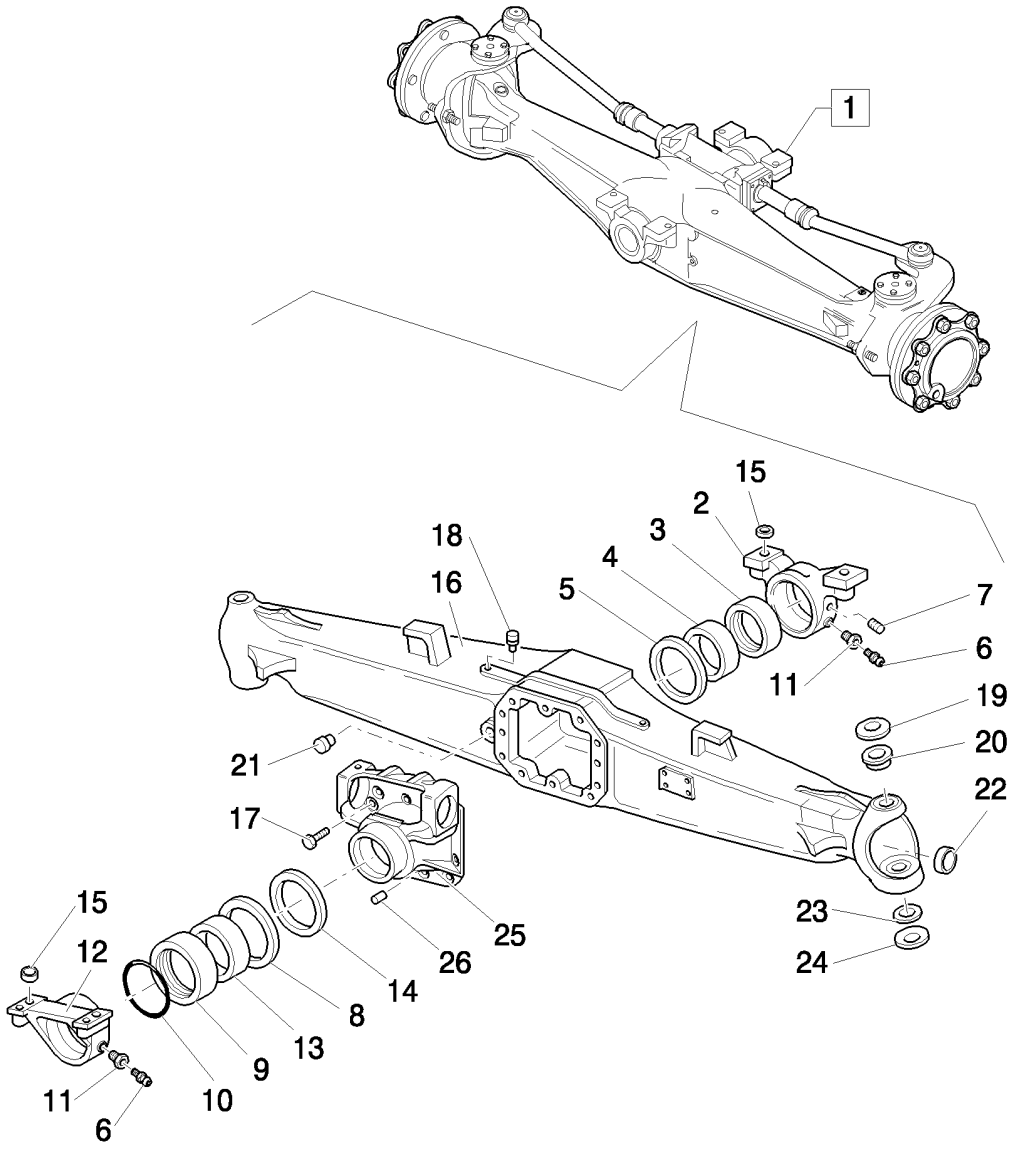

EIXO DIANTEIRO-2WD

R	N	P.N.	MOD	Q	Denominação Denominação	Description Bezeichnung	Denominacion Descrizione	Description Beskrivelse	L.C.
25		**85805705**		1	SUPORTE SUPORTE	SUPPORT STÜTZE	SOPORTE SUPPORTO	SUPPORT BESLAG	300S
26		**9967683**		2	PINO ELÁSTICO, 15x35 TROÇO	ROLL PIN SPANNSTIFT	BULÓN DE GIRO SPINA ELASTICA	GOUPILLE ELASTIQUE SPLIT	200S

DIREÇÃO E CUBOS DIANTEIROS
STEERING ASSY AND FRONT HUBS (2WD)
CONJUNTO DE DIRECCIÓN Y CUBOS FRONTALES (2WD)

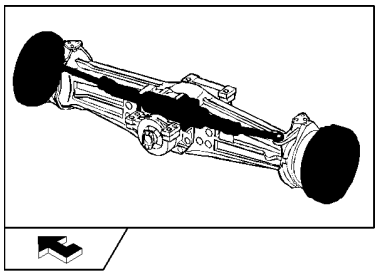

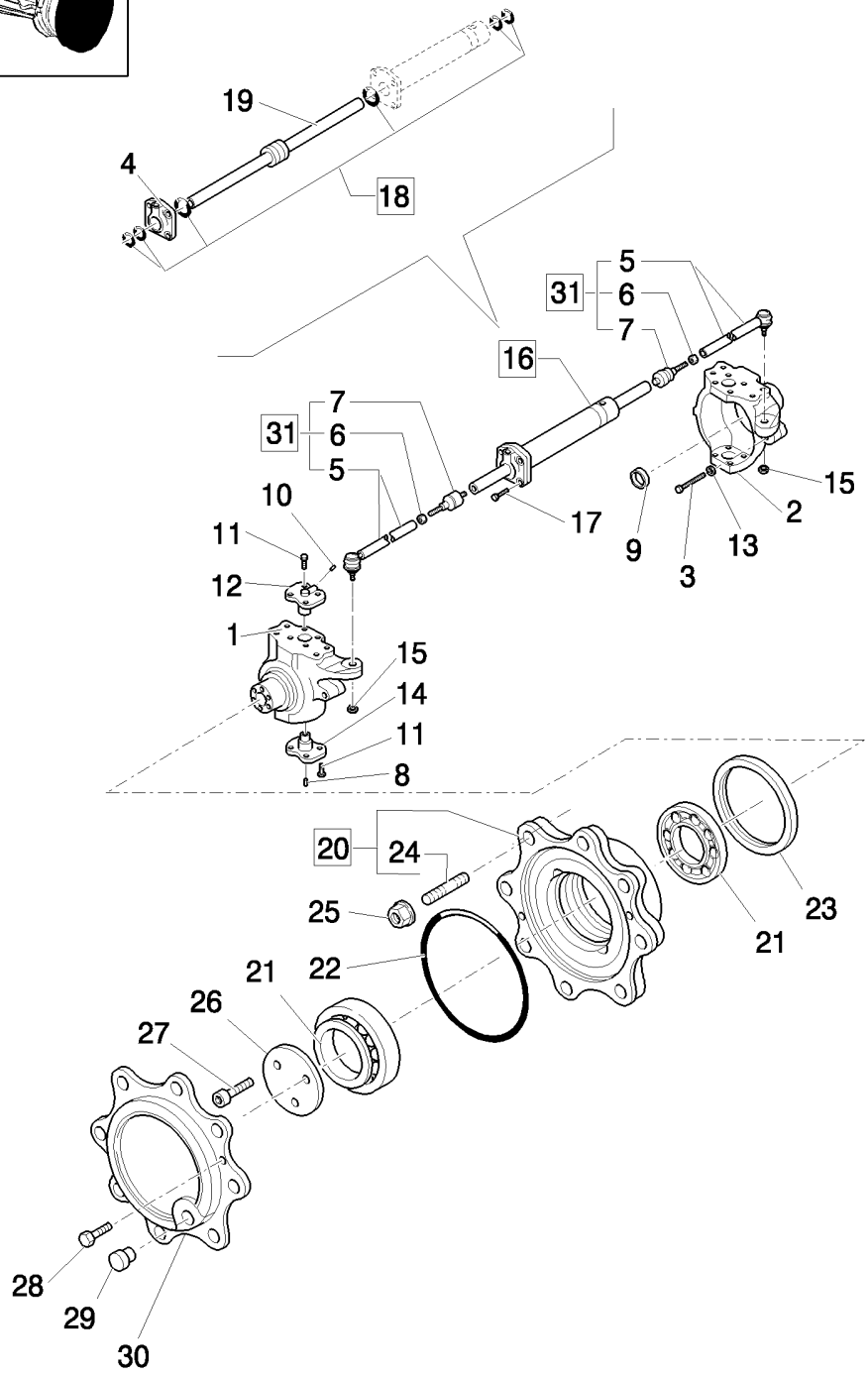

CONJUNTO DA DIRECÇÃO E CUBOS DIANTEIROS (2WD)

R	N	P.N.	MOD	Q	Denominação Denominação	Description Bezeichnung	Denominacion Descrizione	Description Beskrivelse	L.C.
1		87673991		1	ALOJAMENTO	HOUSING	ALOJAMIENTO	CARTER	014V
					ALOJAMENTO	GEHÄUSE	ALLOGGIAMENTO	HUS	
2		87673972		1	JUNTA GIRATÓRIA	HYDRAULIC SWIVEL	ARTICULACIÓN HIDRÁU	JOINT ROTULE HYDRAU	Z304
					JUNTA GIRATÓRIA	SCHWENKVERSCHRAUI	GIUNTO ROTANTE	HYDRAULISK SVINGARM	
3		85805987		2	PARAFUSO, M16x100	SCREW	TORNILLO	VIS	040V
					PARAFUSO	SCHRAUBE	VITE	SKRUE	
4		85805989		1	CABEÇOTE	CYLINDER HEAD	CULATA	CULASSE	113T
					CABEÇA DE CILINDRO	ZYLINDERKOPF	TESTATA	CYLINDERHOVED	
5		85805977		2	TIRANTE	TIE-ROD	TIRANTE	TIRANT	142T
					TIRANTE	SPURSTANGE	TIRANTE	TRÆKSTANG	
6		85805976		2	PORCA, M18x1.5	NUT	TUERCA	ECROU	010D
					PORCA	MUTTER	DADO	MØTRIK	
7		85805975		2	JUNTA ESFÉRICA	BALL JOINT	RÓTULA	JOINT A ROTULE	070G
					RÓTULA	KUGELGELENK	GIUNTO SFERICO	KUGLELED	
8		85805984		2	GRAXEIRA, M6x1	LUBE NIPPLE	BOQUILLA DE LUBRICAC	GRAISSEUR	060I
					COPO DE LUBRIFICAÇÃ	SCHMIERNIPPEL	INGRASSATORE	SMØRENIPPEL	
9		85824352		2	BUJÃO	PLUG	TAPÓN	BOUCHON	050T
					TAMPÃO	STOPFEN	TAPPO	PROP	
10		9968021		2	GRAXEIRA, M6x2	LUBE NIPPLE	BOQUILLA DE LUBRICAC	GRAISSEUR	060I
					COPO DE LUBRIFICAÇÃ	SCHMIERNIPPEL	INGRASSATORE	SMØRENIPPEL	
11		85805979		16	PARAFUSO, M12x1.75x30	SCREW	TORNILLO	VIS	040V
					PARAFUSO	SCHRAUBE	VITE	SKRUE	
12		85805980		2	PINO	PIN	PASADOR	BROCHE	080P
					PERNO	PIN	PERNO	STIFT	
13		85805986		2	PORCA, M16	NUT	TUERCA	ECROU	010D
					PORCA	MUTTER	DADO	MØTRIK	
14		85805983		2	PINO	PIN	PASADOR	BROCHE	080P
					PERNO	PIN	PERNO	STIFT	
15		85805982		2	PORCA, M18x1,5	NUT	TUERCA	ECROU	010D
					PORCA	MUTTER	DADO	MØTRIK	
16		85805978		1	CILINDRO DE DIREÇÃO, ASSY				
						STEERING CYLINDER	CILINDRO DE DIRECCIÓ	VERIN DE DIRECTION	Z217
					CILINDRO DE DIRECÇÃC	LENKZYLINDER	CILINDRO DELLO STERZ	STYRECYLINDER	
17		9968028		4	PARAFUSO, M12x45	SCREW	TORNILLO	VIS	040V
					PARAFUSO	SCHRAUBE	VITE	SKRUE	
18		85805990		1	KIT DE VEDAÇÃO	SEAL KIT	KIT DE JUNTAS	KIT DE JOINTS	630S
					KIT DE VEDANTE	DICHTUNGSSATZ	KIT GUARNIZIONI	PAKNINGSSÆT	
19		85805992		1	HASTE	ROD	VARILLA	TIGE	090A
					HASTE	STANGE	ASTA	STANG	
20		85806003		2	KIT, ASSY	KIT	KIT	KIT	305C
					KIT	SATZ	KIT	SÆT	
21		9967687		4	CONJUNTO DO ROLAMENTO				
						BEARING ASSY	CONJUNTO DE COJINET	ROULEMENT	341C
					CHUMACEIRA	LAGERBAURUPPE	COMPLESSIVO CUSCINI	LEJESAMLING	
22		85805711		2	O-RING	O-RING	JUNTA TÓRICA	JOINT TORIQUE	055A
					O-RING	O-RING	ANELLO TOROIDALE	O-RING	
23		85827067		2	VEDADOR DE ÓLEO	OIL SEAL	JUNTA DE ACEITE	JOINT ETANCHEITE D'HI	P278
					VEDANTE DE ÓLEO	ÖLDICHTUNG	PARAOLIO	OLIESEGL	

B90B B95B B110B

DIREÇÃO E CUBOS DIANTEIROS
STEERING ASSY AND FRONT HUBS (2WD)
CONJUNTO DE DIRECCIÓN Y CUBOS FRONTALES (2WD)

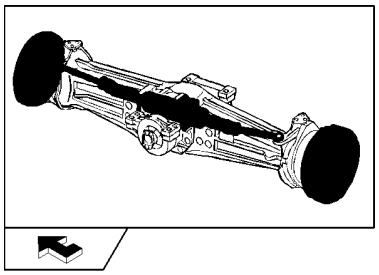

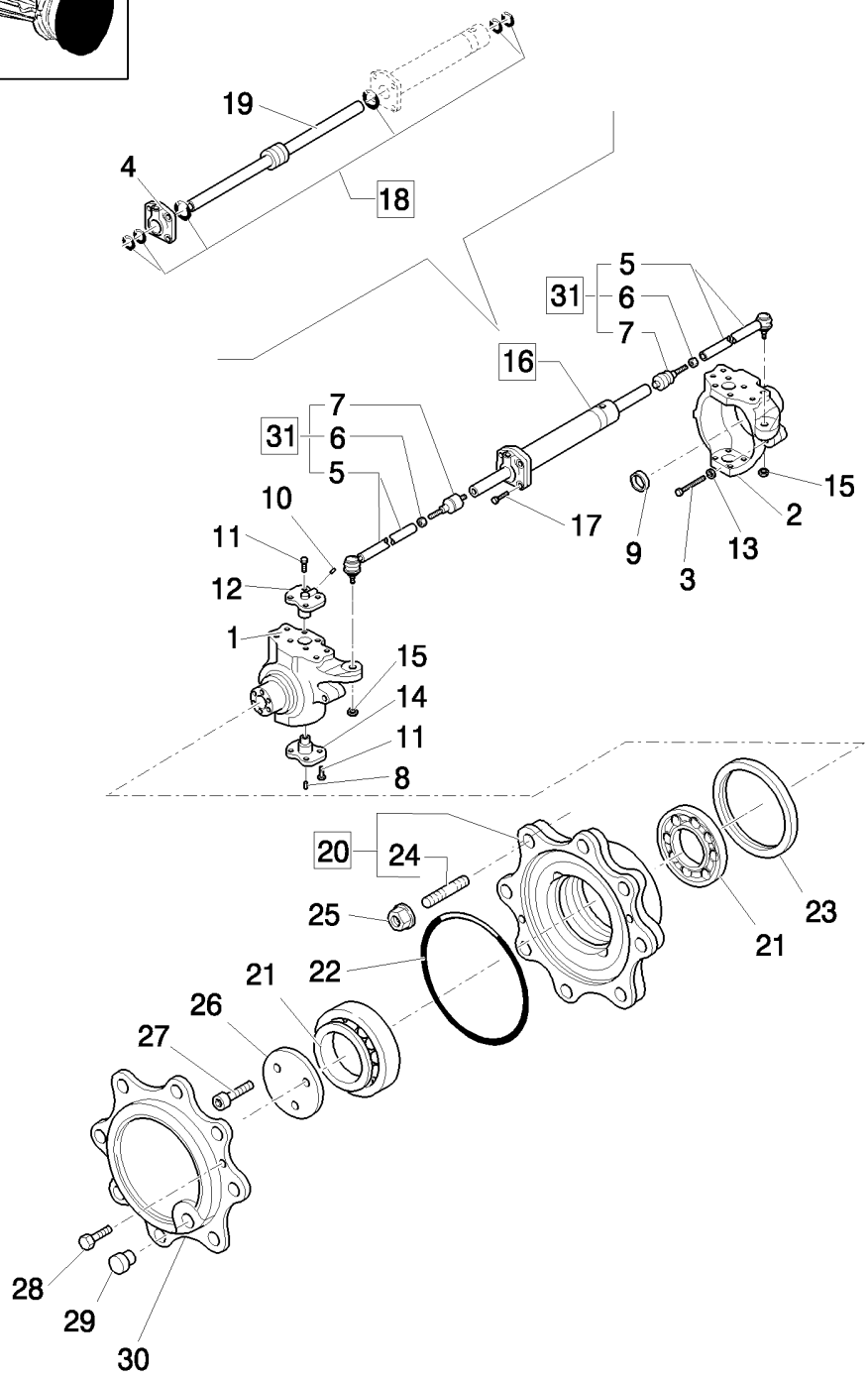

CONJUNTO DA DIRECÇÃO E CUBOS DIANTEIROS (2WD)

R	N	P.N.	MOD	Q	Denominação Denominação	Description Bezeichnung	Denominacion Descrizione	Description Beskrivelse	L.C.
24		**9968070**		16	PRISIONEIRO PINO ROSCADO	STUD GEWINDEBOLZEN	PRISIONERO PRIGIONIERO	GOUJON STØTTEBOLT	210P
25		**9968071**		16	PORCA, Wheel, M18 x 1.5 PORCA	NUT MUTTER	TUERCA DADO	ECROU MØTRIK	010D
26		**85813054**		2	ANEL DE ENCOSTO ANILHA DE ENCOSTO	THRUST WASHER DRUCKSCHEIBE	ARANDELA DE EMPUJE RONDELLA REGGISPINT	ANNEAU DE BUTEE TRYKSKIVE	023R
27		**85806010**		6	PARAFUSO, M10x4.5 PARAFUSO	SCREW SCHRAUBE	TORNILLO VITE	VIS SKRUE	040V
28		**85805709**		4	PARAFUSO, M8x20 PARAFUSO	SCREW SCHRAUBE	TORNILLO VITE	VIS SKRUE	040V
29		**85805707**		2	BUJÃO, M22 x 1.5 TAMPÃO	PLUG STOPFEN	TAPÓN TAPPO	BOUCHON PROP	050T
30		**85805710**		2	COBERTURA COBERTURA	COVER ABDECKUNG	CUBIERTA COPERCHIO	COUVERCLE DÆKSEL	265C
31		**85805974**		2	TIRANTE, ASSY TIRANTE	TIE-ROD SPURSTANGE	TIRANTE TIRANTE	TIRANT TRÆKSTANG	142T

EIXO DIANTEIRO - (4WD)
FRONT AXLE - (4WD)
EJE ANTERIOR - (4WD)
ESSIEU AVANT - (4WD)

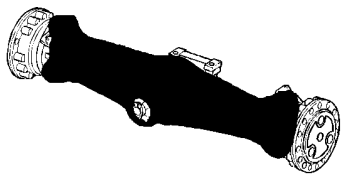

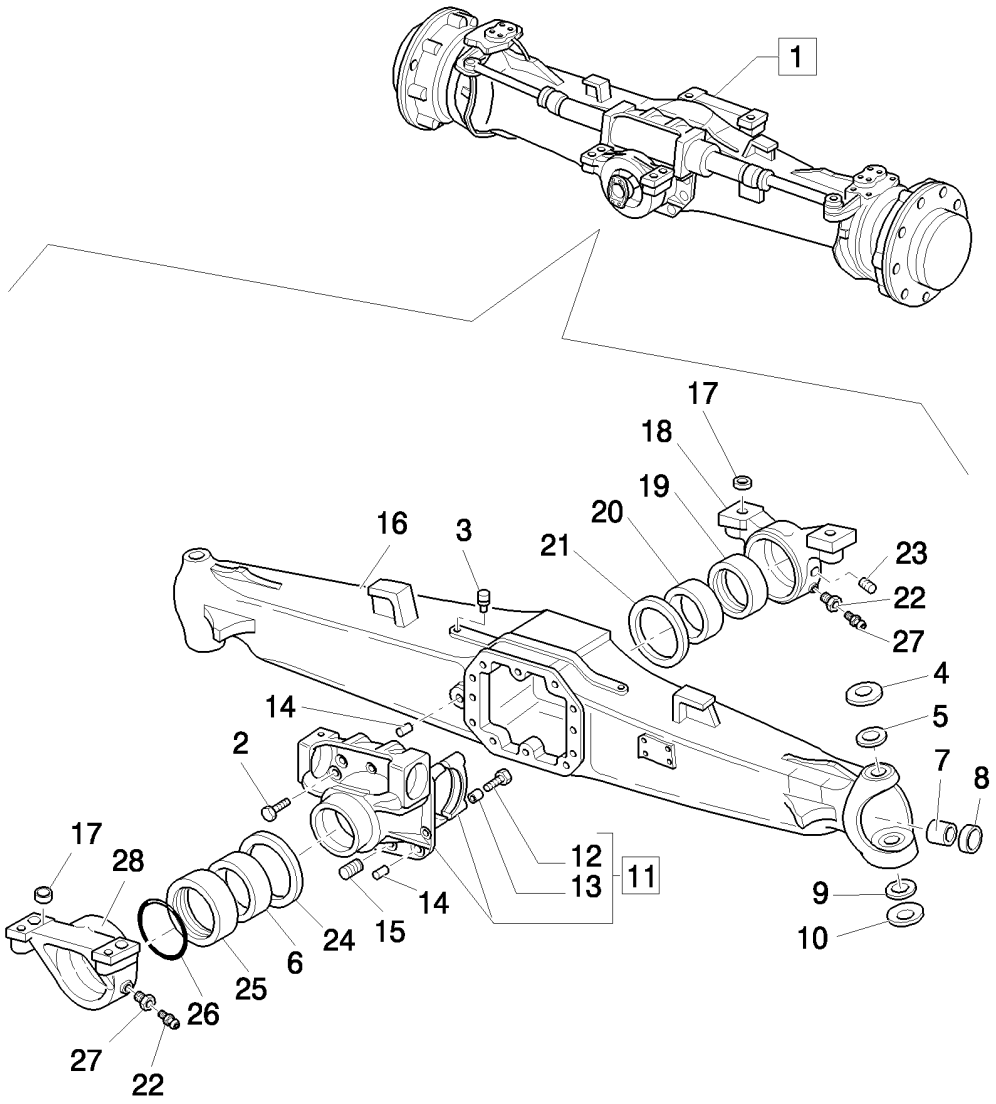

EIXO DIANTERIO - (4WD)
VORDERACHSE - (4WD)
ASSALE ANTERIORE - (4WD)
FORAKSEL - (4WD)

R	N	P.N.	MOD	Q	Denominação Denominação	Description Bezeichnung	Denominacion Descrizione	Description Beskrivelse	L.C.
1		87484641		1	EIXO DIANTEIRO, ASSY EIXO DIANTEIRO	FRONT AXLE VORDERACHSE	EJE DELANTERO ASSALE ANTERIORE	ESSIEU AVANT FORAKSEL	085A
2		9967769		10	PARAFUSO, M12X1,75X33 PARAFUSO	SCREW SCHRAUBE	TORNILLO VITE	VIS SKRUE	040V
3		9967672		1	BUJÃO, M10X1 TAMPÃO	PLUG STOPFEN	TAPÓN TAPPO	BOUCHON PROP	050T
4		9967997		2	ARRUELA PLANA ANILHA	WASHER UNTERLEGSCHEIBE	ARANDELA RONDELLA	RONDELLE FLADSKIVE	131R
5		87306932		2	BUCHA CASQUILHO	BUSHING BUCHSE	CASQUILLO BOCCOLA	BAGUE BØSNING	095B
6		9968010		1	BUCHA CASQUILHO	BUSHING BUCHSE	CASQUILLO BOCCOLA	BAGUE BØSNING	095B
7		9968019		2	BUCHA CASQUILHO	BUSHING BUCHSE	CASQUILLO BOCCOLA	BAGUE BØSNING	095B
8		87710130		2	VEDAÇÃO VEDANTE	SEAL DICHTUNG	ANILLO DE CIERRE GUARNIZIONE; TENUTA	JOINT PAKNING	132A
9		9968002		2	ROLAMENTO ESFÉRICO, 2 piece ROLAMENTO ESFÉRICO	SPHERICAL BEARING PENDELKUGELLAGER	COJINETE ESFÉRICO CUSCINETTO SFERICO	ROULEMENT SPHERIQU SFÆRISK LEJE	A164
10		9968003		2	ARRUELA PLANA ANILHA	WASHER UNTERLEGSCHEIBE	ARANDELA RONDELLA	RONDELLE FLADSKIVE	131R
11		87710131		1	SUPORTE, ASSY SUPORTE	SUPPORT STÜTZE	SOPORTE SUPPORTO	SUPPORT BESLAG	300S
12		9967681		4	PARAFUSO PARAFUSO	SCREW SCHRAUBE	TORNILLO VITE	VIS SKRUE	040V
13		9967682		4	BUCHA CASQUILHO	BUSHING BUCHSE	CASQUILLO BOCCOLA	BAGUE BØSNING	095B
14		9968005		2	BUJÃO DE DRENO, M22, 15X35 BUJÃO DE DESCARGA	DRAIN PLUG ABLASSSCHRAUBE	TAPÓN DE VACIADO TAPPO DI SCARICO	BOUCHON DE VIDANGE AFTAPNINGSPROP	056T
15		9967683		2	PINO ELÁSTICO TROÇO	ROLL PIN SPANNSTIFT	BULÓN DE GIRO SPINA ELASTICA	GOUPILLE ELASTIQUE SPLIT	200S
16		85827738		1	ALOJAMENTO DO EIXO ALOJAMENTO DO EIXO	AXLE HOUSING ACHSGEHÄUSE	ALOJAMIENTO DE EJE ALLOGGIAMENTO ASSA	CARTER D'ESSIEU AKSELHUS	Z161
17		9967990		4	BUCHA CASQUILHO	BUSHING BUCHSE	CASQUILLO BOCCOLA	BAGUE BØSNING	095B
18		9967991		1	SUPORTE SUPORTE	SUPPORT STÜTZE	SOPORTE SUPPORTO	SUPPORT BESLAG	300S
19		9967992		1	BUCHA CASQUILHO	BUSHING BUCHSE	CASQUILLO BOCCOLA	BAGUE BØSNING	095B
20		9967993		1	BUCHA CASQUILHO	BUSHING BUCHSE	CASQUILLO BOCCOLA	BAGUE BØSNING	095B
21		9967994		1	ANEL DE ENCOSTO ANILHA DE ENCOSTO	THRUST WASHER DRUCKSCHEIBE	ARANDELA DE EMPUJE RONDELLA REGGISPINT	ANNEAU DE BUTEE TRYKSKIVE	023R
22		9967996		2	GRAXEIRA COPO DE LUBRIFICAÇÃ	LUBE NIPPLE SCHMIERNIPPEL	BOQUILLA DE LUBRICA INGRASSATORE	GRAISSEUR SMØRENIPPEL	060I
23		85805973		1	PARAFUSO, M8x1 PARAFUSO	SCREW SCHRAUBE	TORNILLO VITE	VIS SKRUE	040V

EIXO DIANTEIRO - (4WD)
FRONT AXLE - (4WD)
EJE ANTERIOR - (4WD)
ESSIEU AVANT - (4WD)

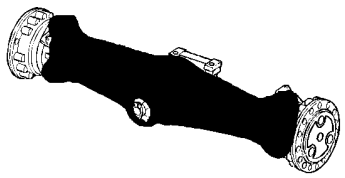

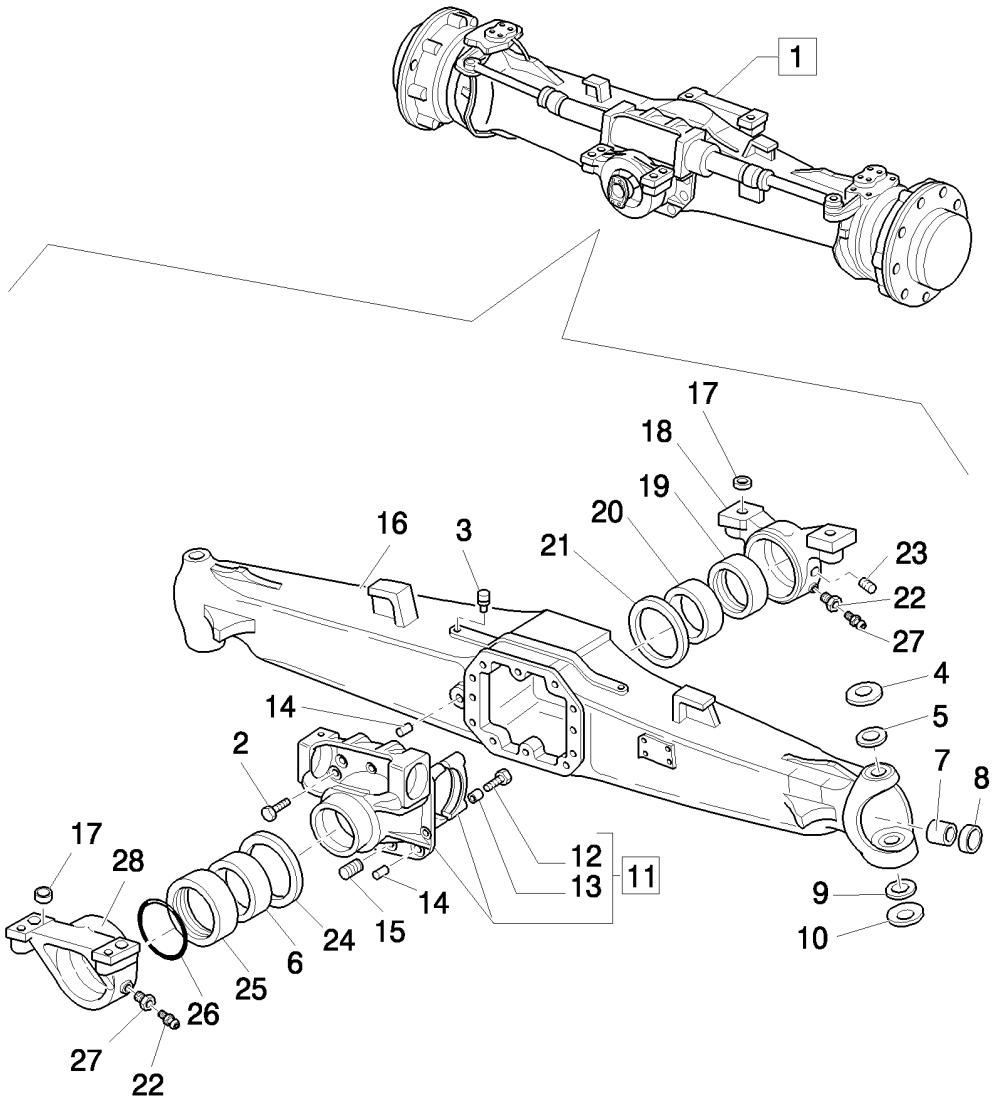

EIXO DIANTERIO - (4WD)
VORDERACHSE - (4WD)
ASSALE ANTERIORE - (4WD)
FORAKSEL - (4WD)

R	N	P.N.	MOD	Q	Denominação Denominação	Description Bezeichnung	Denominacion Descrizione	Description Beskrivelse	L.C.
24		**9968006**		1	ANEL DE ENCOSTO ANILHA DE ENCOSTO	THRUST WASHER DRUCKSCHEIBE	ARANDELA DE EMPUJE RONDELLA REGGISPINT	ANNEAU DE BUTEE TRYKSKIVE	023R
25		**9968007**		1	ANEL ANEL	RING RING	ANILLO ANELLO	ANNEAU RING	045A
26		**9968008**		1	O-RING O-RING	O-RING O-RING	JUNTA TÓRICA ANELLO TOROIDALE	JOINT TORIQUE O-RING	055A
27		**9967995**		2	PARAFUSO PARAFUSO	SCREW SCHRAUBE	TORNILLO VITE	VIS SKRUE	040V
28		**9968009**		1	SUPORTE SUPORTE	SUPPORT STÜTZE	SOPORTE SUPPORTO	SUPPORT BESLAG	300S

DIREÇÃO DO EIXO DIANTEIRO - (4WD)
FRONT AXLE STEERING ASSY: (4WD)
CONJUNTO DE DIRECCIÓN EJE FRONTAL: (4WD)

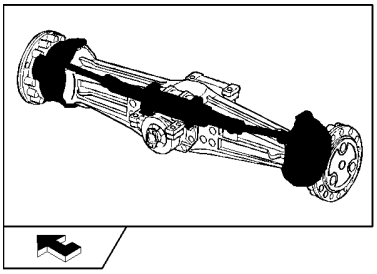

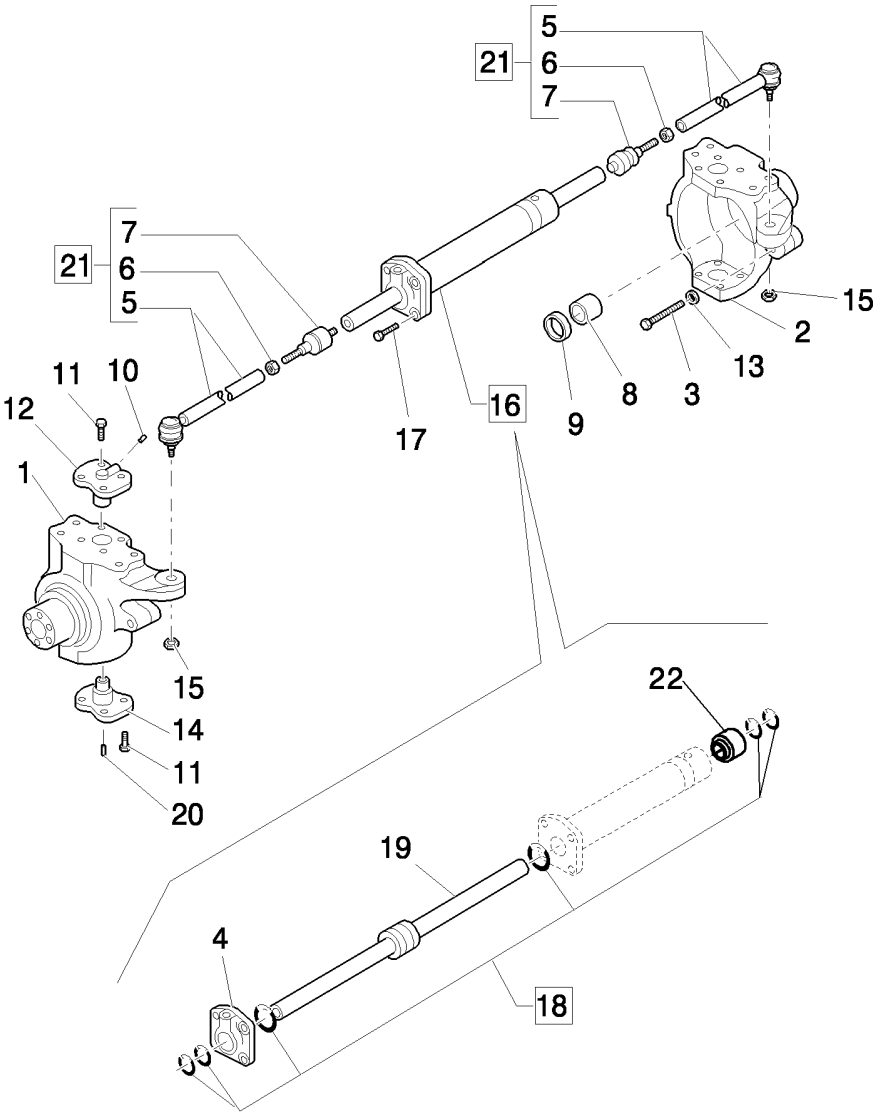

CONJUNTO DA DIRECÇÃO DO EIXO DIANTEIRO: (4WD)

R	N	P.N.	MOD	Q	Denominação Denominação	Description Bezeichnung	Denominacion Descrizione	Description Beskrivelse	L.C.
1		85827740		1	ARTICULAÇÃO DIREÇÃO, LH				
						STEERING KNUCKLE	PIVOTE DE DIRECCIÓN	PORTE-FUSEE	4880
					ARTICULAÇÃO DIRECÇÃ	ACHSSCHENKEL	ARTICOLAZIONE FUSO S	STYRESPINDEL	
2		85827739		2	ARTICULAÇÃO DIREÇÃO, RH				
						STEERING KNUCKLE	PIVOTE DE DIRECCIÓN	PORTE-FUSEE	4880
					ARTICULAÇÃO DIRECÇÃ	ACHSSCHENKEL	ARTICOLAZIONE FUSO S	STYRESPINDEL	
3		85805987		2	PARAFUSO, M16x100	SCREW	TORNILLO	VIS	040V
					PARAFUSO	SCHRAUBE	VITE	SKRUE	
4		87710141		1	TAMPA CILINDRO	CYLINDER END CAP	TAPÓN DE CILINDRO	PALIER DE VERIN	Z364
					TAMPA EXTREMID CILIN	ZYLINDERSTIRNDECKEI	CAPPELLOTTO DEL CILI	CYLINDRISK SLUTMUFF	
5		87306927		2	BARRA DE DIREÇÃO LONGIT.				
						STEERING TIE-ROD	TIRANTE DE DIRECCIÓN	TIRANT DE DIRECTION	144T
					TIRANTE LONGITUDINAL	LENKSPURSTANGE	TIRANTE STERZO	STYRESTANG	
6		85805976		2	PORCA, M18 x 1.5	NUT	TUERCA	ECROU	010D
					PORCA	MUTTER	DADO	MØTRIK	
7		85805975		2	JUNTA ESFÉRICA	BALL JOINT	RÓTULA	JOINT A ROTULE	070G
					RÓTULA	KUGELGELENK	GIUNTO SFERICO	KUGLELED	
8		85805988		2	ESCOVA DE BRONZE	BRONZE BUSHING	CASQUILLO DE BRONCE	BAGUE EN BRONZE	Z347
					CASQUILHO DE BRONZE	BRONZEBUCHSE	BOCCOLA IN BRONZO	BRONCEBØSNING	
9		87710145		2	ANEL VEDADOR, 45 x 60 x 16				
						SEALRING	RETÉN	BAGUE D'ETANCHEITE	Z125
					ANEL VEDADOR	DICHTRING	ANELLO DI TENUTA	PAKNINGSRING	
10		9968021		2	GRAXEIRA, M6 x 2	LUBE NIPPLE	BOQUILLA DE LUBRICAC	GRAISSEUR	060I
					COPO DE LUBRIFICAÇÃ	SCHMIERNIPPEL	INGRASSATORE	SMØRENIPPEL	
11		9968022		14	PARAFUSO, M14 x 2 x 35	SCREW	TORNILLO	VIS	040V
					PARAFUSO	SCHRAUBE	VITE	SKRUE	
12		9968023		2	PIVO	PIVOT	PIVOTE	PIVOT	6330
					PIVOTE	WELLENZAPFEN	ARTICOLAZIONE	TAP	
13		85805986		2	PORCA, M16	NUT	TUERCA	ECROU	010D
					PORCA	MUTTER	DADO	MØTRIK	
14		9968025		2	PIVÔ	PIVOT	PIVOTE	PIVOT	093A
					ARTICULAÇÃO	DREHLAGER	PERNO	TAP	
15		85805982		2	PORCA, M18 x 1.5	NUT	TUERCA	ECROU	010D
					PORCA	MUTTER	DADO	MØTRIK	
16		87710158		1	CILINDRO DE DIREÇÃO, ASSY				
						STEERING CYLINDER	CILINDRO DE DIRECCIÓ	VERIN DE DIRECTION	Z217
					CILINDRO DE DIRECÇÃO	LENKZYLINDER	CILINDRO DELLO STERZ	STYRECYLINDER	
17		87710137		4	PARAFUSO, M12x5	BOLT	PERNO	VIS	140B
					PARAFUSO	SCHRAUBE	BULLONE	BOLT	
18		87710144		1	KIT DE VEDAÇÃO	SEAL KIT	KIT DE JUNTAS	KIT DE JOINTS	630S
					KIT DE VEDANTE	DICHTUNGSSATZ	KIT GUARNIZIONI	PAKNINGSSÆT	
19		87710143		1	HASTE	ROD	VARILLA	TIGE	090A
					HASTE	STANGE	ASTA	STANG	
20		85805984		2	GRAXEIRA, M6 x 1	LUBE NIPPLE	BOQUILLA DE LUBRICAC	GRAISSEUR	060I
					COPO DE LUBRIFICAÇÃ	SCHMIERNIPPEL	INGRASSATORE	SMØRENIPPEL	
21		87306934		2	TIRANTE, ASSY	TIE-ROD	TIRANTE	TIRANT	142T
					TIRANTE	SPURSTANGE	TIRANTE	TRÆKSTANG	
22		87710142		1	CABEÇOTE	CYLINDER HEAD	CULATA	CULASSE	113T
					CABEÇA DE CILINDRO	ZYLINDERKOPF	TESTATA	CYLINDERHOVED	

B90B B95B B110B

06-31	01	p1	09/10

CUBOS DIANTEIROS: (4WD)
FRONT HUBS: (4WD)
CUBOS FRONTALES: (4WD)

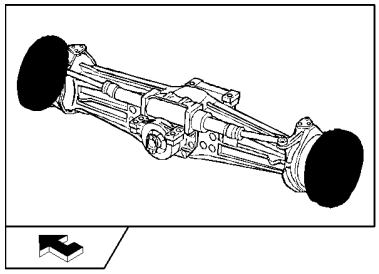

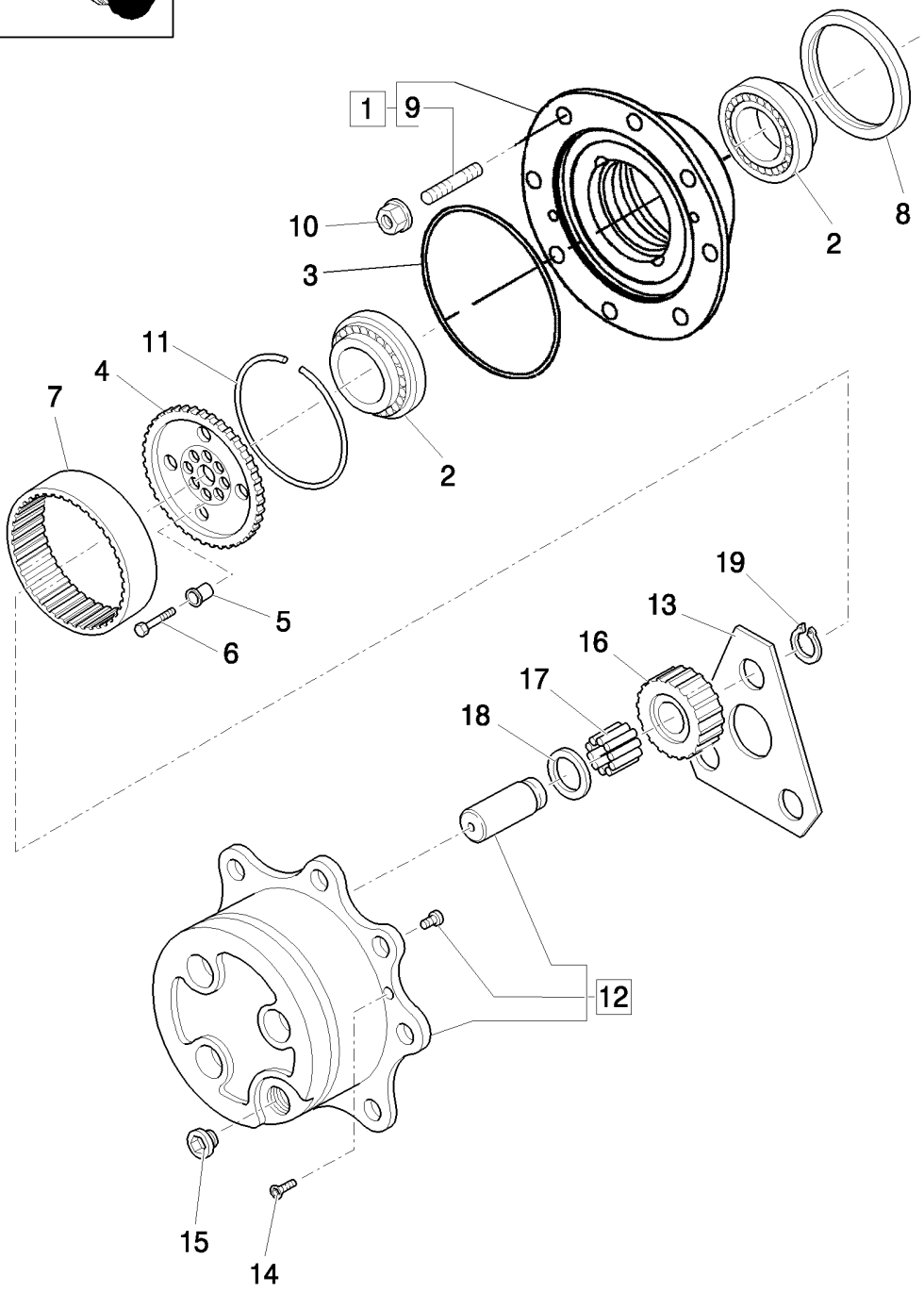

CUBOS DIANTEIROS: (4WD)

R	N	P.N.	MOD	Q	Denominação Denominação	Description Bezeichnung	Denominacion Descrizione	Description Beskrivelse	L.C.
1		84190373		2	CUBO, ASSY	HUB	CUBO	MOYEU	135M
					CUBO	NABE	MOZZO	NAV	
2		9967687		4	CONJUNTO DO ROLAMENTO				
						BEARING ASSY	CONJUNTO DE COJINET	ROULEMENT	341C
					CHUMACEIRA	LAGERBAURUPPE	COMPLESSIVO CUSCINI	LEJESAMLING	
3		85805711		2	O-RING	O-RING	JUNTA TÓRICA	JOINT TORIQUE	055A
					O-RING	O-RING	ANELLO TOROIDALE	O-RING	
4		87710172		2	SUPORTE DO CUBO	HUB CARRIER	SOPORTE DE CUBO	PORTE-MOYEU	P735
					SUPORTE DO CUBO	NABENTRÄGER	SUPPORTO MOZZO	LADNAV	
5		87710174		16	BUCHA	BUSHING	CASQUILLO	BAGUE	095B
					CASQUILHO	BUCHSE	BOCCOLA	BØSNING	
6		87710175		16	PARAFUSO, M10 x 45	SCREW	TORNILLO	VIS	040V
					PARAFUSO	SCHRAUBE	VITE	SKRUE	
7		87710173		2	ENGRENAGEM	GEAR	ENGRANAJE	PIGNON	050I
					ENGRENAGEM	ZAHNRAD	INGRANAGGIO	TANDHJUL	
8		85827067		2	VEDADOR DE ÓLEO	OIL SEAL	JUNTA DE ACEITE	JOINT ETANCHEITE D'HI	P278
					VEDANTE DE ÓLEO	ÖLDICHTUNG	PARAOLIO	OLIESEGL	
9		87710171		16	PRISIONEIRO	STUD	PRISIONERO	GOUJON	210P
					PINO ROSCADO	GEWINDEBOLZEN	PRIGIONIERO	STØTTEBOLT	
10		9968071		16	PORCA, Wheel, M18 x 1.5	NUT	TUERCA	ECROU	010D
					PORCA	MUTTER	DADO	MØTRIK	
11		85806006		2	ANEL	RING	ANILLO	ANNEAU	045A
					ANEL	RING	ANELLO	RING	
12		85806011		2	KIT, ASSY	KIT	KIT	KIT	305C
					KIT	SATZ	KIT	SÆT	
13		85806016		2	ANEL DE ENCOSTO	THRUST WASHER	ARANDELA DE EMPUJE	ANNEAU DE BUTEE	023R
					ANILHA DE ENCOSTO	DRUCKSCHEIBE	RONDELLA REGGISPINT	TRYKSKIVE	
14		85805709		4	PARAFUSO, M8 x 20	SCREW	TORNILLO	VIS	040V
					PARAFUSO	SCHRAUBE	VITE	SKRUE	
15		85806012		2	BUJÃO	PLUG	TAPÓN	BOUCHON	050T
					TAMPÃO	STOPFEN	TAPPO	PROP	
16		85806014		6	ENGRENAGEM PLANETÁRIA, T23				
						PLANETARY GEAR	PIÑÓN PLANETARIO	PIGNON PLANETAIRE	145P
					ENGRENAGEM PLANET/	PLANETENRAD	INGRANAGGIO PLANET/	KRONHJUL	
17		85806015		18	JOGO 10 AGULHAS, (Qty 1=10 Pieces)				
						10 NEEDLE BRG KIT	KIT DE 10 COJINETES A	JEU 10 ROULMTS AIGUI	T010
					JOGO 10 ROLAMENT AG	SATZ AUS 10 NADELLAG	KIT 10 CUSCINETTI AD /	SÆT, 10 NÅLELEJER	
18		9968084		6	ANEL DE ENCOSTO, 55 x 34.6 x 1.5				
						THRUST WASHER	ARANDELA DE EMPUJE	ANNEAU DE BUTEE	023R
					ANILHA DE ENCOSTO	DRUCKSCHEIBE	RONDELLA REGGISPINT	TRYKSKIVE	
19		9968083		6	ANEL ELÁSTICO, M34	CIRCLIP	ARANDELA DE RETENCI	CIRCLIP	056A
					ANEL DE RETENÇÃO	SICHERUNGSRING	ANELLO ELASTICO	LÅSERING	

JUNTA DO EIXO DIANTEIRO: (4WD)
FRONT AXLE SHAFT JOINT: (4WD)
JUNTA EJE FRONTAL: (4WD)

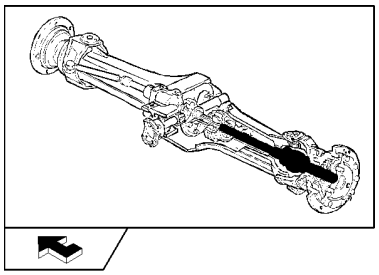

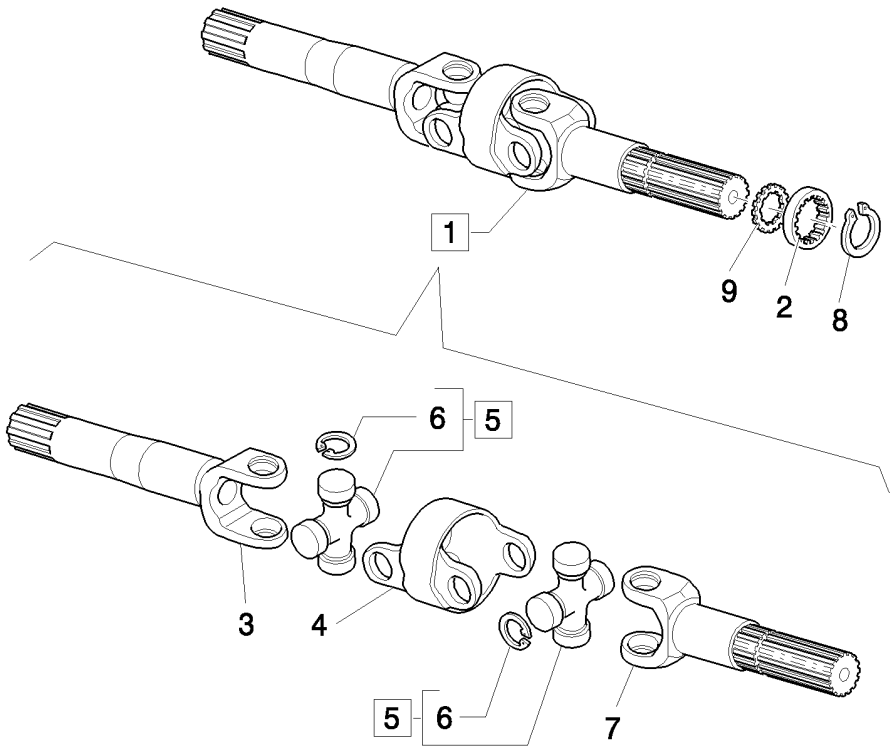

JUNTA DO VEIO DO EIXO DIANTEIRO: (4WD)

R	N	P.N.	MOD	Q	Denominação Denominação	Description Bezeichnung	Denominacion Descrizione	Description Beskrivelse	L.C.
1		85827741		2	EIXO ARTICULADO, ASSY VEIO ARTICULADO	ARTICULATED SHAFT GELENKWELLE	EJE ARTICULADO ALBERO ARTICOLATO	ARBRE ARTICULE KARDANAKSEL	019A
2		85805999		2	ANEL DE ENCOSTO ANILHA DE ENCOSTO	THRUST WASHER DRUCKSCHEIBE	ARANDELA DE EMPUJE RONDELLA REGGISPINT	ANNEAU DE BUTEE TRYKSKIVE	023R
3		87306930		2	EIXO VEIO	SHAFT WELLE	EJE ALBERO	ARBRE AKSEL	016A
4		85827070		2	CORPO CORPO	BODY KAROSSERIE	CUERPO CORPO	CORPS HUS	300C
5		85805996		2	CRUZETA, ASSY CRUZETA	SPIDER ZAPFENKREUZ	CRUCETA CROCIERA	CROISILLON KRYDS	320C
6		9968060		4	ANEL DE PRESSÃO ANEL	SNAP RING SPRENGRING	ANILLO DE RESORTE ANELLO ELASTICO	ANNEAU D'ARRET LÅSERING	054A
7		87306929		1	EIXO VEIO	SHAFT WELLE	EJE ALBERO	ARBRE AKSEL	016A
8		87306933		2	ANEL DE PRESSÃO ANEL	SNAP RING SPRENGRING	ANILLO DE RESORTE ANELLO ELASTICO	ANNEAU D'ARRET LÅSERING	054A
9		85817697		2	ANEL DE ENCOSTO ANILHA DE ENCOSTO	THRUST WASHER DRUCKSCHEIBE	ARANDELA DE EMPUJE RONDELLA REGGISPINT	ANNEAU DE BUTEE TRYKSKIVE	023R

DIFERENCIAL DO EIXO DIANTEIRO
FRONT AXLE BEVEL GEAR SET: (4WD)
CONJUNTO ENGRANAJE CÓNICO EJE FRONTAL: (4WD)

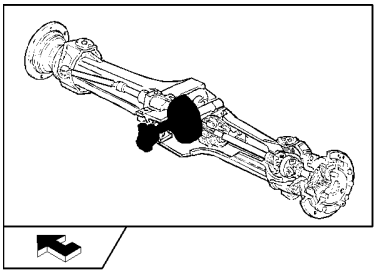

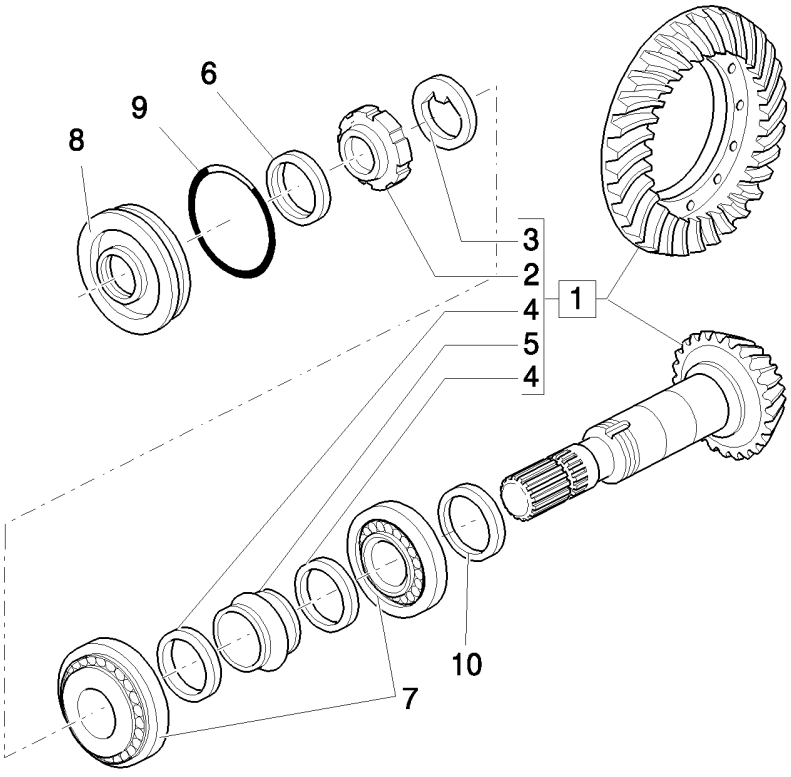

CONJUNTO DE ENGRENAGENS CÓNICAS DO EIXO DIANTEIRO: (4WD)

R	N	P.N.	MOD	Q	Denominação Denominação	Description Bezeichnung	Denominacion Descrizione	Description Beskrivelse	L.C.
1	1	84190375		1	COROA CÔNICA, ASSY TRANSMISSÃO CÓNICA	BEVEL GEAR KEGELRAD	PIÑÓN CÓNICO INGRANAGGIO CONICO	PIGNON CONIQUE KONISK TANDHJUL	285C
2		9968032		1	PORCA DE VEDAÇÃO, M40 PORCA COM OLHAL	RING NUT RINGMUTTER	TUERCA DE ANILLA GHIERA	ECROU A ŒIL GEVINDRING	050G
3		9968031		1	TRAVA DA ARRUELA ANILHA DE RETENÇÃO	LOCK WASHER SICHERUNGSSCHEIBE	ARANDELA DE BLOQUE RONDELLA DI SICUREZ	RONDELLE FREIN LÅSESKIVE	132R
4		9968033		2	ARRUELA PLANA, M40.5 x 50 x 2 ANILHA	WASHER UNTERLEGSCHEIBE	ARANDELA RONDELLA	RONDELLE FLADSKIVE	131R
5		9968034		1	ESPAÇADOR ESPAÇADOR	SPACER DISTANZSTÜCK	SEPARADOR DISTANZIALE	ENTRETOISE AFSTANDSSTYKKE	075D
6		85824346		1	VEDAÇÃO, 32 x 52 x 16 VEDANTE	SEAL DICHTUNG	ANILLO DE CIERRE GUARNIZIONE; TENUTA	JOINT PAKNING	132A
7		9968047		2	ROLAMENTO ROLETE CÔNICO ROLAMENTO ROLOS CÓ	TAPERED ROLLER BEAF KEGELROLLENLAGER	COJINETE RODILLO CÓI CUSCINETTO RULLINI C	ROULEMENT ROUL. COI KONISK RULLELEJE	241P
8		9968051		1	COBERTURA COBERTURA	COVER ABDECKUNG	CUBIERTA COPERCHIO	COUVERCLE DÆKSEL	265C
9		9968052		1	O-RING O-RING	O-RING O-RING	JUNTA TÓRICA ANELLO TOROIDALE	JOINT TORIQUE O-RING	055A
10		9968037		AR	CALÇO DE AFINAÇÃO, 2.5mm Thk CALÇO DE AFINAÇÃO	SHIM AUSGLEICHSSCHEIBE	SUPLEMENTO SPESSORE	CALE MELLEMLÆG	198S
10		9968038		AR	CALÇO DE AFINAÇÃO, 2.6mm Thk CALÇO DE AFINAÇÃO	SHIM AUSGLEICHSSCHEIBE	SUPLEMENTO SPESSORE	CALE MELLEMLÆG	198S
10		9968039		AR	CALÇO DE AFINAÇÃO, 2.7mm Thk CALÇO DE AFINAÇÃO	SHIM AUSGLEICHSSCHEIBE	SUPLEMENTO SPESSORE	CALE MELLEMLÆG	198S
10		9968040		AR	CALÇO DE AFINAÇÃO, 2.8mm Thk CALÇO DE AFINAÇÃO	SHIM AUSGLEICHSSCHEIBE	SUPLEMENTO SPESSORE	CALE MELLEMLÆG	198S
10		9968041		AR	CALÇO DE AFINAÇÃO, 2.9mm Thk CALÇO DE AFINAÇÃO	SHIM AUSGLEICHSSCHEIBE	SUPLEMENTO SPESSORE	CALE MELLEMLÆG	198S
10		9968042		AR	CALÇO DE AFINAÇÃO, 3.0mm Thk CALÇO DE AFINAÇÃO	SHIM AUSGLEICHSSCHEIBE	SUPLEMENTO SPESSORE	CALE MELLEMLÆG	198S
10		9968043		AR	CALÇO DE AFINAÇÃO, 3.1mm Thk CALÇO DE AFINAÇÃO	SHIM AUSGLEICHSSCHEIBE	SUPLEMENTO SPESSORE	CALE MELLEMLÆG	198S
10		9968044		AR	CALÇO DE AFINAÇÃO, 3.2mm Thk CALÇO DE AFINAÇÃO	SHIM AUSGLEICHSSCHEIBE	SUPLEMENTO SPESSORE	CALE MELLEMLÆG	198S
10		9968045		AR	CALÇO DE AFINAÇÃO, 3.3mm Thk CALÇO DE AFINAÇÃO	SHIM AUSGLEICHSSCHEIBE	SUPLEMENTO SPESSORE	CALE MELLEMLÆG	198S

(1) Ratio =12,8 Only Power Shift, Axles 85827729

DIFERENCIAL DO EIXO DIANTEIRO
FRONT AXLE BEVEL GEAR SET: (4WD)
CONJUNTO ENGRANAJE CÓNICO EJE FRONTAL: (4WD)

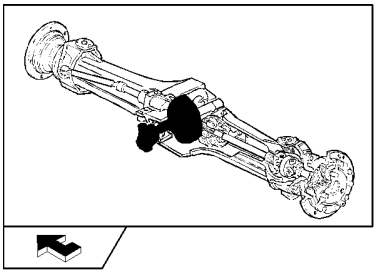

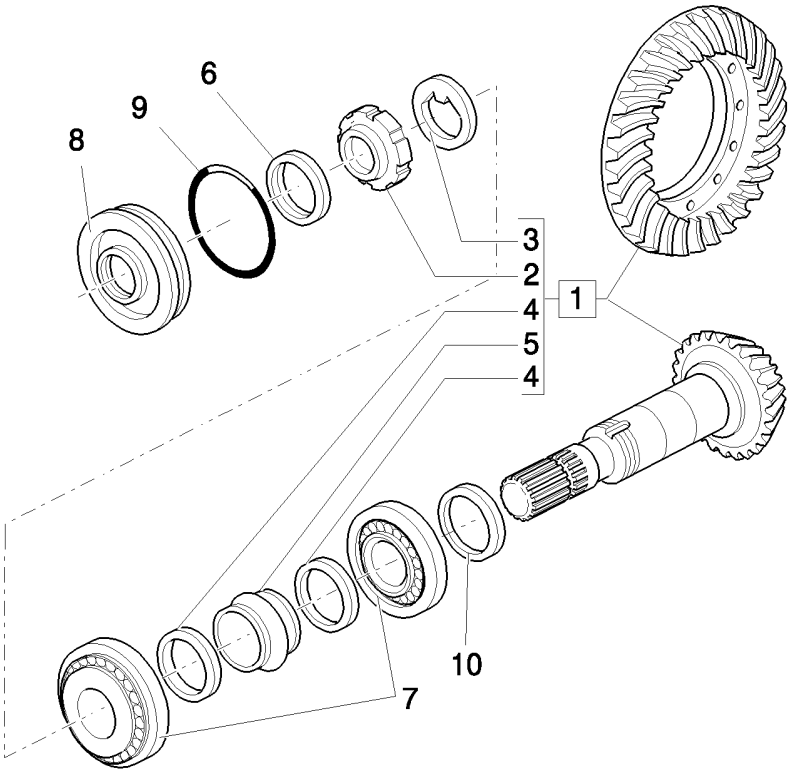

CONJUNTO DE ENGRENAGENS CÓNICAS DO EIXO DIANTEIRO: (4WD)

R	N	P.N.	MOD	Q	Denominação Denominação	Description Bezeichnung	Denominacion Descrizione	Description Beskrivelse	L.C.
10		**9968046**		AR	CALÇO DE AFINAÇÃO, 3.4mm Thk CALÇO DE AFINAÇÃO	SHIM AUSGLEICHSSCHEIBE	SUPLEMENTO SPESSORE	CALE MELLEMLÆG	198S

06-35	01	p1	06/10

EIXO TRASEIRO - CARCAÇA
REAR AXLE - HOUSING
EJE TRASERO - CAJA

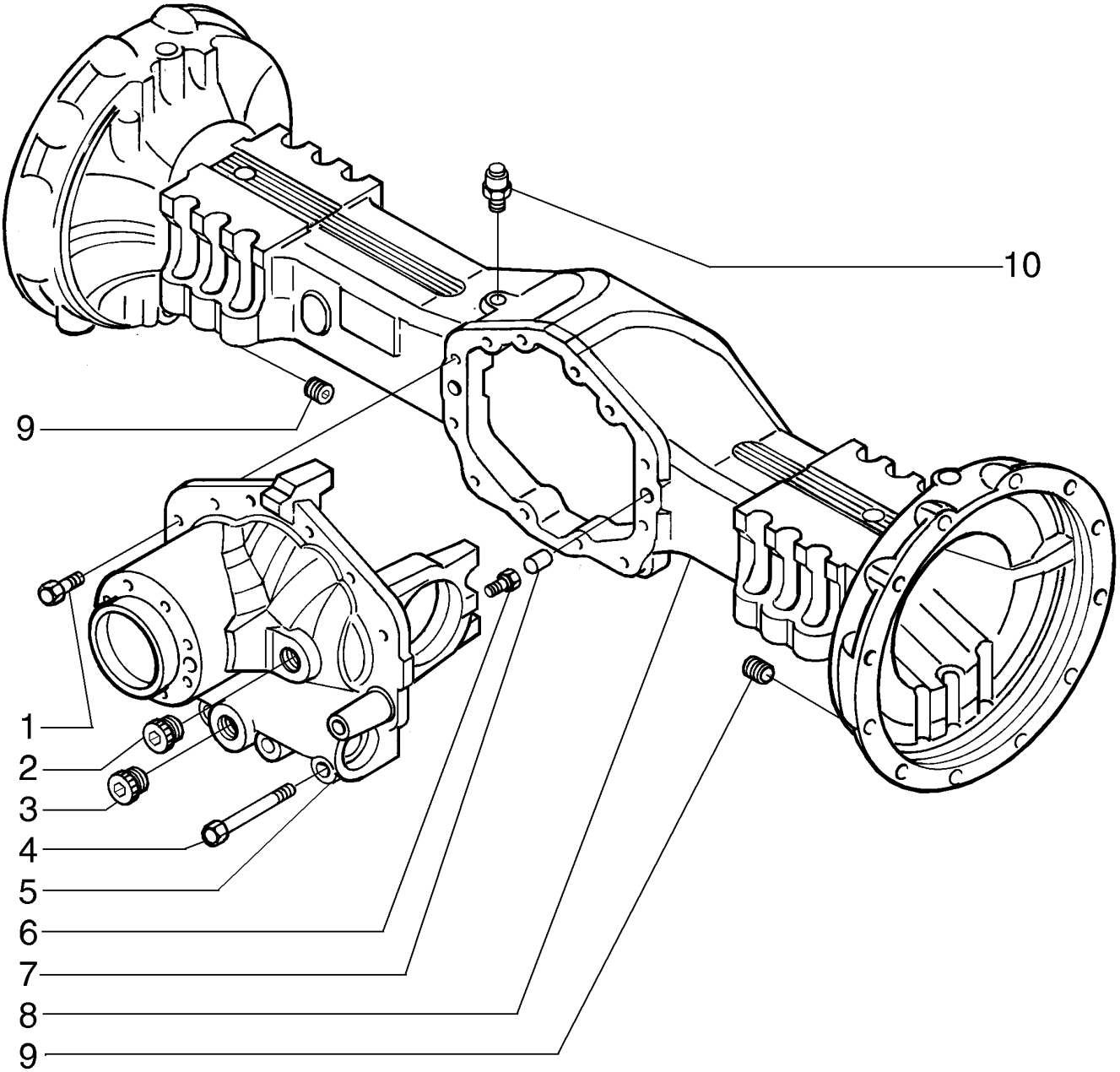

EIXO TRASEIRO - CARCAÇA

R	N	P.N.	MOD	Q	Denominação Denominação	Description Bezeichnung	Denominacion Descrizione	Description Beskrivelse	L.C.
1		85806004		1	KIT, ASSY KIT	KIT SATZ	KIT KIT	KIT SÆT	305C
2		9966352		2	ANEL DE ENCOSTO ANILHA DE ENCOSTO	THRUST WASHER DRUCKSCHEIBE	ARANDELA DE EMPUJE RONDELLA REGGISPINT	ANNEAU DE BUTEE TRYKSKIVE	023R
3		9966354		1	PINO PERNO	PIN PIN	PASADOR PERNO	BROCHE STIFT	080P
4		9967736		12	PARAFUSO, M10 x 1.5 x 75 PARAFUSO	SCREW SCHRAUBE	TORNILLO VITE	VIS SKRUE	040V
5		9967739		2	PARAFUSO, M6 x 10 PARAFUSO	SCREW SCHRAUBE	TORNILLO VITE	VIS SKRUE	040V
6		9967740		2	GRAMPO FIXADOR	CLIP KLAMMER	ABRAZADERA FERMO	COLLIER KLIPS	045F
7		9967741		2	PORCA DE VEDAÇÃO PORCA COM OLHAL	RING NUT RINGMUTTER	TUERCA DE ANILLA GHIERA	ECROU A ŒIL GEVINDRING	050G
8		9968054		2	ROLAMENTO ROLETE CÔNICO ROLAMENTO ROLOS CÓ	TAPERED ROLLER BEAF KEGELROLLENLAGER	COJINETE RODILLO CÓI CUSCINETTO RULLINI C	ROULEMENT ROUL. COI KONISK RULLELEJE	241P
9		9967734		2	PLACA DE COMANDO PLACA DE COMANDO	DRIVE PLATE ANTRIEBSSCHEIBE	PLACA DE TRANSMISIÓI PIASTRA DI COMANDO	PLAQUE D'ENTRAINEME DRIVPLADE	P836
10		85827068		1	ALOJAMENTO ALOJAMENTO	HOUSING GEHÄUSE	ALOJAMIENTO ALLOGGIAMENTO	CARTER HUS	014V

06-36	01	p1	09/10

EIXO TRASEIRO - PLANETÁRIO
REAR AXLE, DRIVE - PLANETARY
EJE, TRANSMISIÓN TRASERA - PLANETARIO

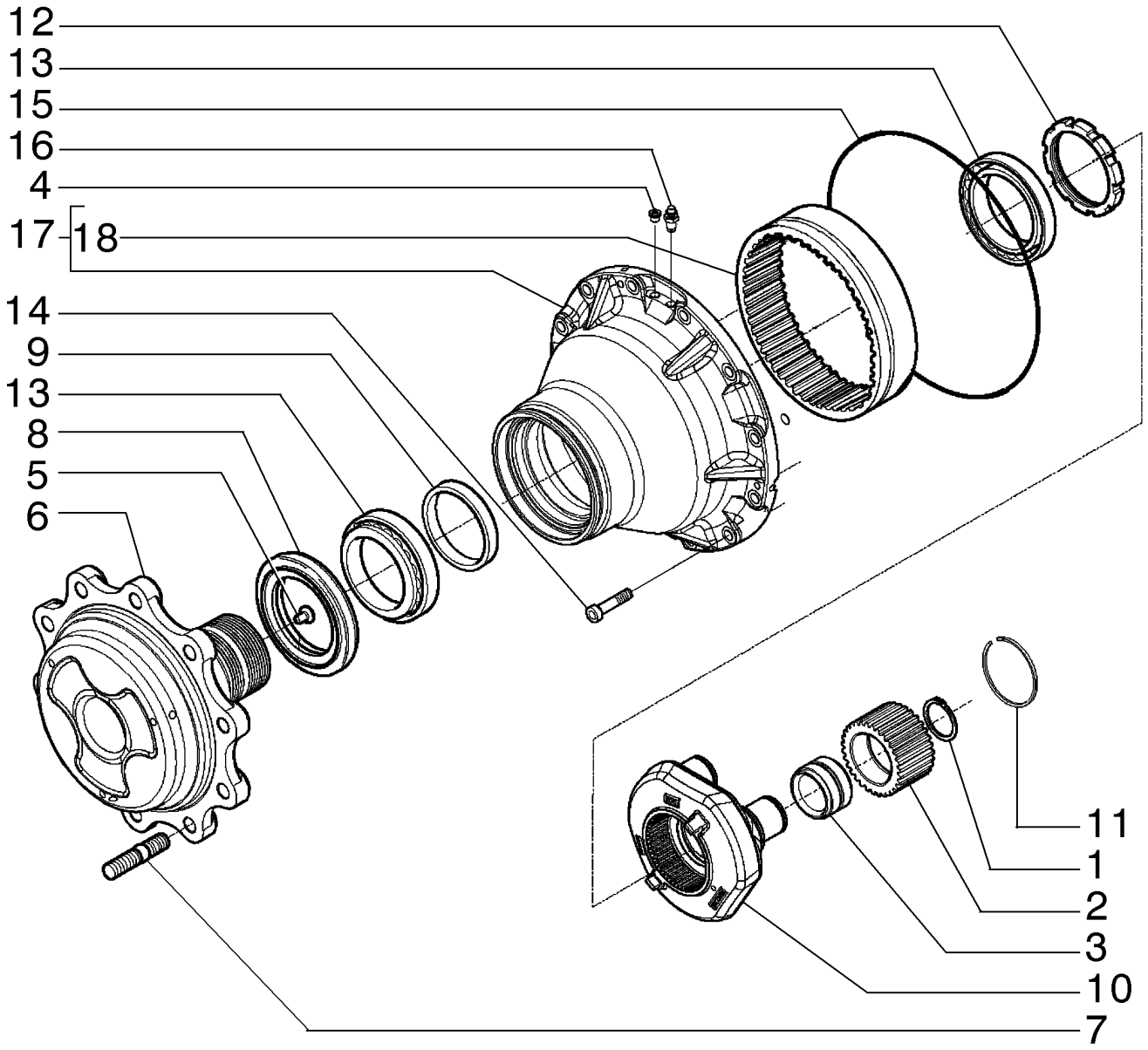

EIXO TRASEIRO - PLANETÁRIO

R	N	P.N.	MOD	Q	Denominação Denominação	Description Bezeichnung	Denominacion Descrizione	Description Beskrivelse	L.C.
1		800-1150		6	ANEL DE PRESSÃO, M50, Ext				
						SNAP RING	ANILLO DE RESORTE	ANNEAU D'ARRET	054A
					ANEL	SPRENGRING	ANELLO ELASTICO	LÅSERING	
2		87708967		6	ENGRENAGEM, Wheel Hut	GEAR	ENGRANAJE	PIGNON	050I
					ENGRENAGEM	ZAHNRAD	INGRANAGGIO	TANDHJUL	
3		87708444		6	ROLAMENTO ROLETE CÔNICO				
						TAPERED ROLLER BEAF	COJINETE RODILLO CÓI	ROULEMENT ROUL. COI	241P
					ROLAMENTO ROLOS CÓ	KEGELROLLENLAGER	CUSCINETTO RULLINI C	KONISK RULLELEJE	
4		9625178		2	BUJÃO, Hex Soc, 9/16"-18	ORB			
						PLUG	TAPÓN	BOUCHON	050T
					TAMPÃO	STOPFEN	TAPPO	PROP	
5		K395093		2	PINO COM CABEÇA	HEADED PIN	PASADOR CON CABEZA	GOUPILLE A TETE	P888
					PINO COM CABEÇA	KOPFZAPFEN	PERNO CON TESTA	SPLIT MED HOVED	
6		87708445		2	FLANGE, Wheel	FLANGE	BRIDA	BRIDE	070F
					FLANGE	FLANSCH	FLANGIA	FLANGE	
7		85808260		20	PRISIONEIRO	STUD	PRISIONERO	GOUJON	210P
					PINO ROSCADO	GEWINDEBOLZEN	PRIGIONIERO	STØTTEBOLT	
8		87415728		2	VEDADOR DE ÓLEO	OIL SEAL	JUNTA DE ACEITE	JOINT ETANCHEITE D'HI	P278
					VEDANTE DE ÓLEO	ÖLDICHTUNG	PARAOLIO	OLIESEGL	
9		87708447		2	ESPAÇADOR	SPACER	SEPARADOR	ENTRETOISE	075D
					ESPAÇADOR	DISTANZSTÜCK	DISTANZIALE	AFSTANDSSTYKKE	
10		87708452		2	SUPORTE PLANETÁRIO	PLANET CARRIER	PORTASATÉLITES	PORTE-PLANETAIRE	Z650
					SUPORTE PLANETÁRIO	PLANETENRADTRÄGER	PORTASATELLITI	PLANETHJUL	
11		87708453		2	ANEL DE PRESSÃO	SNAP RING	ANILLO DE RESORTE	ANNEAU D'ARRET	054A
					ANEL	SPRENGRING	ANELLO ELASTICO	LÅSERING	
12		87708454		2	PORCA DE VEDAÇÃO, M108 x 2				
						RING NUT	TUERCA DE ANILLA	ECROU A ŒIL	050G
					PORCA COM OLHAL	RINGMUTTER	GHIERA	GEVINDRING	
13		K395101		4	ROLAMENTO ROLETE CÔNICO				
						TAPERED ROLLER BEAF	COJINETE RODILLO CÓI	ROULEMENT ROUL. COI	241P
					ROLAMENTO ROLOS CÓ	KEGELROLLENLAGER	CUSCINETTO RULLINI C	KONISK RULLELEJE	
14		403955A1		24	PARAFUSO, M14 x 45	BOLT	TORNILLO	BOULON	0810
					PARAFUSO	SCHAUBENBOLZEN	BULLONE	SKRUE	
15		87711038		2	ANEL, Wheel Hub	RING	ANILLO	ANNEAU	045A
					ANEL	RING	ANELLO	RING	
16		E135810		2	PARAFUSO-RESPIRO	VENTING SCREW	TORNILLO RESPIRADER	VIS D'EVENT	045V
					PARAFUSO DE VENTILA	BELÜFTUNGSSCHRAUB	VITE DI SFIATO	UDLUFTNINGSSKRUE	
17		87708466		2	JOGO ENGR CAIXA MUDAN¦AS, Gear Kit				
						GEAR SET	SERIE ENGRANAJES	KIT DE PIGNON B.V.	346S
					CONJ. ENGRENAGENS T	WECHSELRADGETRIEBI	SERIE INGRANAGGI	GEARHJULSAET	
18		87708467		2	COROA DENTADA	RING GEAR	CORONA DENTADA	COURONNE DENTEE	297C
					COROA DENTADA	ZAHNKRANZ	CORONA DENTATA	TANDKRANS	

06-37	01	p1	09/10

EIXO TRASEIRO - FREIO
REAR AXLE - BRAKE
EJE TRASERO - FRENO

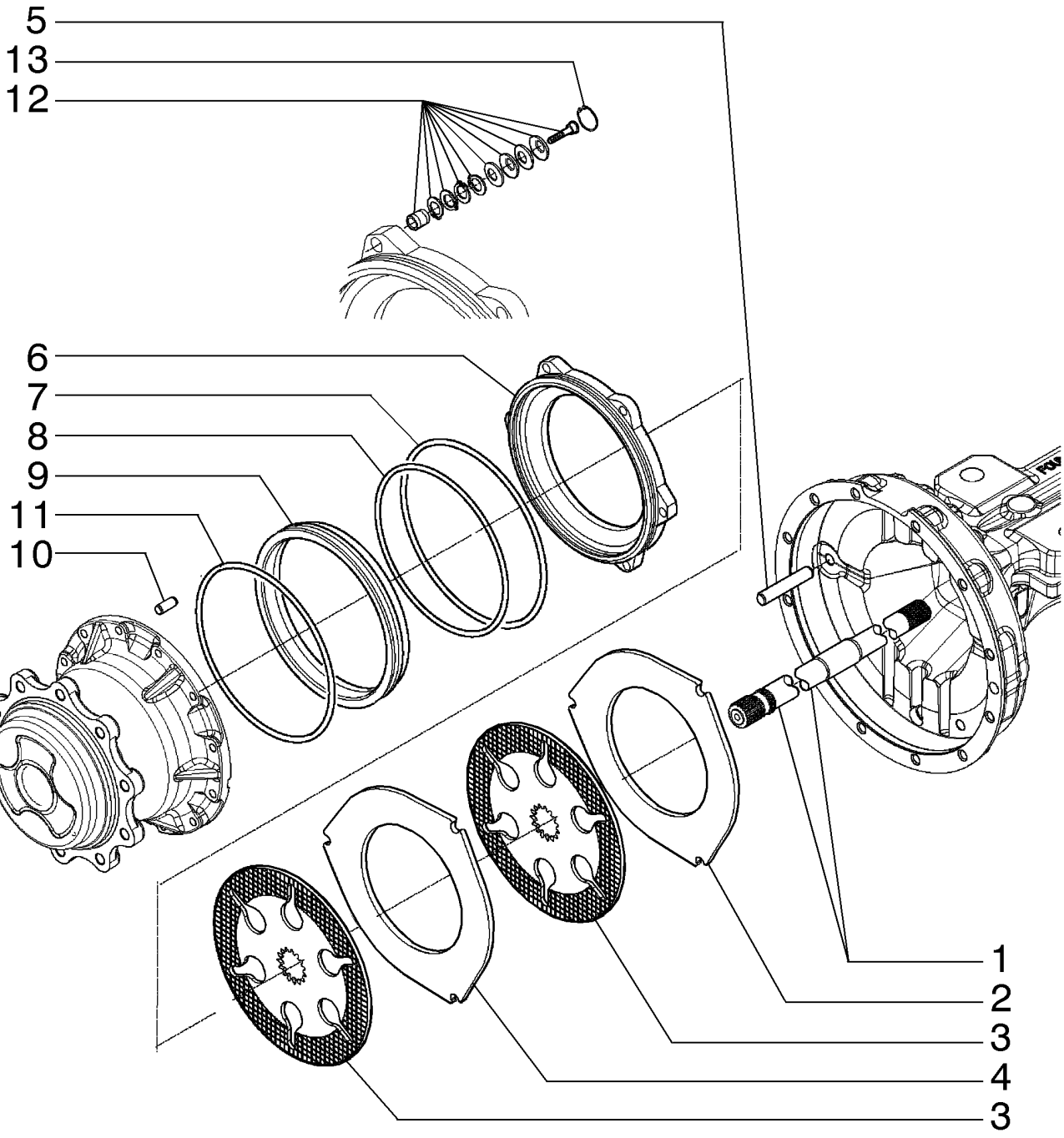

EIXO TRASEIRO - FREIO

R	N	P.N.	MOD	Q	Denominação Denominação	Description Bezeichnung	Denominacion Descrizione	Description Beskrivelse	L.C.
1		84203714		1	SEMI-EIXO, LH Half Shaft	HALF SHAFT	SEMIEJE	DEMI-ARBRE	092S
					SEMI-EIXO	HALBWELLE	SEMIASSE	BAGAKSEL	
1		84203715		1	SEMI-EIXO, RH Half Shaft	HALF SHAFT	SEMIEJE	DEMI-ARBRE	092S
					SEMI-EIXO	HALBWELLE	SEMIASSE	BAGAKSEL	
2		87708433		2	PLACA DE FREIO, Brake Separation Plate, 5 thk				
						BRAKE PLATE	PLACA DE FRENO	PLATEAU DE FREIN	Z032
					CHAPA DO TRAVÃO	BREMSTRÄGERPLATTE	PIASTRA DEL FRENO	BREMSEPLADE	
3		87708434		4	PLACA DE FREIO, Brake Plate				
						BRAKE PLATE	PLACA DE FRENO	PLATEAU DE FREIN	Z032
					CHAPA DO TRAVÃO	BREMSTRÄGERPLATTE	PIASTRA DEL FRENO	BREMSEPLADE	
4		87708435		2	PLACA DE FREIO, Brake Separation Plate, 8 thk				
						BRAKE PLATE	PLACA DE FRENO	PLATEAU DE FREIN	Z032
					CHAPA DO TRAVÃO	BREMSTRÄGERPLATTE	PIASTRA DEL FRENO	BREMSEPLADE	
5		139294A1		6	GUIA	GUIDE	GUIA	GUIDE	4060
					GUIA	FUEHRUNG	GUIDA	STYR	
6		87708436		2	CILINDRO DE FREIO, Brake Piston				
						BRAKE CYLINDER	CILINDRO DE FRENO	CYLINDRE DE FREIN	166C
					CILINDRO DE TRAVÃO	BREMSZYLINDER	CILINDRO FRENO	BREMSECYLINDER	
7		87708438		2	O-RING, O-Ring	O-RING	JUNTA TÓRICA	JOINT TORIQUE	055A
					O-RING	O-RING	ANELLO TOROIDALE	O-RING	
8		371144A1		2	ANEL "O", Piston, External	O-RING	JUNTA HERMETICA	JOINT TORIQUE	7176
					O-RING	O-RING	ANELLO TOROIDALE	O-RING	
9		87708440		2	PISTÃO, Brake Piston	PISTON	PISTÓN	PISTON	235S
					PISTÃO	KOLBEN	PISTONE	STEMPEL	
10		D142890		2	GRÃO	DOWEL	PITON	PION	P176
					GUIA	PASSTIFT	GRANO	DYVEL	
11		371145A1		2	ANEL "O", Piston Carrier	O-RING	JUNTA HERMETICA	JOINT TORIQUE	7176
					O-RING	O-RING	ANELLO TOROIDALE	O-RING	
12		87708441		6	AJUSTE DO FREIO, Kit, Rear Axle Self Adjust; 0.6 mm				
						BRAKE ADJUSTER	REGULADOR DE FRENC	DISP REGLAGE DE FREI	308C
					REGULADOR DO TRAVÃ	BREMSNACHSTELLVOR	REGOLATORE FRENI	BREMSE, KOMPENSATC	
13		87708442		6	ANEL-TRAVA, Lock Ring	LOCKING RING	ANILLO DE BLOQUEO	BAGUE DE BLOCAGE	051A
					ANEL DE SEGURANÇA	SICHERUNGSRING	ANELLO DI BLOCCAGGI(	LÅSESKIVE	

06-38	01	p1	08/10

EIXO TRASEIRO - BLOQUEIO DO DIFERENCIAL
REAR AXLE - DIFFERENTIAL LOCK
EJE TRASERO - BLOQUEO DIFERENCIAL

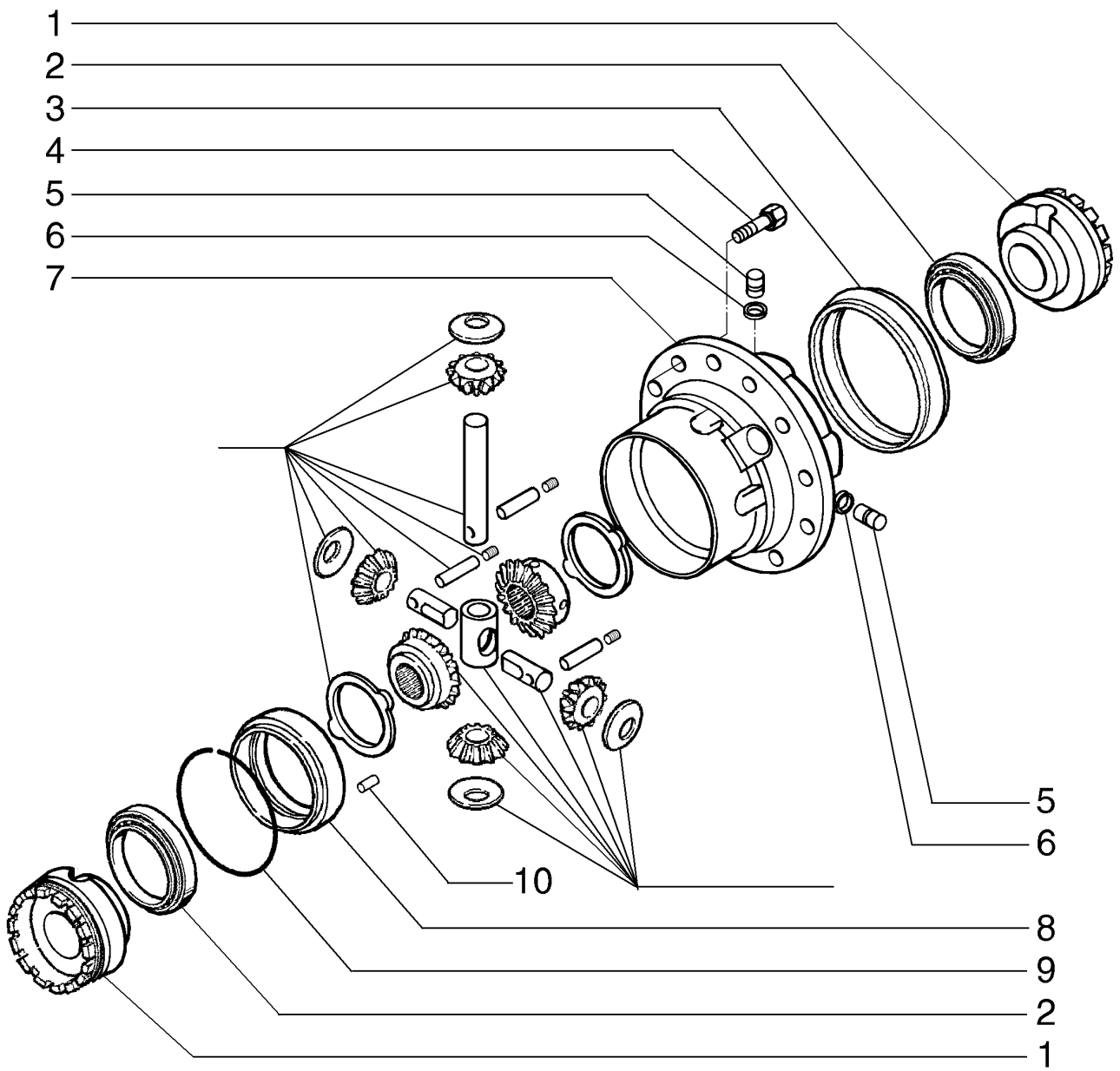

EIXO TRASEIRO - BLOQUEIO DO DIFERENCIAL

R	N	P.N.	MOD	Q	Denominação Denominação	Description Bezeichnung	Denominacion Descrizione	Description Beskrivelse	L.C.
1		84202507		2	PORCA DE VEDAÇÃO PORCA COM OLHAL	RING NUT RINGMUTTER	TUERCA DE ANILLA GHIERA	ECROU A ŒIL GEVINDRING	050G
2		E135785		2	ROLAMENTO ROLAMENTO	BEARING LAGER	COJINETE CUSCINETTO	ROULEMENT LEJE	0600
3		87708401		1	LUVA MANGA	SLEEVE BUCHSE	MANGUITO MANICOTTO	CHEMISE TRYKLEJE, KOBLING	031M
4		84203708		12	PARAFUSO PARAFUSO	BOLT SCHRAUBE	PERNO BULLONE	VIS BOLT	140B
5		292207A1		4	PINO PERNO	PIN PIN	PASADOR PERNO	BROCHE STIFT	080P
6		292208A1		4	ANEL "O" O-RING	O-RING O-RING	JUNTA HERMETICA ANELLO TOROIDALE	JOINT TORIQUE O-RING	7176
7		87708403		1	ALOJAMENTO ALOJAMENTO	HOUSING GEHÄUSE	ALOJAMIENTO ALLOGGIAMENTO	CARTER HUS	014V
8		87708408		1	COBERTURA COBERTURA	COVER ABDECKUNG	CUBIERTA COPERCHIO	COUVERCLE DÆKSEL	265C
9		87708409		1	ANEL-TRAVA ANEL DE SEGURANÇA	LOCKING RING SICHERUNGSRING	ANILLO DE BLOQUEO ANELLO DI BLOCCAGGI(	BAGUE DE BLOCAGE LÅSESKIVE	051A
10		87708411		1	PINO PERNO	PIN PIN	PASADOR PERNO	BROCHE STIFT	080P

06-39	01	p1	09/10

EIXO TRASEIRO - COROA E PINHÃO
REAR AXLE BEVEL GEAR
EJE TRASERO - CONJUNTO ENGRANAJE CÓNICO

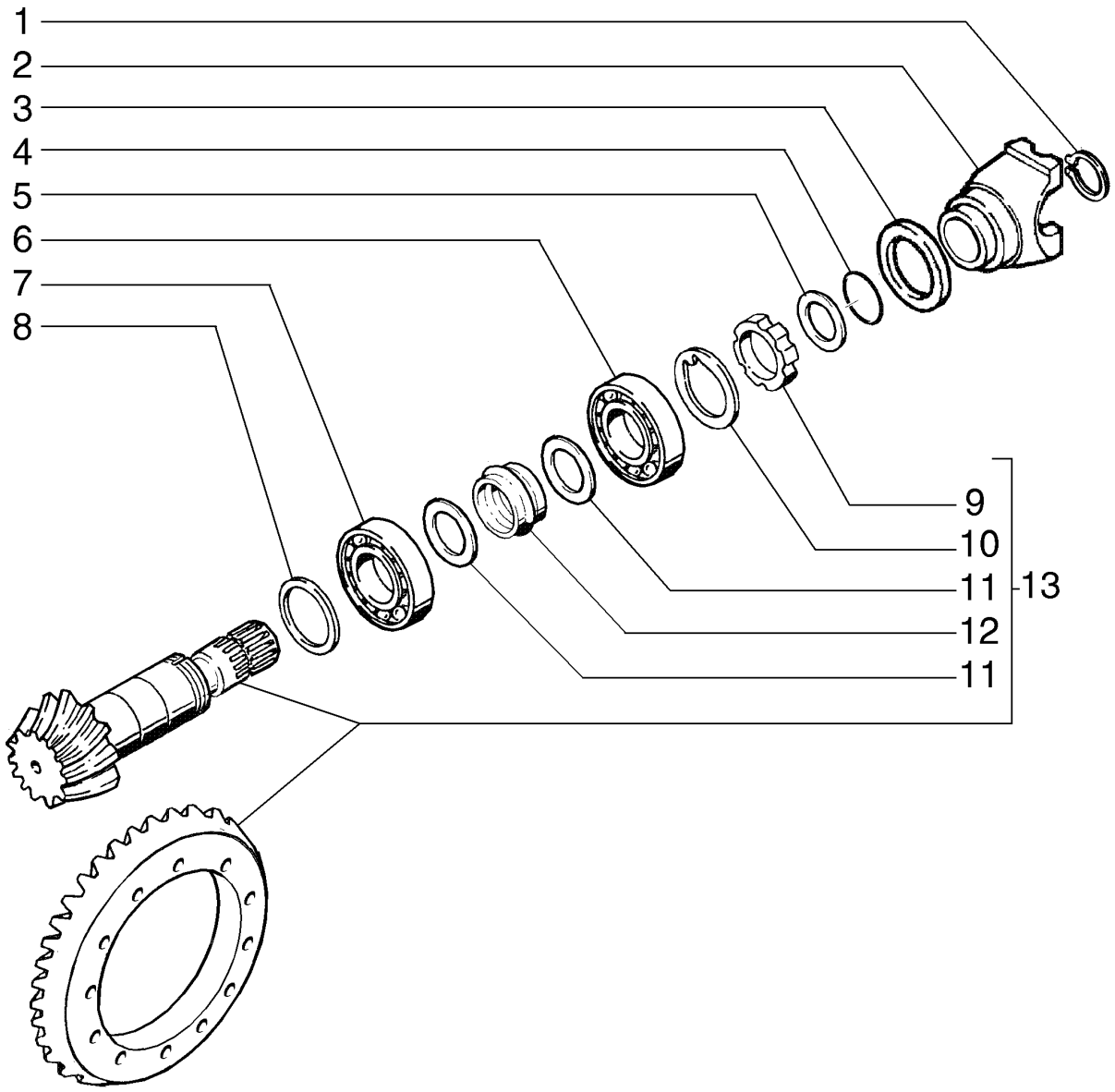

EIXO TRASEIRO - CONJUNTO DE ENGRENAGENS CÓNICAS

R	N	P.N.	MOD	Q	Denominação Denominação	Description Bezeichnung	Denominacion Descrizione	Description Beskrivelse	L.C.
1		87580391		1	ANEL DE PRESSÃO ANEL	SNAP RING SPRENGRING	ANILLO DE RESORTE ANELLO ELASTICO	ANNEAU D'ARRET LÅSERING	054A
2		84197604		1	FLANGE FLANGE	FLANGE FLANSCH	BRIDA FLANGIA	BRIDE FLANGE	070F
3		84197602		1	ANEL VEDADOR ANEL VEDADOR	SEALRING DICHTRING	RETÉN ANELLO DI TENUTA	BAGUE D'ETANCHEITE PAKNINGSRING	Z125
4		84197601		1	O-RING O-RING	O-RING O-RING	JUNTA TÓRICA ANELLO TOROIDALE	JOINT TORIQUE O-RING	055A
5		87580379		1	ARRUELA PLANA ANILHA	WASHER UNTERLEGSCHEIBE	ARANDELA RONDELLA	RONDELLE FLADSKIVE	131R
6		K395090		1	CONJUNTO DO ROLAMENTO CHUMACEIRA	BEARING ASSY LAGERBAURUPPE	CONJUNTO DE COJINET COMPLESSIVO CUSCINI	ROULEMENT LEJESAMLING	341C
7		P1139855X		1	ROLAMENTO DO VIRABREQUIM ROLAMENTO DA CAMBO	CRANKSHAFT BEARING KURBELWELLENLAGER	COJINETE DE CIGÜEÑAL CUSCINETTO ALBERO M	ROULEMENT VILEBREQ KRUMTAPLEJE	P110
8		190506A1		AR	CALCO DE AFINACAO, 2.5mm Thk CALCO DE AFINACAO	SHIM EINSTELLSCHEIBCHEN	SUPLEMENTO SPESSORE	CALE D'EPAISSEUR MELLEMLÆG	7770
8		190508A1		AR	CALCO DE AFINACAO, 2.6mm Thk CALCO DE AFINACAO	SHIM EINSTELLSCHEIBCHEN	SUPLEMENTO SPESSORE	CALE D'EPAISSEUR MELLEMLÆG	7770
8		190509A1		AR	CALCO DE AFINACAO, 2.7mm Thk CALCO DE AFINACAO	SHIM EINSTELLSCHEIBCHEN	SUPLEMENTO SPESSORE	CALE D'EPAISSEUR MELLEMLÆG	7770
8		190510A1		AR	CALCO DE AFINACAO, 2.8mm Thk CALCO DE AFINACAO	SHIM EINSTELLSCHEIBCHEN	SUPLEMENTO SPESSORE	CALE D'EPAISSEUR MELLEMLÆG	7770
8		190511A1		AR	CALCO DE AFINACAO, 2.9mm Thk CALCO DE AFINACAO	SHIM EINSTELLSCHEIBCHEN	SUPLEMENTO SPESSORE	CALE D'EPAISSEUR MELLEMLÆG	7770
8		190512A1		AR	CALCO DE AFINACAO, 3.0mm Thk CALCO DE AFINACAO	SHIM EINSTELLSCHEIBCHEN	SUPLEMENTO SPESSORE	CALE D'EPAISSEUR MELLEMLÆG	7770
8		190513A1		AR	CALCO DE AFINACAO, 3.1mm Thk CALCO DE AFINACAO	SHIM EINSTELLSCHEIBCHEN	SUPLEMENTO SPESSORE	CALE D'EPAISSEUR MELLEMLÆG	7770
8		190514A1		AR	CALCO DE AFINACAO, 3.2mm Thk CALCO DE AFINACAO	SHIM EINSTELLSCHEIBCHEN	SUPLEMENTO SPESSORE	CALE D'EPAISSEUR MELLEMLÆG	7770
8		190515A1		AR	CALCO DE AFINACAO, 3.3mm Thk CALCO DE AFINACAO	SHIM EINSTELLSCHEIBCHEN	SUPLEMENTO SPESSORE	CALE D'EPAISSEUR MELLEMLÆG	7770
8		190516A1		AR	CALCO DE AFINACAO, 3.4mm Thk CALCO DE AFINACAO	SHIM EINSTELLSCHEIBCHEN	SUPLEMENTO SPESSORE	CALE D'EPAISSEUR MELLEMLÆG	7770
9		K261014		1	PORCA PORCA	NUT MUTTER	TUERCA DADO	ECROU MØTRIK	010D

EIXO TRASEIRO - COROA E PINHÃO
REAR AXLE BEVEL GEAR
EJE TRASERO - CONJUNTO ENGRANAJE CÓNICO

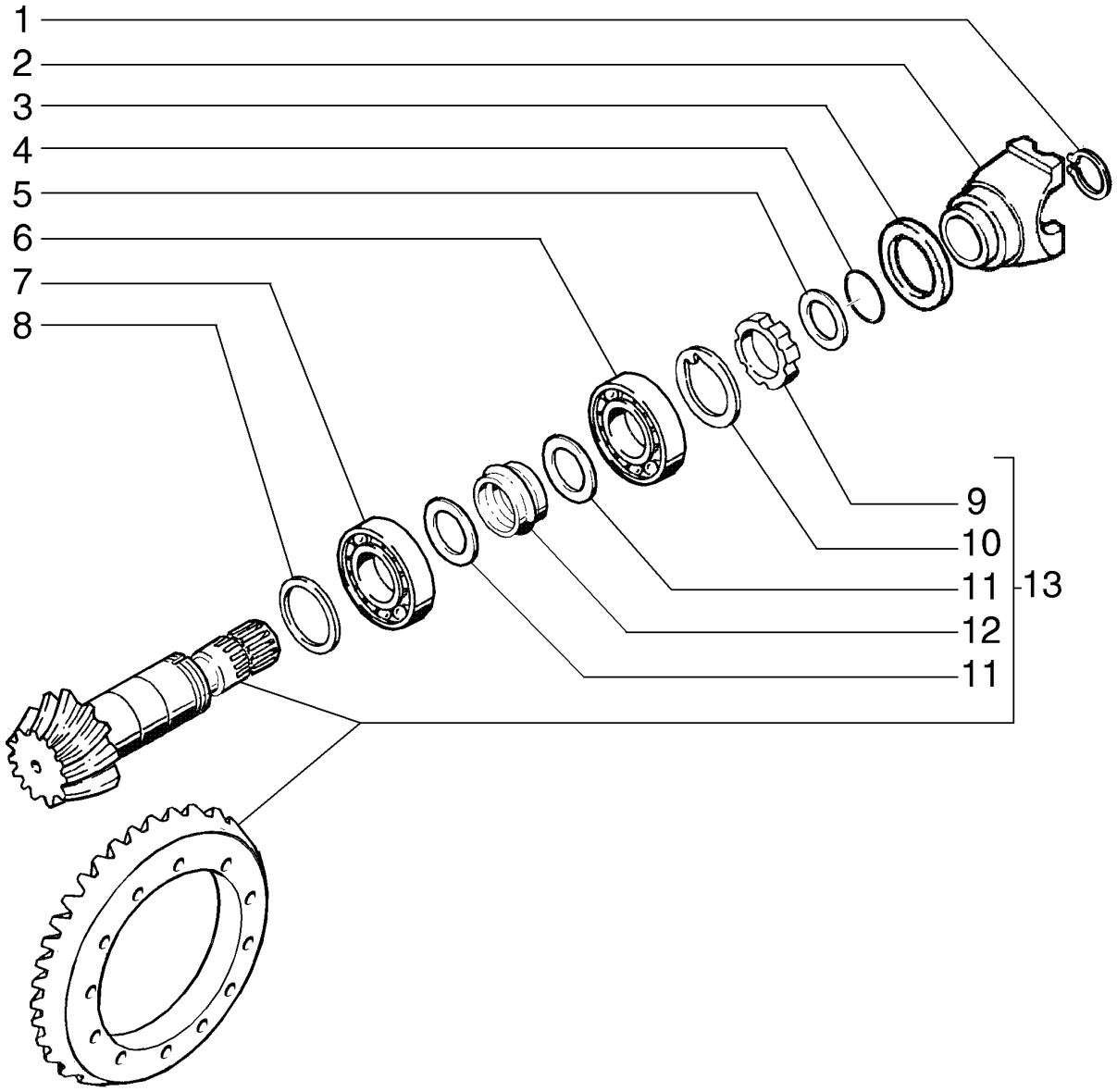

EIXO TRASEIRO - CONJUNTO DE ENGRENAGENS CÓNICAS

R	N	P.N.	MOD	Q	Denominação Denominação	Description Bezeichnung	Denominacion Descrizione	Description Beskrivelse	L.C.
10		**N7536**		1	ARRUELA PLANA ANILHA	WASHER UNTERLEGSCHEIBE	ARANDELA ROSETTA PIANA	RONDELLE FLADSKIVE	9720
11		**1349059C1**		2	ARRUELA PLANA ANILHA	WASHER UNTERLEGSCHEIBE	ARANDELA RONDELLA	RONDELLE FLADSKIVE	131R
12		**175957A1**		1	ESPAÇADOR ESPACADOR	SPACER DISTANZSTÜCK	ESPACIADOR DISTANZIALE	ENTRETOISE AFSTANDSSTYKKE	8090
13		**84203713**		1	COROA CÔNICA TRANSMISSÃO CÓNICA	BEVEL GEAR KEGELRAD	PIÑÓN CÓNICO INGRANAGGIO CONICO	PIGNON CONIQUE KONISK TANDHJUL	285C

06-40	01	p1	08/10

EIXO TRASEIRO - DIFERENCIAL, PLANETÁRIA
REAR AXLE - DIFFERENTIAL, PLANETARY
EJE TRASERO - DIFERENCIAL, PLANETARIA

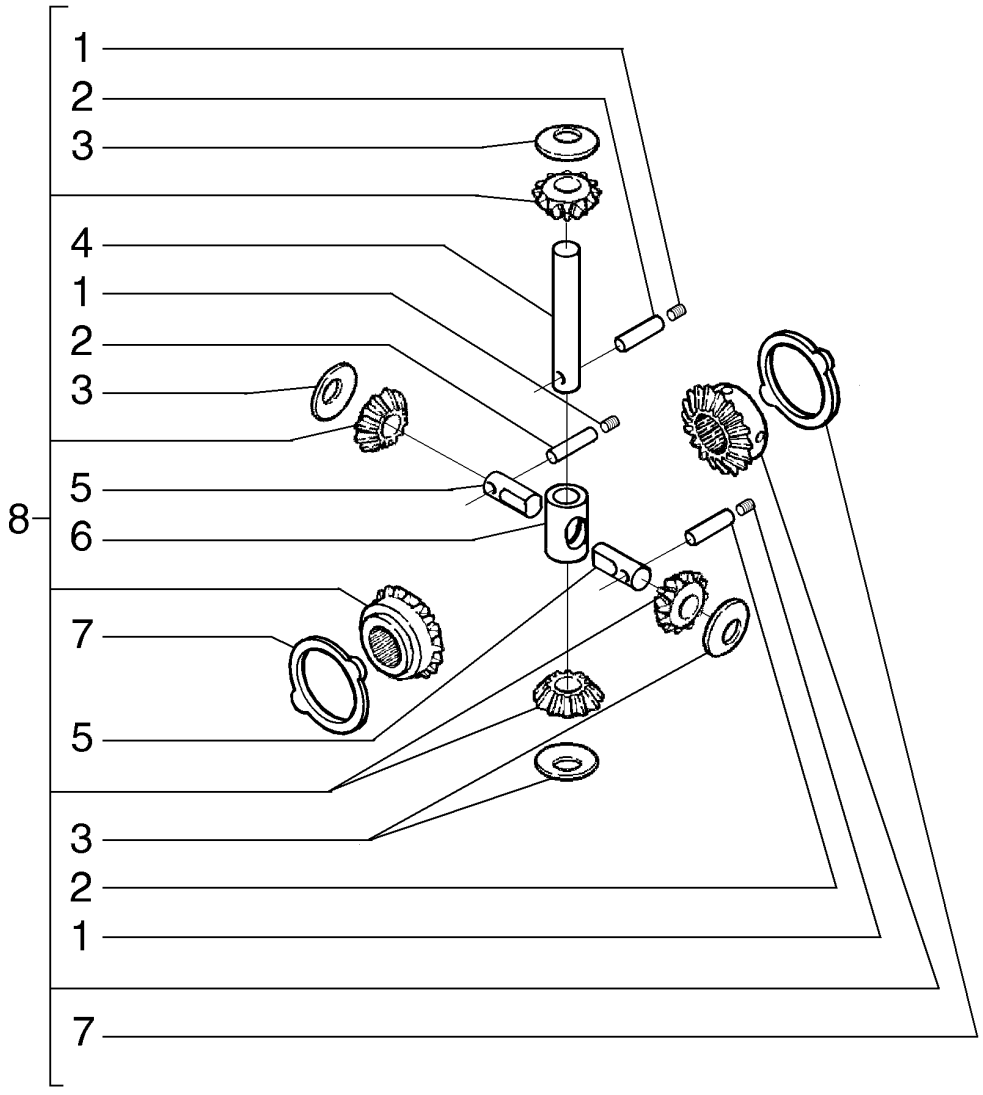

EIXO TRASEIRO - DIFERENCIAL, PLANETÁRIA

R	N	P.N.	MOD	Q	Denominação Denominação	Description Bezeichnung	Denominacion Descrizione	Description Beskrivelse	L.C.
1		D142898		3	BUJÃO BUJAO	PLUG STOPFEN	TAPÓN TAPPO	BOUCHON PROP	6400
2		87708396		3	PINO PERNO	PIN PIN	PASADOR PERNO	BROCHE STIFT	080P
3		E135777		4	ARRUELA PLANA ANILHA	WASHER UNTERLEGSCHEIBE	ARANDELA ROSETTA PIANA	RONDELLE FLADSKIVE	9720
4		87708399		1	PINO DO EIXO PERNO DE EIXO	AXLE PIN ACHSZAPFEN	PASADOR DE EJE PERNO DELL'ASSALE	PIVOT D'ESSIEU AKSELPIND	Z160
5		87708397		2	PINO DO EIXO PERNO DE EIXO	AXLE PIN ACHSZAPFEN	PASADOR DE EJE PERNO DELL'ASSALE	PIVOT D'ESSIEU AKSELPIND	Z160
6		87708398		1	CRUZETA CRUZETA	SPIDER ZAPFENKREUZ	CRUCETA CROCIERA	CROISILLON KRYDS	320C
7		87708395		2	PLACA DE COMANDO PLACA DE COMANDO	DRIVE PLATE ANTRIEBSSCHEIBE	PLACA DE TRANSMISIÓI PIASTRA DI COMANDO	PLAQUE D'ENTRAINEME DRIVPLADE	P836
8		87708394		1	CONJ DIFERENCIAL CONJUNTO DE DIFEREN	DIFFERENTIAL ASSY DIFFERENTIALBAUGRUI	CONJUNTO DIFERENCIA COMPLESSIVO DIFFERE	ENS. DIFFERENTIEL DIFFERENTIALE KPL	Z353

EIXO TRASEIRO - COMANDO DO DIFERENCIAL
REAR AXLE - DIFFERENTIAL CONTROL
EJE TRASERO - MANDO DEL DIFERENCIAL

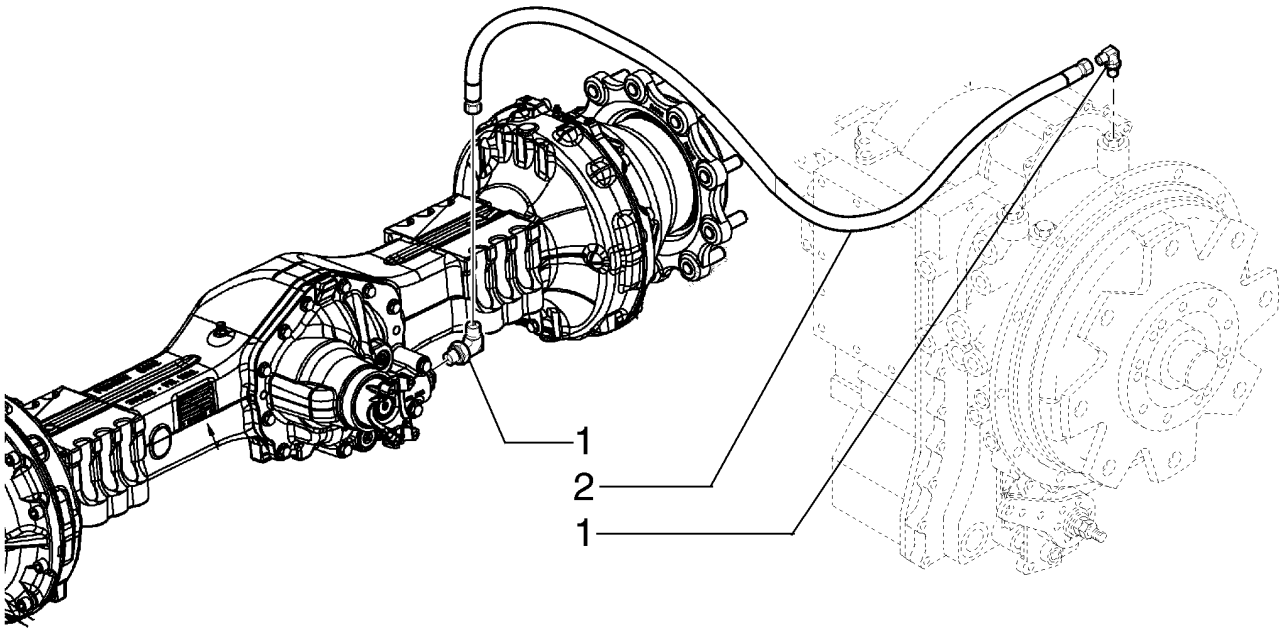

EIXO TRASEIRO - COMANDO DO DIFERENCIAL

R	N	P.N.	MOD	Q	Denominação Denominação	Description Bezeichnung	Denominacion Descrizione	Description Beskrivelse	L.C.
1		86512934		2	COTOVELO, 90º, 7/16"-20, 37º x 9/16"-18, O-Ring				
						ELBOW	CODO	COUDE	085G
					COTOVELO	KNIESTÜCK	GOMITO	VINKELRØR	
2		87486286		1	MANGUEIRA	HOSE	TUBO	FLEXIBLE	030M
					MANGUEIRA	SCHLAUCH	TUBO FLESSIBILE	SLANGE	

06-42	01	p1	09/10

EIXO TRASEIRO - DIFERENCIAL, GARFO
REAR AXLE - DIFFERENTIAL, FORK
EJE TRASERO - DIFERENCIAL, HORQUILLA

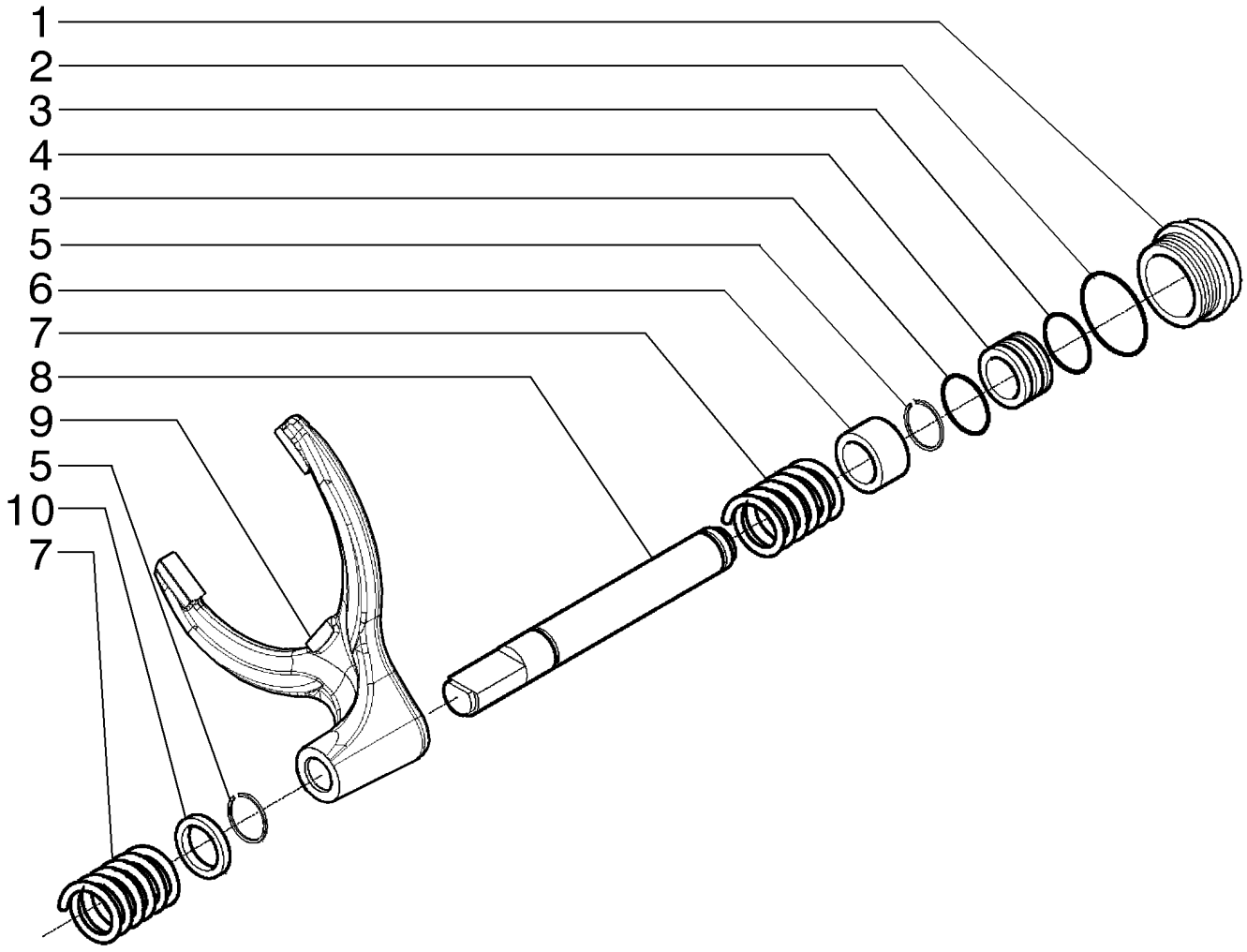

EIXO TRASEIRO - DIFERENCIAL, GARFO

R	N	P.N.	MOD	Q	Denominação Denominação	Description Bezeichnung	Denominacion Descrizione	Description Beskrivelse	L.C.
1		87708413		1	CILINDRO, Differential Lock CILINDRO	CYLINDER ZYLINDER	CILINDRO CILINDRO	VERIN CYLINDER	164C
2		87708415		1	O-RING O-RING	O-RING O-RING	JUNTA TÓRICA ANELLO TOROIDALE	JOINT TORIQUE O-RING	055A
3		238-8217		2	O-RING O-RING	O-RING O-RING	JUNTA TÓRICA ANELLO TOROIDALE	JOINT TORIQUE O-RING	055A
4		292212A1		1	PISTÃO PISTAO	PISTON KOLBEN	EMBOLO STANTUFFO	PISTON STEMPEL	6270
5		87708417		2	ANEL-TRAVA ANEL DE SEGURANÇA	LOCKING RING SICHERUNGSRING	ANILLO DE BLOQUEO ANELLO DI BLOCCAGGI(	BAGUE DE BLOCAGE LÅSESKIVE	051A
6		87708420		1	BUCHA CASQUILHO	BUSHING BUCHSE	CASQUILLO BOCCOLA	BAGUE BØSNING	095B
7		175966A1		2	MOLA MOLA	SPRING FEDER	RESORTE MOLLA	RESSORT FJEDER	8315
8		87708422		1	PISTÃO, Control Piston, Differential Locking PISTÃO	PISTON KOLBEN	PISTÓN PISTONE	PISTON STEMPEL	235S
9		87708424		1	GARFO FORQUILHA	FORK GABEL	HORQUILLA FORCA; FORCELLA	FOURCHE GAFFEL	125F
10		87708427		1	ESPAÇADOR ESPAÇADOR	SPACER DISTANZSTÜCK	SEPARADOR DISTANZIALE	ENTRETOISE AFSTANDSSTYKKE	075D

06-43	01	p1	06/10

EIXO CARDAN DIANTEIRO
FRONT TRANSMISSION SHAFT
EJE DE TRANSMISIÓN FRONTAL

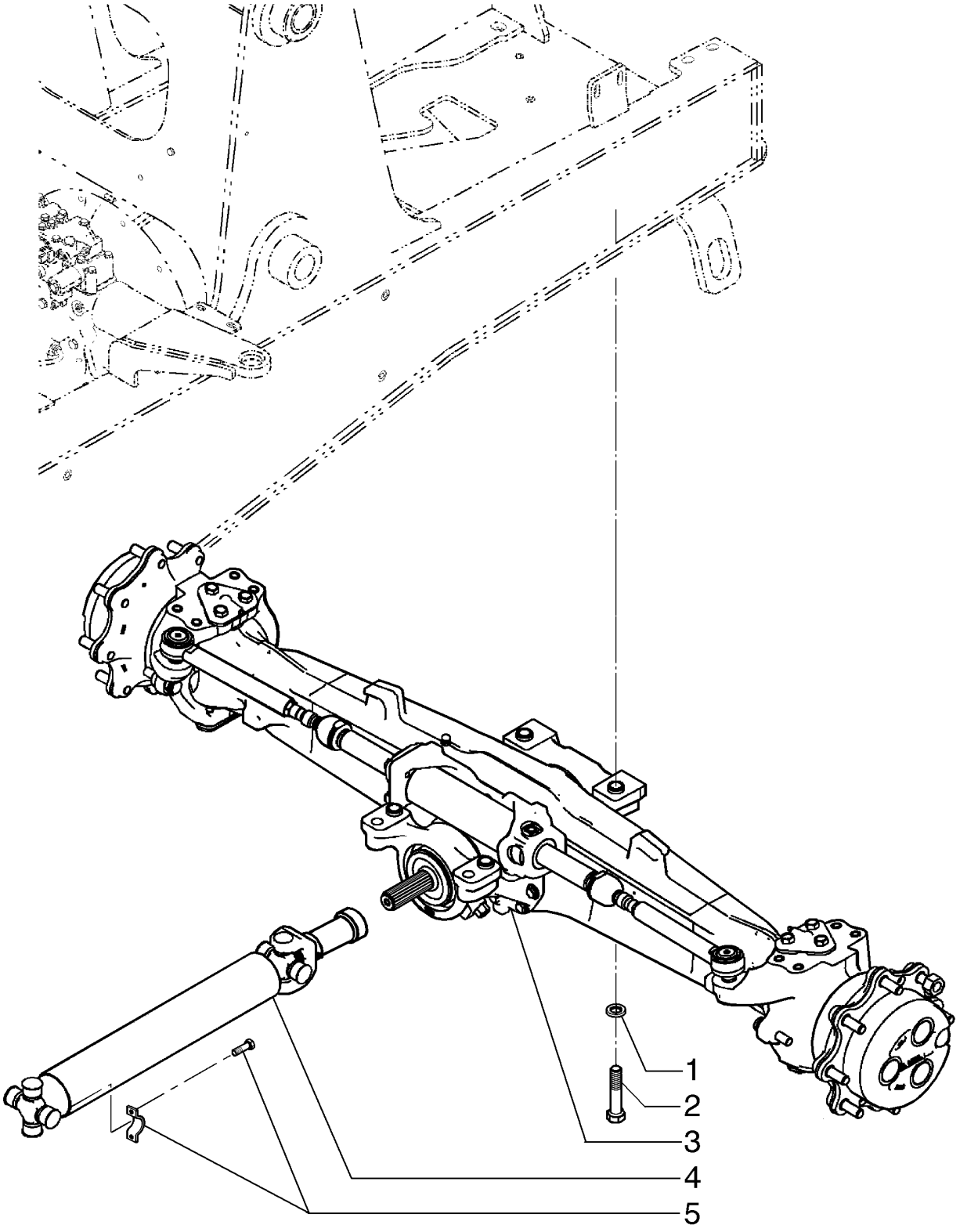

VEIO DE TRANSMISSÃO DIANTEIRO

R	N	P.N.	MOD	Q	Denominação Denominação	Description Bezeichnung	Denominacion Descrizione	Description Beskrivelse	L.C.
1		15989134		6	PARAFUSO, Hex, M20 x 100, 10.9				
						BOLT	PERNO	VIS	140B
					PARAFUSO	SCHRAUBE	BULLONE	BOLT	
2		10520431		6	ARRUELA PLANA	WASHER	ARANDELA	RONDELLE	131R
					ANILHA	UNTERLEGSCHEIBE	RONDELLA	FLADSKIVE	
3		87484641		1	EIXO DIANTEIRO	FRONT AXLE	EJE DELANTERO	ESSIEU AVANT	085A
					EIXO DIANTEIRO	VORDERACHSE	ASSALE ANTERIORE	FORAKSEL	
4		84120458		1	EIXO DE TRANSMISSÃO	PROPELLER SHAFT	ÁRBOL PORTAAHÉLICE	ARBRE DE TRANSMISSI	P304
					VEIO DE TRANSMISSÃO	ANTRIEBSWELLE	ALBERO DI TRASMISSIC	KARDANAKSEL	
5		87311154		2	KIT	KIT	KIT	KIT	305C
					KIT	SATZ	KIT	SÆT	

06-44	01	p1	08/10

EIXO CARDAN TRASEIRO
REAR TRANSMISSION SHAFT
EJE DE TRANSMISIÓN POSTERIOR

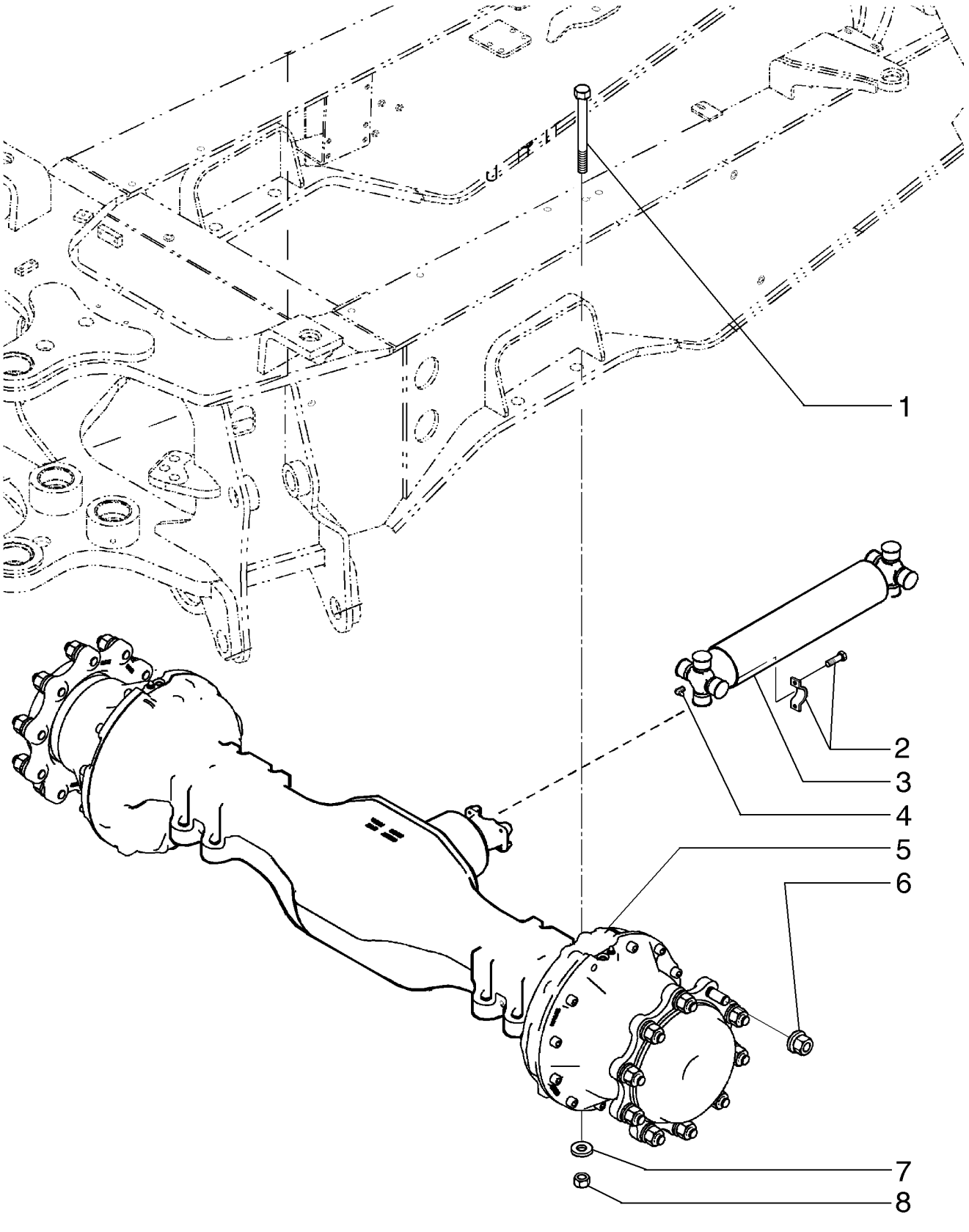

VEIO DE TRANSMISSÃO TRASEIRO

R	N	P.N.	MOD	Q	Denominação Denominação	Description Bezeichnung	Denominacion Descrizione	Description Beskrivelse	L.C.
1		86511002		8	PARAFUSO PARAFUSO	SCREW SCHRAUBE	TORNILLO VITE	VIS SKRUE	040V
2		87311154		4	KIT KIT	KIT SATZ	KIT KIT	KIT SÆT	305C
3		84120429		1	EIXO DE TRANSMISSÃO VEIO DE TRANSMISSÃO	PROPELLER SHAFT ANTRIEBSWELLE	ÁRBOL PORTAAHÉLICE ALBERO DI TRASMISSIC	ARBRE DE TRANSMISSI KARDANAKSEL	P304
4		87559778		2	GRAXEIRA COPO DE LUBRIFICAÇÃ	LUBE NIPPLE SCHMIERNIPPEL	BOQUILLA DE LUBRICA INGRASSATORE	GRAISSEUR SMØRENIPPEL	060I
5		87692510		1	EIXO TRASEIRO EIXO TRASEIRO	REAR AXLE HINTERACHSE	EJE TRASERO ASSALE POSTERIORE	ESSIEU ARRIERE BAGAKSEL	168P
6		87666227		20	PORCA PORCA	NUT MUTTER	TUERCA DADO	ECROU MØTRIK	010D
7		87618533		8	ARRUELA PLANA ANILHA	WASHER UNTERLEGSCHEIBE	ARANDELA RONDELLA	RONDELLE FLADSKIVE	131R
8		9847024		8	PORCA, M20, Cl 10 PORCA	NUT MUTTER	TUERCA DADO	ECROU MØTRIK	010D

RODAS E PNEUS
WHELLS AND TIRES
RUEDAS Y NEUMATICOS

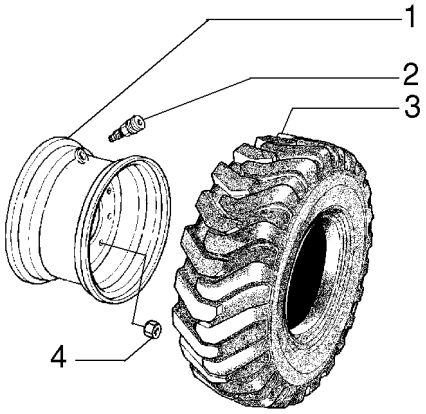

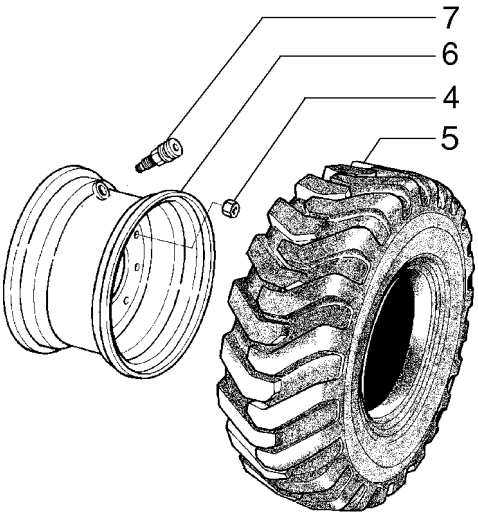

RODAS E PNEUS

R	N	P.N.	MOD	Q	Denominação Denominação	Description Bezeichnung	Denominacion Descrizione	Description Beskrivelse	L.C.
1		75260236		2	RODA VEICULAR RODA	WHEEL RAD	RUEDA RUOTA	ROUE HJUL	160R
2		70096481		2	VÁLVULA PNEUMÁTICA VÁLVULA DE CÂMARA D	PNEUMATIC VALVE PNEUMATIKVENTIL	VÁLVULA NEUMÁTICA VALVOLA PNEUMATICA	SOUPAPE PNEUMATIQU LUFTVENTIL	149R
3		71101962		2	PNEU, 12 - 16.5 PNEU	TYRE/TIRE REIFEN	NEUMÁTICO PNEUMATICO	PNEUMATIQUE DÆK	269C
4		147496A1		20	PORCA PORCA	NUT MUTTER	TUERCA DADO	ECROU MØTRIK	010D
5		87494265		2	RODA VEICULAR RODA	WHEEL RAD	RUEDA RUOTA	ROUE HJUL	160R
6		71101964		2	PNEU, 16.9 - 24 PNEU	TYRE/TIRE REIFEN	NEUMÁTICO PNEUMATICO	PNEUMATIQUE DÆK	269C
7		A20058		2	HASTE DA VÁLVULA HASTE DA VÁLVULA	VALVE STEM VENTILSCHAFT	VÁSTAGO DE VÁLVULA STELO DELLA VALVOLA	TIGE DE SOUPAPE STILKVENTIL	P397

06-46	01	p1	08/10

RODAS E PNEUS
WHELLS AND TIRES
RUEDAS Y NEUMATICOS

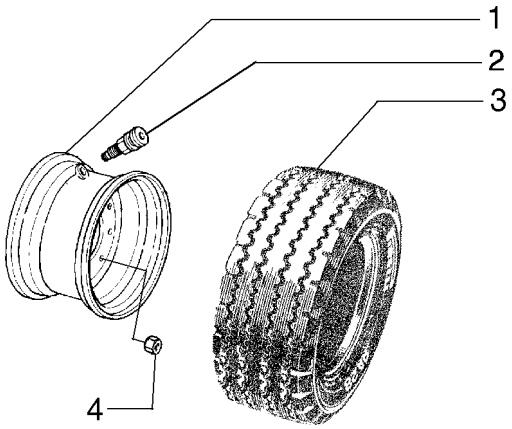

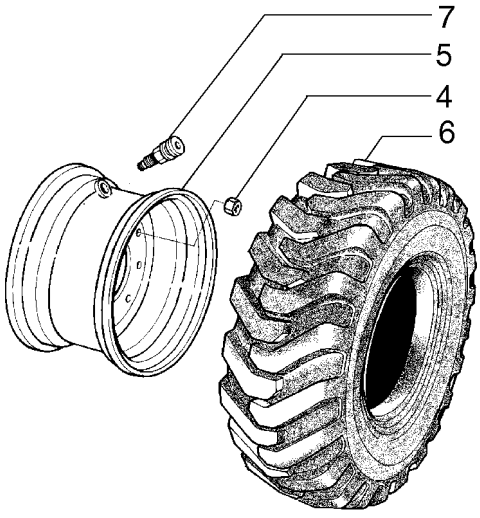

RODAS E PNEUS

R	N	P.N.	MOD	Q	Denominação Denominação	Description Bezeichnung	Denominacion Descrizione	Description Beskrivelse	L.C.
1		75260236		2	RODA VEICULAR RODA	WHEEL RAD	RUEDA RUOTA	ROUE HJUL	160R
2		70096481		2	VÁLVULA PNEUMÁTICA VÁLVULA DE CÂMARA D	PNEUMATIC VALVE PNEUMATIKVENTIL	VÁLVULA NEUMÁTICA VALVOLA PNEUMATICA	SOUPAPE PNEUMATIQU LUFTVENTIL	149R
3		71101962		2	PNEU, 12 - 16.5 PNEU	TYRE/TIRE REIFEN	NEUMÁTICO PNEUMATICO	PNEUMATIQUE DÆK	269C
4		147496A1		20	PORCA PORCA	NUT MUTTER	TUERCA DADO	ECROU MØTRIK	010D
5		71103481		2	PNEU, 14.00 - 24 PNEU	TYRE/TIRE REIFEN	NEUMÁTICO PNEUMATICO	PNEUMATIQUE DÆK	269C
6		87494269		2	RODA VEICULAR RODA	WHEEL RAD	RUEDA RUOTA	ROUE HJUL	160R
7		A20058		2	HASTE DA VÁLVULA HASTE DA VÁLVULA	VALVE STEM VENTILSCHAFT	VÁSTAGO DE VÁLVULA STELO DELLA VALVOLA	TIGE DE SOUPAPE STILKVENTIL	P397

06-47	01	p1	06/10

RODAS E PNEUS
WHELLS AND TIRES
RUEDAS Y NEUMATICOS

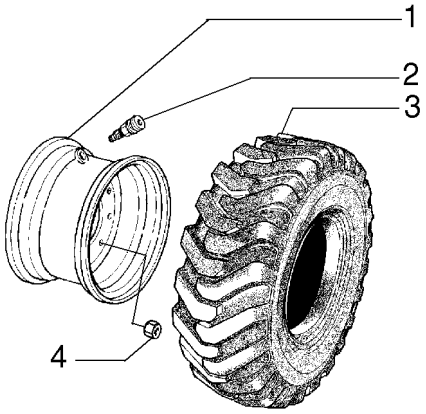

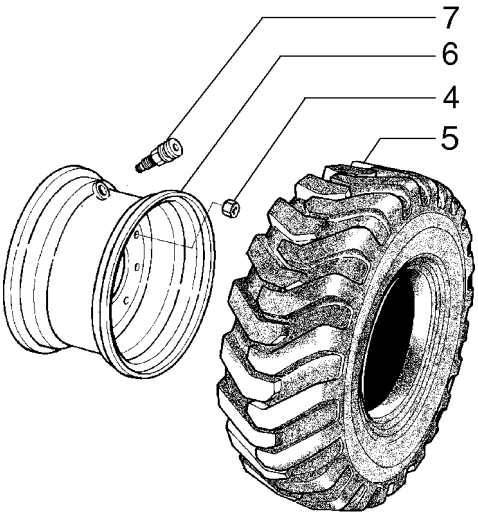

RODAS E PNEUS

R	N	P.N.	MOD	Q	Denominação Denominação	Description Bezeichnung	Denominacion Descrizione	Description Beskrivelse	L.C.
1		75260236		2	RODA VEICULAR RODA	WHEEL RAD	RUEDA RUOTA	ROUE HJUL	160R
2		70096481		2	VÁLVULA PNEUMÁTICA VÁLVULA DE CÂMARA D	PNEUMATIC VALVE PNEUMATIKVENTIL	VÁLVULA NEUMÁTICA VALVOLA PNEUMATICA	SOUPAPE PNEUMATIQU LUFTVENTIL	149R
3		71101962		2	PNEU, 12 - 16.5 PNEU	TYRE/TIRE REIFEN	NEUMÁTICO PNEUMATICO	PNEUMATIQUE DÆK	269C
4		147496A1		20	PORCA PORCA	NUT MUTTER	TUERCA DADO	ECROU MØTRIK	010D
5		71103481		2	PNEU, 14.00 - 24 PNEU	TYRE/TIRE REIFEN	NEUMÁTICO PNEUMATICO	PNEUMATIQUE DÆK	269C
6		71101964		2	PNEU PNEU	TYRE/TIRE REIFEN	NEUMÁTICO PNEUMATICO	PNEUMATIQUE DÆK	269C
7		A20058		2	HASTE DA VÁLVULA HASTE DA VÁLVULA	VALVE STEM VENTILSCHAFT	VÁSTAGO DE VÁLVULA STELO DELLA VALVOLA	TIGE DE SOUPAPE STILKVENTIL	P397

SECTION INDEX
Freios

07-01	01	PEDAL DE FREIO
07-02	01	PEDAL DE FREIO
07-03	01	SISTEMA DE FREIO
07-04	01	SISTEMA DE FREIO, CILINDRO
07-05	01	SISTEMA DE FREIO, CILINDRO
07-06	01	SISTEMA DE FREIO, COMPONENTES
07-07	01	SISTEMA DE FREIO, COMPONENTES
07-08	01	SISTEMA DE FREIO, COMPONENTES

07-01	01	p1	10/10

PEDAL DE FREIO
BRAKE PEDAL
PEDAL DEL FRENO

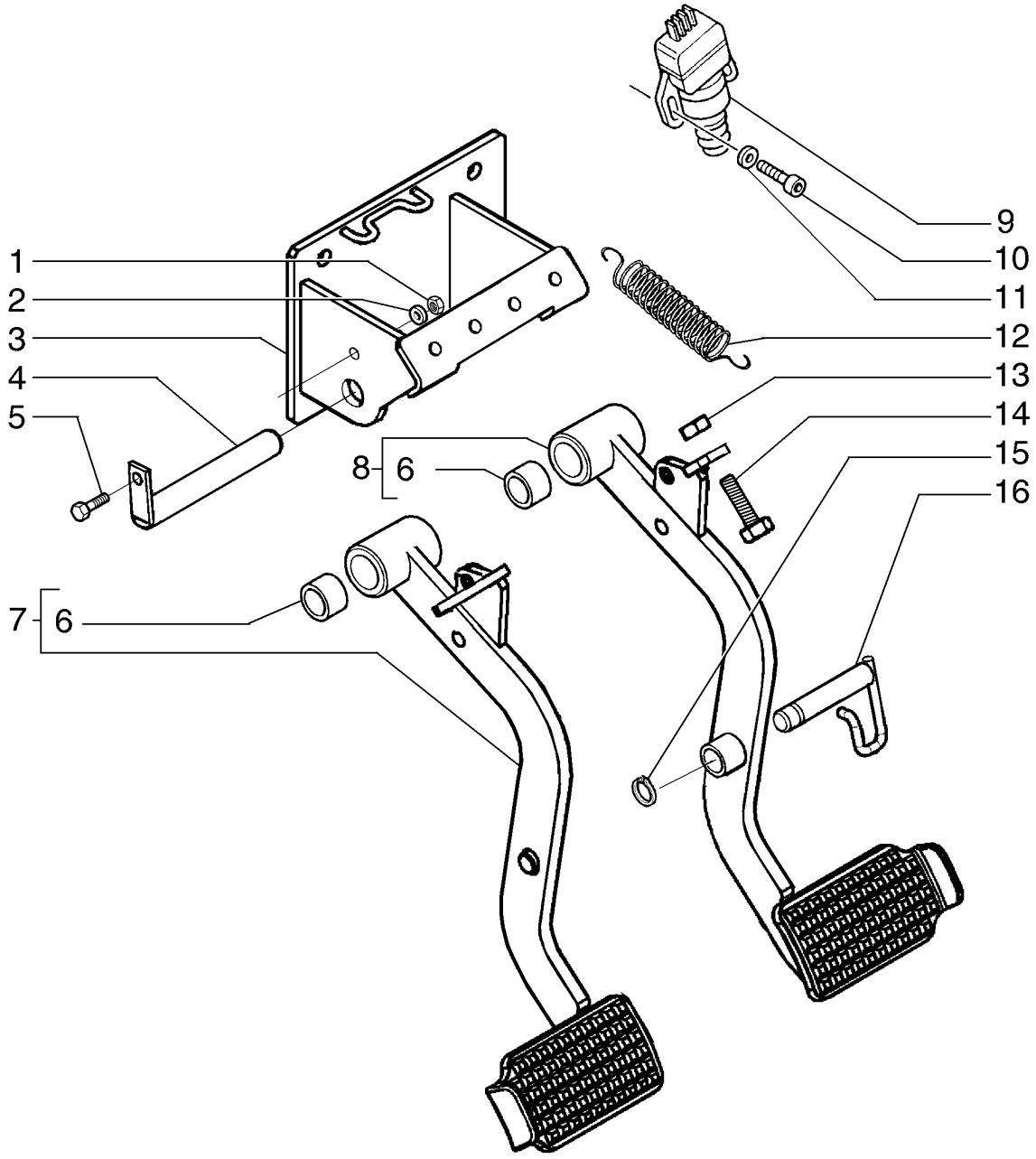

PEDAL DO TRAVÃO

R	N	P.N.	MOD	Q	Denominação Denominação	Description Bezeichnung	Denominacion Descrizione	Description Beskrivelse	L.C.
1		15503611		1	CONTRA PORCA, M8 x 1.25				
						LOCK NUT	TUERCA DE BLOQUEO	CONTRE-ECROU	P263
					CONTRAPORCA	SICHERUNGSMUTTER	DADO DI BLOCCAGGIO	LÅSEMØTRIK	
2		14496504		1	ARRUELA PLANA, M8 x 17 x 1.6				
						WASHER	ARANDELA	RONDELLE	131R
					ANILHA	UNTERLEGSCHEIBE	RONDELLA	FLADSKIVE	
3		84206731		1	SUPORTE	SUPPORT	SOPORTE	SUPPORT	300S
					SUPORTE	STÜTZE	SUPPORTO	BESLAG	
4		84207611		1	PINO	PIN	PASADOR	BROCHE	080P
					PERNO	PIN	PERNO	STIFT	
5		10910834		1	PARAFUSO	SCREW	TORNILLO	VIS	040V
					PARAFUSO	SCHRAUBE	VITE	SKRUE	
6		84207725		4	BUCHA	BUSHING	CASQUILLO	BAGUE	095B
					CASQUILHO	BUCHSE	BOCCOLA	BØSNING	
7		84207734		1	ALAVANCA DE FREIO	BRAKE LEVER	PALANCA DE FRENO	LEVIER DE FREIN	Z538
					ALAVANCA DO TRAVÃO	BREMSHEBEL	LEVA DEL FRENO	BREMSESTANG	
8		84207732		1	ALAVANCA DE FREIO	BRAKE LEVER	PALANCA DE FRENO	LEVIER DE FREIN	Z538
					ALAVANCA DO TRAVÃO	BREMSHEBEL	LEVA DEL FRENO	BREMSESTANG	
9		82026949		2	INTERRUPTOR	SWITCH	INTERRUPTOR	CONTACTEUR	075I
					INTERRUPTOR	SCHALTER	INTERRUTTORE	KONTAKT	
10		864-4020		4	PARAFUSO, Hex Soc Hd, M4 x 20, 8.8				
						SCREW	TORNILLO	VIS	040V
					PARAFUSO	SCHRAUBE	VITE	SKRUE	
11		9824840		4	ARRUELA PLANA, M4.3 x 9 x 0.8				
						WASHER	ARANDELA	RONDELLE	131R
					ANILHA	UNTERLEGSCHEIBE	RONDELLA	FLADSKIVE	
12		5153180		2	MOLA	SPRING	RESORTE	RESSORT	100M
					MOLA	FEDER	MOLLA	FJEDER	
13		12164721		2	PORCA, M10 x 1.25, Cl 10	NUT	TUERCA	ECROU	010D
					PORCA	MUTTER	DADO	MØTRIK	
14		15970921		2	PARAFUSO, Hex, M10 x 1.25 x 35, 8.8, Full Thd				
						BOLT	PERNO	VIS	140B
					PARAFUSO	SCHRAUBE	BULLONE	BOLT	
15		11066276		1	ANEL DE PRESSÃO, M14, Ext				
						SNAP RING	ANILLO DE RESORTE	ANNEAU D'ARRET	054A
					ANEL	SPRENGRING	ANELLO ELASTICO	LÅSERING	
16		84207666		1	TRAVA DE PARADA	STOP LOCK	TOPE	BUTEE	Z310
					LIMITADOR	RIEGEL	BLOCCO	LÅS, STOP	

07-02	01	p1	10/10

PEDAL DE FREIO
BRAKE PEDAL
PEDAL DEL FRENO

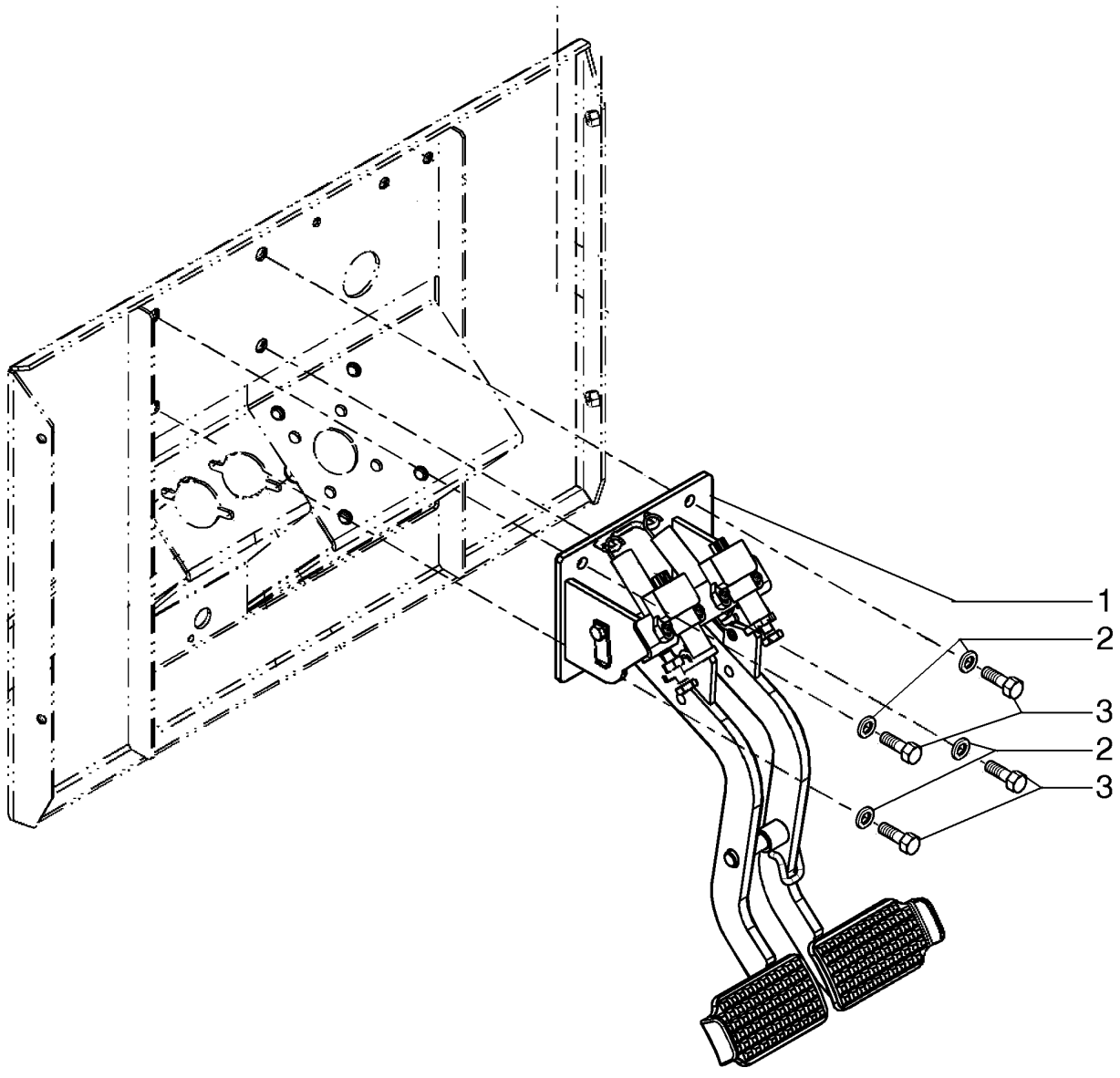

PEDAL DO TRAVÃO

R	N	P.N.	MOD	Q	Denominação Denominação	Description Bezeichnung	Denominacion Descrizione	Description Beskrivelse	L.C.
1		**84206741**		1	PEDAL	PEDAL	PEDAL	PEDALE	060P
					PEDAL	PEDAL	PEDALE	PEDAL	
2		**86624176**		4	ARRUELA PLANA, M10 x 20 x 2				
						WASHER	ARANDELA	RONDELLE	131R
					ANILHA	UNTERLEGSCHEIBE	RONDELLA	FLADSKIVE	
3		**43140**		4	PARAFUSO, Hex, M10 x 30, 8.8, Full Thd				
						BOLT	PERNO	VIS	140B
					PARAFUSO	SCHRAUBE	BULLONE	BOLT	

07-03	01	p1	10/10

SISTEMA DE FREIO
BRAKE SYSTEM
SISTEMA DEL FRENO

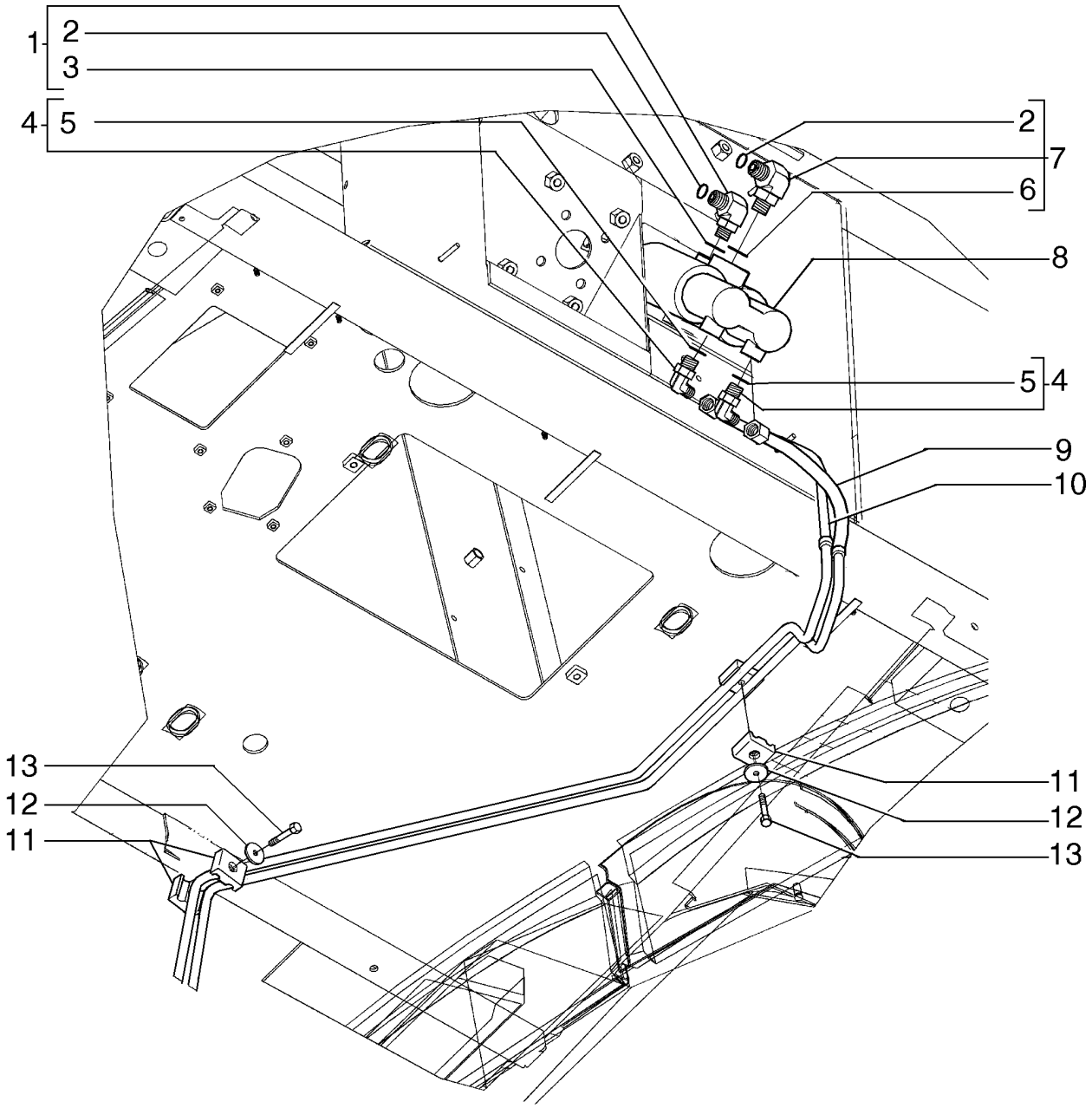

SISTEMA DO TRAVÃO

R	N	P.N.	MOD	Q	Denominação Denominação	Description Bezeichnung	Denominacion Descrizione	Description Beskrivelse	L.C.
1		86579686		1	COTOVELO, 90º, 11/16"-18 ORFS x M14 x 1.5 ORB				
						ELBOW	CODO	COUDE	085G
					COTOVELO	KNIESTÜCK	GOMITO	VINKELRØR	
2		9993141		2	O-RING, -012, 90 Duro, .364" ID x .070" Thk				
						O-RING	JUNTA TÓRICA	JOINT TORIQUE	055A
					O-RING	O-RING	ANELLO TOROIDALE	O-RING	
3		86598099		1	O-RING, CI 6, 11.3MM ID x 2.2 Thk				
						O-RING	JUNTA TÓRICA	JOINT TORIQUE	055A
					O-RING	O-RING	ANELLO TOROIDALE	O-RING	
4		79067018		2	COTOVELO	ELBOW	CODO	COUDE	085G
					COTOVELO	KNIESTÜCK	GOMITO	VINKELRØR	
5		14437785		2	O-RING, 11.3MM ID x 2.4 Thk				
						O-RING	JUNTA TÓRICA	JOINT TORIQUE	055A
					O-RING	O-RING	ANELLO TOROIDALE	O-RING	
6		86598101		1	O-RING, CI 6, 15.3MM ID x 2.2 Thk				
						O-RING	JUNTA TÓRICA	JOINT TORIQUE	055A
					O-RING	O-RING	ANELLO TOROIDALE	O-RING	
7		86579688		1	COTOVELO, 90º, 11/16"-18 ORFS x M18 x 1.5 ORB				
						ELBOW	CODO	COUDE	085G
					COTOVELO	KNIESTÜCK	GOMITO	VINKELRØR	
8		84369307		1	CILINDRO DE FREIO	BRAKE CYLINDER	CILINDRO DE FRENO	CYLINDRE DE FREIN	166C
					CILINDRO DE TRAVÃO	BREMSZYLINDER	CILINDRO FRENO	BREMSECYLINDER	
9		87492296		1	MANGUEIRA HIDRÁULICA	HYDRAULIC HOSE	TUBO HIDRÁULICO	FLEXIBLE HYDRAULIQUI	A058
					MANGUEIRA HIDRÁULIC	HYDRAULIKSCHLAUCH	TUBO FLESSIBILE IDRAU	SLANGE, HYDRAULIK	
10		87492297		1	MANGUEIRA HIDRÁULICA	HYDRAULIC HOSE	TUBO HIDRÁULICO	FLEXIBLE HYDRAULIQUI	A058
					MANGUEIRA HIDRÁULIC	HYDRAULIKSCHLAUCH	TUBO FLESSIBILE IDRAU	SLANGE, HYDRAULIK	
11		87486466		4	GRAMPO DA MANGUEIRA	HOSE CLIP	ABRAZADERA DE MANG	COLLIER POUR FLEXIBL	180C
					FIXADOR DE MANGUEIR	SCHLAUCHKLEMME	FERMO DEL TUBO FLES	SLANGEKLEMME	
12		12640621		2	ARRUELA PLANA, M6 x 25 x 2				
						WASHER	ARANDELA	RONDELLE	131R
					ANILHA	UNTERLEGSCHEIBE	RONDELLA	FLADSKIVE	
13		15212721		2	PARAFUSO, Hex, M6 x 40, 8.8, Full Thd				
						BOLT	PERNO	VIS	140B
					PARAFUSO	SCHRAUBE	BULLONE	BOLT	

07-04	01	p1	10/10

SISTEMA DE FREIO, CILINDRO
BRAKE SYSTEM, CYLINDER
SISTEMA DE FRENO, CILINDRO

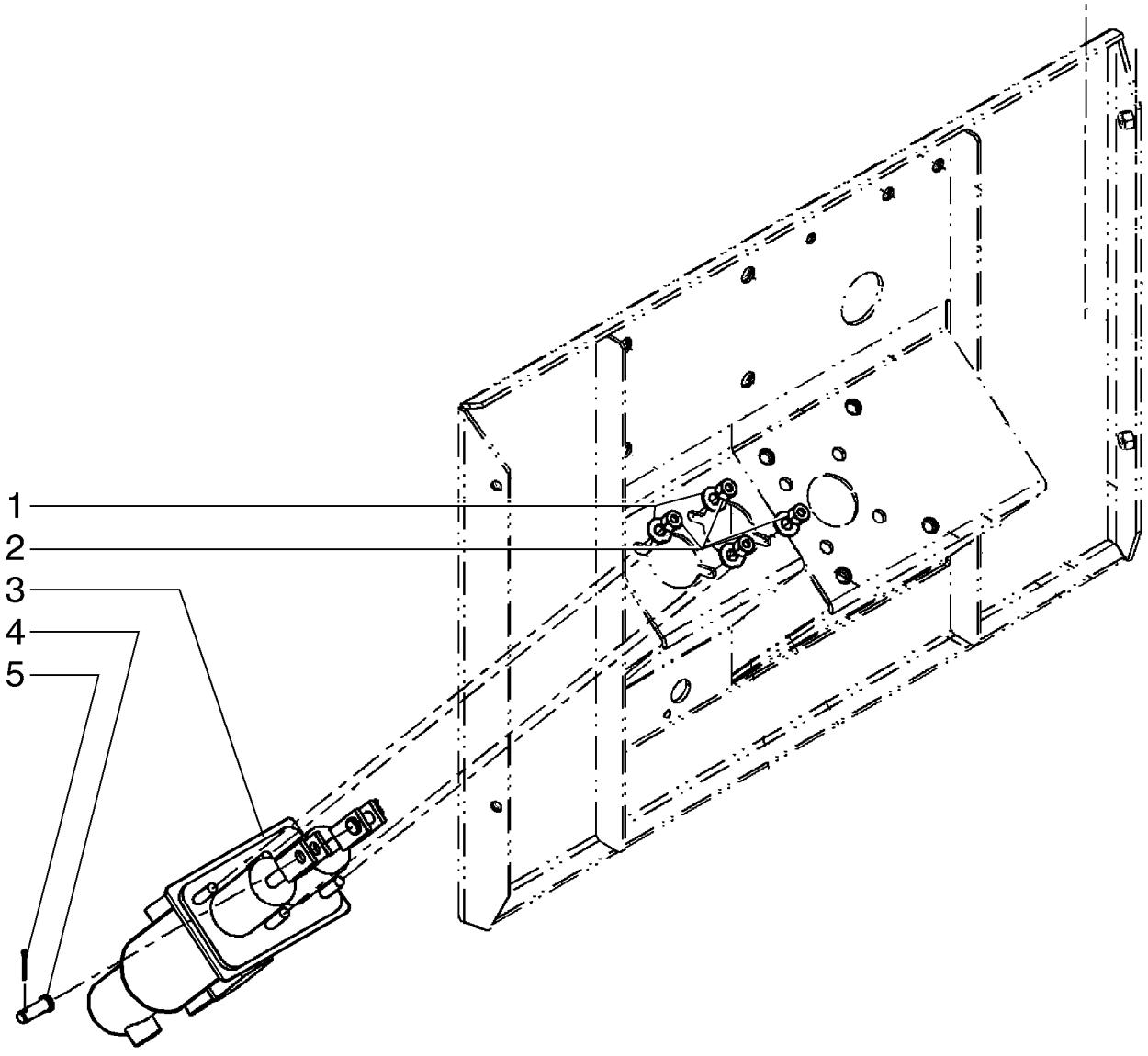

SISTEMA DE TRAVAGEM, CILINDRO

R	N	P.N.	MOD	Q	Denominação Denominação	Description Bezeichnung	Denominacion Descrizione	Description Beskrivelse	L.C.
1		86625263		4	ARRUELA PLANA, M8 x 20 x 1.6				
						WASHER	ARANDELA	RONDELLE	131R
					ANILHA	UNTERLEGSCHEIBE	RONDELLA	FLADSKIVE	
2		412250		4	CONTRA PORCA, M8 x 1.25, Cl 8				
						LOCK NUT	TUERCA DE BLOQUEO	CONTRE-ECROU	P263
					CONTRAPORCA	SICHERUNGSMUTTER	DADO DI BLOCCAGGIO	LÅSEMØTRIK	
3		84369307		1	CILINDRO DE FREIO	BRAKE CYLINDER	CILINDRO DE FRENO	CYLINDRE DE FREIN	166C
					CILINDRO DE TRAVÃO	BREMSZYLINDER	CILINDRO FRENO	BREMSECYLINDER	
4		427-6106		2	PINO DE GARFO, 3/8" x 1 1/16"				
						CLEVIS PIN	EJE CON CABEZA	AXE DE CHAPE	P694
					PINO DE FORQUILHA	GABELBOLZEN	PERNO A TESTA PIANA	GAFFELBOLT	
5		280250		2	CONTRA PINO, 3/32" x 3/4"				
						COTTER PIN	PASADOR	GOUPILLE FENDUE	270C
					TROÇO DE ABRIR	SPLINT	COPPIGLIA	SPLITBOLT	

SISTEMA DE FREIO, CILINDRO
BRAKE SYSTEM, CYLINDER
SISTEMA DE FRENO, CILINDRO

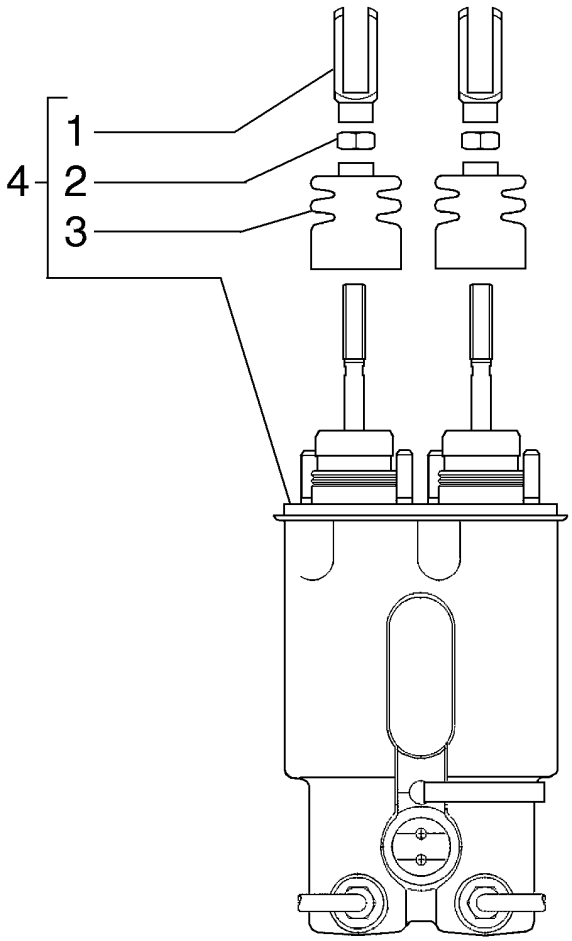

SISTEMA DE TRAVAGEM, CILINDRO

R	N	P.N.	MOD	Q	Denominação Denominação	Description Bezeichnung	Denominacion Descrizione	Description Beskrivelse	L.C.
1		87716970		2	GARFO, ASSY FORQUILHA	CLEVIS SCHÄKEL	MOSQUETÓN FORCELLA DI ATTACCO	CHAPE GAFFELBOLT	084F
2		829-1410		2	PORCA, M10, Cl 10 PORCA	NUT MUTTER	TUERCA DADO	ECROU MØTRIK	010D
3		87716969		2	CAPA COBERTURA DE PROTE	BOOT MANSCHETTE	FUNDA PARAPOLVERE	SOUFFLET MANCHET	330C
4		84369307		1	CILINDRO DE FREIO CILINDRO DE TRAVÃO	BRAKE CYLINDER BREMSZYLINDER	CILINDRO DE FRENO CILINDRO FRENO	CYLINDRE DE FREIN BREMSECYLINDER	166C

07-06	01	p1	09/10

SISTEMA DE FREIO, COMPONENTES
BRAKE SYSTEM, COMPONENTS
SISTEMA DE FRENO, COMPONENTES

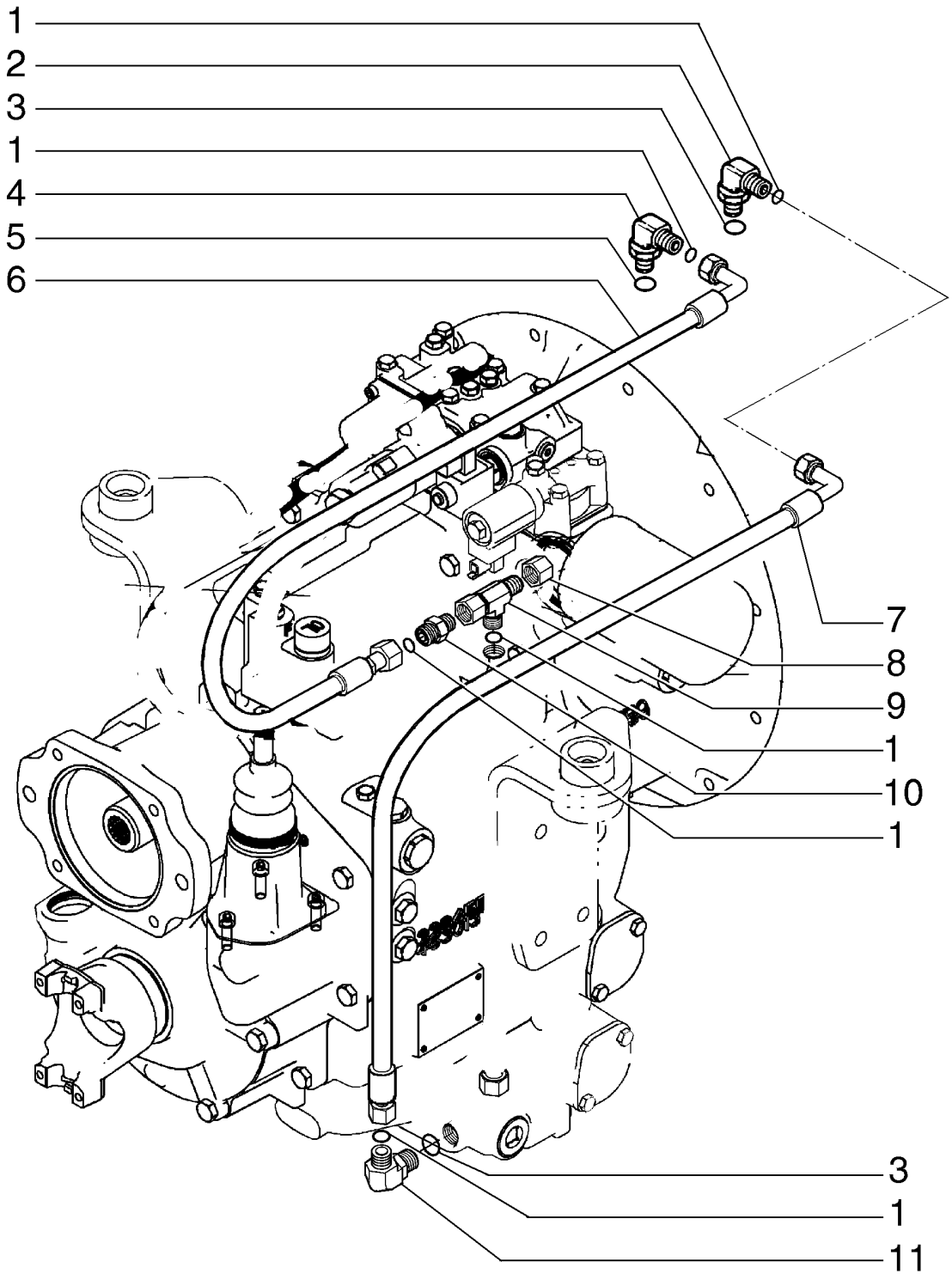

SISTEMA DE TRAVAGEM, COMPONENTES

R	N	P.N.	MOD	Q	Denominação Denominação	Description Bezeichnung	Denominacion Descrizione	Description Beskrivelse	L.C.
1		9993141		5	O-RING, -012, 90 Duro, .364" ID x .070" Thk				
					O-RING	O-RING	JUNTA TÓRICA	JOINT TORIQUE	055A
					O-RING	O-RING	ANELLO TOROIDALE	O-RING	
2		86579688		1	COTOVELO, 90º, 11/16"-18 ORFS x M18 x 1.5 ORB				
						ELBOW	CODO	COUDE	085G
					COTOVELO	KNIESTÜCK	GOMITO	VINKELRØR	
3		86598101		2	O-RING, CI 6, 15.3MM ID x 2.2 Thk				
						O-RING	JUNTA TÓRICA	JOINT TORIQUE	055A
					O-RING	O-RING	ANELLO TOROIDALE	O-RING	
4		86579686		1	COTOVELO, 90º, 11/16"-18 ORFS x M14 x 1.5 ORB				
						ELBOW	CODO	COUDE	085G
					COTOVELO	KNIESTÜCK	GOMITO	VINKELRØR	
5		86598099		1	O-RING, CI 6, 11.3MM ID x 2.2 Thk				
						O-RING	JUNTA TÓRICA	JOINT TORIQUE	055A
					O-RING	O-RING	ANELLO TOROIDALE	O-RING	
6		87487063		1	MANGUEIRA HIDRÁULICA	HYDRAULIC HOSE	TUBO HIDRÁULICO	FLEXIBLE HYDRAULIQUI	A058
					MANGUEIRA HIDRÁULIC	HYDRAULIKSCHLAUCH	TUBO FLESSIBILE IDRAU	SLANGE, HYDRAULIK	
7		87487062		1	MANGUEIRA	HOSE	TUBO	FLEXIBLE	030M
					MANGUEIRA	SCHLAUCH	TUBO FLESSIBILE	SLANGE	
8		86511869		1	TAMPA, 37º, 7/16"-20	CAP	TAPÓN	CAPUCHON	052T
					TAMPÃO	KAPPE	TAPPO	TANKDÆKSEL	
9		87497000		1	BOCAL TUBO	PIPE FITTING	ACOPLAMIENTO DE TUE	RACCORD DE TUYAUTE	P190
					CONECTOR DE TUBOS	ROHRVERSCHRAUBUN(	RACCORDO TUBAZIONE	PASRØR	
10		76350		1	CONECTOR HIDRÁUL, 9/16"-18, 37º x 9/16"-18, O-Ring				
						HYD CONNECTOR	CONECTOR HIDRÁULIC(	CONNECTEUR HYDRAU	020R
					CONECTOR HID.	HYDR STECKVERBINDE	CONNETTORE IDRAULIC	HYDRAULIKSTIK	
11		9840543		1	COTOVELO, 90º, 11/16"-16 x 9/16"-18 Adj, ORFS				
						ELBOW	CODO	COUDE	085G
					COTOVELO	KNIESTÜCK	GOMITO	VINKELRØR	

07-07	01	p1	06/10

SISTEMA DE FREIO, COMPONENTES
BRAKE SYSTEM, COMPONENTS
SISTEMA DE FRENO, COMPONENTES

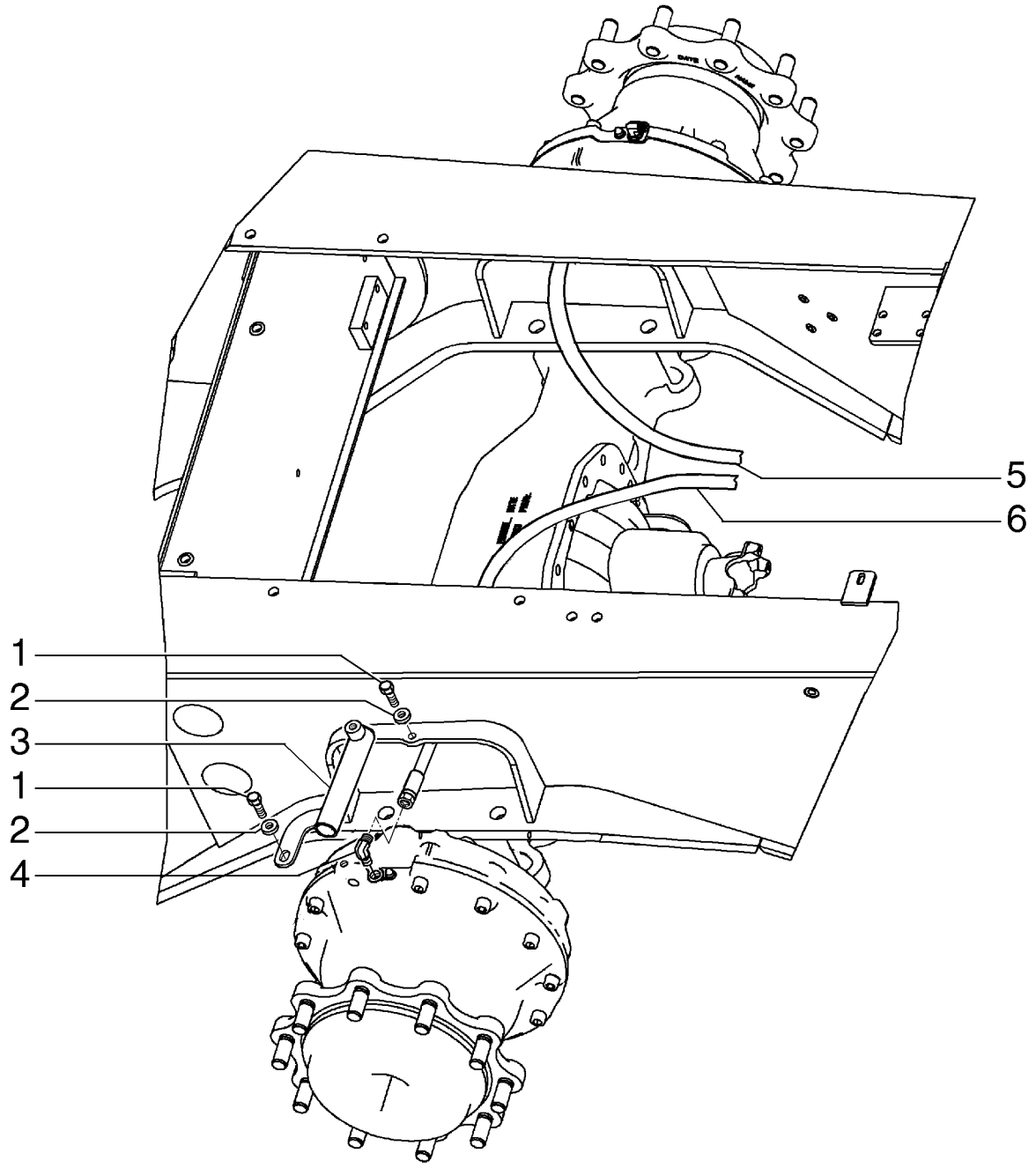

SISTEMA DE TRAVAGEM, COMPONENTES

R	N	P.N.	MOD	Q	Denominação Denominação	Description Bezeichnung	Denominacion Descrizione	Description Beskrivelse	L.C.
1		43138		4	PARAFUSO, Hex, M10 x 20, 8.8, Full Thd				
						BOLT	PERNO	VIS	140B
					PARAFUSO	SCHRAUBE	BULLONE	BOLT	
2		12646821		4	ARRUELA PLANA, M10 x 25 x 2				
						WASHER	ARANDELA	RONDELLE	131R
					ANILHA	UNTERLEGSCHEIBE	RONDELLA	FLADSKIVE	
3		87499557		2	MANGUEIRA	HOSE	TUBO	FLEXIBLE	030M
					MANGUEIRA	SCHLAUCH	TUBO FLESSIBILE	SLANGE	
4		76344		2	COTOVELO, 90º, 9/16"-18, 37º x 9/16"-18, O-Ring				
						ELBOW	CODO	COUDE	085G
					COTOVELO	KNIESTÜCK	GOMITO	VINKELRØR	
5		87492296		1	MANGUEIRA HIDRÁULICA	HYDRAULIC HOSE	TUBO HIDRÁULICO	FLEXIBLE HYDRAULIQUI	A058
					MANGUEIRA HIDRÁULIC	HYDRAULIKSCHLAUCH	TUBO FLESSIBILE IDRAU	SLANGE, HYDRAULIK	
6		87492297		1	MANGUEIRA HIDRÁULICA	HYDRAULIC HOSE	TUBO HIDRÁULICO	FLEXIBLE HYDRAULIQUI	A058
					MANGUEIRA HIDRÁULIC	HYDRAULIKSCHLAUCH	TUBO FLESSIBILE IDRAU	SLANGE, HYDRAULIK	

07-08	01	p1	09/10

SISTEMA DE FREIO, COMPONENTES
BRAKE SYSTEM, COMPONENTS
SISTEMA DE FRENO, COMPONENTES

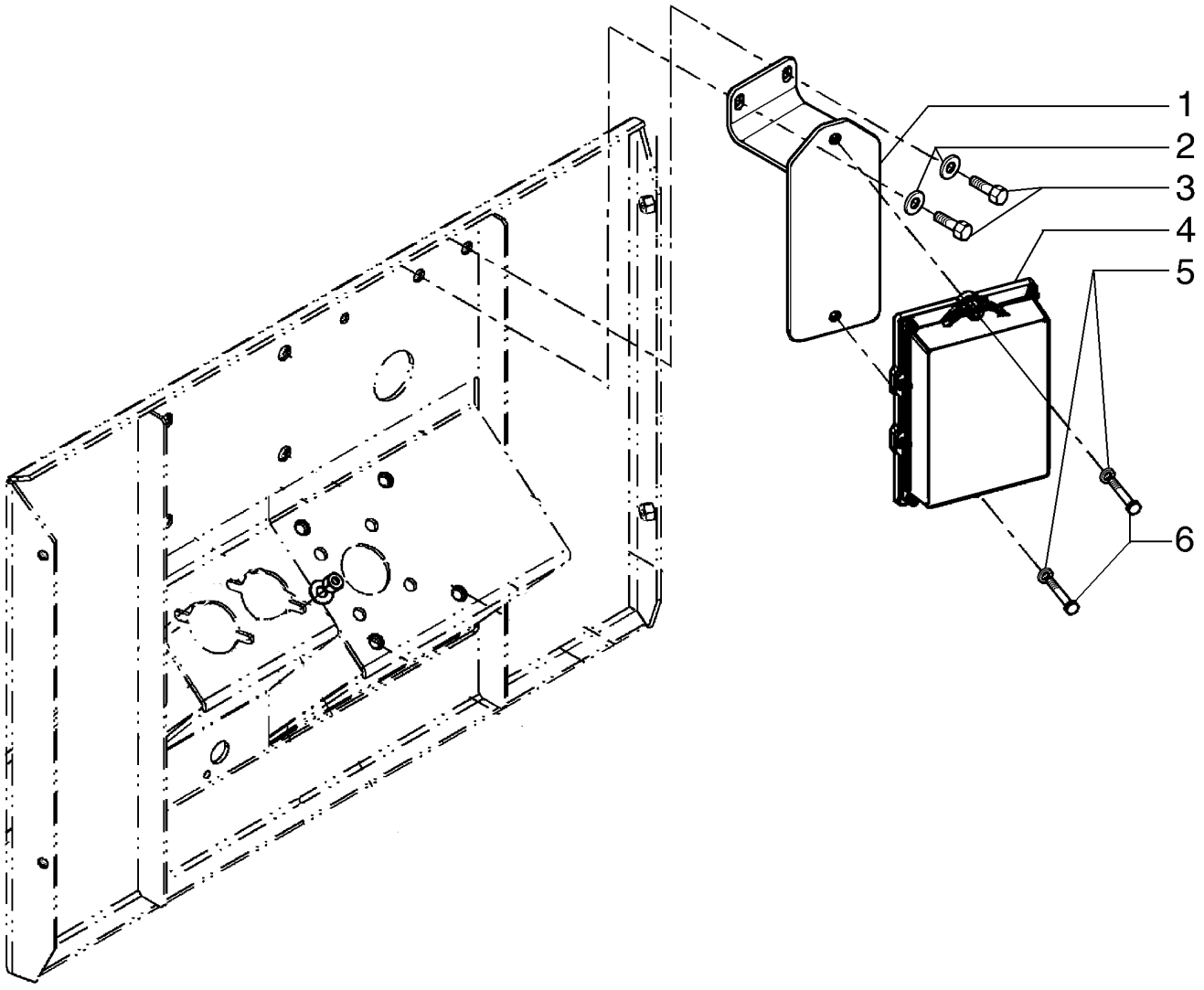

SISTEMA DE TRAVAGEM, COMPONENTES

R	N	P.N.	MOD	Q	Denominação Denominação	Description Bezeichnung	Denominacion Descrizione	Description Beskrivelse	L.C.
1		87475234		1	SUPORTE SUPORTE	BRACKET HALTERUNG	SOPORTE STAFFA	SUPPORT BESLAG	225S
2		86625263		2	ARRUELA PLANA, M8 x 20 x 1.6 ANILHA	WASHER UNTERLEGSCHEIBE	ARANDELA RONDELLA	RONDELLE FLADSKIVE	131R
3		614-8025		2	PARAFUSO, Hex, M8 x 25, 8.8 PARAFUSO	BOLT SCHRAUBE	PERNO BULLONE	VIS BOLT	140B
4		87722874		1	CENTRAL ELETRÔNICA UNID CONTR. ELECTRÓ	ELECTRONIC CONTROL ELEKTRON STEUERGER	UNIDAD DE CONTROL E CENTRALINA ELETTRON	UNITE CMDE ELECTRON ELEKTRONIKBOKS	655C
5		86588450		2	ARRUELA PLANA, M6 x 12 x 1.6 Thk ANILHA	WASHER UNTERLEGSCHEIBE	ARANDELA RONDELLA	RONDELLE FLADSKIVE	131R
6		814-6040		2	PARAFUSO, Hex, M6 x 40, 8.8 PARAFUSO	BOLT SCHRAUBE	PERNO BULLONE	VIS BOLT	140B

SECTION INDEX
Sistema Hidráulico

08-01	01	RESERVATÓRIO HIDRÁULICO
08-02	01	BOMBA HIDRÁULICA
08-03	01	SISTEMA HIDRÁULICO - CARREGADEIRA
08-04	01	SISTEMA HIDRÁULICO - CARREGADEIRA
08-05	01	SISTEMA HIDRÁULICO - CENTRAL
08-06	01	SISTEMA HIDRÁULICO - RETRO
08-06	02	SISTEMA HIDRÁULICO - RETRO
08-07	01	SISTEMA HIDRÁULICO - RETRO
08-08	01	SISTEMA HIDRÁULICO - FILTRO
08-09	01	SUPORTE DO DISTRIBUIDOR
08-10	01	DISTRIBUIDOR 2 SEÇÕES - CARREGADEIRA
08-11	01	DISTRIBUIDOR 2 SEÇÕES - CARREGADEIRA (84161432)
08-12	01	DISTRIBUIDOR 3 SEÇÕES - CARREGADEIRA (84161433)
08-13	01	DISTRIBUIDOR 3 SEÇÕES - CARREGADEIRA
08-14	01	VÁLVULA DE CONTROLE DA RETROESCAVADEIRA (6 CARRETÉIS)
08-15	01	VÁLVULA DE CONTROLE DA RETROESCAVADEIRA (6 CARRETÉIS)
08-16	01	VÁLVULA DE CONTROLE DA RETROESCAVADEIRA (6 CARRETÉIS)
08-17	01	VÁLVULA DE CONTROLE DA RETROESCAVADEIRA (7 CARRETÉIS)
08-18	01	VÁLVULA DE CONTROLE DA RETROESCAVADEIRA (7 CARRETÉIS)
08-19	01	VÁLVULA DE CONTROLE DA RETROESCAVADEIRA (7 CARRETÉIS)
08-20	01	CONJUNTO DA VÁLVULA
08-21	01	CONJUNTO DA VÁLVULA
08-22	01	CONJUNTO DA VÁLVULA
08-23	01	DISTRIBUIDOR - VÁLVULA ANTI-RETORNO
08-24	01	SUPORTE DA HASTE
08-25	01	CONJUNTO DO FLANGE
08-26	01	CONJUNTO DA VÁLVULA
08-27	01	CONJUNTO DA VÁLVULA (84198809)
08-28	01	CONJUNTO DA VÁLVULA (87433029)
08-29	01	SISTEMA HIDRÁULICO - ESTABILIZADOR DIREITO/ESQUERDO
08-29	02	CILINDRO ESTABILIZADORES
08-30	01	SISTEMA HIDRÁULICO - SUPORTES E ABRAÇADEIRAS
08-31	01	TUBULAÇÃO HIDRÁULICOS DA CAÇAMBA 4X1 E 6X1
08-32	01	SISTEMA HIDRÁULICO - DIAGNÓSTICO
08-33	01	SISTEMA HIDRÁULICO - ALIMENTAÇÃO DA BOMBA
08-34	01	TUBULAÇÃO DO SISTEMA HIDRÁULICO: RETORNO AO RESERVATÓRIO
08-35	01	TUBULAÇÃO DO SISTEMA HIDRÁULICO: CARREGADEIRA
08-36	01	TUBULAÇÃO DO CILINDO DE LEVANTAMENTO - CARREGADEIRA
08-37	01	TUBULAÇÃO DO CILINDRO DA CAÇAMBA - CARREGADEIRA
08-38	01	SISTEMA HIDRÁULICO DO CONJUNTO DO BRAÇO DA CAÇAMBA 4X1 E 6X1
08-39	01	TUBULAÇÃO DO CILINDO DE ESCAVAÇÃO
08-40	01	TUBULAÇÃO DO CILINDO DA CAÇAMBA - ESCAVADEIRA
08-41	01	SISTEMA HIDRÁULICO - TUBULAÇÃO
08-42	01	VÁLVULA - AMORTECIMENTO DO GIRO
08-43	01	TUBULAÇÃO DOS CILINDROS DE GIRO
08-44	01	CILINDROS DE GIRO DA RETRO
08-44	02	CILINDRO DE OSCILAÇÃO TRASEIRO
08-45	01	TUBOS DO CILINDRO DE ELEVAÇÃO DO BRAÇO DA RETRO
08-46	01	BRAÇO DE ESCAVAÇÃO
08-47	01	TUBULAÇÃO DOS CILINDORS ELEVAÇÃO E CAÇAMBA
08-48	01	CILINDRO HIDRÁULICO DE ESCAVAÇÃO
08-48	02	CILINDRO HIDRÁULICO DE LEVANTAMENTO - BRAÇO TELESCÓPICO LONGO
08-48	03	CILINDRO HIDRÁULICO DE ESCAVAÇÃO - BRAÇO LONGO
08-49	01	CILINDRO HIDRÁULICO DE LEVANTAMENTO
08-50	01	CILINDRO HIDRÁULICO (CAÇAMBA 4X1 - 6X1)

SECTION INDEX
Sistema Hidráulico

08-51	01	CILINDRO HIDRÁULICO DE ELEVAÇÃO
08-52	01	CILINDRO DA CAÇAMBA - CARREGADEIRA
08-52	02	CILINDRO DA CAÇAMBA - ESCAVADEIRA
08-53	01	CILINDRO HIDRÁULICO DO BRAÇO TELESCÓPICO
08-54	01	VÁLVULA DISTRIBUIDORA DE COMANDO DO BRAÇO TELESCÓPICO
08-55	01	TUBULAÇÃO DO BRAÇO TELESCÓPICO
08-56	01	TUBULAÇÃO DO BRAÇO TELESCÓPICO COMANDADO A PEDAL
08-57	01	TUBULAÇÃO DO BRAÇO TELESCÓPICO COMANDADO A PEDAL
08-58	01	TUBULAÇÃO DO CILINDRO DO BRAÇO TELESCÓPICO
08-59	01	COMANDO DO PEDAL DO BRAÇO TELESCÓPICO
08-60	01	SISTEMA HIDRÁULICO - BRAÇO TELESCÓPICO (OPCIONAL)
08-61	01	SISTEMA HIDRÁULICO - PEDAL TELESCÓPICO (OPCIONAL)
08-62	01	SISTEMA HIDRÁULICO DO MARTELETE
08-63	01	SISTEMA HIDRÁULICO DO MARTELETE
08-64	01	MARTELETE E BRAÇO DEMOLIDOR - PRÉ-DISPOSIÇÃO
08-65	01	MARTELETE TRASEIRO - VÁLVULA HIDRÁULICA
08-66	01	SISTEMA HIDRÁULICO - MARTELETE
08-67	01	SISTEMA HIDRÁULICO - MARTELETE
08-67	02	SISTEMA HIDRÁULICO MARTELO MANUAL
08-68	01	MARTELETE MANUAL - VÁLVULA

08-01	01	p1	10/10

RESERVATÓRIO HIDRÁULICO
HYDRAULIC OIL RESERVOIR
DEPOSITO DE ACEITE HIDRAULICA

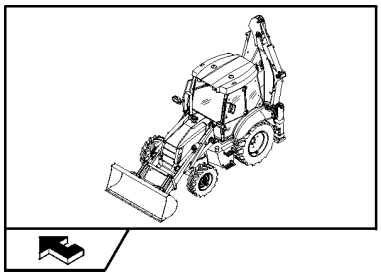

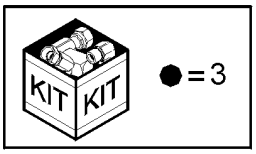

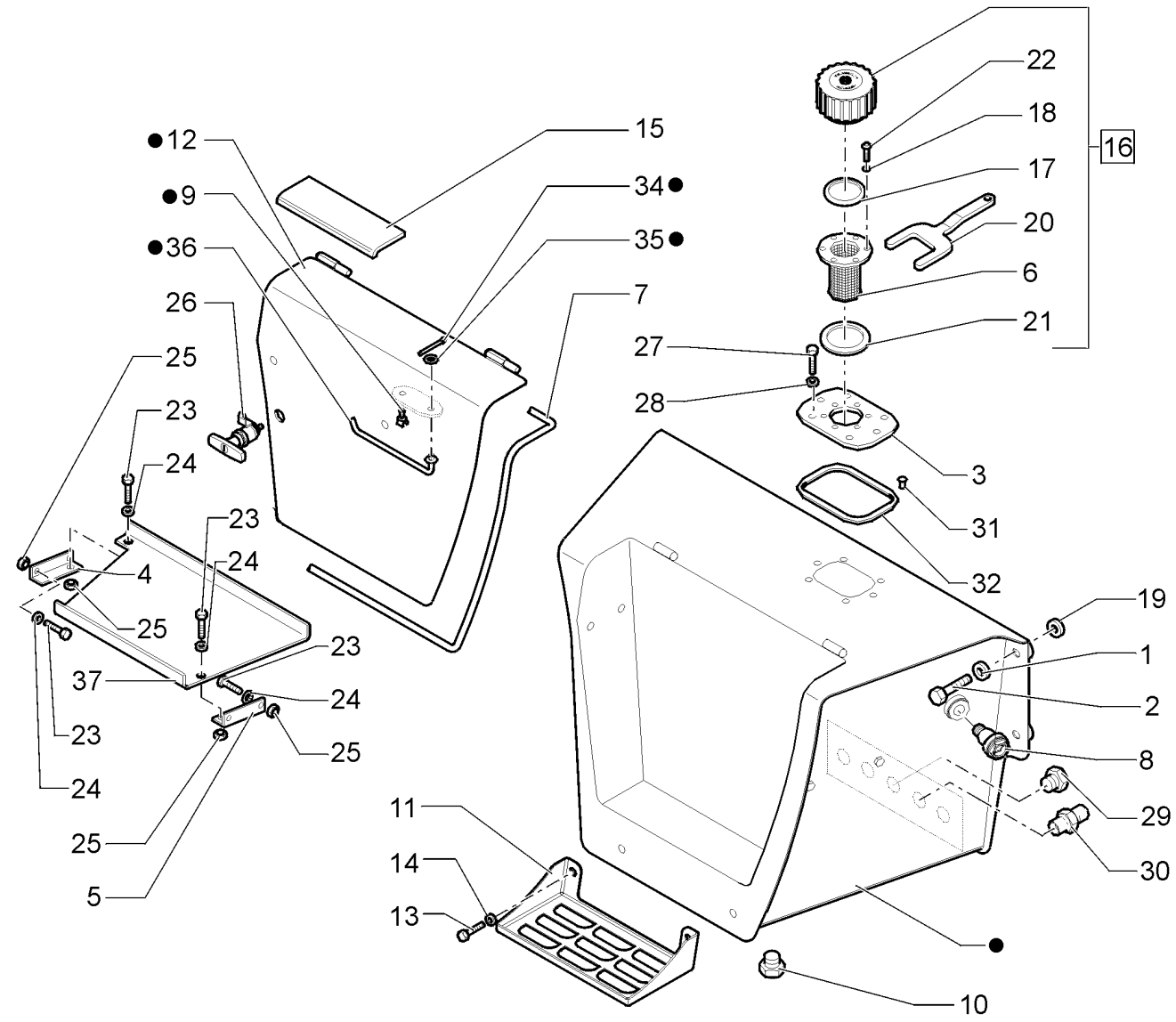

RESERVATORIO DE OLEO HIDRÁULICO

R	N	P.N.	MOD	Q	Denominação Denominação	Description Bezeichnung	Denominacion Descrizione	Description Beskrivelse	L.C.
1		86625256		4	ARRUELA PLANA, M12 x 28.5 x 4, HT				
						WASHER	ARANDELA	RONDELLE	131R
					ANILHA	UNTERLEGSCHEIBE	RONDELLA	FLADSKIVE	
2		86642435		4	PARAFUSO, Hex, M12 x 1.25 x 45, 8.8, Full Thd				
						BOLT	PERNO	VIS	140B
					PARAFUSO	SCHRAUBE	BULLONE	BOLT	
3		{84257645}		1	Assy, Includes items 4 - 37				
4		84257648		1	SUPORTE	SUPPORT	SOPORTE	SUPPORT	300S
					SUPORTE	STÜTZE	SUPPORTO	BESLAG	
5		84257649		1	SUPORTE	SUPPORT	SOPORTE	SUPPORT	300S
					SUPORTE	STÜTZE	SUPPORTO	BESLAG	
6		85813352		1	FLANGE	FLANGE	BRIDA	BRIDE	070F
					FLANGE	FLANSCH	FLANGIA	FLANGE	
7		87417207		1	VEDAÇÃO DE BORRACHA	RUBBER SEAL	JUNTA DE GOMA	JOINT EN CAOUTCHOU(	122G
					JUNTAS	GUMMIDICHTUNG	GUARNIZIONE DI GOMM	GUMMITÆTNING	
8		85801249		1	MEDIDOR DE NÍVEL	LEVEL GAUGE	INDICADOR DE NIVEL	JAUGE DE NIVEAU	031I
					INDICADOR DE NÍVEL	FÜLLSTANDSANZEIGE	INDICATORE DI LIVELLC	NIVEAUMÅLER	
9		72273491		1	BRAÇADEIRA	CLAMP	ABRAZADERA	COLLIER	120M
					BRAÇADEIRA	KLEMME	MORSETTO	SPÆNDEBÅND	
10		86625138		2	BUJÃO, Hex Soc, 7/8"-14 ORB				
						PLUG	TAPÓN	BOUCHON	050T
					TAMPÃO	STOPFEN	TAPPO	PROP	
11		87474209		2	CALÇO	STEP PLATE	PLACA DE PASO	REPOSE-PIED	020Z
					PLACA PARA PÉ	TRITTBRETT	PIASTRA PREDELLA	TRINBRÆDT	
12		87406299		1	COBERTURA	COVER	CUBIERTA	COUVERCLE	265C
					COBERTURA	ABDECKUNG	COPERCHIO	DÆKSEL	
13		43260		4	PARAFUSO, Hex, M12 x 30, 10.9				
						BOLT	PERNO	VIS	140B
					PARAFUSO	SCHRAUBE	BULLONE	BOLT	
14		86625255		4	ARRUELA PLANA, M13.5 x 24.5 x 3, HT				
						WASHER	ARANDELA	RONDELLE	131R
					ANILHA	UNTERLEGSCHEIBE	RONDELLA	FLADSKIVE	
15		87702352		1	FAIXA ANTI-DERRAPANTE	ANTI-SKID STRIP	BANDA ANTIDESLIZAMIE	BANDE ANTI-DERAPANT	407S
					FITA ANTI-DESLIZAMEN	GLEITSCHUTZSTREIFEN	NASTRO ANTISDRUCCI(	SKRIDSIKKER STRIMME	
16		87403241		1	TAMPA DE RESERVATÓRIO, ASSY				
						FILLER CAP	TAPÓN DE DEPÓSITO	BOUCHON DE REMPLIS	P676
					TAMPA BOCAL ENCHIME	EINFÜLLKAPPE	TAPPO BOCCHETT. RIF(	PÅFYLDNINGSDÆKSEL	
17		85813351		1	O-RING	O-RING	JUNTA TÓRICA	JOINT TORIQUE	055A
					O-RING	O-RING	ANELLO TOROIDALE	O-RING	
18		85813354		6	O-RING	O-RING	JUNTA TÓRICA	JOINT TORIQUE	055A
					O-RING	O-RING	ANELLO TOROIDALE	O-RING	
19		87353741		4	ESPAÇADOR	SPACER	SEPARADOR	ENTRETOISE	075D
					ESPAÇADOR	DISTANZSTÜCK	DISTANZIALE	AFSTANDSSTYKKE	
20		85802580		1	CHAVE ESPECIAL	SPECIAL WRENCH	LLAVE ESPECIAL	CLE SPECIALE	P083
					CHAVE ESPECIAL	SPEZIALSCHLÜSSEL	CHIAVE SPECIALE	SPECIALNØGLE	
21		9969380		1	JUNTA	GASKET	JUNTA	JOINT	123G
					JUNTA	DICHTUNG	GUARNIZIONE	PAKNING	

B90B B95B B110B

08-01	01	p2	10/10

RESERVATÓRIO HIDRÁULICO
HYDRAULIC OIL RESERVOIR
DEPOSITO DE ACEITE HIDRAULICA

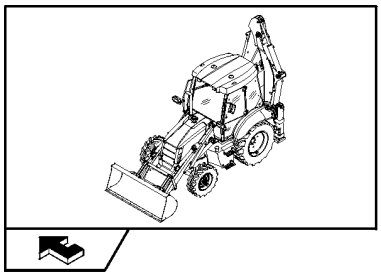

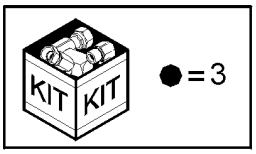

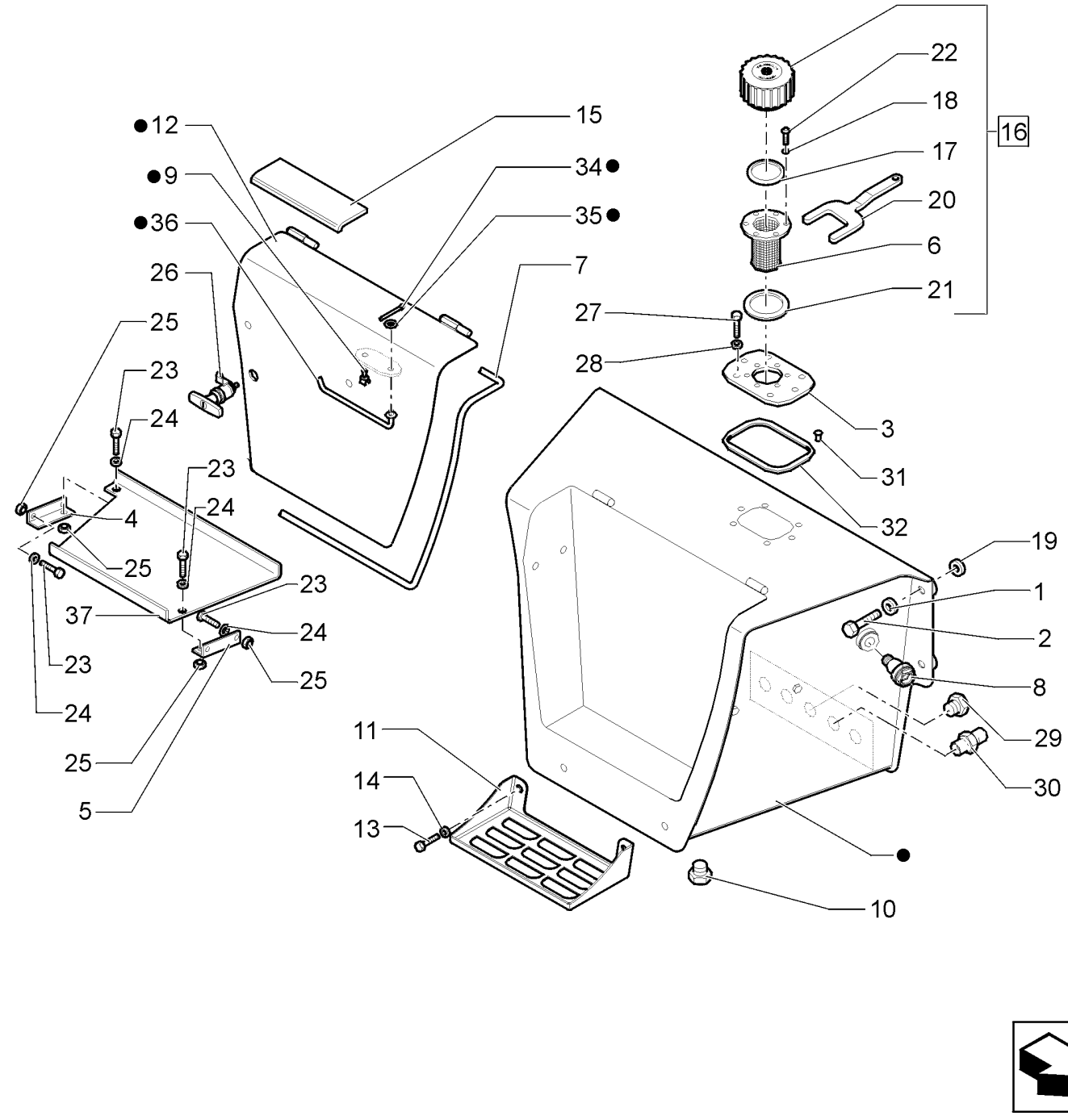

RESERVATORIO DE OLEO HIDRÁULICO

R	N	P.N.	MOD	Q	Denominação Denominação	Description Bezeichnung	Denominacion Descrizione	Description Beskrivelse	L.C.
22		85813353		6	PARAFUSO	SCREW	TORNILLO	VIS	040V
					PARAFUSO	SCHRAUBE	VITE	SKRUE	
23		43139		4	PARAFUSO, Hex, M10 x 25, 8.8, Full Thd				
						BOLT	PERNO	VIS	140B
					PARAFUSO	SCHRAUBE	BULLONE	BOLT	
24		86625252		4	ARRUELA PLANA, M10 x 21.5 x 2.5, HT				
						WASHER	ARANDELA	RONDELLE	131R
					ANILHA	UNTERLEGSCHEIBE	RONDELLA	FLADSKIVE	
25		412141		4	CONTRA PORCA, M10 x 1.5, Cl 8				
						LOCK NUT	TUERCA DE BLOQUEO	CONTRE-ECROU	P263
					CONTRAPORCA	SICHERUNGSMUTTER	DADO DI BLOCCAGGIO	LÅSEMØTRIK	
26		87574189		1	MANILHA	HANDLE	MANECILLA	POIGNEE	020M
					PEGA	GRIFF	MANIGLIA	HÅNDTAG	
27		120104		6	PARAFUSO, Hex, M8 x 20, 8.8				
						SCREW	TORNILLO	VIS	040V
					PARAFUSO	SCHRAUBE	VITE	SKRUE	
28		86624184		6	ARRUELA PLANA, M8 x 16 x 1.6				
						WASHER	ARANDELA	RONDELLE	131R
					ANILHA	UNTERLEGSCHEIBE	RONDELLA	FLADSKIVE	
29		218-5214		3	BUJÃO, Hex Soc, 1 5/16"-12 ORB				
						PLUG	TAPÓN	BOUCHON	050T
					TAMPÃO	STOPFEN	TAPPO	PROP	
30		201-134		1	CONECTOR HIDRÁUL	HYD CONNECTOR	CONECTOR HIDRÁULIC	CONNECTEUR HYDRAU	020R
					CONECTOR HID.	HYDR STECKVERBINDE	CONNETTORE IDRAULIC	HYDRAULIKSTIK	
31		379184A1		7	PORCA	NUT	TUERCA	ECROU	010D
					PORCA	MUTTER	DADO	MØTRIK	
32		389978A1		1	JUNTA	GASKET	JUNTA	JOINT	123G
					JUNTA	DICHTUNG	GUARNIZIONE	PAKNING	
33		84257646		1	PLACA	PLATE	PLACA	PLAQUE	105P
					CHAPA	PLATTE	PIASTRA	PLADE	
34		47042074		1	CONTRA PINO	COTTER PIN	PASADOR	GOUPILLE FENDUE	270C
					TROÇO DE ABRIR	SPLINT	COPPIGLIA	SPLITBOLT	
35		47044758		1	ARRUELA PLANA	WASHER	ARANDELA	RONDELLE	131R
					ANILHA	UNTERLEGSCHEIBE	RONDELLA	FLADSKIVE	
36		85828017		1	ALAVANCA	LEVER	PALANCA	LEVIER	045L
					ALAVANCA	HEBEL	LEVA	ARM	
37		84257647		1	PLACA	PLATE	PLACA	PLAQUE	105P
					CHAPA	PLATTE	PIASTRA	PLADE	

BOMBA HIDRÁULICA
HYDRAULIC PUMP (35+35-154L/MM)
BOMBA HIDRÁULICA (35+35-154L/MM)

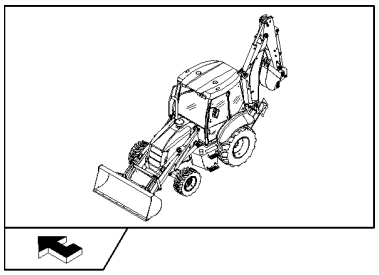

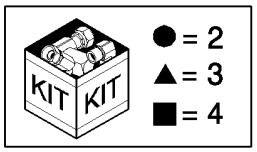

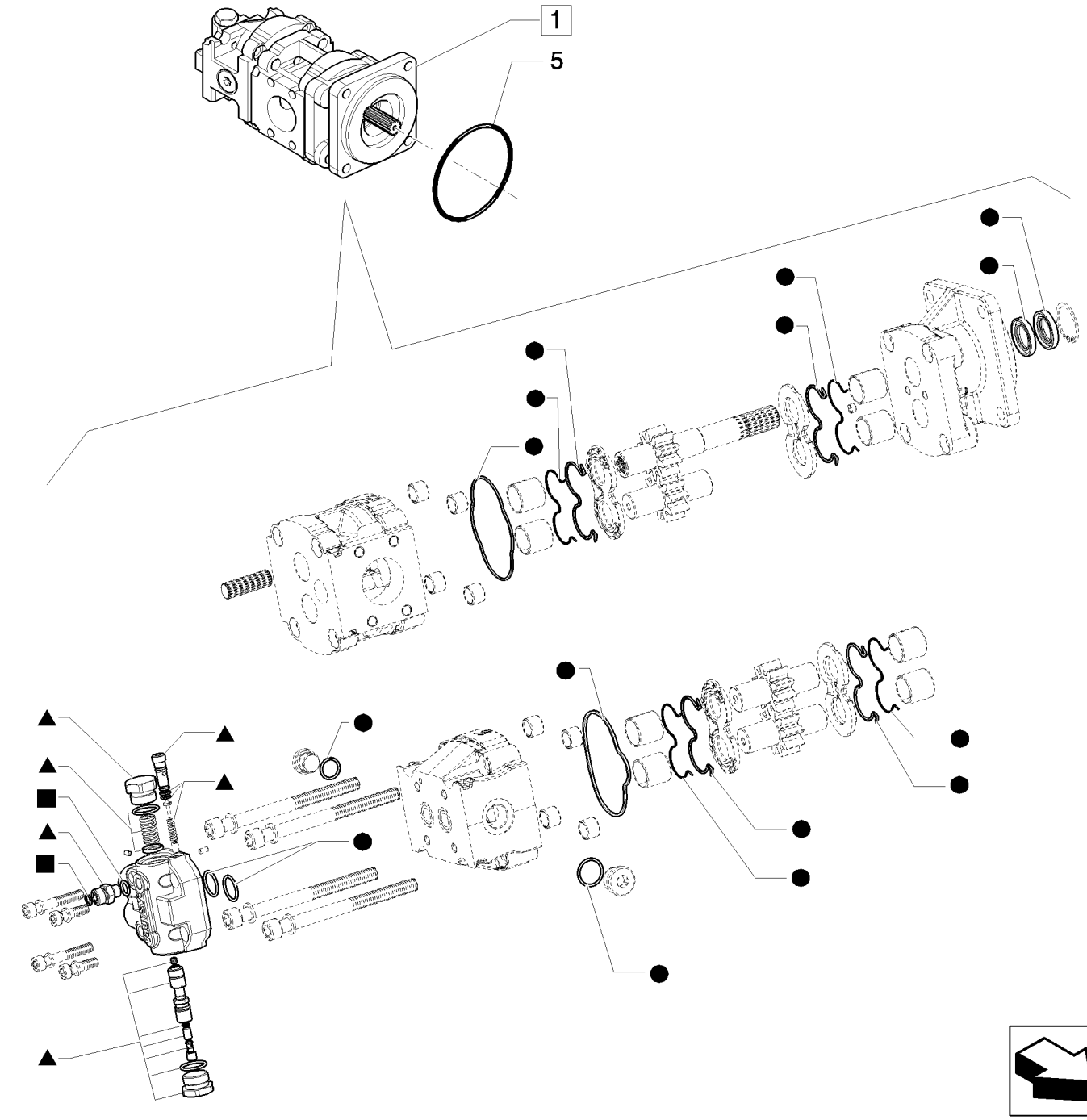

BOMBA HIDRÁULICA (35+35-154L/MM)

R	N	P.N.	MOD	Q	Denominação Denominação	Description Bezeichnung	Denominacion Descrizione	Description Beskrivelse	L.C.
1	1	84123670		1	BOMBA HIDRÁULICA, Assy				
						HYDRAULIC PUMP	BOMBA HIDRÁULICO	POMPE HYDRAULIQUE	155P
					BOMBA HIDRÁULICA	HYDRAULIKPUMPE	POMPA IDRAULICA	HYDRAULIKPUMPE	
1	2	87743506		1	BOMBA HIDRÁULICA, Assy				
						HYDRAULIC PUMP	BOMBA HIDRÁULICO	POMPE HYDRAULIQUE	155P
					BOMBA HIDRÁULICA	HYDRAULIKPUMPE	POMPA IDRAULICA	HYDRAULIKPUMPE	
2		85813244		1	KIT DE VEDAÇÃO, Seal	SEAL KIT	KIT DE JUNTAS	KIT DE JOINTS	630S
					KIT DE VEDANTE	DICHTUNGSSATZ	KIT GUARNIZIONI	PAKNINGSSÆT	
3		87530241		1	COBERTURA	COVER	CUBIERTA	COUVERCLE	265C
					COBERTURA	ABDECKUNG	COPERCHIO	DÆKSEL	
4		85824196		1	CONECTOR HIDRÁUL	HYD CONNECTOR	CONECTOR HIDRÁULIC	CONNECTEUR HYDRAU	020R
					CONECTOR HID.	HYDR STECKVERBINDE	CONNETTORE IDRAULIC	HYDRAULIKSTIK	
5		175156		1	O-RING, -159, 70 Duro, 4.987" ID x .103" Thk				
						O-RING	JUNTA TÓRICA	JOINT TORIQUE	055A
					O-RING	O-RING	ANELLO TOROIDALE	O-RING	

(1) Only for ROPS
(2) Somente para Cabine

08-03	01	p1	06/10

SISTEMA HIDRÁULICO - CARREGADEIRA
HYDRAULIC SYSTEM - LOADER
SISTEMA HIDRÁULICO - CARGADOR
HYDRAULIC SYSTEM - LOADER

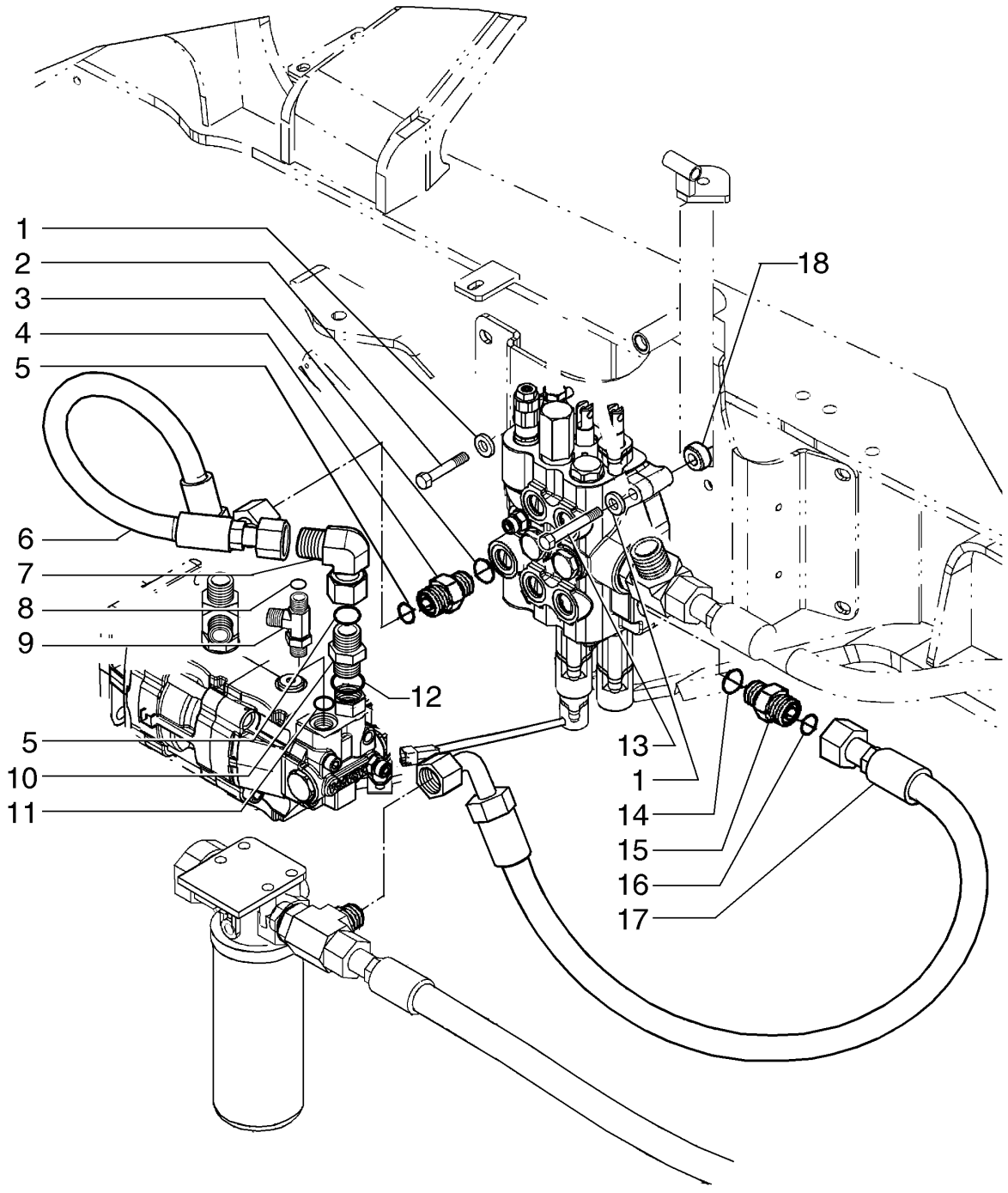

HYDRAULIC SYSTEM - LOADER
HYDRAULIC SYSTEM - LOADER
HYDRAULIC SYSTEM - LOADER
HYDRAULIC SYSTEM - LOADER

R	N	P.N.	MOD	Q	Denominação Denominação	Description Bezeichnung	Denominacion Descrizione	Description Beskrivelse	L.C.
1		11190579		3	ARRUELA DE PRESSÃO, M10.5				
						BELLEVILLE WASHER	ARANDELA BELLEVILLE	RONDELLE BELLEVILLE	A143
					ANILHA CÓNICA	TELLERFEDER	RONDELLA BELLEVILLE	BELLEVILLE-SPÆNDSKI'	
2		514-724		2	PARAFUSO	BOLT	PERNO	VIS	140B
					PARAFUSO	SCHRAUBE	BULLONE	BOLT	
3		237-6012		1	O-RING, 12-1, 90 Duro, .924 ID x .118" Thk				
						O-RING	JUNTA TÓRICA	JOINT TORIQUE	055A
					O-RING	O-RING	ANELLO TOROIDALE	O-RING	
4		201-104		1	CONECTOR HIDRÁUL, 1 3/16"-12 ORFS x 1 1/16"-12 ORB				
						HYD CONNECTOR	CONECTOR HIDRÁULIC(	CONNECTEUR HYDRAU	020R
					CONECTOR HID.	HYDR STECKVERBINDE	CONNETTORE IDRAULIC	HYDRAULIKSTIK	
5		238-6018		2	O-RING, -018, 90 Duro, .739" ID x .070" Thk				
						O-RING	JUNTA TÓRICA	JOINT TORIQUE	055A
					O-RING	O-RING	ANELLO TOROIDALE	O-RING	
6		84159457		1	MANGUEIRA	HOSE	TUBO	FLEXIBLE	030M
					MANGUEIRA	SCHLAUCH	TUBO FLESSIBILE	SLANGE	
7		201-342		1	COTOVELO, 90º, 1 3/16"-12 x 1 3/16"-12 Fem Sw ORFS				
						ELBOW	CODO	COUDE	085G
					COTOVELO	KNIESTÜCK	GOMITO	VINKELRØR	
8		238-6012		1	O-RING, -012, 90 Duro, .364" ID x .070" Thk				
						O-RING	JUNTA TÓRICA	JOINT TORIQUE	055A
					O-RING	O-RING	ANELLO TOROIDALE	O-RING	
9		85805502		1	T	TEE	RACOR EN T	RACCORD EN T	9020
					TÊ	T-STÜCK	PEZZO A T	T-STYKKE	
10		201-107		1	CONECTOR HIDRÁUL, 1 3/16"-12 ORFS x 7/8"-14 ORB				
						HYD CONNECTOR	CONECTOR HIDRÁULIC(	CONNECTEUR HYDRAU	020R
					CONECTOR HID.	HYDR STECKVERBINDE	CONNETTORE IDRAULIC	HYDRAULIKSTIK	
11		237-6008		1	O-RING, 8-1, 90 Duro, .644" ID x .087" Thk				
						O-RING	JUNTA TÓRICA	JOINT TORIQUE	055A
					O-RING	O-RING	ANELLO TOROIDALE	O-RING	
12		237-6010		1	O-RING, 10-1, 90 Duro, .755" ID x .097" Thk				
						O-RING	JUNTA TÓRICA	JOINT TORIQUE	055A
					O-RING	O-RING	ANELLO TOROIDALE	O-RING	
13		514-729		1	PARAFUSO, Hex, M10 x 90, 8.8				
						BOLT	PERNO	VIS	140B
					PARAFUSO	SCHRAUBE	BULLONE	BOLT	
14		237-6016		1	O-RING, 16-1, 90 Duro, 1.171" ID x .118" Thk				
						O-RING	JUNTA TÓRICA	JOINT TORIQUE	055A
					O-RING	O-RING	ANELLO TOROIDALE	O-RING	
15		201-105		1	CONECTOR HIDRÁUL, 1 7/16"-12 ORFS x 1 5/16"-12 ORB				
						HYD CONNECTOR	CONECTOR HIDRÁULIC(	CONNECTEUR HYDRAU	020R
					CONECTOR HID.	HYDR STECKVERBINDE	CONNETTORE IDRAULIC	HYDRAULIKSTIK	
16		238-6021		1	O-RING, -021, 90 Duro, .926" ID x .070" Thk				
						O-RING	JUNTA TÓRICA	JOINT TORIQUE	055A
					O-RING	O-RING	ANELLO TOROIDALE	O-RING	
17		84159455		1	MANGUEIRA	HOSE	TUBO	FLEXIBLE	030M
					MANGUEIRA	SCHLAUCH	TUBO FLESSIBILE	SLANGE	
18		84167374		3	ESPAÇADOR	SPACER	SEPARADOR	ENTRETOISE	075D
					ESPAÇADOR	DISTANZSTÜCK	DISTANZIALE	AFSTANDSSTYKKE	

08-04	01	p1	10/10

SISTEMA HIDRÁULICO - CARREGADEIRA
HYDRAULIC SYSTEM - LOADER
SISTEMA HIDRÁULICO - CARGADOR
HYDRAULIC SYSTEM - LOADER

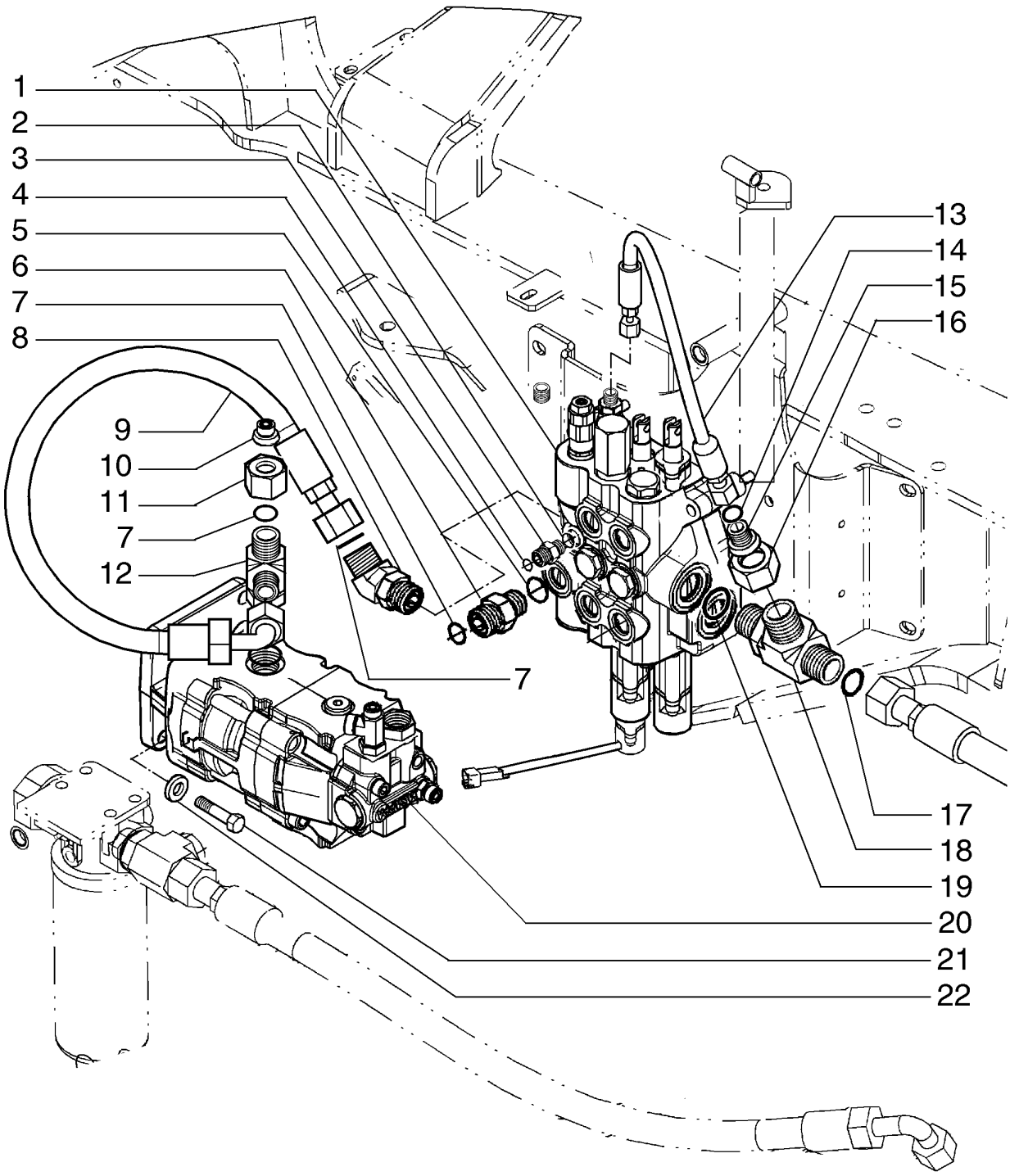

HYDRAULIC SYSTEM - LOADER
HYDRAULIC SYSTEM - LOADER
HYDRAULIC SYSTEM - LOADER
HYDRAULIC SYSTEM - LOADER

R	N	P.N.	MOD	Q	Denominação Denominação	Description Bezeichnung	Denominacion Descrizione	Description Beskrivelse	L.C.
1		84161432		1	VÁLVULA CONTROLE, 2-sections				
						CONTROL VALVE	VÁLVULA DE CONTROL	DISTRIBUTEUR	083D
					VÁLVULA DE CONTROL(	STEUERVENTIL	DISTRIBUTORE IDRAULI	STYREVENTIL	
1		84161433		1	VÁLVULA CONTROLE, 3-sections				
						CONTROL VALVE	VÁLVULA DE CONTROL	DISTRIBUTEUR	083D
					VÁLVULA DE CONTROL(	STEUERVENTIL	DISTRIBUTORE IDRAULI	STYREVENTIL	
2		237-6006		1	O-RING, 6-1, 90 Duro, .468" ID x .078" Thk				
						O-RING	JUNTA TÓRICA	JOINT TORIQUE	055A
					O-RING	O-RING	ANELLO TOROIDALE	O-RING	
3		201-101		1	CONECTOR HIDRÁUL, 11/16"-16 ORFS x 9/16"-18 ORB				
						HYD CONNECTOR	CONECTOR HIDRÁULIC(	CONNECTEUR HYDRAU	020R
					CONECTOR HID.	HYDR STECKVERBINDE	CONNETTORE IDRAULIC	HYDRAULIKSTIK	
4		238-6012		1	O-RING, -012, 90 Duro, .364" ID x .070" Thk				
						O-RING	JUNTA TÓRICA	JOINT TORIQUE	055A
					O-RING	O-RING	ANELLO TOROIDALE	O-RING	
5		237-6012		1	O-RING, 12-1, 90 Duro, .924 ID x .118" Thk				
						O-RING	JUNTA TÓRICA	JOINT TORIQUE	055A
					O-RING	O-RING	ANELLO TOROIDALE	O-RING	
6		201-104		1	CONECTOR HIDRÁUL, 1 3/16"-12 ORFS x 1 1/16"-12 ORB				
						HYD CONNECTOR	CONECTOR HIDRÁULIC(	CONNECTEUR HYDRAU	020R
					CONECTOR HID.	HYDR STECKVERBINDE	CONNETTORE IDRAULIC	HYDRAULIKSTIK	
7		238-6018		3	O-RING, -018, 90 Duro, .739" ID x .070" Thk				
						O-RING	JUNTA TÓRICA	JOINT TORIQUE	055A
					O-RING	O-RING	ANELLO TOROIDALE	O-RING	
8		201-317		1	COTOVELO, 45º, 1 3/16"-12 x 1 1/16"-12. Adj, ORFS				
						ELBOW	CODO	COUDE	085G
					COTOVELO	KNIESTÜCK	GOMITO	VINKELRØR	
9		84159456		1	MANGUEIRA	HOSE	TUBO	FLEXIBLE	030M
					MANGUEIRA	SCHLAUCH	TUBO FLESSIBILE	SLANGE	
10		201-142		1	REDUTOR, 11/16"-16 Male x 1 3/16"-16 Fem, ORFS				
						REDUCER	REDUCTOR	REDUCTEUR	056R
					REDUTOR	REDUZIERSTÜCK	RIDUTTORE	REDUKTION	
11		{86639096}		1					
12		201-428		1	T, 1 3/16"-12 x 1 1/16"-12 Run, ORFS				
						TEE	RACOR EN T	RACCORD EN T	9020
					TÊ	T-STÜCK	PEZZO A T	T-STYKKE	
13		84159458		1	MANGUEIRA	HOSE	TUBO	FLEXIBLE	030M
					MANGUEIRA	SCHLAUCH	TUBO FLESSIBILE	SLANGE	
14		9993141		2	O-RING, -012, 90 Duro, .364" ID x .070" Thk				
						O-RING	JUNTA TÓRICA	JOINT TORIQUE	055A
					O-RING	O-RING	ANELLO TOROIDALE	O-RING	
15		201-149		1	REDUTOR, 13/16"-16 Male x 1 7/16"-12 Fem, ORFS				
						REDUCER	REDUCTOR	REDUCTEUR	056R
					REDUTOR	REDUZIERSTÜCK	RIDUTTORE	REDUKTION	
16		86639097		1	PORCA DE TUBAGEM, 1 7/16"-12				
						TUBE NUT	TUERCA DE TUBO	ECROU DE TUYAU	0030
					PORCA DE TUBO	ROHRMUTTER	DADO TUBO	SLANGEMØTRIK	

08-04	01	p2	10/10

SISTEMA HIDRÁULICO - CARREGADEIRA
HYDRAULIC SYSTEM - LOADER
SISTEMA HIDRÁULICO - CARGADOR
HYDRAULIC SYSTEM - LOADER

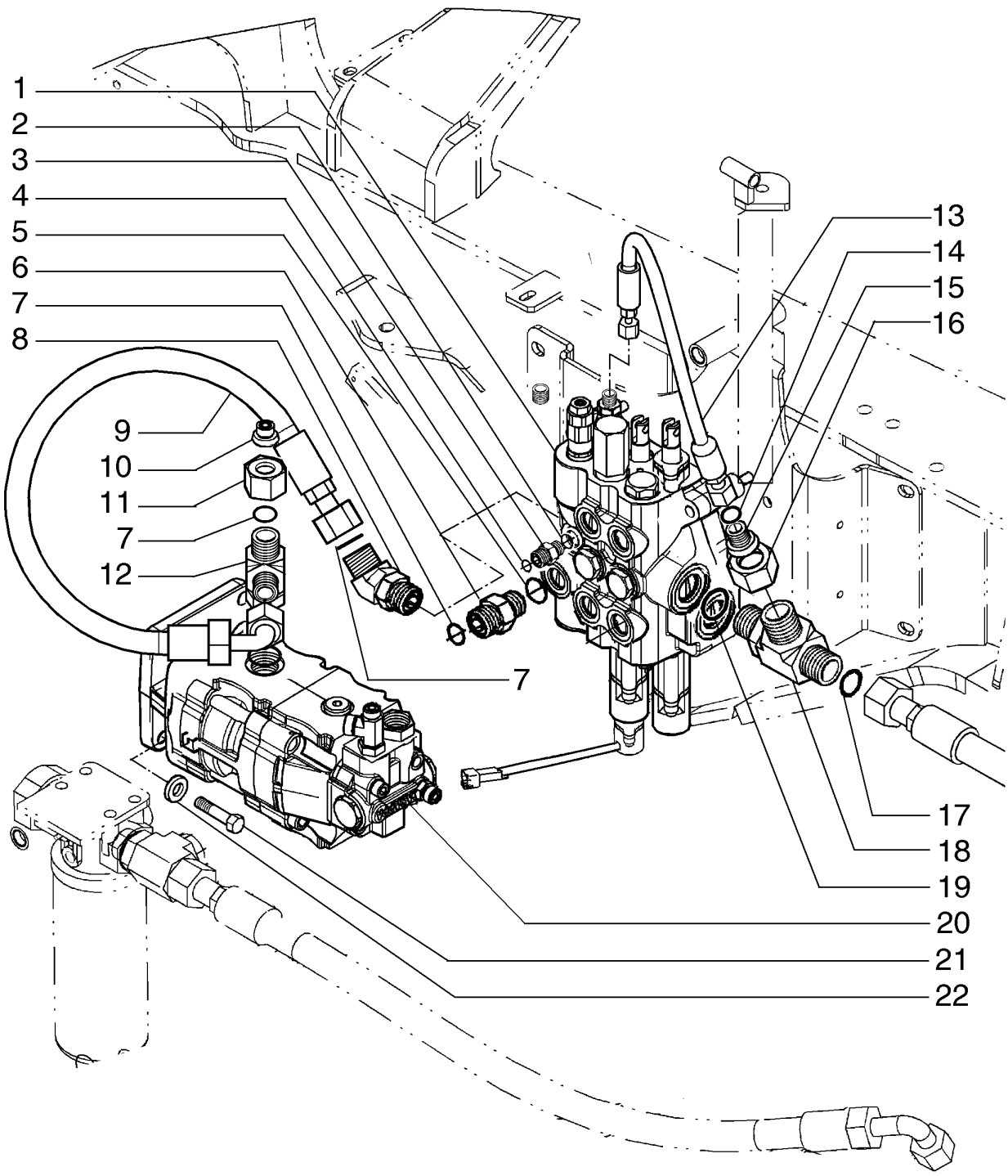

HYDRAULIC SYSTEM - LOADER
HYDRAULIC SYSTEM - LOADER
HYDRAULIC SYSTEM - LOADER
HYDRAULIC SYSTEM - LOADER

R	N	P.N.	MOD	Q	Denominação Denominação	Description Bezeichnung	Denominacion Descrizione	Description Beskrivelse	L.C.
17		**238-6021**		1	O-RING, -021, 90 Duro, .926" ID x .070" Thk				
						O-RING	JUNTA TÓRICA	JOINT TORIQUE	055A
					O-RING	O-RING	ANELLO TOROIDALE	O-RING	
18		**201-407**		1	T, 1 7/16"-12 x 1 5/16"-12 Run, ORFS				
						TEE	RACOR EN T	RACCORD EN T	9020
					TÊ	T-STÜCK	PEZZO A T	T-STYKKE	
19		**237-6016**		1	O-RING, 16-1, 90 Duro, 1.171" ID x .118" Thk				
						O-RING	JUNTA TÓRICA	JOINT TORIQUE	055A
					O-RING	O-RING	ANELLO TOROIDALE	O-RING	
20	1	**87743506**		1	BOMBA HIDRÁULICA	HYDRAULIC PUMP	BOMBA HIDRÁULICO	POMPE HYDRAULIQUE	155P
					BOMBA HIDRÁULICA	HYDRAULIKPUMPE	POMPA IDRAULICA	HYDRAULIKPUMPE	
20	2	**84123670**		1	BOMBA HIDRÁULICA	HYDRAULIC PUMP	BOMBA HIDRÁULICO	POMPE HYDRAULIQUE	155P
					BOMBA HIDRÁULICA	HYDRAULIKPUMPE	POMPA IDRAULICA	HYDRAULIKPUMPE	
21		**15540531**		4	PARAFUSO, Hex, M12 x 1.25 x 35, 10.9, Full Thd				
						BOLT	PERNO	VIS	140B
					PARAFUSO	SCHRAUBE	BULLONE	BOLT	
22		**11198679**		4	ARRUELA PLANA, Belleville, M13				
						WASHER	ARANDELA	RONDELLE	131R
					ANILHA	UNTERLEGSCHEIBE	RONDELLA	FLADSKIVE	

(1) Cabinado
(2) ROPS

08-05	01	p1	10/10

SISTEMA HIDRÁULICO - CENTRAL
HYDRAULIC SYSTEM - MAIN
SISTEMA HIDRÁULICO - CENTRAL
HYDRAULIC SYSTEM - MAIN

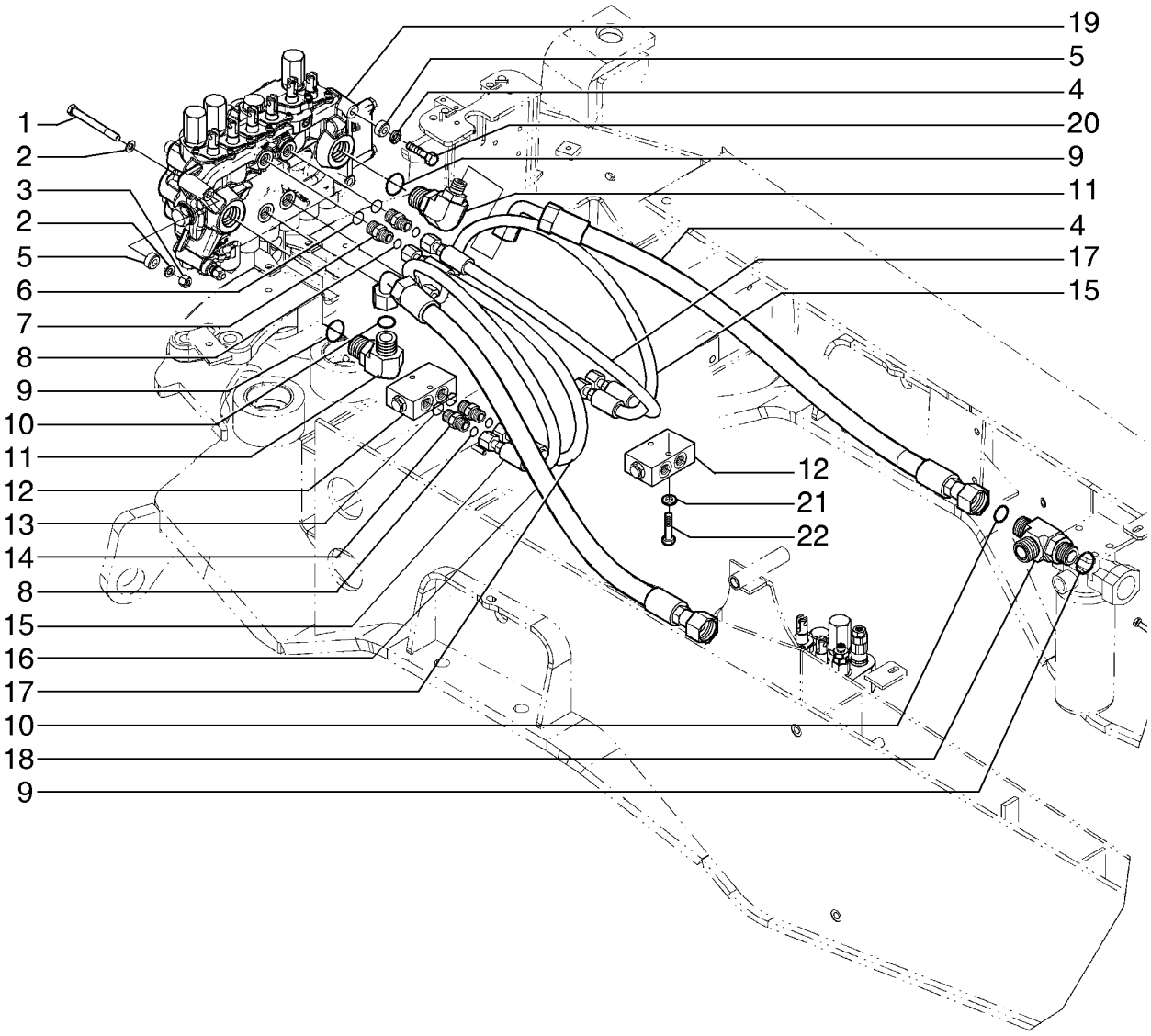

HYDRAULIC SYSTEM - MAIN
HYDRAULIC SYSTEM - MAIN
HYDRAULIC SYSTEM - MAIN
HYDRAULIC SYSTEM - MAIN

R	N	P.N.	MOD	Q	Denominação Denominação	Description Bezeichnung	Denominacion Descrizione	Description Beskrivelse	L.C.
1		120075		2	PARAFUSO, Hex, M10 x 100, 8.8				
						BOLT	PERNO	VIS	140B
					PARAFUSO	SCHRAUBE	BULLONE	BOLT	
2		86624176		5	ARRUELA PLANA, M10 x 20 x 2				
						WASHER	ARANDELA	RONDELLE	131R
					ANILHA	UNTERLEGSCHEIBE	RONDELLA	FLADSKIVE	
3		12577211		2	CONTRA PORCA, M10 x 1.5, Cl 8				
						LOCK NUT	TUERCA DE BLOQUEO	CONTRE-ECROU	P263
					CONTRAPORCA	SICHERUNGSMUTTER	DADO DI BLOCCAGGIO	LÅSEMØTRIK	
4		84159455		1	MANGUEIRA	HOSE	TUBO	FLEXIBLE	030M
					MANGUEIRA	SCHLAUCH	TUBO FLESSIBILE	SLANGE	
5		84170747		3	ESPAÇADOR	SPACER	SEPARADOR	ENTRETOISE	075D
					ESPAÇADOR	DISTANZSTÜCK	DISTANZIALE	AFSTANDSSTYKKE	
6		89992298		4	O-RING	O-RING	JUNTA TÓRICA	JOINT TORIQUE	055A
					O-RING	O-RING	ANELLO TOROIDALE	O-RING	
7		9992305		4	CONECTOR HIDRÁUL, 13/16"-16 ORFS x 3/4"-16 ORB				
						HYD CONNECTOR	CONECTOR HIDRÁULIC(	CONNECTEUR HYDRAU	020R
					CONECTOR HID.	HYDR STECKVERBINDE	CONNETTORE IDRAULIC	HYDRAULIKSTIK	
8		80128825		8	O-RING	O-RING	JUNTA TÓRICA	JOINT TORIQUE	055A
					O-RING	O-RING	ANELLO TOROIDALE	O-RING	
9		237-6016		3	O-RING, 16-1, 90 Duro, 1.171" ID x .118" Thk				
						O-RING	JUNTA TÓRICA	JOINT TORIQUE	055A
					O-RING	O-RING	ANELLO TOROIDALE	O-RING	
10		238-6021		3	O-RING, -021, 90 Duro, .926" ID x .070" Thk				
						O-RING	JUNTA TÓRICA	JOINT TORIQUE	055A
					O-RING	O-RING	ANELLO TOROIDALE	O-RING	
11		201-308		2	COTOVELO, 90º, 1 7/16"-12 x 1 5/8"-12, Adj, ORFS				
						ELBOW	CODO	COUDE	085G
					COTOVELO	KNIESTÜCK	GOMITO	VINKELRØR	
12		85802820		2	VÁLVULA CHECAGEM	CHECK VALVE	VÁLVULA DE COMPROB.	CLAPET ANTI-RETOUR	P394
					VÁLVULA DE RETENÇÃ(	RÜCKSCHLAGVENTIL	VALVOLA DI RITEGNO	KONTRAVENTIL	
13		637-63113		4	O-RING, Cl 6, 11.3MM ID x 2.2 Thk				
						O-RING	JUNTA TÓRICA	JOINT TORIQUE	055A
					O-RING	O-RING	ANELLO TOROIDALE	O-RING	
14		83985067		4	CONECTOR HIDRÁUL	HYD CONNECTOR	CONECTOR HIDRÁULIC(	CONNECTEUR HYDRAU	020R
					CONECTOR HID.	HYDR STECKVERBINDE	CONNETTORE IDRAULIC	HYDRAULIKSTIK	
15		84159450		2	MANGUEIRA	HOSE	TUBO	FLEXIBLE	030M
					MANGUEIRA	SCHLAUCH	TUBO FLESSIBILE	SLANGE	
16		84159452		1	MANGUEIRA	HOSE	TUBO	FLEXIBLE	030M
					MANGUEIRA	SCHLAUCH	TUBO FLESSIBILE	SLANGE	
17		84159447		2	MANGUEIRA	HOSE	TUBO	FLEXIBLE	030M
					MANGUEIRA	SCHLAUCH	TUBO FLESSIBILE	SLANGE	
18		201-407		1	T, 1 7/16"-12 x 1 5/16"-12 Run, ORFS				
						TEE	RACOR EN T	RACCORD EN T	9020
					TÊ	T-STÜCK	PEZZO A T	T-STYKKE	
19		84308154		1	VÁLVULA CONTROLE, 6 spools				
						CONTROL VALVE	VÁLVULA DE CONTROL	DISTRIBUTEUR	083D
					VÁLVULA DE CONTROL(	STEUERVENTIL	DISTRIBUTORE IDRAUL	STYREVENTIL	

08-05	01	p2	10/10

SISTEMA HIDRÁULICO - CENTRAL
HYDRAULIC SYSTEM - MAIN
SISTEMA HIDRÁULICO - CENTRAL
HYDRAULIC SYSTEM - MAIN

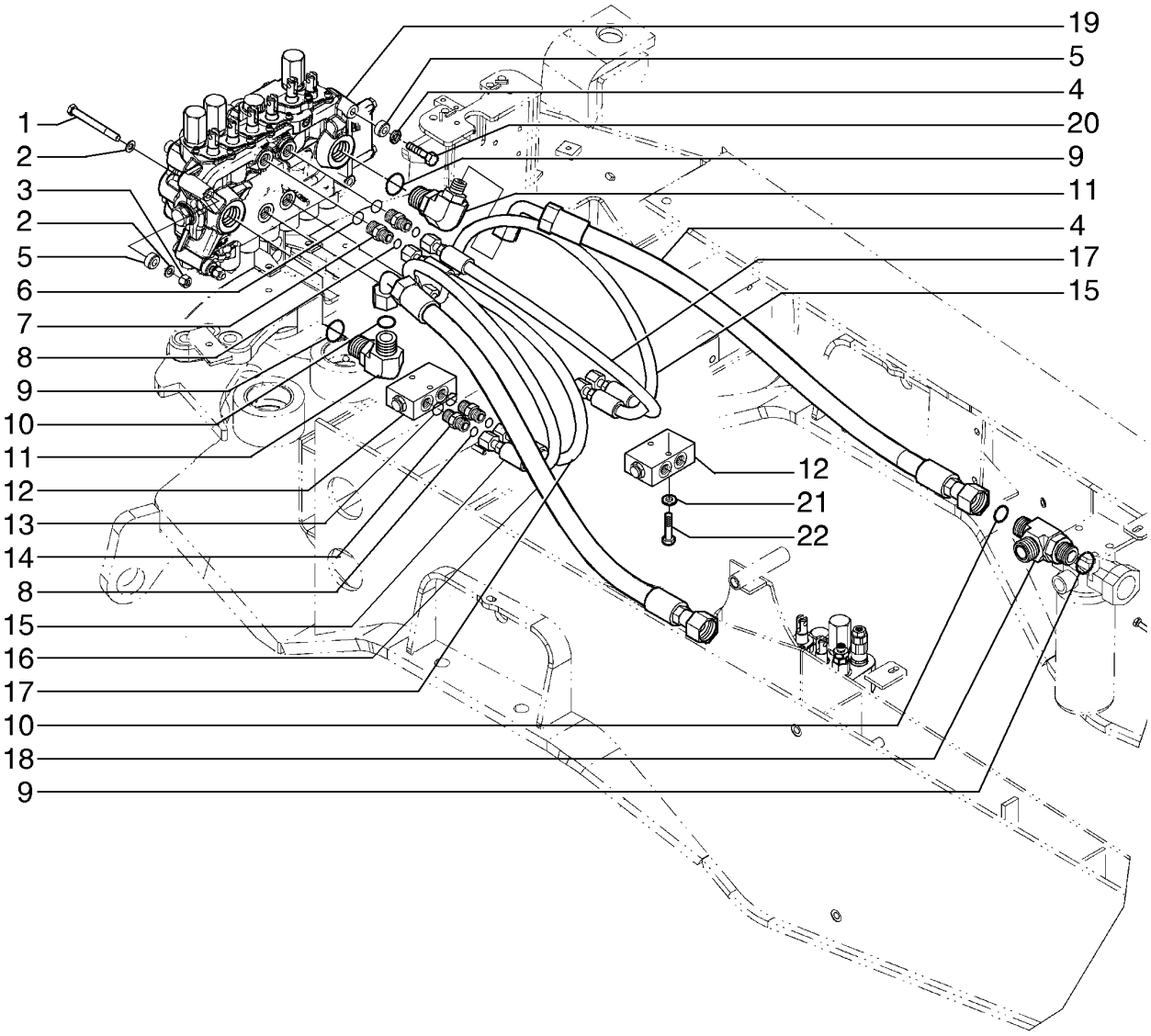

HYDRAULIC SYSTEM - MAIN
HYDRAULIC SYSTEM - MAIN
HYDRAULIC SYSTEM - MAIN
HYDRAULIC SYSTEM - MAIN

R	N	P.N.	MOD	Q	Denominação Denominação	Description Bezeichnung	Denominacion Descrizione	Description Beskrivelse	L.C.
19		**84308155**		1	VÁLVULA CONTROLE, 7 spools				
						CONTROL VALVE	VÁLVULA DE CONTROL	DISTRIBUTEUR	083D
					VÁLVULA DE CONTROL(	STEUERVENTIL	DISTRIBUTORE IDRAULI	STYREVENTIL	
20		**9706704**		1	PARAFUSO, Hex, M10 x 35, 8.8, Full Thd				
						BOLT	PERNO	VIS	140B
					PARAFUSO	SCHRAUBE	BULLONE	BOLT	
21		**11193879**		4	MOLA DA ARRUELA, Belleville, M8.4				
						SPRING WASHER	ARANDELA DE RESORTI	RONDELLE ELASTIQUE	P692
					ANILHA DE MOLA	FEDERSCHEIBE	RONDELLA ELASTICA	FJEDERSKIVE	
22		**16044421**		4	PARAFUSO, Hex, M8 x 60, 8.8				
						BOLT	PERNO	VIS	140B
					PARAFUSO	SCHRAUBE	BULLONE	BOLT	

08-06	01	p1	08/10

SISTEMA HIDRÁULICO - RETRO
HYDRAULIC SYSTEM - RETRO
SISTEMA HIDRÁULICO - RETRO
HYDRAULIC SYSTEM - RETRO

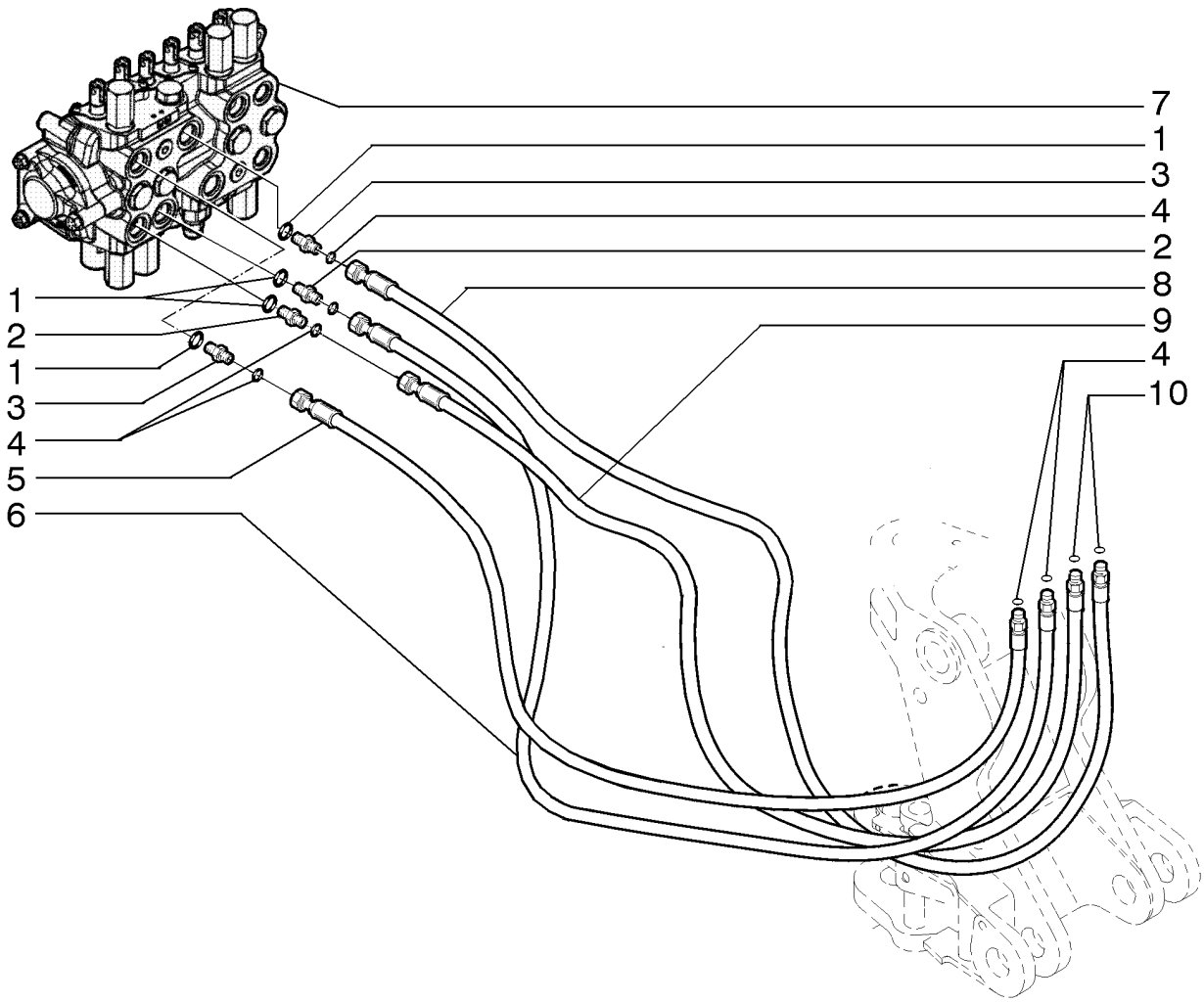

HYDRAULIC SYSTEM - RETRO
HYDRAULIC SYSTEM - RETRO
HYDRAULIC SYSTEM - RETRO
HYDRAULIC SYSTEM - RETRO

R	N	P.N.	MOD	Q	Denominação Denominação	Description Bezeichnung	Denominacion Descrizione	Description Beskrivelse	L.C.
1		237-6012		4	O-RING, 12-1, 90 Duro, .924 ID x .118" Thk				
					O-RING	O-RING	JUNTA TÓRICA	JOINT TORIQUE	055A
					O-RING	O-RING	ANELLO TOROIDALE	O-RING	
2		201-104		2	CONECTOR HIDRÁUL, 1 3/16"-12 ORFS x 1 1/16"-12 ORB				
						HYD CONNECTOR	CONECTOR HIDRÁULIC(	CONNECTEUR HYDRAU	020R
					CONECTOR HID.	HYDR STECKVERBINDE	CONNETTORE IDRAULI(	HYDRAULIKSTIK	
3		201-131		2	CONECTOR HIDRÁUL, 1"-12 ORFS x 9/16"-18 ORB				
						HYD CONNECTOR	CONECTOR HIDRÁULIC(	CONNECTEUR HYDRAU	020R
					CONECTOR HID.	HYDR STECKVERBINDE	CONNETTORE IDRAULI(	HYDRAULIKSTIK	
4		9992069		6	O-RING, -016, 90 Duro, .614" ID x .070" Thk				
						O-RING	JUNTA TÓRICA	JOINT TORIQUE	055A
					O-RING	O-RING	ANELLO TOROIDALE	O-RING	
5		87619484		1	TUBO FLEXÍVEL	FLEXIBLE HOSE	TUBO FLEXIBLE	TUYAU FLEXIBLE	192T
					MANGUEIRA FLEXÍVEL	BIEGSAMER SCHLAUCH	TUBO FLESSIBILE	FLEKSIBEL SLANGE	
6		87621908		1	TUBO FLEXÍVEL	FLEXIBLE HOSE	TUBO FLEXIBLE	TUYAU FLEXIBLE	192T
					MANGUEIRA FLEXÍVEL	BIEGSAMER SCHLAUCH	TUBO FLESSIBILE	FLEKSIBEL SLANGE	
7		84308154		1	VÁLVULA CONTROLE	CONTROL VALVE	VÁLVULA DE CONTROL	DISTRIBUTEUR	083D
					VÁLVULA DE CONTROL(	STEUERVENTIL	DISTRIBUTORE IDRAULI	STYREVENTIL	
8		87619495		1	TUBO FLEXÍVEL	FLEXIBLE HOSE	TUBO FLEXIBLE	TUYAU FLEXIBLE	192T
					MANGUEIRA FLEXÍVEL	BIEGSAMER SCHLAUCH	TUBO FLESSIBILE	FLEKSIBEL SLANGE	
9		87631531		1	TUBO FLEXÍVEL	FLEXIBLE HOSE	TUBO FLEXIBLE	TUYAU FLEXIBLE	192T
					MANGUEIRA FLEXÍVEL	BIEGSAMER SCHLAUCH	TUBO FLESSIBILE	FLEKSIBEL SLANGE	
10		9991976		2	O-RING, -018, 90 Duro, .739" ID x .070" Thk				
						O-RING	JUNTA TÓRICA	JOINT TORIQUE	055A
					O-RING	O-RING	ANELLO TOROIDALE	O-RING	

08-06	02	p1	08/10

SISTEMA HIDRÁULICO - RETRO
HYDRAULIC SYSTEM - BACKHOE
SISTEMA HIDRÁULICO - RETRO
HYDRAULIC SYSTEM - BACKHOE

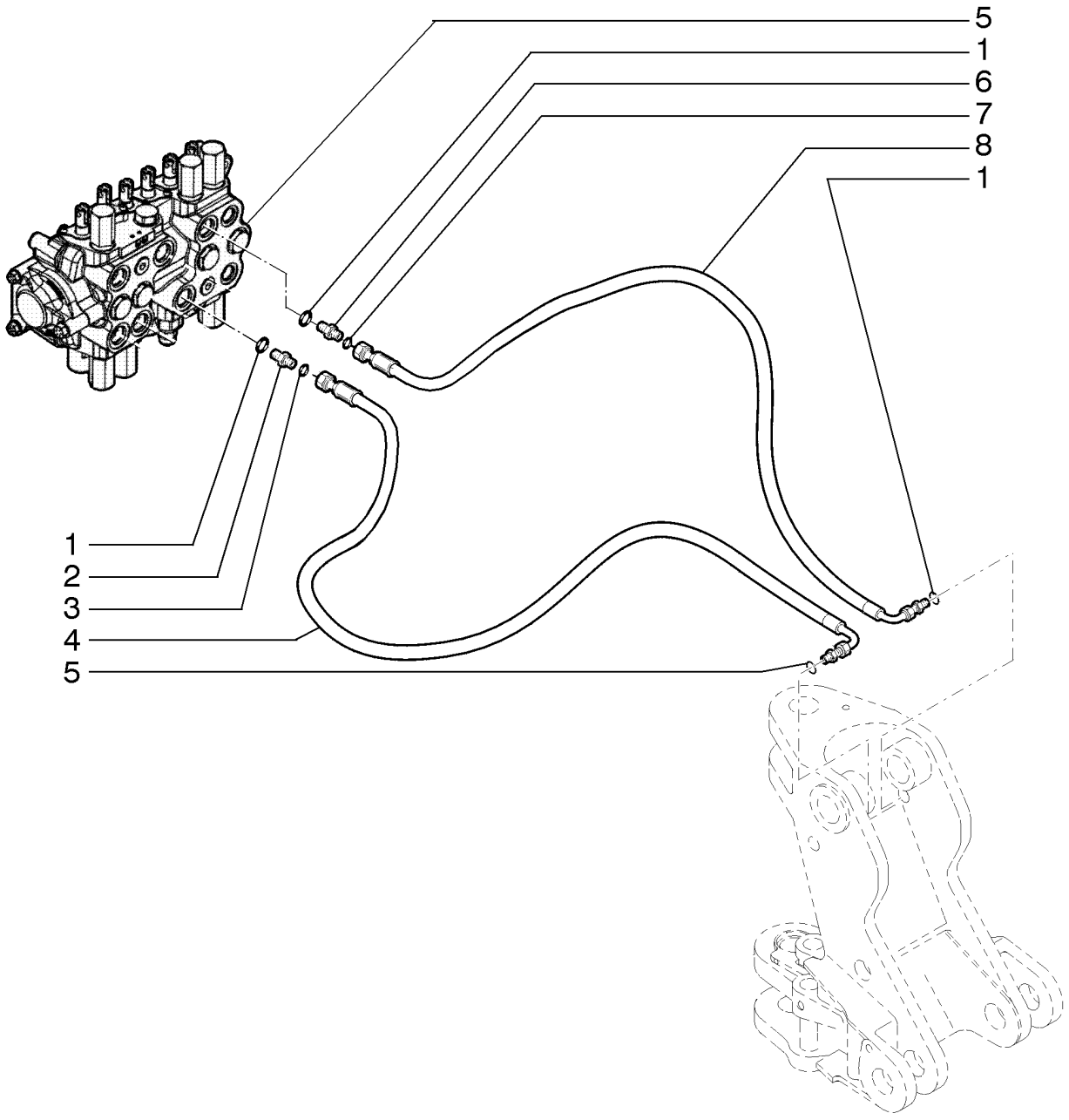

HYDRAULIC SYSTEM - BACKHOE
HYDRAULIC SYSTEM - BACKHOE
HYDRAULIC SYSTEM - BACKHOE
HYDRAULIC SYSTEM - BACKHOE

R	N	P.N.	MOD	Q	Denominação Denominação	Description Bezeichnung	Denominacion Descrizione	Description Beskrivelse	L.C.
1		237-6012		2	O-RING, 12-1, 90 Duro, .924 ID x .118" Thk				
					O-RING	O-RING	JUNTA TÓRICA	JOINT TORIQUE	055A
					O-RING	O-RING	ANELLO TOROIDALE	O-RING	
2		201-131		1	CONECTOR HIDRÁUL, 1"-12 ORFS x 9/16"-18 ORB				
						HYD CONNECTOR	CONECTOR HIDRÁULIC(	CONNECTEUR HYDRAU	020R
					CONECTOR HID.	HYDR STECKVERBINDE	CONNETTORE IDRAULI(	HYDRAULIKSTIK	
3		9992069		2	O-RING, -016, 90 Duro, .614" ID x .070" Thk				
					O-RING	O-RING	JUNTA TÓRICA	JOINT TORIQUE	055A
					O-RING	O-RING	ANELLO TOROIDALE	O-RING	
4		87619484		1	TUBO FLEXÍVEL	FLEXIBLE HOSE	TUBO FLEXIBLE	TUYAU FLEXIBLE	192T
					MANGUEIRA FLEXÍVEL	BIEGSAMER SCHLAUCH	TUBO FLESSIBILE	FLEKSIBEL SLANGE	
5		84308154		1	VÁLVULA CONTROLE	CONTROL VALVE	VÁLVULA DE CONTROL	DISTRIBUTEUR	083D
					VÁLVULA DE CONTROL(	STEUERVENTIL	DISTRIBUTORE IDRAULI	STYREVENTIL	
6		201-104		1	CONECTOR HIDRÁUL, 1 3/16"-12 ORFS x 1 1/16"-12 ORB				
						HYD CONNECTOR	CONECTOR HIDRÁULIC(	CONNECTEUR HYDRAU	020R
					CONECTOR HID.	HYDR STECKVERBINDE	CONNETTORE IDRAULI(	HYDRAULIKSTIK	
7		238-6018		1	O-RING, -018, 90 Duro, .739" ID x .070" Thk				
					O-RING	O-RING	JUNTA TÓRICA	JOINT TORIQUE	055A
					O-RING	O-RING	ANELLO TOROIDALE	O-RING	
8		84192840		1	TUBO FLEXÍVEL	FLEXIBLE HOSE	TUBO FLEXIBLE	TUYAU FLEXIBLE	192T
					MANGUEIRA FLEXÍVEL	BIEGSAMER SCHLAUCH	TUBO FLESSIBILE	FLEKSIBEL SLANGE	

08-07	01	p1	08/10

SISTEMA HIDRÁULICO - RETRO
HYDRAULIC SYSTEM - RETRO
SISTEMA HIDRÁULICO - RETRO
HYDRAULIC SYSTEM - RETRO

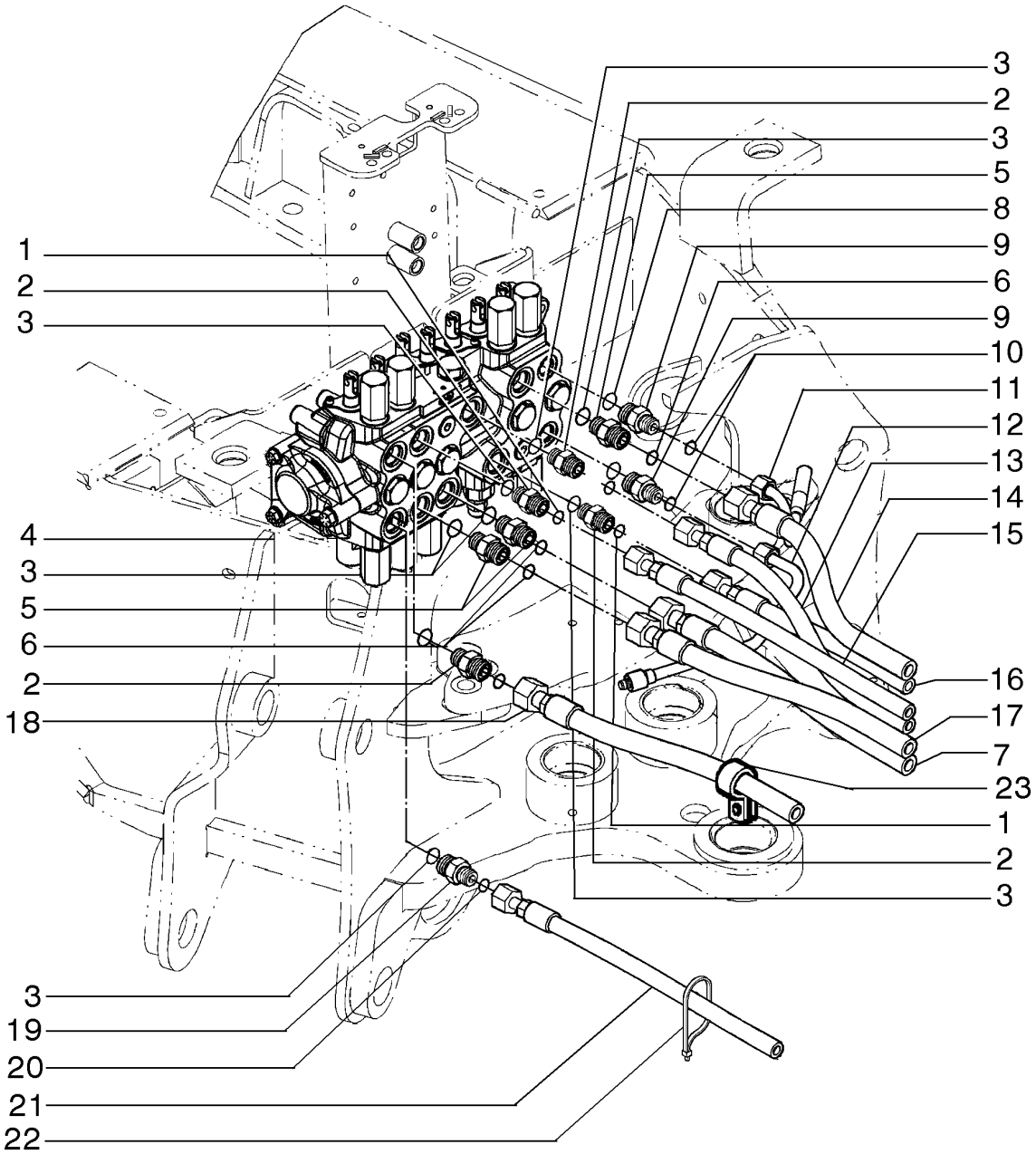

HYDRAULIC SYSTEM - RETRO
HYDRAULIC SYSTEM - RETRO
HYDRAULIC SYSTEM - RETRO
HYDRAULIC SYSTEM - RETRO

R	N	P.N.	MOD	Q	Denominação Denominação	Description Bezeichnung	Denominacion Descrizione	Description Beskrivelse	L.C.
1		9992069		3	O-RING, -016, 90 Duro, .614" ID x .070" Thk				
					O-RING	O-RING	JUNTA TÓRICA	JOINT TORIQUE	055A
					O-RING	O-RING	ANELLO TOROIDALE	O-RING	
2		201-131		3	CONECTOR HIDRÁUL, 1"-12 ORFS x 9/16"-18 ORB				
						HYD CONNECTOR	CONECTOR HIDRÁULIC(	CONNECTEUR HYDRAU	020R
					CONECTOR HID.	HYDR STECKVERBINDE	CONNETTORE IDRAULI(	HYDRAULIKSTIK	
3		237-6012		6	O-RING, 12-1, 90 Duro, .924 ID x .118" Thk				
						O-RING	JUNTA TÓRICA	JOINT TORIQUE	055A
					O-RING	O-RING	ANELLO TOROIDALE	O-RING	
4		84308155		1	VÁLVULA CONTROLE	CONTROL VALVE	VÁLVULA DE CONTROL	DISTRIBUTEUR	083D
					VÁLVULA DE CONTROL(	STEUERVENTIL	DISTRIBUTORE IDRAULI	STYREVENTIL	
5		201-104		3	CONECTOR HIDRÁUL, 1 3/16"-12 ORFS x 1 1/16"-12 ORB				
						HYD CONNECTOR	CONECTOR HIDRÁULIC(	CONNECTEUR HYDRAU	020R
					CONECTOR HID.	HYDR STECKVERBINDE	CONNETTORE IDRAULI(	HYDRAULIKSTIK	
6		238-6018		3	O-RING, -018, 90 Duro, .739" ID x .070" Thk				
						O-RING	JUNTA TÓRICA	JOINT TORIQUE	055A
					O-RING	O-RING	ANELLO TOROIDALE	O-RING	
7		87621908		1	TUBO FLEXÍVEL	FLEXIBLE HOSE	TUBO FLEXIBLE	TUYAU FLEXIBLE	192T
					MANGUEIRA FLEXÍVEL	BIEGSAMER SCHLAUCH	TUBO FLESSIBILE	FLEKSIBEL SLANGE	
8		80167269		2	O-RING	O-RING	JUNTA TÓRICA	JOINT TORIQUE	055A
					O-RING	O-RING	ANELLO TOROIDALE	O-RING	
9		83963376		2	CONEXÃO, 13/16"-16 ORFS x 7/8"-14 ORB				
						FITTING	ACOPLAMIENTO	RACCORD	3300
					CONECTOR	ARMATUR	RACCORDO	FITTING	
10		89992298		2	O-RING	O-RING	JUNTA TÓRICA	JOINT TORIQUE	055A
					O-RING	O-RING	ANELLO TOROIDALE	O-RING	
11		85819730		1	MANGUEIRA HIDRÁULICA	HYDRAULIC HOSE	TUBO HIDRÁULICO	FLEXIBLE HYDRAULIQUI	A058
					MANGUEIRA HIDRÁULIC	HYDRAULIKSCHLAUCH	TUBO FLESSIBILE IDRAU	SLANGE, HYDRAULIK	
12		84172580		1	TUBO RÍGIDO	RIGID TUBE	TUBO RÍGIDO	TUYAU RIGIDE	193T
					TUBO RÍGIDO	ROHR	TUBO RIGIDO	STIFT RØR	
13		87619495		1	TUBO FLEXÍVEL	FLEXIBLE HOSE	TUBO FLEXIBLE	TUYAU FLEXIBLE	192T
					MANGUEIRA FLEXÍVEL	BIEGSAMER SCHLAUCH	TUBO FLESSIBILE	FLEKSIBEL SLANGE	
14		84192840		1	TUBO FLEXÍVEL	FLEXIBLE HOSE	TUBO FLEXIBLE	TUYAU FLEXIBLE	192T
					MANGUEIRA FLEXÍVEL	BIEGSAMER SCHLAUCH	TUBO FLESSIBILE	FLEKSIBEL SLANGE	
15		84172551		1	MANGUEIRA	HOSE	TUBO	FLEXIBLE	030M
					MANGUEIRA	SCHLAUCH	TUBO FLESSIBILE	SLANGE	
16		87619484		1	TUBO FLEXÍVEL	FLEXIBLE HOSE	TUBO FLEXIBLE	TUYAU FLEXIBLE	192T
					MANGUEIRA FLEXÍVEL	BIEGSAMER SCHLAUCH	TUBO FLESSIBILE	FLEKSIBEL SLANGE	
17		87631531		1	TUBO FLEXÍVEL	FLEXIBLE HOSE	TUBO FLEXIBLE	TUYAU FLEXIBLE	192T
					MANGUEIRA FLEXÍVEL	BIEGSAMER SCHLAUCH	TUBO FLESSIBILE	FLEKSIBEL SLANGE	
18		84160572		1	MANGUEIRA	HOSE	TUBO	FLEXIBLE	030M
					MANGUEIRA	SCHLAUCH	TUBO FLESSIBILE	SLANGE	
19		201-128		1	CONECTOR HIDRÁUL, 13/16"-16 ORFS x 1 1/16"-12 ORB				
						HYD CONNECTOR	CONECTOR HIDRÁULIC(	CONNECTEUR HYDRAU	020R
					CONECTOR HID.	HYDR STECKVERBINDE	CONNETTORE IDRAULI(	HYDRAULIKSTIK	
20		238-6014		1	O-RING, -014, 90 Duro, .489" ID x .070" Thk				
						O-RING	JUNTA TÓRICA	JOINT TORIQUE	055A
					O-RING	O-RING	ANELLO TOROIDALE	O-RING	

08-07	01	p2	08/10

SISTEMA HIDRÁULICO - RETRO
HYDRAULIC SYSTEM - RETRO
SISTEMA HIDRÁULICO - RETRO
HYDRAULIC SYSTEM - RETRO

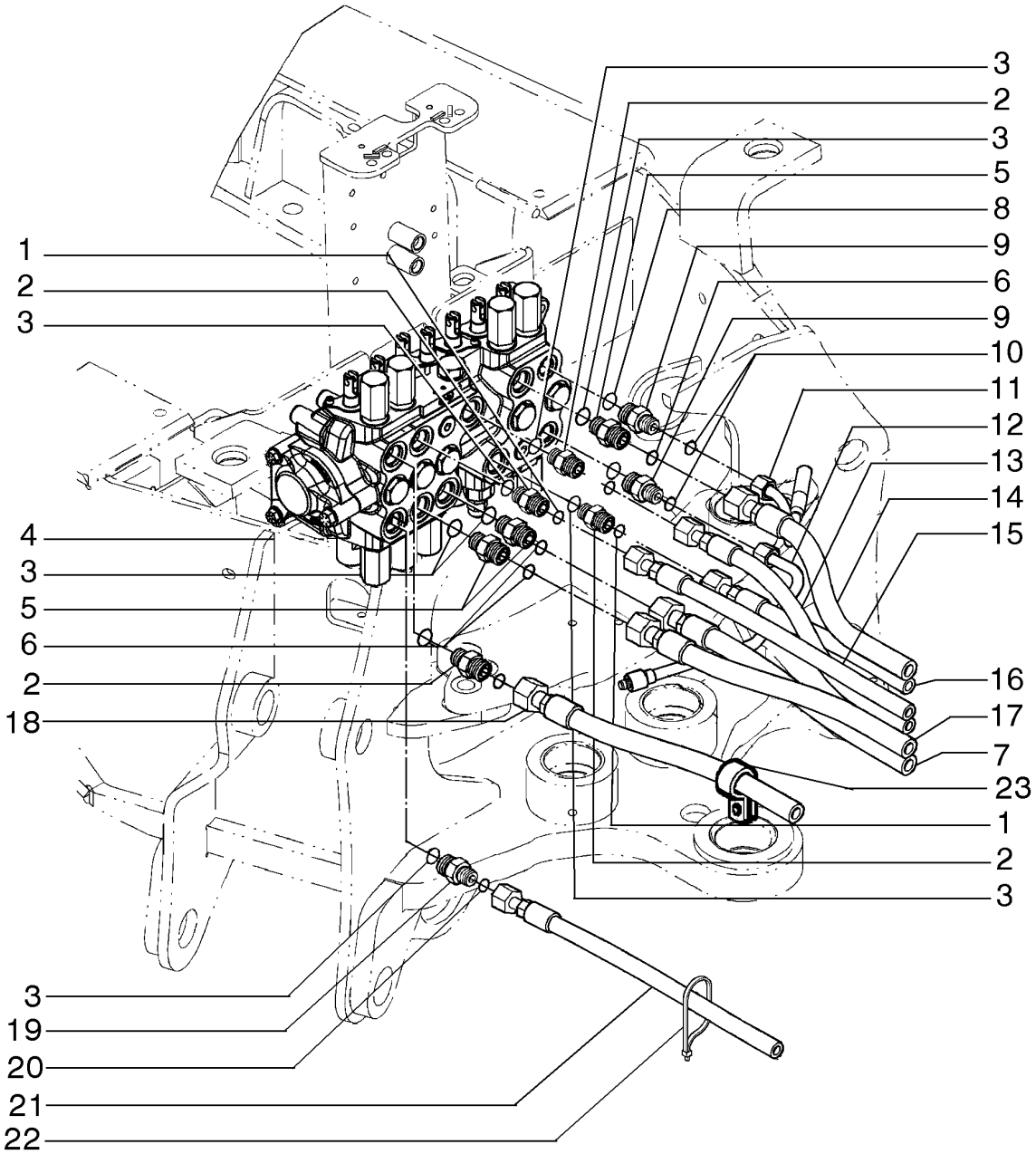

HYDRAULIC SYSTEM - RETRO
HYDRAULIC SYSTEM - RETRO
HYDRAULIC SYSTEM - RETRO
HYDRAULIC SYSTEM - RETRO

R	N	P.N.	MOD	Q	Denominação Denominação	Description Bezeichnung	Denominacion Descrizione	Description Beskrivelse	L.C.
21		**84160573**		1	MANGUEIRA MANGUEIRA	HOSE SCHLAUCH	TUBO TUBO FLESSIBILE	FLEXIBLE SLANGE	030M
22		**L18331**		2	PRENDEDOR DE CABOS BRAÇADEIRA DE CABO	CABLE STRAP KABELBINDER	BANDA DE CABLE FASCETTA PER CAVO	BRIDE DE CABLE KABELSTROP	P716
23		**85803393**		1	BRAÇADEIRA BRAÇADEIRA	CLAMP KLEMME	ABRAZADERA MORSETTO	COLLIER SPÆNDEBÅND	120M

08-08	01	p1	10/10

SISTEMA HIDRÁULICO - FILTRO
HYDRAULIC SYSTEM - FILTER
SISTEMA HIDRÁULICO - FILTRO
HYDRAULIC SYSTEM - FILTER

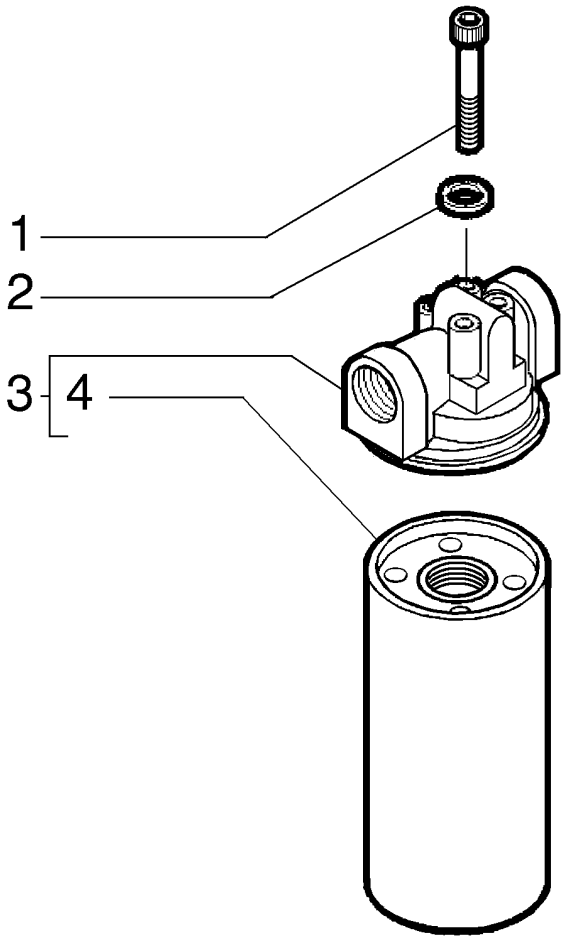

HYDRAULIC SYSTEM - FILTER
HYDRAULIC SYSTEM - FILTER
HYDRAULIC SYSTEM - FILTER
HYDRAULIC SYSTEM - FILTER

R	N	P.N.	MOD	Q	Denominação Denominação	Description Bezeichnung	Denominacion Descrizione	Description Beskrivelse	L.C.
1		**11106231**		4	PARAFUSO, Hex, M10 x 25, 10.9, Full Thd				
						SCREW	TORNILLO	VIS	040V
					PARAFUSO	SCHRAUBE	VITE	SKRUE	
2		**11190579**		4	ARRUELA DE PRESSÃO, M10.5				
						BELLEVILLE WASHER	ARANDELA BELLEVILLE	RONDELLE BELLEVILLE	A143
					ANILHA CÓNICA	TELLERFEDER	RONDELLA BELLEVILLE	BELLEVILLE-SPÆNDSKI'	
3		**84280360**		1	FILTRO DE ÓLEO HIDRÁULICO				
						HYDRAULIC OIL FILTER	FILTRO DE ACEITE HIDF	FILTRE A HUILE HYDR.	074F
					FILTRO DO ÓLEO HIDRÁ	HYDRAULIKÖLFILTER	FILTRO OLIO IDRAULICO	HYDRAULIKOLIEFILTER	
4		**84255607**		1	ELEMENTO	ELEMENT	ELEMENTO	ELEMENT	020E
					ELEMENTO	ELEMENT	ELEMENTO	ELEMENT	

08-09	01	p1	06/10

SUPORTE DO DISTRIBUIDOR
CONTORL VALVE SUPPORT
SOPORTE DEL COMANDO DE VALVULA
CONTORL VALVE SUPPORT

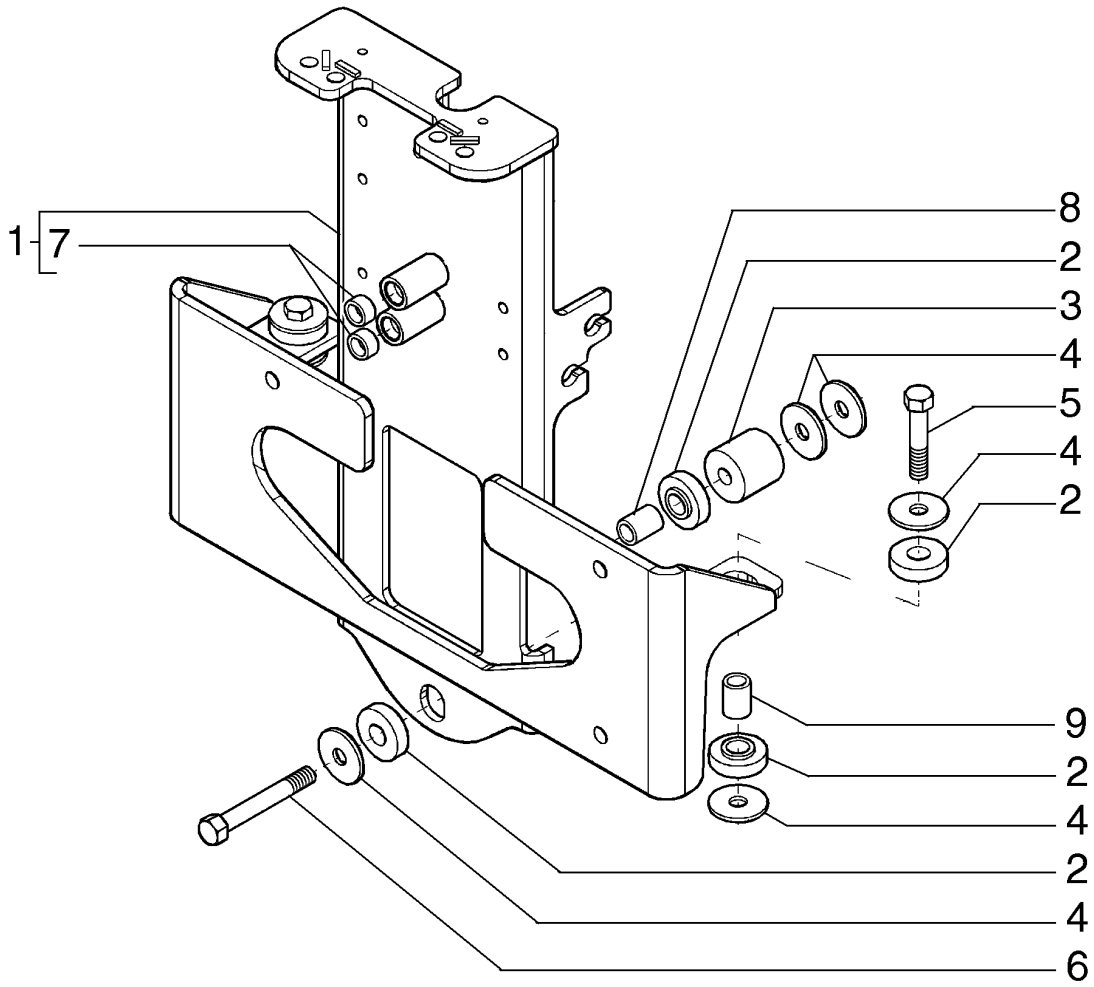

CONTORL VALVE SUPPORT
CONTORL VALVE SUPPORT
CONTORL VALVE SUPPORT
CONTORL VALVE SUPPORT

R	N	P.N.	MOD	Q	Denominação Denominação	Description Bezeichnung	Denominacion Descrizione	Description Beskrivelse	L.C.
1		**84173571**		1	TORRE TORRE	TOWER MAST	TORRECILLA TORRE	TOURELLE TÅRN	T100
2		**87348165**		6	ISOLADOR ISOLADOR	ISOLATOR ISOLATOR	AISLADOR ISOLATORE	ISOLANT ISOLATOR	Z082
3		**85820170**		1	ESPAÇADOR ESPAÇADOR	SPACER DISTANZSTÜCK	SEPARADOR DISTANZIALE	ENTRETOISE AFSTANDSSTYKKE	075D
4		**85802618**		7	VEDAÇÃO DA ARRUELA ANILHA DE VEDAÇÃO	SEALING WASHER DICHTSCHEIBE	ARANDELA HERMÉTICA ROSETTA DI TENUTA	RONDELLE D'ETANCHEI TÆTNINGSSKIVE	133R
5		**9706693**		2	PARAFUSO, Hex, M12 x 60, 8.8 PARAFUSO	BOLT SCHRAUBE	PERNO BULLONE	VIS BOLT	140B
6		**86508581**		1	PARAFUSO, Hex, M12 x 90, 8.8 PARAFUSO	SCREW SCHRAUBE	TORNILLO VITE	VIS SKRUE	040V
7		**85802494**		4	BUCHA CASQUILHO	BUSHING BUCHSE	CASQUILLO BOCCOLA	BAGUE BØSNING	095B
8		**85820172**		1	BUCHA CASQUILHO	BUSHING BUCHSE	CASQUILLO BOCCOLA	BAGUE BØSNING	095B
9		**85817252**		2	BUCHA CASQUILHO	BUSHING BUCHSE	CASQUILLO BOCCOLA	BAGUE BØSNING	095B

08-10	01	p1	08/10

DISTRIBUIDOR 2 SEÇÕES - CARREGADEIRA
2-SECTIONS CONTROL VALVE - LOADER
COMANDO DE VALVULAS 2 SECCIONES - CARGADOR
2-SECTIONS CONTROL VALVE - LOADER

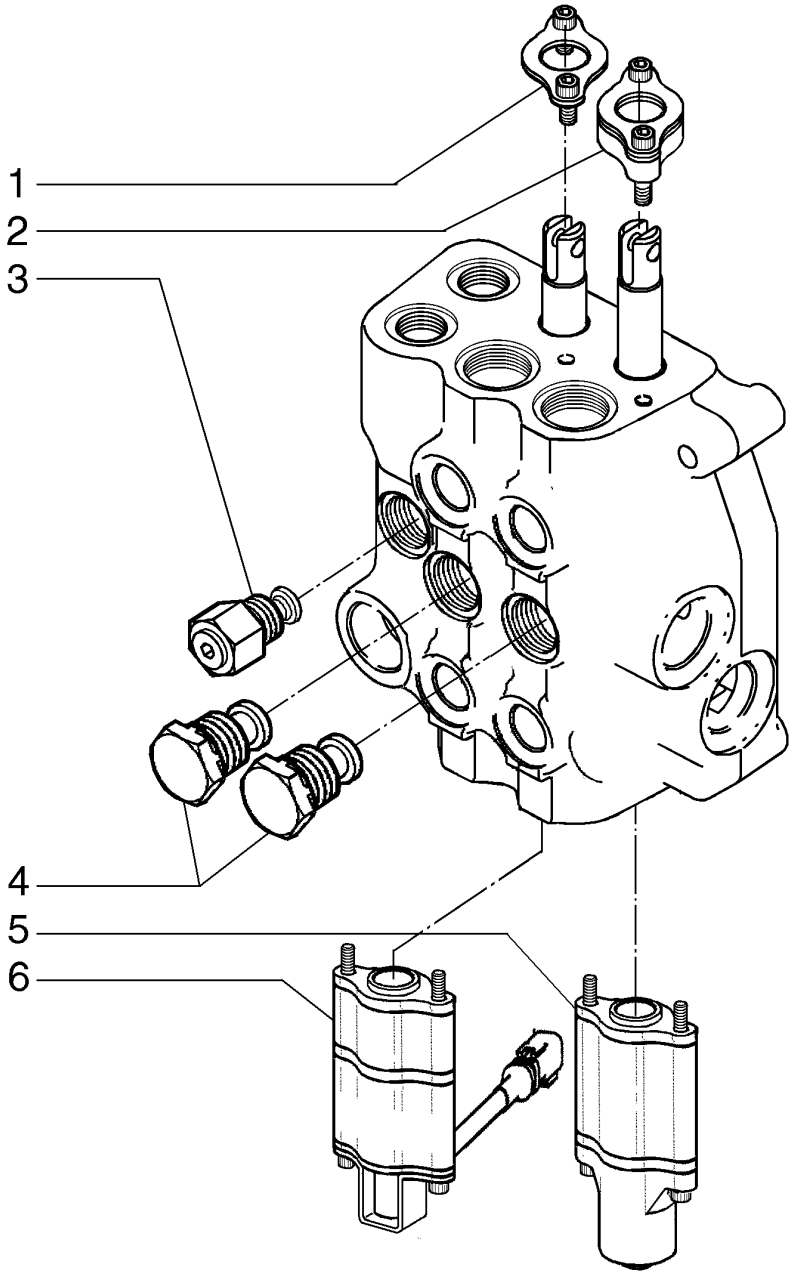

2-SECTIONS CONTROL VALVE - LOADER
2-SECTIONS CONTROL VALVE - LOADER
2-SECTIONS CONTROL VALVE - LOADER
2-SECTIONS CONTROL VALVE - LOADER

R	N	P.N.	MOD	Q	Denominação Denominação	Description Bezeichnung	Denominacion Descrizione	Description Beskrivelse	L.C.
		84161432		1	VÁLVULA CONTROLE VÁLVULA DE CONTROL(	CONTROL VALVE STEUERVENTIL	VÁLVULA DE CONTROL DISTRIBUTORE IDRAULI	DISTRIBUTEUR STYREVENTIL	083D
1		**87541939**		1	KIT DE VEDAÇÃO KIT DE VEDANTE	SEAL KIT DICHTUNGSSATZ	KIT DE JUNTAS KIT GUARNIZIONI	KIT DE JOINTS PAKNINGSSÆT	630S
2		**87541940**		1	KIT DE VEDAÇÃO KIT DE VEDANTE	SEAL KIT DICHTUNGSSATZ	KIT DE JUNTAS KIT GUARNIZIONI	KIT DE JOINTS PAKNINGSSÆT	630S
3		**87426716**		1	VALVULA CHECAGEM VALVULA CHECAGEM	VALVE, CHECK RUECKSCHLAGVENTIL	VALVULA ANTIRRETORN VALVOLA, DI RITEGNO	SOUPAPE ANTI RETOUR VALVE, CHECK	P140
4		**87426238**		2	VALVULA CHECAGEM VALVULA CHECAGEM	VALVE, CHECK RUECKSCHLAGVENTIL	VALVULA ANTIRRETORN VALVOLA, DI RITEGNO	SOUPAPE ANTI RETOUR VALVE, CHECK	P140
5		**87426227**		1	RETÉM LINGUETA	DETENT RASTVORRICHTUNG	TRINQUETE FERMO	DETENTE UDLØSER	P169
6		**84180063**		1	KIT KIT	KIT SATZ	KIT KIT	KIT SÆT	305C

08-11	01	p1	10/10

DISTRIBUIDOR 2 SEÇÕES - CARREGADEIRA (84161432)
2-SECTIONS CONTROL VALVE - LOADER (84161432)
COMANDO DE VALVULAS 2 SECCIONES - CARGADOR (84161432)
2-SECTIONS CONTROL VALVE - LOADER (84161432)

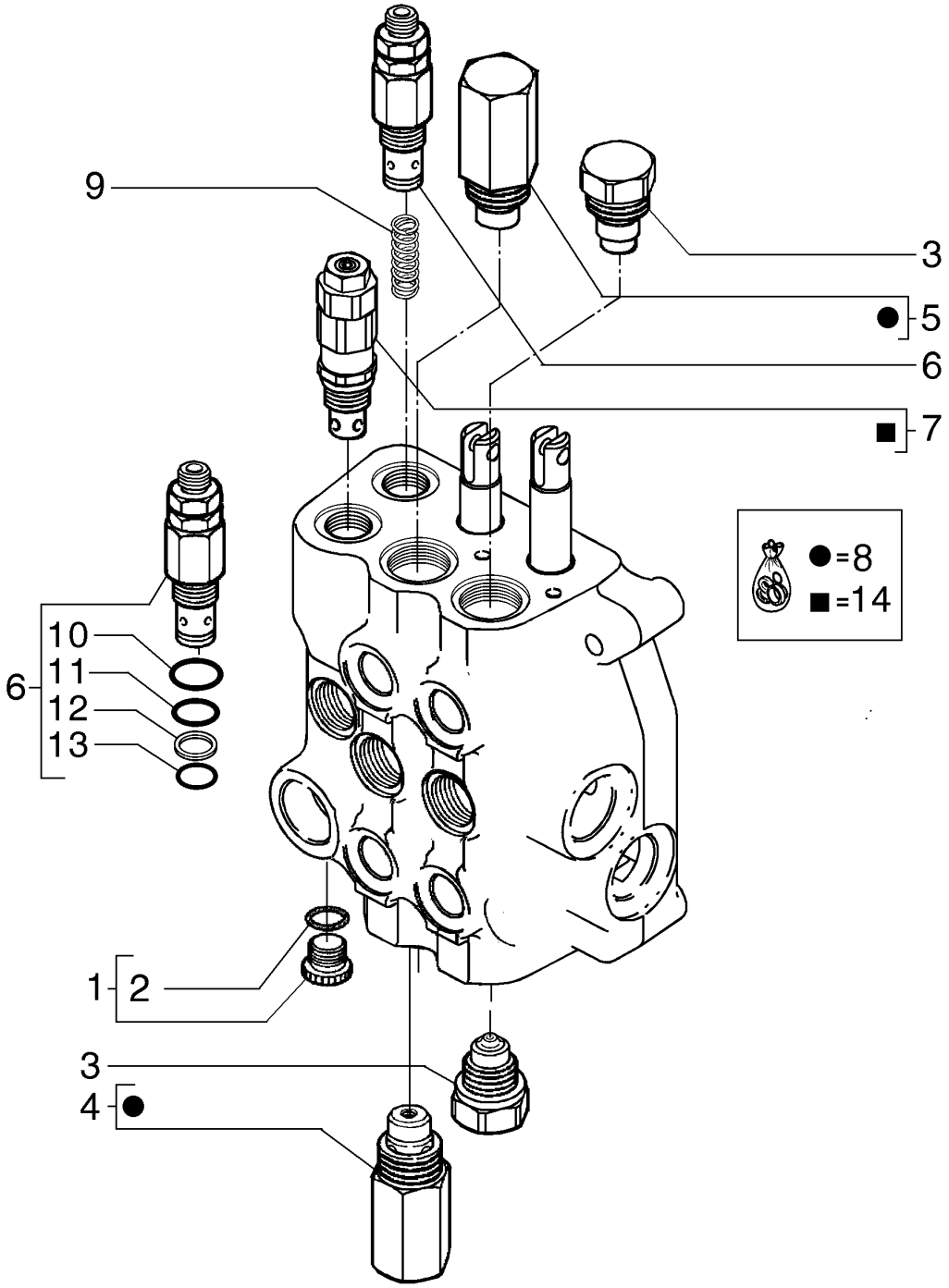

2-SECTIONS CONTROL VALVE - LOADER (84161432)
2-SECTIONS CONTROL VALVE - LOADER (84161432)
2-SECTIONS CONTROL VALVE - LOADER (84161432)
2-SECTIONS CONTROL VALVE - LOADER (84161432)

R	N	P.N.	MOD	Q	Denominação Denominação	Description Bezeichnung	Denominacion Descrizione	Description Beskrivelse	L.C.
		84161432		1	VÁLVULA CONTROLE VÁLVULA DE CONTROL(	CONTROL VALVE STEUERVENTIL	VÁLVULA DE CONTROL DISTRIBUTORE IDRAULI	DISTRIBUTEUR STYREVENTIL	083D
1		**87426233**		1	BUJÃO TAMPÃO	PLUG STOPFEN	TAPÓN TAPPO	BOUCHON PROP	050T
2		**87455977**		1	O-RING O-RING	O-RING O-RING	JUNTA TÓRICA ANELLO TOROIDALE	JOINT TORIQUE O-RING	055A
3		**81868381**		2	VALVULA CHECAGEM VALVULA CHECAGEM	VALVE, CHECK RUECKSCHLAGVENTIL	VALVULA ANTIRRETORN VALVOLA, DI RITEGNO	SOUPAPE ANTI RETOUF VALVE, CHECK	P140
4		**84180588**		1	VÁLVULA VÁLVULA	VALVE VENTIL	VÁLVULA VALVOLA	SOUPAPE VENTIL	9620
5		**84180587**		1	VÁLVULA VÁLVULA	VALVE VENTIL	VÁLVULA VALVOLA	SOUPAPE VENTIL	9620
6		**85815667**		1	VÁLVULA DE DESVIO VÁLVULA DE DESVIO	BY-PASS VALVE BYPASS-VENTIL	VÁLVULA DE DERIVACIÓ VALVOLA DI BYPASS	SOUPAPE DE DERIVATI(OMLØBSVENTIL	P673
7		**87426235**		1	VÁLVULA ALÍVIO DA PRESSÃO VÁLVULA DE ALÍVIO PRE	PRESSURE RELIEF VAL\ DRUCKENTLASTUNGSV	VÁLV. ALIVIO DE PRESI(VALV. LIMITATRICE PRE	CLAPET DECHARGE PRI SIKKERHEDSVENTIL	007V
8		**87455549**		2	KIT DE VEDAÇÃO KIT DE VEDANTE	SEAL KIT DICHTUNGSSATZ	KIT DE JUNTAS KIT GUARNIZIONI	KIT DE JOINTS PAKNINGSSÆT	630S
9		**9968488**		1	MOLA MOLA	SPRING FEDER	RESORTE MOLLA	RESSORT FJEDER	100M
10		**85815668**		1	O-RING O-RING	O-RING O-RING	JUNTA TÓRICA ANELLO TOROIDALE	JOINT TORIQUE O-RING	055A
11		**9968468**		1	O-RING O-RING	O-RING O-RING	JUNTA TÓRICA ANELLO TOROIDALE	JOINT TORIQUE O-RING	055A
12		**9968467**		1	ANEL DE APOIO ANEL DE APOIO	RING, BACK-UP STUETZRING	ANILLO DE SOSTEN ANELLO, DI RISERVA	ANNEAU D'APPUI RING, BACK-UP	P658
13		**9968466**		1	O-RING O-RING	O-RING O-RING	JUNTA TÓRICA ANELLO TOROIDALE	JOINT TORIQUE O-RING	055A
14		**87455550**		1	KIT DE SERVIÇO KIT DE SERVIÇO	SERVICE KIT SERVICE-SATZ	KIT DE SERVICIO KIT DI MANUTENZIONE	KIT D'ENTRETIEN SERVICESÆT	021K

08-12	01	p1	09/10

DISTRIBUIDOR 3 SEÇÕES - CARREGADEIRA (84161433)
3-SECTIONS CONTROL VALVE - LOADER (84161433)
COMANDO DE VALVULAS 3 SECCIONES - CARGADOR (84161433)
3-SECTIONS CONTROL VALVE - LOADER (84161433)

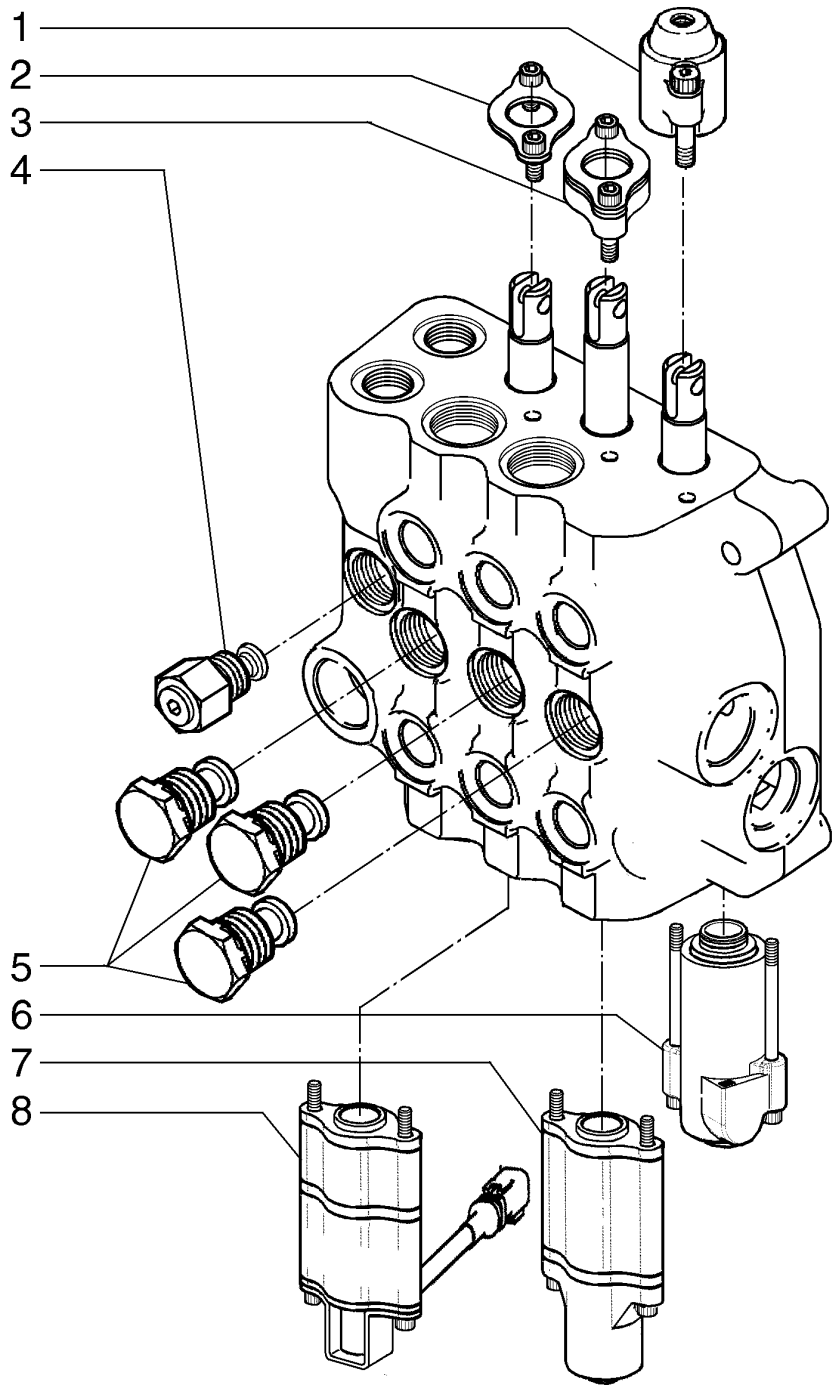

3-SECTIONS CONTROL VALVE - LOADER (84161433)
3-SECTIONS CONTROL VALVE - LOADER (84161433)
3-SECTIONS CONTROL VALVE - LOADER (84161433)
3-SECTIONS CONTROL VALVE - LOADER (84161433)

R	N	P.N.	MOD	Q	Denominação Denominação	Description Bezeichnung	Denominacion Descrizione	Description Beskrivelse	L.C.
		84161433		1	VÁLVULA CONTROLE VÁLVULA DE CONTROL(	CONTROL VALVE STEUERVENTIL	VÁLVULA DE CONTROL DISTRIBUTORE IDRAULI	DISTRIBUTEUR STYREVENTIL	083D
1		**87757931**		1	EXTREMIDADE EXTREMIDADE	END ENDE	EXTREMIDAD ESTREMITÀ	EXTREMITE ENDE	3010
2		**87541939**		1	KIT DE VEDAÇÃO KIT DE VEDANTE	SEAL KIT DICHTUNGSSATZ	KIT DE JUNTAS KIT GUARNIZIONI	KIT DE JOINTS PAKNINGSSÆT	630S
3		**87541940**		1	KIT DE VEDAÇÃO KIT DE VEDANTE	SEAL KIT DICHTUNGSSATZ	KIT DE JUNTAS KIT GUARNIZIONI	KIT DE JOINTS PAKNINGSSÆT	630S
4		**87426716**		1	VALVULA CHECAGEM VALVULA CHECAGEM	VALVE, CHECK RUECKSCHLAGVENTIL	VALVULA ANTIRRETORN VALVOLA, DI RITEGNO	SOUPAPE ANTI RETOUR VALVE, CHECK	P140
5		**87426238**		3	VALVULA CHECAGEM VALVULA CHECAGEM	VALVE, CHECK RUECKSCHLAGVENTIL	VALVULA ANTIRRETORN VALVOLA, DI RITEGNO	SOUPAPE ANTI RETOUR VALVE, CHECK	P140
6		**87757932**		1	EXTREMIDADE EXTREMIDADE	END ENDE	EXTREMIDAD ESTREMITÀ	EXTREMITE ENDE	3010
7		**87426227**		1	RETÉM LINGUETA	DETENT RASTVORRICHTUNG	TRINQUETE FERMO	DETENTE UDLØSER	P169
8		**84180063**		1	KIT KIT	KIT SATZ	KIT KIT	KIT SÆT	305C

08-13	01	p1	08/10

DISTRIBUIDOR 3 SEÇÕES - CARREGADEIRA
3-SECTIONS CONTROL VALVE - LOADER
COMANDO DE VALVULAS 3 SECCIONES - CARGADOR
3-SECTIONS CONTROL VALVE - LOADER

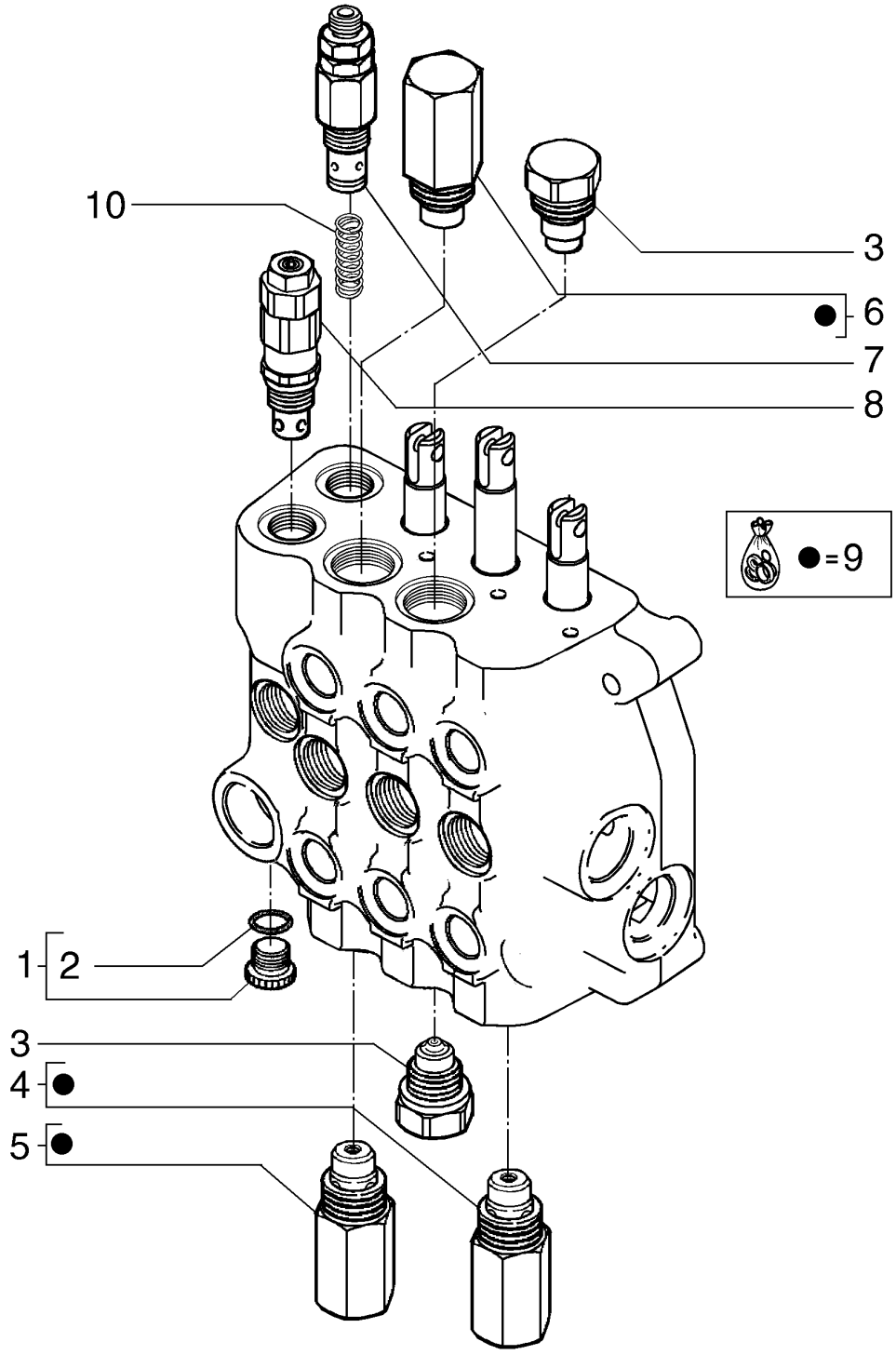

3-SECTIONS CONTROL VALVE - LOADER
3-SECTIONS CONTROL VALVE - LOADER
3-SECTIONS CONTROL VALVE - LOADER
3-SECTIONS CONTROL VALVE - LOADER

R	N	P.N.	MOD	Q	Denominação Denominação	Description Bezeichnung	Denominacion Descrizione	Description Beskrivelse	L.C.
		84161433		1	VÁLVULA CONTROLE VÁLVULA DE CONTROL(	CONTROL VALVE STEUERVENTIL	VÁLVULA DE CONTROL DISTRIBUTORE IDRAULI	DISTRIBUTEUR STYREVENTIL	083D
1		**87426233**		1	BUJÃO, 3384 Husco TAMPÃO	PLUG STOPFEN	TAPÓN TAPPO	BOUCHON PROP	050T
2		**87455974**		1	O-RING O-RING	O-RING O-RING	JUNTA TÓRICA ANELLO TOROIDALE	JOINT TORIQUE O-RING	055A
3		**81868381**		2	VALVULA CHECAGEM VALVULA CHECAGEM	VALVE, CHECK RUECKSCHLAGVENTIL	VALVULA ANTIRRETORN VALVOLA, DI RITEGNO	SOUPAPE ANTI RETOUF VALVE, CHECK	P140
4		**84180583**		1	VÁLVULA, 3495 psi VÁLVULA	VALVE VENTIL	VÁLVULA VALVOLA	SOUPAPE VENTIL	9620
5		**84180588**		1	VÁLVULA, 3290 psi VÁLVULA	VALVE VENTIL	VÁLVULA VALVOLA	SOUPAPE VENTIL	9620
6		**84180587**		1	VÁLVULA, 2320 psi VÁLVULA	VALVE VENTIL	VÁLVULA VALVOLA	SOUPAPE VENTIL	9620
7		**85815667**		1	VÁLVULA DE DESVIO VÁLVULA DE DESVIO	BY-PASS VALVE BYPASS-VENTIL	VÁLVULA DE DERIVACIÓ VALVOLA DI BYPASS	SOUPAPE DE DERIVATI(OMLØBSVENTIL	P673
8		**87426235**		1	VÁLVULA ALÍVIO DA PRESSÃO VÁLVULA DE ALÍVIO PRE	PRESSURE RELIEF VAL' DRUCKENTLASTUNGSV	VÁLV. ALIVIO DE PRESI(VALV. LIMITATRICE PRE	CLAPET DECHARGE PRI SIKKERHEDSVENTIL	007V
9		**87455549**		3	KIT DE VEDAÇÃO KIT DE VEDANTE	SEAL KIT DICHTUNGSSATZ	KIT DE JUNTAS KIT GUARNIZIONI	KIT DE JOINTS PAKNINGSSÆT	630S
10		**9968488**		1	MOLA MOLA	SPRING FEDER	RESORTE MOLLA	RESSORT FJEDER	100M

08-14	01	p1	10/10

VÁLVULA DE CONTROLE DA RETROESCAVADEIRA (6 CARRETÉIS)
BACKHOE CONTROL VALVE (6 SPOOL)
VALVULA DE COMANDO DE LA RETROEXCAVADORA (6 PISTOCILLOS)
BACKHOE CONTROL VALVE (6 SPOOL)

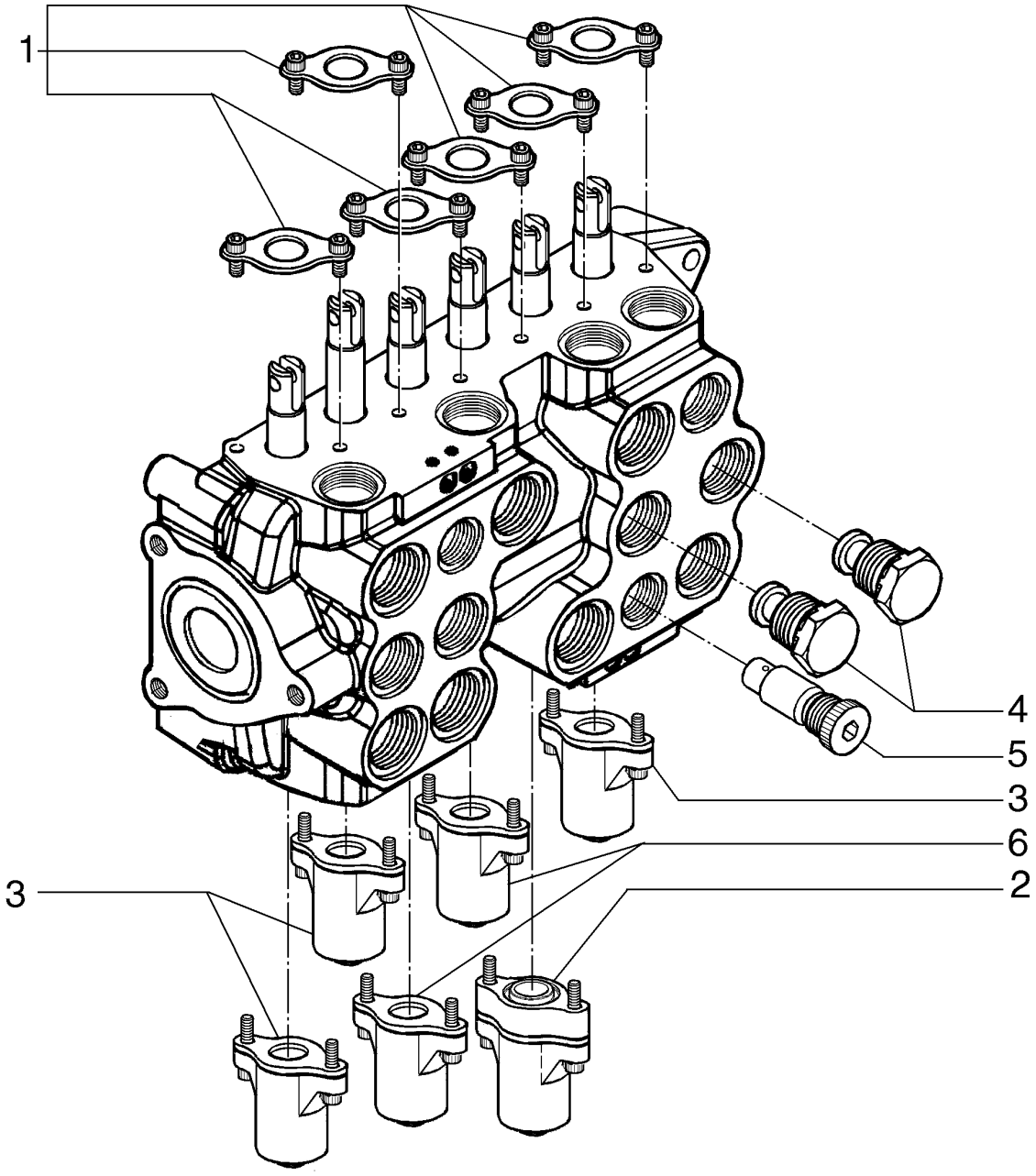

BACKHOE CONTROL VALVE (6 SPOOL)
BACKHOE CONTROL VALVE (6 SPOOL)
BACKHOE CONTROL VALVE (6 SPOOL)
BACKHOE CONTROL VALVE (6 SPOOL)

R	N	P.N.	MOD	Q	Denominação Denominação	Description Bezeichnung	Denominacion Descrizione	Description Beskrivelse	L.C.
		84308154		1	VÁLVULA CONTROLE VÁLVULA DE CONTROL(	CONTROL VALVE STEUERVENTIL	VÁLVULA DE CONTROL DISTRIBUTORE IDRAULI	DISTRIBUTEUR STYREVENTIL	083D
1		**87541939**		6	KIT DE VEDAÇÃO KIT DE VEDANTE	SEAL KIT DICHTUNGSSATZ	KIT DE JUNTAS KIT GUARNIZIONI	KIT DE JOINTS PAKNINGSSÆT	630S
2		**84296862**		1	COBERTURA COBERTURA	COVER ABDECKUNG	CUBIERTA COPERCHIO	COUVERCLE DÆKSEL	265C
3		**84296859**		3	COBERTURA COBERTURA	COVER ABDECKUNG	CUBIERTA COPERCHIO	COUVERCLE DÆKSEL	265C
4		**87426238**		4	VALVULA CHECAGEM VALVULA CHECAGEM	VALVE, CHECK RUECKSCHLAGVENTIL	VALVULA ANTIRRETORN VALVOLA, DI RITEGNO	SOUPAPE ANTI RETOUR VALVE, CHECK	P140
5		**87428486**		2	VALVULA CHECAGEM VALVULA CHECAGEM	VALVE, CHECK RUECKSCHLAGVENTIL	VALVULA ANTIRRETORN VALVOLA, DI RITEGNO	SOUPAPE ANTI RETOUR VALVE, CHECK	P140
6		**84296800**		2	COBERTURA COBERTURA	COVER ABDECKUNG	CUBIERTA COPERCHIO	COUVERCLE DÆKSEL	265C

08-15	01	p1	08/10

VÁLVULA DE CONTROLE DA RETROESCAVADEIRA (6 CARRETÉIS)
BACKHOE CONTROL VALVE (6 SPOOL)
VALVULA DE COMANDO DE LA RETROEXCAVADORA (6 PISTOCILLOS)
BACKHOE CONTROL VALVE (6 SPOOL)

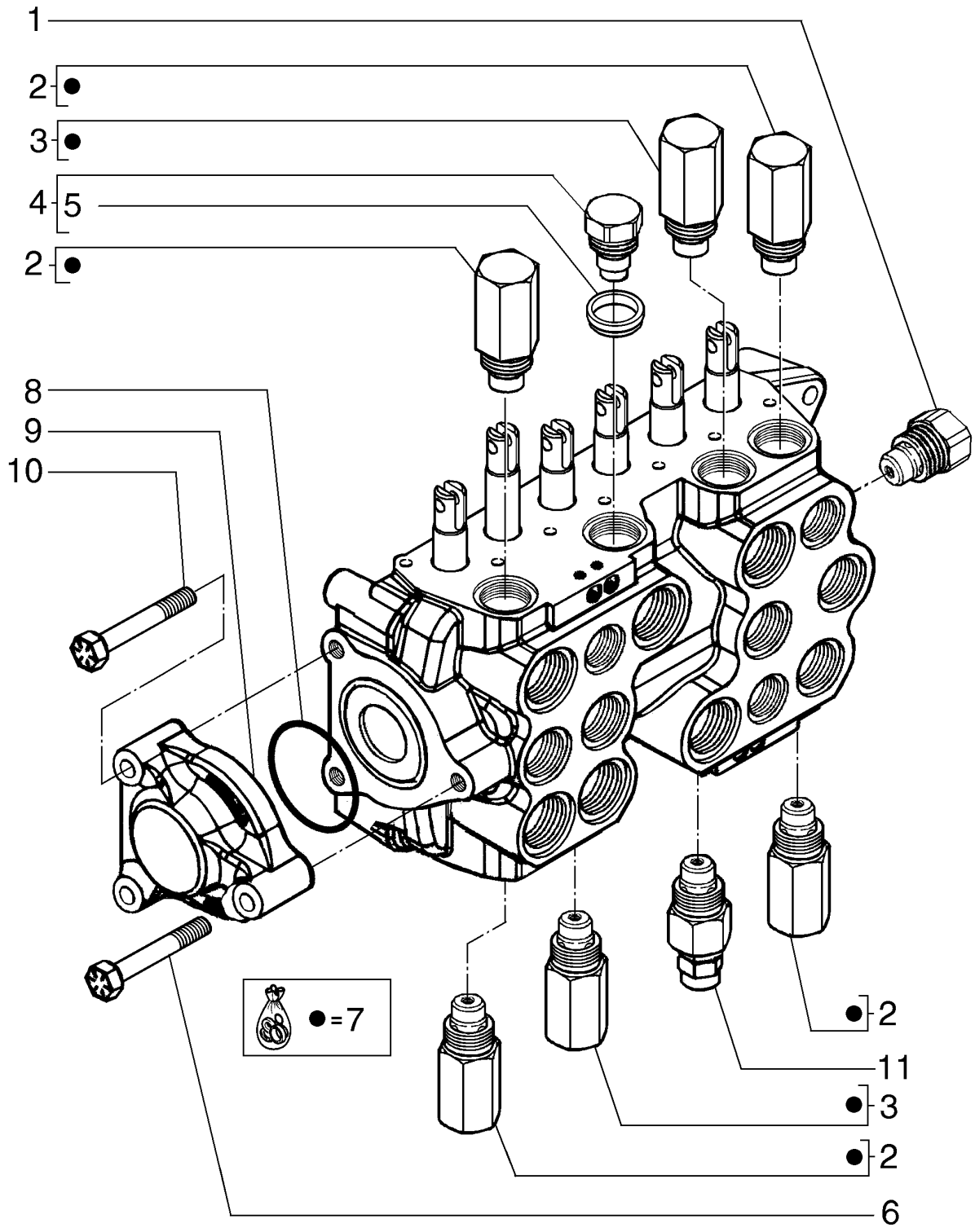

BACKHOE CONTROL VALVE (6 SPOOL)
BACKHOE CONTROL VALVE (6 SPOOL)
BACKHOE CONTROL VALVE (6 SPOOL)
BACKHOE CONTROL VALVE (6 SPOOL)

R	N	P.N.	MOD	Q	Denominação Denominação	Description Bezeichnung	Denominacion Descrizione	Description Beskrivelse	L.C.
		84308154		1	VÁLVULA CONTROLE VÁLVULA DE CONTROL(	CONTROL VALVE STEUERVENTIL	VÁLVULA DE CONTROL DISTRIBUTORE IDRAULI	DISTRIBUTEUR STYREVENTIL	083D
1		**81868381**		1	VALVULA CHECAGEM VALVULA CHECAGEM	VALVE, CHECK RUECKSCHLAGVENTIL	VALVULA ANTIRRETORN VALVOLA, DI RITEGNO	SOUPAPE ANTI RETOUF VALVE, CHECK	P140
2		**87428490**		4	VÁLVULA ALÍVIO DA PRESSÃO, 3000 psi VÁLVULA DE ALÍVIO PRE	PRESSURE RELIEF VALV DRUCKENTLASTUNGSV	VÁLV. ALIVIO DE PRESI(VALV. LIMITATRICE PRE	CLAPET DECHARGE PRI SIKKERHEDSVENTIL	007V
3		**84180583**		3	VÁLVULA, 3495 psi VÁLVULA	VALVE VENTIL	VÁLVULA VALVOLA	SOUPAPE VENTIL	9620
4		**83981068**		1	BUJÃO DE FECHAMENTO CILINDROS DE FECHO	STOP PLUG ANSCHLAGSTOPFEN	TAPÓN DE PARADA TAPPO DI CHIUSURA	BOUCHON D'OBTURATI(STOPPROP	071B
5		**87308628**		2	ANEL DE PLÁSTICO ANEL DE PLÁSTICO	PLASTIC RING KUNSTSTOFFRING	ANILLA DE PLÁSTICO ANELLO DI PLASTICA	BAGUE EN PLASTIQUE PLASTIKRING	Z390
6		**87428492**		1	PARAFUSO, 61183 Husco PARAFUSO	SCREW SCHRAUBE	TORNILLO VITE	VIS SKRUE	040V
7		**87455549**		7	KIT DE VEDAÇÃO KIT DE VEDANTE	SEAL KIT DICHTUNGSSATZ	KIT DE JUNTAS KIT GUARNIZIONI	KIT DE JOINTS PAKNINGSSÆT	630S
8		**87428495**		1	O-RING O-RING	O-RING O-RING	JUNTA TÓRICA ANELLO TOROIDALE	JOINT TORIQUE O-RING	055A
9		**87433030**		1	SEÇÃO VÁLVULA HIDR SECÇÃO VÁLVULA HIDR	HYD VALVE SECTION HYDRAULIKVENTILSEGM	SECCIÓN DE VÁLV. HIDI SEZIONE DISTRIBUTORI	ELEMENT DISTR HYDR. VENTILDEL, HYD	T098
10		**87428491**		2	PARAFUSO PARAFUSO	SCREW SCHRAUBE	TORNILLO VITE	VIS SKRUE	040V
11		**84180057**		1	VÁLVULA, 4600 psi VÁLVULA	VALVE VENTIL	VÁLVULA VALVOLA	SOUPAPE VENTIL	9620

VÁLVULA DE CONTROLE DA RETROESCAVADEIRA (6 CARRETÉIS)
BACKHOE CONTROL VALVE (6 SPOOL)
VALVULA DE COMANDO DE LA RETROEXCAVADORA (6 PISTOCILLOS)
BACKHOE CONTROL VALVE (6 SPOOL)

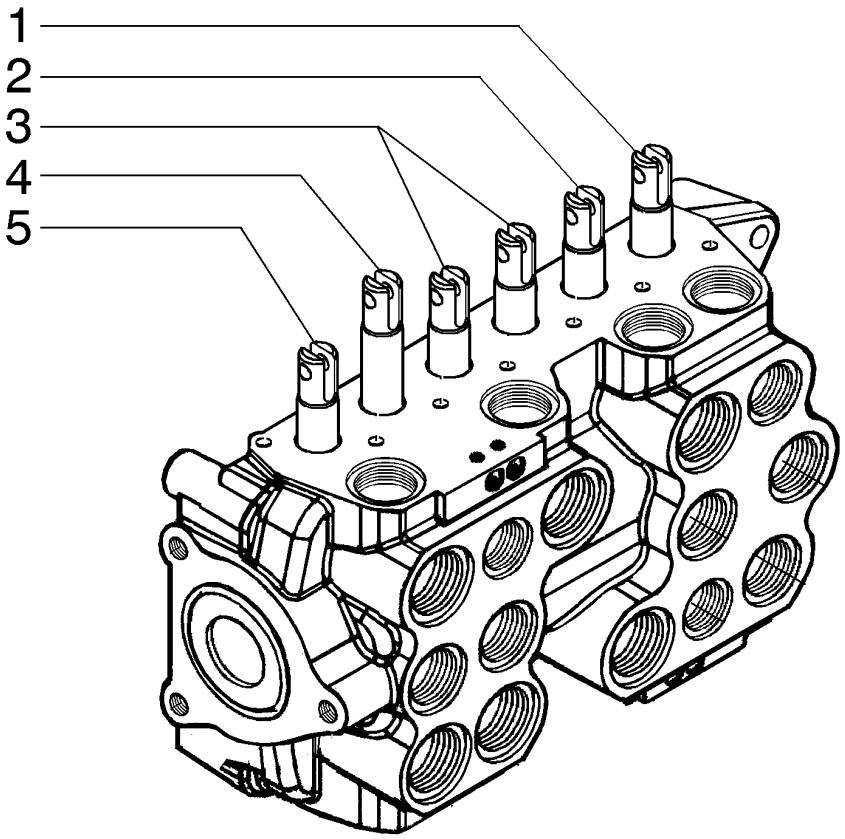

BACKHOE CONTROL VALVE (6 SPOOL)
BACKHOE CONTROL VALVE (6 SPOOL)
BACKHOE CONTROL VALVE (6 SPOOL)
BACKHOE CONTROL VALVE (6 SPOOL)

R	N	P.N.	MOD	Q	Denominação Denominação	Description Bezeichnung	Denominacion Descrizione	Description Beskrivelse	L.C.
1		**87455552**		1	CARRETO CARRETO	SPOOL KOLBENSCHIEBER	BOBINA STELO	TIROIR SPOLE	134P
2		**87572952**		1	CARRETO CARRETO	SPOOL KOLBENSCHIEBER	BOBINA STELO	TIROIR SPOLE	134P
3		**87455553**		2	CARRETO CARRETO	SPOOL KOLBENSCHIEBER	BOBINA STELO	TIROIR SPOLE	134P
4		**87455555**		1	CARRETO CARRETO	SPOOL KOLBENSCHIEBER	BOBINA STELO	TIROIR SPOLE	134P
5		**87455579**		1	CARRETO CARRETO	SPOOL KOLBENSCHIEBER	BOBINA STELO	TIROIR SPOLE	134P

08-17	01	p1	08/10

VÁLVULA DE CONTROLE DA RETROESCAVADEIRA (7 CARRETÉIS)
BACKHOE CONTROL VALVE (7 SPOOL)
VALVULA DE COMANDO DE LA RETROEXCAVADORA (7 PISTOCILLOS)
BACKHOE CONTROL VALVE (7 SPOOL)

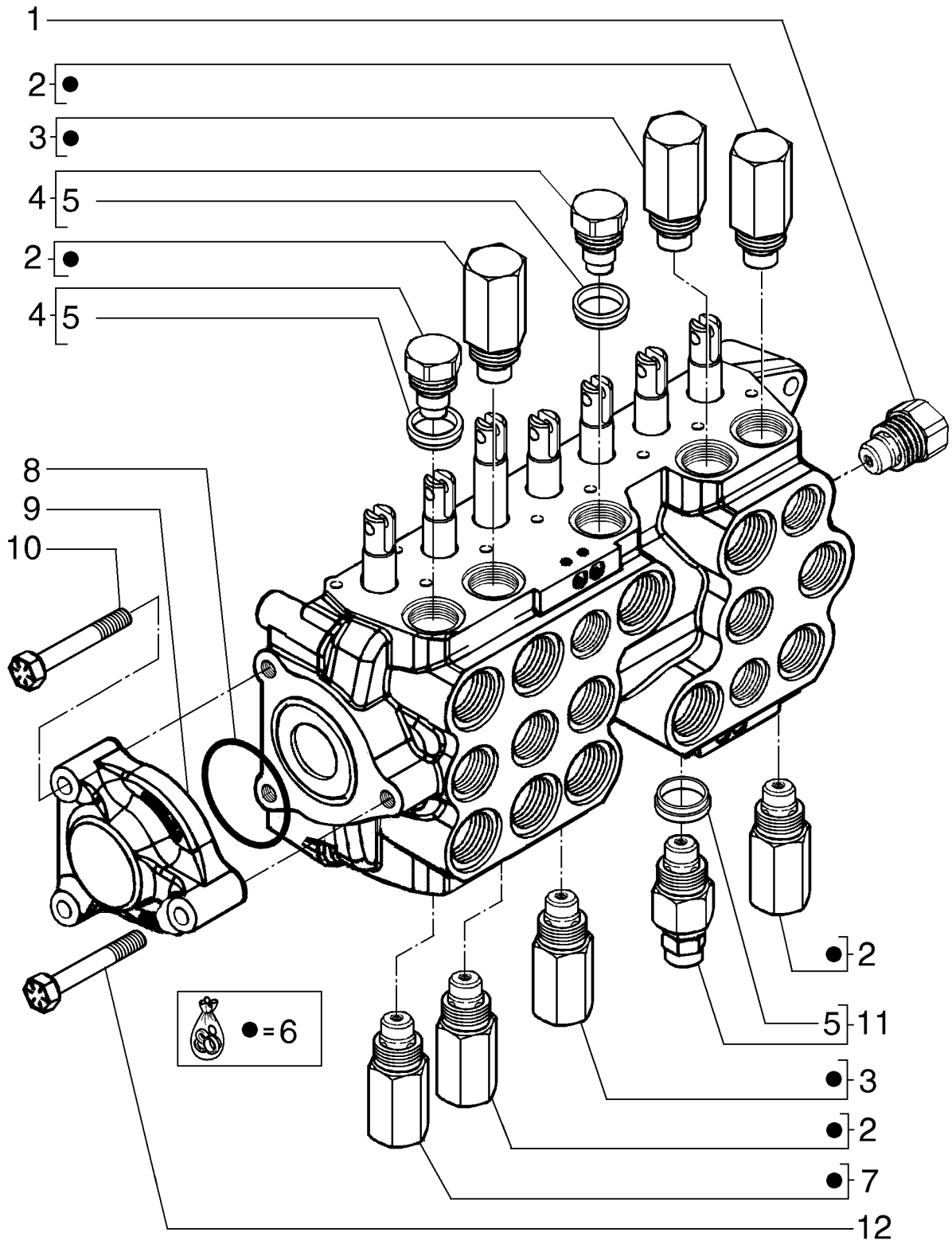

BACKHOE CONTROL VALVE (7 SPOOL)
BACKHOE CONTROL VALVE (7 SPOOL)
BACKHOE CONTROL VALVE (7 SPOOL)
BACKHOE CONTROL VALVE (7 SPOOL)

R	N	P.N.	MOD	Q	Denominação Denominação	Description Bezeichnung	Denominacion Descrizione	Description Beskrivelse	L.C.
		84308155		1	VÁLVULA CONTROLE VÁLVULA DE CONTROL(	CONTROL VALVE STEUERVENTIL	VÁLVULA DE CONTROL DISTRIBUTORE IDRAULI	DISTRIBUTEUR STYREVENTIL	083D
1		**81868381**		1	VALVULA CHECAGEM, 3000 psi VALVULA CHECAGEM	VALVE, CHECK RUECKSCHLAGVENTIL	VALVULA ANTIRRETORN VALVOLA, DI RITEGNO	SOUPAPE ANTI RETOUR VALVE, CHECK	P140
2		**87428490**		3	VÁLVULA ALÍVIO DA PRESSÃO, 3495 psi VÁLVULA DE ALÍVIO PRE	PRESSURE RELIEF VAL DRUCKENTLASTUNGSV	VÁLV. ALIVIO DE PRESI(VALV. LIMITATRICE PRE	CLAPET DECHARGE PRI SIKKERHEDSVENTIL	007V
3		**84180583**		3	VÁLVULA VÁLVULA	VALVE VENTIL	VÁLVULA VALVOLA	SOUPAPE VENTIL	9620
4		**83981068**		2	BUJÃO DE FECHAMENTO CILINDROS DE FECHO	STOP PLUG ANSCHLAGSTOPFEN	TAPÓN DE PARADA TAPPO DI CHIUSURA	BOUCHON D'OBTURATI(STOPPROP	071B
5		**87308628**		2	ANEL DE PLÁSTICO ANEL DE PLÁSTICO	PLASTIC RING KUNSTSTOFFRING	ANILLA DE PLÁSTICO ANELLO DI PLASTICA	BAGUE EN PLASTIQUE PLASTIKRING	Z390
6		**87455549**		7	KIT DE VEDAÇÃO, 61183 Husco KIT DE VEDANTE	SEAL KIT DICHTUNGSSATZ	KIT DE JUNTAS KIT GUARNIZIONI	KIT DE JOINTS PAKNINGSSÆT	630S
7		**84180056**		1	VÁLVULA VÁLVULA	VALVE VENTIL	VÁLVULA VALVOLA	SOUPAPE VENTIL	9620
8		**87428495**		1	O-RING O-RING	O-RING O-RING	JUNTA TÓRICA ANELLO TOROIDALE	JOINT TORIQUE O-RING	055A
9		**87433030**		1	SEÇÃO VÁLVULA HIDR SECÇÃO VÁLVULA HIDR	HYD VALVE SECTION HYDRAULIKVENTILSEGM	SECCIÓN DE VÁLV. HIDI SEZIONE DISTRIBUTORI	ELEMENT DISTR HYDR. VENTILDEL, HYD	T098
10		**87428491**		2	PARAFUSO PARAFUSO	SCREW SCHRAUBE	TORNILLO VITE	VIS SKRUE	040V
11		**84180057**		1	VÁLVULA, 4600 psi VÁLVULA	VALVE VENTIL	VÁLVULA VALVOLA	SOUPAPE VENTIL	9620
12		**87428492**		1	PARAFUSO PARAFUSO	SCREW SCHRAUBE	TORNILLO VITE	VIS SKRUE	040V

08-18	01	p1	10/10

VÁLVULA DE CONTROLE DA RETROESCAVADEIRA (7 CARRETÉIS)
BACKHOE CONTROL VALVE (7 SPOOL)
VALVULA DE COMANDO DE LA RETROEXCAVADORA (7 PISTOCILLOS)
BACKHOE CONTROL VALVE (7 SPOOL)

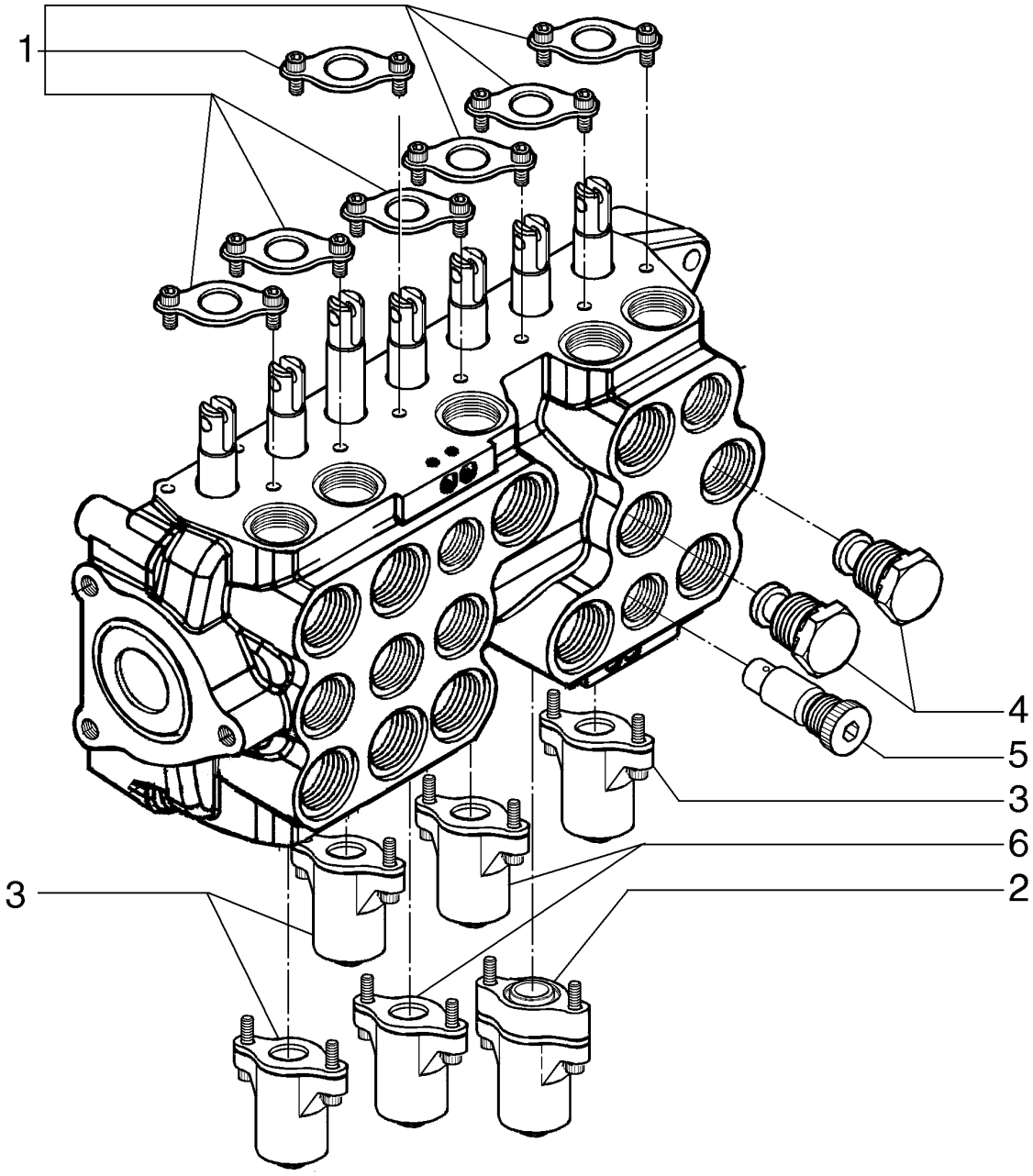

BACKHOE CONTROL VALVE (7 SPOOL)
BACKHOE CONTROL VALVE (7 SPOOL)
BACKHOE CONTROL VALVE (7 SPOOL)
BACKHOE CONTROL VALVE (7 SPOOL)

R	N	P.N.	MOD	Q	Denominação Denominação	Description Bezeichnung	Denominacion Descrizione	Description Beskrivelse	L.C.
		84308155		1	VÁLVULA CONTROLE VÁLVULA DE CONTROL(	CONTROL VALVE STEUERVENTIL	VÁLVULA DE CONTROL DISTRIBUTORE IDRAULI	DISTRIBUTEUR STYREVENTIL	083D
1		**87541939**		7	KIT DE VEDAÇÃO KIT DE VEDANTE	SEAL KIT DICHTUNGSSATZ	KIT DE JUNTAS KIT GUARNIZIONI	KIT DE JOINTS PAKNINGSSÆT	630S
2		**84296862**		1	COBERTURA COBERTURA	COVER ABDECKUNG	CUBIERTA COPERCHIO	COUVERCLE DÆKSEL	265C
3		**84296859**		4	COBERTURA COBERTURA	COVER ABDECKUNG	CUBIERTA COPERCHIO	COUVERCLE DÆKSEL	265C
4		**87426238**		4	VALVULA CHECAGEM VALVULA CHECAGEM	VALVE, CHECK RUECKSCHLAGVENTIL	VALVULA ANTIRRETORN VALVOLA, DI RITEGNO	SOUPAPE ANTI RETOUR VALVE, CHECK	P140
5		**87428486**		2	VALVULA CHECAGEM VALVULA CHECAGEM	VALVE, CHECK RUECKSCHLAGVENTIL	VALVULA ANTIRRETORN VALVOLA, DI RITEGNO	SOUPAPE ANTI RETOUR VALVE, CHECK	P140
6		**84296800**		2	COBERTURA COBERTURA	COVER ABDECKUNG	CUBIERTA COPERCHIO	COUVERCLE DÆKSEL	265C

VÁLVULA DE CONTROLE DA RETROESCAVADEIRA (7 CARRETÉIS)
BACKHOE CONTROL VALVE (7 SPOOL)
VALVULA DE COMANDO DE LA RETROEXCAVADORA (7 PISTOCILLOS)
BACKHOE CONTROL VALVE (7 SPOOL)

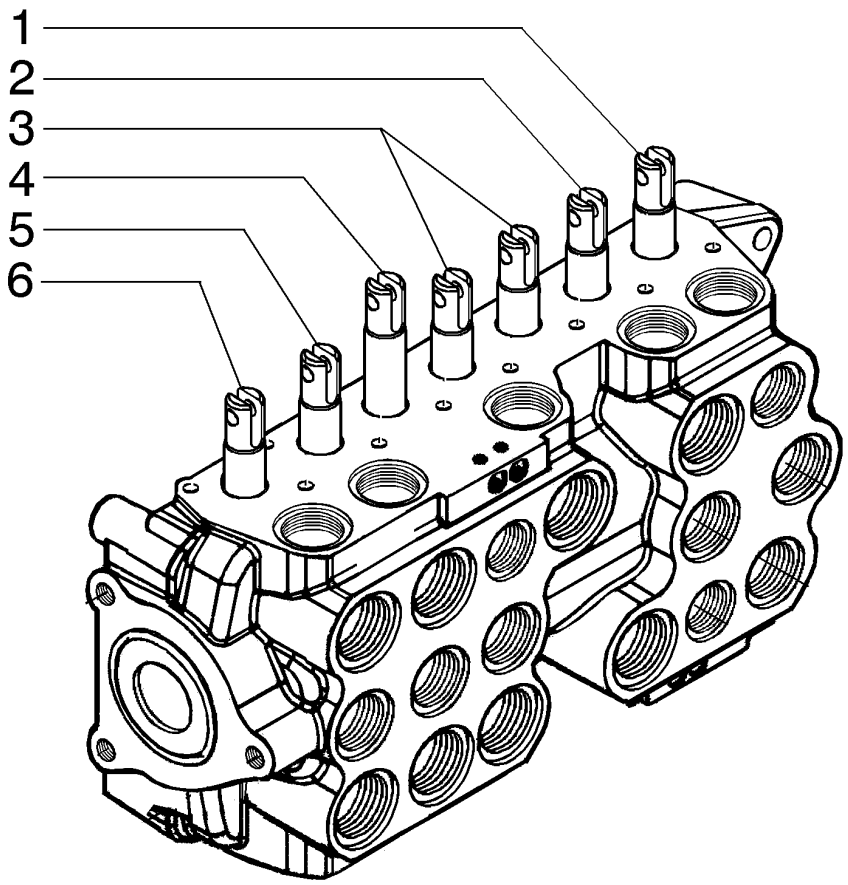

BACKHOE CONTROL VALVE (7 SPOOL)
BACKHOE CONTROL VALVE (7 SPOOL)
BACKHOE CONTROL VALVE (7 SPOOL)
BACKHOE CONTROL VALVE (7 SPOOL)

R	N	P.N.	MOD	Q	Denominação Denominação	Description Bezeichnung	Denominacion Descrizione	Description Beskrivelse	L.C.
1		**87455552**		1	CARRETO CARRETO	SPOOL KOLBENSCHIEBER	BOBINA STELO	TIROIR SPOLE	134P
2		**87572952**		1	CARRETO CARRETO	SPOOL KOLBENSCHIEBER	BOBINA STELO	TIROIR SPOLE	134P
3		**87455553**		2	CARRETO CARRETO	SPOOL KOLBENSCHIEBER	BOBINA STELO	TIROIR SPOLE	134P
4		**87455555**		1	CARRETO CARRETO	SPOOL KOLBENSCHIEBER	BOBINA STELO	TIROIR SPOLE	134P
5		**87455579**		1	CARRETO CARRETO	SPOOL KOLBENSCHIEBER	BOBINA STELO	TIROIR SPOLE	134P
6		**87455556**		1	CARRETO CARRETO	SPOOL KOLBENSCHIEBER	BOBINA STELO	TIROIR SPOLE	134P

08-20	01	p1	08/10

CONJUNTO DA VÁLVULA
VALVE ASSEMBLY
CONJUNTO DE LA VALVULA
VALVE ASSEMBLY

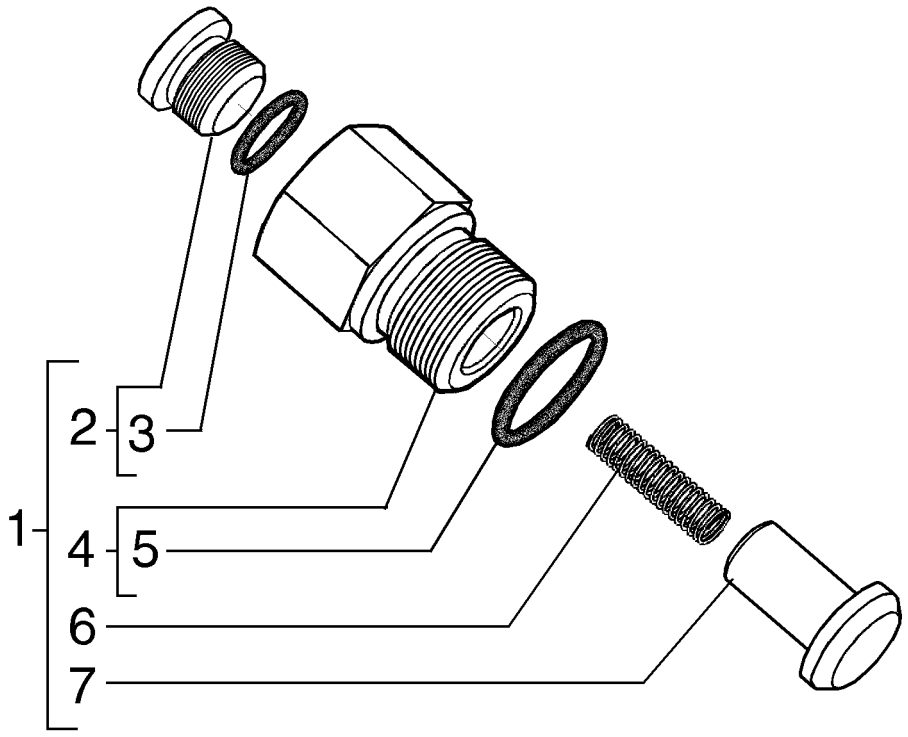

VALVE ASSEMBLY
VALVE ASSEMBLY
VALVE ASSEMBLY
VALVE ASSEMBLY

R	N	P.N.	MOD	Q	Denominação Denominação	Description Bezeichnung	Denominacion Descrizione	Description Beskrivelse	L.C.
1		87426716		1	VALVULA CHECAGEM, Assy				
						VALVE, CHECK	VALVULA ANTIRRETORN	SOUPAPE ANTI RETOUR	P140
					VALVULA CHECAGEM	RUECKSCHLAGVENTIL	VALVOLA, DI RITEGNO	VALVE, CHECK	
2		87308528		1	BUJÃO	PLUG	TAPÓN	BOUCHON	050T
					TAMPÃO	STOPFEN	TAPPO	PROP	
3		87309001		1	O-RING	O-RING	JUNTA TÓRICA	JOINT TORIQUE	055A
					O-RING	O-RING	ANELLO TOROIDALE	O-RING	
4		87308524		1	ALOJAMENTO	HOUSING	ALOJAMIENTO	CARTER	014V
					ALOJAMENTO	GEHÄUSE	ALLOGGIAMENTO	HUS	
5		87455974		1	O-RING	O-RING	JUNTA TÓRICA	JOINT TORIQUE	055A
					O-RING	O-RING	ANELLO TOROIDALE	O-RING	
6		87446003		1	MOLA	SPRING	RESORTE	RESSORT	100M
					MOLA	FEDER	MOLLA	FJEDER	
7		87446002		1	OBTURADOR	POPPET	RESORTE	CLAPET	012V
					VÁLVULA DE HASTE E P	KEGELVENTIL	PISTONCINO	POPNITTE	

08-21	01	p1	08/10

CONJUNTO DA VÁLVULA
VALVE ASSEMBLY
CONJUNTO DE LA VALVULA
VALVE ASSEMBLY

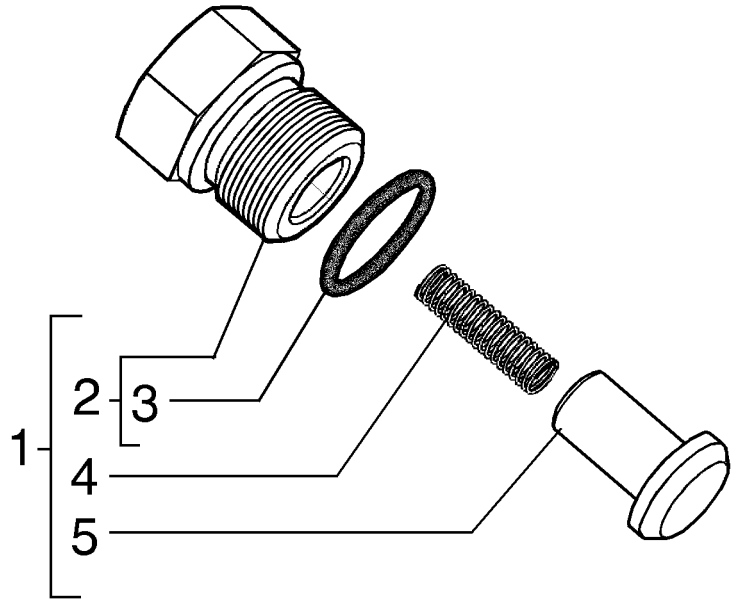

VALVE ASSEMBLY
VALVE ASSEMBLY
VALVE ASSEMBLY
VALVE ASSEMBLY

R	N	P.N.	MOD	Q	Denominação Denominação	Description Bezeichnung	Denominacion Descrizione	Description Beskrivelse	L.C.
1		**87426238**		1	VALVULA CHECAGEM, Assy VALVE, CHECK VALVULA CHECAGEM	VALVE, CHECK RUECKSCHLAGVENTIL	VALVULA ANTIRRETORN VALVOLA, DI RITEGNO	SOUPAPE ANTI RETOUR VALVE, CHECK	P140
2		**87455581**		1	BUJÃO TAMPÃO	PLUG STOPFEN	TAPÓN TAPPO	BOUCHON PROP	050T
3		**87455975**		1	O-RING O-RING	O-RING O-RING	JUNTA TÓRICA ANELLO TOROIDALE	JOINT TORIQUE O-RING	055A
4		**87455582**		1	MOLA MOLA	SPRING FEDER	RESORTE MOLLA	RESSORT FJEDER	100M
5		**87455583**		1	VÁLVULA DO OBTURADOR VÁLVULA	VALVE POPPET VENTILTELLER	RESORTE DE VÁLVULA VALVOLA A FUNGO	CLAPET A RESSORT DOKVENTIL	P048

08-22	01	p1	08/10

CONJUNTO DA VÁLVULA
VALVE ASSEMBLY
CONJUNTO DE LA VALVULA
VALVE ASSEMBLY

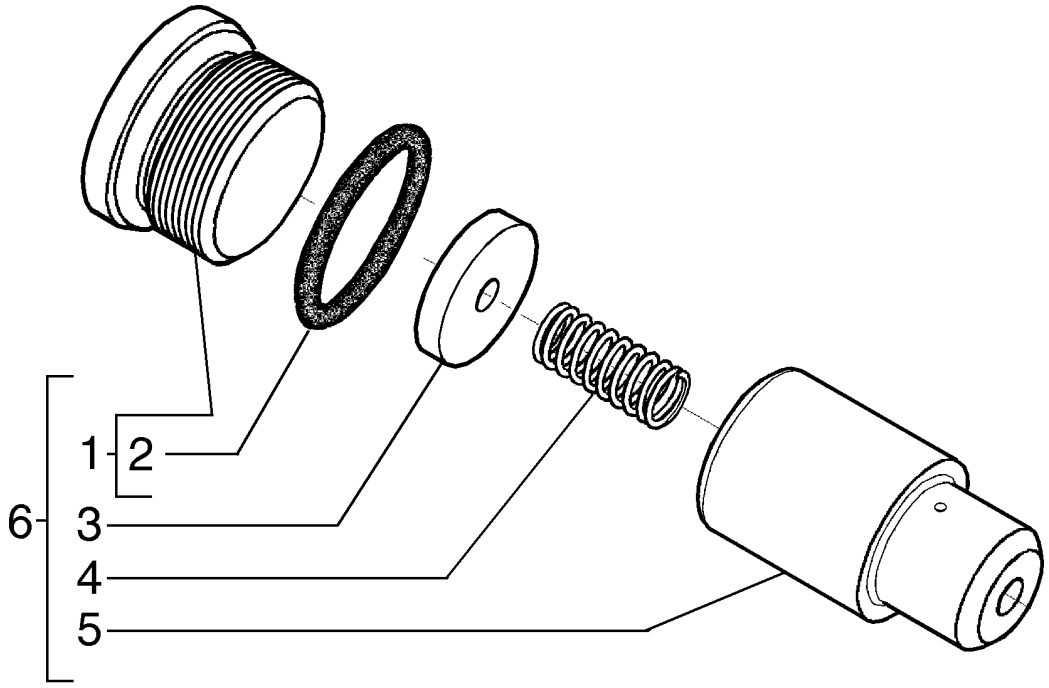

VALVE ASSEMBLY
VALVE ASSEMBLY
VALVE ASSEMBLY
VALVE ASSEMBLY

R	N	P.N.	MOD	Q	Denominação Denominação	Description Bezeichnung	Denominacion Descrizione	Description Beskrivelse	L.C.
1		87455593		1	BUJÃO TAMPÃO	PLUG STOPFEN	TAPÓN TAPPO	BOUCHON PROP	050T
2		87455974		1	O-RING O-RING	O-RING O-RING	JUNTA TÓRICA ANELLO TOROIDALE	JOINT TORIQUE O-RING	055A
3		87455594		1	ARRUELA PLANA ANILHA	WASHER UNTERLEGSCHEIBE	ARANDELA RONDELLA	RONDELLE FLADSKIVE	131R
4		87455595		1	MOLA MOLA	SPRING FEDER	RESORTE MOLLA	RESSORT FJEDER	100M
5		87455596		1	PISTÃO PISTÃO	PISTON KOLBEN	PISTÓN PISTONE	PISTON STEMPEL	235S
6		87428486		1	VALVULA CHECAGEM, Assy VALVULA CHECAGEM	VALVE, CHECK RUECKSCHLAGVENTIL	VALVULA ANTIRRETORN VALVOLA, DI RITEGNO	SOUPAPE ANTI RETOUR VALVE, CHECK	P140

B90B B95B
B110B

DISTRIBUIDOR - VÁLVULA ANTI-RETORNO
CONTROL VALVE - ANTI-VOID VALVE
COMANDO DE VALVULAS - VALVULA ANTI-RETORNO
CONTROL VALVE - ANTI-VOID VALVE

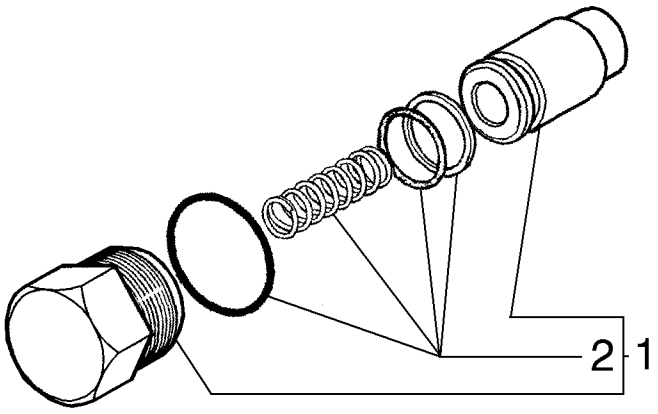

CONTROL VALVE - ANTI-VOID VALVE
CONTROL VALVE - ANTI-VOID VALVE
CONTROL VALVE - ANTI-VOID VALVE
CONTROL VALVE - ANTI-VOID VALVE

R	N	P.N.	MOD	Q	Denominação Denominação	Description Bezeichnung	Denominacion Descrizione	Description Beskrivelse	L.C.
1		81868381		1	VALVULA CHECAGEM VALVULA CHECAGEM	VALVE, CHECK RUECKSCHLAGVENTIL	VALVULA ANTIRRETORN VALVOLA, DI RITEGNO	SOUPAPE ANTI RETOUR VALVE, CHECK	P140
2		87455580		1	KIT DE VEDAÇÃO KIT DE VEDANTE	SEAL KIT DICHTUNGSSATZ	KIT DE JUNTAS KIT GUARNIZIONI	KIT DE JOINTS PAKNINGSSÆT	630S

08-24	01	p1	08/10

SUPORTE DA HASTE
ROD SUPPORT
SOPORTE DE LA VARILLA
ROD SUPPORT

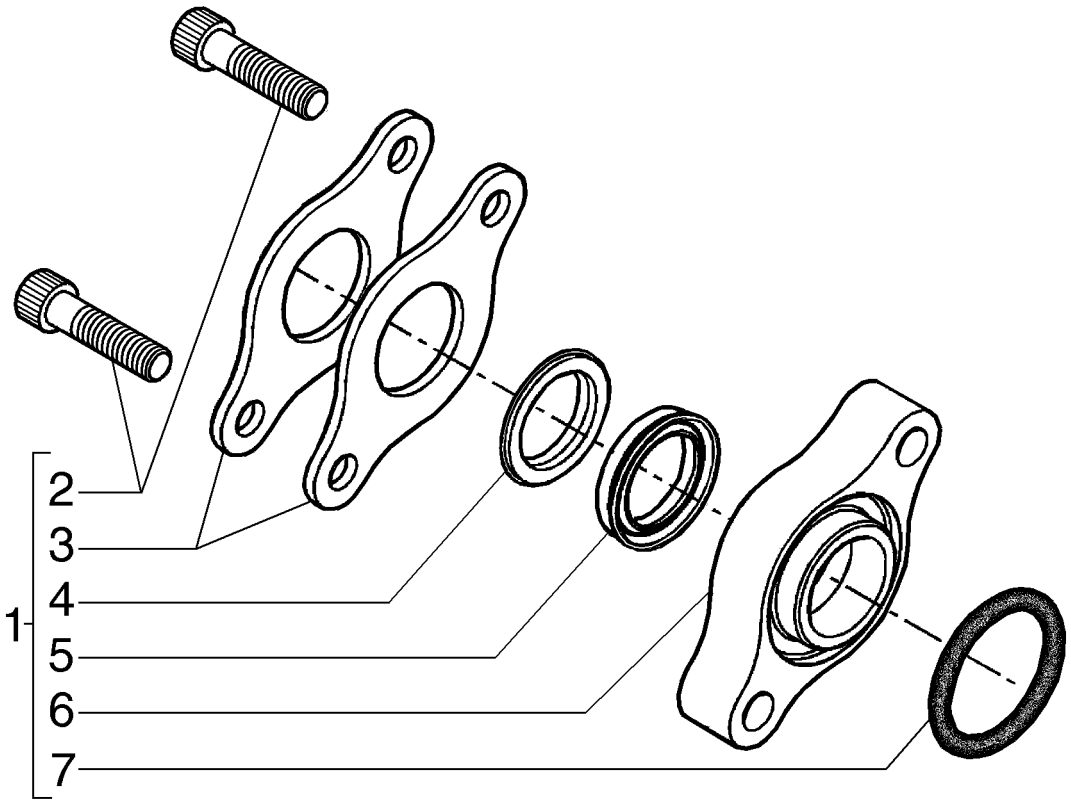

ROD SUPPORT
ROD SUPPORT
ROD SUPPORT
ROD SUPPORT

R	N	P.N.	MOD	Q	Denominação Denominação	Description Bezeichnung	Denominacion Descrizione	Description Beskrivelse	L.C.
1		87541940		1	KIT DE VEDAÇÃO KIT DE VEDANTE	SEAL KIT DICHTUNGSSATZ	KIT DE JUNTAS KIT GUARNIZIONI	KIT DE JOINTS PAKNINGSSÆT	630S
2		87455534		2	PARAFUSO PARAFUSO	SCREW SCHRAUBE	TORNILLO VITE	VIS SKRUE	040V
3		87455536		2	PLACA DE RETENÇÃO PLACA DE FIXAÇÃO	RETAINING PLATE HALTEPLATTE	PLACA DE RETENCIÓN PIASTRA DI TENUTA	PLAQUE DE RETENUE FASTSPÆNDINGSPLADE	114P
4		71103058		1	O-RING O-RING	O-RING O-RING	JUNTA TÓRICA ANELLO TOROIDALE	JOINT TORIQUE O-RING	055A
5		85999136		1	VEDAÇÃO DO LIMPADOR VEDANTE LIMPA PÁRA-E	WIPER SEAL ABSTREIFDICHTUNG	JUNTA ROZANTE GUARNIZIONE, RASCHIA	JOINT RACLEUR SKRABERING	Z350
6		87455539		1	ESPAÇADOR ESPAÇADOR	SPACER DISTANZSTÜCK	SEPARADOR DISTANZIALE	ENTRETOISE AFSTANDSSTYKKE	075D
7		87455538		1	O-RING O-RING	O-RING O-RING	JUNTA TÓRICA ANELLO TOROIDALE	JOINT TORIQUE O-RING	055A

08-25	01	p1	08/10

CONJUNTO DO FLANGE
FLANGE ASSEMBLY
CONJUNTO DEL BRIDA
FLANGE ASSEMBLY

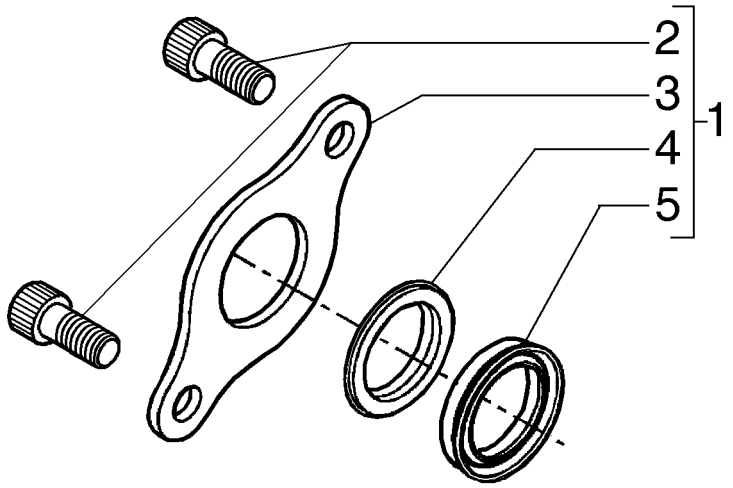

FLANGE ASSEMBLY
FLANGE ASSEMBLY
FLANGE ASSEMBLY
FLANGE ASSEMBLY

R	N	P.N.	MOD	Q	Denominação Denominação	Description Bezeichnung	Denominacion Descrizione	Description Beskrivelse	L.C.
1		87541939		1	KIT DE VEDAÇÃO, Assy KIT DE VEDANTE	SEAL KIT DICHTUNGSSATZ	KIT DE JUNTAS KIT GUARNIZIONI	KIT DE JOINTS PAKNINGSSÆT	630S
2		87455540		2	PARAFUSO PARAFUSO	SCREW SCHRAUBE	TORNILLO VITE	VIS SKRUE	040V
3		87455536		1	PLACA DE RETENÇÃO PLACA DE FIXAÇÃO	RETAINING PLATE HALTEPLATTE	PLACA DE RETENCIÓN PIASTRA DI TENUTA	PLAQUE DE RETENUE FASTSPÆNDINGSPLADE	114P
4		71103058		1	O-RING O-RING	O-RING O-RING	JUNTA TÓRICA ANELLO TOROIDALE	JOINT TORIQUE O-RING	055A
5		85999136		1	VEDAÇÃO DO LIMPADOR VEDANTE LIMPA PÁRA-E	WIPER SEAL ABSTREIFDICHTUNG	JUNTA ROZANTE GUARNIZIONE, RASCHI/	JOINT RACLEUR SKRABERING	Z350

08-26	01	p1	08/10

CONJUNTO DA VÁLVULA
VALVE ASSEMBLY
CONJUNTO DE LA VALVULA
VALVE ASSEMBLY

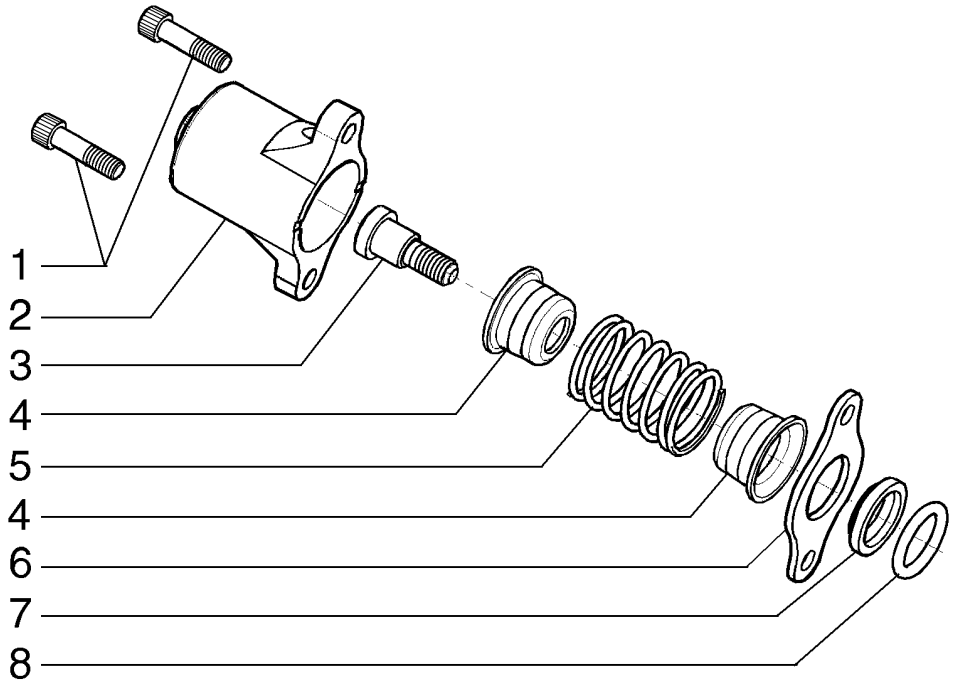

VALVE ASSEMBLY
VALVE ASSEMBLY
VALVE ASSEMBLY
VALVE ASSEMBLY

R	N	P.N.	MOD	Q	Denominação Denominação	Description Bezeichnung	Denominacion Descrizione	Description Beskrivelse	L.C.
		87426241		1	KIT KIT	KIT SATZ	KIT KIT	KIT SÆT	305C
1		**87455541**		2	PARAFUSO PARAFUSO	SCREW SCHRAUBE	TORNILLO VITE	VIS SKRUE	040V
2		**87455542**		1	COBERTURA COBERTURA	COVER ABDECKUNG	CUBIERTA COPERCHIO	COUVERCLE DÆKSEL	265C
3		**87455543**		1	HASTE HASTE	ROD STANGE	VARILLA ASTA	TIGE STANG	090A
4		**87455544**		2	MOLA MOLA	SPRING FEDER	RESORTE MOLLA	RESSORT FJEDER	100M
5		**87444567**		1	MOLA VÁLVULA MOLA DE VÁLVULA	VALVE SPRING VENTILFEDER	RESORTE DE VÁLVULA MOLLA DELLA VALVOLA	RESSORT DE SOUPAPE VENTILFJEDER	P463
6		**87455536**		1	PLACA DE RETENÇÃO PLACA DE FIXAÇÃO	RETAINING PLATE HALTEPLATTE	PLACA DE RETENCIÓN PIASTRA DI TENUTA	PLAQUE DE RETENUE FASTSPÆNDINGSPLADE	114P
7		**87454548**		1	VEDAÇÃO VEDANTE	SEAL DICHTUNG	ANILLO DE CIERRE GUARNIZIONE; TENUTA	JOINT PAKNING	132A
8		**87454547**		1	O-RING O-RING	O-RING O-RING	JUNTA TÓRICA ANELLO TOROIDALE	JOINT TORIQUE O-RING	055A

08-27	01	p1	08/10

CONJUNTO DA VÁLVULA (84198809)
VALVE ASSEMBLY (84198809)
CONJUNTO DE LA VALVULA (84198809)
VALVE ASSEMBLY (84198809)

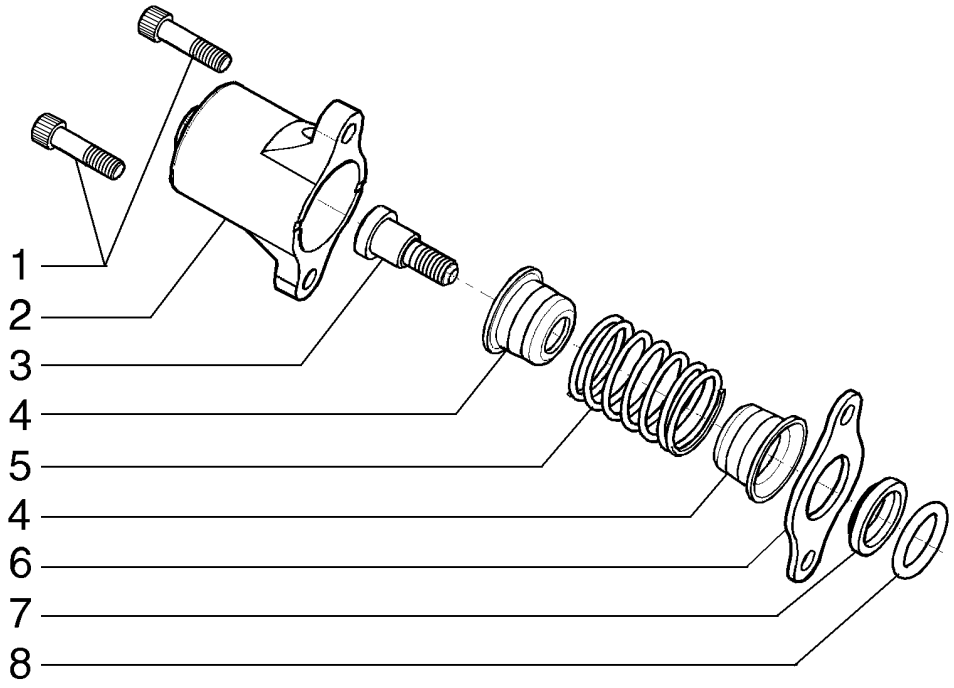

VALVE ASSEMBLY (84198809)
VALVE ASSEMBLY (84198809)
VALVE ASSEMBLY (84198809)
VALVE ASSEMBLY (84198809)

R	N	P.N.	MOD	Q	Denominação Denominação	Description Bezeichnung	Denominacion Descrizione	Description Beskrivelse	L.C.
		84198809		1	KIT KIT	KIT SATZ	KIT KIT	KIT SÆT	305C
1		**87455541**		2	PARAFUSO PARAFUSO	SCREW SCHRAUBE	TORNILLO VITE	VIS SKRUE	040V
2		**87455542**		1	COBERTURA COBERTURA	COVER ABDECKUNG	CUBIERTA COPERCHIO	COUVERCLE DÆKSEL	265C
3		**87455543**		1	HASTE HASTE	ROD STANGE	VARILLA ASTA	TIGE STANG	090A
4		**87455544**		2	MOLA MOLA	SPRING FEDER	RESORTE MOLLA	RESSORT FJEDER	100M
5		**84198812**		1	MOLA MOLA	SPRING FEDER	RESORTE MOLLA	RESSORT FJEDER	100M
6		**87455536**		1	PLACA DE RETENÇÃO PLACA DE FIXAÇÃO	RETAINING PLATE HALTEPLATTE	PLACA DE RETENCIÓN PIASTRA DI TENUTA	PLAQUE DE RETENUE FASTSPÆNDINGSPLADE	114P
7		**87454548**		1	VEDAÇÃO VEDANTE	SEAL DICHTUNG	ANILLO DE CIERRE GUARNIZIONE; TENUTA	JOINT PAKNING	132A
8		**87454547**		1	O-RING O-RING	O-RING O-RING	JUNTA TÓRICA ANELLO TOROIDALE	JOINT TORIQUE O-RING	055A

08-28	01	p1	08/10

CONJUNTO DA VÁLVULA (87433029)
VALVE ASSEMBLY (87433029)
CONJUNTO DE LA VALVULA (87433029)
VALVE ASSEMBLY (87433029)

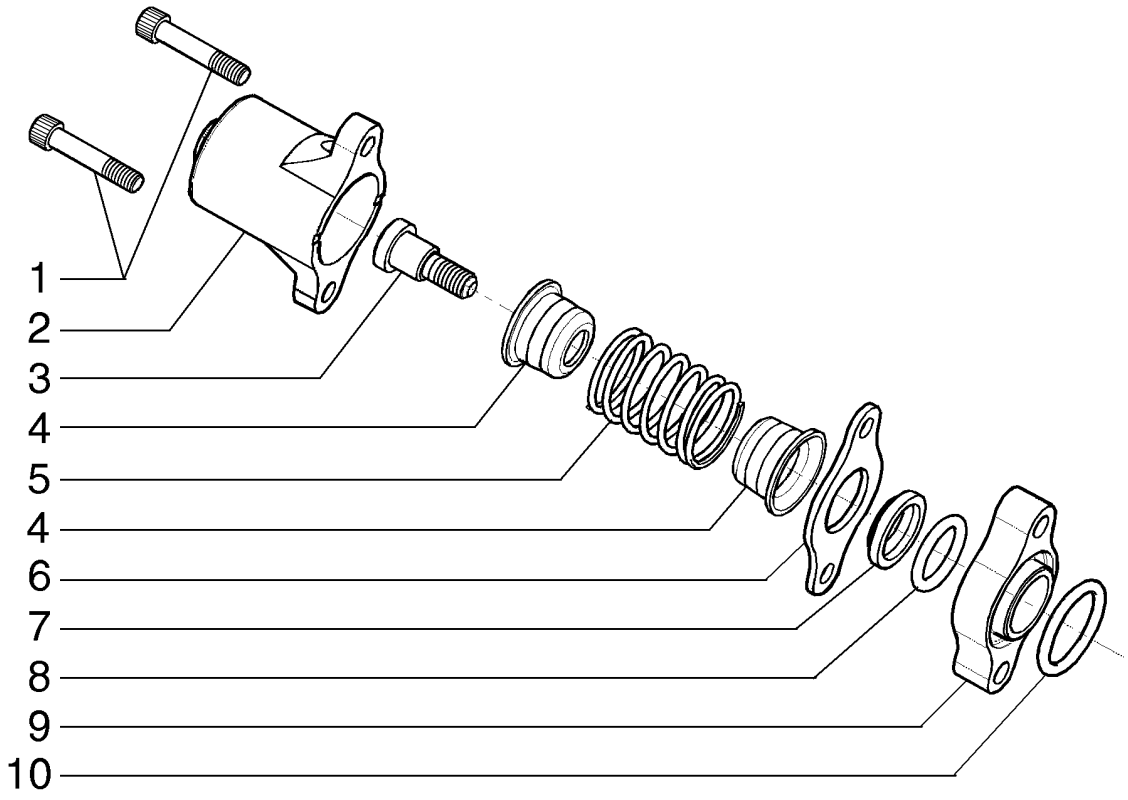

VALVE ASSEMBLY (87433029)
VALVE ASSEMBLY (87433029)
VALVE ASSEMBLY (87433029)
VALVE ASSEMBLY (87433029)

R	N	P.N.	MOD	Q	Denominação Denominação	Description Bezeichnung	Denominacion Descrizione	Description Beskrivelse	L.C.
		87433029		1	KIT KIT	KIT SATZ	KIT KIT	KIT SÆT	305C
1		**87455545**		2	PARAFUSO PARAFUSO	SCREW SCHRAUBE	TORNILLO VITE	VIS SKRUE	040V
2		**87455542**		1	COBERTURA COBERTURA	COVER ABDECKUNG	CUBIERTA COPERCHIO	COUVERCLE DÆKSEL	265C
3		**87455543**		1	HASTE HASTE	ROD STANGE	VARILLA ASTA	TIGE STANG	090A
4		**87455544**		2	MOLA MOLA	SPRING FEDER	RESORTE MOLLA	RESSORT FJEDER	100M
5		**87444567**		1	MOLA VÁLVULA MOLA DE VÁLVULA	VALVE SPRING VENTILFEDER	RESORTE DE VÁLVULA MOLLA DELLA VALVOLA	RESSORT DE SOUPAPE VENTILFJEDER	P463
6		**87455536**		1	PLACA DE RETENÇÃO PLACA DE FIXAÇÃO	RETAINING PLATE HALTEPLATTE	PLACA DE RETENCIÓN PIASTRA DI TENUTA	PLAQUE DE RETENUE FASTSPÆNDINGSPLADE	114P
7		**87454548**		1	VEDAÇÃO VEDANTE	SEAL DICHTUNG	ANILLO DE CIERRE GUARNIZIONE; TENUTA	JOINT PAKNING	132A
8		**87454547**		1	O-RING O-RING	O-RING O-RING	JUNTA TÓRICA ANELLO TOROIDALE	JOINT TORIQUE O-RING	055A
9		**87455539**		1	ESPAÇADOR ESPAÇADOR	SPACER DISTANZSTÜCK	SEPARADOR DISTANZIALE	ENTRETOISE AFSTANDSSTYKKE	075D
10		**87455538**		1	O-RING O-RING	O-RING O-RING	JUNTA TÓRICA ANELLO TOROIDALE	JOINT TORIQUE O-RING	055A

08-29	01	p1	06/10

SISTEMA HIDRÁULICO - ESTABILIZADOR DIREITO/ESQUERDO
HYDRAULIC SYSTEM - STABILIZER RIGHT/LEFT
SISTEMA HIDRAULICO - ESTABILIZADOR DERECHO/IZQUIERDO
HYDRAULIC SYSTEM - STABILIZER RIGHT/LEFT

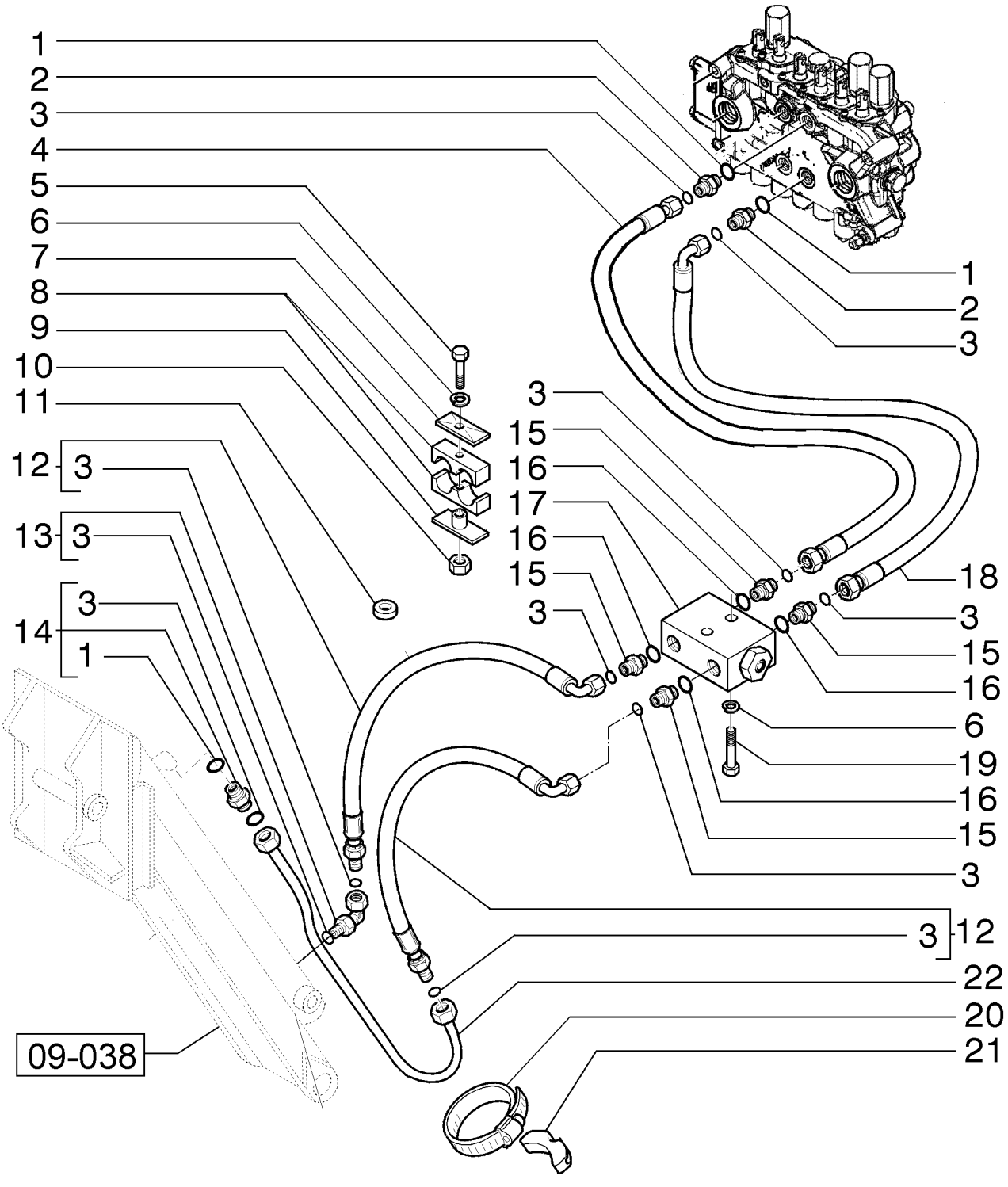

HYDRAULIC SYSTEM - STABILIZER RIGHT/LEFT
HYDRAULIC SYSTEM - STABILIZER RIGHT/LEFT
HYDRAULIC SYSTEM - STABILIZER RIGHT/LEFT
HYDRAULIC SYSTEM - STABILIZER RIGHT/LEFT

R	N	P.N.	MOD	Q	Denominação Denominação	Description Bezeichnung	Denominacion Descrizione	Description Beskrivelse	L.C.
1		80128825		8	O-RING	O-RING	JUNTA TÓRICA	JOINT TORIQUE	055A
					O-RING	O-RING	ANELLO TOROIDALE	O-RING	
2		9992305		4	CONECTOR HIDRÁUL, 13/16"-16 ORFS x 3/4"-16 ORB				
						HYD CONNECTOR	CONECTOR HIDRÁULIC(	CONNECTEUR HYDRAU	020R
					CONECTOR HID.	HYDR STECKVERBINDE	CONNETTORE IDRAULIC	HYDRAULIKSTIK	
3		9992298		18	O-RING, -014, 90 Duro, .489" ID x .070" Thk				
						O-RING	JUNTA TÓRICA	JOINT TORIQUE	055A
					O-RING	O-RING	ANELLO TOROIDALE	O-RING	
4		84159447		2	MANGUEIRA	HOSE	TUBO	FLEXIBLE	030M
					MANGUEIRA	SCHLAUCH	TUBO FLESSIBILE	SLANGE	
5		15213621		2	PARAFUSO, Hex, M8 x 55, 8.8, Full Thd				
						SCREW	TORNILLO	VIS	040V
					PARAFUSO	SCHRAUBE	VITE	SKRUE	
6		83990583		6	TRAVA DA ARRUELA, M8	LOCK WASHER	ARANDELA DE BLOQUE(	RONDELLE FREIN	132R
					ANILHA DE RETENÇÃO	SICHERUNGSSCHEIBE	RONDELLA DI SICUREZ	LÅSESKIVE	
7		87390514		2	PLACA	PLATE	PLACA	PLAQUE	105P
					CHAPA	PLATTE	PIASTRA	PLADE	
8		87390511		4	BRACADEIRA	CLAMP	COLLAR	COLLIER	1640
					BRACADEIRA	SCHELLE	MORSETTO	CLAMP	
9		87390534		2	PLACA	PLATE	PLACA	PLAQUE	105P
					CHAPA	PLATTE	PIASTRA	PLADE	
10		16104121		2	CONTRA PORCA, M8 x 1.25, Cl 10				
						LOCK NUT	TUERCA DE BLOQUEO	CONTRE-ECROU	P263
					CONTRAPORCA	SICHERUNGSMUTTER	DADO DI BLOCCAGGIO	LÅSEMØTRIK	
11		85803517		2	BUCHA DE BORRACHA	RUBBER BUSHING	CASQUILLO DE GOMA	BAGUE EN CAOUTCHOU	100B
					CASQUILHO DE BORRA(	GUMMIBUCHSE	BOCCOLA IN GOMMA	GUMMIBØSNING	
12		85807874		4	TUBO FLEXÍVEL, 1676mm lg				
						FLEXIBLE HOSE	TUBO FLEXIBLE	TUYAU FLEXIBLE	192T
					MANGUEIRA FLEXÍVEL	BIEGSAMER SCHLAUCH	TUBO FLESSIBILE	FLEKSIBEL SLANGE	
13		85802965		2	COTOVELO	ELBOW	CODO	COUDE	085G
					COTOVELO	KNIESTÜCK	GOMITO	VINKELRØR	
14		83963374		2	CONEXÃO, 13/16"-16 ORFS x 3/4"-16 ORB				
						FITTING	ACOPLAMIENTO	RACCORD	3300
					CONECTOR	ARMATUR	RACCORDO	FITTING	
15		83985067		8	CONECTOR HIDRÁUL	HYD CONNECTOR	CONECTOR HIDRÁULIC(	CONNECTEUR HYDRAU	020R
					CONECTOR HID.	HYDR STECKVERBINDE	CONNETTORE IDRAULIC	HYDRAULIKSTIK	
16		637-63113		8	O-RING, Cl 6, 11.3MM ID x 2.2 Thk				
						O-RING	JUNTA TÓRICA	JOINT TORIQUE	055A
					O-RING	O-RING	ANELLO TOROIDALE	O-RING	
17		85802820		2	VÁLVULA CHECAGEM	CHECK VALVE	VÁLVULA DE COMPROB.	CLAPET ANTI-RETOUR	P394
					VÁLVULA DE RETENÇÃ(	RÜCKSCHLAGVENTIL	VALVOLA DI RITEGNO	KONTRAVENTIL	
18		84159450		2	MANGUEIRA	HOSE	TUBO	FLEXIBLE	030M
					MANGUEIRA	SCHLAUCH	TUBO FLESSIBILE	SLANGE	
19		120061		4	PARAFUSO, Hex, M8 x 60, 8.8				
						BOLT	PERNO	VIS	140B
					PARAFUSO	SCHRAUBE	BULLONE	BOLT	
20		85803008		2	BRAÇADEIRA MANGUEIR/	HOSE CLAMP	ABRAZADERA DE MANG	COLLIER POUR FLEXIBL	P729
					ABRAÇAD. DA MANGUEI	SCHLAUCHSCHELLE	FASCETTA STRINGITUB	SLANGEKLEMME	

08-29	01	p2	06/10

SISTEMA HIDRÁULICO - ESTABILIZADOR DIREITO/ESQUERDO
HYDRAULIC SYSTEM - STABILIZER RIGHT/LEFT
SISTEMA HIDRAULICO - ESTABILIZADOR DERECHO/IZQUIERDO
HYDRAULIC SYSTEM - STABILIZER RIGHT/LEFT

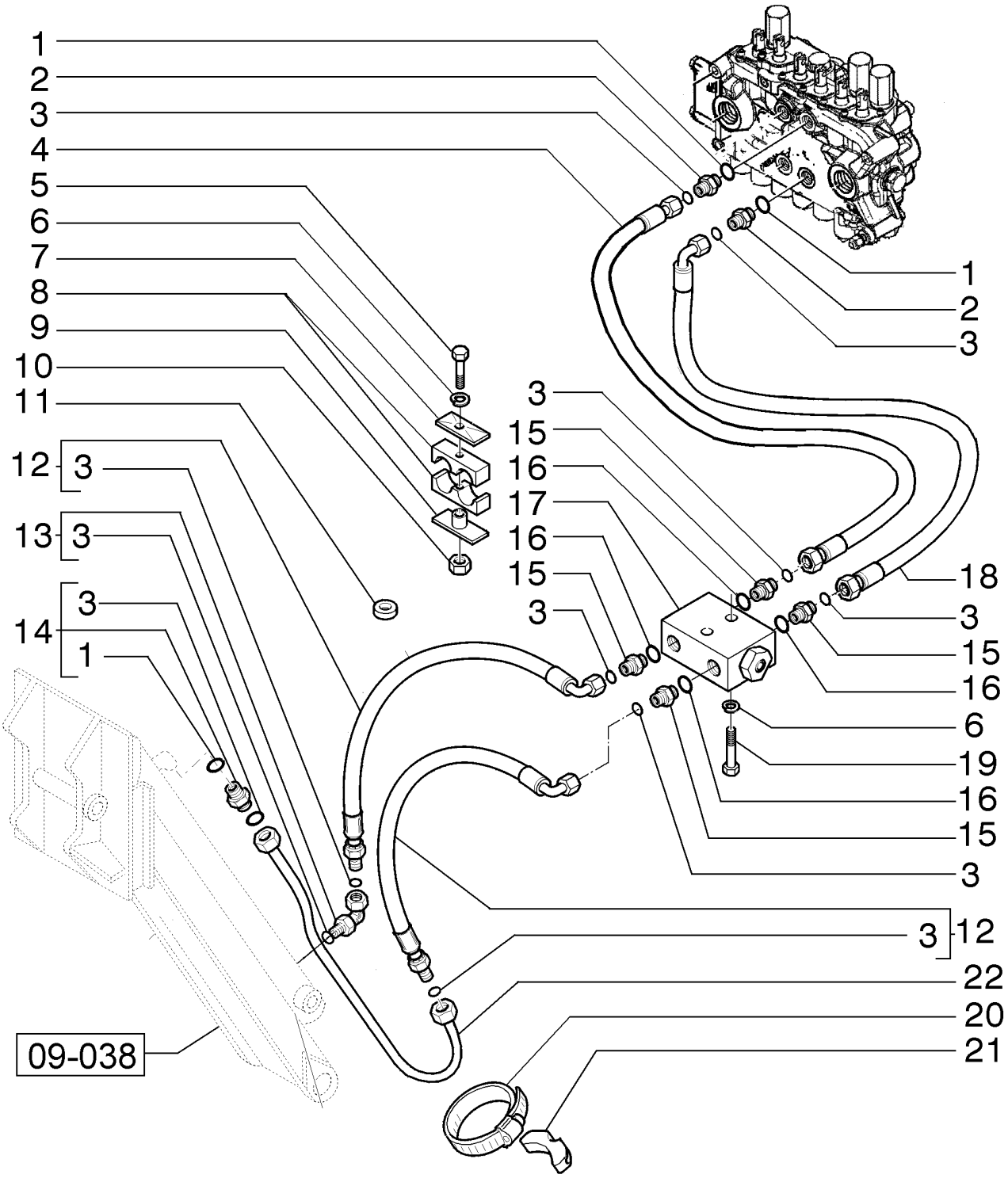

HYDRAULIC SYSTEM - STABILIZER RIGHT/LEFT
HYDRAULIC SYSTEM - STABILIZER RIGHT/LEFT
HYDRAULIC SYSTEM - STABILIZER RIGHT/LEFT
HYDRAULIC SYSTEM - STABILIZER RIGHT/LEFT

R	N	P.N.	MOD	Q	Denominação Denominação	Description Bezeichnung	Denominacion Descrizione	Description Beskrivelse	L.C.
21		**87303912**		2	BLOCO BLOCO	BLOCK BLOCK	BLOQUE BLOCCO	BLOC MOTORBLOK	074B
22		**85802620**		2	TUBO HIDRÁULICO TUBAGEM HIDRÁULICO	HYD. TUBE HYDRAULIKLEITUNG	TUBO HIDRÁULICO TUBO IDRAULICO	TUYAU HYDRAULIQUE HYD. RØR	190T

08-29	02	p1	09/10

CILINDRO ESTABILIZADORES
STABILIZER'S CYLINDER
CILINDRO ESTABILIZADORES
STABILIZER'S CYLINDER

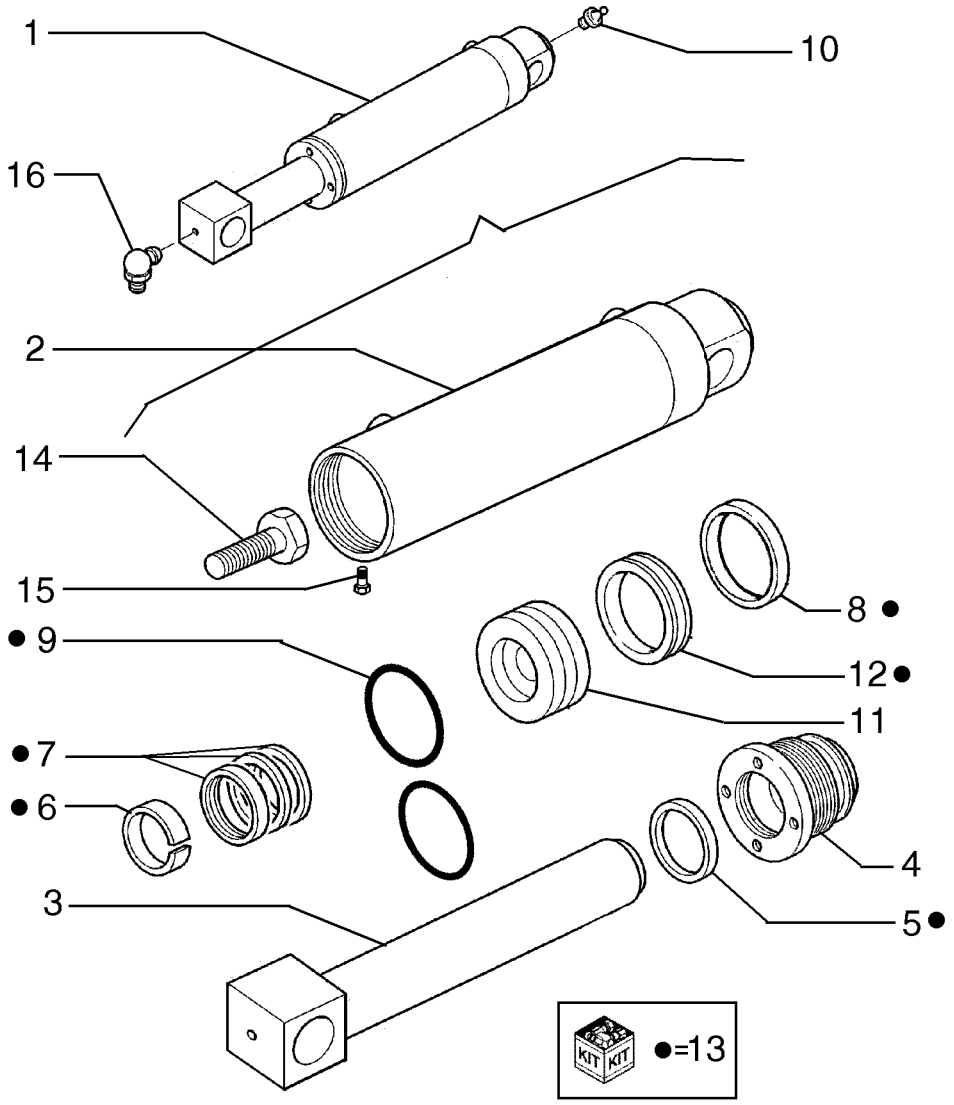

STABILIZER'S CYLINDER
STABILIZER'S CYLINDER
STABILIZER'S CYLINDER
STABILIZER'S CYLINDER

R	N	P.N.	MOD	Q	Denominação Denominação	Description Bezeichnung	Denominacion Descrizione	Description Beskrivelse	L.C.
1		**84209918**		2	CILINDRO CILINDRO	CYLINDER ZYLINDER	CILINDRO CILINDRO	VERIN CYLINDER	164C
2		**85800604**		1	CORPO DO CILINDRO CORPO DE CILINDRO	BARREL ZYLINDERROHR	CILINDRO CANNA DEL CILINDRO	CYLINDRE CYLINDER	301C
3		**85800603**		1	HASTE HASTE	ROD STANGE	VARILLA ASTA	TIGE STANG	090A
4		**87414507**		1	PACOTE DE ESTOPA JUNTA	GLAND STOPFBUCHSE	PRENSAESTOPAS PREMISTOPPA	PRESSE-ETOUPE PAKNINGSDÅSE	3880
5		**87414974**		1	LIMPADOR LIMPADOR	WIPER ABSTREIFER	LIMPIADOR TERGICRISTALLI	RACLEUR VISKER	9860
6		**87414971**		1	BUCHA CASQUILHO	BUSHING BUCHSE	CASQUILLO BOCCOLA	BAGUE BØSNING	095B
7		**87414975**		1	KIT DE VEDAÇÃO KIT DE VEDANTE	SEAL KIT DICHTUNGSSATZ	KIT DE JUNTAS KIT GUARNIZIONI	KIT DE JOINTS PAKNINGSSÆT	630S
8		**87408635**		1	ANEL DE DESGASTE ANEL DE DESGASTE	WEAR RING VERSCHLEISSRING	ANILLO DE DESGASTE ANELLO ANTIUSURA	BAGUE D'USURE SLIDRING	A012
9		**84153644**		1	VEDAÇÃO VEDANTE	SEAL DICHTUNG	ANILLO DE CIERRE GUARNIZIONE; TENUTA	JOINT PAKNING	132A
10		**80710**		1	GRAXEIRA, 1/8"-27 x .66 lg COPO DE LUBRIFICAÇÃ	LUBE NIPPLE SCHMIERNIPPEL	BOQUILLA DE LUBRICA(INGRASSATORE	GRAISSEUR SMØRENIPPEL	060I
11		**84197018**		1	PISTÃO PISTÃO	PISTON KOLBEN	PISTÓN PISTONE	PISTON STEMPEL	235S
12		**84199298**		1	ANEL VEDADOR ANEL VEDADOR	SEALRING DICHTRING	RETÉN ANELLO DI TENUTA	BAGUE D'ETANCHEITE PAKNINGSRING	Z125
13		**84209920**		1	KIT DE VEDAÇÃO KIT DE VEDANTE	SEAL KIT DICHTUNGSSATZ	KIT DE JUNTAS KIT GUARNIZIONI	KIT DE JOINTS PAKNINGSSÆT	630S
14		**87428011**		1	PARAFUSO PARAFUSO	BOLT SCHRAUBE	PERNO BULLONE	VIS BOLT	140B
15		**276-2446**		1	PARAFUSO, Hex Hd, #8 x 3/8" PARAFUSO	SELF-TAP SCREW SELBSTSCHN SCHRAUE	TORNILLO AUTORROSC VITE AUTOFILETTANTE	VIS AUTOTARAUDEUSE SELVLÅSENDE BOLT	062V
16		**80719**		1	GRAXEIRA, 90º, 1/8" NPT x .84" lg COPO DE LUBRIFICAÇÃ	LUBE NIPPLE SCHMIERNIPPEL	BOQUILLA DE LUBRICA(INGRASSATORE	GRAISSEUR SMØRENIPPEL	060I

08-30	01	p1	10/10

SISTEMA HIDRÁULICO - SUPORTES E ABRAÇADEIRAS
HYDRAULIC SYSTEM - BRACKETS AND CLAMPS
SISTEMA HIDRAULICO - SOPORTES Y ABRAZADERAS
HYDRAULIC SYSTEM - BRACKETS AND CLAMPS

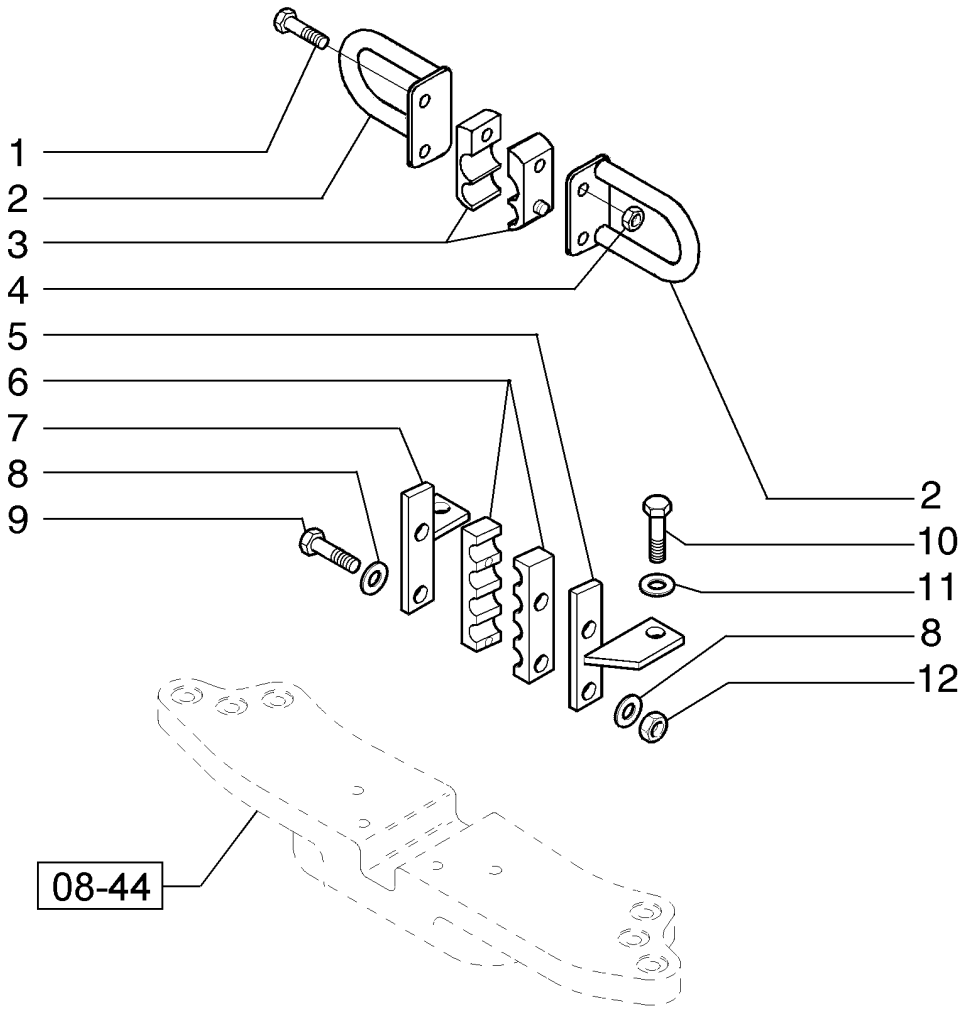

HYDRAULIC SYSTEM - BRACKETS AND CLAMPS
HYDRAULIC SYSTEM - BRACKETS AND CLAMPS
HYDRAULIC SYSTEM - BRACKETS AND CLAMPS
HYDRAULIC SYSTEM - BRACKETS AND CLAMPS

R	N	P.N.	MOD	Q	Denominação Denominação	Description Bezeichnung	Denominacion Descrizione	Description Beskrivelse	L.C.
1		16044221		2	PARAFUSO, Hex, M8 x 50, 8.8				
						BOLT	PERNO	VIS	140B
					PARAFUSO	SCHRAUBE	BULLONE	BOLT	
2		85802214		2	SUPORTE	SUPPORT	SOPORTE	SUPPORT	300S
					SUPORTE	STÜTZE	SUPPORTO	BESLAG	
3		87631462		2	SUPORTE	BRACKET	SOPORTE	SUPPORT	225S
					SUPORTE	HALTERUNG	STAFFA	BESLAG	
4		16104111		2	CONTRA PORCA, M8 x 1.25, Cl 8				
						LOCK NUT	TUERCA DE BLOQUEO	CONTRE-ECROU	P263
					CONTRAPORCA	SICHERUNGSMUTTER	DADO DI BLOCCAGGIO	LÅSEMØTRIK	
5		84170548		1	SUPORTE	SUPPORT	SOPORTE	SUPPORT	300S
					SUPORTE	STÜTZE	SUPPORTO	BESLAG	
6		84165728		2	BRAÇADEIRA	CLAMP	ABRAZADERA	COLLIER	120M
					BRAÇADEIRA	KLEMME	MORSETTO	SPÆNDEBÅND	
7		84170567		1	SUPORTE	SUPPORT	SOPORTE	SUPPORT	300S
					SUPORTE	STÜTZE	SUPPORTO	BESLAG	
8		12647121		4	ARRUELA PLANA, M8 x 20 x 3				
						WASHER	ARANDELA	RONDELLE	131R
					ANILHA	UNTERLEGSCHEIBE	RONDELLA	FLADSKIVE	
9		120061		2	PARAFUSO, Hex, M8 x 60, 8.8				
						BOLT	PERNO	VIS	140B
					PARAFUSO	SCHRAUBE	BULLONE	BOLT	
10		11106221		2	PARAFUSO, Hex, M10 x 25, 8.8, Full Thd				
						BOLT	PERNO	VIS	140B
					PARAFUSO	SCHRAUBE	BULLONE	BOLT	
11		11190579		2	ARRUELA DE PRESSÃO, M10.5				
						BELLEVILLE WASHER	ARANDELA BELLEVILLE	RONDELLE BELLEVILLE	A143
					ANILHA CÓNICA	TELLERFEDER	RONDELLA BELLEVILLE	BELLEVILLE-SPÆNDSKI'	
12		14048221		2	CONTRA PORCA, M8 x 1.25, Cl 10				
						LOCK NUT	TUERCA DE BLOQUEO	CONTRE-ECROU	P263
					CONTRAPORCA	SICHERUNGSMUTTER	DADO DI BLOCCAGGIO	LÅSEMØTRIK	

08-31	01	p1	06/10

TUBULAÇÃO HIDRÁULICOS DA CAÇAMBA 4X1 E 6X1
4X1 AND 6X1 BUCKET MACHINE HYDRAULIC DUCT
CONJUNTO CONDUCTO HIDRÁULICO CONJUNTO MÁQUINA CUCHARA 4X1 Y 6X1

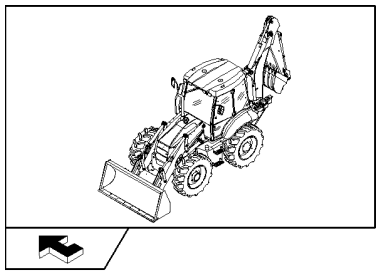

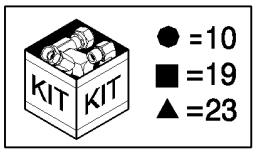

CONJUNTO DE TUBOS HIDRÁULICOS DA MÁQUINA DO BALDE 4X1 E 6X1

R	N	P.N.	MOD	Q	Denominação Denominação	Description Bezeichnung	Denominacion Descrizione	Description Beskrivelse	L.C.
1		85802234		2	COTOVELO 90, 7/16"-20 JIC x 9/16"-18 ORB				
						90 ELBOW	CODO 90	COUDE A 90°	A045
					COTOVELO 90	90-GRAD-KNIESTÜCK	GOMITO A 90°	VINKELRØR, 90	
2		85805318		2	COTOVELO, 90º, 9/16"-18, 37º x 9/16"-18, O-Ring				
						ELBOW	CODO	COUDE	085G
					COTOVELO	KNIESTÜCK	GOMITO	VINKELRØR	
3		47050685		2	CONECTOR HIDRÁUL	HYD CONNECTOR	CONECTOR HIDRÁULIC(	CONNECTEUR HYDRAU	020R
					CONECTOR HID.	HYDR STECKVERBINDE	CONNETTORE IDRAULI(	HYDRAULIKSTIK	
4		47050686		1	CONECTOR HIDRÁUL	HYD CONNECTOR	CONECTOR HIDRÁULIC(	CONNECTEUR HYDRAU	020R
					CONECTOR HID.	HYDR STECKVERBINDE	CONNETTORE IDRAULI(	HYDRAULIKSTIK	
5		85826100		1	REDUTOR	REDUCER	REDUCTOR	REDUCTEUR	056R
					REDUTOR	REDUZIERSTÜCK	RIDUTTORE	REDUKTION	
6		85828211		1	ENGATE RÁPIDO MACHO	QUICK MALE COUPLING	ACOPLAMIENTO RÁPID(	ACCOUPLEMENT RAP. M	115A
					ADAPTADOR MACHO RÁ	SCHNELLKUPPLUNGSST	ATTACCO RAPIDO MAS(	LYNKOBLING	
7		87316092		1	TUBO FLEXÍVEL	FLEXIBLE HOSE	TUBO FLEXIBLE	TUYAU FLEXIBLE	192T
					MANGUEIRA FLEXÍVEL	BIEGSAMER SCHLAUCH	TUBO FLESSIBILE	FLEKSIBEL SLANGE	
8		87316096		1	TUBO FLEXÍVEL	FLEXIBLE HOSE	TUBO FLEXIBLE	TUYAU FLEXIBLE	192T
					MANGUEIRA FLEXÍVEL	BIEGSAMER SCHLAUCH	TUBO FLESSIBILE	FLEKSIBEL SLANGE	
9		87316091		2	TUBO FLEXÍVEL	FLEXIBLE HOSE	TUBO FLEXIBLE	TUYAU FLEXIBLE	192T
					MANGUEIRA FLEXÍVEL	BIEGSAMER SCHLAUCH	TUBO FLESSIBILE	FLEKSIBEL SLANGE	
10		87485836		1	JOYSTICK	JOYSTICK	JOYSTICK	JOYSTICK	001J
					JOYSTICK	JOYSTICK	JOYSTICK	JOYSTICK	
11		87485837		1	JOYSTICK, Loader, Powershuttle, W/Detent, Declutch; Includes 87387751 Grip W/1 Button; 87387703 Prop Roller W/Detented Position; 87387754 Transmission Button Harness; 87387722 Bi-Directional PWM Driver Harness				
						JOYSTICK	JOYSTICK	JOYSTICK	001J
					JOYSTICK	JOYSTICK	JOYSTICK	JOYSTICK	
12		85804346		1	ADESIVO	DECAL	CALCOMANÍA	AUTOCOLLANT	012D
					DÍSTICO	AUFKLEBER	DECALCOMANIA	TRANSFER	
13		87305209		4	ADESIVO	DECAL	CALCOMANÍA	AUTOCOLLANT	012D
					DÍSTICO	AUFKLEBER	DECALCOMANIA	TRANSFER	
14		201-422		4	T, 11/16"-16 ORFS x 11/16"-16 Fem Sw Run				
						TEE	RACOR EN T	RACCORD EN T	9020
					TÊ	T-STÜCK	PEZZO A T	T-STYKKE	
15		87739689		1	VÁLVULA CONTROLE, ASSY				
						CONTROL VALVE	VÁLVULA DE CONTROL	DISTRIBUTEUR	083D
					VÁLVULA DE CONTROL(	STEUERVENTIL	DISTRIBUTORE IDRAULI	STYREVENTIL	
16		14300521		1	PARAFUSO, Hex Soc Hd, M6 x 75, 8.8, M6x75				
						SCREW	TORNILLO	VIS	040V
					PARAFUSO	SCHRAUBE	VITE	SKRUE	
17		87311363		1	ORIFÍCIO	ORIFICE	ORIFICIO	ORIFICE	056O
					ORIFÍCIO	BLENDE	ORIFIZIO	PROP	
18		87739122		1	VÁLVULA	VALVE	VÁLVULA	SOUPAPE	9620
					VÁLVULA	VENTIL	VALVOLA	VENTIL	
19		85828000		1	KIT DE VEDAÇÃO	SEAL KIT	KIT DE JUNTAS	KIT DE JOINTS	630S
					KIT DE VEDANTE	DICHTUNGSSATZ	KIT GUARNIZIONI	PAKNINGSSÆT	
20		85827993		2	VÁLVULA DO SOLENOIDE	SOLENOID VALVE	VÁLVULA DE SOLENOID	ELECTROVANNE	Z337
					VÁLVULA DE SOLENÓID	MAGNETVENTIL	VALVOLA A SOLENOIDE	MAGNETVENTIL	
21		85817531		1	T	TEE	RACOR EN T	RACCORD EN T	9020
					TÊ	T-STÜCK	PEZZO A T	T-STYKKE	

08-31	01	p2	06/10

TUBULAÇÃO HIDRÁULICOS DA CAÇAMBA 4X1 E 6X1
4X1 AND 6X1 BUCKET MACHINE HYDRAULIC DUCT
CONJUNTO CONDUCTO HIDRÁULICO CONJUNTO MÁQUINA CUCHARA 4X1 Y 6X1

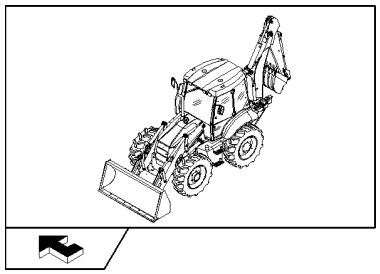

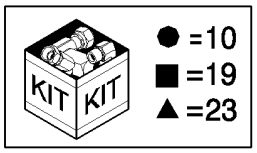

CONJUNTO DE TUBOS HIDRÁULICOS DA MÁQUINA DO BALDE 4X1 E 6X1

R	N	P.N.	MOD	Q	Denominação Denominação	Description Bezeichnung	Denominacion Descrizione	Description Beskrivelse	L.C.
22		**84143833**		1	ALAVANCA ALAVANCA	LEVER HEBEL	PALANCA LEVA	LEVIER ARM	045L
23		**85828001**		1	KIT DE VEDAÇÃO KIT DE VEDANTE	SEAL KIT DICHTUNGSSATZ	KIT DE JUNTAS KIT GUARNIZIONI	KIT DE JOINTS PAKNINGSSÆT	630S

SISTEMA HIDRÁULICO - DIAGNÓSTICO
HYDRAULIC SYSTEM - DISGNOSIS
SISTEMA HIDRAULICO - DIAGNOSTICO
HYDRAULIC SYSTEM - DISGNOSIS

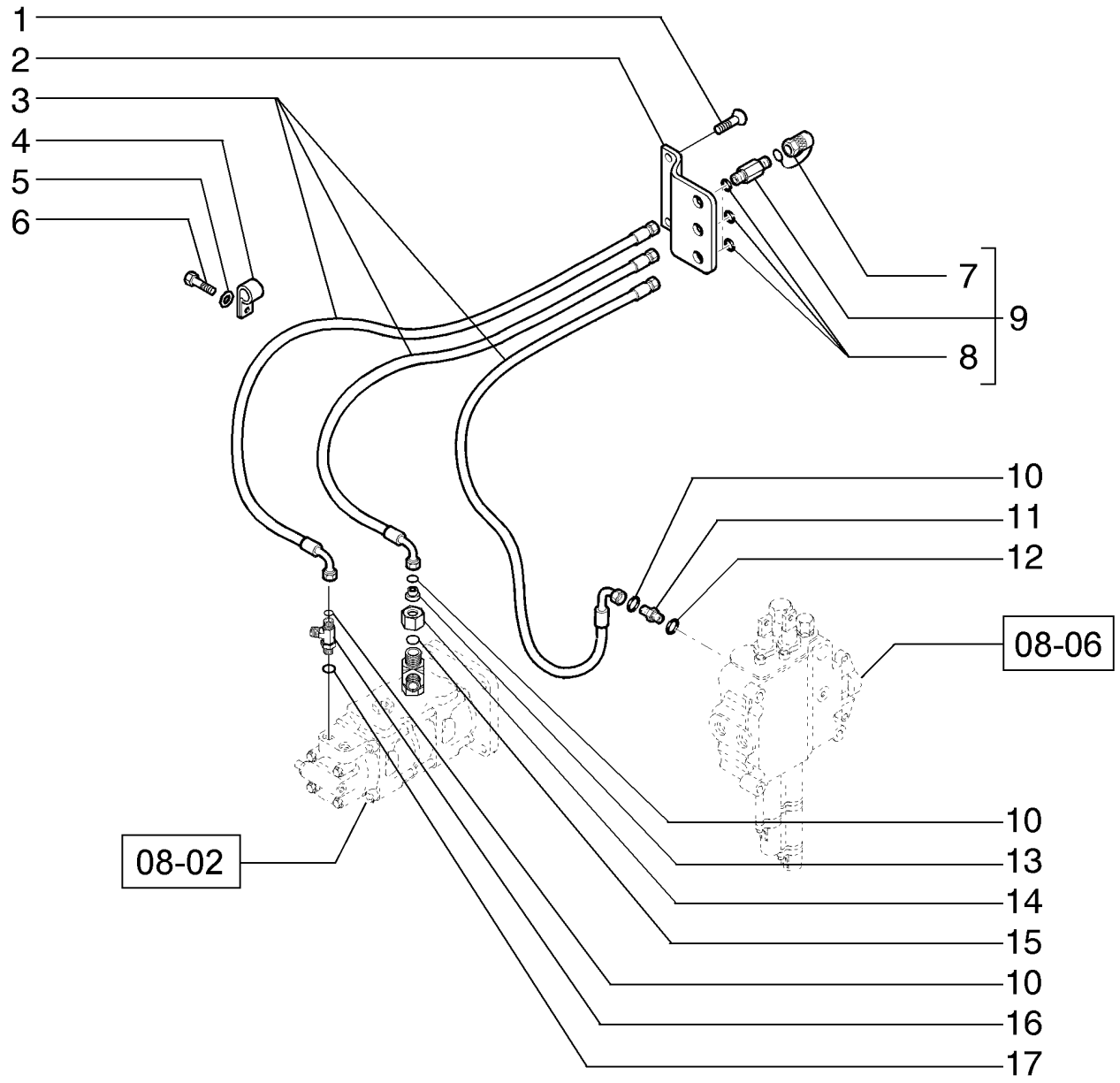

HYDRAULIC SYSTEM - DISGNOSIS
HYDRAULIC SYSTEM - DISGNOSIS
HYDRAULIC SYSTEM - DISGNOSIS
HYDRAULIC SYSTEM - DISGNOSIS

R	N	P.N.	MOD	Q	Denominação Denominação	Description Bezeichnung	Denominacion Descrizione	Description Beskrivelse	L.C.
1		14441521		2	PARAFUSO, Hex Soc Flat Hd, M6 x 25, 8.8				
						BOLT	PERNO	VIS	140B
					PARAFUSO	SCHRAUBE	BULLONE	BOLT	
2		87569583		1	PLACA	PLATE	PLACA	PLAQUE	105P
					CHAPA	PLATTE	PIASTRA	PLADE	
3		85812170		3	TUBO FLEXÍVEL, 1250mm lg				
						FLEXIBLE HOSE	TUBO FLEXIBLE	TUYAU FLEXIBLE	192T
					MANGUEIRA FLEXÍVEL	BIEGSAMER SCHLAUCH	TUBO FLESSIBILE	FLEKSIBEL SLANGE	
4		85802890		3	BRAÇADEIRA	CLAMP	ABRAZADERA	COLLIER	120M
					BRAÇADEIRA	KLEMME	MORSETTO	SPÆNDEBÅND	
5		11190779		3	MOLA DA ARRUELA, Belleville, M13				
						SPRING WASHER	ARANDELA DE RESORTI	RONDELLE ELASTIQUE	P692
					ANILHA DE MOLA	FEDERSCHEIBE	RONDELLA ELASTICA	FJEDERSKIVE	
6		15540831		3	PARAFUSO, Hex, M12 x 1.25 x 50, 10.9				
						SCREW	TORNILLO	VIS	040V
					PARAFUSO	SCHRAUBE	VITE	SKRUE	
7		9968791		3	BUJÃO	PLUG	TAPÓN	BOUCHON	050T
					TAMPÃO	STOPFEN	TAPPO	PROP	
8		81844851		3	O-RING, .375" ID x .070" Thk				
						O-RING	JUNTA TÓRICA	JOINT TORIQUE	055A
					O-RING	O-RING	ANELLO TOROIDALE	O-RING	
9		85817226		3	ENGATE RÁPIDO MACHO	QUICK MALE COUPLING	ACOPLAMIENTO RÁPIDO	ACCOUPLEMENT RAP. M	115A
					ADAPTADOR MACHO RÁ	SCHNELLKUPPLUNGSST	ATTACCO RAPIDO MAS(	LYNKOBLING	
10		89617873		3	O-RING, 6-1, 90 Duro, .468" ID x .078" Thk				
						O-RING	JUNTA TÓRICA	JOINT TORIQUE	055A
					O-RING	O-RING	ANELLO TOROIDALE	O-RING	
11		201-101		1	CONECTOR HIDRÁUL, 11/16"-16 ORFS x 9/16"-18 ORB				
						HYD CONNECTOR	CONECTOR HIDRÁULIC(	CONNECTEUR HYDRAU	020R
					CONECTOR HID.	HYDR STECKVERBINDE	CONNETTORE IDRAULIC	HYDRAULIKSTIK	
12		237-6006		1	O-RING, 6-1, 90 Duro, .468" ID x .078" Thk				
						O-RING	JUNTA TÓRICA	JOINT TORIQUE	055A
					O-RING	O-RING	ANELLO TOROIDALE	O-RING	
13		201-142		1	REDUTOR, 11/16"-16 Male x 1 3/16"-16 Fem, ORFS				
						REDUCER	REDUCTOR	REDUCTEUR	056R
					REDUTOR	REDUZIERSTÜCK	RIDUTTORE	REDUKTION	
14		85802972		1	PORCA	NUT	TUERCA	ECROU	010D
					PORCA	MUTTER	DADO	MØTRIK	
15		238-6018		1	O-RING, -018, 90 Duro, .739" ID x .070" Thk				
						O-RING	JUNTA TÓRICA	JOINT TORIQUE	055A
					O-RING	O-RING	ANELLO TOROIDALE	O-RING	
16		85805502		1	T	TEE	RACOR EN T	RACCORD EN T	9020
					TÊ	T-STÜCK	PEZZO A T	T-STYKKE	
17		237-6008		1	O-RING, 8-1, 90 Duro, .644" ID x .087" Thk				
						O-RING	JUNTA TÓRICA	JOINT TORIQUE	055A
					O-RING	O-RING	ANELLO TOROIDALE	O-RING	

08-33	01	p1	06/10

SISTEMA HIDRÁULICO - ALIMENTAÇÃO DA BOMBA
HYDRAULIC SYSTEM - PUMP FEED
SISTEMA HIDRAULICO - ALIMENTACIÓN DE LA BOMBA
HYDRAULIC SYSTEM - PUMP FEED

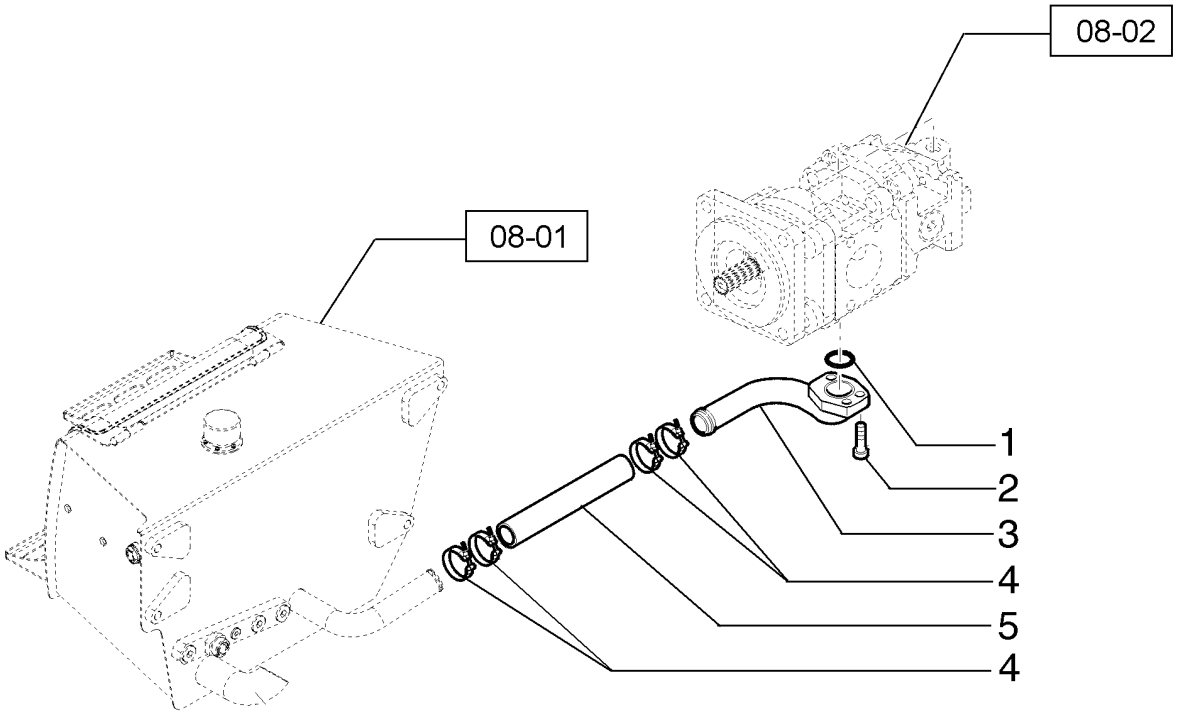

HYDRAULIC SYSTEM - PUMP FEED
HYDRAULIC SYSTEM - PUMP FEED
HYDRAULIC SYSTEM - PUMP FEED
HYDRAULIC SYSTEM - PUMP FEED

R	N	P.N.	MOD	Q	Denominação Denominação	Description Bezeichnung	Denominacion Descrizione	Description Beskrivelse	L.C.
1		510185		1	O-RING, -228, 70 Duro, 2.234" ID x .139" Thk				
					O-RING	O-RING	JUNTA TÓRICA	JOINT TORIQUE	055A
					O-RING	O-RING	ANELLO TOROIDALE	O-RING	
2		14422031		3	PARAFUSO, Hex Soc Hd, M12 x 30, 10.9				
						SCREW	TORNILLO	VIS	040V
					PARAFUSO	SCHRAUBE	VITE	SKRUE	
3		84135962		1	TUBO	TUBE	TUBO	TUBE	195T
					TUBO	ROHR	TUBO	RØR	
4		87676333		4	BRAÇADEIRA	CLAMP	ABRAZADERA	COLLIER	120M
					BRAÇADEIRA	KLEMME	MORSETTO	SPÆNDEBÅND	
5		85811870		1	MANGUEIRA	HOSE	TUBO	FLEXIBLE	030M
					MANGUEIRA	SCHLAUCH	TUBO FLESSIBILE	SLANGE	

08-34	01	p1	06/10

TUBULAÇÃO DO SISTEMA HIDRÁULICO: RETORNO AO RESERVATÓRIO
HYDRAULIC SYSTEM PIPES: RETURN TO TANK
TUBOS INSTALACIÓN HIDRÁULICA: RETORNO AL DEPÓSITO

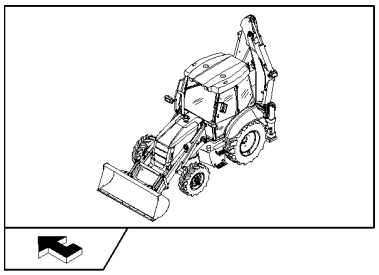

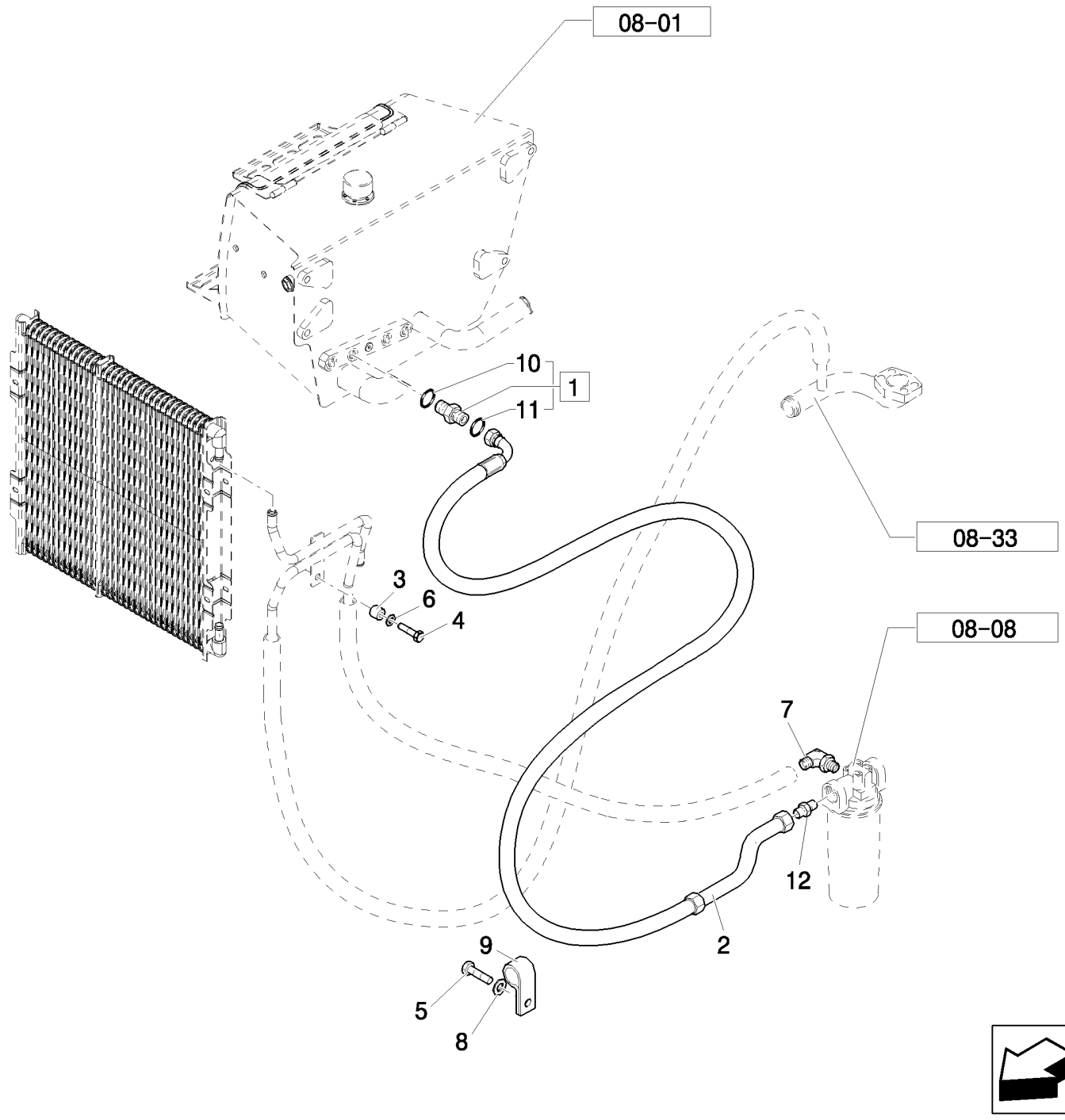

TUBOS DO SISTEMA HIDRÁULICO: RETORNO PARA O DEPÓSITO

R	N	P.N.	MOD	Q	Denominação Denominação	Description Bezeichnung	Denominacion Descrizione	Description Beskrivelse	L.C.
1		85802801		1	CONECTOR HIDRÁUL, ASSY 1-11/16"-12 ORS x 1-5/16"-12 SAE O-ring				
						HYD CONNECTOR	CONECTOR HIDRÁULIC(	CONNECTEUR HYDRAU	020R
					CONECTOR HID.	HYDR STECKVERBINDE	CONNETTORE IDRAULIC	HYDRAULIKSTIK	
2		87493722		1	TUBO FLEXÍVEL	FLEXIBLE HOSE	TUBO FLEXIBLE	TUYAU FLEXIBLE	192T
					MANGUEIRA FLEXÍVEL	BIEGSAMER SCHLAUCH	TUBO FLESSIBILE	FLEKSIBEL SLANGE	
3		407962A1		1	ESPAÇADOR	SPACER	ESPACIADOR	ENTRETOISE	8090
					ESPACADOR	DISTANZSTÜCK	DISTANZIALE	AFSTANDSSTYKKE	
4		43138		4	PARAFUSO, Hex, M10 x 20, 8.8, Full Thd				
						BOLT	PERNO	VIS	140B
					PARAFUSO	SCHRAUBE	BULLONE	BOLT	
5		47042364		1	PARAFUSO, M12x25	BOLT	PERNO	VIS	140B
					PARAFUSO	SCHRAUBE	BULLONE	BOLT	
6		47048963		1	ARRUELA PLANA	WASHER	ARANDELA	RONDELLE	131R
					ANILHA	UNTERLEGSCHEIBE	RONDELLA	FLADSKIVE	
7		85825355		1	CONECTOR HIDRÁUL	HYD CONNECTOR	CONECTOR HIDRÁULIC(	CONNECTEUR HYDRAU	020R
					CONECTOR HID.	HYDR STECKVERBINDE	CONNETTORE IDRAULIC	HYDRAULIKSTIK	
8		140018		1	ARRUELA PLANA, M12 x 24 x 2.5				
						WASHER	ARANDELA	RONDELLE	131R
					ANILHA	UNTERLEGSCHEIBE	RONDELLA	FLADSKIVE	
9		D39696		1	BRACADEIRA	CLAMP	COLLAR	COLLIER	1640
					BRACADEIRA	SCHELLE	MORSETTO	CLAMP	
10		80167268		1	O-RING	O-RING	JUNTA TÓRICA	JOINT TORIQUE	055A
					O-RING	O-RING	ANELLO TOROIDALE	O-RING	
11		89824051		1	O-RING	O-RING	JUNTA TÓRICA	JOINT TORIQUE	055A
					O-RING	O-RING	ANELLO TOROIDALE	O-RING	
12		85802960		1	CONECTOR HIDRÁUL	HYD CONNECTOR	CONECTOR HIDRÁULIC(	CONNECTEUR HYDRAU	020R
					CONECTOR HID.	HYDR STECKVERBINDE	CONNETTORE IDRAULIC	HYDRAULIKSTIK	

08-35	01	p1	06/10

TUBULAÇÃO DO SISTEMA HIDRÁULICO: CARREGADEIRA
HYDRAULIC SYSTEM PIPES: LOADER ATTACHMENT CYLINDERS
TUBOS INSTALACIÓN HIDRÁULICA: CILINDROS DEL EQUIPO CARGADOR

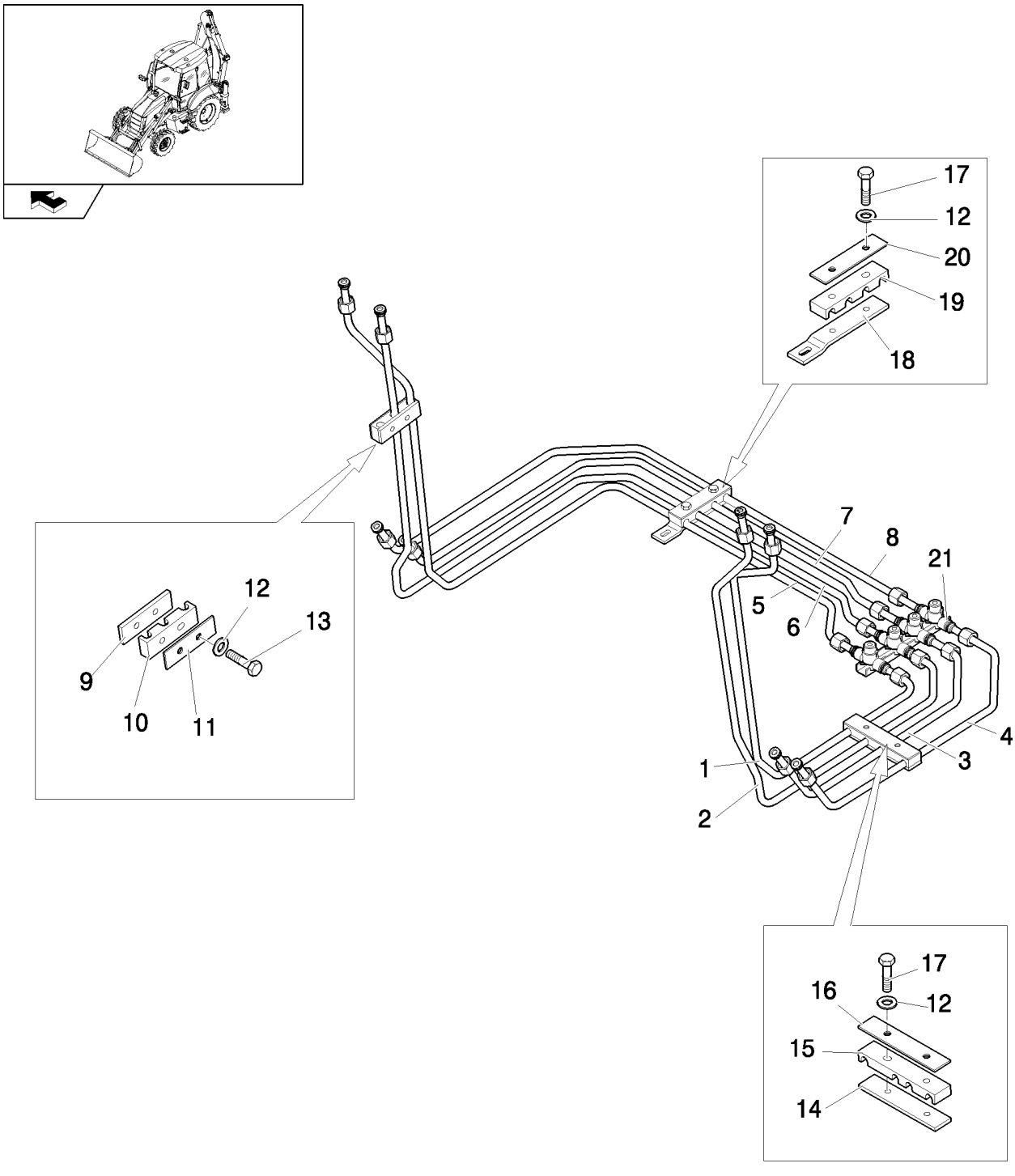

TUBOS DO SISTEMA HIDRÁULICO: MACACOS DO CARREGADOR FRONTAL

R	N	P.N.	MOD	Q	Denominação Denominação	Description Bezeichnung	Denominacion Descrizione	Description Beskrivelse	L.C.
1		84161732		1	TUBO, LH TUBO DE ENCHIMENTO	PIPE ROHR	TUBO TUBO	TUYAU PÅFYLDNINGSSTUDS	200T
2		85805855		1	TUBO HIDRÁULICO, LH TUBAGEM HIDRÁULICO	HYD. TUBE HYDRAULIKLEITUNG	TUBO HIDRÁULICO TUBO IDRAULICO	TUYAU HYDRAULIQUE HYD. RØR	190T
3		85805858		1	TUBO HIDRÁULICO, LH TUBAGEM HIDRÁULICO	HYD. TUBE HYDRAULIKLEITUNG	TUBO HIDRÁULICO TUBO IDRAULICO	TUYAU HYDRAULIQUE HYD. RØR	190T
4		85805859		1	TUBO HIDRÁULICO, LH TUBAGEM HIDRÁULICO	HYD. TUBE HYDRAULIKLEITUNG	TUBO HIDRÁULICO TUBO IDRAULICO	TUYAU HYDRAULIQUE HYD. RØR	190T
5		84161712		1	TUBO, RH TUBO DE ENCHIMENTO	PIPE ROHR	TUBO TUBO	TUYAU PÅFYLDNINGSSTUDS	200T
6		84124773		1	TUBO, RH TUBO DE ENCHIMENTO	PIPE ROHR	TUBO TUBO	TUYAU PÅFYLDNINGSSTUDS	200T
7		84124774		1	TUBO, RH TUBO DE ENCHIMENTO	PIPE ROHR	TUBO TUBO	TUYAU PÅFYLDNINGSSTUDS	200T
8		85805861		1	TUBO HIDRÁULICO, RH TUBAGEM HIDRÁULICO	HYD. TUBE HYDRAULIKLEITUNG	TUBO HIDRÁULICO TUBO IDRAULICO	TUYAU HYDRAULIQUE HYD. RØR	190T
9		85805870		2	PLACA CHAPA	PLATE PLATTE	PLACA PIASTRA	PLAQUE PLADE	105P
10		85805872		2	BRAÇADEIRA BRAÇADEIRA	CLAMP KLEMME	ABRAZADERA MORSETTO	COLLIER SPÆNDEBÅND	120M
11		85805869		2	PLACA CHAPA	PLATE PLATTE	PLACA PIASTRA	PLAQUE PLADE	105P
12		11193979		8	MOLA DA ARRUELA, Belleville, M8.4 ANILHA DE MOLA	SPRING WASHER FEDERSCHEIBE	ARANDELA DE RESORTI RONDELLA ELASTICA	RONDELLE ELASTIQUE FJEDERSKIVE	P692
13		16043621		2	PARAFUSO, Hex, M8 x 25, 8.8 PARAFUSO	BOLT SCHRAUBE	PERNO BULLONE	VIS BOLT	140B
14		85805210		2	PLACA CHAPA	PLATE PLATTE	PLACA PIASTRA	PLAQUE PLADE	105P
15		85805211		2	BRAÇADEIRA BRAÇADEIRA	CLAMP KLEMME	ABRAZADERA MORSETTO	COLLIER SPÆNDEBÅND	120M
16		85805209		2	PLACA CHAPA	PLATE PLATTE	PLACA PIASTRA	PLAQUE PLADE	105P
17		16043821		6	PARAFUSO, Hex, M8 x 30, 8.8 PARAFUSO	BOLT SCHRAUBE	PERNO BULLONE	VIS BOLT	140B
18		85805206		1	SUPORTE SUPORTE	BRACKET HALTERUNG	SOPORTE STAFFA	SUPPORT BESLAG	225S
19		85805208		1	BRAÇADEIRA BRAÇADEIRA	CLAMP KLEMME	ABRAZADERA MORSETTO	COLLIER SPÆNDEBÅND	120M
20		85805207		1	PLACA CHAPA	PLATE PLATTE	PLACA PIASTRA	PLAQUE PLADE	105P
21		85805203		1	COLETOR COLECTOR	MANIFOLD VERTEILER	COLECTOR COLLETTORE	COLLECTEUR MANIFOLD	198C

Mechanical Version / Pilot Version

B90B B95B B110B

08-36	01	p1	06/10

TUBULAÇÃO DO CILINDO DE LEVANTAMENTO - CARREGADEIRA
LOADER LIFT CYLINDER HOSES
TUBERÍAS DEL CILINDRO DE ELEVACIÓN DEL CARGADOR

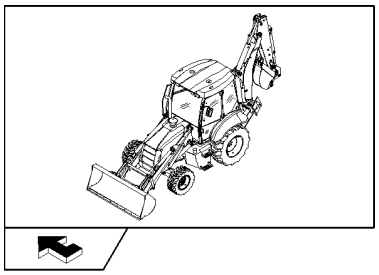

TUBAGENS DO CILINDRO DE LEVANTAMENTO DO CARREGADOR

R	N	P.N.	MOD	Q	Denominação Denominação	Description Bezeichnung	Denominacion Descrizione	Description Beskrivelse	L.C.
1		87619505		1	TUBO FLEXÍVEL	FLEXIBLE HOSE	TUBO FLEXIBLE	TUYAU FLEXIBLE	192T
					MANGUEIRA FLEXÍVEL	BIEGSAMER SCHLAUCH	TUBO FLESSIBILE	FLEKSIBEL SLANGE	
2		87619504		1	TUBO FLEXÍVEL	FLEXIBLE HOSE	TUBO FLEXIBLE	TUYAU FLEXIBLE	192T
					MANGUEIRA FLEXÍVEL	BIEGSAMER SCHLAUCH	TUBO FLESSIBILE	FLEKSIBEL SLANGE	
3		83901443		2	O-RING, .625" ID x .070" Thk				
						O-RING	JUNTA TÓRICA	JOINT TORIQUE	055A
					O-RING	O-RING	ANELLO TOROIDALE	O-RING	
4		9621483		2	CONECTOR HIDRÁUL, 1"-14 ORFS x 7/8"-14 ORB, ASSY				
						HYD CONNECTOR	CONECTOR HIDRÁULIC(	CONNECTEUR HYDRAU	020R
					CONECTOR HID.	HYDR STECKVERBINDE	CONNETTORE IDRAULIC	HYDRAULIKSTIK	
5		80167269		2	O-RING	O-RING	JUNTA TÓRICA	JOINT TORIQUE	055A
					O-RING	O-RING	ANELLO TOROIDALE	O-RING	
6		85813363		2	TUBO FLEXÍVEL, 550mm lç	FLEXIBLE HOSE	TUBO FLEXIBLE	TUYAU FLEXIBLE	192T
					MANGUEIRA FLEXÍVEL	BIEGSAMER SCHLAUCH	TUBO FLESSIBILE	FLEKSIBEL SLANGE	
7		14048211		2	CONTRA PORCA, M8 x 1.25, Cl 8				
						LOCK NUT	TUERCA DE BLOQUEO	CONTRE-ECROU	P263
					CONTRAPORCA	SICHERUNGSMUTTER	DADO DI BLOCCAGGIO	LÅSEMØTRIK	
8		43129		2	PARAFUSO, Hex, M8 x 40, 8.8				
						BOLT	PERNO	VIS	140B
					PARAFUSO	SCHRAUBE	BULLONE	BOLT	
9		85802891		1	ESPAÇADOR	SPACER	SEPARADOR	ENTRETOISE	075D
					ESPAÇADOR	DISTANZSTÜCK	DISTANZIALE	AFSTANDSSTYKKE	
10		11193979		2	MOLA DA ARRUELA, Belleville, M8.4				
						SPRING WASHER	ARANDELA DE RESORTI	RONDELLE ELASTIQUE	P692
					ANILHA DE MOLA	FEDERSCHEIBE	RONDELLA ELASTICA	FJEDERSKIVE	
11		85813380		2	TUBO FLEXÍVEL	FLEXIBLE HOSE	TUBO FLEXIBLE	TUYAU FLEXIBLE	192T
					MANGUEIRA FLEXÍVEL	BIEGSAMER SCHLAUCH	TUBO FLESSIBILE	FLEKSIBEL SLANGE	

08-37	01	p1	06/10

TUBULAÇÃO DO CILINDRO DA CAÇAMBA - CARREGADEIRA
LOADER BUCKET CYLINDER HOSES
TUBERÍAS DEL CILINDRO DEL CUCHARÓN CARGADOR

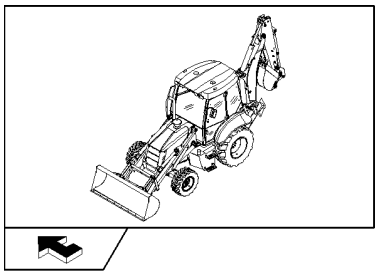

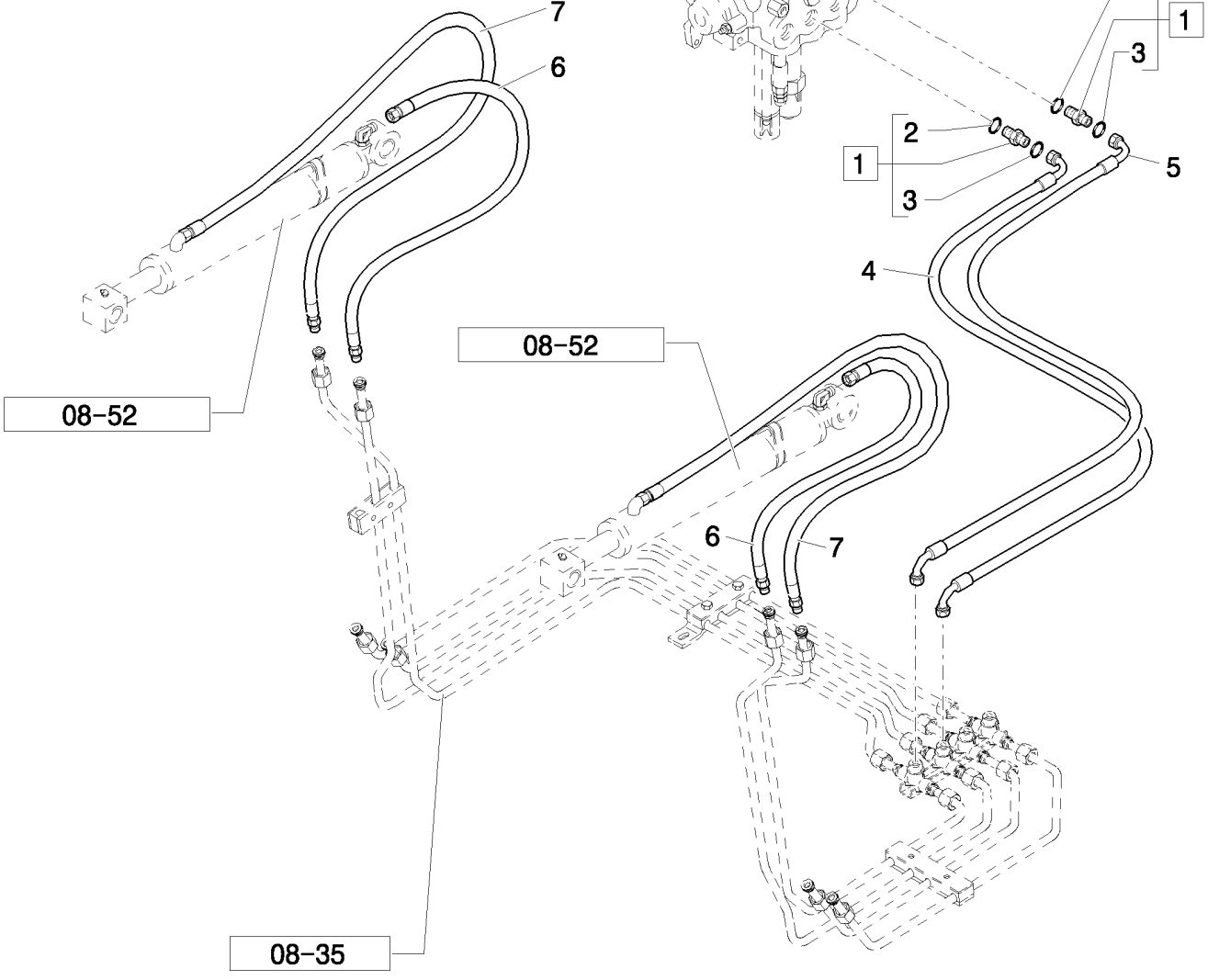

TUBAGENS DO CILINDRO DO BALDE DO CARREGADOR

R	N	P.N.	MOD	Q	Denominação Denominação	Description Bezeichnung	Denominacion Descrizione	Description Beskrivelse	L.C.
1		9621483		2	CONECTOR HIDRÁUL, 1"-14 ORFS x 7/8"-14 ORB, ASSY				
						HYD CONNECTOR	CONECTOR HIDRÁULIC(	CONNECTEUR HYDRAU	020R
					CONECTOR HID.	HYDR STECKVERBINDE	CONNETTORE IDRAULI(	HYDRAULIKSTIK	
2		80167269		2	O-RING	O-RING	JUNTA TÓRICA	JOINT TORIQUE	055A
					O-RING	O-RING	ANELLO TOROIDALE	O-RING	
3		83901443		2	O-RING, .625" ID x .070" Thk				
						O-RING	JUNTA TÓRICA	JOINT TORIQUE	055A
					O-RING	O-RING	ANELLO TOROIDALE	O-RING	
4		87619504		1	TUBO FLEXÍVEL	FLEXIBLE HOSE	TUBO FLEXIBLE	TUYAU FLEXIBLE	192T
					MANGUEIRA FLEXÍVEL	BIEGSAMER SCHLAUCH	TUBO FLESSIBILE	FLEKSIBEL SLANGE	
5		87619505		1	TUBO FLEXÍVEL	FLEXIBLE HOSE	TUBO FLEXIBLE	TUYAU FLEXIBLE	192T
					MANGUEIRA FLEXÍVEL	BIEGSAMER SCHLAUCH	TUBO FLESSIBILE	FLEKSIBEL SLANGE	
6		85813362		2	TUBO FLEXÍVEL, 1130mm lg				
						FLEXIBLE HOSE	TUBO FLEXIBLE	TUYAU FLEXIBLE	192T
					MANGUEIRA FLEXÍVEL	BIEGSAMER SCHLAUCH	TUBO FLESSIBILE	FLEKSIBEL SLANGE	
7		85813379		2	TUBO FLEXÍVEL	FLEXIBLE HOSE	TUBO FLEXIBLE	TUYAU FLEXIBLE	192T
					MANGUEIRA FLEXÍVEL	BIEGSAMER SCHLAUCH	TUBO FLESSIBILE	FLEKSIBEL SLANGE	

08-38	01	p1	06/10

SISTEMA HIDRÁULICO DO CONJUNTO DO BRAÇO DA CAÇAMBA 4X1 E 6X1
4X1 AND 6X1 BUCKET ARM ASSY HYDRAULIC SYSTEM
INSTALACIÓN HIDRÁULICA CONJUNTO BRAZO CUCHARA 4X1 Y 6X1

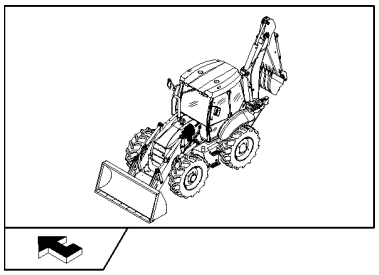

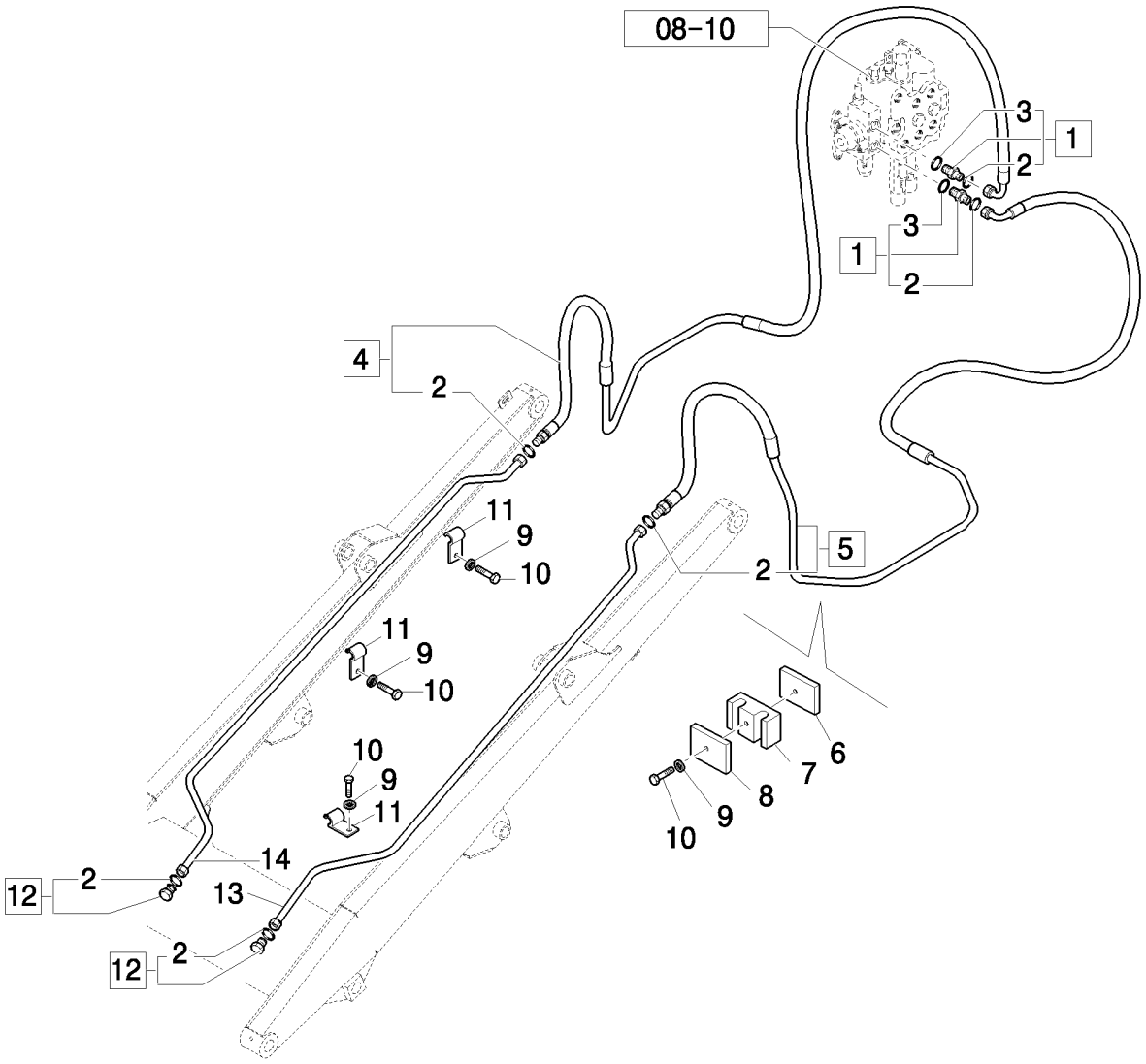

SISTEMA HIDRÁULICO DO CONJUNTO DO BRAÇO DO BALDE 4X1 E 6X1

R	N	P.N.	MOD	Q	Denominação Denominação	Description Bezeichnung	Denominacion Descrizione	Description Beskrivelse	L.C.
1		83963376		2	CONEXÃO, 13/16"-16 ORFS x 7/8"-14 ORB, ASSY				
						FITTING	ACOPLAMIENTO	RACCORD	3300
					CONECTOR	ARMATUR	RACCORDO	FITTING	
2		89992298		6	O-RING	O-RING	JUNTA TÓRICA	JOINT TORIQUE	055A
					O-RING	O-RING	ANELLO TOROIDALE	O-RING	
3		80167269		2	O-RING	O-RING	JUNTA TÓRICA	JOINT TORIQUE	055A
					O-RING	O-RING	ANELLO TOROIDALE	O-RING	
4		84172662		1	TUBO RÍGIDO, ASSY, RH	RIGID TUBE	TUBO RÍGIDO	TUYAU RIGIDE	193T
					TUBO RÍGIDO	ROHR	TUBO RIGIDO	STIFT RØR	
5		85805862		1	MANGUEIRA HIDRÁULICA, ASSY, LH				
						HYDRAULIC HOSE	TUBO HIDRÁULICO	FLEXIBLE HYDRAULIQUI	A058
					MANGUEIRA HIDRÁULIC	HYDRAULIKSCHLAUCH	TUBO FLESSIBILE IDRAU	SLANGE, HYDRAULIK	
6		85805340		2	PLACA	PLATE	PLACA	PLAQUE	105P
					CHAPA	PLATTE	PIASTRA	PLADE	
7		85805193		2	BRAÇADEIRA	CLAMP	ABRAZADERA	COLLIER	120M
					BRAÇADEIRA	KLEMME	MORSETTO	SPÆNDEBÅND	
8		85805195		2	PLACA	PLATE	PLACA	PLAQUE	105P
					CHAPA	PLATTE	PIASTRA	PLADE	
9		11193979		8	MOLA DA ARRUELA, Belleville, M8.4				
						SPRING WASHER	ARANDELA DE RESORTI	RONDELLE ELASTIQUE	P692
					ANILHA DE MOLA	FEDERSCHEIBE	RONDELLA ELASTICA	FJEDERSKIVE	
10		16043821		8	PARAFUSO, Hex, M8 x 30, 8.8				
						BOLT	PERNO	VIS	140B
					PARAFUSO	SCHRAUBE	BULLONE	BOLT	
11		85805247		6	BRAÇADEIRA	CLAMP	ABRAZADERA	COLLIER	120M
					BRAÇADEIRA	KLEMME	MORSETTO	SPÆNDEBÅND	
12		85803408		2	BUJÃO, ASSY	PLUG	TAPÓN	BOUCHON	050T
					TAMPÃO	STOPFEN	TAPPO	PROP	
13		85805864		1	TUBO HIDRÁULICO, LH	HYD. TUBE	TUBO HIDRÁULICO	TUYAU HYDRAULIQUE	190T
					TUBAGEM HIDRÁULICO	HYDRAULIKLEITUNG	TUBO IDRAULICO	HYD. RØR	
14		85805865		1	TUBO HIDRÁULICO, RH	HYD. TUBE	TUBO HIDRÁULICO	TUYAU HYDRAULIQUE	190T
					TUBAGEM HIDRÁULICO	HYDRAULIKLEITUNG	TUBO IDRAULICO	HYD. RØR	

08-39	01	p1	06/10

TUBULAÇÃO DO CILINDO DE ESCAVAÇÃO
DIPPER: DIPPER SYSTEM, BOOM AND DIPPER CYLINDER
BALANCÍN: INSTALACIÓN BALANCÍN Y CILINDRO BALANCÍN

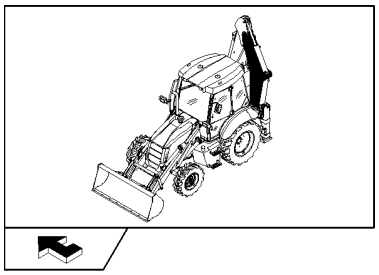

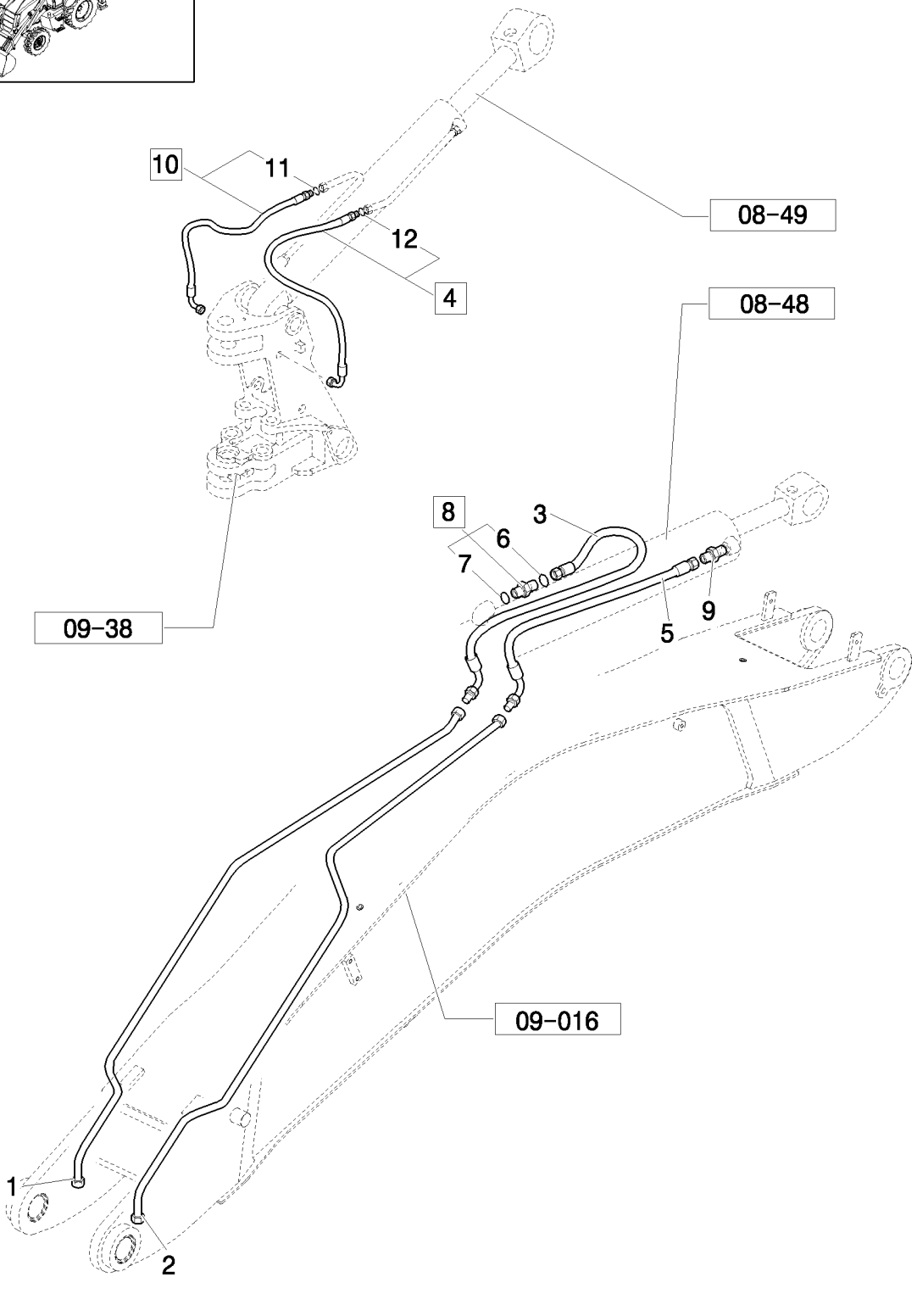

BALANCEIRO: SISTEMA DO BALANCEIRO, MACACO DO BRAÇO E DO BALANCEIRO

R	N	P.N.	MOD	Q	Denominação Denominação	Description Bezeichnung	Denominacion Descrizione	Description Beskrivelse	L.C.
1		87614628		1	TUBO	PIPE	TUBO	TUYAU	200T
					TUBO DE ENCHIMENTO	ROHR	TUBO	PÅFYLDNINGSSTUDS	
2		87614614		1	TUBO	PIPE	TUBO	TUYAU	200T
					TUBO DE ENCHIMENTO	ROHR	TUBO	PÅFYLDNINGSSTUDS	
3		87683904		1	TUBO FLEXÍVEL	FLEXIBLE HOSE	TUBO FLEXIBLE	TUYAU FLEXIBLE	192T
					MANGUEIRA FLEXÍVEL	BIEGSAMER SCHLAUCH	TUBO FLESSIBILE	FLEKSIBEL SLANGE	
4		87621914		1	TUBO FLEXÍVEL	FLEXIBLE HOSE	TUBO FLEXIBLE	TUYAU FLEXIBLE	192T
					MANGUEIRA FLEXÍVEL	BIEGSAMER SCHLAUCH	TUBO FLESSIBILE	FLEKSIBEL SLANGE	
5		87683905		1	TUBO FLEXÍVEL	FLEXIBLE HOSE	TUBO FLEXIBLE	TUYAU FLEXIBLE	192T
					MANGUEIRA FLEXÍVEL	BIEGSAMER SCHLAUCH	TUBO FLESSIBILE	FLEKSIBEL SLANGE	
6		89991976		1	O-RING	O-RING	JUNTA TÓRICA	JOINT TORIQUE	055A
					O-RING	O-RING	ANELLO TOROIDALE	O-RING	
7		80167266		1	O-RING, 90 Duro, .924" ID x .116" Thk				
						O-RING	JUNTA TÓRICA	JOINT TORIQUE	055A
					O-RING	O-RING	ANELLO TOROIDALE	O-RING	
8		83962538		1	CONEXÃO, 1 3/16"-12 ORFS x 1 1/16"-12 ORB, ASSY				
						FITTING	ACOPLAMIENTO	RACCORD	3300
					CONECTOR	ARMATUR	RACCORDO	FITTING	
9		83962539		1	CONECTOR HIDRÁUL	HYD CONNECTOR	CONECTOR HIDRÁULIC	CONNECTEUR HYDRAU	020R
					CONECTOR HID.	HYDR STECKVERBINDE	CONNETTORE IDRAULIC	HYDRAULIKSTIK	
10		87619512		1	TUBO FLEXÍVEL	FLEXIBLE HOSE	TUBO FLEXIBLE	TUYAU FLEXIBLE	192T
					MANGUEIRA FLEXÍVEL	BIEGSAMER SCHLAUCH	TUBO FLESSIBILE	FLEKSIBEL SLANGE	
11		9992069		1	O-RING, -016, 90 Duro, .614" ID x .070" Thk				
						O-RING	JUNTA TÓRICA	JOINT TORIQUE	055A
					O-RING	O-RING	ANELLO TOROIDALE	O-RING	
12		9991976		1	O-RING, -018, 90 Duro, .739" ID x .070" Thk				
						O-RING	JUNTA TÓRICA	JOINT TORIQUE	055A
					O-RING	O-RING	ANELLO TOROIDALE	O-RING	

08-40	01	p1	10/10

TUBULAÇÃO DO CILINDO DA CAÇAMBA - ESCAVADEIRA
DIPPER: BUCKET CYLINDER HYDRAULIC SYSTEM
BALANCÍN: INSTALACIÓN HIDRÁULICA CILINDRO CUCHARA

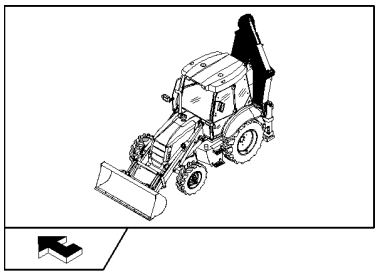

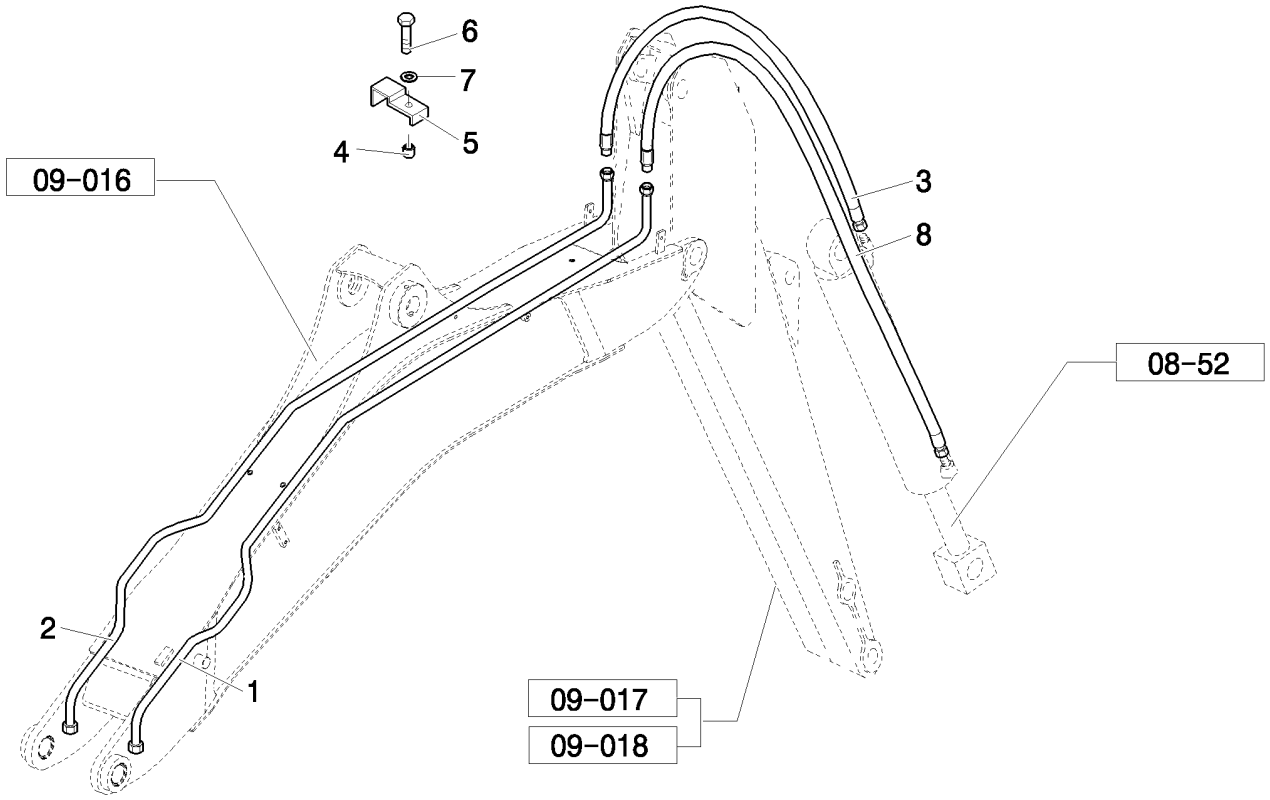

BALANCEIRO: SISTEMA HIDRÁULICO DO MACACO DO BALDE

R	N	P.N.	MOD	Q	Denominação Denominação	Description Bezeichnung	Denominacion Descrizione	Description Beskrivelse	L.C.
1		87636636		1	TUBO TUBO DE ENCHIMENTO	PIPE ROHR	TUBO TUBO	TUYAU PÅFYLDNINGSSTUDS	200T
2		87636637		1	TUBO TUBO DE ENCHIMENTO	PIPE ROHR	TUBO TUBO	TUYAU PÅFYLDNINGSSTUDS	200T
3	1	87684509		1	TUBO FLEXÍVEL MANGUEIRA FLEXÍVEL	FLEXIBLE HOSE BIEGSAMER SCHLAUCH	TUBO FLEXIBLE TUBO FLESSIBILE	TUYAU FLEXIBLE FLEKSIBEL SLANGE	192T
3	2	84367193			MANGUEIRA HIDRÁULICA MANGUEIRA HIDRÁULIC	HYDRAULIC HOSE HYDRAULIKSCHLAUCH	TUBO HIDRÁULICO TUBO FLESSIBILE IDRAU	FLEXIBLE HYDRAULIQUI SLANGE, HYDRAULIK	A058
4		85802901		1	ESPAÇADOR ESPAÇADOR	SPACER DISTANZSTÜCK	SEPARADOR DISTANZIALE	ENTRETOISE AFSTANDSSTYKKE	075D
5		85802909		1	BRAÇADEIRA BRAÇADEIRA	CLAMP KLEMME	ABRAZADERA MORSETTO	COLLIER SPÆNDEBÅND	120M
6		43130		1	PARAFUSO, Hex, M8 x 50, 8.8 PARAFUSO	BOLT SCHRAUBE	PERNO BULLONE	VIS BOLT	140B
7		83990583		1	TRAVA DA ARRUELA, M8 ANILHA DE RETENÇÃO	LOCK WASHER SICHERUNGSSCHEIBE	ARANDELA DE BLOQUE RONDELLA DI SICUREZ	RONDELLE FREIN LÅSESKIVE	132R
8	3	87684507		1	TUBO FLEXÍVEL MANGUEIRA FLEXÍVEL	FLEXIBLE HOSE BIEGSAMER SCHLAUCH	TUBO FLEXIBLE TUBO FLESSIBILE	TUYAU FLEXIBLE FLEKSIBEL SLANGE	192T
8	4	87684508		1	TUBO FLEXÍVEL MANGUEIRA FLEXÍVEL	FLEXIBLE HOSE BIEGSAMER SCHLAUCH	TUBO FLEXIBLE TUBO FLESSIBILE	TUYAU FLEXIBLE FLEKSIBEL SLANGE	192T

(1) Only for Long Dipper
(2) Only for Short Dipper
(3) Para Braço Longo
(4) Para Braço Curto

08-41	01	p1	06/10

SISTEMA HIDRÁULICO - TUBULAÇÃO
HYDRAULIC SYSTEM - PIPES
SISTEMA HIDRÁULICO - TUBERIAS
HYDRAULIC SYSTEM - PIPES

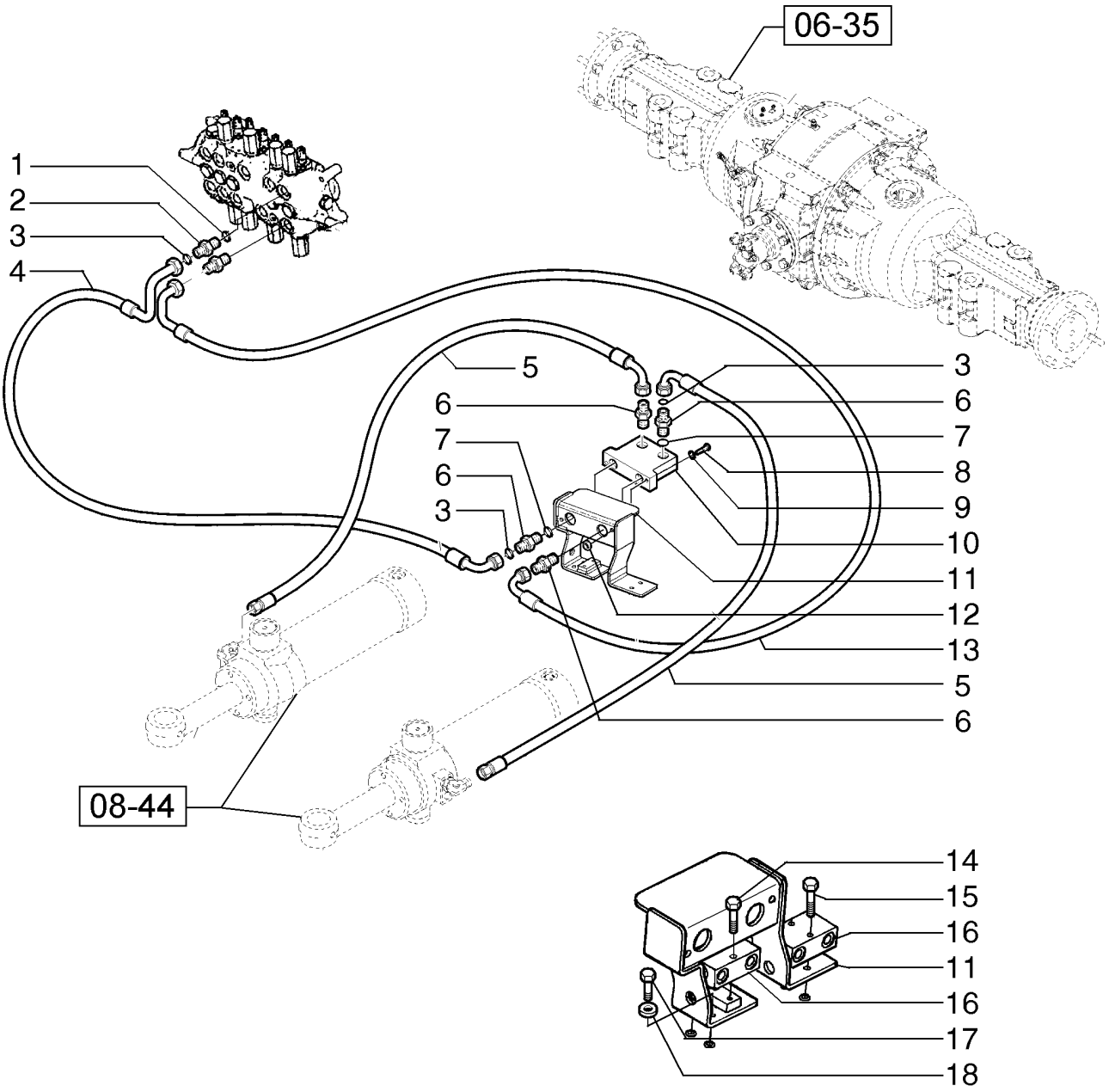

HYDRAULIC SYSTEM - PIPES
HYDRAULIC SYSTEM - PIPES
HYDRAULIC SYSTEM - PIPES
HYDRAULIC SYSTEM - PIPES

R	N	P.N.	MOD	Q	Denominação Denominação	Description Bezeichnung	Denominacion Descrizione	Description Beskrivelse	L.C.
1		80167269		2	O-RING	O-RING	JUNTA TÓRICA	JOINT TORIQUE	055A
					O-RING	O-RING	ANELLO TOROIDALE	O-RING	
2		83963376		2	CONEXÃO, 13/16"-16 ORFS x 7/8"-14 ORB				
						FITTING	ACOPLAMIENTO	RACCORD	3300
					CONECTOR	ARMATUR	RACCORDO	FITTING	
3		89992298		6	O-RING	O-RING	JUNTA TÓRICA	JOINT TORIQUE	055A
					O-RING	O-RING	ANELLO TOROIDALE	O-RING	
4		87356499		1	TUBO FLEXÍVEL	FLEXIBLE HOSE	TUBO FLEXIBLE	TUYAU FLEXIBLE	192T
					MANGUEIRA FLEXÍVEL	BIEGSAMER SCHLAUCH	TUBO FLESSIBILE	FLEKSIBEL SLANGE	
5		87361461		2	TUBO FLEXÍVEL	FLEXIBLE HOSE	TUBO FLEXIBLE	TUYAU FLEXIBLE	192T
					MANGUEIRA FLEXÍVEL	BIEGSAMER SCHLAUCH	TUBO FLESSIBILE	FLEKSIBEL SLANGE	
6		201-112		4	CONECTOR HIDRÁUL, 13/16"-16 ORFS x 7/8"-14 ORB				
						HYD CONNECTOR	CONECTOR HIDRÁULIC(	CONNECTEUR HYDRAU	020R
					CONECTOR HID.	HYDR STECKVERBINDE	CONNETTORE IDRAULIC	HYDRAULIKSTIK	
7		237-6014		4	O-RING, 14-1, 90 Duro, 1.048" ID x .118" Thk				
						O-RING	JUNTA TÓRICA	JOINT TORIQUE	055A
					O-RING	O-RING	ANELLO TOROIDALE	O-RING	
8		614-10040		2	PARAFUSO, Hex, M10 x 40, 8.8, Full Thd				
						BOLT	PERNO	VIS	140B
					PARAFUSO	SCHRAUBE	BULLONE	BOLT	
9		895-11010		4	ARRUELA PLANA, M10 x 20 x 2				
						WASHER	ARANDELA	RONDELLE	131R
					ANILHA	UNTERLEGSCHEIBE	RONDELLA	FLADSKIVE	
10		87480653		1	VÁLVULA AMORTECEDORA				
						DAMPING VALVE	VÁLVULA DE AMORTIGU	SOUPAPE D'AMORTISSE	006V
					VÁLVULA DE DESCARG/	DÄMPFUNGSVENTIL	VALVOLA DI SMORZAME	DÆMPNINGSVENTIL	
11		84161305		1	SUPORTE	BRACKET	SOPORTE	SUPPORT	225S
					SUPORTE	HALTERUNG	STAFFA	BESLAG	
12		829-1410		2	PORCA, M10, Cl 10	NUT	TUERCA	ECROU	010D
					PORCA	MUTTER	DADO	MØTRIK	
13		87356501		1	TUBO FLEXÍVEL	FLEXIBLE HOSE	TUBO FLEXIBLE	TUYAU FLEXIBLE	192T
					MANGUEIRA FLEXÍVEL	BIEGSAMER SCHLAUCH	TUBO FLESSIBILE	FLEKSIBEL SLANGE	
14		43130		2	PARAFUSO, Hex, M8 x 50, 8.8				
						BOLT	PERNO	VIS	140B
					PARAFUSO	SCHRAUBE	BULLONE	BOLT	
15		16044421		2	PARAFUSO, Hex, M8 x 60, 8.8				
						BOLT	PERNO	VIS	140B
					PARAFUSO	SCHRAUBE	BULLONE	BOLT	
16		85802820		2	VÁLVULA CHECAGEM	CHECK VALVE	VÁLVULA DE COMPROB.	CLAPET ANTI-RETOUR	P394
					VÁLVULA DE RETENÇÃ(	RÜCKSCHLAGVENTIL	VALVOLA DI RITEGNO	KONTRAVENTIL	
17		43128		2	PARAFUSO, Hex, M8 x 30, 8.8				
						SCREW	TORNILLO	VIS	040V
					PARAFUSO	SCHRAUBE	VITE	SKRUE	
18		12642701		2	ARRUELA PLANA, M8 x 12 x 1				
						WASHER	ARANDELA	RONDELLE	131R
					ANILHA	UNTERLEGSCHEIBE	RONDELLA	FLADSKIVE	

08-42	01	p1	06/10

VÁLVULA - AMORTECIMENTO DO GIRO
VALVE - SWING DAMPENING
VÁLVULA - AMORTIGUAMIENTO ROTACIÓN

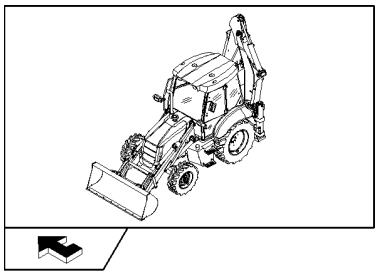

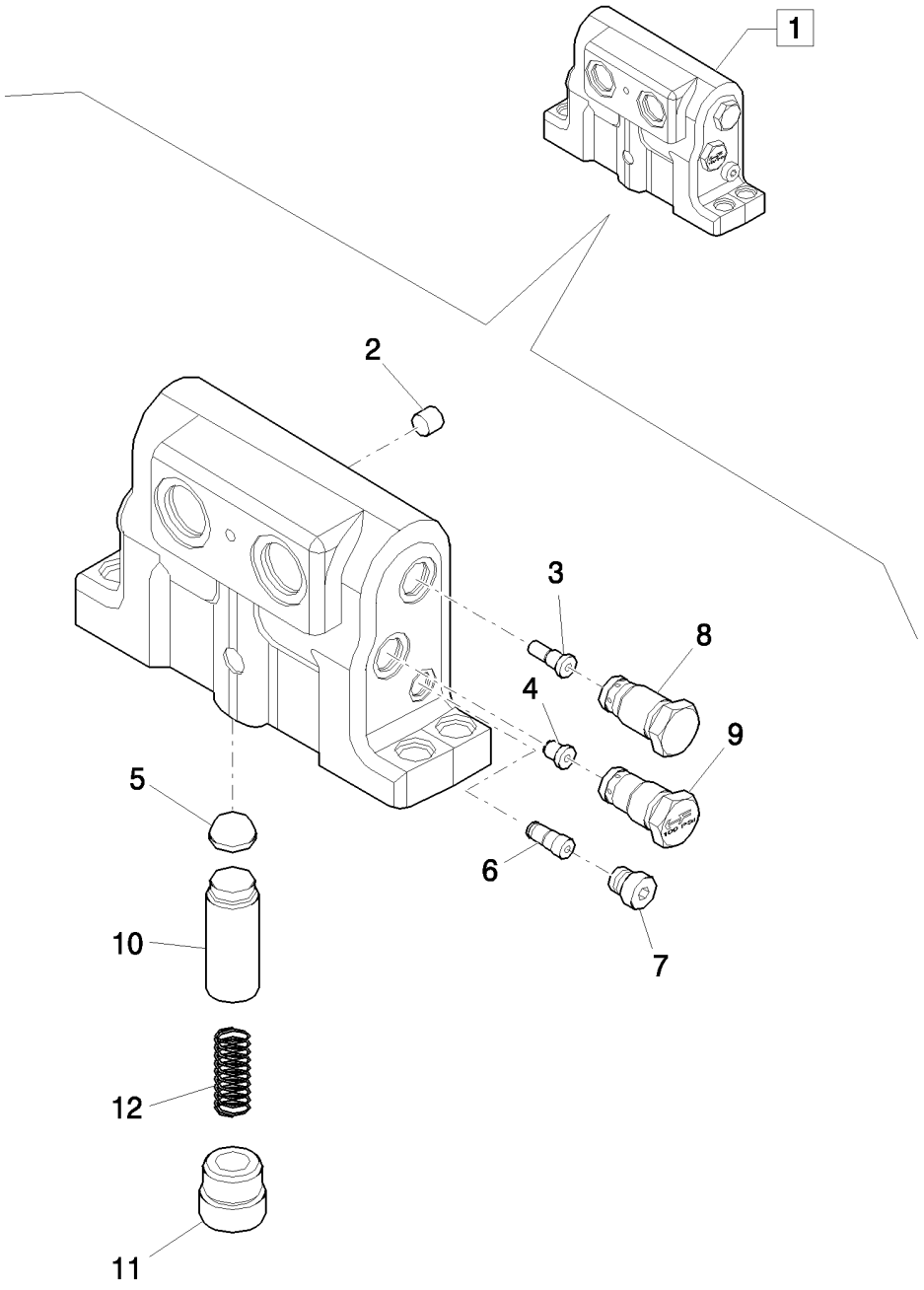

VÁLVULA - AMORCIMENTO DA ROTAÇÃO

R	N	P.N.	MOD	Q	Denominação Denominação	Description Bezeichnung	Denominacion Descrizione	Description Beskrivelse	L.C.
1		87480653		1	VÁLVULA AMORTECEDORA, ASSY				
						DAMPING VALVE	VÁLVULA DE AMORTIGU	SOUPAPE D'AMORTISSE	006V
					VÁLVULA DE DESCARG/	DÄMPFUNGSVENTIL	VALVOLA DI SMORZAME	DÆMPNINGSVENTIL	
2		369372A1		1	BUJÃO	PLUG	TAPÓN	BOUCHON	050T
					TAMPÃO	STOPFEN	TAPPO	PROP	
3		400296A2		1	VALVULA CHECAGEM	VALVE, CHECK	VALVULA ANTIRRETORN	SOUPAPE ANTI RETOUR	P140
					VALVULA CHECAGEM	RUECKSCHLAGVENTIL	VALVOLA, DI RITEGNO	VALVE, CHECK	
4		400657A1		1	BUJÃO	PLUG	TAPÓN	BOUCHON	6400
					BUJAO	STOPFEN	TAPPO	PROP	
5		1976955C1		1	FILTRO TELA	FILTER SCREEN	PANTALLA DE FILTRO	TAMIS-FILTRE	7440
					FILTRO TELA	FILTERSIEB	FILTRO A RETE	FILTERSI	
6		388712A2		1	VALVULA	VALVE	VALVULA	VALVE	P468
					VALVULA	VENTIL	VALVOLA	VALVE	
7		218-5209		1	BUJÃO, Hex Soc, 9/16"-18 ORB				
						PLUG	TAPÓN	BOUCHON	050T
					TAMPÃO	STOPFEN	TAPPO	PROP	
8		87753055		1	VÁLVULA CHECAGEM	CHECK VALVE	VÁLVULA DE COMPROB.	CLAPET ANTI-RETOUR	P394
					VÁLVULA DE RETENÇÃC	RÜCKSCHLAGVENTIL	VALVOLA DI RITEGNO	KONTRAVENTIL	
9		396422A2		1	VALVULA CHECAGEM	VALVE, CHECK	VALVULA ANTIRRETORN	SOUPAPE ANTI RETOUR	P140
					VALVULA CHECAGEM	RUECKSCHLAGVENTIL	VALVOLA, DI RITEGNO	VALVE, CHECK	
10		87449374		1	CARRETO	SPOOL	BOBINA	TIROIR	134P
					CARRETO	KOLBENSCHIEBER	STELO	SPOLE	
11		409025A1		1	BUJÃO	PLUG	TAPÓN	BOUCHON	6400
					BUJAO	STOPFEN	TAPPO	PROP	
12		388881A1		1	MOLA HELICOIDAL	COIL SPRING	RESORTE DE BOBINA	RESSORT A ENROULEM	P352
					MOLA HELICOIDAL	SPIRALFEDER	MOLLA ELICOIDALE	SPOLEFJEDER	

08-43	01	p1	06/10

TUBULAÇÃO DOS CILINDROS DE GIRO
HYDRAULIC SYSTEM PIPES: SWING CYLINDER
TUBOS INSTALACIÓN HIDRÁULICA: CILINDRO DE ORIENTACIÓN

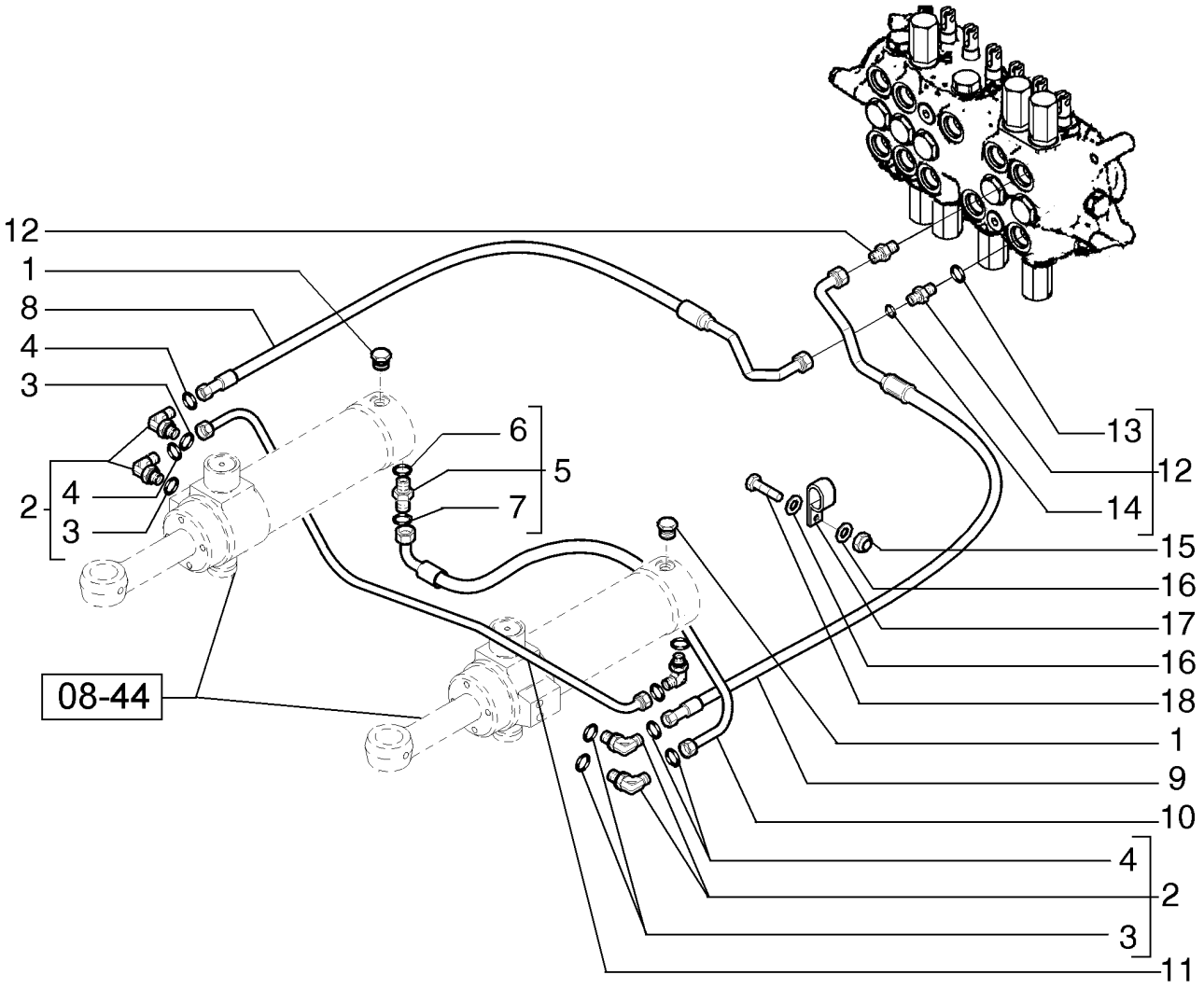

TUBOS DO SISTEMA HIDRÁULICO: CILINDRO DE ROTAÇÃO

R	N	P.N.	MOD	Q	Denominação Denominação	Description Bezeichnung	Denominacion Descrizione	Description Beskrivelse	L.C.
1		86590562		2	BUJÃO, Hex Soc, 3/4"-16 ORB				
						PLUG	TAPÓN	BOUCHON	050T
					TAMPÃO	STOPFEN	TAPPO	PROP	
2		83971549		5	COTOVELO 90, 13/16"-16 ORFS x 3/4"-16 ORB, ASSY				
						90 ELBOW	CODO 90	COUDE A 90°	A045
					COTOVELO 90	90-GRAD-KNIESTÜCK	GOMITO A 90°	VINKELRØR, 90	
3		80128825		5	O-RING	O-RING	JUNTA TÓRICA	JOINT TORIQUE	055A
					O-RING	O-RING	ANELLO TOROIDALE	O-RING	
4		89992298		5	O-RING	O-RING	JUNTA TÓRICA	JOINT TORIQUE	055A
					O-RING	O-RING	ANELLO TOROIDALE	O-RING	
5		83963374		1	CONEXÃO, 13/16"-16 ORFS x 3/4"-16 ORB, ASSY				
						FITTING	ACOPLAMIENTO	RACCORD	3300
					CONECTOR	ARMATUR	RACCORDO	FITTING	
6		80128825		1	O-RING	O-RING	JUNTA TÓRICA	JOINT TORIQUE	055A
					O-RING	O-RING	ANELLO TOROIDALE	O-RING	
7		81832258		1	O-RING, .644" ID x .087" Thk				
						O-RING	JUNTA TÓRICA	JOINT TORIQUE	055A
					O-RING	O-RING	ANELLO TOROIDALE	O-RING	
8		85819730		1	MANGUEIRA HIDRÁULICA	HYDRAULIC HOSE	TUBO HIDRÁULICO	FLEXIBLE HYDRAULIQUI	A058
					MANGUEIRA HIDRÁULIC	HYDRAULIKSCHLAUCH	TUBO FLESSIBILE IDRAU	SLANGE, HYDRAULIK	
9		84172580		1	TUBO RÍGIDO	RIGID TUBE	TUBO RÍGIDO	TUYAU RIGIDE	193T
					TUBO RÍGIDO	ROHR	TUBO RIGIDO	STIFT RØR	
10		85819727		1	MANGUEIRA HIDRÁULICA, 415mm lg				
						HYDRAULIC HOSE	TUBO HIDRÁULICO	FLEXIBLE HYDRAULIQUI	A058
					MANGUEIRA HIDRÁULIC	HYDRAULIKSCHLAUCH	TUBO FLESSIBILE IDRAU	SLANGE, HYDRAULIK	
11		85819729		1	MANGUEIRA HIDRÁULICA	HYDRAULIC HOSE	TUBO HIDRÁULICO	FLEXIBLE HYDRAULIQUI	A058
					MANGUEIRA HIDRÁULIC	HYDRAULIKSCHLAUCH	TUBO FLESSIBILE IDRAU	SLANGE, HYDRAULIK	
12		83963379		2	GRAMPO	CLIP	ABRAZADERA	COLLIER	045F
					FIXADOR	KLAMMER	FERMO	KLIPS	
13		80167268		2	O-RING	O-RING	JUNTA TÓRICA	JOINT TORIQUE	055A
					O-RING	O-RING	ANELLO TOROIDALE	O-RING	
14		89992298		2	O-RING	O-RING	JUNTA TÓRICA	JOINT TORIQUE	055A
					O-RING	O-RING	ANELLO TOROIDALE	O-RING	
15		12574211		1	CONTRA PORCA, M6 x 1, Cl 8				
						LOCK NUT	TUERCA DE BLOQUEO	CONTRE-ECROU	P263
					CONTRAPORCA	SICHERUNGSMUTTER	DADO DI BLOCCAGGIO	LÅSEMØTRIK	
16		10519411		2	ARRUELA PLANA, M6 x 11.95 x 1.6				
						WASHER	ARANDELA	RONDELLE	131R
					ANILHA	UNTERLEGSCHEIBE	RONDELLA	FLADSKIVE	
17		85802954		1	BRAÇADEIRA	CLAMP	ABRAZADERA	COLLIER	120M
					BRAÇADEIRA	KLEMME	MORSETTO	SPÆNDEBÅND	
18		86508568		1	PARAFUSO, Hex, M6 x 16, Cl 8.8, Full Thd				
						SCREW	TORNILLO	VIS	040V
					PARAFUSO	SCHRAUBE	VITE	SKRUE	

CILINDROS DE GIRO DA RETRO
CYLINDERS AND ROTATION PLATE
CILINDROS Y PLACA ROTACION

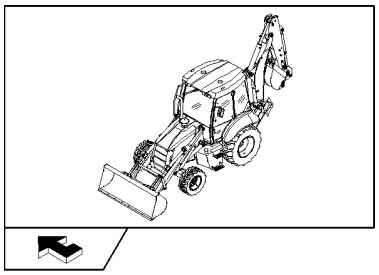

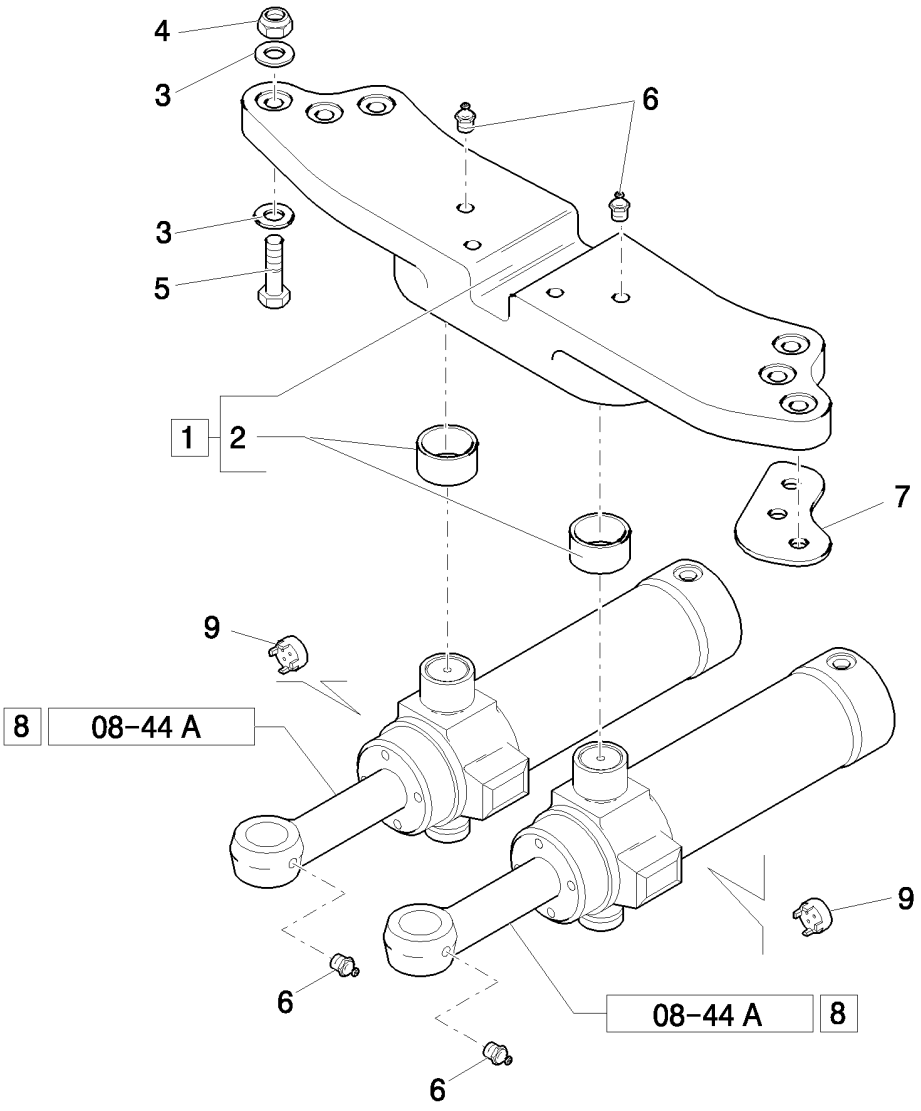

CILINDROS E CHAPA DE ROTAÇÃO

R	N	P.N.	MOD	Q	Denominação Denominação	Description Bezeichnung	Denominacion Descrizione	Description Beskrivelse	L.C.
1		85803617		1	PLACA DE RETENÇÃO, ASSY				
						RETAINING PLATE	PLACA DE RETENCIÓN	PLAQUE DE RETENUE	114P
					PLACA DE FIXAÇÃO	HALTEPLATTE	PIASTRA DI TENUTA	FASTSPÆNDINGSPLADE	
2		83910645		2	BUCHA	BUSHING	CASQUILLO	BAGUE	095B
					CASQUILHO	BUCHSE	BOCCOLA	BØSNING	
3		10520421		12	ARRUELA PLANA, M16 x 30 x 3				
						WASHER	ARANDELA	RONDELLE	131R
					ANILHA	UNTERLEGSCHEIBE	RONDELLA	FLADSKIVE	
4		12575121		6	CONTRA PORCA, M20 x 1.5, Cl 10				
						LOCK NUT	TUERCA DE BLOQUEO	CONTRE-ECROU	P263
					CONTRAPORCA	SICHERUNGSMUTTER	DADO DI BLOCCAGGIO	LÅSEMØTRIK	
5		15988931		6	PARAFUSO, Hex, M20 x 1.5 x 90, 10.9				
						BOLT	PERNO	VIS	140B
					PARAFUSO	SCHRAUBE	BULLONE	BOLT	
6		80710		4	GRAXEIRA, 1/8"-27 x .66 lg	LUBE NIPPLE	BOQUILLA DE LUBRICA(	GRAISSEUR	060I
					COPO DE LUBRIFICAÇÃ	SCHMIERNIPPEL	INGRASSATORE	SMØRENIPPEL	
7		85801153		4	CALÇO DE AFINAÇÃO, 1 mm				
						SHIM	SUPLEMENTO	CALE	198S
					CALÇO DE AFINAÇÃO	AUSGLEICHSSCHEIBE	SPESSORE	MELLEMLÆG	
7		85803039		2	CALÇO DE AFINAÇÃO, 2 mm				
						SHIM	SUPLEMENTO	CALE	198S
					CALÇO DE AFINAÇÃO	AUSGLEICHSSCHEIBE	SPESSORE	MELLEMLÆG	
8		87315529		2	CILINDRO HIDRÁULICO, ASSY				
						HYDRAULIC CYLINDER	CILINDRO HIDRÁULICO	VERIN HYDRAULIQUE	188C
					CILINDRO HIDRÁULICO	HYDRAULIKZYLINDER	CILINDRO IDRAULICO	HYDRAULIKCYLINDER	
9		85800965		2	REDUTOR	REDUCER	REDUCTOR	REDUCTEUR	056R
					REDUTOR	REDUZIERSTÜCK	RIDUTTORE	REDUKTION	

08-44	02	p1	09/10

CILINDRO DE OSCILAÇÃO TRASEIRO
SWING CYLINDERS BACKHOE
CILINDROS TRASERO DEL OSCILACIÓN

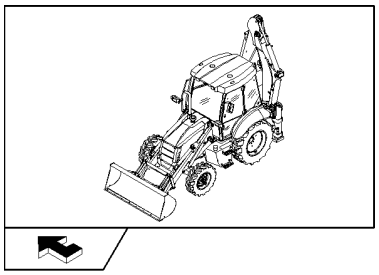

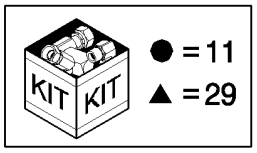

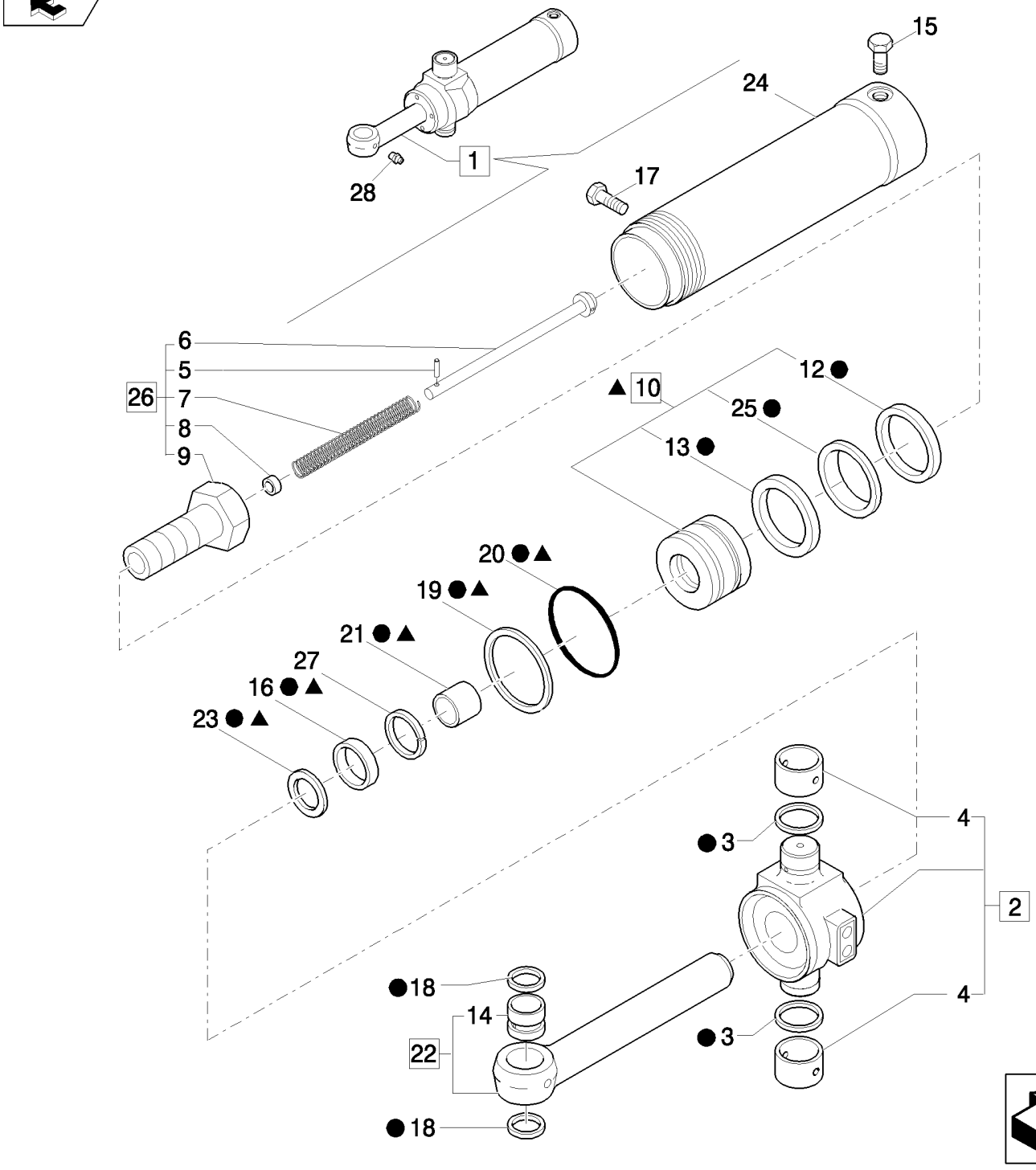

CILINDROS TRASEIROS DO BALANÇO

R	N	P.N.	MOD	Q	Denominação Denominação	Description Bezeichnung	Denominacion Descrizione	Description Beskrivelse	L.C.
1		87315529		1	CILINDRO HIDRÁULICO, ASSY				
						HYDRAULIC CYLINDER	CILINDRO HIDRÁULICO	VERIN HYDRAULIQUE	188C
					CILINDRO HIDRÁULICO	HYDRAULIKZYLINDER	CILINDRO IDRAULICO	HYDRAULIKCYLINDER	
2		87445758		1	PEDAL, ASSY	TRUNNION	MUÑÓN	TOURILLON	9370
					COURO	DREHZAPFEN	PERNO DI ARTICOLAZIC	DREJETAP	
3		83910601		2	VEDAÇÃO, Seal	SEAL	ANILLO DE CIERRE	JOINT	132A
					VEDANTE	DICHTUNG	GUARNIZIONE; TENUTA	PAKNING	
4		83912378		2	BUCHA	BUSHING	CASQUILLO	BAGUE	095B
					CASQUILHO	BUCHSE	BOCCOLA	BØSNING	
5		83910599		1	PINO	PIN	PASADOR	BROCHE	080P
					PERNO	PIN	PERNO	STIFT	
6		85800990		1	HASTE	ROD	VARILLA	TIGE	090A
					HASTE	STANGE	ASTA	STANG	
7		83931313		1	MOLA	SPRING	RESORTE	RESSORT	100M
					MOLA	FEDER	MOLLA	FJEDER	
8		83998909		1	BUCHA	BUSHING	CASQUILLO	BAGUE	095B
					CASQUILHO	BUCHSE	BOCCOLA	BØSNING	
9		87428014		1	PARAFUSO, M30x2x100	SCREW	TORNILLO	VIS	040V
					PARAFUSO	SCHRAUBE	VITE	SKRUE	
10		87424838		1	PISTÃO, ASSY	PISTON	PISTÓN	PISTON	235S
					PISTÃO	KOLBEN	PISTONE	STEMPEL	
11		87428631		1	KIT DE VEDAÇÃO	SEAL KIT	KIT DE JUNTAS	KIT DE JOINTS	630S
					KIT DE VEDANTE	DICHTUNGSSATZ	KIT GUARNIZIONI	PAKNINGSSÆT	
12		87408636		1	ANEL DE DESGASTE	WEAR RING	ANILLO DE DESGASTE	BAGUE D'USURE	A012
					ANEL DE DESGASTE	VERSCHLEISSRING	ANELLO ANTIUSURA	SLIDRING	
13		87414335		1	VEDAÇÃO DO LIMPADOR	WIPER SEAL	JUNTA ROZANTE	JOINT RACLEUR	Z350
					VEDANTE LIMPA PÁRA-E	ABSTREIFDICHTUNG	GUARNIZIONE, RASCHIA	SKRABERING	
14		85800303		1	BUCHA	BUSHING	CASQUILLO	BAGUE	095B
					CASQUILHO	BUCHSE	BOCCOLA	BØSNING	
15		85827111		4	BUJÃO	PLUG	TAPÓN	BOUCHON	050T
					TAMPÃO	STOPFEN	TAPPO	PROP	
16		87414970		1	KIT DE VEDAÇÃO, 50 mm Rod				
						SEAL KIT	KIT DE JUNTAS	KIT DE JOINTS	630S
					KIT DE VEDANTE	DICHTUNGSSATZ	KIT GUARNIZIONI	PAKNINGSSÆT	
17		86625181		1	PARAFUSO, Hex Hd, #10 x 3/8"				
						SELF-TAP SCREW	TORNILLO AUTORROSC	VIS AUTOTARAUDEUSE	062V
					PARAFUSO	SELBSTSCHN SCHRAUE	VITE AUTOFILETTANTE	SELVLÅSENDE BOLT	
18		83931289		2	ANEL VEDADOR	SEALRING	RETÉN	BAGUE D'ETANCHEITE	Z125
					ANEL VEDADOR	DICHTRING	ANELLO DI TENUTA	PAKNINGSRING	
19		87421149		1	O-RING, 4.734" ID x .139" Thk				
						O-RING	JUNTA TÓRICA	JOINT TORIQUE	055A
					O-RING	O-RING	ANELLO TOROIDALE	O-RING	
20		85800007		1	ANEL DE SEGURANÇA, Back-up				
						BACK-UP RING	ANILLO DE SEGURIDAD	BAGUE ANTI-EXTRUSIOI	Z334
					ANEL DE ENCOSTO	STÜTZRING	ANELLO DI SOSTEGNO	RESERVERING	
21		87414966		1	ROLAMENTO DE NYLON, 50 mm Rod				
						NYLON BEARING	COJINETE DE NYLON	ROULEMENT EN NYLON	Z227
					ROLAMENTO EM NYLON	NYLONLAGER	CUSCINETTO IN NYLON	NYLONLEJE	

CILINDRO DE OSCILAÇÃO TRASEIRO
SWING CYLINDERS BACKHOE
CILINDROS TRASERO DEL OSCILACIÓN

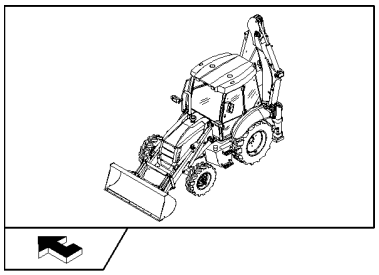

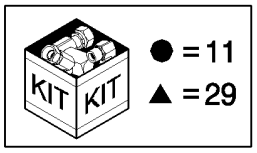

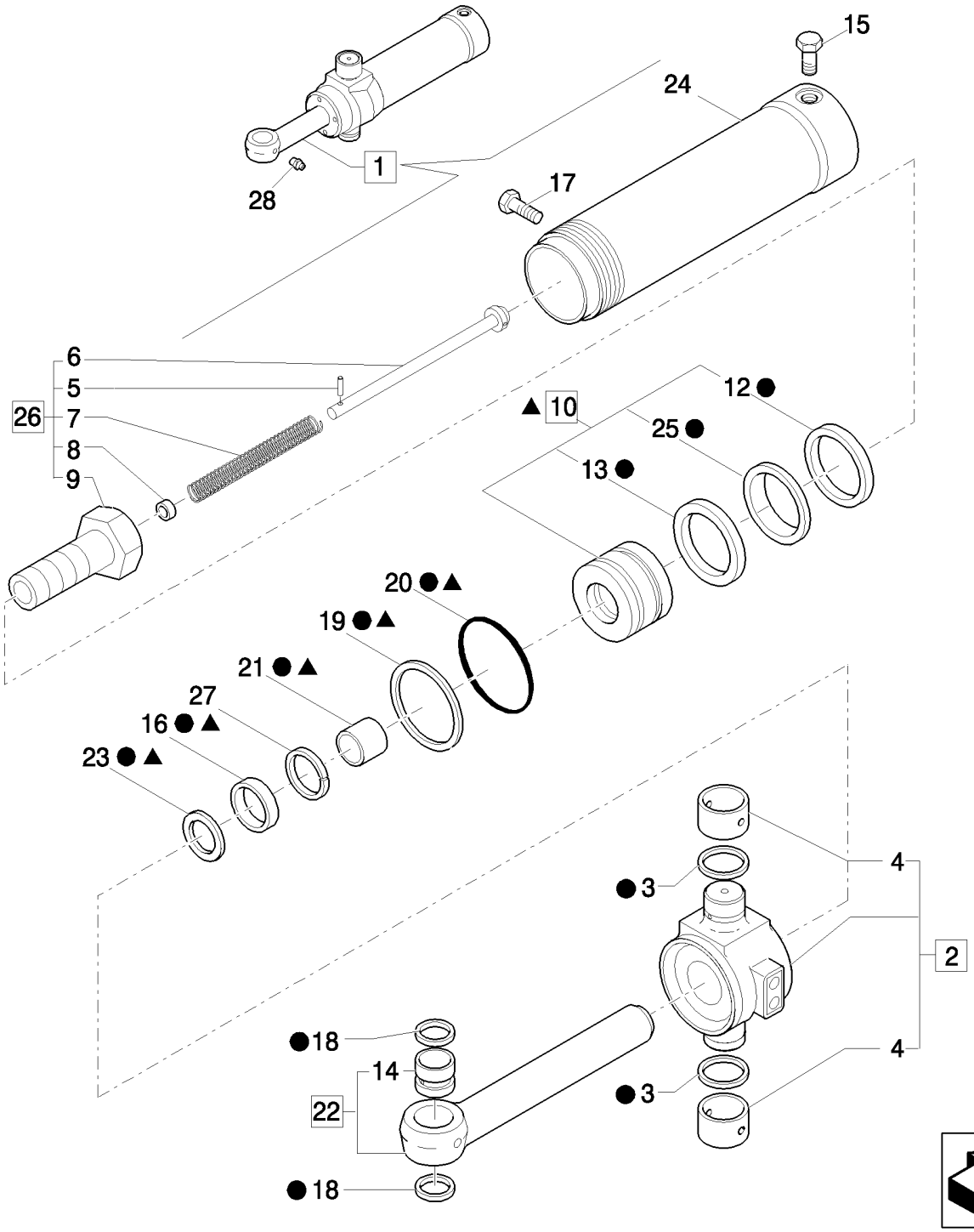

CILINDROS TRASEIROS DO BALANÇO

R	N	P.N.	MOD	Q	Denominação Denominação	Description Bezeichnung	Denominacion Descrizione	Description Beskrivelse	L.C.
22		**87433032**		1	HASTE, ASSY HASTE	ROD STANGE	VARILLA ASTA	TIGE STANG	090A
23		**87414969**		1	VEDAÇÃO, 50 mm Rod VEDANTE	SEAL DICHTUNG	ANILLO DE CIERRE GUARNIZIONE; TENUTA	JOINT PAKNING	132A
24		**87455335**		1	CABEÇOTE CABEÇA DE CILINDRO	CYLINDER HEAD ZYLINDERKOPF	CULATA TESTATA	CULASSE CYLINDERHOVED	113T
25		**87414343**		1	ANEL ANEL	RING RING	ANILLO ANELLO	ANNEAU RING	045A
26		**87424935**		1	PARAFUSO, ASSY PARAFUSO	BOLT SCHRAUBE	PERNO BULLONE	VIS BOLT	140B
27		**NSS**		1	SEM SERVIÇO EM SEPARADO SEM REPARAÇÃO EM SI	NOT SERVICED SEPARA NICHT A SEP ERS-T LIEI	NO SE REPARA POR SE NON FORNITO SEPARAT	NON ENTRET. SEPAREM SERVICERES IKKE SEPA	064N
28		**80710**		2	GRAXEIRA, 1/8"-27 x .66 lg COPO DE LUBRIFICAÇÃ	LUBE NIPPLE SCHMIERNIPPEL	BOQUILLA DE LUBRICAC INGRASSATORE	GRAISSEUR SMØRENIPPEL	060I
29		**87445307**		1	KIT KIT	KIT SATZ	KIT KIT	KIT SÆT	305C

08-45	01	p1	10/10

TUBOS DO CILINDRO DE ELEVAÇÃO DO BRAÇO DA RETRO
DIPPER: BOOM CYLINDER HYDRAULIC SYSTEM
BALANCÍN: INSTALACIÓN HIDRÁULICA CILINDRO BRAZO DE ELEVACIÓN

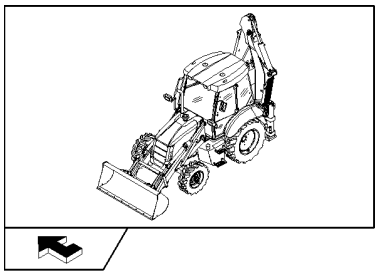

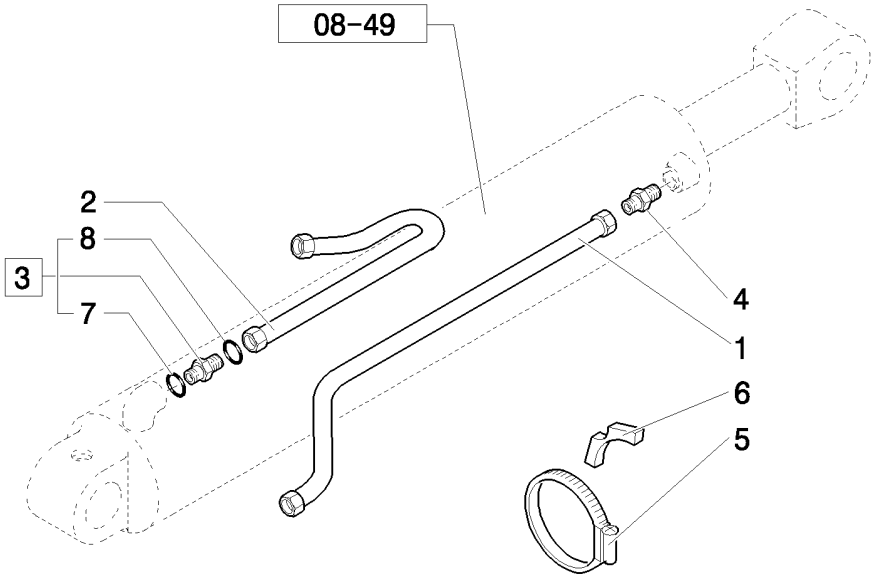

BALANCEIRO: SISTEMA HIDRÁULICO DO MACACO DO BRAÇO

R	N	P.N.	MOD	Q	Denominação Denominação	Description Bezeichnung	Denominacion Descrizione	Description Beskrivelse	L.C.
1		87624533		1	TUBO TUBO DE ENCHIMENTO	PIPE ROHR	TUBO TUBO	TUYAU PÅFYLDNINGSSTUDS	200T
2		85816813		1	TUBO HIDRÁULICO TUBAGEM HIDRÁULICO	HYD. TUBE HYDRAULIKLEITUNG	TUBO HIDRÁULICO TUBO IDRAULICO	TUYAU HYDRAULIQUE HYD. RØR	190T
3		83962538		1	CONEXÃO, 1 3/16"-12 ORFS x 1 1/16"-12 ORB, ASSY CONECTOR	FITTING ARMATUR	ACOPLAMIENTO RACCORDO	RACCORD FITTING	3300
4		83962539		1	CONECTOR HIDRÁUL CONECTOR HID.	HYD CONNECTOR HYDR STECKVERBINDE	CONECTOR HIDRÁULIC CONNETTORE IDRAULI	CONNECTEUR HYDRAU HYDRAULIKSTIK	020R
5		85802744		1	BRAÇADEIRA MANGUEIR ABRAÇAD. DA MANGUEI	HOSE CLAMP SCHLAUCHSCHELLE	ABRAZADERA DE MANG FASCETTA STRINGITUB	COLLIER POUR FLEXIBL SLANGEKLEMME	P729
6		87303912		1	BLOCO BLOCO	BLOCK BLOCK	BLOQUE BLOCCO	BLOC MOTORBLOK	074B
7		80167266		1	O-RING, 90 Duro, .924" ID x .116" Thk O-RING	O-RING O-RING	JUNTA TÓRICA ANELLO TOROIDALE	JOINT TORIQUE O-RING	055A
8		89991976		1	O-RING, 90 Duro, .739" ID x .070" Thk O-RING	O-RING O-RING	JUNTA TÓRICA ANELLO TOROIDALE	JOINT TORIQUE O-RING	055A

08-46	01	p1	10/10

BRAÇO DE ESCAVAÇÃO
DIPPER - HYDRAULIC SYSTEM
BRAZO DE ESCAVACION - INSTALACION HIDRAULICA

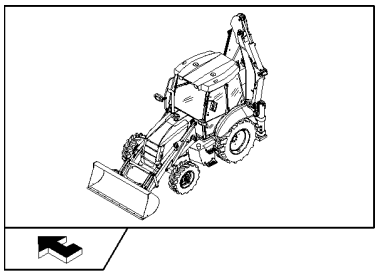

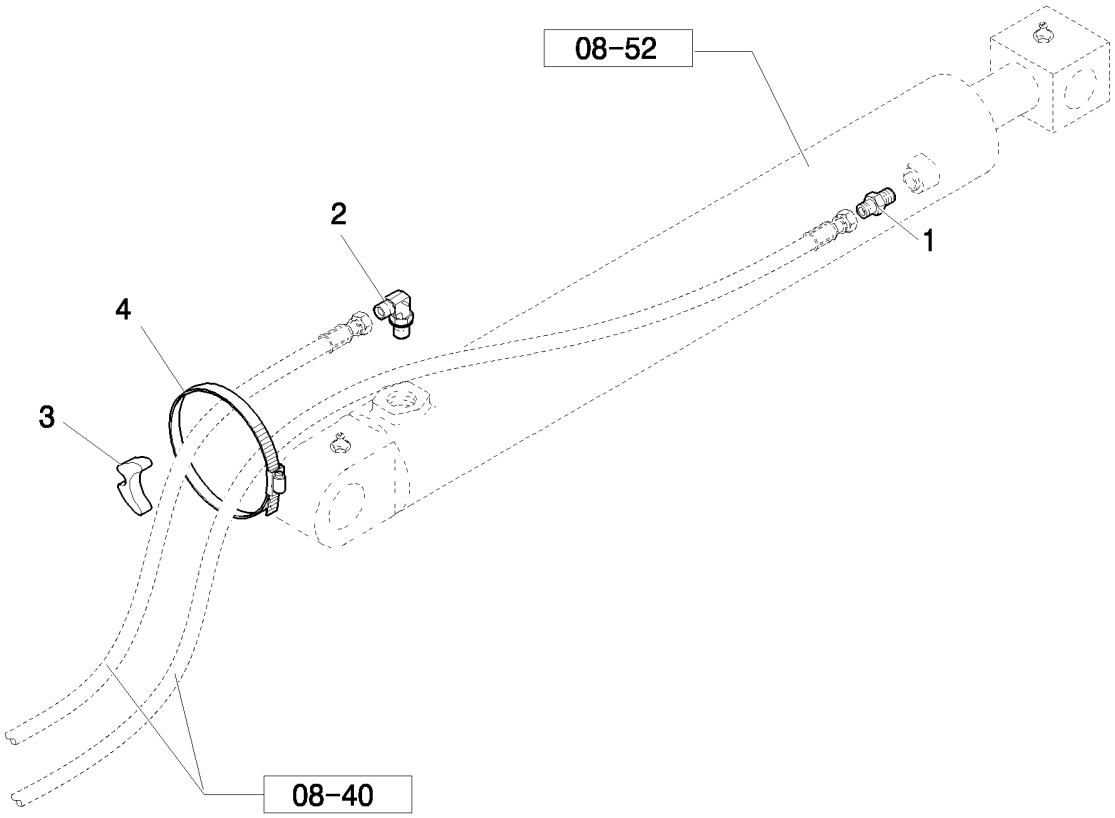

BRAÇO DE ESCAVAÇÃO

R	N	P.N.	MOD	Q	Denominação Denominação	Description Bezeichnung	Denominacion Descrizione	Description Beskrivelse	L.C.
1		83962539		1	CONECTOR HIDRÁUL CONECTOR HID.	HYD CONNECTOR HYDR STECKVERBINDE	CONECTOR HIDRÁULIC CONNETTORE IDRAULI	CONNECTEUR HYDRAU HYDRAULIKSTIK	020R
2		85802957		1	COTOVELO, 90º, 1 3/16"-12 ORS x 1 1/16"-12 SAE O-Ring COTOVELO	ELBOW KNIESTÜCK	CODO GOMITO	COUDE VINKELRØR	085G
3		D142787		2	ESPAÇADOR ESPACADOR	SPACER DISTANZSTÜCK	ESPACIADOR DISTANZIALE	ENTRETOISE AFSTANDSSTYKKE	8090
4		85803008		1	BRAÇADEIRA MANGUEIR ABRAÇAD. DA MANGUEI	HOSE CLAMP SCHLAUCHSCHELLE	ABRAZADERA DE MANG FASCETTA STRINGITUB	COLLIER POUR FLEXIBL SLANGEKLEMME	P729

08-47	01	p1	06/10

TUBULAÇÃO DOS CILINDORS ELEVAÇÃO E CAÇAMBA
LIFT CYLINDER AND BUCKET PIPES
TUBERIAS DEL CILINDRO ELEVADOR Y CUCHARON

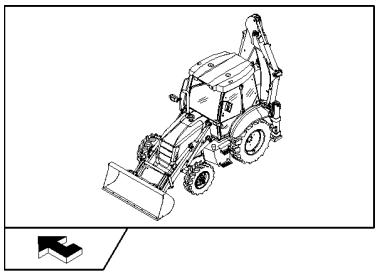

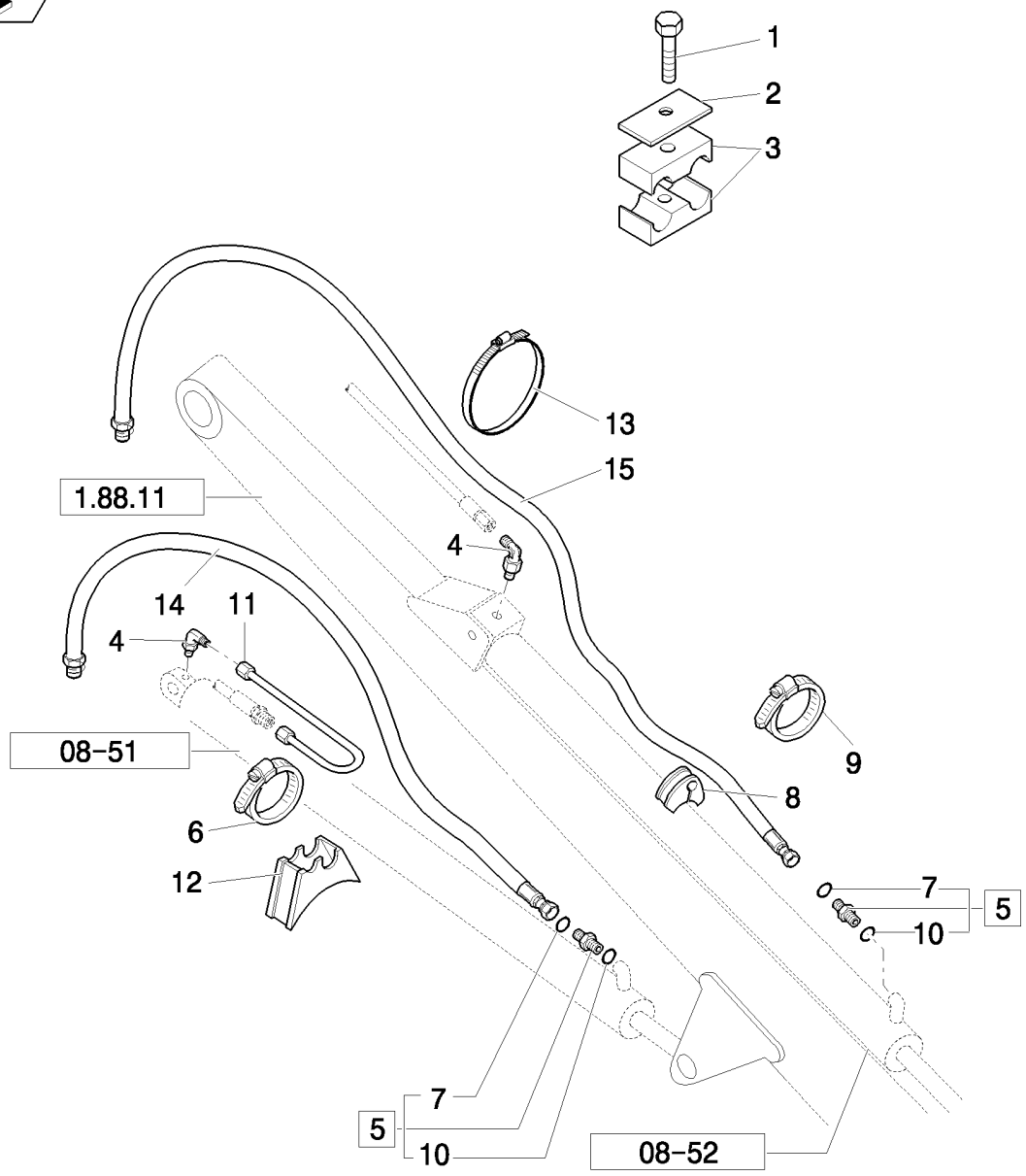

TUBAGENS DO CILINDRO DO ELEVADOR E DO BALDE

R	N	P.N.	MOD	Q	Denominação Denominação	Description Bezeichnung	Denominacion Descrizione	Description Beskrivelse	L.C.
1		16044321		2	PARAFUSO, Hex, M8 x 55, 8.8				
						BOLT	PERNO	VIS	140B
					PARAFUSO	SCHRAUBE	BULLONE	BOLT	
2		87390514		2	PLACA	PLATE	PLACA	PLAQUE	105P
					CHAPA	PLATTE	PIASTRA	PLADE	
3		87390511		4	BRACADEIRA	CLAMP	COLLAR	COLLIER	1640
					BRACADEIRA	SCHELLE	MORSETTO	CLAMP	
4		85802961		4	COTOVELO	ELBOW	CODO	COUDE	085G
					COTOVELO	KNIESTÜCK	GOMITO	VINKELRØR	
5		83963376		4	CONEXÃO, 13/16"-16 ORFS x 7/8"-14 ORB, ASSY				
						FITTING	ACOPLAMIENTO	RACCORD	3300
					CONECTOR	ARMATUR	RACCORDO	FITTING	
6		85802743		2	BRAÇADEIRA MANGUEIR/	HOSE CLAMP	ABRAZADERA DE MANG	COLLIER POUR FLEXIBL	P729
					ABRAÇAD. DA MANGUEI	SCHLAUCHSCHELLE	FASCETTA STRINGITUB	SLANGEKLEMME	
7		89992298		8	O-RING	O-RING	JUNTA TÓRICA	JOINT TORIQUE	055A
					O-RING	O-RING	ANELLO TOROIDALE	O-RING	
8		85803008		2	BRAÇADEIRA MANGUEIR/	HOSE CLAMP	ABRAZADERA DE MANG	COLLIER POUR FLEXIBL	P729
					ABRAÇAD. DA MANGUEI	SCHLAUCHSCHELLE	FASCETTA STRINGITUB	SLANGEKLEMME	
9		85805567		2	BLOCO	BLOCK	BLOQUE	BLOC	074B
					BLOCO	BLOCK	BLOCCO	MOTORBLOK	
10		80167269		10	O-RING	O-RING	JUNTA TÓRICA	JOINT TORIQUE	055A
					O-RING	O-RING	ANELLO TOROIDALE	O-RING	
11		85801596		2	TUBO	TUBE	TUBO	TUBE	195T
					TUBO	ROHR	TUBO	RØR	
12		87303909		2	BLOCO	BLOCK	BLOQUE	BLOC	074B
					BLOCO	BLOCK	BLOCCO	MOTORBLOK	
13		14560187		2	COLAR, 178mm lg, L=203.2 mm				
						COLLAR	COLLAR	COLLIER	031F
					ANEL	RINGE	COLLARE	SLANGEBÅND	
14		85813380		2	TUBO FLEXÍVEL	FLEXIBLE HOSE	TUBO FLEXIBLE	TUYAU FLEXIBLE	192T
					MANGUEIRA FLEXÍVEL	BIEGSAMER SCHLAUCH	TUBO FLESSIBILE	FLEKSIBEL SLANGE	
15		85813379		2	TUBO FLEXÍVEL	FLEXIBLE HOSE	TUBO FLEXIBLE	TUYAU FLEXIBLE	192T
					MANGUEIRA FLEXÍVEL	BIEGSAMER SCHLAUCH	TUBO FLESSIBILE	FLEKSIBEL SLANGE	

08-48	01	p1	06/10

CILINDRO HIDRÁULICO DE ESCAVAÇÃO
HYDRAULIC DITCHING CYLINDER
CILINDRO HIDRAULICO DE EXCAVACION

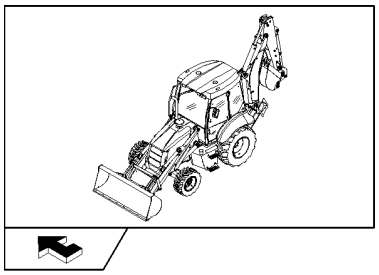

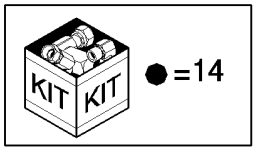

CILINDRO HIDRÁULICO DE ESCAVAÇÃO

R	N	P.N.	MOD	Q	Denominação Denominação	Description Bezeichnung	Denominacion Descrizione	Description Beskrivelse	L.C.
1		87382083		1	CILINDRO, ASSY CILINDRO	CYLINDER ZYLINDER	CILINDRO CILINDRO	VERIN CYLINDER	164C
2		86982444		1	PARAFUSO ESPECIAL PARAFUSO ESPECIAL	SPECIAL BOLT SPEZIALSCHRAUBE	PERNO ESPECIAL BULLONE SPECIALE	VIS SPECIALE SPECIALBOLT	P698
3	1	84155584		1	PACOTE DE ESTOPA, ASSY JUNTA	GLAND STOPFBUCHSE	PRENSAESTOPAS PREMISTOPPA	PRESSE-ETOUPE PAKNINGSDÅSE	3880
4	2	87382188		1	PISTÃO, ASSY PISTÃO	PISTON KOLBEN	PISTÓN PISTONE	PISTON STEMPEL	235S
5		447763A1		1	VEDAÇÃO VEDANTE	SEAL DICHTUNG	ANILLO DE CIERRE GUARNIZIONE; TENUTA	JOINT PAKNING	132A
6		87403649		1	VEDAÇÃO VEDANTE	SEAL DICHTUNG	ANILLO DE CIERRE GUARNIZIONE; TENUTA	JOINT PAKNING	132A
7		446195A1		1	VEDAÇÃO VEDANTE	SEAL DICHTUNG	ANILLO DE CIERRE GUARNIZIONE; TENUTA	JOINT PAKNING	132A
8		G109908		1	BUCHA CASQUILHO	BUSHING BUCHSE	CASQUILLO BOCCOLA	BAGUE BØSNING	095B
9		84153643		1	VEDAÇÃO VEDANTE	SEAL DICHTUNG	ANILLO DE CIERRE GUARNIZIONE; TENUTA	JOINT PAKNING	132A
10		1542879C1		1	KIT DE VEDAÇÃO KIT DE VEDANTE	SEAL KIT DICHTUNGSSATZ	KIT DE JUNTAS KIT GUARNIZIONI	KIT DE JOINTS PAKNINGSSÆT	630S
11		123407A1		2	BUCHA CASQUILHO	BUSHING BUCHSE	CASQUILLO BOCCOLA	BAGUE BØSNING	095B
12		446178A1		1	VEDAÇÃO VEDANTE	SEAL DICHTUNG	ANILLO DE CIERRE GUARNIZIONE; TENUTA	JOINT PAKNING	132A
13		G109395		1	PARAFUSO PARAFUSO	SELF-TAP SCREW SELBSTSCHN SCHRAUE	TORNILLO AUTORROSC VITE AUTOFILETTANTE	VIS AUTOTARAUDEUSE SELVLÅSENDE BOLT	062V
14		84155586		1	KIT DE VEDAÇÃO KIT DE VEDANTE	SEAL KIT DICHTUNGSSATZ	KIT DE JUNTAS KIT GUARNIZIONI	KIT DE JOINTS PAKNINGSSÆT	630S
15		87382089		1	HASTE, Assy HASTE	ROD STANGE	VARILLA ASTA	TIGE STANG	090A
16		D149079		2	BUCHA CASQUILHO	BUSHING BUECHSE	CASQUILLO BOCCOLA	BAGUE BOESNING	1140
17		219-1		1	GRAXEIRA, 1/8"-27 x .66 lg, 1/8"-27 COPO DE LUBRIFICAÇÃ	LUBE NIPPLE SCHMIERNIPPEL	BOQUILLA DE LUBRICA(INGRASSATORE	GRAISSEUR SMØRENIPPEL	060I
18		D95146		1	VEDAÇÃO DO LIMPADOR VEDANTE LIMPA PÁRA-E	WIPER SEAL ABSTREIFDICHTUNG	JUNTA ROZANTE GUARNIZIONE, RASCHI/	JOINT RACLEUR SKRABERING	Z350
19		87382086		1	TUBO, Assy TUBO	TUBE ROHR	TUBO TUBO	TUBE RØR	195T

(1) Includes items 8-10, 18
(2) Includes items 5-7

08-48	02	p1	09/10

CILINDRO HIDRÁULICO DE LEVANTAMENTO - BRAÇO TELESCÓPICO LONGO
HYDRAULIC LIFTING CYLINDER - TELESCOPIC DIPPER LONG
CILINDRO HIDRAULICO DE ELEVACION - BRAZO TELESCOPICO LARGO

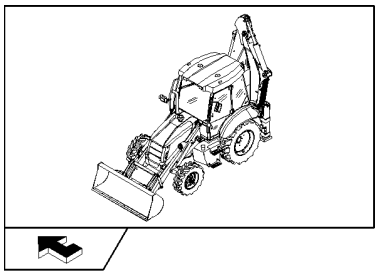

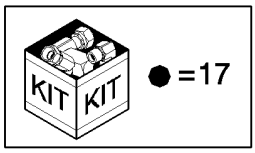

CILINDRO HIDRÁULICO DE LEVANTAMENTO - BRAÇO TELESCÓPICO LONGO

R	N	P.N.	MOD	Q	Denominação Denominação	Description Bezeichnung	Denominacion Descrizione	Description Beskrivelse	L.C.
1		87499560		1	CILINDRO, ASSY CILINDRO	CYLINDER ZYLINDER	CILINDRO CILINDRO	VERIN CYLINDER	164C
2	1	87597479		1	PACOTE DE ESTOPA, ASSY JUNTA	GLAND STOPFBUCHSE	PRENSAESTOPAS PREMISTOPPA	PRESSE-ETOUPE PAKNINGSDÅSE	3880
3		D95146		1	VEDAÇÃO DO LIMPADOR VEDANTE LIMPA PÁRA-E	WIPER SEAL ABSTREIFDICHTUNG	JUNTA ROZANTE GUARNIZIONE, RASCHIA	JOINT RACLEUR SKRABERING	Z350
4		1542879C1		1	KIT DE VEDAÇÃO KIT DE VEDANTE	SEAL KIT DICHTUNGSSATZ	KIT DE JUNTAS KIT GUARNIZIONI	KIT DE JOINTS PAKNINGSSÆT	630S
5		87487859		1	HASTE HASTE	ROD STANGE	VARILLA ASTA	TIGE STANG	090A
6		87499562		1	TUBO TUBO	TUBE ROHR	TUBO TUBO	TUBE RØR	195T
8		G109908		1	BUCHA CASQUILHO	BUSHING BUCHSE	CASQUILLO BOCCOLA	BAGUE BØSNING	095B
9		444640A1		1	ANEL DE DESGASTE ANEL DE DESGASTE	WEAR RING VERSCHLEISSRING	ANILLO DE DESGASTE ANELLO ANTIUSURA	BAGUE D'USURE SLIDRING	A012
10		380621A1		1	ANEL DE APOIO, 4.734" ID x .139" Thk ANEL DE APOIO	RING, BACK-UP STUETZRING	ANILLO DE SOSTEN ANELLO, DI RISERVA	ANNEAU D'APPUI RING, BACK-UP	P658
11		86982444		1	PARAFUSO ESPECIAL, M33x2x90 PARAFUSO ESPECIAL	SPECIAL BOLT SPEZIALSCHRAUBE	PERNO ESPECIAL BULLONE SPECIALE	VIS SPECIALE SPECIALBOLT	P698
12	2	238-5249		1	O-RING O-RING	O-RING O-RING	JUNTA TÓRICA ANELLO TOROIDALE	JOINT TORIQUE O-RING	055A
13	3	87597481		1	PISTÃO, ASSY PISTÃO	PISTON KOLBEN	PISTÓN PISTONE	PISTON STEMPEL	235S
14		87530710		1	VEDAÇÃO VEDANTE	SEAL DICHTUNG	ANILLO DE CIERRE GUARNIZIONE; TENUTA	JOINT PAKNING	132A
15		87530709		1	VEDAÇÃO VEDANTE	SEAL DICHTUNG	ANILLO DE CIERRE GUARNIZIONE; TENUTA	JOINT PAKNING	132A
16		87402623		1	ANEL ANEL	RING RING	ANILLO ANELLO	ANNEAU RING	045A
17		87654843		1	KIT DE VEDAÇÃO, ASSY KIT DE VEDANTE	SEAL KIT DICHTUNGSSATZ	KIT DE JUNTAS KIT GUARNIZIONI	KIT DE JOINTS PAKNINGSSÆT	630S
18		G109395		1	PARAFUSO PARAFUSO	SELF-TAP SCREW SELBSTSCHN SCHRAUE	TORNILLO AUTORROSC VITE AUTOFILETTANTE	VIS AUTOTARAUDEUSE SELVLÅSENDE BOLT	062V
19		D149079		2	BUCHA CASQUILHO	BUSHING BUECHSE	CASQUILLO BOCCOLA	BAGUE BOESNING	1140

(1) Includes items 3, 8, 10, 12
(2) It is recommended to replace with P/N 87615486
(3) Includes items 9, 14-16

08-48	03	p1	09/10

CILINDRO HIDRÁULICO DE ESCAVAÇÃO - BRAÇO LONGO
HYDRAULIC DITCHING CYLINDER - LONG ARM
CILINDRO HIDRAULICO DE EXCAVACION - BRAZO LONGO

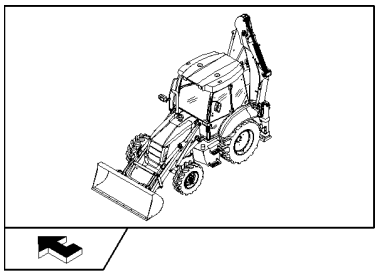

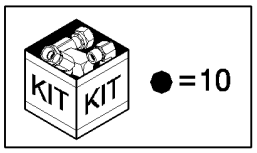

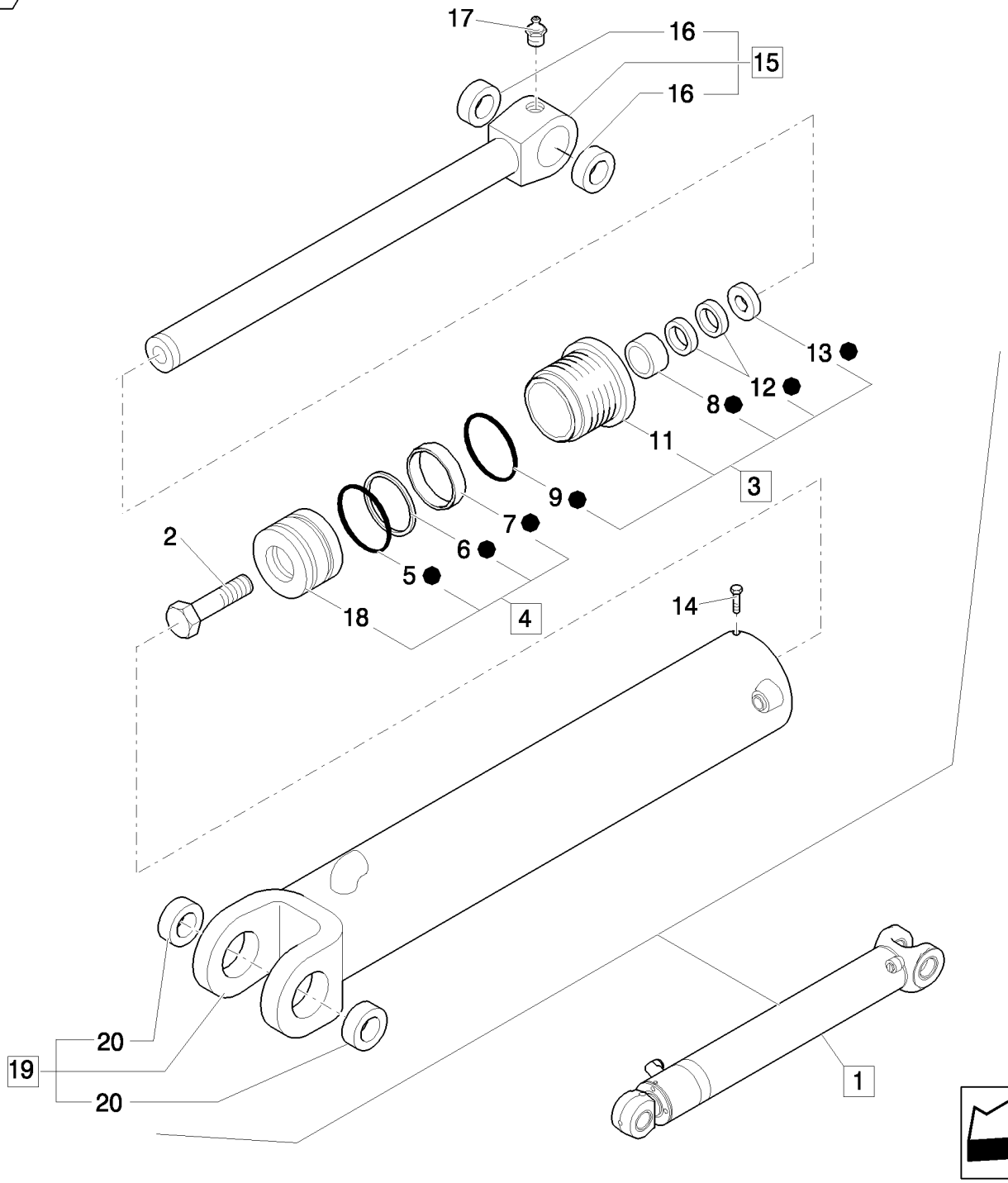

CILINDRO HIDRÁULICO DE ESCAVAÇÃO

R	N	P.N.	MOD	Q	Denominação Denominação	Description Bezeichnung	Denominacion Descrizione	Description Beskrivelse	L.C.
1		87594954		1	CILINDRO, ASSY	CYLINDER	CILINDRO	VERIN	164C
					CILINDRO	ZYLINDER	CILINDRO	CYLINDER	
2		86982444		1	PARAFUSO ESPECIAL	SPECIAL BOLT	PERNO ESPECIAL	VIS SPECIALE	P698
					PARAFUSO ESPECIAL	SPEZIALSCHRAUBE	BULLONE SPECIALE	SPECIALBOLT	
3		84153797		1	PACOTE DE ESTOPA, ASSY				
						GLAND	PRENSAESTOPAS	PRESSE-ETOUPE	3880
					JUNTA	STOPFBUCHSE	PREMISTOPPA	PAKNINGSDÅSE	
4		87591992		1	PISTÃO, ASSY	PISTON	PISTÓN	PISTON	235S
					PISTÃO	KOLBEN	PISTONE	STEMPEL	
5		G102091		1	ANEL DE VEDAÇÃO	SEAL	ANILLO DE CIERRE	JOINT	7460
					ANEL DE VEDACAO	DICHTUNG	ANELLO DI TENUTA	PAKNINGSRING	
6		G102092		1	ANEL	RING	ANILLO	ANNEAU	7175
					ANEL	RING	ANELLO	RING	
7		G102090		2	ANEL	RING	ANILLO	ANNEAU	7175
					ANEL	RING	ANELLO	RING	
8		G109908		1	BUCHA	BUSHING	CASQUILLO	BAGUE	095B
					CASQUILHO	BUCHSE	BOCCOLA	BØSNING	
9		87615485		1	VEDAÇÃO	SEAL	ANILLO DE CIERRE	JOINT	132A
					VEDANTE	DICHTUNG	GUARNIZIONE; TENUTA	PAKNING	
10		84154167		1	KIT DE VEDAÇÃO	SEAL KIT	KIT DE JUNTAS	KIT DE JOINTS	630S
					KIT DE VEDANTE	DICHTUNGSSATZ	KIT GUARNIZIONI	PAKNINGSSÆT	
11		87598245		1	PACOTE DE ESTOPA	GLAND	PRENSAESTOPAS	PRESSE-ETOUPE	3880
					JUNTA	STOPFBUCHSE	PREMISTOPPA	PAKNINGSDÅSE	
12		1542879C1		1	KIT DE VEDAÇÃO	SEAL KIT	KIT DE JUNTAS	KIT DE JOINTS	630S
					KIT DE VEDANTE	DICHTUNGSSATZ	KIT GUARNIZIONI	PAKNINGSSÆT	
13		D95146		1	VEDAÇÃO DO LIMPADOR	WIPER SEAL	JUNTA ROZANTE	JOINT RACLEUR	Z350
					VEDANTE LIMPA PÁRA-E	ABSTREIFDICHTUNG	GUARNIZIONE, RASCHIA	SKRABERING	
14		G109395		1	PARAFUSO	SELF-TAP SCREW	TORNILLO AUTORROSC	VIS AUTOTARAUDEUSE	062V
					PARAFUSO	SELBSTSCHN SCHRAUE	VITE AUTOFILETTANTE	SELVLÅSENDE BOLT	
15		87382089		1	HASTE, ASSY	ROD	VARILLA	TIGE	090A
					HASTE	STANGE	ASTA	STANG	
16		D149079		2	BUCHA	BUSHING	CASQUILLO	BAGUE	1140
					CASQUILHO	BUECHSE	BOCCOLA	BOESNING	
17		219-1		1	GRAXEIRA, 1/8"-27 x .66 lg, 1/8"-27				
						LUBE NIPPLE	BOQUILLA DE LUBRICAC	GRAISSEUR	060I
					COPO DE LUBRIFICAÇÃ	SCHMIERNIPPEL	INGRASSATORE	SMØRENIPPEL	
18		87591991		1	PISTÃO	PISTON	PISTÓN	PISTON	235S
					PISTÃO	KOLBEN	PISTONE	STEMPEL	
19		87591981		1	TUBO, ASSY	TUBE	TUBO	TUBE	195T
					TUBO	ROHR	TUBO	RØR	
20		123407A1		2	BUCHA	BUSHING	CASQUILLO	BAGUE	095B
					CASQUILHO	BUCHSE	BOCCOLA	BØSNING	

08-49	01	p1	06/10

CILINDRO HIDRÁULICO DE LEVANTAMENTO
HYDRAULIC LIFTING CYLINDER
CILINDRO HIDRAULICO DE ELEVACION

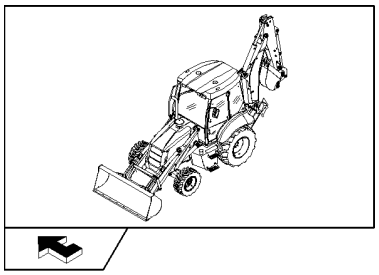

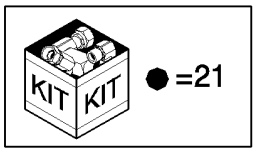

CILINDRO HIDRÁULICO DE LEVANTAMENTO

R	N	P.N.	MOD	Q	Denominação Denominação	Description Bezeichnung	Denominacion Descrizione	Description Beskrivelse	L.C.
1		G102090		1	ANEL	RING	ANILLO	ANNEAU	7175
					ANEL	RING	ANELLO	RING	
2		84153797		1	PACOTE DE ESTOPA, ASSY				
						GLAND	PRENSAESTOPAS	PRESSE-ETOUPE	3880
					JUNTA	STOPFBUCHSE	PREMISTOPPA	PAKNINGSDÅSE	
3		D95146		1	VEDAÇÃO DO LIMPADOR	WIPER SEAL	JUNTA ROZANTE	JOINT RACLEUR	Z350
					VEDANTE LIMPA PÁRA-E	ABSTREIFDICHTUNG	GUARNIZIONE, RASCHIA	SKRABERING	
4		G109395		1	PARAFUSO	SELF-TAP SCREW	TORNILLO AUTORROSC	VIS AUTOTARAUDEUSE	062V
					PARAFUSO	SELBSTSCHN SCHRAUE	VITE AUTOFILETTANTE	SELVLÅSENDE BOLT	
5		87487859		1	HASTE, ASSY	ROD	VARILLA	TIGE	090A
					HASTE	STANGE	ASTA	STANG	
6		87598245		1	PACOTE DE ESTOPA	GLAND	PRENSAESTOPAS	PRESSE-ETOUPE	3880
					JUNTA	STOPFBUCHSE	PREMISTOPPA	PAKNINGSDÅSE	
7		219-1		2	GRAXEIRA, 1/8"-27 x .66 lg, 1/8"-27				
						LUBE NIPPLE	BOQUILLA DE LUBRICAC	GRAISSEUR	060I
					COPO DE LUBRIFICAÇÃ	SCHMIERNIPPEL	INGRASSATORE	SMØRENIPPEL	
8		G109908		1	BUCHA	BUSHING	CASQUILLO	BAGUE	095B
					CASQUILHO	BUCHSE	BOCCOLA	BØSNING	
9		G107970		1	ANEL DE SEGURANÇA	BACK-UP RING	ANILLO DE SEGURIDAD	BAGUE ANTI-EXTRUSIOI	Z334
					ANEL DE ENCOSTO	STÜTZRING	ANELLO DI SOSTEGNO	RESERVERING	
10		87615485		1	VEDAÇÃO	SEAL	ANILLO DE CIERRE	JOINT	132A
					VEDANTE	DICHTUNG	GUARNIZIONE; TENUTA	PAKNING	
11		87598247		1	PISTÃO	PISTON	PISTÓN	PISTON	235S
					PISTÃO	KOLBEN	PISTONE	STEMPEL	
12		86982444		1	PARAFUSO ESPECIAL	SPECIAL BOLT	PERNO ESPECIAL	VIS SPECIALE	P698
					PARAFUSO ESPECIAL	SPEZIALSCHRAUBE	BULLONE SPECIALE	SPECIALBOLT	
13		87598246		1	PISTÃO, ASSY	PISTON	PISTÓN	PISTON	235S
					PISTÃO	KOLBEN	PISTONE	STEMPEL	
14		G102092		1	ANEL	RING	ANILLO	ANNEAU	7175
					ANEL	RING	ANELLO	RING	
15		G102091		1	ANEL DE VEDAÇÃO	SEAL	ANILLO DE CIERRE	JOINT	7460
					ANEL DE VEDACAO	DICHTUNG	ANELLO DI TENUTA	PAKNINGSRING	
16		1542879C1		1	KIT DE VEDAÇÃO	SEAL KIT	KIT DE JUNTAS	KIT DE JOINTS	630S
					KIT DE VEDANTE	DICHTUNGSSATZ	KIT GUARNIZIONI	PAKNINGSSÆT	
17		87487667		1	TUBO, ASSY	TUBE	TUBO	TUBE	195T
					TUBO	ROHR	TUBO	RØR	
18		117359A1		1	ANEL	RING	ANILLO	ANNEAU	045A
					ANEL	RING	ANELLO	RING	
19		D149079		2	BUCHA	BUSHING	CASQUILLO	BAGUE	1140
					CASQUILHO	BUECHSE	BOCCOLA	BOESNING	
20		87487863		1	CILINDRO, ASSY	CYLINDER	CILINDRO	VERIN	164C
					CILINDRO	ZYLINDER	CILINDRO	CYLINDER	
21		84154166		1	KIT DE VEDAÇÃO	SEAL KIT	KIT DE JUNTAS	KIT DE JOINTS	630S
					KIT DE VEDANTE	DICHTUNGSSATZ	KIT GUARNIZIONI	PAKNINGSSÆT	

B90B B95B B110B

08-50	01	p1	06/10

CILINDRO HIDRÁULICO (CAÇAMBA 4X1 - 6X1)
HYDRAULIC CYLINDER (BUCKET 4X1-6X1)
CILINDRO HIDRAULICO (CUCHARON 4X1-6X1)

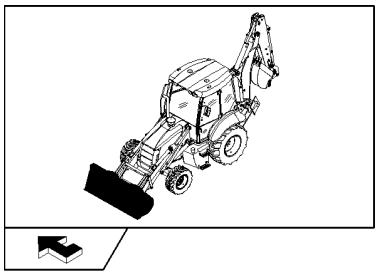

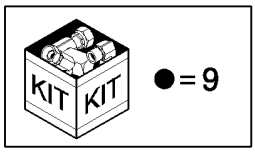

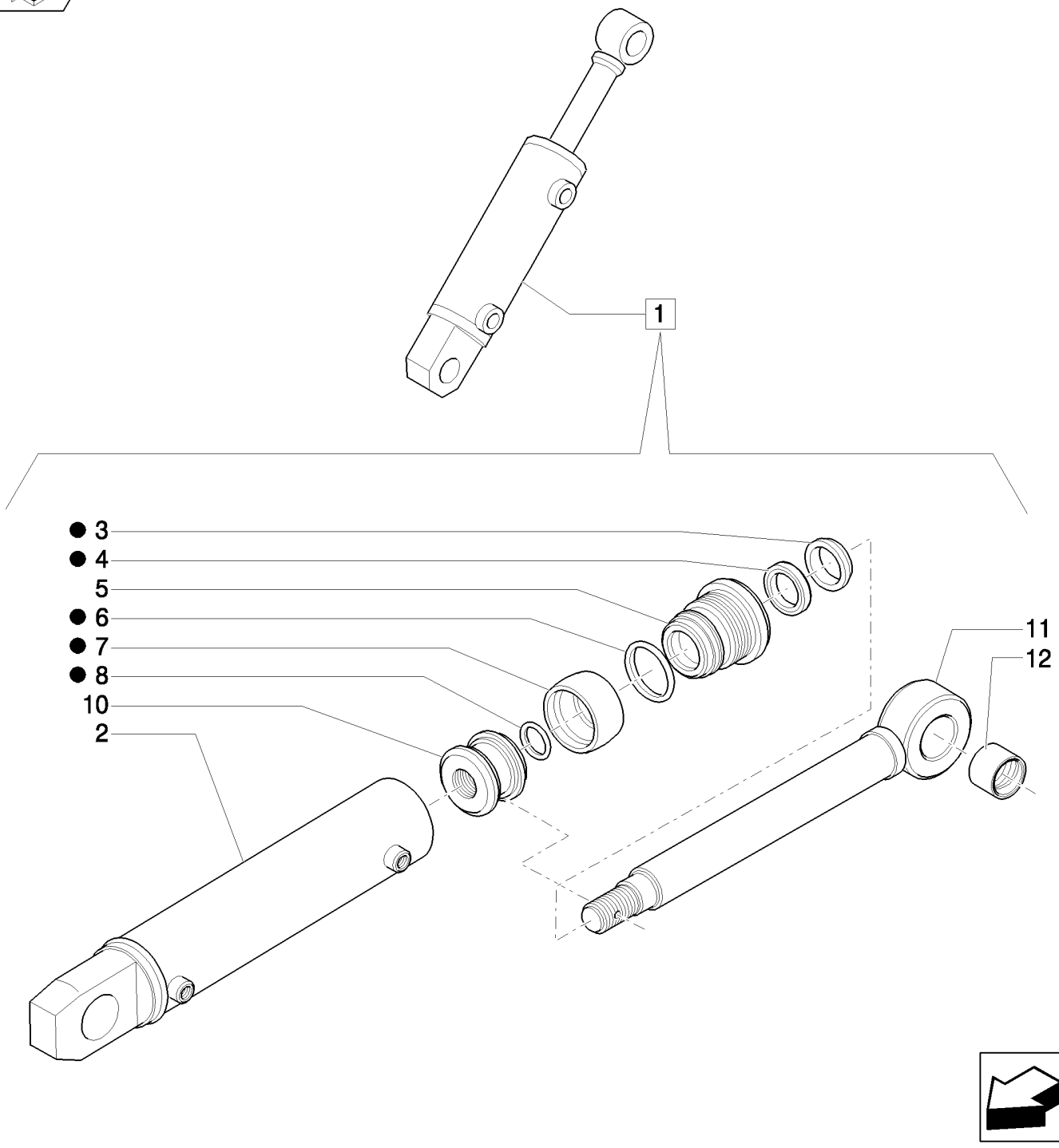

CILINDRO HIDRÁULICO (BALDE 4X1 - 6X1)

R	N	P.N.	MOD	Q	Denominação Denominação	Description Bezeichnung	Denominacion Descrizione	Description Beskrivelse	L.C.
1		87573861		1	CILINDRO, ASSY CILINDRO	CYLINDER ZYLINDER	CILINDRO CILINDRO	VERIN CYLINDER	164C
2		87574523		1	CAMISA TUBO ISOLANTE	LINER BUCHSE	FORRO INTERIOR TUBO ISOLANTE	CHEMISE FORING	196T
3		87574080		1	RASPADOR RASPADOR	SCRAPER SCHABER	RASQUETA RASCHIATORE	RACLEUR SKRABERING	P059
4		87574092		1	VEDAÇÃO VEDANTE	SEAL DICHTUNG	ANILLO DE CIERRE GUARNIZIONE; TENUTA	JOINT PAKNING	132A
5		87574524		1	FUNDO FUNDO	BOTTOM UNTERSEITE	INFERIOR PARTE INFERIORE	FOND BUND	Z181
6		87574099		1	VEDAÇÃO VEDANTE	SEAL DICHTUNG	ANILLO DE CIERRE GUARNIZIONE; TENUTA	JOINT PAKNING	132A
7		87574097		1	VEDAÇÃO VEDANTE	SEAL DICHTUNG	ANILLO DE CIERRE GUARNIZIONE; TENUTA	JOINT PAKNING	132A
8		87574098		1	O-RING O-RING	O-RING O-RING	JUNTA TÓRICA ANELLO TOROIDALE	JOINT TORIQUE O-RING	055A
9		87573868		1	PACOTE DE VEDAÇÃO JOGO DE JUNTAS	SEAL PACKAGE DICHTUNGSPACKUNG	PAQUETE DE JUNTAS PACCHETTO GUARNIZIO	KIT DE JOINTS TÆTNINGSPAKNING	P755
10		85820054		1	PISTÃO, Part May or May Not Have Hole For 85820055 Roll Pin; If Part Does Not Have Hole, The Piston Is Fixed To The Rod With Loctite 243 PISTON PISTÃO	PISTON KOLBEN	PISTÓN PISTONE	PISTON STEMPEL	235S
11		85820052		1	HASTE PISTÃO, Part May or May Not Have Hole For 85820055 Roll Pin; If Part Does Not Have Hole, The Piston Is Fixed To The Rod With Loctite 243 PISTON ROD HASTE CILINDRO	VÁSTAGO DE PISTÓN KOLBENSTANGE	TIGE DE PISTON BIELLA	PLEJLSTANG	Z093
12		85820056		1	BUCHA CASQUILHO	BUSHING BUCHSE	CASQUILLO BOCCOLA	BAGUE BØSNING	095B

B90B B95B B110B

08-51	01	p1	06/10

CILINDRO HIDRÁULICO DE ELEVAÇÃO
LOADER CYLINDER
CILINDRO ELEVADOR

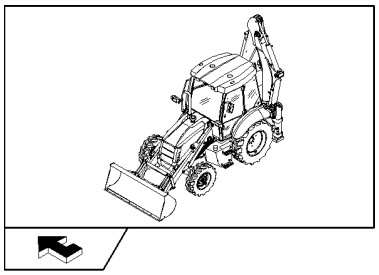

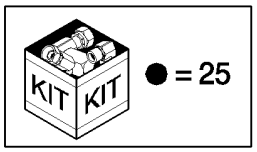

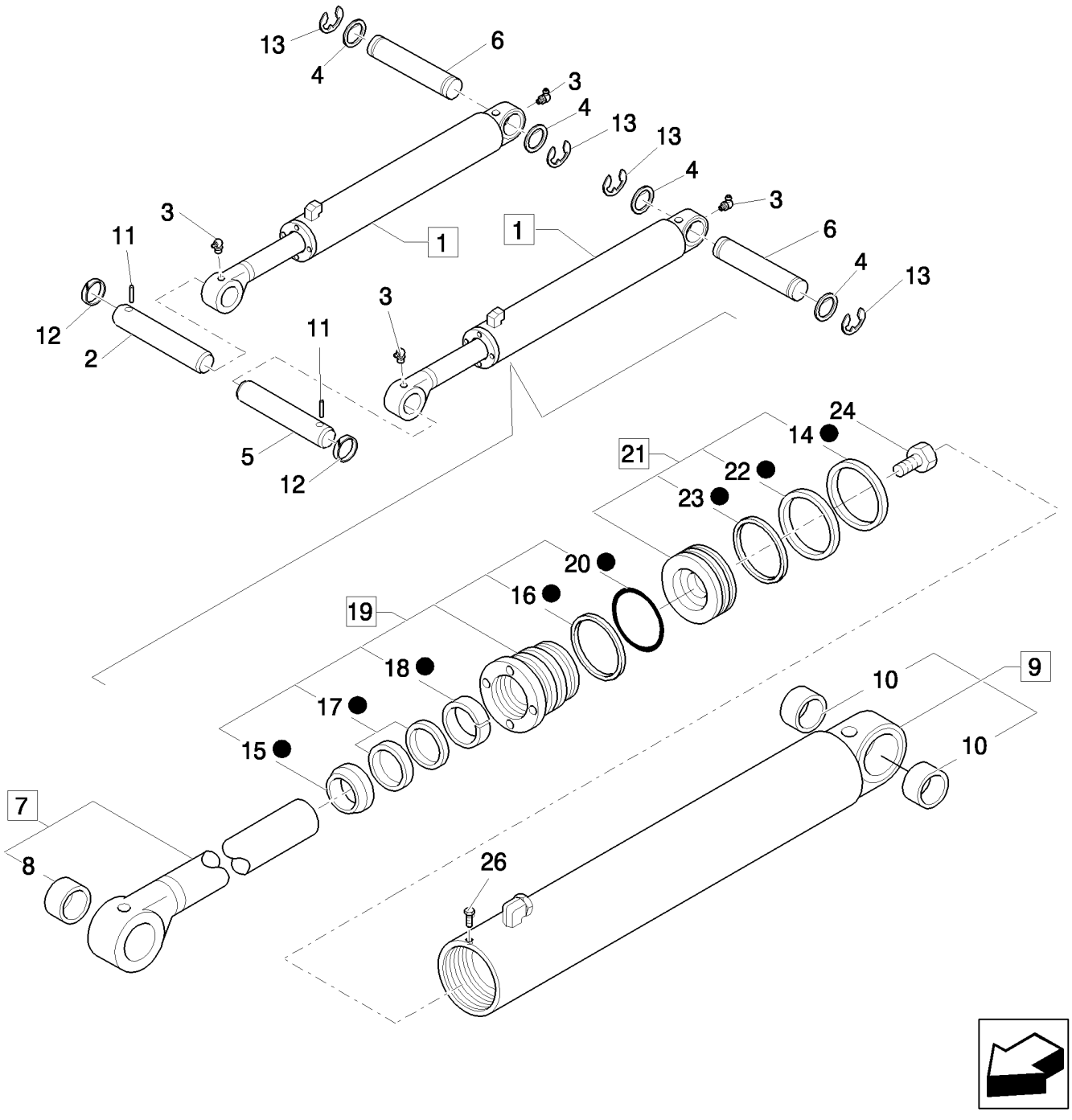

CILINDRO DO ELEVADOR

R	N	P.N.	MOD	Q	Denominação Denominação	Description Bezeichnung	Denominacion Descrizione	Description Beskrivelse	L.C.
1		87315525		2	CILINDRO HIDRÁULICO, ASSY				
						HYDRAULIC CYLINDER	CILINDRO HIDRÁULICO	VERIN HYDRAULIQUE	188C
					CILINDRO HIDRÁULICO	HYDRAULIKZYLINDER	CILINDRO IDRAULICO	HYDRAULIKCYLINDER	
2		85801049		1	PINO	PIN	PASADOR	BROCHE	080P
					PERNO	PIN	PERNO	STIFT	
3		80719		4	GRAXEIRA, 90º, 1/8" NPT x .84" lg				
						LUBE NIPPLE	BOQUILLA DE LUBRICA(	GRAISSEUR	060I
					COPO DE LUBRIFICAÇÃ	SCHMIERNIPPEL	INGRASSATORE	SMØRENIPPEL	
4		86625259		4	ARRUELA PLANA, 2 1/16" x 3" x .109"				
						WASHER	ARANDELA	RONDELLE	131R
					ANILHA	UNTERLEGSCHEIBE	RONDELLA	FLADSKIVE	
5		85801050		1	PINO	PIN	PASADOR	BROCHE	080P
					PERNO	PIN	PERNO	STIFT	
6		87402742		2	PINO	PIN	PASADOR	BROCHE	080P
					PERNO	PIN	PERNO	STIFT	
7		85800103		2	HASTE, ASSY	ROD	VARILLA	TIGE	090A
					HASTE	STANGE	ASTA	STANG	
8		81902174		2	BUCHA	BUSHING	CASQUILLO	BAGUE	095B
					CASQUILHO	BUCHSE	BOCCOLA	BØSNING	
9		85800105		2	TUBO, ASSY	TUBE	TUBO	TUBE	195T
					TUBO	ROHR	TUBO	RØR	
10		81901897		4	BUCHA	BUSHING	CASQUILLO	BAGUE	095B
					CASQUILHO	BUCHSE	BOCCOLA	BØSNING	
11		85802993		2	PINO	PIN	PASADOR	BROCHE	080P
					PERNO	PIN	PERNO	STIFT	
12		85802992		2	ANEL	RING	ANILLO	ANNEAU	045A
					ANEL	RING	ANELLO	RING	
13		86625154		4	ANEL DE PRESSÃO, M50, Ext				
						SNAP RING	ANILLO DE RESORTE	ANNEAU D'ARRET	054A
					ANEL	SPRENGRING	ANELLO ELASTICO	LÅSERING	
14		87408634		2	ANEL DE DESGASTE	WEAR RING	ANILLO DE DESGASTE	BAGUE D'USURE	A012
					ANEL DE DESGASTE	VERSCHLEISSRING	ANELLO ANTIUSURA	SLIDRING	
15		87414969		2	VEDAÇÃO	SEAL	ANILLO DE CIERRE	JOINT	132A
					VEDANTE	DICHTUNG	GUARNIZIONE; TENUTA	PAKNING	
16		87440401		2	ANEL DE SEGURANÇA	BACK-UP RING	ANILLO DE SEGURIDAD	BAGUE ANTI-EXTRUSIOI	Z334
					ANEL DE ENCOSTO	STÜTZRING	ANELLO DI SOSTEGNO	RESERVERING	
17		87414970		2	KIT DE VEDAÇÃO	SEAL KIT	KIT DE JUNTAS	KIT DE JOINTS	630S
					KIT DE VEDANTE	DICHTUNGSSATZ	KIT GUARNIZIONI	PAKNINGSSÆT	
18		87414966		2	ROLAMENTO DE NYLON	NYLON BEARING	COJINETE DE NYLON	ROULEMENT EN NYLON	Z227
					ROLAMENTO EM NYLON	NYLONLAGER	CUSCINETTO IN NYLON	NYLONLEJE	
19		87415116		2	PACOTE DE ESTOPA, ASSY				
						GLAND	PRENSAESTOPAS	PRESSE-ETOUPE	3880
					JUNTA	STOPFBUCHSE	PREMISTOPPA	PAKNINGSDÅSE	
20		87421144		2	O-RING	O-RING	JUNTA TÓRICA	JOINT TORIQUE	055A
					O-RING	O-RING	ANELLO TOROIDALE	O-RING	
21		87405859		2	PISTÃO, ASSY	PISTON	PISTÓN	PISTON	235S
					PISTÃO	KOLBEN	PISTONE	STEMPEL	
22		87414333		2	VEDAÇÃO	SEAL	ANILLO DE CIERRE	JOINT	132A
					VEDANTE	DICHTUNG	GUARNIZIONE; TENUTA	PAKNING	

B90B B95B B110B

08-51	01	p2	06/10

CILINDRO HIDRÁULICO DE ELEVAÇÃO
LOADER CYLINDER
CILINDRO ELEVADOR

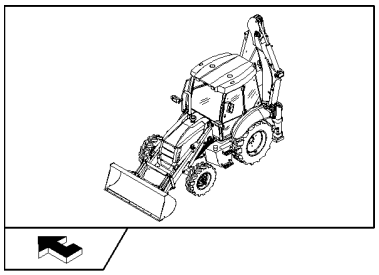

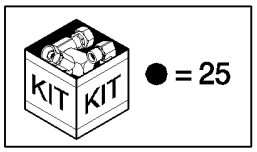

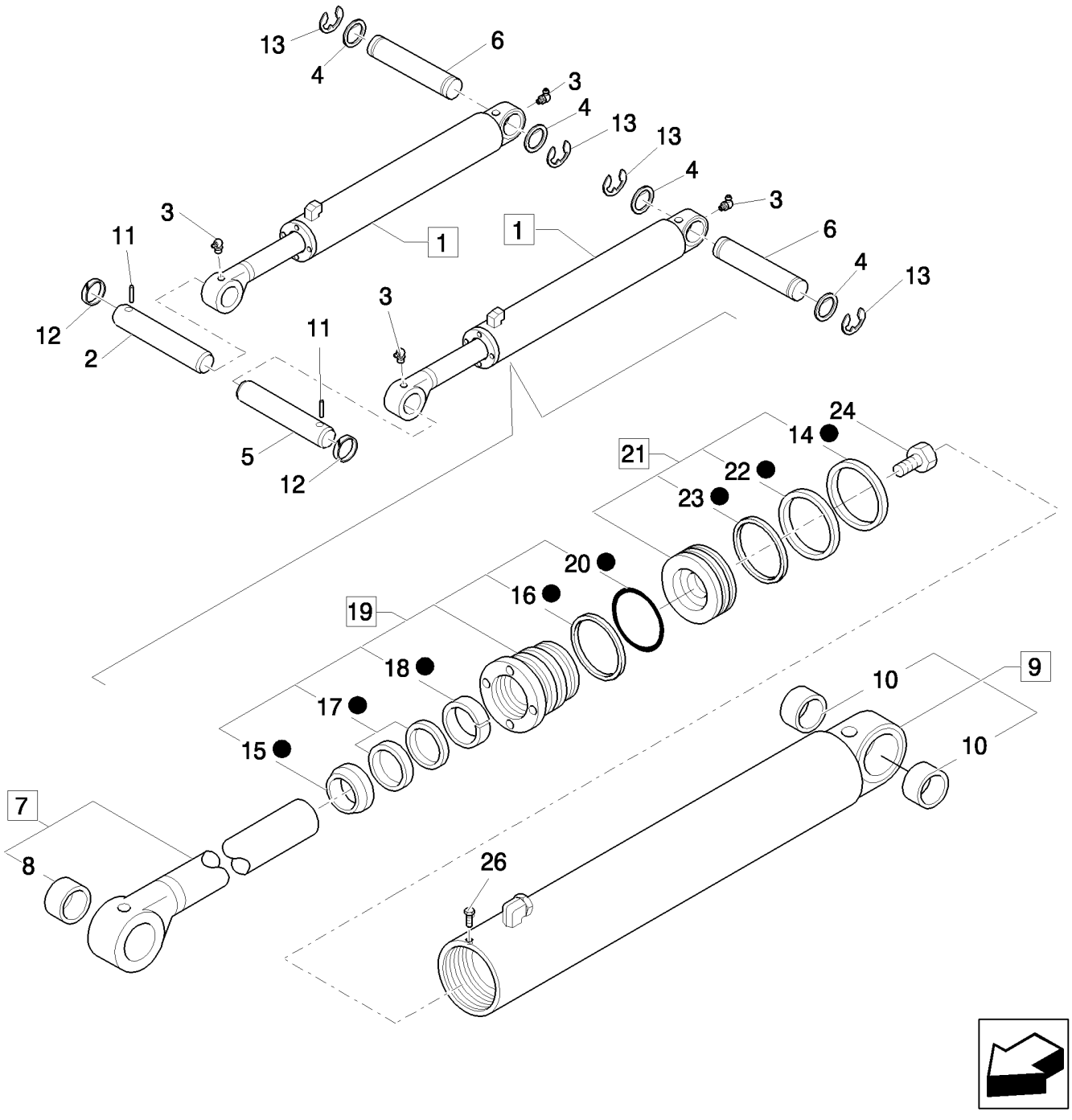

CILINDRO DO ELEVADOR

R	N	P.N.	MOD	Q	Denominação Denominação	Description Bezeichnung	Denominacion Descrizione	Description Beskrivelse	L.C.
23		**87414341**		2	ANEL ANEL	RING RING	ANILLO ANELLO	ANNEAU RING	045A
24		**87428020**		2	PARAFUSO PARAFUSO	SCREW SCHRAUBE	TORNILLO VITE	VIS SKRUE	040V
25		**87428628**		1	KIT DE VEDAÇÃO KIT DE VEDANTE	SEAL KIT DICHTUNGSSATZ	KIT DE JUNTAS KIT GUARNIZIONI	KIT DE JOINTS PAKNINGSSÆT	630S
26		**86642312**		1	PARAFUSO, Hex Hd, #8 x 3/8" PARAFUSO	SELF-TAP SCREW SELBSTSCHN SCHRAUE	TORNILLO AUTORROSC VITE AUTOFILETTANTE	VIS AUTOTARAUDEUSE SELVLÅSENDE BOLT	062V

08-52	01	p1	09/10

CILINDRO DA CAÇAMBA - CARREGADEIRA
LOADER BUCKET CONTROL CYLINDER - LOADER
CILINDRO DE MANDO DEL CUCHARON - CARGADORA

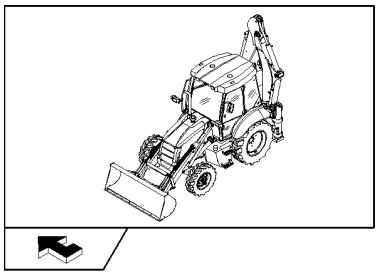

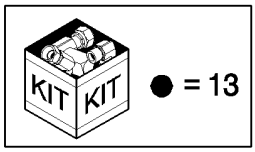

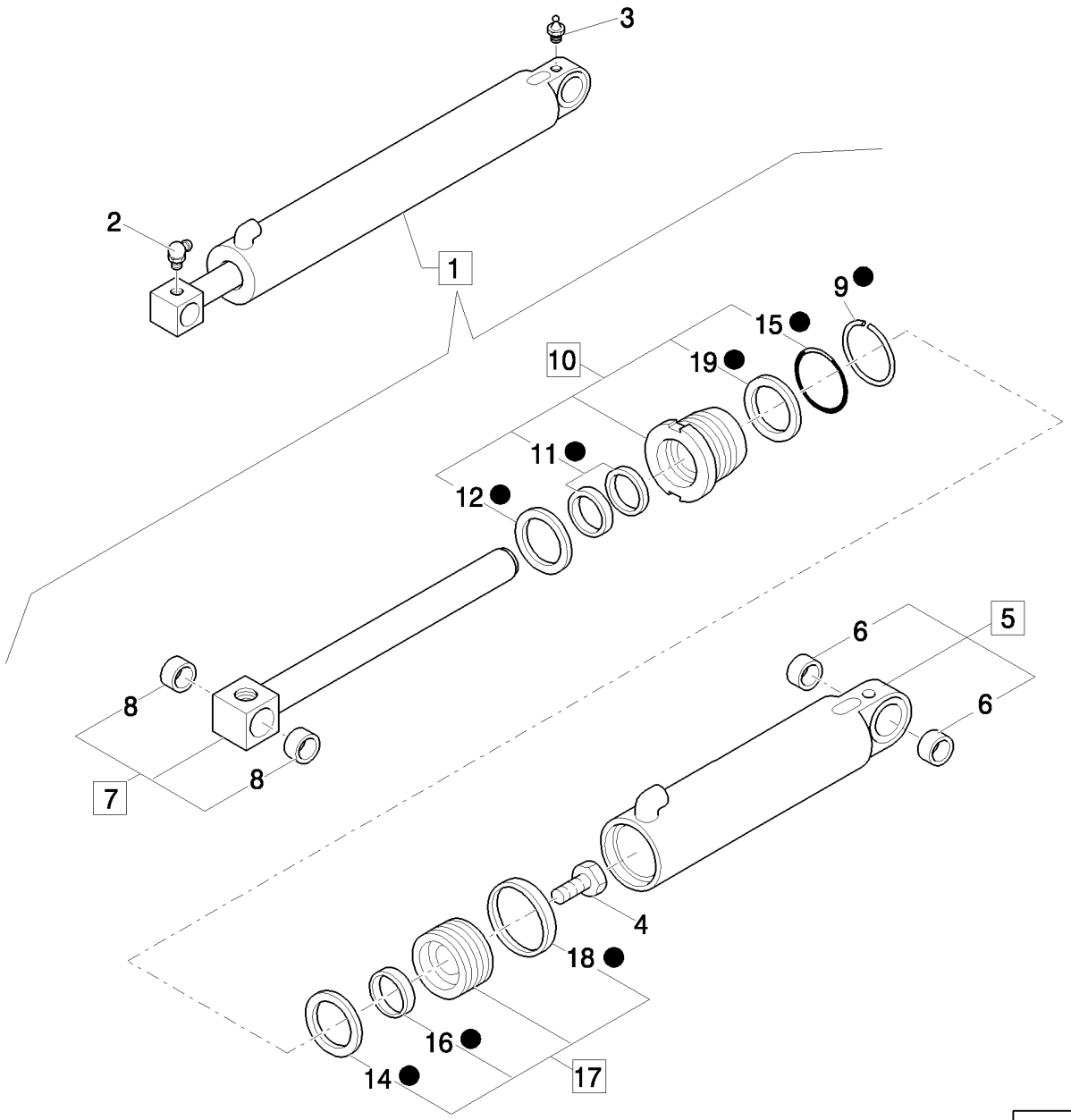

CILINDRO DE COMANDO DO BALDE

R	N	P.N.	MOD	Q	Denominação Denominação	Description Bezeichnung	Denominacion Descrizione	Description Beskrivelse	L.C.
1		87315521		2	CILINDRO HIDRÁULICO, ASSY, Loader Bucket				
						HYDRAULIC CYLINDER	CILINDRO HIDRÁULICO	VERIN HYDRAULIQUE	188C
					CILINDRO HIDRÁULICO	HYDRAULIKZYLINDER	CILINDRO IDRAULICO	HYDRAULIKCYLINDER	
2		80719		2	GRAXEIRA, 90º, 1/8" NPT x .84" lg, 1/8-27-90GR				
						LUBE NIPPLE	BOQUILLA DE LUBRICA(	GRAISSEUR	060I
					COPO DE LUBRIFICAÇÃ	SCHMIERNIPPEL	INGRASSATORE	SMØRENIPPEL	
3		80710		2	GRAXEIRA, 1/8"-27 x .66 lg	LUBE NIPPLE	BOQUILLA DE LUBRICA(	GRAISSEUR	060I
					COPO DE LUBRIFICAÇÃ	SCHMIERNIPPEL	INGRASSATORE	SMØRENIPPEL	
4		87428020		2	PARAFUSO	SCREW	TORNILLO	VIS	040V
					PARAFUSO	SCHRAUBE	VITE	SKRUE	
5		85800504		2	TUBO, ASSY	TUBE	TUBO	TUBE	195T
					TUBO	ROHR	TUBO	RØR	
6		81902174		4	BUCHA	BUSHING	CASQUILLO	BAGUE	095B
					CASQUILHO	BUCHSE	BOCCOLA	BØSNING	
7		83962811		2	HASTE, ASSY	ROD	VARILLA	TIGE	090A
					HASTE	STANGE	ASTA	STANG	
8		83902710		4	BUCHA	BUSHING	CASQUILLO	BAGUE	095B
					CASQUILHO	BUCHSE	BOCCOLA	BØSNING	
9		83937315		2	FIO	RETAINING WIRE	ALAMBRE DE RETENCIÓ	FIL	060F
					FIO	SICHERUNGSDRAHT	FILO DI FISSAGGIO	SIKKERHEDSTRÅD	
10		87415115		2	PACOTE DE ESTOPA, ASSY				
						GLAND	PRENSAESTOPAS	PRESSE-ETOUPE	3880
					JUNTA	STOPFBUCHSE	PREMISTOPPA	PAKNINGSDÅSE	
11		87414965		2	KIT DE VEDAÇÃO	SEAL KIT	KIT DE JUNTAS	KIT DE JOINTS	630S
					KIT DE VEDANTE	DICHTUNGSSATZ	KIT GUARNIZIONI	PAKNINGSSÆT	
12		87414964		2	ANEL VEDADOR	SEALRING	RETÉN	BAGUE D'ETANCHEITE	Z125
					ANEL VEDADOR	DICHTRING	ANELLO DI TENUTA	PAKNINGSRING	
13		87428627		1	KIT DE VEDAÇÃO	SEAL KIT	KIT DE JUNTAS	KIT DE JOINTS	630S
					KIT DE VEDANTE	DICHTUNGSSATZ	KIT GUARNIZIONI	PAKNINGSSÆT	
14		87414340		2	ANEL	RING	ANILLO	ANNEAU	045A
					ANEL	RING	ANELLO	RING	
15		87421143		2	O-RING	O-RING	JUNTA TÓRICA	JOINT TORIQUE	055A
					O-RING	O-RING	ANELLO TOROIDALE	O-RING	
16		87414332		2	VEDAÇÃO	SEAL	ANILLO DE CIERRE	JOINT	132A
					VEDANTE	DICHTUNG	GUARNIZIONE; TENUTA	PAKNING	
17		87406750		2	PISTÃO, ASSY	PISTON	PISTÓN	PISTON	235S
					PISTÃO	KOLBEN	PISTONE	STEMPEL	
18		87408633		2	ANEL DE DESGASTE	WEAR RING	ANILLO DE DESGASTE	BAGUE D'USURE	A012
					ANEL DE DESGASTE	VERSCHLEISSRING	ANELLO ANTIUSURA	SLIDRING	
19		87440396		1	ANEL DE SEGURANÇA	BACK-UP RING	ANILLO DE SEGURIDAD	BAGUE ANTI-EXTRUSIOI	Z334
					ANEL DE ENCOSTO	STÜTZRING	ANELLO DI SOSTEGNO	RESERVERING	

B90B B95B B110B

08-52	02	p1	09/10

CILINDRO DA CAÇAMBA - ESCAVADEIRA
HYDRAULIC BUCKET CYLINDER - EXCAVATOR
CILINDRO HIDRAULICO DEL CUCHARON - EXCAVATORA

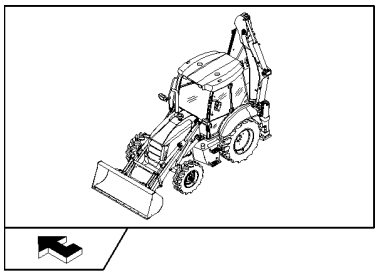

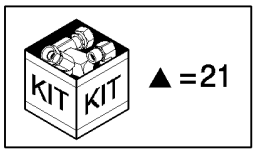

CILINDRO HIDRÁULICO DO BALDE

R	N	P.N.	MOD	Q	Denominação Denominação	Description Bezeichnung	Denominacion Descrizione	Description Beskrivelse	L.C.
1		G109908		1	BUCHA	BUSHING	CASQUILLO	BAGUE	095B
					CASQUILHO	BUCHSE	BOCCOLA	BØSNING	
2		87499155		1	PACOTE DE ESTOPA	GLAND	PRENSAESTOPAS	PRESSE-ETOUPE	3880
					JUNTA	STOPFBUCHSE	PREMISTOPPA	PAKNINGSDÅSE	
3		86982442		1	PARAFUSO ESPECIAL	SPECIAL BOLT	PERNO ESPECIAL	VIS SPECIALE	P698
					PARAFUSO ESPECIAL	SPEZIALSCHRAUBE	BULLONE SPECIALE	SPECIALBOLT	
4		238-5235		1	O-RING, -235, 70 Duro, 3.109" ID x .139" Thk				
						O-RING	JUNTA TÓRICA	JOINT TORIQUE	055A
					O-RING	O-RING	ANELLO TOROIDALE	O-RING	
5		1986905C1		1	PISTÃO, ASSY	PISTON	PISTÓN	PISTON	235S
					PISTÃO	KOLBEN	PISTONE	STEMPEL	
6		87381990		1	HASTE, ASSY	ROD	VARILLA	TIGE	090A
					HASTE	STANGE	ASTA	STANG	
7		87581125		4	BUCHA	BUSHING	CASQUILLO	BAGUE	095B
					CASQUILHO	BUCHSE	BOCCOLA	BØSNING	
8		D38858		1	ANEL DE SEGURANÇA	BACK-UP RING	ANILLO DE SEGURIDAD	BAGUE ANTI-EXTRUSIOI	Z334
					ANEL DE ENCOSTO	STÜTZRING	ANELLO DI SOSTEGNO	RESERVERING	
9		G100711		1	ANEL DE DESGASTE	WEAR RING	ANILLO DE DESGASTE	BAGUE D'USURE	A012
					ANEL DE DESGASTE	VERSCHLEISSRING	ANELLO ANTIUSURA	SLIDRING	
10		87499152		1	CAMISA, ASSY	LINER	FORRO INTERIOR	CHEMISE	196T
					TUBO ISOLANTE	BUCHSE	TUBO ISOLANTE	FORING	
11		1542879C1		1	KIT DE VEDAÇÃO	SEAL KIT	KIT DE JUNTAS	KIT DE JOINTS	630S
					KIT DE VEDANTE	DICHTUNGSSATZ	KIT GUARNIZIONI	PAKNINGSSÆT	
12		219-1		2	GRAXEIRA, 1/8"-27 x .66 lg, 1/8"-27				
						LUBE NIPPLE	BOQUILLA DE LUBRICAC	GRAISSEUR	060I
					COPO DE LUBRIFICAÇÃ	SCHMIERNIPPEL	INGRASSATORE	SMØRENIPPEL	
13		D95146		1	VEDAÇÃO DO LIMPADOR	WIPER SEAL	JUNTA ROZANTE	JOINT RACLEUR	Z350
					VEDANTE LIMPA PÁRA-E	ABSTREIFDICHTUNG	GUARNIZIONE, RASCHIA	SKRABERING	
14		1986906C1		1	PISTÃO	PISTON	EMBOLO	PISTON	6270
					PISTAO	KOLBEN	STANTUFFO	STEMPEL	
15		G100709		1	ANEL DE VEDAÇÃO	SEAL	ANILLO DE CIERRE	JOINT	7460
					ANEL DE VEDACAO	DICHTUNG	ANELLO DI TENUTA	PAKNINGSRING	
16		G100710		1	ANEL	RING	ANILLO	ANNEAU	045A
					ANEL	RING	ANELLO	RING	
17		87646222		2	BUCHA	BUSHING	CASQUILLO	BAGUE	095B
					CASQUILHO	BUCHSE	BOCCOLA	BØSNING	
18		87499150		1	CILINDRO, ASSY	CYLINDER	CILINDRO	VERIN	164C
					CILINDRO	ZYLINDER	CILINDRO	CYLINDER	
19		87499154		1	PACOTE DE ESTOPA, ASSY				
						GLAND	PRENSAESTOPAS	PRESSE-ETOUPE	3880
					JUNTA	STOPFBUCHSE	PREMISTOPPA	PAKNINGSDÅSE	
20		G109395		1	PARAFUSO	SELF-TAP SCREW	TORNILLO AUTORROSC	VIS AUTOTARAUDEUSE	062V
					PARAFUSO	SELBSTSCHN SCHRAUE	VITE AUTOFILETTANTE	SELVLÅSENDE BOLT	
21		1542923C2		1	KIT DE VEDAÇÃO, ASSY	SEAL KIT	KIT DE JUNTAS	KIT DE JOINTS	630S
					KIT DE VEDANTE	DICHTUNGSSATZ	KIT GUARNIZIONI	PAKNINGSSÆT	

B90B B95B B110B

08-53	01	p1	06/10

CILINDRO HIDRÁULICO DO BRAÇO TELESCÓPICO
SHORT TELESCOPIC DIPPER: TELESCOPIC HYDRAULIC CYLINDER
BALANCÍN TELESCÓPICO CORTO: CILINDRO HIDRÁULICO TELESCÓPICO

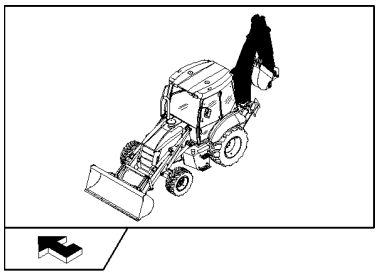

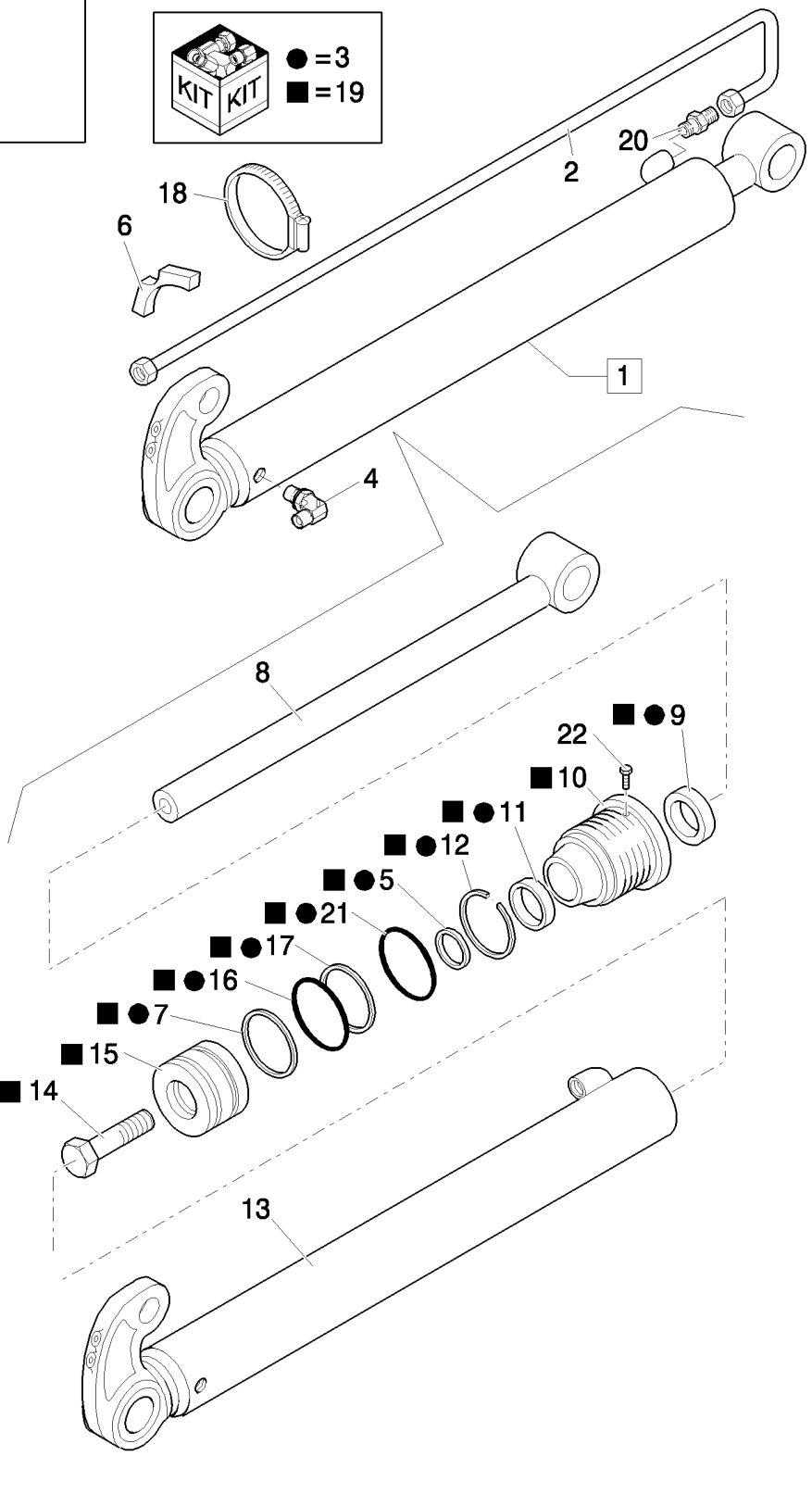

BALANCEIRO TELESCÓPICO CURTO: MACACO HIDRÁULICO TELESCÓPICO

R	N	P.N.	MOD	Q	Denominação Denominação	Description Bezeichnung	Denominacion Descrizione	Description Beskrivelse	L.C.
1		87327264		1	CILINDRO HIDRÁULICO, ASSY				
						HYDRAULIC CYLINDER	CILINDRO HIDRÁULICO	VERIN HYDRAULIQUE	188C
					CILINDRO HIDRÁULICO	HYDRAULIKZYLINDER	CILINDRO IDRAULICO	HYDRAULIKCYLINDER	
2		87327252		1	TUBO RÍGIDO	RIGID TUBE	TUBO RÍGIDO	TUYAU RIGIDE	193T
					TUBO RÍGIDO	ROHR	TUBO RIGIDO	STIFT RØR	
3		87342131		1	KIT	KIT	KIT	KIT	305C
					KIT	SATZ	KIT	SÆT	
4		83971549		1	COTOVELO 90, 13/16"-16 ORFS x 3/4"-16 ORB				
						90 ELBOW	CODO 90	COUDE A 90°	A045
					COTOVELO 90	90-GRAD-KNIESTÜCK	GOMITO A 90°	VINKELRØR, 90	
5		1542875C1		1	KIT DE VEDAÇÃO	SEAL KIT	KIT DE JUNTAS	KIT DE JOINTS	630S
					KIT DE VEDANTE	DICHTUNGSSATZ	KIT GUARNIZIONI	PAKNINGSSÆT	
6		87303910		1	ESPAÇADOR	SPACER	SEPARADOR	ENTRETOISE	075D
					ESPAÇADOR	DISTANZSTÜCK	DISTANZIALE	AFSTANDSSTYKKE	
7		G100444		1	ANEL DE VEDAÇÃO	SEAL	ANILLO DE CIERRE	JOINT	7460
					ANEL DE VEDACAO	DICHTUNG	ANELLO DI TENUTA	PAKNINGSRING	
8		87314278		1	HASTE	ROD	VARILLA	TIGE	090A
					HASTE	STANGE	ASTA	STANG	
9		D95143		1	VEDAÇÃO	SEAL	ANILLO DE CIERRE	JOINT	132A
					VEDANTE	DICHTUNG	GUARNIZIONE; TENUTA	PAKNING	
10		297281A1		1	PACOTE DE ESTOPA	GLAND	PRENSAESTOPAS	PRESSE-ETOUPE	3880
					JUNTA	STOPFBUCHSE	PREMISTOPPA	PAKNINGSDÅSE	
11		G102425		1	BUCHA	BUSHING	CASQUILLO	BAGUE	095B
					CASQUILHO	BUCHSE	BOCCOLA	BØSNING	
12		G109298		1	ANEL	RING	ANILLO	ANNEAU	7175
					ANEL	RING	ANELLO	RING	
13		87314277		1	CAMISA CILINDRO DO MOTOR				
						ENGINE CYLINDER LINE	FORRO INT. DE CIL. MO	CHEMISE DE CYLINDRE	035C
					CAMISA DE CILINDRO	ZYLINDERLAUFBUCHSE	CANNA DEL CILINDRO M	CYLINDERFORING	
14		86982435		1	PARAFUSO ESPECIAL	SPECIAL BOLT	PERNO ESPECIAL	VIS SPECIALE	P698
					PARAFUSO ESPECIAL	SPEZIALSCHRAUBE	BULLONE SPECIALE	SPECIALBOLT	
15		G107277		1	PISTÃO	PISTON	EMBOLO	PISTON	6270
					PISTAO	KOLBEN	STANTUFFO	STEMPEL	
16		G100443		1	JUNTA	GASKET	JUNTA	JOINT	123G
					JUNTA	DICHTUNG	GUARNIZIONE	PAKNING	
17		G100449		1	ANEL DE DESGASTE	WEAR RING	ANILLO DE DESGASTE	BAGUE D'USURE	A012
					ANEL DE DESGASTE	VERSCHLEISSRING	ANELLO ANTIUSURA	SLIDRING	
18		85803010		1	BRAÇADEIRA MANGUEIR	HOSE CLAMP	ABRAZADERA DE MANG	COLLIER POUR FLEXIBL	P729
					ABRAÇAD. DA MANGUEI	SCHLAUCHSCHELLE	FASCETTA STRINGITUB	SLANGEKLEMME	
19		110692A4		1	PISTÃO, ASSY	PISTON	PISTÓN	PISTON	235S
					PISTÃO	KOLBEN	PISTONE	STEMPEL	
20		83963374		1	CONEXÃO, 13/16"-16 ORFS x 3/4"-16 ORB				
						FITTING	ACOPLAMIENTO	RACCORD	3300
					CONECTOR	ARMATUR	RACCORDO	FITTING	
21		238-5231		1	O-RING, -231, 70 Duro, 2.609" ID x .139" Thk				
						O-RING	JUNTA TÓRICA	JOINT TORIQUE	055A
					O-RING	O-RING	ANELLO TOROIDALE	O-RING	
22		G109395		1	PARAFUSO	SELF-TAP SCREW	TORNILLO AUTORROSC	VIS AUTOTARAUDEUSE	062V
					PARAFUSO	SELBSTSCHN SCHRAUE	VITE AUTOFILETTANTE	SELVLÅSENDE BOLT	

08-54	01	p1	06/10

VÁLVULA DISTRIBUIDORA DE COMANDO DO BRAÇO TELESCÓPICO
TELESCOPIC DIPPER AT PEDAL CONTROL (CENTER PIVOT): CONTROL VALVE: NA
MANDO A PEDAL BALANCÍN TELESCÓPICO (PIVOTE CENTRAL): DISTRIBUIDOR: NA

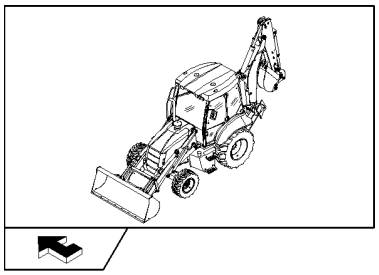

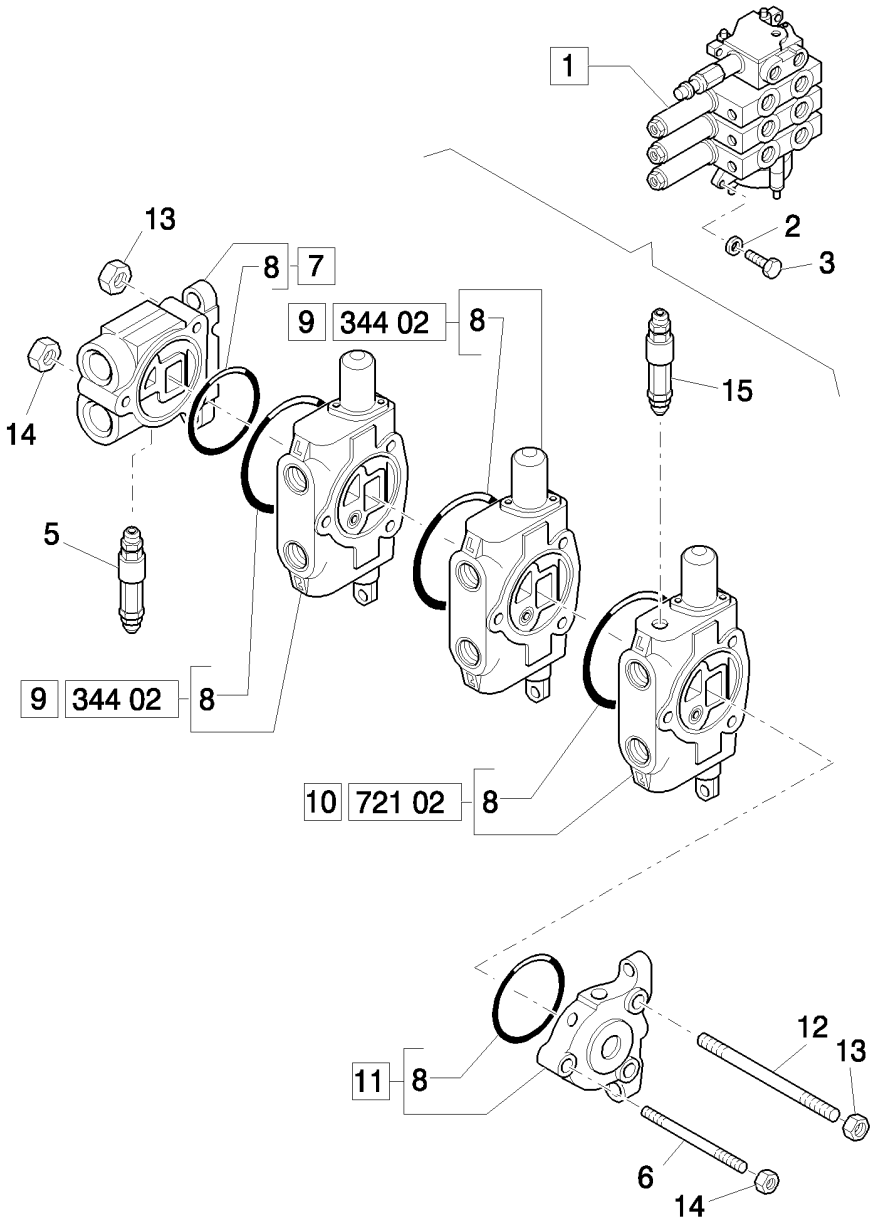

BALANCEIRO TELESCÓPICO DE COMANDO POR PEDAL (CENTER PIVOT): VÁLVULA DE COMANDO: AN

R	N	P.N.	MOD	Q	Denominação Denominação	Description Bezeichnung	Denominacion Descrizione	Description Beskrivelse	L.C.
1		87331094		1	DISTRIBUIDOR, ASSY DISTRIBUIDOR	DISTRIBUTOR VERTEILER	DISTRIBUIDOR DISTRIBUTORE	DISTRIBUTEUR STRØMFORDELER	080D
2		83990583		3	TRAVA DA ARRUELA, M8 ANILHA DE RETENÇÃO	LOCK WASHER SICHERUNGSSCHEIBE	ARANDELA DE BLOQUE RONDELLA DI SICUREZ	RONDELLE FREIN LÅSESKIVE	132R
3		16043931		3	PARAFUSO, Hex, M8 x 35, 10.9, M8x1,25x35 PARAFUSO	BOLT SCHRAUBE	PERNO BULLONE	VIS BOLT	140B
5		85819721		1	VÁLVULA HIDRÁULICA VÁLVULA HIDRÁULICA	HYDRAULIC VALVE HYDRAULIKVENTIL	VÁLVULA HIDRÁULICA DISTRIBUTORE IDRAUL	SOUPAPE HYDRAULIQU HYDRAULIKVENTIL	010V
6		9968528		1	PRISIONEIRO PINO ROSCADO	STUD GEWINDEBOLZEN	PRISIONERO PRIGIONIERO	GOUJON STØTTEBOLT	210P
7		9968524		1	SEÇÃO VÁLVULA HIDR, ASSY SECÇÃO VÁLVULA HIDR	HYD VALVE SECTION HYDRAULIKVENTILSEGM	SECCIÓN DE VÁLV. HIDI SEZIONE DISTRIBUTORI	ELEMENT DISTR HYDR. VENTILDEL, HYD	T098
8		9968476		4	O-RING O-RING	O-RING O-RING	JUNTA TÓRICA ANELLO TOROIDALE	JOINT TORIQUE O-RING	055A
9		9970107		2	SEÇÃO VÁLVULA HIDR, ASSY SECÇÃO VÁLVULA HIDR	HYD VALVE SECTION HYDRAULIKVENTILSEGM	SECCIÓN DE VÁLV. HIDI SEZIONE DISTRIBUTORI	ELEMENT DISTR HYDR. VENTILDEL, HYD	T098
10		9968526		1	SEÇÃO VÁLVULA HIDR, ASSY SECÇÃO VÁLVULA HIDR	HYD VALVE SECTION HYDRAULIKVENTILSEGM	SECCIÓN DE VÁLV. HIDI SEZIONE DISTRIBUTORI	ELEMENT DISTR HYDR. VENTILDEL, HYD	T098
11		9968527		1	SEÇÃO VÁLVULA HIDR, ASSY SECÇÃO VÁLVULA HIDR	HYD VALVE SECTION HYDRAULIKVENTILSEGM	SECCIÓN DE VÁLV. HIDI SEZIONE DISTRIBUTORI	ELEMENT DISTR HYDR. VENTILDEL, HYD	T098
12		9968529		2	PRISIONEIRO PINO ROSCADO	STUD GEWINDEBOLZEN	PRISIONERO PRIGIONIERO	GOUJON STØTTEBOLT	210P
13		9968441		4	PORCA PORCA	NUT MUTTER	TUERCA DADO	ECROU MØTRIK	010D
14		9968440		2	PORCA PORCA	NUT MUTTER	TUERCA DADO	ECROU MØTRIK	010D
15		87331276		1	VÁLVULA HIDRÁULICA VÁLVULA HIDRÁULICA	HYDRAULIC VALVE HYDRAULIKVENTIL	VÁLVULA HIDRÁULICA DISTRIBUTORE IDRAUL	SOUPAPE HYDRAULIQU HYDRAULIKVENTIL	010V

Mechanical Version

B90B B95B B110B

08-55	01	p1	06/10

TUBULAÇÃO DO BRAÇO TELESCÓPICO
HED TELESCOPIC CONTORL VALVE, SECTION HOSES
MANGUITOS DISTRIBUDOR DEL BRAZO TELESCOPICO, SECCIÓN HED

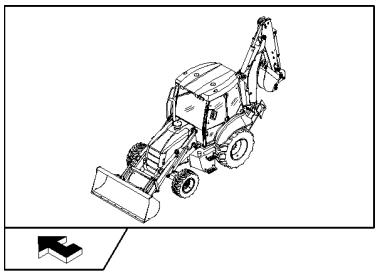

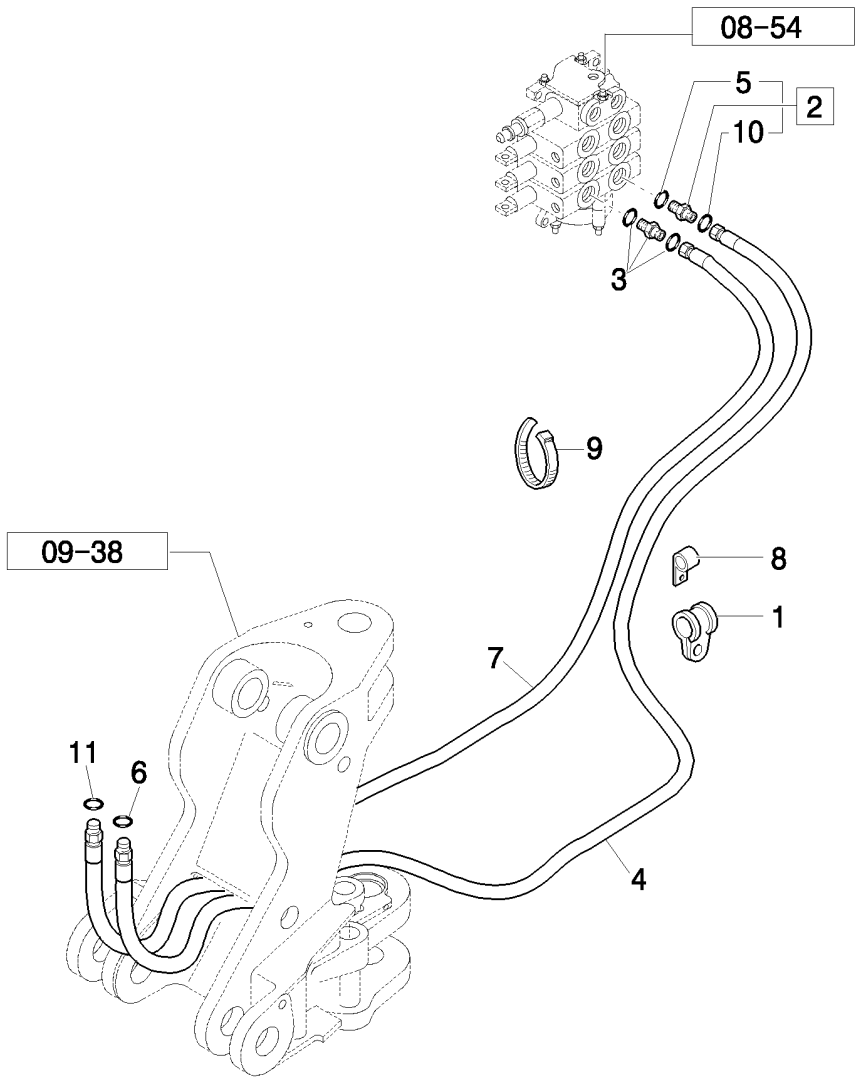

TUBOS FLEXÍVEIS DO DISTRIBUDOR PARA BRAÇO TELESCÓPICO, SECÇÃO HED

R	N	P.N.	MOD	Q	Denominação Denominação	Description Bezeichnung	Denominacion Descrizione	Description Beskrivelse	L.C.
1		85812029		1	BRAÇADEIRA BRAÇADEIRA	CLAMP KLEMME	ABRAZADERA MORSETTO	COLLIER SPÆNDEBÅND	120M
2		83963374		1	CONEXÃO, 13/16"-16 ORFS x 3/4"-16 ORB, ASSY CONECTOR	FITTING ARMATUR	ACOPLAMIENTO RACCORDO	RACCORD FITTING	3300
3		85803234		1	CONECTOR HIDRÁUL CONECTOR HID.	HYD CONNECTOR HYDR STECKVERBINDE	CONECTOR HIDRÁULIC CONNETTORE IDRAULIC	CONNECTEUR HYDRAU HYDRAULIKSTIK	020R
4		85812214		1	MANGUEIRA HIDRÁULICA, 2700mm lg MANGUEIRA HIDRÁULIC	HYDRAULIC HOSE HYDRAULIKSCHLAUCH	TUBO HIDRÁULICO TUBO FLESSIBILE IDRAU	FLEXIBLE HYDRAULIQUI SLANGE, HYDRAULIK	A058
5		80128825		1	O-RING O-RING	O-RING O-RING	JUNTA TÓRICA ANELLO TOROIDALE	JOINT TORIQUE O-RING	055A
6		9992298		1	O-RING, -014, 90 Duro, .489" ID x .070" Thk O-RING	O-RING O-RING	JUNTA TÓRICA ANELLO TOROIDALE	JOINT TORIQUE O-RING	055A
7		87638574		1	TUBO FLEXÍVEL MANGUEIRA FLEXÍVEL	FLEXIBLE HOSE BIEGSAMER SCHLAUCH	TUBO FLEXIBLE TUBO FLESSIBILE	TUYAU FLEXIBLE FLEKSIBEL SLANGE	192T
8		85803393		2	BRAÇADEIRA BRAÇADEIRA	CLAMP KLEMME	ABRAZADERA MORSETTO	COLLIER SPÆNDEBÅND	120M
9		85803332		4	PRENDEDOR DE CABOS, M4.8 x 180 BRAÇADEIRA DE CABO	CABLE STRAP KABELBINDER	BANDA DE CABLE FASCETTA PER CAVO	BRIDE DE CABLE KABELSTROP	P716
10		89992298		1	O-RING O-RING	O-RING O-RING	JUNTA TÓRICA ANELLO TOROIDALE	JOINT TORIQUE O-RING	055A
11		9992069		1	O-RING, -016, 90 Duro, .614" ID x .070" Thk O-RING	O-RING O-RING	JUNTA TÓRICA ANELLO TOROIDALE	JOINT TORIQUE O-RING	055A

Mechanical Version

B90B B95B B110B

08-56	01	p1	06/10

TUBULAÇÃO DO BRAÇO TELESCÓPICO COMANDADO A PEDAL
TELESCOPIC DIPPER AT PEDAL CONTROL (CP): TELESCOPIC DIPPER SYSTEM: TELESCOPIC CYLINDER
BALACÍN TELESCÓPICO CON MANDO A PEDAL

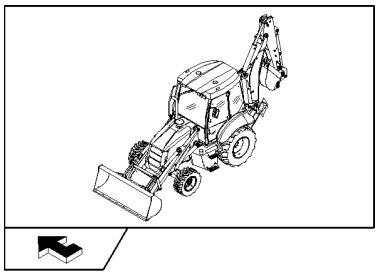

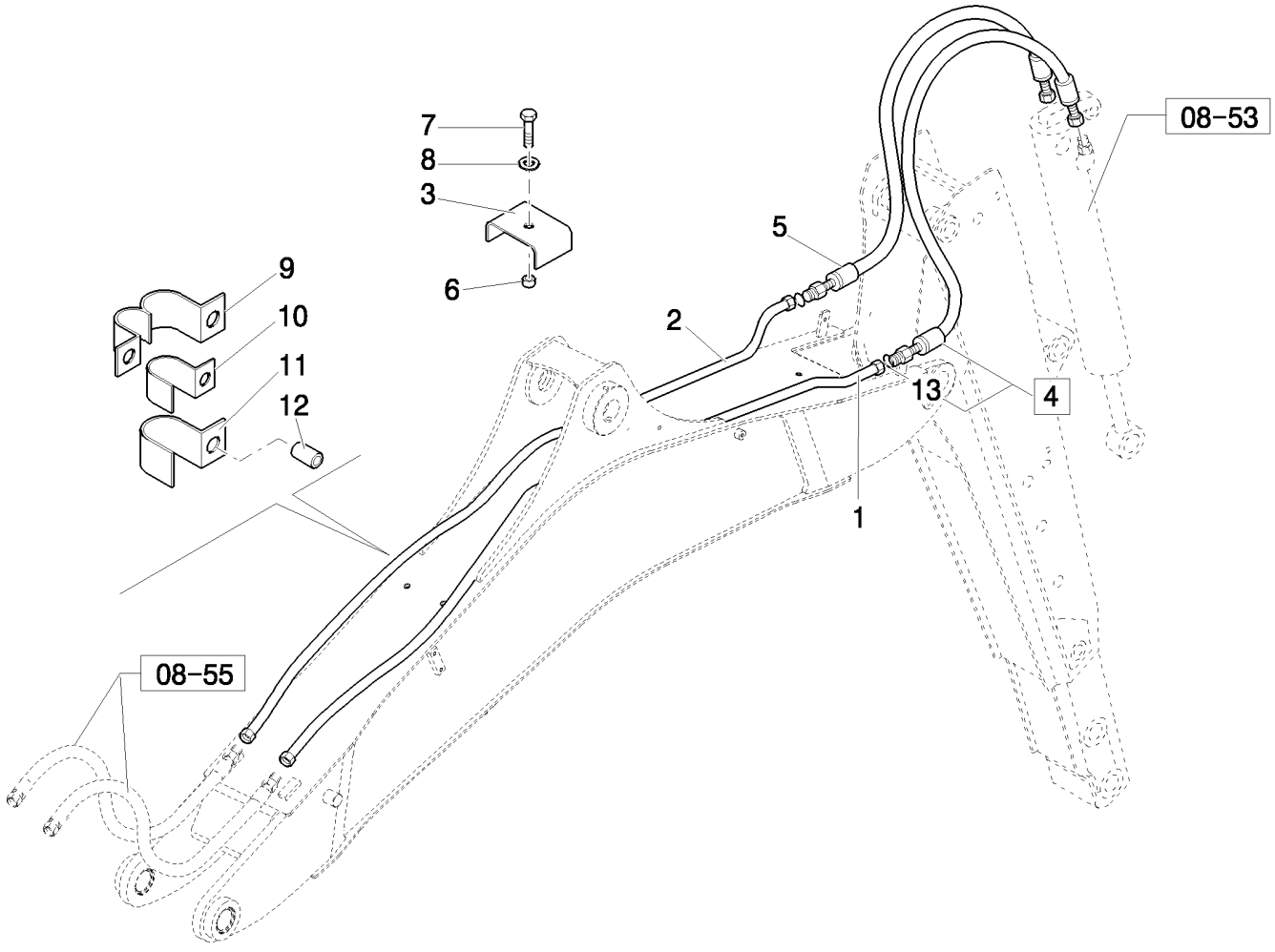

BALANCEIRO TELESCÓPICO DE COMANDO POR PEDAL (CP): SIST. DO BALANCEIRO : MACACO TELESCÓPICO

R	N	P.N.	MOD	Q	Denominação Denominação	Description Bezeichnung	Denominacion Descrizione	Description Beskrivelse	L.C.
1		87617945		1	TUBO DE PRESSÃO, 12 mm OD Tube				
						PRESSURE PIPE	TUBO DE PRESIÓN	TUYAU DE PRESSION	P628
					TUBO DE PRESSÃO	DRUCKLEITUNG	TUBO PRESSIONE	TRYKRØR	
2		87621518		1	TUBO DE PRESSÃO, 16 mm OD Tube				
						PRESSURE PIPE	TUBO DE PRESIÓN	TUYAU DE PRESSION	P628
					TUBO DE PRESSÃO	DRUCKLEITUNG	TUBO PRESSIONE	TRYKRØR	
3		85802900		1	BRAÇADEIRA	CLAMP	ABRAZADERA	COLLIER	120M
					BRAÇADEIRA	KLEMME	MORSETTO	SPÆNDEBÅND	
4		87619506		1	TUBO FLEXÍVEL	FLEXIBLE HOSE	TUBO FLEXIBLE	TUYAU FLEXIBLE	192T
					MANGUEIRA FLEXÍVEL	BIEGSAMER SCHLAUCH	TUBO FLESSIBILE	FLEKSIBEL SLANGE	
5		84150355		1	MANGUEIRA	HOSE	TUBO	FLEXIBLE	030M
					MANGUEIRA	SCHLAUCH	TUBO FLESSIBILE	SLANGE	
6		87610565		1	ESPAÇADOR	SPACER	SEPARADOR	ENTRETOISE	075D
					ESPAÇADOR	DISTANZSTÜCK	DISTANZIALE	AFSTANDSSTYKKE	
7		16044021		2	PARAFUSO, Hex, M8 x 40, 8.8				
						BOLT	PERNO	VIS	140B
					PARAFUSO	SCHRAUBE	BULLONE	BOLT	
8		11193879		2	MOLA DA ARRUELA, Belleville, M8.4				
						SPRING WASHER	ARANDELA DE RESORTI	RONDELLE ELASTIQUE	P692
					ANILHA DE MOLA	FEDERSCHEIBE	RONDELLA ELASTICA	FJEDERSKIVE	
9		85802529		2	BRAÇADEIRA	CLAMP	ABRAZADERA	COLLIER	120M
					BRAÇADEIRA	KLEMME	MORSETTO	SPÆNDEBÅND	
10		85802527		2	BRAÇADEIRA	CLAMP	ABRAZADERA	COLLIER	120M
					BRAÇADEIRA	KLEMME	MORSETTO	SPÆNDEBÅND	
11		85802528		2	BRAÇADEIRA	CLAMP	ABRAZADERA	COLLIER	120M
					BRAÇADEIRA	KLEMME	MORSETTO	SPÆNDEBÅND	
12		87615734		1	ESPAÇADOR	SPACER	SEPARADOR	ENTRETOISE	075D
					ESPAÇADOR	DISTANZSTÜCK	DISTANZIALE	AFSTANDSSTYKKE	
13		9992069		1	O-RING, -016, 90 Duro, .614" ID x .070" Thk				
						O-RING	JUNTA TÓRICA	JOINT TORIQUE	055A
					O-RING	O-RING	ANELLO TOROIDALE	O-RING	
14		9992298		1	O-RING, -014, 90 Duro, .489" ID x .070" Thk				
						O-RING	JUNTA TÓRICA	JOINT TORIQUE	055A
					O-RING	O-RING	ANELLO TOROIDALE	O-RING	

Mechanical Version

B90B B95B B110B

08-57	01	p1	06/10

TUBULAÇÃO DO BRAÇO TELESCÓPICO COMANDADO A PEDAL
TELESCOPIC DIPPER AT PEDAL CONTROL (CP): TELESCOPIC DIPPER SYSTEM: BUCKET CYLINDER
BALANCÍN TELESCÓPICO CON MANDO A PEDAL (CP): INSTALACIÓN BALANCÍN: CILINDRO CUCHARA

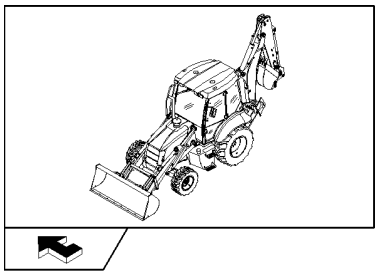

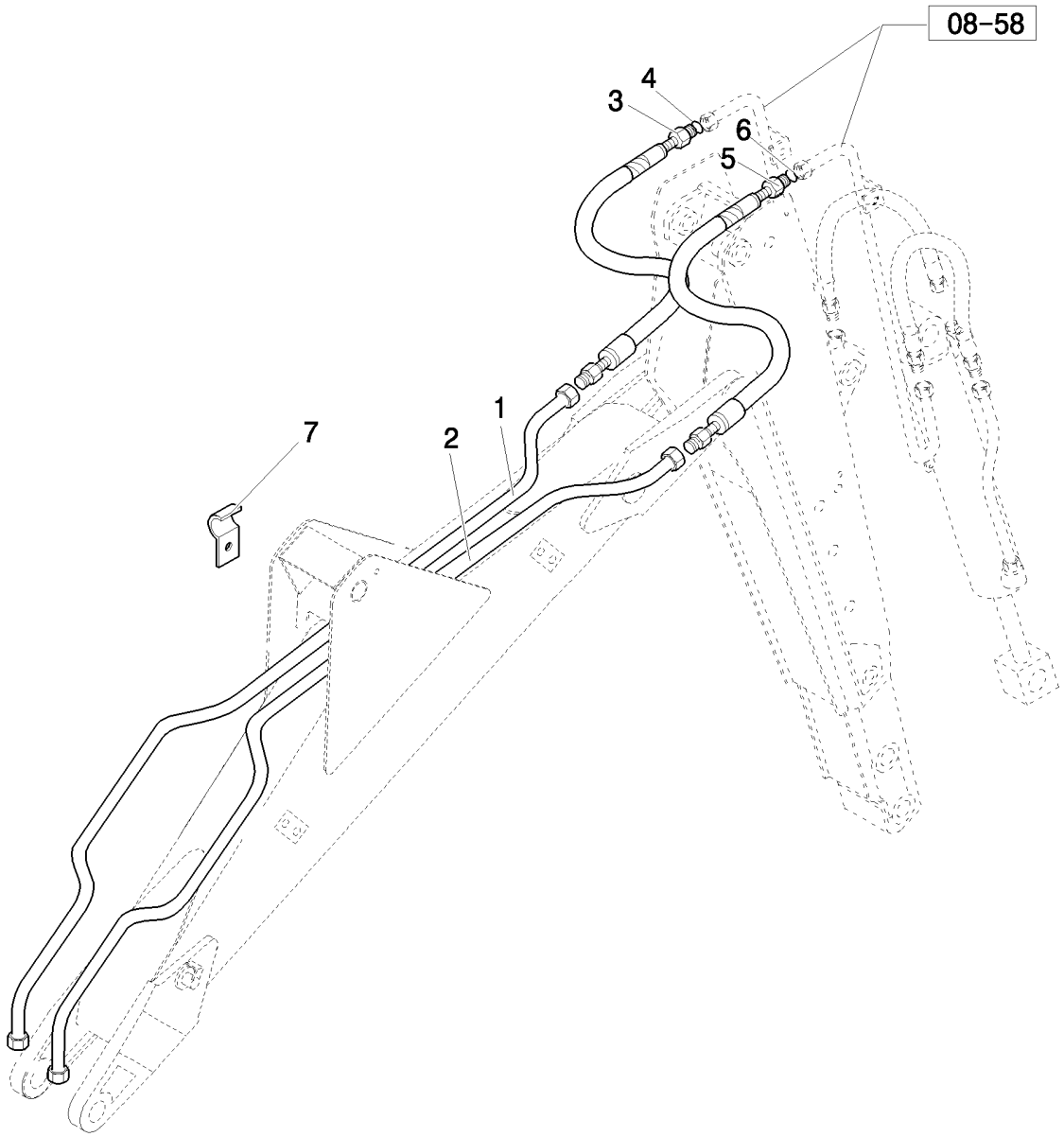

BALANCEIRO TELESCÓPICO DE COMANDO POR PEDAL (CP): SISTEMA DO BALANCEIRO : MACACO DO BALDE

R	N	P.N.	MOD	Q	Denominação Denominação	Description Bezeichnung	Denominacion Descrizione	Description Beskrivelse	L.C.
1		87614629		1	TUBO DE PRESSÃO, 20 mm OD Tube				
						PRESSURE PIPE	TUBO DE PRESIÓN	TUYAU DE PRESSION	P628
					TUBO DE PRESSÃO	DRUCKLEITUNG	TUBO PRESSIONE	TRYKRØR	
2		87614627		1	TUBO DE PRESSÃO, 16 mm OD Tube				
						PRESSURE PIPE	TUBO DE PRESIÓN	TUYAU DE PRESSION	P628
					TUBO DE PRESSÃO	DRUCKLEITUNG	TUBO PRESSIONE	TRYKRØR	
3	1	85817106		1	TUBO FLEXÍVEL	FLEXIBLE HOSE	TUBO FLEXIBLE	TUYAU FLEXIBLE	192T
					MANGUEIRA FLEXÍVEL	BIEGSAMER SCHLAUCH	TUBO FLESSIBILE	FLEKSIBEL SLANGE	
4		9991976		2	O-RING, -018, 90 Duro, .739" ID x .070" Thk				
						O-RING	JUNTA TÓRICA	JOINT TORIQUE	055A
					O-RING	O-RING	ANELLO TOROIDALE	O-RING	
5	2	85817107		1	TUBO FLEXÍVEL	FLEXIBLE HOSE	TUBO FLEXIBLE	TUYAU FLEXIBLE	192T
					MANGUEIRA FLEXÍVEL	BIEGSAMER SCHLAUCH	TUBO FLESSIBILE	FLEKSIBEL SLANGE	
6		9992069		2	O-RING, -016, 90 Duro, .614" ID x .070" Thk				
						O-RING	JUNTA TÓRICA	JOINT TORIQUE	055A
					O-RING	O-RING	ANELLO TOROIDALE	O-RING	
7		87610539		1	BRAÇADEIRA TUBO	PIPE CLAMP	ABRAZADERA DE TUBO	COLLIER DE TUYAU	Z430
					BRAÇADEIRA TUBO	ROHRSCHELLE	FERMO TUBO	RØRKLEMME	

(1) Includes 4
(2) Includes 6

Mechanical Version

B90B B95B B110B

08-58	01	p1	06/10

TUBULAÇÃO DO CILINDRO DO BRAÇO TELESCÓPICO
TELESCOPIC DIPPER - HYDRAULIC SYSTEM
BRAZO TELESCOPICO - INSTALACION HIDRAULICA

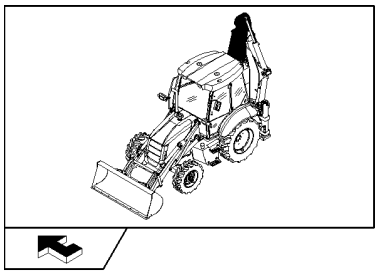

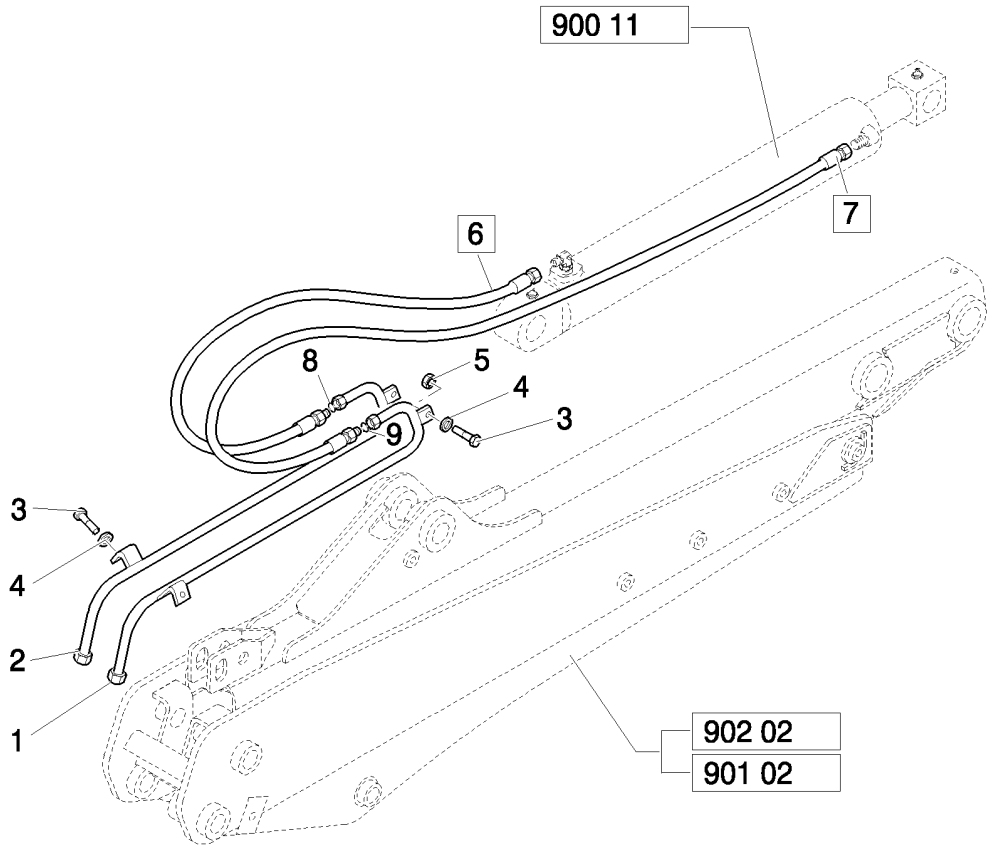

BRAÇO TELESCÓPICO - CIRCUITO HIDRÁULICO

R	N	P.N.	MOD	Q	Denominação Denominação	Description Bezeichnung	Denominacion Descrizione	Description Beskrivelse	L.C.
1		85815679		1	TUBO HIDRÁULICO TUBAGEM HIDRÁULICO	HYD. TUBE HYDRAULIKLEITUNG	TUBO HIDRÁULICO TUBO IDRAULICO	TUYAU HYDRAULIQUE HYD. RØR	190T
2		85815677		1	TUBO HIDRÁULICO TUBAGEM HIDRÁULICO	HYD. TUBE HYDRAULIKLEITUNG	TUBO HIDRÁULICO TUBO IDRAULICO	TUYAU HYDRAULIQUE HYD. RØR	190T
3		43127		4	PARAFUSO, Hex, M8 x 25, 8.8 PARAFUSO	BOLT SCHRAUBE	PERNO BULLONE	VIS BOLT	140B
4		83990583		4	TRAVA DA ARRUELA, M8 ANILHA DE RETENÇÃO	LOCK WASHER SICHERUNGSSCHEIBE	ARANDELA DE BLOQUE RONDELLA DI SICUREZ	RONDELLE FREIN LÅSESKIVE	132R
5		16104121		2	CONTRA PORCA, M8 x 1.25, Cl 10 CONTRAPORCA	LOCK NUT SICHERUNGSMUTTER	TUERCA DE BLOQUEO DADO DI BLOCCAGGIO	CONTRE-ECROU LÅSEMØTRIK	P263
6		87621911		1	TUBO FLEXÍVEL MANGUEIRA FLEXÍVEL	FLEXIBLE HOSE BIEGSAMER SCHLAUCH	TUBO FLEXIBLE TUBO FLESSIBILE	TUYAU FLEXIBLE FLEKSIBEL SLANGE	192T
7		87619511		1	TUBO FLEXÍVEL MANGUEIRA FLEXÍVEL	FLEXIBLE HOSE BIEGSAMER SCHLAUCH	TUBO FLEXIBLE TUBO FLESSIBILE	TUYAU FLEXIBLE FLEKSIBEL SLANGE	192T
8		9991976		1	O-RING, -018, 90 Duro, .739" ID x .070" Thk O-RING	O-RING O-RING	JUNTA TÓRICA ANELLO TOROIDALE	JOINT TORIQUE O-RING	055A
9		9992069		1	O-RING, -016, 90 Duro, .614" ID x .070" Thk O-RING	O-RING O-RING	JUNTA TÓRICA ANELLO TOROIDALE	JOINT TORIQUE O-RING	055A

08-59	01	p1	06/10

COMANDO DO PEDAL DO BRAÇO TELESCÓPICO
TELESCOPIC DIPPER AT PEDAL CONTROL (CENTER PIVOT)
MANDO A PEDAL BALANCÍN TELESCÓPICO (PIVOTE CENTRAL)

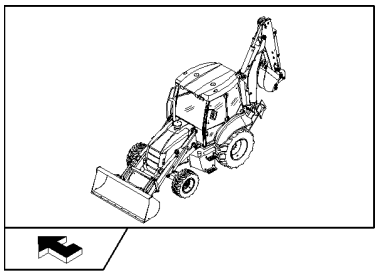

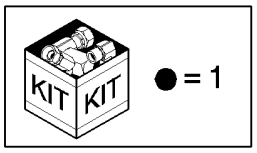

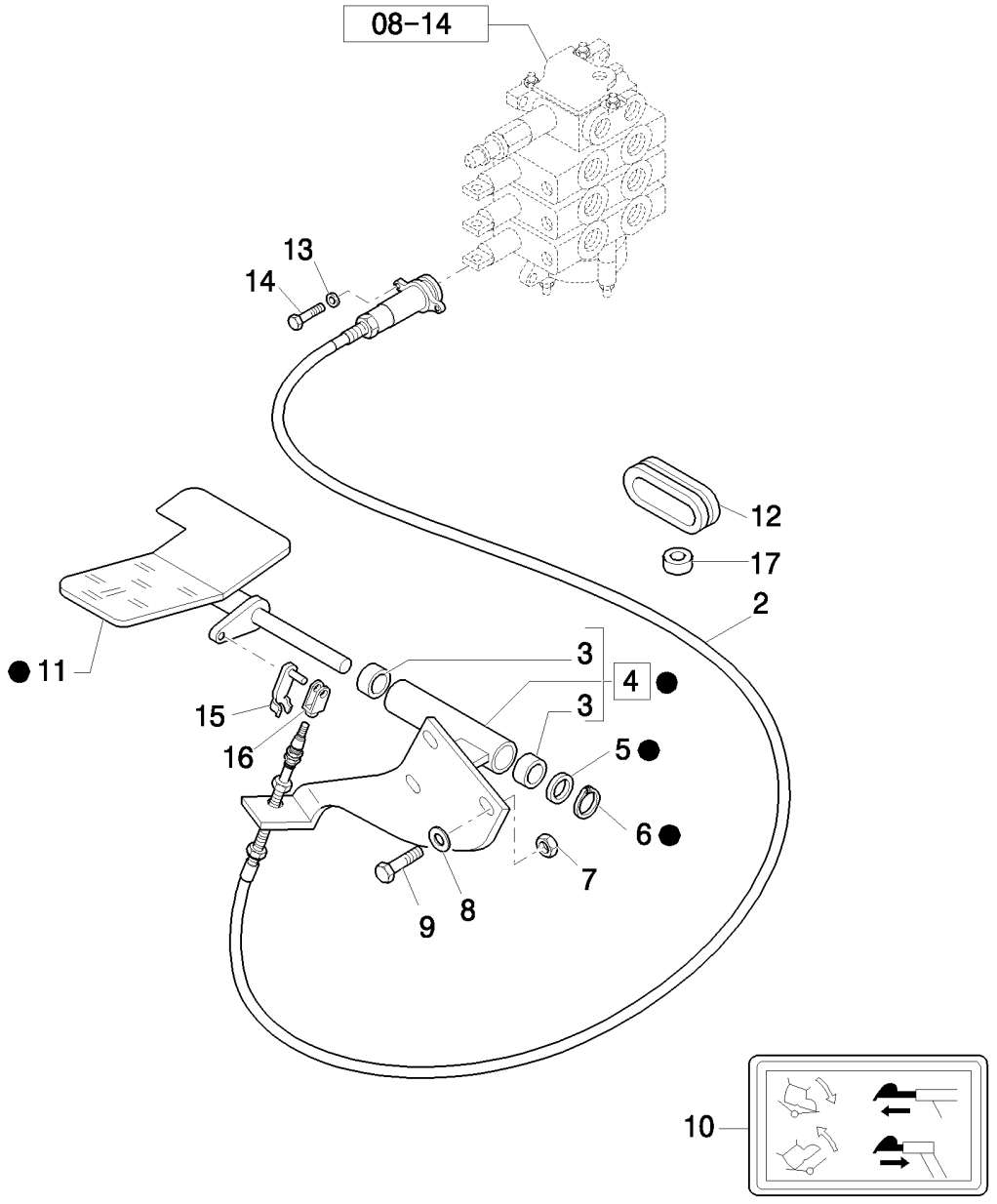

BALANCEIRO TELESCÓPICO DE COMANDO POR PEDAL (CENTER PIVOT)

R	N	P.N.	MOD	Q	Denominação Denominação	Description Bezeichnung	Denominacion Descrizione	Description Beskrivelse	L.C.
1		85802509		1	PEDAL, ASSY PEDAL	PEDAL PEDAL	PEDAL PEDALE	PEDALE PEDAL	060P
2	1	85813103		1	CABO CABO	CABLE KABEL	CABLE CAVO	CABLE KABEL	650C
3		85802494		2	BUCHA CASQUILHO	BUSHING BUCHSE	CASQUILLO BOCCOLA	BAGUE BØSNING	095B
4		85801599		1	PLACA, ASSY CHAPA	PLATE PLATTE	PLACA PIASTRA	PLAQUE PLADE	105P
5		14496901		1	ARRUELA PLANA, M16 x 30 x 3 ANILHA	WASHER UNTERLEGSCHEIBE	ARANDELA RONDELLA	RONDELLE FLADSKIVE	131R
6		83911366		1	ANEL ELÁSTICO ANEL DE RETENÇÃO	CIRCLIP SICHERUNGSRING	ARANDELA DE RETENCI ANELLO ELASTICO	CIRCLIP LÅSERING	056A
7		16104121		3	CONTRA PORCA, M8 x 1.25, Cl 10 CONTRAPORCA	LOCK NUT SICHERUNGSMUTTER	TUERCA DE BLOQUEO DADO DI BLOCCAGGIO	CONTRE-ECROU LÅSEMØTRIK	P263
8		43127		3	PARAFUSO, Hex, M8 x 25, 8.8 PARAFUSO	BOLT SCHRAUBE	PERNO BULLONE	VIS BOLT	140B
9		11193879		3	MOLA DA ARRUELA, Belleville, M8.4 ANILHA DE MOLA	SPRING WASHER FEDERSCHEIBE	ARANDELA DE RESORTI RONDELLA ELASTICA	RONDELLE ELASTIQUE FJEDERSKIVE	P692
10		85803786		1	ADESIVO DÍSTICO	DECAL AUFKLEBER	CALCOMANÍA DECALCOMANIA	AUTOCOLLANT TRANSFER	012D
11		85802510		1	PEDAL PEDAL	PEDAL PEDAL	PEDAL PEDALE	PEDALE PEDAL	060P
12		85803517		2	BUCHA DE BORRACHA CASQUILHO DE BORRA(	RUBBER BUSHING GUMMIBUCHSE	CASQUILLO DE GOMA BOCCOLA IN GOMMA	BAGUE EN CAOUTCHOU GUMMIBØSNING	100B
13		85813201		4	ARRUELA PLANA ANILHA	WASHER UNTERLEGSCHEIBE	ARANDELA RONDELLA	RONDELLE FLADSKIVE	131R
14		85813200		4	PARAFUSO PARAFUSO	SCREW SCHRAUBE	TORNILLO VITE	VIS SKRUE	040V
15		85813186		2	GRAMPO FIXADOR	CLIP KLAMMER	ABRAZADERA FERMO	COLLIER KLIPS	045F
16		85813187		2	GARFO FORQUILHA	CLEVIS SCHÄKEL	MOSQUETÓN FORCELLA DI ATTACCO	CHAPE GAFFELBOLT	084F
17		85802903		1	ISOLANTE ISOLADOR	INSULATOR ISOLATOR	AISLADOR ISOLATORE	ISOLANT ISOLATOR	085I

(1) Includes 13 - 16

Mechanical Version

B90B B95B B110B

08-60	01	p1	08/10

SISTEMA HIDRÁULICO - BRAÇO TELESCÓPICO (OPCIONAL)
HYDRAULIC SYSTEM - TELESCOPIC ARM (OPTIONAL)
SISTEMA HIDRÁULICO - BRAZO TELESCÓPICO (OPCIONAL)
HYDRAULIC SYSTEM - TELESCOPIC ARM (OPTIONAL)

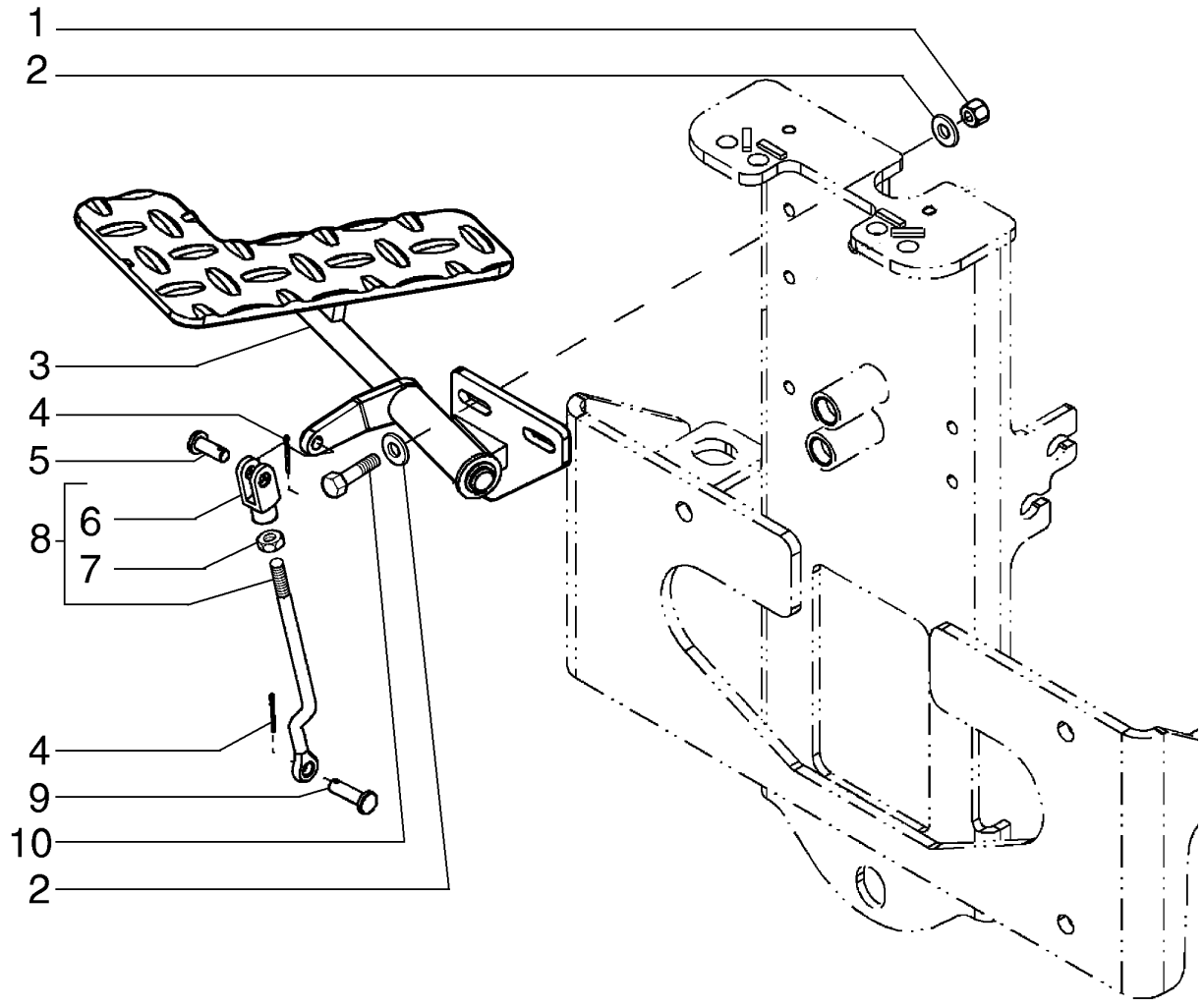

HYDRAULIC SYSTEM - TELESCOPIC ARM (OPTIONAL)
HYDRAULIC SYSTEM - TELESCOPIC ARM (OPTIONAL)
HYDRAULIC SYSTEM - TELESCOPIC ARM (OPTIONAL)
HYDRAULIC SYSTEM - TELESCOPIC ARM (OPTIONAL)

R	N	P.N.	MOD	Q	Denominação Denominação	Description Bezeichnung	Denominacion Descrizione	Description Beskrivelse	L.C.
1		87597953		3	CONTRA PORCA, M8	LOCK NUT	TUERCA DE BLOQUEO	CONTRE-ECROU	P263
					CONTRAPORCA	SICHERUNGSMUTTER	DADO DI BLOCCAGGIO	LÅSEMØTRIK	
2		86625263		6	ARRUELA PLANA, M8 x 20 x 1.6				
						WASHER	ARANDELA	RONDELLE	131R
					ANILHA	UNTERLEGSCHEIBE	RONDELLA	FLADSKIVE	
3		84163535		1	PEDAL	PEDAL	PEDAL	PEDALE	060P
					PEDAL	PEDAL	PEDALE	PEDAL	
4		87016662		2	GRAMPO PINO CONTRAPINO				
						HAIR PIN COTTER	CHAVETA DE HORQUILL	GOUPILLE FENDUE	A050
					TROÇO	SPLINT	COPPIGLIA	HÅRNÅLESPLIT	
5		374834		1	PINO DE GARFO, M8 x 22	CLEVIS PIN	EJE CON CABEZA	AXE DE CHAPE	P694
					PINO DE FORQUILHA	GABELBOLZEN	PERNO A TESTA PIANA	GAFFELBOLT	
6		87602941		1	GARFO AJUSTÁVEL	ADJUSTABLE CLEVIS	MOSQUETÓN AJUSTABL	CHAPE DE REGLAGE	1680
					FORQUILHA AJUSTÁVEL	EINSTELLBARER SCHÄK	FORCELLA ATTACCO RE	JUSTERBAR GAFFEL	
7		16102311		1	PORCA, Thin, M8 x 1.25, Cl 04				
						NUT	TUERCA	ECROU	010D
					PORCA	MUTTER	DADO	MØTRIK	
8		84161605		1	HASTE ROSCADA	THREADED ROD	VÁSTAGO ROSCADO	TIGE FILETEE	095A
					HASTE ROSCADA	GEWINDESTANGE	ASTA FILETTATA	GEVINDSTANG	
9		335040		1	PINO DE GARFO, M8 x 28	CLEVIS PIN	EJE CON CABEZA	AXE DE CHAPE	P694
					PINO DE FORQUILHA	GABELBOLZEN	PERNO A TESTA PIANA	GAFFELBOLT	
10		43128		3	PARAFUSO, Hex, M8 x 30, 8.8				
						SCREW	TORNILLO	VIS	040V
					PARAFUSO	SCHRAUBE	VITE	SKRUE	

08-61	01	p1	06/10

SISTEMA HIDRÁULICO - PEDAL TELESCÓPICO (OPCIONAL)
HYDRAULIC SYSTEM - TELESCOPIC PEDAL (OPTIONAL)
SISTEMA HIDRÁULICO - PEDAL TELESCÓPICO (OPCIONAL)
HYDRAULIC SYSTEM - TELESCOPIC PEDAL (OPTIONAL)

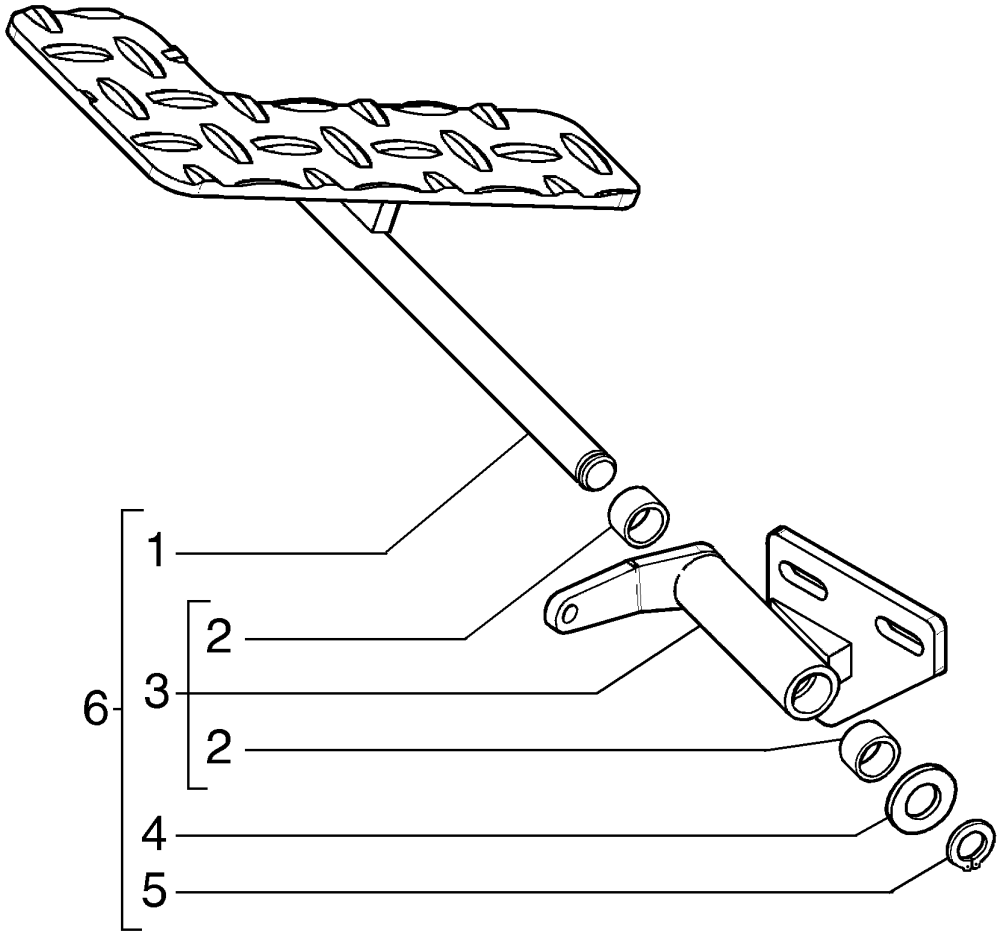

HYDRAULIC SYSTEM - TELESCOPIC PEDAL (OPTIONAL)
HYDRAULIC SYSTEM - TELESCOPIC PEDAL (OPTIONAL)
HYDRAULIC SYSTEM - TELESCOPIC PEDAL (OPTIONAL)
HYDRAULIC SYSTEM - TELESCOPIC PEDAL (OPTIONAL)

R	N	P.N.	MOD	Q	Denominação Denominação	Description Bezeichnung	Denominacion Descrizione	Description Beskrivelse	L.C.
1		84176067		1	PEDAL PEDAL	PEDAL PEDAL	PEDAL PEDALE	PEDALE PEDAL	060P
2		85802494		2	BUCHA CASQUILHO	BUSHING BUCHSE	CASQUILLO BOCCOLA	BAGUE BØSNING	095B
3		84163534		1	SUPORTE SUPORTE	SUPPORT STÜTZE	SOPORTE SUPPORTO	SUPPORT BESLAG	300S
4		14496901		1	ARRUELA PLANA, M16 x 30 x 3 ANILHA	WASHER UNTERLEGSCHEIBE	ARANDELA RONDELLA	RONDELLE FLADSKIVE	131R
5		83911366		1	ANEL ELÁSTICO ANEL DE RETENÇÃO	CIRCLIP SICHERUNGSRING	ARANDELA DE RETENCI ANELLO ELASTICO	CIRCLIP LÅSERING	056A
6		84163535		1	PEDAL PEDAL	PEDAL PEDAL	PEDAL PEDALE	PEDALE PEDAL	060P

08-62	01	p1	10/10

SISTEMA HIDRÁULICO DO MARTELETE
MACHINE HYDRAULIC SYSTEM FOR HAMMER
INSTALACIÓN HIDRÁULICA MÁQUINA PARA MARTILLO HIDRÁULICO

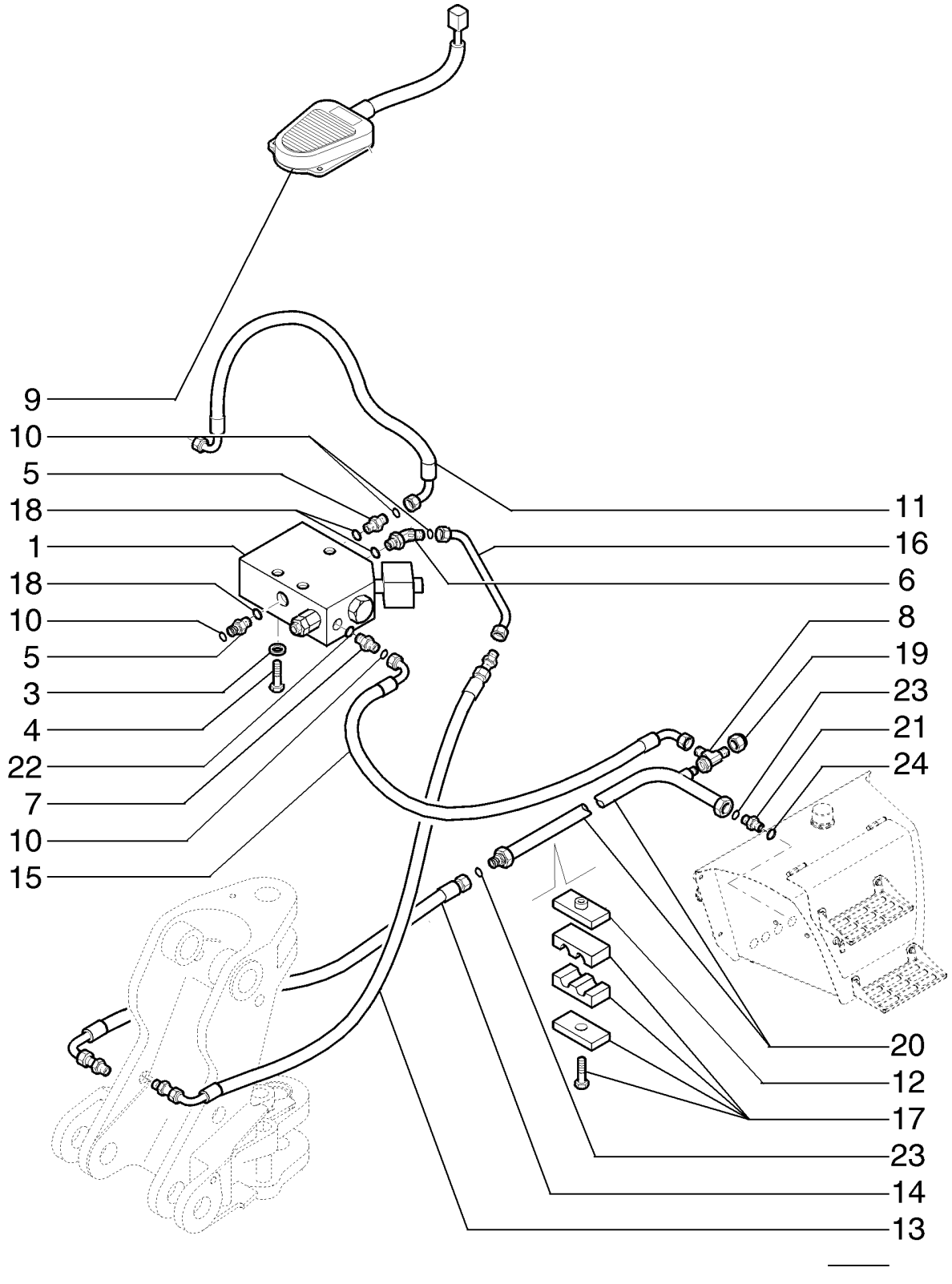

SISTEMA HIDRÁULICO DA MÁQUINA PARA MARTELO

R	N	P.N.	MOD	Q	Denominação Denominação	Description Bezeichnung	Denominacion Descrizione	Description Beskrivelse	L.C.
1		87677466		1	VÁLVULA HIDRÁULICA, ASSY				
						HYDRAULIC VALVE	VÁLVULA HIDRÁULICA	SOUPAPE HYDRAULIQU	010V
					VÁLVULA HIDRÁULICA	HYDRAULIKVENTIL	DISTRIBUTORE IDRAULI	HYDRAULIKVENTIL	
2		87357715		1	SOLENOIDE	SOLENOID	SOLENOIDE	SOLENOIDE	168S
					SOLENÓIDE	MAGNETSCHALTER	SOLENOIDE	MAGNETVENTIL	
3		11193871		3	MOLA DA ARRUELA, Belleville, M8.4				
						SPRING WASHER	ARANDELA DE RESORTI	RONDELLE ELASTIQUE	P692
					ANILHA DE MOLA	FEDERSCHEIBE	RONDELLA ELASTICA	FJEDERSKIVE	
4		43133		3	PARAFUSO, Hex, M8 x 80, 8.8				
						BOLT	PERNO	VIS	140B
					PARAFUSO	SCHRAUBE	BULLONE	BOLT	
5		85803486		2	CONEXÃO, 1 7/16"-12 ORFS x 1 1/16"-12 ORB				
						FITTING	ACOPLAMIENTO	RACCORD	3300
					CONECTOR	ARMATUR	RACCORDO	FITTING	
6		85803487		1	COTOVELO	ELBOW	CODO	COUDE	085G
					COTOVELO	KNIESTÜCK	GOMITO	VINKELRØR	
7		83963371		1	CONEXÃO, 11/16"-16 ORFS x 9/16"-18 ORB				
						FITTING	ACOPLAMIENTO	RACCORD	3300
					CONECTOR	ARMATUR	RACCORDO	FITTING	
8		85807876		1	T	TEE	RACOR EN T	RACCORD EN T	9020
					TÊ	T-STÜCK	PEZZO A T	T-STYKKE	
9		85826123		1	INTERRUPTOR	SWITCH	INTERRUPTOR	CONTACTEUR	075I
					INTERRUPTOR	SCHALTER	INTERRUTTORE	KONTAKT	
10		81844851		1	O-RING, .375" ID x .070" Thk				
						O-RING	JUNTA TÓRICA	JOINT TORIQUE	055A
					O-RING	O-RING	ANELLO TOROIDALE	O-RING	
11		84166137		1	TUBO FLEXÍVEL	FLEXIBLE HOSE	TUBO FLEXIBLE	TUYAU FLEXIBLE	192T
					MANGUEIRA FLEXÍVEL	BIEGSAMER SCHLAUCH	TUBO FLESSIBILE	FLEKSIBEL SLANGE	
12		87390531		1	PLACA	PLATE	PLACA	PLAQUE	105P
					CHAPA	PLATTE	PIASTRA	PLADE	
13		85817634		1	MANGUEIRA HIDRÁULICA	HYDRAULIC HOSE	TUBO HIDRÁULICO	FLEXIBLE HYDRAULIQUI	A058
					MANGUEIRA HIDRÁULIC	HYDRAULIKSCHLAUCH	TUBO FLESSIBILE IDRAU	SLANGE, HYDRAULIK	
14		85817635		1	MANGUEIRA HIDRÁULICA	HYDRAULIC HOSE	TUBO HIDRÁULICO	FLEXIBLE HYDRAULIQUI	A058
					MANGUEIRA HIDRÁULIC	HYDRAULIKSCHLAUCH	TUBO FLESSIBILE IDRAU	SLANGE, HYDRAULIK	
15		85817633		1	MANGUEIRA HIDRÁULICA	HYDRAULIC HOSE	TUBO HIDRÁULICO	FLEXIBLE HYDRAULIQUI	A058
					MANGUEIRA HIDRÁULIC	HYDRAULIKSCHLAUCH	TUBO FLESSIBILE IDRAU	SLANGE, HYDRAULIK	
16		85817629		1	TUBO HIDRÁULICO	HYD. TUBE	TUBO HIDRÁULICO	TUYAU HYDRAULIQUE	190T
					TUBAGEM HIDRÁULICO	HYDRAULIKLEITUNG	TUBO IDRAULICO	HYD. RØR	
17		87390530		1	BRAÇADEIRA	CLAMP	ABRAZADERA	COLLIER	120M
					BRAÇADEIRA	KLEMME	MORSETTO	SPÆNDEBÅND	
18		80167266		1	O-RING	O-RING	JUNTA TÓRICA	JOINT TORIQUE	055A
					O-RING	O-RING	ANELLO TOROIDALE	O-RING	
19		83987627		1	TAMPA	CAP	TAPÓN	CAPUCHON	052T
					TAMPÃO	KAPPE	TAPPO	TANKDÆKSEL	
20		84138954		1	TUBO DE RETORNO	RETURN PIPE	TUBO DE RETORNO	TUYAU DE RETOUR	P840
					TUBO DE RETORNO	RÜCKLAUFROHR	TUBO DI RITORNO	RETURRØR	

B90B B95B B110B

08-62	01	p2	10/10

SISTEMA HIDRÁULICO DO MARTELETE
MACHINE HYDRAULIC SYSTEM FOR HAMMER
INSTALACIÓN HIDRÁULICA MÁQUINA PARA MARTILLO HIDRÁULICO

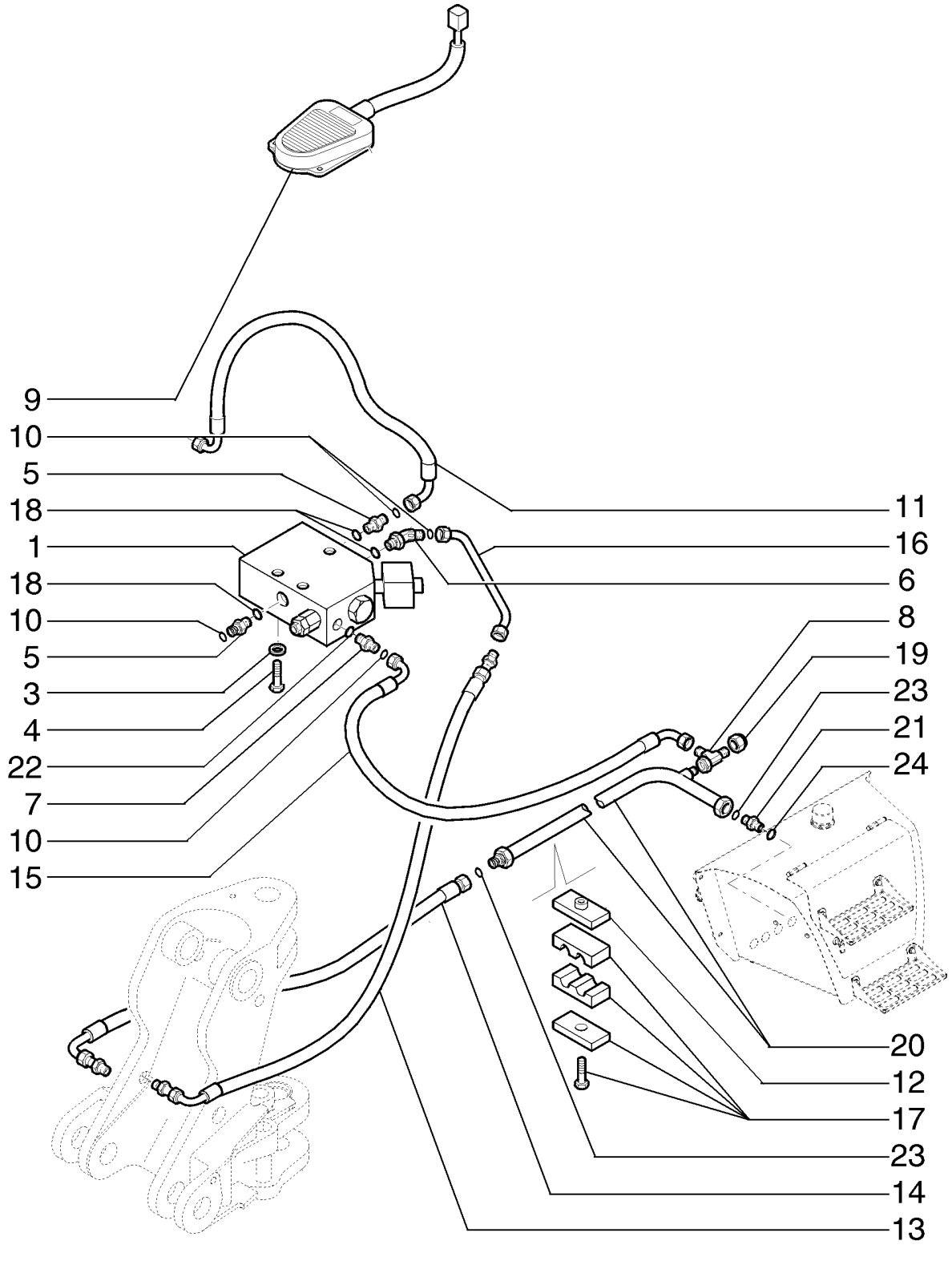

SISTEMA HIDRÁULICO DA MÁQUINA PARA MARTELO

R	N	P.N.	MOD	Q	Denominação Denominação	Description Bezeichnung	Denominacion Descrizione	Description Beskrivelse	L.C.
21		**85802801**		1	CONECTOR HIDRÁUL, 1-11/16"-12 ORSx1-5/16"-12 SAE O-ring				
						HYD CONNECTOR	CONECTOR HIDRÁULIC(	CONNECTEUR HYDRAU	020R
					CONECTOR HID.	HYDR STECKVERBINDE	CONNETTORE IDRAULI(	HYDRAULIKSTIK	
22		**80165202**		1	O-RING	O-RING	JUNTA TÓRICA	JOINT TORIQUE	055A
					O-RING	O-RING	ANELLO TOROIDALE	O-RING	
23		**89824050**		2	O-RING	O-RING	JUNTA TÓRICA	JOINT TORIQUE	055A
					O-RING	O-RING	ANELLO TOROIDALE	O-RING	
24		**80167268**		1	O-RING	O-RING	JUNTA TÓRICA	JOINT TORIQUE	055A
					O-RING	O-RING	ANELLO TOROIDALE	O-RING	

08-63	01	p1	06/10

SISTEMA HIDRÁULICO DO MARTELETE
HYDRAULIC SYSTEM FOR BREAKER BACK
CIRCUITO HIDRAULICO DEL MARTILLO DEMOLIDOR RETRO

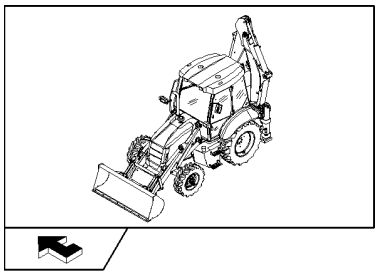

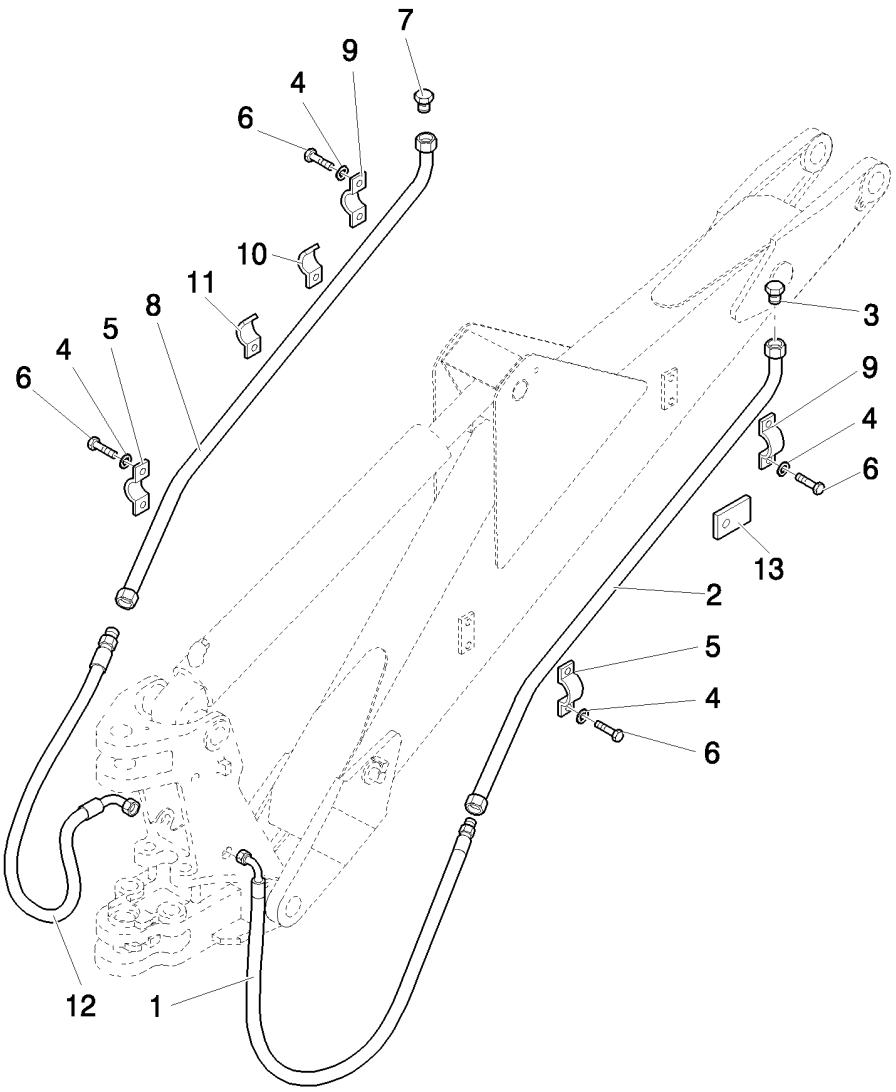

SISTEMA HIDRAULICO DO MARTELO DEMOLIDOR TRASEIRO

R	N	P.N.	MOD	Q	Denominação Denominação	Description Bezeichnung	Denominacion Descrizione	Description Beskrivelse	L.C.
1		85819619		1	MANGUEIRA HIDRÁULICA MANGUEIRA HIDRÁULIC	HYDRAULIC HOSE HYDRAULIKSCHLAUCH	TUBO HIDRÁULICO TUBO FLESSIBILE IDRAU	FLEXIBLE HYDRAULIQUI SLANGE, HYDRAULIK	A058
2		87622842		1	TUBO DE PRESSÃO TUBO DE PRESSÃO	PRESSURE PIPE DRUCKLEITUNG	TUBO DE PRESIÓN TUBO PRESSIONE	TUYAU DE PRESSION TRYKRØR	P628
3		85801397		1	BUJÃO TAMPÃO	PLUG STOPFEN	TAPÓN TAPPO	BOUCHON PROP	050T
4		140028		8	TRAVA DA ARRUELA, M10 ANILHA DE RETENÇÃO	LOCK WASHER SICHERUNGSSCHEIBE	ARANDELA DE BLOQUE RONDELLA DI SICUREZ	RONDELLE FREIN LÅSESKIVE	132R
5		87310951		2	BRAÇADEIRA BRAÇADEIRA	CLAMP KLEMME	ABRAZADERA MORSETTO	COLLIER SPÆNDEBÅND	120M
6		43139		6	PARAFUSO, Hex, M10 x 25, 8.8, Full Thd, M6x16 PARAFUSO	BOLT SCHRAUBE	PERNO BULLONE	VIS BOLT	140B
7		85801452		1	BUJÃO TAMPÃO	PLUG STOPFEN	TAPÓN TAPPO	BOUCHON PROP	050T
8		87616236		1	TUBO DE PRESSÃO TUBO DE PRESSÃO	PRESSURE PIPE DRUCKLEITUNG	TUBO DE PRESIÓN TUBO PRESSIONE	TUYAU DE PRESSION TRYKRØR	P628
9		87310952		2	BRAÇADEIRA BRAÇADEIRA	CLAMP KLEMME	ABRAZADERA MORSETTO	COLLIER SPÆNDEBÅND	120M
10		87624517		1	BRAÇADEIRA TUBO BRAÇADEIRA TUBO	PIPE CLAMP ROHRSCHELLE	ABRAZADERA DE TUBO FERMO TUBO	COLLIER DE TUYAU RØRKLEMME	Z430
11		87629471		1	BRAÇADEIRA TUBO BRAÇADEIRA TUBO	PIPE CLAMP ROHRSCHELLE	ABRAZADERA DE TUBO FERMO TUBO	COLLIER DE TUYAU RØRKLEMME	Z430
12		85819618		1	MANGUEIRA HIDRÁULICA MANGUEIRA HIDRÁULIC	HYDRAULIC HOSE HYDRAULIKSCHLAUCH	TUBO HIDRÁULICO TUBO FLESSIBILE IDRAU	FLEXIBLE HYDRAULIQUI SLANGE, HYDRAULIK	A058
13		87630711		2	PLACA CHAPA	PLATE PLATTE	PLACA PIASTRA	PLAQUE PLADE	105P

08-64	01	p1	06/10

MARTELETE E BRAÇO DEMOLIDOR - PRÉ-DISPOSIÇÃO
HAMMER KIT FROM LIFTING ARM TO DEMOLITION ARM
EQUIPO MARTILLO NEUMÁTICO DE BRAZO DE ELEVACION A BRAZO DEMOLEDOR

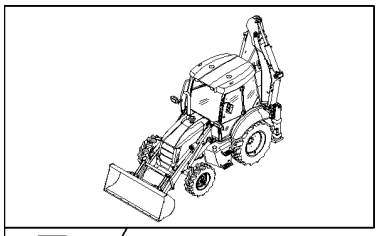

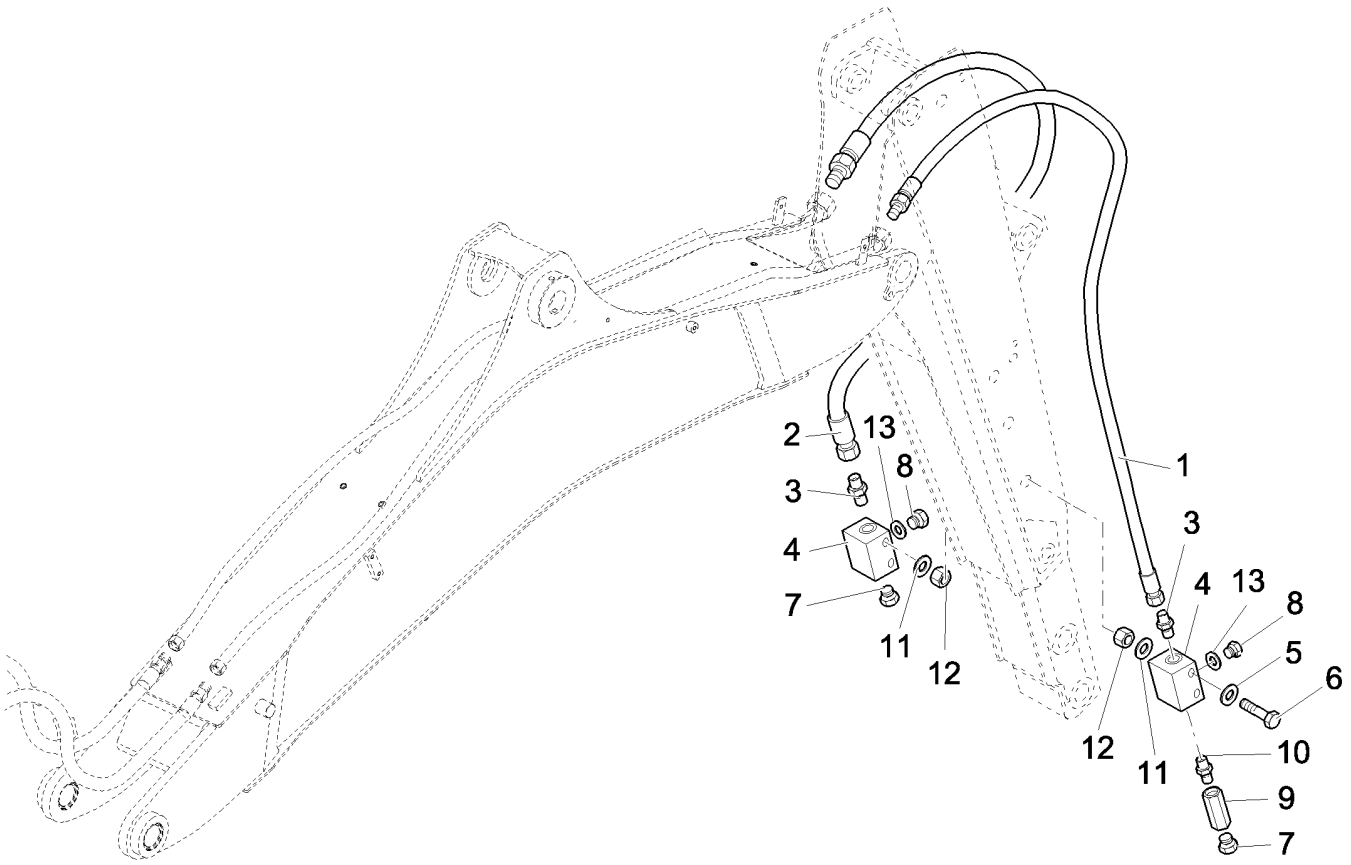

KIT MARTELO PNEUMÁTICO DO BRAÇO DO LEVANTAMENTO AO BRAÇO DEMOLIDOR

R	N	P.N.	MOD	Q	Denominação Denominação	Description Bezeichnung	Denominacion Descrizione	Description Beskrivelse	L.C.
1		85819621		1	MANGUEIRA HIDRÁULICA MANGUEIRA HIDRÁULIC	HYDRAULIC HOSE HYDRAULIKSCHLAUCH	TUBO HIDRÁULICO TUBO FLESSIBILE IDRAU	FLEXIBLE HYDRAULIQUI SLANGE, HYDRAULIK	A058
2		85819620		1	MANGUEIRA HIDRÁULICA MANGUEIRA HIDRÁULIC	HYDRAULIC HOSE HYDRAULIKSCHLAUCH	TUBO HIDRÁULICO TUBO FLESSIBILE IDRAU	FLEXIBLE HYDRAULIQUI SLANGE, HYDRAULIK	A058
3		85803486		2	CONEXÃO, 1 7/16"-12 ORFS x 1 1/16"-12 ORB CONECTOR	FITTING ARMATUR	ACOPLAMIENTO RACCORDO	RACCORD FITTING	3300
4		85802247		2	BLOCO BLOCO	BLOCK BLOCK	BLOQUE BLOCCO	BLOC MOTORBLOK	074B
5		11193871		4	MOLA DA ARRUELA, Belleville, M8.4 ANILHA DE MOLA	SPRING WASHER FEDERSCHEIBE	ARANDELA DE RESORTI RONDELLA ELASTICA	RONDELLE ELASTIQUE FJEDERSKIVE	P692
6		86508571		4	PARAFUSO, Hex, M8 x 90, 8.8 PARAFUSO	BOLT SCHRAUBE	PERNO BULLONE	VIS BOLT	140B
7		85802457		2	BUJÃO TAMPÃO	PLUG STOPFEN	TAPÓN TAPPO	BOUCHON PROP	050T
8		86625138		2	BUJÃO, Hex Soc, 7/8"-14 ORB TAMPÃO	PLUG STOPFEN	TAPÓN TAPPO	BOUCHON PROP	050T
9		85802372		1	VÁLVULA CHECAGEM, 10 Bar VÁLVULA DE RETENÇÃO	CHECK VALVE RÜCKSCHLAGVENTIL	VÁLVULA DE COMPROB. VALVOLA DI RITEGNO	CLAPET ANTI-RETOUR KONTRAVENTIL	P394
10		85804879		1	CONECTOR HIDRÁUL CONECTOR HID.	HYD CONNECTOR HYDR STECKVERBINDE	CONECTOR HIDRÁULIC CONNETTORE IDRAULIC	CONNECTEUR HYDRAU HYDRAULIKSTIK	020R
11		86625263		6	ARRUELA PLANA, M8 x 20 x 1.6 ANILHA	WASHER UNTERLEGSCHEIBE	ARANDELA RONDELLA	RONDELLE FLADSKIVE	131R
12		86629542		2	CONTRA PORCA, M8 x 1.25, Cl 8 CONTRAPORCA	LOCK NUT SICHERUNGSMUTTER	TUERCA DE BLOQUEO DADO DI BLOCCAGGIO	CONTRE-ECROU LÅSEMØTRIK	P263
13		80167269		2	O-RING O-RING	O-RING O-RING	JUNTA TÓRICA ANELLO TOROIDALE	JOINT TORIQUE O-RING	055A

08-65	01	p1	06/10

MARTELETE TRASEIRO - VÁLVULA HIDRÁULICA
REAR HAMMER CONTROL VALVE
DISTRIBUIDOR MARTILLO TRASERO

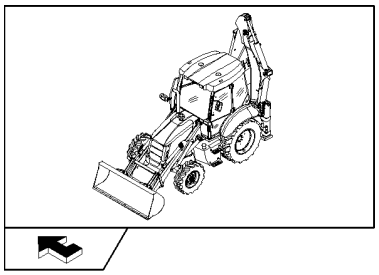

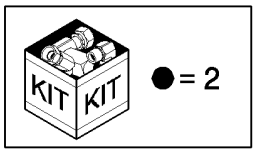

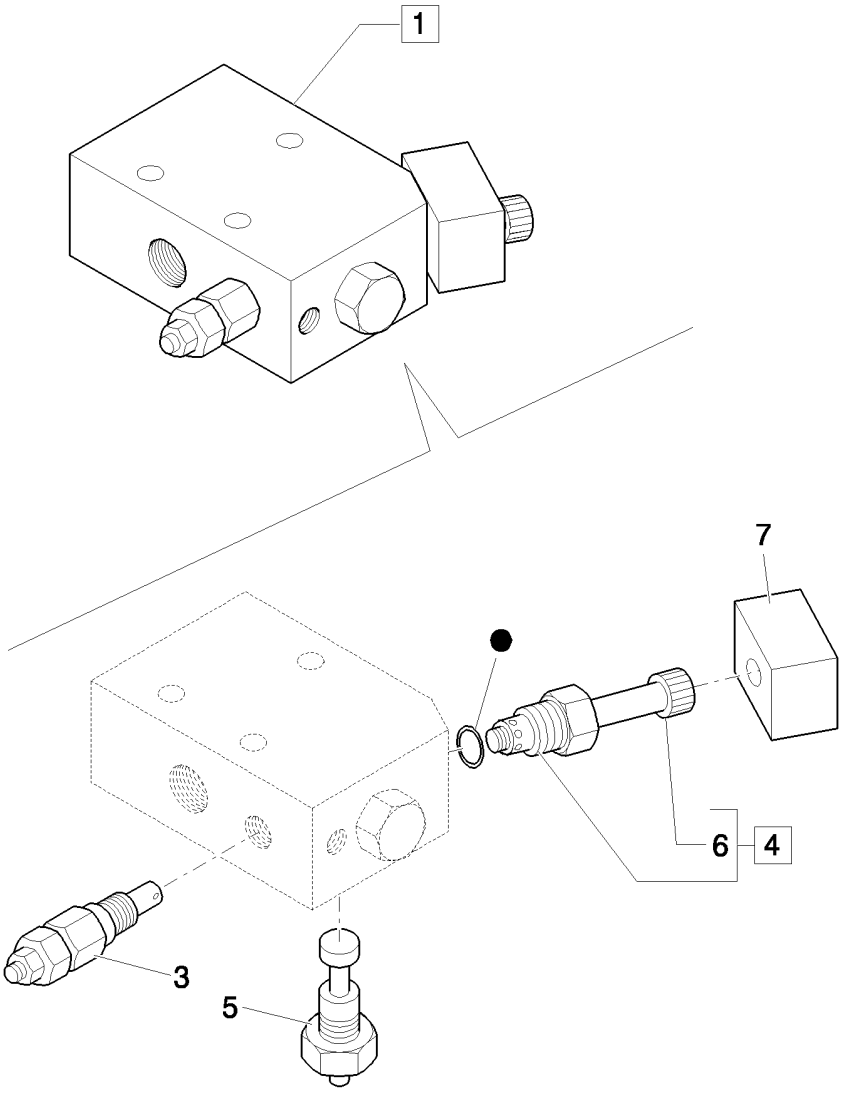

DISTRIBUIDOR DO MARTELO TRASEIRO

R	N	P.N.	MOD	Q	Denominação Denominação	Description Bezeichnung	Denominacion Descrizione	Description Beskrivelse	L.C.
1		87677466		1	VÁLVULA HIDRÁULICA, ASSY VÁLVULA HIDRÁULICA	HYDRAULIC VALVE HYDRAULIKVENTIL	VÁLVULA HIDRÁULICA DISTRIBUTORE IDRAULI	SOUPAPE HYDRAULIQU HYDRAULIKVENTIL	010V
2		9970181		1	KIT DE VEDAÇÃO, Gaskets KIT DE VEDANTE	SEAL KIT DICHTUNGSSATZ	KIT DE JUNTAS KIT GUARNIZIONI	KIT DE JOINTS PAKNINGSSÆT	630S
3		87358201		1	VÁLVULA HIDRÁULICA VÁLVULA HIDRÁULICA	HYDRAULIC VALVE HYDRAULIKVENTIL	VÁLVULA HIDRÁULICA DISTRIBUTORE IDRAULI	SOUPAPE HYDRAULIQU HYDRAULIKVENTIL	010V
4		87358194		1	VÁLVULA HIDRÁULICA, ASSY VÁLVULA HIDRÁULICA	HYDRAULIC VALVE HYDRAULIKVENTIL	VÁLVULA HIDRÁULICA DISTRIBUTORE IDRAULI	SOUPAPE HYDRAULIQU HYDRAULIKVENTIL	010V
5		9970179		1	REGULADOR REGULADOR	REGULATOR REGLER	REGULADOR REGOLATORE	REGULATEUR REGULATOR	6795
6		9970384		1	PORCA PORCA	NUT MUTTER	TUERCA DADO	ECROU MØTRIK	010D
7		87357715		1	SOLENOIDE SOLENÓIDE	SOLENOID MAGNETSCHALTER	SOLENOIDE SOLENOIDE	SOLENOIDE MAGNETVENTIL	168S

08-66	01	p1	06/10

SISTEMA HIDRÁULICO - MARTELETE
HYDRAULIC SYSTEM - HAMMER
SISTEMA HIDRÁULICO - MARTILLO
HYDRAULIC SYSTEM - HAMMER

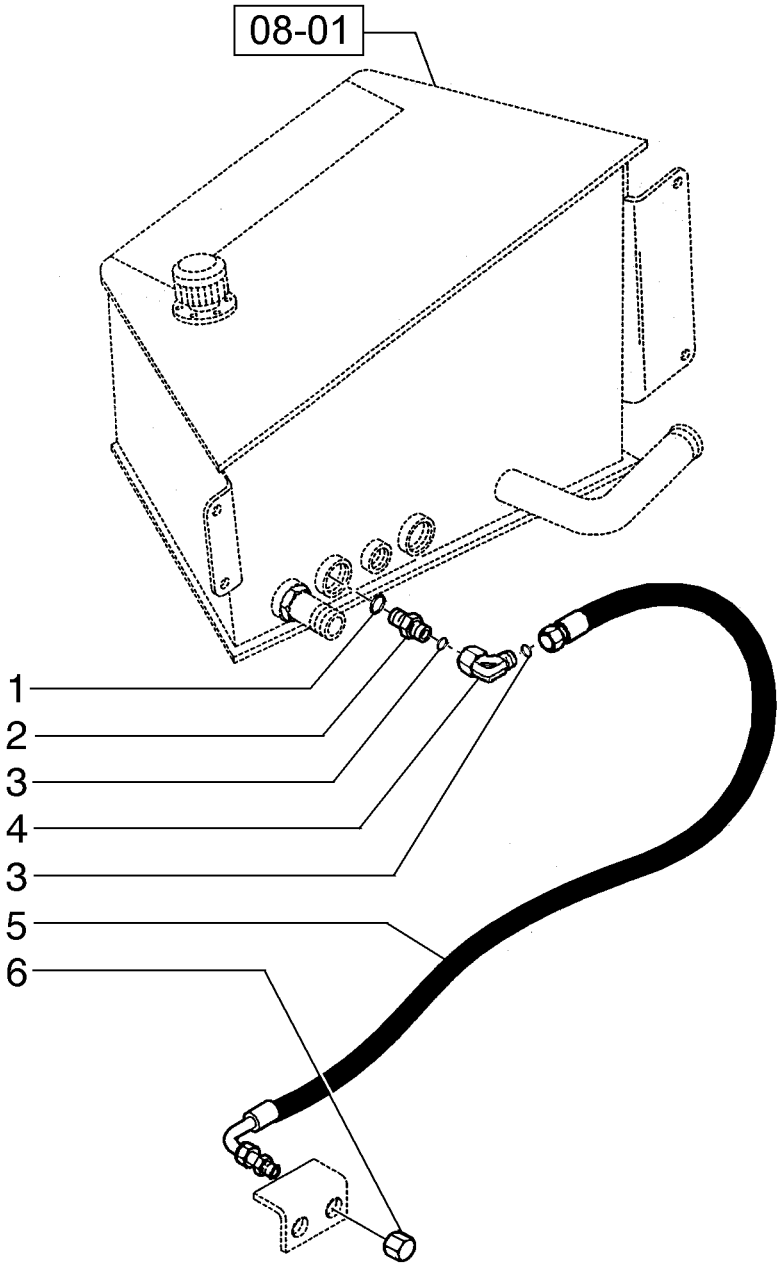

HYDRAULIC SYSTEM - HAMMER
HYDRAULIC SYSTEM - HAMMER
HYDRAULIC SYSTEM - HAMMER
HYDRAULIC SYSTEM - HAMMER

R	N	P.N.	MOD	Q	Denominação Denominação	Description Bezeichnung	Denominacion Descrizione	Description Beskrivelse	L.C.
1		80167268		1	O-RING O-RING	O-RING O-RING	JUNTA TÓRICA ANELLO TOROIDALE	JOINT TORIQUE O-RING	055A
2		85803241		1	CONECTOR HIDRÁUL CONECTOR HID.	HYD CONNECTOR HYDR STECKVERBINDE	CONECTOR HIDRÁULIC CONNETTORE IDRAULI	CONNECTEUR HYDRAU HYDRAULIKSTIK	020R
3		83901443		1	O-RING, .625" ID x .070" Thk O-RING	O-RING O-RING	JUNTA TÓRICA ANELLO TOROIDALE	JOINT TORIQUE O-RING	055A
4		85827861		1	CONECTOR HIDRÁUL CONECTOR HID.	HYD CONNECTOR HYDR STECKVERBINDE	CONECTOR HIDRÁULIC CONNETTORE IDRAULI	CONNECTEUR HYDRAU HYDRAULIKSTIK	020R
5		85803231		1	TUBO FLEXÍVEL, 900mm lç MANGUEIRA FLEXÍVEL	FLEXIBLE HOSE BIEGSAMER SCHLAUCH	TUBO FLEXIBLE TUBO FLESSIBILE	TUYAU FLEXIBLE FLEKSIBEL SLANGE	192T
6		83987627		1	TAMPA TAMPÃO	CAP KAPPE	TAPÓN TAPPO	CAPUCHON TANKDÆKSEL	052T

08-67	01	p1	10/10

SISTEMA HIDRÁULICO - MARTELETE
HYDRAULIC SYSTEM - HAMMER
SISTEMA HIDRÁULICO - MARTILLO
HYDRAULIC SYSTEM - HAMMER

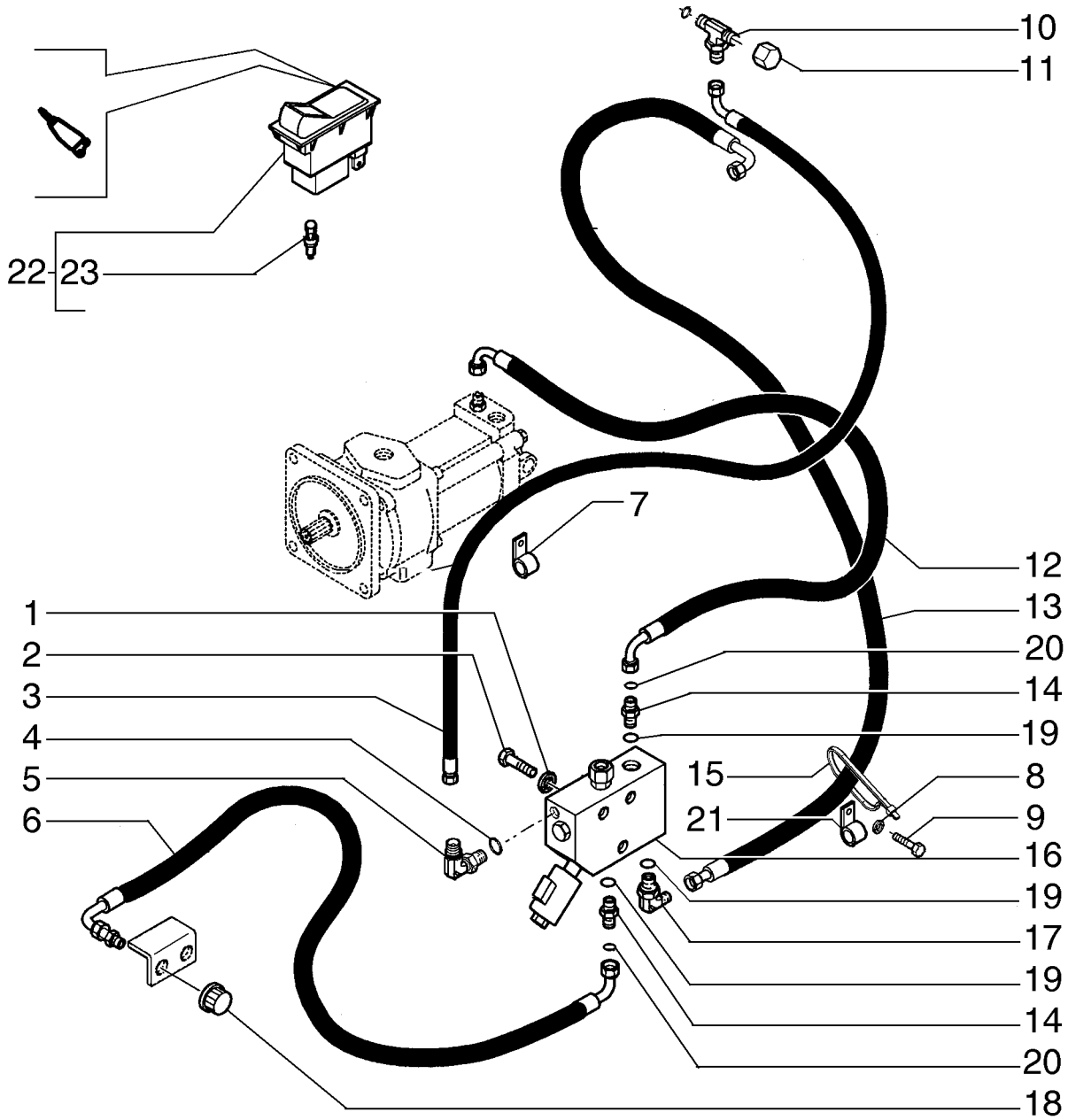

HYDRAULIC SYSTEM - HAMMER
HYDRAULIC SYSTEM - HAMMER
HYDRAULIC SYSTEM - HAMMER
HYDRAULIC SYSTEM - HAMMER

R	N	P.N.	MOD	Q	Denominação Denominação	Description Bezeichnung	Denominacion Descrizione	Description Beskrivelse	L.C.
1		11193879		3	MOLA DA ARRUELA, Belleville, M8.4				
						SPRING WASHER	ARANDELA DE RESORTI	RONDELLE ELASTIQUE	P692
					ANILHA DE MOLA	FEDERSCHEIBE	RONDELLA ELASTICA	FJEDERSKIVE	
2		300510		3	PARAFUSO, Hex, M8 x 65, 8.8				
						BOLT	PERNO	VIS	140B
					PARAFUSO	SCHRAUBE	BULLONE	BOLT	
3		84168673		1	TUBO FLEXÍVEL	FLEXIBLE HOSE	TUBO FLEXIBLE	TUYAU FLEXIBLE	192T
					MANGUEIRA FLEXÍVEL	BIEGSAMER SCHLAUCH	TUBO FLESSIBILE	FLEKSIBEL SLANGE	
4		237-6006		1	O-RING, 6-1, 90 Duro, .468" ID x .078" Thk				
						O-RING	JUNTA TÓRICA	JOINT TORIQUE	055A
					O-RING	O-RING	ANELLO TOROIDALE	O-RING	
5		218-5105		1	COTOVELO, 90º, 9/16"-18, 37º x 9/16"-18, O-Ring				
						ELBOW	CODO	COUDE	085G
					COTOVELO	KNIESTÜCK	GOMITO	VINKELRØR	
6		87619499		1	TUBO FLEXÍVEL	FLEXIBLE HOSE	TUBO FLEXIBLE	TUYAU FLEXIBLE	192T
					MANGUEIRA FLEXÍVEL	BIEGSAMER SCHLAUCH	TUBO FLESSIBILE	FLEKSIBEL SLANGE	
7		85803393		1	BRAÇADEIRA	CLAMP	ABRAZADERA	COLLIER	120M
					BRAÇADEIRA	KLEMME	MORSETTO	SPÆNDEBÅND	
8		86625251		1	ARRUELA PLANA, M10 x 18 x 1.6				
						WASHER	ARANDELA	RONDELLE	131R
					ANILHA	UNTERLEGSCHEIBE	RONDELLA	FLADSKIVE	
9		14307621		1	PARAFUSO, Hex Soc Hd, M10 x 1.25 x 35, 8.8				
						SCREW	TORNILLO	VIS	040V
					PARAFUSO	SCHRAUBE	VITE	SKRUE	
10		86513020		1	T, 9/16"-18, 37º x 9/16"-18, O-Ring Run				
						TEE	RACOR EN T	RACCORD EN T	9020
					TÊ	T-STÜCK	PEZZO A T	T-STYKKE	
11		574342		1	TAMPA, 37º, 9/16"-18	CAP	TAPÓN	CAPUCHON	052T
					TAMPÃO	KAPPE	TAPPO	TANKDÆKSEL	
12		84365514		1	MANGUEIRA HIDRÁULICA	HYDRAULIC HOSE	TUBO HIDRÁULICO	FLEXIBLE HYDRAULIQUI	A058
					MANGUEIRA HIDRÁULIC	HYDRAULIKSCHLAUCH	TUBO FLESSIBILE IDRAU	SLANGE, HYDRAULIK	
13		84167893		1	TUBO FLEXÍVEL	FLEXIBLE HOSE	TUBO FLEXIBLE	TUYAU FLEXIBLE	192T
					MANGUEIRA FLEXÍVEL	BIEGSAMER SCHLAUCH	TUBO FLESSIBILE	FLEKSIBEL SLANGE	
14		85803234		2	CONECTOR HIDRÁUL	HYD CONNECTOR	CONECTOR HIDRÁULIC	CONNECTEUR HYDRAU	020R
					CONECTOR HID.	HYDR STECKVERBINDE	CONNETTORE IDRAULIC	HYDRAULIKSTIK	
15		L18331		2	PRENDEDOR DE CABOS	CABLE STRAP	BANDA DE CABLE	BRIDE DE CABLE	P716
					BRAÇADEIRA DE CABO	KABELBINDER	FASCETTA PER CAVO	KABELSTROP	
16		87677506		1	VÁLVULA HIDRÁULICA	HYDRAULIC VALVE	VÁLVULA HIDRÁULICA	SOUPAPE HYDRAULIQU	010V
					VÁLVULA HIDRÁULICA	HYDRAULIKVENTIL	DISTRIBUTORE IDRAULI	HYDRAULIKVENTIL	
17		76344		1	COTOVELO, 90º, 9/16"-18, 37º x 9/16"-18, O-Ring				
						ELBOW	CODO	COUDE	085G
					COTOVELO	KNIESTÜCK	GOMITO	VINKELRØR	
18		83987627		1	TAMPA	CAP	TAPÓN	CAPUCHON	052T
					TAMPÃO	KAPPE	TAPPO	TANKDÆKSEL	
19		70921349		3	O-RING, 8-1, 90 Duro, .644" ID x .087" Thk				
						O-RING	JUNTA TÓRICA	JOINT TORIQUE	055A
					O-RING	O-RING	ANELLO TOROIDALE	O-RING	
20		70930351		2	PORCA	NUT	TUERCA	ECROU	010D
					PORCA	MUTTER	DADO	MØTRIK	

B90B B95B B110B

08-67	01	p2	10/10

SISTEMA HIDRÁULICO - MARTELETE
HYDRAULIC SYSTEM - HAMMER
SISTEMA HIDRÁULICO - MARTILLO
HYDRAULIC SYSTEM - HAMMER

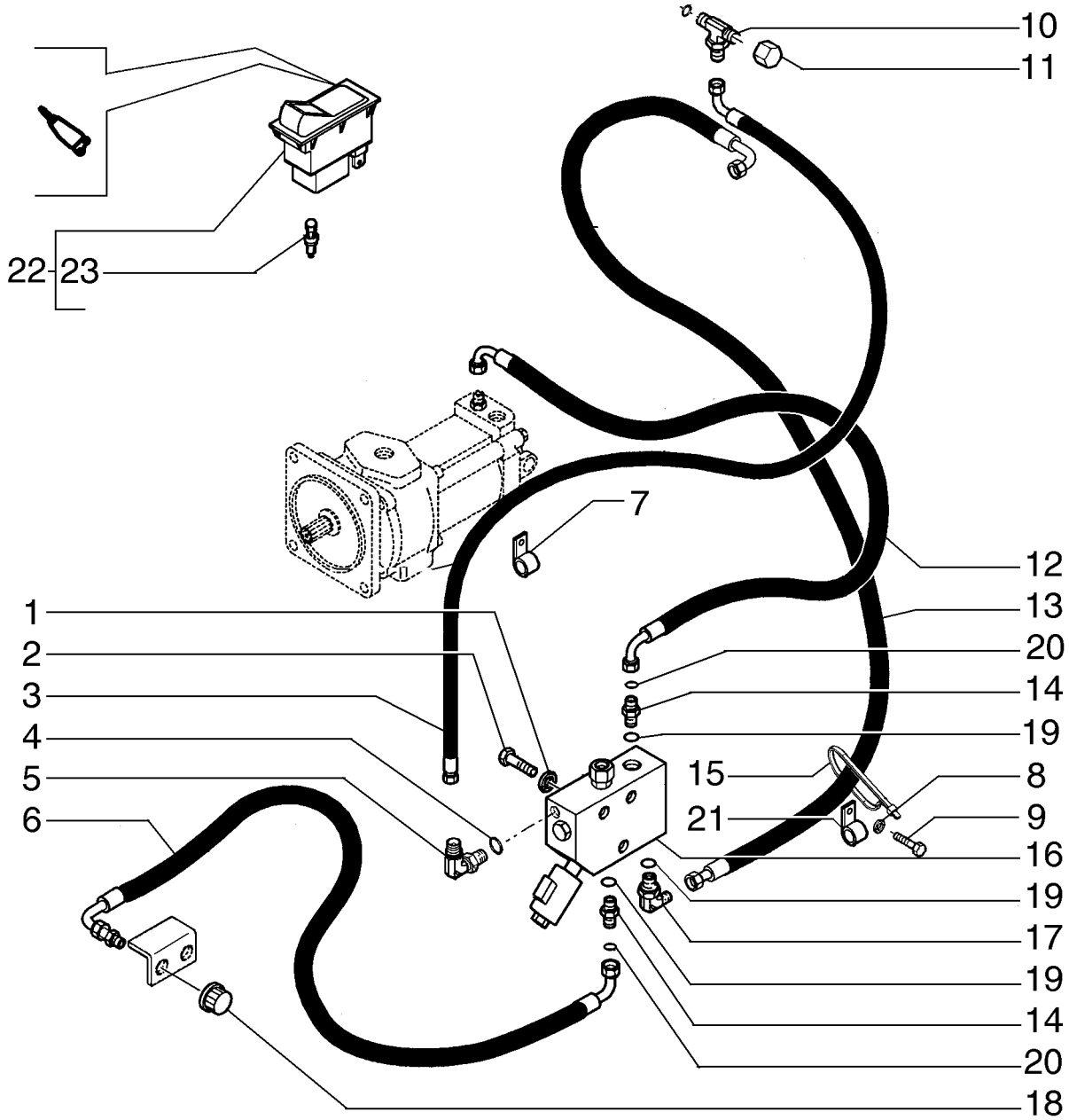

HYDRAULIC SYSTEM - HAMMER
HYDRAULIC SYSTEM - HAMMER
HYDRAULIC SYSTEM - HAMMER
HYDRAULIC SYSTEM - HAMMER

R	N	P.N.	MOD	Q	Denominação Denominação	Description Bezeichnung	Denominacion Descrizione	Description Beskrivelse	L.C.
21		**85802890**		1	BRAÇADEIRA BRAÇADEIRA	CLAMP KLEMME	ABRAZADERA MORSETTO	COLLIER SPÆNDEBÅND	120M
22		**85819072**		1	INTERRUPTOR INTERRUPTOR	SWITCH SCHALTER	INTERRUPTOR INTERRUTTORE	CONTACTEUR KONTAKT	075I
23		**14143790**		1	LÂMPADA LÂMPADA	BULB GLÜHLAMPE	BOMBILLA LAMPADINA	AMPOULE PÆRE	030L

SISTEMA HIDRÁULICO MARTELO MANUAL
HAND HAMMER SYSTEM: DELIVERY
INSTALACIÓN MARTILLO HIDRÁULICO MANUAL: ALIMENTACIÓN

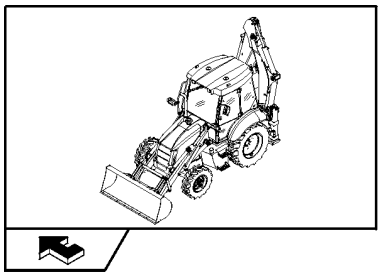

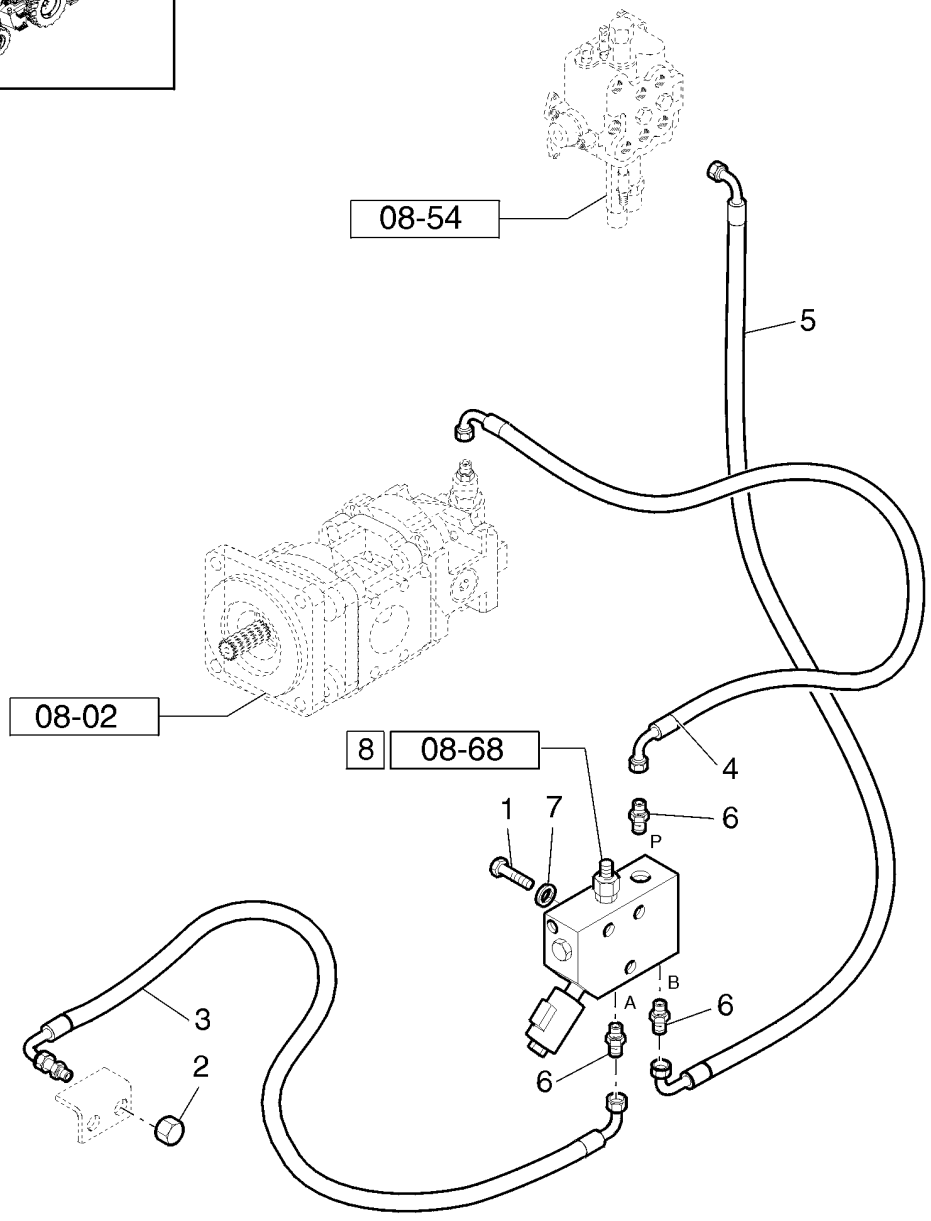

SISTEMA DE MALHO: FORNECIMENTO

R	N	P.N.	MOD	Q	Denominação Denominação	Description Bezeichnung	Denominacion Descrizione	Description Beskrivelse	L.C.
1		300510		3	PARAFUSO, Hex, M8 x 65, 8.8				
						BOLT	PERNO	VIS	140B
					PARAFUSO	SCHRAUBE	BULLONE	BOLT	
2		83987627		1	TAMPA	CAP	TAPÓN	CAPUCHON	052T
					TAMPÃO	KAPPE	TAPPO	TANKDÆKSEL	
3		87619499		1	TUBO FLEXÍVEL	FLEXIBLE HOSE	TUBO FLEXIBLE	TUYAU FLEXIBLE	192T
					MANGUEIRA FLEXÍVEL	BIEGSAMER SCHLAUCH	TUBO FLESSIBILE	FLEKSIBEL SLANGE	
4		84365514		1	MANGUEIRA HIDRÁULICA	HYDRAULIC HOSE	TUBO HIDRÁULICO	FLEXIBLE HYDRAULIQUI	A058
					MANGUEIRA HIDRÁULIC	HYDRAULIKSCHLAUCH	TUBO FLESSIBILE IDRAU	SLANGE, HYDRAULIK	
5		85802776		1	MANGUEIRA HIDRÁULICA, 1150mm lg				
						HYDRAULIC HOSE	TUBO HIDRÁULICO	FLEXIBLE HYDRAULIQUI	A058
					MANGUEIRA HIDRÁULIC	HYDRAULIKSCHLAUCH	TUBO FLESSIBILE IDRAU	SLANGE, HYDRAULIK	
6		85803234		3	CONECTOR HIDRÁUL	HYD CONNECTOR	CONECTOR HIDRÁULIC	CONNECTEUR HYDRAU	020R
					CONECTOR HID.	HYDR STECKVERBINDE	CONNETTORE IDRAULIC	HYDRAULIKSTIK	
7		11193879		3	MOLA DA ARRUELA, Belleville, M8.4				
						SPRING WASHER	ARANDELA DE RESORTI	RONDELLE ELASTIQUE	P692
					ANILHA DE MOLA	FEDERSCHEIBE	RONDELLA ELASTICA	FJEDERSKIVE	
8		87677506		1	VÁLVULA HIDRÁULICA, ASSY				
						HYDRAULIC VALVE	VÁLVULA HIDRÁULICA	SOUPAPE HYDRAULIQU	010V
					VÁLVULA HIDRÁULICA	HYDRAULIKVENTIL	DISTRIBUTORE IDRAULI	HYDRAULIKVENTIL	

08-68	01	p1	06/10

MARTELETE MANUAL - VÁLVULA
MANUAL HAMMER VALVE
VÁLVULA MARTILLO MANUAL

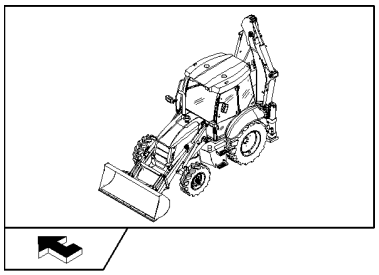

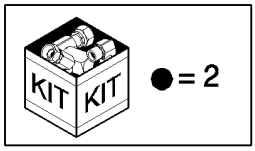

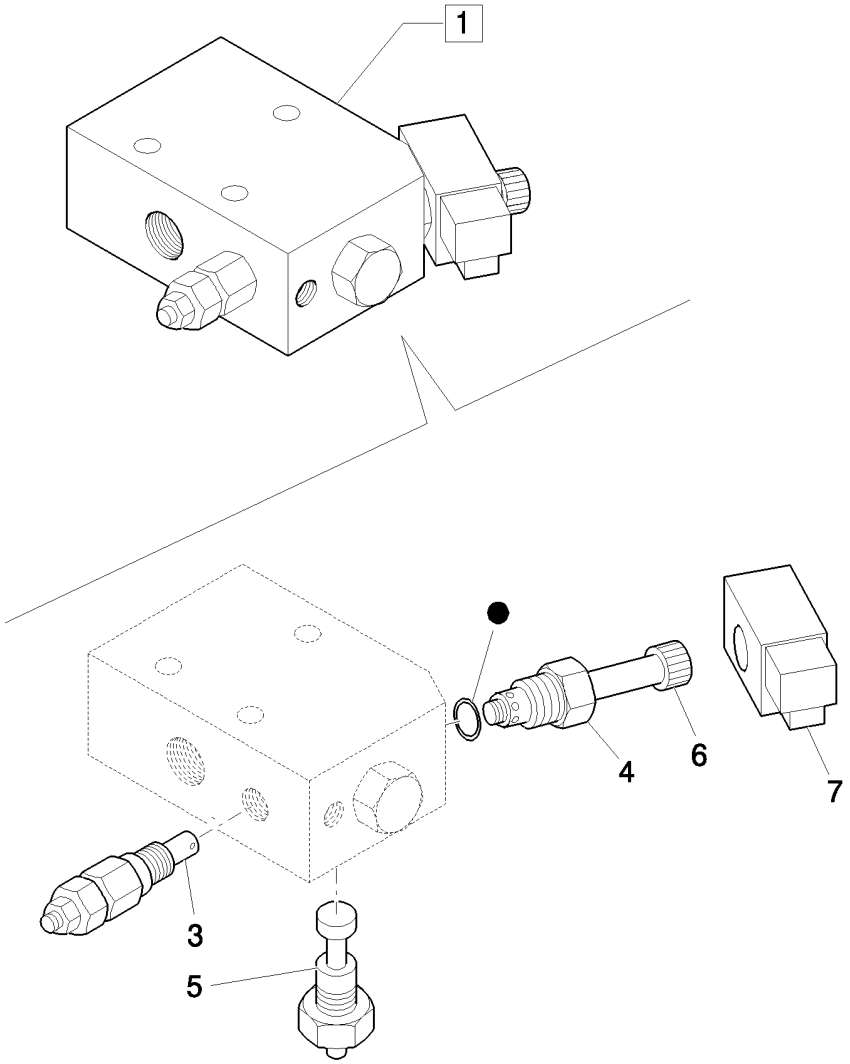

VÁLVULA DO MARTELO MANUAL

R	N	P.N.	MOD	Q	Denominação Denominação	Description Bezeichnung	Denominacion Descrizione	Description Beskrivelse	L.C.
1		87677506		1	VÁLVULA HIDRÁULICA, ASSY				
						HYDRAULIC VALVE	VÁLVULA HIDRÁULICA	SOUPAPE HYDRAULIQU	010V
					VÁLVULA HIDRÁULICA	HYDRAULIKVENTIL	DISTRIBUTORE IDRAULI	HYDRAULIKVENTIL	
2		87358193		1	KIT, Gaskets	KIT	KIT	KIT	305C
					KIT	SATZ	KIT	SÆT	
3		87358196		1	VÁLVULA HIDRÁULICA	HYDRAULIC VALVE	VÁLVULA HIDRÁULICA	SOUPAPE HYDRAULIQU	010V
					VÁLVULA HIDRÁULICA	HYDRAULIKVENTIL	DISTRIBUTORE IDRAULI	HYDRAULIKVENTIL	
4		87358194		1	VÁLVULA HIDRÁULICA	HYDRAULIC VALVE	VÁLVULA HIDRÁULICA	SOUPAPE HYDRAULIQU	010V
					VÁLVULA HIDRÁULICA	HYDRAULIKVENTIL	DISTRIBUTORE IDRAULI	HYDRAULIKVENTIL	
5		9970383		1	VÁLVULA DO SOLENOIDE	SOLENOID VALVE	VÁLVULA DE SOLENOID	ELECTROVANNE	Z337
					VÁLVULA DE SOLENÓID	MAGNETVENTIL	VALVOLA A SOLENOIDE	MAGNETVENTIL	
6		9970384		1	PORCA	NUT	TUERCA	ECROU	010D
					PORCA	MUTTER	DADO	MØTRIK	
7		87357715		1	SOLENOIDE	SOLENOID	SOLENOIDE	SOLENOIDE	168S
					SOLENÓIDE	MAGNETSCHALTER	SOLENOIDE	MAGNETVENTIL	

SECTION INDEX
Chassi/Acessório

09-001	01	BRAÇOS E ARTICULAÇÃO - CARREGADEIRA
09-001	02	BRAÇOS E ARTICULAÇÕES CURTO - RETRO
09-001	03	BRAÇOS E ARTICULAÇÕES LONGO - RETRO
09-002	01	PINOS DOS CILINDROS DA CAÇAMBA CARREGADEIRA
09-003	01	CONTROLES DA CAREGADEIRA
09-004	01	COMANDOS DO NIVELADOR AUTOMÁTICO DO BRAÇO DA CARREGADEIRA
09-005	01	COMANDOS DO NIVELADOR AUTOMÁTICO DO BRAÇO DA CARREGADEIRA
09-006	01	ENGATE RÁPIDO MECÂNICO DIANTEIRO
09-007	01	CAÇAMBA SEM DENTES (0,88 M³)
09-008	01	CAÇAMBA - FACA REVERSÍVEL
09-009	01	CAÇAMBA STANDART 0,88 METROS CÚBICOS
09-010	01	CAÇAMBA CARREGADEIRA 1,00 METRO CÚBICO - OPCIONAL
09-011	01	CAÇAMBA 4X1 (1 M³) COM LÂMINA
09-012	01	CAÇAMBA 6X1 (1,15 M³) COM DENTE
09-013	01	BALDE 6X1 (1 M3) COM LÂMINA
09-014	01	BALDE 6X1 (1 M³) COM DENTE
09-015	01	BRAÇO TELESCÓPICO
09-015	02	BRAÇO TELESCÓPICO CURTO
09-016	01	BRAÇO DE ESCAVAÇÃO
09-017	01	BRAÇO DE ESCAVAÇÃO CURTO
09-017	02	BRAÇO DE ESCAVAÇÃO LONGO
09-017	03	BRAÇO DE ESCAVAÇÃO
09-018	01	OLHAL DE IÇAMENTO
09-019	01	CAÇAMBA DA RETRO - 12" HD
09-020	01	CAÇAMBA DA RETRO - 12" HD
09-021	01	CAÇAMBA DA RETRO - 18" HD
09-022	01	CAÇAMBA DA RETRO - 18" HD
09-023	01	CAÇAMBA DA RETRO - 24" HD
09-024	01	CAÇAMBA DA RETRO - 24" HD
09-025	01	CAÇAMBA DA RETRO - 30" HD
09-026	01	CAÇAMBA DA RETRO - 30" HD
09-027	01	CAÇAMBA DA RETRO - 36" HD
09-028	01	CAÇAMBA DA RETRO - 36" HD
09-029	01	CONTROLE DA RETRO - ALAVANCA DIREITA
09-030	01	CONTROLE DA RETRO - ALAVANCA ESQUERDA
09-031	01	CONTROLE DA RETRO - ALAVANCA E CABOS
09-032	01	COMANDO DA TRAVA PARA TRANSPORTE
09-033	01	COMANDO DA TRAVA PARA TRANSPORTE
09-034	01	TIRANTE DA TRAVA DE TRANSPORTE
09-035	01	CABO DA TRAVA PARA TRANSPORTE
09-036	01	SAPATA DO ESTABILIZADOR
09-037	01	COMANDO DOS ESTABILIZADORES
09-038	01	CHASSI
09-038	02	CONTRAPESO DIANTEIRO - STD
09-038	03	CONTRAPESO DIANTEIRO - MÉDIO
09-038	04	PROTEÇÃO DE CARDAN E CÁRTER
09-038	05	SUPORTE DO BRAÇO DA RETRO
09-039	01	GRADE FRONTAL
09-040	01	FECHADURA DO CAPUZ
09-041	01	CAPUZ DO MOTOR
09-042	01	PLACA DE BLOQUEIO
09-043	01	DOBRADIÇA BASCULANTE
09-044	01	PAINEIS ACUSTÍCOS
09-045	01	PROTEÇÕES DA CABINE
09-046	01	PARA-LAMAS TRASEIROS

SECTION INDEX
Chassi/Acessório

09-047	01	VIDROS DIANTEIROS E VEDAÇÕES
09-048	01	CONJUNTO DE CABINE COMPLETO
09-048	02	TOLDO - CONJUTO
09-049	01	TOLDO - REVESTIMENTO
09-050	01	FIXADORES DO VIDRO LATERAL DA PORTA
09-051	01	FIXADORES DO VIDRO LATERAL DA CABINE
09-052	01	VIDROS LATERAIS DA CABINE
09-053	01	COMPONETES DA PORTA DA CABINE
09-054	01	COMPONTES DA PORTA DA CABINE
09-055	01	DOBRADIÇA E FECHO DA PORTA
09-056	01	VIDROS TRASEIROS E COMPONENTES
09-057	01	DOBRADIÇA DO VIDRO TRASEIRO
09-058	01	DOBRADIÇA DO VIDRO TRASEIRO
09-059	01	CABINE - REVESTIMENO DO TETO
09-060	01	TAMPAS DO REVESTIMENTO DO TETO
09-061	01	PLUGS E TAMPÕES DA CABINE
09-062	01	COMPONENTES DIVERSOS DA CABINE
09-065	01	REVESTIMENTOS DIREITO E TRASEIRO - TOLDO
09-066	01	ROPS - PROTEÇÃO
09-067	01	ROPS - PISO E ISOLANTE
09-068	01	CABINE - REVESTIMENTO
09-069	01	REVESTIMENTO DA CABINE
09-070	01	REVESTIMENTO TRASEIRO E TAPETE DA CABINE
09-071	01	ISOLAMENTO CORTA-CHAMAS
09-072	01	VEDAÇÃO E SUPORTES DO CONSOLE LATERAL - TOLDO
09-073	01	VEDAÇÕES E SUPORTES DO CONSOLE LATERAL - CABINE
09-074	01	PAINEL DE INSTRUMENTOS DIANTEIRO - CABINE
09-075	01	ROPS - PAINEL DE INSTRUMENTOS DIANTEIRO
09-076	01	LAVADOR DE PARA-BRISAS
09-077	01	ROPS - RESERVATÓRIO E SUPORTE DO LAVADOR DE PÁRA-BRISAS
09-078	01	ESPELHO RETROVISOR E TAPA-SOL
09-079	01	TUBULAÇÃO DE ÁGUA DO AQUECEDOR
09-080	01	TUBULAÇÃO DO AQUECEDOR
09-081	01	TUBULAÇÃO DO AQUECEDOR
09-082	01	VENTOINHA DO AQUECEDOR
09-083	01	VENTOINHA DO AR CONDICIONADO
09-084	01	CAIXA DO AQUECEDOR
09-085	01	CAIXA DO AR CONDICIONADO
09-086	01	DUTOS DO AR AQUECEDOR
09-087	01	DUTOS DE AR DO AQUECEDOR E AR CONDICIONADO
09-088	01	SISTEMA DO AR CONDICIONADO
09-089	01	SUPORTES DO COMPRESSOR DO AR CONDICIONADO
09-090	01	FILTRO DO AR CONDICIONADO
09-091	01	COMPRESSOR DO AR CONDICIONADO
09-092	01	ASSENTO DO OPERADOR
09-093	01	ASSENTO DE TECIDO - CABINE
09-094	01	ASSENTO DE TECIDO - ESTRUTURA
09-095	01	ASSENTO DE TECIDO - ESTRUTURA
09-096	01	ASSENTO DE TECIDO - ESTRUTURA
09-097	01	ASSENTO DE TECIDO - ESTOFAMENTO
09-098	01	ASSENTO DO OPERADOR
09-099	01	ASSENTO DO OPERADOR
09-100	01	ASSENTO DO OPERADOR
09-101	01	ASSENTO DO OPERADOR
09-102	01	ASSENTO DO OPERADOR

SECTION INDEX
Chassi/Acessório

09-103	01	ASSENTO DO OPERADOR
09-104	01	ASSENTO DO OPERADOR
09-105	01	IDENTIFICAÇÃO DO MODELO - ADESIVOS
09-105	02	IDENTIFICAÇÃO DO MODELO - DECALQUES
09-105	03	IDENTIFICAÇÃO DO MODELO - ADESIVOS
09-106	01	IDENTIFICAÇÃO DO MODELO - ADESIVOS
09-107	01	DECALQUES
09-108	01	DECALQUES DE ADVERTÊNCIA, PORTUGUÊS
09-109	01	DECALQUES DE MANUTENÇÃO, ESPANHOL
09-110	01	DECALQUES DE MANUTENÇÃO, PORTUGUÊS

09-001	01	p1	06/10

BRAÇOS E ARTICULAÇÃO - CARREGADEIRA
ARMS AND JOINTS - LOADER
BRAZOS Y ARTICULACIONES - CARGADORA

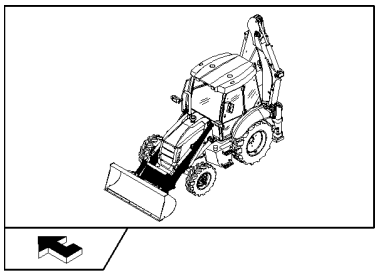

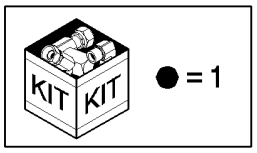

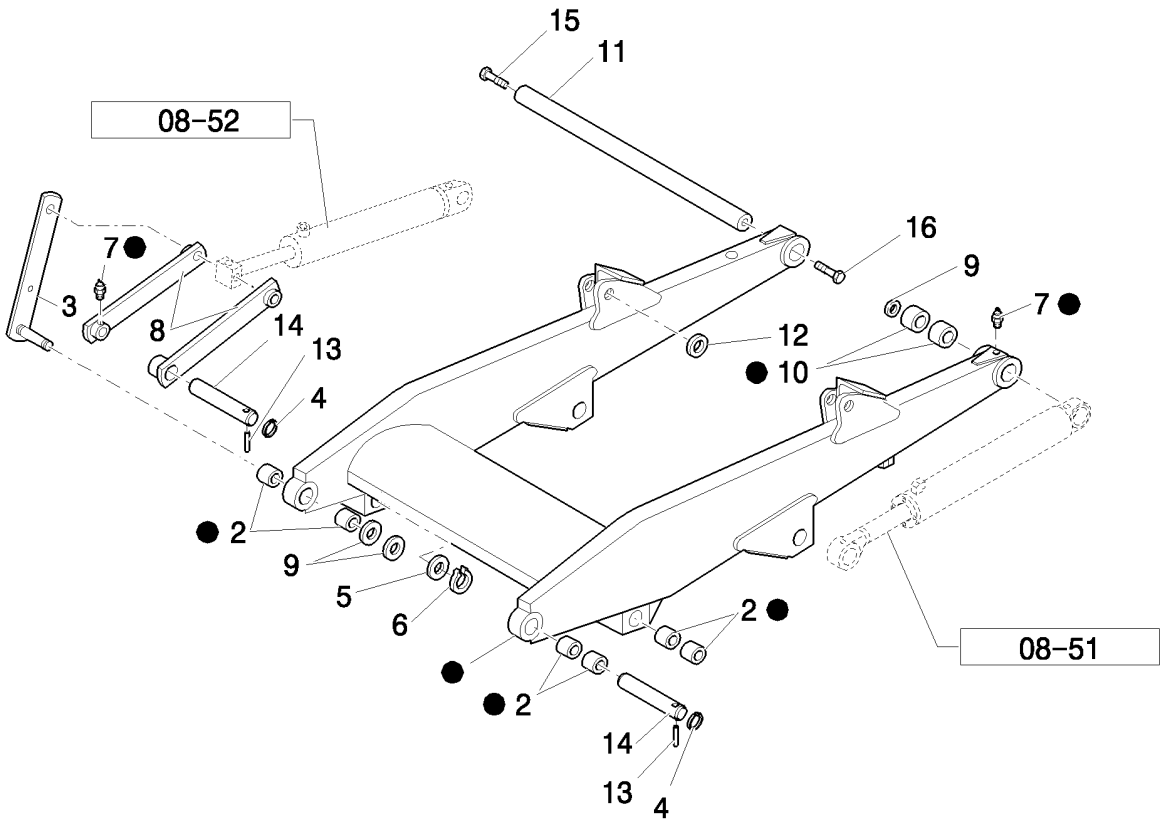

LANÇAS E ARTICULAÇÕES - CARREGADEIRA

R	N	P.N.	MOD	Q	Denominação Denominação	Description Bezeichnung	Denominacion Descrizione	Description Beskrivelse	L.C.
1		87630900		1	BRAÇO DE LEVANTAMENTO, ASSY				
						LIFT RAM WITH PREDISI	ELEV. PISTÓN CON PRE	VERIN DE LEVAGE PREI	D055
					BRAÇO DE LEVANTAME	HUBARM MIT VOREINST	PISTONE SOLLEV PRED	FORBEREDT LØFTESTE	
2		81901809		8	BUCHA	BUSHING	CASQUILLO	BAGUE	095B
					CASQUILHO	BUCHSE	BOCCOLA	BØSNING	
3		85803643		2	ELO	LINK	ESLABÓN	MAILLON ; ARTICULATIC	5290
					ELO	KETTENGLIED; GLIED; B	TIRANTE	FORBINDELSESSTANG	
4		85802992		4	ANEL	RING	ANILLO	ANNEAU	045A
					ANEL	RING	ANELLO	RING	
5		85700130		2	ARRUELA PLANA	WASHER	ARANDELA	RONDELLE	131R
					ANILHA	UNTERLEGSCHEIBE	RONDELLA	FLADSKIVE	
6		81902463		2	ANEL	RING	ANILLO	ANNEAU	045A
					ANEL	RING	ANELLO	RING	
7		80710		10	GRAXEIRA, 1/8"-27 x .66 lg	LUBE NIPPLE	BOQUILLA DE LUBRICAC	GRAISSEUR	060I
					COPO DE LUBRIFICAÇÃ	SCHMIERNIPPEL	INGRASSATORE	SMØRENIPPEL	
8		85803647		4	BIELA	LINK CONROD	BIELA DE ESLABÓN	BIELLE	050B
					BIELA	PLEUEL	BIELLA TIRANTE	PLEJLSTANG	
9		85828254		2	CALÇO DE AFINAÇÃO	SHIM	SUPLEMENTO	CALE	198S
					CALÇO DE AFINAÇÃO	AUSGLEICHSSCHEIBE	SPESSORE	MELLEMLÆG	
10		81901896		4	BUCHA	BUSHING	CASQUILLO	BAGUE	095B
					CASQUILHO	BUCHSE	BOCCOLA	BØSNING	
11		85801087		1	PINO	PIN	PASADOR	BROCHE	080P
					PERNO	PIN	PERNO	STIFT	
12		81900328		2	ARRUELA PLANA	WASHER	ARANDELA	RONDELLE	131R
					ANILHA	UNTERLEGSCHEIBE	RONDELLA	FLADSKIVE	
13		85802993		4	PINO	PIN	PASADOR	BROCHE	080P
					PERNO	PIN	PERNO	STIFT	
14		85801051		4	PINO	PIN	PASADOR	BROCHE	080P
					PERNO	PIN	PERNO	STIFT	
15		11383631		1	PARAFUSO, Hex, M20 x 1.5 x 50, 10.9, Full Thd				
						BOLT	PERNO	VIS	140B
					PARAFUSO	SCHRAUBE	BULLONE	BOLT	
16		15988731		1	PARAFUSO, Hex, M20 x 1.5 x 80, 10.9				
						BOLT	PERNO	VIS	140B
					PARAFUSO	SCHRAUBE	BULLONE	BOLT	

09-001	02	p1	10/10

BRAÇOS E ARTICULAÇÕES CURTO - RETRO
SHORT DIPPER
BRAZO DE EXCAVACION CORTO

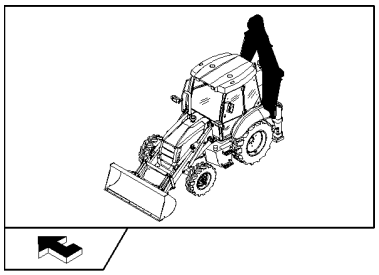

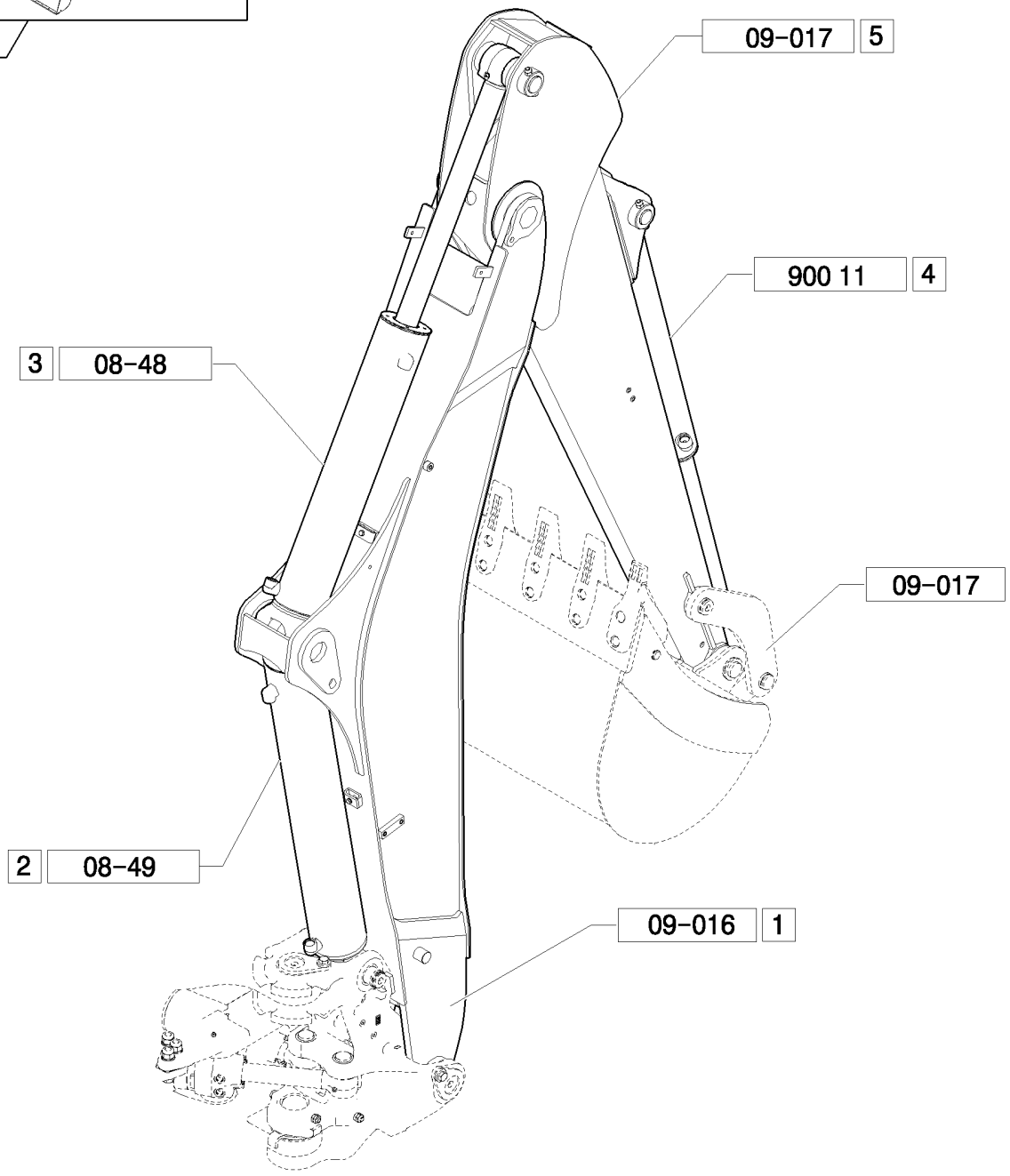

BRAÇOS DE ESCAVAÇÃO CURTA

R	N	P.N.	MOD	Q	Denominação Denominação	Description Bezeichnung	Denominacion Descrizione	Description Beskrivelse	L.C.
1		87474205		1	BRAÇO DE LEVANTAMENTO, ASSY				
						LIFT ARM	BRAZO DE ELEVACIÓN	BRAS DE RELEVAGE	133B
					BRAÇO DE LEVANTAME	HUBARM	BRACCIO DI SOLLEVAMI	LØFTEARM	
2		87487863		1	CILINDRO, ASSY	CYLINDER	CILINDRO	VERIN	164C
					CILINDRO	ZYLINDER	CILINDRO	CYLINDER	
3		87382083		1	CILINDRO, ASSY	CYLINDER	CILINDRO	VERIN	164C
					CILINDRO	ZYLINDER	CILINDRO	CYLINDER	
4		87499150		1	CILINDRO, ASSY	CYLINDER	CILINDRO	VERIN	164C
					CILINDRO	ZYLINDER	CILINDRO	CYLINDER	
5		87758757		1	BRAÇO DA RETROESCAVADEIRA, ASSY, /8"-27				
						BACKHOE ARM	BRAZO DE RETROEXCA	BRAS DE PELLETEUSE	331C
					BRAÇO RETROESCAVAI	BAGGERLADERARM	BRACCIO RETROESCAV	RENDEGRAVERARM	

09-001	03	p1	09/10

BRAÇOS E ARTICULAÇÕES LONGO - RETRO
LONG DIPPER: ASSY
BALANCÍN LARGO: CONJUNTO

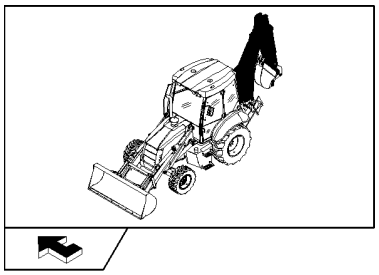

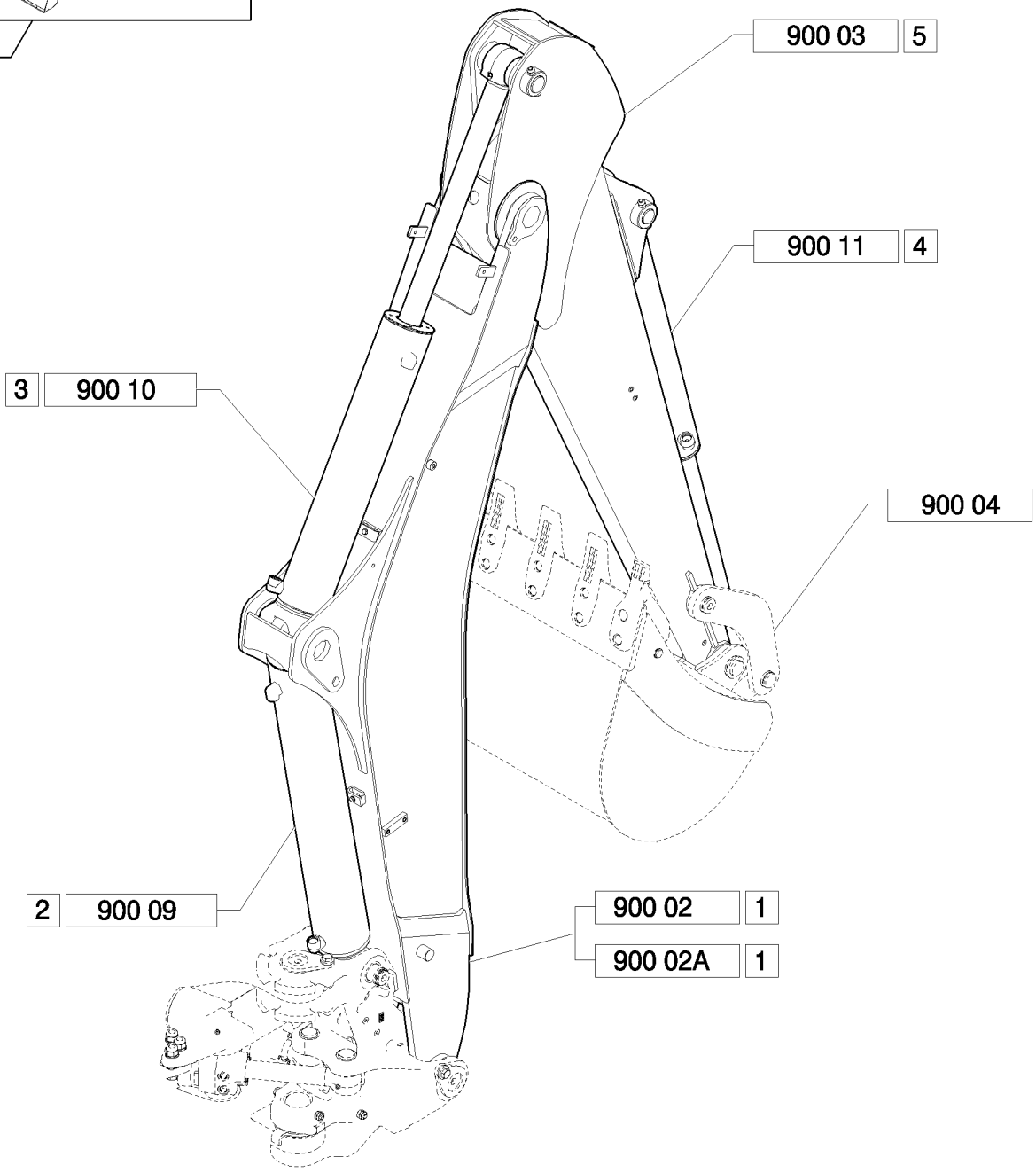

BALANCEIRO LONGO: CONJUNTO

R	N	P.N.	MOD	Q	Denominação Denominação	Description Bezeichnung	Denominacion Descrizione	Description Beskrivelse	L.C.
1		87474205		1	BRAÇO DE LEVANTAMENTO, ASSY BRAÇO DE LEVANTAME	LIFT ARM HUBARM	BRAZO DE ELEVACIÓN BRACCIO DI SOLLEVAMI	BRAS DE RELEVAGE LØFTEARM	133B
2		87499560		1	CILINDRO, ASSY CILINDRO	CYLINDER ZYLINDER	CILINDRO CILINDRO	VERIN CYLINDER	164C
3		87594954		1	CILINDRO, ASSY CILINDRO	CYLINDER ZYLINDER	CILINDRO CILINDRO	VERIN CYLINDER	164C
4		87499150		1	CILINDRO CILINDRO	CYLINDER ZYLINDER	CILINDRO CILINDRO	VERIN CYLINDER	164C
5		87592386		1	IMERSOR BRAÇO	DIPPER LÖFFELSTIEL	BRAZO DEL CUCHARÓN CUCCHIAIA	BALANCIER ARM	P011

09-002	01	p1	06/10

PINOS DOS CILINDROS DA CAÇAMBA CARREGADEIRA
LOADER BUCKET CONTROL CYLINDER
CILINDRO DE MANDO DEL CUCHARON

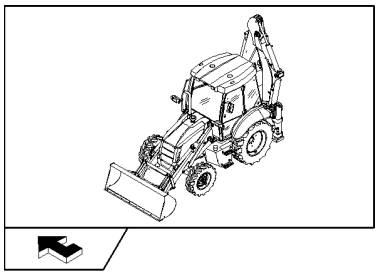

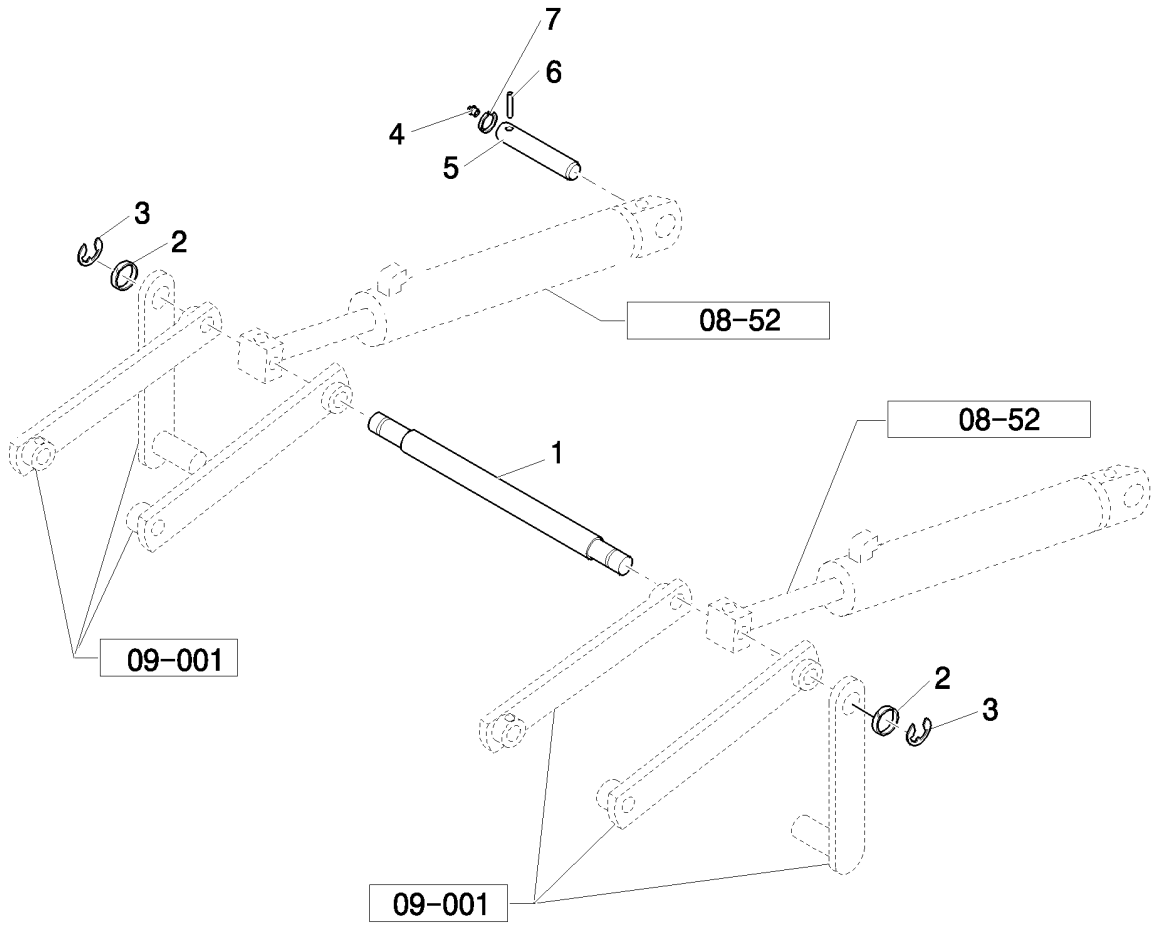

CILINDRO DE COMANDO DO BALDE

R	N	P.N.	MOD	Q	Denominação Denominação	Description Bezeichnung	Denominacion Descrizione	Description Beskrivelse	L.C.
1		87681559		1	ESPAÇADOR TUBO ESPAÇADOR DE TUBO	TUBE SPACER DISTANZROHR	ESPACIADOR DE TUBO DISTANZIALE TUBO	TUBE ENTRETOISE SLANGE, AFSTANDSSTY	Z038
2		81900328		2	ARRUELA PLANA ANILHA	WASHER UNTERLEGSCHEIBE	ARANDELA RONDELLA	RONDELLE FLADSKIVE	131R
3		81902463		2	ANEL ANEL	RING RING	ANILLO ANELLO	ANNEAU RING	045A
4		80710		2	GRAXEIRA, 1/8"-27 x .66 lg COPO DE LUBRIFICAÇÃ	LUBE NIPPLE SCHMIERNIPPEL	BOQUILLA DE LUBRICA(INGRASSATORE	GRAISSEUR SMØRENIPPEL	060I
5		85801049		2	PINO, 38mm x 159mm PERNO	PIN PIN	PASADOR PERNO	BROCHE STIFT	080P
6		85802993		2	PINO PERNO	PIN PIN	PASADOR PERNO	BROCHE STIFT	080P
7		85802992		2	ANEL ANEL	RING RING	ANILLO ANELLO	ANNEAU RING	045A

09-003	01	p1	10/10

CONTROLES DA CAREGADEIRA
LOADER CONTROLS
COMANDOS DEL CARGADOR
LOADER CONTROLS

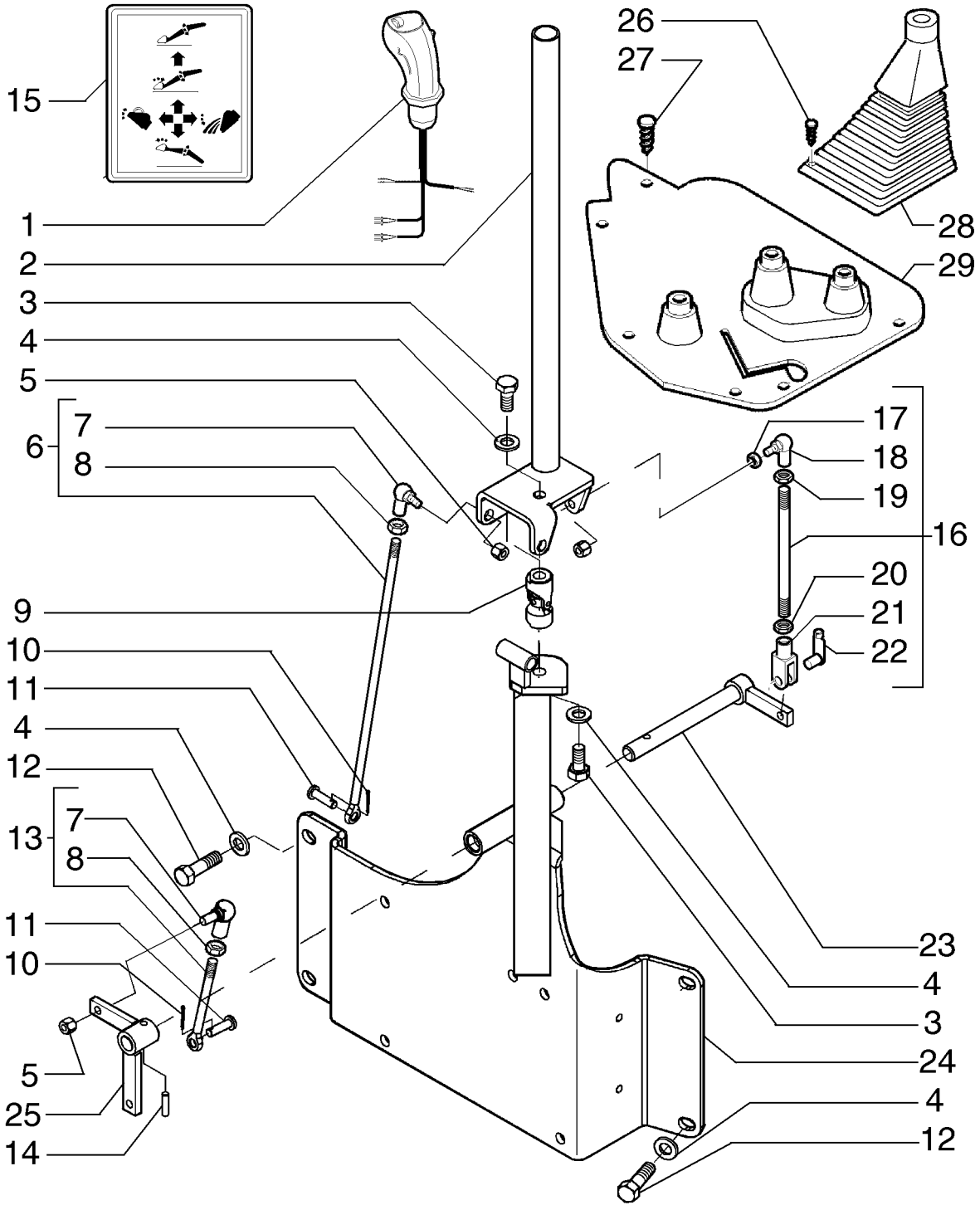

LOADER CONTROLS
LOADER CONTROLS
LOADER CONTROLS
LOADER CONTROLS

R	N	P.N.	MOD	Q	Denominação Denominação	Description Bezeichnung	Denominacion Descrizione	Description Beskrivelse	L.C.
1		87485792		1	MANILHA	HANDLE	MANECILLA	POIGNEE	020M
					PEGA	GRIFF	MANIGLIA	HÅNDTAG	
2		87646604		1	ALAVANCA	LEVER	PALANCA	LEVIER	045L
					ALAVANCA	HEBEL	LEVA	ARM	
3		86637974		2	PARAFUSO, Hex, M12 x 1.25 x 25, 8.8, Full Thd				
						BOLT	PERNO	VIS	140B
					PARAFUSO	SCHRAUBE	BULLONE	BOLT	
4		11190779		6	MOLA DA ARRUELA, Belleville, M13				
						SPRING WASHER	ARANDELA DE RESORTI	RONDELLE ELASTIQUE	P692
					ANILHA DE MOLA	FEDERSCHEIBE	RONDELLA ELASTICA	FJEDERSKIVE	
5		87597953		3	CONTRA PORCA, M8	LOCK NUT	TUERCA DE BLOQUEO	CONTRE-ECROU	P263
					CONTRAPORCA	SICHERUNGSMUTTER	DADO DI BLOCCAGGIO	LÅSEMØTRIK	
6		84166079		1	HASTE ROSCADA	THREADED ROD	VÁSTAGO ROSCADO	TIGE FILETEE	095A
					HASTE ROSCADA	GEWINDESTANGE	ASTA FILETTATA	GEVINDSTANG	
7		85804375		2	JUNTA ESFÉRICA	BALL JOINT	RÓTULA	JOINT A ROTULE	070G
					RÓTULA	KUGELGELENK	GIUNTO SFERICO	KUGLELED	
8		16102311		2	PORCA, Thin, M8 x 1.25, Cl 04				
						NUT	TUERCA	ECROU	010D
					PORCA	MUTTER	DADO	MØTRIK	
9		85801518		1	JUNTA UNIVERSAL	UNIVERSAL JOINT	JUNTA UNIVERSAL	JOINT UNIVERSEL	067G
					JUNTA UNIVERSAL	UNIVERSALGELENK	GIUNTO UNIVERSALE	UNIVERSALLED	
10		87016662		2	GRAMPO PINO CONTRAPINO				
						HAIR PIN COTTER	CHAVETA DE HORQUILL	GOUPILLE FENDUE	A050
					TROÇO	SPLINT	COPPIGLIA	HÅRNÅLESPLIT	
11		335040		2	PINO DE GARFO, M8 x 28	CLEVIS PIN	EJE CON CABEZA	AXE DE CHAPE	P694
					PINO DE FORQUILHA	GABELBOLZEN	PERNO A TESTA PIANA	GAFFELBOLT	
12		86629541		4	PARAFUSO, Hex, M12 x 40, 8.8, Full Thd				
						BOLT	PERNO	VIS	140B
					PARAFUSO	SCHRAUBE	BULLONE	BOLT	
13		84166078		1	HASTE ROSCADA	THREADED ROD	VÁSTAGO ROSCADO	TIGE FILETEE	095A
					HASTE ROSCADA	GEWINDESTANGE	ASTA FILETTATA	GEVINDSTANG	
14		85805616		1	PINO	PIN	PASADOR	BROCHE	080P
					PERNO	PIN	PERNO	STIFT	
15		85804346		1	ADESIVO	DECAL	CALCOMANÍA	AUTOCOLLANT	012D
					DÍSTICO	AUFKLEBER	DECALCOMANIA	TRANSFER	
16		85801562		1	TIRANTE	TIE-ROD	TIRANTE	TIRANT	142T
					TIRANTE	SPURSTANGE	TIRANTE	TRÆKSTANG	
17		14048211		1	CONTRA PORCA, M8 x 1.25, Cl 8				
						LOCK NUT	TUERCA DE BLOQUEO	CONTRE-ECROU	P263
					CONTRAPORCA	SICHERUNGSMUTTER	DADO DI BLOCCAGGIO	LÅSEMØTRIK	
18		85804375		1	JUNTA ESFÉRICA	BALL JOINT	RÓTULA	JOINT A ROTULE	070G
					RÓTULA	KUGELGELENK	GIUNTO SFERICO	KUGLELED	
19		16102311		1	PORCA, Thin, M8 x 1.25, Cl 04				
						NUT	TUERCA	ECROU	010D
					PORCA	MUTTER	DADO	MØTRIK	
20		16102911		1	PORCA, Thin, M8 x 1.25, Cl 04, LH				
						NUT	TUERCA	ECROU	010D
					PORCA	MUTTER	DADO	MØTRIK	

B90B B95B B110B

09-003	01	p2	10/10

CONTROLES DA CAREGADEIRA
LOADER CONTROLS
COMANDOS DEL CARGADOR
LOADER CONTROLS

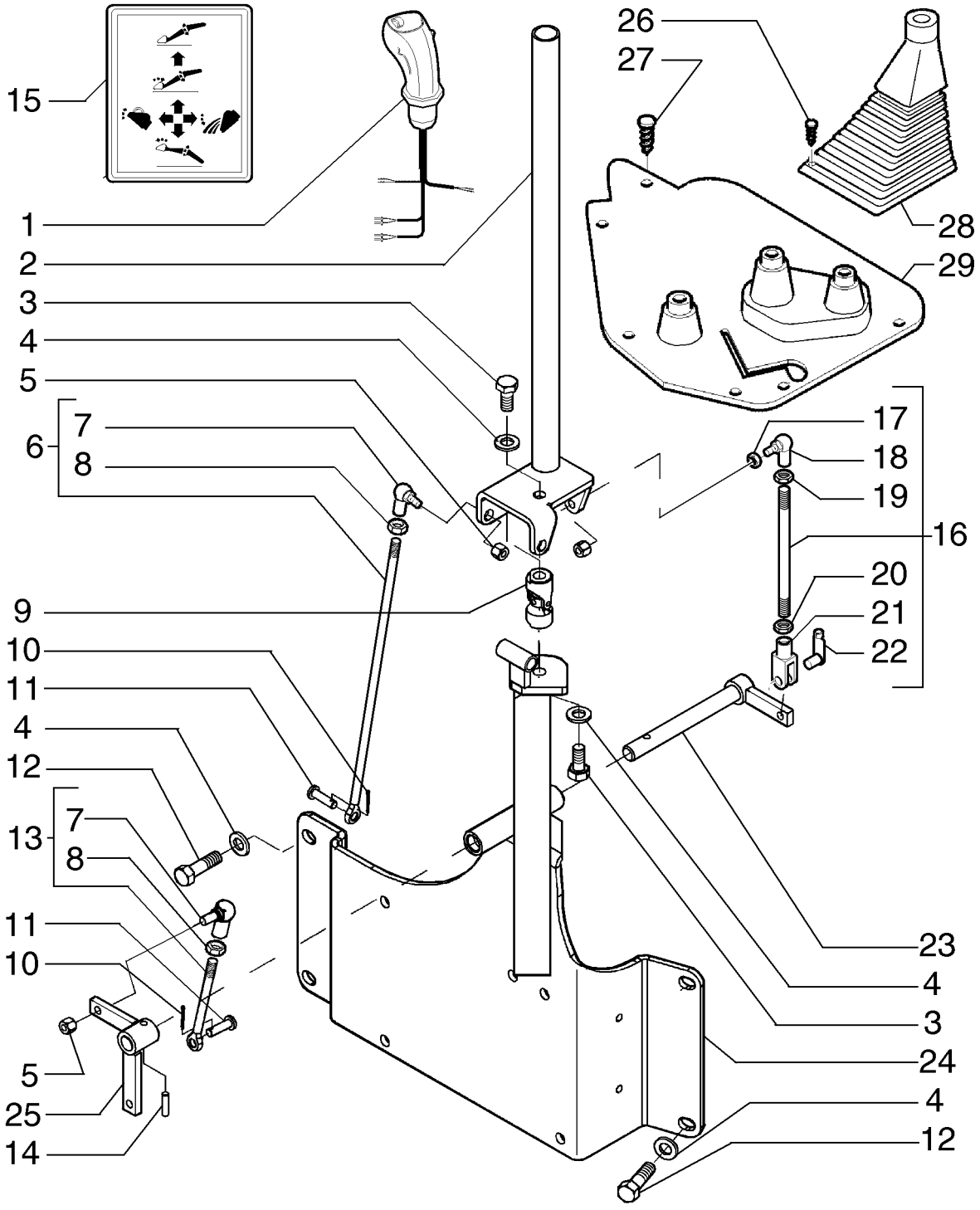

LOADER CONTROLS
LOADER CONTROLS
LOADER CONTROLS
LOADER CONTROLS

R	N	P.N.	MOD	Q	Denominação Denominação	Description Bezeichnung	Denominacion Descrizione	Description Beskrivelse	L.C.
21		11991971		1	GARFO FORQUILHA	CLEVIS SCHÄKEL	MOSQUETÓN FORCELLA DI ATTACCO	CHAPE GAFFELBOLT	084F
22		85802738		1	RETENTOR RETENTOR	RETAINER HALTERUNG	RETENEDOR FERMO	DISPOSITIF DE RETENU HOLDER	109R
23		85805692		1	PINO PERNO	PIN PIN	PASADOR PERNO	BROCHE STIFT	080P
24		84176889		1	SUPORTE SUPORTE	BRACKET HALTERUNG	SOPORTE STAFFA	SUPPORT BESLAG	225S
25		85805690		1	ALAVANCA ALAVANCA	LEVER HEBEL	PALANCA LEVA	LEVIER ARM	045L
26		14568887		4	BOTÃO DE IMPULSO FIXADOR	FASTENER BEFESTIGUNGSELEMEN	SUJETADOR DISPOSITIVO DI FISSAG	ATTACHE LUKKER	123B
27		85808422		6	BUJÃO TAMPÃO	PLUG STOPFEN	TAPÓN TAPPO	BOUCHON PROP	050T
28		85802842		1	CAPA COBERTURA DE PROTE	BOOT MANSCHETTE	FUNDA PARAPOLVERE	SOUFFLET MANCHET	330C
29		85806245		1	CAPA COBERTURA DE PROTE	BOOT MANSCHETTE	FUNDA PARAPOLVERE	SOUFFLET MANCHET	330C

09-004	01	p1	08/10

COMANDOS DO NIVELADOR AUTOMÁTICO DO BRAÇO DA CARREGADEIRA
SELF-LEVELING LINKAGE, LOADER CONTROLS
EMPALMES AUTONIVELANTES, MANDOS DEL CARGADOR

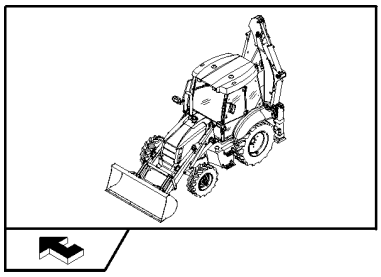

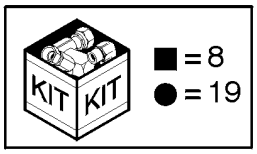

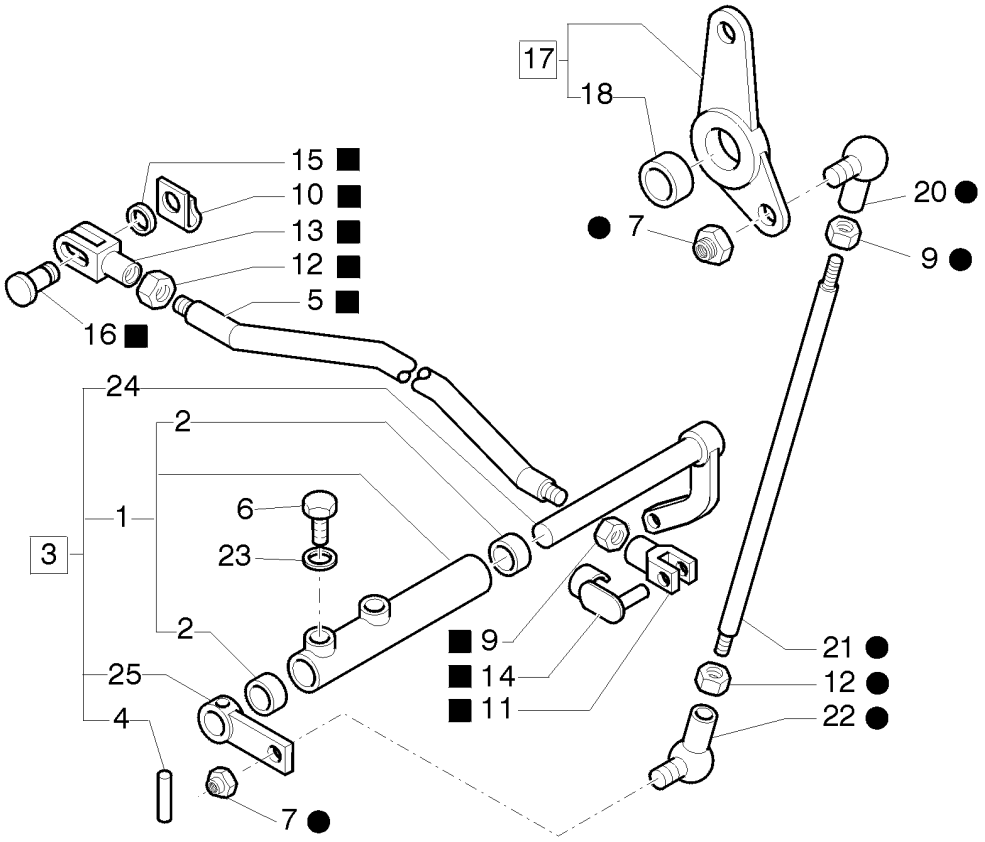

ENGATES AUTONIVELADORES, COMANDOS DO CARREGADOR

R	N	P.N.	MOD	Q	Denominação Denominação	Description Bezeichnung	Denominacion Descrizione	Description Beskrivelse	L.C.
1		87482735		1	ALAVANCA, ASSY	LEVER	PALANCA	LEVIER	045L
					ALAVANCA	HEBEL	LEVA	ARM	
2		85802494		2	BUCHA	BUSHING	CASQUILLO	BAGUE	095B
					CASQUILHO	BUCHSE	BOCCOLA	BØSNING	
3		87482703		1	ALAVANCA, ASSY	LEVER	PALANCA	LEVIER	045L
					ALAVANCA	HEBEL	LEVA	ARM	
4		85805616		1	PINO, 5X26	PIN	PASADOR	BROCHE	080P
					PERNO	PIN	PERNO	STIFT	
5		87484493		1	TIRANTE	TIE-ROD	TIRANTE	TIRANT	142T
					TIRANTE	SPURSTANGE	TIRANTE	TRÆKSTANG	
6		15970531		2	PARAFUSO, Hex, M10 x 1.25 x 20, 10.9, Full Thd				
						BOLT	PERNO	VIS	140B
					PARAFUSO	SCHRAUBE	BULLONE	BOLT	
7		14048211		2	CONTRA PORCA, M8 x 1.25, Cl 8				
						LOCK NUT	TUERCA DE BLOQUEO	CONTRE-ECROU	P263
					CONTRAPORCA	SICHERUNGSMUTTER	DADO DI BLOCCAGGIO	LÅSEMØTRIK	
8		87484494		1	TIRANTE, ASSY	TIE-ROD	TIRANTE	TIRANT	142T
					TIRANTE	SPURSTANGE	TIRANTE	TRÆKSTANG	
9		16102311		2	PORCA, Thin, M8 x 1.25, Cl 04				
						NUT	TUERCA	ECROU	010D
					PORCA	MUTTER	DADO	MØTRIK	
10		11064071		1	GRAMPO	CLIP	ABRAZADERA	COLLIER	045F
					FIXADOR	KLAMMER	FERMO	KLIPS	
11		11991971		1	GARFO	CLEVIS	MOSQUETÓN	CHAPE	084F
					FORQUILHA	SCHÄKEL	FORCELLA DI ATTACCO	GAFFELBOLT	
12		16102911		2	PORCA, Thin, M8 x 1.25, Cl 04, LH				
						NUT	TUERCA	ECROU	010D
					PORCA	MUTTER	DADO	MØTRIK	
13		85802735		1	GARFO	CLEVIS	MOSQUETÓN	CHAPE	084F
					FORQUILHA	SCHÄKEL	FORCELLA DI ATTACCO	GAFFELBOLT	
14		85802738		1	RETENTOR	RETAINER	RETENEDOR	DISPOSITIF DE RETENU	109R
					RETENTOR	HALTERUNG	FERMO	HOLDER	
15		14496521		1	ARRUELA PLANA, M8 x 17 x 1.6				
						WASHER	ARANDELA	RONDELLE	131R
					ANILHA	UNTERLEGSCHEIBE	RONDELLA	FLADSKIVE	
16		85802737		2	PINO	PIN	PASADOR	BROCHE	080P
					PERNO	PIN	PERNO	STIFT	
17		85803215		1	ALAVANCA, ASSY	LEVER	PALANCA	LEVIER	045L
					ALAVANCA	HEBEL	LEVA	ARM	
18		81855916		1	BUCHA	BUSHING	CASQUILLO	BAGUE	095B
					CASQUILHO	BUCHSE	BOCCOLA	BØSNING	
19		84213934		1	TIRANTE, ASSY	TIE-ROD	TIRANTE	TIRANT	142T
					TIRANTE	SPURSTANGE	TIRANTE	TRÆKSTANG	
20		85804376		1	JUNTA ESFÉRICA	BALL JOINT	RÓTULA	JOINT A ROTULE	070G
					RÓTULA	KUGELGELENK	GIUNTO SFERICO	KUGLELED	
21		84213933		1	TIRANTE	TIE-ROD	TIRANTE	TIRANT	142T
					TIRANTE	SPURSTANGE	TIRANTE	TRÆKSTANG	
22		85804375		1	JUNTA ESFÉRICA	BALL JOINT	RÓTULA	JOINT A ROTULE	070G
					RÓTULA	KUGELGELENK	GIUNTO SFERICO	KUGLELED	

B90B B95B B110B

COMANDOS DO NIVELADOR AUTOMÁTICO DO BRAÇO DA CARREGADEIRA
SELF-LEVELING LINKAGE, LOADER CONTROLS
EMPALMES AUTONIVELANTES, MANDOS DEL CARGADOR

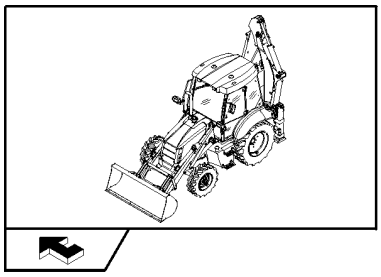

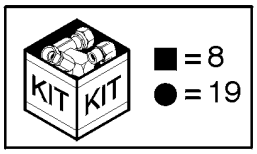

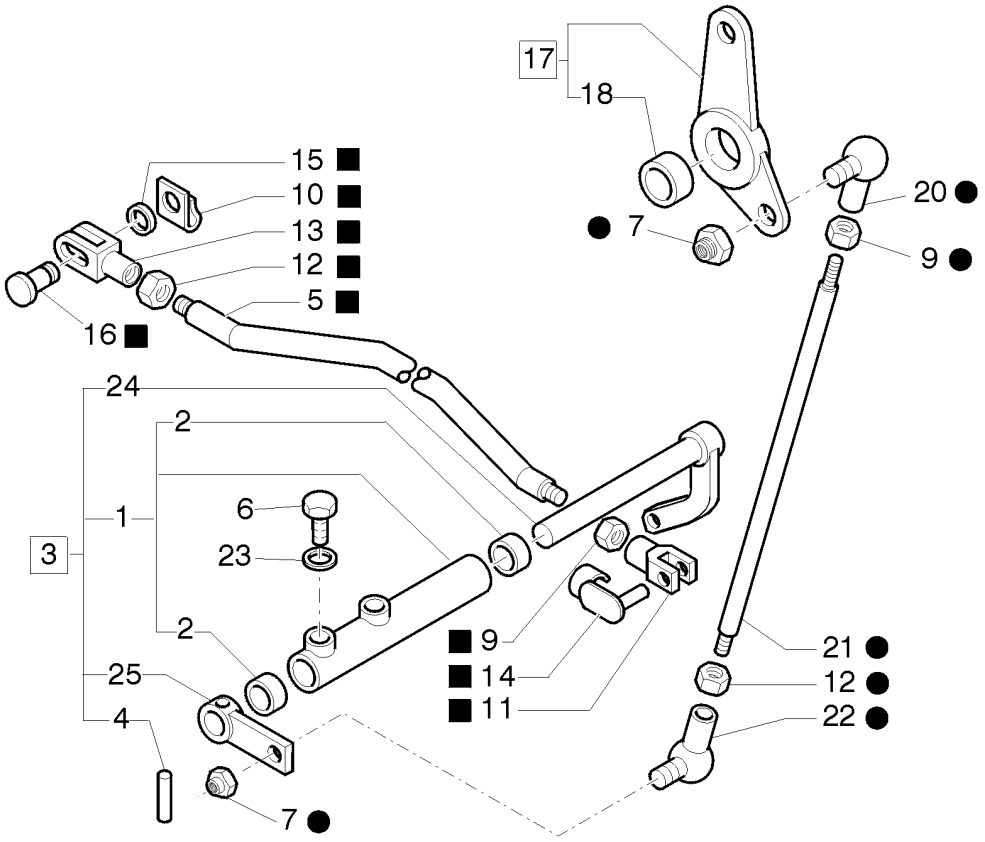

ENGATES AUTONIVELADORES, COMANDOS DO CARREGADOR

R	N	P.N.	MOD	Q	Denominação Denominação	Description Bezeichnung	Denominacion Descrizione	Description Beskrivelse	L.C.
23		**11190574**		2	ARRUELA PLANA, Belleville, M10.5				
						WASHER	ARANDELA	RONDELLE	131R
					ANILHA	UNTERLEGSCHEIBE	RONDELLA	FLADSKIVE	
24		**87482731**		1	ADIAMENTO	IDLER	TENSOR	TENDEUR	068R
					ADIAMENTO	UMLENKROLLE	TENDITORE	STRAMMERHJUL	
25		**85827788**		1	ADIAMENTO	IDLER	TENSOR	TENDEUR	068R
					ADIAMENTO	UMLENKROLLE	TENDITORE	STRAMMERHJUL	

09-005	01	p1	06/10

COMANDOS DO NIVELADOR AUTOMÁTICO DO BRAÇO DA CARREGADEIRA
SELF-LEVELING LINKAGE, LOADER ARM
EMPALMES AUTONIVELANTES, BRAZO DEL CARGADOR

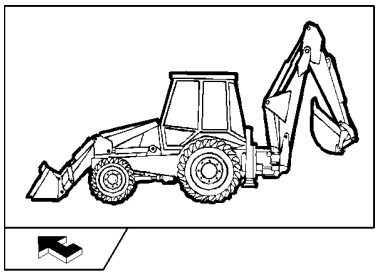

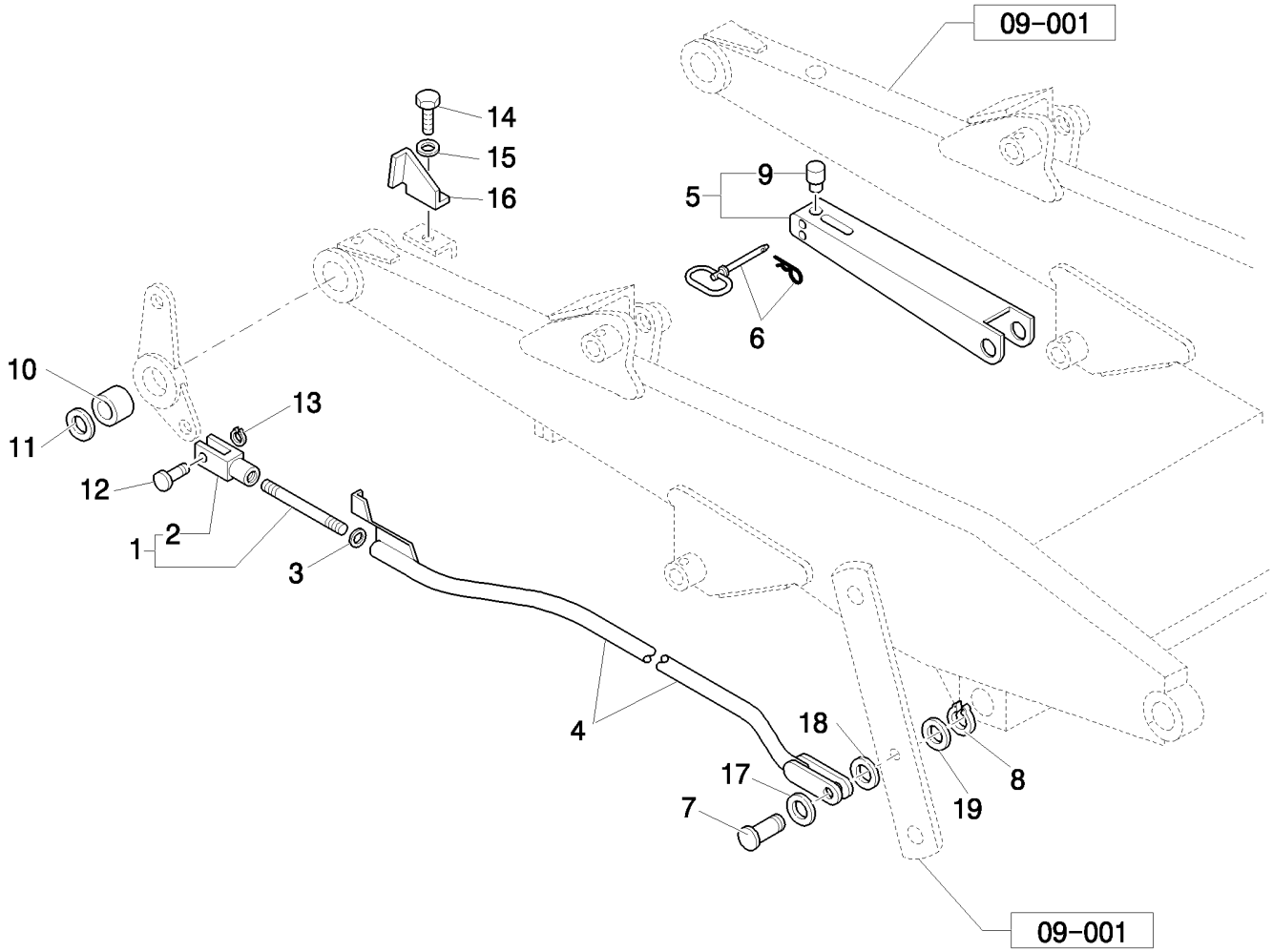

ENGATES AUTONIVELADORES, BRAÇO DO CARREGADOR

R	N	P.N.	MOD	Q	Denominação Denominação	Description Bezeichnung	Denominacion Descrizione	Description Beskrivelse	L.C.
1		83963433		1	HASTE, ASSY	ROD	VARILLA	TIGE	090A
					HASTE	STANGE	ASTA	STANG	
2		83962659		1	GARFO	CLEVIS	MOSQUETÓN	CHAPE	084F
					FORQUILHA	SCHÄKEL	FORCELLA DI ATTACCO	GAFFELBOLT	
3		82879400		1	ARRUELA PLANA	WASHER	ARANDELA	RONDELLE	131R
					ANILHA	UNTERLEGSCHEIBE	RONDELLA	FLADSKIVE	
4		85804026		1	ELO	LINK	ESLABÓN	MAILLON ; ARTICULATIC	5290
					ELO	KETTENGLIED; GLIED; B	TIRANTE	FORBINDELSESSTANG	
5		85802405		1	CILINDRO DE TRAVAMENTO, ASSY, Strut; Loader Lift Cylinder Lockout				
						LOCK CYLINDER	CILINDRO DE CERRADU	CYLINDRE VERROUILLA	082B
					CANHÃO DE FECHADUR	SCHLIESSZYLINDER	CILINDRO DI BLOCCO	LÅSECYLINDER	
6		86507337		1	PINO DO ENGATE	HITCH PIN	PASADOR DE ENGANCH	GOUPILLE DE RELEVAG	P740
					PINO	KUPPLUNGSBOLZEN	PERNO ATTACCO	TRÆKKROGSPIND	
7		85803297		1	PINO, 1.515" IDX2.25" OD	PIN	PASADOR	BROCHE	080P
					PERNO	PIN	PERNO	STIFT	
8		83911366		1	ANEL ELÁSTICO	CIRCLIP	ARANDELA DE RETENCI	CIRCLIP	056A
					ANEL DE RETENÇÃO	SICHERUNGSRING	ANELLO ELASTICO	LÅSERING	
9		85802403		1	BUJÃO, Pad, Strut Prop	PLUG	TAPÓN	BOUCHON	050T
					TAMPÃO	STOPFEN	TAPPO	PROP	
10		83963422		1	ESPAÇADOR	SPACER	SEPARADOR	ENTRETOISE	075D
					ESPAÇADOR	DISTANZSTÜCK	DISTANZIALE	AFSTANDSSTYKKE	
11		85804366		1	ARRUELA PLANA	WASHER	ARANDELA	RONDELLE	131R
					ANILHA	UNTERLEGSCHEIBE	RONDELLA	FLADSKIVE	
12		85819179		1	PINO	PIN	PASADOR	BROCHE	080P
					PERNO	PIN	PERNO	STIFT	
13		85700341		1	ANEL ELÁSTICO	CIRCLIP	ARANDELA DE RETENCI	CIRCLIP	056A
					ANEL DE RETENÇÃO	SICHERUNGSRING	ANELLO ELASTICO	LÅSERING	
14		10979421		1	PARAFUSO, Hex, M6 x 10, 8.8, Full Thd				
						BOLT	PERNO	VIS	140B
					PARAFUSO	SCHRAUBE	BULLONE	BOLT	
15		11190679		1	MOLA DA ARRUELA, Belleville, M10.5				
						SPRING WASHER	ARANDELA DE RESORTI	RONDELLE ELASTIQUE	P692
					ANILHA DE MOLA	FEDERSCHEIBE	RONDELLA ELASTICA	FJEDERSKIVE	
16		85803277		1	PLACA	PLATE	PLACA	PLAQUE	105P
					CHAPA	PLATTE	PIASTRA	PLADE	
17		14496721		1	ARRUELA PLANA, M12 x 24 x 2.5				
						WASHER	ARANDELA	RONDELLE	131R
					ANILHA	UNTERLEGSCHEIBE	RONDELLA	FLADSKIVE	
18		85817623		1	ARRUELA PLANA, 12 x 24 x 1.5				
						WASHER	ARANDELA	RONDELLE	131R
					ANILHA	UNTERLEGSCHEIBE	RONDELLA	FLADSKIVE	
19		81900328		1	ARRUELA PLANA	WASHER	ARANDELA	RONDELLE	131R
					ANILHA	UNTERLEGSCHEIBE	RONDELLA	FLADSKIVE	

09-006	01	p1	06/10

ENGATE RÁPIDO MECÂNICO DIANTEIRO
FRONT MECHANICAL QUICK-COUPLING
EMPALME RAPIDO MECANICO PARTE DELANTERA

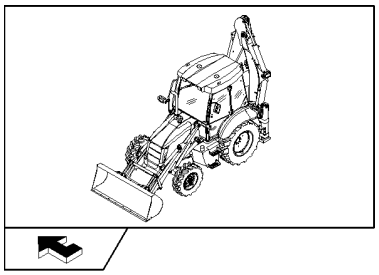

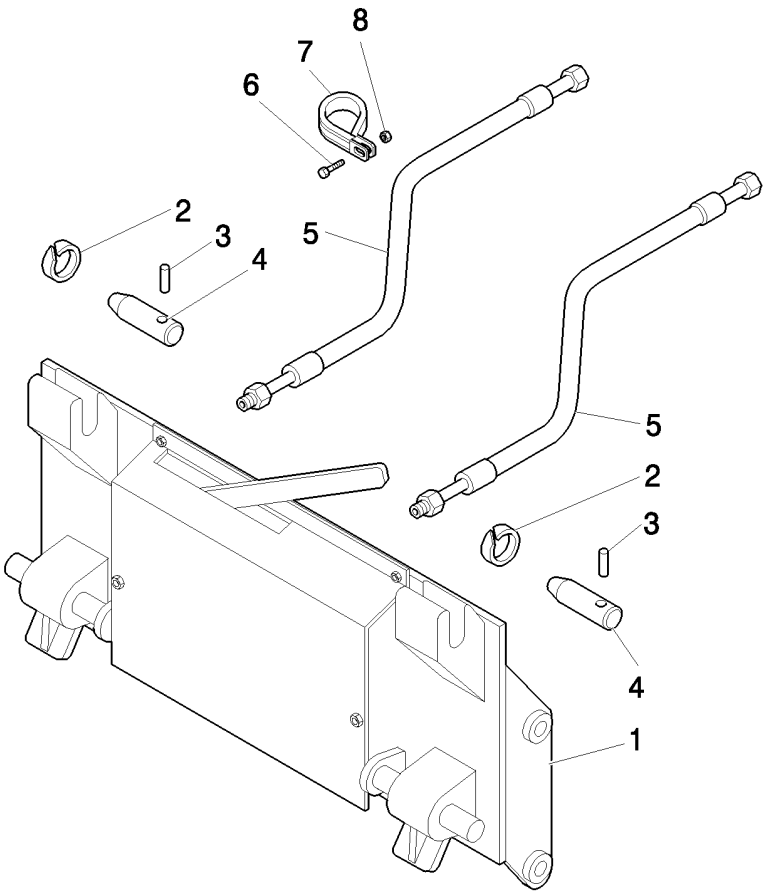

ENGATE RÁPIDO MECÂNICO DIANTEIRO

R	N	P.N.	MOD	Q	Denominação Denominação	Description Bezeichnung	Denominacion Descrizione	Description Beskrivelse	L.C.
1		85824397		1	PLACA DE RETENÇÃO PLACA DE FIXAÇÃO	RETAINING PLATE HALTEPLATTE	PLACA DE RETENCIÓN PIASTRA DI TENUTA	PLAQUE DE RETENUE FASTSPÆNDINGSPLADE	114P
2		85802992		2	ANEL ANEL	RING RING	ANILLO ANELLO	ANNEAU RING	045A
3		85802993		2	PINO PERNO	PIN PIN	PASADOR PERNO	BROCHE STIFT	080P
4		85801051		2	PINO PERNO	PIN PIN	PASADOR PERNO	BROCHE STIFT	080P
5		85813378		2	MANGUEIRA HIDRÁULICA, 1000mm lg MANGUEIRA HIDRÁULIC	HYDRAULIC HOSE HYDRAULIKSCHLAUCH	TUBO HIDRÁULICO TUBO FLESSIBILE IDRAU	FLEXIBLE HYDRAULIQUI SLANGE, HYDRAULIK	A058
6		16043921		2	PARAFUSO, M8x1.25x35 PARAFUSO	SCREW SCHRAUBE	TORNILLO VITE	VIS SKRUE	040V
7		85803393		2	BRAÇADEIRA BRAÇADEIRA	CLAMP KLEMME	ABRAZADERA MORSETTO	COLLIER SPÆNDEBÅND	120M
8		16104111		2	CONTRA PORCA, M8 x 1.25, Cl 8 CONTRAPORCA	LOCK NUT SICHERUNGSMUTTER	TUERCA DE BLOQUEO DADO DI BLOCCAGGIO	CONTRE-ECROU LÅSEMØTRIK	P263

B90B B95B B110B

09-007	01	p1	06/10

CAÇAMBA SEM DENTES (0,88 M³)
(0.88 M³) BUCKET WITHOUT TINES
CUCHARON DE (0.88 M³) SIN DIENTES

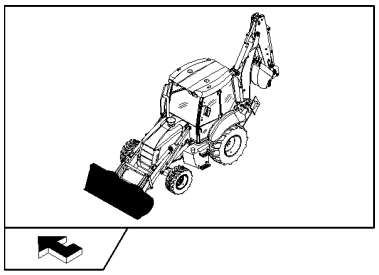

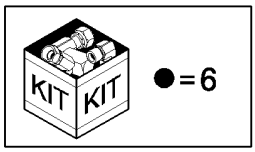

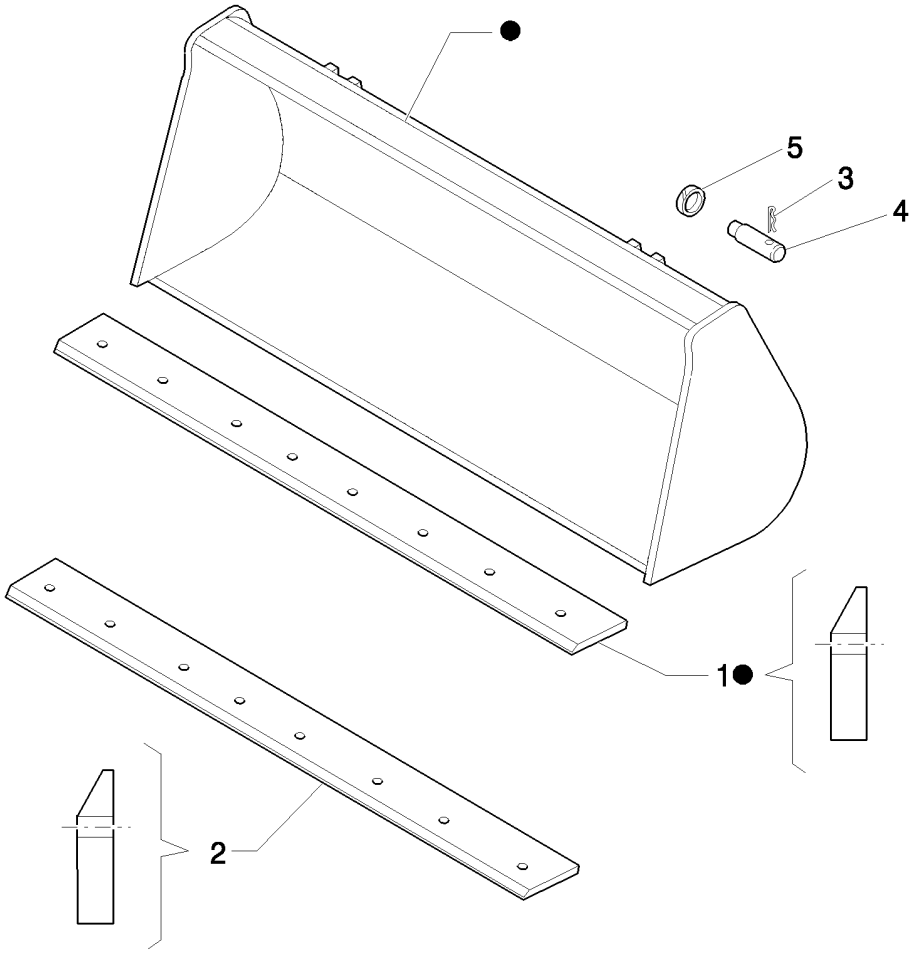

BALDE DE (0,88 M³) SEM DENTES

R	N	P.N.	MOD	Q	Denominação Denominação	Description Bezeichnung	Denominacion Descrizione	Description Beskrivelse	L.C.
1	1	85801044		1	BORDA CORTANTE, 27 Deg. cutting edge				
						CUTTING EDGE	BORDE DE CORTE	BORD TRANCHANT	018T
					EXTREMIDADE DE COR˙	SCHNEIDKANTE	BORDO TAGLIENTE	SKÆREKANT	
2	2	85807868		1	BORDA CORTANTE	CUTTING EDGE	BORDE DE CORTE	BORD TRANCHANT	018T
					EXTREMIDADE DE COR˙	SCHNEIDKANTE	BORDO TAGLIENTE	SKÆREKANT	
3		85802993		4	PINO	PIN	PASADOR	BROCHE	080P
					PERNO	PIN	PERNO	STIFT	
4		85801051		4	PINO	PIN	PASADOR	BROCHE	080P
					PERNO	PIN	PERNO	STIFT	
5		85802992		4	ANEL	RING	ANILLO	ANNEAU	045A
					ANEL	RING	ANELLO	RING	
6		85801042		1	CAÇAMBA, ASSY	BUCKET	CUCHARA	GODET	035B
					BALDE	LÖFFEL	BENNA	SKOVL	

(1) Part welded to bucket
(2) Non-reversible weld on

09-008	01	p1	06/10

CAÇAMBA - FACA REVERSÍVEL
BUCKET - REVERSE KNIFE
CUCHARA - CUCHILLA REVERSIBLE
BUCKET - REVERSE KNIFE

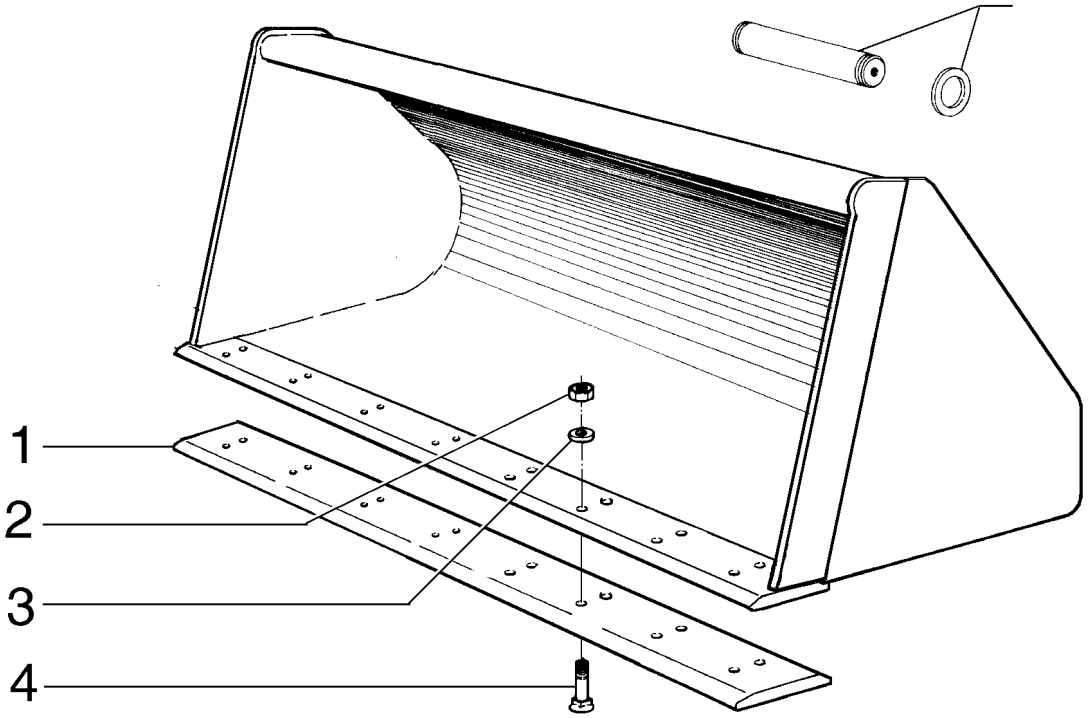

BUCKET - REVERSE KNIFE
BUCKET - REVERSE KNIFE
BUCKET - REVERSE KNIFE
BUCKET - REVERSE KNIFE

R	N	P.N.	MOD	Q	Denominação Denominação	Description Bezeichnung	Denominacion Descrizione	Description Beskrivelse	L.C.
1		**75246669**		1	BORDA CORTANTE EXTREMIDADE DE COR	CUTTING EDGE SCHNEIDKANTE	BORDE DE CORTE BORDO TAGLIENTE	BORD TRANCHANT SKÆREKANT	018T
2		**12164121**		16	PORCA, M16 x 1.5, Cl 10 PORCA	NUT MUTTER	TUERCA DADO	ECROU MØTRIK	010D
3		**10520221**		16	ARRUELA PLANA, M16 x 28 x 3 ANILHA	WASHER UNTERLEGSCHEIBE	ARANDELA RONDELLA	RONDELLE FLADSKIVE	131R
4		**75238351**		16	PARAFUSO PARAFUSO	SCREW SCHRAUBE	TORNILLO VITE	VIS SKRUE	040V

B90B B95B
B110B

09-009	01	p1	06/10

CAÇAMBA STANDART 0,88 METROS CÚBICOS
STANDARD BUCKET 0,88 CUBIC METERS
CUCHARON ESTANDAR 0,88 METROS CÚBICOS
STANDARD BUCKET 0,88 CUBIC METERS

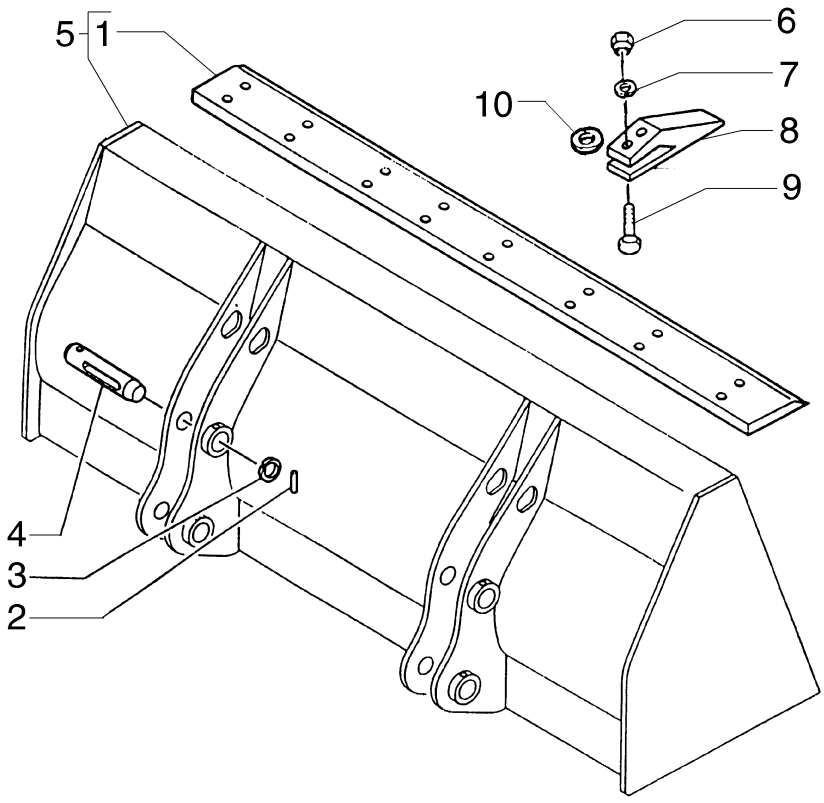

STANDARD BUCKET 0,88 CUBIC METERS
STANDARD BUCKET 0,88 CUBIC METERS
STANDARD BUCKET 0,88 CUBIC METERS
STANDARD BUCKET 0,88 CUBIC METERS

R	N	P.N.	MOD	Q	Denominação Denominação	Description Bezeichnung	Denominacion Descrizione	Description Beskrivelse	L.C.
1		75238130		1	FACA LÂMINA	KNIFE MESSER	CUCHILLA COLTELLO	COUTEAU KNIV	710C
2		85802993		4	PINO PERNO	PIN PIN	PASADOR PERNO	BROCHE STIFT	080P
3		75244879		4	CALÇO DE AFINAÇÃO CALÇO DE AFINAÇÃO	SHIM AUSGLEICHSSCHEIBE	SUPLEMENTO SPESSORE	CALE MELLEMLÆG	198S
4		75247594		4	PINO PERNO	PIN PIN	PASADOR PERNO	BROCHE STIFT	080P
5		75261206		1	CAÇAMBA BALDE	BUCKET LÖFFEL	CUCHARA BENNA	GODET SKOVL	035B
6		12164121		16	PORCA, M16 x 1.5, Cl 10 PORCA	NUT MUTTER	TUERCA DADO	ECROU MØTRIK	010D
7		10520221		15	ARRUELA PLANA, M16 x 28 x 3 ANILHA	WASHER UNTERLEGSCHEIBE	ARANDELA RONDELLA	RONDELLE FLADSKIVE	131R
8		75238350		8	HASTE HASTE	SHANK SCHAFT	VÁSTAGO GAMBO	ETANCON FÆSTE	024G
8		456299		8	DENTE DA NAVALHA DENTE DE BALDE	BUCKET TOOTH LÖFFELZAHN	DIENTE DE CUCHARA DENTI BENNA	DENT DE GODET SKOVLTAND	089D
9		75238351		16	PARAFUSO PARAFUSO	SCREW SCHRAUBE	TORNILLO VITE	VIS SKRUE	040V
10		79005965		AR	CALÇO DE AFINAÇÃO CALÇO DE AFINAÇÃO	SHIM AUSGLEICHSSCHEIBE	SUPLEMENTO SPESSORE	CALE MELLEMLÆG	198S

09-010	01	p1	06/10

CAÇAMBA CARREGADEIRA 1,00 METRO CÚBICO - OPCIONAL
LOADER BUCKET 1,00 CUBIC METER - OPTIONAL
CUCCHARON DELANTERO 1,00 METRO CÚBICO - OPCIONAL
LOADER BUCKET 1,00 CUBIC METER - OPTIONAL

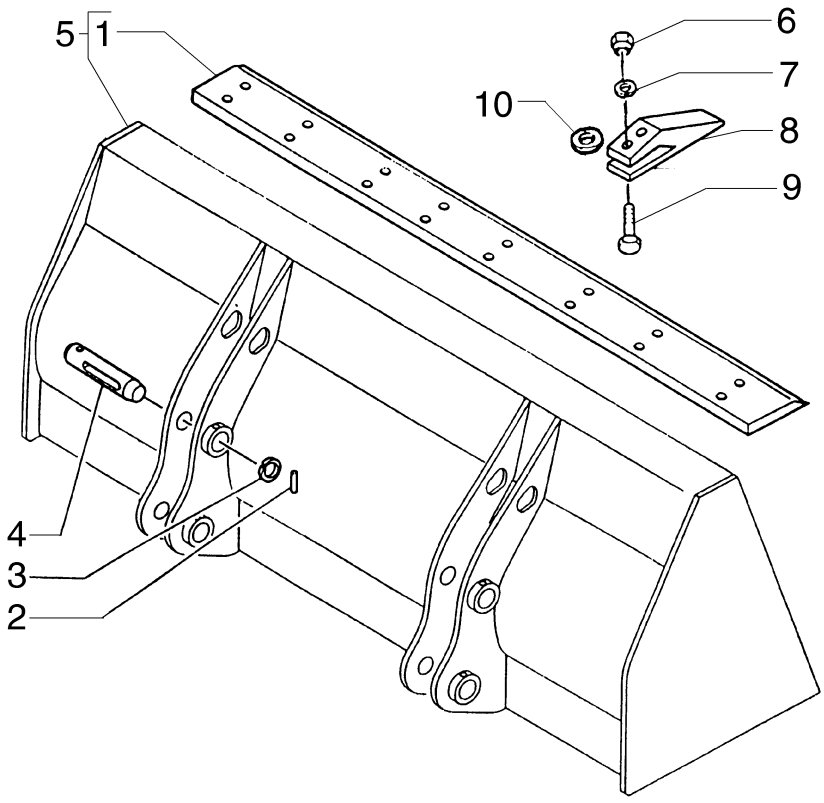

LOADER BUCKET 1,00 CUBIC METER - OPTIONAL
LOADER BUCKET 1,00 CUBIC METER - OPTIONAL
LOADER BUCKET 1,00 CUBIC METER - OPTIONAL
LOADER BUCKET 1,00 CUBIC METER - OPTIONAL

R	N	P.N.	MOD	Q	Denominação Denominação	Description Bezeichnung	Denominacion Descrizione	Description Beskrivelse	L.C.
1		75238130		1	FACA LÂMINA	KNIFE MESSER	CUCHILLA COLTELLO	COUTEAU KNIV	710C
2		85802993		4	PINO PERNO	PIN PIN	PASADOR PERNO	BROCHE STIFT	080P
3		75244879		4	CALÇO DE AFINAÇÃO CALÇO DE AFINAÇÃO	SHIM AUSGLEICHSSCHEIBE	SUPLEMENTO SPESSORE	CALE MELLEMLÆG	198S
4		75247594		4	PINO PERNO	PIN PIN	PASADOR PERNO	BROCHE STIFT	080P
5		75261205		1	CAÇAMBA BALDE	BUCKET LÖFFEL	CUCHARA BENNA	GODET SKOVL	035B
6		12164121		16	PORCA, M16 x 1.5, Cl 10 PORCA	NUT MUTTER	TUERCA DADO	ECROU MØTRIK	010D
7		10520221		16	ARRUELA PLANA, M16 x 28 x 3 ANILHA	WASHER UNTERLEGSCHEIBE	ARANDELA RONDELLA	RONDELLE FLADSKIVE	131R
8		75238350		8	HASTE HASTE	SHANK SCHAFT	VÁSTAGO GAMBO	ETANCON FÆSTE	024G
8		456299		8	DENTE DA NAVALHA DENTE DE BALDE	BUCKET TOOTH LÖFFELZAHN	DIENTE DE CUCHARA DENTI BENNA	DENT DE GODET SKOVLTAND	089D
9		75238351		16	PARAFUSO PARAFUSO	SCREW SCHRAUBE	TORNILLO VITE	VIS SKRUE	040V
10		79005965		AR	CALÇO DE AFINAÇÃO CALÇO DE AFINAÇÃO	SHIM AUSGLEICHSSCHEIBE	SUPLEMENTO SPESSORE	CALE MELLEMLÆG	198S

09-011	01	p1	06/10

CAÇAMBA 4X1 (1 M³) COM LÂMINA
4X1 BUCKET (1 M3) WITH "COMMON GREY" BLADE: BUCKET BREAKDOWN
CUCHARA 4X1 (1 M3) CON PALA "COMMON GREY": DESGASTE CUCHARA

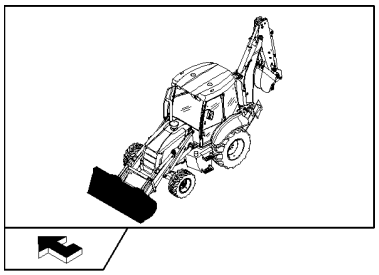

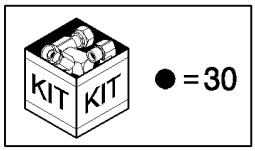

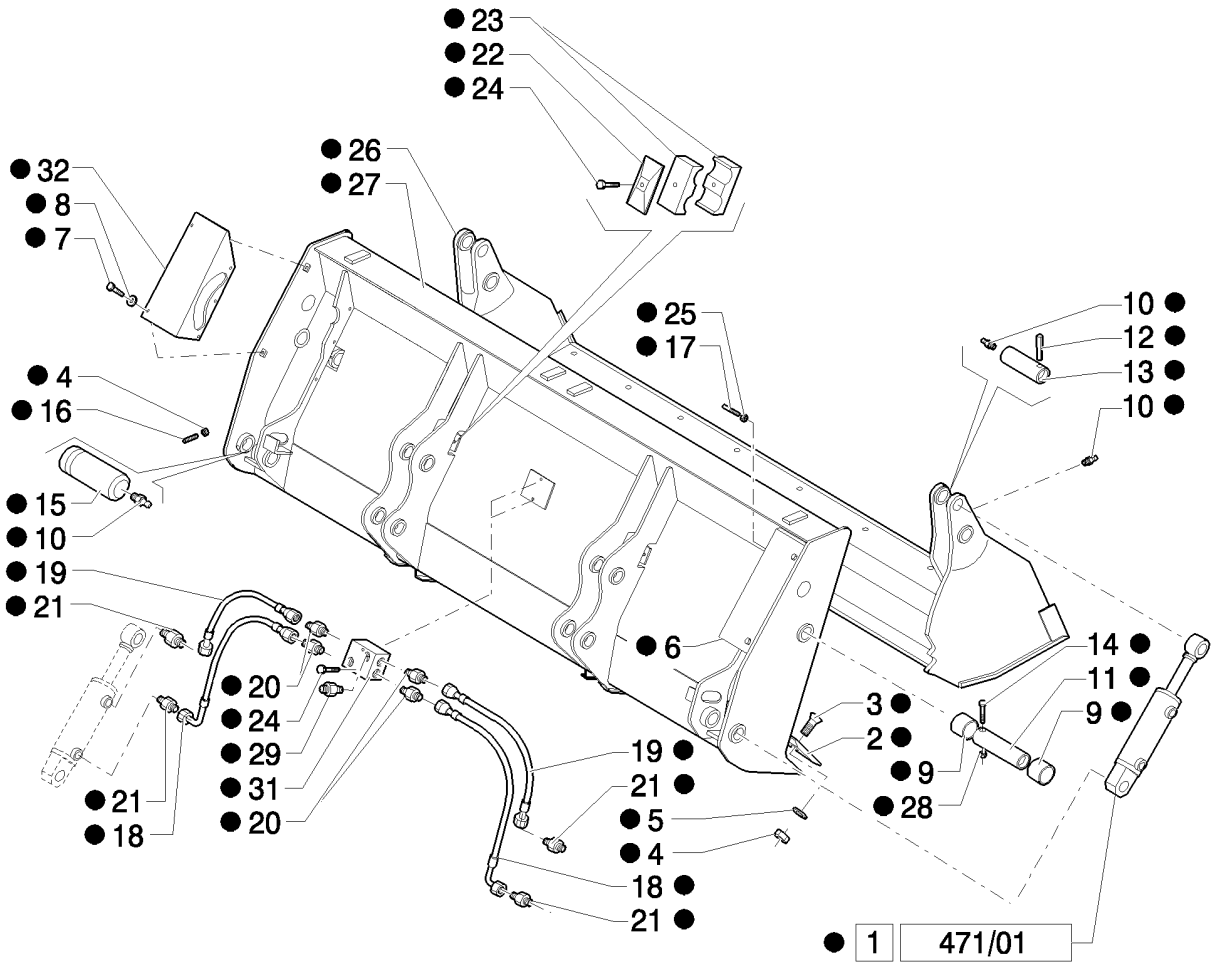

BALDE 4X1 (1 M3) COM LÂMINA "COMMON GREY": DECOMPOSIÇÃO DO BALDE

R	N	P.N.	MOD	Q	Denominação Denominação	Description Bezeichnung	Denominacion Descrizione	Description Beskrivelse	L.C.
1		87573861		2	CILINDRO, ASSY CILINDRO	CYLINDER ZYLINDER	CILINDRO CILINDRO	VERIN CYLINDER	164C
2		87308614		1	NAVALHA LÂMINA	KNIFE BLADE MESSERKLINGE	HOJA DE CUCHILLA LAMA DEL COLTELLO	LAME DE COUTEAU KLINGE	550L
3		87312328		8	PARAFUSO, M14 x 40 PARAFUSO	SCREW SCHRAUBE	TORNILLO VITE	VIS SKRUE	040V
4		85820008		10	PORCA, M14 x 2 PORCA	NUT MUTTER	TUERCA DADO	ECROU MØTRIK	010D
5		85820009		8	VEDAÇÃO DA ARRUELA ANILHA DE VEDAÇÃO	SEALING WASHER DICHTSCHEIBE	ARANDELA HERMÉTICA ROSETTA DI TENUTA	RONDELLE D'ETANCHEI TÆTNINGSSKIVE	133R
6		87312330		1	PROTEÇÃO, RH PROTECÇÃO	GUARD SCHUTZABDECKUNG	DEFENSA PROTEZIONE	PROTECTION BESKYTTELSESSKÆRM	070R
7		85820011		10	PARAFUSO PARAFUSO	SCREW SCHRAUBE	TORNILLO VITE	VIS SKRUE	040V
8		85820012		10	VEDAÇÃO DA ARRUELA ANILHA DE VEDAÇÃO	SEALING WASHER DICHTSCHEIBE	ARANDELA HERMÉTICA ROSETTA DI TENUTA	RONDELLE D'ETANCHEI TÆTNINGSSKIVE	133R
9		85820013		4	BUCHA CASQUILHO	BUSHING BUCHSE	CASQUILLO BOCCOLA	BAGUE BØSNING	095B
10		85820014		6	GRAXEIRA, M10 x 1 COPO DE LUBRIFICAÇÃ	LUBE NIPPLE SCHMIERNIPPEL	BOQUILLA DE LUBRICAC INGRASSATORE	GRAISSEUR SMØRENIPPEL	060I
11		85820015		2	PINO PERNO	PIN PIN	PASADOR PERNO	BROCHE STIFT	080P
12		85820016		2	PINO ELÁSTICO, 10 x 80 TROÇO	ROLL PIN SPANNSTIFT	BULÓN DE GIRO SPINA ELASTICA	GOUPILLE ELASTIQUE SPLIT	200S
13		85820017		2	PINO PERNO	PIN PIN	PASADOR PERNO	BROCHE STIFT	080P
14		85820018		2	PARAFUSO, M10 x 90 PARAFUSO	SCREW SCHRAUBE	TORNILLO VITE	VIS SKRUE	040V
15		87310286		2	PINO PERNO	PIN PIN	PASADOR PERNO	BROCHE STIFT	080P
16		85820020		2	PARAFUSO, M14 x 30 PARAFUSO	SCREW SCHRAUBE	TORNILLO VITE	VIS SKRUE	040V
17		87312331		1	PARAFUSO, M8 x 120 PARAFUSO	SCREW SCHRAUBE	TORNILLO VITE	VIS SKRUE	040V
18		87312340		2	TUBO FLEXÍVEL MANGUEIRA FLEXÍVEL	FLEXIBLE HOSE BIEGSAMER SCHLAUCH	TUBO FLEXIBLE TUBO FLESSIBILE	TUYAU FLEXIBLE FLEKSIBEL SLANGE	192T
19		87312342		2	TUBO FLEXÍVEL MANGUEIRA FLEXÍVEL	FLEXIBLE HOSE BIEGSAMER SCHLAUCH	TUBO FLEXIBLE TUBO FLESSIBILE	TUYAU FLEXIBLE FLEKSIBEL SLANGE	192T
20		87312343		4	CONECTOR HIDRÁUL CONECTOR HID.	HYD CONNECTOR HYDR STECKVERBINDE	CONECTOR HIDRÁULIC CONNETTORE IDRAULIC	CONNECTEUR HYDRAU HYDRAULIKSTIK	020R
21		87312333		4	CONECTOR HIDRÁUL CONECTOR HID.	HYD CONNECTOR HYDR STECKVERBINDE	CONECTOR HIDRÁULIC CONNETTORE IDRAULIC	CONNECTEUR HYDRAU HYDRAULIKSTIK	020R
22		85820026		2	PLACA CHAPA	PLATE PLATTE	PLACA PIASTRA	PLAQUE PLADE	105P
23		85820027		4	BRAÇADEIRA BRAÇADEIRA	CLAMP KLEMME	ABRAZADERA MORSETTO	COLLIER SPÆNDEBÅND	120M
24		85820030		4	PARAFUSO, M8 x 45 PARAFUSO	SCREW SCHRAUBE	TORNILLO VITE	VIS SKRUE	040V

B90B B95B B110B

09-011	01	p2	06/10

CAÇAMBA 4X1 (1 M³) COM LÂMINA
4X1 BUCKET (1 M3) WITH "COMMON GREY" BLADE: BUCKET BREAKDOWN
CUCHARA 4X1 (1 M3) CON PALA "COMMON GREY": DESGASTE CUCHARA

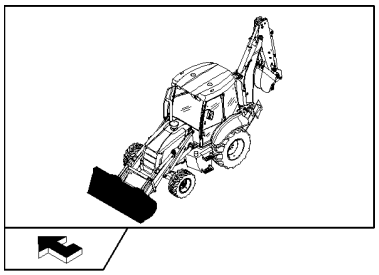

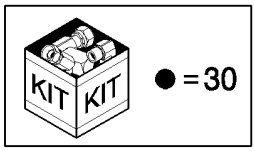

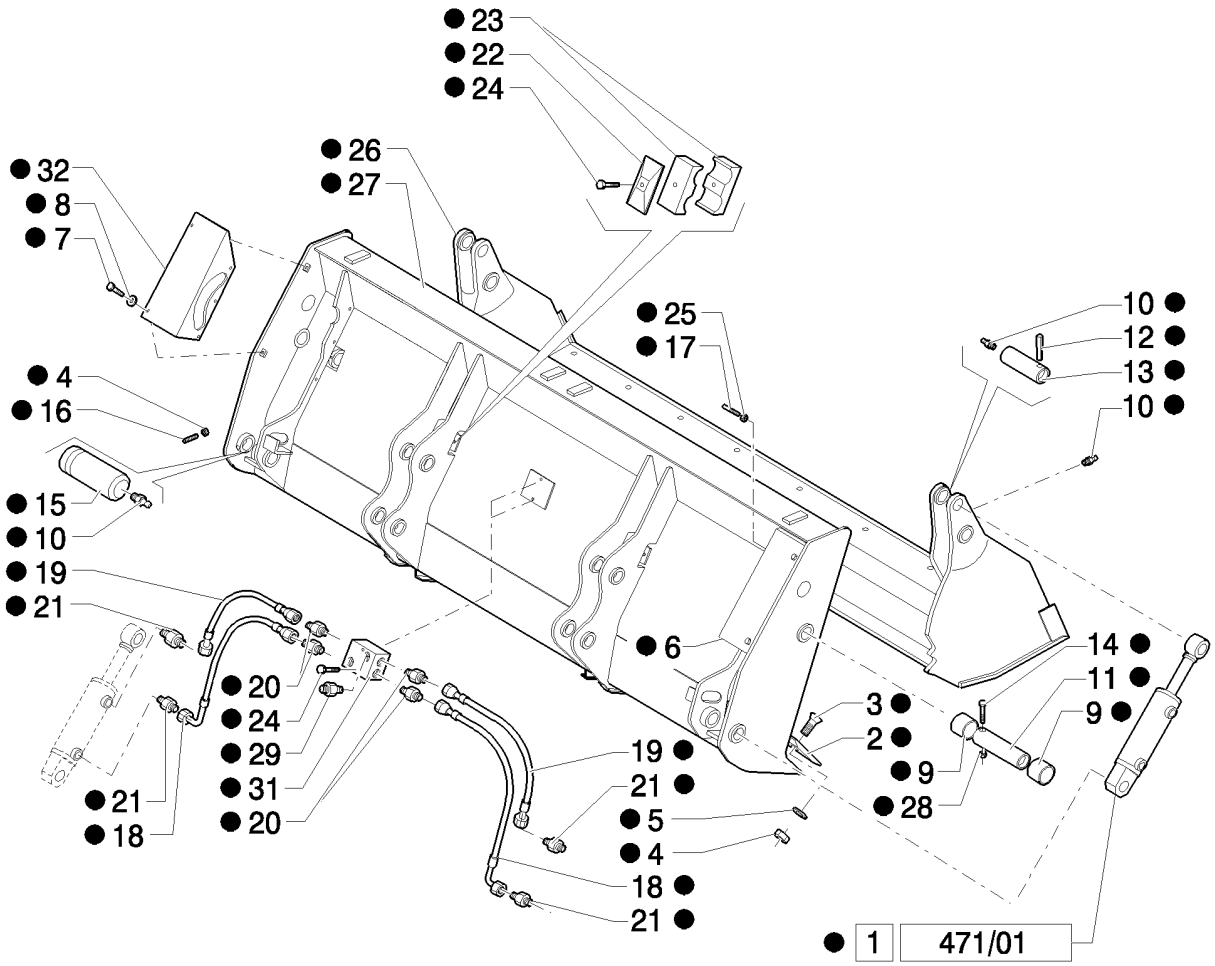

BALDE 4X1 (1 M3) COM LÂMINA "COMMON GREY": DECOMPOSIÇÃO DO BALDE

R	N	P.N.	MOD	Q	Denominação Denominação	Description Bezeichnung	Denominacion Descrizione	Description Beskrivelse	L.C.
25		85820031		1	PORCA, M8 PORCA	NUT MUTTER	TUERCA DADO	ECROU MØTRIK	010D
26		87310434		1	CAÇAMBA BALDE	BUCKET LÖFFEL	CUCHARA BENNA	GODET SKOVL	035B
27		87310354		1	CAÇAMBA BALDE	BUCKET LÖFFEL	CUCHARA BENNA	GODET SKOVL	035B
28		85820035		2	PORCA, M10x1,5 PORCA	NUT MUTTER	TUERCA DADO	ECROU MØTRIK	010D
29		87395482		2	CONECTOR HIDRÁUL, Assy CONECTOR HID.	HYD CONNECTOR HYDR STECKVERBINDE	CONECTOR HIDRÁULIC(CONNETTORE IDRAULIC	CONNECTEUR HYDRAU HYDRAULIKSTIK	020R
30		87573550		1	CAÇAMBA 4 EM 1, Assy BALDE 4 EM 1	4 IN 1 BUCKET 4-IN-1-LÖFFEL	CUCHARA 4 EN 1 BENNA 4 IN 1	GODET 4 EN 1 4 I 1 SKOVL	157B
31		87312335		1	CONEXÃO CONECTOR	FITTING ARMATUR	ACOPLAMIENTO RACCORDO	RACCORD FITTING	3300
32		87395481		1	PROTEÇÃO PROTECÇÃO	GUARD SCHUTZABDECKUNG	DEFENSA PROTEZIONE	PROTECTION BESKYTTELSESSKÆRM	070R

09-012	01	p1	06/10

CAÇAMBA 6X1 (1,15 M³) COM DENTE
BUCKET 6X1 (1,15 M³) WITH TINE "COMMON GREY"
CUCHARON 6X1 (1,15 M³) CON DIENTE "COMMON GREY"

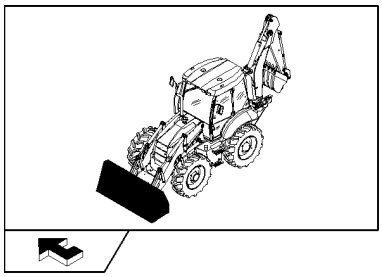

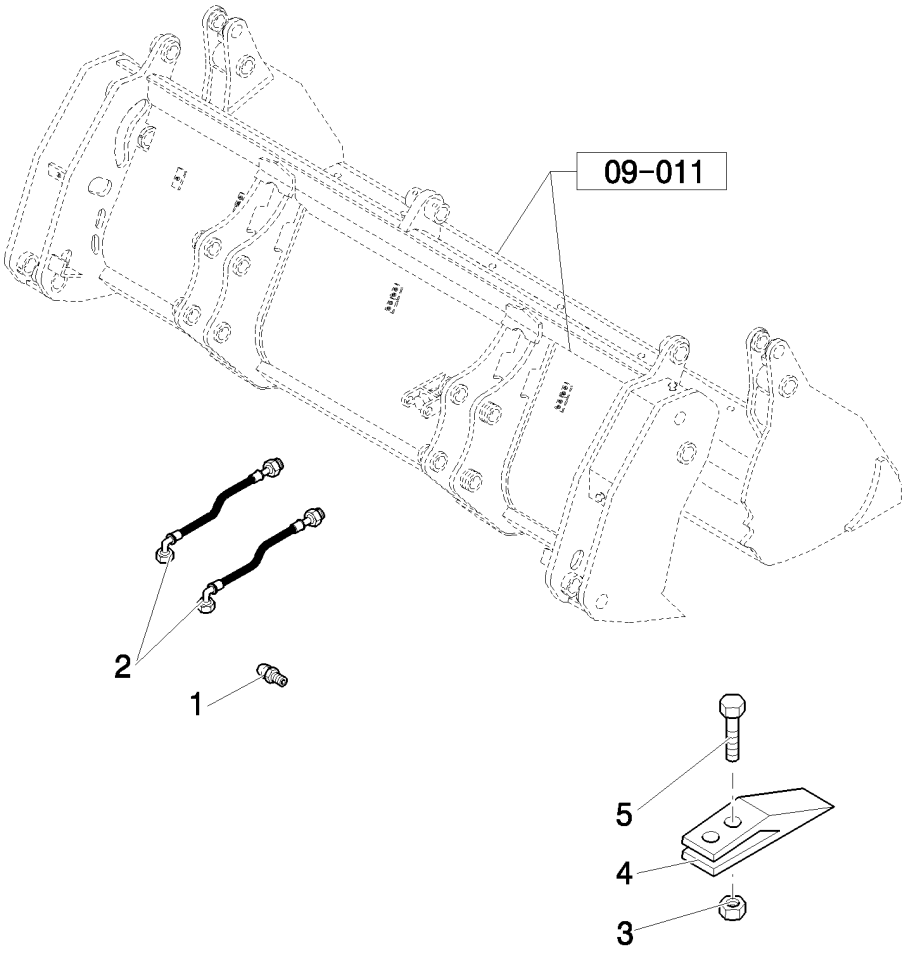

BALDE 6X1 (1,15 M³) COM DENTE "COMMON GREY"

R	N	P.N.	MOD	Q	Denominação Denominação	Description Bezeichnung	Denominacion Descrizione	Description Beskrivelse	L.C.
1		83416242		2	GRAXEIRA, 1/8"-27 x .66" L COPO DE LUBRIFICAÇÃ	LUBE NIPPLE SCHMIERNIPPEL	BOQUILLA DE LUBRICA INGRASSATORE	GRAISSEUR SMØRENIPPEL	060I
2		85820819		2	TUBO FLEXÍVEL, L=800 m MANGUEIRA FLEXÍVEL	FLEXIBLE HOSE BIEGSAMER SCHLAUCH	TUBO FLEXIBLE TUBO FLESSIBILE	TUYAU FLEXIBLE FLEKSIBEL SLANGE	192T
3		85801470		8	PORCA, 5/8"-11, G8 PORCA	NUT MUTTER	TUERCA DADO	ECROU MØTRIK	010D
4		85811440		8	PORTA-DENTES, 6x1 HASTE	BUCKET TOOTH SHANK SCHAUFELZAHLHALTER	VÁST. DE DIENTE CAVA GAMBO DENTE BENNA	PORTE-DENT DE GODE TANDHOLDER	187P
5		85801371		8	PARAFUSO DE ARADO, 5/8"-11 x 2 1/4" PARAF CARR CABEÇA F	PLOW BOLT PFLUGSCHRAUBE	PERNO DE ARADO BULLONE SCANALATO	BOULON DE CHARRUE PLOVRIGEL	P128

B90B B95B B110B

09-013	01	p1	06/10

BALDE 6X1 (1 M3) COM LÂMINA
6X1 BUCKET (1 M3) WITH "COMMON GREY" BLADE: BUCKET BREAKDOWN
CUCHARA 6X1 (1 M3) CON PALA "COMMON GREY": DESGASTE CUCHARA

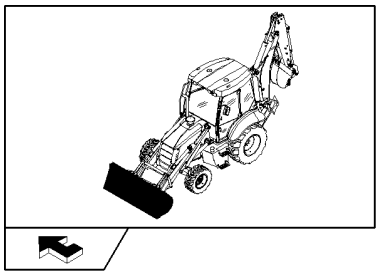

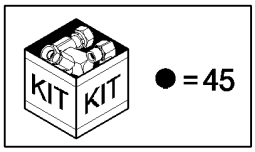

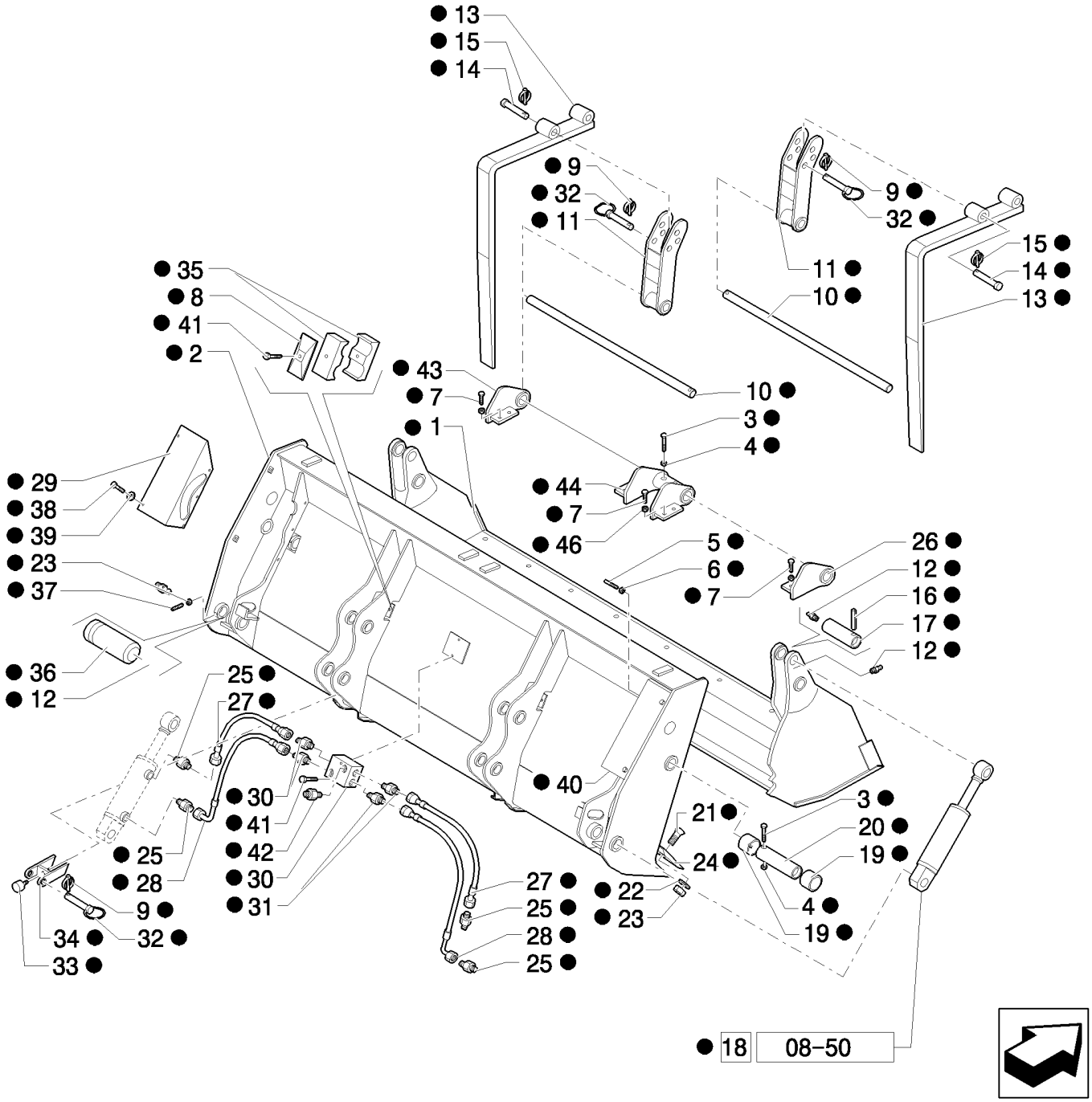

BALDE 6X1 (1 M3) COM LÂMINA "COMMON GREY": DECOMPOSIÇÃO DO BALDE

R	N	P.N.	MOD	Q	Denominação Denominação	Description Bezeichnung	Denominacion Descrizione	Description Beskrivelse	L.C.
1		87310434		1	CAÇAMBA BALDE	BUCKET LÖFFEL	CUCHARA BENNA	GODET SKOVL	035B
2		87310354		1	CAÇAMBA BALDE	BUCKET LÖFFEL	CUCHARA BENNA	GODET SKOVL	035B
3		85820018		4	PARAFUSO, M10 x 90 PARAFUSO	SCREW SCHRAUBE	TORNILLO VITE	VIS SKRUE	040V
4		85820035		4	PORCA, M10x1,5 PORCA	NUT MUTTER	TUERCA DADO	ECROU MØTRIK	010D
5		87312331		1	PARAFUSO, M8 x 120 PARAFUSO	SCREW SCHRAUBE	TORNILLO VITE	VIS SKRUE	040V
6		85820031		1	PORCA, M8 PORCA	NUT MUTTER	TUERCA DADO	ECROU MØTRIK	010D
7		87557215		8	PARAFUSO, M16x35 PARAFUSO	SCREW SCHRAUBE	TORNILLO VITE	VIS SKRUE	040V
8		85820026		2	PLACA CHAPA	PLATE PLATTE	PLACA PIASTRA	PLAQUE PLADE	105P
9		85820068		4	PINO DE FIXAÇÃO, D=11 PERNO DE FIXAÇÃO	LOCK PIN VERRIEGELUNGSSTIFT	PASADOR DE BLOQUEO PERNO DI BLOCCAGGIC	GOUPILLE DE BLOCAGE LÅSETAP	081P
10		87310372		2	EIXO VEIO	SHAFT WELLE	EJE ALBERO	ARBRE AKSEL	016A
11		87310368		2	SUPORTE SUPORTE	SUPPORT STÜTZE	SOPORTE SUPPORTO	SUPPORT BESLAG	300S
12		85820014		6	GRAXEIRA, M10 x 1 COPO DE LUBRIFICAÇÃ	LUBE NIPPLE SCHMIERNIPPEL	BOQUILLA DE LUBRICAC INGRASSATORE	GRAISSEUR SMØRENIPPEL	060I
13		87310367		2	GARFO DA CAÇAMBA FORQUILHA DO BALDE	BUCKET FORK GABELSCHAUFEL	HORQUILLA DE CUCHAF FORCA PER BENNA	FOURCHE A GODET SKOVLGAFFEL	127F
14		87310369		2	PINO PERNO	PIN PIN	PASADOR PERNO	BROCHE STIFT	080P
15		85825177		2	PINO DE FIXAÇÃO, D=8 PERNO DE FIXAÇÃO	LOCK PIN VERRIEGELUNGSSTIFT	PASADOR DE BLOQUEO PERNO DI BLOCCAGGIC	GOUPILLE DE BLOCAGE LÅSETAP	081P
16		85820016		2	PINO ELÁSTICO, 10 x 80 TROÇO	ROLL PIN SPANNSTIFT	BULÓN DE GIRO SPINA ELASTICA	GOUPILLE ELASTIQUE SPLIT	200S
17		85820017		2	PINO PERNO	PIN PIN	PASADOR PERNO	BROCHE STIFT	080P
18		87573861		2	CILINDRO, ASSY CILINDRO	CYLINDER ZYLINDER	CILINDRO CILINDRO	VERIN CYLINDER	164C
19		85820013		4	BUCHA CASQUILHO	BUSHING BUCHSE	CASQUILLO BOCCOLA	BAGUE BØSNING	095B
20		85820015		2	PINO PERNO	PIN PIN	PASADOR PERNO	BROCHE STIFT	080P
21		87312328		8	PARAFUSO, M14 x 40 PARAFUSO	SCREW SCHRAUBE	TORNILLO VITE	VIS SKRUE	040V
22		85820009		8	VEDAÇÃO DA ARRUELA ANILHA DE VEDAÇÃO	SEALING WASHER DICHTSCHEIBE	ARANDELA HERMÉTICA ROSETTA DI TENUTA	RONDELLE D'ETANCHEI TÆTNINGSSKIVE	133R
23		85820008		10	PORCA, M14 x 2 PORCA	NUT MUTTER	TUERCA DADO	ECROU MØTRIK	010D
24		87308614		1	NAVALHA LÂMINA	KNIFE BLADE MESSERKLINGE	HOJA DE CUCHILLA LAMA DEL COLTELLO	LAME DE COUTEAU KLINGE	550L

09-013	01	p2	06/10

BALDE 6X1 (1 M3) COM LÂMINA
6X1 BUCKET (1 M3) WITH “COMMON GREY” BLADE: BUCKET BREAKDOWN
CUCHARA 6X1 (1 M3) CON PALA “COMMON GREY”: DESGASTE CUCHARA

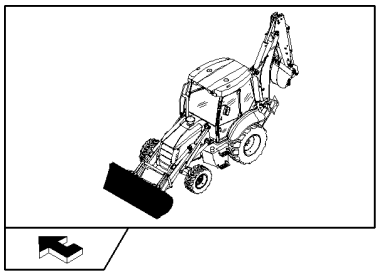

KIT KIT ● = 45

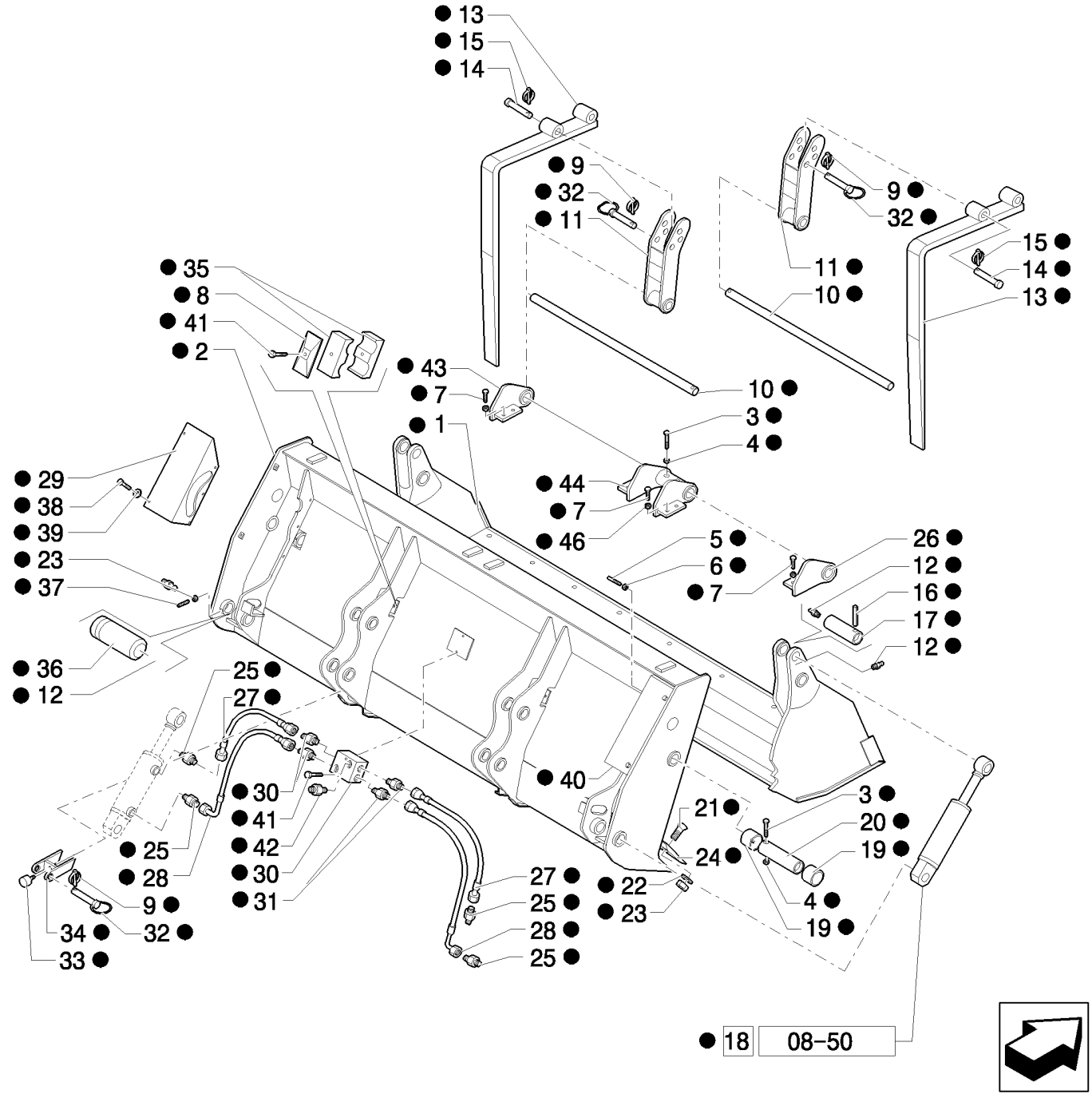

BALDE 6X1 (1 M3) COM LÂMINA "COMMON GREY": DECOMPOSIÇÃO DO BALDE

R	N	P.N.	MOD	Q	Denominação Denominação	Description Bezeichnung	Denominacion Descrizione	Description Beskrivelse	L.C.
25		87312333		4	CONECTOR HIDRÁUL CONECTOR HID.	HYD CONNECTOR HYDR STECKVERBINDE	CONECTOR HIDRÁULIC CONNETTORE IDRAULIC	CONNECTEUR HYDRAU HYDRAULIKSTIK	020R
26		87310375		1	DOBRADIÇA, RH DOBRADIÇA	HINGE SCHARNIER	BISAGRA CERNIERA	CHARNIERE HÆNGSEL	140C
27		87312342		2	TUBO FLEXÍVEL MANGUEIRA FLEXÍVEL	FLEXIBLE HOSE BIEGSAMER SCHLAUCH	TUBO FLEXIBLE TUBO FLESSIBILE	TUYAU FLEXIBLE FLEKSIBEL SLANGE	192T
28		87312340		2	TUBO FLEXÍVEL MANGUEIRA FLEXÍVEL	FLEXIBLE HOSE BIEGSAMER SCHLAUCH	TUBO FLEXIBLE TUBO FLESSIBILE	TUYAU FLEXIBLE FLEKSIBEL SLANGE	192T
29		87395481		1	PROTEÇÃO PROTECÇÃO	GUARD SCHUTZABDECKUNG	DEFENSA PROTEZIONE	PROTECTION BESKYTTELSESSKÆRM	070R
30		87312335		1	CONEXÃO CONECTOR	FITTING ARMATUR	ACOPLAMIENTO RACCORDO	RACCORD FITTING	3300
31		87312343		4	CONECTOR HIDRÁUL CONECTOR HID.	HYD CONNECTOR HYDR STECKVERBINDE	CONECTOR HIDRÁULIC CONNETTORE IDRAULIC	CONNECTEUR HYDRAU HYDRAULIKSTIK	020R
32		85820064		2	PINO PERNO	PIN PIN	PASADOR PERNO	BROCHE STIFT	080P
33		85820069		2	BUJÃO TAMPÃO	PLUG STOPFEN	TAPÓN TAPPO	BOUCHON PROP	050T
34		87310370		2	SUPORTE SUPORTE	BRACKET HALTERUNG	SOPORTE STAFFA	SUPPORT BESLAG	225S
35		85820027		4	BRAÇADEIRA BRAÇADEIRA	CLAMP KLEMME	ABRAZADERA MORSETTO	COLLIER SPÆNDEBÅND	120M
36		87310286		2	PINO PERNO	PIN PIN	PASADOR PERNO	BROCHE STIFT	080P
37		85820020		2	PARAFUSO, M14 x 30 PARAFUSO	SCREW SCHRAUBE	TORNILLO VITE	VIS SKRUE	040V
38		85820011		10	PARAFUSO, M8x16 PARAFUSO	SCREW SCHRAUBE	TORNILLO VITE	VIS SKRUE	040V
39		85820012		10	VEDAÇÃO DA ARRUELA ANILHA DE VEDAÇÃO	SEALING WASHER DICHTSCHEIBE	ARANDELA HERMÉTICA ROSETTA DI TENUTA	RONDELLE D'ETANCHEI TÆTNINGSSKIVE	133R
40		87312330		1	PROTEÇÃO, RH PROTECÇÃO	GUARD SCHUTZABDECKUNG	DEFENSA PROTEZIONE	PROTECTION BESKYTTELSESSKÆRM	070R
41		85820030		4	PARAFUSO, M8 x 45 PARAFUSO	SCREW SCHRAUBE	TORNILLO VITE	VIS SKRUE	040V
42		87395482		2	CONECTOR HIDRÁUL CONECTOR HID.	HYD CONNECTOR HYDR STECKVERBINDE	CONECTOR HIDRÁULIC CONNETTORE IDRAULIC	CONNECTEUR HYDRAU HYDRAULIKSTIK	020R
43		87310373		1	DOBRADIÇA, LH DOBRADIÇA	HINGE SCHARNIER	BISAGRA CERNIERA	CHARNIERE HÆNGSEL	140C
44		87310374		1	DOBRADIÇA DOBRADIÇA	HINGE SCHARNIER	BISAGRA CERNIERA	CHARNIERE HÆNGSEL	140C
45		87573552		1	CAÇAMBA, ASSY BALDE	BUCKET LÖFFEL	CUCHARA BENNA	GODET SKOVL	035B
46		87395486		8	ARRUELA PLANA ANILHA	WASHER UNTERLEGSCHEIBE	ARANDELA RONDELLA	RONDELLE FLADSKIVE	131R

09-014	01	p1	06/10

BALDE 6X1 (1 M³) COM DENTE
BUCKET 6X1 (1 M³) WITH TINE "COMMON GREY"
CUCHARON 6X1 (1 M³) CON DIENTE "COMMON GREY"

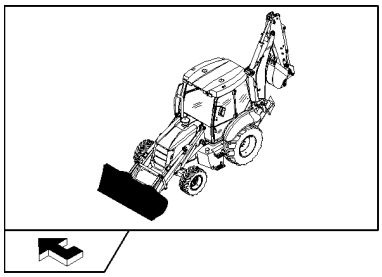

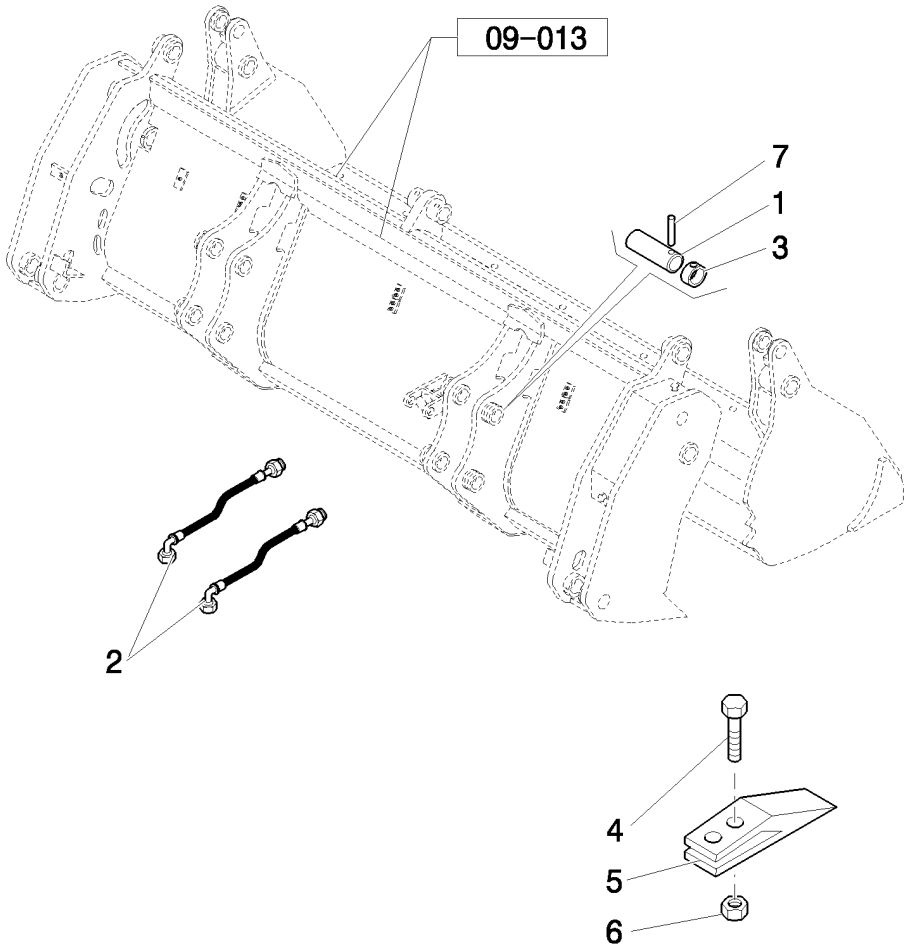

BALDE 6X1 (1 M³) COM DENTE "COMMON GREY"

R	N	P.N.	MOD	Q	Denominação Denominação	Description Bezeichnung	Denominacion Descrizione	Description Beskrivelse	L.C.
1		85801051		4	PINO PERNO	PIN PIN	PASADOR PERNO	BROCHE STIFT	080P
2		85820819		2	TUBO FLEXÍVEL, L=800 mr MANGUEIRA FLEXÍVEL	FLEXIBLE HOSE BIEGSAMER SCHLAUCH	TUBO FLEXIBLE TUBO FLESSIBILE	TUYAU FLEXIBLE FLEKSIBEL SLANGE	192T
3		85802992		4	ANEL ANEL	RING RING	ANILLO ANELLO	ANNEAU RING	045A
4		85801371		16	PARAFUSO DE ARADO, 5/8"-11 x 2 1/4" PARAF CARR CABEÇA F	PLOW BOLT PFLUGSCHRAUBE	PERNO DE ARADO BULLONE SCANALATO	BOULON DE CHARRUE PLOVRIGEL	P128
5		85811440		8	PORTA-DENTES HASTE	BUCKET TOOTH SHANK SCHAUFELZAHLHALTER	VÁST. DE DIENTE CAVA GAMBO DENTE BENNA	PORTE-DENT DE GODE TANDHOLDER	187P
6		85801470		16	PORCA, 5/8"-11, G8 PORCA	NUT MUTTER	TUERCA DADO	ECROU MØTRIK	010D
7		85802993		4	PINO PERNO	PIN PIN	PASADOR PERNO	BROCHE STIFT	080P

09-015	01	p1	10/10

BRAÇO TELESCÓPICO
TELESCOPIC DIPPER
BALANCÍN TELESCÓPICO

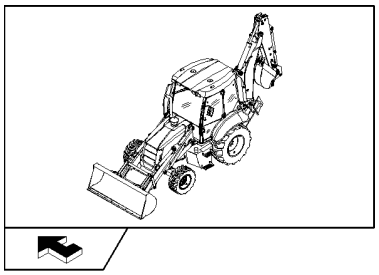

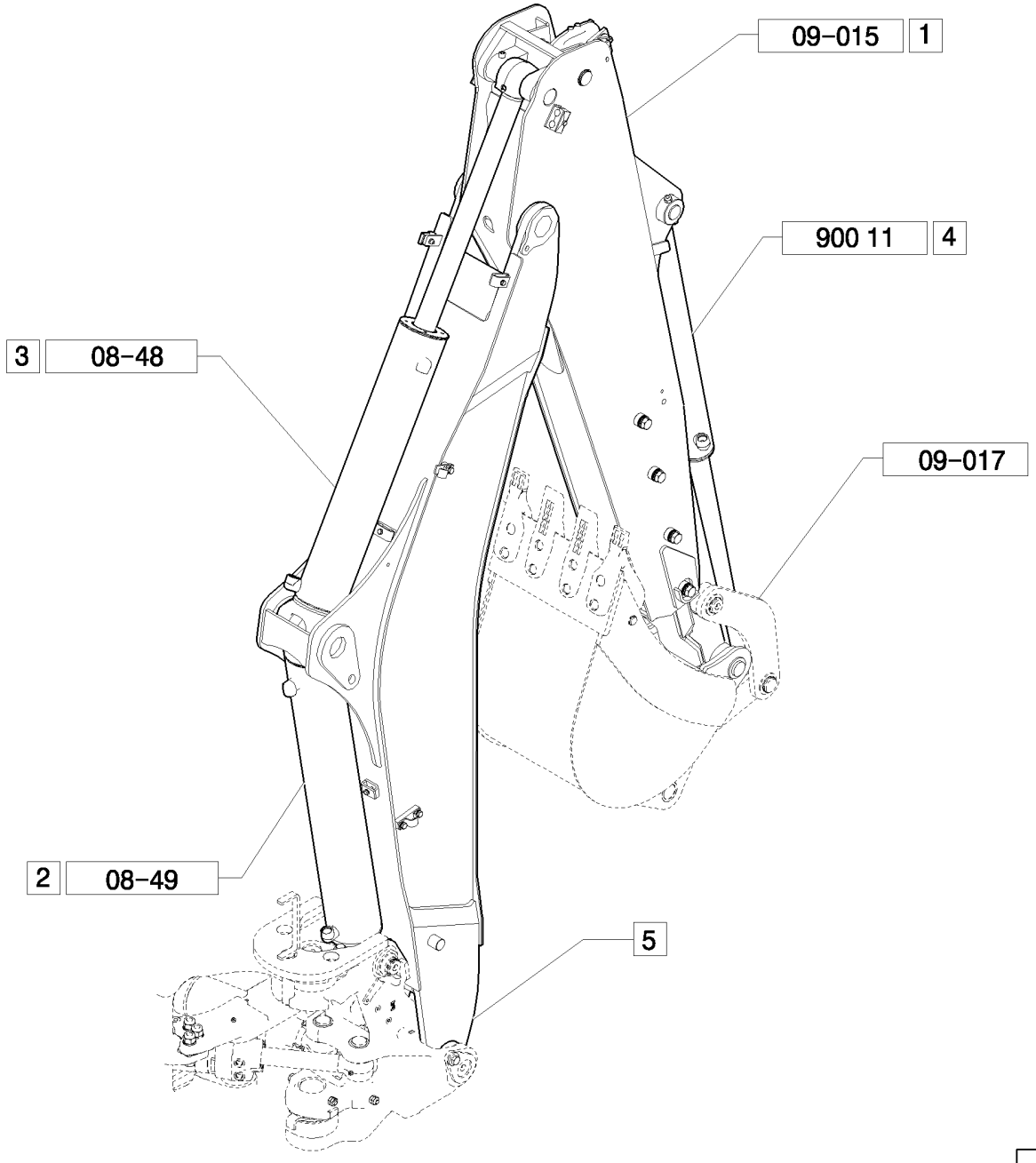

BALANCEIRO TELESCÓPICO

R	N	P.N.	MOD	Q	Denominação Denominação	Description Bezeichnung	Denominacion Descrizione	Description Beskrivelse	L.C.
1		87598703		1	BRAÇO, ASSY	ARM	BRAZO	BRAS	130B
					BRAÇO	ARM	BRACCIO	ARM	
2		87487863		1	CILINDRO, ASSY	CYLINDER	CILINDRO	VERIN	164C
					CILINDRO	ZYLINDER	CILINDRO	CYLINDER	
3		87382083		1	CILINDRO, ASSY	CYLINDER	CILINDRO	VERIN	164C
					CILINDRO	ZYLINDER	CILINDRO	CYLINDER	
4		87499150		1	CILINDRO, ASSY	CYLINDER	CILINDRO	VERIN	164C
					CILINDRO	ZYLINDER	CILINDRO	CYLINDER	
5		87474205		1	BRAÇO DE LEVANTAMENTO				
						LIFT ARM	BRAZO DE ELEVACIÓN	BRAS DE RELEVAGE	133B
					BRAÇO DE LEVANTAME	HUBARM	BRACCIO DI SOLLEVAMI	LØFTEARM	

B90B B95B B110B

09-015	02	p1	06/10

BRAÇO TELESCÓPICO CURTO
TELESCOPIC DIPPER SHORT
BRAZO TELESCOPICO CORTO

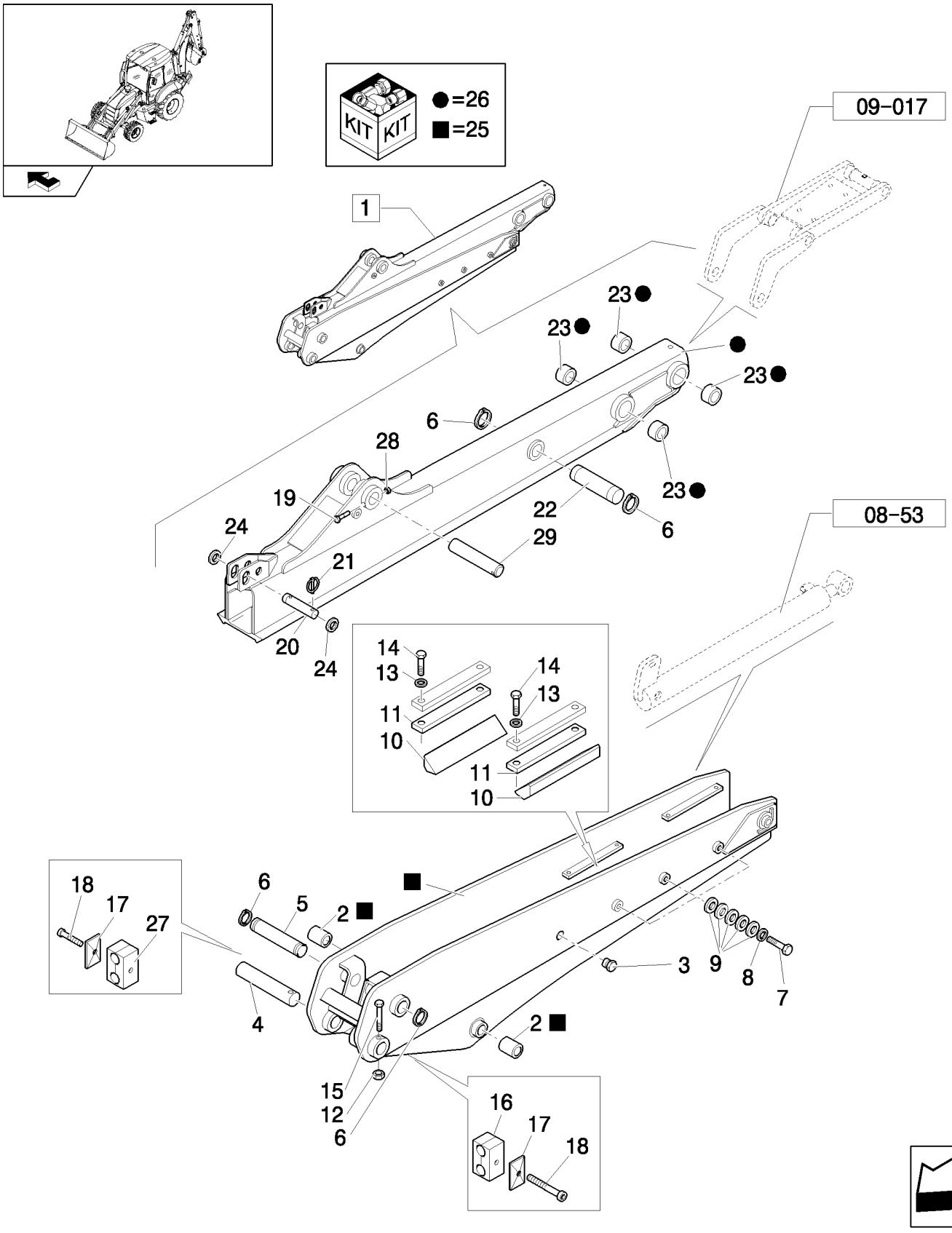

BRAÇO TELESCÓPICO CURTO

R	N	P.N.	MOD	Q	Denominação Denominação	Description Bezeichnung	Denominacion Descrizione	Description Beskrivelse	L.C.
1		87598703		1	BRAÇO, ASSY	ARM	BRAZO	BRAS	130B
					BRAÇO	ARM	BRACCIO	ARM	
2		83910546		2	BUCHA	BUSHING	CASQUILLO	BAGUE	095B
					CASQUILHO	BUCHSE	BOCCOLA	BØSNING	
3		81870039		4	BOTÃO DE IMPULSO	FASTENER	SUJETADOR	ATTACHE	123B
					FIXADOR	BEFESTIGUNGSELEMEN	DISPOSITIVO DI FISSAG	LUKKER	
4		87583508		1	PINO	PIN	PASADOR	BROCHE	080P
					PERNO	PIN	PERNO	STIFT	
5		85801309		1	PINO	PIN	PASADOR	BROCHE	080P
					PERNO	PIN	PERNO	STIFT	
6		83911019		4	ANEL ELÁSTICO	CIRCLIP	ARANDELA DE RETENCI	CIRCLIP	056A
					ANEL DE RETENÇÃO	SICHERUNGSRING	ANELLO ELASTICO	LÅSERING	
7		11121321		8	PARAFUSO	SCREW	TORNILLO	VIS	040V
					PARAFUSO	SCHRAUBE	VITE	SKRUE	
8		14497121		8	ARRUELA PLANA, M20 x 37 x 3				
						WASHER	ARANDELA	RONDELLE	131R
					ANILHA	UNTERLEGSCHEIBE	RONDELLA	FLADSKIVE	
9		85801307		32	ARRUELA PLANA	WASHER	ARANDELA	RONDELLE	131R
					ANILHA	UNTERLEGSCHEIBE	RONDELLA	FLADSKIVE	
10		85808473		4	PATIM	SLIDING PAD	PASTILLA DESLIZANTE	PATIN DE GLISSEMENT	045P
					PATIM	GLEITSTÜCK	PIASTRA DI SCORRIMEN	GLIDESTYKKE	
11		85808472		4	PATIM	SLIDING PAD	PASTILLA DESLIZANTE	PATIN DE GLISSEMENT	045P
					PATIM	GLEITSTÜCK	PIASTRA DI SCORRIMEN	GLIDESTYKKE	
12		16105011		1	CONTRA PORCA	LOCK NUT	TUERCA DE BLOQUEO	CONTRE-ECROU	P263
					CONTRAPORCA	SICHERUNGSMUTTER	DADO DI BLOCCAGGIO	LÅSEMØTRIK	
13		11190579		8	ARRUELA DE PRESSÃO, M10.5				
						BELLEVILLE WASHER	ARANDELA BELLEVILLE	RONDELLE BELLEVILLE	A143
					ANILHA CÓNICA	TELLERFEDER	RONDELLA BELLEVILLE	BELLEVILLE-SPÆNDSKI	
14		11106721		8	PARAFUSO, Hex, M10 x 38, 8.8, Full Thd				
						BOLT	PERNO	VIS	140B
					PARAFUSO	SCHRAUBE	BULLONE	BOLT	
15		14332521		1	PARAFUSO, Hex Soc Hd, M12 x 1.25 x 100, 8.8				
						SCREW	TORNILLO	VIS	040V
					PARAFUSO	SCHRAUBE	VITE	SKRUE	
16		87392516		2	BRACADEIRA	CLAMP	COLLAR	COLLIER	1640
					BRACADEIRA	SCHELLE	MORSETTO	CLAMP	
17		87392509		2	PLACA	PLATE	PLACA	PLAQUE	105P
					CHAPA	PLATTE	PIASTRA	PLADE	
18		16044121		2	PARAFUSO, Hex, M8 x 45, 8.8				
						SCREW	TORNILLO	VIS	040V
					PARAFUSO	SCHRAUBE	VITE	SKRUE	
19		15542921		1	PARAFUSO, Hex, M12 x 1.25 x 95, 8.8				
						BOLT	PERNO	VIS	140B
					PARAFUSO	SCHRAUBE	BULLONE	BOLT	
20		85801314		1	PINO	PIN	PASADOR	BROCHE	080P
					PERNO	PIN	PERNO	STIFT	
21		83902702		2	CONTRA PINO	COTTER PIN	PASADOR	GOUPILLE FENDUE	270C
					TROÇO DE ABRIR	SPLINT	COPPIGLIA	SPLITBOLT	

B90B B95B B110B

09-015	02	p2	06/10

BRAÇO TELESCÓPICO CURTO
TELESCOPIC DIPPER SHORT
BRAZO TELESCOPICO CORTO

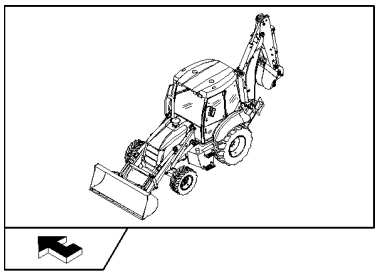

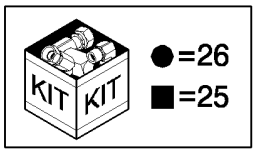

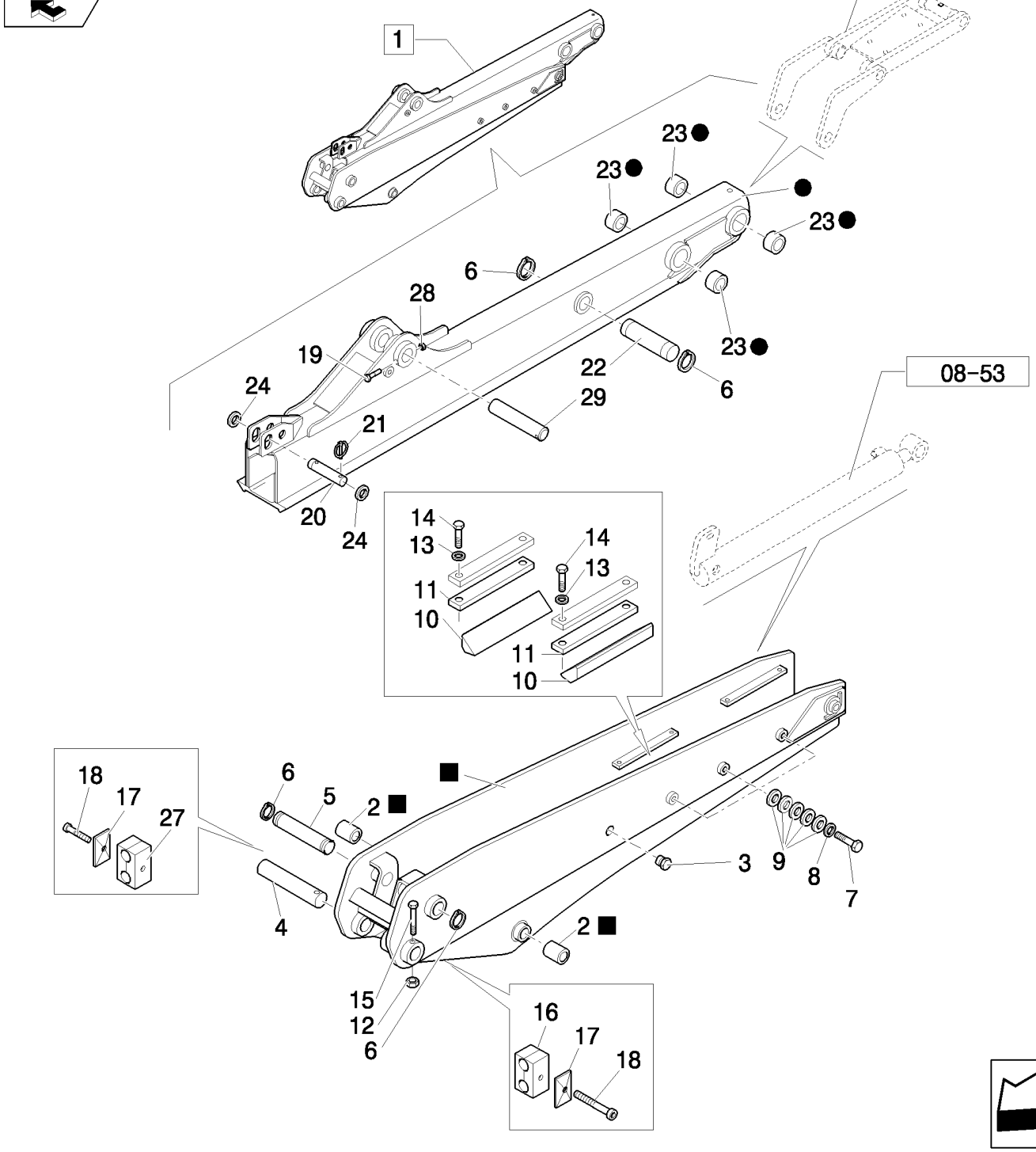

BRAÇO TELESCÓPICO CURTO

R	N	P.N.	MOD	Q	Denominação Denominação	Description Bezeichnung	Denominacion Descrizione	Description Beskrivelse	L.C.
22		**85801308**		1	PINO PERNO	PIN PIN	PASADOR PERNO	BROCHE STIFT	080P
23		**83910548**		4	BUCHA CASQUILHO	BUSHING BUCHSE	CASQUILLO BOCCOLA	BAGUE BØSNING	095B
24		**14497401**		2	TRAVA DA ARRUELA ANILHA DE RETENÇÃO	LOCK WASHER SICHERUNGSSCHEIBE	ARANDELA DE BLOQUE RONDELLA DI SICUREZ	RONDELLE FREIN LÅSESKIVE	132R
25		**87583510**		1	BRAÇO, ASSY BRAÇO	ARM ARM	BRAZO BRACCIO	BRAS ARM	130B
26		**87583516**		1	BRAÇO, ASSY BRAÇO	ARM ARM	BRAZO BRACCIO	BRAS ARM	130B
27		**87392513**		2	BRACADEIRA BRACADEIRA	CLAMP SCHELLE	COLLAR MORSETTO	COLLIER CLAMP	1640
28		**16105011**		1	CONTRA PORCA CONTRAPORCA	LOCK NUT SICHERUNGSMUTTER	TUERCA DE BLOQUEO DADO DI BLOCCAGGIO	CONTRE-ECROU LÅSEMØTRIK	P263
29		**87577359**		1	PINO PERNO	PIN PIN	PASADOR PERNO	BROCHE STIFT	080P

09-016	01	p1	10/10

BRAÇO DE ESCAVAÇÃO
BOOM - DIPPER
BRAZO DE ESCAVACION

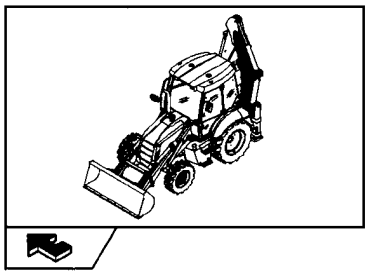

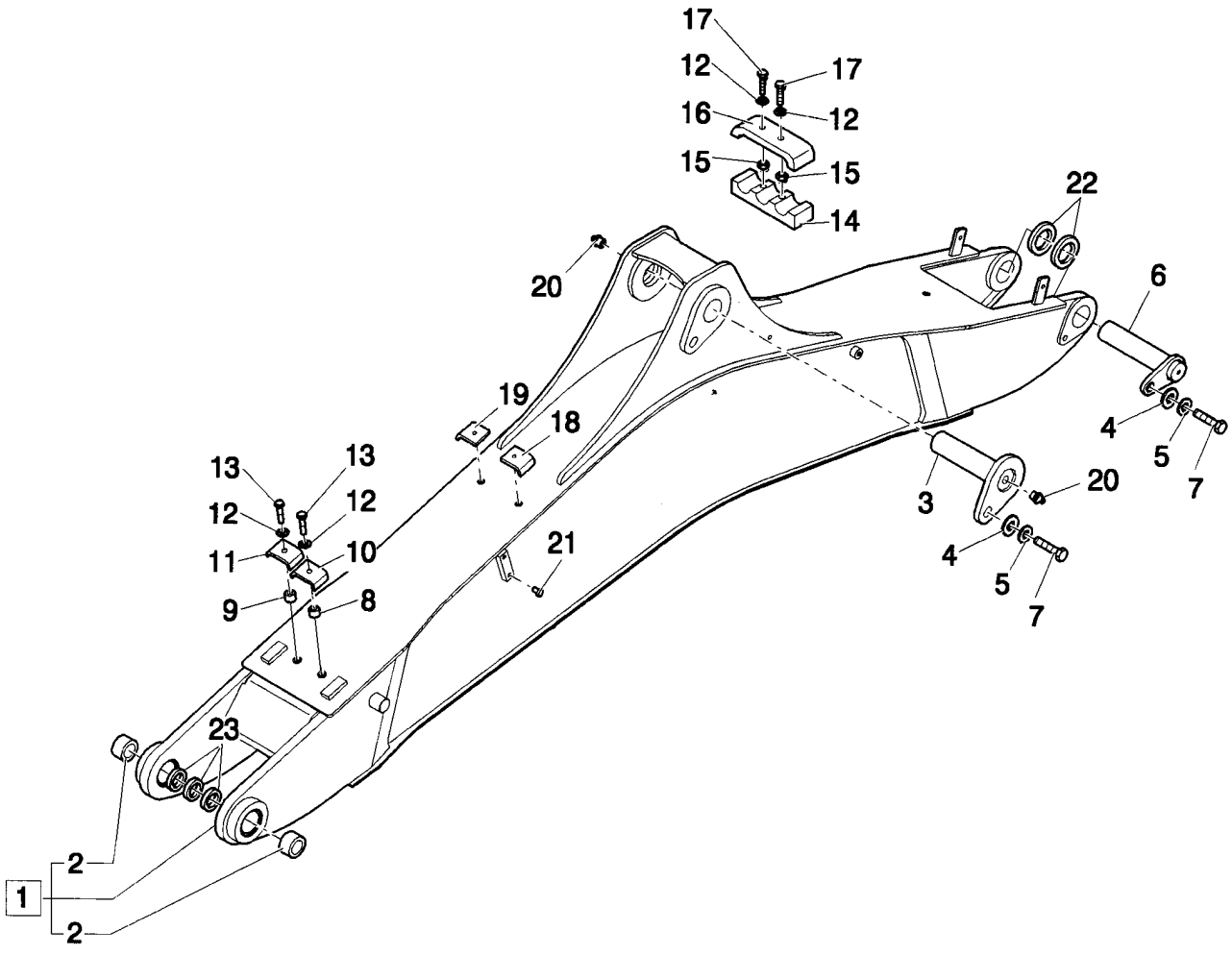

BRAÇO DE ESCAVAÇÃO LONGO

R	N	P.N.	MOD	Q	Denominação Denominação	Description Bezeichnung	Denominacion Descrizione	Description Beskrivelse	L.C.
1		87474205		1	BRAÇO DE LEVANTAMENTO, ASSY				
						LIFT ARM	BRAZO DE ELEVACIÓN	BRAS DE RELEVAGE	133B
					BRAÇO DE LEVANTAME	HUBARM	BRACCIO DI SOLLEVAMI	LØFTEARM	
2		83910557		2	ANEL	RING	ANILLO	ANNEAU	045A
					ANEL	RING	ANELLO	RING	
3		87496051		1	PINO	PIN	PASADOR	BROCHE	080P
					PERNO	PIN	PERNO	STIFT	
4		87747362		2	LUVA	SLEEVE	MANGUITO	CHEMISE	031M
					MANGA	BUCHSE	MANICOTTO	TRYKLEJE, KOBLING	
5		85815609		2	ARRUELA PLANA	WASHER	ARANDELA	RONDELLE	131R
					ANILHA	UNTERLEGSCHEIBE	RONDELLA	FLADSKIVE	
6		85815607		1	PINO	PIN	PASADOR	BROCHE	080P
					PERNO	PIN	PERNO	STIFT	
7		85802397		2	PARAFUSO	SCREW	TORNILLO	VIS	040V
					PARAFUSO	SCHRAUBE	VITE	SKRUE	
8		85802902		1	ESPAÇADOR	SPACER	SEPARADOR	ENTRETOISE	075D
					ESPAÇADOR	DISTANZSTÜCK	DISTANZIALE	AFSTANDSSTYKKE	
9		85802901		1	ESPAÇADOR	SPACER	SEPARADOR	ENTRETOISE	075D
					ESPAÇADOR	DISTANZSTÜCK	DISTANZIALE	AFSTANDSSTYKKE	
10		85802900		1	BRAÇADEIRA	CLAMP	ABRAZADERA	COLLIER	120M
					BRAÇADEIRA	KLEMME	MORSETTO	SPÆNDEBÅND	
11		85802899		1	BRAÇADEIRA	CLAMP	ABRAZADERA	COLLIER	120M
					BRAÇADEIRA	KLEMME	MORSETTO	SPÆNDEBÅND	
12		83990583		6	TRAVA DA ARRUELA, M8	LOCK WASHER	ARANDELA DE BLOQUE	RONDELLE FREIN	132R
					ANILHA DE RETENÇÃO	SICHERUNGSSCHEIBE	RONDELLA DI SICUREZ	LÅSESKIVE	
13		43130		2	PARAFUSO, Hex, M8 x 50, 8.8				
						BOLT	PERNO	VIS	140B
					PARAFUSO	SCHRAUBE	BULLONE	BOLT	
14		85802895		1	COLAR	COLLAR	COLLAR	COLLIER	031F
					ANEL	RINGE	COLLARE	SLANGEBÅND	
15		85802893		2	ESPAÇADOR	SPACER	SEPARADOR	ENTRETOISE	075D
					ESPAÇADOR	DISTANZSTÜCK	DISTANZIALE	AFSTANDSSTYKKE	
16		85802894		1	SUPORTE EM "U"	U-BRACKET	SOPORTE EN U	SUPPORT EN U	226S
					EXTENSÃO	HALTEBÜGEL	STAFFA AD U	U-JERN	
17		120061		4	PARAFUSO, Hex, M8 x 60, 8.8				
						BOLT	PERNO	VIS	140B
					PARAFUSO	SCHRAUBE	BULLONE	BOLT	
18		85815627		2	BRAÇADEIRA	CLAMP	ABRAZADERA	COLLIER	120M
					BRAÇADEIRA	KLEMME	MORSETTO	SPÆNDEBÅND	
19		85815628		2	BRAÇADEIRA	CLAMP	ABRAZADERA	COLLIER	120M
					BRAÇADEIRA	KLEMME	MORSETTO	SPÆNDEBÅND	
20		80710		2	GRAXEIRA, 1/8"-27 x .66 lg	LUBE NIPPLE	BOQUILLA DE LUBRICA	GRAISSEUR	060I
					COPO DE LUBRIFICAÇÃ	SCHMIERNIPPEL	INGRASSATORE	SMØRENIPPEL	
21		563024		6	BUJÃO	PLUG	TAPÓN	BOUCHON	050T
					TAMPÃO	STOPFEN	TAPPO	PROP	
22		86624184		2	ARRUELA PLANA, M8 x 16 x 1.6				
						WASHER	ARANDELA	RONDELLE	131R
					ANILHA	UNTERLEGSCHEIBE	RONDELLA	FLADSKIVE	

B90B B95B B110B

09-016	01	p2	10/10

BRAÇO DE ESCAVAÇÃO
BOOM - DIPPER
BRAZO DE ESCAVACION

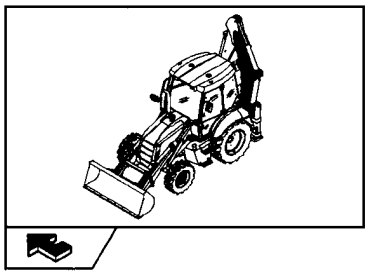

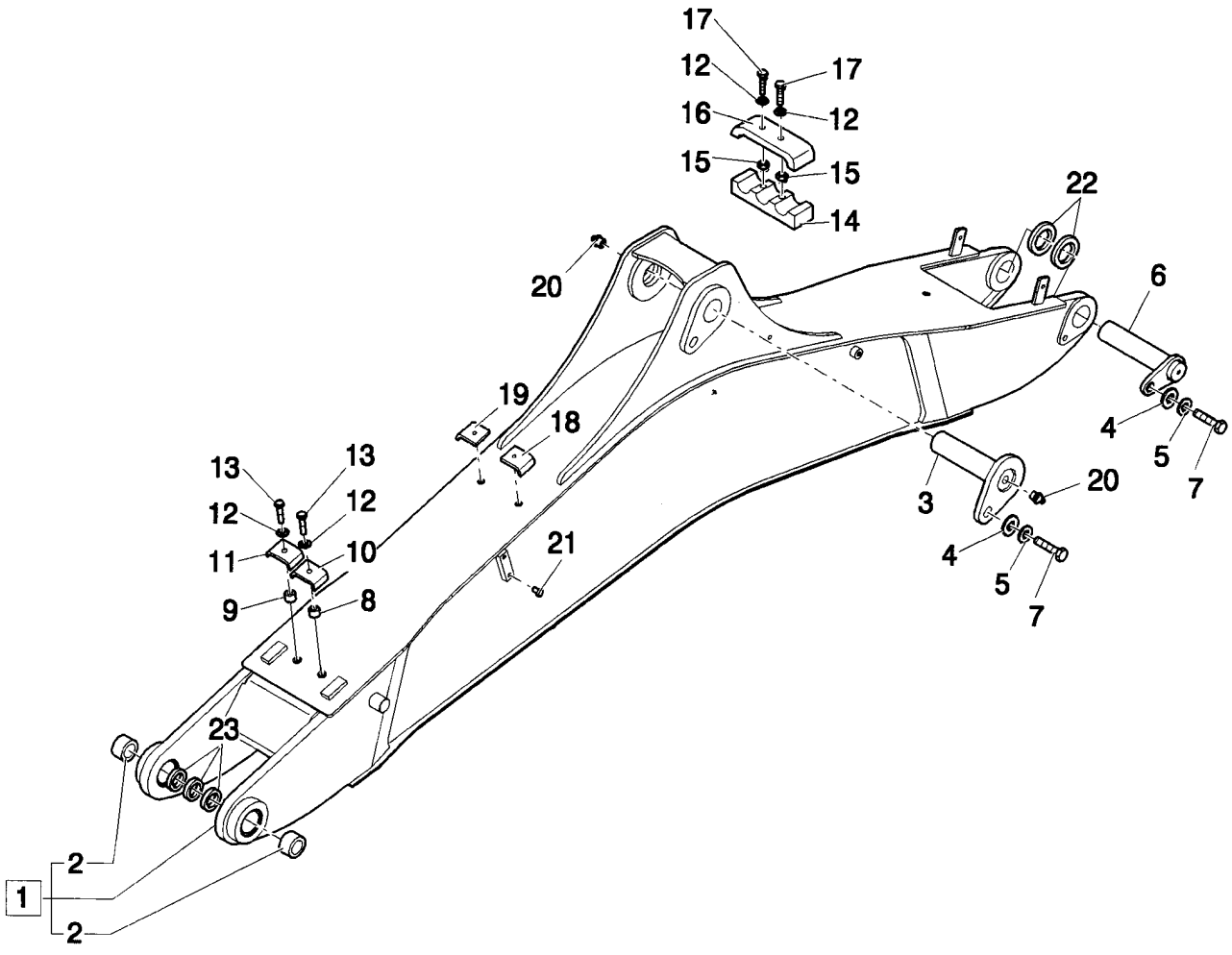

BRAÇO DE ESCAVAÇÃO LONGO

R	N	P.N.	MOD	Q	Denominação Denominação	Description Bezeichnung	Denominacion Descrizione	Description Beskrivelse	L.C.
23		**85805296**		3	CALÇO DE AFINAÇÃO CALÇO DE AFINAÇÃO	SHIM AUSGLEICHSSCHEIBE	SUPLEMENTO SPESSORE	CALE MELLEMLÆG	198S

09-017	01	p1	10/10

BRAÇO DE ESCAVAÇÃO CURTO
SHORT DIPPER
BRAZO DE EXCAVACION CORTO

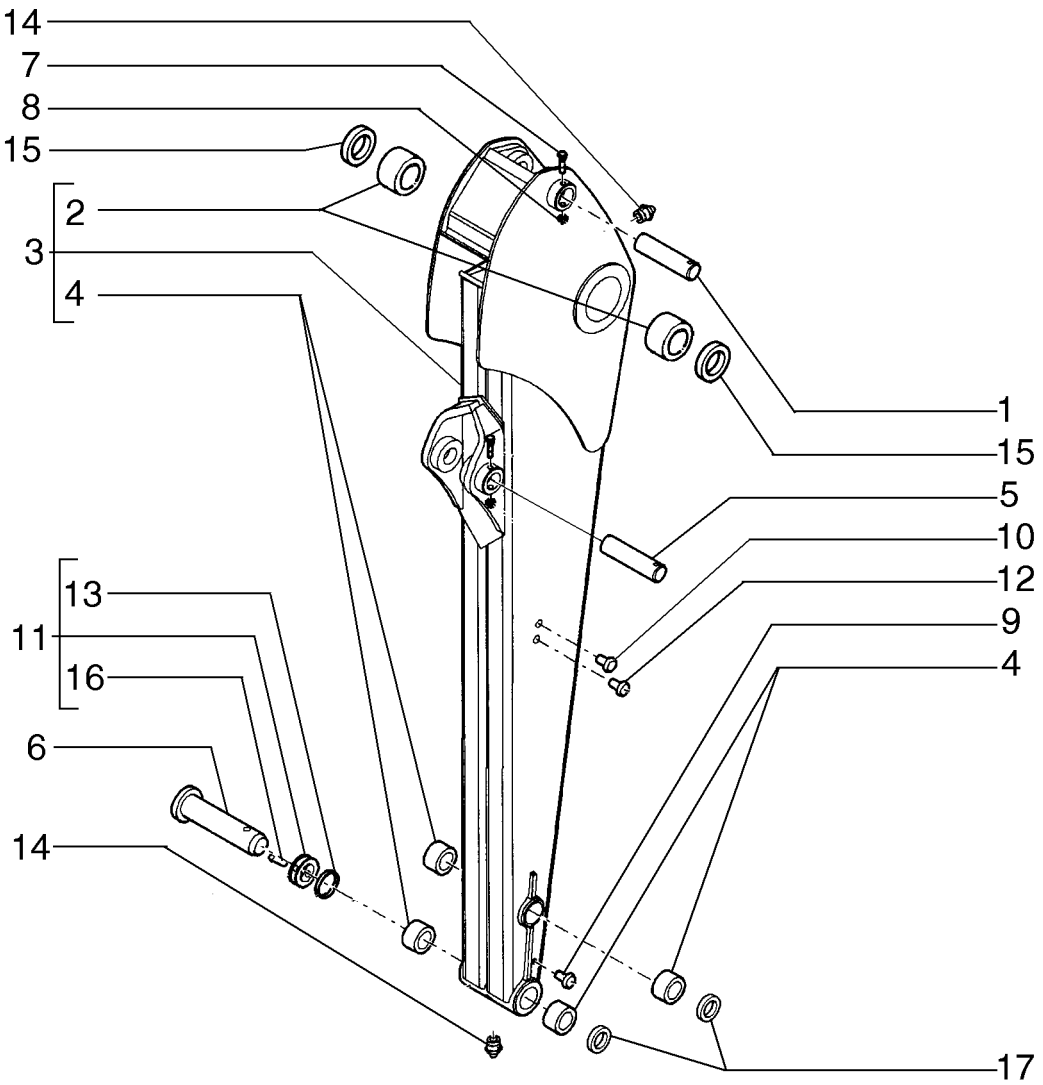

BRAÇOS DE ESCAVAÇÃO CURTA

R	N	P.N.	MOD	Q	Denominação Denominação	Description Bezeichnung	Denominacion Descrizione	Description Beskrivelse	L.C.
1		84360306		1	PINO	PIN	PASADOR	BROCHE	080P
					PERNO	PIN	PERNO	STIFT	
2		83910546		2	BUCHA, 2.175" ID x 2.80" OD x 1.969"				
						BUSHING	CASQUILLO	BAGUE	095B
					CASQUILHO	BUCHSE	BOCCOLA	BØSNING	
3		87758757		1	BRAÇO DA RETROESCAVADEIRA, ASSY				
						BACKHOE ARM	BRAZO DE RETROEXCA	BRAS DE PELLETEUSE	331C
					BRAÇO RETROESCAVAI	BAGGERLADERARM	BRACCIO RETROESCAV	RENDEGRAVERARM	
4		83910548		4	BUCHA	BUSHING	CASQUILLO	BAGUE	095B
					CASQUILHO	BUCHSE	BOCCOLA	BØSNING	
5		87577359		1	PINO	PIN	PASADOR	BROCHE	080P
					PERNO	PIN	PERNO	STIFT	
6		85803005		1	PINO	PIN	PASADOR	BROCHE	080P
					PERNO	PIN	PERNO	STIFT	
7		15542921		2	PARAFUSO, Hex, M12 x 1.25 x 95, 8.8				
						BOLT	PERNO	VIS	140B
					PARAFUSO	SCHRAUBE	BULLONE	BOLT	
8		16105011		2	CONTRA PORCA	LOCK NUT	TUERCA DE BLOQUEO	CONTRE-ECROU	P263
					CONTRAPORCA	SICHERUNGSMUTTER	DADO DI BLOCCAGGIO	LÅSEMØTRIK	
9		85804447		4	BUJÃO	PLUG	TAPÓN	BOUCHON	050T
					TAMPÃO	STOPFEN	TAPPO	PROP	
10		81870039		4	BOTÃO DE IMPULSO	FASTENER	SUJETADOR	ATTACHE	123B
					FIXADOR	BEFESTIGUNGSELEMEN	DISPOSITIVO DI FISSAG	LUKKER	
11		85802975		2	PINO TRAVA	LINCH PIN	PAS DE ANILLO ABATIBL	CLAVETTE	P743
					PINO TRAVA	KLAPPSPLINT	COPPIGLIA ANELLO RIB.	RINGPIND	
12		85804447		4	BUJÃO	PLUG	TAPÓN	BOUCHON	050T
					TAMPÃO	STOPFEN	TAPPO	PROP	
13		85802974		2	ANEL	RING	ANILLO	ANNEAU	045A
					ANEL	RING	ANELLO	RING	
14		80710		5	GRAXEIRA, 1/8"-27 x .66 lg	LUBE NIPPLE	BOQUILLA DE LUBRICAC	GRAISSEUR	060I
					COPO DE LUBRIFICAÇÃ	SCHMIERNIPPEL	INGRASSATORE	SMØRENIPPEL	
15		83931281		2	VEDAÇÃO	SEAL	ANILLO DE CIERRE	JOINT	132A
					VEDANTE	DICHTUNG	GUARNIZIONE; TENUTA	PAKNING	
16		85802976		1	PINO	PIN	PASADOR	BROCHE	080P
					PERNO	PIN	PERNO	STIFT	
17		83931289		4	ANEL VEDADOR	SEALRING	RETÉN	BAGUE D'ETANCHEITE	Z125
					ANEL VEDADOR	DICHTRING	ANELLO DI TENUTA	PAKNINGSRING	

09-017	02	p1	10/10

BRAÇO DE ESCAVAÇÃO LONGO
LONG DIPPER
BRAZO DE EXCAVACION LONGO

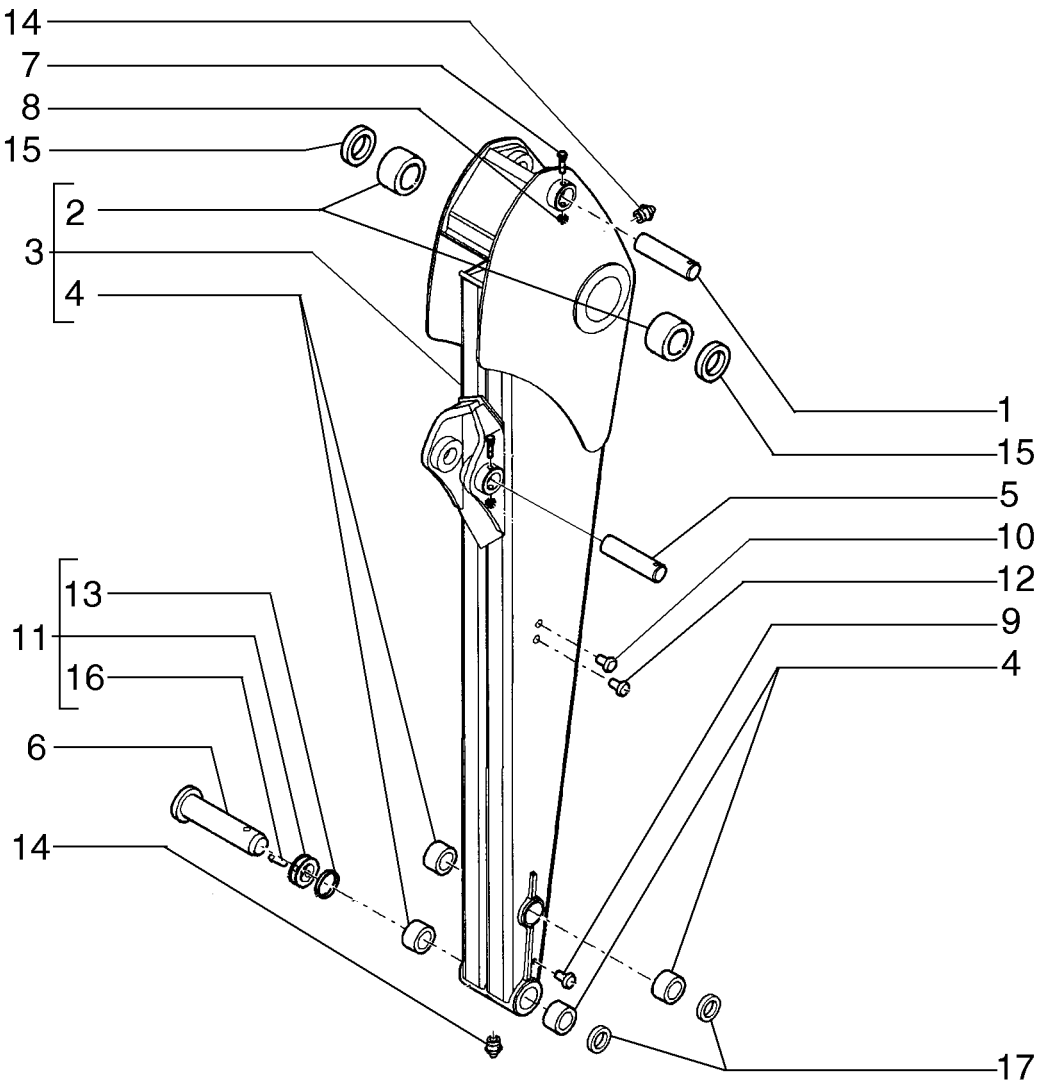

BRAÇOS DE ESCAVAÇÃO LONGO

R	N	P.N.	MOD	Q	Denominação Denominação	Description Bezeichnung	Denominacion Descrizione	Description Beskrivelse	L.C.
1		84360306		1	PINO	PIN	PASADOR	BROCHE	080P
					PERNO	PIN	PERNO	STIFT	
2		83910546		2	BUCHA, 2.175" ID x 2.80" OD x 1.969"				
						BUSHING	CASQUILLO	BAGUE	095B
					CASQUILHO	BUCHSE	BOCCOLA	BØSNING	
3		87592386		1	IMERSOR, ASSY	DIPPER	BRAZO DEL CUCHARÓN	BALANCIER	P011
					BRAÇO	LÖFFELSTIEL	CUCCHIAIA	ARM	
4		83910548		4	BUCHA	BUSHING	CASQUILLO	BAGUE	095B
					CASQUILHO	BUCHSE	BOCCOLA	BØSNING	
5		87577359		1	PINO	PIN	PASADOR	BROCHE	080P
					PERNO	PIN	PERNO	STIFT	
6		85803005		1	PINO	PIN	PASADOR	BROCHE	080P
					PERNO	PIN	PERNO	STIFT	
7		15542921		2	PARAFUSO, Hex, M12 x 1.25 x 95, 8.8				
						BOLT	PERNO	VIS	140B
					PARAFUSO	SCHRAUBE	BULLONE	BOLT	
8		16105011		2	CONTRA PORCA	LOCK NUT	TUERCA DE BLOQUEO	CONTRE-ECROU	P263
					CONTRAPORCA	SICHERUNGSMUTTER	DADO DI BLOCCAGGIO	LÅSEMØTRIK	
9		85804447		4	BUJÃO	PLUG	TAPÓN	BOUCHON	050T
					TAMPÃO	STOPFEN	TAPPO	PROP	
10		81870039		4	BOTÃO DE IMPULSO	FASTENER	SUJETADOR	ATTACHE	123B
					FIXADOR	BEFESTIGUNGSELEMEN	DISPOSITIVO DI FISSAG	LUKKER	
11		85802975		2	PINO TRAVA	LINCH PIN	PAS DE ANILLO ABATIBL	CLAVETTE	P743
					PINO TRAVA	KLAPPSPLINT	COPPIGLIA ANELLO RIB.	RINGPIND	
12		85804447		4	BUJÃO	PLUG	TAPÓN	BOUCHON	050T
					TAMPÃO	STOPFEN	TAPPO	PROP	
13		85802974		2	ANEL	RING	ANILLO	ANNEAU	045A
					ANEL	RING	ANELLO	RING	
14		80710		5	GRAXEIRA, 1/8"-27 x .66 lg	LUBE NIPPLE	BOQUILLA DE LUBRICAC	GRAISSEUR	060I
					COPO DE LUBRIFICAÇÃ	SCHMIERNIPPEL	INGRASSATORE	SMØRENIPPEL	
15		83931281		2	VEDAÇÃO	SEAL	ANILLO DE CIERRE	JOINT	132A
					VEDANTE	DICHTUNG	GUARNIZIONE; TENUTA	PAKNING	
16		85802976		1	PINO	PIN	PASADOR	BROCHE	080P
					PERNO	PIN	PERNO	STIFT	
17		83931289		4	ANEL VEDADOR	SEALRING	RETÉN	BAGUE D'ETANCHEITE	Z125
					ANEL VEDADOR	DICHTRING	ANELLO DI TENUTA	PAKNINGSRING	

09-017	03	p1	10/10

BRAÇO DE ESCAVAÇÃO
DIPPER - BUCKET MOTION
BRAZO DE ESCAVACION LARGO/CORTO - CINEMATISMO CUCHARON

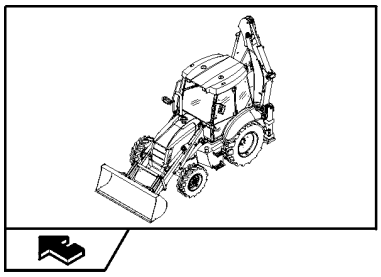

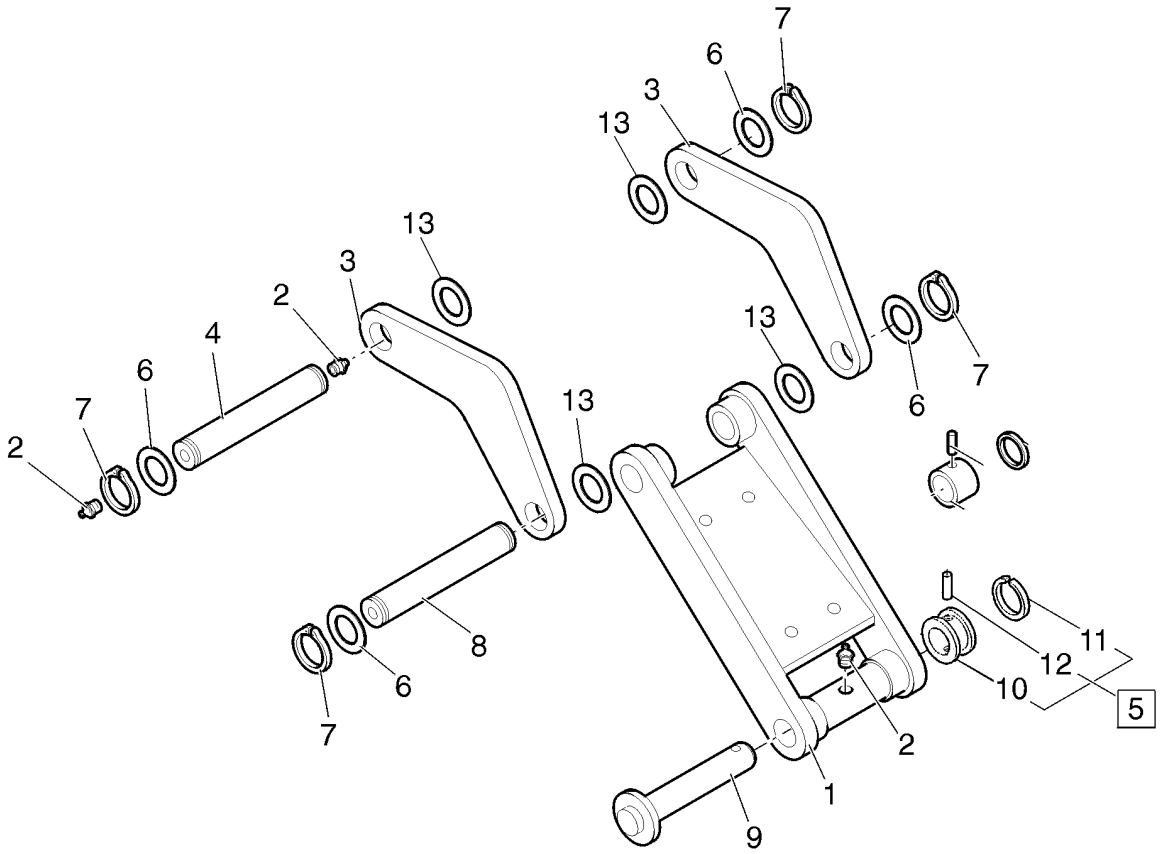

BRAÇO DE ESCAVAÇÃO

R	N	P.N.	MOD	Q	Denominação Denominação	Description Bezeichnung	Denominacion Descrizione	Description Beskrivelse	L.C.
1		87476553		1	BIELA BIELA	LINK CONROD PLEUEL	BIELA DE ESLABÓN BIELLA TIRANTE	BIELLE PLEJLSTANG	050B
2		80710		3	GRAXEIRA, 1/8"-27 x .66 lg COPO DE LUBRIFICAÇÃ	LUBE NIPPLE SCHMIERNIPPEL	BOQUILLA DE LUBRICA(INGRASSATORE	GRAISSEUR SMØRENIPPEL	060I
3		87589579		2	ELO ELO	LINK KETTENGLIED; GLIED; B	ESLABÓN TIRANTE	MAILLON ; ARTICULATIC FORBINDELSESSTANG	5290
4		85815517		1	PINO PERNO	PIN PIN	PASADOR PERNO	BROCHE STIFT	080P
5		85802975		1	PINO TRAVA, ASSY PINO TRAVA	LINCH PIN KLAPPSPLINT	PAS DE ANILLO ABATIBL COPPIGLIA ANELLO RIB.	CLAVETTE RINGPIND	P743
6		87613252		4	ARRUELA PLANA ANILHA	WASHER UNTERLEGSCHEIBE	ARANDELA RONDELLA	RONDELLE FLADSKIVE	131R
7		11069071		4	ANEL DE PRESSÃO, M45, Ext ANEL	SNAP RING SPRENGRING	ANILLO DE RESORTE ANELLO ELASTICO	ANNEAU D'ARRET LÅSERING	054A
8		85813469		1	PINO PERNO	PIN PIN	PASADOR PERNO	BROCHE STIFT	080P
9		85803005		1	PINO PERNO	PIN PIN	PASADOR PERNO	BROCHE STIFT	080P
10		85802643		1	ESPAÇADOR ESPAÇADOR	SPACER DISTANZSTÜCK	SEPARADOR DISTANZIALE	ENTRETOISE AFSTANDSSTYKKE	075D
11		85802974		1	ANEL ANEL	RING RING	ANILLO ANELLO	ANNEAU RING	045A
12		85802976		1	PINO PERNO	PIN PIN	PASADOR PERNO	BROCHE STIFT	080P
13		75213653		12	CALÇO DE AFINAÇÃO, 1/16" Thk CALÇO DE AFINAÇÃO	SHIM AUSGLEICHSSCHEIBE	SUPLEMENTO SPESSORE	CALE MELLEMLÆG	198S

09-018	01	p1	06/10

OLHAL DE IÇAMENTO
BACKHOE ATTACHMENT LIFTING RING
ANILLO DE SUSPENSIÓN EQUIPO RETROEXCAVADOR

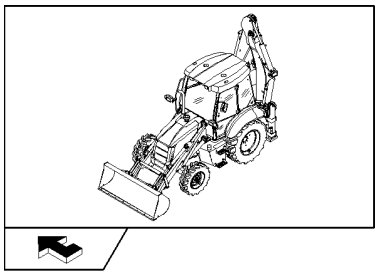

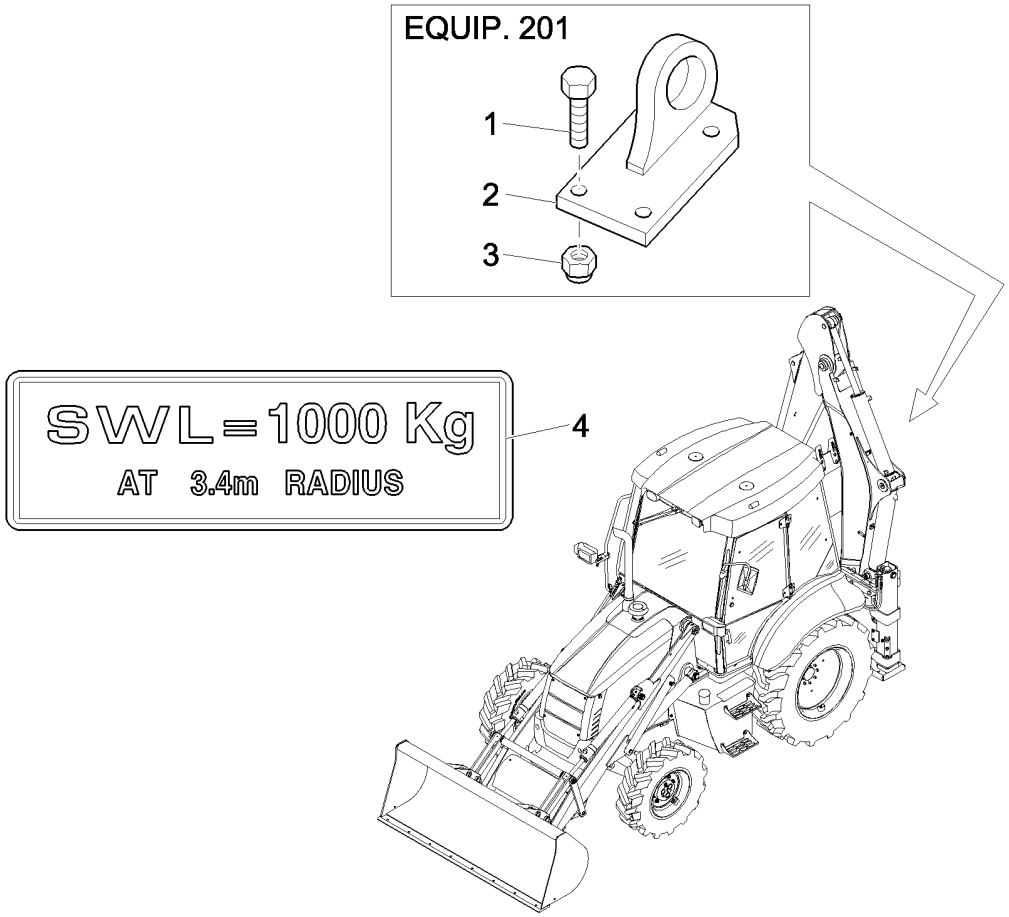

OLHAL DE ELEVAÇÃO DA RETROESCAVADORA

R	N	P.N.	MOD	Q	Denominação Denominação	Description Bezeichnung	Denominacion Descrizione	Description Beskrivelse	L.C.
1		11394334		4	PARAFUSO, Hex, M14 x 1.5 x 45, 8.8, Full Thd, (Equip.201)				
						BOLT	PERNO	VIS	140B
					PARAFUSO	SCHRAUBE	BULLONE	BOLT	
2		85802599		1	OLHAL DE IÇAMENTO, (EQUIP.201)				
						LIFTING EYE	ARGOLLA DE ELEVACIÓ	ŒILLET	P783
					OLHAL DE ELEVAÇÃO	HUBÖSE	ANELLO DI SOLLEVAME	ØJE, LØFTE	
3		12574825		4	CONTRA PORCA, M14 x 1.5, Cl 10, (EQUIP.201)				
						LOCK NUT	TUERCA DE BLOQUEO	CONTRE-ECROU	P263
					CONTRAPORCA	SICHERUNGSMUTTER	DADO DI BLOCCAGGIO	LÅSEMØTRIK	
4		85805664		1	ADESIVO, (EQUIP.201)	DECAL	CALCOMANÍA	AUTOCOLLANT	012D
					DÍSTICO	AUFKLEBER	DECALCOMANIA	TRANSFER	

BEFORE SERIAL NUMBER NAGH00102

B90B B95B B110B

09-019	01	p1	10/10

CAÇAMBA DA RETRO - 12" HD
BACKHOE BUCKET - 12" HD
CUCHARA DE LA RETRO - 12" HD
BACKHOE BUCKET - 12" HD

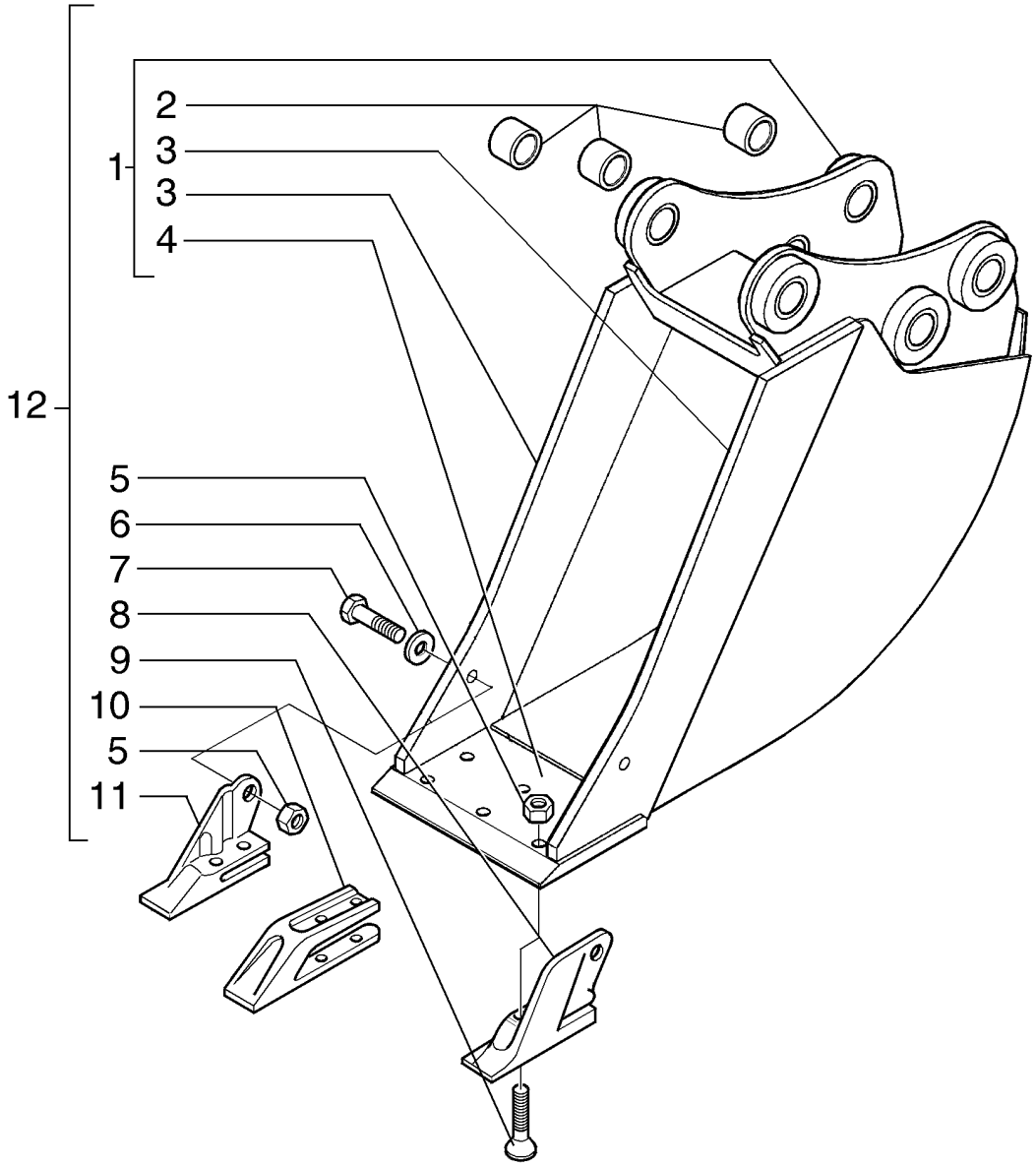

BACKHOE BUCKET - 12" HD
BACKHOE BUCKET - 12" HD
BACKHOE BUCKET - 12" HD
BACKHOE BUCKET - 12" HD

R	N	P.N.	MOD	Q	Denominação Denominação	Description Bezeichnung	Denominacion Descrizione	Description Beskrivelse	L.C.
1		84208604		1	CAÇAMBA BALDE	BUCKET LÖFFEL	CUCHARA BENNA	GODET SKOVL	035B
2		83910634		6	BUCHA CASQUILHO	BUSHING BUCHSE	CASQUILLO BOCCOLA	BAGUE BØSNING	095B
3		84208590		2	FACA LÂMINA	KNIFE MESSER	CUCHILLA COLTELLO	COUTEAU KNIV	710C
4		84208597		1	FACA LÂMINA	KNIFE MESSER	CUCHILLA COLTELLO	COUTEAU KNIV	710C
5		85801470		8	PORCA, 5/8"-11, G8 PORCA	NUT MUTTER	TUERCA DADO	ECROU MØTRIK	010D
6		10520221		2	ARRUELA PLANA, M16 x 28 x 3 ANILHA	WASHER UNTERLEGSCHEIBE	ARANDELA RONDELLA	RONDELLE FLADSKIVE	131R
7		88706		2	PARAFUSO, Hex, 5/8"-11 x 1 3/4", G8, Full Thd PARAFUSO	BOLT SCHRAUBE	PERNO BULLONE	VIS BOLT	140B
8		85801376		1	DENTE DA NAVALHA, LH DENTE DE BALDE	BUCKET TOOTH LÖFFELZAHN	DIENTE DE CUCHARA DENTI BENNA	DENT DE GODET SKOVLTAND	089D
9		85801371		2	PARAFUSO DE ARADO, 5/8"-11 x 2 1/4" PARAF CARR CABEÇA F	PLOW BOLT PFLUGSCHRAUBE	PERNO DE ARADO BULLONE SCANALATO	BOULON DE CHARRUE PLOVRIGEL	P128
10		85811440		1	PORTA-DENTES HASTE	BUCKET TOOTH SHANK SCHAUFELZAHLHALTER	VÁST. DE DIENTE CAVA GAMBO DENTE BENNA	PORTE-DENT DE GODE TANDHOLDER	187P
11		85801377		1	DENTE DA NAVALHA, RH DENTE DE BALDE	BUCKET TOOTH LÖFFELZAHN	DIENTE DE CUCHARA DENTI BENNA	DENT DE GODET SKOVLTAND	089D
12		84208606		1	CAÇAMBA BALDE	BUCKET LÖFFEL	CUCHARA BENNA	GODET SKOVL	035B

B90B B95B B110B

09-020	01	p1	10/10

CAÇAMBA DA RETRO - 12" HD
BACKHOE BUCKET - 12" HD
CUCHARA DE LA RETRO - 12" HD
BACKHOE BUCKET - 12" HD

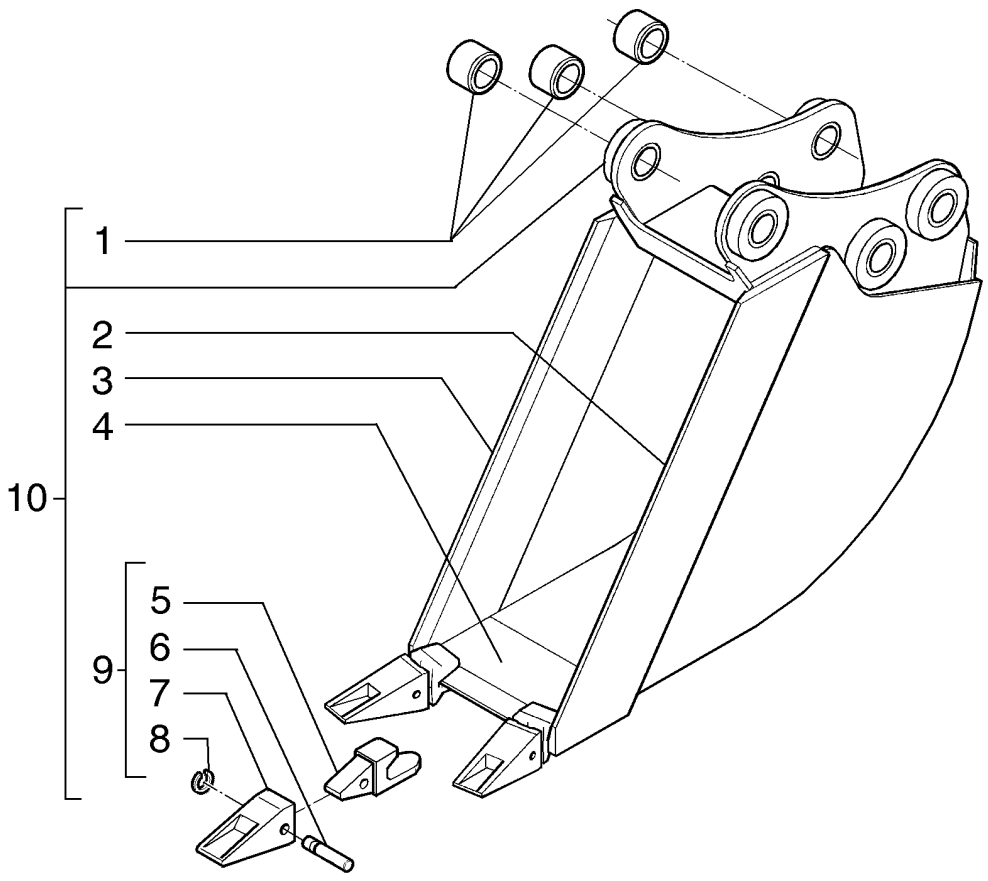

BACKHOE BUCKET - 12" HD
BACKHOE BUCKET - 12" HD
BACKHOE BUCKET - 12" HD
BACKHOE BUCKET - 12" HD

R	N	P.N.	MOD	Q	Denominação Denominação	Description Bezeichnung	Denominacion Descrizione	Description Beskrivelse	L.C.
1		83910634		6	BUCHA CASQUILHO	BUSHING BUCHSE	CASQUILLO BOCCOLA	BAGUE BØSNING	095B
2		87579111		1	FACA, LH LÂMINA	KNIFE MESSER	CUCHILLA COLTELLO	COUTEAU KNIV	710C
3		87579112		1	FACA, RH LÂMINA	KNIFE MESSER	CUCHILLA COLTELLO	COUTEAU KNIV	710C
4		85801100		1	LÂMINA DE CORTE LÂMINA DE CORTE	CUTTING BLADE SCHNEIDMESSER	HOJA DE CORTE LAMA DI TAGLIO	LAME DE COUPE KNIVBLAD	600L
5		85821788		3	PORTA-DENTES HASTE	BUCKET TOOTH SHANK SCHAUFELZAHLHALTER	VÁST. DE DIENTE CAVA GAMBO DENTE BENNA	PORTE-DENT DE GODE TANDHOLDER	187P
6		85801097		3	PINO PERNO	PIN PIN	PASADOR PERNO	BROCHE STIFT	080P
7		85811432		3	DENTE DA NAVALHA DENTE DE BALDE	BUCKET TOOTH LÖFFELZAHN	DIENTE DE CUCHARA DENTI BENNA	DENT DE GODET SKOVLTAND	089D
8		85801098		3	ANEL ANEL	RING RING	ANILLO ANELLO	ANNEAU RING	045A
9		85824018		3	DENTE DENTE	TEETH ZAHN	DIENTES DENTE	DENTS TÆNDER	P370
10		87607818		1	CAÇAMBA BALDE	BUCKET LÖFFEL	CUCHARA BENNA	GODET SKOVL	035B

B90B B95B B110B

09-021	01	p1	10/10

CAÇAMBA DA RETRO - 18" HD
BACKHOE BUCKET - 18" HD
CUCHARA DE LA RETRO - 18" HD
BACKHOE BUCKET - 18" HD

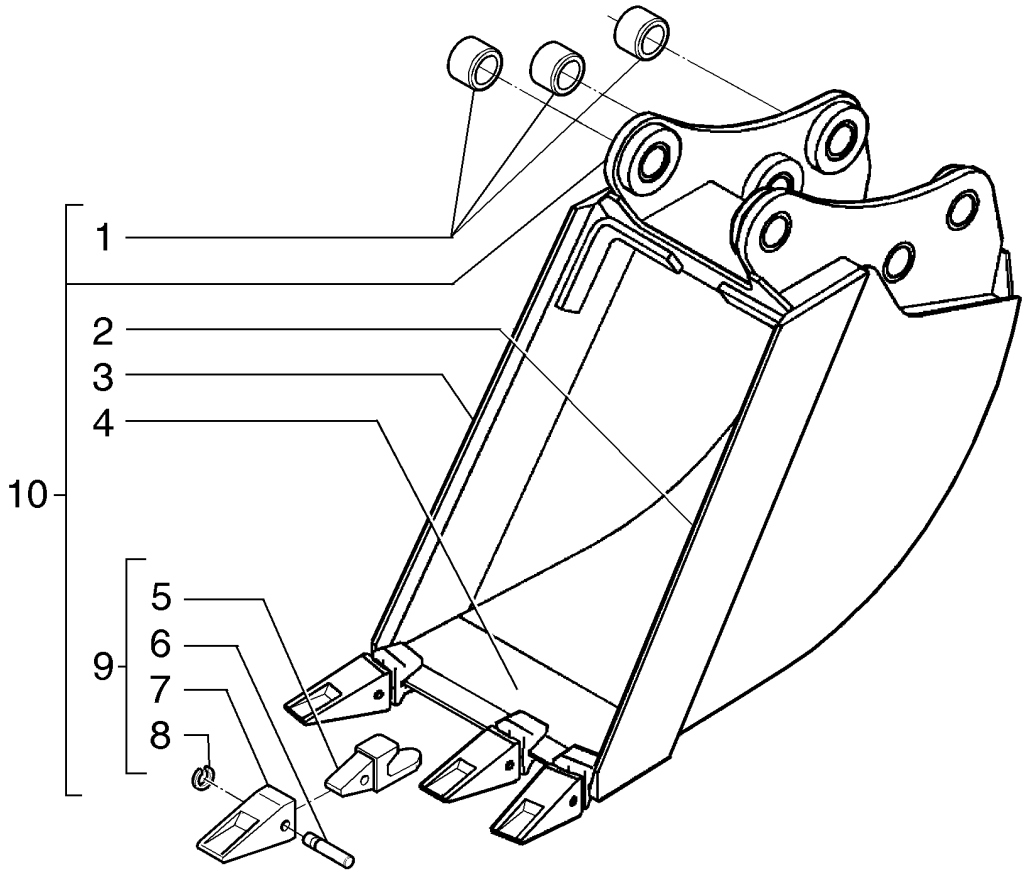

BACKHOE BUCKET - 18" HD
BACKHOE BUCKET - 18" HD
BACKHOE BUCKET - 18" HD
BACKHOE BUCKET - 18" HD

R	N	P.N.	MOD	Q	Denominação Denominação	Description Bezeichnung	Denominacion Descrizione	Description Beskrivelse	L.C.
1		83910634		6	BUCHA CASQUILHO	BUSHING BUCHSE	CASQUILLO BOCCOLA	BAGUE BØSNING	095B
2		87579111		1	FACA, LH LÂMINA	KNIFE MESSER	CUCHILLA COLTELLO	COUTEAU KNIV	710C
3		87579112		1	FACA, RH LÂMINA	KNIFE MESSER	CUCHILLA COLTELLO	COUTEAU KNIV	710C
4		85801174		1	FACA LÂMINA	KNIFE MESSER	CUCHILLA COLTELLO	COUTEAU KNIV	710C
5		85821788		4	PORTA-DENTES HASTE	BUCKET TOOTH SHANK SCHAUFELZAHLHALTER	VÁST. DE DIENTE CAVA GAMBO DENTE BENNA	PORTE-DENT DE GODE TANDHOLDER	187P
6		85801097		4	PINO PERNO	PIN PIN	PASADOR PERNO	BROCHE STIFT	080P
7		85811432		4	DENTE DA NAVALHA DENTE DE BALDE	BUCKET TOOTH LÖFFELZAHN	DIENTE DE CUCHARA DENTI BENNA	DENT DE GODET SKOVLTAND	089D
8		85801098		4	ANEL ANEL	RING RING	ANILLO ANELLO	ANNEAU RING	045A
9		85824018		4	DENTE DENTE	TEETH ZAHN	DIENTES DENTE	DENTS TÆNDER	P370
10		87607821		1	CAÇAMBA BALDE	BUCKET LÖFFEL	CUCHARA BENNA	GODET SKOVL	035B

B90B B95B B110B

09-022	01	p1	10/10

CAÇAMBA DA RETRO - 18" HD
BACKHOE BUCKET - 18" HD
CUCHARA DE LA RETRO - 18" HD
BACKHOE BUCKET - 18" HD

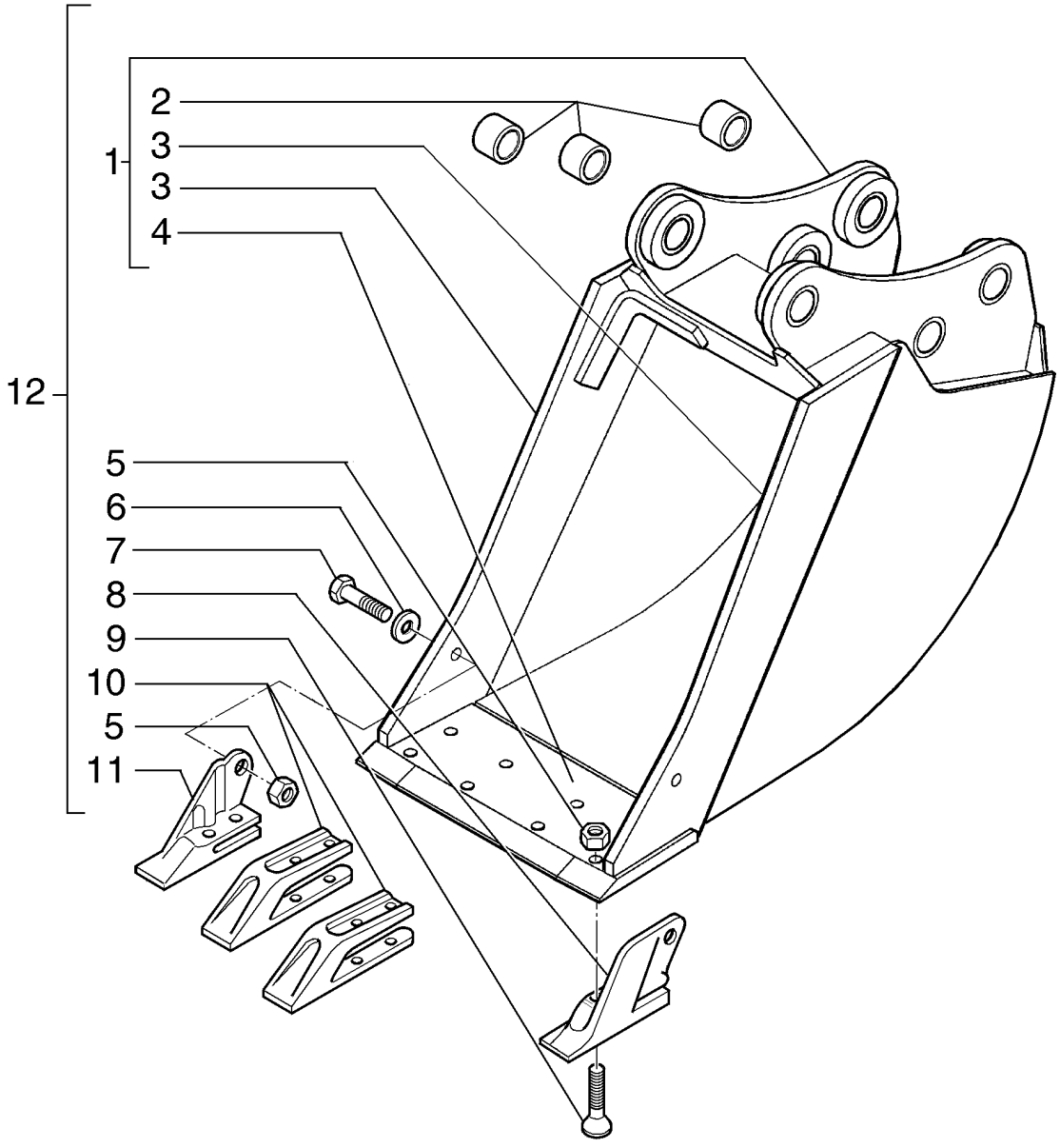

BACKHOE BUCKET - 18" HD
BACKHOE BUCKET - 18" HD
BACKHOE BUCKET - 18" HD
BACKHOE BUCKET - 18" HD

R	N	P.N.	MOD	Q	Denominação Denominação	Description Bezeichnung	Denominacion Descrizione	Description Beskrivelse	L.C.
1		84208605		1	CAÇAMBA BALDE	BUCKET LÖFFEL	CUCHARA BENNA	GODET SKOVL	035B
2		83910634		6	BUCHA CASQUILHO	BUSHING BUCHSE	CASQUILLO BOCCOLA	BAGUE BØSNING	095B
3		84208590		2	FACA LÂMINA	KNIFE MESSER	CUCHILLA COLTELLO	COUTEAU KNIV	710C
4		84208598		1	FACA LÂMINA	KNIFE MESSER	CUCHILLA COLTELLO	COUTEAU KNIV	710C
5		85801470		8	PORCA, 5/8"-11, G8 PORCA	NUT MUTTER	TUERCA DADO	ECROU MØTRIK	010D
6		10520221		2	ARRUELA PLANA, M16 x 28 x 3 ANILHA	WASHER UNTERLEGSCHEIBE	ARANDELA RONDELLA	RONDELLE FLADSKIVE	131R
7		88706		2	PARAFUSO, Hex, 5/8"-11 x 1 3/4", G8, Full Thd PARAFUSO	BOLT SCHRAUBE	PERNO BULLONE	VIS BOLT	140B
8		85801376		1	DENTE DA NAVALHA, LH DENTE DE BALDE	BUCKET TOOTH LÖFFELZAHN	DIENTE DE CUCHARA DENTI BENNA	DENT DE GODET SKOVLTAND	089D
9		85801371		2	PARAFUSO DE ARADO, 5/8"-11 x 2 1/4" PARAF CARR CABEÇA F	PLOW BOLT PFLUGSCHRAUBE	PERNO DE ARADO BULLONE SCANALATO	BOULON DE CHARRUE PLOVRIGEL	P128
10		85811440		2	PORTA-DENTES HASTE	BUCKET TOOTH SHANK SCHAUFELZAHLHALTER	VÁST. DE DIENTE CAVA GAMBO DENTE BENNA	PORTE-DENT DE GODE TANDHOLDER	187P
11		85801377		1	DENTE DA NAVALHA, RH DENTE DE BALDE	BUCKET TOOTH LÖFFELZAHN	DIENTE DE CUCHARA DENTI BENNA	DENT DE GODET SKOVLTAND	089D
12		84208607		1	CAÇAMBA BALDE	BUCKET LÖFFEL	CUCHARA BENNA	GODET SKOVL	035B

B90B B95B B110B

09-023	01	p1	10/10

CAÇAMBA DA RETRO - 24" HD
BACKHOE BUCKET - 24" HD
CUCHARA DE LA RETRO - 24" HD
BACKHOE BUCKET - 24" HD

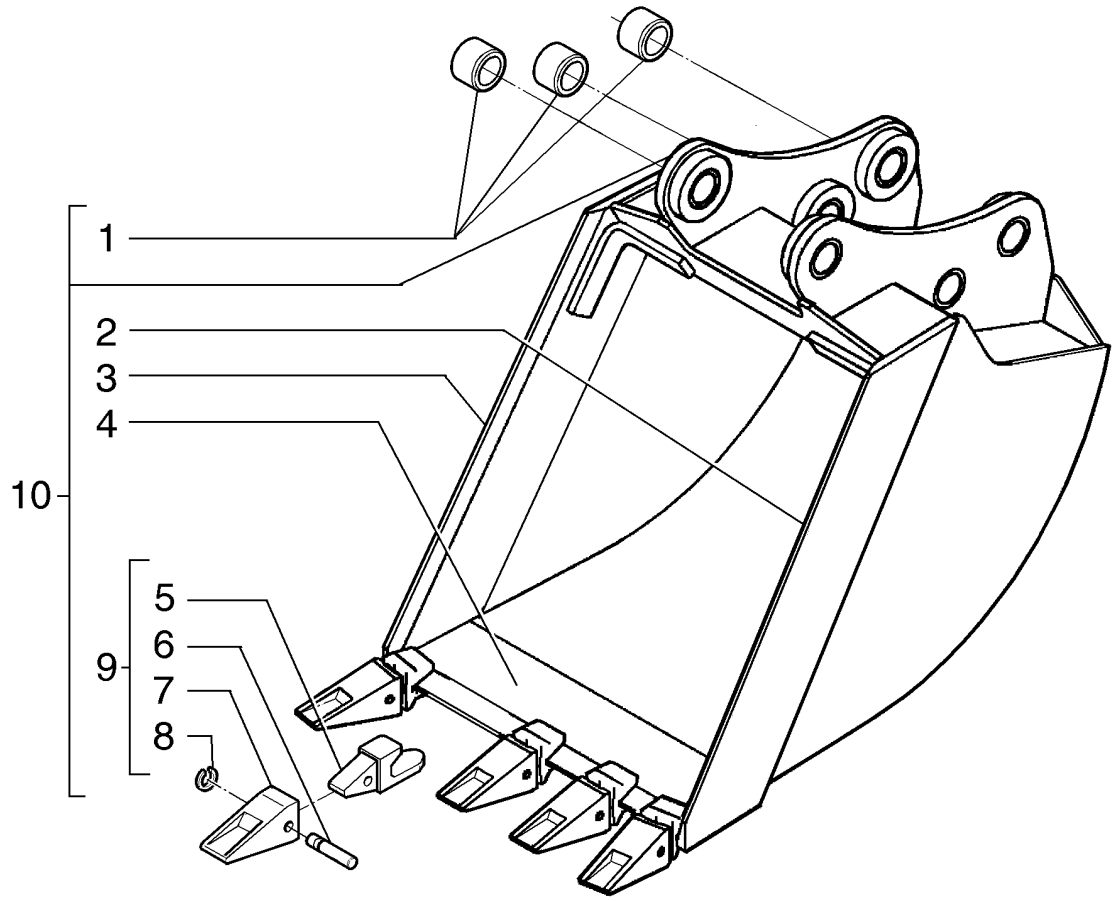

BACKHOE BUCKET - 24" HD
BACKHOE BUCKET - 24" HD
BACKHOE BUCKET - 24" HD
BACKHOE BUCKET - 24" HD

R	N	P.N.	MOD	Q	Denominação Denominação	Description Bezeichnung	Denominacion Descrizione	Description Beskrivelse	L.C.
1		83910634		6	BUCHA CASQUILHO	BUSHING BUCHSE	CASQUILLO BOCCOLA	BAGUE BØSNING	095B
2		87579111		1	FACA, LH LÂMINA	KNIFE MESSER	CUCHILLA COLTELLO	COUTEAU KNIV	710C
3		87579112		1	FACA, RH LÂMINA	KNIFE MESSER	CUCHILLA COLTELLO	COUTEAU KNIV	710C
4		85801226		1	FACA LÂMINA	KNIFE MESSER	CUCHILLA COLTELLO	COUTEAU KNIV	710C
5		85821788		5	PORTA-DENTES HASTE	BUCKET TOOTH SHANK SCHAUFELZAHLHALTER	VÁST. DE DIENTE CAVA GAMBO DENTE BENNA	PORTE-DENT DE GODE TANDHOLDER	187P
6		85801097		5	PINO PERNO	PIN PIN	PASADOR PERNO	BROCHE STIFT	080P
7		85811432		5	DENTE DA NAVALHA DENTE DE BALDE	BUCKET TOOTH LÖFFELZAHN	DIENTE DE CUCHARA DENTI BENNA	DENT DE GODET SKOVLTAND	089D
8		85801098		5	ANEL ANEL	RING RING	ANILLO ANELLO	ANNEAU RING	045A
9		85824018		5	DENTE DENTE	TEETH ZAHN	DIENTES DENTE	DENTS TÆNDER	P370
10		87607824		1	CAÇAMBA BALDE	BUCKET LÖFFEL	CUCHARA BENNA	GODET SKOVL	035B

B90B B95B B110B

09-024	01	p1	10/10

CAÇAMBA DA RETRO - 24" HD
BACKHOE BUCKET - 24" HD
CUCHARA DE LA RETRO - 24" HD
BACKHOE BUCKET - 24" HD

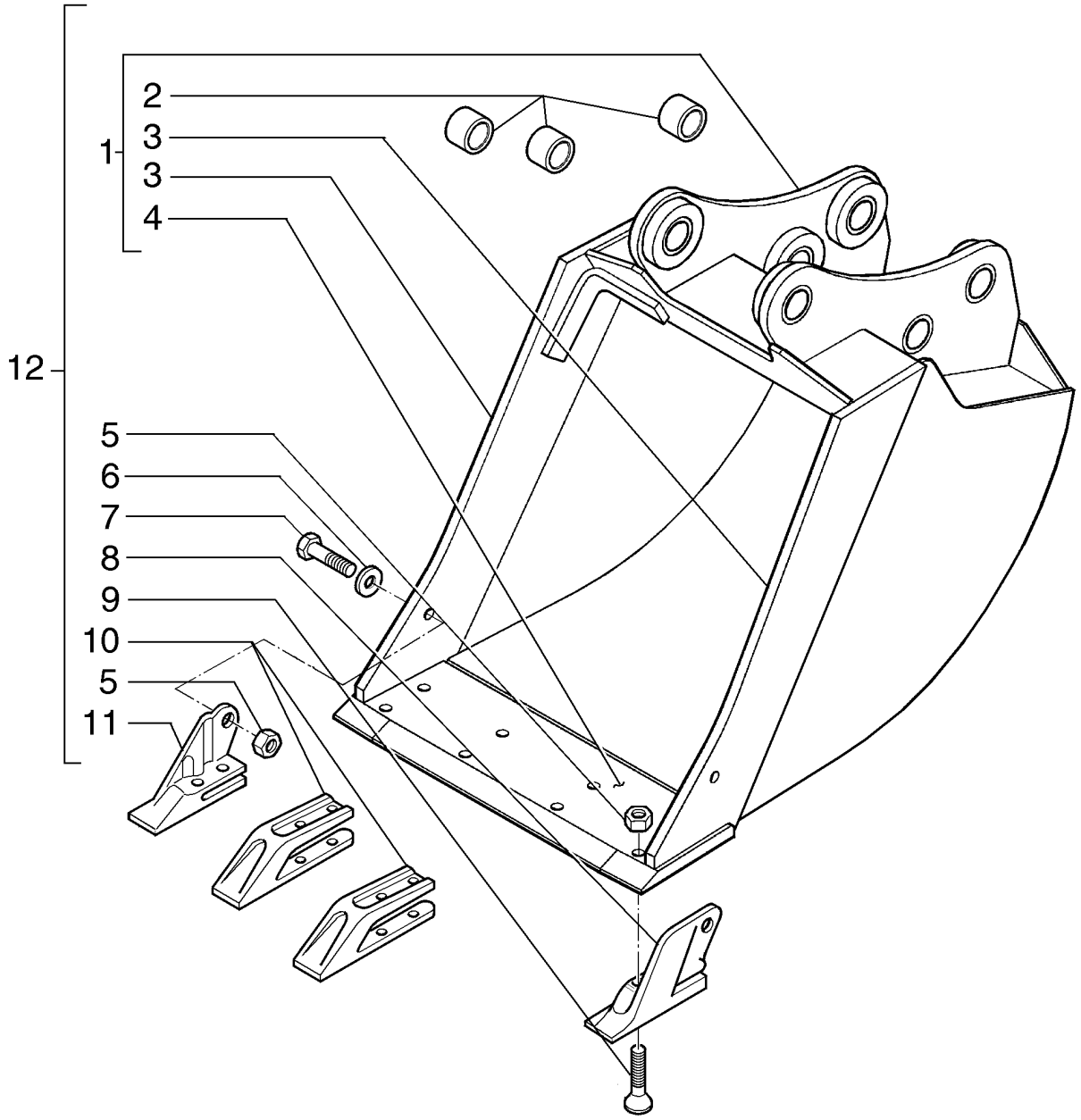

BACKHOE BUCKET - 24" HD
BACKHOE BUCKET - 24" HD
BACKHOE BUCKET - 24" HD
BACKHOE BUCKET - 24" HD

R	N	P.N.	MOD	Q	Denominação Denominação	Description Bezeichnung	Denominacion Descrizione	Description Beskrivelse	L.C.
1		84208591		1	CAÇAMBA BALDE	BUCKET LÖFFEL	CUCHARA BENNA	GODET SKOVL	035B
2		83910634		6	BUCHA CASQUILHO	BUSHING BUCHSE	CASQUILLO BOCCOLA	BAGUE BØSNING	095B
3		84208590		2	FACA LÂMINA	KNIFE MESSER	CUCHILLA COLTELLO	COUTEAU KNIV	710C
4		84208595		1	FACA LÂMINA	KNIFE MESSER	CUCHILLA COLTELLO	COUTEAU KNIV	710C
5		85801470		8	PORCA, 5/8"-11, G8 PORCA	NUT MUTTER	TUERCA DADO	ECROU MØTRIK	010D
6		10520221		2	ARRUELA PLANA, M16 x 28 x 3 ANILHA	WASHER UNTERLEGSCHEIBE	ARANDELA RONDELLA	RONDELLE FLADSKIVE	131R
7		88706		2	PARAFUSO, Hex, 5/8"-11 x 1 3/4", G8, Full Thd PARAFUSO	BOLT SCHRAUBE	PERNO BULLONE	VIS BOLT	140B
8		85801376		1	DENTE DA NAVALHA, LH DENTE DE BALDE	BUCKET TOOTH LÖFFELZAHN	DIENTE DE CUCHARA DENTI BENNA	DENT DE GODET SKOVLTAND	089D
9		85801371		2	PARAFUSO DE ARADO, 5/8"-11 x 2 1/4" PARAF CARR CABEÇA F	PLOW BOLT PFLUGSCHRAUBE	PERNO DE ARADO BULLONE SCANALATO	BOULON DE CHARRUE PLOVRIGEL	P128
10		85811440		1	PORTA-DENTES HASTE	BUCKET TOOTH SHANK SCHAUFELZAHLHALTER	VÁST. DE DIENTE CAVA GAMBO DENTE BENNA	PORTE-DENT DE GODET TANDHOLDER	187P
11		85801377		1	DENTE DA NAVALHA, RH DENTE DE BALDE	BUCKET TOOTH LÖFFELZAHN	DIENTE DE CUCHARA DENTI BENNA	DENT DE GODET SKOVLTAND	089D
12		84208608		1	CAÇAMBA BALDE	BUCKET LÖFFEL	CUCHARA BENNA	GODET SKOVL	035B

B90B B95B B110B

09-025	01	p1	10/10

CAÇAMBA DA RETRO - 30" HD
BACKHOE BUCKET - 30" HD
CUCHARA DE LA RETRO - 30" HD
BACKHOE BUCKET - 30" HD

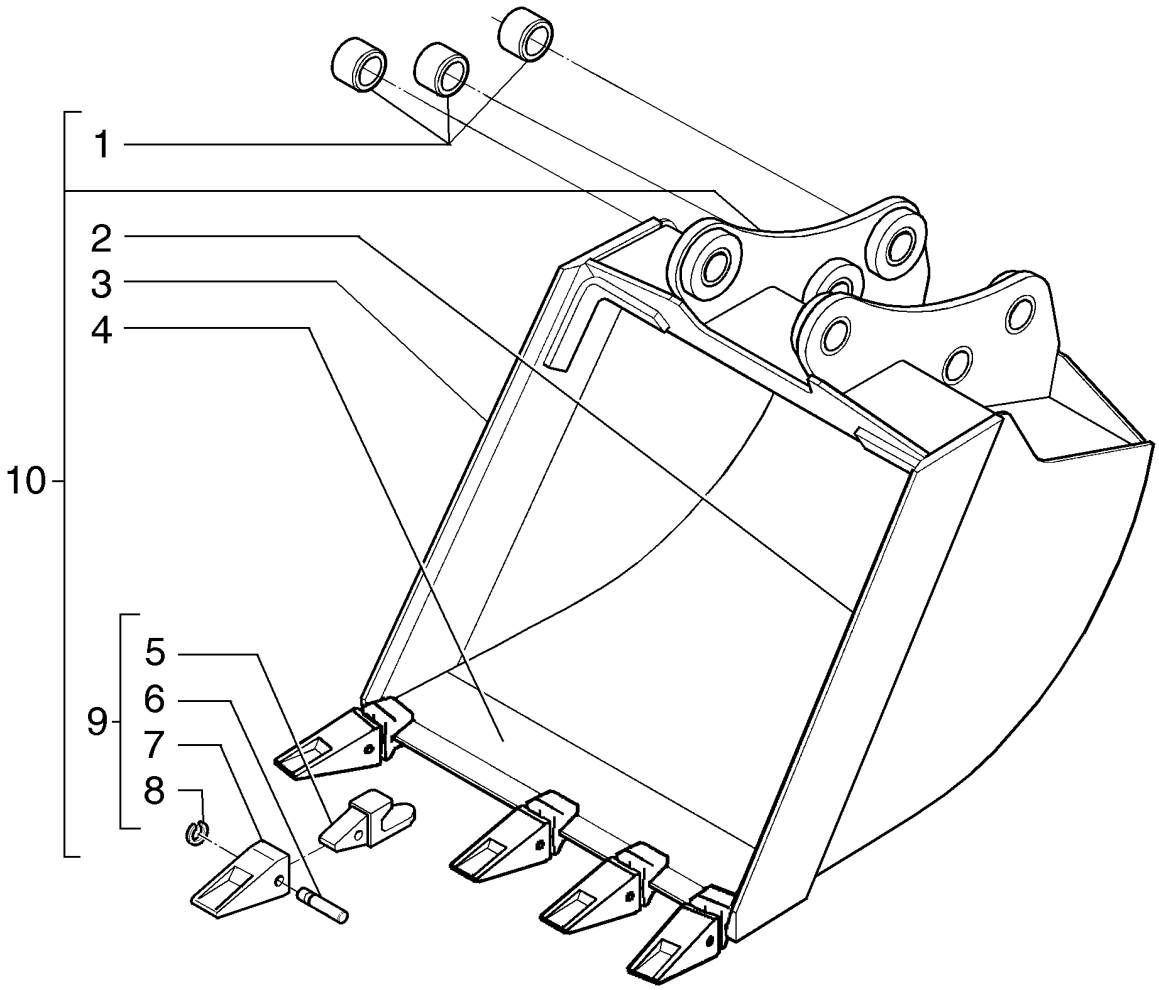

BACKHOE BUCKET - 30" HD
BACKHOE BUCKET - 30" HD
BACKHOE BUCKET - 30" HD
BACKHOE BUCKET - 30" HD

R	N	P.N.	MOD	Q	Denominação Denominação	Description Bezeichnung	Denominacion Descrizione	Description Beskrivelse	L.C.
1		83910634		6	BUCHA CASQUILHO	BUSHING BUCHSE	CASQUILLO BOCCOLA	BAGUE BØSNING	095B
2		87579111		1	FACA, LH LÂMINA	KNIFE MESSER	CUCHILLA COLTELLO	COUTEAU KNIV	710C
3		87579112		1	FACA, RH LÂMINA	KNIFE MESSER	CUCHILLA COLTELLO	COUTEAU KNIV	710C
4		85801233		1	FACA LÂMINA	KNIFE MESSER	CUCHILLA COLTELLO	COUTEAU KNIV	710C
5		85821788		5	PORTA-DENTES HASTE	BUCKET TOOTH SHANK SCHAUFELZAHLHALTER	VÁST. DE DIENTE CAVA GAMBO DENTE BENNA	PORTE-DENT DE GODE TANDHOLDER	187P
6		85801097		5	PINO PERNO	PIN PIN	PASADOR PERNO	BROCHE STIFT	080P
7		85811432		5	DENTE DA NAVALHA DENTE DE BALDE	BUCKET TOOTH LÖFFELZAHN	DIENTE DE CUCHARA DENTI BENNA	DENT DE GODET SKOVLTAND	089D
8		85801098		5	ANEL ANEL	RING RING	ANILLO ANELLO	ANNEAU RING	045A
9		85824018		5	DENTE DENTE	TEETH ZAHN	DIENTES DENTE	DENTS TÆNDER	P370
10		87607825		1	CAÇAMBA BALDE	BUCKET LÖFFEL	CUCHARA BENNA	GODET SKOVL	035B

B90B B95B B110B

09-026	01	p1	10/10

CAÇAMBA DA RETRO - 30" HD
BACKHOE BUCKET - 30" HD
CUCHARA DE LA RETRO - 30" HD
BACKHOE BUCKET - 30" HD

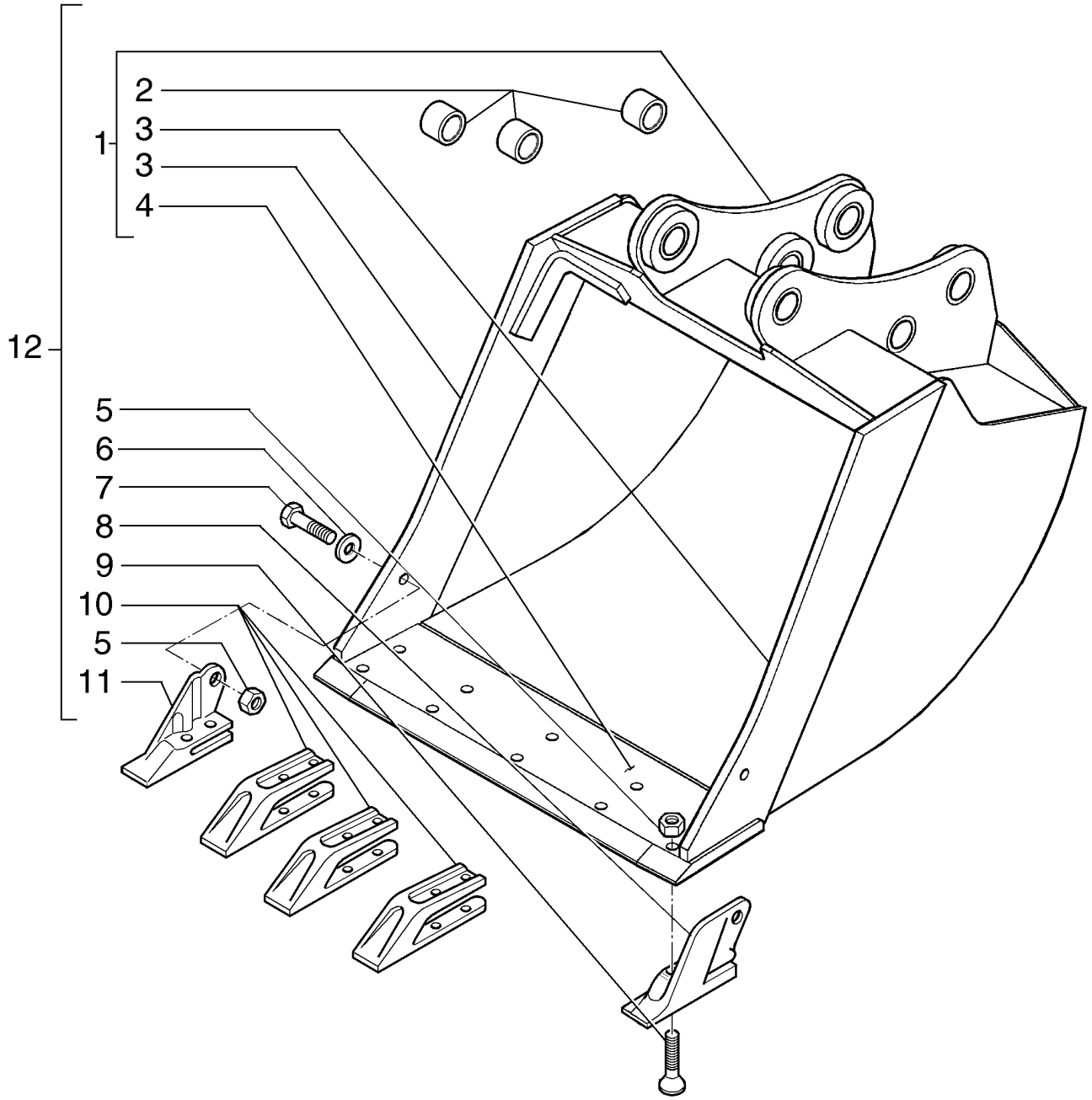

BACKHOE BUCKET - 30" HD
BACKHOE BUCKET - 30" HD
BACKHOE BUCKET - 30" HD
BACKHOE BUCKET - 30" HD

R	N	P.N.	MOD	Q	Denominação Denominação	Description Bezeichnung	Denominacion Descrizione	Description Beskrivelse	L.C.
1		84208603		1	CAÇAMBA BALDE	BUCKET LÖFFEL	CUCHARA BENNA	GODET SKOVL	035B
2		83910634		6	BUCHA CASQUILHO	BUSHING BUCHSE	CASQUILLO BOCCOLA	BAGUE BØSNING	095B
3		84208590		2	FACA LÂMINA	KNIFE MESSER	CUCHILLA COLTELLO	COUTEAU KNIV	710C
4		84208599		1	FACA LÂMINA	KNIFE MESSER	CUCHILLA COLTELLO	COUTEAU KNIV	710C
5		85801470		8	PORCA, 5/8"-11, G8 PORCA	NUT MUTTER	TUERCA DADO	ECROU MØTRIK	010D
6		10520221		2	ARRUELA PLANA, M16 x 28 x 3 ANILHA	WASHER UNTERLEGSCHEIBE	ARANDELA RONDELLA	RONDELLE FLADSKIVE	131R
7		88706		2	PARAFUSO, Hex, 5/8"-11 x 1 3/4", G8, Full Thd PARAFUSO	BOLT SCHRAUBE	PERNO BULLONE	VIS BOLT	140B
8		85801376		1	DENTE DA NAVALHA, LH DENTE DE BALDE	BUCKET TOOTH LÖFFELZAHN	DIENTE DE CUCHARA DENTI BENNA	DENT DE GODET SKOVLTAND	089D
9		85801371		2	PARAFUSO DE ARADO, 5/8"-11 x 2 1/4" PARAF CARR CABEÇA F	PLOW BOLT PFLUGSCHRAUBE	PERNO DE ARADO BULLONE SCANALATO	BOULON DE CHARRUE PLOVRIGEL	P128
10		85811440		3	PORTA-DENTES HASTE	BUCKET TOOTH SHANK SCHAUFELZAHLHALTER	VÁST. DE DIENTE CAVA GAMBO DENTE BENNA	PORTE-DENT DE GODET TANDHOLDER	187P
11		85801377		1	DENTE DA NAVALHA, RH DENTE DE BALDE	BUCKET TOOTH LÖFFELZAHN	DIENTE DE CUCHARA DENTI BENNA	DENT DE GODET SKOVLTAND	089D
12		84208609		1	CAÇAMBA BALDE	BUCKET LÖFFEL	CUCHARA BENNA	GODET SKOVL	035B

B90B B95B B110B

09-027	01	p1	10/10

CAÇAMBA DA RETRO - 36" HD
BACKHOE BUCKET - 36" HD
CUCHARA DE LA RETRO - 36" HD
BACKHOE BUCKET - 36" HD

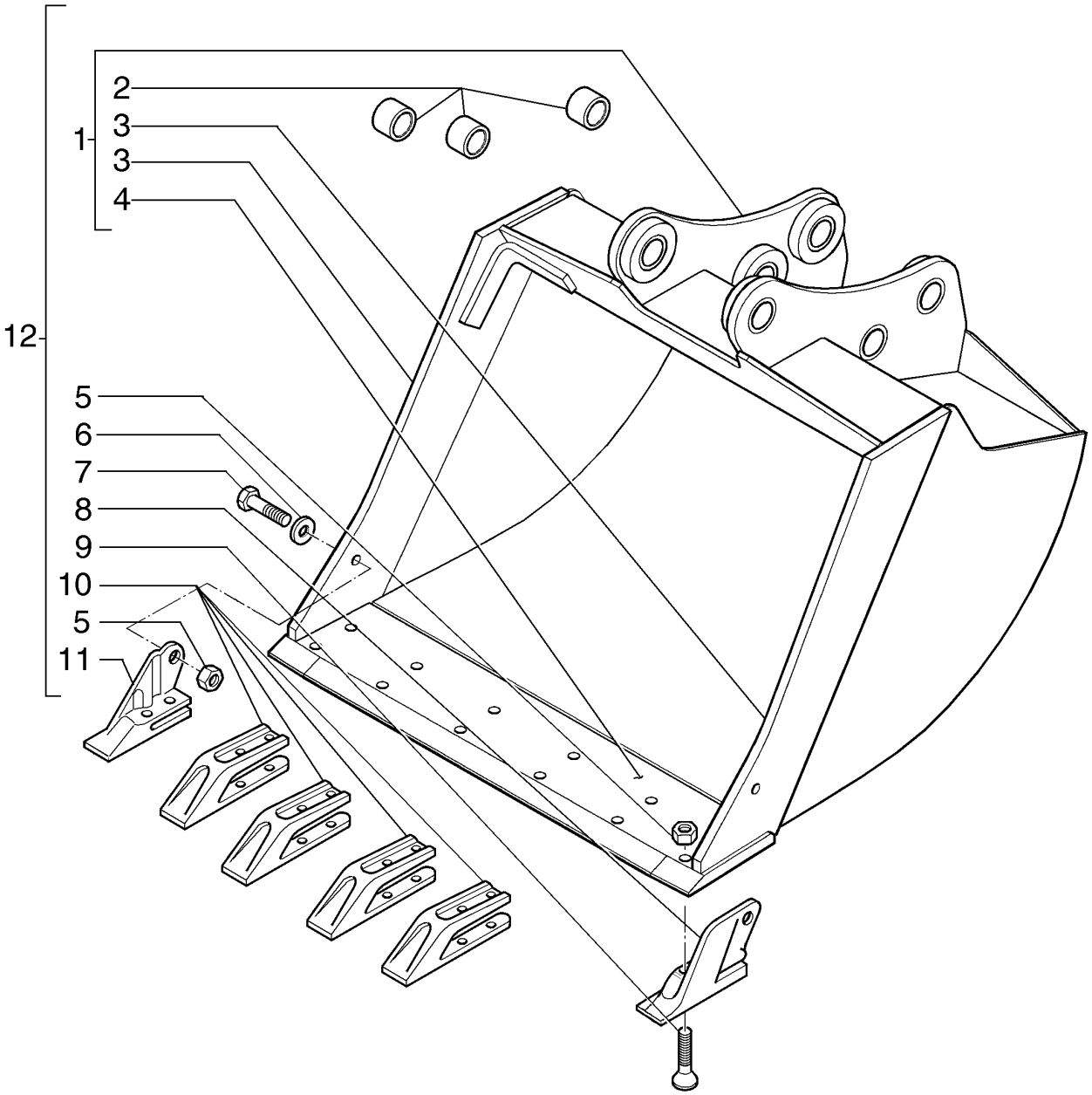

BACKHOE BUCKET - 36" HD
BACKHOE BUCKET - 36" HD
BACKHOE BUCKET - 36" HD
BACKHOE BUCKET - 36" HD

R	N	P.N.	MOD	Q	Denominação Denominação	Description Bezeichnung	Denominacion Descrizione	Description Beskrivelse	L.C.
1		84208593		1	CAÇAMBA BALDE	BUCKET LÖFFEL	CUCHARA BENNA	GODET SKOVL	035B
2		83910634		6	BUCHA CASQUILHO	BUSHING BUCHSE	CASQUILLO BOCCOLA	BAGUE BØSNING	095B
3		84208590		2	FACA LÂMINA	KNIFE MESSER	CUCHILLA COLTELLO	COUTEAU KNIV	710C
4		84208596		1	FACA LÂMINA	KNIFE MESSER	CUCHILLA COLTELLO	COUTEAU KNIV	710C
5		85801470		8	PORCA, 5/8"-11, G8 PORCA	NUT MUTTER	TUERCA DADO	ECROU MØTRIK	010D
6		10520221		2	ARRUELA PLANA, M16 x 28 x 3 ANILHA	WASHER UNTERLEGSCHEIBE	ARANDELA RONDELLA	RONDELLE FLADSKIVE	131R
7		88706		2	PARAFUSO, Hex, 5/8"-11 x 1 3/4", G8, Full Thd PARAFUSO	BOLT SCHRAUBE	PERNO BULLONE	VIS BOLT	140B
8		85801376		1	DENTE DA NAVALHA, LH DENTE DE BALDE	BUCKET TOOTH LÖFFELZAHN	DIENTE DE CUCHARA DENTI BENNA	DENT DE GODET SKOVLTAND	089D
9		85801371		2	PARAFUSO DE ARADO, 5/8"-11 x 2 1/4" PARAF CARR CABEÇA F	PLOW BOLT PFLUGSCHRAUBE	PERNO DE ARADO BULLONE SCANALATO	BOULON DE CHARRUE PLOVRIGEL	P128
10		85811440		1	PORTA-DENTES HASTE	BUCKET TOOTH SHANK SCHAUFELZAHLHALTER	VÁST. DE DIENTE CAVA GAMBO DENTE BENNA	PORTE-DENT DE GODE TANDHOLDER	187P
11		85801377		4	DENTE DA NAVALHA, RH DENTE DE BALDE	BUCKET TOOTH LÖFFELZAHN	DIENTE DE CUCHARA DENTI BENNA	DENT DE GODET SKOVLTAND	089D
12		84208610		1	CAÇAMBA BALDE	BUCKET LÖFFEL	CUCHARA BENNA	GODET SKOVL	035B

B90B B95B B110B

09-028	01	p1	10/10

CAÇAMBA DA RETRO - 36" HD
BACKHOE BUCKET - 36" HD
CUCHARA DE LA RETRO - 36" HD
BACKHOE BUCKET - 36" HD

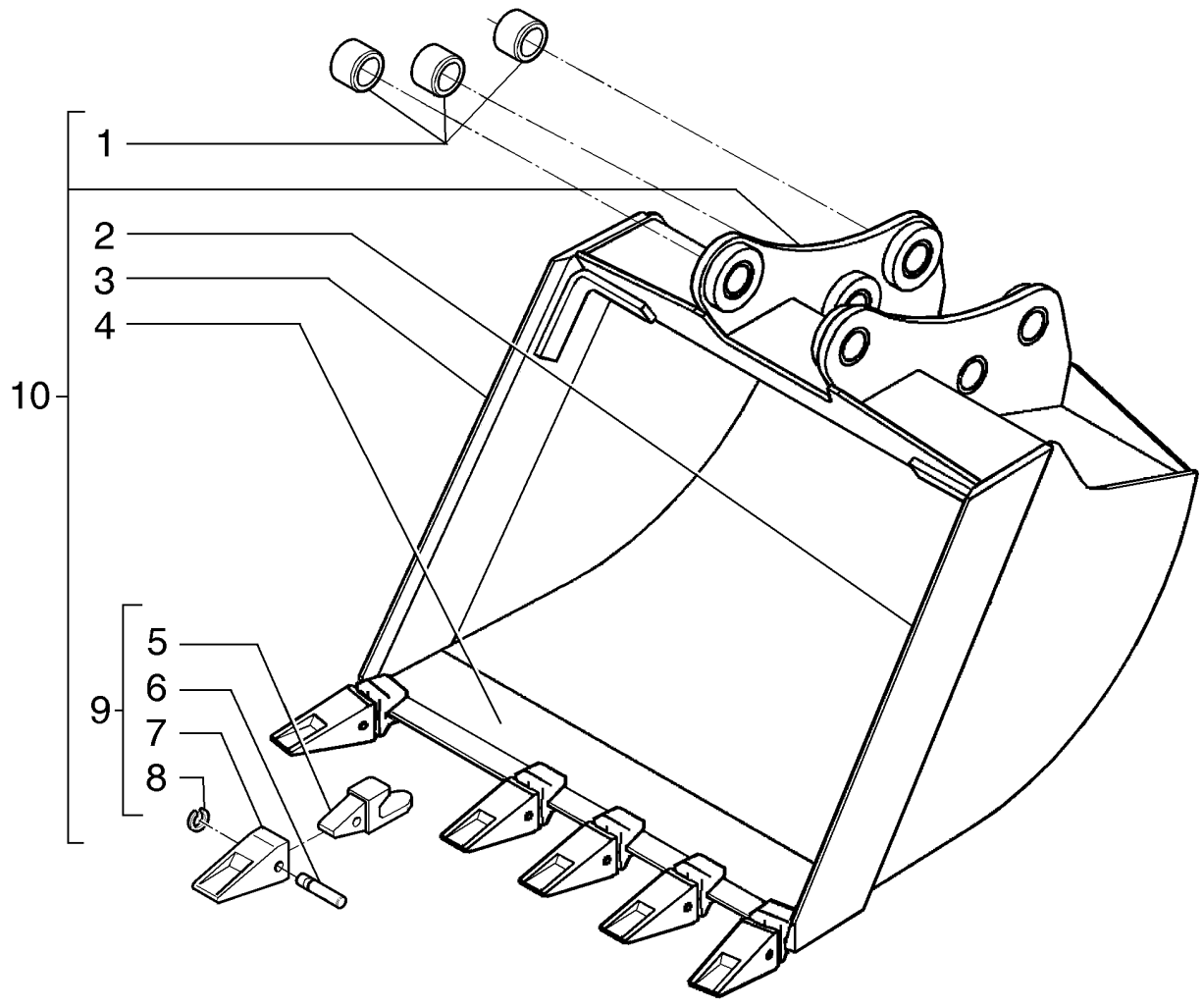

BACKHOE BUCKET - 36" HD
BACKHOE BUCKET - 36" HD
BACKHOE BUCKET - 36" HD
BACKHOE BUCKET - 36" HD

R	N	P.N.	MOD	Q	Denominação Denominação	Description Bezeichnung	Denominacion Descrizione	Description Beskrivelse	L.C.
1		83910634		6	BUCHA CASQUILHO	BUSHING BUCHSE	CASQUILLO BOCCOLA	BAGUE BØSNING	095B
2		87579111		1	FACA, LH LÂMINA	KNIFE MESSER	CUCHILLA COLTELLO	COUTEAU KNIV	710C
3		87579112		1	FACA, RH LÂMINA	KNIFE MESSER	CUCHILLA COLTELLO	COUTEAU KNIV	710C
4		85801240		1	FACA LÂMINA	KNIFE MESSER	CUCHILLA COLTELLO	COUTEAU KNIV	710C
5		85821788		6	PORTA-DENTES HASTE	BUCKET TOOTH SHANK SCHAUFELZAHLHALTER	VÁST. DE DIENTE CAVA GAMBO DENTE BENNA	PORTE-DENT DE GODE TANDHOLDER	187P
6		85801097		6	PINO PERNO	PIN PIN	PASADOR PERNO	BROCHE STIFT	080P
7		85811432		6	DENTE DA NAVALHA DENTE DE BALDE	BUCKET TOOTH LÖFFELZAHN	DIENTE DE CUCHARA DENTI BENNA	DENT DE GODET SKOVLTAND	089D
8		85801098		6	ANEL ANEL	RING RING	ANILLO ANELLO	ANNEAU RING	045A
9		85824018		6	DENTE DENTE	TEETH ZAHN	DIENTES DENTE	DENTS TÆNDER	P370
10		87607827		1	CAÇAMBA BALDE	BUCKET LÖFFEL	CUCHARA BENNA	GODET SKOVL	035B

B90B B95B B110B

09-029	01	p1	09/10

CONTROLE DA RETRO - ALAVANCA DIREITA
BACKHOE CONTROL - RIGHT LEVER
COMANDO DE LA RETRO - PALANCA DERECHA
BACKHOE CONTROL - RIGHT LEVER

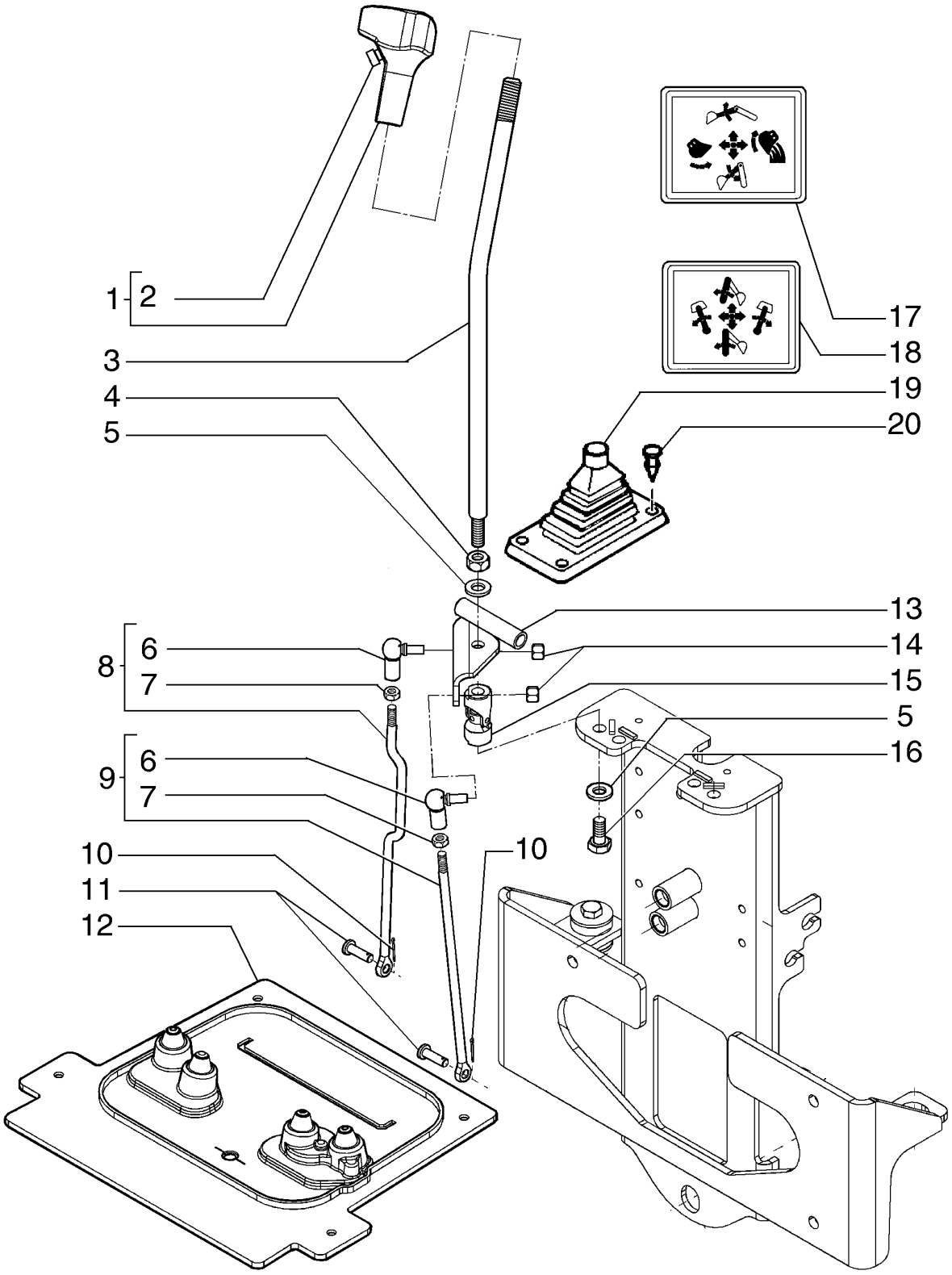

BACKHOE CONTROL - RIGHT LEVER
BACKHOE CONTROL - RIGHT LEVER
BACKHOE CONTROL - RIGHT LEVER
BACKHOE CONTROL - RIGHT LEVER

R	N	P.N.	MOD	Q	Denominação Denominação	Description Bezeichnung	Denominacion Descrizione	Description Beskrivelse	L.C.
1		**85802682**		1	MANILHA PEGA	HANDLE GRIFF	MANECILLA MANIGLIA	POIGNEE HÅNDTAG	020M
2		**87448432**		1	INTERRUPTOR INTERRUPTOR	SWITCH SCHALTER	INTERRUPTOR INTERRUTTORE	CONTACTEUR KONTAKT	075I
3		**85801488**		1	ALAVANCA ALAVANCA	LEVER HEBEL	PALANCA LEVA	LEVIER ARM	045L
4		**16101511**		1	PORCA, M12 x 1.25, Cl 8 PORCA	NUT MUTTER	TUERCA DADO	ECROU MØTRIK	010D
5		**11190779**		2	MOLA DA ARRUELA, Belleville, M13 ANILHA DE MOLA	SPRING WASHER FEDERSCHEIBE	ARANDELA DE RESORTI RONDELLA ELASTICA	RONDELLE ELASTIQUE FJEDERSKIVE	P692
6		**85804375**		2	JUNTA ESFÉRICA RÓTULA	BALL JOINT KUGELGELENK	RÓTULA GIUNTO SFERICO	JOINT A ROTULE KUGLELED	070G
7		**16102311**		2	PORCA, Thin, M8 x 1.25, Cl 04 PORCA	NUT MUTTER	TUERCA DADO	ECROU MØTRIK	010D
8		**84161603**		1	TIRANTE TIRANTE	TIE-ROD SPURSTANGE	TIRANTE TIRANTE	TIRANT TRÆKSTANG	142T
9		**84161604**		1	TIRANTE TIRANTE	TIE-ROD SPURSTANGE	TIRANTE TIRANTE	TIRANT TRÆKSTANG	142T
10		**87016662**		2	GRAMPO PINO CONTRAPINO TROÇO	HAIR PIN COTTER SPLINT	CHAVETA DE HORQUILL COPPIGLIA	GOUPILLE FENDUE HÅRNÅLESPLIT	A050
11		**335040**		2	PINO DE GARFO, M8 x 28 PINO DE FORQUILHA	CLEVIS PIN GABELBOLZEN	EJE CON CABEZA PERNO A TESTA PIANA	AXE DE CHAPE GAFFELBOLT	P694
12	1	**84170751**		1	CAPA COBERTURA DE PROTE	BOOT MANSCHETTE	FUNDA PARAPOLVERE	SOUFFLET MANCHET	330C
13		**85803107**		1	SUPORTE SUPORTE	BRACKET HALTERUNG	SOPORTE STAFFA	SUPPORT BESLAG	225S
14		**87597953**		2	CONTRA PORCA, M8 CONTRAPORCA	LOCK NUT SICHERUNGSMUTTER	TUERCA DE BLOQUEO DADO DI BLOCCAGGIO	CONTRE-ECROU LÅSEMØTRIK	P263
15		**85801518**		1	JUNTA UNIVERSAL JUNTA UNIVERSAL	UNIVERSAL JOINT UNIVERSALGELENK	JUNTA UNIVERSAL GIUNTO UNIVERSALE	JOINT UNIVERSEL UNIVERSALLED	067G
16		**15540321**		1	PARAFUSO, Hex, M12 x 1.25 x 25, 8.8, Full Thd PARAFUSO	BOLT SCHRAUBE	PERNO BULLONE	VIS BOLT	140B
17		**85804344**		1	ADESIVO DÍSTICO	DECAL AUFKLEBER	CALCOMANÍA DECALCOMANIA	AUTOCOLLANT TRANSFER	012D
18		**85804345**		1	ADESIVO DÍSTICO	DECAL AUFKLEBER	CALCOMANÍA DECALCOMANIA	AUTOCOLLANT TRANSFER	012D
19		**85802843**		2	CAPA COBERTURA DE PROTE	BOOT MANSCHETTE	FUNDA PARAPOLVERE	SOUFFLET MANCHET	330C
20		**14568887**		8	BOTÃO DE IMPULSO FIXADOR	FASTENER BEFESTIGUNGSELEMEN	SUJETADOR DISPOSITIVO DI FISSAG	ATTACHE LUKKER	123B

(1) Para cabine

09-030	01	p1	09/10

CONTROLE DA RETRO - ALAVANCA ESQUERDA
BACKHOE CONTROL - LEFT LEVER
COMANDO DE LA RETRO - PALANCA IZQUIERDA
BACKHOE CONTROL - LEFT LEVER

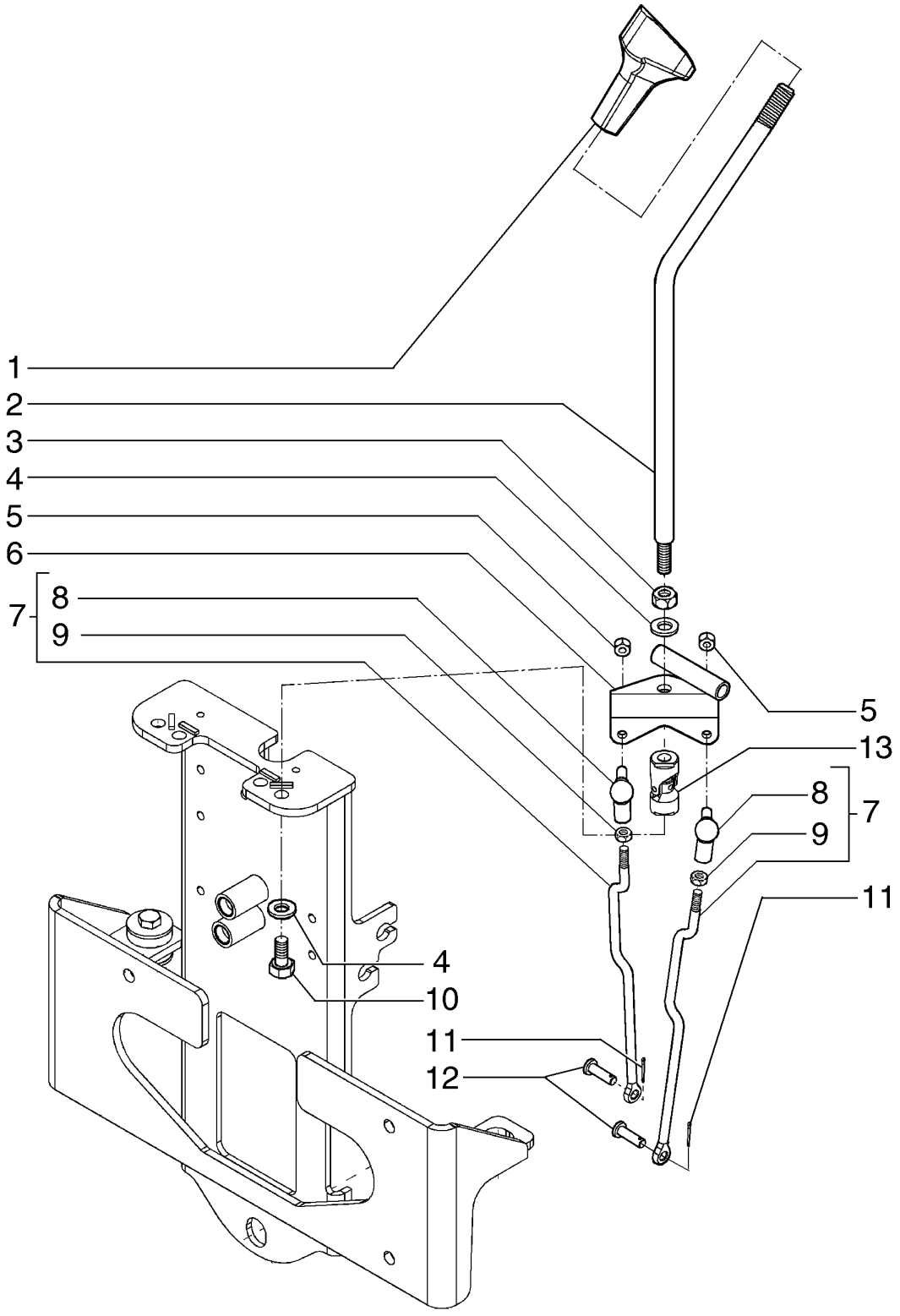

BACKHOE CONTROL - LEFT LEVER
BACKHOE CONTROL - LEFT LEVER
BACKHOE CONTROL - LEFT LEVER
BACKHOE CONTROL - LEFT LEVER

R	N	P.N.	MOD	Q	Denominação Denominação	Description Bezeichnung	Denominacion Descrizione	Description Beskrivelse	L.C.
1		85801502		1	MANILHA PEGA	HANDLE GRIFF	MANECILLA MANIGLIA	POIGNEE HÅNDTAG	020M
2		85801488		1	ALAVANCA ALAVANCA	LEVER HEBEL	PALANCA LEVA	LEVIER ARM	045L
3		16101511		1	PORCA, M12 x 1.25, Cl 8 PORCA	NUT MUTTER	TUERCA DADO	ECROU MØTRIK	010D
4		11190779		2	MOLA DA ARRUELA, Belleville, M13 ANILHA DE MOLA	SPRING WASHER FEDERSCHEIBE	ARANDELA DE RESORTI RONDELLA ELASTICA	RONDELLE ELASTIQUE FJEDERSKIVE	P692
5		87597953		2	CONTRA PORCA, M8 CONTRAPORCA	LOCK NUT SICHERUNGSMUTTER	TUERCA DE BLOQUEO DADO DI BLOCCAGGIO	CONTRE-ECROU LÅSEMØTRIK	P263
6		85803124		1	SUPORTE SUPORTE	BRACKET HALTERUNG	SOPORTE STAFFA	SUPPORT BESLAG	225S
7		84161603		2	TIRANTE TIRANTE	TIE-ROD SPURSTANGE	TIRANTE TIRANTE	TIRANT TRÆKSTANG	142T
8		85804375		2	JUNTA ESFÉRICA RÓTULA	BALL JOINT KUGELGELENK	RÓTULA GIUNTO SFERICO	JOINT A ROTULE KUGLELED	070G
9		16102311		2	PORCA, Thin, M8 x 1.25, Cl 04 PORCA	NUT MUTTER	TUERCA DADO	ECROU MØTRIK	010D
10		15540321		1	PARAFUSO, Hex, M12 x 1.25 x 25, 8.8, Full Thd PARAFUSO	BOLT SCHRAUBE	PERNO BULLONE	VIS BOLT	140B
11		87016662		2	GRAMPO PINO CONTRAPINO TROÇO	HAIR PIN COTTER SPLINT	CHAVETA DE HORQUILL COPPIGLIA	GOUPILLE FENDUE HÅRNÅLESPLIT	A050
12		335040		2	PINO DE GARFO, M8 x 28 PINO DE FORQUILHA	CLEVIS PIN GABELBOLZEN	EJE CON CABEZA PERNO A TESTA PIANA	AXE DE CHAPE GAFFELBOLT	P694
13		85801518		1	JUNTA UNIVERSAL JUNTA UNIVERSAL	UNIVERSAL JOINT UNIVERSALGELENK	JUNTA UNIVERSAL GIUNTO UNIVERSALE	JOINT UNIVERSEL UNIVERSALLED	067G

B90B B95B B110B

09-031	01	p1	09/10

CONTROLE DA RETRO - ALAVANCA E CABOS
BACKHOE CONTROL - CABLES AND LEVER
COMANDO DE LA RETRO - PALANCA Y CABLES
BACKHOE CONTROL - CABLES AND LEVER

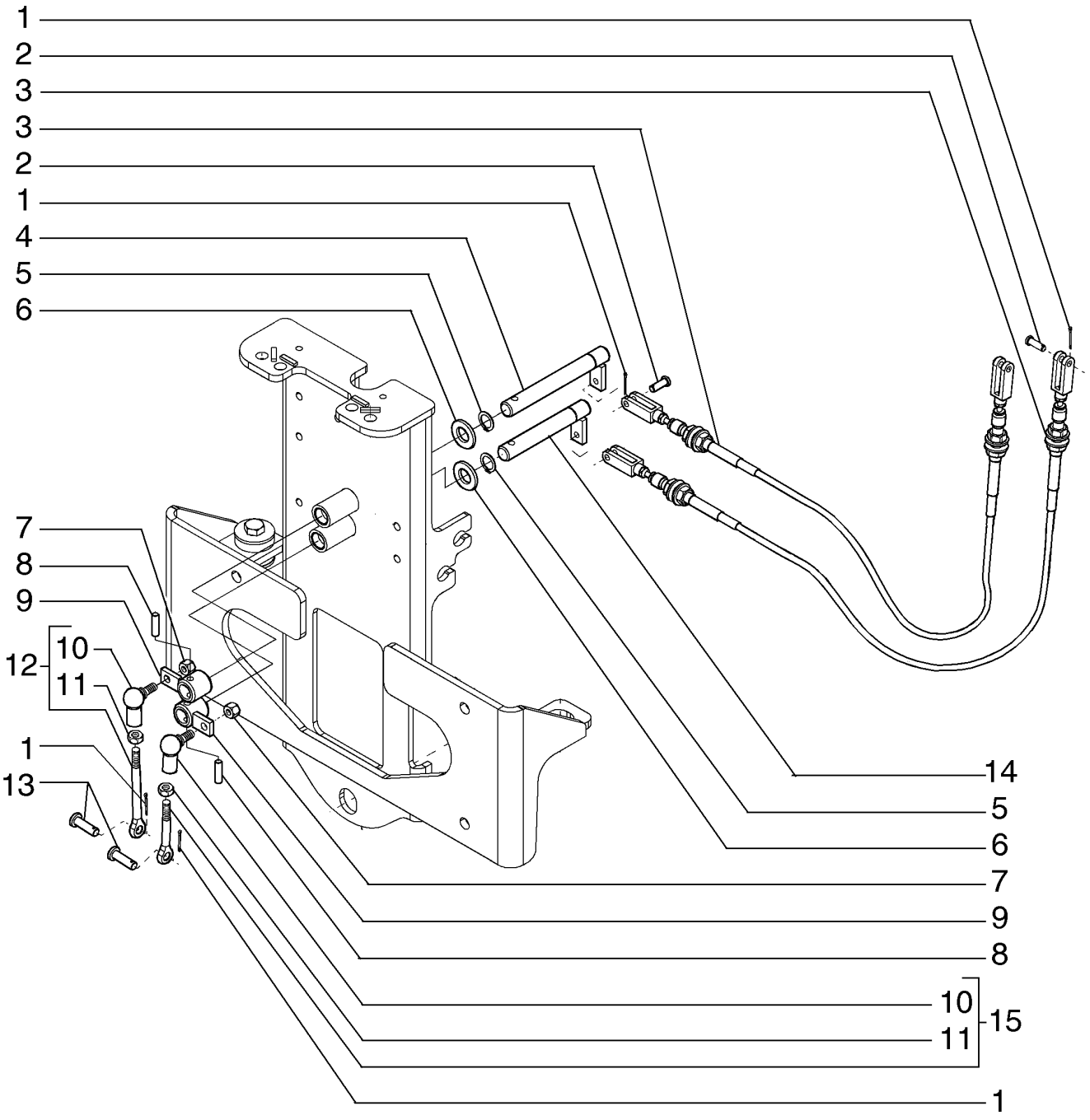

BACKHOE CONTROL - CABLES AND LEVER
BACKHOE CONTROL - CABLES AND LEVER
BACKHOE CONTROL - CABLES AND LEVER
BACKHOE CONTROL - CABLES AND LEVER

R	N	P.N.	MOD	Q	Denominação Denominação	Description Bezeichnung	Denominacion Descrizione	Description Beskrivelse	L.C.
1		87016662		6	GRAMPO PINO CONTRAPINO				
						HAIR PIN COTTER	CHAVETA DE HORQUILL	GOUPILLE FENDUE	A050
					TROÇO	SPLINT	COPPIGLIA	HÅRNÅLESPLIT	
2		27-4077		4	PINO DE GARFO	CLEVIS PIN	EJE CON CABEZA	AXE DE CHAPE	P694
					PINO DE FORQUILHA	GABELBOLZEN	PERNO A TESTA PIANA	GAFFELBOLT	
3		84166301		2	CABO	CABLE	CABLE	CABLE	650C
					CABO	KABEL	CAVO	KABEL	
4		84160883		1	PINO	PIN	PASADOR	BROCHE	080P
					PERNO	PIN	PERNO	STIFT	
5		83911366		2	ANEL ELÁSTICO	CIRCLIP	ARANDELA DE RETENCI	CIRCLIP	056A
					ANEL DE RETENÇÃO	SICHERUNGSRING	ANELLO ELASTICO	LÅSERING	
6		14496901		2	ARRUELA PLANA, M16 x 30 x 3				
						WASHER	ARANDELA	RONDELLE	131R
					ANILHA	UNTERLEGSCHEIBE	RONDELLA	FLADSKIVE	
7		87597953		2	CONTRA PORCA, M8	LOCK NUT	TUERCA DE BLOQUEO	CONTRE-ECROU	P263
					CONTRAPORCA	SICHERUNGSMUTTER	DADO DI BLOCCAGGIO	LÅSEMØTRIK	
8		85805616		2	PINO	PIN	PASADOR	BROCHE	080P
					PERNO	PIN	PERNO	STIFT	
9		84161411		2	ARRANQUE	CRANK	MANIVELA	MANIVELLE	2340
					MANIVELA	KURBEL	MANOVELLA	KRUMTAP	
10		85804375		2	JUNTA ESFÉRICA	BALL JOINT	RÓTULA	JOINT A ROTULE	070G
					RÓTULA	KUGELGELENK	GIUNTO SFERICO	KUGLELED	
11		16102311		2	PORCA, Thin, M8 x 1.25, Cl 04				
						NUT	TUERCA	ECROU	010D
					PORCA	MUTTER	DADO	MØTRIK	
12		84161602		1	HASTE ROSCADA	THREADED ROD	VÁSTAGO ROSCADO	TIGE FILETEE	095A
					HASTE ROSCADA	GEWINDESTANGE	ASTA FILETTATA	GEVINDSTANG	
13		335040		2	PINO DE GARFO, M8 x 28	CLEVIS PIN	EJE CON CABEZA	AXE DE CHAPE	P694
					PINO DE FORQUILHA	GABELBOLZEN	PERNO A TESTA PIANA	GAFFELBOLT	
14		84160885		1	PINO	PIN	PASADOR	BROCHE	080P
					PERNO	PIN	PERNO	STIFT	
15		84161601		1	HASTE ROSCADA	THREADED ROD	VÁSTAGO ROSCADO	TIGE FILETEE	095A
					HASTE ROSCADA	GEWINDESTANGE	ASTA FILETTATA	GEVINDSTANG	

09-032	01	p1	06/10

COMANDO DA TRAVA PARA TRANSPORTE
TRANSPORT LOCK CONTROL
MANDO DEL TRANSPORT LOCK

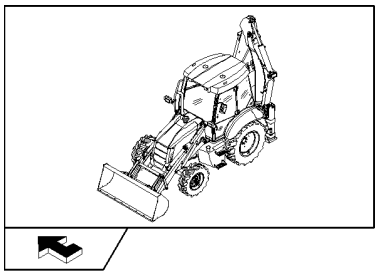

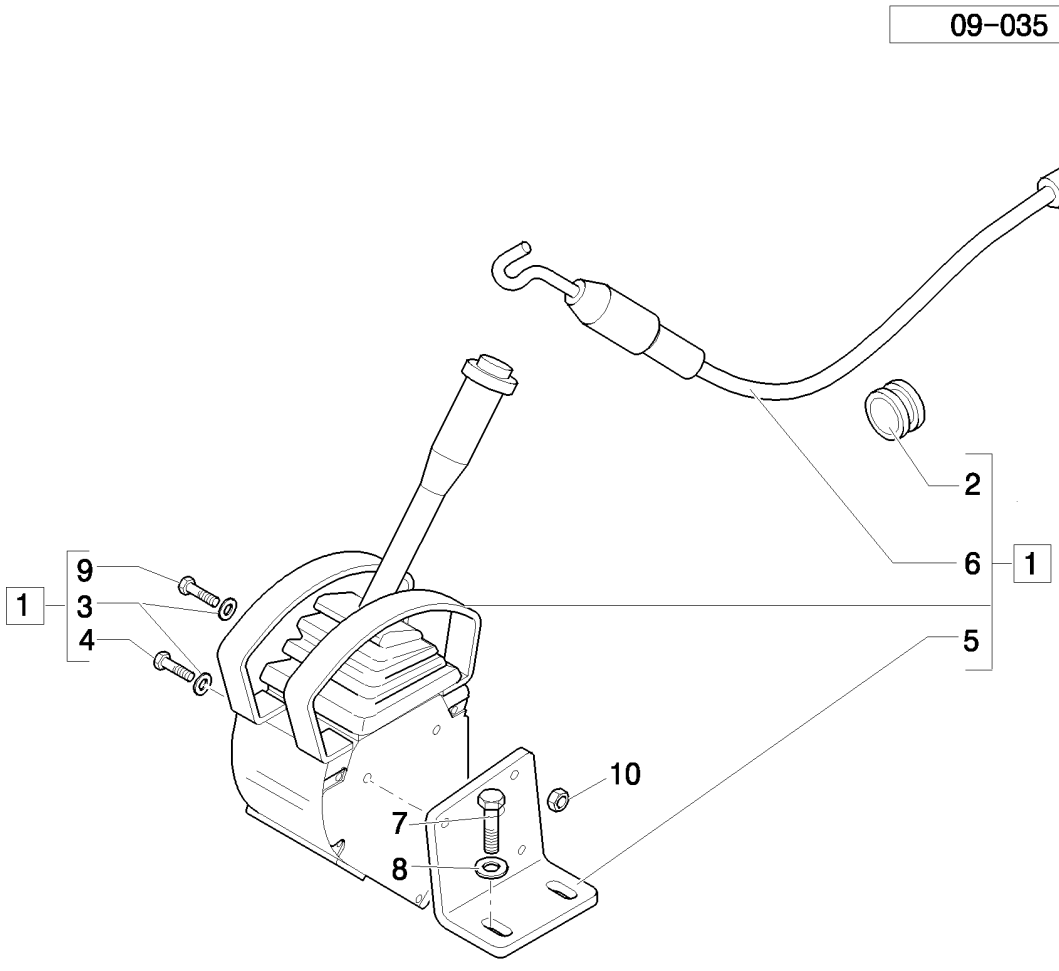

COMANDO TRANSPORT LOCK

R	N	P.N.	MOD	Q	Denominação Denominação	Description Bezeichnung	Denominacion Descrizione	Description Beskrivelse	L.C.
1	1	**84127828**		1	MONT ALAVANCA E MAÇANETA				
						LEVER ASSY & KNOB	CONJ. PALANCA Y MANI	ENS. LEVIER+POMMEAU	Z351
					ALAVANCA	HEBEL-GRIFF-BAUGRUF	COMPL. LEVA E MANOP	ARM OG GREB, KPL.	
1	2	**84135215**		1	MONT ALAVANCA E MAÇANETA				
						LEVER ASSY & KNOB	CONJ. PALANCA Y MANI	ENS. LEVIER+POMMEAU	Z351
					ALAVANCA	HEBEL-GRIFF-BAUGRUF	COMPL. LEVA E MANOP	ARM OG GREB, KPL.	
2		**10398680**		1	CASQUILHO ISOLADOR	GROMMET	PASACABLES	PASSE-FIL	131A
					PASSA-FIOS	TÜLLE	ANELLO PASSACAVO	RING	
3		**11193274**		3	MOLA DA ARRUELA, Belleville, M6.4				
						SPRING WASHER	ARANDELA DE RESORTI	RONDELLE ELASTIQUE	P692
					ANILHA DE MOLA	FEDERSCHEIBE	RONDELLA ELASTICA	FJEDERSKIVE	
4		**766535**		2	PARAFUSO, Hex, M6 x 65, 8.8, Full Thd				
						BOLT	PERNO	VIS	140B
					PARAFUSO	SCHRAUBE	BULLONE	BOLT	
5		**85808419**		1	SUPORTE	SUPPORT	SOPORTE	SUPPORT	300S
					SUPORTE	STÜTZE	SUPPORTO	BESLAG	
6		**84135254**		1	MONT ALAVANCA E MAÇANETA				
						LEVER ASSY & KNOB	CONJ. PALANCA Y MANI	ENS. LEVIER+POMMEAU	Z351
					ALAVANCA	HEBEL-GRIFF-BAUGRUF	COMPL. LEVA E MANOP	ARM OG GREB, KPL.	
7		**16043624**		2	PARAFUSO, Hex, M8 x 25, 8.8, Full Thd				
						BOLT	PERNO	VIS	140B
					PARAFUSO	SCHRAUBE	BULLONE	BOLT	
8		**11193874**		2	MOLA DA ARRUELA, Belleville, M8.4				
						SPRING WASHER	ARANDELA DE RESORTI	RONDELLE ELASTIQUE	P692
					ANILHA DE MOLA	FEDERSCHEIBE	RONDELLA ELASTICA	FJEDERSKIVE	
9		**16040621**		1	PARAFUSO, Hex, M6 x 60, 8.8, Full Thd				
						BOLT	PERNO	VIS	140B
					PARAFUSO	SCHRAUBE	BULLONE	BOLT	
10		**12574211**		3	CONTRA PORCA, M6 x 1, Cl 8				
						LOCK NUT	TUERCA DE BLOQUEO	CONTRE-ECROU	P263
					CONTRAPORCA	SICHERUNGSMUTTER	DADO DI BLOCCAGGIO	LÅSEMØTRIK	

(1) Only for ROPS
(2) Somente para Cabine

09-033	01	p1	10/10

COMANDO DA TRAVA PARA TRANSPORTE
TRANSPORT LOCK CONTROL
MANDO DEL TRANSPORT LOCK

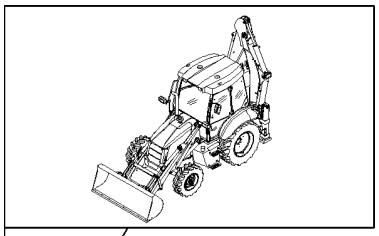

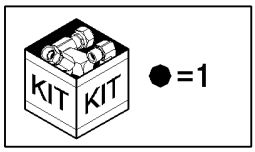

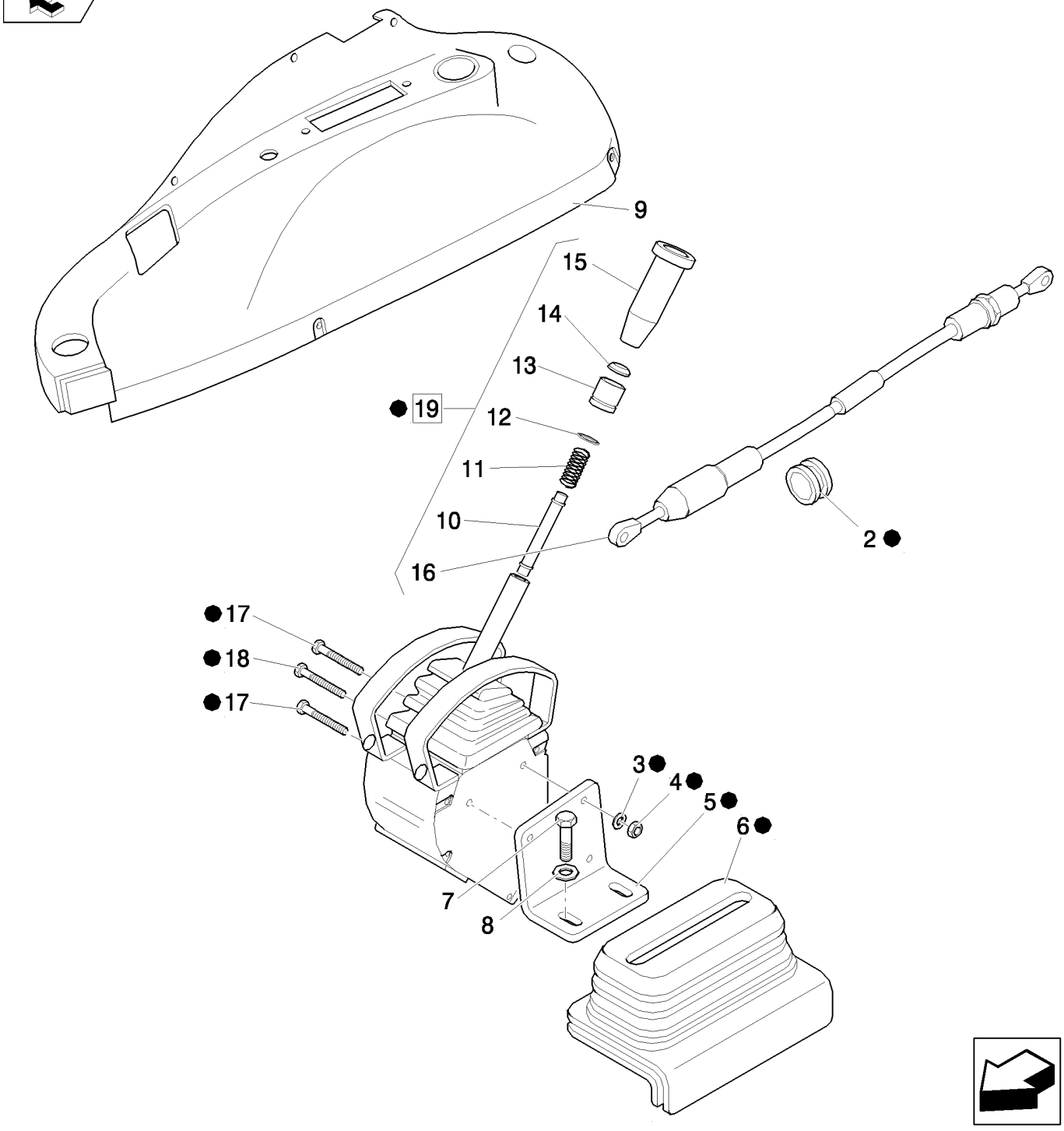

COMANDO TRANSPORT LOCK

R	N	P.N.	MOD	Q	Denominação Denominação	Description Bezeichnung	Denominacion Descrizione	Description Beskrivelse	L.C.
1	1	**84135215**		1	MONT ALAVANCA E MAÇANETA, ASSY				
						LEVER ASSY & KNOB	CONJ. PALANCA Y MANI	ENS. LEVIER+POMMEAU	Z351
					ALAVANCA	HEBEL-GRIFF-BAUGRUF	COMPL. LEVA E MANOP	ARM OG GREB, KPL.	
2		**10398680**		1	CASQUILHO ISOLADOR	GROMMET	PASACABLES	PASSE-FIL	131A
					PASSA-FIOS	TÜLLE	ANELLO PASSACAVO	RING	
3		**11193274**		3	MOLA DA ARRUELA, Belleville, M6.4				
						SPRING WASHER	ARANDELA DE RESORTI	RONDELLE ELASTIQUE	P692
					ANILHA DE MOLA	FEDERSCHEIBE	RONDELLA ELASTICA	FJEDERSKIVE	
4		**12574211**		3	CONTRA PORCA, M6 x 1, Cl 8				
						LOCK NUT	TUERCA DE BLOQUEO	CONTRE-ECROU	P263
					CONTRAPORCA	SICHERUNGSMUTTER	DADO DI BLOCCAGGIO	LÅSEMØTRIK	
5		**85808419**		1	SUPORTE	SUPPORT	SOPORTE	SUPPORT	300S
					SUPORTE	STÜTZE	SUPPORTO	BESLAG	
6		**85813132**		1	CAPA	BOOT	FUNDA	SOUFFLET	330C
					COBERTURA DE PROTE	MANSCHETTE	PARAPOLVERE	MANCHET	
7		**16043624**		2	PARAFUSO, Hex, M8 x 25, 8.8, Full Thd				
						BOLT	PERNO	VIS	140B
					PARAFUSO	SCHRAUBE	BULLONE	BOLT	
8		**11193874**		2	MOLA DA ARRUELA, Belleville, M8.4				
						SPRING WASHER	ARANDELA DE RESORTI	RONDELLE ELASTIQUE	P692
					ANILHA DE MOLA	FEDERSCHEIBE	RONDELLA ELASTICA	FJEDERSKIVE	
9		**87362098**		1	REVESTIMENTO	SOFT TRIM	REVESTIMIENTO SUAVE	GARNITURE	115R
					REVESTIMENTO	VERKLEIDUNG	RIVESTIMENTO MORBID	POLSTRING	
10		**87324507**		1	HASTE DE NÍVEL	DIPSTICK	VARILLA DE NIVEL	JAUGE DE NIVEAU	091A
					VARETA DE NÍVEL	MESSSTAB	ASTINA DI LIVELLO	MÅLEPIND	
11		**85821201**		1	MOLA	SPRING	RESORTE	RESSORT	100M
					MOLA	FEDER	MOLLA	FJEDER	
12		**87324529**		1	O-RING	O-RING	JUNTA TÓRICA	JOINT TORIQUE	055A
					O-RING	O-RING	ANELLO TOROIDALE	O-RING	
13		**85821200**		1	BOTÃO PUSH	PUSH BUTTON	BOTÓN PULSADOR	BOUTON-POUSSOIR	236P
					BOTÃO	DRUCKTASTE	PULSANTE	TRYKKNAP	
14		**87324525**		1	BUJÃO	PLUG	TAPÓN	BOUCHON	050T
					TAMPÃO	STOPFEN	TAPPO	PROP	
15		**87324512**		1	MANILHA	HANDLE	MANECILLA	POIGNEE	020M
					PEGA	GRIFF	MANIGLIA	HÅNDTAG	
16		**87325156**		1	CABO	CABLE	CABLE	CABLE	650C
					CABO	KABEL	CAVO	KABEL	
17		**766535**		2	PARAFUSO, Hex, M6 x 65, 8.8, Full Thd				
						BOLT	PERNO	VIS	140B
					PARAFUSO	SCHRAUBE	BULLONE	BOLT	
18		**16040621**		1	PARAFUSO, Hex, M6 x 60, 8.8, Full Thd				
						BOLT	PERNO	VIS	140B
					PARAFUSO	SCHRAUBE	BULLONE	BOLT	
19		**84135254**		1	MONT ALAVANCA E MAÇANETA, ASSY				
						LEVER ASSY & KNOB	CONJ. PALANCA Y MANI	ENS. LEVIER+POMMEAU	Z351
					ALAVANCA	HEBEL-GRIFF-BAUGRUF	COMPL. LEVA E MANOP	ARM OG GREB, KPL.	

(1) Includes 2 - 6, 17 - 19

09-034	01	p1	06/10

TIRANTE DA TRAVA DE TRANSPORTE
REAR ATTACHMENT TRANSPORT LOCK TIE ROD
TIRANTE DE BLOQUEO TRANSPORTE EQUIPO POSTERIOR

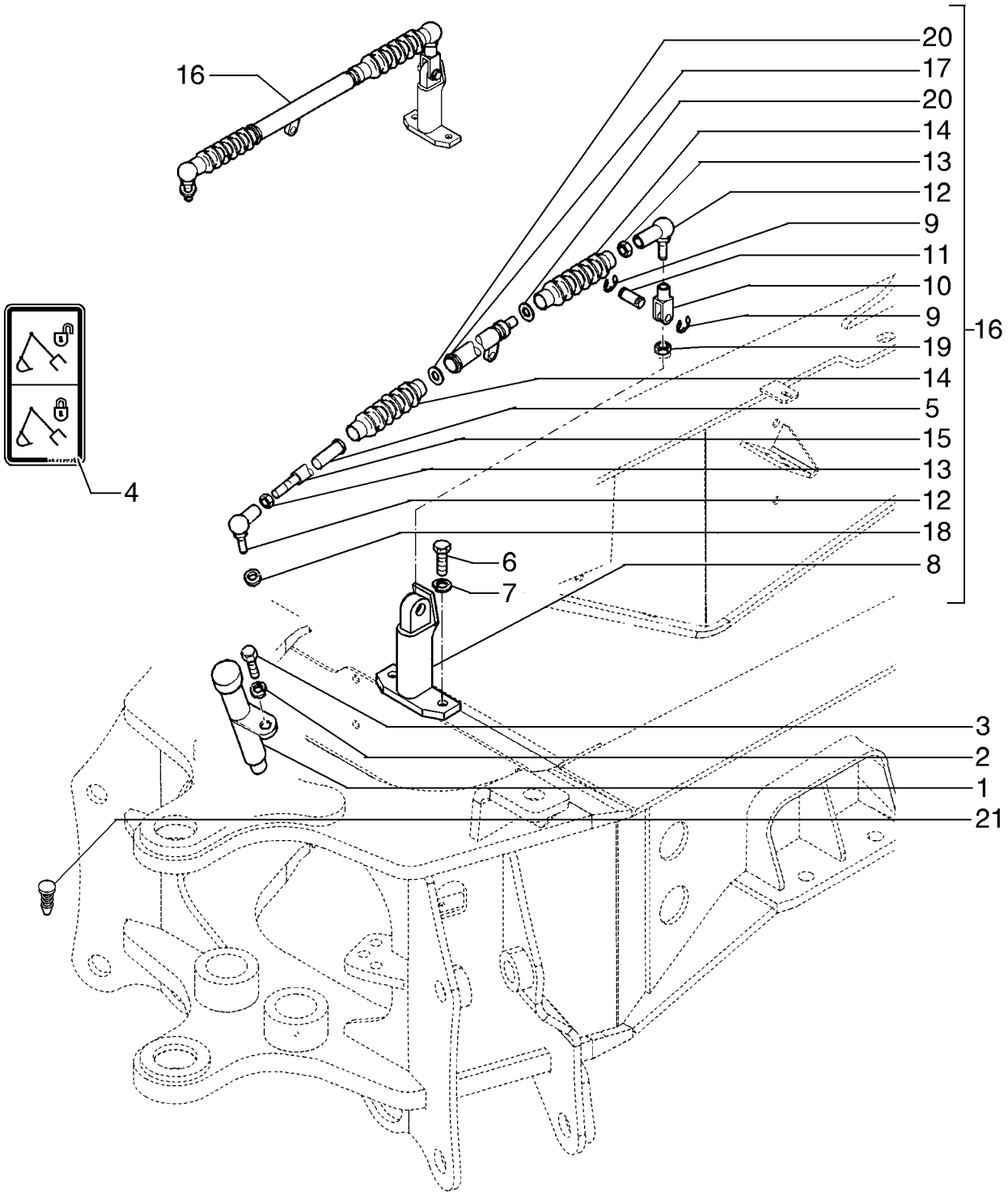

TIRANTE DO BLOQUEIO DE TRANSPORTE DO ACESSÓRIO TRASEIRO

R	N	P.N.	MOD	Q	Denominação Denominação	Description Bezeichnung	Denominacion Descrizione	Description Beskrivelse	L.C.
1		85821268		1	AMORTECEDOR AMORTECEDOR	SHOCK ABSORBER STOSSDÄMPFER	AMORTIGUADOR AMMORTIZZATORE	AMORTISSEUR STØDDÆMPER	036A
2		83990583		2	TRAVA DA ARRUELA, M8 ANILHA DE RETENÇÃO	LOCK WASHER SICHERUNGSSCHEIBE	ARANDELA DE BLOQUE RONDELLA DI SICUREZ	RONDELLE FREIN LÅSESKIVE	132R
3		43127		1	PARAFUSO, Hex, M8 x 25, 8.8 PARAFUSO	BOLT SCHRAUBE	PERNO BULLONE	VIS BOLT	140B
4		85812278		1	ADESIVO DÍSTICO	DECAL AUFKLEBER	CALCOMANÍA DECALCOMANIA	AUTOCOLLANT TRANSFER	012D
5		85819482		1	BUCHA CASQUILHO	BUSHING BUCHSE	CASQUILLO BOCCOLA	BAGUE BØSNING	095B
6		43139		4	PARAFUSO, Hex, M10 x 25, 8.8, Full Thd PARAFUSO	BOLT SCHRAUBE	PERNO BULLONE	VIS BOLT	140B
7		140028		4	TRAVA DA ARRUELA, M10 ANILHA DE RETENÇÃO	LOCK WASHER SICHERUNGSSCHEIBE	ARANDELA DE BLOQUE RONDELLA DI SICUREZ	RONDELLE FREIN LÅSESKIVE	132R
8		85819488		1	SUPORTE SUPORTE	SUPPORT STÜTZE	SOPORTE SUPPORTO	SUPPORT BESLAG	300S
9		85813407		2	ANEL ANEL	RING RING	ANILLO ANELLO	ANNEAU RING	045A
10		85819468		1	GARFO FORQUILHA	CLEVIS SCHÄKEL	MOSQUETÓN FORCELLA DI ATTACCO	CHAPE GAFFELBOLT	084F
11		87302958		1	PINO DE GARFO PINO DE FORQUILHA	CLEVIS PIN GABELBOLZEN	EJE CON CABEZA PERNO A TESTA PIANA	AXE DE CHAPE GAFFELBOLT	P694
12		85819477		2	JUNTA ESFÉRICA RÓTULA	BALL JOINT KUGELGELENK	RÓTULA GIUNTO SFERICO	JOINT A ROTULE KUGLELED	070G
13		85819478		3	PORCA, M10 PORCA	NUT MUTTER	TUERCA DADO	ECROU MØTRIK	010D
14		85819479		2	FOLE FOLE	BELLOWS FALTENBALG	FUELLE SOFFIETTI	SOUFFLET BLÆSEBÆLG	169S
15		85819481		1	HASTE HASTE	ROD STANGE	VARILLA ASTA	TIGE STANG	090A
16		87302965		1	TIRANTE, ASSY TIRANTE	TIE-ROD SPURSTANGE	TIRANTE TIRANTE	TIRANT TRÆKSTANG	142T
17		85819480		1	TUBO TUBO	TUBE ROHR	TUBO TUBO	TUBE RØR	195T
18		85821270		1	ARRUELA PLANA ANILHA	WASHER UNTERLEGSCHEIBE	ARANDELA RONDELLA	RONDELLE FLADSKIVE	131R
19		85821271		1	PORCA, M16 PORCA	NUT MUTTER	TUERCA DADO	ECROU MØTRIK	010D
20		85824227		2	BRAÇADEIRA BRAÇADEIRA	CLAMP KLEMME	ABRAZADERA MORSETTO	COLLIER SPÆNDEBÅND	120M
21		85804447		1	BUJÃO TAMPÃO	PLUG STOPFEN	TAPÓN TAPPO	BOUCHON PROP	050T

B90B B95B B110B

09-035	01	p1	06/10

CABO DA TRAVA PARA TRANSPORTE
REAR ATTACHMENT TRANSPORT LOCK CABLE
CABLE DE BLOQUEO TRANSPORTE EQUIPO POSTERIOR

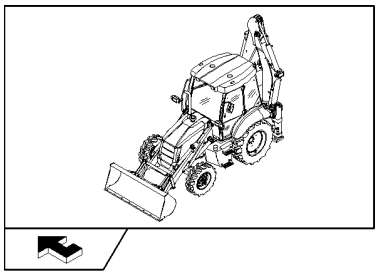

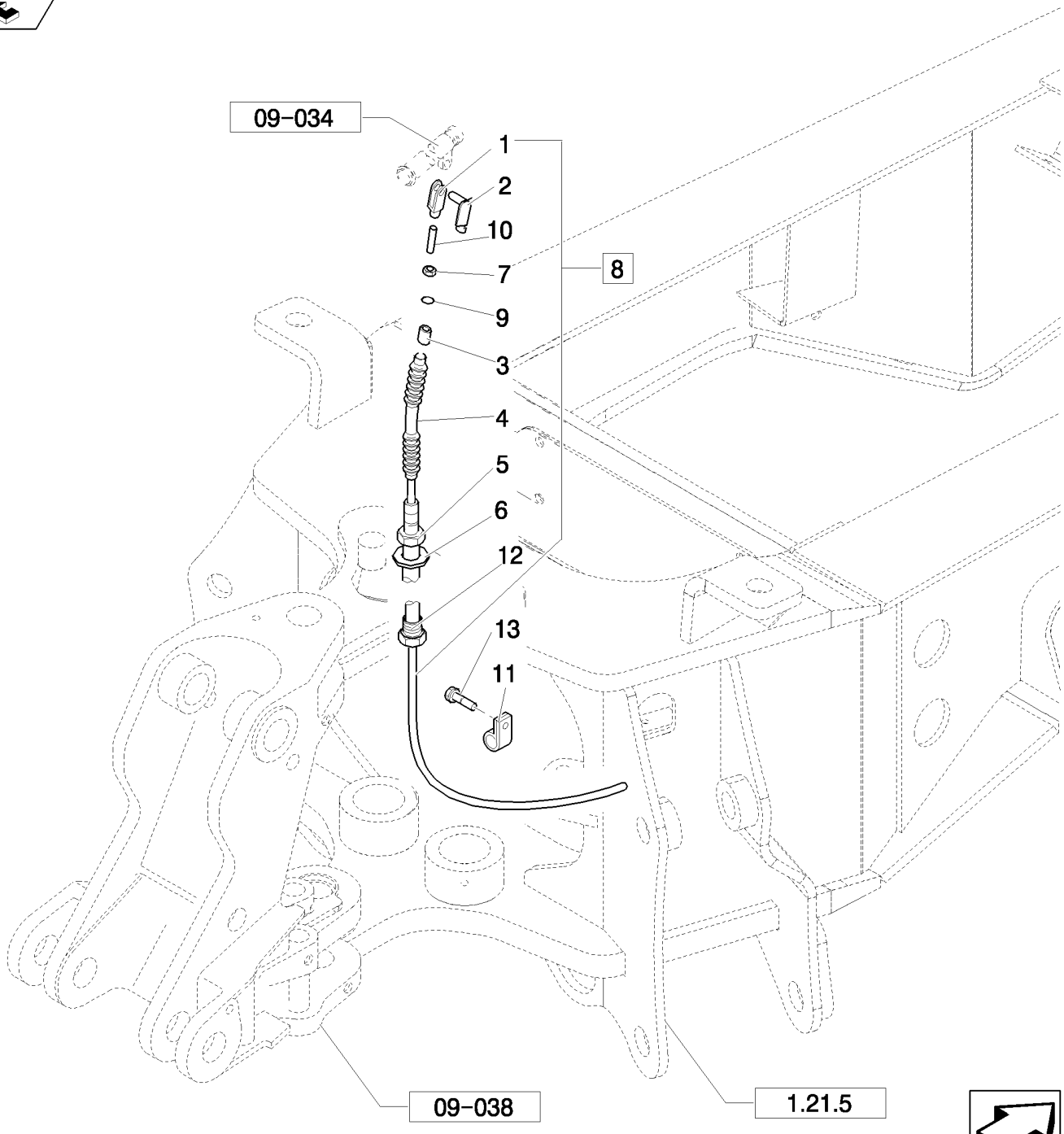

CABO DO BLOQUEIO DE TRANSPORTE DO ACESSÓRIO TRASEIRO

R	N	P.N.	MOD	Q	Denominação Denominação	Description Bezeichnung	Denominacion Descrizione	Description Beskrivelse	L.C.
1		85819467		1	GARFO FORQUILHA	CLEVIS SCHÄKEL	MOSQUETÓN FORCELLA DI ATTACCO	CHAPE GAFFELBOLT	084F
2		85819469		1	GRAMPO FIXADOR	CLIP KLAMMER	ABRAZADERA FERMO	COLLIER KLIPS	045F
3		85819471		1	CASQUILHO ISOLADOR PASSA-FIOS	GROMMET TÜLLE	PASACABLES ANELLO PASSACAVO	PASSE-FIL RING	131A
4		85821278		1	FOLE FOLE	BELLOWS FALTENBALG	FUELLE SOFFIETTI	SOUFFLET BLÆSEBÆLG	169S
5		87302960		2	PORCA PORCA	NUT MUTTER	TUERCA DADO	ECROU MØTRIK	010D
6		87302959		1	ARRUELA PLANA ANILHA	WASHER UNTERLEGSCHEIBE	ARANDELA RONDELLA	RONDELLE FLADSKIVE	131R
7		85821273		1	PORCA PORCA	NUT MUTTER	TUERCA DADO	ECROU MØTRIK	010D
8		87302967		1	CABO, ASSY CABO	CABLE KABEL	CABLE CAVO	CABLE KABEL	650C
9		85821277		1	ANEL DE BORRACHA ANEL DE BORRACHA	RUBBER RING GUMMIRING	ANILLO DE GOMA ANELLO DI GOMMA	BAGUE EN CAOUTCHOU GUMMISKIVE	048A
10		85821279		1	HASTE HASTE	ROD STANGE	VARILLA ASTA	TIGE STANG	090A
11		70925621		1	COLAR ANEL	COLLAR RINGE	COLLAR COLLARE	COLLIER SLANGEBÅND	031F
12		87302961		1	REGULADOR, M8 x 1.25 REGULADOR	REGULATOR REGLER	REGULADOR REGOLATORE	REGULATEUR REGULATOR	6795
13		336199		1	PARAFUSO, Hex, M8 x 12, 8.8, Full Thd PARAFUSO	BOLT SCHRAUBE	PERNO BULLONE	VIS BOLT	140B

09-036	01	p1	06/10

SAPATA DO ESTABILIZADOR
STABILIZER FOOT GROUND
PIE ESTABILIZADOR TIERRA

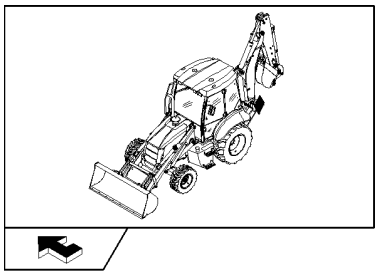

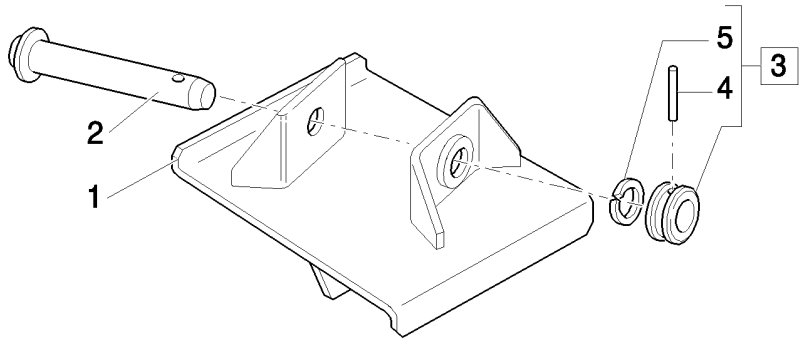

PE ESTABILIZADOR TERRA

R	N	P.N.	MOD	Q	Denominação Denominação	Description Bezeichnung	Denominacion Descrizione	Description Beskrivelse	L.C.
1		85804847		1	PASTILHA, RH ESPAÇADOR	PAD UNTERLAGE	PASTILLA CUSCINO; TAMPONE	COUSSIN BREMSEKLODS	060T
1		85804848		1	PASTILHA, LH ESPAÇADOR	PAD UNTERLAGE	PASTILLA CUSCINO; TAMPONE	COUSSIN BREMSEKLODS	060T
2		85803141		2	PINO PERNO	PIN PIN	PASADOR PERNO	BROCHE STIFT	080P
3		85803139		2	PINO DE FIXAÇÃO, ASSY PERNO DE FIXAÇÃO	LOCK PIN VERRIEGELUNGSSTIFT	PASADOR DE BLOQUEO PERNO DI BLOCCAGGIO	GOUPILLE DE BLOCAGE LÅSETAP	081P
4		85802992		2	ANEL ANEL	RING RING	ANILLO ANELLO	ANNEAU RING	045A
5		85802993		2	PINO PERNO	PIN PIN	PASADOR PERNO	BROCHE STIFT	080P

09-037	01	p1	06/10

COMANDO DOS ESTABILIZADORES
STABILIZER CONTROL
MANDOS ESTABILIZADORES

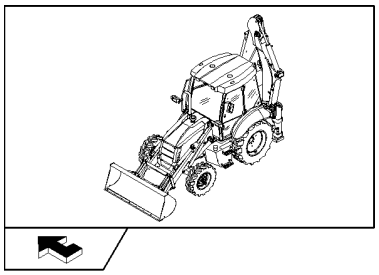

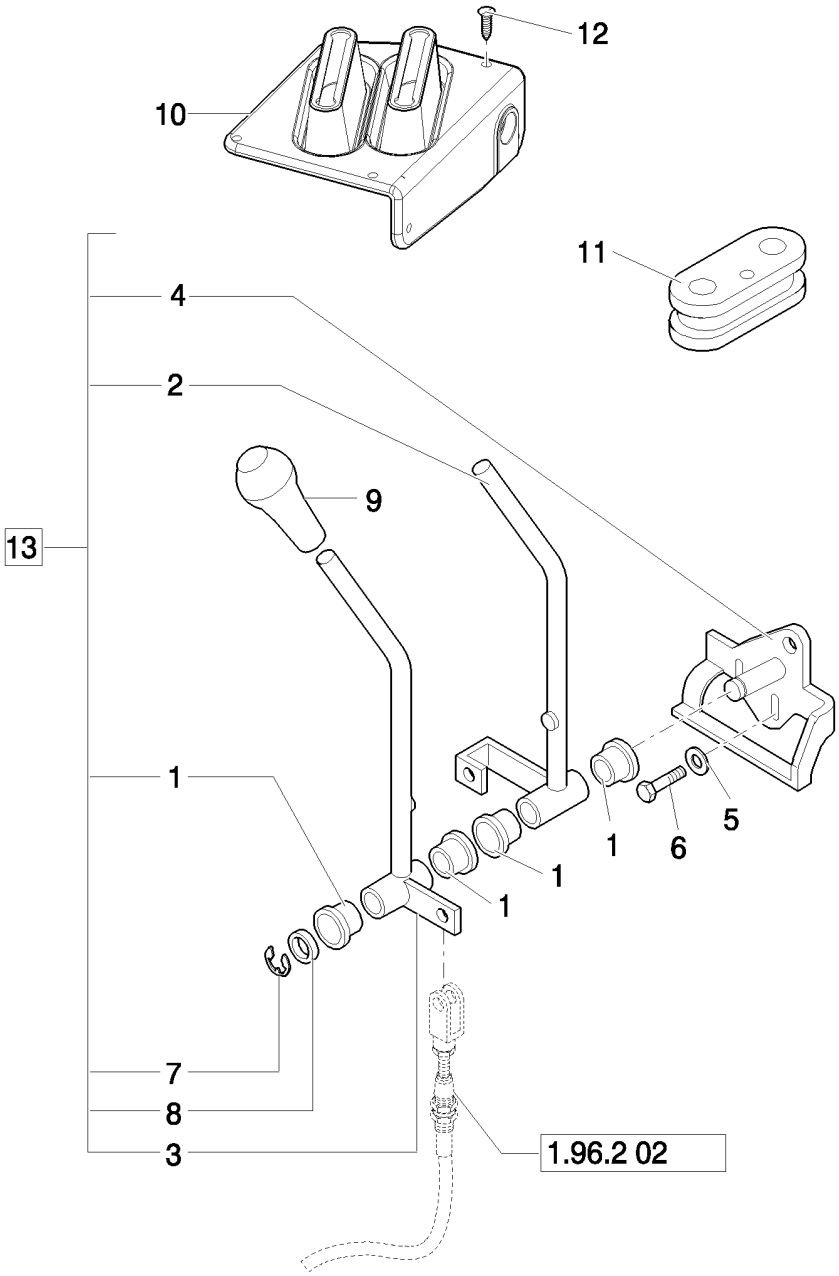

COMANDO DOS ESTABILIZADORES

R	N	P.N.	MOD	Q	Denominação Denominação	Description Bezeichnung	Denominacion Descrizione	Description Beskrivelse	L.C.
1		85813136		4	BUCHA CASQUILHO	BUSHING BUCHSE	CASQUILLO BOCCOLA	BAGUE BØSNING	095B
2		85813134		1	ALAVANCA, RH ALAVANCA	LEVER HEBEL	PALANCA LEVA	LEVIER ARM	045L
3		85813135		1	ALAVANCA, LH ALAVANCA	LEVER HEBEL	PALANCA LEVA	LEVIER ARM	045L
4		85813133		1	SUPORTE SUPORTE	SUPPORT STÜTZE	SOPORTE SUPPORTO	SUPPORT BESLAG	300S
5		11193874		2	MOLA DA ARRUELA, Belleville, M8.4 ANILHA DE MOLA	SPRING WASHER FEDERSCHEIBE	ARANDELA DE RESORTI RONDELLA ELASTICA	RONDELLE ELASTIQUE FJEDERSKIVE	P692
6		16043624		2	PARAFUSO, Hex, M8 x 25, 8.8, Full Thd PARAFUSO	BOLT SCHRAUBE	PERNO BULLONE	VIS BOLT	140B
7		85813138		1	ANEL ELÁSTICO ANEL DE RETENÇÃO	CIRCLIP SICHERUNGSRING	ARANDELA DE RETENCI ANELLO ELASTICO	CIRCLIP LÅSERING	056A
8		85813137		1	ARRUELA PLANA ANILHA	WASHER UNTERLEGSCHEIBE	ARANDELA RONDELLA	RONDELLE FLADSKIVE	131R
9		85802763		2	MAÇANETA BOTÃO	KNOB RUNDGRIFF	MANDO MANOPOLA	BOUTON GREB	150P
10		85821315		1	CAPA COBERTURA DE PROTE	BOOT MANSCHETTE	FUNDA PARAPOLVERE	SOUFFLET MANCHET	330C
11		87407927		1	BLOCO ISOLANTE BLOCO ISOLADOR	INSULATOR BLOCK ISOLIERSTÜCK	BLOQUE DE AISLADOR BLOCCO ISOLANTE	BLOC ISOLANT ISOLATORBLOK	061T
12		85827850		6	BUJÃO TAMPÃO	PLUG STOPFEN	TAPÓN TAPPO	BOUCHON PROP	050T
13		85813100		1	BRAÇO DE DISPARO, ASSY BRAÇO DE ENGATE	TRIP ARM AUSLÖSERARM	PALANCA DE MANDO BRACCIO DI ATTIVAZIOI	BRAS DE DECLENCHEM UDLØSERARM	047L

Mechanical Version

B90B B95B B110B

09-038	01	p1	10/10

CHASSI
FRAME
BASTIDOR

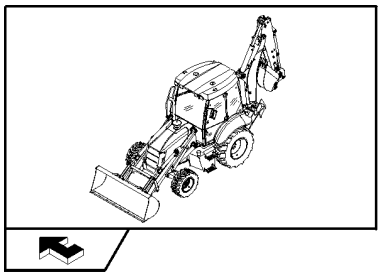

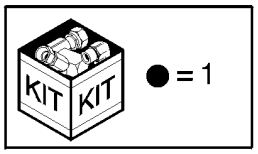

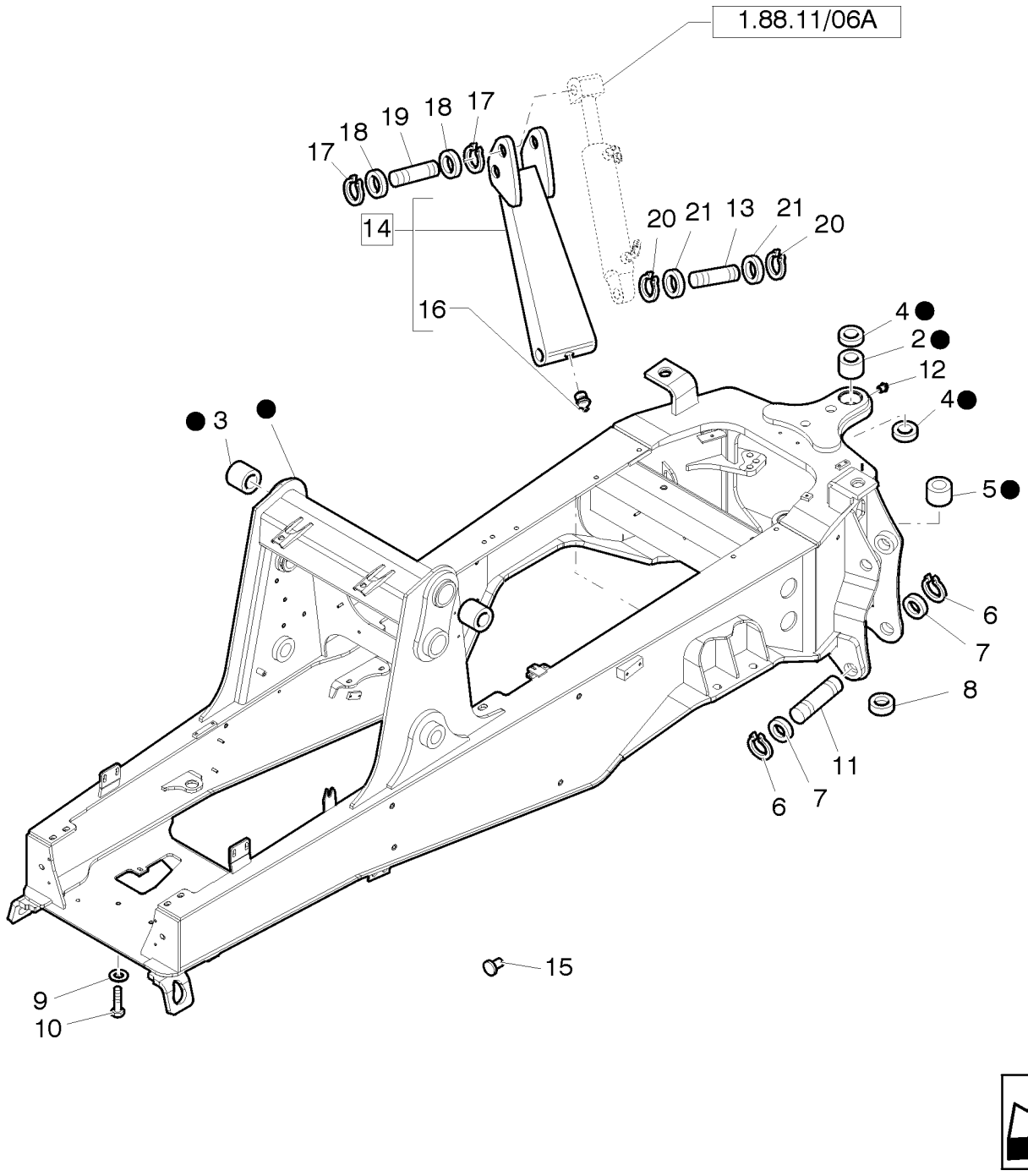

ESTRUTURA

R	N	P.N.	MOD	Q	Denominação Denominação	Description Bezeichnung	Denominacion Descrizione	Description Beskrivelse	L.C.
1	1	84202072		1	CHASSI, ASSY ESTRUTURA	FRAME GESTELL	BASTIDOR TELAIO	CHASSIS RAMME	077T
2		85700728		2	BUCHA CASQUILHO	BUSHING BUCHSE	CASQUILLO BOCCOLA	BAGUE BØSNING	095B
3		85801110		2	BUCHA CASQUILHO	BUSHING BUCHSE	CASQUILLO BOCCOLA	BAGUE BØSNING	095B
4		81875248		4	JUNTA JUNTA	GASKET DICHTUNG	JUNTA GUARNIZIONE	JOINT PAKNING	123G
5		83910645		2	BUCHA CASQUILHO	BUSHING BUCHSE	CASQUILLO BOCCOLA	BAGUE BØSNING	095B
6		83911020		4	ANEL DE PRESSÃO ANEL	SNAP RING SPRENGRING	ANILLO DE RESORTE ANELLO ELASTICO	ANNEAU D'ARRET LÅSERING	054A
7		81901837		4	ARRUELA PLANA ANILHA	WASHER UNTERLEGSCHEIBE	ARANDELA RONDELLA	RONDELLE FLADSKIVE	131R
8		85802903		1	ISOLANTE ISOLADOR	INSULATOR ISOLATOR	AISLADOR ISOLATORE	ISOLANT ISOLATOR	085I
9		10520431		6	ARRUELA PLANA, 20x35 ANILHA	WASHER UNTERLEGSCHEIBE	ARANDELA RONDELLA	RONDELLE FLADSKIVE	131R
10		15989134		6	PARAFUSO, Hex, M20 x 100, 10.9, Front Axle to Frame fixing PARAFUSO	BOLT SCHRAUBE	PERNO BULLONE	VIS BOLT	140B
11		83911000		2	PINO PERNO	PIN PIN	PASADOR PERNO	BROCHE STIFT	080P
12		83416242		2	GRAXEIRA, 1/8"-27 x .66" L COPO DE LUBRIFICAÇÃ	LUBE NIPPLE SCHMIERNIPPEL	BOQUILLA DE LUBRICA(INGRASSATORE	GRAISSEUR SMØRENIPPEL	060I
13		85801262		2	PINO PERNO	PIN PIN	PASADOR PERNO	BROCHE STIFT	080P
14		75266908		1	BRAÇO, ASSY, LH BRAÇO	ARM ARM	BRAZO BRACCIO	BRAS ARM	130B
14		75266913		1	BRAÇO, ASSY, RH BRAÇO	ARM ARM	BRAZO BRACCIO	BRAS ARM	130B
15		85808422		2	BUJÃO TAMPÃO	PLUG STOPFEN	TAPÓN TAPPO	BOUCHON PROP	050T
16		81818824		2	GRAXEIRA, 90º, 1/8"-27 NPT COPO DE LUBRIFICAÇÃ	LUBE NIPPLE SCHMIERNIPPEL	BOQUILLA DE LUBRICA(INGRASSATORE	GRAISSEUR SMØRENIPPEL	060I
17		83910630		4	ANEL ANEL	RING RING	ANILLO ANELLO	ANNEAU RING	045A
18		83910629		4	ARRUELA PLANA ANILHA	WASHER UNTERLEGSCHEIBE	ARANDELA RONDELLA	RONDELLE FLADSKIVE	131R
19		83999466		2	PINO PERNO	PIN PIN	PASADOR PERNO	BROCHE STIFT	080P
20		83911019		4	ANEL ELÁSTICO ANEL DE RETENÇÃO	CIRCLIP SICHERUNGSRING	ARANDELA DE RETENCI ANELLO ELASTICO	CIRCLIP LÅSERING	056A
21		83910977		4	ESPAÇADOR ESPAÇADOR	SPACER DISTANZSTÜCK	SEPARADOR DISTANZIALE	ENTRETOISE AFSTANDSSTYKKE	075D

(1) Includes 2 - 5

B90B B95B B110B

09-038	02	p1	06/10

CONTRAPESO DIANTEIRO - STD
FRONT COUNTERWEIGHT - STD
CONTRAPESO FRONTAL - STD

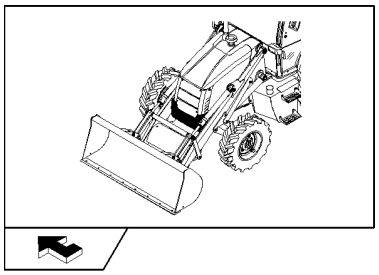

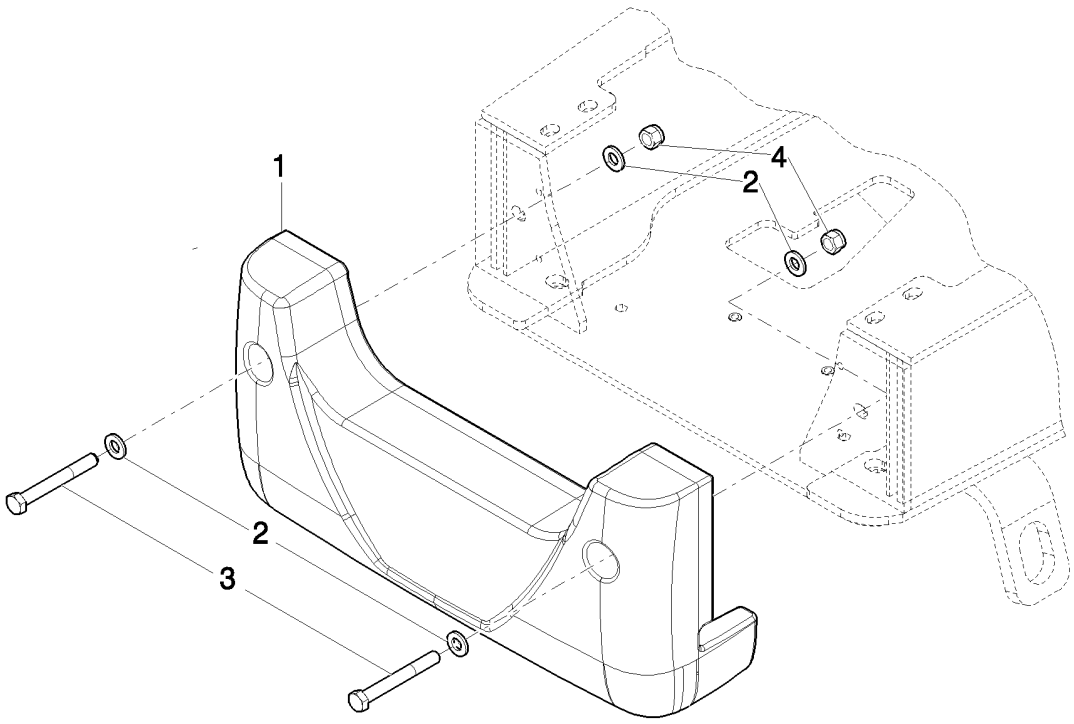

CONTRAPESO DIANTEIRO

R	N	P.N.	MOD	Q	Denominação Denominação	Description Bezeichnung	Denominacion Descrizione	Description Beskrivelse	L.C.
1		87631830		1	PESO, Front Standard BALASTRO	WEIGHT GEWICHT	LASTRE PESO; ZAVORRA	POIDS FRONTVÆGT	010Z
2		86588503		4	ARRUELA PLANA, M16 x 28 x 3 ANILHA	WASHER UNTERLEGSCHEIBE	ARANDELA RONDELLA	RONDELLE FLADSKIVE	131R
3		11120531		2	PARAFUSO, Hex, M16 x 130, 10.9 PARAFUSO	BOLT SCHRAUBE	PERNO BULLONE	VIS BOLT	140B
4		412066		2	PORCA, M16 x 2, Cl 8 PORCA	NUT MUTTER	TUERCA DADO	ECROU MØTRIK	010D

09-038	03	p1	06/10

CONTRAPESO DIANTEIRO - MÉDIO
FRONT COUNTERWEIGHT - MEDIUM
CONTRAPESO FRONTA - MEDIO

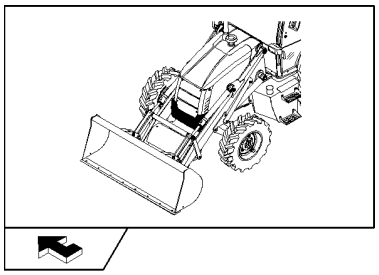

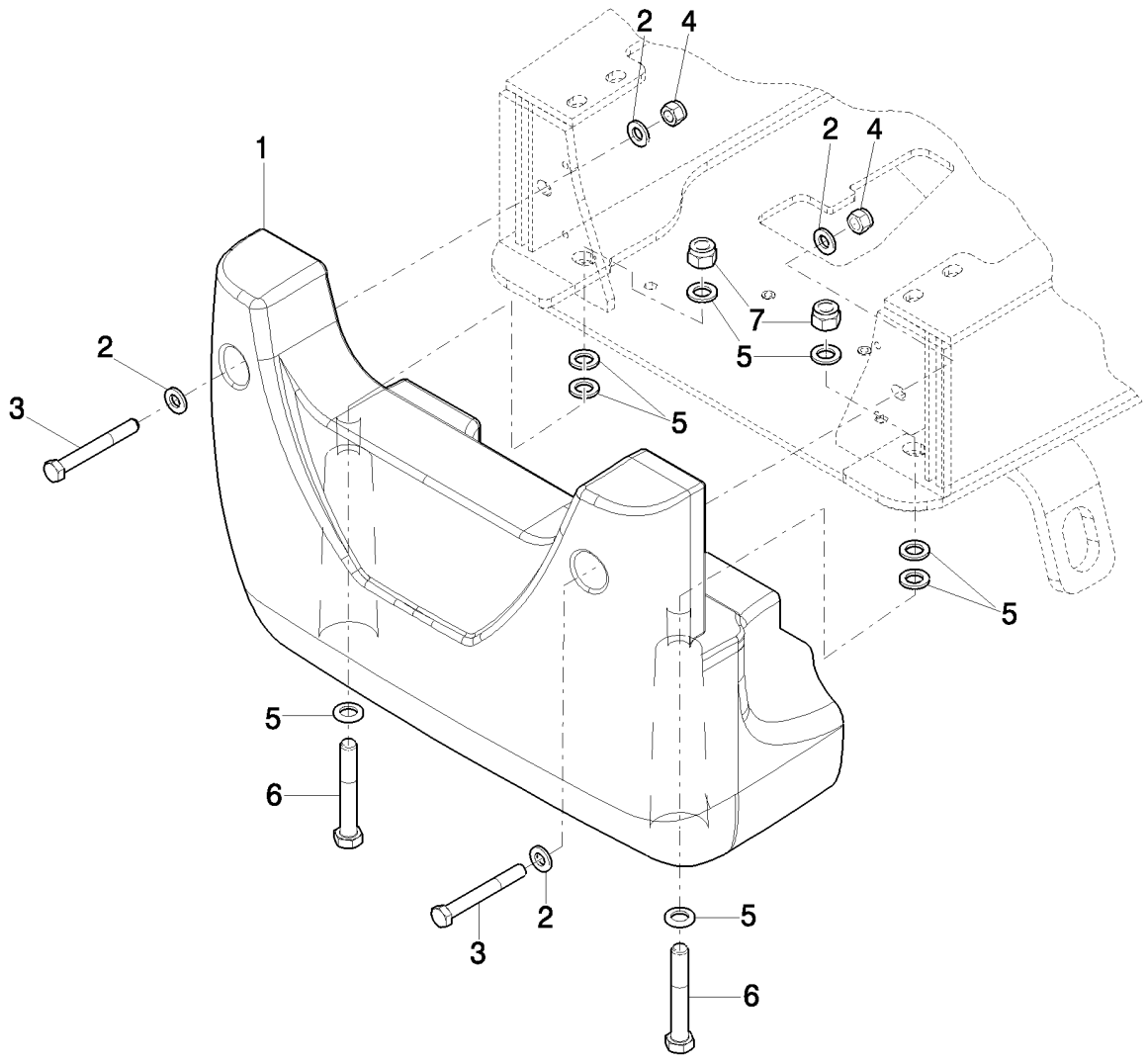

CONTRAPESO DIANTEIRO

R	N	P.N.	MOD	Q	Denominação Denominação	Description Bezeichnung	Denominacion Descrizione	Description Beskrivelse	L.C.
1		87631832		1	PESO, Equip. 291 - Front Medium				
						WEIGHT	LASTRE	POIDS	010Z
					BALASTRO	GEWICHT	PESO; ZAVORRA	FRONTVÆGT	
2		86588503		4	ARRUELA PLANA, M16 x 28 x 3				
						WASHER	ARANDELA	RONDELLE	131R
					ANILHA	UNTERLEGSCHEIBE	RONDELLA	FLADSKIVE	
3		11120531		2	PARAFUSO, Hex, M16 x 130, 10.9				
						BOLT	PERNO	VIS	140B
					PARAFUSO	SCHRAUBE	BULLONE	BOLT	
4		412066		2	PORCA, M16 x 2, Cl 8	NUT	TUERCA	ECROU	010D
					PORCA	MUTTER	DADO	MØTRIK	
5		10520421		8	ARRUELA PLANA, M16 x 30 x 3				
						WASHER	ARANDELA	RONDELLE	131R
					ANILHA	UNTERLEGSCHEIBE	RONDELLA	FLADSKIVE	
6		412427		2	PARAFUSO, Hex, M20 x 130, 8.8				
						BOLT	PERNO	VIS	140B
					PARAFUSO	SCHRAUBE	BULLONE	BOLT	
7		412180		2	CONTRA PORCA, M20 x 2.5, Cl 8				
						LOCK NUT	TUERCA DE BLOQUEO	CONTRE-ECROU	P263
					CONTRAPORCA	SICHERUNGSMUTTER	DADO DI BLOCCAGGIO	LÅSEMØTRIK	

09-038	04	p1	06/10

PROTEÇÃO DE CARDAN E CÁRTER
CARDAN AND SUMP SHIELD
PROTECCIÓN DEL CARDAN Y CARTER
CARDAN AND SUMP SHIELD

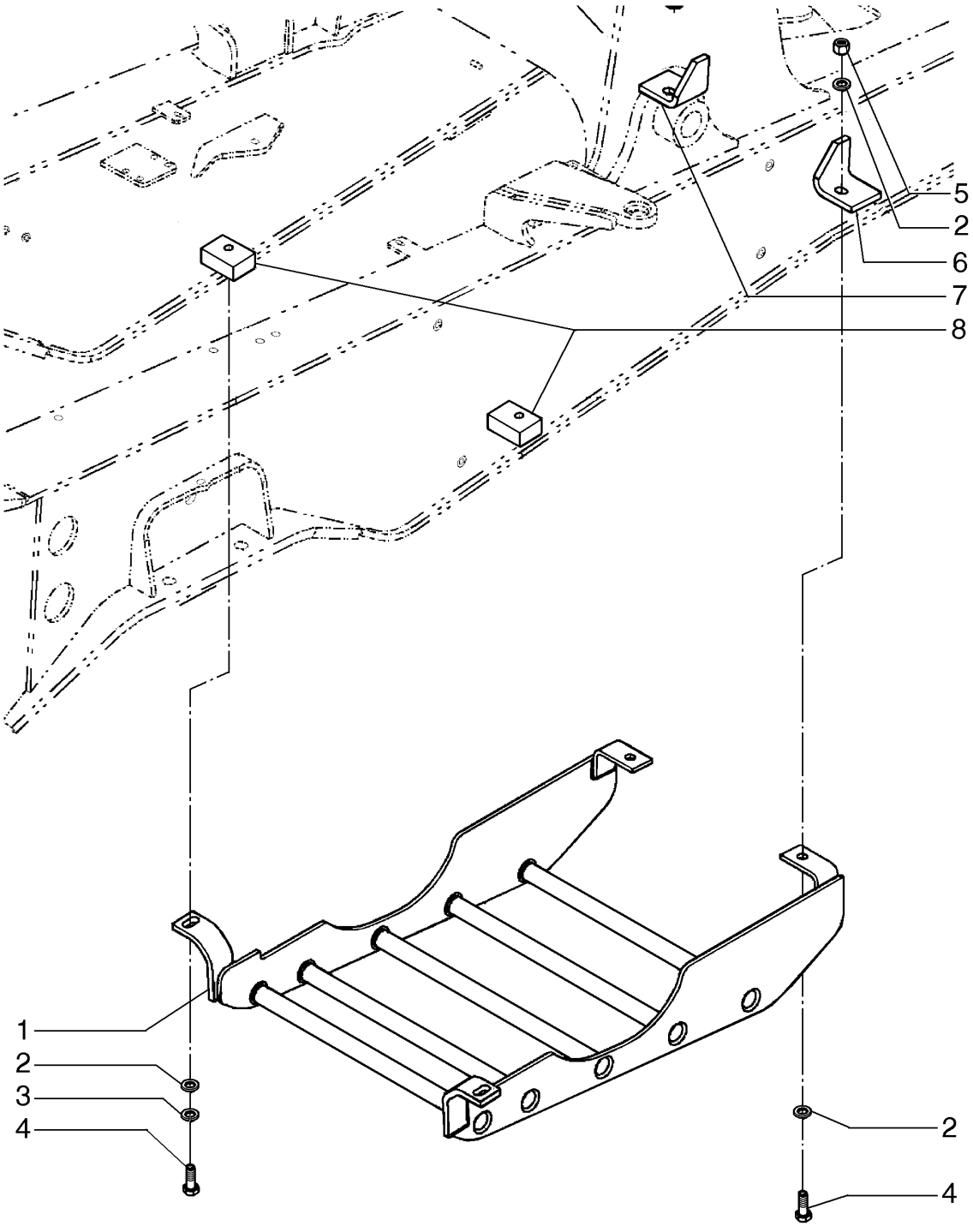

CARDAN AND SUMP SHIELD
CARDAN AND SUMP SHIELD
CARDAN AND SUMP SHIELD
CARDAN AND SUMP SHIELD

R	N	P.N.	MOD	Q	Denominação Denominação	Description Bezeichnung	Denominacion Descrizione	Description Beskrivelse	L.C.
1		**84154080**		1	PROTEÇÃO PROTECÇÃO	GUARD SCHUTZABDECKUNG	DEFENSA PROTEZIONE	PROTECTION BESKYTTELSESSKÆRM	070R
2		**14496931**		6	ARRUELA PLANA, M16 x 30 x 3 ANILHA	WASHER UNTERLEGSCHEIBE	ARANDELA RONDELLA	RONDELLE FLADSKIVE	131R
3		**10517271**		2	TRAVA DA ARRUELA ANILHA DE RETENÇÃO	LOCK WASHER SICHERUNGSSCHEIBE	ARANDELA DE BLOQUE RONDELLA DI SICUREZ	RONDELLE FREIN LÅSESKIVE	132R
4		**11391531**		4	PARAFUSO, Hex, M16 x 1.5 x 45, 10.9, Full Thd PARAFUSO	BOLT SCHRAUBE	PERNO BULLONE	VIS BOLT	140B
5		**12574921**		2	CONTRA PORCA, M16 x 1.5, Cl 10 CONTRAPORCA	LOCK NUT SICHERUNGSMUTTER	TUERCA DE BLOQUEO DADO DI BLOCCAGGIO	CONTRE-ECROU LÅSEMØTRIK	P263
6		**75249084**		1	PLACA, RH CHAPA	PLATE PLATTE	PLACA PIASTRA	PLAQUE PLADE	105P
7		**75249083**		1	PLACA, LH CHAPA	PLATE PLATTE	PLACA PIASTRA	PLAQUE PLADE	105P
8		**75254718**		2	BLOCO BLOCO	BLOCK BLOCK	BLOQUE BLOCCO	BLOC MOTORBLOK	074B

09-038	05	p1	06/10

SUPORTE DO BRAÇO DA RETRO
SWING POST ASSEMBLY, BUSHINGS & PINS
GRUPO BRAZO OSCIL., CASQUILLOS Y PERNOS

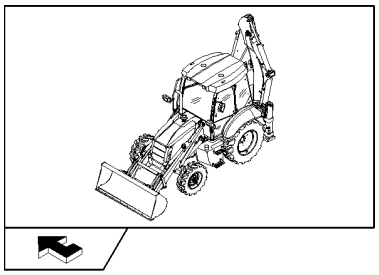

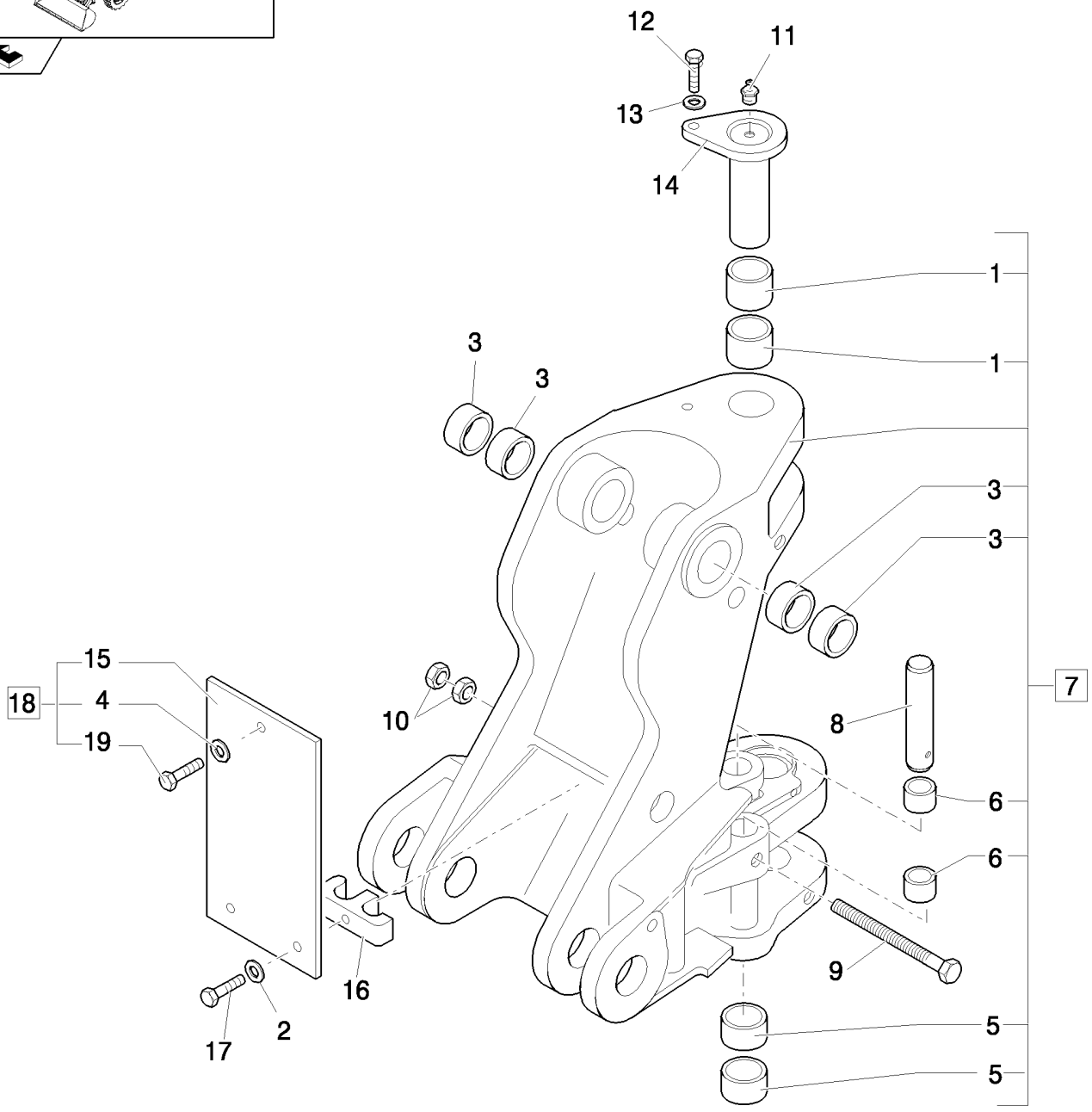

CONJUNTO DO BRAÇO OSCIL., CASQUILHOS E PINOS

R	N	P.N.	MOD	Q	Denominação Denominação	Description Bezeichnung	Denominacion Descrizione	Description Beskrivelse	L.C.
1		85803196		2	BUCHA	BUSHING	CASQUILLO	BAGUE	095B
					CASQUILHO	BUCHSE	BOCCOLA	BØSNING	
2		70930370		2	ARRUELA PLANA	WASHER	ARANDELA	RONDELLE	131R
					ANILHA	UNTERLEGSCHEIBE	RONDELLA	FLADSKIVE	
3		85801029		4	BUCHA	BUSHING	CASQUILLO	BAGUE	095B
					CASQUILHO	BUCHSE	BOCCOLA	BØSNING	
4		11193979		1	MOLA DA ARRUELA, Belleville, M8.4				
						SPRING WASHER	ARANDELA DE RESORTI	RONDELLE ELASTIQUE	P692
					ANILHA DE MOLA	FEDERSCHEIBE	RONDELLA ELASTICA	FJEDERSKIVE	
5		85803197		2	BUCHA	BUSHING	CASQUILLO	BAGUE	095B
					CASQUILHO	BUCHSE	BOCCOLA	BØSNING	
6		85803193		4	BUCHA	BUSHING	CASQUILLO	BAGUE	095B
					CASQUILHO	BUCHSE	BOCCOLA	BØSNING	
7		87575394		1	TORRE, ASSY	TOWER	TORRECILLA	TOURELLE	T100
					TORRE	MAST	TORRE	TÅRN	
8		85803192		2	PINO, Swing Cylinder	PIN	PASADOR	BROCHE	080P
					PERNO	PIN	PERNO	STIFT	
9		87363478		1	PARAFUSO, M10x270	SCREW	TORNILLO	VIS	040V
					PARAFUSO	SCHRAUBE	VITE	SKRUE	
10		10717421		2	PORCA, Thin, M14 x 2, Cl 05, M14				
						NUT	TUERCA	ECROU	010D
					PORCA	MUTTER	DADO	MØTRIK	
11		80710		3	GRAXEIRA, 1/8"-27 x .66 lg	LUBE NIPPLE	BOQUILLA DE LUBRICAC	GRAISSEUR	060I
					COPO DE LUBRIFICAÇÃ	SCHMIERNIPPEL	INGRASSATORE	SMØRENIPPEL	
12		85802397		1	PARAFUSO, M16X40	SCREW	TORNILLO	VIS	040V
					PARAFUSO	SCHRAUBE	VITE	SKRUE	
13		70677010		1	ARRUELA PLANA	WASHER	ARANDELA	RONDELLE	131R
					ANILHA	UNTERLEGSCHEIBE	RONDELLA	FLADSKIVE	
14		87372653		1	PINO	PIN	PASADOR	BROCHE	080P
					PERNO	PIN	PERNO	STIFT	
15		85805137		1	PLACA	PLATE	PLACA	PLAQUE	105P
					CHAPA	PLATTE	PIASTRA	PLADE	
16		87310285		1	BRAÇADEIRA	CLAMP	ABRAZADERA	COLLIER	120M
					BRAÇADEIRA	KLEMME	MORSETTO	SPÆNDEBÅND	
17		11107331		2	PARAFUSO, Hex, M10 x 55, 10.9				
						BOLT	PERNO	VIS	140B
					PARAFUSO	SCHRAUBE	BULLONE	BOLT	
18		85805648		1	KIT, ASSY	KIT	KIT	KIT	305C
					KIT	SATZ	KIT	SÆT	
19		16043621		1	PARAFUSO, Hex, M8 x 25, 8.8				
						BOLT	PERNO	VIS	140B
					PARAFUSO	SCHRAUBE	BULLONE	BOLT	

B90B B95B B110B

09-039	01	p1	06/10

GRADE FRONTAL
GRID AND ACCESSORIES
REJILLA Y ACCESORIOS

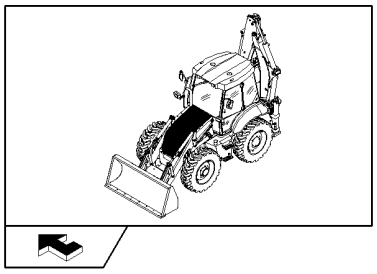

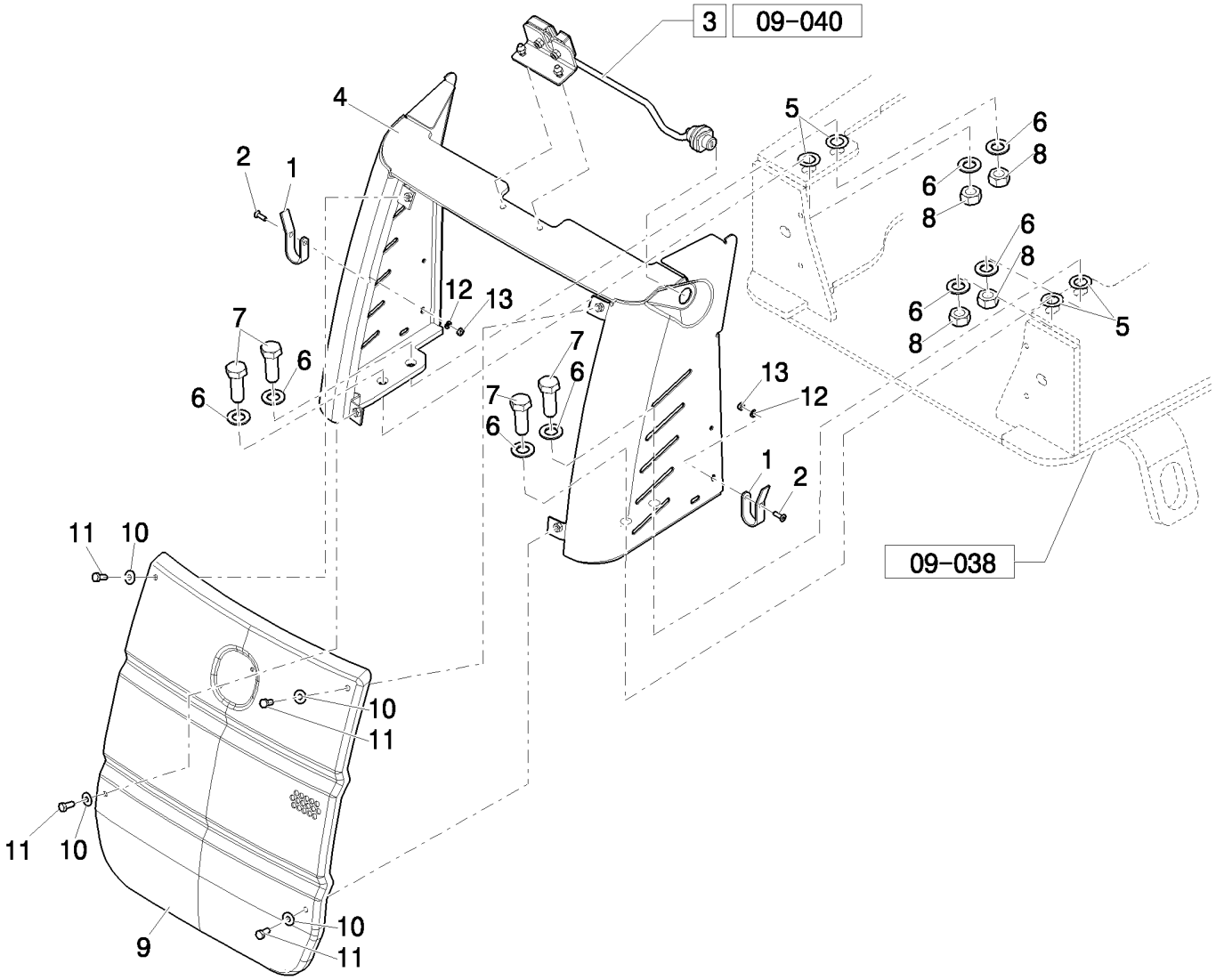

GRELHA E ACESSÓRIOS

R	N	P.N.	MOD	Q	Denominação Denominação	Description Bezeichnung	Denominacion Descrizione	Description Beskrivelse	L.C.
1		87473167		2	SUPORTE	BRACKET	SOPORTE	SUPPORT	225S
					SUPORTE	HALTERUNG	STAFFA	BESLAG	
2		14441421		2	PARAFUSO, Hex Soc Flat Hd, M6 x 20, 8.8				
						SCREW	TORNILLO	VIS	040V
					PARAFUSO	SCHRAUBE	VITE	SKRUE	
3		87669786		1	TRAVA, ASSY	LOCK	CERRADURA	SERRURE	120S
					FECHADURA	SCHLOSS	BLOCCO	LÅS	
4		87632691		1	COBERTURA	COVER	CUBIERTA	COUVERCLE	265C
					COBERTURA	ABDECKUNG	COPERCHIO	DÆKSEL	
5		10520201		4	ARRUELA PLANA, M16 x 28 x 3				
						WASHER	ARANDELA	RONDELLE	131R
					ANILHA	UNTERLEGSCHEIBE	RONDELLA	FLADSKIVE	
6		11191579		8	MOLA DA ARRUELA, Belleville, M17				
						SPRING WASHER	ARANDELA DE RESORTI	RONDELLE ELASTIQUE	P692
					ANILHA DE MOLA	FEDERSCHEIBE	RONDELLA ELASTICA	FJEDERSKIVE	
7		15981231		4	PARAFUSO, Hex, M16 x 1.5 x 65, 10.9				
						BOLT	PERNO	VIS	140B
					PARAFUSO	SCHRAUBE	BULLONE	BOLT	
8		12164121		4	PORCA, M16 x 1.5, Cl 10	NUT	TUERCA	ECROU	010D
					PORCA	MUTTER	DADO	MØTRIK	
9		87614694		1	GRELHA	GRILLE	REJILLA	CALANDRE	101G
					GRELHA	GRILL	GRIGLIA	GITTER	
10		13578378		4	TRAVA DA ARRUELA	LOCK WASHER	ARANDELA DE BLOQUE	RONDELLE FREIN	132R
					ANILHA DE RETENÇÃO	SICHERUNGSSCHEIBE	RONDELLA DI SICUREZ	LÅSESKIVE	
11		16043487		4	PARAFUSO	BOLT	PERNO	VIS	140B
					PARAFUSO	SCHRAUBE	BULLONE	BOLT	
12		86624182		2	ARRUELA PLANA, M6 x 18 x 1.6				
						WASHER	ARANDELA	RONDELLE	131R
					ANILHA	UNTERLEGSCHEIBE	RONDELLA	FLADSKIVE	
13		393392		2	CONTRA PORCA, M6 x 1, Cl 8				
						LOCK NUT	TUERCA DE BLOQUEO	CONTRE-ECROU	P263
					CONTRAPORCA	SICHERUNGSMUTTER	DADO DI BLOCCAGGIO	LÅSEMØTRIK	

09-040	01	p1	06/10

FECHADURA DO CAPUZ
DOOR LOCK KIT
KIT BLOQUEO PUERTA

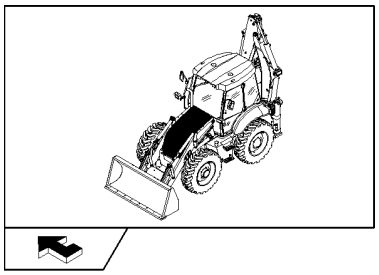

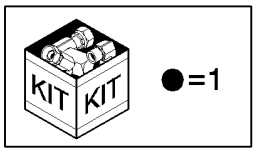

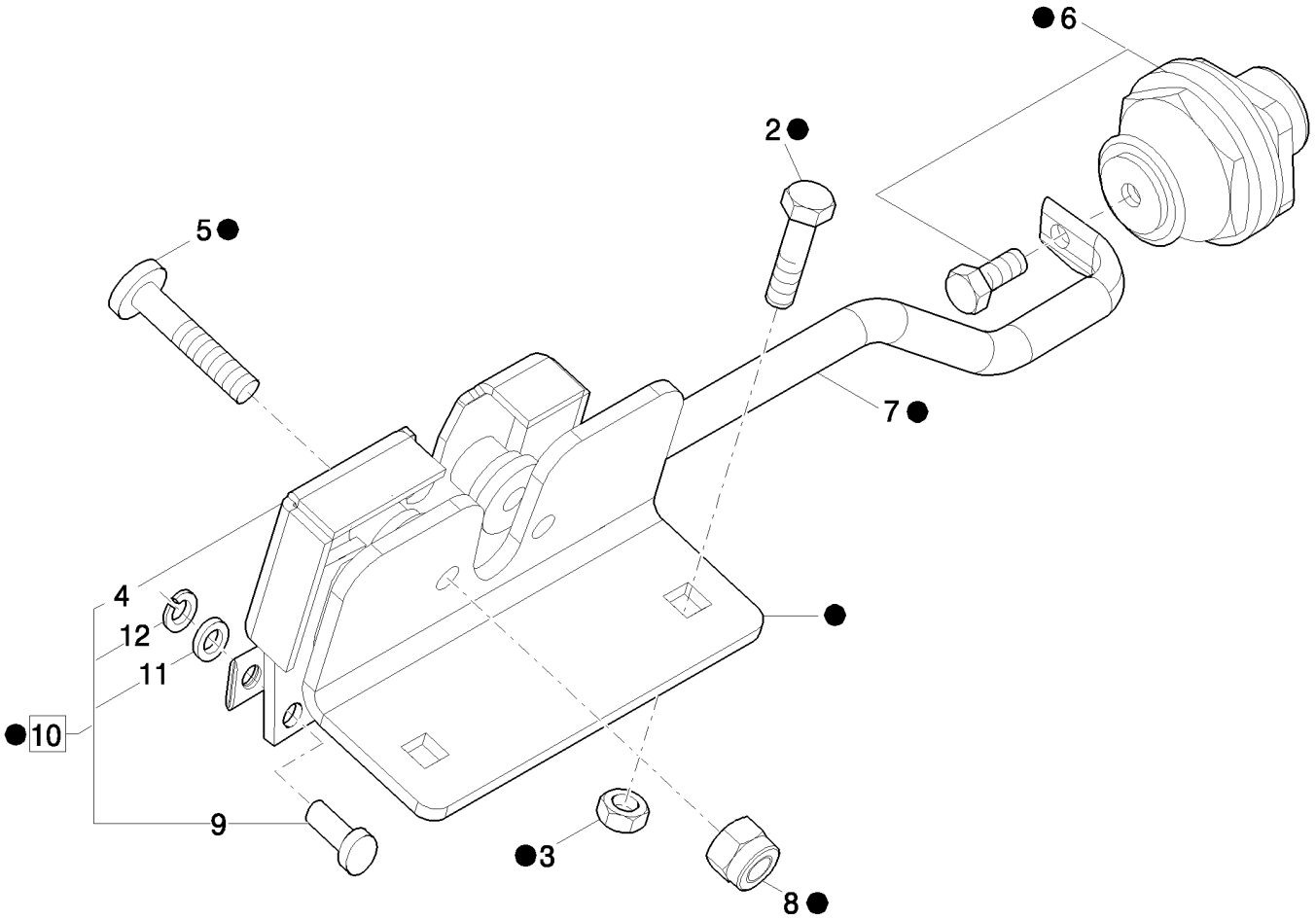

KIT DE FECHADURAS PARA PORTA

R	N	P.N.	MOD	Q	Denominação Denominação	Description Bezeichnung	Denominacion Descrizione	Description Beskrivelse	L.C.
1		87669786		1	TRAVA, ASSY FECHADURA	LOCK SCHLOSS	CERRADURA BLOCCO	SERRURE LÅS	120S
2		87694197		2	PARAFUSO PARAFUSO	SCREW SCHRAUBE	TORNILLO VITE	VIS SKRUE	040V
3		16100811		2	PORCA, M8, Cl 8 PORCA	NUT MUTTER	TUERCA DADO	ECROU MØTRIK	010D
4		87742983		1	TRAVA FECHADURA	LOCK SCHLOSS	CERRADURA BLOCCO	SERRURE LÅS	120S
5		14442321		2	PARAFUSO, Hex Soc Flat Hd, M8 x 35, 8.8 PARAFUSO	SCREW SCHRAUBE	TORNILLO VITE	VIS SKRUE	040V
6		87624743		1	TRINCO LINGUETA	PAWL SPERRKLINKE	TRINQUETE NOTTOLINO D'ARRESTO	CLIQUET PAL	050N
7		87624744		1	HASTE HASTE	ROD STANGE	VARILLA ASTA	TIGE STANG	090A
8		16104111		2	CONTRA PORCA, M8 x 1.25, Cl 8 CONTRAPORCA	LOCK NUT SICHERUNGSMUTTER	TUERCA DE BLOQUEO DADO DI BLOCCAGGIO	CONTRE-ECROU LÅSEMØTRIK	P263
9		87687399		1	PINO PERNO	PIN PIN	PASADOR PERNO	BROCHE STIFT	080P
10		87624745		1	TRAVA, ASSY FECHADURA	LOCK SCHLOSS	CERRADURA BLOCCO	SERRURE LÅS	120S
11		14499301		1	ARRUELA PLANA, M6 x 12 x 1.6 ANILHA	WASHER UNTERLEGSCHEIBE	ARANDELA RONDELLA	RONDELLE FLADSKIVE	131R
12		11065374		1	ANEL DE PRESSÃO, M5, Ext ANEL	SNAP RING SPRENGRING	ANILLO DE RESORTE ANELLO ELASTICO	ANNEAU D'ARRET LÅSERING	054A

B90B B95B B110B

09-041	01	p1	06/10

CAPUZ DO MOTOR
GUARD AND ACCESSORIES
PROTECCIÓN Y ACCESORIOS

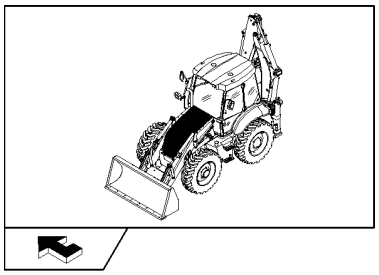

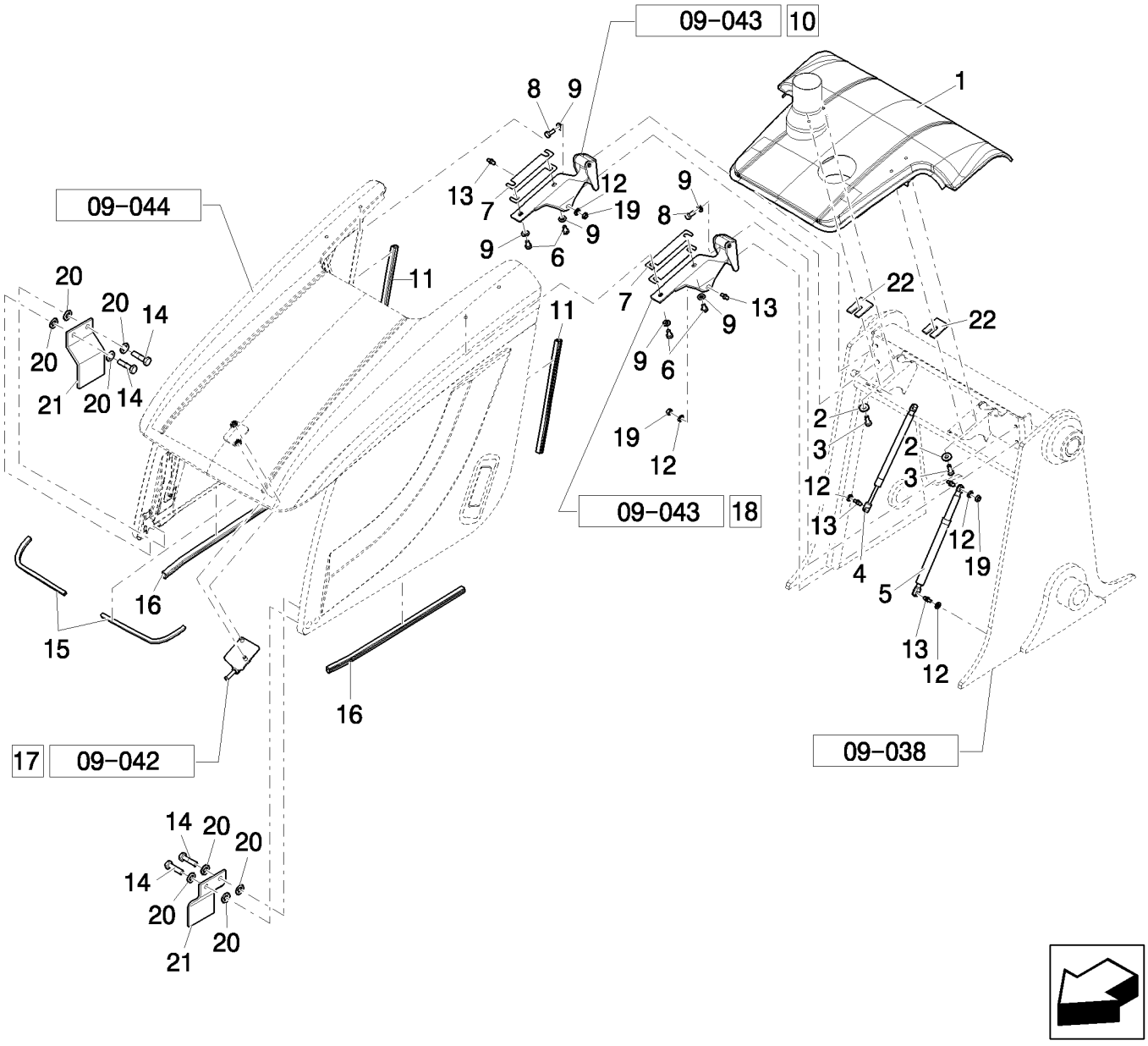

PROTECÇÃO E ACESSÓRIOS

R	N	P.N.	MOD	Q	Denominação Denominação	Description Bezeichnung	Denominacion Descrizione	Description Beskrivelse	L.C.
1		87741687		1	CAPÔ DO MOTOR	ENGINE HOOD	CUBIERTA DEL MOTOR	CAPOT MOTEUR	A008
					CAPOT DO MOTOR	MOTORHAUBE	COFANO MOTORE	MOTORHJELM	
2		86592700		4	ARRUELA PLANA, M10 x 28 x 4, HT				
						WASHER	ARANDELA	RONDELLE	131R
					ANILHA	UNTERLEGSCHEIBE	RONDELLA	FLADSKIVE	
3		9515003		4	PARAFUSO, Hex, M10 x 30, 10.9, Full Thd				
						BOLT	PERNO	VIS	140B
					PARAFUSO	SCHRAUBE	BULLONE	BOLT	
4		87636546		1	MOLA	SPRING	RESORTE	RESSORT	100M
					MOLA	FEDER	MOLLA	FJEDER	
5		87482939		2	AMORTECEDOR	SHOCK ABSORBER	AMORTIGUADOR	AMORTISSEUR	036A
					AMORTECEDOR	STOSSDÄMPFER	AMMORTIZZATORE	STØDDÆMPER	
6		11106031		4	PARAFUSO, Hex, M10 x 20, 10.9, Full Thd				
						SCREW	TORNILLO	VIS	040V
					PARAFUSO	SCHRAUBE	VITE	SKRUE	
7		87673011		4	CALÇO DE AFINAÇÃO	SHIM	SUPLEMENTO	CALE	198S
					CALÇO DE AFINAÇÃO	AUSGLEICHSSCHEIBE	SPESSORE	MELLEMLÆG	
8		9515003		4	PARAFUSO, Hex, M10 x 30, 10.9, Full Thd				
						BOLT	PERNO	VIS	140B
					PARAFUSO	SCHRAUBE	BULLONE	BOLT	
9		12638621		8	ARRUELA PLANA	WASHER	ARANDELA	RONDELLE	131R
					ANILHA	UNTERLEGSCHEIBE	RONDELLA	FLADSKIVE	
10		87696662		1	DOBRADIÇA, ASSY	HINGE	BISAGRA	CHARNIERE	Z579
					DOBRADIÇA	SCHARNIER	CERNIERA	HÆNGSEL	
11		87643908		2	VEDAÇÃO DE BORRACHA	RUBBER SEAL	JUNTA DE GOMA	JOINT EN CAOUTCHOU(	122G
					JUNTAS	GUMMIDICHTUNG	GUARNIZIONE DI GOMM	GUMMITÆTNING	
12		10516671		4	TRAVA DA ARRUELA	LOCK WASHER	ARANDELA DE BLOQUE(	RONDELLE FREIN	132R
					ANILHA DE RETENÇÃO	SICHERUNGSSCHEIBE	RONDELLA DI SICUREZ	LÅSESKIVE	
13		87603835		4	PRISIONEIRO	STUD	PRISIONERO	GOUJON	210P
					PINO ROSCADO	GEWINDEBOLZEN	PRIGIONIERO	STØTTEBOLT	
14		10979421		1	PARAFUSO, Hex, M6 x 10, 8.8, Full Thd, ASSY				
						BOLT	PERNO	VIS	140B
					PARAFUSO	SCHRAUBE	BULLONE	BOLT	
15		87652862		2	VEDAÇÃO DE BORRACHA	RUBBER SEAL	JUNTA DE GOMA	JOINT EN CAOUTCHOU(	122G
					JUNTAS	GUMMIDICHTUNG	GUARNIZIONE DI GOMM	GUMMITÆTNING	
14		378056		4	PARAFUSO, Hex, M6 x 10, 8.8, Full Thd, ASSY				
						BOLT	PERNO	VIS	140B
					PARAFUSO	SCHRAUBE	BULLONE	BOLT	
16		87643906		2	VEDAÇÃO DE BORRACHA	RUBBER SEAL	JUNTA DE GOMA	JOINT EN CAOUTCHOU(	122G
					JUNTAS	GUMMIDICHTUNG	GUARNIZIONE DI GOMM	GUMMITÆTNING	
17		87613623		1	PLACA DE FIXAÇÃO, ASS	FIXING PLATE	PLACA DE FIJACIÓN	PLAQUE DE FIXATION	078B
					CHAPA DE FIXAÇÃO	BEFESTIGUNGSPLATTE	PIASTRA DI FISSAGGIO	FASTSPÆNDINGSPLADE	
18		87748117		1	DOBRADIÇA, ASSY	HINGE	BISAGRA	CHARNIERE	140C
					DOBRADIÇA	SCHARNIER	CERNIERA	HÆNGSEL	
19		43362		2	PORCA, M8, Cl 10	NUT	TUERCA	ECROU	010D
					PORCA	MUTTER	DADO	MØTRIK	
20		10519401		8	ARRUELA PLANA, M6 x 11.95 x 1.6				
						WASHER	ARANDELA	RONDELLE	131R
					ANILHA	UNTERLEGSCHEIBE	RONDELLA	FLADSKIVE	

09-041	01	p2	06/10

CAPUZ DO MOTOR
GUARD AND ACCESSORIES
PROTECCIÓN Y ACCESORIOS

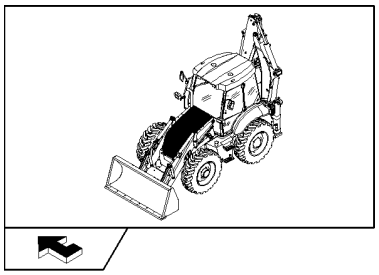

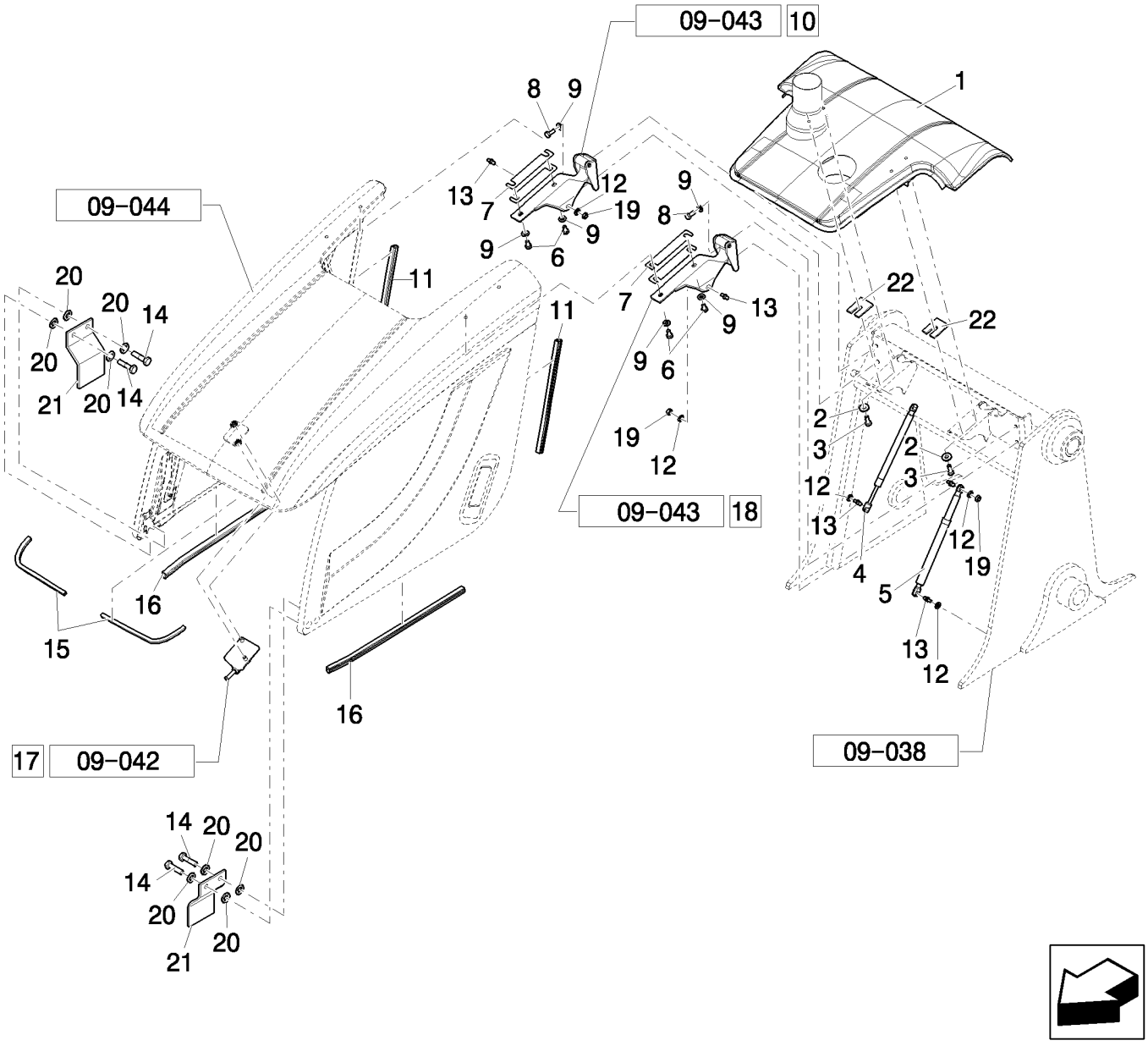

PROTECÇÃO E ACESSÓRIOS

R	N	P.N.	MOD	Q	Denominação Denominação	Description Bezeichnung	Denominacion Descrizione	Description Beskrivelse	L.C.
21		**87473166**		2	SUPORTE SUPORTE	BRACKET HALTERUNG	SOPORTE STAFFA	SUPPORT BESLAG	225S
22		**87326482**		2	CALÇO DE AFINAÇÃO CALÇO DE AFINAÇÃO	SHIM AUSGLEICHSSCHEIBE	SUPLEMENTO SPESSORE	CALE MELLEMLÆG	198S

09-042	01	p1	06/10

PLACA DE BLOQUEIO
LOCK PLATE ASSY
CONJUNTO PLACA DE BLOQUEO

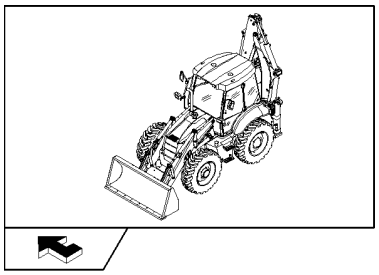

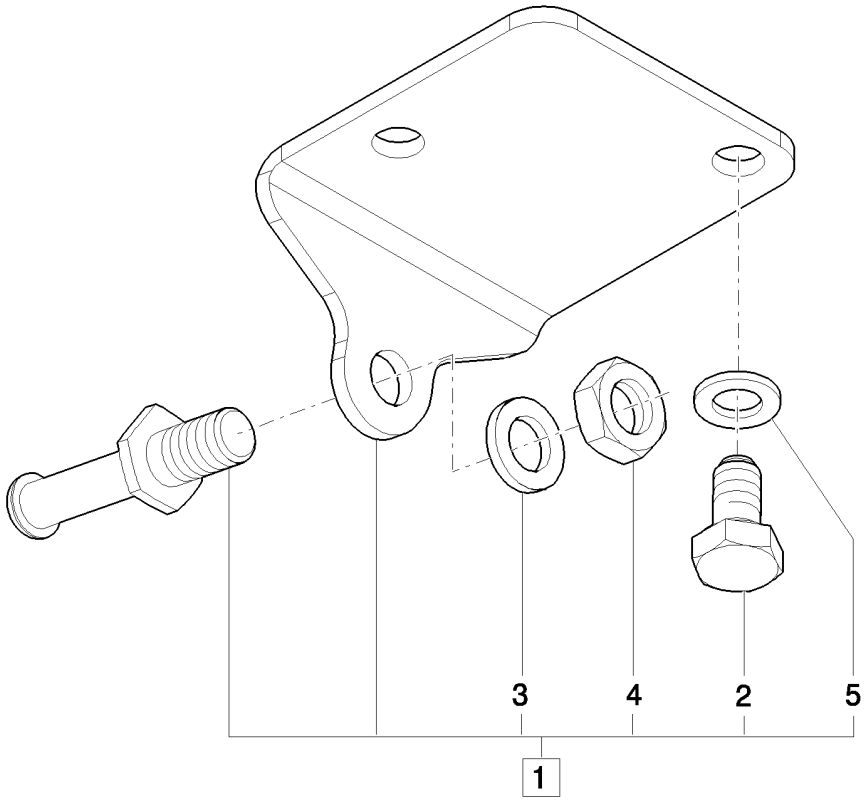

CONJUNTO DA PLACA DE BLOQUEIO

R	N	P.N.	MOD	Q	Denominação Denominação	Description Bezeichnung	Denominacion Descrizione	Description Beskrivelse	L.C.
1		87613623		1	PLACA DE FIXAÇÃO, ASS\ CHAPA DE FIXAÇÃO	FIXING PLATE BEFESTIGUNGSPLATTE	PLACA DE FIJACIÓN PIASTRA DI FISSAGGIO	PLAQUE DE FIXATION FASTSPÆNDINGSPLADE	078B
2		11106021		2	PARAFUSO, Hex, M10 x 20, 8.8, Full Thd PARAFUSO	BOLT SCHRAUBE	PERNO BULLONE	VIS BOLT	140B
3		13507401		1	ARRUELA PLANA, M12 x 20 x 2 ANILHA	WASHER UNTERLEGSCHEIBE	ARANDELA RONDELLA	RONDELLE FLADSKIVE	131R
4		10717311		1	PORCA, Thin, M12 x 1.75, Cl 04 PORCA	NUT MUTTER	TUERCA DADO	ECROU MØTRIK	010D
5		12638621		2	ARRUELA PLANA ANILHA	WASHER UNTERLEGSCHEIBE	ARANDELA RONDELLA	RONDELLE FLADSKIVE	131R

B90B B95B B110B

09-043	01	p1	06/10

DOBRADIÇA BASCULANTE
TIPPING GUARD HINGE KIT
KIT BISAGRA DE PROTECCIÓN BASCULANTE

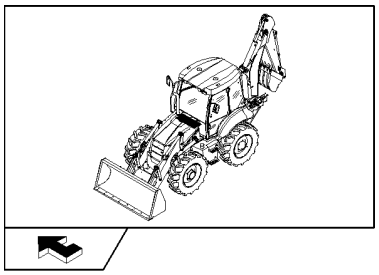

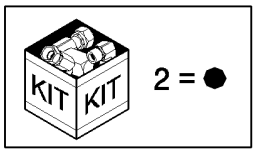

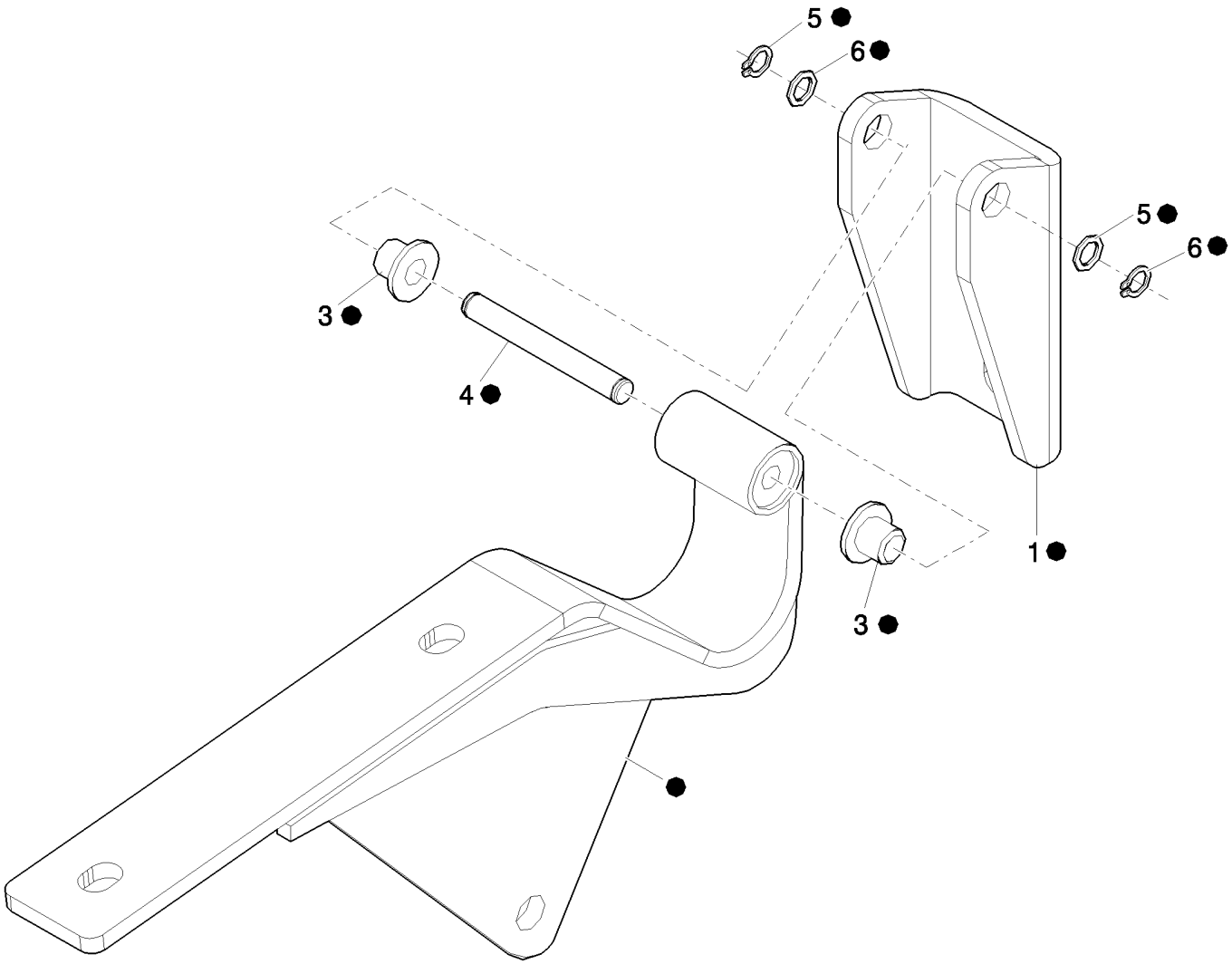

KIT DE DOBRADIÇAS PARA PROTECÇÃO BASCULANTE

R	N	P.N.	MOD	Q	Denominação Denominação	Description Bezeichnung	Denominacion Descrizione	Description Beskrivelse	L.C.
1		**87385465**		2	SUPORTE SUPORTE	BRACKET HALTERUNG	SOPORTE STAFFA	SUPPORT BESLAG	225S
2	1	**87696662**		1	DOBRADIÇA, ASSY DOBRADIÇA	HINGE SCHARNIER	BISAGRA CERNIERA	CHARNIERE HÆNGSEL	Z579
2	2	**87748117**		1	DOBRADIÇA, ASSY DOBRADIÇA	HINGE SCHARNIER	BISAGRA CERNIERA	CHARNIERE HÆNGSEL	140C
3		**87669785**		4	BUCHA CASQUILHO	BUSHING BUCHSE	CASQUILLO BOCCOLA	BAGUE BØSNING	095B
4		**87686869**		2	PINO PERNO	PIN PIN	PASADOR PERNO	BROCHE STIFT	080P
5		**13507104**		4	ARRUELA PLANA ANILHA	WASHER UNTERLEGSCHEIBE	ARANDELA RONDELLA	RONDELLE FLADSKIVE	131R
6		**87477173**		4	ANEL ANEL	RING RING	ANILLO ANELLO	ANNEAU RING	045A

(1) Right Side
(2) Left Side

B90B B95B B110B

09-044	01	p1	06/10

PAINEIS ACUSTÍCOS
TIPPING GUARD ASSY COMPONENTS
COMPONENTES CONJUNTO PROTECCIÓN BASCULANTE

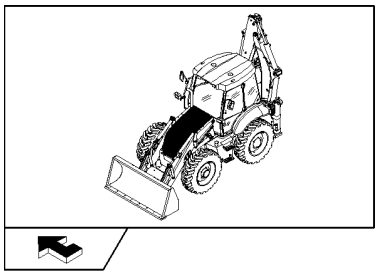

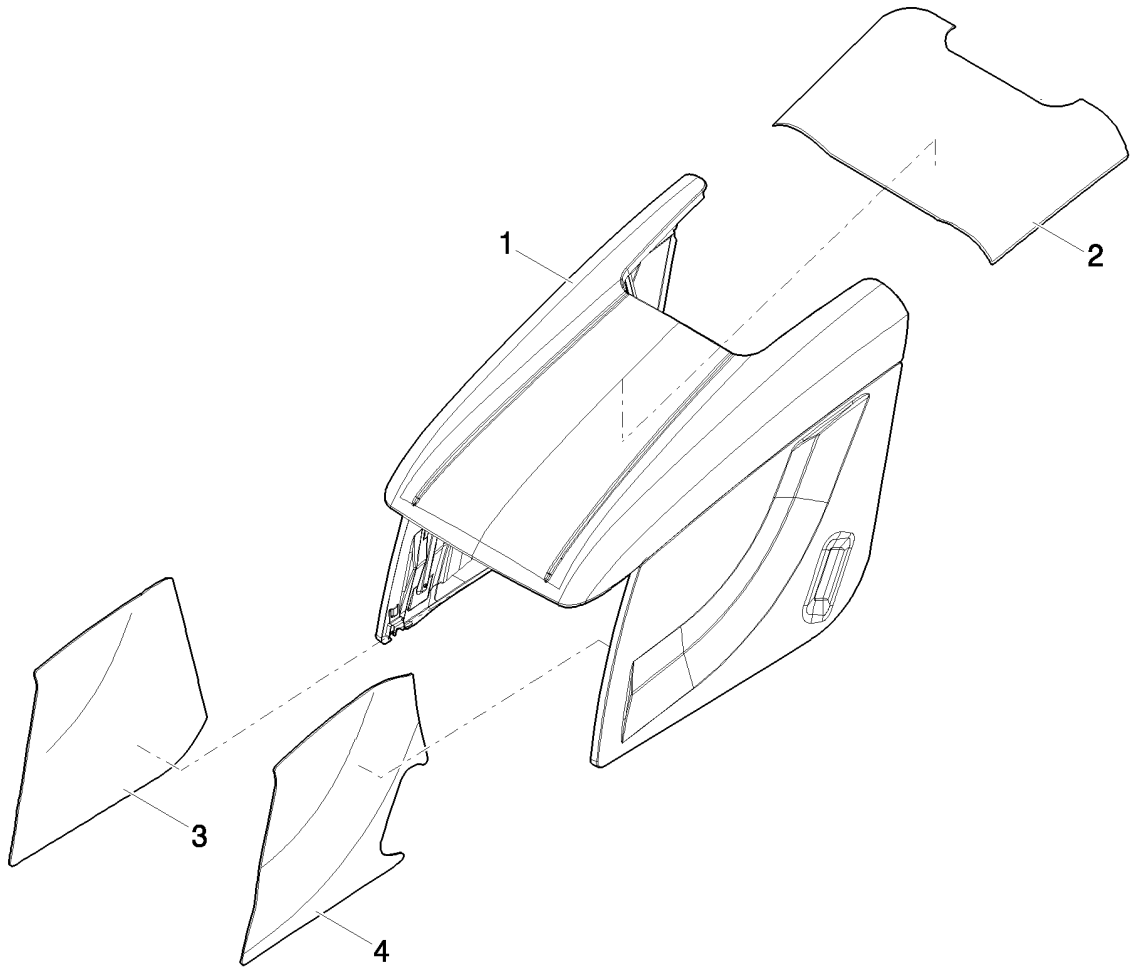

COMPONENTES DO CONJUNTO DA PROTECÇÃO BASCULANTE

R	N	P.N.	MOD	Q	Denominação Denominação	Description Bezeichnung	Denominacion Descrizione	Description Beskrivelse	L.C.
1		87376297		1	CAPÔ DO MOTOR CAPOT DO MOTOR	ENGINE HOOD MOTORHAUBE	CUBIERTA DEL MOTOR COFANO MOTORE	CAPOT MOTEUR MOTORHJELM	A008
2		87653086		1	PAINEL DO CAPÔ DO MOTOR CAPOT	ENGINE HOOD PANEL MOTORHAUBENBLECH	PANEL DE CAPÓ DE MO PANNELLO COFANO MC	CAPOT MOTEUR MOTORHJELMPANEL	177C
3		87653220		1	PAINEL DO CAPÔ DO MOTOR CAPOT	ENGINE HOOD PANEL MOTORHAUBENBLECH	PANEL DE CAPÓ DE MO PANNELLO COFANO MC	CAPOT MOTEUR MOTORHJELMPANEL	177C
4		87669736		1	PAINEL DO CAPÔ DO MOTOR CAPOT	ENGINE HOOD PANEL MOTORHAUBENBLECH	PANEL DE CAPÓ DE MO PANNELLO COFANO MC	CAPOT MOTEUR MOTORHJELMPANEL	177C

09-045	01	p1	06/10

PROTEÇÕES DA CABINE
CAB SCREEN
PANTALLAS DE LA CABINA

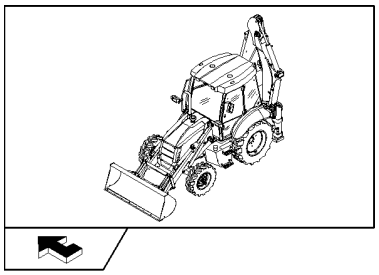

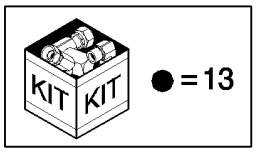

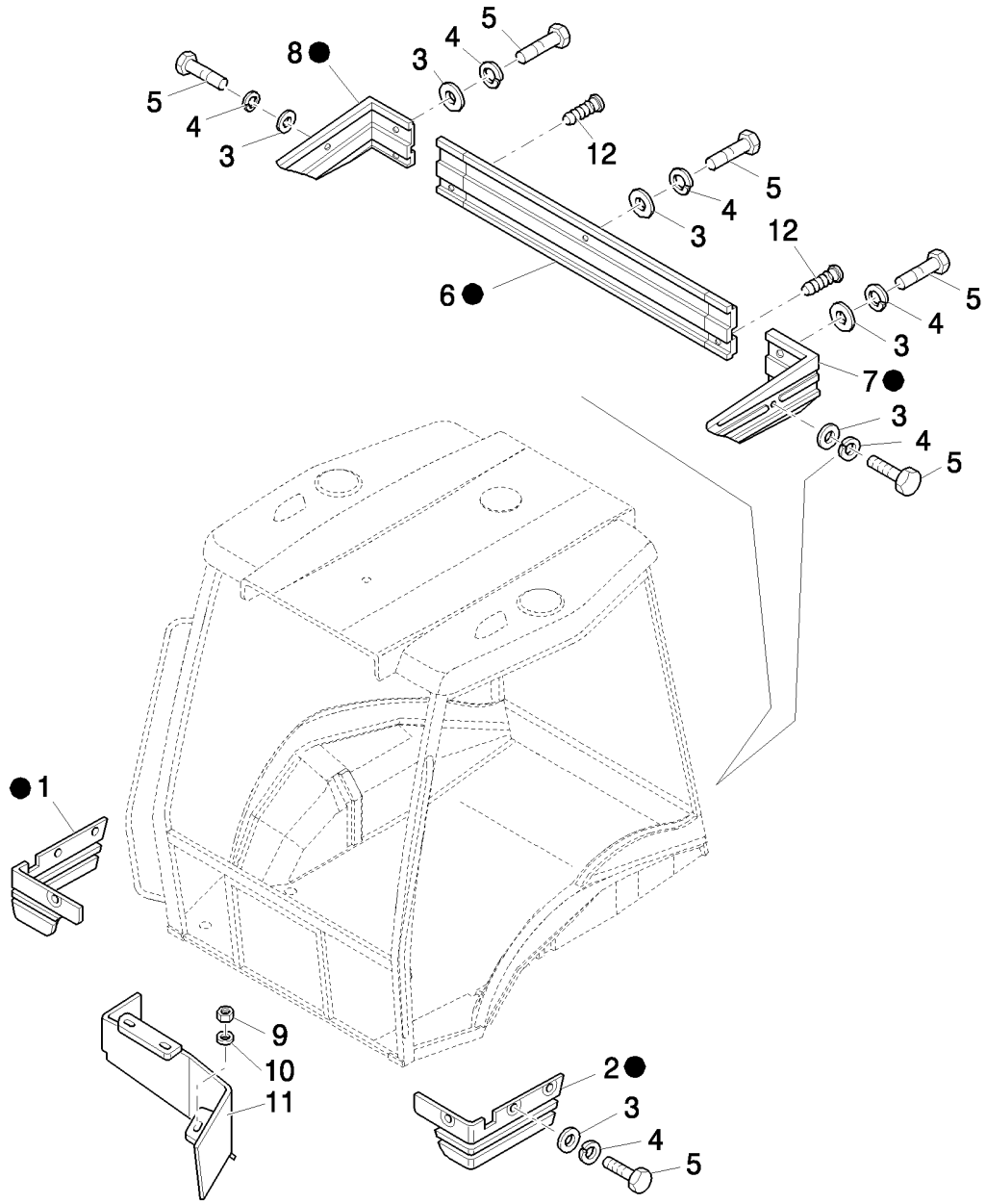

PROTECÇÕES DA CABINA

R	N	P.N.	MOD	Q	Denominação Denominação	Description Bezeichnung	Denominacion Descrizione	Description Beskrivelse	L.C.
1		87315641		1	COBERTURA, RH	COVER	CUBIERTA	COUVERCLE	265C
					COBERTURA	ABDECKUNG	COPERCHIO	DÆKSEL	
2		87315643		1	COBERTURA, LH	COVER	CUBIERTA	COUVERCLE	265C
					COBERTURA	ABDECKUNG	COPERCHIO	DÆKSEL	
3		86624182		11	ARRUELA PLANA, M6 x 18 x 1.6				
						WASHER	ARANDELA	RONDELLE	131R
					ANILHA	UNTERLEGSCHEIBE	RONDELLA	FLADSKIVE	
4		11193274		11	MOLA DA ARRUELA, Belleville, M6.4				
						SPRING WASHER	ARANDELA DE RESORTI	RONDELLE ELASTIQUE	P692
					ANILHA DE MOLA	FEDERSCHEIBE	RONDELLA ELASTICA	FJEDERSKIVE	
5		120100		11	PARAFUSO, Hex, M6 x 20, 8.8				
						BOLT	PERNO	VIS	140B
					PARAFUSO	SCHRAUBE	BULLONE	BOLT	
6		85805303		1	COBERTURA	COVER	CUBIERTA	COUVERCLE	265C
					COBERTURA	ABDECKUNG	COPERCHIO	DÆKSEL	
7		85805304		1	COBERTURA, LH	COVER	CUBIERTA	COUVERCLE	265C
					COBERTURA	ABDECKUNG	COPERCHIO	DÆKSEL	
8		85805305		1	COBERTURA, RH	COVER	CUBIERTA	COUVERCLE	265C
					COBERTURA	ABDECKUNG	COPERCHIO	DÆKSEL	
9		16104111		3	CONTRA PORCA, M8 x 1.25, Cl 8				
						LOCK NUT	TUERCA DE BLOQUEO	CONTRE-ECROU	P263
					CONTRAPORCA	SICHERUNGSMUTTER	DADO DI BLOCCAGGIO	LÅSEMØTRIK	
10		11193979		3	MOLA DA ARRUELA, Belleville, M8.4				
						SPRING WASHER	ARANDELA DE RESORTI	RONDELLE ELASTIQUE	P692
					ANILHA DE MOLA	FEDERSCHEIBE	RONDELLA ELASTICA	FJEDERSKIVE	
11		85805142		1	PAINEL	PANEL	PANEL	PANNEAU	025P
					PAINEL	PLATTE	PANNELLO	PANEL	
12		87641276		2	BUJÃO	PLUG	TAPÓN	BOUCHON	050T
					TAMPÃO	STOPFEN	TAPPO	PROP	
13		87315628		1	KIT	KIT	KIT	KIT	305C
					KIT	SATZ	KIT	SÆT	

B90B B95B B110B

09-046	01	p1	06/10

PARA-LAMAS TRASEIROS
FENDERS, REAR
GUARDABARROS TRASERO

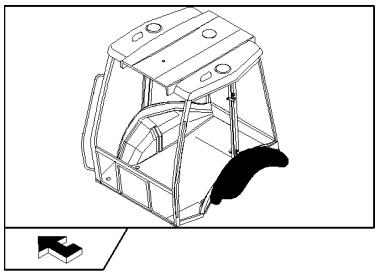

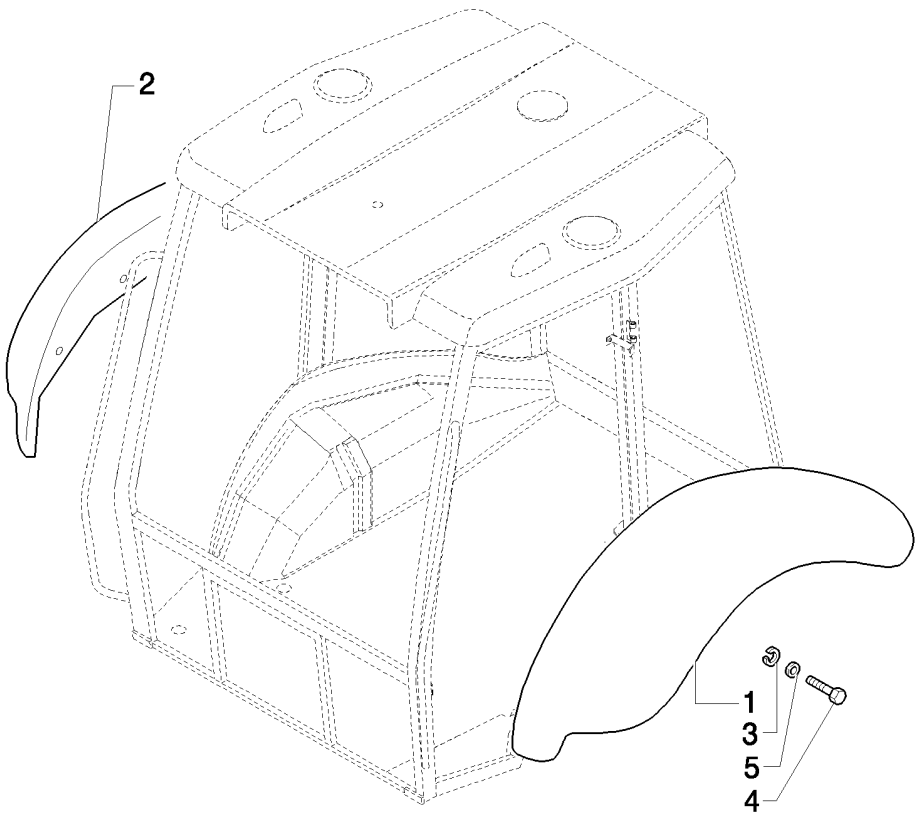

GUARDA-LAMAS, TRASEIRO

R	N	P.N.	MOD	Q	Denominação Denominação	Description Bezeichnung	Denominacion Descrizione	Description Beskrivelse	L.C.
1		85817211		1	PARA-LAMA TRASEIRO, LH				
						REAR FENDER	GUARDABARROS TRASI	AILE ARRIERE	031P
					GUARDA-LAMAS TRASE	HECKKOTFLÜGEL	PARAFANGO POSTERIO	BAGSKÆRM	
2		85817210		1	PARA-LAMA TRASEIRO, RH				
						REAR FENDER	GUARDABARROS TRASI	AILE ARRIERE	031P
					GUARDA-LAMAS TRASE	HECKKOTFLÜGEL	PARAFANGO POSTERIO	BAGSKÆRM	
3		11193874		10	MOLA DA ARRUELA, Belleville, M8.4				
						SPRING WASHER	ARANDELA DE RESORTI	RONDELLE ELASTIQUE	P692
					ANILHA DE MOLA	FEDERSCHEIBE	RONDELLA ELASTICA	FJEDERSKIVE	
4		16044124		10	PARAFUSO, Hex, M8 x 45, 8.8				
						SCREW	TORNILLO	VIS	040V
					PARAFUSO	SCHRAUBE	VITE	SKRUE	
5		12646204		10	ARRUELA PLANA, M8 x 35 x 3				
						WASHER	ARANDELA	RONDELLE	131R
					ANILHA	UNTERLEGSCHEIBE	RONDELLA	FLADSKIVE	

09-047	01	p1	06/10

VIDROS DIANTEIROS E VEDAÇÕES
FRONT GLASSES AND SEALS
CRISTALES FRONTALES Y JUNTAS

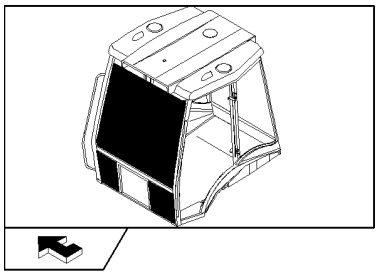

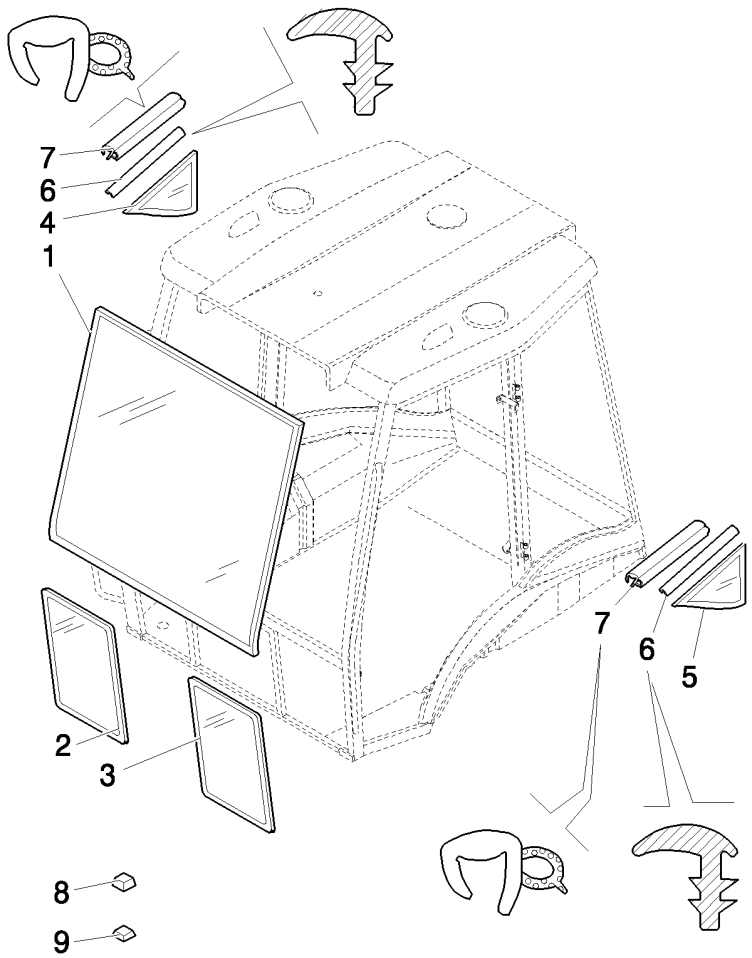

VIDROS DIANTEIROS E VEDANTES

R	N	P.N.	MOD	Q	Denominação Denominação	Description Bezeichnung	Denominacion Descrizione	Description Beskrivelse	L.C.
1		85801621		1	VIDRO VIDRO	GLASS GLAS	VIDRIO CRISTALLO	VITRE GLAS	038V
2		85801623		1	JANELA DA CABINE, RH JANELA DA CABINA	CAB GLASS KABINENFENSTER	CRISTAL DE CABINA CRISTALLO CABINA	VITRE DE CABINE KABINERUDE	069F
3		85801622		1	JANELA DA CABINE, LH JANELA DA CABINA	CAB GLASS KABINENFENSTER	CRISTAL DE CABINA CRISTALLO CABINA	VITRE DE CABINE KABINERUDE	069F
4		85801630		1	JANELA DA CABINE, RH JANELA DA CABINA	CAB GLASS KABINENFENSTER	CRISTAL DE CABINA CRISTALLO CABINA	VITRE DE CABINE KABINERUDE	069F
5		85801631		1	JANELA DA CABINE, LH JANELA DA CABINA	CAB GLASS KABINENFENSTER	CRISTAL DE CABINA CRISTALLO CABINA	VITRE DE CABINE KABINERUDE	069F
6		85802334		AR	JUNTA JUNTA	GASKET DICHTUNG	JUNTA GUARNIZIONE	JOINT PAKNING	123G
7		85805065		2	JUNTA JUNTA	GASKET DICHTUNG	JUNTA GUARNIZIONE	JOINT PAKNING	123G
8		85802223		8	ESPAÇADOR ESPAÇADOR	SPACER DISTANZSTÜCK	SEPARADOR DISTANZIALE	ENTRETOISE AFSTANDSSTYKKE	075D
9		85802224		10	ESPAÇADOR ESPAÇADOR	SPACER DISTANZSTÜCK	SEPARADOR DISTANZIALE	ENTRETOISE AFSTANDSSTYKKE	075D

09-048	01	p1	10/10

CONJUNTO DE CABINE COMPLETO
CAB ASSY
CONJUNTO DE LA CABINA COMPLETO
CAB ASSY

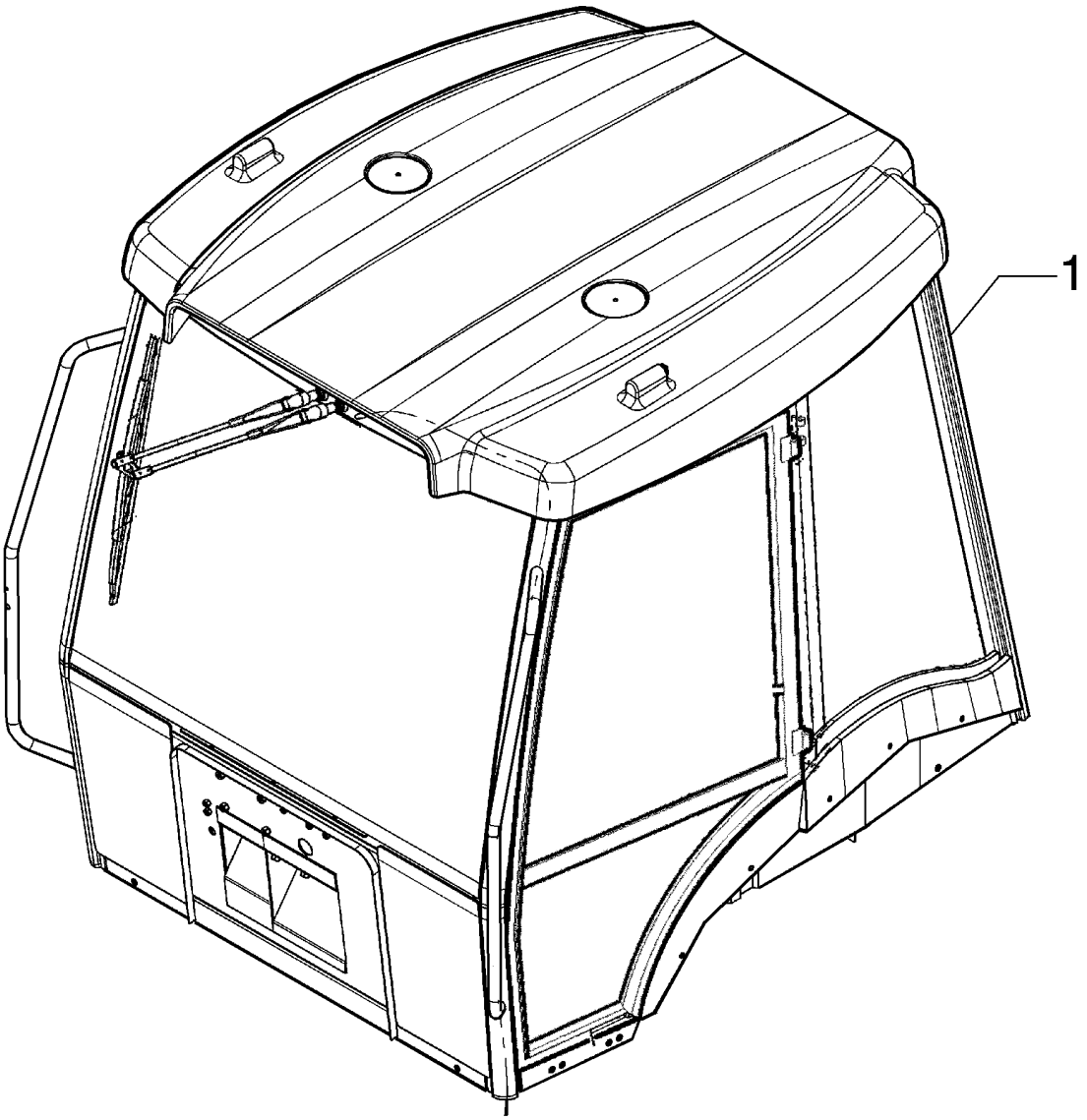

CAB ASSY
CAB ASSY
CAB ASSY
CAB ASSY

R	N	P.N.	MOD	Q	Denominação Denominação	Description Bezeichnung	Denominacion Descrizione	Description Beskrivelse	L.C.
1	1	**84193033**		1	CABINE CABINA	CAB KABINE	CABINA CABINA	CABINE KABINE	008C
1		**84193034**		1	CABINE CABINA	CAB KABINE	CABINA CABINA	CABINE KABINE	008C

(1) Com Ar Condicionado

09-048	02	p1	08/10

TOLDO - CONJUTO
TOP - ASSEMBLY
TOLDO - CONJUNTO
TOP - ASSEMBLY

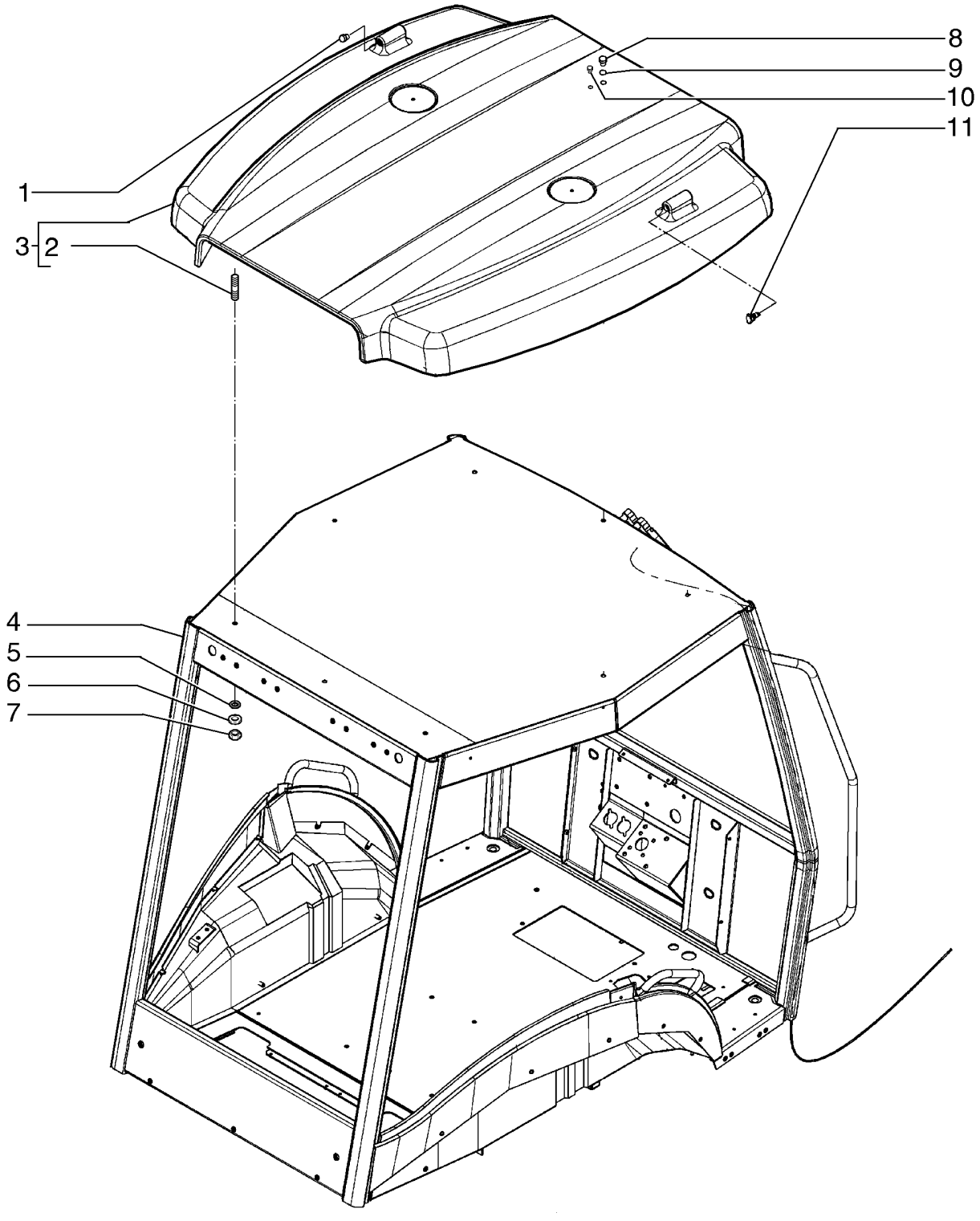

TOP - ASSEMBLY
TOP - ASSEMBLY
TOP - ASSEMBLY
TOP - ASSEMBLY

R	N	P.N.	MOD	Q	Denominação Denominação	Description Bezeichnung	Denominacion Descrizione	Description Beskrivelse	L.C.
1		**70928956**		1	BUJÃO TAMPÃO	PLUG STOPFEN	TAPÓN TAPPO	BOUCHON PROP	050T
2		**13517021**		8	PRISIONEIRO PINO ROSCADO	STUD GEWINDEBOLZEN	PRISIONERO PRIGIONIERO	GOUJON STØTTEBOLT	210P
3		**87349055**		1	TETO TEJADILHO	ROOF DACH	TECHO TETTO	PAVILLON KUPPEL	137T
4		**84194858**		1	TOLDO CAPOTA	CANOPY SCHUTZDACH	CUBIERTA TETTUCCIO	TOIT FØRERVÆRN	139B
5		**85801801**		8	ANEL VEDADOR ANEL VEDADOR	SEALRING DICHTRING	RETÉN ANELLO DI TENUTA	BAGUE D'ETANCHEITE PAKNINGSRING	Z125
6		**12644321**		8	ARRUELA PLANA, M10 x 35 x 3 ANILHA	WASHER UNTERLEGSCHEIBE	ARANDELA RONDELLA	RONDELLE FLADSKIVE	131R
7		**16104121**		8	CONTRA PORCA, M8 x 1.25, Cl 10 CONTRAPORCA	LOCK NUT SICHERUNGSMUTTER	TUERCA DE BLOQUEO DADO DI BLOCCAGGIO	CONTRE-ECROU LÅSEMØTRIK	P263
8		**85808422**		1	BUJÃO TAMPÃO	PLUG STOPFEN	TAPÓN TAPPO	BOUCHON PROP	050T
9		**14456981**		1	O-RING, -111, Cl 7, .424" ID x .103" Thk O-RING	O-RING O-RING	JUNTA TÓRICA ANELLO TOROIDALE	JOINT TORIQUE O-RING	055A
10		**14591687**		1	BOTÃO BOTÃO	BUTTON TASTE	BOTÓN PULSANTE	BOUTON KNAP	120B
11		**84191453**		1	SOQUETE SUPORTE	SOCKET FASSUNG	LLAVE DE CUBO PRESA; CHIAVE A BUSS	DOUILLE FATNING	P483

B90B B95B B110B

09-049	01	p1	06/10

TOLDO - REVESTIMENTO
TOP - SOFT TRIM
TOLDO - REVESTIMIENTO
TOP - SOFT TRIM

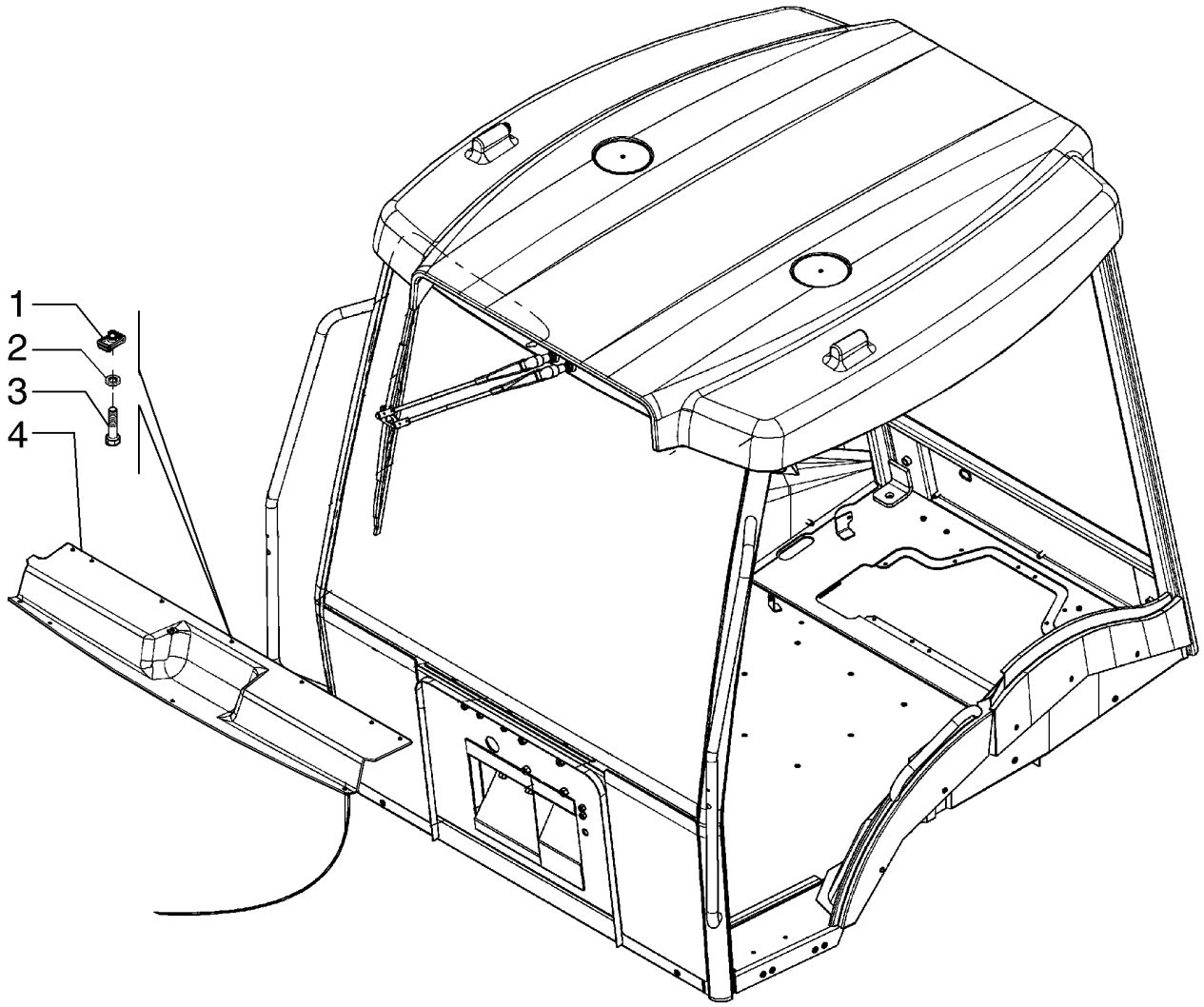

TOP - SOFT TRIM
TOP - SOFT TRIM
TOP - SOFT TRIM
TOP - SOFT TRIM

R	N	P.N.	MOD	Q	Denominação Denominação	Description Bezeichnung	Denominacion Descrizione	Description Beskrivelse	L.C.
1		833-40406		10	PORCA, M6, U PORCA	NUT MUTTER	TUERCA DADO	ECROU MØTRIK	010D
2		85801991		10	ARRUELA PLANA ANILHA	WASHER UNTERLEGSCHEIBE	ARANDELA RONDELLA	RONDELLE FLADSKIVE	131R
3		13313217		10	PARAFUSO, Cross Oval Hd, M6 x 20 PARAFUSO	SCREW SCHRAUBE	TORNILLO VITE	VIS SKRUE	040V
4		87736033		1	COBERTURA COBERTURA	COVER ABDECKUNG	CUBIERTA COPERCHIO	COUVERCLE DÆKSEL	265C

09-050	01	p1	06/10

FIXADORES DO VIDRO LATERAL DA PORTA
DOOR LATERAL GLASS FASTENERS
FIJACIONES CRISTAL LATERALES PUERTA

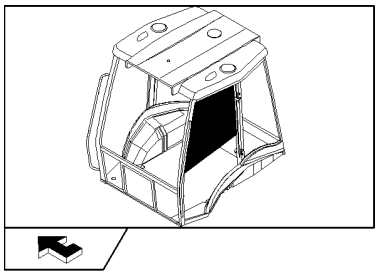

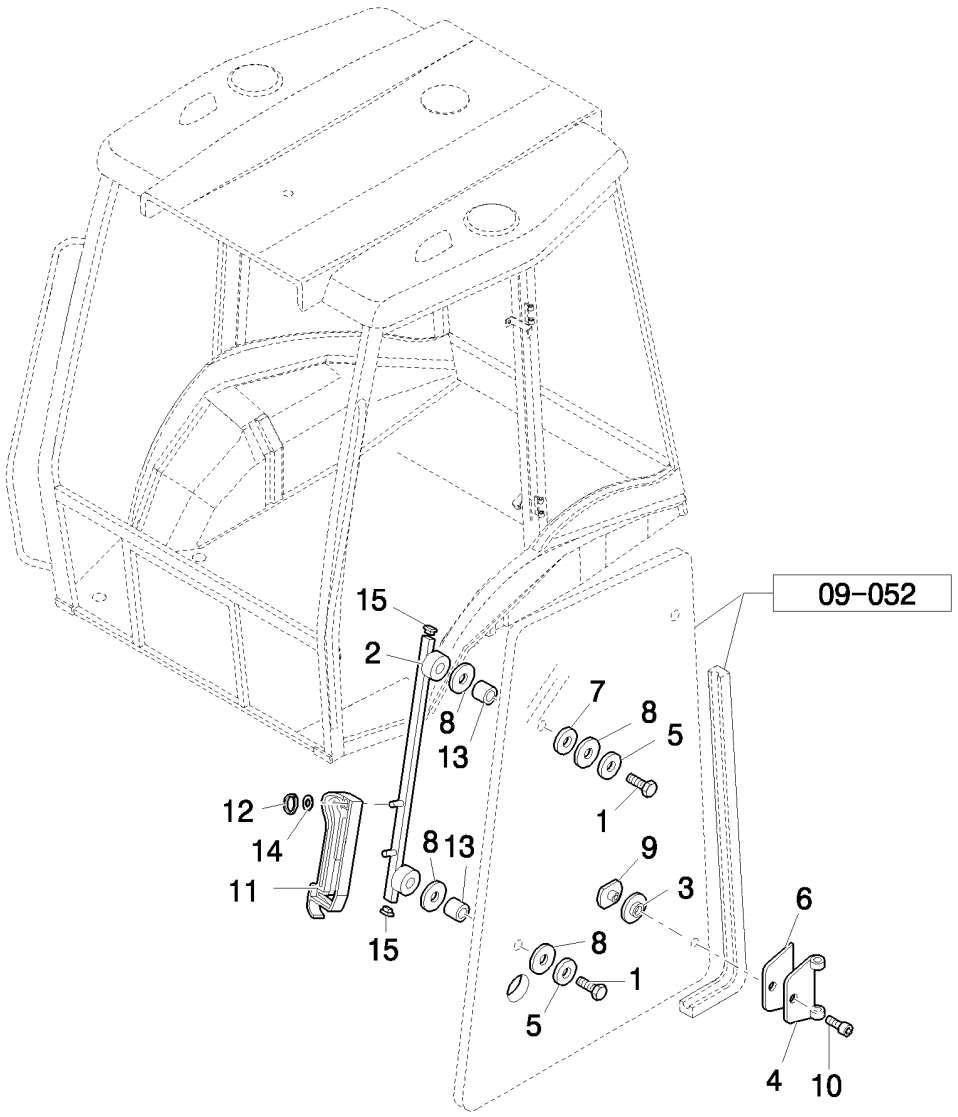

FIXADORES DO VIDRO LATERAL DA PORTA

R	N	P.N.	MOD	Q	Denominação Denominação	Description Bezeichnung	Denominacion Descrizione	Description Beskrivelse	L.C.
1		82859922		4	PARAFUSO	BOLT	PERNO	VIS	140B
					PARAFUSO	SCHRAUBE	BULLONE	BOLT	
2		87396515		1	SUPORTE, RH	SUPPORT	SOPORTE	SUPPORT	300S
					SUPORTE	STÜTZE	SUPPORTO	BESLAG	
2		87396492		1	SUPORTE, LH	SUPPORT	SOPORTE	SUPPORT	300S
					SUPORTE	STÜTZE	SUPPORTO	BESLAG	
3		83961985		4	ESPAÇADOR	SPACER	SEPARADOR	ENTRETOISE	075D
					ESPAÇADOR	DISTANZSTÜCK	DISTANZIALE	AFSTANDSSTYKKE	
4		85804869		4	DOBRADIÇA	HINGE	BISAGRA	CHARNIERE	140C
					DOBRADIÇA	SCHARNIER	CERNIERA	HÆNGSEL	
5		83963153		4	ESPAÇADOR	SPACER	SEPARADOR	ENTRETOISE	075D
					ESPAÇADOR	DISTANZSTÜCK	DISTANZIALE	AFSTANDSSTYKKE	
6		81872036		4	VEDAÇÃO DE BORRACHA	RUBBER SEAL	JUNTA DE GOMA	JOINT EN CAOUTCHOU(	122G
					JUNTAS	GUMMIDICHTUNG	GUARNIZIONE DI GOMM	GUMMITÆTNING	
7		12638504		4	ARRUELA PLANA, M8 x 15 x 1.5				
						WASHER	ARANDELA	RONDELLE	131R
					ANILHA	UNTERLEGSCHEIBE	RONDELLA	FLADSKIVE	
8		83995356		12	BUCHA	BUSHING	CASQUILLO	BAGUE	095B
					CASQUILHO	BUCHSE	BOCCOLA	BØSNING	
9		85805448		4	PORCA DE VEDAÇÃO	RING NUT	TUERCA DE ANILLA	ECROU A ŒIL	050G
					PORCA COM OLHAL	RINGMUTTER	GHIERA	GEVINDRING	
10		81871864		4	PARAFUSO, Socket Drive, M8x1.25x16				
						SCREW	TORNILLO	VIS	040V
					PARAFUSO	SCHRAUBE	VITE	SKRUE	
11		87353724		4	MANILHA	HANDLE	MANECILLA	POIGNEE	020M
					PEGA	GRIFF	MANIGLIA	HÅNDTAG	
12		11087776		4	ANEL ELÁSTICO, M6	CIRCLIP	ARANDELA DE RETENCI	CIRCLIP	056A
					ANEL DE RETENÇÃO	SICHERUNGSRING	ANELLO ELASTICO	LÅSERING	
13		83961987		4	ESPAÇADOR	SPACER	SEPARADOR	ENTRETOISE	075D
					ESPAÇADOR	DISTANZSTÜCK	DISTANZIALE	AFSTANDSSTYKKE	
14		10519404		2	ARRUELA PLANA, M6 x 11.95 x 1.6				
						WASHER	ARANDELA	RONDELLE	131R
					ANILHA	UNTERLEGSCHEIBE	RONDELLA	FLADSKIVE	
15		81871439		8	TAMPA	CAP	TAPÓN	CAPUCHON	052T
					TAMPÃO	KAPPE	TAPPO	TANKDÆKSEL	

09-051	01	p1	06/10

FIXADORES DO VIDRO LATERAL DA CABINE
CAB SIDE GLASS FASTENERS
FIJACIONES CRISTAL LATERAL CABINA

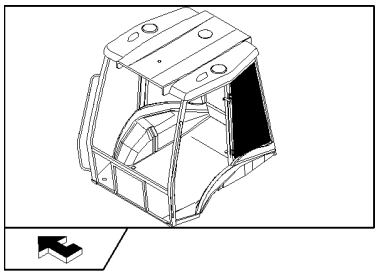

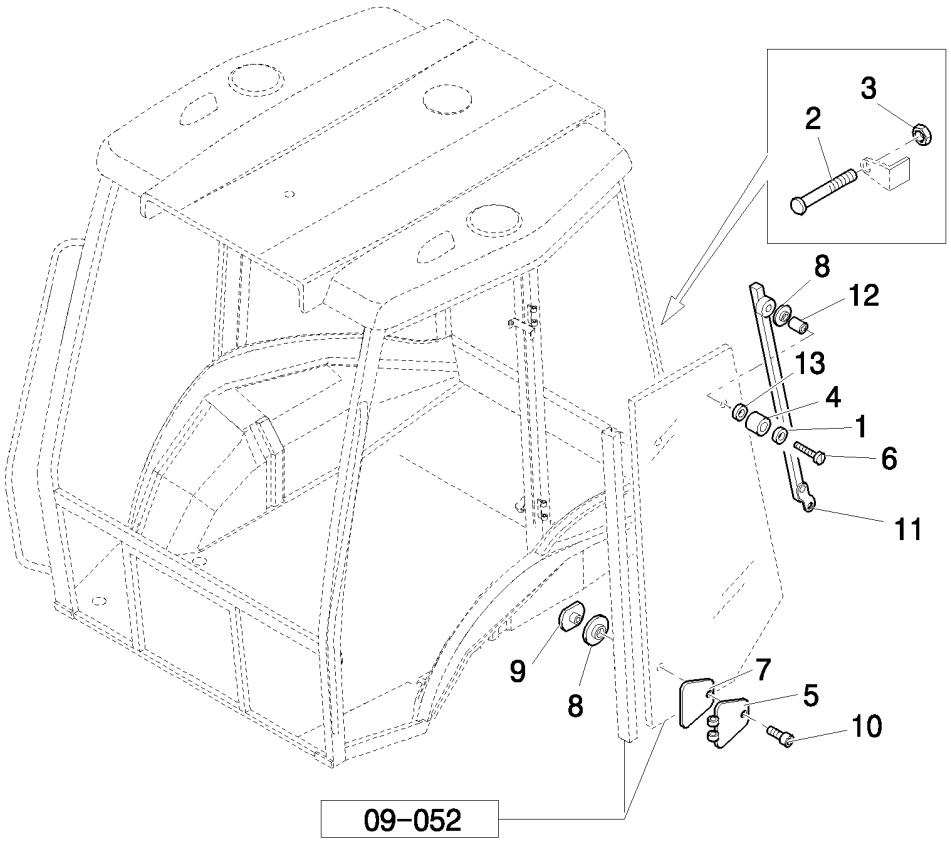

FIXADORES DOS VIDROS LATERAIS DA CABINA

R	N	P.N.	MOD	Q	Denominação Denominação	Description Bezeichnung	Denominacion Descrizione	Description Beskrivelse	L.C.
1		10519404		2	ARRUELA PLANA, M6 x 11.95 x 1.6				
						WASHER	ARANDELA	RONDELLE	131R
					ANILHA	UNTERLEGSCHEIBE	RONDELLA	FLADSKIVE	
2		87313813		4	PINO	PIN	PASADOR	BROCHE	080P
					PERNO	PIN	PERNO	STIFT	
3		10702711		8	PORCA	NUT	TUERCA	ECROU	010D
					PORCA	MUTTER	DADO	MØTRIK	
4		83976357		2	PARA-CHOQUE	BUMPER	PARACHOQUES	PARE-CHOC	036P
					PÁRA-CHOQUES	STOSSFÄNGER	PARAURTI	STØDVÆRN	
5		85804870		4	DOBRADIÇA	HINGE	BISAGRA	CHARNIERE	140C
					DOBRADIÇA	SCHARNIER	CERNIERA	HÆNGSEL	
6		10903224		2	PARAFUSO, Hex, M6 x 40, 8.8				
						SCREW	TORNILLO	VIS	040V
					PARAFUSO	SCHRAUBE	VITE	SKRUE	
7		81872028		4	ESPAÇADOR	SPACER	SEPARADOR	ENTRETOISE	075D
					ESPAÇADOR	DISTANZSTÜCK	DISTANZIALE	AFSTANDSSTYKKE	
8		83961985		4	ESPAÇADOR	SPACER	SEPARADOR	ENTRETOISE	075D
					ESPAÇADOR	DISTANZSTÜCK	DISTANZIALE	AFSTANDSSTYKKE	
9		85805448		4	PORCA DE VEDAÇÃO	RING NUT	TUERCA DE ANILLA	ECROU A ŒIL	050G
					PORCA COM OLHAL	RINGMUTTER	GHIERA	GEVINDRING	
10		81871864		4	PARAFUSO, Socket Drive, M8 x 1.25 x 16				
						SCREW	TORNILLO	VIS	040V
					PARAFUSO	SCHRAUBE	VITE	SKRUE	
11		87396525		1	SUPORTE, RH	SUPPORT	SOPORTE	SUPPORT	300S
					SUPORTE	STÜTZE	SUPPORTO	BESLAG	
11		87396528		1	SUPORTE, LH	SUPPORT	SOPORTE	SUPPORT	300S
					SUPORTE	STÜTZE	SUPPORTO	BESLAG	
12		83961987		2	ESPAÇADOR	SPACER	SEPARADOR	ENTRETOISE	075D
					ESPAÇADOR	DISTANZSTÜCK	DISTANZIALE	AFSTANDSSTYKKE	
13		11193979		2	MOLA DA ARRUELA, Belleville, M8.4				
						SPRING WASHER	ARANDELA DE RESORTI	RONDELLE ELASTIQUE	P692
					ANILHA DE MOLA	FEDERSCHEIBE	RONDELLA ELASTICA	FJEDERSKIVE	

09-052	01	p1	06/10

VIDROS LATERAIS DA CABINE
SIDE GLASSES
CRISTALES LATERALES

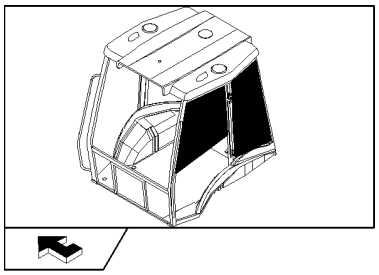

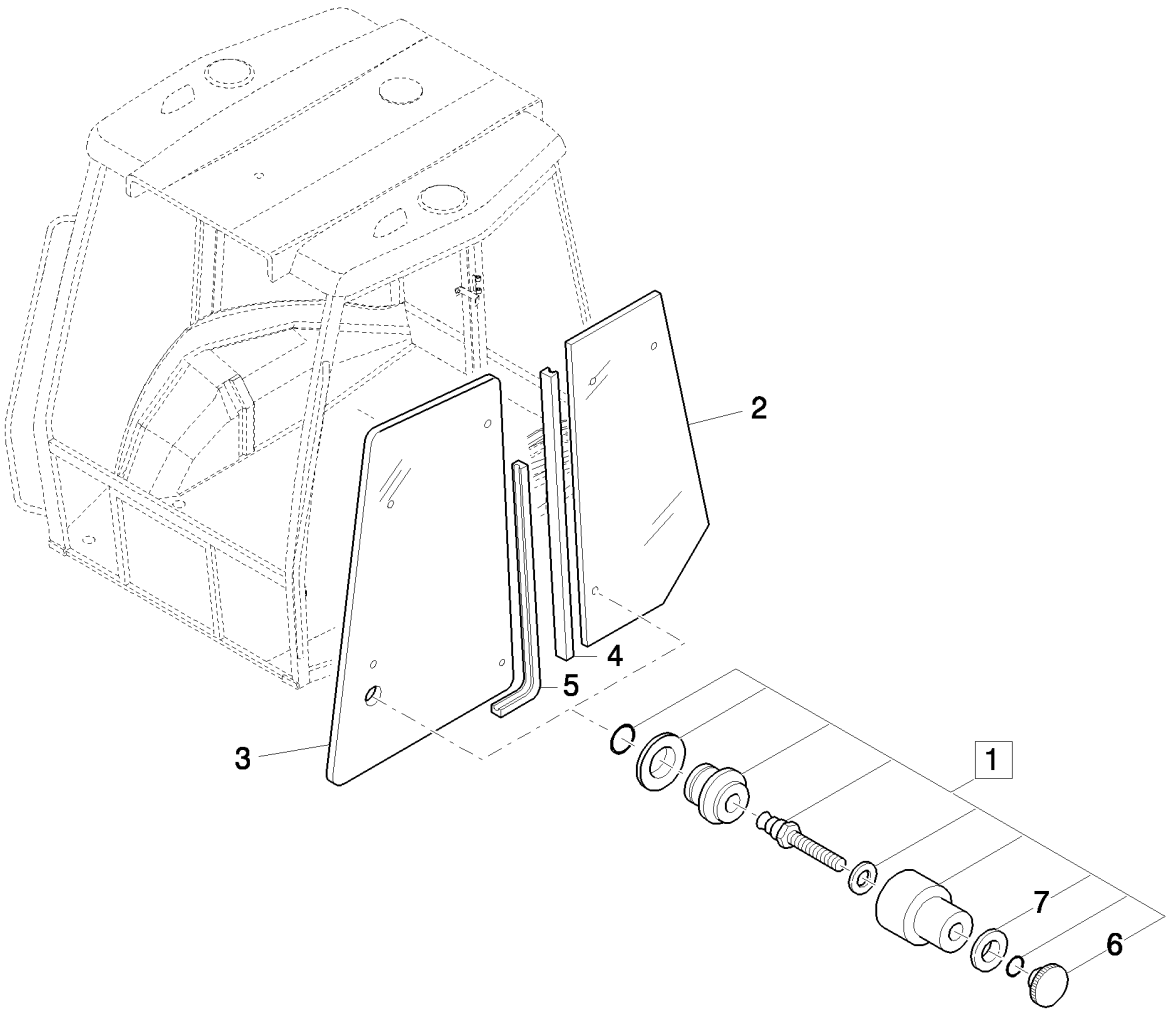

VIDROS LATERAIS

R	N	P.N.	MOD	Q	Denominação Denominação	Description Bezeichnung	Denominacion Descrizione	Description Beskrivelse	L.C.
1		85804617		2	KIT KIT	KIT SATZ	KIT KIT	KIT SÆT	305C
2		85801628		2	JANELA DA CABINE JANELA DA CABINA	CAB GLASS KABINENFENSTER	CRISTAL DE CABINA CRISTALLO CABINA	VITRE DE CABINE KABINERUDE	069F
3		85801626		2	JANELA DA CABINE JANELA DA CABINA	CAB GLASS KABINENFENSTER	CRISTAL DE CABINA CRISTALLO CABINA	VITRE DE CABINE KABINERUDE	069F
4		85812254		2	TIRA DE BORRACHA, 3150 mm lg TIRA DE BORRACHA	RUBBER STRIP GUMMISTREIFEN	BANDA DE GOMA NASTRO IN GOMMA	BANDE CAOUTCHOUC GUMMILISTE	P768
5		85812255		2	TIRA DE BORRACHA, 3315 mm lg TIRA DE BORRACHA	RUBBER STRIP GUMMISTREIFEN	BANDA DE GOMA NASTRO IN GOMMA	BANDE CAOUTCHOUC GUMMILISTE	P768
6		85805448		2	PORCA DE VEDAÇÃO PORCA COM OLHAL	RING NUT RINGMUTTER	TUERCA DE ANILLA GHIERA	ECROU A ŒIL GEVINDRING	050G
7		83961985		2	ESPAÇADOR ESPAÇADOR	SPACER DISTANZSTÜCK	SEPARADOR DISTANZIALE	ENTRETOISE AFSTANDSSTYKKE	075D

09-053	01	p1	06/10

COMPONETES DA PORTA DA CABINE
DOOR COMPONENTS
COMPONENTES DEFINICION PUERTAS

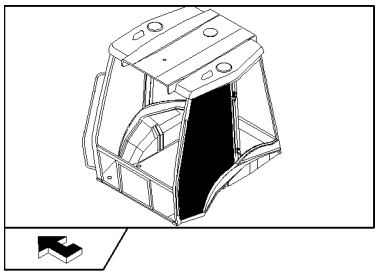

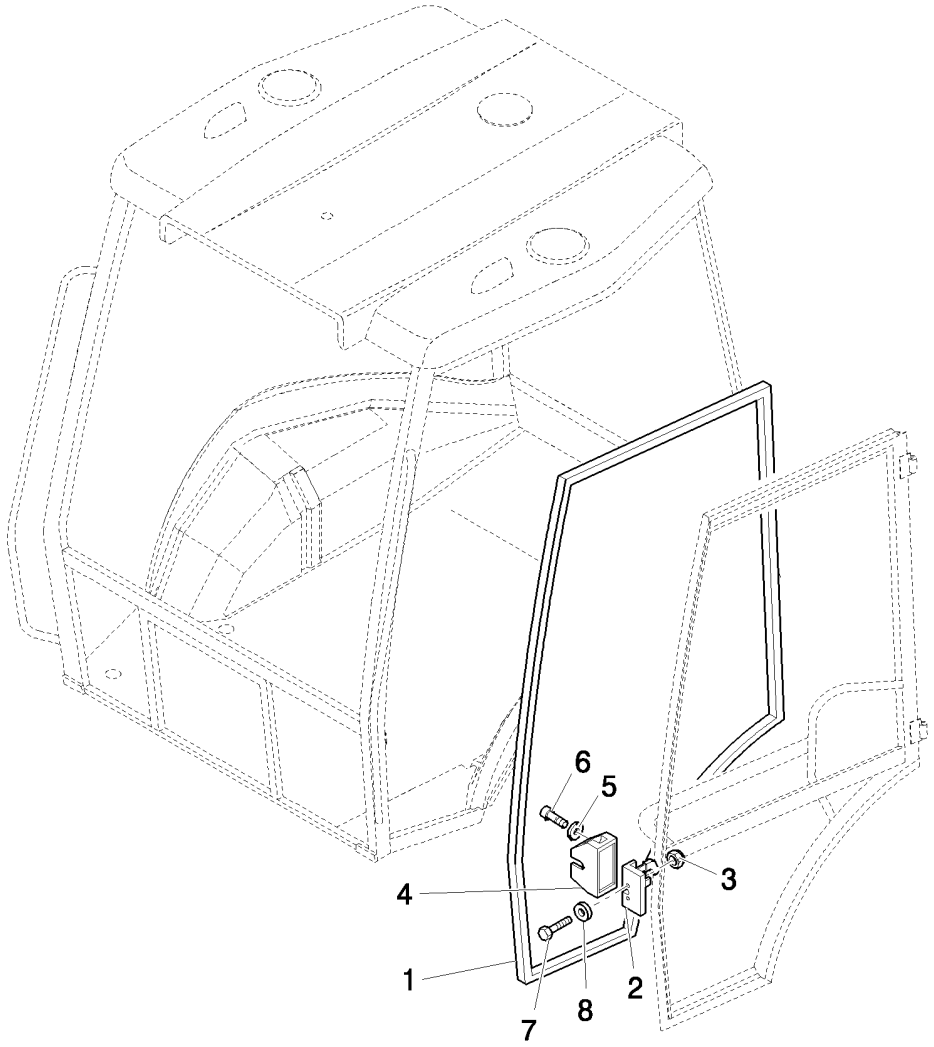

COMPONENTES DE DEFINIÇÃO DAS PORTAS

R	N	P.N.	MOD	Q	Denominação Denominação	Description Bezeichnung	Denominacion Descrizione	Description Beskrivelse	L.C.
1		85812252		1	VEDAÇÃO DE PORTA, RH GUARNIÇÃO PORTA	DOOR SEAL TÜRDICHTUNG	JUNTA DE PUERTA GUARNIZIONE SPORTEL	JOINT DE PORTE DØRTÆTNING	Z529
1		85812253		1	VEDAÇÃO DE PORTA, LH GUARNIÇÃO PORTA	DOOR SEAL TÜRDICHTUNG	JUNTA DE PUERTA GUARNIZIONE SPORTEL	JOINT DE PORTE DØRTÆTNING	Z529
2		44910052		1	FECHADURA PORTA ESQUERDA, LH FECHADURA PORTA DIF	LH DOOR LOCK TÜRSCHLÜSSEL	CERRADURA PUERTA IZ SERRATURA SPORTELL	SERRURE PORTE GAUC DØRLÅS, HØJRE	131S
2		44910053		1	FECHADURA PORTA DIREITA, RH FECHADURA PORTA ES	RH DOOR LOCK TÜRSCHLÜSSEL	CERRADURA PUERTA D SERRATURA SPORTELL	SERRURE PORTE DROI DØRLÅS, VENSTRE	132S
3		14048214		4	CONTRA PORCA, M8 x 1.25 CONTRAPORCA	LOCK NUT SICHERUNGSMUTTER	TUERCA DE BLOQUEO DADO DI BLOCCAGGIO	CONTRE-ECROU LÅSEMØTRIK	P263
4		85805771		1	COBERTURA, LH COBERTURA	COVER ABDECKUNG	CUBIERTA COPERCHIO	COUVERCLE DÆKSEL	265C
4		85805770		1	COBERTURA, RH COBERTURA	COVER ABDECKUNG	CUBIERTA COPERCHIO	COUVERCLE DÆKSEL	265C
5		12643701		4	ARRUELA PLANA, M6 x 18 x 1.5 ANILHA	WASHER UNTERLEGSCHEIBE	ARANDELA RONDELLA	RONDELLE FLADSKIVE	131R
6		13273911		4	PARAFUSO, Cross Pan Hd, M5 x 10 PARAFUSO	SCREW SCHRAUBE	TORNILLO VITE	VIS SKRUE	040V
7		14442421		4	PARAFUSO, Hex Soc Flat Hd, M8 x 40, 8.8 PARAFUSO	SCREW SCHRAUBE	TORNILLO VITE	VIS SKRUE	040V
8		10519604		4	ARRUELA PLANA, M8 x 17 x 2 ANILHA	WASHER UNTERLEGSCHEIBE	ARANDELA RONDELLA	RONDELLE FLADSKIVE	131R

B90B B95B B110B

09-054	01	p1	06/10

COMPONTES DA PORTA DA CABINE
DOOR COMPLETION COMPONENTS: LOWER SIDE
COMPONENTES CUMPLIMIENTO PUERTA: LADO INFERIOR

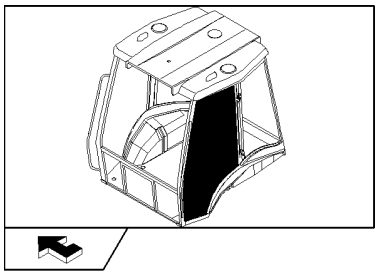

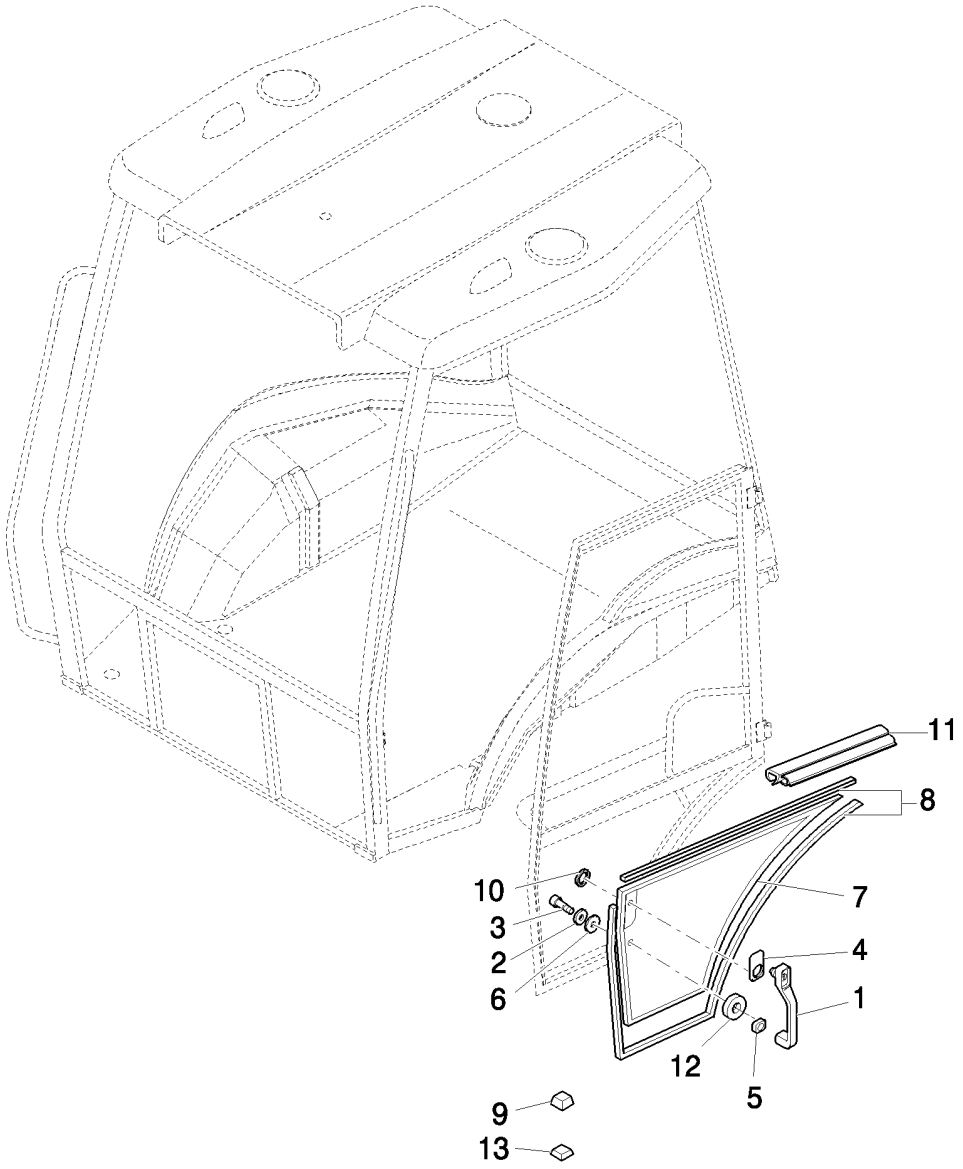

COMPONENTES DE ACABAMENTO DA PORTA: PARTE INFERIOR

R	N	P.N.	MOD	Q	Denominação Denominação	Description Bezeichnung	Denominacion Descrizione	Description Beskrivelse	L.C.
1		85805659		2	MANILHA PEGA	HANDLE GRIFF	MANECILLA MANIGLIA	POIGNEE HÅNDTAG	020M
2		12640601		2	ARRUELA PLANA, M6 x 25 x 2 ANILHA	WASHER UNTERLEGSCHEIBE	ARANDELA RONDELLA	RONDELLE FLADSKIVE	131R
3		13276621		2	PARAFUSO, Cross Pan Hd, M6 x 25, 8.8 PARAFUSO	SCREW SCHRAUBE	TORNILLO VITE	VIS SKRUE	040V
4		85801799		2	JUNTA JUNTA	GASKET DICHTUNG	JUNTA GUARNIZIONE	JOINT PAKNING	123G
5		85801800		2	VEDAÇÃO DE BORRACHA JUNTAS	RUBBER SEAL GUMMIDICHTUNG	JUNTA DE GOMA GUARNIZIONE DI GOMM	JOINT EN CAOUTCHOU GUMMITÆTNING	122G
6		83961987		4	ESPAÇADOR ESPAÇADOR	SPACER DISTANZSTÜCK	SEPARADOR DISTANZIALE	ENTRETOISE AFSTANDSSTYKKE	075D
7		85801624		1	JANELA DA CABINE, RH JANELA DA CABINA	CAB GLASS KABINENFENSTER	CRISTAL DE CABINA CRISTALLO CABINA	VITRE DE CABINE KABINERUDE	069F
7		85801625		1	JANELA DA CABINE, LH JANELA DA CABINA	CAB GLASS KABINENFENSTER	CRISTAL DE CABINA CRISTALLO CABINA	VITRE DE CABINE KABINERUDE	069F
8		85802334		MT	JUNTA JUNTA	GASKET DICHTUNG	JUNTA GUARNIZIONE	JOINT PAKNING	123G
9		85802223		20	ESPAÇADOR ESPAÇADOR	SPACER DISTANZSTÜCK	SEPARADOR DISTANZIALE	ENTRETOISE AFSTANDSSTYKKE	075D
10		85802307		2	ANEL VEDADOR ANEL VEDADOR	SEALRING DICHTRING	RETÉN ANELLO DI TENUTA	BAGUE D'ETANCHEITE PAKNINGSRING	Z125
11		85805065		2	JUNTA JUNTA	GASKET DICHTUNG	JUNTA GUARNIZIONE	JOINT PAKNING	123G
12		85801801		2	ANEL VEDADOR, 24X6X2 ANEL VEDADOR	SEALRING DICHTRING	RETÉN ANELLO DI TENUTA	BAGUE D'ETANCHEITE PAKNINGSRING	Z125
13		85802224		10	ESPAÇADOR ESPAÇADOR	SPACER DISTANZSTÜCK	SEPARADOR DISTANZIALE	ENTRETOISE AFSTANDSSTYKKE	075D

09-055	01	p1	06/10

DOBRADIÇA E FECHO DA PORTA
DOOR CLOSURE HINGE COMPONENTS
COMPONENTES BISAGRA DE CIERRE PUERTA

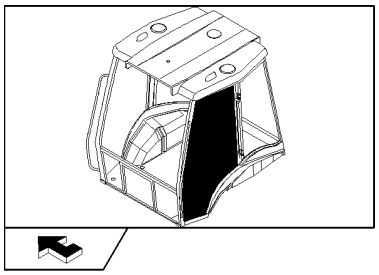

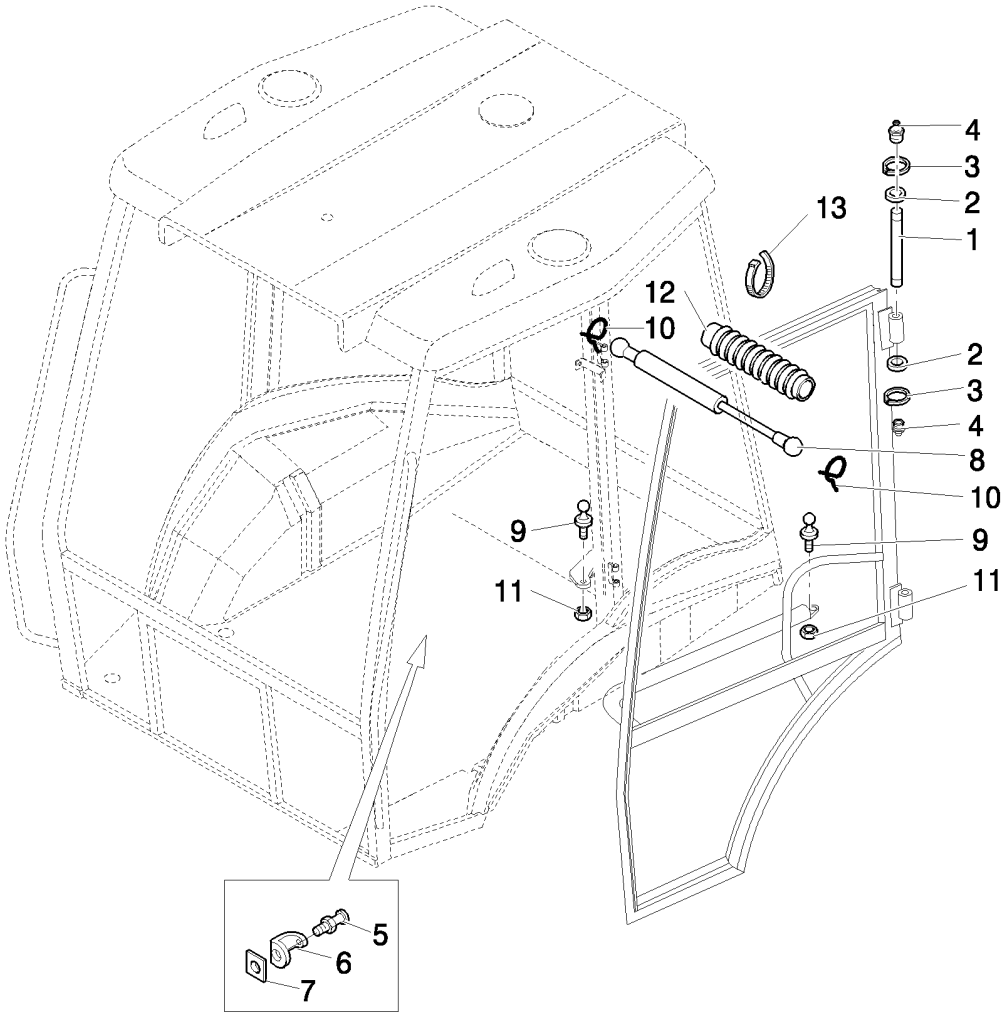

COMPONENTES DA DOBRADIÇA DE FECHO DA PORTA

R	N	P.N.	MOD	Q	Denominação Denominação	Description Bezeichnung	Denominacion Descrizione	Description Beskrivelse	L.C.
1		87304810		4	PINO PERNO	PIN PIN	PASADOR PERNO	BROCHE STIFT	080P
2		83964146		24	ARRUELA PLANA ANILHA	WASHER UNTERLEGSCHEIBE	ARANDELA RONDELLA	RONDELLE FLADSKIVE	131R
3		11088076		8	ANEL ELÁSTICO, M10, D.9 ANEL DE RETENÇÃO	CIRCLIP SICHERUNGSRING	ARANDELA DE RETENCI ANELLO ELASTICO	CIRCLIP LÅSERING	056A
4		13406911		4	GRAXEIRA, 1/4"-28 COPO DE LUBRIFICAÇÃ	LUBE NIPPLE SCHMIERNIPPEL	BOQUILLA DE LUBRICA(INGRASSATORE	GRAISSEUR SMØRENIPPEL	060I
5		83994395		2	GUIA PERNO-GUIA	DOWEL PASSSTIFT	BULÓN PERNO	GOUJON DYVEL	090G
6		83994372		2	SUPORTE SUPORTE	BRACKET HALTERUNG	SOPORTE STAFFA	SUPPORT BESLAG	225S
7		83994378		2	PORCA, M12 x 1 PORCA	NUT MUTTER	TUERCA DADO	ECROU MØTRIK	010D
8		5183854		2	COMPASSO CILINDRO DE GÁS	GAS STRUT GASDRUCKFEDER	COLUMNA DE GAS AMMORTIZZATORE A G/	BEQUILLE A GAZ CYLINDER, GASSTØDD/	Z331
9		82000409		4	PINO ESFÉRICO CAVILHA DE RÓTULA	BALL PIN KUGELZAPFEN	GORRÓN ESFÉRICO PERNO SFERICO	QUEUE A ROTULE KUGLETAP	090P
10		81869714		4	GRAMPO FIXADOR	CLIP KLAMMER	ABRAZADERA FERMO	COLLIER KLIPS	045F
11		16104511		4	CONTRA PORCA, M8 x 1.25, Cl 8.8 CONTRAPORCA	LOCK NUT SICHERUNGSMUTTER	TUERCA DE BLOQUEO DADO DI BLOCCAGGIO	CONTRE-ECROU LÅSEMØTRIK	P263
12		81867742		2	CAPA COBERTURA DE PROTE	BOOT MANSCHETTE	FUNDA PARAPOLVERE	SOUFFLET MANCHET	330C
13		5112712		4	COLAR, M4.8 x 283 ANEL	COLLAR RINGE	COLLAR COLLARE	COLLIER SLANGEBÅND	031F

B90B B95B B110B

09-056	01	p1	06/10

VIDROS TRASEIROS E COMPONENTES
REAR GLASSES AND COMPONENTS
CRISTALES POSTERIORES Y COMPONENTES

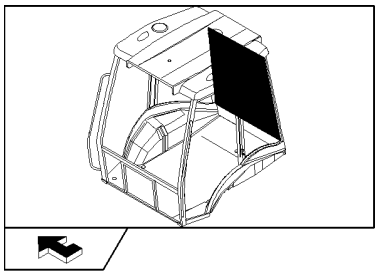

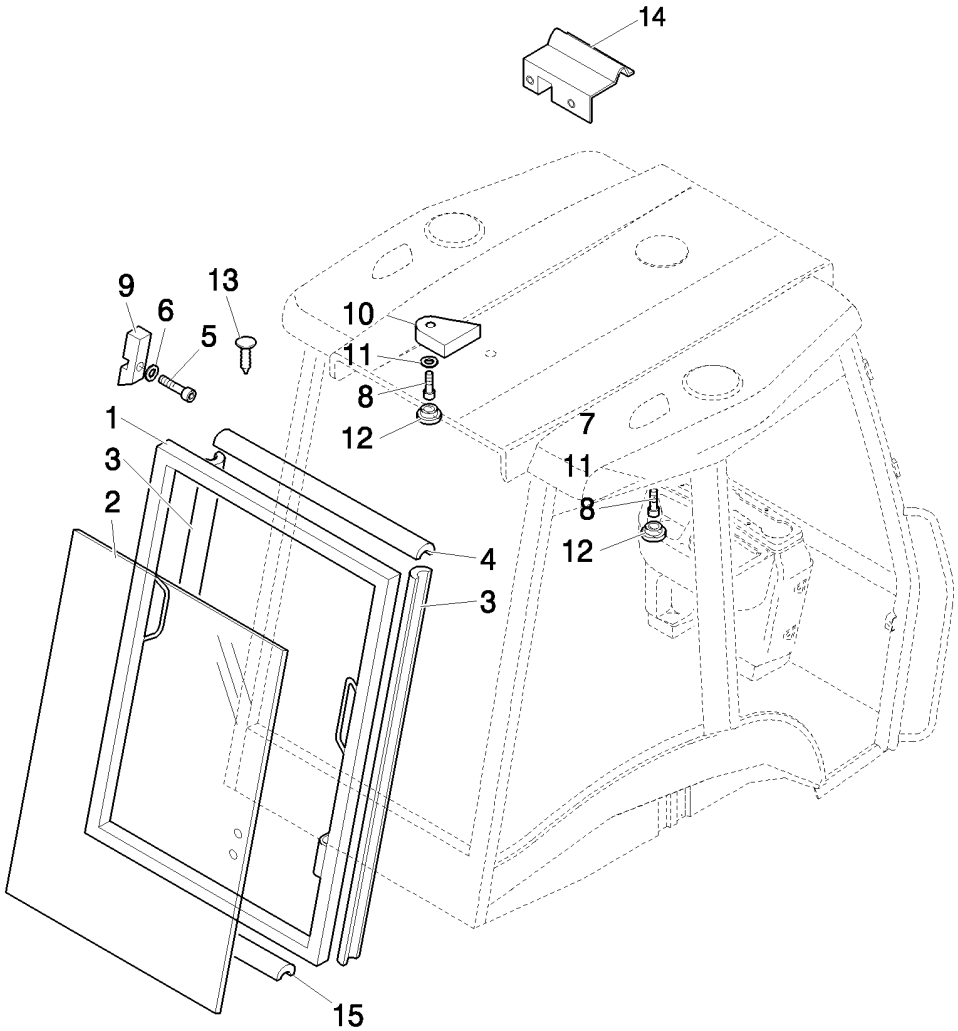

VIDROS TRASEIROS E COMPONENTES

R	N	P.N.	MOD	Q	Denominação Denominação	Description Bezeichnung	Denominacion Descrizione	Description Beskrivelse	L.C.
1		85801739		1	PORTA	DOOR	PUERTA	PORTE	180P
					PORTA	TÜR	SPORTELLO	DØR	
2		85801632		1	JANELA DA CABINE	CAB GLASS	CRISTAL DE CABINA	VITRE DE CABINE	069F
					JANELA DA CABINA	KABINENFENSTER	CRISTALLO CABINA	KABINERUDE	
3		85801811		2	EXTRUSÃO	EXTRUSION	EXTRUSIÓN	EXTRUSION	215P
					EXTRUSÃO	EXTRUSION	ESTRUSIONE	PROFIL	
4		85819018		1	TIRA DE BORRACHA, L=965				
						RUBBER STRIP	BANDA DE GOMA	BANDE CAOUTCHOUC	P768
					TIRA DE BORRACHA	GUMMISTREIFEN	NASTRO IN GOMMA	GUMMILISTE	
5		16043324		2	PARAFUSO, Hex, M8 x 18, 8.8, Full Thd				
						SCREW	TORNILLO	VIS	040V
					PARAFUSO	SCHRAUBE	VITE	SKRUE	
6		12646704		2	ARRUELA PLANA, M8 x 20 x 2				
						WASHER	ARANDELA	RONDELLE	131R
					ANILHA	UNTERLEGSCHEIBE	RONDELLA	FLADSKIVE	
7		85801828		1	PASTILHA, RH	PAD	PASTILLA	COUSSIN	060T
					ESPAÇADOR	UNTERLAGE	CUSCINO; TAMPONE	BREMSEKLODS	
8		13313417		2	PARAFUSO, Cross Oval Hd, M6 x 25				
						SCREW	TORNILLO	VIS	040V
					PARAFUSO	SCHRAUBE	VITE	SKRUE	
9		85801826		2	PARADA	STOP	TOPE	BUTEE	080A
					BATENTE	STOP	ARRESTO; FERMO	STOP	
10		85801829		1	PASTILHA, LH	PAD	PASTILLA	COUSSIN	060T
					ESPAÇADOR	UNTERLAGE	CUSCINO; TAMPONE	BREMSEKLODS	
11		85801991		2	ARRUELA PLANA	WASHER	ARANDELA	RONDELLE	131R
					ANILHA	UNTERLEGSCHEIBE	RONDELLA	FLADSKIVE	
12		79111978		2	BUJÃO	PLUG	TAPÓN	BOUCHON	050T
					TAMPÃO	STOPFEN	TAPPO	PROP	
13		83994150		2	BUJÃO	PLUG	TAPÓN	BOUCHON	050T
					TAMPÃO	STOPFEN	TAPPO	PROP	
14		85812365		1	COLAR DE FIXAÇÃO	RETAINER COLLAR	COLLAR DE RETENCIÓN	COLLIER DE RETENUE	230S
					ANEL DE FIXAÇÃO	HALTERING	COLLARE DI FISSAGGIO	RING, SPÆNDE	
15		85819017		1	TIRA DE BORRACHA, L=1010				
						RUBBER STRIP	BANDA DE GOMA	BANDE CAOUTCHOUC	P768
					TIRA DE BORRACHA	GUMMISTREIFEN	NASTRO IN GOMMA	GUMMILISTE	

09-057	01	p1	06/10

DOBRADIÇA DO VIDRO TRASEIRO
REAR GLASS CLOSURE HINGE
BISAGRA DE CIERRE CRISTAL POSTERIOR

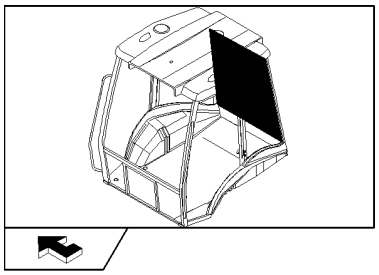

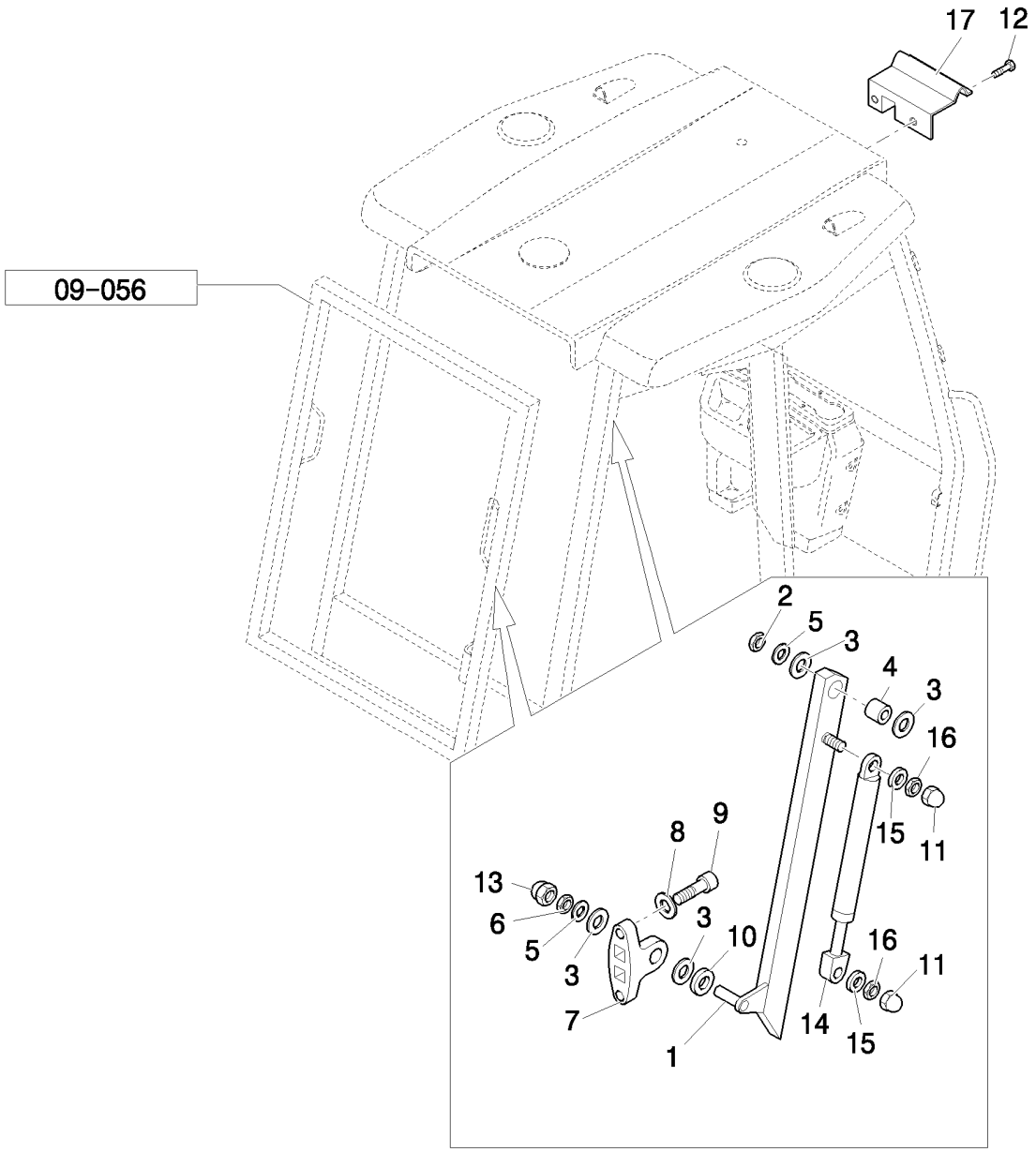

DOBRADIÇA DE FECHO DO VIDRO TRASEIRO

R	N	P.N.	MOD	Q	Denominação Denominação	Description Bezeichnung	Denominacion Descrizione	Description Beskrivelse	L.C.
1		85801812		1	SUPORTE, RH SUPORTE	SUPPORT STÜTZE	SOPORTE SUPPORTO	SUPPORT BESLAG	300S
1		85801813		1	SUPORTE, LH SUPORTE	SUPPORT STÜTZE	SOPORTE SUPPORTO	SUPPORT BESLAG	300S
2		16105111		2	CONTRA PORCA, M12 x 1.25, Cl 8 CONTRAPORCA	LOCK NUT SICHERUNGSMUTTER	TUERCA DE BLOQUEO DADO DI BLOCCAGGIO	CONTRE-ECROU LÅSEMØTRIK	P263
3		85801814		12	ESPAÇADOR ESPAÇADOR	SPACER DISTANZSTÜCK	SEPARADOR DISTANZIALE	ENTRETOISE AFSTANDSSTYKKE	075D
4		85801815		2	BUCHA CASQUILHO	BUSHING BUCHSE	CASQUILLO BOCCOLA	BAGUE BØSNING	095B
5		12646904		4	ARRUELA PLANA, M12 x 28 x 3 ANILHA	WASHER UNTERLEGSCHEIBE	ARANDELA RONDELLA	RONDELLE FLADSKIVE	131R
6		16104111		2	CONTRA PORCA, M8 x 1.25, Cl 8 CONTRAPORCA	LOCK NUT SICHERUNGSMUTTER	TUERCA DE BLOQUEO DADO DI BLOCCAGGIO	CONTRE-ECROU LÅSEMØTRIK	P263
7		85801816		2	SUPORTE SUPORTE	SUPPORT STÜTZE	SOPORTE SUPPORTO	SUPPORT BESLAG	300S
8		12638504		4	ARRUELA PLANA, M8 x 15 x 1.5 ANILHA	WASHER UNTERLEGSCHEIBE	ARANDELA RONDELLA	RONDELLE FLADSKIVE	131R
9		14306424		4	PARAFUSO, Hex Soc Hd, M8 x 25, 8.8 PARAFUSO	SCREW SCHRAUBE	TORNILLO VITE	VIS SKRUE	040V
10		12647004		2	ARRUELA PLANA, M8 x 25 x 2.5 ANILHA	WASHER UNTERLEGSCHEIBE	ARANDELA RONDELLA	RONDELLE FLADSKIVE	131R
11		15811387		4	TAMPA TAMPÃO	CAP KAPPE	TAPÓN TAPPO	CAPUCHON TANKDÆKSEL	052T
12		13276217		2	PARAFUSO, Cross Pan Hd, M6 x 16 PARAFUSO	SCREW SCHRAUBE	TORNILLO VITE	VIS SKRUE	040V
13		5132136		2	COBERTURA DO BUJÃO COBERTURA DE PROTE	CAP COVER KAPPENABDECKUNG	CAPUCHA DE TAPÓN COPERCHIO	CACHE BOUCHON DÆKSEL, PROP	293C
14		85801827		2	COMPASSO CILINDRO DE GÁS	GAS STRUT GASDRUCKFEDER	COLUMNA DE GAS AMMORTIZZATORE A G/	BEQUILLE A GAZ CYLINDER, GASSTØDD/	Z331
15		14496407		4	ARRUELA PLANA, M6 x 12.5 ANILHA	WASHER UNTERLEGSCHEIBE	ARANDELA RONDELLA	RONDELLE FLADSKIVE	131R
16		12574215		4	PORCA, M6 x 1, Cl 8 PORCA	NUT MUTTER	TUERCA DADO	ECROU MØTRIK	010D
17		85812364		1	RETENTOR RETENTOR	RETAINER HALTERUNG	RETENEDOR FERMO	DISPOSITIF DE RETENU HOLDER	109R

B90B B95B B110B

09-058	01	p1	06/10

DOBRADIÇA DO VIDRO TRASEIRO
HINGES AND REAR GLASS CLOSURE
BISAGRAS Y CIERRE CRISTAL POSTERIOR

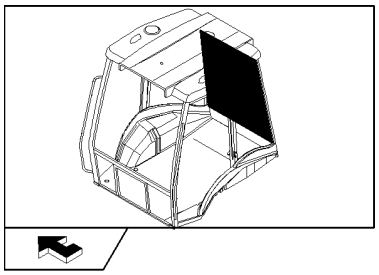

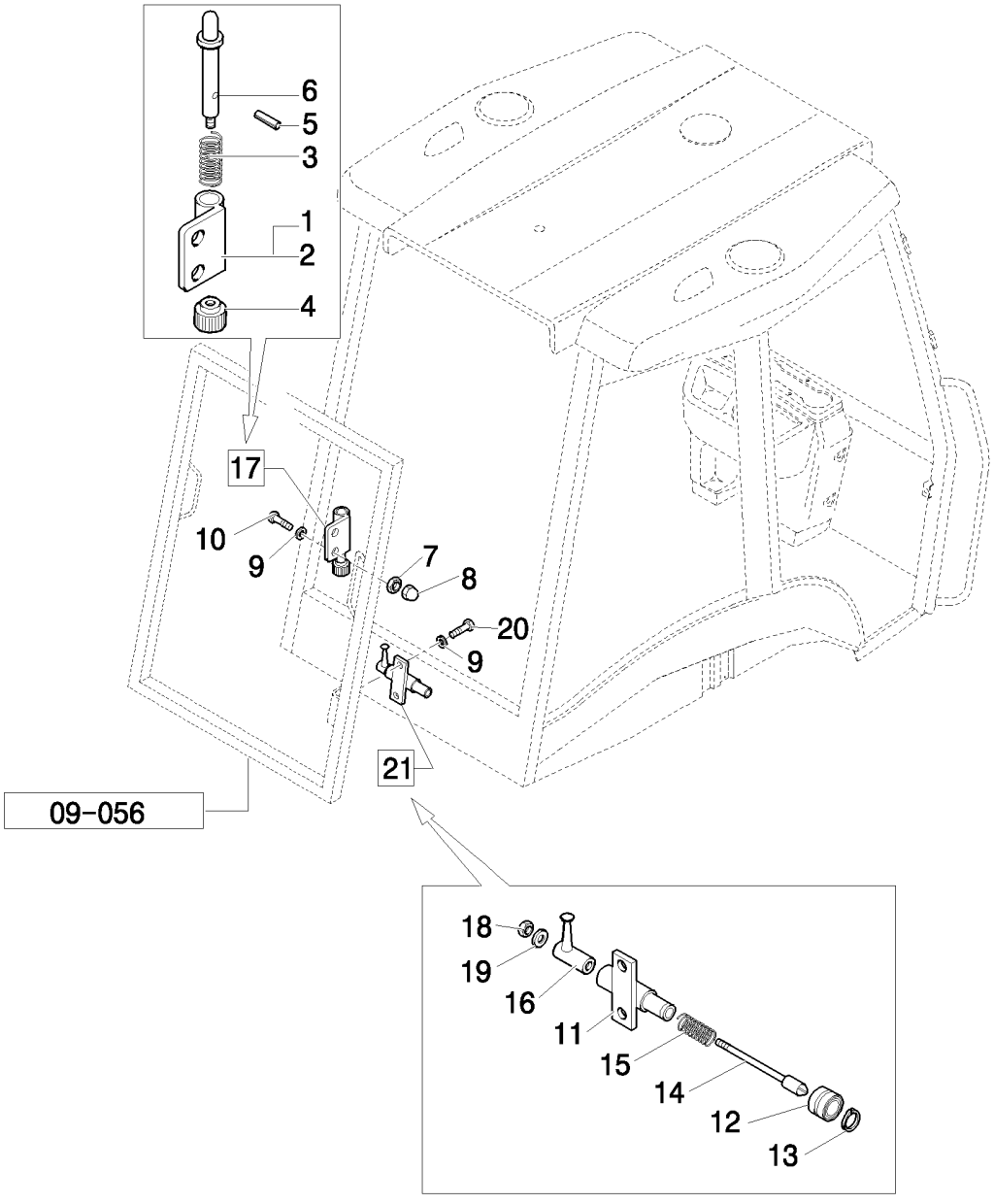

DOBRADIÇAS E FECHO DO VIDRO TRASEIRO

R	N	P.N.	MOD	Q	Denominação Denominação	Description Bezeichnung	Denominacion Descrizione	Description Beskrivelse	L.C.
1		85801831		1	BLOCO, LH	BLOCK	BLOQUE	BLOC	074B
					BLOCO	BLOCK	BLOCCO	MOTORBLOK	
2		85801830		1	BLOCO, RH	BLOCK	BLOQUE	BLOC	074B
					BLOCO	BLOCK	BLOCCO	MOTORBLOK	
3		85801832		2	MOLA	SPRING	RESORTE	RESSORT	100M
					MOLA	FEDER	MOLLA	FJEDER	
4		85801833		2	MAÇANETA	KNOB	MANDO	BOUTON	150P
					BOTÃO	RUNDGRIFF	MANOPOLA	GREB	
5		14161771		2	PINO DE FIXAÇÃO, M3 x 16, Slotted				
						LOCK PIN	PASADOR DE BLOQUEO	GOUPILLE DE BLOCAGE	081P
					PERNO DE FIXAÇÃO	VERRIEGELUNGSSTIFT	PERNO DI BLOCCAGGIO	LÅSETAP	
6		85801834		2	PINO	PIN	PASADOR	BROCHE	080P
					PERNO	PIN	PERNO	STIFT	
7		16104111		4	CONTRA PORCA, M8 x 1.25, Cl 8				
						LOCK NUT	TUERCA DE BLOQUEO	CONTRE-ECROU	P263
					CONTRAPORCA	SICHERUNGSMUTTER	DADO DI BLOCCAGGIO	LÅSEMØTRIK	
8		5132136		4	COBERTURA DO BUJÃO	CAP COVER	CAPUCHA DE TAPÓN	CACHE BOUCHON	293C
					COBERTURA DE PROTE	KAPPENABDECKUNG	COPERCHIO	DÆKSEL, PROP	
9		11198074		8	MOLA DA ARRUELA, Belleville, M8.4				
						SPRING WASHER	ARANDELA DE RESORTI	RONDELLE ELASTIQUE	P692
					ANILHA DE MOLA	FEDERSCHEIBE	RONDELLA ELASTICA	FJEDERSKIVE	
10		85827836		4	PARAFUSO, Cap, HH, CL 8.8, M8 x 1.25 x 25				
						SCREW	TORNILLO	VIS	040V
					PARAFUSO	SCHRAUBE	VITE	SKRUE	
11		85801820		1	PINO, RH	PIN	PASADOR	BROCHE	080P
					PERNO	PIN	PERNO	STIFT	
11		85801821		1	PINO, LH	PIN	PASADOR	BROCHE	080P
					PERNO	PIN	PERNO	STIFT	
12		85802018		2	ROLAMENTO DE ROLETES				
						ROLLER BEARING	COJINETE DE RODILLOS	ROULEMENT A ROULEA	346C
					ROLAMENTO DE ROLOS	ROLLENLAGER	CUSCINETTO A RULLINI	RULLELEJE	
13		85802351		2	ANEL ELÁSTICO	CIRCLIP	ARANDELA DE RETENCI	CIRCLIP	056A
					ANEL DE RETENÇÃO	SICHERUNGSRING	ANELLO ELASTICO	LÅSERING	
14		85801823		2	PINO	PIN	PASADOR	BROCHE	080P
					PERNO	PIN	PERNO	STIFT	
15		85801824		2	MOLA	SPRING	RESORTE	RESSORT	100M
					MOLA	FEDER	MOLLA	FJEDER	
16		85801825		2	TRINCO	LATCH	PESTILLO	LOQUET	156C
					TRINCO	VERRIEGELUNG	CHIUSURA A SCATTO	PAL	
17		85802345		2	DOBRADIÇA, ASSY, LH	HINGE	BISAGRA	CHARNIERE	140C
					DOBRADIÇA	SCHARNIER	CERNIERA	HÆNGSEL	
17		85802344		4	DOBRADIÇA, ASSY, RH	HINGE	BISAGRA	CHARNIERE	140C
					DOBRADIÇA	SCHARNIER	CERNIERA	HÆNGSEL	
18		12574111		2	CONTRA PORCA, M5 x .8, Cl 8				
						LOCK NUT	TUERCA DE BLOQUEO	CONTRE-ECROU	P263
					CONTRAPORCA	SICHERUNGSMUTTER	DADO DI BLOCCAGGIO	LÅSEMØTRIK	
19		12637824		2	ARRUELA PLANA	WASHER	ARANDELA	RONDELLE	131R
					ANILHA	UNTERLEGSCHEIBE	RONDELLA	FLADSKIVE	

B90B B95B B110B

09-058	01	p2	06/10

DOBRADIÇA DO VIDRO TRASEIRO
HINGES AND REAR GLASS CLOSURE
BISAGRAS Y CIERRE CRISTAL POSTERIOR

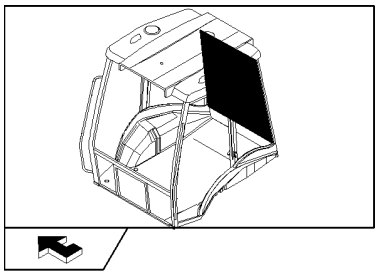

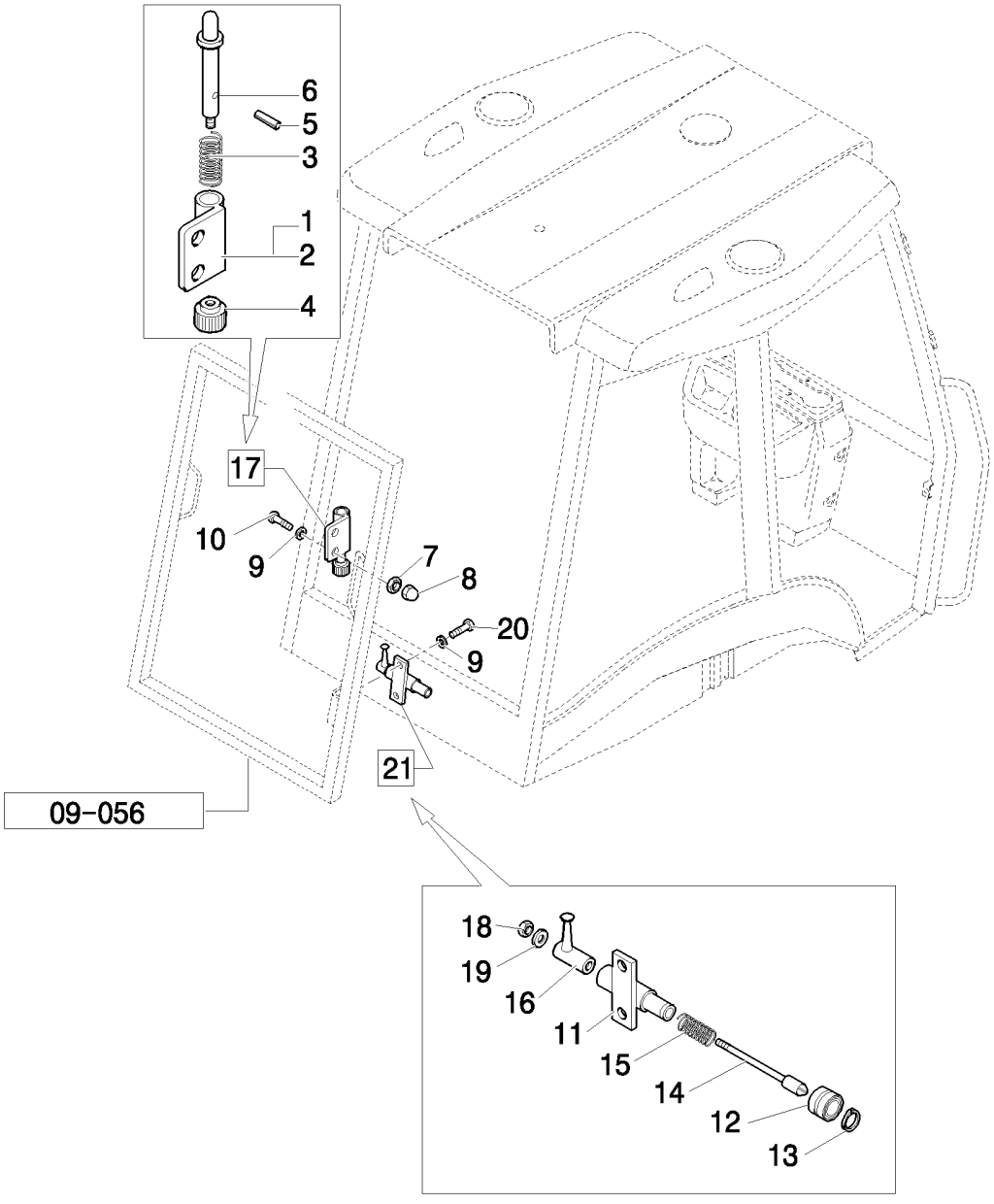

DOBRADIÇAS E FECHO DO VIDRO TRASEIRO

R	N	P.N.	MOD	Q	Denominação Denominação	Description Bezeichnung	Denominacion Descrizione	Description Beskrivelse	L.C.
20		**16043624**		4	PARAFUSO, Hex, M8 x 25, 8.8, Full Thd				
						BOLT	PERNO	VIS	140B
					PARAFUSO	SCHRAUBE	BULLONE	BOLT	
21		**85802346**		1	BLOCO, ASSY, RH	BLOCK	BLOQUE	BLOC	074B
					BLOCO	BLOCK	BLOCCO	MOTORBLOK	
21		**85802347**		1	BLOCO, ASSY, LH	BLOCK	BLOQUE	BLOC	074B
					BLOCO	BLOCK	BLOCCO	MOTORBLOK	

09-059	01	p1	09/10

CABINE - REVESTIMENO DO TETO
CAB - ROOF SOFT TRIM
CABINA - REVESTIMENTO DEL TECHO
CAB - ROOF SOFT TRIM

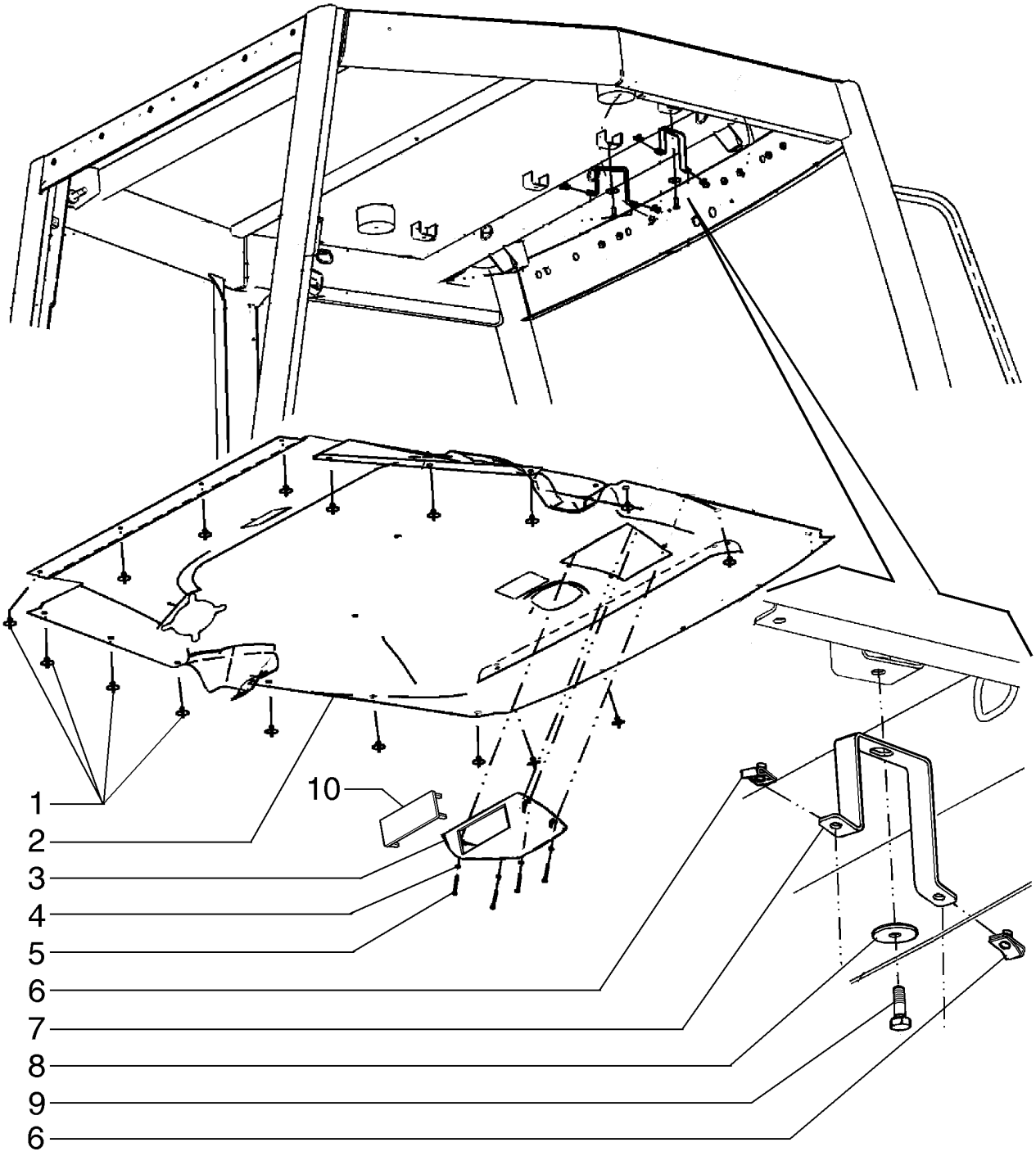

CAB - ROOF SOFT TRIM
CAB - ROOF SOFT TRIM
CAB - ROOF SOFT TRIM
CAB - ROOF SOFT TRIM

R	N	P.N.	MOD	Q	Denominação Denominação	Description Bezeichnung	Denominacion Descrizione	Description Beskrivelse	L.C.
1		5162852		21	BOTÃO DE IMPULSO FIXADOR	FASTENER BEFESTIGUNGSELEMEN	SUJETADOR DISPOSITIVO DI FISSAG	ATTACHE LUKKER	123B
2		87732838		1	LONA DO TETO REVESTIMENTO DO TEJ	ROOF LINING DACHHIMMEL	REVESTIMIENTO DE TE RIVESTIMENTO TETTUC	HABILLEMENT PAVILLOI INDVENDIG TAGBEKLÆI	P791
3		84130017		1	CAIXA CAIXA	BOX KASTEN; OFF KASTENAI	CAJA CASSA; SCATOLA	BOITIER KASSE	035S
4		895-11004		4	ARRUELA PLANA, M4 ANILHA	WASHER UNTERLEGSCHEIBE	ARANDELA RONDELLA	RONDELLE FLADSKIVE	131R
5		840-1440		4	PARAFUSO PARAFUSO	SCREW SCHRAUBE	TORNILLO VITE	VIS SKRUE	040V
6		833-40304		4	PORCA PORCA	NUT MUTTER	TUERCA DADO	ECROU MØTRIK	010D
7		87656784		2	SUPORTE SUPORTE	BRACKET HALTERUNG	SOPORTE STAFFA	SUPPORT BESLAG	225S
8		895-15006		2	ARRUELA PLANA, M6 x 25 x 1.6 ANILHA	WASHER UNTERLEGSCHEIBE	ARANDELA RONDELLA	RONDELLE FLADSKIVE	131R
9		10902421		2	PARAFUSO, Hex, M6 x 20, 8.8 PARAFUSO	BOLT SCHRAUBE	PERNO BULLONE	VIS BOLT	140B
10		1535219C1		1	COBERTURA COBERTURA	COVER ABDECKUNG	CUBIERTA COPERCHIO	COUVERCLE DÆKSEL	265C

B90B B95B B110B

09-060	01	p1	06/10

TAMPAS DO REVESTIMENTO DO TETO
CAB HEATING COATING PLUG
TAPON ENVOLTURA CALEFACCIÓN CABINA

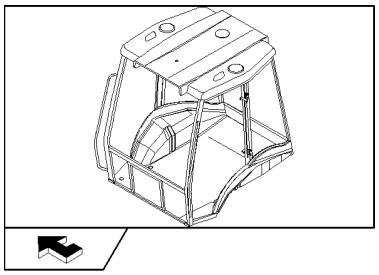

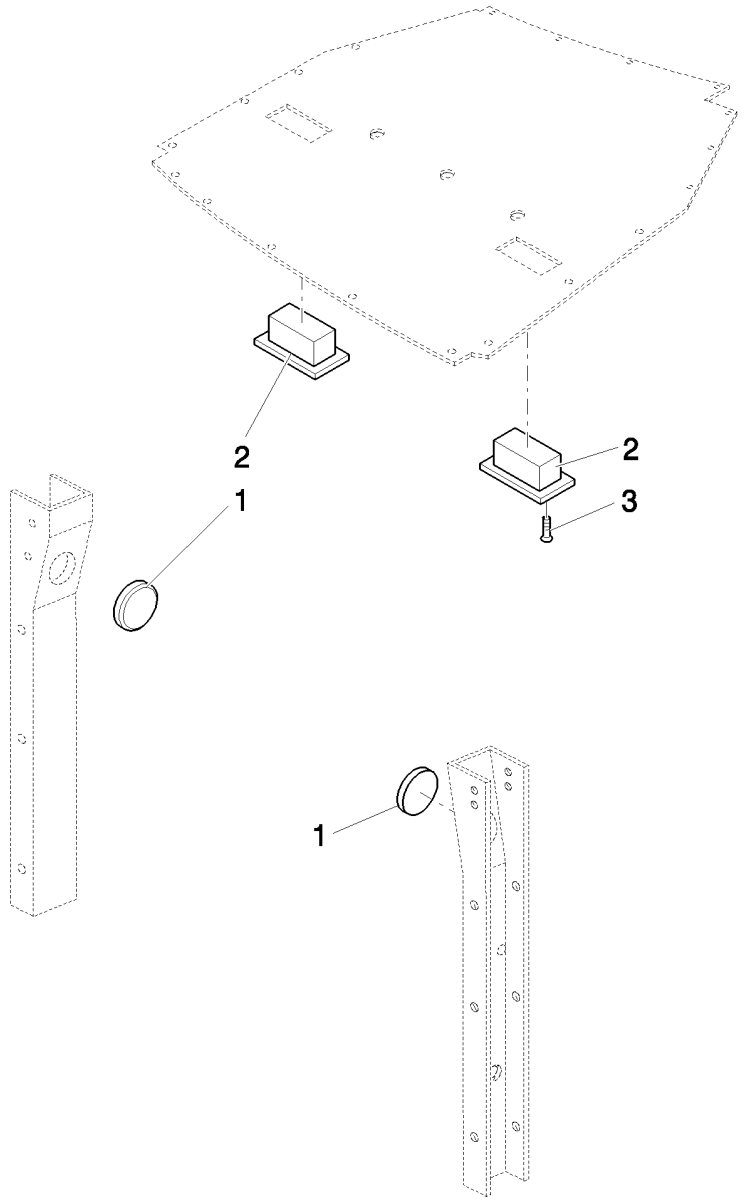

TAMPA REVESTIMENTO CABINA

R	N	P.N.	MOD	Q	Denominação Denominação	Description Bezeichnung	Denominacion Descrizione	Description Beskrivelse	L.C.
1		87319018		2	BUJÃO TAMPÃO	PLUG STOPFEN	TAPÓN TAPPO	BOUCHON PROP	050T
2		87318763		2	BUJÃO TAMPÃO	PLUG STOPFEN	TAPÓN TAPPO	BOUCHON PROP	050T
3		14440327		4	PARAFUSO, Hex Soc Flat Hd, M4 x 20, 8.8 PARAFUSO	SCREW SCHRAUBE	TORNILLO VITE	VIS SKRUE	040V

09-061	01	p1	06/10

PLUGS E TAMPÕES DA CABINE
CLOSING PINS AND PLUGS ROPS
PERNOS DE CIERRE Y TAPONES ROPS

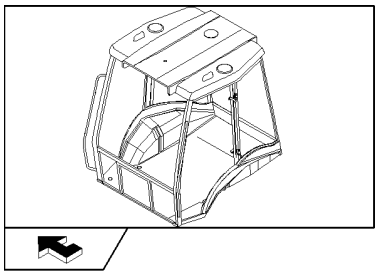

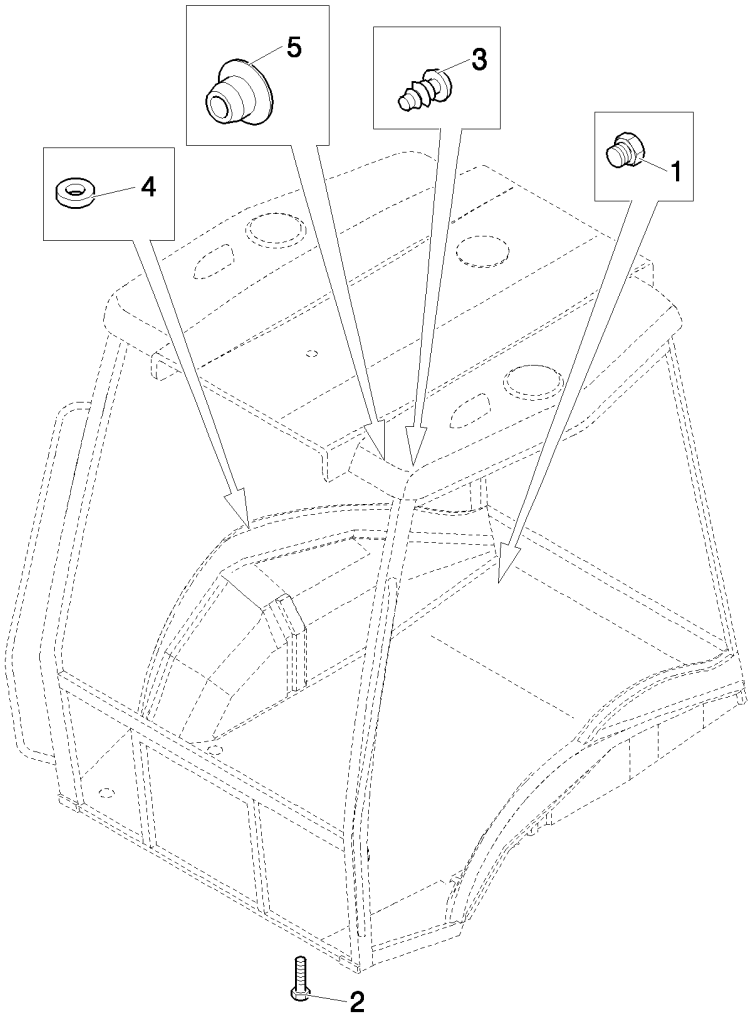

CAVILHAS DE FECHO E BUJÕES

R	N	P.N.	MOD	Q	Denominação Denominação	Description Bezeichnung	Denominacion Descrizione	Description Beskrivelse	L.C.
1		85802309		4	BUJÃO TAMPÃO	PLUG STOPFEN	TAPÓN TAPPO	BOUCHON PROP	050T
2		13313417		4	PARAFUSO, Cross Oval Hd, M6 x 25 SCREW PARAFUSO	 SCHRAUBE	 TORNILLO VITE	 VIS SKRUE	040V
3		85802310		4	BUJÃO TAMPÃO	PLUG STOPFEN	TAPÓN TAPPO	BOUCHON PROP	050T
4		85804734		5	ARRUELA DE BORRACHA ANILHA DE BORRACHA	RUBBER WASHER GUMMIUNTERLEGSCHE	ARANDELA DE GOMA RONDELLA IN GOMMA	RONDELLE EN CAOUTC GUMMISKIVE	Z363
5		82003283		4	BUJÃO TAMPÃO	PLUG STOPFEN	TAPÓN TAPPO	BOUCHON PROP	050T

09-062	01	p1	06/10

COMPONENTES DIVERSOS DA CABINE
CAB / VARIOUS COMPONENTS
CABINA / DIFERENTES COMPONENTES

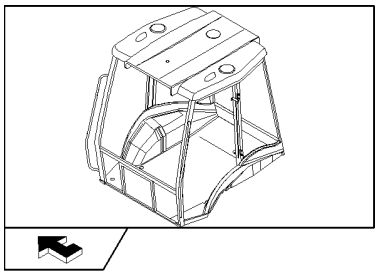

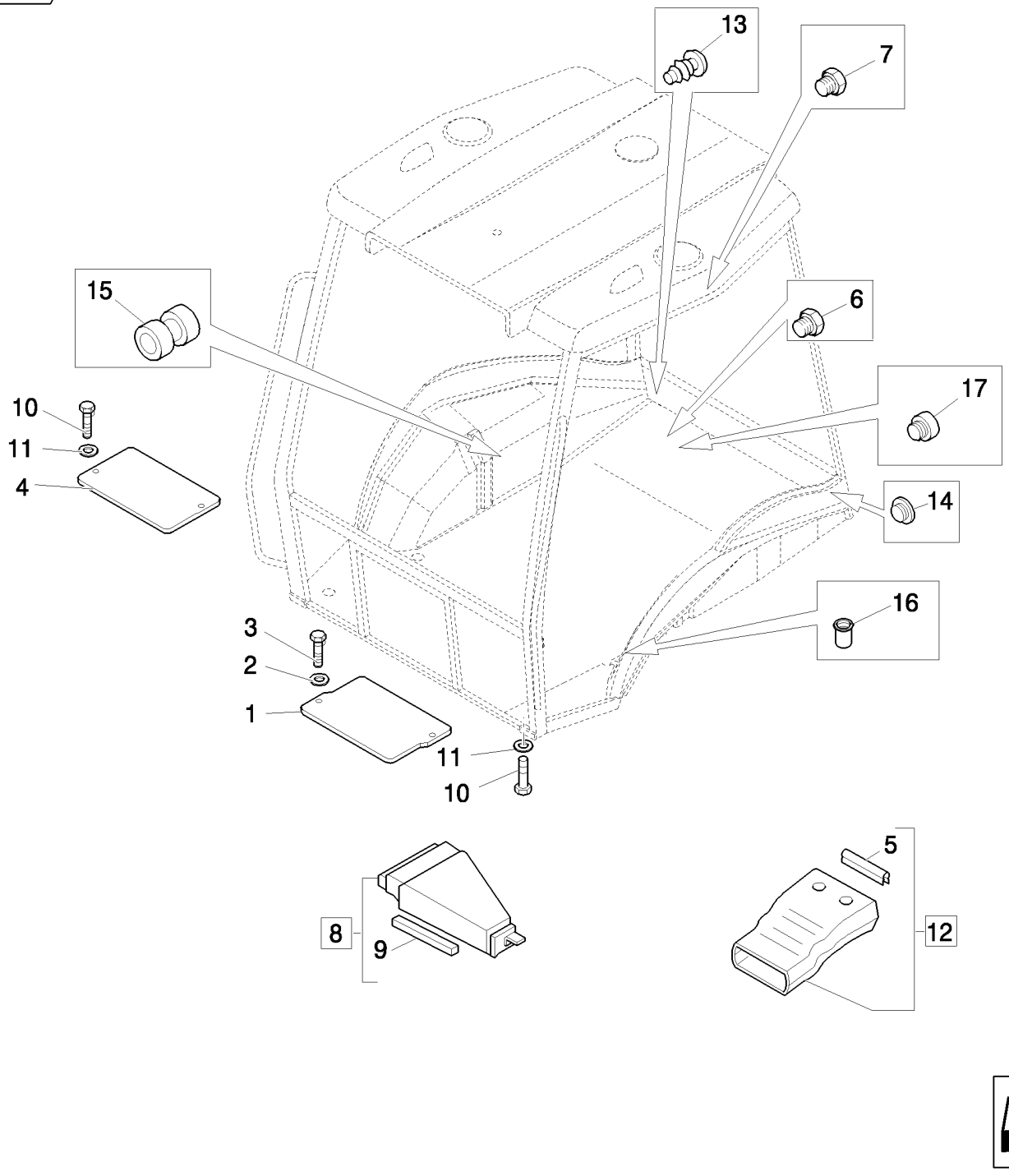

COMPONENTES DA CABINA/VARIADOS

R	N	P.N.	MOD	Q	Denominação Denominação	Description Bezeichnung	Denominacion Descrizione	Description Beskrivelse	L.C.
1		85801968		1	PLACA	PLATE	PLACA	PLAQUE	105P
					CHAPA	PLATTE	PIASTRA	PLADE	
2		11198074		2	MOLA DA ARRUELA, Belleville, M8.4				
						SPRING WASHER	ARANDELA DE RESORTI	RONDELLE ELASTIQUE	P692
					ANILHA DE MOLA	FEDERSCHEIBE	RONDELLA ELASTICA	FJEDERSKIVE	
3		16043424		2	PARAFUSO, Hex, M8 x 20, 8.8, Full Thd				
						SCREW	TORNILLO	VIS	040V
					PARAFUSO	SCHRAUBE	VITE	SKRUE	
4	1	85802225		1	COBERTURA	COVER	CUBIERTA	COUVERCLE	265C
					COBERTURA	ABDECKUNG	COPERCHIO	DÆKSEL	
5		85812021		1	TIRA VEDADORA	SEALING STRIP	BANDA DE SELLADO	BANDE D'ETANCHEITE	P679
					TIRA VEDADORA	DICHTSTREIFEN	NASTRO DI TENUTA	TÆTNINGSLISTE	
6		79111978		10	BUJÃO	PLUG	TAPÓN	BOUCHON	050T
					TAMPÃO	STOPFEN	TAPPO	PROP	
7		83994150		2	BUJÃO	PLUG	TAPÓN	BOUCHON	050T
					TAMPÃO	STOPFEN	TAPPO	PROP	
8		85805200		1	DUTO DE AR, ASSY, Front	AIR DUCT	CONDUCTO DE AIRE	CONDUITE D'AIR	224C
					CONDUTA DE AR	LUFTKANAL	CONDOTTO ARIA	LUFTKANAL	
9		85806023		1	TIRA VEDADORA	SEALING STRIP	BANDA DE SELLADO	BANDE D'ETANCHEITE	P679
					TIRA VEDADORA	DICHTSTREIFEN	NASTRO DI TENUTA	TÆTNINGSLISTE	
10		10902224		5	PARAFUSO, Hex, M6 x 16, 8.8, Full Thd				
						BOLT	PERNO	VIS	140B
					PARAFUSO	SCHRAUBE	BULLONE	BOLT	
11		11193274		5	MOLA DA ARRUELA, Belleville, M6.4				
						SPRING WASHER	ARANDELA DE RESORTI	RONDELLE ELASTIQUE	P692
					ANILHA DE MOLA	FEDERSCHEIBE	RONDELLA ELASTICA	FJEDERSKIVE	
12		85820141		1	DUTO DE AR, ASSY	AIR DUCT	CONDUCTO DE AIRE	CONDUITE D'AIR	224C
					CONDUTA DE AR	LUFTKANAL	CONDOTTO ARIA	LUFTKANAL	
13		85802310		4	BUJÃO	PLUG	TAPÓN	BOUCHON	050T
					TAMPÃO	STOPFEN	TAPPO	PROP	
14	2	85802227		1	BUJÃO	PLUG	TAPÓN	BOUCHON	050T
					TAMPÃO	STOPFEN	TAPPO	PROP	
15		10398580		2	CASQUILHO ISOLADOR	GROMMET	PASACABLES	PASSE-FIL	131A
					PASSA-FIOS	TÜLLE	ANELLO PASSACAVO	RING	
16		85801953		2	REBITE	RIVET	REMACHE	RIVET	055R
					REBITE	NIET	RIVETTO	NITTE	
17		85802309		2	BUJÃO	PLUG	TAPÓN	BOUCHON	050T
					TAMPÃO	STOPFEN	TAPPO	PROP	

(1) Only for Power Shift
(2) Only for Power Shift

09-065	01	p1	06/10

REVESTIMENTOS DIREITO E TRASEIRO - TOLDO
RIGHT SIDE COVERING, REAR CONSOLE ROPS
COBERTURA LATERAL DERECHA, CONSOLA POSTERIOR ROPS

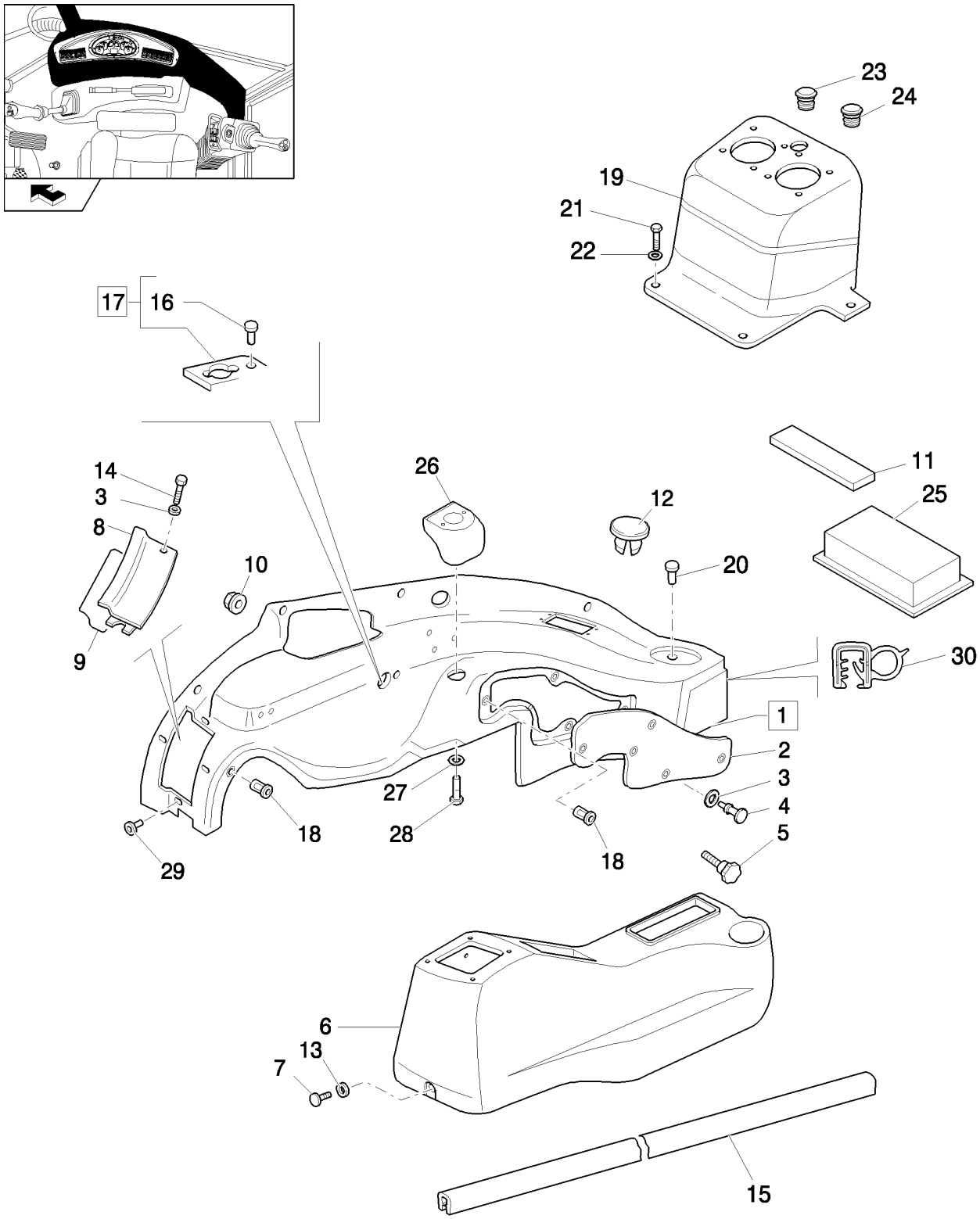

COBERTURA DO LADO DIREITO, CONSOLA TRASEIRA ROPS

R	N	P.N.	MOD	Q	Denominação Denominação	Description Bezeichnung	Denominacion Descrizione	Description Beskrivelse	L.C.
1	1	87745631		1	COBERTURA, ASSY COBERTURA	COVER ABDECKUNG	CUBIERTA COPERCHIO	COUVERCLE DÆKSEL	265C
2		85801649		1	REVESTIMENTO REVESTIMENTO	SOFT TRIM VERKLEIDUNG	REVESTIMIENTO SUAVE RIVESTIMENTO MORBID	GARNITURE POLSTRING	115R
3		85801991		AR	ARRUELA PLANA ANILHA	WASHER UNTERLEGSCHEIBE	ARANDELA RONDELLA	RONDELLE FLADSKIVE	131R
4		13311217		5	PARAFUSO, Cross Oval Hd, M5 x 20 PARAFUSO	SCREW SCHRAUBE	TORNILLO VITE	VIS SKRUE	040V
5		85805323		1	MAÇANETA BOTÃO	KNOB RUNDGRIFF	MANDO MANOPOLA	BOUTON GREB	150P
6		84130012		1	CONSOLE CONSOLA	CONSOLE KONSOLE	CONSOLA CONSOLE	CONSOLE KONSOL	080M
7		16043424		4	PARAFUSO, Hex, M8 x 20, 8.8, Full Thd PARAFUSO	SCREW SCHRAUBE	TORNILLO VITE	VIS SKRUE	040V
8		85825191		1	COBERTURA, Fuse Panel COBERTURA	COVER ABDECKUNG	CUBIERTA COPERCHIO	COUVERCLE DÆKSEL	265C
9		85806023		1	TIRA VEDADORA TIRA VEDADORA	SEALING STRIP DICHTSTREIFEN	BANDA DE SELLADO NASTRO DI TENUTA	BANDE D'ETANCHEITE TÆTNINGSLISTE	P679
10		14084814		5	PORCA, M8 x 1.25, Flg PORCA	NUT MUTTER	TUERCA DADO	ECROU MØTRIK	010D
11		85805308		1	VEDAÇÃO VEDANTE	SEAL DICHTUNG	ANILLO DE CIERRE GUARNIZIONE; TENUTA	JOINT PAKNING	132A
12		79111815		1	BUJÃO TAMPÃO	PLUG STOPFEN	TAPÓN TAPPO	BOUCHON PROP	050T
13		79089592		2	ARRUELA PLANA, D=24 ANILHA	WASHER UNTERLEGSCHEIBE	ARANDELA RONDELLA	RONDELLE FLADSKIVE	131R
14		13311017		4	PARAFUSO, Cross Oval Hd, M5 x 16 PARAFUSO	SCREW SCHRAUBE	TORNILLO VITE	VIS SKRUE	040V
15		85812081		1	TIRA DE BORRACHA TIRA DE BORRACHA	RUBBER STRIP GUMMISTREIFEN	BANDA DE GOMA NASTRO IN GOMMA	BANDE CAOUTCHOUC GUMMILISTE	P768
16		10427201		1	REBITE REBITE	RIVET NIET	REMACHE RIVETTO	RIVET NITTE	055R
17		85827548		1	PLACA, ASSY CHAPA	PLATE PLATTE	PLACA PIASTRA	PLAQUE PLADE	105P
18		85804750		6	BUCHA ROSCADA CASQUILHO ROSCADO	THREADED BUSHING GEWINDEBUCHSE	CASQUILLO ROSCADO BOCCOLA FILETTATA	BAGUE FILETEE GEVINDBØSNING	099B
19		84175895		1	CONSOLE CONSOLA	CONSOLE KONSOLE	CONSOLA CONSOLE	CONSOLE KONSOL	080M
20		85808460		1	BUJÃO TAMPÃO	PLUG STOPFEN	TAPÓN TAPPO	BOUCHON PROP	050T
21		14441521		2	PARAFUSO, Hex Soc Flat Hd, M6 x 25, 8.8 PARAFUSO	BOLT SCHRAUBE	PERNO BULLONE	VIS BOLT	140B

(1) Includes 2, 8, 9, 18, 26

09-065	01	p2	06/10

REVESTIMENTOS DIREITO E TRASEIRO - TOLDO
RIGHT SIDE COVERING, REAR CONSOLE ROPS
COBERTURA LATERAL DERECHA, CONSOLA POSTERIOR ROPS

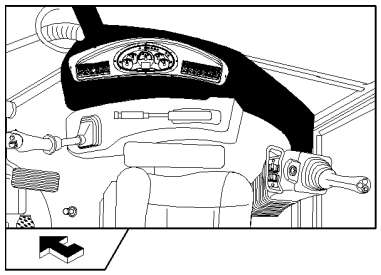

COBERTURA DO LADO DIREITO, CONSOLA TRASEIRA ROPS

R	N	P.N.	MOD	Q	Denominação Denominação	Description Bezeichnung	Denominacion Descrizione	Description Beskrivelse	L.C.
22		11193974		4	MOLA DA ARRUELA, Belleville, M8.4				
						SPRING WASHER	ARANDELA DE RESORTI	RONDELLE ELASTIQUE	P692
					ANILHA DE MOLA	FEDERSCHEIBE	RONDELLA ELASTICA	FJEDERSKIVE	
23		79111978		1	BUJÃO	PLUG	TAPÓN	BOUCHON	050T
					TAMPÃO	STOPFEN	TAPPO	PROP	
24		82001909		1	BUJÃO	PLUG	TAPÓN	BOUCHON	050T
					TAMPÃO	STOPFEN	TAPPO	PROP	
25		4999021		1	JUNTA	GASKET	JUNTA	JOINT	123G
					JUNTA	DICHTUNG	GUARNIZIONE	PAKNING	
26		87540633		1	PAINEL DE INSTRUMENTOS				
						DASHBOARD	SALPICADERO	TABLEAU DE BORD	140P
					PAINEL DE INSTRUMEN	INSTRUMENTENTAFEL	CRUSCOTTO	INSTRUMENTBORD	
27		12647701		2	ARRUELA PLANA	WASHER	ARANDELA	RONDELLE	131R
					ANILHA	UNTERLEGSCHEIBE	RONDELLA	FLADSKIVE	
28		13274217		2	PARAFUSO, Pan Hd, M5 x 16, 5.8				
						SCREW	TORNILLO	VIS	040V
					PARAFUSO	SCHRAUBE	VITE	SKRUE	
29		85805819		4	BUCHA ROSCADA	THREADED BUSHING	CASQUILLO ROSCADO	BAGUE FILETEE	099B
					CASQUILHO ROSCADO	GEWINDEBUCHSE	BOCCOLA FILETTATA	GEVINDBØSNING	
30		85819016		1	TIRA DE BORRACHA	RUBBER STRIP	BANDA DE GOMA	BANDE CAOUTCHOUC	P768
					TIRA DE BORRACHA	GUMMISTREIFEN	NASTRO IN GOMMA	GUMMILISTE	

09-066	01	p1	10/10

ROPS - PROTEÇÃO
ROPS - SHIELDS
ROPS - PROTECCIÓN
ROPS - SHIELDS

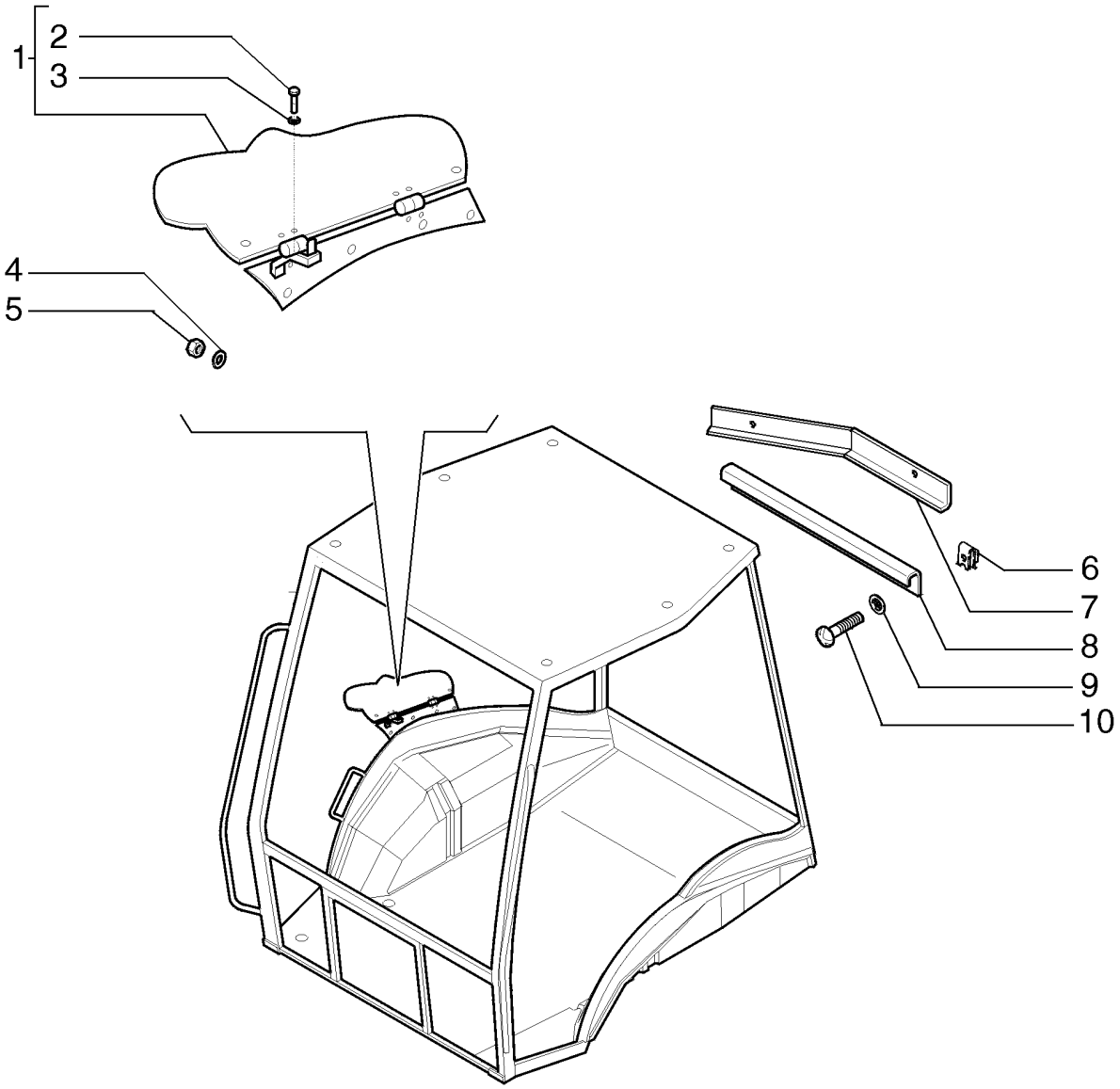

ROPS - SHIELDS
ROPS - SHIELDS
ROPS - SHIELDS
ROPS - SHIELDS

R	N	P.N.	MOD	Q	Denominação Denominação	Description Bezeichnung	Denominacion Descrizione	Description Beskrivelse	L.C.
1		87555893		1	COBERTURA COBERTURA	COVER ABDECKUNG	CUBIERTA COPERCHIO	COUVERCLE DÆKSEL	265C
2		10979414		8	PARAFUSO PARAFUSO	SCREW SCHRAUBE	TORNILLO VITE	VIS SKRUE	040V
3		13579234		8	VEDAÇÃO DA ARRUELA ANILHA DE VEDAÇÃO	SEALING WASHER DICHTSCHEIBE	ARANDELA HERMÉTICA ROSETTA DI TENUTA	RONDELLE D'ETANCHEI TÆTNINGSSKIVE	133R
4		86625261		4	ARRUELA PLANA, M5 x 10 x 1 ANILHA	WASHER UNTERLEGSCHEIBE	ARANDELA RONDELLA	RONDELLE FLADSKIVE	131R
5		86639241		4	CONTRA PORCA, M5 x .8, Cl 8 CONTRAPORCA	LOCK NUT SICHERUNGSMUTTER	TUERCA DE BLOQUEO DADO DI BLOCCAGGIO	CONTRE-ECROU LÅSEMØTRIK	P263
6		131-861		7	PORCA, Tinn, U, #10-24 PORCA	NUT MUTTER	TUERCA DADO	ECROU MØTRIK	010D
7		87739652		1	TOLDO, Gray CAPOTA	CANOPY SCHUTZDACH	CUBIERTA TETTUCCIO	TOIT FØRERVÆRN	139B
7		87736371		1	PROTEÇÃO FORRO	PROTECTION SCHUTZ	PROTECCIÓN PROTEZIONE	PROTECTION BESKYTTELSE	Z329
8		85805067		1	COBERTURA COBERTURA	COVER ABDECKUNG	CUBIERTA COPERCHIO	COUVERCLE DÆKSEL	265C
9		892-14005		7	TRAVA DA ARRUELA ANILHA DE RETENÇÃO	LOCK WASHER SICHERUNGSSCHEIBE	ARANDELA DE BLOQUE RONDELLA DI SICUREZ	RONDELLE FREIN LÅSESKIVE	132R
10		140-107		7	PARAFUSO, Cross Pan Hd, #10-24 x 3/4" PARAFUSO	SCREW SCHRAUBE	TORNILLO VITE	VIS SKRUE	040V

09-067	01	p1	06/10

ROPS - PISO E ISOLANTE
ROPS - FLOOR AND INSULATION
ROPS - PISO Y AISLANTE
ROPS - FLOOR AND INSULATION

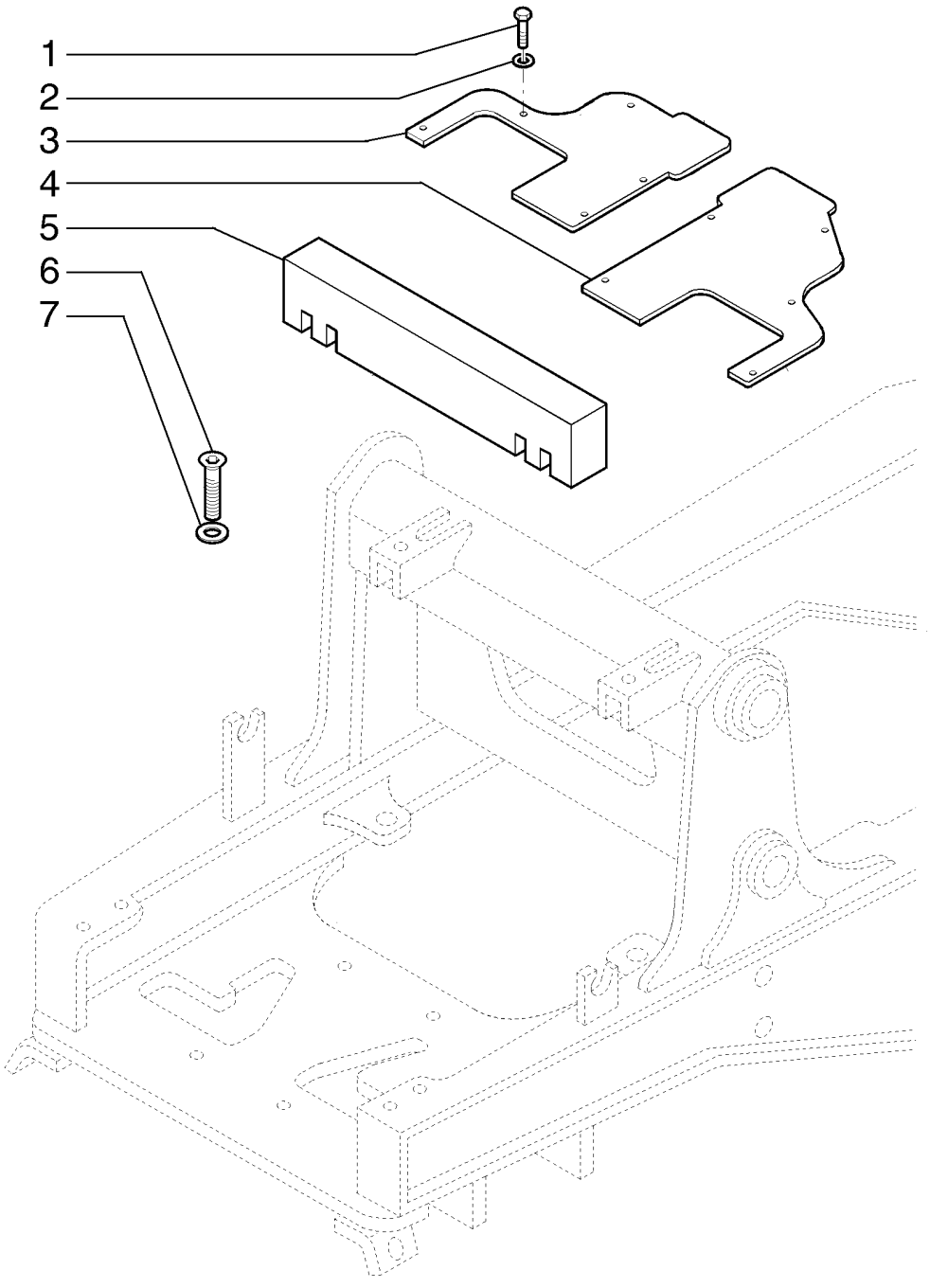

ROPS - FLOOR AND INSULATION
ROPS - FLOOR AND INSULATION
ROPS - FLOOR AND INSULATION
ROPS - FLOOR AND INSULATION

R	N	P.N.	MOD	Q	Denominação Denominação	Description Bezeichnung	Denominacion Descrizione	Description Beskrivelse	L.C.
1		86977786		10	PARAFUSO, Hex, M6 x 25, 8.8, Full Thd				
						BOLT	PERNO	VIS	140B
					PARAFUSO	SCHRAUBE	BULLONE	BOLT	
2		86517328		10	TRAVA DA ARRUELA, M6	LOCK WASHER	ARANDELA DE BLOQUE(	RONDELLE FREIN	132R
					ANILHA DE RETENÇÃO	SICHERUNGSSCHEIBE	RONDELLA DI SICUREZ/	LÅSESKIVE	
3		84183262		1	PLACA	PLATE	PLACA	PLAQUE	105P
					CHAPA	PLATTE	PIASTRA	PLADE	
4		84183255		1	PLACA	PLATE	PLACA	PLAQUE	105P
					CHAPA	PLATTE	PIASTRA	PLADE	
5		85817287		1	VEDAÇÃO	SEAL	ANILLO DE CIERRE	JOINT	132A
					VEDANTE	DICHTUNG	GUARNIZIONE; TENUTA	PAKNING	
6		13311217		5	PARAFUSO, Cross Oval Hd, M5 x 20				
						SCREW	TORNILLO	VIS	040V
					PARAFUSO	SCHRAUBE	VITE	SKRUE	
7		85801991		5	ARRUELA PLANA	WASHER	ARANDELA	RONDELLE	131R
					ANILHA	UNTERLEGSCHEIBE	RONDELLA	FLADSKIVE	

09-068	01	p1	10/10

CABINE - REVESTIMENTO
CAB - SOFT TRIM
CABINA - REVESTIMENTO
CAB - SOFT TRIM

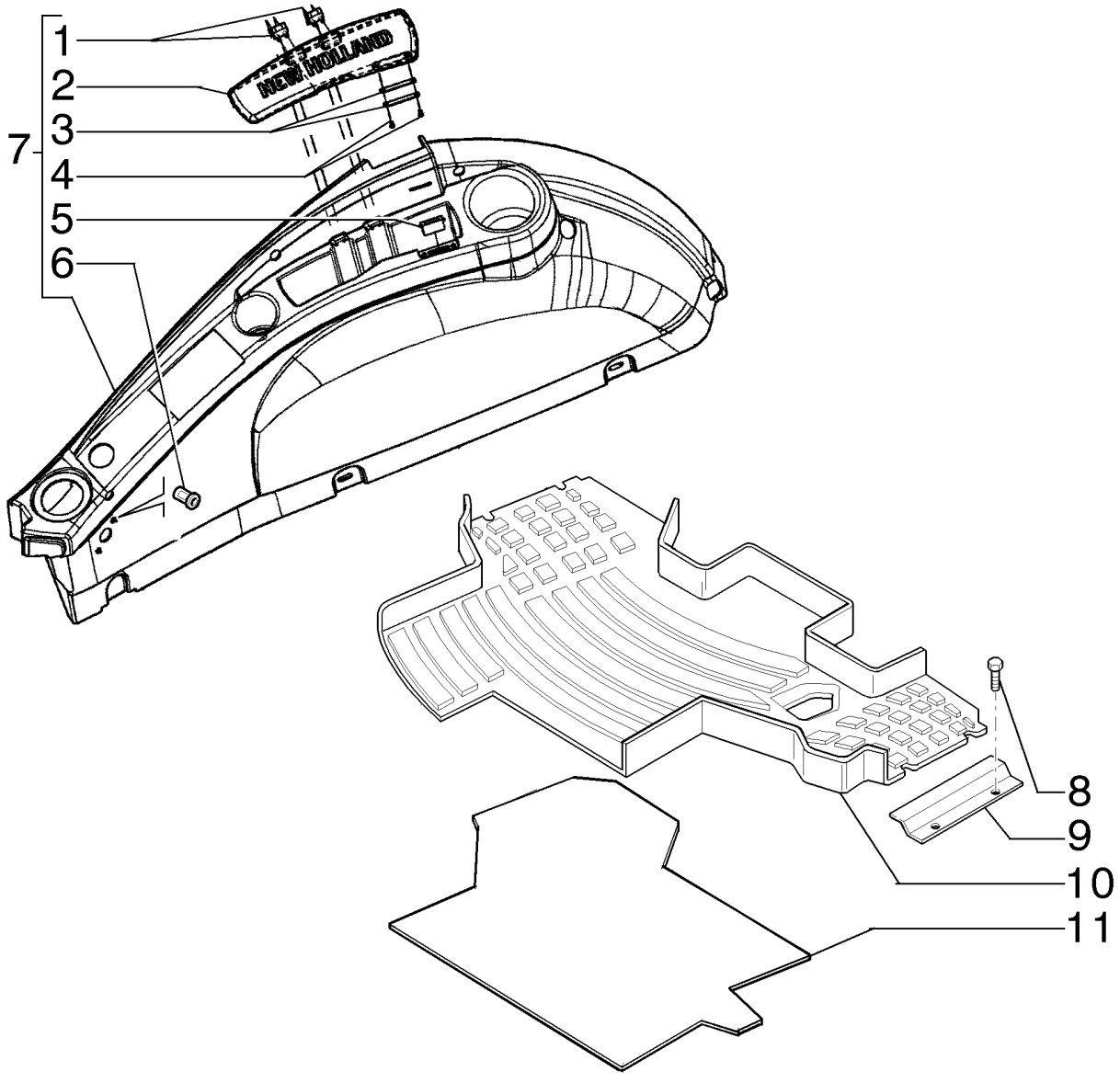

CAB - SOFT TRIM
CAB - SOFT TRIM
CAB - SOFT TRIM
CAB - SOFT TRIM

R	N	P.N.	MOD	Q	Denominação Denominação	Description Bezeichnung	Denominacion Descrizione	Description Beskrivelse	L.C.
1		87627355		2	DOBRADIÇA DOBRADIÇA	HINGE SCHARNIER	BISAGRA CERNIERA	CHARNIERE HÆNGSEL	140C
2		84130016		1	JANELA (TAMPA) TAMPA	LID DECKEL	TAPA COPERCHIO	COUVERCLE LÅG	205S
3		375112A1		2	PLACA DO BATENTE CHAPA BATENTE	STRIKER PLATE SCHLIESSPLATTE	PLACA DE PERCUTOR PIASTRA SCONTRINO	GACHE MODPLADE	062S
4		440-1066		2	PARAFUSO, Cross Pan Hd, #6-32 x 3/8" PARAFUSO	SCREW SCHRAUBE	TORNILLO VITE	VIS SKRUE	040V
5		D127335		1	LINGUETA LINGUETA	CATCH SCHLIESSELEMENT	TRINQUETE FERMO	CLAVETTE KROG; HAGE	1500
6		85802259		2	BUCHA ROSCADA CASQUILHO ROSCADO	THREADED BUSHING GEWINDEBUCHSE	CASQUILLO ROSCADO BOCCOLA FILETTATA	BAGUE FILETEE GEVINDBØSNING	099B
7		87362098		1	REVESTIMENTO REVESTIMENTO	SOFT TRIM VERKLEIDUNG	REVESTIMIENTO SUAVE RIVESTIMENTO MORBID	GARNITURE POLSTRING	115R
8		14441521		4	PARAFUSO, Hex Soc Flat Hd, M6 x 25, 8.8 PARAFUSO	BOLT SCHRAUBE	PERNO BULLONE	VIS BOLT	140B
9		85805591		2	BATENTE DA PORTA ARMAÇÃO DE PORTA	DOOR SILL MOULDING TÜRVERZIERUNG	MOLDURA DE FALCA MODANATURA BATTICA	ENJOLIV. BAS DE PORTI STØBT, DØRINDFATNIN	028B
10		87491065		1	CARPETE TAPETE	CARPET TEPPICH	ALFOMBRA TAPPETINO	TAPIS TÆPPE	P015
11		87491067		1	COBERTURA COBERTURA	COVER ABDECKUNG	CUBIERTA COPERCHIO	COUVERCLE DÆKSEL	265C

B90B B95B B110B

09-069	01	p1	06/10

REVESTIMENTO DA CABINE
CAB : SOFT TRIM

CABINE : REVETEMENT

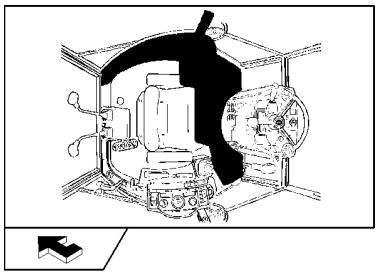

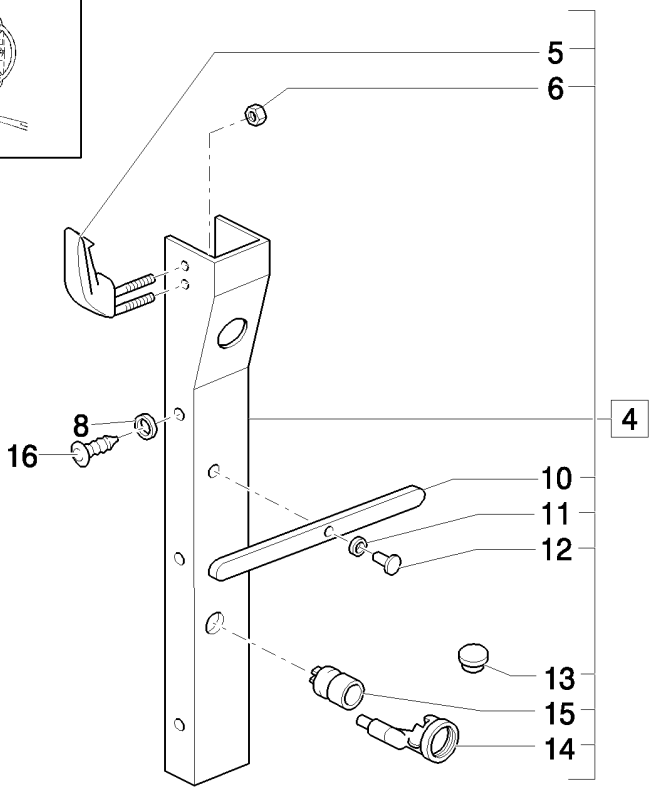

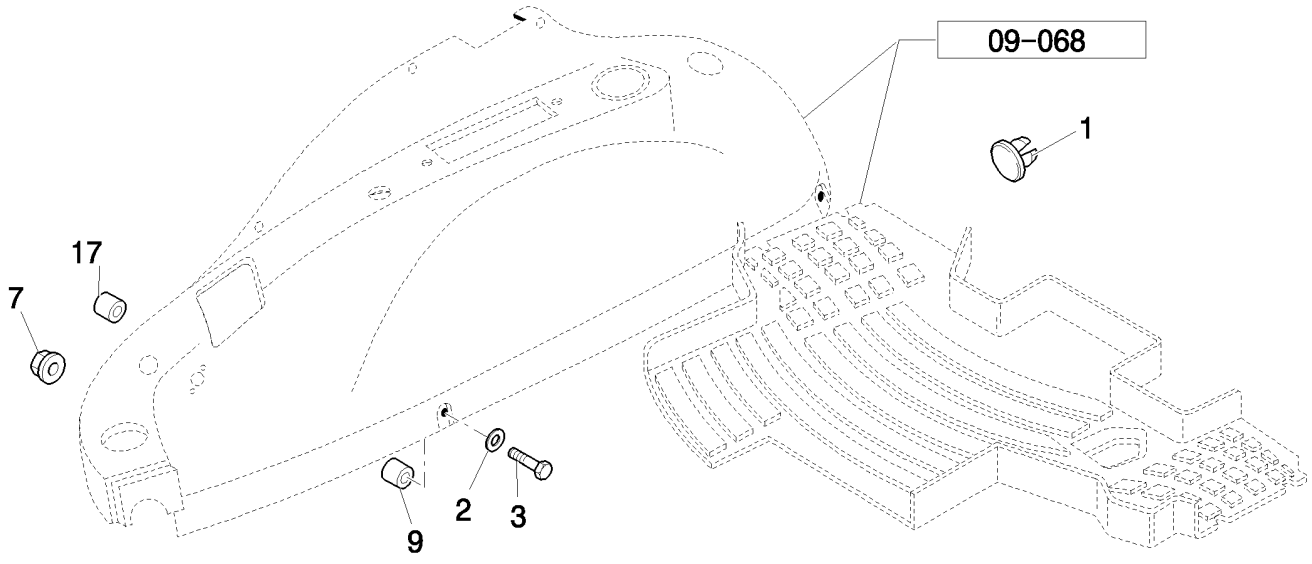

CABINA: REVESTIMENTO

CABINA : RIVESTIMENTO

R	N	P.N.	MOD	Q	Denominação Denominação	Description Bezeichnung	Denominacion Descrizione	Description Beskrivelse	L.C.
1		85808460		1	BUJÃO	PLUG	TAPÓN	BOUCHON	050T
					TAMPÃO	STOPFEN	TAPPO	PROP	
2		12647004		8	ARRUELA PLANA, M8 x 25 x 2.5, D=24				
						WASHER	ARANDELA	RONDELLE	131R
					ANILHA	UNTERLEGSCHEIBE	RONDELLA	FLADSKIVE	
3		13313417		6	PARAFUSO, Cross Oval Hd, M6 x 25				
						SCREW	TORNILLO	VIS	040V
					PARAFUSO	SCHRAUBE	VITE	SKRUE	
4		85819287		1	REVESTIMENTO, ASSY, LH				
						SOFT TRIM	REVESTIMIENTO SUAVE	GARNITURE	115R
					REVESTIMENTO	VERKLEIDUNG	RIVESTIMENTO MORBID	POLSTRING	
5		5178468		1	CABIDE	COAT HOOK	PERCHA	PORTE-MANTEAU	Z600
					CABIDE PARA CASACO	KLEIDERHAKEN	APPENDIABITI	FRAKKEHOLDER	
6		14084011		1	PORCA, M4 x .7, Flg	NUT	TUERCA	ECROU	010D
					PORCA	MUTTER	DADO	MØTRIK	
7		14084814		4	PORCA, M8 x 1.25, Flg	NUT	TUERCA	ECROU	010D
					PORCA	MUTTER	DADO	MØTRIK	
8		10519604		4	ARRUELA PLANA, M8 x 17 x 2				
						WASHER	ARANDELA	RONDELLE	131R
					ANILHA	UNTERLEGSCHEIBE	RONDELLA	FLADSKIVE	
9		15627011		12	REBITE	RIVET	REMACHE	RIVET	055R
					REBITE	NIET	RIVETTO	NITTE	
10		83961823		1	TIRA	STRAP	BANDA	BRIDE	532B
					BANDA	BAND	FASCETTA	STROP	
11		12624101		1	ARRUELA PLANA, M5 x 22 x 2, 5X14				
						WASHER	ARANDELA	RONDELLE	131R
					ANILHA	UNTERLEGSCHEIBE	RONDELLA	FLADSKIVE	
12		85806154		1	REBITE	RIVET	REMACHE	RIVET	055R
					REBITE	NIET	RIVETTO	NITTE	
13		79111978		1	BUJÃO	PLUG	TAPÓN	BOUCHON	050T
					TAMPÃO	STOPFEN	TAPPO	PROP	
14		5148132		1	CONTRA PORCA	LOCK NUT	TUERCA DE BLOQUEO	CONTRE-ECROU	P263
					CONTRAPORCA	SICHERUNGSMUTTER	DADO DI BLOCCAGGIO	LÅSEMØTRIK	
15		5148131		1	ALOJAMENTO, 1,2W	HOUSING	ALOJAMIENTO	CARTER	014V
					ALOJAMENTO	GEHÄUSE	ALLOGGIAMENTO	HUS	
16		81870039		6	BOTÃO DE IMPULSO	FASTENER	SUJETADOR	ATTACHE	123B
					FIXADOR	BEFESTIGUNGSELEMEN	DISPOSITIVO DI FISSAG	LUKKER	
17		12574211		1	CONTRA PORCA, M6 x 1, Cl 8				
						LOCK NUT	TUERCA DE BLOQUEO	CONTRE-ECROU	P263
					CONTRAPORCA	SICHERUNGSMUTTER	DADO DI BLOCCAGGIO	LÅSEMØTRIK	

B90B B95B B110B

09-070	01	p1	06/10

REVESTIMENTO TRASEIRO E TAPETE DA CABINE
CAB / REAR CONSOLE AND FLOOR COVERING
CABINA / CONSOLA POSTERIOR Y COBERTURA DEL SUELO

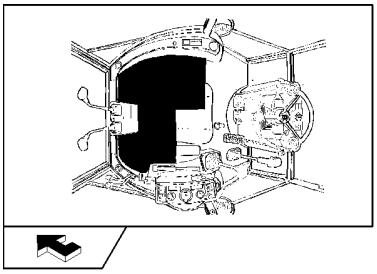

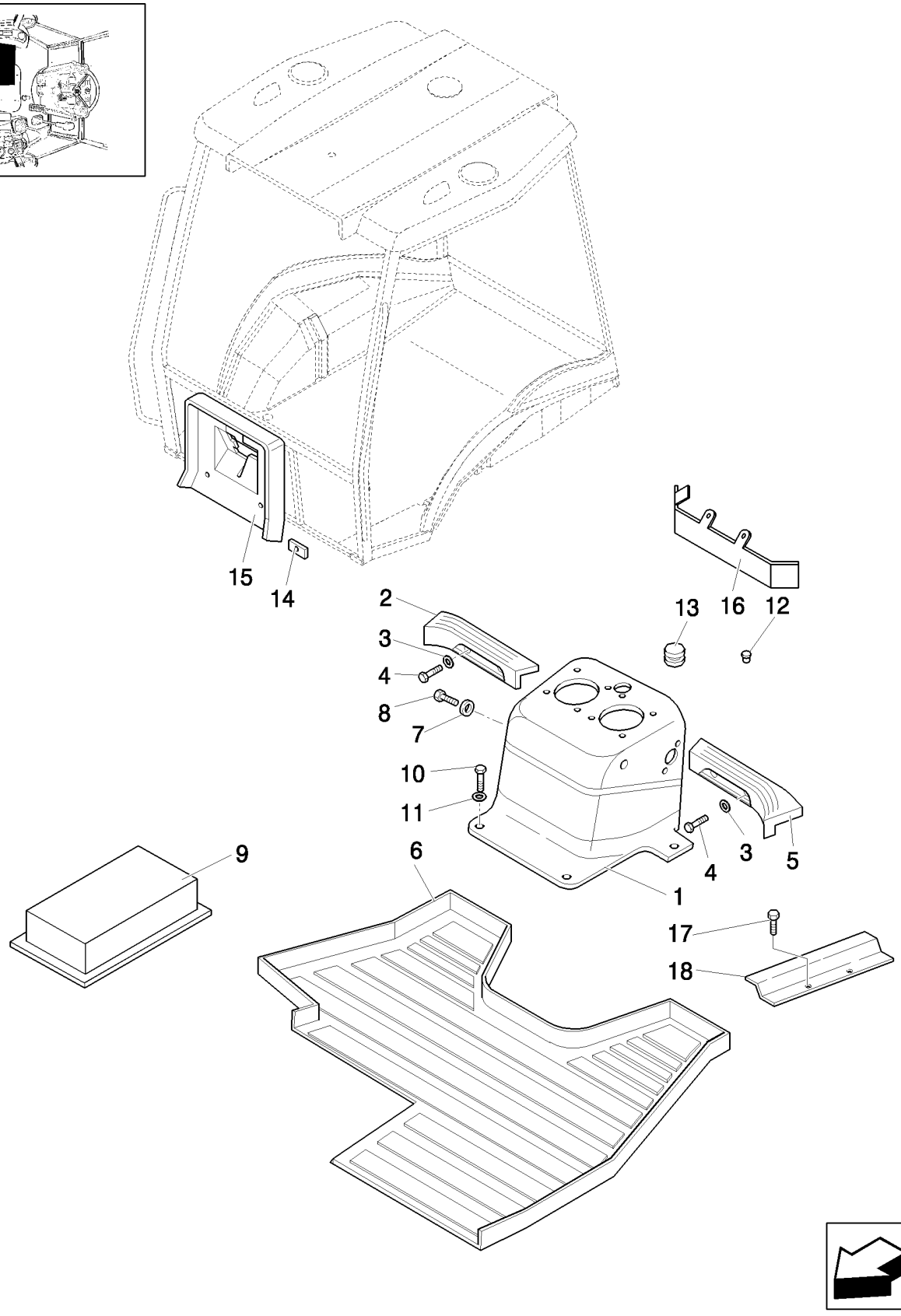

CONSOLA DA CABINA/TRASEIRA E COBERTURA DO PISO

R	N	P.N.	MOD	Q	Denominação Denominação	Description Bezeichnung	Denominacion Descrizione	Description Beskrivelse	L.C.
1		84174982		1	CONSOLE	CONSOLE	CONSOLA	CONSOLE	080M
					CONSOLA	KONSOLE	CONSOLE	KONSOL	
2		85804863		1	APÓIA PÉ	FOOTREST	REPOSAPIÉS	REPOSE-PIEDS	078A
					DESCANSO DO PÉ	FUSSSTÜTZE	POGGIAPIEDI	FODSTØTTE	
3		10519604		4	ARRUELA PLANA, M8 x 17 x 2				
						WASHER	ARANDELA	RONDELLE	131R
					ANILHA	UNTERLEGSCHEIBE	RONDELLA	FLADSKIVE	
4		16043824		4	PARAFUSO, Hex, M8 x 30, 8.8, Full Thd				
						BOLT	PERNO	VIS	140B
					PARAFUSO	SCHRAUBE	BULLONE	BOLT	
5		85804864		1	APÓIA PÉ	FOOTREST	REPOSAPIÉS	REPOSE-PIEDS	078A
					DESCANSO DO PÉ	FUSSSTÜTZE	POGGIAPIEDI	FODSTØTTE	
6		85804866		1	TAPETE DO PISO	FLOOR MAT	ALFOMBRA	TAPIS DE SOL	Z068
					TAPETE DE CHÃO	BODENMATTE	TAPPETINO	GULVMÅTTE	
7		79089592		1	ARRUELA PLANA	WASHER	ARANDELA	RONDELLE	131R
					ANILHA	UNTERLEGSCHEIBE	RONDELLA	FLADSKIVE	
8		13311217		5	PARAFUSO, Cross Oval Hd, M5 x 20				
						SCREW	TORNILLO	VIS	040V
					PARAFUSO	SCHRAUBE	VITE	SKRUE	
9		4999021		1	JUNTA	GASKET	JUNTA	JOINT	123G
					JUNTA	DICHTUNG	GUARNIZIONE	PAKNING	
10		86639039		4	PARAFUSO	BOLT	PERNO	VIS	140B
					PARAFUSO	SCHRAUBE	BULLONE	BOLT	
11		12640621		4	ARRUELA PLANA, M6 x 25 x 2				
						WASHER	ARANDELA	RONDELLE	131R
					ANILHA	UNTERLEGSCHEIBE	RONDELLA	FLADSKIVE	
12		87319803		2	BUJÃO	PLUG	TAPÓN	BOUCHON	050T
					TAMPÃO	STOPFEN	TAPPO	PROP	
13		82001909		1	BUJÃO	PLUG	TAPÓN	BOUCHON	050T
					TAMPÃO	STOPFEN	TAPPO	PROP	
14		85812080		4	PORCA	NUT	TUERCA	ECROU	010D
					PORCA	MUTTER	DADO	MØTRIK	
15		87479176		1	ANTEPARO	BULKHEAD	MAMPARO	CLOISON	032P
					PLACA DIVISORA	TRENNWAND	PARATIA	SKOT	
16		87323749		1	SUPORTE	BRACKET	SOPORTE	SUPPORT	225S
					SUPORTE	HALTERUNG	STAFFA	BESLAG	
17		14568887		2	BOTÃO DE IMPULSO	FASTENER	SUJETADOR	ATTACHE	123B
					FIXADOR	BEFESTIGUNGSELEMEN	DISPOSITIVO DI FISSAG	LUKKER	
18		85805591		1	BATENTE DA PORTA	DOOR SILL MOULDING	MOLDURA DE FALCA	ENJOLIV. BAS DE PORTI	028B
					ARMAÇÃO DE PORTA	TÜRVERZIERUNG	MODANATURA BATTICA	STØBT, DØRINDFATNIN	

09-071	01	p1	06/10

ISOLAMENTO CORTA-CHAMAS
FLAME TRAP SEAL, ROPS
JUNTA CORTAFUEGO, ROPS

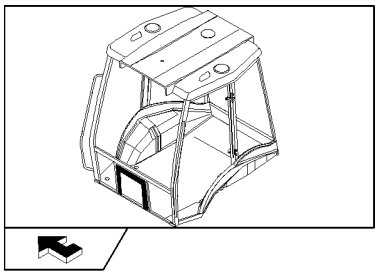

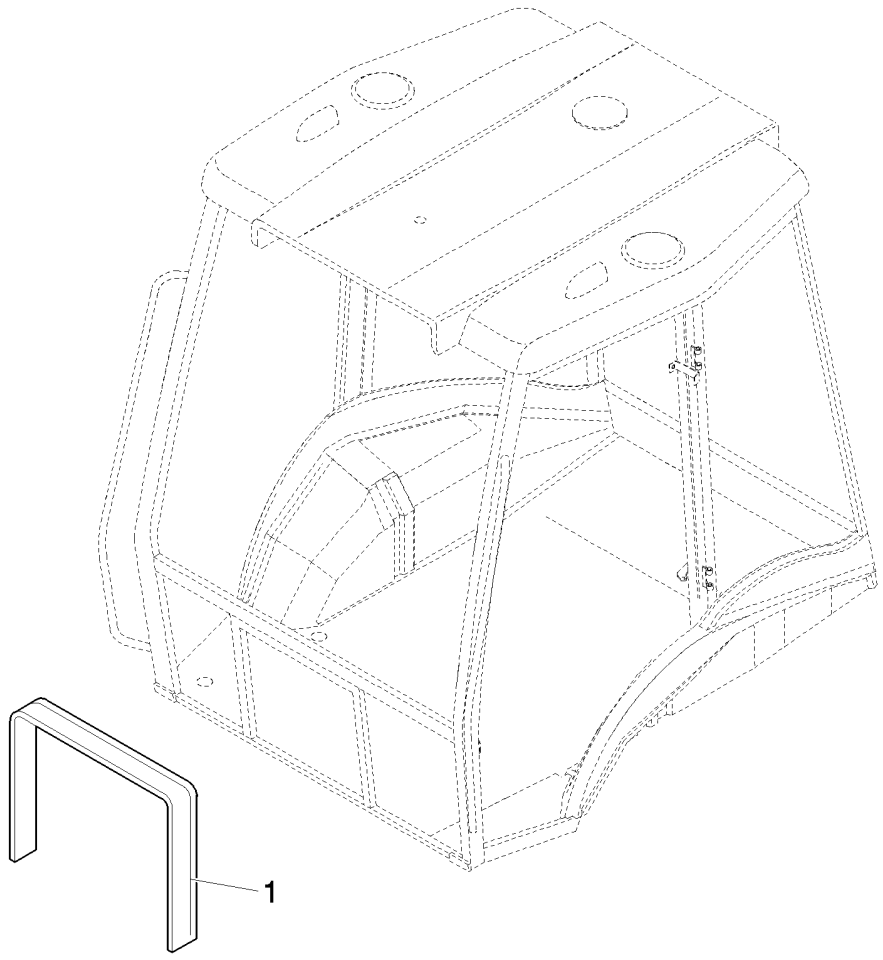

VEDANTE CORTA-CHAMAS, ROPS

R	N	P.N.	MOD	Q	Denominação Denominação	Description Bezeichnung	Denominacion Descrizione	Description Beskrivelse	L.C.
1		85805571		1	TIRA DE BORRACHA TIRA DE BORRACHA	RUBBER STRIP GUMMISTREIFEN	BANDA DE GOMA NASTRO IN GOMMA	BANDE CAOUTCHOUC GUMMILISTE	P768

09-072	01	p1	10/10

VEDAÇÃO E SUPORTES DO CONSOLE LATERAL - TOLDO
RH SIDE CONSOLE SEAL & CLIPS - ROPS
GUARNICIÓN Y ELEMENTOS DE FIJACIÓN CONSOLA DERECHA

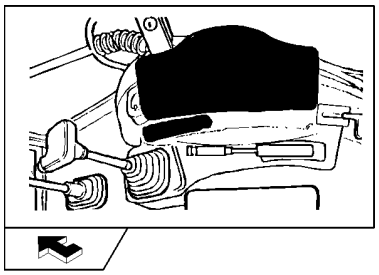

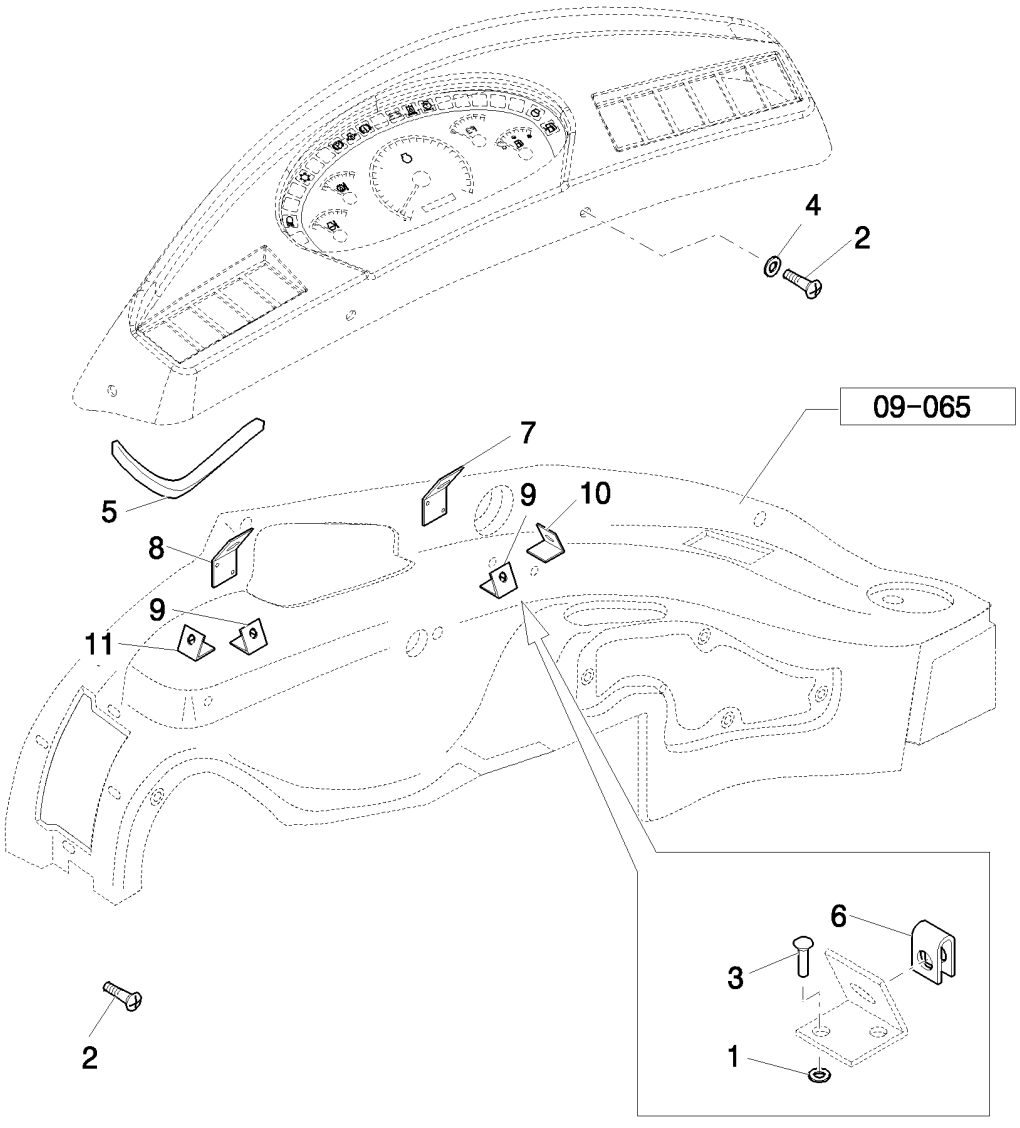

JUNTA DE VEDAÇÃO A TRAVAS DA CONSOLA LATERAL DIREITA

R	N	P.N.	MOD	Q	Denominação Denominação	Description Bezeichnung	Denominacion Descrizione	Description Beskrivelse	L.C.
1		12642801		12	ARRUELA PLANA, M4 x 12 x 1				
						WASHER	ARANDELA	RONDELLE	131R
					ANILHA	UNTERLEGSCHEIBE	RONDELLA	FLADSKIVE	
2		15693507		AR	PARAFUSO, Cross Oval Hd, M4.8 x 22				
						SCREW	TORNILLO	VIS	040V
					PARAFUSO	SCHRAUBE	VITE	SKRUE	
3		14642191		12	REBITE	RIVET	REMACHE	RIVET	055R
					REBITE	NIET	RIVETTO	NITTE	
4		85801991		AR	ARRUELA PLANA	WASHER	ARANDELA	RONDELLE	131R
					ANILHA	UNTERLEGSCHEIBE	RONDELLA	FLADSKIVE	
5		87552670		1	VEDAÇÃO	SEAL	ANILLO DE CIERRE	JOINT	132A
					VEDANTE	DICHTUNG	GUARNIZIONE; TENUTA	PAKNING	
6		131-861		6	PORCA, Tinn, U, #10-24	NUT	TUERCA	ECROU	010D
					PORCA	MUTTER	DADO	MØTRIK	
7		85802145		1	SUPORTE	BRACKET	SOPORTE	SUPPORT	225S
					SUPORTE	HALTERUNG	STAFFA	BESLAG	
8		87551537		1	SUPORTE	BRACKET	SOPORTE	SUPPORT	225S
					SUPORTE	HALTERUNG	STAFFA	BESLAG	
9		85802142		2	SUPORTE	BRACKET	SOPORTE	SUPPORT	225S
					SUPORTE	HALTERUNG	STAFFA	BESLAG	
10		85802143		1	SUPORTE	BRACKET	SOPORTE	SUPPORT	225S
					SUPORTE	HALTERUNG	STAFFA	BESLAG	
11		85802144		1	SUPORTE	BRACKET	SOPORTE	SUPPORT	225S
					SUPORTE	HALTERUNG	STAFFA	BESLAG	

B90B B95B B110B

09-073	01	p1	06/10

VEDAÇÕES E SUPORTES DO CONSOLE LATERAL - CABINE
CAB / DASHBOARD FASTENERS AND GASKETS
CABINA / FIJACIONES DEL TABLERO DE MANDOS Y JUNTAS

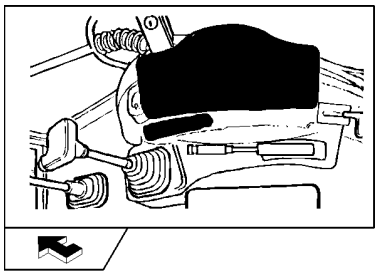

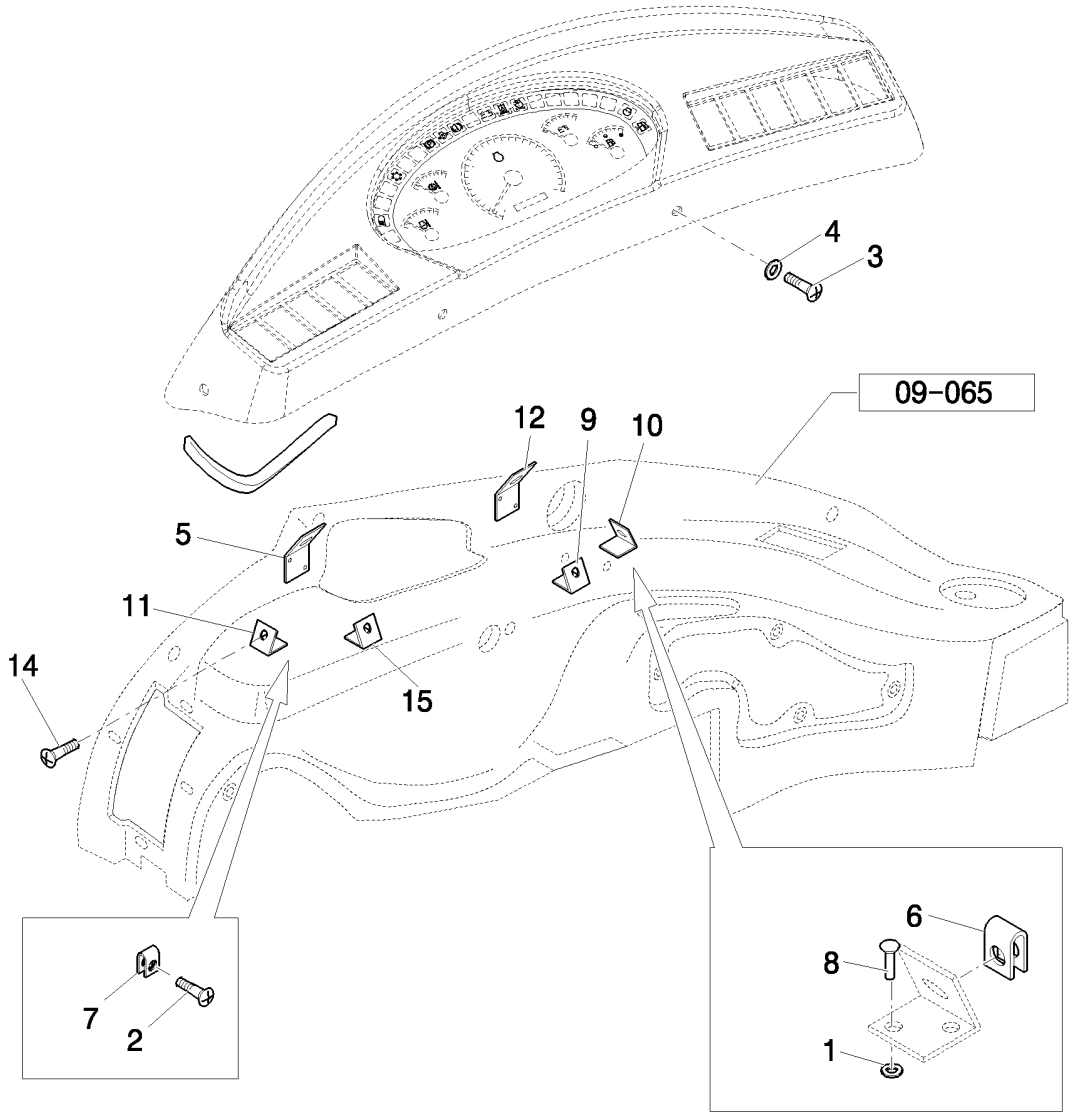

FIXADORES E JUNTAS DA CABINA/PAINEL DE INSTRUMENTOS

R	N	P.N.	MOD	Q	Denominação Denominação	Description Bezeichnung	Denominacion Descrizione	Description Beskrivelse	L.C.
1		12642804		12	ARRUELA PLANA, M4 x 12 x 1				
						WASHER	ARANDELA	RONDELLE	131R
					ANILHA	UNTERLEGSCHEIBE	RONDELLA	FLADSKIVE	
2		13311017		4	PARAFUSO, Cross Oval Hd, M5 x 16, CAB				
						SCREW	TORNILLO	VIS	040V
					PARAFUSO	SCHRAUBE	VITE	SKRUE	
3		15693507		AR	PARAFUSO, Cross Oval Hd, M4.8 x 22				
						SCREW	TORNILLO	VIS	040V
					PARAFUSO	SCHRAUBE	VITE	SKRUE	
4		85801991		AR	ARRUELA PLANA	WASHER	ARANDELA	RONDELLE	131R
					ANILHA	UNTERLEGSCHEIBE	RONDELLA	FLADSKIVE	
5		87552670		1	VEDAÇÃO	SEAL	ANILLO DE CIERRE	JOINT	132A
					VEDANTE	DICHTUNG	GUARNIZIONE; TENUTA	PAKNING	
7		14372671		2	PORCA, M4.2, U, 12.4mm long, CAB				
						NUT	TUERCA	ECROU	010D
					PORCA	MUTTER	DADO	MØTRIK	
8		14642191		12	REBITE	RIVET	REMACHE	RIVET	055R
					REBITE	NIET	RIVETTO	NITTE	
9		85802142		2	SUPORTE	BRACKET	SOPORTE	SUPPORT	225S
					SUPORTE	HALTERUNG	STAFFA	BESLAG	
10		85802143		1	SUPORTE	BRACKET	SOPORTE	SUPPORT	225S
					SUPORTE	HALTERUNG	STAFFA	BESLAG	
11		85802144		1	SUPORTE	BRACKET	SOPORTE	SUPPORT	225S
					SUPORTE	HALTERUNG	STAFFA	BESLAG	
12		85802145		1	SUPORTE	BRACKET	SOPORTE	SUPPORT	225S
					SUPORTE	HALTERUNG	STAFFA	BESLAG	
13		87551537		1	SUPORTE	BRACKET	SOPORTE	SUPPORT	225S
					SUPORTE	HALTERUNG	STAFFA	BESLAG	
14		15910607		2	PARAFUSO	SCREW	TORNILLO	VIS	040V
					PARAFUSO	SCHRAUBE	VITE	SKRUE	
15		85802141		1	SUPORTE	BRACKET	SOPORTE	SUPPORT	225S
					SUPORTE	HALTERUNG	STAFFA	BESLAG	

09-074	01	p1	06/10

PAINEL DE INSTRUMENTOS DIANTEIRO - CABINE
CAB / FRONT DASHBOARD
CABINA / TABLERO DE MANDOS FRONTAL

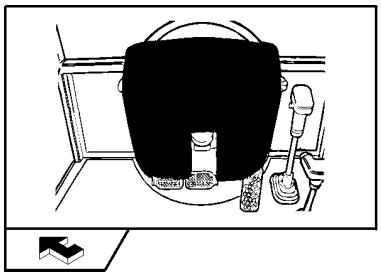

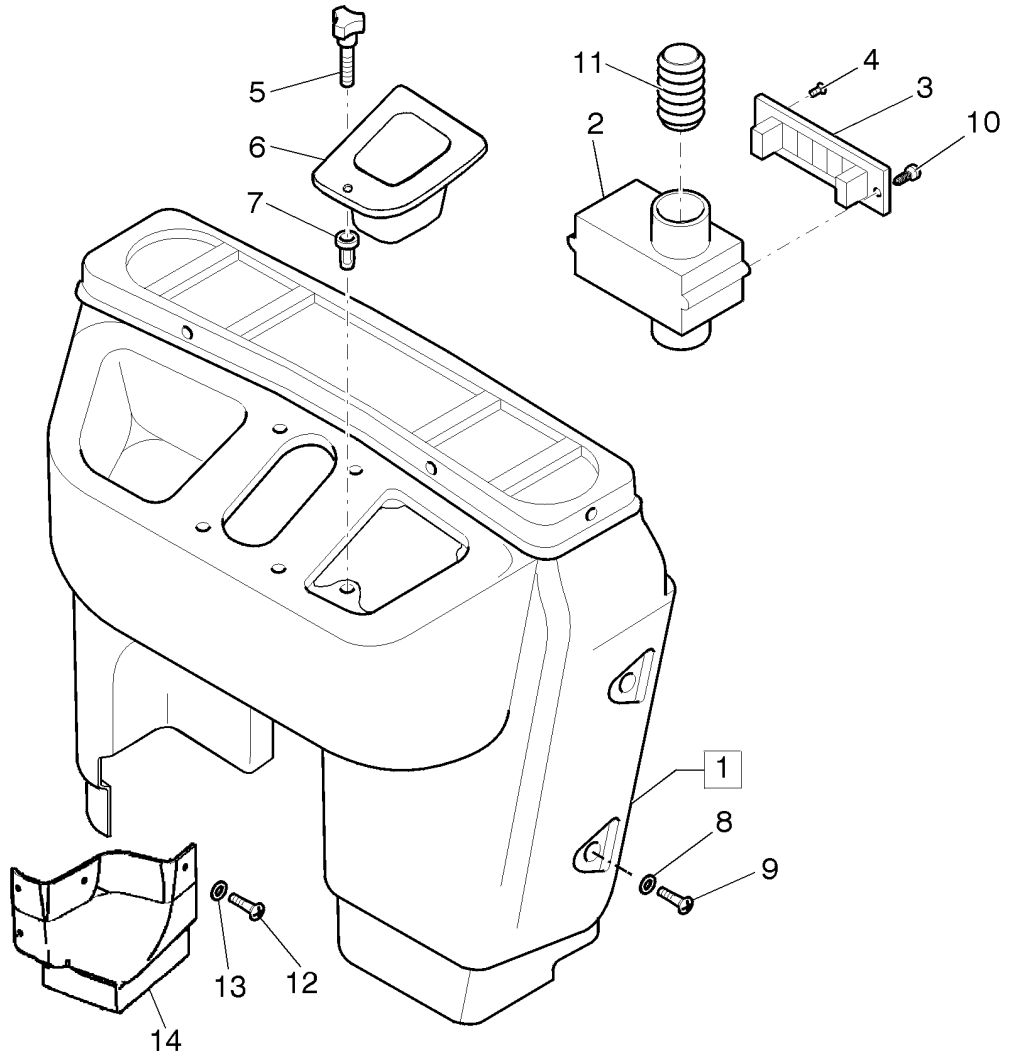

PAINEL DE INSTRUMENTOS DA CABINA/DIANTEIRO

R	N	P.N.	MOD	Q	Denominação Denominação	Description Bezeichnung	Denominacion Descrizione	Description Beskrivelse	L.C.
1	1, 2	**84130008**		1	PAINEL, ASSY	PANEL	PANEL	PANNEAU	025P
					PAINEL	PLATTE	PANNELLO	PANEL	
1	1, 3	**84130004**		1	PAINEL, ASSY	PANEL	PANEL	PANNEAU	025P
					PAINEL	PLATTE	PANNELLO	PANEL	
2		**85819567**		2	DUTO DE AR	AIR DUCT	CONDUCTO DE AIRE	CONDUITE D'AIR	224C
					CONDUTA DE AR	LUFTKANAL	CONDOTTO ARIA	LUFTKANAL	
3		**85819454**		2	DIFUSOR	DIFFUSER	DIFUSOR	DIFFUSEUR	045D
					DIFUSOR	STREUSCHEIBE	DIFFUSORE	SPREDEDYSE	
4		**14440327**		4	PARAFUSO, Hex Soc Flat Hd, M4 x 20, 8.8				
						SCREW	TORNILLO	VIS	040V
					PARAFUSO	SCHRAUBE	VITE	SKRUE	
5		**85805323**		1	MAÇANETA, M5	KNOB	MANDO	BOUTON	150P
					BOTÃO	RUNDGRIFF	MANOPOLA	GREB	
6		**84130018**		1	PORTA-OBJETO	UTILITY HOLDER	PORTA OBJETOS	PORTE-OBJETS	192P
					PORTA-OBJECTOS	HALTER	PORTAOGGETTI	OPBEVARINGSRUM	
7		**85804750**		5	BUCHA ROSCADA, M5	THREADED BUSHING	CASQUILLO ROSCADO	BAGUE FILETEE	099B
					CASQUILHO ROSCADO	GEWINDEBUCHSE	BOCCOLA FILETTATA	GEVINDBØSNING	
8		**79089592**		AR	ARRUELA PLANA, D=24	WASHER	ARANDELA	RONDELLE	131R
					ANILHA	UNTERLEGSCHEIBE	RONDELLA	FLADSKIVE	
10		**14568887**		4	BOTÃO DE IMPULSO, 8X20				
						FASTENER	SUJETADOR	ATTACHE	123B
					FIXADOR	BEFESTIGUNGSELEMEN	DISPOSITIVO DI FISSAG	LUKKER	
11		**85819592**		2	LUVA	SLEEVE	MANGUITO	CHEMISE	031M
					MANGA	BUCHSE	MANICOTTO	TRYKLEJE, KOBLING	
12		**15963201**		4	PARAFUSO	SCREW	TORNILLO	VIS	040V
					PARAFUSO	SCHRAUBE	VITE	SKRUE	
13		**11181474**		4	MOLA DA ARRUELA, Belleville, M4.3				
						SPRING WASHER	ARANDELA DE RESORTI	RONDELLE ELASTIQUE	P692
					ANILHA DE MOLA	FEDERSCHEIBE	RONDELLA ELASTICA	FJEDERSKIVE	
14		**84165560**		1	COBERTURA SUPERIOR	TOP COVER	TAPA SUPERIOR	COUVERCLE SUPERIEU	266C
					COBERTURA SUPERIOR	OBERE ABDECKUNG	COPERCHIO SUPERIOR	TOPDÆKSEL	

(1) Iclui 2 a 7 e 12 a 14
(2) Somernte para Modelos 2WS
(3) Somente para Modelos 4WS

09-075	01	p1	10/10

ROPS - PAINEL DE INSTRUMENTOS DIANTEIRO
ROPS - FRONT DASHBOARD
ROPS - TABLERO DE MANDOS FRONTAL
ROPS - FRONT DASHBOARD

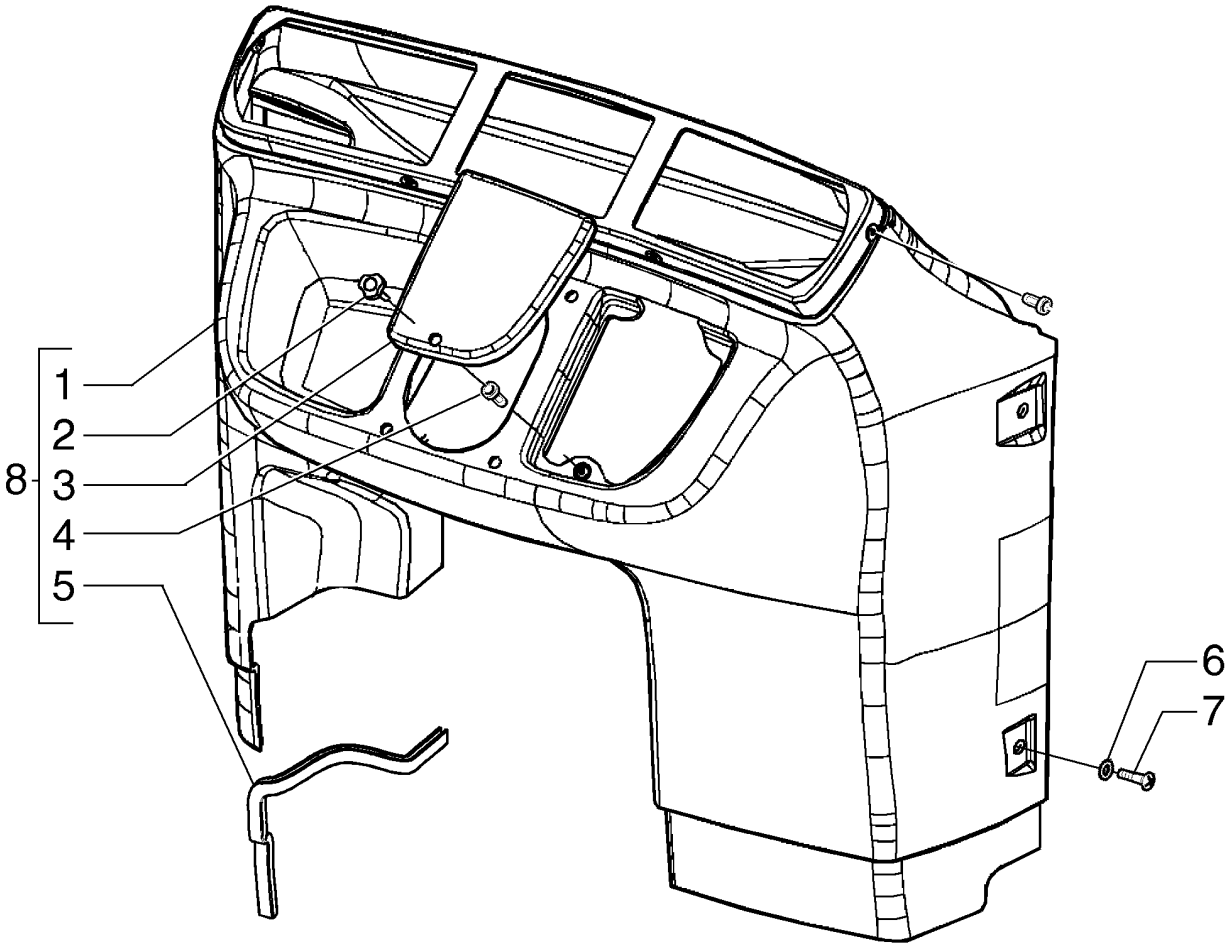

ROPS - FRONT DASHBOARD
ROPS - FRONT DASHBOARD
ROPS - FRONT DASHBOARD
ROPS - FRONT DASHBOARD

R	N	P.N.	MOD	Q	Denominação Denominação	Description Bezeichnung	Denominacion Descrizione	Description Beskrivelse	L.C.
1		84129999		1	PAINEL PAINEL	PANEL PLATTE	PANEL PANNELLO	PANNEAU PANEL	025P
2		85805323		1	MAÇANETA BOTÃO	KNOB RUNDGRIFF	MANDO MANOPOLA	BOUTON GREB	150P
3		85806089		1	COBERTURA COBERTURA	COVER ABDECKUNG	CUBIERTA COPERCHIO	COUVERCLE DÆKSEL	265C
4		85804750		5	BUCHA ROSCADA CASQUILHO ROSCADO	THREADED BUSHING GEWINDEBUCHSE	CASQUILLO ROSCADO BOCCOLA FILETTATA	BAGUE FILETEE GEVINDBØSNING	099B
5		75260568		4	VEDAÇÃO VEDANTE	SEAL DICHTUNG	ANILLO DE CIERRE GUARNIZIONE; TENUTA	JOINT PAKNING	132A
6		79089592		5	ARRUELA PLANA ANILHA	WASHER UNTERLEGSCHEIBE	ARANDELA RONDELLA	RONDELLE FLADSKIVE	131R
7		85801991		5	ARRUELA PLANA ANILHA	WASHER UNTERLEGSCHEIBE	ARANDELA RONDELLA	RONDELLE FLADSKIVE	131R
8		84198727		1	PAINEL DA GUARNIÇÃO TAPEÇARIA	TRIM PANEL VERKLEIDUNG	PANEL DE GUARNICIÓN PANNELLO DI RIVESTIM	PANNEAU DE GARNITUI TRIM PANEL	032T

B90B B95B
B110B

09-076	01	p1	06/10

LAVADOR DE PARA-BRISAS
WINDSCREEN WIPERS RESERVOIR & NOZZLES
DEPÓSITO Y BOQUILLAS LIMPIAPARABRISAS

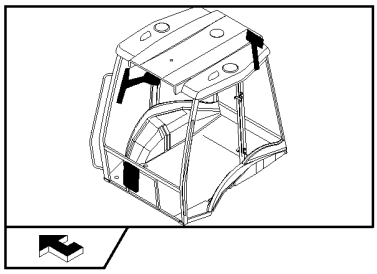

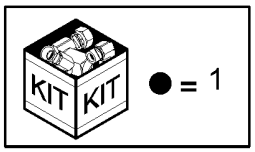

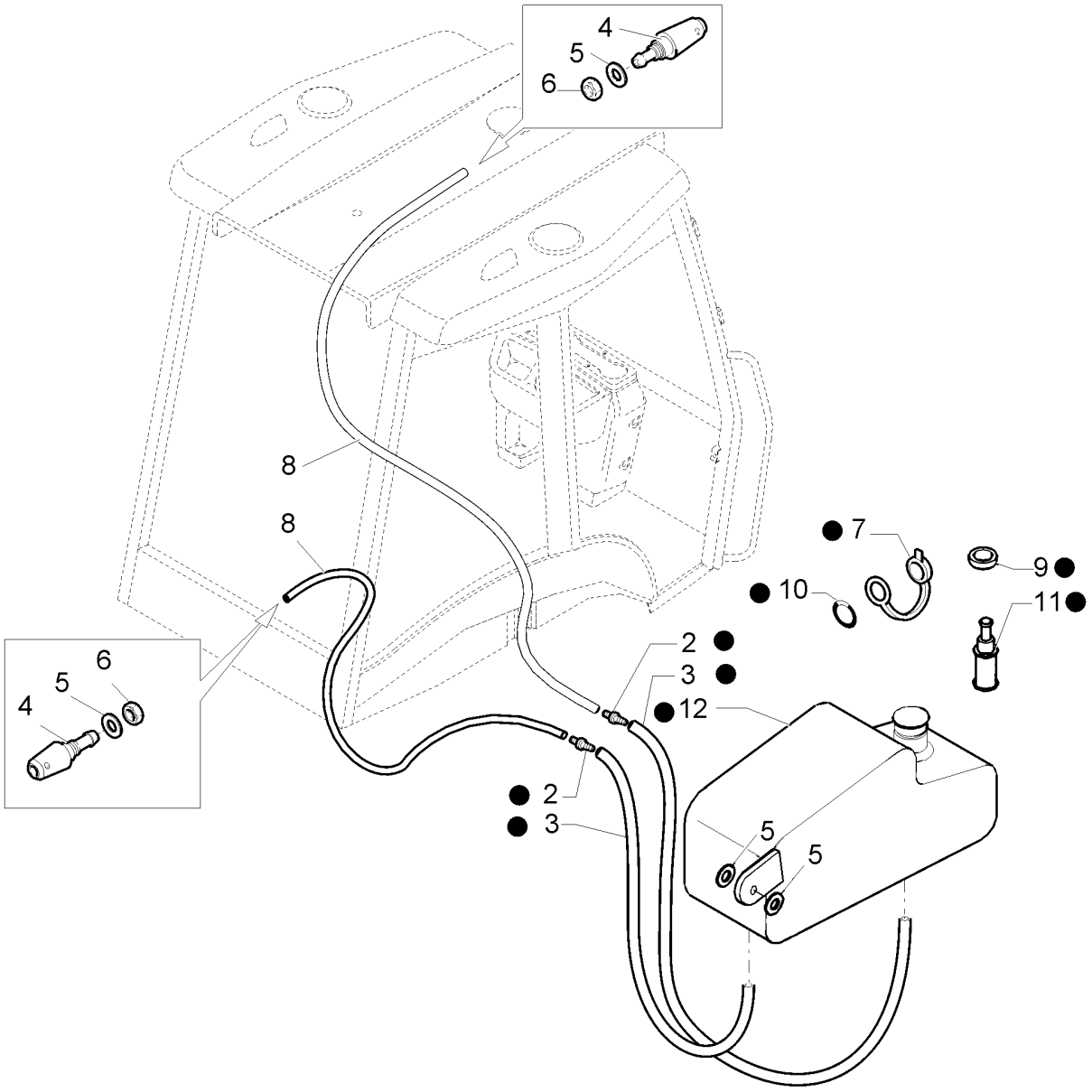

DEPÓSITO E BICOS DO LIMPA PÁRA-BRISAS

R	N	P.N.	MOD	Q	Denominação Denominação	Description Bezeichnung	Denominacion Descrizione	Description Beskrivelse	L.C.
1		85821153		1	CÁRTER, ASSY CÁRTER	PAN WANNE	CUBETA COPPA	CUVETTE KAR	019V
2		85821337		2	VÁLVULA CHECAGEM VÁLVULA DE RETENÇÃC	CHECK VALVE RÜCKSCHLAGVENTIL	VÁLVULA DE COMPROB. VALVOLA DI RITEGNO	CLAPET ANTI-RETOUR KONTRAVENTIL	P394
3		85821335		1	TUBO FLEXÍVEL MANGUEIRA FLEXÍVEL	FLEXIBLE HOSE BIEGSAMER SCHLAUCH	TUBO FLEXIBLE TUBO FLESSIBILE	TUYAU FLEXIBLE FLEKSIBEL SLANGE	192T
4		85802398		2	INJETOR INJECTOR	NOZZLE DÜSE	BOQUILLA UGELLO	GICLEUR DYSE	148P
5		12646704		2	ARRUELA PLANA, M8 x 20 x 2 ANILHA	WASHER UNTERLEGSCHEIBE	ARANDELA RONDELLA	RONDELLE FLADSKIVE	131R
6		16102414		2	PORCA PORCA	NUT MUTTER	TUERCA DADO	ECROU MØTRIK	010D
7		5175736		1	TAMPA TAMPÃO	CAP KAPPE	TAPÓN TAPPO	CAPUCHON TANKDÆKSEL	052T
8		85821338		2	TUBO FLEXÍVEL MANGUEIRA FLEXÍVEL	FLEXIBLE HOSE BIEGSAMER SCHLAUCH	TUBO FLEXIBLE TUBO FLESSIBILE	TUYAU FLEXIBLE FLEKSIBEL SLANGE	192T
9		85821336		2	ANEL VEDADOR ANEL VEDADOR	SEALRING DICHTRING	RETÉN ANELLO DI TENUTA	BAGUE D'ETANCHEITE PAKNINGSRING	Z125
10		85820237		1	O-RING O-RING	O-RING O-RING	JUNTA TÓRICA ANELLO TOROIDALE	JOINT TORIQUE O-RING	055A
11		85821333		2	BOMBA BOMBA	PUMP PUMPE	BOMBA POMPA	POMPE PUMPE	6570
12		85821334		1	RESERV LAV PARA-BRISA RESERV. LIMPA PÁRA-B	WINDSHIELD WASH RES SCHEIBENW-WASSERBE	DEP. DE LIMPIAPARABR SERBATOIO LAVACRIST	RESERVOIR DE LAVE-GI SPRINKLERVÆSKEBEHC	114S

09-077	01	p1	08/10

ROPS - RESERVATÓRIO E SUPORTE DO LAVADOR DE PÁRA-BRISAS
ROPS - WINDSHIELD WASH RESERVOIR AND SUPPORT
ROPS - RESERVATORIO Y SOPORTE DEL LIMPIAPARABRISAS
ROPS - WINDSHIELD WASH RESERVOIR AND SUPPORT

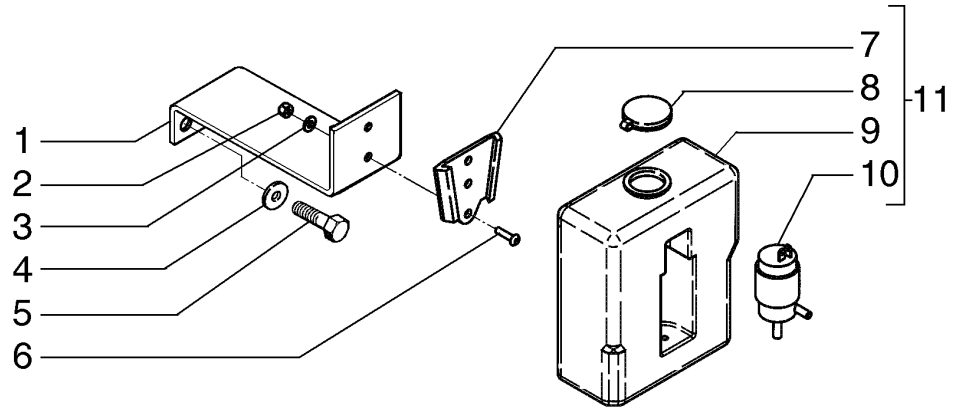

ROPS - WINDSHIELD WASH RESERVOIR AND SUPPORT
ROPS - WINDSHIELD WASH RESERVOIR AND SUPPORT
ROPS - WINDSHIELD WASH RESERVOIR AND SUPPORT
ROPS - WINDSHIELD WASH RESERVOIR AND SUPPORT

R	N	P.N.	MOD	Q	Denominação Denominação	Description Bezeichnung	Denominacion Descrizione	Description Beskrivelse	L.C.
1		84198061		1	SUPORTE SUPORTE	SUPPORT STÜTZE	SOPORTE SUPPORTO	SUPPORT BESLAG	300S
2		231-14109		2	CONTRA PORCA, #10-24, GB CONTRAPORCA	LOCK NUT SICHERUNGSMUTTER	TUERCA DE BLOQUEO DADO DI BLOCCAGGIO	CONTRE-ECROU LÅSEMØTRIK	P263
3		495-31022		2	ARRUELA PLANA, #10 ANILHA	WASHER UNTERLEGSCHEIBE	ARANDELA RONDELLA	RONDELLE FLADSKIVE	131R
4		892-11008		2	TRAVA DA ARRUELA, M8 ANILHA DE RETENÇÃO	LOCK WASHER SICHERUNGSSCHEIBE	ARANDELA DE BLOQUE RONDELLA DI SICUREZ	RONDELLE FREIN LÅSESKIVE	132R
5		614-8025		2	PARAFUSO, Hex, M8 x 25, 8.8 PARAFUSO	BOLT SCHRAUBE	PERNO BULLONE	VIS BOLT	140B
6		440-11012		2	PARAFUSO, Cross Pan Hd, #10-24 x 3/4" PARAFUSO	SCREW SCHRAUBE	TORNILLO VITE	VIS SKRUE	040V
7		87572037		1	SUPORTE SUPORTE	SUPPORT STÜTZE	SOPORTE SUPPORTO	SUPPORT BESLAG	300S
8		75286905		1	COBERTURA COBERTURA	COVER ABDECKUNG	CUBIERTA COPERCHIO	COUVERCLE DÆKSEL	265C
9		75286906		1	RESERVATÓRIO DEPÓSITO	TANK TANK	DEPÓSITO SERBATOIO	RESERVOIR TANK	115S
10		87572034		1	BOMBA DE ÁGUA BOMBA DE ÁGUA	WATER PUMP WASSERPUMPE	BOMBA DE AGUA POMPA ACQUA	POMPE A EAU VANDPUMPE	152P
11		87564072		1	RESERVATÓRIO DEPÓSITO	RESERVOIR BEHÄLTER	DEPÓSITO SERBATOIO	RESERVOIR BEHOLDER	7050

B90B B95B B110B

09-078	01	p1	06/10

ESPELHO RETROVISOR E TAPA-SOL
CAB: REAR MIRROR - SUN SCREEN
ESPEJO RETROVISOR - PARASOL

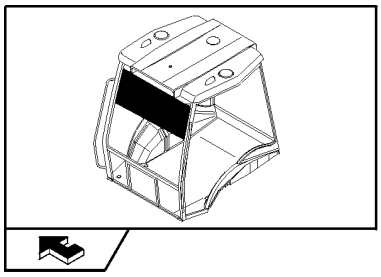

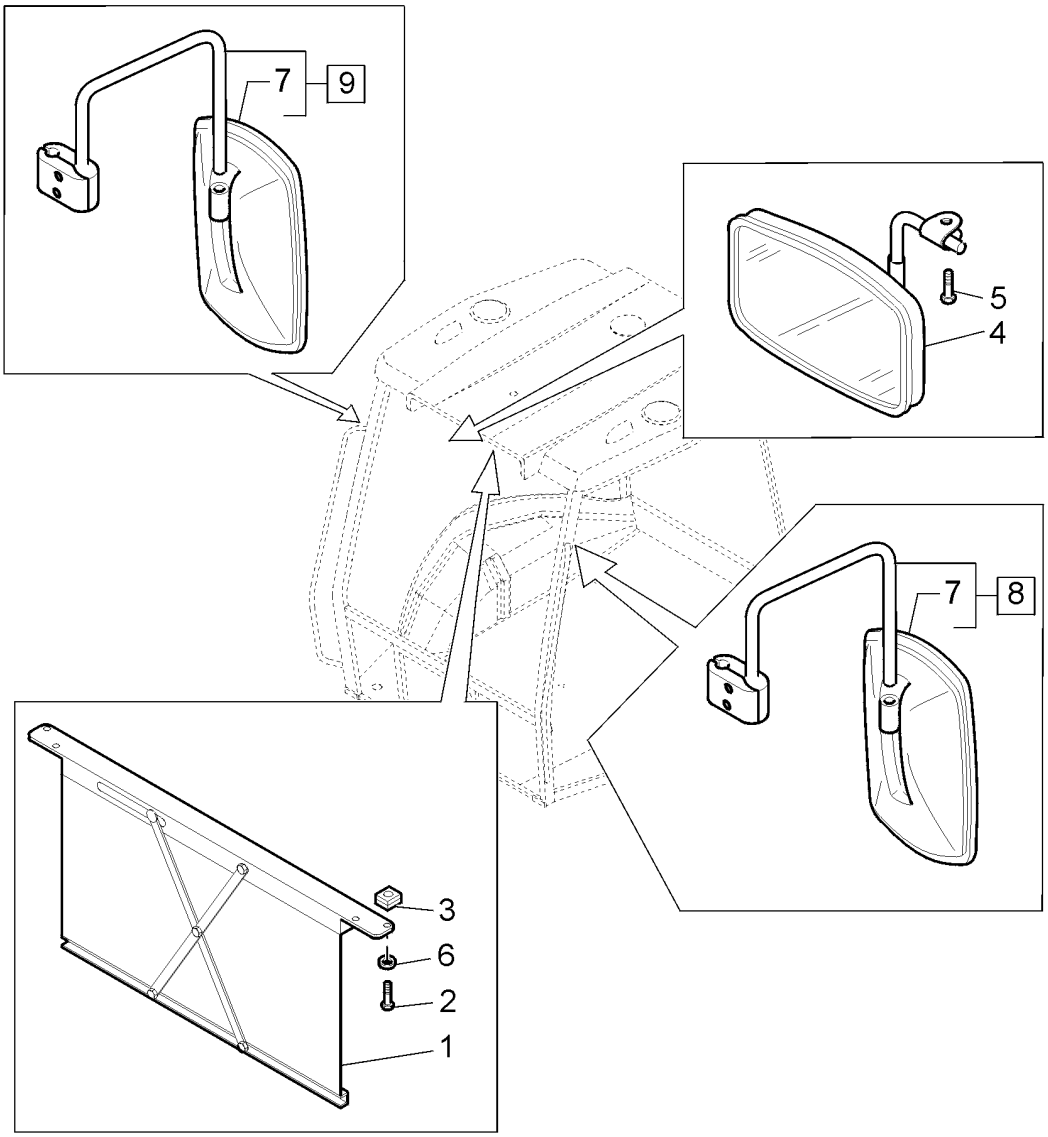

ESPELHO RETROVISOR - PARA - SOL

R	N	P.N.	MOD	Q	Denominação Denominação	Description Bezeichnung	Denominacion Descrizione	Description Beskrivelse	L.C.
1		5176441		1	PARA-SOL PÁRA-SOL	SUNSHADE SONNENSCHUTZ	SOMBRILLA PARASOLE	PARE-SOLEIL SOLSKÆRM	8770
2		14303324		4	PARAFUSO, Hex Soc Hd, M4 x 20, 8.8, Full Thd PARAFUSO	SCREW SCHRAUBE	TORNILLO VITE	VIS SKRUE	040V
3		14197790		4	PORCA, M4 x .7, Cage PORCA	NUT MUTTER	TUERCA DADO	ECROU MØTRIK	010D
4		87665407		1	ESPELHO RETROVISOR ESPELHO RETROVISOR	REAR VIEW MIRROR RÜCKSPIEGEL	ESPEJO RETROVISOR SPECCHIETTO RETROV	RETROVISEUR ARRIERE BAKSPEJL	185S
5		13313417		1	PARAFUSO, Cross Oval Hd, M6 x 25 PARAFUSO	SCREW SCHRAUBE	TORNILLO VITE	VIS SKRUE	040V
6		12642821		4	ARRUELA PLANA, M4 x 12 x 1 ANILHA	WASHER UNTERLEGSCHEIBE	ARANDELA RONDELLA	RONDELLE FLADSKIVE	131R
7	1	85820138		1	ESPELHO RETROVISOR ESPELHO RETROVISOR	REAR VIEW MIRROR RÜCKSPIEGEL	ESPEJO RETROVISOR SPECCHIETTO RETROV	RETROVISEUR ARRIERE BAKSPEJL	185S
8	2	85820139		1	ESPELHO ESQUERDO, ASSY ESPELHO ESQUERDO	LH MIRROR LINKER SPIEGEL	ESPEJO IZQDA SPECCHIETTO SX	RETROVISEUR GAUCHE SPEJL, VENSTRE	184S
9		85820136		1	ESPELHO DIREITO ESPELHO DIREITO	RH MIRROR RECHTER SPIEGEL	ESPEJO DRCHA SPECCHIETTO DX	RETROVISEUR DROIT SPEJL, HØJRE	183S

(1) Only for CAB
(2) Only for CAB

09-079	01	p1	06/10

TUBULAÇÃO DE ÁGUA DO AQUECEDOR
HEATER WATER HOSES
MANGUITOS AGUA DE CALEFACCIÓN

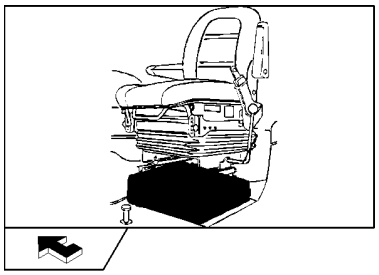

TUBOS FLEXÍVEIS DA ÁGUA DE AQUECIMENTO

R	N	P.N.	MOD	Q	Denominação Denominação	Description Bezeichnung	Denominacion Descrizione	Description Beskrivelse	L.C.
1		87324991		1	TUBO FLEXÍVEL MANGUEIRA FLEXÍVEL	FLEXIBLE HOSE BIEGSAMER SCHLAUCH	TUBO FLEXIBLE TUBO FLESSIBILE	TUYAU FLEXIBLE FLEKSIBEL SLANGE	192T
2		87324999		1	TUBO FLEXÍVEL MANGUEIRA FLEXÍVEL	FLEXIBLE HOSE BIEGSAMER SCHLAUCH	TUBO FLEXIBLE TUBO FLESSIBILE	TUYAU FLEXIBLE FLEKSIBEL SLANGE	192T
3		87550745		1	CONECTOR HIDRÁUL CONECTOR HID.	HYD CONNECTOR HYDR STECKVERBINDE	CONECTOR HIDRÁULIC CONNETTORE IDRAULIC	CONNECTEUR HYDRAU HYDRAULIKSTIK	020R
4		A16764		1	VÁLVULA VÁLVULA	VALVE VENTIL	VÁLVULA VALVOLA	SOUPAPE VENTIL	9620
5		85803079		4	BRAÇADEIRA MANGUEIR ABRAÇAD. DA MANGUEI	HOSE CLAMP SCHLAUCHSCHELLE	ABRAZADERA DE MANG FASCETTA STRINGITUB	COLLIER POUR FLEXIBL SLANGEKLEMME	P729
6		85802890		3	BRAÇADEIRA BRAÇADEIRA	CLAMP KLEMME	ABRAZADERA MORSETTO	COLLIER SPÆNDEBÅND	120M
7		87345955		3	PROTEÇÃO PROTECÇÃO	SHIELD SCHILD	PROTECCIÓN PROTEZIONE	PROTECTION BESKYTTELSESKÆRM	224P
8		10520001		2	ARRUELA PLANA, M12 x 22 x 3 ANILHA	WASHER UNTERLEGSCHEIBE	ARANDELA RONDELLA	RONDELLE FLADSKIVE	131R
9		L18331		3	PRENDEDOR DE CABOS BRAÇADEIRA DE CABO	CABLE STRAP KABELBINDER	BANDA DE CABLE FASCETTA PER CAVO	BRIDE DE CABLE KABELSTROP	P716
10		11112221		2	PARAFUSO, Hex, M12 x 25, 8.8, Full Thd PARAFUSO	BOLT SCHRAUBE	PERNO BULLONE	VIS BOLT	140B

B90B B95B B110B

09-080	01	p1	06/10

TUBULAÇÃO DO AQUECEDOR
HEATER COIL HOSES
MANGUITOS ESPIRALES DE CALEFACCIÓN

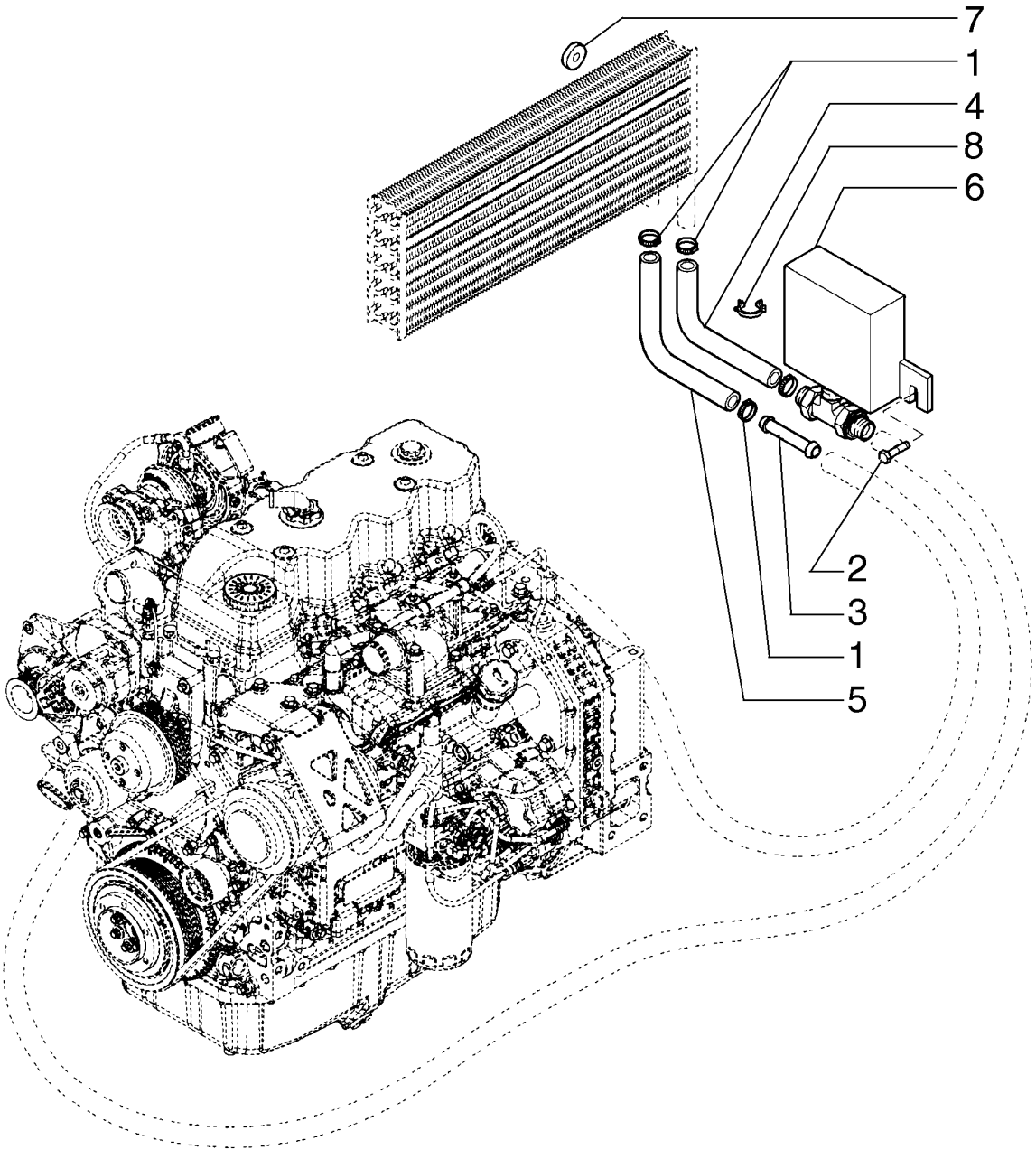

TUBOS FLEXÍVEIS DA SERPENTINA DE AQUECIMENTO

R	N	P.N.	MOD	Q	Denominação Denominação	Description Bezeichnung	Denominacion Descrizione	Description Beskrivelse	L.C.
1		87314726		4	BRAÇADEIRA MANGUEIR/ ABRAÇAD. DA MANGUEI	HOSE CLAMP SCHLAUCHSCHELLE	ABRAZADERA DE MANG FASCETTA STRINGITUB	COLLIER POUR FLEXIBL SLANGEKLEMME	P729
2		87617261		2	PARAFUSO PARAFUSO	SCREW SCHRAUBE	TORNILLO VITE	VIS SKRUE	040V
3		85804051		1	TUBO TUBO	TUBE ROHR	TUBO TUBO	TUBE RØR	195T
4		87318747		1	TUBO FLEXÍVEL MANGUEIRA FLEXÍVEL	FLEXIBLE HOSE BIEGSAMER SCHLAUCH	TUBO FLEXIBLE TUBO FLESSIBILE	TUYAU FLEXIBLE FLEKSIBEL SLANGE	192T
5		87318750		1	TUBO FLEXÍVEL MANGUEIRA FLEXÍVEL	FLEXIBLE HOSE BIEGSAMER SCHLAUCH	TUBO FLEXIBLE TUBO FLESSIBILE	TUYAU FLEXIBLE FLEKSIBEL SLANGE	192T
6		84154849		1	BUJÃO DRENAGEM/ABAS BUJÃO DRENAGEM/ABA	TEC DRAINCOCK/TAP SUPPL ABLASSHAHN/ZULAUF	GRIFO RUBINETTO	ROBINET HANE	150R
7		87314729		2	VEDAÇÃO VEDANTE	SEAL DICHTUNG	ANILLO DE CIERRE GUARNIZIONE; TENUTA	JOINT PAKNING	132A
8		87358142		2	COLAR ANEL	COLLAR RING	COLLAR COLLARE	COLLIER SLANGEBÅND	031F

B90B B95B B110B

09-081	01	p1	06/10

TUBULAÇÃO DO AQUECEDOR
HEATER COIL HOSES
MANGUITOS ESPIRALES DE CALEFACCIÓN

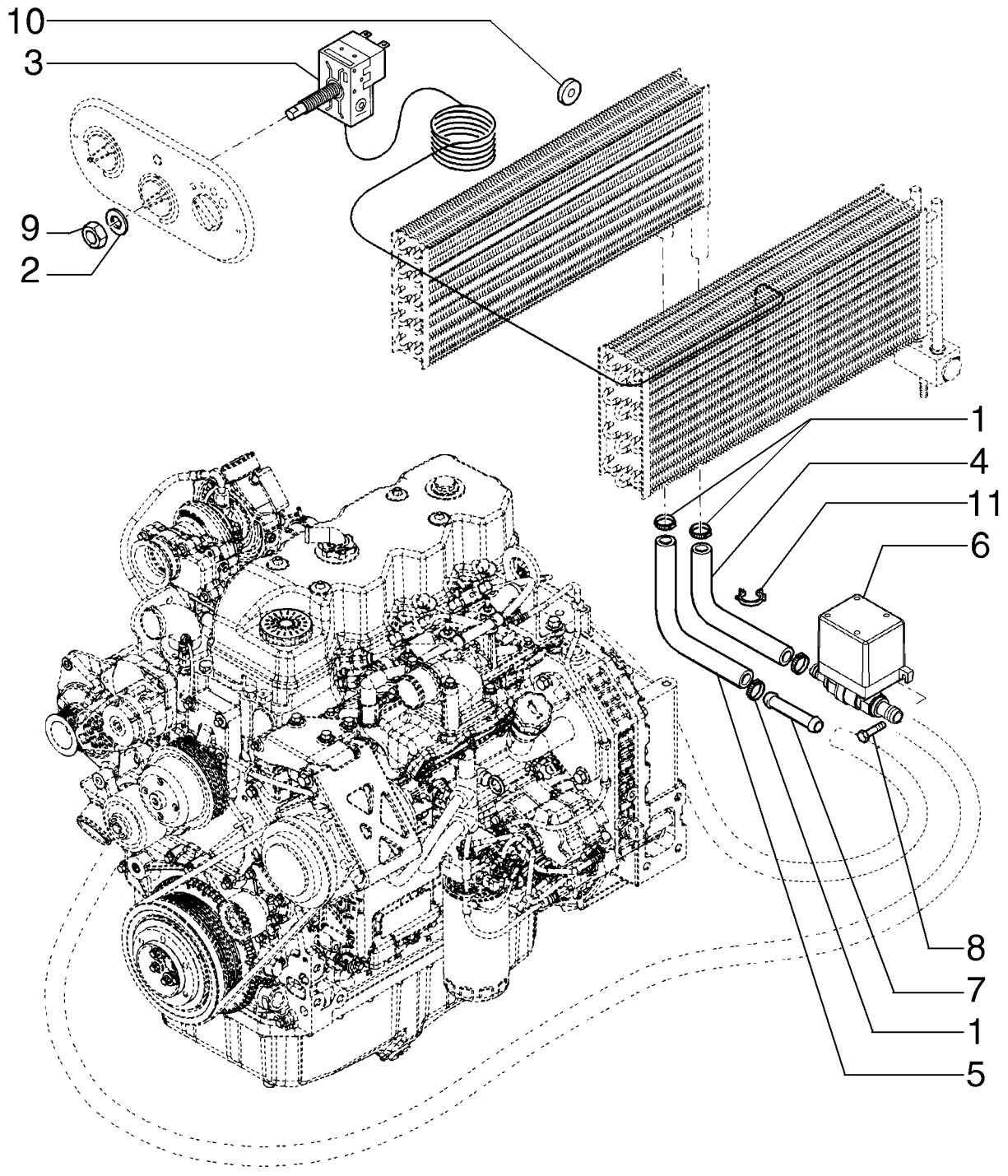

TUBOS FLEXÍVEIS DA SERPENTINA DE AQUECIMENTO

R	N	P.N.	MOD	Q	Denominação Denominação	Description Bezeichnung	Denominacion Descrizione	Description Beskrivelse	L.C.
1		87314726		4	BRAÇADEIRA MANGUEIR/ ABRAÇAD. DA MANGUEI	HOSE CLAMP SCHLAUCHSCHELLE	ABRAZADERA DE MANG FASCETTA STRINGITUB	COLLIER POUR FLEXIBL SLANGEKLEMME	P729
2		87358348		1	ARRUELA PLANA ANILHA	WASHER UNTERLEGSCHEIBE	ARANDELA RONDELLA	RONDELLE FLADSKIVE	131R
3		87314526		1	TERMOSTATO TERMÓSTATO	THERMOSTAT THERMOSTAT	TERMOSTATO TERMOSTATO	THERMOSTAT TERMOSTAT	096T
4		87318747		1	TUBO FLEXÍVEL MANGUEIRA FLEXÍVEL	FLEXIBLE HOSE BIEGSAMER SCHLAUCH	TUBO FLEXIBLE TUBO FLESSIBILE	TUYAU FLEXIBLE FLEKSIBEL SLANGE	192T
5		87318750		1	TUBO FLEXÍVEL MANGUEIRA FLEXÍVEL	FLEXIBLE HOSE BIEGSAMER SCHLAUCH	TUBO FLEXIBLE TUBO FLESSIBILE	TUYAU FLEXIBLE FLEKSIBEL SLANGE	192T
6		84154849		1	BUJÃO DRENAGEM/ABASTEC BUJÃO DRENAGEM/ABA	DRAINCOCK/TAP SUPPL ABLASSHAHN/ZULAUF	GRIFO RUBINETTO	ROBINET HANE	150R
7		85804051		1	TUBO TUBO	TUBE ROHR	TUBO TUBO	TUBE RØR	195T
8		87617261		2	PARAFUSO PARAFUSO	SCREW SCHRAUBE	TORNILLO VITE	VIS SKRUE	040V
9		85817295		1	PORCA PORCA	NUT MUTTER	TUERCA DADO	ECROU MØTRIK	010D
10		87314729		2	VEDAÇÃO VEDANTE	SEAL DICHTUNG	ANILLO DE CIERRE GUARNIZIONE; TENUTA	JOINT PAKNING	132A
11		87358142		2	COLAR ANEL	COLLAR RINGE	COLLAR COLLARE	COLLIER SLANGEBÅND	031F

09-082	01	p1	06/10

VENTOINHA DO AQUECEDOR
HEATER BLOWER & COILS
VENTILADOR Y SERPENTINES RECALENTADOR

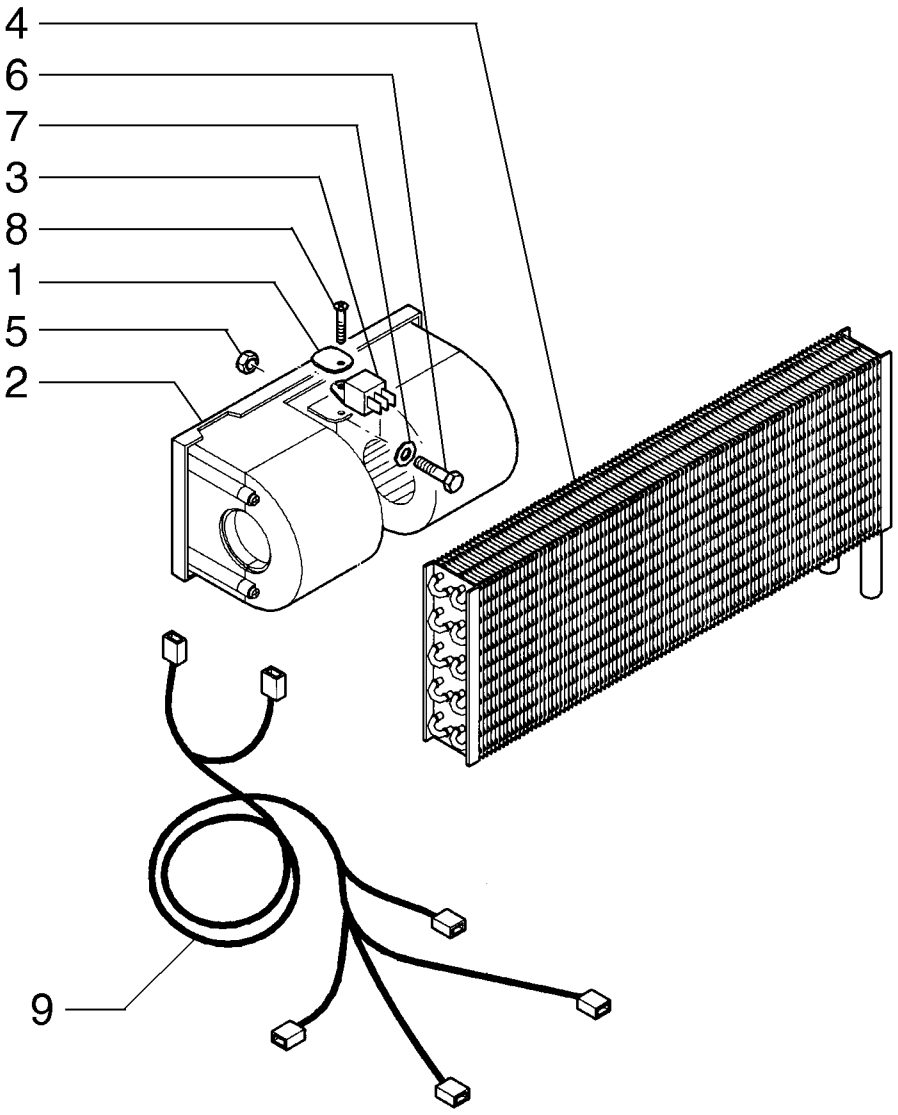

VENTOINHA E SERPENTINAS DO AQUECEDOR

R	N	P.N.	MOD	Q	Denominação Denominação	Description Bezeichnung	Denominacion Descrizione	Description Beskrivelse	L.C.
1		85817289		1	PLACA DE RETENÇÃO PLACA DE FIXAÇÃO	RETAINING PLATE HALTEPLATTE	PLACA DE RETENCIÓN PIASTRA DI TENUTA	PLAQUE DE RETENUE FASTSPÆNDINGSPLADE	114P
2		85813079		1	VENTILADOR ELÉTRICO VENTILADOR ELÉCTRIC	ELECTRIC BLOWER ELEKTROLÜFTER	ELECTROVENTILADOR ELETTROVENTILATORE	VENTILATEUR ELECTRI(VARMEBLÆSER	033E
3		85804041		1	RESISTOR RESISTÊNCIA	RESISTOR WIDERSTAND	RESISTENCIA RESISTORE	RESISTANCE MODSTAND	040R
4		87314527		1	AQUECEDOR AQUECEDOR	HEATER HEIZUNG	CALENTADOR RISCALDATORE	CHAUFFAGE VARMEAPPARAT	105R
5		12574211		1	CONTRA PORCA, M6 x 1, Cl 8 CONTRAPORCA	LOCK NUT SICHERUNGSMUTTER	TUERCA DE BLOQUEO DADO DI BLOCCAGGIO	CONTRE-ECROU LÅSEMØTRIK	P263
6		10902424		1	PARAFUSO, Hex, M6 x 20, 8.8, Full Thd PARAFUSO	BOLT SCHRAUBE	PERNO BULLONE	VIS BOLT	140B
7		11197774		1	MOLA DA ARRUELA, Belleville, M6.4 ANILHA DE MOLA	SPRING WASHER FEDERSCHEIBE	ARANDELA DE RESORTI RONDELLA ELASTICA	RONDELLE ELASTIQUE FJEDERSKIVE	P692
8		85817189		1	PARAFUSO PARAFUSO	SCREW SCHRAUBE	TORNILLO VITE	VIS SKRUE	040V
9		87314517		1	CHICOTE CABLAGEM	WIRE HARNESS KABELBAUM	GRUPO DE CABLES CABLAGGIO	FAISCEAU ELECTRIQUE KABELNET	070I

09-083	01	p1	06/10

VENTOINHA DO AR CONDICIONADO
A/C BLOWER & COILS
VENTILADOR Y SERPENTINES A/A

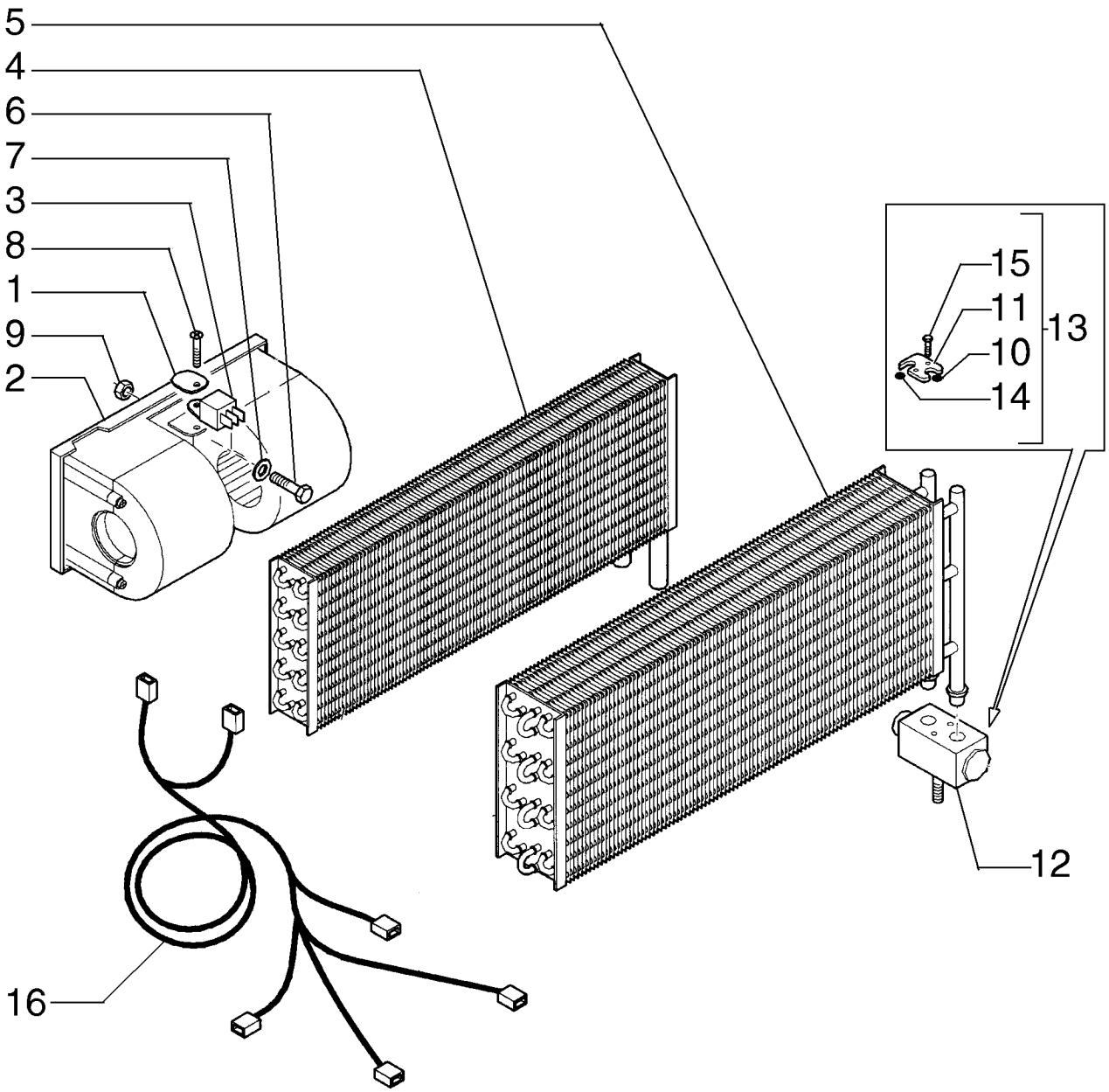

VENTOINHA E SERPENTINAS DO A/C

R	N	P.N.	MOD	Q	Denominação Denominação	Description Bezeichnung	Denominacion Descrizione	Description Beskrivelse	L.C.
1		85817289		1	PLACA DE RETENÇÃO PLACA DE FIXAÇÃO	RETAINING PLATE HALTEPLATTE	PLACA DE RETENCIÓN PIASTRA DI TENUTA	PLAQUE DE RETENUE FASTSPÆNDINGSPLADE	114P
2		85813079		1	VENTILADOR ELÉTRICO VENTILADOR ELÉCTRIC	ELECTRIC BLOWER ELEKTROLÜFTER	ELECTROVENTILADOR ELETTROVENTILATORE	VENTILATEUR ELECTRI(VARMEBLÆSER	033E
3		85804041		1	RESISTOR RESISTÊNCIA	RESISTOR WIDERSTAND	RESISTENCIA RESISTORE	RESISTANCE MODSTAND	040R
4		87314527		1	AQUECEDOR AQUECEDOR	HEATER HEIZUNG	CALENTADOR RISCALDATORE	CHAUFFAGE VARMEAPPARAT	105R
5		87314369		1	EVAPORADOR EVAPORADOR	EVAPORATOR VERDAMPFER	EVAPORADOR EVAPORATORE	EVAPORATEUR FORDAMPER	064E
6		10902424		1	PARAFUSO, Hex, M6 x 20, 8.8, Full Thd PARAFUSO	BOLT SCHRAUBE	PERNO BULLONE	VIS BOLT	140B
7		11197774		1	MOLA DA ARRUELA, Belleville, M6.4 ANILHA DE MOLA	SPRING WASHER FEDERSCHEIBE	ARANDELA DE RESORTI RONDELLA ELASTICA	RONDELLE ELASTIQUE FJEDERSKIVE	P692
8		85817189		1	PARAFUSO PARAFUSO	SCREW SCHRAUBE	TORNILLO VITE	VIS SKRUE	040V
9		12574211		1	CONTRA PORCA, M6 x 1, Cl 8 CONTRAPORCA	LOCK NUT SICHERUNGSMUTTER	TUERCA DE BLOQUEO DADO DI BLOCCAGGIO	CONTRE-ECROU LÅSEMØTRIK	P263
10		85805006		1	O-RING O-RING	O-RING O-RING	JUNTA TÓRICA ANELLO TOROIDALE	JOINT TORIQUE O-RING	055A
11		85805005		1	FLANGE FLANGE	FLANGE FLANSCH	BRIDA FLANGIA	BRIDE FLANGE	070F
12		87314524		1	VÁLVULA CONTROLE VÁLVULA DE CONTROL(	CONTROL VALVE STEUERVENTIL	VÁLVULA DE CONTROL DISTRIBUTORE IDRAULI	DISTRIBUTEUR STYREVENTIL	083D
13		85804038		1	FLANGE, ASSY FLANGE	FLANGE FLANSCH	BRIDA FLANGIA	BRIDE FLANGE	070F
14		85805003		1	O-RING O-RING	O-RING O-RING	JUNTA TÓRICA ANELLO TOROIDALE	JOINT TORIQUE O-RING	055A
15		85805004		2	PARAFUSO PARAFUSO	SCREW SCHRAUBE	TORNILLO VITE	VIS SKRUE	040V
16		87314517		1	CHICOTE CABLAGEM	WIRE HARNESS KABELBAUM	GRUPO DE CABLES CABLAGGIO	FAISCEAU ELECTRIQUE KABELNET	070I

09-084	01	p1	06/10

CAIXA DO AQUECEDOR
HOUSING & FILTERS
ALOJAMIENTO Y FILTROS

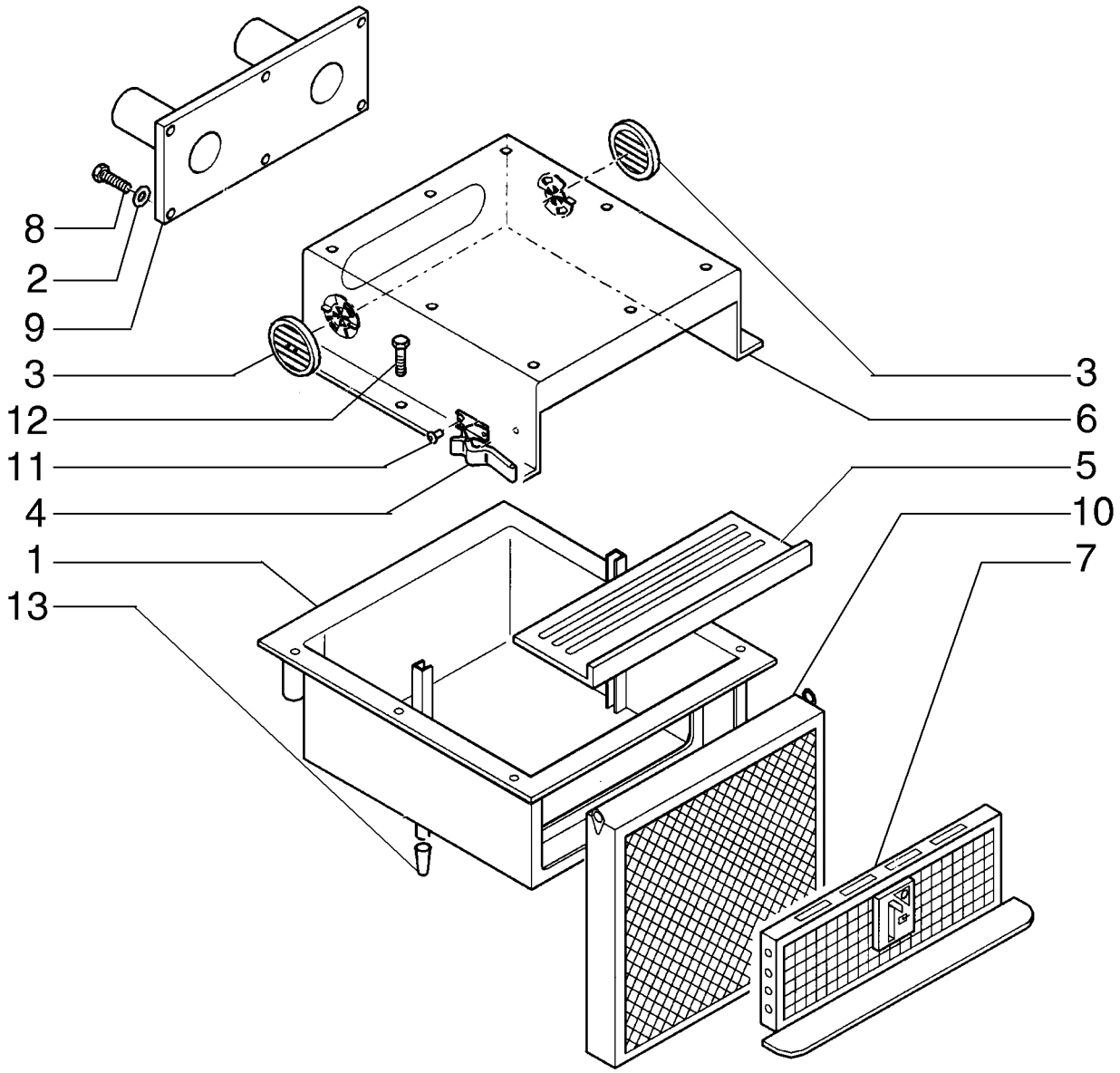

ALOJAMENTO E FILTROS DO AQUECEDOR

R	N	P.N.	MOD	Q	Denominação Denominação	Description Bezeichnung	Denominacion Descrizione	Description Beskrivelse	L.C.
1		87314323		1	ALOJAMENTO ALOJAMENTO	HOUSING GEHÄUSE	ALOJAMIENTO ALLOGGIAMENTO	CARTER HUS	014V
2		11193974		6	MOLA DA ARRUELA, Belleville, M8.4 ANILHA DE MOLA	SPRING WASHER FEDERSCHEIBE	ARANDELA DE RESORTI RONDELLA ELASTICA	RONDELLE ELASTIQUE FJEDERSKIVE	P692
3		87618259		2	DEFLETOR CHAPA DEFLECTORA	BAFFLE LEITBLECH	DEFLECTOR DEFLETTORE	DEFLECTEUR SKÆRMPLADE	0420
4		87358140		2	EMPUNHADURA GARRA	HANDLE GRIP HANDGRIFF	PERILLA IMPUGNATURA	POIGNEE DE MAINTIEN HÅNDGREB	025I
5		87314355		1	FUNDO FUNDO	BOTTOM UNTERSEITE	INFERIOR PARTE INFERIORE	FOND BUND	Z181
6		87618272		1	COBERTURA COBERTURA	COVER ABDECKUNG	CUBIERTA COPERCHIO	COUVERCLE DÆKSEL	265C
7		87314330		1	GRELHA GRELHA	GRILLE GRILL	REJILLA GRIGLIA	CALANDRE GITTER	101G
8		85819184		13	PARAFUSO PARAFUSO	SCREW SCHRAUBE	TORNILLO VITE	VIS SKRUE	040V
9		87316439		1	DUTO DE AR CONDUTA DE AR	AIR DUCT LUFTKANAL	CONDUCTO DE AIRE CONDOTTO ARIA	CONDUITE D'AIR LUFTKANAL	224C
10		87314367		1	FILTRO DA CABINE FILTRO DA CABINA	CAB FILTER KABINENFILTER	FILTRO DE CABINA FILTRO CABINA	FILTRE DE LA CABINE KABINEFILTER	063F
11		87358141		4	REBITE REBITE	RIVET NIET	REMACHE RIVETTO	RIVET NITTE	055R
12		16043624		6	PARAFUSO, Hex, M8 x 25, 8.8, Full Thd PARAFUSO	BOLT SCHRAUBE	PERNO BULLONE	VIS BOLT	140B
13		87315029		2	VÁLVULA ALÍVIO VÁLVULA ALÍVIO	DUST VALVE STAUBVENTIL	VÁLVULA DE POLVO VALVOLA ANTIPOLVERE	VALVE A POUSSIERE STØVVENTIL	P677

09-085	01	p1	06/10

CAIXA DO AR CONDICIONADO
A/C HOUSING & FILTERS
ALOJAMIENTO Y FILTROS A/A

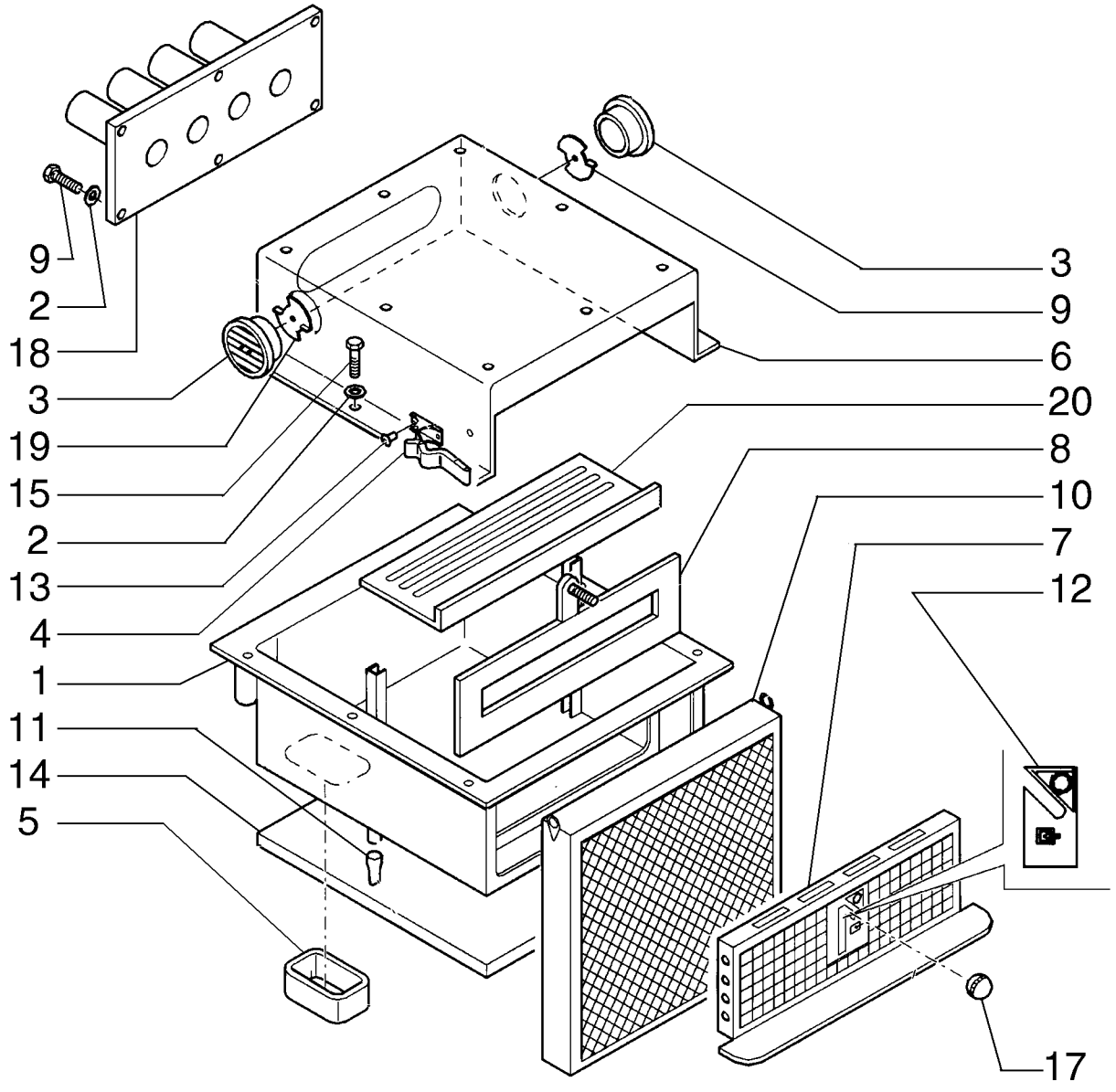

ALOJAMENTO E FILTROS DO A/C

R	N	P.N.	MOD	Q	Denominação Denominação	Description Bezeichnung	Denominacion Descrizione	Description Beskrivelse	L.C.
1		87314323		1	ALOJAMENTO ALOJAMENTO	HOUSING GEHÄUSE	ALOJAMIENTO ALLOGGIAMENTO	CARTER HUS	014V
2		11193974		6	MOLA DA ARRUELA, Belleville, M8.4 ANILHA DE MOLA	SPRING WASHER FEDERSCHEIBE	ARANDELA DE RESORTI RONDELLA ELASTICA	RONDELLE ELASTIQUE FJEDERSKIVE	P692
3		87362068		2	ESCAPE ESCAPE	OUTLET AUSLASS	SALIDA USCITA	SORTIE UDLØB	P284
4		87358140		2	EMPUNHADURA GARRA	HANDLE GRIP HANDGRIFF	PERILLA IMPUGNATURA	POIGNEE DE MAINTIEN HÅNDGREB	025I
5		87314730		1	ESPUMA ISOLANTE ISOLAMENTO DE ESPUI	FOAM INSULATION SCHAUMSTOFFISOLIER	ESPUMA AISLANTE ISOLANTE IN SCHIUMA	MOUSSE ISOLANTE SKUM ISOLERING	051S
6		87618272		1	COBERTURA COBERTURA	COVER ABDECKUNG	CUBIERTA COPERCHIO	COUVERCLE DÆKSEL	265C
7		87314330		1	GRELHA GRELHA	GRILLE GRILL	REJILLA GRIGLIA	CALANDRE GITTER	101G
8		87314350		1	JANELA (TAMPA) TAMPA	LID DECKEL	TAPA COPERCHIO	COUVERCLE LÅG	205S
9		85819184		13	PARAFUSO PARAFUSO	SCREW SCHRAUBE	TORNILLO VITE	VIS SKRUE	040V
10		87314367		1	FILTRO DA CABINE FILTRO DA CABINA	CAB FILTER KABINENFILTER	FILTRO DE CABINA FILTRO CABINA	FILTRE DE LA CABINE KABINEFILTER	063F
11		87315029		2	VÁLVULA ALÍVIO VÁLVULA ALÍVIO	DUST VALVE STAUBVENTIL	VÁLVULA DE POLVO VALVOLA ANTIPOLVERE	VALVE A POUSSIERE STØVVENTIL	P677
12		87314351		1	ADESIVO DÍSTICO	DECAL AUFKLEBER	CALCOMANÍA DECALCOMANIA	AUTOCOLLANT TRANSFER	012D
13		87358141		4	REBITE REBITE	RIVET NIET	REMACHE RIVETTO	RIVET NITTE	055R
14		87314520		1	ESPUMA ISOLANTE ISOLAMENTO DE ESPUI	FOAM INSULATION SCHAUMSTOFFISOLIER	ESPUMA AISLANTE ISOLANTE IN SCHIUMA	MOUSSE ISOLANTE SKUM ISOLERING	051S
15		16043624		6	PARAFUSO, Hex, M8 x 25, 8.8, Full Thd PARAFUSO	BOLT SCHRAUBE	PERNO BULLONE	VIS BOLT	140B
16		87314518		1	ESPUMA ISOLANTE, - KIT ISOLAMENTO DE ESPUI	FOAM INSULATION SCHAUMSTOFFISOLIER	ESPUMA AISLANTE ISOLANTE IN SCHIUMA	MOUSSE ISOLANTE SKUM ISOLERING	051S
17		87314353		1	MAÇANETA BOTÃO	KNOB RUNDGRIFF	MANDO MANOPOLA	BOUTON GREB	150P
18		87314357		1	DUTO DE AR CONDUTA DE AR	AIR DUCT LUFTKANAL	CONDUCTO DE AIRE CONDOTTO ARIA	CONDUITE D'AIR LUFTKANAL	224C
19		87618261		2	DEFLETOR CHAPA DEFLECTORA	BAFFLE LEITBLECH	DEFLECTOR DEFLETTORE	DEFLECTEUR SKÆRMPLADE	0420
20		87314355		1	FUNDO FUNDO	BOTTOM UNTERSEITE	INFERIOR PARTE INFERIORE	FOND BUND	Z181

B90B B95B B110B

09-086	01	p1	06/10

DUTOS DO AR AQUECEDOR
HEATER CONSOLE DUCTS
CONDUCTOS CONSOLAS CALEFACCIÓN

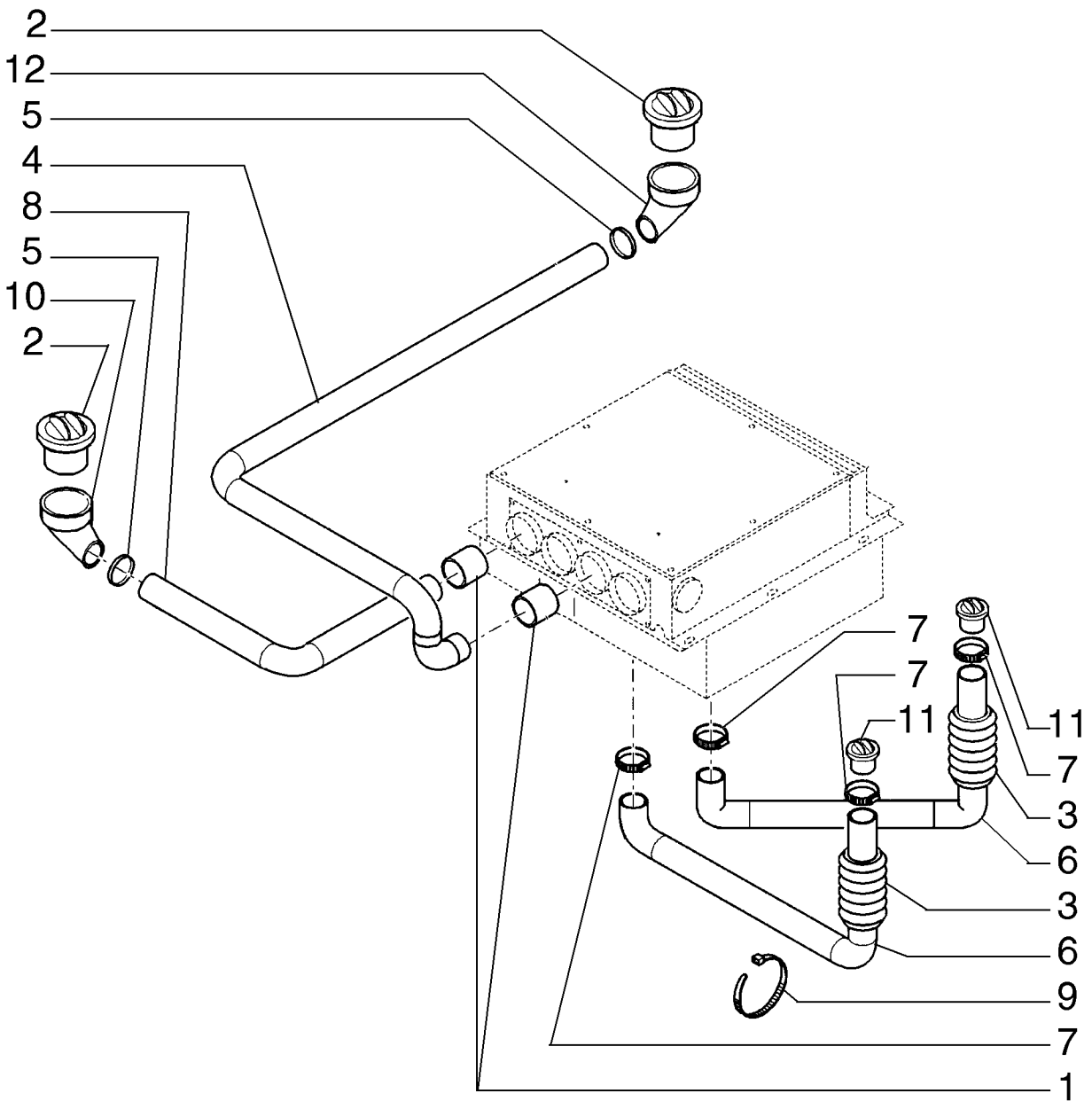

CONDUTAS DA CONSOLA DE COMANDO DO AQUECIMENTO

R	N	P.N.	MOD	Q	Denominação Denominação	Description Bezeichnung	Denominacion Descrizione	Description Beskrivelse	L.C.
1		85819452		2	MANGUEIRA MANGUEIRA	HOSE SCHLAUCH	TUBO TUBO FLESSIBILE	FLEXIBLE SLANGE	030M
2		87362065		2	DIFUSOR DIFUSOR	DIFFUSER STREUSCHEIBE	DIFUSOR DIFFUSORE	DIFFUSEUR SPREDEDYSE	045D
3		87314769		2	DUTO DE AR CONDUTA DE AR	AIR DUCT LUFTKANAL	CONDUCTO DE AIRE CONDOTTO ARIA	CONDUITE D'AIR LUFTKANAL	224C
4		87319437		1	DUTO DE AR CONDUTA DE AR	AIR DUCT LUFTKANAL	CONDUCTO DE AIRE CONDOTTO ARIA	CONDUITE D'AIR LUFTKANAL	224C
5		13000690		2	BRAÇADEIRA MANGUEIR ABRAÇAD. DA MANGUEI	HOSE CLAMP SCHLAUCHSCHELLE	ABRAZADERA DE MANG FASCETTA STRINGITUB	COLLIER POUR FLEXIBL SLANGEKLEMME	P729
6		87314767		2	DUTO DE AR CONDUTA DE AR	AIR DUCT LUFTKANAL	CONDUCTO DE AIRE CONDOTTO ARIA	CONDUITE D'AIR LUFTKANAL	224C
7		13000990		4	COLAR ANEL	COLLAR RINGE	COLLAR COLLARE	COLLIER SLANGEBÅND	031F
8		87319443		1	DUTO DE AR CONDUTA DE AR	AIR DUCT LUFTKANAL	CONDUCTO DE AIRE CONDOTTO ARIA	CONDUITE D'AIR LUFTKANAL	224C
9		5112712		12	COLAR, M4.8 x 283 ANEL	COLLAR RINGE	COLLAR COLLARE	COLLIER SLANGEBÅND	031F
10		87652770		1	COTOVELO COTOVELO	ELBOW KNIESTÜCK	CODO GOMITO	COUDE VINKELRØR	085G
11		87362068		2	ESCAPE ESCAPE	OUTLET AUSLASS	SALIDA USCITA	SORTIE UDLØB	P284
12		87652764		1	COTOVELO COTOVELO	ELBOW KNIESTÜCK	CODO GOMITO	COUDE VINKELRØR	085G

09-087	01	p1	06/10

DUTOS DE AR DO AQUECEDOR E AR CONDICIONADO
A/C & HEATER CONSOLE DUCTS
CONDUCTOS CONSOLAS CALEFACCIÓN Y A/A

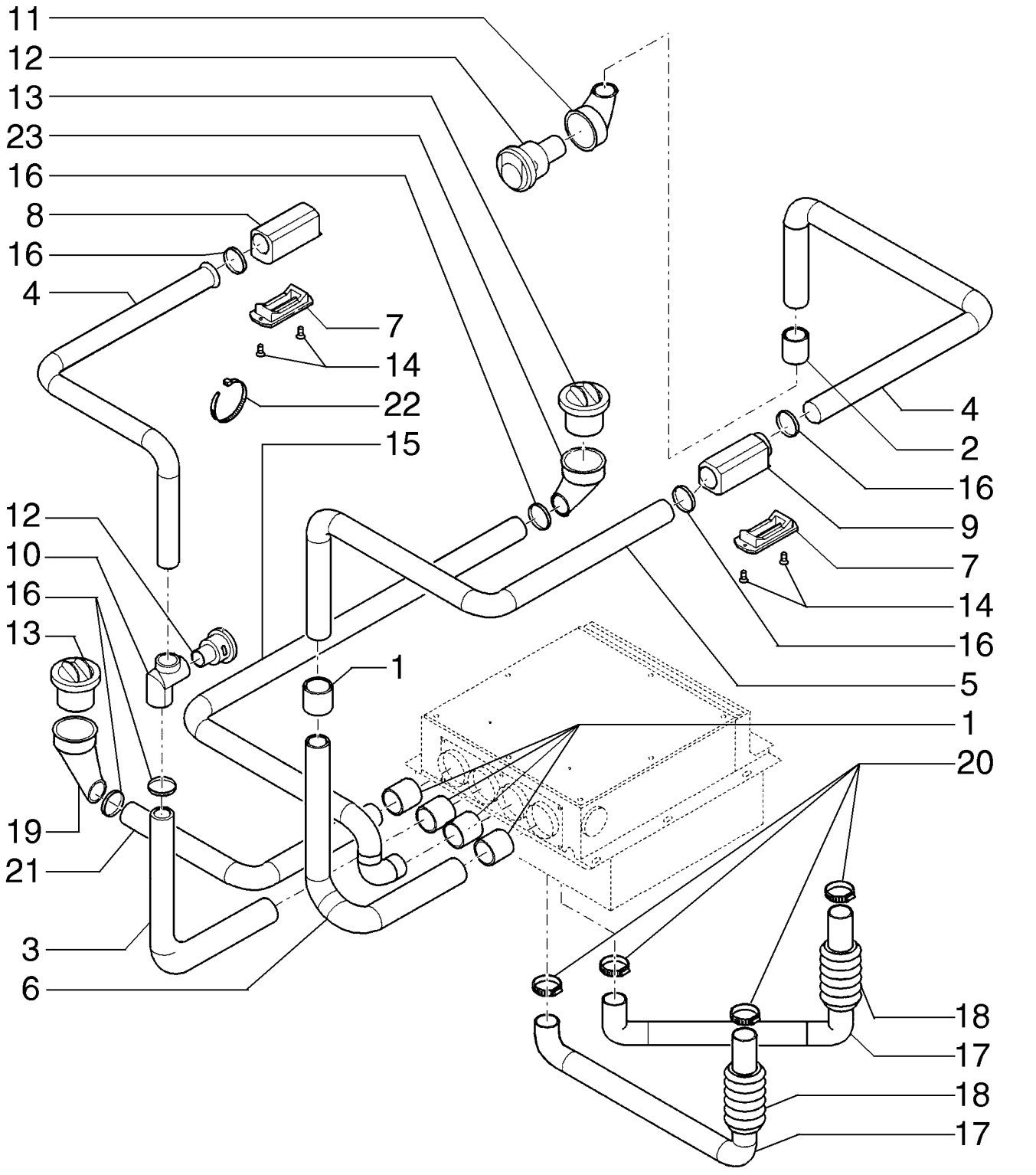

CONDUTAS DA CONSOLA DE COMANDO DO AQUECIMENTO E DO A/C

R	N	P.N.	MOD	Q	Denominação Denominação	Description Bezeichnung	Denominacion Descrizione	Description Beskrivelse	L.C.
1		85819452		5	MANGUEIRA MANGUEIRA	HOSE SCHLAUCH	TUBO TUBO FLESSIBILE	FLEXIBLE SLANGE	030M
2		85819451		1	MANGUEIRA MANGUEIRA	HOSE SCHLAUCH	TUBO TUBO FLESSIBILE	FLEXIBLE SLANGE	030M
3		87314771		1	DUTO DE AR CONDUTA DE AR	AIR DUCT LUFTKANAL	CONDUCTO DE AIRE CONDOTTO ARIA	CONDUITE D'AIR LUFTKANAL	224C
4		87314772		2	DUTO DE AR CONDUTA DE AR	AIR DUCT LUFTKANAL	CONDUCTO DE AIRE CONDOTTO ARIA	CONDUITE D'AIR LUFTKANAL	224C
5		87314773		1	DUTO DE AR CONDUTA DE AR	AIR DUCT LUFTKANAL	CONDUCTO DE AIRE CONDOTTO ARIA	CONDUITE D'AIR LUFTKANAL	224C
6		87319448		1	DUTO DE AR CONDUTA DE AR	AIR DUCT LUFTKANAL	CONDUCTO DE AIRE CONDOTTO ARIA	CONDUITE D'AIR LUFTKANAL	224C
7		85819454		2	DIFUSOR DIFUSOR	DIFFUSER STREUSCHEIBE	DIFUSOR DIFFUSORE	DIFFUSEUR SPREDEDYSE	045D
8		87314946		1	DISTRIBUIDOR DISTRIBUIDOR	DISTRIBUTOR VERTEILER	DISTRIBUIDOR DISTRIBUTORE	DISTRIBUTEUR STRØMFORDELER	080D
9		87314947		1	DISTRIBUIDOR DISTRIBUIDOR	DISTRIBUTOR VERTEILER	DISTRIBUIDOR DISTRIBUTORE	DISTRIBUTEUR STRØMFORDELER	080D
10		87314948		1	COTOVELO COTOVELO	ELBOW KNIESTÜCK	CODO GOMITO	COUDE VINKELRØR	085G
11		85819453		1	COTOVELO COTOVELO	ELBOW KNIESTÜCK	CODO GOMITO	COUDE VINKELRØR	085G
12		87362068		2	ESCAPE ESCAPE	OUTLET AUSLASS	SALIDA USCITA	SORTIE UDLØB	P284
13		87362065		2	DIFUSOR DIFUSOR	DIFFUSER STREUSCHEIBE	DIFUSOR DIFFUSORE	DIFFUSEUR SPREDEDYSE	045D
14		14440327		4	PARAFUSO, Hex Soc Flat Hd, M4 x 20, 8.8 PARAFUSO	SCREW SCHRAUBE	TORNILLO VITE	VIS SKRUE	040V
15		87319437		1	DUTO DE AR CONDUTA DE AR	AIR DUCT LUFTKANAL	CONDUCTO DE AIRE CONDOTTO ARIA	CONDUITE D'AIR LUFTKANAL	224C
16		13000690		6	BRAÇADEIRA MANGUEIR ABRAÇAD. DA MANGUEI	HOSE CLAMP SCHLAUCHSCHELLE	ABRAZADERA DE MANG FASCETTA STRINGITUB	COLLIER POUR FLEXIBL SLANGEKLEMME	P729
17		87314767		2	DUTO DE AR CONDUTA DE AR	AIR DUCT LUFTKANAL	CONDUCTO DE AIRE CONDOTTO ARIA	CONDUITE D'AIR LUFTKANAL	224C
18		87314769		2	DUTO DE AR CONDUTA DE AR	AIR DUCT LUFTKANAL	CONDUCTO DE AIRE CONDOTTO ARIA	CONDUITE D'AIR LUFTKANAL	224C
19		87652770		1	COTOVELO COTOVELO	ELBOW KNIESTÜCK	CODO GOMITO	COUDE VINKELRØR	085G
20		13000990		4	COLAR ANEL	COLLAR RINGE	COLLAR COLLARE	COLLIER SLANGEBÅND	031F
21		87319443		1	DUTO DE AR CONDUTA DE AR	AIR DUCT LUFTKANAL	CONDUCTO DE AIRE CONDOTTO ARIA	CONDUITE D'AIR LUFTKANAL	224C
22		5112712		12	COLAR, M4.8 x 283 ANEL	COLLAR RINGE	COLLAR COLLARE	COLLIER SLANGEBÅND	031F
23		87652764		1	COTOVELO COTOVELO	ELBOW KNIESTÜCK	CODO GOMITO	COUDE VINKELRØR	085G

B90B B95B B110B

09-088	01	p1	06/10

SISTEMA DO AR CONDICIONADO
MACHINE PART AIR CONDITIONING SET
JUEGO DE PIEZAS DE AIRE ACONDICIONADO DE LA MÁQUINA

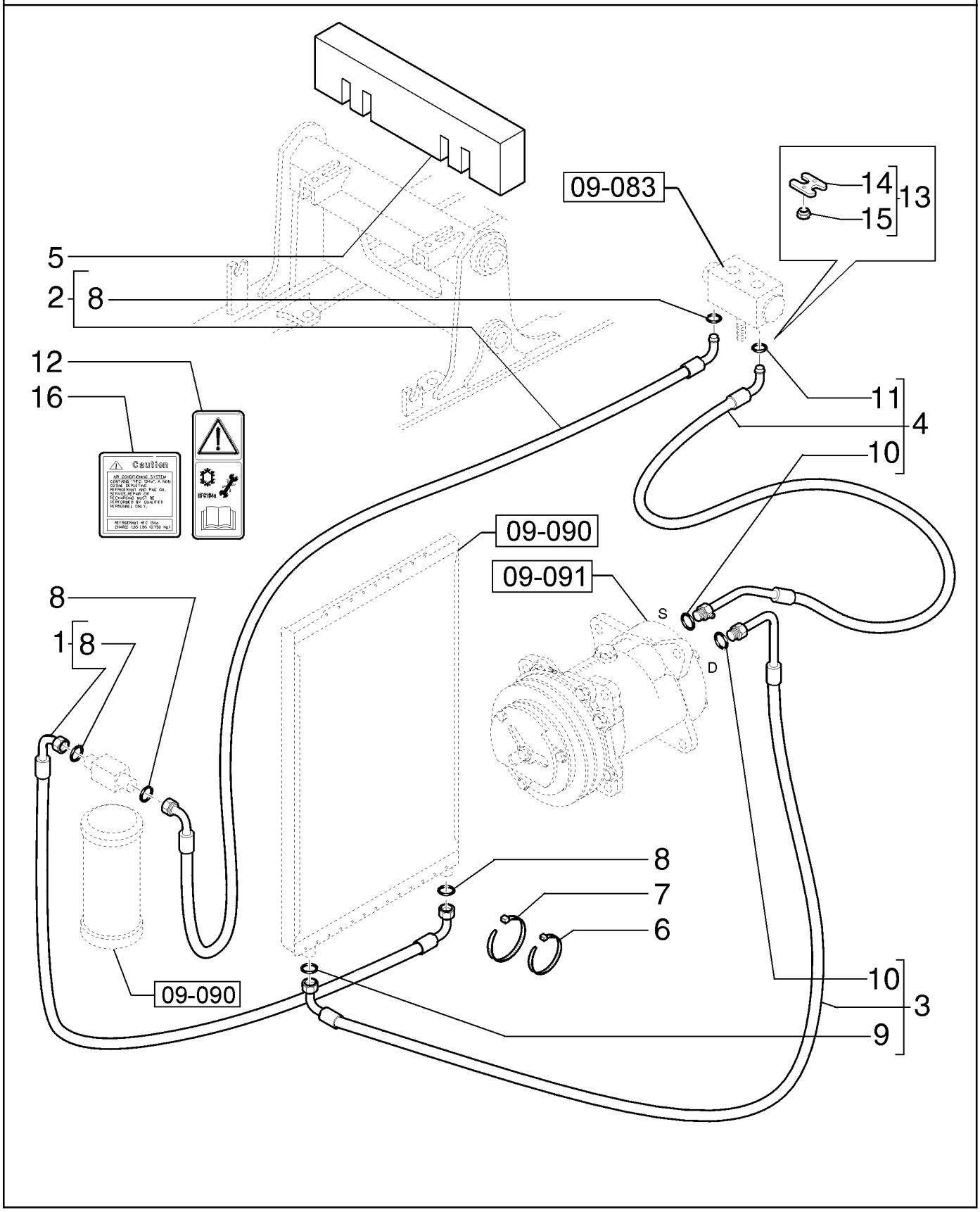

JOGO DO CONDICIONAMENTO DE AR DA PEÇA DA MÁQUINA

R	N	P.N.	MOD	Q	Denominação Denominação	Description Bezeichnung	Denominacion Descrizione	Description Beskrivelse	L.C.
1	1	87315364		1	TUBO FLEXÍVEL, ASSY MANGUEIRA FLEXÍVEL	FLEXIBLE HOSE BIEGSAMER SCHLAUCH	TUBO FLEXIBLE TUBO FLESSIBILE	TUYAU FLEXIBLE FLEKSIBEL SLANGE	192T
2	2	87315368		1	TUBO FLEXÍVEL, ASSY MANGUEIRA FLEXÍVEL	FLEXIBLE HOSE BIEGSAMER SCHLAUCH	TUBO FLEXIBLE TUBO FLESSIBILE	TUYAU FLEXIBLE FLEKSIBEL SLANGE	192T
3	3	87565311		1	TUBO FLEXÍVEL, ASSY MANGUEIRA FLEXÍVEL	FLEXIBLE HOSE BIEGSAMER SCHLAUCH	TUBO FLEXIBLE TUBO FLESSIBILE	TUYAU FLEXIBLE FLEKSIBEL SLANGE	192T
3	4	87315371		1	TUBO FLEXÍVEL, ASSY MANGUEIRA FLEXÍVEL	FLEXIBLE HOSE BIEGSAMER SCHLAUCH	TUBO FLEXIBLE TUBO FLESSIBILE	TUYAU FLEXIBLE FLEKSIBEL SLANGE	192T
4	5	87495914		1	MANGUEIRA AR CONDICIONADO, ASSY TUBO DE AR CONDICIOI	A/C HOSE KLIMAANLAGENSCHLAU	TUBO A/A TUBO FLESSIBILE A/C	FLEXIBLE CLIMATISATIC SLANGE, AIRCONDITION	A054
4	6	87315381		1	TUBO FLEXÍVEL, ASSY MANGUEIRA FLEXÍVEL	FLEXIBLE HOSE BIEGSAMER SCHLAUCH	TUBO FLEXIBLE TUBO FLESSIBILE	TUYAU FLEXIBLE FLEKSIBEL SLANGE	192T
5		85817287		1	VEDAÇÃO VEDANTE	SEAL DICHTUNG	ANILLO DE CIERRE GUARNIZIONE; TENUTA	JOINT PAKNING	132A
6		14560187		2	COLAR, 178mm lg, L=203.2 mm ANEL	COLLAR RINGE	COLLAR COLLARE	COLLIER SLANGEBÅND	031F
7		L18331		4	PRENDEDOR DE CABOS BRAÇADEIRA DE CABO	CABLE STRAP KABELBINDER	BANDA DE CABLE FASCETTA PER CAVO	BRIDE DE CABLE KABELSTROP	P716
8		85805013		4	O-RING O-RING	O-RING O-RING	JUNTA TÓRICA ANELLO TOROIDALE	JOINT TORIQUE O-RING	055A
9		85805006		1	O-RING O-RING	O-RING O-RING	JUNTA TÓRICA ANELLO TOROIDALE	JOINT TORIQUE O-RING	055A
10		85817186		2	O-RING O-RING	O-RING O-RING	JUNTA TÓRICA ANELLO TOROIDALE	JOINT TORIQUE O-RING	055A
11		85805014		1	O-RING O-RING	O-RING O-RING	JUNTA TÓRICA ANELLO TOROIDALE	JOINT TORIQUE O-RING	055A
12		85804441		1	ADESIVO DÍSTICO	DECAL AUFKLEBER	CALCOMANÍA DECALCOMANIA	AUTOCOLLANT TRANSFER	012D
13		85821131		1	FLANGE FLANGE	FLANGE FLANSCH	BRIDA FLANGIA	BRIDE FLANGE	070F
14		85805008		1	FLANGE FLANGE	FLANGE FLANSCH	BRIDA FLANGIA	BRIDE FLANGE	070F
15		14040611		1	PORCA PORCA	NUT MUTTER	TUERCA DADO	ECROU MØTRIK	010D
16		87324469		1	ADESIVO DÍSTICO	DECAL AUFKLEBER	CALCOMANÍA DECALCOMANIA	AUTOCOLLANT TRANSFER	012D

(1) Includes 8 in q.ty 2
(2) Includes 8 in q.ty 2
(3) Includes 9, 10 in q.ty 1
(4) Includes 9, 10 in q.ty 1
(5) Includes 10, 11 in q.ty 1
(6) Includes 10, 11 in q.ty 1

09-089	01	p1	06/10

SUPORTES DO COMPRESSOR DO AR CONDICIONADO
A/C COMPRESSOR ATTACHING GROUP
GRUPO EMPALME COMPRESOR A/A

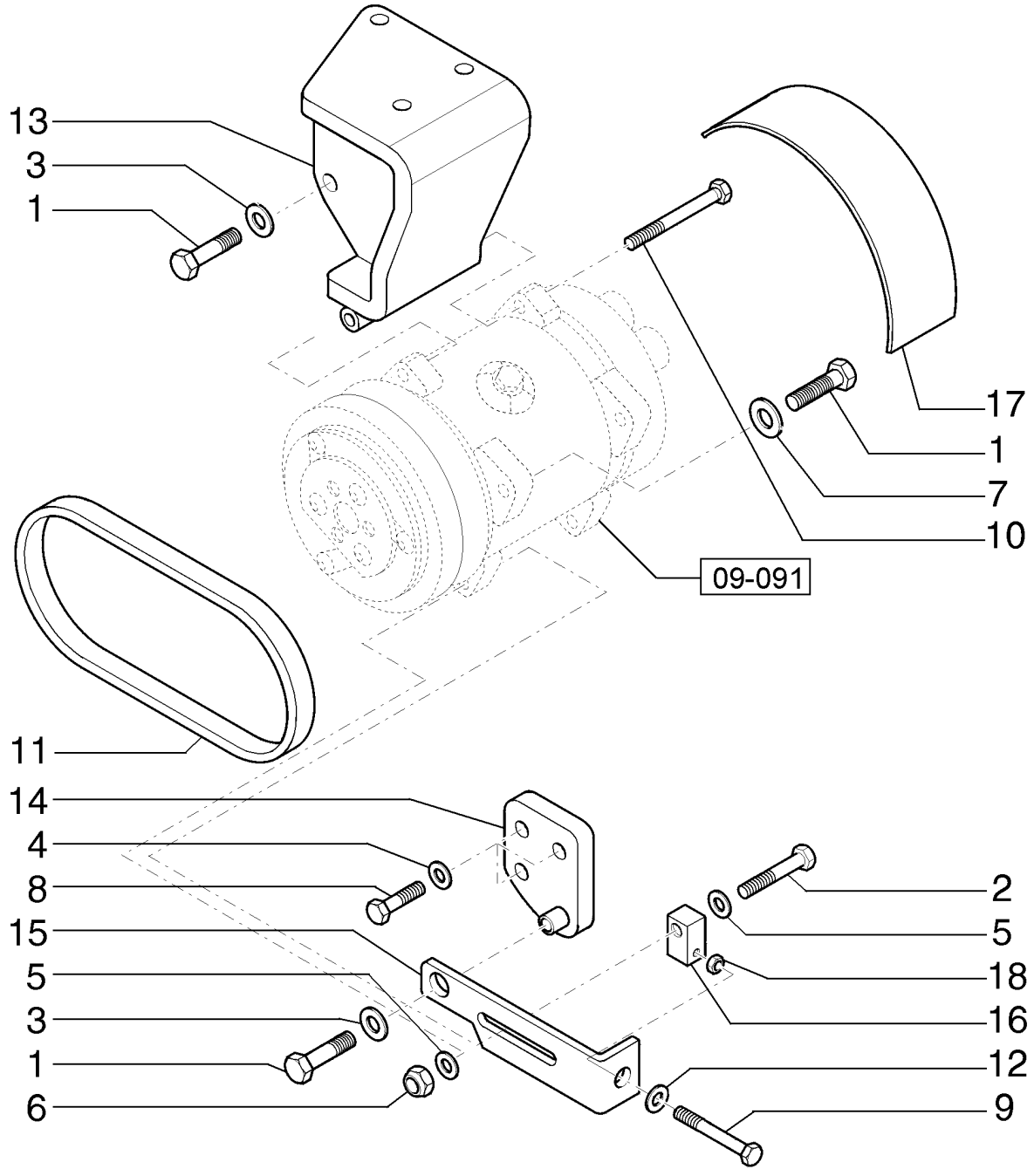

GRUPO DE ENGATE DO COMPRESSOR DO A/C

R	N	P.N.	MOD	Q	Denominação Denominação	Description Bezeichnung	Denominacion Descrizione	Description Beskrivelse	L.C.
1		11106421		3	PARAFUSO, Hex, M10 x 30, 8.8				
						BOLT	PERNO	VIS	140B
					PARAFUSO	SCHRAUBE	BULLONE	BOLT	
2		11107421		1	PARAFUSO, Hex, M10 x 60, 8.8				
						BOLT	PERNO	VIS	140B
					PARAFUSO	SCHRAUBE	BULLONE	BOLT	
3		11190574		2	ARRUELA PLANA, Belleville, M10.5				
						WASHER	ARANDELA	RONDELLE	131R
					ANILHA	UNTERLEGSCHEIBE	RONDELLA	FLADSKIVE	
4		11193874		3	MOLA DA ARRUELA, Belleville, M8.4				
						SPRING WASHER	ARANDELA DE RESORTI	RONDELLE ELASTIQUE	P692
					ANILHA DE MOLA	FEDERSCHEIBE	RONDELLA ELASTICA	FJEDERSKIVE	
5		14496601		2	ARRUELA PLANA, M10 x 20 x 2				
						WASHER	ARANDELA	RONDELLE	131R
					ANILHA	UNTERLEGSCHEIBE	RONDELLA	FLADSKIVE	
6		12577211		1	CONTRA PORCA, M10 x 1.5, Cl 8				
						LOCK NUT	TUERCA DE BLOQUEO	CONTRE-ECROU	P263
					CONTRAPORCA	SICHERUNGSMUTTER	DADO DI BLOCCAGGIO	LÅSEMØTRIK	
7		12601474		1	ARRUELA PLANA, Wave, M10.5				
						WASHER	ARANDELA	RONDELLE	131R
					ANILHA	UNTERLEGSCHEIBE	RONDELLA	FLADSKIVE	
8		16043621		3	PARAFUSO, Hex, M8 x 25, 8.8				
						BOLT	PERNO	VIS	140B
					PARAFUSO	SCHRAUBE	BULLONE	BOLT	
9		15213921		1	PARAFUSO, Hex, M8 x 70, 8.8, Full Thd				
						BOLT	PERNO	VIS	140B
					PARAFUSO	SCHRAUBE	BULLONE	BOLT	
10		14421621		1	PARAFUSO	SCREW	TORNILLO	VIS	040V
					PARAFUSO	SCHRAUBE	VITE	SKRUE	
11		87304910		1	CORREIA	BELT	CORREA	COURROIE	174C
					CORREIA	RIEMEN	CINGHIA	REM	
12		14496534		1	ARRUELA PLANA, M8	WASHER	ARANDELA	RONDELLE	131R
					ANILHA	UNTERLEGSCHEIBE	RONDELLA	FLADSKIVE	
13		87315441		1	SUPORTE	SUPPORT	SOPORTE	SUPPORT	300S
					SUPORTE	STÜTZE	SUPPORTO	BESLAG	
14		87315446		1	SUPORTE	SUPPORT	SOPORTE	SUPPORT	300S
					SUPORTE	STÜTZE	SUPPORTO	BESLAG	
15		87315457		1	TENSOR DE CORREIA	BELT TENSIONER	TENSOR DE CORREA	TENDEUR DE COURROI	087T
					TENSOR DE CORREIA	GURTSTRAFFER	TENDICINGHIA	REMSTRAMMER	
16		87315459		1	BLOCO	BLOCK	BLOQUE	BLOC	074B
					BLOCO	BLOCK	BLOCCO	MOTORBLOK	
17		87315460		1	PROTEÇÃO	GUARD	DEFENSA	PROTECTION	070R
					PROTECÇÃO	SCHUTZABDECKUNG	PROTEZIONE	BESKYTTELSESSKÆRM	
18		16102211		1	PORCA, M8, Cl 10	NUT	TUERCA	ECROU	010D
					PORCA	MUTTER	DADO	MØTRIK	

B90B B95B B110B

09-090	01	p1	06/10

FILTRO DO AR CONDICIONADO
A/C FILTER & CONDENSER ATTACHING GROUP
GRUPO EMPALME FILTRO A/A Y CONDENSADOR

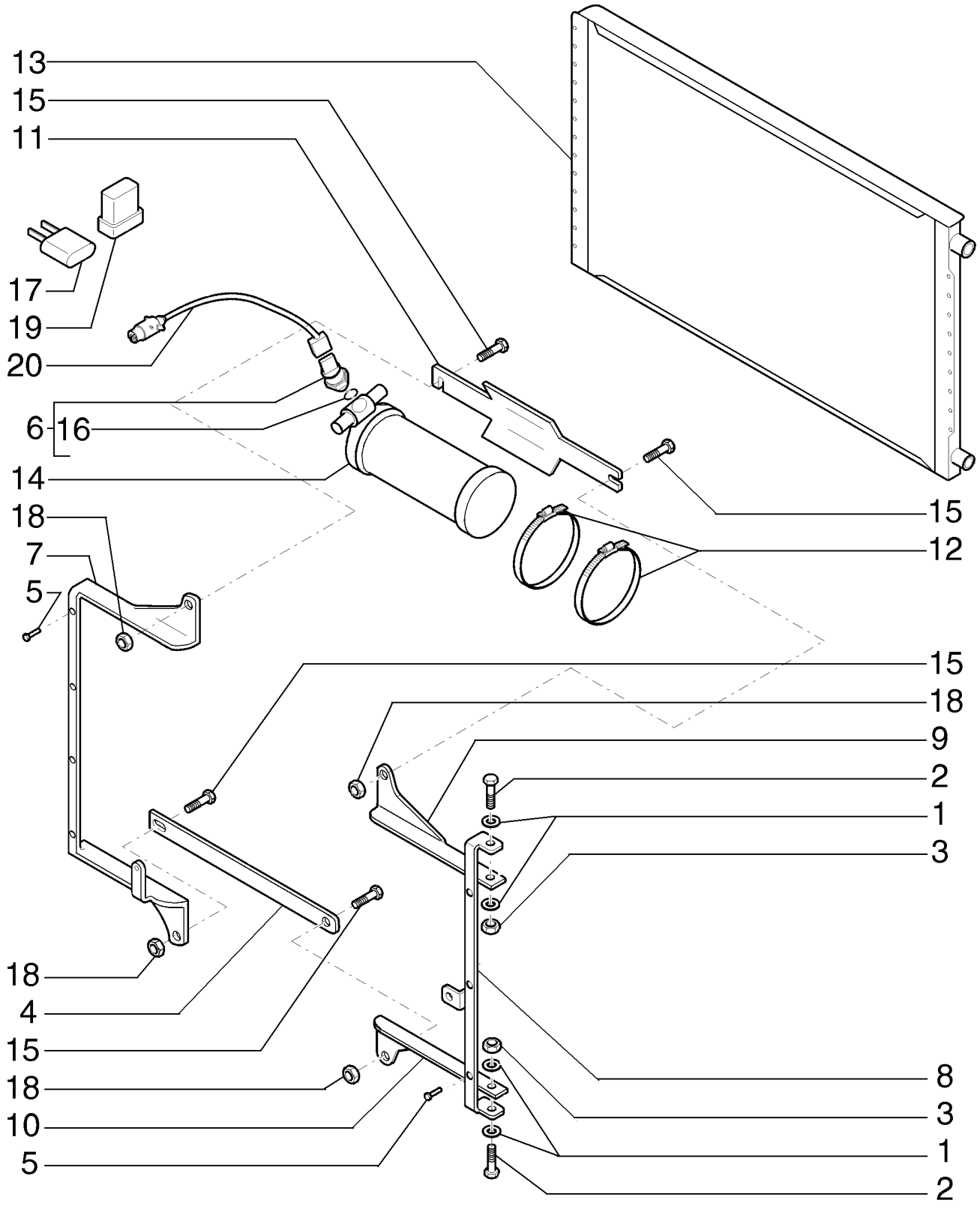

GRUPO DE ENGATE DO FILTRO DO A/C E CONDENSADOR

R	N	P.N.	MOD	Q	Denominação Denominação	Description Bezeichnung	Denominacion Descrizione	Description Beskrivelse	L.C.
1		14496534		4	ARRUELA PLANA, M8 ANILHA	WASHER UNTERLEGSCHEIBE	ARANDELA RONDELLA	RONDELLE FLADSKIVE	131R
2		16043421		2	PARAFUSO, Hex, M8 x 20, 8.8 PARAFUSO	SCREW SCHRAUBE	TORNILLO VITE	VIS SKRUE	040V
3		16104111		2	CONTRA PORCA, M8 x 1.25, Cl 8 CONTRAPORCA	LOCK NUT SICHERUNGSMUTTER	TUERCA DE BLOQUEO DADO DI BLOCCAGGIO	CONTRE-ECROU LÅSEMØTRIK	P263
4		87315252		1	SUPORTE SUPORTE	BRACKET HALTERUNG	SOPORTE STAFFA	SUPPORT BESLAG	225S
5		85819184		7	PARAFUSO PARAFUSO	SCREW SCHRAUBE	TORNILLO VITE	VIS SKRUE	040V
6		85804065		1	TRANSMISSOR, ASSY TRANSMISSOR	SENDER UNIT SIGNALGEBER	UNIDAD EMISORA TRASMETTITORE	ENS. TRANSMETTEUR SENDER	160T
7		87630384		1	SUPORTE SUPORTE	BRACKET HALTERUNG	SOPORTE STAFFA	SUPPORT BESLAG	225S
8		87646126		1	SUPORTE SUPORTE	BRACKET HALTERUNG	SOPORTE STAFFA	SUPPORT BESLAG	225S
9		87630386		1	SUPORTE, RH SUPORTE	BRACKET HALTERUNG	SOPORTE STAFFA	SUPPORT BESLAG	225S
10		87630383		1	SUPORTE, LH SUPORTE	BRACKET HALTERUNG	SOPORTE STAFFA	SUPPORT BESLAG	225S
11		87315236		1	SUPORTE SUPORTE	BRACKET HALTERUNG	SOPORTE STAFFA	SUPPORT BESLAG	225S
12		87315239		2	BRAÇADEIRA MANGUEIR ABRAÇAD. DA MANGUEI	HOSE CLAMP SCHLAUCHSCHELLE	ABRAZADERA DE MANG FASCETTA STRINGITUB	COLLIER POUR FLEXIBL SLANGEKLEMME	P729
13		87314566		1	CONDENSADOR CONDENSADOR	CONDENSER KONDENSATOR	CONDENSADOR CONDENSATORE	CONDENSATEUR KONDENSATOR	220C
14		87315241		1	FILTRO FILTRO	FILTER FILTER	FILTRO FILTRO	FILTRE FILTER	065F
15		16043621		4	PARAFUSO, Hex, M8 x 25, 8.8 PARAFUSO	BOLT SCHRAUBE	PERNO BULLONE	VIS BOLT	140B
16		85819185		1	JUNTA JUNTA	GASKET DICHTUNG	JUNTA GUARNIZIONE	JOINT PAKNING	123G
17		11054990		1	FUSÍVEL, 10 Amp, Type A FUSÍVEL	FUSE SICHERUNG	FUSIBLE FUSIBILE	FUSIBLE SIKRING	110F
18		14040711		4	ARRUELA PLANA ANILHA	WASHER UNTERLEGSCHEIBE	ARANDELA RONDELLA	RONDELLE FLADSKIVE	131R
19		85821537		1	RELÉ RELÉ	RELAY RELAIS	RELÉ RELÈ	RELAIS RELÆ	011R
20		87569316		1	EXTENSÃO EXTENSÃO	EXTENSION ERWEITERUNG	EXTENSIÓN PROLUNGA	RALLONGE FORLÆNGNING	226P

09-091	01	p1	06/10

COMPRESSOR DO AR CONDICIONADO
A/C COMPRESSOR
COMPRESOR A/A

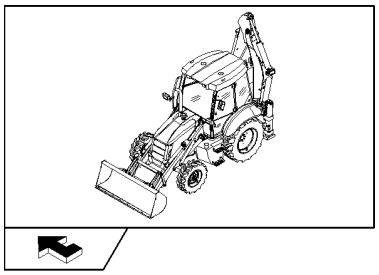

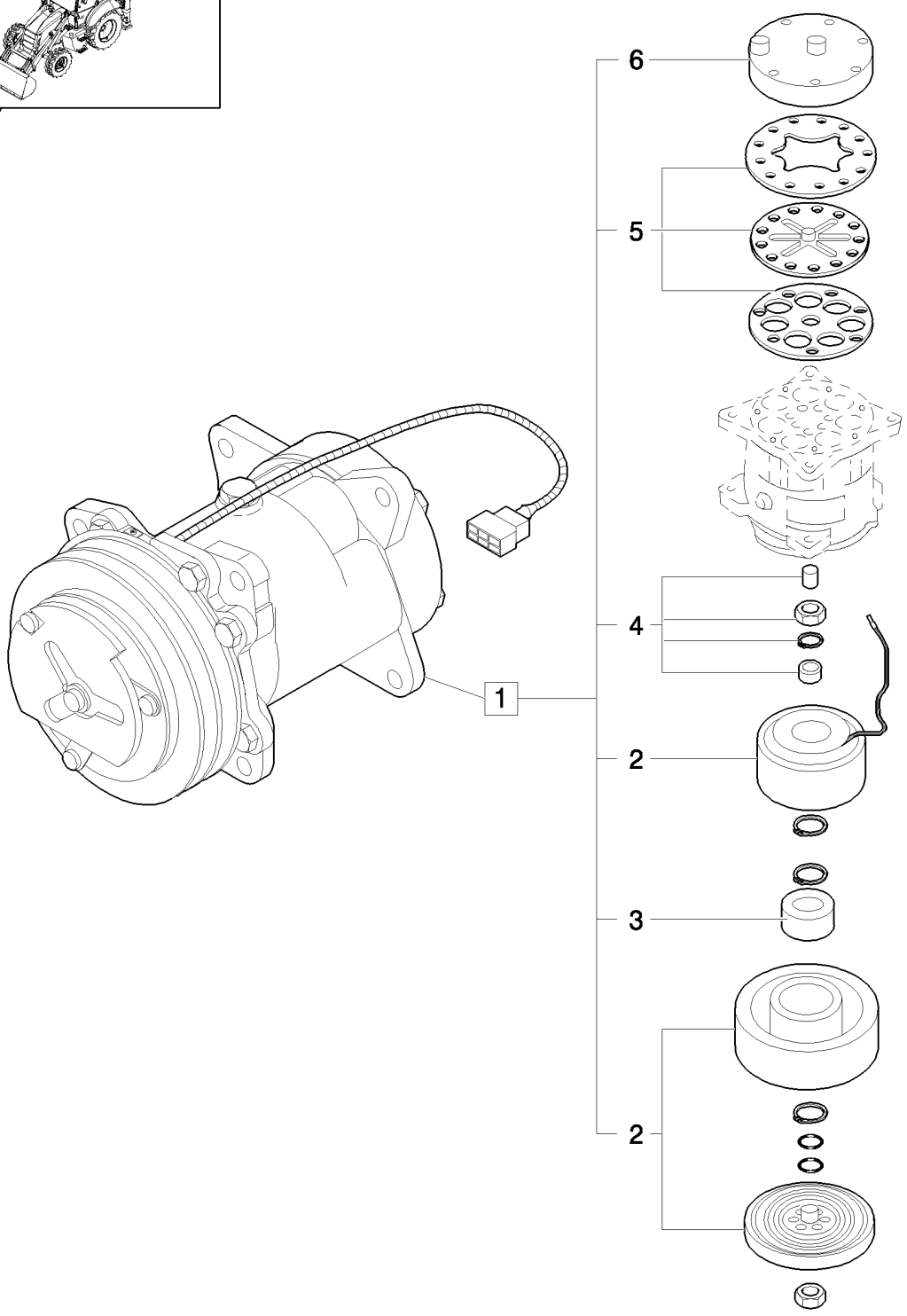

COMPRESSOR DO A/C

R	N	P.N.	MOD	Q	Denominação Denominação	Description Bezeichnung	Denominacion Descrizione	Description Beskrivelse	L.C.
1		85817170		1	COMPRESSOR AR COND., (SD7H15) ASSY				
						AIRCOND. COMPRESSO	COMPRESOR DE A/C	COMPRESSEUR CLIMAT	217C
					COMPRESSOR DE AR C	KLIMAANLAGENKOMPRE	COMPRESSORE ARIA C	AIRCONDITION KOMPRE	
2		85817171		1	KIT	KIT	KIT	KIT	305C
					KIT	SATZ	KIT	SÆT	
3		85817172		3	CONJUNTO DO ROLAMENTO				
						BEARING ASSY	CONJUNTO DE COJINET	ROULEMENT	341C
					CHUMACEIRA	LAGERBAURUPPE	COMPLESSIVO CUSCINE	LEJESAMLING	
4		85817173		1	KIT	KIT	KIT	KIT	305C
					KIT	SATZ	KIT	SÆT	
5		85817174		1	KIT	KIT	KIT	KIT	305C
					KIT	SATZ	KIT	SÆT	
6		85817175		1	KIT	KIT	KIT	KIT	305C
					KIT	SATZ	KIT	SÆT	

09-092	01	p1	07/10

ASSENTO DO OPERADOR
DRIVER'S SEAT
ASIENTO DEL OPERADOR
DRIVER'S SEAT

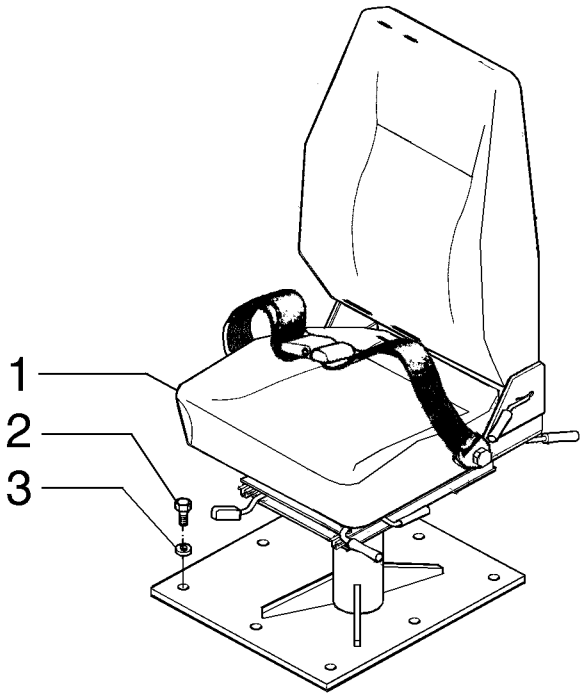

DRIVER'S SEAT
DRIVER'S SEAT
DRIVER'S SEAT
DRIVER'S SEAT

R	N	P.N.	MOD	Q	Denominação Denominação	Description Bezeichnung	Denominacion Descrizione	Description Beskrivelse	L.C.
1		**75267434**		1	ASSENTO	SEAT	ASIENTO	SIEGE	7480
					ASSENTO	SITZ	SEDILE	SÆDE	
2		**16043431**		8	PARAFUSO, Hex, M8 x 20, 10.9				
						BOLT	PERNO	VIS	140B
					PARAFUSO	SCHRAUBE	BULLONE	BOLT	
3		**11193871**		8	MOLA DA ARRUELA, Belleville, M8.4				
						SPRING WASHER	ARANDELA DE RESORTI	RONDELLE ELASTIQUE	P692
					ANILHA DE MOLA	FEDERSCHEIBE	RONDELLA ELASTICA	FJEDERSKIVE	

B90B B95B
B110B

09-093	01	p1	06/10

ASSENTO DE TECIDO - CABINE
CLOTH SEAT & ATTACHING HARDWARE - CABINE
ASIENTO DE TAPICERÍA - CABINA

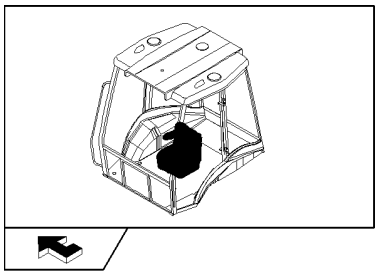

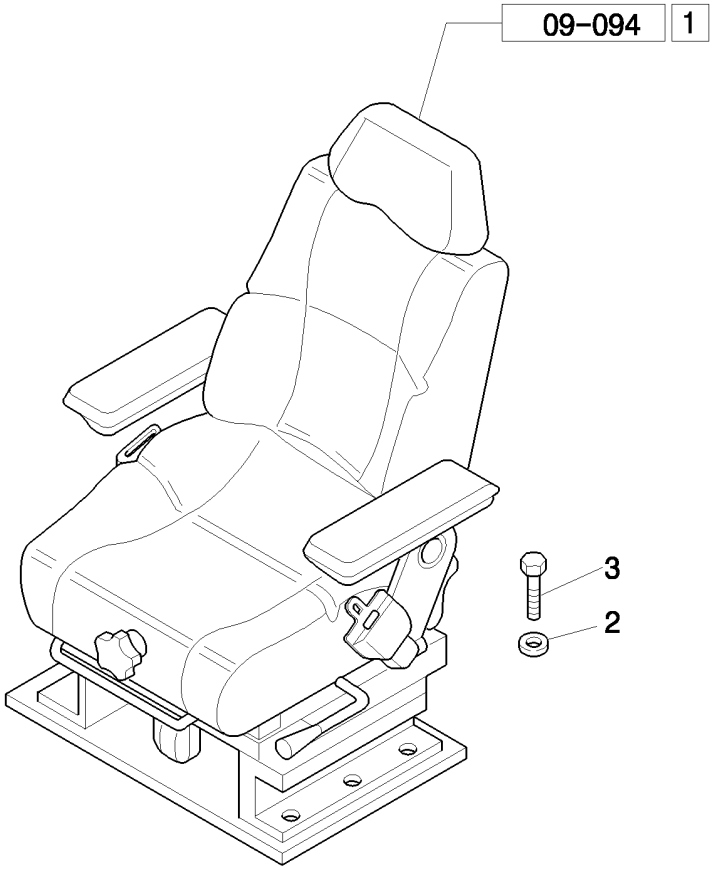

ASSENTO ESTOFADO - CABINA

R	N	P.N.	MOD	Q	Denominação Denominação	Description Bezeichnung	Denominacion Descrizione	Description Beskrivelse	L.C.
1		87576859		1	ASSENTO, ASSY ASSENTO	SEAT SITZ	ASIENTO SEDILE	SIEGE SÆDE	7480
2		11198074		8	MOLA DA ARRUELA, Belleville, M8.4 ANILHA DE MOLA	SPRING WASHER FEDERSCHEIBE	ARANDELA DE RESORTI RONDELLA ELASTICA	RONDELLE ELASTIQUE FJEDERSKIVE	P692
3		16043424		8	PARAFUSO, Hex, M8 x 20, 8.8, Full Thd PARAFUSO	SCREW SCHRAUBE	TORNILLO VITE	VIS SKRUE	040V

09-094	01	p1	06/10

ASSENTO DE TECIDO - ESTRUTURA
CLOTH SEAT LOWER SUSPENSION PARTS
PARTES SUSPENSIONES INFERIORES ASIENTO DE TAPICERÍA

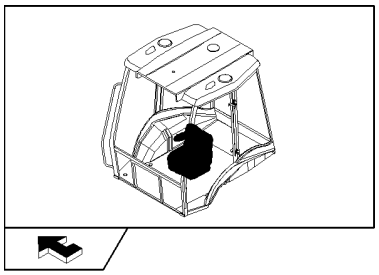

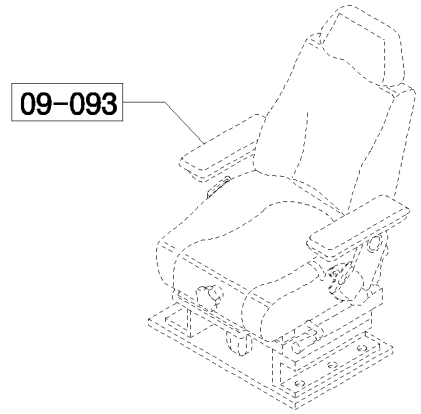

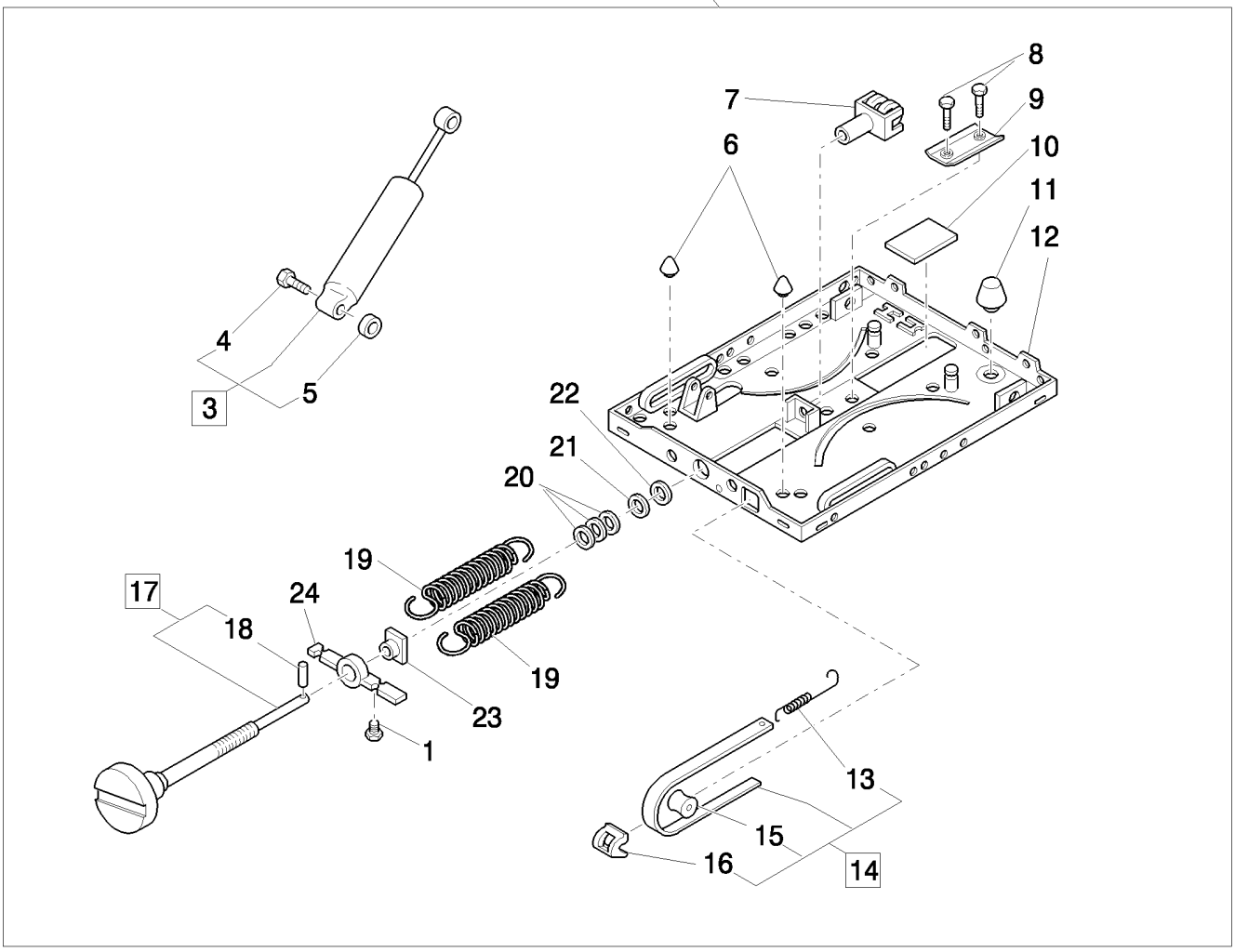

PARTES DA SUSPENSÃO INFERIOR DO ASSENTO ESTOFADO

R	N	P.N.	MOD	Q	Denominação Denominação	Description Bezeichnung	Denominacion Descrizione	Description Beskrivelse	L.C.
1		82035033		1	RETENTOR RETENTOR	RETAINER HALTERUNG	RETENEDOR FERMO	DISPOSITIF DE RETENU HOLDER	109R
2		85817426		1	SUSPENSÃO, ASSY SUSPENSÃO	SUSPENSION AUFHÄNGUNG	SUSPENSIÓN SOSPENSIONE	SUSPENSION OPHÆNG	172S
3		85817431		1	AMORTECEDOR AMORTECEDOR	SHOCK ABSORBER STOSSDÄMPFER	AMORTIGUADOR AMMORTIZZATORE	AMORTISSEUR STØDDÆMPER	036A
4		82035040		2	PARAFUSO PARAFUSO	BOLT SCHRAUBE	PERNO BULLONE	VIS BOLT	140B
5		82035128		2	ARRUELA PLANA ANILHA	WASHER UNTERLEGSCHEIBE	ARANDELA RONDELLA	RONDELLE FLADSKIVE	131R
6		85817440		2	BATENTE DE BORRACHA PÁRA-CHOQUES DE BOI	RUBBER BUMPER GUMMISTOSSFÄNGER	PARACHOQUES DE GOM Paraurti, in gomma	PARE-CHOC CAOUTCHO STØDVÆRN, GUMMI	030P
7		82035043		1	GARFO FORQUILHA	FORK GABEL	HORQUILLA FORCA; FORCELLA	FOURCHE GAFFEL	125F
8		82035037		2	REBITE REBITE	RIVET NIET	REMACHE RIVETTO	RIVET NITTE	055R
9		82035054		1	PERFIL PERFIL	PROFILE PROFIL	PERFIL PROFILO	PROFIL PROFIL	106B
10		82035032		1	PLACA CHAPA	PLATE PLATTE	PLACA PIASTRA	PLAQUE PLADE	105P
11		85817441		1	BATENTE DE BORRACHA PÁRA-CHOQUES DE BOI	RUBBER BUMPER GUMMISTOSSFÄNGER	PARACHOQUES DE GOM Paraurti, in gomma	PARE-CHOC CAOUTCHO STØDVÆRN, GUMMI	030P
12		85817436		1	PLACA CHAPA	PLATE PLATTE	PLACA PIASTRA	PLAQUE PLADE	105P
13		82035039		1	MOLA MOLA	SPRING FEDER	RESORTE MOLLA	RESSORT FJEDER	100M
14		85817443		1	INDICADOR, ASSY INDICADOR	INDICATOR ANZEIGE	INDICADOR INDICATORE	INDICATEUR INDIKATOR	087S
15		82035029		1	ROLO ROLETE	ROLLER WALZE	RODILLO RULLO	GALET VALSE	500R
16		82035025		1	GUIA GUIA	GUIDE FÜHRUNG	GUÍA GUIDA	GUIDE STYR	145G
17		85817451		1	PARAFUSO DE REGULAGEM PARAFUSO DE AJUSTE	ADJUSTMENT SCREW EINSTELLSCHRAUBE	TORNILLO DE REGLAJE VITE DI REGOLAZIONE	VIS DE REGLAGE JUSTERINGSSKRUE	051V
18		85817433		1	GUIA PERNO-GUIA	DOWEL PASSSTIFT	BULÓN PERNO	GOUJON DYVEL	090G
19		85817434		2	MOLA MOLA	SPRING FEDER	RESORTE MOLLA	RESSORT FJEDER	100M
20		82035035		1	JOGO DE ARRUELAS JOGO DE ANILHAS	SET OF WASHERS UNTERLEGSCHEIBENSA	JUEGO DE ARANDELAS KIT RONDELLE	JEU DE RONDELLES SPÆNDESKIVESÆT	Z521
21		82035028		1	ARRUELA PLANA ANILHA	WASHER UNTERLEGSCHEIBE	ARANDELA RONDELLA	RONDELLE FLADSKIVE	131R
22		85817435		1	BUCHA CASQUILHO	BUSHING BUCHSE	CASQUILLO BOCCOLA	BAGUE BØSNING	095B
23		82035034		1	PORCA PORCA	NUT MUTTER	TUERCA DADO	ECROU MØTRIK	010D
24		82035027		1	SUPORTE SUPORTE	BRACKET HALTERUNG	SOPORTE STAFFA	SUPPORT BESLAG	225S

B90B B95B B110B

09-095	01	p1	06/10

ASSENTO DE TECIDO - ESTRUTURA
CLOTH SEAT UPPER SUSPENSION PARTS
PARTES SUSPENSIONES SUPERIORES ASIENTO DE TAPICERÍA

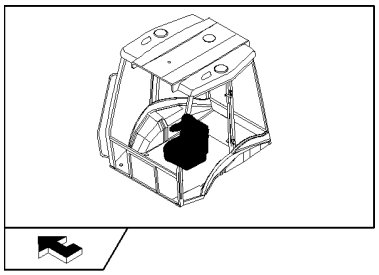

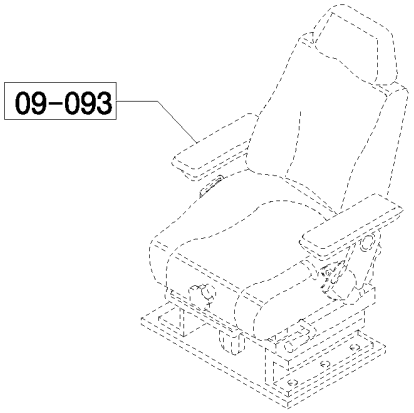

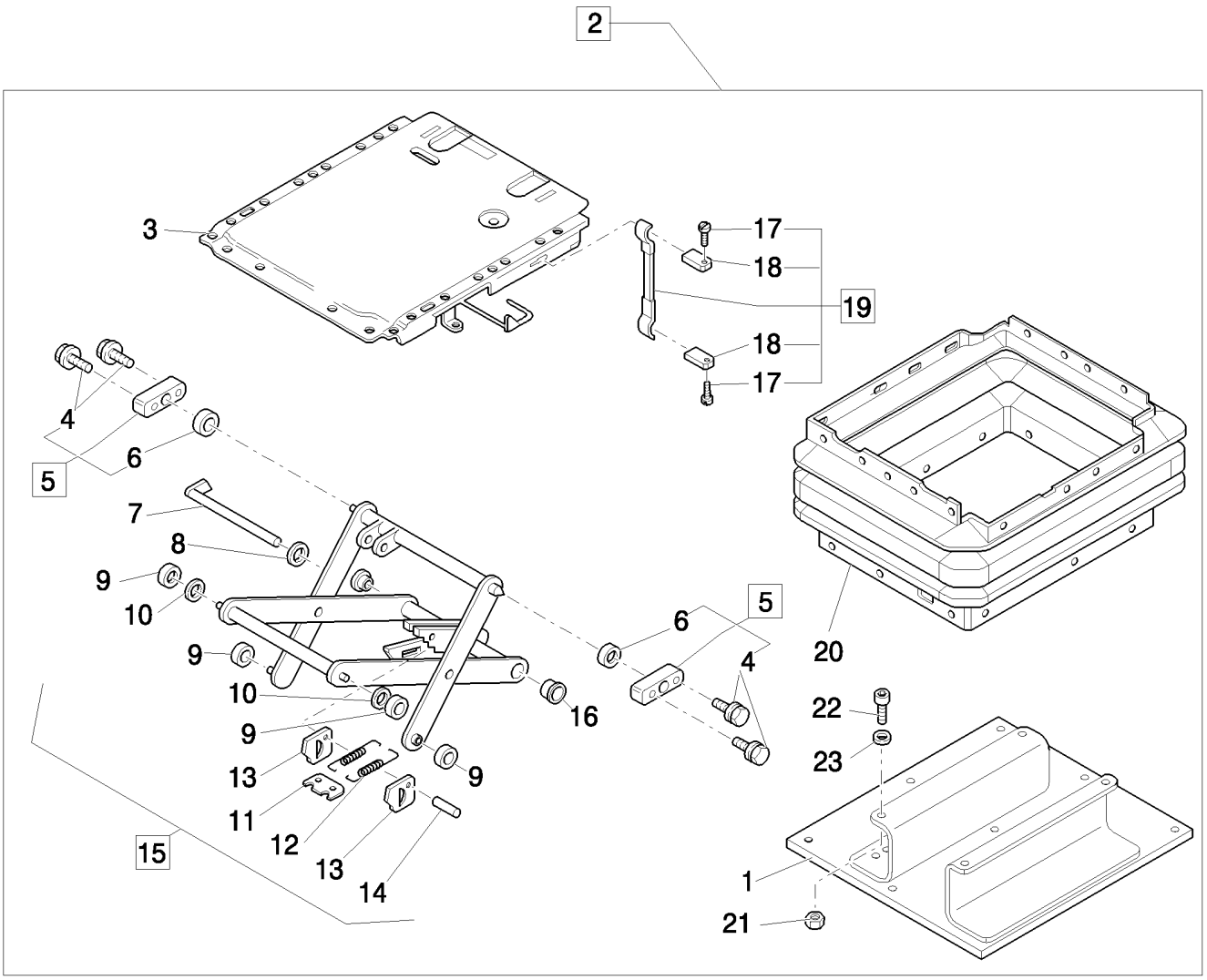

PARTES DA SUSPENSÃO SUPERIOR DO ASSENTO ESTOFADO

R	N	P.N.	MOD	Q	Denominação Denominação	Description Bezeichnung	Denominacion Descrizione	Description Beskrivelse	L.C.
1		85817427		1	PLACA DE RETENÇÃO PLACA DE FIXAÇÃO	RETAINING PLATE HALTEPLATTE	PLACA DE RETENCIÓN PIASTRA DI TENUTA	PLAQUE DE RETENUE FASTSPÆNDINGSPLADE	114P
2		85817426		1	SUSPENSÃO, ASSY SUSPENSÃO	SUSPENSION AUFHÄNGUNG	SUSPENSIÓN SOSPENSIONE	SUSPENSION OPHÆNG	172S
3		85817450		1	PLACA CHAPA	PLATE PLATTE	PLACA PIASTRA	PLAQUE PLADE	105P
4		85817444		4	PARAFUSO, M6 x 16 PARAFUSO	SCREW SCHRAUBE	TORNILLO VITE	VIS SKRUE	040V
5		82035094		2	ROLAMENTO ROLAMENTO	BEARING LAGER	COJINETE CUSCINETTO	ROULEMENT LEJE	0600
6		85817445		2	BUCHA CASQUILHO	BUSHING BUCHSE	CASQUILLO BOCCOLA	BAGUE BØSNING	095B
7		85817429		1	PARAFUSO PARAFUSO	BOLT SCHRAUBE	PERNO BULLONE	VIS BOLT	140B
8		82035127		1	ARRUELA PLANA ANILHA	WASHER UNTERLEGSCHEIBE	ARANDELA RONDELLA	RONDELLE FLADSKIVE	131R
9		82035031		4	ROLO ROLETE	ROLLER WALZE	RODILLO RULLO	GALET VALSE	500R
10		85817442		2	BUCHA CASQUILHO	BUSHING BUCHSE	CASQUILLO BOCCOLA	BAGUE BØSNING	095B
11		82035030		1	PLACA CHAPA	PLATE PLATTE	PLACA PIASTRA	PLAQUE PLADE	105P
12		85817430		2	MOLA MOLA	SPRING FEDER	RESORTE MOLLA	RESSORT FJEDER	100M
13		9958792		2	PLACA CHAPA	PLATE PLATTE	PLACA PIASTRA	PLAQUE PLADE	105P
14		82035036		1	PARAFUSO PARAFUSO	BOLT SCHRAUBE	PERNO BULLONE	VIS BOLT	140B
15		85817446		1	SUSPENSÃO, ASSY SUSPENSÃO	SUSPENSION AUFHÄNGUNG	SUSPENSIÓN SOSPENSIONE	SUSPENSION OPHÆNG	172S
16		9960755		2	BUCHA CASQUILHO	BUSHING BUCHSE	CASQUILLO BOCCOLA	BAGUE BØSNING	095B
17		85817448		2	REBITE REBITE	RIVET NIET	REMACHE RIVETTO	RIVET NITTE	055R
18		85817449		2	PLACA CHAPA	PLATE PLATTE	PLACA PIASTRA	PLAQUE PLADE	105P
19		85817447		1	MANILHA PEGA	HANDLE GRIFF	MANECILLA MANIGLIA	POIGNEE HÅNDTAG	020M
20		85817428		1	FOLE FOLE	BELLOWS FALTENBALG	FUELLE SOFFIETTI	SOUFFLET BLÆSEBÆLG	169S
21		85817458		4	PORCA, M8 PORCA	NUT MUTTER	TUERCA DADO	ECROU MØTRIK	010D
22		82034893		4	PARAFUSO PARAFUSO	SCREW SCHRAUBE	TORNILLO VITE	VIS SKRUE	040V
23		82034881		4	ARRUELA PLANA ANILHA	WASHER UNTERLEGSCHEIBE	ARANDELA RONDELLA	RONDELLE FLADSKIVE	131R
24		85817427		1	PLACA DE RETENÇÃO PLACA DE FIXAÇÃO	RETAINING PLATE HALTEPLATTE	PLACA DE RETENCIÓN PIASTRA DI TENUTA	PLAQUE DE RETENUE FASTSPÆNDINGSPLADE	114P

B90B B95B B110B

09-096	01	p1	06/10

ASSENTO DE TECIDO - ESTRUTURA
CLOTH SEAT MOUNTING PLATE, ADJUSTING RAILS & SEAT BELT
PLACA DE INSTALACIÓN ASIENTO DE TAPICERÍA, GUÍAS DE REGULACIÓN Y CINTURÓN

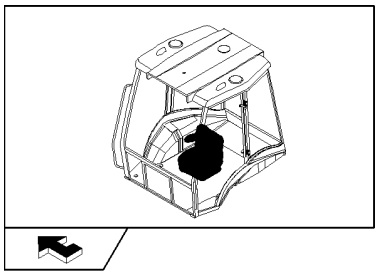

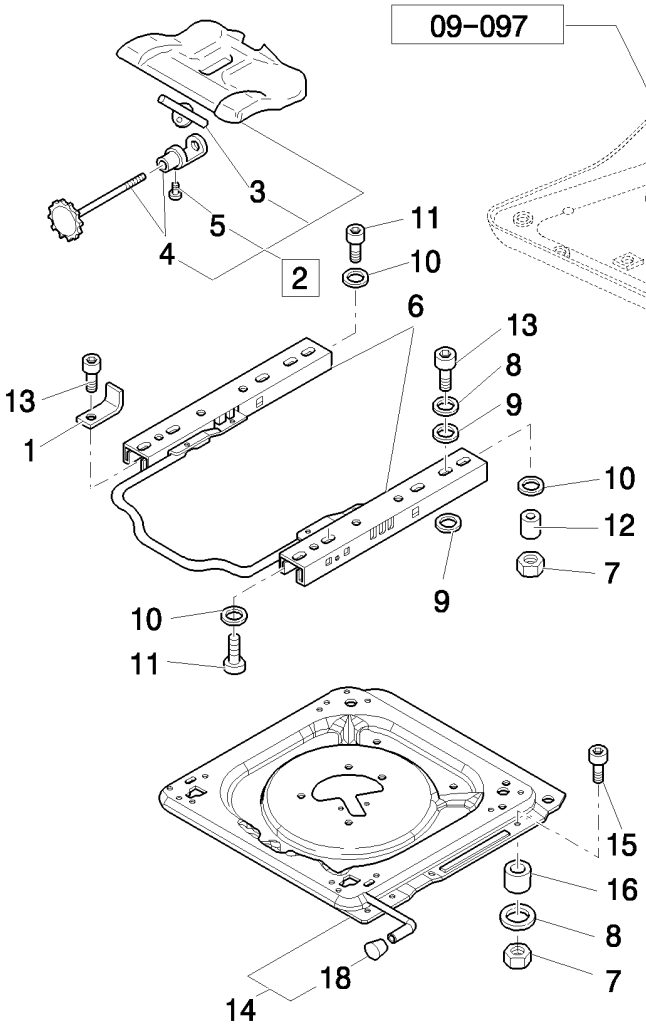

CHAPA DE INSTALAÇÃO DO ASSENTO ESTOFADO, TRILHOS DE REGULAÇÃO E CINTO DE SEGURANÇA

R	N	P.N.	MOD	Q	Denominação Denominação	Description Bezeichnung	Denominacion Descrizione	Description Beskrivelse	L.C.
1		85824204		1	SUPORTE SUPORTE	BRACKET HALTERUNG	SOPORTE STAFFA	SUPPORT BESLAG	225S
2		71485488		1	COMANDO CONTROLO	CONTROL BEDIENELEMENT	CONTROL COMANDO	COMMANDE KONTROL	189C
3		85817463		1	PLACA CHAPA	PLATE PLATTE	PLACA PIASTRA	PLAQUE PLADE	105P
4		85817464		1	PARAFUSO DE REGULAGEM PARAFUSO DE AJUSTE	ADJUSTMENT SCREW EINSTELLSCHRAUBE	TORNILLO DE REGLAJE VITE DI REGOLAZIONE	VIS DE REGLAGE JUSTERINGSSKRUE	051V
5		9962962		1	PARAFUSO, M5 x 10 PARAFUSO	SCREW SCHRAUBE	TORNILLO VITE	VIS SKRUE	040V
6		85817484		1	KIT KIT	KIT SATZ	KIT KIT	KIT SÆT	305C
7		85817458		9	PORCA PORCA	NUT MUTTER	TUERCA DADO	ECROU MØTRIK	010D
8		9960692		AR	ESPAÇADOR ESPAÇADOR	SPACER DISTANZSTÜCK	SEPARADOR DISTANZIALE	ENTRETOISE AFSTANDSSTYKKE	075D
9		9958776		9	ESPAÇADOR ESPAÇADOR	SPACER DISTANZSTÜCK	SEPARADOR DISTANZIALE	ENTRETOISE AFSTANDSSTYKKE	075D
10		82034881		AR	ARRUELA PLANA ANILHA	WASHER UNTERLEGSCHEIBE	ARANDELA RONDELLA	RONDELLE FLADSKIVE	131R
11		82034893		4	PARAFUSO PARAFUSO	SCREW SCHRAUBE	TORNILLO VITE	VIS SKRUE	040V
12		85819813		1	BUCHA CASQUILHO	BUSHING BUCHSE	CASQUILLO BOCCOLA	BAGUE BØSNING	095B
13		9972160		AR	PARAFUSO, M8x25 PARAFUSO	SCREW SCHRAUBE	TORNILLO VITE	VIS SKRUE	040V
14		87395588		1	PLACA, ASSY CHAPA	PLATE PLATTE	PLACA PIASTRA	PLAQUE PLADE	105P
15		85817465		4	PARAFUSO, M8 x 40 PARAFUSO	SCREW SCHRAUBE	TORNILLO VITE	VIS SKRUE	040V
16		85817456		4	ESPAÇADOR ESPAÇADOR	SPACER DISTANZSTÜCK	SEPARADOR DISTANZIALE	ENTRETOISE AFSTANDSSTYKKE	075D
17	1	87364221		1	CINTO DE SEGURANÇA, ASSY CINTO DE SEGURANÇA	SEAT BELT SICHERHEITSGURT	CINTURÓN DE SEGURID CINTURA DI SICUREZZA	CEINTURE DE SECURIT SIKKERHEDSBÆLTE	182C
18		85817482		1	MAÇANETA BOTÃO	KNOB RUNDGRIFF	MANDO MANOPOLA	BOUTON GREB	150P

(1) 3" Seat Belt

B90B B95B B110B

09-097	01	p1	06/10

ASSENTO DE TECIDO - ESTOFAMENTO
CLOTH SEAT CUSHIONS, ARMRESTS & RELATED PARTS
COJINES ASIENTO DE TAPICERÍA, BRAZOS Y ACCESORIOS

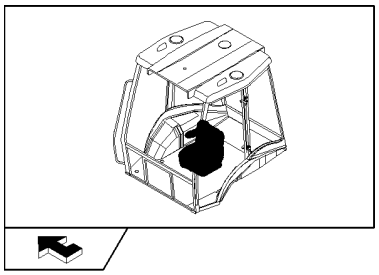

ALMOFADAS DO ASSENTO ESTOFADO, BRAÇOS E ACESSÓRIOS

R	N	P.N.	MOD	Q	Denominação Denominação	Description Bezeichnung	Denominacion Descrizione	Description Beskrivelse	L.C.
1		9960797		1	MOLA	SPRING	RESORTE	RESSORT	100M
					MOLA	FEDER	MOLLA	FJEDER	
2		87613060		1	ENCOSTO	BACKREST	RESPALDO	DOSSIER	P006
					ENCOSTO	RÜCKENLEHNE	SCHIENALE	RYGLÆN	
3		87613073		1	ENCOSTO	BACKREST	RESPALDO	DOSSIER	P006
					ENCOSTO	RÜCKENLEHNE	SCHIENALE	RYGLÆN	
4		87613074		1	ASSENTO	SEAT	ASIENTO	SIEGE	7480
					ASSENTO	SITZ	SEDILE	SÆDE	
5		85817481		1	FIXADOR	HOLDER	SOPORTE	SUPPORT	174S
					SUPORTE	HALTER	SUPPORTO	HOLDER	
7		47335213		2	BUCHA	BUSHING	CASQUILLO	BAGUE	095B
					CASQUILHO	BUCHSE	BOCCOLA	BØSNING	
8	1	85817485		1	ENCOSTO	SEAT BACK	RESPALDO	SIEGE ARRIERE	050S
					ENCOSTO DE BANCO	SITZRÜCKENLEHNE	SCHIENALE	SÆDE, BAG	
9		85817453		1	APOIO DE BRAÇO, ASSY, LH				
						ARMREST	REPOSABRAZOS	ACCOUDOIR	074A
					APOIO DE BRAÇOS	ARMLEHNE	BRACCIOLO	ARMLÆN	
10		85827918		1	APOIO DE BRAÇO, ASSY, RH				
						ARMREST	REPOSABRAZOS	ACCOUDOIR	074A
					APOIO DE BRAÇOS	ARMLEHNE	BRACCIOLO	ARMLÆN	
11		82034881		AR	ARRUELA PLANA	WASHER	ARANDELA	RONDELLE	131R
					ANILHA	UNTERLEGSCHEIBE	RONDELLA	FLADSKIVE	
12		85817459		2	PORCA	NUT	TUERCA	ECROU	010D
					PORCA	MUTTER	DADO	MØTRIK	
13		85817478		1	ALAVANCA	LEVER	PALANCA	LEVIER	045L
					ALAVANCA	HEBEL	LEVA	ARM	
14		83984666		1	PARAFUSO	SCREW	TORNILLO	VIS	040V
					PARAFUSO	SCHRAUBE	VITE	SKRUE	
15		85817466		1	COBERTURA, RH	COVER	COBERTURA	COUVERTURE	271C
					COBERTURA	ABDECKUNG	COPERTURA	AFDAEKNING	
16		9972160		AR	PARAFUSO, M8x25	SCREW	TORNILLO	VIS	040V
					PARAFUSO	SCHRAUBE	VITE	SKRUE	
17		87395582		2	PARAFUSO, 7/16"-20UNF x 60.0				
						BOLT	PERNO	VIS	140B
					PARAFUSO	SCHRAUBE	BULLONE	BOLT	
18		85817470		1	PLACA	PLATE	PLACA	PLAQUE	105P
					CHAPA	PLATTE	PIASTRA	PLADE	
19		9960795		1	PLACA, RH	PLATE	PLACA	PLAQUE	105P
					CHAPA	PLATTE	PIASTRA	PLADE	
20		9960793		1	MOLA	SPRING	RESORTE	RESSORT	100M
					MOLA	FEDER	MOLLA	FJEDER	
21		85817469		1	BUCHA	BUSHING	CASQUILLO	BAGUE	095B
					CASQUILHO	BUCHSE	BOCCOLA	BØSNING	
23		85821419		1	PLACA DE RETENÇÃO	RETAINING PLATE	PLACA DE RETENCIÓN	PLAQUE DE RETENUE	114P
					PLACA DE FIXAÇÃO	HALTEPLATTE	PIASTRA DI TENUTA	FASTSPÆNDINGSPLADE	
25		85817460		1	ALAVANCA	LEVER	PALANCA	LEVIER	045L
					ALAVANCA	HEBEL	LEVA	ARM	

(1) Includes 7, 21

09-097	01	p2	06/10

ASSENTO DE TECIDO - ESTOFAMENTO
CLOTH SEAT CUSHIONS, ARMRESTS & RELATED PARTS
COJINES ASIENTO DE TAPICERÍA, BRAZOS Y ACCESORIOS

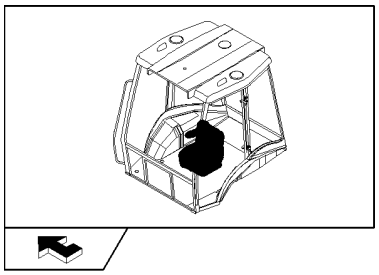

ALMOFADAS DO ASSENTO ESTOFADO, BRAÇOS E ACESSÓRIOS

R	N	P.N.	MOD	Q	Denominação Denominação	Description Bezeichnung	Denominacion Descrizione	Description Beskrivelse	L.C.
26		**85821418**		1	DISPOSITIVO DE PARADA, ASSY, RH				
						STOP DEVICE	DISPOSITIVO DE TOPE	DISPOSITIF D'ARRET	070D
					DISPOSITIVO DE PARAC	STOP DEVICE	DISPOSITIVO DI ARRES	STOPANORDNING	
27		**82035038**		1	PARAFUSO	SCREW	TORNILLO	VIS	040V
					PARAFUSO	SCHRAUBE	VITE	SKRUE	
29		**85817477**		1	ESPAÇADOR	SPACER	SEPARADOR	ENTRETOISE	075D
					ESPAÇADOR	DISTANZSTÜCK	DISTANZIALE	AFSTANDSSTYKKE	
30		**9960803**		1	PLACA, LH	PLATE	PLACA	PLAQUE	105P
					CHAPA	PLATTE	PIASTRA	PLADE	
31		**85817479**		1	COBERTURA, RH	COVER	CUBIERTA	COUVERCLE	265C
					COBERTURA	ABDECKUNG	COPERCHIO	DÆKSEL	
32		**9960797**		1	MOLA	SPRING	RESORTE	RESSORT	100M
					MOLA	FEDER	MOLLA	FJEDER	

09-098	01	p1	06/10

ASSENTO DO OPERADOR
DRIVER'S SEAT
ASIENTO DEL OPERADOR
DRIVER'S SEAT

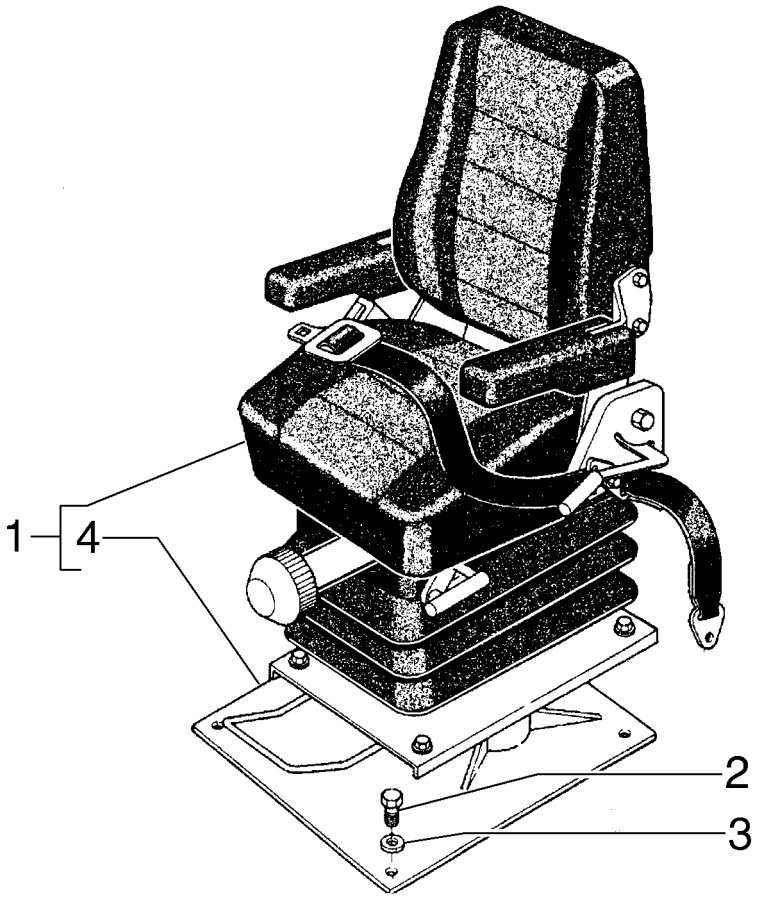

DRIVER'S SEAT
DRIVER'S SEAT
DRIVER'S SEAT
DRIVER'S SEAT

R	N	P.N.	MOD	Q	Denominação Denominação	Description Bezeichnung	Denominacion Descrizione	Description Beskrivelse	L.C.
1		**75260107**		1	ASSENTO DO MOTORISTA BANCO	DRIVER SEAT FAHRERSITZ	ASIENTO DEL CONDUCT SEDILE CONDUCENTE	SIEGE CONDUCTEUR FØRERSÆDE	080S
1	1	**75260108**		1	ASSENTO DO MOTORISTA BANCO	DRIVER SEAT FAHRERSITZ	ASIENTO DEL CONDUCT SEDILE CONDUCENTE	SIEGE CONDUCTEUR FØRERSÆDE	080S
2		**16043431**		8	PARAFUSO, Hex, M8 x 20, 10.9 PARAFUSO	BOLT SCHRAUBE	PERNO BULLONE	VIS BOLT	140B
3		**11193871**		8	MOLA DA ARRUELA, Belleville, M8.4 ANILHA DE MOLA	SPRING WASHER FEDERSCHEIBE	ARANDELA DE RESORTI RONDELLA ELASTICA	RONDELLE ELASTIQUE FJEDERSKIVE	P692
4		**75312676**		1	SUPORTE SUPORTE	SUPPORT STÜTZE	SOPORTE SUPPORTO	SUPPORT BESLAG	300S
4		**75312677**		1	SUPORTE SUPORTE	SUPPORT STÜTZE	SOPORTE SUPPORTO	SUPPORT BESLAG	300S

(1) PARA MÁQUINAS COM CABINE

09-099	01	p1	06/10

ASSENTO DO OPERADOR
DRIVER'S SEAT
ASIENTO DEL OPERADOR
DRIVER'S SEAT

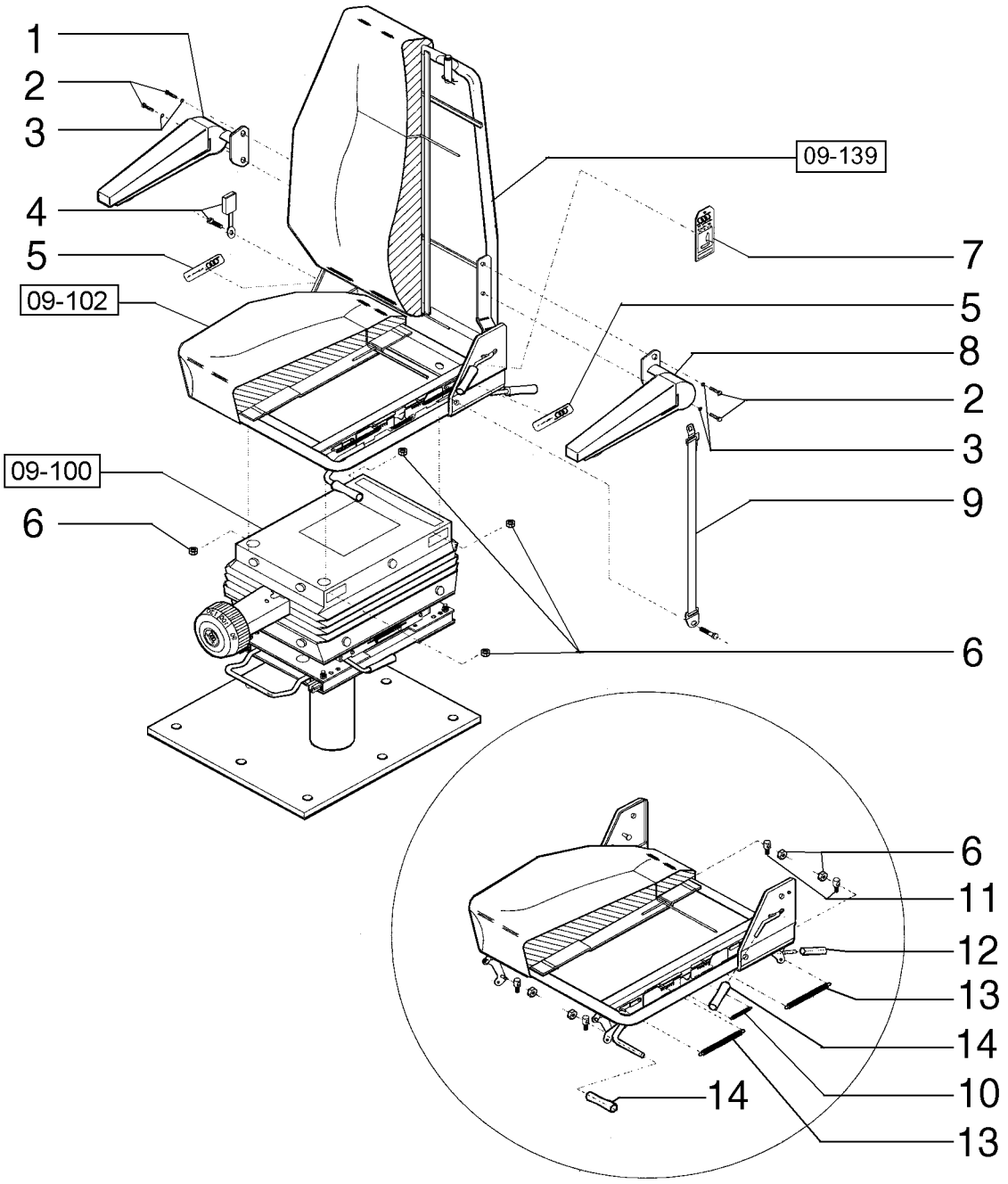

DRIVER'S SEAT
DRIVER'S SEAT
DRIVER'S SEAT
DRIVER'S SEAT

R	N	P.N.	MOD	Q	Denominação Denominação	Description Bezeichnung	Denominacion Descrizione	Description Beskrivelse	L.C.
1		75310997		1	APOIO DE BRAÇO APOIO DE BRAÇOS	ARMREST ARMLEHNE	REPOSABRAZOS BRACCIOLO	ACCOUDOIR ARMLÆN	074A
2		75313773		4	PARAFUSO PARAFUSO	SCREW SCHRAUBE	TORNILLO VITE	VIS SKRUE	040V
3		75313764		4	ARRUELA PLANA ANILHA	WASHER UNTERLEGSCHEIBE	ARANDELA RONDELLA	RONDELLE FLADSKIVE	131R
4		75312146		1	CINTO DE SEGURANÇA CINTO DE SEGURANÇA	SEAT BELT SICHERHEITSGURT	CINTURÓN DE SEGURID CINTURA DI SICUREZZA	CEINTURE DE SECURITI SIKKERHEDSBÆLTE	182C
5		75313774		2	ADESIVO DÍSTICO	DECAL AUFKLEBER	CALCOMANÍA DECALCOMANIA	AUTOCOLLANT TRANSFER	012D
6		75311002		8	PORCA PORCA	NUT MUTTER	TUERCA DADO	ECROU MØTRIK	010D
7		75313775		1	ADESIVO DÍSTICO	DECAL AUFKLEBER	CALCOMANÍA DECALCOMANIA	AUTOCOLLANT TRANSFER	012D
8		75310996		1	APOIO DE BRAÇO APOIO DE BRAÇOS	ARMREST ARMLEHNE	REPOSABRAZOS BRACCIOLO	ACCOUDOIR ARMLÆN	074A
9		75312145		1	CINTO DE SEGURANÇA CINTO DE SEGURANÇA	SEAT BELT SICHERHEITSGURT	CINTURÓN DE SEGURID CINTURA DI SICUREZZA	CEINTURE DE SECURITI SIKKERHEDSBÆLTE	182C
10		75313776		1	MOLA MOLA	SPRING FEDER	RESORTE MOLLA	RESSORT FJEDER	100M
11		75313777		4	PARAFUSO PARAFUSO	SCREW SCHRAUBE	TORNILLO VITE	VIS SKRUE	040V
12		75310999		1	EMPUNHADURA GARRA	HANDLE GRIP HANDGRIFF	PERILLA IMPUGNATURA	POIGNEE DE MAINTIEN HÅNDGREB	025I
13		75313778		2	MOLA MOLA	SPRING FEDER	RESORTE MOLLA	RESSORT FJEDER	100M
14		75313779		2	EMPUNHADURA GARRA	HANDLE GRIP HANDGRIFF	PERILLA IMPUGNATURA	POIGNEE DE MAINTIEN HÅNDGREB	025I

09-100	01	p1	06/10

ASSENTO DO OPERADOR
DRIVER'S SEAT
ASIENTO DEL OPERADOR
DRIVER'S SEAT

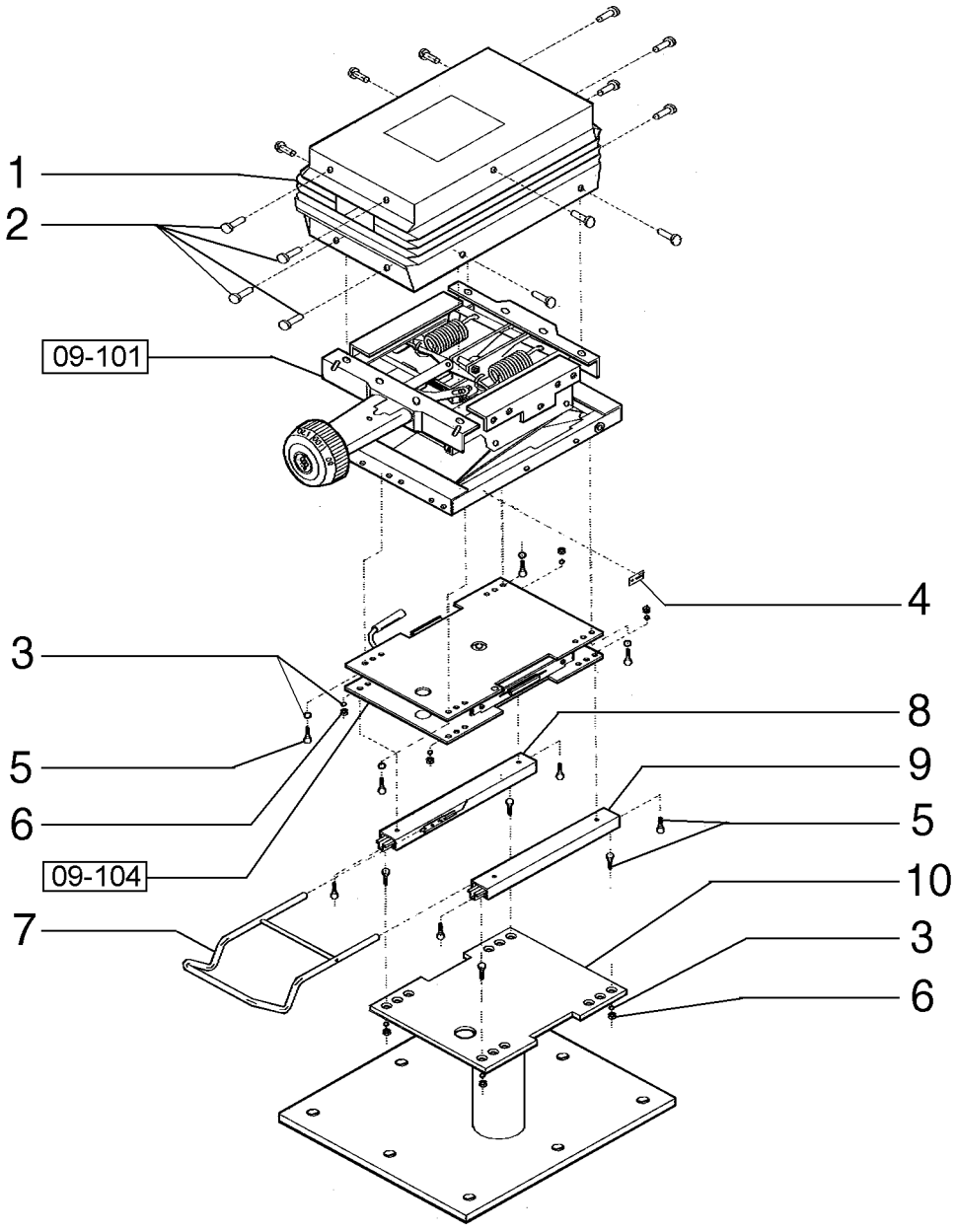

DRIVER'S SEAT
DRIVER'S SEAT
DRIVER'S SEAT
DRIVER'S SEAT

R	N	P.N.	MOD	Q	Denominação Denominação	Description Bezeichnung	Denominacion Descrizione	Description Beskrivelse	L.C.
1		**75313762**		1	FOLE FOLE	BELLOWS FALTENBALG	FUELLE SOFFIETTI	SOUFFLET BLÆSEBÆLG	169S
2		**75313763**		14	BOTÃO BOTÃO	BUTTON TASTE	BOTÓN PULSANTE	BOUTON KNAP	120B
3		**75313764**		8	ARRUELA PLANA ANILHA	WASHER UNTERLEGSCHEIBE	ARANDELA RONDELLA	RONDELLE FLADSKIVE	131R
4		**71101328**		1	MARCA REGISTRADA ETIQUETA	TRADE-MARK WARENZEICHEN	MARCA COMERCIAL MARCHIO DI FABBRICA	MARQUE COMMERCIALI MÆRKE	049M
5		**75313765**		12	PARAFUSO PARAFUSO	SCREW SCHRAUBE	TORNILLO VITE	VIS SKRUE	040V
6		**75313766**		8	PORCA PORCA	NUT MUTTER	TUERCA DADO	ECROU MØTRIK	010D
7		**75313767**		1	ALAVANCA ALAVANCA	LEVER HEBEL	PALANCA LEVA	LEVIER ARM	045L
8		**71101329**		1	ADAPTADOR ADAPTADOR	ADAPTER ADAPTER	ADAPTADOR ADATTATORE	ADAPTATEUR ADAPTER	001A
9		**71101313**		1	ADAPTADOR ADAPTADOR	ADAPTER ADAPTER	ADAPTADOR ADATTATORE	ADAPTATEUR ADAPTER	001A
10		**75312676**		1	SUPORTE SUPORTE	SUPPORT STÜTZE	SOPORTE SUPPORTO	SUPPORT BESLAG	300S
10	1	**75312677**		1	SUPORTE SUPORTE	SUPPORT STÜTZE	SOPORTE SUPPORTO	SUPPORT BESLAG	300S

(1) PARA MÁQUINAS COM CABINE

09-101	01	p1	06/10

ASSENTO DO OPERADOR
DRIVER'S SEAT
ASIENTO DEL OPERADOR
DRIVER'S SEAT

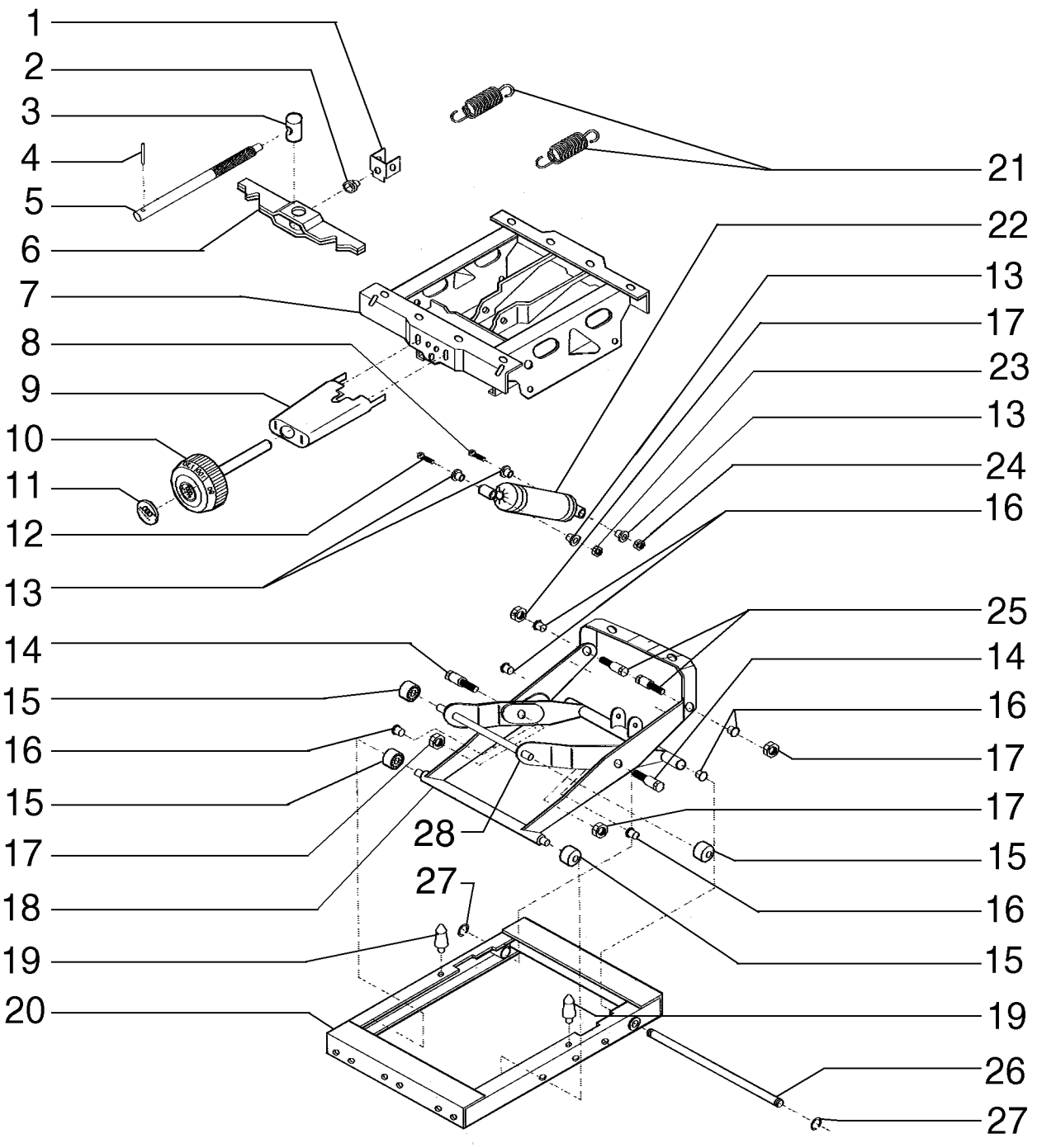

DRIVER'S SEAT
DRIVER'S SEAT
DRIVER'S SEAT
DRIVER'S SEAT

R	N	P.N.	MOD	Q	Denominação Denominação	Description Bezeichnung	Denominacion Descrizione	Description Beskrivelse	L.C.
1		**75313780**		1	SUPORTE SUPORTE	SUPPORT STÜTZE	SOPORTE SUPPORTO	SUPPORT BESLAG	300S
2		**75313781**		1	BUCHA CASQUILHO	BUSHING BUCHSE	CASQUILLO BOCCOLA	BAGUE BØSNING	095B
3		**75313782**		1	PORCA PORCA	NUT MUTTER	TUERCA DADO	ECROU MØTRIK	010D
4		**75313783**		1	CONTRA PINO TROÇO DE ABRIR	COTTER PIN SPLINT	PASADOR COPPIGLIA	GOUPILLE FENDUE SPLITBOLT	270C
5		**75313784**		1	TIRANTE TIRANTE	TIE-ROD SPURSTANGE	TIRANTE TIRANTE	TIRANT TRÆKSTANG	142T
6		**75313785**		1	SUPORTE SUPORTE	SUPPORT STÜTZE	SOPORTE SUPPORTO	SUPPORT BESLAG	300S
7		**75313786**		1	CHASSI ESTRUTURA	FRAME GESTELL	BASTIDOR TELAIO	CHASSIS RAMME	077T
8		**75313787**		1	PARAFUSO PARAFUSO	SCREW SCHRAUBE	TORNILLO VITE	VIS SKRUE	040V
9		**75313788**		1	PROTEÇÃO PROTECÇÃO	GUARD SCHUTZABDECKUNG	DEFENSA PROTEZIONE	PROTECTION BESKYTTELSESSKÆRM	070R
10		**75313789**		1	MAÇANETA BOTÃO	KNOB RUNDGRIFF	MANDO MANOPOLA	BOUTON GREB	150P
11		**75313790**		1	ADESIVO DÍSTICO	DECAL AUFKLEBER	CALCOMANÍA DECALCOMANIA	AUTOCOLLANT TRANSFER	012D
12		**75313791**		1	PARAFUSO PARAFUSO	SCREW SCHRAUBE	TORNILLO VITE	VIS SKRUE	040V
13		**75313792**		4	BUCHA CASQUILHO	BUSHING BUCHSE	CASQUILLO BOCCOLA	BAGUE BØSNING	095B
14		**75313793**		2	PARAFUSO PARAFUSO	SCREW SCHRAUBE	TORNILLO VITE	VIS SKRUE	040V
15		**75313794**		4	ROLO ROLETE	ROLLER WALZE	RODILLO RULLO	GALET VALSE	500R
16		**75313795**		6	BUCHA CASQUILHO	BUSHING BUCHSE	CASQUILLO BOCCOLA	BAGUE BØSNING	095B
17		**75313796**		4	PORCA PORCA	NUT MUTTER	TUERCA DADO	ECROU MØTRIK	010D
18		**75313992**		1	CHASSI ESTRUTURA	FRAME GESTELL	BASTIDOR TELAIO	CHASSIS RAMME	077T
19		**75313798**		2	PARADA BATENTE	STOP STOP	TOPE ARRESTO; FERMO	BUTEE STOP	080A
20		**75313799**		1	CHASSI ESTRUTURA	FRAME GESTELL	BASTIDOR TELAIO	CHASSIS RAMME	077T
21		**75313800**		2	MOLA MOLA	SPRING FEDER	RESORTE MOLLA	RESSORT FJEDER	100M
22		**75311266**		1	AMORTECEDOR AMORTECEDOR	SHOCK ABSORBER STOSSDÄMPFER	AMORTIGUADOR AMMORTIZZATORE	AMORTISSEUR STØDDÆMPER	036A
23		**75311002**		1	PORCA PORCA	NUT MUTTER	TUERCA DADO	ECROU MØTRIK	010D
24		**75313802**		1	PORCA PORCA	NUT MUTTER	TUERCA DADO	ECROU MØTRIK	010D

09-101	01	p2	06/10

ASSENTO DO OPERADOR
DRIVER'S SEAT
ASIENTO DEL OPERADOR
DRIVER'S SEAT

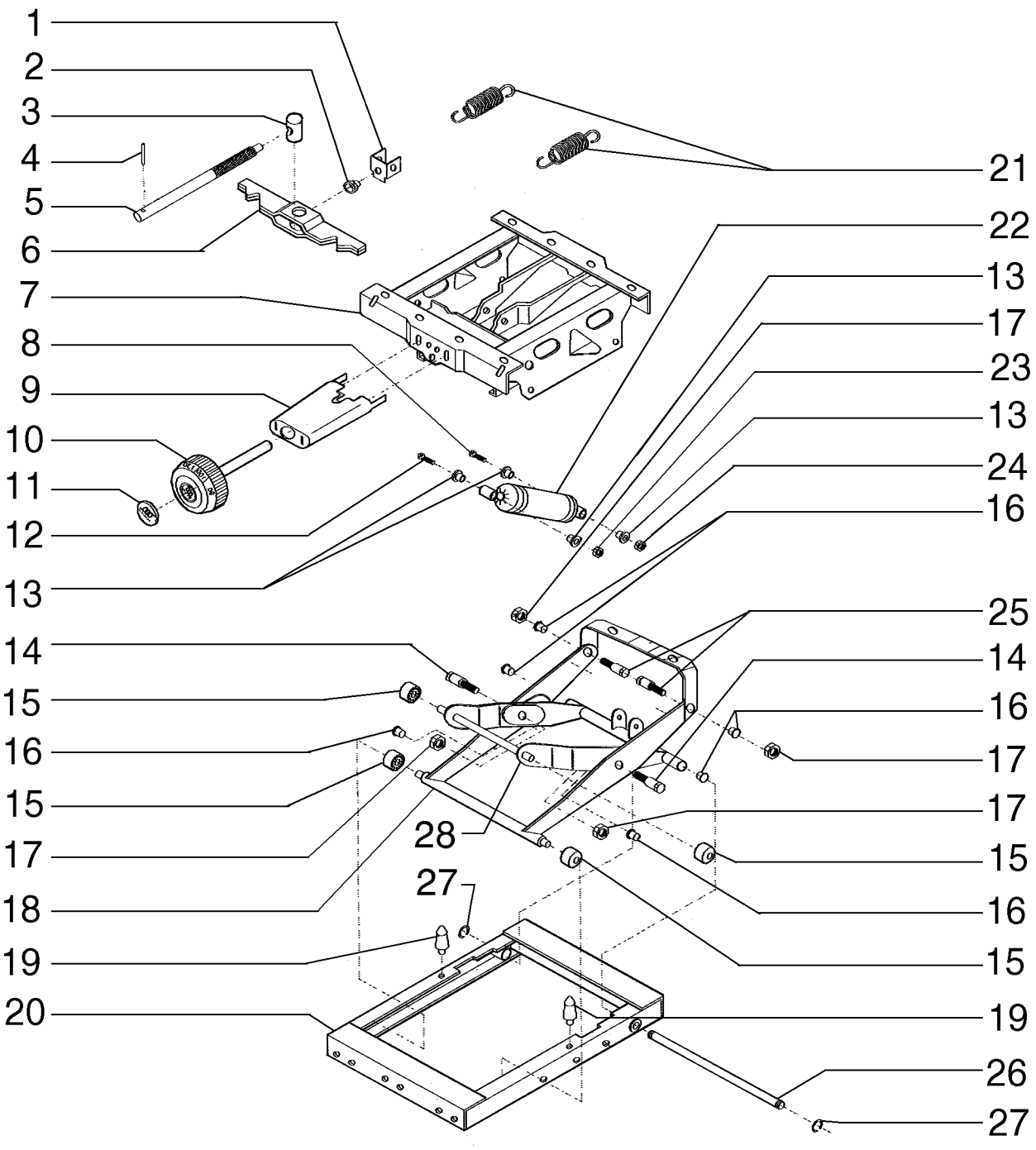

DRIVER'S SEAT
DRIVER'S SEAT
DRIVER'S SEAT
DRIVER'S SEAT

R	N	P.N.	MOD	Q	Denominação Denominação	Description Bezeichnung	Denominacion Descrizione	Description Beskrivelse	L.C.
25		**75313803**		4	PARAFUSO PARAFUSO	SCREW SCHRAUBE	TORNILLO VITE	VIS SKRUE	040V
26		**75313804**		1	EIXO VEIO	SHAFT WELLE	EJE ALBERO	ARBRE AKSEL	016A
27		**75313805**		2	ANEL DE PRESSÃO ANEL	SNAP RING SPRENGRING	ANILLO DE RESORTE ANELLO ELASTICO	ANNEAU D'ARRET LÅSERING	054A
28		**75313797**		1	CHASSI ESTRUTURA	FRAME GESTELL	BASTIDOR TELAIO	CHASSIS RAMME	077T

09-102	01	p1	06/10

ASSENTO DO OPERADOR
DRIVER'S SEAT
ASIENTO DEL OPERADOR
DRIVER'S SEAT

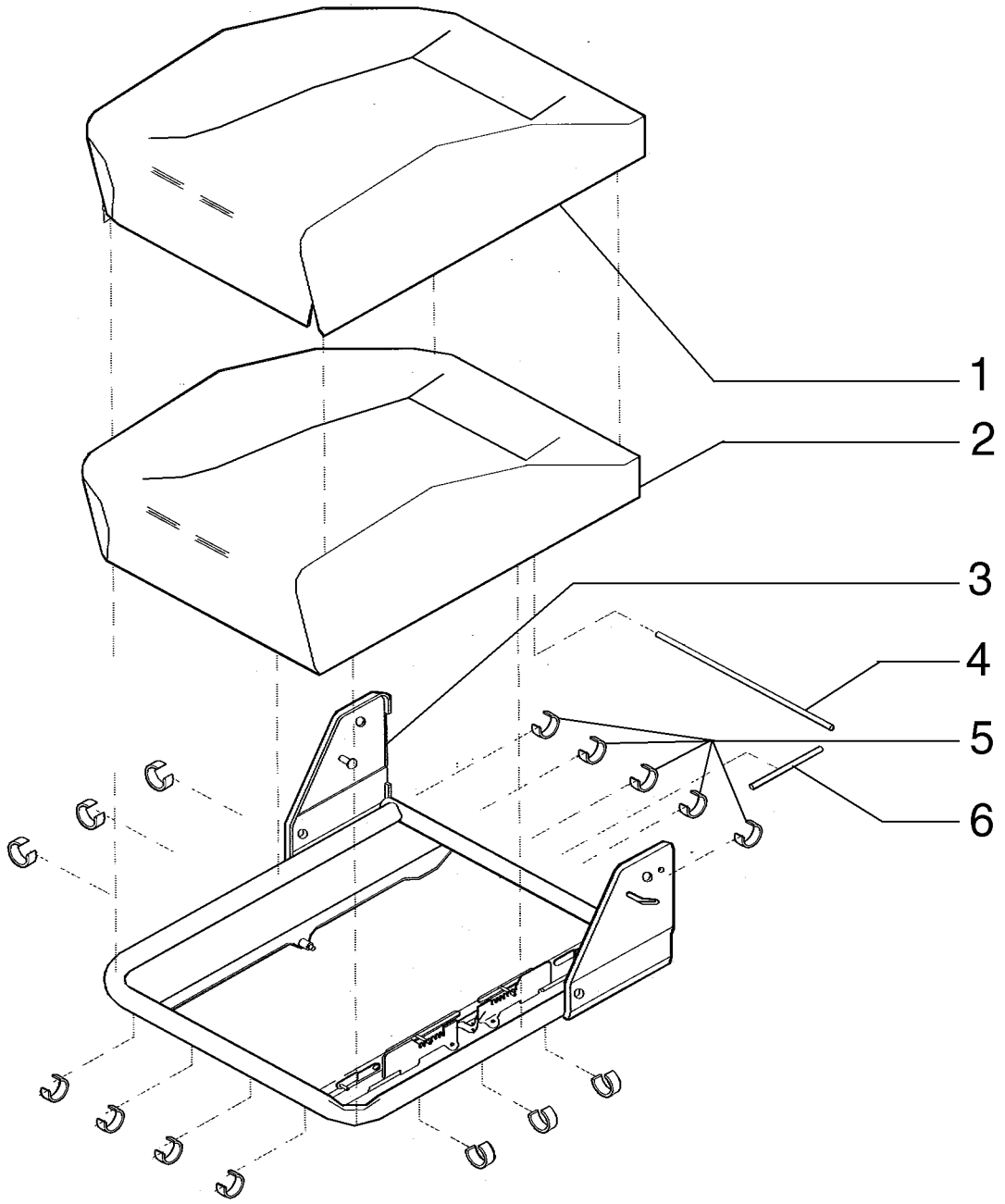

DRIVER'S SEAT
DRIVER'S SEAT
DRIVER'S SEAT
DRIVER'S SEAT

R	N	P.N.	MOD	Q	Denominação Denominação	Description Bezeichnung	Denominacion Descrizione	Description Beskrivelse	L.C.
1		71100455		1	LONA REVESTIMENTO	LINING BELAG	REVESTIMIENTO RIVESTIMENTO	GARNITURE FORING	5260
2		75313752		1	ACOLCHOADO ENCHIMENTO	PADDING POLSTERUNG	PROTECCIÓN PROTEZIONE	GARNITURE POLSTRING	024I
3		75313753		1	CHASSI ESTRUTURA	FRAME GESTELL	BASTIDOR TELAIO	CHASSIS RAMME	077T
4		75313754		1	HASTE HASTE	ROD STANGE	VARILLA ASTA	TIGE STANG	090A
5		75313755		20	GRAMPO FIXADOR	CLIP KLAMMER	ABRAZADERA FERMO	COLLIER KLIPS	045F
6		75313756		1	HASTE HASTE	ROD STANGE	VARILLA ASTA	TIGE STANG	090A

09-103	01	p1	06/10

ASSENTO DO OPERADOR
DRIVER'S SEAT
ASIENTO DEL OPERADOR
DRIVER'S SEAT

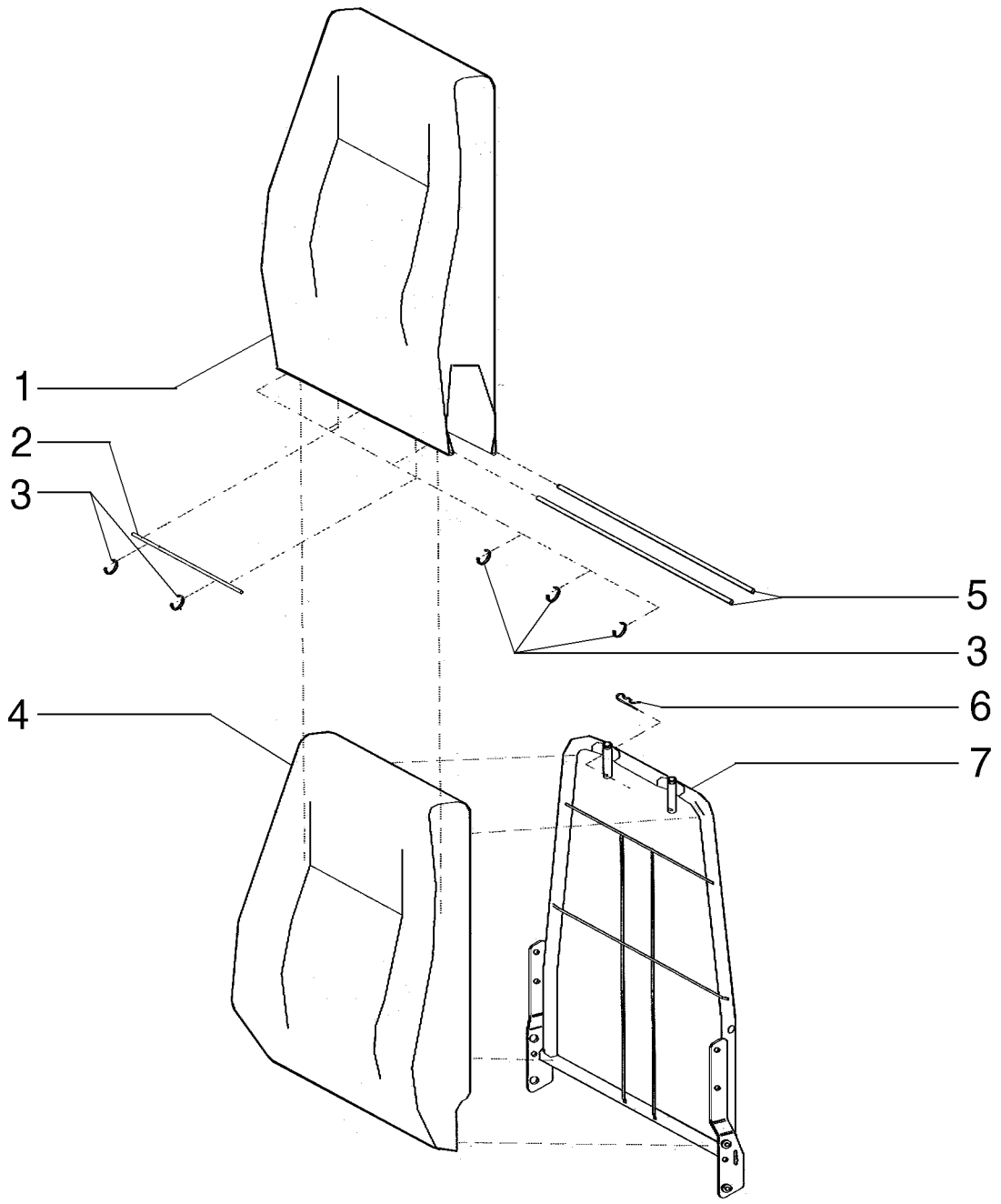

DRIVER'S SEAT
DRIVER'S SEAT
DRIVER'S SEAT
DRIVER'S SEAT

R	N	P.N.	MOD	Q	Denominação Denominação	Description Bezeichnung	Denominacion Descrizione	Description Beskrivelse	L.C.
1		71101327		1	LONA REVESTIMENTO	LINING BELAG	REVESTIMIENTO RIVESTIMENTO	GARNITURE FORING	5260
2		75313754		1	HASTE HASTE	ROD STANGE	VARILLA ASTA	TIGE STANG	090A
3		75313757		5	GRAMPO FIXADOR	CLIP KLAMMER	ABRAZADERA FERMO	COLLIER KLIPS	045F
4		71100453		1	RETENTOR RETENTOR	RETAINER HALTERUNG	RETENEDOR FERMO	DISPOSITIF DE RETENU HOLDER	109R
5		75313759		2	HASTE HASTE	ROD STANGE	VARILLA ASTA	TIGE STANG	090A
6		75313760		1	TRINCO LINGUETA	PAWL SPERRKLINKE	TRINQUETE NOTTOLINO D'ARRESTO	CLIQUET PAL	050N
7		71100452		1	SUPORTE SUPORTE	SUPPORT STÜTZE	SOPORTE SUPPORTO	SUPPORT BESLAG	300S

09-104	01	p1	06/10

ASSENTO DO OPERADOR
DRIVER'S SEAT
ASIENTO DEL OPERADOR
DRIVER'S SEAT

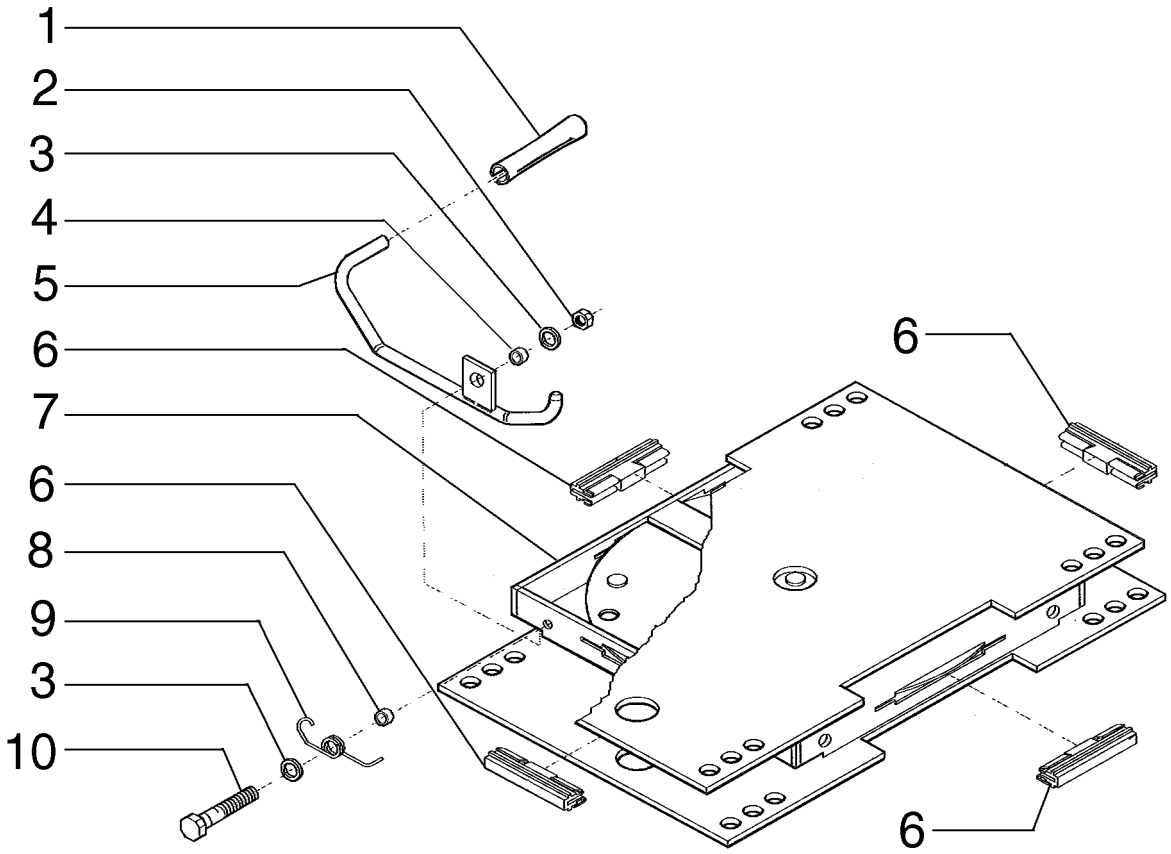

DRIVER'S SEAT
DRIVER'S SEAT
DRIVER'S SEAT
DRIVER'S SEAT

R	N	P.N.	MOD	Q	Denominação Denominação	Description Bezeichnung	Denominacion Descrizione	Description Beskrivelse	L.C.
1		71100442		1	MAÇANETA BOTÃO	KNOB RUNDGRIFF	MANDO MANOPOLA	BOUTON GREB	150P
2		75311002		1	PORCA PORCA	NUT MUTTER	TUERCA DADO	ECROU MØTRIK	010D
3		75313771		2	ARRUELA PLANA ANILHA	WASHER UNTERLEGSCHEIBE	ARANDELA RONDELLA	RONDELLE FLADSKIVE	131R
4		75311000		1	BUCHA CASQUILHO	BUSHING BUCHSE	CASQUILLO BOCCOLA	BAGUE BØSNING	095B
5		75310998		1	ALAVANCA ALAVANCA	LEVER HEBEL	PALANCA LEVA	LEVIER ARM	045L
6		75311007		4	GUIA GUIA	GUIDE FÜHRUNG	GUÍA GUIDA	GUIDE STYR	145G
7		75311003		1	SUPORTE SUPORTE	SUPPORT STÜTZE	SOPORTE SUPPORTO	SUPPORT BESLAG	300S
8		75311006		1	BUCHA CASQUILHO	BUSHING BUCHSE	CASQUILLO BOCCOLA	BAGUE BØSNING	095B
9		75311005		1	MOLA MOLA	SPRING FEDER	RESORTE MOLLA	RESSORT FJEDER	100M
10		75313772		1	PARAFUSO PARAFUSO	SCREW SCHRAUBE	TORNILLO VITE	VIS SKRUE	040V

09-105	01	p1	06/10

IDENTIFICAÇÃO DO MODELO - ADESIVOS
IDENTIFICATION MODEL: DECALS
MODELO DE IDENTIFICACIÓN: ADHESIVOS

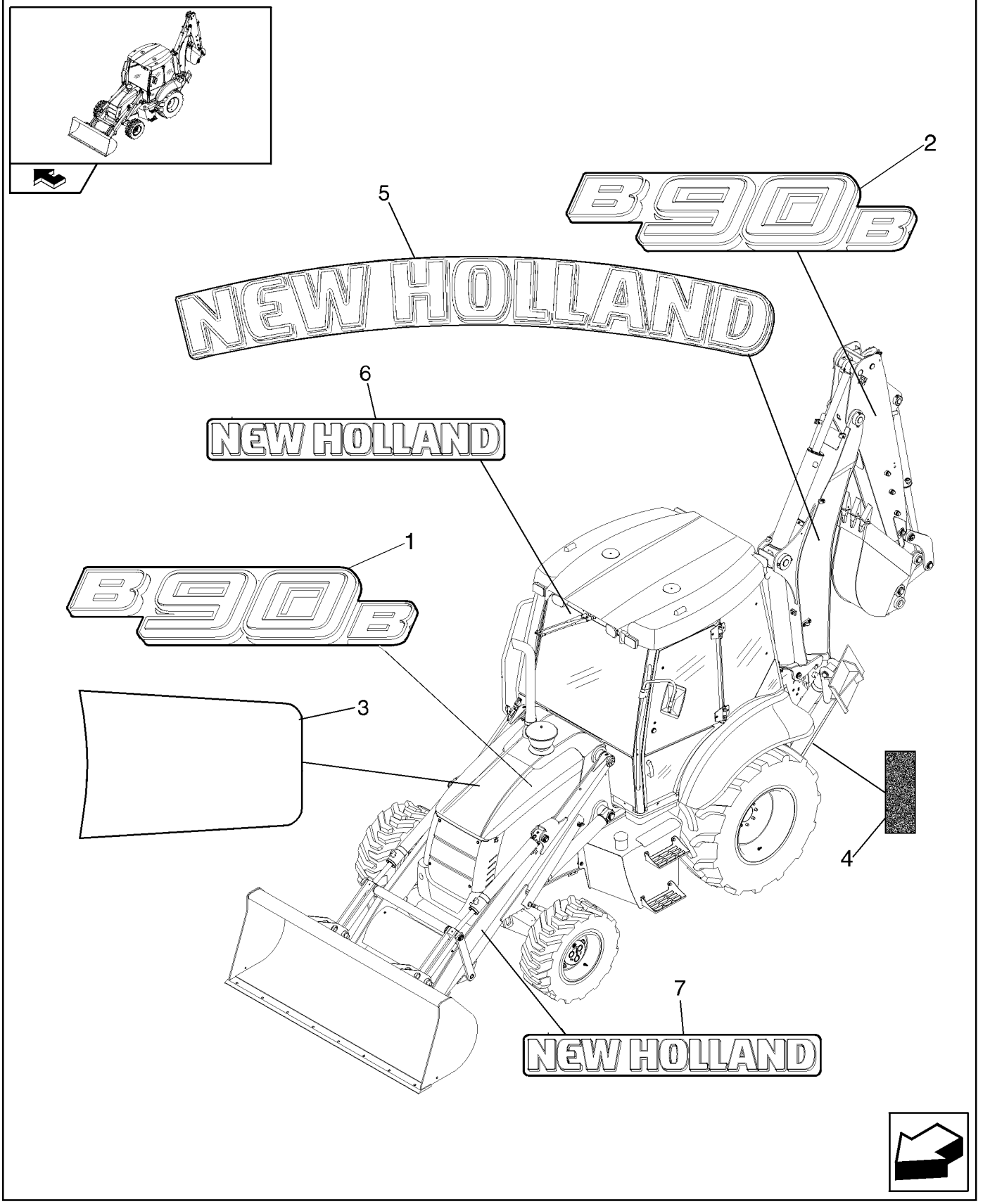

MODELO DE IDENTIFICAÇÃO: AUTOCOLANTES

R	N	P.N.	MOD	Q	Denominação Denominação	Description Bezeichnung	Denominacion Descrizione	Description Beskrivelse	L.C.
1		87729596		2	ADESIVO, Hood DÍSTICO	DECAL AUFKLEBER	CALCOMANÍA DECALCOMANIA	AUTOCOLLANT TRANSFER	012D
2		87729597		2	ADESIVO, Dipper DÍSTICO	DECAL AUFKLEBER	CALCOMANÍA DECALCOMANIA	AUTOCOLLANT TRANSFER	012D
3		87653297		1	ADESIVO DÍSTICO	DECAL AUFKLEBER	CALCOMANÍA DECALCOMANIA	AUTOCOLLANT TRANSFER	012D
4		86547781		2	ADESIVO DÍSTICO	DECAL AUFKLEBER	CALCOMANÍA DECALCOMANIA	AUTOCOLLANT TRANSFER	012D
5		84144165		2	ADESIVO DÍSTICO	DECAL AUFKLEBER	CALCOMANÍA DECALCOMANIA	AUTOCOLLANT TRANSFER	012D
6		87607864		1	ADESIVO DÍSTICO	DECAL AUFKLEBER	CALCOMANÍA DECALCOMANIA	AUTOCOLLANT TRANSFER	012D
7		87609724		2	ADESIVO DÍSTICO	DECAL AUFKLEBER	CALCOMANÍA DECALCOMANIA	AUTOCOLLANT TRANSFER	012D

09-105	02	p1	06/10

IDENTIFICAÇÃO DO MODELO - DECALQUES
IDENTIFICATION MODEL: DECALS
MODELO DE IDENTIFICACIÓN: ADHESIVOS

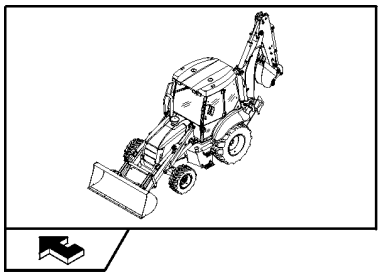

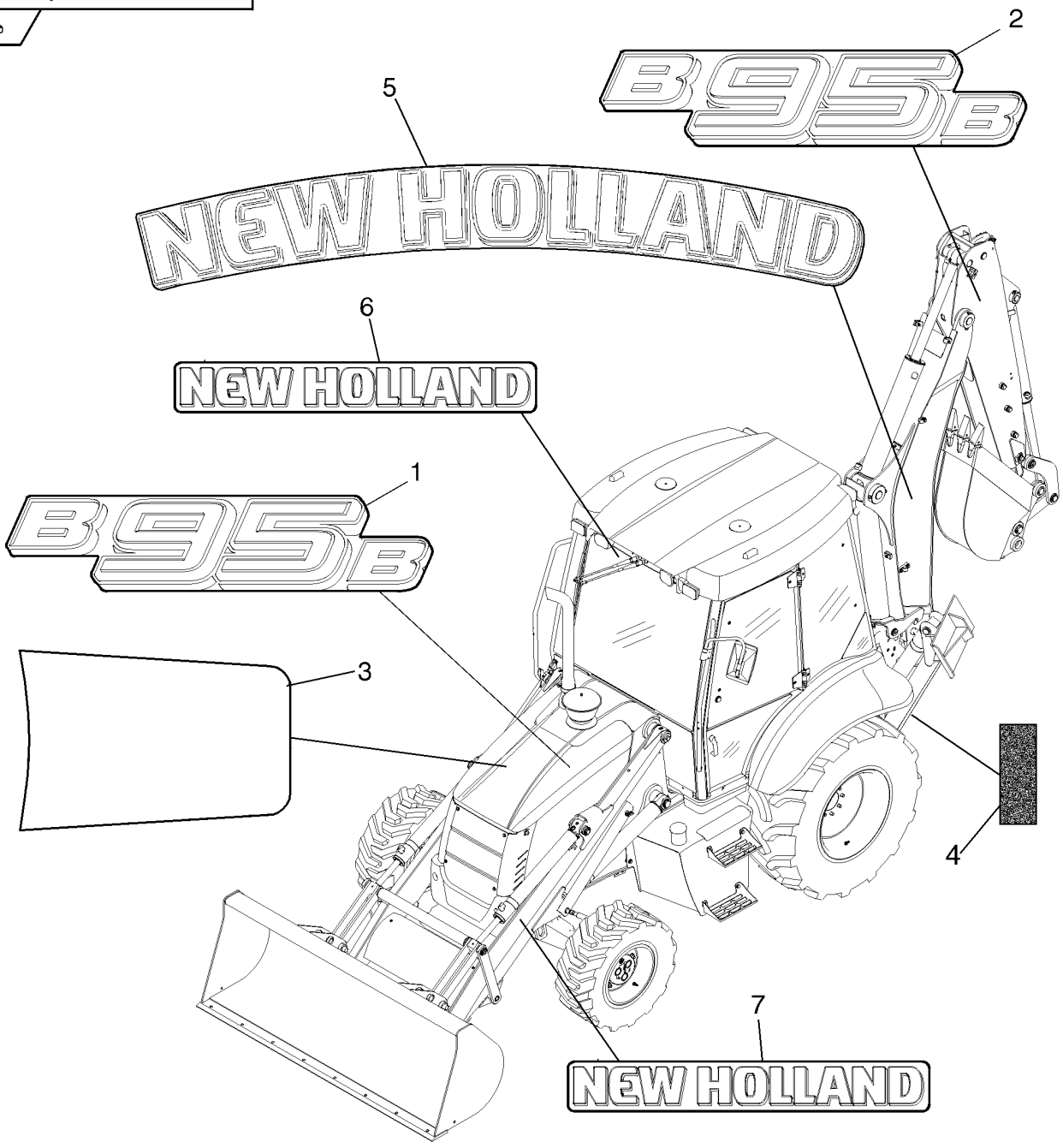

MODELO DE IDENTIFICAÇÃO: AUTOCOLANTES

R	N	P.N.	MOD	Q	Denominação Denominação	Description Bezeichnung	Denominacion Descrizione	Description Beskrivelse	L.C.
1		87729600		2	ADESIVO, Hood DÍSTICO	DECAL AUFKLEBER	CALCOMANÍA DECALCOMANIA	AUTOCOLLANT TRANSFER	012D
2		87729601		2	ADESIVO, Dipper DÍSTICO	DECAL AUFKLEBER	CALCOMANÍA DECALCOMANIA	AUTOCOLLANT TRANSFER	012D
3		87653297		1	ADESIVO DÍSTICO	DECAL AUFKLEBER	CALCOMANÍA DECALCOMANIA	AUTOCOLLANT TRANSFER	012D
4		86547781		2	ADESIVO DÍSTICO	DECAL AUFKLEBER	CALCOMANÍA DECALCOMANIA	AUTOCOLLANT TRANSFER	012D
5		84144165		2	ADESIVO DÍSTICO	DECAL AUFKLEBER	CALCOMANÍA DECALCOMANIA	AUTOCOLLANT TRANSFER	012D
6		87607864		1	ADESIVO DÍSTICO	DECAL AUFKLEBER	CALCOMANÍA DECALCOMANIA	AUTOCOLLANT TRANSFER	012D
7		87609724		2	ADESIVO DÍSTICO	DECAL AUFKLEBER	CALCOMANÍA DECALCOMANIA	AUTOCOLLANT TRANSFER	012D

09-105	03	p1	06/10

IDENTIFICAÇÃO DO MODELO - ADESIVOS
IDENTIFICATION MODEL: DECALS
MODELO DE IDENTIFICACIÓN: ADHESIVOS

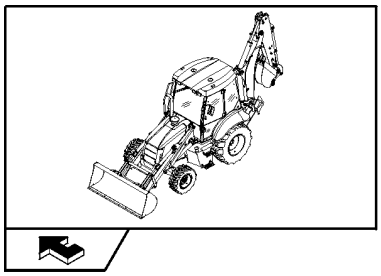

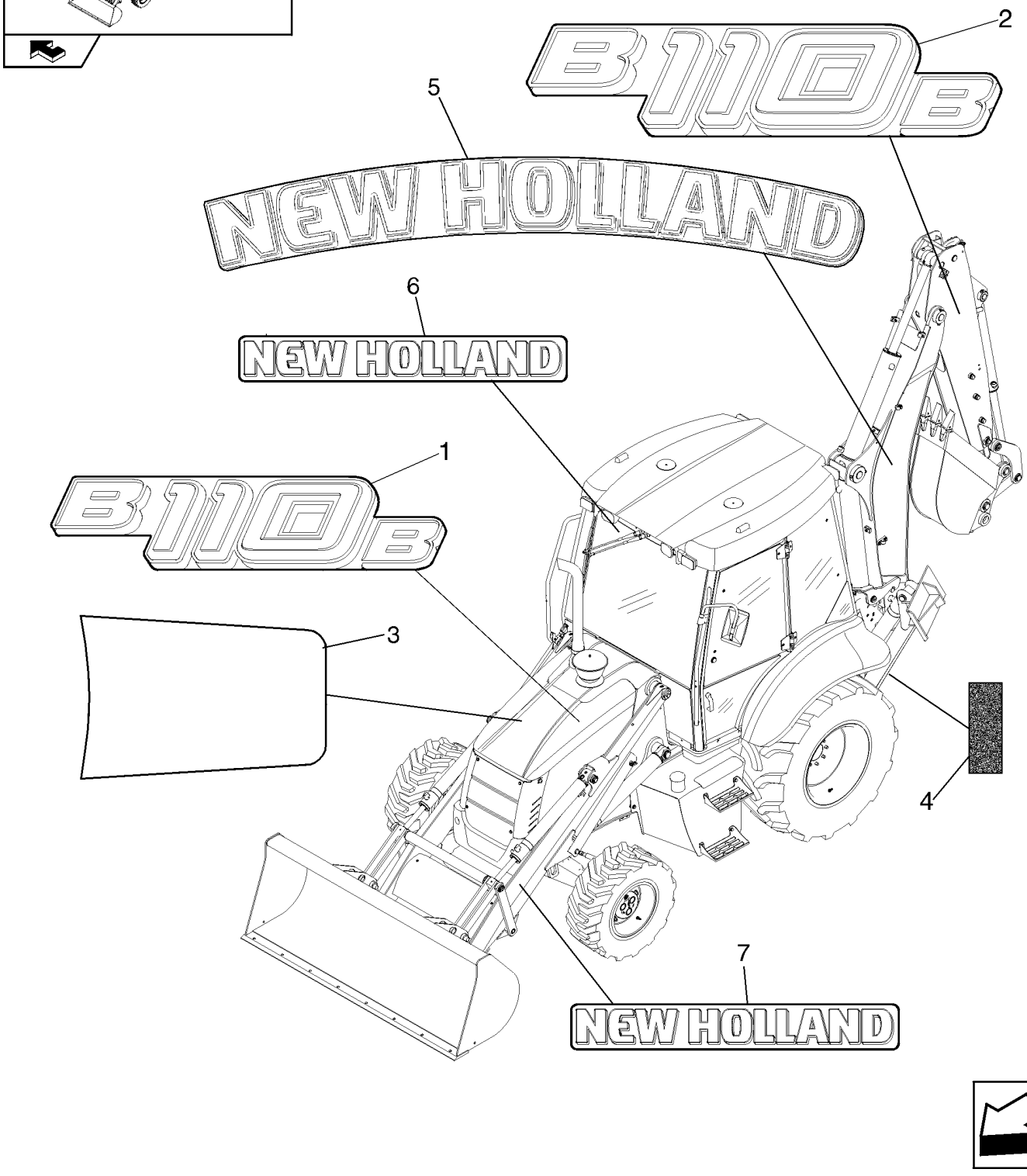

MODELO DE IDENTIFICAÇÃO: AUTOCOLANTES

R	N	P.N.	MOD	Q	Denominação Denominação	Description Bezeichnung	Denominacion Descrizione	Description Beskrivelse	L.C.
1		87729610		2	ADESIVO, Hood DÍSTICO	DECAL AUFKLEBER	CALCOMANÍA DECALCOMANIA	AUTOCOLLANT TRANSFER	012D
2		87729611		2	ADESIVO, Dipper DÍSTICO	DECAL AUFKLEBER	CALCOMANÍA DECALCOMANIA	AUTOCOLLANT TRANSFER	012D
3		87653297		1	ADESIVO DÍSTICO	DECAL AUFKLEBER	CALCOMANÍA DECALCOMANIA	AUTOCOLLANT TRANSFER	012D
4		86547781		2	ADESIVO DÍSTICO	DECAL AUFKLEBER	CALCOMANÍA DECALCOMANIA	AUTOCOLLANT TRANSFER	012D
5		84144165		2	ADESIVO DÍSTICO	DECAL AUFKLEBER	CALCOMANÍA DECALCOMANIA	AUTOCOLLANT TRANSFER	012D
6		87607864		1	ADESIVO DÍSTICO	DECAL AUFKLEBER	CALCOMANÍA DECALCOMANIA	AUTOCOLLANT TRANSFER	012D
7		87609724		2	ADESIVO DÍSTICO	DECAL AUFKLEBER	CALCOMANÍA DECALCOMANIA	AUTOCOLLANT TRANSFER	012D

IDENTIFICAÇÃO DO MODELO - ADESIVOS
MODEL IDENTIFICATION - DECAL
IDENTIFICACIÓN MODELO

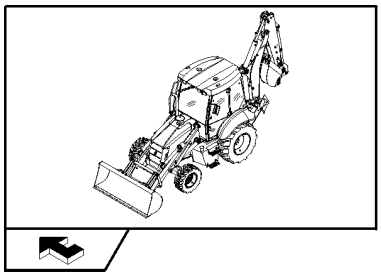

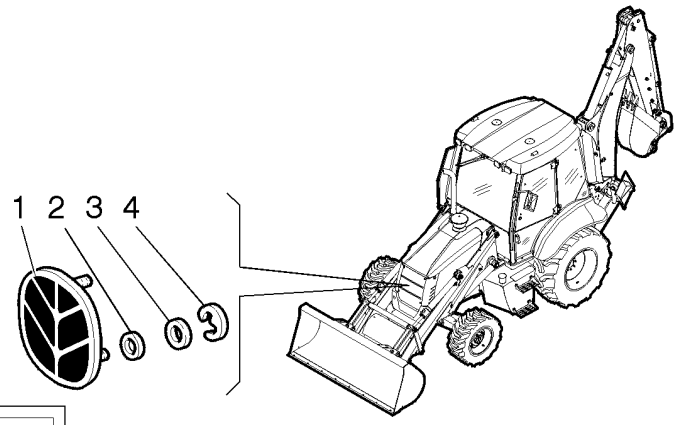

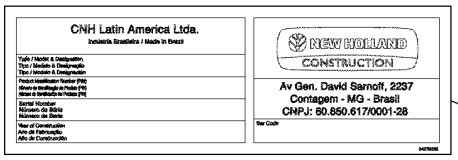

12

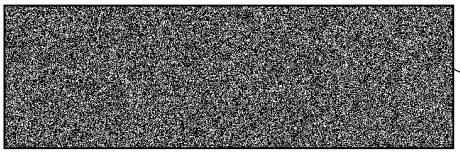

13

10

NEW HOLLAND

NEW HOLLAND

5

7

NEW HOLLAND
CONSTRUCTION
BY FPT

8

FIAT
GROUP

9

NEW HOLLAND
CONSTRUCTION

11

NEW HOLLAND

6

NEW HOLLAND

IDENTIFICAÇÃO DO MODELO

R	N	P.N.	MOD	Q	Denominação Denominação	Description Bezeichnung	Denominacion Descrizione	Description Beskrivelse	L.C.
1		85820107		1	SÍMBOLO EMBLEMA	EMBLEM ZEICHEN	EMBLEMA STEMMA	SYMBOLE SYMBOL	157S
2		12643721		2	ARRUELA PLANA, M6 x 18 x 1.5 ANILHA	WASHER UNTERLEGSCHEIBE	ARANDELA RONDELLA	RONDELLE FLADSKIVE	131R
3		5138360		2	ANEL DE BORRACHA ANEL DE BORRACHA	RUBBER RING GUMMIRING	ANILLO DE GOMA ANELLO DI GOMMA	BAGUE EN CAOUTCHOU GUMMISKIVE	048A
4		5135069		2	GRAMPO FIXADOR	CLIP KLAMMER	ABRAZADERA FERMO	COLLIER KLIPS	045F
5		84144165		2	ADESIVO, L=MM.1183 DÍSTICO	DECAL AUFKLEBER	CALCOMANÍA DECALCOMANIA	AUTOCOLLANT TRANSFER	012D
6		87609724		2	ADESIVO, L=MM.949 DÍSTICO	DECAL AUFKLEBER	CALCOMANÍA DECALCOMANIA	AUTOCOLLANT TRANSFER	012D
7		87490305		1	ADESIVO DÍSTICO	DECAL AUFKLEBER	CALCOMANÍA DECALCOMANIA	AUTOCOLLANT TRANSFER	012D
8		87691652		2	ADESIVO DÍSTICO	DECAL AUFKLEBER	CALCOMANÍA DECALCOMANIA	AUTOCOLLANT TRANSFER	012D
9		84123944		2	ADESIVO DÍSTICO	DECAL AUFKLEBER	CALCOMANÍA DECALCOMANIA	AUTOCOLLANT TRANSFER	012D
10		87319148		1	ADESIVO, L=MM.570 DÍSTICO	DECAL AUFKLEBER	CALCOMANÍA DECALCOMANIA	AUTOCOLLANT TRANSFER	012D
11		87674137		2	ADESIVO DÍSTICO	DECAL AUFKLEBER	CALCOMANÍA DECALCOMANIA	AUTOCOLLANT TRANSFER	012D
12		84279039		1	PLACA DE IDENTIFICAÇÃO PLACA DE IDENTIFICAÇ	IDENTITY PLATE TYPENSCHILD	PLACA DE IDENTIDAD TARGHETTA IDENTIFIC/	PLAQUE D'IDENTIFICATI IDENTIFIKATIONSSKILT	059T
13		84319013		1	FAIXA ANTI-DERRAPANTE FITA ANTI-DESLIZAMEN	ANTI-SKID STRIP GLEITSCHUTZSTREIFEN	BANDA ANTIDESLIZAMIE NASTRO ANTISDRUCCI(	BANDE ANTI-DERAPANT SKRIDSIKKER STRIMME	407S

B90B B95B B110B

09-107	01	p1	09/10

DECALQUES
DECALS
CALCOMANIA
DECALS

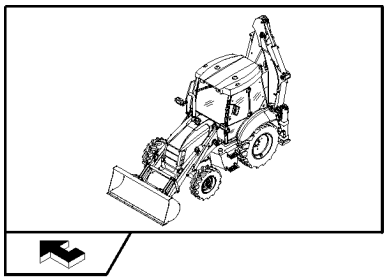

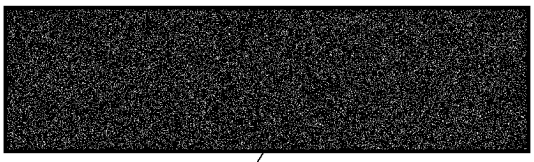

7

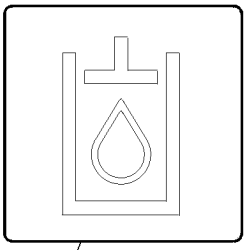

2

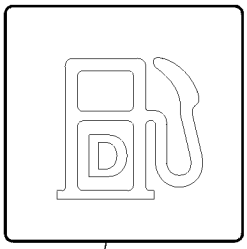

4

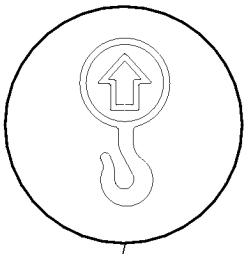

5

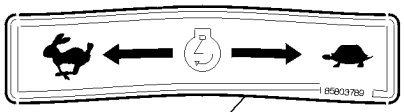

1

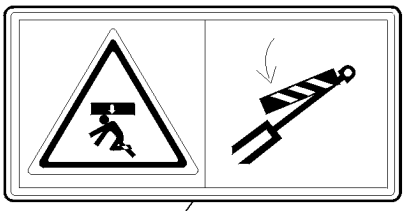

3

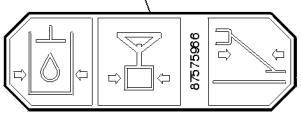

6

DECALS
DECALS
DECALS
DECALS

R	N	P.N.	MOD	Q	Denominação Denominação	Description Bezeichnung	Denominacion Descrizione	Description Beskrivelse	L.C.
1		**85803789**		1	IDEOGRAMA IDEOGRAMA	IDEOGRAM IDEOGRAMM	IDEOGRAMA IDEOGRAMMA	IDEOGRAMME IDEOGRAM	Z515
2		**85804341**		1	ADESIVO DÍSTICO	DECAL AUFKLEBER	CALCOMANÍA DECALCOMANIA	AUTOCOLLANT TRANSFER	012D
3		**75247456**		1	ADESIVO DÍSTICO	DECAL AUFKLEBER	CALCOMANÍA DECALCOMANIA	AUTOCOLLANT TRANSFER	012D
4		**85804338**		1	ADESIVO DÍSTICO	DECAL AUFKLEBER	CALCOMANÍA DECALCOMANIA	AUTOCOLLANT TRANSFER	012D
5		**139729A1**		4	DECALCOMANIA DECALCOMANIA	DECAL ABZIEHBILD	CALCOMANIA DECALCOMANIA	DECALCOMANIE TRANSFER	P903
6		**87575966**		1	ADESIVO DÍSTICO	DECAL AUFKLEBER	CALCOMANÍA DECALCOMANIA	AUTOCOLLANT TRANSFER	012D
7		**86547781**		2	ADESIVO DÍSTICO	DECAL AUFKLEBER	CALCOMANÍA DECALCOMANIA	AUTOCOLLANT TRANSFER	012D

09-108	01	p1	09/10

DECALQUES DE ADVERTÊNCIA, PORTUGUÊS
PORTUGUESE WARNING DECALS
CALCOMANIA ADVERTENCIA PORTUGUES
PORTUGUESE WARNING DECALS

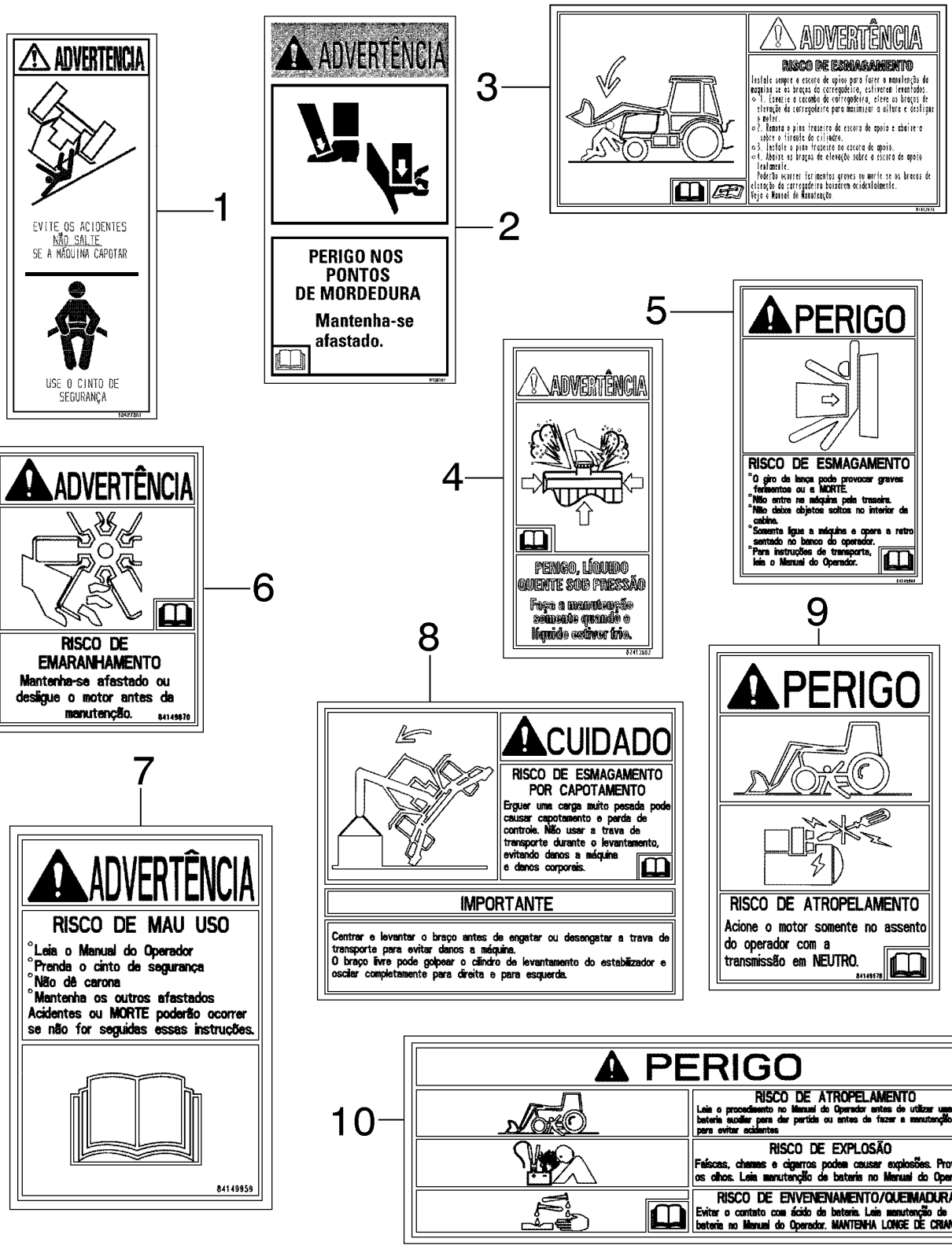

PORTUGUESE WARNING DECALS
PORTUGUESE WARNING DECALS
PORTUGUESE WARNING DECALS
PORTUGUESE WARNING DECALS

R	N	P.N.	MOD	Q	Denominação Denominação	Description Bezeichnung	Denominacion Descrizione	Description Beskrivelse	L.C.
1		124273A1		1	DECALCOMANIA DECALCOMANIA	DECAL ABZIEHBILD	CALCOMANIA DECALCOMANIA	DECALCOMANIE TRANSFER	P903
2		391267A1		2	ADESIVO DÍSTICO	DECAL AUFKLEBER	CALCOMANÍA DECALCOMANIA	AUTOCOLLANT TRANSFER	012D
3		87413674		2	ADESIVO DÍSTICO	DECAL AUFKLEBER	CALCOMANÍA DECALCOMANIA	AUTOCOLLANT TRANSFER	012D
4		87413683		1	ADESIVO DÍSTICO	DECAL AUFKLEBER	CALCOMANÍA DECALCOMANIA	AUTOCOLLANT TRANSFER	012D
5		84149944		2	ADESIVO DÍSTICO	DECAL AUFKLEBER	CALCOMANÍA DECALCOMANIA	AUTOCOLLANT TRANSFER	012D
6		84149870		2	ADESIVO DÍSTICO	DECAL AUFKLEBER	CALCOMANÍA DECALCOMANIA	AUTOCOLLANT TRANSFER	012D
7		84149959		1	ADESIVO DÍSTICO	DECAL AUFKLEBER	CALCOMANÍA DECALCOMANIA	AUTOCOLLANT TRANSFER	012D
8		84149960		1	ADESIVO DÍSTICO	DECAL AUFKLEBER	CALCOMANÍA DECALCOMANIA	AUTOCOLLANT TRANSFER	012D
9		84149978		1	ADESIVO DÍSTICO	DECAL AUFKLEBER	CALCOMANÍA DECALCOMANIA	AUTOCOLLANT TRANSFER	012D
10		84149908		1	ADESIVO DÍSTICO	DECAL AUFKLEBER	CALCOMANÍA DECALCOMANIA	AUTOCOLLANT TRANSFER	012D

09-109	01	p1	09/10

DECALQUES DE MANUTENÇÃO, ESPANHOL
SPANISH MAINTENANCE DECALS
CALCOMANIA MANTENIMIENTO ESPAÑOL
SPANISH MAINTENANCE DECALS



1



2



3



4

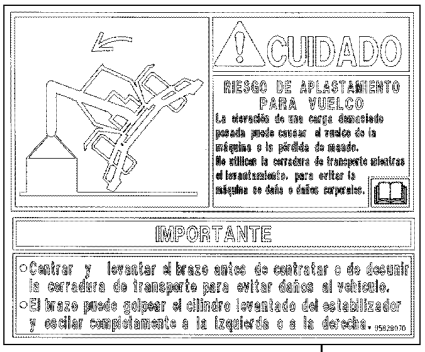

5

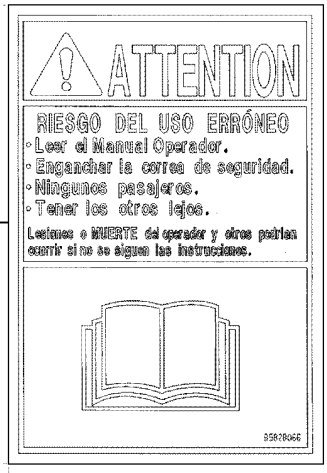

6



7



8

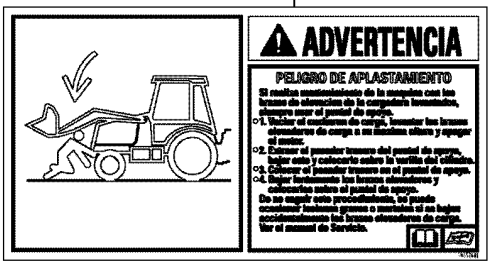

9



10

SPANISH MAINTENANCE DECALS
SPANISH MAINTENANCE DECALS
SPANISH MAINTENANCE DECALS
SPANISH MAINTENANCE DECALS

R	N	P.N.	MOD	Q	Denominação Denominação	Description Bezeichnung	Denominacion Descrizione	Description Beskrivelse	L.C.
1		85828091		2	ADESIVO DE PERIGO DÍSTICO DE PERIGO	DANGER DECAL AUFKLEBER GEFAHR	RÓTULO DE PELIGRO DECALCOMANIA PERIC(	AUTOCOLLANT DANGEF MÆRKAT, FARE	A038
2		85828089		1	ADESIVO DE PERIGO DÍSTICO DE PERIGO	DANGER DECAL AUFKLEBER GEFAHR	RÓTULO DE PELIGRO DECALCOMANIA PERIC(	AUTOCOLLANT DANGEF MÆRKAT, FARE	A038
3		391266A1		2	ADESIVO DÍSTICO	DECAL AUFKLEBER	CALCOMANÍA DECALCOMANIA	AUTOCOLLANT TRANSFER	012D
4		85828081		2	ADESIVO DE PERIGO DÍSTICO DE PERIGO	DANGER DECAL AUFKLEBER GEFAHR	RÓTULO DE PELIGRO DECALCOMANIA PERIC(	AUTOCOLLANT DANGEF MÆRKAT, FARE	A038
5		85828070		1	ADESIVO DE ADVERTÊNCIA DÍSTICO DE AVISO	WARNING DECAL AUFKLEBER WARNUNG	RÓTULO DE ADVERTEN(DECALCOMANIA AVVER	AUTOCOLLANT AVERTIS MÆRKAT, ADVARSEL	A040
6		85828066		1	ADESIVO DÍSTICO	DECAL AUFKLEBER	CALCOMANÍA DECALCOMANIA	AUTOCOLLANT TRANSFER	012D
7		398672A1		1	ADESIVO DE ADVERTÊNCIA DÍSTICO DE AVISO	WARNING DECAL AUFKLEBER WARNUNG	RÓTULO DE ADVERTEN(DECALCOMANIA AVVER	AUTOCOLLANT AVERTIS MÆRKAT, ADVARSEL	A040
8		85828087		1	ADESIVO DE PERIGO DÍSTICO DE PERIGO	DANGER DECAL AUFKLEBER GEFAHR	RÓTULO DE PELIGRO DECALCOMANIA PERIC(	AUTOCOLLANT DANGEF MÆRKAT, FARE	A038
9		398576A1		2	ADESIVO DE ADVERTÊNCIA DÍSTICO DE AVISO	WARNING DECAL AUFKLEBER WARNUNG	RÓTULO DE ADVERTEN(DECALCOMANIA AVVER	AUTOCOLLANT AVERTIS MÆRKAT, ADVARSEL	A040
10		389570A1		1	ADESIVO DÍSTICO	DECAL AUFKLEBER	CALCOMANÍA DECALCOMANIA	AUTOCOLLANT TRANSFER	012D

DECALQUES DE MANUTENÇÃO, PORTUGUÊS
PORTUGUESE MAINTENANCE DECALS
CALCOMANIA MANTENIMIENTO PORTUGUES
PORTUGUESE MAINTENANCE DECALS

PART NO. 84216083

TABELA DE MANUTENÇÃO

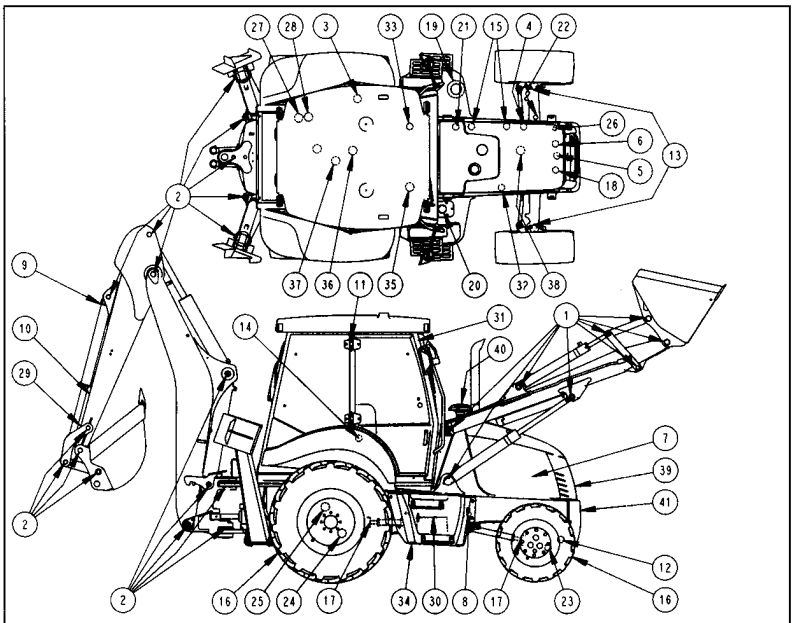

REQUERIDO

41. MANUTENÇÃO GERAL VER MANUAL DO OPERADOR....OM
40. LIMPAR/TROCAR O ELEMENTO DO FILTRO DE AR SE A LUZ INDICADORA DE RESTRIÇÃO ESTIVER ACESA....OM
33. TROCAR O FILTRO HIDRAULICO SE A LUZ INDICADORA DE RESTRIÇÃO ESTIVER ACESA....OM

APÓS 10 HORAS DE OPERAÇÃO OU DIARIAMENTE

1. LUBRIFICAR PONTOS DE ENGRAXE DAS ARTICULAÇÕES DA CARREGADEIRA ATÉ 24 PONTOS....MPGM
2. LUBRIFICAR PONTOS DE ENGRAXE DAS ARTICULAÇÕES DA RETROESCAVADEIRA ATÉ 30 PONTOS....MPGM
3. CHECAR O RESERVATÓRIO DE ÁGUA DO LIMPADOR DE PARABRISA....OM
4. CHECAR O NÍVEL DE ÓLEO DO MOTOR....EO
5. CHECAR O NÍVEL DE ÁGUA NO RESERVATÓRIO DO RADIADOR....OM
6. CHECAR O RADIADOR DE ÁGUA, ÓLEO E CONDENSADOR DO AR CONDICIONADO VERIFICANDO SE AS HALETAS ESTÃO OBSTRUÍDAS....OM
7. CHECAR O ALTERNADOR....OM
8. CHECAR O NÍVEL DO ÓLEO HIDRAULICO....OM
9. CHECAR TUBOS E MANGUEIRAS....OM

APÓS 50 HORAS DE OPERAÇÃO

10. LUBRIFICAR O BRAÇO EXTENSÍVEL (SE MONTADO) (2 PONTOS)....MPGM
11. LUBRIFICAR DOBRADIÇAS DAS PORTAS DA CABINE (4 PONTOS)....MPGM
12. LUBRIFICAR SUPORTE GIRATORIO EIXO DIANTEIRO (2 PONTOS)....MPGM
13. LUBRIFICAR AS ARTICULAÇÕES DO EIXO DIANTEIRO (4 PONTOS)....MPGM
14. LIMPAR E LUBRIFICAR OS TRILHOS DO ASSENTO DO OPERADOR....MPGM
15. DRENAR ÁGUA DO FILTRO DE COMBUSTÍVEL....OM
16. CHECAR ESTADO E PRESSÃO DOS PNEUS....OM

APÓS 250 HORAS DE OPERAÇÃO

17. LUBRIFICAR OS CARDANS (1 PONTO CADA)....MPGM
18. CHECAR O SISTEMA DE ARREFECIMENTO, ABRAÇADEIRAS E MANGUEIRAS....OM
19. DRENAR SEDIMENTOS DO TANQUE DE COMBUSTÍVEL....OM
20. LIMPAR O RESPIRO DO SISTEMA HIDRAULICO....OM
21. CHECAR NÍVEL DE ÓLEO DA TRANSMISSÃO....OM
22. LIMPAR RESPIRO DO EIXO DIANTEIRO (4WD)....OM
23. CHECAR NÍVEL DO ÓLEO DO EIXO DIANTEIRO (4WD)....MG
23. CHECAR NÍVEL DO ÓLEO DO CUBO DA RODA EIXO DIANTEIRO (2WD)....MG
24. CHECAR NÍVEL DO ÓLEO DO EIXO TRASEIRO - 1 PÓRTICO....TRX
25. LIMPAR RESPIRO DO EIXO TRASEIRO....OM
6. LIMPAR RADIADOR E CONDENSADOR DO AR CONDICIONADO....OM
26. CHECAR CONDIÇÕES E TENSÃO DA CORREIA DO COMPRESSOR A/C....OM
27. LIMPAR FILTRO DE AR DA CABINE (SE MONTADA)....OM
28. LIMPAR SERPENTINA DO AQUECEDOR E EVAPORADOR DO A/C....OM
29. CHECAR O AJUSTE DO BRAÇO EXTENSÍVEL....OM
30. CHECAR E REAPERTAR OS TERMINAIS DA BATERIA....OM
31. CHECAR A ESTRUTURA ROPS/FOPS....OM

APÓS 500 HORAS DE OPERAÇÃO

32. TROCAR ÓLEO DO MOTOR E FILTRO DE ÓLEO....EO
15. TROCAR OS FILTROS DE COMBUSTÍVEL....OM

APÓS 1000 HORAS DE OPERAÇÃO

33. SUBSTITUIR O FILTRO HIDRAULICO....OM
34. SUBSTITUIR O ÓLEO HIDRAULICO E LIMPAR O RESERVATÓRIO....HD
21. SUBSTITUIR O ÓLEO DA TRANSMISSÃO....MG
35. SUBSTITUIR O FILTRO DE ÓLEO DA TRANSMISSÃO....OM
36. LIMPAR TELA DO FILTRO DE ÓLEO DA TRANSMISSÃO....OM
37. LIMPAR RESPIRO DA TRANSMISSÃO....OM
23. SUBSTITUIR O ÓLEO DO EIXO DIANTEIRO E DOS CUBOS DAS RODAS (4WD)....MG
23. SUBSTITUIR O ÓLEO DOS CUBOS DA RODA DO EIXO DIANTEIRO (2WD)....MG
24. SUBSTITUIR ÓLEO DO EIXO TRASEIRO - 1 PÓRTICO....TRX
38. CHECAR O AJUSTE DAS VALVULAS DO MOTOR....OM
39. CHECAR CONDIÇÕES GERAIS DA MAQUINA....OM

APÓS 2000 HORAS DE OPERAÇÃO OU CADA 2 ANOS (O QUE OCORRER PRIMEIRO)

6. ESVAZIAR, LAVAR E REABASTECER O SISTEMA DE ARREFECIMENTO DO MOTOR....OM

CAPACIDADES

COMBUSTÍVEL....135 LITROS (35.6 U.S. GAL.)
RESERVATÓRIO HIDRAULICO COM TROCA DO FILTRO....80 LITROS (19.8 U.S. GAL.)
TRANSMISSÃO:
2 RODAS TRACIONADAS
TOTAL DO SISTEMA....17 LITROS (18 U.S. QTS)
ABASTECIMENTO COM OU SEM TROCA DO FILTRO....10.5 LITROS (11.1 U.S. QTS)
4 RODAS TRACIONADAS
TOTAL DO SISTEMA....19.4 LITROS (20.5 U.S. QTS)
ABASTECIMENTO COM OU SEM TROCA DO FILTRO....13 LITROS (13.7 U.S. QTS)
EIXO TRASEIRO:
CAIXA DE ENGRENAGEM....17 LITROS (18 U.S. QTS)
EIXO DIANTEIRO - 2 RODAS TRACIONADAS
CADA CUBO DA RODA....0.2 LITROS (0.2 U.S. QTS)
EIXO DIANTEIRO - 4 RODAS TRACIONADAS
CAIXA DE ENGRENAGEM....5.5 LITROS (5.8 U.S. QTS)
CADA CUBO DA RODA....1 LITRO (1 U.S. QT)
SISTEMA DE ARREFECIMENTO DO MOTOR....18 LITROS (19 U.S. QTS)
CARTER DO MOTOR COM FILTRO....13.6 LITROS (14.4 U.S. QTS)

AO OPERAR A MÁQUINA EM CONDIÇÕES SEVERAS, A LUBRIFICAÇÃO E MANUTENÇÃO DA MÁQUINA DEVEM SER MAIS FREQUENTES. É RECOMENDÁVEL QUE CONSULTE O SEU DISTRIBUIDOR PARA MAIORES INFORMAÇÕES OU ANÁLISES DO SISTEMA DE LUBRIFICAÇÃO.

VER NO MANUAL DO OPERADOR OS ITENS DE SEGURANÇA PARA MANUTENÇÃO DA MÁQUINA, O MANUAL DO OPERADOR, MANUAL DE SERVIÇO, CATÁLOGO DE PEÇAS E CÓPIAS DA TABELA DE MANUTENÇÃO ESTÃO DISPONÍVEIS EM SEU CONCESSIONÁRIO NEW HOLLAND.

LEGENDA

OM....MANUAL DO OPERADOR
MPGM....AMBRA GR 75N0 GRAXA
EO....AMBRA MASTERGOLD HSP
HD....AMBRA HI TECH 68
MG....AMBRA MULTI G
TRX....AMBRA TRX 80W-140

1

PORTUGUESE MAINTENANCE DECALS
PORTUGUESE MAINTENANCE DECALS
PORTUGUESE MAINTENANCE DECALS
PORTUGUESE MAINTENANCE DECALS

R	N	P.N.	MOD	Q	Denominação Denominação	Description Bezeichnung	Denominacion Descrizione	Description Beskrivelse	L.C.
1		84216083		1	ADESIVO DÍSTICO	DECAL AUFKLEBER	CALCOMANÍA DECALCOMANIA	AUTOCOLLANT TRANSFER	012D
1		84216084		1	ADESIVO DÍSTICO	DECAL AUFKLEBER	CALCOMANÍA DECALCOMANIA	AUTOCOLLANT TRANSFER	012D

Number	Figure	Sequence	Ref.	Number	Figure	Sequence	Ref.
{2830198}	02-16	01	4	10520431	09-038	01	9
{2830199}	02-16	01	4	10615274	04-08	01	10
{2830200}	02-16	01	4		04-15	01	3
{2853876}	02-16	01	6		04-16	01	2
{2855623}	02-16	01	1	10615774	05-01	01	3
{2856824}	02-16	02	1	10702711	09-051	01	3
{2859643}	02-16	01	1	10717311	09-042	01	4
{2859644}	02-16	01	1	10717421	09-038	05	10
{5801394252}	03-07	01	1	10791414	05-01	01	12
{84228475}	04-03	01	3	108433A1	01-01	02	30
{84257645}	08-01	01	3	10902124	04-21	01	6
{84269570}	03-12	01	1		04-22	01	6
{84278184}	02-38	01	2	10902224	09-062	01	10
{84323736}	02-12	01	2	10902321	04-31	01	2
{84323737}	02-12	01	2	10902421	09-059	01	9
{84353714}	02-09	01	9	10902424	09-082	01	6
{84364497}	03-04	01	14		09-083	01	6
{84387521}	03-02	01	9	10902624	04-11	01	7
	03-03	01			04-12	01	10
{84402245}	03-05	01	1		04-15	01	19
{84402246}	03-05	01	2		04-16	01	20
	03-05	02	2	10902631	04-23	01	6
{84402247}	03-05	01	3	10903224	09-051	01	6
	03-05	02	3	10910834	07-01	01	5
{84402249}	03-05	02	1	10979414	09-066	01	2
{84402266}	02-17	01	1	10979421	09-005	01	14
{84402270}	03-10	01	1		09-041	01	14
{84402272}	03-09	01	1	11054590	04-07	01	7
{84402273}	03-09	01	2		04-08	01	5
{84402275}	03-13	01	1	11054790	04-07	01	8
{84402277}	03-14	02	1		04-08	01	3
{84402279}	03-14	01	1		04-12	01	7
{84403692}	02-14	01	1	11054890	01-01	02	18
{84403693}	02-14	01	2		04-07	01	6
{84403847}	01-01	01	1		04-08	01	7
	03-10	01	6	11054990	04-07	01	5
{86639096}	08-04	01	11		04-08	01	8
{LIST A}	01-01	01	1		09-090	01	17
{LIST B}	01-01	02		11055090	04-07	01	11
100016	04-02	01	35		04-08	01	9
100557A1	06-05	01	3	11064071	09-004	01	10
	06-16	01	3	11065374	09-040	01	12
100748A1	06-12	01	4	11066276	07-01	01	15
	06-22	01	4	11069071	09-017	03	7
100753A1	06-20	01	17	110692A4	08-53	01	19
100760A1	06-06	01	22	11087776	09-050	01	12
	06-07	01	22	11088076	09-055	01	3
10398280	03-04	01	11	11106021	09-042	01	2
10398580	09-062	01	15	11106031	09-041	01	6
10398680	04-15	01	16	11106221	08-30	01	10
	04-16	01	22	11106231	08-08	01	1
	09-032	01	2	11106421	09-089	01	1
	09-033	01	2	11106721	09-015	02	14
10398980	04-15	01	9	11107331	09-038	05	17
	04-16	01	7	11107421	04-03	01	2
10399580	04-25	01	4		09-089	01	2
10427201	09-065	01	16	11112221	09-079	01	10
10450090	04-16	01	15	11120531	09-038	02	3
10516471	04-31	01	3		09-038	03	3
10516671	09-041	01	12	11121321	09-015	02	7
10517271	09-038	04	3	11181474	09-074	01	13
10519204	04-07	01	9	11190574	05-01	01	6
	04-08	01	4		09-004	01	23
	04-16	01	13		09-089	01	3
10519401	09-041	01	20	11190579	08-03	01	1
10519404	09-050	01	14		08-08	01	2
	09-051	01	1		08-30	01	11
10519411	08-43	01	16		09-015	02	13
10519604	09-053	01	8	11190679	09-005	01	15
	09-069	01	8	11190779	08-32	01	5
	09-070	01	3		09-003	01	4
10520001	09-079	01	8		09-029	01	5
10520201	09-039	01	5		09-030	01	4
10520221	09-008	01	3	11191579	09-039	01	6
	09-009	01	7	11193274	04-12	01	9
	09-010	01	7		04-15	01	20
	09-019	01	6		04-16	01	21
	09-022	01	6		04-23	01	7
	09-024	01	6		09-032	01	3
	09-026	01	6		09-033	01	3
	09-027	01	6		09-045	01	4
10520421	08-44	01	3		09-062	01	11
	09-038	03	5	11193279	04-11	01	8
10520431	06-43	01	2	11193871	02-40	01	7

Number	Figure	Sequence	Ref.	Number	Figure	Sequence	Ref.
11193871	08-62	01	3	12574211	08-43	01	15
	08-64	01	5		09-032	01	10
	09-092	01	3		09-033	01	4
	09-098	01	3		09-069	01	17
11193874	09-032	01	8		09-082	01	5
	09-033	01	8		09-083	01	9
	09-037	01	5	12574215	09-057	01	16
	09-046	01	3	12574825	09-018	01	3
	09-089	01	4	12574921	09-038	04	5
11193879	04-14	01	7	12575121	08-44	01	4
	04-15	01	15	12577211	08-05	01	3
	05-04	01	2		09-089	01	6
	08-05	01	21	12577221	02-26	01	10
	08-56	01	8		02-27	01	10
	08-59	01	9		04-03	01	4
	08-67	01	1	12601174	04-28	01	14
	08-67	02	7		04-29	01	13
11193974	09-065	01	22	12601474	09-089	01	7
	09-084	01	2	12604179	03-04	01	15
	09-085	01	2	12624101	09-069	01	11
11193979	04-35	01	15	12637824	09-058	01	19
	04-35	01	3	12638504	09-050	01	7
	08-35	01	12		09-057	01	8
	08-36	01	10	12638511	04-13	01	6
	08-38	01	9		04-15	01	22
	09-038	05	4		04-16	01	26
	09-045	01	10	12638621	09-041	01	9
	09-051	01	13		09-042	01	5
11197774	04-21	01	7	12640601	09-054	01	2
	04-22	01	3	12640621	07-03	01	12
	09-082	01	7		09-070	01	11
	09-083	01	7	12642701	08-41	01	18
11197779	06-04	01	6	12642704	04-35	01	21
11197879	04-06	01	9	12642801	09-072	01	1
11198074	09-058	01	9	12642804	09-073	01	1
	09-062	01	2	12642821	04-34	01	3
	09-093	01	2		09-078	01	6
11198379	02-26	01	14	12643701	09-053	01	5
	02-27	01	14	12643721	09-106	01	2
11198479	02-26	01	2	12644321	09-048	02	6
	02-27	01	2	12646204	09-046	01	5
11198679	08-04	01	22	12646701	06-02	01	16
112517A1	06-20	01	4	12646704	09-056	01	6
11383631	09-001	01	15		09-076	01	5
11391531	09-038	04	4	12646821	07-07	01	2
11394334	09-018	01	1	12646904	09-057	01	5
117359A1	08-49	01	18	12646921	02-39	01	19
11991971	09-003	01	21	12647004	09-057	01	10
	09-004	01	11		09-069	01	2
120061	08-29	01	19	12647121	04-06	01	2
	08-30	01	9		04-14	01	9
	09-016	01	17		08-30	01	8
120074	02-38	01	4	12647701	09-065	01	27
120075	08-05	01	1	12678401	04-28	01	16
120100	03-04	01	6		04-29	01	5
	04-36	01	12	13000690	09-086	01	5
	09-045	01	5		09-087	01	16
120104	02-19	01	9	13000990	09-086	01	7
	02-20	01	9		09-087	01	20
	04-06	01	8	131-861	09-066	01	6
	04-15	01	23		09-072	01	6
	04-16	01	25	13272214	04-16	01	9
	08-01	01	27	13272217	04-15	01	13
120106	04-36	01	3	13272477	04-33	01	3
12164121	09-008	01	2	13273911	09-053	01	6
	09-009	01	6	13274217	09-065	01	28
	09-010	01	6	13276011	03-04	01	9
	09-039	01	8	13276217	09-057	01	12
12164721	07-01	01	13	13276621	09-054	01	3
123407A1	08-48	01	11	13297817	04-25	01	6
	08-48	03	20	13309417	04-16	01	14
124273A1	09-108	01	1	13311017	09-065	01	14
12574011	04-07	01	10		09-073	01	2
	04-08	01	11	13311217	03-04	01	7
	04-08	01	15		09-065	01	4
	04-15	01	4		09-067	01	6
	04-16	01	3		09-070	01	8
	04-34	01	2	13311817	04-25	01	2
12574111	04-28	01	12	13313217	09-049	01	3
	04-29	01	11	13313417	09-056	01	8
	04-30	01	6		09-061	01	2
	04-35	01	6		09-069	01	3
	09-058	01	18		09-078	01	5
12574211	04-35	01	18	13406911	09-055	01	4

Number	Figure	Sequence	Ref.
1349059C1	06-39	01	11
13507104	09-043	01	5
13507401	09-042	01	3
13517021	09-048	02	2
13577701	04-35	01	2
13578378	09-039	01	10
13579234	09-066	01	3
13769401	03-04	01	16
139294A1	06-37	01	5
139312A1	06-06	01	20
	06-07	01	20
	06-08	01	20A
	06-17	01	20A
139729A1	09-107	01	5
140-107	09-066	01	10
140018	06-02	01	10
	08-34	01	8
140028	04-06	01	5
	08-63	01	4
	09-034	01	7
14040611	09-088	01	15
14040711	09-090	01	18
14048211	08-36	01	7
	09-003	01	17
	09-004	01	7
14048214	09-053	01	3
14048221	08-30	01	12
14084011	09-069	01	6
14084814	09-065	01	10
	09-069	01	7
14143790	04-09	01	2
	04-19	01	5
	04-20	01	5
	08-67	01	23
14161771	09-058	01	5
14197790	09-078	01	3
14300521	08-31	01	16
14301528	04-30	01	2
14303324	04-34	01	4
	05-01	01	5
	09-078	01	2
14304724	04-30	01	4
14305321	06-02	01	4
14306424	09-057	01	9
14307621	08-67	01	9
14332521	09-015	02	15
14358724	04-30	01	4
14372671	09-073	01	7
14421621	09-089	01	10
14422031	08-33	01	2
14432334	05-01	01	4
14437785	07-03	01	5
14440327	09-060	01	3
	09-074	01	4
	09-087	01	14
14441421	09-039	01	2
14441521	08-32	01	1
	09-065	01	21
	09-068	01	8
14442321	09-040	01	5
14442421	09-053	01	7
14456981	09-048	02	9
14496407	09-057	01	15
14496504	07-01	01	2
14496521	09-004	01	15
14496534	09-089	01	12
	09-090	01	1
14496601	09-089	01	5
14496721	09-005	01	17
14496901	08-59	01	5
	08-61	01	4
	09-031	01	6
14496931	09-038	04	2
14497001	04-32	01	1
14497121	09-015	02	8
14497401	09-015	02	24
14499301	09-040	01	11
14499304	04-35	01	17
14560187	02-40	01	13
	04-14	01	4
	08-47	01	13
	09-088	01	6
14568887	05-01	01	14
	09-003	01	26
14568887	09-029	01	20
	09-070	01	17
	09-074	01	10
14582790	01-03	01	3
14591687	04-23	01	1
	09-048	02	10
14642191	09-072	01	3
	09-073	01	8
147496A1	06-45	01	4
	06-46	01	4
	06-47	01	4
15212521	04-36	01	13
15212721	07-03	01	13
15213621	08-29	01	5
15213921	09-089	01	9
1530028C1	06-05	01	6
	06-16	01	6
1535219C1	09-059	01	10
1542875C1	08-53	01	5
1542879C1	08-48	01	10
	08-48	02	4
	08-48	03	12
	08-49	01	16
	08-52	02	11
1542923C2	08-52	02	21
15503611	07-01	01	1
15540321	09-029	01	16
	09-030	01	10
15540531	08-04	01	21
15540831	08-32	01	6
15542921	09-015	02	19
	09-017	01	7
	09-017	02	7
15627011	09-069	01	9
15687801	04-28	01	13
	04-29	01	12
15693507	09-072	01	2
	09-073	01	3
15811387	09-057	01	11
15896211	04-35	01	4
15896411	04-23	01	8
15910607	09-073	01	14
15963201	09-074	01	12
15970531	09-004	01	6
15970724	05-01	01	7
15970921	07-01	01	14
15981231	09-039	01	7
15988731	09-001	01	16
15988931	08-44	01	5
15989134	06-43	01	1
	09-038	01	10
16040621	09-032	01	9
	09-033	01	18
16042924	04-16	01	10
	04-35	01	20
16043121	04-15	01	1
16043324	09-056	01	5
16043421	05-04	01	3
	06-02	01	2
	09-090	01	2
16043424	09-062	01	3
	09-065	01	7
	09-093	01	3
16043431	09-092	01	2
	09-098	01	2
16043487	09-039	01	11
16043621	04-35	01	14
	08-35	01	13
	09-038	05	19
	09-089	01	8
	09-090	01	15
16043624	09-032	01	7
	09-033	01	7
	09-037	01	6
	09-058	01	20
	09-084	01	12
	09-085	01	15
16043821	08-35	01	17
	08-38	01	10
16043824	09-070	01	4
16043921	09-006	01	6
16043931	08-54	01	3
16044021	08-56	01	7
16044121	09-015	02	18

Number	Figure	Sequence	Ref.	Number	Figure	Sequence	Ref.
16044124	09-046	01	4	181132A1	06-19	01	4
16044221	08-30	01	1	181138A1	06-11	01	12
16044321	08-47	01	1		06-21	01	12
16044324	04-21	01	3	181139A1	06-11	01	5
	04-22	01	4		06-21	01	5
	04-23	01	4	181141A1	06-05	01	17
16044421	08-05	01	22		06-16	01	17
	08-41	01	15	181142A1	06-15	01	2
16100811	09-040	01	3		06-26	01	2
16101511	09-029	01	4	181144A1	06-10	01	17
	09-030	01	3		06-19	01	17
16102211	09-089	01	18	181158A1	06-08	01	12
16102311	08-60	01	7		06-17	01	12
	09-003	01	19	181159A1	06-08	01	11
	09-003	01	8		06-17	01	11
	09-004	01	9	181161A1	06-08	01	14
	09-029	01	7		06-17	01	14
	09-030	01	9	181165A1	06-10	01	16
	09-031	01	11		06-19	01	16
16102414	09-076	01	6	181171A1	06-11	01	7
16102911	09-003	01	20		06-21	01	7
	09-004	01	12	181173A1	06-11	01	16
16104111	04-21	01	5		06-21	01	16
	04-22	01	5	181174A2	06-11	01	22
	04-23	01	5		06-21	01	22
	04-35	01	5	181175A1	06-11	01	18
	08-30	01	4		06-21	01	18
	09-006	01	8	181176A1	06-16	01	13
	09-040	01	8	181177A1	06-11	01	11
	09-045	01	9		06-21	01	11
	09-057	01	6	181179A1	06-05	01	15
	09-058	01	7		06-16	01	15
	09-090	01	3	181198A1	06-20	01	3
16104121	08-29	01	10	181202A1	06-12	01	7
	08-58	01	5		06-22	01	7
	08-59	01	7	181203A1	06-11	01	21
	09-048	02	7		06-21	01	21
16104511	09-055	01	11	181207A1	06-13	01	12
16105011	02-03	01	5		06-23	01	12
	06-01	01	19	181219A1	06-12	01	5
	09-015	02	12		06-22	01	5
	09-015	02	28	181232A1	06-05	01	16
	09-017	01	8		06-16	01	16
	09-017	02	8	181245A2	06-11	01	1
16105111	09-057	01	2		06-21	01	1
164910	06-02	01	1	181251A1	06-13	01	8
17285481	02-09	01	3		06-23	01	8
175156	08-02	01	5	185377A1	02-38	01	3
175957A1	06-39	01	12	190427A1	06-10	01	6
175966A1	06-42	01	7		06-19	01	6
17764991	02-22	02	4	190428A3	06-11	01	8
	02-22	02	8		06-21	01	8
181100A1	06-05	01	8	190431A1	06-24	01	7
	06-11	01	24	190442A1	06-13	01	16
	06-16	01	8		06-23	01	16
	06-21	01	24	190506A1	06-39	01	8
	06-24	01	2	190508A1	06-39	01	8
181101A1	06-05	01	23	190509A1	06-39	01	8
	06-16	01	19	190510A1	06-39	01	8
181105A1	06-05	01	14	190511A1	06-39	01	8
	06-16	01	14	190512A1	06-39	01	8
181108A1	06-08	01	24	190513A1	06-39	01	8
	06-10	01	23	190514A1	06-39	01	8
	06-17	01	24	190515A1	06-39	01	8
	06-19	01	23	190516A1	06-39	01	8
181111A1	06-08	01	13	193-1000	04-06	01	13
	06-17	01	13	196096A1	06-14	01	4
181116A1	06-08	01	9		06-25	01	4
	06-17	01	9	196454A1	06-10	01	3
181118A1	06-10	01	5		06-19	01	3
	06-19	01	5	1966993C1	06-11	01	4
181122A1	06-20	01	5		06-21	01	4
181123A1	06-10	01	19	1967581C1	06-11	01	10
	06-19	01	19		06-21	01	10
181126A1	06-09	01	3	1967585C1	06-11	01	9
	06-18	01	3		06-21	01	9
	06-20	01	9	1976955C1	08-42	01	5
181128A1	06-08	01	3	1986905C1	08-52	02	5
	06-17	01	3	1986906C1	08-52	02	14
181130A1	06-10	01	20	201-101	08-04	01	3
	06-19	01	20		08-32	01	11
181132A1	06-09	01	5	201-104	08-03	01	4
	06-10	01	4		08-04	01	6
	06-18	01	5		08-06	01	2

Number	Figure	Sequence	Ref.	Number	Figure	Sequence	Ref.
201-104	08-06	02	6	278533A1	06-21	01	13
	08-07	01	5	278534A1	01-01	02	1
201-105	08-03	01	15		06-12	01	3
201-107	08-03	01	10		06-22	01	3
201-112	08-41	01	6	279039A1	06-11	01	15
201-128	08-07	01	19		06-21	01	15
201-131	08-06	01	3	280250	07-04	01	5
	08-06	02	2	2830081	02-04	01	1
	08-07	01	2	2830082	02-04	01	1
201-134	08-01	01	30	2830156	03-12	01	2
201-142	08-04	01	10	2830411	03-10	01	7
	08-32	01	13	2830445	02-23	01	2
201-149	08-04	01	15	2830559	02-33	01	10
201-308	08-05	01	11	2830775	02-07	01	5
201-317	08-04	01	8	2830784	02-07	01	7
201-342	08-03	01	7	2830919	02-06	01	15
201-407	08-04	01	18	2830920	02-06	01	15
	08-05	01	18	2831203	02-23	01	1
201-422	08-31	01	14	2852011	02-29	01	4
201-428	08-04	01	12	2852012	02-29	01	7
20332	04-36	01	25	2852013	02-29	01	9
214-1432	02-39	01	15	2852016	02-29	01	5
214-1440	02-39	01	16	2852027	02-31	01	1
214-1464	02-21	01	4	2852028	02-31	01	2
218-1023	06-16	01	2	2852029	02-22	02	3
218-5105	08-67	01	5	2852034	02-07	01	2
218-5209	08-42	01	7	2852044	02-22	01	1
218-5214	08-01	01	29	2852047	02-41	01	2
219-1	08-48	01	17	2852049	02-13	01	1
	08-48	03	17	2852051	02-13	01	2
	08-49	01	7	2852054	02-35	01	3
	08-52	02	12	2852059	03-08	01	1
228120A1	02-21	01	1	2852068	02-24	01	3
231-14109	09-077	01	2	2852069	02-24	01	7
233284A1	06-10	01	18	2852071	02-24	01	5
	06-19	01	18	2852072	02-24	01	4
237-6006	08-04	01	2	2852093	03-07	01	3
	08-32	01	12	2852100	02-25	01	13
	08-67	01	4	2852101	02-25	01	14
237-6008	06-14	01	5	2852102	02-25	01	10
	06-25	01	5	2852111	03-09	01	3
	08-03	01	11	2852122	02-30	01	1
	08-32	01	17	2852125	02-30	01	2
237-6010	08-03	01	12	2852127	02-30	01	6
237-6012	08-03	01	3	2852134	02-30	01	9
	08-04	01	5	2852135	02-30	01	8
	08-06	01	1	2852151	02-42	01	1
	08-06	02	1	2852155	02-42	01	1
	08-07	01	3	2852157	02-42	01	5
237-6014	08-41	01	7	2852161	02-36	01	3
237-6016	08-03	01	14	2852162	02-36	01	2
	08-04	01	19	2852163	02-36	01	5
	08-05	01	9	2852170	02-37	01	1
238-5013	06-14	01	7	2852171	02-37	01	5
	06-25	01	7	2852172	02-37	01	6
238-5014	06-14	01	6	2852181	02-43	01	4
	06-25	01	6	2852195	02-25	01	8
238-5231	08-53	01	21	2852196	02-25	01	15
238-5235	08-52	02	4	2852197	02-25	01	12
238-5249	08-48	02	12	2852202	02-04	01	9
238-6012	08-03	01	8	2852234	02-29	01	1
	08-04	01	4	2852294	03-06	01	3
238-6014	08-07	01	20	2852473	02-42	01	7
238-6018	08-03	01	5	2852511	02-43	01	5
	08-04	01	7	2852519	02-11	01	7
	08-06	02	7	2852521	03-13	01	4
	08-07	01	6	2852834	02-23	01	3
	08-32	01	15	2852865	02-09	01	2
238-6021	08-03	01	16	2852866	02-08	01	3
	08-04	01	17	2852885	03-06	01	2
	08-05	01	10	2852889	02-44	01	3
238-6121	06-05	01		2853133	02-42	01	4
	06-16	01	3A	2853407	02-30	01	10
238-8217	06-20	01	22	2853410	02-30	01	7
	06-42	01	3	2853412	02-30	01	11
239606A1	06-16	01	20	2853671	02-11	01	5
244109A1	06-10	01	10	2853728	02-29	01	10
	06-19	01	10	2853781	02-33	01	3
27-4077	09-031	01	2	2853867	02-22	01	6
276-2446	08-29	02	15		02-22	02	6
277377R1	02-21	01	3	2853875	02-16	01	6
278532A1	06-11	01	14	2854030	02-16	01	3
	06-21	01	14	2854072	02-43	01	2
278533A1	06-11	01	13	2854073	02-09	01	6

Number	Figure	Sequence	Ref.	Number	Figure	Sequence	Ref.
2854837	04-35	01	16	358633A1	06-17	01	6
2855103	03-10	01	2	358635A1	06-08	01	4
2855287	02-11	01	6		06-17	01	4
2855289	02-11	01	4	358636A1	06-09	01	2
2855894	02-42	01	3		06-18	01	2
2856017	02-06	01	3	358637A1	06-08	01	15
2856086	02-29	01	6		06-17	01	15
2856263	02-22	01	4	358638A1	06-08	01	21
2856455	02-42	01	2		06-17	01	21
2856462	02-22	02	1	358639A1	06-10	01	21
2856765	02-14	01	3		06-19	01	21
2856766	02-14	01	3	358640A1	06-08	01	10
2856767	02-14	01	4		06-17	01	10
2856775	02-14	01	3	358641A1	06-08	01	16
2856801	02-06	01			06-17	01	16
2856802	02-06	01	6	358642A1	06-08	01	19
2856803	02-06	01	5		06-17	01	19
2856804	02-06	01	8	358643A1	06-08	01	18
2856806	02-07	01	4		06-17	01	18
2856809	02-07	01	6	358644A1	06-08	01	17
2856819	02-15	01	1		06-17	01	17
2856822	02-15	01	2	358645A1	06-08	01	1
2856823	02-15	01	3		06-08	01	29
2856826	02-16	02	2		06-17	01	1
2856828	02-16	02	4		06-17	01	29
	02-16	02	5		06-20	01	7
2856829	02-16	02	6	358649A1	06-10	01	2
2856830	02-16	02	3		06-19	01	2
2856831	02-15	01	4	358650A1	06-10	01	3
2856832	02-15	01	4		06-19	01	3
2856865	02-12	01	5	358651A1	06-10	01	3
2856866	02-12	01	6		06-19	01	3
2856872	03-06	01	1	358652A1	06-10	01	3
2856893	02-41	01	1		06-19	01	3
2857008	02-43	01	3	358654A1	06-19	01	24
2857015	02-25	01	2	358655A1	06-19	01	26
2858050	02-42	01	6	358656A1	06-19	01	25
292207A1	06-38	01	5	363485A1	06-06	01	3
292208A1	06-38	01	6		06-07	01	3
292212A1	06-42	01	4	366230A1	06-20	01	13
297281A1	08-53	01	10	366231A1	06-20	01	18
298614A1	06-14	01	2	366232A1	06-20	01	15
	06-25	01	2	366234A1	06-20	01	11
300388	06-02	01	11	366235A1	06-20	01	12
300389	06-01	01	17	366236A1	06-20	01	14
300510	08-67	01	2	366910A1	06-24	01	6
	08-67	02	1	369372A1	08-42	01	2
310519A1	06-08	01	8	371144A1	06-37	01	8
	06-17	01	8	371145A1	06-37	01	11
310772A1	06-05	01	12	374834	08-60	01	5
	06-16	01	12	375112A1	09-068	01	3
321428A1	06-24	01	5	378056	09-041	01	14
322357	04-35	01	1	379184A1	08-01	01	31
	04-36	01	16	380621A1	08-48	02	10
326865A1	06-10	01	7	384769A1	06-10	01	8
	06-19	01	7		06-19	01	8
335040	08-60	01	9	384773A1	06-10	01	9
	09-003	01	11		06-19	01	9
	09-029	01	11	388712A2	08-42	01	6
	09-030	01	12	388881A1	08-42	01	12
	09-031	01	13	389570A1	09-109	01	10
336199	03-04	01	12	389978A1	08-01	01	32
	04-14	01	6	391266A1	09-109	01	3
	09-035	01	13	391267A1	09-108	01	2
3416158	04-36	01	22	393392	04-36	01	11
345-49	04-04	01	6		09-039	01	13
	04-05	01	10	396422A2	08-42	01	9
346583A1	06-06	01	18	398576A1	09-109	01	9
	06-07	01	18	398672A1	09-109	01	7
349291A1	06-14	01	3	400296A2	08-42	01	3
	06-25	01	3	400657A1	08-42	01	4
349292A1	06-14	01	1	403955A1	06-36	01	14
	06-25	01	1	407962A1	04-36	01	2
349295A1	06-13	01	1		08-34	01	3
	06-14	01	8	409025A1	08-42	01	11
	06-23	01	1	412005	04-04	01	2
	06-25	01	8	412066	09-038	02	4
358282A1	06-10	01	11		09-038	03	4
	06-19	01	11	412126	06-04	01	3
358283A1	06-10	01	22	412141	04-04	01	5
	06-19	01	22		04-05	01	7
358632A1	06-08	01	7		08-01	01	25
	06-17	01	7	412180	09-038	03	7
358633A1	06-08	01	6	412250	07-04	01	2

Number	Figure	Sequence	Ref.	Number	Figure	Sequence	Ref.
412427	09-038	03	6	4894641	02-13	01	3
427-6106	07-04	01	4	4894721	03-12	01	5
43127	08-58	01	3	4895038	02-04	01	4
	08-59	01	8	4895039	02-04	01	3
	09-034	01	3	4895040	02-04	01	7
43128	02-19	01	7	4895045	02-33	01	5
	02-20	01	7	4895049	02-04	01	11
	02-40	01	15	4895078	02-06	01	16
	03-02	01	8	4895085	02-06	01	2
	08-41	01	17	4895089	02-34	01	2
	08-60	01	10	4895133	02-24	01	2
43129	08-36	01	8	4895155	02-09	01	10
43130	08-40	01	6	4895164	02-25	01	1
	08-41	01	14	4895166	03-10	01	5
	09-016	01	13	4895179	02-06	01	12
43133	08-62	01	4	4895180	02-04	01	10
43138	06-01	01	7	4895183	02-06	01	4
	07-07	01	1	4895184	02-06	01	9
	08-34	01	4	4895195	02-08	01	1
43139	08-01	01	23	4895196	02-08	01	7
	08-63	01	6	4895198	02-08	01	9
	09-034	01	6	4895199	02-08	01	10
43140	04-13	01	4	4895200	02-08	01	11
	07-02	01	3	4895204	02-08	01	12
43234	02-26	01	4	4895214	02-07	01	3
	02-27	01	4	4895228	02-04	01	5
43235	04-13	01	8	4895244	03-13	01	3
43248	02-26	01	3	4895291	02-37	01	4
	02-27	01	3		04-03	01	7
43252	02-28	01	2	4895294	02-22	01	3
43260	02-39	01	20		02-22	02	7
	03-01	01	11	4895297	03-14	01	2
	08-01	01	13		03-14	02	2
43362	02-26	01	8	4895301	02-37	01	3
	02-27	01	16	4895305	03-13	01	2
	02-27	01	8	4895323	02-12	01	1
	04-36	01	18	4895347	02-06	01	7
	09-041	01	19	4895355	02-11	01	8
440-1066	09-068	01	4	4895360	02-07	01	1
440-11012	09-077	01	6	4895361	02-08	01	2
444640A1	08-48	02	9	4895363	02-08	01	5
446178A1	08-48	01	12	4895364	02-08	01	6
446195A1	08-48	01	7	4895365	02-08	01	8
447763A1	08-48	01	5	4895378	02-09	01	4
44910052	09-053	01	2	4895379	02-09	01	5
44910053	09-053	01	2	4895392	02-04	01	13
456299	09-009	01	8		02-43	01	8
	09-010	01	8	4895393	02-04	01	12
47042074	08-01	01	34		02-43	01	9
47042260	02-40	01	10	4895406	02-30	01	3
47042364	08-34	01	5	4895489	02-29	01	2
47044758	08-01	01	35	4895538	02-29	01	8
47048962	02-40	01	12	4895610	02-25	01	3
47048963	08-34	01	6		02-30	01	5
47049163	02-40	01	1	4895623	02-43	01	6
47050685	08-31	01	3	4895625	02-43	01	7
47050686	08-31	01	4	4896404	02-33	01	4
47132002	01-01	02	32	4896406	02-33	01	9
	04-36	01	4	4896409	02-33	01	11
47132449	01-01	02	34	4896410	02-33	01	7
47335213	09-097	01	7	4896770	03-08	01	3
4754401	02-16	01	5	4896773	02-35	01	1
4770632	02-16	01	5	4896884	03-07	01	2
4770634	02-16	01	5	4897024	02-10	01	1
4858605	03-08	01	4	4897178	02-06	01	13
4890732	02-37	01	9	4897179	02-06	01	14
4890832	02-10	01	4	4897330	02-30	01	4
4890833	02-09	01	8	4897457	02-12	01	4
4890964	03-12	01	4	4897480	02-32	01	1
4891209	02-10	01	5	4897898	02-34	01	1
4891353	02-04	01	6	4898301	02-29	01	3
4892426	02-37	01	8	4898482	02-24	01	6
4892712	02-16	01	2	4899003	03-06	01	4
4892732	02-37	01	7	4899009	02-06	01	10
4892859	02-06	01	1		02-44	01	1
4892860	02-08	01	4	4899019	02-33	01	1
4892861	02-06	01	1	4899020	02-09	01	7
4892867	02-35	01	2	4899026	02-04	01	2
4892915	02-09	01	2		02-09	01	1
4893036	02-09	01	12		02-11	01	1
4893391	02-33	01	8	4899031	03-12	01	3
4893518	03-08	01	2	4899035	02-33	01	6
4894095	03-09	01	4	4899039	02-22	01	2
4894218	02-04	01	8		02-22	02	2

Number	Figure	Sequence	Ref.	Number	Figure	Sequence	Ref.
4899046	02-14	01	5	70928956	09-048	02	1
4899053	02-37	01	2	70930351	08-67	01	20
4899058	02-25	01	9	70930370	09-038	05	2
4899063	02-10	01	3	71100442	09-104	01	1
4899068	02-09	01	11	71100452	09-103	01	7
	02-12	01	3	71100453	09-103	01	4
	03-10	01	3	71100455	09-102	01	1
4899072	02-06	01	11	71101313	09-100	01	9
	02-44	01	2	71101327	09-103	01	1
4899073	02-11	01	3	71101328	09-100	01	4
	02-17	01	2	71101329	09-100	01	8
4899074	02-09	01	2	71101962	06-45	01	3
4899076	02-09	01	2		06-46	01	3
4899078	02-10	01	2		06-47	01	3
4899079	02-36	01	6	71101964	06-45	01	6
	02-41	01	3		06-47	01	6
4899090	02-32	01	2	71103058	08-24	01	4
4899091	02-11	01	2		08-25	01	4
	02-29	01	2	71103481	06-46	01	5
4899093	02-11	01	3		06-47	01	5
4899106	02-25	01	7	71304923	01-03	01	8
4899108	02-25	01	4	71431438	01-03	01	6
4899109	02-09	01	2	71485488	09-096	01	2
	02-36	01	4	72273491	08-01	01	9
	02-43	01	1	75213653	09-017	03	13
4899110	02-31	01	3	75238130	09-009	01	1
4899118	02-24	01	1		09-010	01	1
4899119	02-23	01	4	75238350	09-009	01	8
4899121	02-25	01	11		09-010	01	8
4899143	02-09	01	2	75238351	09-008	01	4
4899467	02-25	01	5		09-009	01	9
4899519	02-25	01	6		09-010	01	9
4899643	02-33	01	2	75244879	09-009	01	3
4899849	03-10	01	4		09-010	01	3
4899921	02-22	01	5	75246669	09-008	01	1
	02-22	02	5	75247456	09-107	01	3
495-31022	04-23	01	16	75247594	09-009	01	4
	09-077	01	3		09-010	01	4
4998760	05-01	01	11	75249083	09-038	04	7
4999021	09-065	01	25	75249084	09-038	04	6
	09-070	01	9	75254718	09-038	04	8
510185	08-33	01	1	75260107	09-098	01	1
5112712	04-10	01	4	75260108	09-098	01	1
	04-15	01	10	75260236	06-45	01	1
	04-16	01	8		06-46	01	1
	09-055	01	13		06-47	01	1
	09-086	01	9	75260568	09-075	01	5
	09-087	01	22	75261205	09-010	01	5
5132136	09-057	01	13	75261206	09-009	01	5
	09-058	01	8	75266908	09-038	01	14
5135069	09-106	01	4	75266913	09-038	01	14
5138360	09-106	01	3	75267434	09-092	01	1
514-724	08-03	01	2	75286905	09-077	01	8
514-729	08-03	01	13	75286906	09-077	01	9
514-846	02-03	01	9	75310996	09-099	01	8
	06-01	01	1	75310997	09-099	01	1
5148131	09-069	01	15	75310998	09-104	01	5
5148132	09-069	01	14	75310999	09-099	01	12
5148946	05-01	01	10	75311000	09-104	01	4
515-22254	03-04	01	13	75311002	09-099	01	6
5153180	07-01	01	12		09-101	01	23
5162852	09-059	01	1		09-104	01	2
5175736	09-076	01	7	75311003	09-104	01	7
5176441	09-078	01	1	75311005	09-104	01	9
5178468	09-069	01	5	75311006	09-104	01	8
5183854	09-055	01	8	75311007	09-104	01	6
563024	09-016	01	21	75311266	09-101	01	22
574342	08-67	01	11	75312145	09-099	01	9
614-10030	06-05	01	10	75312146	09-099	01	4
	06-16	01	10	75312676	09-098	01	4
614-10040	08-41	01	8		09-100	01	10
614-8018	06-12	01	6	75312677	09-098	01	4
	06-22	01	6		09-100	01	10
614-8022	06-20	01	2	75313752	09-102	01	2
614-8025	07-08	01	3	75313753	09-102	01	3
	09-077	01	5	75313754	09-102	01	4
637-63113	08-05	01	13		09-103	01	2
	08-29	01	16	75313755	09-102	01	5
70096481	06-45	01	2	75313756	09-102	01	6
	06-46	01	2	75313757	09-103	01	3
	06-47	01	2	75313759	09-103	01	5
70677010	09-038	05	13	75313760	09-103	01	6
70921349	08-67	01	19	75313762	09-100	01	1
70925621	09-035	01	11	75313763	09-100	01	2

Number	Figure	Sequence	Ref.	Number	Figure	Sequence	Ref.
75313764	09-099	01	3	80167268	08-43	01	13
	09-100	01	3		08-62	01	24
75313765	09-100	01	5		08-66	01	1
75313766	09-100	01	6	80167269	08-07	01	8
75313767	09-100	01	7		08-36	01	5
75313771	09-104	01	3		08-37	01	2
75313772	09-104	01	10		08-38	01	3
75313773	09-099	01	2		08-41	01	1
75313774	09-099	01	5		08-47	01	10
75313775	09-099	01	7		08-64	01	13
75313776	09-099	01	10	80710	08-29	02	10
75313777	09-099	01	11		08-44	01	6
75313778	09-099	01	13		08-44	02	28
75313779	09-099	01	14		08-52	01	3
75313780	09-101	01	1		09-001	01	7
75313781	09-101	01	2		09-002	01	4
75313782	09-101	01	3		09-016	01	20
75313783	09-101	01	4		09-017	01	14
75313784	09-101	01	5		09-017	02	14
75313785	09-101	01	6		09-017	03	2
75313786	09-101	01	7		09-038	05	11
75313787	09-101	01	8	80719	08-29	02	16
75313788	09-101	01	9		08-51	01	3
75313789	09-101	01	10		08-52	01	2
75313790	09-101	01	11	814-10150	06-05	01	1
75313791	09-101	01	12	814-6040	07-08	01	6
75313792	09-101	01	13	814-8055	06-06	01	17
75313793	09-101	01	14		06-07	01	17
75313794	09-101	01	15	814-8060	06-15	01	3
75313795	09-101	01	16		06-24	01	4
75313796	09-101	01	17		06-26	01	3
75313797	09-101	01	28	81818824	09-038	01	16
75313798	09-101	01	19	81832258	08-43	01	7
75313799	09-101	01	20	81844851	05-03	01	9
75313800	09-101	01	21		08-32	01	8
75313802	09-101	01	24		08-62	01	10
75313803	09-101	01	25	81855916	09-004	01	18
75313804	09-101	01	26	81867742	09-055	01	12
75313805	09-101	01	27	81868381	08-11	01	3
75313992	09-101	01	18		08-13	01	3
75320117	04-15	01	24		08-15	01	1
	04-16	01	24		08-17	01	1
75327664	04-05	01	12		08-23	01	1
76089595	01-01	02	24	81869714	09-055	01	10
76344	07-07	01	4	81870039	09-015	02	3
	08-67	01	17		09-017	01	10
76350	07-06	01	10		09-017	02	10
766535	09-032	01	4		09-069	01	16
	09-033	01	17	81871439	09-050	01	15
79005965	09-009	01	10	81871864	09-050	01	10
	09-010	01	10		09-051	01	10
79028977	01-03	01	9	81872028	09-051	01	7
79028981	01-03	01	4	81872036	09-050	01	6
79062734	01-03	01	5	81875248	09-038	01	4
79067018	07-03	01	4	81900328	09-001	01	12
79089592	09-065	01	13		09-002	01	2
	09-070	01	7		09-005	01	19
	09-074	01	8	81901809	09-001	01	2
	09-075	01	6	81901837	09-038	01	7
79111815	09-065	01	12	81901896	09-001	01	10
79111978	04-15	01	7	81901897	08-51	01	10
	04-16	01	17	81902174	08-51	01	8
	09-056	01	12		08-52	01	6
	09-062	01	6	81902463	09-001	01	6
	09-065	01	23		09-002	01	3
	09-069	01	13	82000409	09-055	01	9
800-1130	06-08	01	31	82001909	09-065	01	24
	06-17	01	31		09-070	01	13
800-1150	06-08	01	26	82002692	03-04	01	10
	06-17	01	26	82003283	09-061	01	5
	06-36	01	1	82017872	04-37	01	5
800-5145	06-20	01	19	82022833	01-01	02	26
80128825	05-03	01	7		04-24	01	1
	08-05	01	8	82026949	07-01	01	9
	08-29	01	1	82034881	09-095	01	23
	08-43	01	3		09-096	01	10
	08-43	01	6		09-097	01	11
	08-55	01	5	82034893	09-095	01	22
80165202	05-03	01	10		09-096	01	11
	08-62	01	22	82035025	09-094	01	16
80167266	08-39	01	7	82035027	09-094	01	24
	08-45	01	7	82035028	09-094	01	21
	08-62	01	18	82035029	09-094	01	15
80167268	08-34	01	10	82035030	09-095	01	11

Number	Figure	Sequence	Ref.	Number	Figure	Sequence	Ref.
82035031	09-095	01	9	83963371	05-04	01	4
82035032	09-094	01	10		08-62	01	7
82035033	09-094	01	1	83963374	05-03	01	3
82035034	09-094	01	23		08-29	01	14
82035035	09-094	01	20		08-43	01	5
82035036	09-095	01	14		08-53	01	20
82035037	09-094	01	8		08-55	01	2
82035038	09-097	01	27	83963376	08-07	01	9
82035039	09-094	01	13		08-38	01	1
82035040	09-094	01	4		08-41	01	2
82035043	09-094	01	7		08-47	01	5
82035054	09-094	01	9	83963379	08-43	01	12
82035094	09-095	01	5	83963422	09-005	01	10
82035127	09-095	01	8	83963433	09-005	01	1
82035128	09-094	01	5	83964146	09-055	01	2
82859922	09-050	01	1	83971549	08-43	01	2
82879400	09-005	01	3		08-53	01	4
829-1410	07-05	01	2	83976357	09-051	01	4
	08-41	01	12	83981068	08-15	01	4
833-40304	09-059	01	6		08-17	01	4
833-40406	09-049	01	1	83983763	05-04	01	13
83416242	09-012	01	1	83984666	09-097	01	14
	09-038	01	12	83985067	05-04	01	12
83901443	08-36	01	3		08-05	01	14
	08-37	01	3		08-29	01	15
	08-66	01	3	83987627	08-62	01	19
83902702	09-015	02	21		08-66	01	6
83902710	08-52	01	8		08-67	01	18
83910546	09-015	02	2		08-67	02	2
	09-017	01	2	83990583	04-36	01	17
	09-017	02	2		04-36	01	21
83910548	09-015	02	23		08-29	01	6
	09-017	01	4		08-40	01	7
	09-017	02	4		08-54	01	2
83910557	09-016	01	2		08-58	01	4
83910599	08-44	02	5		09-016	01	12
83910601	08-44	02	3		09-034	01	2
83910629	09-038	01	18	83994150	04-23	01	15
83910630	09-038	01	17		09-056	01	13
83910634	09-019	01	2		09-062	01	7
	09-020	01	1	83994372	09-055	01	6
	09-021	01	1	83994378	09-055	01	7
	09-022	01	2	83994395	09-055	01	5
	09-023	01	1	83995356	09-050	01	8
	09-024	01	2	83998909	08-44	02	8
	09-025	01	1	83999466	09-038	01	19
	09-026	01	2	840-1440	09-059	01	5
	09-027	01	2	840-1512	03-01	01	7
	09-028	01	1	84090658	01-01	02	20
83910645	08-44	01	2	84120429	06-44	01	3
	09-038	01	5	84120458	06-43	01	4
83910977	09-038	01	21	84123381	02-21	01	5
83911000	09-038	01	11	84123670	08-02	01	1
83911019	09-015	02	6		08-04	01	20
	09-038	01	20	84123798	03-04	01	4
83911020	09-038	01	6	84123944	09-106	01	9
83911366	08-59	01	6	84124773	08-35	01	6
	08-61	01	5	84124774	08-35	01	7
	09-005	01	8	84125308	02-19	01	1
	09-031	01	5		02-20	01	1
83912378	08-44	02	4	84127828	09-032	01	1
83931281	09-017	01	15	84127891	06-12	01	2
	09-017	02	15		06-22	01	2
83931289	08-44	02	18	84129999	09-075	01	1
	09-017	01	17	84130004	09-074	01	1
	09-017	02	17	84130008	09-074	01	1
83931313	08-44	02	7	84130012	09-065	01	6
83937315	08-52	01	9	84130016	09-068	01	2
83961521	04-16	01	12	84130017	09-059	01	3
83961823	09-069	01	10	84130018	09-074	01	6
83961985	09-050	01	3	84135215	09-032	01	1
	09-051	01	8		09-033	01	1
	09-052	01	7	84135254	09-032	01	6
83961987	09-050	01	13		09-033	01	19
	09-051	01	12	84135962	08-33	01	3
	09-054	01	6	84138954	08-62	01	20
83962538	08-39	01	8	84143833	08-31	01	22
	08-45	01	3	84144165	09-105	01	5
83962539	08-39	01	9		09-105	02	5
	08-45	01	4		09-105	03	5
	08-46	01	1		09-106	01	5
83962659	09-005	01	2	84145520	04-19	01	7
83962811	08-52	01	7	84149870	09-108	01	6
83963153	09-050	01	5	84149908	09-108	01	10

Number	Figure	Sequence	Ref.	Number	Figure	Sequence	Ref.
84149944	09-108	01	5	84180587	08-13	01	6
84149959	09-108	01	7	84180588	08-11	01	4
84149960	09-108	01	8		08-13	01	5
84149978	09-108	01	9	84183255	09-067	01	4
84150355	08-56	01	5	84183262	09-067	01	3
84153643	08-48	01	9	84184348	01-01	02	6
84153644	08-29	02	9		04-20	01	9
84153797	08-48	03	3	84187996	06-01	01	21
	08-49	01	2	84189978	01-01	02	7
84154080	09-038	04	1		04-20	01	3
84154166	08-49	01	21	84189980	04-20	01	7
84154167	08-48	03	10	84190008	04-17	01	1
84154849	09-080	01	6	84190026	04-26	01	3
	09-081	01	6	84190373	06-31	01	1
84155584	08-48	01	3	84190375	06-34	01	1
84155586	08-48	01	14	84191453	04-15	01	17
84159447	08-05	01	17		04-17	01	2
	08-29	01	4		09-048	02	11
84159450	08-05	01	15	84192840	08-06	02	8
	08-29	01	18		08-07	01	14
84159452	08-05	01	16	84193033	09-048	01	1
84159455	08-03	01	17	84193034	09-048	01	1
	08-05	01	4	84194858	09-048	02	4
84159456	08-04	01	9	84195778	04-26	01	2
84159457	08-03	01	6	84197018	08-29	02	11
84159458	08-04	01	13	84197601	06-39	01	4
84160572	08-07	01	18	84197602	06-39	01	3
84160573	08-07	01	21	84197604	06-39	01	2
84160883	09-031	01	4	84198061	09-077	01	1
84160885	09-031	01	14	84198727	09-075	01	8
84161305	08-41	01	11	84198809	08-27	01	
84161411	09-031	01	9	84198812	08-27	01	5
84161432	08-04	01	1	84199180	04-26	01	12
	08-10	01		84199298	08-29	02	12
	08-11	01		84200056	02-19	01	16
84161433	08-04	01	1		02-20	01	16
	08-12	01		84202072	09-038	01	1
	08-13	01		84202507	06-38	01	1
84161601	09-031	01	15	84203708	06-38	01	4
84161602	09-031	01	12	84203713	06-39	01	13
84161603	09-029	01	8	84203714	06-37	01	1
	09-030	01	7	84203715	06-37	01	1
84161604	09-029	01	9	84206731	07-01	01	3
84161605	08-60	01	8	84206741	07-02	01	1
84161712	08-35	01	5	84207611	07-01	01	4
84161732	08-35	01	1	84207666	07-01	01	16
84162776	03-04	01	24	84207725	07-01	01	6
84162798	03-04	01	23	84207732	07-01	01	8
84163534	08-61	01	3	84207734	07-01	01	7
84163535	08-60	01	3	84208590	09-019	01	3
	08-61	01	6		09-022	01	3
84165560	09-074	01	14		09-024	01	3
84165728	08-30	01	6		09-026	01	3
84166078	09-003	01	13		09-027	01	3
84166079	09-003	01	6	84208591	09-024	01	1
84166137	08-62	01	11	84208593	09-027	01	1
84166301	09-031	01	3	84208595	09-024	01	4
84167374	08-03	01	18	84208596	09-027	01	4
84167893	08-67	01	13	84208597	09-019	01	4
84168673	08-67	01	3	84208598	09-022	01	4
84170548	08-30	01	5	84208599	09-026	01	4
84170567	08-30	01	7	84208603	09-026	01	1
84170747	08-05	01	5	84208604	09-019	01	1
84170751	09-029	01	12	84208605	09-022	01	1
84171692	01-01	01	9	84208606	09-019	01	12
84172551	08-07	01	15	84208607	09-022	01	12
84172580	08-07	01	12	84208608	09-024	01	12
	08-43	01	9	84208609	09-026	01	12
84172662	08-38	01	4	84208610	09-027	01	12
84173571	08-09	01	1	84208926	01-01	02	5
84174982	09-070	01	1	84209918	08-29	02	1
84175895	09-065	01	19	84209920	08-29	02	13
84176067	08-61	01	1	84213933	09-004	01	21
84176889	09-003	01	24	84213934	09-004	01	19
84177078	02-03	01	2	84216083	09-110	01	1
84180056	08-17	01	7	84216084	09-110	01	1
84180057	08-15	01	11	84217229	01-01	01	5
	08-17	01	11	84221360	03-04	01	1
84180063	08-10	01	6	84221399	03-04	01	2
	08-12	01	8	84222799	04-13	01	12
84180583	08-13	01	4	84226272	01-01	01	7
	08-15	01	3	84234646	04-12	01	11
	08-17	01	3	84234648	04-11	01	9
84180587	08-11	01	5	84255607	08-08	01	4

Number	Figure	Sequence	Ref.	Number	Figure	Sequence	Ref.
84257646	08-01	01	33	85801262	09-038	01	13
84257647	08-01	01	37	85801307	09-015	02	9
84257648	08-01	01	4	85801308	09-015	02	22
84257649	08-01	01	5	85801309	09-015	02	5
84261545	06-01	01	2	85801314	09-015	02	20
84261546	06-01	01	2	85801371	09-012	01	5
84262242	03-01	01	1		09-014	01	4
84268475	03-12	01	6		09-019	01	9
84271749	01-01	02	29		09-022	01	9
	04-27	01	5		09-024	01	9
84279039	09-106	01	12		09-026	01	9
84280360	08-08	01	3		09-027	01	9
84281786	04-19	01	8	85801376	09-019	01	8
84286345	04-09	01	4		09-022	01	8
84286351	04-10	01	1		09-024	01	8
84296800	08-14	01	6		09-026	01	8
	08-18	01	6		09-027	01	8
84296859	08-14	01	3	85801377	09-019	01	11
	08-18	01	3		09-022	01	11
84296862	08-14	01	2		09-024	01	11
	08-18	01	2		09-026	01	11
84300765	04-06	01	14		09-027	01	11
84308154	08-05	01	19	85801397	08-63	01	3
	08-06	01	7	85801452	08-63	01	7
	08-06	02	5	85801470	09-012	01	3
	08-14	01			09-014	01	6
	08-15	01			09-019	01	5
84308155	08-05	01	19		09-022	01	5
	08-07	01	4		09-024	01	5
	08-17	01			09-026	01	5
	08-18	01			09-027	01	5
84319013	09-106	01	13	85801488	09-029	01	3
84360306	09-017	01	1		09-030	01	2
	09-017	02	1	85801492	04-36	01	8
84361491	02-26	01	15	85801502	09-030	01	1
	02-27	01	15	85801518	09-003	01	9
84365514	08-67	01	12		09-029	01	15
	08-67	02	4		09-030	01	13
84367193	08-40	01	3	85801562	09-003	01	16
84369307	07-03	01	8	85801585	02-03	01	7
	07-04	01	3		06-01	01	3
	07-05	01	4	85801596	08-47	01	11
84989693	01-01	02	23	85801599	08-59	01	4
85700130	09-001	01	5	85801621	04-26	01	9
85700341	09-005	01	13		09-047	01	1
85700728	09-038	01	2	85801622	04-26	01	10
85800007	08-44	02	20		09-047	01	3
85800103	08-51	01	7	85801623	04-26	01	8
85800105	08-51	01	9		09-047	01	2
85800303	08-44	02	14	85801624	09-054	01	7
85800504	08-52	01	5	85801625	09-054	01	7
85800603	08-29	02	3	85801626	09-052	01	3
85800604	08-29	02	2	85801628	09-052	01	2
85800965	08-44	01	9	85801630	09-047	01	4
85800990	08-44	02	6	85801631	09-047	01	5
85801029	09-038	05	3	85801632	09-056	01	2
85801042	09-007	01	6	85801649	09-065	01	2
85801044	09-007	01	1	85801739	09-056	01	1
85801049	08-51	01	2	85801799	09-054	01	4
	09-002	01	5	85801800	09-054	01	5
85801050	08-51	01	5	85801801	09-048	02	5
85801051	09-001	01	14		09-054	01	12
	09-006	01	4	85801811	09-056	01	3
	09-007	01	4	85801812	09-057	01	1
	09-014	01	1	85801813	09-057	01	1
85801087	09-001	01	11	85801814	09-057	01	3
85801097	09-020	01	6	85801815	09-057	01	4
	09-021	01	6	85801816	09-057	01	7
	09-023	01	6	85801820	09-058	01	11
	09-025	01	6	85801821	09-058	01	11
	09-028	01	6	85801823	09-058	01	14
85801098	09-020	01	8	85801824	09-058	01	15
	09-021	01	8	85801825	09-058	01	16
	09-023	01	8	85801826	09-056	01	9
	09-025	01	8	85801827	09-057	01	14
	09-028	01	8	85801828	09-056	01	7
85801100	09-020	01	4	85801829	09-056	01	10
85801110	09-038	01	3	85801830	09-058	01	2
85801153	08-44	01	7	85801831	09-058	01	1
85801174	09-021	01	4	85801832	09-058	01	3
85801226	09-023	01	4	85801833	09-058	01	4
85801233	09-025	01	4	85801834	09-058	01	6
85801240	09-028	01	4	85801938	04-30	01	1
85801249	08-01	01	8	85801939	04-30	01	3

Number	Figure	Sequence	Ref.	Number	Figure	Sequence	Ref.
85801953	09-062	01	16	85802776	08-67	02	5
85801968	09-062	01	1	85802801	08-34	01	1
85801976	05-01	01	13		08-62	01	21
85801991	09-049	01	2	85802820	08-05	01	12
	09-056	01	11		08-29	01	17
	09-065	01	3		08-41	01	16
	09-067	01	7	85802842	09-003	01	28
	09-072	01	4	85802843	09-029	01	19
	09-073	01	4	85802847	06-04	01	8
	09-075	01	7	85802890	08-32	01	4
85802018	09-058	01	12		08-67	01	21
85802107	04-25	01	3		09-079	01	6
85802141	09-073	01	15	85802891	08-36	01	9
85802142	09-072	01	9	85802893	09-016	01	15
	09-073	01	9	85802894	09-016	01	16
85802143	09-072	01	10	85802895	09-016	01	14
	09-073	01	10	85802899	09-016	01	11
85802144	09-072	01	11	85802900	08-56	01	3
	09-073	01	11		09-016	01	10
85802145	09-072	01	7	85802901	08-40	01	4
	09-073	01	12		09-016	01	9
85802214	08-30	01	2	85802902	09-016	01	8
85802223	09-047	01	8	85802903	08-59	01	17
	09-054	01	9		09-038	01	8
85802224	04-26	01	7	85802909	08-40	01	5
	09-047	01	9	85802947	06-04	01	1
	09-054	01	13	85802950	04-32	01	2
85802225	09-062	01	4	85802954	08-43	01	17
85802227	09-062	01	14	85802957	08-46	01	2
85802234	08-31	01	1	85802960	08-34	01	12
85802247	08-64	01	4	85802961	08-47	01	4
85802250	04-07	01	4	85802965	08-29	01	13
	04-08	01	16	85802972	08-32	01	14
85802259	09-068	01	6	85802974	09-017	01	13
85802307	09-054	01	10		09-017	02	13
85802309	09-061	01	1		09-017	03	11
	09-062	01	17	85802975	09-017	01	11
85802310	04-15	01	6		09-017	02	11
	04-16	01	4		09-017	03	5
	09-061	01	3	85802976	09-017	01	16
	09-062	01	13		09-017	02	16
85802334	04-26	01	11		09-017	03	12
	09-047	01	6	85802992	08-51	01	12
	09-054	01	8		09-001	01	4
85802344	09-058	01	17		09-002	01	7
85802345	09-058	01	17		09-006	01	2
85802346	09-058	01	21		09-007	01	5
85802347	09-058	01	21		09-014	01	3
85802351	09-058	01	13		09-036	01	4
85802372	08-64	01	9	85802993	08-51	01	11
85802397	09-016	01	7		09-001	01	13
	09-038	05	12		09-002	01	6
85802398	09-076	01	4		09-006	01	3
85802403	09-005	01	9		09-007	01	3
85802405	09-005	01	5		09-009	01	2
85802457	08-64	01	7		09-010	01	2
85802478	04-08	01	1		09-014	01	7
85802494	08-09	01	7		09-036	01	5
	08-59	01	3	85803005	09-017	01	6
	08-61	01	2		09-017	02	6
	09-004	01	2		09-017	03	9
85802509	08-59	01	1	85803008	08-29	01	20
85802510	08-59	01	11		08-46	01	4
85802527	08-56	01	10		08-47	01	8
85802528	08-56	01	11	85803010	08-53	01	18
85802529	08-56	01	9	85803013	02-19	01	12
85802580	08-01	01	20		02-20	01	12
85802599	09-018	01	2	85803039	08-44	01	7
85802618	02-03	01	8	85803040	03-04	01	17
	06-01	01	18	85803079	09-079	01	5
	08-09	01	4	85803107	09-029	01	13
85802620	08-29	01	22	85803124	09-030	01	6
85802639	05-03	01	4	85803139	09-036	01	3
85802640	05-03	01	1	85803141	09-036	01	2
85802643	09-017	03	10	85803192	09-038	05	8
85802682	09-029	01	1	85803193	09-038	05	6
85802735	09-004	01	13	85803196	09-038	05	1
85802737	09-004	01	16	85803197	09-038	05	5
85802738	09-003	01	22	85803215	09-004	01	17
	09-004	01	14	85803231	08-66	01	5
85802743	08-47	01	6	85803234	08-55	01	3
85802744	08-45	01	5		08-67	01	14
85802761	05-03	01	5		08-67	02	6
85802763	09-037	01	9	85803241	08-66	01	2

Number	Figure	Sequence	Ref.	Number	Figure	Sequence	Ref.
85803277	09-005	01	16	85805142	09-045	01	11
85803297	09-005	01	7	85805193	08-38	01	7
85803332	05-04	01	10	85805195	08-38	01	8
	08-55	01	9	85805200	09-062	01	8
85803380	03-04	01	8	85805203	08-35	01	21
85803393	08-07	01	23	85805206	08-35	01	18
	08-55	01	8	85805207	08-35	01	20
	08-67	01	7	85805208	08-35	01	19
	09-006	01	7	85805209	08-35	01	16
85803394	01-03	01	1	85805210	08-35	01	14
85803395	01-03	01	7	85805211	08-35	01	15
85803396	01-03	01	2	85805232	05-04	01	1
85803408	08-38	01	12	85805247	08-38	01	11
85803486	08-62	01	5	85805296	09-016	01	23
	08-64	01	3	85805303	09-045	01	6
85803487	08-62	01	6	85805304	09-045	01	7
85803517	08-29	01	11	85805305	09-045	01	8
	08-59	01	12	85805308	09-065	01	11
85803617	08-44	01	1	85805318	05-04	01	5
85803643	09-001	01	3		08-31	01	2
85803647	09-001	01	8	85805323	09-065	01	5
85803786	08-59	01	10		09-074	01	5
85803789	09-107	01	1		09-075	01	2
85803884	04-14	01	5	85805340	08-38	01	6
85803986	01-01	02	21	85805383	04-09	01	5
	04-07	01	1		04-10	01	3
	04-08	01	12		04-15	01	11
85804026	09-005	01	4		04-16	01	11
85804038	09-083	01	13	85805448	09-050	01	9
85804041	09-082	01	3		09-051	01	9
	09-083	01	3		09-052	01	6
85804051	09-080	01	3	85805502	08-03	01	9
	09-081	01	7		08-32	01	16
85804065	09-090	01	6	85805567	08-47	01	9
85804338	09-107	01	4	85805571	09-071	01	1
85804341	09-107	01	2	85805591	09-068	01	9
85804344	09-029	01	17		09-070	01	18
85804345	09-029	01	18	85805616	09-003	01	14
85804346	08-31	01	12		09-004	01	4
	09-003	01	15		09-031	01	8
85804362	04-25	01	5	85805624	05-01	01	1
85804366	09-005	01	11		05-02	01	1
85804375	09-003	01	18	85805648	09-038	05	18
	09-003	01	7	85805659	09-054	01	1
	09-004	01	22	85805664	09-018	01	4
	09-029	01	6	85805685	04-14	01	3
	09-030	01	8	85805686	04-14	01	2
	09-031	01	10	85805690	09-003	01	25
85804376	09-004	01	20	85805692	09-003	01	23
85804441	09-088	01	12	85805703	06-27	01	18
85804447	09-017	01	12	85805704	06-27	01	22
	09-017	01	9	85805705	06-27	01	25
	09-017	02	12	85805706	06-27	01	14
	09-017	02	9	85805707	06-27	01	21
	09-034	01	21		06-28	01	29
85804617	09-052	01	1	85805709	06-28	01	28
85804675	04-11	01	2		06-31	01	14
	04-12	01	4	85805710	06-28	01	30
85804676	04-30	01	5	85805711	06-28	01	22
85804705	05-01	01	4		06-31	01	3
85804734	09-061	01	4	85805770	09-053	01	4
85804750	09-065	01	18	85805771	09-053	01	4
	09-074	01	7	85805772	05-01	01	9
	09-075	01	4	85805774	05-01	01	2
85804847	09-036	01	1	85805775	05-01	01	2
85804848	09-036	01	1	85805819	09-065	01	29
85804863	09-070	01	2	85805855	08-35	01	2
85804864	09-070	01	5	85805858	08-35	01	3
85804866	09-070	01	6	85805859	08-35	01	4
85804869	09-050	01	4	85805861	08-35	01	8
85804870	09-051	01	5	85805862	08-38	01	5
85804879	08-64	01	10	85805864	08-38	01	13
85805003	09-083	01	14	85805865	08-38	01	14
85805004	09-083	01	15	85805869	08-35	01	11
85805005	09-083	01	11	85805870	08-35	01	9
85805006	09-083	01	10	85805872	08-35	01	10
	09-088	01	9	85805973	06-27	01	7
85805008	09-088	01	14		06-29	01	23
85805013	09-088	01	8	85805974	06-28	01	31
85805014	09-088	01	11	85805975	06-28	01	7
85805065	09-047	01	7		06-30	01	7
	09-054	01	11	85805976	06-28	01	6
85805067	09-066	01	8		06-30	01	6
85805137	09-038	05	15	85805977	06-28	01	5

Number	Figure	Sequence	Ref.	Number	Figure	Sequence	Ref.
85805978	06-28	01	16	85812253	09-053	01	1
85805979	06-28	01	11	85812254	09-052	01	4
85805980	06-28	01	12	85812255	09-052	01	5
85805982	06-28	01	15	85812278	09-034	01	4
	06-30	01	15	85812364	09-057	01	17
85805983	06-28	01	14	85812365	09-056	01	14
85805984	06-28	01	8	85813054	06-28	01	26
	06-30	01	20	85813079	09-082	01	2
85805986	06-28	01	13		09-083	01	2
	06-30	01	13	85813100	09-037	01	13
85805987	06-28	01	3	85813103	08-59	01	2
	06-30	01	3	85813132	09-033	01	6
85805988	06-30	01	8	85813133	09-037	01	4
85805989	06-28	01	4	85813134	09-037	01	2
85805990	06-28	01	18	85813135	09-037	01	3
85805992	06-28	01	19	85813136	09-037	01	1
85805996	06-32	01	5	85813137	09-037	01	8
85805999	06-32	01	2	85813138	09-037	01	7
85806003	06-28	01	20	85813140	03-04	01	3
85806004	06-35	01	1	85813186	08-59	01	15
85806006	06-31	01	11	85813187	08-59	01	16
85806010	06-28	01	27	85813200	08-59	01	14
85806011	06-31	01	12	85813201	08-59	01	13
85806012	06-31	01	15	85813244	08-02	01	2
85806014	06-31	01	16	85813311	03-04	01	19
85806015	06-31	01	17	85813351	08-01	01	17
85806016	06-31	01	13	85813352	08-01	01	6
85806023	09-062	01	9	85813353	08-01	01	22
	09-065	01	9	85813354	08-01	01	18
85806089	09-075	01	3	85813362	08-37	01	6
85806095	04-27	01	3	85813363	08-36	01	6
85806098	04-27	01	2	85813377	05-04	01	7
85806132	04-09	01	3	85813378	09-006	01	5
	04-16	01	18	85813379	08-37	01	7
85806133	04-09	01	7		08-47	01	15
	04-10	01	2	85813380	08-36	01	11
85806134	01-01	02	22		08-47	01	14
	04-08	01	17	85813407	09-034	01	9
85806135	04-07	01	12	85813469	09-017	03	8
	04-08	01	6	85815517	09-017	03	4
85806136	04-16	01	1	85815607	09-016	01	6
85806154	09-069	01	12	85815609	09-016	01	5
85806184	04-26	01	4	85815614	05-04	01	9
85806185	04-26	01	5	85815615	05-04	01	6
	04-27	01	6	85815627	09-016	01	18
85806245	09-003	01	29	85815628	09-016	01	19
85807868	09-007	01	2	85815667	08-11	01	6
85807874	08-29	01	12		08-13	01	7
85807876	08-62	01	8	85815668	08-11	01	10
85808260	06-36	01	7	85815677	08-58	01	2
85808390	05-02	01	2	85815679	08-58	01	1
85808419	09-032	01	5	85816760	04-33	01	2
	09-033	01	5	85816813	08-45	01	2
85808422	09-003	01	27	85817106	08-57	01	3
	09-038	01	15	85817107	08-57	01	5
	09-048	02	8	85817170	09-091	01	1
85808460	04-15	01	5	85817171	09-091	01	2
	04-16	01	19	85817172	09-091	01	3
	09-065	01	20	85817173	09-091	01	4
	09-069	01	1	85817174	09-091	01	5
85808472	09-015	02	11	85817175	09-091	01	6
85808473	09-015	02	10	85817186	09-088	01	10
85811432	09-020	01	7	85817189	09-082	01	8
	09-021	01	7		09-083	01	8
	09-023	01	7	85817210	09-046	01	2
	09-025	01	7	85817211	09-046	01	1
	09-028	01	7	85817226	08-32	01	9
85811440	09-012	01	4	85817252	08-09	01	9
	09-014	01	5	85817287	09-067	01	5
	09-019	01	10		09-088	01	5
	09-022	01	10	85817289	09-082	01	1
	09-024	01	10		09-083	01	1
	09-026	01	10	85817295	09-081	01	9
	09-027	01	10	85817426	09-094	01	2
85811870	08-33	01	5		09-095	01	2
85812021	09-062	01	5	85817427	09-095	01	1
85812029	08-55	01	1		09-095	01	24
85812080	09-070	01	14	85817428	09-095	01	20
85812081	09-065	01	15	85817429	09-095	01	7
85812170	08-32	01	3	85817430	09-095	01	12
85812202	05-04	01	8	85817431	09-094	01	3
85812212	05-04	01	11	85817433	09-094	01	18
85812214	08-55	01	4	85817434	09-094	01	19
85812252	09-053	01	1	85817435	09-094	01	22

Number	Figure	Sequence	Ref.	Number	Figure	Sequence	Ref.
85817436	09-094	01	12	85819479	09-034	01	14
85817440	09-094	01	6	85819480	09-034	01	17
85817441	09-094	01	11	85819481	09-034	01	15
85817442	09-095	01	10	85819482	09-034	01	5
85817443	09-094	01	14	85819488	09-034	01	8
85817444	09-095	01	4	85819567	09-074	01	2
85817445	09-095	01	6	85819568	04-18	01	3
85817446	09-095	01	15	85819569	04-25	01	1
85817447	09-095	01	19	85819592	09-074	01	11
85817448	09-095	01	17	85819618	08-63	01	12
85817449	09-095	01	18	85819619	08-63	01	1
85817450	09-095	01	3	85819620	08-64	01	2
85817451	09-094	01	17	85819621	08-64	01	1
85817453	09-097	01	9	85819721	08-54	01	5
85817456	09-096	01	16	85819727	08-43	01	10
85817458	09-095	01	21	85819729	08-43	01	11
	09-096	01	7	85819730	08-07	01	11
85817459	09-097	01	12		08-43	01	8
85817460	09-097	01	25	85819766	04-34	01	5
85817463	09-096	01	3	85819813	09-096	01	12
85817464	09-096	01	4	85819826	04-26	01	6
85817465	09-096	01	15		04-27	01	7
85817466	09-097	01	15	85819827	04-27	01	1
85817469	09-097	01	21	85820008	09-011	01	4
85817470	09-097	01	18		09-013	01	23
85817477	09-097	01	29	85820009	09-011	01	5
85817478	09-097	01	13		09-013	01	22
85817479	09-097	01	31	85820011	09-011	01	7
85817481	09-097	01	5		09-013	01	38
85817482	09-096	01	18	85820012	09-011	01	8
85817484	09-096	01	6		09-013	01	39
85817485	09-097	01	8	85820013	09-011	01	9
85817531	08-31	01	21		09-013	01	19
85817623	09-005	01	18	85820014	09-011	01	10
85817629	08-62	01	16		09-013	01	12
85817633	08-62	01	15	85820015	09-011	01	11
85817634	08-62	01	13		09-013	01	20
85817635	08-62	01	14	85820016	09-011	01	12
85817697	06-32	01	9		09-013	01	16
85818818	04-20	01	4	85820017	09-011	01	13
85818819	04-20	01	6		09-013	01	17
85818823	04-20	01	8	85820018	09-011	01	14
85818826	04-19	01	3		09-013	01	3
85818827	04-19	01	4	85820020	09-011	01	16
85818828	04-19	01	6		09-013	01	37
85819016	09-065	01	30	85820026	09-011	01	22
85819017	09-056	01	15		09-013	01	8
85819018	09-056	01	4	85820027	09-011	01	23
85819041	05-03	01	2		09-013	01	35
85819072	08-67	01	22	85820030	09-011	01	24
85819144	04-09	01	1		09-013	01	41
85819179	09-005	01	12	85820031	09-011	01	25
85819184	09-084	01	8		09-013	01	6
	09-085	01	9	85820035	09-011	01	28
	09-090	01	5		09-013	01	4
85819185	09-090	01	16	85820052	08-50	01	11
85819188	04-21	01	2	85820054	08-50	01	10
85819189	04-21	01	4	85820056	08-50	01	12
85819190	04-23	01	3	85820064	09-013	01	32
85819191	04-23	01	9	85820068	09-013	01	9
85819192	04-22	01	2	85820069	09-013	01	33
85819194	04-23	01	11	85820105	05-01	01	8
85819195	04-16	01	16	85820107	09-106	01	1
85819196	04-23	01	14	85820136	09-078	01	9
85819197	04-23	01	10	85820138	09-078	01	7
85819198	04-23	01	12	85820139	09-078	01	8
85819199	04-23	01	13	85820141	09-062	01	12
85819200	04-21	01	1	85820170	08-09	01	3
	04-22	01	1	85820172	08-09	01	8
	04-23	01	2	85820237	09-076	01	10
85819237	04-33	01	1	85820282	05-03	01	6
85819287	09-069	01	4	85820819	09-012	01	2
85819451	09-087	01	2		09-014	01	2
85819452	09-086	01	1	85821131	09-088	01	13
	09-087	01	1	85821153	09-076	01	1
85819453	09-087	01	11	85821200	09-033	01	13
85819454	09-074	01	3	85821201	09-033	01	11
	09-087	01	7	85821268	09-034	01	1
85819467	09-035	01	1	85821270	09-034	01	18
85819468	09-034	01	10	85821271	09-034	01	19
85819469	09-035	01	2	85821273	09-035	01	7
85819471	09-035	01	3	85821277	09-035	01	9
85819477	09-034	01	12	85821278	09-035	01	4
85819478	09-034	01	13	85821279	09-035	01	10

Number	Figure	Sequence	Ref.	Number	Figure	Sequence	Ref.
85821315	09-037	01	10	85828087	09-109	01	8
85821326	04-15	01	18	85828089	09-109	01	2
85821333	09-076	01	11	85828091	09-109	01	1
85821334	09-076	01	12	85828211	08-31	01	6
85821335	09-076	01	3	85828254	09-001	01	9
85821336	09-076	01	9	85999136	08-24	01	5
85821337	09-076	01	2		08-25	01	5
85821338	09-076	01	8	86014151	04-37	01	6
85821410	04-11	01	5	8603092	04-35	01	22
	04-12	01	6	8603095	04-37	01	1
85821418	09-097	01	26	86050286	04-06	01	6
85821419	09-097	01	23	864-10025	06-11	01	17
85821537	09-090	01	19		06-21	01	17
85821788	09-020	01	5	864-4020	07-01	01	10
	09-021	01	5	864-8025	06-11	01	6
	09-023	01	5		06-21	01	6
	09-025	01	5	86500688	03-04	01	21
	09-028	01	5		04-36	01	15
85824018	09-020	01	9		04-37	01	3
	09-021	01	9	86500689	02-28	01	4
	09-023	01	9		04-06	01	4
	09-025	01	9		04-13	01	10
	09-028	01	9	86503942	01-01	02	17
85824187	06-04	01	7	86507337	09-005	01	6
85824196	08-02	01	4	86508568	08-43	01	18
85824204	09-096	01	1	86508571	08-64	01	6
85824227	09-034	01	20	86508581	08-09	01	6
85824339	06-27	01	1	86508621	04-03	01	6
85824346	06-34	01	6	86511002	06-44	01	1
85824347	06-27	01	16	86511845	04-01	01	2
85824352	06-28	01	9	86511869	07-06	01	8
85824381	03-02	01	2	86512439	04-36	01	14
85824397	09-006	01	1	86512934	06-41	01	1
85824469	06-27	01	20	86513020	08-67	01	10
85825129	04-15	01	2	86517328	03-04	01	20
85825136	04-15	01	12		03-04	01	5
85825177	09-013	01	15		09-067	01	2
85825191	09-065	01	8	86547781	09-105	01	4
85825198	04-07	01	2		09-105	02	4
	04-08	01	14		09-105	03	4
	04-11	01	6		09-107	01	7
	04-12	01	8	86579686	07-03	01	1
85825254	04-19	01	1		07-06	01	4
	04-20	01	1	86579688	07-03	01	7
85825355	08-34	01	7		07-06	01	2
85825392	01-01	02	3	86588450	04-36	01	10
	03-01	01	2		04-37	01	2
85826080	05-03	01	4		07-08	01	5
85826100	08-31	01	5	86588503	09-038	02	2
85826123	08-62	01	9		09-038	03	2
85826229	02-38	01	1	86590562	08-43	01	1
85826230	01-01	01	2	86592700	09-041	01	2
	02-36	01	1	86598099	07-03	01	3
85826260	01-03	01	10		07-06	01	5
85826906	04-04	01	7	86598101	07-03	01	6
	04-05	01	14		07-06	01	3
85827067	06-28	01	23	86619908	01-01	02	33
	06-31	01	8		04-35	01	7
85827068	06-35	01	10		04-36	01	5
85827070	06-32	01	4	86624176	04-04	01	10
85827072	04-04	01	3		04-05	01	5
85827111	08-44	02	15		07-02	01	2
85827416	04-04	01	12		08-05	01	2
85827527	04-34	01	1	86624182	09-039	01	12
85827548	09-065	01	17		09-045	01	3
85827738	06-29	01	16	86624184	02-19	01	6
85827739	06-30	01	2		02-19	01	8
85827740	06-30	01	1		02-20	01	6
85827741	06-32	01	1		02-20	01	8
85827788	09-004	01	25		08-01	01	28
85827822	04-33	01	5		09-016	01	22
85827830	02-40	01	5	86624977	04-05	01	4
85827831	02-40	01	6	86624978	02-26	01	1
85827836	09-058	01	10		02-27	01	1
85827850	09-037	01	12	86624980	06-04	01	4
85827861	08-66	01	4	86625075	04-33	01	4
85827918	09-097	01	10	86625138	03-01	01	5
85827993	08-31	01	20		08-01	01	10
85828000	08-31	01	19		08-64	01	8
85828001	08-31	01	23	86625154	08-51	01	13
85828017	08-01	01	36	86625181	08-44	02	17
85828066	09-109	01	6	86625241	02-38	01	5
85828070	09-109	01	5	86625251	08-67	01	8
85828081	09-109	01	4	86625252	02-26	01	9

Number	Figure	Sequence	Ref.	Number	Figure	Sequence	Ref.
86625252	02-27	01	9	87306932	06-29	01	5
	04-03	01	5	87306933	06-32	01	8
	08-01	01	24	87306934	06-30	01	21
86625255	03-01	01	8	87308524	08-20	01	4
	06-04	01	10	87308528	08-20	01	2
	08-01	01	14	87308614	09-011	01	2
86625256	02-03	01	6		09-013	01	24
	03-01	01	4	87308628	08-15	01	5
	06-01	01	16		08-17	01	5
	08-01	01	1	87309001	08-20	01	3
86625259	08-51	01	4	87309656	02-28	01	1
86625261	09-066	01	4	87310285	09-038	05	16
86625263	02-26	01	5	87310286	09-011	01	15
	02-27	01	5		09-013	01	36
	03-02	01	7	87310354	09-011	01	27
	07-04	01	1		09-013	01	2
	07-08	01	2	87310367	09-013	01	13
	08-60	01	2	87310368	09-013	01	11
	08-64	01	11	87310369	09-013	01	14
86629541	09-003	01	12	87310370	09-013	01	34
86629542	04-06	01	3	87310372	09-013	01	10
	04-13	01	5	87310373	09-013	01	43
	04-14	01	8	87310374	09-013	01	44
	04-15	01	21	87310375	09-013	01	26
	04-16	01	27	87310434	09-011	01	26
	08-64	01	12		09-013	01	1
86632588	06-01	01	13	87310951	08-63	01	5
86637974	09-003	01	3	87310952	08-63	01	9
86637976	04-36	01	9	87311154	06-43	01	5
86639039	09-070	01	10		06-44	01	2
86639097	08-04	01	16	87311363	08-31	01	17
86639241	09-066	01	5	87312328	09-011	01	3
86639325	06-01	01	8		09-013	01	21
86642312	08-51	01	26	87312330	09-011	01	6
86642435	03-01	01	3		09-013	01	40
	08-01	01	2	87312331	09-011	01	17
86977726	03-04	01	22		09-013	01	5
86977786	09-067	01	1	87312333	09-011	01	21
86977789	06-04	01	5		09-013	01	25
86982180	01-01	01	11	87312335	09-011	01	31
	01-02	01	8		09-013	01	30
	06-12	01	1	87312340	09-011	01	18
	06-22	01	1		09-013	01	28
86982435	08-53	01	14	87312342	09-011	01	19
86982442	08-52	02	3		09-013	01	27
86982444	08-48	01	2	87312343	09-011	01	20
	08-48	02	11		09-013	01	31
	08-48	03	2	87313813	09-051	01	2
	08-49	01	12	87314076	02-40	01	9
86985587	01-01	02	8		06-02	01	7
	03-01	01	9	87314277	08-53	01	13
86989733	01-02	01	4	87314278	08-53	01	8
86992395	04-01	01	1	87314323	09-084	01	1
86993546	06-01	01	10		09-085	01	1
87015284	02-27	01	17	87314330	09-084	01	7
87016662	08-60	01	4		09-085	01	7
	09-003	01	10	87314350	09-085	01	8
	09-029	01	10	87314351	09-085	01	12
	09-030	01	11	87314353	09-085	01	17
	09-031	01	1	87314355	09-084	01	5
87016893	02-39	01	10		09-085	01	20
87019767	06-01	01	6	87314357	09-085	01	18
87301687	04-36	01	24	87314367	01-01	01	4
87302508	02-40	01	8		01-02	01	7
	06-02	01	8		09-084	01	10
87302554	04-35	01	8		09-085	01	10
	04-36	01	6	87314369	09-083	01	5
87302958	09-034	01	11	87314517	09-082	01	9
87302959	09-035	01	6		09-083	01	16
87302960	09-035	01	5	87314518	09-085	01	16
87302961	09-035	01	12	87314520	09-085	01	14
87302965	09-034	01	16	87314522	04-28	01	11
87302967	09-035	01	8		04-29	01	16
87303909	08-47	01	12	87314524	09-083	01	12
87303910	08-53	01	6	87314526	09-081	01	3
87303912	08-29	01	21	87314527	09-082	01	4
	08-45	01	6		09-083	01	4
87304810	09-055	01	1	87314566	09-090	01	13
87304910	01-01	01	3	87314726	09-080	01	1
	09-089	01	11		09-081	01	1
87305209	08-31	01	13	87314729	09-080	01	7
87306927	06-30	01	5		09-081	01	10
87306929	06-32	01	7	87314730	09-085	01	5
87306930	06-32	01	3	87314741	04-29	01	15

Number	Figure	Sequence	Ref.	Number	Figure	Sequence	Ref.
87314743	04-28	01	1	87345955	06-02	01	14
	04-29	01	1		09-079	01	7
87314747	01-01	02	13	87348165	08-09	01	2
	04-28	01	2	87349055	09-048	02	3
	04-29	01	2	87353724	09-050	01	11
87314749	04-28	01	3	87353741	03-01	01	12
	04-29	01	3		08-01	01	19
87314750	04-29	01	4	87356499	08-41	01	4
87314751	04-29	01	14	87356501	08-41	01	13
87314753	04-28	01	6	87357715	08-62	01	2
	04-29	01	6		08-65	01	7
87314767	09-086	01	6		08-68	01	7
	09-087	01	17	87358140	09-084	01	4
87314769	09-086	01	3		09-085	01	4
	09-087	01	18	87358141	09-084	01	11
87314771	09-087	01	3		09-085	01	13
87314772	09-087	01	4	87358142	09-080	01	8
87314773	09-087	01	5		09-081	01	11
87314946	09-087	01	8	87358193	08-68	01	2
87314947	09-087	01	9	87358194	08-65	01	4
87314948	09-087	01	10		08-68	01	4
87315029	09-084	01	13	87358196	08-68	01	3
	09-085	01	11	87358201	08-65	01	3
87315236	09-090	01	11	87358348	04-28	01	7
87315239	09-090	01	12		04-29	01	7
87315241	09-090	01	14		09-081	01	2
87315252	09-090	01	4	87358349	04-28	01	10
87315364	09-088	01	1		04-29	01	10
87315368	09-088	01	2	87360424	05-01	01	1
87315371	09-088	01	3		05-02	01	1
87315381	09-088	01	4	87361461	08-41	01	5
87315441	09-089	01	13	87362065	09-086	01	2
87315446	09-089	01	14		09-087	01	13
87315457	09-089	01	15	87362068	09-085	01	3
87315459	09-089	01	16		09-086	01	11
87315460	09-089	01	17		09-087	01	12
87315521	08-52	01	1	87362098	09-033	01	9
87315525	08-51	01	1		09-068	01	7
87315529	08-44	01	8	87363478	09-038	05	9
	08-44	02	1	87364221	09-096	01	17
87315628	09-045	01	13	87371906	04-10	01	5
87315641	09-045	01	1	87372653	09-038	05	14
87315643	09-045	01	2	87376297	09-044	01	1
87316091	08-31	01	9	87380322	04-37	01	7
87316092	08-31	01	7	87381990	08-52	02	6
87316096	08-31	01	8	87382083	08-48	01	1
87316439	09-084	01	9		09-001	02	3
87316440	04-28	01	15		09-015	01	3
87316442	04-28	01	4	87382086	08-48	01	19
87316443	04-28	01	5	87382089	08-48	01	15
87318747	09-080	01	4		08-48	03	15
	09-081	01	4	87382188	08-48	01	4
87318750	09-080	01	5	87385465	09-043	01	1
	09-081	01	5	87390511	08-29	01	8
87318763	09-060	01	2		08-47	01	3
87319018	09-060	01	1	87390514	08-29	01	7
87319148	09-106	01	10		08-47	01	2
87319437	09-086	01	4	87390530	08-62	01	17
	09-087	01	15	87390531	08-62	01	12
87319443	09-086	01	8	87390534	08-29	01	9
	09-087	01	21	87392509	09-015	02	17
87319448	09-087	01	6	87392513	09-015	02	27
87319803	09-070	01	12	87392516	09-015	02	16
87323534	01-01	02	27	87395300	06-05	01	
87323749	09-070	01	16		06-06	01	
87324469	09-088	01	16	87395301	06-07	01	
87324507	09-033	01	10		06-16	01	
87324512	09-033	01	15	87395481	09-011	01	32
87324525	09-033	01	14		09-013	01	29
87324529	09-033	01	12	87395482	09-011	01	29
87324864	05-01	01	15		09-013	01	42
87324991	09-079	01	1	87395486	09-013	01	46
87324999	09-079	01	2	87395582	09-097	01	17
87325156	09-033	01	16	87395588	09-096	01	14
87326482	09-041	01	22	87396492	09-050	01	2
87327252	08-53	01	2	87396515	09-050	01	2
87327264	08-53	01	1	87396525	09-051	01	11
87331094	08-54	01	1	87396528	09-051	01	11
87331276	08-54	01	15	87397601	04-36	01	1
87334860	04-28	01	8	87402623	08-48	02	16
	04-29	01	8	87402742	08-51	01	6
87334861	04-28	01	9	87403241	01-01	02	11
	04-29	01	9		08-01	01	16
87342131	08-53	01	3	87403649	08-48	01	6

Number	Figure	Sequence	Ref.	Number	Figure	Sequence	Ref.
87403672	03-02	01	5	87426716	08-20	01	1
87405018	04-04	01	13	87427925	04-06	01	10
	04-05	01	3	87428011	08-29	02	14
87405859	08-51	01	21	87428014	08-44	02	9
87406299	08-01	01	12	87428020	08-51	01	24
87406750	08-52	01	17		08-52	01	4
87406934	06-01	01	11	87428486	08-14	01	5
87407206	04-06	01	1		08-18	01	5
	04-13	01	3		08-22	01	6
87407272	02-39	01	8	87428490	08-15	01	2
87407927	09-037	01	11		08-17	01	2
87408633	08-52	01	18	87428491	08-15	01	10
87408634	08-51	01	14		08-17	01	10
87408635	08-29	02	8	87428492	08-15	01	6
87408636	08-44	02	12		08-17	01	12
87409201	06-01	01	9	87428495	08-15	01	8
87409316	04-06	01	11		08-17	01	8
	04-16	01	23	87428627	08-52	01	13
87410099	02-39	01	11	87428628	08-51	01	25
87410196	02-27	01	18	87428631	08-44	02	11
87410264	04-37	01	8	87429970	06-15	01	1
87410265	04-37	01	9		06-26	01	1
87410266	04-37	01	10	87429971	06-15	01	4
87410268	04-06	01	7		06-26	01	4
	04-13	01	11	87429974	06-10	01	14
87410602	01-01	02	10		06-19	01	14
	04-35	01	12	87429978	06-24	01	1
	04-36	01	7	87429982	06-05	01	28
87411090	04-36	01	20		06-16	01	28
87411092	04-36	01	19	87429983	06-08	01	30
87413162	04-37	01	11		06-17	01	30
87413237	02-39	01	4	87429984	06-08	01	27
87413674	09-108	01	3		06-17	01	27
87413683	09-108	01	4	87429985	06-05	01	19
87414237	04-36	01	23		06-11	01	23
87414332	08-52	01	16		06-16	01	25
87414333	08-51	01	22		06-21	01	23
87414335	08-44	02	13	87429994	06-11	01	3
87414340	08-52	01	14		06-21	01	3
87414341	08-51	01	23	87431469	04-11	01	3
87414343	08-44	02	25		04-12	01	3
87414507	08-29	02	4	87433029	08-28	01	
87414560	03-02	01	1	87433030	08-15	01	9
	03-02	01	4		08-17	01	9
87414964	08-52	01	12	87433032	08-44	02	22
87414965	08-52	01	11	87433891	04-09	01	6
87414966	08-44	02	21		04-11	01	4
	08-51	01	18		04-12	01	1
87414969	08-44	02	23	87436836	04-36	01	26
	08-51	01	15	87437804	02-28	01	3
87414970	08-44	02	16	87438925	04-02	01	5
	08-51	01	17	87438926	04-02	01	8
87414971	08-29	02	6	87438927	04-02	01	9
87414974	08-29	02	5	87438928	04-02	01	7
87414975	08-29	02	7	87438929	04-02	01	41
87415115	08-52	01	10	87438930	04-02	01	40
87415116	08-51	01	19	87438931	04-02	01	39
87415208	04-13	01	9	87438932	04-02	01	38
87415728	06-36	01	8	87438933	04-02	01	37
87415781	04-04	01	8	87438935	04-02	01	36
	04-05	01	6	87438937	04-02	01	43
87417207	08-01	01	7	87438940	04-02	01	23
87420814	03-04	01	18	87438941	04-02	01	24
87421143	08-52	01	15	87438942	04-02	01	12
87421144	08-51	01	20	87438944	04-02	01	33
87421149	08-44	02	19	87438946	04-02	01	32
87422014	04-04	01	1	87438948	04-02	01	30
87422777	04-03	01	1	87438950	04-02	01	31
87424838	08-44	02	10	87438951	04-02	01	28
87424935	08-44	02	26	87438954	04-02	01	10
87426227	08-10	01	5	87438956	04-02	01	25
	08-12	01	7	87438992	04-02	01	6
87426233	08-11	01	1	87438993	04-02	01	22
	08-13	01	1	87438994	04-02	01	42
87426235	08-11	01	7	87438995	04-02	01	26
	08-13	01	8	87438996	04-02	01	3
87426238	08-10	01	4	87438997	04-02	01	4
	08-12	01	5	87438999	04-02	01	2
	08-14	01	4	87439000	04-02	01	21
	08-18	01	4	87439001	04-02	01	20
	08-21	01	1	87439002	04-02	01	16
87426241	08-26	01		87439003	04-02	01	14
87426716	08-10	01	3	87439004	04-02	01	15
	08-12	01	4	87439005	04-02	01	13

Number	Figure	Sequence	Ref.	Number	Figure	Sequence	Ref.
87439006	04-02	01	1	87456968	06-13	01	14
87439007	04-02	01	29		06-23	01	14
87439008	04-02	01	19	87473166	09-041	01	21
87439009	04-02	01	11	87473167	09-039	01	1
87439010	04-02	01	27	87474195	02-26	01	12
87439011	04-02	01	17		02-27	01	12
87439061	04-02	01	18	87474205	09-001	02	1
87440396	08-52	01	19		09-001	03	1
87440401	08-51	01	16		09-015	01	5
87440497	02-40	01	2		09-016	01	1
87440498	02-40	01	4	87474209	03-01	01	6
87440499	02-40	01	11		08-01	01	11
87442441	04-26	01	1	87475234	07-08	01	1
87444567	08-26	01	5	87475322	02-03	01	1
	08-28	01	5	87476167	02-40	01	3
87445307	08-44	02	29	87476553	09-017	03	1
87445758	08-44	02	2	87477173	09-043	01	6
87446002	08-20	01	7	87479176	09-070	01	15
87446003	08-20	01	6	87480653	08-41	01	10
87447132	01-01	02	14		08-42	01	1
	06-04	01	9	87482329	04-14	01	1
87448432	01-01	02	15	87482703	09-004	01	3
	09-029	01	2	87482731	09-004	01	24
87449374	08-42	01	10	87482735	09-004	01	1
87454547	08-26	01	8	87482939	09-041	01	5
	08-27	01	8	87483801	04-13	01	1
	08-28	01	8	87483809	04-12	01	2
87454548	08-26	01	7	87483813	04-11	01	1
	08-27	01	7	87484493	09-004	01	5
	08-28	01	7	87484494	09-004	01	8
87455335	08-44	02	24	87484641	06-29	01	1
87455534	08-24	01	2		06-43	01	3
87455536	08-24	01	3	87484748	02-01	01	1
	08-25	01	3	87484751	02-02	01	1
	08-26	01	6	87485118	02-19	01	3
	08-27	01	6	87485792	09-003	01	1
	08-28	01	6	87485836	08-31	01	10
87455538	08-24	01	7	87485837	08-31	01	11
	08-28	01	10	87486286	06-41	01	2
87455539	08-24	01	6	87486466	07-03	01	11
	08-28	01	9	87487062	07-06	01	7
87455540	08-25	01	2	87487063	07-06	01	6
87455541	08-26	01	1	87487221	06-02	01	5
	08-27	01	1	87487667	08-49	01	17
87455542	08-26	01	2	87487859	08-48	02	5
	08-27	01	2		08-49	01	5
	08-28	01	2	87487863	08-49	01	20
87455543	08-26	01	3		09-001	02	2
	08-27	01	3		09-015	01	2
	08-28	01	3	87488318	02-03	01	3
87455544	08-26	01	4	87488319	06-01	01	5
	08-27	01	4	87490305	09-106	01	7
	08-28	01	4	87490402	01-03	01	12
87455545	08-28	01	1	87490403	01-03	01	11
87455549	08-11	01	8	87491065	09-068	01	10
	08-13	01	9	87491067	09-068	01	11
	08-15	01	7	87492296	07-03	01	9
	08-17	01	6		07-07	01	5
87455550	08-11	01	14	87492297	07-03	01	10
87455552	08-16	01	1		07-07	01	6
	08-19	01	1	87493722	08-34	01	2
87455553	08-16	01	3	87494215	02-39	01	13
	08-19	01	3	87494217	02-39	01	14
87455555	08-16	01	4	87494265	06-45	01	5
	08-19	01	4	87494269	06-46	01	6
87455556	08-19	01	6	87495914	09-088	01	4
87455579	08-16	01	5	87496051	09-016	01	3
	08-19	01	5	87497000	07-06	01	9
87455580	08-23	01	2	87497051	06-02	01	13
87455581	08-21	01	2	87497723	02-40	01	14
87455582	08-21	01	4	87498374	06-02	01	6
87455583	08-21	01	5	87498375	06-02	01	12
87455593	08-22	01	1	87499150	08-52	02	18
87455594	08-22	01	3		09-001	02	4
87455595	08-22	01	4		09-001	03	4
87455596	08-22	01	5		09-015	01	4
87455974	08-13	01	2	87499152	08-52	02	10
	08-20	01	5	87499154	08-52	02	19
	08-22	01	2	87499155	08-52	02	2
87455975	08-21	01	3	87499557	07-07	01	3
87455977	08-11	01	2	87499560	08-48	02	1
87456900	06-13	01	13		09-001	03	2
	06-23	01	13	87499562	08-48	02	6
87456901	06-24	01	8	87499680	01-01	02	31

Number	Figure	Sequence	Ref.	Number	Figure	Sequence	Ref.
87499680	04-31	01	1	87575394	09-038	05	7
87521741	01-01	02	9	87575966	09-107	01	6
	04-19	01	2	87576859	09-093	01	1
87521758	01-01	02	25	87577359	09-015	02	29
	04-20	01	2		09-017	01	5
87524432	06-13	01	3		09-017	02	5
	06-23	01	3	87578867	06-11	01	1
87524433	06-13	01	5		06-21	01	1A
	06-23	01	5	87579111	09-020	01	2
87524435	06-13	01	2		09-021	01	2
	06-23	01	2		09-023	01	2
87524436	06-13	01	4		09-025	01	2
	06-23	01	4		09-028	01	2
87524437	06-13	01	7	87579112	09-020	01	3
	06-23	01	7		09-021	01	3
87524438	06-13	01	10		09-023	01	3
	06-23	01	10		09-025	01	3
87524439	06-13	01	9		09-028	01	3
	06-23	01	9	87580379	06-39	01	5
87524440	06-13	01	6	87580391	06-39	01	1
	06-23	01	6	87581125	08-52	02	7
87524441	06-13	01	11	87583508	09-015	02	4
	06-23	01	11	87583510	09-015	02	25
87525849	06-08	01	20	87583516	09-015	02	26
	06-17	01	20	87589579	09-017	03	3
87529531	04-04	01	11	87589951	06-02	01	3
	04-05	01	9	87591981	08-48	03	19
87530241	08-02	01	3	87591991	08-48	03	18
87530365	06-13	01	15	87591992	08-48	03	4
	06-23	01	15	87592386	09-001	03	5
87530709	08-48	02	15		09-017	02	3
87530710	08-48	02	14	87594954	08-48	03	1
87540633	09-065	01	26		09-001	03	3
87541939	08-10	01	1	87597479	08-48	02	2
	08-12	01	2	87597481	08-48	02	13
	08-14	01	1	87597953	08-60	01	1
	08-18	01	1		09-003	01	5
	08-25	01	1		09-029	01	14
87541940	08-10	01	2		09-030	01	5
	08-12	01	3		09-031	01	7
	08-24	01	1	87598245	08-48	03	11
87546419	04-18	01	1		08-49	01	6
87550745	09-079	01	3	87598246	08-49	01	13
87551537	09-072	01	8	87598247	08-49	01	11
	09-073	01	13	87598703	09-015	01	1
87552128	04-15	01	8		09-015	02	1
	04-16	01	6	87600615	04-07	01	3
87552670	09-072	01	5		04-08	01	18
	09-073	01	5	87601345	06-01	01	20
87555893	09-066	01	1	87602941	08-60	01	6
87557215	09-013	01	7	87603835	09-041	01	13
87559778	06-44	01	4	87607818	09-020	01	10
87562089	04-13	01	2	87607821	09-021	01	10
87564072	09-077	01	11	87607824	09-023	01	10
87565124	04-13	01	7	87607825	09-025	01	10
87565311	09-088	01	3	87607827	09-028	01	10
87567413	04-05	01	13	87607864	09-105	01	6
87568472	04-04	01	4		09-105	02	6
	04-05	01	1		09-105	03	6
87569316	09-090	01	20	87609039	03-02	01	3
87569583	08-32	01	2	87609138	04-07	01	13
87571508	04-35	01	9	87609145	04-08	01	2
87571509	04-35	01	10	87609146	04-07	01	14
87571511	04-35	01	11		04-08	01	13
87571512	04-35	01	19	87609724	09-105	01	7
87571513	04-35	01	13		09-105	02	7
87572034	09-077	01	10		09-105	03	7
87572037	09-077	01	7		09-106	01	6
87572952	08-16	01	2	87610539	08-57	01	7
	08-19	01	2	87610565	08-56	01	6
87573550	09-011	01	30	87612469	03-03	01	6
87573552	09-013	01	45	87612471	03-03	01	8
87573861	08-50	01	1	87612472	03-03	01	11
	09-011	01	1	87612722	06-02	01	15
	09-013	01	18	87613060	09-097	01	2
87573868	08-50	01	9	87613073	09-097	01	3
87574080	08-50	01	3	87613074	09-097	01	4
87574092	08-50	01	4	87613252	09-017	03	6
87574097	08-50	01	7	87613623	09-041	01	17
87574098	08-50	01	8		09-042	01	1
87574099	08-50	01	6	87613641	04-06	01	12
87574189	08-01	01	26	87614614	08-39	01	2
87574523	08-50	01	2	87614627	08-57	01	2
87574524	08-50	01	5	87614628	08-39	01	1

Number	Figure	Sequence	Ref.	Number	Figure	Sequence	Ref.
87614629	08-57	01	1	87653297	09-105	01	3
87614694	09-039	01	9		09-105	02	3
87615485	08-48	03	9		09-105	03	3
	08-49	01	10	87654843	08-48	02	17
87615734	08-56	01	12	87656784	09-059	01	7
87616236	08-63	01	8	87665406	04-05	01	11
87617261	09-080	01	2	87665407	09-078	01	4
	09-081	01	8	87666227	06-44	01	6
87617382	04-05	01	2	87668411	04-18	01	2
87617945	08-56	01	1	87669736	09-044	01	4
87618259	09-084	01	3	87669785	09-043	01	3
87618261	09-085	01	19	87669786	09-039	01	3
87618272	09-084	01	6		09-040	01	1
	09-085	01	6	87670083	02-39	01	12
87618533	06-44	01	7	87673011	09-041	01	7
87619484	08-06	01	5	87673335	02-39	01	1
	08-06	02	4	87673338	02-39	01	17
	08-07	01	16	87673339	02-39	01	18
87619495	08-06	01	8	87673341	02-39	01	7
	08-07	01	13	87673346	02-39	01	5
87619499	08-67	01	6	87673347	02-39	01	2
	08-67	02	3	87673972	06-28	01	2
87619504	08-36	01	2	87673991	06-28	01	1
	08-37	01	4	87674137	09-106	01	11
87619505	08-36	01	1	87675597	02-39	01	6
	08-37	01	5	87676328	02-26	01	13
87619506	08-56	01	4		02-27	01	13
87619511	08-58	01	7	87676333	08-33	01	4
87619512	08-39	01	10	87677466	08-62	01	1
87621518	08-56	01	2		08-65	01	1
87621908	08-06	01	6	87677506	08-67	01	16
	08-07	01	7		08-67	02	8
87621911	08-58	01	6		08-68	01	1
87621914	08-39	01	4	87680813	02-39	01	3
87622842	08-63	01	2	87681559	09-002	01	1
87624517	08-63	01	10	87682989	01-02	01	5
87624533	08-45	01	1		02-19	01	13
87624743	09-040	01	6		02-20	01	13
87624744	09-040	01	7	87682999	01-01	01	6
87624745	09-040	01	10		01-02	01	6
87627355	09-068	01	1		02-19	01	14
87628768	01-01	02	28		02-20	01	14
	04-27	01	4	87683149	02-39	01	9
87628806	04-27	01	8	87683904	08-39	01	3
87629471	08-63	01	11	87683905	08-39	01	5
87630383	09-090	01	10	87684507	08-40	01	8
87630384	09-090	01	7	87684508	08-40	01	8
87630386	09-090	01	9	87684509	08-40	01	3
87630711	08-63	01	13	87686869	09-043	01	4
87630900	09-001	01	1	87687399	09-040	01	9
87631462	08-30	01	3	87689317	04-15	01	14
87631531	08-06	01	9		04-16	01	5
	08-07	01	17	87691652	09-106	01	8
87631670	01-01	02	35	87692510	06-44	01	5
	02-19	01	15	87693742	01-01	02	16
	02-20	01	15	87694197	09-040	01	2
87631830	09-038	02	1	87696662	09-041	01	10
87631832	09-038	03	1		09-043	01	2
87632691	09-039	01	4	87701053	06-16	01	4
87636546	09-041	01	4	87701253	06-05	01	4
87636636	08-40	01	1	87701255	06-05	01	5
87636637	08-40	01	2	87701257	06-05	01	11
87638574	08-55	01	7		06-16	01	11
87638778	03-02	01	6	87701258	06-05	01	18
87639183	02-20	01	3		06-16	01	22
87640751	04-12	01	5	87701260	06-05	01	22
87641276	09-045	01	12	87701269	06-05	01	26
87643906	09-041	01	16		06-16	01	27
87643908	09-041	01	11	87701270	06-05	01	27
87646126	09-090	01	8		06-16	01	26
87646222	08-52	02	17	87701276	06-09	01	4
87646604	09-003	01	2		06-18	01	4
87647474	02-19	01	10	87701278	06-10	01	1
	02-20	01	10		06-19	01	1
87650179	02-19	01	11	87701293	06-10	01	13
	02-20	01	11		06-19	01	13
87652764	09-086	01	12	87701294	06-10	01	12
	09-087	01	23	87701309	06-06	01	1
87652770	09-086	01	10		06-07	01	1
	09-087	01	19	87701310	06-06	01	2
87652862	09-041	01	15		06-07	01	2
87653086	09-044	01	2	87701313	01-01	02	4
87653101	04-10	01	6		06-06	01	4
87653220	09-044	01	3		06-07	01	4

Number	Figure	Sequence	Ref.	Number	Figure	Sequence	Ref.
87701315	06-06	01	5	87710171	06-31	01	9
	06-07	01	5	87710172	06-31	01	4
87701317	06-06	01	6	87710173	06-31	01	7
	06-07	01	6	87710174	06-31	01	5
87701318	06-06	01	7	87710175	06-31	01	6
	06-07	01	7	87711038	06-36	01	15
87701320	06-06	01	8	87714038	01-01	02	12
	06-07	01	8	87716969	07-05	01	3
87701321	06-06	01	9	87716970	07-05	01	1
	06-07	01	9	87721249	02-40	01	16
87701323	06-06	01	10	87722874	07-08	01	4
	06-07	01	10	87729596	09-105	01	1
87701324	06-06	01	11	87729597	09-105	01	2
	06-07	01	11	87729600	09-105	02	1
87701325	06-06	01	12	87729601	09-105	02	2
	06-07	01	12	87729610	09-105	03	1
87701327	06-06	01	13	87729611	09-105	03	2
	06-07	01	13	87732838	09-059	01	2
87701328	06-06	01	14	87736033	09-049	01	4
	06-07	01	14	87736371	09-066	01	7
87701329	06-06	01	15	87739122	08-31	01	18
	06-07	01	15	87739652	09-066	01	7
87701330	06-06	01	16	87739689	08-31	01	15
	06-07	01	16	87741687	09-041	01	1
87701333	06-06	01	19	87742705	06-01	01	4
	06-07	01	19	87742706	06-01	01	15
87701338	06-11	01	2	87742983	09-040	01	4
	06-21	01	2	87743506	08-02	01	1
87701725	02-19	01	2		08-04	01	20
	02-20	01	2	87745631	09-065	01	1
87701775	06-19	01	12	87746026	06-04	01	2
87701777	06-16	01	5	87747362	09-016	01	4
87702193	06-01	01	12	87747448	02-26	01	7
87702352	03-01	01	10		02-27	01	7
	08-01	01	15	87747455	03-04	01	25
87702570	06-05	01	20	87747473	02-26	01	6
	06-16	01	18		02-27	01	6
87704971	06-20	01	1	87748117	09-041	01	18
87705460	06-08	01	28		09-043	01	2
	06-17	01	28	87753055	08-42	01	8
87708394	06-40	01	8	87757931	08-12	01	1
87708395	06-40	01	7	87757932	08-12	01	6
87708396	06-40	01	2	87758757	09-001	02	5
87708397	06-40	01	5		09-017	01	3
87708398	06-40	01	6	87801005	03-03	01	7
87708399	06-40	01	4	87803192	01-02	01	3
87708401	06-38	01	3	87803260	01-01	01	10
87708403	06-38	01	7		01-02	01	2
87708408	06-38	01	8	87803444	01-01	01	8
87708409	06-38	01	9		01-02	01	1
87708411	06-38	01	10		03-03	01	4
87708413	06-42	01	1	87840170	03-03	01	5
87708415	06-42	01	2	87840171	03-03	01	3
87708417	06-42	01	5	87840173	03-03	01	9
87708420	06-42	01	6	87840174	03-03	01	10
87708422	06-42	01	8	87840177	03-03	01	2
87708424	06-42	01	9	87840178	03-03	01	1
87708427	06-42	01	10	88706	09-019	01	7
87708433	06-37	01	2		09-022	01	7
87708434	06-37	01	3		09-024	01	7
87708435	06-37	01	4		09-026	01	7
87708436	06-37	01	6		09-027	01	7
87708438	06-37	01	7	892-11008	09-077	01	4
87708440	06-37	01	9	892-11010	04-02	01	34
87708441	06-37	01	12	892-14005	09-066	01	9
87708442	06-37	01	13	895-11004	09-059	01	4
87708444	06-36	01	3	895-11010	08-41	01	9
87708445	06-36	01	6	895-15006	09-059	01	8
87708447	06-36	01	9	89617873	08-32	01	10
87708452	06-36	01	10	89824050	08-62	01	23
87708453	06-36	01	11	89824051	08-34	01	11
87708454	06-36	01	12	89991976	08-39	01	6
87708466	06-36	01	17		08-45	01	8
87708467	06-36	01	18	89992298	08-05	01	6
87708967	06-36	01	2		08-07	01	10
87710130	06-29	01	8		08-38	01	2
87710131	06-29	01	11		08-41	01	3
87710137	06-30	01	17		08-43	01	14
87710141	06-30	01	4		08-43	01	4
87710142	06-30	01	22		08-47	01	7
87710143	06-30	01	19		08-55	01	10
87710144	06-30	01	18	905794R1	06-11	01	20
87710145	06-30	01	9		06-21	01	20
87710158	06-30	01	16	933781R1	06-06	01	24

Number	Figure	Sequence	Ref.	Number	Figure	Sequence	Ref.
933781R1	06-07	01	24	9968021	06-28	01	10
934667R1	06-05	01	7		06-30	01	10
	06-16	01	7	9968022	06-30	01	11
	06-24	01	3	9968023	06-30	01	12
9515003	06-01	01	14	9968025	06-30	01	14
	09-041	01	3	9968028	06-28	01	17
	09-041	01	8	9968031	06-34	01	3
9615390	06-01	01	22	9968032	06-34	01	2
9621483	08-36	01	4	9968033	06-34	01	4
	08-37	01	1	9968034	06-34	01	5
9625178	06-06	01	23	9968037	06-34	01	10
	06-07	01	23	9968038	06-34	01	10
	06-16	01	1	9968039	06-34	01	10
	06-36	01	4	9968040	06-34	01	10
9706687	02-03	01	4	9968041	06-34	01	10
9706693	08-09	01	5	9968042	06-34	01	10
9706704	08-05	01	20	9968043	06-34	01	10
9809800	01-01	02	2	9968044	06-34	01	10
	02-19	01	17	9968045	06-34	01	10
	02-20	01	17	9968046	06-34	01	10
9811773	01-01	02	19	9968047	06-34	01	7
9824840	07-01	01	11	9968051	06-34	01	8
9840543	07-06	01	11	9968052	06-34	01	9
9846677	05-01	01	7	9968054	06-35	01	8
9847024	06-44	01	8	9968060	06-32	01	6
98486083	02-16	01	6	9968070	06-28	01	24
9958776	09-096	01	9	9968071	06-28	01	25
9958792	09-095	01	13		06-31	01	10
9960692	09-096	01	8	9968083	06-31	01	19
9960755	09-095	01	16	9968084	06-31	01	18
9960793	09-097	01	20	9968440	08-54	01	14
9960795	09-097	01	19	9968441	08-54	01	13
9960797	09-097	01	1	9968466	08-11	01	13
	09-097	01	32	9968467	08-11	01	12
9960803	09-097	01	30	9968468	08-11	01	11
9962962	09-096	01	5	9968476	08-54	01	8
9966352	06-35	01	2	9968488	08-11	01	9
9966354	06-35	01	3		08-13	01	10
9967672	06-29	01	3	9968524	08-54	01	7
9967673	06-27	01	19	9968526	08-54	01	10
9967678	06-27	01	23	9968527	08-54	01	11
9967679	06-27	01	24	9968528	08-54	01	6
9967681	06-29	01	12	9968529	08-54	01	12
9967682	06-29	01	13	9968791	08-32	01	7
9967683	06-27	01	26	9969380	08-01	01	21
	06-29	01	15	9970107	08-54	01	9
9967687	06-28	01	21	9970179	08-65	01	5
	06-31	01	2	9970181	08-65	01	2
9967734	06-35	01	9	9970383	08-68	01	5
9967736	06-35	01	4	9970384	08-65	01	6
9967739	06-35	01	5		08-68	01	6
9967740	06-35	01	6	9972160	09-096	01	13
9967741	06-35	01	7		09-097	01	16
9967769	06-27	01	17	9991976	08-06	01	10
	06-29	01	2		08-39	01	12
9967990	06-27	01	15		08-57	01	4
	06-29	01	17		08-58	01	8
9967991	06-27	01	2	9992069	08-06	01	4
	06-29	01	18		08-06	02	3
9967992	06-27	01	3		08-07	01	1
	06-29	01	19		08-39	01	11
9967993	06-27	01	4		08-55	01	11
	06-29	01	20		08-56	01	13
9967994	06-27	01	5		08-57	01	6
	06-29	01	21		08-58	01	9
9967995	06-27	01	11	9992298	05-03	01	8
	06-29	01	27		08-29	01	3
9967996	06-27	01	6		08-55	01	6
	06-29	01	22		08-56	01	14
9967997	06-29	01	4	9992305	08-05	01	7
9968002	06-29	01	9		08-29	01	2
9968003	06-29	01	10	9993141	07-03	01	2
9968005	06-29	01	14		07-06	01	1
9968006	06-27	01	8		08-04	01	14
	06-29	01	24	A16764	09-079	01	4
9968007	06-27	01	9	A170467	02-26	01	11
	06-29	01	25		02-27	01	11
9968008	06-27	01	10	A20058	06-45	01	7
	06-29	01	26		06-46	01	7
9968009	06-27	01	12		06-47	01	7
	06-29	01	28	A42281	02-21	01	2
9968010	06-27	01	13	A48041	06-08	01	2
	06-29	01	6		06-09	01	6
9968019	06-29	01	7		06-17	01	2

Number	Figure	Sequence	Ref.
A48041	06-18	01	6
D125079	04-04	01	9
	04-05	01	8
D127335	09-068	01	5
D142787	08-46	01	3
D142890	06-37	01	10
D142898	06-20	01	16
	06-40	01	1
D149079	08-48	01	16
	08-48	02	19
	08-48	03	16
	08-49	01	19
D150521	04-37	01	4
D38858	08-52	02	8
D39696	06-02	01	9
	08-34	01	9
D95143	08-53	01	9
D95146	08-48	01	18
	08-48	02	3
	08-48	03	13
	08-49	01	3
	08-52	02	13
E135777	06-40	01	3
E135785	06-38	01	2
E135809	06-05	01	21
E135810	06-36	01	16
G100443	08-53	01	16
G100444	08-53	01	7
G100449	08-53	01	17
G100709	08-52	02	15
G100710	08-52	02	16
G100711	08-52	02	9
G102090	08-48	03	7
	08-49	01	1
G102091	08-48	03	5
	08-49	01	15
G102092	08-48	03	6
	08-49	01	14
G102425	08-53	01	11
G107277	08-53	01	15
G107970	08-49	01	9
G109298	08-53	01	12
G109395	08-48	01	13
	08-48	02	18
	08-48	03	14
	08-49	01	4
	08-52	02	20
	08-53	01	22
G109908	08-48	01	8
	08-48	02	8
	08-48	03	8
	08-49	01	8
	08-52	02	1
J936995	02-27	01	19
K260177	06-05	01	9
	06-16	01	9
K261014	06-39	01	9
K395090	06-39	01	6
K395093	06-36	01	5
K395101	06-36	01	13
L11541	03-02	01	10
	04-17	01	3
	04-26	01	13
L115548	02-19	01	4
L115549	02-20	01	4
L116820	02-19	01	5
	02-20	01	5
L18331	08-07	01	22
	08-67	01	15
	09-079	01	9
	09-088	01	7
N7536	06-39	01	10
NSS	06-05	01	13
	06-05	01	2
	06-05	01	24
	06-05	01	25
	06-06	01	21
	06-07	01	21
	06-16	01	21
	06-16	01	23
	06-16	01	24
	08-44	02	27
P1139855X	06-39	01	7
P2745466	06-20	01	21
P2745478	06-20	01	10
P3533055	06-10	01	15
	06-19	01	15
	06-20	01	20
ST205A	06-09	01	1
	06-18	01	1
	06-20	01	6
ST264	06-08	01	23
	06-17	01	23