RUTHZIL TRATOR COMERCIAL DE PEÇAS LTDA 11 97083-6812 ROLANDO CITRANGULO

PLAINAS / PAM

SETEMBRO 2010








Catálogo de Peças

BIA® Baldan

www.baldan.com.br

Publicação:
Setembro 2010

Código:
6055010177-0
Rev. 00

PLAINAS / PAM

Marketing - ATB / Baldan

ÍNDICE

Massey Ferguson

DISCRIMINAÇÃO DO PRODUTO	PÁGINA
PDM 265 / 272 / 275 Apartir 90-91 SHB Comando Simples	03
Lista de Peças	04
PDM 265.4 / 275.4 Série Advanced Comn Duplo	05
Lista de Peças	06
PAM 600 MF 265 - 265.4 / 275 - 275.4 SHB Comando Duplo	07
Lista de Peças	08
PAM 600 - MF 292.4 Tanque Polietileno Série Advanced SHB Comando Duplo S/ PA	09
Lista de Peças	10
PDM 296.4 12M SHB Comn Duplo	11
Lista de Peças	12
PAM 600 - MF 292.4 Tanque Polietileno Série Advanced SHB Comn Duplo S/ PA	13
Lista de Peças	14
PAM 600 MF 4275.4 a 4290.4 SHB Comando Duplo - Pá 1700 mm	15
Lista de Peças	16
Pistão Hidráulico - PAM 600 MF 292.4 Tanq. Pol. Série Advanced SHB Comn Duplo	17
Lista de Peças	17
Pistão Hidráulico - PAM 600 MF 292.4 Tanq. Pol. Série Advanced SHB Comn Duplo	18
Lista de Peças	18
Pistão Hidráulico - PAM 600 MF 292.4 Tanq. Pol. Série Advanced SHB Comn Duplo	19
Lista de Peças	19
Pistão Hidráulico - PAM 600 MF 4275-4 a 4290-4 SHB Comando Duplo	20
Lista de Peças	20
Pistão Hidráulico - PAM 600 MF 4275-4 a 4290-4 SHB Comando Duplo	21
Lista de Peças	21

New Holland

DISCRIMINAÇÃO DO PRODUTO	PÁGINA
PDF 8030.4 SHB Trator 2008	22
Lista de Peças	23
PAM 600 New Holland TT 4030 BT Comn Trator	24
Lista de Peças	25

A Agritillage reserva-se o direito de alterar as características técnicas deste produto, sem prévio aviso.

ÍNDICE

Valmet

DISCRIMINAÇÃO DO PRODUTO — PÁGINA

PDV 138.4 / 148.4 BT Comn Trator 26
Lista de Peças 27
PDV 685.4 Serie 95 SHB Comn Duplo C/Lamina 2150mm (Deriv.0385) 28
Lista de Peças 29
PDV 880 / 885 / 980 S / 95 BT Comando Trator S/ Lâmina 30
Lista de Peças 31
Suporte Móvel - PDV 880 / 885 / 980S / 95 BT Comando Trator s/ Lâmina 32
Lista de Peças 32
PAM 600 - Valmet BM 85.4 / BM 110.4 SHB Comando Duplo S/ Pá 33
Lista de Peças 34
PAM 600 - Valmet 885.4"S" / BM 85.4 / BM 110.4 BT S/PA 35
Lista de Peças 36
Pistão Hidráulico - PAM 600 Valmet BM 85-4 / 100-4 SHB Comando Duplo 37
Lista de Peças 37
Pistão Hidráulico - PAM 600 Valmet BM 85-4 / 100-4 SHB Comando Duplo 38
Lista de Peças 38
Lâmina 2150 - PAM 39
Lista de Peças 39
Lâmina 2400 - PAM 40
Lista de Peças 40
Lâmina 2600 - PAM 41
Lista de Peças 41
Lâmina 2400 - CBT8060.4 / Ford 6610.4 a 7630.4 / MF 265.4 a 292.4 / VMT 785.4 a 1180.4 BM 120.4 42
Lista de Peças 42
Pá 1300 S/ Válvula "BT" - Valmet 43
Lista de Peças 43
Caçamba de 1300mm da Pá Hidráulica 44
Lista de Peças 44
Pá 1700 - PAM 600/800 45
Lista de Peças 45
Pá 1700 - PAM 1100 46
Lista de Peças 46
Pá 1900 - PAM 800 47
Lista de Peças 47
Suporte Regulador p/ Lâmina 2400 - CBT 8060.4 / Ford 6610.4 a 7630.4 / MF 265.4 a 292.4 / VMT 785.4 a 1180.4 BM 120.4 48

Suporte Móvel PAM 600 Valmet BM 85.4 / BM 110.4 SHB Comando Duplo 49
Lista de Peças 50
Suporte Móvel PAM 600 MF 4275.4 a 4290.4 SHB Comando Duplo 51
Lista de Peças 52
Suporte Móvel PAM 600 SHB Comando Duplo MF 265.4 / 275.4 / 290.4 / 292.4 53
Lista de Peças 54

A Agritillage reserva-se o direito de alterar as características técnicas deste produto, sem prévio aviso.

PDM 265 / 272 / 275 Apartir 90-91 SHB Comando Simples

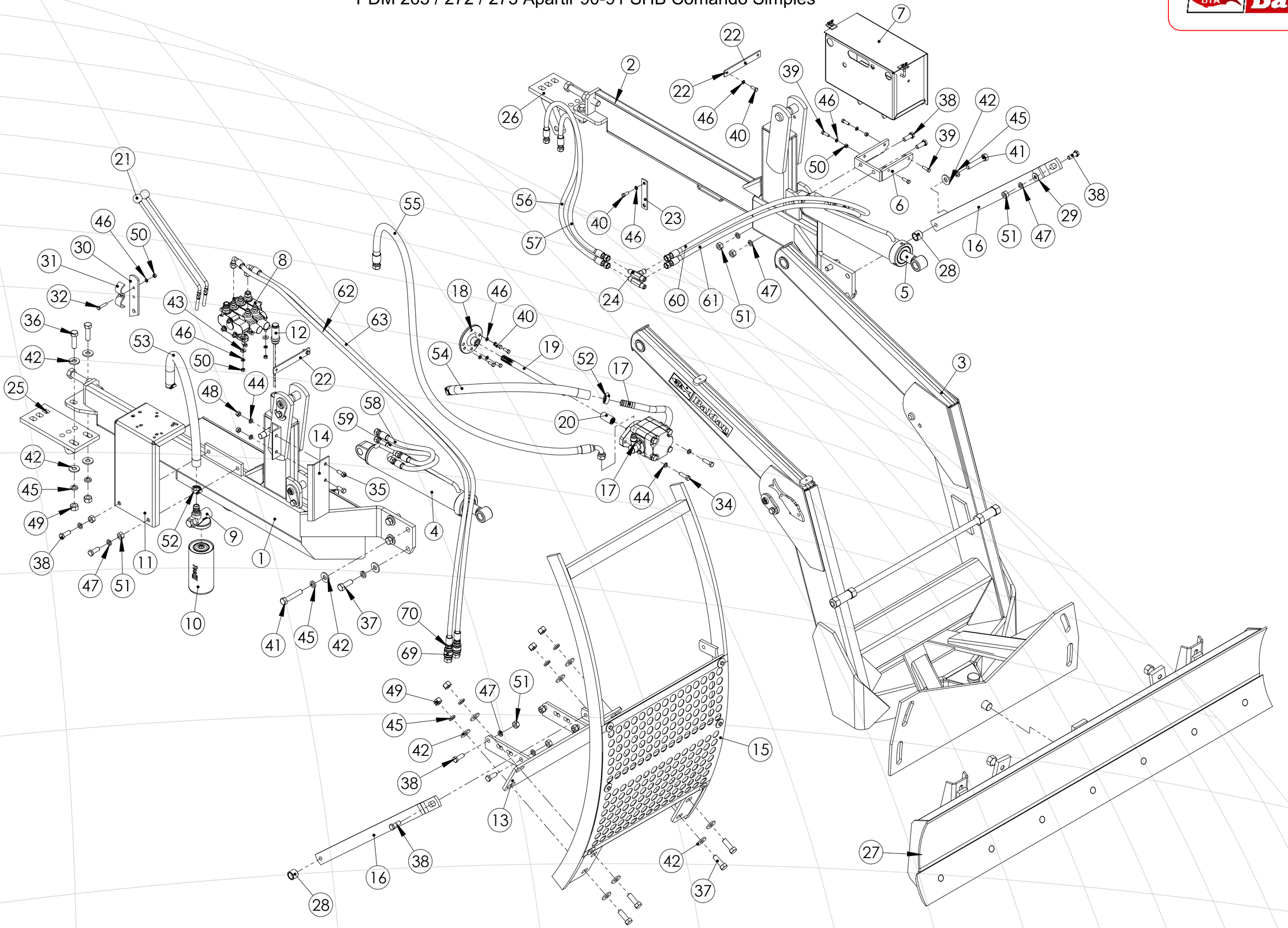

Lista de Peças - PDM 265 / 272 / 275 Apartir 90-91 SHB Comando Simples

Item	Quant.	Código	Descrição do Produto
1	1	5022140224-0	Armação Lateral Direita CPL
2	1	5022140225-9	Armação Lateral Esquerda CPL
3	1	5530600012-7	Suporte Móvel com Regulador CPL
4	1	5436010320-2	Cilindro Hidr.Direito"D.A."deØ1.5/8"xØ3.1/4"x449(Curso)x749(Fechado)
5	1	5436010321-0	Cilindro Hidr. Esquerdo "D.A."de Ø1.5/8"xØ3.1/4"x449(Curso)x749(Fechado)
6	1	5530100147-8	Suporte da Caixa da Bateria
7	1	5092060007-4	Caixa da Bateria "Completa"
8	1	5148030050-9	Comando Hidraúlico de 1/2" Duplo com Niples com Escama
9	1	5088010005-7	Cabeçote com Tampão e 1 Niple Normal e 1 Niple Tipo Escama
10	1	6020110054-5	Filtro de Óleo TFPS-012H
11	1	5530320039-7	Suporte do Comando
12	1	5492010005-0	Respiro de óleo com Vareta Completo
13	1	5530070016-0	Suporte de Fixação da Tela de Proteção (Maior)
14	1	5466030004-2	Protetor do filtro de óleo
15	1	5324060024-9	Guia com Tela de Proteção
16	2	5530160091-6	Suporte de Guia da Tela de Proteção (2" x 1/2" x 970mm)
17	1	5064010047-5	Bomba Hidráulica "Completa" (Eixo Fino)
18	1	5284040003-4	Flange Entalhada 8007
19	1	6020090200-1	Eixo Entalhado de 387mm Fino
20	1	5080070001-6	Bucha Entalhada
21	2	5008040043-5	Alavanca do Comando para Fixação Superior com Esfera
22	2	5530160141-6	Suporte dos Farois
23	1	5136120066-0	Chapa do Terra da Bateria
24	2	5412050001-8	Niple Tipo "T" R.1/2"
25	1	5530100047-1	Suporte Traseiro Direto
26	1	5530100046-3	Suporte Traseiro Direito da Lateral
27	1	5340030007-7	Lâmina de 2150mm "Completa" da Plaina Dianteira
28	2	5080020272-5	Bucha de Ø38 x Ø27 x 30mm
29	2	5024010239-8	Arruela Lisa de Ø16.5 x Ø37 x 3,00mm
30	1	5530170031-7	Suporte da Presilha da Manguiera
31	1	5460030010-8	Presilha do Engate Rápido
32	1	6020311034-3	Parafuso Cab. Sextavada Ø3/8" x 1.3/4" 16F UNC 1A GR2 RP
33	3	6020311029-7	Parafuso Cab. Sextavada Ø3/8" x 1.1/2" 16F UNC 1A GR5 RT(Bicromatizado)
34	2	6020311146-3	Parafuso Cab. Sextavada Ø1/2" x 1.3/4" 13F UNC 1A GR5 RP
35	2	6020310051-8	Parafuso Cab. Sextavada Ø1/2" x 1.1/4" 12F W GR5 RT(Bicromatizado)

Item	Quant.	Código	Descrição do Produto
36	4	6020311114-5	Parafuso Cab. Sextavada Ø3/4" x 2.3/4" 10F UNC 1A GR5 RP(Bicromatizado)
37	10	6020311094-7	Parafuso Cab. Sextavada Ø3/4" x 2.1/4" 10F UNC 1A GR5 RT(Bicromatizado)
38	10	6020311074-2	Parafuso Cab. Sextavada Ø5/8" x 1.3/4" 11F UNC1A GR5 RP Rosca Direita
39	4	6020310058-5	Parafuso Cab. Sextavada Ø3/8" x 1.1/4" 16F UNC 1A GR5 RT(Fosfatizado)
40	7	6020310054-2	Parafuso Cab. Sextavada Ø3/8" x 1" 16F UNC 1A GR2 RT(Bicromatizado)
41	2	6020311099-8	Parafuso Cab. Sextavada Ø3/4" x 4" 10F UNC 1A GR5 RP(Bicromatizado)
42	24	5024010007-7	Arruela Lisa de Ø20,3 x Ø46,5 x 4,75mm
43	6	5024010075-1	Arruela Lisa de Ø10,3 x Ø25 x 2,00mm
44	4	6020010410-5	Arruela de Pressão Ø1/2" Média (Bicromatizado)
45	16	6020010414-8	Arruela de Pressão Ø3/4" Média (Bicromatizado)
46	15	6020010406-7	Arruela de Pressão Ø3/8" Média (Bicromatizado)
47	10	6020010412-1	Arruela de Pressão Ø5/8" Média (Bicromatizado)
48	2	6020310756-3	Porca Sextavada de Ø1/2" 12F W GR5 Ch.3/4" ALT.11mm
49	8	6020310770-9	Porca Sextavada de 3/4" 10F UNC GR5 Ch.1.7/32" Alt.18,5mm
50	8	6020310746-6	Porca Sextavada de 3/8" 16F UNC GR5 Ch.9/16" Alt.8,5mm
51	10	6020310760-1	Porca Sextavada de 5/8" 11F UNC GR5 Ch.1.1/16" Alt.15mm
52	4	6020010704-0	Abraçadeira sem Fim de Ø25 à Ø38mm c/ Largura da Fita de 13/14mm
53	1	5372010055-6	Mangueira de 1" x 700mm
54	1	5372010083-1	Mangueira de 1" x 1300mm
55	1	5372020035-6	Mangueira de 3/4" x 2100mm Com 1 TCG e 1 TRG (2TA 12)
56	1	5372030016-4	Mangueira de 1/2" 800mm Com 2 TRG (2TA 8)
57	1	5372030016-4	Mangueira de 1/2" 800mm Com 2 TRG (2TA 8)
58	1	5372030016-4	Mangueira de 1/2" 800mm Com 2 TRG (2TA 8)
59	1	5372030016-4	Mangueira de 1/2" 800mm Com 2 TRG (2TA 8)
60	1	5372030165-9	Mangueira de 1/2" x 1900mm Com 2 TRG (2TA 8)
61	1	5372030165-9	Mangueira de 1/2" x 1900mm Com 2 TRG (2TA 8)
62	1	5372030004-2	Mangueira de 1/2" x 2600mm Com 1 TRG e 1 TRF (2TA 8)
63	1	5372030004-2	Mangueira de 1/2" x 2600mm Com 1 TRG e 1 TRF (2TA 8)
64	2	6020390019-0	Terminal Reto Fixo de 1/2" c/ Capa (FJ9121-0808S - Prensar)
65	2	6020390025-5	Terminal Curvo Giratório de 1/2" c/ Capa (HE00708 - Prensar)
66	1	6020390029-8	Terminal Curvo Giratório de 3/4" c/ Capa (FJ9130-1212S - Prensar)
67	1	6020390027-1	Terminal Reto Giratório de 3/4" c/ Capa (FJ9122-1212S - Prensar)
68	12	6020390021-2	Terminal Reto Giratório de 1/2" c/ Capa (HE00709-8 - Prensar)
69	2	6020090406-3	Engate Rápido Femea de 1/2"
70	2	6020090404-7	Engate Rápido Macho de 1/2"

PDM 265.4 / 275.4 Série Advanced Comn Duplo

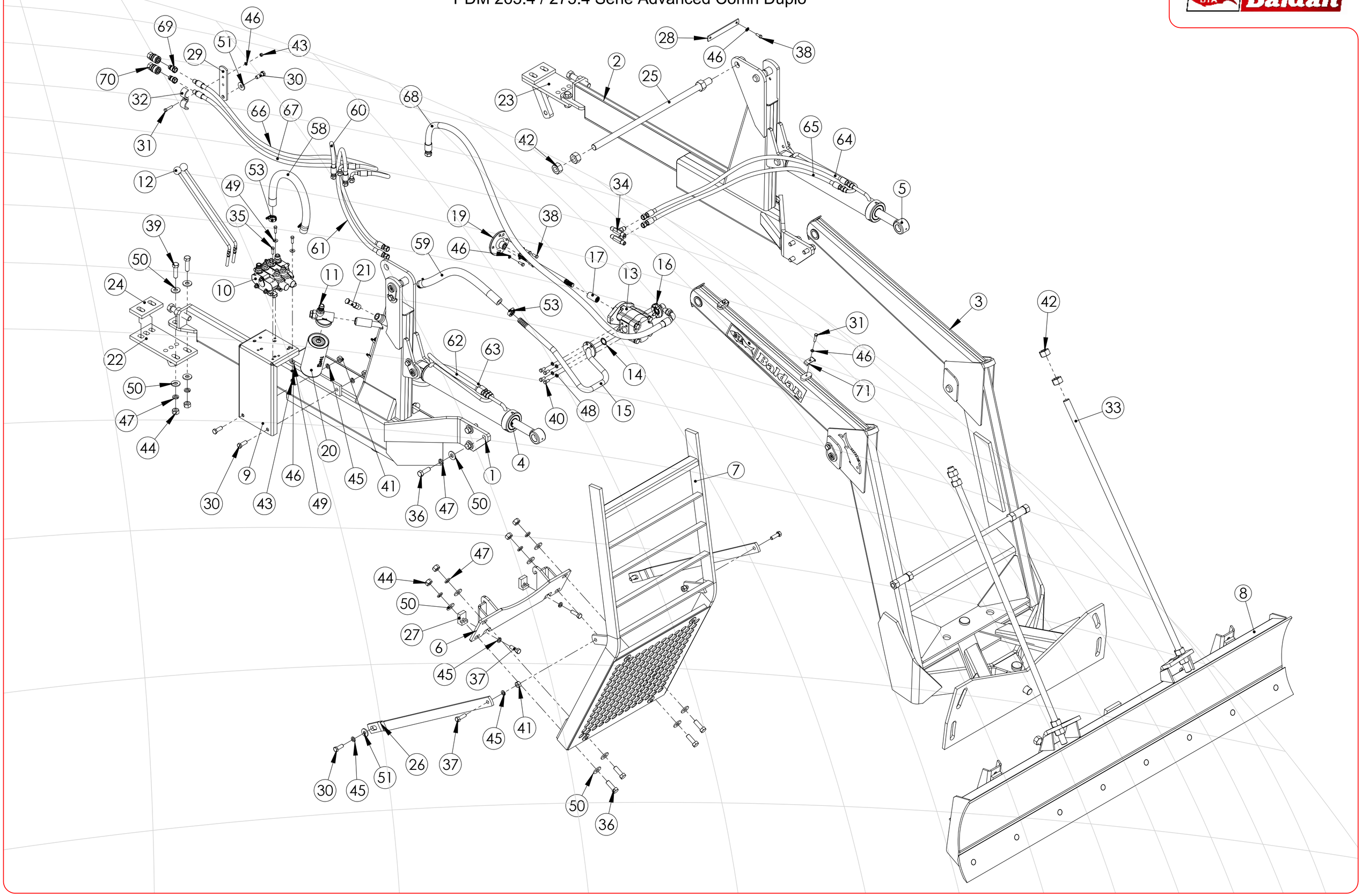

Lista de Peças - PDM 265.4 / 275.4 Série Advanced Comn Duplo

Item	Quant.	Código	Descrição do Produto
1	1	5022140218-6	Armação Lateral Direita CPL MF 265.4 / 275.4 / 290.4 MF 275.4 / 283.4 EDN
2	1	5022140219-4	Armação Lateral Esquerda CPL MF 265.4 / 275.4 / 290.4 MF 275.4 / 283.4 EDN
3	1	5530600010-0	Suporte Movel Completo Com Regulador
4	1	5436010144-7	Cilindro Hidráulico Direito "D.A" Ø1 5/8" x Ø82,2mm x 484mm (Curso) x 857mm (Fechado)
5	1	5436010145-5	Cilindro Hidráulico Esquerdo "D.A" Ø1 5/8" x Ø82,2mm x 484mm (Curso) x 857mm (Fechado)
6	1	5530010029-4	Suporte da Guia da Tela
7	1	5324060010-9	Guia Com Tela de Proteção
8	1	5340030008-5	Lâmina de 2400mm "Completa" da Plaina Dianteira
9	1	5530320039-7	Suporte do Comando
10	1	5148030050-9	Comando Hidraúlico de 1/2" Duplo com Niples com Escama
11	1	5088010005-7	Cabeçote com Tampão e 1 Niple Normal e 1 Niple Tipo Escama
12	2	5008040043-5	Alavanca do Comando para Fixação Superior com Esfera
13	1	6020030041-9	Bomba Hidráulica Eixo Fino - Ref.(BHM B31- 1464400)
14	2	6020010032-0	Anel O'ring 2-218 N3006-90 NBR (Ø31,34 x Ø3,53mm)
15	1	5108080047-2	Cano de Sucção
16	1	5284040042-5	Flange c/ Niple
17	1	5080070001-6	Bucha Entalhada
18	1	6020090200-1	Eixo Entalhado de 387mm Fino
19	1	5284040003-4	Flange Entalhada 8007
20	1	6020110054-5	Filtro de Óleo TFPS-012H
21	1	5492010002-6	Respiro de Óleo Sem Vareta
22	1	5530100047-1	Suporte Traseiro Direto
23	1	5530100046-3	Suporte Traseiro Direito da Lateral
24	2	5094010015-9	Calço do Suporte Traseiro
25	1	5566040071-0	Varão de Ø1.1/4" UNC x 850mm
26	2	5530160087-8	Suporte de Guia da Tela de Proteção (2" x 1/2" x 1040mm)
27	2	5460040004-8	Presilha "L" do Suporte da Bomba
28	2	5530160141-6	Suporte dos Farois
29	1	5530170031-7	Suporte da Presilha da Manguiera
30	5	6020311074-2	Parafuso Cab. Sextavada Ø5/8" x 1.3/4" 11F UNC1A GR5 RP Rosca Direita
31	3	6020311034-3	Parafuso Cab. Sextavada Ø3/8" x 1.3/4" 16F UNC 1A GR2 RP
32	1	5460030010-8	Presilha do Engate Rápido
33	2	5566040041-8	Varão de Ø1.1/4" UNC x 1560mm
34	2	5412050001-8	Niple Tipo "T" R.1/2"
35	3	6020310058-5	Parafuso Cab. Sextavada Ø3/8" x 1.1/4" 16F UNC 1A GR5 RT(Fosfatizado)
36	10	6020311094-7	Parafuso Cab. Sextavada Ø3/4" x 2.1/4" 10F UNC 1A GR5 RT(Bicromatizado)

Item	Quant.	Código	Descrição do Produto
37	4	6020310180-8	Parafuso Cab. Sextavada Ø5/8" x 2" 11F UNC1A GR5 RP(Bicromatizado)
38	10	6020310054-2	Parafuso Cab. Sextavada Ø3/8" x 1" 16F UNC 1A GR2 RT(Bicromatizado)
39	4	6020311114-5	Parafuso Cab. Sextavada Ø3/4" x 2.3/4" 10F UNC 1A GR5 RP(Bicromatizado)
40	4	6020310990-6	Parafuso Cab. Sextavada Ø7/16" x 7/8" 14F UNC 1A GR5 RT(Bicromatizado)
41	4	6020310760-1	Porca Sextavada de 5/8" 11F UNC GR5 Ch.1.1/16" Alt.15mm
42	12	6020310793-8	Porca Sextavada de 1.1/4" 7F UNC GR5 Ch. 2" Alt.28mm
43	4	6020310746-6	Porca Sextavada de 3/8" 16F UNC GR5 Ch.9/16" Alt.8,5mm
44	8	6020310770-9	Porca Sextavada de 3/4" 10F UNC GR5 Ch.1.7/32" Alt.18,5mm
45	8	6020010412-1	Arruela de Pressão Ø5/8" Média (Bicromatizado)
46	16	6020010406-7	Arruela de Pressão Ø3/8" Média (Bicromatizado)
47	14	6020010414-8	Arruela de Pressão Ø3/4" Média (Bicromatizado)
48	4	6020010408-3	Arruela de Pressão Ø7/16" Média (Industrial) (Bicromatizado)
49	6	5024010075-1	Arruela Lisa de Ø10,3 x Ø25 x 2,00mm
50	22	5024010007-7	Arruela Lisa de Ø20,3 x Ø46,5 x 4,75mm
51	3	5024010298-3	Arruela lisa de Ø17 x Ø44 x 4,75mm
52	12	6020390021-2	Terminal Reto Giratório de 1/2" c/ Capa (HE00709-8 - Prensar)
53	4	6020010704-0	Abraçadeira sem Fim de Ø25 à Ø38mm c/ Largura da Fita de 13/14mm
54	2	6020390025-5	Terminal Curvo Giratório de 1/2" c/ Capa (HE00708 - Prensar)
55	2	6020390019-0	Terminal Reto Fixo de 1/2" c/ Capa (FJ9121-0808S - Prensar)
56	1	6020390027-1	Terminal Reto Giratório de 3/4" c/ Capa (FJ9122-1212S - Prensar)
57	1	6020390029-8	Terminal Curvo Giratório de 3/4" c/ Capa (FJ9130-1212S - Prensar)
58	1	5372010096-3	Mangueira de 1" x 800mm
59	1	5372010083-1	Mangueira de 1" x 1300mm
60	1	5372030056-3	Mangueira de 1/2" x 1200mm Com 2/ TRG (2TA 8)
61	1	5372030056-3	Mangueira de 1/2" x 1200mm Com 2/ TRG (2TA 8)
62	1	5372030056-3	Mangueira de 1/2" x 1200mm Com 2/ TRG (2TA 8)
63	1	5372030056-3	Mangueira de 1/2" x 1200mm Com 2/ TRG (2TA 8)
64	1	5372030100-4	Mangueira de 1/2" x 1600mm Com 2/ TRG (2TA 8)
65	1	5372030100-4	Mangueira de 1/2" x 1600mm Com 2/ TRG (2TA 8)
66	1	5372010461-6	Mangueira de 1/2" x 3400mm Com 1 TCG e 1 TRF
67	1	5372010461-6	Mangueira de 1/2" x 3400mm Com 1 TCG e 1 TRF
68	1	5372020062-3	Mangueira de 3/4" x 2400mm Com 1 TCG e 1 TRG (2TA 12)
69	2	6020090404-7	Engate Rápido Macho de 1/2"
70	2	6020090406-3	Engate Rápido Femea de 1/2"
71	2	5068040015-3	Presilha do Cano

PAM 600 MF 265 - 265.4 / 275 - 275.4 SHB Comando Duplo

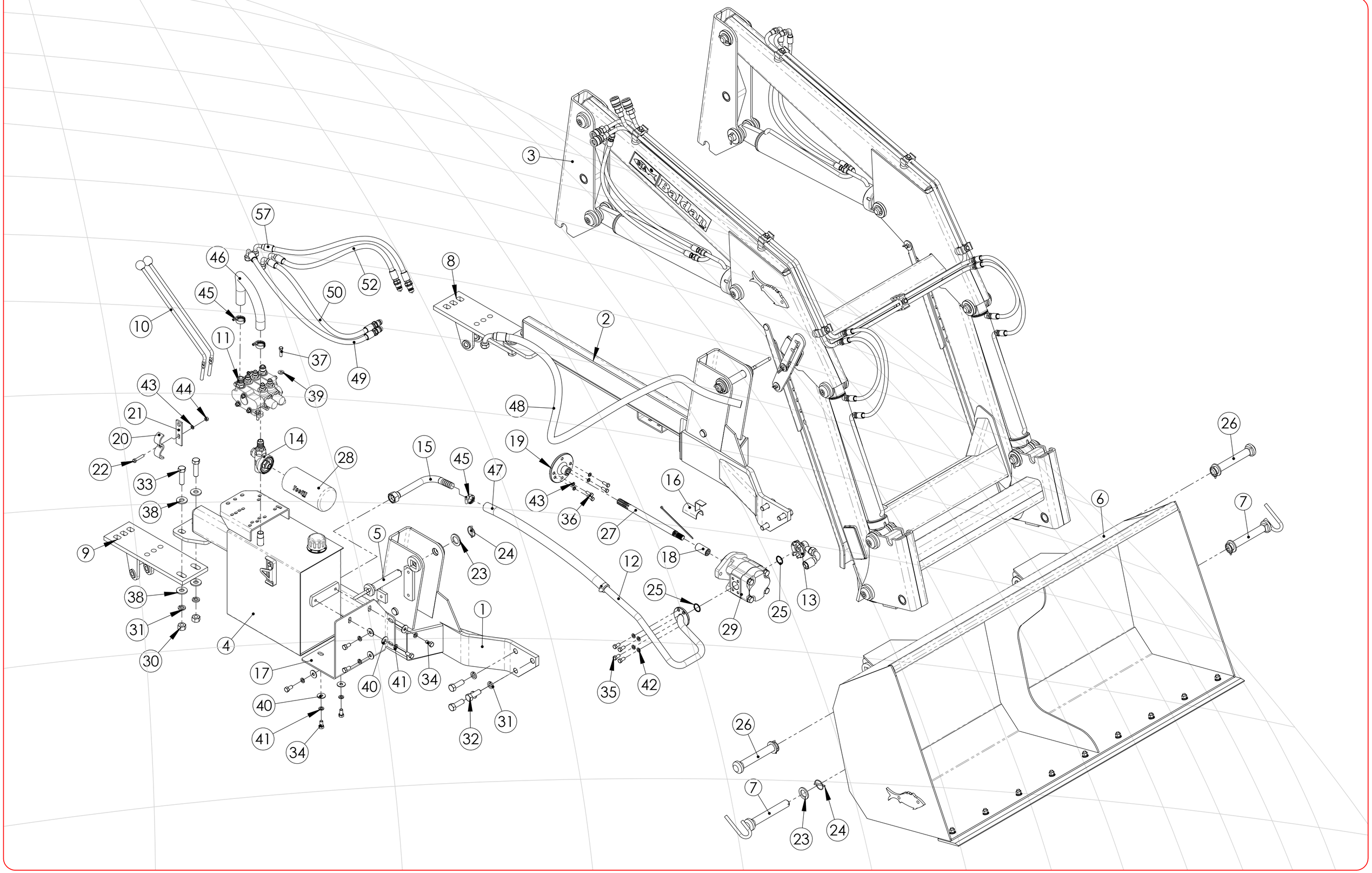

Lista de Peças - PAM 600 MF 265 - 265.4 / 275 - 275.4 SHB Comando Duplo

Item	Quant.	Código	Descrição do Produto
1	1	5022140450-2	Armação Lateral Direita (MF 265/ 275/ 283/ 290)
2	1	5022140452-9	Armação Lateral Esquerda (MF 265/ 275/ 283/ 290)
3	1	5530010265-3	Suporte Móvel Completo da PAM 600 Para Comando Duplo "SHB" e "BT"
4	1	5208010861-3	Depósito de Óleo Direito Completo c/ Suporte do Comando (Capacidade 45 Lts.)
5	2	5432010013-8	Pino de Cabeça Redonda e Pescoço Quadrado ø1.1/4" x 169mm C/ Puxador
6	1	2520020002-3	Pá de 1700mm "Completa"
7	2	5432060037-8	Pino de Cabeça Redonda e Pescoço Quadrado Ø 1.1/4" x 215mm C/ Puxador
8	1	5530011812-6	Suporte Traseiro Esquerdo
9	1	5530011813-4	Suporte Traseiro Direito
10	2	5008040043-5	Alavanca do Comando para Fixação Superior com Esfera
11	1	5148030050-9	Comando Hidraúlico de 1/2" Duplo com Niples com Escama
12	1	5108080047-2	Cano de Sucção
13	1	5284040042-5	Flange c/ Niple
14	1	5088010005-7	Cabeçote com Tampão e 1 Niple Normal e 1 Niple Tipo Escama
15	1	5108030042-9	Cano de Sucção Completo
16	1	5464010024-1	Proteção do Eixo entalhado
17	1	5530011943-2	Suporte Direito Do Deposito
18	1	5080070001-6	Bucha Entalhada
19	1	5284040003-4	Flange Entalhada 8007
20	1	5460030010-8	Presilha do Engate Rápido
21	1	5530010346-3	Suporte da Presilha
22	1	6020311035-1	Parafuso Cab. Sextavada Ø3/8" x 2" 16F UNC 1A GR2 RP(Bicromatizado)
23	6	5024010061-1	Arruela Lisa de Ø33,5 x Ø53,5 x 4,75mm
24	6	6020390301-7	Trava Com Argola Ø5,75 x 50mm
25	2	6020010032-0	Anel O'ring 2-218 N3006-90 NBR (Ø31,34 x Ø3,53mm)
26	2	6020310217-0	Pino de Cabeça Redonda e Pescoço Quadrado ø1.1/4" x 215mm
27	1	6020090200-1	Eixo Entalhado de 387mm Fino
28	1	6020110054-5	Filtro de Óleo TFPS-012H
29	1	6020030041-9	Bomba Hidráulica Eixo Fino - Ref.(BHM B31- 1464400)
30	4	6020310770-9	Porca Sextavada de 3/4" 10F UNC GR5 Ch.1.7/32" Alt.18,5mm
31	10	6020010414-8	Arruela de Pressão Ø3/4" Média (Bicromatizado)
32	6	6020311094-7	Parafuso Cab. Sextavada Ø3/4" x 2.1/4" 10F UNC 1A GR5 RT(Bicromatizado)
33	4	6020311114-5	Parafuso Cab. Sextavada Ø3/4" x 2.3/4" 10F UNC 1A GR5 RP(Bicromatizado)

Item	Quant.	Código	Descrição do Produto
34	7	6020310902-7	Parafuso Cab. Sextavada Ø1/2" x 1" 13F UNC 1A GR5 RT(Bicromatizado)
35	4	6020310990-6	Parafuso Cab. Sextavada Ø7/16" x 7/8" 14F UNC 1A GR5 RT(Bicromatizado)
36	8	6020310054-2	Parafuso Cab. Sextavada Ø3/8" x 1" 16F UNC 1A GR2 RT(Bicromatizado)
37	3	6020311032-7	Parafuso Cab. Sextavada Ø3/8" x 1.1/2" 16F UNC 1A GR2 RT(Bicromatizado)
38	8	5024010007-7	Arruela Lisa de Ø20,3 x Ø46,5 x 4,75mm
39	6	5024010075-1	Arruela Lisa de Ø10,3 x Ø25 x 2,00mm
40	7	5024010068-9	Arruela Lisa Ø13,3 x Ø35,5 x 3,00mm
41	7	6020010410-5	Arruela de Pressão Ø1/2" Média (Bicromatizado)
42	4	6020010408-3	Arruela de Pressão Ø7/16" Média (Industrial) (Bicromatizado)
43	12	6020010406-7	Arruela de Pressão Ø3/8" Média (Bicromatizado)
44	4	6020310746-6	Porca Sextavada de 3/8" 16F UNC GR5 Ch.9/16" Alt.8,5mm
45	4	6020010704-0	Abraçadeira sem Fim de Ø25 à Ø38mm c/ Largura da Fita de 13/14mm
46	1	5372010015-7	Mangueira de 1" x 600mm
47	1	5372010014-9	Mangueira de 1" x 1500mm
48	1	5372040038-0	Mangueira de 3/4" x 2400mm Com 2 TCG
49	1	5372010145-5-1	Mangueira 1/2" x 1000mm Com 1TRG E 1TRF (2TA 8)
50	1	5372010145-5-2	Mangueira 1/2" x 1000mm Com 1TRG E 1TRF (2TA 8)
51	1	5372010145-5-3	Mangueira 1/2" x 1000mm Com 1TRG E 1TRF (2TA 8)
52	1	5372010145-5-4	Mangueira 1/2" x 1000mm Com 1TRG E 1TRF (2TA 8)
53	4	6020090404-7	Engate Rápido Macho de 1/2"
54	14	6020390015-8	Terminal Reto Giratório de 3/8" c/ Capa (FJ9122-0806S) (Prensar) (R.3/4" UNF - JIC 37º)
55	2	6020390017-4	Terminal Curvo Giratório de 3/8" c/ Capa (FJ9132-0806S - Prensar)
56	2	6020390029-8	Terminal Curvo Giratório de 3/4" c/ Capa (FJ9130-1212S - Prensar)
57	4	6020390025-5	Terminal Curvo Giratório de 1/2" c/ Capa (HE00708 - Prensar)
58	4	6020390019-0	Terminal Reto Fixo de 1/2" c/ Capa (FJ9121-0808S - Prensar)
59	1	5372030123-3-1	Mangueira de 3/8" X 500mm Com 2-TRG
60	1	5372030123-3-2	Mangueira de 3/8" X 500mm Com 2-TRG
61	1	5372030123-3-3	Mangueira de 3/8" X 500mm Com 2-TRG
62	1	5372030123-3-4	Mangueira de 3/8" X 500mm Com 2-TRG
63	1	5372010143-9-1	Mangueira de 3/8" X 500mm Com 2-TRG
64	1	5372010143-9-2	Mangueira de 3/8" X 500mm Com 2-TRG
65	1	5372010143-9-3	Mangueira de 3/8" X 500mm Com 2-TRG
66	1	5372010143-9-4	Mangueira de 3/8" X 500mm Com 2-TRG

PAM 600 - MF 292.4 Tanque Polietileno Série Advanced SHB Comando Duplo S/ PA

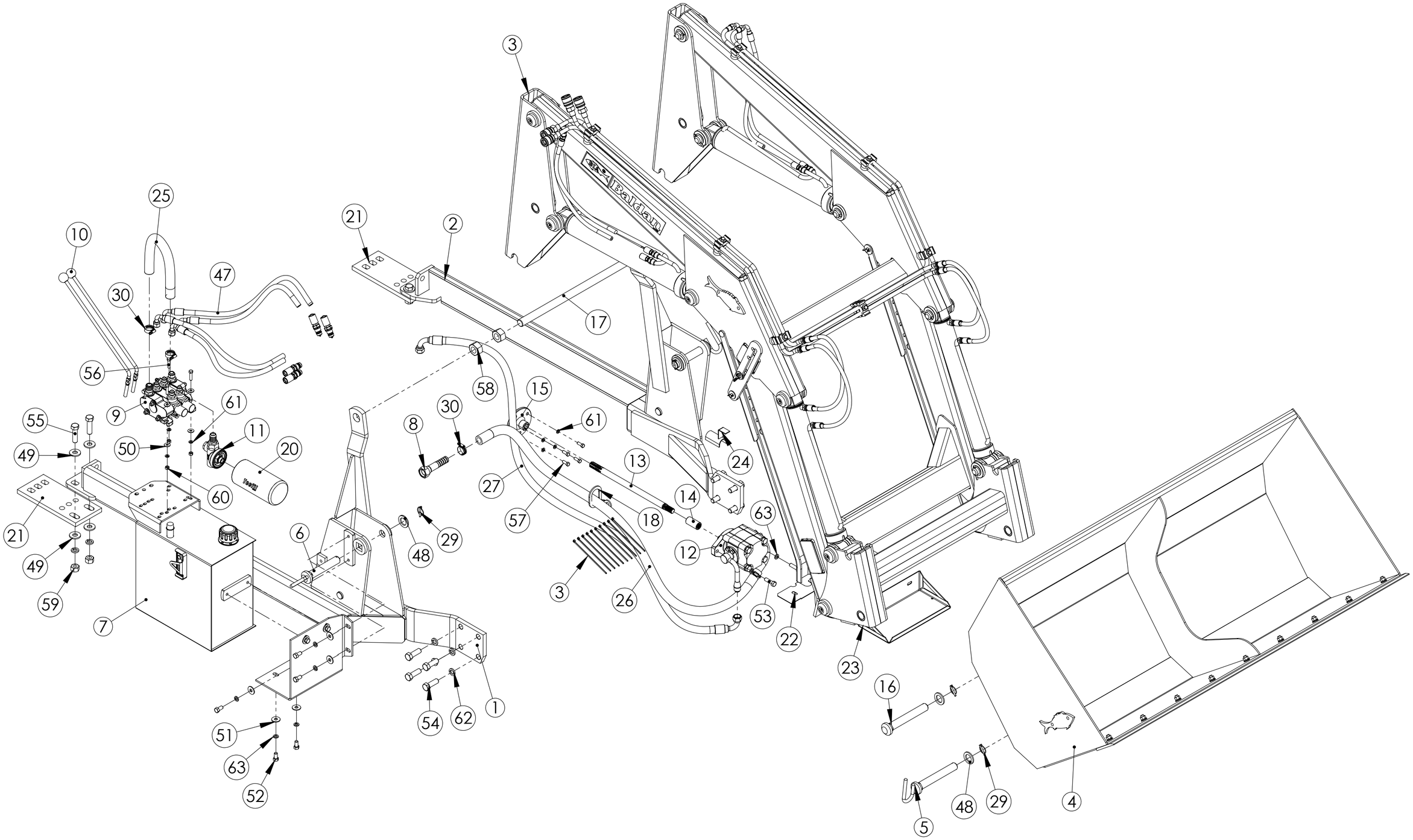

Lista dePeças - PAM 600 MF 292.4 Tanque Polietileno Série Advanced SHB Comando Duplo S/ PA

Item	Quant.	Código	Descrição do Produto
1	1	5022010710-5	Armação Lateral Direita
2	1	5022010711-3	Armação Lateral Esquerda
3	1	5530300119-0	Suporte Móvel Completo da PAM 600 Para Comando Duplo "SHB" e "BT"
4	1	2520020002-3	Pá de 1700mm "Completa"
5	2	5432060037-8	Pino de Cabeça Redonda e Pescoço Quadrado Ø 1.1/4" x 215mm C/ Puxador
6	2	5432010013-8	Pino de Cabeça Redonda e Pescoço Quadrado ø1.1/4" x 169mm C/ Puxador
7	1	5208010861-3	Depósito de Óleo Direito Completo c/ Suporte do Comando (Capacidade 45 Lts.)
8	1	5108080049-9	Cano de Sucção
9	1	5148030050-9	Comando Hidraúlico de 1/2" Duplo com Niples com Escama
10	2	5008040043-5	Alavanca do Comando para Fixação Superior com Esfera
11	1	5088010005-7	Cabeçote com Tampão e 1 Niple Normal e 1 Niple Tipo Escama
12	1	5064010076-9	Bomba Hidáulica Completa
13	1	6020090230-3	Eixo Entalhado de 477mm Fino
14	1	5080070001-6	Bucha Entalhada
15	1	5284040003-4	Flange Entalhada 8007
16	2	6020310217-0	Pino de Cabeça Redonda e Pescoço Quadrado ø1.1/4" x 215mm
17	1	5566010039-2	Varão de Ø1.1/4" UNC x 730mm
18	1	5530011779-0	Suporte Para Mangueiras
19	1	5530320068-0	Suporte Direito do Deposito
20	1	6020110054-5	Filtro de Óleo TFPS-012H
21	2	5530470014-8	Suporte Traseiro da Lateral
22	1	5464010043-8	Proteção do Radiador
23	1	5092010158-2	Caixa de Bateria MF-292 Advanced
24	1	5464010024-1	Proteção do Eixo entalhado
25	1	5372010096-3	Mangueira de 1" x 800mm
26	1	5372010114-5	Mangueira de 1" x 2300mm
27	1	5372040038-0	Mangueira de 3/4" x 2400mm Com 2 TCG
28	4	6020090404-7	Engate Rápido Macho de 1/2"
29	6	6020390293-2	Trava com Argola Ø5,75 x 40mm
30	4	6020010704-0	Abraçadeira sem Fim de Ø25 à Ø38mm c/ Largura da Fita de 13/14mm
31	2	6020390029-8	Terminal Curvo Giratório de 3/4" c/ Capa (FJ9130-1212S - Prensar)
32	4	6020390025-5	Terminal Curvo Giratório de 1/2" c/ Capa (HE00708 - Prensar)

Item	Quant.	Código	Descrição do Produto
33	2	6020390017-4	Terminal Curvo Giratório de 3/8" c/ Capa (FJ9132-0806S - Prensar)
34	14	6020390015-8	Terminal Reto Giratório de 3/8" c/ Capa (FJ9122-0806S) (Prensar) (R.3/4" UNF - JIC 37º)
35	4	6020390019-0	Terminal Reto Fixo de 1/2" c/ Capa (FJ9121-0808S - Prensar)
36	1	5372030123-3	Mangueira de Ø3/8" x 500 com 2TRG
37	1	5372030123-3	Mangueira de Ø3/8" x 500 com 2TRG
38	1	5372030123-3	Mangueira de Ø3/8" x 500 com 2TRG
39	1	5372030123-3	Mangueira de Ø3/8" x 500 com 2TRG
40	1	5372010135-8	Mangueira de Ø3/8" x 750mm com 2TRG
41	1	5372010136-6	Mangueira de Ø3/8" x 750mm 1 TCG e 1TRG
42	1	5372010136-6	Mangueira de Ø3/8" x 750 com 1TRG e 1TCG
43	1	5372010135-8	Mangueira de Ø3/8" x 750mm com 2TRG
44	1	5372010145-5	Mangueira de Ø1/2" x 1000mm c/ 1TCG e 1TRF
45	1	5372010145-5	Mangueira de Ø1/2" x 1000mm c/ 1TCG e 1TRF
46	1	5372010145-5	Mangueira de Ø1/2" x 1000mm c/ 1TCG e 1TRF
47	1	5372010145-5	Mangueira de Ø1/2" x 1000mm c/ 1TCG e 1TRF
48	6	5024010061-1	Arruela Lisa de Ø33,5 x Ø53,5 x 4,75mm
49	8	5024010007-7	Arruela Lisa de Ø20,3 x Ø46,5 x 4,75mm
50	6	5024010075-1	Arruela Lisa de Ø10,3 x Ø25 x 2,00mm
51	7	5024010068-9	Arruela Lisa Ø13,3 x Ø35,5 x 3,00mm
52	7	6020311045-9	Parafuso Cab. Sextavada Ø1/2" x 1" 12F W GR5 RT S_Ponta (Bicromatizado)
53	2	6020311146-3	Parafuso Cab. Sextavada Ø1/2" x 1.3/4" 13F UNC 1A GR5 RP
54	8	6020311094-7	Parafuso Cab. Sextavada Ø3/4" x 2.1/4" 10F UNC 1A GR5 RT(Bicromatizado)
55	4	6020311114-5	Parafuso Cab. Sextavada Ø3/4" x 2.3/4" 10F UNC 1A GR5 RP(Bicromatizado)
56	3	6020311029-7	Parafuso Cab. Sextavada Ø3/8" x 1.1/2" 16F UNC 1A GR5 RT(Bicromatizado)
57	4	6020310054-2	Parafuso Cab. Sextavada Ø3/8" x 1" 16F UNC 1A GR2 RT(Bicromatizado)
58	4	6020310793-8	Porca Sextavada de 1.1/4" 7F UNC GR5 Ch. 2" Alt.28mm
59	4	6020310770-9	Porca Sextavada de 3/4" 10F UNC GR5 Ch.1.7/32" Alt.18,5mm
60	3	6020310746-6	Porca Sextavada de 3/8" 16F UNC GR5 Ch.9/16" Alt.8,5mm
61	7	6020010406-7	Arruela de Pressão Ø3/8" Média (Bicromatizado)
62	12	6020010414-8	Arruela de Pressão Ø3/4" Média (Bicromatizado)
63	9	6020010410-5	Arruela de Pressão Ø1/2" Média (Bicromatizado)

PDM 296.4 12M SHB Comn Duplo

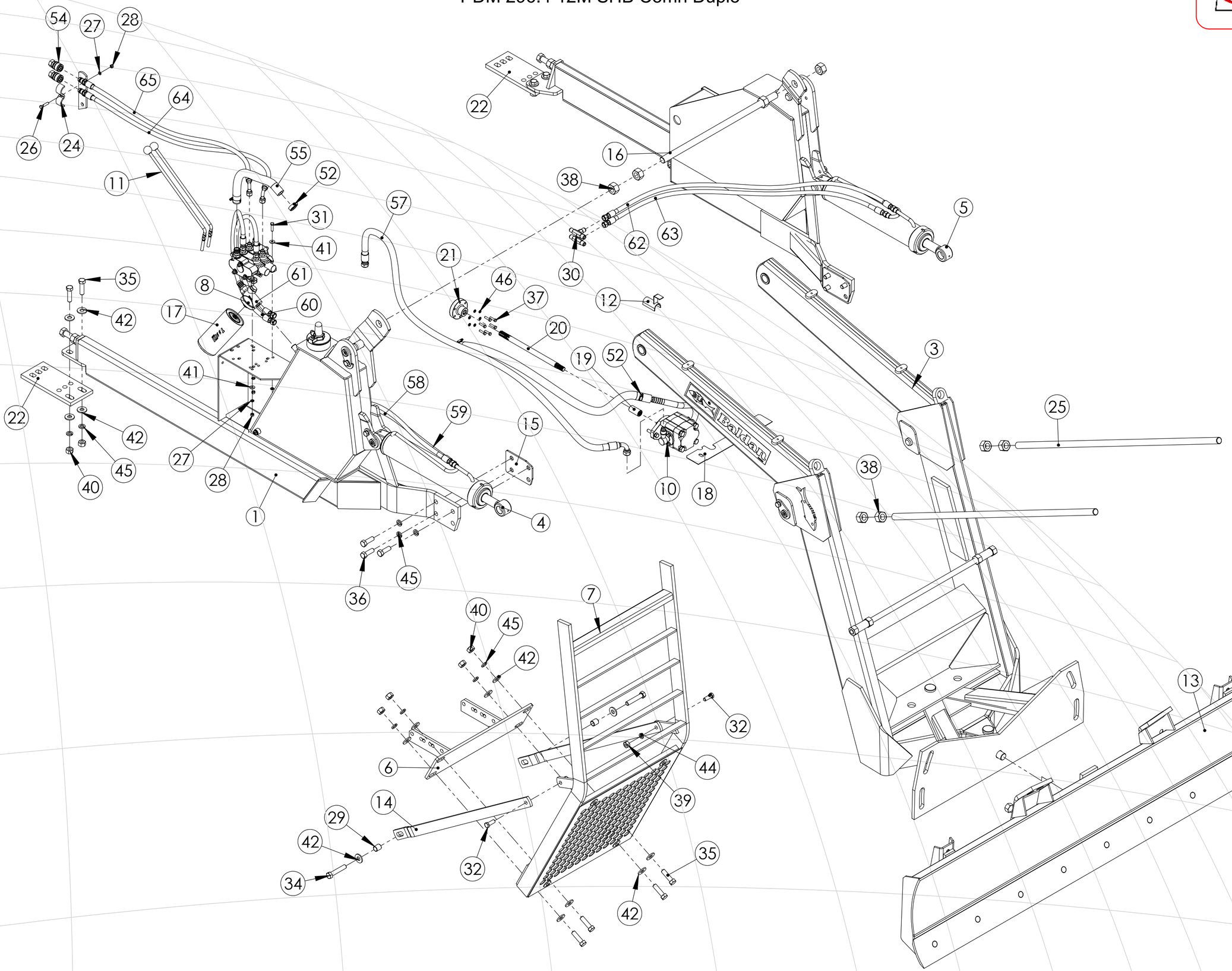

Lista de Peças - PDM 296.4 12M SHB Comn Duplo

Item	Quant.	Código	Descrição do Produto
1	1	5022140127-9	Armação Lateral Direita Completa PDM -296.4 12M
2	1	5022140126-0	Armação Lateral Esquerda Completa PDM-296.4
3	1	5530600014-3	Suporte Movel Com Regulador Completo
4	1	5436010047-5	Cilindro Hidráulico Direito "D.A" Ø1 5/8" x 4" x 484mm (Curso) x 841mm (Fechado)
5	1	5436010048-3	Cilindro Hidráulico Esquerdo "D.A" Ø1 5/8" x 4" x 484mm (Curso) x 841mm (Fechado)
6	1	5530070016-0	Suporte de Fixação da Tela de Proteção (Maior)
7	1	5324060010-9	Guia Com Tela de Proteção
8	1	5088010005-7	Cabeçote com Tampão e 1 Niple Normal e 1 Niple Tipo Escama
9	1	5148030050-9	Comando Hidraúlico de 1/2" Duplo com Niples com Escama
10	1	5064010047-5	Bomba Hidráulica "Completa" (Eixo Fino)
11	2	5008040043-5	Alavanca do Comando para Fixação Superior com Esfera
12	1	5464010024-1	Proteção do Eixo entalhado
13	1	5340030006-9	Lâmina de 2600mm "Completa" da Plaina Dianteira
14	2	5530160086-0	Suporte de Guia da Tela de Proteção (2" x 1/2" x 1090mm)
15	2	5136010046-8	Chapa de Ajuste da Armação Lateral
16	1	5566040040-0	Varão de Ø1.1/4" UNC x 780mm
17	1	6020110054-5	Filtro de Óleo TFPS-012H
18	1	5464010043-8	Proteção do Radiador
19	1	5080070001-6	Bucha Entalhada
20	1	6020090204-4	Eixo Entalhado de 434mm Fino
21	1	5284040005-0	Flange Entalhada 8007 B
22	2	5530470014-8	Suporte Traseiro da Lateral
23	1	5530170031-7	Suporte da Presilha da Manguiera
24	1	5460030010-8	Presilha do Engate Rápido
25	2	5566040041-8	Varão de Ø1.1/4" UNC x 1560mm
26	1	6020311034-3	Parafuso Cab. Sextavada Ø3/8" x 1.3/4" 16F UNC 1A GR2 RP
27	4	6020010406-7	Arruela de Pressão Ø3/8" Média (Bicromatizado)
28	4	6020310746-6	Porca Sextavada de 3/8" 16F UNC GR5 Ch.9/16" Alt.8,5mm
29	2	5080020188-5	Bucha de Ø22 X Ø27 X 30mm
30	2	5412050001-8	Niple Tipo "T" R.1/2"
31	3	6020311032-7	Parafuso Cab. Sextavada Ø3/8" x 1.1/2" 16F UNC 1A GR2 RT(Bicromatizado)
32	2	6020311074-2	Parafuso Cab. Sextavada Ø5/8" x 1.3/4" 11F UNC1A GR5 RP Rosca Direita
33	2	6020312060-8	Parafuso Cab. Sextavada Ø1/2" x 2.1/4" 12F W GR5 RP(Bicromatizado)

Item	Quant.	Código	Descrição do Produto
34	2	6020311099-8	Parafuso Cab. Sextavada Ø3/4" x 4" 10F UNC 1A GR5 RP(Bicromatizado)
35	8	6020311114-5	Parafuso Cab. Sextavada Ø3/4" x 2.3/4" 10F UNC 1A GR5 RP(Bicromatizado)
36	6	6020311094-7	Parafuso Cab. Sextavada Ø3/4" x 2.1/4" 10F UNC 1A GR5 RT(Bicromatizado)
37	6	6020311023-8	Parafuso Cab. Sextavada Ø5/16" x 1.1/4" 18F UNC 1A GR5 RT(Bicromatizado)
38	12	6020310793-8	Porca Sextavada de 1.1/4" 7F UNC GR5 Ch. 2" Alt.28mm
39	2	6020310760-1	Porca Sextavada de 5/8" 11F UNC GR5 Ch.1.1/16" Alt.15mm
40	8	6020310770-9	Porca Sextavada de 3/4" 10F UNC GR5 Ch.1.7/32" Alt.18,5mm
41	6	5024010075-1	Arruela Lisa de Ø10,3 x Ø25 x 2,00mm
42	18	5024010007-7	Arruela Lisa de Ø20,3 x Ø46,5 x 4,75mm
43	2	6020010410-5	Arruela de Pressão Ø1/2" Média (Bicromatizado)
44	2	6020010412-1	Arruela de Pressão Ø5/8" Média (Bicromatizado)
45	14	6020010414-8	Arruela de Pressão Ø3/4" Média (Bicromatizado)
46	6	6020010404-0	Arruela de Pressão Ø5/16" Média (Bicromatizado)
47	2	6020390025-5	Terminal Curvo Giratório de 1/2" c/ Capa (HE00708 - Prensar)
48	2	6020390019-0	Terminal Reto Fixo de 1/2" c/ Capa (FJ9121-0808S - Prensar)
49	12	6020390021-2	Terminal Reto Giratório de 1/2" c/ Capa (HE00709-8 - Prensar)
50	1	6020390027-1	Terminal Reto Giratório de 3/4" c/ Capa (FJ9122-1212S - Prensar)
51	1	6020390029-8	Terminal Curvo Giratório de 3/4" c/ Capa (FJ9130-1212S - Prensar)
52	4	6020010704-0	Abraçadeira sem Fim de Ø25 à Ø38mm c/ Largura da Fita de 13/14mm
53	2	6020090404-7	Engate Rápido Macho de 1/2"
54	2	6020090406-3	Engate Rápido Femea de 1/2"
55	1	5372010024-6	Mangueira de 1" x 500mm
56	1	5372010056-4	Mangueira de 1 x 1250mm
57	1	5372020035-6	Mangueira de 3/4" x 2100mm Com 1 TCG e 1 TRG (2TA 8)
58	1	5372030074-1	Mangueira de 1/2" x 1350mm Com 2 TRG (2TA 8)
59	1	5372030074-1	Mangueira de 1/2" x 1350mm Com 2 TRG (2TA 8)
60	1	5372030089-0	Mangueira de 1/2" x 900mm Com 2 TRG (2TA 8)
61	1	5372030089-0	Mangueira de 1/2" x 900mm Com 2 TRG (2TA 8)
62	1	5372030023-7	Mangueira de 1/2" x 1220mm Com 2 TRG (2TA 8)
63	1	5372030023-7	Mangueira de 1/2" x 2200mm Com 2 TRG (2TA 8)
64	1	5372020058-5	Mangueira 1/2" x 3400mm Com 1TRF e 1TCG (2TA 8)
65	1	5372020058-5	Mangueira 1/2" x 3400mm Com 1TRF e 1TCG (2TA 8)

PAM 600 - MF 292.4 Tanque Polietileno Série Advanced SHB Comando Duplo S/ PA

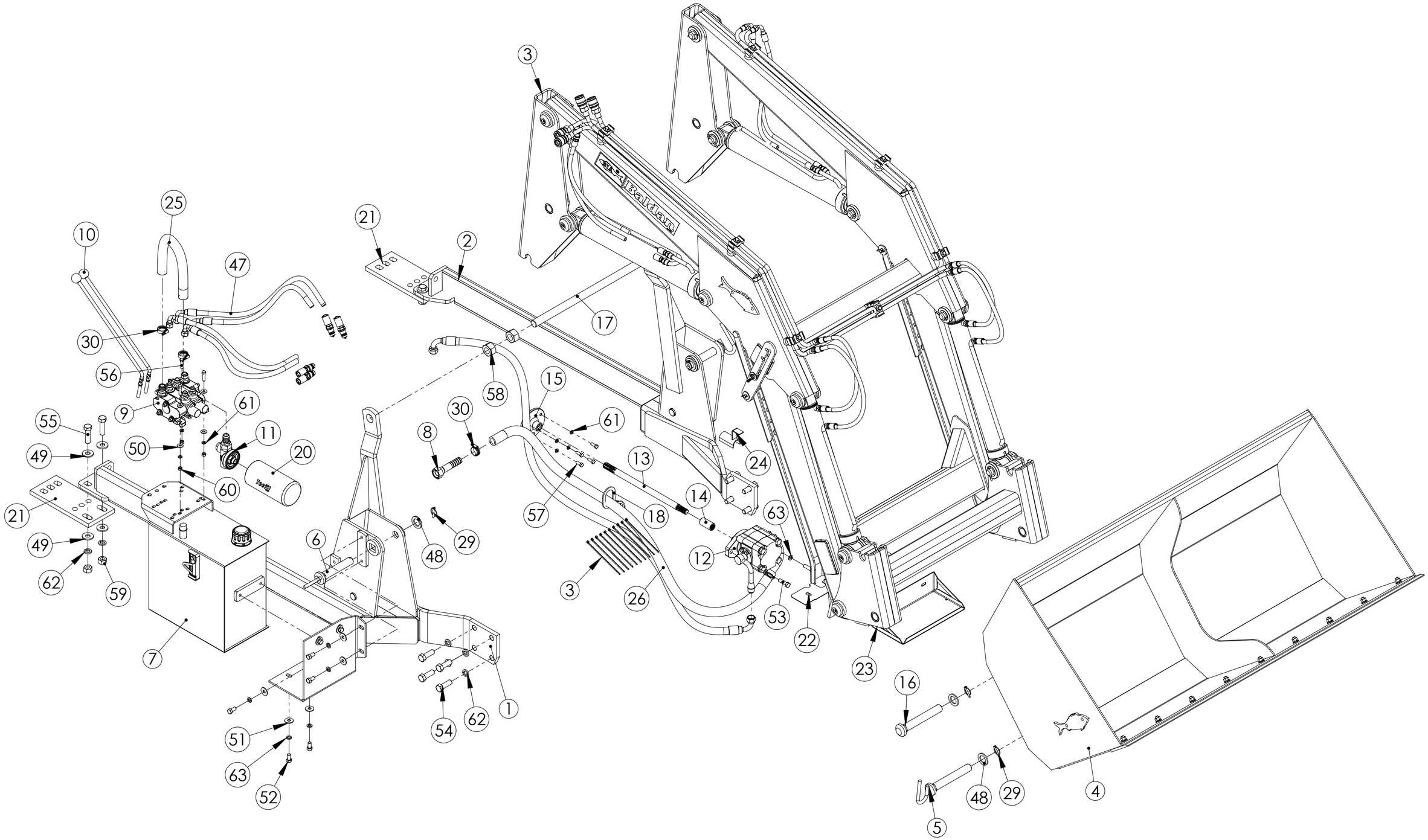

Lista dePeças - PAM 600 MF 292.4 Tanque Polietileno Série Advanced SHB Comando Duplo S/ PA

Item	Quant.	Código	Descrição do Produto
1	1	5022010710-5	Armação Lateral Direita
2	1	5022010711-3	Armação Lateral Esquerda
3	1	5530300119-0	Suporte Móvel Completo da PAM 600 Para Comando Duplo "SHB" e "BT"
4	1	2520020002-3	Pá de 1700mm "Completa"
5	2	5432060037-8	Pino de Cabeça Redonda e Pescoço Quadrado Ø 1.1/4" x 215mm C/ Puxador
6	2	5432010013-8	Pino de Cabeça Redonda e Pescoço Quadrado ø1.1/4" x 169mm C/ Puxador
7	1	5208010861-3	Depósito de Óleo Direito Completo c/ Suporte do Comando (Capacidade 45 Lts.)
8	1	5108080049-9	Cano de Sucção
9	1	5148030050-9	Comando Hidraúlico de 1/2" Duplo com Niples com Escama
10	2	5008040043-5	Alavanca do Comando para Fixação Superior com Esfera
11	1	5088010005-7	Cabeçote com Tampão e 1 Niple Normal e 1 Niple Tipo Escama
12	1	5064010076-9	Bomba Hidáulica Completa
13	1	6020090230-3	Eixo Entalhado de 477mm Fino
14	1	5080070001-6	Bucha Entalhada
15	1	5284040003-4	Flange Entalhada 8007
16	2	6020310217-0	Pino de Cabeça Redonda e Pescoço Quadrado ø1.1/4" x 215mm
17	1	5566010039-2	Varão de Ø1.1/4" UNC x 730mm
18	1	5530011779-0	Suporte Para Mangueiras
19	1	5530320068-0	Suporte Direito do Deposito
20	1	6020110054-5	Filtro de Óleo TFPS-012H
21	2	5530470014-8	Suporte Traseiro da Lateral
22	1	5464010043-8	Proteção do Radiador
23	1	5092010158-2	Caixa de Bateria MF-292 Advanced
24	1	5464010024-1	Proteção do Eixo entalhado
25	1	5372010096-3	Mangueira de 1" x 800mm
26	1	5372010114-5	Mangueira de 1" x 2300mm
27	1	5372040038-0	Mangueira de 3/4" x 2400mm Com 2 TCG
28	4	6020090404-7	Engate Rápido Macho de 1/2"
29	6	6020390293-2	Trava com Argola Ø5,75 x 40mm
30	4	6020010704-0	Abraçadeira sem Fim de Ø25 à Ø38mm c/ Largura da Fita de 13/14mm
31	2	6020390029-8	Terminal Curvo Giratório de 3/4" c/ Capa (FJ9130-1212S - Prensar)
32	4	6020390025-5	Terminal Curvo Giratório de 1/2" c/ Capa (HE00708 - Prensar)

Item	Quant.	Código	Descrição do Produto
33	2	6020390017-4	Terminal Curvo Giratório de 3/8" c/ Capa (FJ9132-0806S - Prensar)
34	14	6020390015-8	Terminal Reto Giratório de 3/8" c/ Capa (FJ9122-0806S) (Prensar) (R.3/4" UNF - JIC 37º)
35	4	6020390019-0	Terminal Reto Fixo de 1/2" c/ Capa (FJ9121-0808S - Prensar)
36	1	5372030123-3	Mangueira de Ø3/8" x 500 com 2TRG
37	1	5372030123-3	Mangueira de Ø3/8" x 500 com 2TRG
38	1	5372030123-3	Mangueira de Ø3/8" x 500 com 2TRG
39	1	5372030123-3	Mangueira de Ø3/8" x 500 com 2TRG
40	1	5372010135-8	Mangueira de Ø3/8" x 750mm com 2TRG
41	1	5372010136-6	Mangueira de Ø3/8" x 750mm 1 TCG e 1TRG
42	1	5372010136-6	Mangueira de Ø3/8" x 750 com 1TRG e 1TCG
43	1	5372010135-8	Mangueira de Ø3/8" x 750mm com 2TRG
44	1	5372010145-5	Mangueira de Ø1/2" x 1000mm c/ 1TCG e 1TRF
45	1	5372010145-5	Mangueira de Ø1/2" x 1000mm c/ 1TCG e 1TRF
46	1	5372010145-5	Mangueira de Ø1/2" x 1000mm c/ 1TCG e 1TRF
47	1	5372010145-5	Mangueira de Ø1/2" x 1000mm c/ 1TCG e 1TRF
48	6	5024010061-1	Arruela Lisa de Ø33,5 x Ø53,5 x 4,75mm
49	8	5024010007-7	Arruela Lisa de Ø20,3 x Ø46,5 x 4,75mm
50	6	5024010075-1	Arruela Lisa de Ø10,3 x Ø25 x 2,00mm
51	7	5024010068-9	Arruela Lisa Ø13,3 x Ø35,5 x 3,00mm
52	7	6020311045-9	Parafuso Cab. Sextavada Ø1/2" x 1" 12F W GR5 RT S_Ponta (Bicromatizado)
53	2	6020311146-3	Parafuso Cab. Sextavada Ø1/2" x 1.3/4" 13F UNC 1A GR5 RP
54	8	6020311094-7	Parafuso Cab. Sextavada Ø3/4" x 2.1/4" 10F UNC 1A GR5 RT(Bicromatizado)
55	4	6020311114-5	Parafuso Cab. Sextavada Ø3/4" x 2.3/4" 10F UNC 1A GR5 RP(Bicromatizado)
56	3	6020311029-7	Parafuso Cab. Sextavada Ø3/8" x 1.1/2" 16F UNC 1A GR5 RT(Bicromatizado)
57	4	6020310054-2	Parafuso Cab. Sextavada Ø3/8" x 1" 16F UNC 1A GR2 RT(Bicromatizado)
58	4	6020310793-8	Porca Sextavada de 1.1/4" 7F UNC GR5 Ch. 2" Alt.28mm
59	4	6020310770-9	Porca Sextavada de 3/4" 10F UNC GR5 Ch.1.7/32" Alt.18,5mm
60	3	6020310746-6	Porca Sextavada de 3/8" 16F UNC GR5 Ch.9/16" Alt.8,5mm
61	7	6020010406-7	Arruela de Pressão Ø3/8" Média (Bicromatizado)
62	12	6020010414-8	Arruela de Pressão Ø3/4" Média (Bicromatizado)
63	9	6020010410-5	Arruela de Pressão Ø1/2" Média (Bicromatizado)

PAM 600 MF 4275.4 a 4290.4 SHB Comando Duplo - Pá 1700 mm

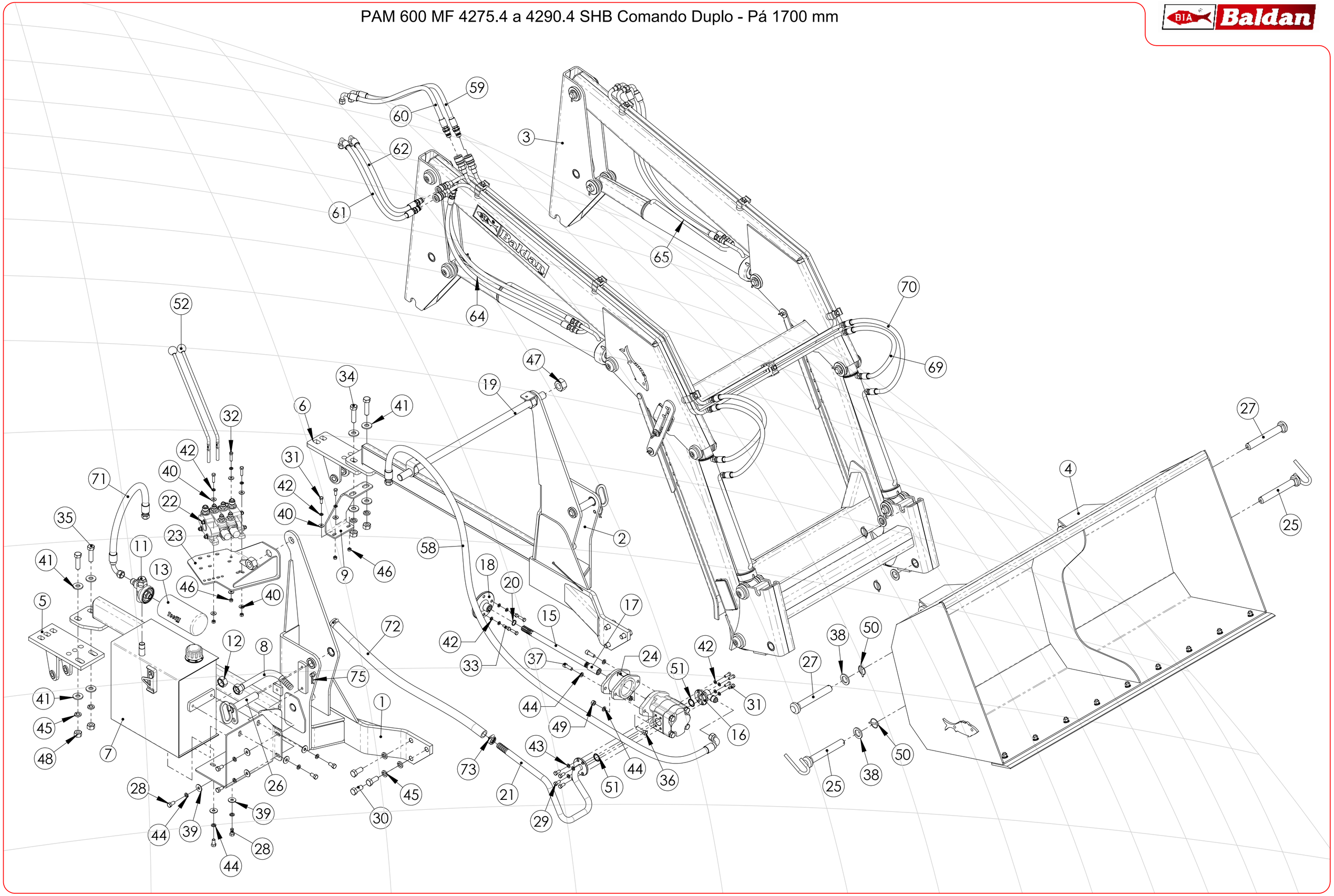

Lista de Peças - PAM 600 MF 4275.4 a 4290.4 SHB Comando Duplo - Pá 1700 mm

Item	Quant.	Código	Descrição do Produto
1	1	5022011080-7	Armação Lateral Direita
2	1	5022011081-5	Armação Lateral Esquerda
3	1	5530014230-2	Suporte Móvel Completo da PAM 600 para Comando Duplo "SHB" e "BT"
4	1	2520020002-3	Pá de 1700mm "Completa"
5	1	5530011804-5	Suporte Traseiro Direito
6	1	5530012207-7	Suporte Traseiro Esquerdo
7	1	5208020164-8	Deposito de Óleo Direito Completo (Capacidade 45 Lts)
8	1	5108030042-9	Cano de Sucção Completo
9	1	5530014231-0	Suporte Menor Fixação do Tanque
10	1	5530011943-2	Suporte Direito Do Deposito
11	1	5088010004-9	Cabeçote com Tampão e 2 Niples Normal
12	1	5538014705-9	Tampa de Sucção R.1.3/8" - 14fpp
13	1	6020110054-5	Filtro de Óleo TFPS-012H
14	1	6020030041-9	Bomba Hidráulica Eixo Fino - Ref.(BHM B31- 1464400)
15	1	6020090612-0	Eixo Entalhado de 465mm Fino
16	1	5284040042-5	Flange c/ Niple
17	1	5080070001-6	Bucha Entalhada
18	1	5284040003-4	Flange Entalhada 8007
19	1	5566040063-9	Varão de Ø 1.1/4" UNC x 940mm
20	1	6020010258-7	Anel de Retenção E-022 G-501-022-01
21	1	5108010720-3	Cano de Sucção
22	1	5148030010-0	Comando Hidraúlico de 1/2" Duplo com Niples com Rosca
23	1	5530012321-9	Suporte de Fixação do Comando
24	1	5526010031-8	Espaçador da Bomba CPL
25	2	5432060037-8	Pino de Cabeça Redonda e Pescoço Quadrado Ø 1.1/4" x 215mm C/ Puxador
26	2	5432010278-5	Pino Com Puxador
27	2	5432010271-8	Pino de Cabeça Redonda e Pescoço Quadrado ø1.1/4" x 215mm
28	7	6020311045-9	Parafuso Cab. Sextavada Ø1/2" x 1" 12F W GR5 RT S_Ponta (Bicromatizado)
29	4	6020310990-6	Parafuso Cab. Sextavada Ø7/16" x 7/8" 14F UNC 1A GR5 RT(Bicromatizado)
30	6	6020311093-9	Parafuso Cab. Sextavada Ø3/4" x 1.3/4" 10F UNC 1A GR5 RT(Bicromatizado)
31	6	6020310054-2	Parafuso Cab. Sextavada Ø3/8" x 1" 16F UNC 1A GR2 RT(Bicromatizado)
32	3	6020311032-7	Parafuso Cab. Sextavada Ø3/8" x 1.1/2" 16F UNC 1A GR2 RT(Bicromatizado)
33	4	6020310058-5	Parafuso Cab. Sextavada Ø3/8" x 1.1/4" 16F UNC 1A GR5 RT(Fosfatizado)
34	2	6020311097-1	Parafuso Cab. Sextavada Ø3/4" x 3" 10F UNC 1A GR5 RT(Bicromatizado)
35	2	6020311114-5	Parafuso Cab. Sextavada Ø3/4" x 2.3/4" 10F UNC 1A GR5 RP(Bicromatizado)
36	2	6020310049-6	Parafuso Cab. Sextavada Ø1/2" x 2" 12F W GR5 RP(Bicromatizado)
37	2	6020317536-4	Parafuso Allen C/C Ø1/2" x 1.1/2" - 13F - UNC - CL12,9 - RT (Fosfatizado)
38	4	5024010061-1	Arruela Lisa de Ø33,5 x Ø53,5 x 4,75mm
39	7	5024010068-9	Arruela Lisa Ø13,3 x Ø35,5 x 3,00mm
40	8	5024010075-1	Arruela Lisa de Ø10,3 x Ø25 x 2,00mm
41	8	5024010007-7	Arruela Lisa de Ø20,3 x Ø46,5 x 4,75mm
42	13	6020010406-7	Arruela de Pressão Ø3/8" Média (Bicromatizado)
43	4	6020010408-3	Arruela de Pressão Ø7/16" Média (Industrial) (Bicromatizado)
44	11	6020010410-5	Arruela de Pressão Ø1/2" Média (Bicromatizado)
45	10	6020010414-8	Arruela de Pressão Ø3/4" Média (Bicromatizado)
46	5	6020310746-6	Porca Sextavada de 3/8" 16F UNC GR5 Ch.9/16" Alt.8,5mm
47	4	6020310793-8	Porca Sextavada de 1.1/4" 7F UNC GR5 Ch. 2" Alt.28mm
48	4	6020310770-9	Porca Sextavada de 3/4" 10F UNC GR5 Ch.1.7/32" Alt.18,5mm
49	2	6020310756-3	Porca Sextavada de Ø1/2" 12F W GR5 Ch.3/4" ALT.11mm
50	4	6020390301-7	Trava Com Argola Ø5,75 x 50mm
51	2	6020010032-0	Anel O'ring 2-218 N3006-90 NBR (Ø31,34 x Ø3,53mm)
52	2	5008040043-5	Alavanca do Comando para Fixação Superior com Esfera
53	14	6020390021-2	Terminal Reto Giratório de 1/2" c/ Capa (HE00709-8 - Prensar)
54	6	6020390025-5	Terminal Curvo Giratório de 1/2" c/ Capa (HE00708 - Prensar)
55	2	6020390029-8	Terminal Curvo Giratório de 3/4" c/ Capa (FJ9130-1212S - Prensar)
56	2	6020390027-1	Terminal Reto Giratório de 3/4" c/ Capa (FJ9122-1212S - Prensar)
57	4	6020090404-7	Engate Rápido Macho de 1/2"
58	1	5372030045-8	Mangueira 3/4" x 600mm Com 1TCG e 1TRG (2TA12)
59	1	5372010145-5	Mangueira de 1/2" x 1000 C/ 1 TCG E 1TRF
60	1	5372010145-5..	Mangueira de 1/2" x 1000 C/ 1 TCG E 1TRF
61	1	5372010145-5....	Mangueira de 1/2" x 1000 C/ 1 TCG E 1TRF
62	1	5372010145-5.....	Mangueira de 1/2" x 1000 C/ 1 TCG E 1TRF
63	1	5372030089-0	Mangueira 1/2"x 900mm C/ 2TRG (2TA 8)
64	1	5372030089-0.	Mangueira 1/2"x 900mm C/ 2TRG (2TA 8)
65	1	5372010255-9	Mangueira 1/2" X 900mm Com 1TCG E 1TRG
66	1	5372010255-9..	Mangueira 1/2" X 900mm Com 1TCG E 1TRG
67	1	5372030104-7	Mangueira 1/2" x 300mm Com 2TRG (2TA 8)
68	1	5372030104-7.	Mangueira 1/2" x 300mm Com 2TRG (2TA 8)
69	1	5372030104-7..	Mangueira 1/2" x 300mm Com 2TRG (2TA 8)
70	1	5372030104-7...	Mangueira 1/2" x 300mm Com 2TRG (2TA 8)
71	1	5372030082-2	Mangueira 3/4" x 600mm Com 1TCG e 1TRG (2TA12)
72	1	5372010081-5	Mangueira de 1" x 1900mm
73	2	6020010704-0	Abraçadeira sem Fim de Ø25 à Ø38mm c/ Largura da Fita de 13/14mm
74	4	6020390019-0	Terminal Reto Fixo de 1/2" c/ Capa (FJ9121-0808S - Prensar)
75	2	6020390294-0	Trava NMA - Tipo "R" de Ø3,5 x 67mm (Especial)
76	2	5530014237-0	Suporte dos Faróis
77	1	5464010024-1	Proteção do Eixo entalhado

Pistão Hidráulico - PAM 600 MF 292.4 Tanque Polietileno Série Advanced SHB Comando Duplo

Item	Quant.	Código	Descrição do Produto
1	1	5144010583-5	Camisa "Conjunto" de Ø63,5 (2.1/2") x 635mm
2	1	5326010456-6	Haste de Ø41,22 (1.5/8") x 598mm "Completa"
3	1	5152010037-0	Conexão de Ø41,7 x Ø63,1 x 53mm
4	1	5236010028-6	Embolo de Ø26,7 x Ø62,97 x 45mm
5	1	5024010110-3	Arruela Lisa de 1/4" x Ø27 x Ø38mm
6	1	5456140002-7	Porca Auto-Travante c/ Nylon R.1 UNS 14fpp - Chave 1.1/2" - Altura 28,0mm Especial
7	1	5456050005-2	Porca Cilinindrica Ø73,75 - 12fpp (Pistão)
8	2	6020390041-7	Tampa Plastica BT-18 (BT 10.0018-ONT) (Incolor)
9	2	6020130018-8	Gaxeta Molytane PolyPak-STD_2500-2000
10	1	6020010066-5	Anel de Guia de Ø2.1/2" x 1/2" _ W2-2500-500 (Pistão)
11	1	6020010038-0	Anel O'ring 2-215 N3006-90 NBR (Ø26,57 x Ø3,53mm)
12	1	6020010087-8	Anel O'ring 2-330 N3006-90 NBR (Ø53,34 x Ø5,33mm)
13	1	6020010113-0	Anel Anti-Extrusão 8-330 (PARBAK) Dureza 90SHORE
14	1	6020010074-6	Anel Guia de Ø41,22 x 47,62 x 1/2" _ 6W8-1875-495 (Haste)
15	1	6020130027-7	Gaxeta Molythane PolyPak-Tipo_B_1870-1625-375B Ø1.5/8" x Ø2" x 3/8"
16	1	6020010202-1	Anel Raspador D-1625

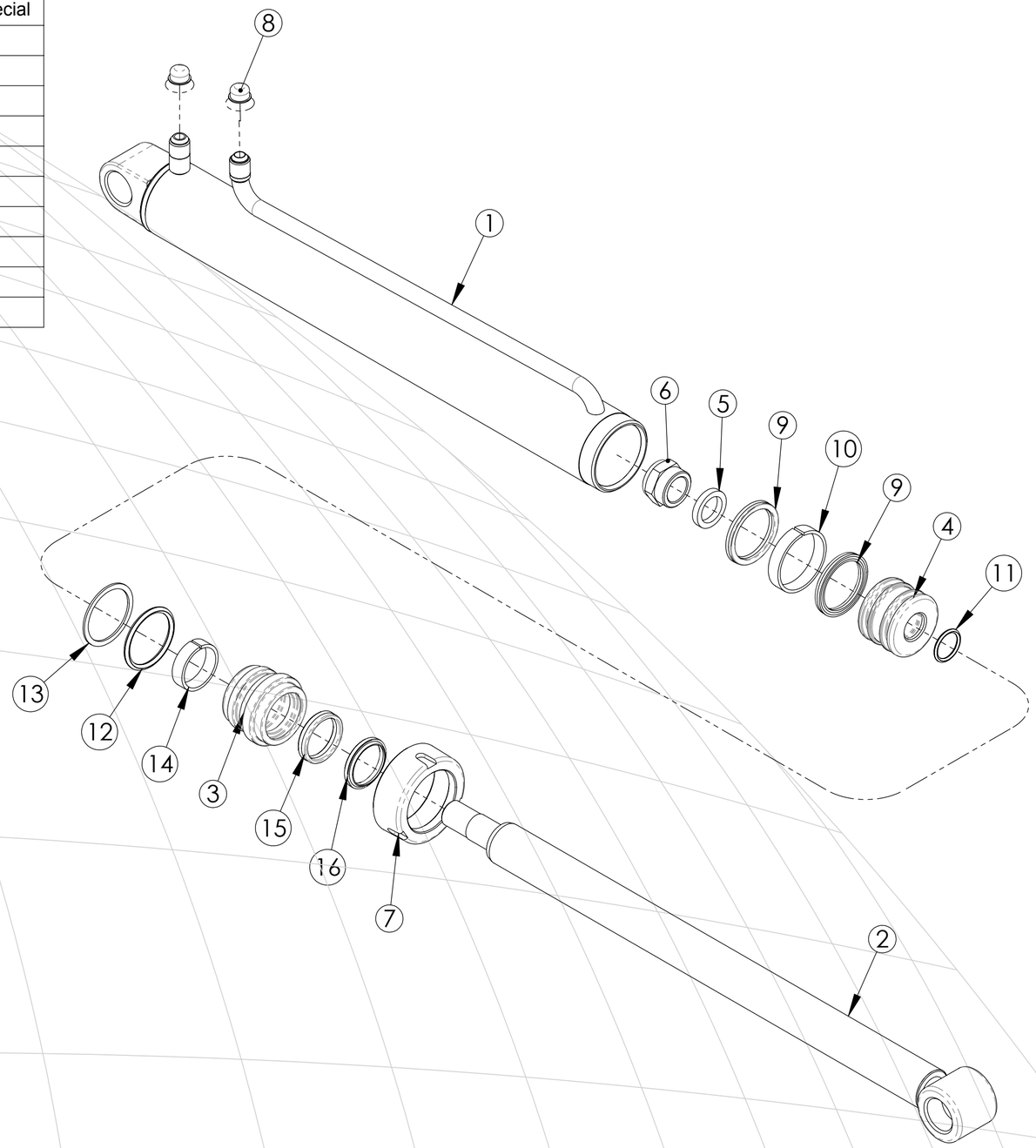

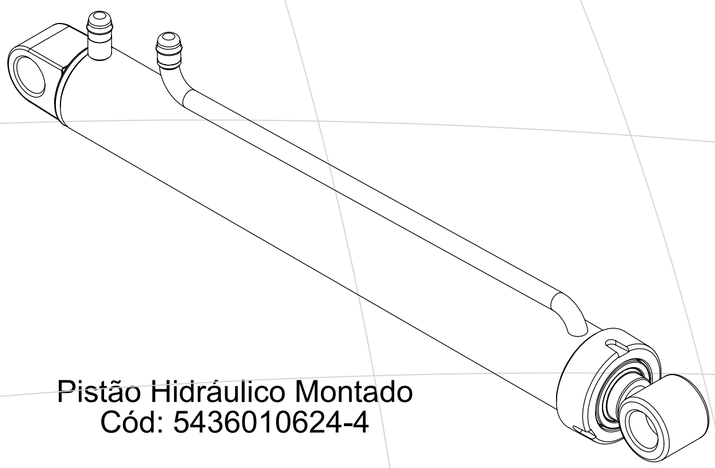

Pistão Hidráulico Montado
Cód: 5436010624-4

Para efeito de estrutura ignorar os itens 09 a 16 considerar o código 60200190065-7 Jogo de Reparo

Item	Quant.	Código	Descrição do Produto
1	1	5144010389-1	Camisa do Pistão Direito de Ø82,55 x 719mm
2	1	5326020265-7	Haste do Pistão de Ø40,97 x 671,5mm c/ Bucha
3	1	5236010012-0	Embolo do Pistão de Ø26,72 x Ø81,95 x 50mm
4	1	5152010014-1	Conexão do Pistão de Ø41,70 x 90,5 x 66mm
5	1	5456050003-6	Porca Cilindrica de Ø3.3/4" - 12fpp - UN
6	1	5024010110-3	Arruela Lisa de 1/4" x Ø27 x Ø38mm
7	1	6020310804-7	Porca Sext. AutoTravante C/Nylon Alta Ø1" 14F UNS Ch.1.1/2" Alt.28,5mm
8	2	6020390118-9	Proteção Plastica Para Niple 1/2"
9	2	6020130022-6	Gaxeta Molytane PolyPak-STD_2500-2750
10	1	6020010202-1	Anel Raspador D-1625
11	1	6020130027-7	Gaxeta Molythane PolyPak-Tipo_B_1870-1625-375B Ø1.5/8" x Ø2" x 3/8"
12	1	6020010074-6	Anel Guia de Ø41,22 x 47,62 x 1/2" _ 6W8-1875-495 (Haste)
13	1	6020010038-0	Anel O'ring 2-215 N3006-90 NBR (Ø26,57 x Ø3,53mm)
14	1	6020010052-5	Anel O'ring 2-336 N3006-90 NBR (Ø72,39 x Ø5,33mm)
15	1	6020010114-9	Anel Anti-Extrusão 8-336 (PARBAK) Dureza 90SHORE
16	1	6020010079-7	Anel Guia de Ø3.1/4" x 1/2" _ W2-3250-500 (Pistão)

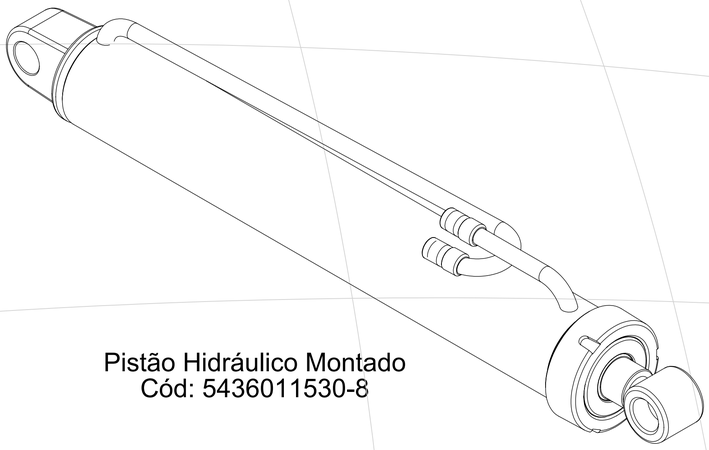

Pistão Hidráulico Montado
Cód: 5436011530-8

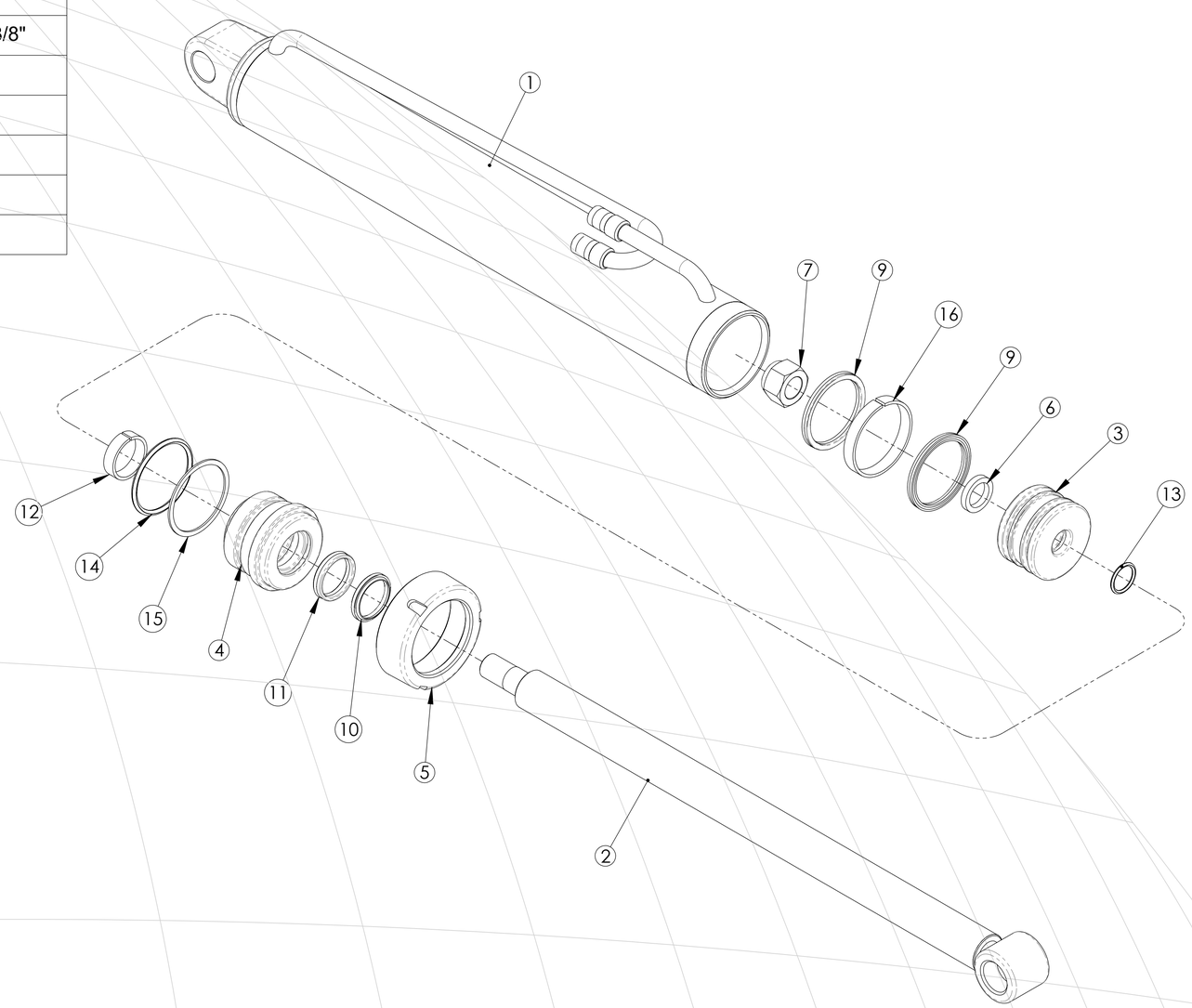

Para efeito de estrutura ignorar os itens 08 a 16 e considerar somente o código 6020190066-5 Jogo de Reparo

Item	Quant.	Código	Descrição do Produto
1	1	5144010528-2	Camisa do Pistão Esquerdo de Ø82,55 x 719mm
2	1	5326020265-7	Haste do Pistão de Ø40,97 x 671,5mm c/ Bucha
3	1	5236010012-0	Embolo do Pistão de Ø26,72 x Ø81,95 x 50mm
4	1	5152010014-1	Conexão do Pistão de Ø41,70 x 90,5 x 66mm
5	1	5456050003-6	Porca Cilindrica de Ø3.3/4" - 12fpp - UN
6	1	5024010110-3	Arruela Lisa de 1/4" x Ø27 x Ø38mm
7	1	6020310804-7	Porca Sext. AutoTravante C/Nylon Alta Ø1" 14F UNS Ch.1.1/2" Alt.28,5mm
8	2	6020390118-9	Proteção Plastica Para Niple 1/2"
9	1	6020010038-0	Anel O'ring 2-215 N3006-90 NBR (Ø26,57 x Ø3,53mm)
10	2	6020130022-6	Gaxeta Molytane PolyPak-STD_2500-2750
11	1	6020010202-1	Anel Raspador D-1625
12	1	6020130027-7	Gaxeta Molythane PolyPak-Tipo_B_1870-1625-375B Ø1.5/8" x Ø2" x 3/8"
13	1	6020010074-6	Anel Guia de Ø41,22 x 47,62 x 1/2" _ 6W8-1875-495 (Haste)
14	1	6020010052-5	Anel O'ring 2-336 N3006-90 NBR (Ø72,39 x Ø5,33mm)
15	1	6020010114-9	Anel Anti-Extrusão 8-336 (PARBAK) Dureza 90SHORE
16	1	6020010079-7	Anel Guia de Ø3.1/4" x 1/2" _ W2-3250-500 (Pistão)

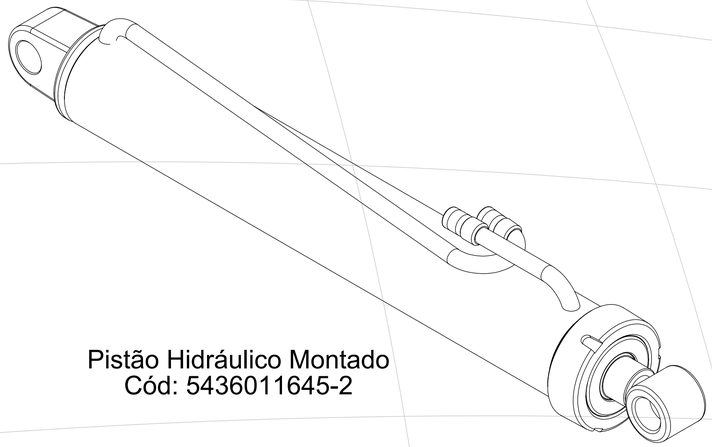

Pistão Hidráulico Montado
Cód: 5436011645-2

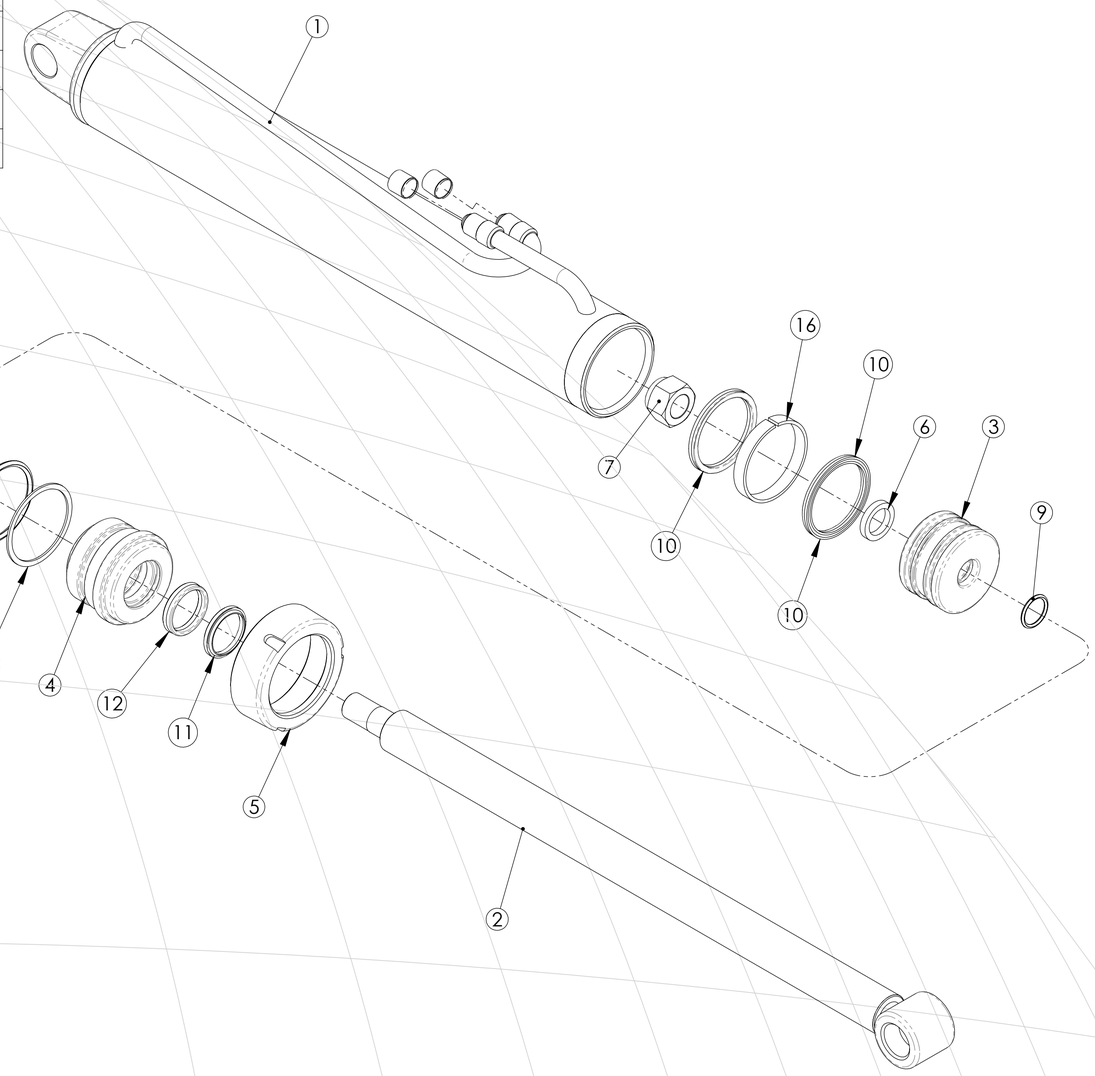

Para efeito de estrutura ignorar os itens 08 a 16 considerar o código 6020190066-5 Jogo de Reparo

Item	Quant.	Código	Descrição do Produto
1	1	5144010701-3	Camisa Conjunto Esquerdo de Ø82,55 x 970mm
2	1	5326020265-7	Haste do Pistão de Ø40,97 x 671,5mm c/ Bucha
3	1	5236010004-9	Embolo do Pistão de Ø26,72 x Ø81,95 x 60mm
4	1	5152010014-1	Conexão do Pistão de Ø41,70 x 90,5 x 66mm
5	1	5456050003-6	Porca Cilindrica de Ø3.3/4" - 12fpp - UN
6	1	5024010110-3	Arruela Lisa de 1/4" x Ø27 x Ø38mm
7	1	6020310804-7	Porca Sext. AutoTravante C/Nylon Alta Ø1" 14F UNS Ch.1.1/2" Alt.28,5mm
8	2	6020390118-9	Proteção Plastica Para Niple 1/2"
9	2	6020130022-6	Gaxeta Molytane PolyPak-STD_2500-2750
10	1	6020010079-7	Anel Guia de Ø3.1/4" x 1/2" _ W2-3250-500 (Pistão)
11	1	6020010038-0	Anel O'ring 2-215 N3006-90 NBR (Ø26,57 x Ø3,53mm)
12	1	6020010052-5	Anel O'ring 2-336 N3006-90 NBR (Ø72,39 x Ø5,33mm)
13	1	6020010114-9	Anel Anti-Extrusão 8-336 (PARBAK) Dureza 90SHORE
14	1	6020010074-6	Anel Guia de Ø41,22 x 47,62 x 1/2" _ 6W8-1875-495 (Haste)
15	1	6020130027-7	Gaxeta Molythane PolyPak-Tipo_B_1870-1625-375B Ø1.5/8" x Ø2" x 3/8"
16	1	6020010202-1	Anel Raspador D-1625

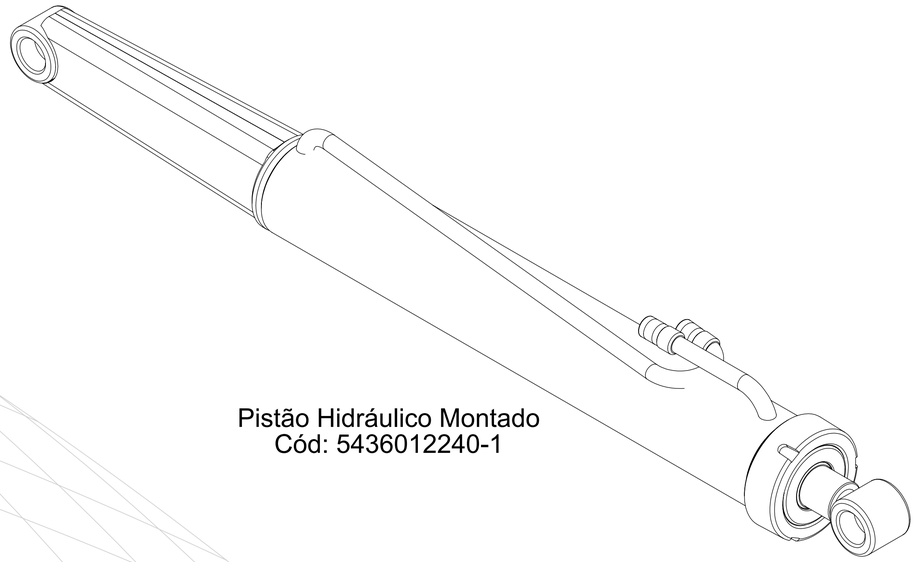

Pistão Hidráulico Montado
Cód: 5436012240-1

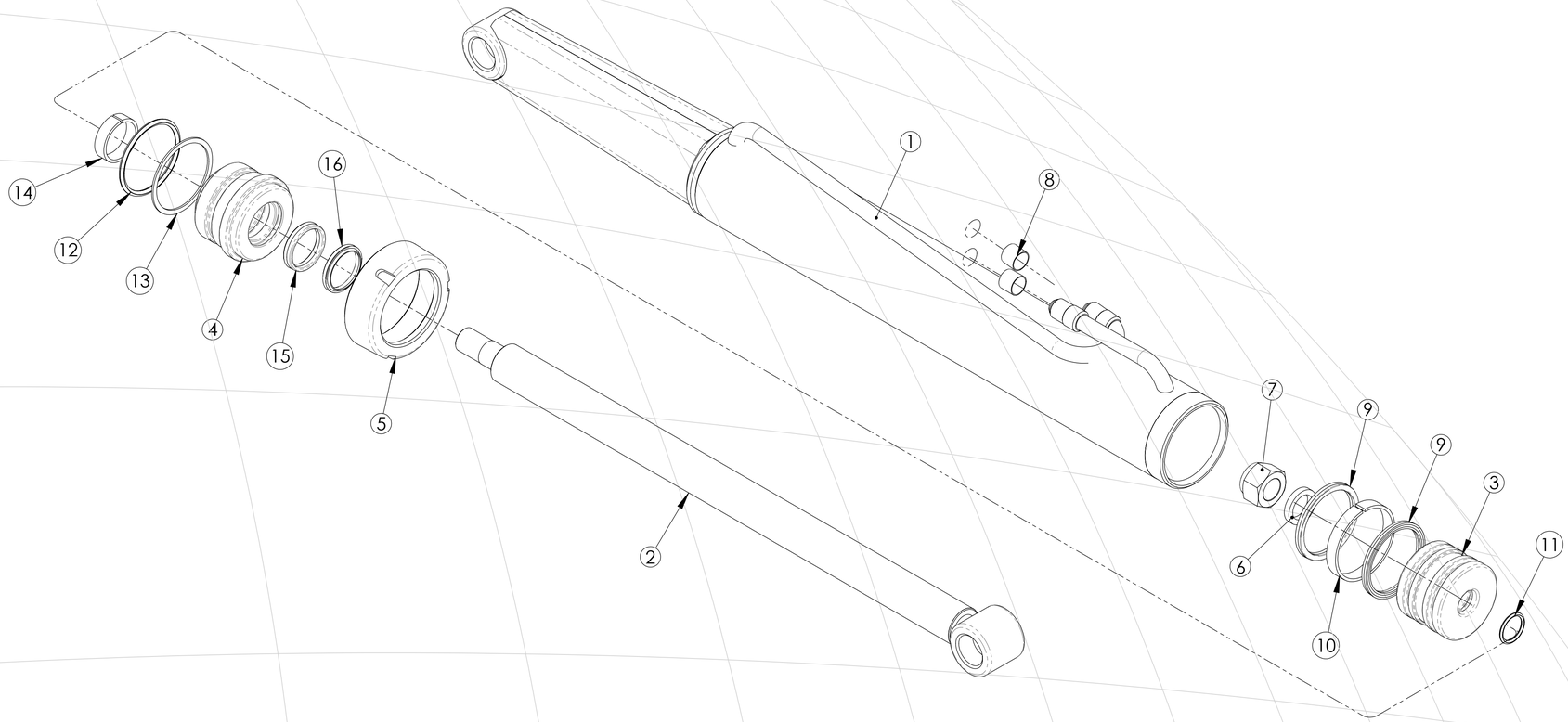

Para efeito de estrutura ignorar os itens 09 a 16 e considerar somente o código 6020190066-5 Jogo de Reparo

Item	Quant.	Código	Descrição do Produto
1	1	5144010702-1	Camisa Conjunto Direito de Ø82,55 x 970mm
2	1	5326020265-7	Haste do Pistão de Ø40,97 x 671,5mm c/ Bucha
3	1	5236010004-9	Embolo do Pistão de Ø26,72 x Ø81,95 x 60mm
4	1	5152010014-1	Conexão do Pistão de Ø41,70 x 90,5 x 66mm
5	1	5456050003-6	Porca Cilindrica de Ø3.3/4" - 12fpp - UN
6	1	5024010110-3	Arruela Lisa de 1/4" x Ø27 x Ø38mm
7	1	6020310804-7	Porca Sext. AutoTravante C/Nylon Alta Ø1" 14F UNS Ch.1.1/2" Alt.28,5mm
8	2	6020390118-9	Proteção Plastica Para Niple 1/2"
9	2	6020130022-6	Gaxeta Molytane PolyPak-STD_2500-2750
10	1	6020010202-1	Anel Raspador D-1625
11	1	6020130027-7	Gaxeta Molythane PolyPak-Tipo_B_1870-1625-375B Ø1.5/8" x Ø2" x 3/8"
12	1	6020010074-6	Anel Guia de Ø41,22 x 47,62 x 1/2" _ 6W8-1875-495 (Haste)
13	1	6020010038-0	Anel O'ring 2-215 N3006-90 NBR (Ø26,57 x Ø3,53mm)
14	1	6020010052-5	Anel O'ring 2-336 N3006-90 NBR (Ø72,39 x Ø5,33mm)
15	1	6020010114-9	Anel Anti-Extrusão 8-336 (PARBAK) Dureza 90SHORE
16	1	6020010079-7	Anel Guia de Ø3.1/4" x 1/2" _ W2-3250-500 (Pistão)

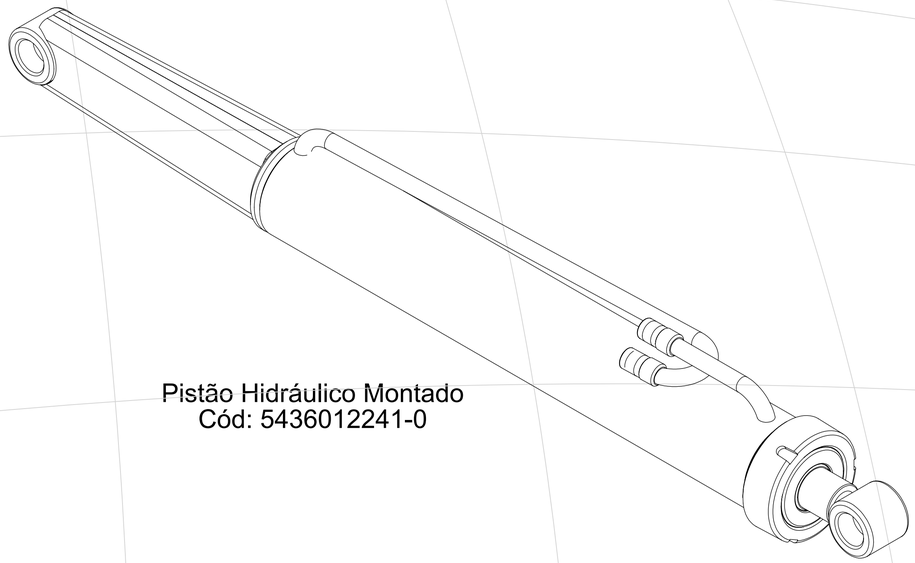

Pistão Hidráulico Montado
Cód: 5436012241-0

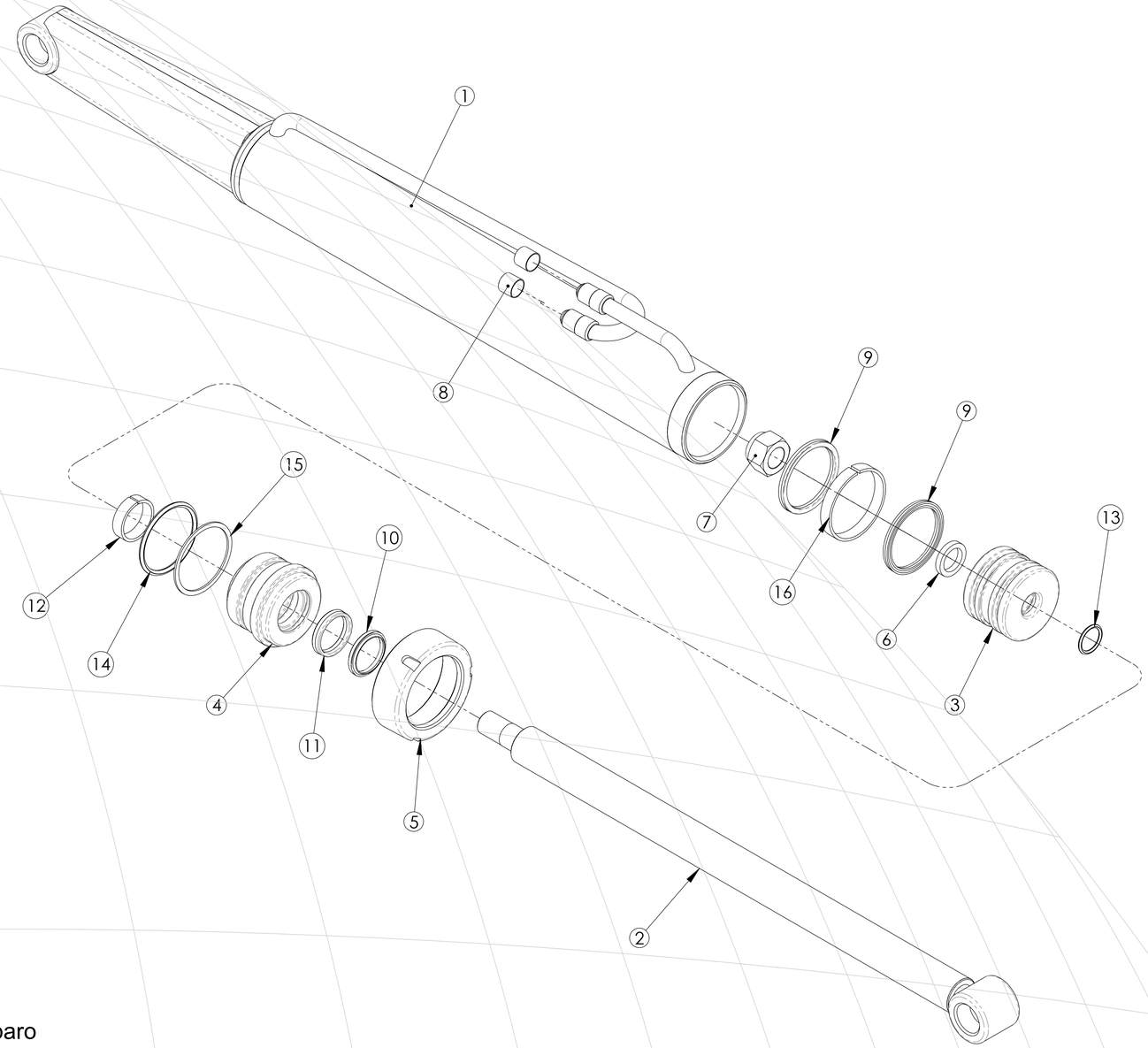

Para efeito de estrutura ignorar os itens 09 a 16 e considerar o código 6020190066-5 Jogo de Reparo

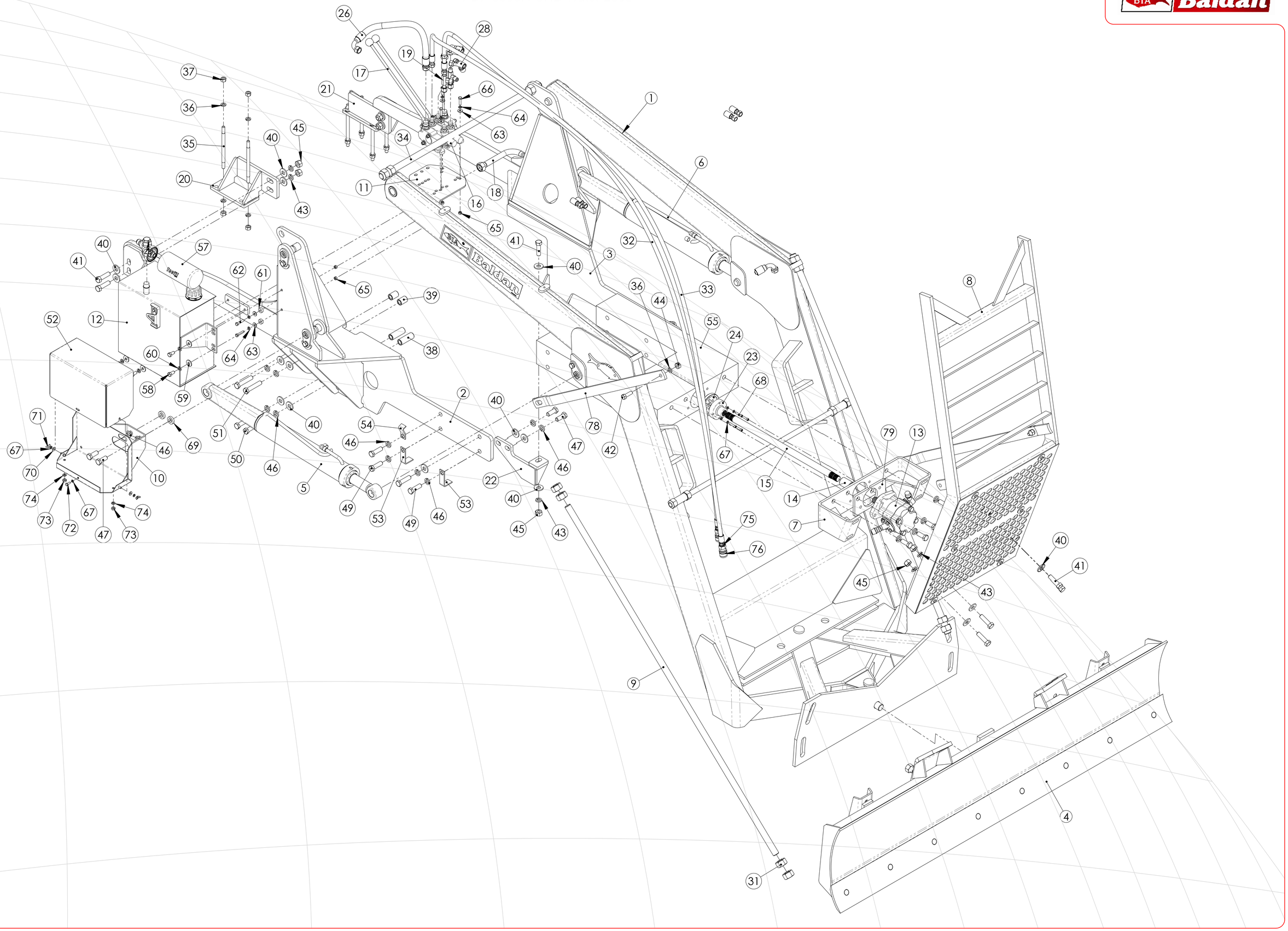
1
2
3
4
5
6
7
8
9
10
11
12
13
14
15
16
17
18
19
20
21
22
23
24
26
28
31
32
33
34
35
36
37
38
39
40
41
42
43
44
45
46
47
49
50
51
52
53
54
55
57
58
59
60
61
62
63
64
65
66
67
68
69
70
71
72
73
74
75
76
78
79

Lista de Peças - PDF 8030.4 SHB Trator 2008

Item	Quant.	Código	Descrição do Produto
1	1	5530012158-5	Suporte Móvel CPL com Suporte Regulador
2	1	5022010896-9	Armação Direita CPL
3	1	5022010898-5	Armação Lateral Esquerda CPL
4	1	5340030008-5	Lâmina de 2400mm "Completa" da Plaina Dianteira
5	1	Fechado	Cilindro Hidr. Dir."D.A" Ø2"xØ3.1/2"x498mm(Curso)x1185mm(Fechado)
6	1	Fechado	Cilindro Hidr. Esq."D.A" Ø2"xØ3.1/2"x498mm(Curso)x1185mm(Fechado)
7	1	5530012161-5	Suporte de Fixação da Tela Completa
8	1	5324060022-2	Guia Com Tela de Proteção
9	2	5566010151-8	Varão de Ø1.1/4"x2080mm
10	1	5092010334-8	Caixa da Bateria
11	1	5530012142-9	Suporte do Comando Completo
12	1	5208011588-1	Depósito de óleo direito Cpl (Capcidade de 45 Lts)
13	1	5064010078-5	Bomba Hidraúlica Completa
14	1	5080070004-0	Bucha Entalhada "Grossa" Completa
15	1	6020090216-8	Eixo Entalhado de 796,5mm GROSSO
16	1	5148030010-0	Comando Hidraúlico de 1/2" Duplo com Niples com Rosca
17	2	5008040043-5	Alavanca do Comando para Fixação Superior com Esfera
18	1	5108030042-9	Cano de Sucção Completo
19	2	5412050023-9	Niple Tipo "T" Especial
20	1	5530011869-0	Suporte Traseiro Direito da Lateral
21	1	5530012163-1	Suporte Traseiro Esquerdo da Lateral
22	1	5530011871-1	Suporte de Fixação da Armação Esquerda
23	1	5284010081-2	Flange Entalhada "GROSSA" com 4 Furos de Ø8,7mm
24	1	5284010079-0	Flange Adaptadora
25	1	5088010004-9	Cabeçote com Tampão e 2 Niples Normal
26	3	6020390029-8	Terminal Curvo Giratório de 3/4" c/ Capa (FJ9130-1212S - Prensar)
27	3	6020390025-5	Terminal Curvo Giratório de 1/2" c/ Capa (HE00708 - Prensar)
28	7	6020390021-2	Terminal Reto Giratório de 1/2" c/ Capa (HE00709-8 - Prensar)
29	1	6020390027-1	Terminal Reto Giratório de 3/4" c/ Capa (FJ9122-1212S - Prensar)
30	2	6020390019-0	Terminal Reto Fixo de 1/2" c/ Capa (FJ9121-0808S - Prensar)
31	12	6020310793-8	Porca Sextavada de 1.1/4" 7F UNC GR5 Ch. 2" Alt.28mm
32	1	5372030003-2	Mang. Ø1/2" x 4300mm com 1TRG e 1TRF
33	1	5372030003-2	Mang. Ø1/2" x 4300mm com 1TRG e 1TRF
34	1	5566040049-3	Varão de Ø1.1/4" UNC x 1140mm
35	6	5550010008-6	Tirante de Ø5/8" x 260mm
36	14	6020010412-1	Arruela de Pressão Ø5/8" Média (Bicromatizado)
37	12	6020310762-8	Porca Sextavada de 5/8" 18F UNF GR5 Ch.15/16" Alt.15mm
38	2	5080010670-0	Bucha de Ø32xØ20x89mm
39	2	5080010669-6	Bucha de Ø32xØ20x45mm
40	22	5024010007-7	Arruela Lisa de Ø20,3 x Ø46,5 x 4,75mm
41	9	6020311114-5	Parafuso Cab. Sextavada Ø3/4" x 2.3/4" 10F UNC 1A GR5 RP(Bicromatizado)
42	2	6020310180-8	Parafuso Cab. Sextavada Ø5/8" x 2" 11F UNC1A GR5 RP(Bicromatizado)
43	9	6020010414-8	Arruela de Pressão Ø3/4" Média (Bicromatizado)
44	2	6020310760-1	Porca Sextavada de 5/8" 11F UNC GR5 Ch.1.1/16" Alt.15mm
45	9	6020310770-9	Porca Sextavada de 3/4" 10F UNC GR5 Ch.1.7/32" Alt.18,5mm
46	20	6020010419-9	Arruela de Pressão Ø13/16" Média (Bicromatizado)
47	8	6020317425-2	Parafuso Cab. Sextavada M20 x 2,5 x 50mm CL 8.8 RP (Bicromatizado)
48	2	6020311006-8	Parafuso Cab. Sextavada M20 x 2,5 x 75mm CL 8.8 RP (Bicromatizado)
49	6	6020310188-3	Parafuso Cab. Sextavada M20 x 2,5 x 65mm CL 8.8 RP(Bicromatizado)
50	2	6020312506-5	Parafuso Cab. Sextavada M20 x 2,5 x 150mm CL 8.8 RP (Bicromatizado)
51	2	6020317430-9	Parafuso Cab. Sextavada M20 x 2,5 x 100mm CL 8.8 RP(Bicromatizado)
52	1	5538014647-8	Tampa da caixa de Bateria
53	2	5068010116-4	Abraçadeira em "L" das Mangueiras
54	1	5068010117-2	Abraçadeira Para Mangueira de Pressão
55	1	bloco frontal8030motorNEF	
56	1	6020010258-7	Anel de Retenção E-022 G-501-022-01
57	1	6020110054-5	Filtro de Óleo TFPS-012H
58	4	6020311045-9	Parafuso Cab. Sextavada Ø1/2" x 1" 12F W GR5 RT S_Ponta (Bicromatizado)
59	4	5024010068-9	Arruela Lisa Ø13,3 x Ø35,5 x 3,00mm
60	4	6020010410-5	Arruela de Pressão Ø1/2" Média (Bicromatizado)
61	2	5024010467-6	Arruela de Ø25,4 x Ø11 x9,5mm
62	2	6020311034-3	Parafuso Cab. Sextavada Ø3/8" x 1.3/4" 16F UNC 1A GR2 RP
63	5	5024010075-1	Arruela Lisa de Ø10,3 x Ø25 x 2,00mm
64	5	6020010406-7	Arruela de Pressão Ø3/8" Média (Bicromatizado)
65	5	6020310746-6	Porca Sextavada de 3/8" 16F UNC GR5 Ch.9/16" Alt.8,5mm
66	3	6020311029-7	Parafuso Cab. Sextavada Ø3/8" x 1.1/2" 16F UNC 1A GR5 RT(Bicromatizado)
67	7	6020010404-0	Arruela de Pressão Ø5/16" Média (Bicromatizado)
68	4	6020310107-7	Parafuso Allen C/C Ø5/16" x 1.1/2" 18F UNC 1A CL12,9 RT(Fosfatizado)
69	2	5024010469-2	Arruela Lisa de Ø 40x22x9,5mm
70	2	5024010073-5	Arruela Lisa Ø8,5 x Ø20 x 2,00mm
71	2	6020030102-4	Porca Borboleta de 5/16" 18F UNC
72	1	6020312020-9	Parafuso Cab. Sextavada Ø5/16" x 3/4" 18F UNC 1A GR5 RT(Bicromatizado)
73	2	6020310822-5	Porca Sextavada M10 x 1,5 MA CL8 Ch.17mm Alt.8mm
74	2	6020010408-3	Arruela de Pressão Ø7/16" Média (Industrial) (Bicromatizado)
75	2	6020090404-7	Engate Rápido Macho de 1/2"
76	2	6020090406-3	Engate Rápido Femea de 1/2"
83	1	5372010300-8	Mang. Ø3/4" x 500 com 1TCG e 1TRG
78	2	5530160086-0	Suporte de Guia da Tela de Proteção (2" x 1/2" x 1090mm)
79	1	5530012267-0	Suporte da Bomba

PAM 600 New Holland TT 4030 BT Comn Trator

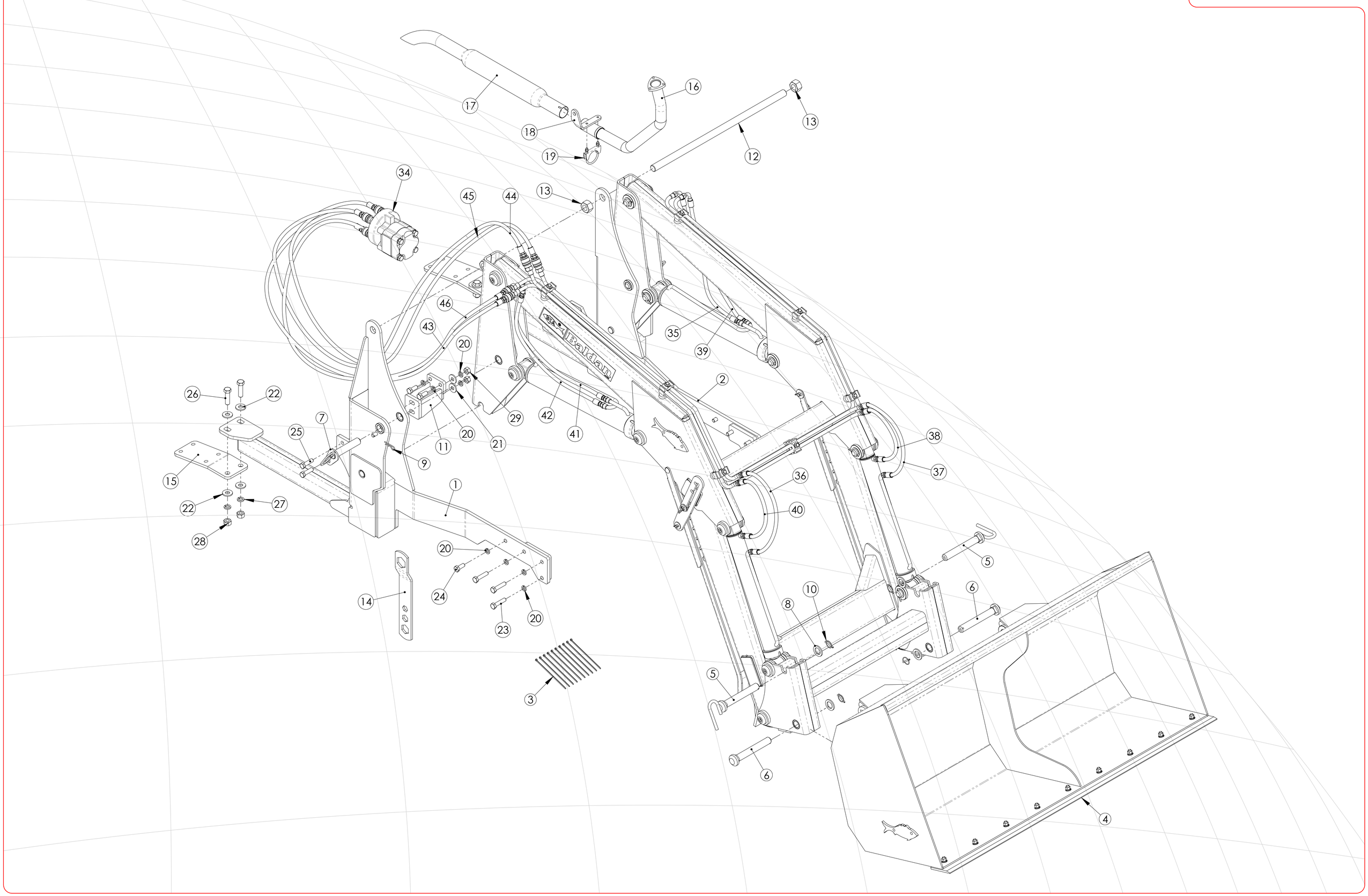

Item	Quant.	Código	Descrição do Produto
1	1	5022011024-6	Armação Lateral Direita
2	1	5022011023-8	Armação Lateral Esquerda
3	1	5530300119-0	Suporte Móvel Completo da PAM 600 Para Comando Duplo "SHB" e "BT"
4	1	2520020002-3	Pá de 1700mm "Completa"
5	2	5432060037-8	Pino de Cabeça Redonda e Pescoço Quadrado Ø 1.1/4" x 215mm C/ Puxador
6	2	5432010271-8	Pino de Cabeça Redonda e Pescoço Quadrado ø1.1/4" x 215mm
7	2	5432010278-5	Pino Com Puxador
8	4	5024010061-1	Arruela Lisa de Ø33,5 x Ø53,5 x 4,75mm
9	2	6020390294-0	Trava NMA - Tipo "R" de Ø3,5 x 67mm (Especial)
10	4	6020390293-2	Trava com Argola Ø5,75 x 40mm
11	2	5530012311-1	Suporte Intermediario das Armações Laterais
12	1	5566040071-0	Varão de Ø1.1/4" UNC x 850mm
13	4	6020310793-8	Porca Sextavada de 1.1/4" 7F UNC GR5 Ch. 2" Alt.28mm
14	1	5138090001-0	Chave P/Porca de 1.1/4" - 1" - 3/4" - 5/8"
15	2	5530012313-8	Suporte Traseiro Cpl.
16	1	5005010016-0	Adaptador do Escape Completo
17	1	6020370186-4	Silencioso Redondo (TRATORRES Cód:TR2005 / 1484528-M91)
18	1	5530012312-0	Suporte do Adaptador do Escape
19	1	6020011035-0	Abraçedeira Tipo "U" Ø64 - 2.1/2"
20	16	6020010412-1	Arruela de Pressão Ø5/8" Média (Bicromatizado)
21	4	5024010298-3	Arruela lisa de Ø17 x Ø44 x 4,75mm
22	8	5024010007-7	Arruela Lisa de Ø20,3 x Ø46,5 x 4,75mm
23	6	6020310035-6	Parafuso Cab. Sextavada M18 x 1,5 x 70mm CL 8.8 RP(Bicromatizado)
24	6	6020310035-6	Parafuso Cab. Sextavada M18 x 1,5 x 70mm CL 8.8 RP(Bicromatizado)
25	4	6020311075-0	Parafuso Cab. Sextavada Ø5/8" x 2.1/4" 11F UNC1A GR5 RP (Bicromatizado)
26	4	6020311114-5	Parafuso Cab. Sextavada Ø3/4" x 2.3/4" 10F UNC 1A GR5 RP(Bicromatizado)
27	4	6020010414-8	Arruela de Pressão Ø3/4" Média (Bicromatizado)
28	4	6020310770-9	Porca Sextavada de 3/4" 10F UNC GR5 Ch.1.7/32" Alt.18,5mm
29	4	6020310760-1	Porca Sextavada de 5/8" 11F UNC GR5 Ch.1.1/16" Alt.15mm
34	1	Bt Controle Remoto	Controle Remoto Trator
35	1	5372010136-6	Mang. Ø3/8" x 750 com 2TRG
36	1	5372030123-3	Mang. Ø3/8" x 500 com 2TRG
37	1	5372030123-3	Mang. Ø3/8" x 500 com 2TRG
38	1	5372030123-3	Mang. Ø3/8" x 500 com 2TRG
39	1	5372010136-6	Mang. Ø3/8" x 750 com 1TCG e 1TRG
40	1	5372030123-3	Mang. Ø3/8" x 500 com 2TRG
41	1	5372010135-8	Mang. Ø3/8" x 750 com 1TCG e 1TRG
42	1	5372010135-8	Mang. Ø3/8" x 750 com 2TRG
43	1	5372010137-4	Mang. Ø3/8" x 3500mm com 2 TRF
44	1	5372010137-4	Mang. Ø3/8" x 3500mm com 2 TRF
45	1	5372010137-4	Mang. Ø3/8" x 3500mm com 2 TRF
46	1	5372010137-4	Mang. Ø3/8" x 3500mm com 2 TRF

PDV 138.4 / 148.4 BT Comn Trator

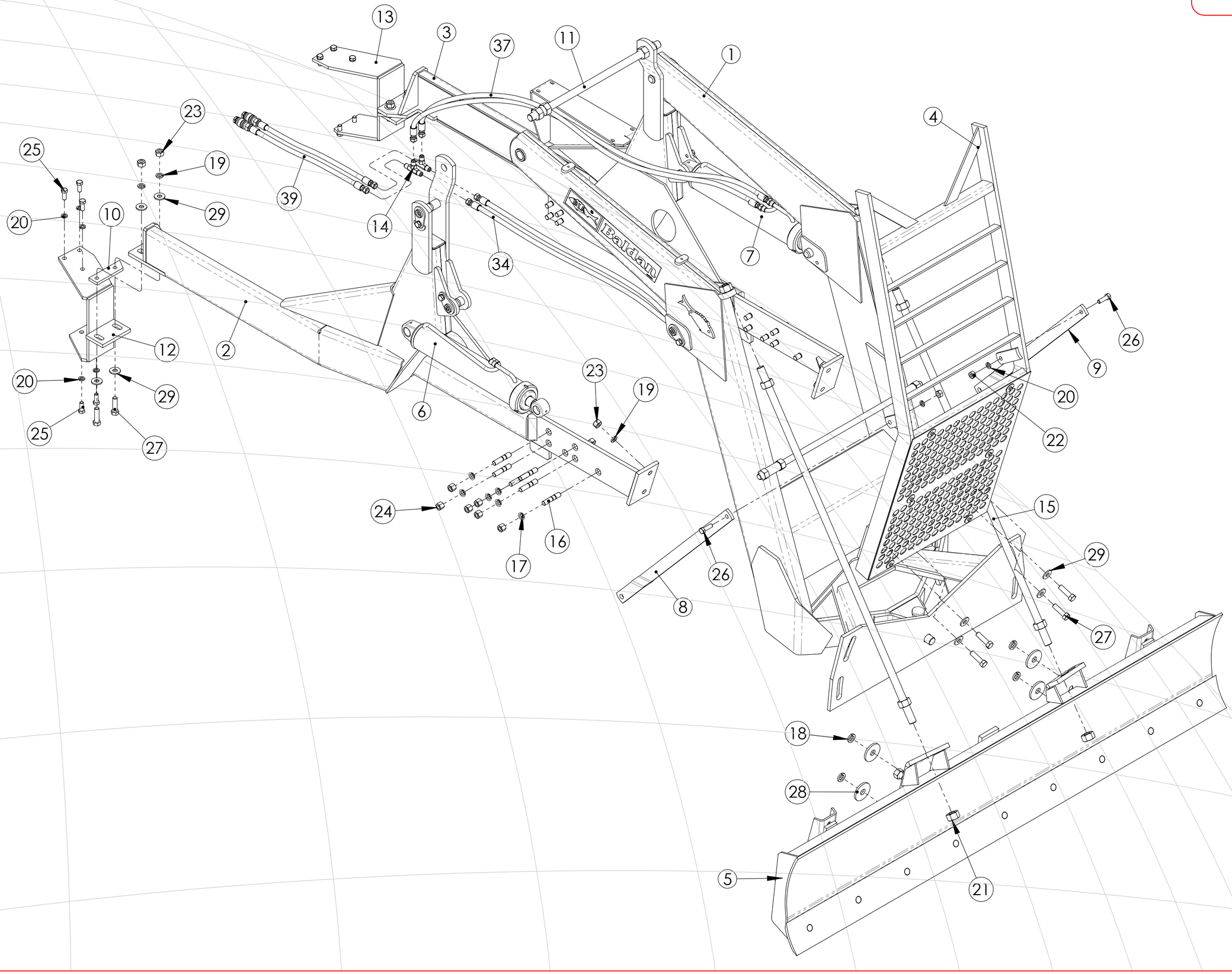

Item	Quant.	Código	Descrição do Produto
1	1	5530600002-0	Suporte Móvel Completo Com Regulador
2	1	5022140083-3	Armação lateral Direita CPL Valmet
3	1	5022140084-1	Armação Lateral Esquerda CPL Valmet
4	1	5324060022-2	Guia Com Tela de Proteção
5	1	5340030006-9	Lâmina de 2600mm "Completa" da Plaina Dianteira
6	1	5436010026-2	Cilindro Hidráulico Direito "D.A." de Ø1.5/8" x Ø4" x 484mm(Curso) x 786mm(Fechado)
7	1	5436010025-4	Cilindro Hidráulico Esquerdo "D.A." de Ø1.5/8" x Ø4" x 484mm(Curso) x 786mm(Fechado)
8	1	5530160080-0	Suporte de Guia da Tela de Proteção "Direito" (2" x 1/2" x 960mm) c/ 02furos
9	1	5530160081-9	Suporte de Guia da Tela de Proteção "Esquerdo" (2" x 1/2" x 960mm) c/ 02furos
10	2	5136250031-5	Chapa Calço do Suporte Traseiro
11	1	5566040040-0	Varão de Ø1.1/4" UNC x 780mm
12	1	5530340004-3	Suporte Traseiro da Lateral Direita
13	1	5530340010-8	Suporte Traseiro da Lateral Esquerda
14	2	5412050001-8	Niple Tipo "T" R.1/2"
15	2	5566040016-7	Varão de Ø1.1/4" UNC x 1680mm
16	20	5462100011-2	Prisioneiro de 3/4" x 96,5mm c/ 1 R.Ø3/4" x -16FPP e 1 R. ØM20 x 2,5
17	20	6020010416-4	Arruela de Pressão Ø3/4" Cônica (Bicromatizado)
18	4	6020010420-2	Arruela de Pressão Ø1" Média (Bicromatizado)
19	8	6020010414-8	Arruela de Pressão Ø3/4" Média (Bicromatizado)
20	12	6020010412-1	Arruela de Pressão Ø5/8" Média (Bicromatizado)
21	12	6020310793-8	Porca Sextavada de 1.1/4" 7F UNC GR5 Ch. 2" Alt.28mm
22	2	6020310760-1	Porca Sextavada de 5/8" 11F UNC GR5 Ch.1.1/16" Alt.15mm
23	8	6020310770-9	Porca Sextavada de 3/4" 10F UNC GR5 Ch.1.7/32" Alt.18,5mm
24	20	6020310771-7	Porca Sextavada Dupla de 3/4" 16F UNF GR5 Ch.1.1/16" Alt.23mm
25	10	6020310074-7	Parafuso Cab. Sextavada M16 x 2 x 40mm CL 8.8 RP(Bicromatizado)
26	2	6020310180-8	Parafuso Cab. Sextavada Ø5/8" x 2" 11F UNC1A GR5 RP(Bicromatizado)
27	8	6020311114-5	Parafuso Cab. Sextavada Ø3/4" x 2.3/4" 10F UNC 1A GR5 RP(Bicromatizado)
28	4	5024010121-9	Arruela Lisa de ∅28 x ∅87 x 8,00mm
29	12	5024010007-7	Arruela Lisa de Ø20,3 x Ø46,5 x 4,75mm
30	2	6020390019-0	Terminal Reto Fixo de 1/2" c/ Capa (FJ9121-0808S - Prensar)
31	10	6020390021-2	Terminal Reto Giratório de 1/2" c/ Capa (HE00709-8 - Prensar)
32	2	6020090406-3	Engate Rápido Femea de 1/2"
33	2	6020090404-7	Engate Rápido Macho de 1/2"
34	1	5372030007-5	Mangueira Ø 1-2 x 1000mm Com 2-TRG
35	1	5372030007-5	Mangueira Ø 1-2 x 1000mm Com 2-TRG
36	1	53720300202	Mangueira Ø 1-2 x 2000mm Com 2-TRG
37	1	53720300202	Mangueira Ø 1-2 x 2000mm Com 2-TRG
38	1	5372030063-6	Mangueira Ø 1-2 x 2500mm Com 2-TRG
39	1	5372030063-6	Mangueira Ø 1-2 x 2500mm Com 2-TRG

PDV 685.4 Serie 95 SHB Comn Duplo C/Lamina 2150mm (Deriv.0385)

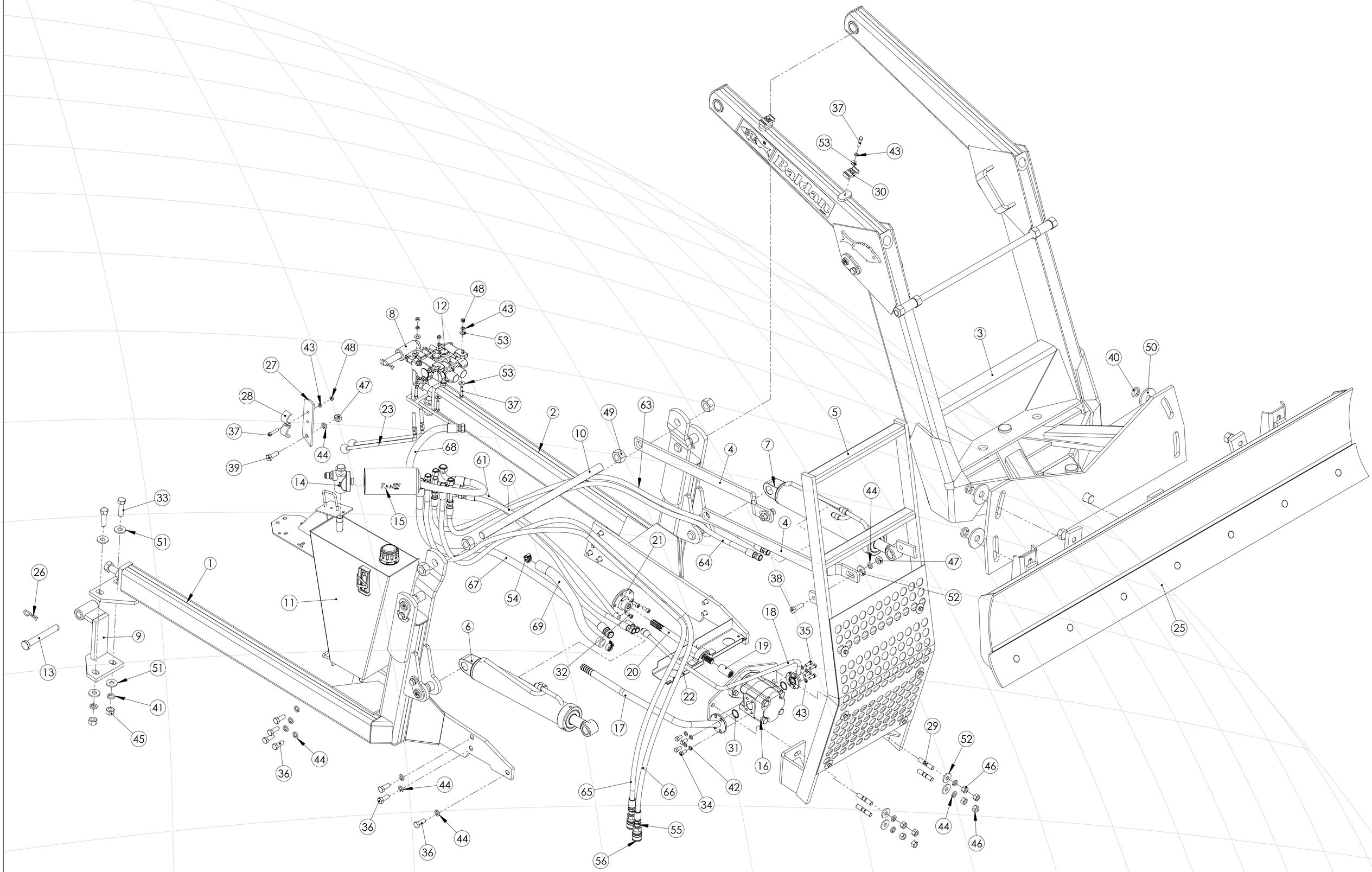

Item	Quant.	Código	Descrição do Produto
1	1	5022140272-0	Armação Lateral Direita "CPL"
2	1	5022140273-9	Armaão Lateral Esquerda "CPL"
3	1	5530600008-9	Suporte Movel C/ Regulador "CPL"
4	2	5530160184-0	Suporte de Guia da Tela de Proteção (2" x 1/2" x 790mm) de 40º
5	1	5324060044-3	Guia Com Tela de Proteção
6	1	5436010157-9	Cilindro Hidráulico Direito "D.A" Ø1 5/8" x Ø3 1/4" x 410mm (Curso) x 708mm (Fechado)
7	1	5436010158-7	Cilindro Hidráulico Esquerdo "D.A" Ø1 5/8" x Ø3 1/4" x 410mm (Curso) x 708mm (Fechado)
8	1	5530340035-3	Suporte Esquerdo de Fixação
9	1	5530340036-1	Suporte Direito de Fixação
10	1	5566040040-0	Varão de 1.1/4" x 700mm Com Rosca Especial
11	1	5208020120-6	Deposito de Òleo Completo
12	1	5148030010-0	Comando Hidraúlico de 1/2" Duplo com Niples com Rosca
13	2	5432010245-9	Pino Cabeça Redonda Ø24,80x 170mm
14	1	5088010004-9	Cabeçote com Tampão e 2 Niples Normal
15	1	6020110054-5	Filtro de Óleo TFPS-012H
16	1	5064010022-0	Bomba Hidráulica "Completa" (Eixo Fino)
17	1	5108080035-9	Cano de Sucção da Bomba
18	1	5108080034-0	Cano de Pressão da Bomba
19	1	5080070001-6	Bucha Entalhada
20	1	6020090212-5	Eixo Entalhado de 355mm Fino
21	1	5284040004-2	Flange Entalhada 8007A
22	1	5530020124-4	SUPORTE COMPLETO DO RADIADOR
23	2	5008040043-5	Alavanca do Comando para Fixação Superior com Esfera
24	2	5412050023-9	Niple Tipo "T" Especial
25	1	5340030007-7	Lâmina de 2150mm "Completa" da Plaina Dianteira
26	2	6020390308-4	Trava NMA 455 - Tipo "R" de Ø4,5 x 80mm
27	1	5530170031-7	Suporte da Presilha da Manguiera
28	1	5460030010-8	Presilha do Engate Rápido
29	4	5462100030-9	Prisioneiro de R. 5/8" UNF x R. M16 x 80mm
30	2	6020010723-6	Abraçadeira Para Cano e Mangueira
31	2	6020010032-0	Anel O'ring 2-218 N3006-90 NBR (Ø31,34 x Ø3,53mm)
32	3	6020310115-8	Parafuso Allen C/C M10 x 1,5 x 25mm CL 12.9 RT(Bicromatizado)
33	4	6020311114-5	Parafuso Cab. Sextavada Ø3/4" x 2.3/4" 10F UNC 1A GR5 RP(Bicromatizado)
34	4	6020310990-6	Parafuso Cab. Sextavada Ø7/16" x 7/8" 14F UNC 1A GR5 RT(Bicromatizado)
35	4	6020310054-2	Parafuso Cab. Sextavada Ø3/8" x 1" 16F UNC 1A GR2 RT(Bicromatizado)

Item	Quant.	Código	Descrição do Produto
36	14	6020310074-7	Parafuso Cab. Sextavada M16 x 2 x 40mm CL 8.8 RP(Bicromatizado)
37	6	6020311034-3	Parafuso Cab. Sextavada Ø3/8" x 1.3/4" 16F UNC 1A GR2 RP
38	2	6020310180-8	Parafuso Cab. Sextavada Ø5/8" x 2" 11F UNC1A GR5 RP(Bicromatizado)
39	1	6020310179-4	Parafuso Cab. Sextavada Ø5/8" x 1.3/4" 11F UNC1A GR5 RT(Bicromatizado)
40	4	6020010420-2	Arruela de Pressão Ø1" Média (Bicromatizado)
41	4	6020010414-8	Arruela de Pressão Ø3/4" Média (Bicromatizado)
42	4	6020010408-3	Arruela de Pressão Ø7/16" Média (Industrial) (Bicromatizado)
43	10	6020010406-7	Arruela de Pressão Ø3/8" Média (Bicromatizado)
44	21	6020010412-1	Arruela de Pressão Ø5/8" Média (Bicromatizado)
45	4	6020310770-9	Porca Sextavada de 3/4" 10F UNC GR5 Ch.1.7/32" Alt.18,5mm
46	8	6020310762-8	Porca Sextavada de 5/8" 18F UNF GR5 Ch.15/16" Alt.15mm
47	3	6020310760-1	Porca Sextavada de 5/8" 11F UNC GR5 Ch.1.1/16" Alt.15mm
48	4	6020310746-6	Porca Sextavada de 3/8" 16F UNC GR5 Ch.9/16" Alt.8,5mm
49	4	6020310793-8	Porca Sextavada de 1.1/4" 7F UNC GR5 Ch. 2" Alt.28mm
50	4	5024010121-9	Arruela Lisa de ∅28 x ∅87 x 8,00mm
51	8	5024010007-7	Arruela Lisa de Ø20,3 x Ø46,5 x 4,75mm
52	6	5024010298-3	Arruela lisa de Ø17 x Ø44 x 4,75mm
53	8	5024010075-1	Arruela Lisa de Ø10,3 x Ø25 x 2,00mm
54	2	6020010704-0	Abraçadeira sem Fim de Ø25 à Ø38mm c/ Largura da Fita de 13/14mm
55	2	6020090404-7	Engate Rápido Macho de 1/2"
56	2	6020090406-3	Engate Rápido Femea de 1/2"
57	10	6020390021-2	Terminal Reto Giratório de 1/2" c/ Capa (HE00709-8 - Prensar)
58	2	6020390019-0	Terminal Reto Fixo de 1/2" c/ Capa (FJ9121-0808S - Prensar)
59	3	6020390027-1	Terminal Reto Giratório de 3/4" c/ Capa (FJ9122-1212S - Prensar)
60	1	6020390029-8	Terminal Curvo Giratório de 3/4" c/ Capa (FJ9130-1212S - Prensar)
61	1	5372030056-3	Mangueira 1/2"X1200MM C/ 2TRG (2TA 8)
62	1	5372030056-3	Mangueira 1/2"X1205MM C/ 2TRG (2TA 8)
63	1	5372030020-2	Mangueira 1/2"X2000MM C/ 2TRG (2TA 8)
64	1	5372030020-2	Mangueira 1/2"X2005MM C/ 2TRG (2TA 8)
65	1	5372030095-4	Mangueira 1/2"X3600MM C/ 1TRG e 1TRF (2TA 8)
66	1	5372030095-4	Mangueira 1/2"X3605MM C/ 1TRG e 1TRF (2TA 8)
67	1	5372030058-0	Mangueira 3/4"X1400MM C/ 2TRG (2TA 12)
68	1	5372020016-0	Mangueira 3/4"X700MM C/ 1TCG e 1TRG (2TA 12)
69	1	5372010024-6	Mangueira 1"X500MM

Obs: Desconciderar os Códigos:

6020390021-2 Terminal Reto Giratorio de 1/2" C/ Capa (HE00709-8-Prensar) 10PÇ
6020390019-0 Terminal Reto Fixo de 1/2" C/ Capa (FJ9121-0808S-Prensar) 2PÇ
6020390027-1 Terminal Reto Giratorio de 3/4" C/ Capa (FJ9122-1212S-Prensar) 3PÇ
6020390029-8 Terminal Curvo Giratorio de 3/4" C/ Capa (FJ9130-1212S-Prensar) 1PÇ

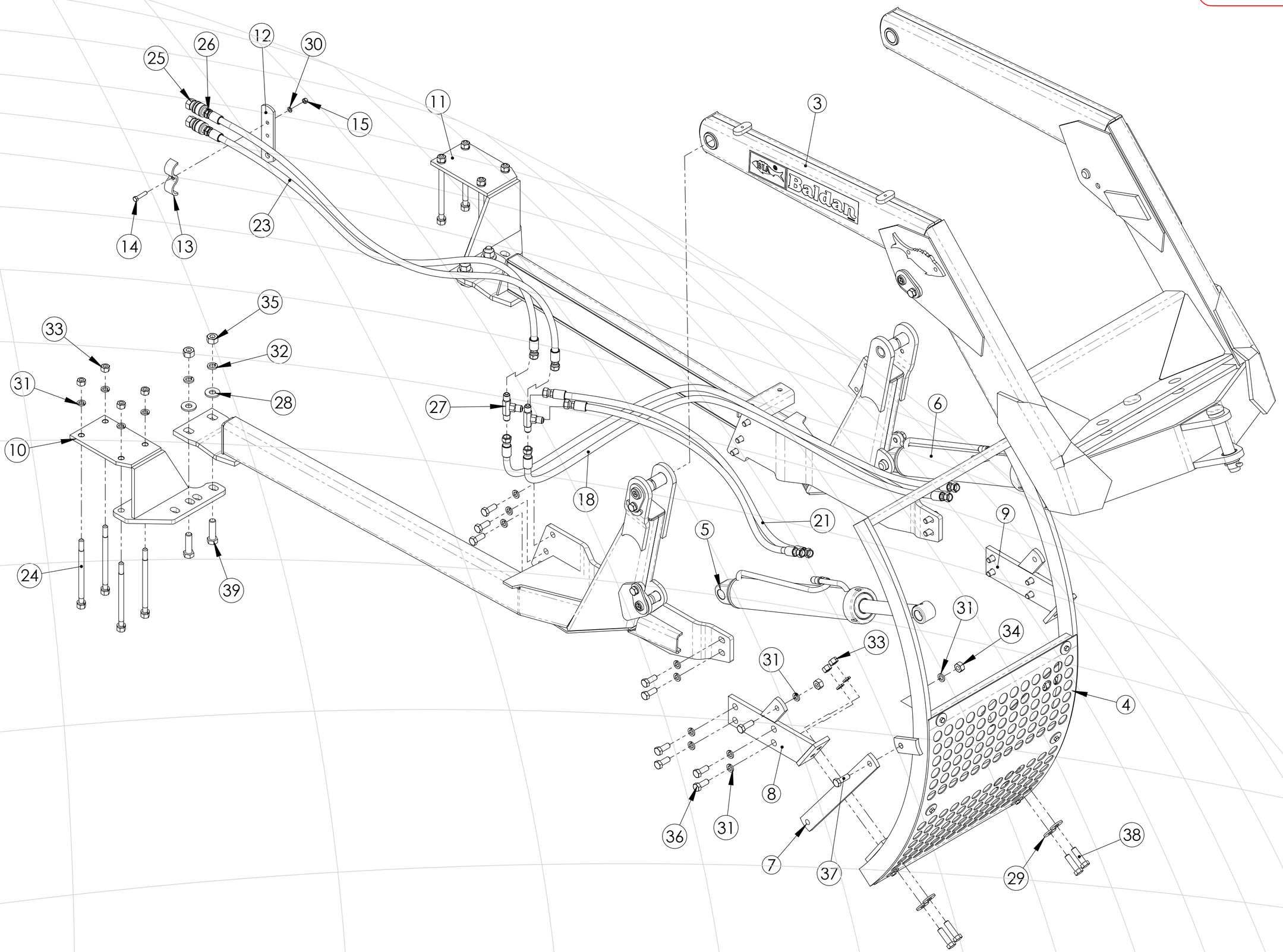
12
26
30
25
15
11
3
23
14
13
35
33
32
31
28
10
27
6
18
21
5
9
24
39
31
34
33
31
4
8
36
31
7
37
29
38

Lista de Peças - PDV 880 / 885 / 980 S / 95 BT Comando Trator S/ Lâmina

Item	Quant.	Código	Descrição do Produto
1	1	5022140091-4	Armação Lateral Direita Completa
2	1	5022140092-2	Armação Lateral Esquerda Completa
3	1	5530300027-4	Suporte Móvel Completo
4	1	5324060016-8	Guia com Tela de Proteção
5	1	5436010631-7	Cilindro Hidr. Direito "D.A."deØ1.5/8"xØ3.1/4"x449mm(Curso)x711mm(Fechado)
6	1	5436010630-9	Cilindro Hidr.Esquerdo"D.A."deØ1.5/8"xØ3.1/4"x449mm(Curso)x711mm(Fechado)
7	2	5530160099-1	Suporte de Guia da Tela de Proteção (2" x 1/2" x 450mm) Plana
8	1	5530170062-7	Suporte da Tela de Proteção Direita
9	1	5530170063-5	Suporte da Tela de Proteção Esquerda
10	1	5530340008-6	Suporte Traseiro Direito da Lateral
11	1	5530340009-4	Suporte Traseiro Esquerdo da Lateral
12	1	5530170031-7	Suporte da Presilha da Manguiera
13	1	5460030010-8	Presilha do Engate Rápido
14	1	6020311034-3	Parafuso Cab. Sextavada Ø3/8" x 1.3/4" 16F UNC 1A GR2 RP
15	1	6020310746-6	Porca Sextavada de 3/8" 16F UNC GR5 Ch.9/16" Alt.8,5mm
16	10	6020390021-2	Terminal Reto Giratório de 1/2" c/ Capa (HE00709-8 - Prensar)
17	2	6020390019-0	Terminal Reto Fixo de 1/2" c/ Capa (FJ9121-0808S - Prensar)
18	1	5372030023-7	Mangueira de 1/2 x 2200mm Com 2 TRG (2 TA 8)
19	1	5372030023-7	Mangueira de 1/2 x 2200mm Com 2 TRG (2 TA 8)
20	1	5372030006-7	Mangueira Ø 1-2 x 1400mm Com 2-TRG
21	1	5372030006-7	Mangueira Ø 1-2 x 1400mm Com 2-TRG
22	1	5372020008-9	Mangueira Ø 1-2 x 3000mm Com 2-TRG e 1-TRF
23	1	5372020008-9	Mangueira Ø 1-2 x 3000mm Com 2-TRG e 1-TRF
24	8	5550010008-6	Tirante de Ø5/8" x 260mm
25	2	6020090406-3	Engate Rápido Femea de 1/2"
26	2	6020090404-7	Engate Rápido Macho de 1/2"
27	2	5412050001-8	Niple Tipo "T" R.1/2"
28	4	5024010007-7	Arruela Lisa de Ø20,3 x Ø46,5 x 4,75mm
29	4	5024010298-3	Arruela lisa de Ø17 x Ø44 x 4,75mm
30	1	6020010406-7	Arruela de Pressão Ø3/8" Média (Bicromatizado)
31	42	6020010412-1	Arruela de Pressão Ø5/8" Média (Bicromatizado)
32	4	6020010414-8	Arruela de Pressão Ø3/4" Média (Bicromatizado)
33	20	6020310762-8	Porca Sextavada de 5/8" 18F UNF GR5 Ch.15/16" Alt.15mm
34	4	6020310760-1	Porca Sextavada de 5/8" 11F UNC GR5 Ch.1.1/16" Alt.15mm
35	4	6020310770-9	Porca Sextavada de 3/4" 10F UNC GR5 Ch.1.7/32" Alt.18,5mm
36	18	6020310074-7	Parafuso Cab. Sextavada M16 x 2 x 40mm CL 8.8 RP(Bicromatizado)
37	4	6020310179-4	Parafuso Cab. Sextavada Ø5/8" x 1.3/4" 11F UNC1A GR5 RT(Bicromatizado)
38	4	6020310181-6	Parafuso Cab. Sextavada Ø5/8" x 2.1/4" 11F UNC 1A GR2 RT(Bicromatizado)
39	4	6020311114-5	Parafuso Cab. Sextavada Ø3/4" x 2.3/4" 10F UNC 1A GR5 RP(Bicromatizado)

Suporte Móvel - PDV 880 / 885 / 980S / 95 BT Comando Trator s/ Lâmina

Item	Quant.	Código	Descrição do Produto
1	1	5530300013-4	Suporte Móvel
2	2	5432080010-5	Pino c/ Trava Ø31 x 100mm c/ Graxeira
3	2	6020310183-2	Parafuso Cab. Sextavada Ø5/8" x 1" 11F UNC1A GR2 RT(Bicromatizado)
4	2	6020010412-1	Arruela de Pressão Ø5/8" Média (Bicromatizado)
5	2	5206010178-7	Decalque Baldan Médio 2 Especial
6	1	5432030041-2	Pino de Cabeça Redonda de Ø37,5 x 180mm
7	1	5432030042-0	Pino de Cabeça Redonda de Ø37,5 x 87mm
8	2	6020050122-8	Contra Pino de 3/8" x 2.1/2"
9	1	6020090320-2	Etiqueta de Alumínio de 90 x 60 x 0,50mm
10	4	6020350452-0	Rebite "POP" de Ø3,2 x 5,8mm (Alumínio AD-423-S)

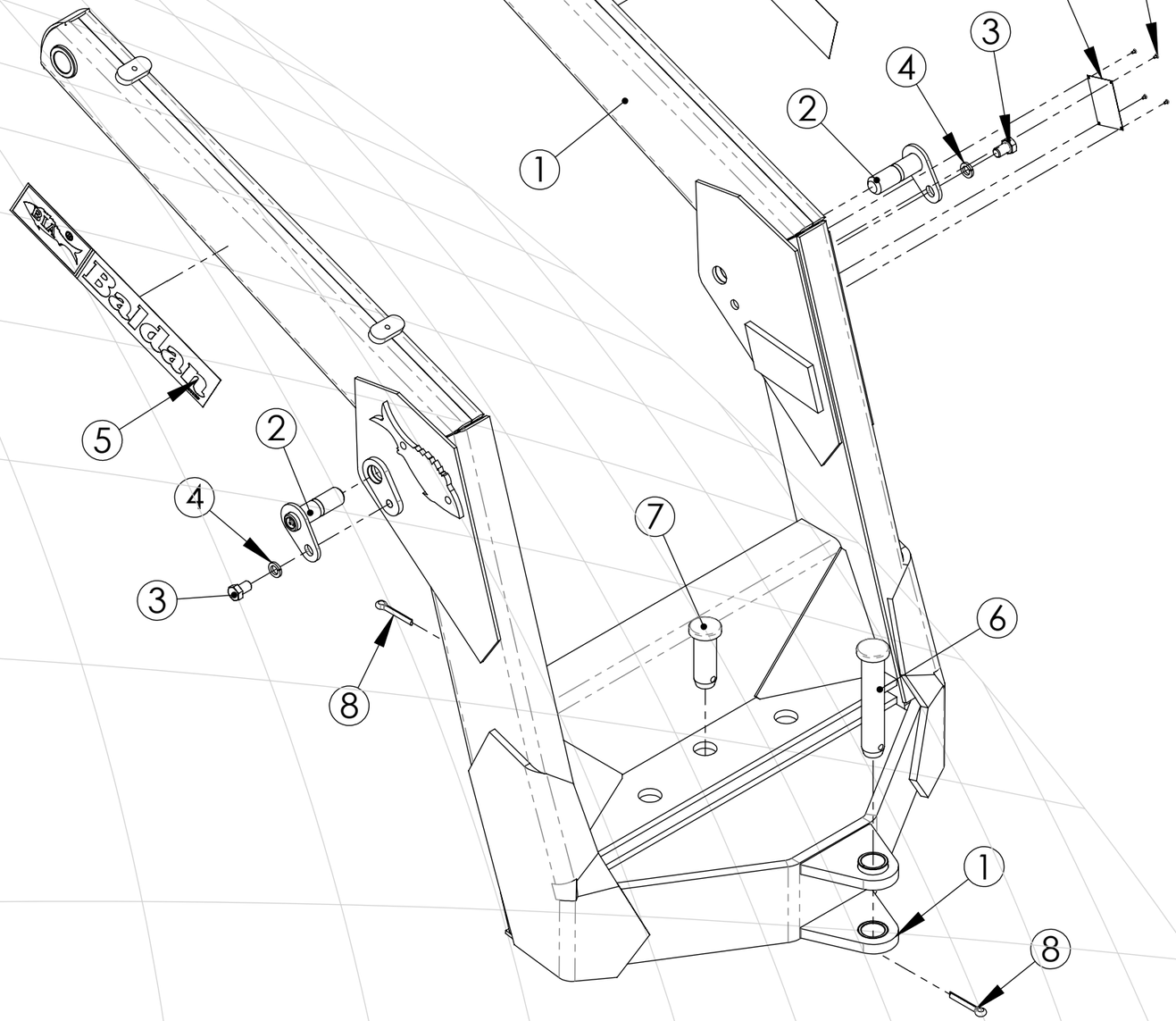

PAM 600 - Valmet BM 85.4 / BM 110.4 SHB Comando Duplo S/ Pá

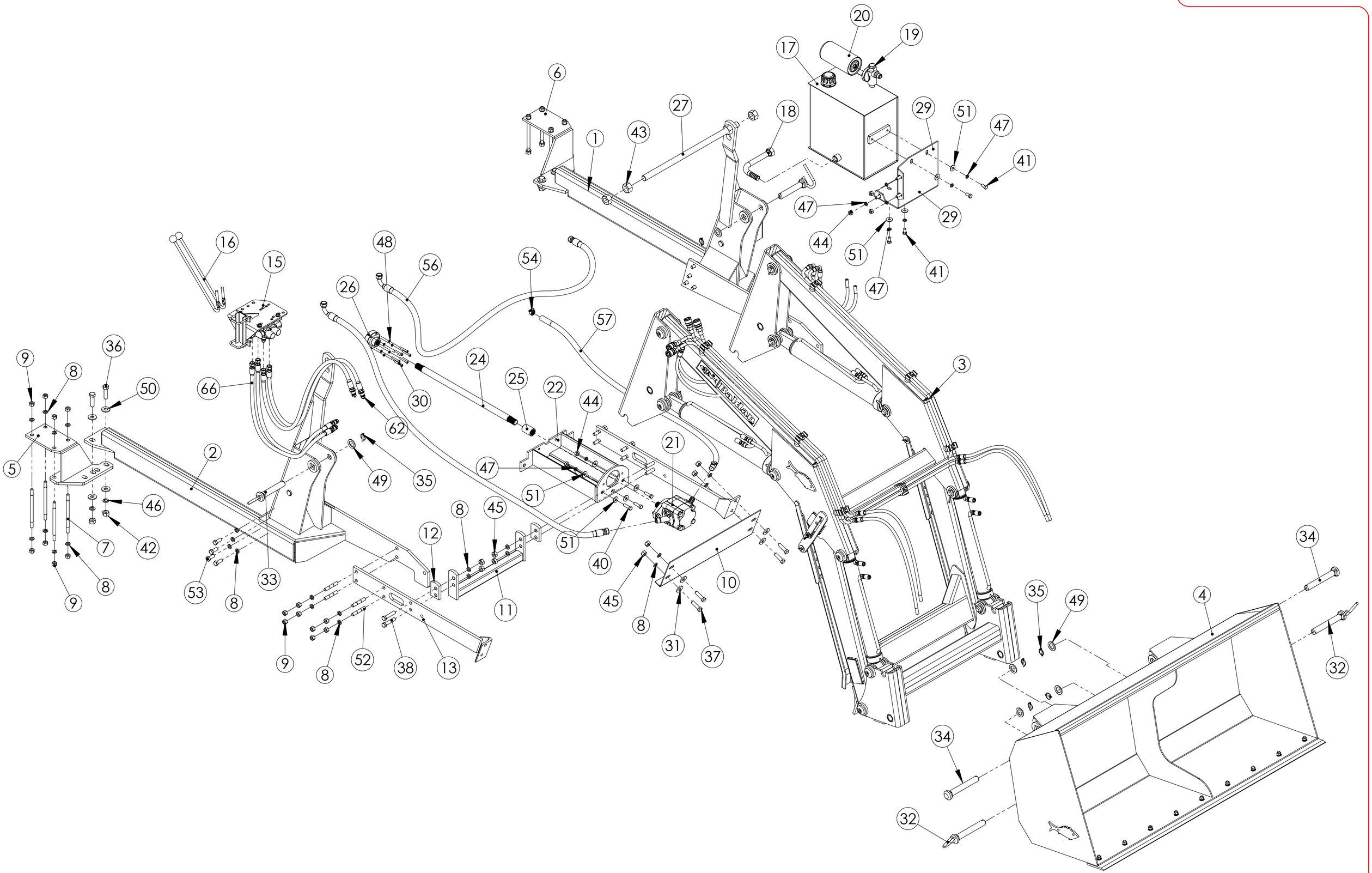

Lista de Peças - PAM 600 Valmet BM 85.4 / BM 110.4 SHB Comando Duplo S/ Pá

Item	Quant.	Código	Descrição do Produto
1	1	5022140482-0	Armação Lateral Esquerda
2	1	5022140481-2	Armação Lateral Direita
3	1	5530010053-7	Suporte Móvel Completo da PAM 600 para Comando Duplo "SHB" e "BT"
4	1	2520020002-3	Pá de 1700mm "Completa"
5	1	5530340008-6	Suporte Traseiro Direito da Lateral
6	1	5530340009-4	Suporte Traseiro Esquerdo da Lateral
7	8	5550010008-6	Tirante de Ø5/8" x 260mm
8	40	6020010412-1	Arruela de Pressão Ø5/8" Média (Bicromatizado)
9	32	6020310762-8	Porca Sextavada de 5/8" 18F UNF GR5 Ch.15/16" Alt.15mm
10	1	5136060389-3	Chapa de Proteção da Bomba
11	1	5530170155-0	Suporte de Trava da Armação
12	2	5094010035-3	Calço do Suporte da Armação
13	1	5530010297-1	Suporte Direito de Fixação da Chapa da Bomba
14	1	5530010296-3	Suporte Esquerdo de Fixação da Chapa da Bomba
15	1	5530011771-5	Suporte com Comando Hidraúlico de 1/2" Duplo com Niples com Rosca
16	2	5008040036-2	Alavanca do Comando para Fixação Inferior com Esfera
17	1	5208020165-6	Deposito de Óleo Esquerdo Completo (Capacidade 45 Lts)
18	1	5108030042-9	Cano de Sucção Completo
19	1	5088010004-9	Cabeçote com Tampão e 2 Niples Normal
20	1	6020110054-5	Filtro de Óleo TFPS-012H
21	1	5064010057-2	Bomba Hidráulica "Completa" (Eixo Grosso)
22	1	5530010164-9	Suporte da Bomba
23	1	5136012580-0	CHAPA DE FIXAÇÃO DA BOMBA
24	1	6020090243-5	Eixo Entalhado de 770mm GROSSO
25	1	5080070004-0	Bucha Entalhada "Grossa" Completa
26	1	5284010093-6	Flange Entalhada "Grossa" com 6 Furos de Ø9,5mm
27	1	5566010039-2	Varão de Ø1.1/4" UNC x 730mm
28	1	5206010118-3	Decalque Advertência Plaina
29	1	5530320069-9	Suporte Esquerdo do Depósito
30	6	6020310166-2	Parafuso Allen C/C M8 x 1,25 x 50mm CL 12.9 RP(Fosfatizado)
31	4	5024010298-3	Arruela lisa de Ø17 x Ø44 x 4,75mm
32	2	5432060037-8	Pino de Cabeça Redonda e Pescoço Quadrado Ø 1.1/4" x 215mm C/ Puxador
33	2	5432010013-8	Pino de Cabeça Redonda e Pescoço Quadrado ø1.1/4" x 169mm C/ Puxador
34	2	5432010271-8	Pino de Cabeça Redonda e Pescoço Quadrado ø1.1/4" x 215mm
35	6	6020390293-2	Trava com Argola Ø5,75 x 40mm
36	4	6020311114-5	Parafuso Cab. Sextavada Ø3/4" x 2.3/4" 10F UNC 1A GR5 RP(Bicromatizado)
37	4	6020310181-6	Parafuso Cab. Sextavada Ø5/8" x 2.1/4" 11F UNC 1A GR2 RT(Bicromatizado)
38	4	6020312015-2	Parafuso Cab. Sextavada Ø5/8" x 3" 11F UNC1A GR5 RP (Bicromatizado)

Item	Quant.	Código	Descrição do Produto
39	5	6020312001-2	Parafuso Cab. Sextavada Ø1/2" x 1.1/2" 12F W GR5 RT(Bicromatizado)
40	3	6020317427-9	Parafuso Cab. Sextavada Ø1/2" x 1.3/4" 12F W GR5 RT (Bicromatizado)
41	4	6020311045-9	Parafuso Cab. Sextavada Ø1/2" x 1" 12F W GR5 RT S_Ponta (Bicromatizado)
42	4	6020310770-9	Porca Sextavada de 3/4" 10F UNC GR5 Ch.1.7/32" Alt.18,5mm
43	4	6020310793-8	Porca Sextavada de 1.1/4" 7F UNC GR5 Ch. 2" Alt.28mm
44	6	6020310754-7	Porca Sextavada de Ø1/2" 12F W GR5 Ch.7/8" ALT.12mm
45	8	6020310760-1	Porca Sextavada de 5/8" 11F UNC GR5 Ch.1.1/16" Alt.15mm
46	4	6020010414-8	Arruela de Pressão Ø3/4" Média (Bicromatizado)
47	12	6020010410-5	Arruela de Pressão Ø1/2" Média (Bicromatizado)
48	6	6020010404-0	Arruela de Pressão Ø5/16" Média (Bicromatizado)
49	6	5024010061-1	Arruela Lisa de Ø33,5 x Ø53,5 x 4,75mm
50	8	5024010007-7	Arruela Lisa de Ø20,3 x Ø46,5 x 4,75mm
51	13	5024010068-9	Arruela Lisa Ø13,3 x Ø35,5 x 3,00mm
52	8	5462100035-0	Prisioneiro de R. 5/8" UNF x R. M16 x 95mm
53	8	6020310074-7	Parafuso Cab. Sextavada M16 x 2 x 40mm CL 8.8 RP(Bicromatizado)
54	2	6020010704-0	Abraçadeira sem Fim de Ø25 à Ø38mm c/ Largura da Fita de 13/14mm
55	1	5372020062-3	Mangueira de 3/4" x 2400mm Com 1 TCG e 1TRG (2TA 12)
56	1	5372020035-6	Mangueira de 3/4" x 2100mm Com 1 TCG e 1TRG (2TA 12)
57	1	5372010069-6	Mangueira de 1" x 2200mm
58	2	6020390027-1	Terminal Reto Giratório de 3/4" c/ Capa (FJ9122-1212S - Prensar)
59	2	6020390029-8	Terminal Curvo Giratório de 3/4" c/ Capa (FJ9130-1212S - Prensar)
60	4	6020390021-2	Terminal Reto Giratório de 1/2" c/ Capa (HE00709-8 - Prensar)
61	4	6020390019-0	Terminal Reto Fixo de 1/2" c/ Capa (FJ9121-0808S - Prensar)
62	4	6020090404-7	Engate Rápido Macho de 1/2"
63	1	5372030052-0-1	Mangueira 1/2" x 1400mm Com 1TRG E 1TRF (2TA 8)
64	1	5372030052-0-2	Mangueira 1/2" x 1400mm Com 1TRG E 1TRF (2TA 8)
65	1	5372030052-0-3	Mangueira 1/2" x 1400mm Com 1TRG E 1TRF (2TA 8)
66	1	5372030052-0-5	Mangueira 1/2" x 1400mm Com 1TRG E 1TRF (2TA 8)
67	14	6020390015-8	Terminal Reto Giratório de 3/8" c/ Capa (FJ9122-0806S) (Prensar) (R.3/4" UNF - JIC 37°)
68	2	6020390017-4	Terminal Curvo Giratório de 3/8" c/ Capa (FJ9132-0806S - Prensar)
69	1	5372010143-9-1	Mangueira de 3/8" X 500mm Com 2-TRG
70	1	5372010143-9-2	Mangueira de 3/8" X 500mm Com 2-TRG
71	1	5372010143-9-3	Mangueira de 3/8" X 500mm Com 2-TRG
72	1	5372010143-9-4	Mangueira de 3/8" X 500mm Com 2-TRG
73	1	5372030123-3-1	Mangueira de 3/8" X 500mm Com 2-TRG
74	1	5372030123-3-2	Mangueira de 3/8" X 500mm Com 2-TRG
75	1	5372030123-3-3	Mangueira de 3/8" X 500mm Com 2-TRG
76	1	5372030123-3-4	Mangueira de 3/8" X 500mm Com 2-TRG

PAM 600 - Valmet 885.4"S" / BM 85.4 / BM 110.4 BT S/PA

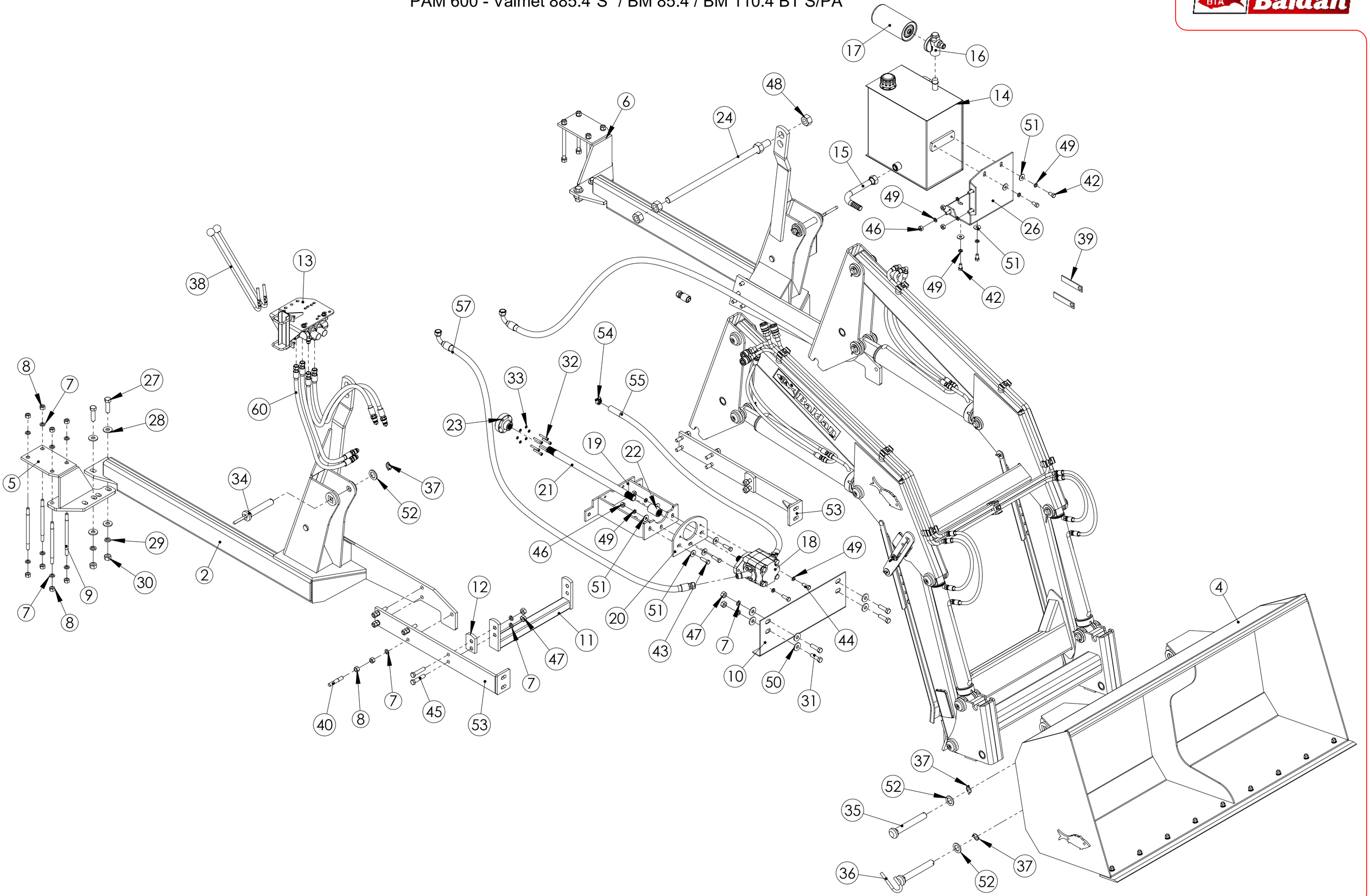

Lista de Peças - PAM 600 Valmet 885.4"S" / BM 85.4 / BM 110.4 BT S/PA

Item	Quant.	Código	Descrição do Produto
1	1	5022140482-0	Armação Lateral Esquerda
2	1	5022140481-2	Armação Lateral Direita
3	1	5530010053-7	Suporte Móvel Completo da PAM 600 para Comando Duplo "SHB" e "BT"
4	1	2520020002-3	Pá de 1700mm "Completa"
5	1	5530340008-6	Suporte Traseiro Direito da Lateral
6	1	5530340009-4	Suporte Traseiro Esquerdo da Lateral
7	40	6020010412-1	Arruela de Pressão Ø5/8" Média (Bicromatizado)
8	32	6020310762-8	Porca Sextavada de 5/8" 18F UNF GR5 Ch.15/16" Alt.15mm
9	8	5550010008-6	Tirante de Ø5/8" x 260mm
10	1	5136010404-8	Chapa de Proteção da Bomba
11	1	5530170155-0	Suporte de Trava da Armação
12	2	5094010035-3	Calço do Suporte da Armação
13	1	5530011771-5	Suporte com Comando Hidraúlico de 1/2" Duplo com Niples com Rosca
14	1	5208020165-6	Deposito de Óleo Esquerdo Completo (Capacidade 45 Lts)
15	1	5108030042-9	Cano de Sucção Completo
16	1	5088010004-9	Cabeçote com Tampão e 2 Niples Normal
17	1	6020110054-5	Filtro de Óleo TFPS-012H
18	1	5064010057-2	Bomba Hidráulica "Completa" (Eixo Grosso)
19	1	5530280013-7	Suporte da Bomba
20	1	5136012580-0	CHAPA DE FIXAÇÃO DA BOMBA
21	1	6020090217-6	Eixo Entalhado de 615mm GROSSO
22	1	5080070004-0	Bucha Entalhada "Grossa" Completa
23	1	5284010093-6	Flange Entalhada "Grossa" com 6 Furos de Ø9,5mm
24	1	5566010039-2	Varão de Ø1.1/4" UNC x 730mm
25	1	5206010118-3	Decalque Advertência Plaina
26	1	5530320069-9	Suporte Esquerdo do Depósito
27	4	6020311114-5	Parafuso Cab. Sextavada Ø3/4" x 2.3/4" 10F UNC 1A GR5 RP(Bicromatizado)
28	8	5024010007-7	Arruela Lisa de Ø20,3 x Ø46,5 x 4,75mm
29	4	6020010414-8	Arruela de Pressão Ø3/4" Média (Bicromatizado)
30	4	6020310770-9	Porca Sextavada de 3/4" 10F UNC GR5 Ch.1.7/32" Alt.18,5mm
31	4	6020310181-6	Parafuso Cab. Sextavada Ø5/8" x 2.1/4" 11F UNC 1A GR2 RT(Bicromatizado)
32	6	6020310166-2	Parafuso Allen C/C M8 x 1,25 x 50mm CL 12.9 RP(Fosfatizado)
33	6	6020010404-0	Arruela de Pressão Ø5/16" Média (Bicromatizado)
34	2	5432010013-8	Pino de Cabeça Redonda e Pescoço Quadrado ø1.1/4" x 169mm C/ Puxador
35	2	5432010271-8	Pino de Cabeça Redonda e Pescoço Quadrado ø1.1/4" x 215mm
36	2	5432060037-8	Pino de Cabeça Redonda e Pescoço Quadrado Ø 1.1/4" x 215mm C/ Puxador
37	6	6020390293-2	Trava com Argola Ø5,75 x 40mm
38	2	5008040036-2	Alavanca do Comando para Fixação Inferior com Esfera

Item	Quant.	Código	Descrição do Produto
39	2	5264010005-2	Escora das Mangueiras 1.1/4" x 3/16" x 145mm c/ furo de Ø22mm
40	8	5462100035-0	Prisioneiro de R. 5/8" UNF x R. M16 x 95mm
41	8	6020310074-7	Parafuso Cab. Sextavada M16 x 2 x 40mm CL 8.8 RP(Bicromatizado)
42	4	6020311045-9	Parafuso Cab. Sextavada Ø1/2" x 1" 12F W GR5 RT S_Ponta (Bicromatizado)
43	3	6020317427-9	Parafuso Cab. Sextavada Ø1/2" x 1.3/4" 12F W GR5 RT (Bicromatizado)
44	5	6020312001-2	Parafuso Cab. Sextavada Ø1/2" x 1.1/2" 12F W GR5 RT(Bicromatizado)
45	4	6020312015-2	Parafuso Cab. Sextavada Ø5/8" x 3" 11F UNC1A GR5 RP (Bicromatizado)
46	6	6020310754-7	Porca Sextavada de Ø1/2" 12F W GR5 Ch.7/8" ALT.12mm
47	8	6020310760-1	Porca Sextavada de 5/8" 11F UNC GR5 Ch.1.1/16" Alt.15mm
48	4	6020310793-8	Porca Sextavada de 1.1/4" 7F UNC GR5 Ch. 2" Alt.28mm
49	12	6020010410-5	Arruela de Pressão Ø1/2" Média (Bicromatizado)
50	8	5024010298-3	Arruela lisa de Ø17 x Ø44 x 4,75mm
51	13	5024010068-9	Arruela Lisa Ø13,3 x Ø35,5 x 3,00mm
52	6	5024010061-1	Arruela Lisa de Ø33,5 x Ø53,5 x 4,75mm
53	2	5530500136-7	Suporte da Chapa Protetora da Bomba
54	2	6020010704-0	Abraçadeira sem Fim de Ø25 à Ø38mm c/ Largura da Fita de 13/14mm
55	1	5372010086-6	Mangueira de 1" x 2000mm
56	1	5372020062-3	Mangueira de 3/4" x 2400mm Com 1 TCG e 1TRG (2TA 12)
57	1	5372020119-0	Mangueira de 3/4" x 2400mm Com 1 TCG e 1TRG (2TA 12)
58	1	5372030052-0-01	Mangueira 1/2" x 1400mm Com 1TRG E 1TRF (2TA 8)
59	1	5372030052-0-02	Mangueira 1/2" x 1400mm Com 1TRG E 1TRF (2TA 8)
60	1	5372030052-0-03	Mangueira 1/2" x 1400mm Com 1TRG E 1TRF (2TA 8)
61	1	5372030052-0-04	Mangueira 1/2" x 1400mm Com 1TRG E 1TRF (2TA 8)
62	1	5372010143-9-01	Mangueira de 3/8" X 850mm Com 2-TRG
63	1	5372010143-9-02	Mangueira de 3/8" X 850mm Com 2-TRG
64	1	5372010143-9-03	Mangueira de 3/8" X 850mm Com 2-TRG
65	1	5372010143-9-04	Mangueira de 3/8" X 850mm Com 2-TRG
66	1	5372030123-3-01	Mangueira de 3/8" X 850mm Com 2-TRG
67	1	5372030123-3-02	Mangueira de 3/8" X 850mm Com 2-TRG
68	1	5372030123-3-03	Mangueira de 3/8" X 850mm Com 2-TRG
69	1	5372030123-3-04	Mangueira de 3/8" X 850mm Com 2-TRG
70	4	6020090404-7	Engate Rápido Macho de 1/2"
71	2	6020390029-8	Terminal Curvo Giratório de 3/4" c/ Capa (FJ9130-1212S - Prensar)
72	2	6020390027-1	Terminal Reto Giratório de 3/4" c/ Capa (FJ9122-1212S - Prensar)
73	4	6020390021-2	Terminal Reto Giratório de 1/2" c/ Capa (HE00709-8 - Prensar)
74	4	6020390019-0	Terminal Reto Fixo de 1/2" c/ Capa (FJ9121-0808S - Prensar)
75	14	6020390015-8	Terminal Reto Giratório de 3/8" c/ Capa (FJ9122-0806S) (Prensar) (R.3/4" UNF - JIC 37º)
76	2	6020390017-4	Terminal Curvo Giratório de 3/8" c/ Capa (FJ9132-0806S - Prensar)

Item	Quant.	Código	Descrição do Produto
1	1	5144010529-0	Camisa do Pistão Esquerdo de Ø82,55 x 794mm
2	1	5326020265-7	Haste do Pistão de Ø40,97 x 671,5mm c/ Bucha
3	1	5236010004-9	Embolo do Pistão de Ø26,72 x Ø81,95 x 60mm
4	1	5152010014-1	Conexão do Pistão de Ø41,70 x 90,5 x 66mm
5	1	5456050003-6	Porca Cilindrica de Ø3.3/4" - 12fpp - UN
6	1	5024010110-3	Arruela Lisa de 1/4" x Ø27 x Ø38mm
7	1	6020310804-7	Porca Sext. AutoTravante C/Nylon Alta Ø1" 14F UNS Ch.1.1/2" Alt.28,5mm
8	2	6020390118-9	Proteção Plastica Para Niple 1/2"
9	2	6020130022-6	Gaxeta Molytane PolyPak-STD_2500-2750
10	1	6020010079-7	Anel Guia de Ø3.1/4" x 1/2" _ W2-3250-500 (Pistão)
11	1	6020010038-0	Anel O'ring 2-215 N3006-90 NBR (Ø26,57 x Ø3,53mm)
12	1	6020010052-5	Anel O'ring 2-336 N3006-90 NBR (Ø72,39 x Ø5,33mm)
13	1	6020010114-9	Anel Anti-Extrusão 8-336 (PARBAK) Dureza 90SHORE
14	1	6020010074-6	Anel Guia de Ø41,22 x 47,62 x 1/2" _ 6W8-1875-495 (Haste)
15	1	6020130027-7	Gaxeta Molythane PolyPak-Tipo_B_1870-1625-375B Ø1.5/8" x Ø2" x 3/8"
16	1	6020010202-1	Anel Raspador D-1625

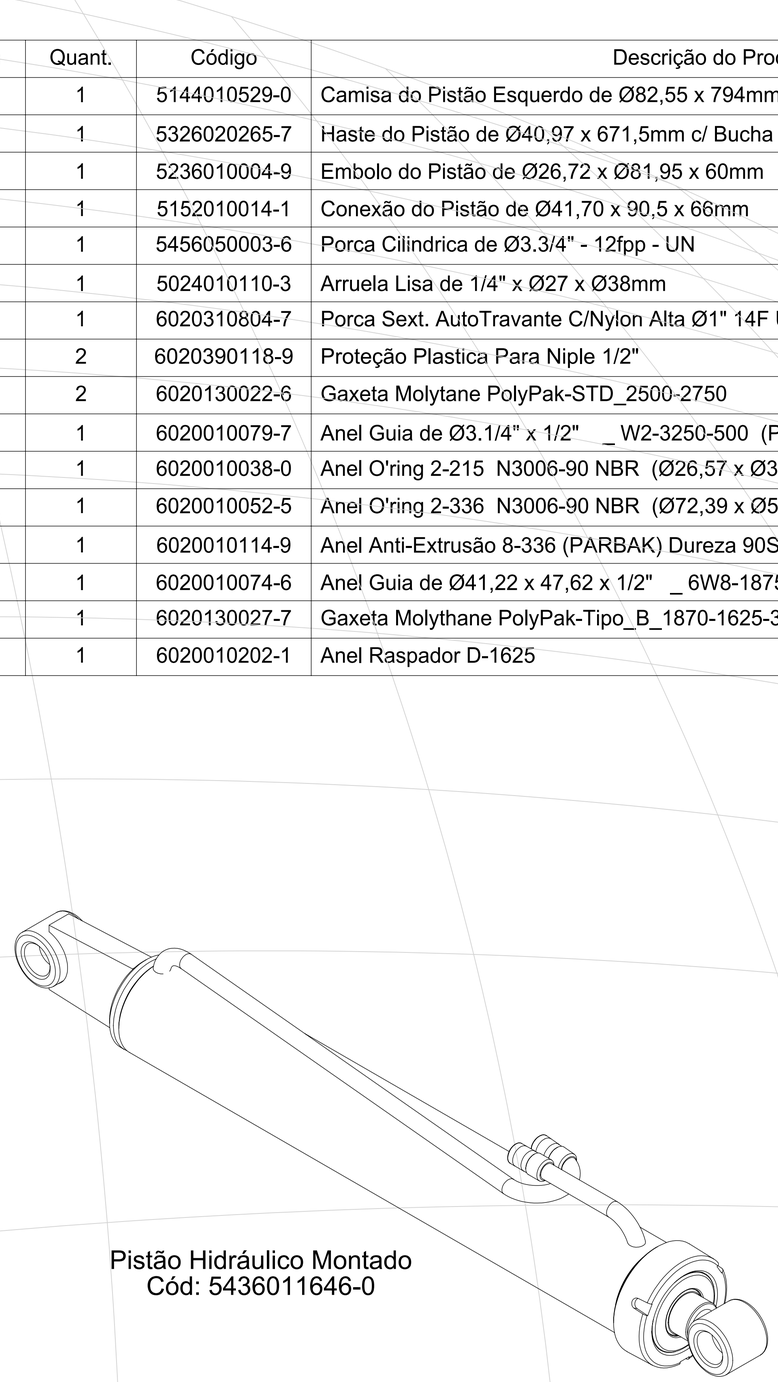

Pistão Hidráulico Montado
Cód: 5436011646-0

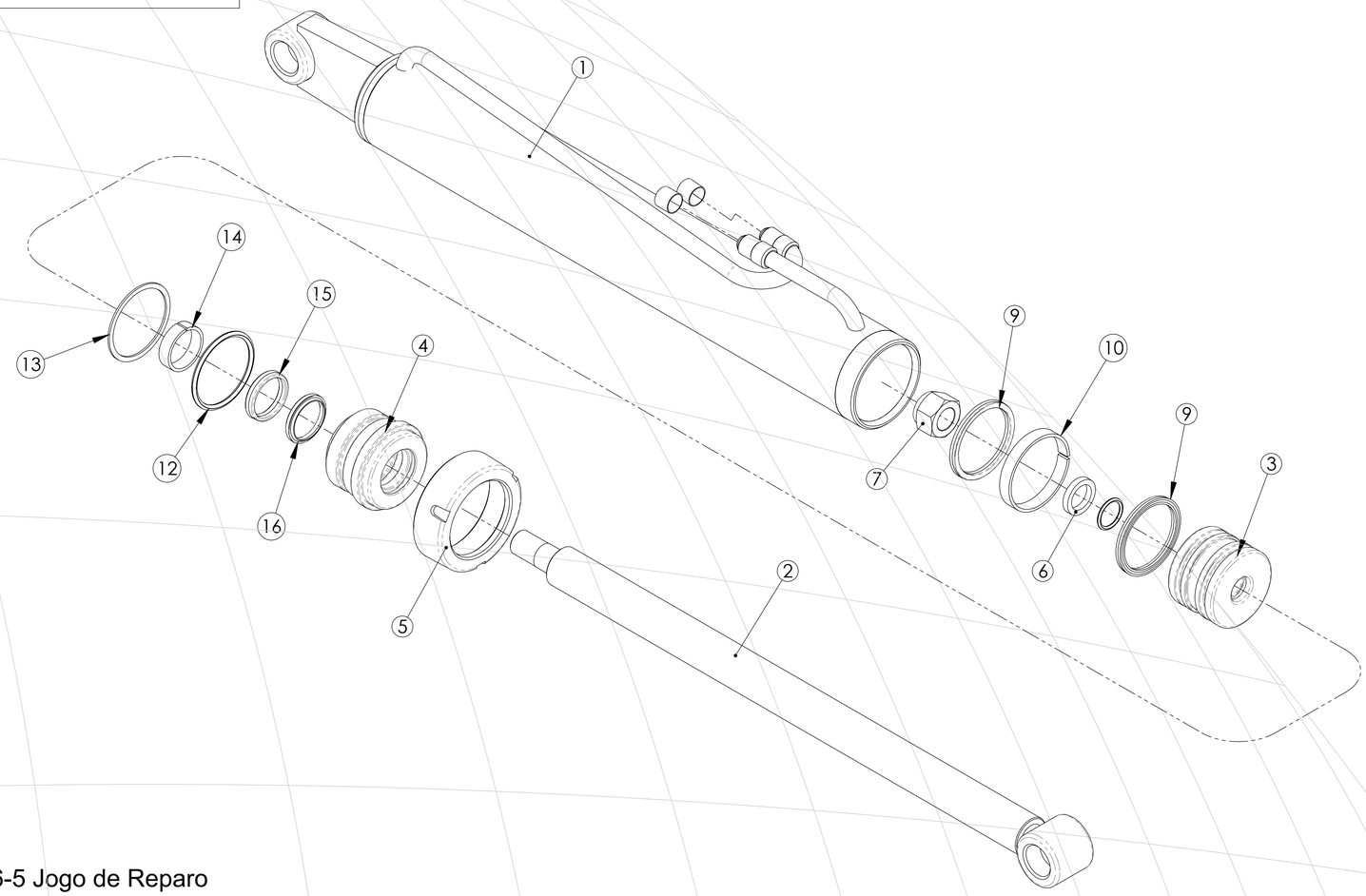

Para efeito de estrutura ignorar os itens 09 a 16 considerar o código 6020190066-5 Jogo de Reparo

Item	Quant.	Código	Descrição do Produto
1	1	5144010286-0	Camisa do Pistão Direito de Ø82,55 x 794mm
2	1	5326020265-7	Haste do Pistão de Ø40,97 x 671,5mm c/ Bucha
3	1	5236010004-9	Embolo do Pistão de Ø26,72 x Ø81,95 x 60mm
4	1	5152010014-1	Conexão do Pistão de Ø41,70 x 90,5 x 66mm
5	1	5456050003-6	Porca Cilindrica de Ø3.3/4" - 12fpp - UN
6	1	5024010110-3	Arruela Lisa de 1/4" x Ø27 x Ø38mm
7	1	6020310804-7	Porca Sext. AutoTravante C/Nylon Alta Ø1" 14F UNS Ch.1.1/2" Alt.28,5mm
8	2	6020390118-9	Proteção Plastica Para Niple 1/2"
9	2	6020130022-6	Gaxeta Molytane PolyPak-STD_2500-2750
10	1	6020010079-7	Anel Guia de Ø3.1/4" x 1/2" _ W2-3250-500 (Pistão)
11	1	6020010038-0	Anel O'ring 2-215 N3006-90 NBR (Ø26,57 x Ø3,53mm)
12	1	6020010052-5	Anel O'ring 2-336 N3006-90 NBR (Ø72,39 x Ø5,33mm)
13	1	6020010114-9	Anel Anti-Extrusão 8-336 (PARBAK) Dureza 90SHORE
14	1	6020010074-6	Anel Guia de Ø41,22 x 47,62 x 1/2" _ 6W8-1875-495 (Haste)
15	1	6020130027-7	Gaxeta Molythane PolyPak-Tipo_B_1870-1625-375B Ø1.5/8" x Ø2" x 3/8"
16	1	6020010202-1	Anel Raspador D-1625

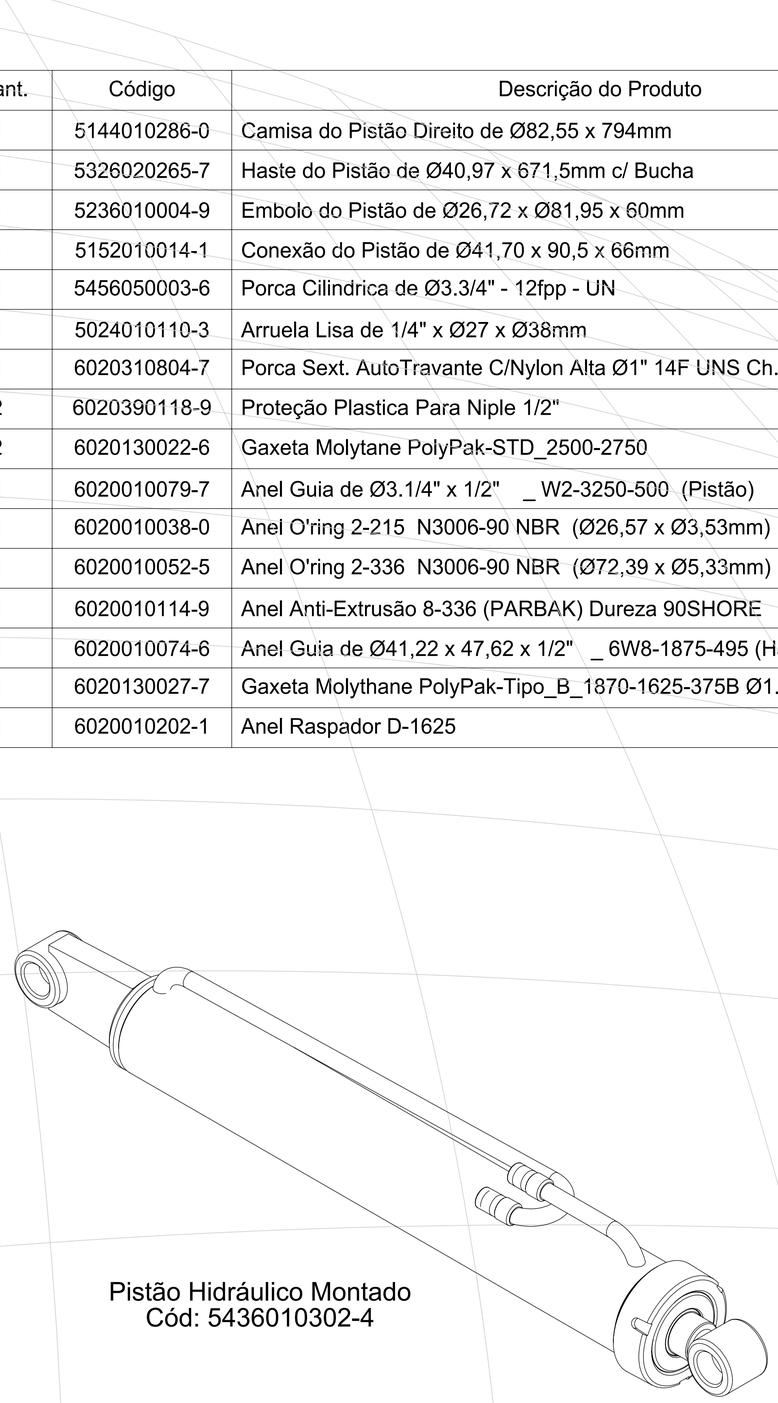

Pistão Hidráulico Montado
Cód: 5436010302-4

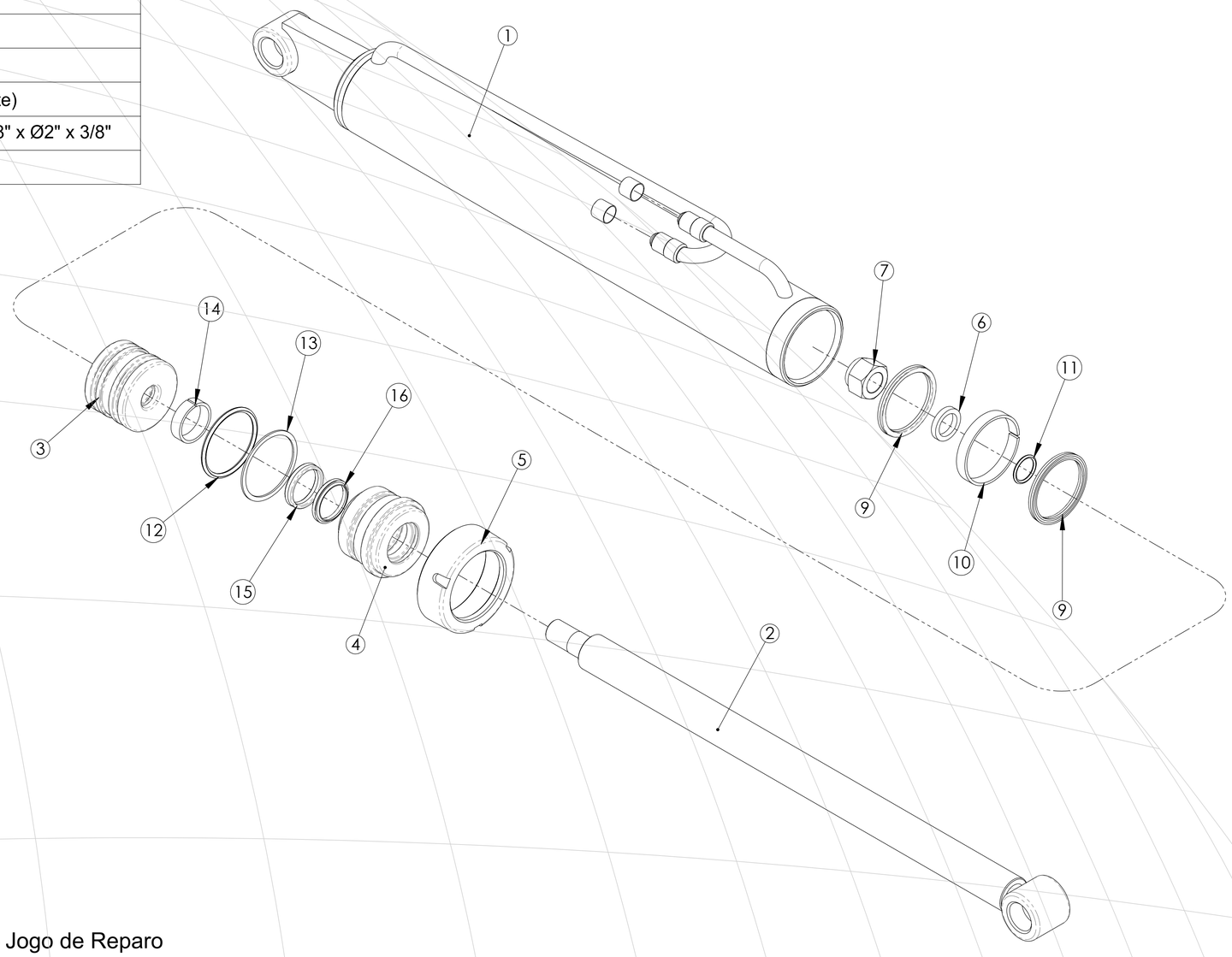

Para efeito de estrutura ignorar os itens 09 a 16 considerar o código 6020190066-5 Jogo de Reparo

Item	Quant.	Código	Descrição do Produto
1	1	5340030033-6	Lâmina Dianteira Modulada de 2150mm
2	1	5274010001-7	Faca da Lâmina de 2.150mm
3	7	6020310226-0	Parafuso de Cabeça Escareada de R.5/8" x 2.1/4" 11fpp UNC - 1A GR5 RP
4	7	6020010412-1	Arruela de Pressão Ø5/8" Média (Bicromatizado)
5	7	6020310760-1	Porca Sextavada de 5/8" 11F UNC GR5 Ch.1.1/16" Alt.15mm
6	1	5530030023-4	Suporte Direito de Apoio da Lâmina
7	1	5530030021-8	Suporte Esquerdo de Apoio da Lâmina
8	4	5024010076-0	Arruela Lisa de Ø20,5 x Ø66,5 x 4,75mm
9	4	6020010414-8	Arruela de Pressão Ø3/4" Média (Bicromatizado)
10	4	6020311116-1	Parafuso Cab. Sextavada Ø3/4" x 1.1/4" 10F UNC 1A GR5 RT(Bicromatizado)

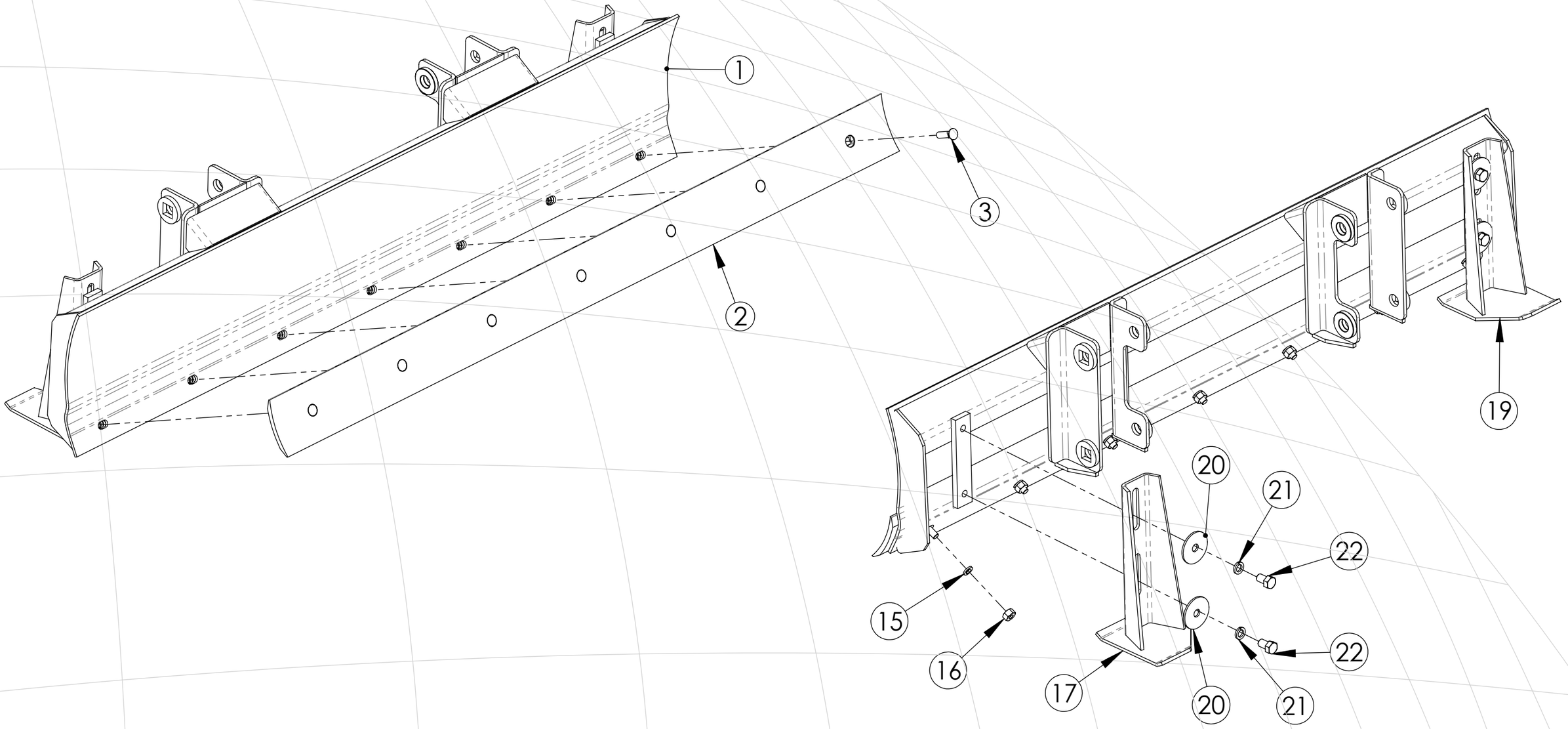

Item	Quant.	Código	Descrição do Produto
1	1	5340010003-5	Lâmina Dianteira Modulada de 2400mm
2	1	5274010002-5	Faca da Lâmina de 2.380mm
3	8	6020310226-0	Parafuso de Cabeça Escareada de R.5/8" x 2.1/4" 11fpp UNC - 1A GR5 RP
4	8	6020010412-1	Arruela de Pressão Ø5/8" Média (Bicromatizado)
5	8	6020310760-1	Porca Sextavada de 5/8" 11F UNC GR5 Ch.1.1/16" Alt.15mm
6	1	5530030023-4	Suporte Direito de Apoio da Lâmina
7	1	5530030021-8	Suporte Esquerdo de Apoio da Lâmina
8	4	5024010076-0	Arruela Lisa de Ø20,5 x Ø66,5 x 4,75mm
9	4	6020010414-8	Arruela de Pressão Ø3/4" Média (Bicromatizado)
10	4	6020311116-1	Parafuso Cab. Sextavada Ø3/4" x 1.1/4" 10F UNC 1A GR5 RT(Bicromatizado)

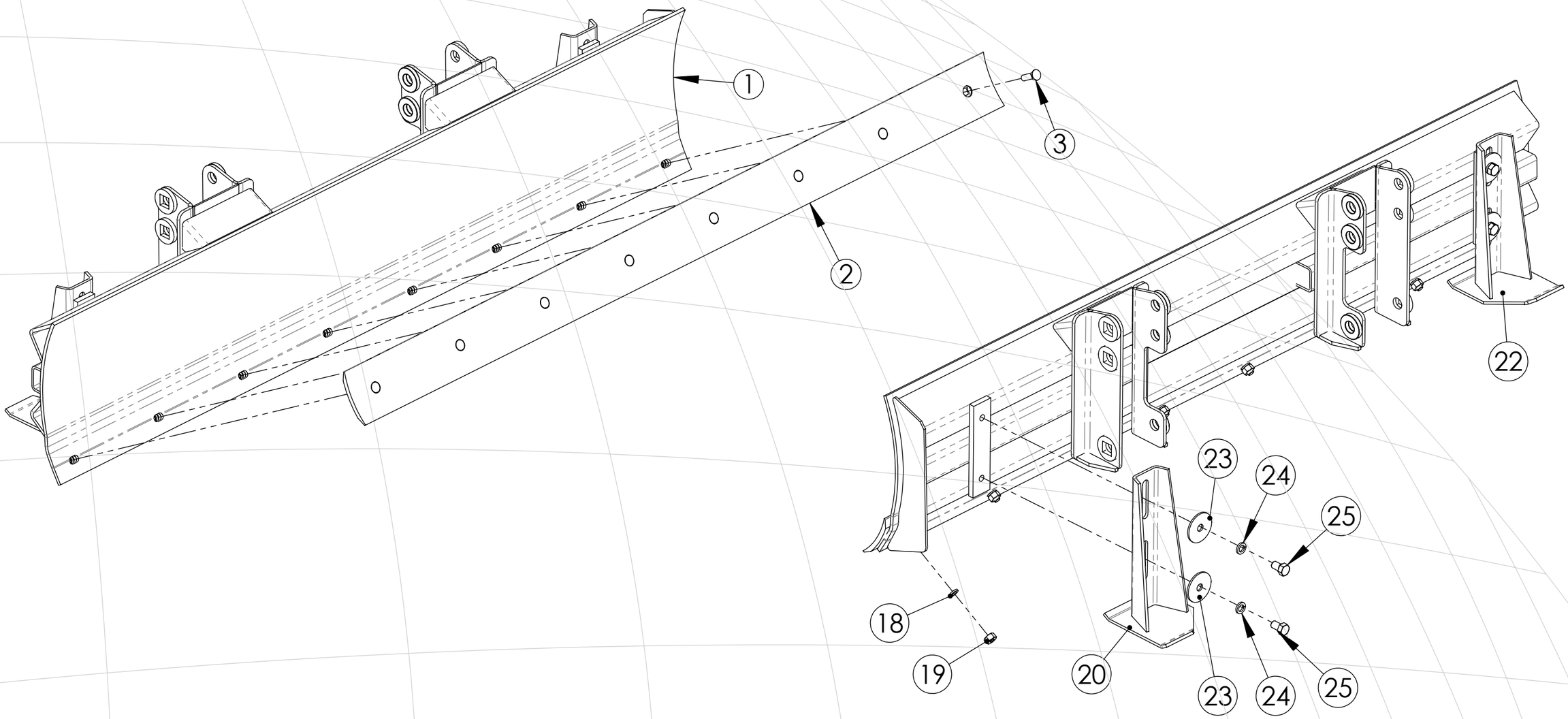

Item	Quant.	Código	Descrição do Produto
1	1	5340010002-7	Lâmina Dianteira Modulado de 2600mm
2	1	5274010003-3	Faca da Lâmina de 2.600mm
3	9	6020310226-0	Parafuso de Cabeça Escareada de R.5/8" x 2.1/4" 11fpp UNC - 1A GR5 RP
4	9	6020010412-1	Arruela de Pressão Ø5/8" Média (Bicromatizado)
5	9	6020310760-1	Porca Sextavada de 5/8" 11F UNC GR5 Ch.1.1/16" Alt.15mm
6	1	5530030023-4	Suporte Direito de Apoio da Lâmina
7	1	5530030021-8	Suporte Esquerdo de Apoio da Lâmina
8	4	5024010076-0	Arruela Lisa de Ø20,5 x Ø66,5 x 4,75mm
9	4	6020010414-8	Arruela de Pressão Ø3/4" Média (Bicromatizado)
10	2	6020311116-1	Parafuso Cab. Sextavada Ø3/4" x 1.1/4" 10F UNC 1A GR5 RT(Bicromatizado)

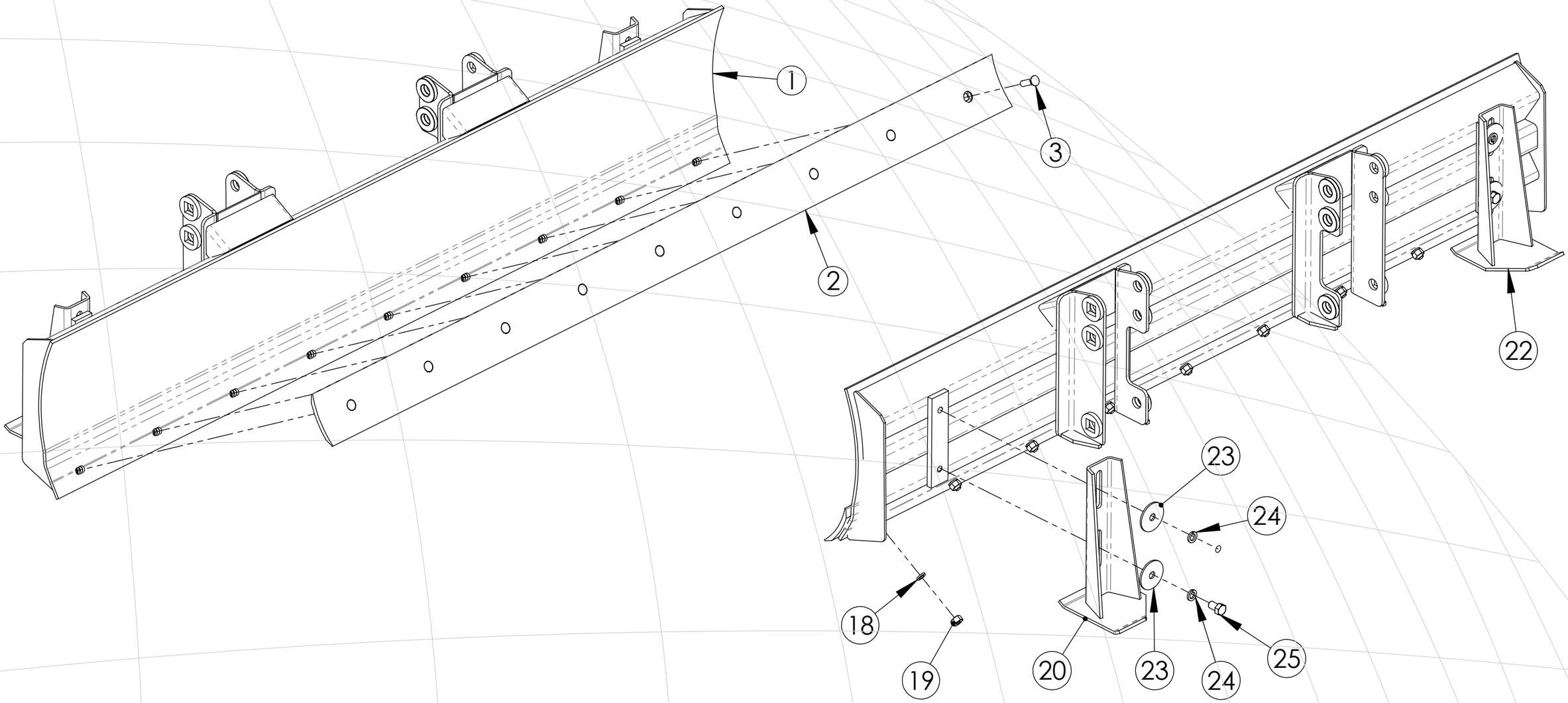

Lâmina 2400 - CBT8060.4 / Ford 6610.4 a 7630.4 / MF 265.4 a 292.4 / VMT 785.4 a 1180.4 BM 120.4

Item	Quant.	Código	Descrição do Produto
1	1	5340030002-6	Lâmina de 2400 da Plaina Dianteira
2	1	5274010002-5	Faca da Lâmina de 2.380mm
3	8	6020310226-0	Parafuso de Cabeça Escareada de R.5/8" x 2.1/4" 11fpp UNC - 1A GR5 RP
4	1	5530030023-4	Suporte Direito de Apoio da Lâmina
5	4	5024010076-0	Arruela Lisa de Ø20,5 x Ø66,5 x 4,75mm
6	1	5530030021-8	Suporte Esquerdo de Apoio da Lâmina
7	8	6020310760-1	Porca Sextavada de 5/8" 11F UNC GR5 Ch.1.1/16" Alt.15mm
8	4	6020311116-1	Parafuso Cab. Sextavada Ø3/4" x 1.1/4" 10F UNC 1A GR5 RT(Bicromatizado)
9	4	6020010414-8	Arruela de Pressão Ø3/4" Média (Bicromatizado)
10	8	5024010298-3	Arruela lisa de Ø17 x Ø44 x 4,75mm

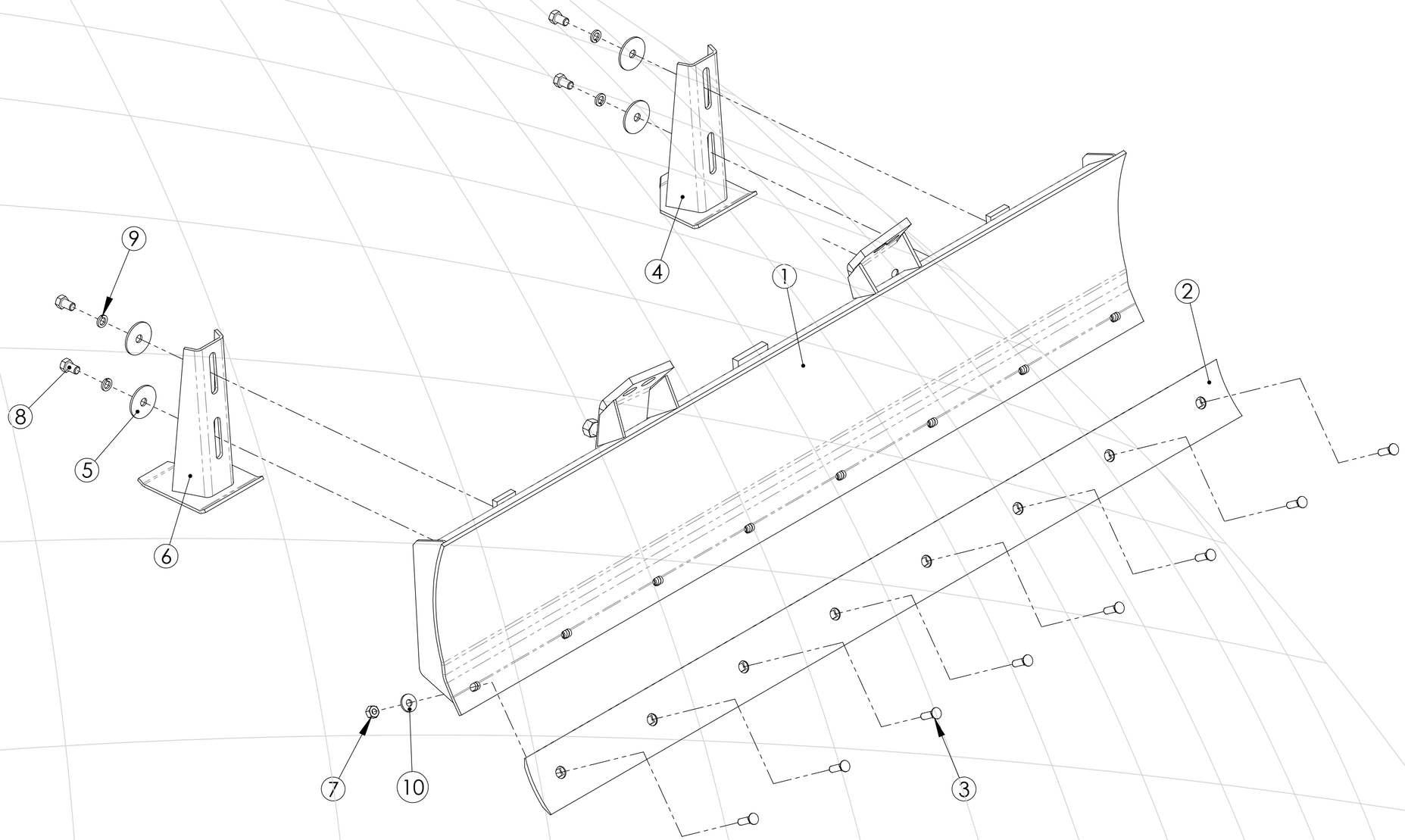

Pá 1300 S/ Válvula "BT" - Valmet

Item	Quant.	Código	Descrição do Produto
1	1	5530290027-1	Suporte da Caçamba de 1300mm
2	1	5091010042-1	Caçamba de 1300mm da Pá Hidráulica
3	2	5432040002-6	Pino Cabeça Quadrada de 37.50 mm x 140 mm C/ Furo
4	2	5024010130-8	Arruela lisa de Ø39 x Ø66 x 4,75mm
5	2	6020050122-8	Contra Pino de 3/8" x 2.1/2"
6	1	5432040019-0	Pino C.Quadrada Ø30,53mm x 165mm
7	1	5024010061-1	Arruela Lisa de Ø33,5 x Ø53,5 x 4,75mm
8	1	6020050116-3	Contra Pino de Ø1/4" x 2"
9	1	5432080010-5	Pino c/ Trava Ø31 x 100mm c/ Graxeira
10	1	6020010412-1	Arruela de Pressão Ø5/8" Média (Bicromatizado)
11	1	6020310183-2	Parafuso Cab. Sextavada Ø5/8" x 1" 11F UNC1A GR2 RT(Bicromatizado)
12	2	6020130108-7	Graxeira de 1/8" BSP (GAS) - 28FPP - Reta
13	1	5206010008-0	Decalque Baldan Médio
14	1	6020090320-2	Etiqueta de Alumínio de 90 x 60 x 0,50mm
15	4	6020350452-0	Rebite "POP" de Ø3,2 x 5,8mm (Alumínio AD-423-S)

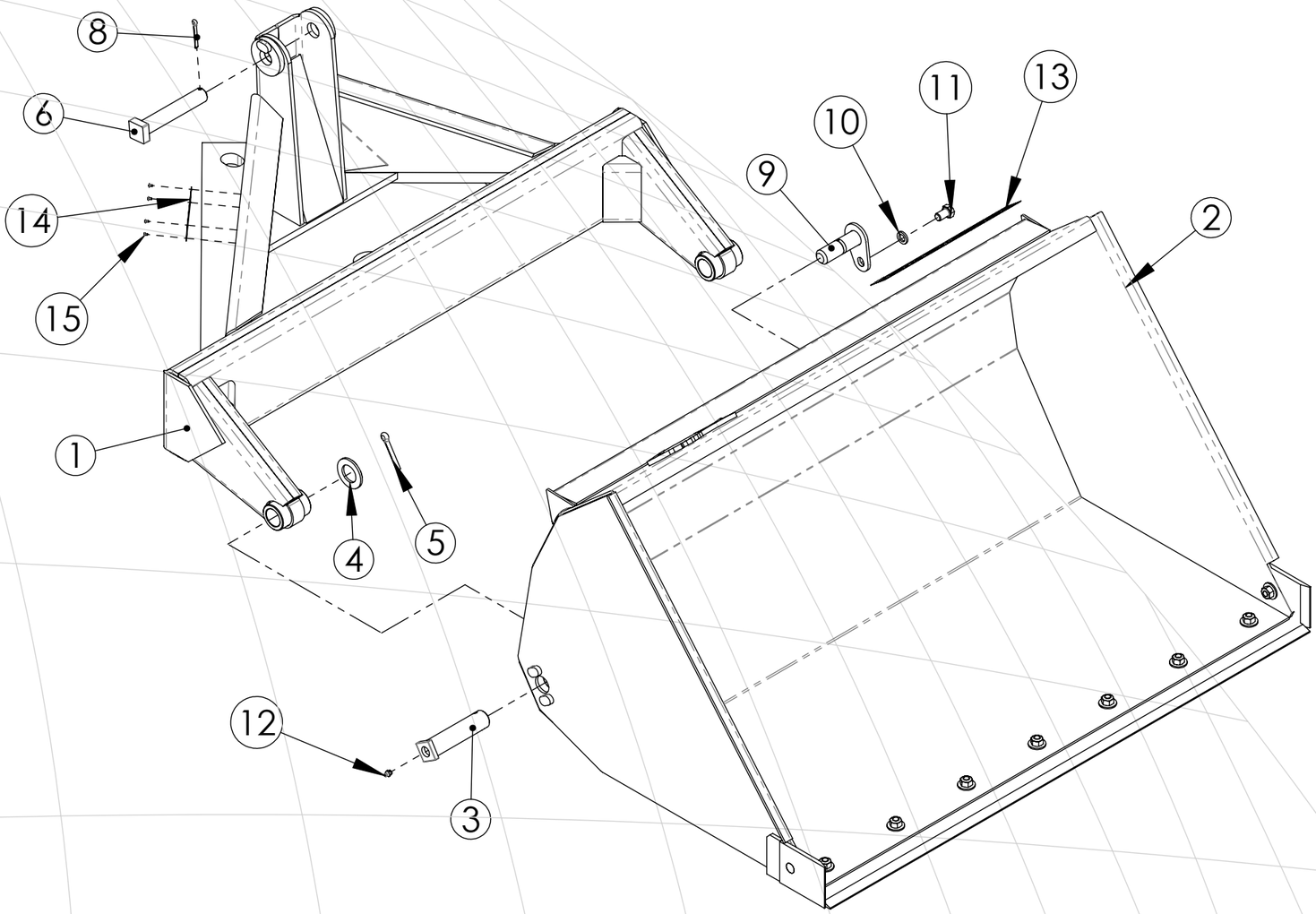

Caçamba de 1300 mm da Pá Hidráulica

Item	Quant.	Código	Descrição do Produto
1	1	5136070067-8	Chapa Maior da Caçamba de 1300mm
2	1	5136180056-0	Chapa Lateral Direita
3	1	5136180055-2	Chapa Lateral Esquerda
4	1	5136080073-7	Chapa Menor da Caçamba de 1300mm
5	1	5136060127-0	Chapa "L" de 75 x 75 x 1100mm
6	1	5136060128-9	Chapa "L" de 57 x 1100mm
7	1	5136060129-7	Chapa "L" de 76 x 1345mm
8	2	5538160004-0	Tampa da Chapa "L" Maior
9	1	5136340078-0	Chapa Esquerda de Engate do Pistão
10	1	5136340078-0	Chapa Direita de Engate do Pistão
11	2	5136310089-2	Chapa de Encosto da Faca
12	4	5136180054-4	Chapa de 118 x 5/8" x 330mm
13	4	5558180001-0	Trava de 20 x 32 x 9,50mm
14	1	5040120032-8	Barra de 1.1/2" x 5/16" x 1358mm
15	1	5363010004-2	Logotipo Baldan c/ Furos (Peixe)
16	2	5274010015-7	Faca Lateral da Caçamba
17	1	5274010006-8	Faca de 1365mm
18	9	6020310231-6	Parafuso Cab. Escareada Ø1/2" x 1.1/4" 12F W GR2 RT(Bicromatizado)
19	9	6020310754-7	Porca Sextavada de Ø1/2" 12F W GR5 Ch.7/8" ALT.12mm
20	9	5024010068-9	Arruela Lisa Ø13,3 x Ø35,5 x 3,00mm

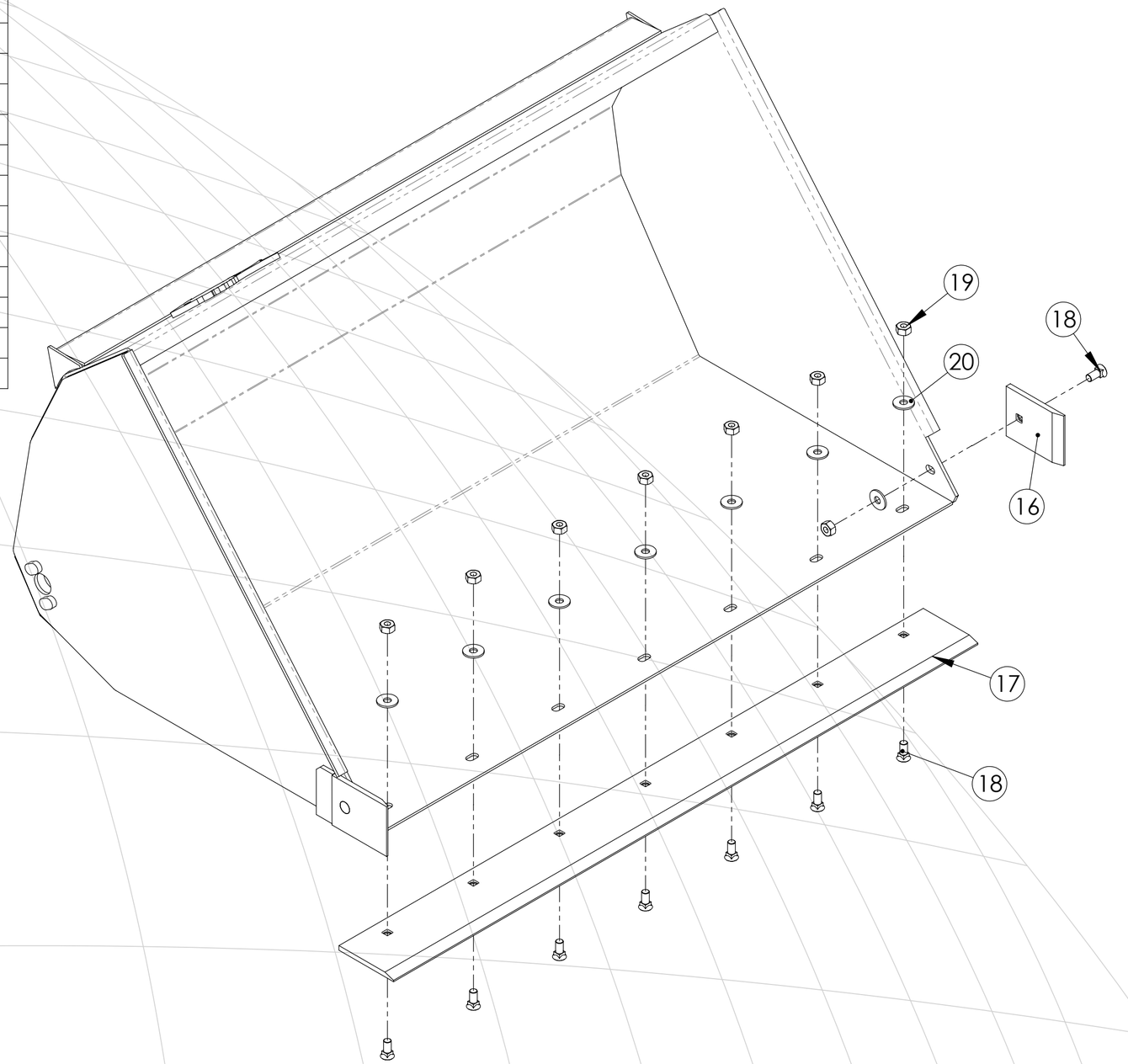

Item	Quant.	Código	Descrição do Produto
1	1	5415010020-0	Pá de 1700mm
2	1	5274010007-6	Faca de 1725mm
3	9	6020310230-8	Parafuso Cab. Escareada Ø1/2" x 1.1/2" 12F W GR2 RP(Fosfatizado)
4	9	5024010162-6	Arruela Lisa de Ø13 x Ø26 x 2,00mm
5	9	6020010410-5	Arruela de Pressão Ø1/2" Média (Bicromatizado)
6	9	6020310756-3	Porca Sextavada de Ø1/2" 12F W GR5 Ch.3/4" ALT.11mm

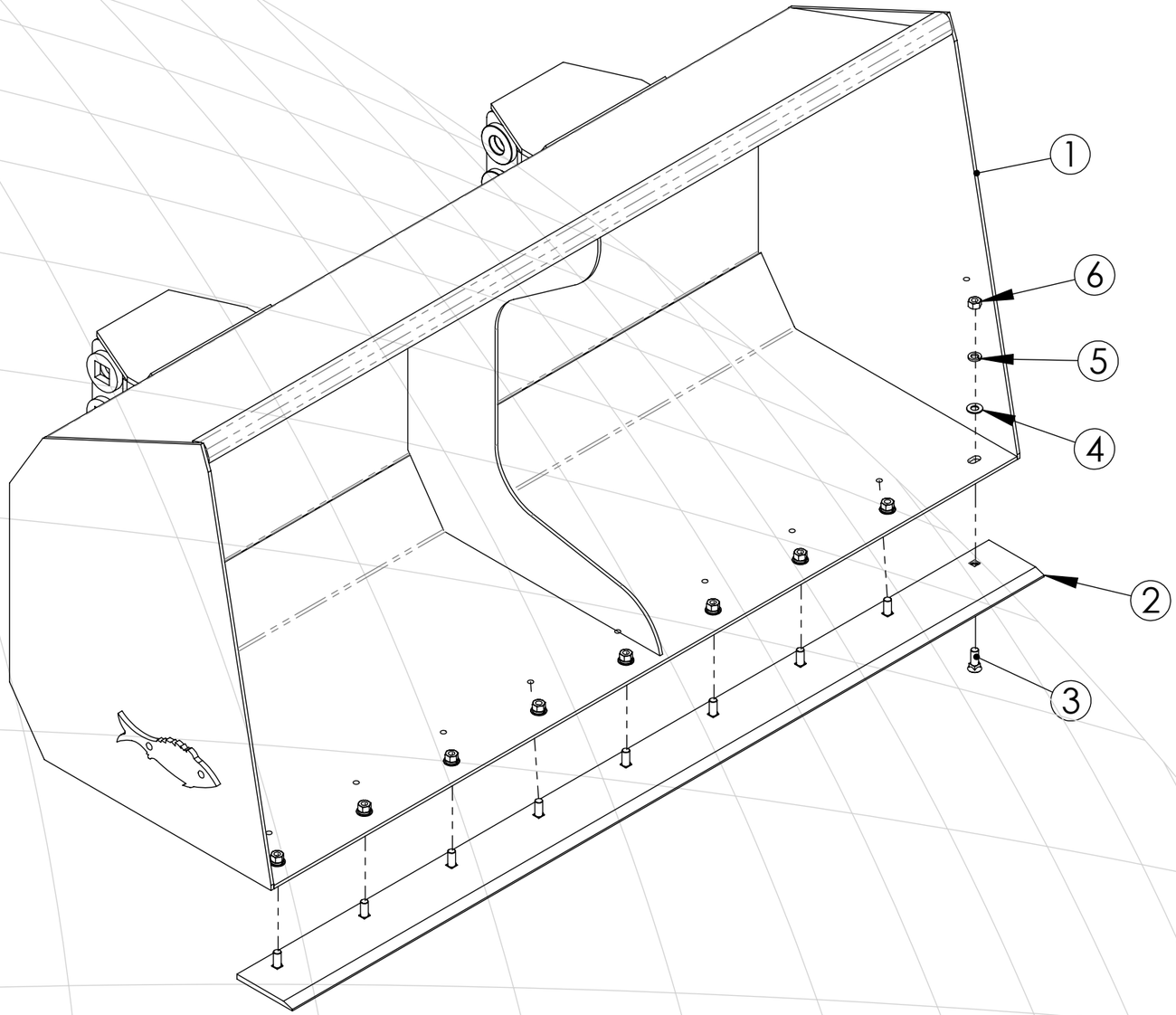

Item	Quant.	Código	Descrição do Produto
1	1	5415010024-3	Pá de 1700mm Para Trator Ford 7630.4
2	9	6020310230-8	Parafuso Cab. Escareada Ø1/2" x 1.1/2" 12F W GR2 RP(Fosfatizado)
3	9	5024010162-6	Arruela Lisa de Ø13 x Ø26 x 2,00mm
4	9	6020010410-5	Arruela de Pressão Ø1/2" Média (Bicromatizado)
5	9	6020310756-3	Porca Sextavada de Ø1/2" 12F W GR5 Ch.3/4" ALT.11mm
6	1	5206010178-7	Decalque Baldan Médio 2 Especial

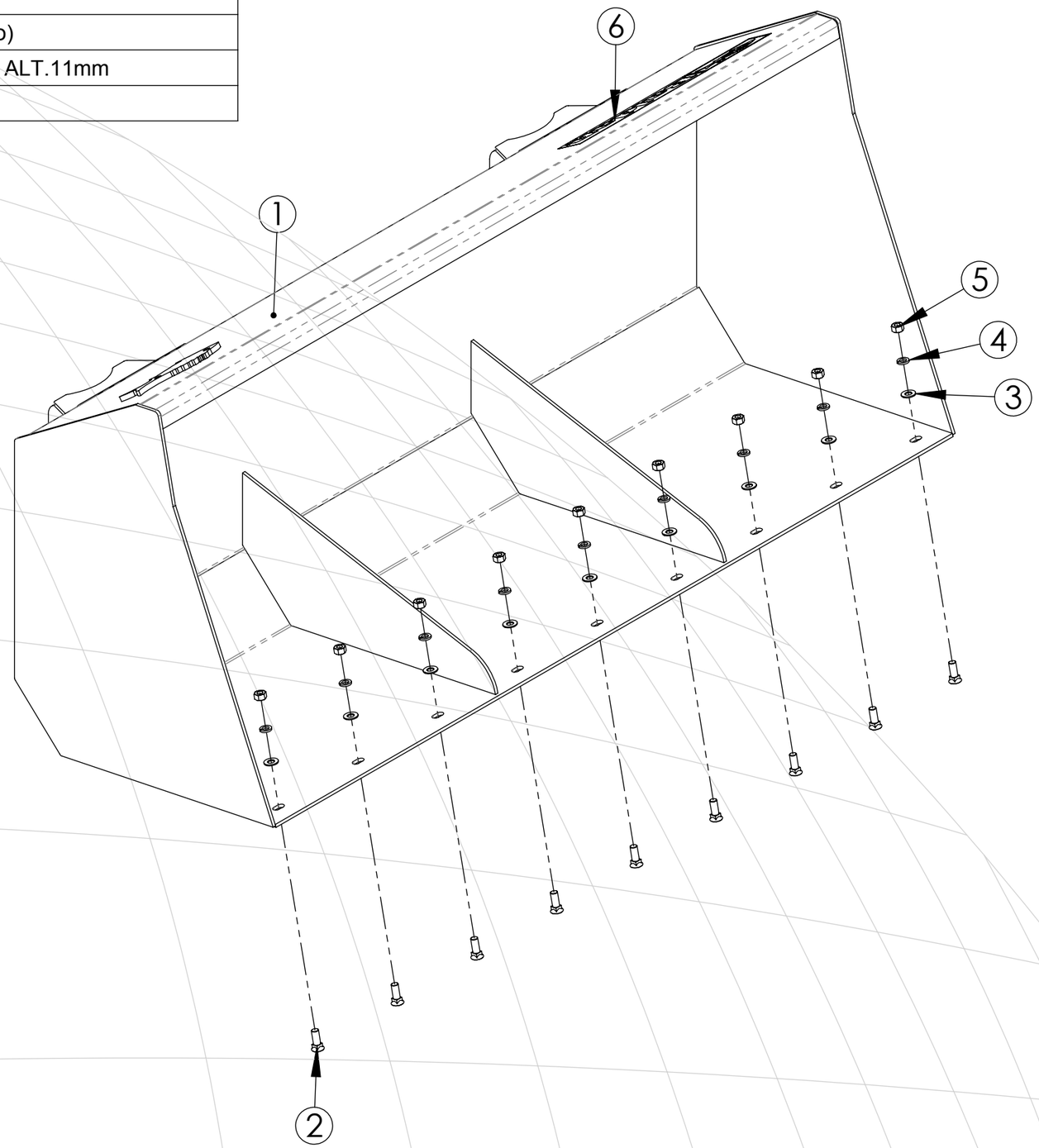

2	1	5274010005-0	Faca de 1050mm
1	1	5415010022-7	Pá de 1900mm
2	10	6020310230-8	Parafuso Cab. Escareada Ø1/2" x 1.1/2" 12F W GR2 RP(Fosfatizado)
3	10	5024010162-6	Arruela Lisa de Ø13 x Ø26 x 2,00mm
4	10	6020010410-5	Arruela de Pressão Ø1/2" Média (Bicromatizado)
5	10	6020310756-3	Porca Sextavada R.1/2" 12fpp UNC - Chave 3/4" - Altura 11mm
6	1	5274010049-1	Faca de 1925mm

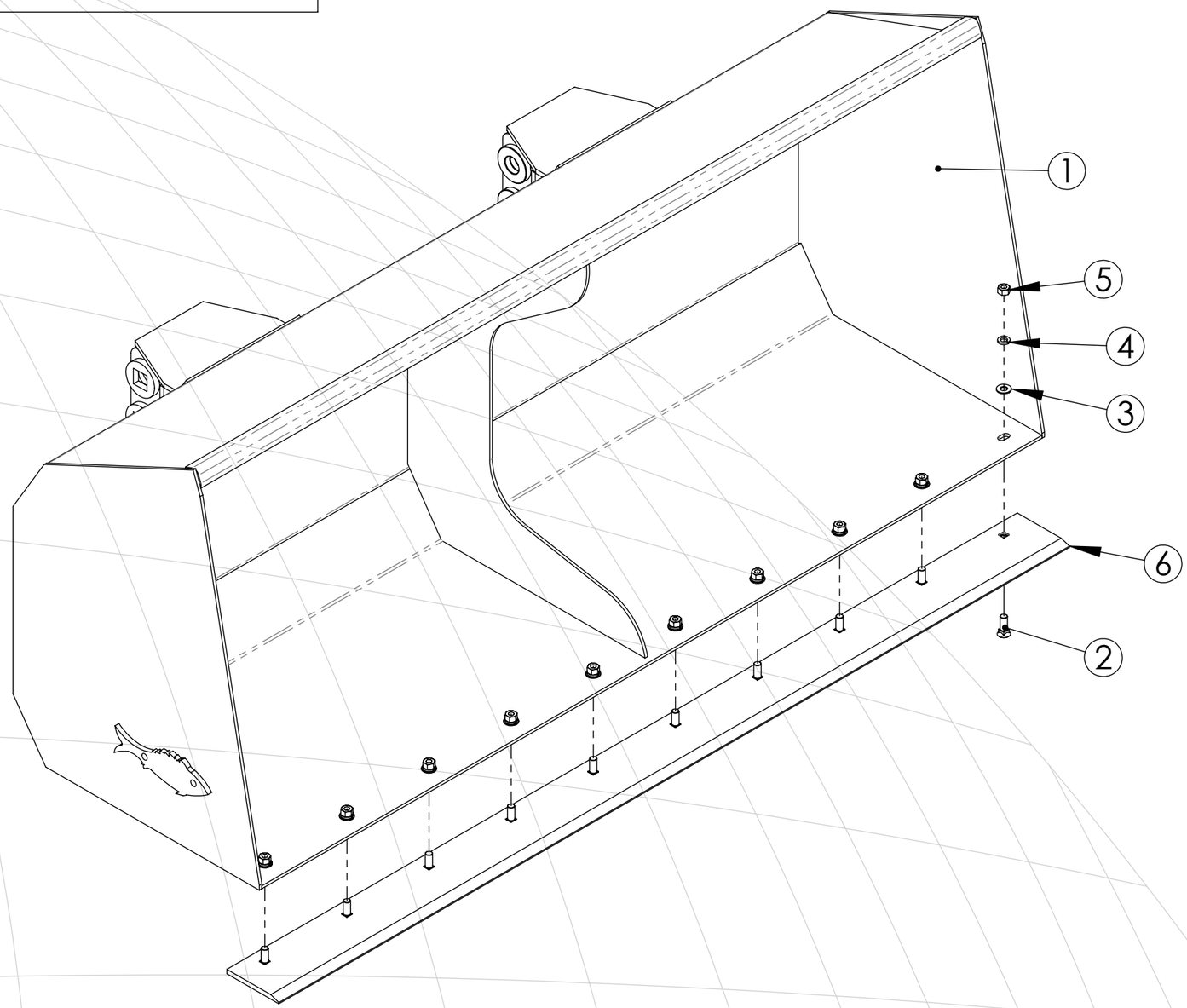

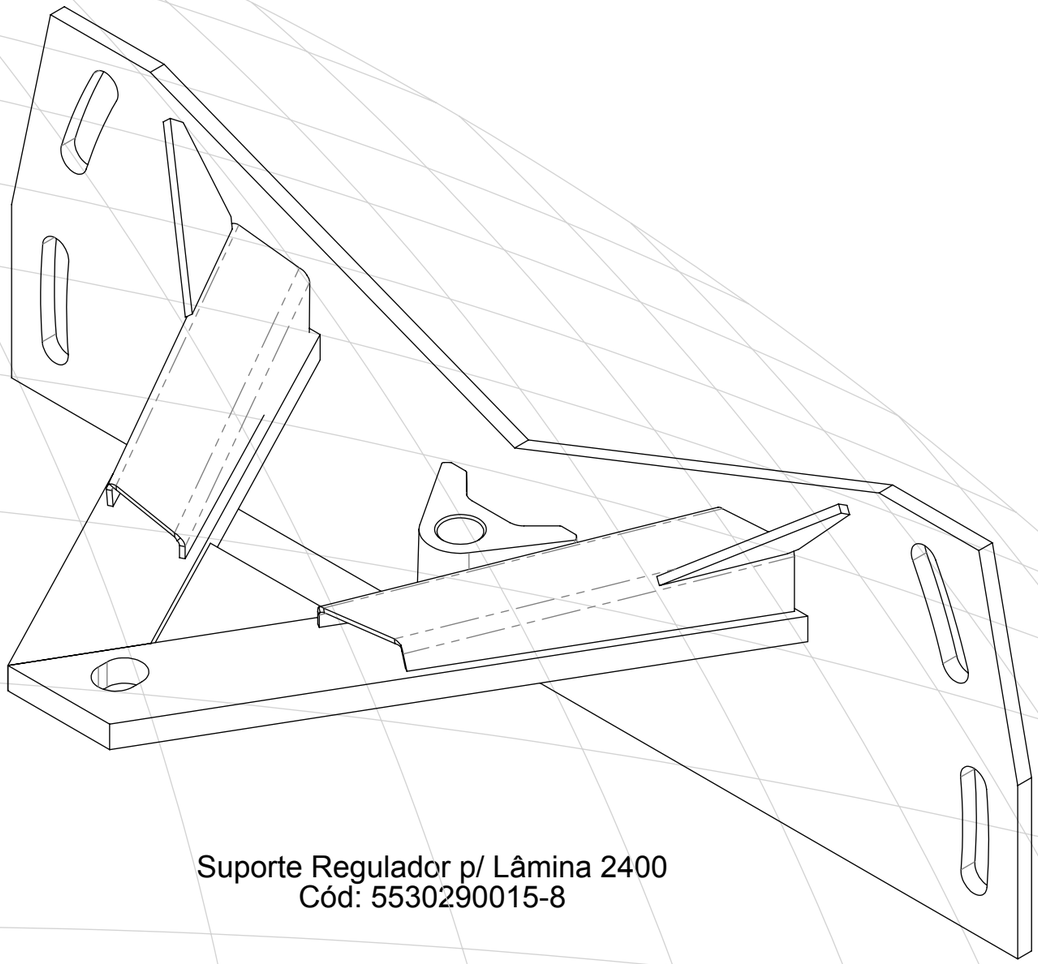

Suporte Regulador p/ Lâmina 2400
Cód: 5530290015-8

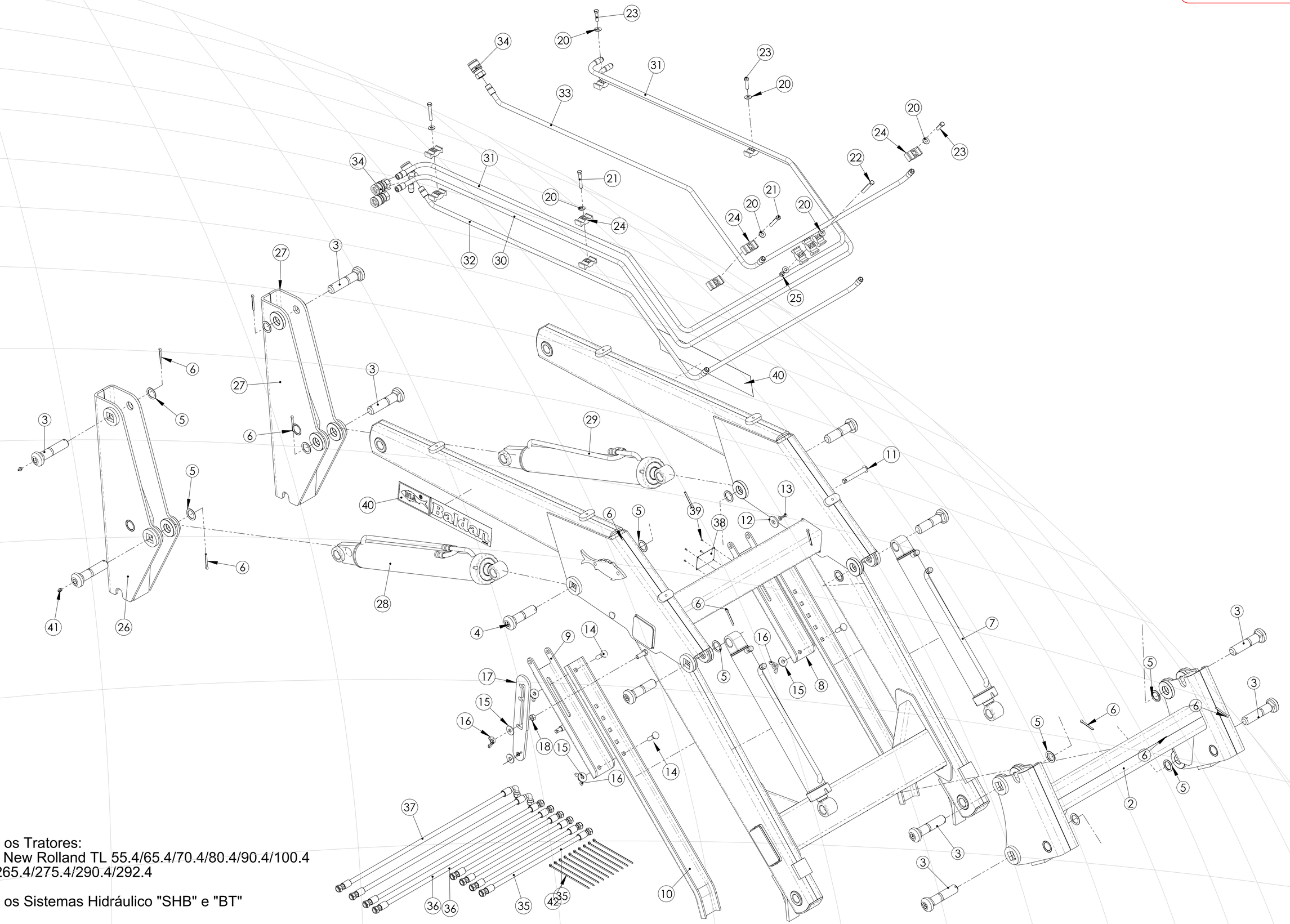

Para os Tratores:
Ford New Rolland TL 55.4/65.4/70.4/80.4/90.4/100.4
MF 265.4/275.4/290.4/292.4

Para os Sistemas Hidráulico "SHB" e "BT"

Lista de Peças - Suporte Móvel PAM 600 Valmet BM 85.4 / BM 110.4 SHB Comando Duplo

Item	Quantidade	Código	Descrição do Produto
1	1	5530300118-1	Suporte Móvel da PAM 600 (Abertura 785mm)
2	1	5530010716-7	Suporte de Articulação Menor
3	8	6020310219-7	Pino de Cabeça Redonda e Pescoço Quadrado de ø1.1/4" x 133mm
4	4	6020311216-8	Pino de Cabeça Redonda e Pescoço Quadrado de ø1.1/4" x 113,5mm
5	12	5024010133-2	Arruela Lisa de Ø32 x Ø45 x 2,00mm
6	12	6020050116-3	Contra Pino de Ø1/4" x 2"
7	2	5436010624-4	Cilindro Hidr. "D.A." de Ø1.5/8" x Ø2.1/2" c/ 500mm (Curso) x 700mm (Fechado)
8	1	5530140061-5	Suporte Esquerdo do Pé de Apoio
9	1	5530140060-7	Suporte Direito do Pé de Apoio
10	2	5572050479-0	Viga de Apoio do Suporte Móvel
11	2	5432120082-9	Pino de Cabeça Francesa ∅5/8" x 105mm
12	2	5024010298-3	Arruela lisa de Ø17 x Ø44 x 4,75mm
13	2	6020050113-9	Contra Pino de Ø1/4" x 1.1/4"
14	4	6020311174-9	Parafuso de Cabeça Francesa de R.1/2" x 1.1/4" - 12fpp - W - GR2 RT
15	8	5024010068-9	Arruela Lisa Ø13,3 x Ø35,5 x 3,00mm
16	6	6020030106-7	Porca Borboleta de 1/2" 12F UNC
17	2	5522010005-6	Sapata de Regulagem
18	2	6020310756-3	Porca Sextavada R.1/2" 12fpp UNC - Chave 3/4" - Altura 11mm
19	2	6020050101-5	Contra Pino Ø1/8" x 1"
20	8	5024010075-1	Arruela Lisa de Ø10,3 x Ø25 x 2,00mm
21	3	6020311037-8	Parafuso Cab. Sextavada Ø3/8" x 2.1/2" 16F UNC 1A GR2 RP(Bicromatizado)
22	1	6020311253-2	Parafuso Cab. Sextavada Ø3/8" x 3" 16F UNC1A GR5 RT (Bicromatizado)
23	3	6020311032-7	Parafuso Cab. Sextavada Ø3/8" x 1.1/2" 16F UNC 1A GR2 RT(Bicromatizado)
24	12	6020010723-6	Abraçadeira Para Cano e Mangueira
25	1	6020310746-6	Porca Sextavada de 3/8" 16F UNC GR5 Ch.9/16" Alt.8,5mm
26	1	5530420124-9	Suporte Direito de Engate
27	1	5530420129-0	Suporte Esquerdo de Engate
28	1	5436010302-4	CILIN. HIDR. DIR. "D.A" Ø1.5/8" x Ø3.1/4"x 550 (C) x 870 (C)
29	1	5436011646-0	CILIN HIDR ESQ "D.A" Ø1.5/8" x Ø3.1/4" x 550 (C) x 870 (F)
30	1	5108040140-3	Cano Externo Inferior com Niple do Suporte Móvel
31	1	5108040138-1	Cano Interno Inferior com Niple do Suporte Móvel
32	1	5108040141-1	Cano Externo Superior com Niple do Suporte Móvel
33	1	5108040139-0	Cano Interno Superior com Niple do Suporte Móvel
34	4	6020090406-3	Engate Rápido Femea de 1/2"
35	4	5372030123-3	Mangueira 3/8" x 500mm com 2TRG
36	2	5372010143-9	Mangueira 3/8" x 850mm com 2TRG (2TA6)
37	2	5372020139-5	Mangueira 3/8" x 850mm com 1TCG e 1TRG (2TA 6)
38	1	6020090320-2	Etiqueta de Alumínio de 90 x 60 x 0,50mm
39	4	6020350452-0	Rebite "POP" de Ø3,2 x 5,8mm (Alumínio AD-423-S)
40	2	5206010178-7	Decalque Baldan Médio 2 Especial
41	12	6020130108-7	Graxeira de 1/8" BSP (GAS) - 28FPP - Reta
42	10	6020010719-8	Abraçadeira de Nylon TR-50 (200 x 4,5mm)

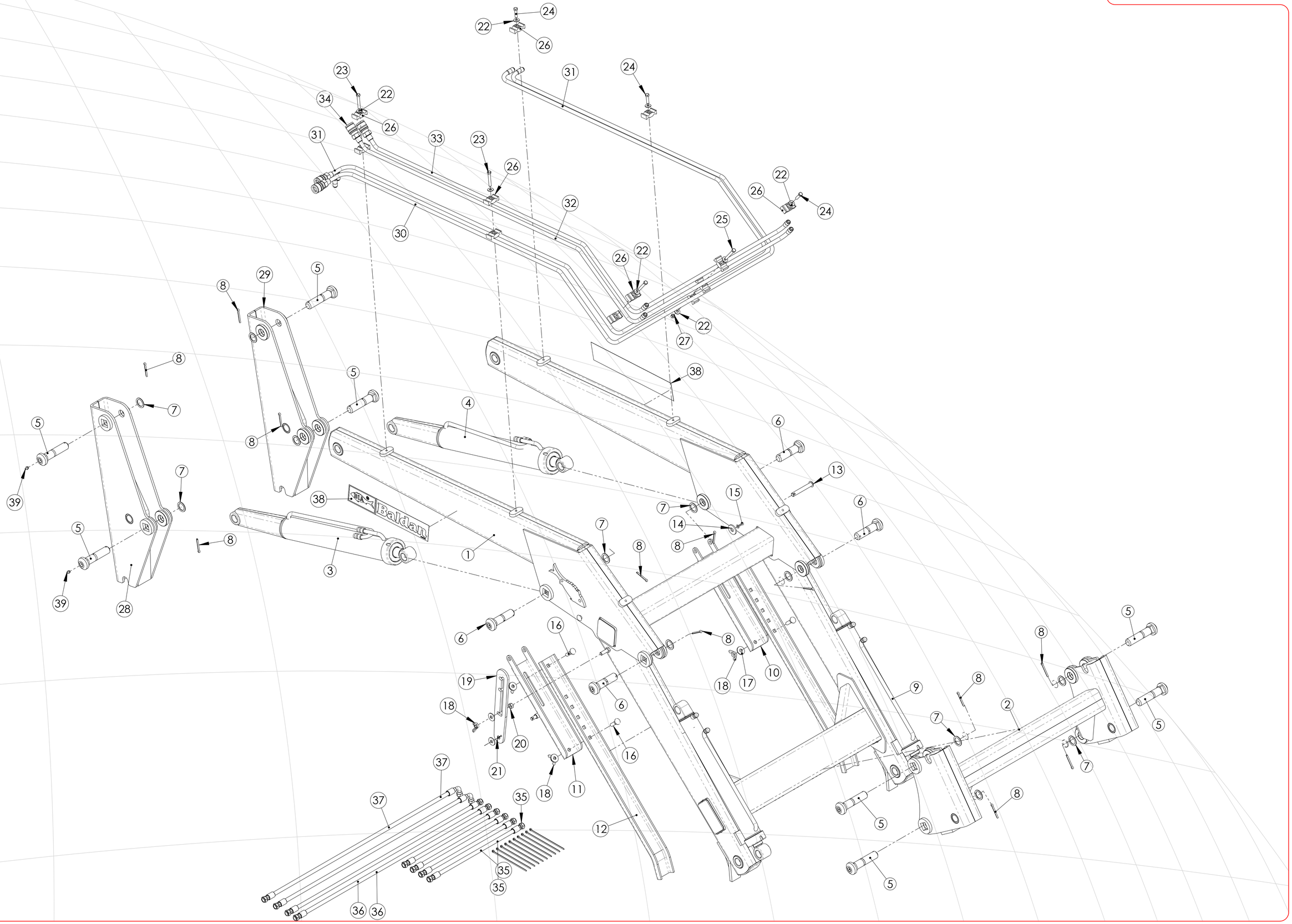
Baldan

Item	Quant.	Código	Descrição do Produto
1	1	5530014225-6	Suporte Móvel da PAM 600 (Abertura 865mm)
2	1	5530010717-5	Suporte de Articulação Maior
3	1	5436012241-0	CILIN HIDR DIR "D.A" Ø1.5/8" x Ø3.1/4" x 535 (C) x 1060 (Fechado)
4	1	5436012240-1	Cilindro Hidr.Esq. "D.A" Ø1.5/8" x Ø3.1/4" x 535 (C) x 1060mm(Fechado)
5	8	6020310219-7	Pino de Cabeça Redonda e Pescoço Quadrado de ø1.1/4" x 133mm
6	4	6020311216-8	Pino de Cabeça Redonda e Pescoço Quadrado de ø1.1/4" x 113,5mm
7	12	5024010133-2	Arruela Lisa de Ø32 x Ø45 x 2,00mm
8	12	6020050116-3	Contra Pino de Ø1/4" x 2"
9	2	5436010624-4	Cilindro Hidr. "D.A." de Ø1.5/8" x Ø2.1/2" c/ 500mm (Curso) x 700mm (Fechado)
10	1	5530140061-5	Suporte Esquerdo do Pé de Apoio
11	1	5530140060-7	Suporte Direito do Pé de Apoio
12	2	5572050479-0	Viga de Apoio do Suporte Móvel
13	2	5432120082-9	Pino de Cabeça Francesa ∅5/8" x 105mm
14	2	5024010298-3	Arruela lisa de Ø17 x Ø44 x 4,75mm
15	2	6020050113-9	Contra Pino de Ø1/4" x 1.1/4"
16	4	6020311174-9	Parafuso de Cabeça Francesa de R.1/2" x 1.1/4" - 12fpp - W - GR2 RT
17	8	5024010068-9	Arruela Lisa Ø13,3 x Ø35,5 x 3,00mm
18	6	6020030106-7	Porca Borboleta de 1/2" 12F UNC
19	2	5522010005-6	Sapata de Regulagem
20	2	6020310756-3	Porca Sextavada R.1/2" 12fpp UNC - Chave 3/4" - Altura 11mm
21	2	6020050101-5	Contra Pino Ø1/8" x 1"
22	8	5024010075-1	Arruela Lisa de Ø10,3 x Ø25 x 2,00mm
23	3	6020311037-8	Parafuso Cab. Sextavada Ø3/8" x 2.1/2" 16F UNC 1A GR2 RP(Bicromatizado)
24	3	6020311032-7	Parafuso Cab. Sextavada Ø3/8" x 1.1/2" 16F UNC 1A GR2 RT(Bicromatizado)
25	1	6020310067-4	Parafuso Cab. Sextavada Ø3/8" x 3" 16F UNC 1A GR2 RP
26	12	6020010723-6	Abraçadeira Para Cano e Mangueira
27	1	6020310746-6	Porca Sextavada de 3/8" 16F UNC GR5 Ch.9/16" Alt.8,5mm
28	1	5530420124-9	Suporte Direito de Engate
29	1	5530420129-0	Suporte Esquerdo de Engate
30	1	5108010059-4	Cano Externo Inferior com Niple do Suporte Móvel
31	1	5108010057-8	Cano Interno Inferior com Niple do Suporte Móvel
32	1	5108010063-2	Cano Externo Superior com Niple do Suporte Móvel
33	1	5108010061-6	Cano Interno Superior com Niple do Suporte Móvel
34	4	6020090406-3	Engate Rápido Femea de 1/2"
35	4	5372030123-3	Mangueira 3/8" x 500mm com 2TRG
36	2	5372030179-9	Mangueira 3/8" x 1100mm com 2TRG (2TA 6)
37	2	5372030241-8	Mangueira 3/8" x 1100mm com 1TCG e 1TRG
38	2	5206010178-7	Decalque Baldan Médio 2 Especial
39	12	6020130108-7	Graxeira de 1/8" BSP (GAS) - 28FPP - Reta
40	10	6020010719-8	Abraçadeira de Nylon TR-50 (200 x 4,5mm)

Suporte Móvel PAM 600 SHB Comando Duplo

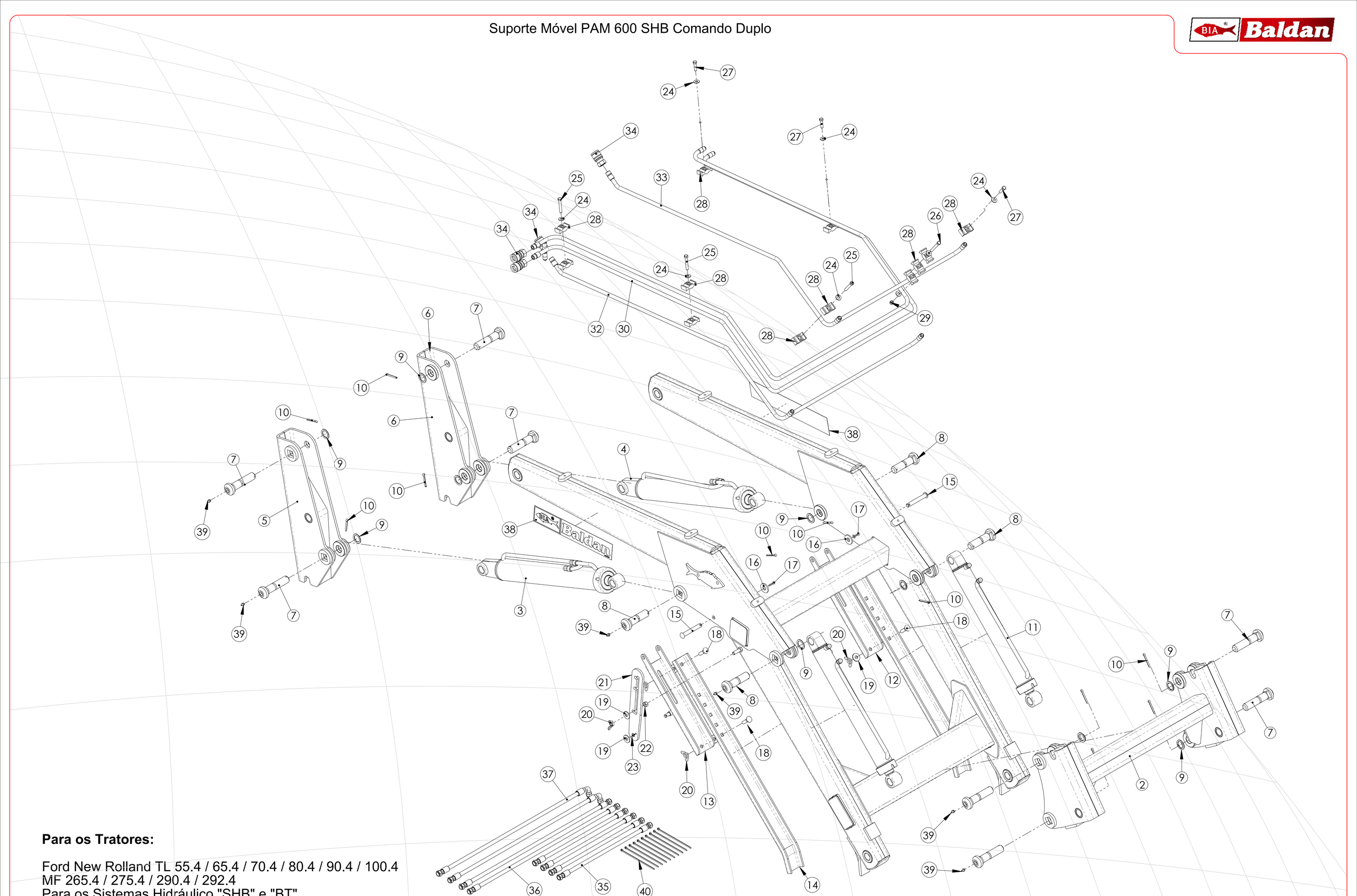

Para os Tratores:

Ford New Rolland TL 55.4 / 65.4 / 70.4 / 80.4 / 90.4 / 100.4
MF 265.4 / 275.4 / 290.4 / 292.4
Para os Sistemas Hidráulico "SHB" e "BT"

Lista de Peças - Suporte Móvel PAM 600 SHB Comando Duplo

Item	Quant.	Código	Descrição do Produto
1	1	5530300118-1	Suporte Móvel da PAM 600 (Abertura 785mm)
2	1	5530010716-7	Suporte de Articulação Menor
3	1	5436010302-4	CILIN. HIDR. DIR. "D.A" Ø1.5/8" x Ø3.1/4"x 550 (C) x 870 (C)
4	1	5436011646-0	CILIN HIDR ESQ "D.A" Ø1.5/8" x Ø3.1/4" x 550 (C) x 870 (F)
5	1	5530420137-0	Suporte Direito de Engate
6	1	5530420101-0	Suporte Esquerdo de Engate
7	8	6020310219-7	Pino de Cabeça Redonda e Pescoço Quadrado de ø1.1/4" x 133mm
8	4	6020311216-8	Pino de Cabeça Redonda e Pescoço Quadrado de ø1.1/4" x 113,5mm
9	12	5024010133-2	Arruela Lisa de Ø32 x Ø45 x 2,00mm
10	12	6020050116-3	Contra Pino de Ø1/4" x 2"
11	2	5436010624-4	Cilindro Hidr. "D.A." de Ø1.5/8" x Ø2.1/2" c/ 500mm (Curso) x 700mm (Fechado)
12	1	5530140061-5	Suporte Esquerdo do Pé de Apoio
13	1	5530140060-7	Suporte Direito do Pé de Apoio
14	2	5572050479-0	Viga de Apoio do Suporte Móvel
15	2	5432120082-9	Pino de Cabeça Francesa ∅5/8" x 105mm
16	2	5024010298-3	Arruela lisa de Ø17 x Ø44 x 4,75mm
17	2	6020050113-9	Contra Pino de Ø1/4" x 1.1/4"
18	4	6020311174-9	Parafuso de Cabeça Francesa de R.1/2" x 1.1/4" - 12fpp - W - GR2 RT
19	8	5024010068-9	Arruela Lisa Ø13,3 x Ø35,5 x 3,00mm
20	6	6020030106-7	Porca Borboleta de 1/2" 12F UNC
21	2	5522010005-6	Sapata de Regulagem
22	2	6020310756-3	Porca Sextavada R.1/2" 12fpp UNC - Chave 3/4" - Altura 11mm
23	2	6020050101-5	Contra Pino Ø1/8" x 1"
24	8	5024010075-1	Arruela Lisa de Ø10,3 x Ø25 x 2,00mm
25	3	6020311037-8	Parafuso Cab. Sextavada Ø3/8" x 2.1/2" 16F UNC 1A GR2 RP(Bicromatizado)
26	1	6020311253-2	Parafuso Cab. Sextavada Ø3/8" x 3" 16F UNC1A GR5 RT (Bicromatizado)
27	3	6020311032-7	Parafuso Cab. Sextavada Ø3/8" x 1.1/2" 16F UNC 1A GR2 RT(Bicromatizado)
28	12	6020010723-6	Abraçadeira Para Cano e Mangueira
29	1	6020310746-6	Porca Sextavada de 3/8" 16F UNC GR5 Ch.9/16" Alt.8,5mm
30	1	5108040140-3	Cano Externo Inferior com Niple do Suporte Móvel
31	1	5108040138-1	Cano Interno Inferior com Niple do Suporte Móvel
32	1	5108040141-1	Cano Externo Superior com Niple do Suporte Móvel
33	1	5108040139-0	Cano Interno Superior com Niple do Suporte Móvel
34	4	6020090406-3	Engate Rápido Femea de 1/2"
35	4	5372030123-3	Mangueira 3/8" x 500mm com 2TRG
36	2	5372010143-9	Mangueira 3/8" x 850mm com 2TRG (2TA6)
37	2	5372020139-5	Mangueira 3/8" x 850mm com 1TCG e 1TRG (2TA 6)
38	2	5206010178-7	Decalque Baldan Médio 2 Especial
39	12	6020130108-7	Graxeira de 1/8" BSP (GAS) - 28FPP - Reta
40	10	6020010719-8	Abraçadeira de Nylon TR-50 (200 x 4,5mm)

ATB - AGRITILLAGE DO BRASIL INDÚSTRIA E COMÉRCIO DE MÁQUINAS E IMPLEMENTOS AGRÍCOLAS LTDA.

Av. Baldan, 1.500 - Nova Matão - Cep.15993-000 - Matão - SP - Brasil
Fone: (0**16) 3221-6500 - Fax: (0**16) 3382-6500
Home page: http://www.agritillage.com.br - e-mail: sac@agritillage.com.br
Exportação - Fone: 55 16 3221-6500 - Fax: 55 16 3382-4212 / 3382-2480
e-mail: export@agritillage.com.br