OUTUBRO 2006

RUTHZIL TRATOR COMERCIAL DE PEÇAS LTDA 11 97083-6812 ROLANDO

LEVES

BF75

20 - Motor

30 - Sistema elétrico

40 - Caixa de câmbio e TDP

50 - Transmissão final e Freios

60 - Sistema de direção

70 - Rodagem e tanque de combustível

80 - Cabine e lataria

90 - Sistema hidráulico

100 - Ferramentas e adesivos



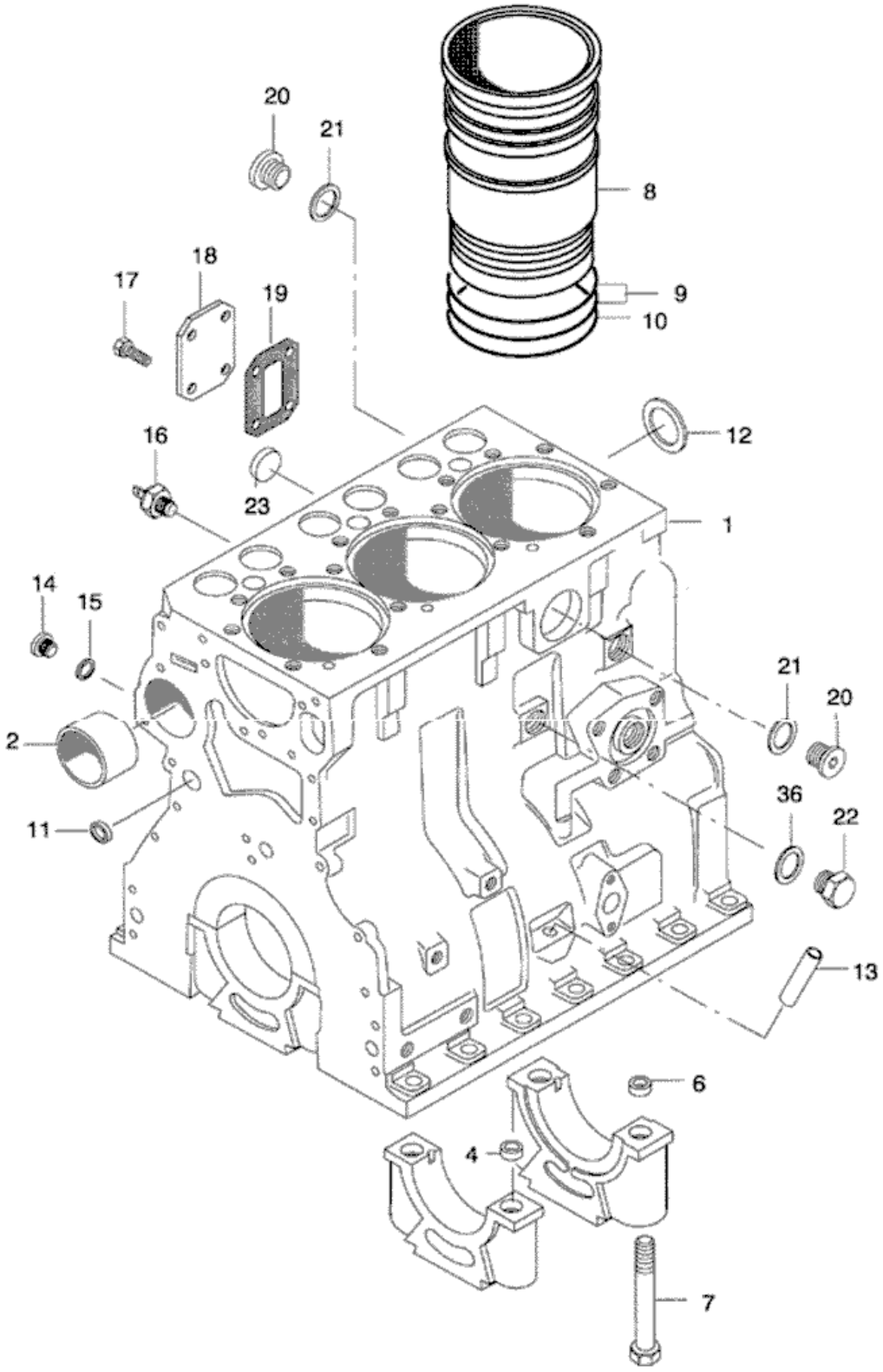
20
21
8
18
17
19
9
10
16
12
23
1
14
15
21
20
2
36
22
11
13
6
4
7

Ref.	Num. Peça	Denominação	Qtd	Nota	$ Unit.
1	836667523	Bloco do motor montado	1		-----
2	836322610	Bucha	1		-----
4	836214478	Bucha de guia	6		-----
6	836214478	Bucha de guia	2		-----
7	529903180	Parafuso	8		-----
8	836647933	Camisa do cilindro	3	Flange s=9,08mm	-----
8	836647934	Camisa do cilindro	3	Flange s=9,13mm	-----
8	836647935	Camisa do cilindro	3	Flange s=9,23mm	-----
8	836666990	Camisa do cilindro	3	Flange s=9,03 std	-----
9	836647502	Anel retentor da camisa do cilindro	6	S2	-----
10	836647503	Anel retentor da camisa do cilindro	3	S2	-----
11	640016016	Anel do bujão do bloco do motor	4		-----
12	836529872	Tampão	1		-----
13	836014334	Tubo	1		-----
14	640325110	Bujão	2		-----
15	615571014	Anel de vedação	2	S2	-----
16	887283760	Sensor de pressão	1		-----
17	528801362	Parafuso	2		-----
18	836647400	Tampa	1		-----
18	836659543	Tampa	1		-----
19	836659544	Junta	1	S2	-----
19	836647401	Junta da bomba alimentadora	1	S2	-----
20	640325018	Bujão	2		-----
21	KH3617	Anel de vedação	2		-----
22	836019756	Bujão	1		-----
23	640016018	Tampão	1		-----
36	615881824	Anel de vedação	1		-----
36	836640289	Jogo de juntas	1	S1	-----
36	836640356	Jogo de juntas S1+S2	1	S1 + S2	-----

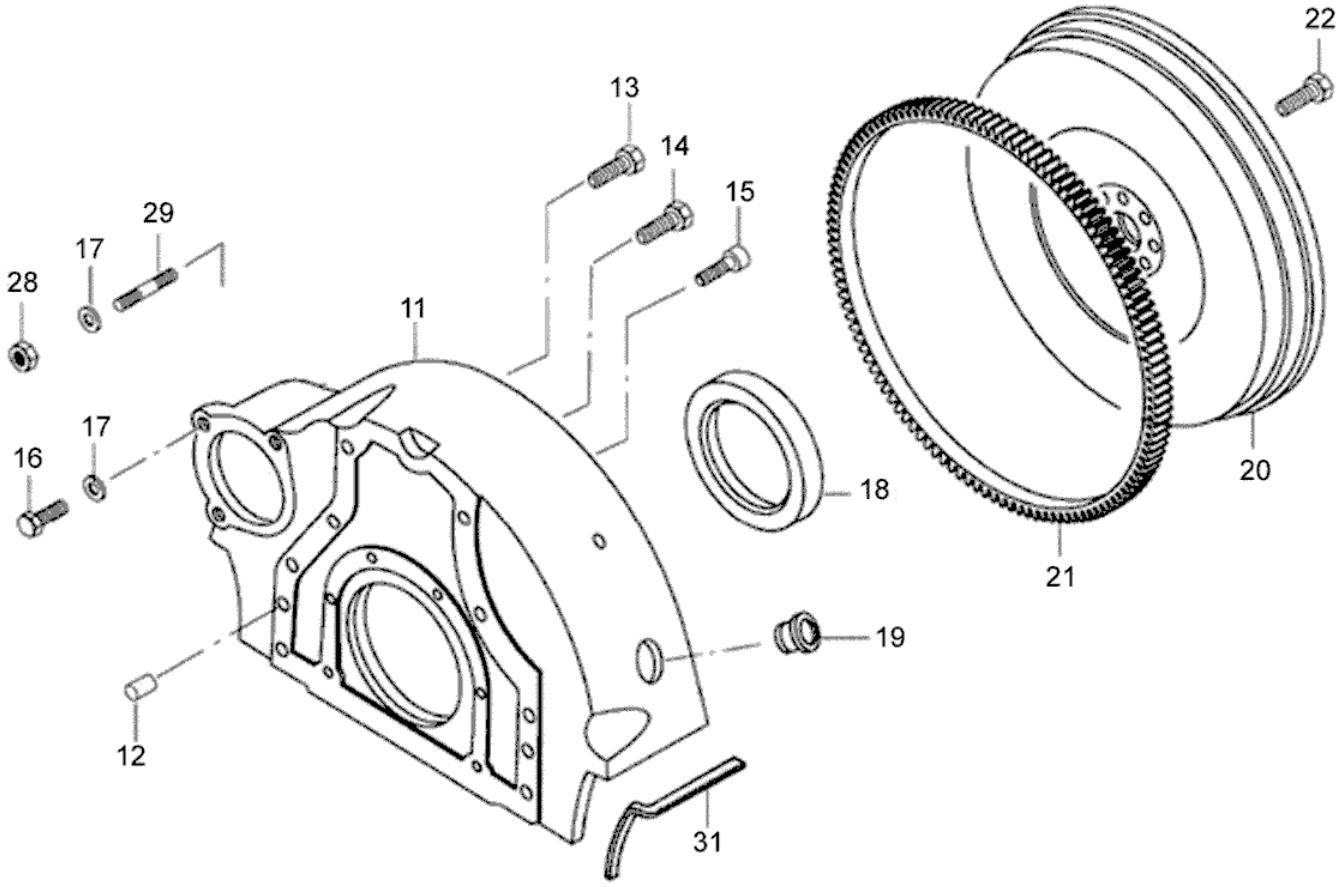
22
13
14
15
29
17
28
11
17
16
18
20
21
19
12
31

BF75

21-02 - VOLANTE E CREMALHEIRA

20/10/2006

Ref.	Num. Peça	Denominação	Qtd	Nota	$ Unit.
11	836752443	Carcaça	1		-----
12	598359850	Pino	2		-----
13	581705440	Parafuso	2		-----
14	528902220	Parafuso	7		-----
15	581705030	Parafuso	6		-----
16	528801800	Parafuso	3		-----
17	500951000	Arruela	3		-----
18	614500002	Retentor virabrequim	1	S2	-----
19	836007572	Bujão	1		-----
20	453064283	Volante	1		-----
21	836117970	Cremalheira	1	Z=128	-----
22	528902230	Parafuso	7		-----
28	504601000	Porca	3		-----
29	546801800	Prisioneiro	3		-----
31	31085600	Junta esquerda	1		-----
31	31058600	Junta esquerda	1		-----

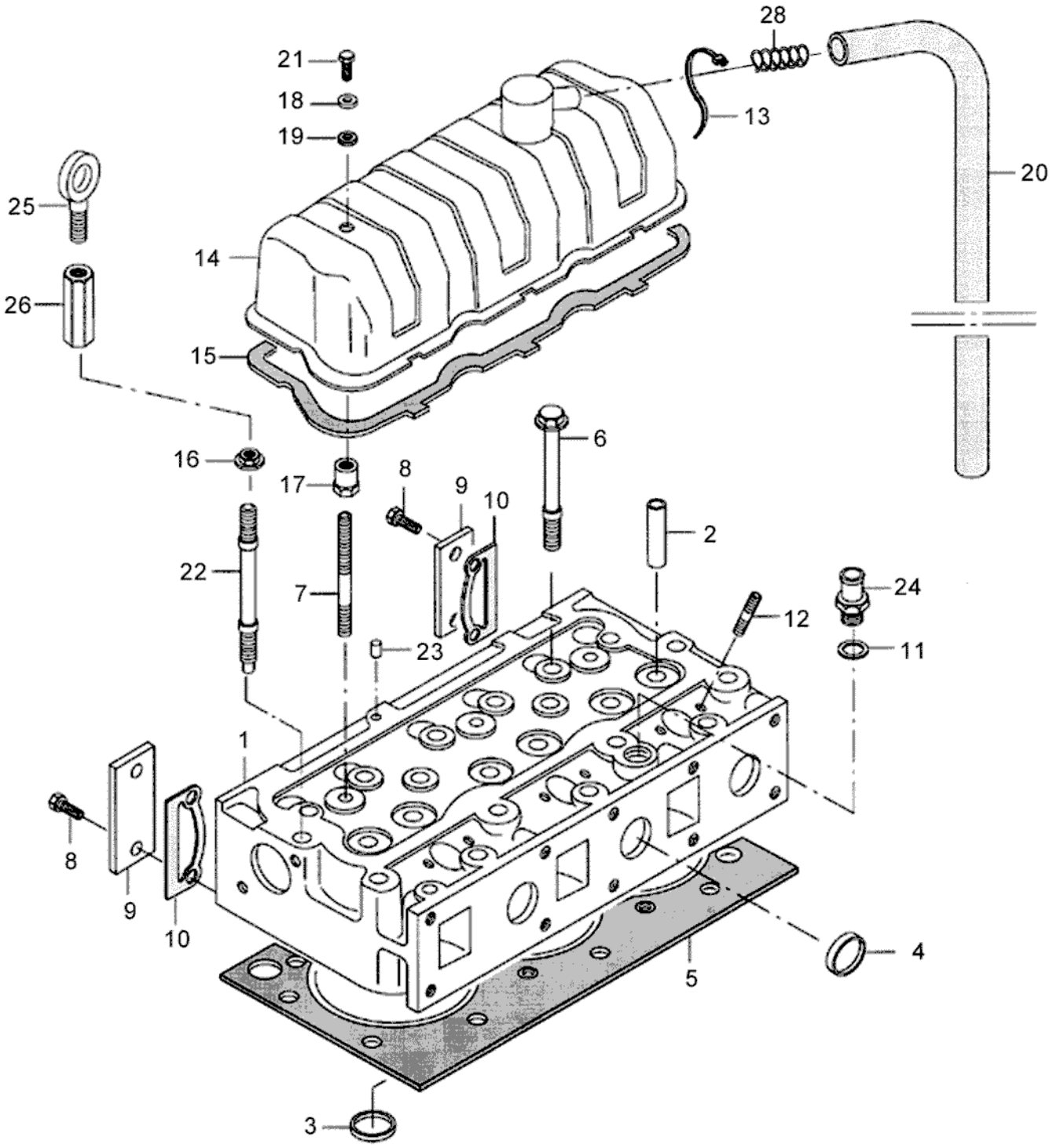
28
21
18
19
13
20
25
14
26
15
16
17
8
9
10
6
2
22
7
23
12
24
11
1
8
9
10
5
4
3

Ref.	Num. Peça	Denominação	Qtd	Nota	$ Unit.
1	836855381	Cabeçote	1		-----
2	836673175	Guia da válvula	6		-----
3	836647600	Séde da válvula escape	3		-----
4	836647942	Tampa	5		-----
5	837070290	Junta do cabeçote	1	S1	-----
6	836646383	Parafuso	15		-----
7	546801900	Prisioneiro	2		-----
8	528801800	Parafuso	4		-----
9	836855350	Tampa	2		-----
10	836855417	Junta	2	S1	-----
11	615881822	Anel retentor	1	S1	-----
12	546901435	Prisioneiro	6		-----
13	835329746	Abraçadeira	1		-----
14	836646359	Tampa	1		-----
15	836646360	Junta da tampa das válvulas	1	S1	-----
16	836859110	Porca	2		-----
17	836655406	Porca	2		-----
18	836119855	Arruela	2		-----
19	836012841	Arruela de borracha	2	S1	-----
20	836647814	Mangueira	1		-----
21	528801780	Parafuso	2		-----
22	836859109	Prisioneiro	2		-----
23	595953360	Pino	1		-----
24	836119837	Conexão	1		-----
25	836640252	Olhal	1		-----
26	836647835	Extensor	1		-----
28	836659103	Mola	1		-----

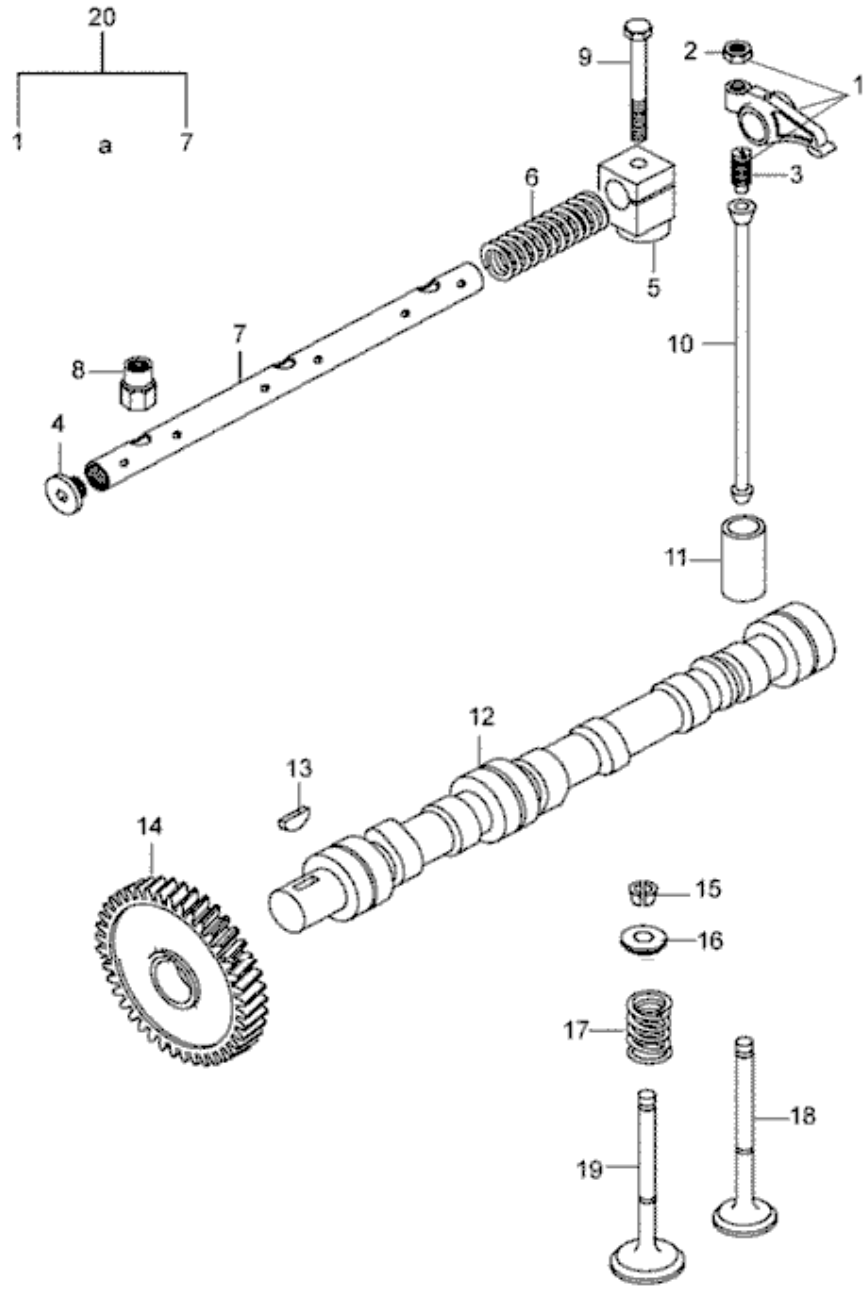
20
1
a
7
9
2
1
3
6
5
10
7
8
4
11
12
13
14
15
16
17
18
19

Ref.	Num. Peça	Denominação	Qtd	Nota	$ Unit.
1	836666608	Balancim montado	6		-----
2	512861000	Porca	6		-----
3	836655866	Parafuso	6		-----
4	836655899	Bujão	2		-----
5	836655869	Suporte	3		-----
6	836655884	Mola	2		-----
7	836655870	Eixo	1		-----
8	836655406	Porca	2		-----
9	529801910	Parafuso	1		-----
10	836655867	Haste do balancim	6		-----
11	836014264	Tucho	6		-----
12	836646374	Eixo de excentricos	1		-----
13	603305760	Chaveta	1		-----
14	836646389	Engrenagem	1		-----
15	836646382	Cone bi-partido	12		-----
16	836646381	Prato de mola	6		-----
17	836646380	Mola	6		-----
18	836646357	Válvula de escape	3		-----
19	836646356	Válvula de admissão	3		-----
20	836666610	Mecanismo da válvula - conjunto	1	Ref. 1,2,3,4,5,6, e 7.	-----

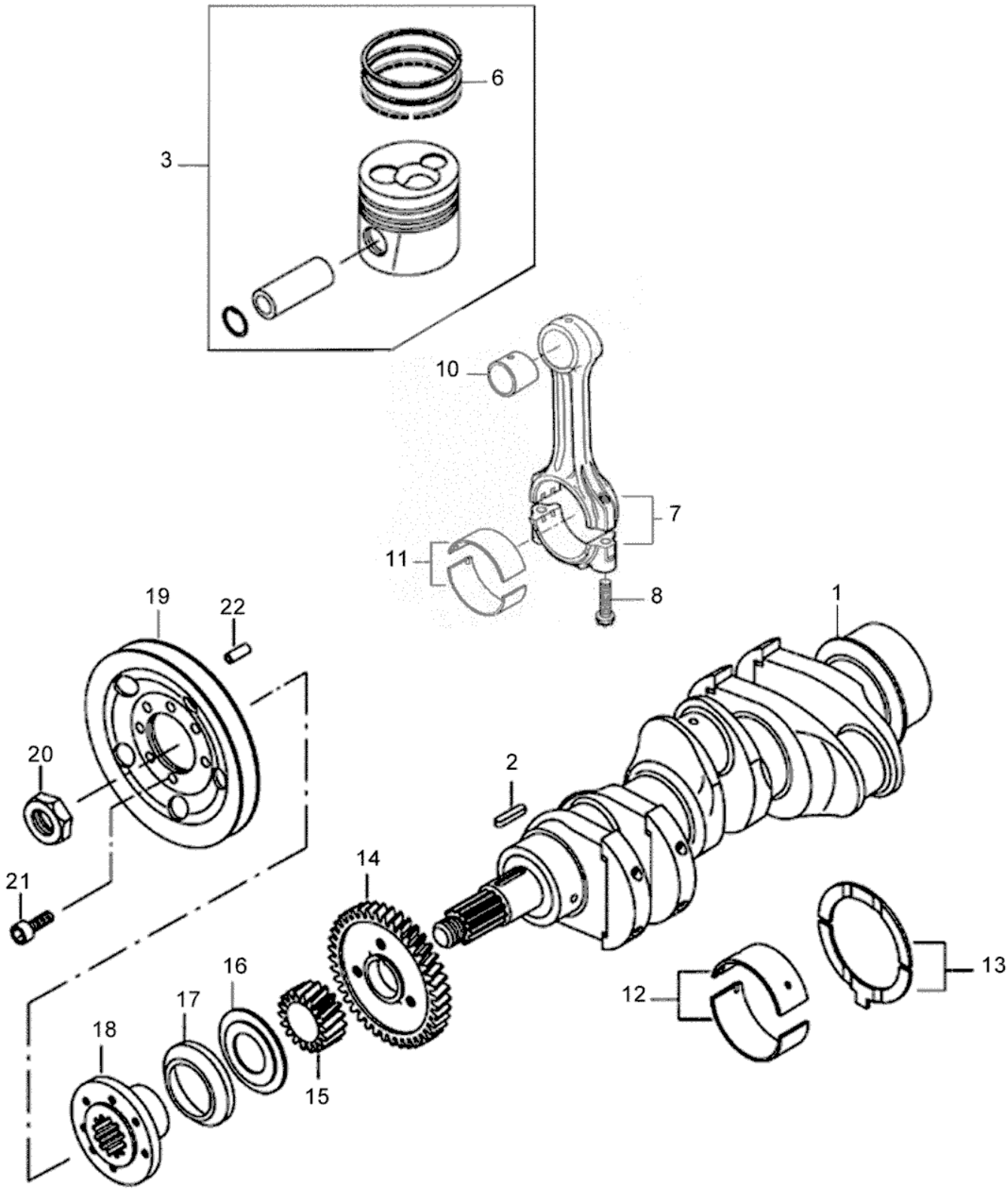
3
6
10
7
11
8
19
22
1
20
2
21
14
16
17
18
15
12
13

BF75

21-05 - ÁRVORE DE MANIVELAS

20/10/2006

Ref.	Num. Peça	Denominação	Qtd	Nota	$ Unit.
1	836647314	Árvore de manivelas	1		-----
2	603345110	Chaveta	1		-----
3	836655269	Pistão completo	3		-----
6	836640126	Jogo de aneis	3		-----
7	836666430	Biela sem bronzina F	3	1935 - 1954g	-----
7	836666436	Biela sem bronzina G	3	2055 - 2074 g	-----
7	836666431	Biela sem bronzina V	3	1955 - 1974g	-----
7	836666434	Biela sem bronzina W	3	2015 - 2034 g	-----
7	836666432	Biela sem bronzina X	3	1975 - 1994g	-----
7	836666433	Biela sem bronzina Y	3	1995 - 2014g	-----
7	836666435	Biela sem bronzina Z	3	2035 - 2054g	-----
8	836864141	Parafuso	6		-----
10	836646271	Bucha	3		-----
11	836110552	Bronzina da biela STD	3		-----
12	836655514	Bronzina do virabrequim STD	4		-----
13	836119459	Arruela de encosto	2	STD	-----
14	836120019	Engrenagem	1		-----
15	836122840	Engrenagem	1		-----
16	836129781	Anel	1		-----
17	836136271	Tampa anti-pó	1		-----
18	836846463	Cubo	1		-----
19	836655449	Polia	1		-----
20	836647310	Porca	1		-----
21	581804600	Parafuso	6		-----
22	595953360	Pino	1		-----

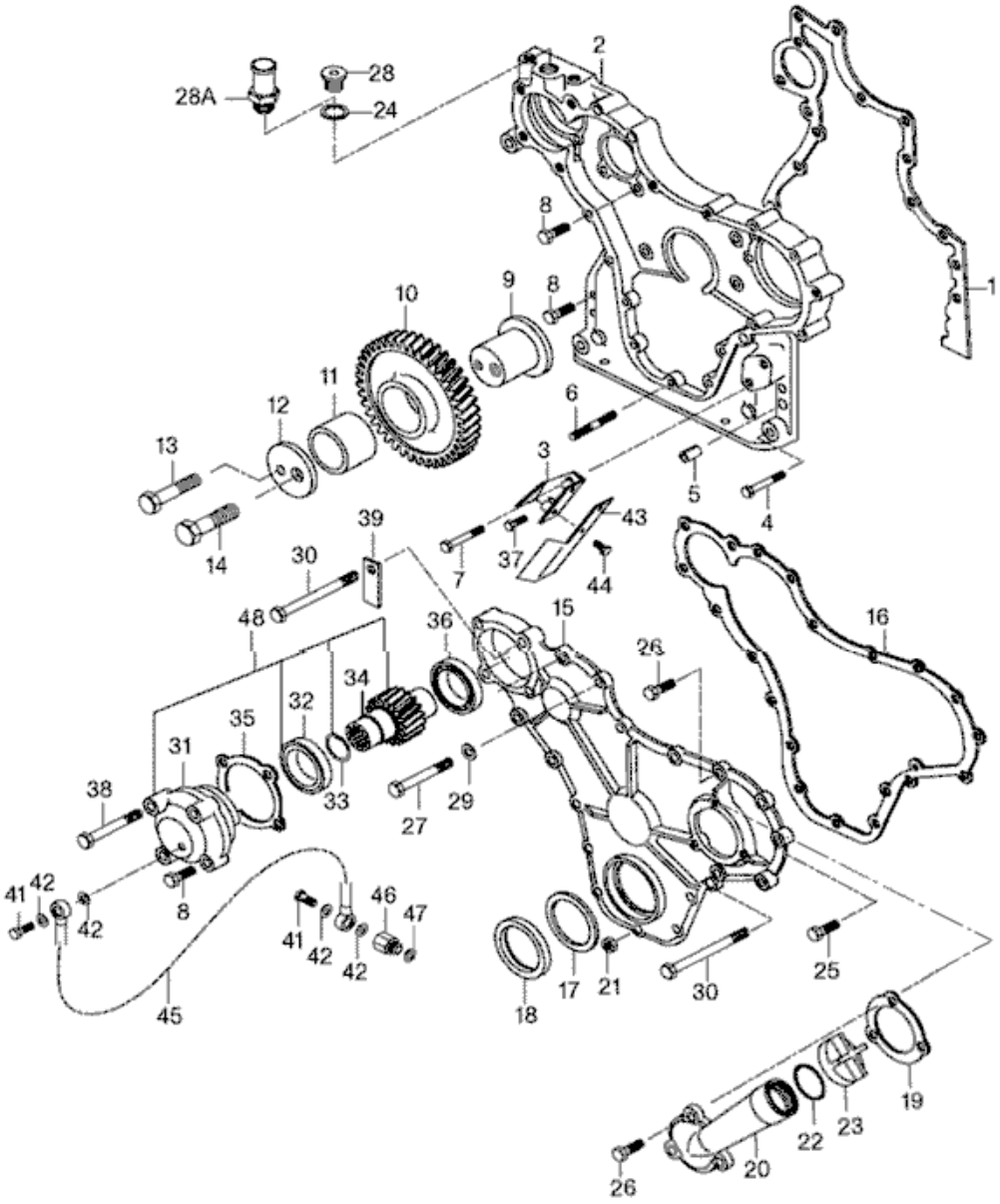
28A
28
24
2
8
1
10
9
8
11
12
6
13
3
5
4
43
39
14
30
7
37
44
48
36
15
16
26
34
32
35
31
38
33
29
27
41
42
42
8
46
47
41
42
42
45
18
17
21
30
25
19
22
23
20
26

Ref.	Num. Peça	Denominação	Qtd	Nota	$ Unit.
1	836647419	Junta da caixa de engrenagem	1	S2	-----
2	836652221	Caixa de engrenagens	1		-----
3	836655720	Indicador	1		-----
4	529801440	Parafuso	2		-----
5	598359850	Pino	4		-----
6	546801380	Prisioneiro	5		-----
7	529801450	Parafuso	1		-----
8	528801400	Parafuso	10		-----
9	836138356	Eixo	1		-----
10	836138354	Engrenagem montada	1		-----
11	836139039	Bucha	1		-----
12	836129845	Arruela	1		-----
13	528801910	Parafuso	1		-----
14	529902720	Parafuso	1		-----
15	836647575	Tampa	1		-----
16	835336796	Junta da tampa dianteira	1	S2	-----
17	836129782	Anel de proteção	1		-----
18	614105880	Retentor da árvore de manivelas	1	S2	-----
19	836129946	Junta da tampa dianteira	1	S2	-----
20	835338325	Tubo	1		-----
21	504800800	Porca	5		-----
22	614603540	Anel de vedação da tampa	1	S2	-----
23	836017927	Tampão	1		-----
24	KH6317	Anel de vedação	1		-----
25	528801420	Parafuso	3		-----
26	528801382	Parafuso	5		-----
27	529801470	Parafuso	3		-----
28A	836119851	Bujão	1		-----
29	836120989	Arruela	1		-----
30	529801500	Parafuso	2		-----
31	836655230	Tampa do rolamento	1		-----
32	LA1014	Rolamento	1		-----
33	KG3031	Anel de trava	1		-----
34	836122843	Eixo	1		-----
35	835336793	Junta da tampa do rolamento	1	S2	-----
36	610060090	Rolamento	1		-----
38	529801460	Parafuso	3		-----
39	836083428	Chapa de fixação	1		-----
41	640435008	Parafuso oco	2		-----
42	615870610	Arruela de vedação	4		-----
43	836659093	Cobertura da correia	1		-----
44	528801082	Parafuso	2		-----
45	82664500	Mangueira	1		-----
46	836655736	Conexão	1		-----
47	615571014	Anel de vedação	1		-----
48	836655232	Acionamento da bomba hidráulica montada	1		-----

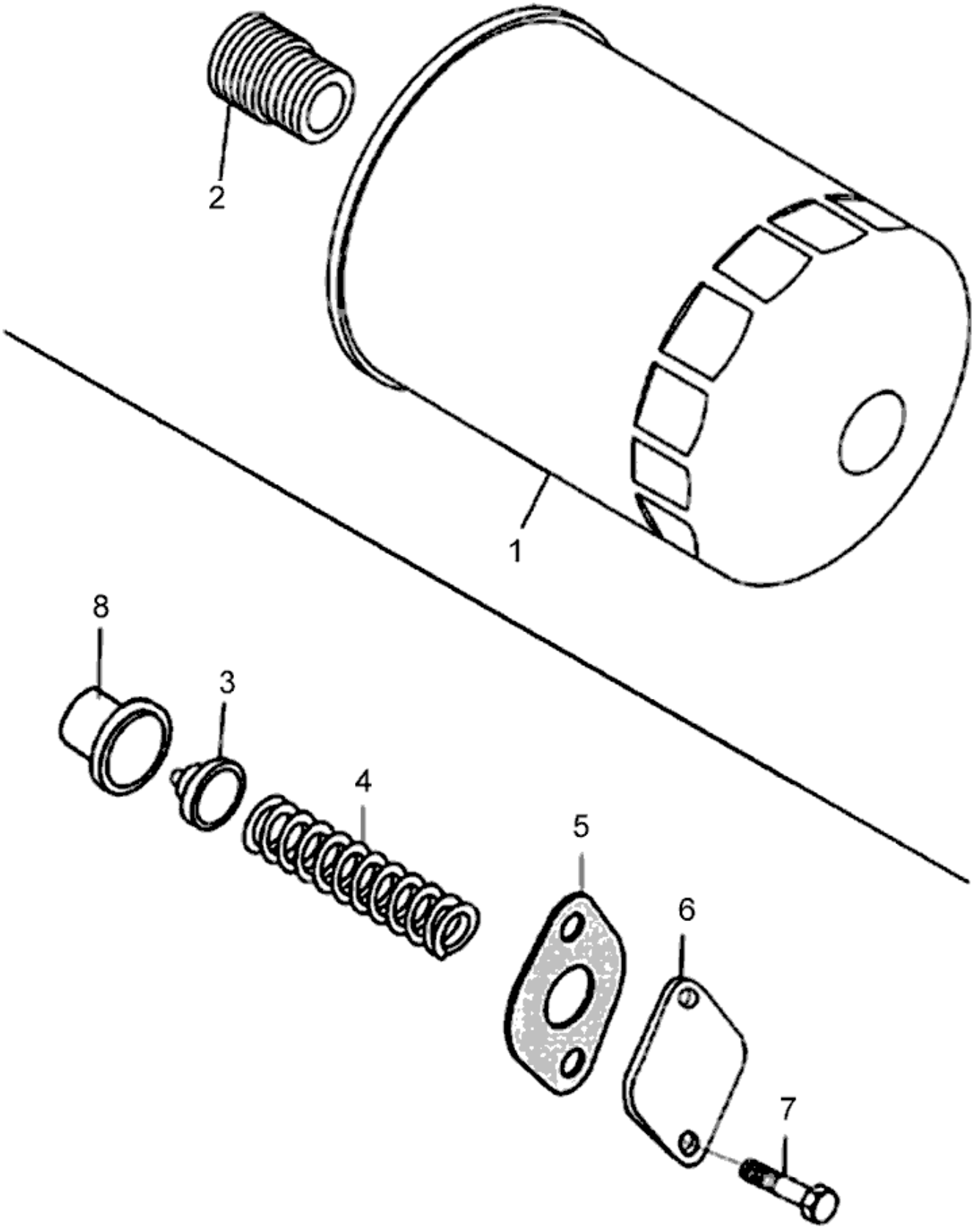
2
1
8
3
4
5
6
7

BF75

21-07 - FILTRO DE ÓLEO

20/10/2006

Ref.	Num. Peça	Denominação	Qtd	Nota	$ Unit.
1	836647133	Filtro do óleo	1		-----
2	836647404	Conexão	1		-----
3	836659522	Válvula	1		-----
4	836659523	Mola	1		-----
5	836322190	Junta	1	S2	-----
6	836129849	Tampa	1		-----
7	HA9230	Parafuso	2		-----
8	836659521	Assento da válvula	1		-----

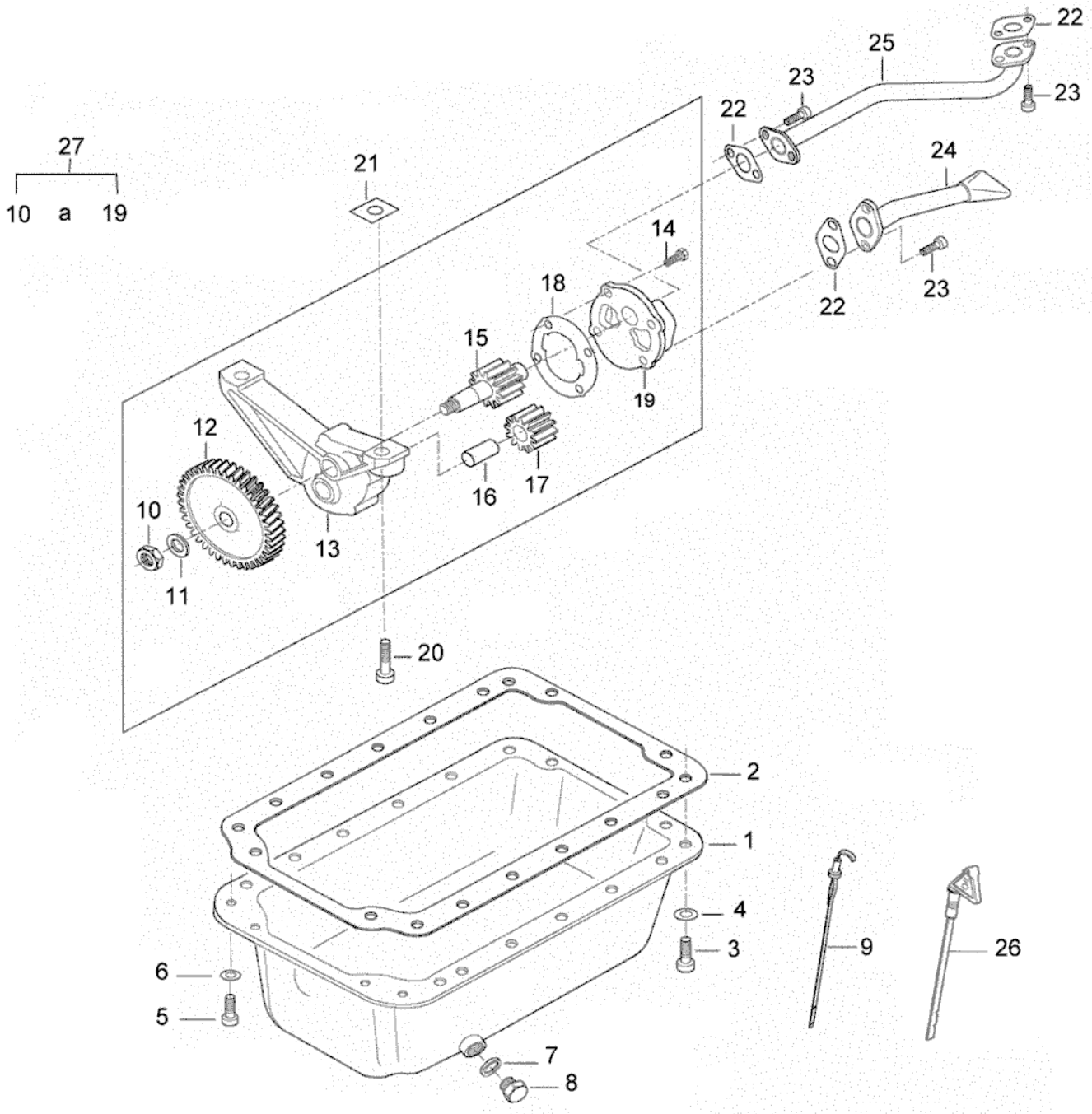
27
10 a 19
21
22
23
25
22
23
24
22
23
14
18
15
19
12
16
17
10
13
11
20
2
1
4
3
6
5
7
8
9
26

BF75

21-08 - CÁRTER DO MOTOR

04/12/2006

Ref.	Num. Peça	Denominação	Qtd	Nota	$ Unit.
1	836664336	Cárter de óleo	1		-----
2	836664515	Junta	1	S2	-----
3	581804980	Parafuso	18	M10x16	-----
3	HC9334	Parafuso	14	* M10x16	-----
4	500951032	Arruela	18	M10	-----
4	JD9065	Arruela	14	* M10	-----
5	581804580	Parafuso	4	* M8x16	-----
5	581804580	Parafuso	18		-----
6	500950800	Arruela	4	* M10	-----
6	500950800	Arruela	18		-----
7	615881827	Vedante	1	S2	-----
8	836655493	Bujão	1	M18	-----
9	836014330	Haste de nível	1		-----
10	504861000	Porca	1	M10	-----
11	836122910	Arruela	1		-----
12	836652596	Engrenagem	1		-----
13	836120195	Carcaça	1		-----
14	528801380	Parafuso	4		-----
15	836652600	Engrenagem	1		-----
16	836120191	Eixo	1		-----
17	836120193	Engrenagem	1		-----
18	836119796	Junta da tampa da bomba de óleo	1	S2	-----
19	836119794	Tampa	1		-----
20	581705050	Parafuso	2		-----
21	836007871	Disco separador	1		-----
22	836008449	Junta do tubo de óleo	3	S2	-----
23	581804600	Parafuso	2		-----
24	836664495	Tubo de sucção	1		-----
25	836659624	Tubo de pressão	1		-----
26	836666908	Haste de nível	1	TIER II	-----
27	836652604	Bomba de óleo montada	1	* Ref.10-19/BS03/06	-----

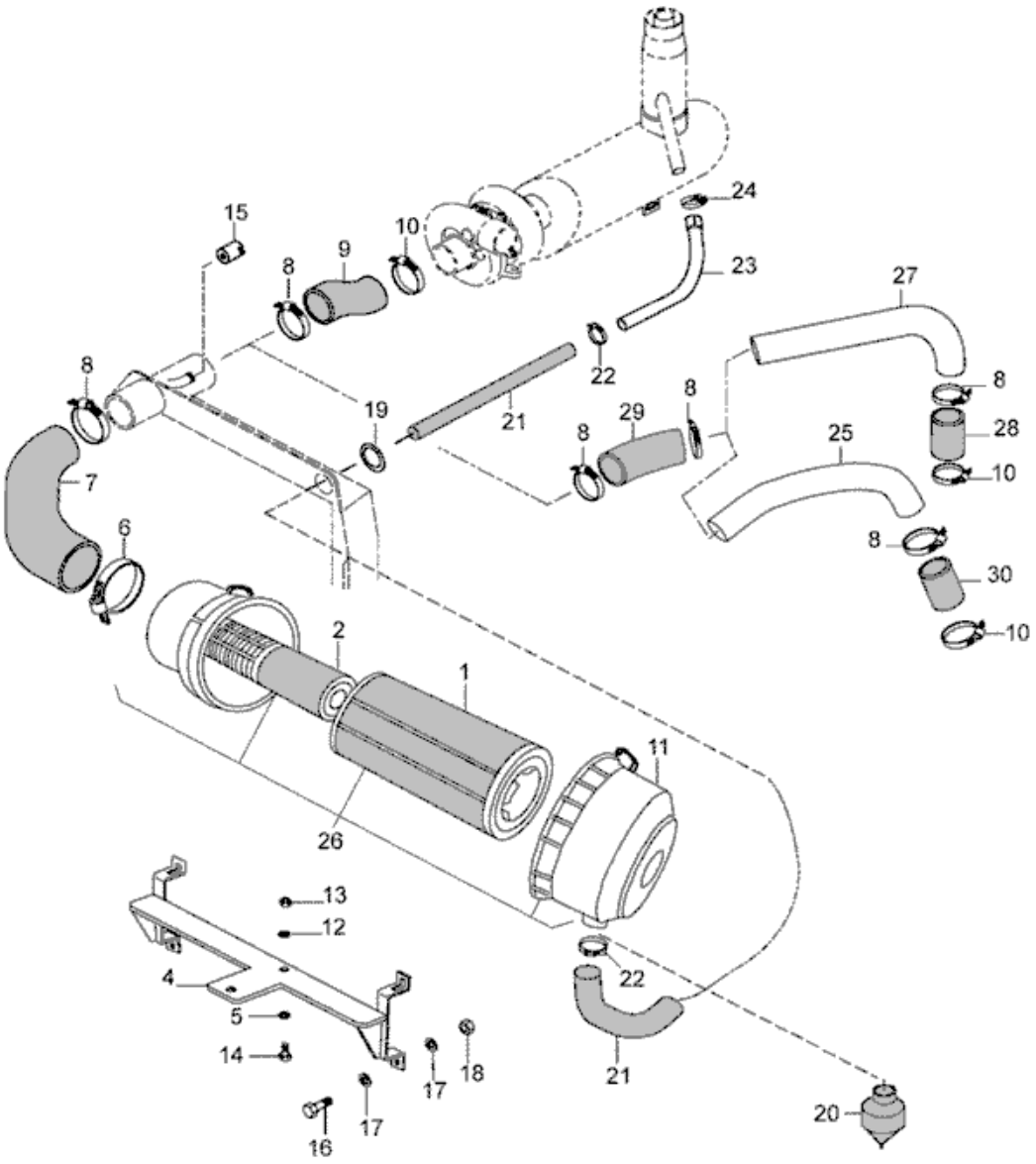
15
10
9
8
24
23
27
8
22
8
19
21
29
8
28
25
10
7
6
8
30
10
2
1
11
26
13
12
4
22
5
14
17
18
21
17
16
20

BF75

21-09 - FILTRO DE AR

11/10/2006

Ref.	Num. Peça	Denominação	Qtd	Nota	$ Unit.
1	82642100	Elemento primário	1		-----
2	82642000	Elemento secundário	1		-----
4	82614310	Suporte	1	Antigo	-----
4	82614330	Suporte	1		-----
5	JD0408	Arruela	2		-----
6	GP3933	Abraçadeira	1		-----
7	83639100	Tubo	1		-----
8	GP3915	Abraçadeira	6		-----
9	33469000	Tubo	1		-----
10	GP3942	Abraçadeira	2		-----
11	82650100	Tampa	1		-----
12	686930	Arruela	2		-----
13	JB1108	Porca	2		-----
14	HA9230	Parafuso	2		-----
15	33389600	Sensor indicador de restrição	1		-----
16	HA6313	Parafuso	4		-----
17	JD0406	Arruela	8		-----
18	JB1106	Porca	4		-----
19	33512500	Anel protetor	1		-----
21	82641600	Mangueira	1		-----
22	GP3919	Abraçadeira	2		-----
23	33079800	Tubo	1		-----
24	33279500	Abraçadeira	1		-----
25	836659620	Tubo	1		-----
26	82639200	Filtro de ar completo	1		-----

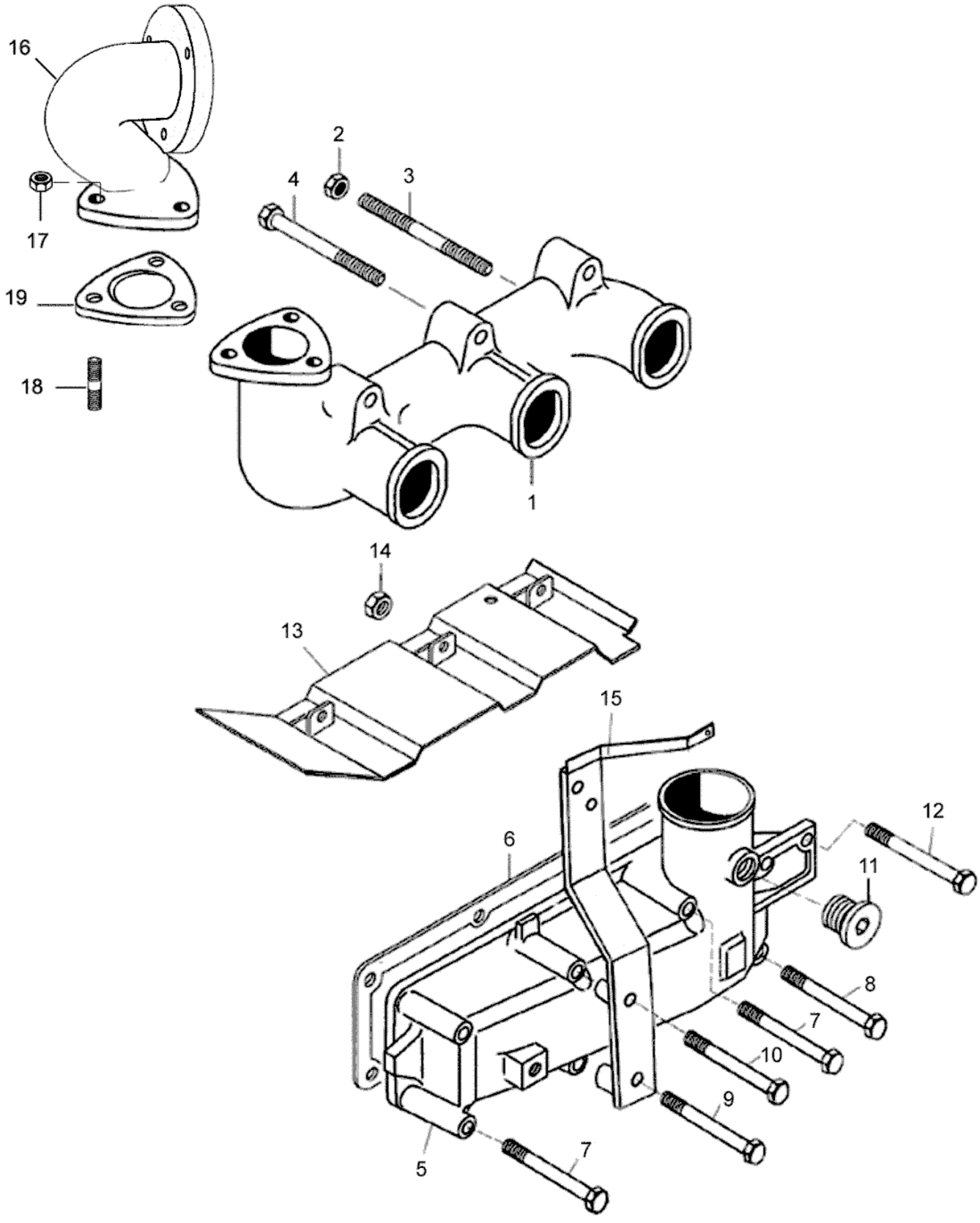
16
17
19
18
2
4
3
1
14
13
15
12
6
11
8
7
10
9
7
5

Ref.	Num. Peça	Denominação	Qtd	Nota	$ Unit.
1	836647777	Coletor de escape	1		-----
2	504601000	Porca	3		-----
3	546801960	Prisioneiro	3		-----
4	529801950	Parafuso	3		-----
5	836647685	Coletor de admissão	1		-----
6	836847496	Junta do coletor de admissão	1	S1	-----
7	HA8329	Parafuso	4		-----
8	HA8328	Parafuso	1		-----
9	HA9206	Parafuso	1		-----
10	529801562	Parafuso	1		-----
11	836114958	Bujão	1		-----
12	HA8330	Parafuso	1		-----
13	32472400	Defletor de calor	1		-----
14	JB1110	Porca	3		-----
15	82618700	Suporte	1		-----

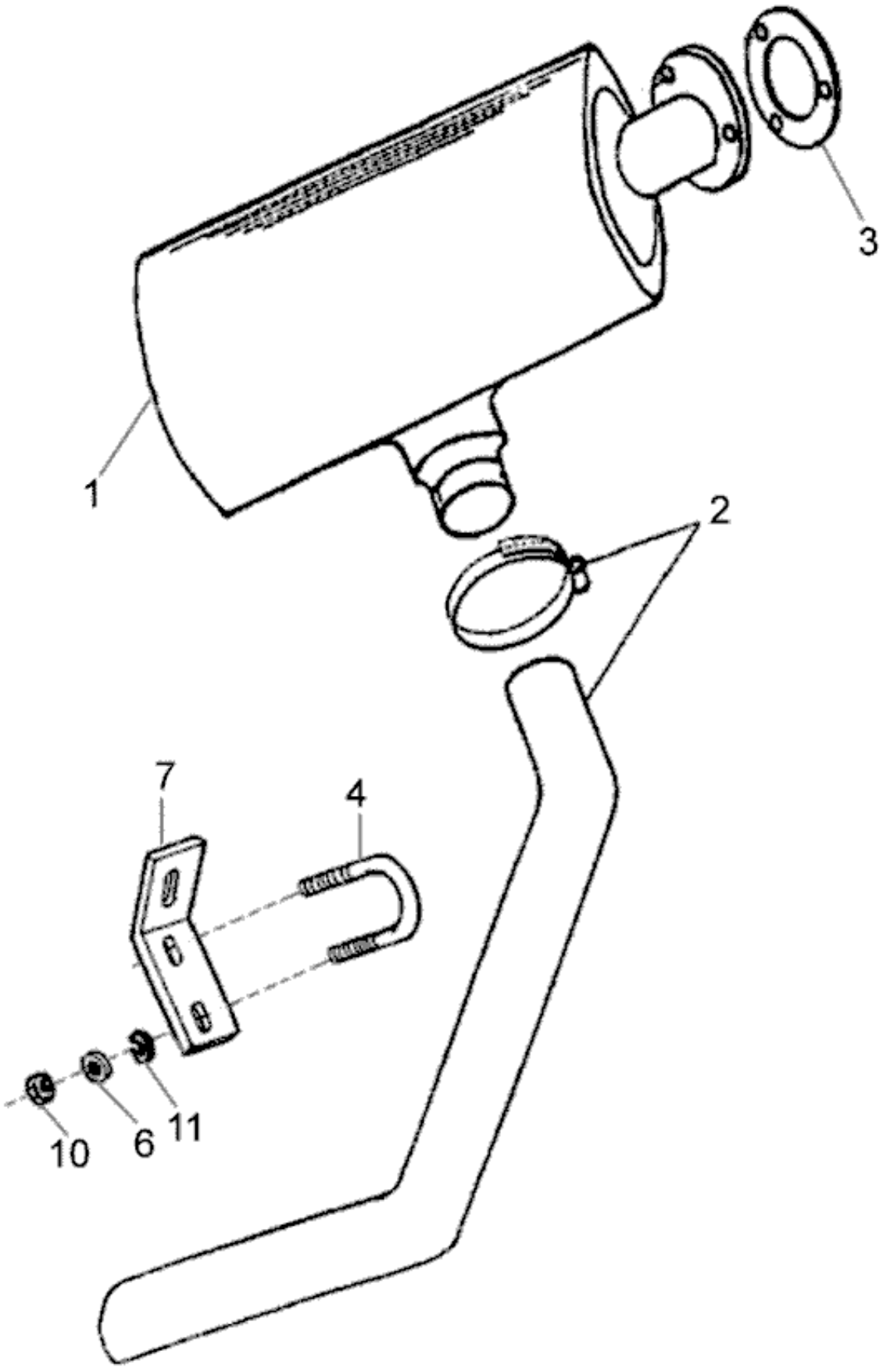
1
2
3
4
6
7
10
11

BF75

21-11 - SILENCIOSO

20/10/2006

Ref.	Num. Peça	Denominação	Qtd Nota	$ Unit.
1	82614100	Silencioso	1	-----
2	82636200	Tubo de escape	1	-----
3	32589800	Junta	1	-----
4	80945100	Grampo	1	-----
6	JD3108	Arruela	2	-----
7	83040110	Suporte	1	-----
10	JB1108	Porca	2	-----
11	JD0408	Arruela	2	-----

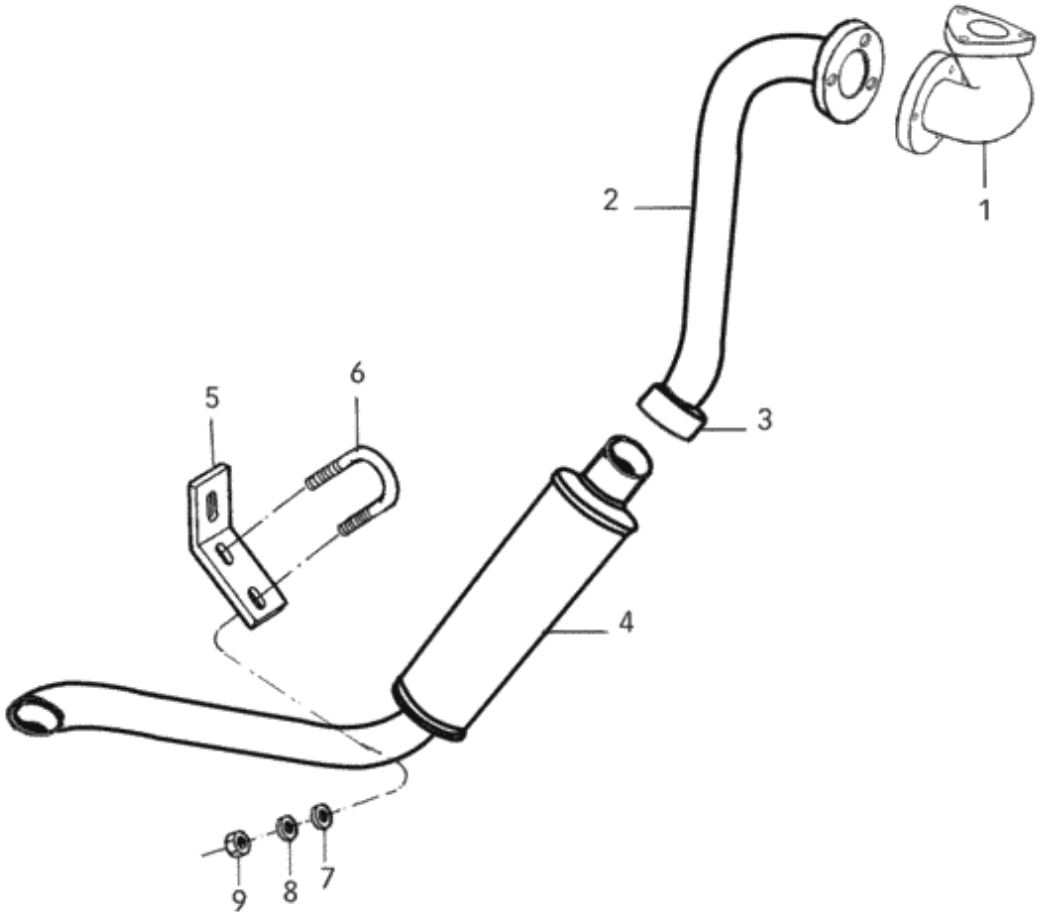
1
2
3
4
5
6
7
8
9

BF75

21-12 - SILENCIOSO

18/10/2007

Ref.	Num. Peça	Denominação	Qtd Nota	$ Unit.
1	82639500	Curva de escape	1	-----
2	83657900	Tubo do silencioso	1	-----
3	33170800	Grampo	1	-----
4	83640200	Silencioso	1	-----
5	83040110	Suporte	1	-----
6	80945100	Grampo	1	-----
7	JD0408	Arruela	2	-----
8	JD3108	Arruela	2	-----
9	JB1108	Porca	2	-----

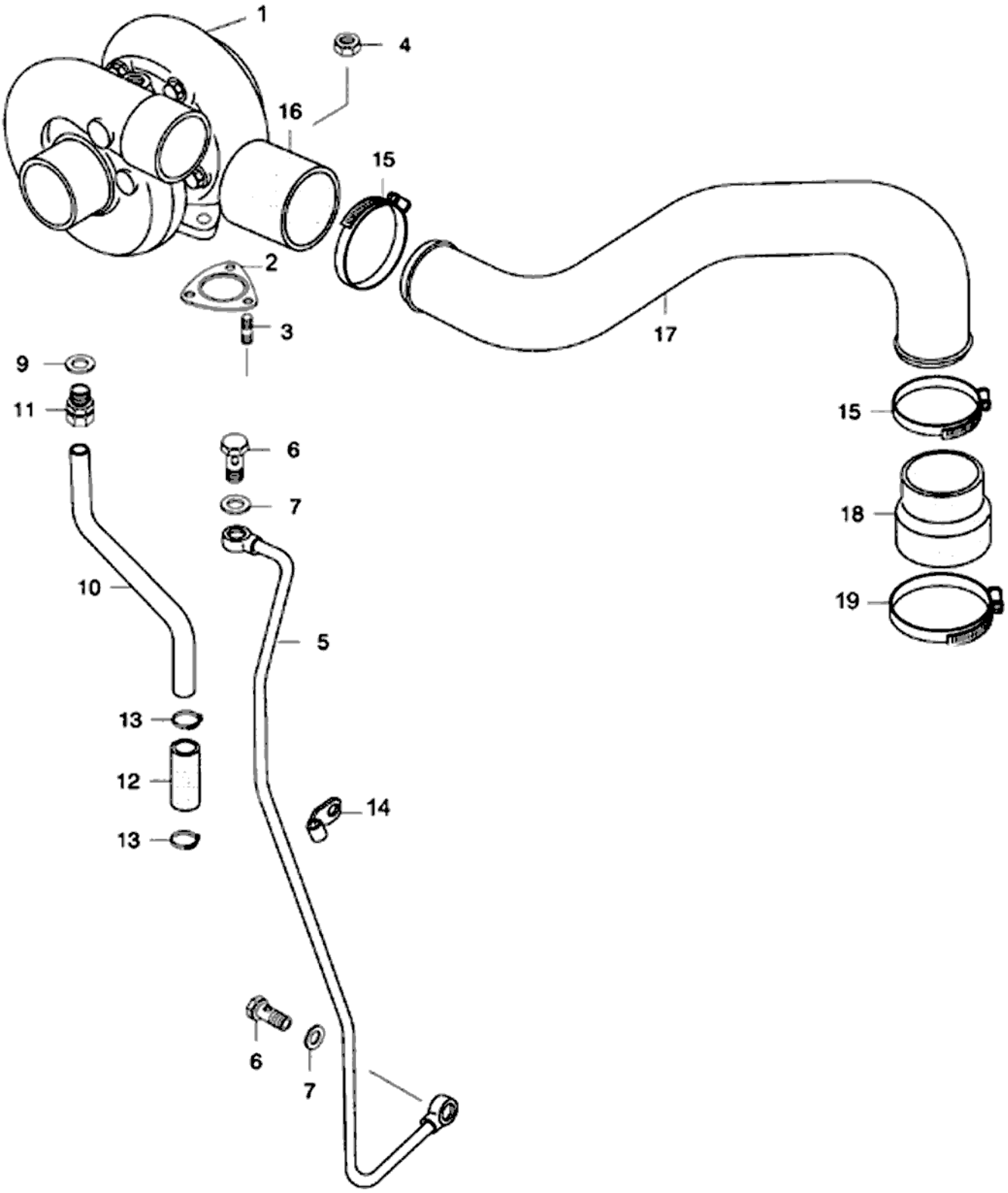
1
4
16
15
2
3
17
9
11
15
6
7
18
10
19
5
13
12
14
13
6
7

BF75

21-12 - TURBOALIMENTADOR

20/10/2006

Ref.	Num. Peça	Denominação	Qtd	Nota	$ Unit.
1	836659179	Turbocompressor	1		-----
2	836640276	Junta	1	S1	-----
3	546801380	Prisioneiro	3		-----
4	JB1108	Porca	3		-----
5	836664276	Tubo	1		-----
6	640435008	Parafuso oco	2		-----
7	615881216	Anel retentor	2	S1	-----
9	615881620	Anel retentor	1	S1	-----
10	836647687	Tubo	1		-----
11	641086012	Conexão	1		-----
12	836119996	Tubo de borracha	1		-----
13	GP3942	Abraçadeira	2		-----
14	836647689	Abraçadeira	1		-----
15	GP3915	Abraçadeira	3		-----
16	82656500	Mangueira	1		-----
17	836659620	Tubo	1		-----
18	836647654	Tubo de borracha	1		-----
19	GP3942	Abraçadeira	1		-----

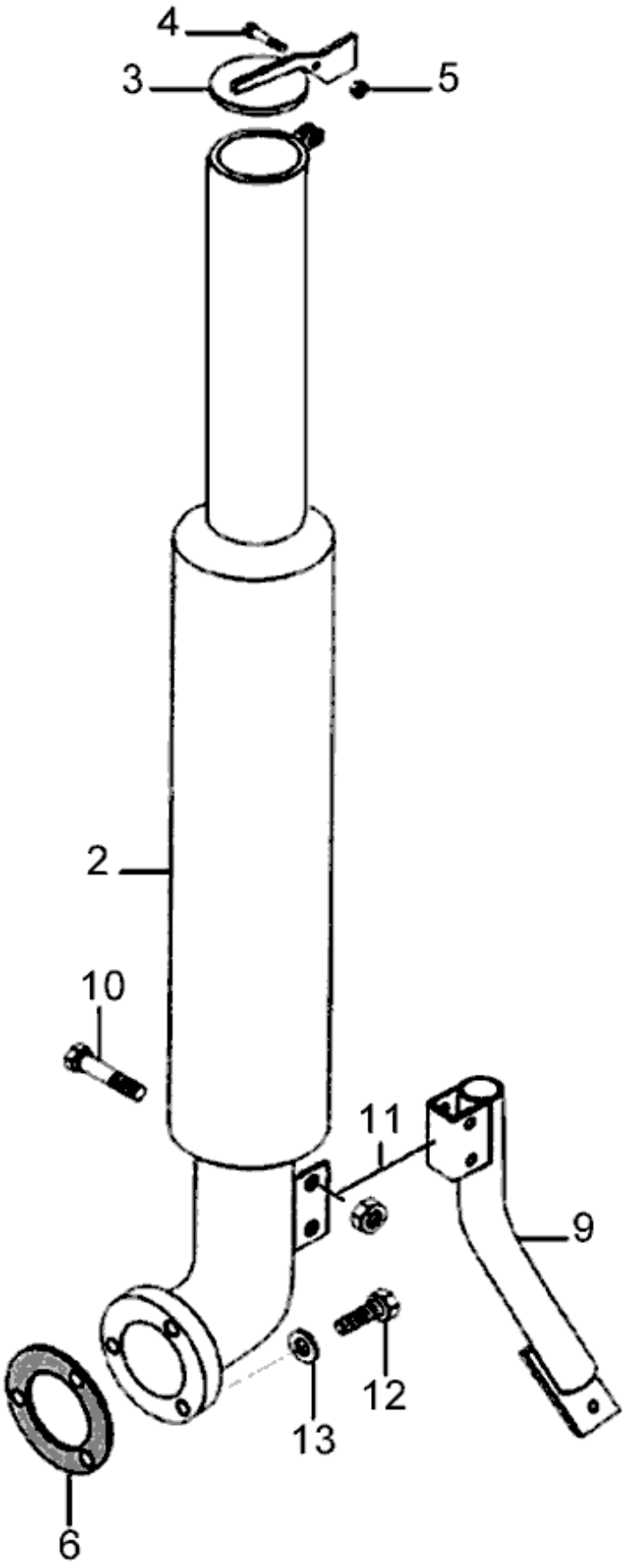
4
3
5
2
10
11
9
12
13
6

BF75

21-37 - SILENCIOSO

20/10/2006

Ref.	Num. Peça	Denominação	Qtd Nota	$ Unit.
2	32599200	Silencioso	1	-----
3	31574700	Tampa	1	-----
4	HA6315	Parafuso	1	-----
5	JB9912	Porca	1	-----
6	32589800	Junta	1	-----
9	32608500	Suporte	1	-----
10	HA8327	Parafuso	2	-----
11	JB9927	Porca	2	-----
12	HA6324	Parafuso	3	-----
13	JD3108	Arruela	3	-----

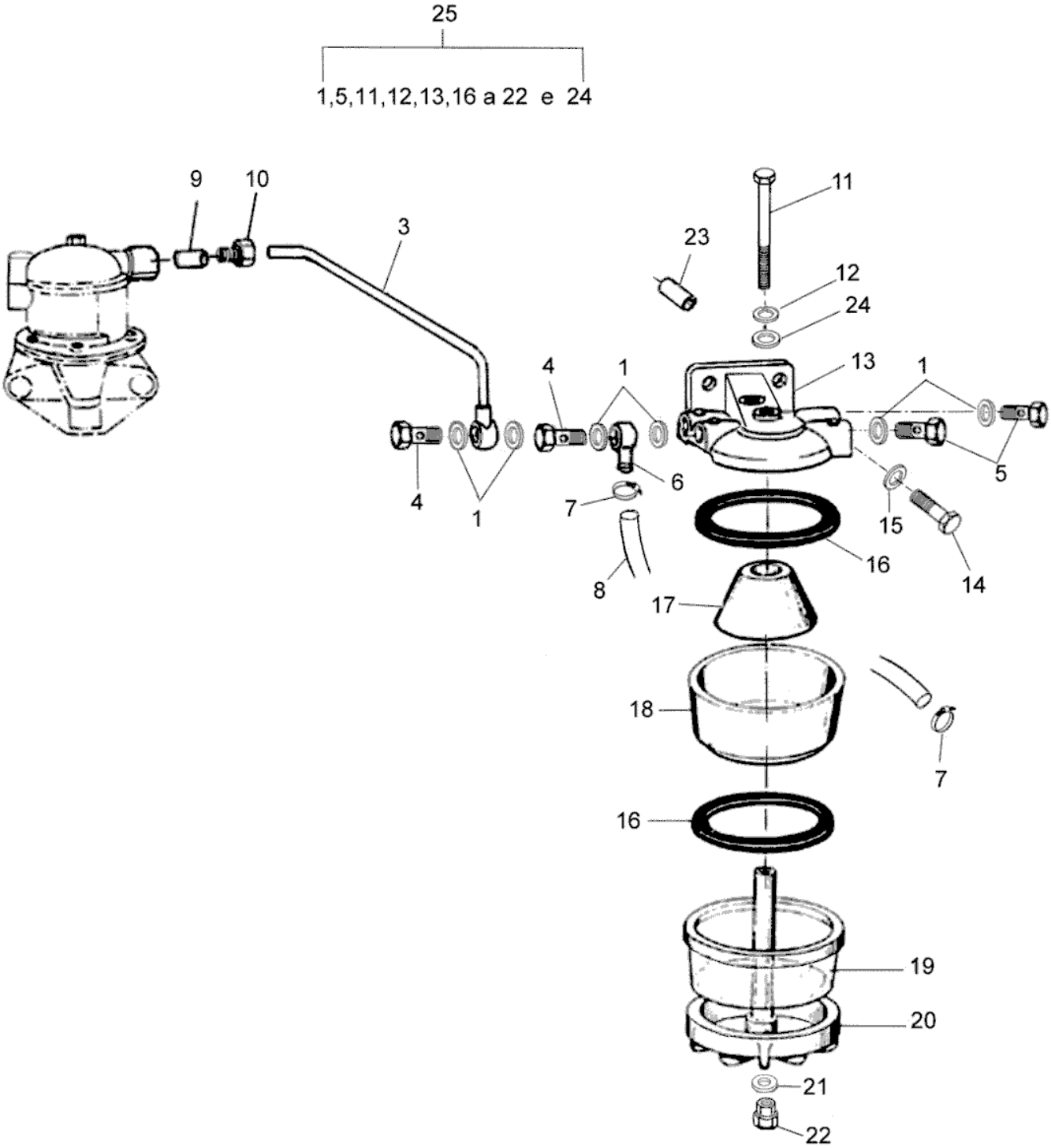
25
1,5,11,12,13,16 a 22 e 24
9
10
3
23
11
12
24
4
1
13
1
5
6
7
15
16
14
8
17
18
7
16
19
20
21
22

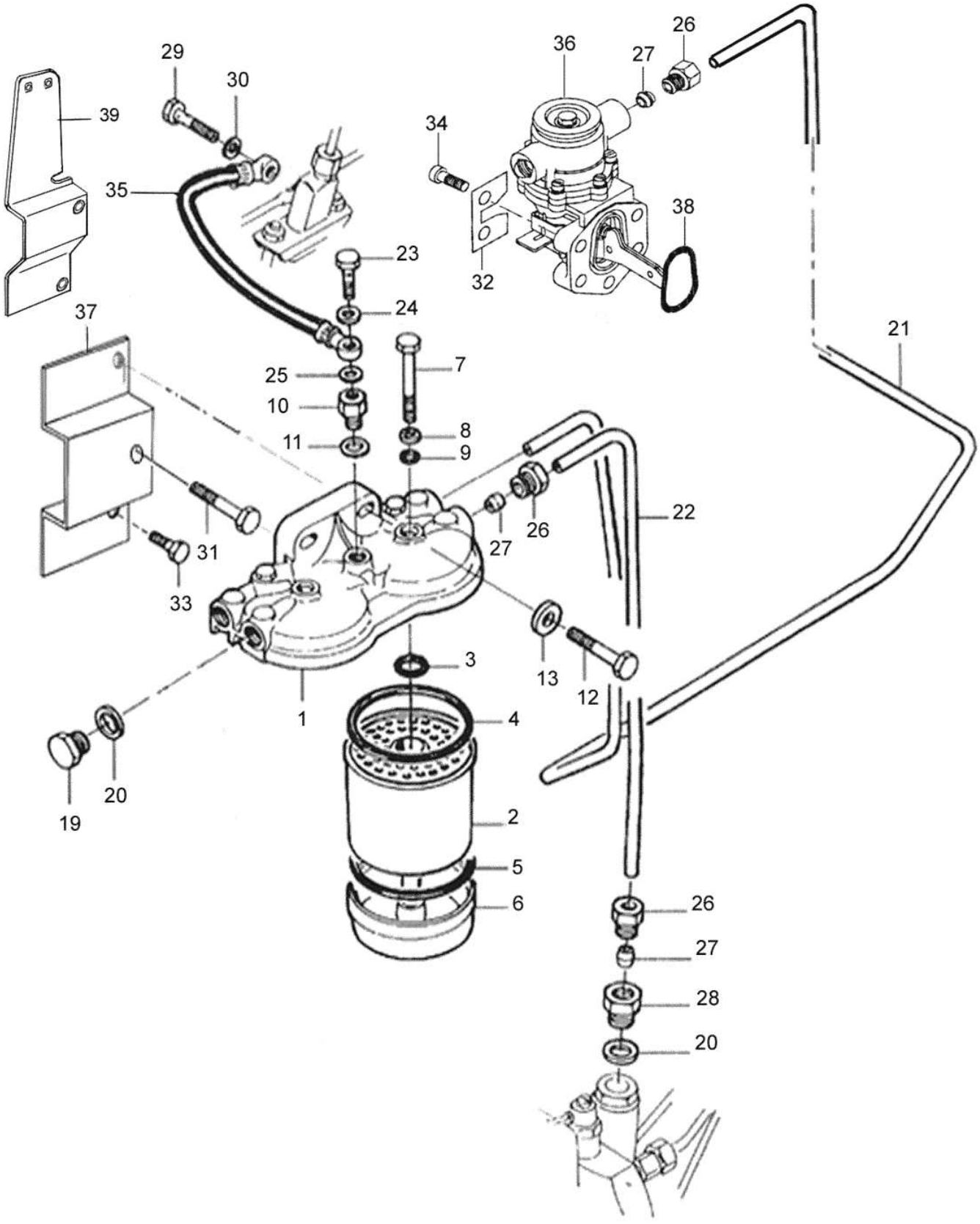
39
29
30
35
36
27
26
34
38
32
23
24
37
21
25
7
10
8
11
9
22
26
27
31
33
3
13
12
1
4
20
19
2
5
6
26
27
28
20

BF75

22-02 - FILTRO DE COMBUSTÍVEL

20/10/2006

Ref.	Num. Peça	Denominação	Qtd	Nota	$ Unit.
1	836015959	Tampa	1		-----
2	836015106	Filtro	2	Ref. 3, 4, 5	-----
3	81248000	Anel retentor	2		-----
4	243620	Anel de vedação	2		-----
5	243620	Anel de vedação	2		-----
6	836116470	Base do filtro	2		-----
7	836015149	Parafuso	2		-----
8	836015918	Anel de vedação	2		-----
9	243920	Anel retentor	2		-----
10	81417700	Conexão	1		-----
11	615571014	Anel de vedação	1		-----
12	HA9230	Parafuso	2		-----
13	836120989	Arruela	2		-----
19	836117323	Bujão	2		-----
20	KH3618	Anel de vedação	3		-----
21	82641900	Tubo	1		-----
22	82632800	Tubo	1		-----
23	836117324	Parafuso	1		-----
24	615570812	Arruela de vedação	1		-----
25	615870610	Arruela de vedação	1		-----
26	899901992	Conexão	3		-----
27	899901993	Anel de trava	3		-----
28	836083662	Conexão	1		-----
29	835336943	Parafuso	1		-----
30	615870610	Arruela de vedação	3		-----
31	529801562	Parafuso	1		-----
32	836659747	Arruela	2		-----
33	HA9206	Parafuso	1		-----
34	HC9327	Parafuso	4		-----
35	836652038	Mangueira	1		-----
36	836666344	Bomba alimentadora	1		-----
37	82618700	Suporte	1		-----
38	614703626	Anel retentor	1		-----
39	85027800	Suporte do filtro de combustível	1		-----

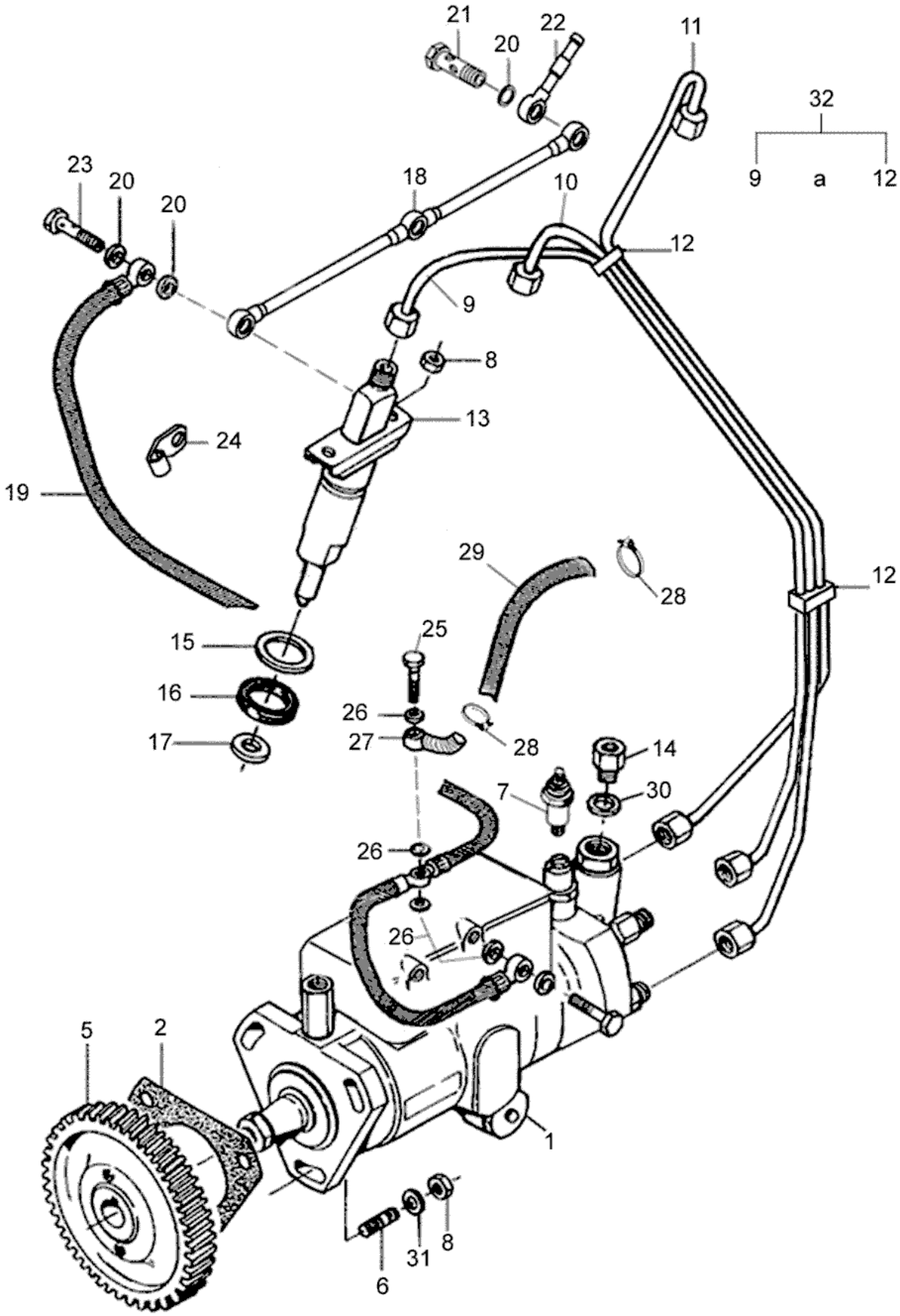
21
20
22
11
32
9
a
12
23
20
20
18
10
12
9
8
13
24
19
29
28
12
15
25
16
26
17
27
28
14
7
30
26
26
5
2
1
8
31
6

BF75

22-03 - BOMBA INJETORA

20/10/2006

Ref.	Num. Peça	Denominação	Qtd	Nota	$ Unit.
1	82645000	Bomba injetora	1		-----
2	836647866	Junta da bomba injetora	1	S2	-----
5	836766305	Engrenagem	1		-----
6	546801400	Prisioneiro	3		-----
7	81077300	Solenóide	1		-----
8	JB1108	Porca	3		-----
9	82642700	Tubo 1° cilindro	1		-----
10	82642800	Tubo 2° cilindro	1		-----
11	82642900	Tubo 3° cilindro	1		-----
12	82643100	Abraçadeira	2		-----
13	83605600	Injetor completo	3		-----
14	836083662	Conexão	1		-----
15	836652170	Arruela	1		-----
16	835336276	Anel de borracha injetor	1	S1	-----
17	899901495	Anel de vedação	1	S1	-----
18	836647521	Tubo	1		-----
19	82080100	Mangueira	1		-----
20	615870610	Arruela de vedação	3		-----
21	82619400	Parafuso oco	2		-----
22	82080100	Mangueira	1		-----
23	835336943	Parafuso	1		-----
24	602060612	Abraçadeira	1		-----
25	835330966	Parafuso	1		-----
26	615571014	Anel de vedação	3	S1	-----
27	81864200	Conexão	1		-----
28	GP3932	Abraçadeira	2		-----
29	82238800	Mangueira	1		-----
30	KH3618	Anel de vedação	1		-----
31	JD0408	Arruela	3		-----
32	82632300	Tubo de pressão conjunto	1	Ref. 9-12	-----

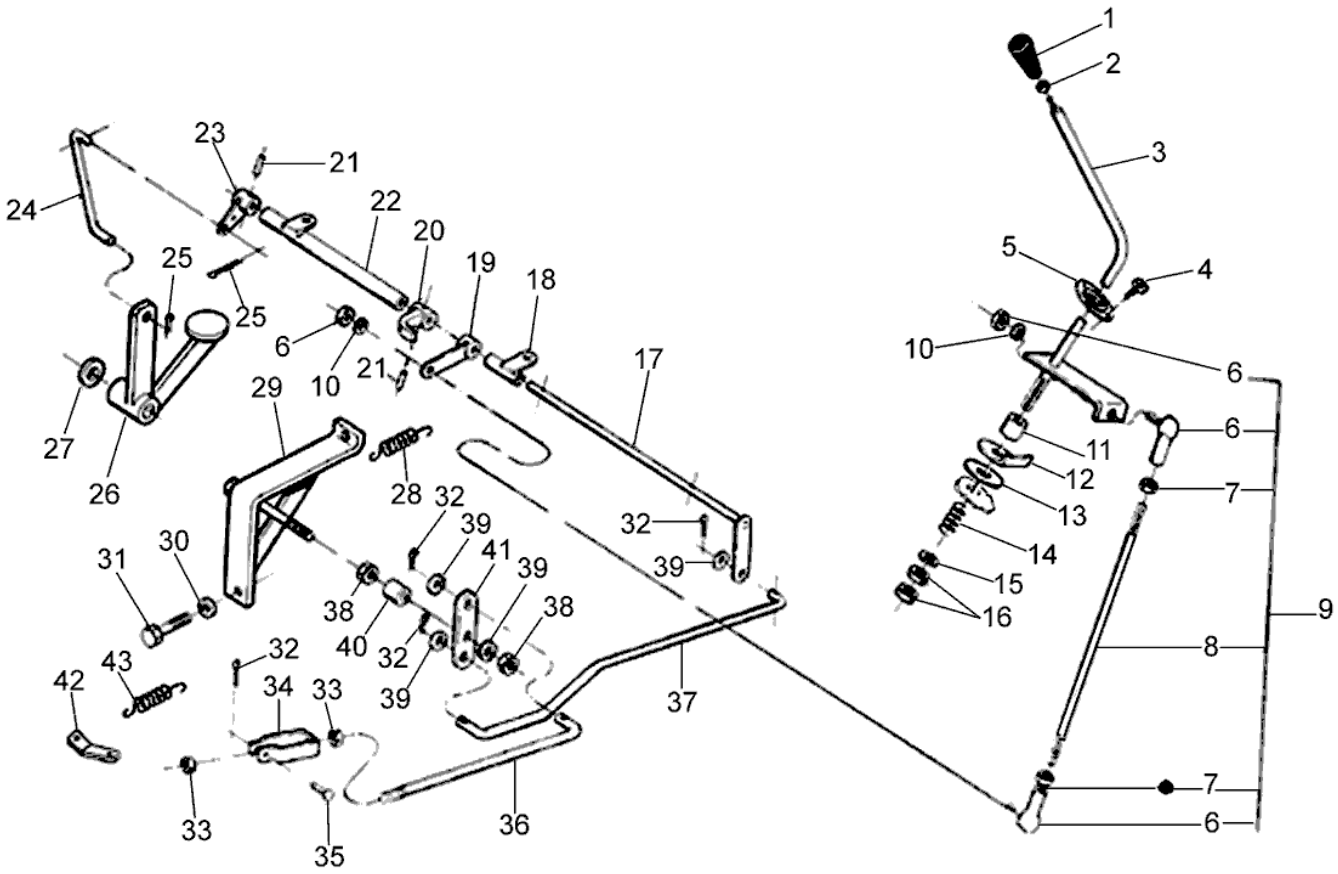
1
2
3
4
5
6
7
8
9
10
11
12
13
14
15
16
17
18
19
20
21
22
23
24
25
26
27
28
29
30
31
32
33
34
35
36
37
38
39
40
41
42
43

Ref.	Num. Peça	Denominação	Qtd Nota	$ Unit.
1	80352000	Manopla	1	-----
2	80352300	Porca	1	-----
3	82630800	Alavanca do acelerador	1	-----
4	HC1304	Parafuso	3	-----
5	82630900	Guia da alavanca	1	-----
6	159840	Terminal e porca	2	-----
7	JB1106	Porca	2	-----
8	82631100	Haste	1	-----
9	82631200	Barra montada	1	-----
10	JD0406	Arruela	2	-----
11	234750	Tubo	1	-----
12	219930	Guia	1	-----
13	219940	Disco DW 14x30	1	-----
14	81944800	Mola	1	-----
15	JD0410	Arruela	1	-----
16	JB1110	Porca	2	-----
17	82631300	Eixo do acelerador	1	-----
18	82631400	Suporte esquerdo	1	-----
19	82632610	Alavanca	1	-----
20	201070	Alavanca	1	-----
21	JE9094	Pino de pressão	2	-----
22	82631500	Suporte direito	1	-----
23	83132200	Alavanca	1	-----
24	82631610	Haste intermediária	1	-----
25	JE3076	Cupilha	2	-----
26	82632510	Pedal do acelerador	1	-----
27	111290	Arruela	1	-----
28	219730	Mola	1	-----
29	83131300	Suporte	1	-----
30	JD0410	Arruela	1	-----
31	HA9235	Parafuso M10x20mm	1	-----
32	JE3047	Cupilha	4	-----
33	JB1208	Porca	2	-----
34	80520800	Terminal	1	-----
35	826650	Pino	1	-----
36	83131010	Barra de comando	1	-----
37	82631800	Barra de comando	1	-----
38	JB1108	Porca	2	-----
39	JD0408	Arruela	4	-----
40	80077710	Bucha	1	-----
41	83131200	Braço	1	-----
42	82018500	Suporte da mola	1	-----
43	30303700	Mola	1	-----

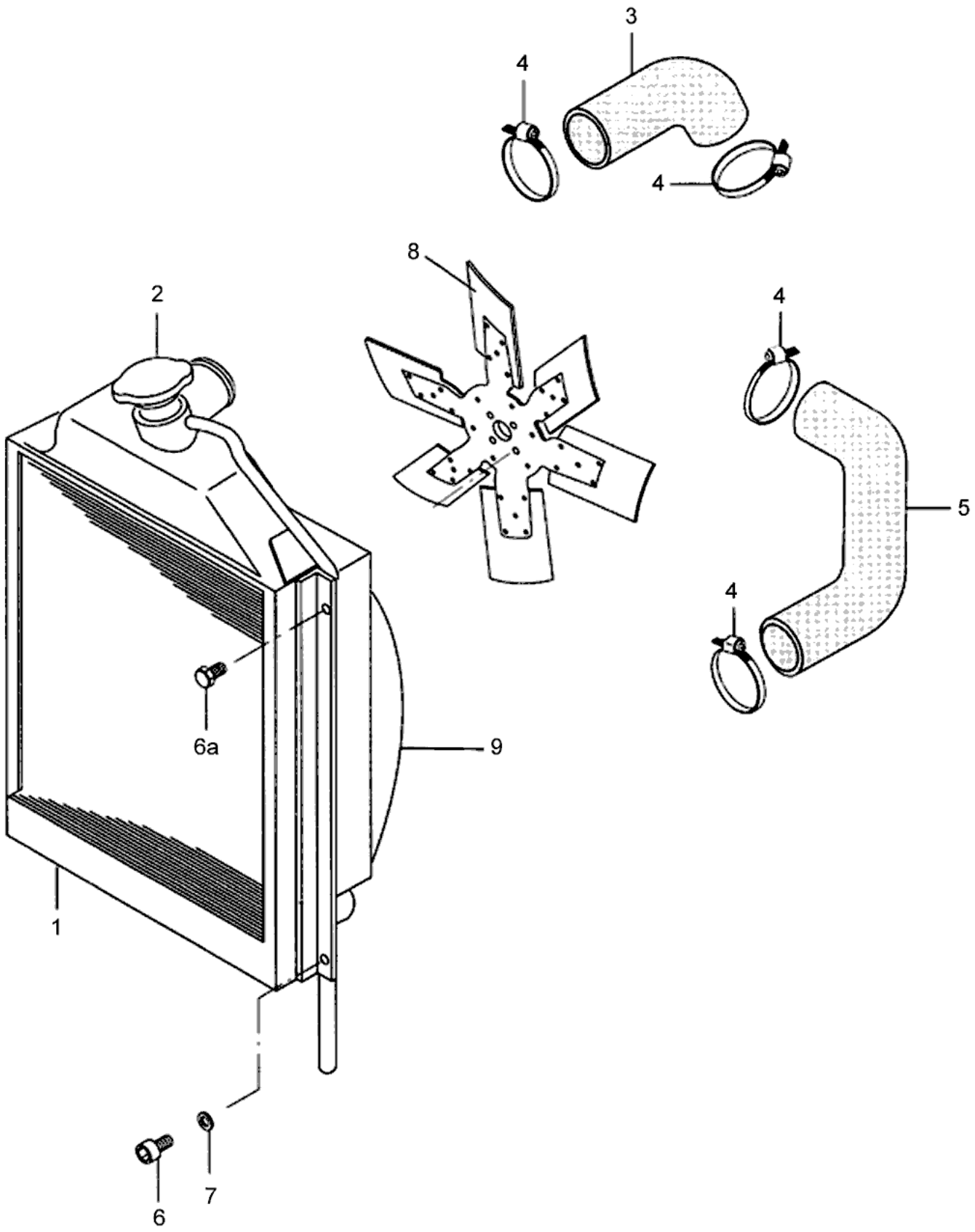
3
4
4
8
2
4
5
4
6a
9
1
6
7

BF75

23-01 - RADIADOR

20/10/2006

Ref.	Num. Peça	Denominação	Qtd Nota	$ Unit.
1	33353400	Radiador	1	-----
2	33589100	Tampa	1	-----
3	33065100	Mangueira superior	1	-----
4	GP3915	Abraçadeira	4	-----
5	30107700	Mangueira inferior	1	-----
6A	HE1321	Parafuso	1	-----
6	HC9621	Parafuso	3	-----
7	JD0408	Arruela	9	-----
8	82664000	Ventilador	1	-----
9	33358310	Defletor de ar e suporte do radiador	1	-----

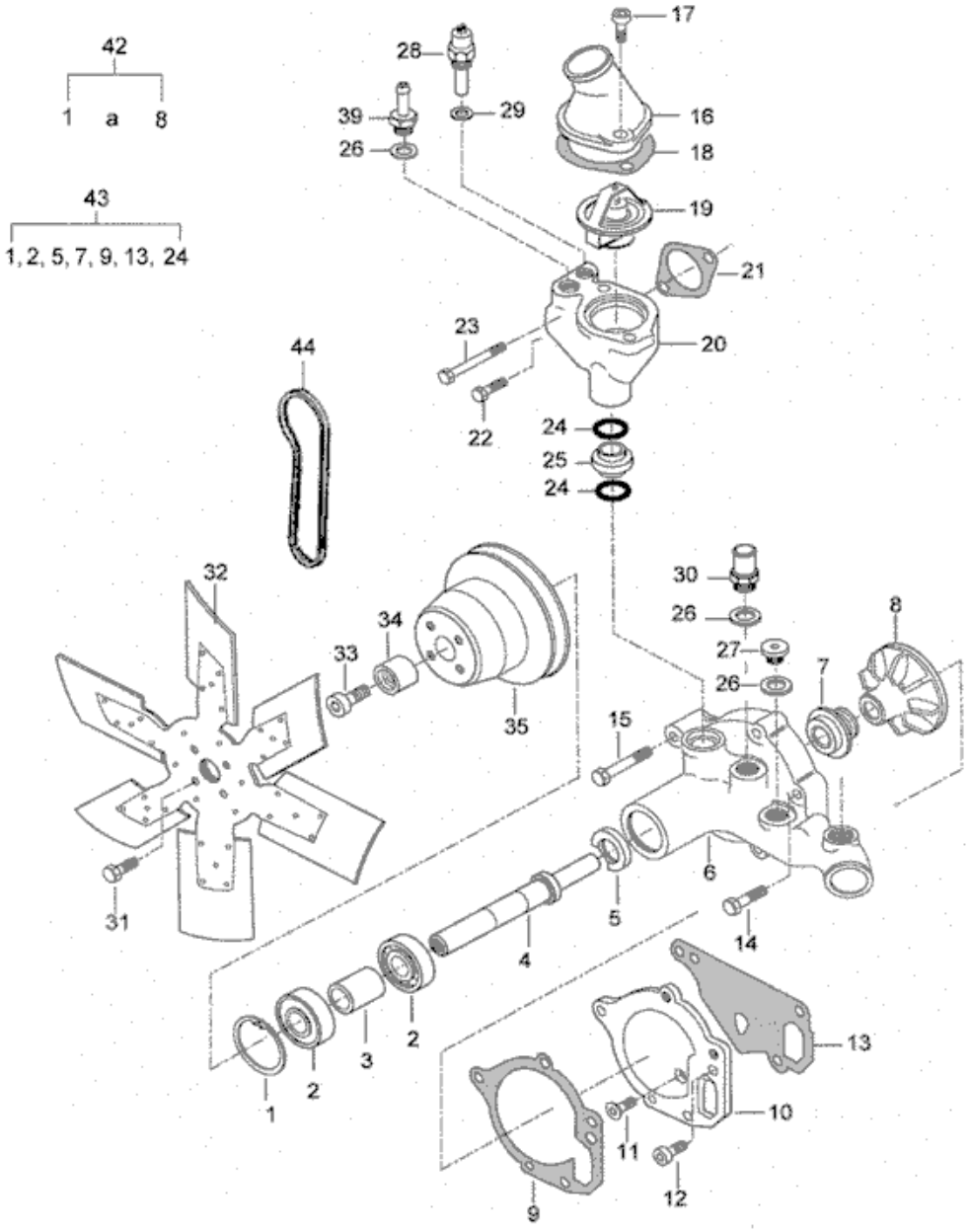
42
1 a 8
43
1, 2, 5, 7, 9, 13, 24
17
28
29
39
26
16
18
19
21
23
20
44
22
24
25
24
32
30
26
27
26
8
7
34
33
35
15
31
6
5
14
4
2
3
2
1
13
10
11
12
9

BF75

23-02 - BOMBA D'ÁGUA E VENTILADOR

20/10/2006

Ref.	Num. Peça	Denominação	Qtd	Nota	$ Unit.
1	617330052	Anel de trava	1	K	-----
2	610063044	Rolamento	2	K	-----
3	836119270	Luva	1		-----
4	836764238	Eixo	1		-----
5	614102636	Retentor	1	K	-----
6		Carcaça da bomba d 'água	1		-----
7	835339425	Vedador	1	K	-----
8	836764043	Rotor	1		-----
9	836764046	Junta	1	K, S2	-----
10	836764045	Chapa traseira	1		-----
11	579804602	Parafuso	1		-----
12	581804602	Parafuso	1		-----
13	836120129	Junta da bomba d' água	1	K, S2	-----
14	529801420	Parafuso	2		-----
15	529801460	Parafuso	2		-----
16	836119843	Tubo	1		-----
17	HC9336	Parafuso	2		-----
18	836119849	Junta	1	S1	-----
19	836115646	Válvula termostática	1	79ºC	-----
20	836646961	Carcaça	1		-----
21	836646393	Junta	1	S1	-----
22	HA6324	Parafuso	1		-----
23	529801500	Parafuso	1		-----
24	614602550	Anel retentor	2	S1, K	-----
25	836655149	Tubo	1		-----
26	KH3617	Anel de vedação	3	S1	-----
27	640325018	Bujão	2		-----
28	836640772	Sensor de temperatura	1	TIER II	-----
29	KH3618	Anel de vedação	1	S1	-----
30	836119837	Conexão	1		-----
31	528801382	Parafuso	4		-----
32	82664000	Ventilador	1		-----
33	581705425	Parafuso	1		-----
34	836764239	Luva	1		-----
35	836764243	Polia	1		-----
39	836659058	Conexão	1		-----
42	836764215	Bomba d'água	1		-----
43	836115972	Jogo de reparação	1		-----
44	684121300	Correia	1		-----

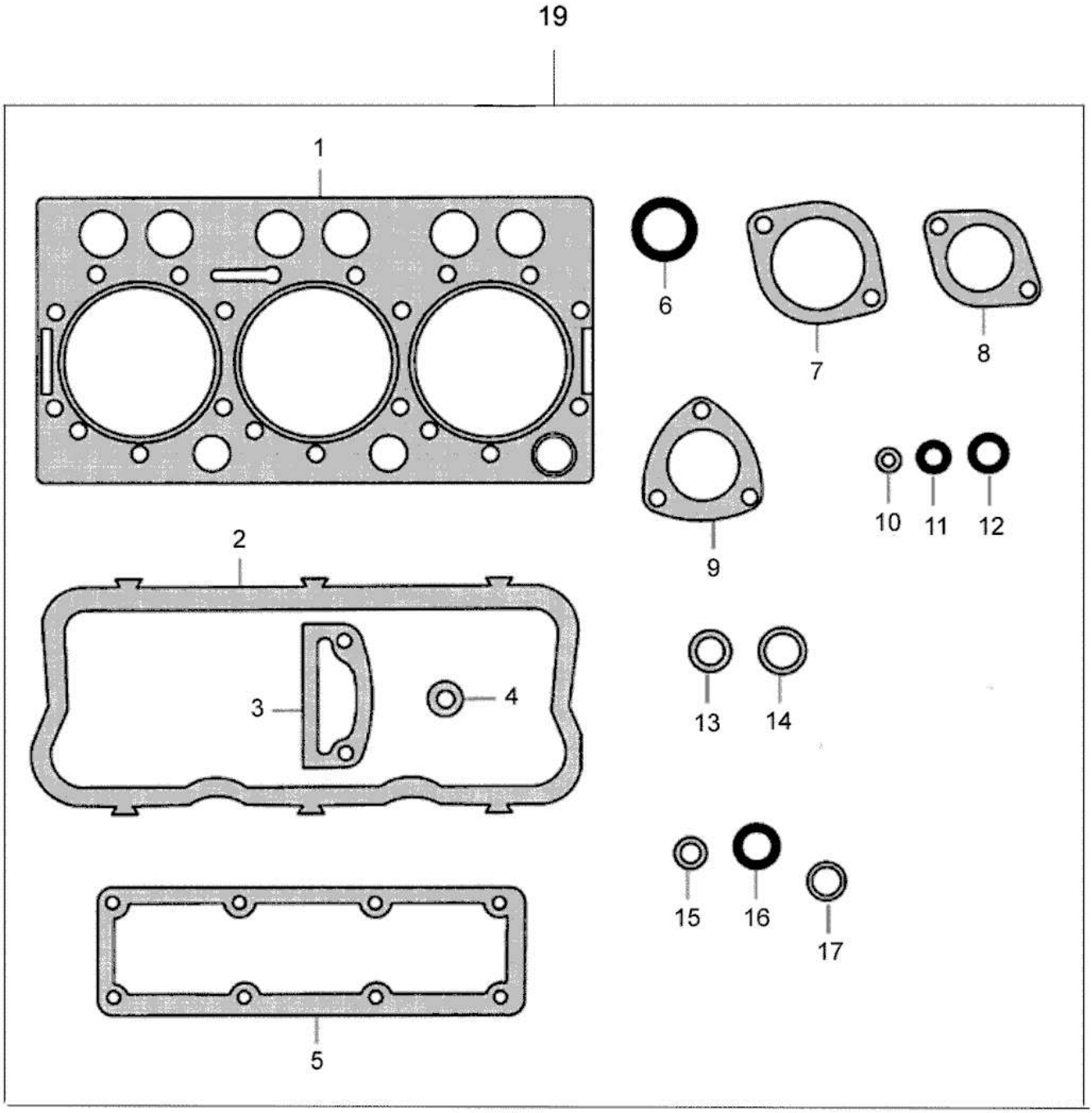
19
1
2
3
4
5
6
7
8
9
10
11
12
13
14
15
16
17

BF75

28-01 - JOGO DE JUNTAS S1

20/10/2006

Ref.	Num. Peça	Denominação	Qtd	Nota	$ Unit.
1	837070290	Junta do cabeçote	1		-----
2	836646360	Junta da tampa das válvulas	1		-----
3	836855417	Junta	2		-----
4	836012841	Arruela de borracha	2		-----
5	836847496	Junta do coletor de admissão	1		-----
6	614602550	Anel retentor	1		-----
7	836119849	Junta	1		-----
8	836646393	Junta	1		-----
9	836640276	Junta	1		-----
10	615870610	Arruela de vedação	7	A6x10	-----
11	615881216	Anel retentor	1	A12x15,5	-----
12	615881418	Anel de vedação	1	A14x18	-----
13	615881620	Anel retentor	2	A16x20	-----
14	615881822	Anel retentor	2	A18x22	-----
15	899901495	Anel de vedação	3		-----
16	835336276	Anel de borracha injetor	3		-----
17	615581317	Anel de vedação	6	A13x17	-----
19	836640289	Jogo de juntas	1	S1	-----

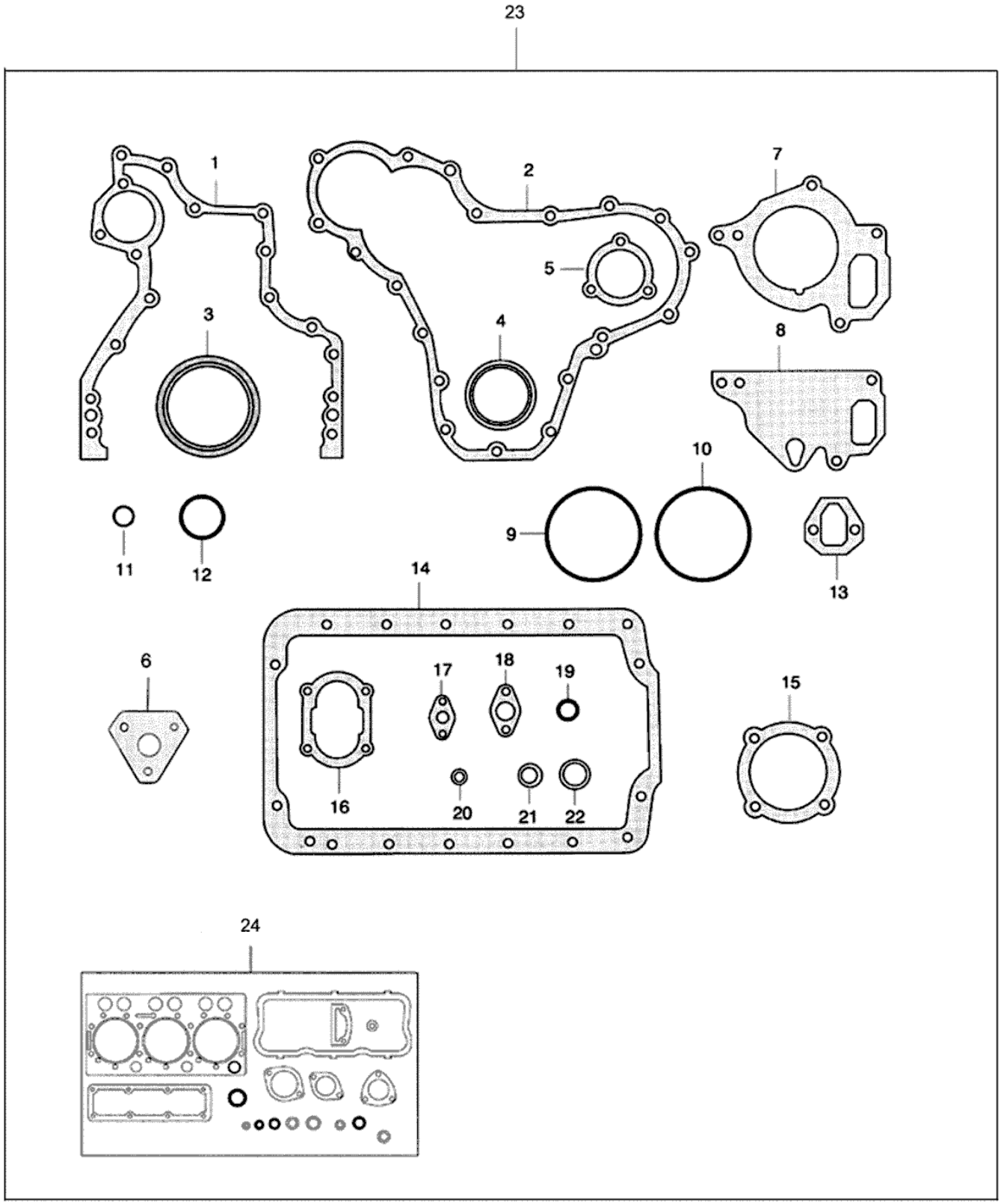
23
1
2
7
5
3
4
8
10
9
11
12
13
14
6
17
18
19
15
16
20
21
22
24

BF75

28-02 - JOGO DE JUNTAS S1+S2

20/10/2006

Ref.	Num. Peça	Denominação	Qtd	Nota	$ Unit.
1	836647419	Junta da caixa de engrenagem	1		-----
2	835336796	Junta da tampa dianteira	1		-----
3	614500002	Retentor virabrequim	1		-----
4	614105880	Retentor da árvore de manivelas	1		-----
5	836129946	Junta da tampa dianteira	1		-----
6	836647866	Junta da bomba injetora	1		-----
7	836120128	Junta da bomba d' água	1		-----
8	836120129	Junta da bomba d' água	1		-----
9	836647502	Anel retentor da camisa do cilindro	6		-----
10	836647503	Anel retentor da camisa do cilindro	3		-----
11	640016016	Anel do bujão do bloco do motor	4		-----
12	614603540	Anel de vedação da tampa	1		-----
13	836647401	Junta da bomba alimentadora	1		-----
14	836006704	Junta	1		-----
15	835336793	Junta da tampa do rolamento	1		-----
16	836014198	Junta da bomba de óleo	1		-----
17	836008449	Junta do tubo de óleo	1		-----
18	836322190	Junta	1		-----
19	614601524	Anel retentor da válvula de alívio	1		-----
20	615571014	Anel de vedação	4	A10x13,5	-----
21	615881420	Anel retentor	15	A14x20	-----
22	615881822	Anel retentor	4	A18x22	-----
23	836640356	Jogo de juntas S1+S2	1	S2+S1	-----
24	836640289	Jogo de juntas	1	S1	-----

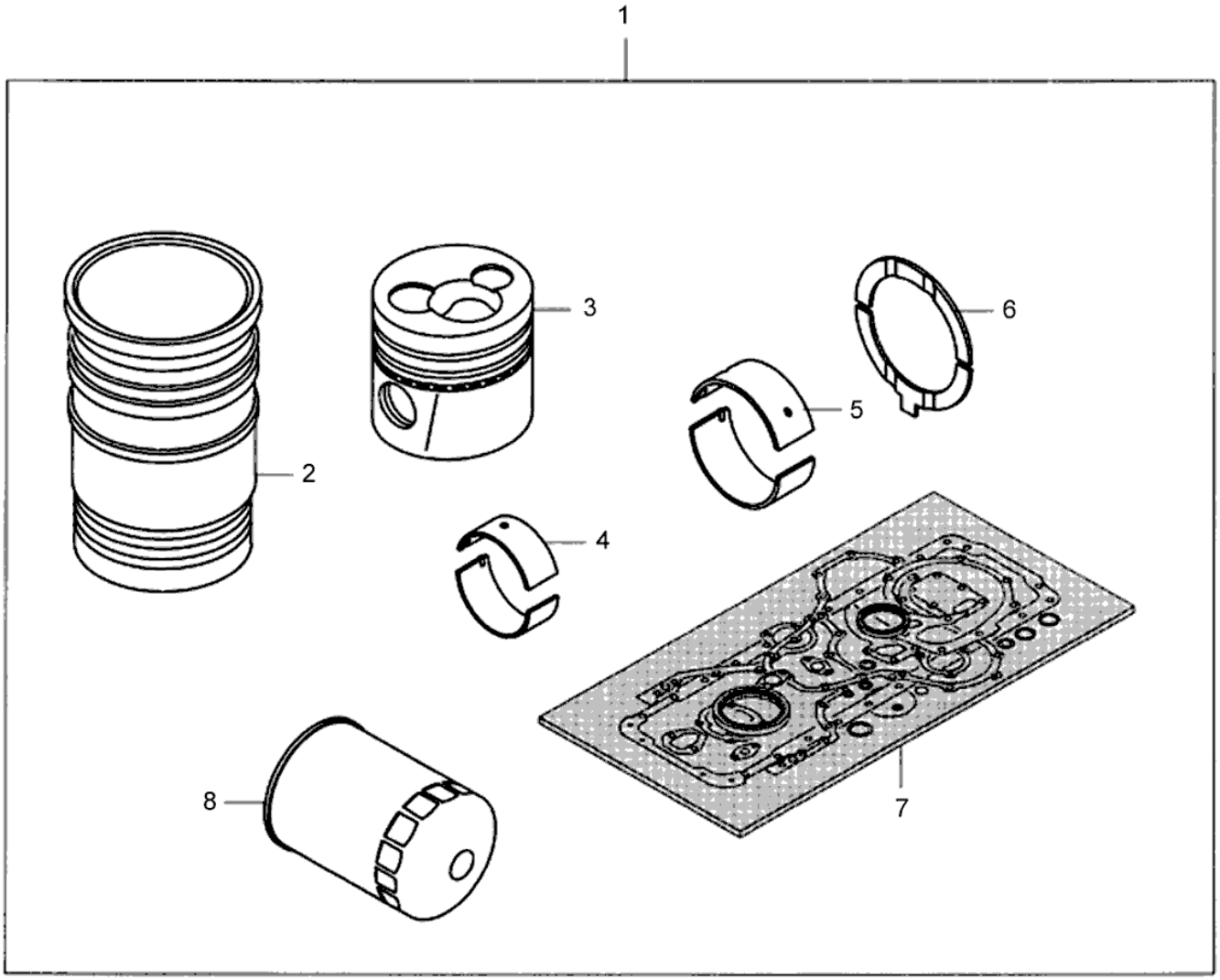
1
2
3
4
5
6
7
8

BF75

28-03 - KIT DE REPARO

20/10/2006

Ref.	Num. Peça	Denominação	Qtd	Nota	$ Unit.
1	836640358	Jogo de reparo	1		-----
2	836666990	Camisa do cilindro	3		-----
3	836652269	Pistão	3		-----
4	836112762	Bronzina 0,25 mm	3		-----
4	836112763	Bronzina 0,50 mm	3		-----
4	836112765	Bronzina 1,00 mm	3		-----
4	836112767	Bronzina 1,50 mm	3		-----
4	836110552	Bronzina da biela STD	3	Standard	-----
5	836655514	Bronzina do virabrequim STD	4	Standard	-----
5	836655536	Mancal principal 0,25mm	4		-----
5	836655537	Mancal principal 0,50mm	4		-----
5	836655538	Mancal principal 1,00mm	4		-----
5	836655539	Mancal principal 1,50mm	4		-----
6	836119459	Arruela de encosto	2	Standard	-----
6	836120332	Arruela de encosto	2	0,10 mm	-----
6	836120333	Arruela de encosto	2	0,20 mm	-----
7	836640356	Jogo de juntas S1+S2	1	S1 + S2	-----
8	836436346	Filtro de óleo	1		-----

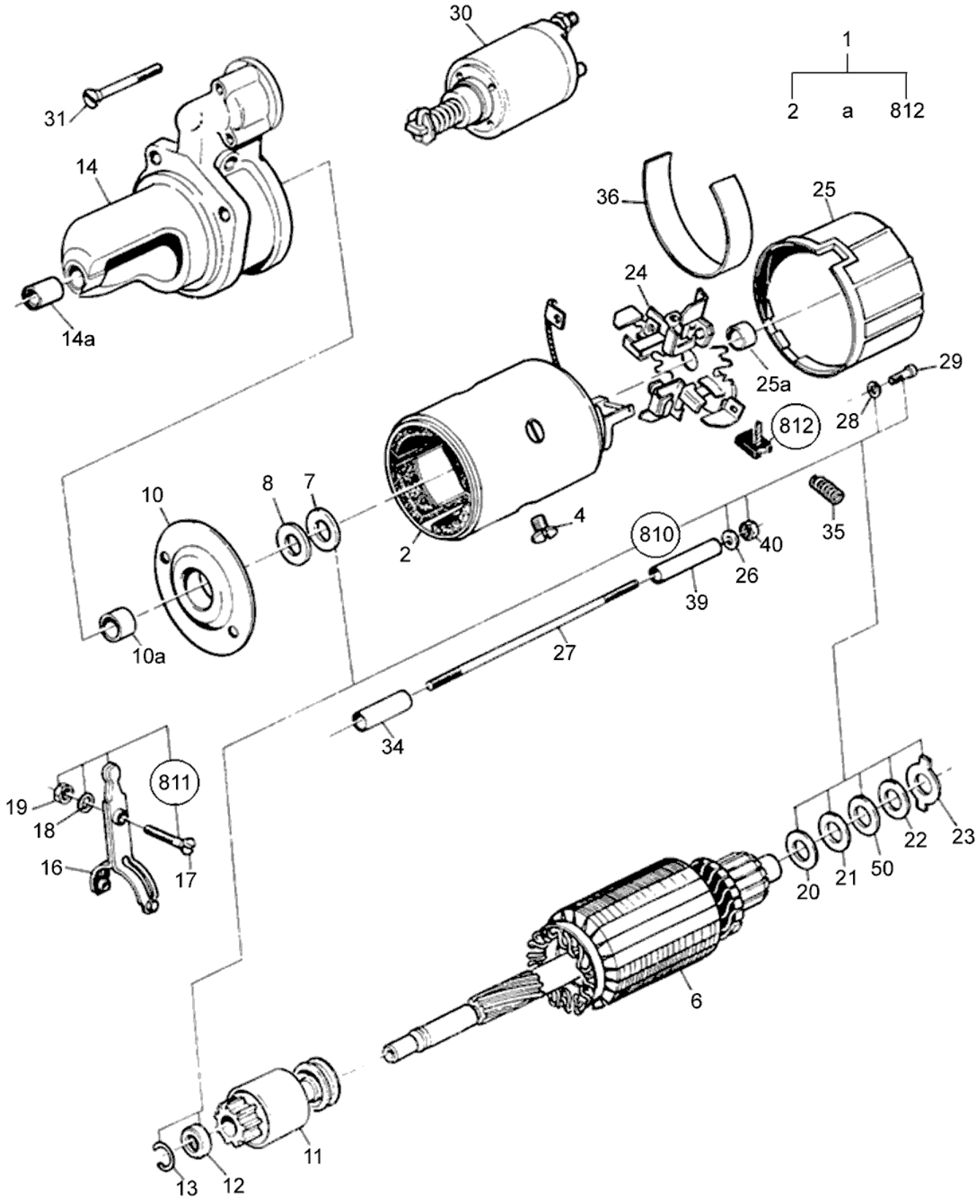
30
1
2
a
812
31
14
14a
36
25
24
25a
29
28
812
10
8
7
2
4
810
40
35
26
39
10a
27
34
811
19
18
16
17
20
21
50
22
23
6
11
13
12

Ref.	Num. Peça	Denominação	Qtd	Nota	$ Unit.
1	835331592	Motor de partida 12V 3KW	1	Ref. 2 - 812	-----
2	143150	Jogo de bobinas de campo	1	*	-----
4	115130	Parafuso	4		-----
6	116730	Induzido	1	*	-----
7	143170	Arruela isolante	1		-----
8	143180	Arruela lisa	2		-----
10A	143200	Bucha sinterizada	1		-----
10	116720	Mancal intermediário completo	1		-----
11	81278600	Impulsor	1	*	-----
12	137190	Anel de encosto	1		-----
13	137180	Anel de retenção	1		-----
14A	126780	Bucha sinterizada	1		-----
14	81278700	Mancal lado do acionamento completo	1		-----
16	143220	Alavanca tipo garfo	1		-----
17	143230	Pino roscado	1		-----
18	126160	Arruela de pressão	1		-----
19	126810	Porca	1		-----
20	143240	Arruela	1		-----
21	143250	Arruela lisa	1		-----
22	143260	Arruela	1		-----
23	143270	Arruela de retenção	1		-----
24	143280	Porta-escovas	1		-----
25A	143290	Bucha sinterizada	1		-----
25	116740	Mancal coletor	1		-----
26	113720	Arruela de pressão	2		-----
27	143300	Pino roscado	2		-----
28	146270	Arruela de pressão	4		-----
29	143320	Parafuso	4		-----
30	116760	Chave magnética	1	*	-----
31	116680	Parafuso	3		-----
34	143360	Tubo isolante	2		-----
35	143340	Mola helicoidal	4		-----
36	81278800	Papel isolante	2		-----
39	143330	Tubo isolante	2		-----
40	113370	Porca sextavada	2		-----
50	143380	Arruela	1	**	-----
810	129270	Jogo de reparo	1	*	-----
811	116780	Jogo de peças	1	*	-----
812	143370	Jogo de escovas	1	*	-----

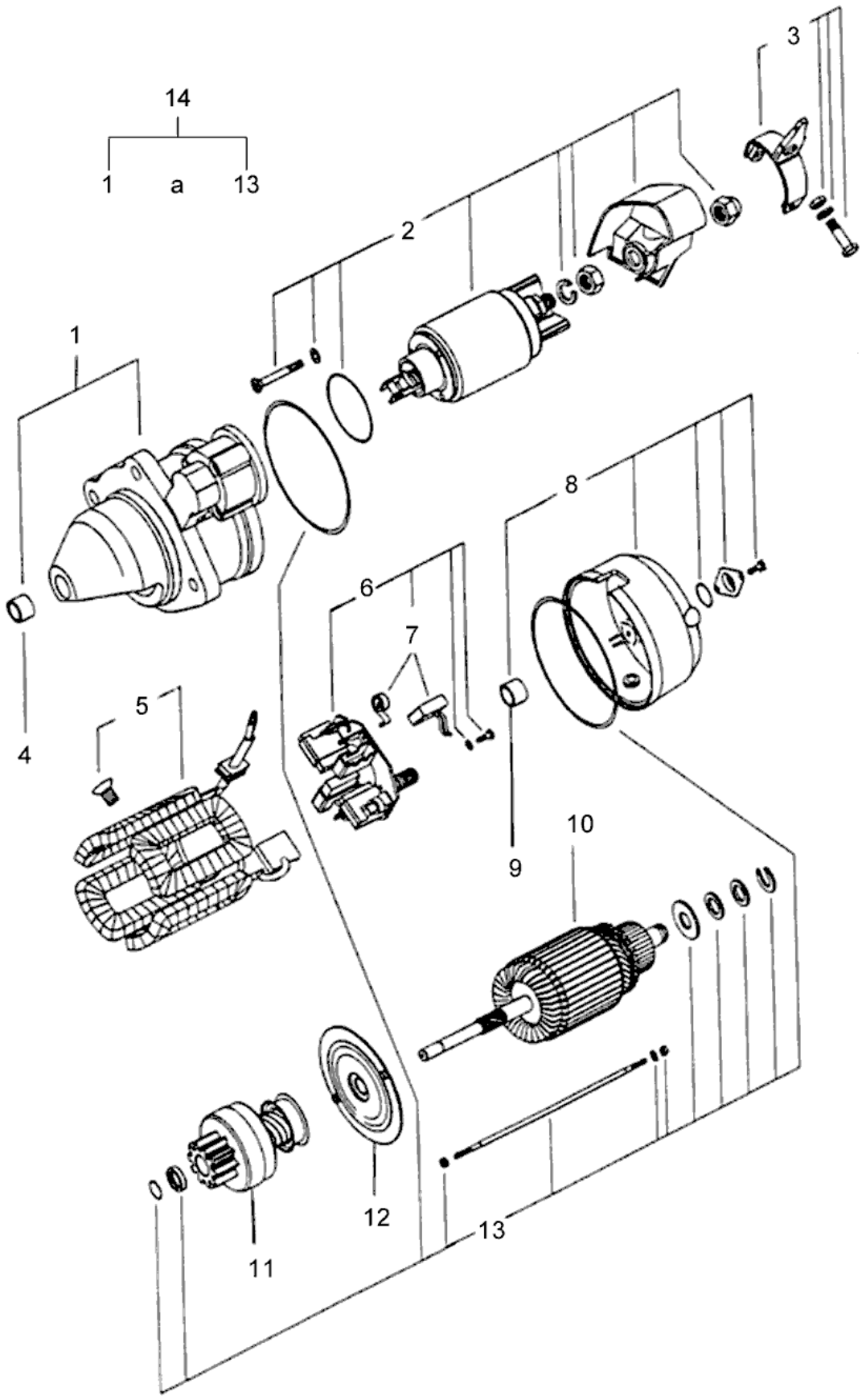
14
1
a
13
3
2
1
4
5
6
7
8
9
10
11
12
13

BF75

31-02 - MOTOR DE PARTIDA - ISKRA

21/11/2007

Ref.	Num. Peça	Denominação	Qtd Nota	$ Unit.
1	82651200	Mancal acionamento	1	-----
2	836640958	Chave magnética	1	-----
3	836640955	Alavanca de engate	1	-----
4	836662095	Bucha	1	-----
5	82651300	Bobina	1	-----
6	836662091	Suporte com jogo de escovas	1	-----
7	836662092	Jogo de escovas	1	-----
8	82652400	Mancal coletor	1	-----
9	836640951	Bucha	1	-----
10	82651500	Armação	1	-----
11	836662093	Impulsor montado	1	-----
12	836640954	Mancal central	1	-----
13	836662094	Partes fixação	1	-----
14	82645300	Motor de partida 12V 3KW	1	-----

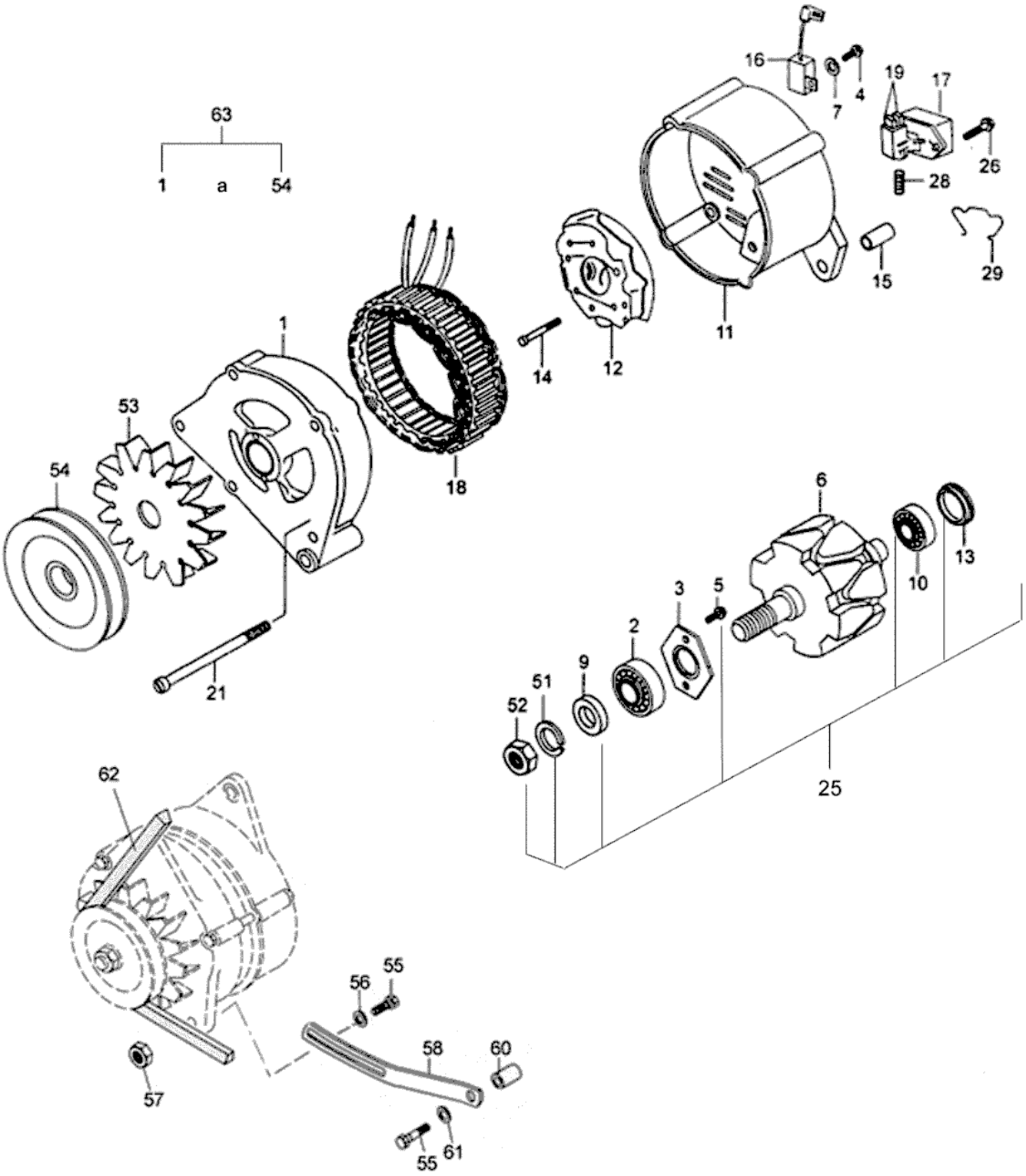
63
1
a
54
16
7
4
19
17
26
28
29
15
11
14
12
1
18
53
54
21
6
13
10
3
5
2
9
51
52
25
62
56
55
58
60
57
55
61

BF75

31-03 - ALTERNADOR - 55A

20/10/2006

Ref.	Num. Peça	Denominação	Qtd	Nota	$ Unit.
1	81281600	Mancal lado acionamento	1		-----
2	81281700	Rolamento	1		-----
3	81281800	Placa de fechamento	1		-----
4	81283200	Parafuso	1		-----
5	147860	Parafuso	2		-----
6	81283300	Rotor	1		-----
7	146270	Arruela de pressão	1		-----
9	147890	Anel de encosto	1		-----
10	81215900	Rolamento	1		-----
11	81282000	Mancal lado do coletor	1		-----
12	81282100	Retificador	1		-----
13	81282200	Anel de ajuste	1		-----
14	147950	Parafuso	4		-----
15	81282700	Bucha distanciadora	1		-----
16	148080	Condensador	1		-----
17	81282300	Regulador de tensão	1		-----
18	81282500	Estator	1		-----
19	81282400	Jogo de escovas com molas	1		-----
21	81282600	Parafuso	4		-----
25	115470	Jogo de peças (Rotor)	1		-----
26	148020	Parafuso	2		-----
28	147970	Mola	2		-----
29	81282800	Presilha	1		-----
51	81282900	Arruela	1		-----
52	81283000	Porca sextavada	1		-----
53	81283100	Ventilador	1		-----
54	82024400	Polia	1		-----
55	HA6325	Parafuso	2		-----
56	500950800	Arruela	1		-----
57	JB1108	Porca	1		-----
58	82623000	Tensor	1		-----
60	836128220	Bucha	1		-----
61	836120989	Arruela	1		-----
62	684121300	Correia	1		-----
63	82028000	Alternador 55A	1	12V - 55A	-----

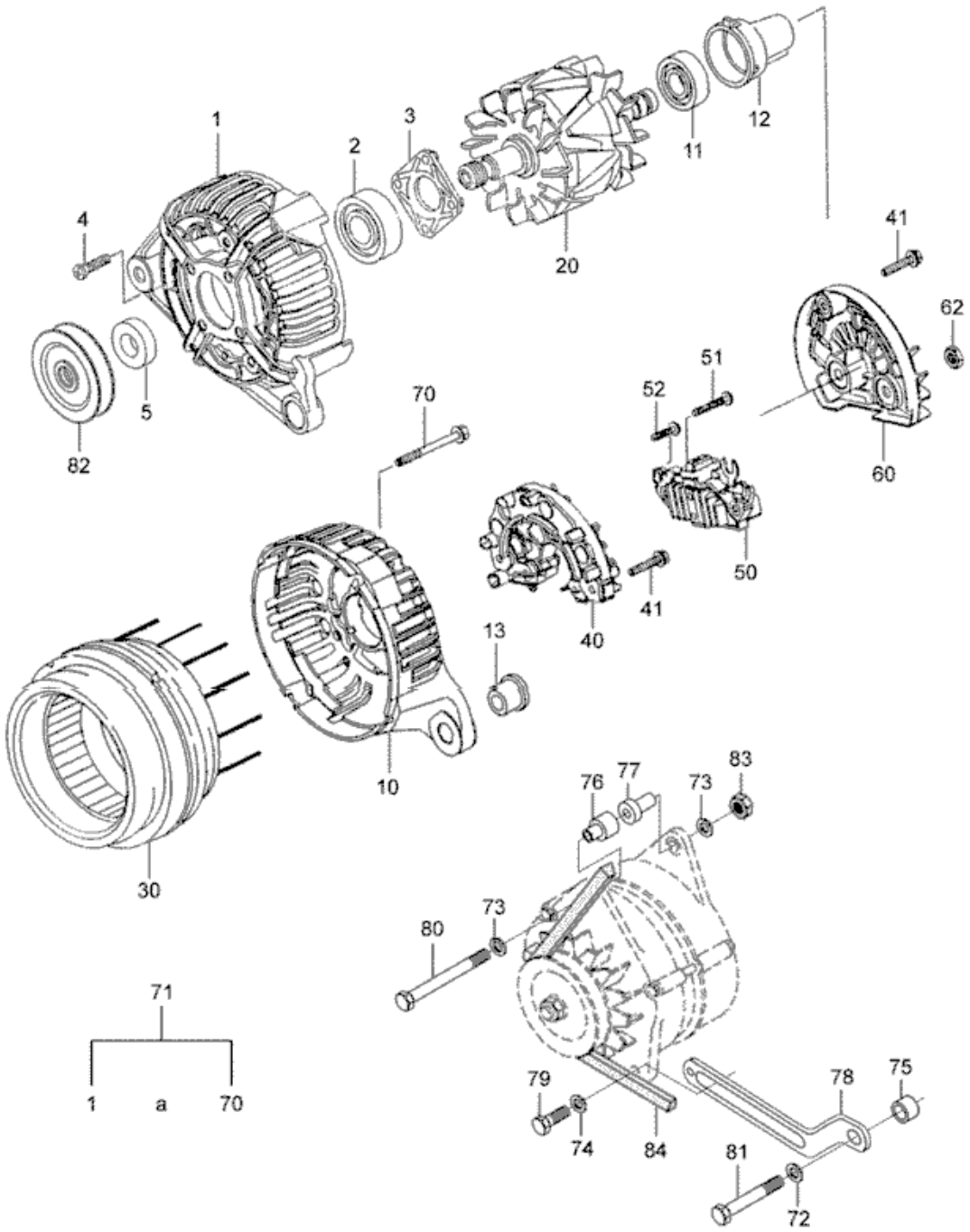
1
2
3
4
5
82
20
11
12
41
62
60
51
52
50
70
40
41
13
10
30
76
77
73
83
80
73
71
1
a
70
79
74
84
78
75
81
72

BF75

31-04 - ALTERNADOR BOSCH - 90A

20/10/2006

Ref.	Num. Peça	Denominação	Qtd	Nota	$ Unit.
1	82793300	Tampa frontal	1		-----
2	82793400	Rolamento	1		-----
3	82793500	Placa de proteção	1		-----
4	82793600	Parafuso	4		-----
5	82793200	Anel espaçador	1		-----
10	82794200	Tampa dianteira	1		-----
11	82793900	Rolamento	1		-----
12	82794000	Anel de ajuste	1		-----
13	82794300	Bucha	1		-----
20	82793800	Rotor	1		-----
30	82794100	Estator	1		-----
40	82794400	Retificador	1		-----
41	82794500	Parafuso com arruela	3		-----
50	82794600	Transistor regulador	1		-----
51	82794700	Parafuso com arruela	2		-----
52	82794800	Parafuso com arruela	1		-----
60	82794900	Tampa de proteção	1		-----
62	82795000	Porca	2		-----
70	82793700	Parafuso	4		-----
71	82665400	Alternador 12V - 90A	1	1 to 70	-----
72	836120989	Arruela	1		-----
73	JD0408	Arruela	2		-----
74	JD0410	Arruela	1		-----
75	836019695	Bucha	1		-----
76	82676400	Bucha	1		-----
77	82676500	Bucha	1		-----
78	82660210	Tensor	1		-----
79	HA6334	Parafuso	1		-----
80	529801580	Parafuso	1		-----
81	HA6325	Parafuso	1		-----
82	82024410	Polia	1		-----
83	JB8904	Porca	1		-----
84	684121300	Correia	1		-----

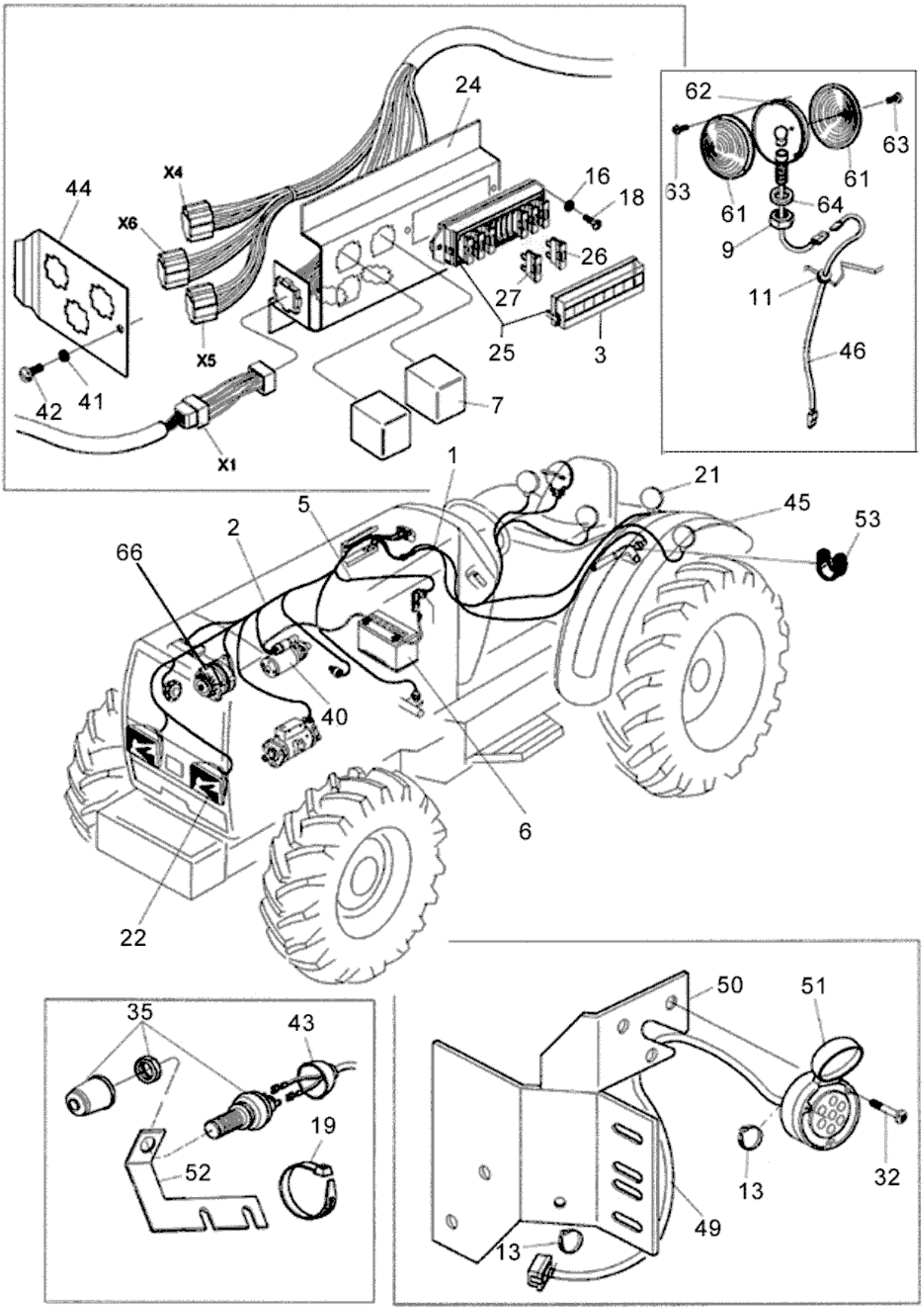
24
X4
X6
X5
X1
44
42
41
16
18
26
27
25
3
7
62
63
61
64
9
11
46
1
21
45
53
5
2
66
40
6
22
35
43
19
52
50
51
13
32
49
13

Ref.	Num. Peça	Denominação	Qtd Nota	$ Unit.
1	81736600	Chicote traseiro	1	-----
2	81727150	Chicote dianteiro	1	-----
3	81744800	Tampa plástica	1	-----
5	80101301	Cabo do motor de partida	1	-----
6	81490500	Bateria 12V-100Ah	1	-----
7	81620100	Relé	2	-----
9	JB3610	Porca	2	-----
11	223230	Coxim	2	-----
13	82514800	Abraçadeira	6	-----
16	JD9202	Arruela	1	-----
18	HA6313	Parafuso	4	-----
19	81754000	Abraçadeira	6	-----
21	231230	Lanterna traseira completa	2	-----
22	80648900	Farol dianteiro montado	2	-----
24	81729200	Suporte da caixa de fusíveis	1	-----
25	81920100	Caixa de fusíveis	1	-----
26	31541000	Fusível 10A	3	-----
27	31541100	Fusível 15A	5	-----
32	HD9043	Parafuso	9	-----
35	80990801	Interruptor	1	-----
40	835331592	Motor de partida 12V 3KW	1	-----
41	JD9205	Arruela dentada	2	-----
42	HD8005	Parafuso	1	-----
43	81858100	Guarnição	1	-----
44	81956400	Chapa dos conectores	1	-----
45	237030	Lanterna do freio	2	-----
46	81928900	Chicote da luz do freio	1	-----
49	81928600	Cabo da tomada	1	-----
50	81506000	Suporte	1	-----
51	649791	Tomada para carreta	1	-----
52	81924300	Suporte	1	-----
53	30086100	Abraçadeira	2	-----
61	264470	Lente cor rubi	4	-----
62	264500	Lâmpada 12V - 21W	2	-----
63	264460	Parafuso	12	-----
64	JD3109	Arruela de pressão	2	-----
66	82028000	Alternador 55A	1	-----

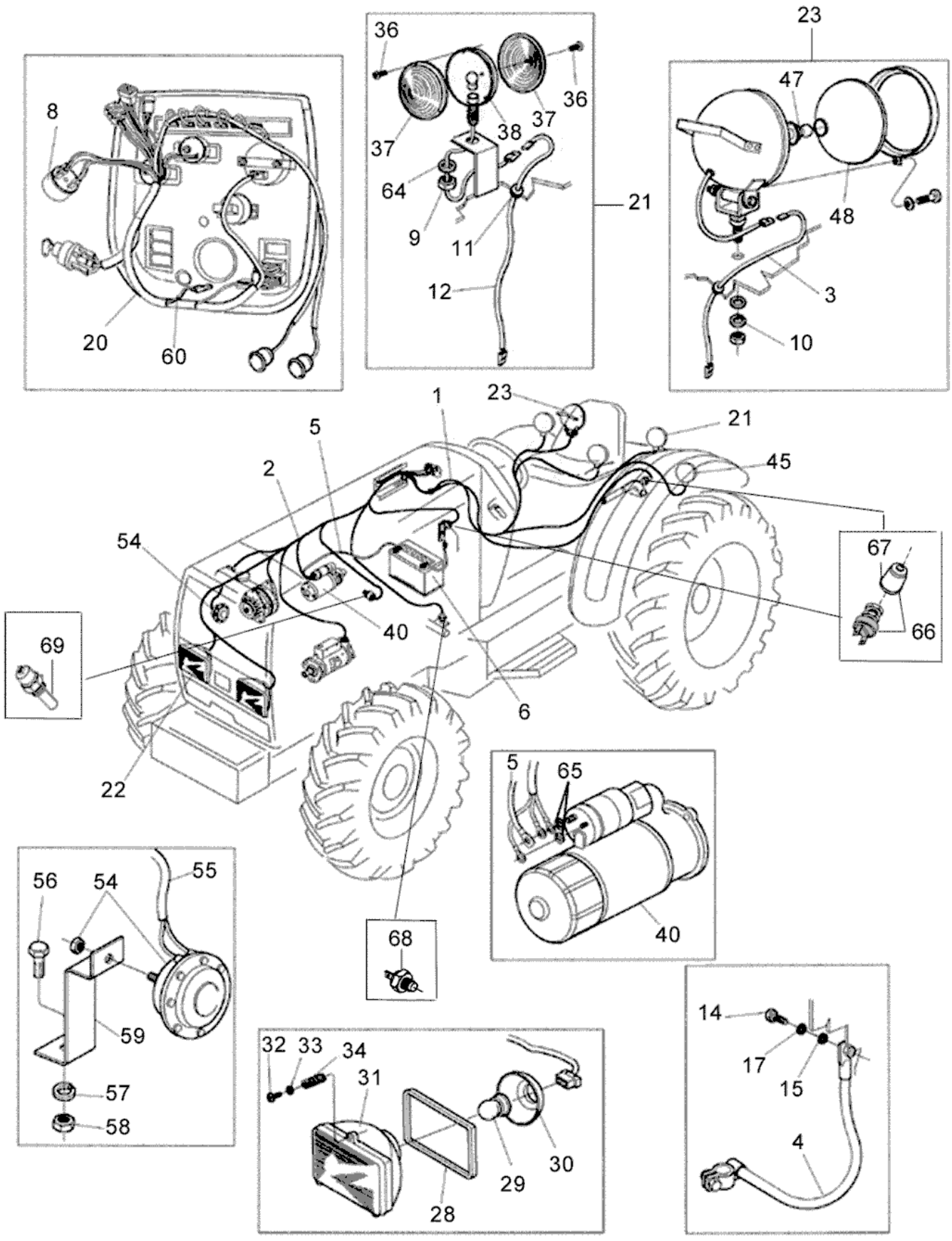
8
20
60
36
37
38
64
9
11
12
21
23
47
48
3
10
1
5
2
54
40
6
22
45
67
66
69
68
5
65
40
56
55
59
57
58
32
33
34
31
29
30
28
14
17
15
4

Ref.	Num. Peça	Denominação	Qtd	Nota	$ Unit.
1	81736600	Chicote traseiro	1		-----
2	81727100	Chicote dianteiro	1		-----
3	81883600	Cabo de ligação do farol de manejo	1		-----
4	80289501	Cabo terra	1		-----
5	80101301	Cabo do motor de partida	1		-----
6	81490500	Bateria 12V-100Ah	1		-----
8	619700	Relé	1		-----
9	JB9018	Porca	2		-----
10	JD9018	Arruela	1		-----
11	223230	Coxim	3		-----
12	81919500	Cabo de ligação da lanterna traseira	1		-----
14	HA6322	Parafuso	1		-----
15	JD9018	Arruela	1		-----
17	JD0408	Arruela	1		-----
20	81957400	Chicote do painel	1		-----
20	81957430	Chicote do painel	1	*	-----
21	231230	Lanterna traseira completa	2		-----
22	80648900	Farol dianteiro montado	2		-----
23	80654400	Farol de manejo	1		-----
28	32745300	Vedador	1		-----
29	159880	Lâmpada	2		-----
30	80068700	Protetor de borracha	2		-----
31	80649000	Bloco ótico	2		-----
32	HD9043	Parafuso	9		-----
33	JD0406	Arruela	12		-----
34	80116200	Mola	6		-----
36	241580	Parafuso	12		-----
37	241110	Lente cor ambar	2		-----
38	139760	Lâmpada 12V - 5W	2		-----
40	835331592	Motor de partida 12V 3KW	1		-----
45	237030	Lanterna do freio	2		-----
47	159984	Lâmpada 12V - 48W	1		-----
48	80654300	Bloco ótico	1		-----
54	83103900	Buzina	1		-----
55	81928700	Cabo da buzina	1		-----
56	HA6324	Parafuso	1		-----
57	JD3108	Arruela	1		-----
58	JB1108	Porca	1		-----
59	81758600	Suporte	1		-----
60	81974100	Cabo da buzina, painel	1		-----
64	JD3109	Arruela de pressão	2		-----
65	JD9201	Arruela	2		-----
66	80990801	Interruptor	1	TDP/Freio de mão	-----
67	81858100	Guarnição	1		-----
68	887283760	Sensor de pressão	1		-----
69	654271208	Sensor de temperatura	1		-----

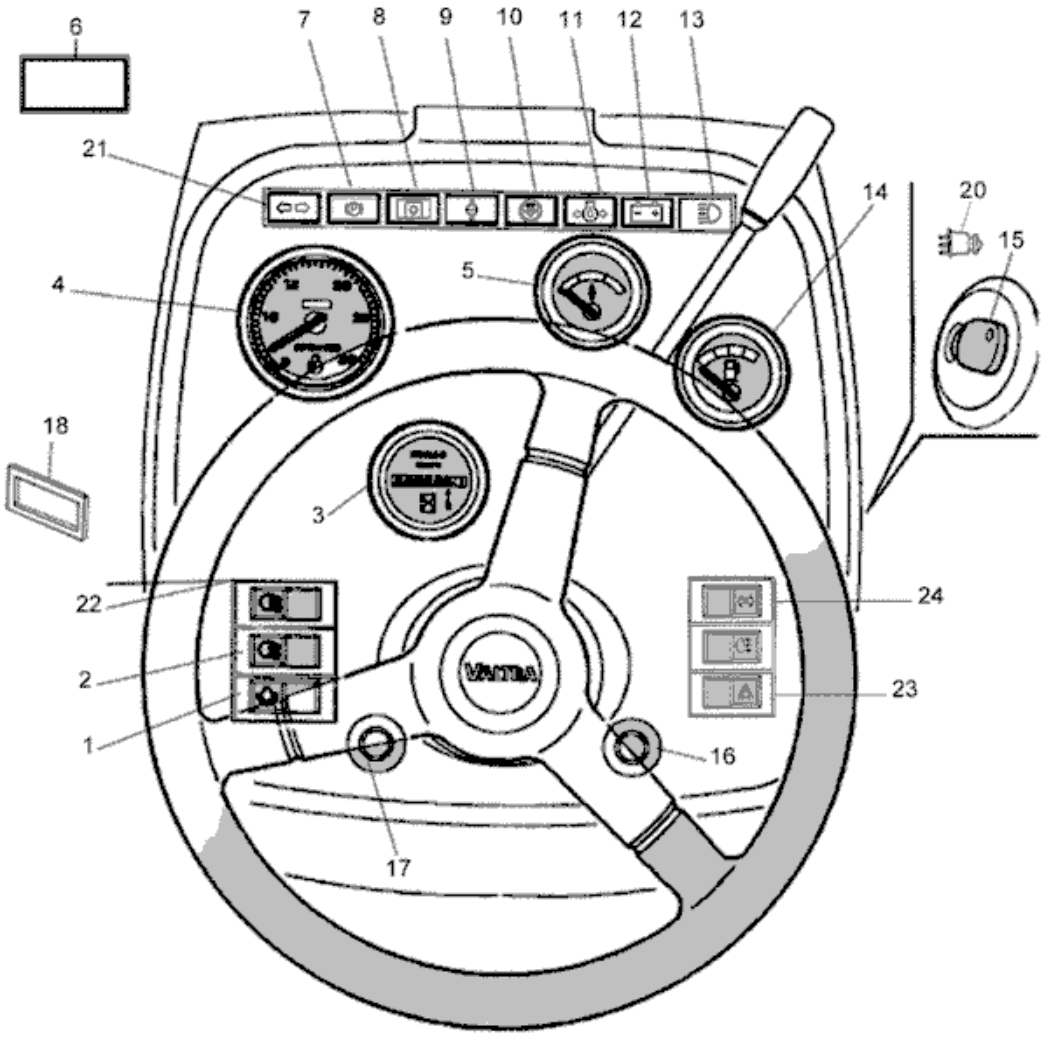
6
7
8
9
10
11
12
13
21
14
20
15
4
5
18
3
22
24
2
23
1
16
17

Ref.	Num. Peça	Denominação	Qtd Nota	$ Unit.
1	83813500	Interruptor das lanternas	1	-----
2	83823000	Interruptor do farol de trabalho traseiro	1	-----
3	80100910	Horímetro	1	-----
4	83866100	Tacômetro	1	-----
5	81907710	Termômetro	1	-----
6	81911900	Luz piloto escura	1	-----
7	81752200	Luz piloto freio de mão	1	-----
8	80613010	Luz piloto TDF	1	-----
9	81751900	Luz piloto temperatura da água	1	-----
10	81752300	Luz piloto restrição do ar	1	-----
11	81752400	Luz piloto pressão do óleo	1	-----
12	81752100	Luz piloto carga da bateria	1	-----
13	81912100	Luz piloto farol alto	1	-----
14	80336610	Indicador de combustível	1	-----
15	82330400	Chave de partida	1	-----
16	83826100	Interruptor da buzina	1	-----
17	83826000	Interruptor do farol alto	1	-----
18	83847900	Tampa	1	-----
20	82296900	Ignição de partida	1	-----
21	80855510	Luz de piloto pisca-alerta	1	-----
23	83932900	Interruptor do pisca-alerta	1	-----
24	83846400	Interruptor indicador de direção	1	-----

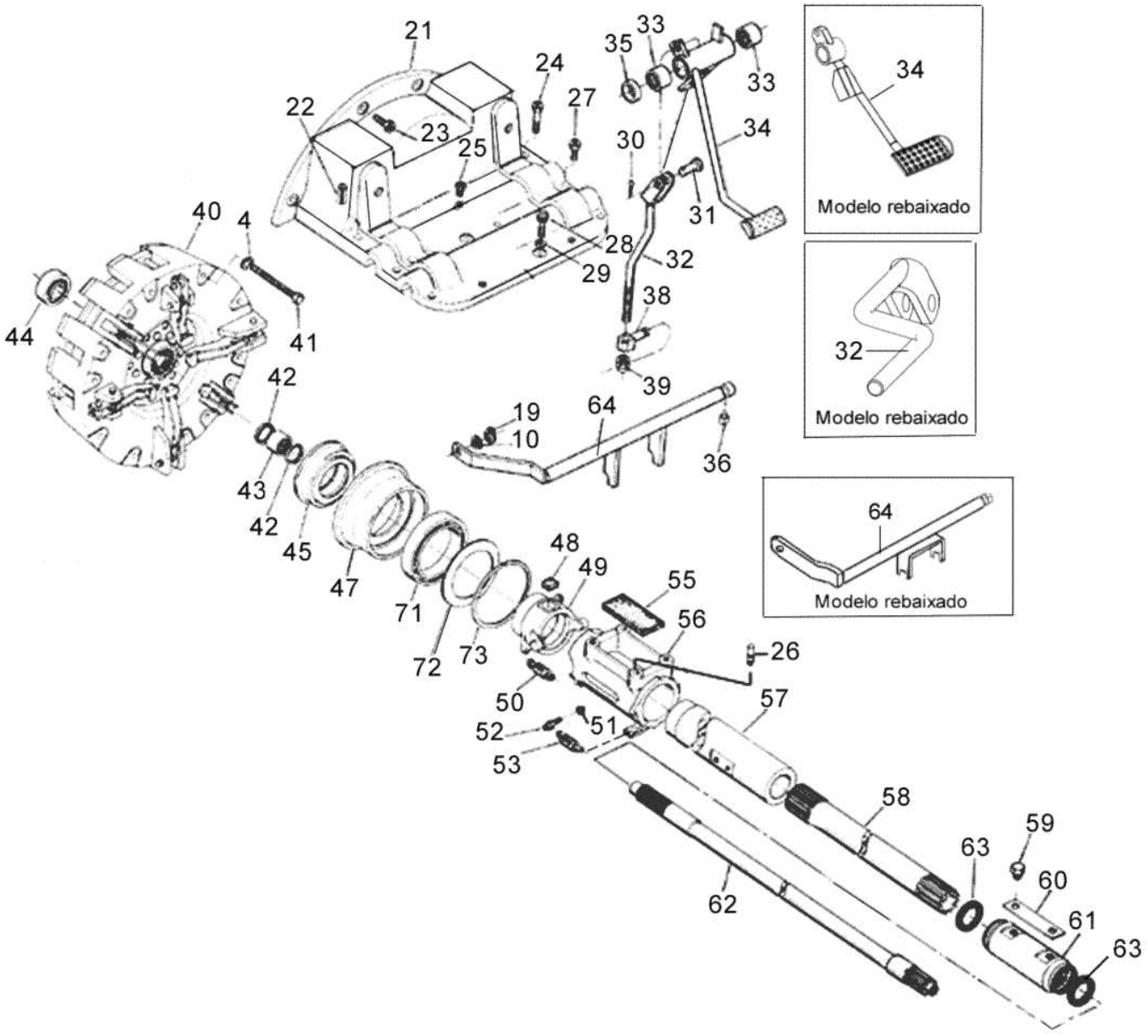
21
22
23
24
25
27
33
35
34
30
31
28
29
32
38
39
40
4
41
44
42
43
45
47
71
72
73
48
49
55
56
26
57
50
52
53
51
58
59
63
60
61
62
19
10
64
36
Modelo rebaixado
Modelo rebaixado
Modelo rebaixado

Ref.	Num. Peça	Denominação	Qtd	Nota	$ Unit.
4	JD3108	Arruela	14		-----
10	JD0412	Arruela	1		-----
19	KG1073	Anel de trava	2		-----
21	83070100	Tampa da embreagem	1		-----
22	JE8244	Pino de pressão	1		-----
23	HC9336	Parafuso	4		-----
24	HA6335	Parafuso	1		-----
25	HA6322	Parafuso	2		-----
26	501022	Pino guia	2		-----
27	HA6333	Parafuso	4		-----
28	HC9437	Parafuso	2		-----
29	JD3110	Arruela de pressão	2		-----
30	JE3101	Cupilha	1		-----
31	166220	Pino trava	2		-----
32	81919600	Barra acionadora	1		-----
32	84965900	Barra acionadora	1	Lataria Rebaixada	-----
33	LA9124	Bucha	2		-----
34	81826801	Pedal da embreagem	1		-----
34	84964800	Pedal de embreagem	1	Lataria Rebaixada	-----
35	83060700	Espaçador	1		-----
36	584180	Pino de segurança	2		-----
38	218730	Terminal	1		-----
39	822780	Porca de regulagem	1		-----
40	83063600	Platô da embreagem dupla montado	1		-----
41	240610	Parafuso	12		-----
42	KH1138	Retentor	2		-----
43	LA9124	Bucha	1		-----
44	LA1291	Rolamento	1		-----
45	81781200	Rolamento de encosto	1		-----
47	216400	Mancal	1		-----
48	216320	Feltro de lubrificação	1		-----
49	241330	Guia do mancal de encosto	1		-----
50	241320	Mola	2		-----
51	83040800	Bucha	2		-----
52	83040900	Parafuso	2		-----
53	83041000	Mola	2		-----
55	820500	Filtro de lubrificação	1		-----
56	81314000	Bucha guia	1		-----
57	83040220	Guia do mancal de encosto	1		-----
58	83070700	Eixo externo da embreagem	1		-----
59	200551	Parafuso	2		-----
60	246870	Chapa trava	2		-----
61	246790	Luva de acoplamento	1		-----
62	83070800	Eixo interno	1		-----
63	246860	Retentor	2		-----
64	83062210	Eixo da embreagem	1		-----
64	84973000	Eixo da embreagem	1	Lataria Rebaixada	-----
71	LA1986	Rolamento	1		-----
72	216450	Arruela de encosto	1		-----
73	216460	Anel de trava	1		-----

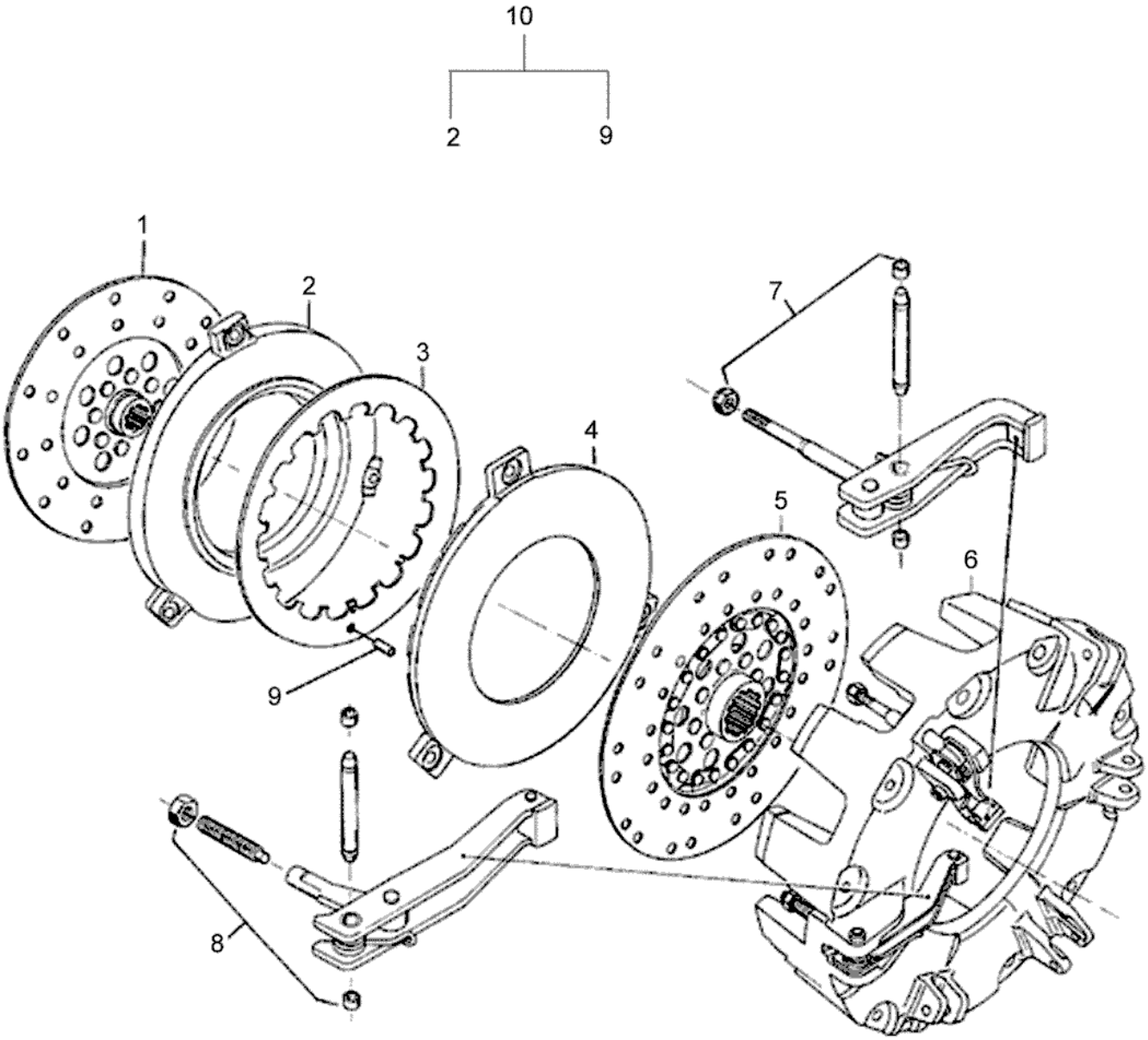
10
2
9
1
2
3
4
5
6
7
8
9

BF75

41-02 - PLATÔ DA EMBREAGEM DUPLA

20/10/2006

Ref.	Num. Peça	Denominação	Qtd	Nota	$ Unit.
1	218080	Disco da embreagem TDP	1		-----
2	246620	Placa de encosto TDP	1		-----
3	83064400	Mola de pressão	1		-----
4	246610	Placa de encosto	1		-----
5	83063700	Disco da embreagem da transmissão	1		-----
6	247310	Carcaça do platô duplo	1		-----
7	83064500	Kit de acionamento da placa de encosto da TDP	1		-----
8	83064600	Kit de acionamento da placa de encosto da trans...	1		-----
9	80289400	Pino	1		-----
10	83063600	Platô da embreagem dupla montado	1	Ref. 2 - 9	-----

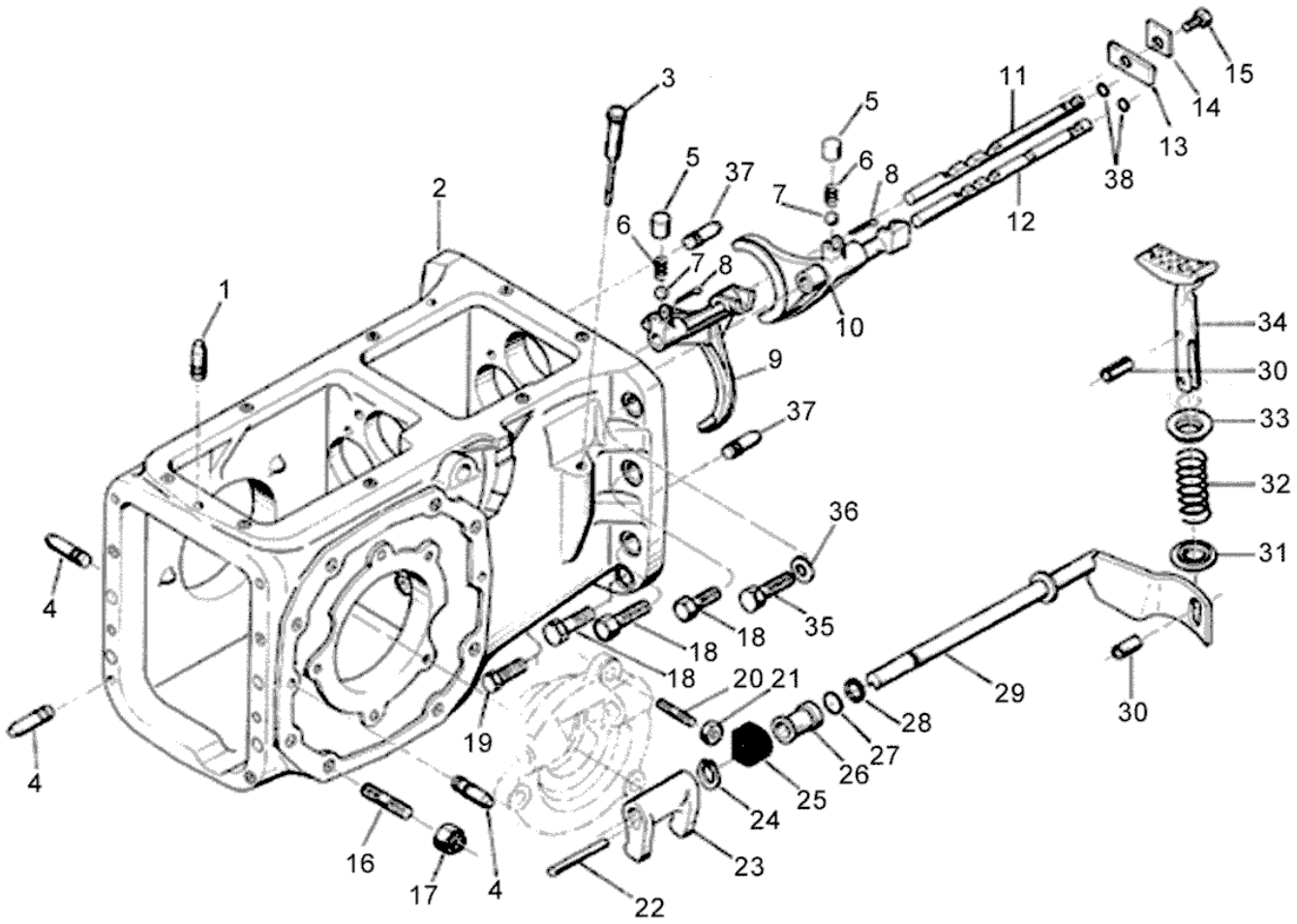
1
2
3
4
4
4
5
5
6
6
7
7
8
8
9
10
11
12
13
14
15
16
17
18
18
18
19
20
21
22
23
24
25
26
27
28
29
30
30
31
32
33
34
35
36
37
37
38

BF75

42-01 - CARCAÇA DA CAIXA DE CÂMBIO

23/10/2006

Ref.	Num. Peça	Denominação	Qtd Nota	$ Unit.
1	501022	Pino guia	2	-----
2	83308600	Carcaça da caixa de câmbio	1	-----
3	581910	Medidor do nível de óleo	1	-----
4	581020	Pino guia	6	-----
5	581800	Caixa de esferas	2	-----
6	581770	Mola	2	-----
7	LB8022	Esfera	2	-----
8	JE3108	Cupilha	2	-----
9	641760	Garfo seletor esquerdo	1	-----
10	641790	Garfo seletor direito	1	-----
11	641750	Barra do seletor lado esquerdo	1	-----
12	641780	Barra do seletor lado direito	1	-----
13	83307000	Chapa de segurança	1	-----
14	641270	Chapa de segurança	1	-----
15	HS2327	Parafuso	1	-----
16	83310500	Prisioneiro	16	-----
17	JB9917	Porca	16	-----
18	HA6359	Parafuso	6	-----
19	HC9344	Parafuso	2	-----
20	83310700	Prisioneiro	6	-----
21	JB0940	Porca	6	-----
22	613550	Pino fixador	1	-----
23	613540	Garfo de engate	1	-----
24	KG8020	Anel de segurança	1	-----
25	583500	Bucha de borracha	1	-----
26	583510	Apoio do retentor	1	-----
27	KH4091	Anel retentor	1	-----
28	583540	Anel distanciador	1	-----
29	240440	Eixo de comando	1	-----
30	JE8162	Pino de pressão	2	-----
31	240470	Arruela de encosto	1	-----
32	218630	Mola de bloqueio	1	-----
33	240480	Arruela de encosto	1	-----
34	240460	Pedal de bloqueio	1	-----
35	HC8357	Parafuso	2	-----
36	244220	Arruela	2	-----
37	83308500	Pino guia	2	-----
38	KH4923	Anel de vedação	2	-----

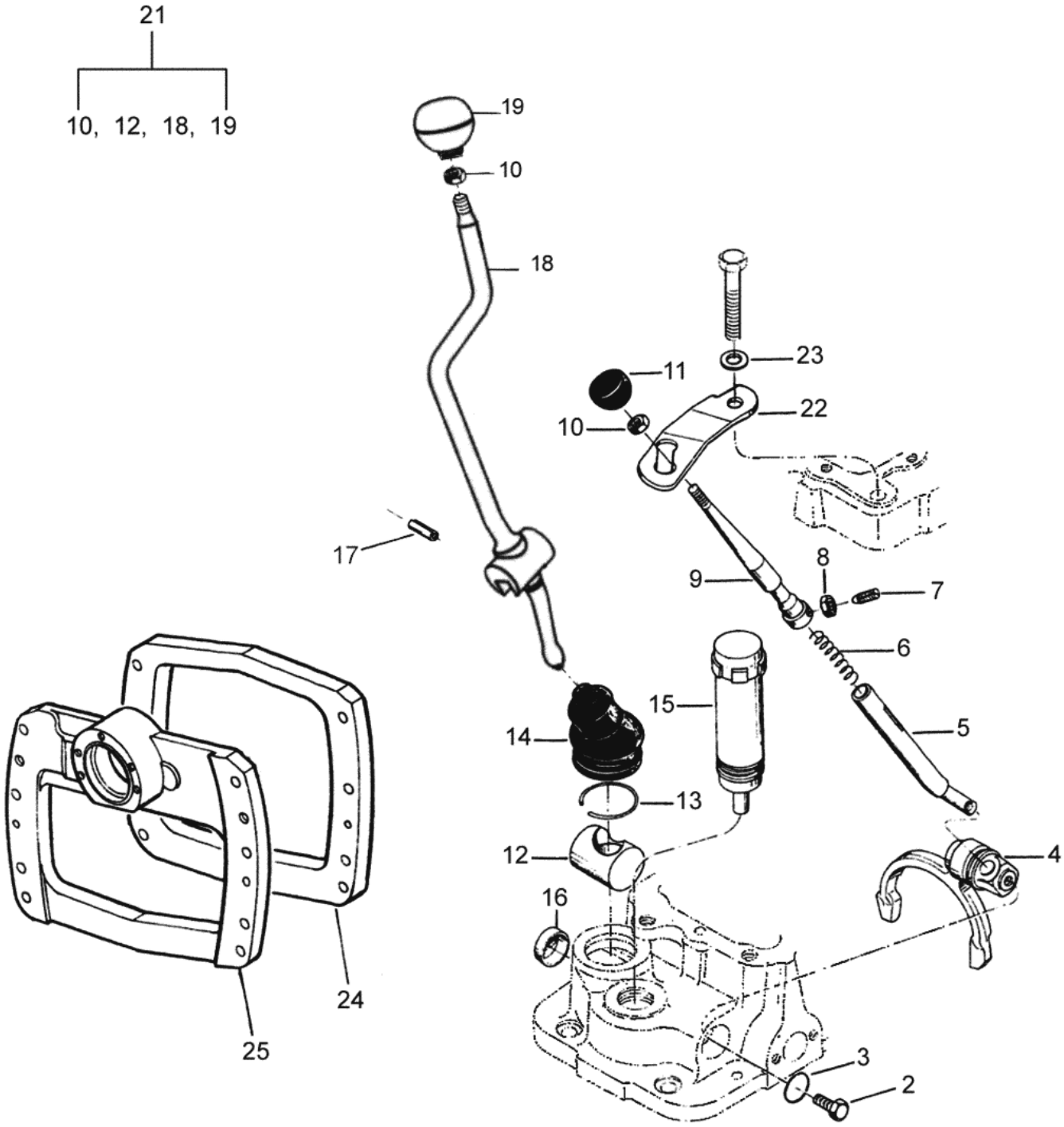
21
10, 12, 18, 19
19
10
18
23
11
22
10
17
8
9
7
6
15
14
5
13
12
4
16
24
25
3
2

BF75

42-02 - ALAVANCA DA TRANSMISSÃO

23/10/2006

Ref.	Num. Peça	Denominação	Qtd	Nota	$ Unit.
2	HA6313	Parafuso	1		-----
3	KH4131	Anel retentor	1		-----
4	642100	Garfo de regime	1		-----
5	240400	Alavanca de regime	1		-----
6	642110	Mola	1		-----
7	HH3135	Parafuso	1		-----
8	JB1205	Porca	1		-----
9	83311200	Fixador da alavanca	1		-----
10	JB1210	Guia	2		-----
11	81058600	Manopla	1		-----
12	642090	Eixo da alavanca	1		-----
13	652074	Mola	1		-----
14	652073	Capa de borracha	1		-----
15	642530	Bujão de enchimento	1		-----
16	582060	Tampa	1		-----
17	JE9054	Pino de pressão	1		-----
18	83311400	Alavanca seletora	1	Antigo	-----
18	85035700	Alavanca seletora	1	Nova	-----
19	81058500	Manopla	1		-----
21	81949000	Alavanca seletora montada	1		-----
22	240490	Guia da alavanca	1		-----
23	JD0412	Arruela	1		-----
24	83308900	Espaçador	1	Sem Hi-Trac	-----
25	83305400	Espaçador	1	Com Hi-track	-----

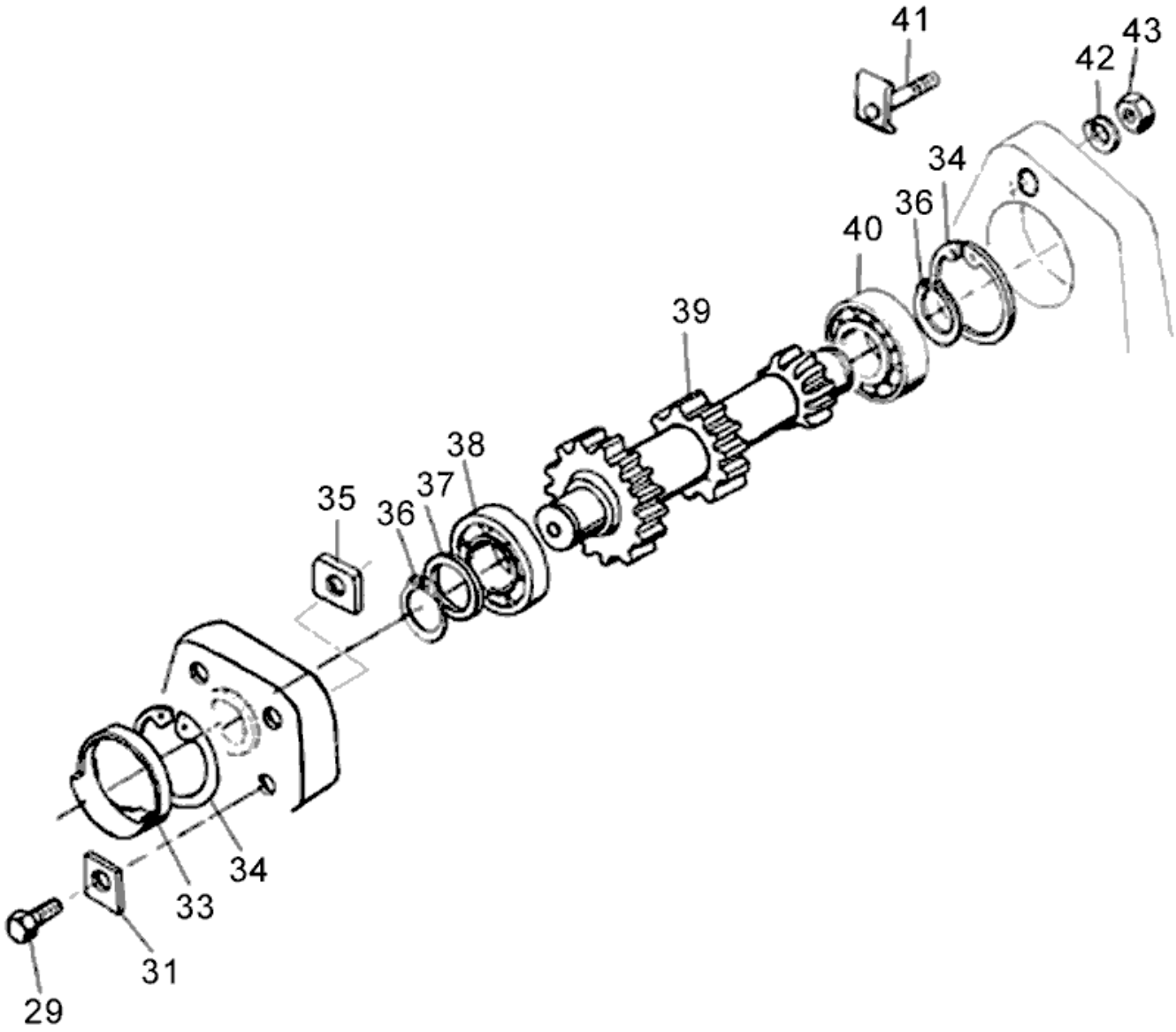
41
43
42
34
36
40
39
38
37
35
36
34
33
31
29

Ref.	Num. Peça	Denominação	Qtd Nota	$ Unit.
29	83309900	Parafuso	2	-----
31	614270	Chapa de segurança	2	-----
33	611180	Tampa	1	-----
34	KG3080	Anel de segurança	2	-----
35	83309800	Porca	2	-----
36	KG1035	Anel de segurança	2	-----
37	641230	Arruela	1	-----
38	242160	Rolamento	1	-----
39	651210	Eixo lateral	1	-----
40	LA3511	Rolamento	1	-----
41	83310000	Parafuso montado	2	-----
42	JD3108	Arruela	2	-----
43	JB0937	Porca	2	-----

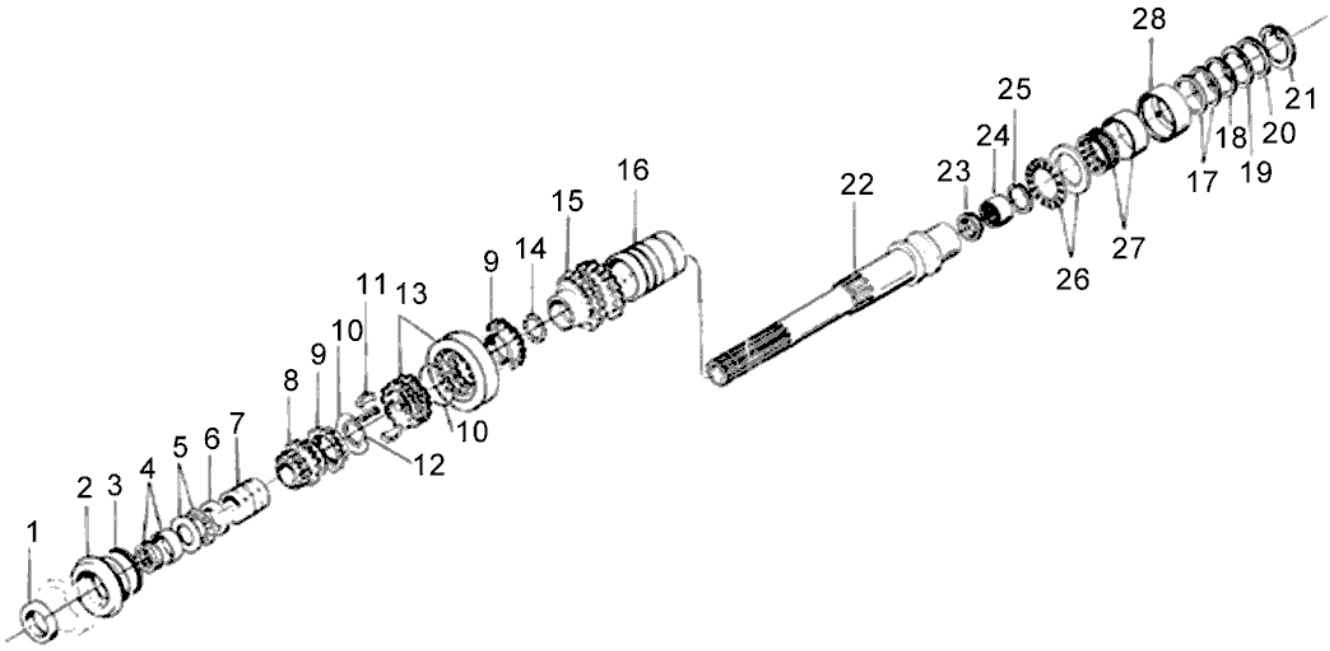
1
2
3
4
5
6
7
8
9
10
11
12
13
9
14
15
16
22
23
24
25
26
27
28
17
18
19
20
21

Ref.	Num. Peça	Denominação	Qtd	Nota	$ Unit.
1	KH0073	Retentor	1		-----
2	651950	Bucha distanciadora	1	4x4	-----
2	83311700	Bucha distanciadora	1	4x2	-----
3	KH4811	Anel retentor	1		-----
4	LA9019	Rolamento	1		-----
5	LA9022	Rolamento	1		-----
6	651940	Anel distanciador	1		-----
7	249410	Bucha	1		-----
8	651301	Engrenagem	1	D - 21	-----
9	641410	Anel de sincronização	2		-----
10	641400	Mola	2		-----
11	247430	Chaveta de comando	3		-----
12	245780	Anel de segurança	1		-----
13	245790	Capa e cubo do sincronizador	1		-----
14	245770	Anel de segurança	1		-----
15	641340	Engrenagem de acoplamento	1	D - 29	-----
16	249430	Bucha	1		-----
17	171680	Calço 0,10 mm	2		-----
18	171670	Calço 0,30 mm	1		-----
19	171660	Calço 0,50 mm	1		-----
20	171650	Calço 1,00mm	1		-----
21	KG3072	Anel de trava	1		-----
22	83305300	Eixo principal	1		-----
23	KH0918	Retentor	1		-----
24	LA9010	Rolamento	1		-----
25	KG1071	Anel de trava	1		-----
26	LA9021	Rolamento	1		-----
27	LA9020	Rolamento	1		-----
28	651931	Anel distanciador	1		-----

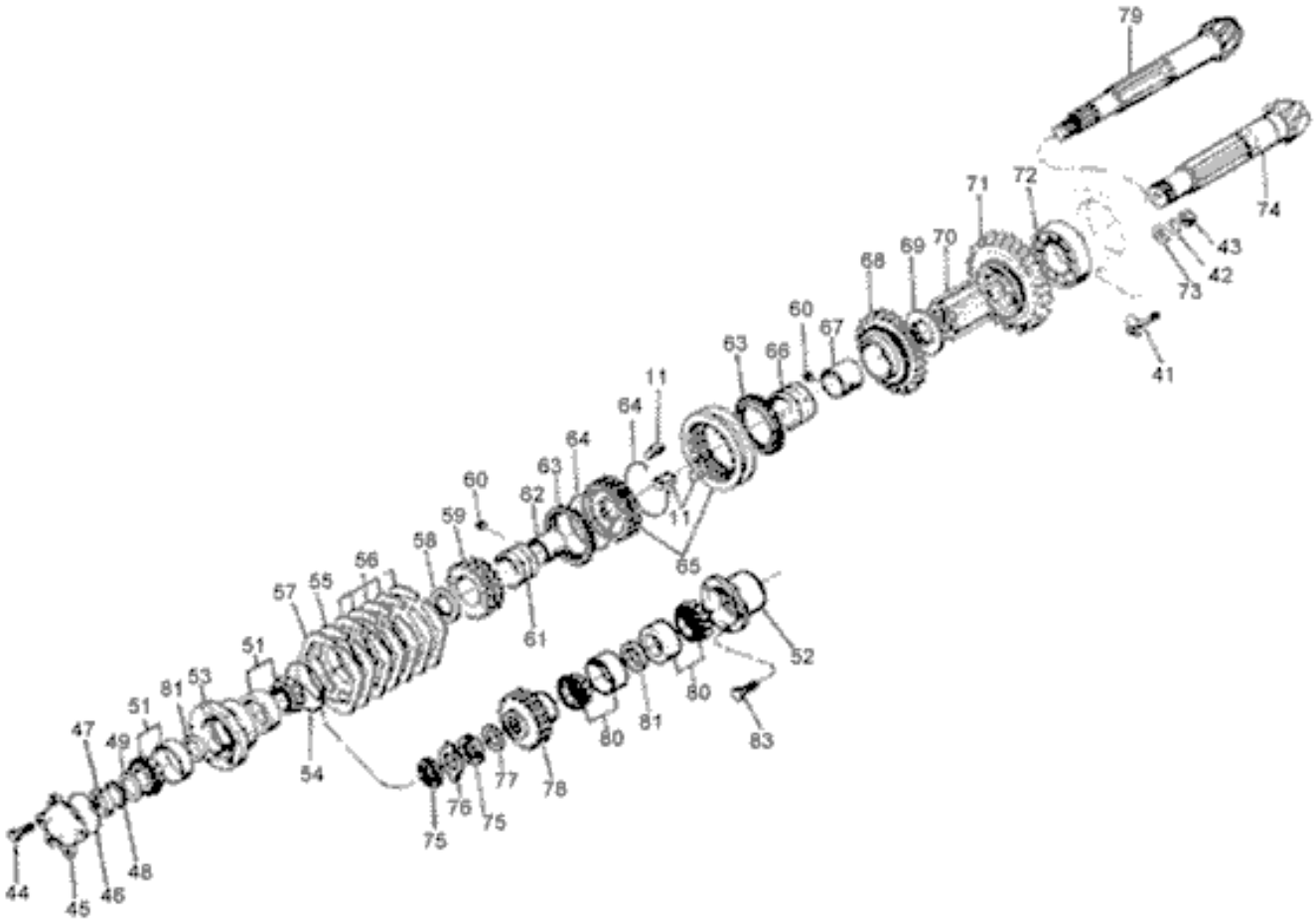
79
74
71
72
43
42
73
41
68
69
70
60
67
63
66
11
64
64
63
60
62
59
58
56
55
57
51
53
81
51
47
49
44
45
46
48
54
61
65
11
52
80
81
80
83
77
78
76
75
75

Ref.	Num. Peça	Denominação	Qtd	Nota	$ Unit.
11	247430	Chaveta de comando	3		-----
41	83310000	Parafuso montado	1		-----
42	JD3108	Arruela	1		-----
43	JB0937	Porca	1		-----
44	HA9424	Parafuso	5	4x2	-----
45	221051	Tampa	1	4x2	-----
46	KH4302	Anel retentor	1	4x2	-----
47	LB3013	Porca	1	4x2	-----
48	LB5013	Arruela de segurança	1	4x2	-----
49	164530	Arruela	1	4x2	-----
51	LA5313	Rolamento	2		-----
52	83305800	Caixa do mancal	1		-----
53	221082	Carcaça do mancal	1	4x2	-----
54	KH4911	Anel retentor	1	4x2	-----
55	581070	Chapa de calço 0,1mm	2		-----
56	581060	Chapa de calço 0,2mm	5		-----
57	246640	Chapa de calço 0,5mm	1		-----
58	164520	Anel distanciador	1		-----
59	164510	Engrenagem Z - 38	1		-----
60	641320	Pino de trava	2		-----
61	249440	Bucha	1		-----
62	164490	Anel interno	1		-----
63	641190	Anel de sincronização	2		-----
64	641170	Mola	2		-----
65	214010	Capa e cubo do sincronizador	1		-----
66	249420	Bucha	1		-----
67	641290	Anel interno	1		-----
68	641110	Engrenagem Z- 43	1		-----
69	641330	Anel distanciador	1		-----
70	641240	Bucha distanciadora	1		-----
71	641250	Engrenagem Z- 49	1		-----
72	81214600	Rolamento	1		-----
73	581130	Arruela	1		-----
74	80495400	Conjunto coroa e pinhão	1	4x2 **	-----
75	LB3011	Porca	2	4x4	-----
76	LB5011	Arruela de segurança	1	4x4	-----
77	LA9175	Anel de encosto	1	4x4	-----
78	32699400	Engrenagem Z-28	1	4x4	-----
79	83306300	Conjunto coroa e pinhão	1	4x4 **	-----
80	LA5313	Rolamento	2		-----
81	270880	Calço 10,01mm	cn	*	-----
81	270890	Calço 10,04mm	cn	*	-----
81	270900	Calço 10,07mm	cn	*	-----
81	270910	Calço 10,10mm	cn	*	-----
81	270920	Calço 10,13mm	cn	*	-----
81	270930	Calço 10,16mm	cn	*	-----
81	270940	Calço 10,19mm	cn	*	-----
81	270950	Calço 10,22mm	cn	*	-----
81	270960	Calço 10,25mm	cn	*	-----
81	270970	Calço 10,28mm	cn	*	-----
81	270980	Calço 10,31mm	cn	*	-----
81	270990	Calço 10,34mm	cn	*	-----
81	164560	Calço 9,20mm	cn	*	-----

Ref.	Num. Peça	Denominação	Qtd	Nota	$ Unit.
81	270620	Calço 9,23mm	cn	*	-----
81	270630	Calço 9,26mm	cn	*	-----
81	270640	Calço 9,29mm	cn	*	-----
81	270650	Calço 9,32mm	cn	*	-----
81	270660	Calço 9,35mm	cn	*	-----
81	270670	Calço 9,38mm	cn	*	-----
81	270681	Calço 9,41mm	cn	*	-----
81	270690	Calço 9,44mm	cn	*	-----
81	270700	Calço 9,47mm	cn	*	-----
81	270710	Calço 9,50mm	cn	*	-----
81	270720	Calço 9,53mm	cn	*	-----
81	270730	Calço 9,56mm	cn	*	-----
81	270740	Calço 9,59mm	cn	*	-----
81	270750	Calço 9,62mm	cn	*	-----
81	270760	Calço 9,65mm	cn	*	-----
81	270770	Calço 9,68mm	cn	*	-----
81	270780	Calço 9,71mm	cn	*	-----
81	270790	Calço 9,74mm	cn	*	-----
81	270800	Calço 9,77mm	cn	*	-----
81	270810	Calço 9,80mm	cn	*	-----
81	270820	Calço 9,83mm	cn	*	-----
81	270830	Calço 9,86mm	cn	*	-----
81	270840	Calço 9,89mm	cn	*	-----
81	270850	Calço 9,92mm	cn	*	-----
81	270860	Calço 9,95mm	cn	*	-----
81	270870	Calço 9,98mm	cn	*	-----
83	HA6333	Parafuso	4		-----

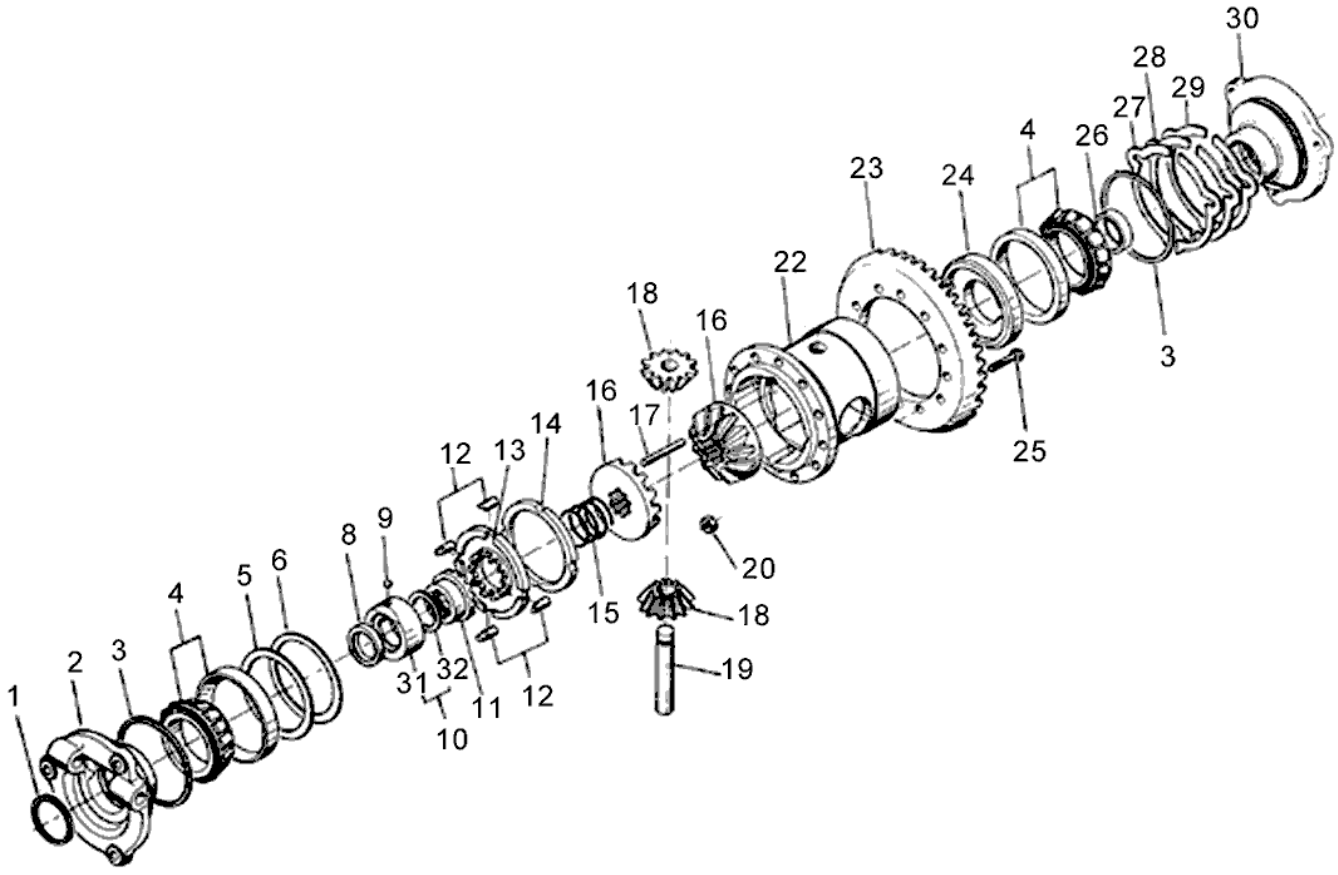
30
28
29
27
4
26
23
24
22
18
16
3
16
17
14
12
13
25
9
8
20
6
5
4
15
18
3
2
31
32
19
1
11
12
10

BF75

42-06 - DIFERENCIAL

23/10/2006

Ref.	Num. Peça	Denominação	Qtd	Nota	$ Unit.
1	KH4270	Anel retentor	1		-----
2	223520	Caixa de mancais	1		-----
3	KH4191	Anel retentor	2		-----
4	LA2226	Rolamento	2		-----
5	221600	Calço 0,10 mm	1		-----
6	221610	Calço 0,20 mm	1		-----
8	KH0915	Retentor	1		-----
9	LB8014	Esfera	1		-----
10	223530	Anel de apoio	1		-----
11	653491	Anel de acoplamento	1		-----
12	223460	Chaveta	4		-----
13	223471	Placa de engate	1		-----
14	223450	Anel intermediário	1		-----
15	653500	Mola	1		-----
16	581450	Engrenagem Z-20	2		-----
17	611460	Pino de segurança	1		-----
18	581440	Engrenagem Z-13	2		-----
19	581430	Eixo	1		-----
20	JB8710	Porca	12		-----
22	221420	Carcaça do diferencial	1		-----
23	83306300	Conjunto coroa e pinhão	1	4x4 *	-----
23	80495400	Conjunto coroa e pinhão	1	4x2 *	-----
24	221480	Anel distanciador	1		-----
25	81310000	Parafuso	12		-----
26	KH0096	Retentor	1		-----
27	581540	Chapa de calço 0,5mm	4		-----
28	581520	Chapa de calço 0,2mm	6		-----
29	581510	Chapa de calço 0,1mm	2		-----
30	221530	Caixa de mancais	1		-----
31	223531	Anel de apoio	1		-----
32	613532	Anel de encosto	1		-----

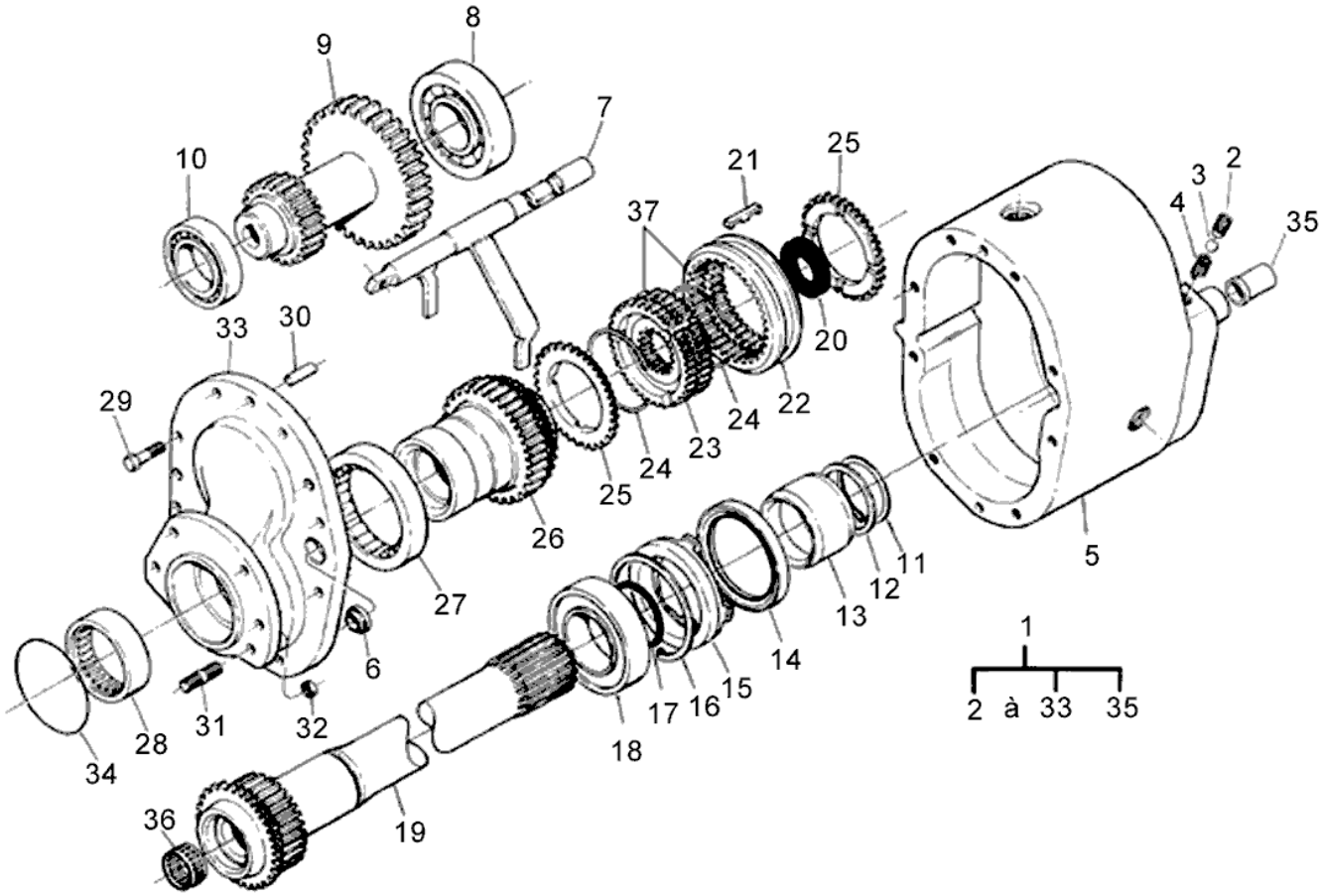
8
9
7
10
21
25
37
3
2
4
35
20
33
30
29
22
24
23
24
25
26
27
6
31
32
28
34
18
17
16
15
14
13
12
11
5
1
2 à 33 35
36
19

BF75

44-01 - HI-TRAC E LOW-TRAC

23/10/2006

Ref.	Num. Peça	Denominação	Qtd	Nota	$ Unit.
1	83280000	Hi-Trac	1	* 12+4 marchas	-----
1	83285000	Low-Trac	1	* Utilizado nos tratores 12+4-/-** Utilizados nos tra	
2	HH9034	Parafuso	1		-----
3	LB8022	Esfera	1		-----
4	727030	Mola	1		-----
5	83285800	Carcaça	1		-----
6	KH1225	Retentor	2		-----
7	83280400	Garfo seletor	1		-----
8	LA1613	Rolamento	1		-----
9	83286100	Engrenagem Z - 39	1	** 9 + 3 marchas	-----
9	83286200	Engrenagem Z - 27	1	* 12+4 marchas	-----
10	LA3113	Rolamento	1		-----
11	KG0121	Anel de segurança	1		-----
12	KG1180	Anel de encosto	1		-----
13	725630	Anel espaçador	1		-----
14	KH1152	Retentor	1		-----
14	KH1145	Retentor	1	Optional	-----
14	KH1149	Retentor	1	Optional	-----
14	KH1144	Retentor	1	Optional	-----
14	KH1153	Retentor	1	Optional	-----
15	725850	Bucha	1		-----
16	KG3090	Anel de segurança	1		-----
17	KH4932	Retentor	1		-----
18	LA4015	Rolamento	1		-----
19	83285200	Eixo	1	** 9+3 marchas	-----
19	83281100	Eixo	1	* 14+4 marchas	-----
20	83281300	Anel de vedação	1		-----
21	641161	Chaveta de comando	3		-----
22	641370	Capa do sincronizador	1		-----
23	83281700	Cubo do sincronizador	1		-----
24	641400	Mola	2		-----
25	641410	Anel de sincronização	2		-----
26	690050	Engrenagem Z - 35	1	** 9+3 marchas	-----
26	730020	Engrenagem Z - 26	1	* 12+4 marchas	-----
27	LA3965	Rolamento	1		-----
28	LA9113	Rolamento	1		-----
29	HA6325	Parafuso	8		-----
30	JE6421	Pino guia	2		-----
31	HJ0287	Prisioneiro	5		-----
32	JB0939	Porca	5		-----
33	83285900	Tampa	1		-----
34	KH4761	Anel de vedação	1		-----
35	731380	Tampa	1		-----
36	LA9124	Bucha	1		-----
37	81314700	Capa e cubo montado	1		-----

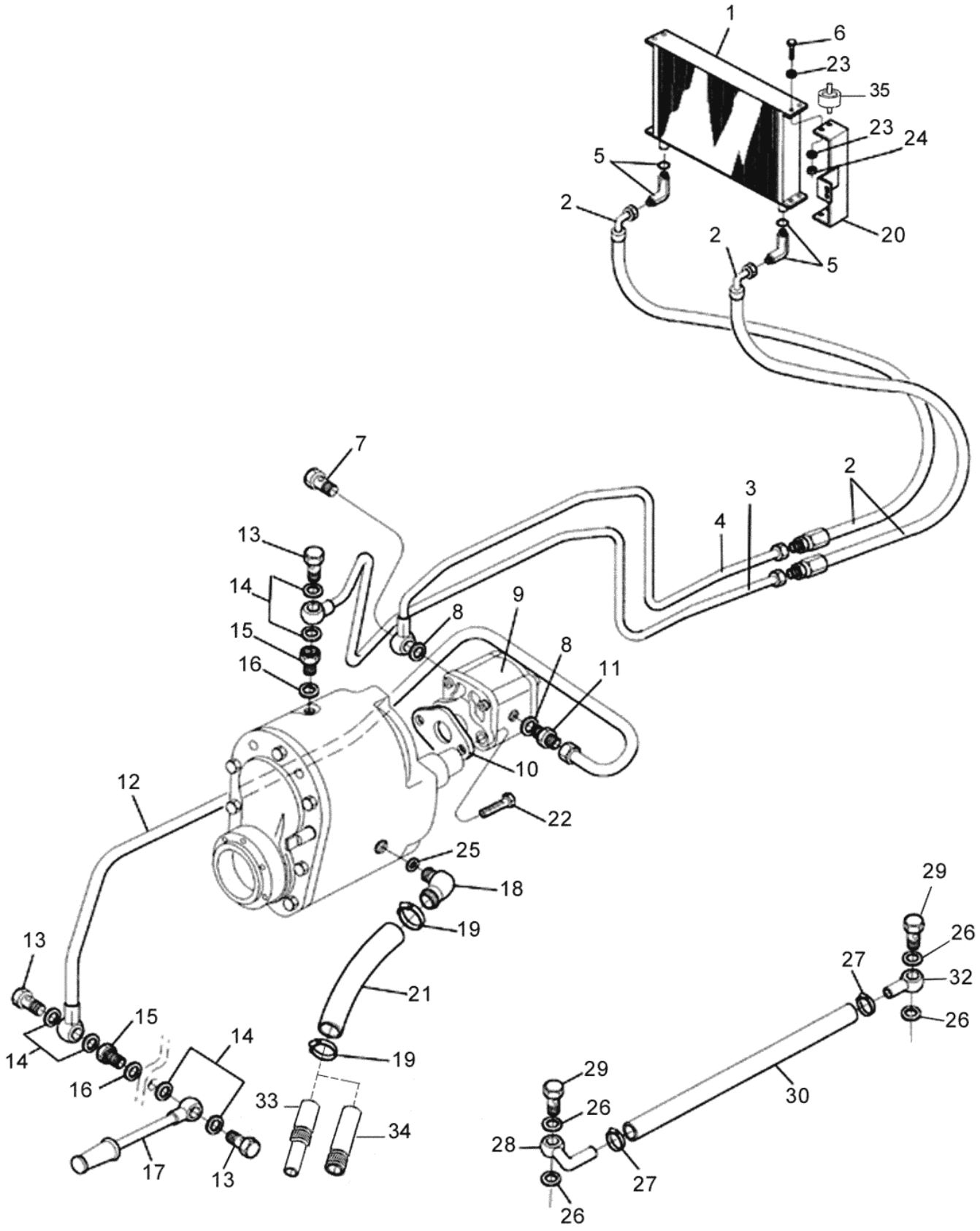
1
6
23
35
23
24
5
2
20
2
5
2
3
4
7
13
14
15
16
8
9
8
11
10
12
22
25
18
19
21
19
13
14
15
16
17
13
14
33
34
29
26
28
26
27
30
29
26
27
32
26

Ref.	Num. Peça	Denominação	Qtd	Nota	$ Unit.
1	32590900	Radiador de óleo	1		-----
2	83288700	Mangueira	2		-----
3	85038300	Tubo da bomba - radiador	1		-----
3	85038300	Tubo da bomba - radiador	1	BF-rebaixado	-----
4	85038300	Tubo da bomba - radiador	1	BF-rebaixado	-----
4	85038500	Tubo radiador - Hi trac	1		-----
5	GS9371	Conexão	2		-----
6	HA6313	Parafuso	3		-----
7	831830	Parafuso	1		-----
8	KH3611	Anel de vedação	3		-----
9	83282000	Bomba hidráulica completa	1		-----
10	83283500	Junta da bomba	1		-----
11	262150	Conexão	1		-----
12	81934300	Tubo do Hi -trac - cx.cambio	1		-----
13	591780	Parafuso	3		-----
14	KH3621	Anel retentor	6		-----
15	83283800	Adaptador	2		-----
16	KH3610	Anel de vedação	2		-----
17	83284500	Tubo de sucção	1		-----
18	83291500	Conexão	1		-----
19	GP3912	Abraçadeira	4		-----
20	33369610	Suporte	1		-----
21	83284400	Mangueira	1		-----
22	HC9327	Parafuso	2		-----
23	JD0406	Arruela	8		-----
24	JB9803	Porca	8		-----
25	83291600	Anel de vedação	3		-----
26	KH3618	Anel de vedação	4		-----
27	GP3916	Abraçadeira	2		-----
28	235000	Tubo	1		-----
29	589270	Parafuso de conexão	2		-----
30	83288700	Mangueira	1		-----
32	83085100	Conexão	1		-----
33	83291300	Conexão	1	With hi-track 4x4	-----
34	83291400	Tubo	1	With Hi-track 4x2	-----
35	83806000	Coxim	4		-----

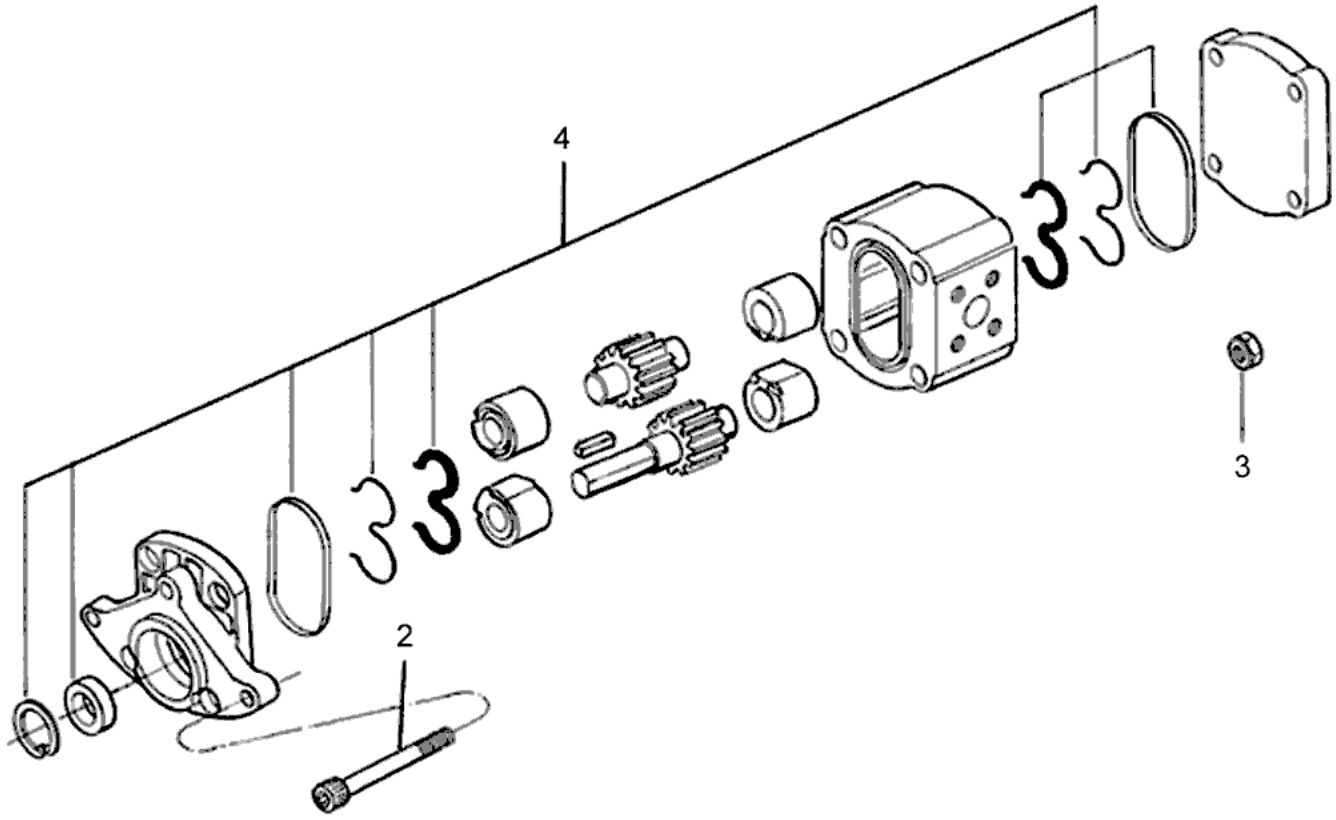
4
3
2

BF75

44-03 - BOMBA HIDRÁULICA DO HI-TRAC

23/10/2006

Ref.	Num. Peça	Denominação	Qtd	Nota	$ Unit.
-	83282000	Bomba hidráulica completa	1	*	-----
2	81247100	Parafuso	4		-----
3	217440	Porca	4		-----
4	81247200	Jogo de reparo	1		-----

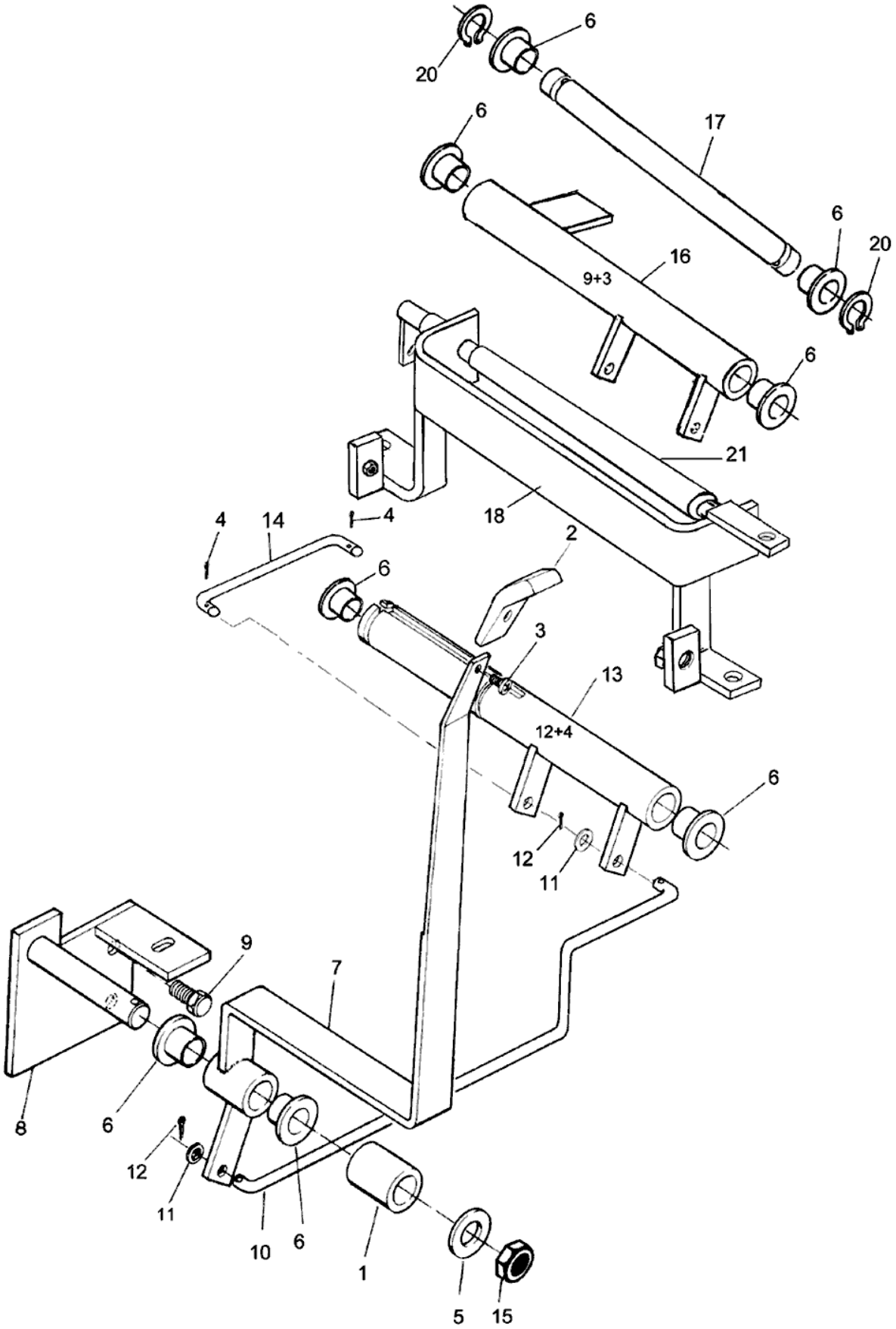
20
6
17
6
20
16
9+3
6
21
18
4
14
4
2
6
3
13
12+4
6
12
11
9
7
8
6
12
11
10
6
1
5
15

BF75

44-04 - ALAVANCA DE ACIONAMENTO DO HI-TRAC

23/10/2006

Ref.	Num. Peça	Denominação	Qtd	Nota	$ Unit.
1	83285500	Bucha	1	4x2	-----
2	30235400	Manopla	1		-----
3	HD9030	Parafuso	1		-----
4	JE3130	Cupilha	1		-----
5	JE9084	Mola	1		-----
6	436390	Bucha de plástico	6		-----
7	85090000	Alavanca	1		-----
8	81929800	Suporte	1		-----
9	HA6344	Parafuso	2		-----
10	83349720	Haste	1		-----
11	JD0408	Arruela	2		-----
12	JE3076	Cupilha	2		-----
13	83283020	Alavanca	1	With 12 speeds com	-----
14	83282600	Haste	1		-----
15	JB7907	Porca	1		-----
16	83282520	Haste	1	With 9 speeds com	-----
17	83292010	Eixo	1		-----
18	83282740	Mancal	1		-----
20	KG2018	Trava	2		-----
21	83346910	Alavanca	1		-----

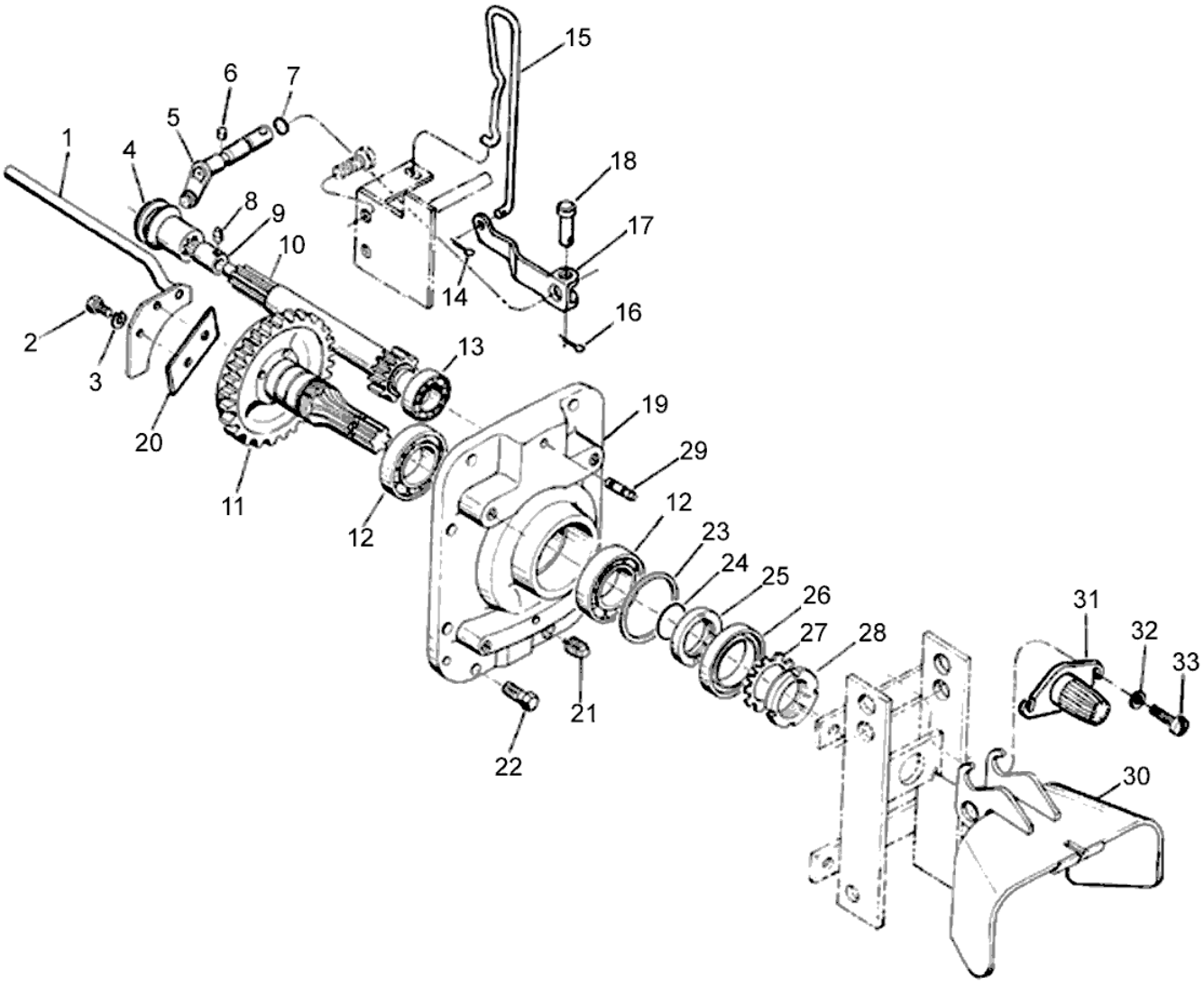
1
2
3
4
5
6
7
8
9
10
11
12
13
14
15
16
17
18
19
20
21
22
23
24
25
26
27
28
29
30
31
32
33

BF75

46-01 - TOMADA DE POTÊNCIA

23/10/2006

Ref.	Num. Peça	Denominação	Qtd	Nota	$ Unit.
1	83315500	Tubo de óleo	1	2040 mm	-----
1	601720	Tubo de óleo	1	1760mm	-----
2	HA9118	Parafuso	2		-----
3	JD3106	Arruela de pressão	2		-----
4	651650	Luva de acoplamento	1		-----
5	581570	Eixo	1		-----
6	581580	Pino	1		-----
7	KH4939	Anel retentor	1		-----
8	651920	Pino de trava	1		-----
9	651380	Bucha	1		-----
10	83315200	Eixo pinhão	1	2040rpm Z14	-----
10	651660	Eixo pinhão	1	1760 rpm Z16	-----
11	83315300	Eixo da TDP 6 dentes	1	2040rpm Z53	-----
11	651701	Eixo da TDP 6 dentes	1	1760rpm Z51	-----
12	LA2015	Rolamento	2		-----
13	80841500	Rolamento	1		-----
14	JE3047	Cupilha	1		-----
15	83349800	Posicionador	1		-----
16	JE3047	Cupilha	1		-----
17	240520	Alavanca	1		-----
18	511833	Pino	1		-----
19	83315900	Tampa traseira	1		-----
20	83315600	Chapa espaçadora	1		-----
21	822940	Bujão	1		-----
22	HA6344	Parafuso	8		-----
23	651690	Anel	1		-----
24	KH4190	Anel retentor	1		-----
25	651711	Anel distanciador	1		-----
26	KH0920	Retentor	1		-----
27	LB5015	Arruela de segurança	1		-----
28	LB3015	Porca	1		-----
29	581020	Pino guia	2		-----
30	627250	Chapa de proteção	1		-----
31	80655300	Tampa de proteção	1		-----
32	JD0406	Arruela	2		-----
33	HC1314	Parafuso	2		-----

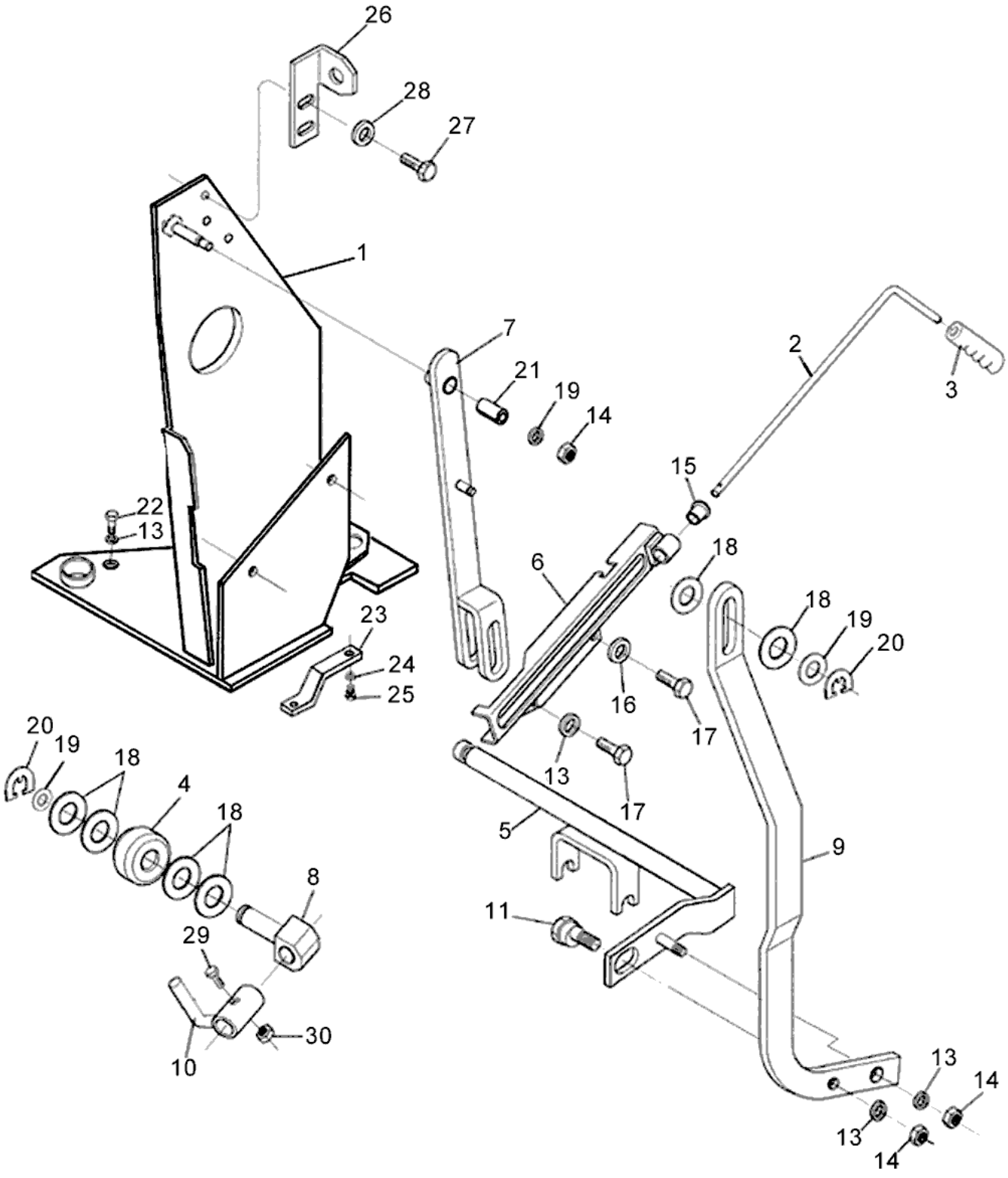
26
28
27
1
7
21
19
14
2
3
15
22
13
6
18
18
19
20
23
24
25
16
17
13
17
20
19
18
4
18
5
9
8
11
29
30
10
13
14
13
14

BF75

46-02 - ALAVANCA DE ACIONAMENTO DA TDP

23/10/2006

Ref.	Num. Peça	Denominação	Qtd Nota	$ Unit.
1	81890201	Suporte	1	-----
2	81888810	Alavanca da TDP	1	-----
3	80355400	Manopla	1	-----
4	81890100	Rolete	1	-----
5	81890800	Eixo de acionamento	1	-----
6	81888010	Trilho	1	-----
7	81889600	Alavanca superior	1	-----
8	81888900	Terminal	1	-----
9	81890010	Alavanca inferior	1	-----
10	81888500	Trava	1	-----
11	859750	Parafuso de regulagem	1	-----
13	JD0410	Arruela	5	-----
14	JB8905	Porca	3	-----
15	81891500	Bucha	1	-----
16	686930	Arruela	1	-----
17	HA9229	Parafuso	2	-----
18	81776000	Arruela	6	-----
19	JD0412	Arruela	2	-----
20	KG1073	Anel de trava	1	-----
21	80054600	Bucha	2	-----
22	HA6333	Parafuso	3	-----
23	82639600	Suporte	1	-----
24	JD0408	Arruela	2	-----
25	HA6322	Parafuso	2	-----
26	81919800	Suporte do interruptor	1	-----
27	HA6313	Parafuso	2	-----
28	JD0406	Arruela	2	-----
29	HA6315	Parafuso	1	-----
30	JB8903	Porca	1	-----

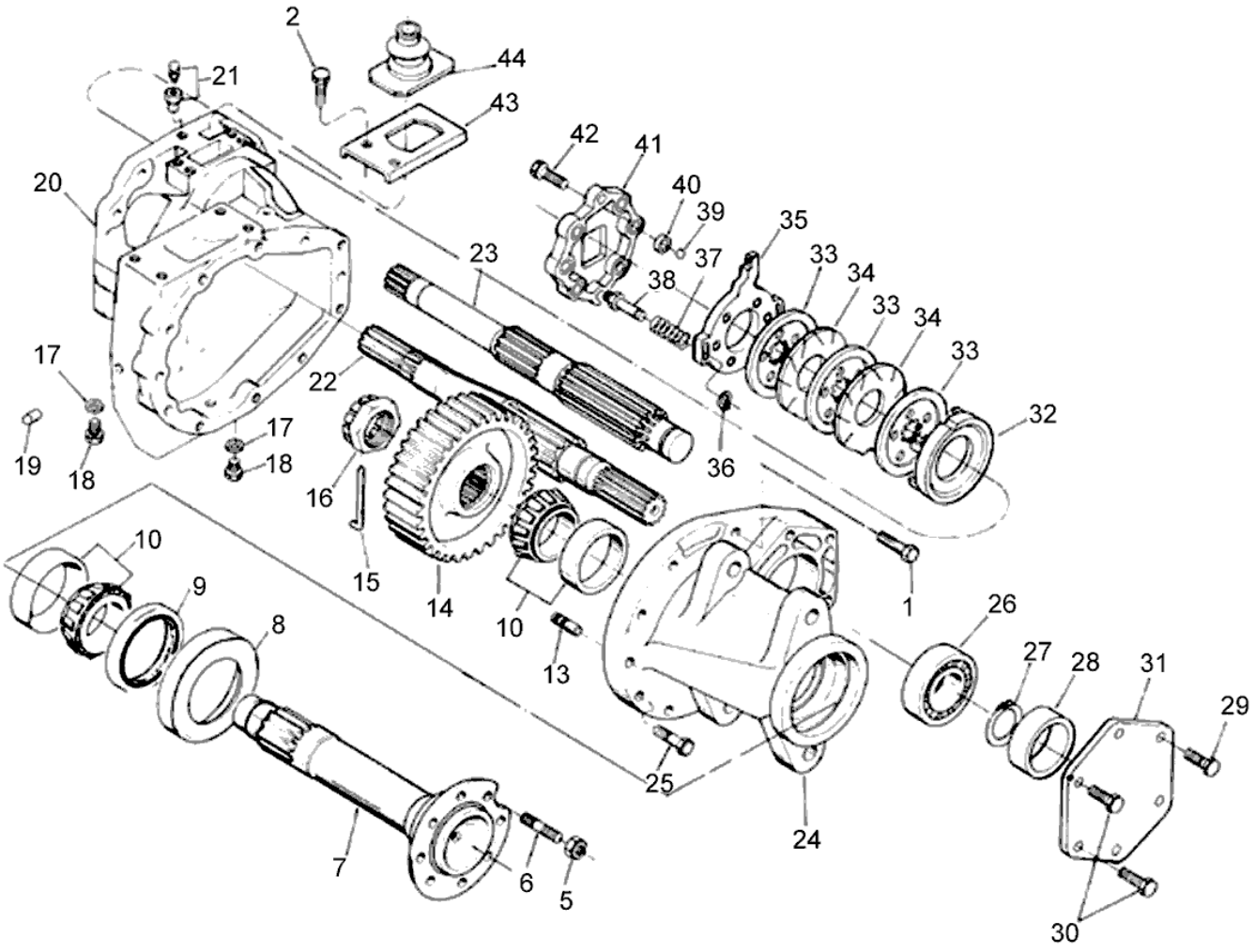
2
44
21
43
42
41
40
39
35
20
23
37
33
34
38
33
34
33
17
22
32
17
36
19
18
18
16
10
9
8
15
14
10
13
1
26
27
28
31
29
25
24
7
6
5
30

Ref.	Num. Peça	Denominação	Qtd Nota	$ Unit.
1	HA6345	Parafuso	2	-----
2	HA8424	Parafuso	4	-----
5	83325700	Porca	16	-----
6	83326700	Prisioneiro	16	-----
7	83340400	Eixo traseiro	2	-----
8	583140	Tampa protetora	2	-----
9	KH1064	Retentor	2	-----
10	83325400	Rolamento	4	-----
13	581020	Pino guia	4	-----
14	583221	Engrenagem motriz	2	-----
15	583260	Trava	2	-----
16	583241	Porca castelo	2	-----
17	KH3610	Anel de vedação	4	-----
18	GR0225	Bujão	4	-----
19	822940	Bujão	2	-----
20	83335410	Carcaça direita	1	-----
20	83335310	Carcaça lado esquerdo	1	-----
21	31083300	Respirador	2	-----
22	83335500	Semi-eixo traseiro esquerdo	1	-----
23	83335600	Semi-eixo traseiro direito	1	-----
24	83325300	Carcaça transmissão final	2	-----
25	HA8346	Parafuso	12	-----
26	LA4216	Rolamento	2	-----
27	KG1055	Anel de segurança	2	-----
28	83336600	Anel espaçador	2	-----
29	HA9208	Parafuso	8	-----
30	HA6344	Parafuso	4	-----
31	83336700	Tampa	2	-----
32	83325510	Anel fixador	2	-----
33	30184800	Disco de freio	6	-----
34	411040	Disco intermediário	4	-----
35	81393100	Anel do freio lado direito	1	-----
36	KG1074	Anel de segurança	4	-----
36	81393000	Anel do freio lado esquerdo	1	-----
37	30989500	Mola	4	-----
38	30989410	Pino	4	-----
39	LB8045	Esfera	12	-----
40	30360000	Capa de esfera	12	-----
41	83335700	Apoio das esferas	2	-----
42	HC8346	Parafuso	4	-----
43	83326610	Chapa fixadora - lado direito	1	-----
43	83342410	Chapa fixadora - lado esquerdo	1	-----
44	83326500	Borracha de vedação	2	-----

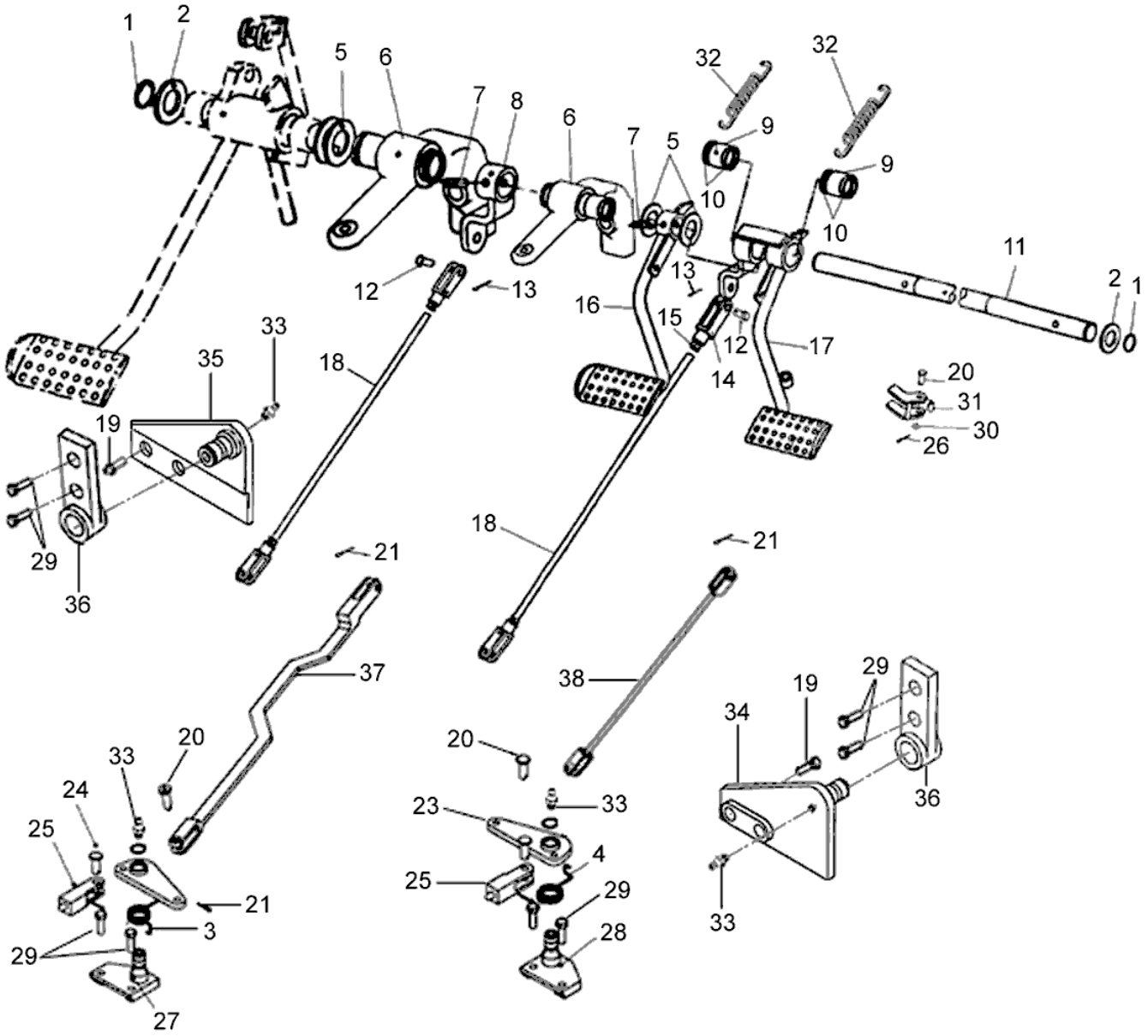
1
2
5
6
7
8
6
7
5
32
32
9
9
10
10
11
2
1
12
13
16
15
12
17
14
13
33
35
18
19
29
36
18
21
21
37
38
20
20
33
24
25
21
3
29
27
23
33
4
25
29
28
19
29
34
36
33
20
31
30
26

BF75

51-02 - ACIONAMENTO DO FREIO

23/10/2006

Ref.	Num. Peça	Denominação	Qtd Nota	$ Unit.
1	KG1016	Anel de segurança	2	-----
2	JD0424	Arruela	2	-----
3	81885100	Mola esquerda	1	-----
4	81885000	Mola direita	1	-----
5	81823200	Anel espaçador	5	-----
6	81865400	Suporte	2	-----
7	JE8190	Pino	2	-----
8	81828010	Alavanca	2	-----
9	LA9124	Bucha	6	-----
10	KH1138	Retentor	8	-----
11	81923000	Eixo	1	-----
12	83326400	Pino	2	-----
13	JE3079	Cupilha	2	-----
14	83338700	Garfo	2	-----
15	JB1110	Porca	2	-----
16	81827500	Pedal do freio esquerdo	1	-----
17	81827210	Pedal do freio direito	1	-----
18	82334300	Haste	2	-----
19	HA6333	Parafuso	4	-----
20	83326400	Pino	6	-----
21	JE3079	Cupilha	6	-----
23	81831800	Articulador	2	-----
24	JJ4036	Pino	2	-----
25	81831710	Garfo	2	-----
26	JE3047	Cupilha	3	-----
27	81832300	Suporte esquerdo	1	-----
28	81832100	Suporte direito	1	-----
29	HA8424	Parafuso	4	-----
30	JD0408	Arruela	1	-----
31	668420	Trava do pedal	1	-----
32	219730	Mola	2	-----
33	GG0088	Niple de lubrificação	2	-----
34	82343300	Suporte direito	1	-----
35	82343600	Suporte esquerdo	1	-----
36	82334400	Alavanca	2	-----
37	82343800	Barra lado esquerdo	1	-----
38	82344200	Barra lado direito	1	-----

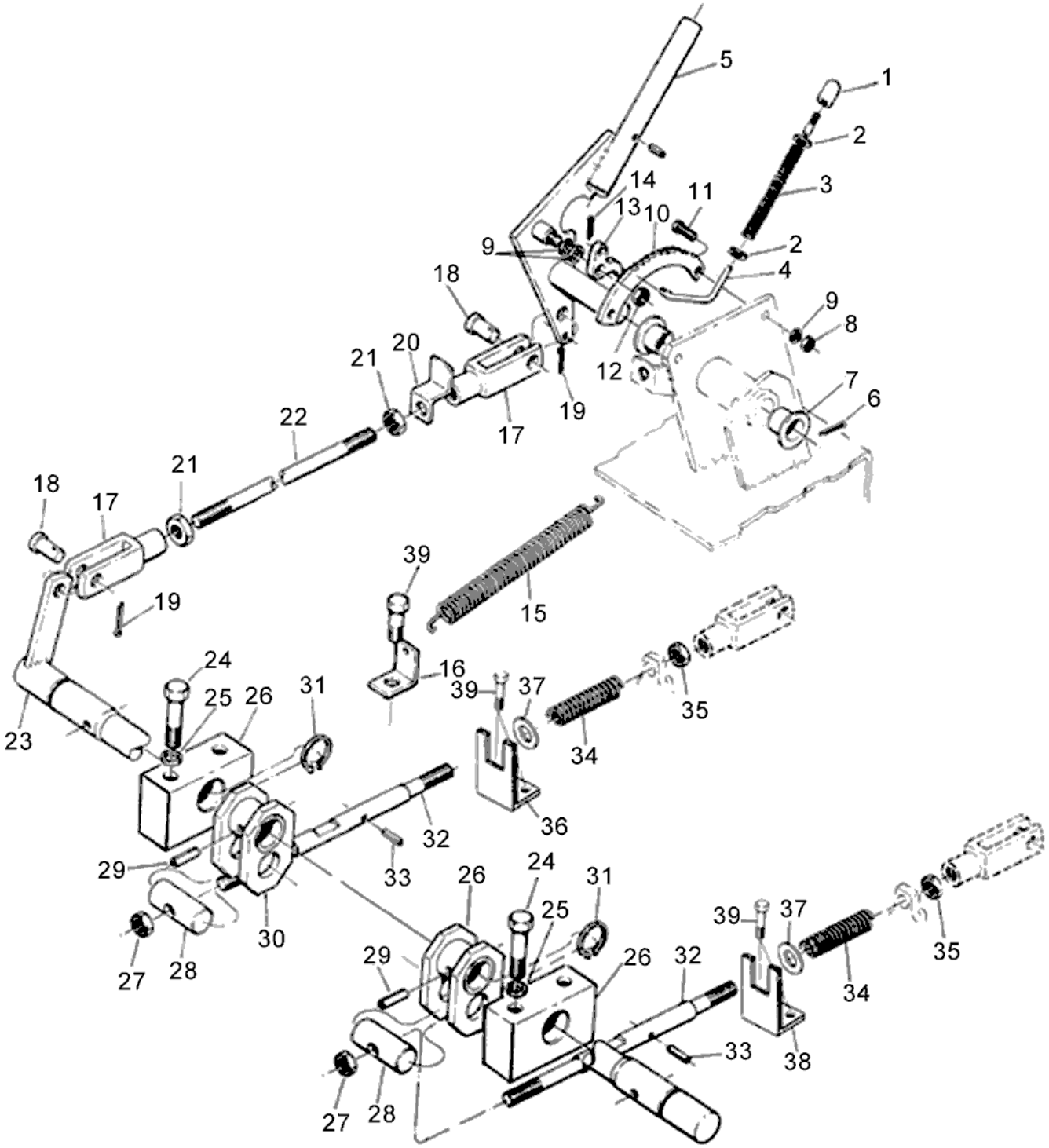
5
1
2
3
14
11
13
10
9
2
4
18
9
8
20
21
12
7
6
22
19
17
21
18
17
39
19
15
24
16
39
37
25
26
31
35
23
34
36
32
29
33
26
24
31
25
39
37
30
29
26
32
35
27
28
34
33
38
27
28

Ref.	Num. Peça	Denominação	Qtd Nota	$ Unit.
1	81736400	Botão	1	-----
2	224580	Arruela	2	-----
3	224550	Mola	1	-----
4	83338800	Vareta da trava	1	-----
5	83337700	Alavanca do freio	1	-----
6	JE3103	Cupilha	1	-----
7	436390	Bucha de plástico	2	-----
8	JB1108	Porca	2	-----
9	JD0408	Arruela	4	-----
10	30093700	Catraca	1	-----
11	HA6323	Parafuso	2	-----
12	JB8903	Porca	1	-----
13	80020300	Trava	1	-----
14	JE3047	Cupilha	1	-----
15	826100	Mola	1	-----
16	83326800	Suporte da mola	1	-----
17	83338700	Garfo	2	-----
18	83326400	Pino	2	-----
19	JE3079	Cupilha	2	-----
20	83326100	Acionador	1	-----
21	JB1210	Guia	2	-----
22	83338600	Tirante	1	-----
23	83337600	Eixo do freio montado	1	-----
24	HA8337	Parafuso	4	-----
25	JD3110	Arruela de pressão	4	-----
26	83342100	Mancal do eixo do freio	2	-----
27	JB1112	Porca	2	-----
28	588811	Pino	2	-----
29	JE8190	Pino	2	-----
30	83337400	Alavanca	2	-----
31	KG2025	Anel de segurança	2	-----
32	83326900	Haste	2	-----
33	JE9059	Pino de pressão	2	-----
34	81422100	Mola	2	-----
35	81395300	Porca	2	-----
36	81416500	Encosto esquerdo	1	-----
37	JD0416	Arruela	2	-----
38	81416600	Encosto direito	1	-----
39	HA6323	Parafuso	4	-----

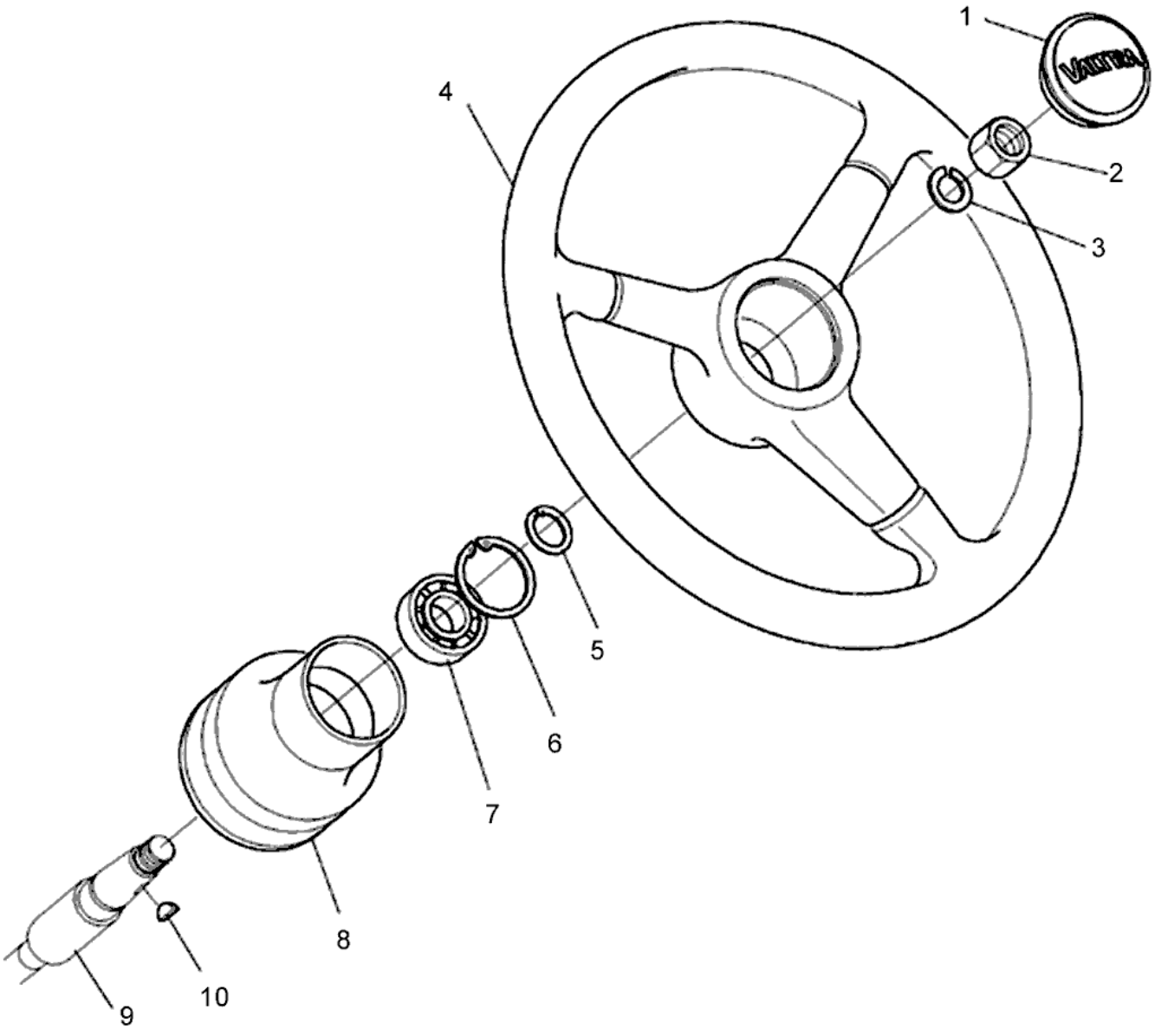
1
2
3
4
5
6
7
8
9
10

BF75

61-01 - COLUNA DA DIREÇÃO

10/07/2002

Ref.	Num. Peça	Denominação	Qtd Nota	$ Unit.
1	30302830	Tampa	1	-----
2	80049000	Porca	1	-----
3	JD0420	Arruela	1	-----
4	32889010	Volante	1	-----
5	KG2025	Anel de segurança	1	-----
6	KG3052	Anel de trava	1	-----
7	LA11071	Rolamento	1	-----
8	85092800	Guarnição da direção	1	-----
9	81372600	Eixo da direção	1	-----
10	GB8005	Chaveta	1	-----

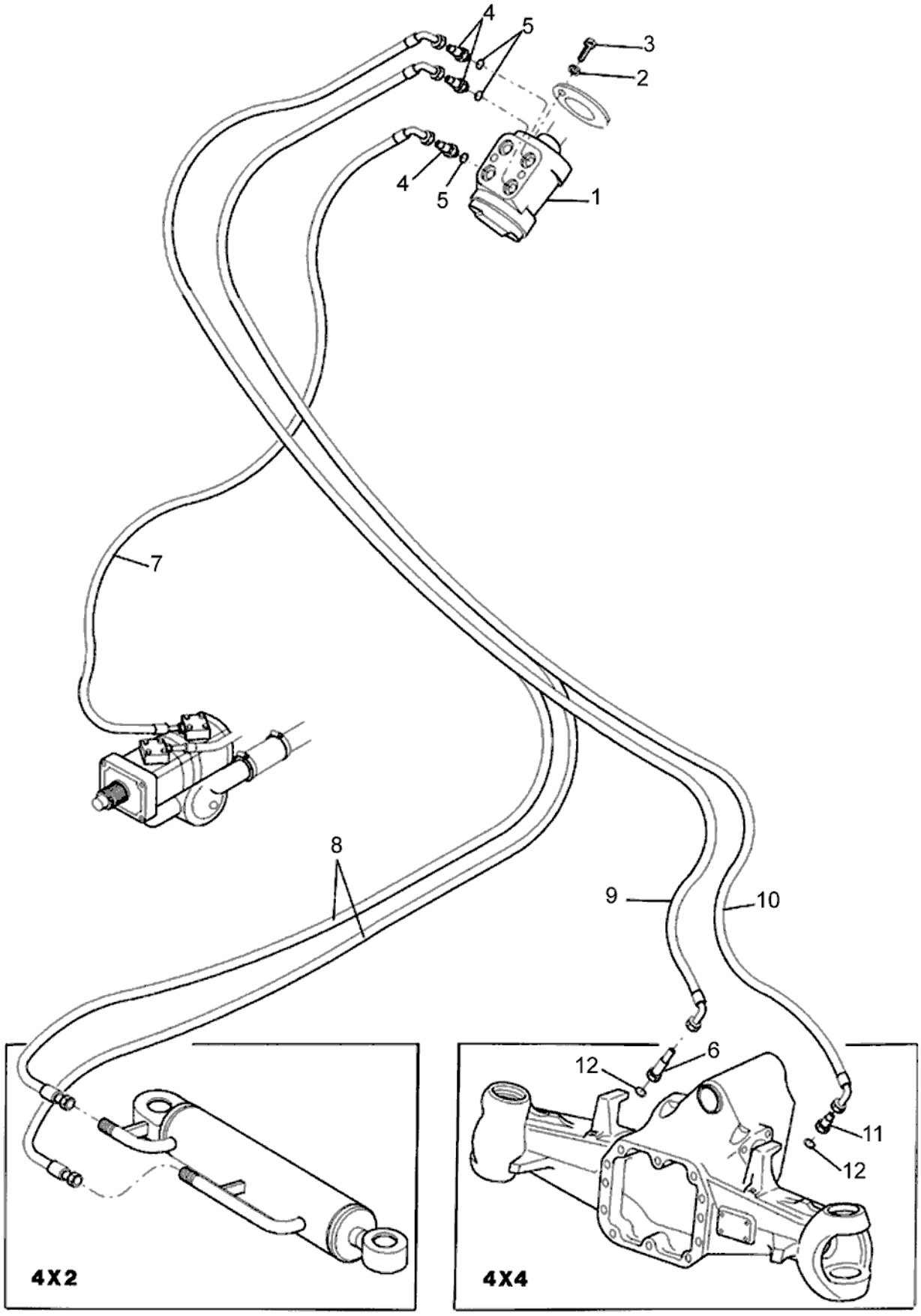
4
5
3
2
4
5
1
7
8
9
10
12
6
11
12
4X2
4X4

BF75

61-02 - DIREÇÃO HIDRÁULICA

23/10/2006

Ref.	Num. Peça	Denominação	Qtd	Nota	$ Unit.
1	30210720	Unidade hidrostática completa	1		-----
2	JD3108	Arruela	4		-----
3	HC9325	Parafuso allen M8x16mm	4		-----
4	GS9270	Conexão	3		-----
5	KH4946	Anel retentor	3		-----
6	83400200	Conexão	1	4x4	-----
7	85047500	Mangueira de pressão	1		-----
8	81929300	Mangueira	2	4x2	-----
9	81924000	Mangueira	1	4x4	-----
10	81924100	Mangueira	1	4x4	-----
11	81050000	Conexão	1	4x4	-----
12	KH4070	Anel retentor	2	4x4	-----

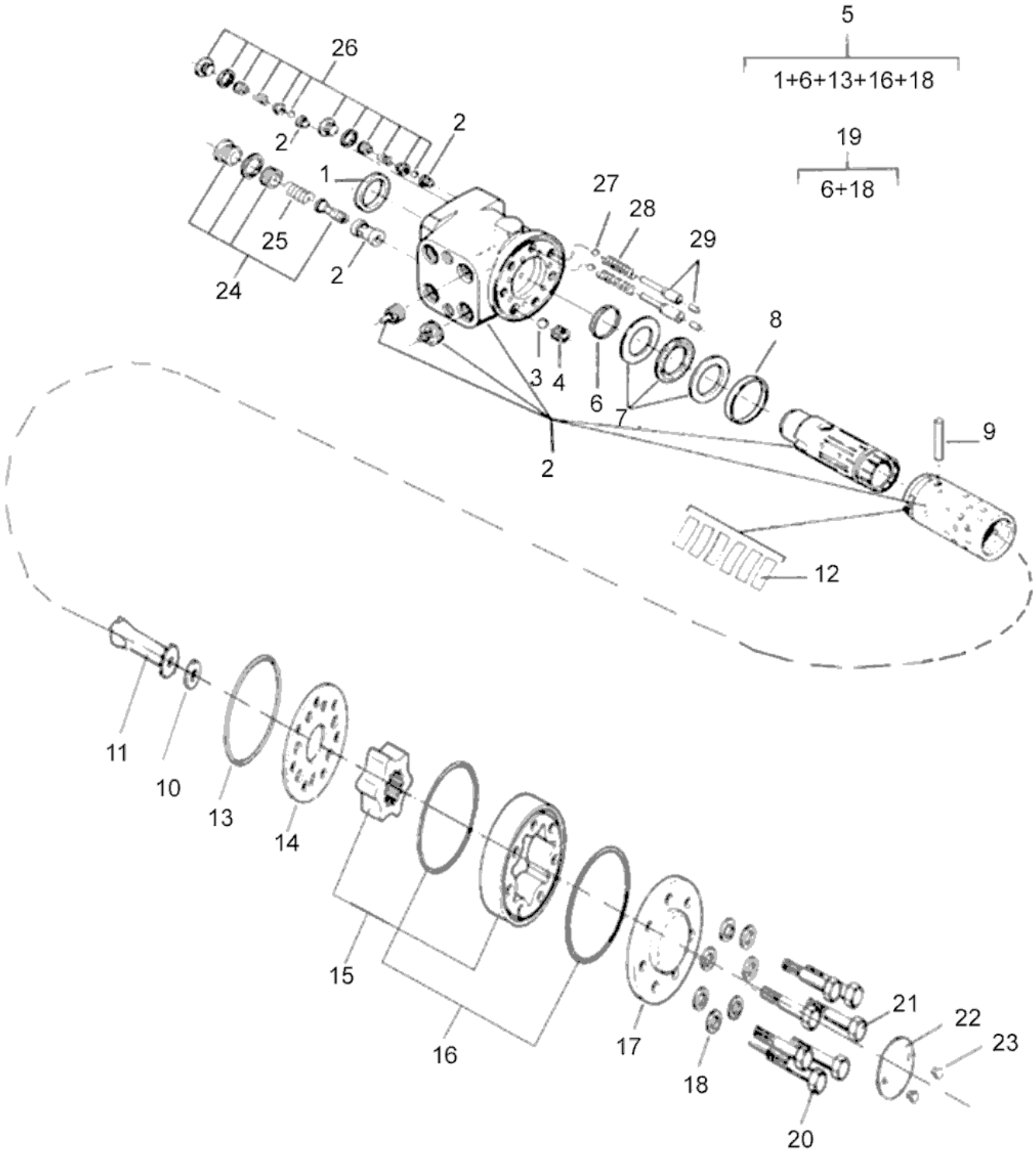
5
1+6+13+16+18
19
6+18
26
2
2
1
25
24
2
27
28
29
8
3
4
6
7
2
9
12
11
10
13
14
15
16
17
18
21
22
23
20

BF75

61-03 - UNIDADE HIDROSTÁTICA DANFOSS

23/10/2006

Ref.	Num. Peça	Denominação	Qtd	Nota	$ Unit.
-	30210720	Unidade hidrostática completa	1		-----
1		Retentor anti-pó	1	*	-----
2		Carcaça, carretel e luva	1	*	-----
3	81301700	Esfera	1		-----
4	81301800	Bucha rosqueada	1		-----
5	81420200	Kit de reparo	1	Ref. 1, 6, 13, 16, 18	-----
6		Anel retentor	1	*	-----
7	81302100	Rolamento axial	1		-----
8	81302200	Anel	1		-----
9	81302300	Pino	1		-----
10	81302400	Espaçador	1		-----
11	81302500	Eixo	1		-----
12	81302600	Conjunto de molas	1		-----
13		Anel de vedação	1	*	-----
14	81302800	Placa distribuidora	1		-----
15	81295700	Conjunto de engrenagens	1		-----
16		Anel de vedação	2	*	-----
17	81303100	Tampa	1		-----
18		Arruela	7	*	-----
19	81420300	Kit de reparo	1		-----
20	81295800	Parafuso especial	1		-----
21	81295900	Parafuso	6		-----
22	81303500	Placa de identificação	1		-----
23	81303600	Parafuso	2		-----
24	81303700	Válvula de alívio	1		-----
25	81303800	Mola	2		-----
26	81293800	Válvula anti-choque	2		-----
27	81304000	Esfera	2		-----
28		Mola	2	*	-----
29	81303900	Pino cilíndrico	2		-----

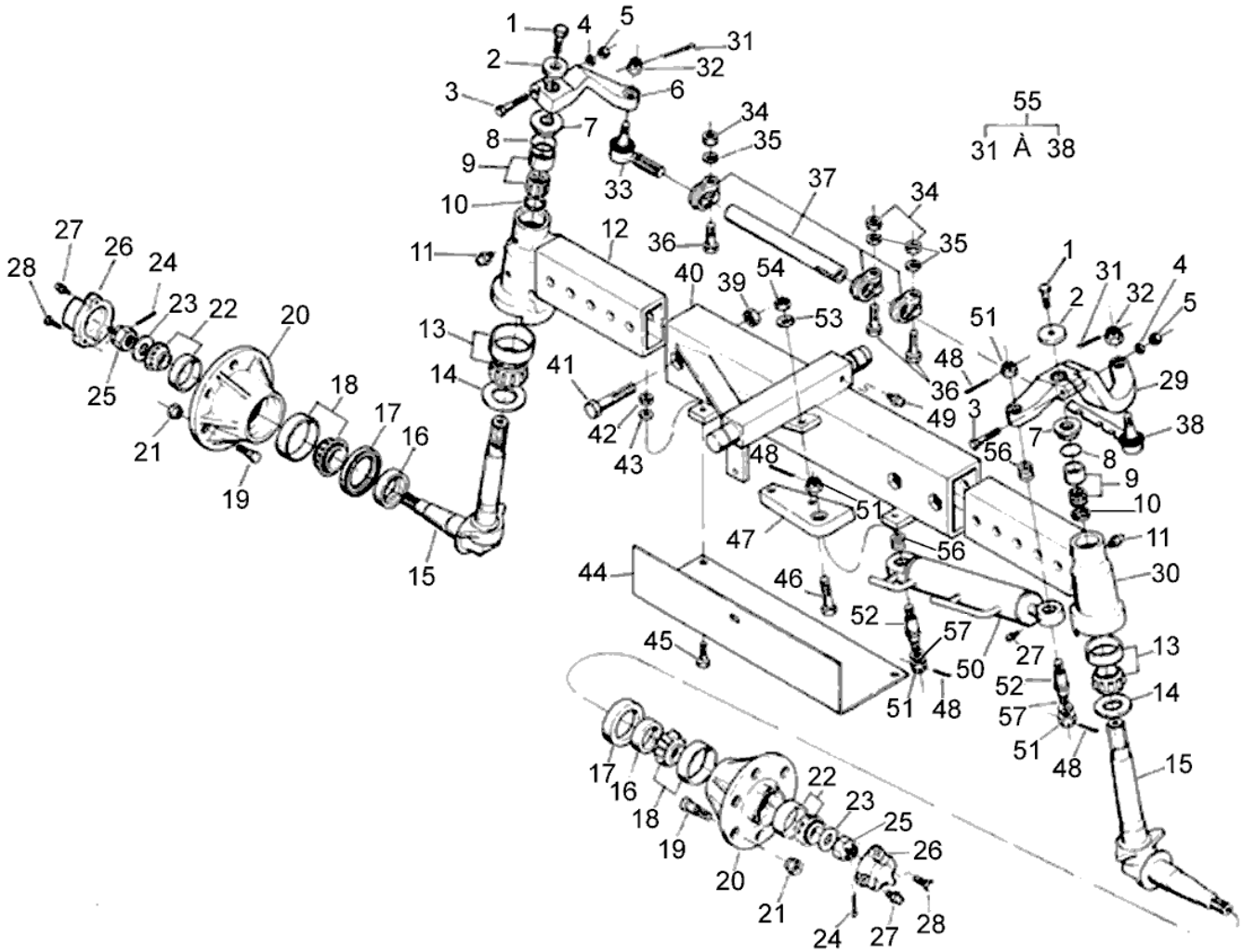
55
31 À 38

Ref.	Num. Peça	Denominação	Qtd Nota	$ Unit.
1	HA6344	Parafuso	2	-----
2	585570	Arruela	2	-----
3	HA8347	Parafuso	2	-----
4	JD3112	Arruela de pressão	2	-----
5	JB1112	Porca	2	-----
6	80688431	Braço lado direito	1	-----
7	656080	Tampa	2	-----
8	KH4904	Anel de vedação	2	-----
9	LA9008	Rolamento	2	-----
10	216470	Junta	2	-----
11	GG0019	Niple de lubrificação	4	-----
12	83360100	Suporte da manga de eixo direito	1	-----
13	LA5113	Rolamento	2	-----
14	172880	Separador	2	-----
15	80881000	Manga de eixo	2	-----
16	173401	Anel espaçador	2	-----
17	KH1114	Junta	2	-----
18	LA5013	Rolamento de agulhas	2	-----
19	586150	Parafuso	12	-----
20	216290	Cubo	2	-----
21	80693600	Porca	12	-----
22	LA5109	Rolamento	2	-----
23	596220	Arruela	2	-----
24	JE3108	Cupilha	2	-----
25	JC3522	Porca	2	-----
26	243790	Tampa	2	-----
27	GG0088	Niple de lubrificação	2	-----
28	HS2316	Parafuso	6	-----
29	80688531	Braço da direção - lado esquerdo	1	-----
30	83360200	Suporte da manga de eixo esquerdo	1	-----
31	JE3106	Cupilha	2	-----
32	JC2903	Porca castelo	2	-----
33	858960	Terminal direito	1	-----
34	JB3713	Porca	3	-----
35	JD3113	Arruela de pressão	3	-----
36	HS5456	Parafuso	3	-----
37	80698000	Tubo de ligação	1	-----
38	80700000	Terminal esquerdo	1	-----
39	JB3719	Porca	4	-----
40	80690800	Eixo dianteiro	1	-----
41	HS5480	Parafuso	4	-----
42	JB1210	Guia	3	-----
43	JD3110	Arruela de pressão	3	-----
44	80694700	Chapa de proteção	1	-----
45	HA9236	Parafuso	3	-----
46	HA6359	Parafuso	2	-----
47	80689900	Suporte	1	-----
48	JE3106	Cupilha	4	-----
49	GG0086	Lubrificador	1	-----
50	80688710	Cilindro da direção	1	-----
51	JC2903	Porca castelo	4	-----
52	80689710	Pino	2	-----
53	JD3116	Arruela	2	-----

Ref.	Num. Peça	Denominação	Qtd Nota	$ Unit.
54	JB1116	Porca	2	-----
55	80693900	Barra da direção montada	1	-----
56	81176900	Guarnição	2	-----
57	81167700	Arruela	2	-----

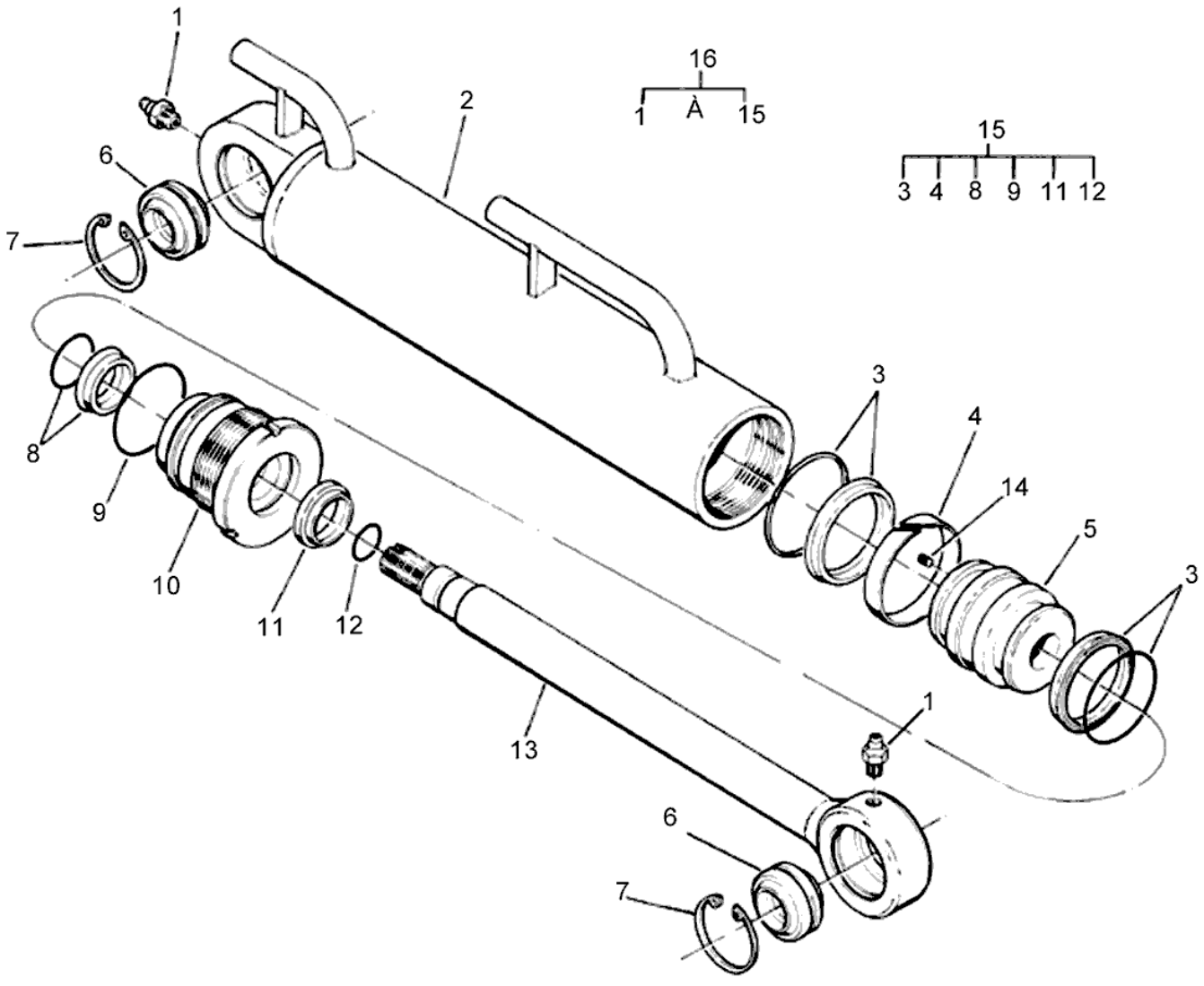
1
2
16
1 À 15
15
3 4 8 9 11 12
6
7
8
9
10
11
12
13
3
4
14
5
3
1
6
7

BF75

62-03 - CILINDRO DA DIREÇÃO

23/10/2006

Ref.	Num. Peça	Denominação	Qtd	Nota	$ Unit.
1	GG0088	Niple de lubrificação	2		-----
2	80632300	Camisa	1		-----
3	80468100	Gaxeta	2		-----
4	80632700	Cinta teflon	1		-----
5	80632500	Pistão	1		-----
6	80688900	Rótula	2		-----
7	80690200	Anel de segurança	2		-----
8	80467800	Gaxeta	1		-----
9	80467900	Anel retentor	1		-----
10	80632600	Guia da haste	1		-----
11	80467700	Anel raspador	1		-----
12	80468000	Anel retentor	1		-----
13	80632400	Haste	1		-----
14	228990	Parafuso	1		-----
15	80821100	Jogo de reparo	1	Ref.3,4,8.9,12 and 14	-----
16	80694110	Cilindro da direção - montado	1	Ref.1,5,8 and 14	-----

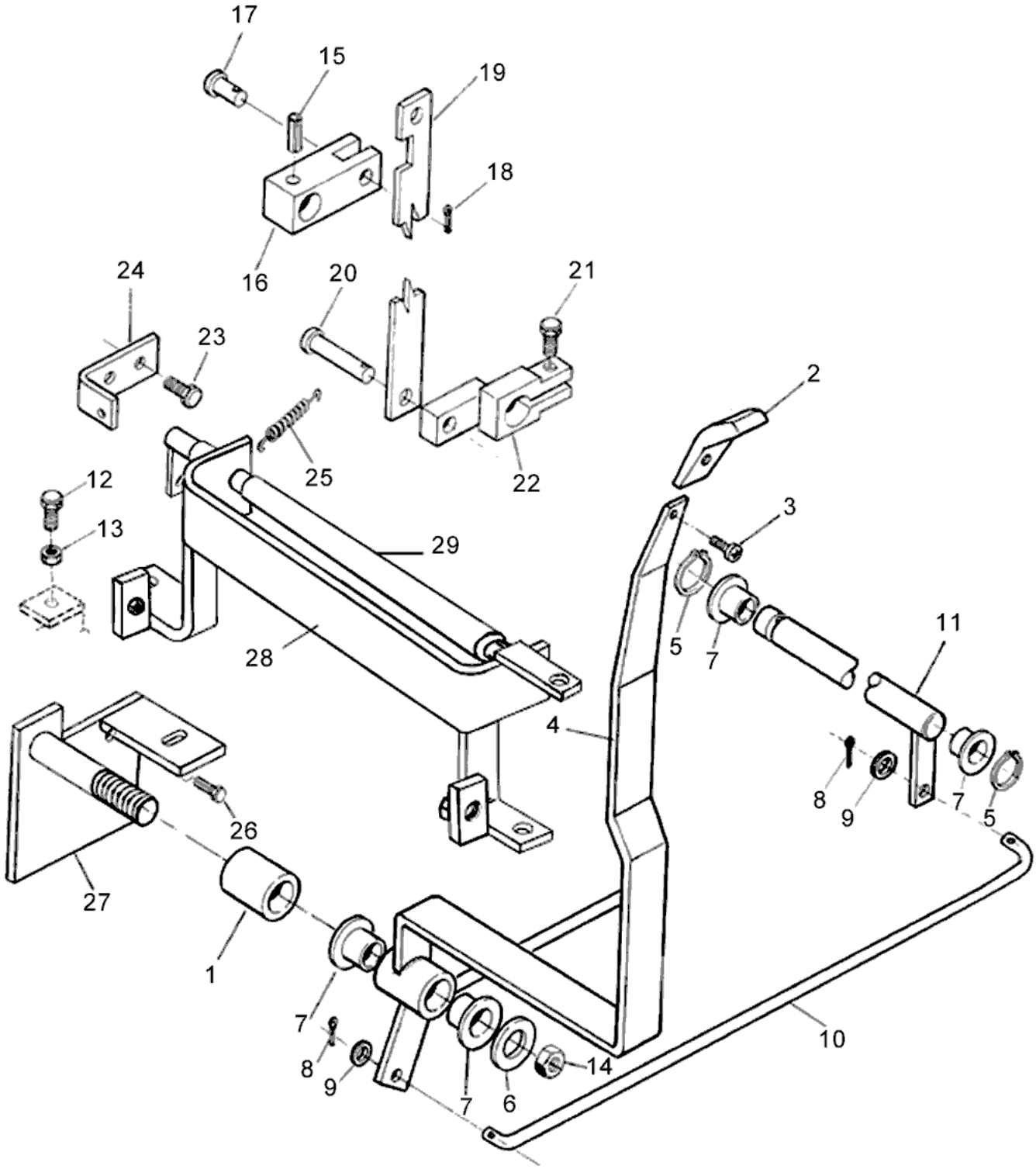
17
15
19
18
16
24
20
21
23
2
25
22
12
3
13
29
5
7
11
28
4
8
9
7
5
26
27
1
7
10
8
9
7
6
14

BF75

63-01 - ALAVANCA DE ACIONAMENTO DA TRAÇÃO DIANTEIRA 23/10/2006

Ref.	Num. Peça	Denominação	Qtd	Nota	$ Unit.
1	83285500	Bucha	1	Without Hi-Trac	-----
2	30235400	Manopla	1		-----
3	HD9030	Parafuso	1		-----
4	83346521	Alavanca	1		-----
5	KG2018	Trava	2		-----
6	JE9084	Mola	1		-----
7	83639000	Bucha	4		-----
8	JE3076	Cupilha	2		-----
9	JD0408	Arruela	2		-----
10	83282900	Haste	1		-----
11	83346900	Alavanca	1		-----
12	HA6324	Parafuso	1		-----
13	JB1208	Porca	1		-----
14	JB7907	Porca	1		-----
15	JE8139	Pino	1		-----
16	83347000	Alavanca	1		-----
17	JJ4036	Pino	1		-----
18	JE3047	Cupilha	1		-----
19	83284800	Haste	1		-----
20	83346300	Pino	1		-----
21	HA6323	Parafuso	1		-----
22	83346000	Alavanca	1		-----
23	HA9234	Parafuso	2		-----
24	83346200	Suporte	1		-----
25	219730	Mola	1		-----
26	HA6344	Parafuso	2		-----
27	81929800	Suporte	1		-----
28	83282730	Mancal	1		-----
29	83346910	Alavanca	1		-----

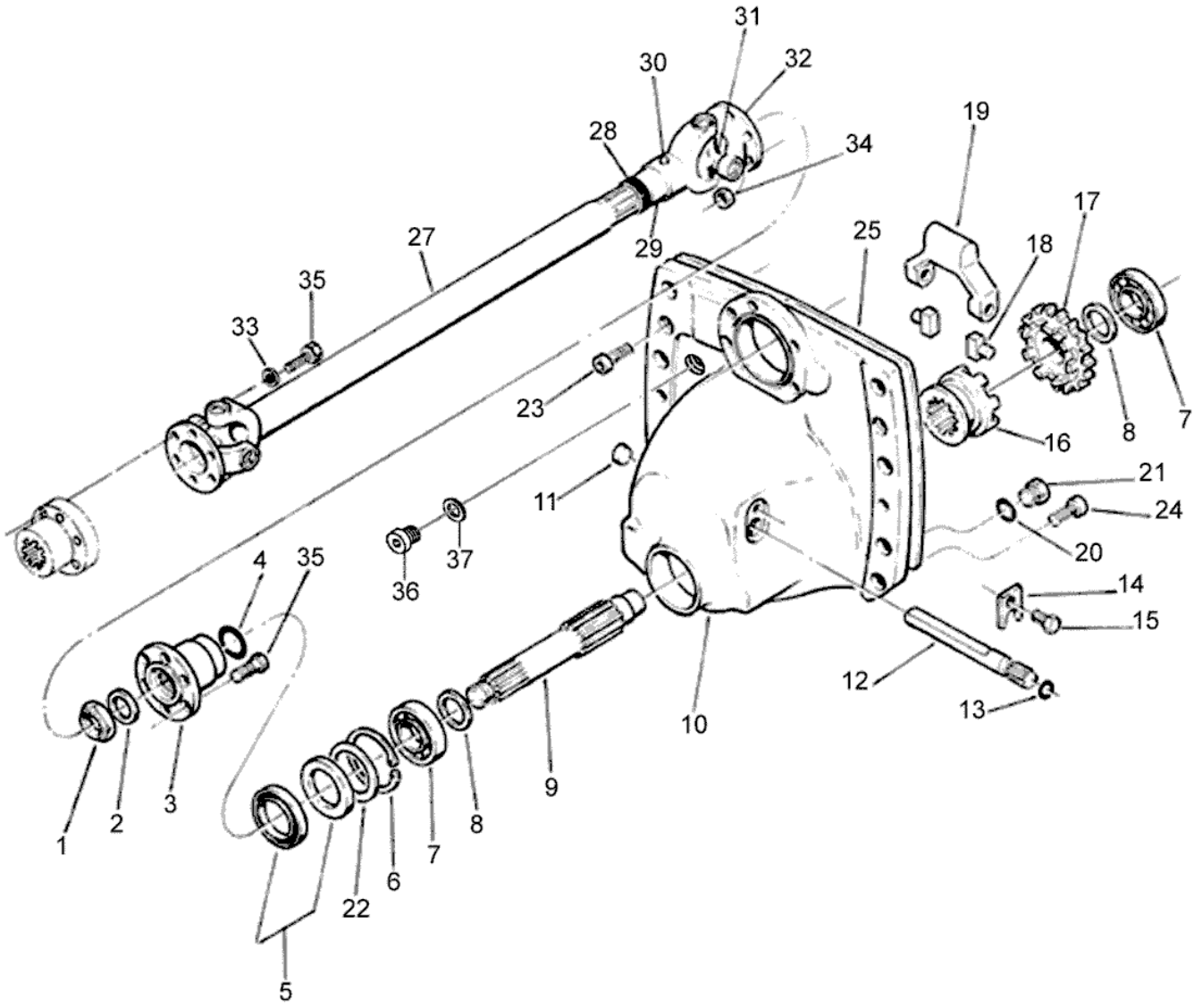
31
30
32
28
34
19
17
27
29
25
18
35
33
23
16
8
7
11
21
24
20
4
35
37
36
14
15
12
13
10
9
1
2
3
8
7
6
22
5

Ref.	Num. Peça	Denominação	Qtd	Nota	$ Unit.
1	627640	Porca	1		-----
2	627650	Arruela	1		-----
3	627280	Luva	1		-----
4	KH4150	Anel retentor	1		-----
5	KH0206	Retentor	2		-----
6	KG3072	Anel de trava	1		-----
7	LA1111	Rolamento	2		-----
8	LA9175	Anel de encosto	2		-----
9	630430	Eixo	1		-----
10	83345400	Carcaça	1		-----
11	GR5013	Bujão	1		-----
12	625990	Eixo	1		-----
13	KH7070	Anel de vedação	1		-----
14	627890	Chapa trava	1		-----
15	HA6322	Parafuso	1		-----
16	627290	Cubo de acoplamento	1		-----
17	32699500	Engrenagem Z - 35	1		-----
18	630410	Chaveta de comando	2		-----
19	630440	Garfo seletor	1		-----
20	KH3616	Junta	1		-----
21	GR0226	Bujão	1		-----
22	628100	Anel espaçador	1		-----
23	HC8455	Parafuso	2		-----
24	HC8455	Parafuso	2		-----
25	30393800	Junta	1		-----
27	83390110	Cardan	1		-----
28	81012700	Vedador da luva	1		-----
29	80377500	Luva	1		-----
30	80377600	Niple de lubrificação	1		-----
31	261890	Cruzeta	2		-----
32	80377400	Flange	2		-----
33	JD3108	Arruela	12		-----
34	JB1108	Porca	12		-----
35	HA6325	Parafuso	12		-----
36	GR0225	Bujão	1	Without Hi-trac	-----
37	KH3610	Anel de vedação	1	Without Hi-trac	-----

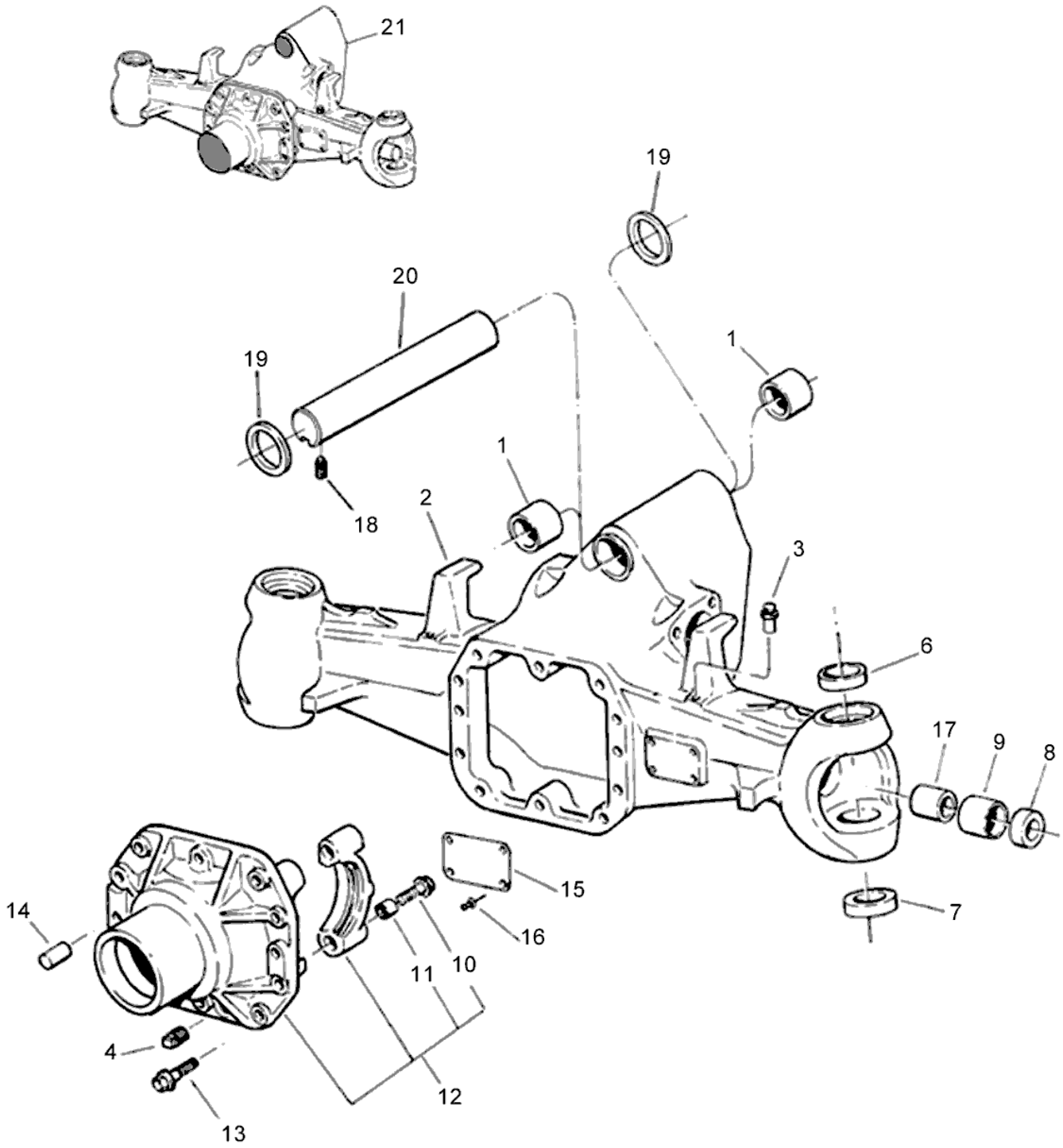
21
19
20
19
1
1
18
2
3
6
17
9
8
15
7
14
16
11
10
4
12
13

BF75

64-01 - CARCAÇA DO EIXO DIANTEIRO - CARRARO

23/10/2006

Ref.	Num. Peça	Denominação	Qtd Nota	$ Unit.
1	81240800	Bucha	2	-----
2	81263800	Carcaça do eixo	1	-----
3	81236000	Respiro	1	-----
4	81380900	Bujão	1	-----
6	81239500	Bucha	2	-----
7	81235100	Rolamento	2	-----
8	81238600	Vedador de óleo	2	-----
9	81241300	Bucha	2	-----
10	81233700	Parafuso	4	-----
11	81233600	Bucha guia	4	-----
12	81381100	Suporte do diferencial	1	-----
13	81239700	Parafuso	10	-----
14	81235800	Pino	2	-----
15	81239000	Placa	1	-----
16	81234300	Rebite	4	-----
17	81238200	Bucha	2	-----
18	83391100	Parafuso	1	-----
19	83390600	Anel distanciador	2	-----
20	83390700	Eixo	1	-----
21	83390800	Eixo tração completo	1	-----

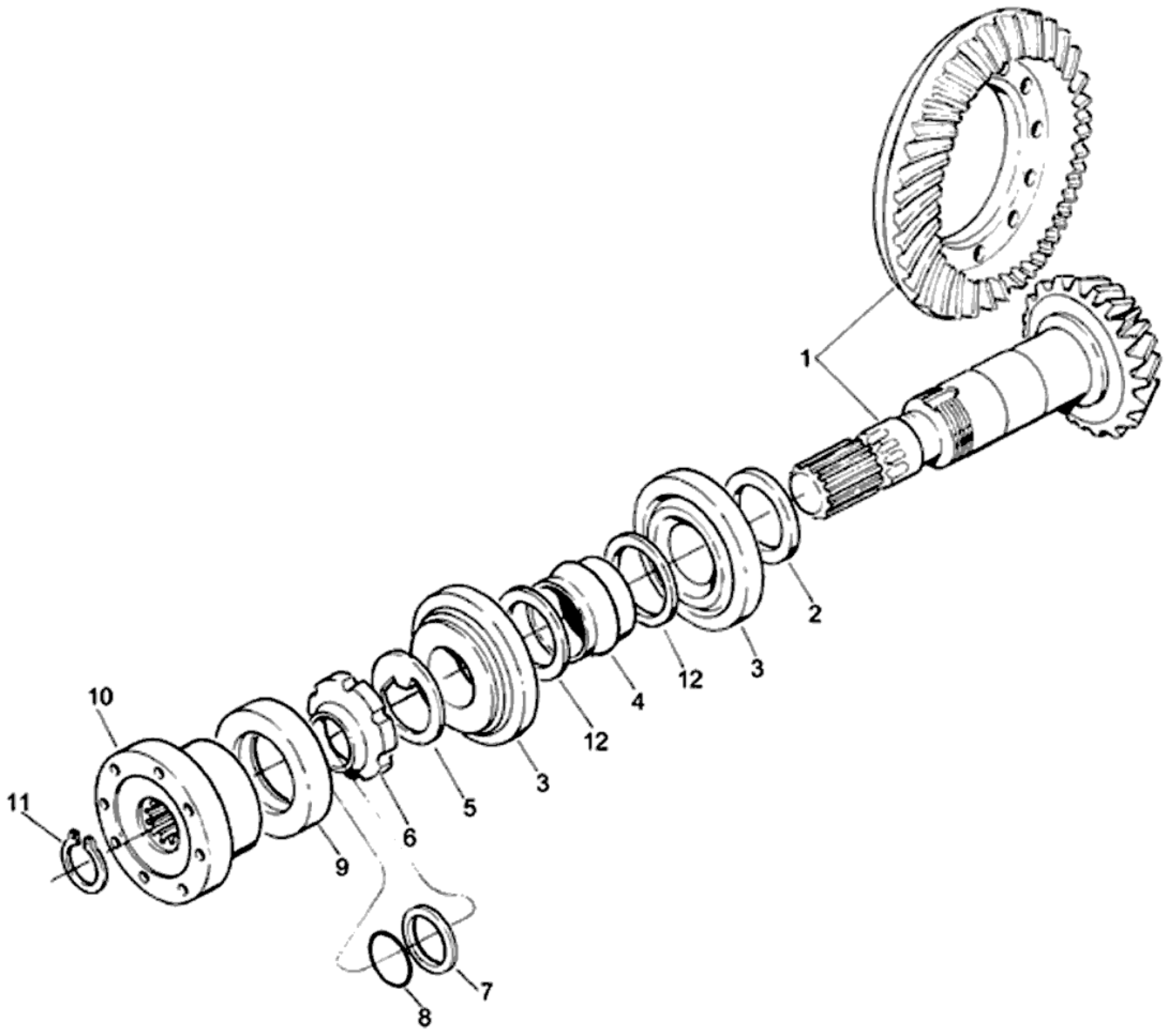
1
2
3
4
12
12
3
5
6
9
10
11
7
8

BF75

64-02 - COROA E PINHÃO - CARRARO

23/10/2006

Ref.	Num. Peça	Denominação	Qtd	Nota	$ Unit.
1	81235700	Conjunto coroa e pinhão	1		-----
2	81237200	Calço 2,50 mm	1	*	-----
2	81237300	Calço 2,60 mm	1	*	-----
2	81237400	Calço 2,70 mm	1	*	-----
2	81237500	Calço 2,80 mm	1	*	-----
2	81237600	Calço 2,90 mm	1	*	-----
2	81237700	Calço 3,00 mm	1	*	-----
2	81237800	Calço 3,10 mm	1	*	-----
2	81237900	Calço 3,20 mm	1	*	-----
2	812380002	Calço 3,30 mm	1	*	-----
2	81238100	Calço 3,40 mm	1	*	-----
3	81235000	Rolamento	2		-----
4	81233400	Espaçador	1		-----
5	81233300	Arruela de trava	1		-----
6	81233200	Porca	1		-----
7	81239200	Arruela de encosto	1		-----
8	81235200	Anel de vedação	1		-----
9	81238800	Retentor	1		-----
10	81239100	Flange	1		-----
11	81234600	Anel trava	1		-----
12	81233500	Espaçador	2		-----

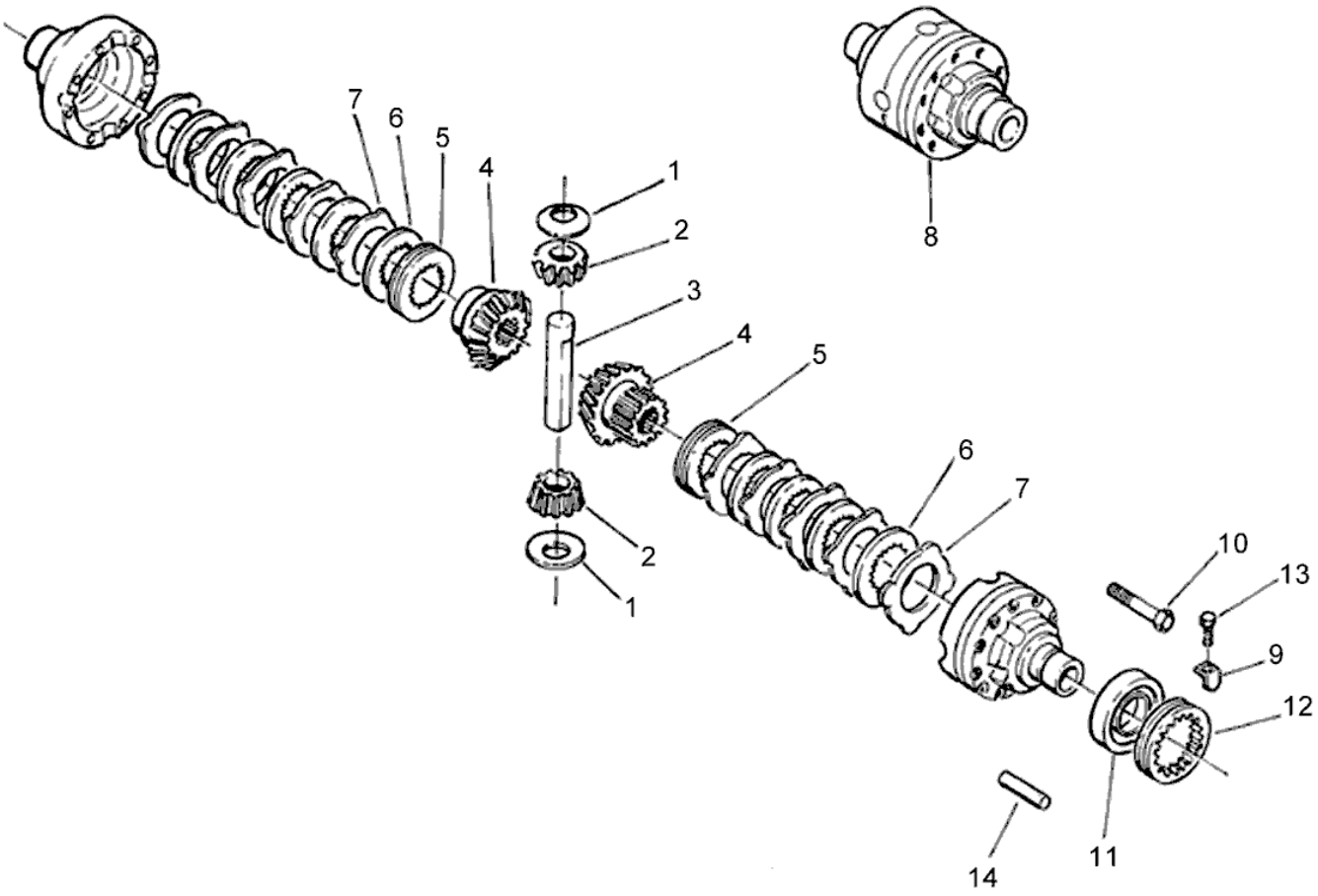
7
6
5
4
1
2
3
4
5
6
7
8
2
1
10
13
9
12
14
11

BF75

64-03 - DIFERENCIAL - CARRARO

23/10/2006

Ref.	Num. Peça	Denominação	Qtd Nota	$ Unit.
1	81236300	Arruela de encosto	2	-----
2	81236200	Engrenagem satélite	2	-----
3	81236800	Eixo	1	-----
4	81239800	Engrenagem planetária	2	-----
5	81236500	Anel de encosto	2	-----
6	81236700	Disco interno	8	-----
7	81236600	Disco externo	10	-----
8	81239900	Conjunto diferencial montado	1	-----
9	81236400	Trava	2	-----
10	81239600	Parafuso	12	-----
11	81234900	Rolamento	2	-----
12	81236100	Porca de ajuste	2	-----
13	81241000	Parafuso	2	-----
14	81234500	Pino	1	-----

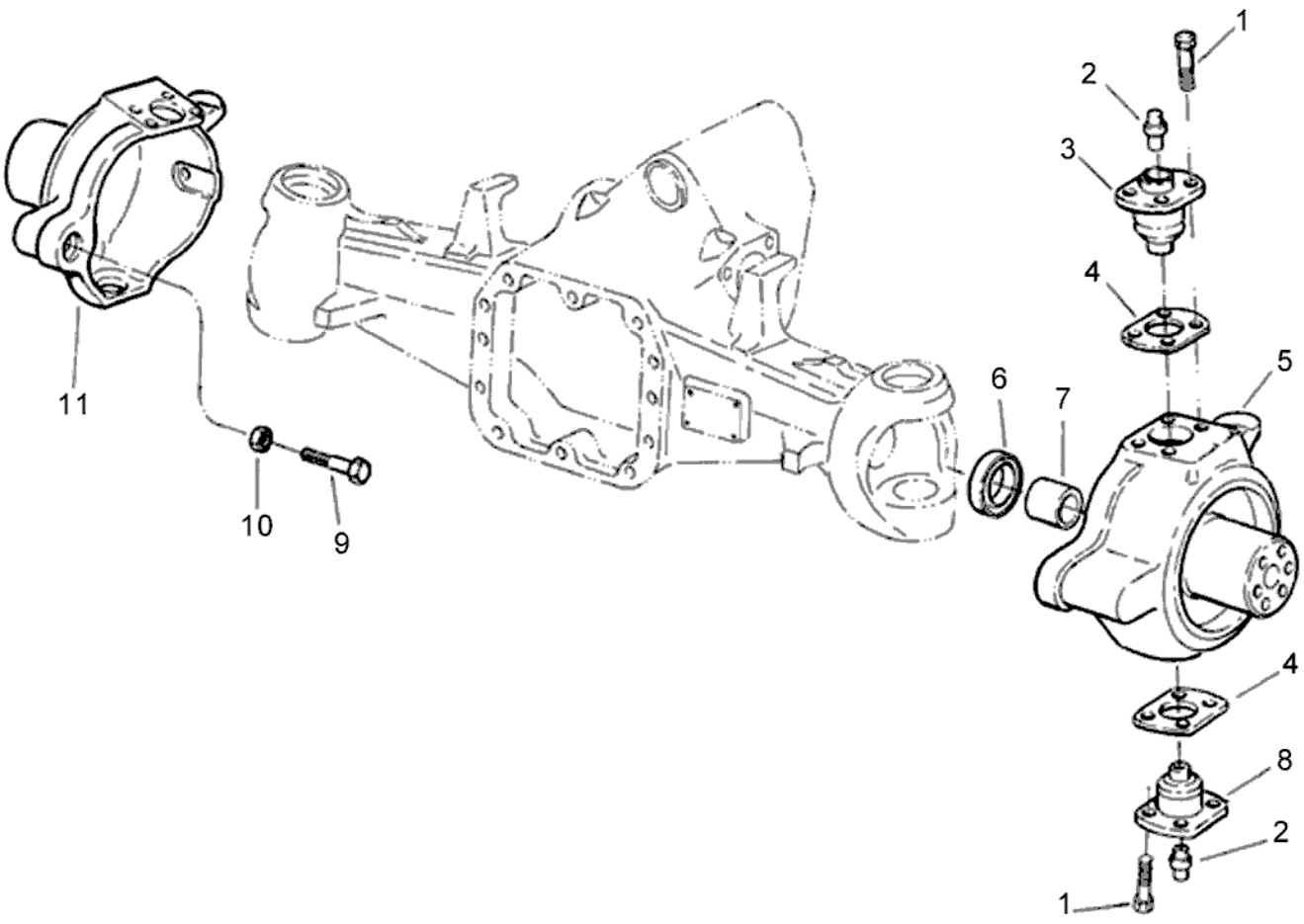
1
2
3
4
5
6
7
4
8
2
1
11
10
9

BF75

64-04 - CARCAÇA DE ARTICULAÇÃO - CARRARO

23/10/2006

Ref.	Num. Peça	Denominação	Qtd Nota	$ Unit.
1	81240600	Parafuso	16	-----
2	81234400	Niple de lubrificação	4	-----
3	81263600	Pivô superior	2	-----
4	48163400	Arruela	2	-----
4	81263500	Arruela	2	-----
5	81241500	Carcaça de articulação direita	1	-----
6	81237000	Retentor	2	-----
7	81238700	Bucha	2	-----
8	81263700	Pivô inferior	2	-----
9	81240400	Parafuso	2	-----
10	81234000	Porca	2	-----
11	81241600	Carcaça de articulação esquerda	1	-----

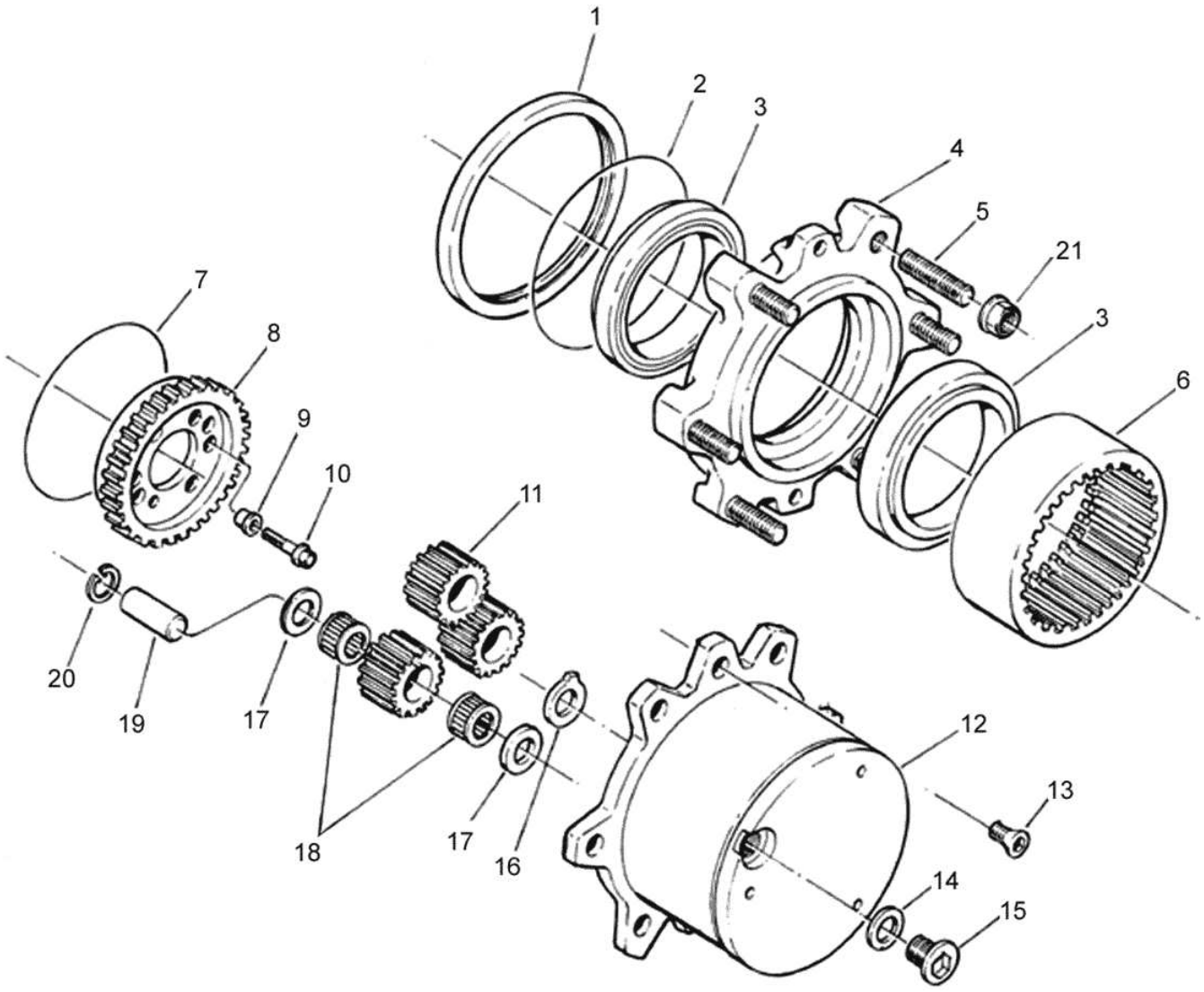
1
2
3
4
5
21
3
6
7
8
9
10
11
20
19
17
18
17
16
12
13
14
15

BF75

64-05 - CARCAÇA DAS PLANETÁRIAS - CARRARO

23/10/2006

Ref.	Num. Peça	Denominação	Qtd Nota	$ Unit.
1	81235400	Retentor	2	-----
2	81235300	Anel de vedação	2	-----
3	81237100	Rolamento	4	-----
4	81235600	Cubo da roda	2	-----
5	81239300	Prisioneiro	12	-----
6	81240000	Engrenagem solar	2	-----
7	81240200	Anel elástico	2	-----
8	81241800	Engrenagem	2	-----
9	81240700	Bucha	8	-----
10	81241400	Parafuso	6	-----
11	81293500	Engrenagem planetária	6	-----
12	81241900	Carcaça das planetárias	2	-----
13	81233800	Parafuso	4	-----
14	81234200	Arruela	2	-----
15	81233900	Bujão	2	-----
16	81293700	Arruela de encosto	2	-----
17	81241200	Arruela	12	-----
18	81293400	Rolamento	32	-----
19	81241100	Eixo	6	-----
20	81234700	Anel de trava	6	-----
21	81236900	Porca	12	-----

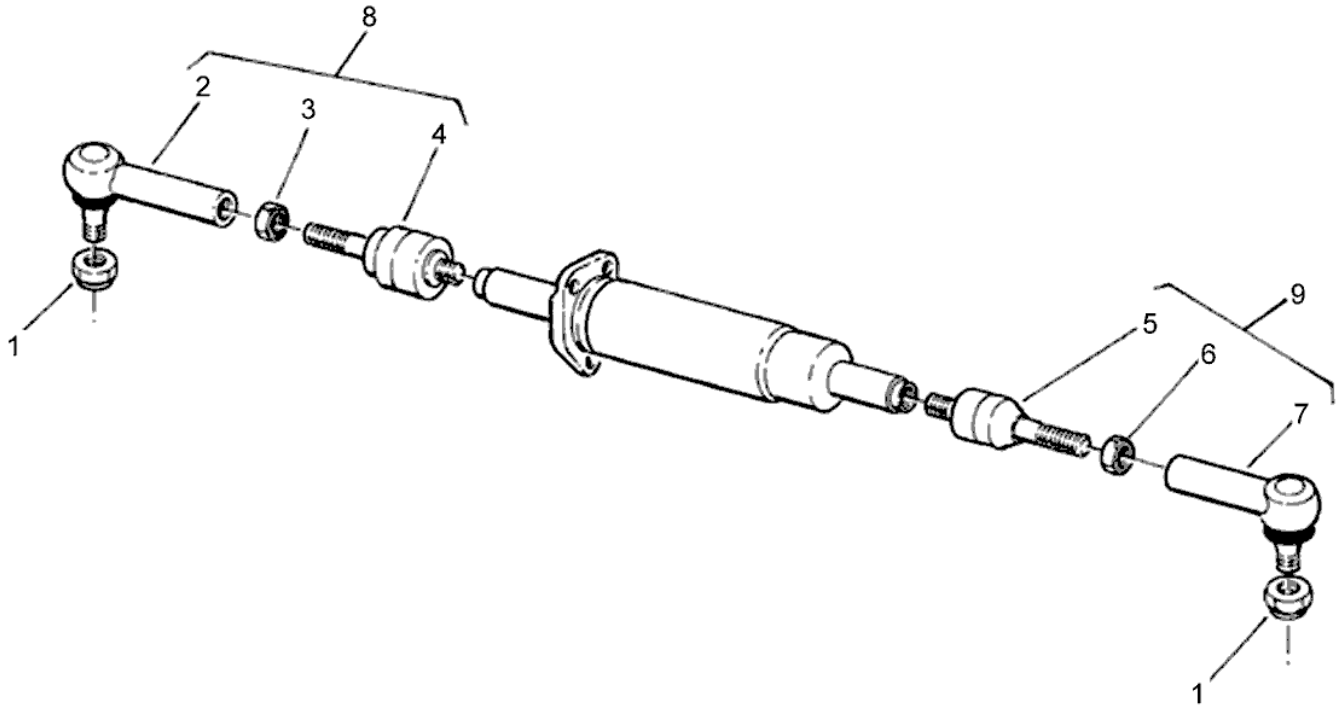
8
2
3
4
1
9
5
6
7
1

BF75

64-06 - BARRA DA DIREÇÃO - CARRARO

23/10/2006

Ref.	Num. Peça	Denominação	Qtd Nota	$ Unit.
1	81234100	Porca	2	-----
2	81243600	Terminal da direção lado esquerdo	1	-----
3	81243400	Porca	1	-----
4	81243500	Braço da direção - lado esquerdo	1	-----
5	81243200	Braço da direção - lado direito	1	-----
6	81243100	Porca	1	-----
7	81243300	Terminal da direção lado direito	1	-----
8	81242100	Conjunto braço da direção lado esquerdo	1	-----
9	81242000	Conjunto braço da direção lado direito	1	-----

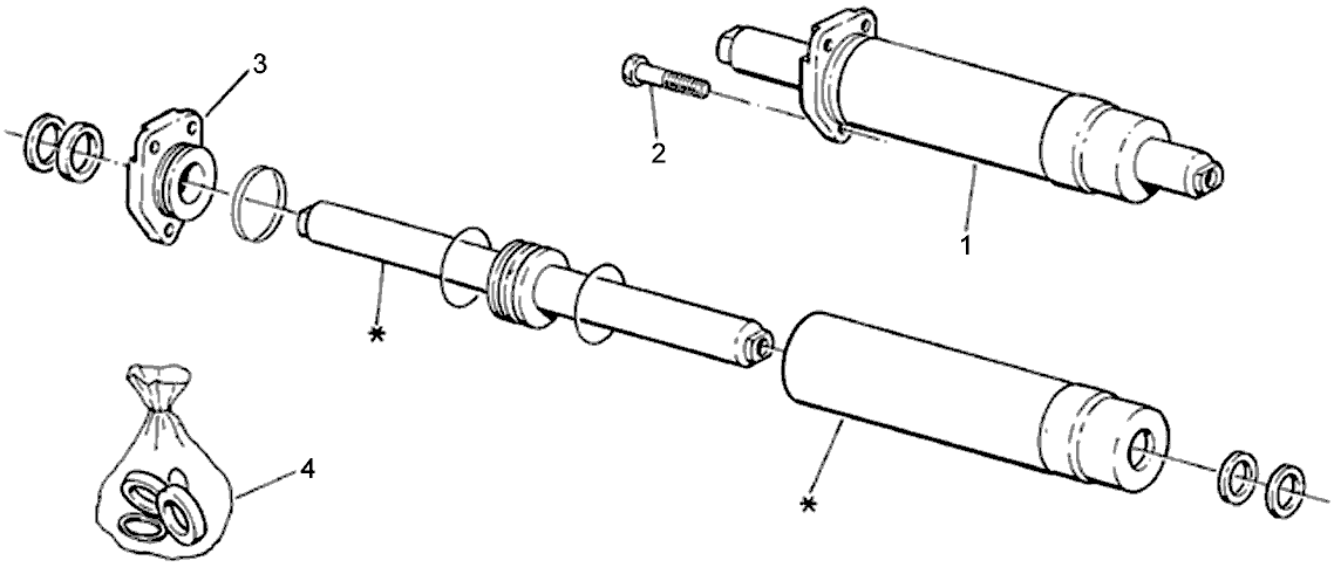

* NÃO É VENDIDO SEPARADAMENTE
NO SUMINISTRADO SEPARADAMENTE
NOT SUPPLIED SEPARATELY

BF75

64-07 - CILINDRO DA DIREÇÃO - CARRARO

23/10/2006

Ref.	Num. Peça	Denominação	Qtd	Nota	$ Unit.
1	81233000	Cilindro da direção - montado	1		-----
2	81233100	Parafuso	3		-----
3	81229200	Cabeçote do cilindro	1	*	-----
4	81235500	Jogo de reparo de vedação	1		-----

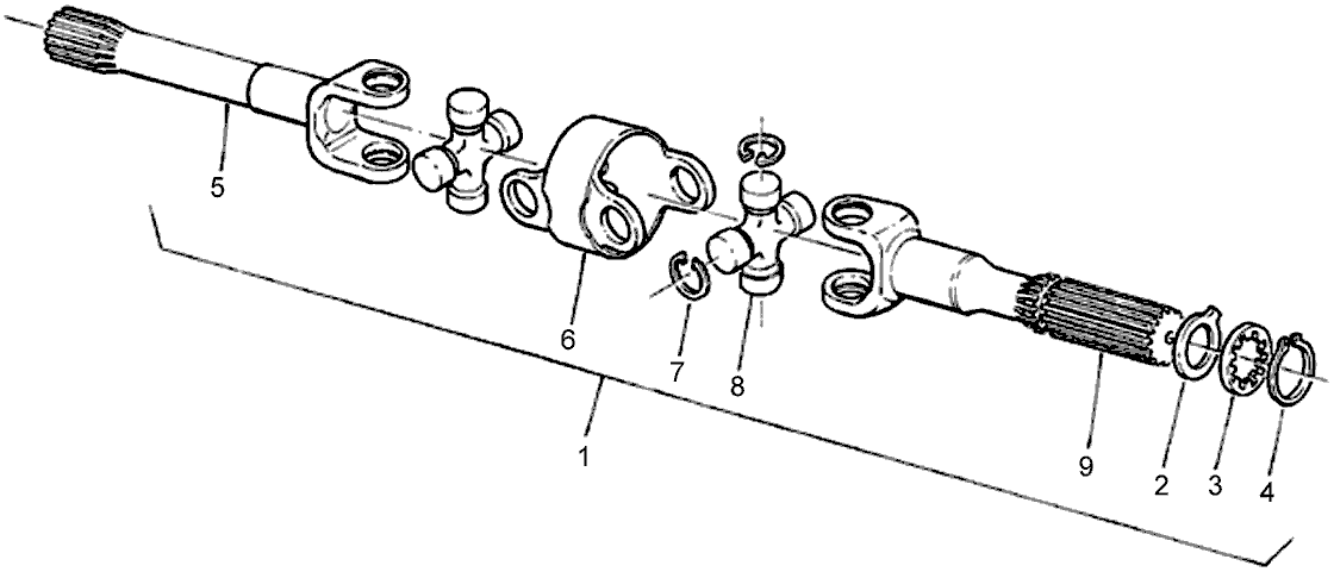
5
6
7
8
1
9
2
3
4

BF75

64-08 - ARTICULADOR DUPLO - EIXO CARRARO

23/10/2006

Ref.	Num. Peça	Denominação	Qtd Nota	$ Unit.
1	81241700	Articulador montado	2	-----
2	81243000	Arruela de encosto	2	-----
3	81242900	Anel dentado	2	-----
4	81242300	Anel de trava	2	-----
5	81242700	Semi-eixo (diferencial)	2	-----
6	81242400	Carcaça central	2	-----
7	81242600	Anel de trava	16	-----
8	81242500	Cruzeta	4	-----
9	81242800	Semi-eixo (roda)	2	-----

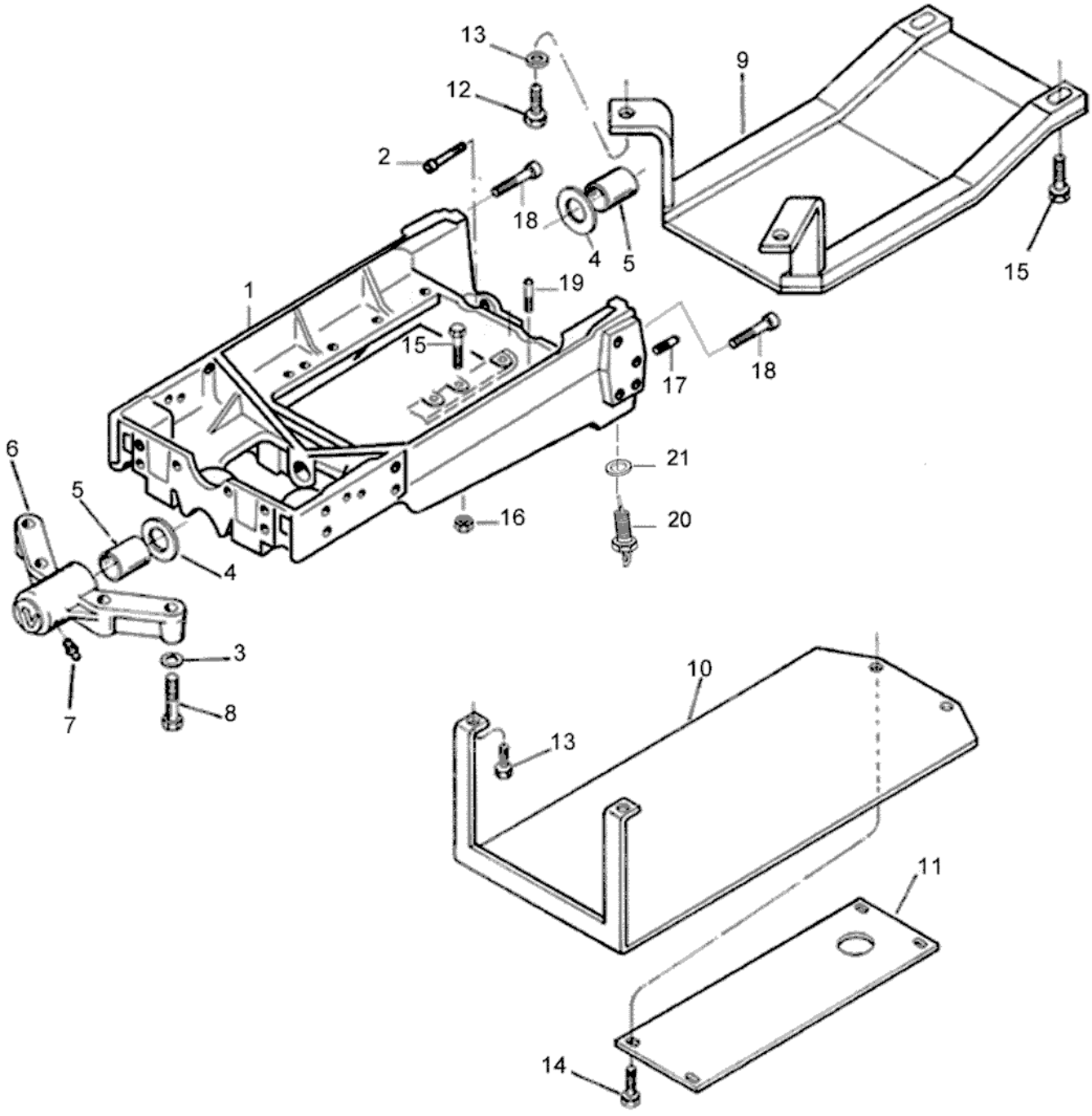
13
12
2
18
4
5
9
15
19
1
15
17
18
21
20
16
6
5
4
3
8
7
10
13
11
14

BF75

71-01 - SUPORTE DO MOTOR E PROTETOR DO CARDAN

23/10/2006

Ref.	Num. Peça	Denominação	Qtd	Nota	$ Unit.
1	45004100	Suporte do motor	1		-----
2	HC9500	Parafuso	2		-----
3	JD3116	Arruela	6		-----
4	614050	Separador	2		-----
5	614040	Bucha	2		-----
6	83355300	Suporte	1		-----
7	GG0086	Lubrificador	1		-----
8	HA8360	Parafuso	4		-----
9	81924400	Protetor do carter	1	4x2	-----
10	81920300	Protetor do cardan	1	4x4	-----
11	83355400	Tampa inferior	1		-----
12	HA6359	Parafuso	4	4x2	-----
13	HA9241	Parafuso	2	4x4	-----
14	HA6333	Parafuso	6		-----
15	HA8348	Parafuso	8		-----
16	JB1112	Porca	8		-----
17	581020	Pino guia	2		-----
18	HA9242	Parafuso	4		-----
19	501022	Pino guia	2		-----
20	82675800	Parafuso dreno	2		-----
21	JD3116	Arruela	2		-----

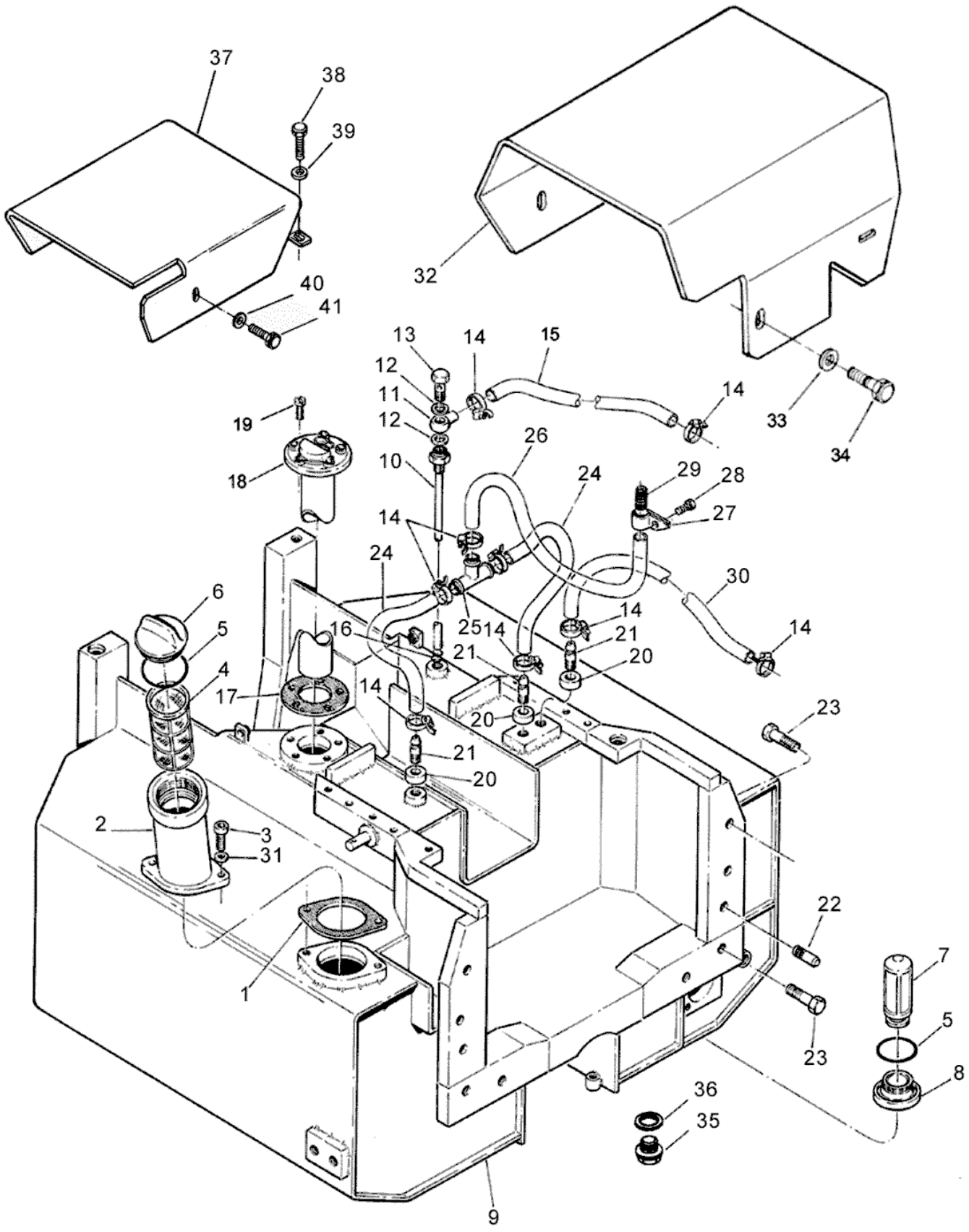
37
38
39
40
41
32
13
14
15
12
11
12
14
33
34
19
18
10
26
24
29
28
27
14
24
30
6
5
4
16
25
14
14
21
21
20
14
17
14
20
23
21
20
2
3
31
22
1
7
5
23
8
36
35
9

BF75

71-02 - TANQUE DE COMBUSTÍVEL

23/10/2006

Ref.	Num. Peça	Denominação	Qtd	Nota	$ Unit.
1	81146510	Guarnição	1		-----
2	83080300	Bocal de enchimento	1		-----
3	HC9325	Parafuso allen M8x16mm	2		-----
4	80318800	Filtro do combustível	1		-----
5	KH4933	Anel retentor	2		-----
6	584150	Tampa	1		-----
7	246210	Filtro de combustível	1		-----
8	246280	Bujão	1		-----
9	81726100	Tanque de combustível	1		-----
10	80052000	Tubo de sucção	1		-----
11	83085100	Conexão	1		-----
12	KH3618	Anel de vedação	2		-----
13	589270	Parafuso de conexão	1		-----
14	GP3932	Abraçadeira	8		-----
15	246160	Mangueira	1		-----
16	KH3621	Anel retentor	2		-----
17	240790	Junta de vedação	1		-----
18	80049100	Medidor de combustível	1		-----
19	HC1304	Parafuso	5		-----
20	244200	Guarnição de borracha	6		-----
21	83085300	Niple de conexão	3		-----
22	219710	Pino guia	2		-----
23	HA9242	Parafuso	8		-----
24	8111100	Mangueira	2		-----
25	235840	Conexão	1		-----
26	262970	Mangueira	1		-----
27	608845	Abraçadeira	1		-----
28	HA9229	Parafuso	1		-----
29	81133000	Filtro	1		-----
30	263430	Mangueira	1		-----
31	KH3619	Anel de vedação	2		-----
32	85015700	Cobertura do tanque	1	Com Hi-trac	-----
33	JD0406	Arruela	4		-----
34	HA9224	Parafuso	4		-----
35	229690	Bujão	1		-----
36	584200	Anel de vedação	1		-----
37	83063400	Cobertura do tanque	1	Sem Hi-trac	-----
38	HA6333	Parafuso	2		-----
39	JD0408	Arruela	4		-----
40	JD0406	Arruela	2		-----
41	HA9224	Parafuso	2		-----

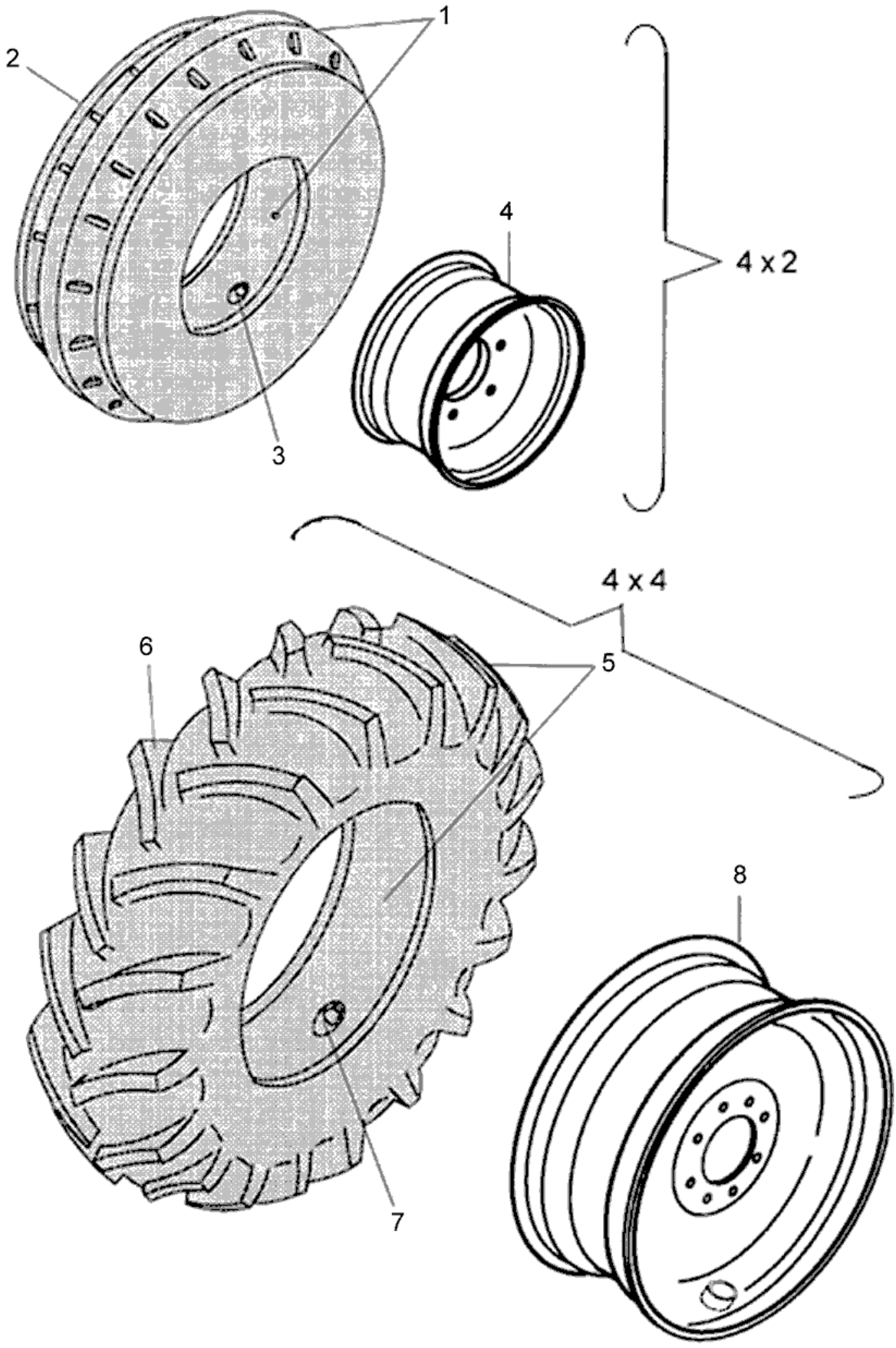
1
2
3
4
4 x 2
4 x 4
5
6
7
8

Ref.	Num. Peça	Denominação	Qtd	Nota	$ Unit.
1	80552800	Pneu + Câmara 6.00 - 16F2	1		-----
2	19118	Pneu 6.00 - 16F2	1		-----
2	228670	Pneu 7.50 - 16F2 8L	1		-----
3	169120	Câmara de ar 6.00-16R2	1		-----
3	169121	Câmara de ar 7.50-16	1		-----
4	609101	Aro 5.5 F-16	1		-----
5	83032300	Pneu + Câmara 8.00 - 18R1 6L	1	4x4	-----
6	83032100	Pneu 8.00 - 18R1 6L	1	4x4	-----
7	83032200	Câmara de ar 8.00-18R1 6L	1	4x4	-----
8	83025500	Aro 5.5 F-18	1	4x4	-----

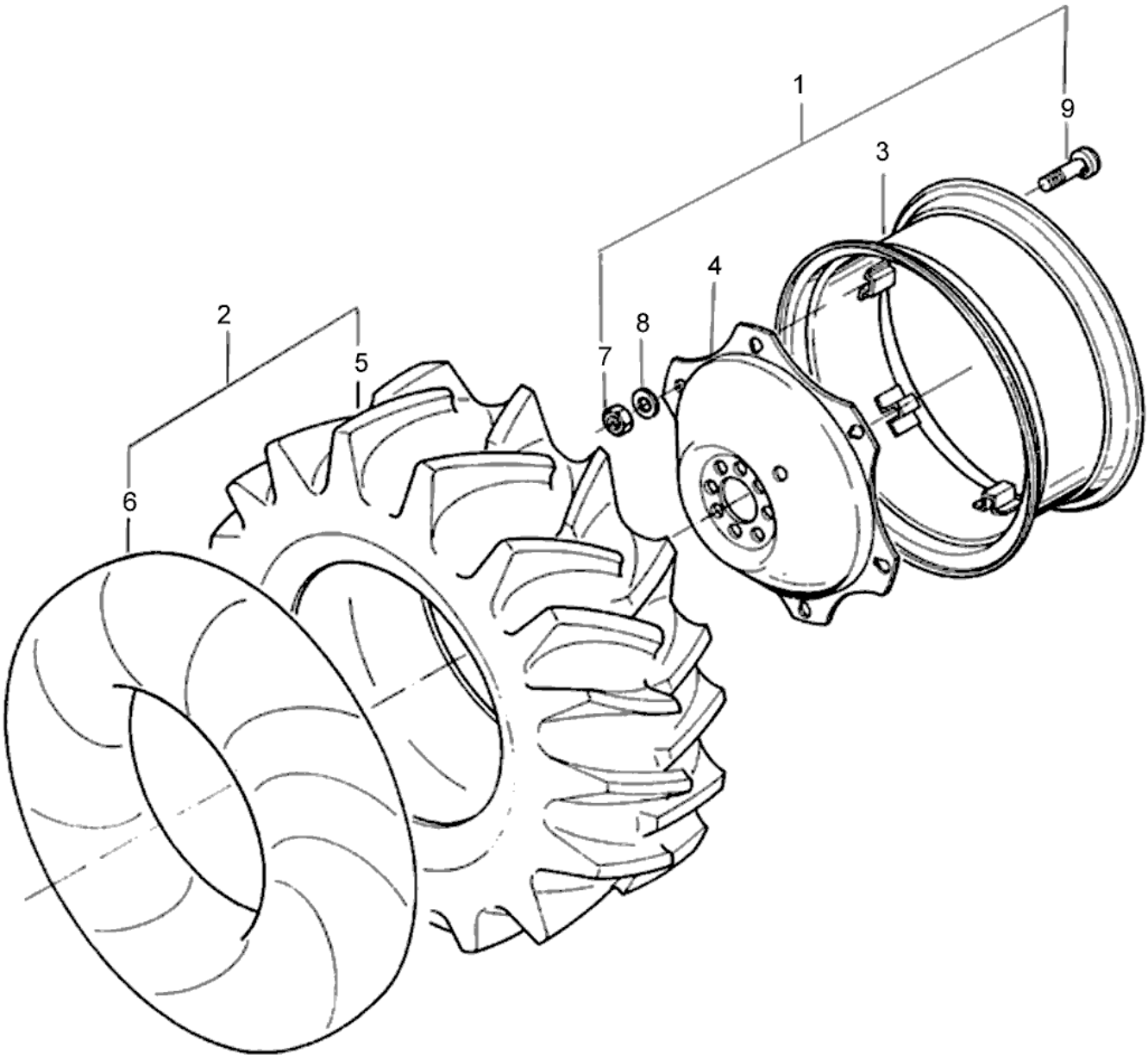
1
9
3
4
2
8
5
7
6

BF75

72-02 - RODA TRASEIRA

23/10/2006

Ref.	Num. Peça	Denominação	Qtd	Nota	$ Unit.
1	81264610	Aro W10x28	1		-----
1	81247510	Aro W12x24	1		-----
1	81759100	Aro montado W12x28	1		-----
2	80554800	Pneu + Câmara 12.4-28 R1 6L	1		-----
2	81182400	Pneu + Câmara 14.9-24R2 6L	1		-----
2	80554500	Pneu + Câmara 14.9-28R1 8L	1		-----
2	80553900	Pneu+Câmara 14.9-24R1 6L	1		-----
3	81264700	Aro W10x38	1		-----
3	81247600	Aro W12x24	1		-----
3	119000	Aro W12x28	1		-----
4	81670400	Disco 10x28 / 12x28	1		-----
4	80174710	Disco W 12x24	1		-----
5	289010	Pneu 12.4-28 R1 6L	1		-----
5	81182500	Pneu 14.9 -24R2 6L	1		-----
5	80174600	Pneu 14.9-24R2 6L	1		-----
5	80219100	Pneu 14.9-28R1 8L	1		-----
6	289020	Câmara de ar 12.4-28 R1 6L	1		-----
6	80081100	Câmara de ar 14.9-24R1/R2	1		-----
6	81182600	Câmara de ar 14.9-24R2	1		-----
7	JB3716	Porca	6		-----
8	JD0416	Arruela	6		-----
9	119050	Parafuso	6		-----
9	81670300	Parafuso	6	Aro W12x28 e W10x28	-----

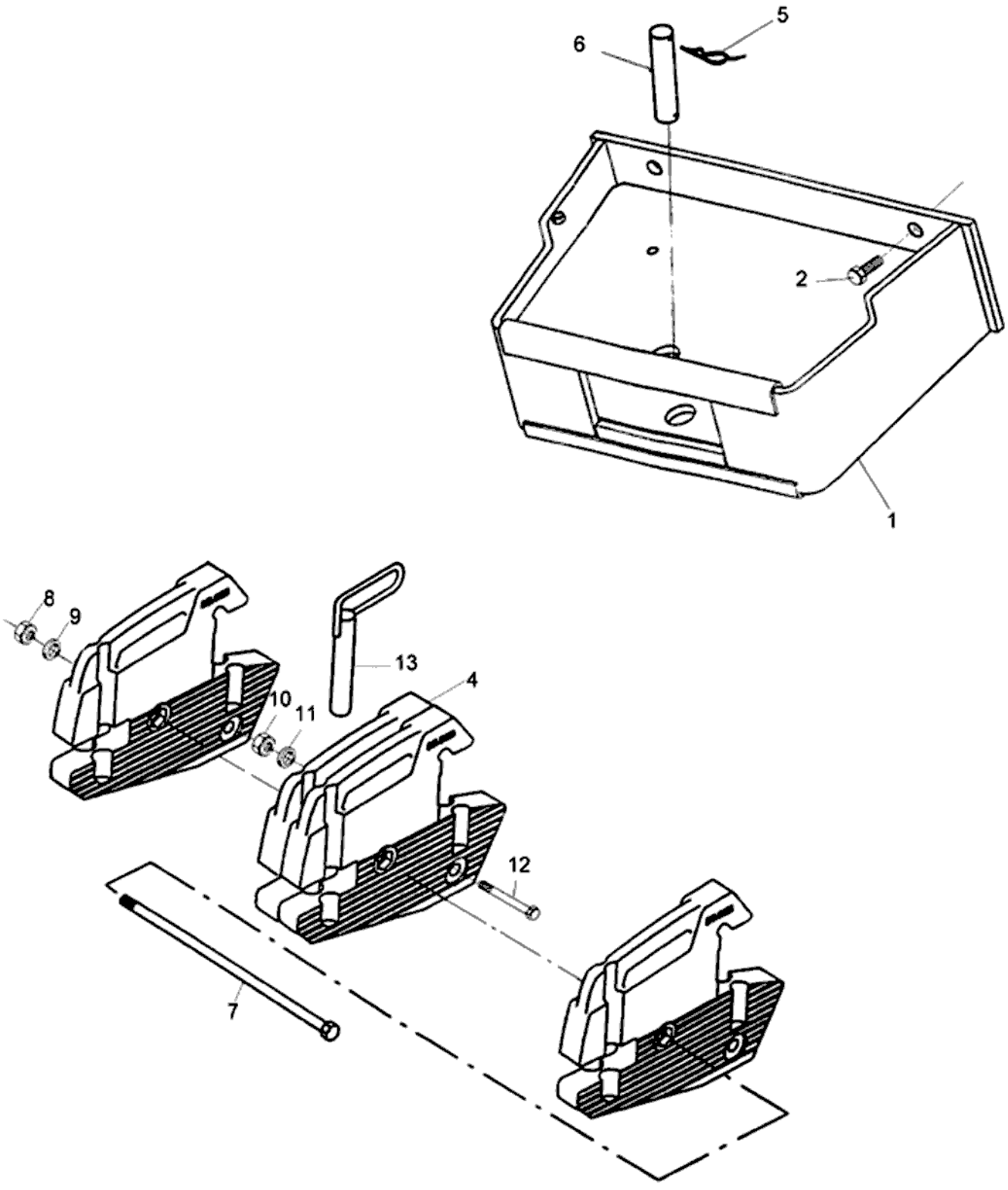
5
6
2
1
8
9
13
4
10
11
12
7

BF75

79-01 - PÁRA-CHOQUE E CONTRAPESOS DIANTEIRO

23/10/2006

Ref.	Num. Peça	Denominação	Qtd Nota	$ Unit.
1	81799001	Pára-choque	1	-----
2	HA6357	Parafuso	4	-----
4	31759200	Pesos dianteiros	4	-----
5	JE9020	Cupilha	1	-----
6	JJ5102	Pino	1	-----
7	32403300	Parafuso	1	-----
8	JB8908	Porca com anel	1	-----
9	80139200	Arruela	1	-----
10	JB1120	Porca	1	-----
11	JD0420	Arruela	1	-----
12	HA8373	Parafuso	1	-----
13	31767800	Pino	1	-----

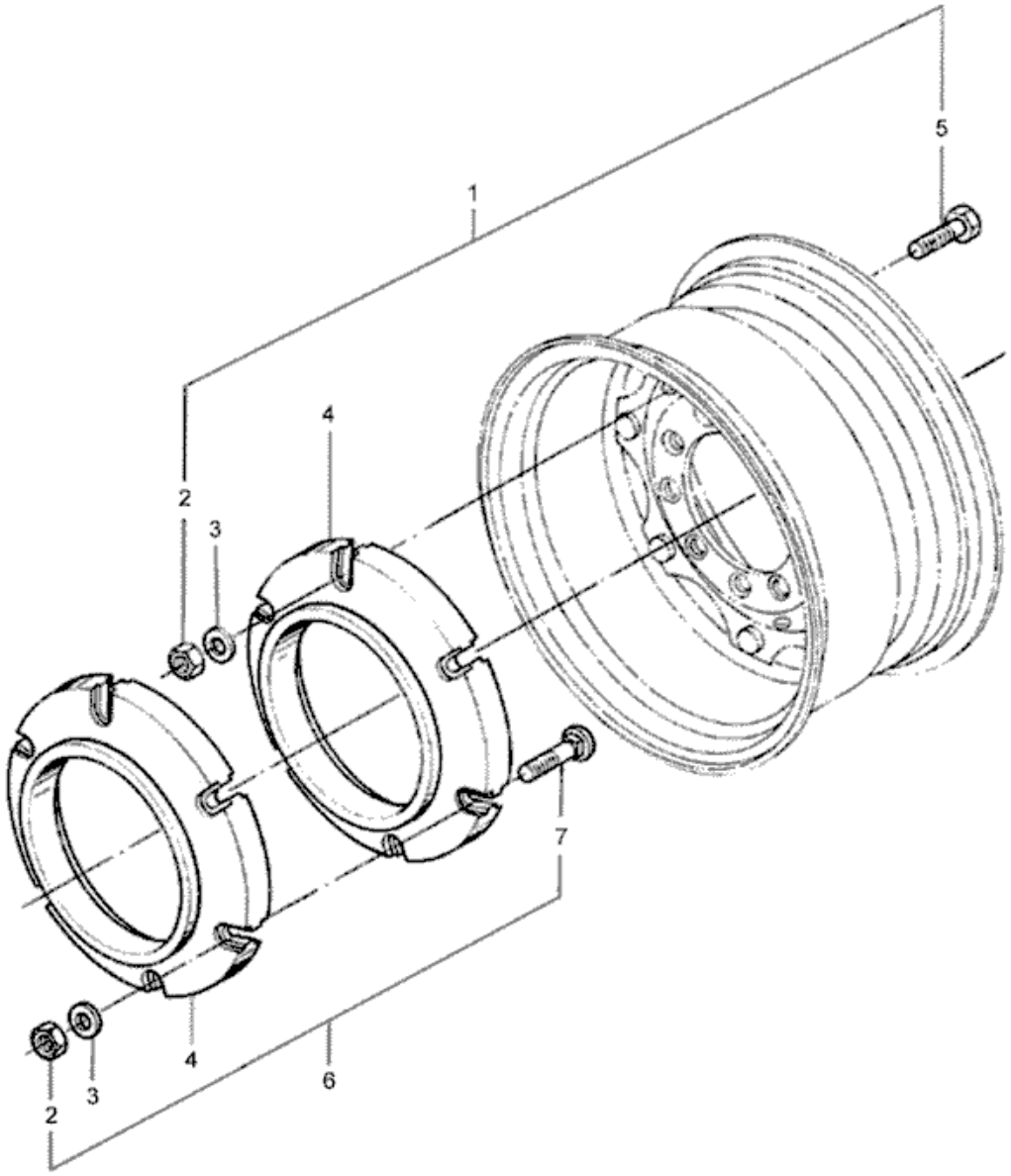
1
2
3
4
5
6
7
2
3
4

BF75

79-02 - CONTRAPESO TRASEIRO

23/10/2006

Ref.	Num. Peça	Denominação	Qtd	Nota	$ Unit.
1	716000	Contrapeso traseiro inicial	2	Ref. 2, 3, 4, 5	-----
2	JB0616	Porca	3		-----
3	705002	Arruela	3		-----
4	705001	Contrapeso	1		-----
5	HS2467	Parafuso	3		-----
6	716100	Contrapeso traseiro adicional	2	Ref. 2, 3, 4, 7	-----
7	HK5153	Parafuso	3		-----

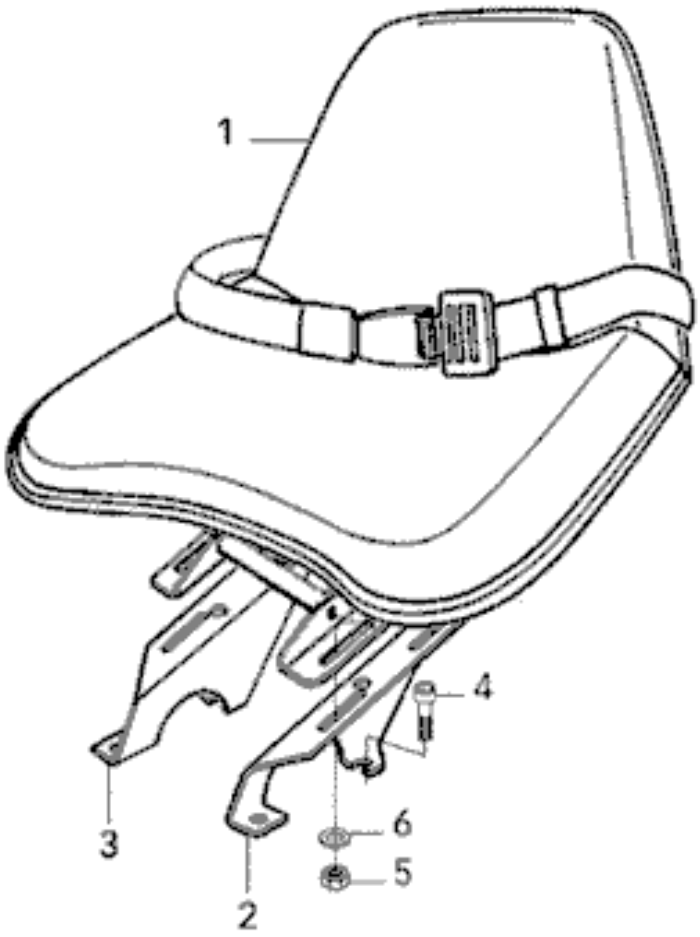
1
4
3
6
5
2

BF75

81-01 - ASSENTO

14/12/2006

Ref.	Num. Peça	Denominação	Qtd Nota	$ Unit.
1	85465300	Assento montado	1	-----
2	85045700	Suporte esquerdo	1	-----
3	85045600	Suporte direito	1	-----
4	HC8346	Parafuso	4	-----
5	JB1108	Porca	4	-----
6	JD0408	Arruela	4	-----

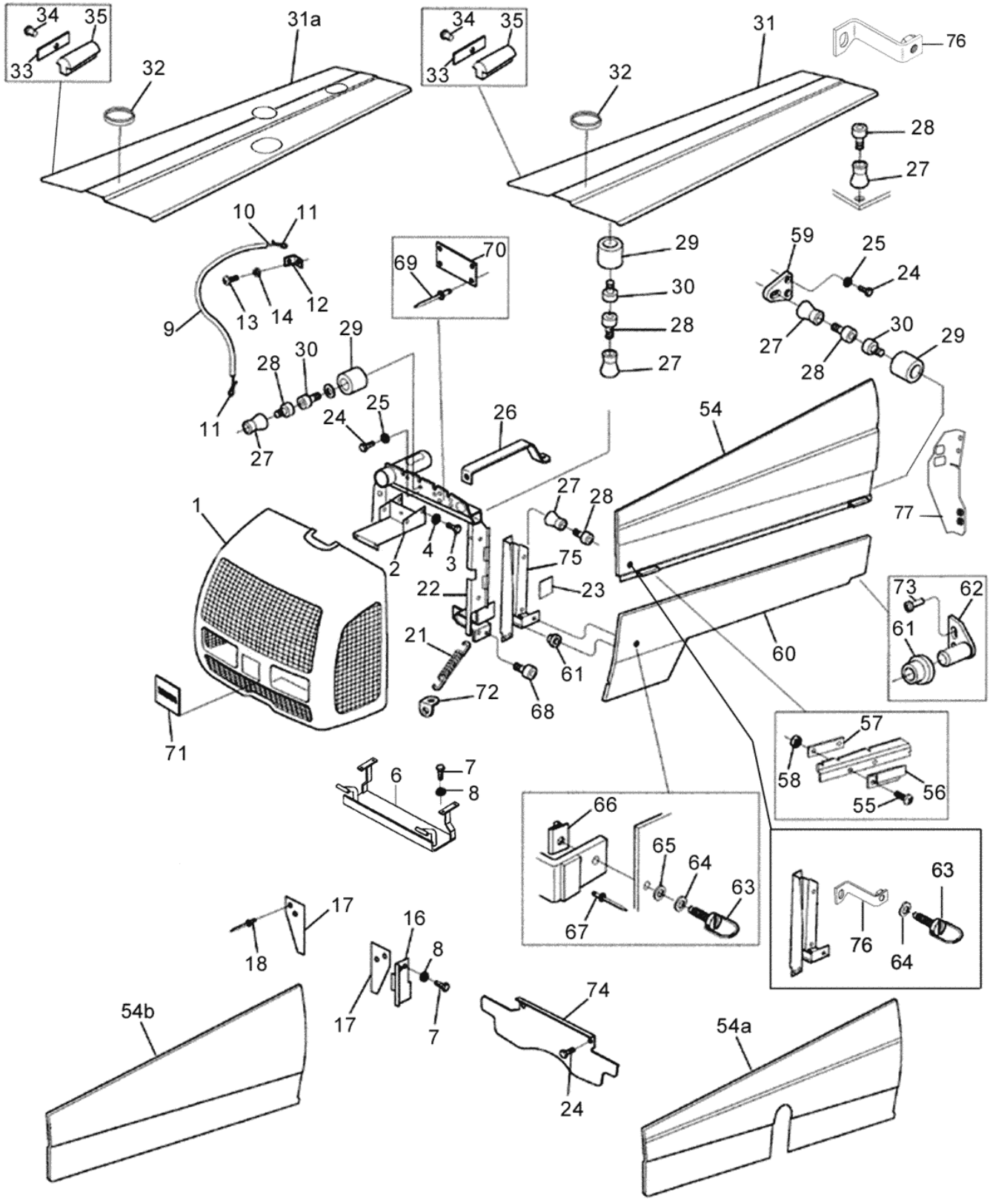
34
35
33
32
31a
34
35
33
32
31
76
28
27
10
11
9
13
14
12
69
70
29
30
28
27
59
25
24
27
28
30
29
29
28
30
11
27
24
25
26
54
1
2
4
3
27
28
75
22
23
77
21
72
68
61
60
73
62
61
71
6
7
8
57
58
56
55
66
65
64
63
67
63
76
64
17
18
16
8
17
7
74
24
54b
54a

Ref.	Num. Peça	Denominação	Qtd	Nota	$ Unit.
1	33568100	Máscara	1		-----
1	82489900	Máscara	1	Lataria rebaixada	-----
2	33387400	Placa de encosto	1		-----
3	HD9030	Parafuso	19		-----
4	JD9102	Arruela	19		-----
6	81798810	Suporte da máscara	1		-----
7	HA6256	Parafuso	2		-----
8	JD0416	Arruela	2		-----
9	226960	Cabo de aço	1		-----
10	226970	Bucha	2		-----
11	226990	Trava	1		-----
12	260580	Suporte	1		-----
13	HN6646	Parafuso	1		-----
14	JD0405	Arruela	1		-----
16	33469300	Bloqueador de ar	1		-----
17	33469200	Borracha	2		-----
18	JF5022	Rebite	4		-----
21	30272800	Mola	2		-----
22	82427500	Suporte do radiador	1		-----
22	85078800	Suporte do radiador	1	Lataria rebaixada	-----
23	33304300	Borracha	2		-----
24	HA6322	Parafuso	10		-----
25	JD0408	Arruela	10		-----
26	33417400	Suporte	1		-----
27	685720	Amortecedor de borracha	9		-----
28	HC9623	Parafuso	9		-----
29	81214810	Assento de borracha	9		-----
30	HC9619	Parafuso	8		-----
31A	82316200	Capô	1	Silencioso para cima	-----
31A	85078500	Copô (silencioso p/ cima)	1	Lataria rebaixada	-----
31	81914710	Capota do motor	1	Silencioso para baixo	-----
31	85038700	Copô (silencioso p/ baixo)	1	Lataria rebaixada	-----
32	30303200	Anel protetor	1		-----
33	30135500	Arruela	6		-----
34	JF5022	Rebite	6		-----
35	80389800	Coxim	6		-----
54A	85013600	Chapa lateral sup. direito (sil. p/ baixo)	1	Lataria rebaixada	-----
54A	81919020	Chapa lateral superior direita	1	Silencioso para baixo	-----
54B	33469600	Chapa lateral direita	1	Silencioso para cima	-----
54B	85081200	Chapa lateral sup. direito (sil. p/ cima)	1	Lataria rebaixada	-----
54	81919920	Chapa lateral superior esquerda	1		-----
54	85013500	Chapa superior esquerda	1	Lataria rebaixada	-----
55	80306800	Parafuso	4		-----
56	31073300	Manete	2		-----
57	30639800	Chapa de fixação	2		-----
58	JB9912	Porca	4		-----
59	33432400	Suporte	2		-----
60	82796410	Chapa lateral inferior direita	1		-----
60	82796310	Chapa lateral inferior esquerda	1		-----
61	31016500	Luva de borracha	1		-----
62	32991600	Fixador	2		-----
63	80390200	Pino trava	1		-----
64	31261300	Arruela plástica	2		-----

Ref.	Num. Peça	Denominação	Qtd	Nota	$ Unit.
65	31753300	Arruela de fixação	2		-----
66	80390500	Trava	2		-----
67	JF5002	Rebite	4		-----
68	HC9327	Parafuso	4		-----
69	JF5005	Rebite	4		-----
70	81934100	Placa de identificação	1		-----
71	81568300	Logotipo Valtra da grade	1		-----
72	33454700	Orelha	2		-----
73	HN9035	Parafuso	4		-----
74	33541500	Bloqueador de ar	1		-----
75	33362410	Placa	1		-----
76	83890700	Suporte direito	1		-----
76	83890600	Suporte esquerdo	1		-----
77	85034900	Suporte direito	1	Lataria rebaixada	-----
77	85034700	Suporte esquerdo	1	Lataria rebaixada	-----

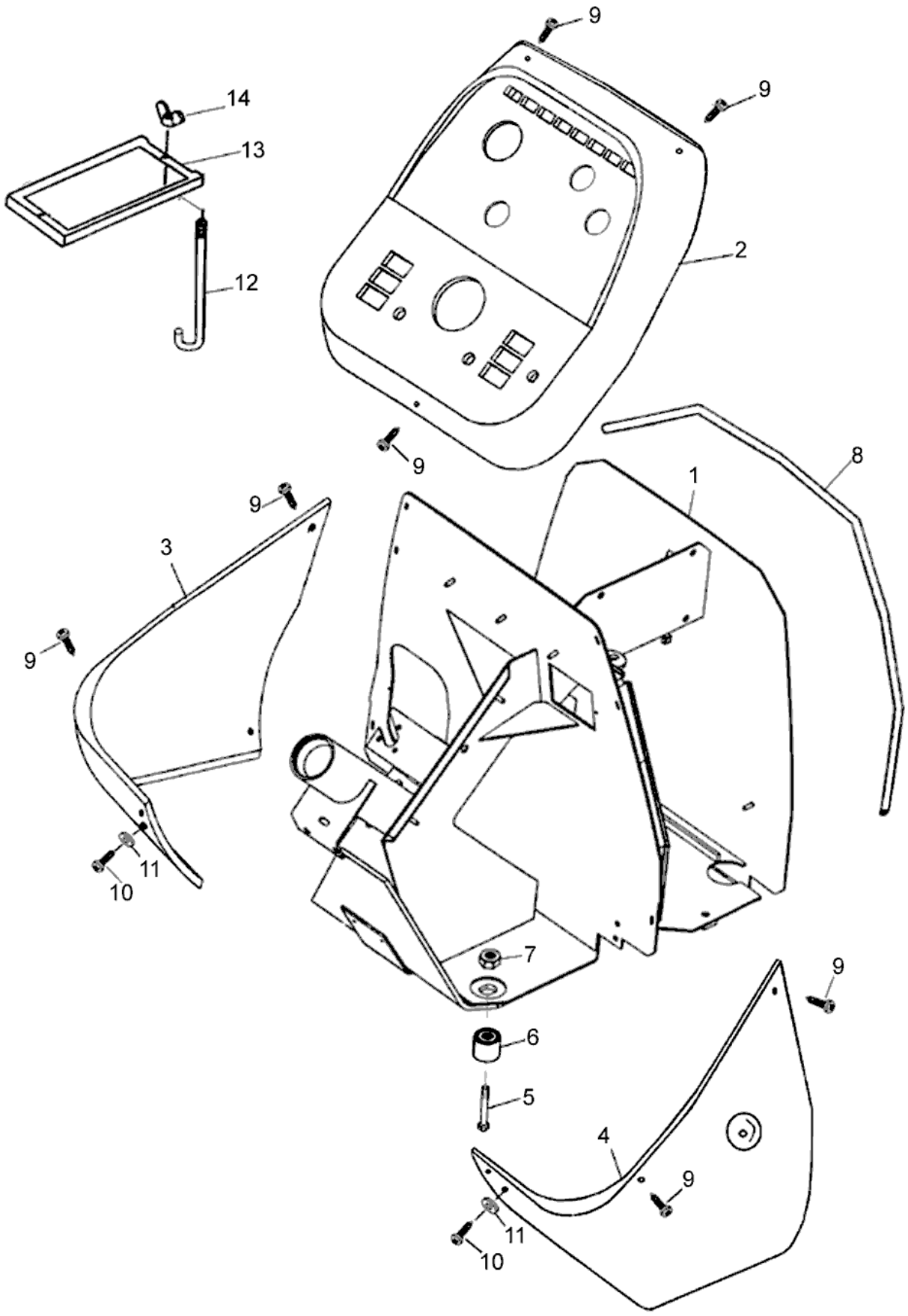
9
9
14
13
12
2
9
8
1
9
3
9
11
10
7
9
6
5
4
9
11
10

BF75

81-03 - PAINEL DE INSTRUMENTOS

23/10/2006

Ref.	Num. Peça	Denominação	Qtd	Nota	$ Unit.
1	82283400	Suporte da bateria	1		-----
1	84975000	Suporte da bateria	1	Lateria rebaixada	-----
2	81857610	Painel de instrumentos	1		-----
2	85046100	Painel de instrumentos	1	Lateria rebaixada	-----
3	81857820	Painel lateral esquerdo	1		-----
3	85046200	Painel lateral esquerdo	1	Lateria rebaixada	-----
4	81857720	Painel lateral direito	1		-----
4	85046300	Painel lateral direito	1	Lateria rebaixada	-----
5	HA6329	Parafuso	4		-----
6	219721	Amortecedor	4		-----
7	JB0967	Porca	4		-----
8	80274800	Borracha de vedação	1		-----
9	32665200	Parafuso	7		-----
10	81476900	Parafuso	4		-----
11	JD8003	Arruela	4		-----
12	81488800	Haste	1		-----
13	81488900	Fixador da bateria	1		-----
14	JC1608	Porca Borboleta	2		-----

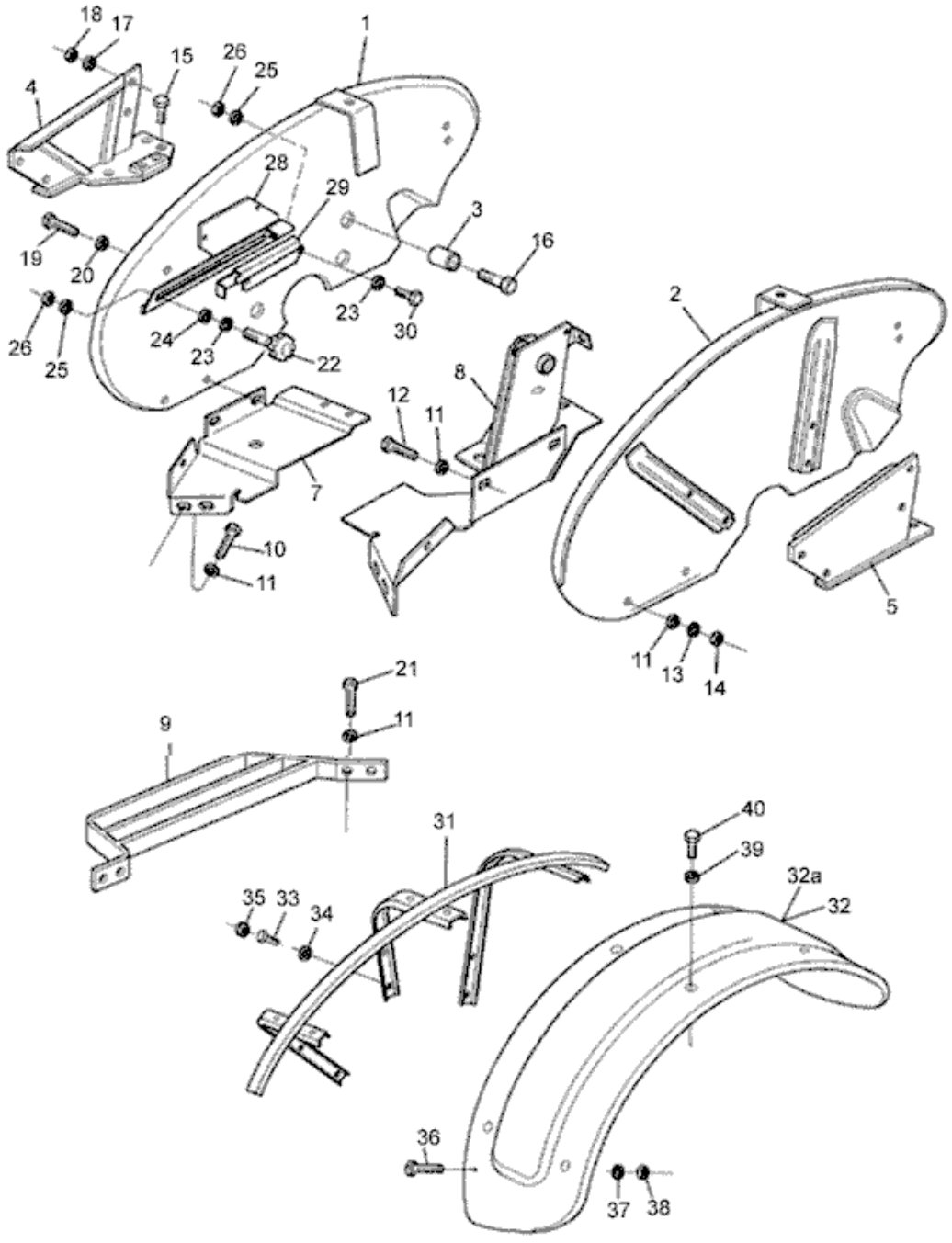
18
17
15
26
25
1
4
28
29
3
16
19
20
23
30
26
25
24
23
22
2
8
12
11
7
10
11
5
11
13
14
21
11
9
31
40
39
32a
32
35
33
34
36
37
38

BF75

81-04 - PÁRA-LAMA TRASEIRO

24/10/2006

Ref.	Num. Peça	Denominação	Qtd	Nota	$ Unit.
1	85028800	Pára-lama direito	1		-----
2	85028900	Pára-lama esquerdo	1		-----
3	189821	Anel distanciador	8		-----
4	83150700	Suporte direito	1		-----
5	83150800	Suporte esquerdo	1		-----
7	82200900	Piso direito	1		-----
8	81985400	Piso esquerdo	1		-----
9	83170300	Estribo	2		-----
10	HA9224	Parafuso	4		-----
11	JB3108	Arruela de pressão	2		-----
12	HA6333	Parafuso	4		-----
13	JD0410	Arruela	4		-----
14	JB1108	Porca	2		-----
15	HA6356	Parafuso	8		-----
16	HA6345	Parafuso	8		-----
17	JD3212	Arruela	8		-----
18	JB1212	Porca	8		-----
19	HA9223	Parafuso	4		-----
20	JD3106	Arruela de pressão	4		-----
21	HA9235	Parafuso M10x20mm	8		-----
22	240070	Parafuso de regulagem	1		-----
23	JD0406	Arruela	3		-----
24	81943100	Batente esquerdo	1		-----
25	81943000	Limitador	1		-----
26	JB8903	Porca	1		-----
28	81956300	Guia inferior	1		-----
29	81910700	Guia superior	1		-----
30	HA6313	Parafuso	2		-----
31	81922010	Suporte do pára-lama	2	Optional	-----
32A	81941300	Pára-lama traseiro - P/ Pneu 12.4-28	2	Optional	-----
32	81924200	Pára-lama traseiro - P/ Pneu 14.9-24	2	Optional	-----
33	HA6323	Parafuso	12	Optional	-----
34	JD3108	Arruela	12	Optional	-----
35	31720200	Tampa de proteção	12	Optional	-----
36	HD9152	Parafuso	8	Optional	-----
37	JD0406	Arruela	8	Optional	-----
38	JB1106	Porca	8	Optional	-----
39	81649500	Arruela	12	Optional	-----
40	HA9005	Parafuso	12	Optional	-----

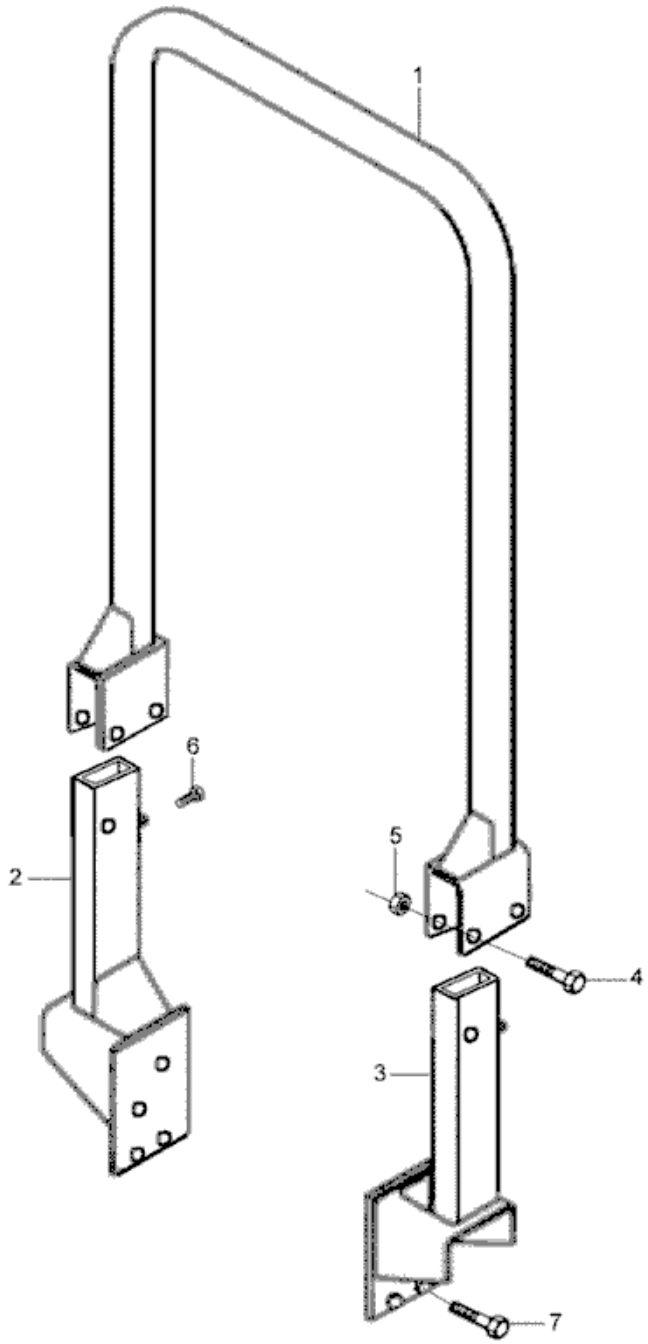
1
6
2
5
4
3
7

BF75

81-05 - KIT TUBO DIANTEIRO COMPLETO

24/10/2006

Ref.	Num. Peça	Denominação	Qtd Nota	$ Unit.
1	82336800	Tubo dianteiro	1	-----
2	82336700	Suporte esquerdo	1	-----
3	82336600	Suporte direito	1	-----
4	HA9249	Parafuso	4	-----
5	JB8907	Porca	4	-----
6	HA6335	Parafuso	2	-----
7	HA6358	Parafuso	8	-----

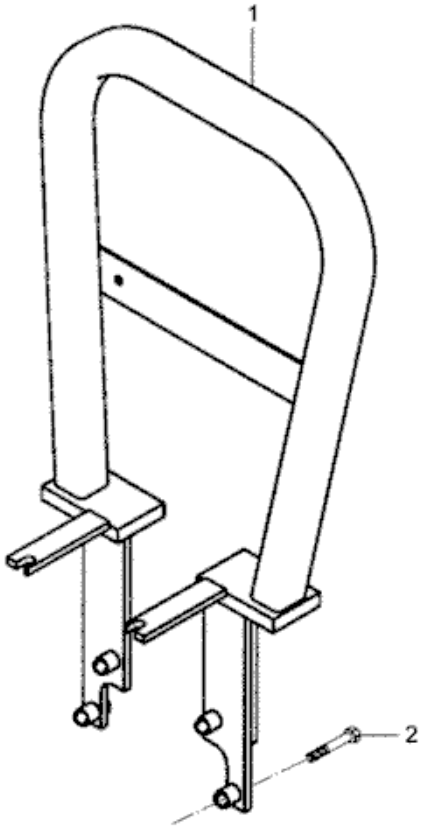
1
2

BF75

81-06 - KIT TUBO TRASEIRO COMPLETO

24/10/2006

Ref.	Num. Peça	Denominação	Qtd Nota	$ Unit.
1	82306800	Tubo traseiro	1	-----
2	HA8347	Parafuso	4	-----

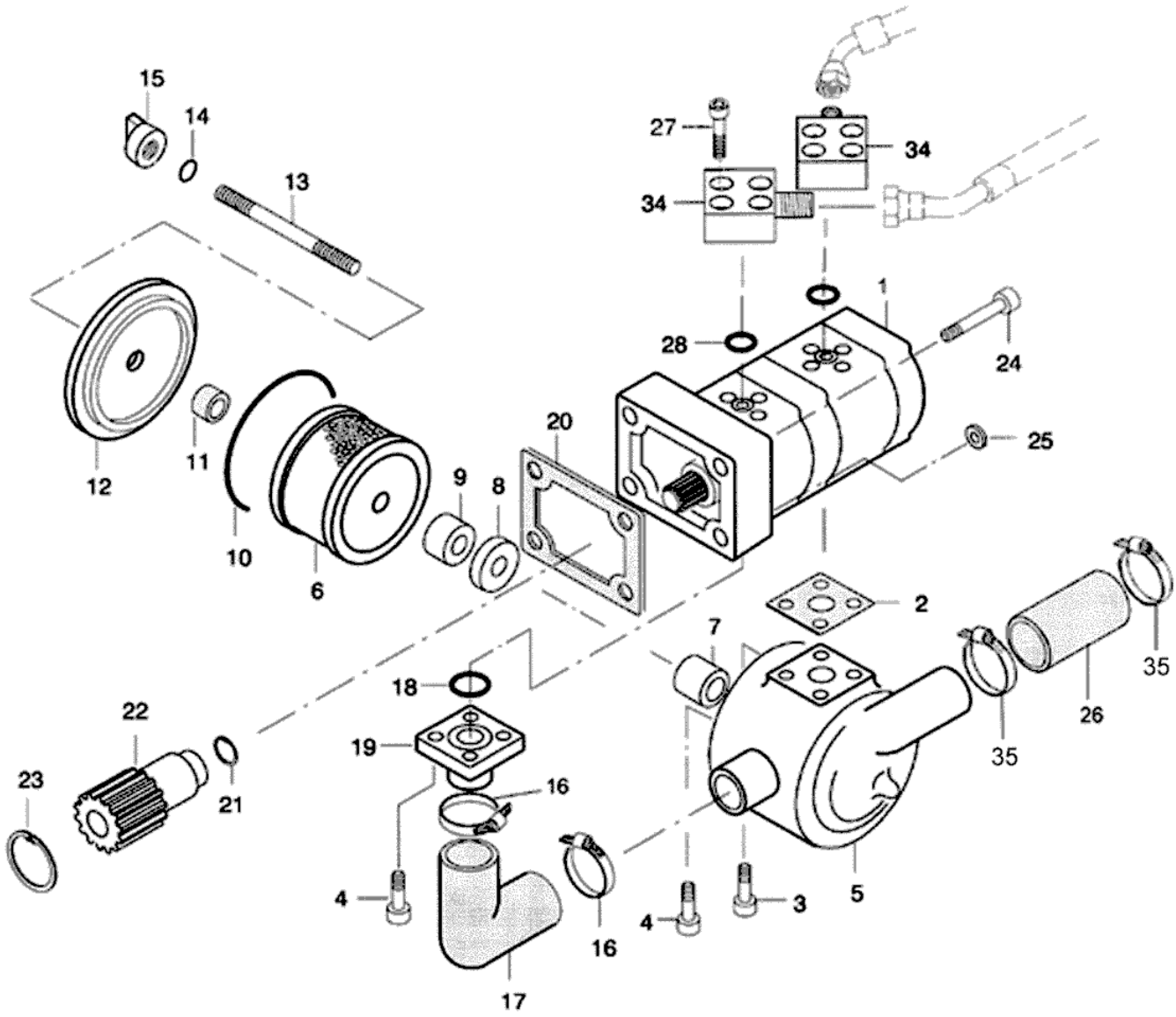
15
14
13
27
34
34
1
28
24
12
11
10
6
9
8
20
25
2
7
18
22
19
16
23
21
4
17
16
4
3
5
35
26
35

BF75

91-01 - BOMBA HIDRÁULICA E FILTRO DE SUCÇÃO

24/10/2006

Ref.	Num. Peça	Denominação	Qtd Nota	$ Unit.
1	83835300	Bomba hidráulica	1	-----
2	686180	Junta	1	-----
3	HC9327	Parafuso	2	-----
4	HC9326	Parafuso	6	-----
5	615602	Caixa	1	-----
6	668201	Filtro	1	-----
7	720520	Tubo	1	-----
8	611690	Arruela	3	-----
9	581840	Magnetico	3	-----
10	KH4751	Anel de vedação	1	-----
11	32472100	Bucha	1	-----
12	685950	Tampa	1	-----
13	685970	Prisioneiro	1	-----
14	KH4946	Anel retentor	1	-----
15	685960	Porca	1	-----
16	GP3919	Abraçadeira	4	-----
17	45342200	Tubo de aspiração	1	-----
18	KH4961	Anel de vedação	1	-----
19	685940	Conexão	1	-----
20	835324277	Junta da bomba hidráulica	1	-----
21	KG1406	Anel de trava	1	-----
22	686300	Luva de acoplamento	1	-----
23	KG3031	Anel de trava	1	-----
24	HC9623	Parafuso	4	-----
25	KH3004	Anel de vedação	1	-----
26	615581	Mangueira	1	-----
27	HC9605	Parafuso	8	-----
28	KH4952	Anel retentor	2	-----
34	30458500	Conexão	2	-----
35	GP3919	Abraçadeira	4	-----

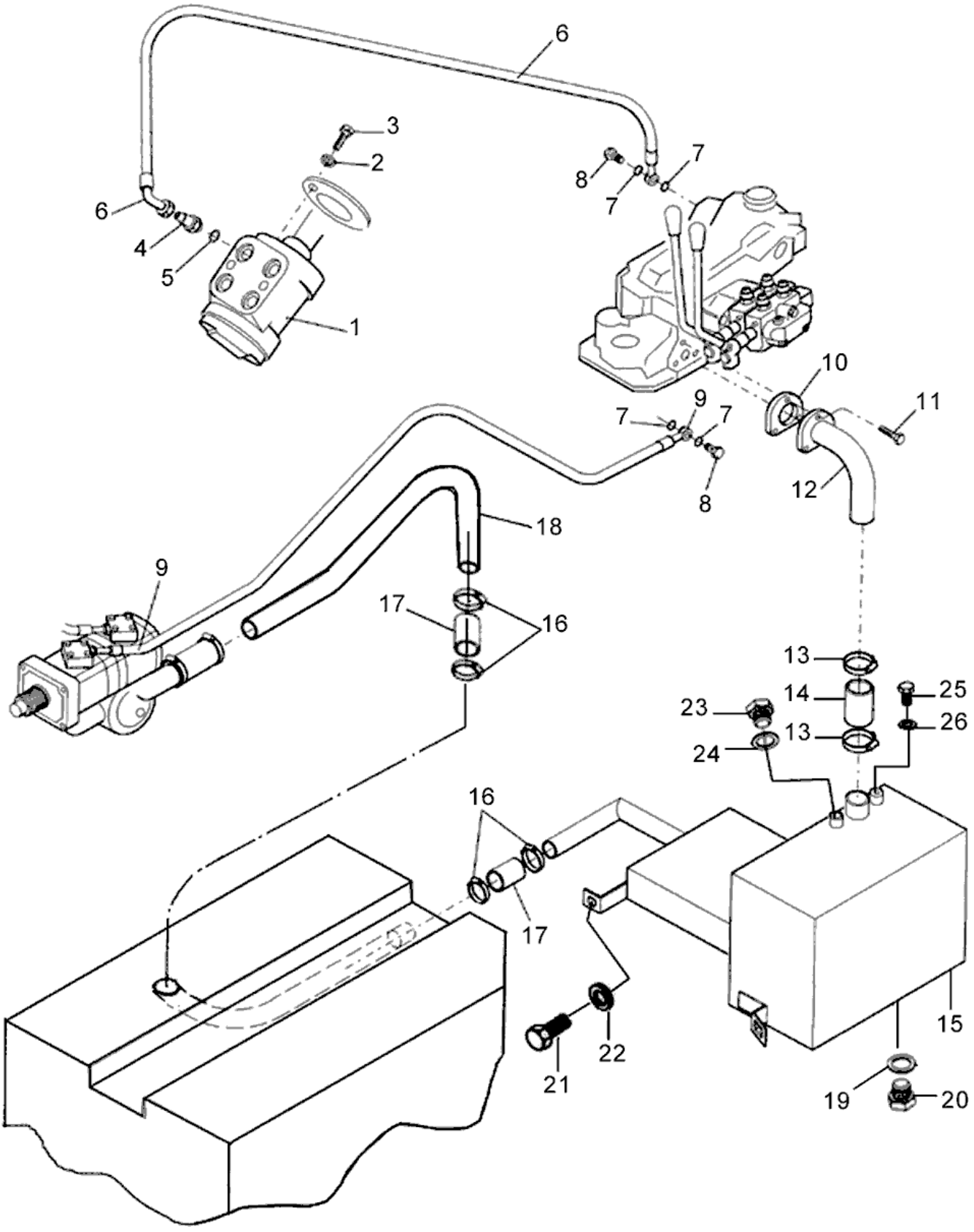
6
3
2
8
7
7
6
4
5
1
10
9
7
7
11
8
12
18
9
17
16
13
14
25
23
26
13
24
16
17
15
22
21
19
20

Ref.	Num. Peça	Denominação	Qtd Nota	$ Unit.
1	30210720	Unidade hidrostática completa	1	-----
2	JD3108	Arruela	4	-----
3	HC9325	Parafuso allen M8x16mm	4	-----
4	GS9270	Conexão	1	-----
5	KH4946	Anel retentor	1	-----
6	85047600	Mangueira de retorno	1	-----
7	KH3617	Anel de vedação	3	-----
8	216640	Parafuso de conexão	2	-----
9	81996300	Mangueira	1	-----
10	83431500	Junta	1	-----
11	HC9336	Parafuso	3	-----
12	81920210	Tubo	1	-----
13	GP3940	Abraçadeira	2	-----
14	81941800	Mangueira	1	-----
15	81920010	Reservatório de óleo hidráulico	1	-----
16	GP3923	Abraçadeira	4	-----
17	615581	Mangueira	2	-----
18	81878000	Tubo de sucção	1	-----
19	KH3635	Anel de vedação	1	-----
20	GR0277	Bujão	1	-----
21	HA9235	Parafuso M10x20mm	1	-----
22	JD3110	Arruela de pressão	1	-----
23	GR0284	Bujão	1	-----
24	KH3617	Anel de vedação	1	-----
25	HA6325	Parafuso	1	-----
26	200770	Arruela	1	-----

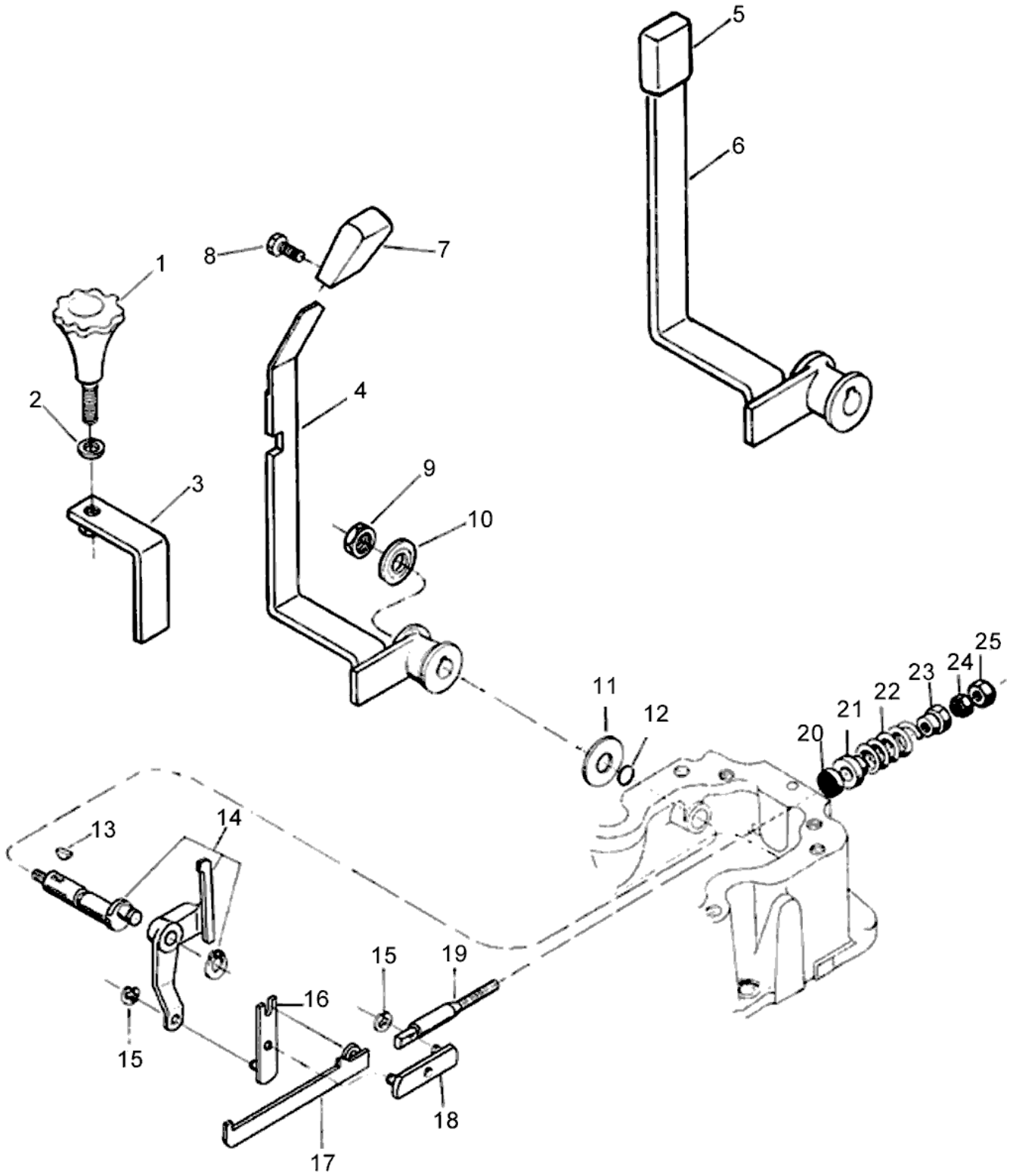
1
2
3
4
5
6
7
8
9
10
11
12
13
14
15
15
16
17
18
19
20
21
22
23
24
25

BF75

91-03 - ALAVANCA DO SISTEMA HIDRÁULICO

24/10/2006

Ref.	Num. Peça	Denominação	Qtd Nota	$ Unit.
1	240070	Parafuso de regulagem	1	-----
2	726970	Arruela	1	-----
3	83289100	Limitador	1	-----
4	83289701	Alavanca completa	1	-----
5	KH4933	Anel retentor	2	-----
5	240080	Manopla	1	-----
6	81930100	Alavanca completa	1	-----
7	80090100	Manopla	1	-----
8	HD9030	Parafuso	1	-----
9	JB3902	Porca	1	-----
10	622620	Mola de chapa	1	-----
11	622180	Arruela	1	-----
12	KH4070	Anel retentor	1	-----
13	622190	Chaveta	1	-----
14	214641	Eixo de comando	1	-----
15	KG1074	Anel de segurança	2	-----
16	622940	Alavanca de comando	1	-----
17	622930	Barra de comando	1	-----
18	622950	Barra intermediária	1	-----
19	82210400	Eixo de comando	1	-----
20	KH08048	Anel retentor	1	-----
21	242730	Bucha de encosto	1	-----
22	242720	Mola do adaptador	1	-----
23	82210600	Porca especial	1	-----
24	82210700	Porca especial	1	-----
25	82210500	Porca	1	-----

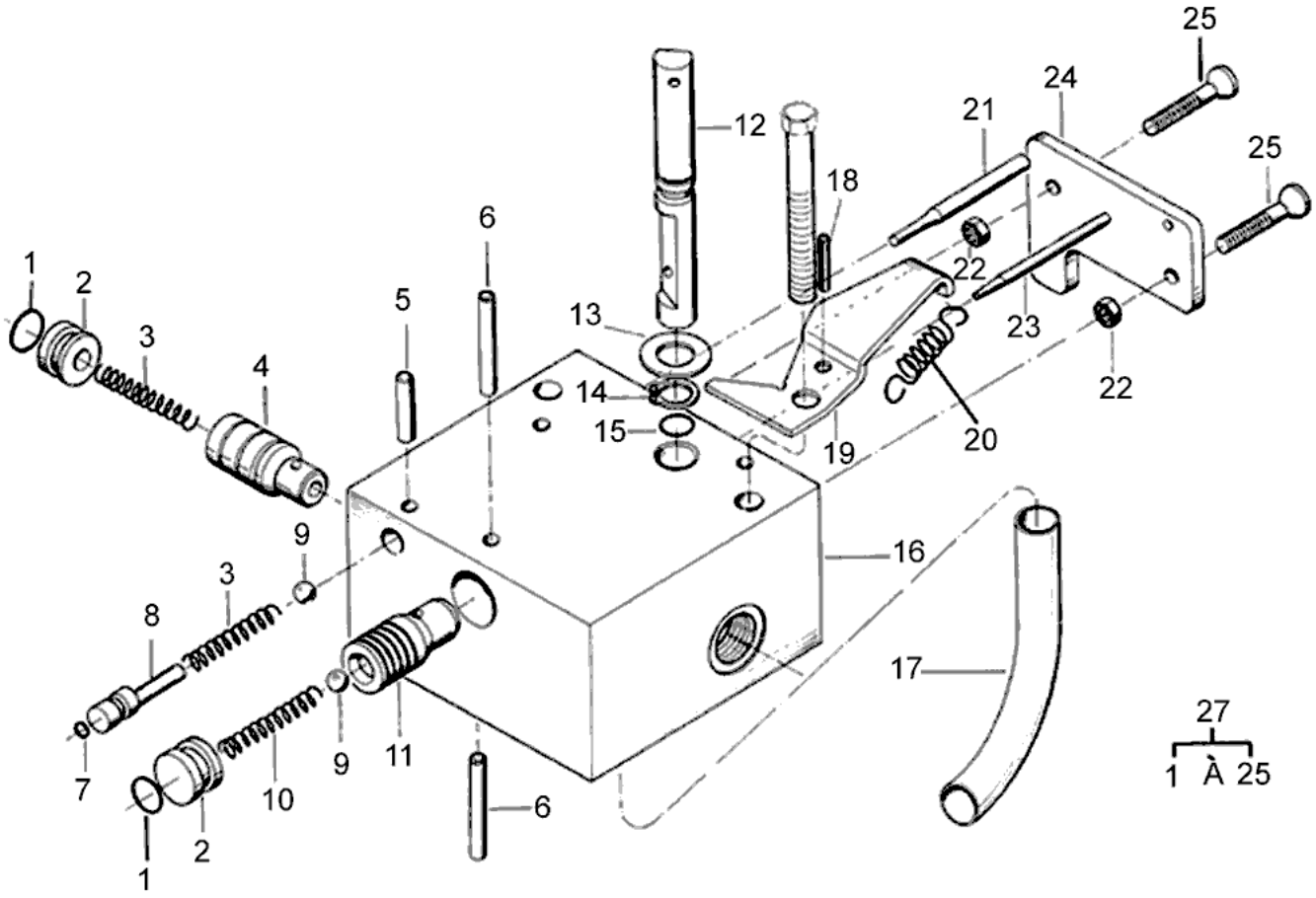
1
2
3
4
5
6
12
13
14
15
18
19
20
21
22
23
24
25
16
17
8
9
10
11
7
27
1 À 25

BF75

91-04 - VÁLVULA DO HIDRÁULICO

24/10/2006

Ref.	Num. Peça	Denominação	Qtd Nota	$ Unit.
1	KH4070	Anel retentor	2	-----
2	622860	Tampão	2	-----
3	622850	Mola	2	-----
4	622840	Válvula de levantamento	1	-----
5	JE0120	Pino guia	1	-----
6	242130	Pino trava	3	-----
7	KH4922	Anel retentor	1	-----
8	622870	Tampão	1	-----
9	LB8013	Esfera	2	-----
10	622830	Mola	1	-----
11	622820	Válvula de alívio	1	-----
12	158130	Válvula estranguladora	1	-----
13	242590	Calço	1	-----
14	KG1014	Anel elástico	1	-----
15	KH4040	Anel de vedação	1	-----
16	232690	Corpo da válvula	1	-----
17	622361	Tubo de saída	1	-----
18	JE9099	Pino de pressão	1	-----
19	622151	Suporte da mola	1	-----
20	622401	Mola	1	-----
21	622800	Pino de comando	1	-----
22	JB3706	Porca	2	-----
23	622810	Pino de comando	1	-----
24	622791	Chapa de comando	1	-----
25	622770	Parafuso de regulagem	2	-----
27	158161	Válvula do hidráulico completa	1	-----

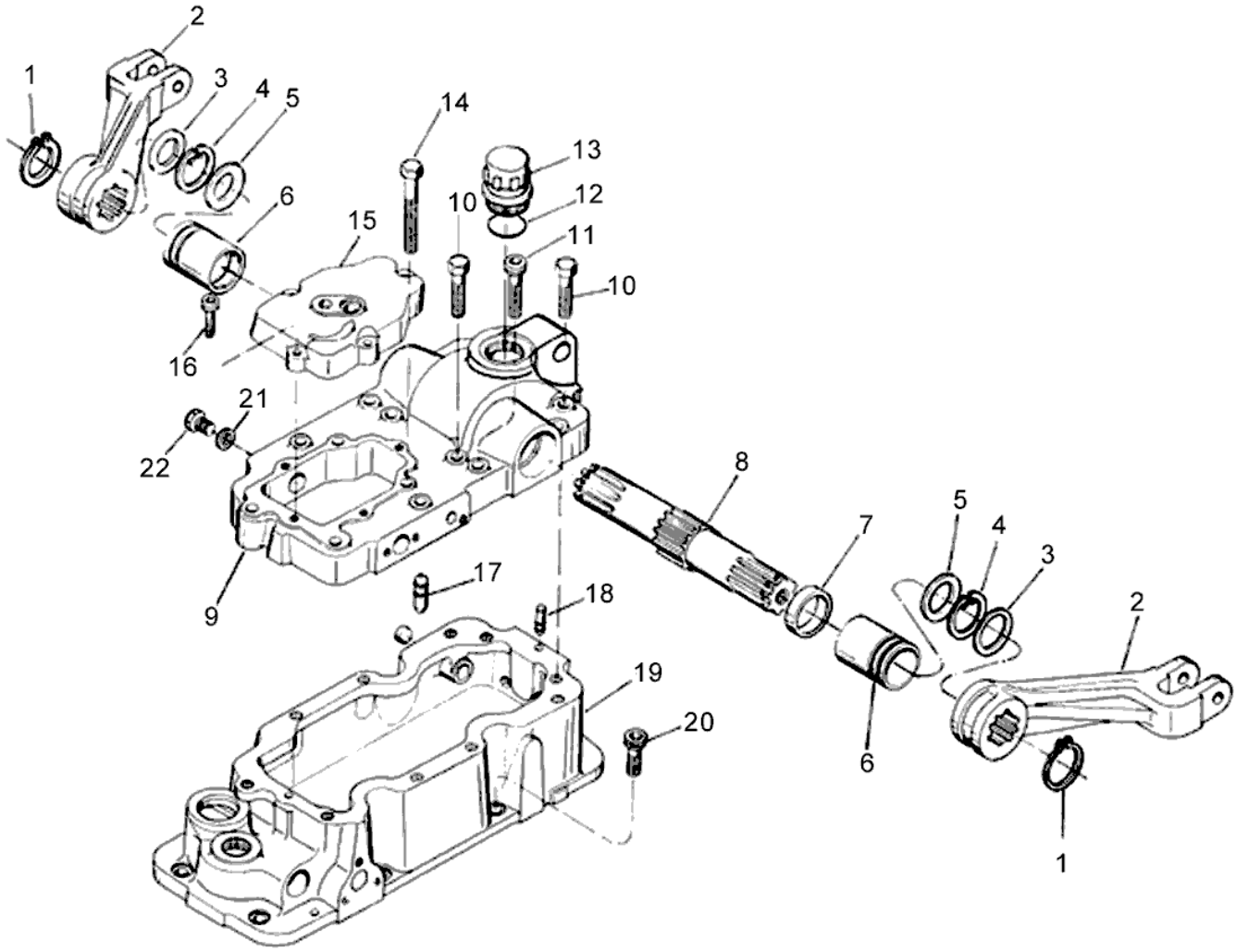
1
2
3
4
5
6
7
8
9
10
11
12
13
14
15
16
17
18
19
20
21
22

BF75

91-05 - TAMPA DA CAIXA DE CÂMBIO

24/10/2006

Ref.	Num. Peça	Denominação	Qtd Nota	$ Unit.
1	83438300	Anel de trava	2	-----
2	83438600	Braço do elevador	2	-----
3	KH0096	Retentor	2	-----
4	KG3068	Anel de trava	2	-----
5	83436400	Anel espaçador	2	-----
6	83436310	Bucha	2	-----
7	244280	Bucha distanciadora	1	-----
8	83438710	Eixo do elevador	1	-----
9	83436010	Caixa do elevador	1	-----
10	HA6348	Parafuso	6	-----
11	HC8349	Parafuso allen	4	-----
12	244270	Anel retentor	1	-----
13	234130	Tampa de enchimento	1	-----
14	HA8351	Parafuso	4	-----
15	242580	Tampa da válvula	1	-----
16	HC9635	Parafuso allen	4	-----
17	581020	Pino guia	2	-----
18	501022	Pino guia	2	-----
19	83438820	Tampa caixa de câmbio	1	-----
20	HC8346	Parafuso	8	-----
21	582410	Arruela	1	-----
22	217600	Bujão	1	-----

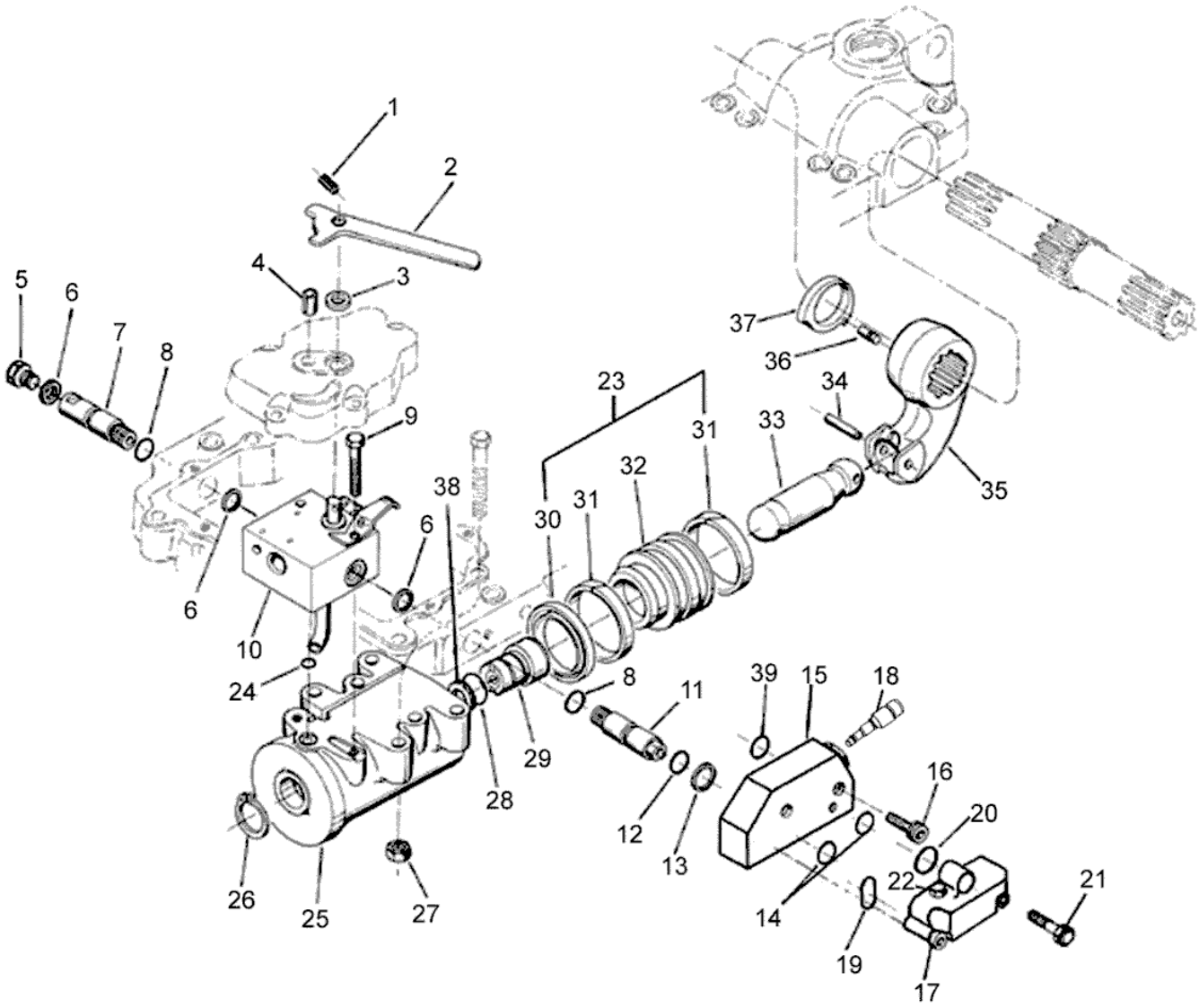
1
2
3
4
5
6
7
8
9
10
11
12
13
14
15
16
17
18
19
20
21
22
23
24
25
26
27
28
29
30
31
32
33
34
35
36
37
38
39

BF75

91-06 - CILINDRO DE LEVANTAMENTO

24/10/2006

Ref.	Num. Peça	Denominação	Qtd	Nota	$ Unit.
1	JE9051	Cupilha	1		-----
2	218610	Alavanca	1		-----
3	KH8051	Retentor	3		-----
4	JE8301	Pino de pressão	1		-----
5	217600	Bujão	1		-----
6	582410	Arruela	3		-----
7	83435700	Conexão	1		-----
8	KH4091	Anel retentor	2		-----
9	HS2336	Parafuso	2		-----
10	158161	Válvula do hidráulico completa	1		-----
11	215550	Niple de escapamento	1		-----
12	81177500	Anel retentor	1		-----
13	217200	Arruela	1		-----
14	81740000	Anel	2		-----
15	81735000	Placa de entrada montada.	1	Ref.18	-----
15	81734100	Reparo da válvula	1		-----
16	HC8439	Parafuso	3		-----
17	81735300	Jogo de reparo	1	Ref. 14, 19, 20	-----
17	81735500	Placa terminal	1		-----
18	81733900	Válvula de alívio montada	1		-----
19	81740200	Anel	1		-----
20	81740100	Anel	1		-----
21	81747600	Parafuso	3		-----
22	81735400	Bujão	1		-----
23	155260	Pistão montado	1		-----
24	KH4005	Anel retentor	1		-----
25	652270	Cilindro do elevador montado	1		-----
26	KG1035	Anel de segurança	1		-----
27	JB1112	Porca	4		-----
28	KH4909	Anel retentor	1		-----
29	159070	Encosto do pistão montado	1		-----
30	592740	Retentor	1		-----
31	164710	Anel retentor	2		-----
32	164700	Pistão	1		-----
33	246290	Impulsor	1		-----
34	JE9058	Pino	1		-----
35	652251	Braço da alavanca	1		-----
36	622150	Pino de trava	1		-----
37	622160	Excêntrico	1		-----
38	81119400	Calço	1		-----
39	80192300	Anel de vedação	1		-----

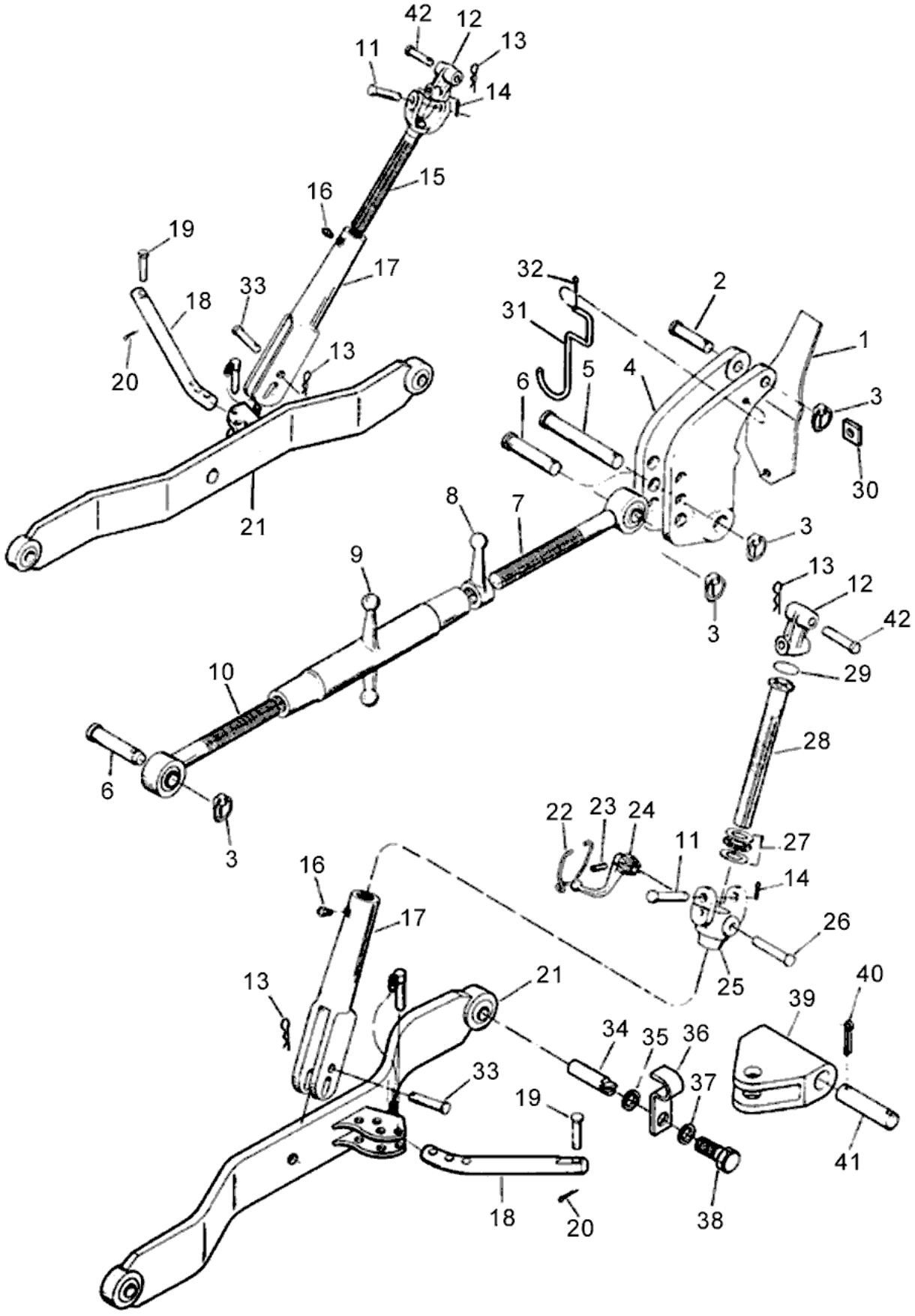
42
12
11
13
14
15
16
19
17
33
18
20
13
21
32
2
31
1
6
5
4
3
30
3
8
7
9
3
13
12
42
10
29
28
6
3
22
23
24
11
27
14
16
17
26
13
21
25
40
39
34
35
36
33
37
19
41
18
20
38

Ref.	Num. Peça	Denominação	Qtd Nota	$ Unit.
1	177191	Mola de fita	1	-----
2	117220	Pino de articulação	1	-----
3	JE9301	Trava dos pinos	4	-----
4	81545200	Suporte de 3 pontos	1	-----
5	117230	Pino de articulação	1	-----
6	200240	Pino de articulação	2	-----
7	617140	Fuso direito	1	-----
8	82094200	Trava da barra	1	-----
9	82094300	Tensor	1	-----
10	627130	Fuso esquerdo	1	-----
11	83441600	Pino de articulação	2	-----
12	83445900	Cruzeta	2	-----
13	JE9020	Cupilha	4	-----
14	JE3101	Cupilha	2	-----
15	240940	Garfo superior	1	-----
16	GG0088	Niple de lubrificação	2	-----
17	240950	Garfo inferior	2	-----
18	80877700	Barra estabilizadora	2	-----
19	241240	Pino	2	-----
20	JE3079	Cupilha	2	-----
21	80877800	Barra de engate inferior	2	-----
22	83442400	Trava da manivela	1	-----
23	JE8099	Pino	1	-----
24	240960	Manivela	1	-----
25	242400	Caixa de redução	1	-----
26	587420	Eixo de manivela	1	-----
27	LA6009	Rolamento	1	-----
28	240990	Eixo roscado	1	-----
29	242390	Tampa	1	-----
30	24850	Calço	1	-----
31	81539400	Suporte	1	-----
32	JE3079	Cupilha	1	-----
33	83441600	Pino de articulação	2	-----
34	247101	Pino de articulação	2	-----
35	247120	Arruela de encosto	2	-----
36	247110	Trava dos pinos	2	-----
37	JD3110	Arruela de pressão	2	-----
38	HA9089	Parafuso	2	-----
39	241180	Articulação	2	-----
40	JE3130	Cupilha	2	-----
41	583530	Pino	2	-----
42	83440400	Pino	2	-----

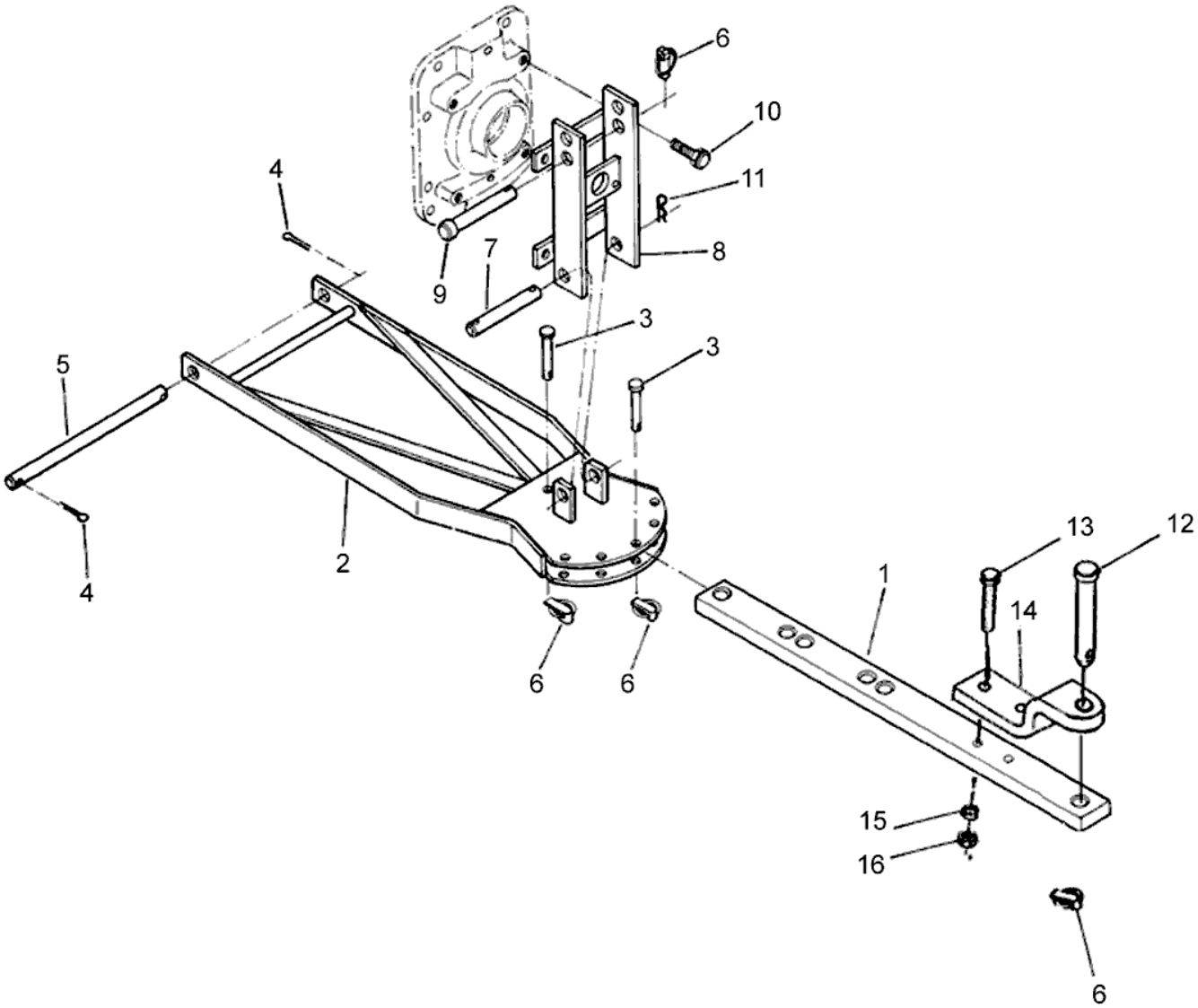
6
10
11
4
8
7
9
3
3
5
4
2
13
12
1
14
6
6
15
16
6

BF75

99-01 - GANCHO DE TRAÇÃO

24/10/2006

Ref.	Num. Peça	Denominação	Qtd Nota	$ Unit.
1	81595100	Barra de engate	1	-----
2	83195200	Gancho de tração	1	-----
3	217040	Pino de articulação	2	-----
4	JE3108	Cupilha	2	-----
5	240750	Barra de engate	1	-----
6	JE9301	Trava dos pinos	3	-----
7	81135200	Pino	1	-----
8	81134800	Quadrante da trava montado	1	-----
9	117230	Pino de articulação	1	-----
10	HA6357	Parafuso	4	-----
11	JE3130	Cupilha	2	-----
12	217060	Pino	1	-----
13	HS4478	Parafuso	2	-----
14	217050	Suporte	1	-----
15	JD3120	Arruela	2	-----
16	JB3719	Porca	2	-----

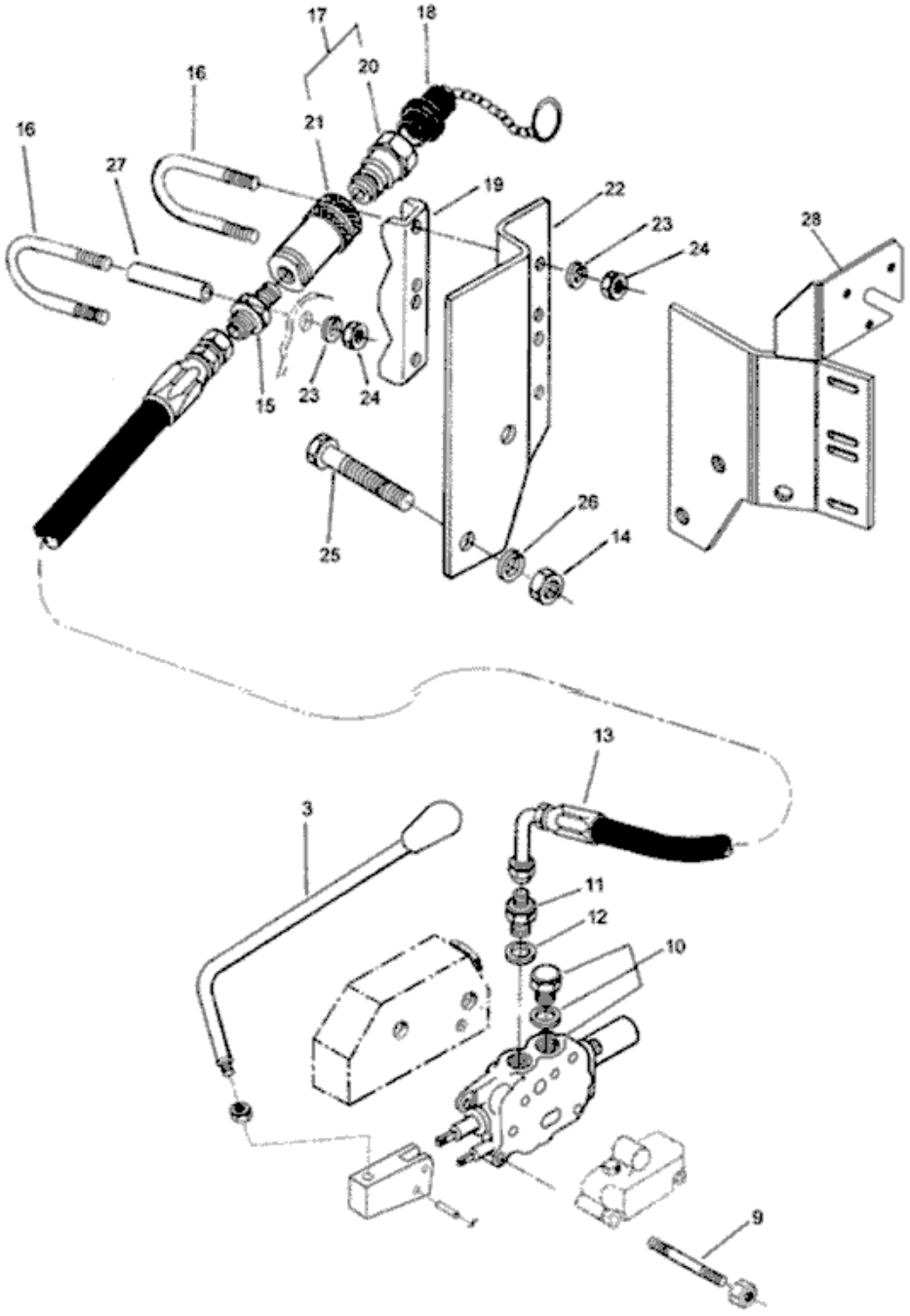
17
18
16
20
16
21
27
19
22
23
28
24
15
23
24
25
26
14
13
3
11
12
10
9

BF75

99-02 - VÁLVULA DE CONTROLE REMOTO SIMPLES AÇÃO 24/10/2006

Ref.	Num. Peça	Denominação	Qtd	Nota	$ Unit.
-	83412600	Conjunto 1 válvula com engate rápido simples açã...	1	Ref.3-27	-----
3	83413200	Alavanca	1		-----
9	HJ0281	Prisioneiro	4		-----
10	81737400	Válvula de comando c/ alavanca	1		-----
11	208360	Conexão	2		-----
12	KH4070	Anel retentor	2		-----
13	83412100	Mangueira	1		-----
14	JB1112	Porca	2		-----
15	208350	Conexão	1		-----
16	81958800	Grampo de fixação	2		-----
17	190901	Engate rápido	1		-----
18	191900	Protetor macho-fêmea	2		-----
19	226410	Suporte	1		-----
20	271110	Engate rápido macho	1		-----
21	271100	Engate rápido fêmea	1		-----
22	244100	Suporte	1		-----
23	JD0406	Arruela	6		-----
24	JB1106	Porca	8		-----
25	HA6344	Parafuso	2		-----
26	JD0412	Arruela	2		-----
27	83413400	Protetor	1		-----
28	81506000	Suporte	1	Opcional	-----

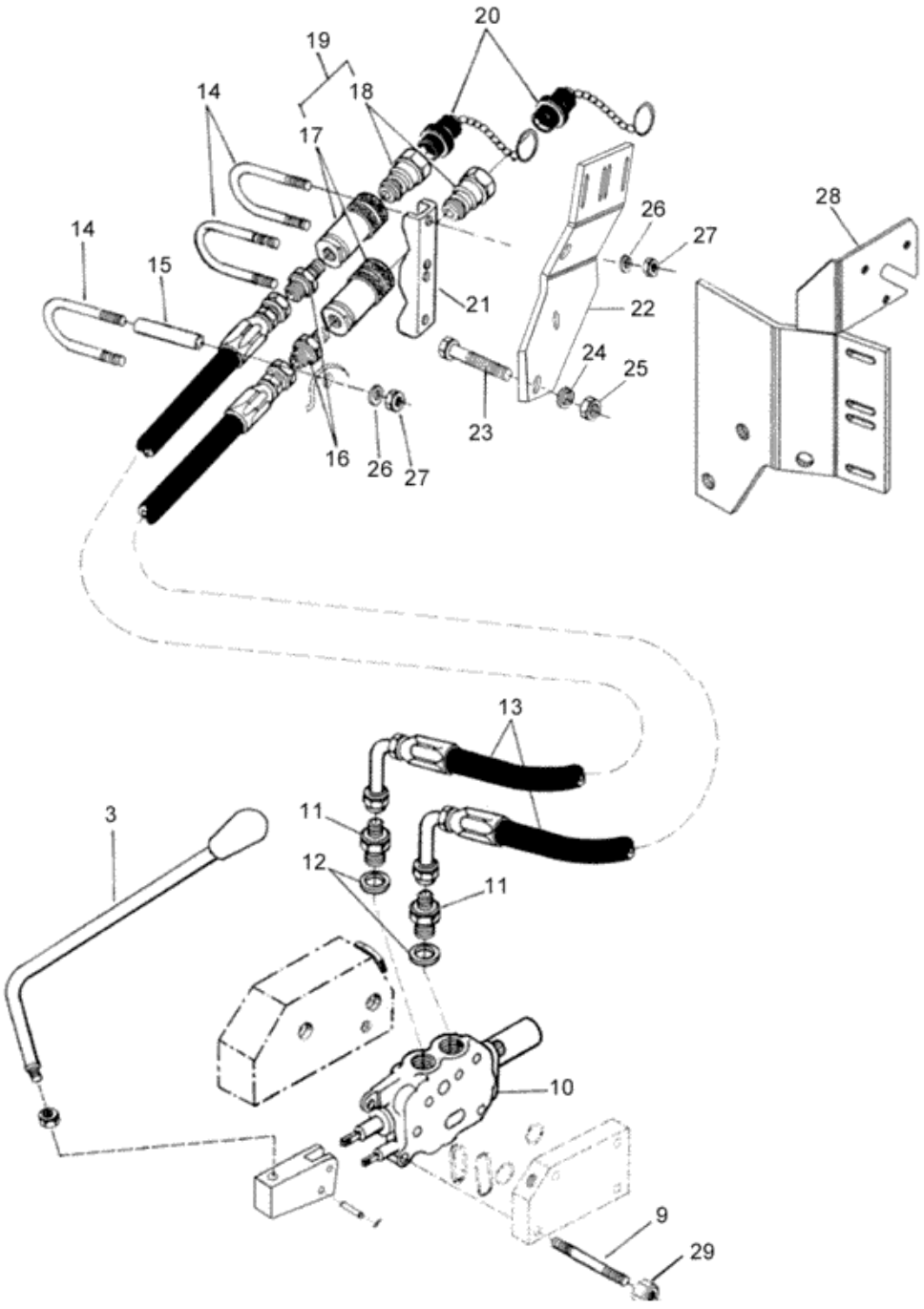
20
19
18
14
17
14
15
21
22
26
27
28
24
25
23
16
26
27
13
3
11
12
11
10
9
29

Ref.	Num. Peça	Denominação	Qtd	Nota	$ Unit.
-	85087300	Conjunto 1 válvula com engate rápido dupla ação	1	Ref.3-27	-----
-	230150	Mangueira	1		-----
3	85044900	Alavanca	1		-----
9	81735800	Prisioneiro	3		-----
10	85078400	Válvula de comando s/ alavanca	1		-----
11	208360	Conexão	2		-----
12	KH4070	Anel retentor	2		-----
13	83412100	Mangueira	2		-----
14	81958800	Grampo de fixação	3		-----
15	83413400	Protetor	1		-----
16	208350	Conexão	2		-----
17	271100	Engate rápido fêmea	1		-----
18	271110	Engate rápido macho	1		-----
19	190901	Engate rápido	2		-----
20	191900	Protetor macho-fêmea	2		-----
21	226410	Suporte	1		-----
22	82328100	Suporte esquerdo	1		-----
23	HA8348	Parafuso	2		-----
24	JD0412	Arruela	4		-----
25	JB1112	Porca	2		-----
26	JD0406	Arruela	4		-----
27	JB1106	Porca	8		-----
28	81506000	Suporte	1	Opcional	-----
29	81747700	Porca	3		-----

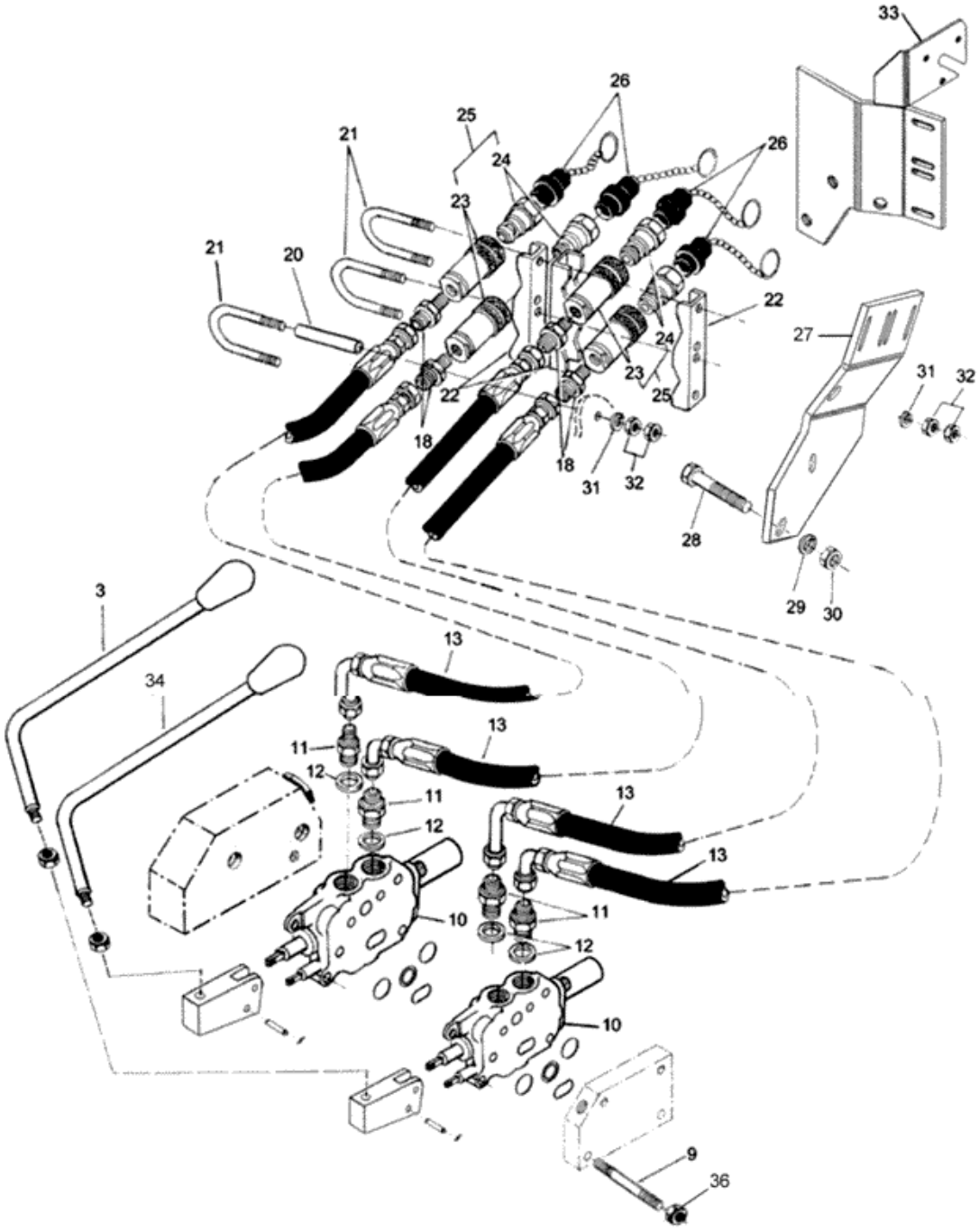
33
26
25
21
24
26
23
21
20
22
24
27
23
25
31
32
22
18
18
31
32
28
29
30
3
13
34
13
11
12
11
13
12
13
10
11
12
10
9
36

Ref.	Num. Peça	Denominação	Qtd	Nota	$ Unit.
-	85087100	Conjunto 2 válvulas com engate rápido dupla ação	1	Ref.3-32	-----
3	85044900	Alavanca	1		-----
9	81737200	Prisioneiro	3		-----
10	85087400	Válvula de comando s/ alavanca	2		-----
11	208360	Conexão	4		-----
12	KH4070	Anel retentor	4		-----
13	83412100	Mangueira	4		-----
18	208350	Conexão	4		-----
20	83413400	Protetor	1		-----
21	81958900	Grampo de fixação	3		-----
22	226410	Suporte	3		-----
23	271100	Engate rápido fêmea	4		-----
24	271110	Engate rápido macho	4		-----
25	190901	Engate rápido	4		-----
26	191900	Protetor macho-fêmea	4		-----
27	82328100	Suporte esquerdo	1		-----
28	HA6344	Parafuso	2		-----
29	JD0412	Arruela	4		-----
30	JB1112	Porca	2		-----
31	JD0406	Arruela	8		-----
32	JB1106	Porca	12		-----
33	81506000	Suporte	1	Opcional	-----
34	85044800	Alavanca	1		-----
36	81747700	Porca	3		-----

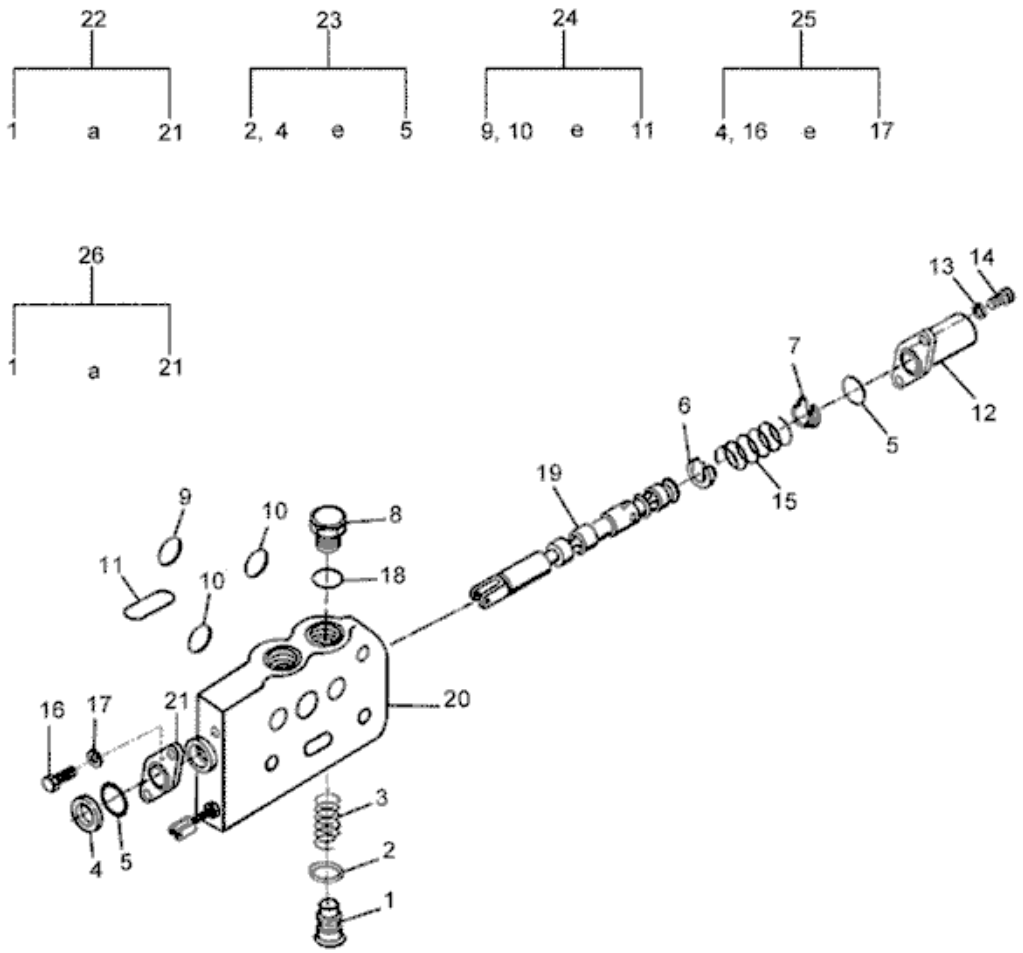
22
1 a 21
23
2, 4 e 5
24
9, 10 e 11
25
4, 16 e 17
26
1 a 21
13
14
7
6
12
5
19
15
9
10
8
11
10
18
20
16
17
21
3
2
1
4
5

Ref.	Num. Peça	Denominação	Qtd	Nota	$ Unit.
1	81740500	Tampão	1		-----
2	81740700	Anel de vedação	1		-----
3	81740600	Mola	1		-----
4	81741200	Anel raspador	1		-----
5	81740800	Anel de vedação	1		-----
6	81739300	Limitador	1		-----
7	81739700	Limitador	1		-----
8	81741700	Tampão	1	Válvula simples	-----
9	81740100	Anel	1		-----
10	81740000	Anel	2		-----
11	81740200	Anel	1		-----
12	81739500	Tampa traseira	1		-----
13	81739900	Arruela	2		-----
14	81739800	Parafuso	2		-----
15	81739400	Mola	1		-----
16	81739800	Parafuso	2		-----
17	81739900	Arruela	2		-----
18	81741800	Anel de vedação	1	Válvula simples	-----
19	81741600	Haste	1	Válvula simples	-----
19	81736900	Haste	1	Válvula dupla	-----
20	81737000	Corpo da válvula	1		-----
21	81741500	Placa	1		-----
22	81737500	Válvula de comando dupla ação	1	Ref.1-21	-----
23	81737100	Kit de reparo	1	Ref.2,4 e 5	-----
24	81735300	Jogo de reparo	1	Ref.9,10 e 11	-----
25	81741100	Conjunto protetor da haste	1	Ref.4,16 e 17	-----
26	81737600	Válvula de comando de simples ação	1	Ref.1-21	-----

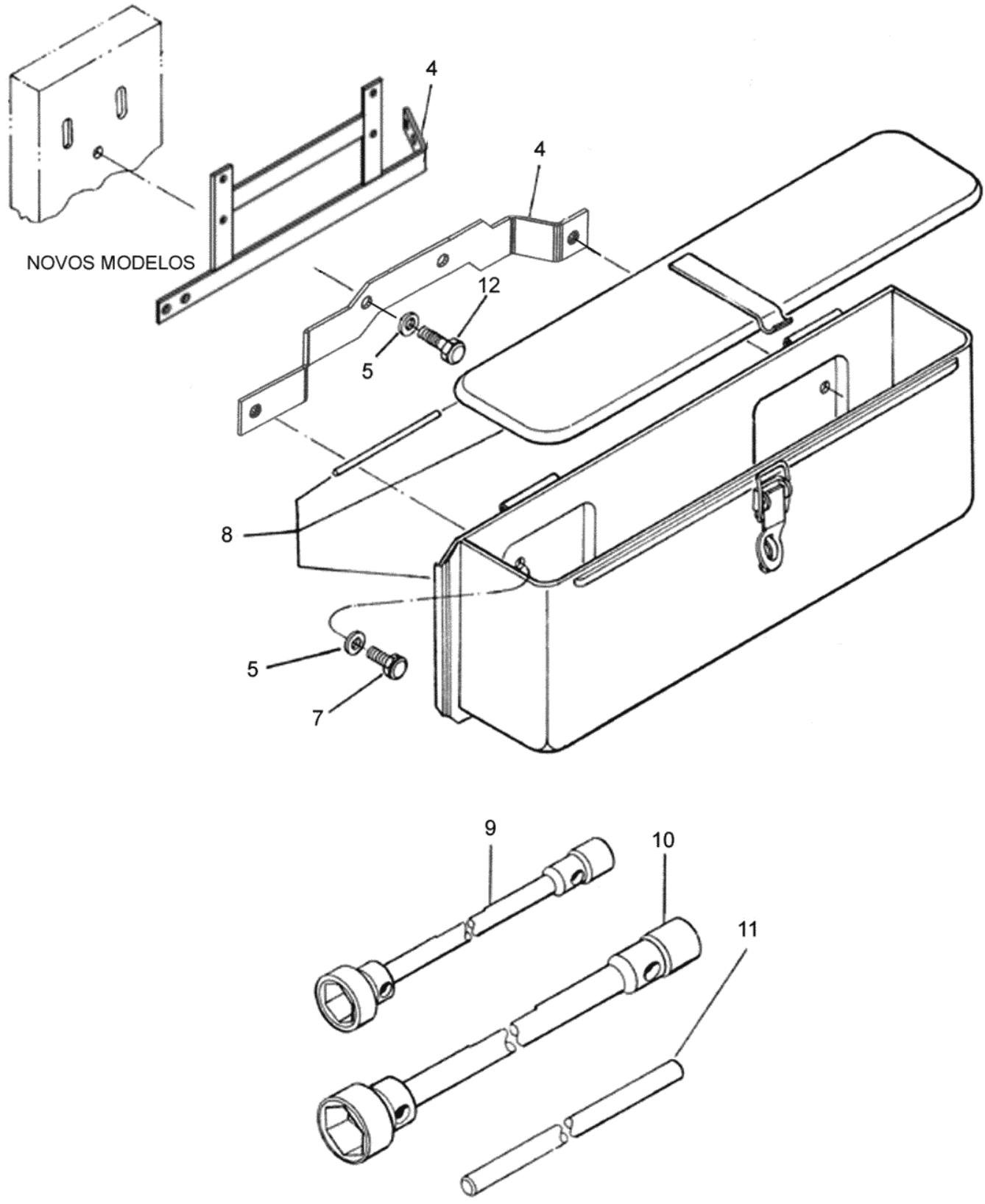
4
4
NOVOS MODELOS
12
5
8
5
7
9
10
11

BF75

101-01 - CAIXA DE FERRAMENTAS

24/10/2006

Ref.	Num. Peça	Denominação	Qtd	Nota	$ Unit.
4	82320600	Suporte	1	Antigos modelos	-----
4	85028400	Suporte	1	Novos modelos	-----
5	JD0408	Arruela	4		-----
7	HA6322	Parafuso	2		-----
8	230970	Caixa de ferramentas	1		-----
9	220870	Chave de roda	1		-----
10	80694600	Chave de roda	1		-----
11	220860	Alavanca de chave de roda	1		-----
12	HA6323	Parafuso	2		-----

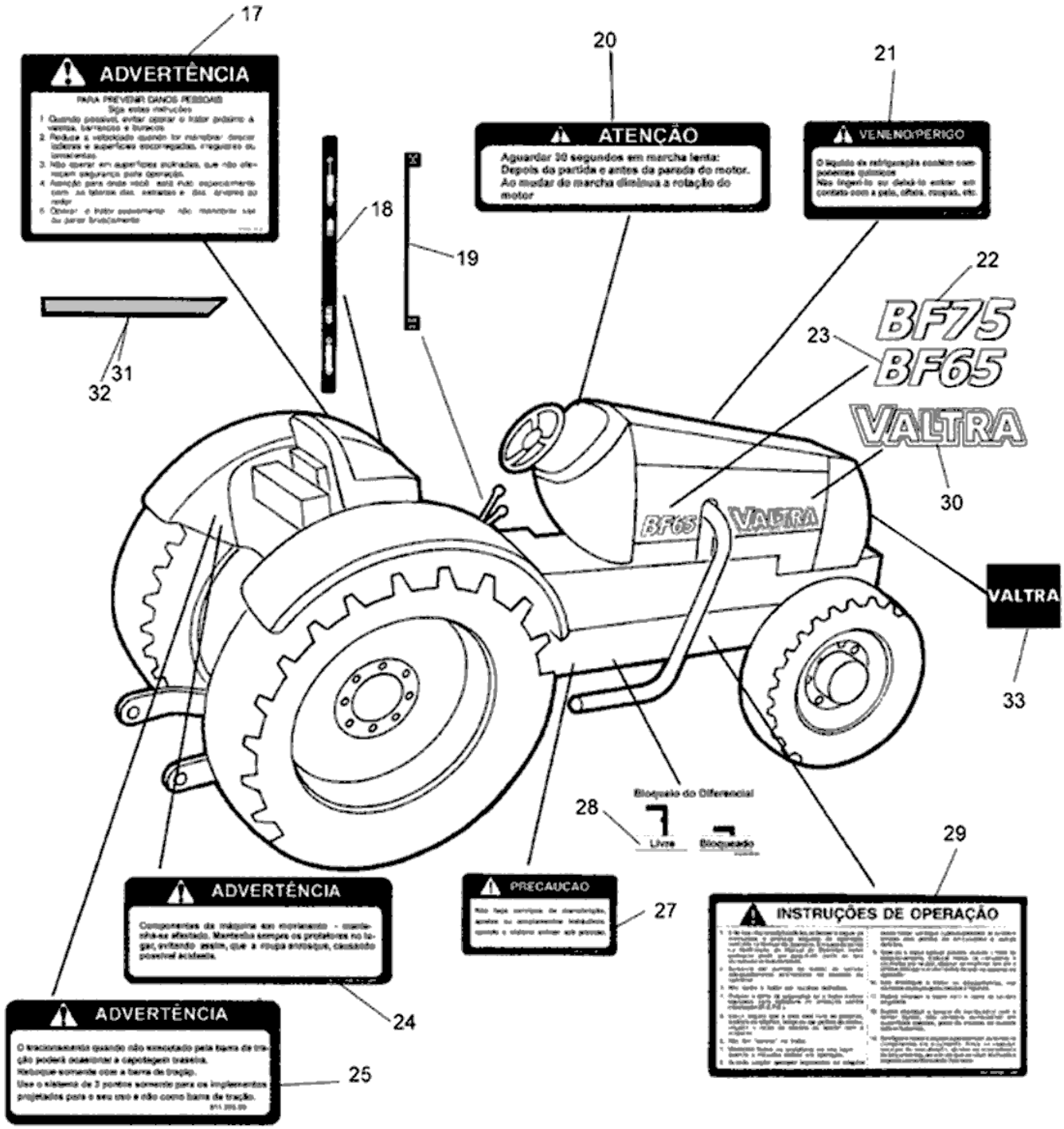
17
ADVERTÊNCIA
20
ATENÇÃO
Aguardar 30 segundos em marcha lenta:
Depois da partida e antes da parada do motor.
Ao mudar de marcha diminua a rotação do motor
21
VENENO/PERIGO
18
19
22
BF75
BF65
23
VALTRA
30
31
32
VALTRA
33
Bloqueio do Diferencial
28
Livre
Bloqueado
29
ADVERTÊNCIA
PRECAUCAO
27
INSTRUÇÕES DE OPERAÇÃO
ADVERTÊNCIA
24
ADVERTÊNCIA
25

BF75

101-02 - ADESIVOS (PORTUGUÊS)

10/07/2002

Ref.	Num. Peça	Denominação	Qtd Nota	$ Unit.
17	81140000	Adesivo de advertência	1	-----
18	83246400	Adesivo hidráulico de trabalho	1	-----
19	83246300	Adesivo tração dianteira	1	-----
20	81160600	Adesivo aguardar 30 seg.	1	-----
21	81138800	Adesivo de refrigeração	1	-----
22	81886400	Adesivo BF75	2	-----
24	81136600	Adesivo advertência componentes	1	-----
25	81139300	Adesivo da barra de tração	1	-----
27	81139200	Adesivo do engate rápido	1	-----
28	81412300	Adesivo do bloqueio do diferencial	1	-----
29	81145400	Adesivo de instrução de operação	1	-----
30	34352700	Simbolo VALTRA	1	-----
30	KG9001	Trava de fixação	6	-----
31	81918500	Faixa lateral direita	1	-----
32	81918600	Faixa lateral esquerda	1	-----
33	81568300	Logotipo Valtra da grade	1	-----

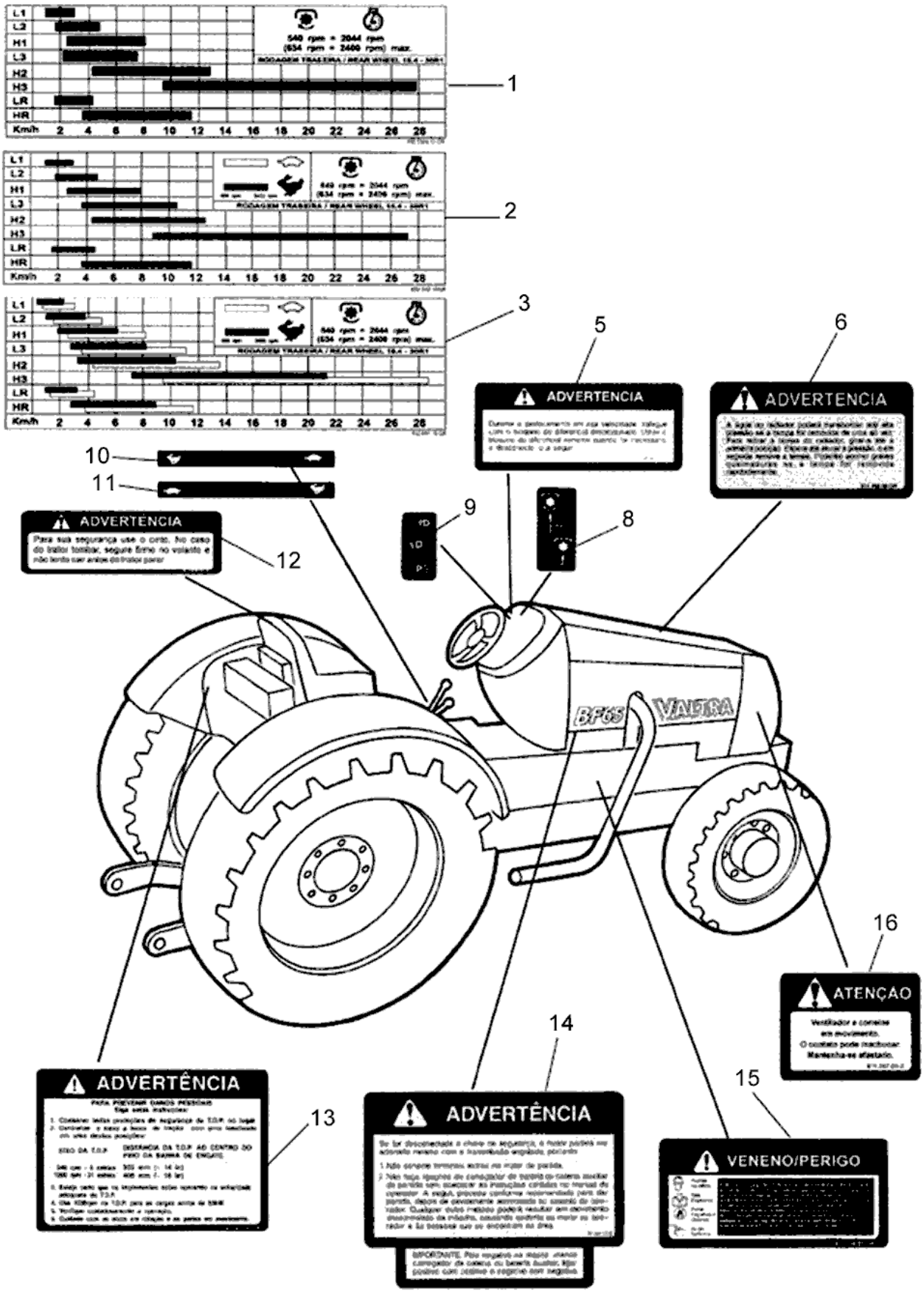
1
2
3
5
6
ADVERTENCIA
ADVERTENCIA
10
11
9
8
ADVERTENCIA
12
BF65
VALTRA
16
ATENÇAO
14
15
13
ADVERTÊNCIA
ADVERTÊNCIA
VENENO/PERIGO

Ref.	Num. Peça	Denominação	Qtd	Nota	$ Unit.
1	83260110	Adesivo de velocidades	1	Without Hi-Trac	-----
3	83246710	Adesivo de velocidades	1	With Hi-Track	-----
5	81139000	Adesivo do bloqueio do diferencial	1		-----
6	81136500	Adesivo da tampa do radiador	1		-----
8	80638300	Adesivo da alavanca da embreagem dupla	1		-----
9	80358100	Adesivo do farol	1		-----
10	83246200	Adesivo Hi-Trac	1		-----
11	83246100	Adesivo Hi-Trac	1	9+3	-----
12	81160800	Adesivo do cinto de segurança	1		-----
13	81140100	Adesivo do TDP e barra de tração	1		-----
14	81136900	Adesivo motor e caixa de câmbio	1		-----
15	81136800	Adesivo da bateria	1		-----
16	81136700	Adesivo ventilador em movimento	1		-----

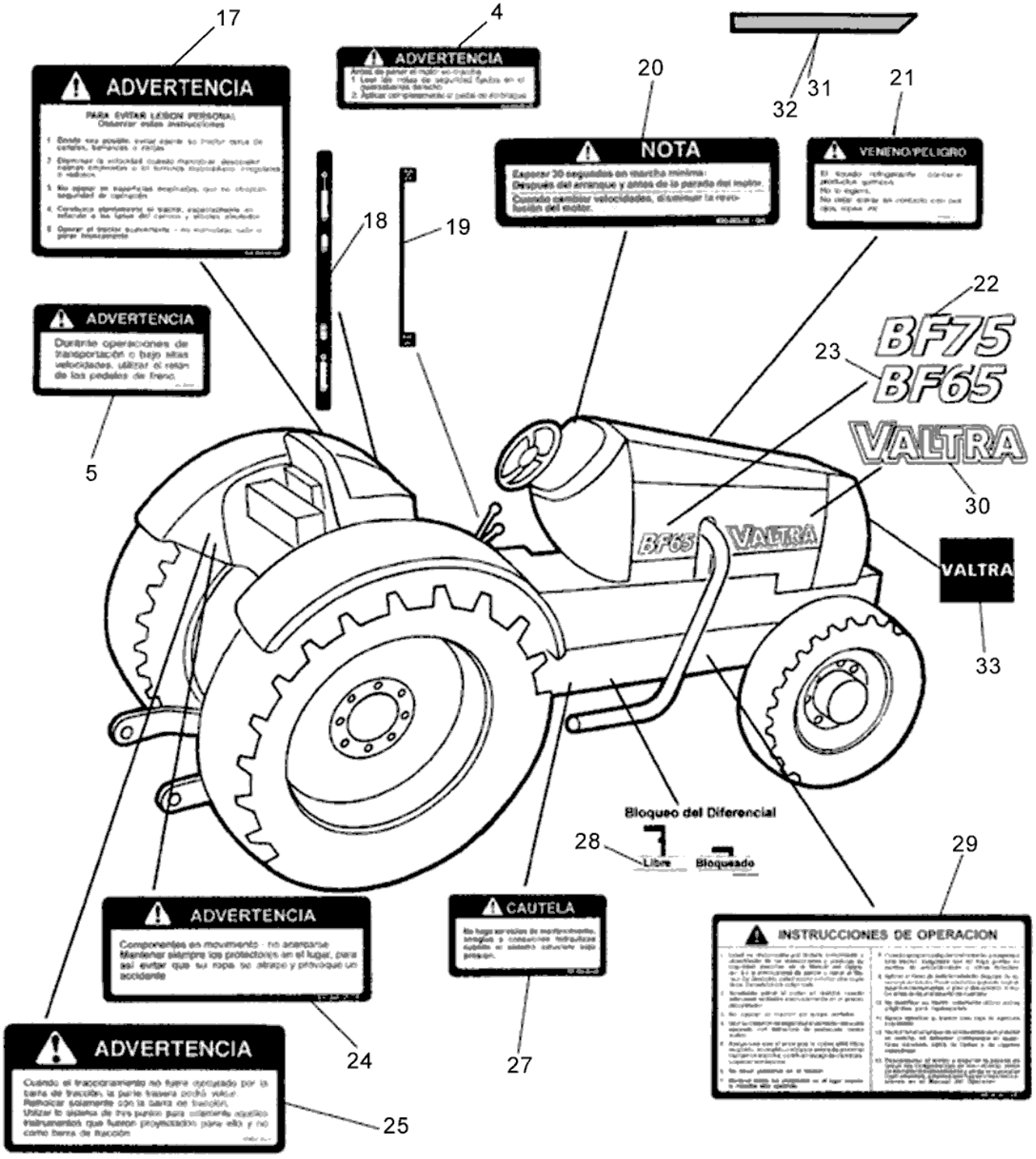
17
ADVERTENCIA
PARA EVITAR LESION PERSONAL
Observar estas instrucciones
4
ADVERTENCIA
20
NOTA
Esperar 30 segundos en marcha mínima
Después del arranque y antes de la parada del motor.
Cuando cambiar velocidades, disminuir la revolución del motor.
32
31
21
VENENO/PELIGRO
18
19
22
BF75
BF65
23
VALTRA
30
ADVERTENCIA
Durante operaciones de transportación o bajo altas velocidades, utilizar el resto de los pedales de freno.
5
BF65
VALTRA
VALTRA
33
Bloqueo del Diferencial
28
Libre
Bloqueado
29
ADVERTENCIA
Componentes en movimiento - no arranque
Mantenher siempre los protectores en el lugar, para así evitar que su ropa se atrape y provoque un accidente
CAUTELA
INSTRUCCIONES DE OPERACION
24
27
ADVERTENCIA
Cuando el tractocionamiento no fuera apoyado por la barra de tracción, la parte trasera podrá volcar.
Rellenar solamente con la barra de tracción.
Utilizar lo sistema de tres puntos para colgamento aquellos instrumentos que fueron proyectados para ello y no como barra de tracción
25

BF75

101-04 - ADESIVOS (ESPANHOL)

10/07/2002

Ref.	Num. Peça	Denominação	Qtd Nota	$ Unit.
4	81160700	Adesivo antes de dar partida	1	-----
5	81138900	Adesivo do pedal do freio	1	-----
17	81140000	Adesivo de advertência	1	-----
18	83246400	Adesivo hidráulico de trabalho	1	-----
19	83246300	Adesivo tração dianteira	1	-----
20	81160600	Adesivo aguardar 30 seg.	1	-----
21	81138800	Adesivo de refrigeração	1	-----
22	81886400	Adesivo BF75	2	-----
24	81136600	Adesivo advertência componentes	1	-----
25	81139300	Adesivo da barra de tração	1	-----
27	81139200	Adesivo do engate rápido	1	-----
28	82505900	Adesivo do bloqueio do diferencial	1	-----
29	81145400	Adesivo de instrução de operação	1	-----
30	34352700	Simbolo VALTRA	1	-----
30	KG9001	Trava de fixação	6	-----
31	81918500	Faixa lateral direita	1	-----
32	81918600	Faixa lateral esquerda	1	-----
33	81568300	Logotipo Valtra da grade	1	-----

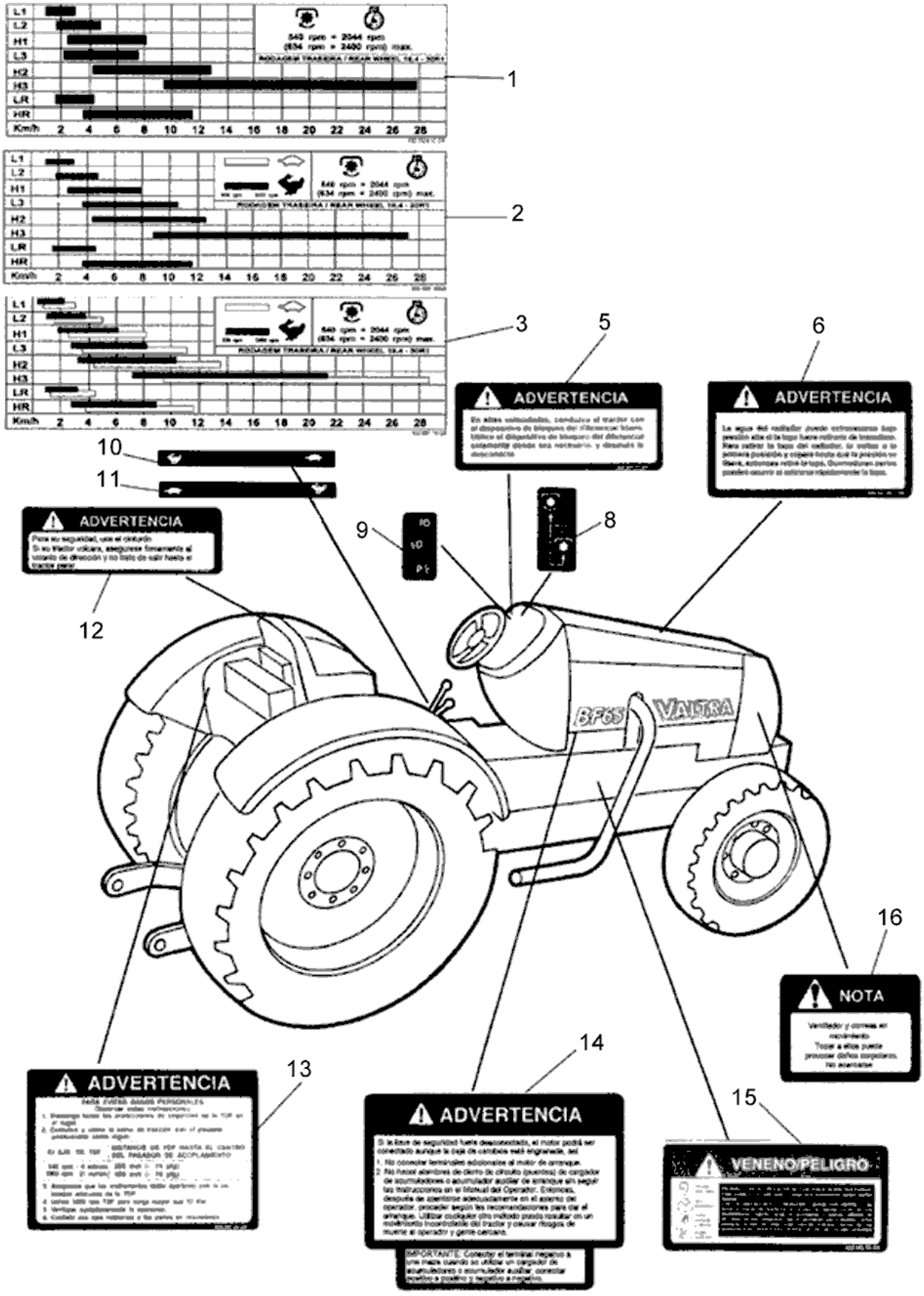
1
2
3
5
6
ADVERTENCIA
ADVERTENCIA
10
11
ADVERTENCIA
9
8
12
16
NOTA
13
14
15
ADVERTENCIA
ADVERTENCIA
VENENO/PELIGRO

BF75

101-05 - ADESIVOS (ESPANHOL)

10/07/2002

Ref.	Num. Peça	Denominação	Qtd	Nota	$ Unit.
1	83260110	Adesivo de velocidades	1	Without Hi-Trac	-----
3	83246710	Adesivo de velocidades	1	With Hi-Track	-----
5	82005400	Adesivo do bloqueio do diferencial	1		-----
6	82004700	Adesivo do radiador	1		-----
8	80638300	Adesivo da alavanca da embreagem dupla	1		-----
9	80358100	Adesivo do farol	1		-----
10	83246200	Adesivo Hi-Trac	1		-----
11	83246100	Adesivo Hi-Trac	1	9+3	-----
12	81160800	Adesivo do cinto de segurança	1		-----
13	82006000	Adesivo do TDP e barra de tração	1		-----
14	81136900	Adesivo motor e caixa de câmbio	1		-----
15	81136800	Adesivo da bateria	1		-----
16	81136700	Adesivo ventilador em movimento	1		-----

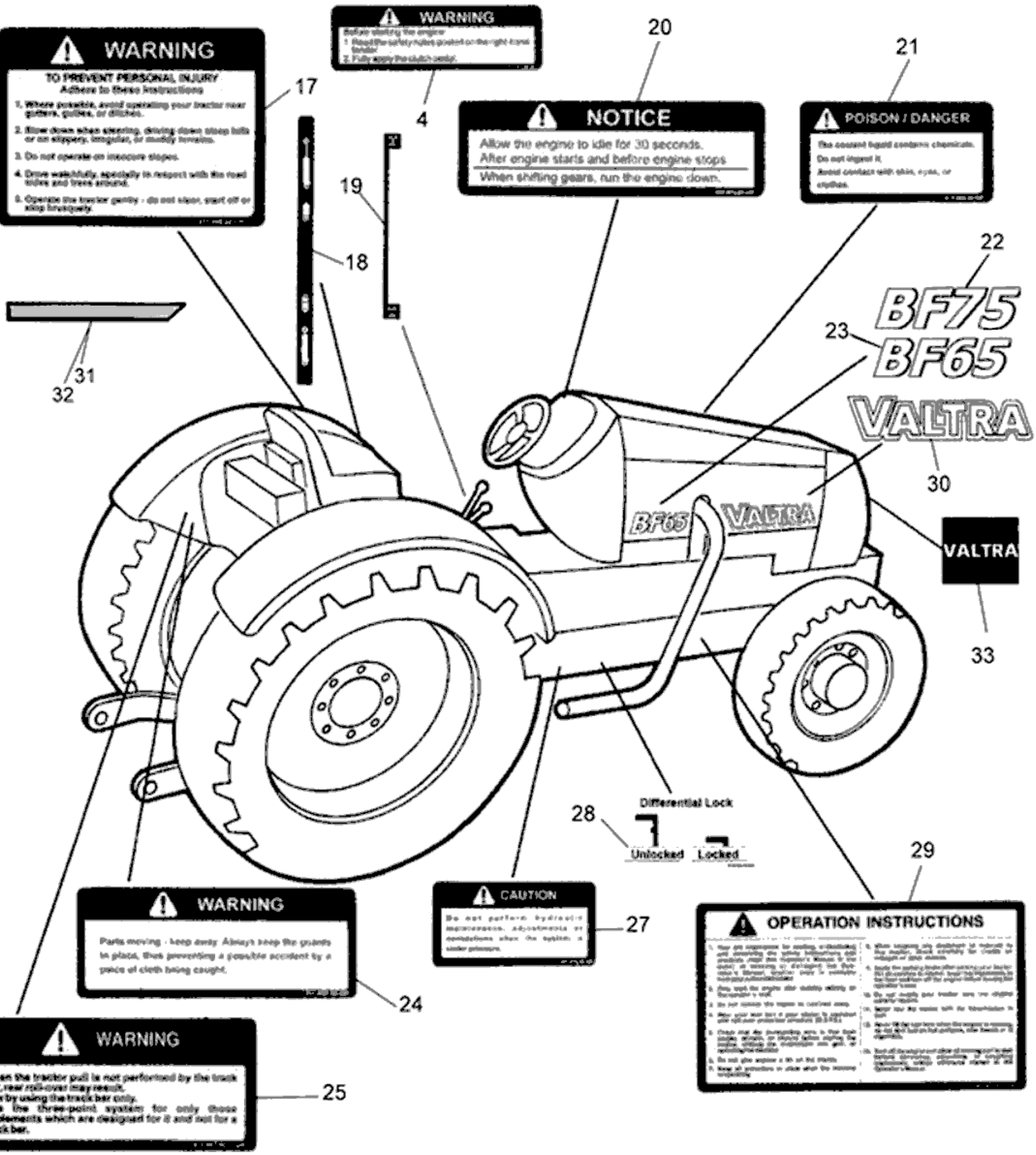
WARNING
TO PREVENT PERSONAL INJURY
Adhere to these instructions
1. Where possible, avoid operating your tractor near gutters, gullies, or ditches.
2. Slow down when steering, driving down steep hills or on slippery, irregular, or muddy terrain.
3. Do not operate on insecure slopes.
4. Drive watchfully, especially in respect with the road traffic and trees around.
5. Operate the tractor gently - do not steer, start off or stop brusquely.
WARNING
Before starting the engine
1. Read the safety rules posted on the right hand fender
2. Fully apply the clutch pedal.
NOTICE
Allow the engine to idle for 30 seconds.
After engine starts and before engine stops
When shifting gears, run the engine down.
POISON / DANGER
The coolant liquid contains chemicals.
Do not ingest it.
Avoid contact with skin, eyes, or clothes.
BF75
BF65
VALTRA
VALTRA
Differential Lock
Unlocked
Locked
WARNING
Parts moving - keep away. Always keep the guards in place, thus preventing a possible accident by a piece of cloth being caught.
CAUTION
Do not perform hydraulic maintenance, adjustments or installations when the system is under pressure.
OPERATION INSTRUCTIONS
WARNING
When the tractor pull is not performed by the track bar, rear roll-over may result.
Tow by using the track bar only.
Use the three-point system for only those implements which are designed for it and not for a track bar.
17
4
20
21
19
18
22
23
31
32
30
28
29
27
24
25
33

BF75

101-06 - ADESIVOS (INGLÊS)

10/07/2002

Ref.	Num. Peça	Denominação	Qtd Nota	$ Unit.
4	81187400	Adesivo antes de dar partida	1	-----
17	81140000	Adesivo de advertência	1	-----
18	83246400	Adesivo hidráulico de trabalho	1	-----
19	83246300	Adesivo tração dianteira	1	-----
20	81160600	Adesivo aguardar 30 seg.	1	-----
21	81138800	Adesivo de refrigeração	1	-----
22	81886400	Adesivo BF75	2	-----
24	81136600	Adesivo advertência componentes	1	-----
25	81139300	Adesivo da barra de tração	1	-----
27	81139200	Adesivo do engate rápido	1	-----
28	81139000	Adesivo do bloqueio do diferencial	1	-----
29	81145400	Adesivo de instrução de operação	1	-----
30	34352700	Simbolo VALTRA	1	-----
30	KG9001	Trava de fixação	6	-----
31	81918500	Faixa lateral direita	1	-----
32	81918600	Faixa lateral esquerda	1	-----
33	81568300	Logotipo Valtra da grade	1	-----

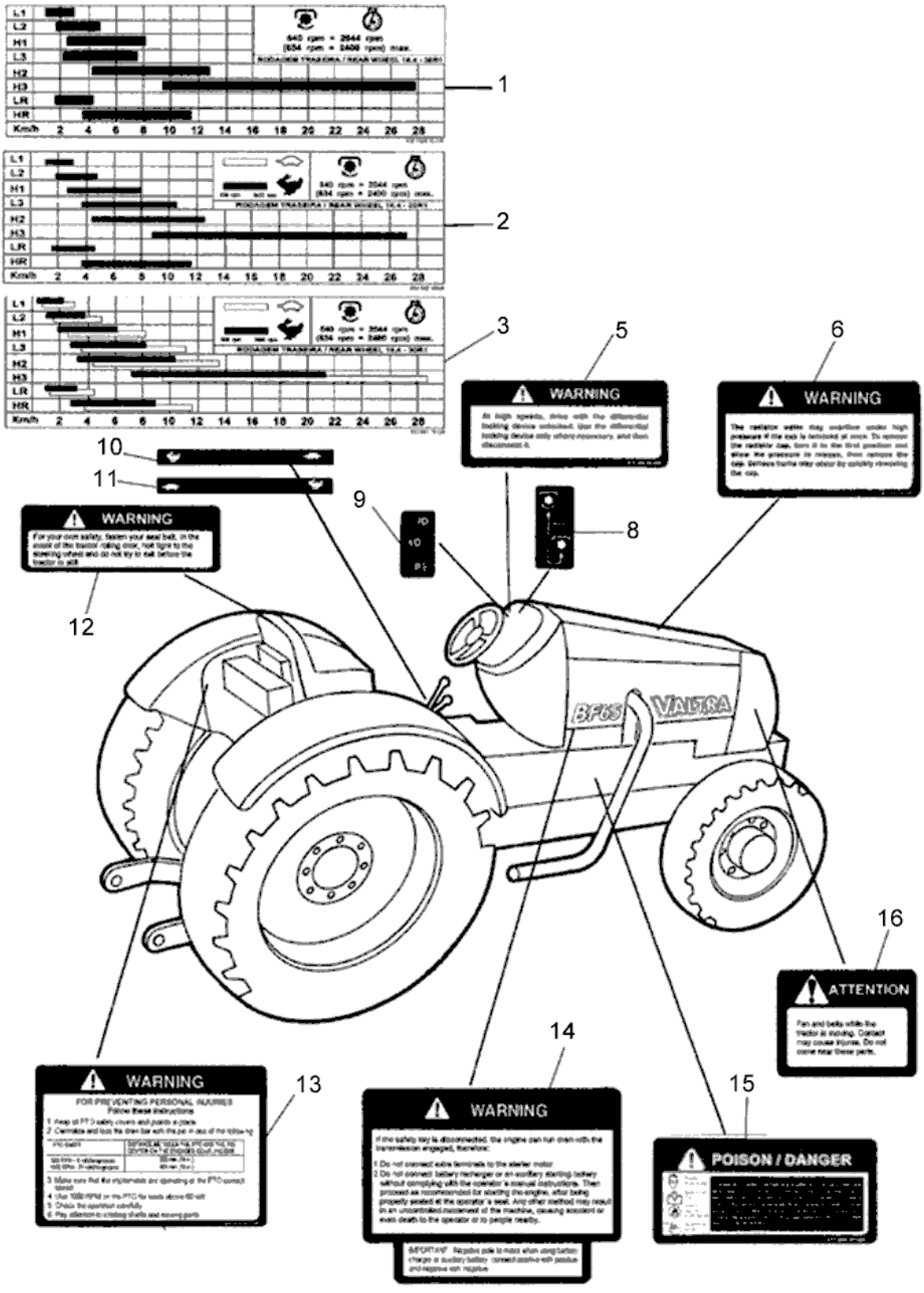
1
2
3
5
6
WARNING
WARNING
10
11
9
8
WARNING
12
16
ATTENTION
13
14
15
WARNING
WARNING
POISON / DANGER

BF75

101-07 - ADESIVOS (INGLÊS)

10/07/2002

Ref.	Num. Peça	Denominação	Qtd	Nota	$ Unit.
1	83260110	Adesivo de velocidades	1	Without Hi-Trac	-----
3	83246710	Adesivo de velocidades	1	With Hi-Track	-----
5	81186500	Adesivo do bloqueio do diferencial	1		-----
6	81185700	Adesivo do radiador	1		-----
8	80638300	Adesivo da alavanca da embreagem dupla	1		-----
9	80358100	Adesivo do farol	1		-----
10	83246200	Adesivo Hi-Trac	1		-----
11	83246100	Adesivo Hi-Trac	1	9+3	-----
12	81160800	Adesivo do cinto de segurança	1		-----
13	81187000	Adesivo do TDP e barra de tração	1		-----
14	81136900	Adesivo motor e caixa de câmbio	1		-----
15	81136800	Adesivo da bateria	1		-----
16	81136700	Adesivo ventilador em movimento	1		-----

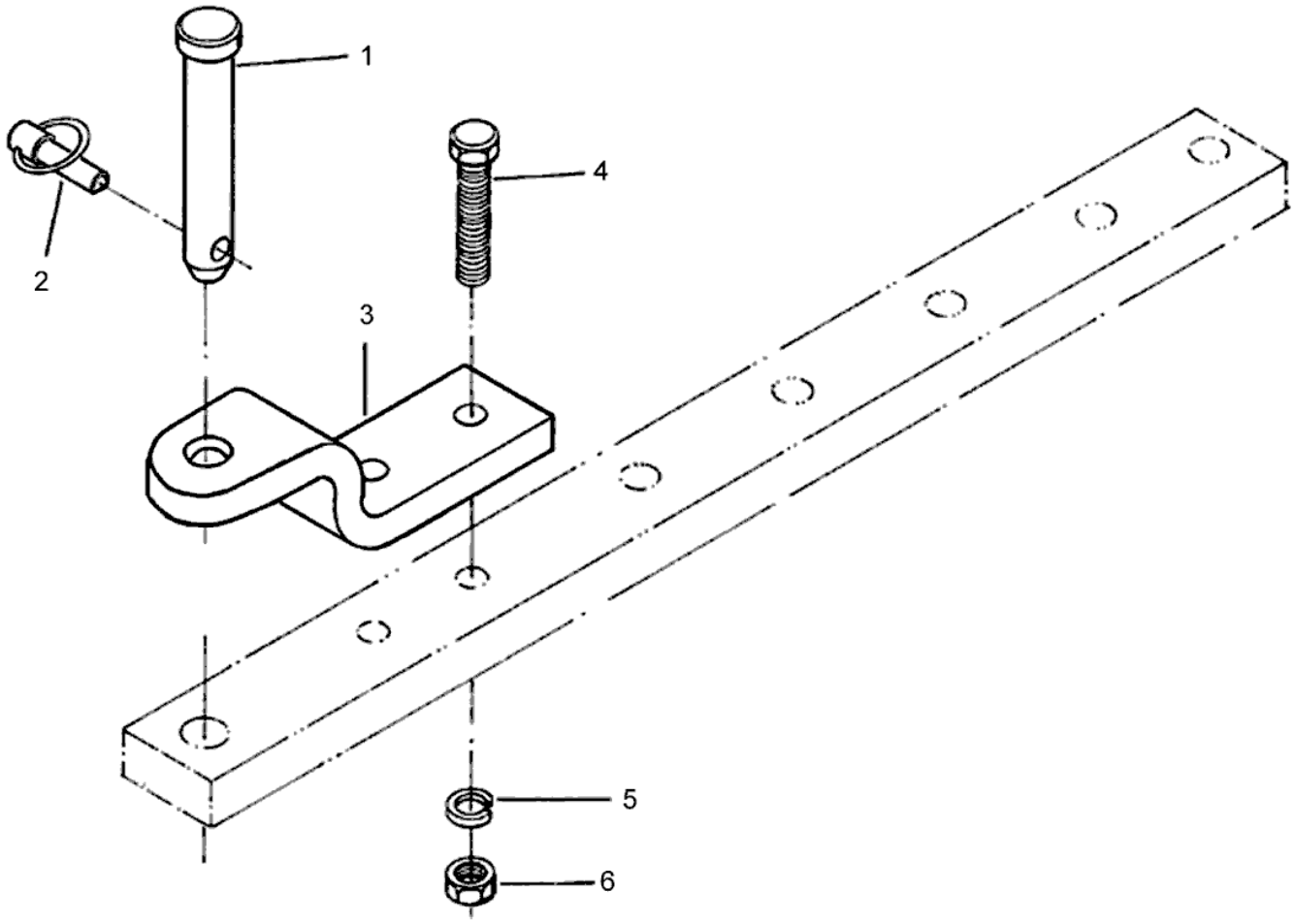
1
2
3
4
5
6

BF75

101-08 - SUPORTE PARA CARRETA

24/10/2006

Ref.	Num. Peça	Denominação	Qtd Nota	$ Unit.
1	217060	Pino	1	-----
2	JE9301	Trava dos pinos	1	-----
3	217050	Suporte	1	-----
4	HS4478	Parafuso	2	-----
5	JD3120	Arruela	2	-----
6	JB3719	Porca	2	-----