VALTRA

BH180 GI

VALMET

CHAVE DE RODA

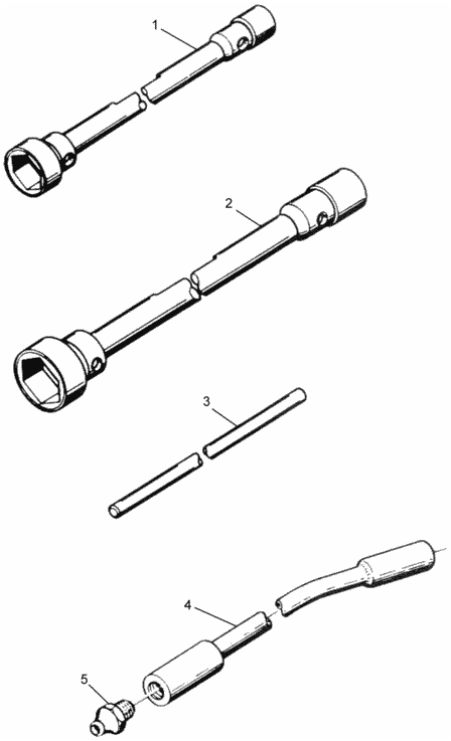

Fig.	Código	Descrição (português)	Description (english)	Qtd
001	220870	Chave de roda	Spanner	1
002	81004800	Chave de roda	Spanner	1
003	220860	Alavanca de chave de roda	Spanner lever	1
004	197320	Prolongador da engraxadeira	Grease nipple extension	1
005	GG0088	Niple de lubrificação	Grease nipple	1

ADESIVOS (PORTUGUÊS)

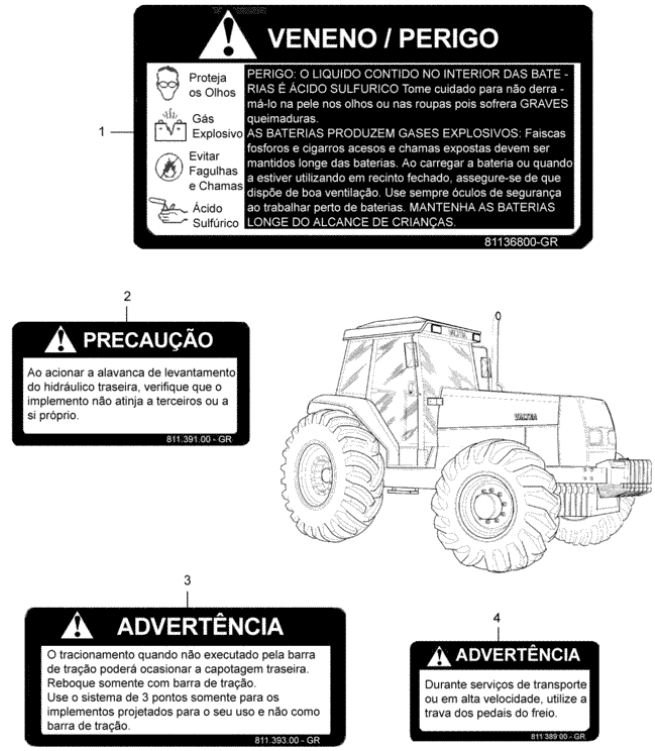

Fig.	Código	Descrição (português)	Description (english)	Qtd
001	81136800	Adesivo da bateria	Adhesive battery	1
002	81139100	Adesivo da alavanca do hidráulico traseiro	Adhesive rear hydraulic lever	1
003	81139300	Adesivo da barra de tração	Adhesive traction bar	1
004	81138900	Adesivo do pedal do freio	Adhesive brake pedals	1

ADESIVOS (ESPANHOL)

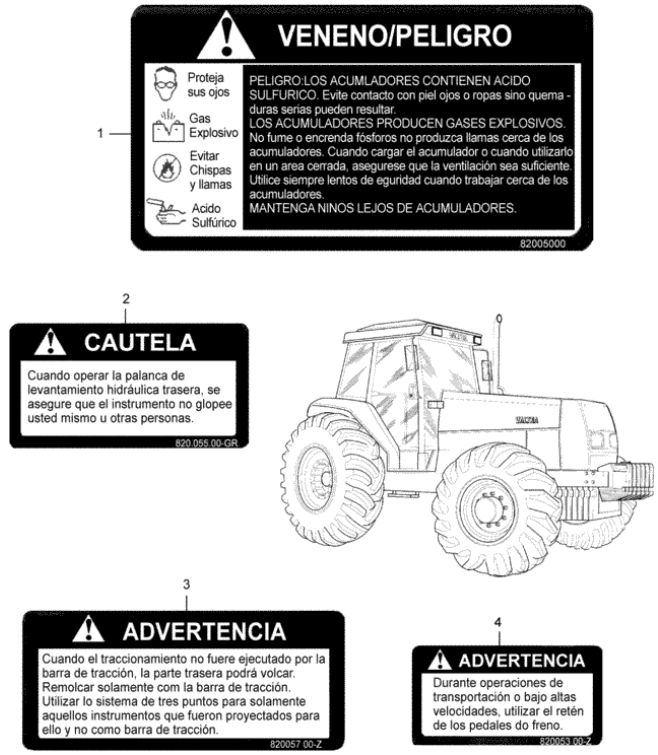

Fig.	Código	Descrição (português)	Description (english)	Qtd
001	82005000	Adesivo da bateria	Adhesive battery	1
002	82005500	Adesivo da alavanca do hidráulico traseiro	Adhesive rear hydraulic lever	1
003	82005700	Adesivo da barra de tração	Adhesive traction bar	1
004	82005300	Adesivo dos pedais do freio	Adhesive brake pedals	1

ADESIVOS (INGLÊS)

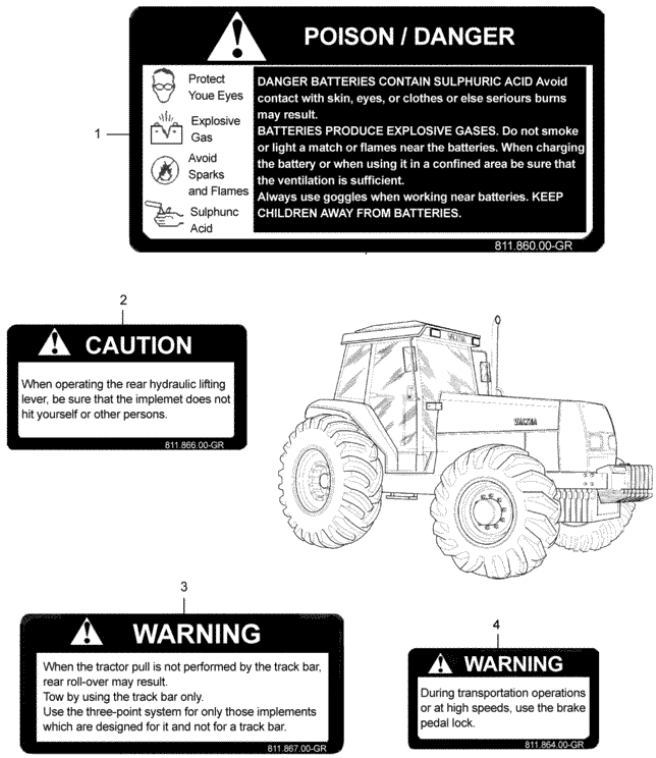

Fig.	Código	Descrição (português)	Description (english)	Qtd
001	81186000	Adesivo da bateria	Adhesive battery	1
002	81186600	Adesivo da alavanca do hidráulico traseiro	Adhesive rear hydraulic lever	1
003	81186700	Adesivo da barra de tração	Adhesive traction bar	1
004	81186400	Adesivo dos pedais do freio	Adhesive brake pedals	1

ADESIVOS (PORTUGUÊS)



Fig.	Código	Descrição (português)	Description (english)	Qtd
005	81139400	Adesivo da estrutura de segurança	Adhesive Rops	1
006	81139200	Adesivo do engate rápido	Adhesive quick coupler	1
007	81136700	Adesivo ventilador em movimento	Adhesive moviment fan	1
008	81412300	Adesivo do bloqueio do diferencial	Adhesive differential lock	1
009	81139000	Adesivo do bloqueio do diferencial	Adhesive differential block	1
010	81136600	Adesivo advertência componentes	Warning adhesive components	1

ADESIVOS (ESPANHOL)



Fig.	Código	Descrição (português)	Description (english)	Qtd
005	82005800	Adesivo da estrutura de segurança	Adhesive Rops	1
006	82005600	Adesivo do engate rápido	Adhesive fast coupling	1
007	82004900	Adesivo do ventilador e correias	Adhesive fan and belt	1
008	82505900	Adesivo do bloqueio do diferencial	Adhesive differential lock	1
009	82005400	Adesivo do bloqueio do diferencial	Adhesive of the differential lock	1
010	82004800	Adesivo de componentes em movimento	Adhesive moving components	1

ADESIVOS (INGLÊS)

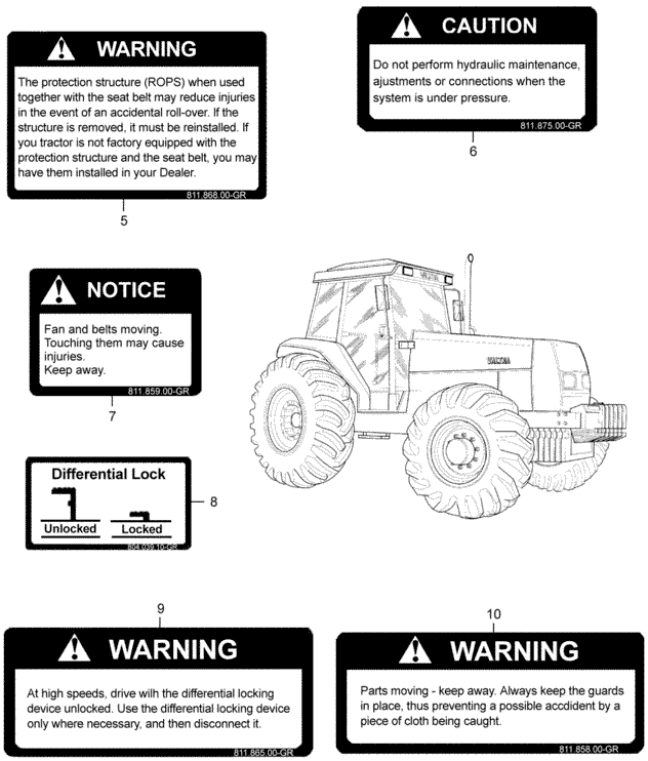

Fig.	Código	Descrição (português)	Description (english)	Qtd
005	81186800	Adesivo da estrutura de segurança	Adhesive Rops	1
006	81187500	Adesivo do engate rápido	Adhesive fast coupling	1
007	81185900	Adesivo ventilador e correias	Adhesive belt and fan	1
008	80403910	Adesivo do bloqueio do diferencial	Adhesive differential lock	1
009	81186500	Adesivo do bloqueio do diferencial	Adhesive of the differential lock	1
010	81185800	Adesivo de componentes em movimento	Adhesive moving components	1

ADESIVOS (ESPANHOL)

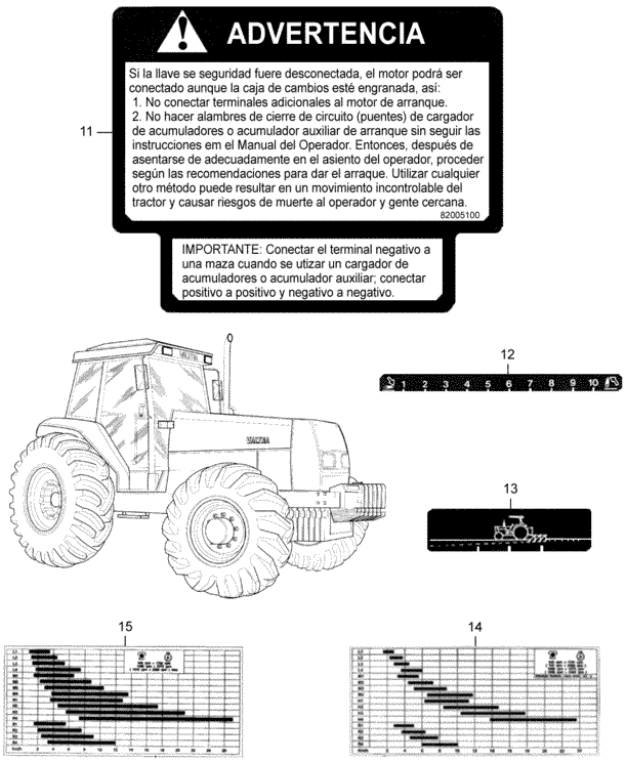

Fig.	Código	Descrição (português)	Description (english)	Qtd
011	82005100	Adesivo motor e caixa de câmbio	Adhesive engine and gearbox	1
012	80177110	Adesivo de levantamento e abaixamento	Adhesive lifting and lowering	1
013	80174210	Adesivo do controle de sensibilidade	Adhesive sensibility control	1
014	82069410	Adesivo de velocidades	Adhesive speeds	1
015	81049610	Adesivo de velocidades	Adhesive speeds	1

ADESIVOS (PORTUGUÊS)

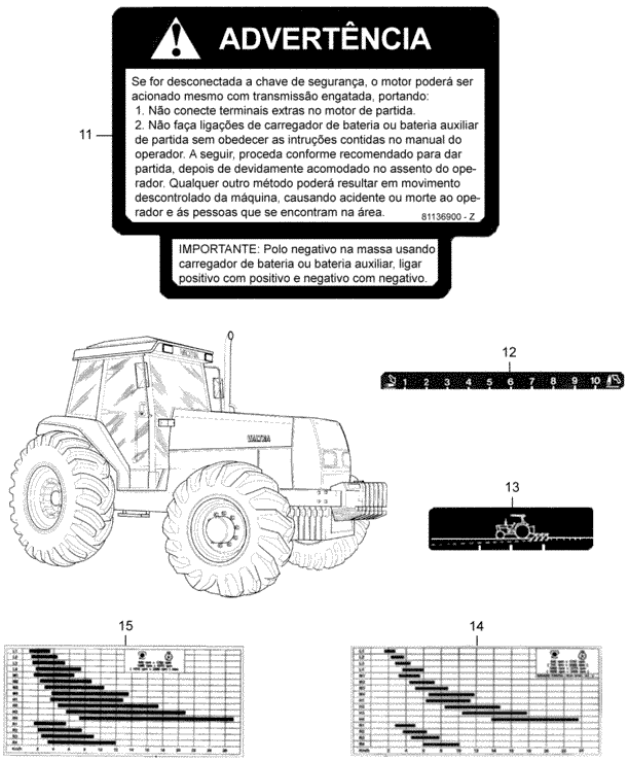

Fig.	Código	Descrição (português)	Description (english)	Qtd
011	81136900	Adesivo motor e caixa de câmbio	Adhesive engine and gearbox	1
012	80177110	Adesivo de levantamento e abaixamento	Adhesive lifting and lowering	1
013	80174210	Adesivo do controle de sensibilidade	Adhesive sensibility control	1
014	82069410	Adesivo de velocidades	Adhesive speeds	1
015	81049610	Adesivo de velocidades	Adhesive speeds	1

ADESIVOS (INGLÊS)

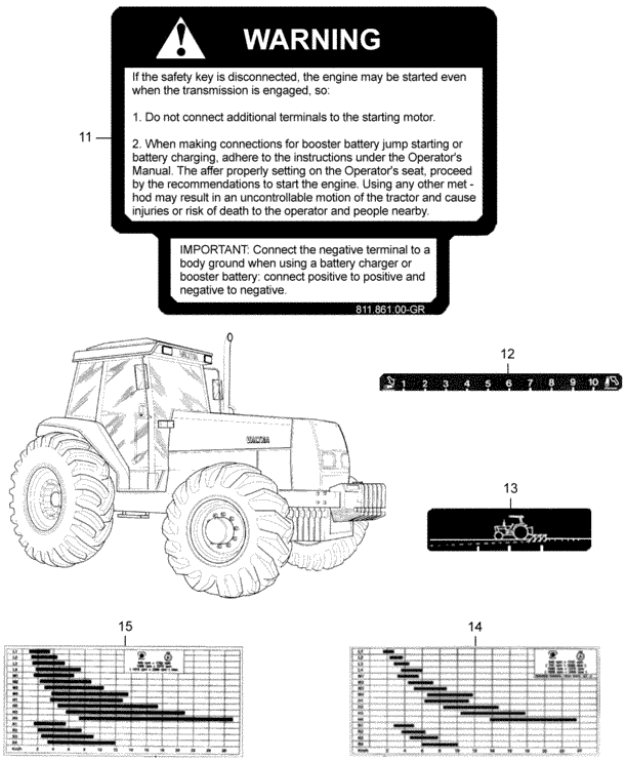

Fig.	Código	Descrição (português)	Description (english)	Qtd
011	81186100	Adesivo motor e caixa de câmbio	Adhesive engine and gearbox	1
012	80177110	Adesivo de levantamento e abaixamento	Adhesive lifting and lowering	1
013	80174210	Adesivo do controle de sensibilidade	Adhesive sensibility control	1
014	82069410	Adesivo de velocidades	Adhesive speeds	1
015	81049610	Adesivo de velocidades	Adhesive speeds	1

ADESIVOS (ESPANHOL)

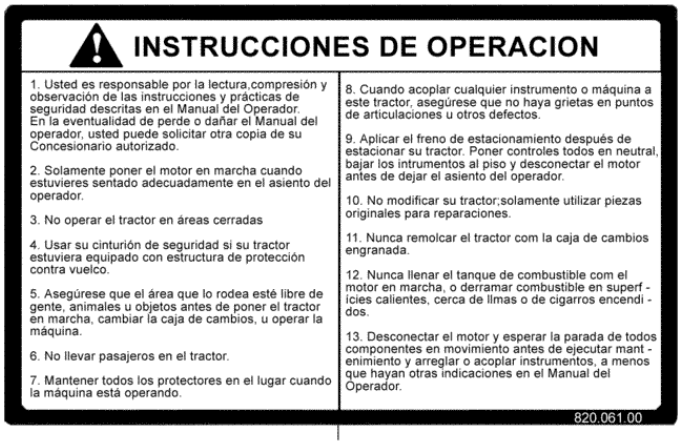

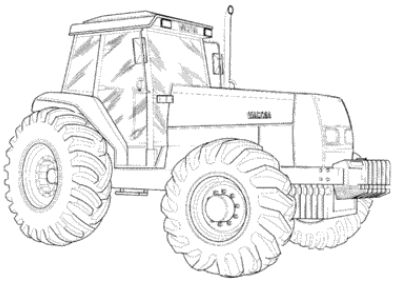

OK
17

Fig.	Código	Descrição (português)	Description (english)	Qtd
016	82006100	Adesivo de instruções de operações	Adhesive operation instructions	1
017	81062600	Adesivo OK	OK adhesive	1

ADESIVOS (PORTUGUÊS)

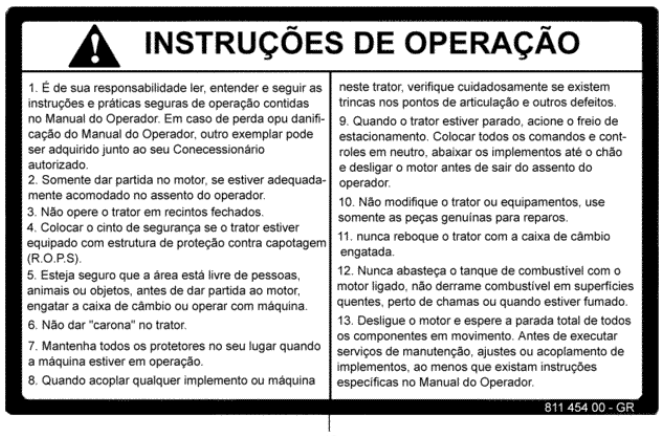

16

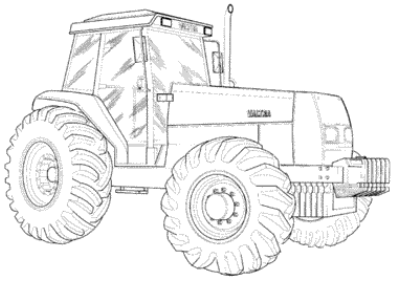

OK

17

Fig.	Código	Descrição (português)	Description (english)	Qtd
016	81145400	Adesivo de instrução de operação	Adhesive operation instruction	1
017	81062600	Adesivo OK	OK adhesive	1

ADESIVOS (INGLÊS)

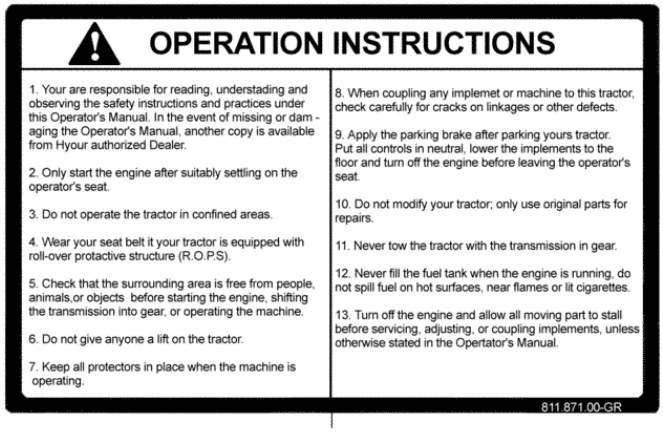

16

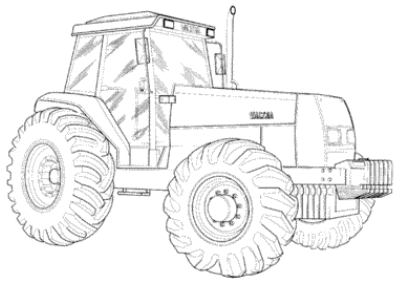

OK

17

Fig.	Código	Descrição (português)	Description (english)	Qtd
016	81187100	Adesivo de instruções de operações	Adhesive operation instructions	1
017	81062600	Adesivo OK	OK adhesive	1

ADESIVOS (INGLÊS)

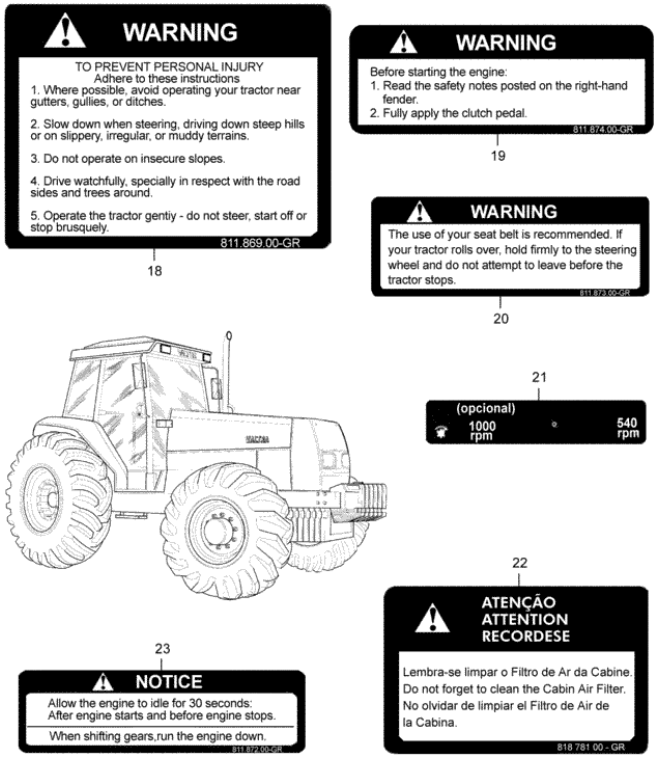

Fig.	Código	Descrição (português)	Description (english)	Qtd
018	81186900	Adesivo de advertência	Adhesive warning	1
019	81187400	Adesivo antes de dar partida	Adhesive before starting	1
020	81187300	Adesivo do cinto de segurança	Adhesive seat belt	1
021	225881	Adesivo da alavanca da TDP	Adhesive lever PTO	1
022	81878100	Adesivo do filtro de ar	Adhesive air filter	1
023	81187200	Adesivo aguardar 30 seg.	Adhesive wait 30 sec.	1

ADESIVOS (PORTUGUÊS)

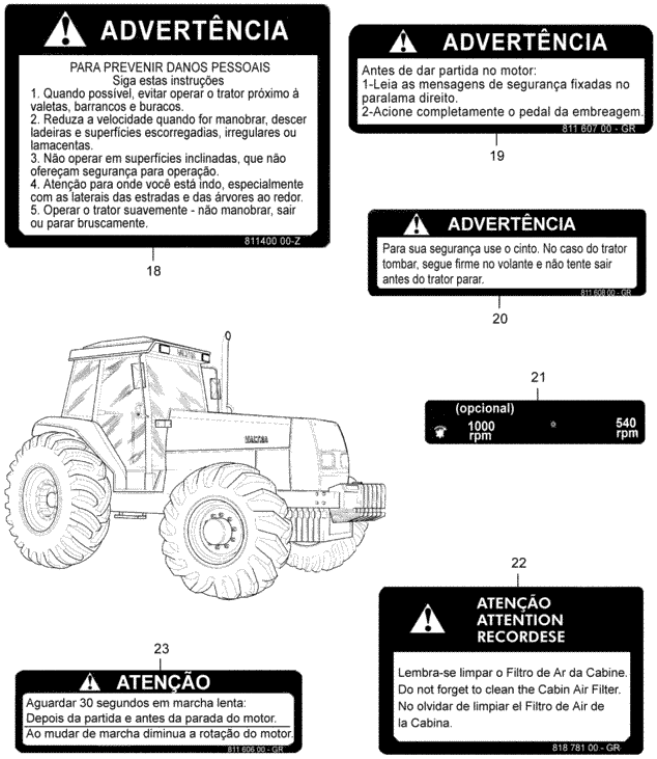

Fig.	Código	Descrição (português)	Description (english)	Qtd
018	81140000	Adesivo de advertência	Adhesive warning	1
019	81160700	Adesivo antes de dar partida	Adhesive before starting	1
020	81160800	Adesivo do cinto de segurança	Adhesive seat belt	1
021	225881	Adesivo da alavanca da TDP	Adhesive lever PTO	1
022	81878100	Adesivo do filtro de ar	Adhesive air filter	1
023	81160600	Adesivo aguardar 30 seg.	Adhesive wait 30 sec.	1

ADESIVOS (ESPANHOL)



Fig.	Código	Descrição (português)	Description (english)	Qtd
018	82005900	Adesivo de advertência	Adhesive warning	1
019	82006400	Adesivo antes de dar partida	Adhesive before starting	1
020	82006500	Adesivo do cinto de segurança	Adhesive seat belt	1
021	225881	Adesivo da alavanca da TDP	Adhesive lever PTO	1
022	81878100	Adesivo do filtro de ar	Adhesive air filter	1
023	82006300	Adesivo aguardar 30 seg.	Adhesive wait 30 sec.	1

ADESIVOS (INGLÊS)

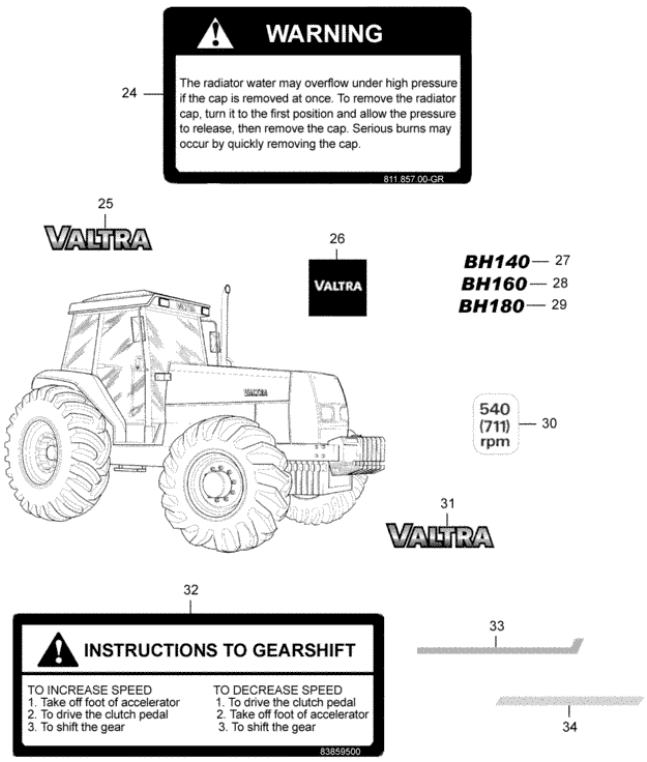

Fig.	Código	Descrição (português)	Description (english)	Qtd
024	81185700	Adesivo do radiador	Adhesive radiator	1
025	33476000	Adesivo VALTRA	Adhesive VALTRA	2
026	81568300	Logotipo Valtra da grade	Logo Valtra grill	1
029	81887500	Adesivo BH180	Adhesive BH180	2
030	222081	Adesivo da TDP 540 RPM	Adhesive PTO 540 RPM	1
031	34352700	Simbolo VALTRA	VALTRA Symbol	2
032	83859500	Adesivo de instrução para mudança da marcha	Adhesive change gear shift	1
033	81614200	Faixa do teto direita branca	Right roof strip - white	1
033	81614100	Faixa do teto esquerda verde	Left roof strip - green	1
033	81613800	Faixa do teto direita azul	Right roof strip - blue	1
033	81614000	Faixa do teto direita verde	Right roof strip - green	1
033	81613600	Faixa do teto direita vermelha	Right roof strip - red	1
033	81613400	Faixa do teto direita amarela	Right roof strip - yellow	1
033	81613900	Faixa do teto esquerda azul	Left roof strip - blue	1
033	81613700	Faixa do teto esquerda vermelha	Left roof strip - red	1
033	81613500	Faixa do teto esquerda amarela	Left roof strip - yellow	1
033	81614300	Faixa do teto esquerda branca	Left roof strip - white	1
034	81604800	Faixa lateral esquerda	Left strip side upper	1
034	81604900	Faixa lateral direita	Right strip side upper	1

ADESIVOS (PORTUGUÊS)

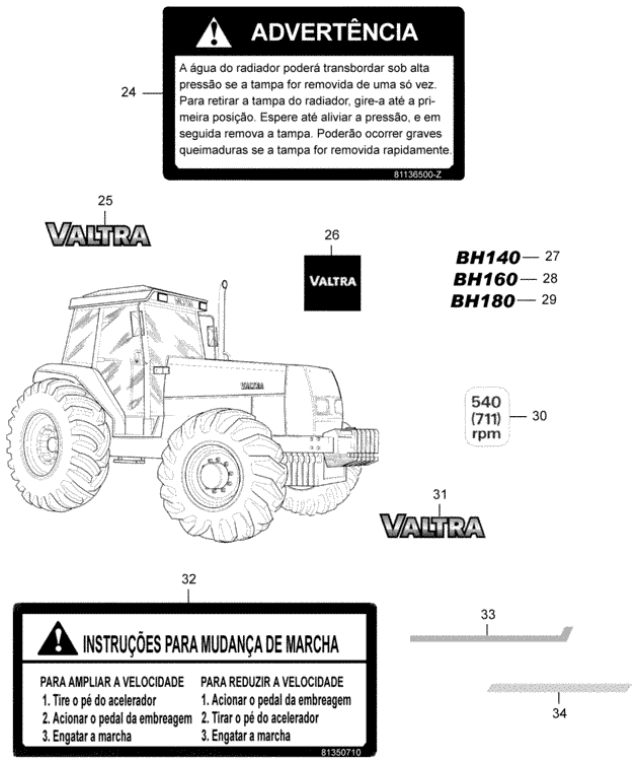

Fig.	Código	Descrição (português)	Description (english)	Qtd
024	81136500	Adesivo da tampa do radiador	Adhesive radiator cover	1
025	33476000	Adesivo VALTRA	Adhesive VALTRA	2
026	81568300	Logotipo Valtra da grade	Logo Valtra grill	1
029	81887500	Adesivo BH180	Adhesive BH180	2
030	222081	Adesivo da TDP 540 RPM	Adhesive PTO 540 RPM	1
031	34352700	Simbolo VALTRA	VALTRA Symbol	2
032	81350710	Adesivo de instrução para mudança da marcha	Adhesive change gear shift	1
033	81613700	Faixa do teto esquerda vermelha	Left roof strip - red	1
033	81613900	Faixa do teto esquerda azul	Left roof strip - blue	1
033	81613400	Faixa do teto direita amarela	Right roof strip - yellow	1
033	81614200	Faixa do teto direita branca	Right roof strip - white	1
033	81613500	Faixa do teto esquerda amarela	Left roof strip - yellow	1
033	81613600	Faixa do teto direita vermelha	Right roof strip - red	1
033	81614000	Faixa do teto direita verde	Right roof strip - green	1
033	81139300	Adesivo da barra de tração	Adhesive traction bar	1
033	81613800	Faixa do teto direita azul	Right roof strip - blue	1
033	81614100	Faixa do teto esquerda verde	Left roof strip - green	1
033	81614300	Faixa do teto esquerda branca	Left roof strip - white	1
034	81604800	Faixa lateral esquerda	Left strip side upper	1
034	81604900	Faixa lateral direita	Right strip side upper	1

ADESIVOS (ESPANHOL)

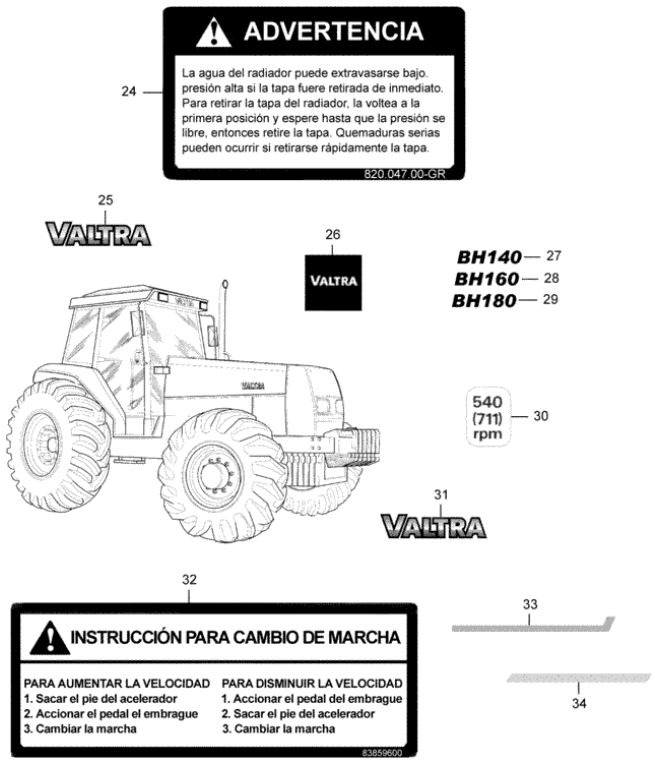

Fig.	Código	Descrição (português)	Description (english)	Qtd
024	82004700	Adesivo do radiador	Adhesive radiator	1
025	33476000	Adesivo VALTRA	Adhesive VALTRA	2
026	81568300	Logotipo Valtra da grade	Logo Valtra grill	1
029	81887500	Adesivo BH180	Adhesive BH180	2
030	222081	Adesivo da TDP 540 RPM	Adhesive PTO 540 RPM	1
031	34352700	Simbolo VALTRA	VALTRA Symbol	2
032	83859600	Adesivo de instrução para mudança da marcha	Adhesive change gear shift	1
033	81614100	Faixa do teto esquerda verde	Left roof strip - green	1
033	81613800	Faixa do teto direita azul	Right roof strip - blue	1
033	81614000	Faixa do teto direita verde	Right roof strip - green	1
033	81613600	Faixa do teto direita vermelha	Right roof strip - red	1
033	81613500	Faixa do teto esquerda amarela	Left roof strip - yellow	1
033	81613400	Faixa do teto direita amarela	Right roof strip - yellow	1
033	81614200	Faixa do teto direita branca	Right roof strip - white	1
033	81613700	Faixa do teto esquerda vermelha	Left roof strip - red	1
033	81614300	Faixa do teto esquerda branca	Left roof strip - white	1
033	81613900	Faixa do teto esquerda azul	Left roof strip - blue	1
034	81604800	Faixa lateral esquerda	Left strip side upper	1
034	81604900	Faixa lateral direita	Right strip side upper	1

ADESIVOS (PORTUGUÊS)

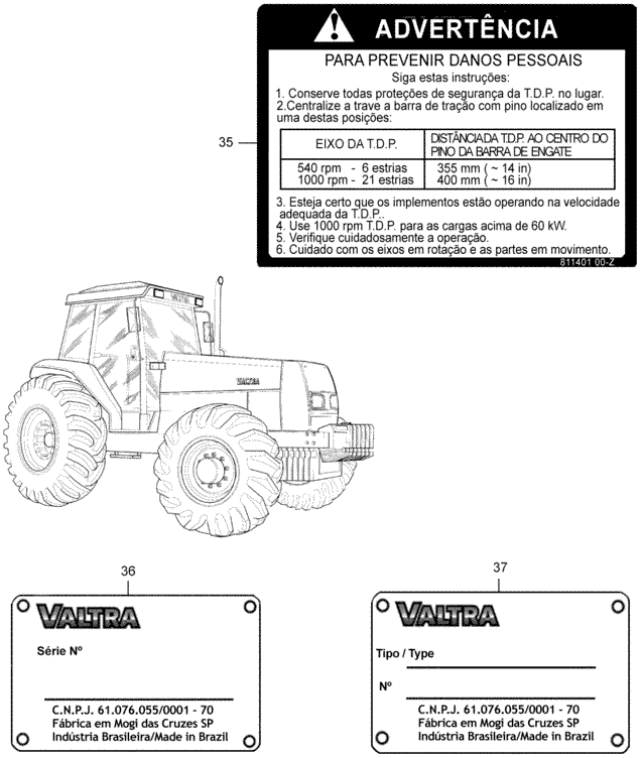

Fig.	Código	Descrição (português)	Description (english)	Qtd
035	81140100	Adesivo do TDP e barra de tração	Adhesive PTO and traction bar	1
036	81930500	Placa de identificação Nº de Série	Identification label serie number	1
037	81930400	Placa de identificação Tipo	Identification label Type	1

ADESIVOS (ESPANHOL)

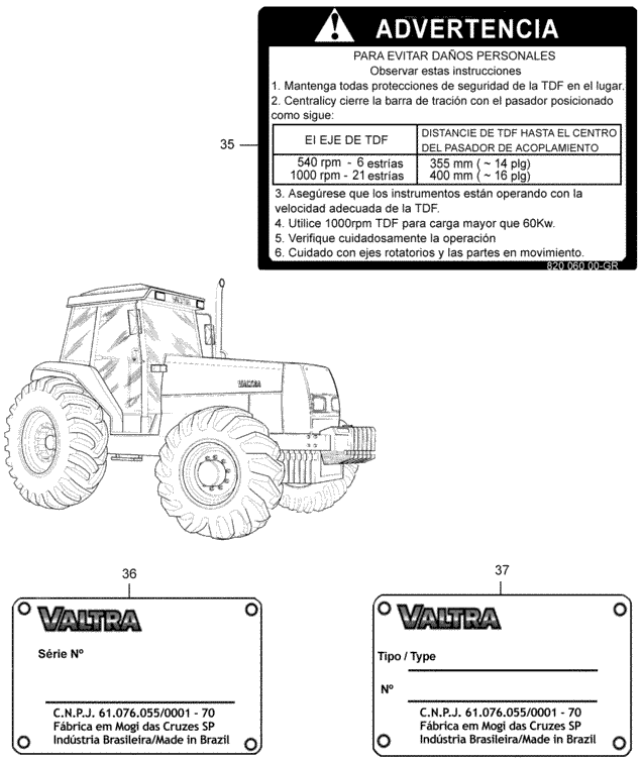

Fig.	Código	Descrição (português)	Description (english)	Qtd
035	82006000	Adesivo do TDP e barra de tração	Adhesive PTO and traction bar	1
036	81930500	Placa de identificação Nº de Série	Identification label serie number	1
037	81930400	Placa de identificação Tipo	Identification label Type	1

ADESIVOS (INGLÊS)

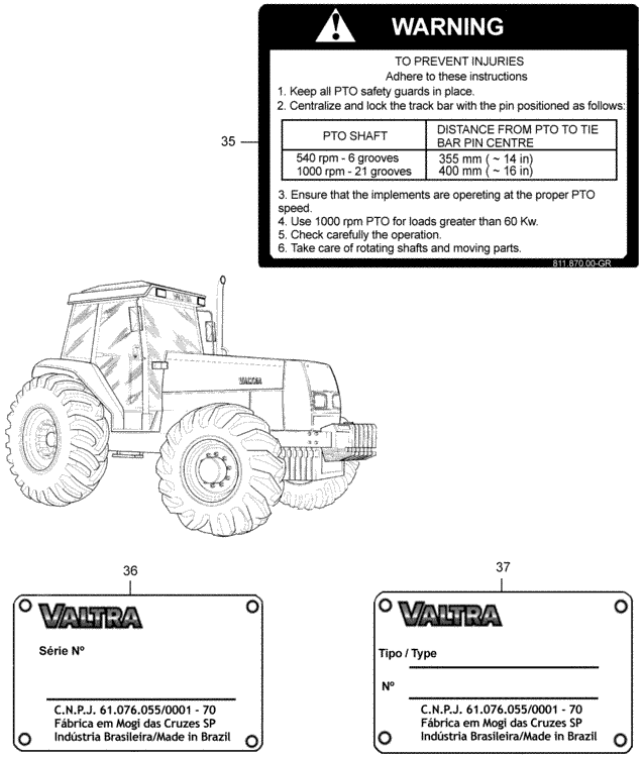

Fig.	Código	Descrição (português)	Description (english)	Qtd
035	81187000	Adesivo do TDP e barra de tração	Adhesive PTO and traction bar	1
036	81930500	Placa de identificação Nº de Série	Identification label serie number	1
037	81930400	Placa de identificação Tipo	Identification label Type	1

BLOCO DO MOTOR

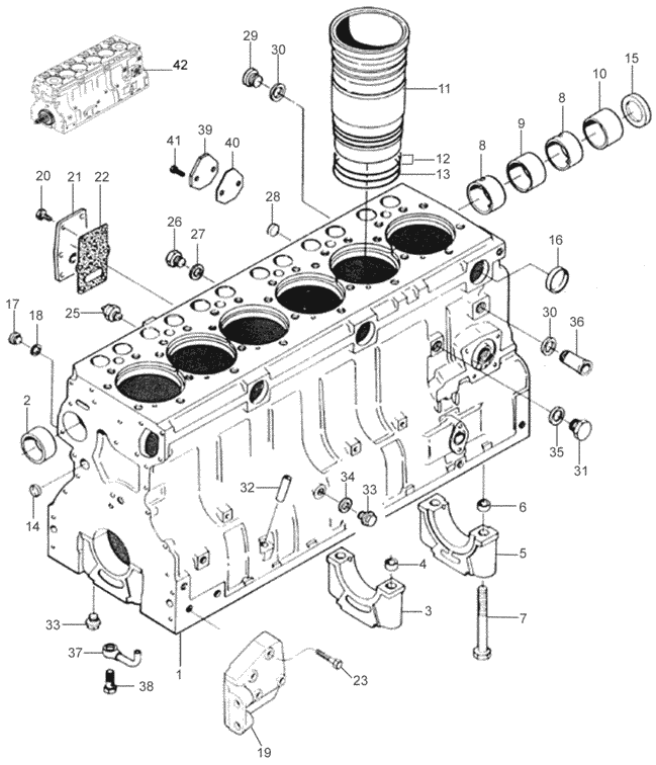

Fig.	Código	Descrição (português)	Description (english)	Qtd
001	837070103	Bloco do motor	Cylinder block	1
002	836866069	Bucha	Bushing	1
002	836866036	Bucha 1º reparo	Bushing 1st undersize	1
003		Tampa do mancal	Bearing cover	6
004	836214478	Bucha de guia	Guide bushing	12
005		Tampa do mancal	Bearing cover	1
006	836214478	Bucha de guia	Guide bushing	2
007	529903180	Parafuso	Screw	14
008	836852466	Bucha 1º reparo	Bushing 1st undersize	2
008	836852460	Bucha	Bushing	2
009	836852459	Bucha	Bushing	1
009	836852460	Bucha	Bushing	1
010	836852467	Bucha 1º reparo	Bushing 1st undersize	1
010	836852461	Bucha	Bushing	1
011	836647933	Camisa do cilindro	Cylinder liner	6
011	836647934	Camisa do cilindro	Cylinder liner	6
011	836647935	Camisa do cilindro	Cylinder liner	6
011	836666900	Camisa do cilindro	Cylinder liner	6
012	836647502	Anel retentor da camisa do cilindro	O-ring, cylinder liner	12
013	836647503	Anel retentor da camisa do cilindro	O-ring, cylinder liner	6
014	640016016	Anel do bujão do bloco do motor	Plug ring cylinder block	4
015	836852744	Tampão	Plug	1
016	640016040	Tampão	Plug	3
017	GR0261	Bujão	Plug	4
018	615571014	Anel de vedação	Seal ring	4
019	836852656	Suporte esquerdo	Left support	1
019	82055800	Suporte direito	Right support	1

BLOCO DO MOTOR

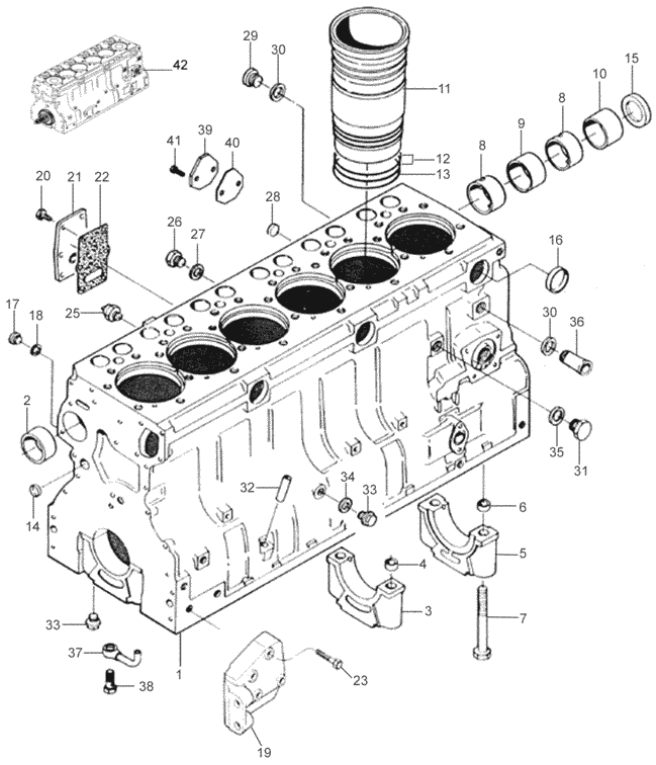

Fig.	Código	Descrição (português)	Description (english)	Qtd
020	HC9326	Parafuso	Screw	6
021	836847994	Tampa	Cover	1
022	836322852	Junta da tampa	Gasket cover	1
023	529802682	Parafuso	Screw	8
025	887283760	Sensor de pressão	Pressure switch	1
026	GR0277	Bujão	Plug	1
027	KH3625	Anel de vedação	Seal ring	1
028	GR5111	Tampão	Plug	3
029	640325018	Bujão	Plug	1
030	615881822	Anel de vedação	Seal ring	2
031	836019756	Bujão	Plug	1
032	836014334	Tubo	Pipe	1
033	640305012	Bujão	Plug	7
034	615881216	Anel retentor	O-ring	1
035	KH3617	Anel de vedação	Seal ring	1
036	82615500	Tubo	Pipe	1
037	836846231	Injetor	Nozzle	6
038	836338601	Válvula	Valve	6
039	836647400	Tampa	Cover	1
040	836647401	Junta da bomba alimentadora	Gasket feed pump	1
041	HA6322	Parafuso	Screw	2
042	88659600	Motor parcial	Shot engine	1

TAMPA E VOLANTE COM CREMALHEIRA

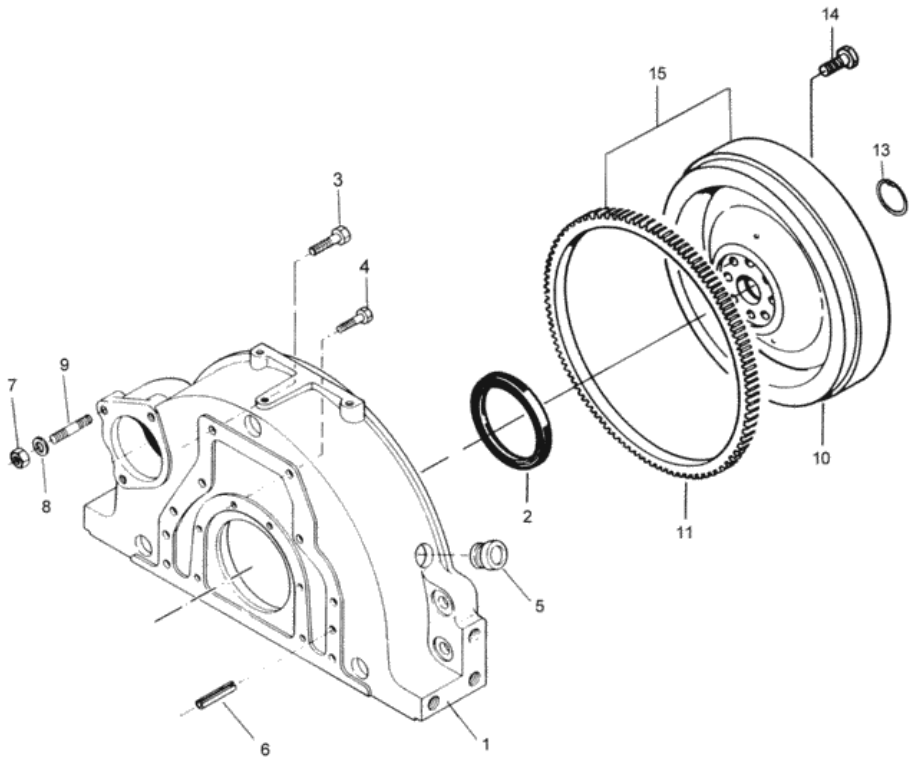

Fig.	Código	Descrição (português)	Description (english)	Qtd
001	82052610	Carcaça do volante	Flywheel housing	1
002	614500002	Retentor virabrequim	Oil seal, crankshaft	1
003	528902230	Parafuso	Screw	7
004	581705030	Parafuso	Screw	6
005	836007572	Bujão	Plug	1
006	JE8802	Pino	Pin	2
007	JB1110	Porca	Nut	3
008	500951000	Arruela	Washer	3
009	546801800	Prisioneiro	Stud bolt	3
010	82060400	Volante	Flywheel	1
010	82063010	Volante	Flywheel	1
011	835328783	Cremalheira	Gear rim	1
013	KG3072	Anel de trava	Circlip	1
014	529902250	Parafuso	Screw	7
015	85815900	Volante com cremalheira	Flywheel and gear rim	1
015	82060300	Volante com cremalheira	Flywheel and gear rim	1

CABEÇOTE DO MOTOR

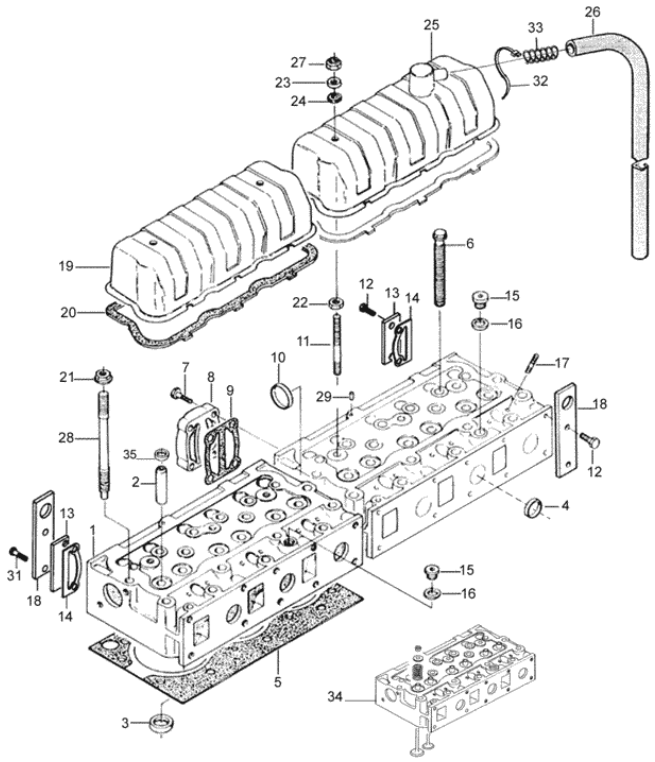

Fig.	Código	Descrição (português)	Description (english)	Qtd
001	836855381	Cabeçote	Cylinder head	2
002	836673175	Guia da válvula	Valve guide	12
003	836647600	Séde da válvula escape	Valve seat	6
003	836647936	Séde da válvula admissão	Intake valve	6
004	836647942	Tampa	Cover	10
005	837070290	Junta do cabeçote	Cylinder head gasket	2
006	836859104	Parafuso	Screw	32
007	HA6323	Parafuso	Screw	4
008	836855348	Placa de conexão	Connecting part	1
009	836846447	Junta	Gasket	1
010	640016045	Tampa	Cover	1
011	546801900	Prisioneiro	Stud bolt	4
012	528801800	Parafuso	Screw	4
013	836855350	Tampa	Cover	2
014	836846449	Junta da tampa	Gasket cover	2
015	640325018	Bujão	Plug	2
016	KH3617	Anel de vedação	Seal ring	2
017	546901435	Prisioneiro	Stud bolt	12
018	836855349	Olhal de suspensão	Suspension lifteye	2
019	836846448	Tampa	Cover	1
020	836646360	Junta da tampa das válvulas	Gasket valve cover	2
021	836859110	Porca	Nut	2
022	JB1110	Porca	Nut	4
023	836119855	Arruela	Washer	4
024	836012841	Arruela de borracha	Rubber washer	4
025	836646359	Tampa	Cover	1
026	835338706	Mangueira	Hose	1

CABEÇOTE DO MOTOR

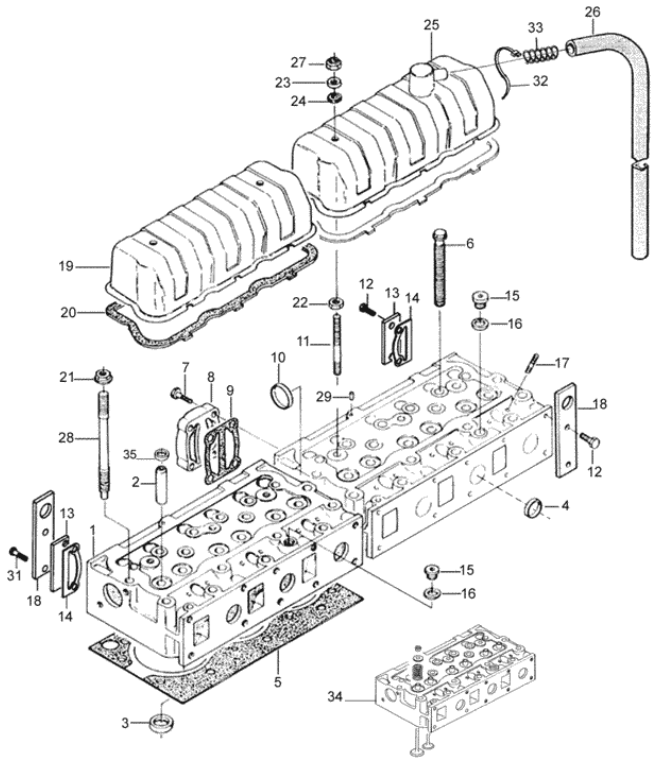

Fig.	Código	Descrição (português)	Description (english)	Qtd
027	JB8905	Porca	Nut	4
028	836859109	Prisioneiro	Stud bolt	2
029	595959140	Pino de pressão	Pressure pin	2
031	528801820	Parafuso	Screw	2
032	243020	Abraçadeira	Clamp	1
033	836659103	Mola	Spring	1
034	89605400	Cabeçote montado	Assy cylinder head	2
035	837073166	Retentor	Oil seal	1

MECANISMO DA VÁLVULA

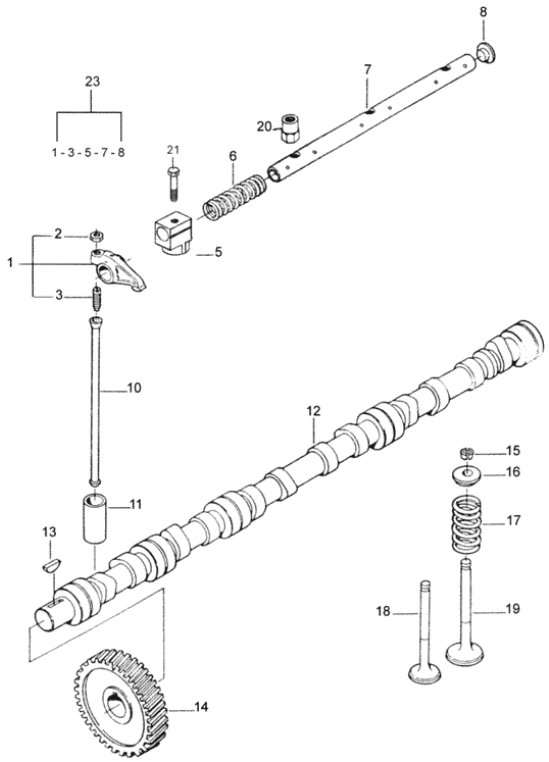

Fig.	Código	Descrição (português)	Description (english)	Qtd
001	836667042	Balancim montado	Assy rocker arm	12
002	512861000	Porca	Nut	12
003	837069023	Parafuso	Screw	12
005	836666609	Suporte	Bracket	6
006	836655884	Mola de compressão	Compresion Spring	4
007	836655870	Eixo	Shaft	2
008	837069020	Bujão	Plug	4
010	836655867	Haste do balancim	Push rod	12
011	836014264	Tucho	Valve tappet	12
012	836866054	Árvore de comando das válvulas	Valve control axle	1
013	603305760	Chaveta	Shifting	1
014	836646389	Engrenagem	Gear	1
015	836646382	Cone bi-partido	Valve cotter	24
016	836646381	Prato de mola	Spring plate	12
017	837073405	Mola	Spring	12
018	836646357	Válvula de escape	Exhaust vale	6
019	836646356	Válvula de admissão	Intake valve	6
020	836655406	Porca	Nut	6
021	529801910	Parafuso	Screw	2
023	836667043	Mecanismo da válvula - conjunto	Valve mechanism - assembly	2

ÁRVORE DE MANIVELAS

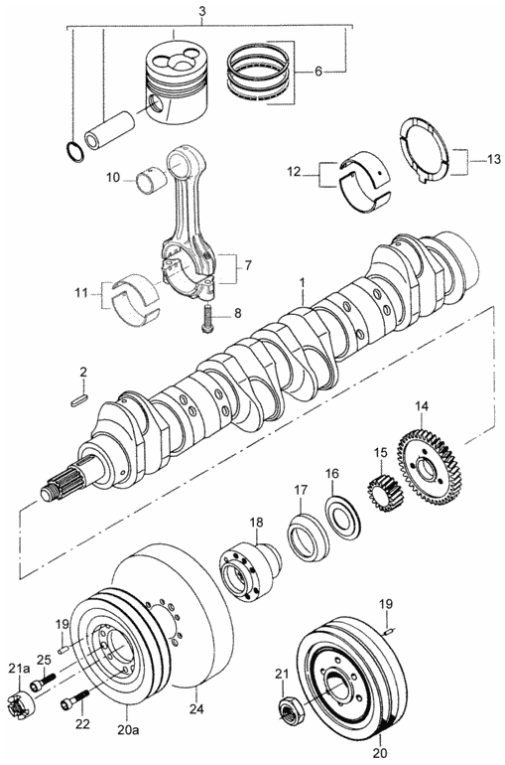

Fig.	Código	Descrição (português)	Description (english)	Qtd
001	836859075	Árvore de manivelas	Crankshaft	1
002	603345110	Chaveta	Shifting	1
003	836640073	Pistão completo	Complete piston	6
006	836640078	Jogo de aneis	Piston ring set	6
007	82659900	Kit biela 6 cilindros	Connecting rod 6 cylinders kit	1
008	836864141	Parafuso	Screw	12
010	836646271	Bucha	Bushing	6
011	836112765	Bronzina 1,00 mm	Big-end bearing 1,00 mm	6
011	836110552	Bronzina da biela STD	Big-end bearing STD	6
011	836112762	Bronzina 0,25 mm	Big-end bearing 0,25 mm	6
011	836112767	Bronzina 1,50 mm	Big-end bearing 1,50 mm	6
011	836112763	Bronzina 0,50 mm	Big-end bearing 0,50 mm	6
012	836655514	Bronzina do virabrequim STD	Big-end bearing STD	7
012	836655537	Mancal principal 0,50mm	Main bearing 0,50mm	7
012	836655538	Mancal principal 1,00mm	Main bearing 1,00mm	7
012	836655539	Mancal principal 1,50mm	Main bearing 1,50mm	7
012	836655536	Mancal principal 0,25mm	Main bearing 0,25mm	7
013	836120333	Arruela de encosto	Thrust washer	2
013	836120332	Arruela de encosto	Thrust washer	2
013	836119459	Arruela de encosto	Thrust washer	2
014	836119550	Engrenagem	Gear	1
015	836122840	Engrenagem	Gear	1
016	836129781	Anel	Ring	1
017	836136271	Tampa anti-pó	Dust cover	1
018	836322586	Cubo	Hub	1
019	595953360	Pino	Pin	1
020A	836355025	Polia	Pulley	1

ÁRVORE DE MANIVELAS

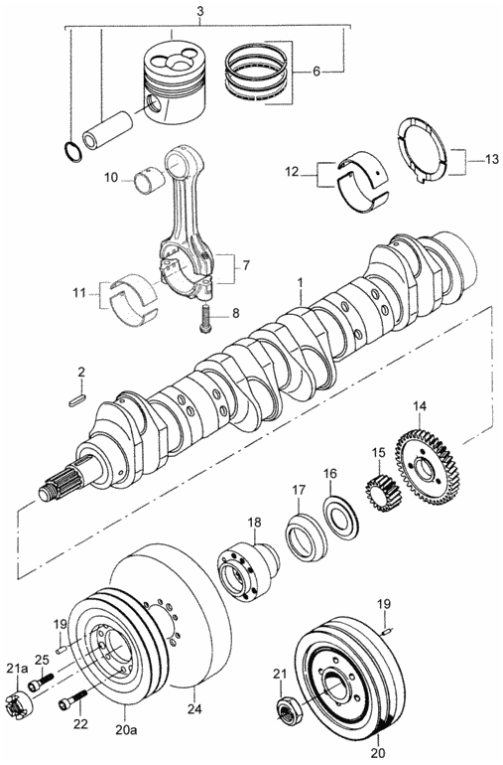

Fig.	Código	Descrição (português)	Description (english)	Qtd
021A	836847641	Porca	Nut	1
022	HC9327	Parafuso	Screw	6
024	836840867	Amortecedor	Damper	1
025	581804620	Parafuso	Screw	3

TAMPA DIANTEIRA

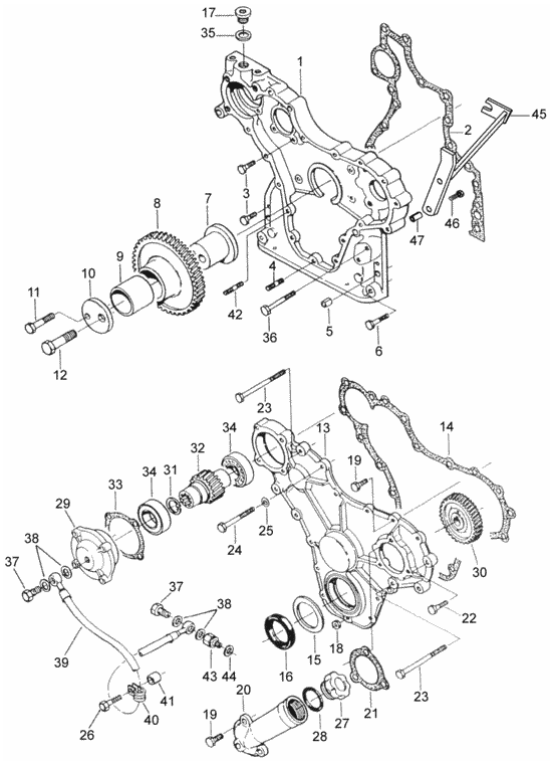

Fig.	Código	Descrição (português)	Description (english)	Qtd
001	836652221	Caixa de engrenagens	Gear housing	1
002	836647419	Junta da caixa de engrenagem	Gasket gear housing	1
003	HA6324	Parafuso	Screw	10
004	546801380	Prisioneiro	Stud bolt	4
005	JE8802	Pino	Pin	4
006	529801440	Parafuso	Screw	2
007	836766127	Eixo	Shaft	1
008	836138354	Engrenagem montada	Gear assy	1
009	836139039	Bucha	Bushing	1
010	836129845	Arruela	Washer	1
011	529801910	Parafuso	Screw	1
012	529902720	Parafuso	Screw	1
013	836647575	Tampa	Cover	1
014	835336796	Junta da tampa dianteira	Gasket front cover	1
015	836129782	Anel de proteção	Shield ring	1
016	836673387	Retentor da árvore de manivelas	Oil seal, crankshaft	1
017	640325018	Bujão	Plug	1
018	JB1108	Porca	Nut	4
019	HA9326	Parafuso	Screw	6
020	836746921	Tubo	Pipe	1
021	89617700	Junta da tampa de inspeção -silicone	Silicone Gasket cover	1
022	HA9230	Parafuso	Screw	3
023	529801500	Parafuso	Screw	2
024	HA8328	Parafuso	Screw	3
025	836120989	Arruela	Washer	1
026	529801460	Parafuso	Screw	4
027	836338733	Tampa	Cover	1

TAMPA DIANTEIRA

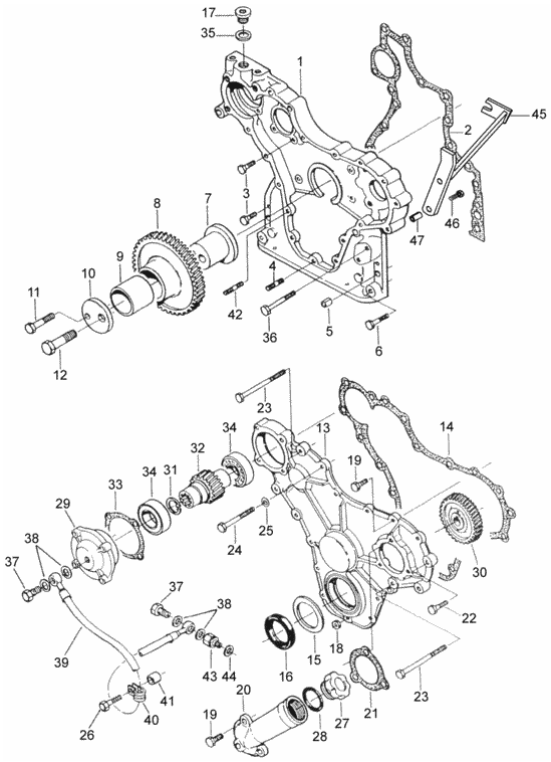

Fig.	Código	Descrição (português)	Description (english)	Qtd
028	614604740	Anel retentor da tampa de enchimento	O-ring, oil cap	1
029	836655230	Tampa do rolamento	Bearing housing	1
030	836847891	Engrenagem	Gear	1
031	KG3031	Anel de trava	Circlip	1
032	836122843	Eixo	Shaft	1
033	835336793	Junta da tampa do rolamento	Gasket, bearing cover	1
034	610060096	Rolamento	Bearing	2
035	615881822	Anel de vedação	Seal ring	1
036	HA8327	Parafuso	Screw	1
037	835331289	Parafuso	Screw	2
038	615870610	Arruela de vedação	Seal washer	4
039	82607600	Mangueira	Hose	1
040	602060612	Abraçadeira	Clamp	1
041	836119296	Espaçador	Spacer	1
042	546801410	Prisioneiro	Stud bolt	1
043	836655233	Conexão	Connection	1
044	615571014	Anel de vedação	Seal ring	1

RESFRIADOR DO ÓLEO

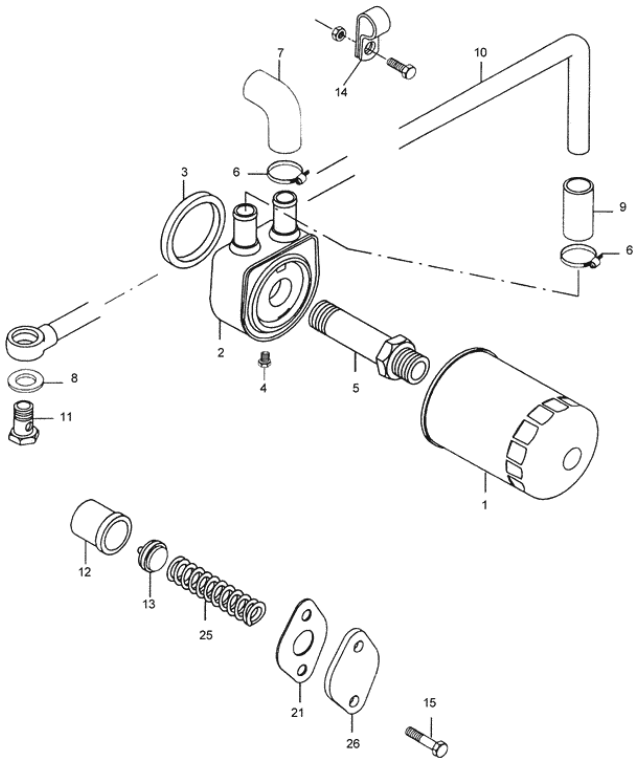

Fig.	Código	Descrição (português)	Description (english)	Qtd
001	836647133	Filtro do óleo	Oil filter	1
002	836859699	Resfriador do óleo	Oil cooler	1
003	82689000	Anel de vedação	Seal ring	1
004	836131366	Bujão	Plug	1
005	82613100	Conexão	Connection	1
006	GP3910	Abraçadeira	Clamp	4
007	836747124	Mangueira	Hose	1
008	KH3617	Anel de vedação	Seal ring	2
009	836129978	Mangueira	Hose	1
010	836847929	Tubo	Pipe	1
011	640435015	Parafuso	Screw	1
012	836659521	Assento da válvula	Seat valve	1
013	836659522 .	Chapa da válvula	Valve plate	1
014	602074615	Abraçadeira	Clamp	1
015	HÁ6323	Parafuso	Screw	2
021	836322190	Junta	Gasket	1
025	836864056	Mola	Spring	1
026	836659524	Tampa	Cover	1

CÁRTER DO MOTOR

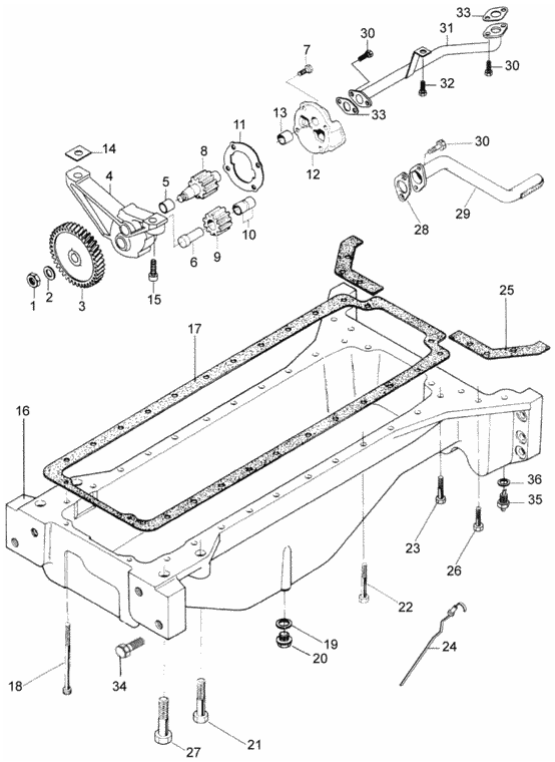

Fig.	Código	Descrição (português)	Description (english)	Qtd
-	836855300	Bomba de óleo montada	Built oil pump	1
001	504861000	Porca	Nut	1
002	836122910	Arruela	Washer	1
003	836338667	Engrenagem	Gear	1
004	836338186	Carcaça	Housing	1
005	836322909	Bucha	Bushing	1
006	836338668	Eixo	Shaft	1
007	HA6323	Parafuso	Screw	4
008	836338181	Engrenagem	Gear	1
009	836338180	Engrenagem	Gear	1
010	836322909	Bucha	Bushing	2
011	836338188	Junta	Gasket	1
012	836855297	Tampa	Cover	1
013	836322909	Bucha	Bushing	1
014	836007871	Disco separador	Spacing plate	-
015	HC8338	Parafuso	Screw	2
016	82052500	Cárter	Sump	1
017	89617500	Junta da tampa do cárter	Gasket, oil sump	1
018	581704830	Parafuso	Screw	2
019	KH3635	Anel de vedação	Seal ring	1
020	GR0277	Bujão	Plug	1
021	529903990	Parafuso	Screw	2
022	529701880	Parafuso	Screw	22
023	82060200	Parafuso	Screw	2
024	82083700	Haste de nível	Dipstick	1
025	82065000	Junta	Gasket	2
026	581705030	Parafuso	Screw	6

CÁRTER DO MOTOR

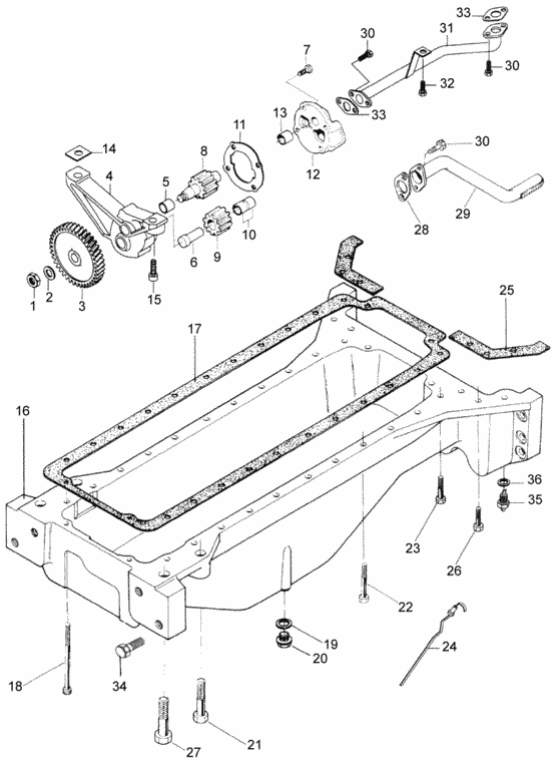

Fig.	Código	Descrição (português)	Description (english)	Qtd
027	82064700	Parafuso	Screw	2
028	836122282	Junta do tubo de óleo	Gasket, oil pipe	1
029	82650900	Tubo	Pipe	1
030	HC9326	Parafuso	Screw	6
031	82650800	Tubo de pressão	Pressure tube	1
032	HA6322	Parafuso	Screw	1
033	836008449	Junta do tubo de óleo	Gasket, oil pipe	2
034	HA6370	Parafuso	Screw	2
035	82675800	Parafuso dreno	Bolt	2
036	JD3116	Arruela	Washer	2

FILTRO DE AR

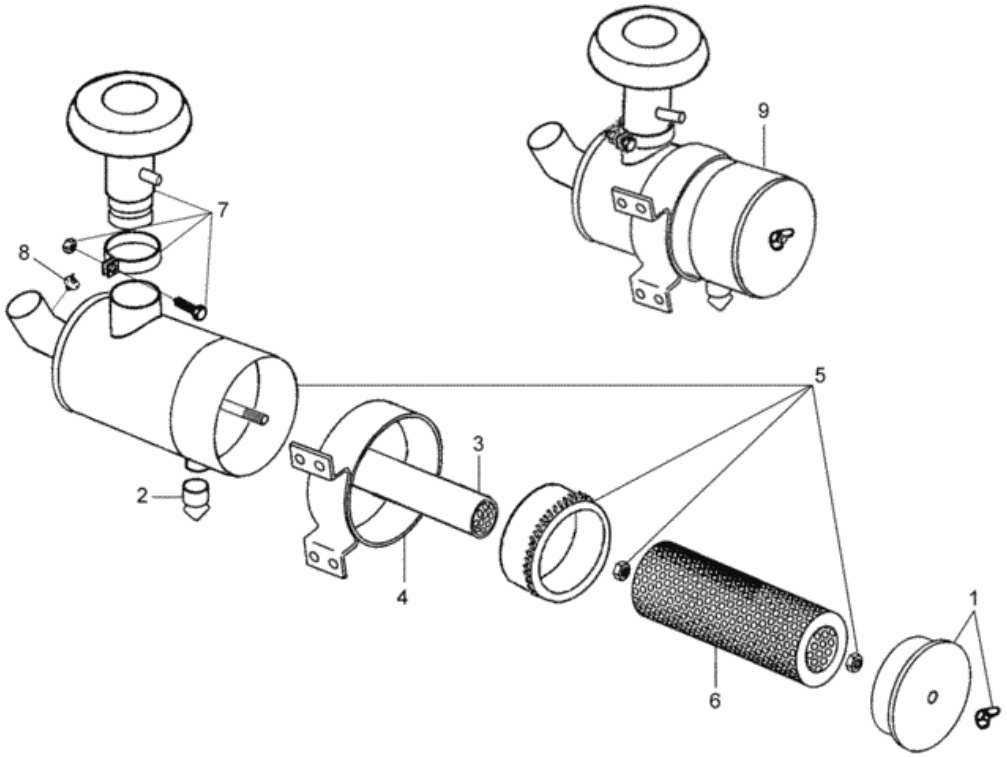

Fig.	Código	Descrição (português)	Description (english)	Qtd
001	82650000	Fundo completo	Complete cover	1
002	82649700	Válvula	Valve	1
003	82649600	Elemento de segurança	Segurit element	1
004	82649900	Abraçadeira	Clamp	1
005	82649800	Carcaça ciclonizadora	Cyclone housing	1
006	82649500	Elemento filtrante	Filter element	1
007	82648500	Pré-filtro	Prefilter	1
008	33389600	Sensor indicador de restrição	Restriction indicator sensor	1
009	82648300	Filtro de ar completo	Complete air filter	1

FILTRO DE AR-MODELOS ANTIGOS

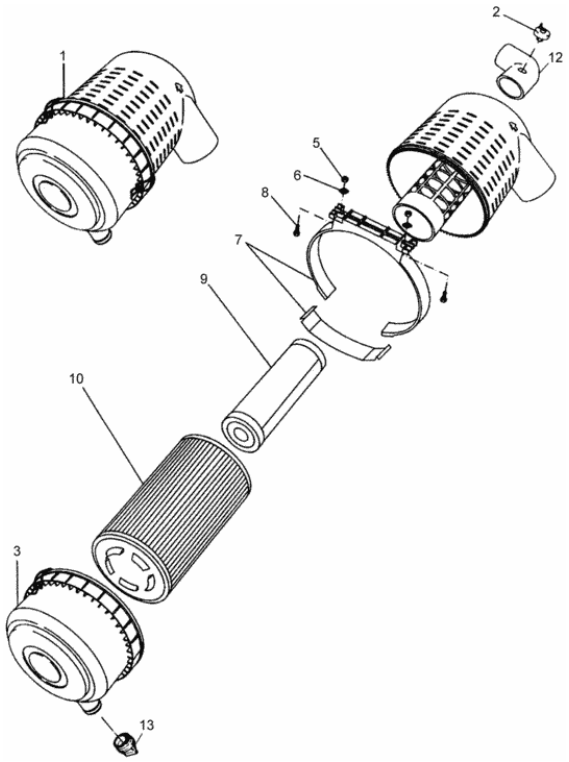

Fig.	Código	Descrição (português)	Description (english)	Qtd
001	82656300	Filtro de ar montado	Air filter - assy	1
002	33389600	Sensor indicador de restrição	Restriction indicator sensor	1
003	82656400	Tampa com presilha	Clamp cover	1
005	JB1108	Porca	Nut	2
006	JD9062	Arruela	Washer	2
007	82612400	Suporte do filtro	Filter support	1
008	HA6334	Parafuso	Screw	2
009	82612200	Elemento filtrante de segurança	Safety element	1
010	82612300	Elemento filtrante principal	Principal filter element	1
012	82612900	Mangueira	Hose	1

COLETORES DE ADMISSÃO E ESCAPE

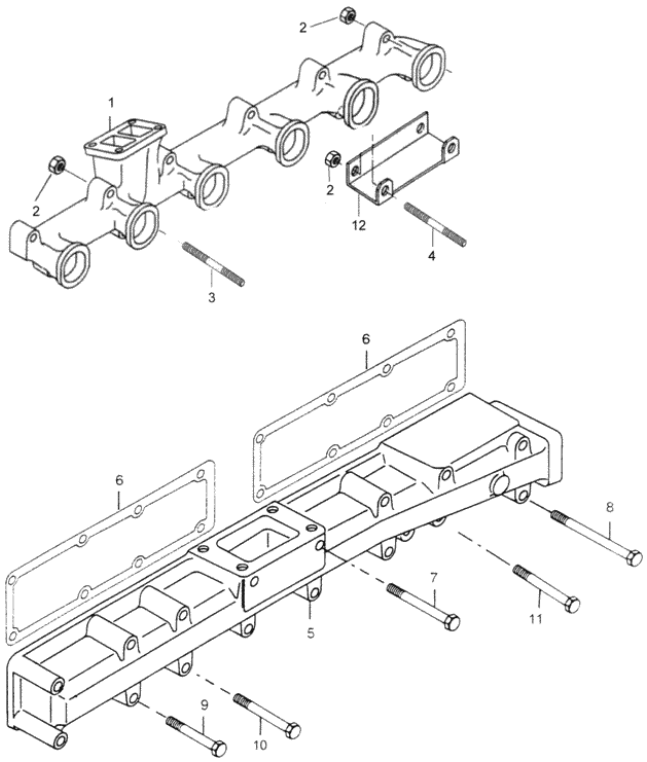

Fig.	Código	Descrição (português)	Description (english)	Qtd
001	836847886	Coletor de escape	Exhaust manifold	1
002	504601000	Porca	Nut	12
003	546801960	Prisioneiro	Stud bolt	11
004	546801970	Prisioneiro	Stud bolt	1
005	836847493	Coletor de admissão	Intake manifold	1
006	836847496	Junta do coletor de admissão	Intake manifold gasket	2
007	HA9206	Parafuso	Screw	3
008	529801562	Parafuso	Screw	2
009	HA8330	Parafuso	Screw	9
010	HA8328	Parafuso	Screw	1
011	HA8331	Parafuso	Screw	1
012	836647945	Defletor	Deflector	1

SILENCIOSO E INSTALAÇÃO DO FILTRO DE AR

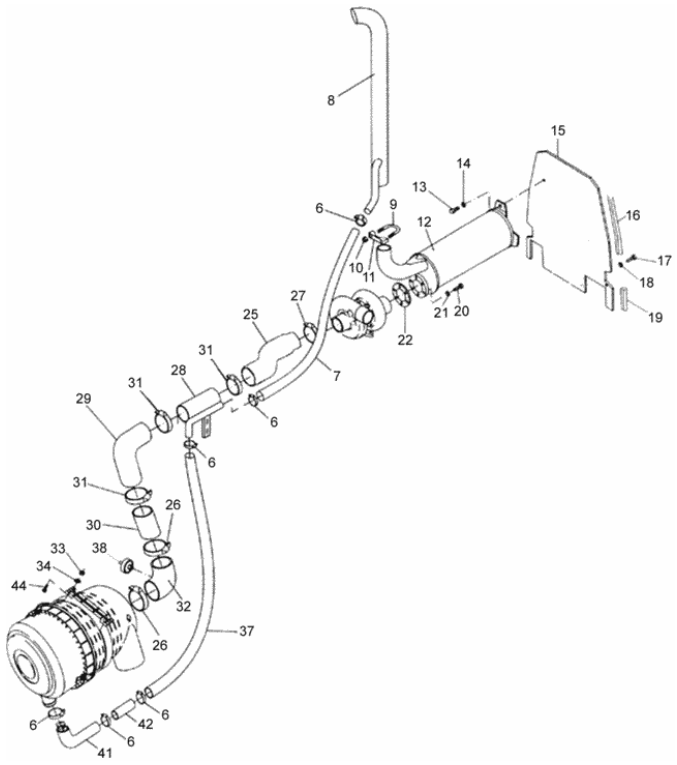

Fig.	Código	Descrição (português)	Description (english)	Qtd
006	GP3923	Abraçadeira	Clamp	6
007	82614500	Mangueira	Hose	1
008	82607010	Tubo de escape com ejetor	Ejector pipe	1
009	82082600	Grampo	Clip	1
010	JB1108	Porca	Nut	2
011	82082700	Suporte	Bracket	1
012	82078510	Silencioso	Muffler	1
013	HA9235	Parafuso	Screw	1
014	JD0410	Arruela	Washer	1
015	82066820	Chapa divisória	Divisor plate	1
016	81005100	Borracha de vedação	Seal rubber	1
017	HA9441	Parafuso	Screw	2
018	JD3112	Arruela de pressão	Spring washer	2
019	80086400	Borracha de vedação	Seal rubber	2
020	HA6323	Parafuso	Screw	6
021	JD3108	Arruela	Washer	6
022	836338985	Junta do tubo	Pipe gasket	1
025	82067320	Mangueira	Hose	1
026	GP3935	Abraçadeira	Clamp	2
027	82660600	Abraçadeira	Clamp	1
028	81668610	Tubo de ligação	Connection tube	1
029	82619900	Mangueira	Hose	1
030	81761400	Tubo	Pipe	1
031	80898401	Abraçadeira	Clamp	3
032	82612900	Mangueira	Hose	1
033	JB1108	Porca	Nut	2
034	JD9062	Arruela	Washer	2

SILENCIOSO E INSTALAÇÃO DO FILTRO DE AR

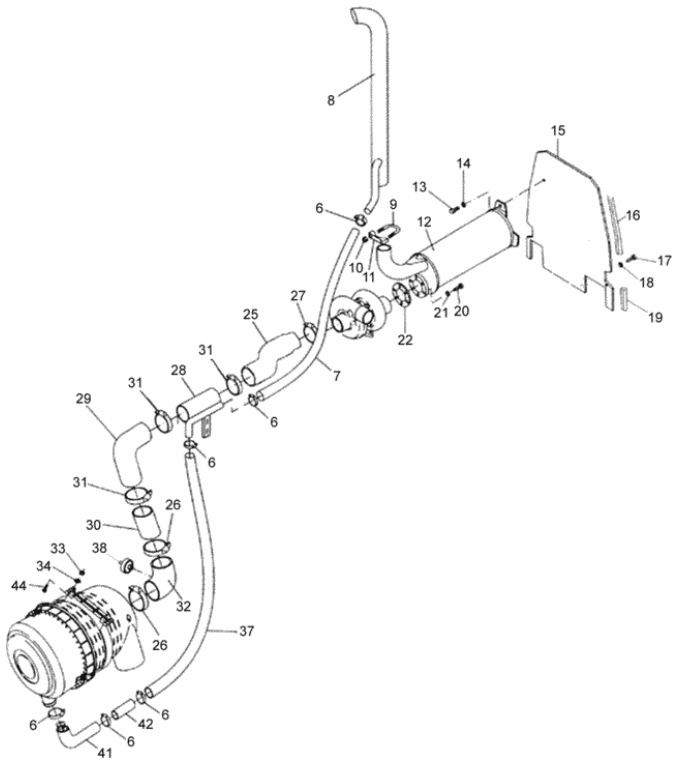

Fig.	Código	Descrição (português)	Description (english)	Qtd
037	82614600	Mangueira	Hose	1
038	33389600	Sensor indicador de restrição	Restriction indicator sensor	1
041	81761300	Mangueira	Hose	1
042	81761200	Tubo	Pipe	1
044	HA6334	Parafuso	Screw	2

SILENCIOSO E INSTALAÇÃO DO FILTRO DE AR

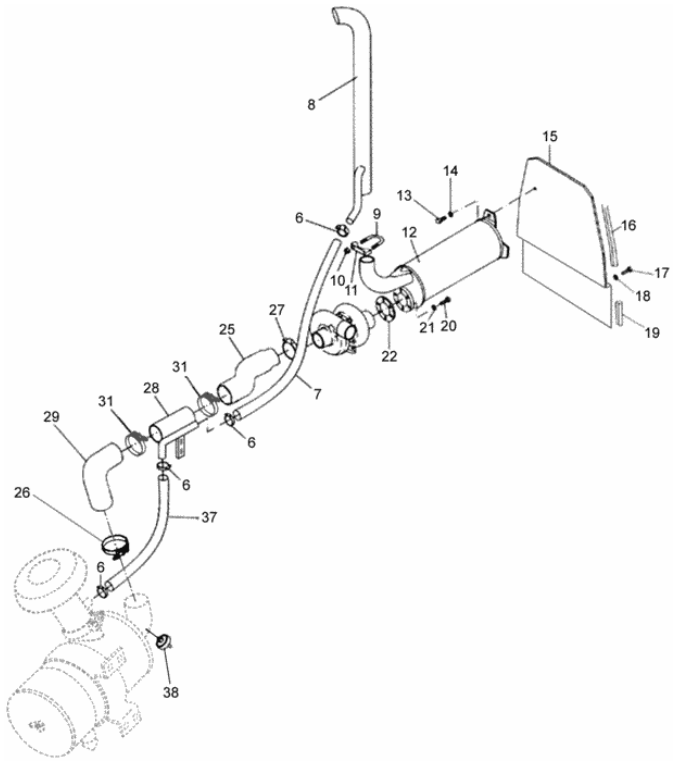

Fig.	Código	Descrição (português)	Description (english)	Qtd
006	GP3923	Abraçadeira	Clamp	6
007	82614500	Mangueira	Hose	1
008	82607010	Tubo de escape com ejetor	Ejector pipe	1
009	82082600	Grampo	Clip	1
010	JB1108	Porca	Nut	2
011	82082700	Suporte	Bracket	1
012	82648200	Silencioso	Muffler	1
013	HA9235	Parafuso	Screw	1
014	JD0410	Arruela	Washer	1
015	82648100	Chapa divisória	Divisor plate	1
016	82266500	Borracha de vedação	Seal rubber	1
017	HA9441	Parafuso	Screw	2
018	JD3112	Arruela de pressão	Spring washer	2
019	80086400	Borracha de vedação	Seal rubber	2
020	HA6323	Parafuso	Screw	6
021	JD3108	Arruela	Washer	6
022	836338985	Junta do tubo	Pipe gasket	1
025	82067320	Mangueira	Hose	1
026	80898401	Abraçadeira	Clamp	3
027	82660600	Abraçadeira	Clamp	1
028	81668610	Tubo de ligação	Connection tube	1
029	82619900	Mangueira	Hose	1
031	80898401	Abraçadeira	Clamp	3
037	82653900	Mangueira do ejetor	Ejector hose	1
038	33389600	Sensor indicador de restrição	Restriction indicator sensor	1

TURBOALIMENTADOR

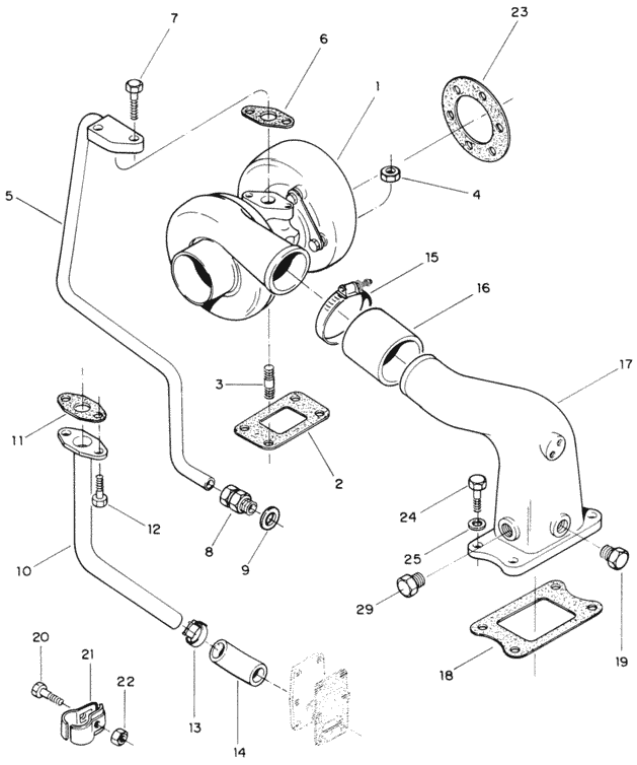

Fig.	Código	Descrição (português)	Description (english)	Qtd
001	82064800	Turboalimentador	Turbocharger	1
002	836316726	Junta	Gasket	1
003	546801800	Prisioneiro	Stud bolt	4
004	521601000	Porca	Nut	4
005	836847993	Tubo	Pipe	1
006	845008344	Junta do tubo	Pipe gasket	1
007	HA6325	Parafuso	Screw	2
008	641086012	Conexão	Connection	1
009	KH3635	Anel de vedação	Seal ring	1
010	836847991	Tubo	Pipe	1
011	836324580	Junta do tubo	Pipe gasket	1
012	HC9326	Parafuso	Screw	2
013	602087528	Abraçadeira	Clamp	2
014	836647576	Mangueira	Hose	1
015	82660600	Abraçadeira	Clamp	2
016	83665300	Mangueira	Hose	1
017	836847893	Tubo	Pipe	1
018	836847532	Junta do coletor de admissão	Intake manifold gasket	1
019	836114958	Bujão	Plug	1
020	529801112	Parafuso	Screw	1
021	835324324	Abraçadeira	Clamp	2
022	JB1106	Porca	Nut	22
023	836338985	Junta do tubo	Pipe gasket	1
024	HA6324	Parafuso	Screw	4
025	500950800	Arruela	Washer	4
029	640305012	Bujão	Plug	1

FILTRO SEDIMENTADOR

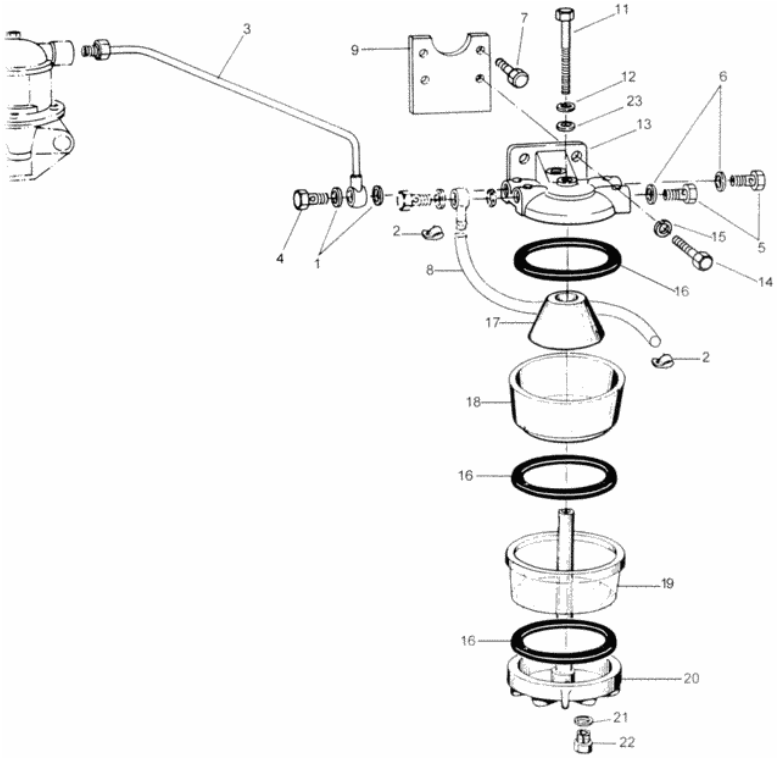

Fig.	Código	Descrição (português)	Description (english)	Qtd
-	215580	Filtro sedimentador	Sedimentation filter	1
001	116310	Anel de vedação	Seal ring	4
002	GP3932	Abraçadeira	Clamp	2
003	82610000	Tubo	Pipe	1
004	589270	Parafuso de conexão	Banjo bolt	1
005	113000	Bujão	Plug	2
006	113010	Anel de vedação	Seal ring	2
007	HA6324	Parafuso	Screw	2
008	82031800	Mangueira	Hose	1
009	82076300	Suporte	Bracket	1
011	112990	Parafuso	Screw	1
012	243910	Arruela	Washer	1
013	112980	Tampa do filtro	Filter cover	1
014	HA6325	Parafuso	Screw	2
015	JD0408	Arruela	Washer	2
016	243620	Anel de vedação	Seal ring	3
017	113020	Elemento sedimentador	Sediment element	1
018	113030	Corpo sedimentador	Sediment body	1
019	80535900	Corpo de vidro	Glass boby	1
020	113040	Base com prisioneiro	Base with stud	1
021	113050	Anel de vedação	Seal ring	1
022	113060	Bujão de dreno	Drain plug	1
023	243920	Anel retentor	O-ring	1

FILTRO DE COMBUSTÍVEL

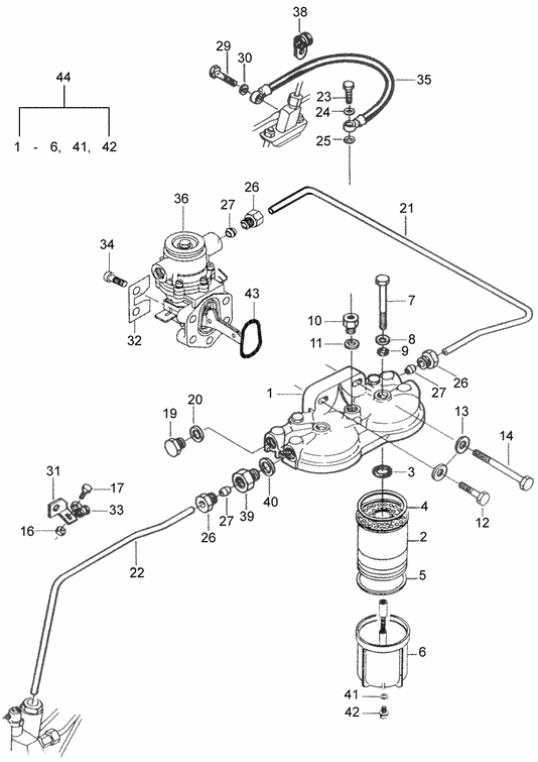

Fig.	Código	Descrição (português)	Description (english)	Qtd
001	836015959	Tampa	Cover	1
002	81248200	Kit elemento	Element kit	2
003	81248000	Anel retentor	O-ring	2
004	243620	Anel de vedação	Seal ring	2
005	81248000	Anel retentor	O-ring	2
006	81248300	Base do filtro	Filter support	2
007	836015149	Parafuso	Screw	2
008	836015918	Anel de vedação	Seal ring	2
009	243920	Anel retentor	O-ring	2
010	81417700	Conexão	Connection	1
011	615571014	Anel de vedação	Seal ring	1
012	HA9230	Parafuso	Screw	1
013	836120989	Arruela	Washer	2
014	HA8331	Parafuso	Screw	1
016	JB1105	Porca	Nut	1
017	HA8331	Parafuso	Screw	1
019	836117323	Bujão	Plug	2
020	KH3618	Anel de vedação	Seal ring	3
021	82609900	Tubo	Pipe	1
022	82080200	Tubo	Pipe	1
023	836117324	Parafuso	Screw	1
024	JD0408	Arruela	Washer	1
025	615580711	Anel de vedação	Seal ring	1
026	899901992	Conexão	Connection	4
027	899901993	Anel de trava	Circlip	4
029	835336943	Parafuso	Screw	1
030	615870610	Arruela de vedação	Seal washer	1

FILTRO DE COMBUSTÍVEL

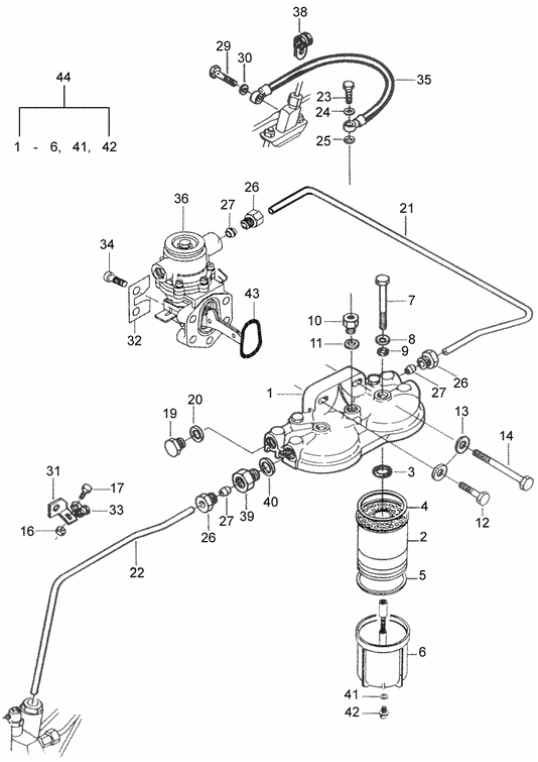

Fig.	Código	Descrição (português)	Description (english)	Qtd
031	836852960	Suporte	Bracket	1
032	836659747	Arruela	Washer	2
033	602074608	Abraçadeira	Clamp	1
034	HC9327	Parafuso	Screw	4
035	835346795	Tubo	Pipe	1
036	836666344	Bomba alimentadora	Feed pump	1
038	602060612	Abraçadeira	Clamp	1
039	836083662	Conexão	Connection	1
040	615581317	Anel de vedação	Seal ring	1
041	113050	Anel de vedação	Seal ring	2
042	113060	Bujão de dreno	Drain plug	2
043	614703626	Anel retentor	O-ring	1
044	82640100	Filtro de combustível completo	Complete fuel filter	1

BOMBA INJETORA

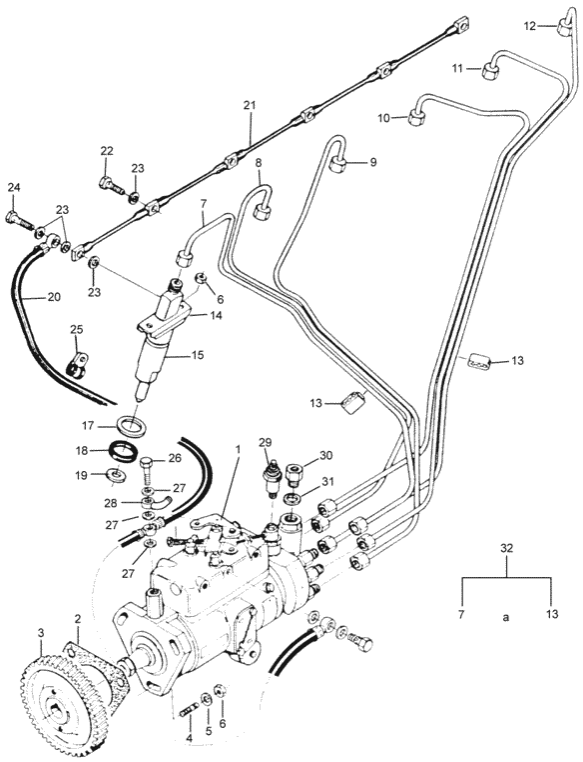

Fig.	Código	Descrição (português)	Description (english)	Qtd
001	82633400	Bomba injetora	Injection pump	1
002	836647866	Junta da bomba injetora	Gasket injection pump	1
003	836847891	Engrenagem	Gear	1
004	546801400	Prisioneiro	Stud bolt	3
005	500150840	Arruela	Washer	3
006	JB1108	Porca	Nut	15
007	836852070	Tubo 1° cilindro	Cylinder 1st pipe	1
008	836852071	Tubo 2° cilindro	Cylinder 2nd pipe	1
009	836852072	Tubo 3° cilindro	Cylinder 3rd pipe	1
010	836852073	Tubo 4° cilindro	Cylinder 4th pipe	1
011	836852074	Tubo 5° cilindro	Cylinder 5th pipe	1
012	836852075	Tubo 6° cilindro	Cylinder 6th pipe	1
013	836640095	Abraçadeira	Clamp	4
014	835331103	Flange	Flange	6
015	83600600	Porta bico injetor completo	Complete injector	6
017	836652170	Arruela	Washer	6
018	835336276	Anel de borracha injetor	Rubber ring injector	6
019	899901495	Anel de vedação	Seal ring	6
020	82080100	Mangueira	Hose	1
021	836847522	Tubo	Pipe	1
022	82619400	Parafuso oco	Banjo bolt	4
023	615870610	Arruela de vedação	Seal washer	13
024	835336943	Parafuso	Screw	1
025	602060612	Abraçadeira	Clamp	1
026	835330966	Parafuso	Screw	1
027	615571014	Anel de vedação	Seal ring	3
028	81864200	Conexão	Connection	1

BOMBA INJETORA

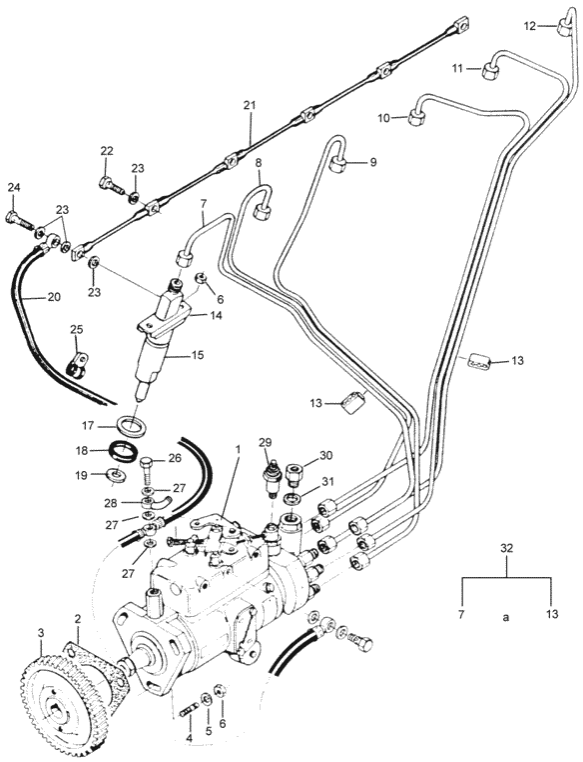

Fig.	Código	Descrição (português)	Description (english)	Qtd
029	81077300	Solenóide	Solenoid	1
030	836083662	Conexão	Connection	1
031	615581317	Anel de vedação	Seal ring	1
032	836847979	Tubo de pressão montado	Delivery pipe assy	1

SISTEMA DE ACELERAÇÃO

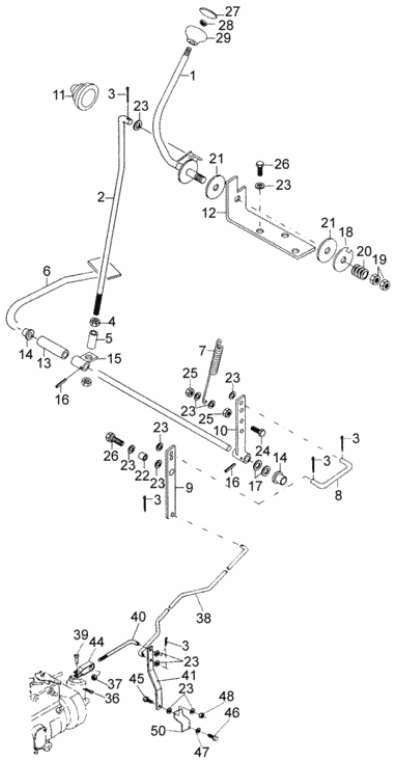

Fig.	Código	Descrição (português)	Description (english)	Qtd
001	33400300	Alavanca	Lever	1
002	81615500	Barra	Rod	1
003	JE3076	Cupilha	Split pin	3
004	JB1110	Porca	Nut	2
005	31088400	Bucha	Bushing	1
006	80052220	Pedal do acelerador	Throttle pedal	1
007	219730	Mola	Spring	1
008	80211100	Haste intermediária	Intermediate rod	1
009	80211200	Braço	Arm	1
010	80052420	Alavanca	Lever	1
011	30203000	Proteção de borracha	Shield rubber	1
012	81611310	Suporte	Bracket	1
013	81611410	Bucha espaçadora	Spacer bushing	1
014	70038100	Bucha	Bushing	2
015	81611500	Alavanca	Lever	1
016	JE8139	Pino	Pin	2
017	JD0416	Arruela	Washer	2
018	610810	Chapa de trava	Lock plate	1
019	JB1216	Porca	Nut	2
020	JE9084	Mola	Spring	4
021	33263200	Disco de fricção	Friction disc	2
022	80077710	Bucha	Bushing	1
023	JD0408	Arruela	Washer	9
024	HA6325	Parafuso	Screw	1
025	JB1108	Porca	Nut	2
026	HA6323	Parafuso	Screw	4
027	31102100	Tampa	Cover	1

SISTEMA DE ACELERAÇÃO

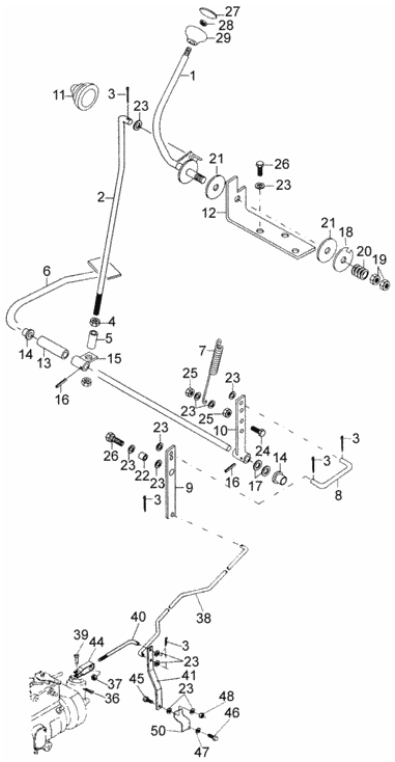

Fig.	Código	Descrição (português)	Description (english)	Qtd
028	JB1208	Porca	Nut	1
029	586270	Manopla	Knob	1
036	JE3047	Cupilha	Split pin	2
037	JB1208	Porca	Nut	2
038	80920610	Barra de comando	Link rod	1
039	826650	Pino	Pin	1
040	82080800	Barra de comando	Link rod	1
041	82081000	Suporte	Bracket	1
044	80520800	Terminal	Terminal	1
045	HA6324	Parafuso	Screw	1
046	HA6313	Parafuso	Screw	1
047	JD3108	Arruela	Washer	2
048	JB8904	Porca	Nut	1
050	81304610	Suporte	Bracket	1

RADIADOR

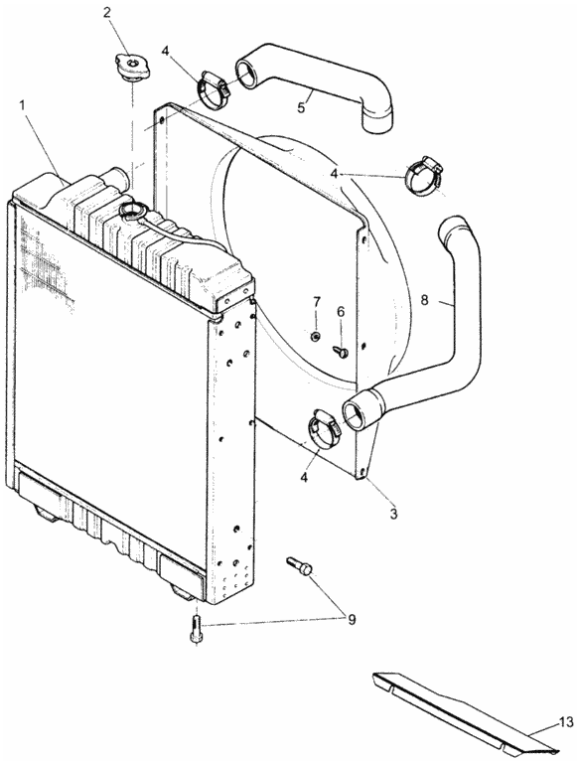

Fig.	Código	Descrição (português)	Description (english)	Qtd
001	80739210	Radiador	Radiador	1
002	589360	Tampa	Cover	1
003	82655400	Defletor de ar	Air deflector	1
004	GP3942	Abraçadeira	Clamp	4
005	82066300	Mangueira	Hose	1
006	HN6646	Parafuso	Screw	6
007	JD0405	Arruela	Washer	6
008	82066400	Mangueira	Hose	1
009	HA6323	Parafuso	Screw	2
013	82613700	Chapa defletora	Baffle plate	1

BOMBA D'ÁGUA

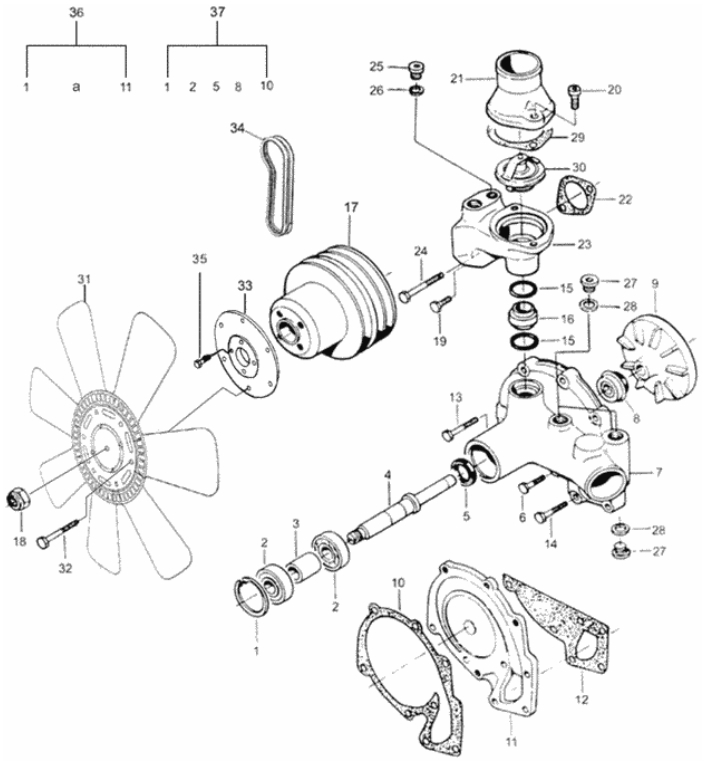

Fig.	Código	Descrição (português)	Description (english)	Qtd
001	617330052	Anel de trava	Circlip	1
002	610063044	Rolamento	Bearing	1
003	836119270	Luva	Sleeve	1
004	836847467	Eixo	Shaft	1
005	614102636	Retentor	Oil seal	1
006	529801420	Parafuso	Screw	4
007	836864474	Carcaça	Housing	1
008	835339425	Junta	Gasket	1
009	836846303	Rotor	Blade wheel	1
010	836864471	Junta	Gasket	1
011	836864472	Flange	Flange	1
012	836866742	Junta	Gasket	1
013	529801460	Parafuso	Screw	3
014	529801440	Parafuso	Screw	2
015	614602950	Anel "O"	O-ring	2
016	836855150	Tubo	Pipe	1
017	836855074	Polia	Pulley	1
018	JB8905	Porca	Nut	1
019	HA6324	Parafuso	Screw	1
020	HC9336	Parafuso allen	Set screw	2
021	836846432	Tubo	Pipe	1
022	836646393	Junta	Gasket	1
023	836846370	Carcaça	Housing	1
024	529801500	Parafuso	Screw	1
025	640325014	Bujão	Plug	1
026	KH3618	Anel de vedação	Seal ring	1
027	640325018	Bujão	Plug	3

BOMBA D'ÁGUA

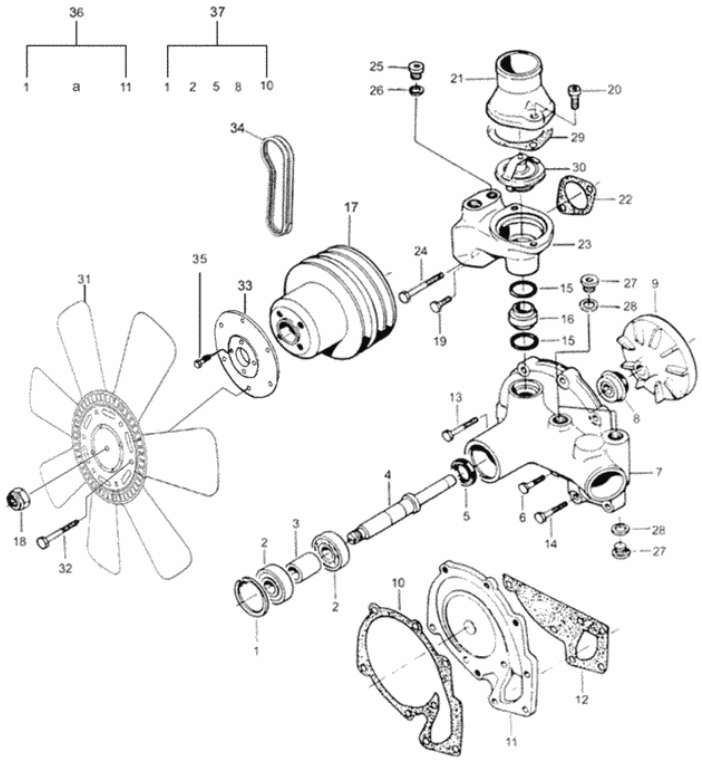

Fig.	Código	Descrição (português)	Description (english)	Qtd
028	615881822	Anel de vedação	Seal ring	3
029	836119849	Junta	Gasket	1
030	836115646	Válvula termostática	Thermostat	1
031	82655300	Ventilador	Fan	1
032	HA6323	Parafuso	Screw	6
033	82655700	Flange	Flange	1
034	261560	Correia	Belt	2
035	HA6324	Parafuso	Screw	4
036	836864481	Bomba d'água	Water pump	1
037	836840101	Kit de reparo	Repair kit	1

JOGO DE JUNTAS - S1

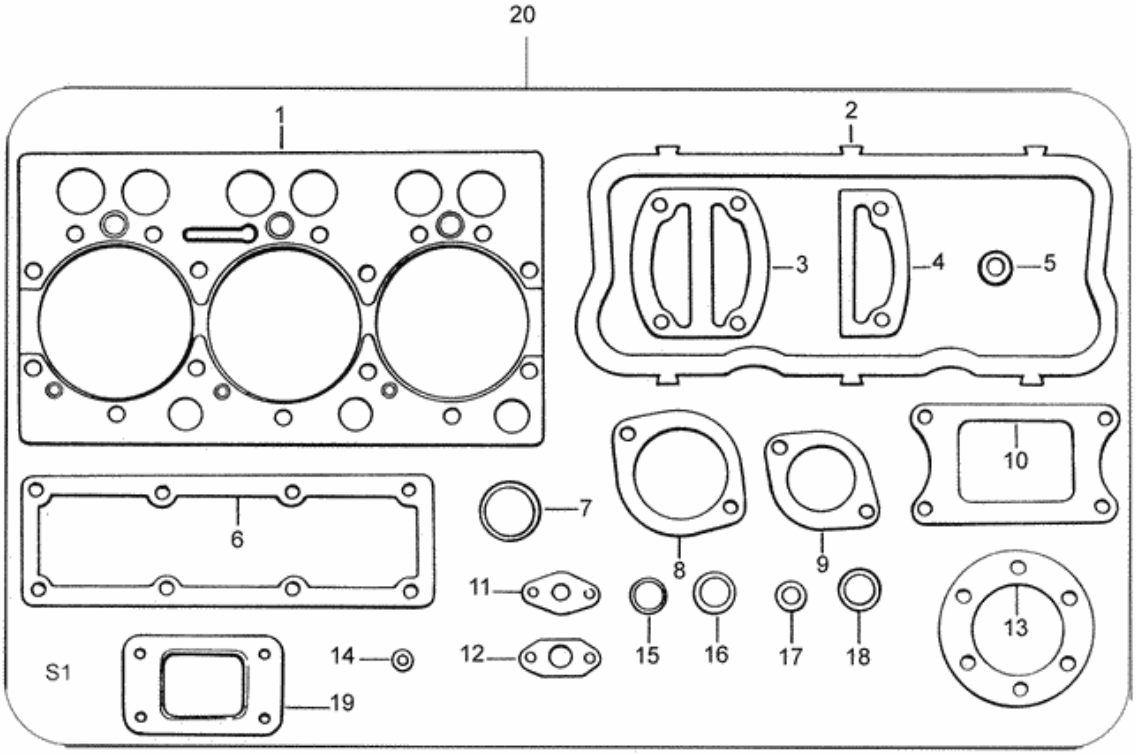

Fig.	Código	Descrição (português)	Description (english)	Qtd
001	837070290	Junta do cabeçote	Cylinder head gasket	2
002	836646360	Junta da tampa das válvulas	Gasket valve cover	2
003	836855418	Junta	Gasket	1
004	836855417	Junta	Gasket	2
005	836012841	Arruela de borracha	Rubber washer	4
006	836847496	Junta do coletor de admissão	Intake manifold gasket	2
007	614602950	Anel "O"	O-ring	2
008	836119849	Junta	Gasket	1
009	836646393	Junta	Gasket	1
010	836847532	Junta do coletor de admissão	Intake manifold gasket	1
011	845008344	Junta do tubo	Pipe gasket	1
012	836324580	Junta do tubo	Pipe gasket	1
013	836338985	Junta do tubo	Pipe gasket	1
014	615870610	Arruela de vedação	Seal washer	15
015	KH3618	Anel de vedação	Seal ring	1
016	615881822	Anel de vedação	Seal ring	2
017	899901495	Anel de vedação	Seal ring	6
018	835336276	Anel de borracha injetor	Rubber ring injector	6
019	836316726	Junta	Gasket	1
020	82600500	Jogo de juntas S1	Gasket set S1	1

JOGO DE JUNTAS S1 + S2

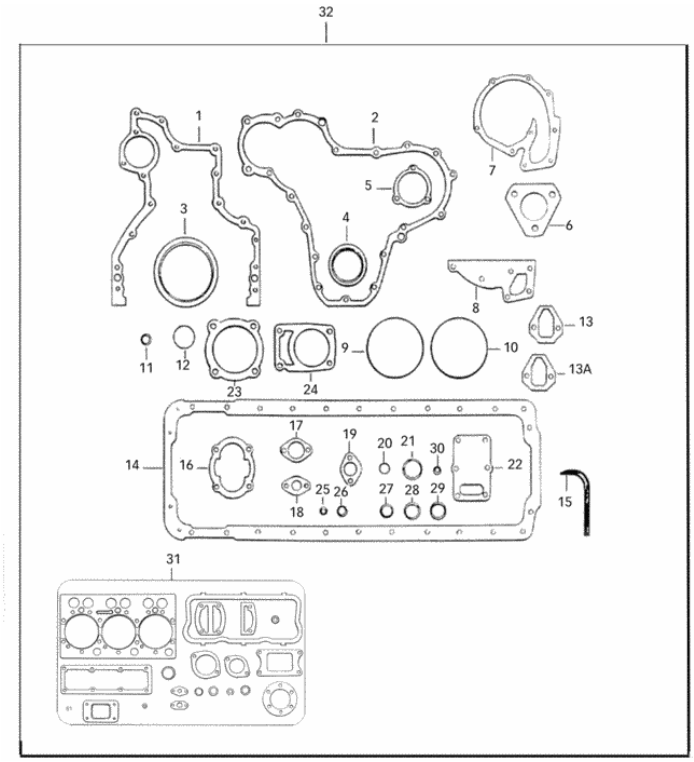

Fig.	Código	Descrição (português)	Description (english)	Qtd
001	836647419	Junta da caixa de engrenagem	Gasket gear housing	1
002	835336796	Junta da tampa dianteira	Gasket front cover	1
003	614500002	Retentor virabrequim	Oil seal, crankshaft	1
004	836673387	Retentor da árvore de manivelas	Oil seal, crankshaft	1
005	89617700	Junta da tampa de inspeção -silicone	Silicone Gasket cover	1
006	836647866	Junta da bomba injetora	Gasket injection pump	1
007	836846304	Junta do resfriador do óleo	Gasket, oil coolant	1
008	836846305	Junta da bomba d' água	Gasket water pump	1
009	836647502	Anel retentor da camisa do cilindro	O-ring, cylinder liner	12
010	836647503	Anel retentor da camisa do cilindro	O-ring, cylinder liner	6
011	640016016	Anel do bujão do bloco do motor	Plug ring cylinder block	4
012	614604740	Anel retentor da tampa de enchimento	O-ring, oil cap	1
013A	836647401	Junta da bomba alimentadora	Gasket feed pump	1
014	89617500	Junta da tampa do cárter	Gasket, oil sump	1
015	82065000	Junta	Gasket	2
016	836119796	Junta da tampa da bomba de óleo	Oil pump cover gasket	1
017	836122282	Junta do tubo de óleo	Gasket, oil pipe	1
018	836008449	Junta do tubo de óleo	Gasket, oil pipe	2
019	83622190	Junta da válvula de comando	Gasket, control valve	1
020	614601524	Anel retentor da válvula de alívio	O-ring control valve	1
021	KH3610	Anel de vedação	Seal ring	1
022	836322852	Junta da tampa	Gasket cover	1
023	835336793	Junta da tampa do rolamento	Gasket, bearing cover	1
024	835324277	Junta da bomba hidráulica	Hydraulic pump gasket	1
025	615571014	Anel de vedação	Seal ring	7
026	615581317	Anel de vedação	Seal ring	3
027	KH3635	Anel de vedação	Seal ring	2

JOGO DE JUNTAS S1 + S2

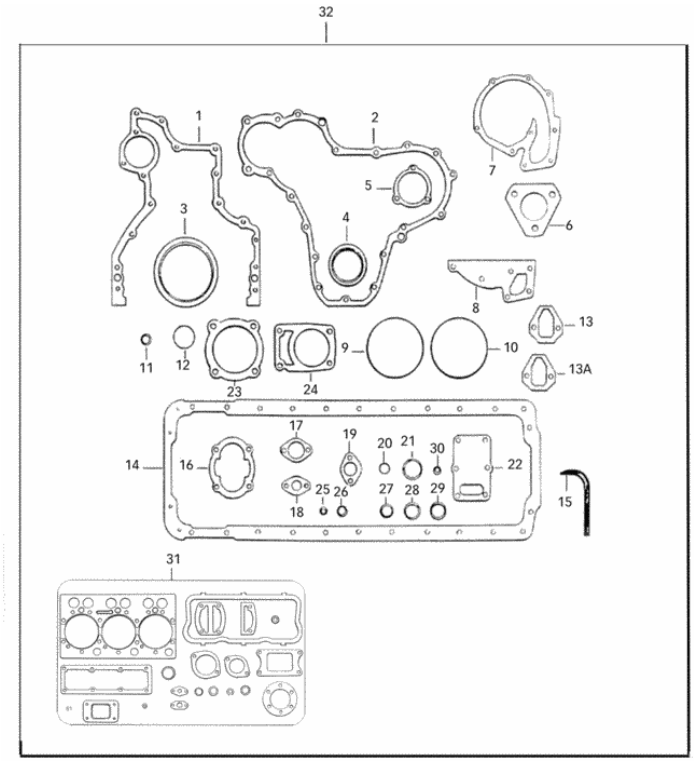

Fig.	Código	Descrição (português)	Description (english)	Qtd
028	615881822	Anel de vedação	Seal ring	7
029	KH3617	Anel de vedação	Seal ring	1
030	614601624	Anel retentor da bomba injetora	Gasket, injection pump	2
031	82600500	Jogo de juntas S1	Gasket set S1	1
032	82600700	Jogo de juntas S1+S2	Gasket set S1+S2	1

KIT DE REPARO DO MOTOR

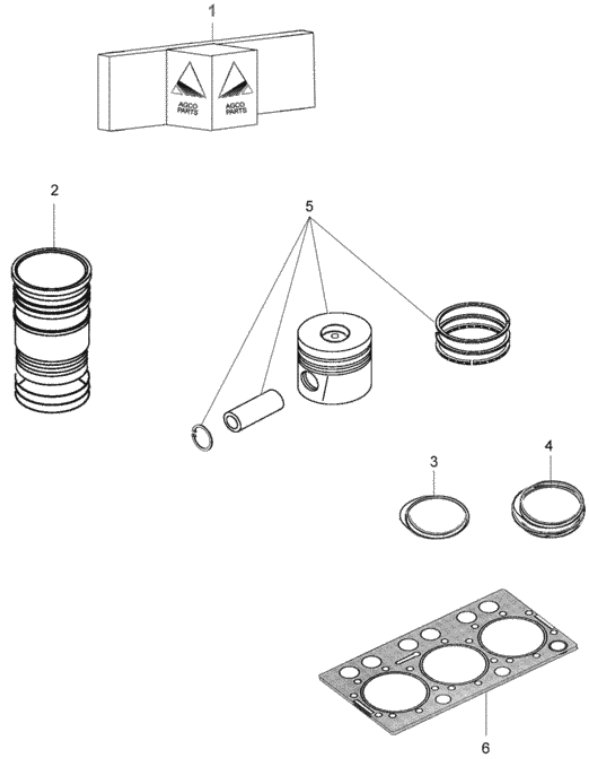

Fig.	Código	Descrição (português)	Description (english)	Qtd
001	82637200	Kit de reparo do motor turbinado- 3 cilindros	Repair kit for 3 cylinder- engine turbocharged	1
002	836666990	Camisa do cilindro	Cylinder liner	3
003	836647502	Anel retentor da camisa do cilindro	O-ring, cylinder liner	6
004	836647503	Anel retentor da camisa do cilindro	O-ring, cylinder liner	3
005	836640073	Pistão completo	Complete piston	3
006	837070290	Junta do cabeçote	Cylinder head gasket	1

MOTOR DE PARTIDA - BOSCH

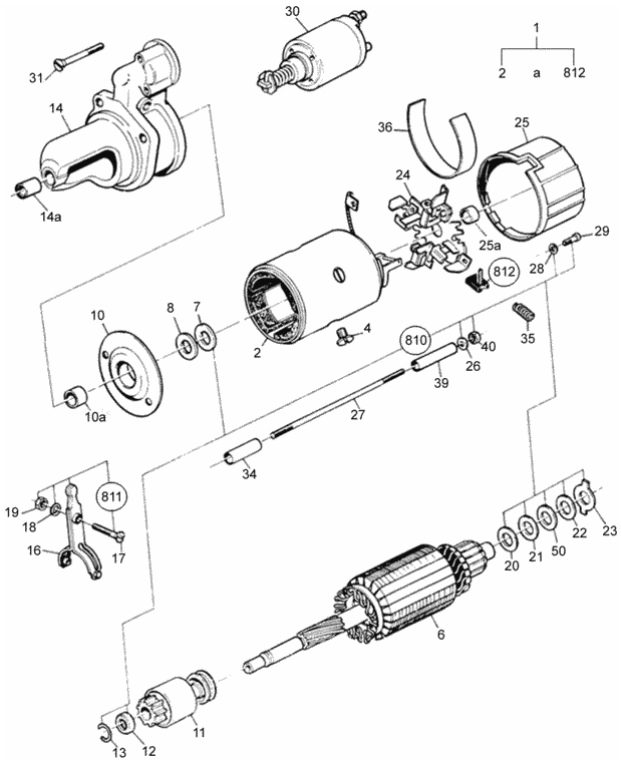

Fig.	Código	Descrição (português)	Description (english)	Qtd
001	835331592	Motor de partida 12V 3KW	Starter motor 12V 3KW	1
002	143150	Jogo de bobinas de campo	Set of field reels	1
004	115130	Parafuso	Screw	4
006	116730	Induzido	Armature	1
007	143170	Arruela isolante	Insulating washer	1
008	143180	Arruela lisa	Washer	2
010	116720	Mancal intermediário completo	Complete intermediate bearing	1
010A	143200	Bucha sinterizada	Sintered-metal bushing	1
011	81278600	Impulsor	Impeller	1
012	137190	Anel de encosto	Stop ring	1
013	137180	Anel de retenção	Retainer ring	1
014	81278700	Mancal lado do acionamento completo	Complete drive end bearing	1
014A	126780	Bucha sinterizada	Sintered-metal bushing	1
016	143220	Alavanca tipo garfo	Fork lever	1
017	143230	Pino roscado	Threaded pin	1
018	126160	Arruela de pressão	Spring washer	1
019	126810	Porca	Nut	1
020	143240	Arruela	Washer	1
021	143250	Arruela lisa	Washer	1
022	143260	Arruela	Washer	1
023	143270	Arruela de retenção	Retainer washer	1
024	143280	Porta-escovas	Brush holder	1
025	116740	Mancal coletor	Commutator and cover	1
025A	143290	Bucha sinterizada	Sintered-metal bushing	1
026	113720	Arruela de pressão	Spring washer	2
027	143300	Pino roscado	Threaded pin	2
028	146270	Arruela de pressão	Spring washer	4

MOTOR DE PARTIDA - BOSCH

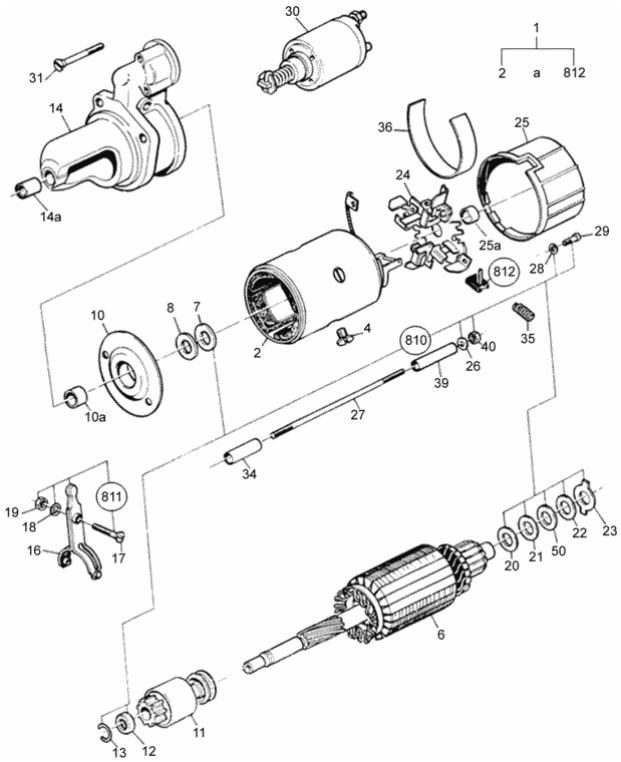

Fig.	Código	Descrição (português)	Description (english)	Qtd
029	143320	Parafuso	Screw	4
030	116760	Chave magnética	Solenoid switch	1
031	116680	Parafuso	Screw	3
034	143360	Tubo isolante	Insulating tube	2
035	143340	Mola helicoidal	Helicoidal spring	4
036	81278800	Papel isolante	Insulating paper	2
039	143330	Tubo isolante	Insulating tube	2
040	113370	Porca sextavada	Hexagon nut	2
050	143380	Arruela	Washer	1
810	129270	Jogo de reparo	Parts set	1
811	116780	Jogo de peças	Parts set	1
812	143370	Jogo de escovas	Carbon brush set	1

MOTOR DE PARTIDA - ISKRA - 4,2 KW

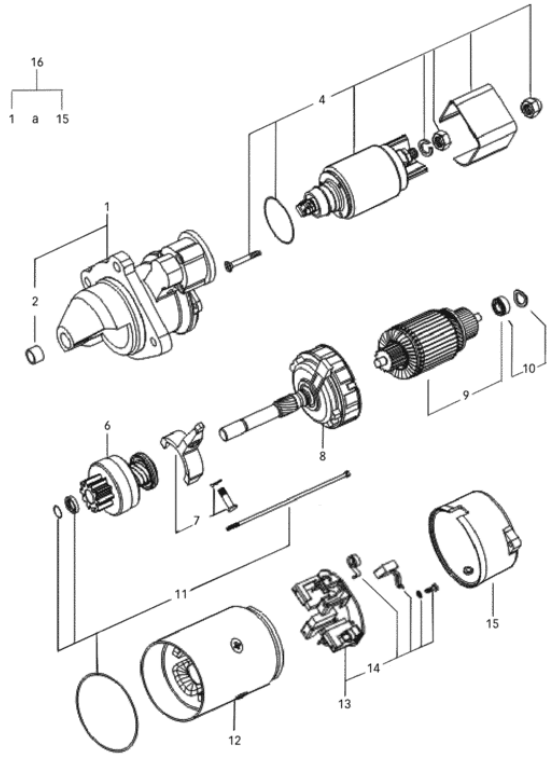

Fig.	Código	Descrição (português)	Description (english)	Qtd
001	85156900	Mancal dianteiro	Front housing	1
002	85149500	Bucha	Bushing	1
004	85156300	Chave magnética	Solenoid switch	1
006	85157000	Impulsor montado	Assy impeller	1
007	85156500	Alavanca	Lever	1
008	85157100	Redutor	Creep speed gear complet	1
009	85157200	Induzido	Armature	1
010	85157300	Rolamento	Bearing	1
011	85157400	Partes fixação	Fixing parts set	1
012	85157500	Estator	Stator	1
013	85157600	Porta escovas	Brush holder	1
014	85157700	Mola da escova	Spring brush set	1
015	85157800	Tampa posterior	Posterior cover	1
016	83646500	Motor de partida 4,2 KW	Starter motor 4,2KW	1

ALTERNADOR BOSCH - 75A

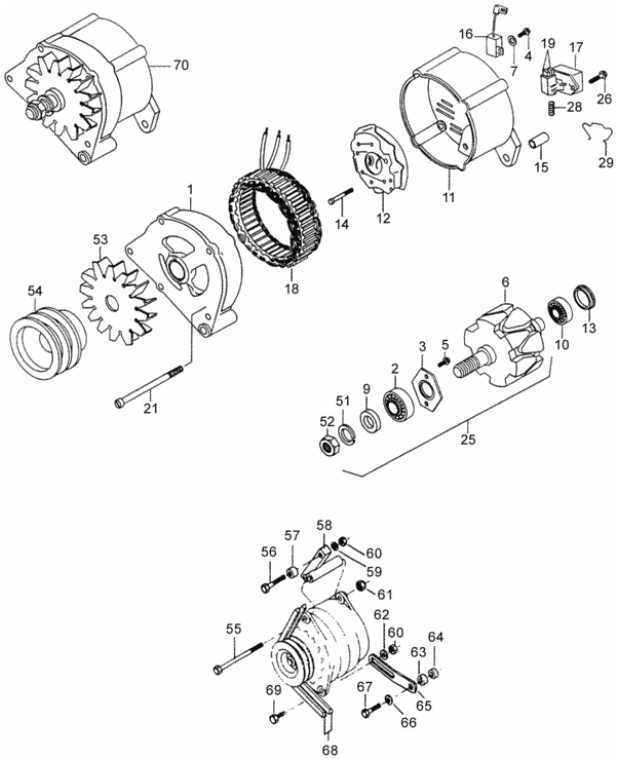

Fig.	Código	Descrição (português)	Description (english)	Qtd
001	81281600	Mancal lado acionamento	Drive end bearing	1
002	81281700	Rolamento	Bearing	1
003	81281800	Placa de fechamento	Cover plate	1
004	81283200	Parafuso	Screw	1
005	147860	Parafuso	Screw	2
006	81283300	Rotor	Blade wheel	1
007	146270	Arruela de pressão	Spring washer	1
009	147890	Anel de encosto	Stop ring	1
010	81215900	Rolamento	Bearing	1
011	81282000	Mancal lado do coletor	Bearing side collector	1
012	81282100	Retificador	Rectifier	1
013	81282200	Anel de ajuste	Adjusting ring	1
014	147950	Parafuso	Screw	4
015	81282700	Bucha distanciadora	Spacer bushing	1
016	148080	Condensador	Condenser	1
017	81282300	Regulador de tensão	Voltage regulator	1
018	81282500	Estator	Stator	1
019	81282400	Jogo de escovas com molas	Carbon brush with spring	1
021	81282600	Parafuso	Screw	4
025	115470	Jogo de peças (Rotor)	Parts set (Rotor)	1
026	148020	Parafuso	Screw	2
028	147970	Mola	Spring	2
029	81282800	Presilha	Cleat	1
051	81282900	Arruela	Washer	1
052	81283000	Porca sextavada	Hexagon nut	1
053	81283100	Ventilador	Fan	1
054	82024500	Polia canal duplo	Pulley	1

ALTERNADOR BOSCH - 75A

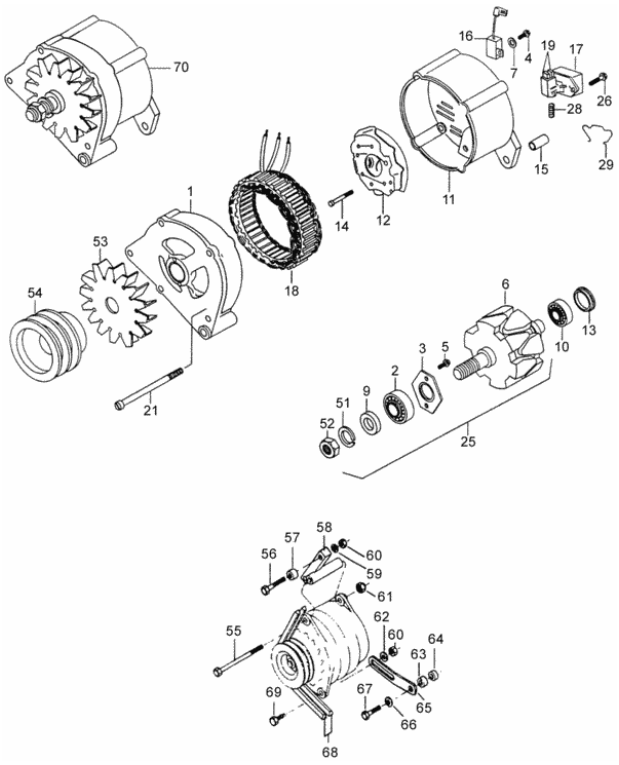

Fig.	Código	Descrição (português)	Description (english)	Qtd
055	529801570	Parafuso	Screw	1
056	HA9206	Parafuso	Screw	2
057	82098900	Bucha	Bushing	2
058	82098500	Suporte do alternador	Alternator support	1
059	JD3108	Arruela	Washer	2
060	JB1108	Porca	Nut	2
061	JB8904	Porca	Nut	1
062	JD0408	Arruela	Washer	1
063	836128220	Bucha	Bushing	1
064	836120989	Arruela	Washer	1
065	82098700	Esticador de correia	Tensioner	1
066	82098800	Bucha	Bushing	1
067	HA8329	Parafuso	Screw	1
068	684121400	Correia	Belt	1
069	HA6325	Parafuso	Screw	1
070	81462900	Alternador 12V - 75A	Alternator 12V - 75A	1

ALTERNADOR BOSCH - 90A

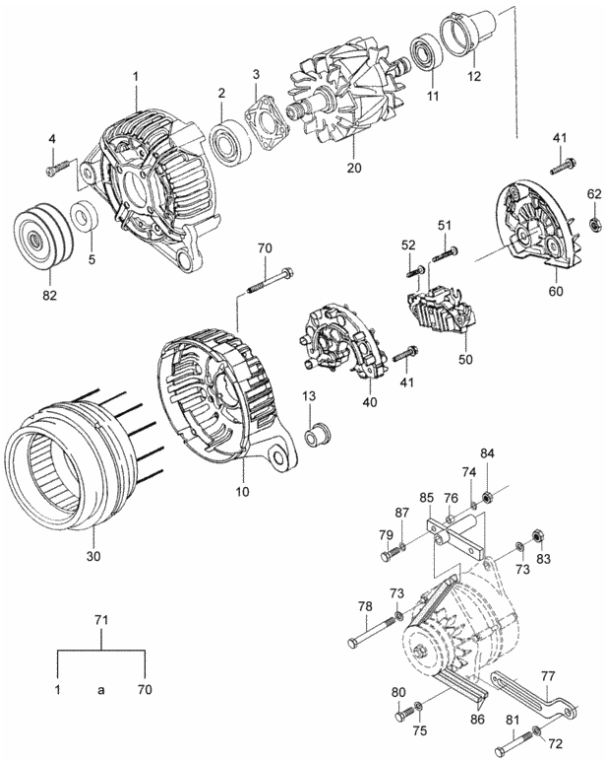

Fig.	Código	Descrição (português)	Description (english)	Qtd
001	82793300	Tampa frontal	Dirve end shield	1
002	82793400	Rolamento	Bearing	1
003	82793500	Placa de proteção	Cover plate	1
004	82793600	Parafuso	Screw	4
005	82793200	Anel espaçador	Spacer Ring	1
010	82794200	Tampa dianteira	Front cover	1
011	82793900	Rolamento	Bearing	1
012	82794000	Anel de ajuste	Adjusting ring	1
013	82794300	Bucha	Bushing	1
020	82793800	Rotor	Blade wheel	1
030	82794100	Estator	Stator	1
040	82794400	Retificador	Rectifier	1
041	82794500	Parafuso com arruela	Screw with washer	3
050	82794600	Transistor regulador	Transistor regulator	1
051	82794700	Parafuso com arruela	Screw with washer	2
052	82794800	Parafuso com arruela	Screw with washer	1
060	82794900	Tampa de proteção	Protection cover	1
062	82795000	Porca	Nut	2
070	82793700	Parafuso	Screw	4
071	82665400	Alternador 12V - 90A	Alternator 12V - 90A	1
072	836120989	Arruela	Washer	1
073	JD0412	Arruela	Washer	2
074	JD3108	Arruela	Washer	2
075	JD0410	Arruela	Washer	1
076	82098900	Bucha	Bushing	1
077	82660210	Tensor	Tensioner	1
078	HA8352	Parafuso	Screw	1

ALTERNADOR BOSCH - 90A

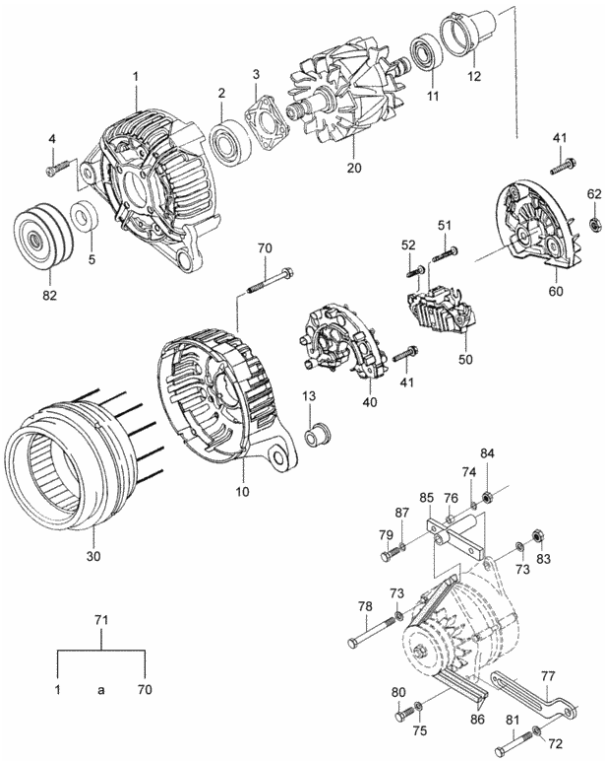

Fig.	Código	Descrição (português)	Description (english)	Qtd
079	HA9206	Parafuso	Screw	2
080	HA6334	Parafuso	Screw	1
081	HA6325	Parafuso	Screw	1
082	82024510	Polia	Pulley	1
083	JB8906	Porca com anel	Nut with ring	1
084	JB1108	Porca	Nut	2
085	82676700	Suporte do alternador	Alternator support	1
086	684121400	Correia	Belt	2
087	JD0408	Arruela	Washer	2

SISTEMA ELÉTRICO PARA CABINE

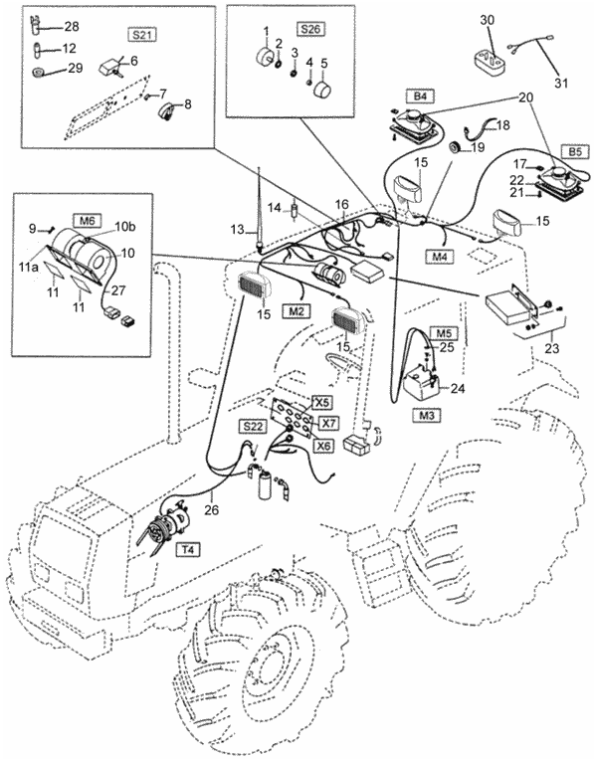

Fig.	Código	Descrição (português)	Description (english)	Qtd
001	30101400	Interruptor do ventilador	Fan switch	1
002	JD9228	Arruela	Washer	1
003	30146000	Porca	Nut	1
004	32291100	Anel de trava	Circlip	1
005	31752000	Botão de controle	Control knob	1
006	30415210	Termostato	Thermostat	1
007	3229110	Anel de trava	Circlip	1
008	31752000	Botão de controle	Control knob	1
009	HN6612	Parafuso	Screw	4
010	32729800	Ventilador	Fan	1
010B	32730010	Unidade de resistência	Resistance unit	1
010B	32730100	Jogo de escovas	Carbon brush set	1
011	32727900	Junta	Gasket	2
011A	32644700	Apoio de borracha	Rubber plate	1
012	32570900	Arruela de vedação	Seal washer	1
012	32571100	Soquete da lâmpada	Bulb soket	1
012	SH2651	Lâmpada 12V - 2W	Bulb 12V - 10V	1
013	81465400	Antena para rádio	Antenna	1
014	81788210	Diodo do ventilador	Fan diode	3
015	81809600	Farol de trabalho dianteiro e traseiro	Front and rear working light	4
015	81513300	Lâmpada 12V - 55W	Bulb 12V - 55W	4
016	81620920	Chicote principal da cabine	Wiring set, cab	1
017	81514700	Grampo	Clip	8
018	82514800	Abraçadeira	Clamp	5
019	30145900	Anel de borracha	Rubber ring	2
020	81850400	Jogo de altofalantes	Loud speaker set	1
021	81476900	Parafuso	Screw	8

SISTEMA ELÉTRICO PARA CABINE

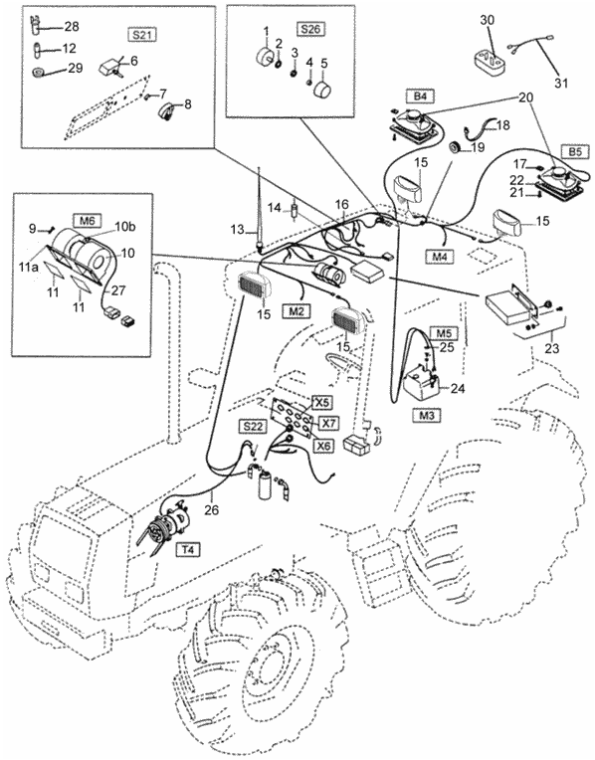

Fig.	Código	Descrição (português)	Description (english)	Qtd
022	81850900	Grade do altofalante	Speaker grille	2
023	81465300	Rádio AM/FM/ CD Player	CD player radio AM/FM	1
024	81512800	Depósito do limpador	Cleanner container	1
025	81513000	Bomba	Pump	2
026	81620700	Chicote do compressor	Compressor wiring	1
027	32534210	Cabo do ventilador	Fan wire	1
028	173700	Soquete	Bulb	1
029	30145700	Anel passador	Rubber ring	2
030	81841600	Luz de cortesia	Courtesy light	1
031	81856900	Cabo da luz de cortesia	Cable courtesy light	1

SISTEMA ELÉTRICO ESTRUTURA DE SEGURANÇA

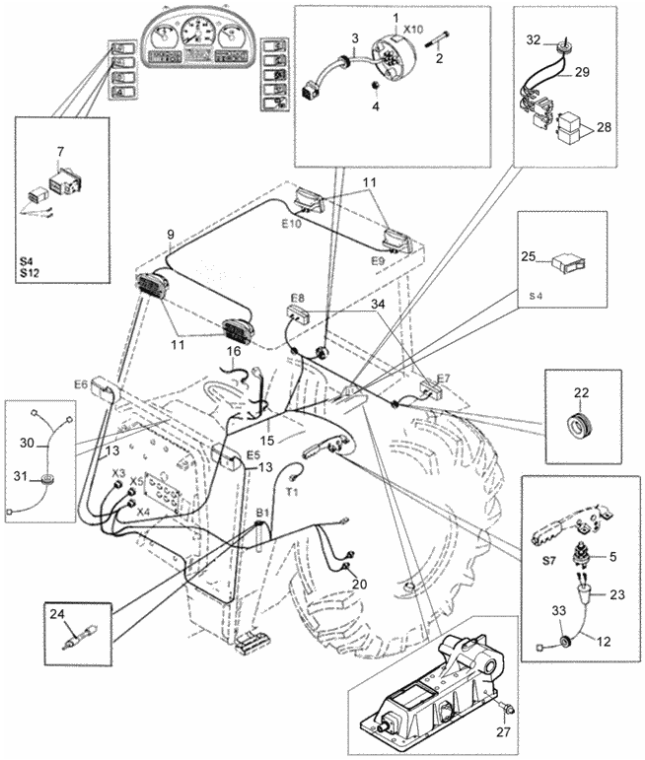

Fig.	Código	Descrição (português)	Description (english)	Qtd
-	81795000	Kit da tomada para carreta	Plug socket set	1
001	649791	Tomada para carreta	Plug socket	1
002	HD9043	Parafuso	Screw	3
003	81603210	Chicote da tomada	Wiring	1
004	JB8902	Porca	Nut	3
005	80990801	Interruptor	Switch	2
007	83822800	Interruptor do farol de trabalho dianteiro	Front working frot hedlight switch	2
007	83823000	Interruptor do farol de trabalho traseiro	rear working frot hedlight switch	1
009	81915300	Chicote do farol de trabalho traseiro e dianteiro	Rear and front working light wiring	1
011	81924500	Farol de trabalho dianteiro e traseiro	Front and rear working light	4
012	81800510	Chicote do freio de mão	Handbrak wiring	1
013	81601610	Cabo da lanterna dianteira esquerdo e direito	Left and Right front light wiring	2
015	81588860	Chicote traseiro	Rear wiring	1
016	81754000	Abraçadeira	Clamp	2
020	85677700	Sensor de pressão do óleo da transmissão	Pressure sensor	1
022	30145900	Anel de borracha	Rubber ring	4
023	81723300	Guarnição	Rubber protector	1
024	81801000	Resistor 12 OHMS	Resistor 12 OHMS	1
025	83921700	Interruptor de vazão constante	Constant outflow switch	1
027	82338600	Sensor de temperatura	Temperature sensor	1
028	32906800	Relé	Relay	2
029	82338510	Chicote	Cab wire	1
030	82338400	Cabo do painel	Wiring panel	1
031	30145700	Anel passador	Rubber ring	1
032	30234000	Anel passador	Rubber ring	1

SISTEMA ELÉTRICO ESTRUTURA DE SEGURANÇA

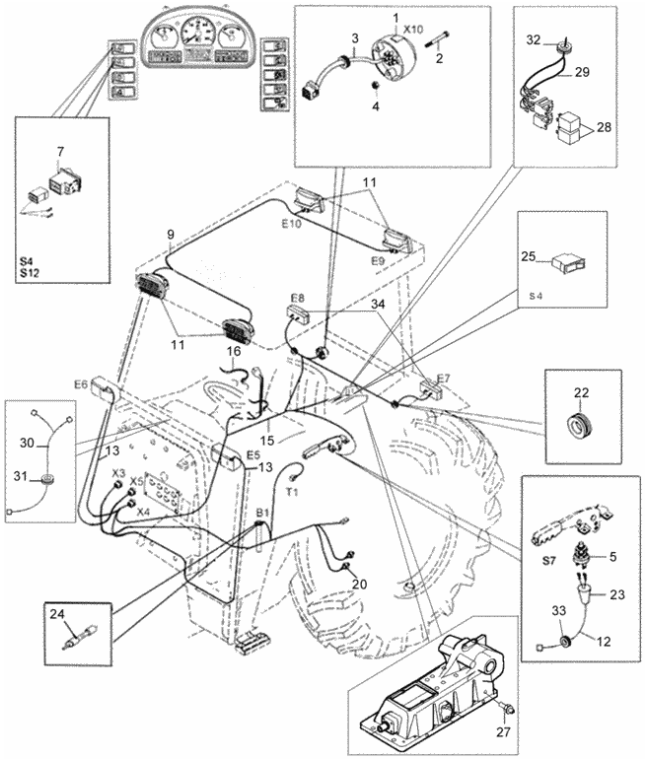

Fig.	Código	Descrição (português)	Description (english)	Qtd
033	30145700	Anel passador	Rubber ring	1
034	82419410	Cabo de ligação da lanterna traseira	Rear head light wiring	2

INSTRUMENTOS

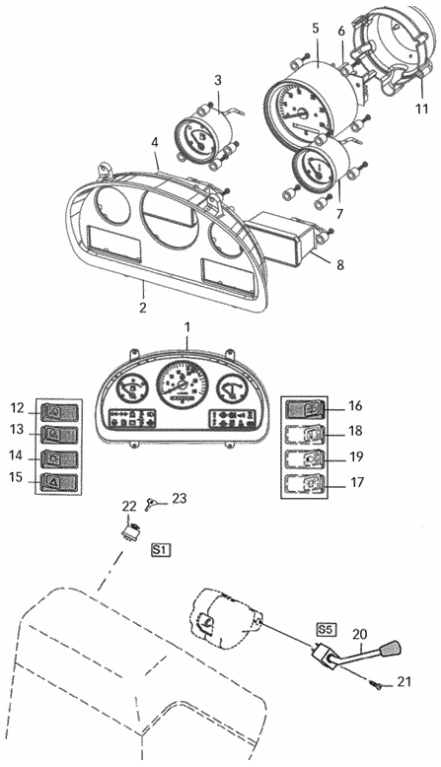

Fig.	Código	Descrição (português)	Description (english)	Qtd
001	83852800	Painel de instrumentos completo	Complete instruments panel	1
002	83886500	Moldura do painel	Panel frame	1
003	83885900	Indicador de combustível	Fuel indicator	1
004	83886200	Luzes de aviso esquerdo	Left warning lamps	1
005	83885800	Tacômetro	Tachometer	1
006	83886400	Placa central	Central plate	1
007	83886000	Indicador de temperatura	Temperature indicator	1
008	83886100	Luzes de aviso direito	Right warning lamps	1
011	83886300	Tampa	Cover	1
012	83822800	Interruptor do farol de trabalho dianteiro	Front working frot hedlight switch	1
013	83823000	Interruptor do farol de trabalho traseiro	rear working frot hedlight switch	1
014	83813500	Interruptor das lanternas	Light switch	1
015	83822400	Interruptor do pisca-alerta	Switch ,harzard	1
016	83813100	Interruptor do limpador e lavador de pára-brisas	Switch, wiper+wash	1
017	83933800	Interruptor da luz rotativa	Rotating light switch	1
018	83813200	Interruptor do limpador e lavador janela traseira	Rear window cleaner and washer switch	1
019	83933900	Interruptor da luz de neblina	Fog light switch	1
020	619690	Chave indicadora de direção	Combined switch	1
021	HD8003	Parafuso	Screw	2
022	82296900	Ignição de partida	Ignition switch	1
023	82330400	Chave de partida	Ignition key	2

LUZES

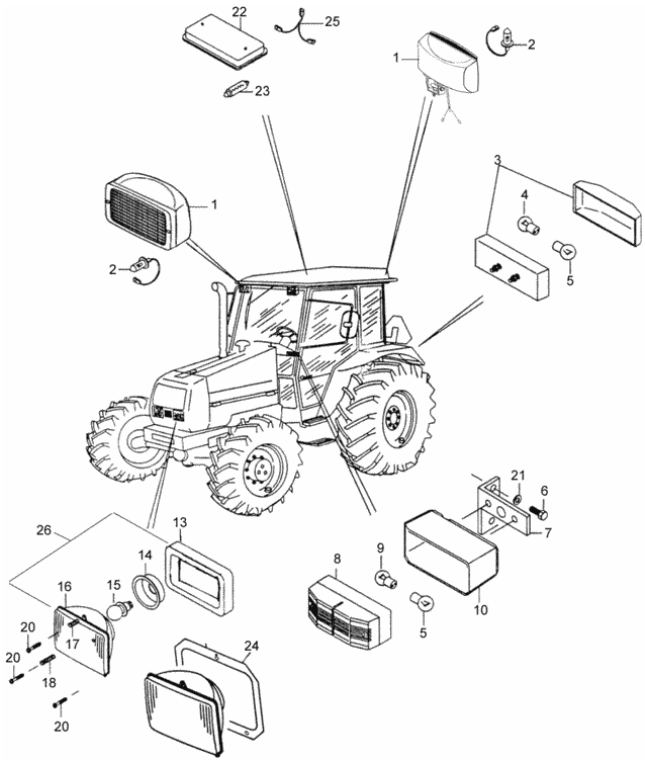

Fig.	Código	Descrição (português)	Description (english)	Qtd
001	81809600	Farol de trabalho dianteiro e traseiro	Front and rear working light	4
002	81513300	Lâmpada 12V - 55W	Bulb 12V - 55W	4
003	31540600	Lanterna traseira	Rear light	2
004	SH2649	Lâmpada 12V - 21/5W	Bulb 12V - 21/5W	2
005	SH2647	Lâmpada 12V - 21W	Bulb 12V - 21W	4
006	HA6313	Parafuso	Screw	4
007	81630900	Suporte esquerdo	Left support	1
007	81629800	Suporte direito	Right support	1
008	31540700	Lanterna dianteira	Front light	2
009	SH2648	Lâmpada 12V - 21W	Bulb 12V - 21W	2
010	32503500	Tampa protetora	Protective ring	2
013	32745300	Vedador	Seal	2
014	80068700	Protetor de borracha	Rubber protector	2
015	159880	Lâmpada	Bulb	2
016	80649000	Bloco ótico	Optic reflector	2
017	601640	Mola	Spring	2
018	32547500	Mola	Spring	4
020	32547600	Parafuso de regulagem	Adjusting screw	6
021	JD3106	Arruela	Washer	4
022	81841600	Luz de cortesia	Courtesy light	1
023	81841700	Lâmpada 12V - 21W	Bulb 12V - 21W	1
024	33391800	Chapa de fixação	Fastening plate	1
025	82273710	Cabo da luz de cortesia	Cable courtesy light	1
026	86307100	Farol dianteiro montado	Assy front light	2

SISTEMA ELÉTRICO DO PAINEL

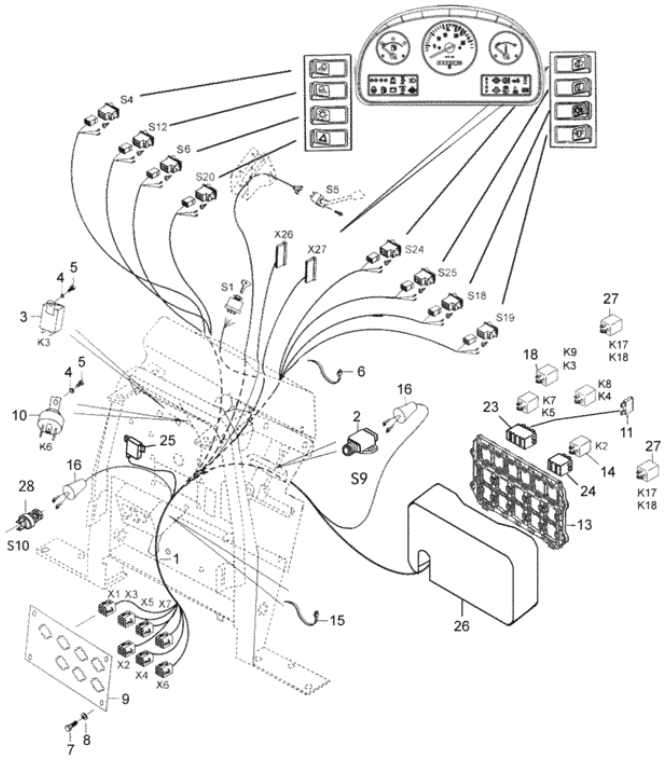

Fig.	Código	Descrição (português)	Description (english)	Qtd
001	81588680	Chicote do painel completo	Complete wiring panel	1
002	33558700	Interruptor da luz de ré	Reverse light switch	2
003	34292500	Relé indicador de direção	Relay drive indicator	1
004	JD0406	Arruela	Washer	2
005	HD9152	Parafuso	Screw	2
006	243020	Abraçadeira	Clamp	5
007	HA9223	Parafuso	Screw	4
008	JH8003	Arruela de pressão	Spring washer	4
009	81637411	Chapa dos conectores	Connector plate	1
010	619700	Relé farol alto	Relay switch light	1
011	31541000	Fusível 10A	Fuse 10A	1
011	31541100	Fusível 15A	Fuse 15A	1
011	32004300	Fusível 25A	Fuse 25A	2
011	31540800	Fusível 5A	Fuse 5A	3
013	83954500	Central elétrica	Electric centtral	1
014	32906800	Relé	Relay	3
015	81754000	Abraçadeira	Clamp	2
016	81723300	Guarnição	Rubber protector	2
018	81970400	Relé	Relay	7
023	83954600	Borne para fusível	Fuse terminal	4
024	83954400	Borne para relé	Relay terminal	8
025	6210631M1	Relé	Relay	1
026	83856200	Proteção	Protector	1
027	32906800	Relé	Relay	2

SISTEMA ELÉTRICO DIANTEIRO

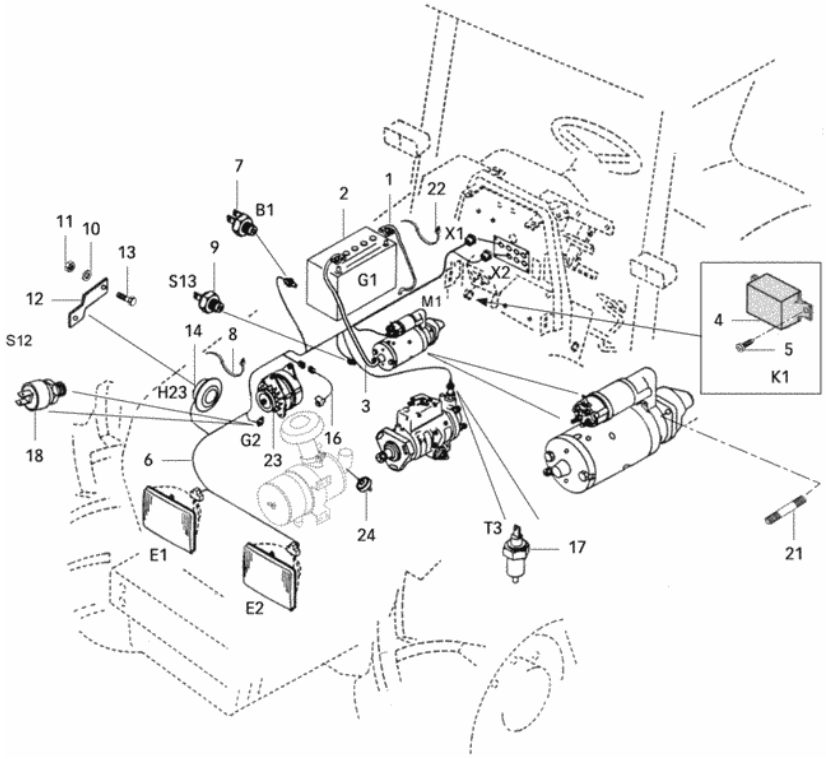

Fig.	Código	Descrição (português)	Description (english)	Qtd
001	80289501	Cabo terra	Ground cable	1
002	81490500	Bateria 12V-100Ah	Battery 12V-100Ah	1
003	80101301	Cabo do motor de partida	Starter cable	1
006	83834900	Chicote dianteiro	Front wiring	1
007	654271208	Sensor de temperatura	Temperature sensor	1
008	82514800	Abraçadeira	Clamp	5
009	887283760	Sensor de pressão	Pressure switch	1
010	JD3108	Arruela	Washer	1
011	JB1108	Porca	Nut	1
012	81758600	Suporte	Bracket	1
013	HA6324	Parafuso	Screw	1
014	83103900	Buzina	Hom	1
016	81589110	Cabo do alternador	Alternator wire	1
017	81077300	Solenóide	Solenoid	1
018	33389600	Sensor indicador de restrição	Restriction indicator sensor	1
021	546801800	Prisioneiro	Stud bolt	3
022	81754000	Abraçadeira	Clamp	2
023	82665400	Alternador 12V - 90A	Alternator 12V - 90A	1
024	33389600	Sensor indicador de restrição	Restriction indicator sensor	1

SISTEMA ELÉTRICO DIANTEIRO

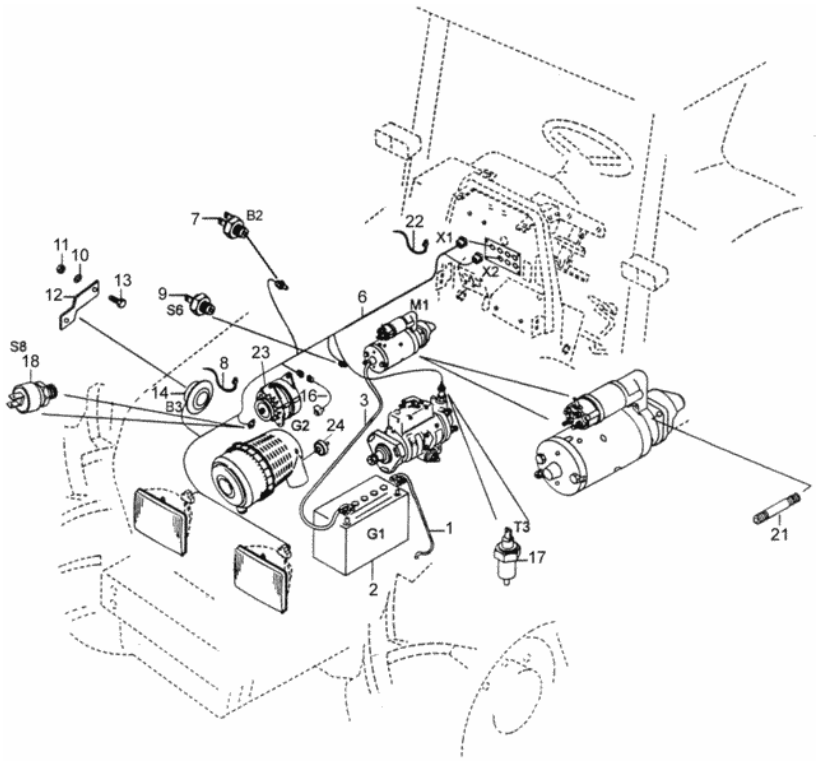

Fig.	Código	Descrição (português)	Description (english)	Qtd
001	80856521	Cabo terra	Ground cable	1
002	81490500	Bateria 12V-100Ah	Battery 12V-100Ah	1
003	80856420	Cabo do motor de partida	Starter cable	1
006	81588720	Chicote dianteiro	Front wiring	1
007	654271208	Sensor de temperatura	Temperature sensor	1
008	82514800	Abraçadeira	Clamp	5
009	887283760	Sensor de pressão	Pressure switch	1
010	JD3108	Arruela	Washer	1
011	JB1108	Porca	Nut	1
012	81758600	Suporte	Bracket	1
013	HA6324	Parafuso	Screw	1
014	83103900	Buzina	Hom	1
016	81589110	Cabo do alternador	Alternator wire	1
017	81077300	Solenóide	Solenoid	1
018	33389600	Sensor indicador de restrição	Restriction indicator sensor	1
021	546801800	Prisioneiro	Stud bolt	3
022	81754000	Abraçadeira	Clamp	2
023	82665400	Alternador 12V - 90A	Alternator 12V - 90A	1
023	82028000	Alternador 55A	Alternator 55A	1
023	81462900	Alternador 12V - 75A	Alternator 12V - 75A	1
024	33389600	Sensor indicador de restrição	Restriction indicator sensor	1

LUZ ROTATIVA (OPCIONAL)

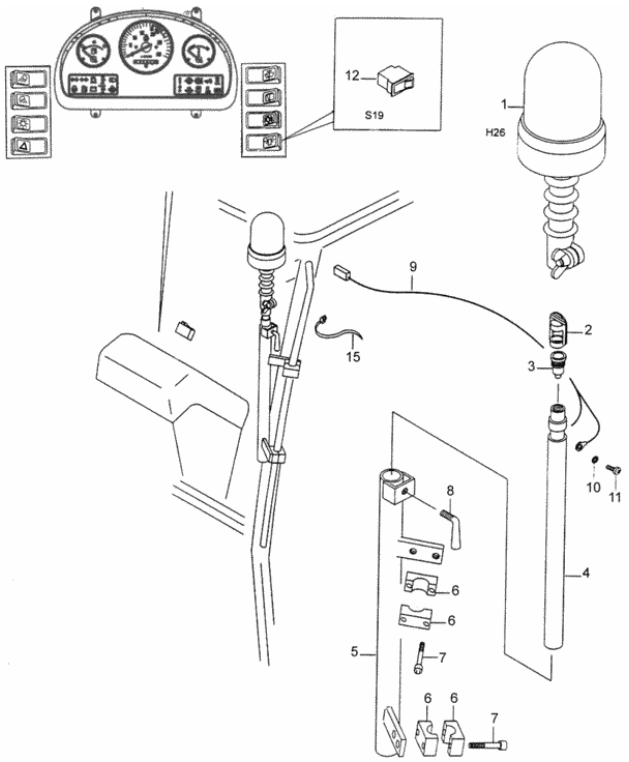

Fig.	Código	Descrição (português)	Description (english)	Qtd
-	82289000	Kit da luz rotativa	Rotating light kit	1
001	32641800	Luz rotativa laranja	Orange flash light	1
001	30531000	Vidro	Glass	1
001	SH2662	Lâmpada	Bulb	1
002	31085100	Proteção de borracha	Shield rubber	1
003	31085200	Soquete da tomada	Plug socket	1
004	30354510	Tubo	Pipe	1
005	31686930	Tubo telescópico	Sliding tube	1
006	32635910	Fixador	Fastener	4
007	HC9605	Parafuso	Screw	4
008	30354800	Parafuso de regulagem	Adjusting screw	1
009	31690700	Chicote	Cab wire	1
010	JD9201	Arruela	Washer	1
011	HD9025	Parafuso	Screw	1
012	83821800	Interruptor da luz rotativa	Rotating light switch	1
015	243020	Abraçadeira	Clamp	1

RÁDIO (OPCIONAL)

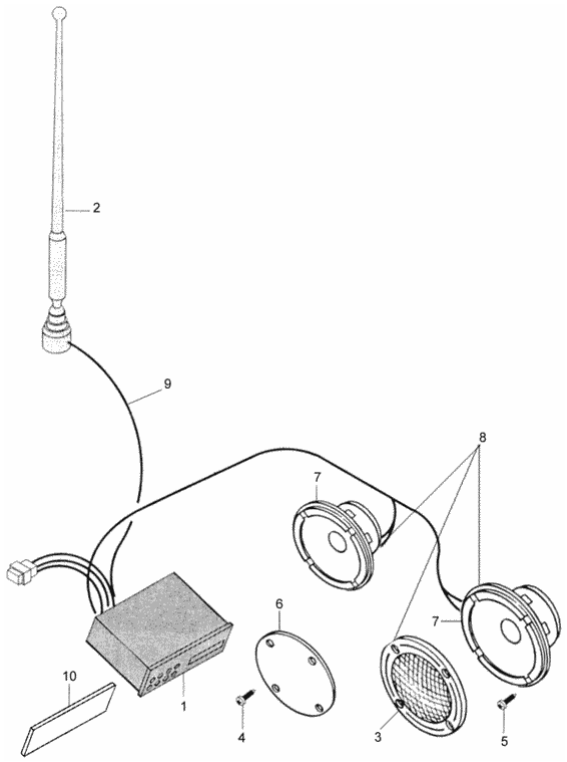

Fig.	Código	Descrição (português)	Description (english)	Qtd
001	83797900	Rádio kasette AM/FM	Radio kasette/ AM/FM	1
001	83798000	Rádio AM/FM/ CD Player	CD player radio AM/FM	1
002	81465400	Antena para rádio	Antenna	1
003	81514900	Grade do altofalante	Speaker grille	2
004	HN6812	Parafuso	Screw	8
005	81476900	Parafuso	Screw	8
006	81858000	Tampa	Cover	2
007	81514600	Jogo de altofalantes	Loud speaker set	2
008	81850400	Jogo de altofalantes	Loud speaker set	1
009	83841500	Cabo da antena	Antenna Cab	1
010	81858000	Tampa	Cover	1

LIMPADOR E LAVADOR DE PÁRA-BRISAS

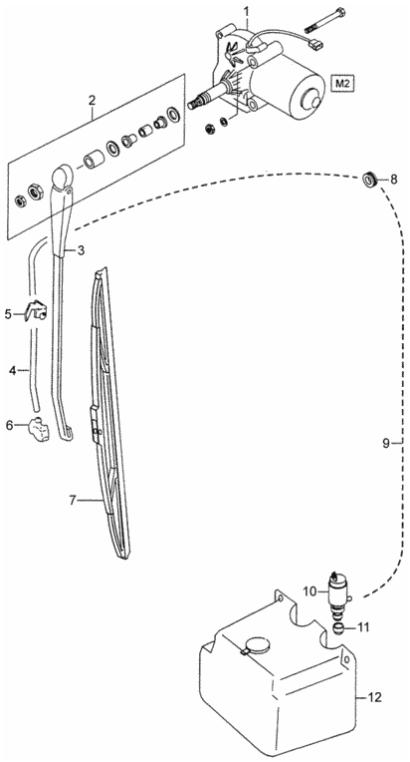

Fig.	Código	Descrição (português)	Description (english)	Qtd
001	81468200	Motor do limpador de pára-brisas	Motor windscreen wiper	1
002	81468300	Fixação do limpador	Windscreen fastening	1
003	81468400	Braço do limpador	Clean arm	1
004	32752800	Mangueira	Hose	1
005	30637400	Fixador	Fastener	2
006	30240800	Injetor	Nozzle	1
007	81468500	Palheta do limpador	Blade	1
008	30145500	Anel passador	Rubber ring	1
009	81512900	Mangueira	Hose	1
010	81513000	Bomba	Pump	1
011	81514200	Adaptador	Adapter	1
012	81512800	Depósito do limpador	Cleanner container	1

LIMPADOR E LAVADOR VIDRO TRASEIRO(OPCIONAL)

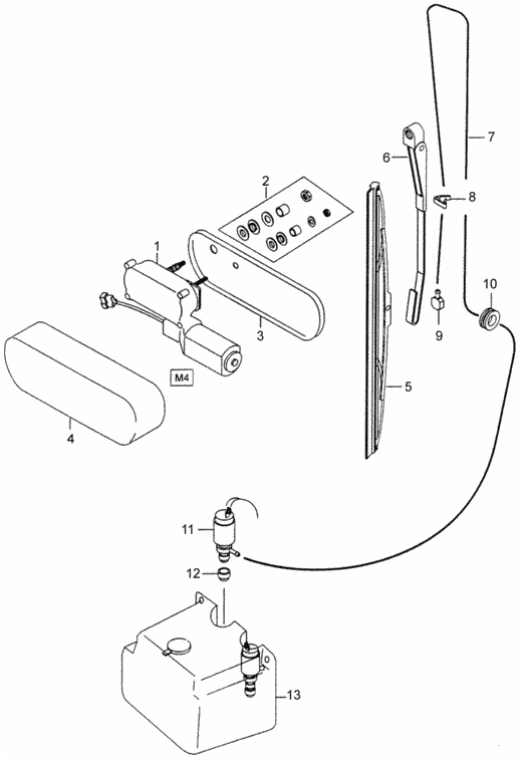

Fig.	Código	Descrição (português)	Description (english)	Qtd
001	81513400	Motor do limpador traseiro	Rear window wiper	1
002	81513500	Kit de fixação do motor do limpador traseiro	Rear window ret fasterning	2
003	81513600	Base de encosto do motor do limpador	Sticker	1
004	81513700	Tampa do motor do limpador	Cover	1
005	81514100	Palheta do limpador	Blade	1
006	81514000	Braço do limpador	Clean arm	1
007	81514400	Mangueira	Hose	1
008	30637400	Fixador	Fastener	2
009	81514300	Injetor de água	Water nozzle	1
010	81514500	Anel de borracha	Rubber ring	2
011	81513000	Bomba	Pump	1
012	81852300	Adaptador	Adapter	1
013	81512800	Depósito do limpador	Cleanner container	1

FAROL DE NEBLINA TRASEIRO (OPCIONAL)

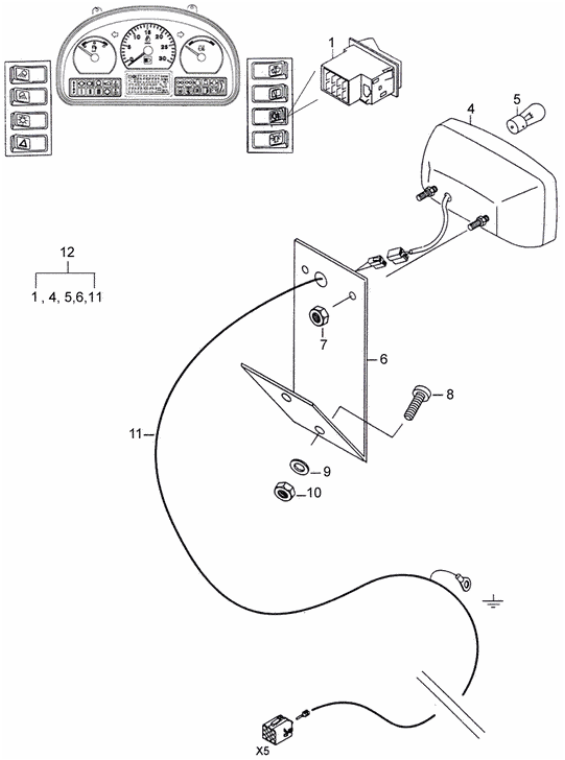

Fig.	Código	Descrição (português)	Description (english)	Qtd
001	83821900	Interruptor da luz de neblina	Fog light switch	1
004	75017200	Farol de neblina	Fog light	1
005	SH2647	Lâmpada 12V - 21W	Bulb 12V - 21W	1
006	81503800	Suporte	Bracket	1
007	JB8902	Porca	Nut	2
008	HA6313	Parafuso	Screw	2
009	JD0406	Arruela	Washer	2
010	JB1106	Porca	Nut	2
011	81603020	Chicote da luz de neblina	Fog light wiring	1
012	81602600	Kit da luz de neblina	Fog light set	1

LUZ DA PLACA (OPCIONAL)

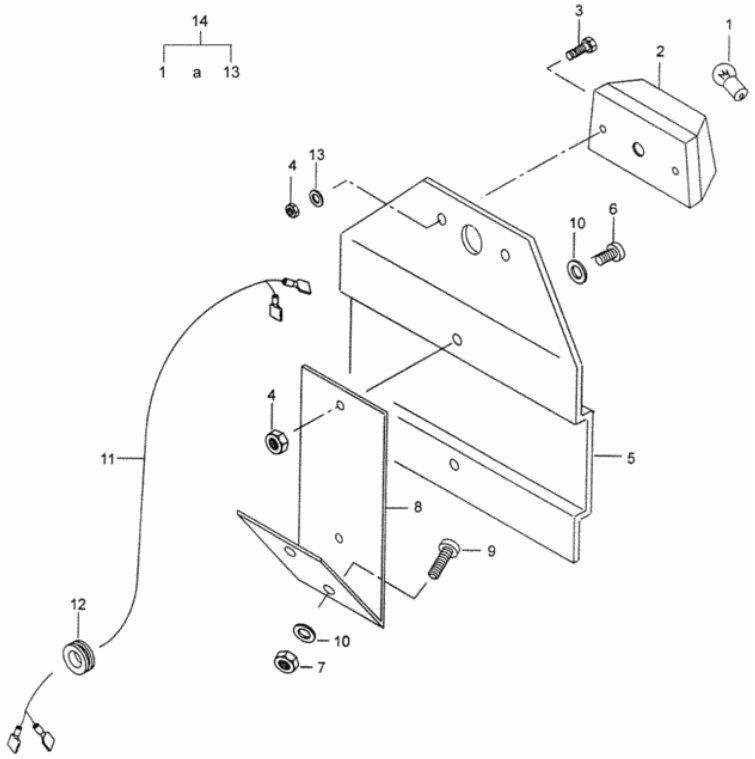

Fig.	Código	Descrição (português)	Description (english)	Qtd
001	SH2654	Lâmpada 12V - 10W	Bulb 12V - 10W	1
002	30328500	Luz	Light	1
003	HA9219	Parafuso	Screw	2
004	JB8902	Porca	Nut	4
005	32580200	Placa	Plate	1
006	HD9035	Parafuso	Screw	2
007	JB1106	Porca	Nut	2
008	32422800	Suporte	Bracket	1
009	HA6313	Parafuso	Screw	2
010	JD0406	Arruela	Washer	4
011	81603300	Cabo da luz da placa	Wiring light plate	1
012	30145700	Anel passador	Rubber ring	1
013	JD0410	Arruela	Washer	2
014	81602900	Kit, luz da placa	light, number plate set	1

EMBREAGEM SIMPLES

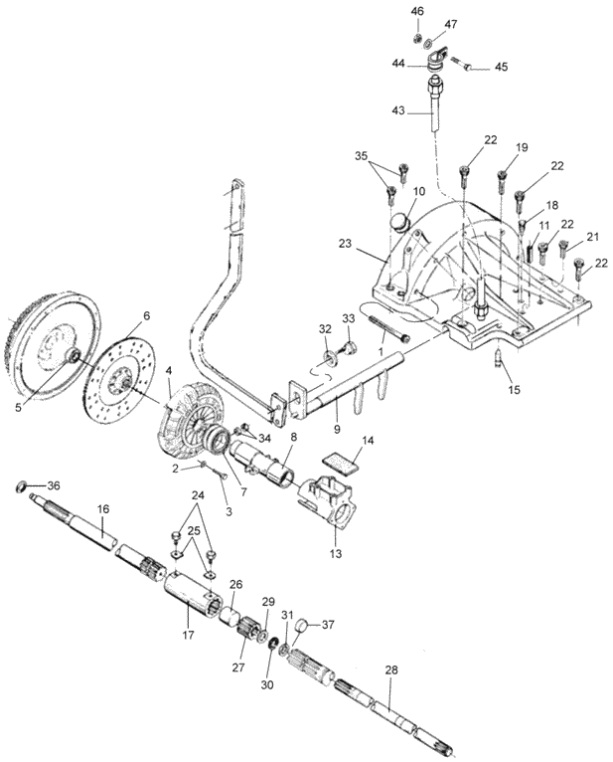

Fig.	Código	Descrição (português)	Description (english)	Qtd
001	80851100	Parafuso	Screw	5
002	JD3110	Arruela de pressão	Spring washer	6
003	HA8337	Parafuso	Screw	6
004	80750510	Platô	Clutch	1
005	LA11071	Rolamento	Bearing	1
006	80995220	Disco da embreagem	Clutch disc	1
007	81781200	Rolamento de encosto	Clutch release bearing	1
008	81824710	Guia do rolamento	Bearing guide	2
009	192934	Garfo da embreagem da transmissão	Drive clutch fork	1
010	859800	Tampa	Cover	1
011	JE9106	Pino de pressão	Pressure pin	2
013	81133600	Bucha guia	Guide bushing	1
014	820500	Feltro de lubrificação	Lubrificant felt	1
015	581020	Pino guia	Guide pin	2
016	228361	Eixo acionador	Drive Shaft	1
017	200540	Luva de acoplamento	Coupling Sleeve	1
018	219462	Coxim	Rubber	1
019	HC8439	Parafuso	Screw	1
021	HC8438	Parafuso	Screw	1
022	HC8447	Parafuso allen	Set screw	4
023	82282800	Tampa da embreagem	Clutch cover	1
024	200550	Parafuso	Screw	2
025	84220400	Trava de fixação	Lock	2
026	200490	Espaçador	Spacer	1
027	200510	Bucha estriada	Striated bushing	1
028	80750900	Eixo acionador da TDP	PTO drive shaft	1
029	200500	Anel espaçador	Spacer Ring	1

EMBREAGEM SIMPLES

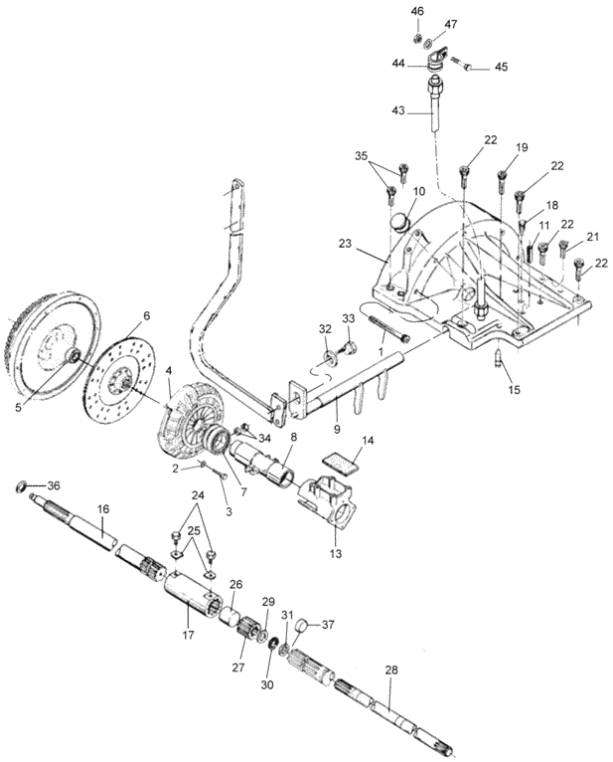

Fig.	Código	Descrição (português)	Description (english)	Qtd
030	KH1164	Retentor	Oil seal	1
031	200530	Bucha	Bushing	1
032	JD0424	Arruela	Washer	1
033	859750	Parafuso de regulagem	Adjusting screw	1
034	JB1110	Porca	Nut	1
035	HC8446	Parafuso allen	Set screw	2
036	KH4091	Anel retentor	O-ring	1
037	820610	Tampa	Cover	1
038	82362700	Mangueira de lubrificação do feltro	Felt lubrication hose	1
039	30086100	Abraçadeira	Clamp	1
040	HA6313	Parafuso	Screw	1
041	JD3106	Arruela	Washer	1
042	JB1106	Porca	Nut	1
043	82362700	Mangueira de lubrificação do feltro	Felt lubrication hose	1
044	30086100	Abraçadeira	Clamp	1
045	HA6313	Parafuso	Screw	1
046	JB1106	Porca	Nut	1
047	JD3106	Arruela	Washer	1

EMBREAGEM DUPLA

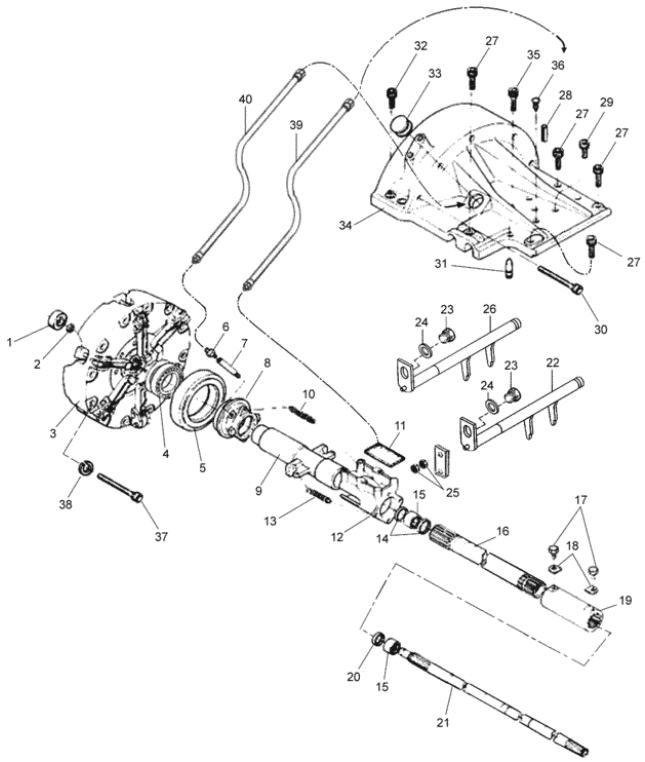

Fig.	Código	Descrição (português)	Description (english)	Qtd
001	LA12051	Rolamento de esferas	Ball bearing	1
002	KH4070	Anel retentor	O-ring	1
003	81198300	Platô da embreagem dupla montado	Double clutch - assy	1
004	81781200	Rolamento de encosto	Clutch release bearing	1
005	884111	Rolamento de encosto	Clutch release bearing	1
006	GG0088	Niple de lubrificação	Grease nipple	1
007	859780	Tubo de lubrificação	Lubricant tube	1
008	859711	Guia do rolamento de encosto	Clutch release bearing	1
009	80855221	Guia do rolamento de encosto	Clutch release bearing	1
010	684280	Mola	Spring	2
011	820500	Feltro de lubrificação	Lubrificant felt	1
012	859691	Bucha guia	Guide bushing	1
013	81151101	Mola	Spring	2
014	KH1041	Retentor	Oil seal	2
015	LA9011	Rolamento de agulhas	Needle bearing	2
016	204810	Eixo externo	Outer drive shaft	1
017	200550	Parafuso	Screw	2
018	166530	Arruela de trava	Lock washer	2
019	200540	Luva de acoplamento	Coupling Sleeve	1
020	KH 1164	Retentor	Oil seal	1
021	80735800	Eixo acionador da TDP	PTO drive shaft	1
022	81152800	Garfo da embreagem da TDP	Drive clutch PTO fork	1
023	859750	Parafuso de regulagem	Adjusting screw	1
024	JD0424	Arruela	Washer	1
025	JB1110	Porca	Nut	2
026	81794300	Garfo da embreagem da transmissão	Drive clutch fork	1
027	HC8447	Parafuso allen	Set screw	4

EMBREAGEM DUPLA

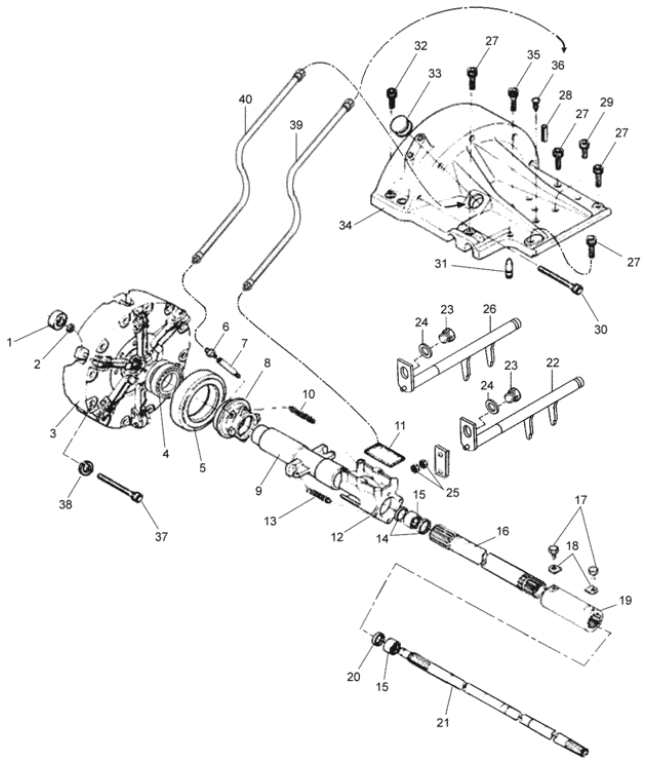

Fig.	Código	Descrição (português)	Description (english)	Qtd
028	JE9106	Pino de pressão	Pressure pin	2
029	HC8438	Parafuso	Screw	1
030	80851100	Parafuso	Screw	5
031	581020	Pino guia	Guide pin	2
032	HC8446	Parafuso allen	Set screw	4
033	82362600	Tampa	Cover	1
034	80844100	Tampa da embreagem	Clutch cover	1
035	HC8439	Parafuso	Screw	1
036	219462	Coxim	Rubber	1
037	80334900	Parafuso	Screw	12
038	JD9062	Arruela	Washer	12
039	82362700	Mangueira de lubrificação do feltro	Felt lubrication hose	1
040	82362700	Mangueira de lubrificação do feltro	Felt lubrication hose	1

PLATÔ DA EMBREAGEM DUPLA

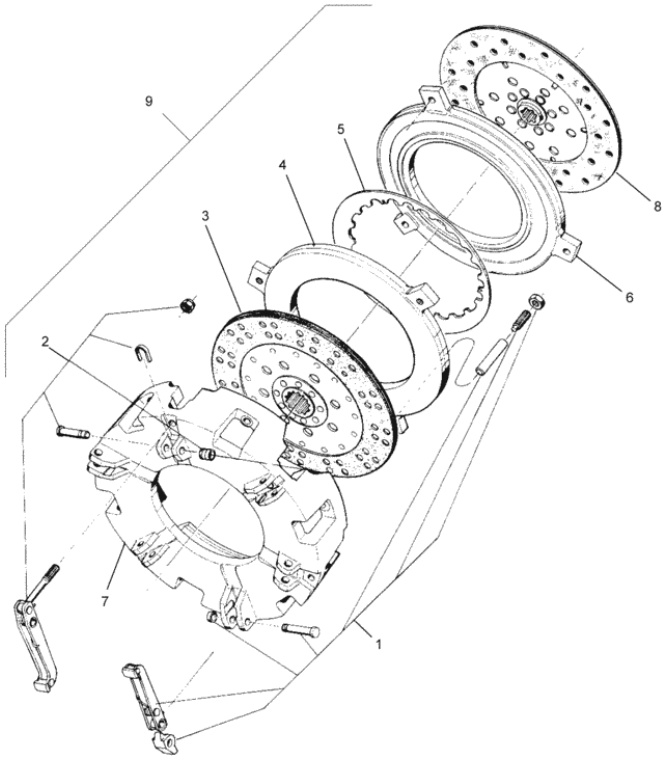

Fig.	Código	Descrição (português)	Description (english)	Qtd
001	81308300	Kit da alavanca de acionamento da transmissão	Transmission levers kit	1
002	81308200	Kit da alavanca de acionamento TDP	PTO levers kit	1
003	81308110	Disco da embreagem da transmissão	Clutch disc side transmission	1
004	81308500	Placa de encosto transmissão	Transmition thrust plate	1
005	81308400	Mola membrana	Clutch spring plate	1
006	81308600	Placa de encosto TDP	PTO thrust plate	1
007	81308700	Carcaça do platô	Clutch housing	1
008	81198410	Disco de embreagem TDP	PTO clutch disc	1
009	81198310	Platô da embreagem dupla montado	Double clutch - assy	1

ACIONAMENTO DA EMBREAGEM

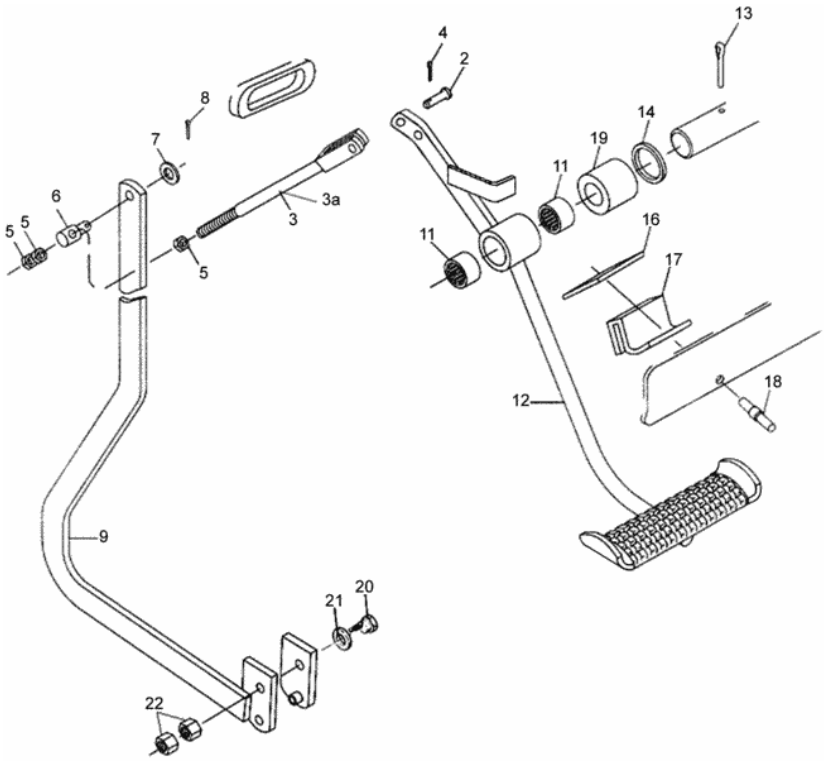

Fig.	Código	Descrição (português)	Description (english)	Qtd
002	81769500	Pino	Pin	1
003	81124800	Haste da embreagem simples	Single clutch rod	1
003A	83981500	Haste da embreagem dupla	Double clutch rod	1
004	JE3079	Cupilha	Split pin	1
005	JB1108	Porca	Nut	3
006	80380700	Pino de articulação	Link pin	1
007	JD0410	Arruela	Washer	1
008	JE3101	Cupilha	Split pin	1
009	81125300	Alavanca da embreagem simples	Single clutch lever	1
009	81124400	Alavanca da embreagem dupla	Double clutch lever	1
011	LA9124	Bucha estriada	Striated bushing	2
012	81856400	Pedal da embreagem	Clutch pedal	1
013	JE3155	Cupilha	Split pin	1
014	JD0424	Arruela	Washer	3
016	30135500	Placa	Plate	1
017	80255100	Batente de borracha	Rubber limiter	1
018	JF5002	Rebite	Rivet	1
019	81630800	Bucha espaçadora	Spacer bushing	1
020	859750	Parafuso de regulagem	Adjusting screw	1
021	JD0424	Arruela	Washer	1
022	JB1110	Porca	Nut	2

ALAVANCA DA EMBREAGEM DUPLA

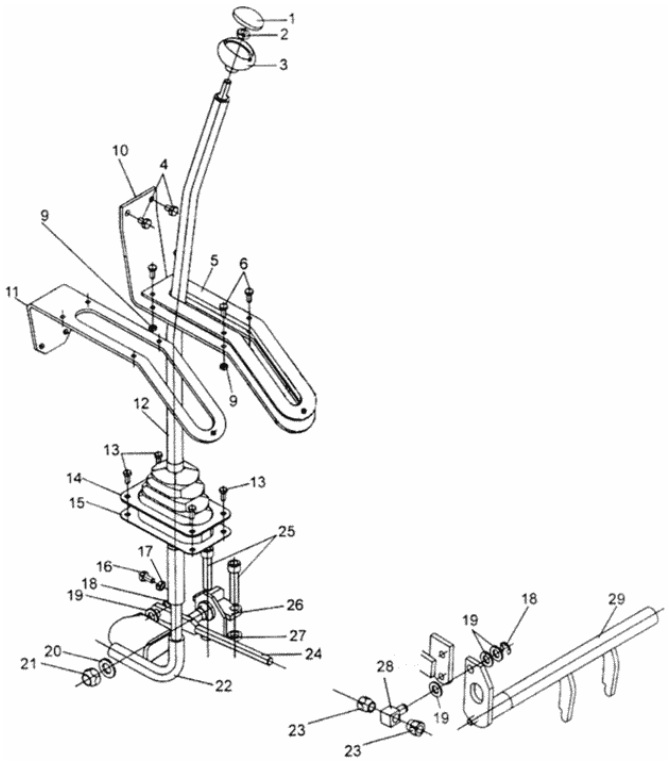

Fig.	Código	Descrição (português)	Description (english)	Qtd
001	83824500	Tampa da manopla	Knob cover	1
002	JB1210	Porca	Nut	1
003	586280	Corpo da manopla	Knob boby	1
004	HA9229	Parafuso	Screw	2
005	81772510	Guia	Guide	1
006	HD9153	Parafuso	Screw	5
009	JB1106	Porca	Nut	5
010	81665300	Chapa guia (sem cabine)	Guide plate (without cab)	1
011	81798000	Chapa guia (com cabine)	Guide plate (with cab)	1
012	81672700	Alavanca de acionamento	Drive lever	1
013	HA6313	Parafuso	Screw	4
014	81731400	Fixador	Fastener	1
015	81673100	Capa protetora de pó	Dust protector	1
016	HA6322	Parafuso	Screw	1
017		Porca	Nut	1
018	KG1073	Anel de trava	Circlip	2
019	JD0412	Arruela	Washer	3
020	JD0416	Arruela	Washer	1
021	JB8907	Porca	Nut	1
022	81793720	Base inferior da alavanca	Lower base of lever	1
023	822780	Porca de regulagem	Adjusting nut	2
024	81793400	Barra de acionamento	Drive rod	1
025	HC9766	Parafuso allen	Set screw	2
026	81793010	Mancal da alavanca da TDP	PTO lever bearing	1
027	81830300	Espaçador	Spacer	2
028	218730	Terminal	Terminal	1
029	81794300	Garfo da embreagem da transmissão	Drive clutch fork	1

CARCAÇA DA CAIXA DE CÂMBIO E ALAVANCAS DE MUDANÇAS

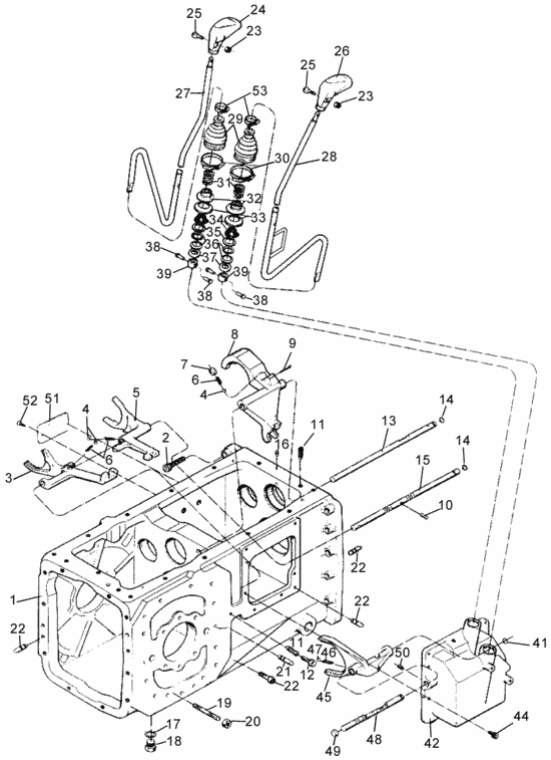

Fig.	Código	Descrição (português)	Description (english)	Qtd
001	80736700	Carcaça da caixa de câmbio	Gearbox housing	1
002	HC8456	Parafuso	Screw	14
003	81317300	Garfo do seletor L-H	Selector fork L-H	1
004	LB8022	Esfera	Ball	3
005	81317420	Garfo do seletor R-M	Selector fork R-M	1
006	581771	Mola de trava	Lock spring	3
007	822510	Caixa de esferas	Ball plunger	1
008	81317100	Garfo do seletor 3-4	Selector fork 3-4	1
009	JE3111	Cupilha	Split pin	1
010	868820	Pino de trava	Lock pin	1
011	822540	Parafuso	Screw	2
012	HC9512	Parafuso allen	Set screw	1
013	81319900	Barra do seletor	Selector shift rod	1
014	KH7070	Anel de vedação	Seal ring	2
015	81317610	Barra do seletor	Selector shift rod	1
016	228480	Pino	Pin	1
017	KH3610	Anel de vedação	Seal ring	1
018	80666800	Bujão	Plug	1
019	851990	Prisioneiro	Stud bolt	28
020	JB0952	Porca	Nut	28
021	822140	Pino guia	Guide pin	4
022	581020	Pino guia	Guide pin	6
023	JB1106	Porca	Nut	2
024	80414701	Manopla	Knob	1
025	HD9052	Parafuso	Screw	2
026	80637201	Manopla	Knob	1
027	81663300	Alavanca de marchas	Gear shift lever	1

CARCAÇA DA CAIXA DE CÂMBIO E ALAVANCAS DE MUDANÇAS

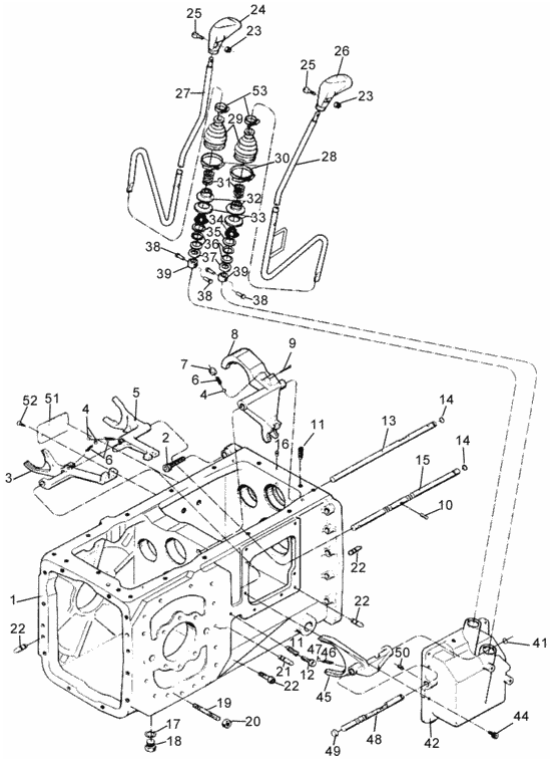

Fig.	Código	Descrição (português)	Description (english)	Qtd
028	81962100	Alavanca de grupo	Group selector	1
029	81114900	Capa protetora	Dust protector	2
030	81115000	Abraçadeira	Clamp	2
031	869200	Mola	Spring	2
032	81117100	Protetor	Protector	2
033	81114700	Protetor	Protector	2
034	81665700	Capa protetora	Dust protector	2
035	KG3040	Anel de segurança	Circlip	2
036	871600	Mola prato	Plate spring	4
037	823350	Anel de apoio	Thruct ring	2
038	81666100	Pino	Pin	4
039	869191	Esfera de articulação	Joint ball	2
041	KH7070	Anel de vedação	Seal ring	1
042	80569920	Carcaça	Housing	1
044	HC9530	Parafuso allen	Set screw	6
045	81317200	Garfo do seletor 1-2	Selector fork 1-2	1
046	81360600	Mola de trava	Lock spring	1
047	LB8022	Esfera	Ball	1
048	81317500	Barra do seletor	Selector shift rod	1
049	GR5013	Bujão	Plug	1
050	JE6404	Pino trava	Lock pin	1
051	81449420	Placa de identificação	Identification plate	1
052	80998900	Parafuso	Screw	2
053	81115110	Abraçadeira	Clamp	2

CARCAÇA DA CAIXA DE CÂMBIO

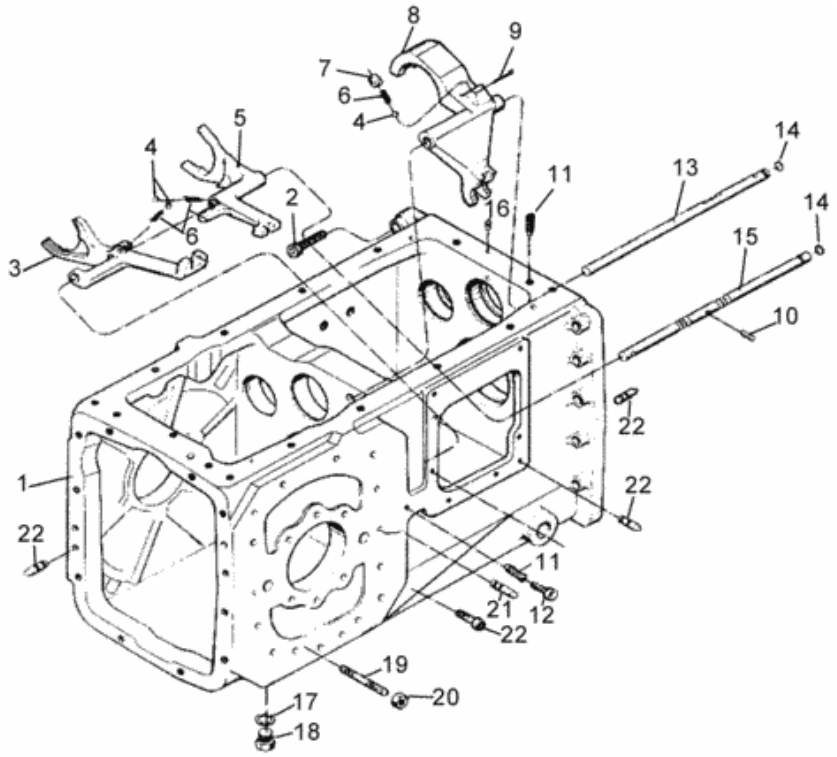

Fig.	Código	Descrição (português)	Description (english)	Qtd
001	80736700	Carcaça da caixa de câmbio	Gearbox housing	1
002	HC8456	Parafuso	Screw	14
003	81317300	Garfo do seletor L-H	Selector fork L-H	1
004	LB8022	Esfera	Ball	3
005	81317420	Garfo do seletor R-M	Selector fork R-M	1
006	581771	Mola de trava	Lock spring	3
007	822510	Caixa de esferas	Ball plunger	1
008	81317100	Garfo do seletor 3-4	Selector fork 3-4	1
009	JE3111	Cupilha	Split pin	1
010	81857200	Pino de trava	Lock pin	1
010	81857100	Pino de trava	Lock pin	1
010	81857000	Pino de trava	Lock pin	1
010	868820	Pino de trava	Lock pin	1
011	822540	Parafuso	Screw	2
012	HC9512	Parafuso allen	Set screw	1
013	81319900	Barra do seletor	Selector shift rod	1
014	KH7070	Anel de vedação	Seal ring	2
015	81317610	Barra do seletor	Selector shift rod	1
016	228480	Pino	Pin	1
017	KH3610	Anel de vedação	Seal ring	1
018	80666800	Bujão	Plug	1
019	81997500	Prisioneiro	Stud bolt	14
019	851990	Prisioneiro	Stud bolt	28
020	JB0952	Porca	Nut	28
021	822140	Pino guia	Guide pin	4
022	581020	Pino guia	Guide pin	6

EIXO LATERAL, PRINCIPAL E PINHÃO (SINCRONIZADO)

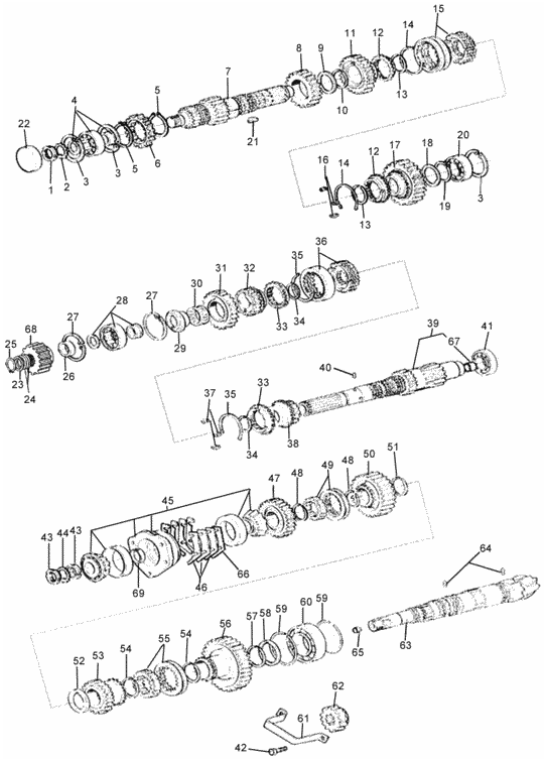

Fig.	Código	Descrição (português)	Description (english)	Qtd
001	LB3014	Porca	Nut	1
002	80740900	Arruela de trava	Lock washer	1
003	KG3100	Anel de segurança	Circlip	3
004	81320800	Rolamento	Bearing	1
005	80740800	Anel de segurança	Circlip	2
006	868222	Engrenagem	Gear	1
007	80740410	Eixo lateral	Countershaft	1
008	868202	Engrenagem	Gear	1
009	868410	Anel espaçador	Spacer Ring	1
010	KG9123	Anel de segurança	Circlip	1
011	80487910	Engrenagem	Gear	1
012	641190	Anel de sincronização	Syncromesh ring	2
013	869830	Anel de segurança	Circlip	2
014	889990	Mola	Spring	2
015	81391900	Capa e cubo	Hub and sleeve	1
016	641163	Chaveta de comando	Shifting plate	3
017	80487820	Engrenagem	Gear	1
018	868420	Anel espaçador	Spacer Ring	1
019	KG1189	Anel de trava	Circlip	1
020	LA3976	Rolamento	Bearing	1
021	227270	Chaveta	Shifting	1
022	81162100	Tampa	Cover	1
023	KG1174	Anel de encosto	Stop ring	1
024	681320	Calço	Shim	3
024	679390	Calço	Shim	1
024	681330	Calço	Shim	1
025	KG1045	Anel de segurança	Circlip	1

EIXO LATERAL, PRINCIPAL E PINHÃO (SINCRONIZADO)

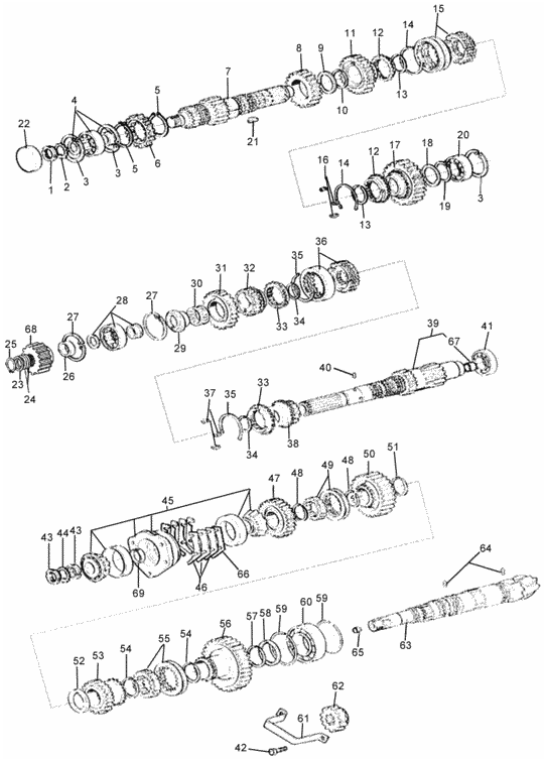

Fig.	Código	Descrição (português)	Description (english)	Qtd
026	80772600	Espaçador	Spacer	1
027	KG3100	Anel de segurança	Circlip	2
028	81320800	Rolamento	Bearing	1
029	81339900	Anel de encosto	Stop ring	1
030	223620	Rolamento de agulhas	Needle bearing	1
031	222700	Engrenagem	Gear	1
032	80487610	Engrenagem	Gear	1
033	641190	Anel de sincronização	Syncromesh ring	2
034	869860	Anel de segurança	Circlip	2
035	889990	Mola	Spring	2
036	81391600	Capa e cubo	Hub and sleeve	1
037	641163	Chaveta de comando	Shifting plate	3
038	80487520	Engrenagem	Gear	1
039	80929910	Eixo principal	Mainshaft	1
040	LB8107	Pino cilíndrico	Rolled pin	1
041	LA3976	Rolamento	Bearing	1
042	HA9242	Parafuso	Screw	4
043	LB3013	Porca	Nut	2
044	821320	Chapa de segurança	Lock plate	1
045	80789310	Mancal montado	Bearing assy	1
046	261680	Calço	Shim	1
046	261690	Calço	Shim	1
046	261700	Calço	Shim	1
047	81391400	Engrenagem	Gear	1
048	KG9120	Anel de segurança	Circlip	2
049	81322910	Capa e cubo	Hub and sleeve	1
050	81361500	Engrenagem	Gear	1

EIXO LATERAL, PRINCIPAL E PINHÃO (SINCRONIZADO)

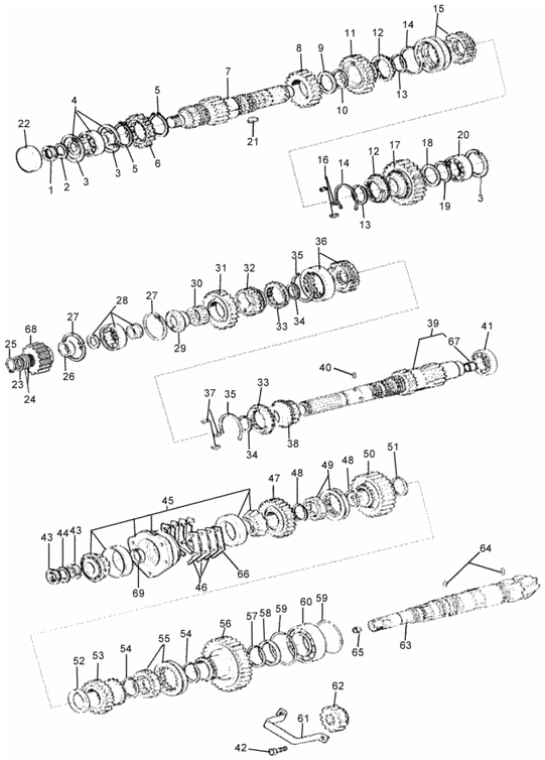

Fig.	Código	Descrição (português)	Description (english)	Qtd
051	KG9121	Anel de segurança	Circlip	1
052	845890	Anel espaçador	Spacer Ring	1
053	81361400	Engrenagem Z - 31	Gear Z - 31	1
054	KG9122	Anel de segurança	Circlip	2
055	80752910	Capa e cubo	Hub and sleeve	1
056	80739420	Engrenagem Z-51	Gear Z-51	1
057	80801400	Anel de segurança	Circlip	1
058	80739700	Anel espaçador	Spacer Ring	1
059	868890	Anel de trava	Circlip	2
060	LA3974	Rolamento	Bearing	1
061	222140	Suporte	Bracket	1
062	80796400	Engrenagem	Gear	1
062	80796600	Engrenagem	Gear	1
063	80743110	Conjunto coroa e pinhão	Complete bevel gear and pinion	1
064	LB8154	Rolos	Rollers	2
065	228930	Bucha	Bushing	1
066	81116000	Calço	Shim	1
067	80929800	Bucha	Bushing	1
068	82292300	Engrenagem	Gear	1
069	827221	Anel espaçador	Spacer Ring	1
069	827231	Anel espaçador	Spacer Ring	1
069	827241	Anel espaçador	Spacer Ring	1
069	821301	Anel espaçador	Spacer Ring	1
069	827251	Anel espaçador	Spacer Ring	1
069	827261	Anel espaçador	Spacer Ring	1
069	827271	Anel espaçador	Spacer Ring	1
069	827281	Anel espaçador	Spacer Ring	1

EIXO LATERAL, PRINCIPAL E PINHÃO (SINCRONIZADO)

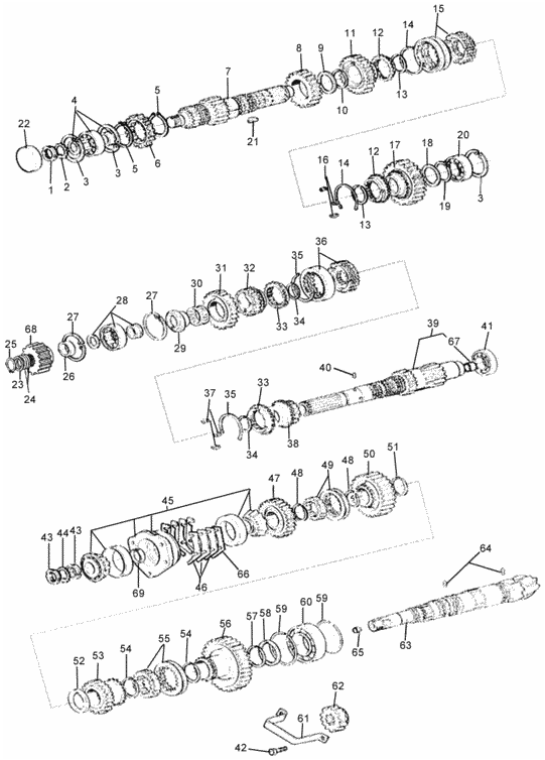

Fig.	Código	Descrição (português)	Description (english)	Qtd
069	827291	Anel espaçador	Spacer Ring	1
069	821291	Anel espaçador	Spacer Ring	1
069	821281	Anel espaçador	Spacer Ring	1
069	821271	Anel espaçador	Spacer Ring	1
069	827302	Anel espaçador	Spacer Ring	1
069	827311	Anel espaçador	Spacer Ring	1
069	827321	Anel espaçador	Spacer Ring	1
069	827331	Anel espaçador	Spacer Ring	1
069	866911	Anel espaçador	Spacer Ring	1
069	866921	Anel espaçador	Spacer Ring	1
069	866931	Anel espaçador	Spacer Ring	1
069	827211	Anel espaçador	Spacer Ring	1
069	827202	Anel espaçador	Spacer Ring	1
069	827191	Anel espaçador	Spacer Ring	1
069	827181	Anel espaçador	Spacer Ring	1
069	821311	Anel espaçador	Spacer Ring	1
069	827161	Anel espaçador	Spacer Ring	1
069	827171	Anel espaçador	Spacer Ring	1

EIXO LATERAL, PRINCIPAL E PINHÃO (CAMBIO HD)

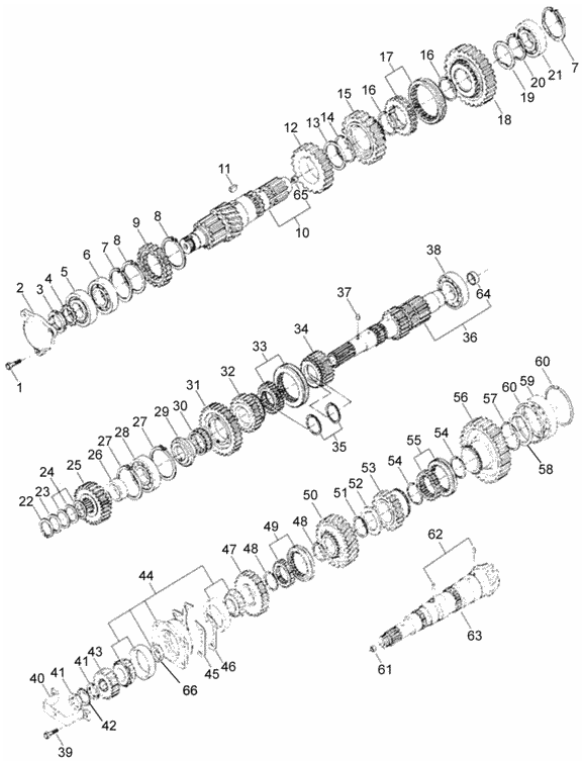

Fig.	Código	Descrição (português)	Description (english)	Qtd
001	HA9242	Parafuso	Screw	3
002	81317000	Tampa	Cover	1
003	LB3014	Porca	Nut	1
004	80740900	Arruela de trava	Lock washer	1
005	81322700	Rolamento	Bearing	1
006	81321600	Rolamento	Bearing	1
007	KG3100	Anel de segurança	Circlip	2
008	80740800	Anel de segurança	Circlip	2
009	81321910	Engrenagem	Gear	1
010	81322510	Eixo lateral	Countershaft	1
011	227270	Chaveta	Shifting	1
012	81321800	Engrenagem	Gear	1
013	868410	Anel espaçador	Spacer Ring	1
014	KG9123	Anel de segurança	Circlip	1
015	81322100	Engrenagem	Gear	1
016	KG9114	Anel de segurança	Circlip	2
017	81322200	Capa e cubo	Hub and sleeve	1
018	81322000	Engrenagem	Gear	1
019	868420	Anel espaçador	Spacer Ring	1
020	KG1189	Anel de trava	Circlip	1
021	81321700	Rolamento	Bearing	1
022	KG1045	Anel de segurança	Circlip	1
023	KG1174	Anel de encosto	Stop ring	1
024	681330	Calço	Shim	1
024	681320	Calço	Shim	3
024	679390	Calço	Shim	1
025	82292300	Engrenagem	Gear	1

EIXO LATERAL, PRINCIPAL E PINHÃO (CAMBIO HD)

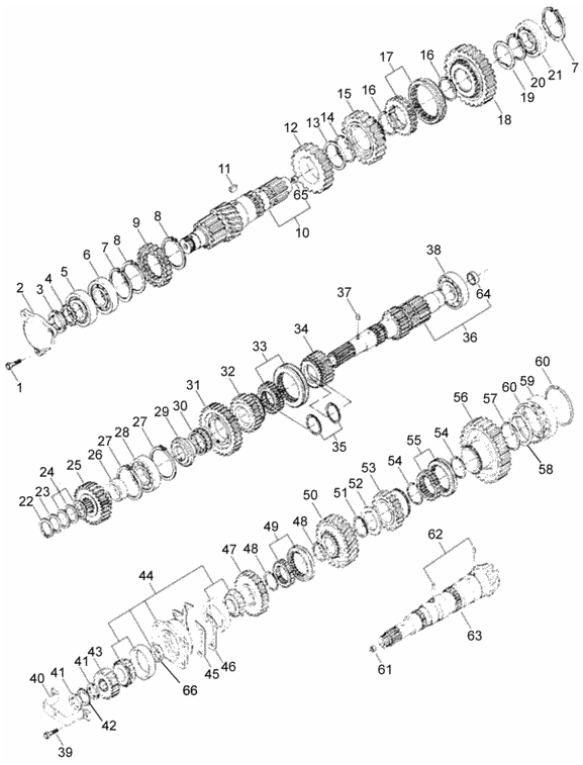

Fig.	Código	Descrição (português)	Description (english)	Qtd
026	80772600	Espaçador	Spacer	1
027	KG3100	Anel de segurança	Circlip	2
028	81320800	Rolamento	Bearing	1
029	81339920	Anel de encosto	Stop ring	3
030	223620	Rolamento de agulhas	Needle bearing	1
031	222700	Engrenagem	Gear	1
032	81320710	Engrenagem	Gear	1
033	81321200	Capa e cubo	Hub and sleeve	1
034	81320900	Engrenagem	Gear	1
035	869860	Anel de segurança	Circlip	2
036	81321010	Eixo principal	Mainshaft	1
036	81795300	Eixo principal maciço	Solid mainshaft	1
037	LB8107	Pino cilíndrico	Rolled pin	1
038	LA3976	Rolamento	Bearing	1
039	HA9242	Parafuso	Screw	1
040	222140	Suporte	Bracket	1
041	LB3013	Porca	Nut	1
042	821320	Chapa de segurança	Lock plate	1
043	80796600	Engrenagem	Gear	1
044	80789310	Mancal montado	Bearing assy	1
045	261690	Calço	Shim	1
045	261700	Calço	Shim	1
045	261680	Calço	Shim	1
046	81116000	Calço	Shim	1
047	81340810	Engrenagem	Gear	1
048	KG9120	Anel de segurança	Circlip	2
049	81322910	Capa e cubo	Hub and sleeve	1

EIXO LATERAL, PRINCIPAL E PINHÃO (CAMBIO HD)

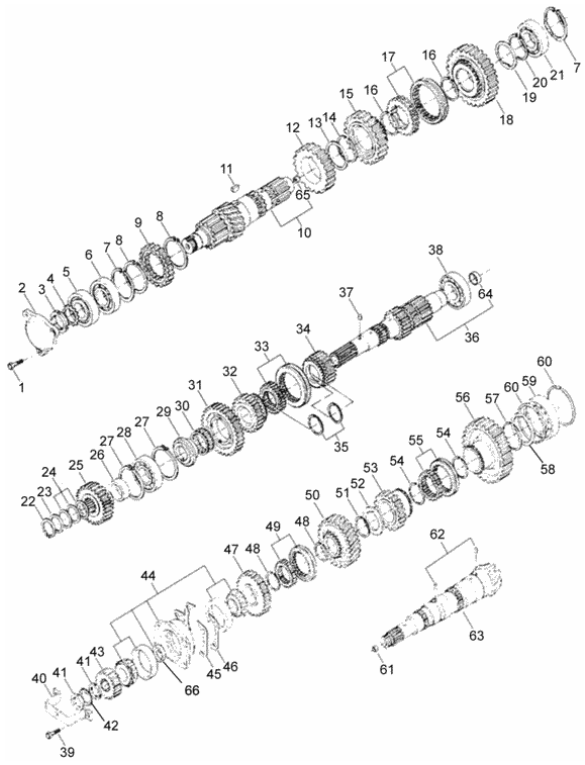

Fig.	Código	Descrição (português)	Description (english)	Qtd
050	81340610	Engrenagem	Gear	1
051	KG9121	Anel de segurança	Circlip	1
052	81340500	Anel espaçador	Spacer Ring	1
053	81340900	Engrenagem	Gear	1
054	KG9122	Anel de segurança	Circlip	1
055	81340200	Capa e cubo	Hub and sleeve	3
056	81340710	Engrenagem	Gear	1
057	80801400	Anel de segurança	Circlip	1
058	80739700	Anel espaçador	Spacer Ring	1
059	LA3974	Rolamento	Bearing	1
060	868890	Anel de trava	Circlip	2
061	228930	Bucha	Bushing	1
062	LB8154	Rolos	Rollers	2
063	81323000	Conjunto coroa e pinhão	Complete bevel gear and pinion	1
064	80929800	Bucha	Bushing	1
065	833030	Bucha	Bushing	1
066	821281	Anel espaçador	Spacer Ring	1
066	827281	Anel espaçador	Spacer Ring	1
066	827202	Anel espaçador	Spacer Ring	1
066	866931	Anel espaçador	Spacer Ring	1
066	866921	Anel espaçador	Spacer Ring	1
066	827171	Anel espaçador	Spacer Ring	1
066	827302	Anel espaçador	Spacer Ring	1
066	827211	Anel espaçador	Spacer Ring	1
066	821301	Anel espaçador	Spacer Ring	1
066	827271	Anel espaçador	Spacer Ring	1
066	827221	Anel espaçador	Spacer Ring	1

EIXO LATERAL, PRINCIPAL E PINHÃO (CAMBIO HD)

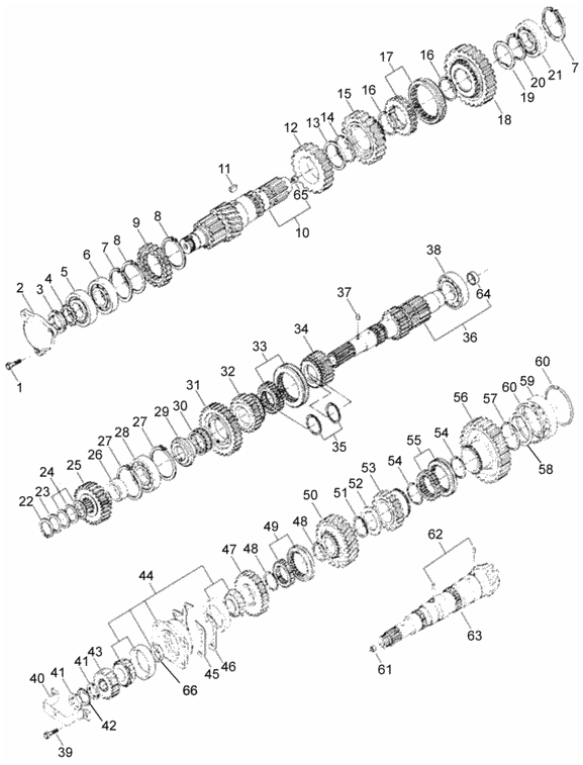

Fig.	Código	Descrição (português)	Description (english)	Qtd
066	866911	Anel espaçador	Spacer Ring	1
066	827191	Anel espaçador	Spacer Ring	1
066	821311	Anel espaçador	Spacer Ring	1
066	827291	Anel espaçador	Spacer Ring	1
066	827321	Anel espaçador	Spacer Ring	1
066	827311	Anel espaçador	Spacer Ring	1
066	827261	Anel espaçador	Spacer Ring	1
066	827251	Anel espaçador	Spacer Ring	1
066	821271	Anel espaçador	Spacer Ring	1
066	827331	Anel espaçador	Spacer Ring	1
066	827161	Anel espaçador	Spacer Ring	1
066	827241	Anel espaçador	Spacer Ring	1
066	827231	Anel espaçador	Spacer Ring	1
066	827181	Anel espaçador	Spacer Ring	1
066	821291	Anel espaçador	Spacer Ring	1

DIFERENCIAL

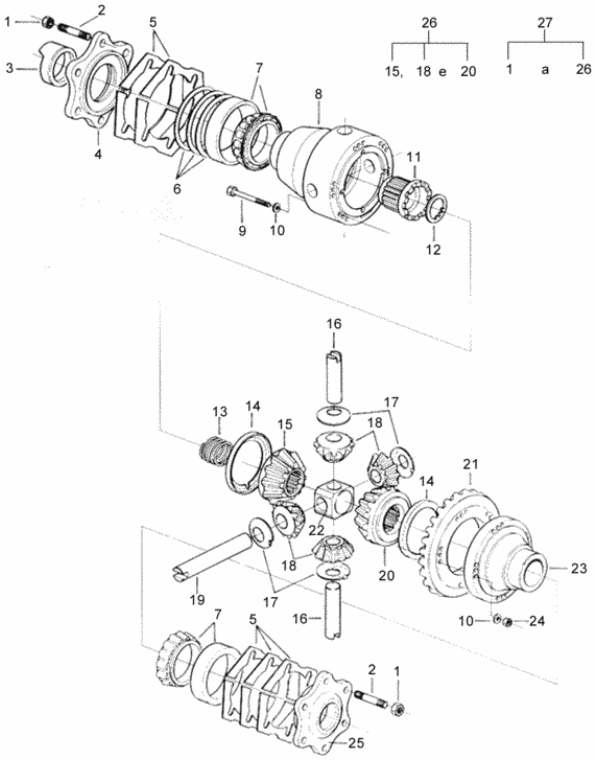

Fig.	Código	Descrição (português)	Description (english)	Qtd
001	JB0940	Porca	Nut	12
002	HJ1902	Prisioneiro	Stud bolt	12
003	81183900	Bucha	Bushing	1
004	80733300	Caixa do mancal direito	Right bearing housing	1
005	820800	Calço	Shim	1
005	265310	Calço	Shim	1
005	820790	Calço	Shim	1
005	820810	Calço	Shim	1
006	221600	Calço 0,10 mm	Shim 0,10 mm	1
006	847770	Calço	Shim	1
006	221610	Calço 0,20 mm	Shim 0,20 mm	1
007	265150	Rolamento	Bearing	2
008	80733200	Carcaça do diferencial	Differential housing	1
009	HA9348	Parafuso	Screw	15
010	868730	Arruela	Washer	36
011	820711	Bucha do bloqueio	Differential lock bush	1
012	80006100	Anel de encosto	Stop ring	1
013	820770	Mola do bloqueio	Lock spring	1
014	80006000	Anel de encosto	Stop ring	2
015	80005500	Engrenagem planetária direita	Right side bevel gear	1
016	868721	Eixo curto	Short shaft	2
017	30655200	Chapa de proteção	Shield plate	4
018	80051500	Engrenagem satélite	Side bevel gear	1
019	820731	Eixo longo	Long shaft	1
020	80005600	Engrenagem planetária esquerda	Left side bevel gear	1
021	81323000	Conjunto coroa e pinhão	Complete bevel gear and pinion	1
021	80743110	Conjunto coroa e pinhão	Complete bevel gear and pinion	1

DIFERENCIAL

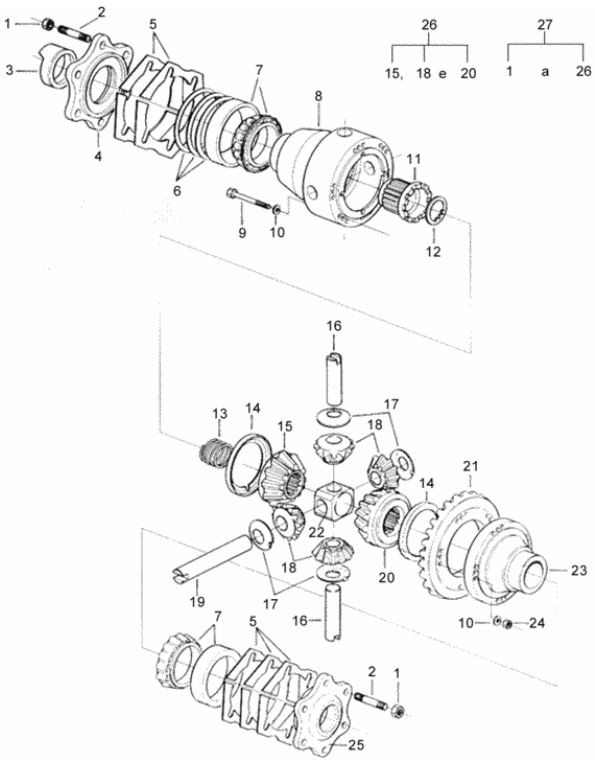

Fig.	Código	Descrição (português)	Description (english)	Qtd
022	820720	Cruzeta do diferencial	Differential crosshead	1
023	80733100	Tampa	Cover	1
024	JB9909	Porca	Nut	18
025	80733400	Caixa do mancal esquerdo	Left bearing housing	1
026	80012800	Conjunto engrenagem do diferencial	Differential kit gear	1
027	80752600	Caixa do diferencial-montado	Differential assy	1

REFRIGERAÇÃO DA CAIXA DE CÂMBIO

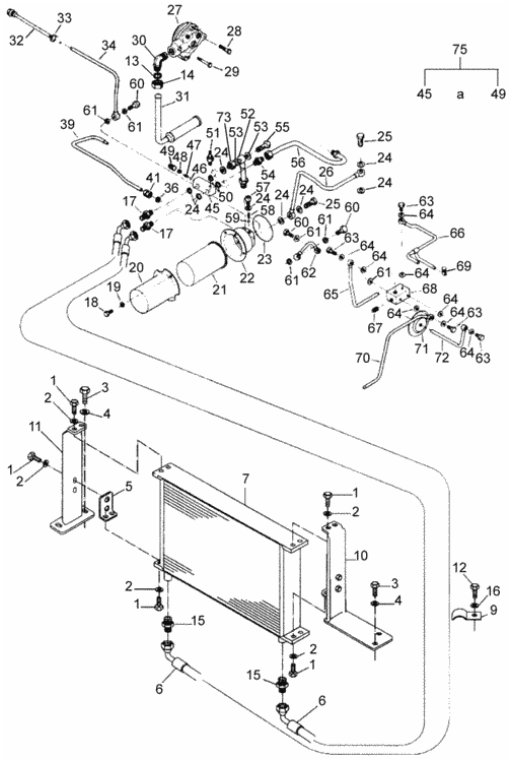

Fig.	Código	Descrição (português)	Description (english)	Qtd
001	HA6313	Parafuso	Screw	12
002	JD0106	Arruela	Washer	12
003	HA6323	Parafuso	Screw	4
004	JD0408	Arruela	Washer	4
005	81760300	Suporte	Bracket	2
006	81788900	Mangueira	Hose	2
007	32590900	Radiador de óleo	Oil radiator	1
009	81775600	Abraçadeira	Clamp	1
010	81760400	Suporte esquerdo	Left support	1
011	81760500	Suporte direito	Right support	1
012	HA6322	Parafuso	Screw	1
013	81553300	Anel de vedação	Seal ring	1
014	81553200	Porca	Nut	1
015	GS9205	Conexão	Connection	2
016	JD3108	Arruela	Washer	1
017	80745800	Conexão	Connection	2
018	540801780	Parafuso	Screw	4
019	JD0110	Arruela	Washer	4
020	80815100	Protetor do filtro	Filter protector	1
021	30606000	Filtro	Filter	1
022	80800810	Suporte do filtro	Filter support	1
023	KH4013	Anel retentor	O-ring	1
024	KH3621	Anel retentor	O-ring	7
025	591780	Parafuso	Screw	2
026	80891700	Tubo de lubrificação	Lubricant tube	1
027	80749710	Bomba de óleo	Oil pump	1
028	HA6318	Parafuso	Screw	1

REFRIGERAÇÃO DA CAIXA DE CÂMBIO

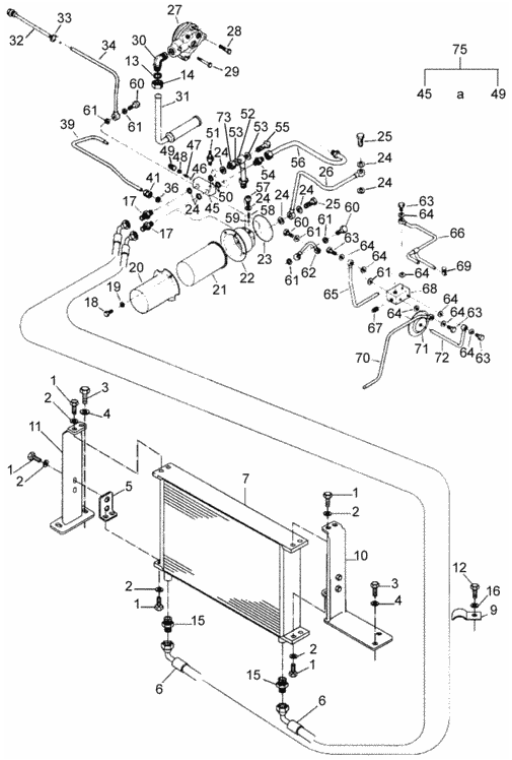

Fig.	Código	Descrição (português)	Description (english)	Qtd
029	80846600	Parafuso	Screw	1
030	80767500	Conexão	Connection	1
031	80767100	Tubo de sucção	Suction pipe	1
032	80742600	Tubo de lubrificação	Lubricant tube	1
033	KH3635	Anel de vedação	Seal ring	1
034	81013800	Tubo de lubrificação	Lubricant tube	1
036	KH3618	Anel de vedação	Seal ring	1
039	81179300	Tubo de lubrificação	Lubricant tube	1
041	81013900	Conexão	Connection	1
045	80661600	Corpo da válvula	Valve body	1
046	LB8022	Esfera	Ball	1
047	869130	Mola	Spring	1
048	260320	Parafuso	Screw	1
049	80995900	Bujão	Plug	1
050	80192300	Anel de vedação	Seal ring	2
051	85677700	Sensor de pressão do óleo da transmissão	Pressure sensor	1
052	80767900	Tubo de retorno	Retum pipe	1
053	KH3617	Anel de vedação	Seal ring	2
054	80816400	Conexão	Connection	1
055	216640	Parafuso de conexão	Banjo bolt	1
056	80767600	Tubo de lubrificação	Lubricant tube	1
057	GR0277	Bujão	Plug	1
058	81058100	Mola	Spring	1
059	LB8022	Esfera	Ball	1
060	246460	Parafuso de conexão	Banjo bolt	3
061	KH3615	Anel de vedação	Seal ring	6
062	80892000	Tubo de lubrificação	Lubricant tube	1

REFRIGERAÇÃO DA CAIXA DE CÂMBIO

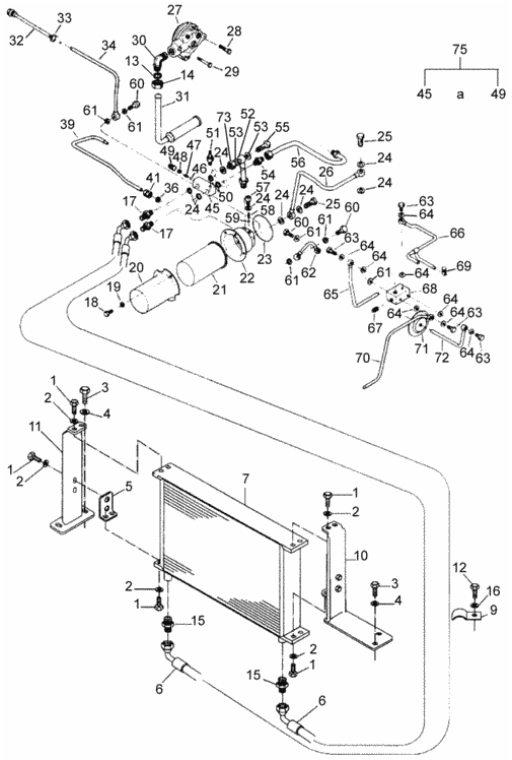

Fig.	Código	Descrição (português)	Description (english)	Qtd
063	246420	Parafuso de conexão	Banjo bolt	4
064	KH3625	Anel de vedação	Seal ring	8
065	80892400	Tubo de lubrificação	Lubricant tube	1
066	80892800	Tubo de lubrificação	Lubricant tube	1
067	GR0202	Bujão	Plug	1
068	80891900	Distribuidor	Distributor	1
069	221590	Fixador do tubo	Pipe fastener	1
070	80892600	Tubo de lubrificação	Lubricant tube	1
071	80804500	Tampa	Cover	1
072	80892200	Tubo de lubrificação	Lubricant tube	1
073	80808100	Adaptador	Adapter	1
075	80661500	Válvula de segurança montada	Safety valve assy	1

CAIXA DAS ALAVANCAS

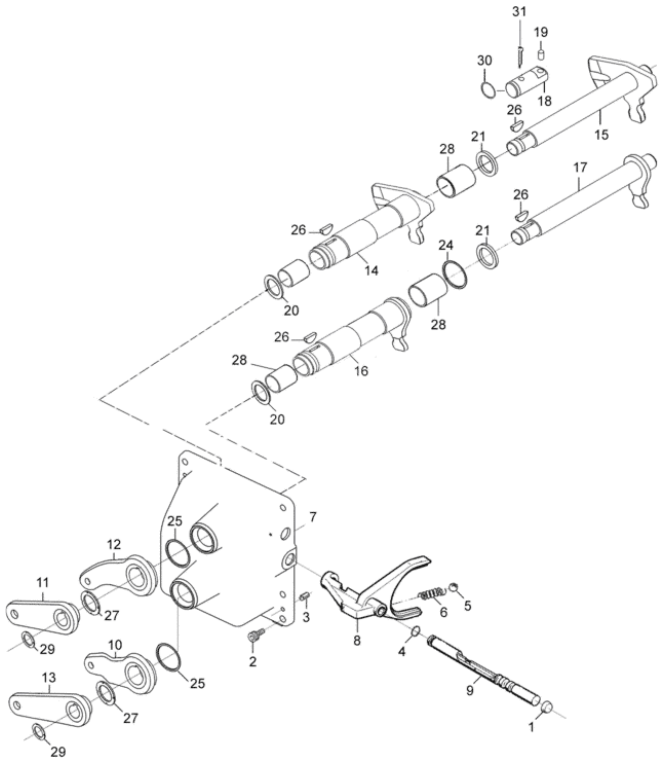

Fig.	Código	Descrição (português)	Description (english)	Qtd
001	GR5013	Bujão	Plug	1
002	HC9530	Parafuso allen	Set screw	6
003	JE6404	Pino trava	Lock pin	2
004	KH7070	Anel de vedação	Seal ring	2
005	LB8022	Esfera	Ball	1
006	81360600	Mola de trava	Lock spring	1
007	82221400	Caixa das alavancas	Levers housing	1
008	81317200	Garfo do seletor 1-2	Selector fork 1-2	1
009	81317500	Barra do seletor	Selector shift rod	1
010	82304900	Alavanca direita de marcha	Right speed lever	1
011	82305000	Alavanca esquerda de marcha	Left speed lever	1
012	82305110	Alavanca direita de grupo	Right group lever	1
013	82305200	Alavanca esquerda de grupo	Left group lever	1
014	82305510	Eixo externo de marcha	External speed axle	1
015	82305610	Eixo interno de marcha	Internal speed axle	1
016	82305710	Eixo externo de grupo	External group axle	1
017	82305810	Eixo interno de grupo	Internal group axle	1
018	82305900	Eixo	Shaft	1
019	82306000	Chaveta	Shifting	1
020	82312510	Arruela	Washer	2
021	82312610	Arruela	Washer	2
024	KH1143	Retentor	Oil seal	2
025	KH1053	Retentor	Oil seal	4
026	GB8001	Chaveta	Shifting	4
027	LB3009	Porca	Nut	2
028	82315100	Bucha	Bushing	4
029	82315000	Porca	Nut	2

CAIXA DAS ALAVANCAS

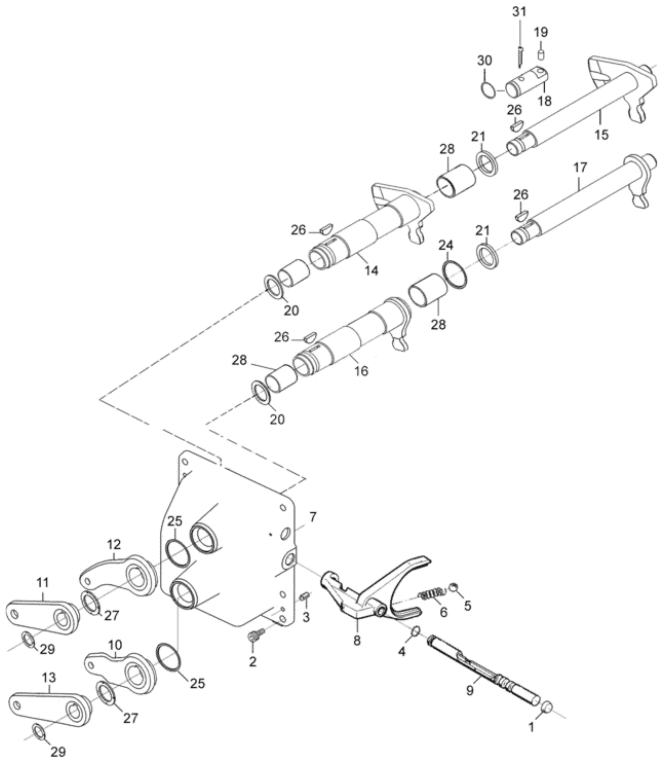

Fig.	Código	Descrição (português)	Description (english)	Qtd
030	KH4946	Anel retentor	O-ring	1
031	JE6404	Pino trava	Lock pin	1

ALAVANCA DE MARCHA E GRUPO

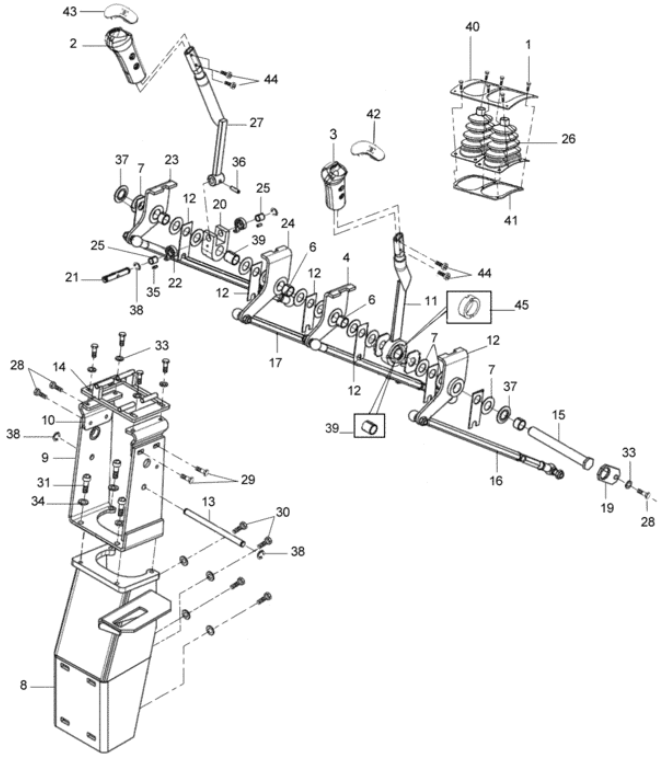

Fig.	Código	Descrição (português)	Description (english)	Qtd
001	HD9033	Parafuso	Screw	6
002	82236200	Manopla da alavanca de grupo	Range lever knob	1
003	82236300	Manopla da alavanca de marcha	Speed lever knob	1
004	82301010	Alavanca inferior direita	Right inner lever	1
005	82301110	Alavanca inferior esquerda	Left inner lever	1
006	82316100	Bucha	Bushing	4
007	82317400	Arruela	Washer	12
008	82383520	Coluna	Column	1
009	82384910	Suporte das alavancas	Lever support	1
010	82390100	Suporte do batente	Limiter support	2
011	82408520	Alavanca de marcha	Speed lever	1
011	85593310	Alavanca de marcha	Speed lever	1
012	82708700	Calço	Shim	7
013	82731100	Eixo inferior	Lower shaft	1
014	82733030	Guia das alavancas	Lever guides	1
015	82733800	Eixo superior	Upper shaft	1
016	82745500	Haste da marcha montada	Rod assy	2
017	82745600	Haste do grupo montada	Assy rod	2
018	82765300	Chapa	Plate	2
019	83723800	Trava	Lock	1
020	83840500	Articulador	Articulador	1
021	83840600	Eixo da alavanca	Lever shaft	1
022	83840900	Mola	Spring	2
023	83916500	Alavanca inferior direita	Right inner lever	1
024	83916600	Alavanca inferior esquerda	Left inner lever	1
025	83956000	Bucha	Bushing	2
026	81673110	Coifa	Protection	2

ALAVANCA DE MARCHA E GRUPO

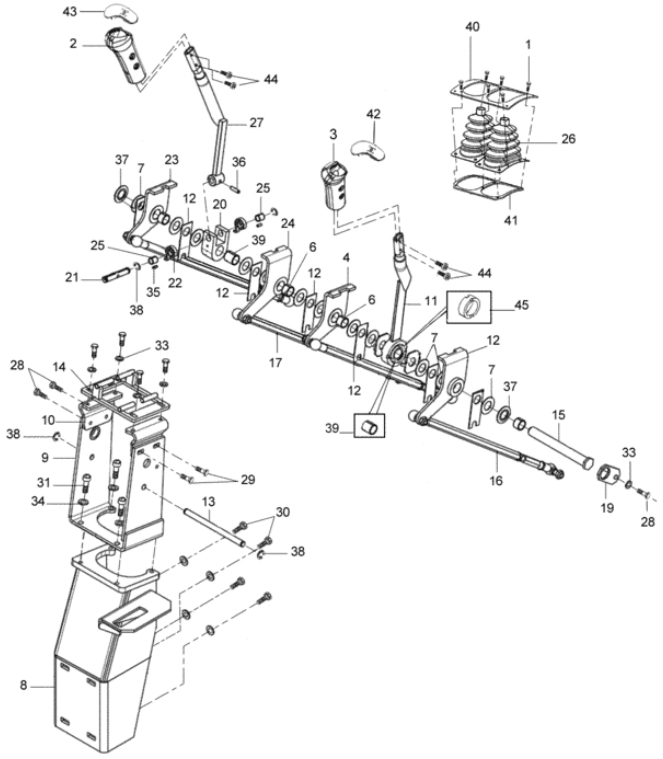

Fig.	Código	Descrição (português)	Description (english)	Qtd
027	82408640	Alavanca de grupo	Group selector	1
028	HA6322	Parafuso	Screw	5
029	HA6323	Parafuso	Screw	4
030	540801780	Parafuso	Screw	4
031	HC9336	Parafuso allen	Set screw	4
032	HD9052	Parafuso	Screw	4
033	JD0408	Arruela	Washer	5
034	JD0410	Arruela	Washer	8
035	JE8092	Pino de pressão	Pressure pin	2
036	JE9077	Pino	Pin	1
037	JE9097	Mola prato	Plate spring	2
038	KG6010	Anel de trava	Circlip	4
039	LA9208	Bucha	Bushing	2
040	85657710	Chapa de fixação superior	Higher fastening plate	1
041	85657810	Chapa de fixação inferior	Lower fastening plate	1
042	83825600	Tampa da manopla de marcha	Transmission knob cover	1
043	82236510	Tampa da manopla de grupo	Group knob cover	1
044	HD9052	Parafuso	Screw	4
045	31739800	Bucha	Bushing	1

MULTIPLICADOR DE VELOCIDADE

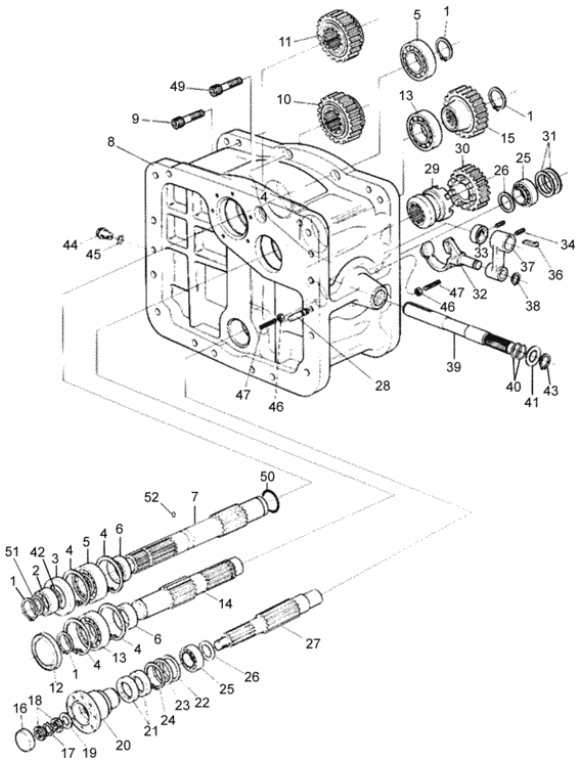

Fig.	Código	Descrição (português)	Description (english)	Qtd
001	KG1045	Anel de segurança	Circlip	4
002	889940	Anel espaçador	Spacer Ring	1
002	83786100	Anel espaçador	Spacer Ring	1
003	KH1160	Retentor	Oil seal	1
004	KG3100	Anel de segurança	Circlip	4
005	LA1214	Rolamento	Bearing	2
006	80772600	Espaçador	Spacer	2
007	80772010	Eixo piloto com multiplicador	Pilot shaft with multiplier	1
007	80772000	Eixo piloto com multiplicador	Pilot shaft with multiplier	1
008	80739000	Carcaça	Housing	1
009	HC8456	Parafuso	Screw	18
010	82292100	Engrenagem Z- 32	Gear Z - 32	1
011	82292000	Engrenagem Z - 31	Gear Z - 31	1
012	80772700	Tampão	Plug	1
013	LA9386	Rolamento	Bearing	2
014	80772100	Contra eixo	Countershaft	1
015	82292200	Engrenagem Z- 33	Gear Z-33	1
016	260530	Tampa	Cover	1
017	LB5010	Arruela de segurança	Lock washer	1
018	LB3010	Porca	Nut	2
019	440910	Anel espaçador	Spacer Ring	1
020	227300	Flange	Flange	1
021	227340	Retentor	Oil seal	2
022	227520	Calço	Shim	1
023	227530	Calço	Shim	1
024	KG3072	Anel de trava	Circlip	1
025	LA5111	Rolamento	Bearing	2

MULTIPLICADOR DE VELOCIDADE

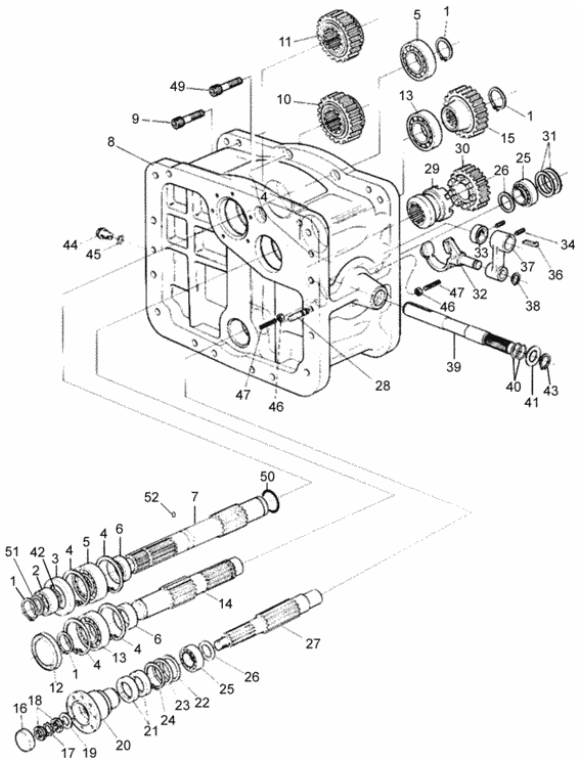

Fig.	Código	Descrição (português)	Description (english)	Qtd
026	227320	Anel de encosto	Stop ring	2
027	871180	Eixo	Shaft	1
028	581020	Pino guia	Guide pin	2
029	863710	Cubo de acoplamento	Coupline hub	1
030	80796700	Engrenagem Z-37	Gear Z-37	1
031	227360	Anel espaçador	Spacer Ring	4
032	228010	Garfo do seletor	Seletor fork	1
033	227450	Anel Limitador	Backstop ring	1
034	HA6527	Parafuso	Screw	2
036	229340	Chaveta	Shifting	1
037	228000	Alavanca da TDP	PTO lever	1
038	KG1020	Anel de segurança	Circlip	1
039	80789200	Eixo de acionamento da TDP	PTO drive shaft	1
040	80873600	Anel retentor	O-ring	2
041	228020	Arruela de encosto	Thrust washer	1
042	KH4190	Anel retentor	O-ring	1
043	KG1026	Anel de segurança	Circlip	1
044	80666800	Bujão	Plug	1
045	KH3610	Anel de vedação	Seal ring	1
046	JB3112	Porca	Nut	2
047	81155000	Parafuso sem cabeça	Screw	2
049	HC8448	Parafuso allen	Set screw	2
050	81195800	Anel retentor	O-ring	1
051	KG1174	Anel de encosto	Stop ring	1
052	LB8107	Pino cilíndrico	Rolled pin	1

TOMADA DE POTÊNCIA 540/1000RPM

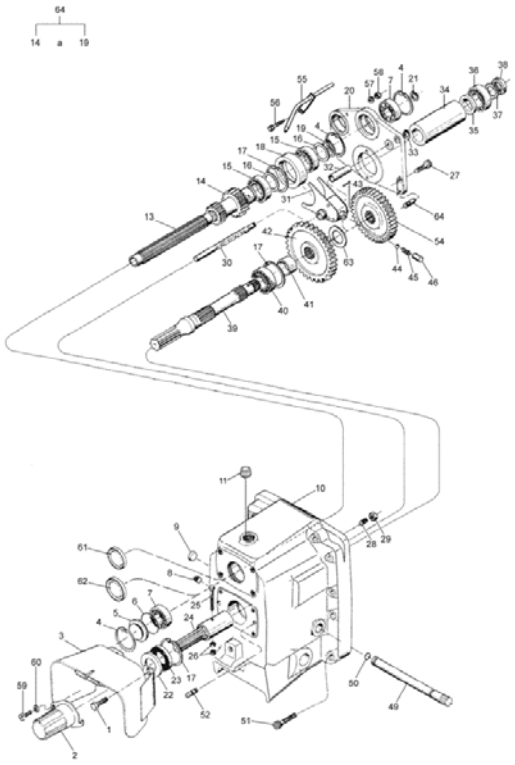

Fig.	Código	Descrição (português)	Description (english)	Qtd
001	HA6344	Parafuso	Screw	4
002	80655300	Tampa de proteção	Protection cover	1
003	81304500	Chapa de proteção	Shield plate	1
004	KG3080	Anel de segurança	Circlip	3
005	822440	Tampa	Cover	1
006	KH4781	Anel retentor	O-ring	1
007	LA1286	Rolamento	Bearing	2
008	82093200	Bujão	Plug	1
009	GR5121	Tampa	Cover	1
010	82386600	Tampa traseira	Rear cover	1
011	30057630	Respiro	Breather	1
013	822340	Eixo estriado	Shaft	1
014	822350	Engrenagem	Gear	1
015	LA1016	Rolamento de esferas	Ball bearing	2
016	KG1176	Anel de encosto	Stop ring	2
017	KG3090	Anel de segurança	Circlip	3
018	221940	Guia do eixo estriado	Shaft guide	1
019	KG1055	Anel de segurança	Circlip	1
020	822242	Suporte dos rolamentos	Bearing support	1
021	KG3023	Anel de segurança	Circlip	1
022	822260	Chapa de proteção	Shield plate	1
023	KH0931	Retentor	Oil seal	1
024	191500	Adaptador da TDP	PTO adapter	1
025	HA8330	Parafuso	Screw	1
026	JB1208	Porca	Nut	2
027	HC8447	Parafuso allen	Set screw	3
028	HH6429	Parafuso	Screw	1

TOMADA DE POTÊNCIA 540/1000RPM

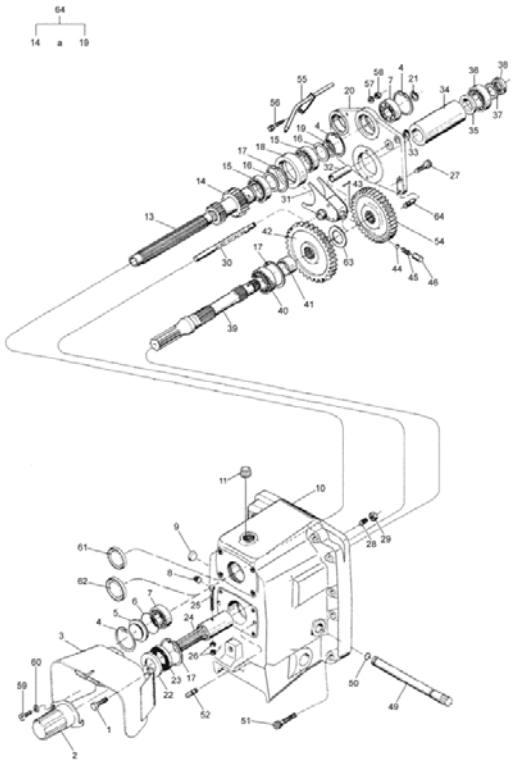

Fig.	Código	Descrição (português)	Description (english)	Qtd
029	JB1112	Porca	Nut	1
030	822400	Barra do seletor	Selector shift rod	1
031	811410	Garfo do seletor	Selector fork	1
032	225860	Tubo limitador	Spacer tube	1
033	KG1016	Anel de segurança	Circlip	1
034	228090	Bucha distanciadora	Spacer bushing	1
035	869420	Anel distanciador	Spacer ring	1
036	LA1213	Rolamento	Bearing	1
037	821320	Chapa de segurança	Lock plate	1
038	LB3013	Porca	Nut	1
039	80797200	Eixo da TDP 21 dentes	PTO shaft Z = 21	1
039	822250	Eixo da TDP 6 dentes	PTO shaft Z = 6	1
040	LA1115	Rolamento	Bearing	1
041	80838500	Anel distanciador	Spacer ring	1
041	822270	Anel distanciador	Spacer ring	1
042	822280	Engrenagem	Gear	1
043	JE3108	Cupilha	Split pin	1
044	LB8022	Esfera	Ball	1
045	581770	Mola	Spring	1
046	824670	Caixa de esferas	Ball plunger	1
049	822391	Eixo da alavanca	Lever shaft	1
050	KH4111	Anel retentor	O-ring	1
051	HC8450	Parafuso allen	Set screw	12
052	581020	Pino guia	Guide pin	4
054	822300	Engrenagem	Gear	1
055	80649200	Tubo	Pipe	1
056	HA6318	Parafuso	Screw	1

TOMADA DE POTÊNCIA 540/1000RPM

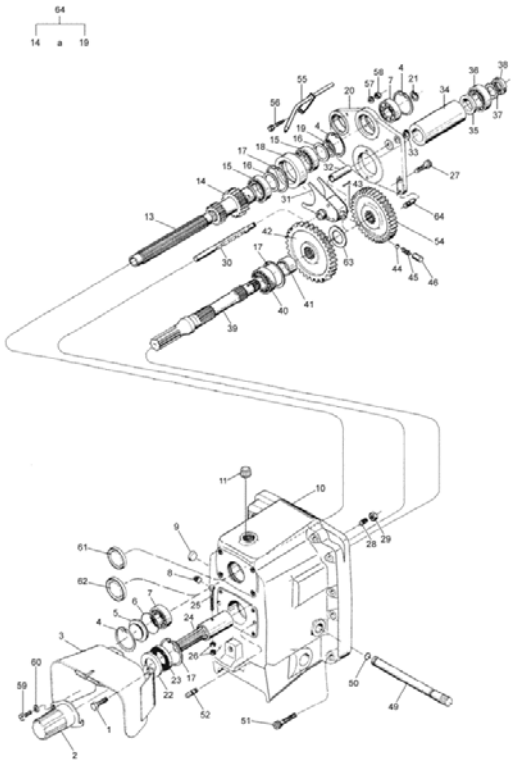

Fig.	Código	Descrição (português)	Description (english)	Qtd
057	JD3106	Arruela	Washer	1
058	JB1106	Porca	Nut	1
059	HC1312	Parafuso	Screw	2
060	726970	Arruela	Washer	2
061	611180	Tampa	Cover	1
062	202970	Tampa	Cover	1
063	822290	Arruela distanciadora	Spacer washer	1
064	221960	Engrenagem montada	Gear assy	1

TOMADA DE POTÊNCIA 540 RPM

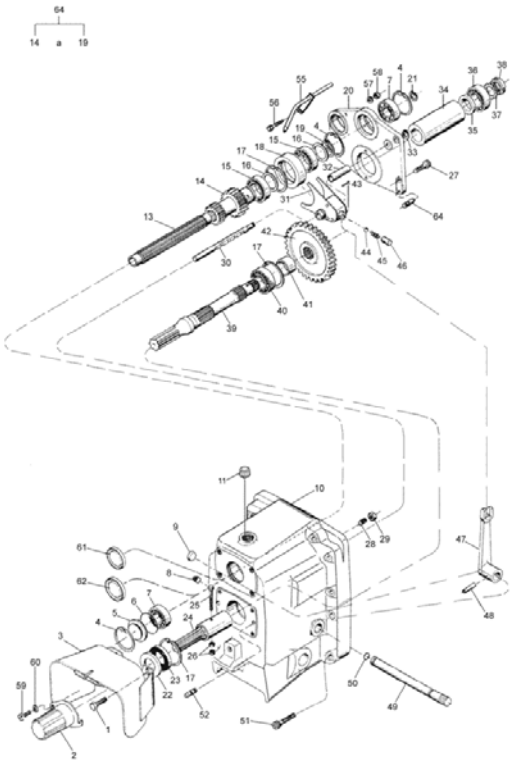

Fig.	Código	Descrição (português)	Description (english)	Qtd
001	HA6344	Parafuso	Screw	4
002	80655300	Tampa de proteção	Protection cover	1
003	81304500	Chapa de proteção	Shield plate	1
004	KG3080	Anel de segurança	Circlip	3
005	822440	Tampa	Cover	1
006	KH4781	Anel retentor	O-ring	1
007	LA1286	Rolamento	Bearing	2
008	82093200	Bujão	Plug	1
009	GR5121	Tampa	Cover	1
010	82386600	Tampa traseira	Rear cover	1
011	30057630	Respiro	Breather	1
013	822340	Eixo estriado	Shaft	1
014	822350	Engrenagem	Gear	1
015	LA1016	Rolamento de esferas	Ball bearing	2
016	KG1176	Anel de encosto	Stop ring	2
017	KG3090	Anel de segurança	Circlip	3
018	221940	Guia do eixo estriado	Shaft guide	1
019	KG1055	Anel de segurança	Circlip	1
020	822242	Suporte dos rolamentos	Bearing support	1
021	KG3023	Anel de segurança	Circlip	1
022	822260	Chapa de proteção	Shield plate	1
023	KH0931	Retentor	Oil seal	1
024	191500	Adaptador da TDP	PTO adapter	1
025	HA8330	Parafuso	Screw	1
026	JB1208	Porca	Nut	2
027	HC8447	Parafuso allen	Set screw	3
028	HH6429	Parafuso	Screw	1

TOMADA DE POTÊNCIA 540 RPM

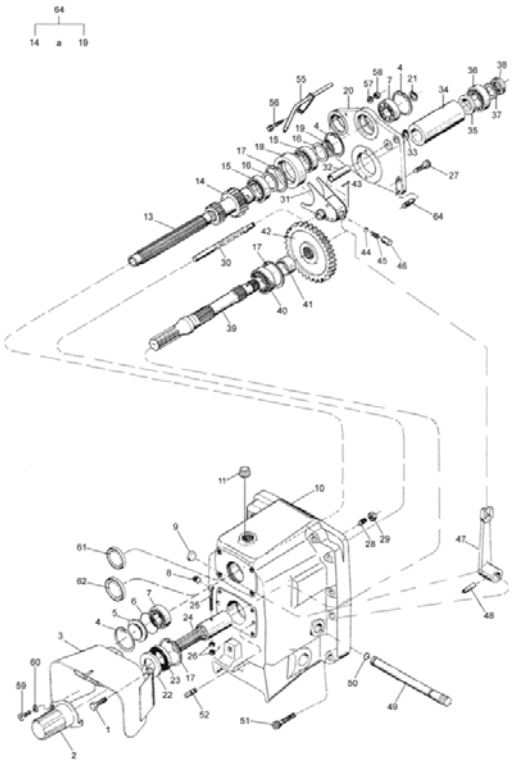

Fig.	Código	Descrição (português)	Description (english)	Qtd
029	JB1112	Porca	Nut	1
030	822400	Barra do seletor	Selector shift rod	1
031	811410	Garfo do seletor	Selector fork	1
032	225860	Tubo limitador	Spacer tube	1
033	KG1016	Anel de segurança	Circlip	1
034	221950	Bucha distanciadora	Spacer bushing	1
035	869420	Anel distanciador	Spacer ring	1
036	LA1213	Rolamento	Bearing	1
037	821320	Chapa de segurança	Lock plate	1
038	LB3013	Porca	Nut	1
039	80797200	Eixo da TDP 21 dentes	PTO shaft Z = 21	1
039	822250	Eixo da TDP 6 dentes	PTO shaft Z = 6	1
040	LA1115	Rolamento	Bearing	1
041	822270	Anel distanciador	Spacer ring	1
042	822280	Engrenagem	Gear	1
043	JE3108	Cupilha	Split pin	1
044	LB8022	Esfera	Ball	1
045	581770	Mola	Spring	1
046	824670	Caixa de esferas	Ball plunger	1
047	822410	Alavanca do seletor	Selector lever	1
048	JE9067	Pino	Pin	1
049	822391	Eixo da alavanca	Lever shaft	1
050	KH4111	Anel retentor	O-ring	1
051	HC8450	Parafuso allen	Set screw	12
052	581020	Pino guia	Guide pin	4
055	80649200	Tubo	Pipe	1
056	HA6318	Parafuso	Screw	1

TOMADA DE POTÊNCIA 540 RPM

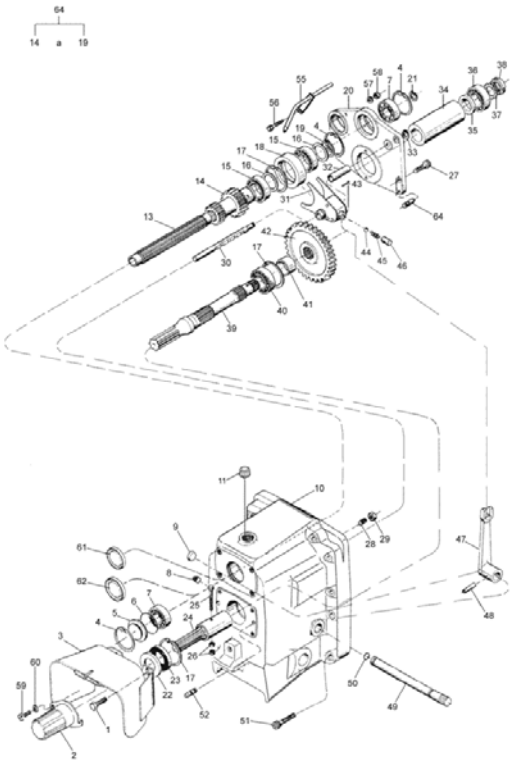

Fig.	Código	Descrição (português)	Description (english)	Qtd
057	JD3106	Arruela	Washer	1
058	JB1106	Porca	Nut	1
059	HC1312	Parafuso	Screw	2
060	726970	Arruela	Washer	2
061	611180	Tampa	Cover	1
062	202970	Tampa	Cover	1
064	221960	Engrenagem montada	Gear assy	1

TOMADA DE POTÊNCIA 540/1000 - 1000RPM

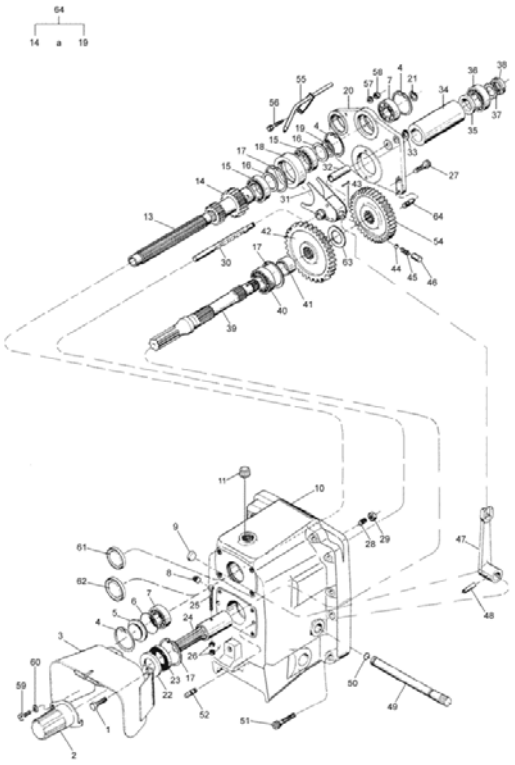

Fig.	Código	Descrição (português)	Description (english)	Qtd
001	HA6344	Parafuso	Screw	4
002	80655300	Tampa de proteção	Protection cover	1
003	81304500	Chapa de proteção	Shield plate	1
004	KG3080	Anel de segurança	Circlip	3
005	822440	Tampa	Cover	1
006	KH4781	Anel retentor	O-ring	1
007	LA1286	Rolamento	Bearing	2
008	82093200	Bujão	Plug	1
009	GR5121	Tampa	Cover	1
010	82386600	Tampa traseira	Rear cover	1
011	30057630	Respiro	Breather	1
013	822340	Eixo estriado	Shaft	1
014	822350	Engrenagem	Gear	1
015	LA1016	Rolamento de esferas	Ball bearing	2
016	KG1176	Anel de encosto	Stop ring	2
017	KG3090	Anel de segurança	Circlip	3
018	221940	Guia do eixo estriado	Shaft guide	1
019	KG1055	Anel de segurança	Circlip	1
020	822242	Suporte dos rolamentos	Bearing support	1
021	KG3023	Anel de segurança	Circlip	1
022	822260	Chapa de proteção	Shield plate	1
023	KH0931	Retentor	Oil seal	1
024	191500	Adaptador da TDP	PTO adapter	1
025	HA8330	Parafuso	Screw	1
026	JB1208	Porca	Nut	2
027	HC8447	Parafuso allen	Set screw	3
028	HH6429	Parafuso	Screw	1

TOMADA DE POTÊNCIA 540/1000 - 1000RPM

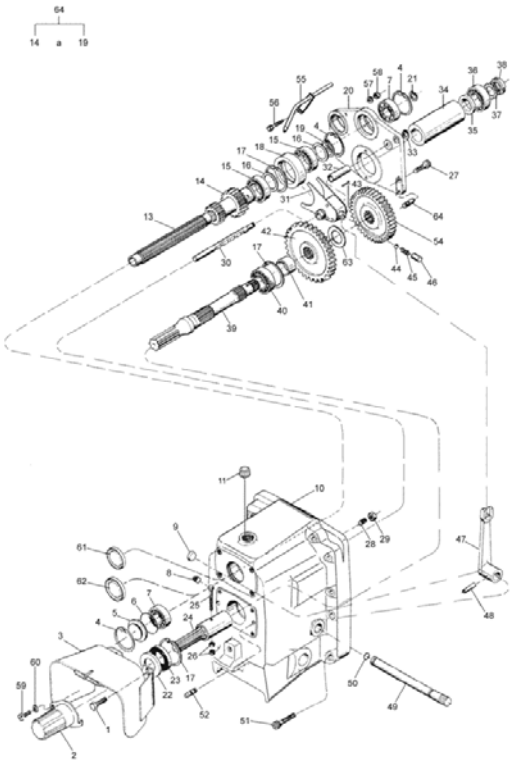

Fig.	Código	Descrição (português)	Description (english)	Qtd
029	JB1112	Porca	Nut	1
030	822400	Barra do seletor	Selector shift rod	1
031	811410	Garfo do seletor	Selector fork	1
032	225860	Tubo limitador	Spacer tube	1
033	KG1016	Anel de segurança	Circlip	1
034	228090	Bucha distanciadora	Spacer bushing	1
035	869420	Anel distanciador	Spacer ring	1
036	LA1213	Rolamento	Bearing	1
037	821320	Chapa de segurança	Lock plate	1
038	LB3013	Porca	Nut	1
039	822250	Eixo da TDP 6 dentes	PTO shaft Z = 6	1
039	80797200	Eixo da TDP 21 dentes	PTO shaft Z = 21	1
040	LA1115	Rolamento	Bearing	1
041	80838500	Anel distanciador	Spacer ring	1
041	822270	Anel distanciador	Spacer ring	1
042	8222980	Engrenagem	Gear	1
043	JE3108	Cupilha	Split pin	1
044	LB8022	Esfera	Ball	1
045	581770	Mola	Spring	1
046	824670	Caixa de esferas	Ball plunger	1
047	822410	Alavanca do seletor	Selector lever	1
048	JE9067	Pino	Pin	1
049	822391	Eixo da alavanca	Lever shaft	1
050	KH4111	Anel retentor	O-ring	1
051	HC8450	Parafuso allen	Set screw	12
052	581020	Pino guia	Guide pin	4
054	822300	Engrenagem	Gear	1

TOMADA DE POTÊNCIA 540/1000 - 1000RPM

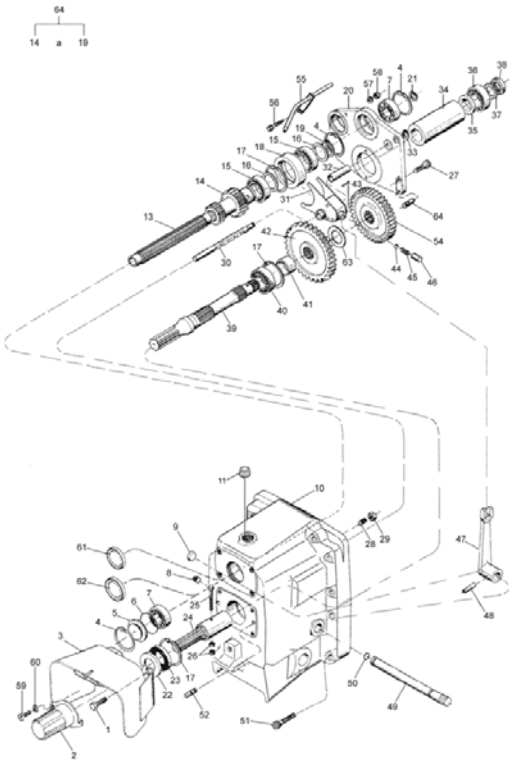

Fig.	Código	Descrição (português)	Description (english)	Qtd
055	80649200	Tubo	Pipe	1
056	HA6318	Parafuso	Screw	1
057	JD3106	Arruela	Washer	1
058	JB1106	Porca	Nut	1
059	HC1312	Parafuso	Screw	2
060	726970	Arruela	Washer	2
061	611180	Tampa	Cover	1
062	202970	Tampa	Cover	1
063	822290	Arruela distanciadora	Spacer washer	1
064	221960	Engrenagem montada	Gear assy	1

ACIONAMENTO DO FREIO DE SERVIÇO

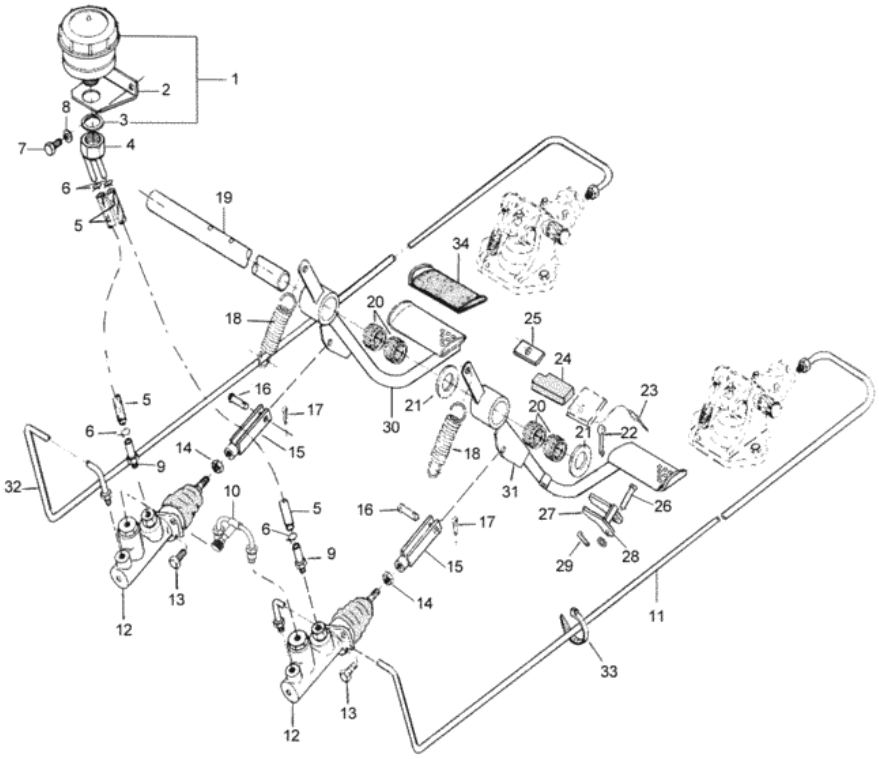

Fig.	Código	Descrição (português)	Description (english)	Qtd
001	813141	Reservatório do fluído	Brake fluid reservoir	1
002	80239100	Suporte	Bracket	1
003	222530	Arruela	Washer	1
004	80137400	Tubo de freio	Brake tube	1
005	80259400	Tubo plástico	Hose	2
006	224800	Abraçadeira	Clamp	4
007	HA6313	Parafuso	Screw	2
008	JD0406	Arruela	Washer	2
009	80260100	Tubo de freio	Brake tube	2
010	81550700	Tubo	Pipe	1
011	80259600	Tubo de freio lado esquerdo	Left brake pipe	1
012	81520100	Reparo da válvula	Valve repair	2
012	81127400	Jogo de reparo cilindro mestre	Undersize cylinder set	2
012	81352300	Jogo de reparo do cilindro	Repair set of master cylinder	2
012	80249700	Cilindro mestre	Master cylinder	2
013	HA6323	Parafuso	Screw	4
014	JB1108	Porca	Nut	2
015	85509100	Garfo	Fork	2
016	827470	Pino	Pin	2
017	JE3079	Cupilha	Split pin	2
018	70018600	Mola	Spring	2
019	81630600	Eixo	Shaft	1
020	LA9124	Bucha estriada	Striated bushing	4
021	81823200	Anel espaçador	Spacer Ring	2
022	JE3155	Cupilha	Split pin	1
023	JF5002	Rebite	Rivet	1
024	80255100	Batente de borracha	Rubber limiter	1

ACIONAMENTO DO FREIO DE SERVIÇO

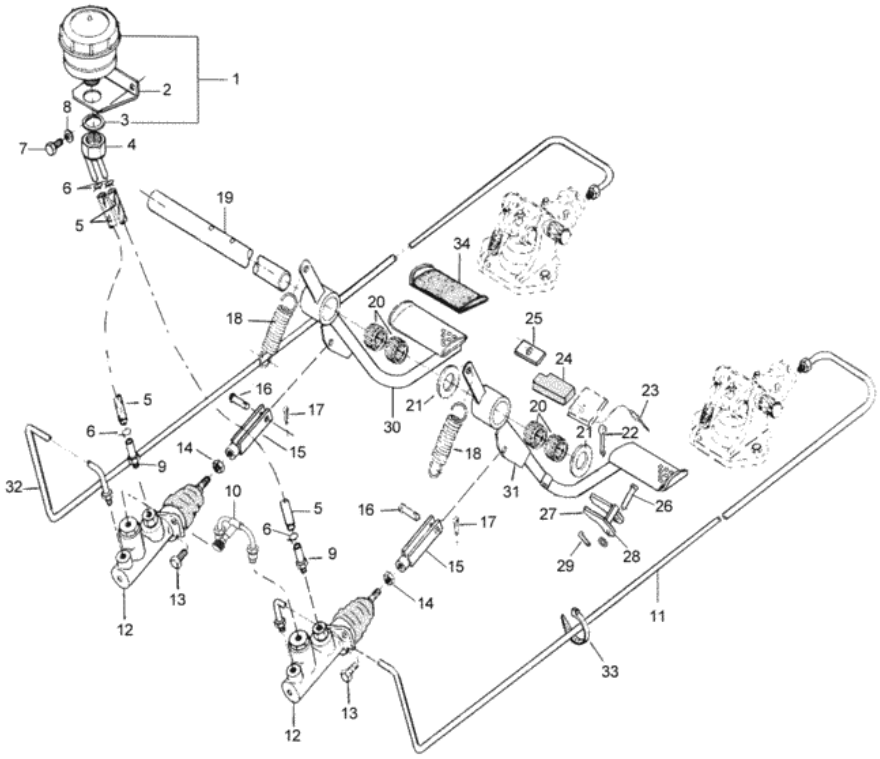

Fig.	Código	Descrição (português)	Description (english)	Qtd
025	30135500	Placa	Plate	1
026	202240	Pino	Pin	1
027	668420	Trava do pedal	Lock fork	1
028	JD0408	Arruela	Washer	1
029	JE3047	Cupilha	Split pin	1
030	85620600	Pedal direito	Right brake pedal	1
030	83762600	Pedal direito	Right brake pedal	1
031	82753110	Pedal esquerdo	Left brake pedal	1
031	85621000	Pedal esquerdo	Left brake pedal	1
032	80985600	Tubo do freio lado direito	Right brake pipe	1
033	243020	Abraçadeira	Clamp	3
034	594540	Proteção do pedal	Protector pedal	2

SISTEMA DE COMANDO DO FREIO

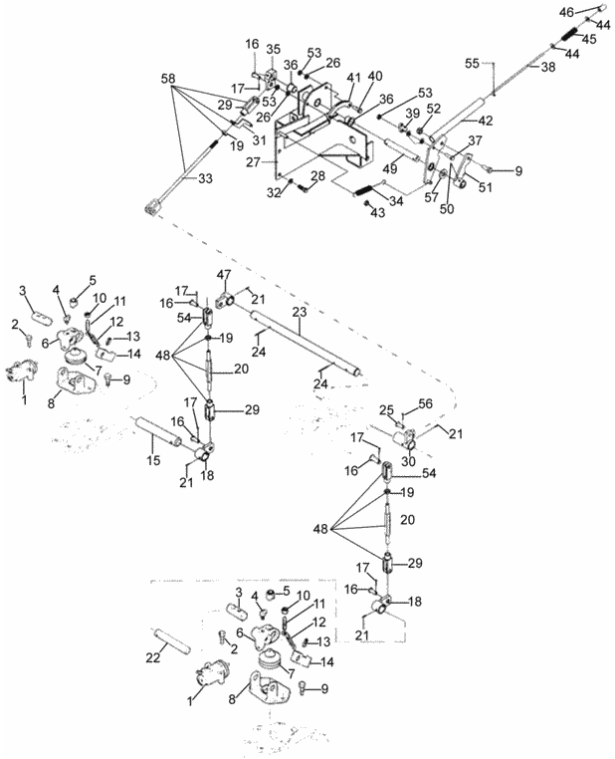

Fig.	Código	Descrição (português)	Description (english)	Qtd
001	30181500	Cilindro do freio	Brake cylinder	2
001	80260700	Jogo de reparo	Parts set	1
002	HA8327	Parafuso	Screw	4
003	30182300	Pino	Pin	2
004	GG0085	Niple de lubrificação	Grease nipple	2
005	411090	Porca	Nut	2
006	30182400	Suporte da alavanca	Lever support	2
007	30182000	Tampa	Cover	2
008	30182500	Suporte do elevador	Lift support	2
009	HA6333	Parafuso	Screw	5
010	JB1208	Porca	Nut	2
011	80289000	Parafuso	Screw	2
012	30182100	Mola	Spring	2
013	JE8141	Pino	Pin	2
014	30182200	Alavanca	Lever	2
015	81194900	Eixo de acionamento esquerdo	Left drive shaft	1
016	83326400	Pino	Pin	5
017	JE3079	Cupilha	Split pin	5
018	81194700	Alavanca de acionamento	Drive lever	2
019	JB1210	Porca	Nut	3
020	81785700	Barra	Rod	2
021	JE9074	Pino de pressão	Pressure pin	4
022	81195000	Eixo de acionamento direito	Right drive shaft	1
023	81194800	Eixo do freio	Brake shaft	1
024	JE8102	Pino de trava	Lock pin	2
025	166220	Pino trava	Lock pin	1
026	JD3208	Arruela de pressão	Spring washer	2

SISTEMA DE COMANDO DO FREIO

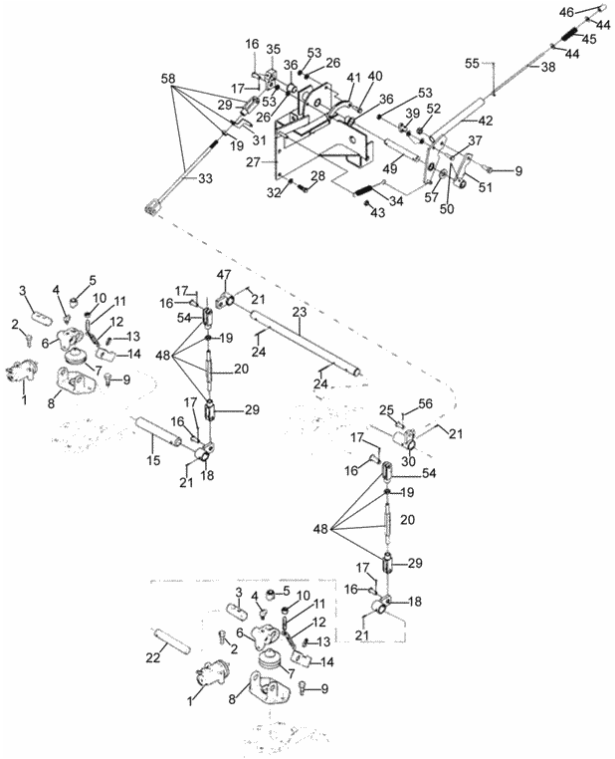

Fig.	Código	Descrição (português)	Description (english)	Qtd
027	82460400	Suporte	Bracket	1
028	HA9235	Parafuso	Screw	3
029	83338700	Garfo	Fork	1
030	81194501	Alavanca de acionamento	Drive lever	1
031	81667600	Acionador	Drive	1
032	JD0408	Arruela	Washer	5
033	82398000	Barra	Rod	1
034	826100	Mola	Spring	1
035	81194000	Alavanca de acionamento	Drive lever	1
036	436390	Bucha de plástico	Plastic bushing	2
037	HA6324	Parafuso	Screw	1
038	81780600	Vareta da trava	Lock rod	1
039	80020300	Trava	Lock	1
040	HA6323	Parafuso	Screw	1
041	81770900	Catraca	Tatchet	1
042	81657900	Alavanca	Lever	1
043	JB8904	Porca	Nut	1
044	224580	Arruela	Washer	2
045	224550	Mola	Spring	1
046	81736400	Botão	Button	1
047	81194200	Alavanca de acionamento	Drive lever	1
048	81787400	Haste montada	Inferior rod assy	2
049	81684800	Eixo	Shaft	1
050	JE8162	Pino de pressão	Pressure pin	1
051	81782000	Alavanca auxiliar	Auxiliary lever	1
052	JB8905	Porca	Nut	1
053	JB1108	Porca	Nut	2

SISTEMA DE COMANDO DO FREIO

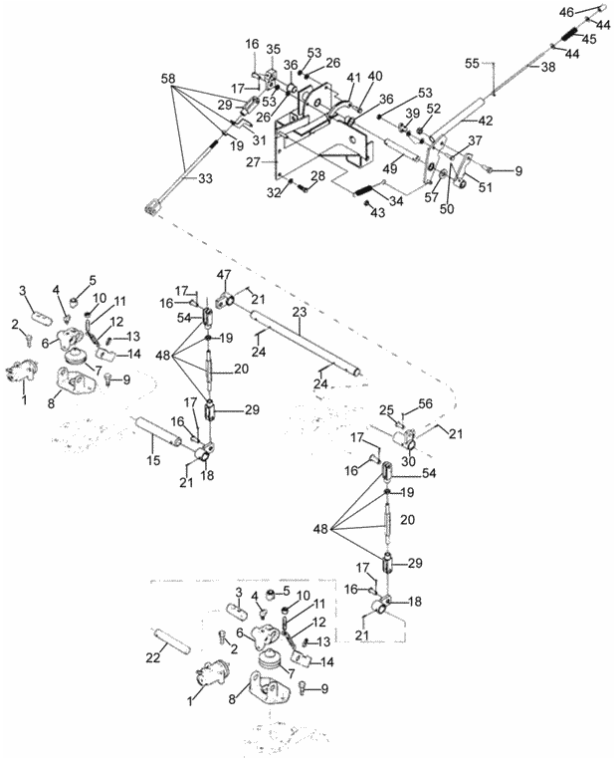

Fig.	Código	Descrição (português)	Description (english)	Qtd
054	81786300	Garfo	Fork	2
055	JE3047	Cupilha	Split pin	1
056	JE3101	Cupilha	Split pin	1
057	JD0420	Arruela	Washer	1
058	82398100	Barra montada	Rod assy	1

TRANSMISSÃO FINAL E FREIOS

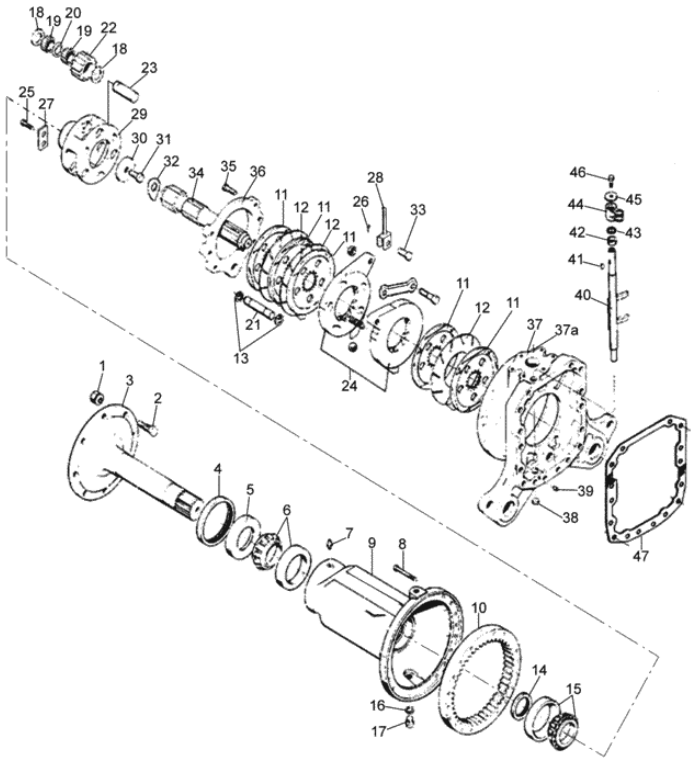

Fig.	Código	Descrição (português)	Description (english)	Qtd
001	31557300	Porca flangeada	Flange nut	8
002	31337700	Parafuso	Screw	8
003	31336940	Eixo traseiro	Rear axle	1
004	80013000	Retentor	Oil seal	1
005	31337600	Anel retentor	O-ring	1
006	LA5955	Rolamento	Bearing	1
007	GG0094	Niple de lubrificação	Grease nipple	1
008	HA9208	Parafuso	Screw	20
009	80001100	585	585	1
010	31336610	Engrenagem	Gear	1
011	30184800	Disco de freio	Brake disc	5
012	411040	Disco intermediário	Intermediary disc	3
013	KG9135	Anel de trava	Circlip	2
014	KH0237	Retentor	Oil seal	1
015	80834900	Rolamento	Bearing	1
016	KH3610	Anel de vedação	Seal ring	1
017	RG0225	Bujão	Plug	1
018	31337401	Anel de encosto	Stop ring	6
019	LB8150	Agulha	Needle	210
020	31337500	Arruela	Washer	3
021	30172100	Eixo de freio	Brake axle	1
022	31336710	Engrenagem	Gear	3
023	31337310	Eixo	Shaft	3
024	411020	Unidade atuadora	Actuating unit	1
025	HA9235	Parafuso	Screw	6
026	JE3103	Cupilha	Split pin	1
027	81828800	Chapa de trava	Lock plate	3

TRANSMISSÃO FINAL E FREIOS

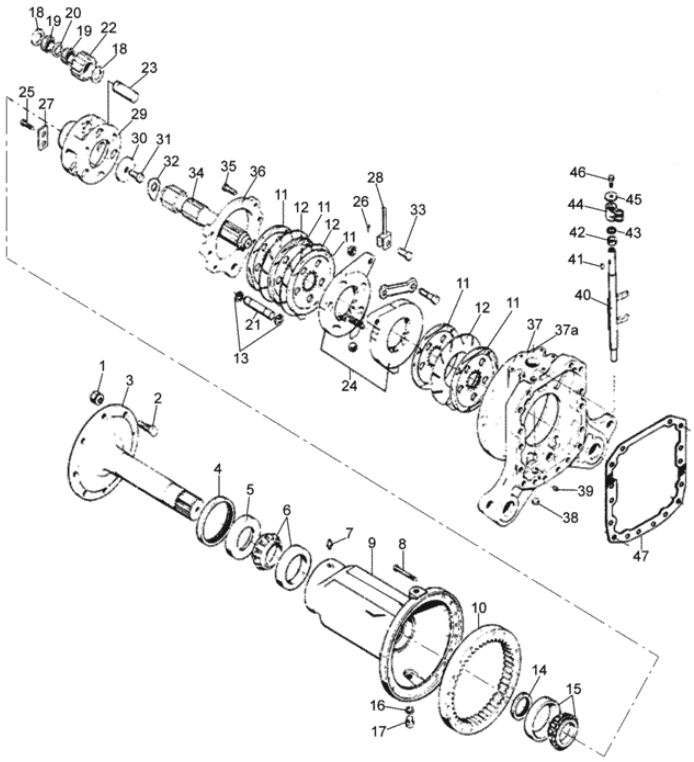

Fig.	Código	Descrição (português)	Description (english)	Qtd
028	80011000	Garfo do freio	Brake fork	1
029	31336830	Suporte planetário	Planetary support	1
030	31337100	Arruela	Washer	1
031	HA4369	Parafuso	Screw	1
032	31337200	Arruela de trava	Lock washer	1
033	410910	Sistema de refrigeração (272)	Cooling system (272)	1
034	80135110	Semi-eixo traseiro	Drive shaft	1
035	HA8346	Parafuso	Screw	6
036	30171200	Tampa do freio	Brake cover	1
037	80735710	Carcaça do freio - lado direito	Right brake housing	1
037A	80741410	Carcaça do freio - lado esquerdo	Left brake housing	1
038	GR5013	Bujão	Plug	1
039	80216800	Pino guia	Guide pin	1
040	80739100	Eixo do bloqueio	Block shaft	1
041	622190	Chaveta	Shifting	1
042	80004800	Bucha	Bushing	1
043	80013100	Retentor	Oil seal	1
044	80874800	Articulador	Articulador	1
045	686930	Arruela	Washer	1
046	83833000	Parafuso	Screw	1
047	30769800	Gaxeta	Sealing gasket	1

ACIONAMENTO DO BLOQUEIO DO DIFERENCIAL

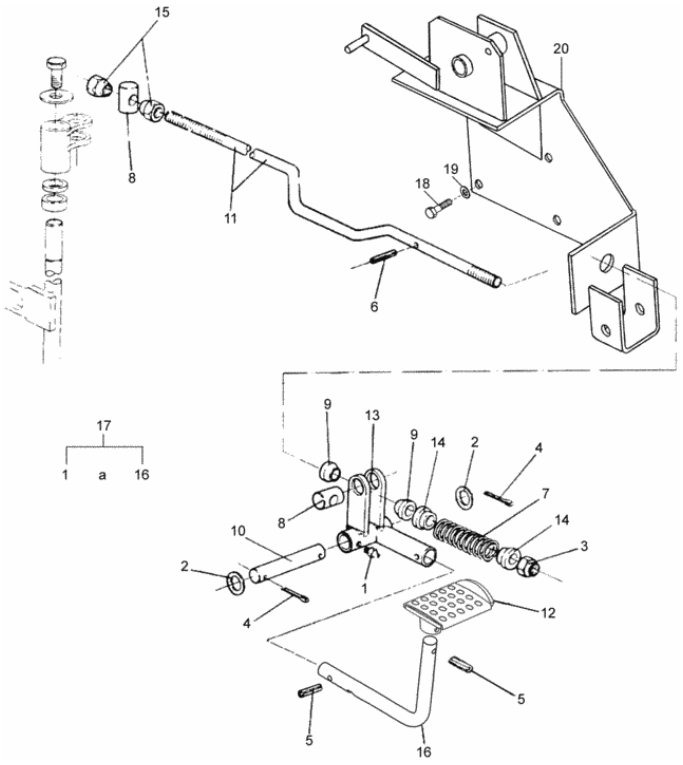

Fig.	Código	Descrição (português)	Description (english)	Qtd
001	GG0085	Niple de lubrificação	Grease nipple	1
002	JD0416	Arruela	Washer	2
003	JB8906	Porca com anel	Nut with ring	1
004	JE3103	Cupilha	Split pin	2
005	JE9069	Pino de pressão	Pressure pin	2
006	JE9099	Pino de pressão	Pressure pin	1
007	30515810	Mola	Spring	1
008	80075500	Pino	Pin	2
009	80075700	Bucha distanciadora	Spacer bushing	2
010	80075900	Eixo	Shaft	1
011	80874720	Barra acionadora	Drive rod	1
012	81620310	Pedal de bloqueio	Lock pedal	1
013	80917410	Suporte	Bracket	1
014	80158700	Guia da mola	Spring guide	2
015	822780	Porca de regulagem	Adjusting nut	2
016	82352820	Barra do pedal	Pedal rod	1
017	80874600	Acionamento bloqueio do diferencial	Differential lock drive	1
018	HA9235	Parafuso	Screw	3
019	JD0410	Arruela	Washer	3
020	82460400	Suporte	Bracket	1

VOLANTE E COLUNA DA DIREÇÃO

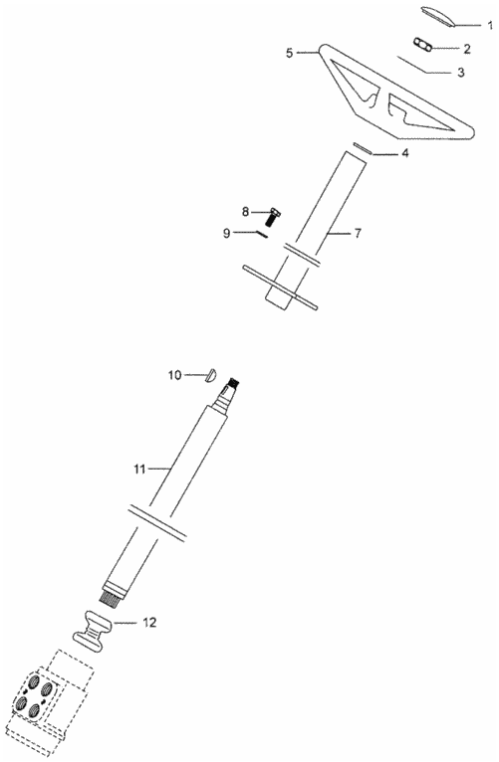

Fig.	Código	Descrição (português)	Description (english)	Qtd
001	30302830	Logotipo VALTRA	Logo VALTRA	1
002	80049000	Porca	Nut	1
003	JD0420	Arruela	Washer	1
004	80048600	Anel	Ring	2
005	32889010	Volante	Flywheel	1
007	81421720	Coluna da direção montada	Steering wheel column - assy	1
008	HA6323	Parafuso	Screw	4
009	JD0408	Arruela	Washer	4
010	GB8005	Chaveta	Shifting	1
011	81180000	Eixo da coluna da direção	Steering wheel column shaft	1
012	81198600	Guarnição de borracha	Rubber protector	1

DIREÇÃO HIDRÁULICA

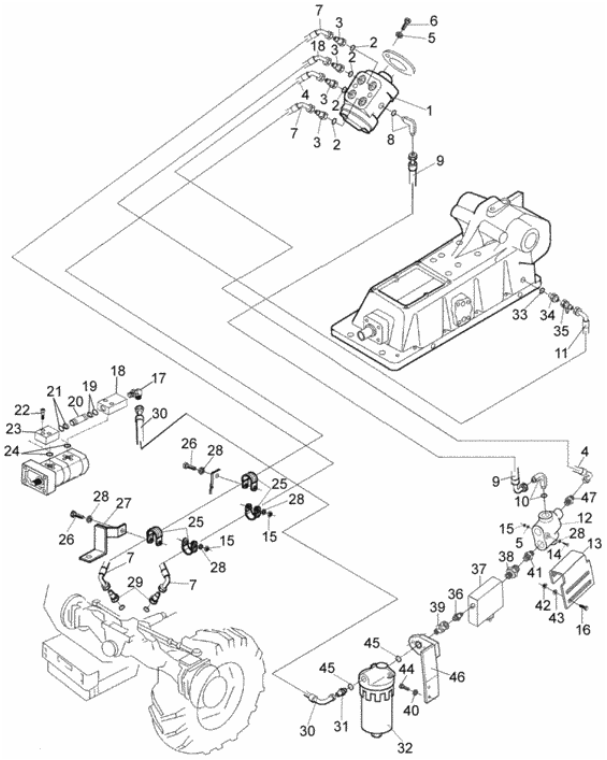

Fig.	Código	Descrição (português)	Description (english)	Qtd
001	32591400	Unidade hidrostática	Hydrostatic unit	1
002	KH4946	Anel retentor	O-ring	4
003	GS9270	Conexão	Connection	1
004	82208900	Mangueira	Hose	1
005	JD3108	Arruela	Washer	5
006	HC9325	Parafuso allen M8x16mm	Set screw M8x16mm	4
007	81407300	Mangueira	Hose	2
008	GS9265	Conexão	Connection	2
009	82208800	Mangueira	Hose	1
010	GS9441	Conexão	Connection	1
011	81822600	Mangueira de retorno	Return hose	1
012	33097810	Válvula prioritária	Prioritary valve	1
013	82210000	Suporte	Bracket	1
014	HA8329	Parafuso	Screw	1
015	JB1108	Porca	Nut	1
016	HA6324	Parafuso	Screw	2
017	GS9266	Conexão	Connection	1
018	33432600	Conexão traseira	Rear connection	1
019	KH5056	Anel de apoio	Thruct ring	2
020	81834300	Tubo	Pipe	1
021	KH7070	Anel de vedação	Seal ring	2
022	HC9605	Parafuso	Screw	5
023	33421500	Conexão dianteira	Left connection	1
024	KH7952	Anel retentor	O-ring	2
025	30446600	Abraçadeira	Clamp	4
026	HA6323	Parafuso	Screw	2
027	80744910	Suporte	Bracket	1

DIREÇÃO HIDRÁULICA

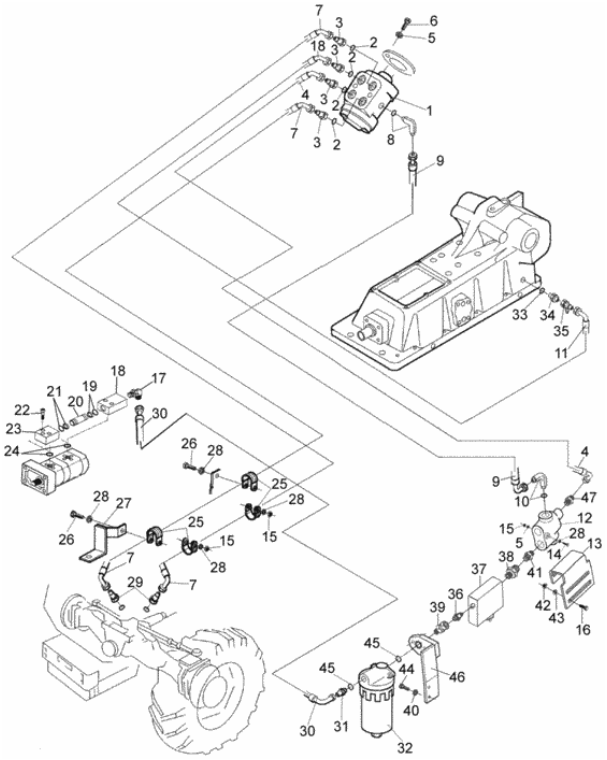

Fig.	Código	Descrição (português)	Description (english)	Qtd
028	JD0408	Arruela	Washer	3
029	81880700	Conexão	Connection	2
030	82208500	Mangueira	Hose	1
031	GS9271	Conexão	Connection	1
032	30168210	Filtro de pressão montado	Pressure filtre - assy	1
033	KH3611	Anel de vedação	Seal ring	2
034	80097100	Conexão	Connection	2
035	80747400	Conexão	Connection	1
036	81984500	Conexão	Connection	1
037	82230800	Válvula reguladora	Regulating valve	1
038	82228300	Conexão	Connection	1
039	GS9461	Conexão	Connection	1
040	JD3108	Arruela	Washer	1
041	82228400	Conexão	Connection	1
042	JB1108	Porca	Nut	2
043	JD3108	Arruela	Washer	2
044	81676200	Parafuso de conexão	Banjo bolt	1
045	KH4131	Anel retentor	O-ring	2
046	80344130	Suporte	Bracket	1
047	GS9270	Conexão	Connection	1

UNIDADE HIDROSTÁTICA DANFOSS

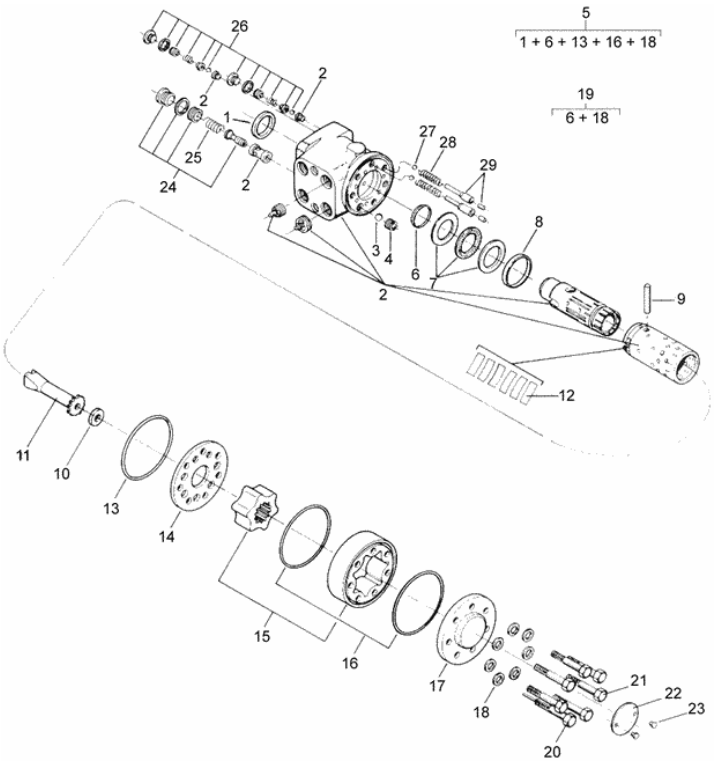

Fig.	Código	Descrição (português)	Description (english)	Qtd
-	81180300	Unidade hidrostática completa	Complete hidrostatic steering	1
-	82375800	Unidade hidrostática completa	Complete hidrostatic steering	1
001		Retentor anti-pó	Dust seal ring	1
002		Carcaça, carretel e luva	Housing, spool and sleeve	1
003	81301700	Esfera	Ball	1
004	81301800	Bucha rosqueada	Threaded bushing	1
005	81533600	Kit de reparo	Repair kit	1
006		Anel	Ring	1
007	81302100	Rolamento axial	Thrust bearing	1
008	81302200	Anel	Ring	1
009	81302300	Pino	Pin	1
010	81302400	Espaçador	Spacer	1
011	81302500	Eixo	Shaft	1
012	81302600	Conjunto de molas	Spring set	1
013		Anel retentor	O-ring	1
014	81302800	Placa distribuidora	Distributor plate	1
015	81295700	Conjunto de engrenagens	Gear set	1
016		Anel retentor	O-ring	2
017	81303100	Tampa	Cover	1
018		Arruela	Washer	7
019	81420300	Kit de reparo	Repair kit	1
020	81295800	Parafuso especial	Bolt,special	1
021	81295900	Parafuso	Screw	6
022	81303500	Placa de identificação	Identification plate	1
023	81303600	Parafuso	Screw	2
024	81303700	Válvula de alívio	Reliet valve	1
025	81303800	Mola	Spring	2

UNIDADE HIDROSTÁTICA DANFOSS

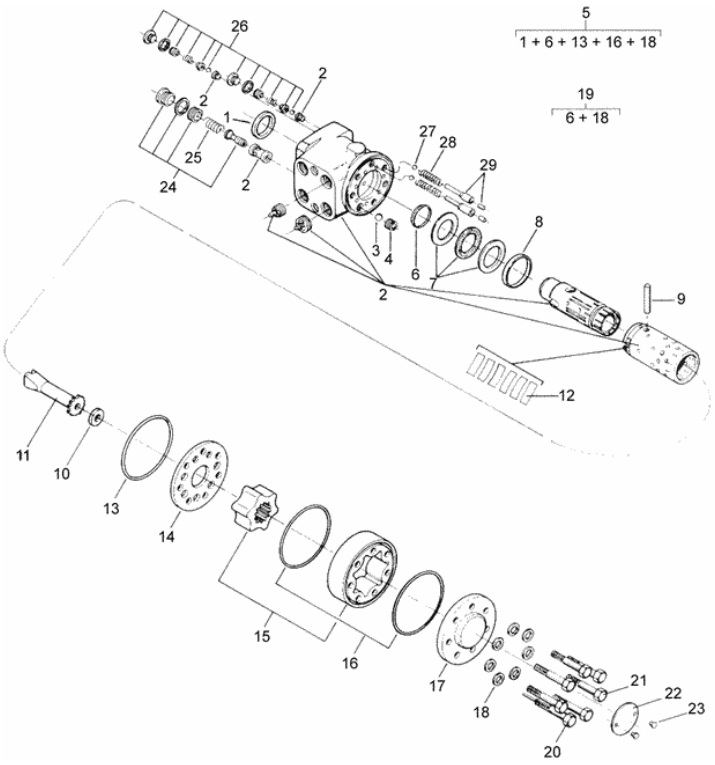

Fig.	Código	Descrição (português)	Description (english)	Qtd
026	81293800	Válvula anti-choque	Dual shock valve	2
027	81304000	Esfera	Ball	2
028	147970	Mola	Spring	2
029	81303900	Pino cilíndrico	Rolled pin	2

SUPORTE E MANCAIS DO EIXO CARRARO

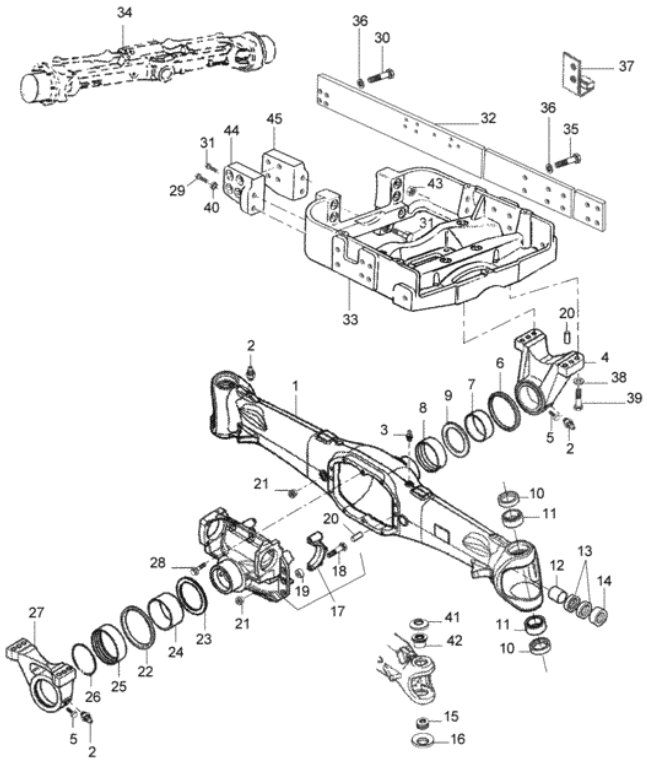

Fig.	Código	Descrição (português)	Description (english)	Qtd
001	81879600	Carcaça do eixo dianteiro	Axle housing	1
001	82776600	Carcaça do eixo	Axle housing	1
002	GG0011	Niple de lubrificação	Grease nipple	4
003	81236000	Respiro	Breather	1
004	81879800	Suporte dianteiro	Front support	1
005	34060400	Parafuso	Screw	1
006	34058400	Retentor	Oil seal	1
007	34056800	Bucha	Bushing	1
008	81884400	Bucha	Bushing	1
009	34057900	Arruela de encosto	Thrust washer	1
010	82774700	Retentor	Oil seal	2
011	82774500	Rolamento	Bearing	2
012	34052200	Bucha	Bushing	2
013	81880000	Retentor	Oil seal	4
014	81879900	Retentor	Oil seal	2
015	LA9181	Rótula esférica	Ball bushing	2
016	34053200	Mola prato	Plate spring	2
017	81880100	Suporte do diferencial	Differencial support	1
018	34053000	Parafuso	Screw	4
019	81233600	Bucha guia	Guide bushing	4
020	81884600	Pino de pressão	Pressure pin	2
021	34052900	Bujão	Plug	2
022	34058200	Retentor	Oil seal	1
023	34058000	Arruela de encosto	Thrust washer	1
024	34057100	Bucha	Bushing	1
025	34056900	Bucha	Bushing	1
026	81882800	Anel retentor	O-ring	1

SUPORTE E MANCAIS DO EIXO CARRARO

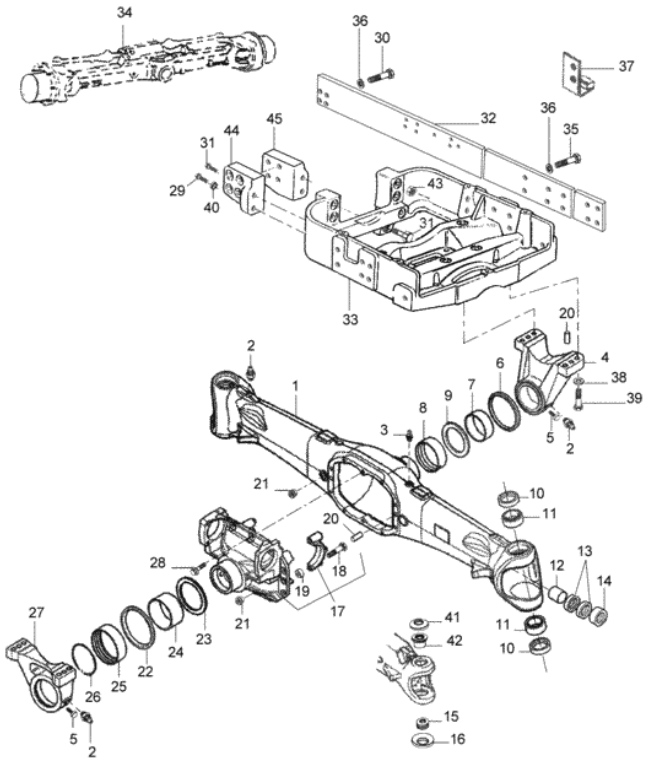

Fig.	Código	Descrição (português)	Description (english)	Qtd
027	81880200	Suporte traseiro	Rear support	1
028	81239700	Parafuso	Screw	10
029	HA8481	Parafuso	Screw	2
030	HA6468	Parafuso	Screw	12
031	HA8717	Parafuso	Screw	12
032	80858860	Viga lateral	Side Bean	2
033	80754510	Cavalete	Supporte	1
034	82722600	Eixo dianteiro montado com mancais	Front axle assy with bearing	1
035	HA6370	Parafuso	Screw	4
036	JD3120	Arruela	Washer	12
037	81979100	Batente direito	Right limiter	1
037	81979000	Batente esquerdo	Left limiter	1
038	260660	Arruela	Washer	8
039	HC9767	Parafuso	Screw	8
040	JD0420	Arruela	Washer	4
041	34052700	Mola prato	Plate spring	2
042	34057700	Bucha	Bushing	2
043	JB3616	Porca	Nut	6
044	836852656	Suporte esquerdo	Left support	1
045	82055800	Suporte direito	Right support	1

CARCAÇA DE ARTICULAÇÃO CARRARO 20.43UP

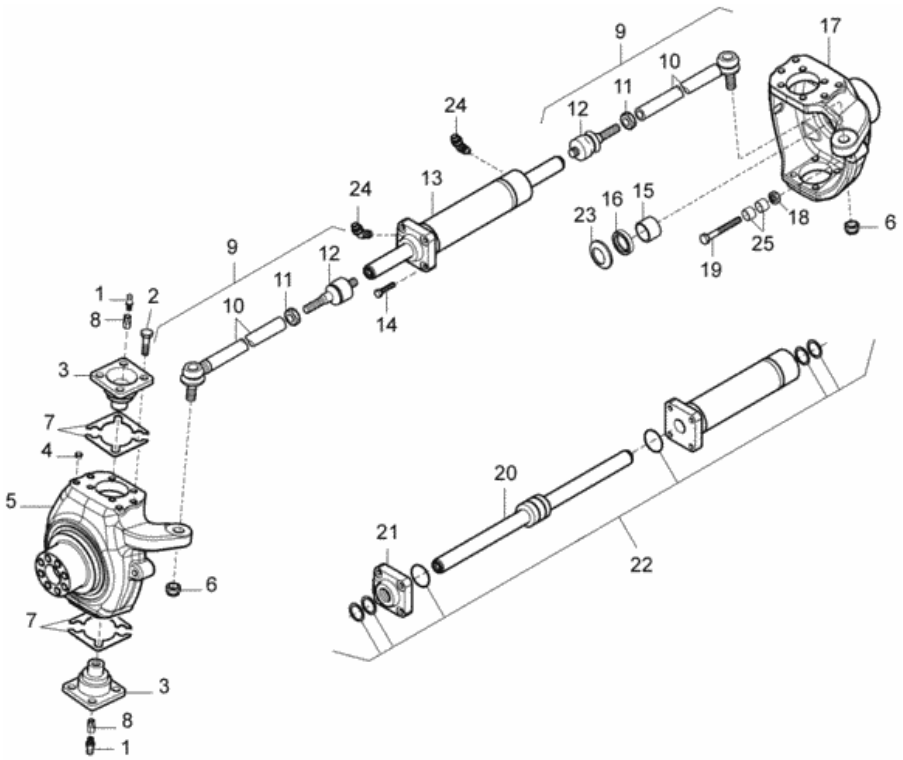

Fig.	Código	Descrição (português)	Description (english)	Qtd
001	GG0011	Niple de lubrificação	Grease nipple	4
002	82773500	Parafuso	Screw	16
002	34053900	Parafuso	Screw	12
003	34051800	Pivô principal	King pin	2
003	34057300	Pivô principal	King pin	2
003	82775900	Pivô principal	King pin	4
004	34054300	Bujão	Plug	8
005	81880300	Carcaça articuladora esquerda	Left swivel housing	1
005	82775500	Carcaça articuladora esquerda	Left swivel housing	1
006	34052800	Porca	Nut	2
007	82774900	Calço 0,15 mm	Shim 0,15 mm	4
007	82775000	Calço 0,20 mm	Shim 0,20 mm	4
007	82775100	Calço 0,50 mm	Shim 0,50 mm	4
008	82776000	Conexão	Connection	4
008	GG0093	Niple de lubrificação	Grease nipple	2
009	34055700	Braço da direção - montado	Assy steering arm	2
010	34051500	Barra de ligação	Connecting plate	2
011	34060800	Porca	Nut	2
012	34051700	Terminal	Terminal	2
013	34054800	Cilindro da direção	Steering cylinder	1
014	81233100	Parafuso	Screw	4
015	34052000	Bucha	Bushing	2
016	81880400	Retentor	Oil seal	2
017	82775600	Carcaça articuladora direita	Right swivel housing	1
017	81880500	Carcaça articuladora direita	Right swivel housing	1
018	34054100	Porca	Nut	2
019	82776700	Parafuso	Screw	2

CARCAÇA DE ARTICULAÇÃO CARRARO 20.43UP

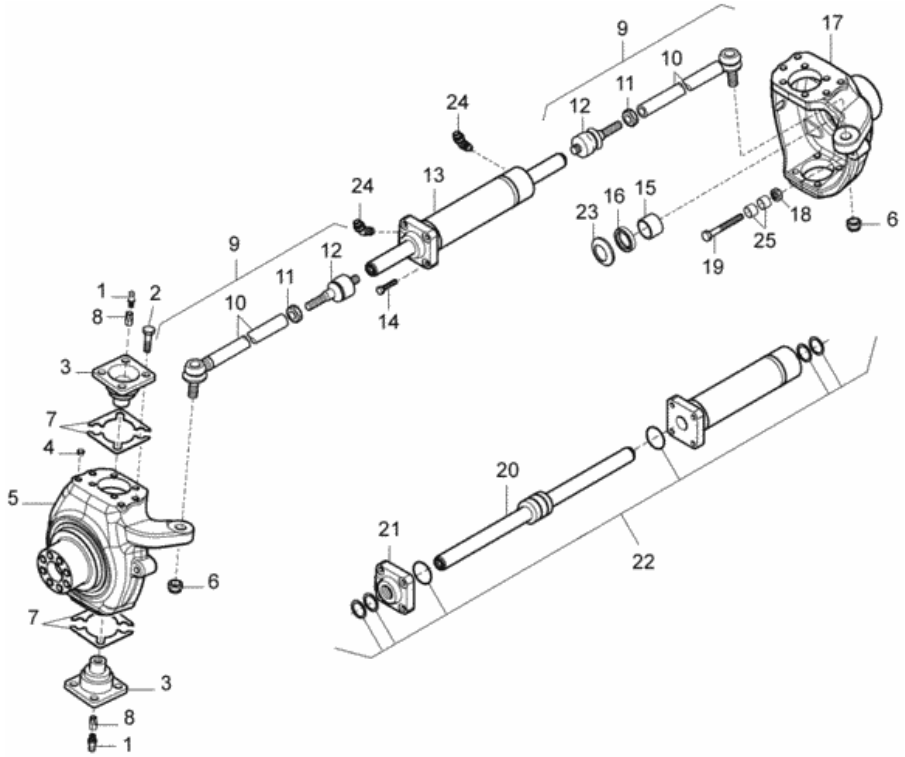

Fig.	Código	Descrição (português)	Description (english)	Qtd
019	34052500	Parafuso	Screw	2
020	34055600	Haste do cilindro	Cylinder rod	1
021	34056000	Cabeçote do cilindro	Cylinder head	1
022	34056500	Jogo de reparo do cilindro	Repair set of master cylinder	1
023	81880600	Tampa de proteção	Protection cover	2
024	82775400	Conexão	Connection	2
024	81880700	Conexão	Connection	2
025	82774800	Bucha de regulagem	Adjustment bushing	4

FLANGE, COROA E PINHÃO DO EIXO CARRARO

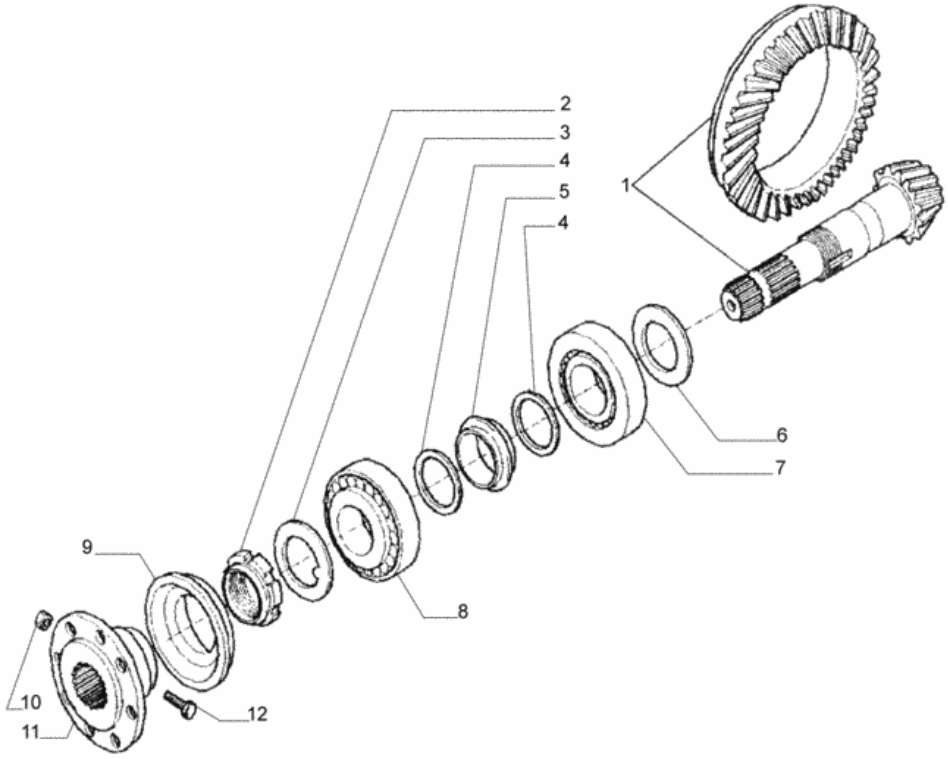

Fig.	Código	Descrição (português)	Description (english)	Qtd
001	81880800	Coroa e pinhão	Bevel gear and pinion set	1
002	30397100	Porca	Nut	1
003	30397500	Arruela de trava	Lock washer	1
004	34053600	Arruela	Washer	2
005	34060700	Anel espaçador	Spacer Ring	1
006	34059700	Calço 3,40 mm	Shim 3,40 mm	1
006	34059300	Calço 3,10 mm	Shim 3,10 mm	1
006	34059500	Calço 3,20 mm	Shim 3,20 mm	1
006	34059600	Calço 3,30 mm	Shim 3,30 mm	1
006	34059200	Calço 3,00 mm	Shim 3,00 mm	1
006	34059100	Calço 2,90 mm	Shim 2,90 mm	1
006	34060000	Calço 2,50 mm	Shim 2,50 mm	1
006	30903900	Calço 2,60 mm	Shim 2,60 mm	1
006	34059800	Calço 2,50 mm	Shim 2,50 mm	1
006	34059900	Calço 2,70 mm	Shim 2,70 mm	1
007	34057200	Rolamento	Bearing	1
008	LA5313	Rolamento	Bearing	1
009	34057800	Retentor	Oil seal	1
010	JB9914	Porca	Nut	2
011	34056600	Flange	Flange	1
012	HA5337	Parafuso	Screw	2

ARTICULADOR DUPLO CARRARO

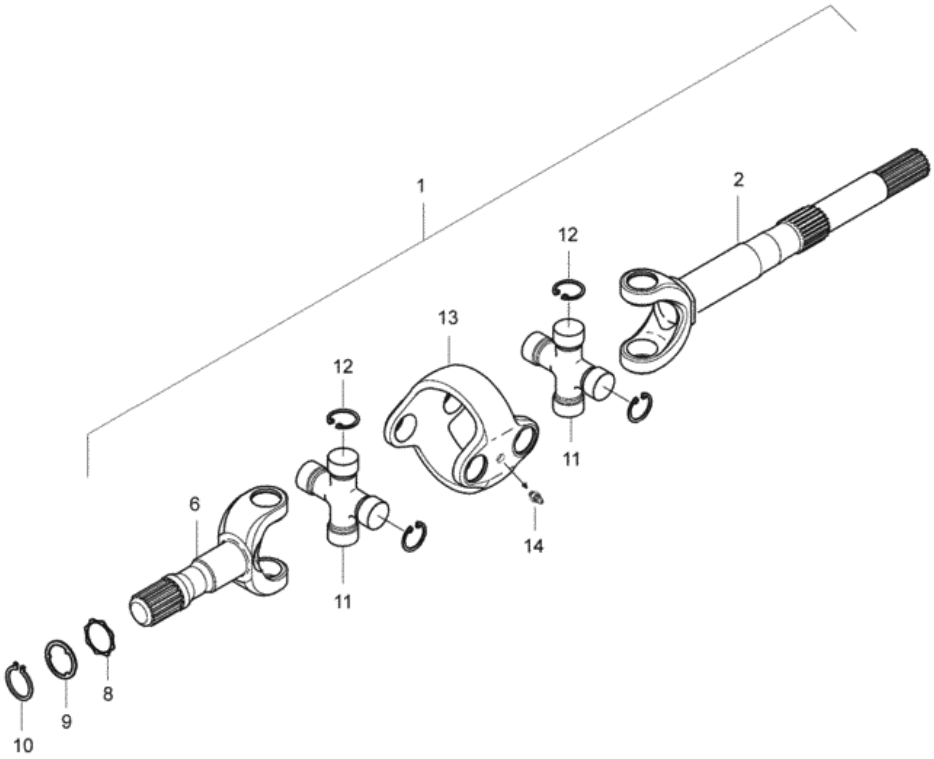

Fig.	Código	Descrição (português)	Description (english)	Qtd
001	82776500	Articulador duplo montado	Assy double joint	2
001	81881500	Articulador duplo montado	Assy double joint	2
002	83838300	Ponteira interna	Inner fork shalt	2
002	81915500	Ponteira interna	Inner fork shalt	2
006	81915900	Ponteira externa	Outer fork shaft	2
006	83838400	Ponteira externa	Outer fork shaft	2
008	34060300	Arruela	Washer	2
008	82775800	Arruela	Washer	2
009	81881600	Arruela	Washer	2
009	82775300	Arruela	Washer	2
010	82775700	Anel de trava	Circlip	2
010	81881700	Anel de trava	Circlip	2
011	81915700	Cruzeta	Crosshead	2
012	81915800	Anel de trava	Circlip	8
013	81915600	Articulador	Articulador	1
014	81916000	Lubrificador	Nipple	1

CARCAÇA PLANETÁRIA CARRARO

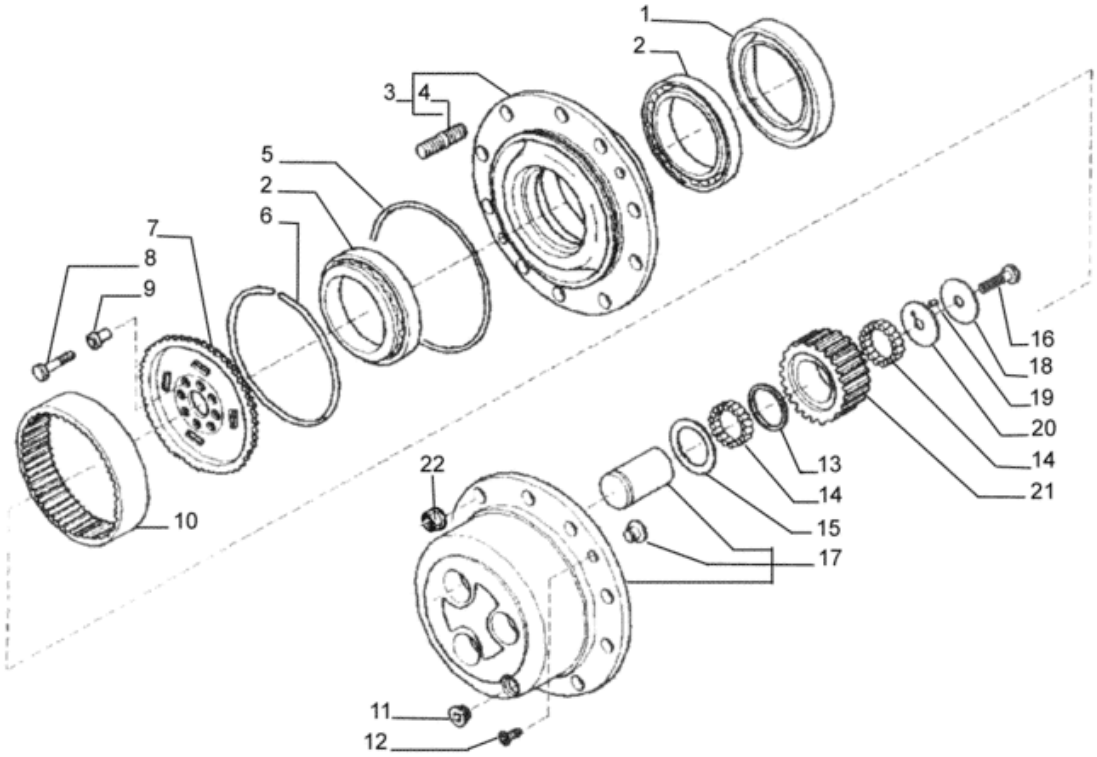

Fig.	Código	Descrição (português)	Description (english)	Qtd
001	81881800	Retentor	Oil seal	2
001	82774300	Retentor	Oil seal	2
002	82773900	Rolamento	Bearing	4
002	LA5970	Rolamento	Bearing	4
003	81881900	Kit do cubo da roda	Wheel hub kit	2
003	82776400	Kit do cubo da roda	Wheel hub kit	2
004	81882000	Prisioneiro	Stud bolt	20
005	34051300	Anel retentor	O-ring	2
006	34053400	Anel de trava	Circlip	2
007	34056200	Engrenagem interna	Inner gear	2
007	82774400	Engrenagem interna	Inner gear	2
008	34053800	Parafuso	Screw	16
009	33675400	Bucha	Bushing	16
010	34051400	Engrenagem anelar	Crown gear	2
011	34052300	Bujão	Plug	2
012	HC9775	Parafuso	Screw	4
013	81882100	Arruela	Washer	6
014	81882200	Roletes	Needillos bearings	37
015	81882300	Arruela de encosto	Thrust washer	6
016	34053700	Parafuso	Screw	6
017	81882400	Kit do suporte planetário	Kit planetary support	2
018	81882500	Arruela de encosto	Thrust washer	6
019	34061500	Roletes	Needillos bearings	6
020	81882600	Arruela de encosto	Thrust washer	6
021	81882700	Engrenagem	Gear	6
022	80854000	Porca	Nut	20

DIFERENCIAL- CARRARO

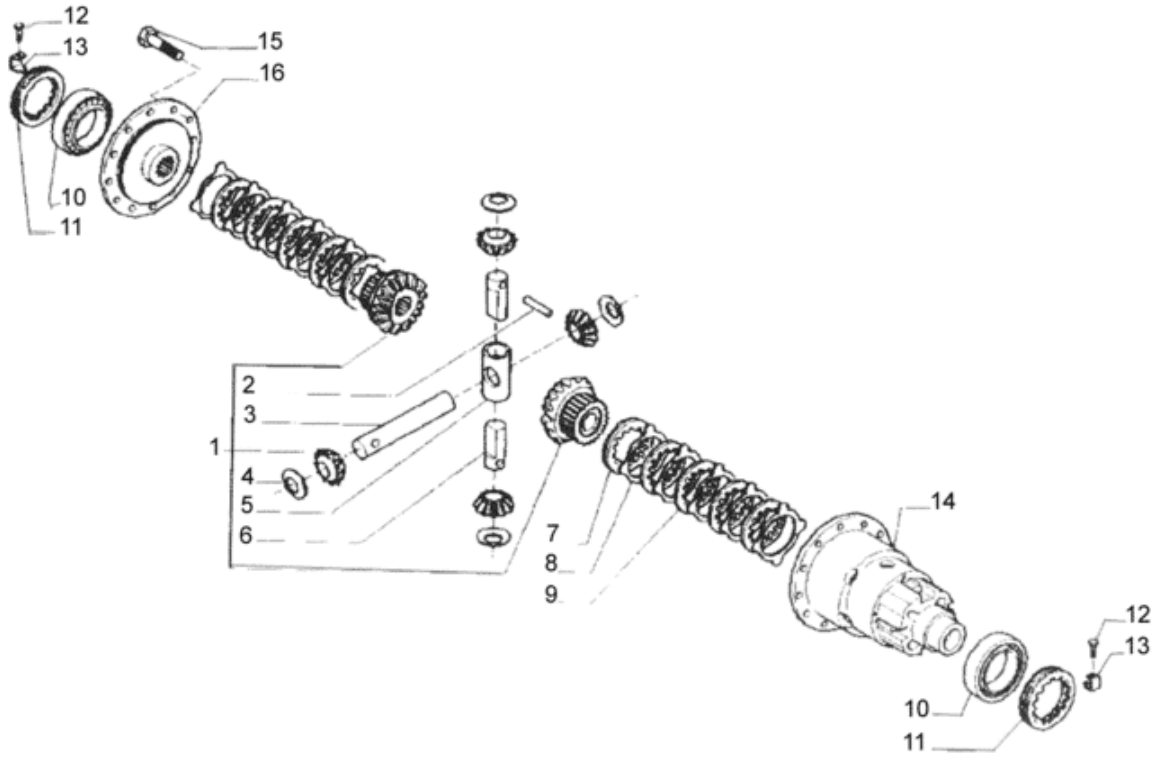

Fig.	Código	Descrição (português)	Description (english)	Qtd
001	81880900	Jogo de engrenagens planetária e satélite	Planetary and satellite gears kit	1
002	81884700	Pino	Pin	3
003	30402600	Eixo	Shaft	1
004	30402000	Arruela de trava	Lock washer	4
005	34058500	Spider	Spider	1
006	34058600	Eixo	Shaft	2
007	81881000	Arruela de encosto	Thrust washer	2
008	81881100	Disco de controle do bloqueio do diferencial	Differential drive plate	10
009	81881200	Disco do bloqueio do diferencial	Differential plate	8
010	34057600	Rolamento	Bearing	2
011	81884800	Porca	Nut	2
012	81241000	Parafuso	Screw	2
013	34061700	Chapa de trava	Lock plate	2
014	81881300	Carcaça do diferencial	Differential housing	1
015	34061800	Parafuso	Screw	12
016	81881400	Tampa	Cover	1

ALAVANCA DA TRAÇÃO DIANTEIRA

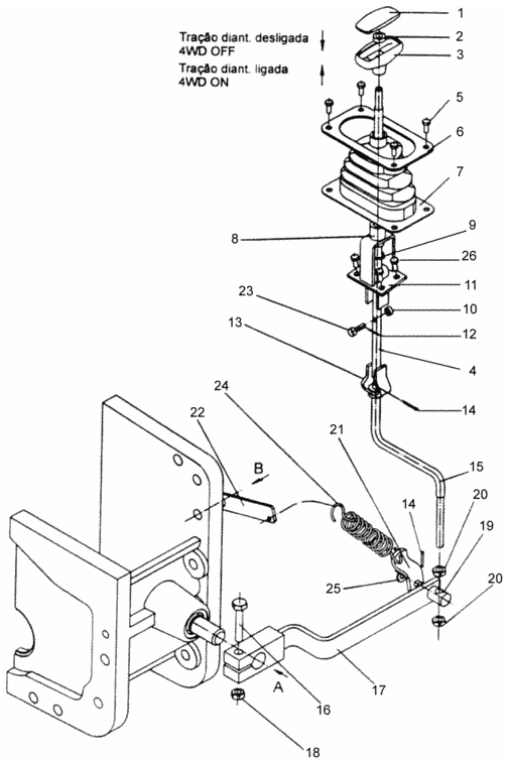

Fig.	Código	Descrição (português)	Description (english)	Qtd
001	80221300	Tampa	Cover	1
002	JB1210	Porca	Nut	1
003	80224300	Manopla	Knob	1
004	80221200	Alavanca superior	Upper lever	1
005	HA6313	Parafuso	Screw	8
006	81731400	Fixador	Fastener	1
007	81673100	Capa protetora de pó	Dust protector	1
008	81754500	Bucha	Bushing	1
009	KG2018	Trava	Lock	1
010	80223800	Arruela	Washer	1
011	81665800	Guia das alavancas	Lever guides	1
012	JB3047	Cupilha	Split pin	1
013	JD0410	Arruela	Washer	2
014	JE3079	Cupilha	Split pin	2
015	81668100	Barra de acionamento	Drive rod	1
016	HA8347	Parafuso	Screw	1
017	81672800	Alavanca de acionamento	Drive lever	1
018	JB1112	Porca	Nut	1
019	81113500	Terminal	Terminal	1
020	JB2110	Porca	Nut	2
021	80224100	Suporte	Bracket	1
022	81668200	Suporte	Bracket	1
023	80223700	Pino	Pin	1
024	80222000	Mola	Spring	1
025	JD0410	Arruela	Washer	1
026	HA6313	Parafuso	Screw	4

EIXO CARDAN

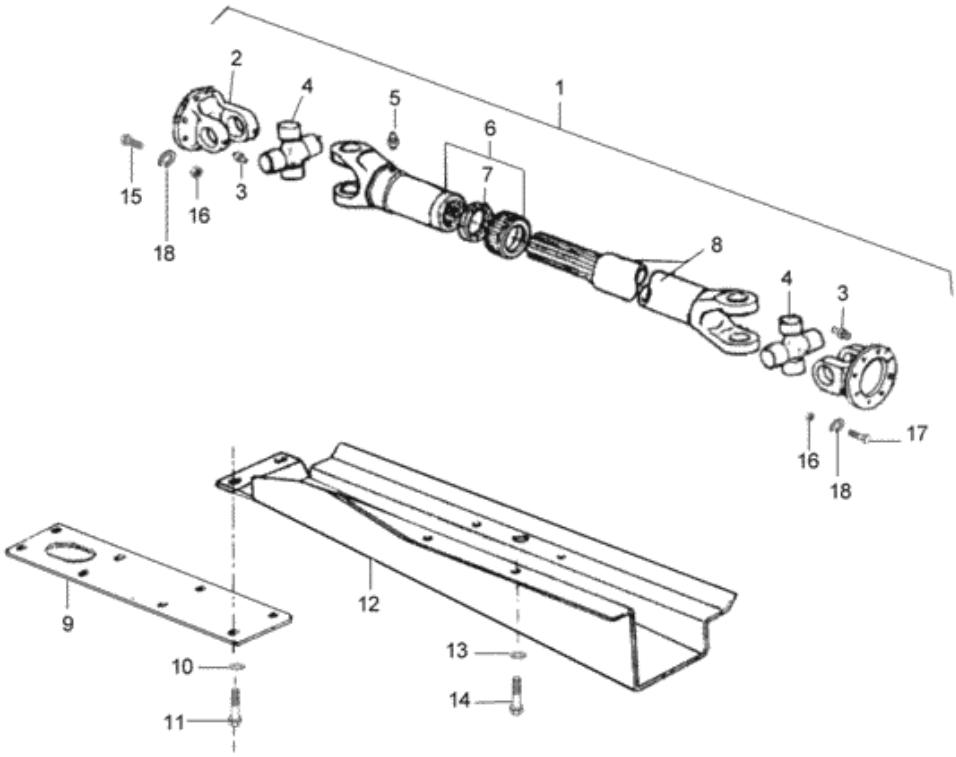

Fig.	Código	Descrição (português)	Description (english)	Qtd
001	82078310	Cardan montado	Assy cardan	1
002	84137200	Flange	Flange	2
003	84137700	Niple de lubrificação	Grease nipple	2
004	84137300	Cruzeta	Crosshead	2
005	84137600	Niple de lubrificação	Grease nipple	1
006	84137500	Eixo externo	Outer drive shaft	1
007	84138000	Vedador	Seal	1
008	84138200	Eixo interno	Inner shaft	1
009	80848800	Protetor do cardan	Cardan protector	1
010	JD0410	Arruela	Washer	8
011	HA6334	Parafuso	Screw	8
012	82087800	Protetor do cardan	Cardan protector	1
013	JD0412	Arruela	Washer	4
014	HA6343	Parafuso	Screw	4
015	HA6334	Parafuso	Screw	8
016	JB1110	Porca	Nut	16
017	HC9337	Parafuso	Screw	8
018	JD3110	Arruela de pressão	Spring washer	16

ACIONAMENTO DA TRAÇÃO DIANTEIRA

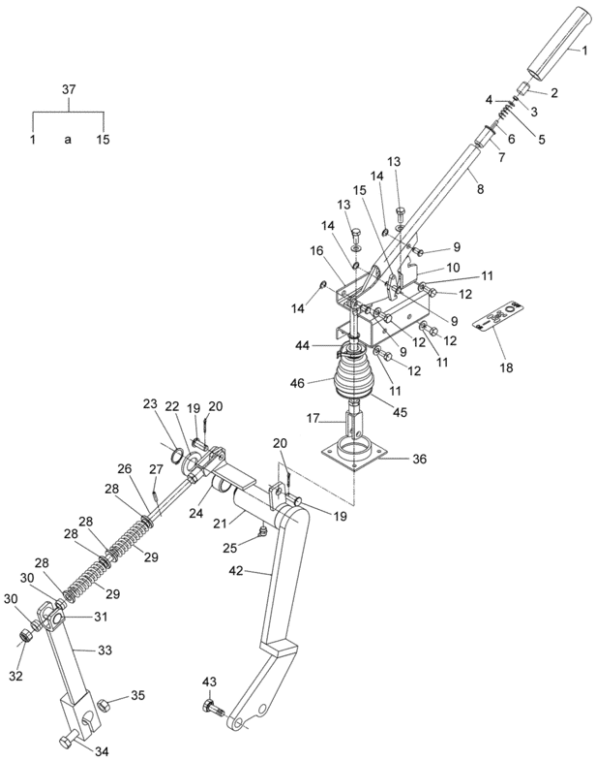

Fig.	Código	Descrição (português)	Description (english)	Qtd
001	32853100	Manopla	Knob	1
002	32851900	Botão	Button	1
003	JB1105	Porca	Nut	1
004	JD0406	Arruela	Washer	1
005	31609700	Mola	Spring	1
006	82276500	Haste	Rod	1
007	32852000	Bucha	Bushing	1
008	82267700	Alavanca	Lever	1
009	32851800	Pino	Pin	3
010	82261600	Limitador	Limiter	1
011	JD0408	Arruela	Washer	6
012	HA6322	Parafuso	Screw	4
013	HA6323	Parafuso	Screw	2
014	KG6510	Anel de trava	Circlip	3
015	82261510	Trava	Lock	1
016	82274420	Suporte da alavanca	Lever support	1
017	82352410	Haste	Rod	1
018	82275800	Adesivo tração dianteira	Adhesive front traction	1
019	83326400	Pino	Pin	2
020	JE3079	Cupilha	Split pin	2
021	82360700	Articulador	Articulador	1
022	JD0424	Arruela	Washer	1
023	KG1211	Anel de trava	Circlip	1
024	LA9124	Bucha estriada	Striated bushing	2
025	GG0088	Niple de lubrificação	Grease nipple	1
026	82264600	Haste montada	Inferior rod assy	1
027	JE9099	Pino de pressão	Pressure pin	1

ACIONAMENTO DA TRAÇÃO DIANTEIRA

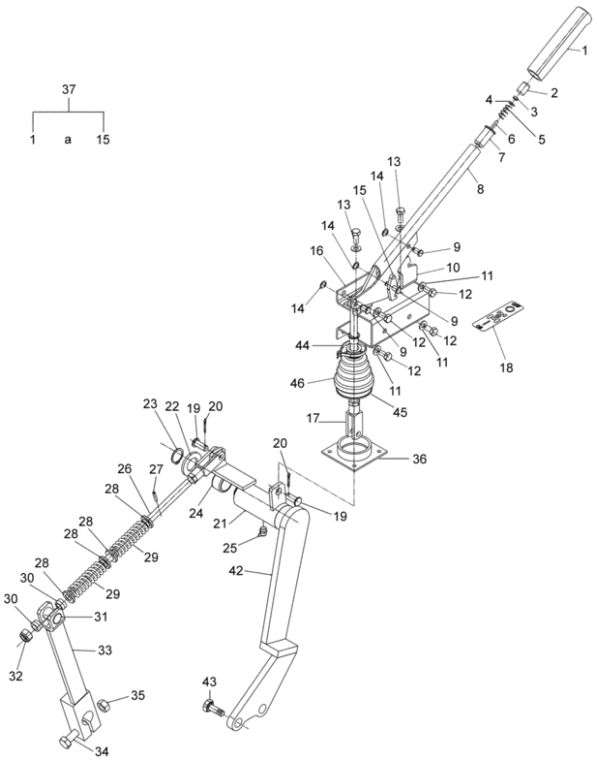

Fig.	Código	Descrição (português)	Description (english)	Qtd
028	80158700	Guia da mola	Spring guide	4
029	30515810	Mola	Spring	2
030	80075700	Bucha distanciadora	Spacer bushing	2
031	80075500	Pino	Pin	1
032	JB8906	Porca com anel	Nut with ring	1
033	82263900	Alavanca	Lever	1
034	HA8347	Parafuso	Screw	1
035	JB1112	Porca	Nut	1
036	82275200	Apoio da capa protetora	Protection rest cap	1
037	82279010	Alavanca completa	Complete lever	1
042	82264210	Suporte	Bracket	1
043	HC9344	Parafuso	Screw	3
044	GP3911	Abraçadeira	Clamp	1
045	81115000	Abraçadeira	Clamp	1
046	81114900	Capa protetora	Dust protector	1

SUPORTE, MANCAIS E CARDAN ZF APL 359

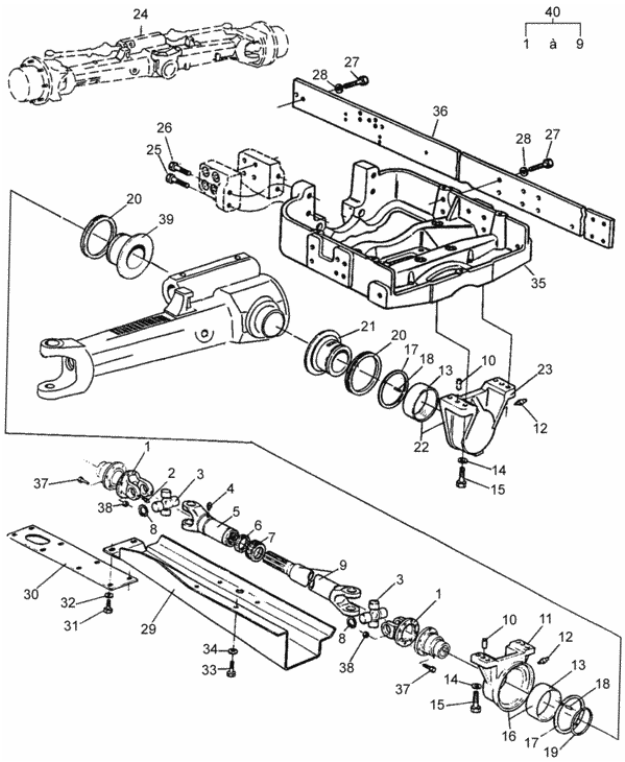

Fig.	Código	Descrição (português)	Description (english)	Qtd
001	261950	Flange	Flange	2
002	262870	Niple de lubrificação	Grease nipple	2
003	261940	Cruzeta	Crosshead	2
004	262880	Niple de lubrificação	Grease nipple	1
005	261970	Eixo externo	Outer drive shaft	1
006	262400	Anel de vedação	Seal ring	1
007	262410	Tampa protetora	Protective ring	1
008	261960	Anel de trava	Circlip	4
009	80895300	Eixo interno	Inner shaft	1
010	822140	Pino guia	Guide pin	4
011	80840200	Mancal traseiro	Rear housing	1
012	GG0019	Niple de lubrificação	Grease nipple	2
013	80854600	Bucha	Bushing	2
014	260660	Arruela	Washer	8
015	HC9767	Parafuso	Screw	8
016	80854400	Mancal traseiro montado	Rear pivot assy	1
017	80944700	Anel espaçador	Spacer Ring	1
017	80895100	Anel espaçador	Spacer Ring	1
017	80944500	Anel espaçador	Spacer Ring	1
017	80944600	Anel espaçador	Spacer Ring	1
017	80944800	Anel espaçador	Spacer Ring	1
017	80944900	Anel espaçador	Spacer Ring	1
017	80945000	Anel espaçador	Spacer Ring	1
018	80855100	Pino	Pin	4
019	80854900	Anel de vedação	Seal ring	1
020	80855000	Anel retentor	O-ring	1
021	81710900	Bucha	Bushing	1

SUPORTE, MANCAIS E CARDAN ZF APL 359

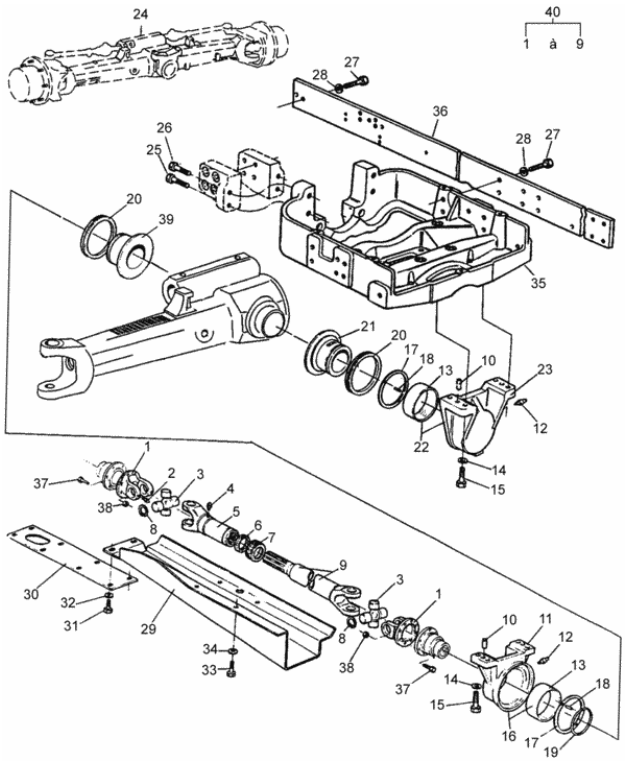

Fig.	Código	Descrição (português)	Description (english)	Qtd
022	80854500	Mancal dianteiro montado	Assy front housing	1
023	80840300	Mancal dianteiro	Front housing	1
024	84861700	Eixo dianteiro com mancais montado	Front axle assy with bearing	1
025	HA8372	Parafuso	Screw	2
026	HA8371	Parafuso	Screw	2
027	HA6468	Parafuso	Screw	12
028	JD3120	Arruela	Washer	12
029	82087800	Protetor do cardan	Cardan protector	1
030	80848800	Protetor do cardan	Cardan protector	1
031	HA6334	Parafuso	Screw	8
032	JD0410	Arruela	Washer	8
033	HA6343	Parafuso	Screw	4
034	JD0412	Arruela	Washer	4
035	80754500	Cavalete	Supporte	1
036	82075920	Viga lateral	Side Bean	2
036	80858820	Viga lateral	Side Bean	2
037	HA6334	Parafuso	Screw	16
038	JB1110	Porca	Nut	8
039	81711000	Bucha	Bushing	1
039	82444500	Bucha	Bushing	1
040	82078310	Cardan montado	Assy cardan	1

CARCAÇA E DIFERENCIAL - 4WD ZF APL-359

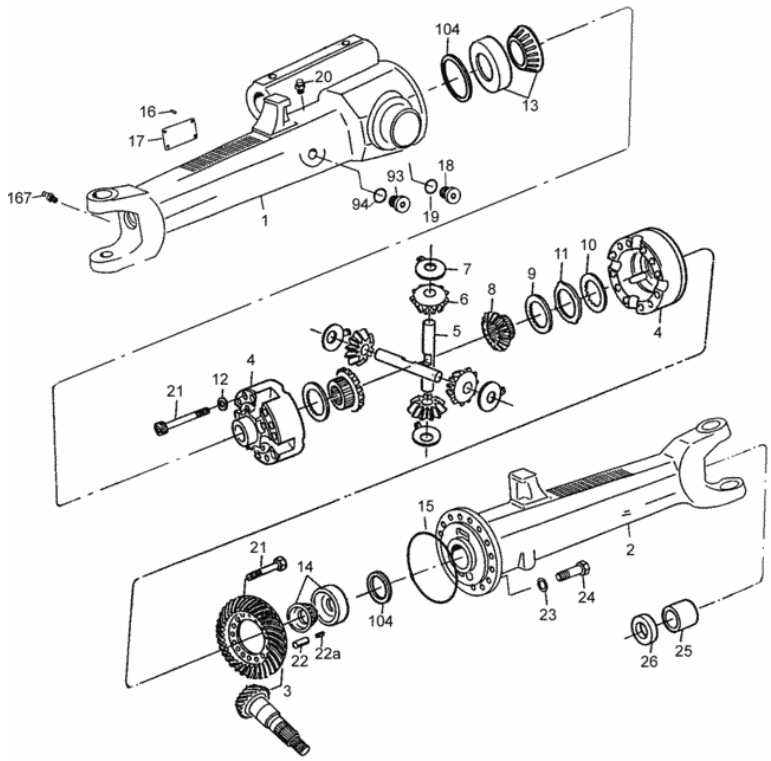

Fig.	Código	Descrição (português)	Description (english)	Qtd
001	81698100	Carcaça do eixo - lado direito	Axle housing right	1
002	81698200	Carcaça do eixo lado esquerdo	Left axle housing	1
003	81698300	Eixo pinhão + engrenagem coroa	Bevel pinion + crown wheel	1
004	80902200	Carcaça do diferencial	Differential housing	1
005	80903000	Eixo do diferencial	Differential axle	2
006	81698400	Engrenagem satélite	Side bevel gear	4
007	80902900	Arruela de encosto	Thrust washer	4
008	81698500	Engrenagem planetária	Planetary gear	2
009	80902600	Disco de encosto	Thrust disc	2
010	80902500	Disco interno	Inner disc	6
011	81698600	Disco externo - opcional	Outer disc - optional	8
011	81699100	Disco externo - opcional	Outer disc - optional	8
012	81817300	Arruela	Washer	12
013	80901100	Rolamento de rolos	Bearing roller	1
014	80901000	Rolamento de rolos	Bearing roller	1
015	81699400	Anel retentor	O-ring	1
016	81699500	Rebite	Rivet	4
017	81699600	Placa de identificação	Identification plate	1
018	81327500	Bujão	Plug	1
019	80292600	Anel de vedação	Seal ring	1
020	80905200	Respirador	Breather	4
021	80903100	Parafuso	Screw	12
022	80903400	Pino elástico	Spring pin	4
022A	80903500	Pino elástico	Spring pin	4
023	81699700	Arruela	Washer	16
024	81699800	Parafuso	Screw	16
025	80907000	Bucha	Bushing	2

CARCAÇA E DIFERENCIAL - 4WD ZF APL-359

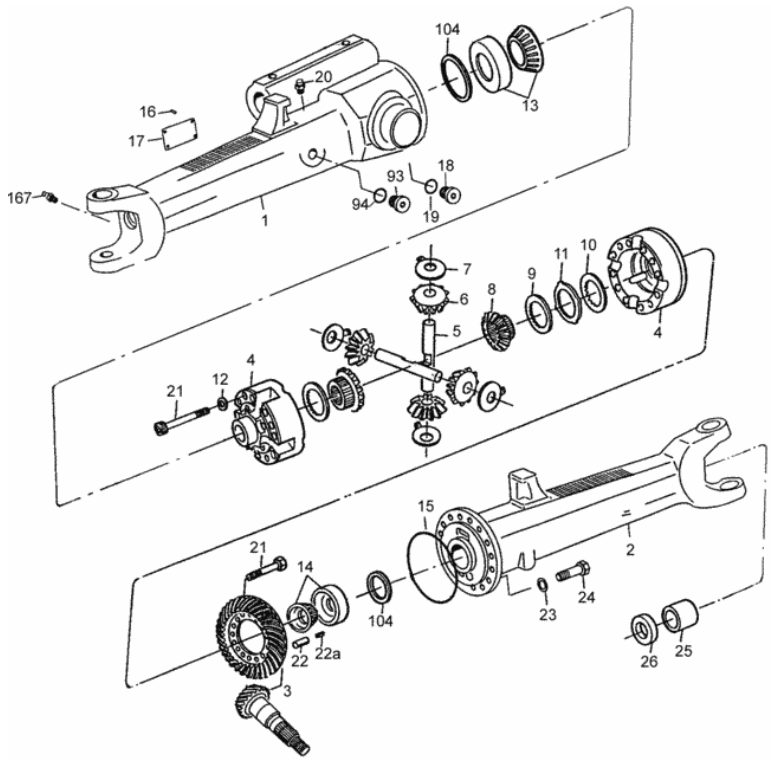

Fig.	Código	Descrição (português)	Description (english)	Qtd
026	80904600	Retentor	Oil seal	2
093	80292400	Bujão magnético	Plug	1
094	80292600	Anel de vedação	Seal ring	1
104	81707200	Arruela de ajuste	Shim	2
104	81706000	Arruela de ajuste	Shim	2
104	81705900	Arruela de ajuste	Shim	2
104	81707300	Arruela de ajuste	Shim	2
104	81707100	Arruela de ajuste	Shim	2
104	81707000	Arruela de ajuste	Shim	2
104	81706900	Arruela de ajuste	Shim	2
104	81706800	Arruela de ajuste	Shim	2
104	81706700	Arruela de ajuste	Shim	2
104	81706600	Arruela de ajuste	Shim	2
104	81706500	Arruela de ajuste	Shim	2
104	81706400	Arruela de ajuste	Shim	2
104	81706300	Arruela de ajuste	Shim	2
104	81706200	Arruela de ajuste	Shim	2
104	81705800	Arruela de ajuste	Shim	2
104	81706100	Arruela de ajuste	Shim	2
104	81705100	Arruela de ajuste	Shim	2
104	81705200	Arruela de ajuste	Shim	2
104	81705300	Arruela de ajuste	Shim	2
104	81705400	Arruela de ajuste	Shim	2
104	81705500	Arruela de ajuste	Shim	2
104	81705600	Arruela de ajuste	Shim	2
104	81705700	Arruela de ajuste	Shim	2
167	81711100	Engraxadeira	Grease nipple	2

CARCAÇA ARTICULADORA/PLANETÁRIAS 4WD ZF APL 359

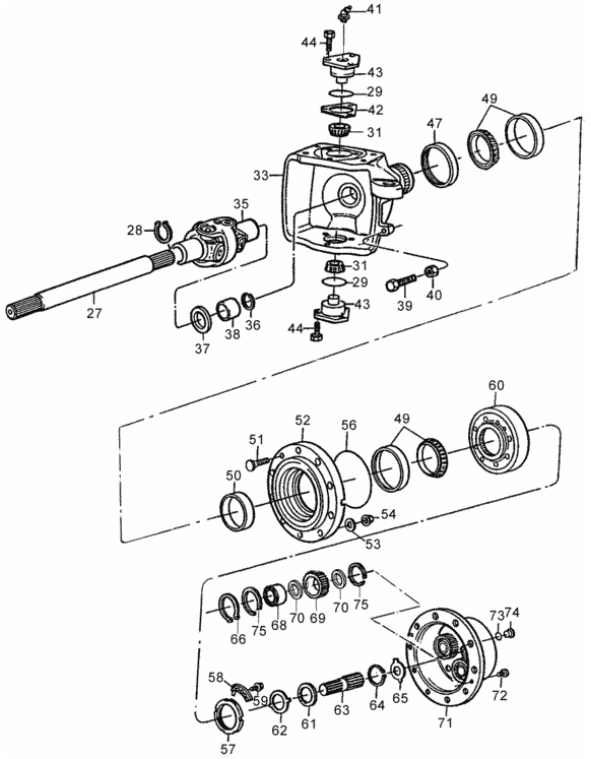

Fig.	Código	Descrição (português)	Description (english)	Qtd
027	81699900	Eixo de ligação	Half shaft	2
028	80904400	Anel elástico	Snap ring	2
029	81700000	Anel retentor	O-ring	4
031	81700100	Rolamento	Bearing	4
033	81700200	Carcaça articuladora direita	Right swivel housing	1
033	81700300	Carcaça articuladora esquerda	Left swivel housing	1
035	80907100	Articulador duplo	Double joint	2
036	80904400	Anel elástico	Snap ring	2
037	80904600	Retentor	Oil seal	2
038	80907000	Bucha	Bushing	2
039	80662600	Parafuso de batente	Stop screw	2
040	81700400	Porca	Nut	2
041	81344000	Niple de lubrificação	Grease nipple	4
042	80906300	Calço - opcional	Shim - optional	2
042	80906200	Calço - opcional	Shim - optional	2
042	80906100	Calço - opcional	Shim - optional	2
042	80906400	Calço - opcional	Shim - optional	2
042	80906700	Calço - opcional	Shim - optional	2
042	80906600	Calço - opcional	Shim - optional	2
042	80906500	Calço - opcional	Shim - optional	2
043	81700500	Pivo principal	King pin	4
044	80906900	Parafuso	Screw	12
047	81664300	Retentor	Oil seal	2
049	80907600	Rolamento	Bearing	4
050	81701700	Anel de ajuste - opcional	Adjusting ring - optional	2
050	81701800	Anel de ajuste - opcional	Adjusting ring - optional	2
050	81701900	Anel de ajuste - opcional	Adjusting ring - optional	2

CARCAÇA ARTICULADORA/PLANETÁRIAS 4WD ZF APL 359

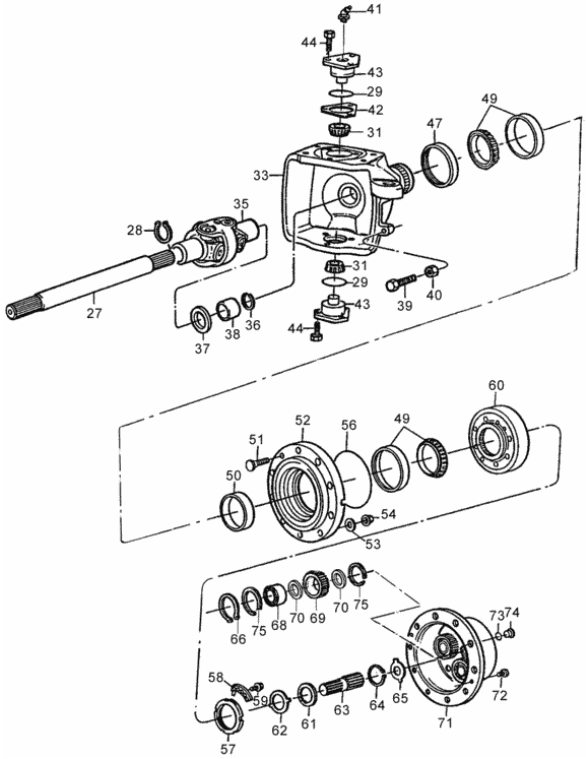

Fig.	Código	Descrição (português)	Description (english)	Qtd
050	81702000	Anel de ajuste - opcional	Adjusting ring - optional	2
050	81700600	Anel de ajuste - opcional	Adjusting ring - optional	2
050	81700700	Anel de ajuste - opcional	Adjusting ring - optional	2
050	81700800	Anel de ajuste - opcional	Adjusting ring - optional	2
050	81700900	Anel de ajuste - opcional	Adjusting ring - optional	2
050	81701000	Anel de ajuste - opcional	Adjusting ring - optional	2
050	81701100	Anel de ajuste - opcional	Adjusting ring - optional	2
050	81701200	Anel de ajuste - opcional	Adjusting ring - optional	2
050	81702100	Anel de ajuste - opcional	Adjusting ring - optional	2
050	81702800	Anel de ajuste - opcional	Adjusting ring - optional	2
050	81702900	Anel de ajuste - opcional	Adjusting ring - optional	2
050	81703000	Anel de ajuste - opcional	Adjusting ring - optional	2
050	81703100	Anel de ajuste - opcional	Adjusting ring - optional	2
050	81703200	Anel de ajuste - opcional	Adjusting ring - optional	2
050	81703300	Anel de ajuste - opcional	Adjusting ring - optional	2
050	81703400	Anel de ajuste - opcional	Adjusting ring - optional	2
050	81703500	Anel de ajuste - opcional	Adjusting ring - optional	2
050	81702200	Anel de ajuste - opcional	Adjusting ring - optional	2
050	81702300	Anel de ajuste - opcional	Adjusting ring - optional	2
050	81702400	Anel de ajuste - opcional	Adjusting ring - optional	2
050	81702500	Anel de ajuste - opcional	Adjusting ring - optional	2
050	81702600	Anel de ajuste - opcional	Adjusting ring - optional	2
050	81702700	Anel de ajuste - opcional	Adjusting ring - optional	2
050	81701300	Anel de ajuste - opcional	Adjusting ring - optional	2
050	81701400	Anel de ajuste - opcional	Adjusting ring - optional	2
050	81701500	Anel de ajuste - opcional	Adjusting ring - optional	2
050	81701600	Anel de ajuste - opcional	Adjusting ring - optional	2

CARCAÇA ARTICULADORA/PLANETÁRIAS 4WD ZF APL 359

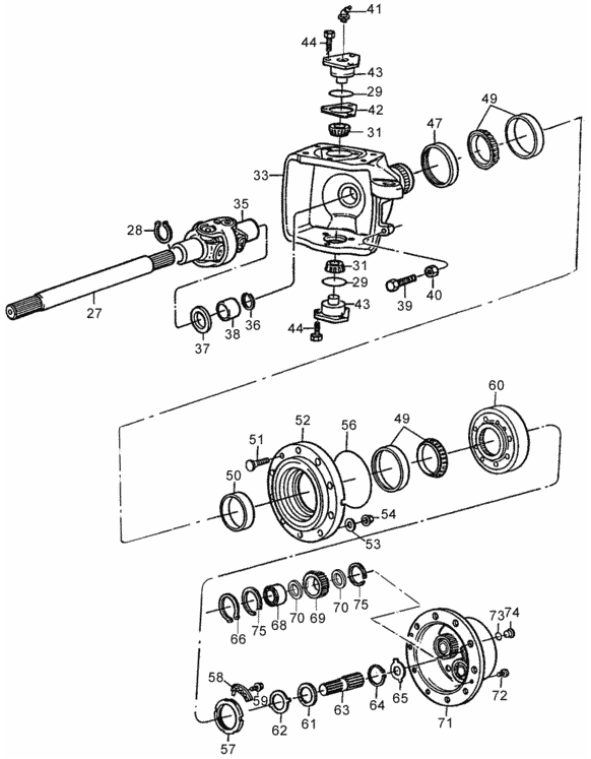

Fig.	Código	Descrição (português)	Description (english)	Qtd
050	81703500	Anel de ajuste - opcional	Adjusting ring - optional	2
051	80908201	Parafuso da roda	Screw	20
052	80908000	Cubo	Hub	2
053	80600200	Arruela	Washer	16
054	30247400	Porca	Nut	16
056	80908100	Anel retentor	O-ring	2
057	80907700	Porca ranhurada	Sloted nut	2
058	80907800	Chapa de trava	Lock plate	2
059	80907900	Parafuso	Screw	4
060	80908500	Engrenagem dentes internos	Internal ring gear	2
061	80908800	Arruela de encosto	Thrust washer	2
062	80908700	Arruela de trava	Lock washer	2
063	80908600	Eixo entalhado	Splined axle	2
064	80908900	Anel elástico	Snap ring	2
065	80611000	Arruela de ajuste	Shim	2
065	80909500	Arruela de ajuste	Shim	2
065	80611300	Arruela de ajuste	Shim	2
065	80611200	Arruela de ajuste	Shim	2
065	80611500	Arruela de ajuste	Shim	2
065	80611100	Arruela de ajuste	Shim	2
065	80611400	Arruela de ajuste	Shim	2
066	80909400	Anel de trava	Circlip	6
068	81703700	Rolamento	Bearing	6
069	81817110	Engrenagem planetária	Planetary gear	6
070	81817310	Arruela de encosto	Thrust washer	12
071	81703800	Carcaça planetária	Planetary body	2
072	81703900	Parafuso	Screw	4

CARCAÇA ARTICULADORA/PLANETÁRIAS 4WD ZF APL 359

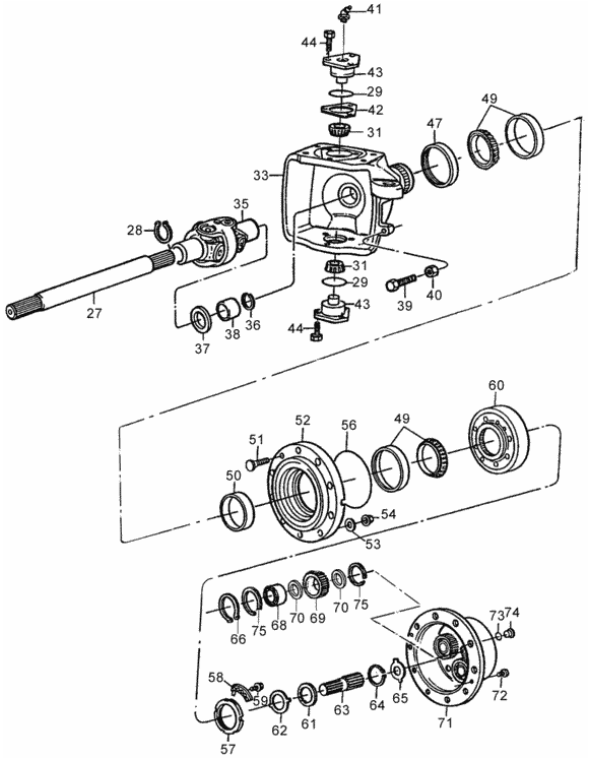

Fig.	Código	Descrição (português)	Description (english)	Qtd
073	80909600	Anel de vedação	Seal ring	2
074	80602300	Bujão	Plug	2
075	81817210	Anel de segurança	Circlip	12

CILINDRO E BARRA DA DIREÇÃO 4WD ZF APL-359

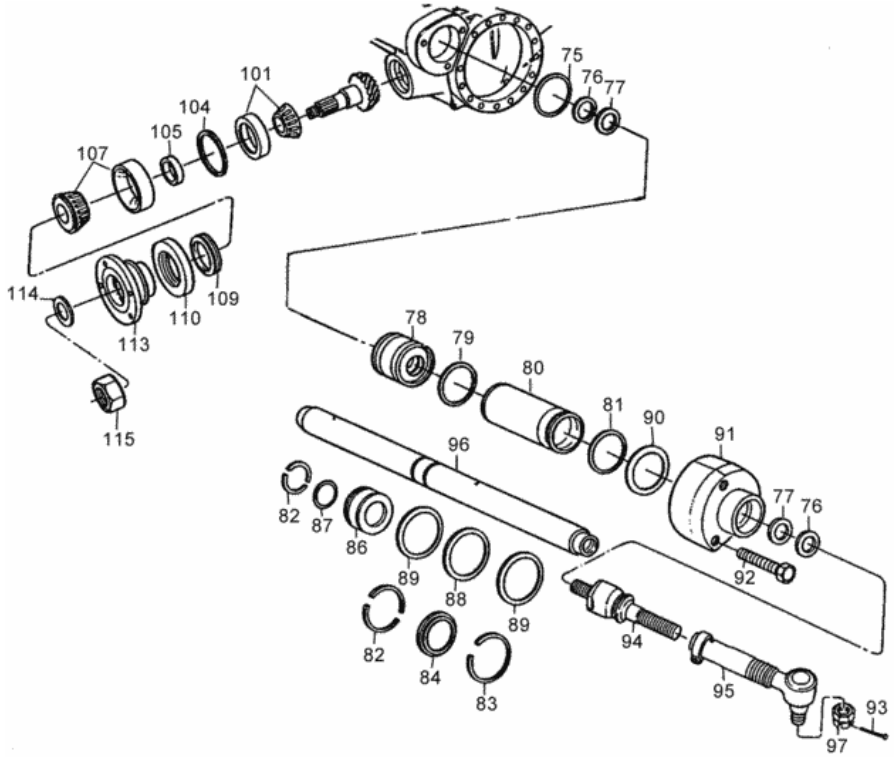

Fig.	Código	Descrição (português)	Description (english)	Qtd
-	81725300	Jogo de reparo do cilindro	Repair set of master cylinder	1
075	81704000	Anel retentor	O-ring	1
076	80910200	Anel de vedação	Seal ring	2
077	80910300	Anel ranhurado	Grooved ring	2
078	81704100	Guia do pistão	Piston guide	1
079	80909900	Anel retentor	O-ring	1
080	81704200	Cilindro	Cylinder	1
081	80909900	Anel retentor	O-ring	1
082	80910900	Anel bi-partido	Split ring	2
083	80911000	Anel de trava	Circlip	1
084	80910800	Anel de segurança	Circlip	1
086	81704300	Pistão	Piston	1
087	80910600	Anel retentor	O-ring	1
088	80911100	Anel retentor	O-ring	1
089	80911200	Anel raspador	Scraper ring	2
090	80913000	Calço - opcional	Shim - optional	1
090	80913100	Calço - opcional	Shim - optional	1
090	80912100	Calço - opcional	Shim - optional	1
090	80911600	Calço - opcional	Shim - optional	1
090	80911300	Calço - opcional	Shim - optional	1
090	80912300	Calço - opcional	Shim - optional	1
090	80911400	Calço - opcional	Shim - optional	1
090	80912200	Calço - opcional	Shim - optional	1
090	80912400	Calço - opcional	Shim - optional	1
090	80913200	Calço - opcional	Shim - optional	1
090	80911500	Calço - opcional	Shim - optional	1
090	80911700	Calço - opcional	Shim - optional	1

CILINDRO E BARRA DA DIREÇÃO 4WD ZF APL-359

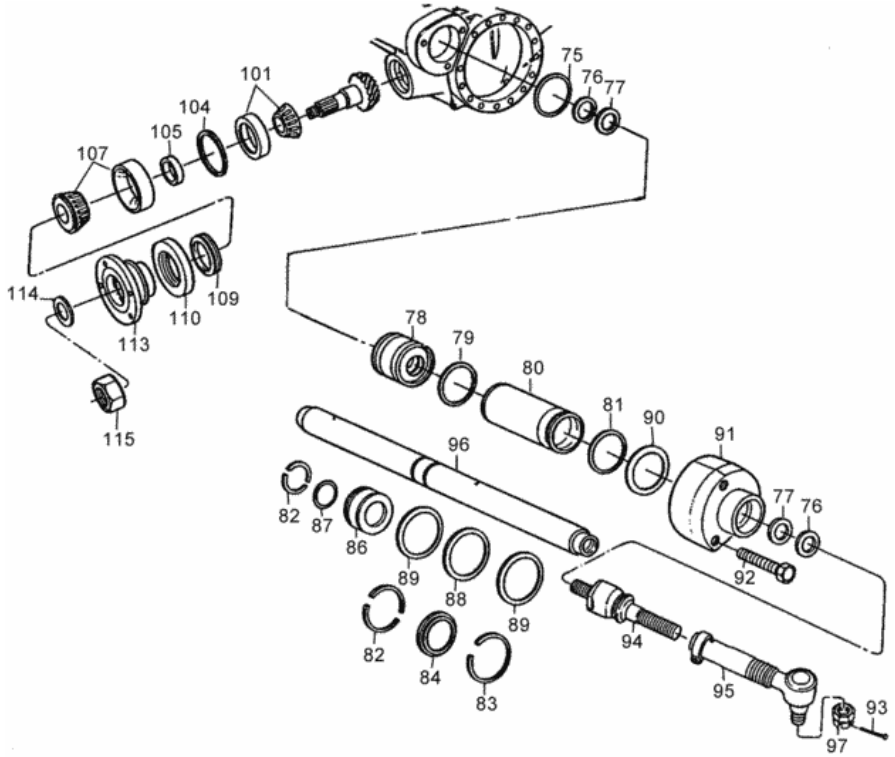

Fig.	Código	Descrição (português)	Description (english)	Qtd
090	80912500	Calço - opcional	Shim - optional	1
091	81704400	Guia do pistão	Piston guide	1
092	81704500	Parafuso	Screw	3
093	80930300	Cupilha	Split pin	2
094	81704700	Terminal axial	Axial joint	2
095	81704600	Terminal tubular	Steering terminal	2
096	81704900	Pistão	Piston	1
097	81704800	Porca castelo	Crown nut	2
101	80900500	Rolamento	Bearing	1
104	80900900	Calço - opcional	Shim - optional	1
104	80900600	Calço - opcional	Shim - optional	1
104	80900800	Calço - opcional	Shim - optional	1
104	80900700	Calço - opcional	Shim - optional	1
105	81707900	Anel espaçador - opcional	Spacer ring - optional	1
105	81710000	Anel espaçador - opcional	Spacer ring - optional	1
105	81709500	Anel espaçador - opcional	Spacer ring - optional	1
105	81707500	Anel espaçador - opcional	Spacer ring - optional	1
105	81707400	Anel espaçador - opcional	Spacer ring - optional	1
105	81708800	Anel espaçador - opcional	Spacer ring - optional	1
105	81708700	Anel espaçador - opcional	Spacer ring - optional	1
105	81708500	Anel espaçador - opcional	Spacer ring - optional	1
105	81708400	Anel espaçador - opcional	Spacer ring - optional	1
105	81707700	Anel espaçador - opcional	Spacer ring - optional	1
105	81709100	Anel espaçador - opcional	Spacer ring - optional	1
105	81708600	Anel espaçador - opcional	Spacer ring - optional	1
105	81710300	Anel espaçador - opcional	Spacer ring - optional	1
105	81708100	Anel espaçador - opcional	Spacer ring - optional	1

CILINDRO E BARRA DA DIREÇÃO 4WD ZF APL-359

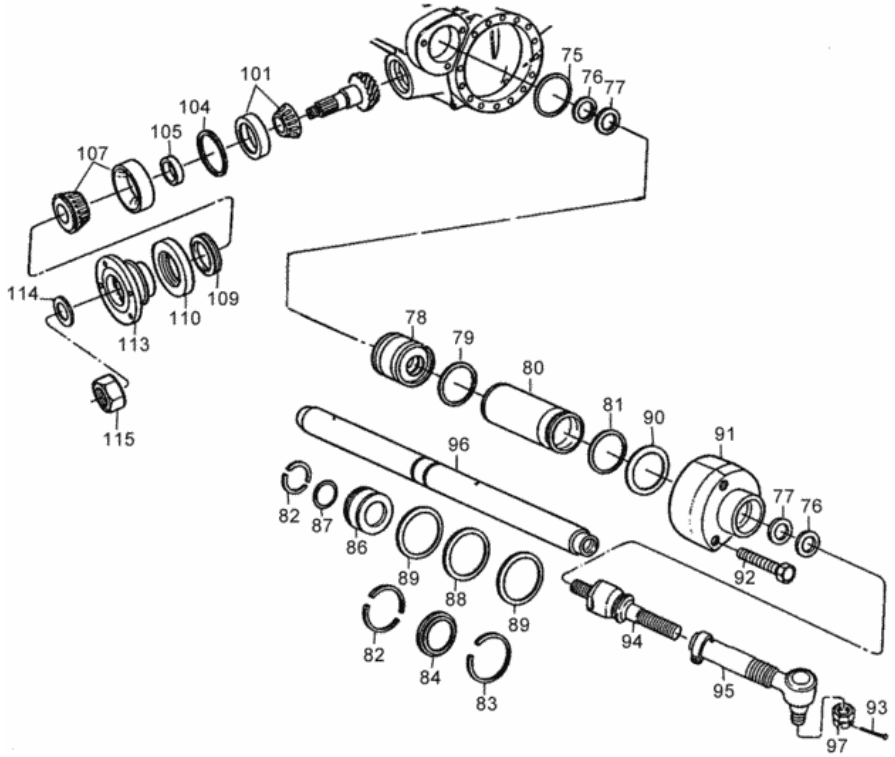

Fig.	Código	Descrição (português)	Description (english)	Qtd
105	81709900	Anel espaçador - opcional	Spacer ring - optional	1
105	81709300	Anel espaçador - opcional	Spacer ring - optional	1
105	81709200	Anel espaçador - opcional	Spacer ring - optional	1
105	81708300	Anel espaçador - opcional	Spacer ring - optional	1
105	81708000	Anel espaçador - opcional	Spacer ring - optional	1
105	81709400	Anel espaçador - opcional	Spacer ring - optional	1
105	81707600	Anel espaçador - opcional	Spacer ring - optional	1
105	81707800	Anel espaçador - opcional	Spacer ring - optional	1
105	81708200	Anel espaçador - opcional	Spacer ring - optional	1
105	81708900	Anel espaçador - opcional	Spacer ring - optional	1
105	81709600	Anel espaçador - opcional	Spacer ring - optional	1
105	81709700	Anel espaçador - opcional	Spacer ring - optional	1
105	81709800	Anel espaçador - opcional	Spacer ring - optional	1
105	81710100	Anel espaçador - opcional	Spacer ring - optional	1
105	81710200	Anel espaçador - opcional	Spacer ring - optional	1
105	81709000	Anel espaçador - opcional	Spacer ring - optional	1
105	81710400	Anel espaçador - opcional	Spacer ring - optional	1
107	80900300	Rolamento	Bearing	1
109	80901300	Retentor	Oil seal	1
110	81710600	Chapa de retenção	Seal ring	1
113	81710700	Flange	Flange	1
114	80901400	Arruela	Washer	1
115	81710800	Porca	Nut	1

TANQUE DE COMBUSTÍVEL

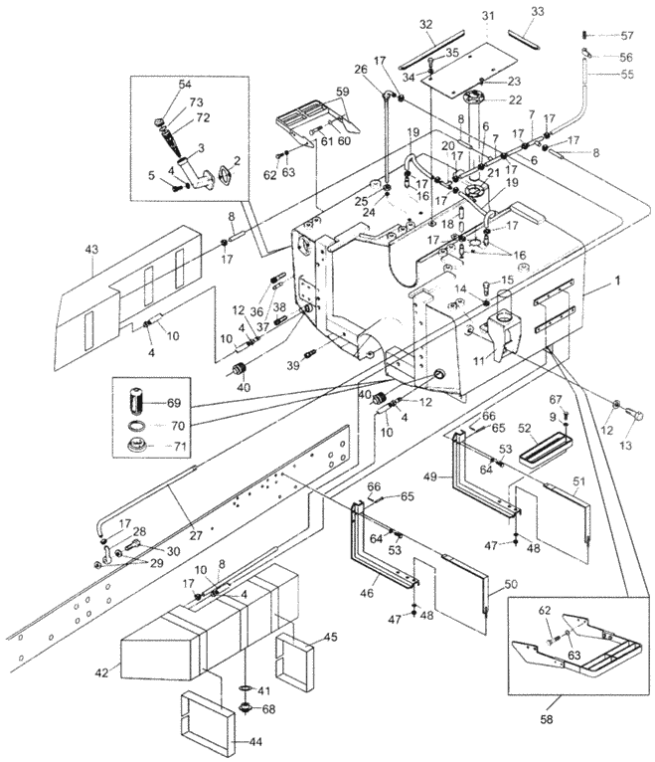

Fig.	Código	Descrição (português)	Description (english)	Qtd
001	82241520	Tanque de combustível	Fuel tank	1
002	81146510	Guarnição	Rubber protector	1
003	81143100	Bocal montado	Assy neck	1
004	GP3923	Abraçadeira	Clamp	4
005	HC9325	Parafuso allen M8x16mm	Set screw M8x16mm	2
006	81823500	Mangueira	Hose	2
007	81774900	Conexão 5 vias	Connection 5 line	1
008	33507500	Mangueira	Hose	2
009	JD3108	Arruela	Washer	8
010	81799900	Mangueira	Hose	2
011	81763001	Suporte	Bracket	2
012	81111800	Tubo	Pipe	2
013	HA6356	Parafuso	Screw	2
014	JD0412	Arruela	Washer	4
015	HA6343	Parafuso	Screw	4
016	218810	Niple de conexão	Connection nipple	3
017	GP3932	Abraçadeira	Clamp	8
018	80342100	Mangueira	Hose	1
019	33507300	Mangueira	Hose	2
020	81774900	Conexão 5 vias	Connection 5 line	1
021	240790	Junta de vedação	Gasket	1
022	230291	Medidor de combustível	Fuel gauge	1
023	HC1304	Parafuso	Screw	5
024	116310	Anel de vedação	Seal ring	1
025	245880	Porca	Nut	1
026	197071	Tubo de sucção	Suction pipe	1
027	81823600	Mangueira	Hose	1

TANQUE DE COMBUSTÍVEL

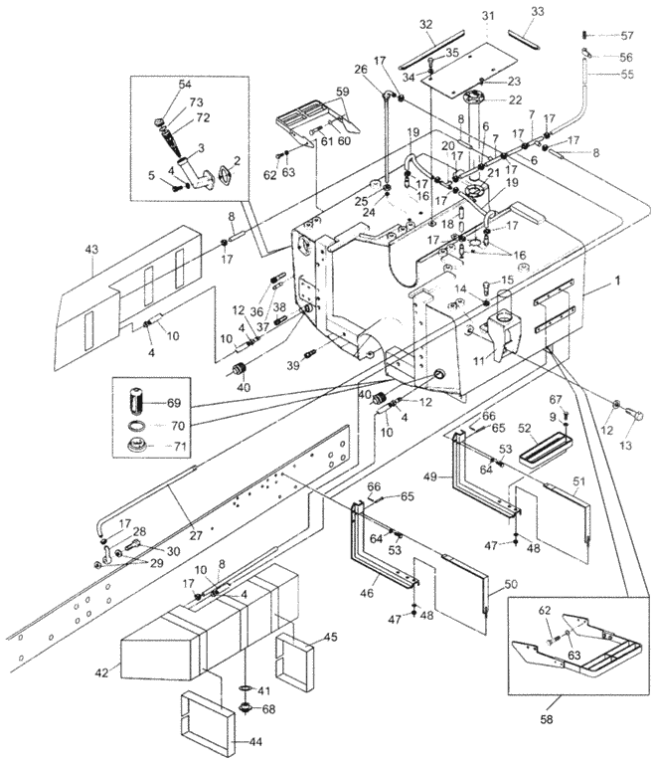

Fig.	Código	Descrição (português)	Description (english)	Qtd
028	235000	Tubo de conexão	Left connecting pipe	1
029	589260	Arruela de vedação	Seal washer	2
030	589270	Parafuso de conexão	Banjo bolt	2
031	80884410	Tampa de proteção	Protection cover	1
032	81769800	Guarnição	Rubber protector	2
033	81769900	Guarnição	Rubber protector	2
034	200770	Arruela	Washer	4
035	HA6323	Parafuso	Screw	4
036	HC8357	Parafuso	Screw	6
037	581020	Pino guia	Guide pin	2
038	HC8456	Parafuso	Screw	6
039	HC9354	Parafuso	Screw	2
040	82031900	Bujão	Plug	2
041	KH4933	Anel retentor	O-ring	2
042	81686010	Tanque esquerdo	Left fuel tank	1
043	81661310	Tanque direito	Right fuel tank	1
044	81662100	Tira de borracha dianteira	Front rubber strip	2
045	81662500	Tira de borracha traseira	Rear rubber strip	4
046	81662800	Suporte dianteiro	Front support	2
047	JB8904	Porca	Nut	4
048	JD0408	Arruela	Washer	4
049	81661710	Suporte traseiro	Rear support	2
050	81663000	Cinta dianteira	Front sash	2
051	81662900	Cinta traseira	Rear sash	2
052	81689000	Estribo	Foot board	2
053	HA9241	Parafuso	Screw	16
054	584150	Tampa	Cover	1

TANQUE DE COMBUSTÍVEL

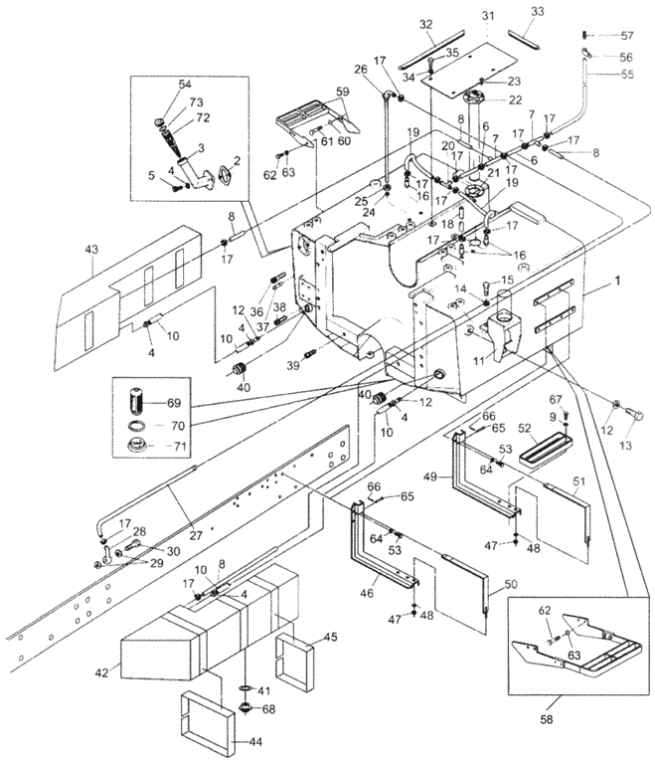

Fig.	Código	Descrição (português)	Description (english)	Qtd
055	33507500	Mangueira	Hose	1
056	608845	Abraçadeira	Clamp	1
057	81133000	Filtro	Filter	1
058	80867720	Estribo montado	Foot board - assy	2
059	80872811	Suporte	Bracket	2
060	JD3108	Arruela	Washer	8
061	HA6323	Parafuso	Screw	8
062	HA6343	Parafuso	Screw	8
063	JD0412	Arruela	Washer	8
064	JD3112	Arruela de pressão	Spring washer	16
065	81688800	Pino	Pin	4
066	JE3047	Cupilha	Split pin	4
067	HA6324	Parafuso	Screw	8
068	246280	Bujão	Plug	2
069	246210	Filtro de combustível	Fuel filter	1
070	KH4933	Anel retentor	O-ring	1
071	246280	Bujão	Plug	1
072	80318800	Filtro do combustível	Fuel filter	1
073	KH4933	Anel retentor	O-ring	1

RODA DIANTEIRA 4 X 4

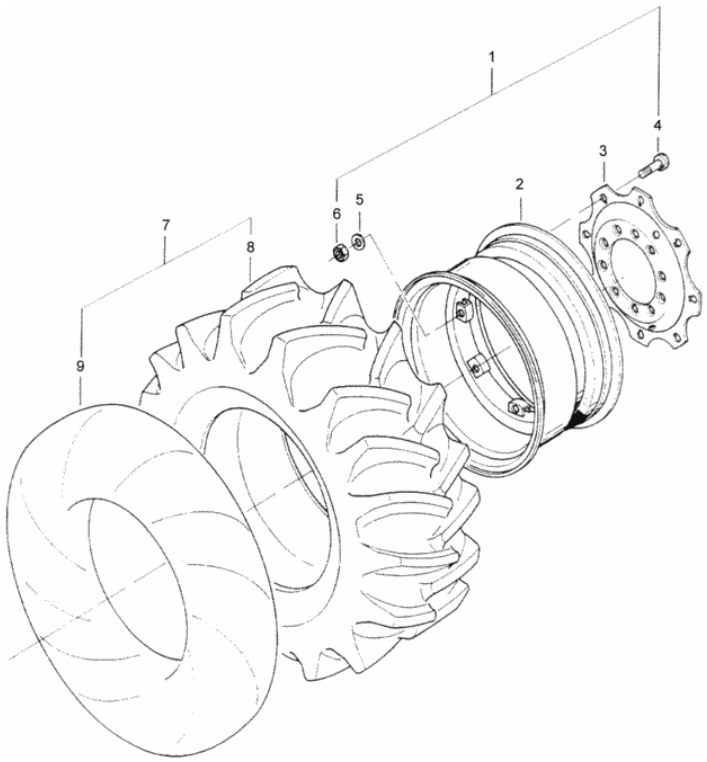

Fig.	Código	Descrição (português)	Description (english)	Qtd
001	80878000	Aro montado DW16x26	Rim assy DW16x26	1
001	80869100	Aro montado DW12x26	Rim assy DW12x26	1
001	80878600	Aro montado DW16x26	Rim assy DW16x26	1
001	80869310	Aro montado W12x28	Rim assy W12x28	1
002	80878700	Aro DW16x26	Rim DW16x26	1
002	81136000	Aro W12x28	Rim W12x28	1
002	80889700	Aro DW14x30	Rim DW14x30	1
002	222180	Aro DW12x26	Rim DW12x26	1
003	80889800	Disco (W12x28)	Disc (W12x28)	1
003	80869200	Disco (DW16x26,DW12x26)	Disc (DW16x26,DW12x26)	1
004	119050	Parafuso	Screw	8
005	JD0416	Arruela	Washer	8
006	JB3716	Porca	Nut	8
007	80554500	Pneu + Câmara 14.9-28R1 8L	Tyre + Tube 14.9-28R1 8L	1
007	80554300	Pneu + Câmara 14.9-26R1 6L	Tyre + Tube 14.9-26R1 6L	1
007	81010800	Pneu + Câmara 18.4 - R26XM27TL153	Tyre + Tube 18.4 - R26XM27TL153	1
007	81403200	Pneu + Câmara 18.4 - R26XM27TL153	Tyre + Tube 18.4 - R26XM27TL153	1
007	81510300	Pneu + Câmara 18.4 - R26XM27TL153	Tyre + Tube 18.4 - R26XM27TL153	1
007	80555200	Pneu + Câmara 14.9-28R2 6L	Tyre + Tube 14.9-28R2 6L	1
007	81192700	Pneu + Câmara 16.9-30R1 8L	Tyre + Tube 16.9-30R1 8L	1
007	80554200	Pneu + Câmara 14.9-26R1 12L	Tyre + Tube 14.9-26R1 12L	1
008	81010500	Pneu 18.4-26R1 10L	Tyre 18.4-26R1 10L	1
008	222160	Pneu 14.9-26R1 6L	Tyre 14.9-26R1 6L	1
008	80219100	Pneu 14.9-28R1 8L	Tyre 14.9-28R1 8L	1
008	289012	Pneu 14.9-28R2 6L	Tyre 14.9-28R2 6L	1
008	260620	Pneu 14.9-26R1 12L	Tyre 14.9-26R1 12L	1
008	81192800	Pneu 16.9-30R1 8L	Tyre 16.9-30R1 8L	1

RODA DIANTEIRA 4 X 4

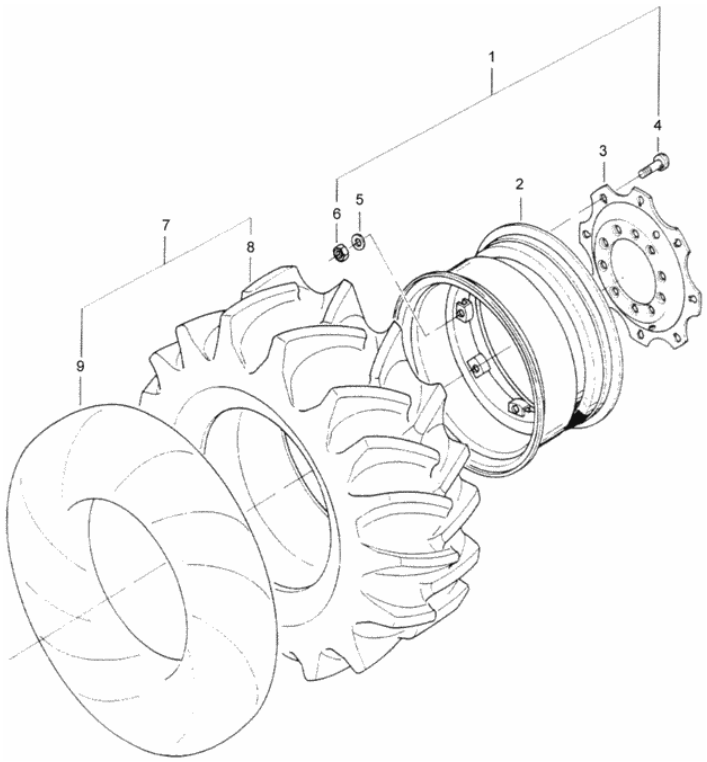

Fig.	Código	Descrição (português)	Description (english)	Qtd
008	81403300	Pneu 18,4 R26	Tyre 18,4 R26	1
008	81510200	Pneu 18 4 -26R1 12L	Tyre 18 4 -26R1 12L	1
009	289021	Câmara de ar 14.9-28 R2	Tube 14.9-28 R2	1
009	222170	Câmara de ar 14.9-26R1 6L	Tube 14.9-26R1 6L	1
009	80879000	Câmara de ar 18.4-R26XM27TL153	Tube 18.4-R26XM27TL153	1
009	172950	Câmara de ar 16.9-30	Tube 16.9-30	1

RODA TRASEIRA

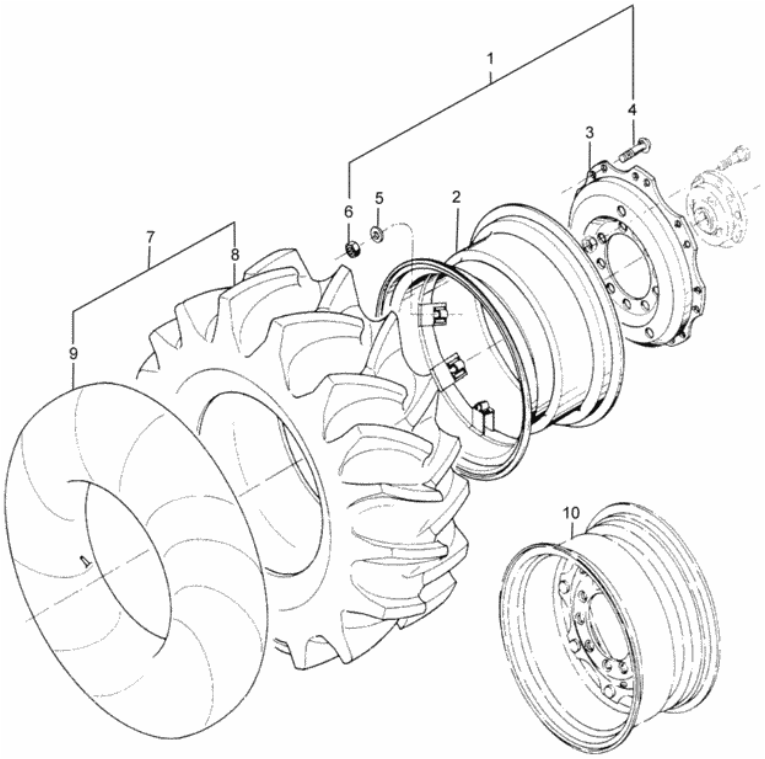

Fig.	Código	Descrição (português)	Description (english)	Qtd
001	80807610	Aro montado DW16x34	Rim assy DW16x34	1
001	80807710	Aro montado W16x38	Rim assy W16 x 38	1
001	80078800	Aro montado DW16x34	Rim assy DW16x34	1
002	80881500	Aro DW20x34	Rim DW20x34	1
002	263510	Aro montado W16x38	Rim assy W16 x 38	1
002	200061	Aro montado DW16x34	Rim assy DW16x34	1
002	80879500	Aro W18x38	Rim W18x38	1
003	80078300	Disco (Aro DW16x30, W16x34, DW12x38, DW14x30 e DW16x26)	Disc (Rim DW16x30, W16x34, DW12x38, DW14x30 e DW16x26)	1
003	80807510	Disco	Disc	1
004	119050	Parafuso	Screw	16
005	JD0416	Arruela	Washer	16
006	JB3716	Porca	Nut	16
007	80555800	Pneu + Câmara 18.4 - 34R1 12L	Tyre + Tube 18.4 - 34R1 12L	1
007	81510800	Pneu + Câmara 24.5-32 R1 12 L	Tyre + Tube 24.5-32 R1 12 L	1
007	81403700	Pneu + Câmara 650/75 R32	Tyre + Tube 650/75 R32	1
007	80811200	Pneu + Câmara 23.1 - 34R2 8L	Tyre + Tube 23.1 - 34R2 8L	1
007	81048500	Pneu + Câmara 23.1 - 34R2 8L	Tyre + Tube 23.1 - 34R2 8L	1
007	80556600	Pneu + Câmara 23.1-30R1 12L	Tyre + Tube 23.1-30R1 12L	1
007	80556000	Pneu + Câmara 18.4 - 38R1 10L	Tyre + Tube 18.4 - 38R1 10L	1
007	80556200	Pneu + Câmara 23.1 - 26R2 10L	Tyre + Tube 23.1 - 26R2 10L	1
007	80555700	Pneu + Câmara 18.4 -34R1 10L	Tyre + Tube 18.4 -34R1 10L	1
007	80879700	Pneu + Câmara 20.8-38R1 10L	Tyre + Tube 20.8-38R1 10L	1
007	81193700	Pneu + Câmara 24.5 - 32R1 10L	Tyre + Tube 24.5 - 32R1 10L	1
008	80879900	Pneu 20.8-38R1 10L	Tyre 20.8-38R1 10L	1
008	80215900	Pneu 18.4-38R1 10L	Tyre 18.4-38R1 10L	1
008	81403800	Pneu 650/75 R32	Tyre 650/75 R32	1

RODA TRASEIRA

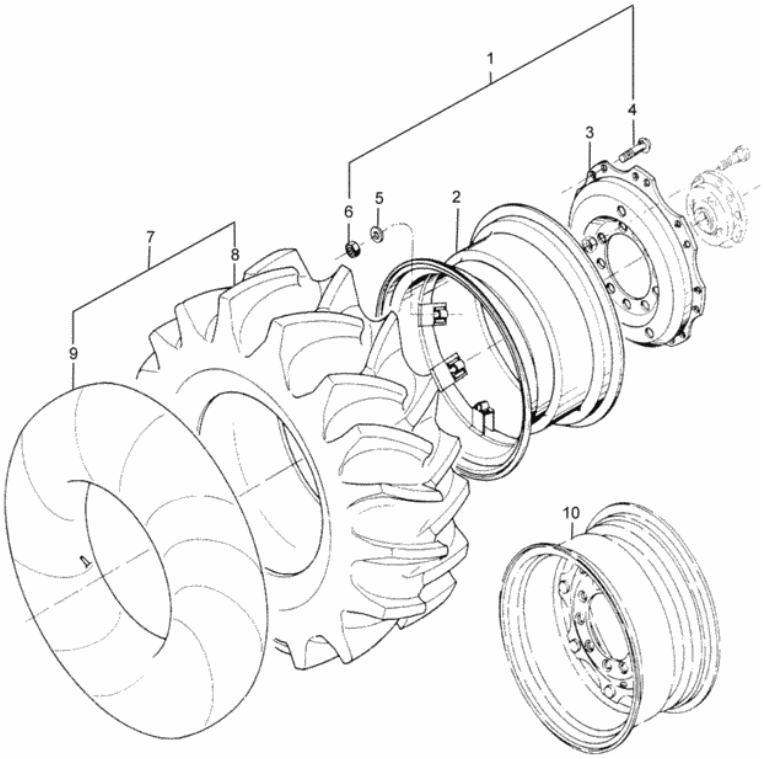

Fig.	Código	Descrição (português)	Description (english)	Qtd
008	228050	Pneu 18.4-34R1 10L	Tyre 18.4-34R1 10L	1
008	81193800	Pneu 24.5-32R1 10L	Tyre 24.5-32R1 10L	1
008	209020	Pneu 18.4-34R1 12L	Tyre 18.4-34R1 12L	1
008	81510700	Pneu 24.5-32R1 12 L	Tyre 24.5-32R1 12 L	1
008	229081	Pneu 23.1-30R1 12L	Tyre 23.1-30R1 12L	1
008	81048600	Pneu 23.1-30R2 8L	Tyre 23.1-30R2 8L	1
008	235450	Pneu 23.1-34R2 8L	Tyre 23.1-34R2 8L	1
008	206411	Pneu 23.1-26R2 10L	Tyre 23.1-26R2 10L	1
009	235460	Câmara de ar 23.1-34R2	Tube 23.1-34R2	1
009	80812200	Câmara de ar 6.50x75R32 e 24.5 x 3 2R1	Tube 650x75R32 and 24.5 x 3 2R1	1
009	80897800	Câmara de ar 20.8-38R1	Tube 20.8-38R1	1
009	229090	Câmara de ar 23.1-30R1	Tube 23.1-30R1	1
009	80812200	Câmara de ar 6.50x75R32 e 24.5 x 3 2R1	Tube 650x75R32 and 24.5 x 3 2R1	1
009	264520	Câmara de ar 18.4-38R1	Tube 18.4-38R1	1
009	200630	Câmara de ar 18.4-34	Tube 18.4-34	1
009	206420	Câmara de ar 23.1-26 R1	Tube 23.1-26 R1	1
010	80807900	Aro montado DW20x26	Rim assy DW20x26	1
010	80811802	Aro montado DW21x32	Rim assy DW21x32	1
010	82401800	Aro DW20x30	Rim DW20x30	1

RODA TRASEIRA (OPCIONAL)

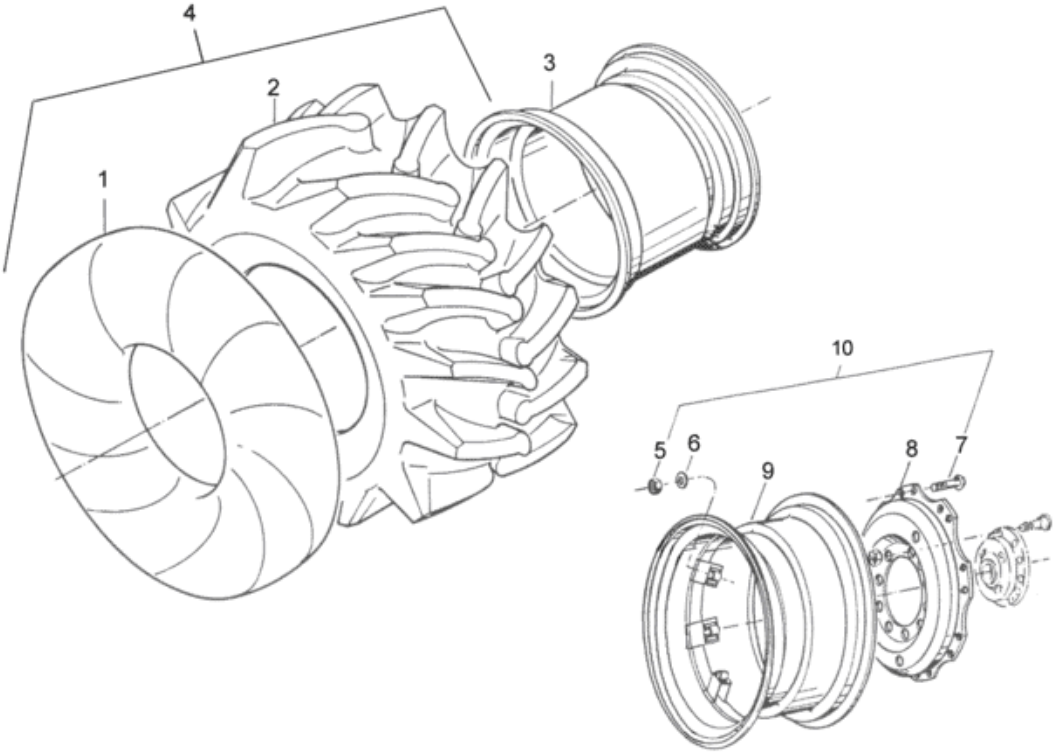

Fig.	Código	Descrição (português)	Description (english)	Qtd
001	235460	Câmara de ar 23.1-34R2	Tube 23.1-34R2	1
001	206420	Câmara de ar 23.1-26 R1	Tube 23.1-26 R1	1
001	229090	Câmara de ar 23.1-30R1	Tube 23.1-30R1	1
002	235450	Pneu 23.1-34R2 8L	Tyre 23.1-34R2 8L	1
002	81048600	Pneu 23.1-30R2 8L	Tyre 23.1-30R2 8L	1
002	206411	Pneu 23.1-26R2 10L	Tyre 23.1-26R2 10L	1
003	82701800	Aro montado W20x30	Rim assy W20x30	1
003	80807900	Aro montado DW20x26	Rim assy DW20x26	1
004	80811200	Pneu + Câmara 23.1 - 34R2 8L	Tyre + Tube 23.1 - 34R2 8L	1
004	81048500	Pneu + Câmara 23.1 - 34R2 8L	Tyre + Tube 23.1 - 34R2 8L	1
004	80556200	Pneu + Câmara 23.1 - 26R2 10L	Tyre + Tube 23.1 - 26R2 10L	1
005	JB3716	Porca	Nut	16
006	JD0416	Arruela	Washer	16
007	119050	Parafuso	Screw	16
008	80807510	Disco	Disc	1
009	80881500	Aro DW20x34	Rim DW20x34	1
010	80807810	Aro montado DW20x34	Rim assy DW20x34	1

RODA TRASEIRA DUPLA

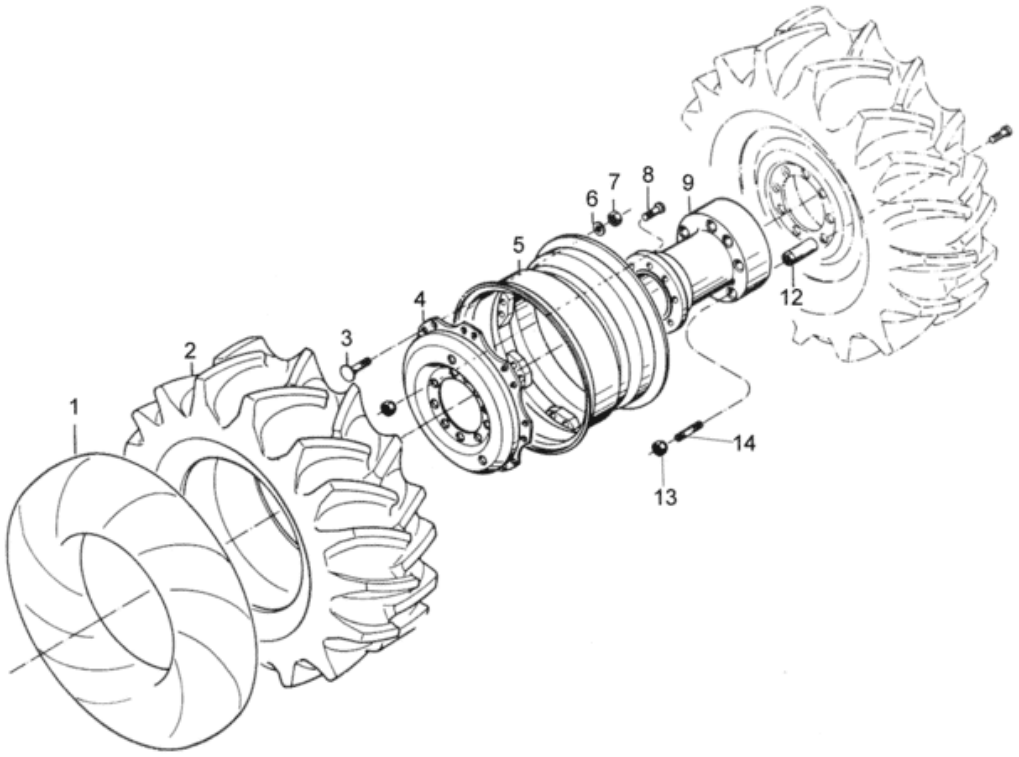

Fig.	Código	Descrição (português)	Description (english)	Qtd
001	80879800	Câmara de ar 20.8-38R1 10L	Tube 20.8-38R1 10L	1
001	264520	Câmara de ar 18.4-38R1	Tube 18.4-38R1	1
001	200630	Câmara de ar 18.4-34	Tube 18.4-34	1
002	80215900	Pneu 18.4-38R1 10L	Tyre 18.4-38R1 10L	1
002	80879900	Pneu 20.8-38R1 10L	Tyre 20.8-38R1 10L	1
002	228050	Pneu 18.4-34R1 10L	Tyre 18.4-34R1 10L	1
003	119050	Parafuso	Screw	16
004	80807510	Disco	Disc	1
005	200061	Aro montado DW16x34	Rim assy DW16x34	1
005	263510	Aro montado W16x38	Rim assy W16 x 38	1
006	JD0416	Arruela	Washer	16
007	JB3716	Porca	Nut	16
008	31337700	Parafuso	Screw	8
009	81427000	Cubo	Hub	1
012	81424500	Bucha de fixação	Bushing	10
013	31557300	Porca flangeada	Flange nut	8
014	81467110	Pino roscado	Threaded pin	8

PÁRA-CHOQUE E CONTRAPESOS DIANTEIRO

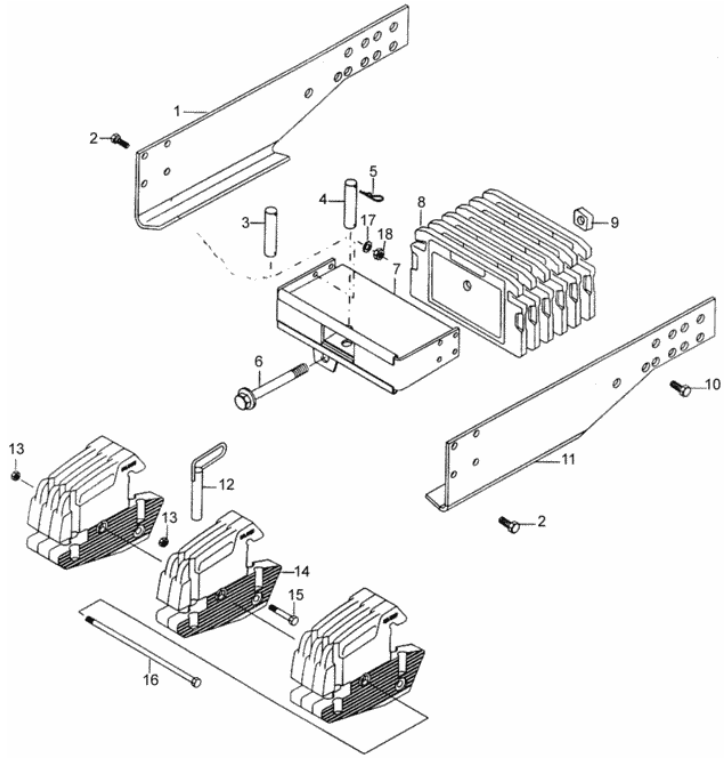

Fig.	Código	Descrição (português)	Description (english)	Qtd
001	81763900	Suporte direito	Right support	1
002	HA8359	Parafuso	Screw	8
003	30659100	Pino de articulação	Link pin	1
004	JJ5102	Pino	Pin	1
005	30231200	Pino	Pin	2
006	80839800	Fuso	Spindle	1
007	81669500	Pára-choque	Buffer	1
008	81419300	Contrapeso transversal	Transversal counterweight	12
008	81419600	Contrapeso transversal	Transversal counterweight	15
008	81419500	Contrapeso transversal	Transversal counterweight	14
008	81419400	Contrapeso transversal	Transversal counterweight	13
008	80761000	Contrapeso transversal	Transversal counterweight	1
008	81419200	Contrapeso transversal	Transversal counterweight	10
009	227920	Porca	Nut	1
010	HA6369	Parafuso	Screw	8
011	81680700	Suporte esquerdo	Left support	1
012	31767800	Pino	Pin	1
013	JB8908	Porca com anel	Nut with ring	2
014	81624501	Pesos dianteiro montados	Assy front-end weights	4
014	81624301	Pesos dianteiro montados	Assy front-end weights	10
014	84060900	Pesos dianteiro montados	Assy front-end weights	1
014	81624201	Pesos dianteiro montados	Assy front-end weights	8
014	81624401	Pesos dianteiro montados	Assy front-end weights	6
015	HA8373	Parafuso	Screw	1
016	32403300	Parafuso	Screw	1
016	32008500	Parafuso	Screw	1
016	32403200	Parafuso	Screw	1

PÁRA-CHOQUE E CONTRAPESOS DIANTEIRO

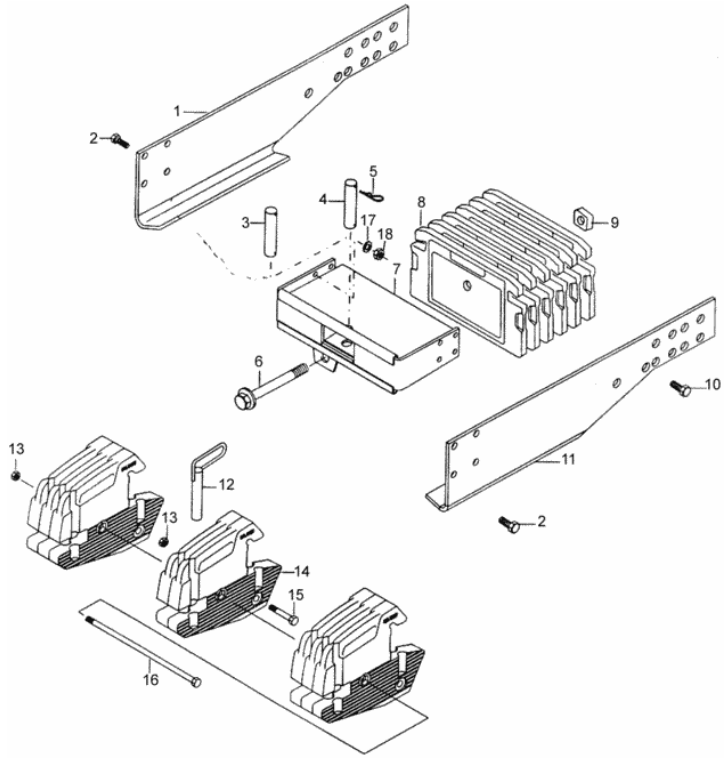

Fig.	Código	Descrição (português)	Description (english)	Qtd
016	31768200	Parafuso	Screw	1
017	JD3116	Arruela	Washer	8
018	JB1116	Porca	Nut	8

CONTRAPESO TRASEIRO (PNEU 18.4 E 20.8) - ACESSÓRIO

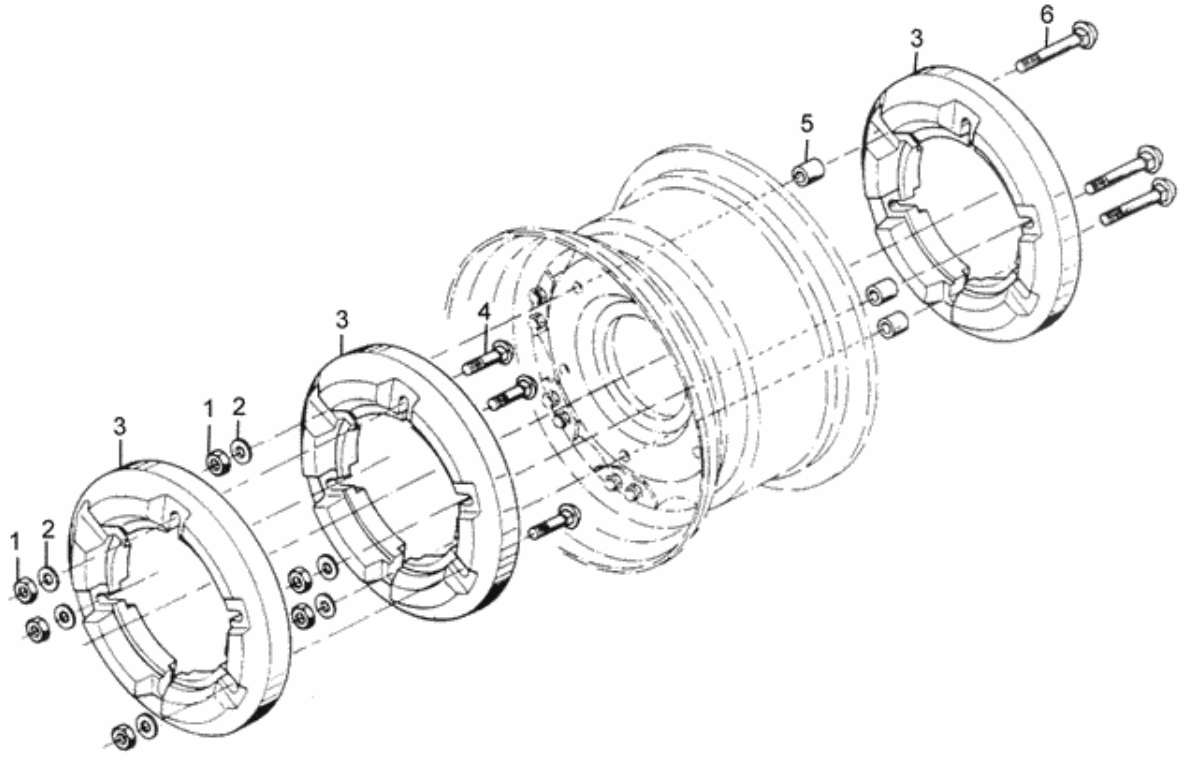

Fig.	Código	Descrição (português)	Description (english)	Qtd
001	JB1120	Porca	Nut	3
002	JD0420	Arruela	Washer	3
003	200640	Contrapeso traseiro	Rear whell counterweight	3
004	226100	Parafuso	Screw	3
005	226090	Bucha	Bushing	3
006	226110	Parafuso	Screw	3

CONTRAPESO TRASEIRO (PNEU 24.5) - ACESSÓRIO

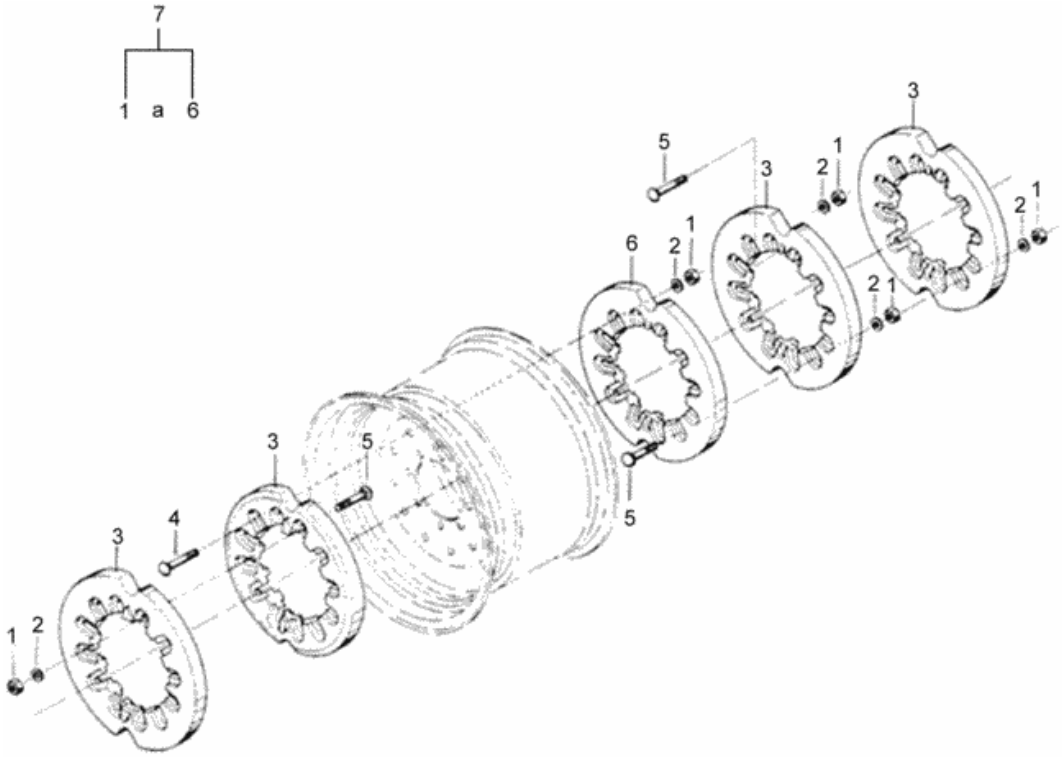

Fig.	Código	Descrição (português)	Description (english)	Qtd
001	JB1120	Porca	Nut	24
002	80139200	Arruela	Washer	24
003	80896800	Contrapeso traseiro D= 682mm	Rear conterweight D= 682mm	8
004	200661	Parafuso	Screw	6
005	81108200	Parafuso	Screw	18
006	80896700	Contrapeso traseiro D= 613mm	Rear counterweight D= 613mm	2
007	81721400	Contrapeso traseiro montado	Complete rear counterweight	1
007	80806700	Contrapeso traseiro montado	Complete rear counterweight	1

CONTRAPESO TRASEIRO (PNEU 23.1) - ACESSÓRIO

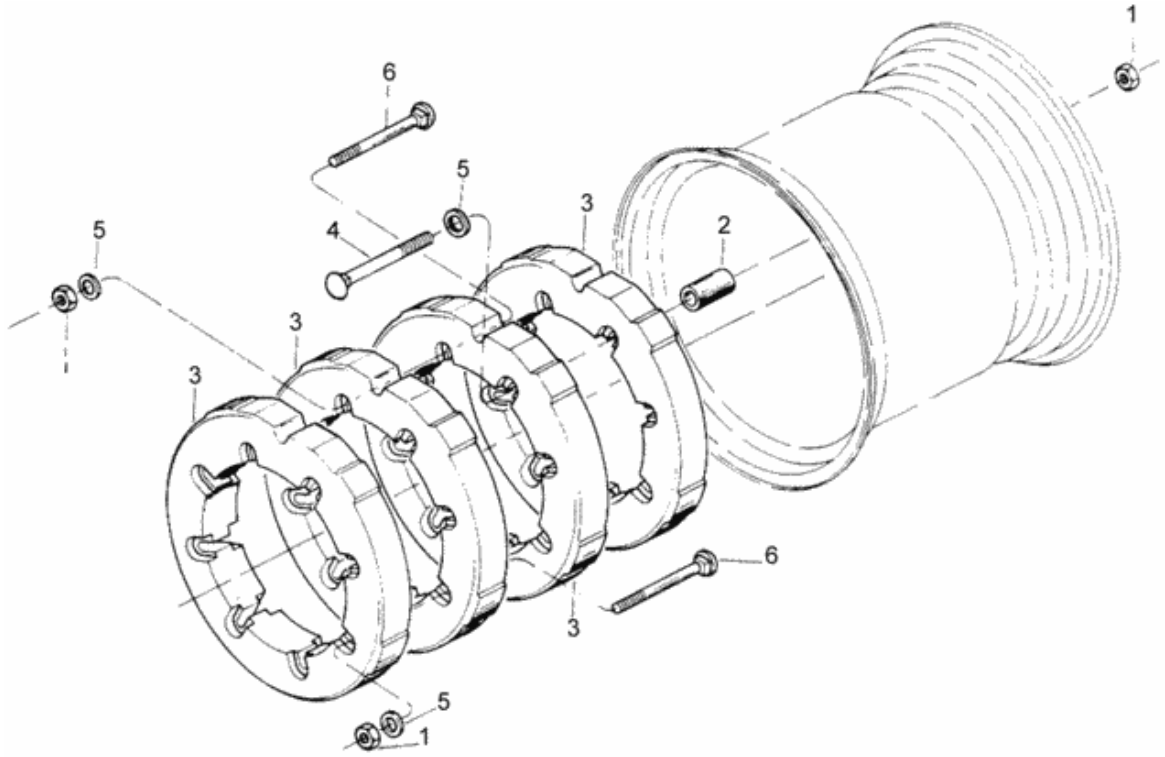

Fig.	Código	Descrição (português)	Description (english)	Qtd
001	JB1120	Porca	Nut	4
002	220761	Espaçador	Spacer	4
003	206450	Contrapeso traseiro	Rear whell counterweight	2
004	HA8378	Parafuso	Screw	4
005	JD0420	Arruela	Washer	4
006	80148000	Parafuso	Screw	4

CONTRAPESO TRASEIRO (PNEU 24.5)

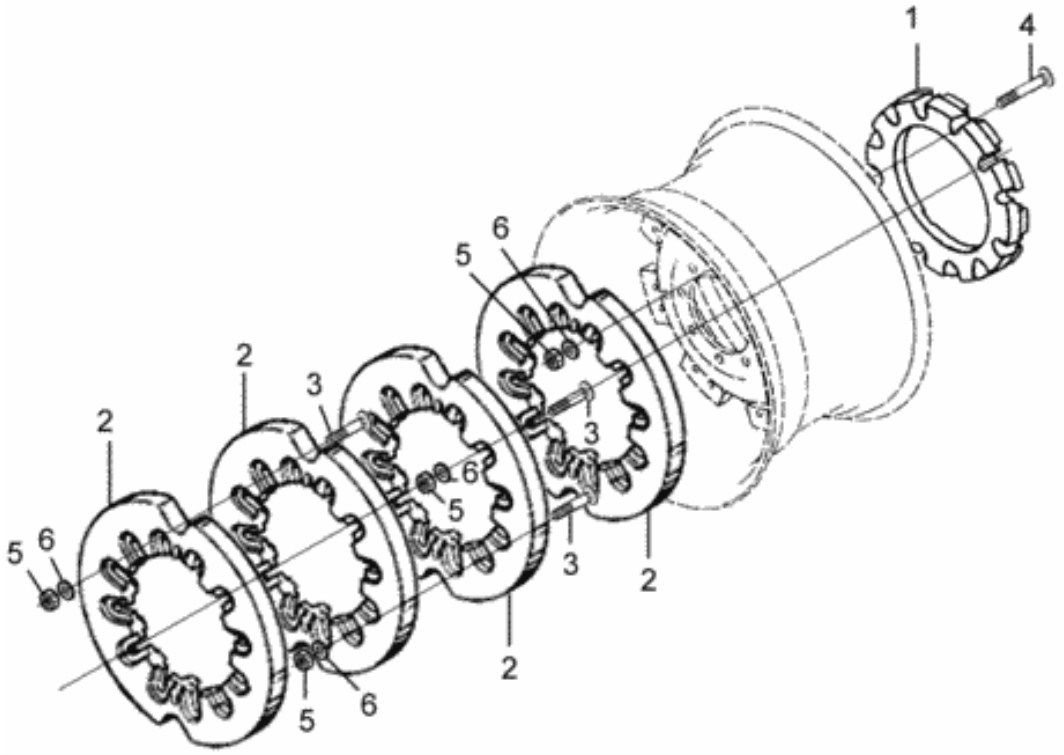

Fig.	Código	Descrição (português)	Description (english)	Qtd
001	82357410	Contrapeso traseiro inicial	Initial rear counterweight	2
002	80896810	Contrapeso traseiro	Rear whell counterweight	8
003	81108200	Parafuso	Screw	18
004	83769200	Parafuso	Screw	6
005	JB1120	Porca	Nut	24
006	80139200	Arruela	Washer	24

CONTRAPESO TRASEIRO (PNEU 710/65X38)

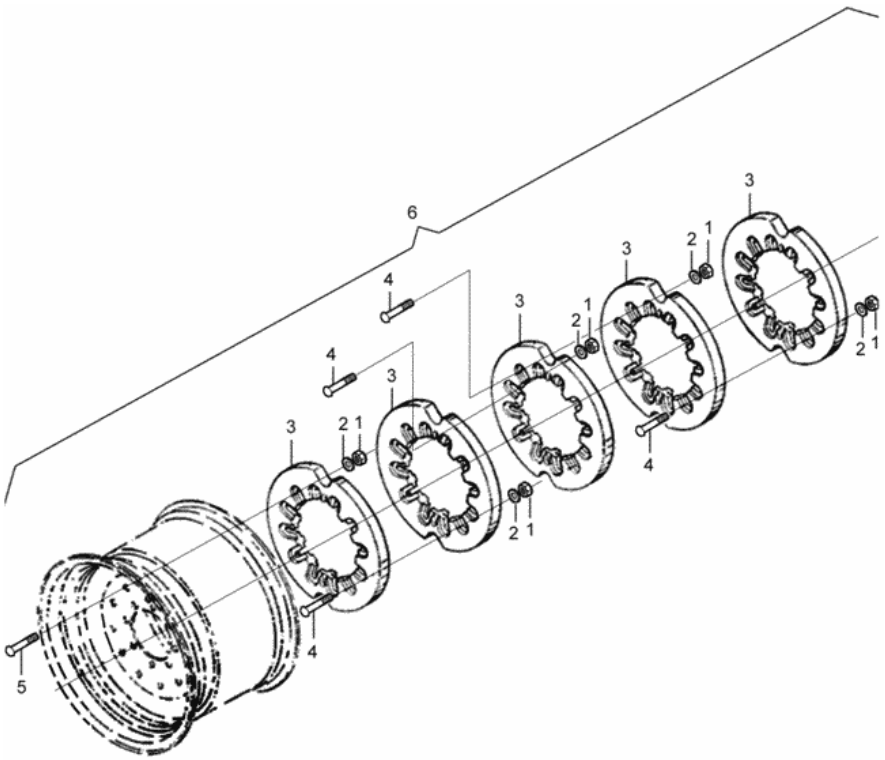

Fig.	Código	Descrição (português)	Description (english)	Qtd
001	JB1120	Porca	Nut	30
002	80139200	Arruela	Washer	30
003	80896810	Contrapeso traseiro	Rear whell counterweight	10
004	81108200	Parafuso	Screw	24
005	HA8481	Parafuso	Screw	6
006	83841600	Contrapeso traseiro montado	Complete rear counterweight	1

TETO

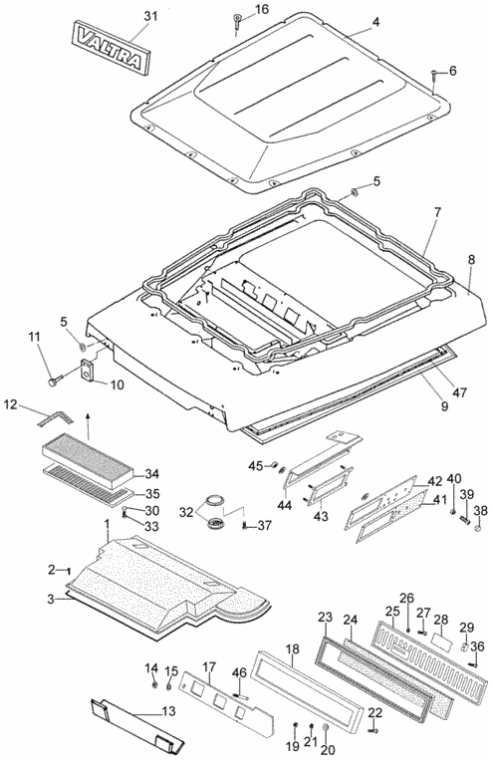

Fig.	Código	Descrição (português)	Description (english)	Qtd
001	81818300	Tampa	Cover	1
002	HD9052	Parafuso	Screw	12
003	32819900	Junta	Gasket	1
004	81467710	Tampa superior	Upper cover	1
005	30145700	Anel passador	Rubber ring	5
006	HD9156	Parafuso	Screw	13
007	81835600	Vedação	Seal	1
008	81468010	Teto	Roof	1
009	81468100	Vedação	Seal	1
010	81858500	Suporte	Bracket	2
011	HD9052	Parafuso	Screw	4
012	82278300	Vedação da tampa lateral	Seal of the lateral cover	2
013	81840800	Chapa defletora	Baffle plate	1
014	JB1106	Porca	Nut	1
015	JD0406	Arruela	Washer	1
016	81855600	Porca olhal	Nut	2
017	81818500	Placa	Plate	1
018	32780700	Suporte	Bracket	1
019	JB8901	Porca	Nut	8
020	32822100	Anel de borracha	Rubber ring	8
021	JD0404	Arruela	Washer	8
022	HD9033	Parafuso	Screw	8
023	32823000	Fita de vedação	Gasket	1
024	32781200	Filtro	Filter	1
025	32780800	Tampa	Cover	1
026	JD0508	Arruela	Washer	6
027	HN6812	Parafuso	Screw	6

TETO

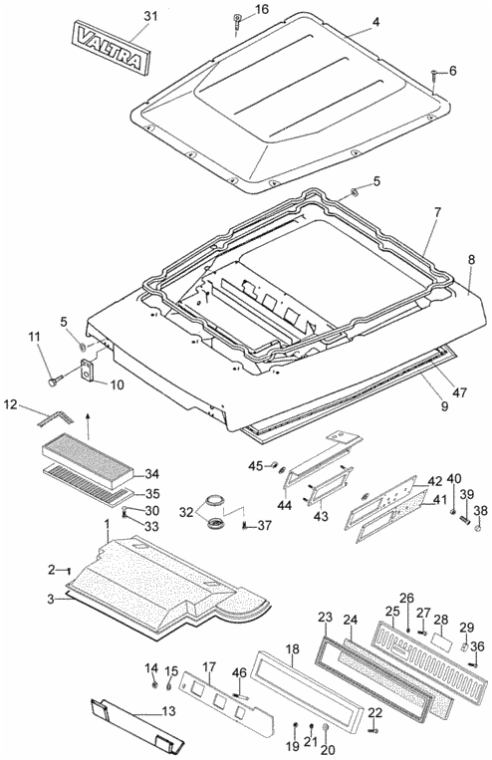

Fig.	Código	Descrição (português)	Description (english)	Qtd
028	32822200	Adesivo	Adhesive	1
029	32786300	Manopla	Knob	1
030	31753300	Arruela de fixação	Fastening washer	2
031	33476000	Adesivo VALTRA	Adhesive VALTRA	2
032	85593600	Saída de ventilação	Air jet	6
033	81814700	Parafuso	Screw	1
034	20531300	Filtro de ar	Air filter	1
034	33050400	Filtro de carvão ativado	Active coal filter	1
035	81819300	Grelha do filtro	Net	1
036	HN6654	Parafuso	Screw	1
037	81468900	Parafuso	Screw	24
038	32826100	Tampa	Cover	6
039	HN6812	Parafuso	Screw	6
040	32826000	Anel	Ring	6
041	81840400	Adesivo	Adhesive	1
042	81848600	Placa	Plate	1
043	32807100	Fixador	Fastener	1
044	81469000	Placa	Plate	1
045	JB8903	Porca	Nut	4
046	32781100	Haste	Rod	1
047	81819200	Revestimento	Protection	1

CABINE ABERTA

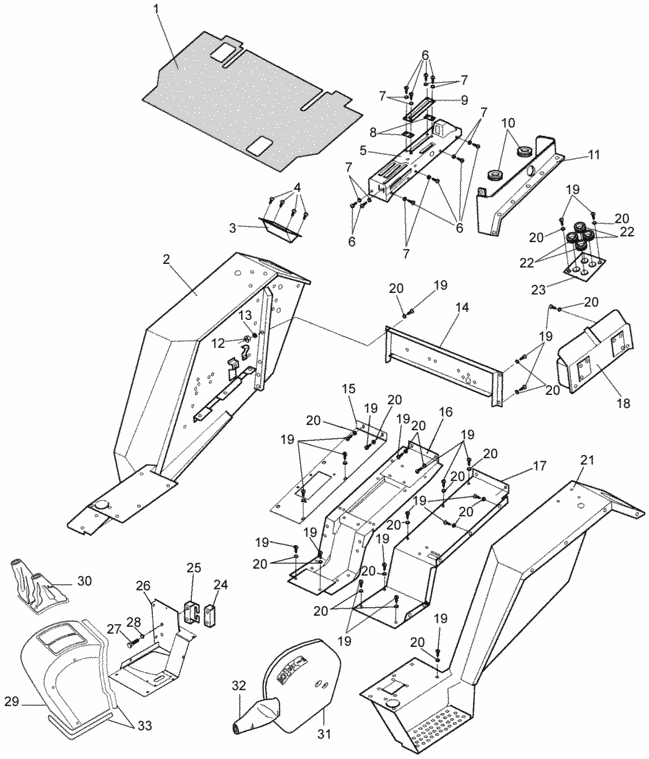

Fig.	Código	Descrição (português)	Description (english)	Qtd
001	81669810	Tapete	Carpet	1
002	81670920	Pára-lama direito	Right mudguard	1
003	81723200	Suporte das lanternas	Rear light support	2
004	HD9152	Parafuso	Screw	8
005	82403700	Tampa	Cover	1
006	80306800	Parafuso	Screw	11
007	JD8003	Arruela	Washer	11
008	80077400	Fixador	Fastener	2
009	81768400	Guia	Guide	1
010	81775000	Anel de borracha	Rubber ring	2
011	81664630	Suporte da alavanca	Lever support	1
012	JB1112	Porca	Nut	8
013	JD3113	Arruela de pressão	Spring washer	8
014	81980011	Travessa traseira	Rear plate	1
015	81671220	Piso direito	Right floor	1
016	81974300	Piso central	Central floor	1
017	81671100	Piso esquerdo	Left floor	1
018	230970	Caixa de ferramentas	Tool box	1
019	HA6322	Parafuso	Screw	42
020	JD0408	Arruela	Washer	42
021	81671000	Pára-lama esquerdo	Left mudguard	1
022	30145700	Anel passador	Rubber ring	4
023	81666910	Chapa distanciadora	Spacer plate	1
024	81961800	Fixador	Fastener	1
025	81961510	Guia das alavancas	Lever guides	1
026	81664020	Piso intermediário	Floor side right	1
027	HA9235	Parafuso	Screw	2

CABINE ABERTA

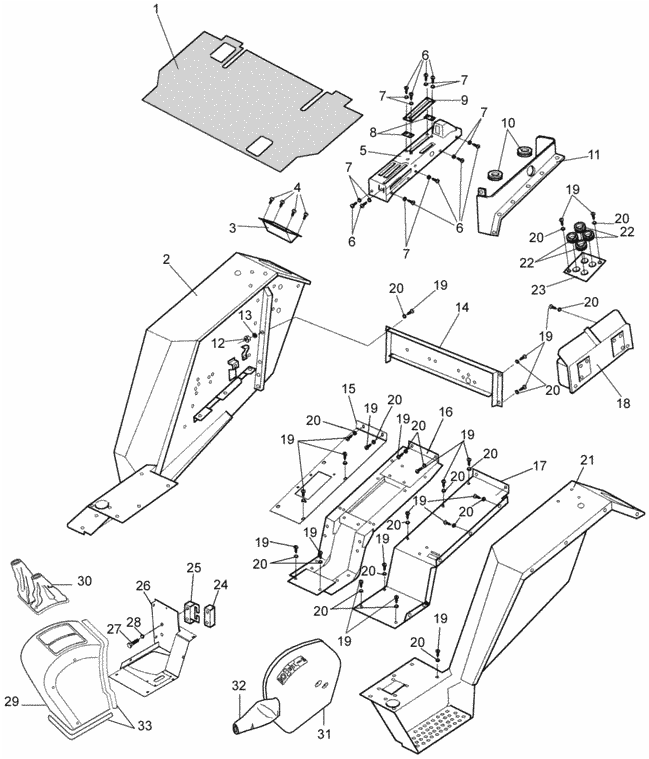

Fig.	Código	Descrição (português)	Description (english)	Qtd
028	JD0410	Arruela	Washer	2
029	82778300	Cobertura montada	Assembly protection	1
030	82778400	Coifa montada	Assembly protection rubber	1
031	82762600	Console de acionamento da tração dianteira	Front drive selecting support	1
032	82760300	Coifa	Protection	1
033	82745000	Guarnição	Rubber protector	1

CABINE ABERTA

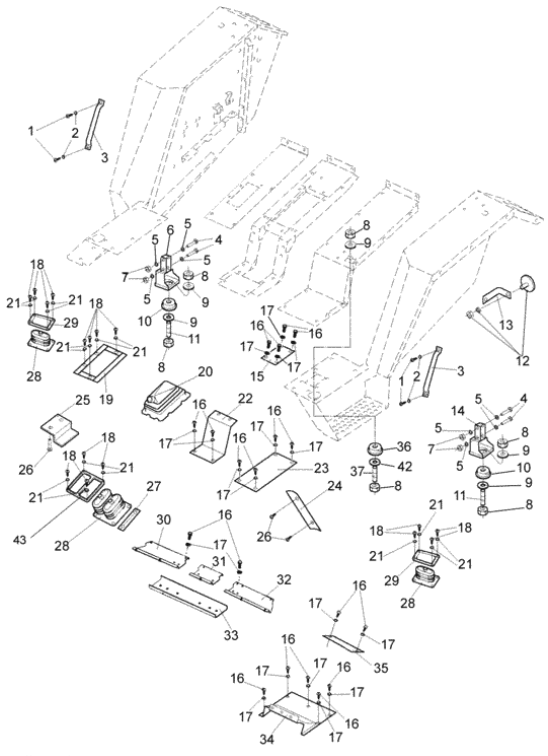

Fig.	Código	Descrição (português)	Description (english)	Qtd
001	HA6313	Parafuso	Screw	4
002	JD0406	Arruela	Washer	4
003	80114601	Alça	Grip	2
004	HA8348	Parafuso	Screw	4
005	JD0412	Arruela	Washer	8
006	80866000	Suporte direito	Right support	1
007	JB1112	Porca	Nut	8
008	JB1116	Porca	Nut	8
009	80875200	Arruela	Washer	8
010	80874900	Coxim amortecedor	Rubber shock	2
011	80875100	Prisioneiro	Stud bolt	2
012	626980	Refletor	Reflector	2
013	82503500	Suporte	Bracket	1
014	80866100	Suporte esquerdo	Left support	1
015	81757300	Tampa	Cover	1
016	HA6322	Parafuso	Screw	32
017	JD0408	Arruela	Washer	32
018	HA6313	Parafuso	Screw	18
019	81667400	Chapa de fixação	Fastening plate	1
020	81667300	Capa protetora de pó	Dust protector	1
021	JD0406	Arruela	Washer	18
022	81974210	Tampa dianteira	Front cover	1
023	81754900	Tampa	Cover	1
024	81665500	Chapa protetora - lado esquerdo	Left protector plate	1
025	81665600	Chapa protetora - lado direito	Right protector plate	1
026	HD9152	Parafuso	Screw	6
027	81687200	Chapa inferior	Side plate	1

CABINE ABERTA

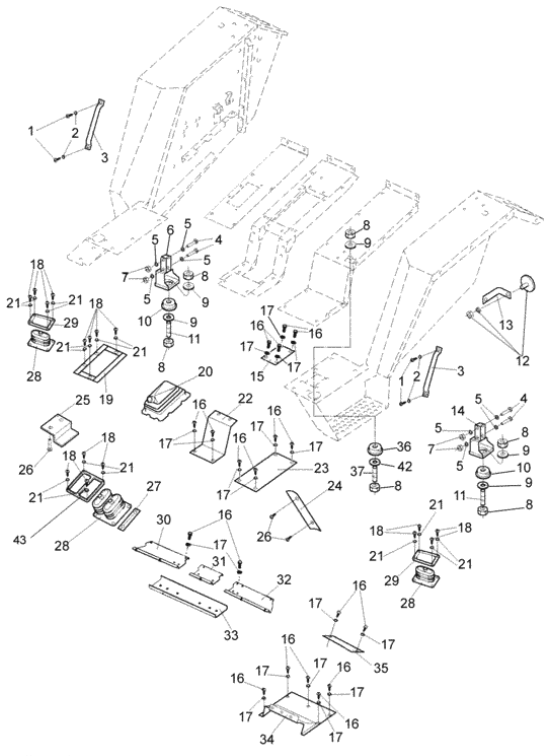

Fig.	Código	Descrição (português)	Description (english)	Qtd
028	81673100	Capa protetora de pó	Dust protector	4
029	81731400	Fixador	Fastener	2
030	81973200	Travessa direita	Right plate	1
031	81973400	Travessa central	Center plate	1
032	81973600	Travessa esquerda	Left plate	1
033	81973800	Travessa inferior	Lower plate	1
034	81673910	Piso dianteiro	Front floor	1
035	81798900	Tampa do piso	Floor cover	1
036	80875000	Coxim amortecedor	Rubber shock	2
037	80390800	Prisioneiro	Stud bolt	2
042	80446400	Arruela	Washer	2
043	81687100	Chapa de fixação	Fastening plate	1

ESTRUTURA DA CABINE

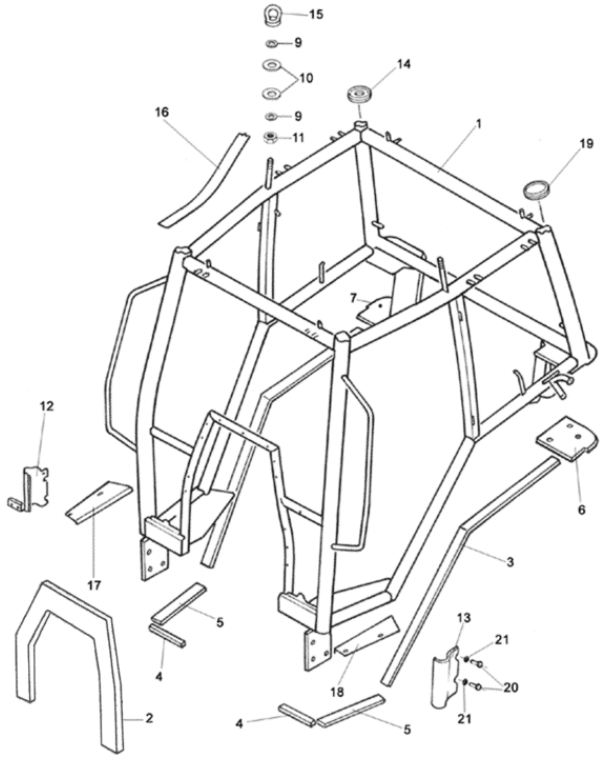

Fig.	Código	Descrição (português)	Description (english)	Qtd
001	81841800	Estrutura da cabine	Cab frame	1
002	81469200	Isolador	Insulator	1
003	81469300	Isolador	Insulator	2
004	81469400	Isolador	Insulator	2
005	81469500	Isolação traseira	Rear insulator	2
006	81469600	Apoio lado esquerdo	Left rest	1
007	81469700	Apoio direito	Right rest	1
009	81469900	Arruela	Washer	4
010	81470000	Arruela de borracha	Rubber washer	4
011	JB1116	Porca	Nut	4
012	81462400	Tampa direita	Right cover	1
013	81462300	Tampa esquerda	Left cover	1
014	30145900	Anel de borracha	Rubber ring	1
015	81855600	Porca olhal	Nut	2
016	81468100	Vedação	Seal	1
017	81848200	Chapa de vedação - lado direito	Seal plate	1
018	81848300	Chapa de vedação- lado esquerdo	Seal plate	1
019	30176200	Anel de borracha	Rubber ring	1
020	HA9242	Parafuso	Screw	8
021	JD0412	Arruela	Washer	8

PORTAS E VIDROS DA CABINE

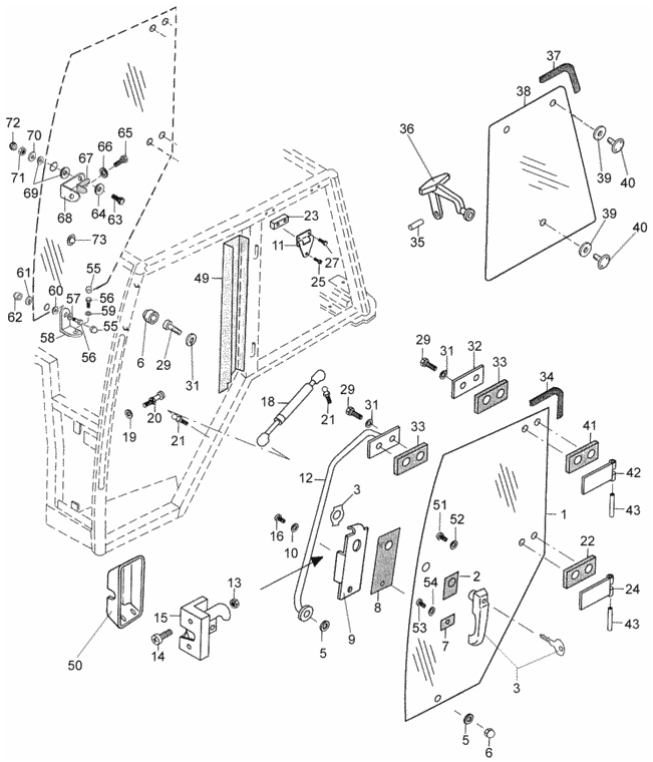

Fig.	Código	Descrição (português)	Description (english)	Qtd
001	81472500	Vidro da porta esquerda	Left glass of the door	1
001	81472600	Vidro da porta direita	Right glass of the door	1
002	81472700	Junta externa	Outside gasket	2
003	81849200	Maçaneta da porta esquerda com chave	Left handle with key	1
003	81849100	Maçaneta da porta direita	Right handle	1
005	81470600	Arruela de plástico	Plastic washer	10
006	31720200	Tampa de proteção	Protection cover	6
007	81473000	Junta externa	Outside gasket	2
008	81473100	Junta interna	Inner gasket	2
009	81473200	Suporte da fechadura esquerda	Left support lock	1
009	81473300	Suporte da fechadura direita	Right support lock	1
010	726970	Arruela	Washer	2
011	81471000	Dobradiça	Hinge	4
012	83933410	Alça da porta esquerda	Left grip door	1
012	81811000	Alça da porta direita	Right grip door	1
013	JB8904	Porca	Nut	4
014	81473600	Parafuso	Screw	4
015	81473700	Fechadura esquerda	Left lock	1
015	81473800	Fechadura direita	Right lock	1
016	HA6315	Parafuso	Screw	2
018	81473900	Amortecedor da porta	Door damper	2
019	JD9205	Arruela dentada	Washer	2
020	81474000	Parafuso da fechadura	Screw	2
021	81471200	Coxim amortecedor	Rubber shock	4
022	81846501	Junta externa	Outside gasket	2
023	81472000	Espaçador da dobradiça	Hing spacer	4
024	81475300	Dobradiça da porta inferior	Lower hinge door	2

PORTAS E VIDROS DA CABINE

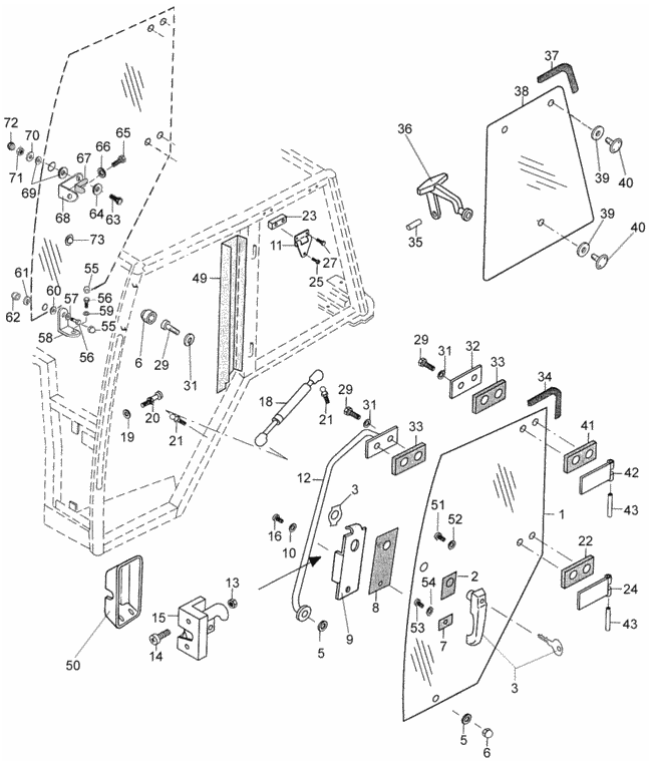

Fig.	Código	Descrição (português)	Description (english)	Qtd
025	81470400	Parafuso	Screw	4
027	81470300	Parafuso	Screw	8
029	HA6323	Parafuso	Screw	8
031	80111500	Arruela	Washer	8
032	81474300	Chapa da dobradiça	Hinge plate	4
033	81474401	Junta interna	Inner gasket	4
034	81843311	Guarnição de borracha	Rubber protector	2
035	JE8134	Pino elástico	Spring pin	2
036	81474600	Maçaneta da janela lateral	Side glass handle	2
037	81843400	Borracha da janela lateral direita/esquerda	Left and right rubber of the window	2
038	81474900	Vidro lateral direito	Right side glass	1
038	81474800	Vidro lateral esquerdo	Left side glass	1
039	81475000	Arruela	Washer	2
040	81475100	Porca	Nut	2
041	81475201	Junta externa	Outside gasket	2
042	81856800	Dobradiça da porta esquerda	Left hinge door	1
042	81474200	Dobradiça da porta direita	Right hinge door	1
043	81475400	Pino da dobradiça	Hinge pin	4
049	81475600	Chapa lateral interior direita	Right inner plate	1
049	81475700	Chapa lateral interior esquerda	Left inner plate	1
050	81849300	Tampa de proteção esquerda	Left cover	1
050	81512200	Tampa de proteção direita	Right cover	1
051	HD9152	Parafuso	Screw	1
052	JD0406	Arruela	Washer	1
053	HA9005	Parafuso	Screw	1
054	81649500	Arruela	Washer	1
055	31720200	Tampa de proteção	Protection cover	2

PORTAS E VIDROS DA CABINE

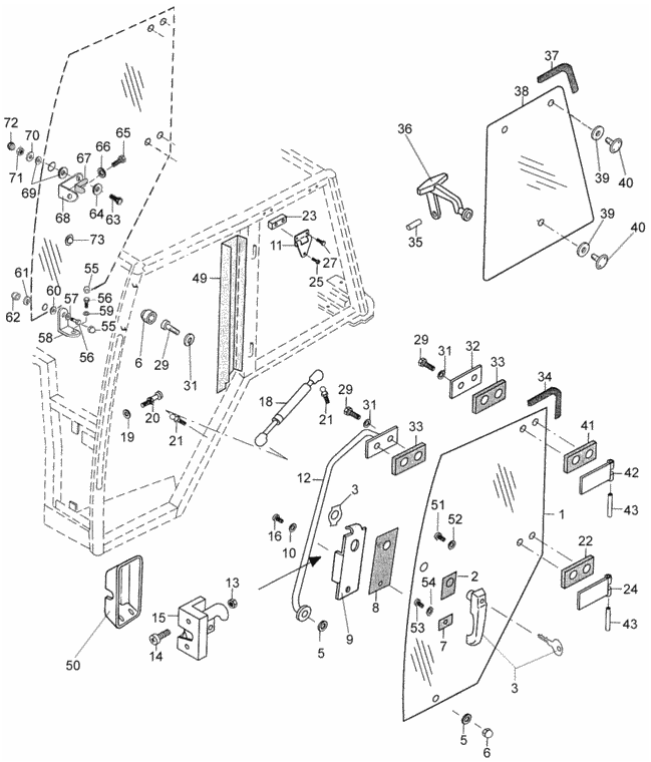

Fig.	Código	Descrição (português)	Description (english)	Qtd
056	HA6322	Parafuso	Screw	2
057	JD0408	Arruela	Washer	1
058	82320201	Suporte inferior	Bracket lower	1
059	JD0408	Arruela	Washer	1
060	625540	Arruela de borracha	Rubber washer	1
061	81470600	Arruela de plástico	Plastic washer	1
062	81470500	Fixador	Fastener	1
063	HA6334	Parafuso	Screw	1
064	JD0412	Arruela	Washer	1
065	82394700	Parafuso	Screw	1
066	JD0416	Arruela	Washer	1
067	83904200	Proteção da trava porta direita	Right lock protection window	1
068	82320310	Suporte superior	Upper support	1
069	82371500	Distanciador	Specil	1
070	82371600	Arruela	Washer	1
071	JB1110	Porca	Nut	1
072	32692400	Tampa plástica	Plastic cover	1
073	218050	Coxim	Rubber	1

JANELA E VIDRO TRASEIRO DA CABINE

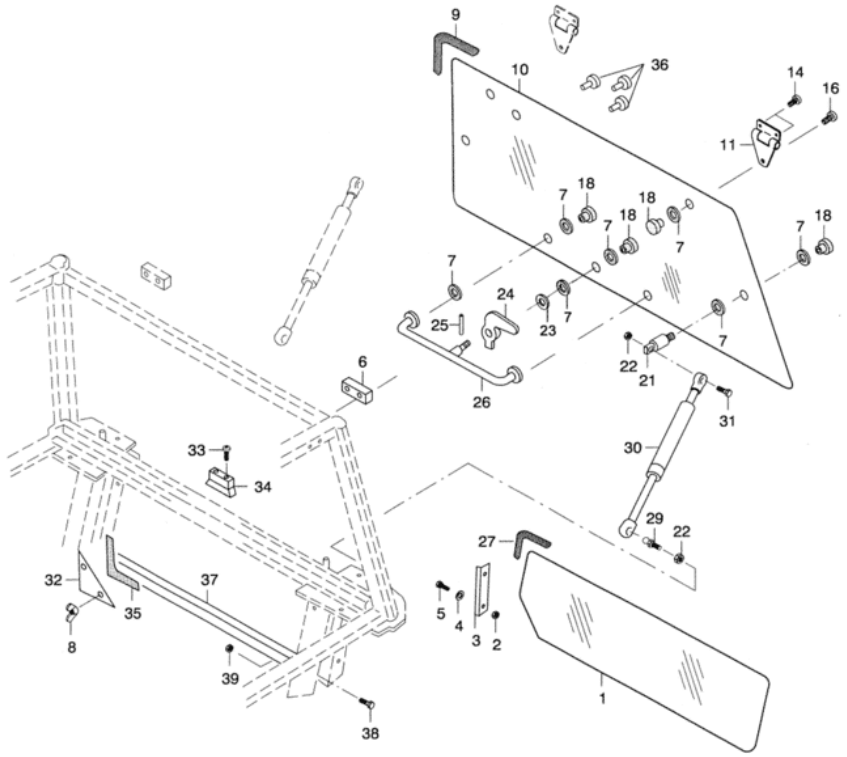

Fig.	Código	Descrição (português)	Description (english)	Qtd
001	81475800	Vidro traseiro inferior	Lower glass	1
002	JB1112	Porca	Nut	4
003	81475900	Chapa de fixação do vidro inferior	Lower glass plate	2
004	JD0412	Arruela	Washer	4
005	HA9242	Parafuso	Screw	4
006	81472000	Espaçador da dobradiça	Hing spacer	2
007	81470600	Arruela de plástico	Plastic washer	14
008	81476000	Porca	Nut	2
009	81843600	Borracha do vidro traseiro superior	Upper rear glass rubber	1
010	81476200	Vidro traseiro superior	Upper glass	1
011	81471000	Dobradiça	Hinge	2
014	81470300	Parafuso	Screw	4
016	81470400	Parafuso	Screw	2
018	81470500	Fixador	Fastener	7
021	81471700	Parafuso de plástico	Fastener	2
022	JB8904	Porca	Nut	4
023	81476300	Arruela	Washer	2
024	81476400	Maçaneta do vidro traseiro	Rear glass handle	1
025	JE8091	Pino elástico	Spring pin	1
026	81476500	Suporte de fixação	Fasterning support	1
027	81843500	Borracha de fixação do vidro inferior traseiro	Lower glass rubber	1
029	81476700	Parafuso amortecedor	Absorber bolt	2
030	81471800	Amortecedor	Damper	2
031	HA6325	Parafuso	Screw	2
032	81476800	Chapa traseira	Rear plate	1
033	81476900	Parafuso	Screw	2
034	81472200	Batente para trava da maçaneta	Limiter lock	1

JANELA E VIDRO TRASEIRO DA CABINE

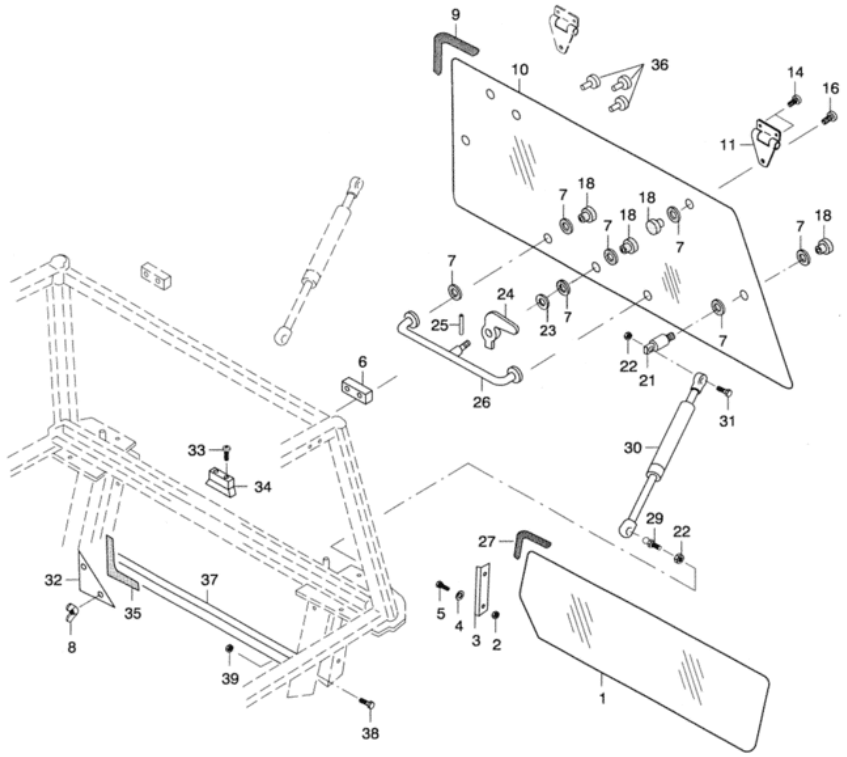

Fig.	Código	Descrição (português)	Description (english)	Qtd
035	81477000	Junta	Gasket	2
036	80395600	Tampa	Cover	2
036	81775000	Anel de borracha	Rubber ring	2
037	81512500	Travessa traseira do vidro inferior	Lower glass plate	1
038	81512600	Parafuso	Screw	2
039	81512700	Porca	Nut	2

PÁRA-BRISAS

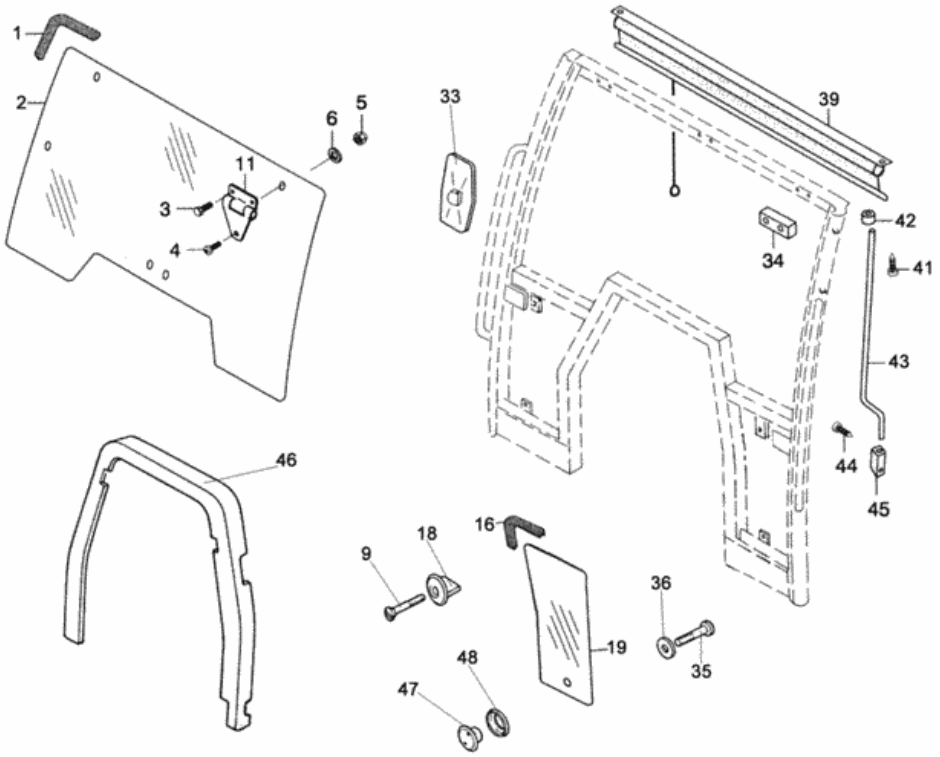

Fig.	Código	Descrição (português)	Description (english)	Qtd
001	81843100	Guarnição de borracha	Rubber protector	1
002	81470200	Pára-brisas	Windscreen	1
003	81470300	Parafuso	Screw	4
004	81470400	Parafuso	Screw	2
005	81470500	Fixador	Fastener	4
006	81470600	Arruela de plástico	Plastic washer	4
009	81859500	Parafuso	Screw	2
011	81471000	Dobradiça	Hinge	2
016	81843200	Guarnição de borracha	Rubber protector	2
018	81794800	Fixador	Fastener	2
019	81471500	Vidro lado direito	Right side glass	1
019	81471600	Vidro lado esquerdo	Left side glass	1
033	81471900	Espelho retrovisor	Rear view mirror	2
034	81472000	Espaçador da dobradiça	Hing spacer	2
035	HA9005	Parafuso	Screw	2
036	81649500	Arruela	Washer	2
039	81472400	Cortina quebra-sol	Lampehade	1
041	81511700	Parafuso	Screw	2
042	81511800	Roldana ajustável	Adjustable caster	2
043	81511900	Haste	Rod	1
044	81512000	Parafuso	Screw	2
045	81512100	Suporte	Bracket	1
046	81921900	Revestimento	Protection	1
047	81471400	Fixador do vidro	Glass fastening	2
048	81470600	Arruela de plástico	Plastic washer	2

ISOLAÇÃO E REVESTIMENTO DA CABINE

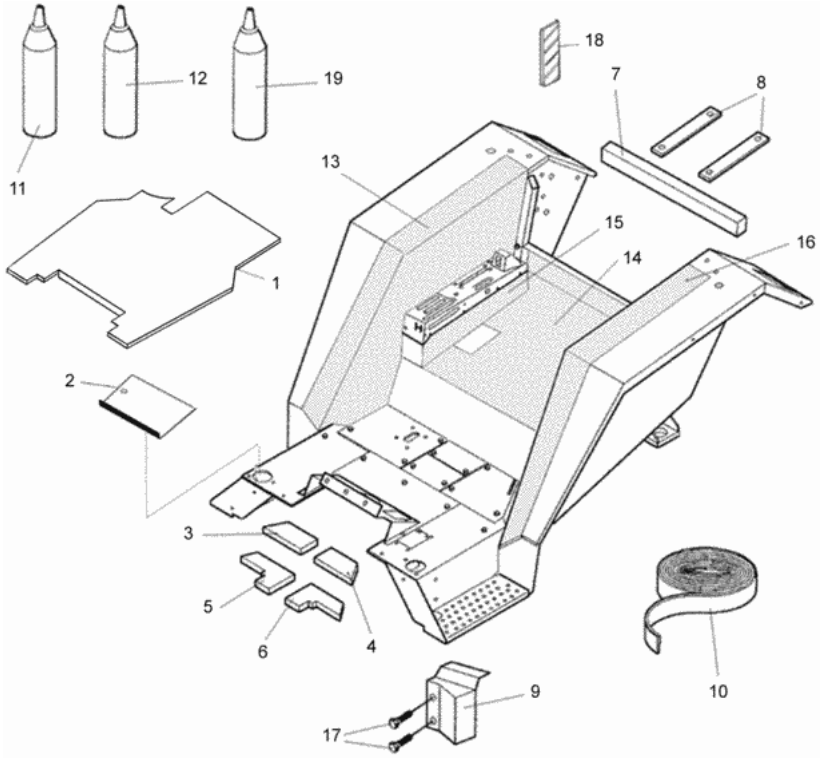

Fig.	Código	Descrição (português)	Description (english)	Qtd
001	81836510	Revestimento do tapete	Coating carpet	1
002	81798700	Tampa esquerda	Left cover	1
002	81798600	Tampa direita	Right cover	1
003	81959700	Isolação direita	Right insulator	1
004	81959600	Isolação esquerda	Left insulator	1
005	81959400	Isolação direita	Right insulator	1
006	81959500	Isolação esquerda	Left insulator	1
007	81469500	Isolação traseira	Rear insulator	2
008	81811300	Calço	Shim	2
009	81959000	Proteção esquerda	Left proteccion	1
009	81959100	Proteção direita	Right protector	1
010	81468100	Vedação	Seal	1
011	81794700	Calço	Shim	1
012	81722600	Sikaflex 221	Sikaflex 221	1
013	81533800	Revestimento direito	Right coating	1
014	81533930	Revestimento central	Center coating	1
015	81794610	Revestimento da caixa de alavancas	Lever box coating	1
016	81533700	Revestimento esquerdo	Left coating	1
017	HD9152	Parafuso	Screw	4
018	81836800	Velcro	Velcro	100
019	78721007	Silicone	Siliccione	1

ISOLAÇÃO DA CABINE

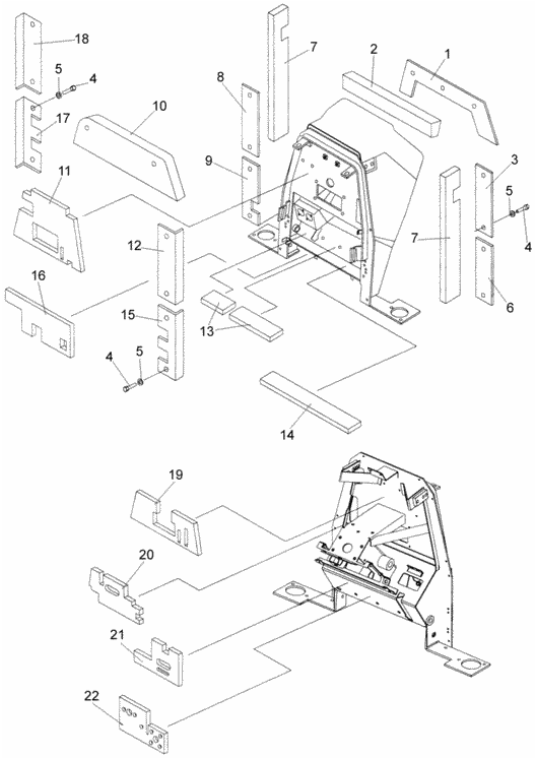

Fig.	Código	Descrição (português)	Description (english)	Qtd
001	81639610	Chapa superior	Upper plate	1
002	81846800	Isolação superior	Upper insulator	1
003	81639300	Chapa lateral esquerda	Left side plate	1
004	HA6314	Parafuso	Screw	23
005	81649500	Arruela	Washer	23
006	81639400	Chapa lateral esquerda	Left side plate	1
007	81638500	Isolação lateral	Side insulator	2
008	81639200	Chapa lateral direita	Right side plate	1
009	81846600	Chapa lateral direita	Right side plate	1
010	81639100	Chapa superior	Upper plate	1
011	81846910	Isolante externo	Outer insulator	1
012	81638800	Chapa lateral esquerda	Left side plate	1
013	81643410	Isolação interna	Inner insulator	1
014	81643400	Isolação externa	Outer insulator	1
015	81639910	Espuma de vedação	Seal scum	1
016	81846710	Isolação externa	Outer insulator	1
017	81839710	Chapa lateral direita	Right side plate	1
018	81639800	Chapa lateral direita	Right side plate	1
019	81643210	Isolação da parede	Inner insulator	1
020	81643310	Isolação da parede	Inner insulator	1
021	81642910	Isolação da parede	Inner insulator	1
022	81643010	Isolação da parede	Inner insulator	1

PÁRA-LAMAS E PISOS

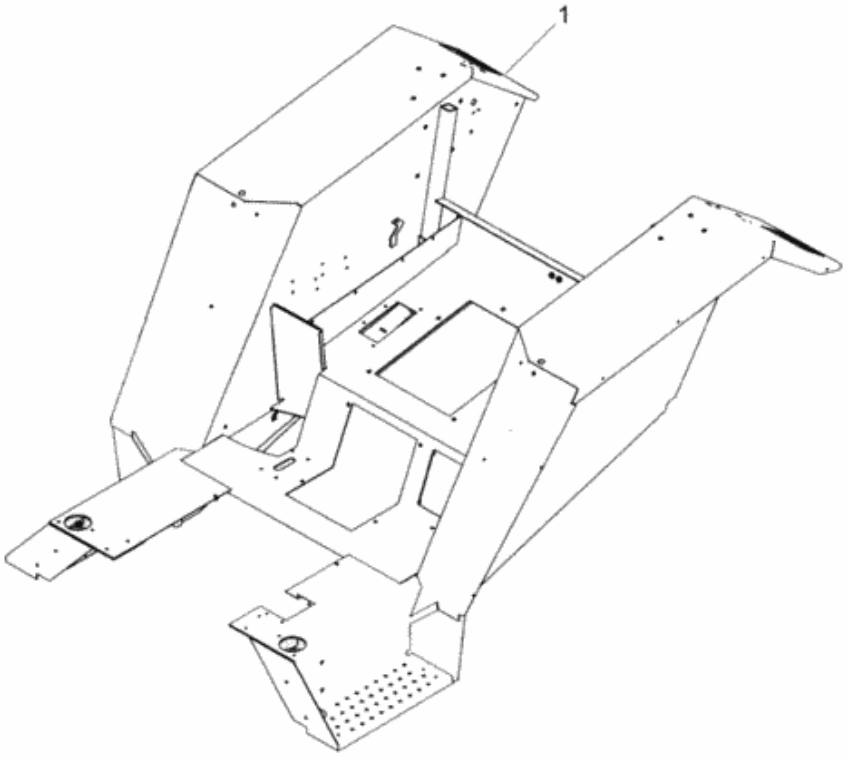

Fig.	Código	Descrição (português)	Description (english)	Qtd
001	81670130	Pára-lamas e pisos montados	Muld guards and plate floor assy	1

PÁRA-LAMAS DIANTEIRO E TRASEIRO - EIXO ZF359

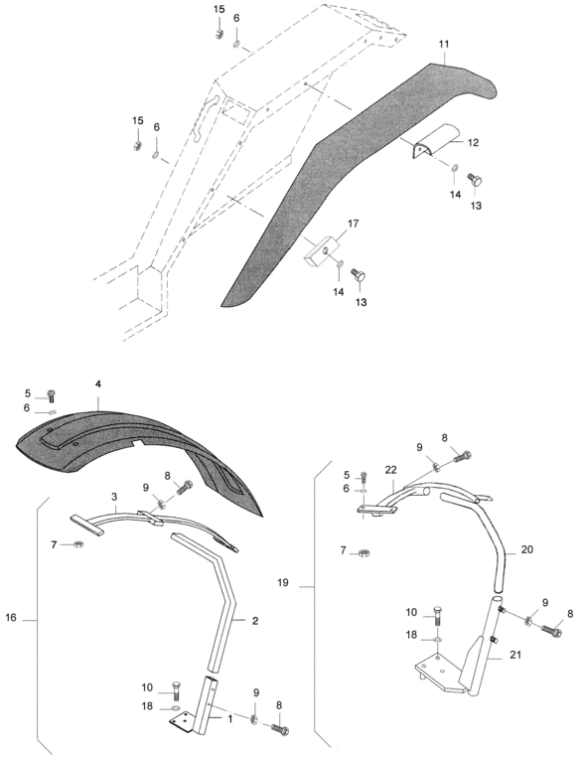

Fig.	Código	Descrição (português)	Description (english)	Qtd
001	81491000	Base do suporte lado direito	Right support base	1
001	81491700	Base do suporte lado esquerdo	Left support base	1
002	81492100	Suporte curvo	Cranked support	2
003	81492200	Suporte central	Central support	2
004	81460100	Pára-lama dianteiro esquerdo 470 mm	Left front mudguard 470 mm	1
004	81460010	Pára-lama esquerdo largura 370mm	Left mudguard breadth 370mm	1
004	81460200	Pára-lama direito largura 470mm	Right mudguard breadth 470mm	1
004	81459910	Pára-lama direito largura 370mm	Right mudguard breadth 370mm	1
005	81494110	Parafuso	Screw	8
006	JD0406	Arruela	Washer	20
007	81494200	Porca	Nut	8
008	HA6333	Parafuso	Screw	8
009	JB1110	Porca	Nut	8
010	HA9049	Parafuso	Screw	6
011	82279600	Pára-lama traseiro esquerdo	Left mudguard rear	1
011	82279500	Pára-lama traseiro direito	Right mudguard rear	1
012	82279300	Suporte	Bracket	2
013	HA9225	Parafuso	Screw	12
014	726970	Arruela	Washer	12
015	JB8903	Porca	Nut	12
016	81492500	Suporte do pára-lama direito completo	Right mudguards support complete	1
016	81492600	Suporte do pára-lama esquerdo completo	Left support mude guard complete	1
017	82319200	Chapa de fixação	Fastening plate	4
018	JD0102	Arruela	Washer	6
019	82387100	Suporte do pára-lama direito completo	Right mudguards support complete	1
019	82387200	Suporte do pára-lama esquerdo completo	Left support mude guard complete	1
020	82294300	Suporte curvo	Cranked support	2

PÁRA-LAMAS DIANTEIRO E TRASEIRO - EIXO ZF359

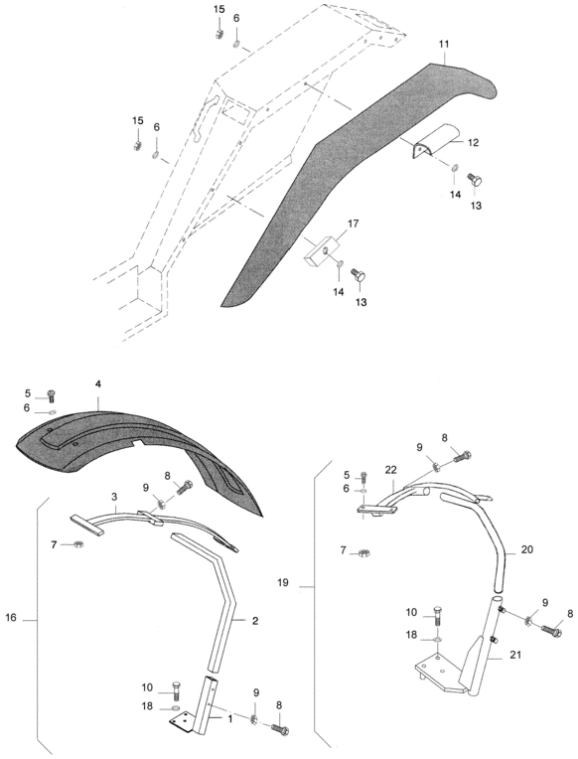

Fig.	Código	Descrição (português)	Description (english)	Qtd
021	82386900	Base do suporte lado direito	Right support base	1
021	82387000	Base do suporte lado esquerdo	Left support base	1
022	82294200	Suporte central	Central support	2

PÁRA-LAMAS DIANTEIRO E TRASEIRO - EIXO CARRARO

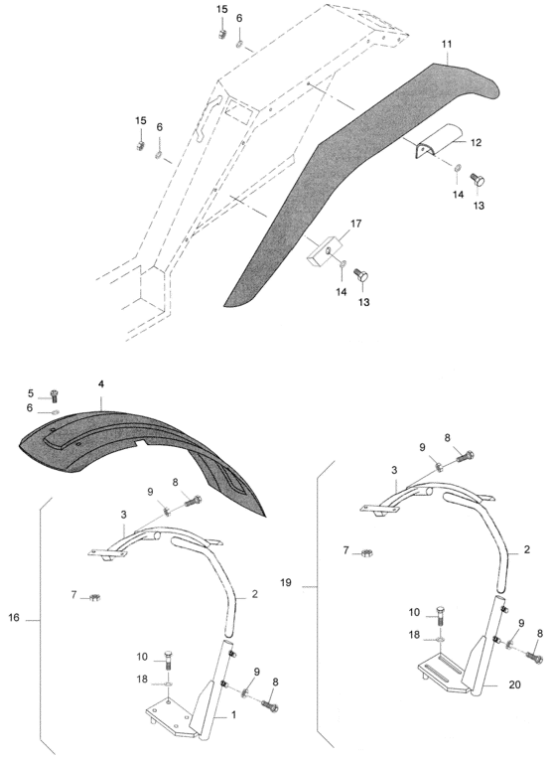

Fig.	Código	Descrição (português)	Description (english)	Qtd
001	82294400	Suporte direito	Right support	1
001	82294500	Suporte esquerdo	Left support	1
002	82294300	Suporte curvo	Cranked support	2
003	82294200	Suporte central	Central support	2
004	81460200	Pára-lama direito largura 470mm	Right mudguard breadth 470mm	1
004	81460010	Pára-lama esquerdo largura 370mm	Left mudguard breadth 370mm	1
004	81460100	Pára-lama dianteiro esquerdo 470 mm	Left front mudguard 470 mm	1
004	81459910	Pára-lama direito largura 370mm	Right mudguard breadth 370mm	1
005	81494110	Parafuso	Screw	8
006	JD0406	Arruela	Washer	20
007	81494200	Porca	Nut	8
008	HA6333	Parafuso	Screw	8
009	JB1110	Porca	Nut	8
010	HA8360	Parafuso	Screw	8
011	82279600	Pára-lama traseiro esquerdo	Left mudguard rear	1
011	82279500	Pára-lama traseiro direito	Right mudguard rear	1
012	82279300	Suporte	Bracket	2
013	HA9225	Parafuso	Screw	12
014	726970	Arruela	Washer	12
015	JB8903	Porca	Nut	12
016	82494100	Suporte do pára-lama esquerdo completo	Left support mude guard complete	1
016	82294000	Suporte do pára-lama direito completo	Right mudguards support complete	1
017	82319200	Chapa de fixação	Fastening plate	4
018	JD0416	Arruela	Washer	8
019	82492500	Suporte do pára-lama esquerdo completo	Left support mude guard complete	1
019	82475900	Suporte do pára-lama direito completo	Right mudguards support complete	1
020	82476100	Base do suporte lado direito	Right support base	1

PÁRA-LAMAS DIANTEIRO E TRASEIRO - EIXO CARRARO

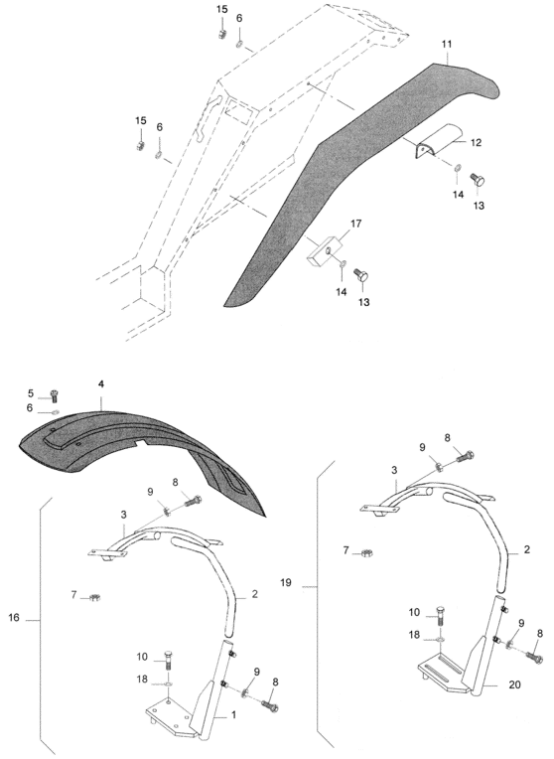

Fig.	Código	Descrição (português)	Description (english)	Qtd
020	82492600	Base do suporte lado esquerdo	Left support base	1

ASSENTO FOFÃO (PARTE 1)

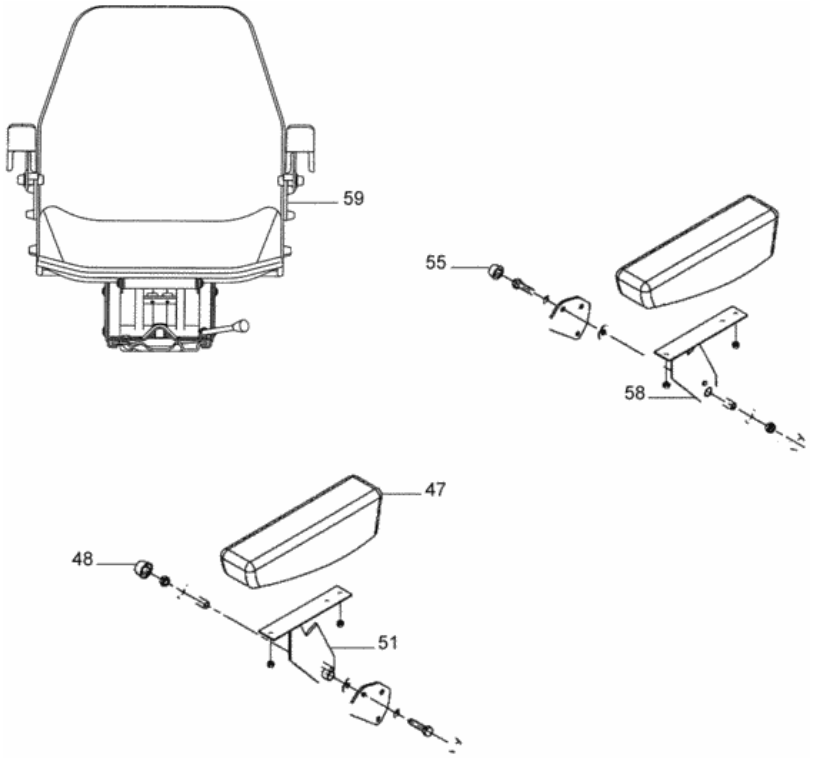

Fig.	Código	Descrição (português)	Description (english)	Qtd
047	82756900	Espuma do braço do apoio	Arm bracing scum	2
048	82757000	Tampa com flange	Cover with flange	3
051	80982200	Apoio do braço direito	Right bracing arm	1
055	82757100	Tampa sem flange	Cover without flange	3
058	80982300	Apoio do braço esquerdo	Left bracing arm	1
059	81941000	Assento montado	Seat complete	1

ASSENTO FOFÃO (PARTE 2)

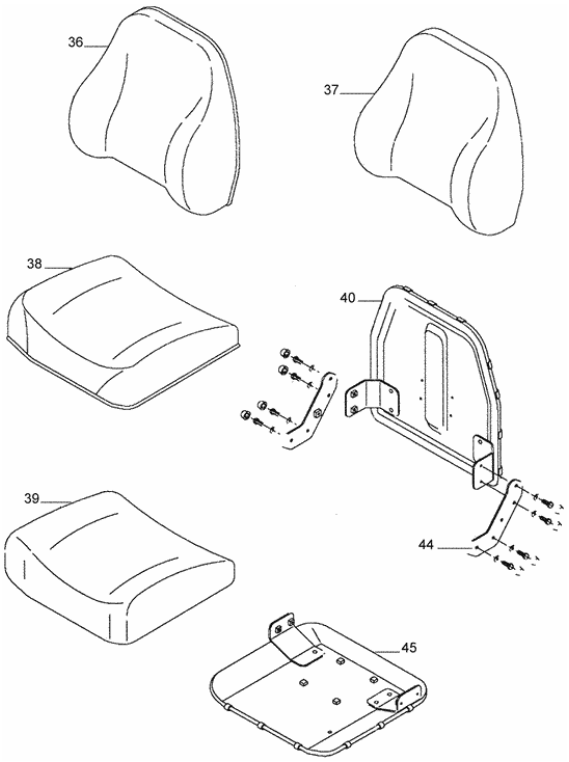

Fig.	Código	Descrição (português)	Description (english)	Qtd
036	82756700	Revestimento do encosto	Back polyretan	1
037	82756800	Espuma do encosto	Back foam	1
038	82756500	Revestimento	Protection	1
039	82756600	Espuma do assento	Seat foam	1
040	82750800	Estofado do encosto	Backrest upholstered	1
044	82750600	Suporte	Bracket	1
045	82750700	Estofado	Upholstered	1

ASSENTO FOFÃO (PARTE 3)

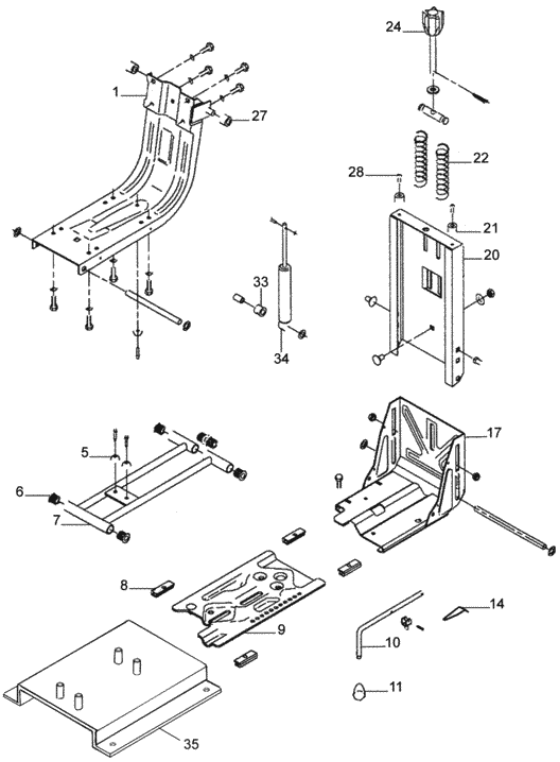

Fig.	Código	Descrição (português)	Description (english)	Qtd
001	82749300	Estrutura	Framework	1
005	82755000	Borracha	Rubber strap	3
006	82755200	Bucha	Bushing	6
007	82749500	Suspensão	Suspension	1
008	82749600	Sapata	Shoe	1
009	82749900	Base inferior	Lower base	1
010	82749700	Alavanca	Lever	1
011	82755400	Botão	Button	1
014	82756100	Mola	Spring	1
017	82750000	Base superior	Upper base	1
020	82750100	Guia do carrinho	Guide slide mecanism	1
021	82756200	Borracha	Rubber strap	2
022	82755100	Mola	Spring	2
024	82749400	Botão	Button	1
027	82754900	Roldana	Roller	2
028	82750500	Kit de montagem	Assy kit	1
033	82755300	Borracha do amortecedor	Damper rubber	1
034	82755800	Amortecedor	Damper	1
035	83731900	Suporte do assento	Seat support	1

ASSENTO PARA CABINE (PARTE 1) OPCIONAL

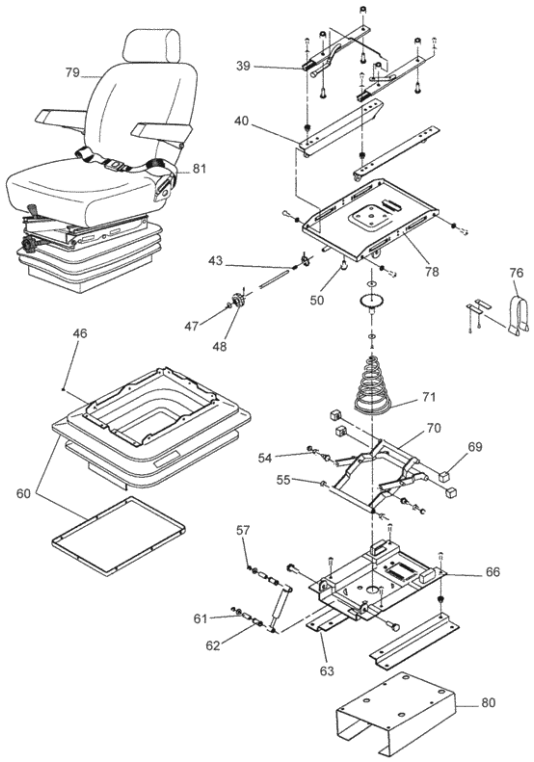

Fig.	Código	Descrição (português)	Description (english)	Qtd
039	82748900	Trilho	Lever guide	1
040	82749000	Suporte	Bracket	1
043	82758700	Mola	Spring	1
046	82759400	Botão	Button	22
047	82748400	Regulador de carga	Seat adjuster	1
048	82758600	Manopla	Knob	1
050	82759200	Borracha	Rubber strap	1
054	82759000	Bucha maior	Larger bushing	2
055	82758900	Bucha menor	Minor bushing	2
057	82748700	Amortecedor	Damper	1
060	82748800	Sanfona	Bellows	1
061	82759300	Bucha	Bushing	2
062	82757400	Borracha	Rubber strap	2
063	82748300	Adaptador	Adapter	1
066	82749100	Base inferior	Lower base	1
069	82759100	Sapata	Shoe	4
070	82748500	Braço de fixação	Setting arm	1
071	82758800	Mola reguladora	Control spring	1
076	82748600	Cinta reguladora	Control strap	1
078	82749200	Base superior	Upper base	1
079	84187300	Assento montado	Seat complete	1
080	82235700	Suporte do assento	Seat support	1
081	80188711	Cinto de segurança	Safety belt	1

ASSENTO PARA CABINE (PARTE 2) OPCIONAL

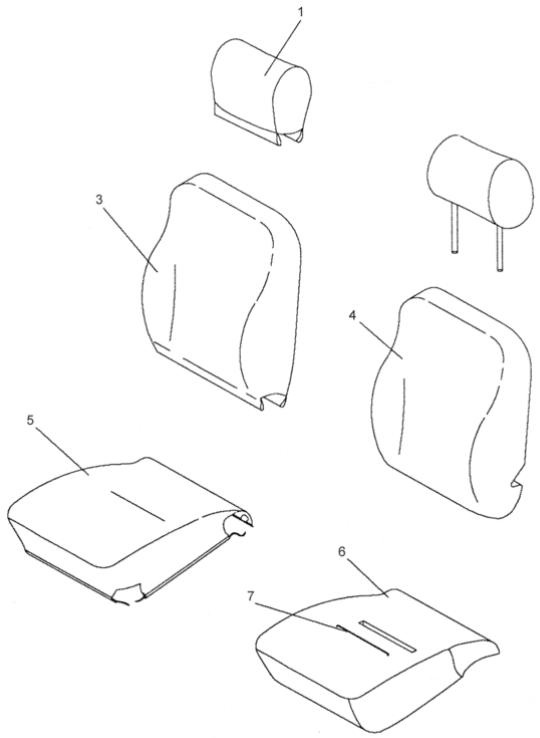

Fig.	Código	Descrição (português)	Description (english)	Qtd
001	82747500	Apoio da cabeça	Arm head	1
003	82747600	Encosto do estofado	Seat back	1
004	82758400	Espuma de encosto	Seat back foam	1
005	82747700	Estofado	Upholstered	1
006	82758500	Espuma de assento	Seat foam	1
007	82747800	Revestimento	Protection	1

ASSENTO PARA CABINE (PARTE 3) OPCIONAL

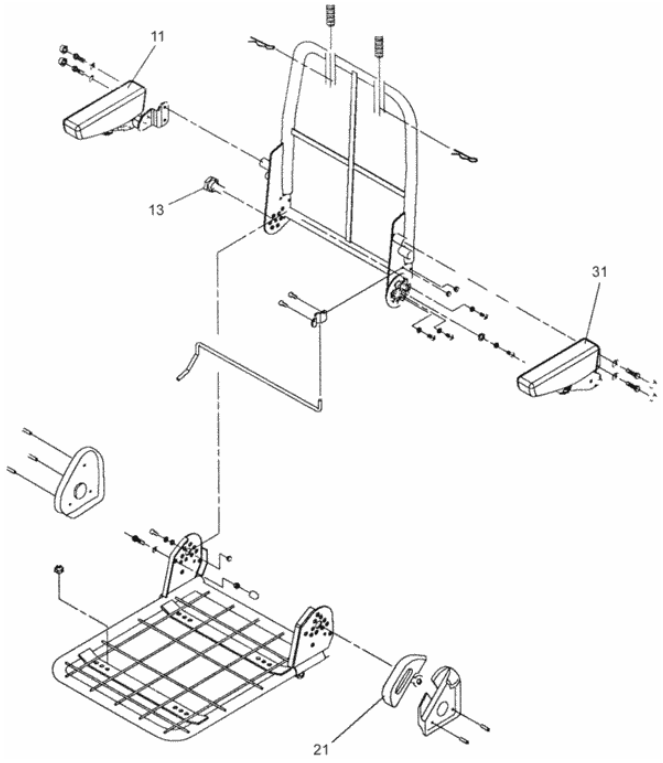

Fig.	Código	Descrição (português)	Description (english)	Qtd
011	82748200	Braço direito do assento	Seat right arm	1
013	82748000	Fixação do assento	Seat setting	1
021	82747900	Manopla	Knob	1
031	82748100	Braço esquerdo do assento	Left seat arm	1

PAINEL DE INSTRUMENTOS

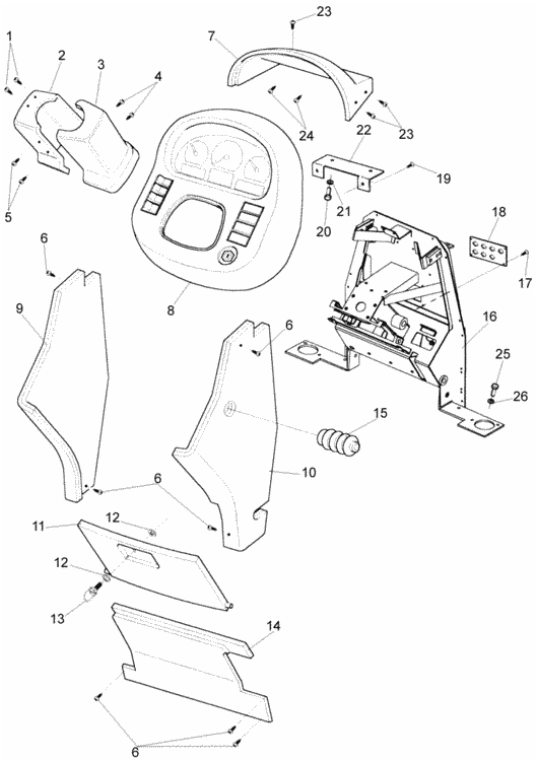

Fig.	Código	Descrição (português)	Description (english)	Qtd
001	HD8003	Parafuso	Screw	2
002	81599420	Protetor esquerdo	Left protector	1
003	81599320	Proteção direita	Right protector	1
004	83833100	Parafuso	Screw	2
005	81960300	Parafuso	Screw	2
006	81476900	Parafuso	Screw	7
007	81937800	Cobertura superior	Upper cover	1
008	81863800	Painel	Panel	1
009	81864000	Lateral esquerda	Left side panel	1
010	81863900	Lateral direita	Rigth side panel	1
011	81610110	Tampa do painel	Panel cover	1
012	70042700	Arruela	Washer	2
013	81814700	Parafuso	Screw	1
014	81687510	Tampa inferior	Lower cover	1
015	30203000	Proteção de borracha	Shield rubber	1
016	81610510	Parede dianteira	Front wall	1
017	HA9223	Parafuso	Screw	4
018	81637400	Chapa dos conectores	Connector plate	1
019	32665200	Parafuso	Screw	2
020	HA6313	Parafuso	Screw	2
021	JD0406	Arruela	Washer	2
022	81965800	Suporte	Bracket	1
023	33257000	Parafuso	Screw	5
024	32665200	Parafuso	Screw	2
025	HA6324	Parafuso	Screw	6
026	JD0408	Arruela	Washer	6

LATARIA DIANTEIRA

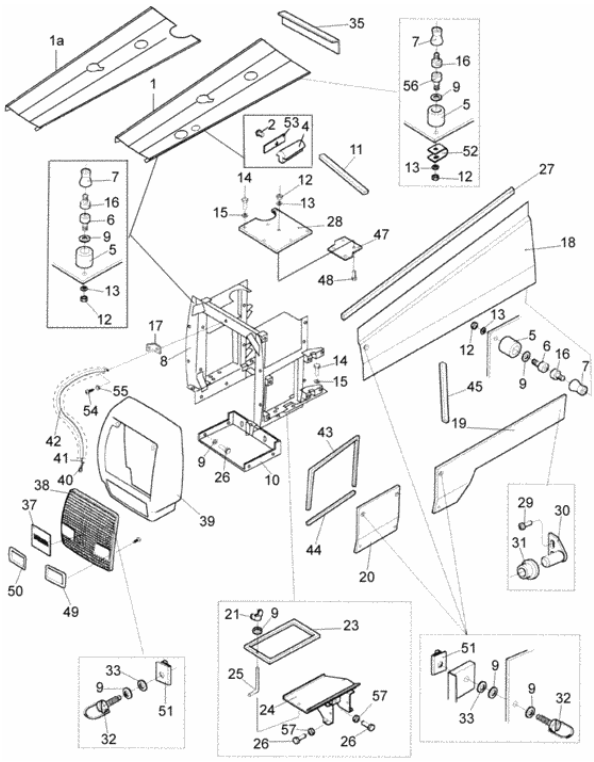

Fig.	Código	Descrição (português)	Description (english)	Qtd
001	81978800	Capô do motor	Engine hood	1
001A	83947700	Capô do motor	Engine hood	1
002	JF5002	Rebite	Rivet	6
004	80389800	Coxim	Rubber	6
005	81214810	Assento de borracha	Rubber rest	6
006	HC9325	Parafuso allen M8x16mm	Set screw M8x16mm	4
007	685720	Pino plastico	Plastic pin	6
008	81669000	Suporte do radiador	Radiator support	1
008	83947910	Suporte do radiador	Radiator support	1
009	JD0408	Arruela	Washer	23
010	81670210	Chapa de proteção	Shield plate	1
011	81815600	Espuma	Scun	1
012	JB1108	Porca	Nut	8
013	JD3108	Arruela	Washer	6
014	HA6344	Parafuso	Screw	4
015	JD3112	Arruela de pressão	Spring washer	4
016	HC9327	Parafuso	Screw	6
017	260580	Suporte	Bracket	1
018	81926700	Chapa lateral direita	Right side plate	1
018	81926600	Chapa lateral esquerda	Left side plate	1
019	81669400	Chapa lateral inferior traseira esquerda	Rear lower side plate	1
019	81669310	Chapa lateral inferior traseira direita	Rear lower side plate	1
020	81669200	Chapa lateral inferior dianteira esquerda	Front lower side plate	1
020	81669100	Chapa lateral inferior dianteira direita	Right front lower side plate	1
021	JC1608	Porca Borboleta	Wing nut	2
023	81488900	Fixador da bateria	Battery fastener	1
024	81680300	Suporte da bateria	Battery support	1

LATARIA DIANTEIRA

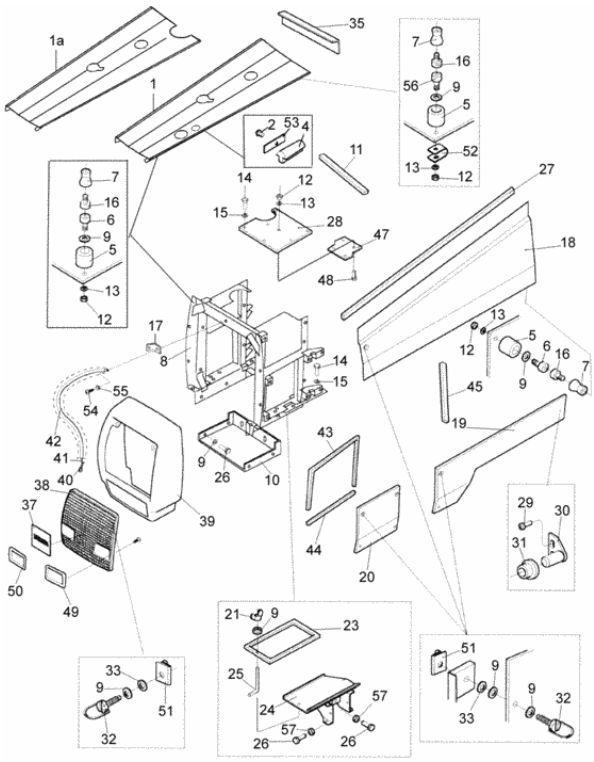

Fig.	Código	Descrição (português)	Description (english)	Qtd
025	81488800	Haste	Rod	2
026	HA6323	Parafuso	Screw	4
027	81604900	Faixa lateral direita	Right strip side upper	1
027	81604800	Faixa lateral esquerda	Left strip side upper	1
028	81670710	Tampa	Cover	1
029	HD9024	Parafuso	Screw	8
030	32991600	Fixador	Fastener	4
031	229280	Anel de borracha	Rubber ring	4
032	80390200	Pino trava	Lock pin	16
033	70042700	Arruela	Washer	12
035	81003900	Guarnição de borracha	Rubber protector	1
037	30302930	Simbolo VALTRA	VALTRA Symbol	1
038	81909100	Grade	Front grille	1
039	81668900	Máscara	Mask	1
040	226990	Trava	Lock	1
041	226970	Bucha	Bushing	2
042	80353910	Cabo de aço	Steel cable	1
043	81791600	Borracha de vedação	Seal rubber	2
044	81791700	Borracha de vedação	Seal rubber	2
045	81815700	Espuma	Scun	2
047	81758800	Suporte do filtro	Filter support	1
048	HA6333	Parafuso	Screw	2
049	81910500	Alojamento do farol lado direito	Right light protection	1
050	81910600	Alojamento do farol lado esquerdo	Left light protection	1
051	80390500	Trava	Lock	6
052	82074100	Espaçador	Spacer	2
053	30135500	Placa	Plate	6

LATARIA DIANTEIRA

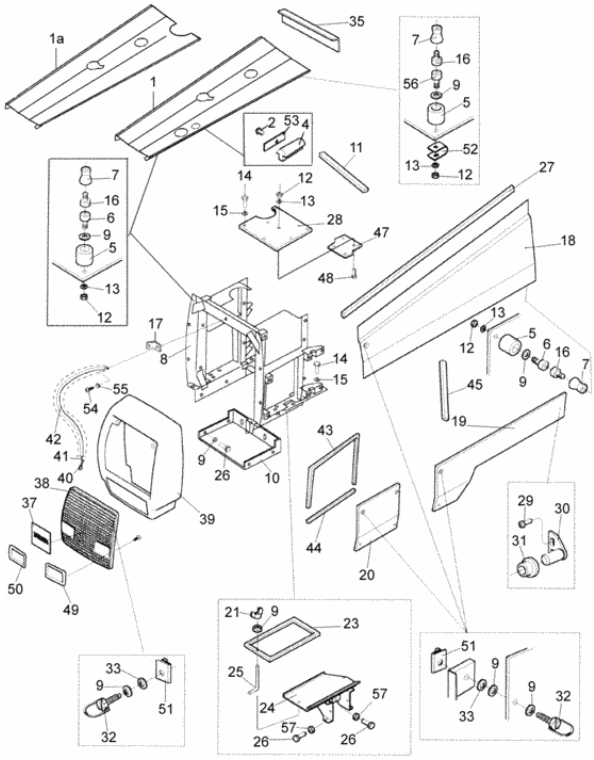

Fig.	Código	Descrição (português)	Description (english)	Qtd
054	HN6646	Parafuso	Screw	1
055	JD0405	Arruela	Washer	1
056	HA6428	Parafuso	Screw	2
057	JB1108	Porca	Nut	4

ESTRUTURA DE SEGURANÇA

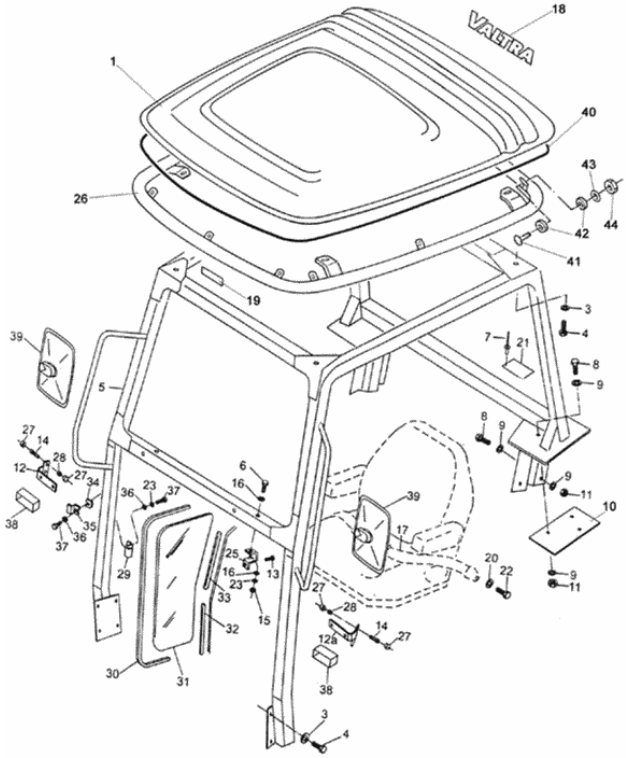

Fig.	Código	Descrição (português)	Description (english)	Qtd
001	82730200	Teto	Roof	1
003	JD0410	Arruela	Washer	16
004	HA6333	Parafuso	Screw	12
005	81767320	Estrutura de segurança	Safety frame	1
006	HA6428	Parafuso	Screw	2
007	JF5002	Rebite	Rivet	4
008	HA9242	Parafuso	Screw	14
009	JD0412	Arruela	Washer	28
010	82392300	Calço de borracha	Rubber shim	2
011	JB1112	Porca	Nut	14
012	32905000	Suporte da lanterna direita	Support tail light - right	1
012A	32905100	Suporte da lanterna esquerda	Support tail light - left	1
013	HA6322	Parafuso	Screw	2
014	HA9226	Parafuso	Screw	4
015	JB1108	Porca	Nut	2
016	JD0408	Arruela	Washer	4
017	80188711	Cinto de segurança	Safety belt	1
018	33476000	Adesivo VALTRA	Adhesive VALTRA	1
019	81160800	Adesivo do cinto de segurança	Adhesive seat belt	1
020	JD3106	Arruela	Washer	8
021	81178420	Plaqueta do ROPS	Plate ROPS	1
021	81930810	Plaqueta do ROPS	Plate ROPS	1
022	HS9523	Parafuso	Screw	2
023	JD3106	Arruela	Washer	4
025	81190600	Suporte esquerdo	Left support	1
025	81190700	Suporte direito	Right support	1
026	81838800	Moldura	Frame	1

ESTRUTURA DE SEGURANÇA

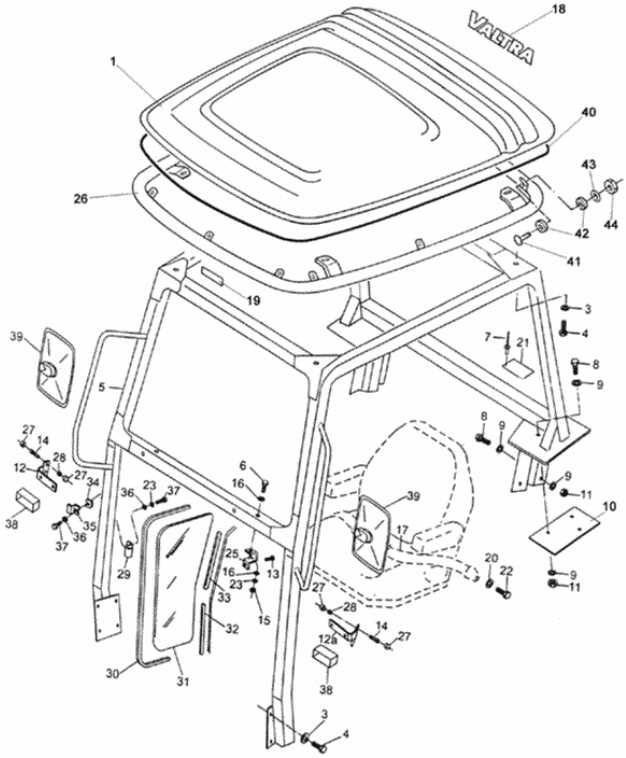

Fig.	Código	Descrição (português)	Description (english)	Qtd
027	31631800	Tampa	Cover	4
028	JB8903	Porca	Nut	4
029	81132300	Guia lateral	Side guide	2
030	81978900	Guarnição de borracha	Rubber protector	2
031	81132600	Vidro dianteiro	Front glass	2
032	80884600	Guarnição de borracha	Rubber protector	2
033	80989600	Guarnição de borracha	Rubber protector	2
034	81190200	Apoio do vidro inferior	Inner glass support	2
035	81190100	Trava do vidro inferior	Lower glass lock	2
036	JD0406	Arruela	Washer	8
037	HA9224	Parafuso	Screw	8
038	32503500	Tampa protetora	Protective ring	2
039	30581200	Espelho lateral	Side mirror	2
040	33468400	Fita de vedação	Gasket	1
041	HK9047	Parafuso	Screw	10
042	625640	Arruela de borracha	Rubber washer	20
043	JD8007	Arruela	Washer	10
044	JB8904	Porca	Nut	10

AR CONDICIONADO

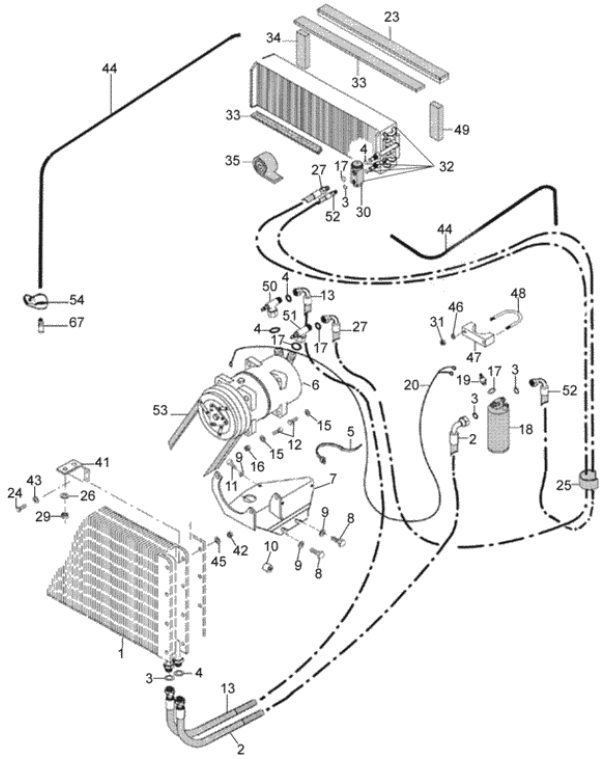

Fig.	Código	Descrição (português)	Description (english)	Qtd
001	33289400	Condensador	Condenser	1
002	81687300	Mangueira secador - condensador	Dryer hose- condenser	1
003	30414910	Anel de vedação	Seal ring	4
004	30415010	Anel de vedação	Seal ring	6
005	82514800	Abraçadeira	Clamp	8
006	82292901	Compressor	Compressor	1
007	82651600	Suporte do compressor	Compressor bracket	1
008	HA8331	Parafuso	Screw	1
009	JD0408	Arruela	Washer	3
010	82098800	Bucha	Bushing	1
011	HA6323	Parafuso	Screw	4
012	HA8236	Parafuso	Screw	3
013	81687410	Mangueira secador - condensador	Dryer hose- condenser	1
015	JD0410	Arruela	Washer	3
016	JB1110	Porca	Nut	3
017	30415110	Anel de vedação	Seal ring	5
018	32814800	Secador	Dryng container	1
019	32844300	Interruptor de pressão	Pressure switch	1
020	81620700	Chicote do compressor	Compressor wiring	1
023	81959800	Vedação	Seal	1
024	HA9224	Parafuso	Screw	4
025	32550600	Proteção	Protector	1
026	JD0406	Arruela	Washer	8
027	81456200	Mangueira	Hose	1
029	JB1108	Porca	Nut	4
030	32745700	Válvula de expansão	Expansion valve	1
031	JB1108	Porca	Nut	2

AR CONDICIONADO

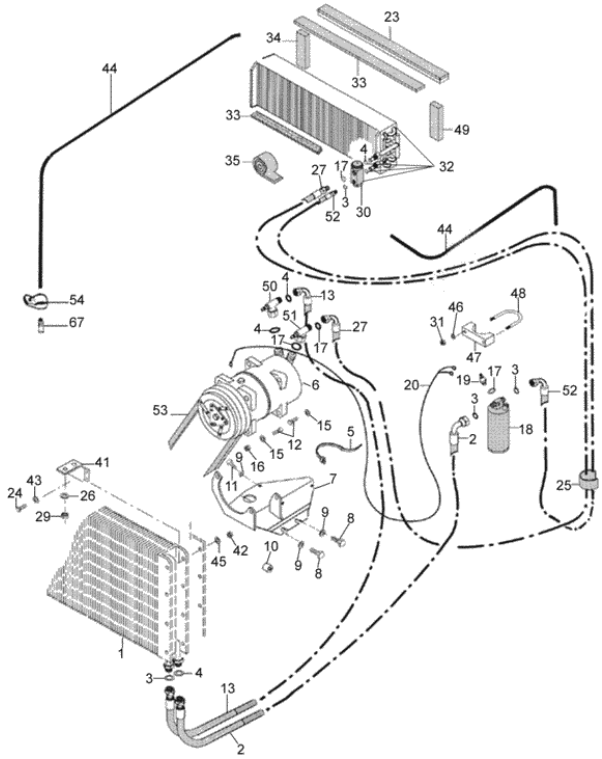

Fig.	Código	Descrição (português)	Description (english)	Qtd
032	32745610	Evaporador montado	Evaporator assy	1
033	32836200	Guarnição	Rubber protector	1
034	32816800	Guarnição	Rubber protector	2
035	30794000	Isolador	Insulator	2
041	81457000	Suporte do condensador direito	Right condenser support	1
041	81457100	Suporte do condensador esquerdo	Left condenser support	1
042	JB1106	Porca	Nut	4
043	JD3112	Arruela de pressão	Spring washer	8
044	81457300	Mangueira	Hose	2
045	JD0406	Arruela	Washer	16
046	JD3108	Arruela	Washer	2
047	82082700	Suporte	Bracket	1
048	82082600	Grampo	Clip	1
049	81960000	Guarnição	Rubber protector	1
050	32838800	Conexão 3/4"	Connection 3/4"	1
051	32839000	Conexão 7/8"	Connection 7/8"	1
052	81456800	Mangueira-secador/evapador	Hose	1
053	32889500	Correia do compressor	Compressor belt	1
054	GP3916	Abraçadeira	Clamp	1
067	81603400	Bico de drenagem	Drainage burner	1

SISTEMA DE AQUECIMENTO

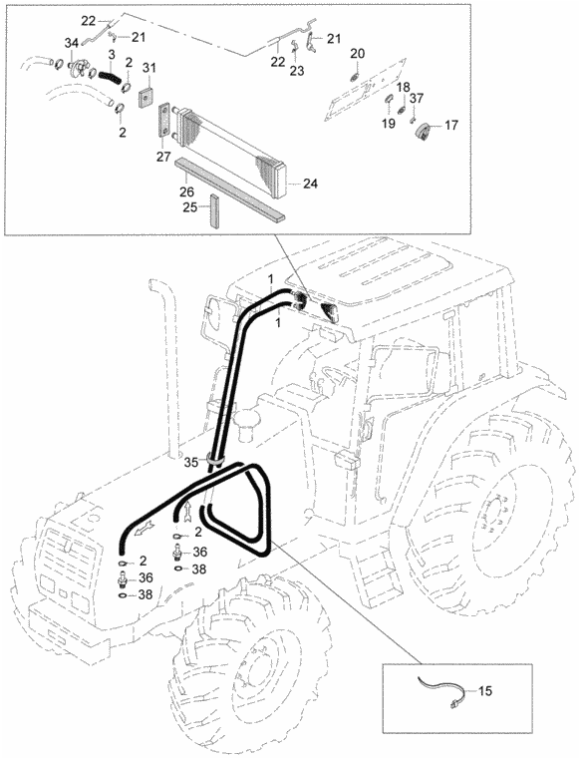

Fig.	Código	Descrição (português)	Description (english)	Qtd
001	81455900	Mangueira	Hose	2
002	GP3927	Abraçadeira	Clamp	6
003	81467500	Mangueira	Hose	1
015	243020	Abraçadeira	Clamp	7
017	31752000	Botão de controle	Control knob	1
018	32945500	Placa de fixação	Mounting plate	1
019	32005800	Bucha	Bushing	1
020	32957000	Disco de fricção	Friction disc	1
021	32785900	Regulador	Regulator	1
022	81455800	Cabo	Cable	1
023	715260	Abraçadeira	Clamp	2
024	32745800	Radiador	Radiador	1
025	32819800	Guarnição	Rubber protector	2
026	32819700	Guarnição	Rubber protector	1
027	32819500	Guarnição	Rubber protector	1
031	33074200	Guarnição	Rubber protector	1
034	715130	Registro d´água	Water valve	1
035	80128200	Guarnição	Rubber protector	1
036	836119837	Conexão	Connection	2
037	32291100	Anel de trava	Circlip	1
038	615881822	Anel de vedação	Seal ring	2

VENTOINHA DO CONDENSADOR

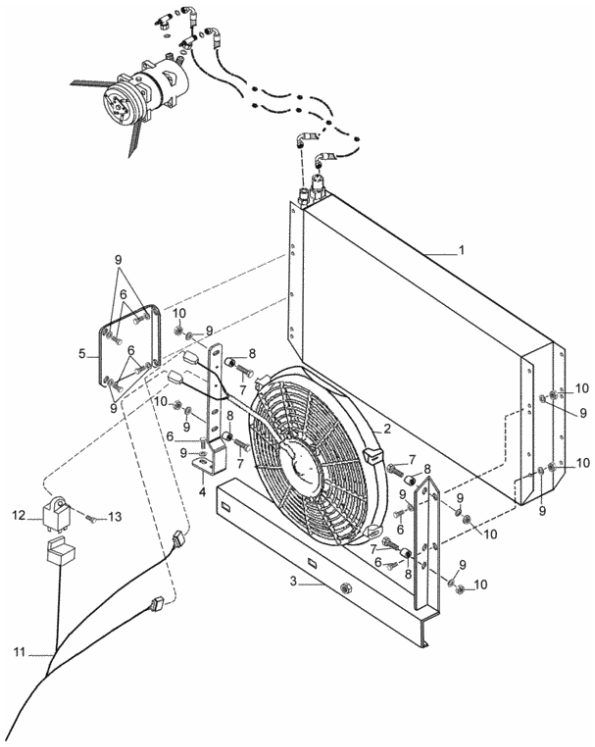

Fig.	Código	Descrição (português)	Description (english)	Qtd
001	33289400	Condensador	Condenser	1
002	82351700	Ventoinha	Fan	1
003	82351810	Suporte do condensador	Condenser support	1
004	82383310	Suporte da ventoinha	Fan support	1
005	82351910	Suporte traseiro do condensador	Condenser rear support	1
006	HA9224	Parafuso	Screw	8
007	HA6416	Parafuso	Screw	4
008	82356600	Bucha	Bushing	4
009	JD0406	Arruela	Washer	14
010	JB1106	Porca	Nut	6
011	82352000	Chicote	Cab wire	1
012	82246700	Relé	Relay	1
013	32665100	Parafuso	Screw	1

BOMBA HIDRÁULICA

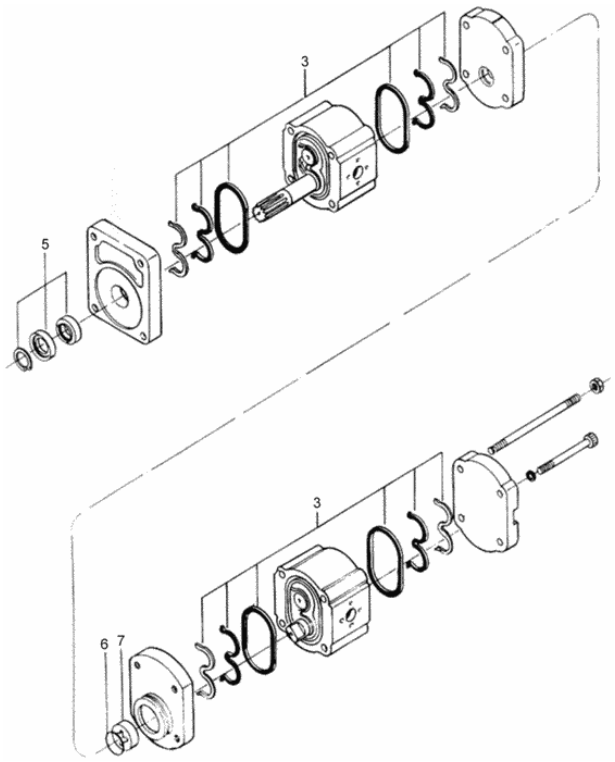

Fig.	Código	Descrição (português)	Description (english)	Qtd
003	81430800	Jogo de vedação	Repair kit	2
003	82207800	Jogo de vedação	Repair kit	1
005	81430900	Vedação da tampa	Repair kit	1
005	82207900	Vedação da tampa	Repair kit	1
006	81431000	Anel de vedação	Seal ring	1
007	81339400	Arrastador	Coupling bush	1

BOMBA E TUBULAÇÕES DO SISTEMA HIDRÁULICO

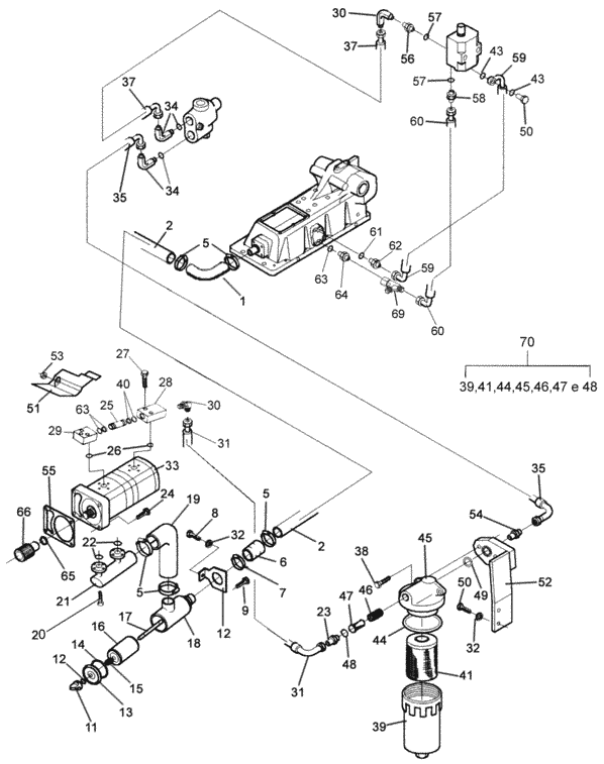

Fig.	Código	Descrição (português)	Description (english)	Qtd
001	80266510	Mangueira de ligação	Plug hose	1
002	82069000	Tubo de sucção	Suction pipe	1
005	GP3942	Abraçadeira	Clamp	4
006	82076600	Mangueira	Hose	1
007	GP3915	Abraçadeira	Clamp	1
008	HA6324	Parafuso	Screw	4
009	HC9435	Parafuso	Screw	4
010	82068800	Suporte	Bracket	1
011	30239300	Porca	Nut	1
012	KH4946	Anel retentor	O-ring	1
013	30239200	Tampa	Cover	1
014	KH4010	Anel retentor	O-ring	1
015	30249400	Mola	Spring	1
016	30250100	Filtro	Filter	1
017	30249500	Prisioneiro	Stud bolt	1
018	30239000	Carcaça do filtro	Filter housing	1
019	82068000	Mangueira	Hose	1
020	HC9319	Parafuso	Screw	8
021	82010100	Conexão dupla	Double connection	1
021	82021800	Conexão dupla (P/BBA22,5+11)	Double connection (P/BBA22,5+11)	1
022	KH4006	Anel retentor	O-ring	2
023	GS9271	Conexão	Connection	1
024	HC9623	Parafuso	Screw	4
025	81984800	Tubo (P/BBA22,5+11)	Pipe (P/BBA22,5+11	1
025	81834300	Tubo	Pipe	1
026	KH4952	Anel retentor	O-ring	2
027	HC9605	Parafuso	Screw	5

BOMBA E TUBULAÇÕES DO SISTEMA HIDRÁULICO

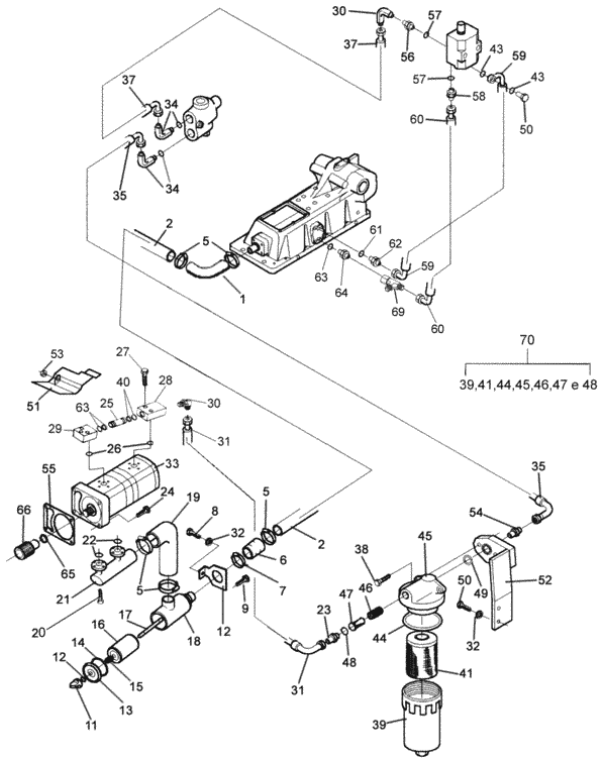

Fig.	Código	Descrição (português)	Description (english)	Qtd
028	33432600	Conexão traseira	Rear connection	1
029	33421500	Conexão dianteira	Left connection	1
030	GS9266	Conexão	Connection	1
031	81830800	Mangueira	Hose	1
032	JD3108	Arruela	Washer	4
033	82022500	Bomba hidraulica completa	Complete hydraulic pump	1
033	836640234	Bomba hidráulica completa	Complete hydraulic pump	1
033	81852100	Bomba hidraulica completa	Complete hydraulic pump	1
034	81833100	Conexão	Connection	2
035	81830900	Mangueira	Hose	1
037	81831000	Mangueira	Hose	1
038	HC9336	Parafuso allen	Set screw	2
039	31539420	Carcaça do filtro	Filter housing	1
040	82323500	Suporte do filtro	Filter support	2
041	31539610	Elemento filtrante	Filter element	1
043	582410	Arruela	Washer	2
044	KH4916	Anel retentor	O-ring	1
045	32578010	Cabeçote do filtro	Filter head	1
046	30168500	Mola	Spring	1
047	32783100	Válvula by-pass	By-pass valve	1
048	KG3024	Anel de segurança	Circlip	1
049	KH4131	Anel retentor	O-ring	1
050	81676200	Parafuso de conexão	Banjo bolt	1
051	82083900	Chapa de proteção	Shield plate	1
052	80344120	Suporte	Bracket	1
053	JB1110	Porca	Nut	1
054	80097100	Conexão	Connection	2

BOMBA E TUBULAÇÕES DO SISTEMA HIDRÁULICO

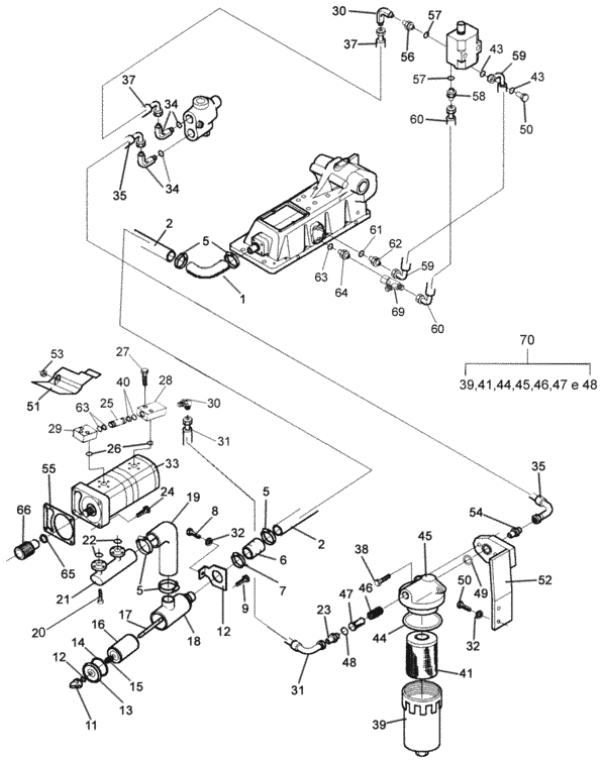

Fig.	Código	Descrição (português)	Description (english)	Qtd
055	835324277	Junta da bomba hidráulica	Hydraulic pump gasket	1
056	81676400	Conexão	Connection	2
057	KH4091	Anel retentor	O-ring	2
058	81607900	Conexão	Connection	1
059	81675800	Mangueira de retorno	Return hose	1
060	81675700	Mangueira de pressão	Pressure house	1
061	KH7131	Anel de vedação	Seal ring	1
062	81676300	Conexão	Connection	1
063	KH7070	Anel de vedação	Seal ring	3
064	81677000	Conexão	Connection	1
065	KG1406	Anel de trava	Circlip	1
066	686300	Luva de acoplamento	Coupling Sleeve	1
069	82228100	Conexão	Connection	1
070	33179400	Filtro de pressão montado	Pressure filtre - assy	1

BOMBA E TUBULAÇÕES DO SISTEMA HIDRÁULICO- ANTIGO

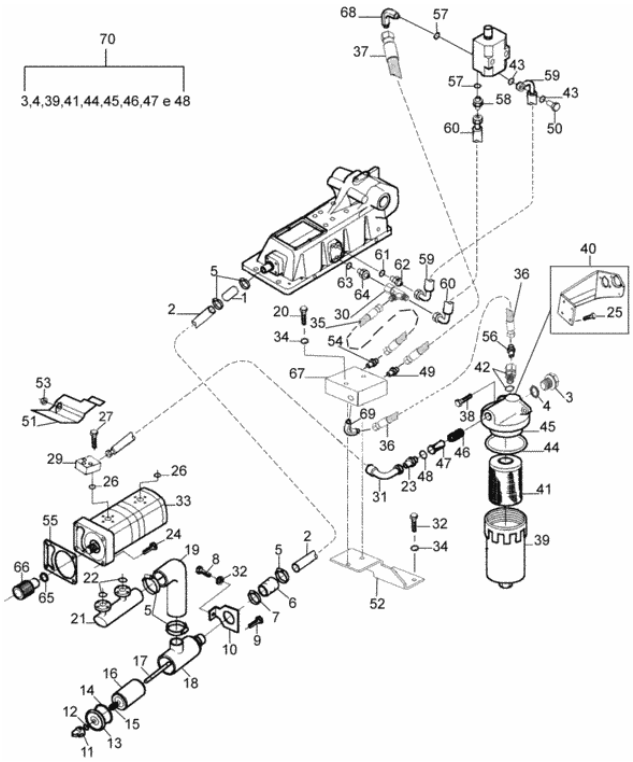

Fig.	Código	Descrição (português)	Description (english)	Qtd
001	80266510	Mangueira de ligação	Plug hose	1
002	82069000	Tubo de sucção	Suction pipe	1
003	GR0288	Bujão	Plug	1
004	KH4006	Anel retentor	O-ring	1
005	GP3942	Abraçadeira	Clamp	4
006	82076600	Mangueira	Hose	1
007	GP3915	Abraçadeira	Clamp	1
008	HA6324	Parafuso	Screw	4
009	HC9435	Parafuso	Screw	4
010	82420200	Suporte	Bracket	1
011	30239300	Porca	Nut	1
012	KH4946	Anel retentor	O-ring	1
013	30239200	Tampa	Cover	1
014	KH4010	Anel retentor	O-ring	1
015	30249400	Mola	Spring	1
016	30250100	Filtro	Filter	1
017	30249500	Prisioneiro	Stud bolt	1
018	30239000	Carcaça do filtro	Filter housing	1
019	82068000	Mangueira	Hose	1
020	HA8329	Parafuso	Screw	2
021	82010100	Conexão dupla	Double connection	1
022	KH4006	Anel retentor	O-ring	2
023	GS9271	Conexão	Connection	1
024	HC9623	Parafuso	Screw	4
025	HA9235	Parafuso	Screw	4
026	KH4952	Anel retentor	O-ring	1
027	HC9605	Parafuso	Screw	4

BOMBA E TUBULAÇÕES DO SISTEMA HIDRÁULICO- ANTIGO

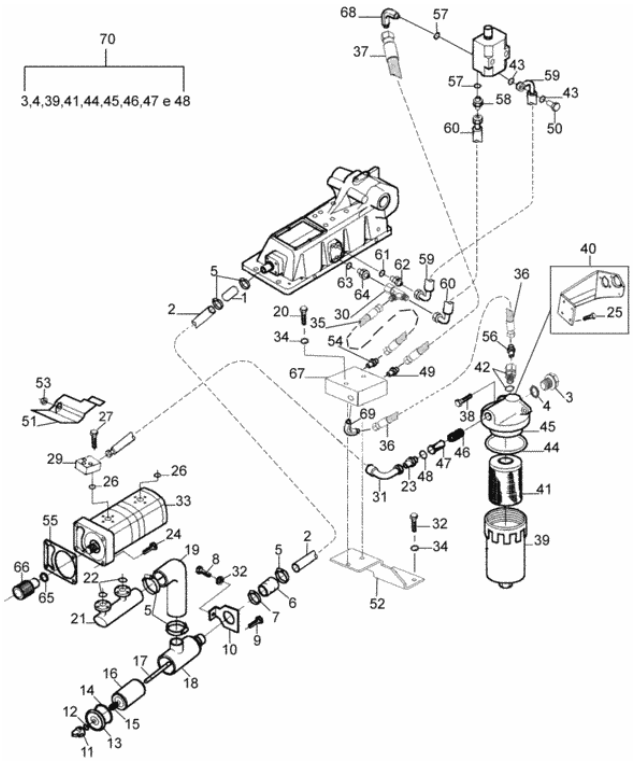

Fig.	Código	Descrição (português)	Description (english)	Qtd
029	82363900	Conexão	Connection	1
030	82228100	Conexão	Connection	1
031	82325100	Mangueira	Hose	1
032	JD3108	Arruela	Washer	2
033	836640234	Bomba hidráulica completa	Complete hydraulic pump	1
034	JB3108	Porca	Nut	4
035	82399300	Mangueira	Hose	1
036	82332000	Mangueira	Hose	1
037	82399400	Mangueira	Hose	1
038	HC9336	Parafuso allen	Set screw	2
039	31539420	Carcaça do filtro	Filter housing	1
040	82323500	Suporte do filtro	Filter support	1
041	31539610	Elemento filtrante	Filter element	1
042	81984500	Conexão	Connection	1
043	582410	Arruela	Washer	2
044	KH4916	Anel retentor	O-ring	1
045	32578010	Cabeçote do filtro	Filter head	1
046	30168500	Mola	Spring	1
047	32783100	Válvula by-pass	By-pass valve	1
048	KG3024	Anel de segurança	Circlip	1
049	81984500	Conexão	Connection	1
050	81676200	Parafuso de conexão	Banjo bolt	1
051	82083900	Chapa de proteção	Shield plate	1
052	82368100	Suporte	Bracket	1
053	JB1110	Porca	Nut	1
054	82228200	Conexão	Connection	1
055	835324277	Junta da bomba hidráulica	Hydraulic pump gasket	1

BOMBA E TUBULAÇÕES DO SISTEMA HIDRÁULICO- ANTIGO

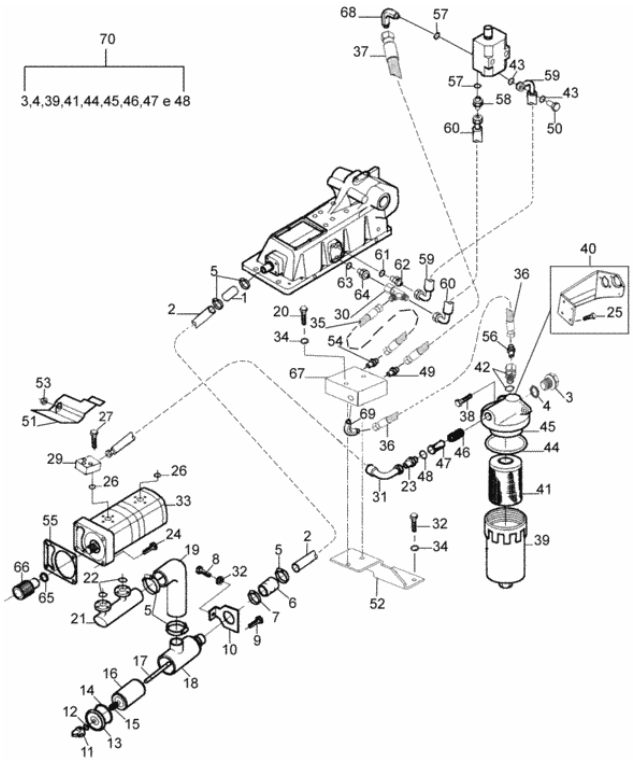

Fig.	Código	Descrição (português)	Description (english)	Qtd
056	82338700	Conexão	Connection	1
057	KH4091	Anel retentor	O-ring	2
058	81607900	Conexão	Connection	1
059	82400700	Mangueira	Hose	1
060	82342500	Mangueira	Hose	1
061	KH7131	Anel de vedação	Seal ring	1
062	81676300	Conexão	Connection	1
063	KH7070	Anel de vedação	Seal ring	1
064	82228400	Conexão	Connection	1
065	KG1406	Anel de trava	Circlip	1
066	686300	Luva de acoplamento	Coupling Sleeve	1
067	82230800	Válvula reguladora	Regulating valve	1
068	GS9266	Conexão	Connection	1
069	81833100	Conexão	Connection	1
070	33179400	Filtro de pressão montado	Pressure filtre - assy	1

BOMBA E TUBULAÇÕES DO SISTEMA HIDRÁULICO (OPCIONAL)

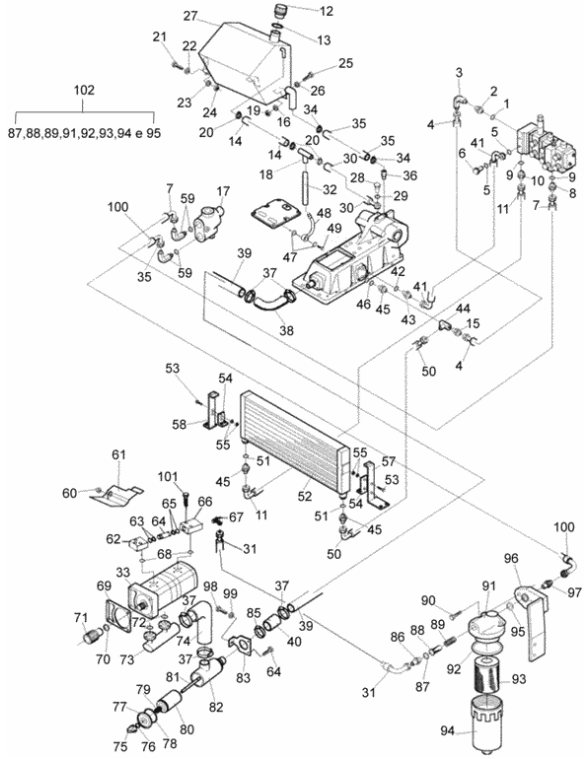

Fig.	Código	Descrição (português)	Description (english)	Qtd
001	KH4091	Anel retentor	O-ring	1
002	81676400	Conexão	Connection	1
003	GS9266	Conexão	Connection	1
004	81675700	Mangueira de pressão	Pressure house	1
005	582410	Arruela	Washer	2
006	81676200	Parafuso de conexão	Banjo bolt	1
007	81831000	Mangueira	Hose	1
008	GS9265	Conexão	Connection	1
009	KH4098	Anel de vedação	Seal ring	2
010	81607900	Conexão	Connection	1
011	81831300	Mangueira	Hose	1
012	234130	Tampa de enchimento	Filler cap	1
013	244270	Anel retentor	O-ring	1
014	33507500	Mangueira	Hose	1
015	81677000	Conexão	Connection	1
016	JD9103	Arruela	Washer	4
017	33097810	Válvula prioritária	Prioritary valve	1
018	235840	Conexão	Connection	1
019	JB1104	Porca	Nut	4
020	GP3932	Abraçadeira	Clamp	6
021	HA9235	Parafuso	Screw	1
022	JD0410	Arruela	Washer	1
023	JD3110	Arruela de pressão	Spring washer	1
024	JB1110	Porca	Nut	1
025	HA6324	Parafuso	Screw	4
026	JD0408	Arruela	Washer	4
027	81859400	Tanque	Tank	1

BOMBA E TUBULAÇÕES DO SISTEMA HIDRÁULICO (OPCIONAL)

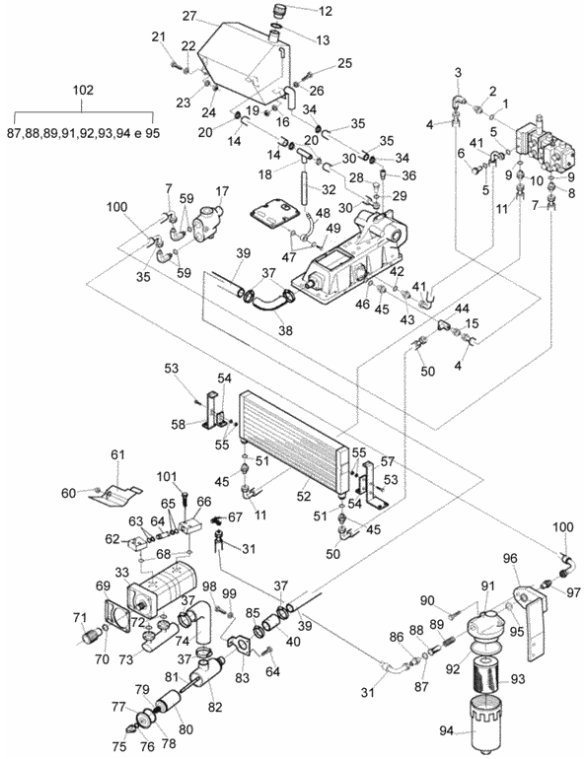

Fig.	Código	Descrição (português)	Description (english)	Qtd
028	589270	Parafuso de conexão	Banjo bolt	1
029	KH3618	Anel de vedação	Seal ring	2
030	83085100	Conexão	Connection	1
031	81830800	Mangueira	Hose	1
032	33507500	Mangueira	Hose	3
033	81852100	Bomba hidraulica completa	Complete hydraulic pump	1
033	82022500	Bomba hidraulica completa	Complete hydraulic pump	1
033	836640234	Bomba hidráulica completa	Complete hydraulic pump	1
034	GP3923	Abraçadeira	Clamp	2
035	83432000	Mangueira	Hose	1
036	81111800	Tubo	Pipe	1
037	GP3942	Abraçadeira	Clamp	5
038	80266510	Mangueira de ligação	Plug hose	1
039	82069000	Tubo de sucção	Suction pipe	1
040	82076600	Mangueira	Hose	1
041	81675800	Mangueira de retorno	Return hose	1
042	KH7131	Anel de vedação	Seal ring	1
043	81676300	Conexão	Connection	2
044	80747400	Conexão	Connection	1
045	80097100	Conexão	Connection	2
046	KH7070	Anel de vedação	Seal ring	1
047	KH3625	Anel de vedação	Seal ring	2
048	81864200	Conexão	Connection	1
049	GS9250	Parafuso de conexão	Banjo bolt	1
050	81831400	Mangueira	Hose	1
051	KH3611	Anel de vedação	Seal ring	2
052	32590900	Radiador de óleo	Oil radiator	1

BOMBA E TUBULAÇÕES DO SISTEMA HIDRÁULICO (OPCIONAL)

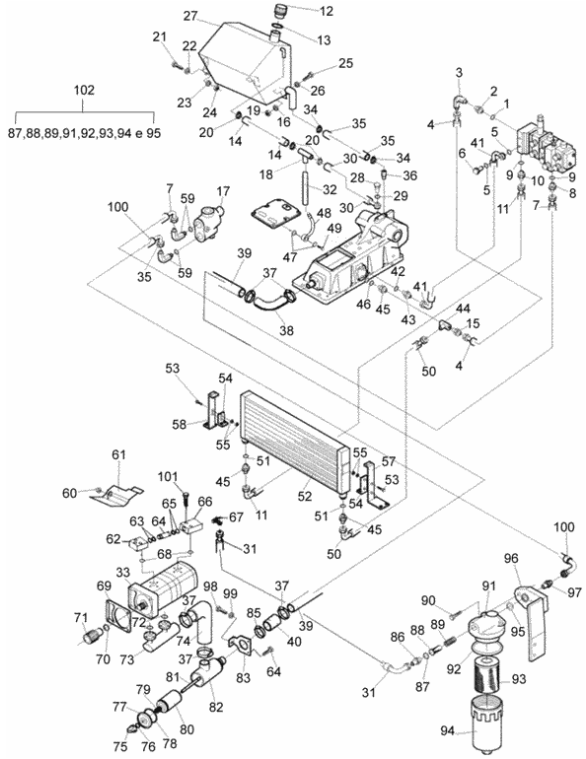

Fig.	Código	Descrição (português)	Description (english)	Qtd
053	HA6313	Parafuso	Screw	4
054	81760300	Suporte	Bracket	2
055	JB1106	Porca	Nut	4
057	81832900	Suporte esquerdo	Left support	1
058	81832800	Suporte direito	Right support	1
059	81833100	Conexão	Connection	2
060	JB1110	Porca	Nut	1
061	82083900	Chapa de proteção	Shield plate	1
062	33421500	Conexão dianteira	Left connection	1
063	KH7070	Anel de vedação	Seal ring	2
064	81984800	Tubo (P/BBA22,5+11)	Pipe (P/BBA22,5+11	1
064	81834300	Tubo	Pipe	1
065	KH5056	Anel de apoio	Thruct ring	2
066	33432600	Conexão traseira	Rear connection	1
067	GS9266	Conexão	Connection	1
068	KH7952	Anel retentor	O-ring	2
069	835324277	Junta da bomba hidráulica	Hydraulic pump gasket	1
070	KG1406	Anel de trava	Circlip	1
071	686300	Luva de acoplamento	Coupling Sleeve	1
072	KH4006	Anel retentor	O-ring	2
073	82010100	Conexão dupla	Double connection	1
073	82021800	Conexão dupla (P/BBA22,5+11)	Double connection (P/BBA22,5+11)	1
074	82068000	Mangueira	Hose	1
075	30239300	Porca	Nut	1
076	KH4946	Anel retentor	O-ring	1
077	30239200	Tampa	Cover	1
078	KH4010	Anel retentor	O-ring	1

BOMBA E TUBULAÇÕES DO SISTEMA HIDRÁULICO (OPCIONAL)

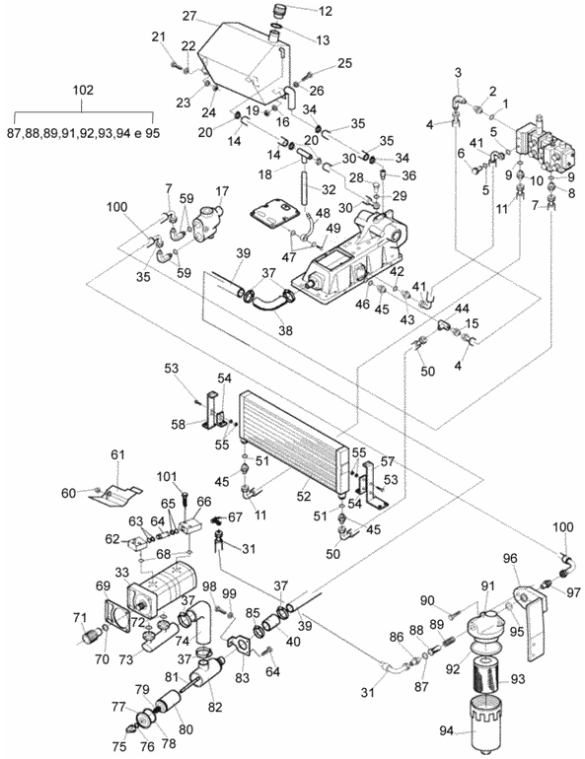

Fig.	Código	Descrição (português)	Description (english)	Qtd
079	30249400	Mola	Spring	1
080	30250100	Filtro	Filter	1
081	30249500	Prisioneiro	Stud bolt	1
082	30239000	Carcaça do filtro	Filter housing	1
083	82420200	Suporte	Bracket	1
085	GP3915	Abraçadeira	Clamp	1
086	GS9271	Conexão	Connection	1
087	KG3024	Anel de segurança	Circlip	1
088	32783100	Válvula by-pass	By-pass valve	1
089	30168500	Mola	Spring	1
090	HC9336	Parafuso allen	Set screw	2
091	32578010	Cabeçote do filtro	Filter head	1
092	KH4916	Anel retentor	O-ring	1
093	31539610	Elemento filtrante	Filter element	1
094	31539420	Carcaça do filtro	Filter housing	1
095	KH4131	Anel retentor	O-ring	1
096	80344120	Suporte	Bracket	1
097	80097100	Conexão	Connection	2
098	HA6324	Parafuso	Screw	4
099	JD3108	Arruela	Washer	4
100	81830900	Mangueira	Hose	1
101	HC9605	Parafuso	Screw	5
102	33179400	Filtro de pressão montado	Pressure filtre - assy	1

BOMBA E TUBULAÇÕES DO SISTEMA HIDRÁULICO-OPCIONAL

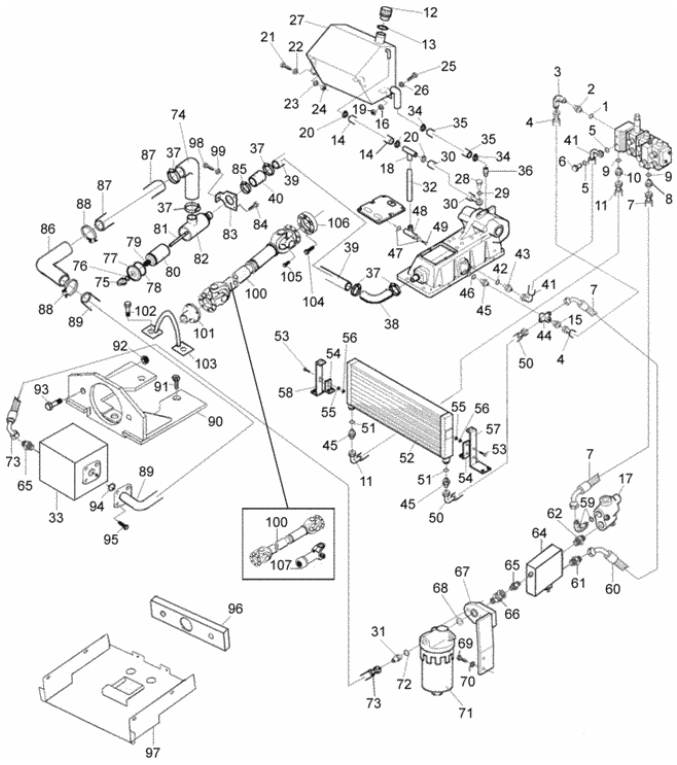

Fig.	Código	Descrição (português)	Description (english)	Qtd
001	KH4091	Anel retentor	O-ring	1
002	81676400	Conexão	Connection	1
003	GS9266	Conexão	Connection	1
004	81675700	Mangueira de pressão	Pressure house	1
005	582410	Arruela	Washer	2
006	81676200	Parafuso de conexão	Banjo bolt	1
007	82208700	Mangueira	Hose	1
008	GS9265	Conexão	Connection	1
009	KH4098	Anel de vedação	Seal ring	2
010	81607900	Conexão	Connection	1
011	81831300	Mangueira	Hose	1
012	234130	Tampa de enchimento	Filler cap	1
013	244270	Anel retentor	O-ring	1
014	33507500	Mangueira	Hose	1
015	81677000	Conexão	Connection	1
016	JD9103	Arruela	Washer	4
017	33097810	Válvula prioritária	Prioritary valve	1
018	235840	Conexão	Connection	1
019	JB1104	Porca	Nut	4
020	GP3932	Abraçadeira	Clamp	6
021	HA9235	Parafuso	Screw	1
022	JD0410	Arruela	Washer	1
023	JD3110	Arruela de pressão	Spring washer	1
024	JB1110	Porca	Nut	1
025	HA6324	Parafuso	Screw	4
026	JD0408	Arruela	Washer	4
027	81859400	Tanque	Tank	1

BOMBA E TUBULAÇÕES DO SISTEMA HIDRÁULICO-OPCIONAL

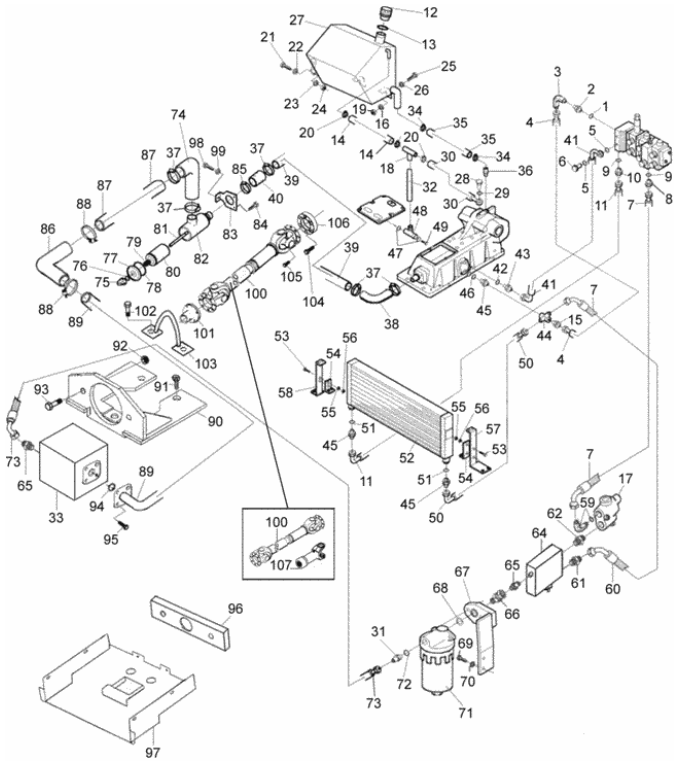

Fig.	Código	Descrição (português)	Description (english)	Qtd
028	589270	Parafuso de conexão	Banjo bolt	1
029	KH3618	Anel de vedação	Seal ring	2
030	83085100	Conexão	Connection	1
031	GS9271	Conexão	Connection	1
032	33507500	Mangueira	Hose	3
033	82287400	Bomba hidráulica	Hydraulic pump	1
034	GP3923	Abraçadeira	Clamp	2
035	83432000	Mangueira	Hose	1
036	81111800	Tubo	Pipe	1
037	GP3942	Abraçadeira	Clamp	5
038	80266510	Mangueira de ligação	Plug hose	1
039	82069000	Tubo de sucção	Suction pipe	1
040	82076600	Mangueira	Hose	1
041	81675800	Mangueira de retorno	Return hose	1
042	KH7131	Anel de vedação	Seal ring	1
043	81676300	Conexão	Connection	2
044	82238900	Conexão	Connection	1
045	80097100	Conexão	Connection	2
046	KH7070	Anel de vedação	Seal ring	1
047	81864200	Conexão	Connection	1
048	KH3625	Anel de vedação	Seal ring	2
049	GS9250	Parafuso de conexão	Banjo bolt	1
050	81831400	Mangueira	Hose	1
051	KH3611	Anel de vedação	Seal ring	2
052	32590900	Radiador de óleo	Oil radiator	1
053	HA6313	Parafuso	Screw	4
054	81760300	Suporte	Bracket	2

BOMBA E TUBULAÇÕES DO SISTEMA HIDRÁULICO-OPCIONAL

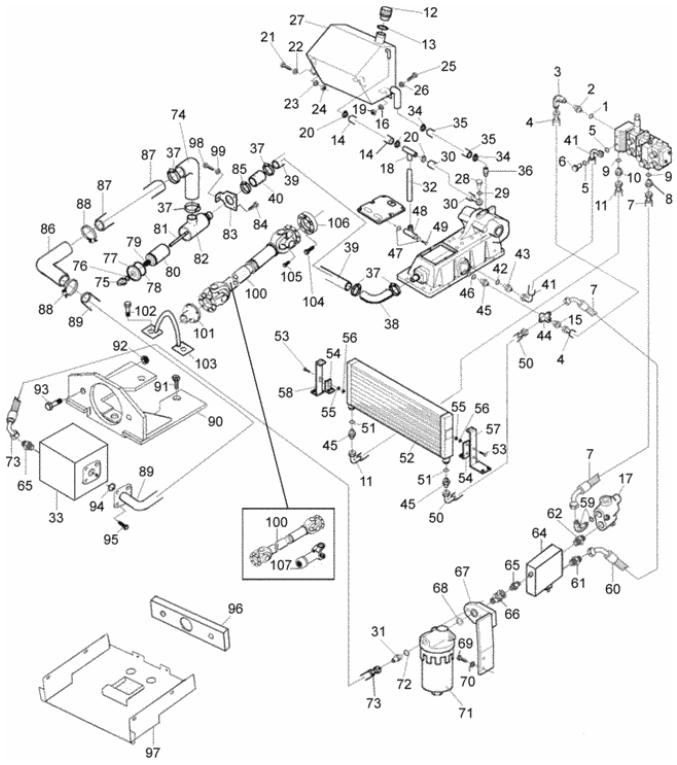

Fig.	Código	Descrição (português)	Description (english)	Qtd
055	JB1106	Porca	Nut	4
056	JD0106	Arruela	Washer	2
057	81832900	Suporte esquerdo	Left support	1
058	81832800	Suporte direito	Right support	1
059	81833100	Conexão	Connection	1
060	82208600	Mangueira	Hose	1
061	82228200	Conexão	Connection	1
062	82228400	Conexão	Connection	1
064	82230800	Válvula reguladora	Regulating valve	1
065	81984500	Conexão	Connection	2
066	GS9461	Conexão	Connection	1
067	80344130	Suporte	Bracket	1
068	KH4131	Anel retentor	O-ring	1
069	81676200	Parafuso de conexão	Banjo bolt	1
070	JD3108	Arruela	Washer	1
071	30168210	Filtro de pressão montado	Pressure filtre - assy	1
072	KG3024	Anel de segurança	Circlip	1
073	82209000	Mangueira	Hose	1
074	82068000	Mangueira	Hose	1
075	30239300	Porca	Nut	1
076	KH4946	Anel retentor	O-ring	1
077	30239200	Tampa	Cover	1
078	KH4010	Anel retentor	O-ring	1
079	30249400	Mola	Spring	1
080	30250100	Filtro	Filter	1
081	30249500	Prisioneiro	Stud bolt	1
082	30239000	Carcaça do filtro	Filter housing	1

BOMBA E TUBULAÇÕES DO SISTEMA HIDRÁULICO-OPCIONAL

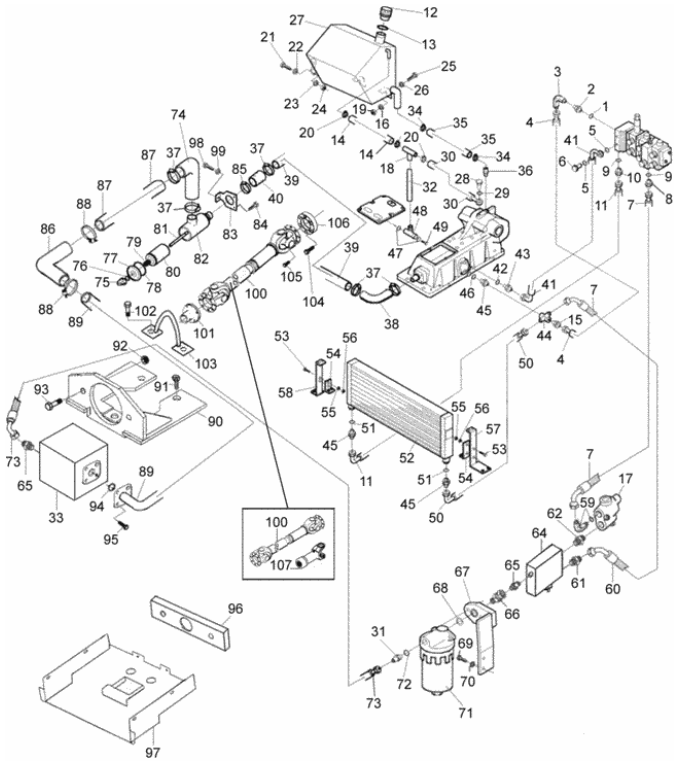

Fig.	Código	Descrição (português)	Description (english)	Qtd
083	82068800	Suporte	Bracket	1
084	HA9435	Parafuso	Screw	4
085	GP3915	Abraçadeira	Clamp	1
086	80337110	Mangueira	Hose	1
087	81974600	Tubo de sucção	Suction pipe	1
088	GP3942	Abraçadeira	Clamp	2
089	81974700	Tubo	Pipe	1
090	81974800	Suporte da bomba	Pump support	1
091	HA6356	Parafuso	Screw	2
092	JB1112	Porca	Nut	2
093	HA6345	Parafuso	Screw	2
094	KH4150	Anel retentor	O-ring	1
095	81984600	Parafuso 7/16x14 mm	Screw 7/16x14 mm	4
096	81975200	Espuma	Scun	1
097	81975800	Chapa de vedação	Seal plate	1
098	HA6324	Parafuso	Screw	4
099	JD3108	Arruela	Washer	4
100	83704900	Flange	Flange	2
100	83705000	Cruzeta	Crosshead	2
100	81518400	Cardan da bomba completo	Complete cardan of pump	1
101	81518700	Flange de adaptação	Adaption flange	1
102	HA6357	Parafuso	Screw	2
103	81975100	Suporte	Bracket	1
104	HC8332	Parafuso allen M8x70mm	Set screw M8x70mm	6
105	HC9325	Parafuso allen M8x16mm	Set screw M8x16mm	4
106	81518200	Disco de adaptação	Adaption space	1
107	83705400	Retentor da luva	Sleeve seal	1

BOMBA E TUBULAÇÕES DO SISTEMA HIDRÁULICO-OPCIONAL

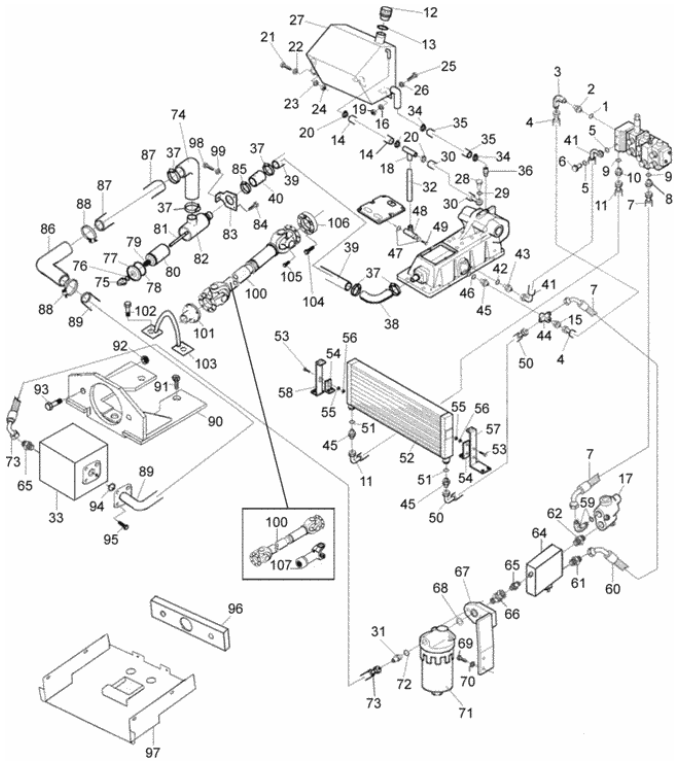

Fig.	Código	Descrição (português)	Description (english)	Qtd
107	83706300	Niple de lubrificação	Grease nipple	1
107	83705200	Luva	Sleeve	1
107	83705100	Luva montada	Assy sleeve	1

VÁLVULA DO HIDRÁULICO

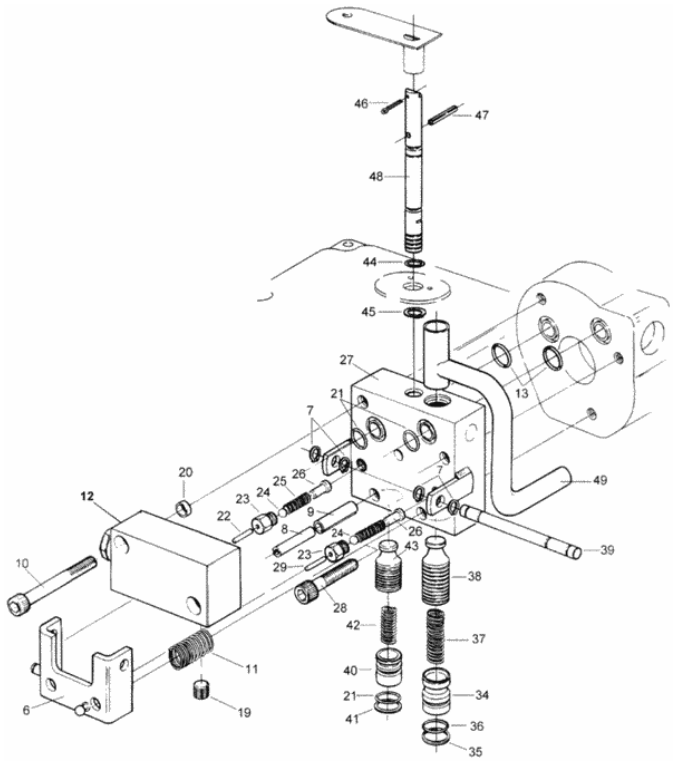

Fig.	Código	Descrição (português)	Description (english)	Qtd
006	812241	Placa de comando	Control plate	1
007	KG1074	Anel de segurança	Circlip	4
008	JE9089	Pino	Pin	1
009	JE9106	Pino de pressão	Pressure pin	1
010	HC8342	Parafuso allen	Set screw	2
011	824400	Mola	Spring	1
012	82090100	Válvula de retenção montada	By-pass valve assy	1
013	KH7081	Anel retentor	O-ring	2
019	GR0234	Bujão	Plug	1
020	132760	Bucha de guia	Guide bushing	2
021	KH7070	Anel de vedação	Seal ring	3
022	878080	Pino	Pin	1
022	878070	Pino	Pin	1
022	878060	Pino	Pin	1
022	878050	Pino	Pin	1
022	866480	Pino	Pin	1
022	866460	Pino	Pin	1
022	866470	Pino	Pin	1
023	824281	Encosto da esfera	Ball seat	2
024	LB8013	Esfera	Ball	2
025	824420	Mola	Spring	2
026	692930	Guia	Guide	2
027	81167900	Corpo da válvula	Valve body	1
028	HC9743	Parafuso	Screw	1
029	824340	Pino	Pin	1
029	866540	Pino	Pin	1
034	824320	Encosto da mola	Spring seat	1

VÁLVULA DO HIDRÁULICO

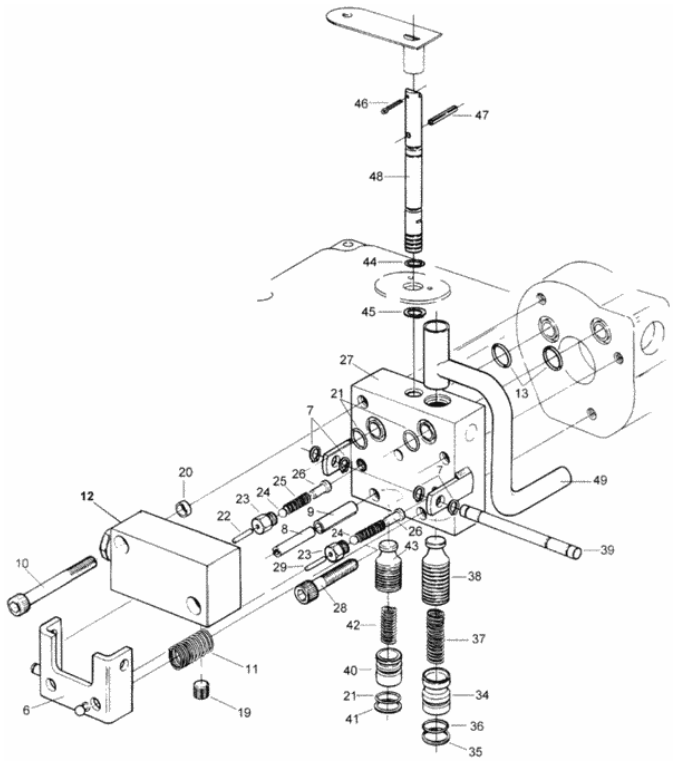

Fig.	Código	Descrição (português)	Description (english)	Qtd
035	KH5057	Anel protetor	Protector ring	1
036	KH4091	Anel retentor	O-ring	1
037	824410	Mola	Spring	1
038	824290	Válvula de alívio	Reliet valve	1
039	831240	Eixo	Shaft	1
040	824311	Encosto da mola	Spring seat	1
041	KH5056	Anel de apoio	Thruct ring	1
042	622891	Mola	Spring	1
043	824301	Válvula de alívio do cilindro	Cylinder free flow	1
044	KH4040	Anel de vedação	Seal ring	2
045	KG1014	Anel elástico	Snap ring	1
046	JE3079	Cupilha	Split pin	1
047	JE9059	Pino de pressão	Pressure pin	1
048	82285010	Válvula reguladora de fluxo	Throttle valve	1
049	80822300	Tubo de retorno	Return pipe	1

TAMPA DA CAIXA DE CÂMBIO

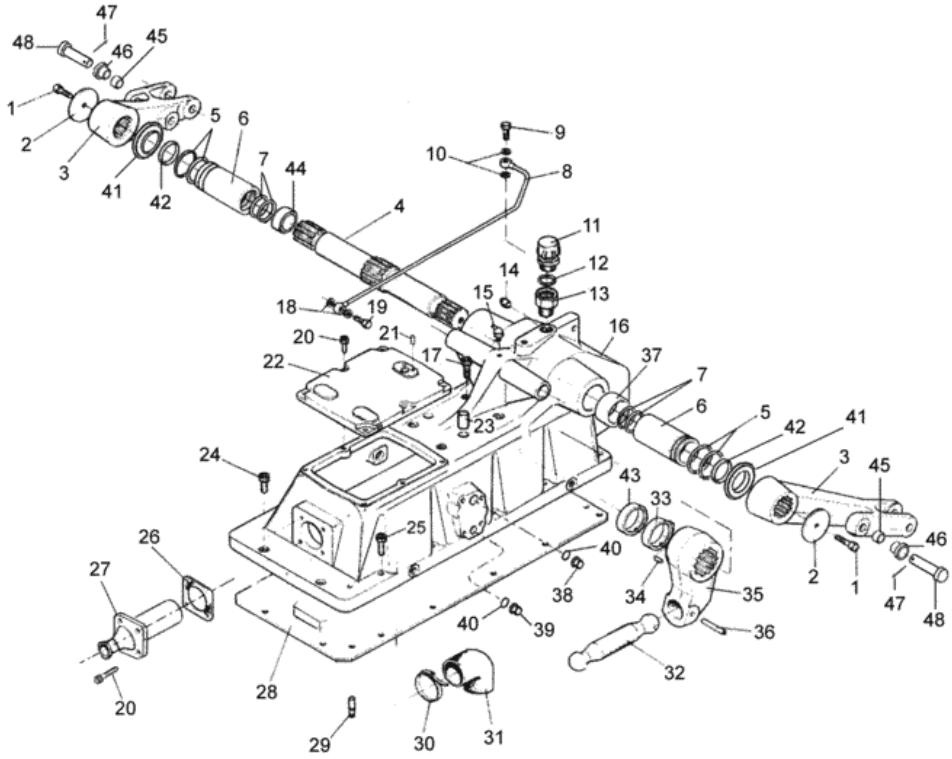

Fig.	Código	Descrição (português)	Description (english)	Qtd
001	HA6344	Parafuso	Screw	2
002	823910	Disco	Disc	2
003	85584300	Braço do elevador	Lift arm	2
004	85565500	Eixo do elevador	Rock shaft	1
005	KH4801	Anel retentor	O-ring	4
006	81861010	Bucha do hidráulico	Hydraulics bushing	2
007	KH4811	Anel retentor	O-ring	4
008	193051	Tubo de respiro	Breather pipe	1
009	589270	Parafuso de conexão	Banjo bolt	1
010	KH3618	Anel de vedação	Seal ring	2
011	234130	Tampa de enchimento	Filler cap	1
012	244270	Anel retentor	O-ring	1
013	229500	Conexão	Connection	1
014	GR0208	Bujão	Plug	1
015	GG0085	Niple de lubrificação	Grease nipple	1
016	84867200	Tampa da caixa de câmbio	Gearbox cover	1
017	HC8455	Parafuso	Screw	4
018	KH3625	Anel de vedação	Seal ring	3
019	GS9250	Parafuso de conexão	Banjo bolt	1
020	HC9327	Parafuso	Screw	10
021	JE9099	Pino de pressão	Pressure pin	2
022	222580	Tampa de manutenção	Maintenance cover	1
023	436720	Pino	Pin	2
024	HC9525	Parafuso allen	Set screw	2
025	HC8447	Parafuso allen	Set screw	12
026	80340810	Junta	Gasket	1
027	84865900	Conexão de sucção	Suction connection	1

TAMPA DA CAIXA DE CÂMBIO

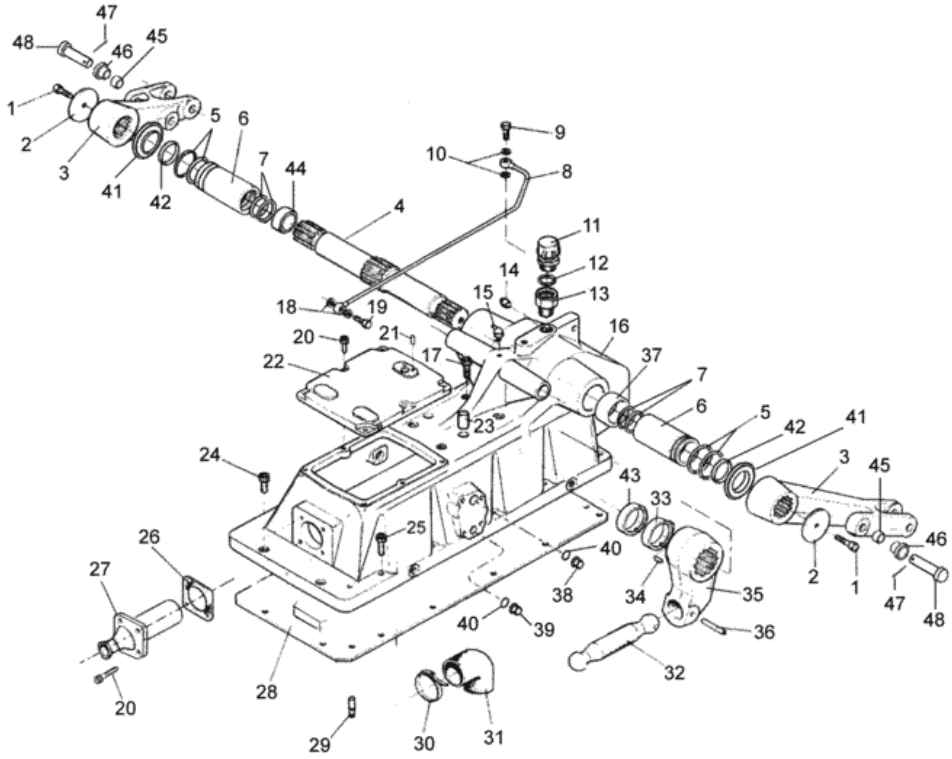

Fig.	Código	Descrição (português)	Description (english)	Qtd
028	80990200	Tampa inferior	Lower cover	1
029	581020	Pino guia	Guide pin	2
030	GP3942	Abraçadeira	Clamp	1
031	80337110	Mangueira	Hose	1
032	263140	Impulsor	Impeller	1
033	824002	Excêntrico	Cam	1
034	824550	Pino	Pin	1
035	823901	Braço da alavanca	Crank arm	1
036	JE9071	Pino de pressão	Pressure pin	1
037	82396900	Espaçador esquerdo	Left spacer	1
038	81675300	Bujão	Plug	1
039	80199700	Bujão	Plug	1
040	KH3611	Anel de vedação	Seal ring	2
041	82397100	Arruela de encosto	Thrust washer	2
042	82425600	Bucha	Bushing	2
043	229950	Anel espaçador	Spacer Ring	1
044	82397000	Espaçador direito	Right spacer	1
045	82391200	Anel de encosto	Stop ring	2
046	82391100	Bucha	Bushing	2
047	JE3106	Cupilha	Split pin	2
048	82391000	Pino	Pin	2

SISTEMA DE ALAVANCA DO HIDRÁULICO - ANTIGO

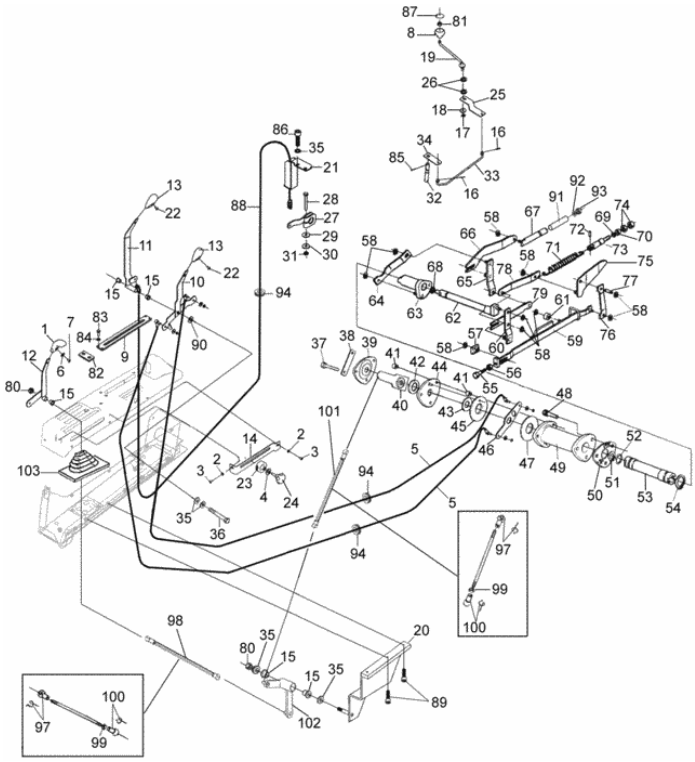

Fig.	Código	Descrição (português)	Description (english)	Qtd
001	30235400	Manopla	Knob	1
002	JD8003	Arruela	Washer	1
003	80306800	Parafuso	Screw	1
004	80111500	Arruela	Washer	1
005	81659110	Cabo da sensibilidade	Sensitible cable	2
006	JD0406	Arruela	Washer	1
007	HD9030	Parafuso	Screw	1
008	586270	Manopla	Knob	1
009	81768400	Guia	Guide	1
010	81650600	Alavanca de sensibilidade	Sensitivity lever	1
011	81644900	Alavanca da TDP	PTO lever	1
011	81764800	Alavanca da TDP	PTO lever	1
012	81642710	Alavanca de posição	Position lever	1
013	80090100	Manopla	Knob	1
014	80056000	Chapa limitadora	Limiter plate	1
015	80054600	Bucha	Bushing	4
016	JE3047	Cupilha	Split pin	2
017	JB0937	Porca	Nut	1
018	JD3108	Arruela	Washer	1
019	81667700	Alavanca de velocidade de descida	Control lever - down speed	1
020	82280410	Suporte	Bracket	1
021	81646600	Suporte	Bracket	1
022	HD9152	Parafuso	Screw	2
023	80056100	Limitador	Limiter	1
024	81787300	Manopla	Knob	1
025	82282210	Alavanca	Lever	1
026	81792200	Arruela	Washer	2

SISTEMA DE ALAVANCA DO HIDRÁULICO - ANTIGO

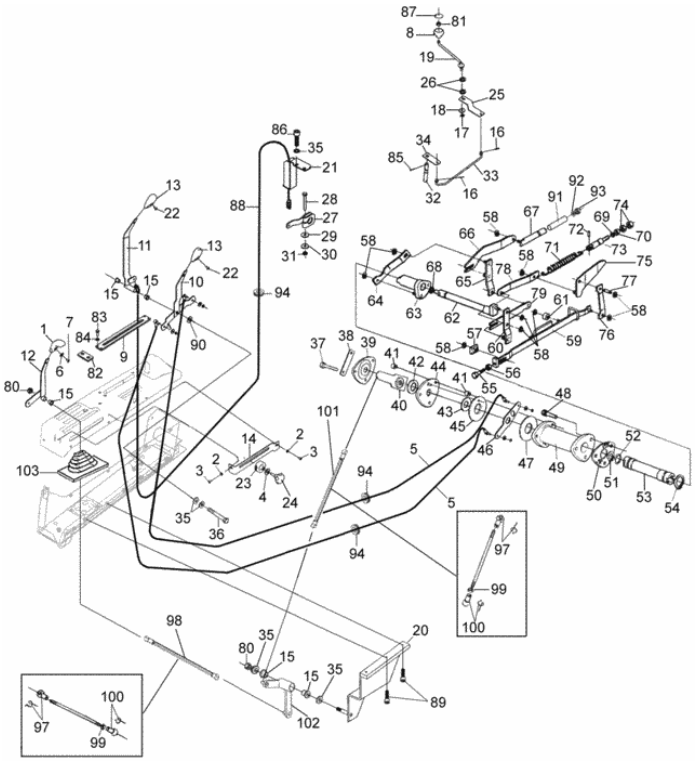

Fig.	Código	Descrição (português)	Description (english)	Qtd
027	81648200	Alavanca	Lever	1
028	HA8337	Parafuso	Screw	1
029	JD0410	Arruela	Washer	1
030	JD3110	Arruela de pressão	Spring washer	1
031	JB1110	Porca	Nut	1
032	82282320	Válvula reguladora de fluxo	Throttle valve	1
033	82282000	Haste	Rod	1
034	81757200	Alavanca	Lever	1
035	JD0412	Arruela	Washer	5
036	HA8350	Parafuso	Screw	1
037	HA8327	Parafuso	Screw	3
038	612790	Chapa de trava	Lock plate	2
039	612810	Chapa mola	Spring plate	1
040	82300400	Alavanca	Lever	1
041	684460	Bucha	Bushing	6
042	612840	Arruela de encosto	Thrust washer	1
043	JE9404	Mola prato	Plate spring	1
044	667340	Anel espaçador	Spacer Ring	1
045	684520	Arruela de encosto	Thrust washer	1
046	81649900	Alavanca	Lever	1
047	684470	Arruela de encosto	Thrust washer	1
048	HC9530	Parafuso allen	Set screw	3
049	854990	Corpo da alavanca	Lever body	1
050	612360	Junta	Gasket	1
051	KG1018	Anel de segurança	Circlip	1
052	KH4111	Anel retentor	O-ring	1
053	612320	Eixo	Shaft	1

SISTEMA DE ALAVANCA DO HIDRÁULICO - ANTIGO

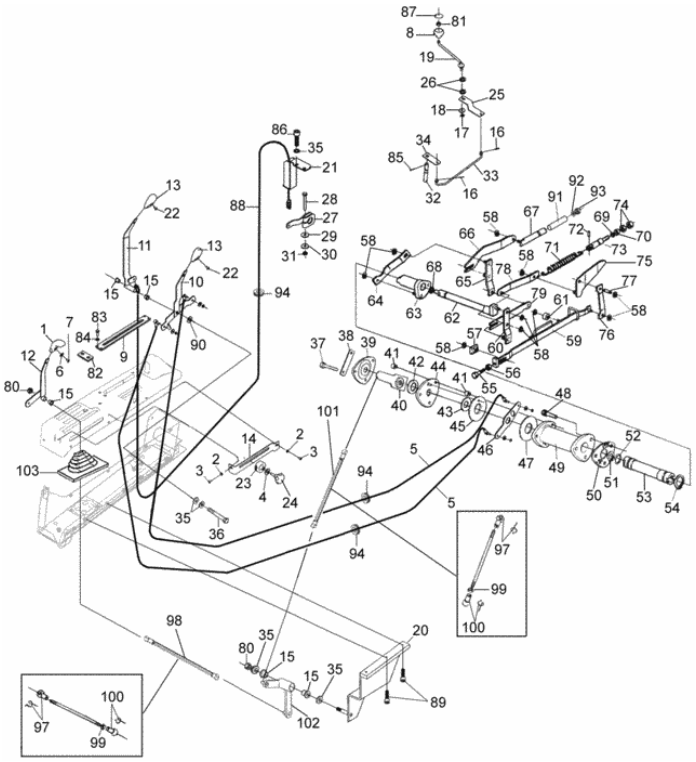

Fig.	Código	Descrição (português)	Description (english)	Qtd
054	KG1201	Anel de segurança	Circlip	1
055	HA6426	Parafuso	Screw	1
056	JB1108	Porca	Nut	1
057	824360	Peça corrediça	Side part	1
058	KG1074	Anel de segurança	Circlip	13
059	81091400	Alavanca de comando	Control lever	1
060	81091300	Alavanca	Lever	1
061	826380	Anel	Ring	1
062	229890	Eixo de comando	Contrl valve	1
063	195670	Eixo da alavanca	Lever shaft	1
064	229880	Barra de ligação	Connecting plate	1
065	81091000	Alavanca	Lever	1
066	81090800	Chapa de ligação	Connecting plate	1
067	812821	Barra do apalpador	Feeler rod	1
068	KH4061	Anel retentor	O-ring	1
069	KH4934	Anel retentor	O-ring	1
070	KH6001	Anel retentor	O-ring	1
071	826392	Mola	Spring	1
072	JE8132	Pino de pressão	Pressure pin	1
073	859071	Eixo de regulagem	Adjusting axle	1
074	JB3212	Porca	Nut	2
075	81090900	Alavanca do excêntrico	Cam lever	1
076	229860	Barra de ligação	Connecting plate	1
077	826360	Pino	Pin	1
078	81091100	Chapa intermediária	Connecting plate	1
079	81091200	Chapa intermediária	Connecting plate	1
080	JB8906	Porca com anel	Nut with ring	2

SISTEMA DE ALAVANCA DO HIDRÁULICO - ANTIGO

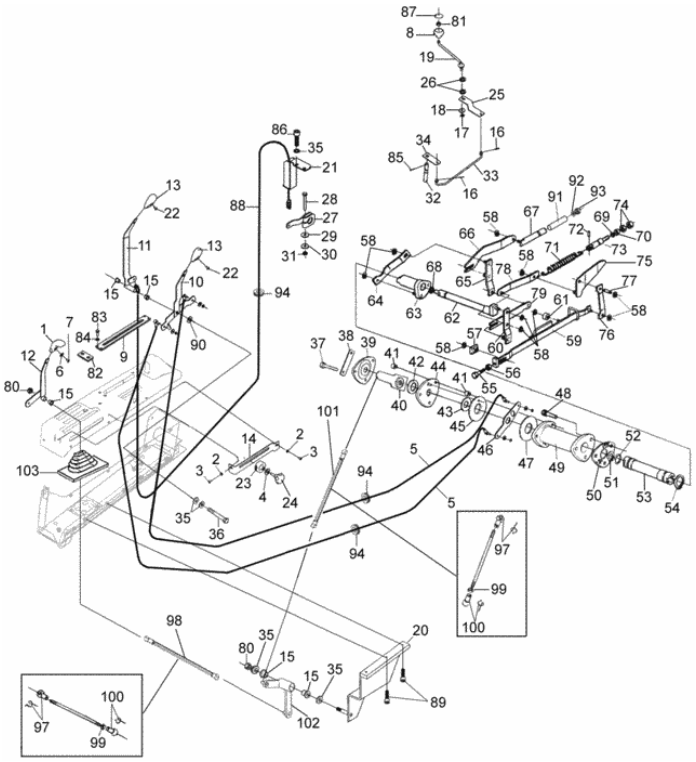

Fig.	Código	Descrição (português)	Description (english)	Qtd
081	JB1208	Porca	Nut	1
082	80077400	Fixador	Fastener	1
083	80306800	Parafuso	Screw	4
084	JD8003	Arruela	Washer	4
085	JE3079	Cupilha	Split pin	1
086	HC8348	Parafuso	Screw	2
087	30931500	Tampa	Cover	1
088	81658900	Cabo da TDP	Cable PTO	1
089	HA6318	Parafuso	Screw	2
090	81776000	Arruela	Washer	1
091	81674500	Bucha	Bushing	1
092	81766400	Retentor	Oil seal	1
093	81766500	Retentor	Oil seal	1
094	81775000	Anel de borracha	Rubber ring	3
097	82281300	Terminal	Terminal	2
098	82319900	Haste superior montada	Upper rod assy	1
099	JB1208	Porca	Nut	2
100	82312100	Terminal	Terminal	2
101	82281000	Haste inferior montada	Inferior rod assy	1
102	82280110	Alavanca	Lever	1
103	82286500	Coifa	Protection	1

SISTEMA DE ALAVANCA DO HIDRÁULICO-NOVO

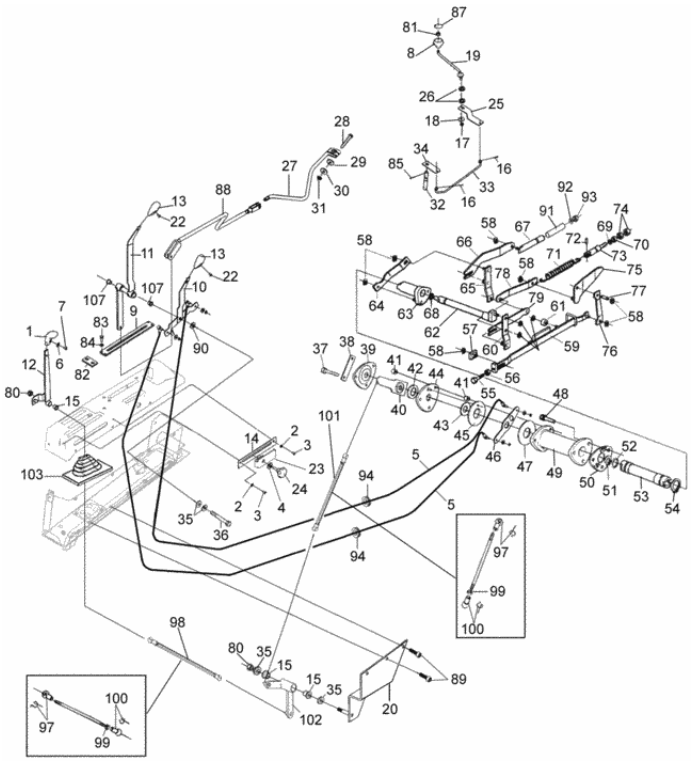

Fig.	Código	Descrição (português)	Description (english)	Qtd
-	82278500	Garfo	Fork	1
-	595959140	Pino de pressão	Pressure pin	1
001	30235400	Manopla	Knob	1
002	JD8003	Arruela	Washer	1
003	80306800	Parafuso	Screw	1
004	81649500	Arruela	Washer	1
005	82460600	Cabo da sensibilidade	Sensitible cable	2
006	JD0406	Arruela	Washer	1
007	HD9030	Parafuso	Screw	1
008	586270	Manopla	Knob	1
009	81768400	Guia	Guide	1
010	82439300	Alavanca de sensibilidade	Sensitivity lever	1
011	82442310	Alavanca da TDP	PTO lever	1
012	82439600	Alavanca de posição	Position lever	1
013	80090100	Manopla	Knob	1
014	82735700	Chapa limitadora	Limiter plate	1
015	80054600	Bucha	Bushing	2
016	JE3047	Cupilha	Split pin	2
017	JB0937	Porca	Nut	1
018	JD3108	Arruela	Washer	1
019	81667700	Alavanca de velocidade de descida	Control lever - down speed	1
020	82459500	Suporte	Bracket	1
022	HD9152	Parafuso	Screw	2
023	82735800	Limitador	Limiter	1
024	240070	Parafuso de regulagem	Adjusting screw	1
025	82282210	Alavanca	Lever	1
026	81792200	Arruela	Washer	2

SISTEMA DE ALAVANCA DO HIDRÁULICO-NOVO

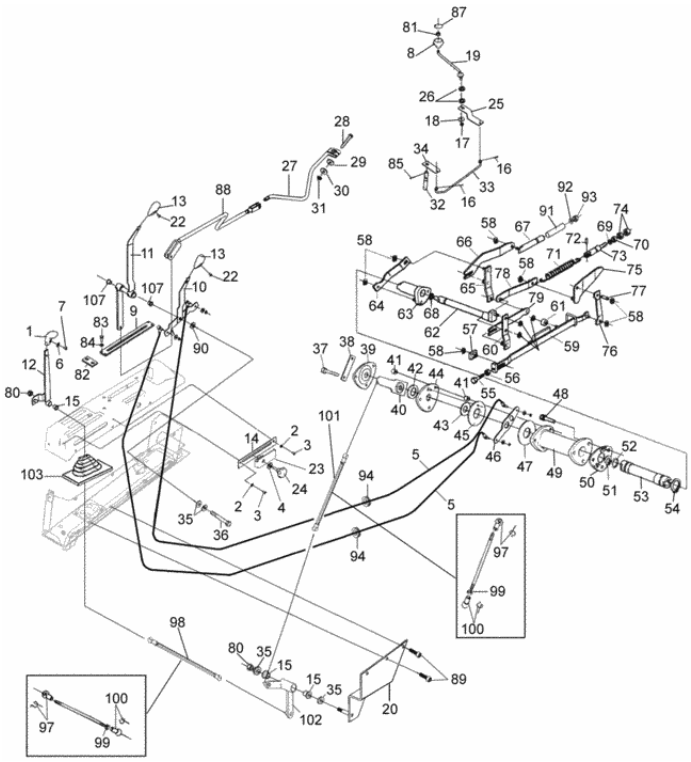

Fig.	Código	Descrição (português)	Description (english)	Qtd
027	82485700	Alavanca	Lever	1
028	HA8337	Parafuso	Screw	1
029	JD0410	Arruela	Washer	1
030	JD3110	Arruela de pressão	Spring washer	1
031	JB1110	Porca	Nut	1
032	82282320	Válvula reguladora de fluxo	Throttle valve	1
033	82282000	Haste	Rod	1
034	81757200	Alavanca	Lever	1
035	JD0412	Arruela	Washer	2
036	HA8350	Parafuso	Screw	1
037	HA8327	Parafuso	Screw	3
038	612790	Chapa de trava	Lock plate	2
039	612810	Chapa mola	Spring plate	1
040	82300400	Alavanca	Lever	1
041	684460	Bucha	Bushing	6
042	612840	Arruela de encosto	Thrust washer	1
043	JE9404	Mola prato	Plate spring	1
044	667340	Anel espaçador	Spacer Ring	1
045	684520	Arruela de encosto	Thrust washer	1
046	81649900	Alavanca	Lever	1
047	684470	Arruela de encosto	Thrust washer	1
048	HC9530	Parafuso allen	Set screw	3
049	854990	Corpo da alavanca	Lever body	1
050	612360	Junta	Gasket	1
051	KG1018	Anel de segurança	Circlip	1
052	KH4111	Anel retentor	O-ring	1
053	612320	Eixo	Shaft	1

SISTEMA DE ALAVANCA DO HIDRÁULICO-NOVO

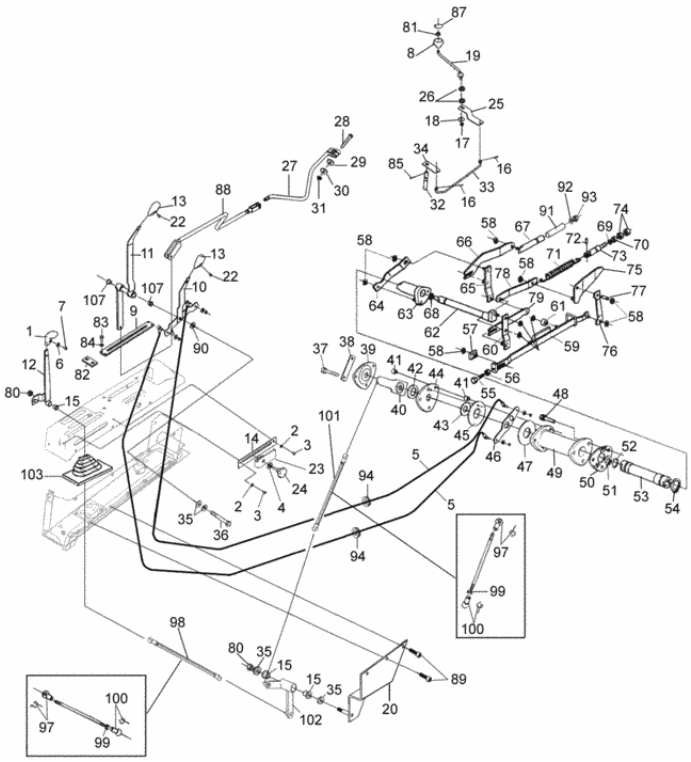

Fig.	Código	Descrição (português)	Description (english)	Qtd
054	KG1201	Anel de segurança	Circlip	1
055	HA6426	Parafuso	Screw	1
056	JB1108	Porca	Nut	1
058	KG1074	Anel de segurança	Circlip	13
059	81091400	Alavanca de comando	Control lever	1
060	81091300	Alavanca	Lever	1
061	826380	Anel	Ring	1
062	229890	Eixo de comando	Contrl valve	1
063	195670	Eixo da alavanca	Lever shaft	1
064	229880	Barra de ligação	Connecting plate	1
065	81091000	Alavanca	Lever	1
066	81090800	Chapa de ligação	Connecting plate	1
067	812821	Barra do apalpador	Feeler rod	1
068	KH4061	Anel retentor	O-ring	1
069	KH4934	Anel retentor	O-ring	1
070	KH6001	Anel retentor	O-ring	1
071	826392	Mola	Spring	1
072	JE8132	Pino de pressão	Pressure pin	1
073	859071	Eixo de regulagem	Adjusting axle	1
074	JB3212	Porca	Nut	2
075	81090900	Alavanca do excêntrico	Cam lever	1
076	229860	Barra de ligação	Connecting plate	1
077	826360	Pino	Pin	1
078	81091100	Chapa intermediária	Connecting plate	1
079	81091200	Chapa intermediária	Connecting plate	1
080	JB8906	Porca com anel	Nut with ring	2
081	JB1208	Porca	Nut	1

SISTEMA DE ALAVANCA DO HIDRÁULICO-NOVO

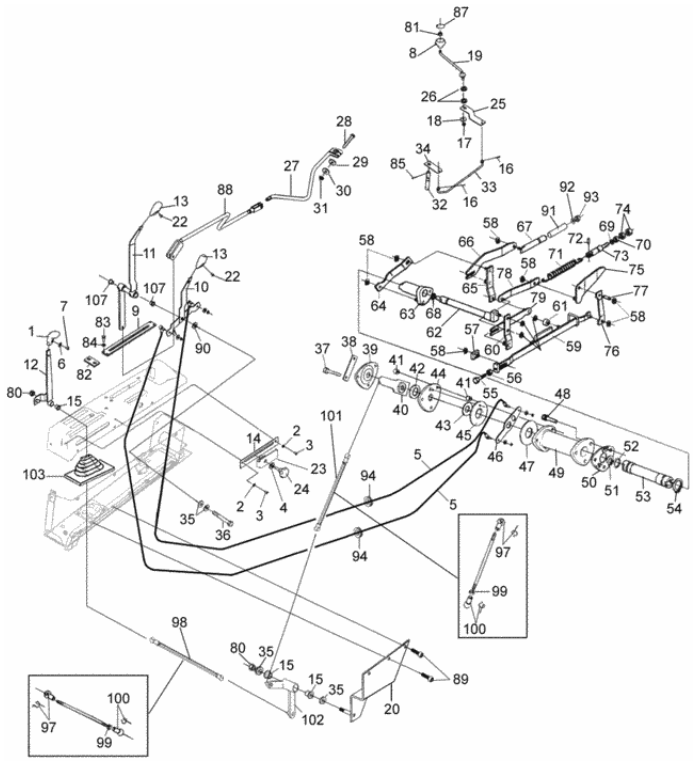

Fig.	Código	Descrição (português)	Description (english)	Qtd
082	80077400	Fixador	Fastener	1
083	80306800	Parafuso	Screw	4
084	JD8003	Arruela	Washer	4
085	JE3079	Cupilha	Split pin	1
087	30931500	Tampa	Cover	1
088	82768500	Haste da TDP montada	PTO assy rod	1
089	HA6318	Parafuso	Screw	2
090	81776000	Arruela	Washer	1
091	81674500	Bucha	Bushing	1
092	81766400	Retentor	Oil seal	1
093	81766500	Retentor	Oil seal	1
094	81775000	Anel de borracha	Rubber ring	3
097	82281300	Terminal	Terminal	2
098	82440400	Haste superior montada	Upper rod assy	1
099	JB1208	Porca	Nut	2
100	82312100	Terminal	Terminal	2
101	82440300	Haste inferior montada	Inferior rod assy	1
102	82439800	Alavanca	Lever	1
103	82286500	Coifa	Protection	1
107	436390	Bucha de plástico	Plastic bushing	2
	824360	Peça corrediça	Side part	1

CILINDRO DE LEVANTAMENTO

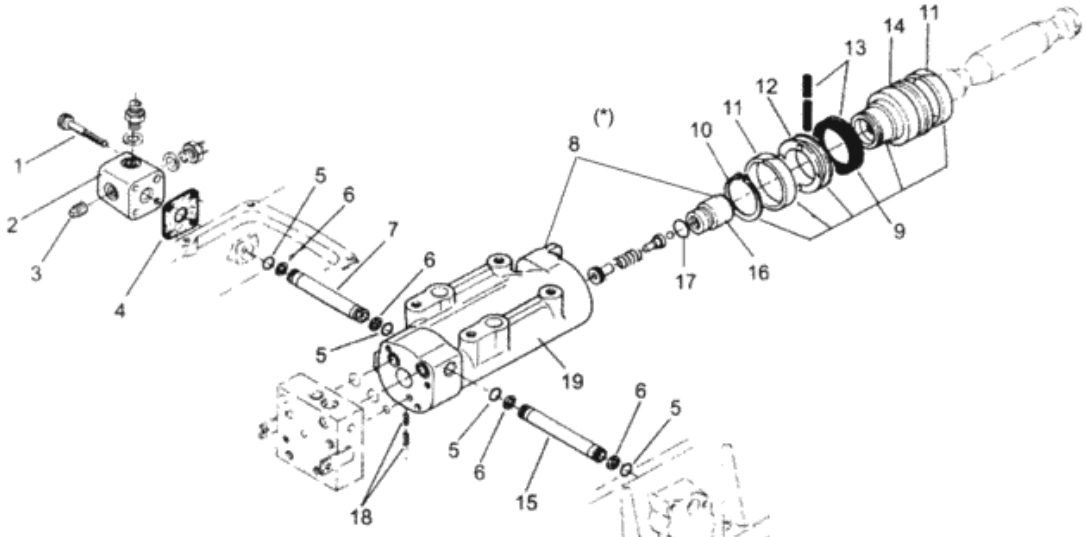

(*) Modificados a partir do monobloc.

TRATORES VALTRA			
Modelo	Nr. Monobloco	Nr. Comercial	Data Mont.
BH 145	0001454C08M000145	**********	08/09/08
BH 165	0001654P08M000360	**********	08/09/08
BH 180	0001804C48M000646	**********	08/09/08
BH 185	0001854C48M000684	**********	08/09/08
BH 205	0002054C48M000123	**********	08/09/08
1280R	0001284P08M000142	1280246143	29/09/08
1780	Próxima montagem	**********	*****

Fig.	Código	Descrição (português)	Description (english)	Qtd
001	HC8331	Parafuso	Screw	4
002	262080	Conexão	Connection	1
003	GR0204	Bujão	Plug	1
004	823950	Junta de vedação	Gasket	1
005	KH5050	Anel de vedação	Seal ring	4
006	KH7070	Anel de vedação	Seal ring	4
007	823961	Tubo de conexão direito	Right connecting pipe	1
008	85585200	Cilindro do elevador montado	Lift cylinder - assy	1
009	195700	Pistão montado	Assy piston	1
010	KG1189	Anel de trava	Circlip	1
011	KH3272	Anel de guia	Guide ring	2
012	229920	Anel raspador	Scraper ring	1
013	81153110	Retentor	Oil seal	1
014	229910	Pistão	Piston	1
015	824040	Tubo de conexão	Left connecting pipe	1
016	85455100	Encosto do pistão	Stop of the piston	1
017	KH4131	Anel retentor	O-ring	1
018	HH4403	Parafuso sem cabeça	Screw	2
019	80193510	Cilindro do elevador	Lift cylinder	1

BARRA DE ENGATE SUPERIOR E BRAÇO APALPADOR

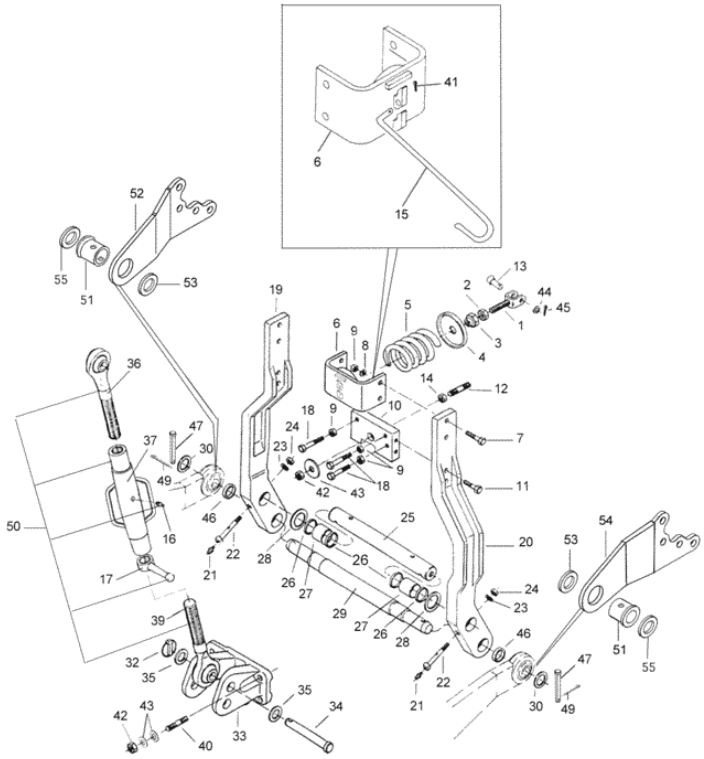

Fig.	Código	Descrição (português)	Description (english)	Qtd
001	82090710	Eixo	Shaft	1
002	JBI216	Porca	Nut	1
003	260140	Porca de regulagem	Adjusting nut	1
004	82088700	Encosto da mola	Spring seat	1
005	82079800	Mola	Spring	1
006	82088820	Guia da mola	Spring guide	1
007	HA8346	Parafuso	Screw	4
008	JD3112	Arruela de pressão	Spring washer	4
009	JB3212	Porca	Nut	7
010	81675420	Placa guia	Guide plate	1
011	HA9242	Parafuso	Screw	4
012	HJ9221	Prisioneiro	Stud bolt	1
013	82468300	Pino	Pin	1
014	JB1120	Porca	Nut	1
015	81539400	Suporte	Bracket	1
016	85533800	Niple de lubrificação	Grease nipple	1
017	85534800	Trava da barra	Lock nut	1
018	HA9360	Parafuso M12 x 100mm	Screw M12 x 100mm	3
018	HA6449	Parafuso	Screw	3
019	82062010	Braço do apalpador- lado esquerdo	Left arm	1
020	82061910	Braço do apalpador- lado direito	Right arm	1
021	GG0088	Niple de lubrificação	Grease nipple	2
022	81511300	Pino de lubrificação	Grease pin	2
023	JD3110	Arruela de pressão	Spring washer	2
024	JB1110	Porca	Nut	2
025	261100	Eixo apalpador	Feeler shaft	1
026	868740	Anel retentor	O-ring	4

BARRA DE ENGATE SUPERIOR E BRAÇO APALPADOR

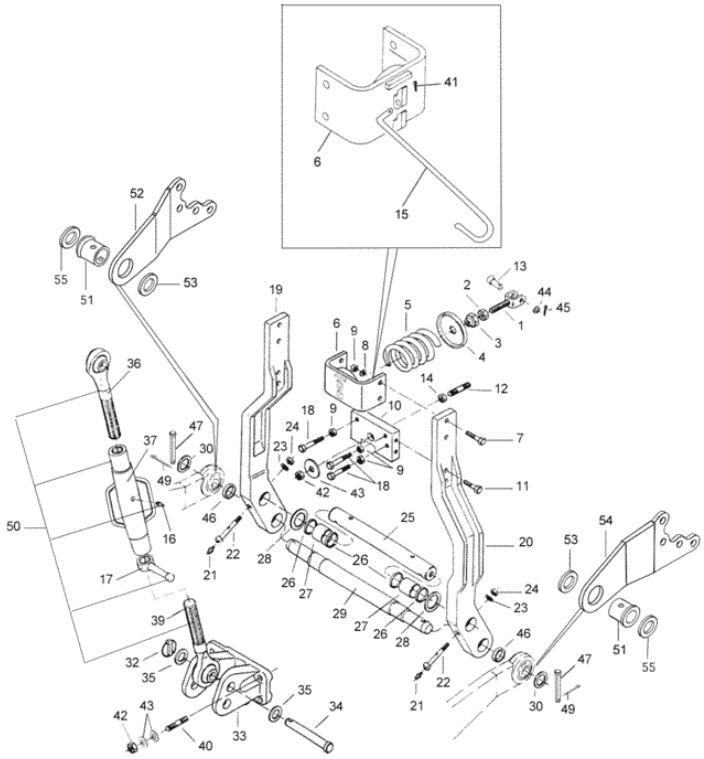

Fig.	Código	Descrição (português)	Description (english)	Qtd
027	868750	Bucha	Bushing	2
028	JE9405	Mola prato	Plate spring	2
029	81397410	Eixo de articulação	Link shaft	1
030	262800	Espaçador	Spacer	4
032	JE9301	Trava dos pinos	Lock pin	1
033	82384400	Suporte de 3 pontos	Top link support	1
034	83942000	Pino de articulação	Link pin	1
035	673070	Arruela	Washer	2
036	85535000	Fuso	Spindle	1
037	85535100	Tensor	Tensioner	1
039	85534900	Fuso	Spindle	1
040	82386500	Prisioneiro	Stud bolt	4
041	JE3101	Cupilha	Split pin	1
042	JB8908	Porca com anel	Nut with ring	5
043	JD9113	Arruela	Washer	9
044	JD0114	Arruela	Washer	1
045	JE3130	Cupilha	Split pin	1
046	262061	Espaçador	Spacer	2
047	81967900	Trava da barra	Lock nut	2
049	JE3079	Cupilha	Split pin	2
050	85534700	Barra de engate	Link	1
051	81967810	Bucha	Bushing	2
052	81971810	Suporte esquerdo	Left support	1
053	81972000	Anel	Ring	2
054	81971910	Suporte direito	Right support	1
055	82754300	Espaçador	Spacer	2

CONEXÃO DE LEVANTE

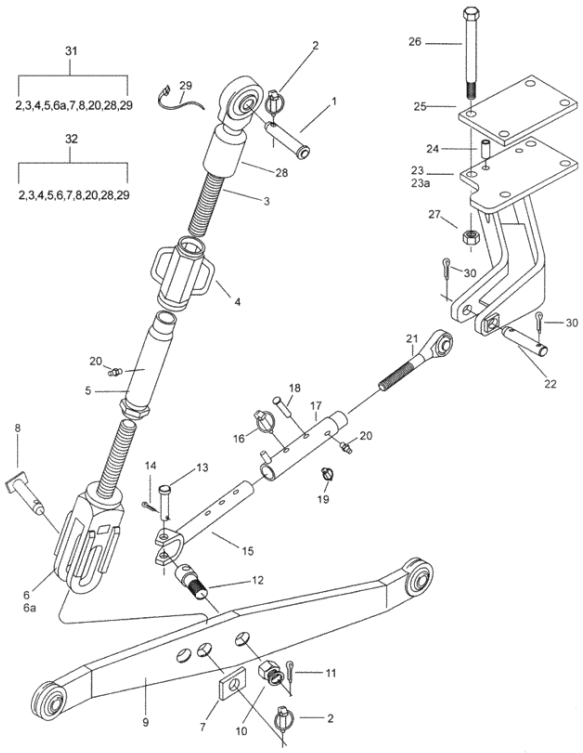

Fig.	Código	Descrição (português)	Description (english)	Qtd
001	80092800	Pino de articulação	Link pin	2
002	85534000	Pino trava	Lock pin	6
003	85534300	Fuso esquerdo	Left spindle	2
004	85533700	Ajustador	Adjusting	2
005	85534400	Tensor	Tensioner	2
006	85534600	Garfo esquerdo	Left fork	1
006A	85534200	Garfo direito	Left fork	1
007	85533400	Chapa de trava	Lock plate	2
008	85534100	Pino	Pin	2
009	82061610	Barra de engate	Link	2
010	JC8230	Porca	Nut	2
011	JE3134	Cupilha	Split pin	2
012	82295400	Terminal	Terminal	2
013	81694900	Pino de articulação	Link pin	2
014	JE3156	Cupilha	Split pin	2
015	81697700	Garfo	Fork	2
016	81697600	Pino	Pin	2
017	81697500	Barra interna	Inner rod	2
018	81712400	Pino	Pin	2
019	81697800	Trava	Lock	2
020	85533800	Niple de lubrificação	Grease nipple	4
021	81697400	Fuso	Spindle	2
022	81798100	Pino de articulação	Link pin	2
023	80836220	Suporte esquerdo	Left support	1
023A	80836020	Suporte direito	Right support	1
024	80847910	Pino	Pin	4
025	80752200	Base	Base plate	2

CONEXÃO DE LEVANTE

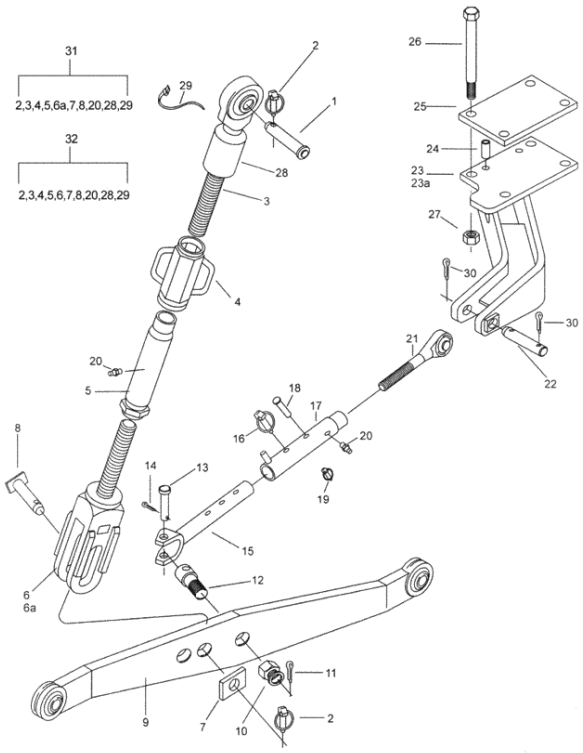

Fig.	Código	Descrição (português)	Description (english)	Qtd
026	80847710	Parafuso	Screw	8
027	80847800	Porca	Nut	8
028	85533600	Capa protetora	Dust protector	2
029	85533900	Abraçadeira	Clamp	2
030	JE3155	Cupilha	Split pin	4
031	85533300	Conexão de levante direita	Right survey connection	1
032	85534500	Conexão de levante esquerdo	Left survey connection	1

GANCHO DE TRAÇÃO

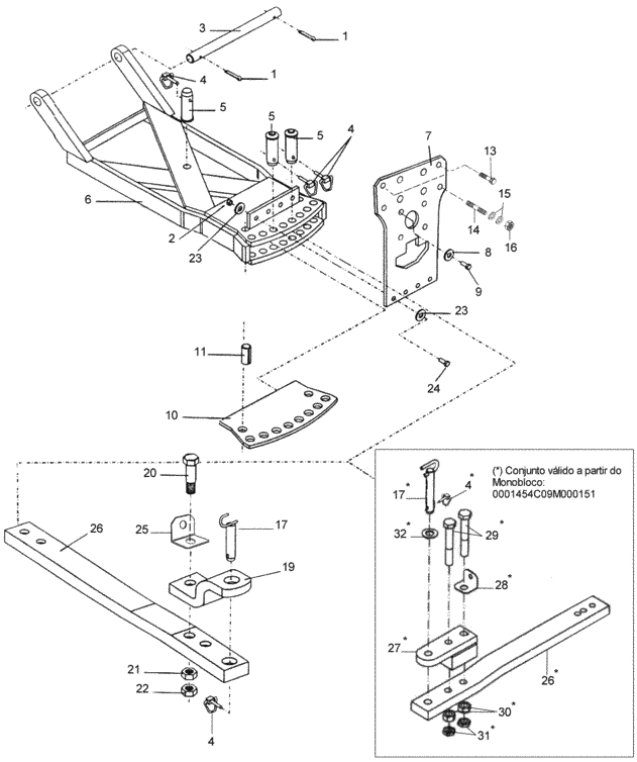

Fig.	Código	Descrição (português)	Description (english)	Qtd
001	JE3181	Cupilha	Split pin	2
002	JB9930	Porca	Nut	4
003	81458400	Eixo de articulação	Link shaft	1
004	JE9301	Trava dos pinos	Lock pin	4
005	200240	Pino de articulação	Link pin	3
006	81595010	Gancho de tração	Trailer hitch	1
007	81482860	Chapa traseira	Rear plate	1
008	JD0416	Arruela	Washer	4
009	HA9455	Parafuso	Screw	4
010	81454300	Base removível	Adjusting plate	1
011	80801800	Pino	Pin	2
012	80801330	Barra de engate	Link	1
013	HA6344	Parafuso	Screw	2
014	82386500	Prisioneiro	Stud bolt	4
015	JD9113	Arruela	Washer	8
016	JB8909	Porca	Nut	4
017	81009010	Pino de articulação	Link pin	1
019	80171710	Apoio	Plate	1
020	HA8373	Parafuso	Screw	2
021	JB1120	Porca	Nut	2
022	JB1220	Porca	Nut	2
023	JD9106	Arruela	Washer	8
024	HA6358	Parafuso	Screw	4
025	83881400	Suporte	Bracket	1
026	82747430	Barra de engate	Link	1
027	85573800	Apoio do pino de tração	Rest pin of pull	1
028	85574400	Suporte do gancho de tração	Traction hook support	1

GANCHO DE TRAÇÃO

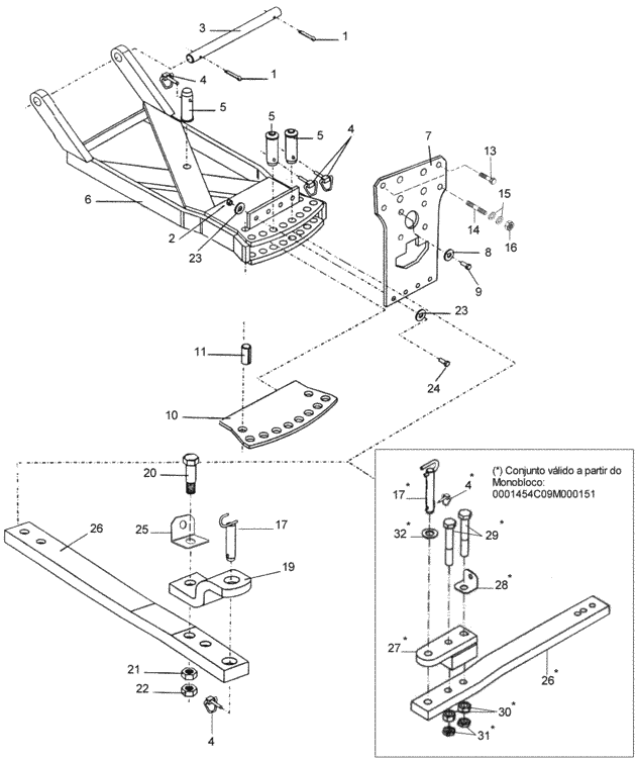

Fig.	Código	Descrição (português)	Description (english)	Qtd
029	HA8378	Parafuso	Screw	2
030	JB1130	Porca	Nut	2
031	JB1230	Porca	Nut	2
032	JD0436	Arruela	Washer	2

CILINDRO AUXILIAR DE LEVANTAMENTO

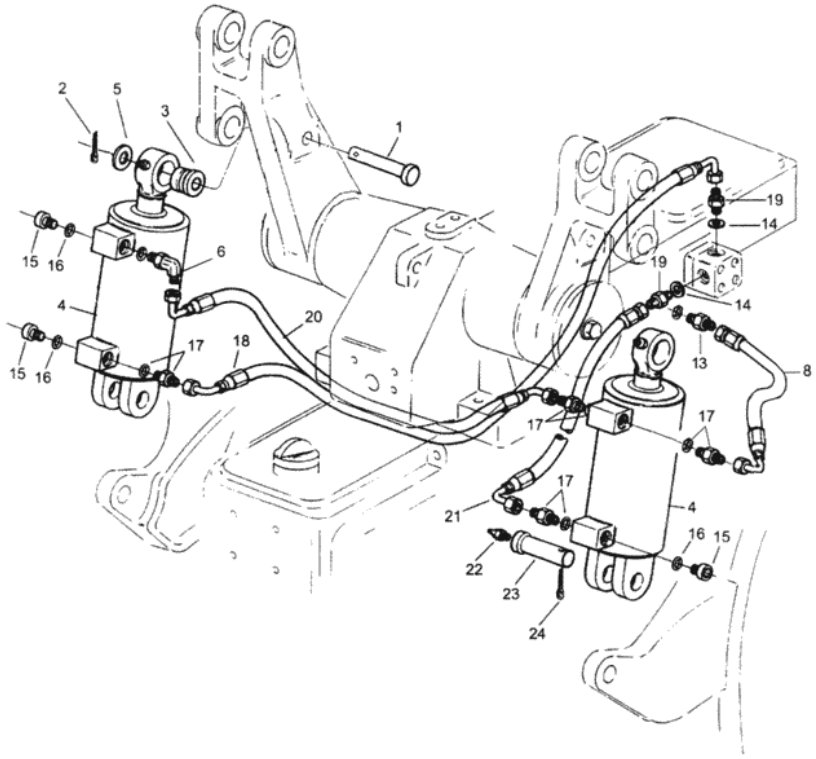

Fig.	Código	Descrição (português)	Description (english)	Qtd
001	82391000	Pino	Pin	2
002	JE3106	Cupilha	Split pin	2
003	82391100	Bucha	Bushing	2
004	84224900	Cilindro de levantamento	Lift cylinder	2
005	82391200	Anel de encosto	Stop ring	2
006	GS9265	Conexão	Connection	1
008	82406300	Mangueira	Hose	1
013	80097100	Conexão	Connection	1
014	KH3611	Anel de vedação	Seal ring	3
015	GR0279	Bujão	Plug	3
016	KH4946	Anel retentor	O-ring	3
017	GS9270	Conexão	Connection	4
018	85161500	Mangueira	Hose	1
019	80097100	Conexão	Connection	2
020	80813900	Mangueira	Hose	1
021	85161400	Mangueira	Hose	1
022	GG0088	Niple de lubrificação	Grease nipple	2
023	30198800	Pino de articulação	Link pin	2
024	JE9110	Pino de pressão	Pressure pin	2

CILINDRO AUXILIAR D=65MM

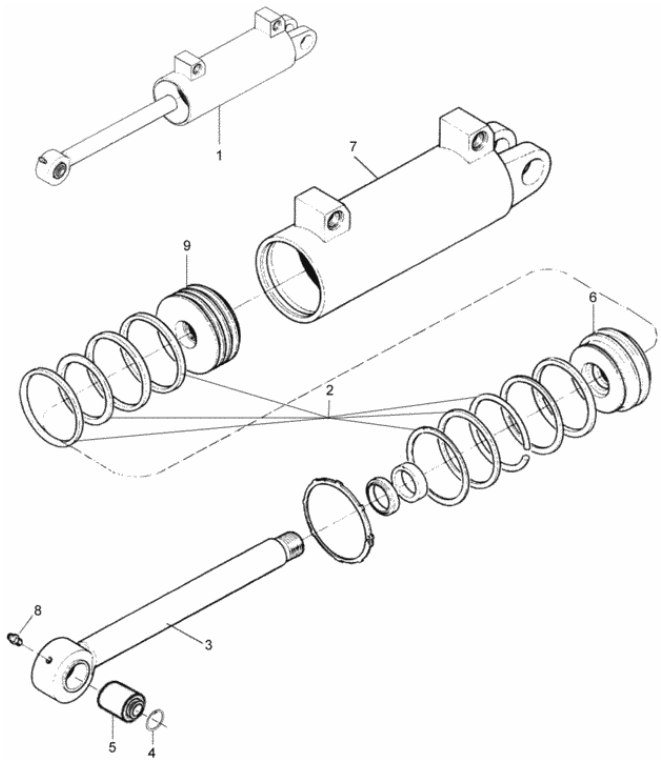

Fig.	Código	Descrição (português)	Description (english)	Qtd
001	82408300	Cilindro de levantamento	Lift cylinder	1
002	82419600	Jogo de reparo do cilindro	Repair set of master cylinder	1
003	82418800	Haste do cilindro	Cylinder rod	1
004	KG9128	Anel elástico	Snap ring	2
005	LA9169	Rótula	Joint	1
006	81664900	Guia da haste	Rod guide	1
007	81664700	Camisa do cilindro	Cylinder liner	1
008	GG0088	Niple de lubrificação	Grease nipple	1
009	81664800	Êmbolo	Piston	1

CILINDRO AUXILIAR D=76,2MM

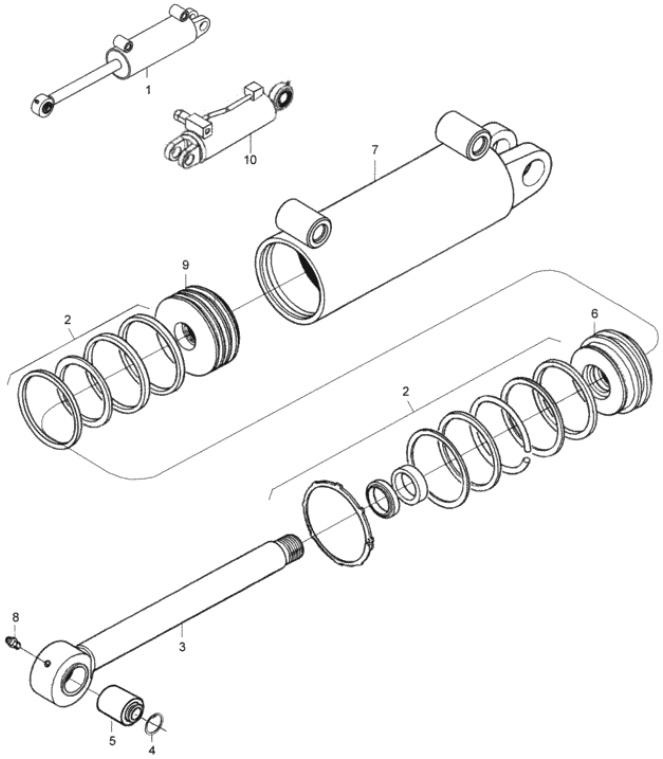

Fig.	Código	Descrição (português)	Description (english)	Qtd
001	85732500	Cilindro hidráulico de levantamento esquerdo	Left lift hydraulic cilinder	1
002	85108100	Jogo de reparo	Parts set	1
003	85116600	Haste do cilindro	Cylinder rod	1
004	85117900	Anel elástico	Snap ring	2
005	85117800	Rótula	Joint	1
006	85116700	Guia da haste	Rod guide	1
007	85116400	Camisa do cilindro	Cylinder liner	1
008	85118000	Niple de lubrificação	Grease nipple	1
009	85116500	Pistão	Piston	1
010	85732400	Cilindro hidráulico de levantamento direito	Right lift hydraulic cilinder	1

CILINDRO AUXILIAR D= 80MM

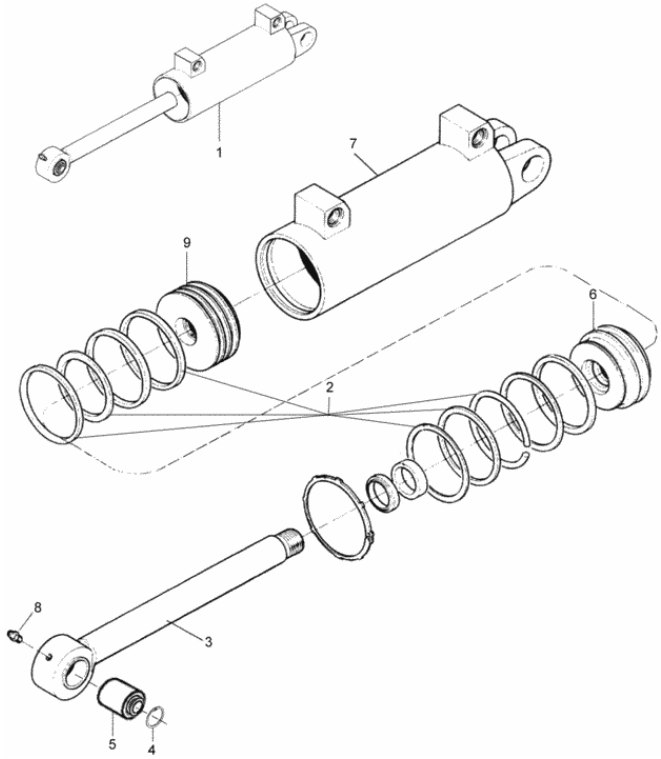

Fig.	Código	Descrição (português)	Description (english)	Qtd
001	82380400	Cilindro de levantamento	Lift cylinder	1
002	83983000	Jogo de reparo do cilindro	Repair set of master cylinder	1
003	82389600	Haste do cilindro	Cylinder rod	1
004	KG9128	Anel elástico	Snap ring	2
005	LA9169	Rótula	Joint	1
006	30321000	Guia da haste	Rod guide	1
007	80043300	Camisa do cilindro	Cylinder liner	1
008	GG0088	Niple de lubrificação	Grease nipple	1
009	80043700	Êmbolo	Piston	1

VÁLVULAS DE CONTROLE REMOTO AUXILIAR

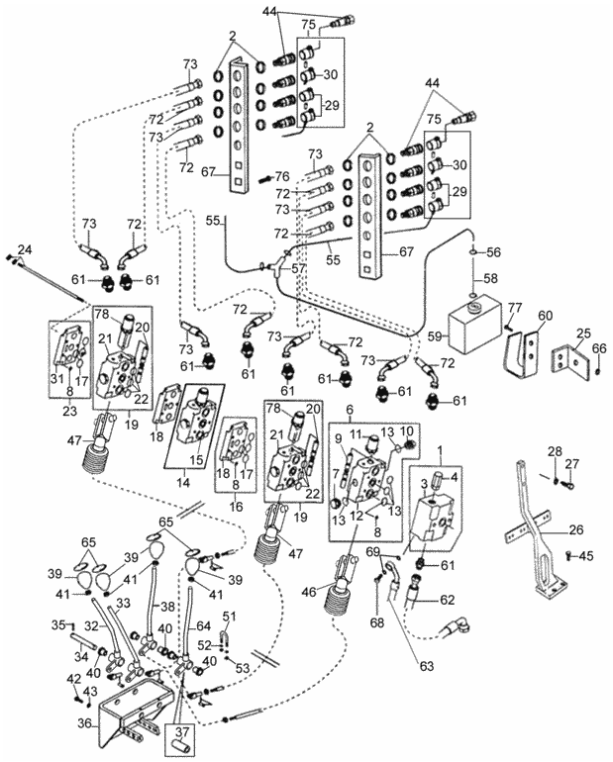

Fig.	Código	Descrição (português)	Description (english)	Qtd
001	81597610	Conjunto do corpo de admissão montado	Set of the admission body assy	1
002	KG1038	Anel de trava	Circlip	1
003	81597710	Corpo de admissão	Admission body	1
004	81524900	Válvula limitadora de pressão	Safety pressure valve	1
004	81525000	Reparo da válvula limitadora de pressão	Repair kit of tbe pressure valve	1
006	81626300	Corpo central montado	Assy central body	1
007	81627000	Válvula de retenção de carga	Check valve	1
008	81627200	Arruela	Washer	3
009	81627100	Inversor	Reverser	1
010	81626900	Bujão	Plug	1
011	81625200	Tampa para válvula sem destrave	Valve cover without unlock	1
012	81627400	Corpo central	Central body	1
013	81627300	Reparo do corpo central simples	Repair kit of the central body single	1
014	81597900	Corpo central duplo	Doble center body	1
015	81598000	Reparo do corpo central duplo montado	Repair kit of the central body double	1
016	81598200	Conjunto do espaçador montado	Set of the separator assy	1
017	81786000	Jogo de reparo	Parts set	4
018	81627700	Espaçador	Spacer	1
019	81599000	Corpo central montado	Assy central body	1
020	81627600	Inversor	Reverser	1
021	81627500	Conjunto do corpo central duplo	Set of the central body double	1
022	81599100	Reparo do corpo central duplo	Repair kit of the central body double	1
023	81598300	Conjunto do corpo de retorno	Set of the return body	1
024	81785800	Conjunto de tirante para 4 válvulas	Assy stud 4 valve	1
024	81598800	Conjunto de tirante para 3 válvula	Assy stud 3 valve	1
024	81598600	Conjunto de tirante para 1 válvula	Assy stud 1 valve	1
024	81598700	Conjunto de tirante para 2 válvulas	Assy stud 2 valve	1

VÁLVULAS DE CONTROLE REMOTO AUXILIAR

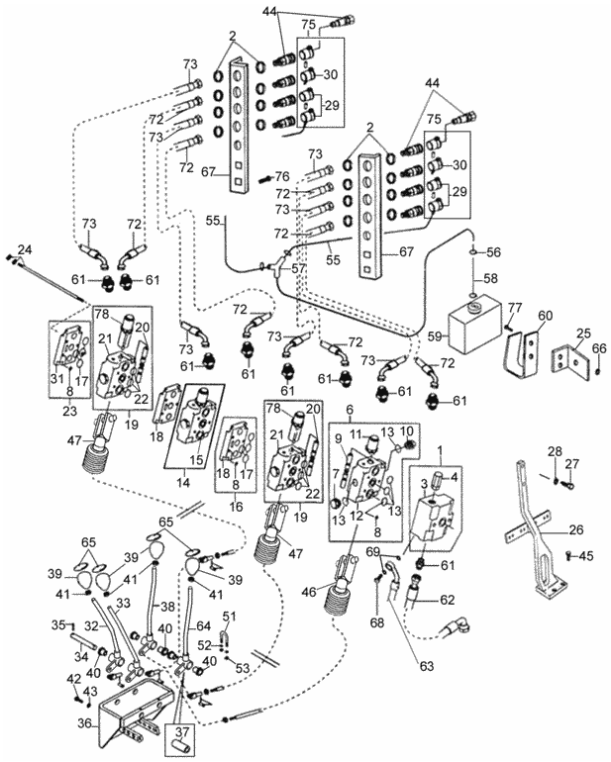

Fig.	Código	Descrição (português)	Description (english)	Qtd
024	81598900	Conjunto de tirante sem válvula	Assy stud without valve	1
025	82339710	Suporte do controle remoto	Control support	1
026	81674800	Suporte do reservatório	Reservatory support	1
027	HA9236	Parafuso	Screw	1
028	JD0410	Arruela	Washer	1
029	81593700	Tampa dupla	Double cover	1
030	81614500	Tampa simples	Single cover	1
031	81627900	Corpo de retorno	Return body	1
032	81591710	Alavanca direita	Right lever	1
033	82444800	Alavanca esquerda	Left lever	1
034	81588000	Eixo	Shaft	1
035	JE8062	Pino de pressão	Pressure pin	1
036	81587400	Suporte	Bracket	1
037	81590300	Bucha	Bushing	1
038	82445000	Alavanca traseira direita	Right rear lever	1
039	586270	Manopla	Knob	1
040	80054600	Bucha	Bushing	1
041	80352300	Porca	Nut	1
042	HA9225	Parafuso	Screw	4
043	JD0406	Arruela	Washer	4
044	190901	Engate rápido 1/2"	Quick coupler 3/4"	1
045	HC9327	Parafuso	Screw	4
046	82348200	Cabo montado para 1 e 2 válvulas	Assy cable for 1 and 2 valves	1
047	82348300	Cabo montado para 3 e 4 válvulas	Assy cable for 3 and 4 valves	1
051	81634000	Abraçadeira	Clamp	1
052	JD0406	Arruela	Washer	2
053	JB8903	Porca	Nut	2

VÁLVULAS DE CONTROLE REMOTO AUXILIAR

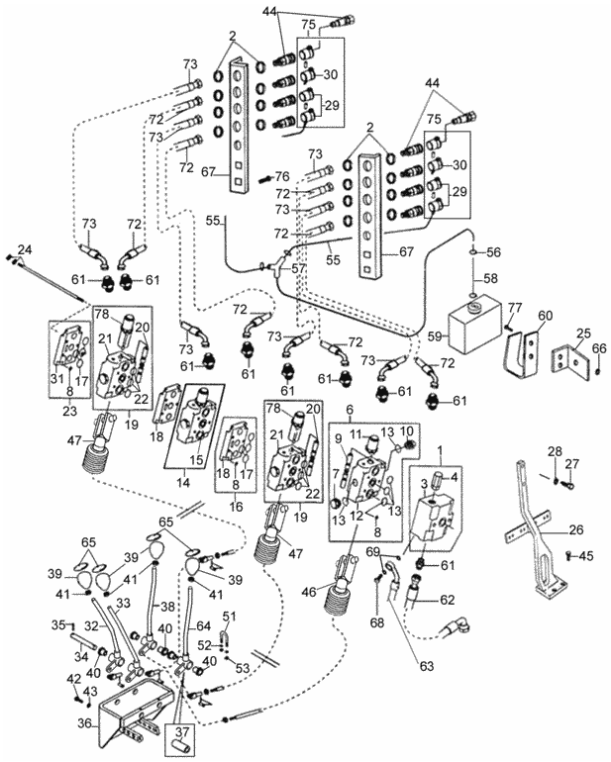

Fig.	Código	Descrição (português)	Description (english)	Qtd
055	81785900	Mangueira	Hose	2
056	82514800	Abraçadeira	Clamp	1
057	32461100	Conexão	Connection	1
058	81595800	Mangueira	Hose	1
059	81593400	Reservatório	Reservoir	1
060	81593600	Suporte	Bracket	1
061	81607900	Conexão	Connection	2
062	82342500	Mangueira	Hose	1
063	81675800	Mangueira de retorno	Return hose	1
064	82445200	Alavanca traseira esquerda	Left rear lever	1
065	586250	Tampa	Cover	1
066	JD0412	Arruela	Washer	1
067	81981900	Suporte do engate rápido	Quick coupler support	2
068	81676200	Parafuso de conexão	Banjo bolt	8
069	582410	Arruela	Washer	16
072	82342800	Mangueira	Hose	2
073	82342700	Mangueira	Hose	2
075	81786400	Jogo de 4 tampas	Set 4 covers	1
076	HA6426	Parafuso	Screw	2
077	HA6426	Parafuso	Screw	2
078	82276100	Tampa para válvula com destrave	Valve cover with unlock	1

KIT PLANTADEIRA

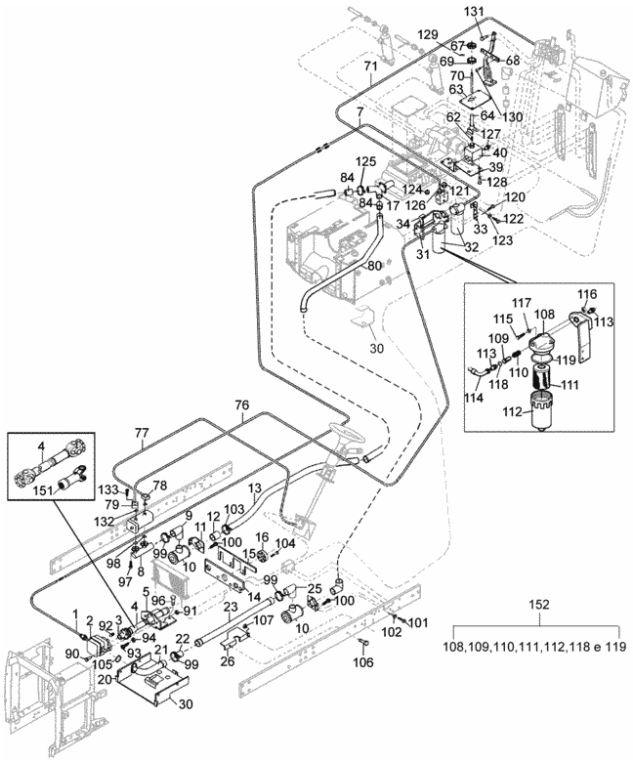

Fig.	Código	Descrição (português)	Description (english)	Qtd
001	81984500	Conexão	Connection	1
001	82332200	Mangueira/tubo	Hose/pipe	1
002	JB8906	Porca com anel	Nut with ring	2
002	82330900	Bomba dianteira	Front pump	1
002	HA6345	Parafuso	Screw	6
002	82331000	Bomba dianteira	Front pump	1
003	HH4409	Parafuso	Screw	1
003	81518700	Flange de adaptação	Adaption flange	1
004	81975100	Suporte	Bracket	4
004	81518400	Cardan da bomba completo	Complete cardan of pump	1
004	81984600	Parafuso 7/16x14 mm	Screw 7/16x14 mm	4
004	HA6325	Parafuso	Screw	4
004	JB8904	Porca	Nut	4
004	83704900	Flange	Flange	2
004	83705000	Cruzeta	Crosshead	2
005	81974800	Suporte da bomba	Pump support	2
005	HA6357	Parafuso	Screw	1
005	HA6356	Parafuso	Screw	1
007	82331900	Mangueira	Hose	1
008	KH4006	Anel retentor	O-ring	1
008	82010100	Conexão dupla	Double connection	8
008	HA6322	Parafuso	Screw	2
009	82068000	Mangueira	Hose	1
009	GP3942	Abraçadeira	Clamp	6
010	30239000	Carcaça do filtro	Filter housing	2
010	HC9435	Parafuso	Screw	8
011	JD3108	Arruela	Washer	2

KIT PLANTADEIRA

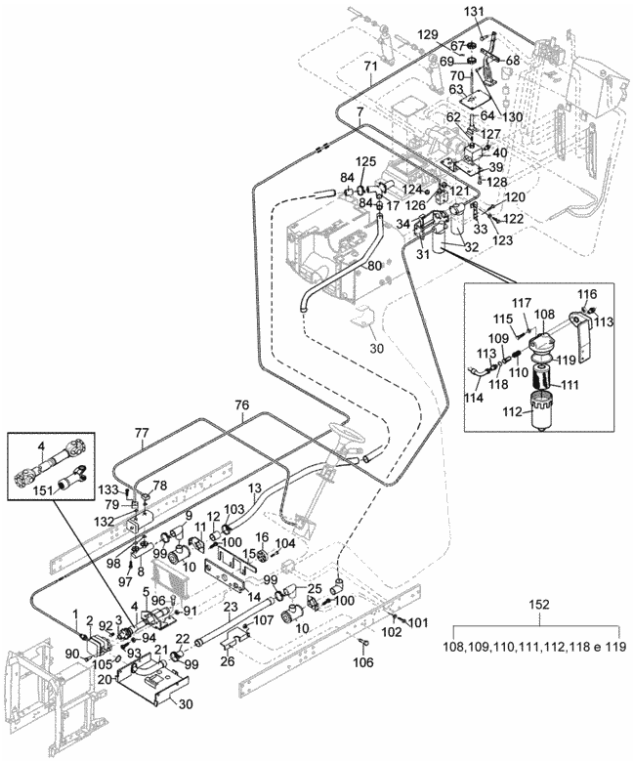

Fig.	Código	Descrição (português)	Description (english)	Qtd
011	HA6324	Parafuso	Screw	4
011	82420200	Suporte	Bracket	4
012	82076600	Mangueira	Hose	1
012	GP3915	Abraçadeira	Clamp	2
013	82325800	Tubo de sucção	Suction pipe	1
015	82251300	Chapa traseira	Rear plate	1
016	81518200	Disco de adaptação	Adaption space	1
016	581804680	Parafuso allen	Set screw	6
016	HC9325	Parafuso allen M8x16mm	Set screw M8x16mm	4
017	82323100	Tubo Y	Pipe Y	1
020	81975810	Chapa de proteção	Shield plate	1
021	82345000	Tubo de sucção	Suction pipe	1
021	82344900	Tubo de sucção	Suction pipe	1
021	KH4131	Anel retentor	O-ring	1
021	KH4111	Anel retentor	O-ring	1
021	81984600	Parafuso 7/16x14 mm	Screw 7/16x14 mm	4
022	80971300	Mangueira	Hose	1
022	GP3942	Abraçadeira	Clamp	2
023	82323300	Tubo de sucção	Suction pipe	1
025	GP3942	Abraçadeira	Clamp	4
025	80386000	Mangueira	Hose	2
026	HA6324	Parafuso	Screw	4
026	JB1108	Porca	Nut	4
026	82352700	Chapa defletora	Baffle plate	1
030	82374600	Suporte do tubo	Support tube	1
031	HA9235	Parafuso	Screw	4
031	82323500	Suporte do filtro	Filter support	1

KIT PLANTADEIRA

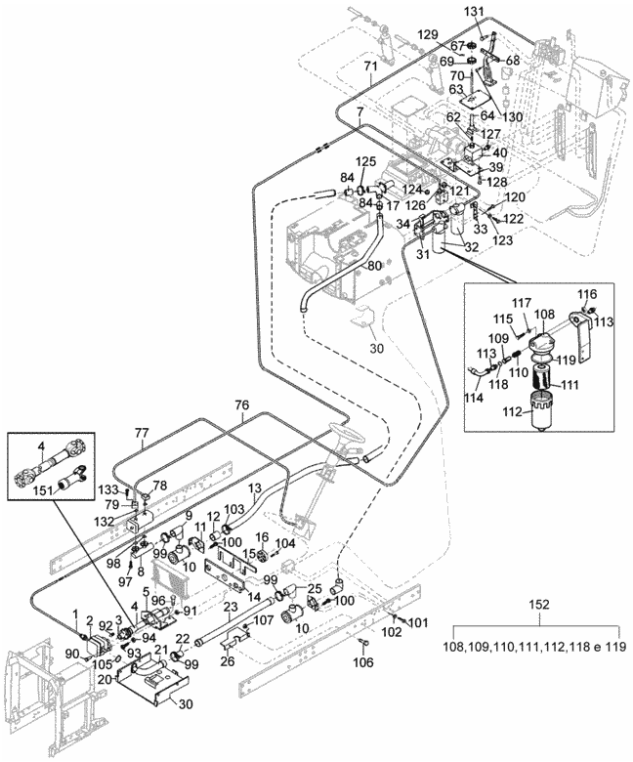

Fig.	Código	Descrição (português)	Description (english)	Qtd
032	82228400	Conexão	Connection	1
032	31539420	Carcaça do filtro	Filter housing	1
032	30168500	Mola	Spring	1
032	33179400	Filtro de pressão montado	Pressure filtre - assy	1
032	HC8439	Parafuso	Screw	1
032	JB1110	Porca	Nut	2
032	HA9235	Parafuso	Screw	1
032	32578010	Cabeçote do filtro	Filter head	1
032	KG3024	Anel de segurança	Circlip	1
032	81833100	Conexão	Connection	1
032	JB1210	Porca	Nut	1
032	HC9336	Parafuso allen	Set screw	1
032	81984500	Conexão	Connection	1
032	31539610	Elemento filtrante	Filter element	1
032	KH4916	Anel retentor	O-ring	1
032	32783100	Válvula by-pass	By-pass valve	3
032	82338800	Conexão	Connection	1
032	JD0410	Arruela	Washer	1
033	82335801	Suporte	Bracket	1
039	82320810	Suporte	Bracket	1
040	81833100	Conexão	Connection	2
040	82338700	Conexão	Connection	1
040	82335200	Válvula reguladora	Regulating valve	1
040	HA6322	Parafuso	Screw	3
062	82346400	Tubo	Pipe	1
063	82420900	Tampa do piso	Fool cover	1
064	82346300	Suporte	Bracket	1

KIT PLANTADEIRA

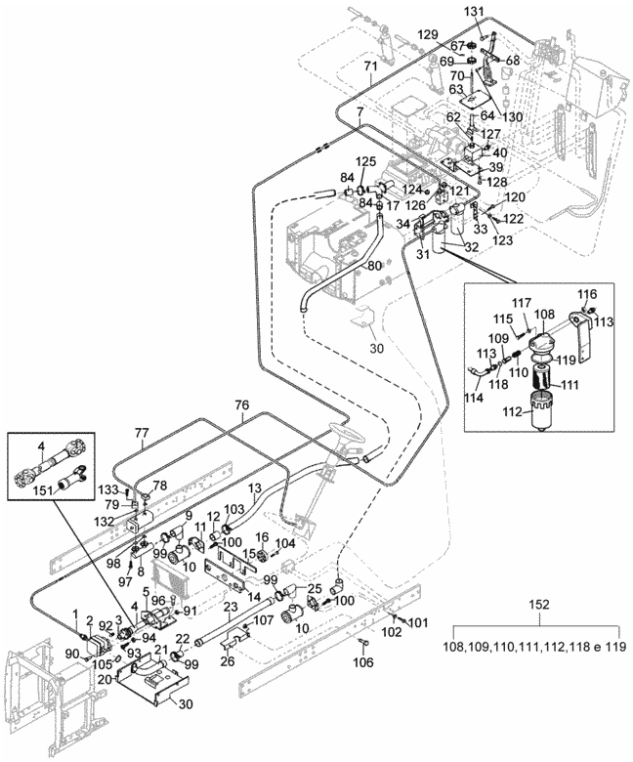

Fig.	Código	Descrição (português)	Description (english)	Qtd
064	HA6322	Parafuso	Screw	3
067	JE9051	Cupilha	Split pin	1
067	82394800	Manopla	Knob	1
068	82339710	Suporte do controle remoto	Control support	1
069	82346600	Manopla	Knob	1
070	HA6301	Parafuso	Screw	1
070	30930600	Borracha de proteção	Protector rubber	2
070	82346010	Prolongador	Extender	1
070	30930700	Flange	Flange	1
070	HA6323	Parafuso	Screw	1
071	GS9266	Conexão	Connection	1
071	82342400	Mangueira	Hose	1
076	82325100	Mangueira	Hose	1
077	82002000	Mangueira de pressão	Pressure house	1
078	HC9605	Parafuso	Screw	2
078	82363900	Conexão	Connection	8
078	KH4952	Anel retentor	O-ring	1
079	30458500	Tomada de pressão	Pressure socket	1
080	82323210	Tubo de sucção	Suction pipe	1
084	GP3942	Abraçadeira	Clamp	2
084	80971300	Mangueira	Hose	4
090	HA6345	Parafuso	Screw	2
091	JB8905	Porca	Nut	2
092	HH4409	Parafuso	Screw	1
093	81984600	Parafuso 7/16x14 mm	Screw 7/16x14 mm	4
093	HA6325	Parafuso	Screw	4
094	JB8904	Porca	Nut	4

KIT PLANTADEIRA

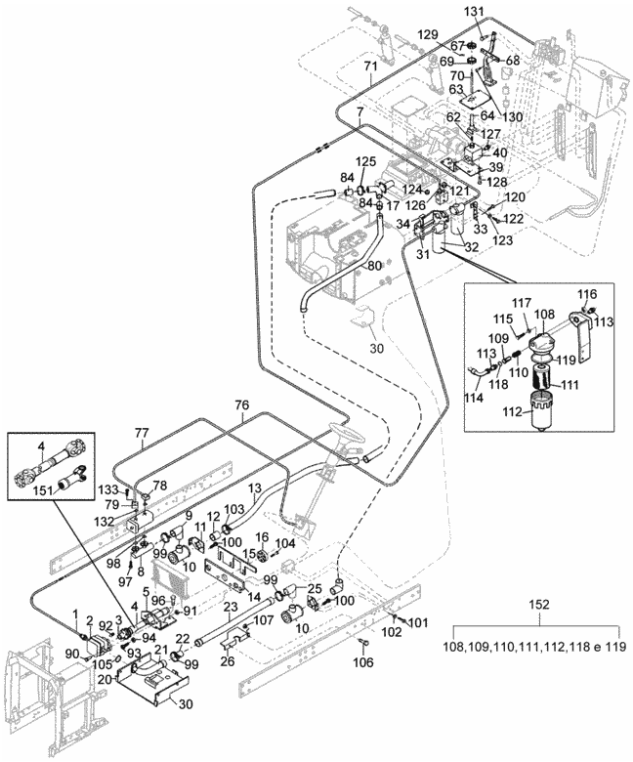

Fig.	Código	Descrição (português)	Description (english)	Qtd
096	HA6356	Parafuso	Screw	1
096	HA6357	Parafuso	Screw	1
097	HA6322	Parafuso	Screw	14
098	KH4006	Anel retentor	O-ring	2
099	GP3942	Abraçadeira	Clamp	12
100	HC9435	Parafuso	Screw	8
101	HA6324	Parafuso	Screw	4
102	JD3108	Arruela	Washer	4
103	GP3915	Abraçadeira	Clamp	6
104	581804680	Parafuso allen	Set screw	6
104	HC9325	Parafuso allen M8x16mm	Set screw M8x16mm	6
104	HC8332	Parafuso allen M8x70mm	Set screw M8x70mm	6
105	KH4111	Anel retentor	O-ring	1
105	KH4131	Anel retentor	O-ring	1
106	HA6324	Parafuso	Screw	4
107	JB1108	Porca	Nut	4
108	32578010	Cabeçote do filtro	Filter head	1
109	32783100	Válvula by-pass	By-pass valve	1
110	30168500	Mola	Spring	1
111	31539610	Elemento filtrante	Filter element	1
112	31539420	Carcaça do filtro	Filter housing	1
113	81833100	Conexão	Connection	2
114	82338800	Conexão	Connection	1
114	81984500	Conexão	Connection	1
115	HC8439	Parafuso	Screw	3
115	HA9235	Parafuso	Screw	1
115	HC9336	Parafuso allen	Set screw	1

KIT PLANTADEIRA

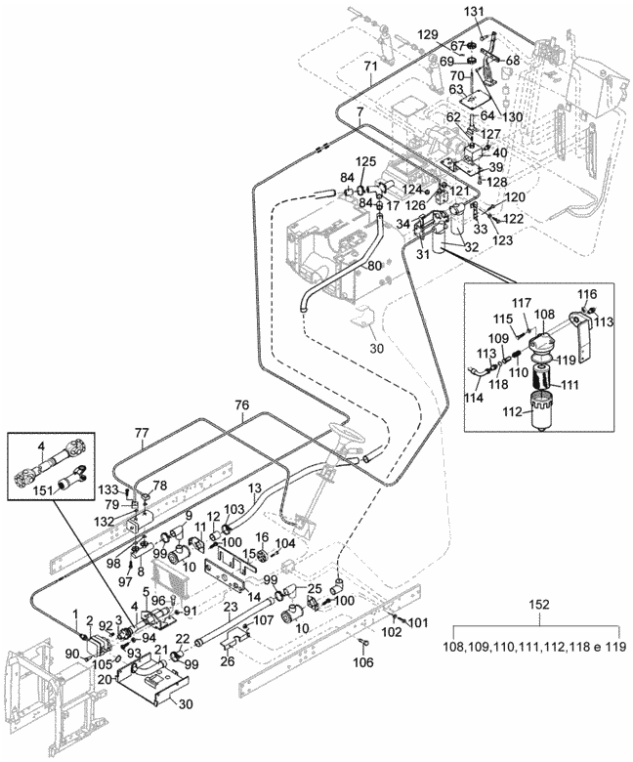

Fig.	Código	Descrição (português)	Description (english)	Qtd
116	JB1210	Porca	Nut	1
117	JD0410	Arruela	Washer	1
118	KG3024	Anel de segurança	Circlip	1
119	KH4916	Anel retentor	O-ring	1
120	HA9235	Parafuso	Screw	4
121	82228200	Conexão	Connection	1
121	82347800	Conexão	Connection	1
122	HA8329	Parafuso	Screw	1
123	JD0408	Arruela	Washer	2
124	JB1108	Porca	Nut	1
125	GP3915	Abraçadeira	Clamp	4
126	GS9266	Conexão	Connection	1
127	81833100	Conexão	Connection	2
127	82338700	Conexão	Connection	1
128	HA6322	Parafuso	Screw	13
129	JE9051	Cupilha	Split pin	1
130	HC9327	Parafuso	Screw	4
131	HA9236	Parafuso	Screw	2
132	KH4952	Anel retentor	O-ring	2
133	HC9605	Parafuso	Screw	8
151	83705400	Retentor da luva	Sleeve seal	1
151	83705200	Luva	Sleeve	1
151	83706300	Niple de lubrificação	Grease nipple	1
151	83705100	Luva montada	Assy sleeve	1
152	33179400	Filtro de pressão montado	Pressure filtre - assy	1

KIT PLANTADEIRA

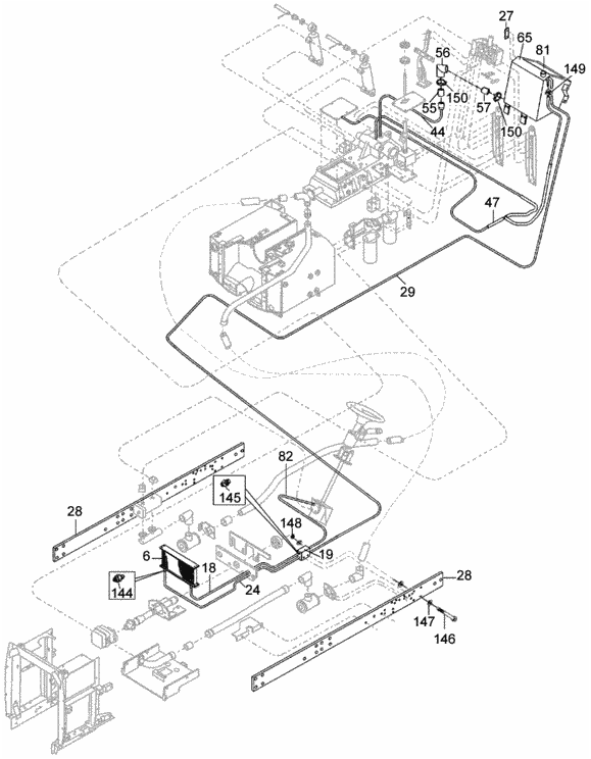

Fig.	Código	Descrição (português)	Description (english)	Qtd
006	32590900	Radiador de óleo	Oil radiator	1
018	80097100	Conexão	Connection	2
018	82325000	Mangueira	Hose	1
019	HA9206	Parafuso	Screw	2
019	82228400	Conexão	Connection	1
019	JD0408	Arruela	Washer	6
019	82338700	Conexão	Connection	4
019	82325900	Válvula	Valve	1
019	JB8904	Porca	Nut	2
024	82324700	Mangueira	Hose	1
027	82298900	Visor de nível	Hydraulic oil gauge	1
028	82075960	Viga lateral	Side Bean	2
029	82331100	Mangueira	Hose	1
044	81111800	Tubo	Pipe	1
047	82297700	Mangueira	Hose	1
047	GP3932	Abraçadeira	Clamp	4
055	GP3923	Abraçadeira	Clamp	4
055	82383200	Mangueira	Hose	1
056	82324100	Tubo	Pipe	1
057	GP3923	Abraçadeira	Clamp	2
057	82381600	Mangueira	Hose	1
065	81859420	Tanque auxiliar	Auxiliary tank	1
081	82360400	Adesivo	Adhesive	1
082	82333100	Mangueira	Hose	1
144	80097100	Conexão	Connection	2
145	82338700	Conexão	Connection	4
145	82228400	Conexão	Connection	1

KIT PLANTADEIRA

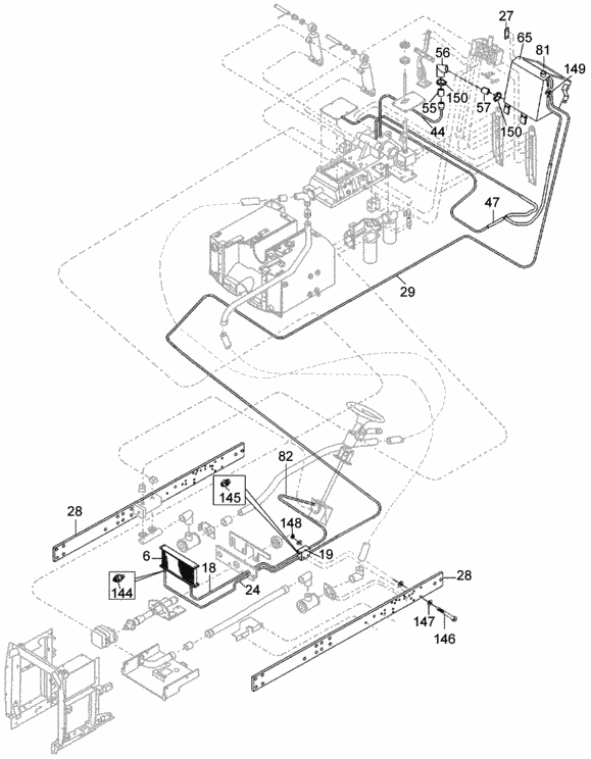

Fig.	Código	Descrição (português)	Description (english)	Qtd
146	HA9206	Parafuso	Screw	2
147	JD0408	Arruela	Washer	6
148	JB8904	Porca	Nut	2
149	GP3932	Abraçadeira	Clamp	4
150	GP3923	Abraçadeira	Clamp	6

KIT PLANTADEIRA

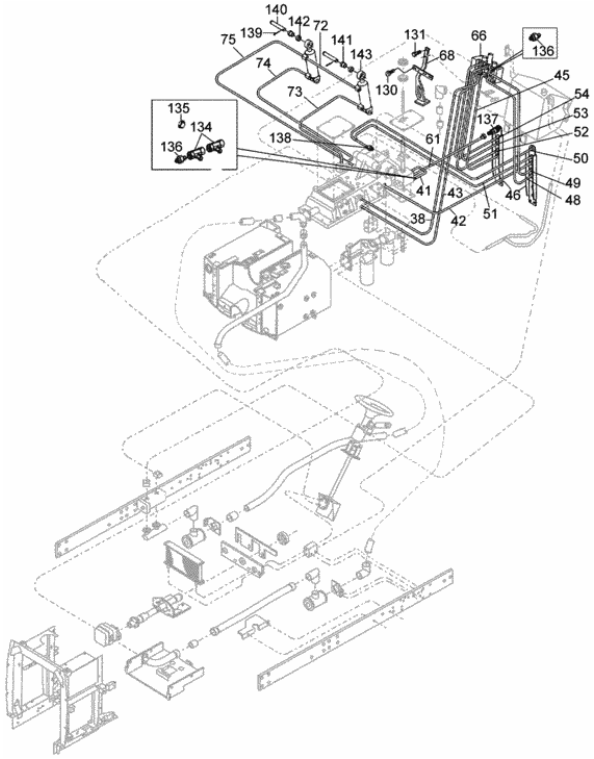

Fig.	Código	Descrição (português)	Description (english)	Qtd
038	81676300	Conexão	Connection	1
038	81675800	Mangueira de retorno	Return hose	1
041	80097100	Conexão	Connection	1
041	80943610	Tampão	Plug	1
041	80747400	Conexão	Connection	2
041	82342210	Mangueira	Hose	1
042	84862500	Mangueira	Hose	1
042	190901	Engate rápido 1/2"	Quick coupler 3/4"	1
043	82342500	Mangueira	Hose	1
045	82342800	Mangueira	Hose	1
045	80097100	Conexão	Connection	1
046	82326200	Suporte do engate rápido	Quick coupler support	2
048	80097100	Conexão	Connection	1
048	84862500	Mangueira	Hose	1
049	80097100	Conexão	Connection	1
049	82342900	Mangueira	Hose	1
050	82352900	Mangueira	Hose	1
050	80746600	Conexão	Connection	1
051	80943610	Tampão	Plug	1
051	80746600	Conexão	Connection	1
051	82352800	Mangueira	Hose	1
051	82353300	Disco de fixação	Fastening disc	2
052	82342700	Mangueira	Hose	1
052	80097100	Conexão	Connection	1
053	82342800	Mangueira	Hose	1
054	82342700	Mangueira	Hose	1
061	82325600	Mangueira	Hose	1

KIT PLANTADEIRA

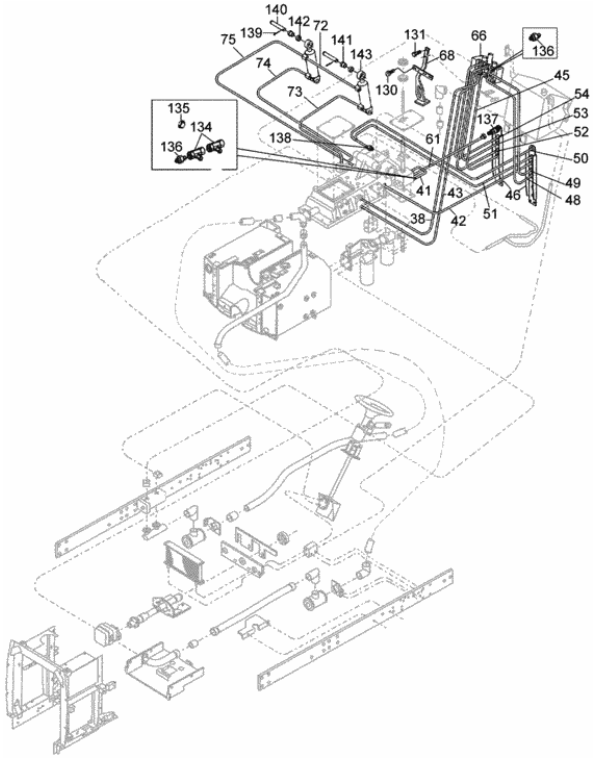

Fig.	Código	Descrição (português)	Description (english)	Qtd
066	82319000	Cabo montado para 3 válvulas	Assy cable for 3 valves	1
066	82319100	Cabo montado	Assy cable	1
066	82395500	Jogo de reparo	Parts set	1
066	82345700	Conjunto hidrover - 1 válvula dest e 2 STD	Control hidrover - 1 lock valve and 2 STD valve	1
068	82339710	Suporte do controle remoto	Control support	1
068	HC9327	Parafuso	Screw	4
068	HA9236	Parafuso	Screw	2
072	80813900	Mangueira	Hose	1
073	80813800	Mangueira	Hose	1
074	80813700	Mangueira	Hose	1
075	82406300	Mangueira	Hose	1
130	HC9327	Parafuso	Screw	4
131	HA9236	Parafuso	Screw	2
134	80747400	Conexão	Connection	2
135	80943610	Tampão	Plug	1
136	80097100	Conexão	Connection	1
137	190901	Engate rápido 1/2"	Quick coupler 3/4"	9
138	80746600	Conexão	Connection	1
139	JE3106	Cupilha	Split pin	2
140	82391000	Pino	Pin	2
141	82391100	Bucha	Bushing	2
141	82391200	Anel de encosto	Stop ring	2
142	82431800	Bucha	Bushing	2
143	82408300	Cilindro de levantamento	Lift cylinder	2

KIT TRANSBORDO COM TRIPLICE

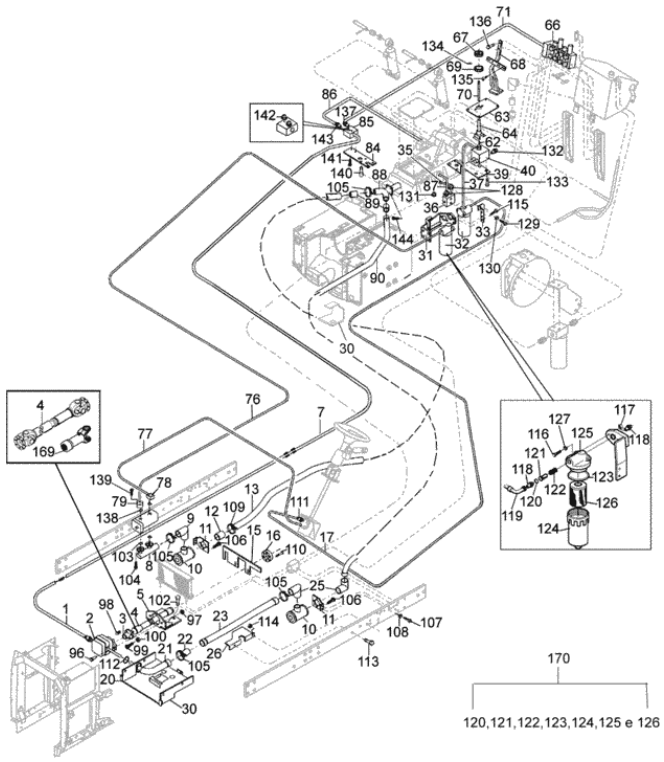

Fig.	Código	Descrição (português)	Description (english)	Qtd
001	81984500	Conexão	Connection	1
001	82324600	Mangueira	Hose	1
002	HA6345	Parafuso	Screw	2
002	82287400	Bomba hidráulica	Hydraulic pump	1
002	JB1112	Porca	Nut	2
003	HH4409	Parafuso	Screw	1
003	81518700	Flange de adaptação	Adaption flange	1
004	81984600	Parafuso 7/16x14 mm	Screw 7/16x14 mm	1
004	JB8904	Porca	Nut	4
004	81975100	Suporte	Bracket	4
004	81518400	Cardan da bomba completo	Complete cardan of pump	1
004	83705000	Cruzeta	Crosshead	2
004	83704900	Flange	Flange	2
004	HA6325	Parafuso	Screw	3
005	HA6357	Parafuso	Screw	2
005	HA6356	Parafuso	Screw	2
005	81974800	Suporte da bomba	Pump support	1
005	HA6345	Parafuso	Screw	1
007	82331400	Mangueira	Hose	1
008	82010100	Conexão dupla	Double connection	8
008	HA6322	Parafuso	Screw	2
008	KH4006	Anel retentor	O-ring	1
009	GP3942	Abraçadeira	Clamp	1
009	82068000	Mangueira	Hose	6
010	HC9435	Parafuso	Screw	8
010	30239000	Carcaça do filtro	Filter housing	2
011	JD3108	Arruela	Washer	2

KIT TRANSBORDO COM TRIPLICE

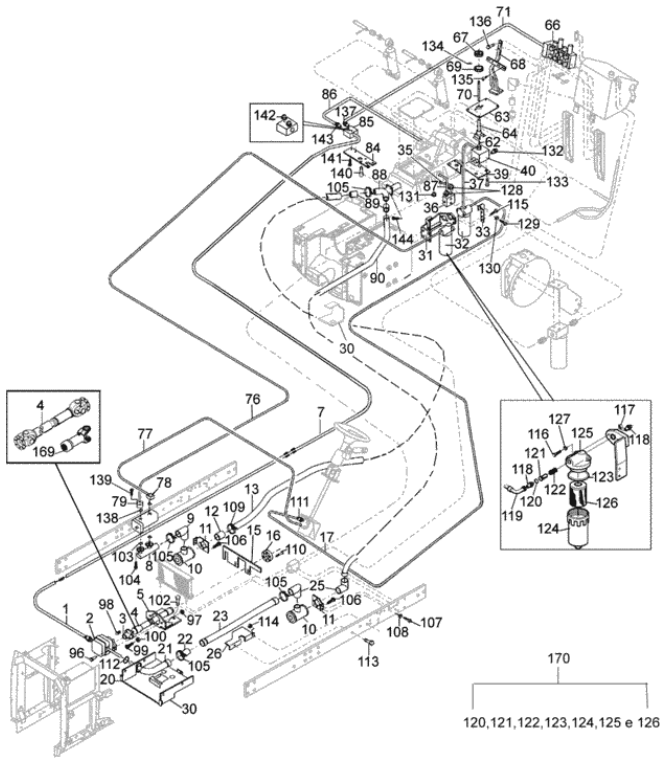

Fig.	Código	Descrição (português)	Description (english)	Qtd
011	82420200	Suporte	Bracket	4
011	HA6324	Parafuso	Screw	4
012	GP3915	Abraçadeira	Clamp	1
012	82076600	Mangueira	Hose	2
013	82325800	Tubo de sucção	Suction pipe	1
015	82251300	Chapa traseira	Rear plate	1
016	581804680	Parafuso allen	Set screw	4
016	81518200	Disco de adaptação	Adaption space	1
016	HC9326	Parafuso	Screw	6
017	GS9270	Conexão	Connection	1
017	82400600	Mangueira	Hose	2
020	81975810	Chapa de proteção	Shield plate	1
021	81984600	Parafuso 7/16x14 mm	Screw 7/16x14 mm	1
021	82323400	Tubo de sucção	Suction pipe	4
021	KH4150	Anel retentor	O-ring	1
022	80971300	Mangueira	Hose	2
022	GP3942	Abraçadeira	Clamp	1
023	82323300	Tubo de sucção	Suction pipe	1
025	GP3942	Abraçadeira	Clamp	2
025	80386000	Mangueira	Hose	4
026	82422000	Chapa defletora	Baffle plate	1
026	JB1108	Porca	Nut	4
026	HA6324	Parafuso	Screw	2
030	82374600	Suporte do tubo	Support tube	1
031	HA9235	Parafuso	Screw	1
031	82323500	Suporte do filtro	Filter support	4
032	HC8439	Parafuso	Screw	3

KIT TRANSBORDO COM TRIPLICE

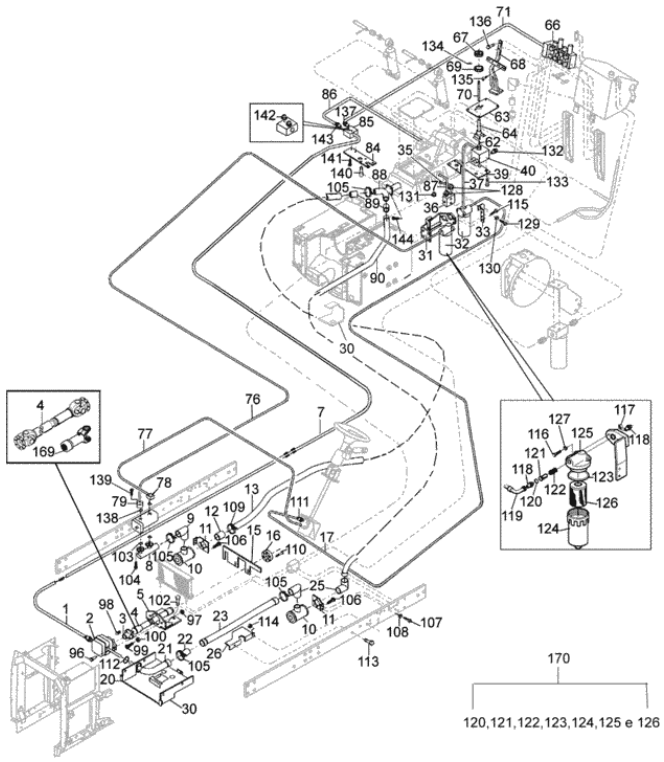

Fig.	Código	Descrição (português)	Description (english)	Qtd
032	HC9336	Parafuso allen	Set screw	1
032	HA9235	Parafuso	Screw	1
032	30168500	Mola	Spring	1
032	33179400	Filtro de pressão montado	Pressure filtre - assy	2
032	31539610	Elemento filtrante	Filter element	1
032	82228400	Conexão	Connection	1
032	KH4916	Anel retentor	O-ring	1
032	KG3024	Anel de segurança	Circlip	1
032	JB1110	Porca	Nut	1
032	JD0410	Arruela	Washer	1
032	32783100	Válvula by-pass	By-pass valve	1
032	JB1210	Porca	Nut	1
032	32578010	Cabeçote do filtro	Filter head	1
032	81984500	Conexão	Connection	1
032	82338800	Conexão	Connection	1
032	31539420	Carcaça do filtro	Filter housing	2
032	KH3775	Anel "O"	O-ring	1
032	KH3776	Anel "O"	O-ring	1
032	81833100	Conexão	Connection	1
033	82335801	Suporte	Bracket	1
035	82228100	Conexão	Connection	1
035	82228400	Conexão	Connection	1
035	82325300	Mangueira	Hose	1
036	82347800	Conexão	Connection	1
036	82338700	Conexão	Connection	2
036	JD0408	Arruela	Washer	1
036	JB1108	Porca	Nut	1

KIT TRANSBORDO COM TRIPLICE

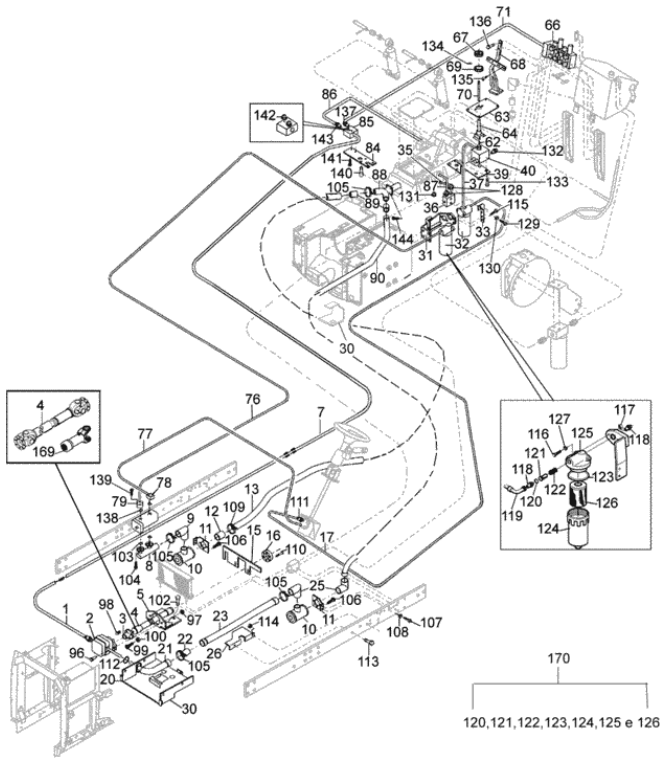

Fig.	Código	Descrição (português)	Description (english)	Qtd
036	82230800	Válvula reguladora	Regulating valve	1
036	HA8328	Parafuso	Screw	1
037	82332000	Mangueira	Hose	1
039	82320810	Suporte	Bracket	1
040	HA6322	Parafuso	Screw	3
040	81833100	Conexão	Connection	1
040	82335300	Válvula reguladora	Regulating valve	2
040	82338700	Conexão	Connection	1
062	82346400	Tubo	Pipe	1
063	82420900	Tampa do piso	Fool cover	1
064	82346300	Suporte	Bracket	3
064	HA6322	Parafuso	Screw	1
066	82345700	Conjunto hidrover - 1 válvula dest e 2 STD	Control hidrover - 1 lock valve and 2 STD valve	1
066	82319000	Cabo montado para 3 válvulas	Assy cable for 3 valves	1
066	82319100	Cabo montado	Assy cable	1
067	JE9051	Cupilha	Split pin	1
067	82394800	Manopla	Knob	1
068	82339710	Suporte do controle remoto	Control support	4
068	HC9327	Parafuso	Screw	2
068	HA9236	Parafuso	Screw	1
069	82346600	Manopla	Knob	1
070	30930700	Flange	Flange	1
070	HA6323	Parafuso	Screw	1
070	82346010	Prolongador	Extender	2
070	HA6301	Parafuso	Screw	1
070	30930600	Borracha de proteção	Protector rubber	1

KIT TRANSBORDO COM TRIPLICE

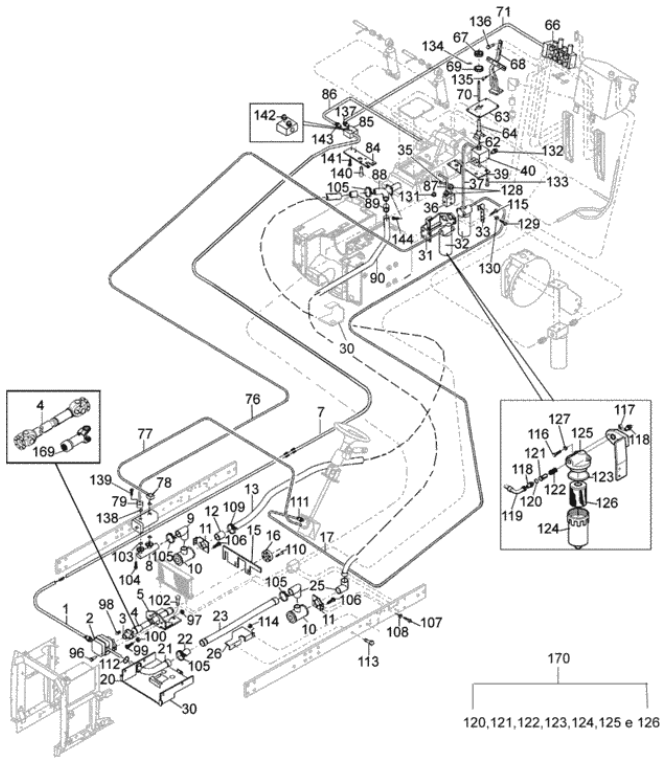

Fig.	Código	Descrição (português)	Description (english)	Qtd
071	GS9266	Conexão	Connection	1
071	82331500	Mangueira	Hose	1
076	82325100	Mangueira	Hose	1
077	82002000	Mangueira de pressão	Pressure house	1
078	KH4952	Anel retentor	O-ring	1
078	82363900	Conexão	Connection	2
078	HC9605	Parafuso	Screw	8
079	30458500	Tomada de pressão	Pressure socket	1
084	82348700	Suporte da válvula	Valve support	4
084	HA6333	Parafuso	Screw	1
085	82228200	Conexão	Connection	1
085	HC9607	Parafuso	Screw	2
085	82347800	Conexão	Connection	1
085	82230800	Válvula reguladora	Regulating valve	2
086	80747400	Conexão	Connection	1
086	82331700	Mangueira	Hose	1
086	80097100	Conexão	Connection	1
087	81676300	Conexão	Connection	1
087	82325400	Mangueira	Hose	1
088	HC9327	Parafuso	Screw	1
088	82323100	Tubo Y	Pipe Y	4
089	80971300	Mangueira	Hose	4
089	GP3942	Abraçadeira	Clamp	2
090	82323210	Tubo de sucção	Suction pipe	1
096	HA6345	Parafuso	Screw	2
097	JB1112	Porca	Nut	2
098	HH4409	Parafuso	Screw	1

KIT TRANSBORDO COM TRIPLICE

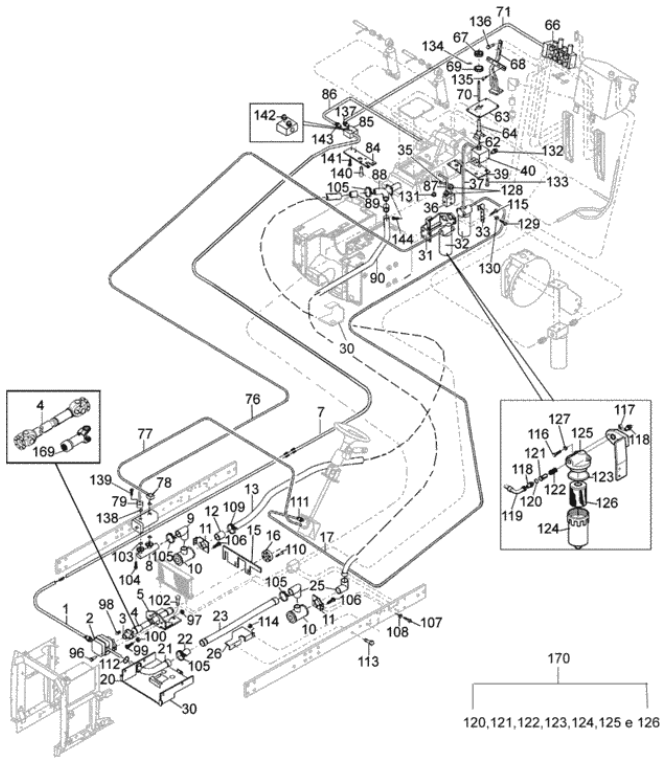

Fig.	Código	Descrição (português)	Description (english)	Qtd
099	81984600	Parafuso 7/16x14 mm	Screw 7/16x14 mm	4
100	HA6325	Parafuso	Screw	3
100	JB8904	Porca	Nut	4
102	HA6345	Parafuso	Screw	2
102	HA6357	Parafuso	Screw	2
102	HA6356	Parafuso	Screw	1
103	KH4006	Anel retentor	O-ring	2
104	HA6322	Parafuso	Screw	8
105	GP3942	Abraçadeira	Clamp	12
106	HC9435	Parafuso	Screw	8
107	HA6324	Parafuso	Screw	4
108	JD3108	Arruela	Washer	4
109	GP3915	Abraçadeira	Clamp	6
110	HC9326	Parafuso	Screw	6
111	GS9270	Conexão	Connection	2
112	KH4150	Anel retentor	O-ring	1
113	HA6324	Parafuso	Screw	2
114	JD1108	Porca	Nut	4
115	HA9235	Parafuso	Screw	4
116	HA9235	Parafuso	Screw	1
116	HC9336	Parafuso allen	Set screw	1
116	HC8439	Parafuso	Screw	3
117	JB1110	Porca	Nut	1
117	JB1210	Porca	Nut	1
118	82338800	Conexão	Connection	1
118	81984500	Conexão	Connection	1
119	81833100	Conexão	Connection	2

KIT TRANSBORDO COM TRIPLICE

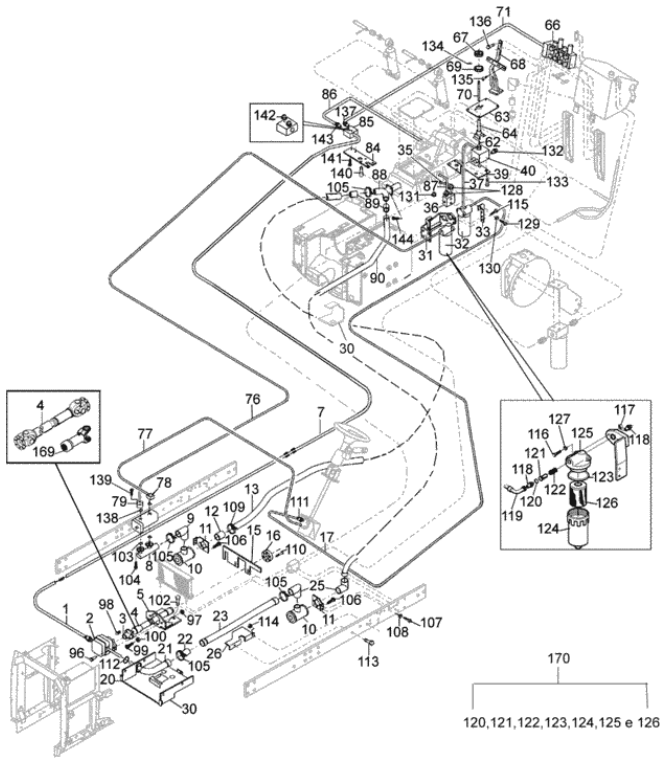

Fig.	Código	Descrição (português)	Description (english)	Qtd
120	KG3024	Anel de segurança	Circlip	1
121	32783100	Válvula by-pass	By-pass valve	1
122	30168500	Mola	Spring	1
123	KH4916	Anel retentor	O-ring	1
124	31539420	Carcaça do filtro	Filter housing	1
125	32578010	Cabeçote do filtro	Filter head	1
126	31539610	Elemento filtrante	Filter element	1
127	JD0410	Arruela	Washer	1
128	82338700	Conexão	Connection	2
128	81676300	Conexão	Connection	1
128	82228400	Conexão	Connection	1
128	82228100	Conexão	Connection	1
128	82347800	Conexão	Connection	1
129	HA8328	Parafuso	Screw	1
130	JB1108	Porca	Nut	1
131	JD0408	Arruela	Washer	2
132	81833100	Conexão	Connection	2
132	82338700	Conexão	Connection	1
133	HA6322	Parafuso	Screw	13
134	JE9051	Cupilha	Split pin	1
135	HC9327	Parafuso	Screw	4
136	HA9236	Parafuso	Screw	2
137	GS9266	Conexão	Connection	1
138	KH4952	Anel retentor	O-ring	2
139	HC9605	Parafuso	Screw	8
140	HA6333	Parafuso	Screw	4
141	HC9607	Parafuso	Screw	2

KIT TRANSBORDO COM TRIPLICE

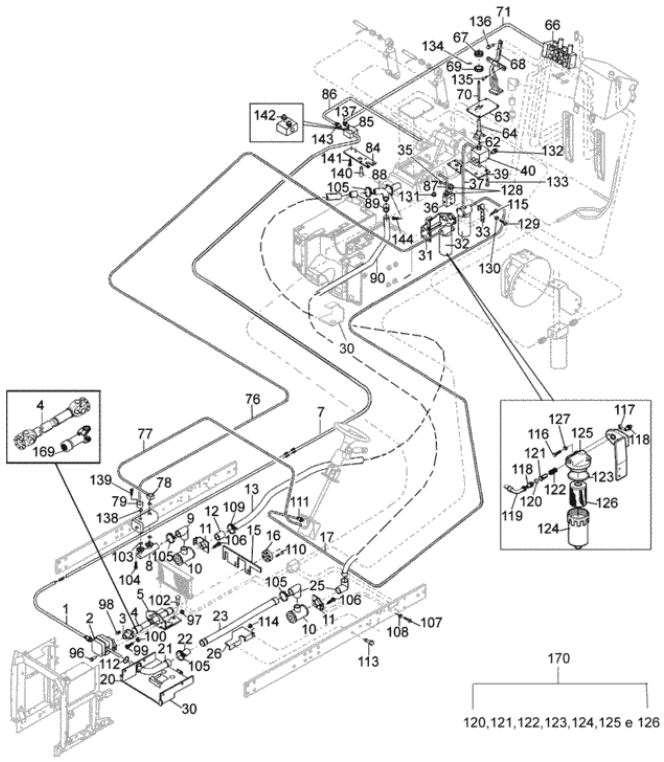

Fig.	Código	Descrição (português)	Description (english)	Qtd
142	82228200	Conexão	Connection	2
142	82347800	Conexão	Connection	1
143	80097100	Conexão	Connection	1
143	80747400	Conexão	Connection	1
144	HC9327	Parafuso	Screw	4
169	83705100	Luva montada	Assy sleeve	1
169	83705200	Luva	Sleeve	1
169	83705400	Retentor da luva	Sleeve seal	1
169	83706300	Niple de lubrificação	Grease nipple	1
170	33179400	Filtro de pressão montado	Pressure filtre - assy	1

KIT TRANSBORDO COM TRIPLICE

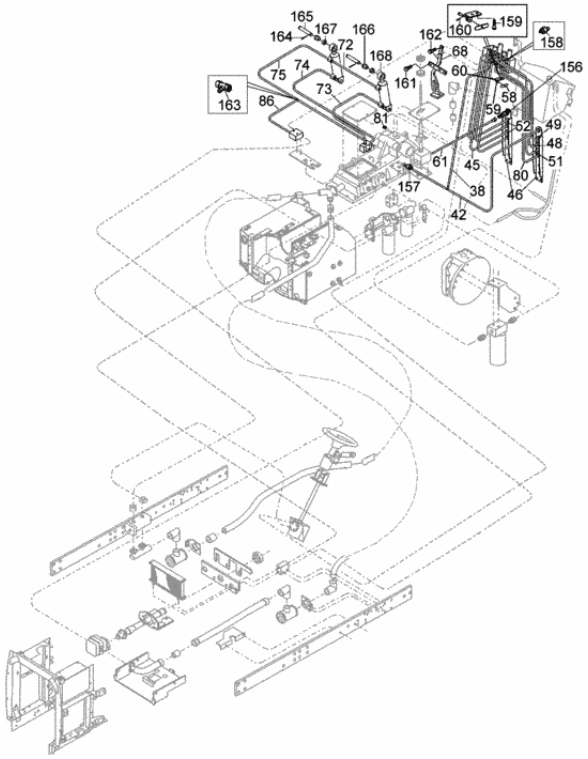

Fig.	Código	Descrição (português)	Description (english)	Qtd
038	81675800	Mangueira de retorno	Return hose	1
038	81676300	Conexão	Connection	1
042	84862500	Mangueira	Hose	1
042	80097100	Conexão	Connection	1
042	190901	Engate rápido 1/2"	Quick coupler 3/4"	9
045	81607900	Conexão	Connection	2
045	82342800	Mangueira	Hose	2
046	82326200	Suporte do engate rápido	Quick coupler support	2
048	82343000	Mangueira	Hose	1
049	81607900	Conexão	Connection	1
049	82342900	Mangueira	Hose	1
051	81607900	Conexão	Connection	1
051	82343100	Mangueira	Hose	1
052	81607900	Conexão	Connection	2
052	82342700	Mangueira	Hose	2
058	82341500	Alavanca	Lever	1
059	82340100	Articulação	Ball joint	1
059	HA6303	Parafuso	Screw	2
060	JE3079	Cupilha	Split pin	2
060	81769500	Pino	Pin	2
061	82325600	Mangueira	Hose	1
068	HC9327	Parafuso	Screw	4
068	82339710	Suporte do controle remoto	Control support	1
068	HA9236	Parafuso	Screw	2
072	80813900	Mangueira	Hose	1
073	80813800	Mangueira	Hose	1
074	80813700	Mangueira	Hose	1

KIT TRANSBORDO COM TRIPLICE

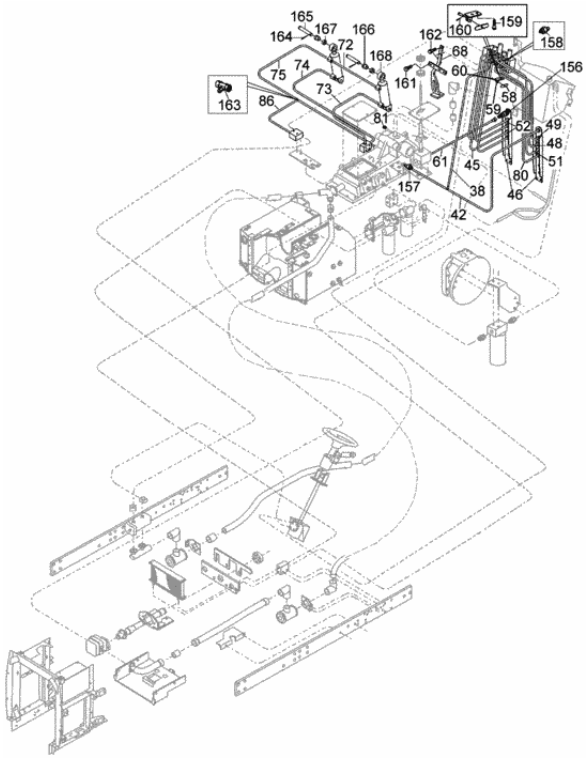

Fig.	Código	Descrição (português)	Description (english)	Qtd
075	82406300	Mangueira	Hose	1
080	82343200	Mangueira	Hose	1
080	81607900	Conexão	Connection	1
081	GR0279	Bujão	Plug	1
086	80097100	Conexão	Connection	1
086	82331700	Mangueira	Hose	1
156	190901	Engate rápido 1/2"	Quick coupler 3/4"	9
157	80097100	Conexão	Connection	2
158	81607900	Conexão	Connection	8
159	HA6303	Parafuso	Screw	2
160	JE3079	Cupilha	Split pin	2
161	HC9327	Parafuso	Screw	4
162	HA9236	Parafuso	Screw	2
163	80747400	Conexão	Connection	1
164	JE3106	Cupilha	Split pin	2
165	82391000	Pino	Pin	2
166	82391100	Bucha	Bushing	2
166	82391200	Anel de encosto	Stop ring	2
167	82431800	Bucha	Bushing	2
168	82408300	Cilindro de levantamento	Lift cylinder	2

KIT TRANSBORDO COM TRIPLICE

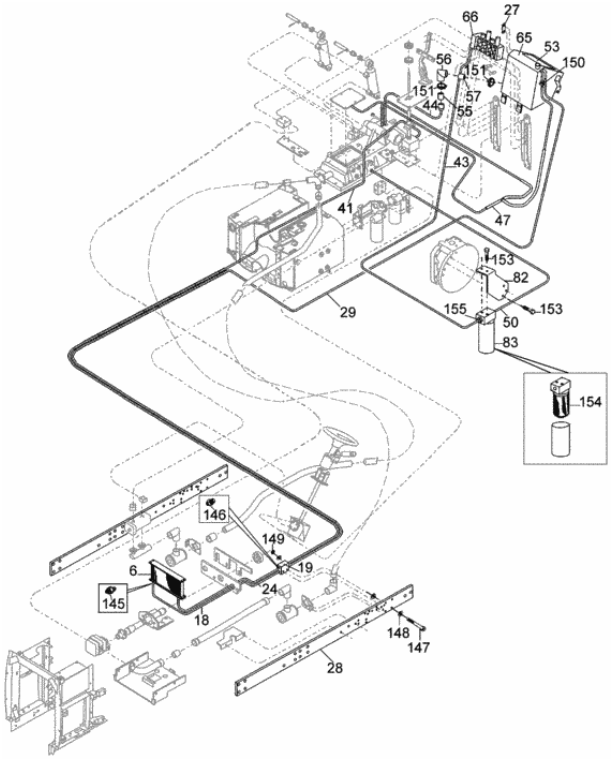

Fig.	Código	Descrição (português)	Description (english)	Qtd
006	32590900	Radiador de óleo	Oil radiator	1
018	80097100	Conexão	Connection	2
018	82325000	Mangueira	Hose	1
019	82325900	Válvula	Valve	1
019	JB8904	Porca	Nut	2
019	HA9206	Parafuso	Screw	2
019	JD0408	Arruela	Washer	6
019	82228400	Conexão	Connection	1
019	82338700	Conexão	Connection	3
024	82324710	Mangueira	Hose	1
027	82298900	Visor de nível	Hydraulic oil gauge	1
028	82075960	Viga lateral	Side Bean	2
029	82331100	Mangueira	Hose	1
041	82326000	Mangueira	Hose	1
043	82342500	Mangueira	Hose	1
044	81111800	Tubo	Pipe	1
047	82297700	Mangueira	Hose	1
047	GP3932	Abraçadeira	Clamp	4
050	82209600	Mangueira	Hose	1
053	82360500	Adesivo	Adhesive	1
055	GP3923	Abraçadeira	Clamp	4
055	82383200	Mangueira	Hose	1
056	82324100	Tubo	Pipe	1
057	GP3923	Abraçadeira	Clamp	2
057	82381600	Mangueira	Hose	1
065	81859420	Tanque auxiliar	Auxiliary tank	1
066	82319000	Cabo montado para 3 válvulas	Assy cable for 3 valves	1

KIT TRANSBORDO COM TRIPLICE

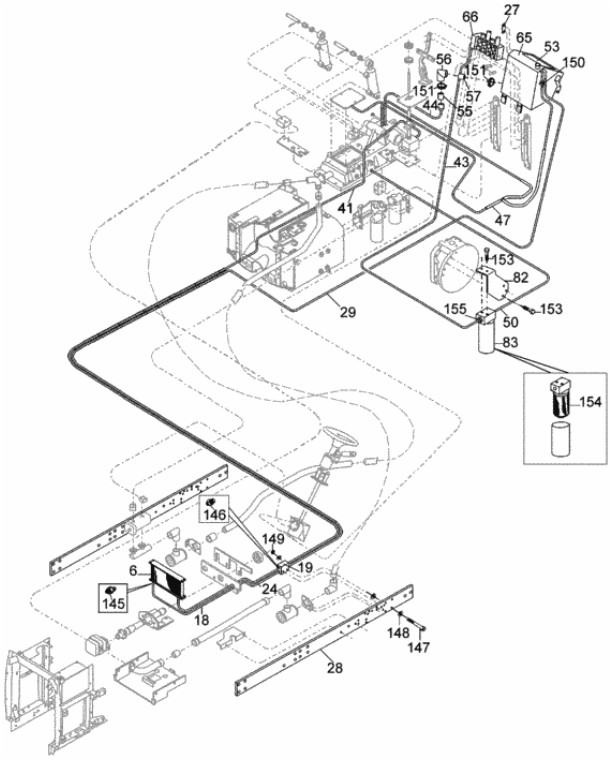

Fig.	Código	Descrição (português)	Description (english)	Qtd
066	82319100	Cabo montado	Assy cable	1
066	82345700	Conjunto hidrover - 1 válvula dest e 2 STD	Control hidrover - 1 lock valve and 2 STD valve	1
082	82208410	Suporte do filtro	Filter support	1
082	HA8350	Parafuso	Screw	2
083	82228500	Conexão	Connection	2
083	HS2326	Parafuso	Screw	2
083	82300300	Elemento filtrante	Filter element	1
083	82201200	Filtro	Filter	1
145	80097100	Conexão	Connection	2
146	82228400	Conexão	Connection	1
146	82338700	Conexão	Connection	3
147	HA9206	Parafuso	Screw	2
148	JD0408	Arruela	Washer	6
149	JB8904	Porca	Nut	2
150	GP3932	Abraçadeira	Clamp	4
151	GP3923	Abraçadeira	Clamp	6
153	HA8350	Parafuso	Screw	2
153	HS2326	Parafuso	Screw	2
154	82300300	Elemento filtrante	Filter element	1
155	82228500	Conexão	Connection	2

KIT TRANSBORDO SEM TRIPLICE

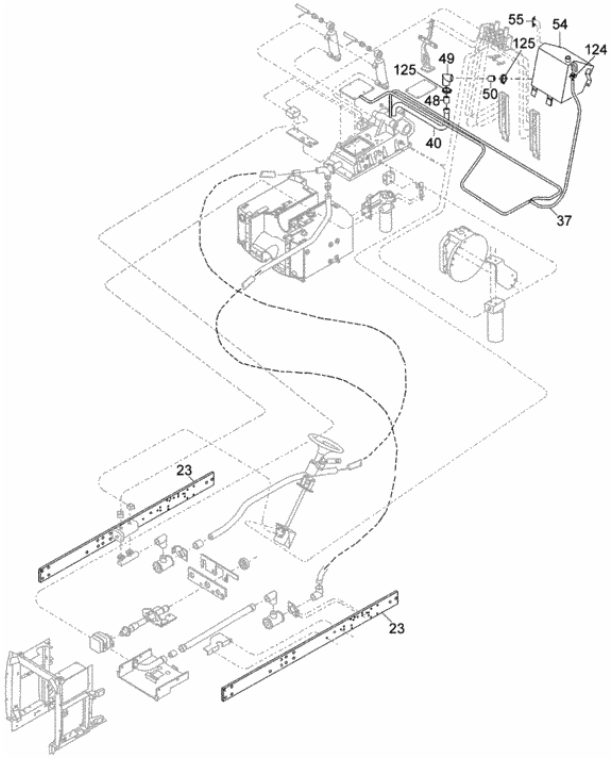

Fig.	Código	Descrição (português)	Description (english)	Qtd
023	82075960	Viga lateral	Side Bean	2
037	82297700	Mangueira	Hose	1
037	GP3932	Abraçadeira	Clamp	4
040	81111800	Tubo	Pipe	1
048	82383200	Mangueira	Hose	1
048	GP3923	Abraçadeira	Clamp	4
049	82324100	Tubo	Pipe	1
050	82381600	Mangueira	Hose	1
050	GP3923	Abraçadeira	Clamp	2
054	81859410	Tanque auxiliar do hidráulico	Hydraulic auxiliary tank	1
055	82298900	Visor de nível	Hydraulic oil gauge	1
124	GP3932	Abraçadeira	Clamp	4
125	GP3923	Abraçadeira	Clamp	6

KIT TRANSBORDO SEM TRIPLICE

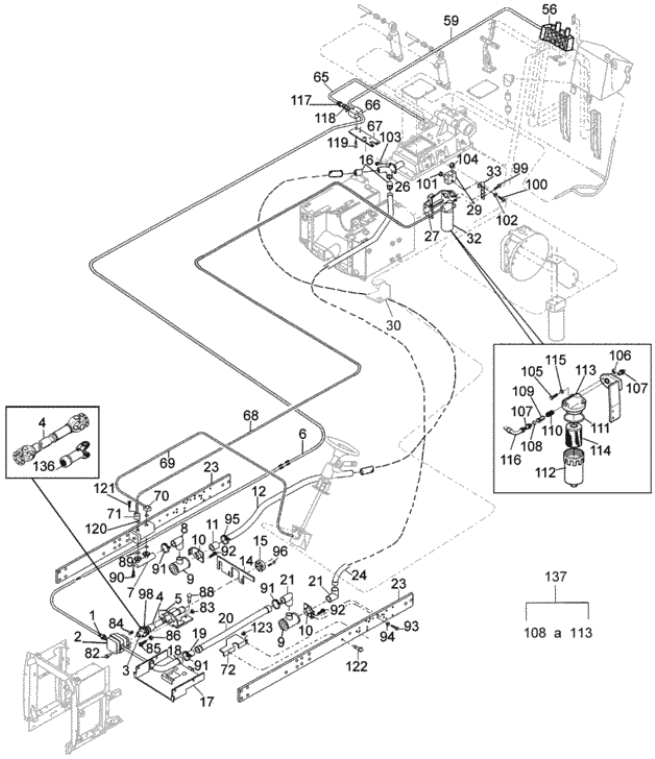

Fig.	Código	Descrição (português)	Description (english)	Qtd
001	81984500	Conexão	Connection	1
001	82324600	Mangueira	Hose	1
002	82287400	Bomba hidráulica	Hydraulic pump	1
002	JB1112	Porca	Nut	2
002	HA6345	Parafuso	Screw	2
003	HH4409	Parafuso	Screw	1
003	81518700	Flange de adaptação	Adaption flange	1
004	81984600	Parafuso 7/16x14 mm	Screw 7/16x14 mm	1
004	83704900	Flange	Flange	2
004	HA6325	Parafuso	Screw	3
004	81975100	Suporte	Bracket	4
004	83705000	Cruzeta	Crosshead	2
004	81518400	Cardan da bomba completo	Complete cardan of pump	1
004	JB8904	Porca	Nut	4
005	81974800	Suporte da bomba	Pump support	2
005	HA6356	Parafuso	Screw	1
005	HA6357	Parafuso	Screw	1
006	82331400	Mangueira	Hose	1
007	KH4006	Anel retentor	O-ring	1
007	82010100	Conexão dupla	Double connection	2
007	HA6322	Parafuso	Screw	8
008	82068000	Mangueira	Hose	6
008	GP3942	Abraçadeira	Clamp	1
009	HC9435	Parafuso	Screw	8
009	30239000	Carcaça do filtro	Filter housing	1
010	HA6324	Parafuso	Screw	4
010	JD3108	Arruela	Washer	2

KIT TRANSBORDO SEM TRIPLICE

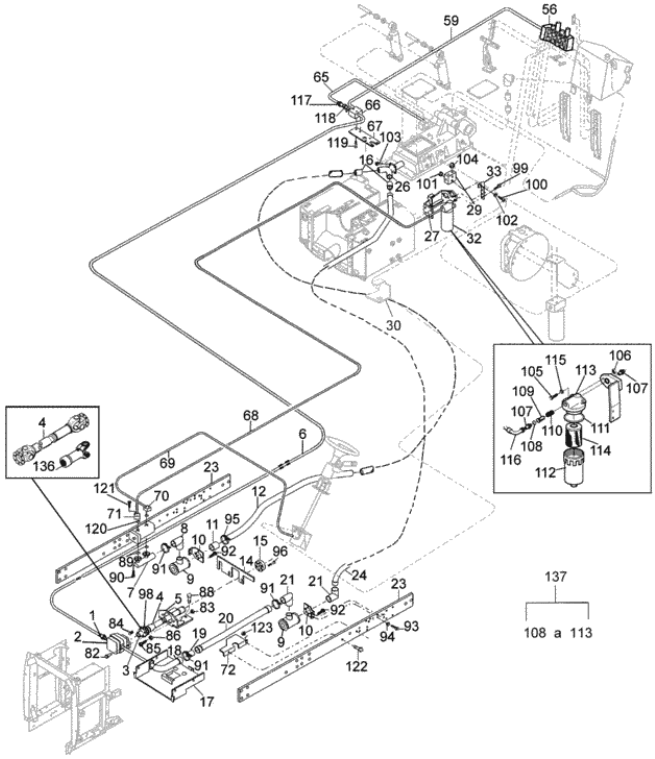

Fig.	Código	Descrição (português)	Description (english)	Qtd
010	82420200	Suporte	Bracket	4
011	82076600	Mangueira	Hose	6
011	GP3915	Abraçadeira	Clamp	1
012	82325800	Tubo de sucção	Suction pipe	1
014	82251300	Chapa traseira	Rear plate	1
015	HC9326	Parafuso	Screw	6
015	81518200	Disco de adaptação	Adaption space	1
016	80261400	Conexão	Connection	1
016	81822600	Mangueira de retorno	Return hose	1
017	81975810	Chapa de proteção	Shield plate	1
018	81984600	Parafuso 7/16x14 mm	Screw 7/16x14 mm	1
018	KH4150	Anel retentor	O-ring	1
018	82323400	Tubo de sucção	Suction pipe	4
019	GP3942	Abraçadeira	Clamp	1
019	80971300	Mangueira	Hose	2
020	82323300	Tubo de sucção	Suction pipe	1
021	GP3942	Abraçadeira	Clamp	2
021	80386000	Mangueira	Hose	2
023	82075960	Viga lateral	Side Bean	2
024	82323210	Tubo de sucção	Suction pipe	1
026	82323100	Tubo Y	Pipe Y	4
026	HC9327	Parafuso	Screw	1
027	HA9235	Parafuso	Screw	1
027	82323500	Suporte do filtro	Filter support	4
029	82347800	Conexão	Connection	1
029	JB1108	Porca	Nut	1
029	HA8329	Parafuso	Screw	1

KIT TRANSBORDO SEM TRIPLICE

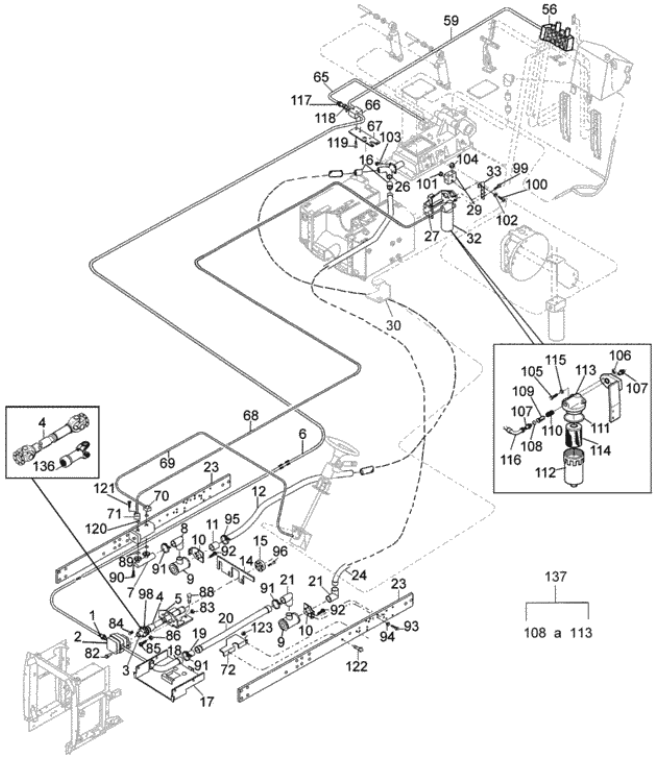

Fig.	Código	Descrição (português)	Description (english)	Qtd
029	JD0408	Arruela	Washer	1
029	82338700	Conexão	Connection	2
029	82230800	Válvula reguladora	Regulating valve	1
030	82374600	Suporte do tubo	Support tube	1
032	HA9235	Parafuso	Screw	1
032	HC9336	Parafuso allen	Set screw	1
032	31539610	Elemento filtrante	Filter element	1
032	32578010	Cabeçote do filtro	Filter head	1
032	KH3776	Anel "O"	O-ring	1
032	KH4916	Anel retentor	O-ring	1
032	JB1110	Porca	Nut	1
032	33179400	Filtro de pressão montado	Pressure filtre - assy	1
032	JD0410	Arruela	Washer	1
032	31539420	Carcaça do filtro	Filter housing	1
032	32783100	Válvula by-pass	By-pass valve	1
032	KG3024	Anel de segurança	Circlip	1
032	HC8439	Parafuso	Screw	1
032	82228400	Conexão	Connection	1
032	JB1210	Porca	Nut	1
032	KH3775	Anel "O"	O-ring	1
032	81984500	Conexão	Connection	3
032	30168500	Mola	Spring	1
032	82338800	Conexão	Connection	2
033	82335801	Suporte	Bracket	1
056	82319100	Cabo montado	Assy cable	1
056	82319000	Cabo montado para 3 válvulas	Assy cable for 3 valves	1

KIT TRANSBORDO SEM TRIPLICE

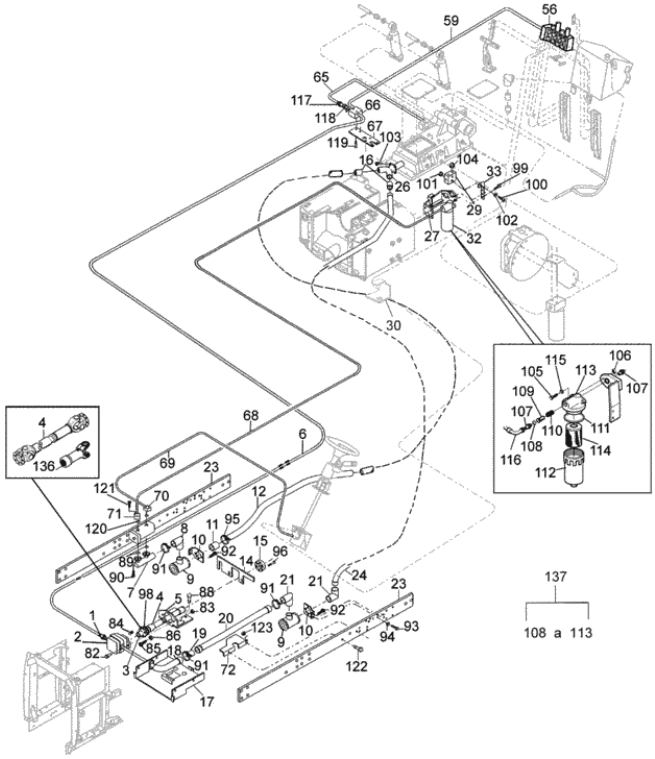

Fig.	Código	Descrição (português)	Description (english)	Qtd
056	82345700	Conjunto hidrover - 1 válvula dest e 2 STD	Control hidrover - 1 lock valve and 2 STD valve	1
059	82331500	Mangueira	Hose	1
065	80097100	Conexão	Connection	1
065	82331700	Mangueira	Hose	1
065	80747400	Conexão	Connection	1
066	HC9607	Parafuso	Screw	2
066	82347800	Conexão	Connection	1
066	82230800	Válvula reguladora	Regulating valve	2
066	82228200	Conexão	Connection	1
067	HA9335	Parafuso	Screw	1
067	82348700	Suporte da válvula	Valve support	4
068	82325100	Mangueira	Hose	1
069	82002000	Mangueira de pressão	Pressure house	1
070	HC9605	Parafuso	Screw	8
070	82363900	Conexão	Connection	2
070	KH4952	Anel retentor	O-ring	1
071	30458500	Tomada de pressão	Pressure socket	1
072	82352700	Chapa defletora	Baffle plate	1
072	HA6324	Parafuso	Screw	4
072	JB1108	Porca	Nut	4
082	HA6345	Parafuso	Screw	2
083	JB1112	Porca	Nut	2
084	HH4409	Parafuso	Screw	1
085	HA6325	Parafuso	Screw	3
085	81984600	Parafuso 7/16x14 mm	Screw 7/16x14 mm	4
086	JB8904	Porca	Nut	4

KIT TRANSBORDO SEM TRIPLICE

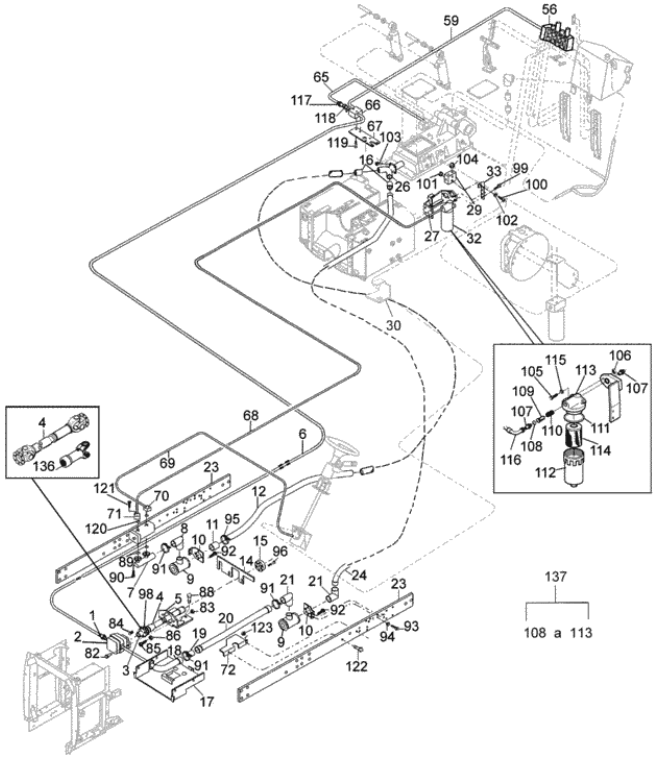

Fig.	Código	Descrição (português)	Description (english)	Qtd
088	HA6356	Parafuso	Screw	1
088	HA6357	Parafuso	Screw	2
089	KH4006	Anel retentor	O-ring	2
090	HA6322	Parafuso	Screw	8
091	GP3942	Abraçadeira	Clamp	10
092	HC9435	Parafuso	Screw	8
093	HA6324	Parafuso	Screw	4
094	JD3108	Arruela	Washer	4
095	GP3915	Abraçadeira	Clamp	6
096	HC9326	Parafuso	Screw	6
096	HC8332	Parafuso allen M8x70mm	Set screw M8x70mm	4
096	581804680	Parafuso allen	Set screw	6
098	KH4150	Anel retentor	O-ring	1
099	HA9235	Parafuso	Screw	4
100	HA8329	Parafuso	Screw	1
101	JB1108	Porca	Nut	1
102	JD0408	Arruela	Washer	2
103	HC9327	Parafuso	Screw	4
104	82228200	Conexão	Connection	1
104	82347800	Conexão	Connection	1
105	HC9336	Parafuso allen	Set screw	1
105	HC8439	Parafuso	Screw	3
105	HA9235	Parafuso	Screw	1
106	JB1210	Porca	Nut	1
106	JB1110	Porca	Nut	2
107	82338700	Conexão	Connection	1
108	KG3024	Anel de segurança	Circlip	1

KIT TRANSBORDO SEM TRIPLICE

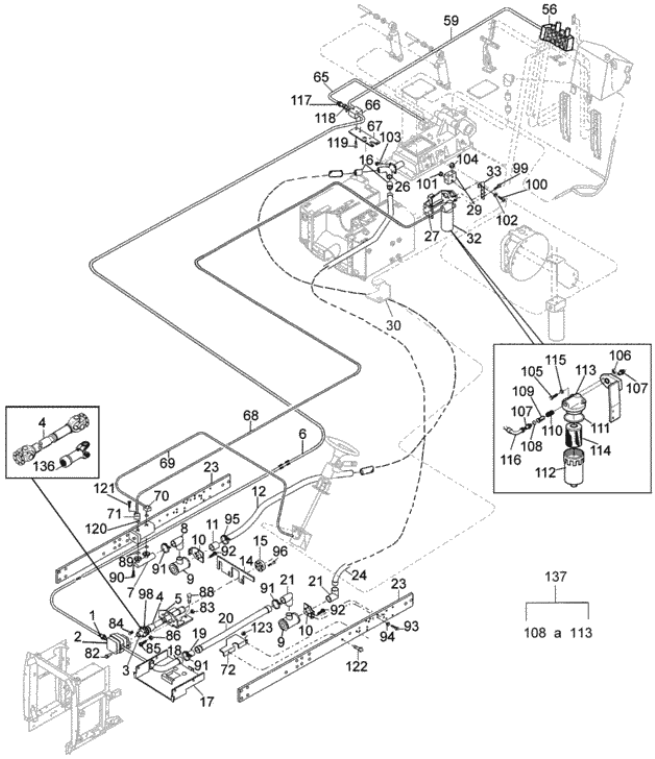

Fig.	Código	Descrição (português)	Description (english)	Qtd
109	32783100	Válvula by-pass	By-pass valve	1
110	30168500	Mola	Spring	1
111	KH4916	Anel retentor	O-ring	1
112	31539420	Carcaça do filtro	Filter housing	1
113	32578010	Cabeçote do filtro	Filter head	1
114	31539610	Elemento filtrante	Filter element	1
115	JD0410	Arruela	Washer	1
116	82338800	Conexão	Connection	1
117	80097100	Conexão	Connection	1
117	82228200	Conexão	Connection	1
118	82347800	Conexão	Connection	1
118	80747400	Conexão	Connection	1
119	HC9335	Parafuso	Screw	4
119	HC9607	Parafuso	Screw	2
120	KH4952	Anel retentor	O-ring	2
121	HC9605	Parafuso	Screw	8
122	HA6324	Parafuso	Screw	4
123	JB1108	Porca	Nut	4
136	83706300	Niple de lubrificação	Grease nipple	1
136	83705200	Luva	Sleeve	1
136	83705100	Luva montada	Assy sleeve	1
136	83705400	Retentor da luva	Sleeve seal	1
137	33179400	Filtro de pressão montado	Pressure filtre - assy	1

KIT PLANTADEIRA- HI- CONFORT

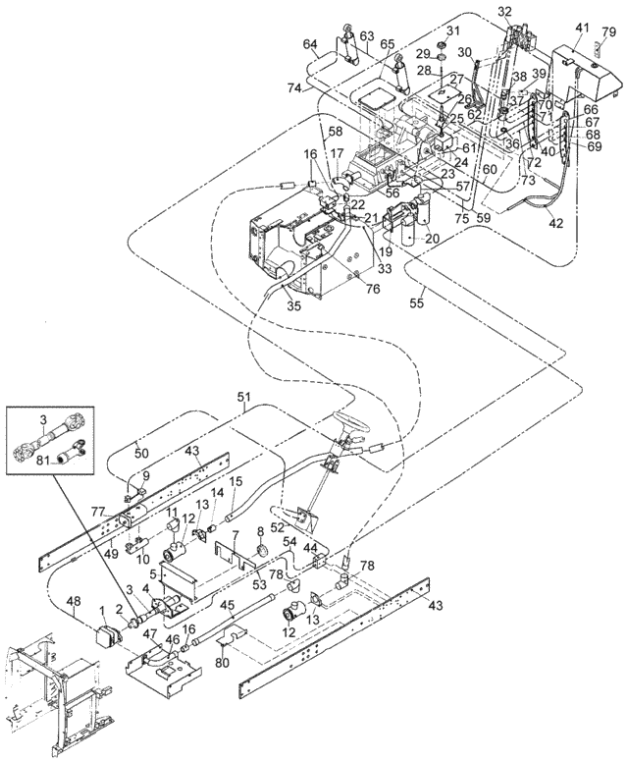

Fig.	Código	Descrição (português)	Description (english)	Qtd
001	82330900	Bomba dianteira	Front pump	1
001	82331000	Bomba dianteira	Front pump	1
001	HA6345	Parafuso	Screw	2
001	JB8906	Porca com anel	Nut with ring	2
002	81518700	Flange de adaptação	Adaption flange	1
002	HH4409	Parafuso	Screw	1
003	HA6325	Parafuso	Screw	3
003	JB8904	Porca	Nut	4
003	81984600	Parafuso 7/16x14 mm	Screw 7/16x14 mm	4
003	81518400	Cardan da bomba completo	Complete cardan of pump	1
003	83705000	Cruzeta	Crosshead	2
003	81975100	Suporte	Bracket	1
003	83704900	Flange	Flange	2
004	HA6357	Parafuso	Screw	2
004	HA6356	Parafuso	Screw	1
004	81974800	Suporte da bomba	Pump support	1
004	HA6345	Parafuso	Screw	2
005	32590900	Radiador de óleo	Oil radiator	1
007	82251300	Chapa traseira	Rear plate	1
008	81518200	Disco de adaptação	Adaption space	1
008	581804680	Parafuso allen	Set screw	6
008	HC9325	Parafuso allen M8x16mm	Set screw M8x16mm	1
009	HC9605	Parafuso	Screw	8
009	82363900	Conexão	Connection	2
009	KH4952	Anel retentor	O-ring	2
010	HC6322	Parafuso	Screw	8
010	KH4006	Anel retentor	O-ring	2

KIT PLANTADEIRA- HI- CONFORT

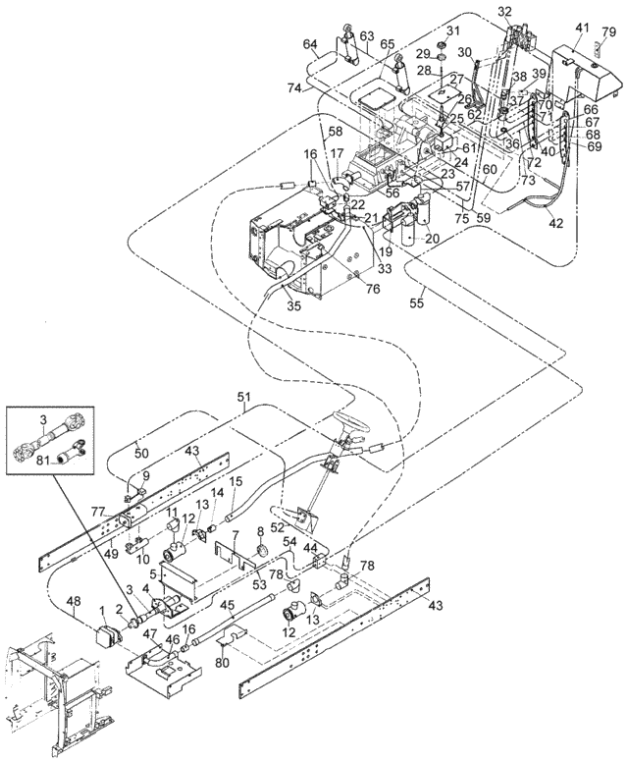

Fig.	Código	Descrição (português)	Description (english)	Qtd
010	82010100	Conexão dupla	Double connection	1
011	82068000	Mangueira	Hose	1
011	GP3942	Abraçadeira	Clamp	2
012	30239000	Carcaça do filtro	Filter housing	2
012	HC9435	Parafuso	Screw	8
013	HA6324	Parafuso	Screw	4
013	82420200	Suporte	Bracket	2
013	JD3108	Arruela	Washer	4
014	GP3915	Abraçadeira	Clamp	2
014	82076600	Mangueira	Hose	1
015	82325800	Tubo de sucção	Suction pipe	1
016	GP3942	Abraçadeira	Clamp	6
016	80971300	Mangueira	Hose	3
017	HC9327	Parafuso	Screw	4
017	82323100	Tubo Y	Pipe Y	1
018	82372200	Suporte	Bracket	1
019	HA9235	Parafuso	Screw	4
019	82323500	Suporte do filtro	Filter support	1
020	33179400	Filtro de pressão montado	Pressure filtre - assy	2
020	30168500	Mola	Spring	1
020	JB1210	Porca	Nut	1
020	JB1110	Porca	Nut	1
020	HC9336	Parafuso allen	Set screw	3
020	KG3024	Anel de segurança	Circlip	1
020	32783100	Válvula by-pass	By-pass valve	1
020	31539610	Elemento filtrante	Filter element	1
020	JD0410	Arruela	Washer	1

KIT PLANTADEIRA- HI- CONFORT

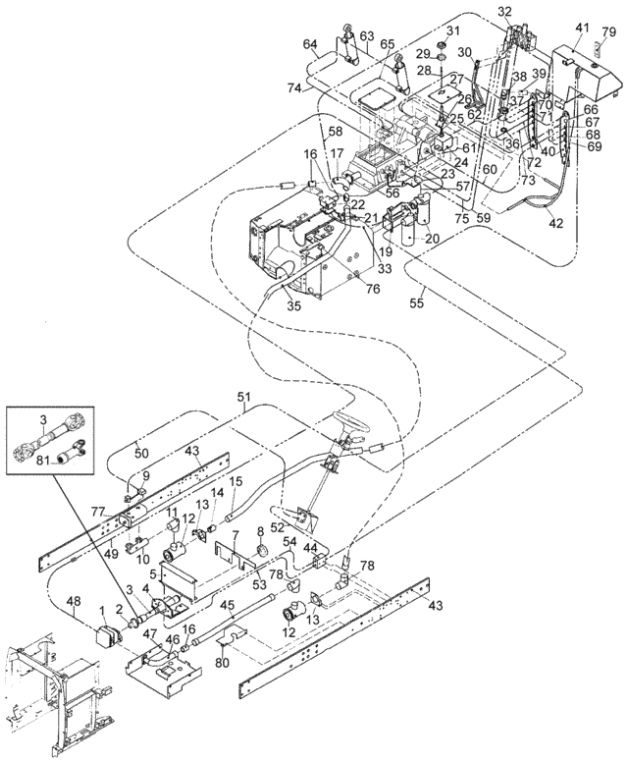

Fig.	Código	Descrição (português)	Description (english)	Qtd
020	82338700	Conexão	Connection	1
020	82228400	Conexão	Connection	1
020	GR0282	Bujão	Plug	1
020	KH4923	Anel de vedação	Seal ring	1
020	GR0288	Bujão	Plug	1
020	KH4006	Anel retentor	O-ring	1
020	HC8439	Parafuso	Screw	1
020	81833100	Conexão	Connection	2
020	HA9235	Parafuso	Screw	1
020	KH4916	Anel retentor	O-ring	1
020	31539420	Carcaça do filtro	Filter housing	1
020	32578010	Cabeçote do filtro	Filter head	1
021	JD0410	Arruela	Washer	2
021	HA6324	Parafuso	Screw	2
021	82368100	Suporte	Bracket	1
022	82228200	Conexão	Connection	1
022	82347800	Conexão	Connection	1
022	JD0408	Arruela	Washer	2
022	HA8329	Parafuso	Screw	2
022	82230800	Válvula reguladora	Regulating valve	1
022	81984500	Conexão	Connection	1
023	HC8346	Parafuso	Screw	3
023	82386300	Suporte	Bracket	1
024	HA6322	Parafuso	Screw	3
024	82335200	Válvula reguladora	Regulating valve	1
024	81833100	Conexão	Connection	1
024	82338700	Conexão	Connection	2

KIT PLANTADEIRA- HI- CONFORT

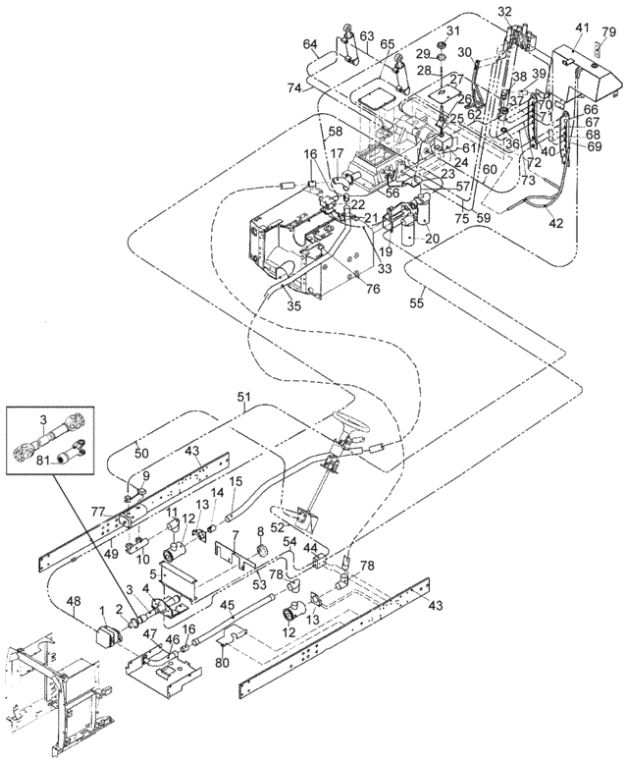

Fig.	Código	Descrição (português)	Description (english)	Qtd
025	82346400	Tubo	Pipe	1
026	82395000	Suporte	Bracket	1
026	HA6322	Parafuso	Screw	3
027	30930600	Borracha de proteção	Protector rubber	1
027	HA6313	Parafuso	Screw	4
027	82347500	Tampa	Cover	1
027	30930700	Flange	Flange	1
028	HA6301	Parafuso	Screw	1
028	82395300	Prolongador	Extender	1
028	KH4934	Anel retentor	O-ring	1
029	82346600	Manopla	Knob	1
030	82300900	Suporte da válvula do controle remoto	Remote control valve support	1
030	HA9236	Parafuso	Screw	2
030	HA6324	Parafuso	Screw	2
030	HC9327	Parafuso	Screw	3
030	82287100	Suporte da válvula do controle remoto	Remote control valve support	1
031	82394800	Manopla	Knob	1
031	HA9216	Parafuso	Screw	1
031	JB8901	Porca	Nut	1
032	82236800	Conjunto hidrover - 3 STD	Control hidrover - 3 STD	1
032	81607900	Conexão	Connection	6
033	82332000	Mangueira	Hose	1
035	82323210	Tubo de sucção	Suction pipe	1
036	KH4150	Anel retentor	O-ring	1
036	82286700	Anel	Ring	1
037	JB0507	Porca sextavada	Hexagon nut	1
038	82286200	Adaptador	Adapter	1

KIT PLANTADEIRA- HI- CONFORT

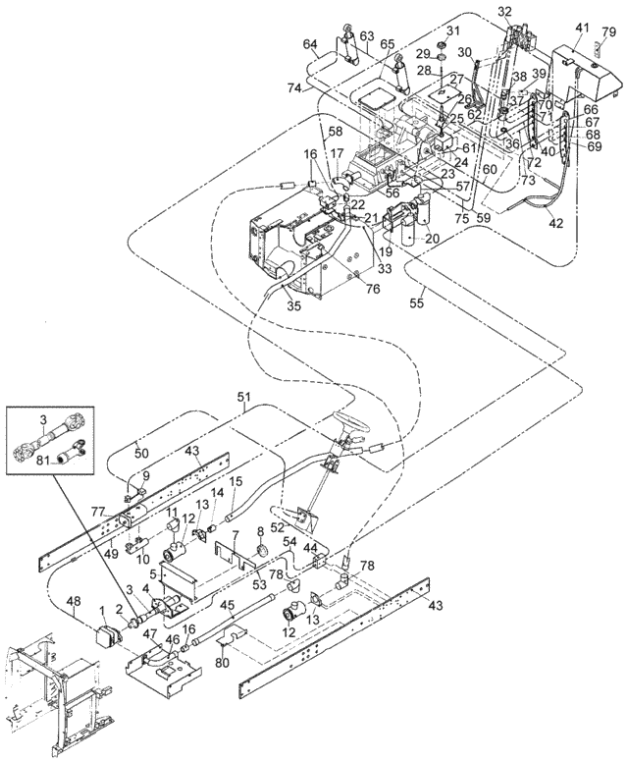

Fig.	Código	Descrição (português)	Description (english)	Qtd
039	82381600	Mangueira	Hose	1
039	GP3942	Abraçadeira	Clamp	2
040	82326200	Suporte do engate rápido	Quick coupler support	2
041	82233820	Tanque auxiliar	Auxiliary tank	1
041	JB8905	Porca	Nut	1
041	30057630	Respiro	Breather	1
041	HA9235	Parafuso	Screw	1
041	JD0410	Arruela	Washer	1
041	JD0406	Arruela	Washer	6
041	HA6323	Parafuso	Screw	6
042	82297700	Mangueira	Hose	1
042	GP3932	Abraçadeira	Clamp	4
043	82075970	Viga lateral	Side Bean	2
044	JB8904	Porca	Nut	2
044	82325900	Válvula	Valve	1
044	HA9206	Parafuso	Screw	2
044	JD0408	Arruela	Washer	6
044	82228400	Conexão	Connection	1
044	82338700	Conexão	Connection	3
045	82323300	Tubo de sucção	Suction pipe	1
046	KH4131	Anel retentor	O-ring	1
046	82344900	Tubo de sucção	Suction pipe	1
046	82345000	Tubo de sucção	Suction pipe	1
046	KH4111	Anel retentor	O-ring	1
047	81975810	Chapa de proteção	Shield plate	1
048	82331900	Mangueira	Hose	1
048	82228200	Conexão	Connection	1

KIT PLANTADEIRA- HI- CONFORT

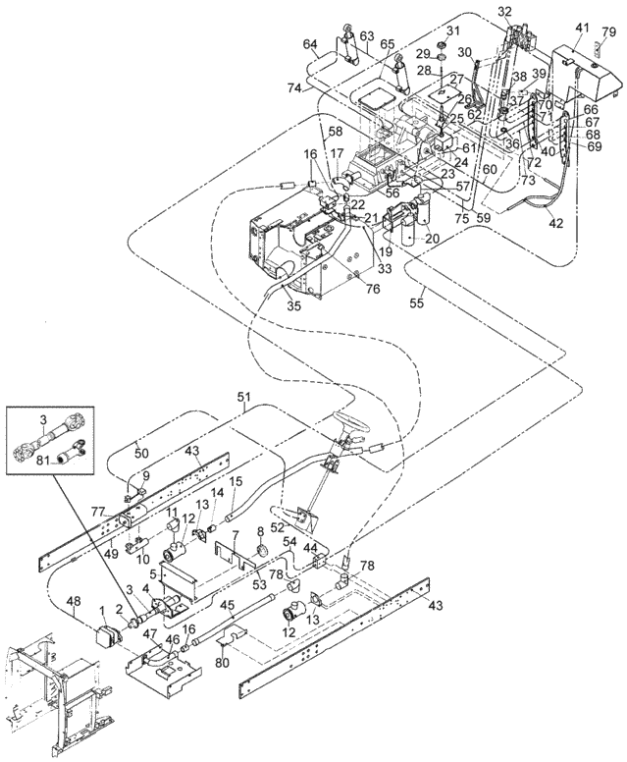

Fig.	Código	Descrição (português)	Description (english)	Qtd
049	82399500	Mangueira	Hose	1
050	82002000	Mangueira de pressão	Pressure house	1
051	82325100	Mangueira	Hose	1
052	GS9270	Conexão	Connection	2
052	82333100	Mangueira	Hose	1
053	82324700	Mangueira	Hose	1
054	82325000	Mangueira	Hose	1
054	80097100	Conexão	Connection	2
055	GP3910	Abraçadeira	Clamp	1
055	82331100	Mangueira	Hose	1
056	82228400	Conexão	Connection	1
056	82228100	Conexão	Connection	1
056	82399300	Mangueira	Hose	1
057	82399700	Mangueira	Hose	1
058	GS9266	Conexão	Connection	1
058	82399400	Mangueira	Hose	1
059	82342500	Mangueira	Hose	1
060	80097100	Conexão	Connection	1
060	80747400	Conexão	Connection	2
060	190901	Engate rápido 1/2"	Quick coupler 3/4"	9
060	80943610	Tampão	Plug	1
060	82400100	Mangueira	Hose	1
061	82399800	Mangueira	Hose	1
062	82400000	Mangueira	Hose	1
063	80813900	Mangueira	Hose	1
064	85161400	Mangueira	Hose	1
065	85161500	Mangueira	Hose	1

KIT PLANTADEIRA- HI- CONFORT

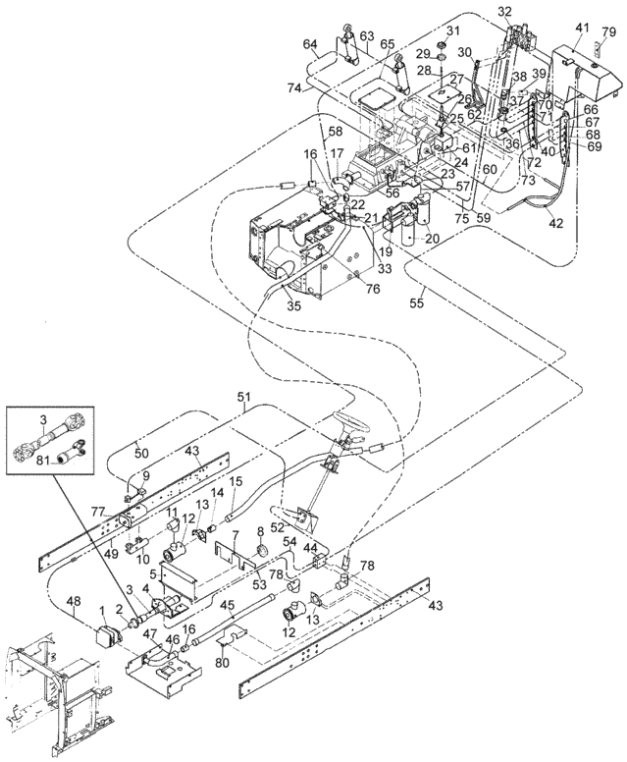

Fig.	Código	Descrição (português)	Description (english)	Qtd
066	82353300	Disco de fixação	Fastening disc	2
066	80943610	Tampão	Plug	1
066	80746600	Conexão	Connection	1
066	82352900	Mangueira	Hose	1
067	KH3611	Anel de vedação	Seal ring	1
067	82352800	Mangueira	Hose	1
067	82251600	Cotovelo	Elbow	1
067	80747400	Conexão	Connection	1
067	80097100	Conexão	Connection	1
068	82302900	Mangueira	Hose	1
069	82302800	Mangueira	Hose	1
070	82302600	Mangueira	Hose	1
071	82302700	Mangueira	Hose	1
072	82302400	Mangueira	Hose	1
073	82302500	Mangueira	Hose	1
074	82406300	Mangueira	Hose	1
074	80097100	Conexão	Connection	1
075	582410	Arruela	Washer	2
075	81676300	Conexão	Connection	1
075	82400700	Mangueira	Hose	1
075	81676200	Parafuso de conexão	Banjo bolt	1
076	82374600	Suporte do tubo	Support tube	1
077	836640234	Bomba hidráulica completa	Complete hydraulic pump	1
078	80386000	Mangueira	Hose	2
078	GP3942	Abraçadeira	Clamp	4
079	82298900	Visor de nível	Hydraulic oil gauge	1
080	82352700	Chapa defletora	Baffle plate	1

KIT PLANTADEIRA- HI- CONFORT

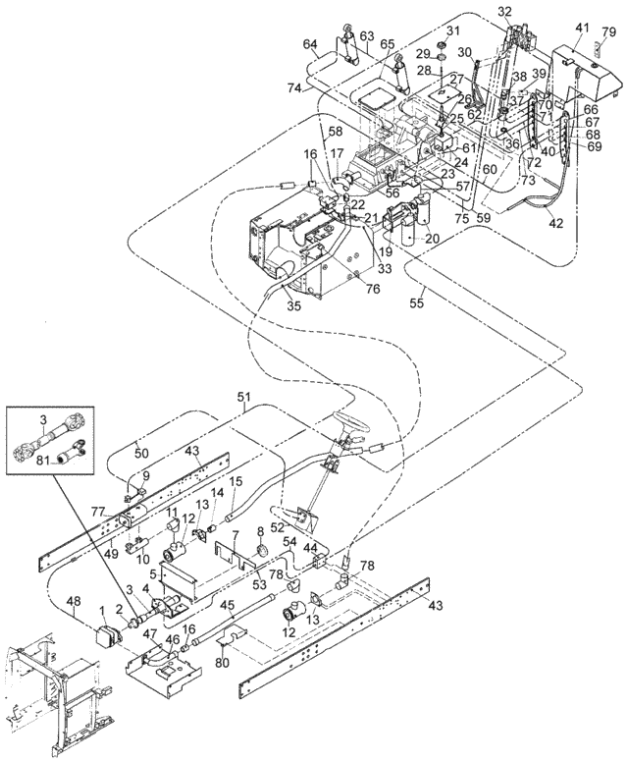

Fig.	Código	Descrição (português)	Description (english)	Qtd
080	HA6324	Parafuso	Screw	2
081	83705400	Retentor da luva	Sleeve seal	1
081	83705200	Luva	Sleeve	1
081	83705100	Luva montada	Assy sleeve	1
081	83706300	Niple de lubrificação	Grease nipple	1

KIT TRANSBORDO COM TRIPLICE-HI-CONFORT

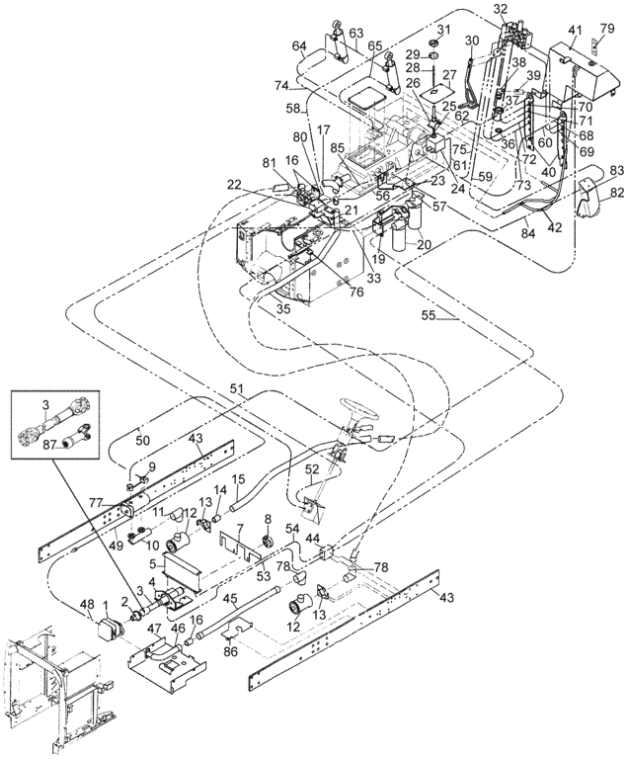

Fig.	Código	Descrição (português)	Description (english)	Qtd
001	82287400	Bomba hidráulica	Hydraulic pump	1
001	HA6345	Parafuso	Screw	2
001	JB1112	Porca	Nut	2
002	81518700	Flange de adaptação	Adaption flange	1
002	HH4409	Parafuso	Screw	1
003	81975100	Suporte	Bracket	1
003	JB8904	Porca	Nut	4
003	81984600	Parafuso 7/16x14 mm	Screw 7/16x14 mm	4
003	81518400	Cardan da bomba completo	Complete cardan of pump	1
003	83705000	Cruzeta	Crosshead	2
003	83704900	Flange	Flange	2
003	HA6325	Parafuso	Screw	3
004	81974800	Suporte da bomba	Pump support	1
004	HA6356	Parafuso	Screw	1
004	HA6345	Parafuso	Screw	2
004	HA6357	Parafuso	Screw	2
005	32590900	Radiador de óleo	Oil radiator	1
007	82251300	Chapa traseira	Rear plate	1
008	581804680	Parafuso allen	Set screw	6
008	HC9325	Parafuso allen M8x16mm	Set screw M8x16mm	4
008	81518200	Disco de adaptação	Adaption space	1
009	HC9605	Parafuso	Screw	8
009	KH4952	Anel retentor	O-ring	2
009	82363900	Conexão	Connection	2
010	82010100	Conexão dupla	Double connection	1
010	KH4006	Anel retentor	O-ring	2
010	HC6322	Parafuso	Screw	8

KIT TRANSBORDO COM TRIPLICE-HI-CONFORT

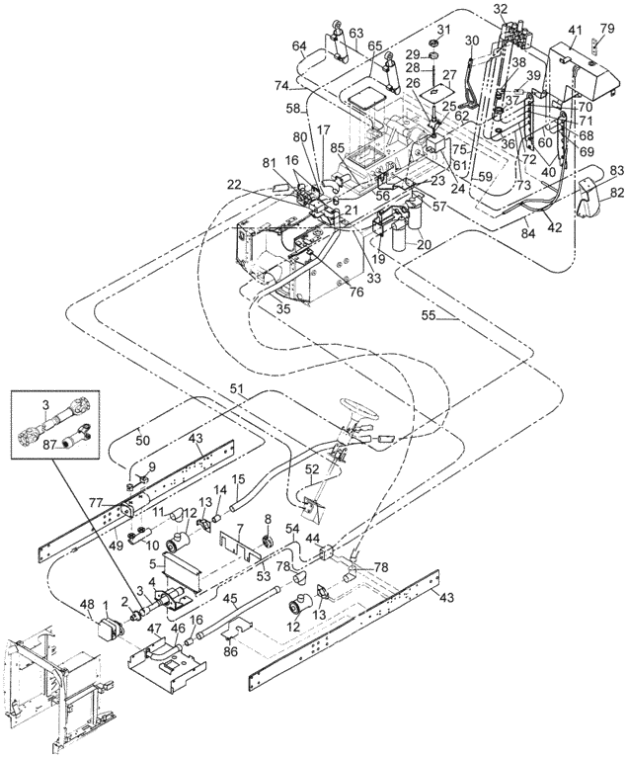

Fig.	Código	Descrição (português)	Description (english)	Qtd
011	GP3942	Abraçadeira	Clamp	2
011	82068000	Mangueira	Hose	1
012	HC9435	Parafuso	Screw	8
012	30239000	Carcaça do filtro	Filter housing	2
013	JD3108	Arruela	Washer	4
013	82420200	Suporte	Bracket	2
013	HA6324	Parafuso	Screw	4
014	GP3915	Abraçadeira	Clamp	2
014	82076600	Mangueira	Hose	1
015	82325800	Tubo de sucção	Suction pipe	1
016	GP3942	Abraçadeira	Clamp	6
016	80971300	Mangueira	Hose	3
017	HC9327	Parafuso	Screw	4
017	82323100	Tubo Y	Pipe Y	1
019	82323500	Suporte do filtro	Filter support	1
019	HA9235	Parafuso	Screw	4
020	82228400	Conexão	Connection	1
020	GR0282	Bujão	Plug	1
020	KH4006	Anel retentor	O-ring	1
020	HA9235	Parafuso	Screw	1
020	HC9336	Parafuso allen	Set screw	3
020	JB1110	Porca	Nut	1
020	GR0288	Bujão	Plug	1
020	JD0410	Arruela	Washer	1
020	31539610	Elemento filtrante	Filter element	1
020	32578010	Cabeçote do filtro	Filter head	1
020	31539420	Carcaça do filtro	Filter housing	1

KIT TRANSBORDO COM TRIPLICE-HI-CONFORT

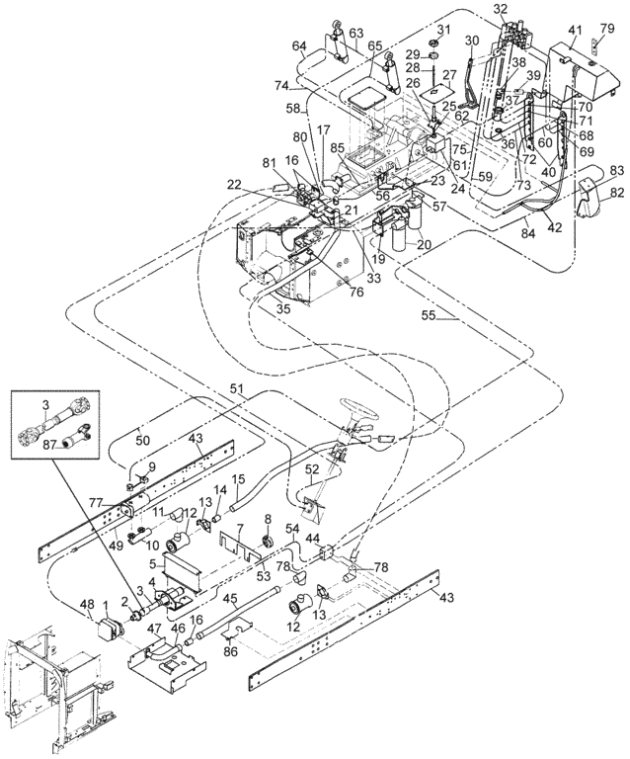

Fig.	Código	Descrição (português)	Description (english)	Qtd
020	KH4916	Anel retentor	O-ring	1
020	30168500	Mola	Spring	1
020	32783100	Válvula by-pass	By-pass valve	1
020	KG3024	Anel de segurança	Circlip	1
020	81833100	Conexão	Connection	2
020	33179400	Filtro de pressão montado	Pressure filtre - assy	2
020	JB1210	Porca	Nut	1
020	HC8439	Parafuso	Screw	1
020	82338700	Conexão	Connection	1
020	KH4923	Anel de vedação	Seal ring	1
021	HA6324	Parafuso	Screw	2
021	JD0410	Arruela	Washer	2
021	82368100	Suporte	Bracket	1
022	81984500	Conexão	Connection	1
022	82347800	Conexão	Connection	1
022	82228200	Conexão	Connection	1
022	JD0408	Arruela	Washer	2
022	HA8329	Parafuso	Screw	2
022	82230800	Válvula reguladora	Regulating valve	1
023	82386300	Suporte	Bracket	1
023	HC8346	Parafuso	Screw	3
024	82338700	Conexão	Connection	2
024	HA6322	Parafuso	Screw	3
024	81833100	Conexão	Connection	1
024	82335300	Válvula reguladora	Regulating valve	1
025	82346400	Tubo	Pipe	1
026	HA6322	Parafuso	Screw	3

KIT TRANSBORDO COM TRIPLICE-HI-CONFORT

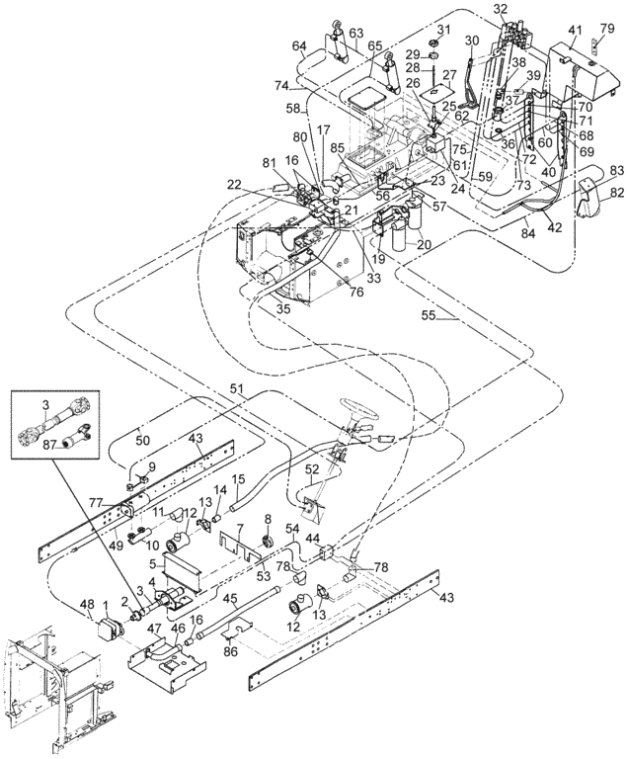

Fig.	Código	Descrição (português)	Description (english)	Qtd
026	82395000	Suporte	Bracket	1
027	HA6313	Parafuso	Screw	4
027	82347500	Tampa	Cover	1
027	30930600	Borracha de proteção	Protector rubber	1
027	30930700	Flange	Flange	1
028	82395300	Prolongador	Extender	1
028	KH4934	Anel retentor	O-ring	1
028	HA6301	Parafuso	Screw	1
029	82346600	Manopla	Knob	1
030	HC9327	Parafuso	Screw	3
030	82287100	Suporte da válvula do controle remoto	Remote control valve support	1
030	82300900	Suporte da válvula do controle remoto	Remote control valve support	1
030	HA9236	Parafuso	Screw	2
030	HA6324	Parafuso	Screw	2
031	JB8901	Porca	Nut	1
031	82394800	Manopla	Knob	1
031	HA9216	Parafuso	Screw	1
032	81607900	Conexão	Connection	6
032	82236800	Conjunto hidrover - 3 STD	Control hidrover - 3 STD	1
033	82332000	Mangueira	Hose	1
035	82323210	Tubo de sucção	Suction pipe	1
036	KH4150	Anel retentor	O-ring	1
036	82286700	Anel	Ring	1
037	JB0507	Porca sextavada	Hexagon nut	1
038	82286200	Adaptador	Adapter	1
039	82381600	Mangueira	Hose	1
039	GP3942	Abraçadeira	Clamp	2

KIT TRANSBORDO COM TRIPLICE-HI-CONFORT

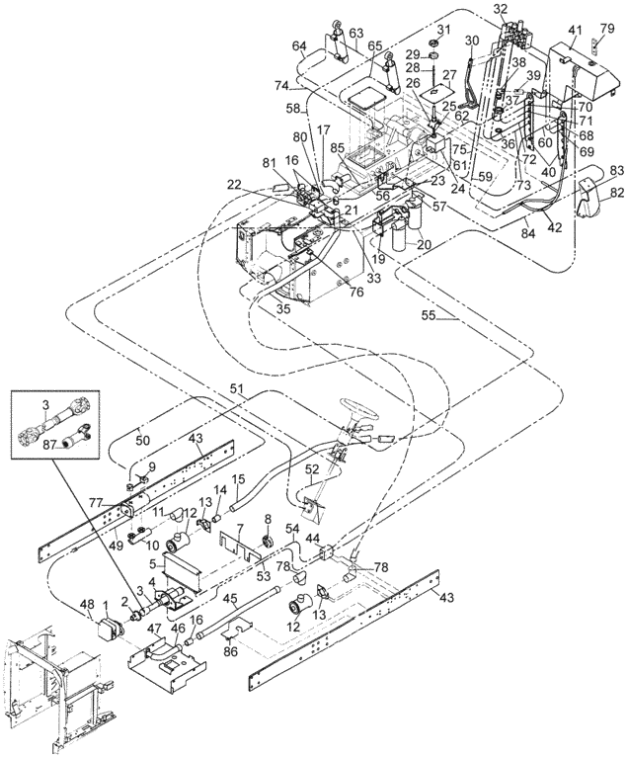

Fig.	Código	Descrição (português)	Description (english)	Qtd
040	82326200	Suporte do engate rápido	Quick coupler support	2
041	30057630	Respiro	Breather	1
041	HA6323	Parafuso	Screw	6
041	JD0406	Arruela	Washer	6
041	HA9235	Parafuso	Screw	1
041	82233820	Tanque auxiliar	Auxiliary tank	1
041	JD0410	Arruela	Washer	1
041	JB8905	Porca	Nut	1
042	GP3932	Abraçadeira	Clamp	4
042	82297700	Mangueira	Hose	1
043	82075970	Viga lateral	Side Bean	2
044	82325900	Válvula	Valve	1
044	82338700	Conexão	Connection	3
044	JB8904	Porca	Nut	2
044	JD0408	Arruela	Washer	6
044	HA9206	Parafuso	Screw	2
044	82228400	Conexão	Connection	1
045	82323300	Tubo de sucção	Suction pipe	1
046	82323400	Tubo de sucção	Suction pipe	1
046	81984600	Parafuso 7/16x14 mm	Screw 7/16x14 mm	4
046	KH4150	Anel retentor	O-ring	1
047	81975810	Chapa de proteção	Shield plate	1
048	82228200	Conexão	Connection	1
048	82331900	Mangueira	Hose	1
049	82399500	Mangueira	Hose	1
050	82002000	Mangueira de pressão	Pressure house	1
051	82325100	Mangueira	Hose	1

KIT TRANSBORDO COM TRIPLICE-HI-CONFORT

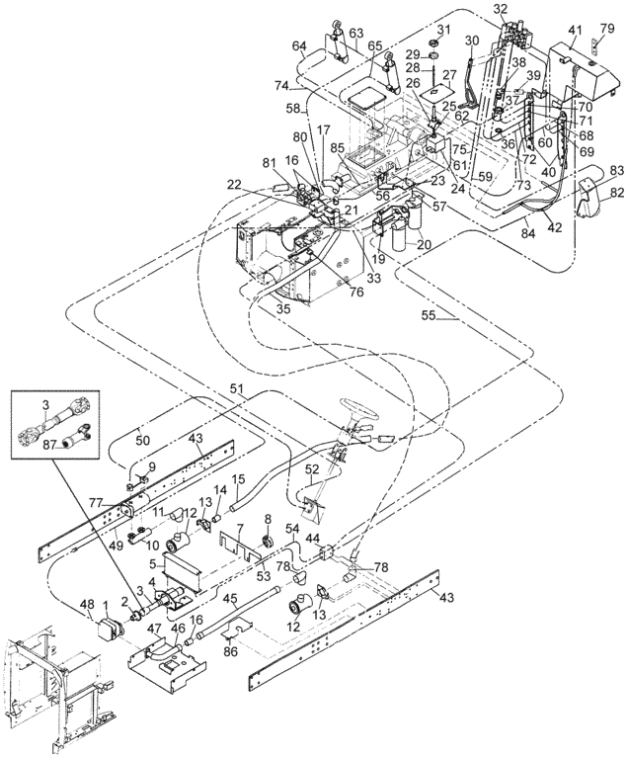

Fig.	Código	Descrição (português)	Description (english)	Qtd
052	GS9270	Conexão	Connection	2
052	82400600	Mangueira	Hose	1
053	82324700	Mangueira	Hose	1
054	82325000	Mangueira	Hose	1
054	80097100	Conexão	Connection	2
055	82331100	Mangueira	Hose	1
055	GP3910	Abraçadeira	Clamp	1
056	82399300	Mangueira	Hose	1
056	82228100	Conexão	Connection	1
056	82228400	Conexão	Connection	1
057	82399700	Mangueira	Hose	1
058	82399400	Mangueira	Hose	1
058	GS9266	Conexão	Connection	1
059	82400300	Mangueira	Hose	1
059	81607900	Conexão	Connection	1
060	190901	Engate rápido 1/2"	Quick coupler 3/4"	8
060	82400100	Mangueira	Hose	1
061	82326000	Mangueira	Hose	1
062	82400000	Mangueira	Hose	1
063	80813900	Mangueira	Hose	1
064	85161400	Mangueira	Hose	1
065	85161500	Mangueira	Hose	1
068	82302900	Mangueira	Hose	1
069	82302800	Mangueira	Hose	1
070	82302600	Mangueira	Hose	1
071	82302700	Mangueira	Hose	1
072	82302400	Mangueira	Hose	1

KIT TRANSBORDO COM TRIPLICE-HI-CONFORT

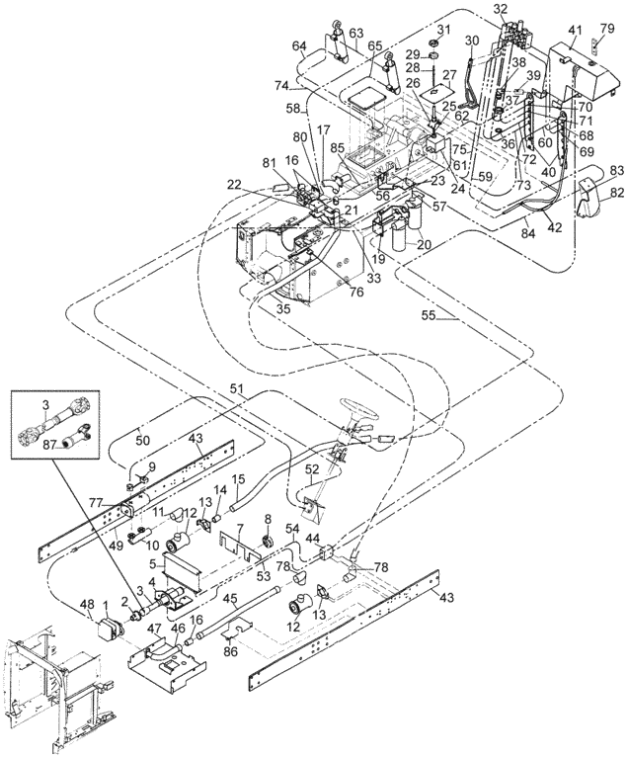

Fig.	Código	Descrição (português)	Description (english)	Qtd
073	82302500	Mangueira	Hose	1
074	82406300	Mangueira	Hose	1
074	80097100	Conexão	Connection	1
075	80943610	Tampão	Plug	1
075	582410	Arruela	Washer	2
075	81676200	Parafuso de conexão	Banjo bolt	1
075	82400700	Mangueira	Hose	1
075	80747400	Conexão	Connection	2
075	80097100	Conexão	Connection	1
076	82374600	Suporte do tubo	Support tube	1
077	836640234	Bomba hidráulica completa	Complete hydraulic pump	1
078	GP3942	Abraçadeira	Clamp	4
078	80386000	Mangueira	Hose	2
079	82298900	Visor de nível	Hydraulic oil gauge	1
080	82386200	Suporte	Bracket	1
081	82230800	Válvula reguladora	Regulating valve	1
081	82347800	Conexão	Connection	2
081	82228300	Conexão	Connection	1
081	82228100	Conexão	Connection	1
082	82386400	Suporte do filtro	Filter support	1
082	HA8350	Parafuso	Screw	2
083	82201200	Filtro	Filter	1
083	HS2326	Parafuso	Screw	2
083	JD0110	Arruela	Washer	2
083	82228500	Conexão	Connection	2
083	KH3775	Anel "O"	O-ring	1
083	KH3776	Anel "O"	O-ring	1

KIT TRANSBORDO COM TRIPLICE-HI-CONFORT

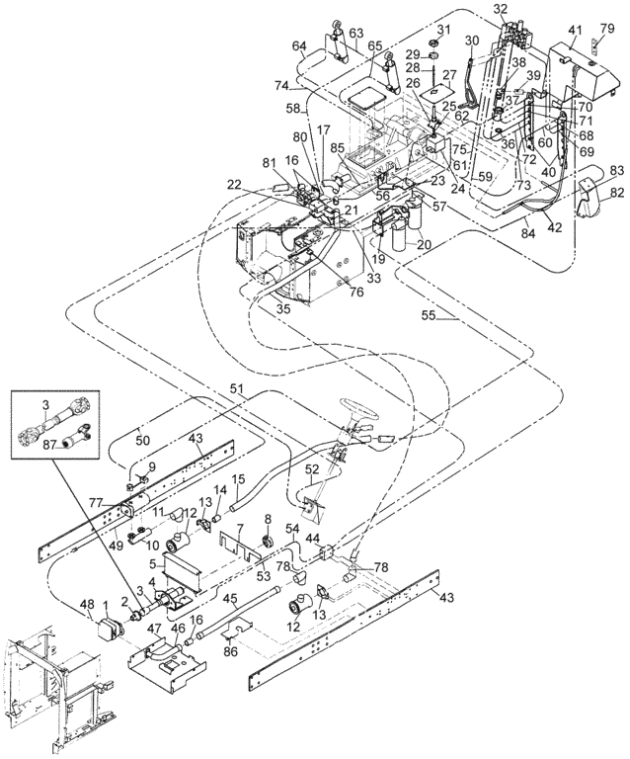

Fig.	Código	Descrição (português)	Description (english)	Qtd
083	82300300	Elemento filtrante	Filter element	1
084	82400200	Mangueira	Hose	1
085	81676300	Conexão	Connection	1
085	82399600	Mangueira	Hose	1
086	HA6324	Parafuso	Screw	2
086	82352700	Chapa defletora	Baffle plate	1
087	83705400	Retentor da luva	Sleeve seal	1
087	83705200	Luva	Sleeve	1
087	83706300	Niple de lubrificação	Grease nipple	1
087	83705100	Luva montada	Assy sleeve	1

KIT TRANSBORDO SEM TRIPLICE

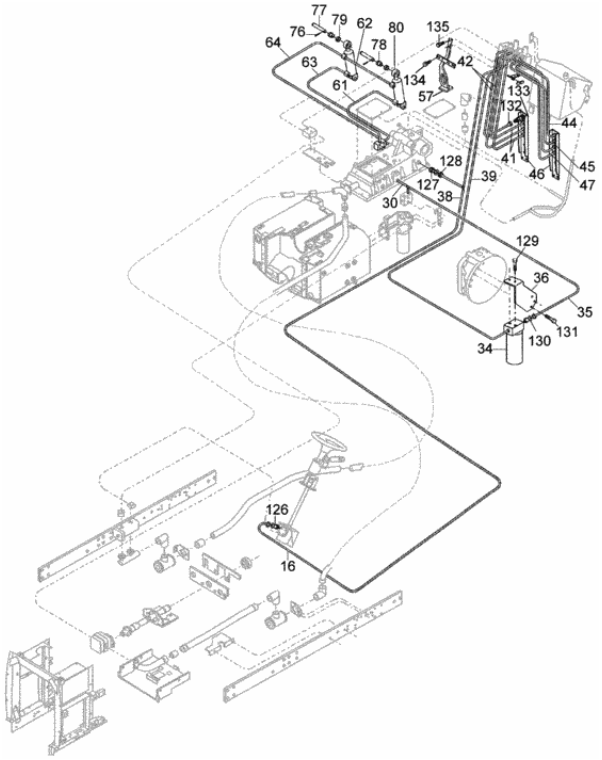

Fig.	Código	Descrição (português)	Description (english)	Qtd
016	80261400	Conexão	Connection	1
016	81822600	Mangueira de retorno	Return hose	1
030	82325300	Mangueira	Hose	1
030	82228400	Conexão	Connection	2
030	82228100	Conexão	Connection	1
034	82201200	Filtro	Filter	1
034	82300300	Elemento filtrante	Filter element	1
034	82228500	Conexão	Connection	2
034	HS2326	Parafuso	Screw	2
035	82209600	Mangueira	Hose	1
036	82208410	Suporte do filtro	Filter support	1
036	HA8350	Parafuso	Screw	2
038	81675800	Mangueira de retorno	Return hose	1
039	82342500	Mangueira	Hose	1
041	190901	Engate rápido 1/2"	Quick coupler 3/4"	9
041	81607900	Conexão	Connection	1
041	82342800	Mangueira	Hose	1
042	84862500	Mangueira	Hose	1
042	81607900	Conexão	Connection	1
044	82342900	Mangueira	Hose	1
044	81607900	Conexão	Connection	1
045	82343000	Mangueira	Hose	1
045	81607900	Conexão	Connection	1
046	82326200	Suporte do engate rápido	Quick coupler support	2
047	82343200	Mangueira	Hose	1
047	81607900	Conexão	Connection	1
057	82339710	Suporte do controle remoto	Control support	1

KIT TRANSBORDO SEM TRIPLICE

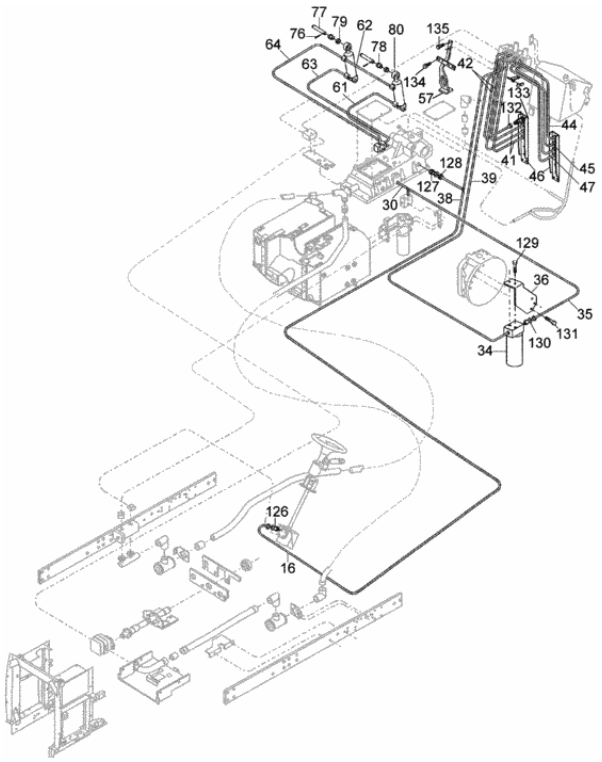

Fig.	Código	Descrição (português)	Description (english)	Qtd
057	HC9327	Parafuso	Screw	3
057	HA9236	Parafuso	Screw	2
061	80813800	Mangueira	Hose	1
062	80813900	Mangueira	Hose	1
063	80813700	Mangueira	Hose	1
064	82406300	Mangueira	Hose	1
076	JE3106	Cupilha	Split pin	2
077	82391000	Pino	Pin	2
078	82391200	Anel de encosto	Stop ring	2
078	82391100	Bucha	Bushing	2
079	82431800	Bucha	Bushing	2
080	82408300	Cilindro de levantamento	Lift cylinder	2
126	80261400	Conexão	Connection	1
127	82228100	Conexão	Connection	1
128	82221400	Caixa das alavancas	Levers housing	2
129	HS2326	Parafuso	Screw	2
130	82228500	Conexão	Connection	2
131	HA8350	Parafuso	Screw	2
132	81607900	Conexão	Connection	4
133	190901	Engate rápido 1/2"	Quick coupler 3/4"	9
134	HC9327	Parafuso	Screw	4
135	HA9236	Parafuso	Screw	2

KIT TRANSBORDO SEM TRIPLICE- HI-CONFORT

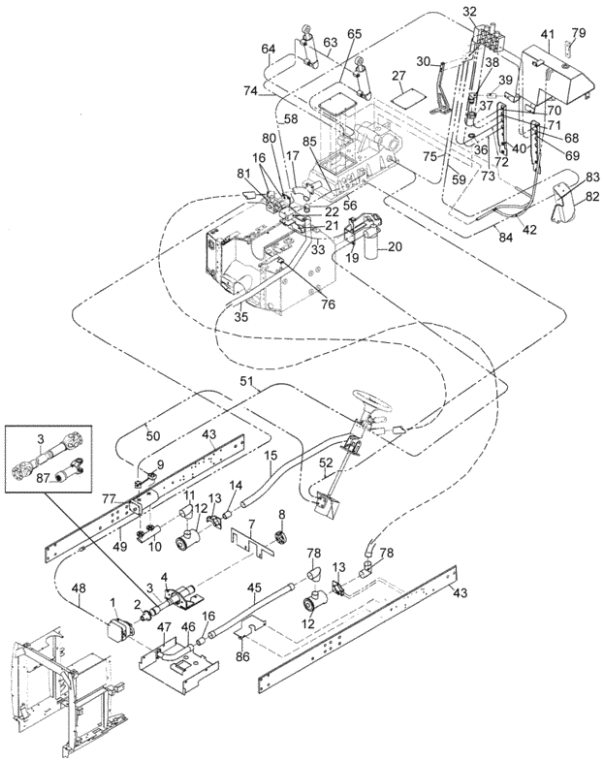

Fig.	Código	Descrição (português)	Description (english)	Qtd
001	HA6345	Parafuso	Screw	2
001	82287400	Bomba hidráulica	Hydraulic pump	1
001	JB1112	Porca	Nut	2
002	81518700	Flange de adaptação	Adaption flange	1
002	HH4409	Parafuso	Screw	1
003	83704900	Flange	Flange	2
003	83705000	Cruzeta	Crosshead	2
003	JB8904	Porca	Nut	4
003	81975100	Suporte	Bracket	1
003	81518400	Cardan da bomba completo	Complete cardan of pump	1
003	HA6325	Parafuso	Screw	3
003	81984600	Parafuso 7/16x14 mm	Screw 7/16x14 mm	4
004	HA6345	Parafuso	Screw	2
004	HA6356	Parafuso	Screw	1
004	HA6357	Parafuso	Screw	2
004	81974800	Suporte da bomba	Pump support	1
007	82251300	Chapa traseira	Rear plate	1
008	581804680	Parafuso allen	Set screw	6
008	81518200	Disco de adaptação	Adaption space	1
008	HC9325	Parafuso allen M8x16mm	Set screw M8x16mm	4
009	KH4952	Anel retentor	O-ring	2
009	82363900	Conexão	Connection	2
009	HC9605	Parafuso	Screw	8
010	82010100	Conexão dupla	Double connection	1
010	KH4006	Anel retentor	O-ring	2
010	HC6322	Parafuso	Screw	8
011	GP3942	Abraçadeira	Clamp	2

KIT TRANSBORDO SEM TRIPLICE- HI-CONFORT

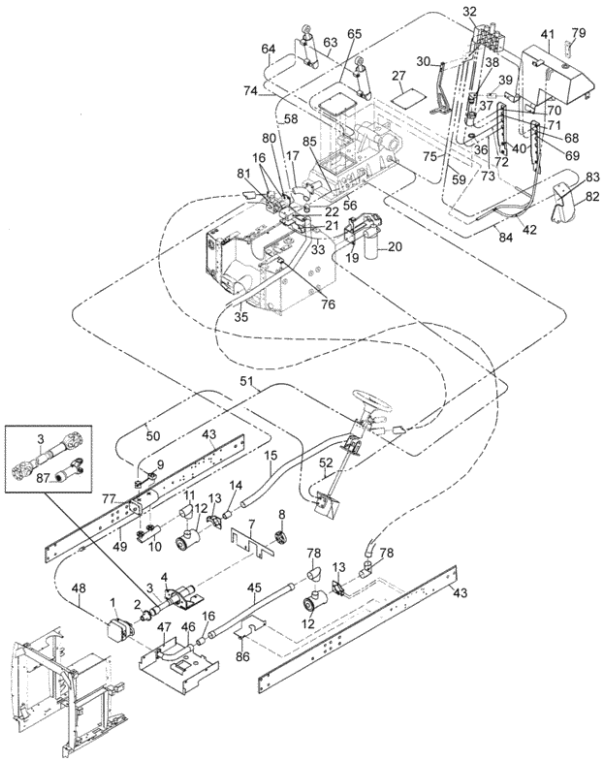

Fig.	Código	Descrição (português)	Description (english)	Qtd
011	82068000	Mangueira	Hose	1
012	30239000	Carcaça do filtro	Filter housing	2
012	HC9435	Parafuso	Screw	8
013	JD3108	Arruela	Washer	4
013	82420200	Suporte	Bracket	2
013	HA6324	Parafuso	Screw	4
014	GP3915	Abraçadeira	Clamp	2
014	82076600	Mangueira	Hose	1
015	82325800	Tubo de sucção	Suction pipe	1
016	GP3942	Abraçadeira	Clamp	6
016	80971300	Mangueira	Hose	3
017	82323100	Tubo Y	Pipe Y	1
017	HC9327	Parafuso	Screw	3
019	82323500	Suporte do filtro	Filter support	1
019	HA9235	Parafuso	Screw	4
020	82338700	Conexão	Connection	1
020	HA9235	Parafuso	Screw	1
020	30168500	Mola	Spring	1
020	32578010	Cabeçote do filtro	Filter head	1
020	KH4916	Anel retentor	O-ring	1
020	31539610	Elemento filtrante	Filter element	1
020	82228400	Conexão	Connection	1
020	33179400	Filtro de pressão montado	Pressure filtre - assy	1
020	31539420	Carcaça do filtro	Filter housing	1
020	GR0288	Bujão	Plug	1
020	KH4006	Anel retentor	O-ring	1
020	32783100	Válvula by-pass	By-pass valve	1

KIT TRANSBORDO SEM TRIPLICE- HI-CONFORT

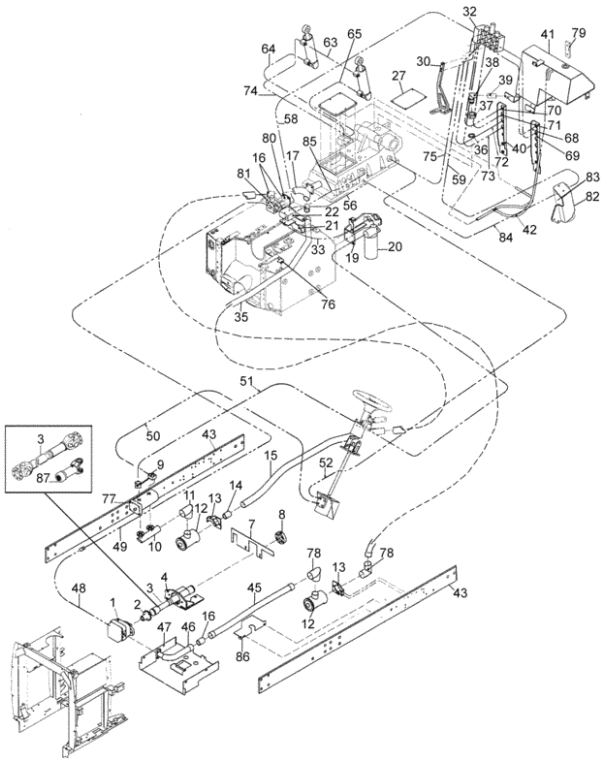

Fig.	Código	Descrição (português)	Description (english)	Qtd
020	JD0410	Arruela	Washer	1
020	HC8439	Parafuso	Screw	1
020	KG3024	Anel de segurança	Circlip	1
020	GR0282	Bujão	Plug	1
020	KH4923	Anel de vedação	Seal ring	1
020	JB1110	Porca	Nut	1
020	JB1210	Porca	Nut	1
020	HC9336	Parafuso allen	Set screw	3
021	JD0410	Arruela	Washer	2
021	82368100	Suporte	Bracket	1
021	HA6324	Parafuso	Screw	2
022	82230800	Válvula reguladora	Regulating valve	1
022	82228200	Conexão	Connection	1
022	HA8329	Parafuso	Screw	2
022	JD0408	Arruela	Washer	2
022	82347800	Conexão	Connection	1
022	81984500	Conexão	Connection	1
027	82347400	Tampa	Cover	1
027	HA6313	Parafuso	Screw	4
030	HA9236	Parafuso	Screw	2
030	HA6324	Parafuso	Screw	2
030	82287100	Suporte da válvula do controle remoto	Remote control valve support	1
030	HC9327	Parafuso	Screw	3
030	82300900	Suporte da válvula do controle remoto	Remote control valve support	1
032	82236800	Conjunto hidrover - 3 STD	Control hidrover - 3 STD	1
032	81607900	Conexão	Connection	6
033	82332000	Mangueira	Hose	1

KIT TRANSBORDO SEM TRIPLICE- HI-CONFORT

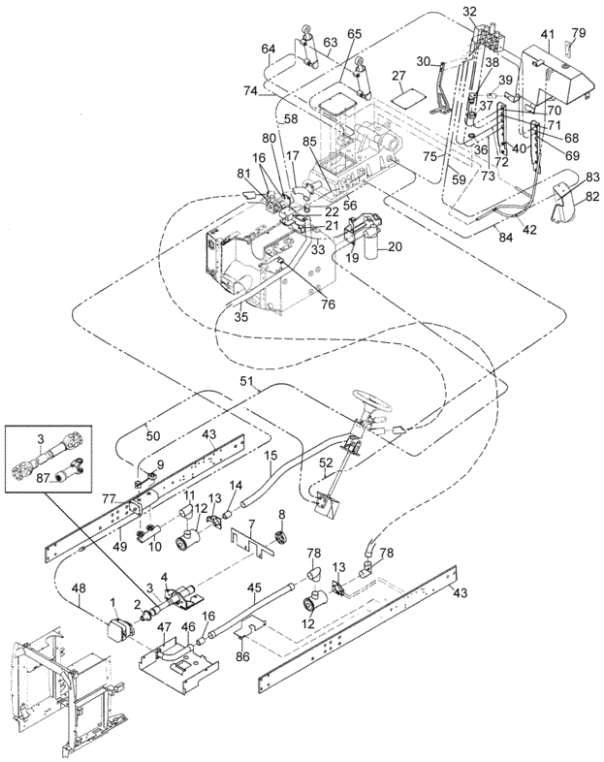

Fig.	Código	Descrição (português)	Description (english)	Qtd
035	82323210	Tubo de sucção	Suction pipe	1
036	KH4150	Anel retentor	O-ring	1
036	82286700	Anel	Ring	1
037	JB0507	Porca sextavada	Hexagon nut	1
038	82286200	Adaptador	Adapter	1
039	GP3942	Abraçadeira	Clamp	2
039	82381600	Mangueira	Hose	1
040	82326200	Suporte do engate rápido	Quick coupler support	2
041	HA9235	Parafuso	Screw	1
041	HA6323	Parafuso	Screw	6
041	JD0410	Arruela	Washer	1
041	JD0406	Arruela	Washer	6
041	82233820	Tanque auxiliar	Auxiliary tank	1
041	JB8905	Porca	Nut	1
041	30057630	Respiro	Breather	1
042	GP3932	Abraçadeira	Clamp	4
042	82297700	Mangueira	Hose	1
043	82075970	Viga lateral	Side Bean	2
045	82323300	Tubo de sucção	Suction pipe	1
046	81984600	Parafuso 7/16x14 mm	Screw 7/16x14 mm	4
046	KH4150	Anel retentor	O-ring	1
046	82323400	Tubo de sucção	Suction pipe	1
047	81975810	Chapa de proteção	Shield plate	1
048	82331900	Mangueira	Hose	1
048	82228200	Conexão	Connection	1
049	82399500	Mangueira	Hose	1
050	82002000	Mangueira de pressão	Pressure house	1

KIT TRANSBORDO SEM TRIPLICE- HI-CONFORT

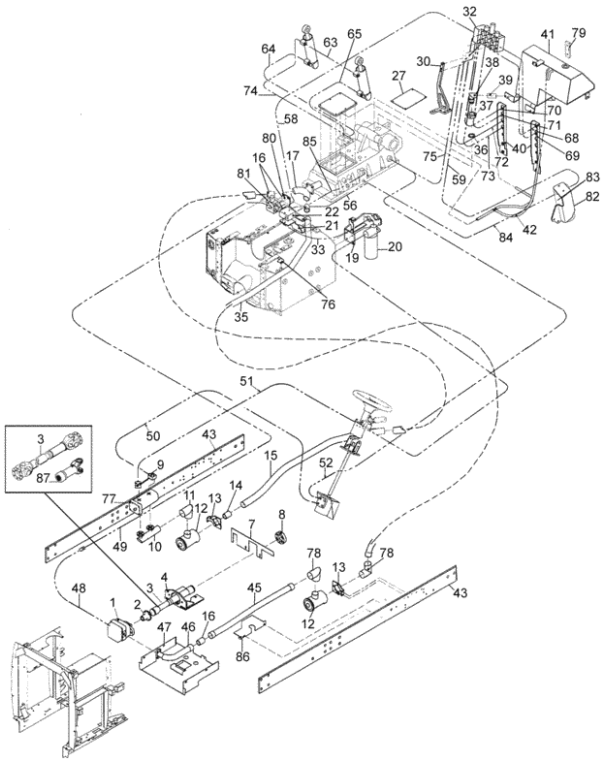

Fig.	Código	Descrição (português)	Description (english)	Qtd
051	82325100	Mangueira	Hose	1
052	GS9270	Conexão	Connection	2
052	81822600	Mangueira de retorno	Return hose	1
056	82228400	Conexão	Connection	1
056	82228100	Conexão	Connection	1
056	82399300	Mangueira	Hose	1
058	82399400	Mangueira	Hose	1
058	GS9266	Conexão	Connection	1
059	82400300	Mangueira	Hose	1
059	81607900	Conexão	Connection	1
063	80813900	Mangueira	Hose	1
064	85161400	Mangueira	Hose	1
065	85161500	Mangueira	Hose	1
068	82302900	Mangueira	Hose	1
068	190901	Engate rápido 1/2"	Quick coupler 3/4"	6
069	82302800	Mangueira	Hose	1
070	82302600	Mangueira	Hose	1
071	82302700	Mangueira	Hose	1
072	82302400	Mangueira	Hose	1
073	82302500	Mangueira	Hose	1
074	82406300	Mangueira	Hose	1
074	80097100	Conexão	Connection	1
075	81676200	Parafuso de conexão	Banjo bolt	1
075	82400700	Mangueira	Hose	1
075	80747400	Conexão	Connection	1
075	80097100	Conexão	Connection	1
075	582410	Arruela	Washer	2

KIT TRANSBORDO SEM TRIPLICE- HI-CONFORT

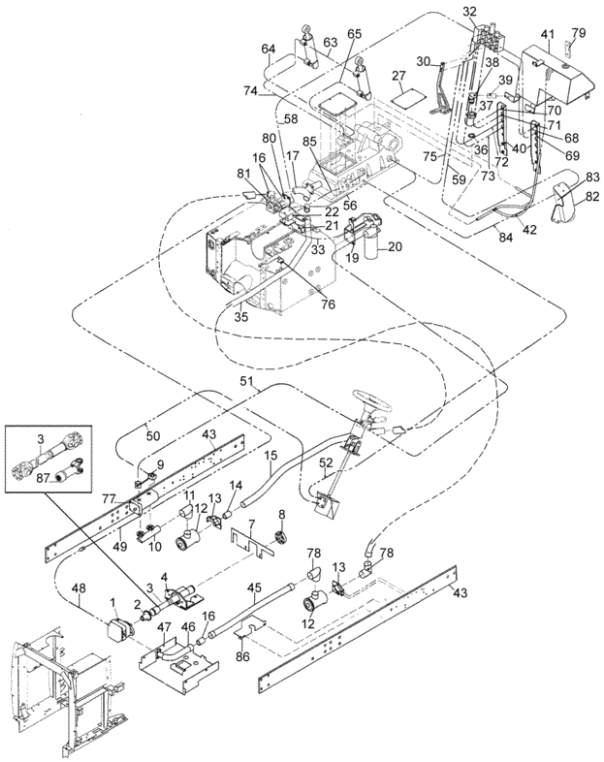

Fig.	Código	Descrição (português)	Description (english)	Qtd
076	82374600	Suporte do tubo	Support tube	1
077	836640234	Bomba hidráulica completa	Complete hydraulic pump	1
078	80386000	Mangueira	Hose	2
078	GP3942	Abraçadeira	Clamp	4
079	82298900	Visor de nível	Hydraulic oil gauge	1
080	82386200	Suporte	Bracket	1
081	82228300	Conexão	Connection	1
081	82230800	Válvula reguladora	Regulating valve	1
081	82228100	Conexão	Connection	1
081	82347800	Conexão	Connection	2
082	HA8350	Parafuso	Screw	2
082	82386400	Suporte do filtro	Filter support	1
083	KH3776	Anel "O"	O-ring	1
083	HS2326	Parafuso	Screw	2
083	82228500	Conexão	Connection	2
083	82300300	Elemento filtrante	Filter element	1
083	82201200	Filtro	Filter	1
083	KH3775	Anel "O"	O-ring	1
083	JD0110	Arruela	Washer	2
084	82400200	Mangueira	Hose	1
085	82399600	Mangueira	Hose	1
086	82352700	Chapa defletora	Baffle plate	1
086	HA6324	Parafuso	Screw	2
087	83705400	Retentor da luva	Sleeve seal	1
087	83705100	Luva montada	Assy sleeve	1
087	83705200	Luva	Sleeve	1
087	83706300	Niple de lubrificação	Grease nipple	1

KIT TRANSBORDO COM TRIPLICE- HI CONFORT

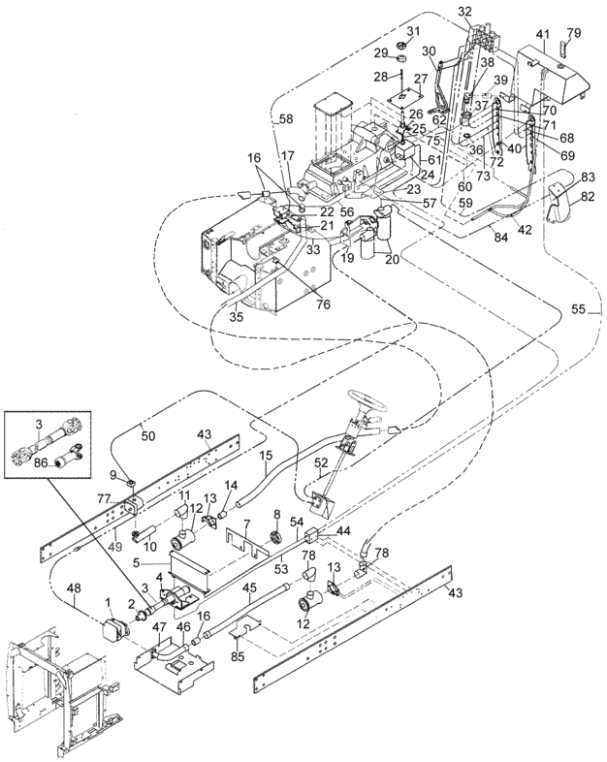

Fig.	Código	Descrição (português)	Description (english)	Qtd
001	JB1112	Porca	Nut	2
001	HA6345	Parafuso	Screw	2
001	82287400	Bomba hidráulica	Hydraulic pump	1
002	HH4409	Parafuso	Screw	1
002	81518700	Flange de adaptação	Adaption flange	1
003	83705000	Cruzeta	Crosshead	2
003	83704900	Flange	Flange	2
003	81975100	Suporte	Bracket	1
003	HA6325	Parafuso	Screw	3
003	JB8904	Porca	Nut	4
003	81984600	Parafuso 7/16x14 mm	Screw 7/16x14 mm	4
003	81518400	Cardan da bomba completo	Complete cardan of pump	1
004	81974800	Suporte da bomba	Pump support	1
004	HA6356	Parafuso	Screw	1
004	HA6345	Parafuso	Screw	2
004	HA6357	Parafuso	Screw	2
005	32590900	Radiador de óleo	Oil radiator	1
007	82251300	Chapa traseira	Rear plate	1
008	581804680	Parafuso allen	Set screw	6
008	HC9325	Parafuso allen M8x16mm	Set screw M8x16mm	4
008	81518200	Disco de adaptação	Adaption space	1
009	KH4952	Anel retentor	O-ring	1
009	82363900	Conexão	Connection	1
009	HC9605	Parafuso	Screw	4
010	KH4006	Anel retentor	O-ring	1
010	82067010	Conexão simples	Simple connection	1
010	HA6322	Parafuso	Screw	4

KIT TRANSBORDO COM TRIPLICE- HI CONFORT

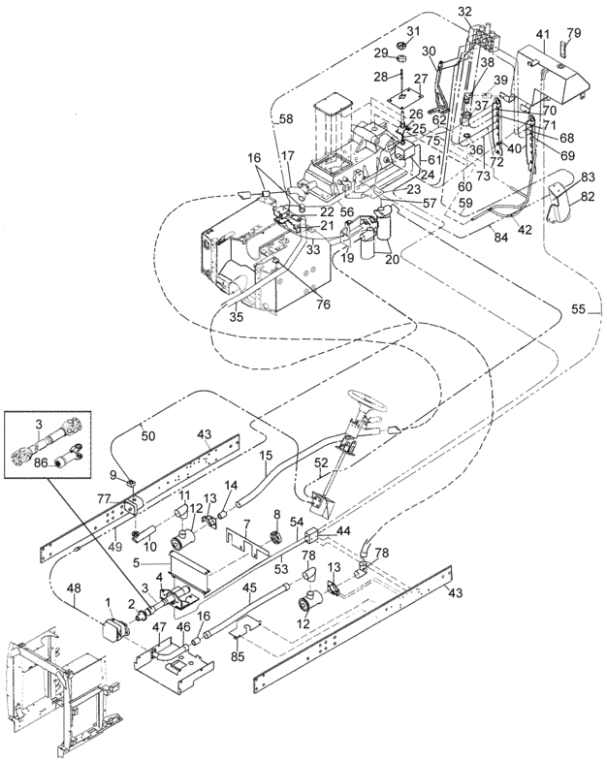

Fig.	Código	Descrição (português)	Description (english)	Qtd
011	82068000	Mangueira	Hose	1
011	GP3942	Abraçadeira	Clamp	2
012	30239000	Carcaça do filtro	Filter housing	2
012	HC9435	Parafuso	Screw	8
013	HA6324	Parafuso	Screw	4
013	82420200	Suporte	Bracket	2
013	JD3108	Arruela	Washer	4
014	82076600	Mangueira	Hose	1
014	GP3915	Abraçadeira	Clamp	2
015	82393800	Tubo de sucção	Suction pipe	1
016	80971300	Mangueira	Hose	3
016	GP3942	Abraçadeira	Clamp	6
017	82323100	Tubo Y	Pipe Y	1
017	HC9327	Parafuso	Screw	4
019	82323500	Suporte do filtro	Filter support	1
019	HA9235	Parafuso	Screw	4
020	KG3024	Anel de segurança	Circlip	1
020	32783100	Válvula by-pass	By-pass valve	1
020	JB1110	Porca	Nut	1
020	KH4916	Anel retentor	O-ring	1
020	GR0282	Bujão	Plug	1
020	JB1210	Porca	Nut	1
020	82228400	Conexão	Connection	1
020	82338700	Conexão	Connection	1
020	JD0410	Arruela	Washer	1
020	31539610	Elemento filtrante	Filter element	1
020	30168500	Mola	Spring	1

KIT TRANSBORDO COM TRIPLICE- HI CONFORT

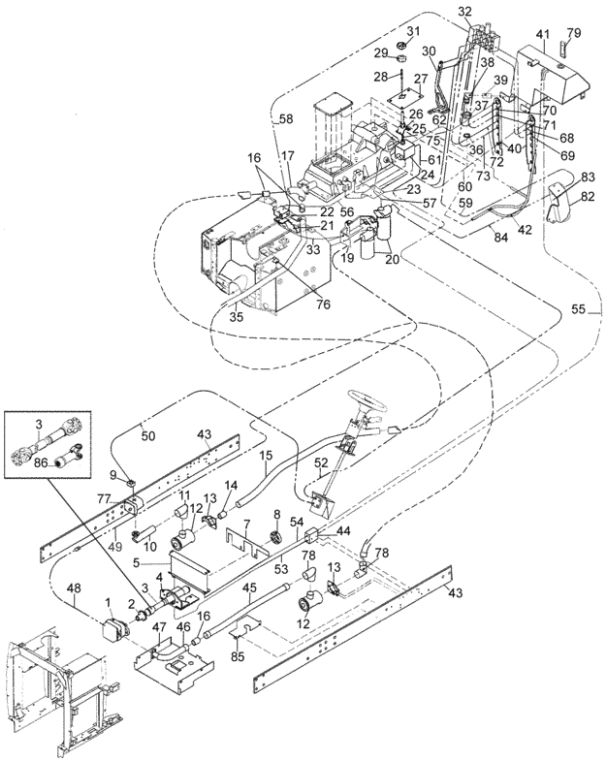

Fig.	Código	Descrição (português)	Description (english)	Qtd
020	33179400	Filtro de pressão montado	Pressure filtre - assy	2
020	KH4923	Anel de vedação	Seal ring	1
020	GR0288	Bujão	Plug	1
020	KH4006	Anel retentor	O-ring	1
020	HC8439	Parafuso	Screw	1
020	HC9336	Parafuso allen	Set screw	3
020	HA9235	Parafuso	Screw	1
020	81833100	Conexão	Connection	2
020	31539420	Carcaça do filtro	Filter housing	1
020	32578010	Cabeçote do filtro	Filter head	1
021	82368100	Suporte	Bracket	1
021	HA6324	Parafuso	Screw	2
021	JD0410	Arruela	Washer	2
022	81984500	Conexão	Connection	1
022	82228200	Conexão	Connection	1
022	82230800	Válvula reguladora	Regulating valve	1
022	HA8329	Parafuso	Screw	2
023	82386300	Suporte	Bracket	1
023	HC8346	Parafuso	Screw	3
024	82338700	Conexão	Connection	2
024	81833100	Conexão	Connection	1
024	82335300	Válvula reguladora	Regulating valve	1
024	HA6322	Parafuso	Screw	3
025	82346400	Tubo	Pipe	1
026	82395000	Suporte	Bracket	1
026	HA6322	Parafuso	Screw	3
027	30930700	Flange	Flange	1

KIT TRANSBORDO COM TRIPLICE- HI CONFORT

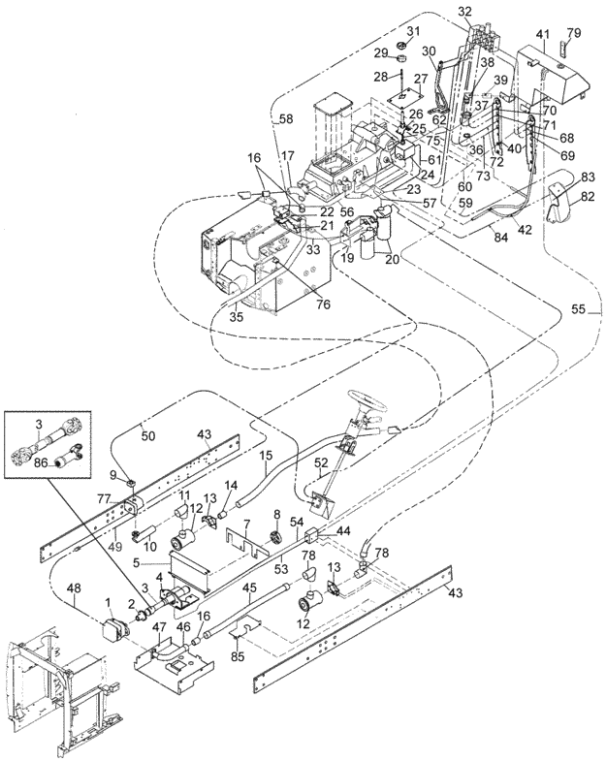

Fig.	Código	Descrição (português)	Description (english)	Qtd
027	30930600	Borracha de proteção	Protector rubber	1
027	HA6313	Parafuso	Screw	4
027	82347500	Tampa	Cover	1
028	82395300	Prolongador	Extender	1
028	KH4934	Anel retentor	O-ring	1
028	HA6301	Parafuso	Screw	1
029	82346600	Manopla	Knob	1
030	82300900	Suporte da válvula do controle remoto	Remote control valve support	1
030	82287100	Suporte da válvula do controle remoto	Remote control valve support	1
030	HA9236	Parafuso	Screw	2
030	HC9327	Parafuso	Screw	3
030	HA6324	Parafuso	Screw	2
031	82394800	Manopla	Knob	1
031	JB8901	Porca	Nut	1
031	HA9216	Parafuso	Screw	1
032	82236800	Conjunto hidrover - 3 STD	Control hidrover - 3 STD	1
032	81607900	Conexão	Connection	6
033	82332000	Mangueira	Hose	1
035	82323210	Tubo de sucção	Suction pipe	1
036	82286700	Anel	Ring	1
036	KH4150	Anel retentor	O-ring	1
037	JB0507	Porca sextavada	Hexagon nut	1
038	82286200	Adaptador	Adapter	1
039	GP3942	Abraçadeira	Clamp	2
039	82381600	Mangueira	Hose	1
040	82326200	Suporte do engate rápido	Quick coupler support	2
041	30057630	Respiro	Breather	1

KIT TRANSBORDO COM TRIPLICE- HI CONFORT

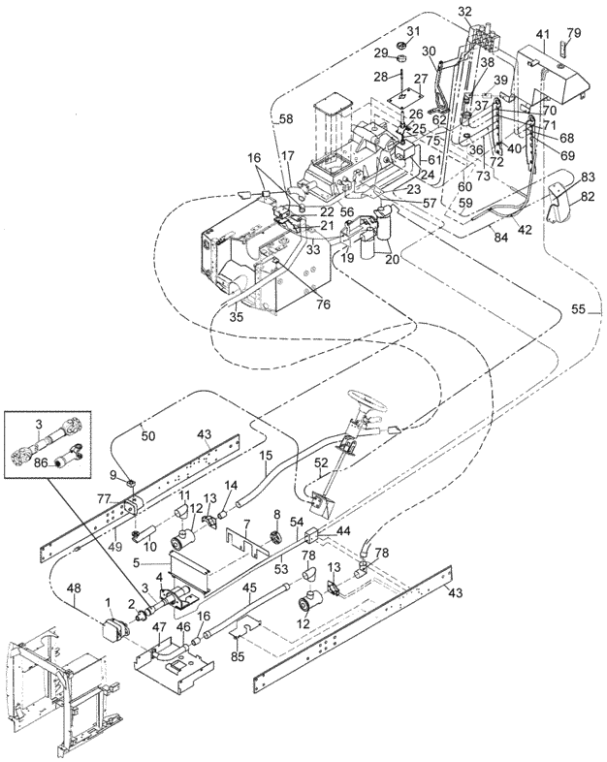

Fig.	Código	Descrição (português)	Description (english)	Qtd
041	JD0410	Arruela	Washer	1
041	HA6323	Parafuso	Screw	6
041	JD0406	Arruela	Washer	6
041	82233820	Tanque auxiliar	Auxiliary tank	1
041	JB8905	Porca	Nut	1
041	HA9235	Parafuso	Screw	1
042	82297700	Mangueira	Hose	1
042	GP3932	Abraçadeira	Clamp	4
043	82075970	Viga lateral	Side Bean	2
044	JB8904	Porca	Nut	2
044	82338700	Conexão	Connection	3
044	82228400	Conexão	Connection	1
044	82325900	Válvula	Valve	1
044	JD0408	Arruela	Washer	6
044	HA9206	Parafuso	Screw	2
045	82323300	Tubo de sucção	Suction pipe	1
046	81984600	Parafuso 7/16x14 mm	Screw 7/16x14 mm	4
046	82323400	Tubo de sucção	Suction pipe	1
046	KH4150	Anel retentor	O-ring	1
047	81975810	Chapa de proteção	Shield plate	1
048	82331900	Mangueira	Hose	1
048	82228200	Conexão	Connection	1
049	82400500	Mangueira	Hose	1
050	82002000	Mangueira de pressão	Pressure house	1
052	82400600	Mangueira	Hose	1
052	GS9270	Conexão	Connection	2
053	82324700	Mangueira	Hose	1

KIT TRANSBORDO COM TRIPLICE- HI CONFORT

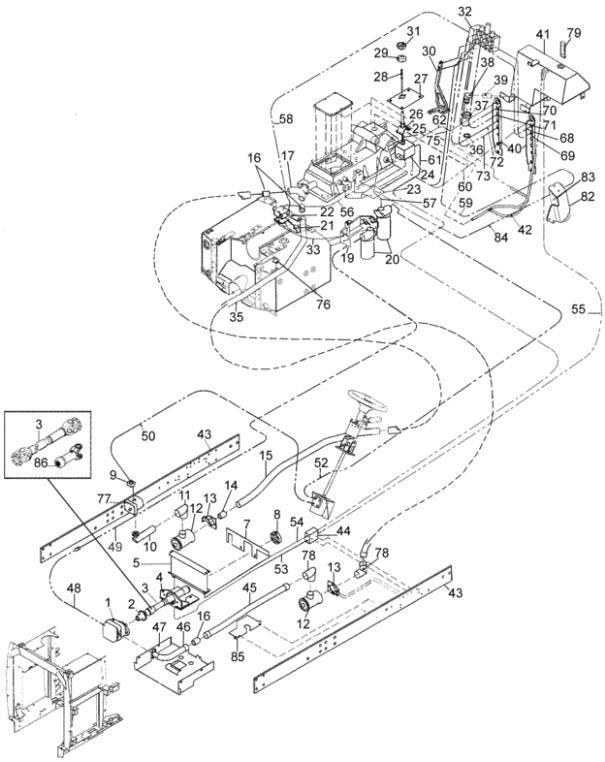

Fig.	Código	Descrição (português)	Description (english)	Qtd
054	82325000	Mangueira	Hose	1
054	80097100	Conexão	Connection	2
055	82331100	Mangueira	Hose	1
055	GP3910	Abraçadeira	Clamp	1
056	82399300	Mangueira	Hose	1
056	82228400	Conexão	Connection	1
056	82228100	Conexão	Connection	1
057	82399700	Mangueira	Hose	1
058	82399400	Mangueira	Hose	1
058	GS9266	Conexão	Connection	1
059	81607900	Conexão	Connection	1
059	82400300	Mangueira	Hose	1
060	82400100	Mangueira	Hose	1
060	190901	Engate rápido 1/2"	Quick coupler 3/4"	8
061	82326000	Mangueira	Hose	1
062	82400000	Mangueira	Hose	1
068	82302900	Mangueira	Hose	1
069	82302800	Mangueira	Hose	1
070	82302600	Mangueira	Hose	1
071	82302700	Mangueira	Hose	1
072	82302400	Mangueira	Hose	1
073	82302500	Mangueira	Hose	1
075	80747400	Conexão	Connection	2
075	82400700	Mangueira	Hose	1
075	81676200	Parafuso de conexão	Banjo bolt	1
075	80097100	Conexão	Connection	1
075	582410	Arruela	Washer	2

KIT TRANSBORDO COM TRIPLICE- HI CONFORT

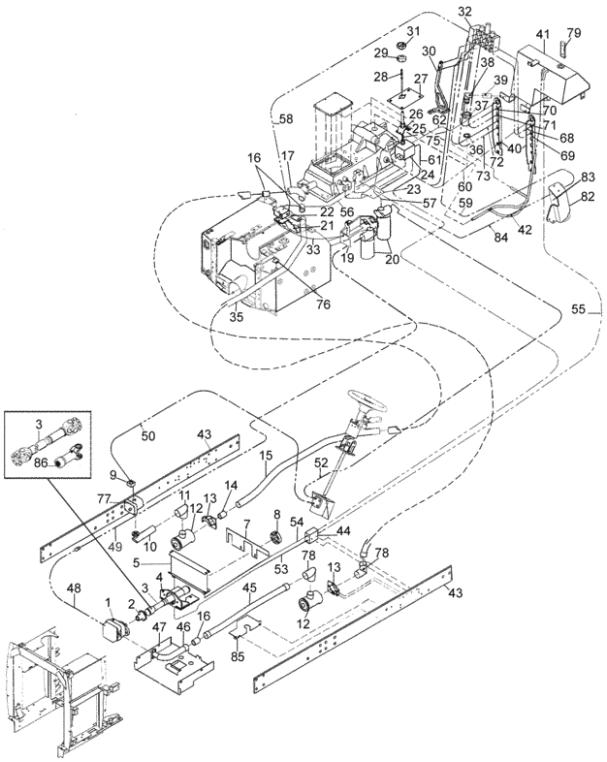

Fig.	Código	Descrição (português)	Description (english)	Qtd
075	80943610	Tampão	Plug	1
076	82374600	Suporte do tubo	Support tube	1
077	82065100	Bomba hidráulica completa	Complete hydraulic pump	1
078	80386000	Mangueira	Hose	2
078	GP3942	Abraçadeira	Clamp	4
079	82298900	Visor de nível	Hydraulic oil gauge	1
082	82386400	Suporte do filtro	Filter support	1
082	HA8350	Parafuso	Screw	2
083	HS2326	Parafuso	Screw	2
083	KH3775	Anel "O"	O-ring	1
083	82300300	Elemento filtrante	Filter element	1
083	KH3776	Anel "O"	O-ring	1
083	JD0110	Arruela	Washer	2
083	82228500	Conexão	Connection	2
083	82201200	Filtro	Filter	1
084	82400200	Mangueira	Hose	1
085	82352700	Chapa defletora	Baffle plate	1
085	HA6324	Parafuso	Screw	2
086	83705400	Retentor da luva	Sleeve seal	1
086	83706300	Niple de lubrificação	Grease nipple	1
086	83705200	Luva	Sleeve	1
086	83705100	Luva montada	Assy sleeve	1

KIT TRANSBORDO SEM TRIPLICE - HI CONFORT

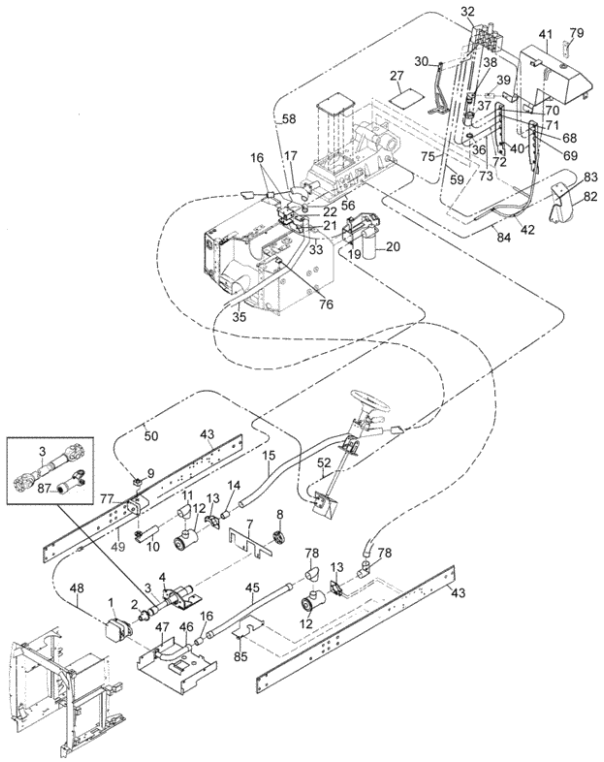

Fig.	Código	Descrição (português)	Description (english)	Qtd
001	JB1112	Porca	Nut	2
001	HA6345	Parafuso	Screw	2
001	82287400	Bomba hidráulica	Hydraulic pump	1
002	HH4409	Parafuso	Screw	1
002	81518700	Flange de adaptação	Adaption flange	1
003	HA6325	Parafuso	Screw	3
003	81975100	Suporte	Bracket	1
003	81984600	Parafuso 7/16x14 mm	Screw 7/16x14 mm	4
003	81518400	Cardan da bomba completo	Complete cardan of pump	1
003	JB8904	Porca	Nut	4
004	HA6356	Parafuso	Screw	1
004	HA6357	Parafuso	Screw	2
004	81974800	Suporte da bomba	Pump support	1
004	HA6345	Parafuso	Screw	2
007	82251300	Chapa traseira	Rear plate	1
008	81518200	Disco de adaptação	Adaption space	1
008	581804680	Parafuso allen	Set screw	6
009	KH4952	Anel retentor	O-ring	1
009	HC9605	Parafuso	Screw	4
009	82363900	Conexão	Connection	1
010	82067010	Conexão simples	Simple connection	1
010	KH4006	Anel retentor	O-ring	1
010	HA6322	Parafuso	Screw	4
011	82068000	Mangueira	Hose	1
011	GP3942	Abraçadeira	Clamp	2
012	HC9435	Parafuso	Screw	8
012	30239000	Carcaça do filtro	Filter housing	2

KIT TRANSBORDO SEM TRIPLICE - HI CONFORT

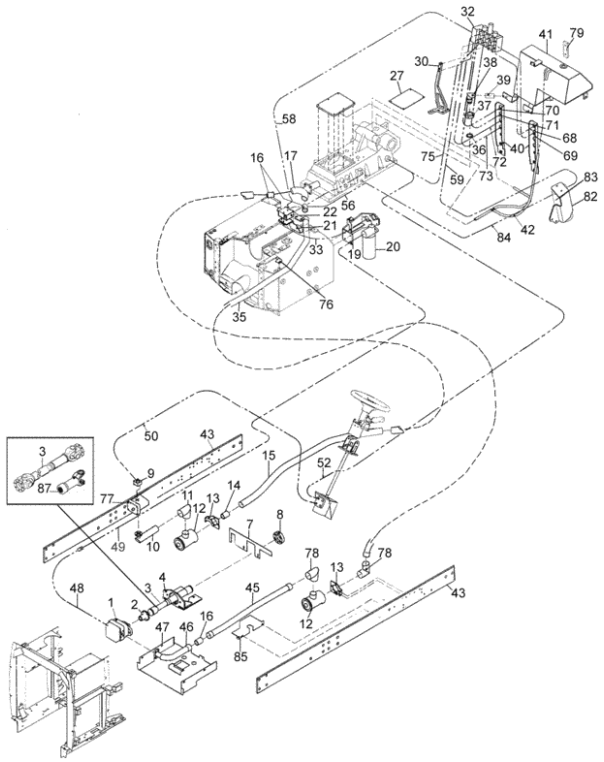

Fig.	Código	Descrição (português)	Description (english)	Qtd
013	82420200	Suporte	Bracket	2
013	HA6324	Parafuso	Screw	4
014	82076600	Mangueira	Hose	1
014	GP3915	Abraçadeira	Clamp	2
015	82325800	Tubo de sucção	Suction pipe	1
016	80971300	Mangueira	Hose	3
016	GP3942	Abraçadeira	Clamp	6
017	82323100	Tubo Y	Pipe Y	1
017	HC9327	Parafuso	Screw	4
019	82323500	Suporte do filtro	Filter support	1
019	HA9235	Parafuso	Screw	4
020	HA9235	Parafuso	Screw	1
020	KG3024	Anel de segurança	Circlip	1
020	HC9336	Parafuso allen	Set screw	3
020	KH4006	Anel retentor	O-ring	1
020	GR0288	Bujão	Plug	1
020	KH4923	Anel de vedação	Seal ring	1
020	GR0282	Bujão	Plug	1
020	JB1110	Porca	Nut	1
020	JB1210	Porca	Nut	1
020	HC8439	Parafuso	Screw	1
020	33179400	Filtro de pressão montado	Pressure filtre - assy	2
020	32783100	Válvula by-pass	By-pass valve	1
020	JD0410	Arruela	Washer	1
020	82338700	Conexão	Connection	1
020	82228400	Conexão	Connection	1
020	30168500	Mola	Spring	1

KIT TRANSBORDO SEM TRIPLICE - HI CONFORT

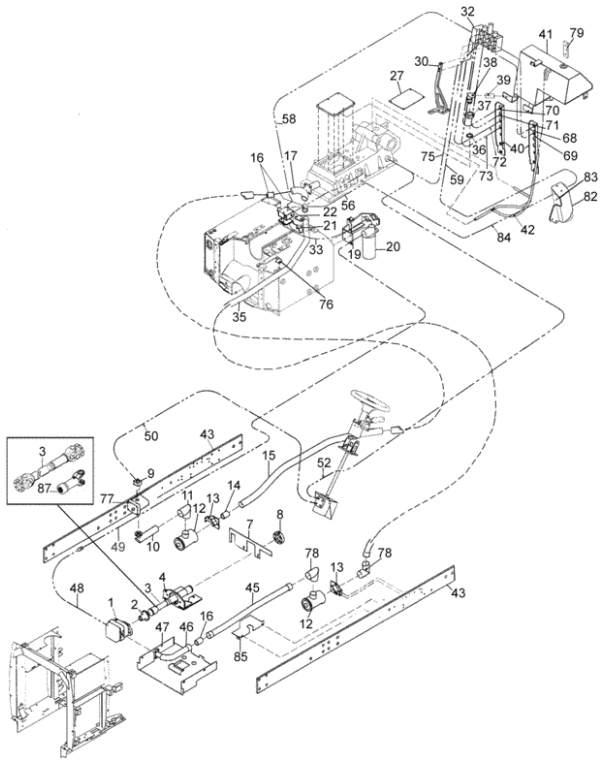

Fig.	Código	Descrição (português)	Description (english)	Qtd
020	KH4916	Anel retentor	O-ring	1
020	31539420	Carcaça do filtro	Filter housing	1
020	32578010	Cabeçote do filtro	Filter head	1
020	31539610	Elemento filtrante	Filter element	1
021	82368100	Suporte	Bracket	1
021	HA6324	Parafuso	Screw	2
021	JD0410	Arruela	Washer	2
022	82228200	Conexão	Connection	1
022	82230800	Válvula reguladora	Regulating valve	1
022	81984500	Conexão	Connection	1
022	HA8329	Parafuso	Screw	2
022	JD0408	Arruela	Washer	2
022	82347800	Conexão	Connection	1
027	HA6313	Parafuso	Screw	4
030	82300900	Suporte da válvula do controle remoto	Remote control valve support	1
030	HA9236	Parafuso	Screw	2
030	HA6324	Parafuso	Screw	2
030	HC9327	Parafuso	Screw	3
030	82287100	Suporte da válvula do controle remoto	Remote control valve support	1
032	81607900	Conexão	Connection	6
032	82236800	Conjunto hidrover - 3 STD	Control hidrover - 3 STD	1
033	82332000	Mangueira	Hose	1
035	82323210	Tubo de sucção	Suction pipe	1
036	KH4150	Anel retentor	O-ring	1
036	82286700	Anel	Ring	1
037	JB0507	Porca sextavada	Hexagon nut	1
038	82286200	Adaptador	Adapter	1

KIT TRANSBORDO SEM TRIPLICE - HI CONFORT

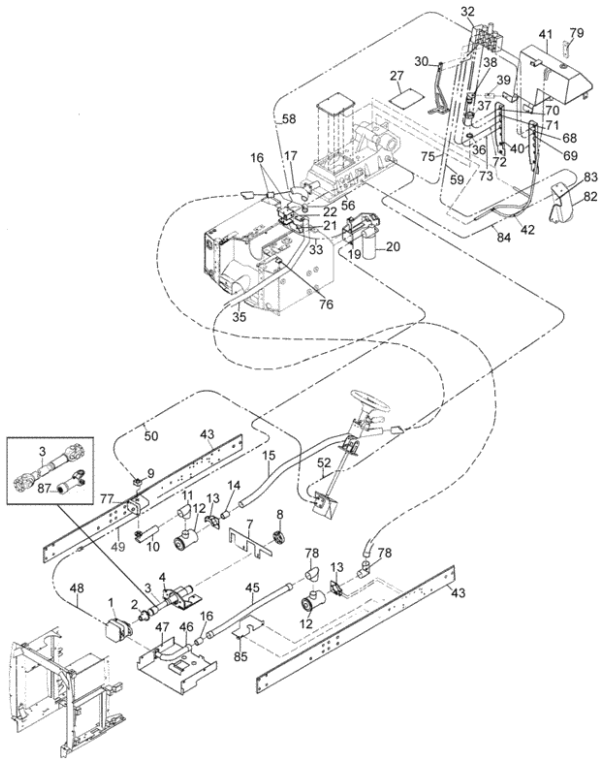

Fig.	Código	Descrição (português)	Description (english)	Qtd
039	GP3942	Abraçadeira	Clamp	2
039	82381600	Mangueira	Hose	1
040	82326200	Suporte do engate rápido	Quick coupler support	2
041	JB8905	Porca	Nut	1
041	JD0410	Arruela	Washer	1
041	HA6323	Parafuso	Screw	6
041	30057630	Respiro	Breather	1
041	JD0406	Arruela	Washer	6
041	HA9235	Parafuso	Screw	1
041	82233820	Tanque auxiliar	Auxiliary tank	1
042	GP3932	Abraçadeira	Clamp	4
042	82297700	Mangueira	Hose	1
043	82075970	Viga lateral	Side Bean	2
045	82323300	Tubo de sucção	Suction pipe	1
046	82323400	Tubo de sucção	Suction pipe	1
046	KH4150	Anel retentor	O-ring	1
046	81984600	Parafuso 7/16x14 mm	Screw 7/16x14 mm	4
047	81975810	Chapa de proteção	Shield plate	1
048	82228200	Conexão	Connection	1
048	82331900	Mangueira	Hose	1
049	82400500	Mangueira	Hose	1
050	82002000	Mangueira de pressão	Pressure house	1
052	81822600	Mangueira de retorno	Return hose	1
056	82399300	Mangueira	Hose	1
056	82228100	Conexão	Connection	1
056	82228400	Conexão	Connection	1
058	82399400	Mangueira	Hose	1

KIT TRANSBORDO SEM TRIPLICE - HI CONFORT

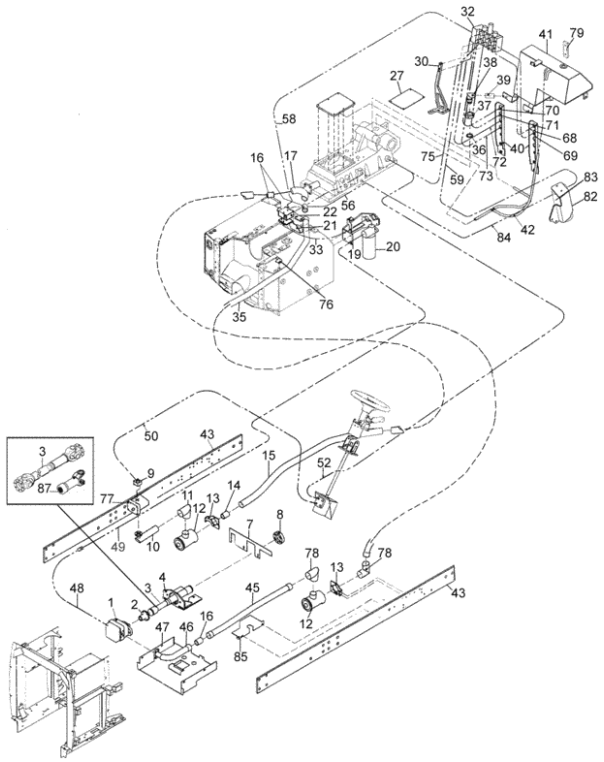

Fig.	Código	Descrição (português)	Description (english)	Qtd
058	GS9266	Conexão	Connection	1
059	82400300	Mangueira	Hose	1
059	81607900	Conexão	Connection	1
068	82302900	Mangueira	Hose	1
068	190901	Engate rápido 1/2"	Quick coupler 3/4"	6
069	82302800	Mangueira	Hose	1
070	82302600	Mangueira	Hose	1
071	82302700	Mangueira	Hose	1
072	82302400	Mangueira	Hose	1
073	82302500	Mangueira	Hose	1
075	82400700	Mangueira	Hose	1
075	80097100	Conexão	Connection	1
075	582410	Arruela	Washer	2
075	81676200	Parafuso de conexão	Banjo bolt	1
075	80747400	Conexão	Connection	1
076	82374600	Suporte do tubo	Support tube	1
077	82065100	Bomba hidráulica completa	Complete hydraulic pump	1
078	GP3942	Abraçadeira	Clamp	4
078	80386000	Mangueira	Hose	2
079	82298900	Visor de nível	Hydraulic oil gauge	1
082	82386400	Suporte do filtro	Filter support	1
082	HA8350	Parafuso	Screw	2
083	KH3776	Anel "O"	O-ring	1
083	82228500	Conexão	Connection	2
083	JD0110	Arruela	Washer	2
083	KH3775	Anel "O"	O-ring	1
083	82300300	Elemento filtrante	Filter element	1

KIT TRANSBORDO SEM TRIPLICE - HI CONFORT

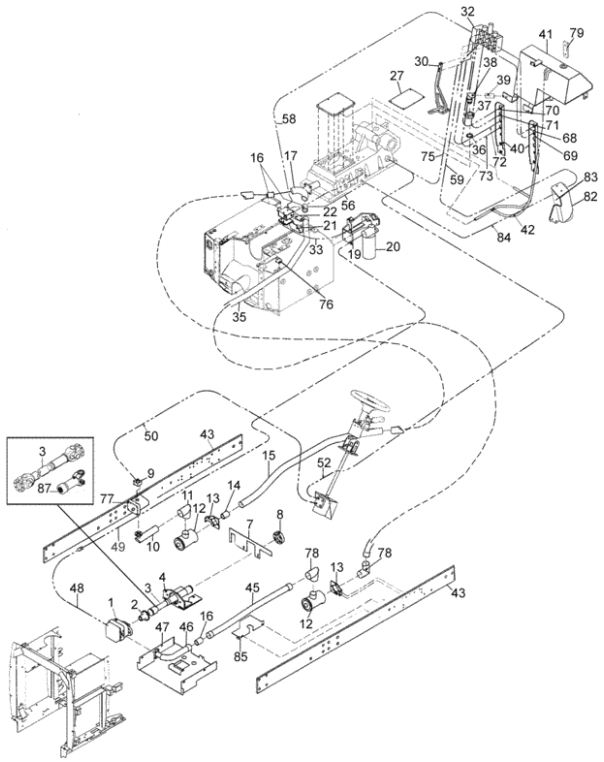

Fig.	Código	Descrição (português)	Description (english)	Qtd
083	HS2326	Parafuso	Screw	2
083	82201200	Filtro	Filter	1
084	82400200	Mangueira	Hose	1
085	82352700	Chapa defletora	Baffle plate	1
085	HA6324	Parafuso	Screw	2
087	83705400	Retentor da luva	Sleeve seal	1
087	83705200	Luva	Sleeve	1
087	83706300	Niple de lubrificação	Grease nipple	1
087	83705100	Luva montada	Assy sleeve	1

Índice

Descrição da página	N.º
ACIONAMENTO DA EMBREAGEM	84
ACIONAMENTO DA TRAÇÃO DIANTEIRA	140
ACIONAMENTO DO BLOQUEIO DO DIFERENCIAL	124
ACIONAMENTO DO FREIO DE SERVIÇO	117
ADESIVOS (ESPANHOL)	3
ADESIVOS (ESPANHOL)	6
ADESIVOS (ESPANHOL)	8
ADESIVOS (ESPANHOL)	11
ADESIVOS (ESPANHOL)	16
ADESIVOS (ESPANHOL)	19
ADESIVOS (ESPANHOL)	21
ADESIVOS (INGLÊS)	4
ADESIVOS (INGLÊS)	7
ADESIVOS (INGLÊS)	10
ADESIVOS (INGLÊS)	13
ADESIVOS (INGLÊS)	14
ADESIVOS (INGLÊS)	17
ADESIVOS (INGLÊS)	22
ADESIVOS (PORTUGUÊS)	2
ADESIVOS (PORTUGUÊS)	5
ADESIVOS (PORTUGUÊS)	9
ADESIVOS (PORTUGUÊS)	12
ADESIVOS (PORTUGUÊS)	15
ADESIVOS (PORTUGUÊS)	18
ADESIVOS (PORTUGUÊS)	20
ALAVANCA DA EMBREAGEM DUPLA	85
ALAVANCA DA TRAÇÃO DIANTEIRA	138
ALAVANCA DE MARCHA E GRUPO	104
ALTERNADOR BOSCH - 75A	60
ALTERNADOR BOSCH - 90A	62
AR CONDICIONADO	201
ARTICULADOR DUPLO CARRARO	135
ÁRVORE DE MANIVELAS	29
ASSENTO FOFÃO (PARTE 1)	189
ASSENTO FOFÃO (PARTE 2)	190
ASSENTO FOFÃO (PARTE 3)	191
ASSENTO PARA CABINE (PARTE 1) OPCIONAL	192
ASSENTO PARA CABINE (PARTE 2) OPCIONAL	193
ASSENTO PARA CABINE (PARTE 3) OPCIONAL	194
BARRA DE ENGATE SUPERIOR E BRAÇO APALPADOR	234
BLOCO DO MOTOR	23
BOMBA D'ÁGUA	51
BOMBA E TUBULAÇÕES DO SISTEMA HIDRÁULICO (OPCIONAL)	212
BOMBA E TUBULAÇÕES DO SISTEMA HIDRÁULICO- ANTIGO	209
BOMBA E TUBULAÇÕES DO SISTEMA HIDRÁULICO	206
BOMBA E TUBULAÇÕES DO SISTEMA HIDRÁULICO-OPCIONAL	216
BOMBA HIDRÁULICA	205

Índice

Descrição da página	N.º
BOMBA INJETORA	46
CABEÇOTE DO MOTOR	26
CABINE ABERTA	171
CABINE ABERTA	173
CAIXA DAS ALAVANCAS	102
CARCAÇA DE ARTICULAÇÃO CARRARO 20.43UP	132
CARCAÇA PLANETÁRIA CARRARO	136
CARCAÇA ARTICULADORA/PLANETÁRIAS 4WD ZF APL 359	146
CARCAÇA DA CAIXA DE CÂMBIO E ALAVANCAS DE MUDANÇAS	86
CARCAÇA DA CAIXA DE CÂMBIO	88
CARCAÇA E DIFERENCIAL - 4WD ZF APL-359	144
CÁRTER DO MOTOR	34
CHAVE DE RODA	1
CILINDRO AUXILIAR D= 80MM	243
CILINDRO AUXILIAR D=65MM	241
CILINDRO AUXILIAR D=76,2MM	242
CILINDRO AUXILIAR DE LEVANTAMENTO	240
CILINDRO DE LEVANTAMENTO	233
CILINDRO E BARRA DA DIREÇÃO 4WD ZF APL-359	150
COLETORES DE ADMISSÃO E ESCAPE	38
CONEXÃO DE LEVANTE	236
CONTRAPESO TRASEIRO (PNEU 18.4 E 20.8) - ACESSÓRIO	164
CONTRAPESO TRASEIRO (PNEU 23.1) - ACESSÓRIO	166
CONTRAPESO TRASEIRO (PNEU 24.5) - ACESSÓRIO	165
CONTRAPESO TRASEIRO (PNEU 24.5)	167
CONTRAPESO TRASEIRO (PNEU 710/65X38)	168
DIFERENCIAL- CARRARO	137
DIFERENCIAL	97
DIREÇÃO HIDRÁULICA	126
EIXO CARDAN	139
EIXO LATERAL, PRINCIPAL E PINHÃO (CAMBIO HD)	93
EIXO LATERAL, PRINCIPAL E PINHÃO (SINCRONIZADO)	89
EMBREAGEM DUPLA	81
EMBREAGEM SIMPLES	79
ESTRUTURA DA CABINE	175
ESTRUTURA DE SEGURANÇA	199
FAROL DE NEBLINA TRASEIRO (OPCIONAL)	77
FILTRO DE AR	36
FILTRO DE AR-MODELOS ANTIGOS	37
FILTRO DE COMBUSTÍVEL	44
FILTRO SEDIMENTADOR	43
FLANGE, COROA E PINHÃO DO EIXO CARRARO	134
GANCHO DE TRAÇÃO	238
INSTRUMENTOS	68
ISOLAÇÃO DA CABINE	183
ISOLAÇÃO E REVESTIMENTO DA CABINE	182
JANELA E VIDRO TRASEIRO DA CABINE	179

Índice

Descrição da página	N.º
JOGO DE JUNTAS S1 + S2	54
JOGO DE JUNTAS - S1	53
KIT DE REPARO DO MOTOR	56
KIT PLANTADEIRA- HI- CONFORT	276
KIT PLANTADEIRA	247
KIT PLANTADEIRA	253
KIT PLANTADEIRA	255
KIT TRANSBORDO COM TRIPLICE- HI CONFORT	300
KIT TRANSBORDO COM TRIPLICE	257
KIT TRANSBORDO COM TRIPLICE	265
KIT TRANSBORDO COM TRIPLICE	267
KIT TRANSBORDO COM TRIPLICE-HI-CONFORT	284
KIT TRANSBORDO SEM TRIPLICE - HI CONFORT	307
KIT TRANSBORDO SEM TRIPLICE- HI-CONFORT	294
KIT TRANSBORDO SEM TRIPLICE	269
KIT TRANSBORDO SEM TRIPLICE	270
KIT TRANSBORDO SEM TRIPLICE	292
LATARIA DIANTEIRA	196
LIMPADOR E LAVADOR DE PÁRA-BRISAS	75
LIMPADOR E LAVADOR VIDRO TRASEIRO(OPCIONAL)	76
LUZ DA PLACA (OPCIONAL)	78
LUZ ROTATIVA (OPCIONAL)	73
LUZES	69
MECANISMO DA VÁLVULA	28
MOTOR DE PARTIDA - ISKRA - 4,2 KW	59
MOTOR DE PARTIDA - BOSCH	57
MULTIPLICADOR DE VELOCIDADE	106
PAINEL DE INSTRUMENTOS	195
PÁRA-BRISAS	181
PÁRA-CHOQUE E CONTRAPESOS DIANTEIRO	162
PÁRA-LAMAS DIANTEIRO E TRASEIRO - EIXO CARRARO	187
PÁRA-LAMAS DIANTEIRO E TRASEIRO - EIXO ZF359	185
PÁRA-LAMAS E PISOS	184
PLATÔ DA EMBREAGEM DUPLA	83
PORTAS E VIDROS DA CABINE	176
RADIADOR	50
RÁDIO (OPCIONAL)	74
REFRIGERAÇÃO DA CAIXA DE CÂMBIO	99
RESFRIADOR DO ÓLEO	33
RODA DIANTEIRA 4 X 4	156
RODA TRASEIRA (OPCIONAL)	160
RODA TRASEIRA DUPLA	161
RODA TRASEIRA	158
SILENCIOSO E INSTALAÇÃO DO FILTRO DE AR	39
SILENCIOSO E INSTALAÇÃO DO FILTRO DE AR	41
SISTEMA DE ACELERAÇÃO	48
SISTEMA DE ALAVANCA DO HIDRÁULICO - ANTIGO	225

Índice

Descrição da página	N.º
SISTEMA DE ALAVANCA DO HIDRÁULICO-NOVO	229
SISTEMA DE AQUECIMENTO	203
SISTEMA DE COMANDO DO FREIO	119
SISTEMA ELÉTRICO DIANTEIRO	71
SISTEMA ELÉTRICO DIANTEIRO	72
SISTEMA ELÉTRICO DO PAINEL	70
SISTEMA ELÉTRICO ESTRUTURA DE SEGURANÇA	66
SISTEMA ELÉTRICO PARA CABINE	64
SUPORTE E MANCAIS DO EIXO CARRARO	130
SUPORTE, MANCAIS E CARDAN ZF APL 359	142
TAMPA DA CAIXA DE CÂMBIO	223
TAMPA DIANTEIRA	31
TAMPA E VOLANTE COM CREMALHEIRA	25
TANQUE DE COMBUSTÍVEL	153
TETO	169
TOMADA DE POTÊNCIA 540 RPM	111
TOMADA DE POTÊNCIA 540/1000 - 1000RPM	114
TOMADA DE POTÊNCIA 540/1000RPM	108
TRANSMISSÃO FINAL E FREIOS	122
TURBOALIMENTADOR	42
UNIDADE HIDROSTÁTICA DANFOSS	128
VÁLVULA DO HIDRÁULICO	221
VÁLVULAS DE CONTROLE REMOTO AUXILIAR	244
VENTOINHA DO CONDENSADOR	204
VOLANTE E COLUNA DA DIREÇÃO	125