VALTRA

BH180 GII

21-01 - BLOCO DO MOTOR

05/11/2008

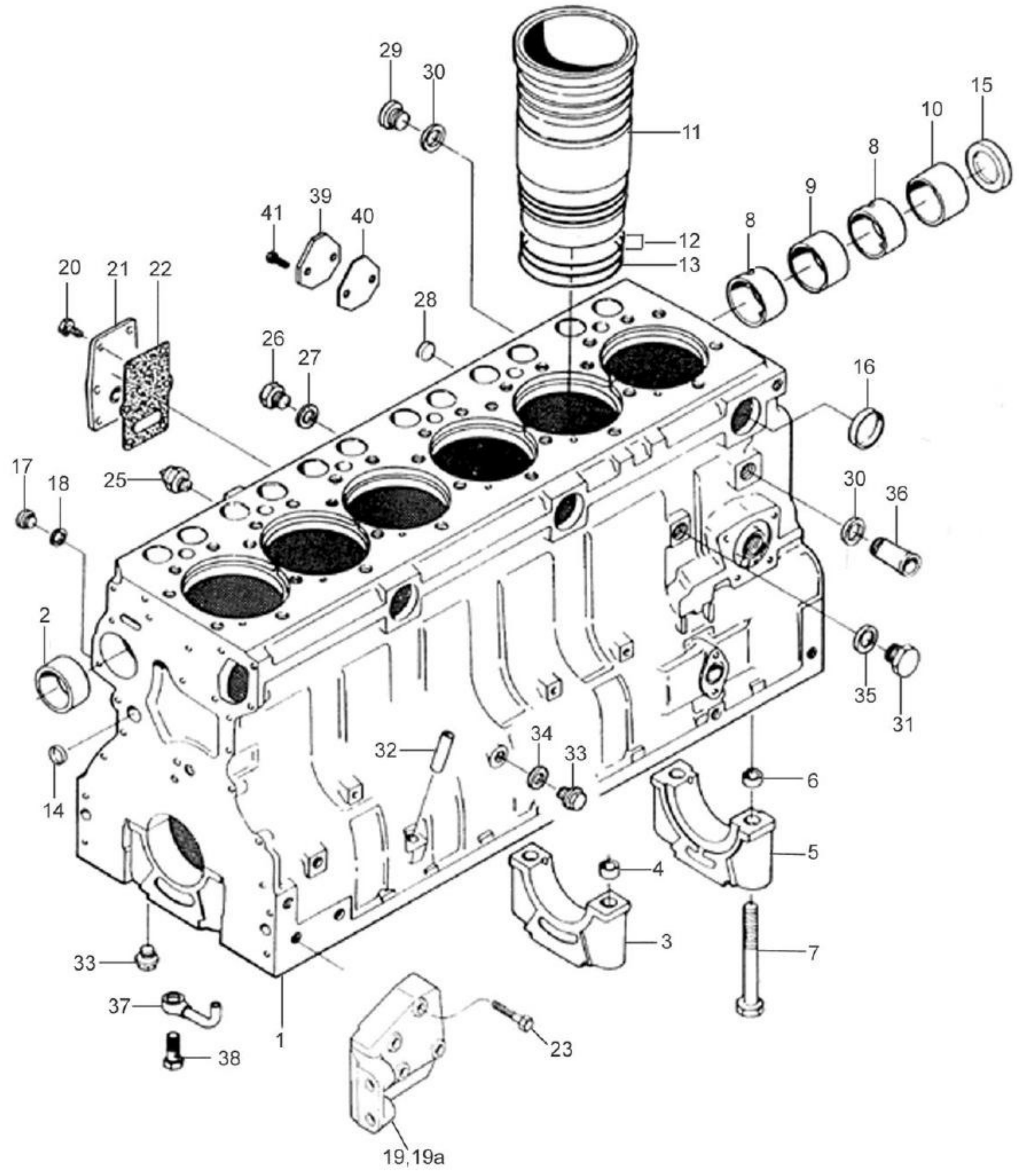

BH180 GII

21-01 - BLOCO DO MOTOR

05/11/2008

Ref.	Num. Peça	Denominaçao	Qtd	Nota	$ Unit.
1	836866110	Bloco do motor	1	Ref. 2-10	-----
2	836866069	Bucha	1		-----
2	836866036	Bucha 1º reparo	1		-----
3		Tampa do mancal	6	*	-----
4	836214478	Bucha de guia	12		-----
5		Tampa do mancal	1	*	-----
6	836214478	Bucha de guia	2		-----
7	529903180	Parafuso	14		-----
8	836852460	Bucha	2		-----
8	836852466	Bucha 1º reparo	2		-----
9	836852460	Bucha	1		-----
9	836852459	Bucha	1		-----
10	836852461	Bucha	1		-----
10	836852467	Bucha 1º reparo	1		-----
11	836647933	Camisa do cilindro	6	s= 9,08mm	-----
11	836666990	Camisa do cilindro	6	s=9,03 std	-----
11	836647934	Camisa do cilindro	6	s= 9,13mm	-----
11	836647935	Camisa do cilindro	6	s= 9,23mm	-----
12	836647502	Anel retentor da camisa do cilindro	12	S2	-----
13	836647503	Anel retentor da camisa do cilindro	6	S2	-----
14	640016016	Anel do bujão do bloco do motor	4	S2	-----
15	836852744	Tampão	1		-----
16	640016040	Tampão	3		-----
17	GR0261	Bujão	4		-----
18	615571014	Anel de vedação	4	S2	-----
19A	836852656	Suporte esquerdo	1		-----
19	82055800	Suporte direito	1		-----
20	HC9326	Parafuso	6		-----
21	836847994	Tampa	1		-----
22	836322852	Junta da tampa	1	S2	-----
23	529802682	Parafuso	8		-----
25	887283760	Sensor de pressão	1		-----
26	GR0277	Bujão	1		-----
27	KH3625	Anel de vedação	1	S2	-----
28	640016018	Tampão	3		-----
29	640325018	Bujão	1		-----
30	615881822	Anel de vedação	2	S2	-----
31	836019756	Bujão	1		-----
32	836014334	Tubo	1		-----
33	640305012	Bujão	7		-----
34	615881216	Anel retentor	1	S2	-----
35	KH3617	Anel de vedação	1	S2	-----
36	82615500	Tubo	1		-----
37	836846231	Injetor	6		-----
38	836338601	Válvula	6		-----
39	836647400	Tampa	1		-----
40	836647401	Junta da bomba alimentadora	1		-----
41	HA6322	Parafuso	2		-----

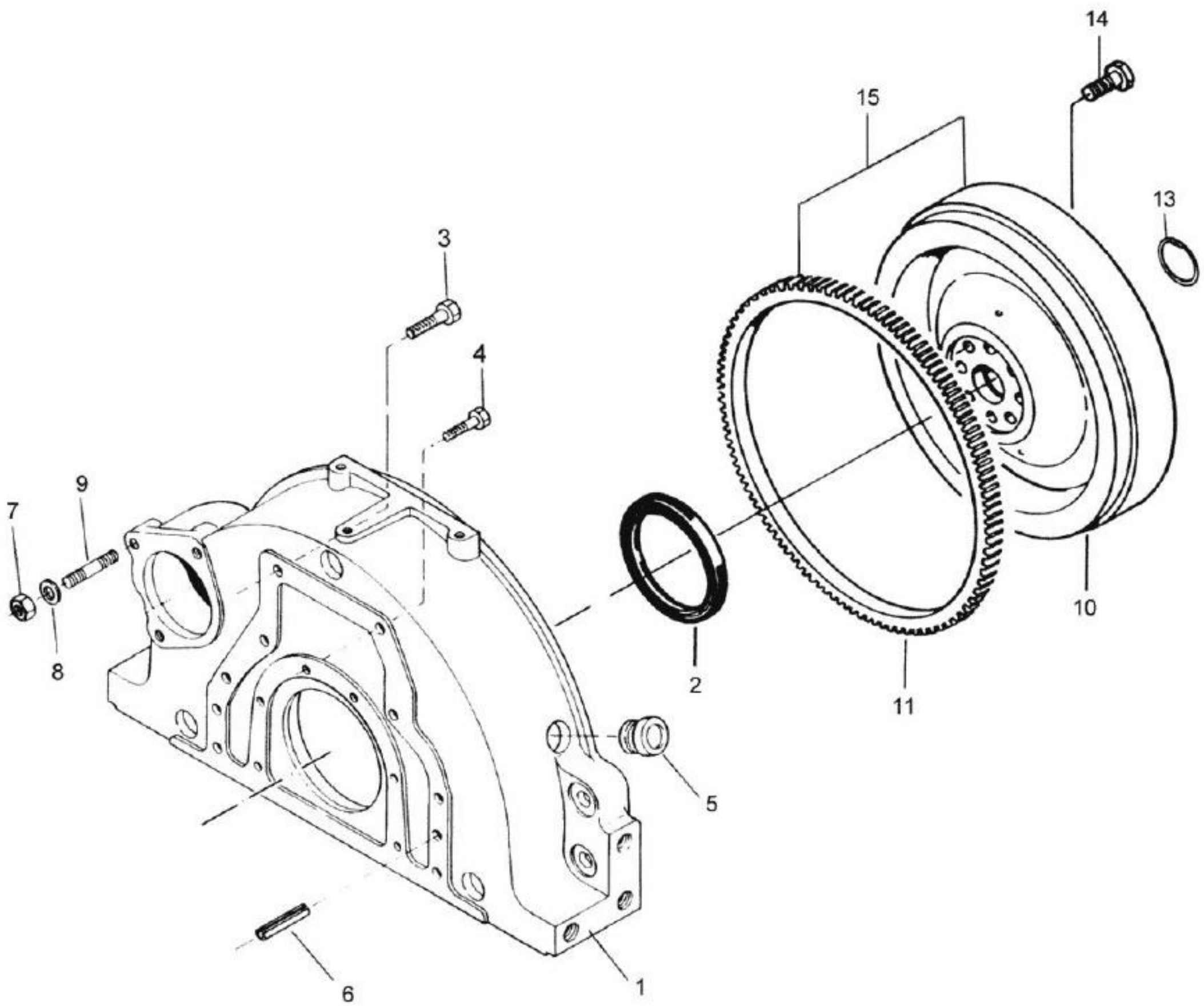
14
15
13
3
4
9
7
8
10
2
11
5
6
1

BH180 GII

21-02 - TAMPA E VOLANTE COM CREMALHEIRA

05/11/2008

Ref.	Num. Peça	Denominaçao	Qtd	Nota	$ Unit.
1	82052610	Carcaça do volante	1		-----
2	614500002	Retentor virabrequim	1	S2	-----
3	528902230	Parafuso	7		-----
4	581705030	Parafuso	6		-----
5	836007572	Bujão	1		-----
6	JE8802	Pino	2		-----
7	JB1110	Porca	3		-----
8	500951000	Arruela	3		-----
9	546801800	Prisioneiro	3		-----
10	82060400	Volante	1	**	-----
10	82063010	Volante	1	*	-----
11	835328783	Cremalheira	1		-----
13	KG3072	Anel de trava	1	**	-----
14	529902250	Parafuso	7		-----
15	82062910	Volante com cremalheira	1	*	-----
15	82060300	Volante com cremalheira	1	**	-----

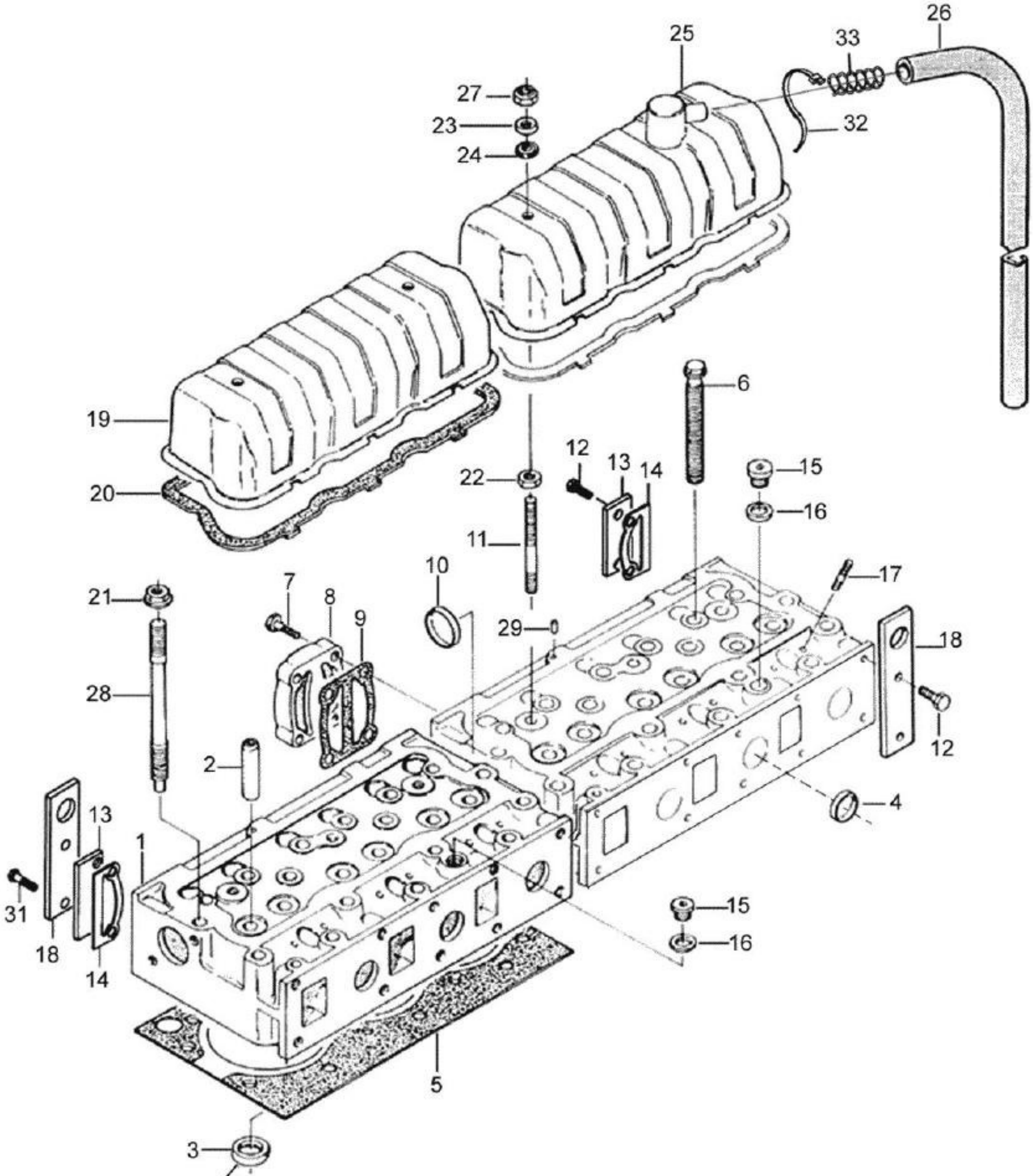
25
33
26
27
23
24
32
19
6
20
22
12
13
14
15
16
11
10
17
21
7
8
9
29
18
28
2
12
4
13
1
31
18
14
15
16
5
3
3a

BH180 GII

21-03 - CABEÇOTE DO MOTOR

05/11/2008

Ref.	Num. Peça	Denominaçao	Qtd	Nota	$ Unit.
1	836855381	Cabeçote	2		-----
2	836673175	Guia da válvula	12		-----
3A	836647936	Séde da válvula admissão	6		-----
3	836647600	Séde da válvula escape	6		-----
4	836647942	Tampa	10		-----
5	837070290	Junta do cabeçote	2	S1	-----
6	836646383	Parafuso	32		-----
7	529801830	Parafuso	4		-----
8	836855348	Placa de conexão	1		-----
9	836855418	Junta	1	S1	-----
10	640016045	Tampa	1		-----
11	546801900	Prisioneiro	4		-----
12	528801800	Parafuso	4		-----
13	836855350	Tampa	2		-----
14	836855417	Junta	2	S1	-----
15	640325018	Bujão	2		-----
16	615881822	Anel de vedação	2	S1	-----
17	546901435	Prisioneiro	12		-----
18	836855349	Olhal de suspensão	2		-----
19	836846448	Tampa	1		-----
20	836646360	Junta da tampa das válvulas	2	S1	-----
21	836859110	Porca	2		-----
22	JB1110	Porca	4		-----
23	836119855	Arruela	4		-----
24	836012841	Arruela de borracha	4	S1	-----
25	836646359	Tampa	1		-----
26	835338706	Mangueira	1		-----
27	JB8905	Porca	4		-----
28	836859109	Prisioneiro	2		-----
29	595953360	Pino	2		-----
31	528801820	Parafuso	2		-----
32	243020	Abraçadeira	1		-----
33	836659103	Mola	1		-----

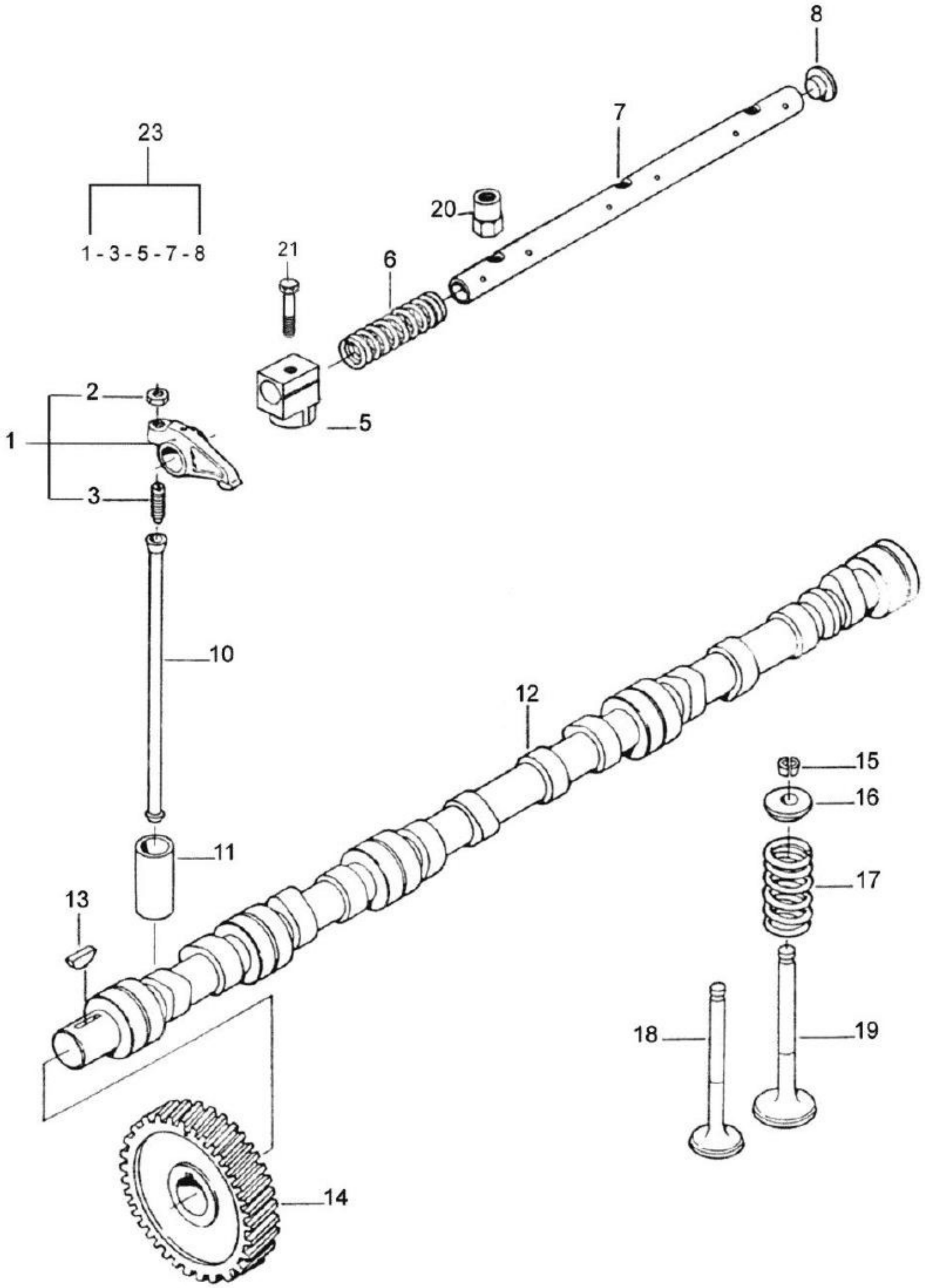
8
7
23
1 - 3 - 5 - 7 - 8
20
21
6
2
1
3
5
10
12
15
16
17
11
13
18
19
14

BH180 GII

21-04 - MECANISMO DA VÁLVULA

04/11/2008

Ref.	Num. Peça	Denominaçao	Qtd	Nota	$ Unit.
1	836667042	Balancim montado	12	Ref. 2, 3	-----
2	512861000	Porca	12		-----
3	837069023	Parafuso	12		-----
5	836666609	Suporte	6		-----
6	836655884	Mola de compressão	4		-----
7	836655870	Eixo	2		-----
8	837069020	Bujão	4		-----
10	836655867	Haste do balancim	12		-----
11	836014264	Tucho	12		-----
12	836866054	Árvore de comando das válvulas	1		-----
13	603305760	Chaveta	1		-----
14	836646389	Engrenagem	1		-----
15	836646382	Cone bi-partido	24		-----
16	836646381	Prato de mola	12		-----
17	837073405	Mola	12		-----
18	836646357	Válvula de escape	6		-----
19	836646356	Válvula de admissão	6		-----
20	836655406	Porca	6		-----
21	529801910	Parafuso	2		-----
23	836667043	Mecanismo da válvula - conjunto	2	Ref. 1-3, 5-7, 8	-----

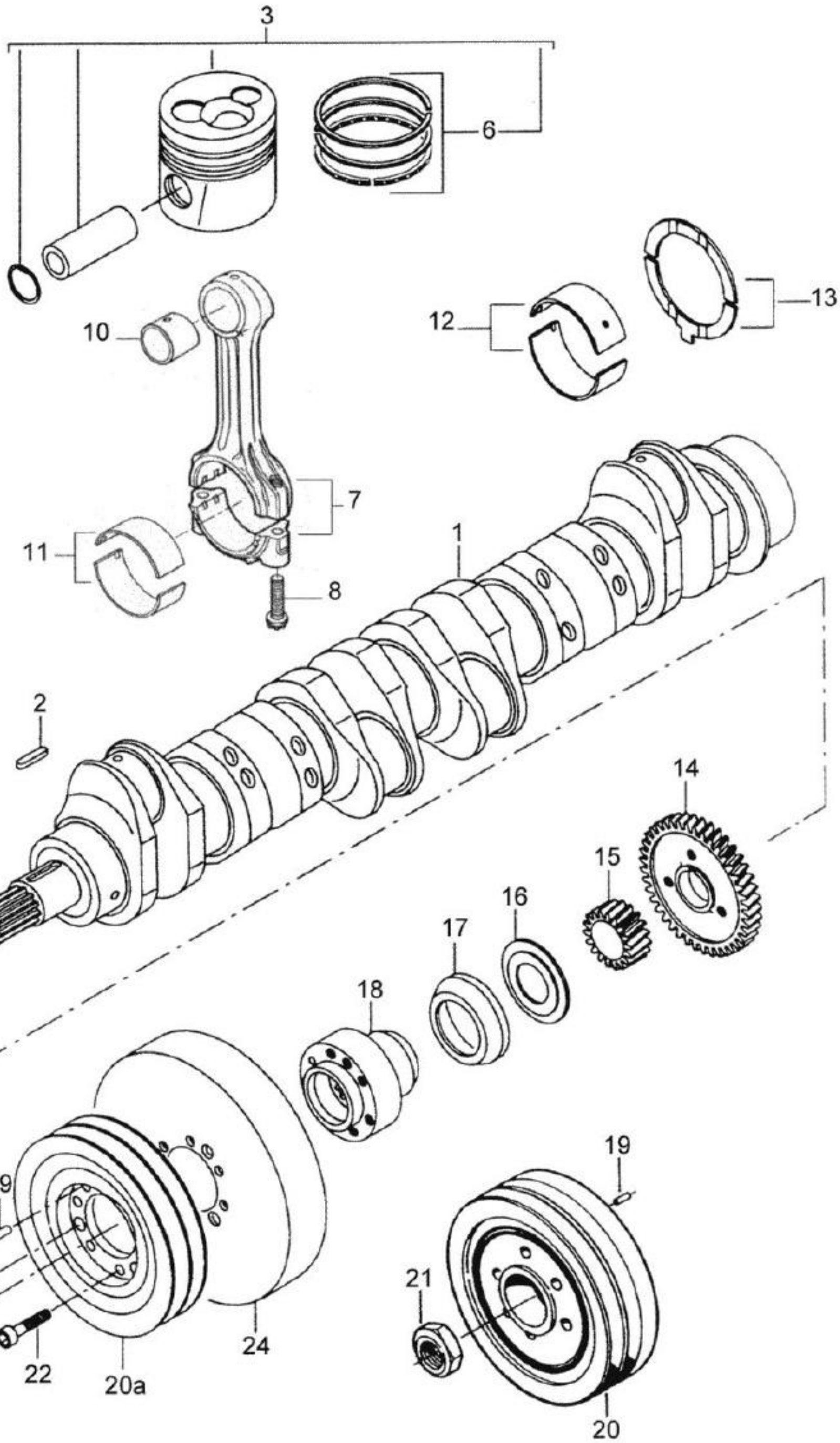
3
6
10
12
13
7
11
8
1
2
14
15
16
17
18
19
21a
25
22
20a
24
21
20

BH180 GII

21-05 - ÁRVORE DE MANIVELAS

14/11/2008

Ref.	Num. Peça	Denominaçao	Qtd	Nota	$ Unit.
1	836859075	Árvore de manivelas	1		-----
2	603345110	Chaveta	1		-----
3	836640073	Pistão completo	6		-----
6	836640078	Jogo de aneis	6		-----
7	82659900	Kit biela 6 cilindros	1		-----
8	836864141	Parafuso	12		-----
10	836646271	Bucha	6		-----
11	836112762	Bronzina 0,25 mm	6		-----
11	836112763	Bronzina 0,50 mm	6		-----
11	836112765	Bronzina 1,00 mm	6		-----
11	836112767	Bronzina 1,50 mm	6		-----
11	836110552	Bronzina da biela STD	6		-----
12	836655514	Bronzina do virabrequim STD	7		-----
12	836655536	Mancal principal 0,25mm	7		-----
12	836655537	Mancal principal 0,50mm	7		-----
12	836655538	Mancal principal 1,00mm	7		-----
12	836655539	Mancal principal 1,50mm	7		-----
13	836119459	Arruela de encosto	2	Standard	-----
13	836120333	Arruela de encosto	2	0,20 mm	-----
13	836120332	Arruela de encosto	2	0,10 mm	-----
14	836119550	Engrenagem	1		-----
15	836122840	Engrenagem	1		-----
16	836129781	Anel	1		-----
17	836136271	Tampa anti-pó	1		-----
18	836322586	Cubo	1		-----
19	595953360	Pino	1		-----
20A	836355025	Polia	1		-----
21A	836847641	Porca	1		-----
22	HC9327	Parafuso	6		-----
24	836840867	Amortecedor	1		-----
25	581804620	Parafuso	3		-----

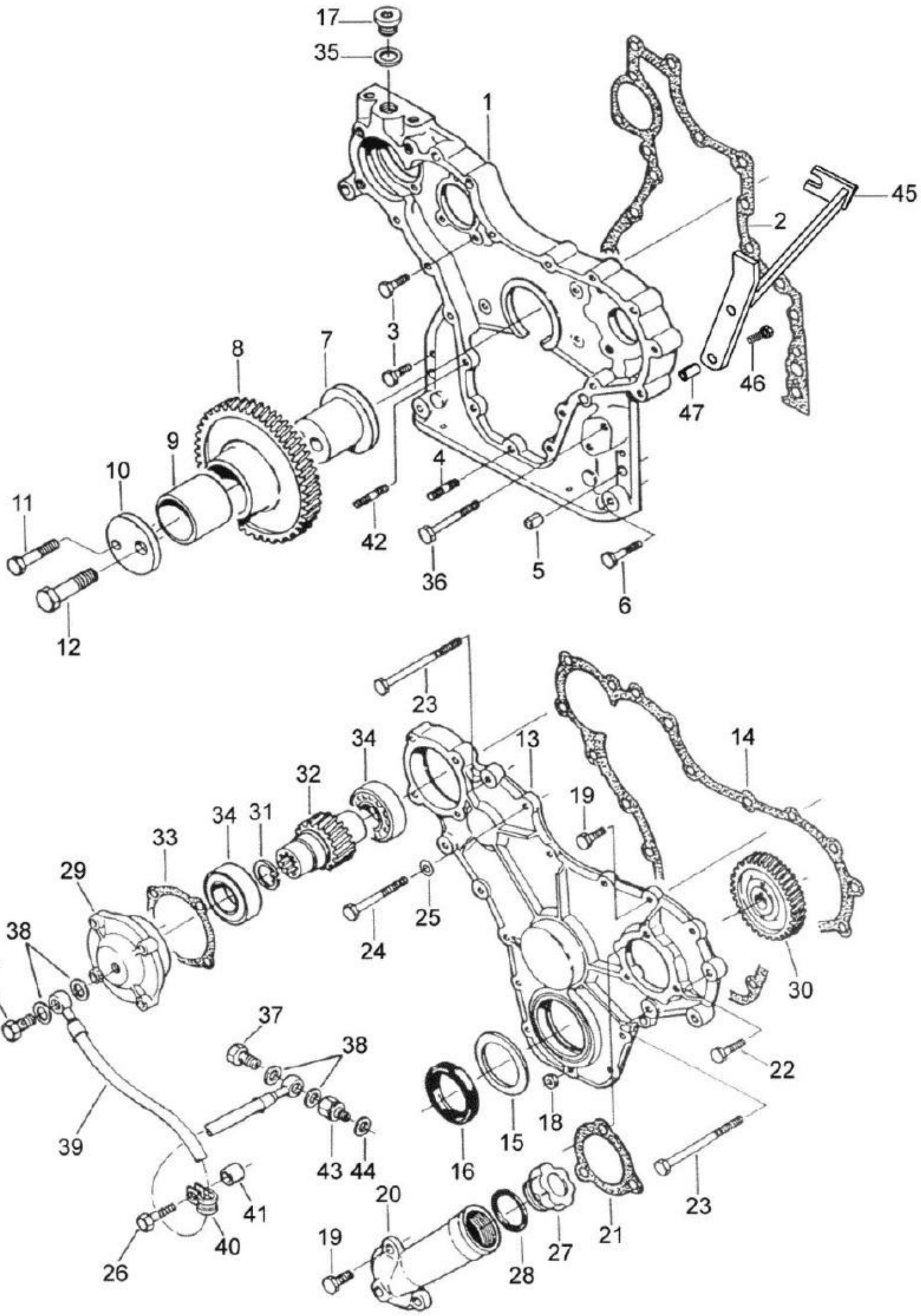
17
35
1
45
2
3
8
7
46
47
9
10
4
11
42
36
5
6
12
23
34
13
14
32
19
34
31
33
29
25
24
30
38
37
37
38
22
39
18
15
43
44
16
41
20
40
19
27
21
23
26
28

BH180 GII

21-06 - TAMPA DIANTEIRA

21/01/2009

Ref.	Num. Peça	Denominaçao	Qtd	Nota	$ Unit.
1	836652221	Caixa de engrenagens	1		-----
2	836647419	Junta da caixa de engrenagem	1	S2	-----
3	HA6324	Parafuso	10		-----
4	546801380	Prisioneiro	4		-----
5	JE8802	Pino	4		-----
6	529801440	Parafuso	2		-----
7	836766127	Eixo	1		-----
8	836138354	Engrenagem montada	1	A=9	-----
9	836139039	Bucha	1		-----
10	836129845	Arruela	1		-----
11	529801910	Parafuso	1		-----
12	529902720	Parafuso	1		-----
13	836647575	Tampa	1		-----
14	835336796	Junta da tampa dianteira	1	S2	-----
15	836129782	Anel de proteção	1		-----
16	614105880	Retentor da árvore de manivelas	1	S2	-----
17	640325018	Bujão	1		-----
18	JB1108	Porca	4		-----
19	HA9326	Parafuso	6		-----
20	836746921	Tubo	1		-----
21	836129946	Junta da tampa dianteira	1	S2	-----
22	HA9230	Parafuso	3		-----
23	529801500	Parafuso	2		-----
24	HA8328	Parafuso	3		-----
25	836120989	Arruela	1		-----
26	529801460	Parafuso	4		-----
27	836338733	Tampa	1		-----
28	614604740	Anel retentor da tampa de enchimento	1	S2	-----
29	836655230	Tampa do rolamento	1		-----
30	836847891	Engrenagem	1		-----
31	KG3031	Anel de trava	1		-----
32	836122843	Eixo	1		-----
33	835336793	Junta da tampa do rolamento	1	S2	-----
34	610060096	Rolamento	2		-----
35	615881822	Anel de vedação	1	S2	-----
36	HA8327	Parafuso	1		-----
37	835331289	Parafuso	2		-----
38	615870610	Arruela de vedação	4		-----
39	82607600	Mangueira	1		-----
40	602060612	Abraçadeira	1		-----
41	836119296	Espaçador	1		-----
42	546801410	Prisioneiro	1		-----
43	836655233	Conexão	1		-----
44	615571014	Anel de vedação	1		-----

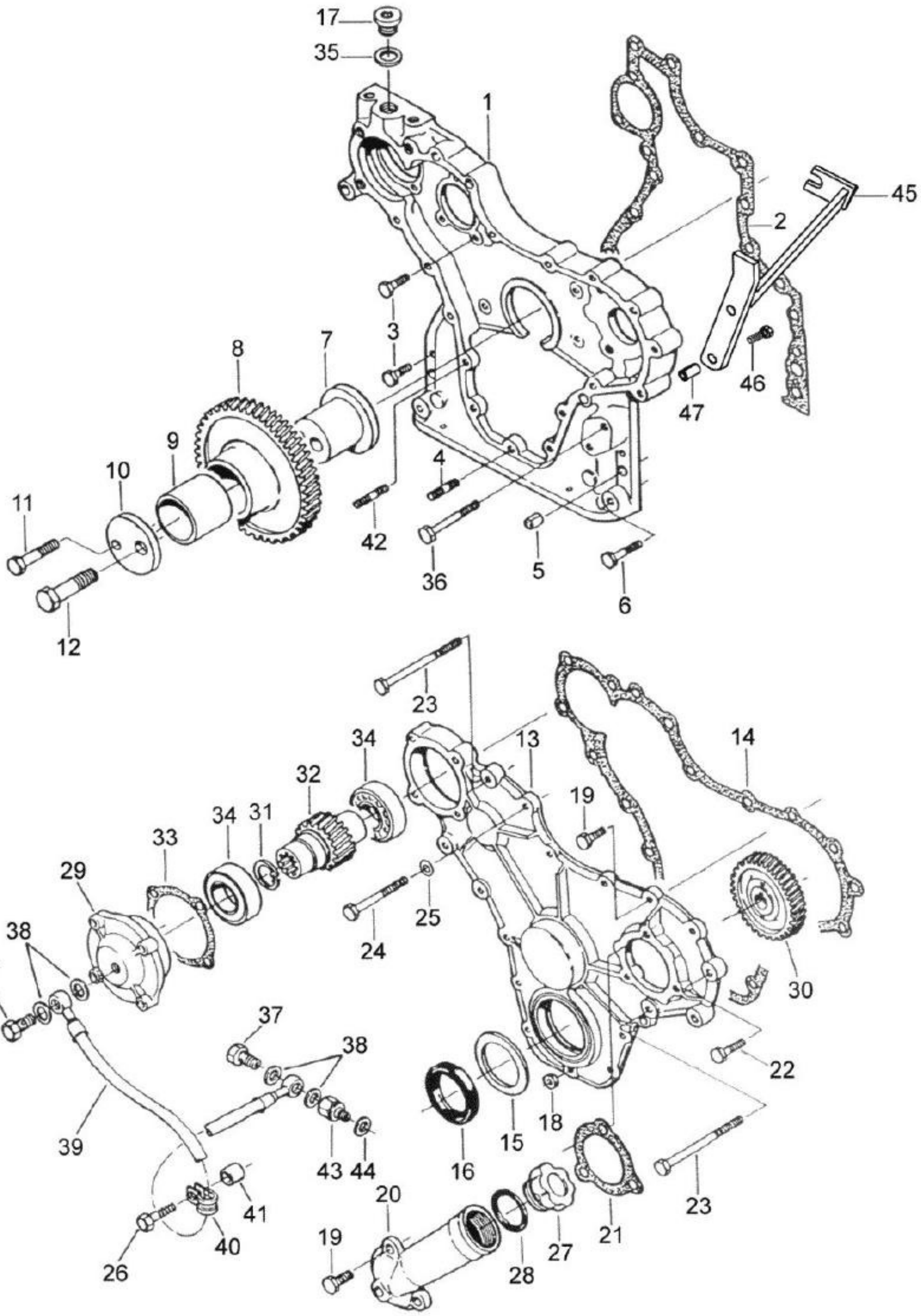
17
35
1
45
2
3
8
7
46
47
9
10
4
11
42
36
5
6
12
23
34
13
14
32
19
34
31
33
29
25
24
30
38
37
37
38
22
39
18
15
43
44
16
41
20
40
19
27
21
23
26
28

BH180 GII

21-06 - TAMPA DIANTEIRA

21/01/2009

Ref.	Num. Peça	Denominaçao	Qtd	Nota	$ Unit.
1	836652221	Caixa de engrenagens	1		-----
2	836647419	Junta da caixa de engrenagem	1	S2	-----
3	HA6324	Parafuso	10		-----
4	546801380	Prisioneiro	4		-----
5	JE8802	Pino	4		-----
6	529801440	Parafuso	2		-----
7	836766127	Eixo	1		-----
8	836138354	Engrenagem montada	1	A=9	-----
9	836139039	Bucha	1		-----
10	836129845	Arruela	1		-----
11	529801910	Parafuso	1		-----
12	529902720	Parafuso	1		-----
13	836647575	Tampa	1		-----
14	835336796	Junta da tampa dianteira	1	S2	-----
15	836129782	Anel de proteção	1		-----
16	614105880	Retentor da árvore de manivelas	1	S2	-----
17	640325018	Bujão	1		-----
18	JB1108	Porca	4		-----
19	HA9326	Parafuso	6		-----
20	836746921	Tubo	1		-----
21	836129946	Junta da tampa dianteira	1	S2	-----
22	HA9230	Parafuso	3		-----
23	529801500	Parafuso	2		-----
24	HA8328	Parafuso	3		-----
25	836120989	Arruela	1		-----
26	529801460	Parafuso	4		-----
27	836338733	Tampa	1		-----
28	614604740	Anel retentor da tampa de enchimento	1	S2	-----
29	836655230	Tampa do rolamento	1		-----
30	836847891	Engrenagem	1		-----
31	KG3031	Anel de trava	1		-----
32	836122843	Eixo	1		-----
33	835336793	Junta da tampa do rolamento	1	S2	-----
34	610060096	Rolamento	2		-----
35	615881822	Anel de vedação	1	S2	-----
36	HA8327	Parafuso	1		-----
37	835331289	Parafuso	2		-----
38	615870610	Arruela de vedação	4		-----
39	82607600	Mangueira	1		-----
40	602060612	Abraçadeira	1		-----
41	836119296	Espaçador	1		-----
42	546801410	Prisioneiro	1		-----
43	836655233	Conexão	1		-----
44	615571014	Anel de vedação	1		-----

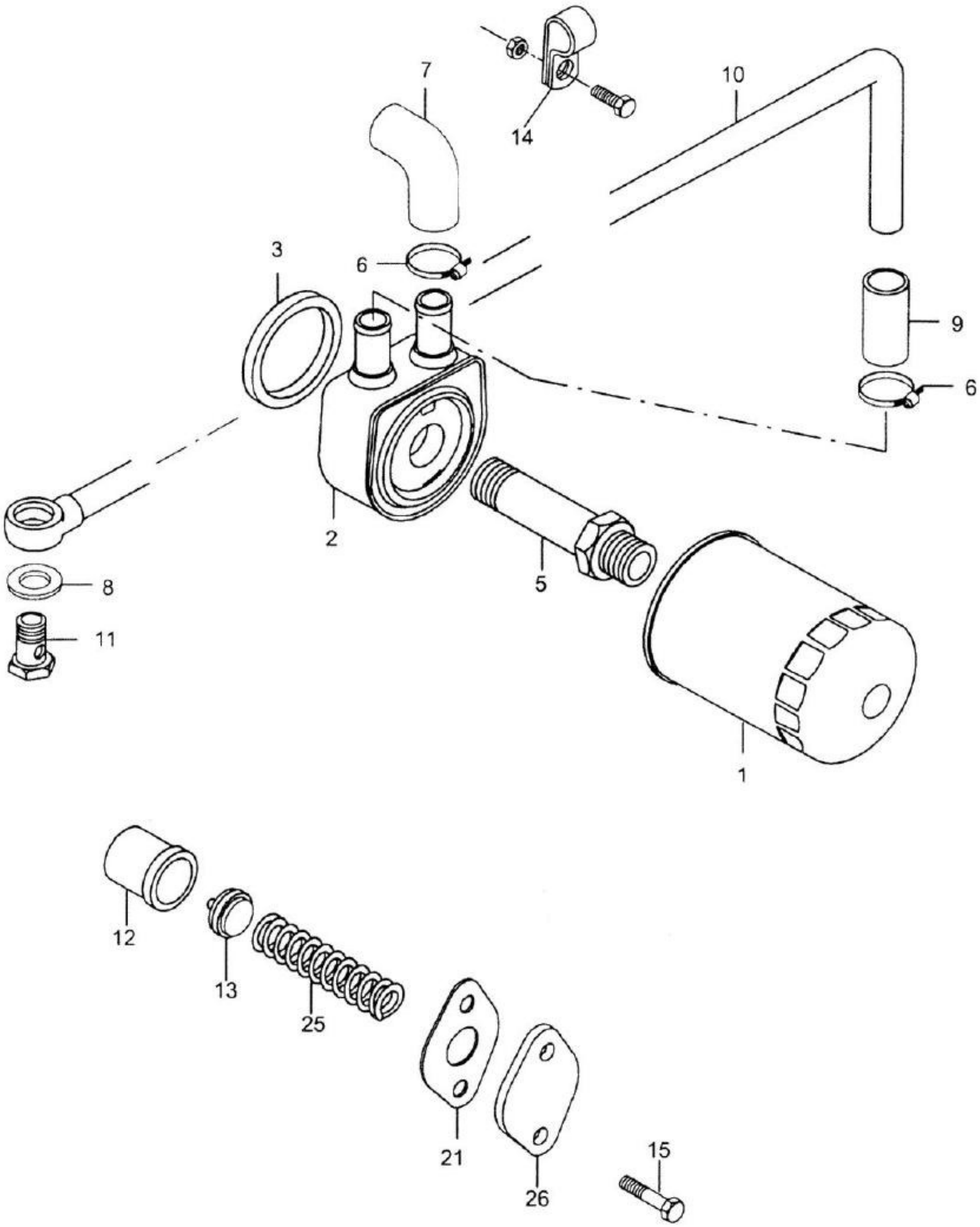
7
14
10
3
6
9
6
2
5
8
11
1
12
13
25
21
26
15

BH180 GII

21-07 - RESFRIADOR DO ÓLEO

05/11/2008

Ref.	Num. Peça	Denominaçao	Qtd	Nota	$ Unit.
1	836647133	Filtro do óleo	1		-----
2	82613000	Resfriador do óleo	1	Ref. 3 e 4	-----
3	82689000	Anel de vedação	1		-----
5	82613100	Conexão	1		-----
6	GP3910	Abraçadeira	4		-----
7	836747124	Mangueira	1		-----
8	KH3617	Anel de vedação	2	S2	-----
9	836129978	Mangueira	1		-----
10	836847929	Tubo	1		-----
11	640435015	Parafuso	1		-----
12	836659521	Assento da válvula	1		-----
13	836659522 .	Chapa da válvula	1		-----
14	602074615	Abraçadeira	1		-----
15	HÁ6323	Parafuso	2		-----
21	836322190	Junta	1	S2	-----
25	836864056	Mola	1		-----
26	836659524	Tampa	1		-----

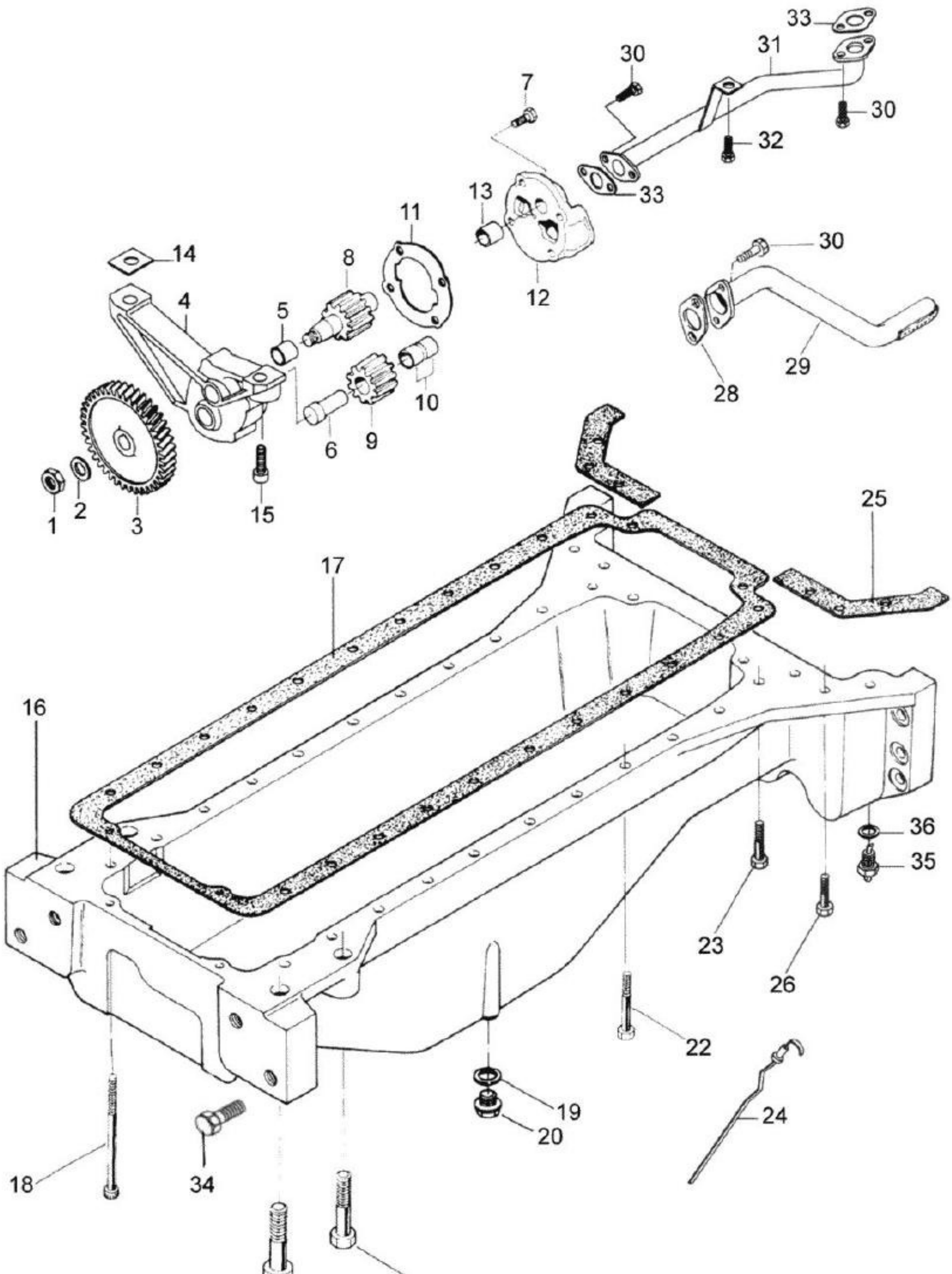
33
31
30
7
30
32
33
13
11
12
30
14
8
4
5
28
29
10
6
9
1
2
3
15
25
17
16
36
35
23
26
22
19
20
24
18
34
27
21

BH180 GII

21-08 - CÁRTER DO MOTOR

05/11/2008

Ref.	Num. Peça	Denominaçao	Qtd	Nota	$ Unit.
-	836855300	Bomba de óleo montada	1	Ref. 1 a 13	-----
1	504861000	Porca	1		-----
2	836122910	Arruela	1		-----
3	836338667	Engrenagem	1		-----
4	836338186	Carcaça	1		-----
5	836322909	Bucha	1		-----
6	836338668	Eixo	1		-----
7	HA6323	Parafuso	4		-----
8	836338181	Engrenagem	1		-----
9	836338180	Engrenagem	1		-----
10	836322909	Bucha	2		-----
11	836338188	Junta	1	S2	-----
12	836855297	Tampa	1		-----
13	836322909	Bucha	1		-----
14	836007871	Disco separador	-	*	-----
15	HC8338	Parafuso	2		-----
16	82052500	Cárter	1		-----
17	836322183	Junta da tampa do cárter	1	S2	-----
18	581704830	Parafuso	2		-----
19	KH3635	Anel de vedação	1	S2	-----
20	GR0277	Bujão	1		-----
21	529903990	Parafuso	2		-----
22	529701880	Parafuso	22		-----
23	82060200	Parafuso	2		-----
24	82083700	Haste de nível	1		-----
25	82065000	Junta	2		-----
26	581705030	Parafuso	6		-----
27	82064700	Parafuso	2		-----
28	836122282	Junta do tubo de óleo	1	S2	-----
29	82650900	Tubo	1		-----
30	HC9326	Parafuso	6		-----
31	82650800	Tubo de pressão	1		-----
32	HA6322	Parafuso	1		-----
33	836008449	Junta do tubo de óleo	2	S2	-----
34	HA6370	Parafuso	2	M20 x 60mm	-----
35	82675800	Parafuso dreno	2		-----
36	JD3116	Arruela	2		-----

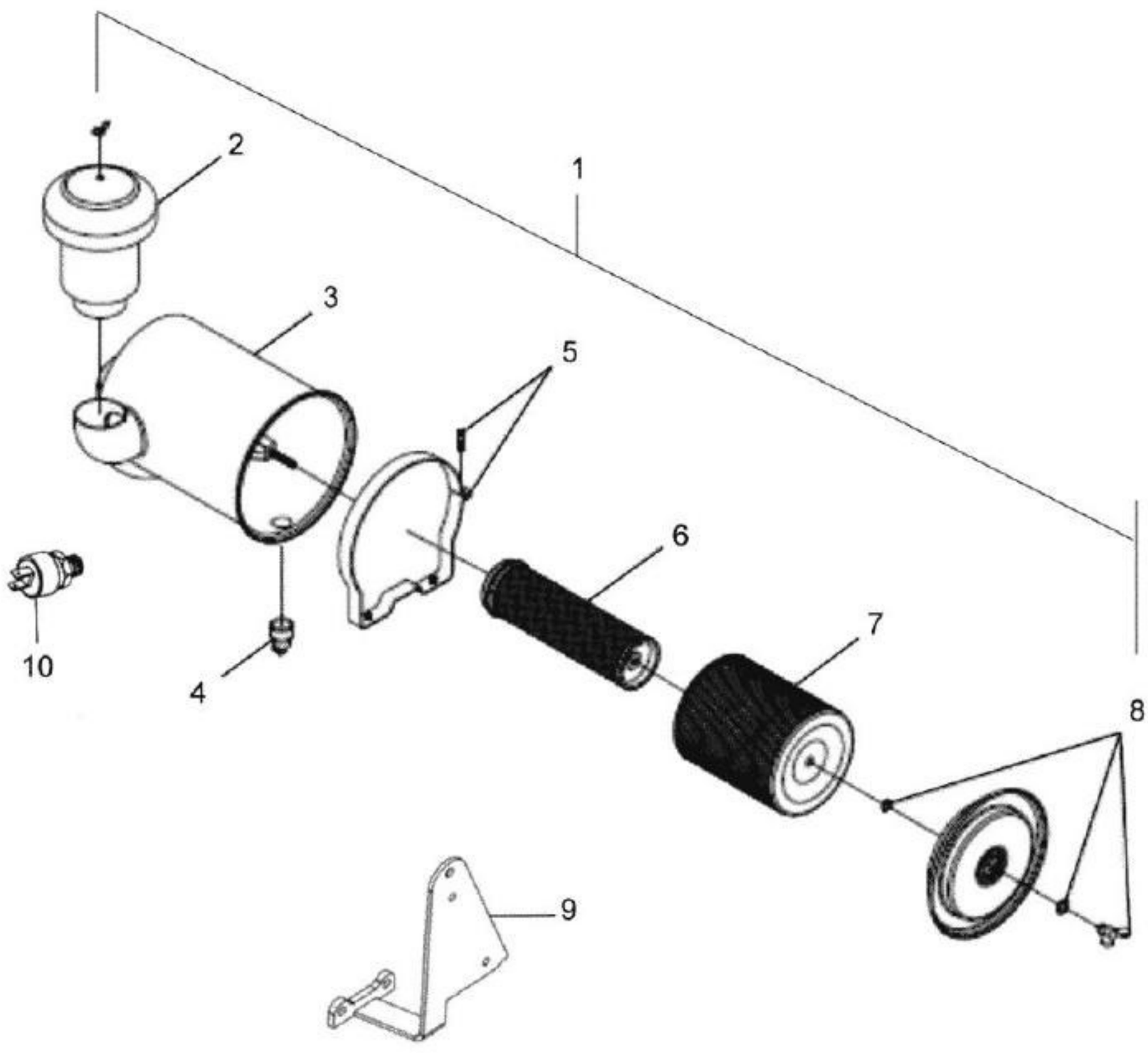
1
2
3
4
5
6
7
8
9
10

BH180 GII

21-09 - FILTRO DE AR

05/11/2008

Ref.	Num. Peça	Denominaçao	Qtd	Nota	$ Unit.
1	83648100	Filtro de ar completo	1	De 2 a 8	-----
2	83638000	Pré-filtro	1		-----
3	83637900	Carcaça	1		-----
4	82649700	Válvula	1		-----
5	82649900	Abraçadeira	1		-----
6	82649600	Elemento de segurança	1		-----
7	82649500	Elemento filtrante	1		-----
8	82650000	Fundo completo	1		-----
9	83674600	Suporte do filtro de ar	1		-----
10	33389600	Sensor indicador de restrição	1		-----

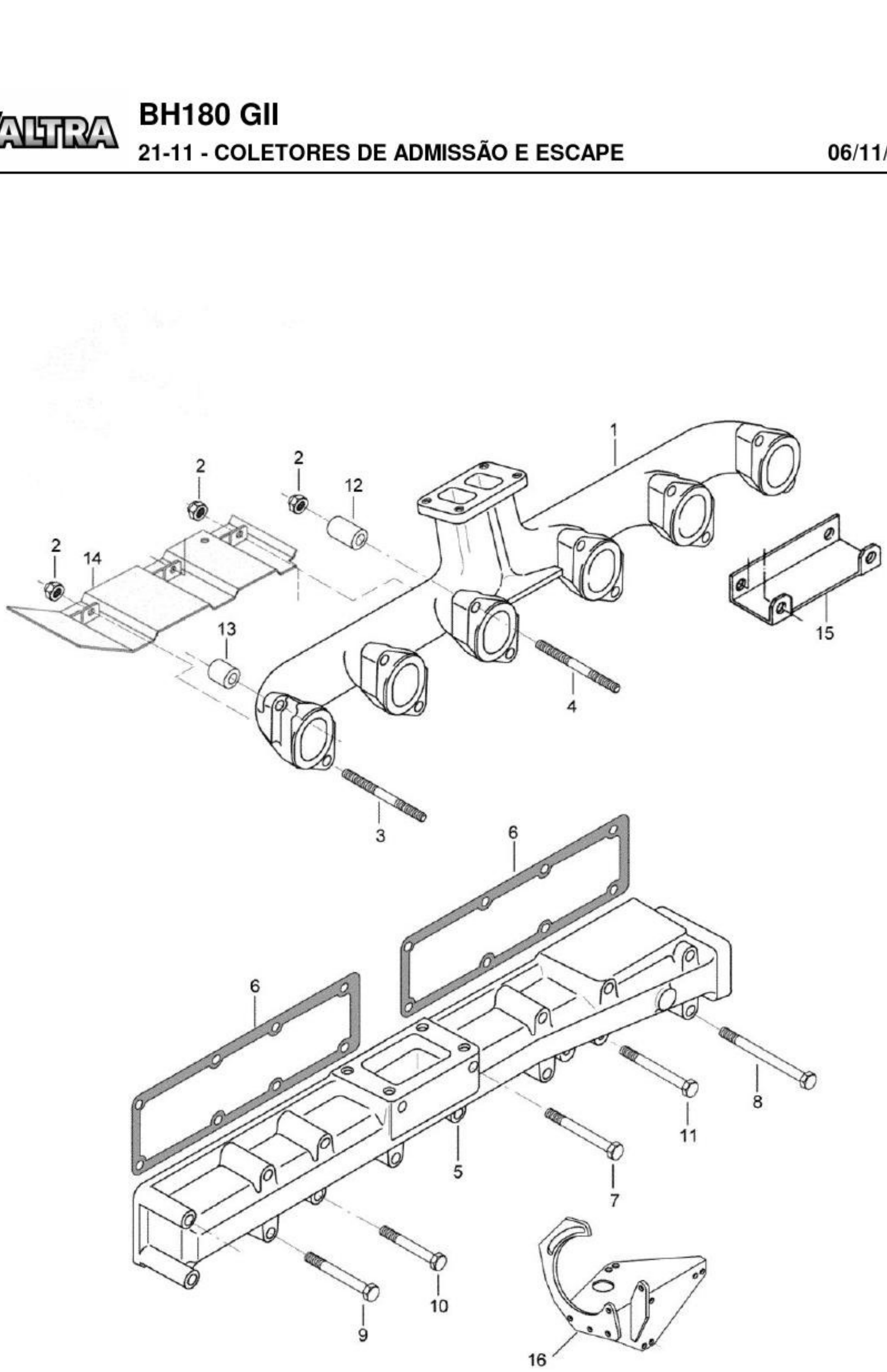
1
2
2
12
2
14
13
15
4
3
6
6
5
7
11
8
10
9
16

BH180 GII

21-11 - COLETORES DE ADMISSÃO E ESCAPE

06/11/2008

Ref.	Num. Peça	Denominaçao	Qtd	Nota	$ Unit.
1	836867065	Coletor de escape	1		-----
2	JB1110	Porca	12		-----
3	836859188	Prisioneiro	10		-----
4	836855955	Prisioneiro	2		-----
5	836847493	Coletor de admissão	1		-----
6	836847496	Junta do coletor de admissão	2	S1	-----
7	HA9206	Parafuso	3		-----
8	529801562	Parafuso	2		-----
9	HA8330	Parafuso	9		-----
10	HA8328	Parafuso	1		-----
11	HA8331	Parafuso	1		-----
12	836664012	Espaçador	2		-----
13	836664013	Espaçador	10		-----
14	83659900	Defletor	1		-----
15	836647945	Defletor	1		-----
16	82651600	Suporte do compressor	1		-----

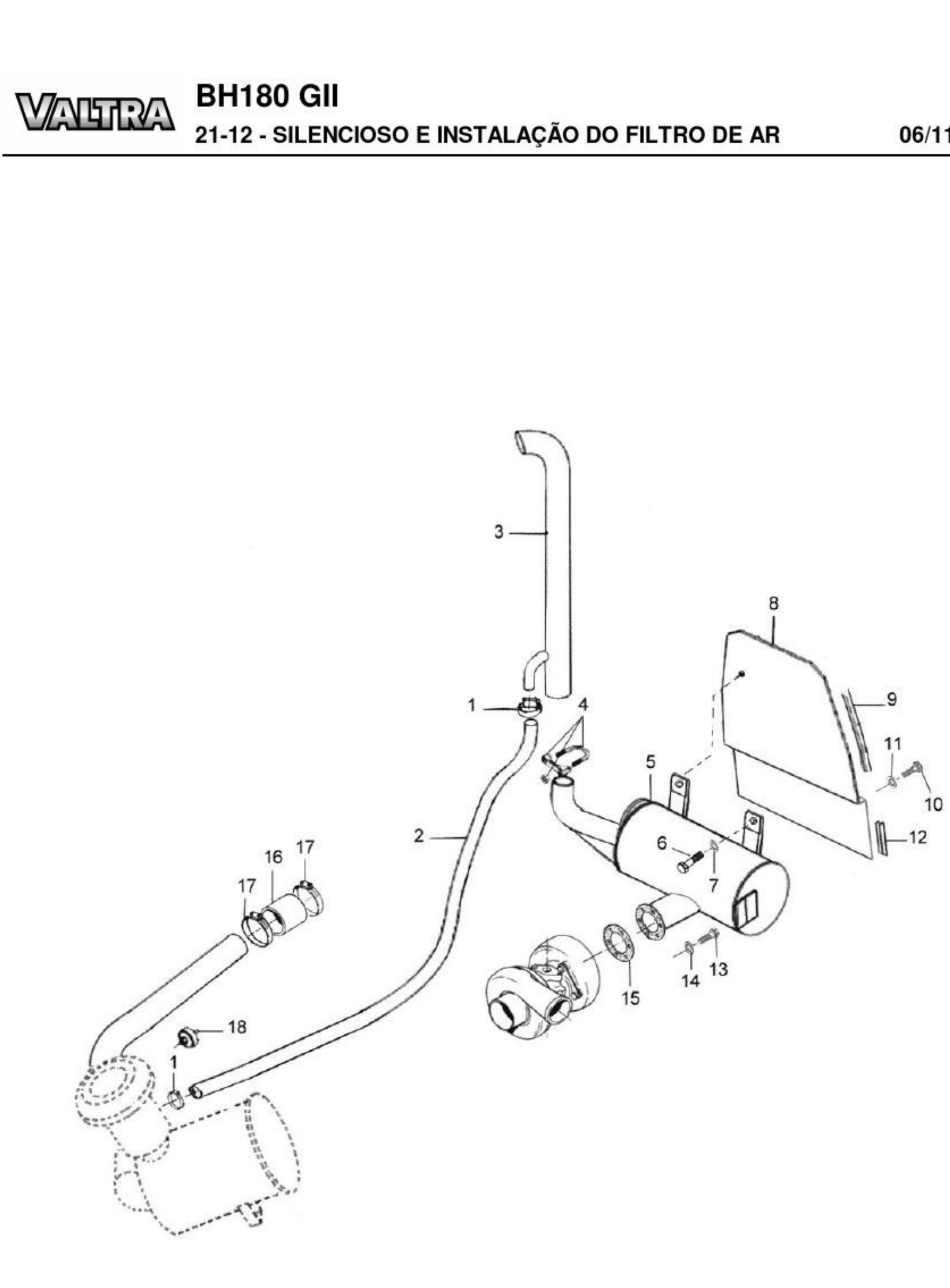
3
1
4
2
8
9
11
10
5
6
7
12
16
17
17
15
14
13
18
1

BH180 GII

21-12 - SILENCIOSO E INSTALAÇÃO DO FILTRO DE AR

06/11/2008

Ref.	Num. Peça	Denominaçao	Qtd	Nota	$ Unit.
1	GP3923	Abraçadeira	2		-----
2	82614600	Mangueira	1		-----
3	83676100	Tubo de escape	1		-----
4	83676200	Grampo	1		-----
5	83654600	Silencioso	1		-----
6	HA9235	Parafuso	2		-----
7	JD0410	Arruela	2		-----
8	83682000	Chapa divisória	1		-----
9	83678900	Borracha de vedação	1		-----
10	HA9441	Parafuso	2		-----
11	JD3112	Arruela de pressão	2		-----
12	83678800	Borracha de vedação	2		-----
13	HA6323	Parafuso	6		-----
14	JD3108	Arruela	6		-----
15	836338985	Junta do tubo	1		-----
16	82656500	Mangueira	1		-----
17	GP3942	Abraçadeira	2		-----
18	33389600	Sensor indicador de restrição	1		-----

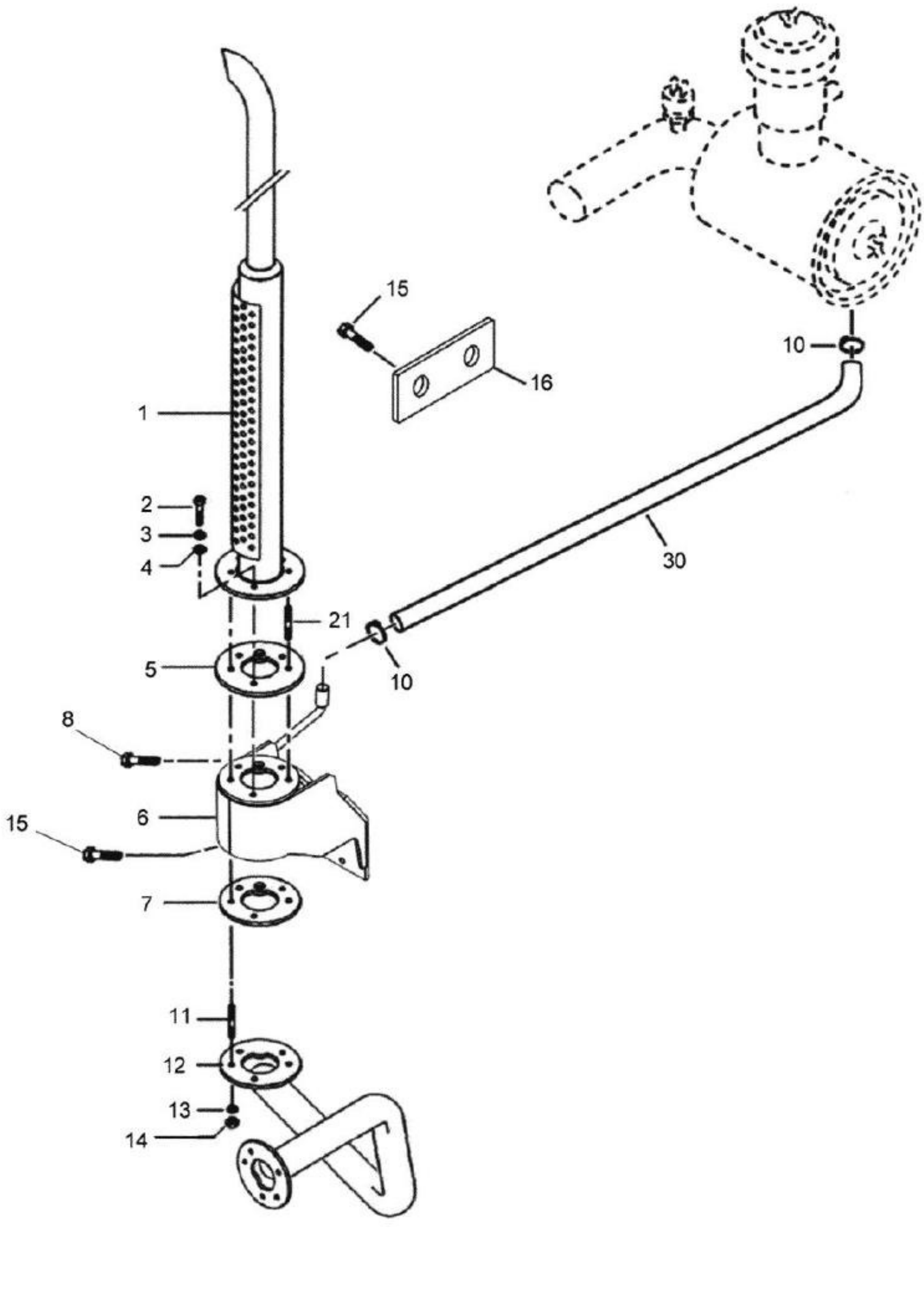
15
16
1
2
3
4
21
5
10
8
6
15
7
11
12
13
14
10
30

BH180 GII

21-13 - SILENCIOSO LATERAL

06/11/2008

Ref.	Num. Peça	Denominaçao	Qtd	Nota	$ Unit.
1	83664400	Silencioso	1		-----
2	390887X1	Parafuso	3		-----
3	339369X1	Arruela	3		-----
4	390735X1	Arruela	3		-----
5	0401900800...	Junta	1		-----
6	83665700	Suporte	1		-----
7	062761P1	Junta	1		-----
8	HA6370	Parafuso	1		-----
10	GP3919	Abraçadeira	2		-----
11	048699P1	Prisioneiro	1		-----
12	83668100	Tubo	1		-----
13	JD3110	Arruela de pressão	1		-----
14	339402X1	Porca	1		-----
15	HA9242	Parafuso	8		-----
16	85636300	Espaçador	1		-----
21	391240X1	Prisioneiro	1		-----
30	83664900	Mangueira	1		-----

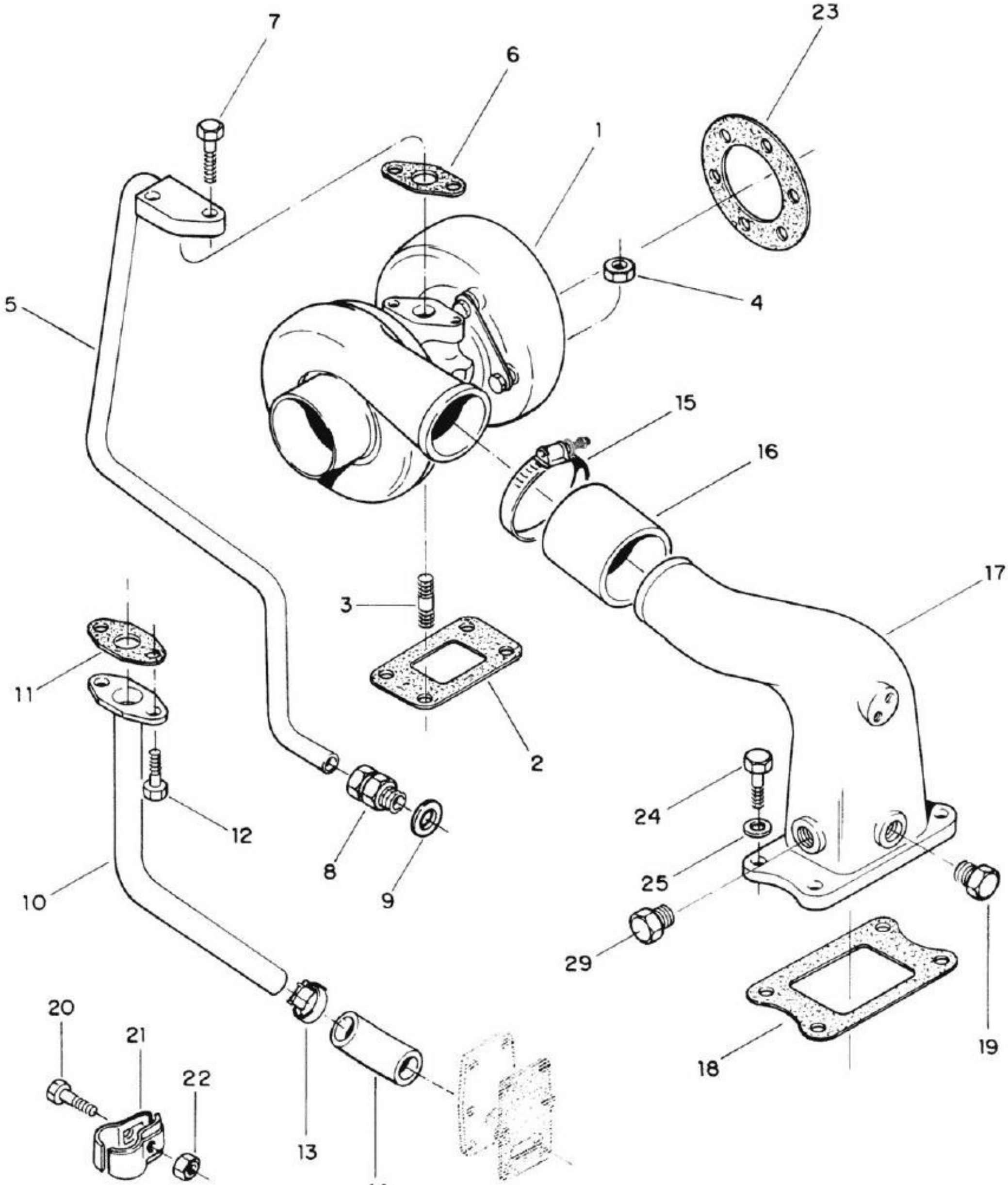
7
6
23
1
5
4
15
16
17
3
2
11
12
8
9
10
24
25
29
19
18
20
21
22
13
14

BH180 GII

21-14 - TURBOALIMENTADOR

18/12/2008

Ref.	Num. Peça	Denominaçao	Qtd	Nota	$ Unit.
1	82064800	Turboalimentador	1		-----
2	836316726	Junta	1	S1	-----
3	546801800	Prisioneiro	4		-----
4	521601000	Porca	4		-----
5	836847993	Tubo	1		-----
6	845008344	Junta do tubo	1	S1	-----
7	HA6325	Parafuso	2		-----
8	641086012	Conexão	1		-----
9	KH3635	Anel de vedação	1	S2	-----
10	836847991	Tubo	1		-----
11	836324580	Junta do tubo	1	S1	-----
12	HC9326	Parafuso	2		-----
13	602087528	Abraçadeira	2		-----
14	836647576	Mangueira	1		-----
15	82660600	Abraçadeira	2		-----
16	83665300	Mangueira	1		-----
17	836847893	Tubo	1		-----
17	836847542	Tubo	1		-----
18	836847532	Junta do coletor de admissão	1	S1	-----
19	836114958	Bujão	1		-----
20	529801112	Parafuso	1		-----
21	835324324	Abraçadeira	2		-----
22	JB1106	Porca	22		-----
23	836338985	Junta do tubo	1	S1	-----
24	HA6324	Parafuso	4		-----
25	500950800	Arruela	4		-----
29	640305012	Bujão	1		-----

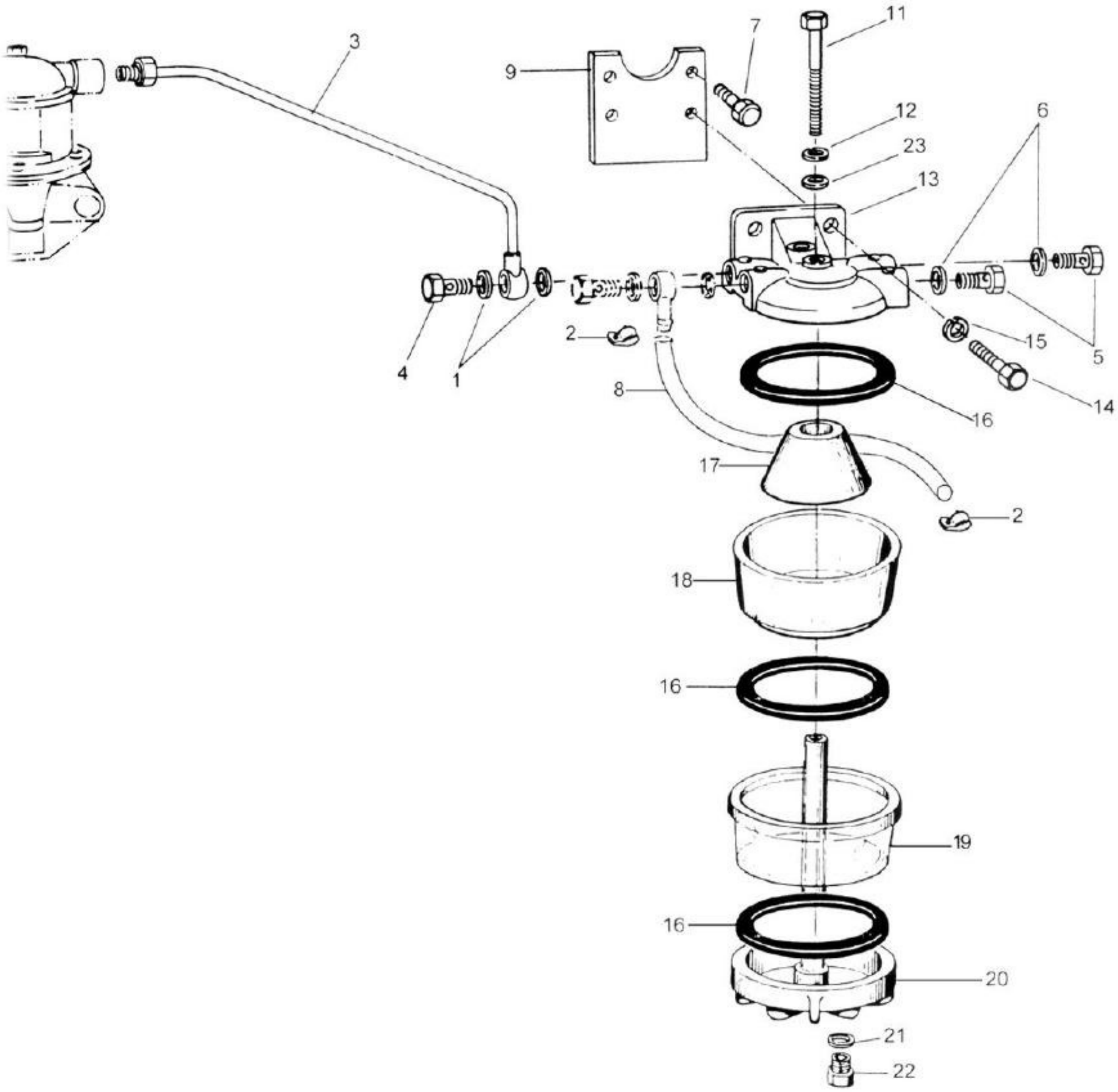
3
9
7
11
12
23
13
6
5
15
14
16
2
4
1
8
17
18
19
20
21
22

BH180 GII

22-01 - FILTRO SEDIMENTADOR

05/11/2008

Ref.	Num. Peça	Denominaçao	Qtd	Nota	$ Unit.
-	215580	Filtro sedimentador	1	Ref. 5,6,11-13,16-23	-----
1	116310	Anel de vedação	4		-----
2	GP3932	Abraçadeira	2		-----
3	82610000	Tubo	1		-----
4	589270	Parafuso de conexão	1		-----
5	113000	Bujão	2		-----
6	113010	Anel de vedação	2		-----
7	HA6324	Parafuso	2		-----
8	82031800	Mangueira	1		-----
9	82076300	Suporte	1		-----
11	112990	Parafuso	1		-----
12	243910	Arruela	1		-----
13	112980	Tampa do filtro	1		-----
14	HA6325	Parafuso	2		-----
15	JD0408	Arruela	2		-----
16	243620	Anel de vedação	3		-----
17	113020	Elemento sedimentador	1		-----
18	113030	Corpo sedimentador	1		-----
19	80535900	Corpo de vidro	1		-----
20	113040	Base com prisioneiro	1		-----
21	113050	Anel de vedação	1		-----
22	113060	Bujão de dreno	1		-----
23	243920	Anel retentor	1		-----

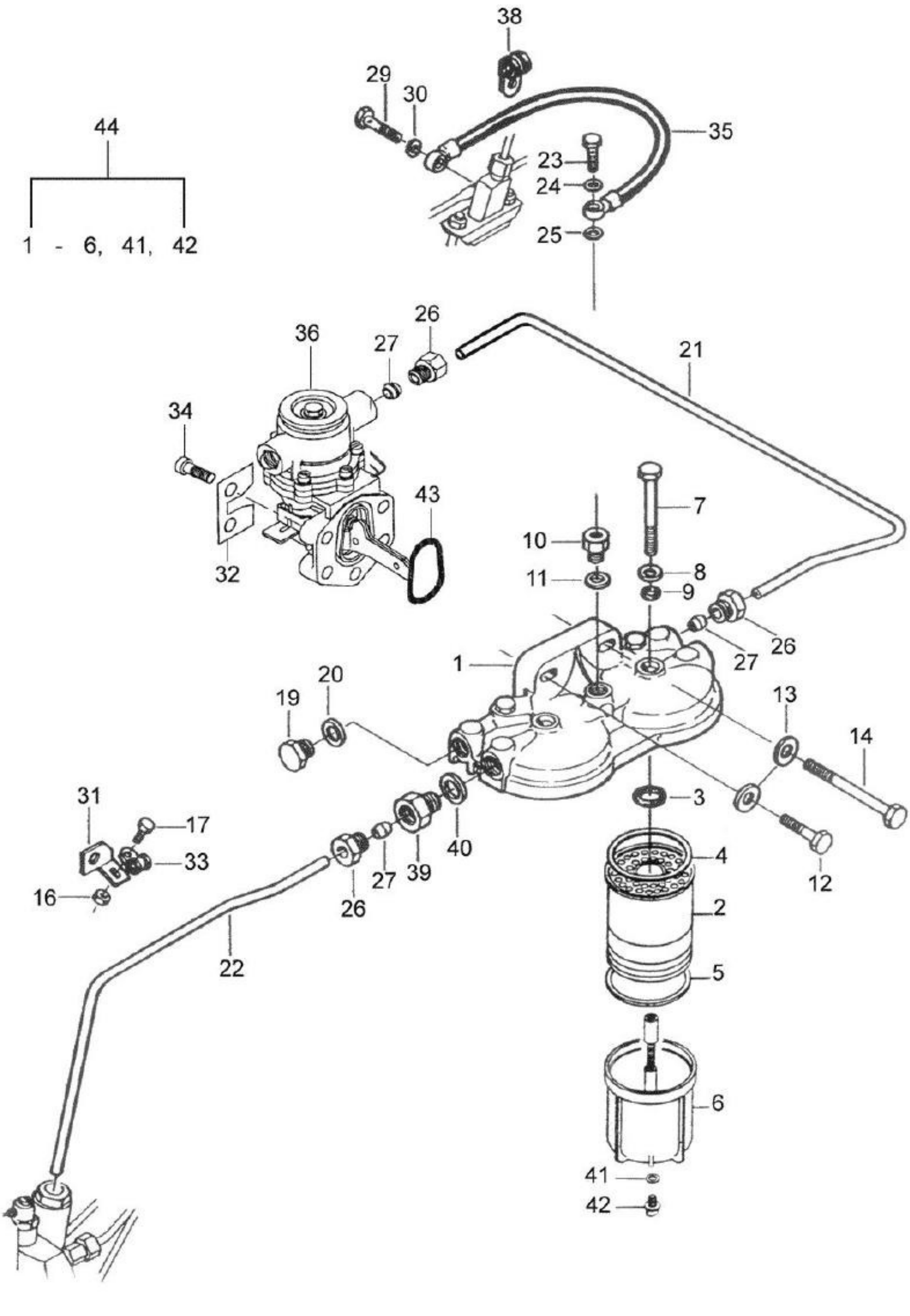
44
1 - 6, 41, 42
38
29
30
35
23
24
25
26
21
36
27
34
43
32
7
10
11
8
9
1
20
19
13
14
31
17
33
16
3
4
12
40
39
27
26
2
22
5
6
41
42

BH180 GII

22-02 - FILTRO DE COMBUSTÍVEL

05/11/2008

Ref.	Num. Peça	Denominaçao	Qtd	Nota	$ Unit.
1	836015959	Tampa	1		-----
2	81248200	Kit elemento	2	Ref. 3, 4 e 5	-----
3	81248000	Anel retentor	2		-----
4	243620	Anel de vedação	2		-----
5	81248000	Anel retentor	2		-----
6	81248300	Base do filtro	2		-----
7	836015149	Parafuso	2		-----
8	836015918	Anel de vedação	2		-----
9	243920	Anel retentor	2		-----
10	81417700	Conexão	1		-----
11	615571014	Anel de vedação	1		-----
12	HA9230	Parafuso	1		-----
13	836120989	Arruela	2		-----
14	HA8331	Parafuso	1		-----
16	JB1105	Porca	1		-----
17	HA8331	Parafuso	1		-----
19	836117323	Bujão	2		-----
20	KH3618	Anel de vedação	3	S2	-----
21	82609900	Tubo	1		-----
22	82080200	Tubo	1		-----
23	836117324	Parafuso	1		-----
24	JD0408	Arruela	1		-----
25	615580711	Anel de vedação	1		-----
26	899901992	Conexão	4		-----
27	899901993	Anel de trava	4		-----
29	835336943	Parafuso	1		-----
30	615870610	Arruela de vedação	1	S1	-----
31	836852960	Suporte	1		-----
32	836659747	Arruela	2		-----
33	602074608	Abraçadeira	1		-----
34	HC9327	Parafuso	4		-----
35	835346795	Tubo	1		-----
36	836666344	Bomba alimentadora	1		-----
38	602060612	Abraçadeira	1		-----
39	836083662	Conexão	1		-----
40	615581317	Anel de vedação	1		-----
41	113050	Anel de vedação	2		-----
42	113060	Bujão de dreno	2		-----
43	614703626	Anel retentor	1		-----
44	82640100	Filtro de combustível completo	1		-----

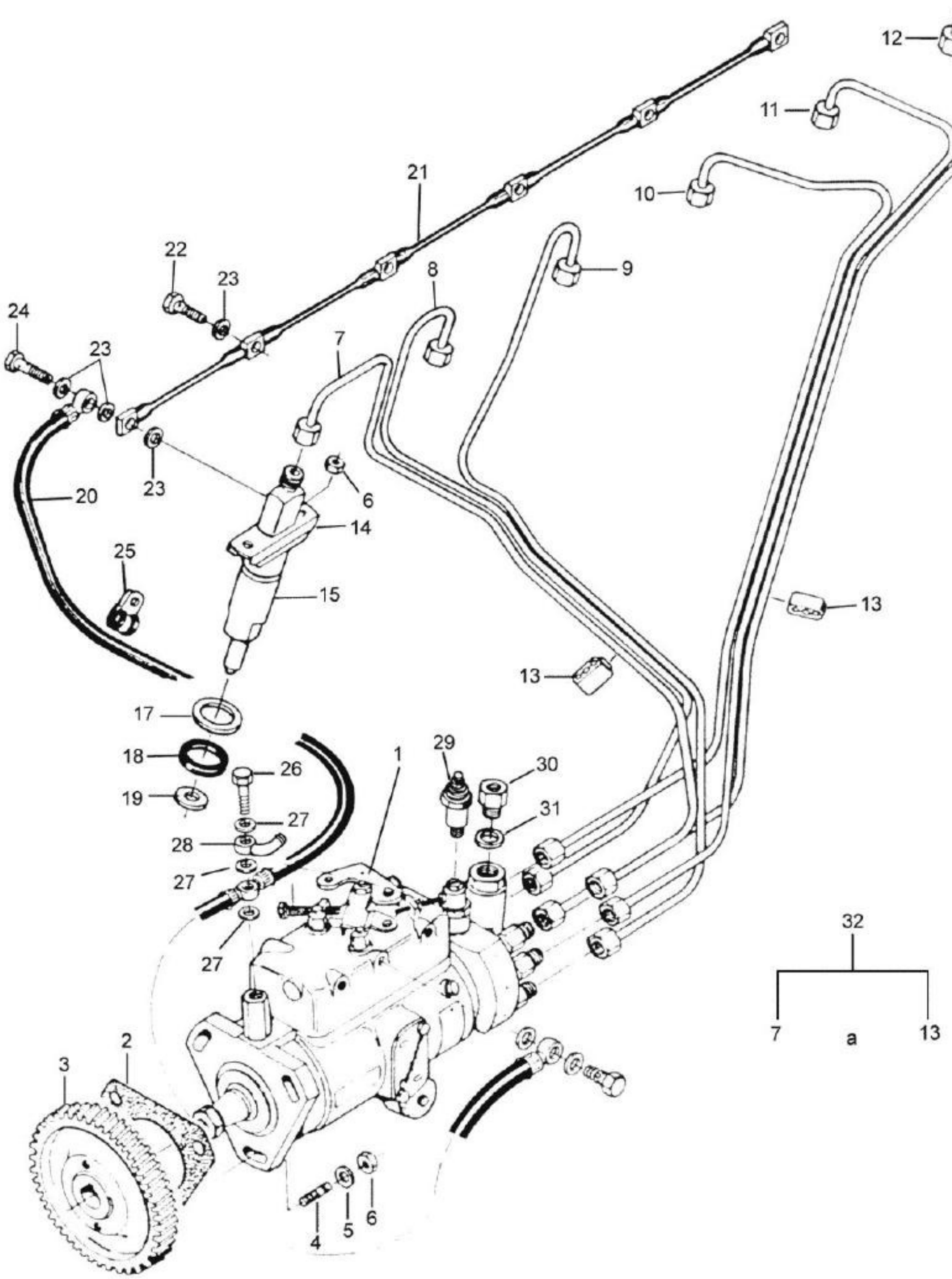
12
11
10
21
22
23
9
8
24
23
7
20
23
6
14
25
15
13
13
17
18
26
19
27
28
27
27
29
30
31
1
32
7
a
13
2
3
4
5
6

BH180 GII

22-03 - BOMBA INJETORA

06/11/2008

Ref.	Num. Peça	Denominaçao	Qtd	Nota	$ Unit.
1	82633400	Bomba injetora	1		-----
2	836647866	Junta da bomba injetora	1	S2	-----
3	836847891	Engrenagem	1		-----
4	546801400	Prisioneiro	3		-----
5	500150840	Arruela	3		-----
6	JB1108	Porca	15		-----
7	836852070	Tubo 1° cilindro	1		-----
8	836852071	Tubo 2° cilindro	1		-----
9	836852072	Tubo 3° cilindro	1		-----
10	836852073	Tubo 4° cilindro	1		-----
11	836852074	Tubo 5° cilindro	1		-----
12	836852075	Tubo 6° cilindro	1		-----
13	836640095	Abraçadeira	4		-----
14	835331103	Flange	6		-----
15	83600600	Porta bico injetor completo	6		-----
17	836652170	Arruela	6		-----
18	835336276	Anel de borracha injetor	6	S1	-----
19	899901495	Anel de vedação	6	S1	-----
20	82080100	Mangueira	1		-----
21	836847522	Tubo	1		-----
22	82619400	Parafuso oco	4		-----
23	615870610	Arruela de vedação	13	S1	-----
24	835336943	Parafuso	1		-----
25	602060612	Abraçadeira	1		-----
26	835330966	Parafuso	1		-----
27	615571014	Anel de vedação	3	S2	-----
28	81864200	Conexão	1		-----
29	81077300	Solenóide	1		-----
30	836083662	Conexão	1		-----
31	615581317	Anel de vedação	1		-----
32	836847979	Tubo de pressão montado	1		-----

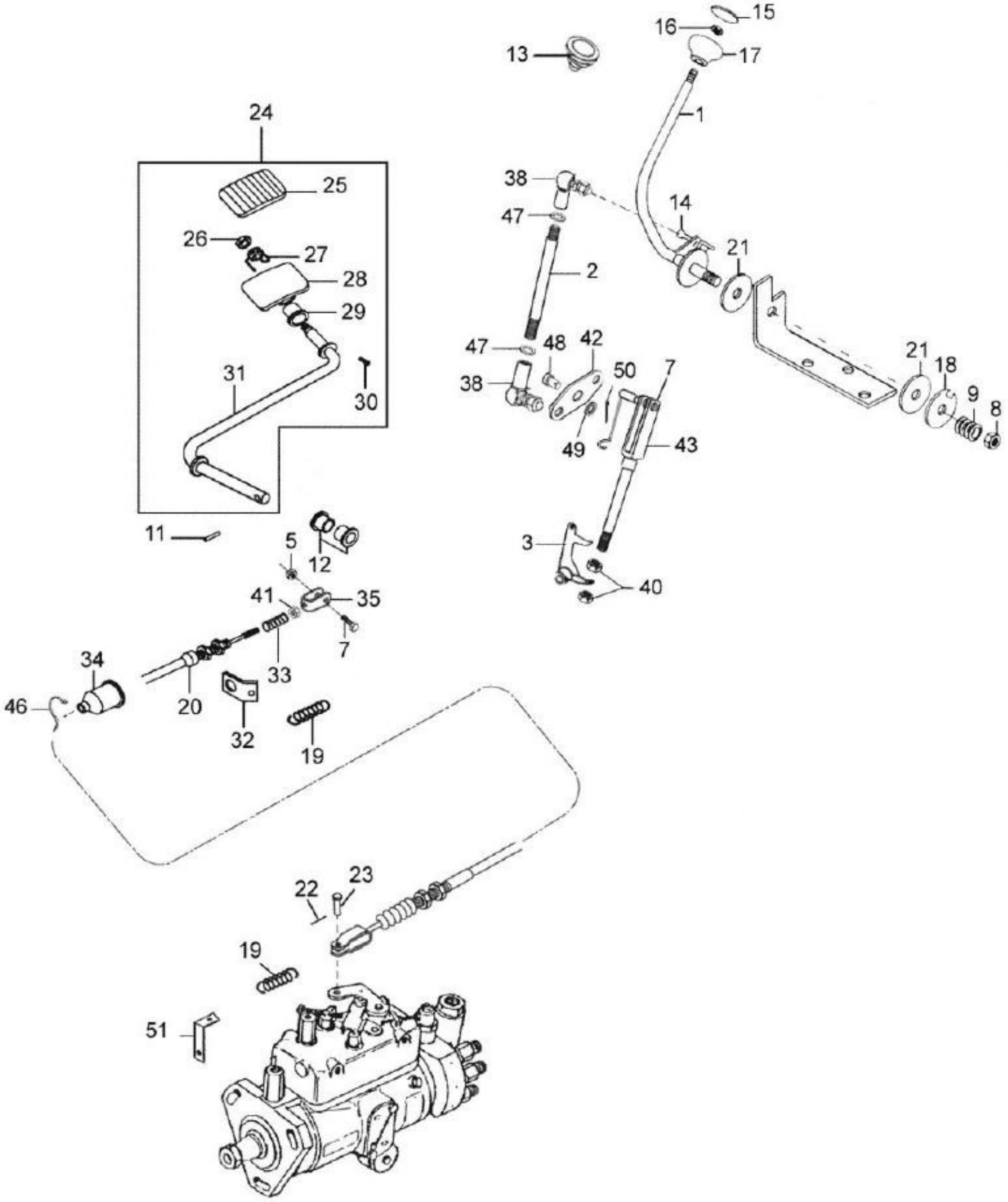
15
16
17
13
1
24
25
38
47
14
26
27
21
2
28
29
47
48
42
38
50
7
21
18
9
8
31
30
49
43
3
40
11
5
12
41
35
7
34
33
46
20
32
19
22
23
19
51

BH180 GII

22-05 - SISTEMA DE ACELERAÇÃO

23/01/2009

Ref.	Num. Peça	Denominaçao	Qtd	Nota	$ Unit.
1	82695700	Alavanca	1		-----
1	83676900	Alavanca	1	**	-----
2	82696600	Haste superior	1		-----
2	85611100	Haste superior	1	**	-----
3	82696200	Alavanca	1		-----
7	30290400	Pino	2		-----
8	JB1216	Porca	1		-----
9	JE9084	Mola	4		-----
11	JE8141	Pino	1		-----
12	70038100	Bucha	2		-----
13	83931800	Proteção de borracha	1		-----
14	159840	Terminal e porca	2		-----
15	83839100	Tampa	1		-----
16	JB1208	Porca	1		-----
17	586270	Manopla	1		-----
18	610810	Chapa de trava	1		-----
19	30303700	Mola	2		-----
20	33125200	Cabo do acelerador	1		-----
21	34027800	Chapa	2		-----
22	JE3020	Cupilha	1		-----
23	JJ4018	Pino	1		-----
24	82711000	Pedal montado	1		-----
25	32620400	Borracha do pedal	1		-----
26	JB8904	Porca	1		-----
27	34028000	Amortecedor	1		-----
28	34027800	Chapa	1		-----
29	70038100	Bucha	2		-----
30	HD9035	Parafuso	1		-----
31	82710900	Haste	1		-----
31	85620700	Haste	1	**	-----
32	34026900	Suporte	1		-----
33	32510700	Mola	1		-----
34	30203000	Proteção de borracha	1		-----
35	30290300	Garfo	4		-----
38	159840	Terminal e porca	2		-----
40	JB1108	Porca	2		-----
41	JB1105	Porca	1		-----
42	82695800	Alavanca de inversão	1		-----
43	82695900	Haste de aceleração	1		-----
46	243020	Abraçadeira	1		-----
47	JB1106	Porca	2		-----
48	81769500	Pino	1		-----
49	JD0408	Arruela	2		-----
50	JE3101	Cupilha	1		-----
51	82618500	Suporte da mola	1		-----

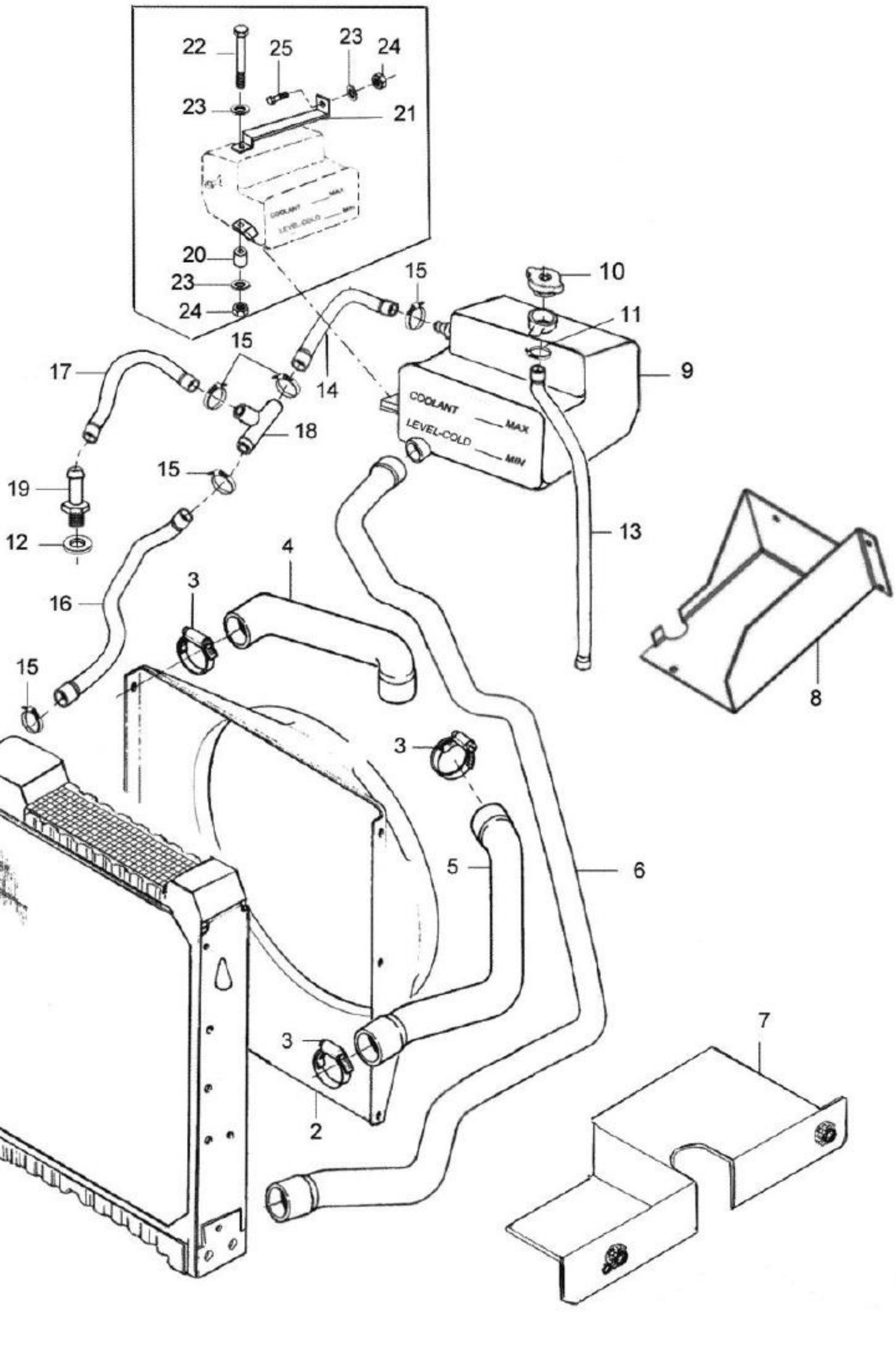
22
25
23
24
23
21
20
23
24
15
10
11
9
15
17
14
18
15
19
12
13
4
3
16
15
1
3
5
6
3
2
7
8

BH180 GII

23-01 - RADIADOR

24/11/2008

Ref.	Num. Peça	Denominaçao	Qtd	Nota	$ Unit.
1	83627900	Radiador	1		-----
2	83670400	Defletor de ar	1		-----
3	GP3942	Abraçadeira	4		-----
4	83667500	Mangueira superior	1		-----
5	83670000	Mangueira inferior	1		-----
6	068891T1	Mangueira de ligação	1		-----
7	82422000	Chapa defletora	1		-----
8	83665400	Suporte do tanque	1		-----
9	84761100	Tanque de expansão de água	1		-----
10	84720600	Tampa tanque	1		-----
11	GP3916	Abraçadeira	2		-----
12	615881822	Anel de vedação	1		-----
13	246771	Mangueira	1	570mm	-----
14	84761900	Mangueira	1	280mm	-----
15	GP3932	Abraçadeira	5		-----
16	836388	Mangueira	1	340mm	-----
17	84760000	Mangueira	1	220mm	-----
18	84705400	Conexão T	1		-----
19	836659058	União	1		-----
20	3810570M1	Espaçador	1		-----
21	3810569M1	Tensor	1		-----
22	HA8330	Parafuso	1		-----
23	JD0408	Arruela	3		-----
24	JB1108	Porca	2		-----
25	HA6323	Parafuso	1		-----

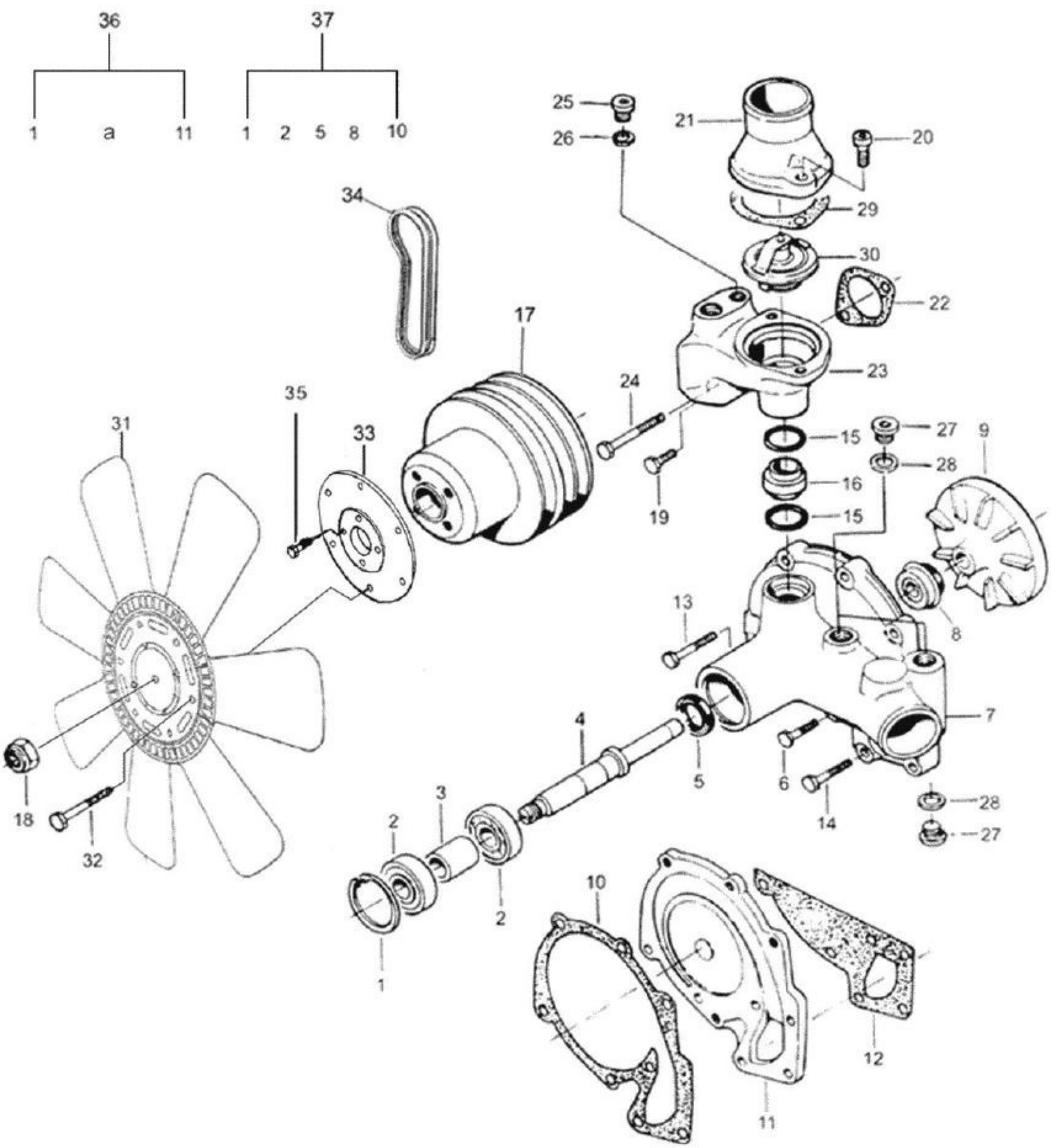
36
37
1 a 11
1 2 5 8 10
25
26
21
20
29
34
30
22
17
24
23
35
33
31
15
27
9
16
28
19
15
13
8
7
4
5
6
14
28
27
18
32
3
2
2
1
10
12
11

BH180 GII

23-02 - BOMBA D'ÁGUA

06/11/2008

Ref.	Num. Peça	Denominaçao	Qtd	Nota	$ Unit.
1	617330052	Anel de trava	1	K	-----
2	610063044	Rolamento	1	K	-----
3	836119270	Luva	1		-----
4	836847467	Eixo	1		-----
5	614102636	Retentor	1	K	-----
6	529801420	Parafuso	4		-----
7	836864474	Carcaça	1		-----
8	835339425	Junta	1	K	-----
9	836846303	Rotor	1		-----
10	836864471	Junta	1	k,S2	-----
11	836864472	Flange	1		-----
12	836866742	Junta	1	k,S2	-----
13	529801460	Parafuso	3		-----
14	529801440	Parafuso	2		-----
15	614602950	Anel "O"	2	k,S1	-----
16	836855150	Tubo	1		-----
17	836855063	Polia	1		-----
18	JB8905	Porca	1		-----
19	HA6324	Parafuso	1		-----
20	HC9336	Parafuso allen	2		-----
21	836846432	Tubo	1		-----
22	836646393	Junta	1	S1	-----
23	836846370	Carcaça	1		-----
24	529801500	Parafuso	1		-----
25	640325014	Bujão	1		-----
26	KH3618	Anel de vedação	1	S1	-----
27	640325018	Bujão	3		-----
28	615881822	Anel de vedação	3		-----
29	836119849	Junta	1	S1	-----
30	836115646	Válvula termostática	1	79ºC	-----
31	82655300	Ventilador	1	7 Palettes	-----
32	HA6323	Parafuso	6		-----
33	82655700	Flange	1		-----
34	211560	Correia	2		-----
35	HA6324	Parafuso	4		-----
36	836864481	Bomba d'água	1	Ref. 1-11	-----
37	836840101	Kit de reparo	1	Ref. 1,2,5,8,10	-----

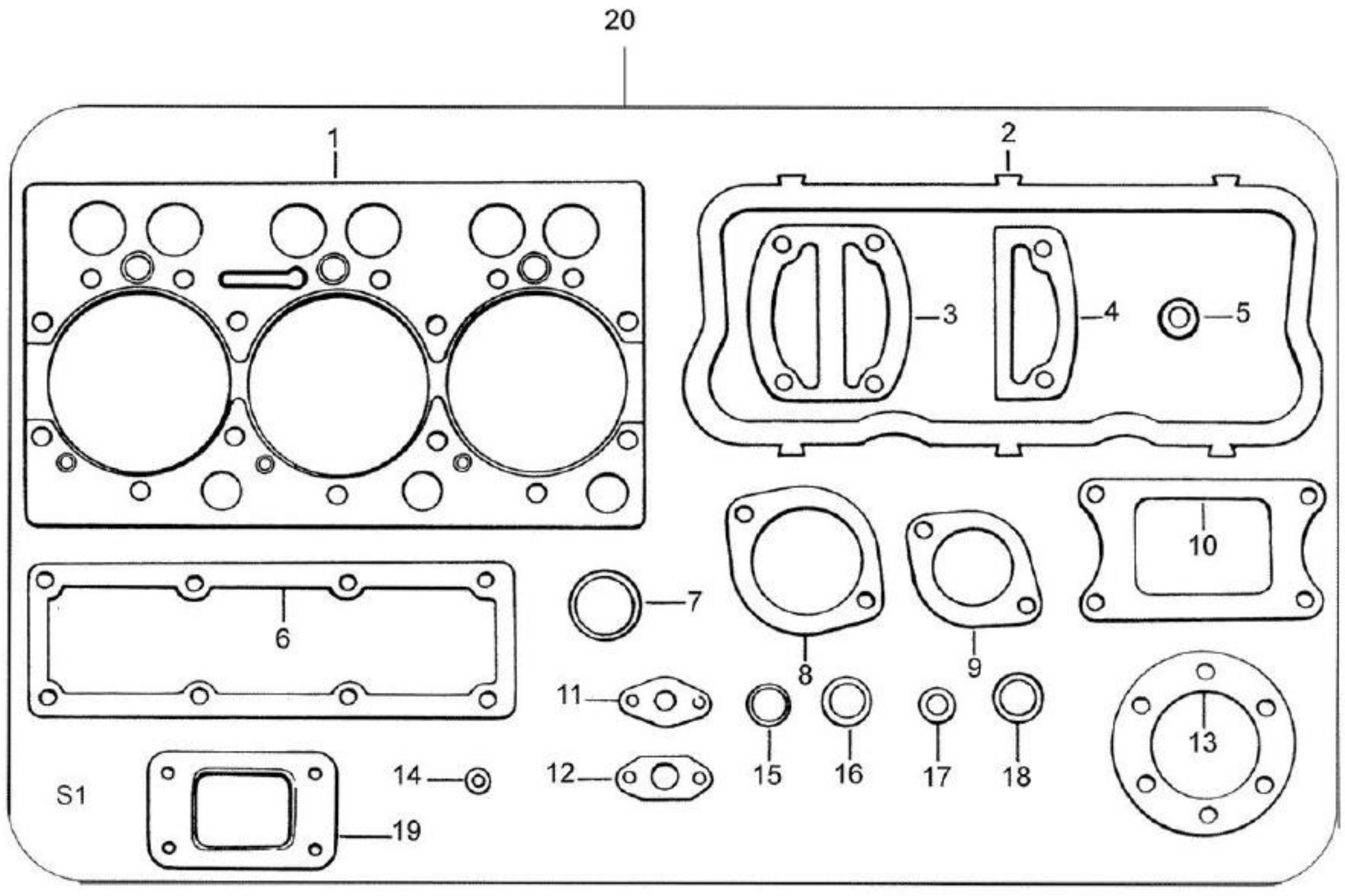
20
1
2
3
4
5
6
7
8
9
10
11
12
13
14
15
16
17
18
19
S1

BH180 GII

28-01 - JOGO DE JUNTAS - S1

06/11/2008

Ref.	Num. Peça	Denominaçao	Qtd	Nota	$ Unit.
1	837070290	Junta do cabeçote	2		-----
2	836646360	Junta da tampa das válvulas	2		-----
3	836855418	Junta	1		-----
4	836855417	Junta	2		-----
5	836012841	Arruela de borracha	4		-----
6	836847496	Junta do coletor de admissão	2		-----
7	614602950	Anel "O"	2		-----
8	836119849	Junta	1		-----
9	836646393	Junta	1		-----
10	836847532	Junta do coletor de admissão	1		-----
11	845008344	Junta do tubo	1		-----
12	836324580	Junta do tubo	1		-----
13	836338985	Junta do tubo	1		-----
14	615870610	Arruela de vedação	15	A6, 5x9,5	-----
15	KH3618	Anel de vedação	1	A14x18	-----
16	615881822	Anel de vedação	2	A18x22	-----
17	899901495	Anel de vedação	6		-----
18	835336276	Anel de borracha injetor	6		-----
19	836316726	Junta	1		-----
20	82600500	Jogo de juntas S1	1	Ref. 1 a 19	-----

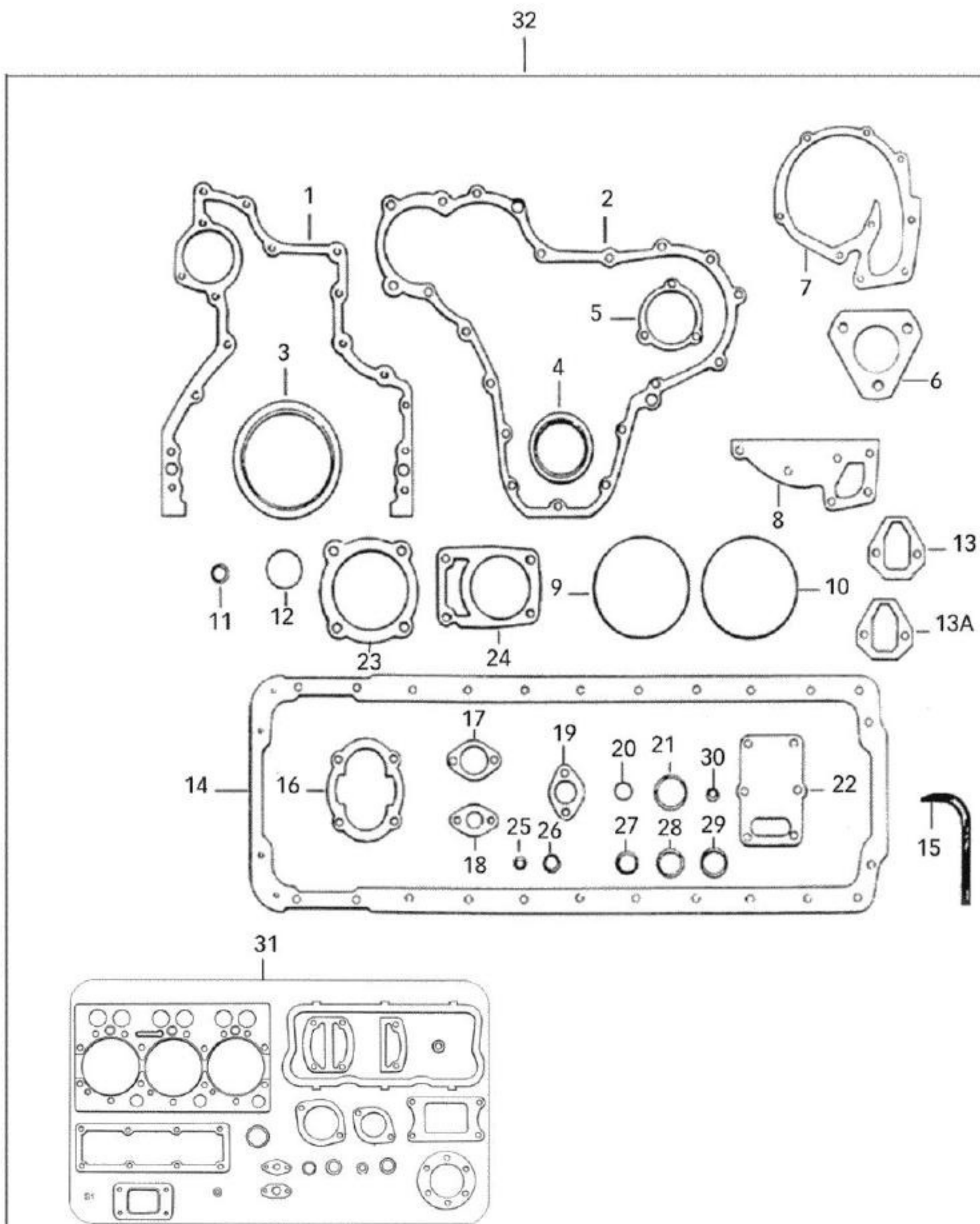
32
1
2
7
5
6
3
4
8
13
11
12
23
24
9
10
13A
14
16
17
19
20
21
30
22
18
25
26
27
28
29
15
31
S1

BH180 GII

28-02 - JOGO DE JUNTAS S1 + S2

06/11/2008

Ref.	Num. Peça	Denominaçao	Qtd	Nota	$ Unit.
1	836647419	Junta da caixa de engrenagem	1		-----
2	835336796	Junta da tampa dianteira	1		-----
3	614500002	Retentor virabrequim	1		-----
4	614105880	Retentor da árvore de manivelas	1		-----
5	836129946	Junta da tampa dianteira	1		-----
6	836647866	Junta da bomba injetora	1		-----
7	836846304	Junta do resfriador do óleo	1		-----
8	836846305	Junta da bomba d' água	1		-----
9	836647502	Anel retentor da camisa do cilindro	12		-----
10	836647503	Anel retentor da camisa do cilindro	6		-----
11	640016016	Anel do bujão do bloco do motor	4		-----
12	614604740	Anel retentor da tampa de enchimento	1		-----
13A	836647401	Junta da bomba alimentadora	1		-----
14	836322183	Junta da tampa do cárter	1		-----
15	82065000	Junta	2		-----
16	836119796	Junta da tampa da bomba de óleo	1		-----
17	836122282	Junta do tubo de óleo	1		-----
18	836008449	Junta do tubo de óleo	2		-----
19	83622190	Junta da válvula de comando	1		-----
20	614601524	Anel retentor da válvula de alívio	1		-----
21	KH3610	Anel de vedação	1		-----
22	836322852	Junta da tampa	1		-----
23	835336793	Junta da tampa do rolamento	1		-----
24	835324277	Junta da bomba hidráulica	1		-----
25	615571014	Anel de vedação	7	A10 x 13,5	-----
26	615581317	Anel de vedação	3	A13 x 17	-----
27	KH3635	Anel de vedação	2	A13 x 17	-----
28	615881822	Anel de vedação	7	A18 x 22	-----
29	KH3617	Anel de vedação	1	A12 x 16	-----
30	614601624	Anel retentor da bomba injetora	2		-----
31	82600500	Jogo de juntas S1	1		-----
32	82600700	Jogo de juntas S1+S2	1	Ref. 1 a 30	-----

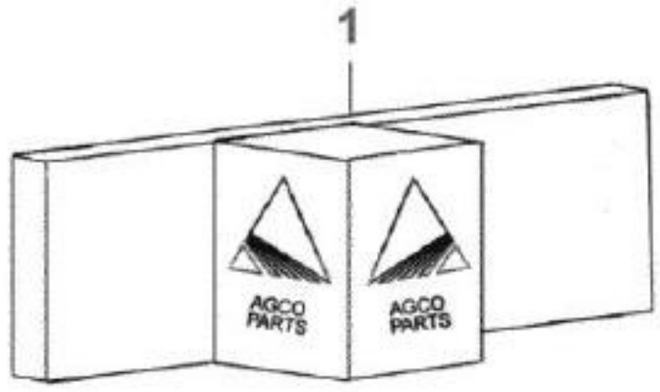
1
AGCO PARTS
AGCO PARTS

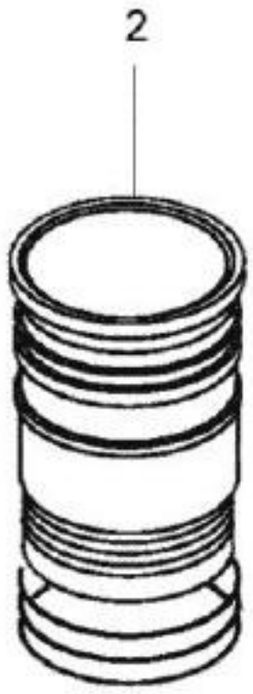
2

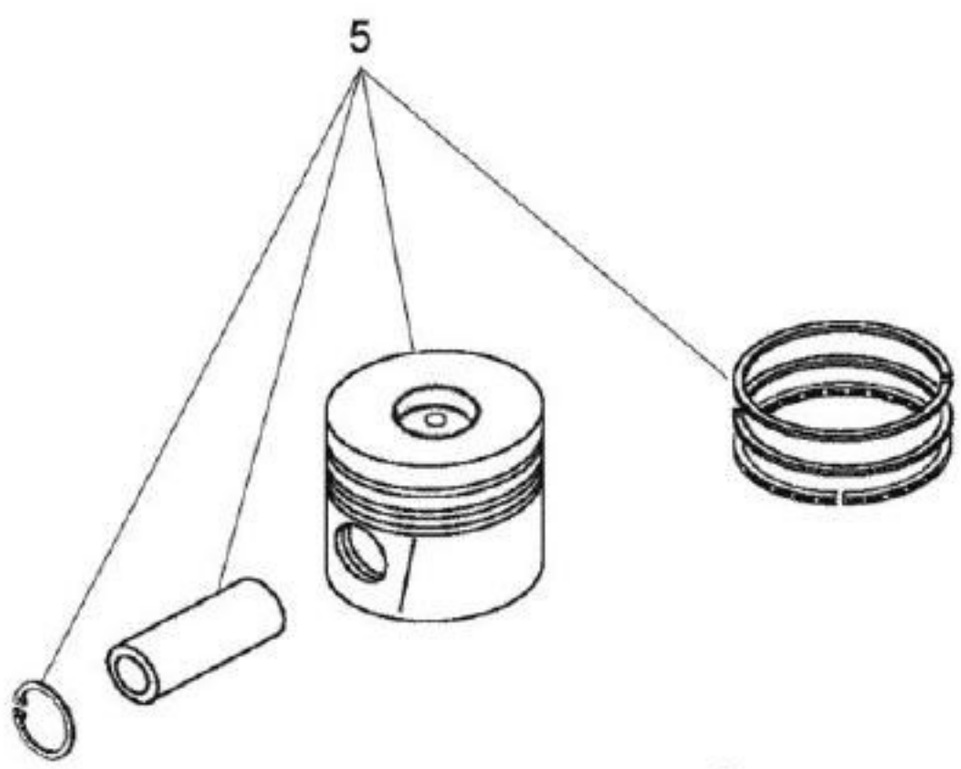
5

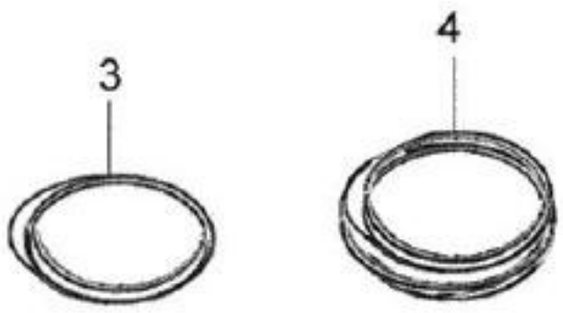
3
4

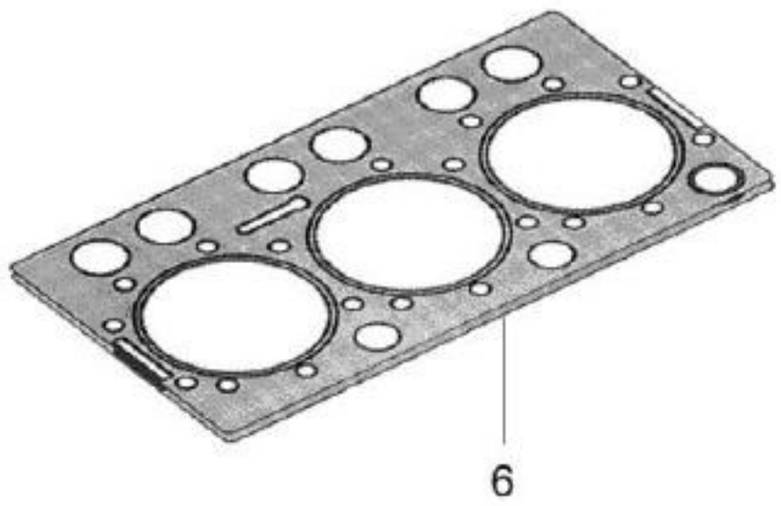
6

BH180 GII

28-03 - KIT DE REPARO DO MOTOR

24/11/2008

Ref.	Num. Peça	Denominaçao	Qtd	Nota	$ Unit.
1	82637200	Kit de reparo do motor turbinado- 3 cilindros	1		-----
2	836666990	Camisa do cilindro	3		-----
3	836647502	Anel retentor da camisa do cilindro	6		-----
4	836647503	Anel retentor da camisa do cilindro	3		-----
5	836640073	Pistão completo	3		-----
6	837070290	Junta do cabeçote	1		-----

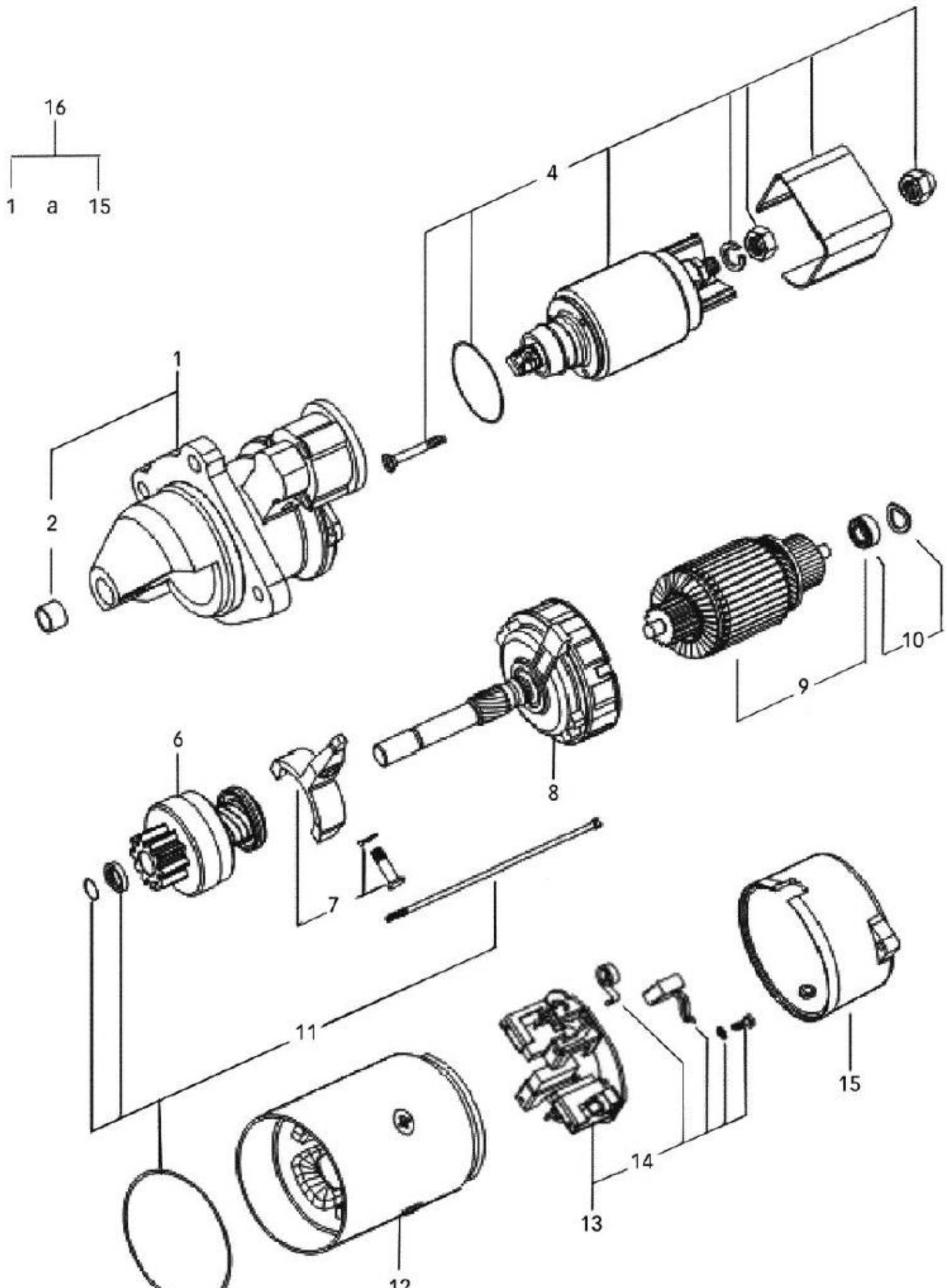
16
1 a 15
4
1
2
10
9
8
6
7
11
15
14
13
12

BH180 GII

31-02 - MOTOR DE PARTIDA - ISKRA - 4,2 KW

08/12/2008

Ref.	Num. Peça	Denominaçao	Qtd	Nota	$ Unit.
1	85156900	Mancal dianteiro	1		-----
2	85149500	Bucha	1		-----
4	85156300	Chave magnética	1		-----
6	85157000	Impulsor montado	1		-----
7	85156500	Alavanca	1		-----
8	85157100	Redutor	1		-----
9	85157200	Induzido	1		-----
10	85157300	Rolamento	1		-----
11	85157400	Partes fixação	1		-----
12	85157500	Estator	1		-----
13	85157600	Porta escovas	1		-----
14	85157700	Mola da escova	1		-----
15	85157800	Tampa posterior	1		-----
16	83646500	Motor de partida 4,2 KW	1		-----

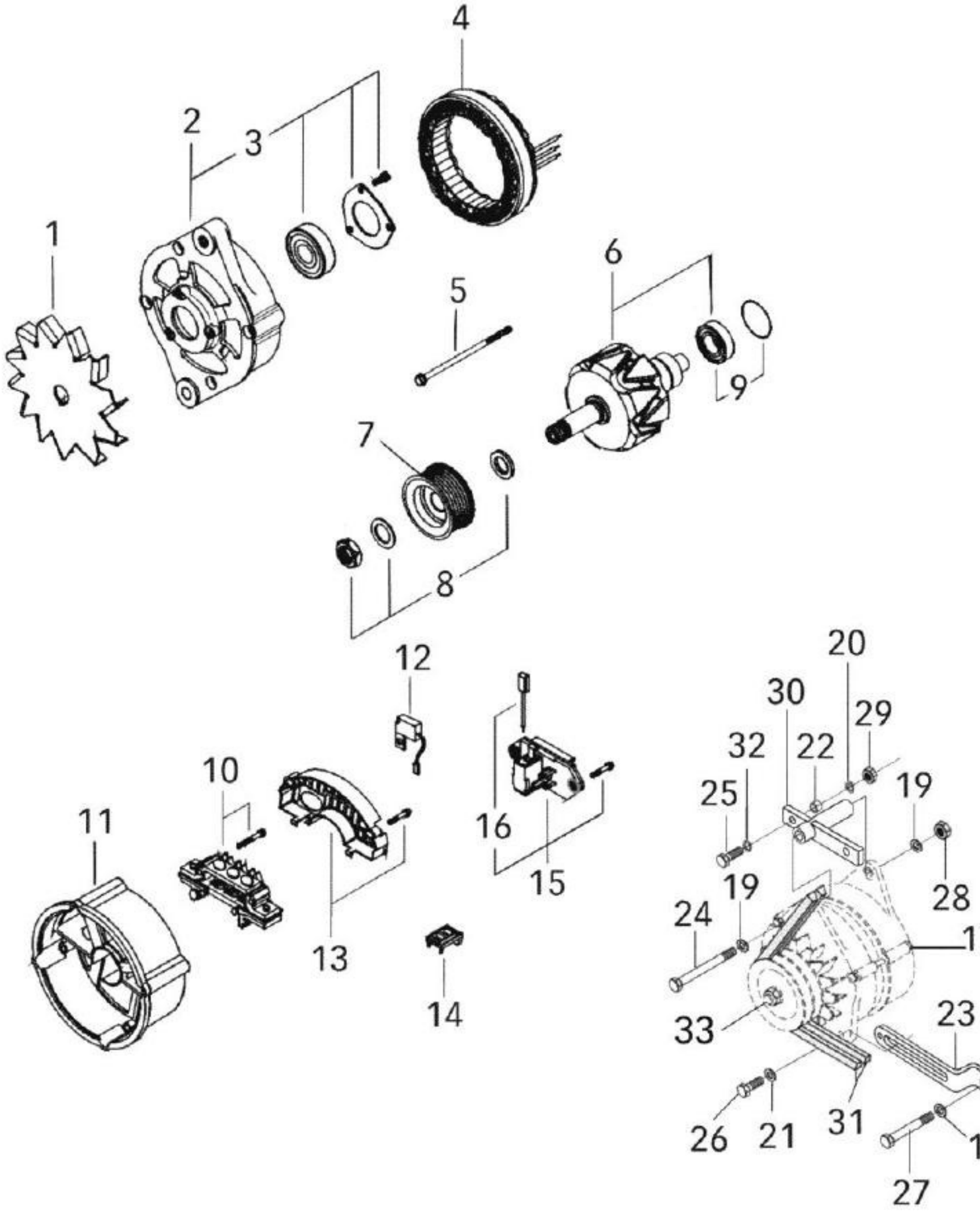
4
2
3
1
6
5
9
7
8
12
10
11
16
15
13
14
20
30
29
32
22
25
19
28
24
19
17
33
23
26
21
31
18
27

BH180 GII

31-04 - ALTERNADOR ISKRA 55A- PLATAFORMA

06/11/2008

Ref.	Num. Peça	Denominaçao	Qtd	Nota	$ Unit.
1	85147900	Ventilador	1		-----
2	85148000	Mancal dianteiro	1		-----
3	85148100	Rolamento com proteção	1		-----
4	85148200	Estator	1		-----
5	85148300	Parafuso de fixação	1		-----
6	85148400	Rotor	1		-----
7	82024520	Polia	1		-----
8	85148600	Partes fixação	1		-----
9	85148700	Rolamento	1		-----
10	85148800	Retificador	1		-----
11	85148900	Mancal	1		-----
12	85149000	Capacitor	1		-----
13	85149100	Tampa	1		-----
14	85149200	Guarnição de borracha	1		-----
15	85149300	Regulador	1		-----
16	85149400	Conjunto de escovas	1		-----
17	83632800	Alternador 55A	1		-----
18	JD0408	Arruela	1		-----
19	JD0412	Arruela	2		-----
20	JD3108	Arruela	2		-----
21	JD0410	Arruela	1		-----
22	82098900	Bucha	1		-----
23	85147500	Esticador	1		-----
24	529801580	Parafuso	1		-----
25	HA8330	Parafuso	2		-----
26	HA6334	Parafuso	1		-----
27	HA6323	Parafuso	1		-----
28	JB8904	Porca	1		-----
29	JB1108	Porca	2		-----
30	82676620	Suporte do alternador	1		-----
31	261560	Correia	2		-----
32	JD0408	Arruela	4		-----
33	82752900	Porca	1		-----

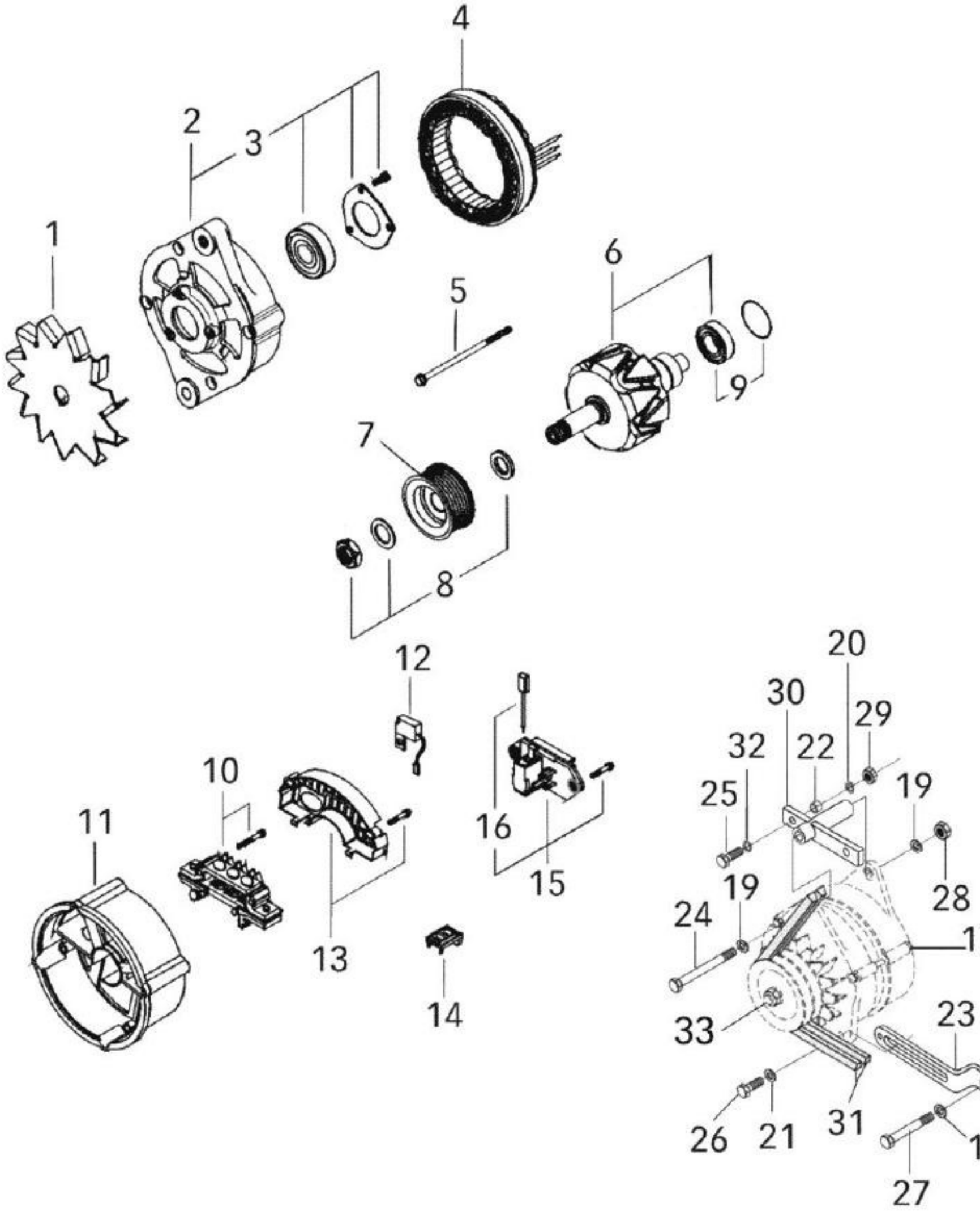
4
1
2
3
5
6
7
8
9
10
11
12
13
14
15
16
17
18
19
20
21
22
23
24
25
26
27
28
29
30
31
32
33

BH180 GII

31-06 - ALTERNADOR ISKRA 120A- CABINADO

16/12/2008

Ref.	Num. Peça	Denominaçao	Qtd	Nota	$ Unit.
1	85147900	Ventilador	1		-----
2	85149600	Mancal dianteiro	1		-----
3	85149700	Rolamento com proteção	1		-----
4	85149800	Estator	1		-----
5	85149900	Parafuso de fixação	1		-----
6	85150000	Rotor	1		-----
7	82024520	Polia	1		-----
8	85148600	Partes fixação	1		-----
9	85150300	Rolamento	1		-----
10	85150400	Retificador	1		-----
11	85150500	Mancal	1		-----
12	85150600	Capacitor	1		-----
13		Tampa	1		-----
14	85150800	Guarnição de borracha	1		-----
15	85150900	Regulador	1		-----
16	85149400	Conjunto de escovas	1		-----
17	82665410	Alternador 120A	1		-----
18	JD0408	Arruela	1		-----
19	JD0412	Arruela	2		-----
20	JD3108	Arruela	2		-----
21	JD0408	Arruela	1		-----
22	82098900	Bucha	1		-----
23	85147500	Esticador	1		-----
24	529801580	Parafuso	1		-----
25	HA8330	Parafuso	2		-----
26	HA6334	Parafuso	1		-----
27	HA6323	Parafuso	1		-----
28	JB8904	Porca	1		-----
29	JB1108	Porca	2		-----
30	82676620	Suporte do alternador	1		-----
31	261560	Correia	2		-----
32	JD0408	Arruela	4		-----
33	82752900	Porca	1		-----

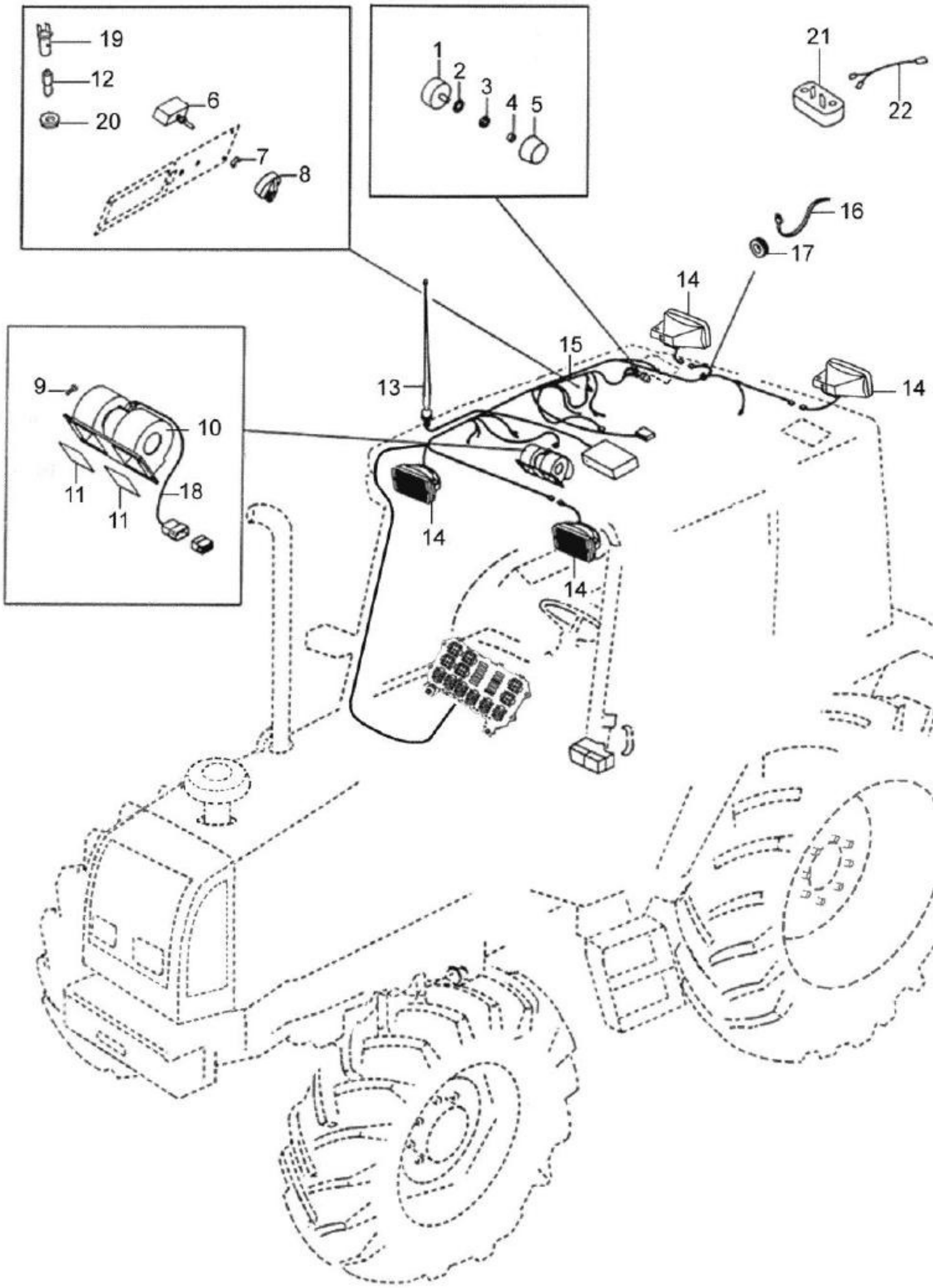
19
12
20
6
7
8
1
2
3
4
5
21
22
16
17
14
15
13
14
14
14
9
10
11
11
18

BH180 GII

32-01 - SISTEMA ELÉTRICO SUPERIOR

16/12/2008

Ref.	Num. Peça	Denominaçao	Qtd	Nota	$ Unit.
1	30101400	Interruptor do ventilador	1		-----
2	JD9228	Arruela	1		-----
3	30146000	Porca	1		-----
4	32291100	Anel de trava	1		-----
5	83996100	Botão de controle	1		-----
6	30415200	Interruptor de controle	1		-----
7	32291100	Anel de trava	1		-----
8	31752000	Botão de controle	1		-----
9	HN8622	Parafuso	4		-----
10	32730100	Jogo de escovas	1		-----
10	32730010	Unidade de resistência	1		-----
10	32729820	Ventilador	1		-----
11	32644700	Apoio de borracha	1		-----
11	32727900	Junta	2		-----
12	SH2651	Lâmpada 12V - 2W	2		-----
13	81465400	Antena para rádio	1		-----
14	81809610	Farol de trabalho dianteiro e traseiro	4		-----
14	81513300	Lâmpada 12V - 55W	4		-----
15	82273800	Chicote superior da cabine	1		-----
16	82514800	Abraçadeira	5		-----
17	30145900	Anel de borracha	2		-----
18	32534210	Cabo do ventilador	1		-----
19	173700	Soquete	2		-----
19	32571100	Soquete da lâmpada	1		-----
20	32570900	Arruela de vedação	2		-----
21	82318700	Luz de cortesia	1		-----
22	82273710	Cabo da luz de cortesia	1		-----

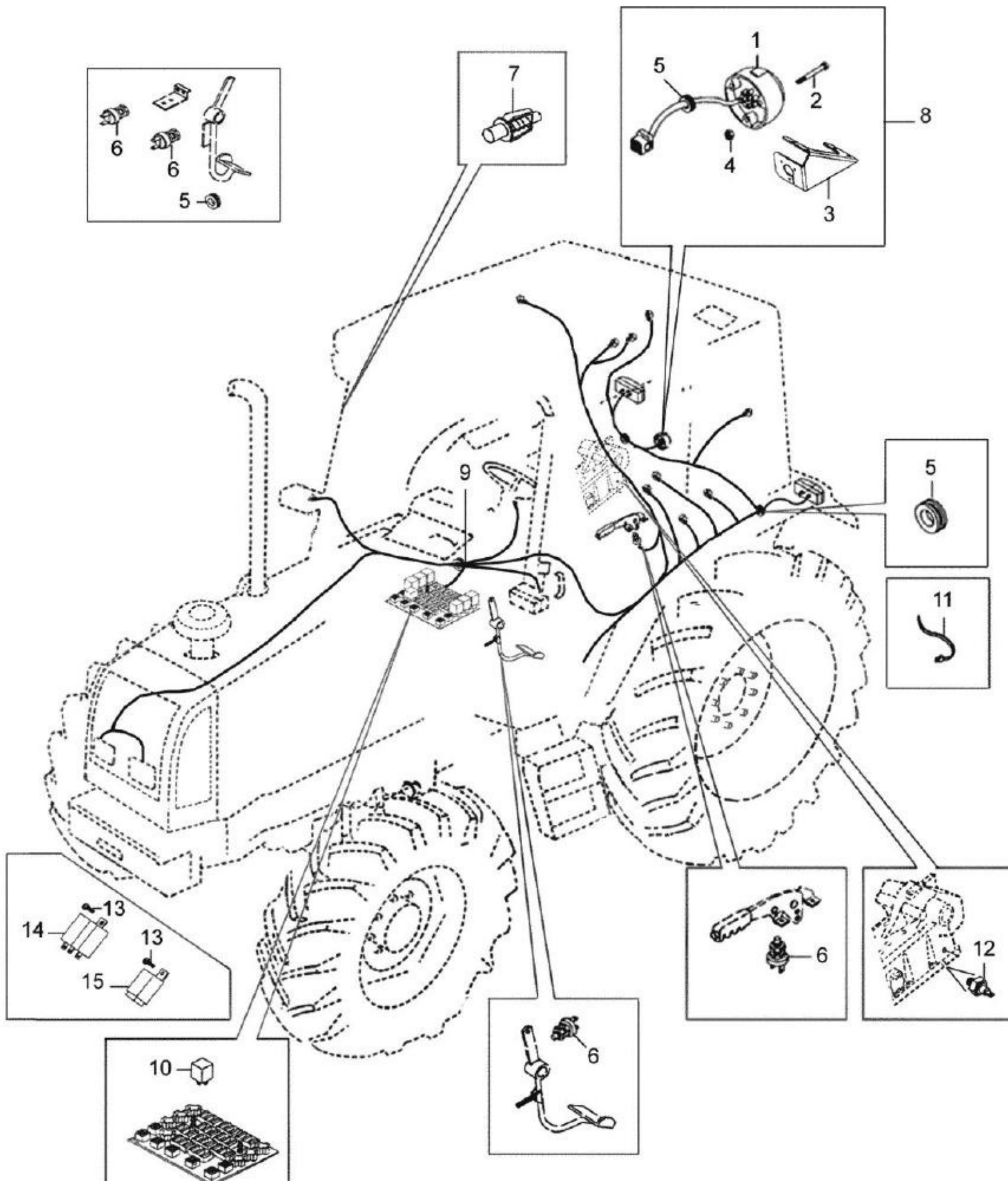
1
2
3
4
5
6
7
8
9
10
11
12
13
14
15

BH180 GII

32-02 - SISTEMA ELÉTRICO

05/12/2008

Ref.	Num. Peça	Denominaçao	Qtd	Nota	$ Unit.
1	83997300	Tomada para carreta	1		-----
2	HA9509	Parafuso	3		-----
3	83997200	Suporte	1		-----
4	JB8903	Porca	3		-----
5	32570900	Arruela de vedação	2		-----
6	33558700	Interruptor de segurança	4		-----
7	33046110	Interruptor da porta	1		-----
8	83928600	Kit da tomada para carreta	1		-----
9	83844970	Chicote da cabina com central elétrica	1		-----
9	83972360	Chicote da plataforma com central elétrica	1		-----
10	32906800	Relé	8		-----
11	80233700	Presilha	8		-----
12	82338600	Sensor de temperatura	1	110ºC	-----
13	HC1303	Parafuso	2		-----
14	34292500	Relé indicador de direção	1		-----
15	82217600	Relé temporizador	1		-----

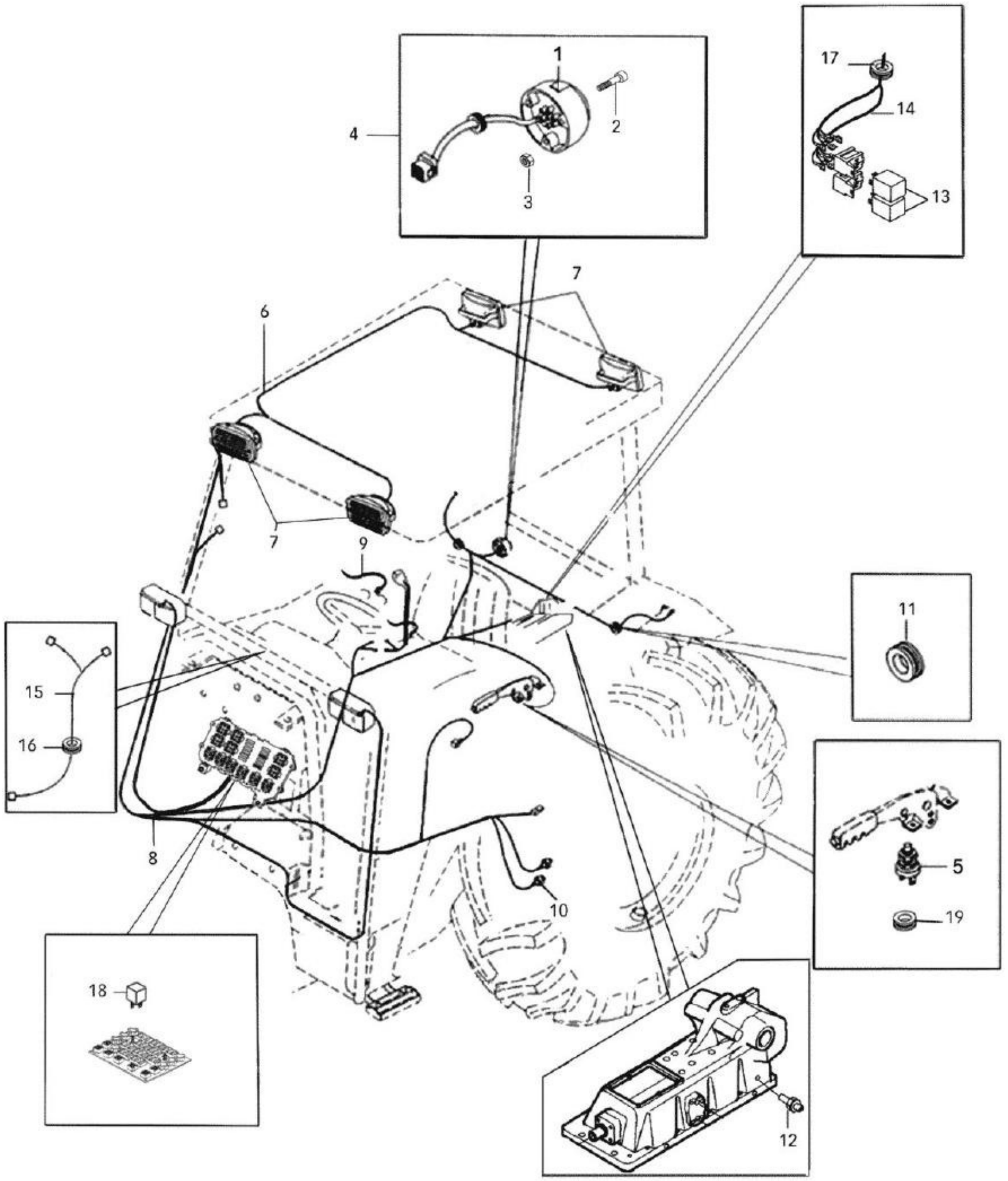
1
2
3
4
17
14
13
7
6
7
9
15
16
8
11
5
19
10
18
12

BH180 GII

32-03 - SISTEMA ELÉTRICO ESTRUTURA DE SEGURANÇA

06/12/2008

Ref.	Num. Peça	Denominaçao	Qtd	Nota	$ Unit.
1	83997300	Tomada para carreta	1		-----
2	HA9509	Parafuso	3		-----
3	JB8903	Porca	3		-----
4	83928600	Kit da tomada para carreta	1		-----
5	33558700	Interruptor de segurança	2		-----
6	81915301	Chicote do farol de trabalho traseiro e dianteiro	1		-----
7	81924500	Farol de trabalho dianteiro e traseiro	4	Para ROPS	-----
8	83972340	Chicote da plataforma	1		-----
9	81754000	Abraçadeira	2		-----
10	30102100	Sensor de pressão do óleo da transmissão	1		-----
11	30145900	Anel de borracha	4		-----
12	82338600	Sensor de temperatura	1	110° C	-----
13	32906800	Relé	2	Kit plantadeira	-----
14	82338530	Chicote	1	Kit plantadeira	-----
15	82338410	Cabo do painel	1	Kit plantadeira	-----
16	75011500	Tampa	2		-----
17	30234000	Anel passador	1		-----
18	32906800	Relé	1		-----
19	30145700	Anel passador	4		-----

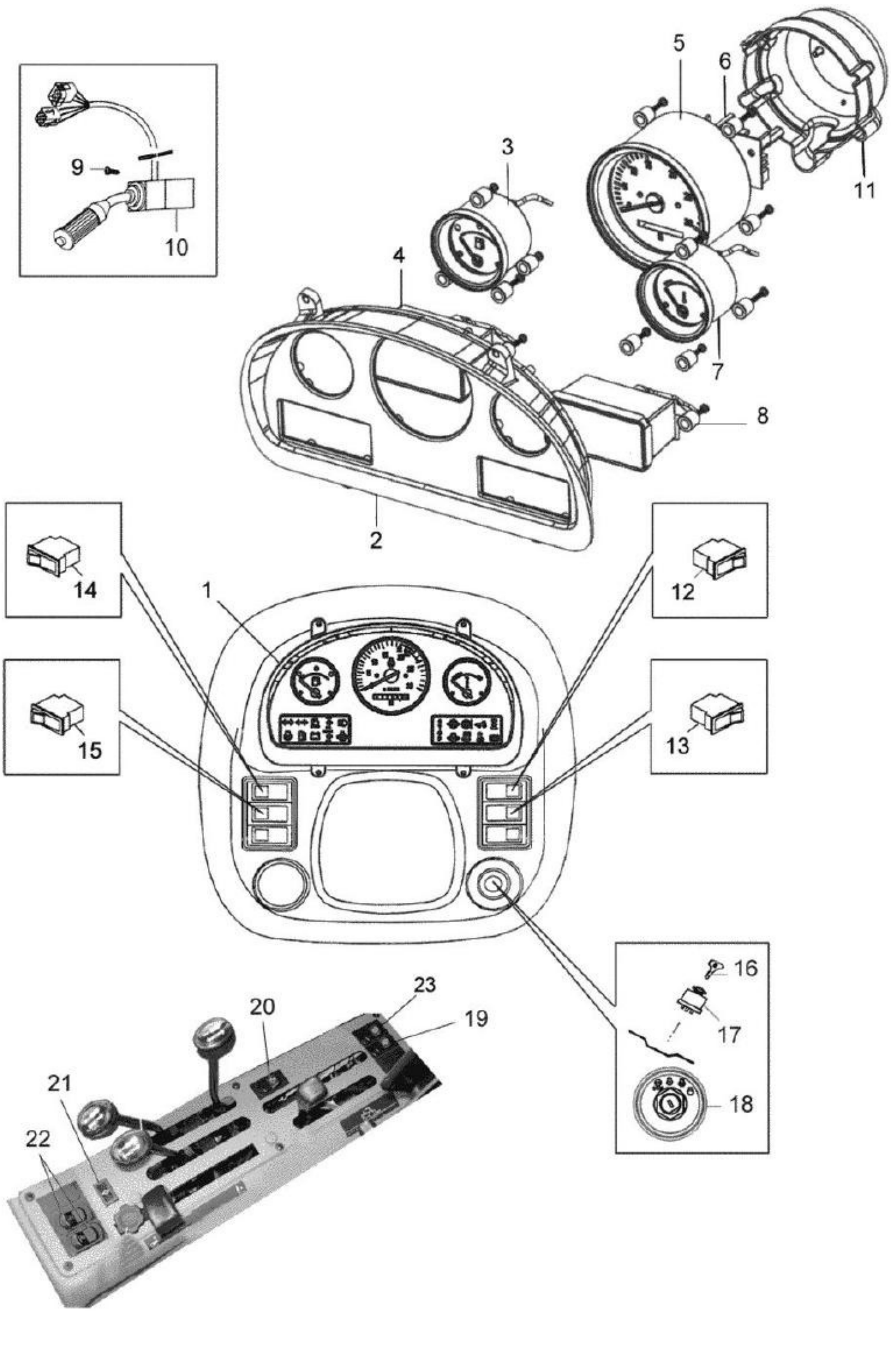
9
10
5
6
3
11
4
7
8
2
14
1
12
15
13
16
23
20
19
17
21
18
22

BH180 GII

32-04 - INSTRUMENTOS

06/11/2008

Ref.	Num. Peça	Denominaçao	Qtd	Nota	$ Unit.
1	83852810	Painel de instrumentos completo	1		-----
2	83886500	Moldura do painel	1		-----
3	83885900	Indicador de combustível	1		-----
4	83886200	Luzes de aviso esquerdo	1		-----
5	83885800	Tacômetro	1		-----
6	83886400	Placa central	1		-----
7	83886010	Indicador de temperatura	1		-----
8	83886100	Luzes de aviso direito	1		-----
9	HD8003	Parafuso	2		-----
10	83972400	Chave combinada	1	Plataforma	-----
11	83886300	Tampa	2		-----
12	83813600	Interruptor do farol de trabalho dianteiro	1		-----
13	83821700	Interruptor do farol de trabalho traseiro	1		-----
14	83813500	Interruptor das lanternas	1		-----
15	83822400	Interruptor do pisca-alerta	1		-----
16	82330400	Chave de partida	1		-----
17	82296900	Ignição de partida	1		-----
18	83892300	Adesivo da chave de partida	1		-----
19	83813200	Interruptor do limpador e lavador janela traseira	1		-----
20	83813400	Interruptor alta e média vazão do controle remo...	1		-----
21	84876300	Luz indicadora de alta pressão	1		-----
22	83921700	Interruptor kit plantadeira	2		-----
23	83933900	Interruptor da luz de neblina	1		-----

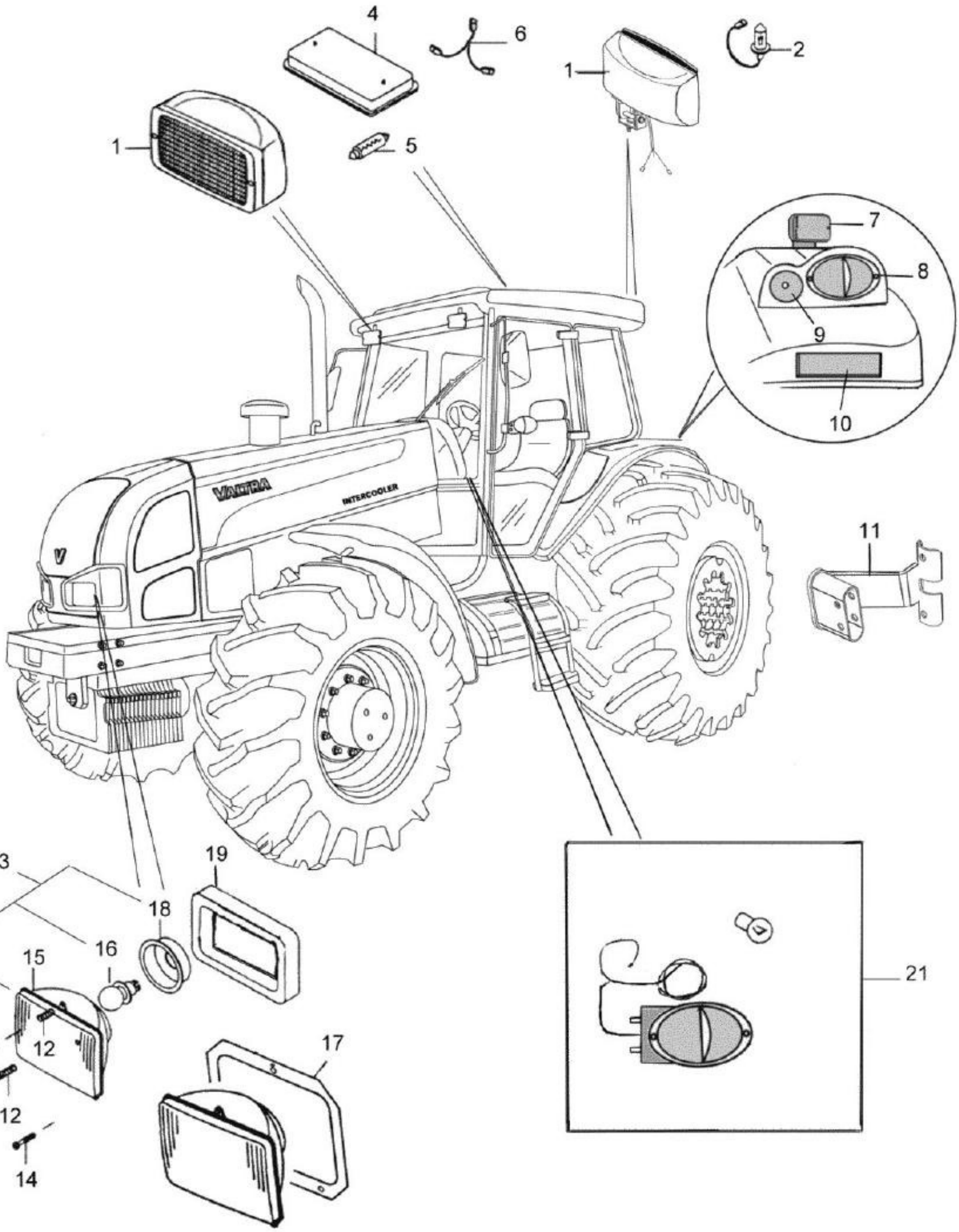
4
6
1
2
1
5
7
8
9
10
11
INTERCOOLER
13
19
18
16
15
14
12
17
14
12
14
21

BH180 GII

32-05 - LUZES

16/12/2008

Ref.	Num. Peça	Denominaçao	Qtd	Nota	$ Unit.
1	81809610	Farol de trabalho dianteiro e traseiro	4	Cabinado	-----
2	81513300	Lâmpada 12V - 55W	4		-----
4	82318700	Luz de cortesia	1		-----
5	82319400	Lâmpada	1		-----
6	82273710	Cabo da luz de cortesia	1		-----
7	84853720	Chicote do sinalizador	1		-----
7	84895600	Luz de ré	1		-----
7	84871810	Micro interruptor	1		-----
8	85194101	Lanterna traseira completa	1	Esquerda	-----
8	85194201	Lanterna traseira completa	1	Direita	-----
8	SH2649	Lâmpada 12V - 21/5W	2	Freio	-----
8	SH2647	Lâmpada 12V - 21W	4		-----
9	36494200	Refletor	2		-----
10	639431	Refletor	2		-----
11	85065320	Suporte da lanterna direita	1		-----
11	85084020	Suporte da lanterna esquerda	1		-----
12	32547500	Mola	6		-----
13	80648900	Farol dianteiro montado	2		-----
14	32547600	Parafuso de regulagem	6		-----
15	80649000	Bloco ótico	2		-----
16	159880	Lâmpada	2		-----
17	33391800	Chapa de fixação	2		-----
18	80068700	Protetor de borracha	2		-----
19	32745300	Vedador	2		-----
20	SH2654	Lâmpada 12V - 10W	2		-----
21	85193901	Lanterna dianteira completa	1	Esquerda	-----
21	85194001	Lanterna dianteira montada	1	Direita	-----
21	SH2647	Lâmpada 12V - 21W	4		-----

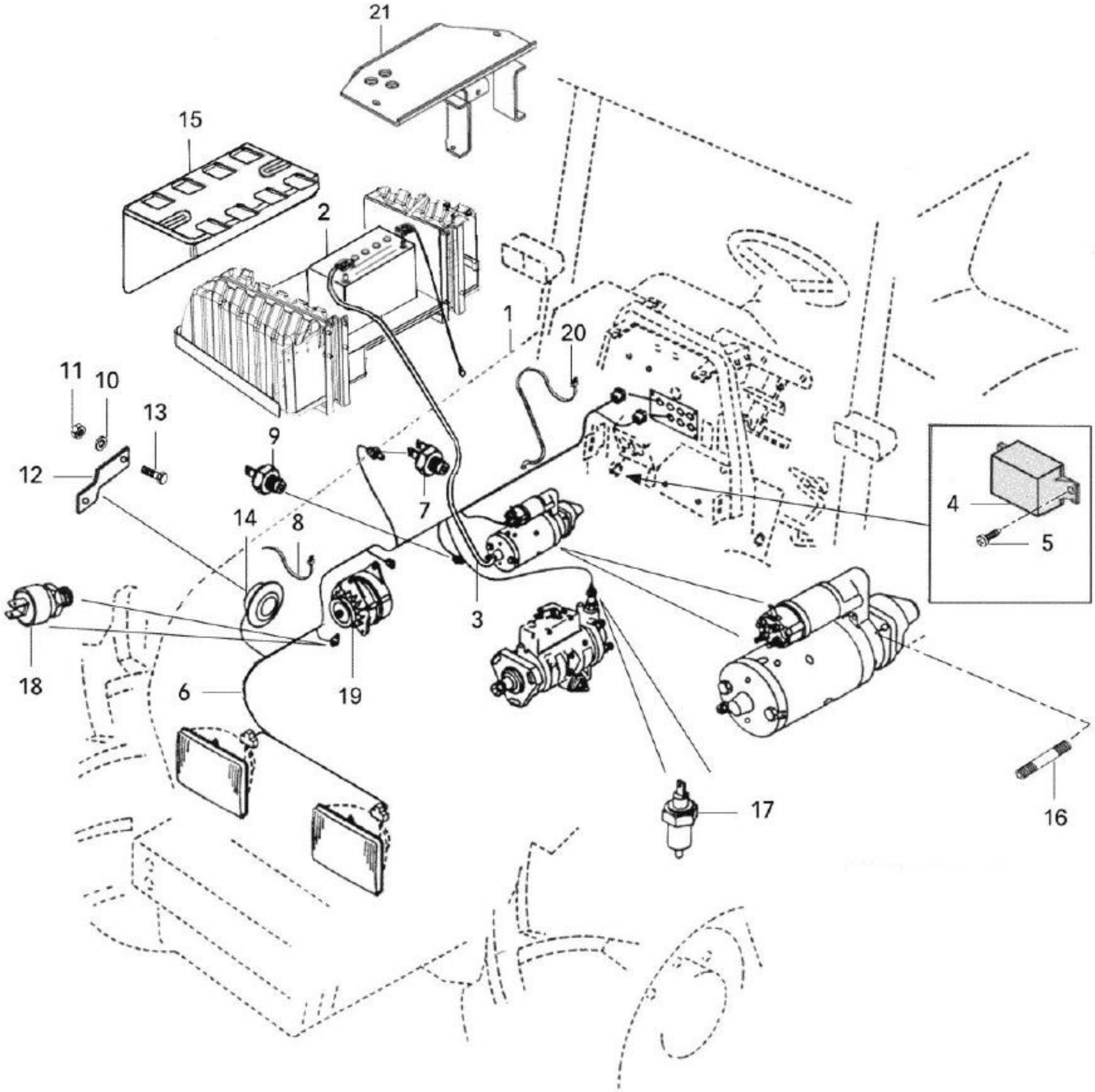
21
15
2
1
20
11
10
13
12
9
7
14
8
4
5
3
18
6
19
17
16

BH180 GII

32-07 - SISTEMA ELÉTRICO DIANTEIRO

06/11/2008

Ref.	Num. Peça	Denominaçao	Qtd	Nota	$ Unit.
1	80856521	Cabo terra	1		-----
2	81490500	Bateria 12V-100Ah	1		-----
3	80856421	Cabo do motor de partida	1		-----
4	30101000	Relé	1		-----
5	HD9033	Parafuso	2		-----
6	83845020	Chicote dianteiro	1		-----
7	654271208	Sensor de temperatura	1		-----
8	81754000	Abraçadeira	1		-----
9	887283760	Sensor de pressão	1		-----
10	JD3108	Arruela	1		-----
11	JB1108	Porca	1		-----
12	81758600	Suporte	1		-----
13	HA6324	Parafuso	1		-----
14	83103900	Buzina	1		-----
15	85125510	Tampa da bateria	1		-----
16	546801800	Prisioneiro	3		-----
17	81077300	Solenóide	1		-----
18	33389600	Sensor indicador de restrição	1		-----
19	82665410	Alternador 120A	1	Cabinado	-----
19	83632800	Alternador 55A	1	Plataforma	-----
20	81754000	Abraçadeira	2		-----
21	81680320	Suporte	1		-----

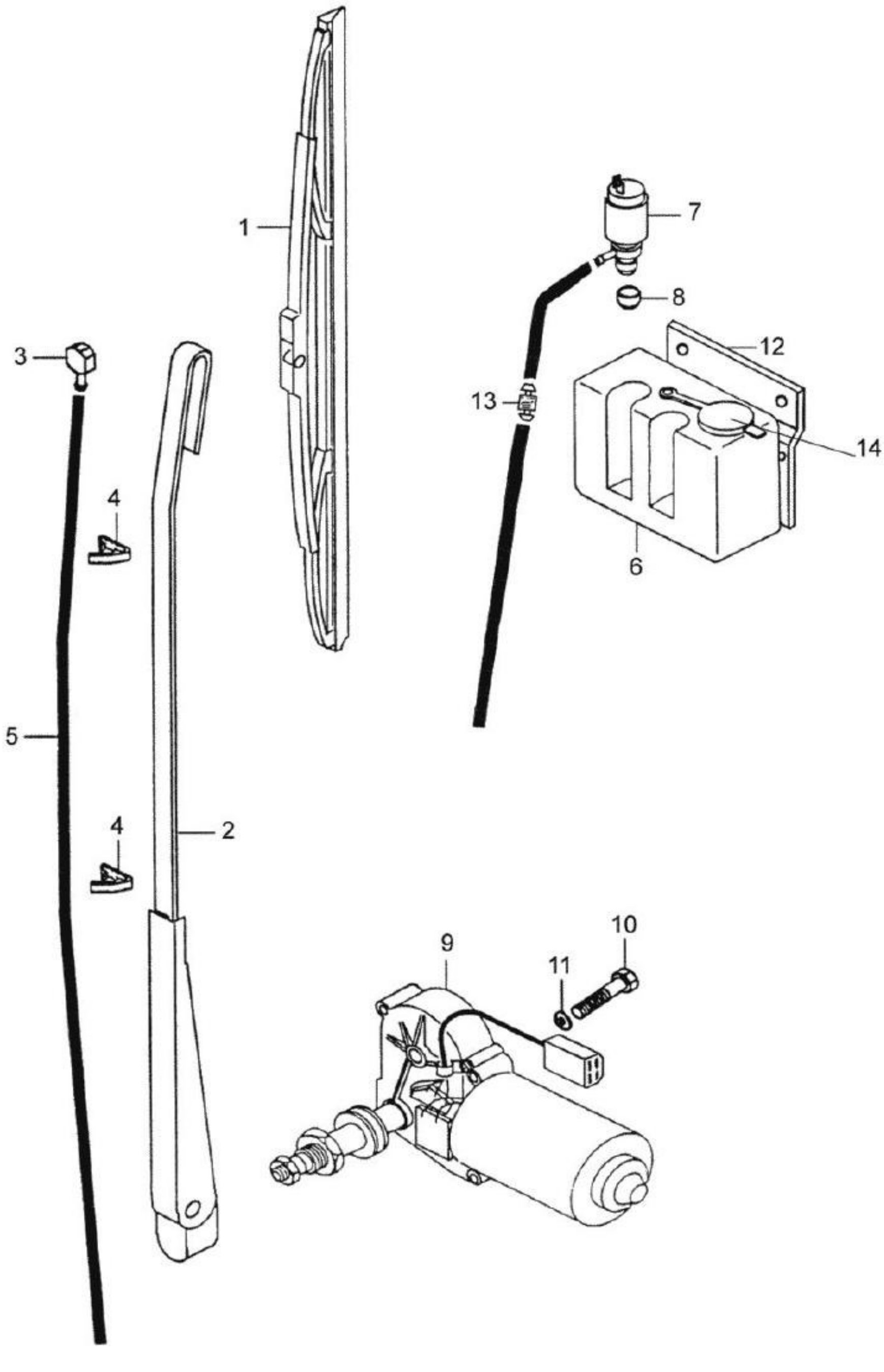
1
3
4
5
4
2
7
8
12
13
14
6
9
11
10

BH180 GII

32-08 - LIMPADOR DO PÁRA-BRISA DIANTEIRO

06/11/2008

Ref.	Num. Peça	Denominaçao	Qtd	Nota	$ Unit.
1	81468500	Palheta do limpador	1		-----
2	81468400	Braço do limpador	1		-----
3	30240800	Injetor	1		-----
4	30637400	Fixador	2		-----
5	81797200	Mangueira	1		-----
6	81512800	Depósito do limpador	1		-----
7	81513000	Bomba	1		-----
8	81514200	Adaptador	1		-----
9	32911600	Motor	1		-----
10	HA9224	Parafuso	2		-----
11	JD0406	Arruela	1		-----
12	81798200	Tampa direita	1		-----
13	81648300	Válvula	1		-----
14	81851300	Tampa do reservatório	1		-----

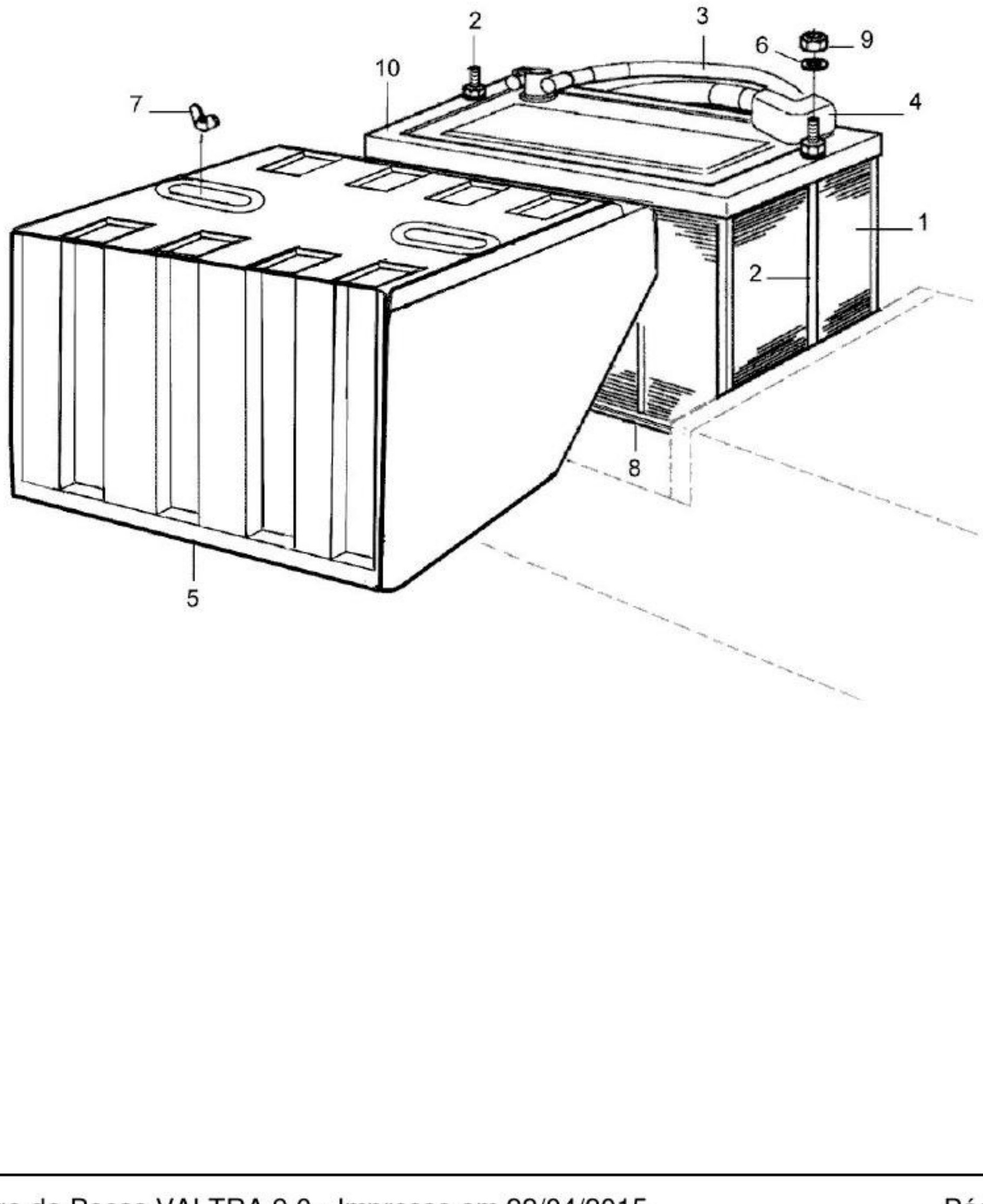
2
3
6
9
10
7
4
1
2
8
5

BH180 GII

32-09 - BATERIA E SUPORTE

07/11/2008

Ref.	Num. Peça	Denominaçao	Qtd	Nota	$ Unit.
1	81490500	Bateria 12V-100Ah	1		-----
2	81488810	Haste de fixação	2		-----
3	80856521	Cabo terra	1		-----
4	80856421	Cabo do motor de partida	1		-----
5	85125510	Tampa da bateria	1		-----
6	JD0408	Arruela	2		-----
7	JC1608	Porca Borboleta	2		-----
8	85566400	Base da bateria	1		-----
9	JB1208	Porca	2		-----
10	84209600	Fixador da bateria	1		-----

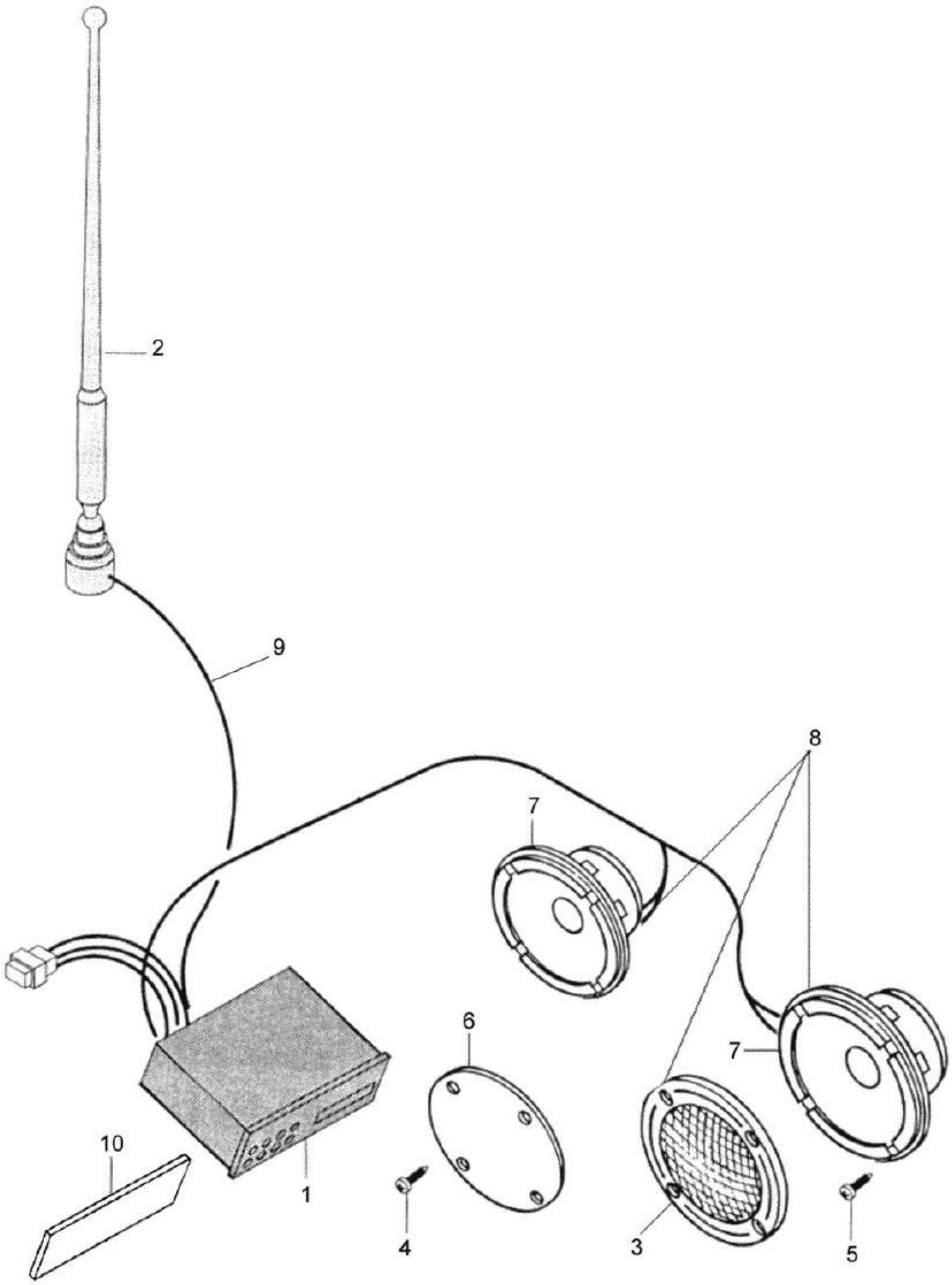
2
9
8
7
6
7
10
1
4
3
5

BH180 GII

39-02 - RÁDIO

07/11/2008

Ref.	Num. Peça	Denominaçao	Qtd	Nota	$ Unit.
1	83798000	Rádio AM/FM/ CD Player	1		-----
1	83797900	Rádio kasette AM/FM	1		-----
2	81465400	Antena para rádio	1		-----
3	81850900	Grade do altofalante	2		-----
4	HN6812	Parafuso	8		-----
5	81476900	Parafuso	8		-----
6	81858000	Tampa	2		-----
7	81514600	Jogo de altofalantes	2		-----
8	81850400	Jogo de altofalantes	1	Ref. 3 ,7	-----
9	83841500	Cabo da antena	1		-----
10	81858000	Tampa	1		-----

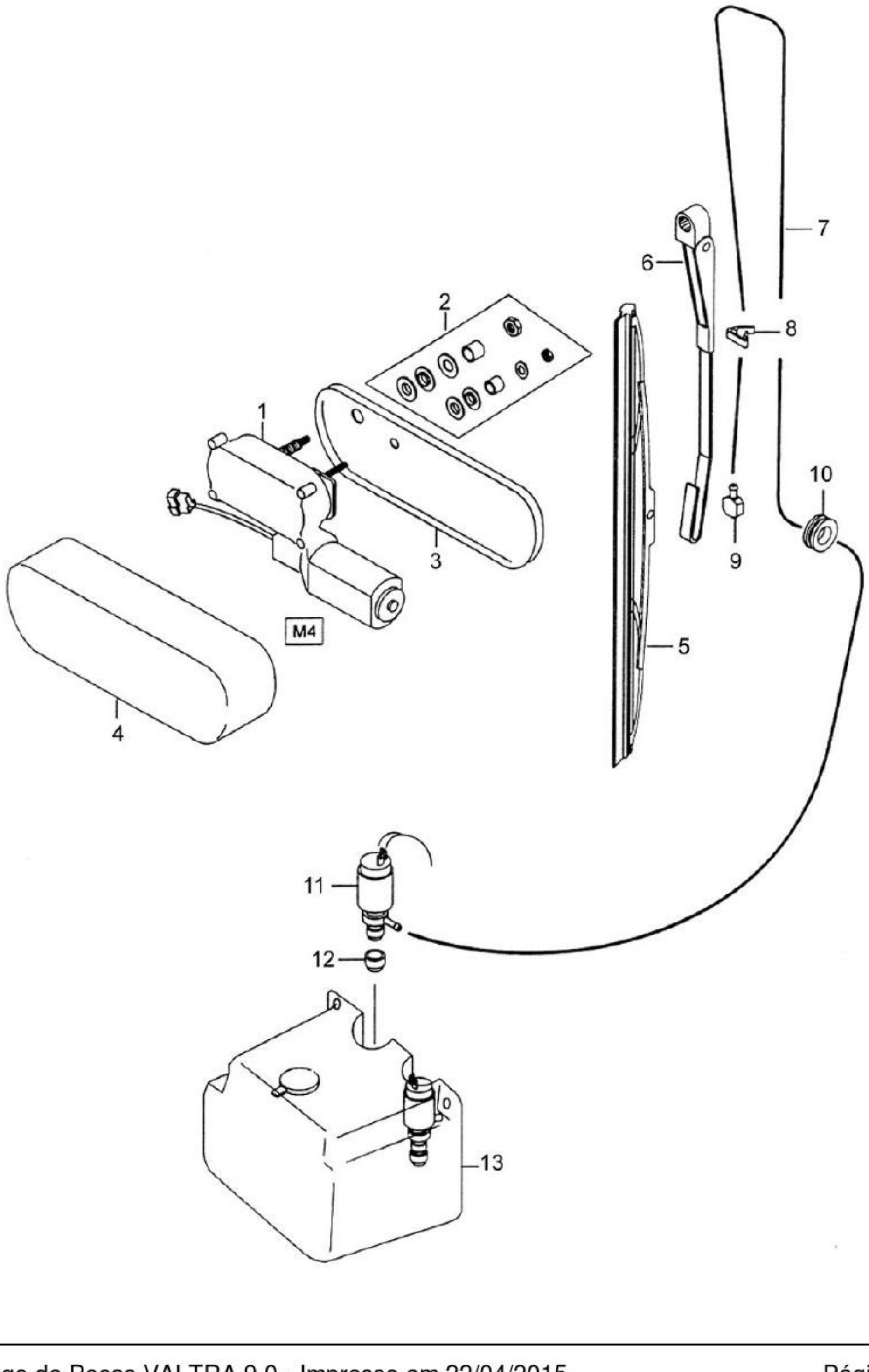
1
2
3
4
5
6
7
8
9
10
11
12
13
M4

BH180 GII

39-04 - LIMPADOR E LAVADOR VIDRO TRASEIRO(OPCIONAL) 07/11/2008

Ref.	Num. Peça	Denominaçao	Qtd	Nota	$ Unit.
1	81513400	Motor do limpador traseiro	1		-----
2	81513500	Kit de fixação do motor do limpador traseiro	2		-----
3	81513600	Base de encosto do motor do limpador	1		-----
4	81513700	Tampa do motor do limpador	1		-----
5	81514100	Palheta do limpador	1		-----
6	81514000	Braço do limpador	1		-----
7	81514400	Mangueira	1		-----
8	30637400	Fixador	2		-----
9	81514300	Injetor de água	1		-----
10	81514500	Anel de borracha	2		-----
11	81513000	Bomba	1		-----
12	81852300	Adaptador	1		-----
13	81512800	Depósito do limpador	1		-----

5
4
6
7
2
3
Kit
peças
1

BH180 GII

39-06 - FAROL DE NEBLINA (OPCIONAL)

07/11/2008

Ref.	Num. Peça	Denominaçao	Qtd	Nota	$ Unit.
1	83928700	Kit da luz de neblina	1		-----
2	83994910	Chicote da luz de neblina	1		-----
3	83882900	Suporte	1		-----
4	75017200	Farol de neblina	1		-----
5	SH2647	Lâmpada 12V - 21W	1		-----
6	HA6323	Parafuso	2		-----
7	JD0408	Arruela	2		-----

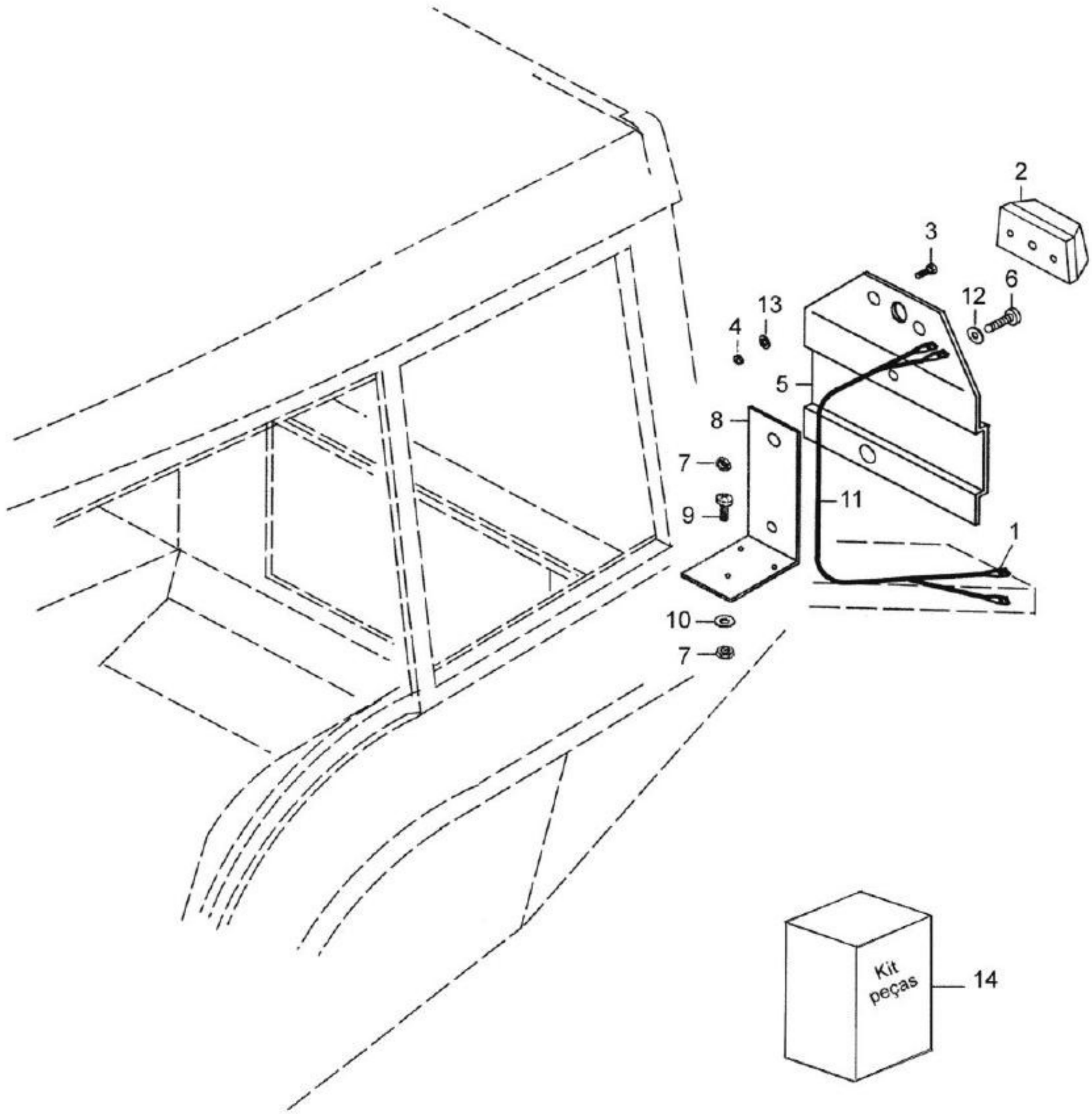
2
3
6
12
13
4
5
8
7
11
9
1
10
7
Kit
peças
14

BH180 GII

39-07 - LUZ DA PLACA (OPCIONAL)

17/12/2008

Ref.	Num. Peça	Denominaçao	Qtd	Nota	$ Unit.
1	SA1531	Conector	2		-----
2	30328500	Luz	1		-----
3	HD8005	Parafuso	2		-----
4	JB8902	Porca	2		-----
5	32580200	Placa	2		-----
6	HD9024	Parafuso	2		-----
7	JB8903	Porca	5		-----
8	32580300	Suporte	1		-----
9	HD9052	Parafuso	3		-----
10	625515	Arruela	3		-----
11	31025400	Cabo da luz da placa	1		-----
12	JD0406	Arruela	4		-----
13	JD0405	Arruela	2		-----
14	83995100	Kit, luz da placa	1		-----

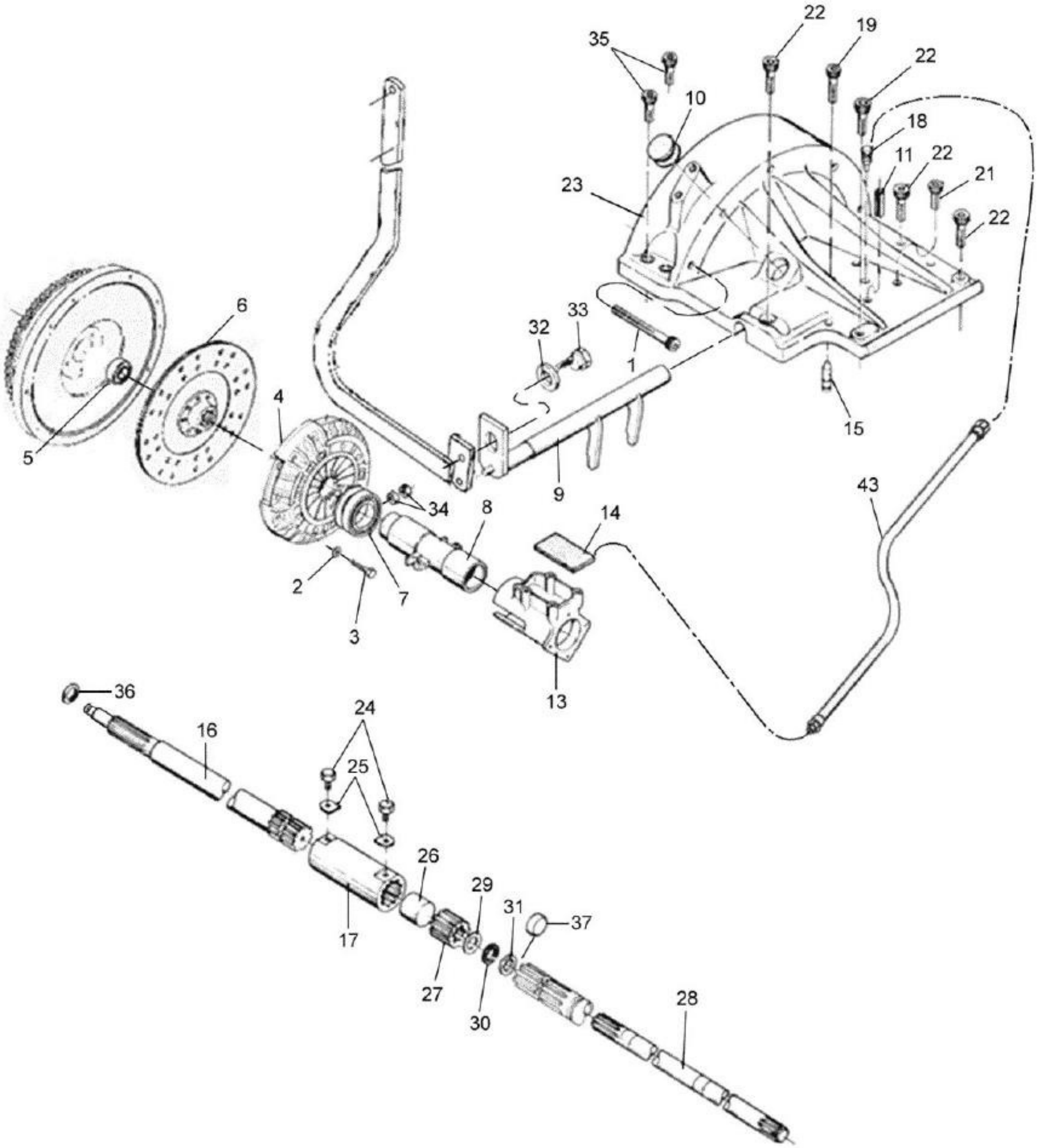
22
19
35
22
10
18
11
22
21
23
22
6
32
33
1
4
15
5
9
43
34
8
14
2
7
3
13
36
24
16
25
26
29
31
37
17
27
30
28

BH180 GII

41-01 - EMBREAGEM SIMPLES

04/10/2008

Ref.	Num. Peça	Denominaçao	Qtd	Nota	$ Unit.
1	80851100	Parafuso	5		-----
2	JD3110	Arruela de pressão	6		-----
3	HA8337	Parafuso	6		-----
4	80750510	Platô	1		-----
5	LA11071	Rolamento	1		-----
6	80995220	Disco da embreagem	1		-----
7	81781200	Rolamento de encosto	1		-----
8	81824710	Guia do rolamento	2		-----
9	81857300	Eixo da embreagem da transmissão	1		-----
10	859800	Tampa	1		-----
11	JE9106	Pino de pressão	2		-----
13	81133600	Bucha guia	1		-----
14	820500	Feltro de lubrificação	1		-----
15	581020	Pino guia	2		-----
16	228361	Eixo acionador	1		-----
17	200540	Luva de acoplamento	1		-----
18	219462	Coxim	1		-----
19	HC8439	Parafuso	1		-----
21	HC8438	Parafuso	1		-----
22	HC8447	Parafuso allen	4		-----
23	82282800	Tampa da embreagem	1		-----
24	200550	Parafuso	2		-----
25	84220400	Trava de fixação	2		-----
26	200490	Espaçador	1		-----
27	200510	Bucha estriada	1		-----
28	80750900	Eixo acionador da TDP	1		-----
29	200500	Anel espaçador	1		-----
30	KH1164	Retentor	1		-----
31	200530	Bucha	1		-----
32	JD0424	Arruela	1		-----
33	859750	Parafuso de regulagem	1		-----
34	JB1110	Porca	1		-----
35	HC8446	Parafuso allen	2		-----
36	KH4091	Anel retentor	1		-----
37	820610	Tampa	1		-----
38	82362700	Mangueira de lubrificação do feltro	1		-----
39	30086100	Abraçadeira	1		-----
40	HA6313	Parafuso	1		-----
41	JD3106	Arruela	1		-----
42	JB1106	Porca	1		-----
43	82362700	Mangueira de lubrificação do feltro	1		-----

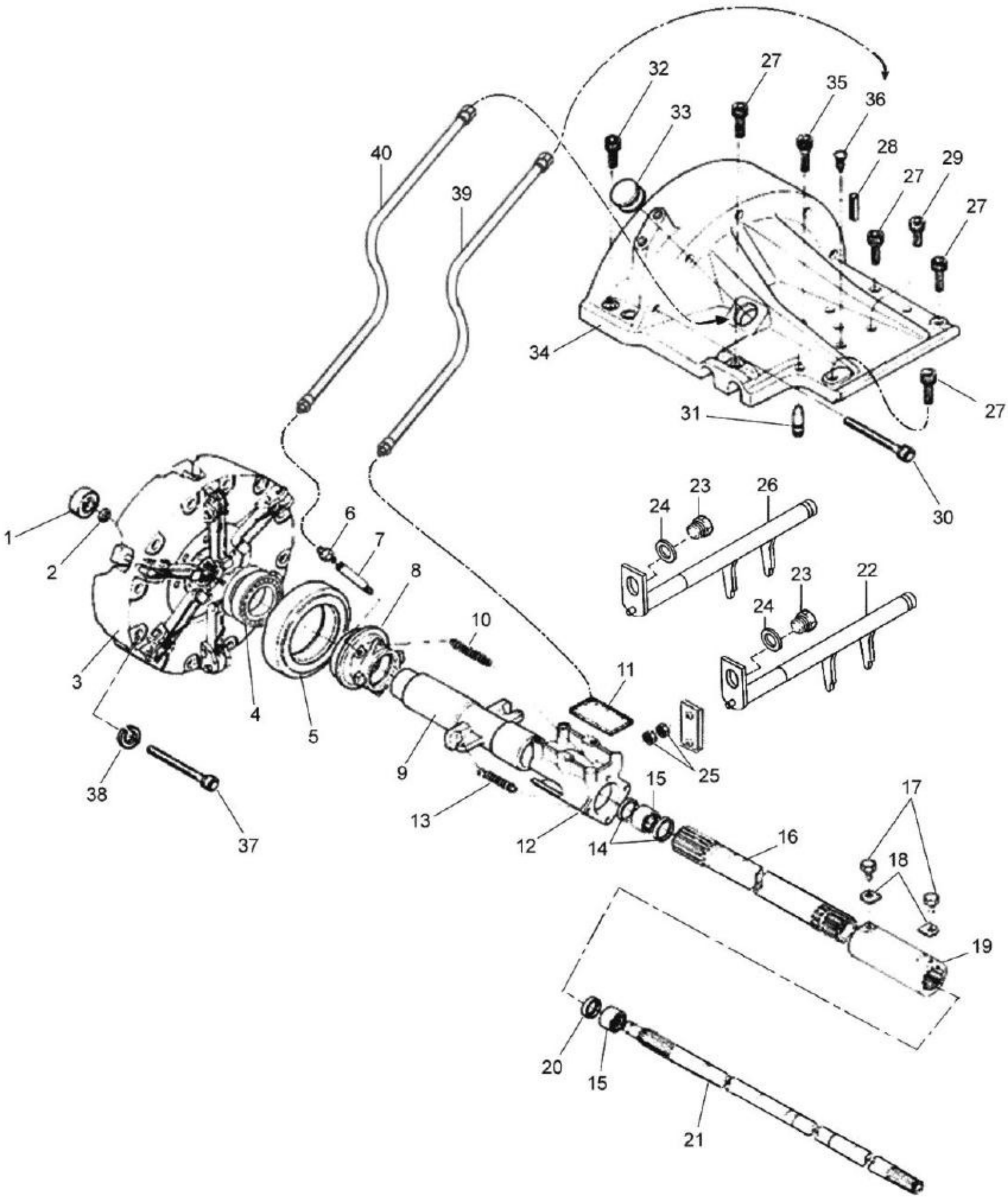
1
2
3
4
5
6
7
8
9
10
11
12
13
14
15
16
17
18
19
20
21
22
23
24
25
26
27
28
29
30
31
32
33
34
35
36
37
38
39
40

BH180 GII

41-02 - EMBREAGEM DUPLA

04/12/2007

Ref.	Num. Peça	Denominaçao	Qtd	Nota	$ Unit.
1	LA12051	Rolamento de esferas	1		-----
2	KH4070	Anel retentor	1		-----
3	81198310	Platô da embreagem dupla montado	1		-----
4	81781200	Rolamento de encosto	1		-----
5	884111	Rolamento de encosto	1		-----
6	GG0088	Niple de lubrificação	1		-----
7	859780	Tubo de lubrificação	1		-----
8	859711	Guia do rolamento de encosto	1		-----
9	80855220	Guia do rolamento de encosto	1		-----
10	684280	Mola	2		-----
11	820500	Feltro de lubrificação	1		-----
12	859691	Bucha guia	1		-----
13	684280	Mola	2		-----
14	KH1041	Retentor	2		-----
15	LA9011	Rolamento de agulhas	2		-----
16	204810	Eixo externo	1		-----
17	200550	Parafuso	2		-----
18	84220400	Trava de fixação	2		-----
19	200540	Luva de acoplamento	1		-----
20	KH 1164	Retentor	1		-----
21	80735800	Eixo acionador da TDP	1		-----
22	81857300	Eixo da embreagem da transmissão	1		-----
23	859750	Parafuso de regulagem	2		-----
24	JD0424	Arruela	2		-----
25	JB1110	Porca	2		-----
26	83921200	Eixo da embreagem da TDP	1		-----
27	HC8447	Parafuso allen	4		-----
28	JE9106	Pino de pressão	2		-----
29	HC8438	Parafuso	4		-----
30	80851100	Parafuso	5		-----
31	581020	Pino guia	2		-----
32	HC8446	Parafuso allen	4		-----
33	82362600	Tampa	1		-----
34	80844100	Tampa da embreagem	1		-----
35	HC8439	Parafuso	1		-----
36	219462	Coxim	1		-----
37	80334900	Parafuso	12		-----
38	JD9062	Arruela	12		-----
39	82362700	Mangueira de lubrificação do feltro	1		-----
40	82330800	Mangueira de lubrificação	1		-----

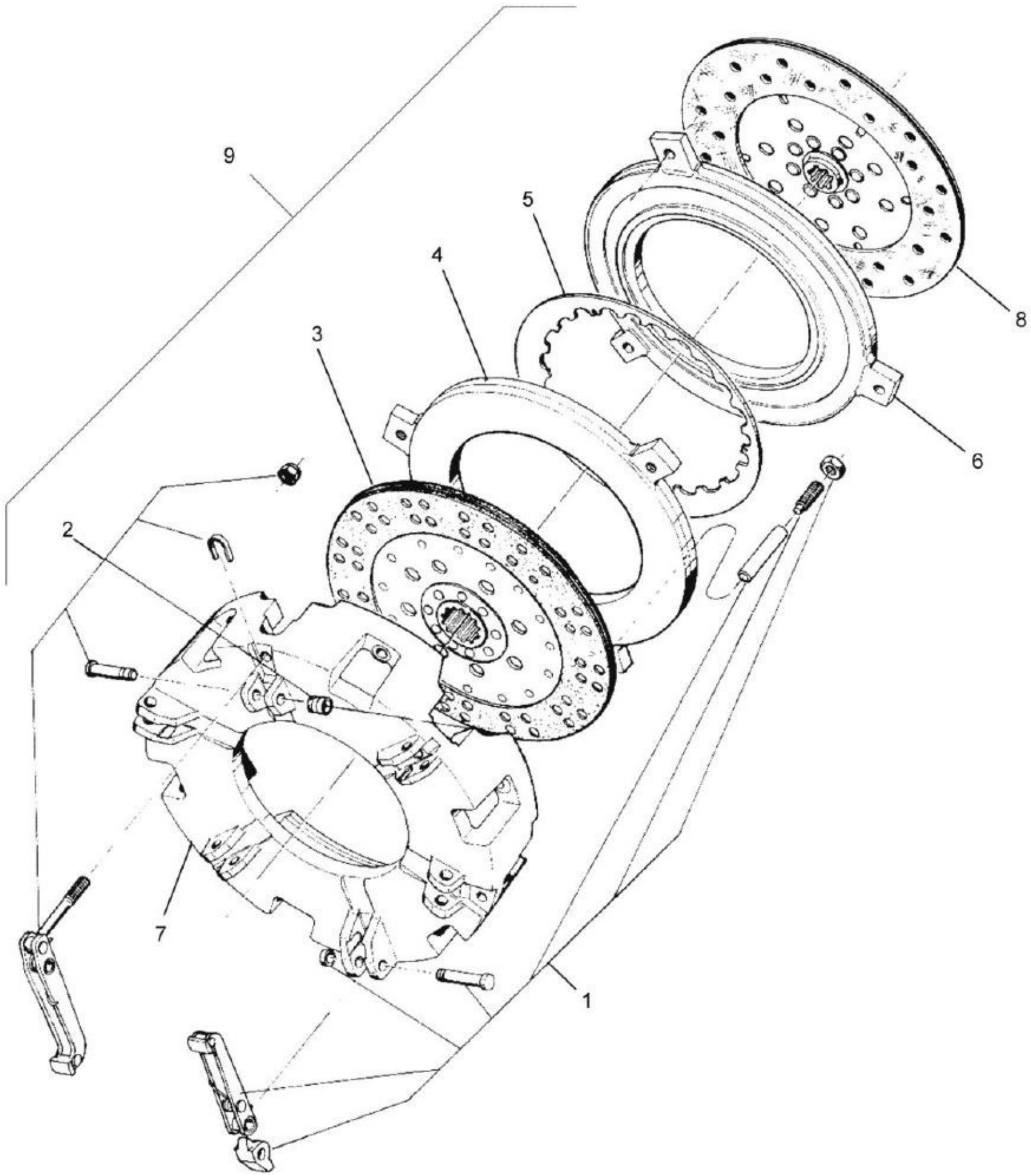
9
5
4
8
3
6
2
7
1

BH180 GII

41-03 - PLATÔ DA EMBREAGEM DUPLA

14/11/2008

Ref.	Num. Peça	Denominaçao	Qtd	Nota	$ Unit.
1	81308300	Kit da alavanca de acionamento da transmissão	1		-----
2	81308200	Kit da alavanca de acionamento TDP	1		-----
3	81308110	Disco da embreagem da transmissão	1		-----
4	81308500	Placa de encosto transmissão	1		-----
5	81308400	Mola membrana	1		-----
6	81308600	Placa de encosto TDP	1		-----
7	81308700	Carcaça do platô	1		-----
8	81198410	Disco de embreagem TDP	1		-----
9	81198310	Platô da embreagem dupla montado	1	Ref. 1-7	-----

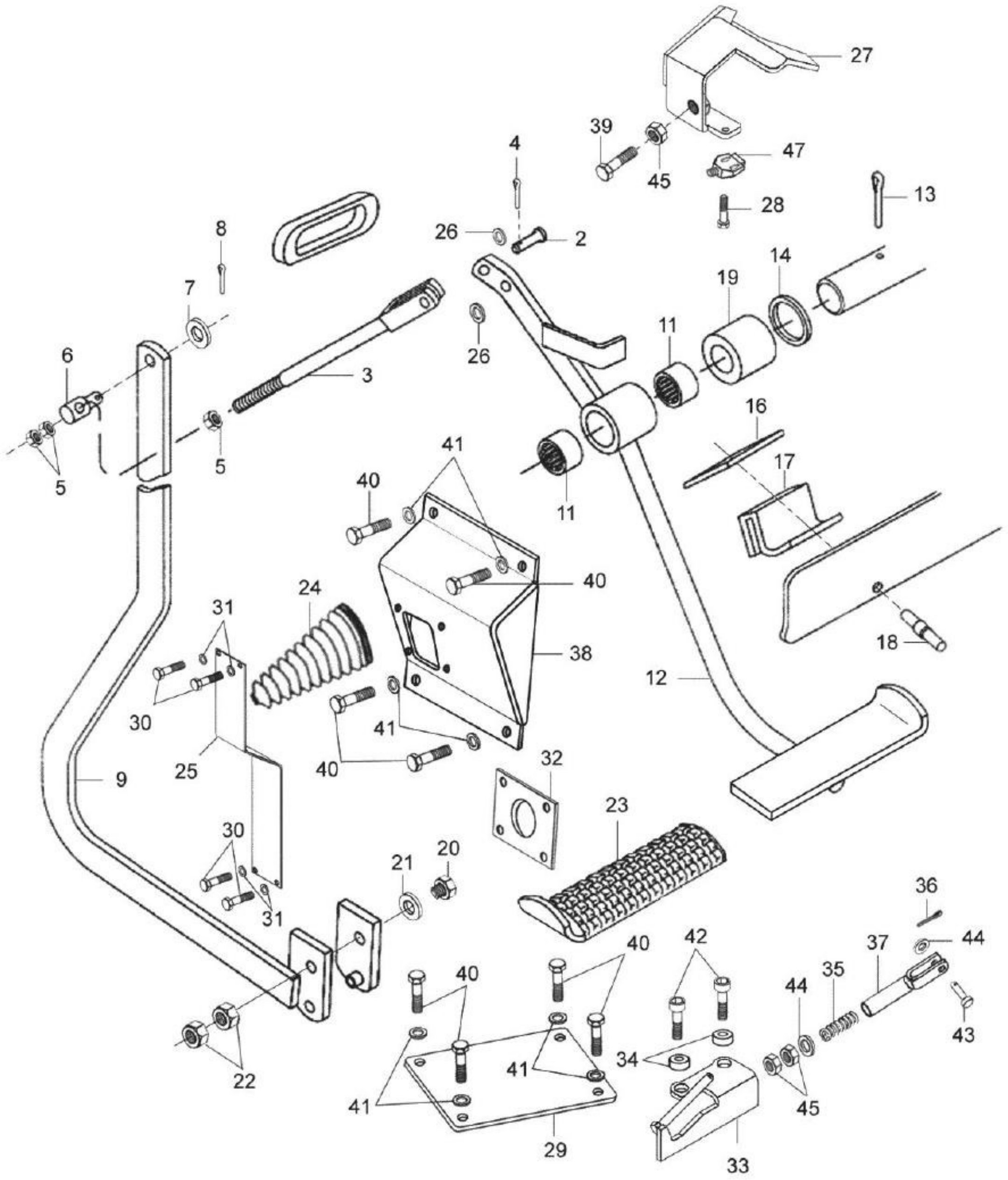
27
39
4
45
47
28
13
26
2
8
14
19
7
26
11
6
3
16
41
5
5
17
40
11
40
24
31
18
38
12
30
41
25
40
9
32
23
30
21
20
31
36
40
42
44
37
40
35
44
43
34
41
45
41
29
33
22

BH180 GII

41-04 - ACIONAMENTO DA EMBREAGEM SIMPLES

22/01/2009

Ref.	Num. Peça	Denominaçao	Qtd	Nota	$ Unit.
2	81769500	Pino	1		-----
3	80994010	Barra	1		-----
4	JE3079	Cupilha	1		-----
5	JB1108	Porca	5		-----
6	30185300	Pino	1		-----
7	JD0408	Arruela	1		-----
8	JE3155	Cupilha	1		-----
9	83957100	Alavanca da embreagem simples	1		-----
11	LA9124	Bucha estriada	2		-----
12	82402520	Pedal da embreagem	1		-----
12	85621200	Pedal da embreagem	1	*	-----
13	JE3155	Cupilha	1		-----
14	JD0424	Arruela	3		-----
16	30135500	Placa	1		-----
17	80255100	Batente de borracha	1		-----
18	JF5002	Rebite	1		-----
19	83959400	Espaçador	2		-----
20	859750	Parafuso de regulagem	1		-----
21	JD0424	Arruela	1		-----
22	JB1110	Porca	2		-----
23	594540	Proteção do pedal	1		-----
24	82286500	Coifa	1		-----
25	83958600	Tampa	1		-----
26	JD0408	Arruela	3		-----
27	82423730	Suporte do interruptor	1		-----
27	85610600	Suporte do interruptor	1	*	-----
28	32665100	Parafuso	1		-----
29	85182600	Tampa	1		-----
30	HA6313	Parafuso	4		-----
31	JD0406	Arruela	4		-----
32	82713900	Placa de fixação	1		-----
33	83957500	Suporte da mola	1		-----
34	81830300	Espaçador	2		-----
35	32705010	Mola	1		-----
36	JE3079	Cupilha	2		-----
37	83927600	Guia da mola	1		-----
38	83957710	Suporte de fixação	1		-----
39	HA6324	Parafuso	1		-----
40	HA6306	Parafuso	8		-----
41	JD0405	Arruela	8		-----
42	HC9766	Parafuso allen	2		-----
43	81769500	Pino	1		-----
44	JD0408	Arruela	2		-----
45	JB1108	Porca	3		-----
46	HA6324	Parafuso	2		-----
47	33558700	Interruptor de segurança	1		-----

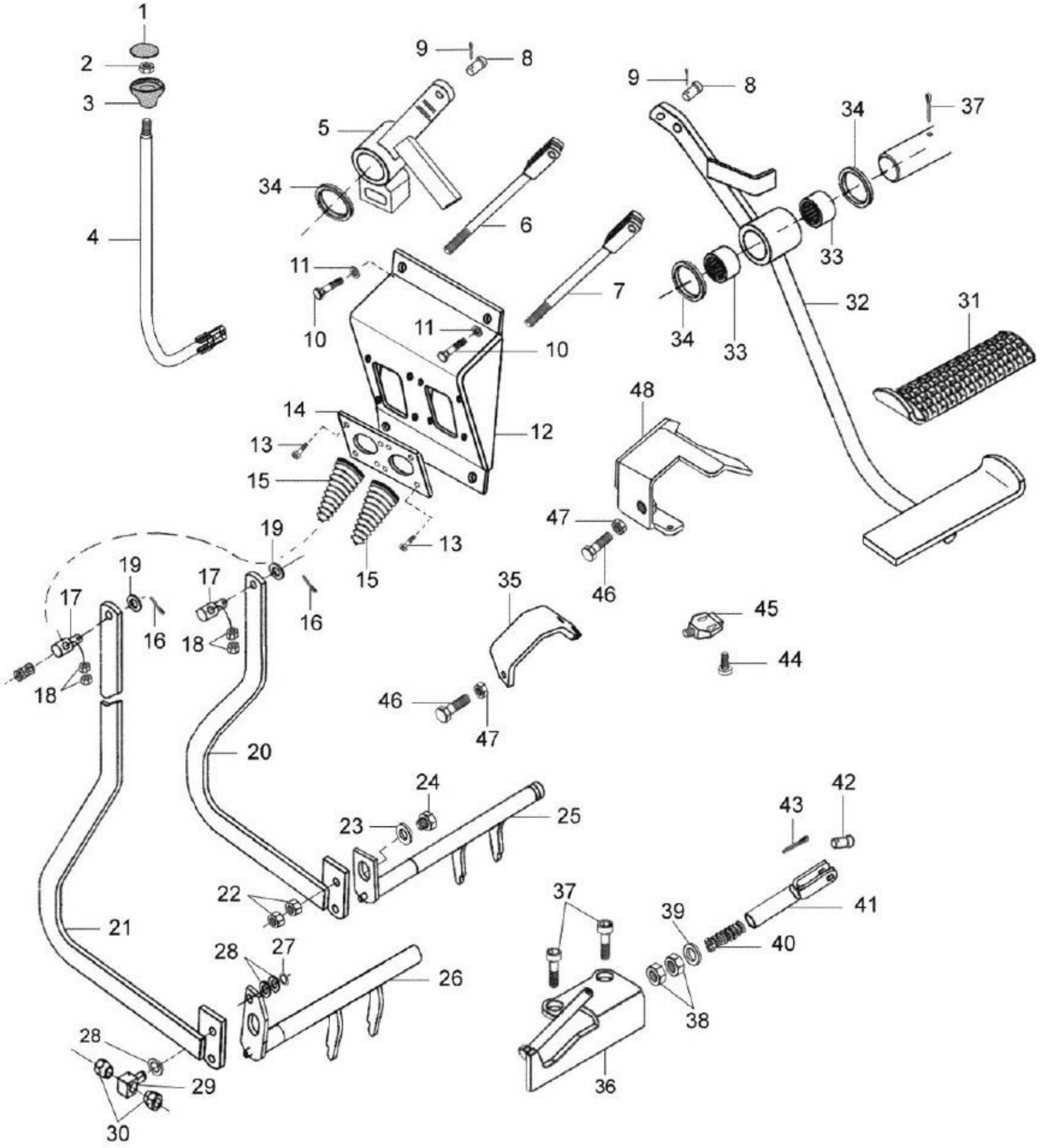
1
2
3
4
5
6
7
8
9
10
11
12
13
14
15
16
17
18
19
20
21
22
23
24
25
26
27
28
29
30
31
32
33
34
35
36
37
38
39
40
41
42
43
44
45
46
47
48

BH180 GII

41-05 - ACIONAMENTO DA EMBREAGEM DUPLA

22/01/2009

Ref.	Num. Peça	Denominaçao	Qtd	Nota	$ Unit.
1	83824500	Tampa da manopla	1		-----
2	JB1210	Porca	1		-----
3	586280	Corpo da manopla	1		-----
4	82401520	Alavanca da TDP	1		-----
5	82402830	Alavanca de acionamento da TDP	1		-----
6	80994010	Barra	1		-----
7	83981500	Haste da embreagem dupla	1		-----
8	81769500	Pino	3		-----
9	JE3079	Cupilha	3		-----
10	HA6306	Parafuso	4		-----
11	JD0405	Arruela	4		-----
12	83948610	Suporte de fixação	1		-----
13	32665100	Parafuso	6		-----
14	85447900	Placa de fixação	1		-----
15	82286500	Coifa	2		-----
16	JE3155	Cupilha	2		-----
17	30185300	Pino	2		-----
18	JB1108	Porca	7		-----
19	JD0408	Arruela	4		-----
20	83942900	Alavanca da embreagem	1	Transmissão	-----
21	83943200	Alavanca da embreagem	1	TDP	-----
22	JB1110	Porca	2		-----
23	JD0424	Arruela	1		-----
24	859750	Parafuso de regulagem	1		-----
25	83921200	Eixo da embreagem da TDP	1		-----
26	81857300	Eixo da embreagem da transmissão	1		-----
27	KG1073	Anel de trava	2		-----
28	JD0412	Arruela	3		-----
29	218730	Terminal	1		-----
30	822780	Porca de regulagem	2		-----
31	594540	Proteção do pedal	1		-----
32	82402520	Pedal da embreagem	1		-----
32	85621200	Pedal da embreagem	1	*	-----
33	LA9124	Bucha estriada	2		-----
34	81823200	Anel espaçador	3		-----
35	83924100	Batente da alavanca da TDP	1		-----
35	85663600	Batente da alavanca da TDP	1	*	-----
36	83927400	Suporte da mola	1		-----
37	HC9766	Parafuso allen	2		-----
38	JB1108	Porca	2		-----
39	JD0408	Arruela	1		-----
40	32705010	Mola	1		-----
41	83927600	Guia da mola	1		-----
42	81769500	Pino	1		-----
43	JE3079	Cupilha	1		-----
44	32665100	Parafuso	2		-----
45	33558700	Interruptor de segurança	1		-----
46	HA6324	Parafuso	2		-----
47	JB1108	Porca	2		-----
48	82423730	Suporte do interruptor	1		-----
48	85610600	Suporte do interruptor	1	*	-----

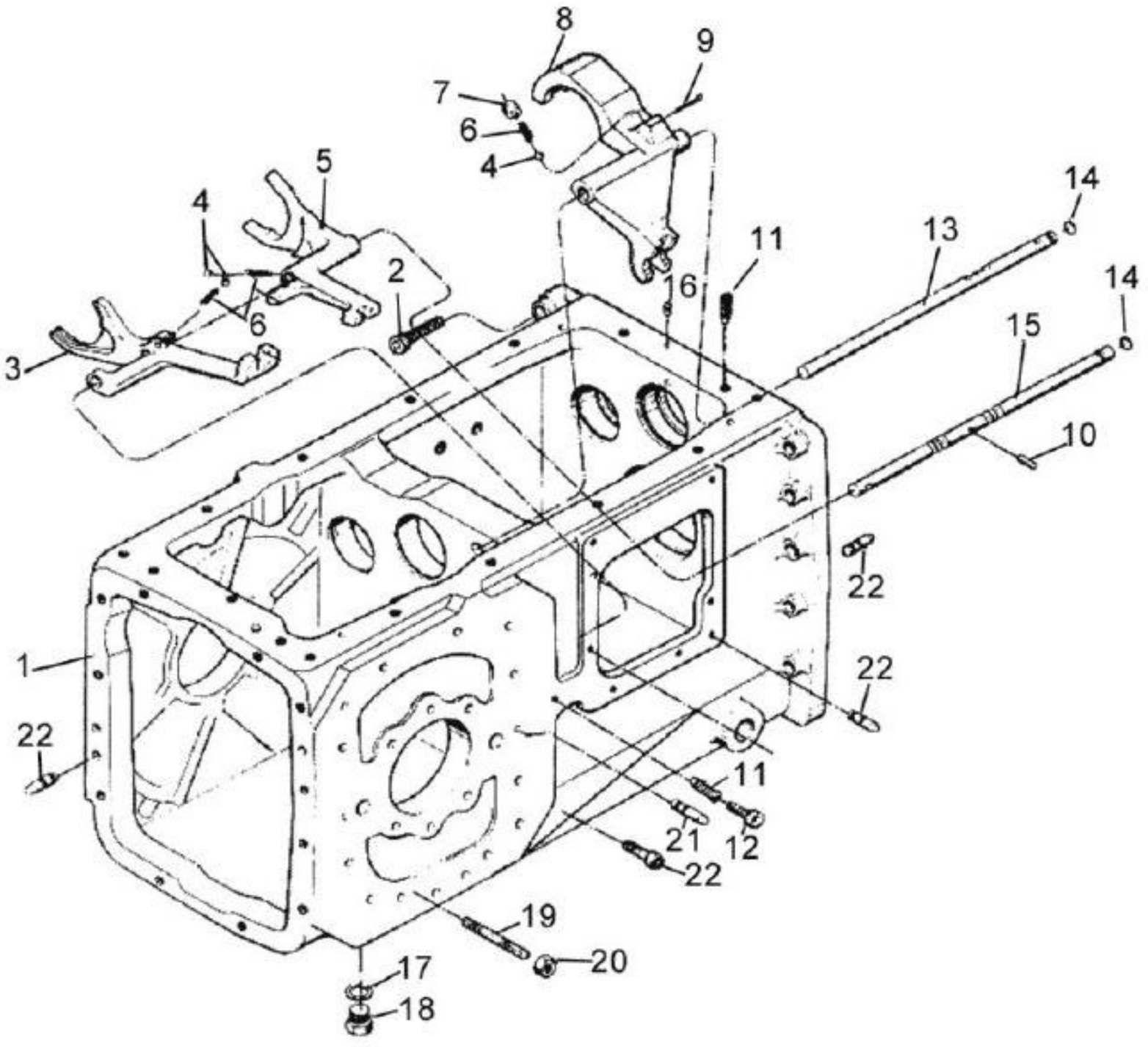
8
9
7
6
4
5
4
14
11
13
2
6
14
6
15
3
10
22
1
22
22
11
21
12
22
19
20
17
18

BH180 GII

42-01 - CARCAÇA DA CAIXA DE CÂMBIO

16/12/2008

Ref.	Num. Peça	Denominaçao	Qtd	Nota	$ Unit.
1	80736700	Carcaça da caixa de câmbio	1		-----
2	HC8456	Parafuso	14		-----
3	81317300	Garfo do seletor L-H	1		-----
4	LB8022	Esfera	3		-----
5	81317400	Garfo do seletor R-M	1		-----
6	581771	Mola de trava	3		-----
7	822510	Caixa de esferas	1		-----
8	81317100	Garfo do seletor 3-4	1		-----
9	JE3111	Cupilha	1		-----
10	868820	Pino de trava	1		-----
10	81857200	Pino de trava	1	22,9mm	-----
10	81857100	Pino de trava	1	22,7mm	-----
10	81857000	Pino de trava	1	22,5mm	-----
11	822540	Parafuso	2		-----
12	HC9512	Parafuso allen	1		-----
13	81319900	Barra do seletor	1		-----
14	KH7070	Anel de vedação	2		-----
15	81317600	Barra do seletor	1		-----
16	228480	Pino	1		-----
17	KH3610	Anel de vedação	1		-----
18	80666800	Bujão	1		-----
19	851990	Prisioneiro	28	90mm	-----
19	81997500	Prisioneiro	14	100mm	-----
20	JB0952	Porca	28		-----
21	822140	Pino guia	4		-----
22	581020	Pino guia	6		-----

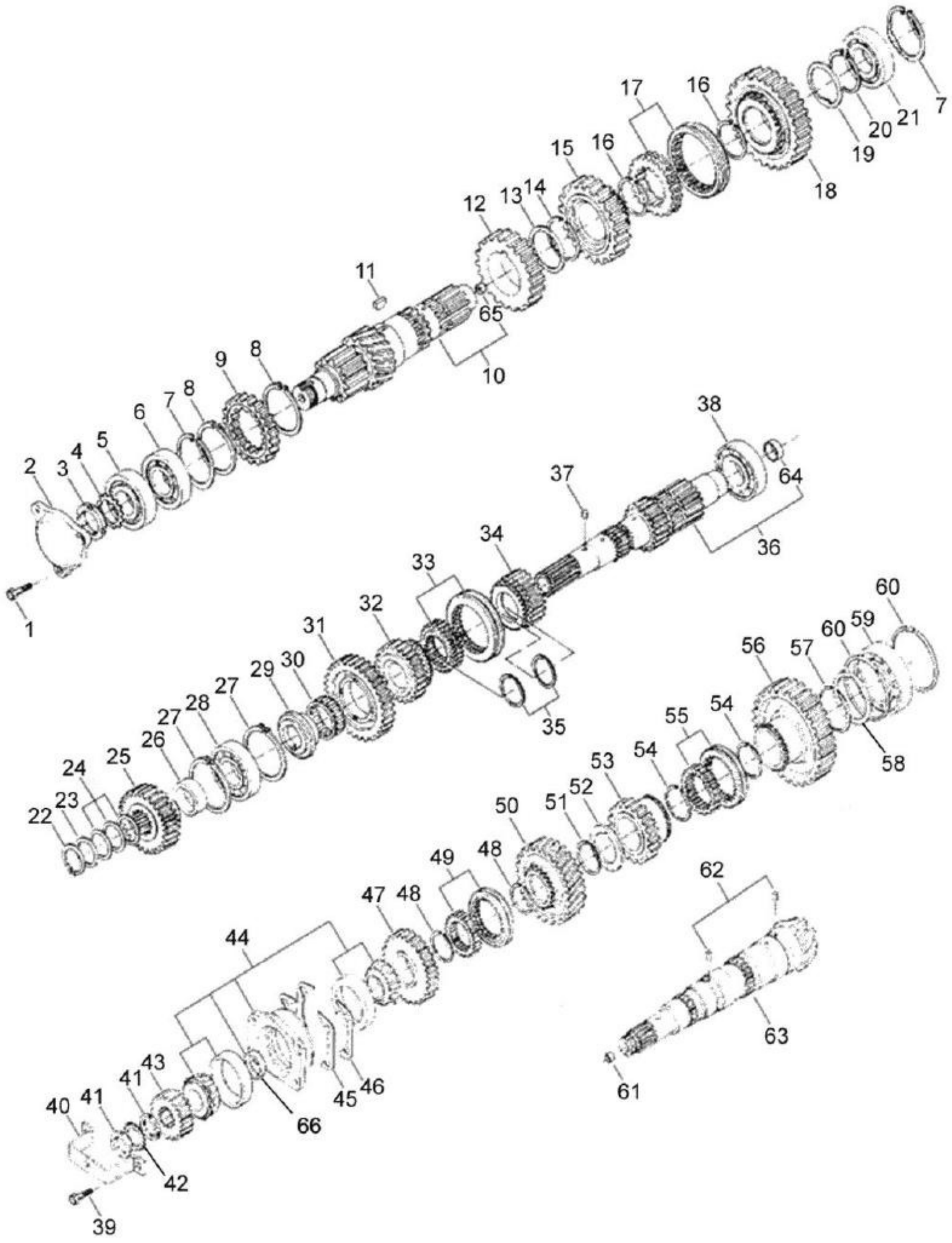
1
2
3
4
5
6
7
8
9
8
10
11
12
13
14
15
16
17
16
18
19
20
21
7
22
23
24
25
26
27
28
27
29
30
31
32
33
35
34
36
37
38
64
39
40
41
41
42
43
44
45
46
66
47
48
49
48
50
51
52
53
54
55
54
56
57
60
59
60
58
61
62
63
65

BH180 GII

42-03 - EIXO LATERAL, PRINCIPAL E PINHÃO (CAMBIO HD)

21/11/2008

Ref.	Num. Peça	Denominaçao	Qtd	Nota	$ Unit.
1	HA9242	Parafuso	3		-----
2	81317000	Tampa	1		-----
3	LB3014	Porca	1		-----
4	80740900	Arruela de trava	1		-----
5	81322700	Rolamento	1		-----
6	81321600	Rolamento	1		-----
7	KG3100	Anel de segurança	2		-----
8	80740800	Anel de segurança	2		-----
9	81321910	Engrenagem	1	Z 31	-----
10	81322510	Eixo lateral	1		-----
10	81322520	Eixo lateral	1	Ver BS027/2008	-----
11	227270	Chaveta	1		-----
12	81321800	Engrenagem	1	Z 40	-----
12	81321810	Engrenagem	1	Z28 (H) Ver BS027/2008...	-----
13	868410	Anel espaçador	1		-----
14	KG9123	Anel de segurança	1		-----
15	81322100	Engrenagem	1	Z 42	-----
16	KG9114	Anel de segurança	2		-----
17	81322200	Capa e cubo	1		-----
18	81322000	Engrenagem	1	Z 44	-----
19	868420	Anel espaçador	1		-----
20	KG1189	Anel de trava	1		-----
21	81321700	Rolamento	1		-----
22	KG1045	Anel de segurança	1		-----
23	KG1174	Anel de encosto	1		-----
24	679390	Calço	1	0,3 mm	-----
24	681330	Calço	1	0,1 mm	-----
24	681320	Calço	3	0,2 mm	-----
25	82292300	Engrenagem	1	Z 29	-----
25	82292310	Engrenagem	1	Z 33 Ver BS027/2008	-----
26	80772600	Espaçador	1		-----
27	KG3100	Anel de segurança	2		-----
28	81320800	Rolamento	1		-----
29	81339920	Anel de encosto	3		-----
30	223620	Rolamento de agulhas	1		-----
31	222700	Engrenagem	1	Z 35	-----
32	81320710	Engrenagem	1	Z 28	-----
33	81321200	Capa e cubo	1		-----
34	81320900	Engrenagem	1	Z 26	-----
34	81320910	Engrenagem	1	Z 18 Ver BS027/2008	-----
35	869860	Anel de segurança	2		-----
36	81321010	Eixo principal	1		-----
36	81795300	Eixo principal maciço	1	Hiflow S/TDP	-----
37	LB8107	Pino cilíndrico	1		-----
38	LA3976	Rolamento	1		-----
39	HA9242	Parafuso	1		-----
40	222140	Suporte	1		-----
41	LB3013	Porca	1		-----
42	821320	Chapa de segurança	1		-----
43	80796600	Engrenagem	1	Z 32	-----
44	80789310	Mancal montado	1		-----
45	261680	Calço	1	0,10mm	-----
45	261690	Calço	1	0,20mm	-----

Ref.	Num. Peça	Denominaçao	Qtd	Nota	$ Unit.
45	261700	Calço	1	0,50 mm	-----
46	81116000	Calço	1	0,15mm	-----
47	81340810	Engrenagem	1	Z 36	-----
48	KG9120	Anel de segurança	2		-----
49	81322910	Capa e cubo	1	R-M	-----
50	81340610	Engrenagem	1	Z 48 (M)	-----
51	KG9121	Anel de segurança	1		-----
52	81340500	Anel espaçador	1		-----
53	81340900	Engrenagem	1	Z 36 (H)	-----
53	81340910	Engrenagem	1	Z25 (H) Ver BS027/2008...	-----
54	KG9122	Anel de segurança	1		-----
55	81340200	Capa e cubo	3	L- H	-----
56	81340710	Engrenagem	1	Z 56 (L)	-----
57	80801400	Anel de segurança	1		-----
58	80739700	Anel espaçador	1		-----
59	LA3974	Rolamento	1		-----
60	868890	Anel de trava	2		-----
61	228930	Bucha	1		-----
62	LB8154	Rolos	2		-----
63	81323000	Conjunto coroa e pinhão	1	*	-----
64	80929800	Bucha	1		-----
65	833030	Bucha	1		-----
66	821271	Anel espaçador	1	L. 9.68	-----
66	821281	Anel espaçador	1	L. 9.71	-----
66	821291	Anel espaçador	1	L. 9.74	-----
66	821301	Anel espaçador	1	L. 9.77	-----
66	821311	Anel espaçador	1	L. 9.80	-----
66	827161	Anel espaçador	1	L. 9.83	-----
66	827171	Anel espaçador	1	L. 9.86	-----
66	827181	Anel espaçador	1	L. 9.88	-----
66	827191	Anel espaçador	1	L. 9.92	-----
66	827202	Anel espaçador	1	L. 9.94	-----
66	827211	Anel espaçador	1	L. 9.98	-----
66	827221	Anel espaçador	1	L. 10.00	-----
66	827231	Anel espaçador	1	L. 10.04	-----
66	827241	Anel espaçador	1	L. 10.07	-----
66	827251	Anel espaçador	1	L. 10.10	-----
66	827261	Anel espaçador	1	L. 10.13	-----
66	827271	Anel espaçador	1	L. 10.16	-----
66	827281	Anel espaçador	1	L. 10.19	-----
66	827291	Anel espaçador	1	L. 10.22	-----
66	827302	Anel espaçador	1	L. 10.25	-----
66	827311	Anel espaçador	1	L. 10.28	-----
66	827321	Anel espaçador	1	L. 10.31	-----
66	827331	Anel espaçador	1	L. 10.34	-----
66	866911	Anel espaçador	1	L. 10.02	-----
66	866921	Anel espaçador	1	L. 9.96	-----
66	866931	Anel espaçador	1	L. 9.90	-----

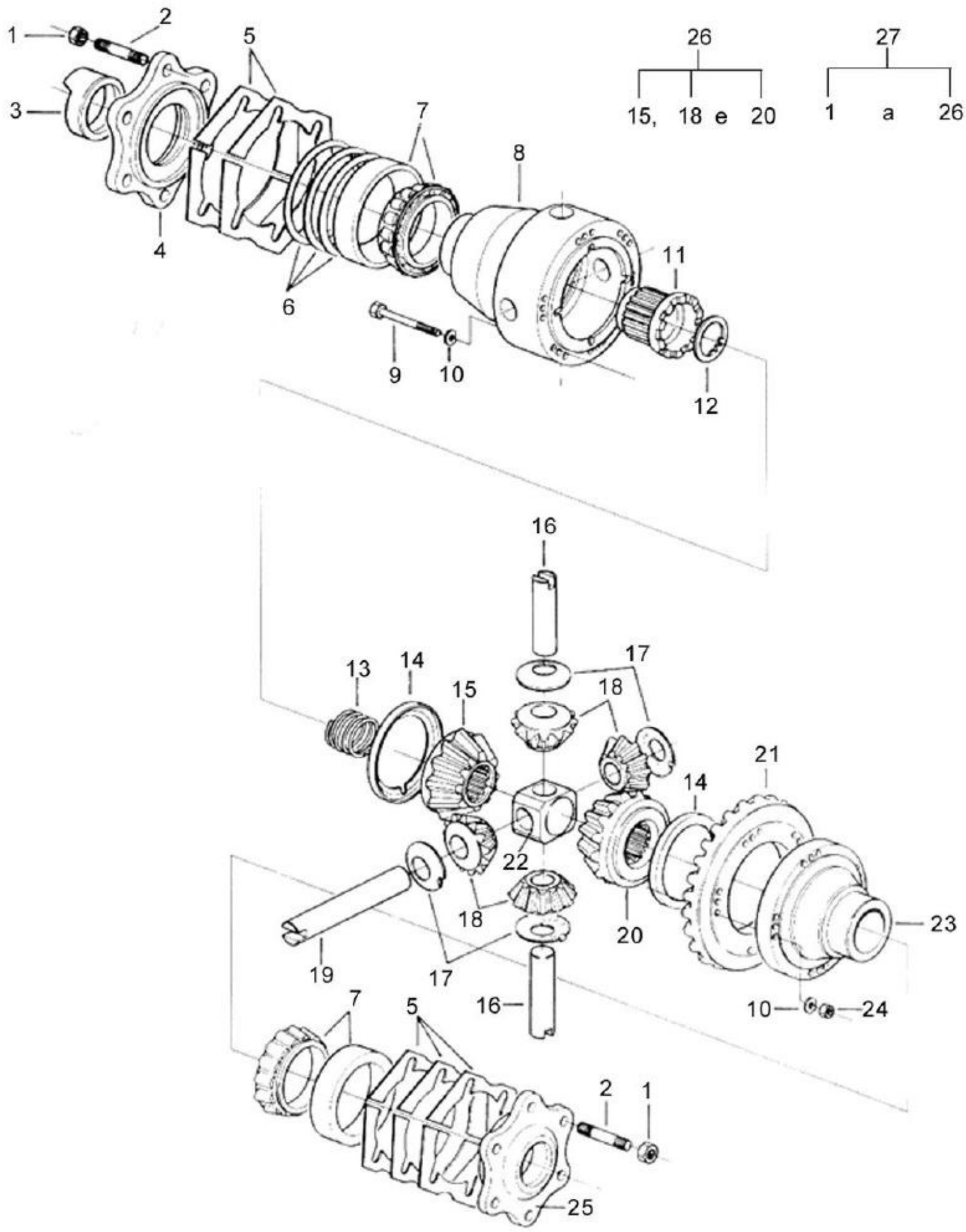
26
15, 18 e 20
27
1 a 26
1
2
3
4
5
6
7
8
9
10
11
12
13
14
15
16
17
18
19
20
21
22
23
24
25

BH180 GII

42-04 - DIFERENCIAL

16/12/2008

Ref.	Num. Peça	Denominaçao	Qtd	Nota	$ Unit.
1	JB0940	Porca	12		-----
2	HJ1902	Prisioneiro	12		-----
3	81183900	Bucha	1		-----
4	80733300	Caixa do mancal direito	1		-----
5	820790	Calço	1	0,1 mm	-----
5	265310	Calço	1	0,15 mm	-----
5	820800	Calço	1	0,2 mm	-----
5	820810	Calço	1	0,5 mm	-----
6	847770	Calço	1	0,5 mm	-----
6	221600	Calço 0,10 mm	1	0,1 mm	-----
6	221610	Calço 0,20 mm	1	0,2 mm	-----
7	265150	Rolamento	2		-----
8	80733200	Carcaça do diferencial	1		-----
9	HA9348	Parafuso	15		-----
10	868730	Arruela	36		-----
11	820711	Bucha do bloqueio	1		-----
12	80006100	Anel de encosto	1		-----
13	820770	Mola do bloqueio	1		-----
14	80006000	Anel de encosto	2		-----
15	80005500	Engrenagem planetária direita	1		-----
16	868721	Eixo curto	2		-----
17	30655200	Chapa de proteção	4		-----
18	80051500	Engrenagem satélite	1		-----
19	820731	Eixo longo	1		-----
20	80005600	Engrenagem planetária esquerda	1		-----
21	80743110	Conjunto coroa e pinhão	1	Troca de sincronizado * ...	-----
21	81323000	Conjunto coroa e pinhão	1	Troca de HD *	-----
22	820720	Cruzeta do diferencial	1		-----
23	80733100	Tampa	1		-----
24	JB9909	Porca	18		-----
25	80733400	Caixa do mancal esquerdo	1		-----
26	80012800	Conjunto engrenagem do diferencial	1	* Ref. 15, 18 e 20	-----
27	80752600	Caixa do diferencial-montado	1	Ref.1-25	-----

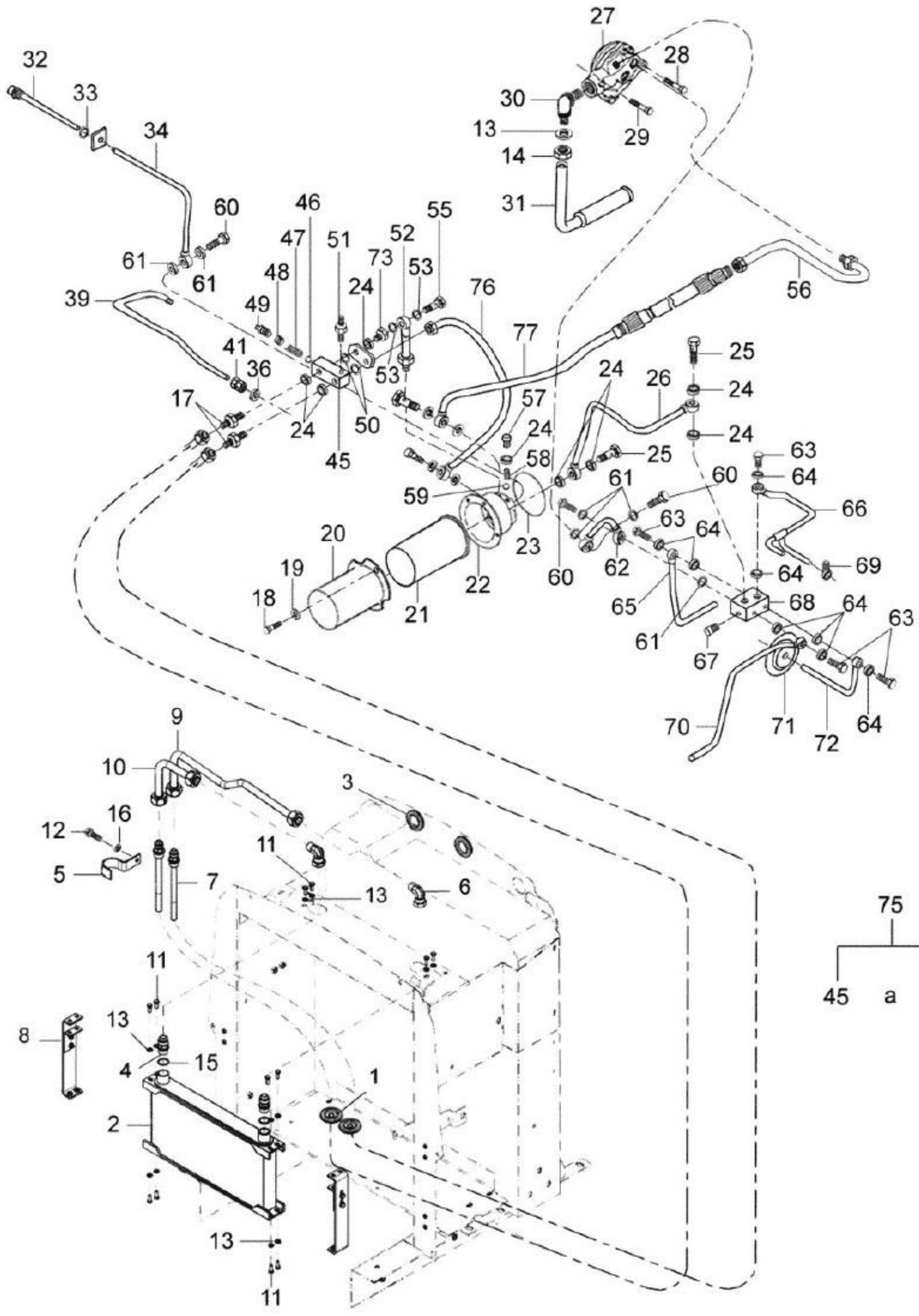
32
33
34
60
61
61
39
46
47
48
49
51
52
73
24
53
55
76
77
56
41
36
17
24
50
45
53
57
24
58
59
23
22
21
20
19
18
24
26
25
24
24
25
63
64
66
60
61
63
64
62
60
65
61
67
68
64
63
69
64
70
71
72
64
9
10
3
16
12
5
7
11
13
6
11
13
8
4
15
1
2
13
11
75
45
a
49

BH180 GII

42-05 - ARREFECIMENTO DA CAIXA DE CÂMBIO

11/12/2008

Ref.	Num. Peça	Denominaçao	Qtd	Nota	$ Unit.
1	30234000	Anel passador	2		-----
2	32590900	Radiador de óleo	1		-----
3	75011500	Tampa	2		-----
4	80097100	Conexão	2		-----
5	81775600	Abraçadeira	1		-----
6	82251600	Cotovelo	2		-----
7	85073810	Mangueira do sistema de arrefecimento	2		-----
8	85124200	Suporte do radiador de óleo	2		-----
9	85185500	Tubo de retorno	1		-----
10	85185700	Tubo de pressão	1		-----
11	HA6313	Parafuso	12		-----
12	HA6325	Parafuso	1		-----
13	JD0406	Arruela	12		-----
14	81553200	Porca	1		-----
15	KH3611	Anel de vedação	2		-----
16	50095080	Arruela	1		-----
17	82228400	Conexão	2		-----
18	HA9089	Parafuso	4		-----
19	JD0110	Arruela	4		-----
20	80815100	Protetor do filtro	1		-----
21	30606000	Filtro	1		-----
22	80800820	Protetor do filtro	1		-----
23	KH4013	Anel retentor	1		-----
24	KH3621	Anel retentor	7		-----
25	591780	Parafuso	2		-----
26	81433910	Tubo de lubrificação	1		-----
27	80749710	Bomba de óleo	1		-----
28	HA6318	Parafuso	1		-----
29	80846600	Parafuso	1		-----
30	80767500	Conexão	1		-----
31	80767100	Tubo de sucção	1		-----
32	80742600	Tubo de lubrificação	1		-----
33	KH3635	Anel de vedação	1		-----
34	81013810	Tubo de lubrificação	1		-----
36	KH3618	Anel de vedação	1		-----
39	81179310	Tubo de lubrificação	1		-----
41	81013900	Conexão	1		-----
45	80661610	Corpo da válvula	1		-----
46	LB8045	Esfera	1		-----
47	84134700	Mola	1		-----
48	84105500	Parafuso	1		-----
49	GR0288	Bujão	1		-----
50	80192300	Anel de vedação	2		-----
52	80767910	Tubo de retorno	1		-----
53	KH3617	Anel de vedação	2		-----
54	80816400	Conexão	1		-----
55	216640	Parafuso de conexão	1		-----
56	80767610	Tubo de lubrificação	1		-----
57	GR0277	Bujão	1		-----
58	81058100	Mola	1		-----
59	LB8022	Esfera	1		-----
60	246460	Parafuso de conexão	3		-----
61	KH3615	Anel de vedação	6		-----

BH180 GII

42-05 - ARREFECIMENTO DA CAIXA DE CÂMBIO

11/12/2008

Ref.	Num. Peça	Denominaçao	Qtd	Nota	$ Unit.
62	80892000	Tubo de lubrificação	1		-----
63	246420	Parafuso de conexão	4		-----
64	KH3625	Anel de vedação	8		-----
65	80892400	Tubo de lubrificação	1		-----
66	80892800	Tubo de lubrificação	1		-----
67	GR0202	Bujão	1		-----
68	80891900	Distribuidor	1		-----
69	221590	Fixador do tubo	1		-----
70	80892600	Tubo de lubrificação	1		-----
71	80804500	Tampa	1		-----
72	80892200	Tubo de lubrificação	1		-----
73	80808110	Adaptador	1		-----
75	80661510	Válvula de segurança montada	1	Ref. 45 - 49	-----
76	83966500	Tubo de lubrificação	1		-----
77	84113600	Mangueira	1		-----

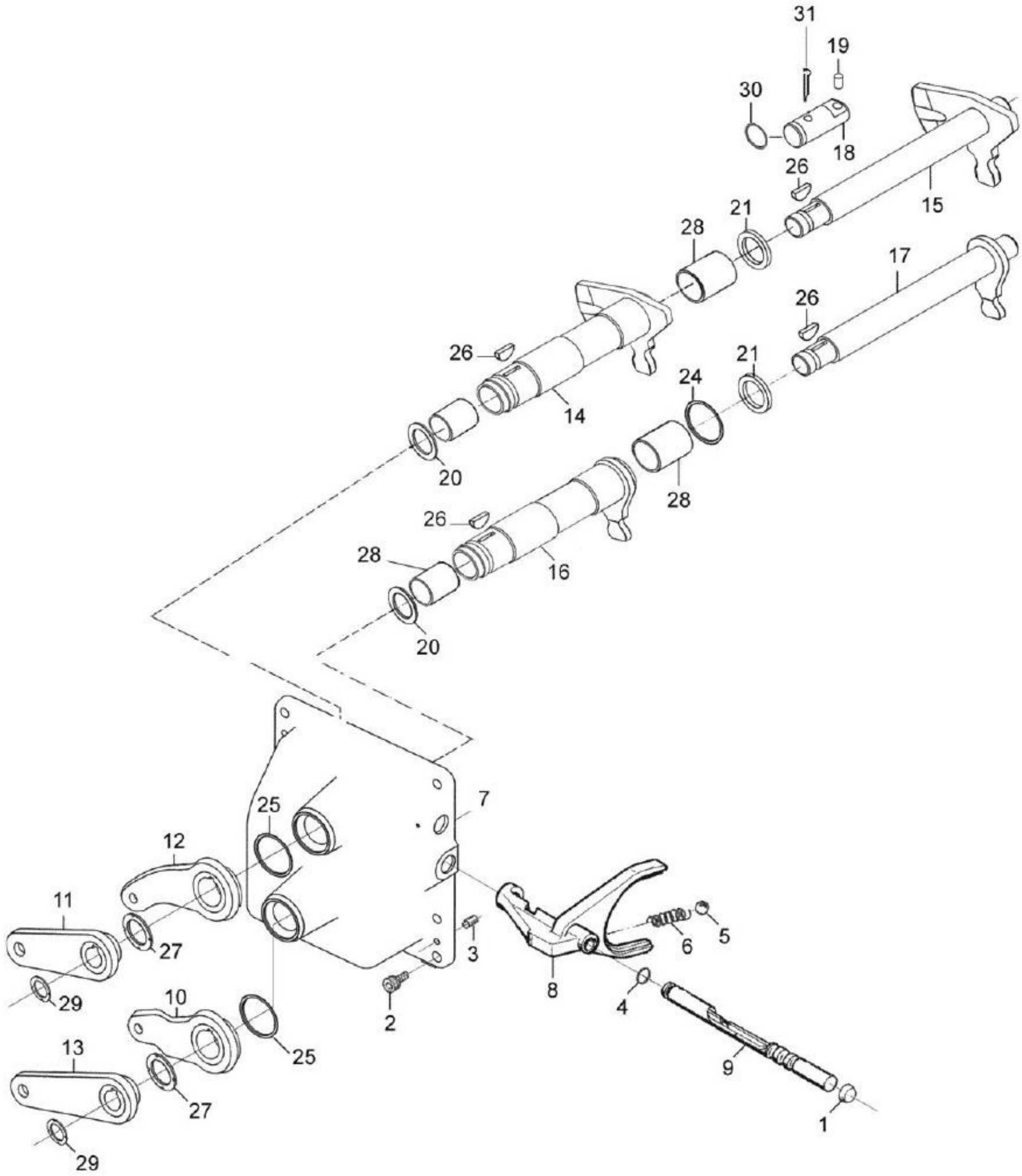
31
19
30
18
26
15
21
28
17
26
21
24
26
14
20
28
26
16
28
20
25
7
12
11
27
3
5
6
8
4
29
10
2
9
13
25
27
1
29

BH180 GII

42-06 - CAIXA DAS ALAVANCAS

16/12/2008

Ref.	Num. Peça	Denominaçao	Qtd	Nota	$ Unit.
1	GR5013	Bujão	1		-----
2	HC9530	Parafuso allen	6		-----
3	JE6404	Pino trava	2		-----
4	KH7070	Anel de vedação	2		-----
5	LB8022	Esfera	1		-----
6	81360600	Mola de trava	1		-----
7	82221400	Caixa das alavancas	1		-----
8	81317200	Garfo do seletor 1-2	1		-----
9	81317500	Barra do seletor	1		-----
10	82304900	Alavanca direita de marcha	1		-----
11	82305000	Alavanca esquerda de marcha	1		-----
12	82305110	Alavanca direita de grupo	1		-----
13	82305200	Alavanca esquerda de grupo	1		-----
14	82305510	Eixo externo de marcha	1		-----
15	82305610	Eixo interno de marcha	1		-----
16	82305710	Eixo externo de grupo	1		-----
17	82305810	Eixo interno de grupo	1		-----
18	82305900	Eixo	1		-----
19	82306000	Chaveta	1		-----
20	82312510	Arruela	2		-----
21	82312610	Arruela	2		-----
24	KH1143	Retentor	2		-----
25	KH1053	Retentor	4		-----
26	GB8001	Chaveta	4		-----
27	LB3009	Porca	2		-----
28	82315100	Bucha	4		-----
29	82315000	Porca	2		-----
30	KH4946	Anel retentor	1		-----
31	JE6404	Pino trava	1		-----

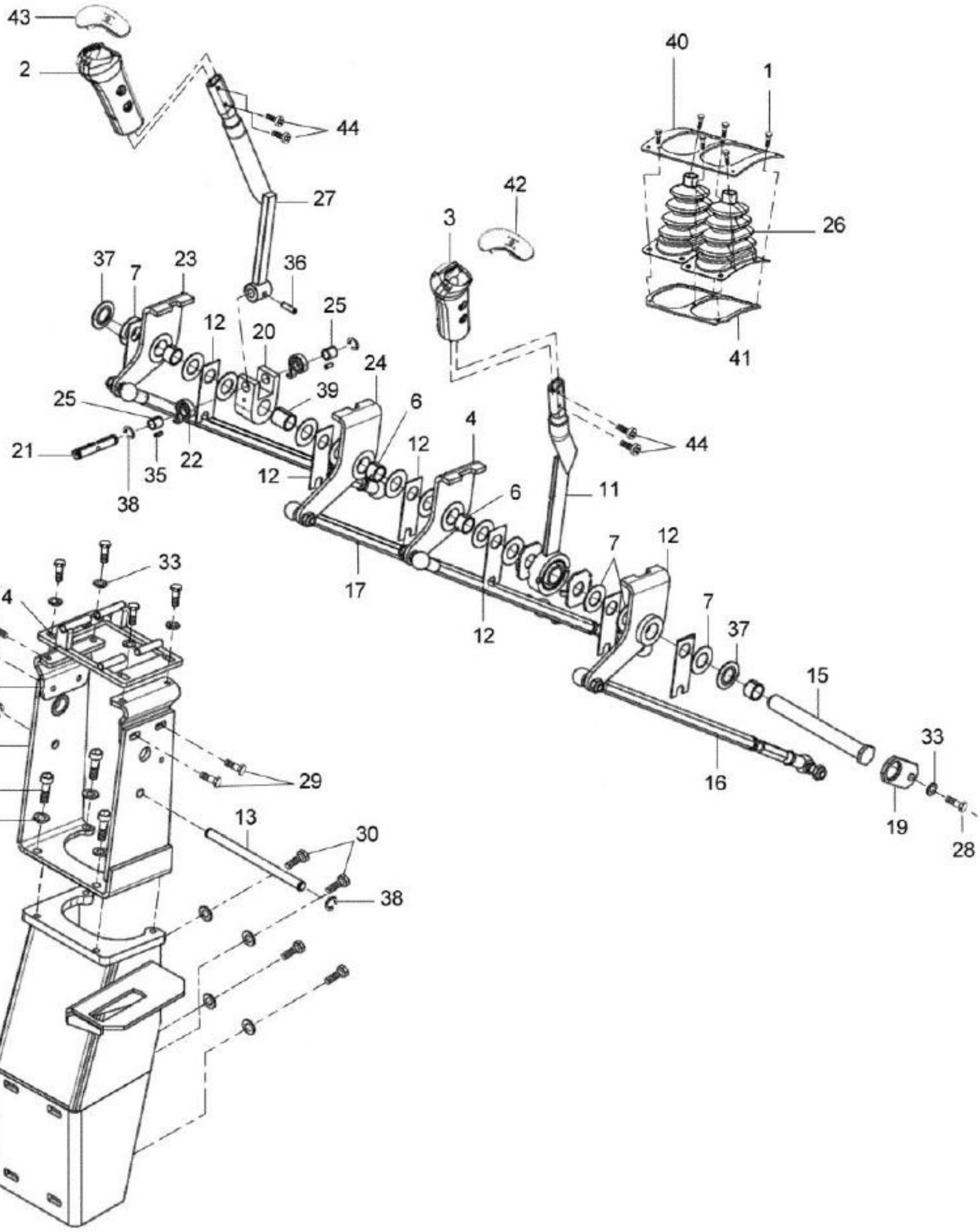
43
2
44
27
37
7
23
36
25
12
20
24
39
6
25
21
22
35
38
12
4
12
6
11
44
40
1
26
41
42
3
17
12
7
12
7
37
15
16
19
33
28
33
14
28
10
38
9
31
34
29
13
30
38
8

BH180 GII

42-08 - ALAVANCA DE MARCHA E GRUPO

23/01/2009

Ref.	Num. Peça	Denominaçao	Qtd	Nota	$ Unit.
1	HD9033	Parafuso	6		-----
2	82236200	Manopla da alavanca de grupo	1		-----
3	82236300	Manopla da alavanca de marcha	1		-----
4	82301010	Alavanca inferior direita	1		-----
5	82301110	Alavanca inferior esquerda	1		-----
6	82316100	Bucha	4		-----
7	82317400	Arruela	12		-----
8	82383520	Coluna	1		-----
9	82384910	Suporte das alavancas	1		-----
10	82390100	Suporte do batente	2		-----
11	85593310	Alavanca de marcha	1	*	-----
11	82408520	Alavanca de marcha	1		-----
12	82708700	Calço	7		-----
13	82731100	Eixo inferior	1		-----
14	82733030	Guia das alavancas	1		-----
15	82733800	Eixo superior	1		-----
16	82745500	Haste da marcha montada	2		-----
17	82745600	Haste do grupo montada	2		-----
18	82765300	Chapa	2		-----
19	83723800	Trava	1		-----
20	83840500	Articulador	1		-----
21	83840600	Eixo da alavanca	1		-----
22	83840900	Mola	2		-----
23	83916500	Alavanca inferior direita	1		-----
24	83916600	Alavanca inferior esquerda	1		-----
25	83956000	Bucha	2		-----
26	81673110	Coifa	2		-----
27	82408640	Alavanca de grupo	1		-----
27	85593410	Alavanca de grupo	1	*	-----
28	HA6322	Parafuso	5		-----
29	HA6323	Parafuso	4		-----
30	HA9089	Parafuso	4		-----
31	HC9336	Parafuso allen	4		-----
32	HD9052	Parafuso	4		-----
33	JD0408	Arruela	5		-----
34	JD0410	Arruela	8		-----
35	JE8092	Pino de pressão	2		-----
36	JE9077	Pino	1		-----
37	JE9097	Mola prato	2		-----
38	KG6010	Anel de trava	4		-----
39	LA9208	Bucha	1		-----
40	84191800	Chapa de fixação superior	1		-----
41	84192000	Chapa de fixação inferior	1		-----
42	83825600	Tampa da manopla de marcha	1		-----
42	85658000	Tampa da manopla de marcha	1	*	-----
43	82236510	Tampa da manopla de grupo	1		-----
43	85657900	Tampa da manopla de grupo	1	*	-----
44	HD9052	Parafuso	4		-----

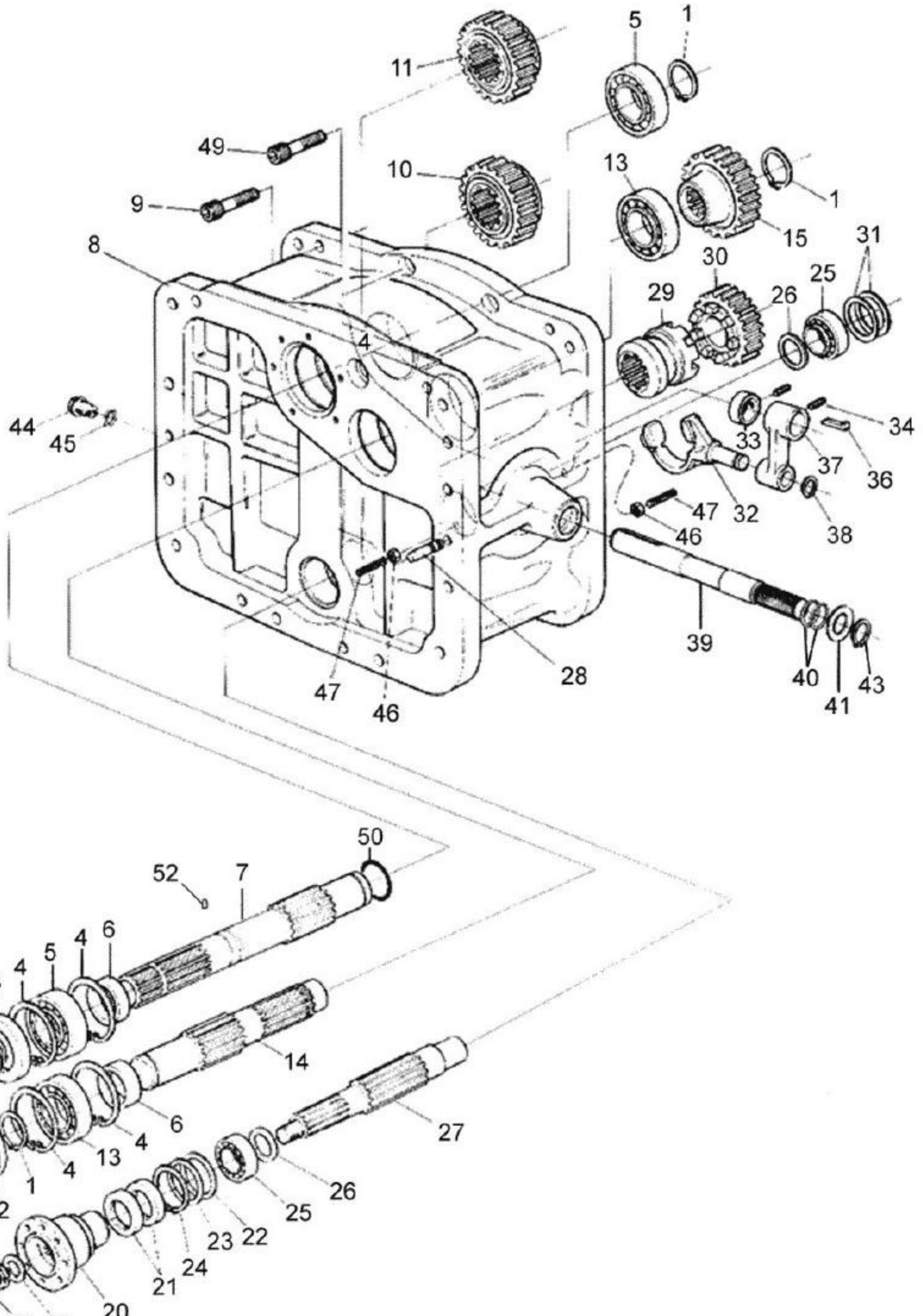
11
5
1
49
10
13
1
9
15
31
8
30
25
29
26
4
44
45
34
33
37
36
47
32
38
46
39
28
40
43
47
46
41
50
52
7
51
42
3
4
5
4
6
1
2
14
6
4
13
4
27
1
12
26
25
16
18
23
22
24
21
17
19
20

BH180 GII

44-02 - MULTIPLICADOR DE VELOCIDADE

21/11/2008

Ref.	Num. Peça	Denominaçao	Qtd	Nota	$ Unit.
1	KG1045	Anel de segurança	4		-----
2	889940	Anel espaçador	1	*	-----
2	83786100	Anel espaçador	1	***	-----
3	KH1160	Retentor	1		-----
4	KG3100	Anel de segurança	4		-----
5	LA1214	Rolamento	2		-----
6	80772600	Espaçador	2		-----
7	80772010	Eixo piloto com multiplicador	1	***	-----
7	80772000	Eixo piloto com multiplicador	1	*	-----
8	80739000	Carcaça	1		-----
9	HC8456	Parafuso	18		-----
10	82292110	Engrenagem	1	Z 32 Ver BS027/2008	-----
10	82292100	Engrenagem Z- 32	1		-----
11	82292010	Engrenagem	1	Z 33 Ver BS027/2008	-----
11	82292000	Engrenagem Z - 31	1		-----
12	80772700	Tampão	1		-----
13	LA9386	Rolamento	2		-----
14	80772100	Contra eixo	1		-----
15	82292210	Engrenagem	1	Z 38 Ver BS027/2008	-----
15	82292200	Engrenagem Z- 33	1		-----
16	260530	Tampa	1		-----
17	LB5010	Arruela de segurança	1		-----
18	LB3010	Porca	2		-----
19	440910	Anel espaçador	1		-----
20	227300	Flange	1		-----
21	227340	Retentor	2		-----
22	227520	Calço	1	0,10mm	-----
23	227530	Calço	1	0,20mm	-----
24	KG3072	Anel de trava	1		-----
25	LA5111	Rolamento	2		-----
26	227320	Anel de encosto	2		-----
27	871180	Eixo	1		-----
28	581020	Pino guia	2		-----
29	863710	Cubo de acoplamento	1		-----
30	80796700	Engrenagem Z-37	1		-----
31	227360	Anel espaçador	4		-----
32	228010	Garfo do seletor	1		-----
33	227450	Anel Limitador	1		-----
34	HA6527	Parafuso	2		-----
36	229340	Chaveta	1		-----
37	228000	Alavanca da TDP	1		-----
38	KG1020	Anel de segurança	1		-----
39	80789200	Eixo de acionamento da TDP	1		-----
40	80873600	Anel retentor	2		-----
41	228020	Arruela de encosto	1		-----
42	KH4190	Anel retentor	1		-----
43	KG1026	Anel de segurança	1		-----
44	80666800	Bujão	1		-----
45	KH3610	Anel de vedação	1		-----
46	JB3112	Porca	2		-----
47	81155000	Parafuso sem cabeça	2		-----
49	HC8448	Parafuso allen	2		-----
50	81195800	Anel retentor	1		-----

BH180 GII

44-02 - MULTIPLICADOR DE VELOCIDADE

21/11/2008

Ref.	Num. Peça	Denominaçao	Qtd	Nota	$ Unit.
51	KG1174	Anel de encosto	1	***	-----
52	LB8107	Pino cilíndrico	1	***	-----

64
14 a 19

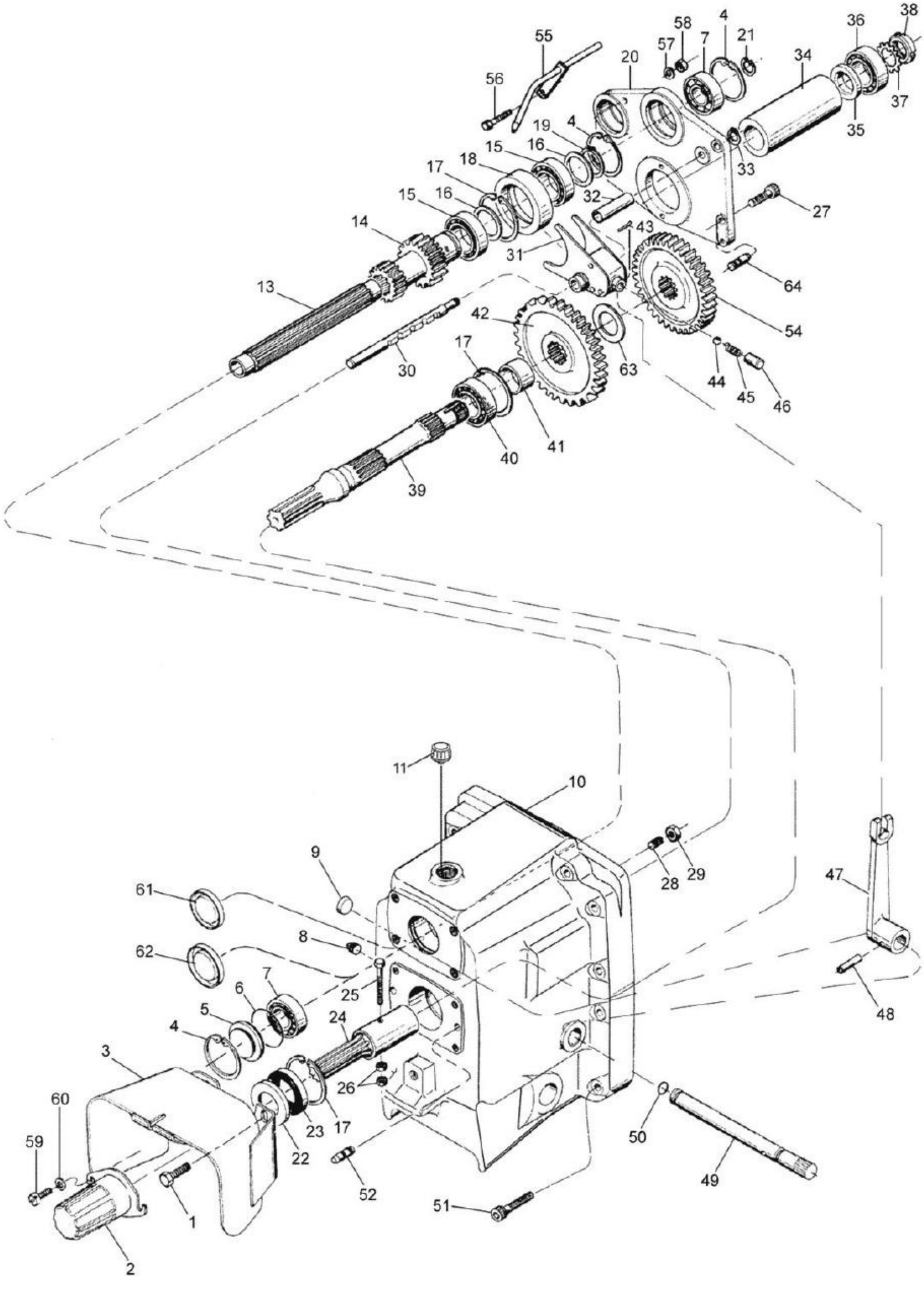
55
56
58
57
7
4
21
20
34
36
38
37
35
19
4
15
16
18
17
33
32
27
14
43
31
64
13
42
54
30
17
63
44
45
46
40
41
39
11
10
9
61
28
29
47
8
62
25
48
7
6
5
24
4
3
26
60
59
23
17
22
50
52
49
51
1
2

BH180 GII

46-01 - TOMADA DE POTÊNCIA 540 RPM

16/12/2008

Ref.	Num. Peça	Denominaçao	Qtd	Nota	$ Unit.
1	HA6344	Parafuso	4		-----
2	80655300	Tampa de proteção	1		-----
3	81304500	Chapa de proteção	1		-----
4	KG3080	Anel de segurança	3		-----
5	822440	Tampa	1		-----
6	KH4781	Anel retentor	1		-----
7	LA1286	Rolamento	2		-----
8	82093200	Bujão	1		-----
9	GR5121	Tampa	1		-----
10	82386600	Tampa traseira	1		-----
11	30057630	Respiro	1		-----
13	822340	Eixo estriado	1		-----
14	822350	Engrenagem	1		-----
15	LA1016	Rolamento de esferas	2		-----
16	KG1176	Anel de encosto	2		-----
17	KG3090	Anel de segurança	3		-----
18	221940	Guia do eixo estriado	1		-----
19	KG1055	Anel de segurança	1		-----
20	822242	Suporte dos rolamentos	1		-----
21	KG3023	Anel de segurança	1		-----
22	822260	Chapa de proteção	1		-----
23	KH0931	Retentor	1		-----
24	191500	Adaptador da TDP	1		-----
25	HA8330	Parafuso	1		-----
26	JB1208	Porca	2		-----
27	HC8447	Parafuso allen	3		-----
28	HH6429	Parafuso	1		-----
29	JB1112	Porca	1		-----
30	822400	Barra do seletor	1		-----
31	811410	Garfo do seletor	1		-----
32	225860	Tubo limitador	1		-----
33	KG1016	Anel de segurança	1		-----
34	221950	Bucha distanciadora	1		-----
35	869420	Anel distanciador	1		-----
36	LA1213	Rolamento	1		-----
37	821320	Chapa de segurança	1		-----
38	LB3013	Porca	1		-----
39	822250	Eixo da TDP 6 dentes	1		-----
40	LA1115	Rolamento	1		-----
41	822270	Anel distanciador	1		-----
42	822280	Engrenagem	1	Z= 55	-----
43	JE3108	Cupilha	1		-----
44	LB8022	Esfera	1		-----
45	581770	Mola	1		-----
46	824670	Caixa de esferas	1		-----
47	822410	Alavanca do seletor	1		-----
48	JE9067	Pino	1		-----
49	822391	Eixo da alavanca	1		-----
50	KH4111	Anel retentor	1		-----
51	HC8450	Parafuso allen	12		-----
52	581020	Pino guia	4		-----
54	822300	Engrenagem	1	Z=50	-----
55	80649200	Tubo	1		-----

BH180 GII

46-01 - TOMADA DE POTÊNCIA 540 RPM

16/12/2008

Ref.	Num. Peça	Denominaçao	Qtd	Nota	$ Unit.
56	HA6318	Parafuso	1		-----
57	JD3106	Arruela	1		-----
58	JB1106	Porca	1		-----
59	HC1312	Parafuso	2		-----
60	726970	Arruela	2		-----
61	611180	Tampa	1		-----
62	202970	Tampa	1		-----
63	822290	Arruela distanciadora	1		-----
64	221960	Engrenagem montada	1	Ref. 14 - 19	-----

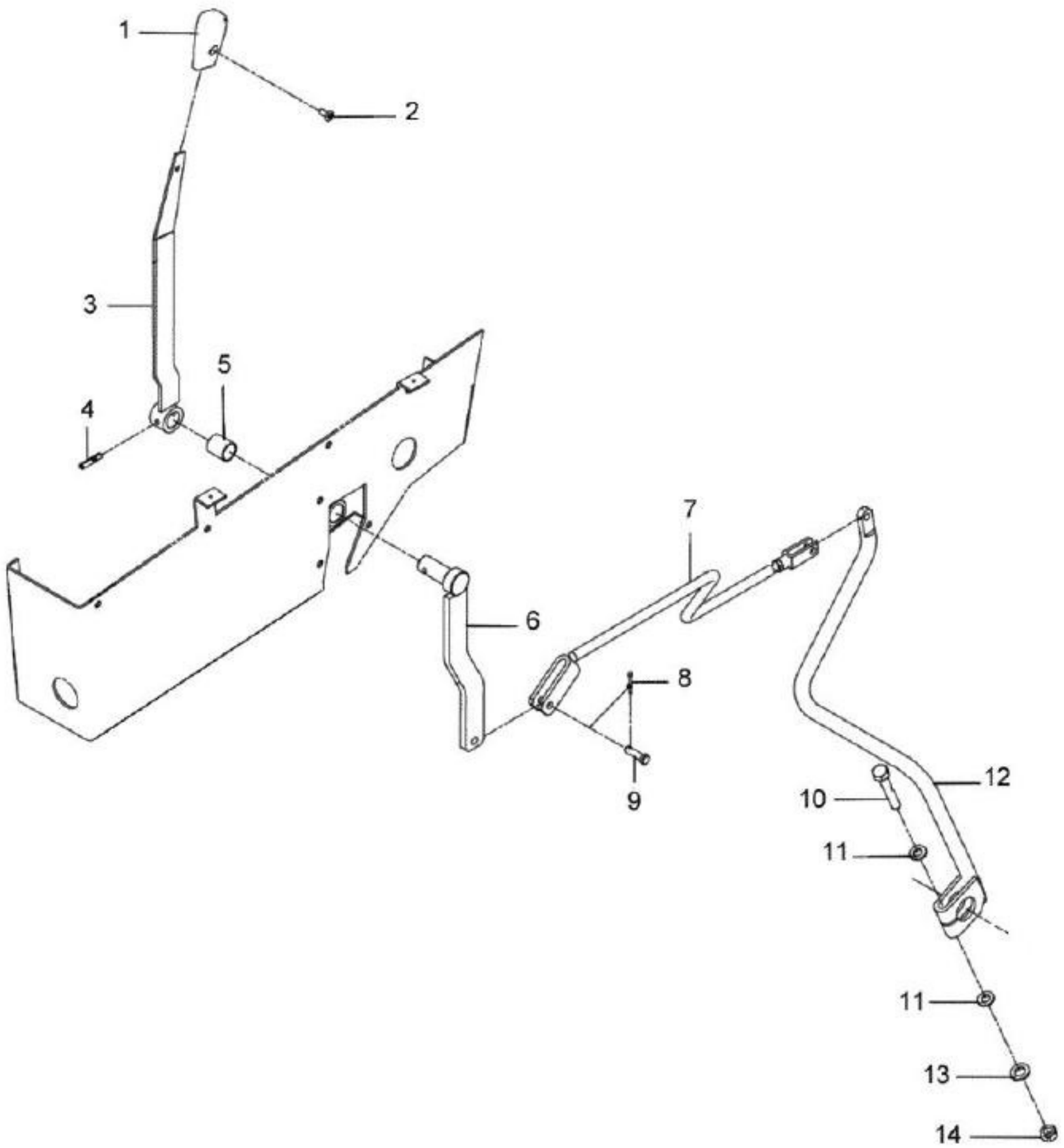
1
2
3
4
5
6
7
8
9
10
11
11
12
13
14

BH180 GII

46-02 - SISTEMA DE ALAVANCAS DA TDP

16/12/2008

Ref.	Num. Peça	Denominaçao	Qtd	Nota	$ Unit.
1	80090100	Manopla	1		-----
2	HD9152	Parafuso	1		-----
3	83815310	Alavanca superior da TDP	1		-----
4	JE9057	Pino	1	6X32 DIN 94	-----
5	LA9208	Bucha	1		-----
6	83815500	Alavanca inferior da TDP montada	1		-----
7	82768510	Haste da TDP montada	1		-----
8	JE3079	Cupilha	1		-----
9	827470	Pino	1		-----
10	HA8337	Parafuso	1		-----
11	JD0410	Arruela	2		-----
12	81826310	Alavanca inferior	1		-----
13	JD3110	Arruela de pressão	1		-----
14	JB1110	Porca	1		-----

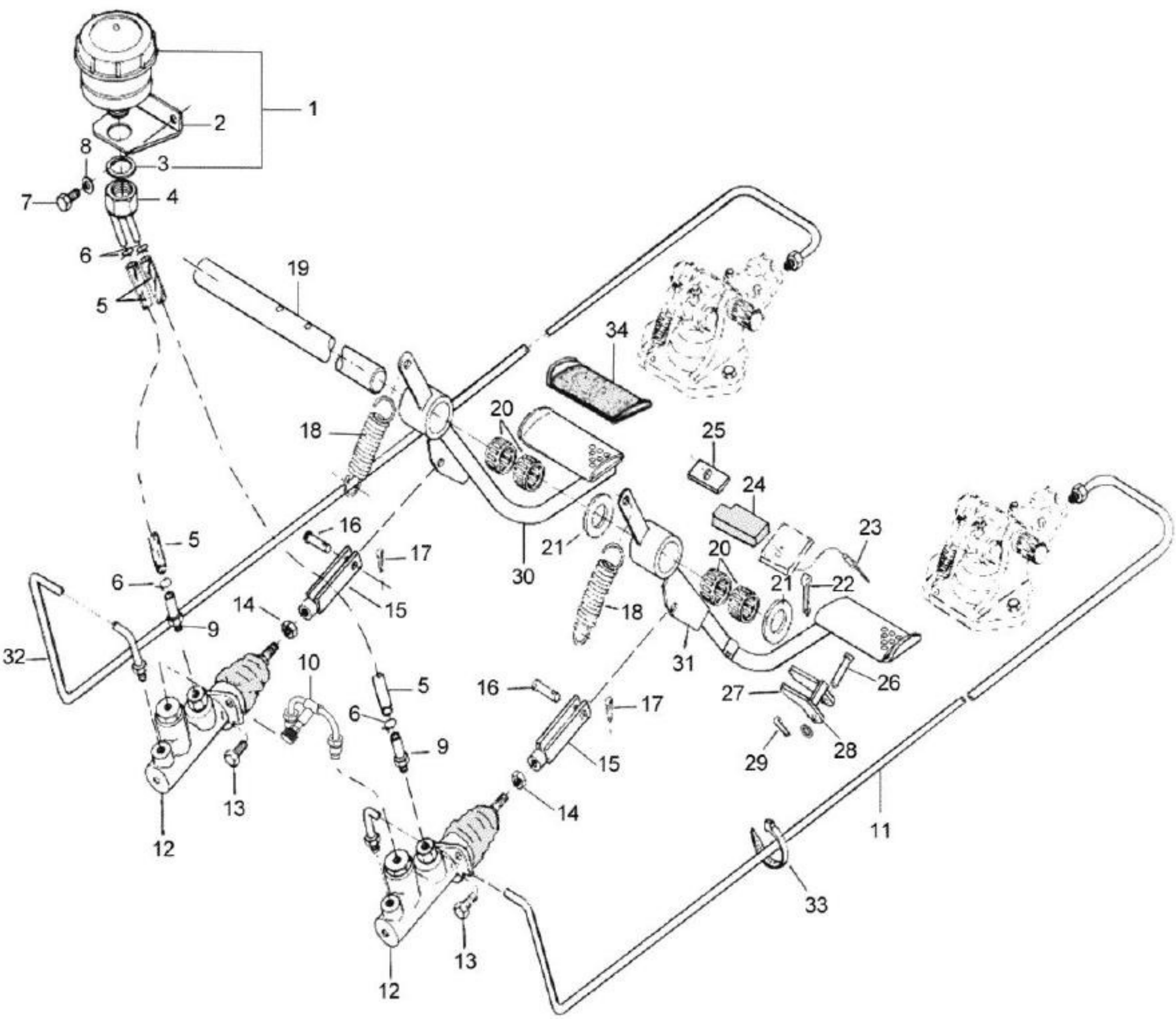
1
2
3
8
7
4
6
5
19
34
20
18
25
24
23
21
22
16
17
15
14
9
32
10
12
13
30
31
26
27
28
29
11
33

BH180 GII

51-01 - ACIONAMENTO DO FREIO DE SERVIÇO

17/12/2008

Ref.	Num. Peça	Denominaçao	Qtd	Nota	$ Unit.
1	813141	Reservatório do fluído	1		-----
2	80239100	Suporte	1		-----
3	222530	Arruela	1		-----
4	80137400	Tubo de freio	1		-----
5	80259400	Tubo plástico	2		-----
6	224800	Abraçadeira	4		-----
7	HA6313	Parafuso	2		-----
8	JD0406	Arruela	2		-----
9	80260100	Tubo de freio	2		-----
10	81550700	Tubo	1		-----
11	80259600	Tubo de freio lado esquerdo	1		-----
12	80249700	Cilindro mestre	2		-----
12	81127400	Jogo de reparo cilindro mestre	2	FAG	-----
12	81352300	Jogo de reparo do cilindro	2	Varga	-----
12	81520100	Reparo da válvula	2		-----
13	HA6323	Parafuso	4		-----
14	JB1108	Porca	2		-----
15	85509100	Garfo	2		-----
16	827470	Pino	2		-----
17	JE3079	Cupilha	2		-----
18	70018600	Mola	2		-----
19	81630600	Eixo	1		-----
20	LA9124	Bucha estriada	4		-----
21	81823200	Anel espaçador	2		-----
22	JE3155	Cupilha	1		-----
23	JF5002	Rebite	1		-----
24	80255100	Batente de borracha	1		-----
25	30135500	Placa	1		-----
26	202240	Pino	1		-----
27	668420	Trava do pedal	1		-----
28	JD0408	Arruela	1		-----
29	JE3047	Cupilha	1		-----
30	83762600	Pedal direito	1		-----
30	85620600	Pedal direito	1	**	-----
31	82753110	Pedal esquerdo	1		-----
31	85621000	Pedal esquerdo	1	**	-----
32	80985600	Tubo do freio lado direito	1		-----
33	243020	Abraçadeira	3		-----
34	594540	Proteção do pedal	2		-----

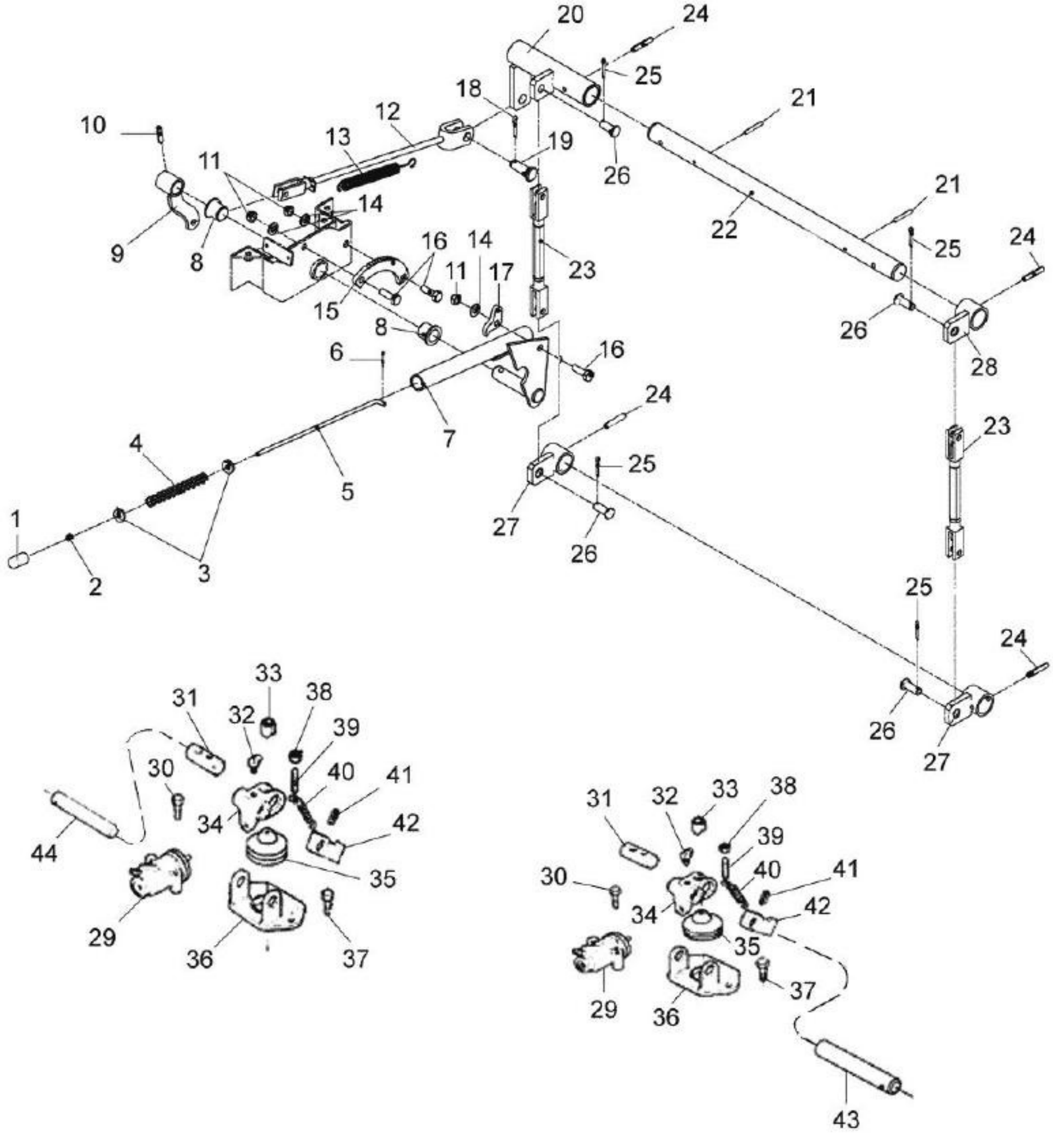
20
24
25
18
21
12
10
13
19
26
11
14
21
22
9
8
16
14
11
17
23
25
24
15
8
26
28
6
16
24
23
4
7
25
5
27
26
1
2
3
25
24
26
27
33
38
31
32
39
30
40
41
34
42
44
35
29
36
37
31
32
33
38
39
30
40
41
34
42
35
29
36
37
43

BH180 GII

51-02 - SISTEMA DE COMANDO DO FREIO

16/12/2008

Ref.	Num. Peça	Denominaçao	Qtd	Nota	$ Unit.
1	81736400	Botão	1		-----
2	JB1105	Porca	1		-----
3	224580	Arruela	2		-----
4	224550	Mola	1		-----
5	80067400	Vareta da trava	1		-----
6	JE3047	Cupilha	1		-----
7	83814800	Alavanca do freio	1		-----
8	436390	Bucha de plástico	2		-----
9	83815000	Alavanca	1		-----
10	JE9069	Pino de pressão	1		-----
11	JB8904	Porca	3		-----
12	82746000	Haste	1		-----
13	826100	Mola	1		-----
14	JD0408	Arruela	3		-----
15	30093700	Catraca	1		-----
16	HA6324	Parafuso	3		-----
17	80020300	Trava	1		-----
18	JE3101	Cupilha	1		-----
19	166220	Pino trava	1		-----
20	83870100	Alavanca superior	1		-----
21	JE8102	Pino de trava	2		-----
22	81194800	Eixo do freio	1		-----
23	81787400	Haste montada	2		-----
24	JE9074	Pino de pressão	4		-----
25	JE3079	Cupilha	4		-----
26	83326400	Pino	4		-----
27	81194700	Alavanca de acionamento	2	Inferior	-----
28	81194200	Alavanca de acionamento	1	Superior esquerda	-----
29	30181500	Cilindro do freio	2		-----
29	80260700	Jogo de reparo	1		-----
30	HA8327	Parafuso	4		-----
31	30182300	Pino	2		-----
32	GG0085	Niple de lubrificação	2		-----
33	411090	Porca	2		-----
34	30181400	Suporte da alavanca	2		-----
35	30182000	Tampa	2		-----
36	30182500	Suporte do elevador	2		-----
37	HA6333	Parafuso	5		-----
38	JB1208	Porca	2		-----
39	80289000	Parafuso	2		-----
40	30182100	Mola	2		-----
41	JE8141	Pino	2		-----
42	30182200	Alavanca	2		-----
43	81194900	Eixo de acionamento esquerdo	1		-----

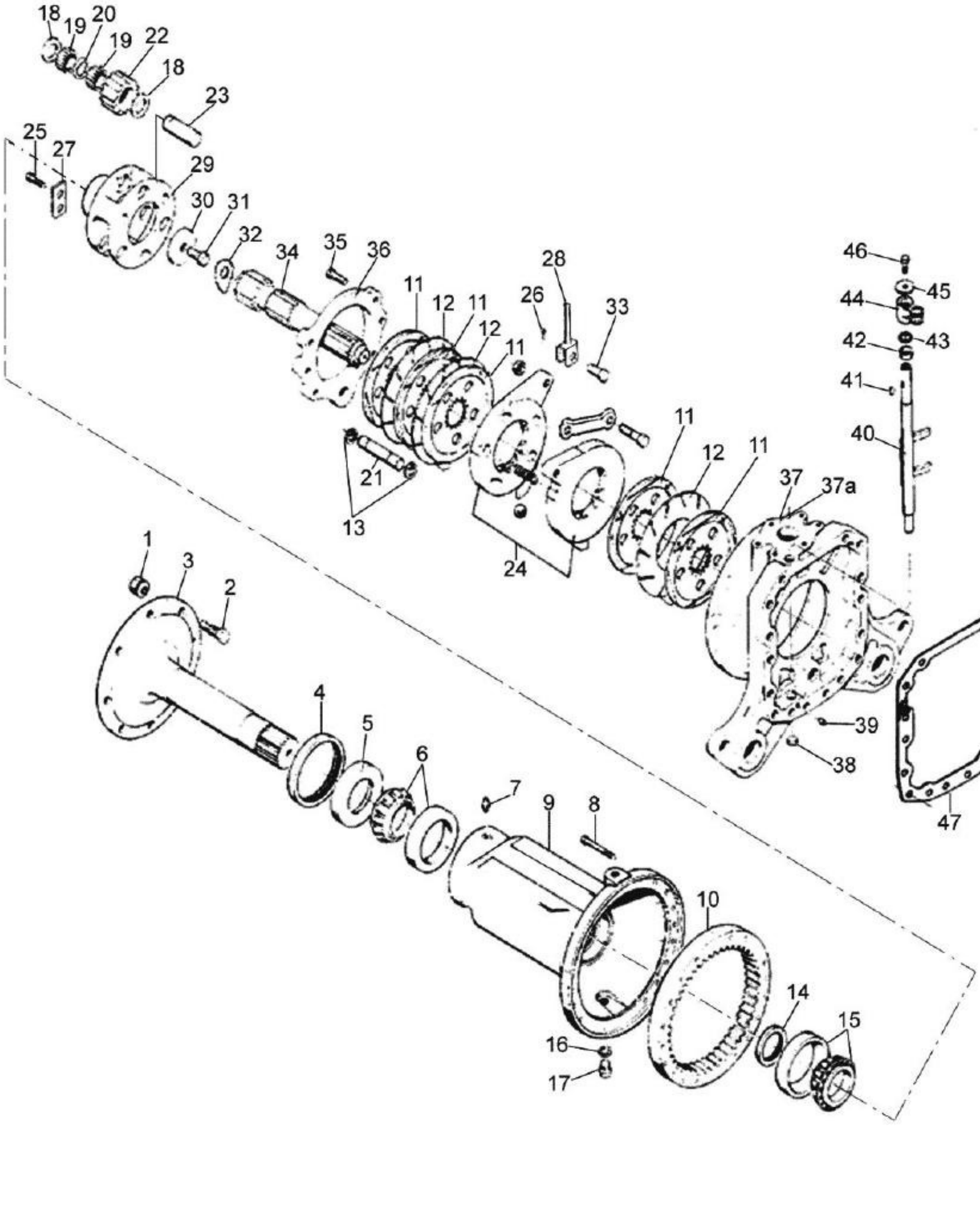
18
19
20
19
22
18
23
25
27
29
30
31
32
34
35
36
11
12
11
12
11
26
28
33
21
13
24
11
12
11
37
37a
46
45
44
42
43
41
40
1
3
2
4
5
6
7
9
8
10
14
15
16
17
39
38
47

BH180 GII

52-01 - TRANSMISSÃO FINAL E FREIOS

16/12/2008

Ref.	Num. Peça	Denominaçao	Qtd	Nota	$ Unit.
1	31557300	Porca flangeada	8		-----
2	31337700	Parafuso	8		-----
3	31336930	Eixo traseiro	1		-----
4	80013000	Retentor	1		-----
5	31337600	Anel retentor	1		-----
6	LA5955	Rolamento	1		-----
7	GG0094	Niple de lubrificação	1		-----
8	HA9208	Parafuso	20		-----
9	80001100	6.60	1		-----
10	31336610	Engrenagem	1	Z=83	-----
11	30184800	Disco de freio	5		-----
12	411040	Disco intermediário	3		-----
13	KG9135	Anel de trava	2		-----
14	KH0237	Retentor	1		-----
15	80834900	Rolamento	1		-----
16	KH3610	Anel de vedação	1		-----
17	RG0225	Bujão	1		-----
18	31337401	Anel de encosto	6		-----
19	LB8150	Agulha	210		-----
20	31337500	Arruela	3		-----
21	30172100	Eixo de freio	1		-----
22	31336710	Engrenagem	3	Z=32	-----
23	31337310	Eixo	3		-----
24	411020	Unidade atuadora	1		-----
25	HA9235	Parafuso	6		-----
26	JE3103	Cupilha	1		-----
27	81828800	Chapa de trava	3		-----
28	80011000	Garfo do freio	1		-----
29	31336830	Suporte planetário	1		-----
30	31337100	Arruela	1		-----
31	HA4369	Parafuso	1		-----
32	31337200	Arruela de trava	1		-----
33	410910	Sistema de refrigeração (272)	1		-----
34	80135110	Semi-eixo traseiro	1		-----
35	HA8346	Parafuso	6		-----
36	30171200	Tampa do freio	1		-----
37A	80741410	Carcaça do freio - lado esquerdo	1		-----
37	80735710	Carcaça do freio - lado direito	1		-----
38	GR5013	Bujão	1		-----
39	80216800	Pino guia	1		-----
40	80739100	Eixo do bloqueio	1		-----
41	622190	Chaveta	1		-----
42	80004800	Bucha	1		-----
43	80013100	Retentor	1		-----
44	80874800	Articulador	1		-----
45	686930	Arruela	1		-----
46	83833000	Parafuso	1		-----
47	30769800	Gaxeta	1		-----

1
22
21
23
24
26
25
2
3
11
5
9
6
10
8
7
4
5
13
12
16
11
14
20
15
16
19
20
17
18

BH180 GII

52-02 - ACIONAMENTO DO BLOQUEIO DO DIFERENCIAL

16/12/2008

Ref.	Num. Peça	Denominaçao	Qtd	Nota	$ Unit.
1	81620310	Pedal de bloqueio	1		-----
2	83833000	Parafuso	1		-----
3	JB8901	Porca	1		-----
4	JB8906	Porca com anel	1		-----
5	80158700	Guia da mola	2		-----
6	80515810	Mola	1		-----
7	82218910	Barra do pedal do bloqueio	1		-----
8	JE9069	Pino de pressão	1		-----
9	80917410	Suporte	1		-----
10	GG0085	Niple de lubrificação	1		-----
11	80075700	Bucha distanciadora	2		-----
12	82249500	Suporte	1		-----
13	HA9235	Parafuso	3		-----
14	JE3103	Cupilha	2		-----
15	80075900	Eixo	1		-----
16	JD0416	Arruela	2		-----
17	JE9099	Pino de pressão	1		-----
18	80874720	Barra acionadora	1		-----
19	822780	Porca de regulagem	2		-----
20	80075500	Pino	2		-----
21	HA6313	Parafuso	4		-----
22	436390	Bucha de plástico	1		-----
23	GP3927	Abraçadeira	1		-----
24	JD3106	Arruela	4		-----
25	81673110	Coifa	1		-----
26	81731400	Fixador	1		-----

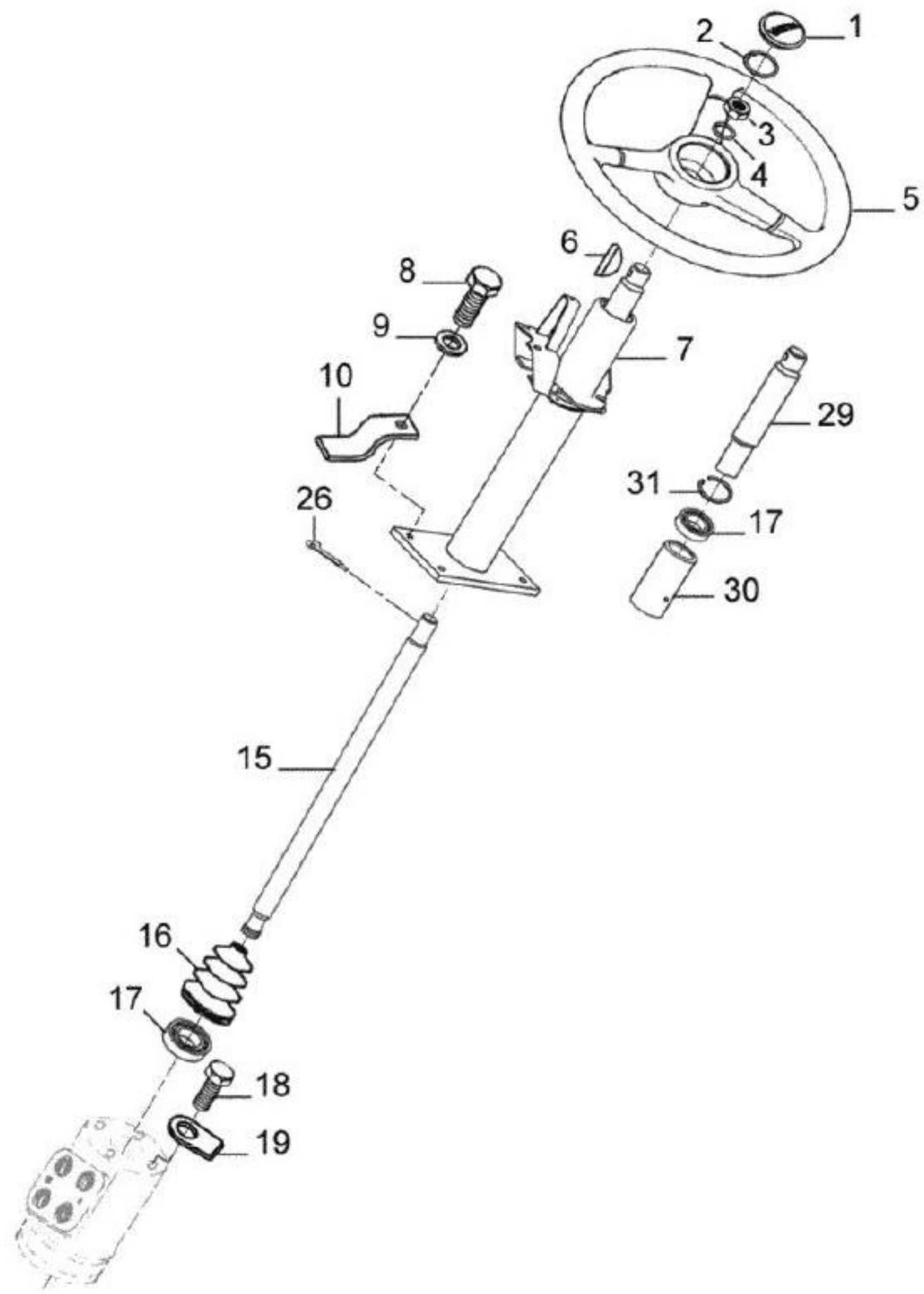
1
2
3
4
5
6
7
8
9
10
26
29
31
17
30
15
16
17
18
19

BH180 GII

61-01 - VOLANTE E COLUNA DA DIREÇÃO

16/12/2008

Ref.	Num. Peça	Denominaçao	Qtd	Nota	$ Unit.
1	30302830	Logotipo VALTRA	1		-----
2	655160	Anel de trava	1		-----
3	JB0976	Porca	1		-----
4	JD9061	Arruela	1		-----
5	32889010	Volante	1		-----
6	GB8005	Chaveta	1		-----
7	82226100	Coluna da direção	1		-----
8	HA9230	Parafuso	4		-----
9	JD9062	Arruela	4		-----
10	32454900	Ligador	2		-----
15	82226000	Eixo	1		-----
16	81198600	Guarnição de borracha	1		-----
17	LA1801	Rolamento	1		-----
18	HA9235	Parafuso	4		-----
19	31366700	Arruela de trava	2		-----
26	JE9070	Pino de pressão	2		-----
29	31392810	Eixo	1		-----
30	82229900	Tubo	1		-----
31	82233100	Anel de segurança	1		-----

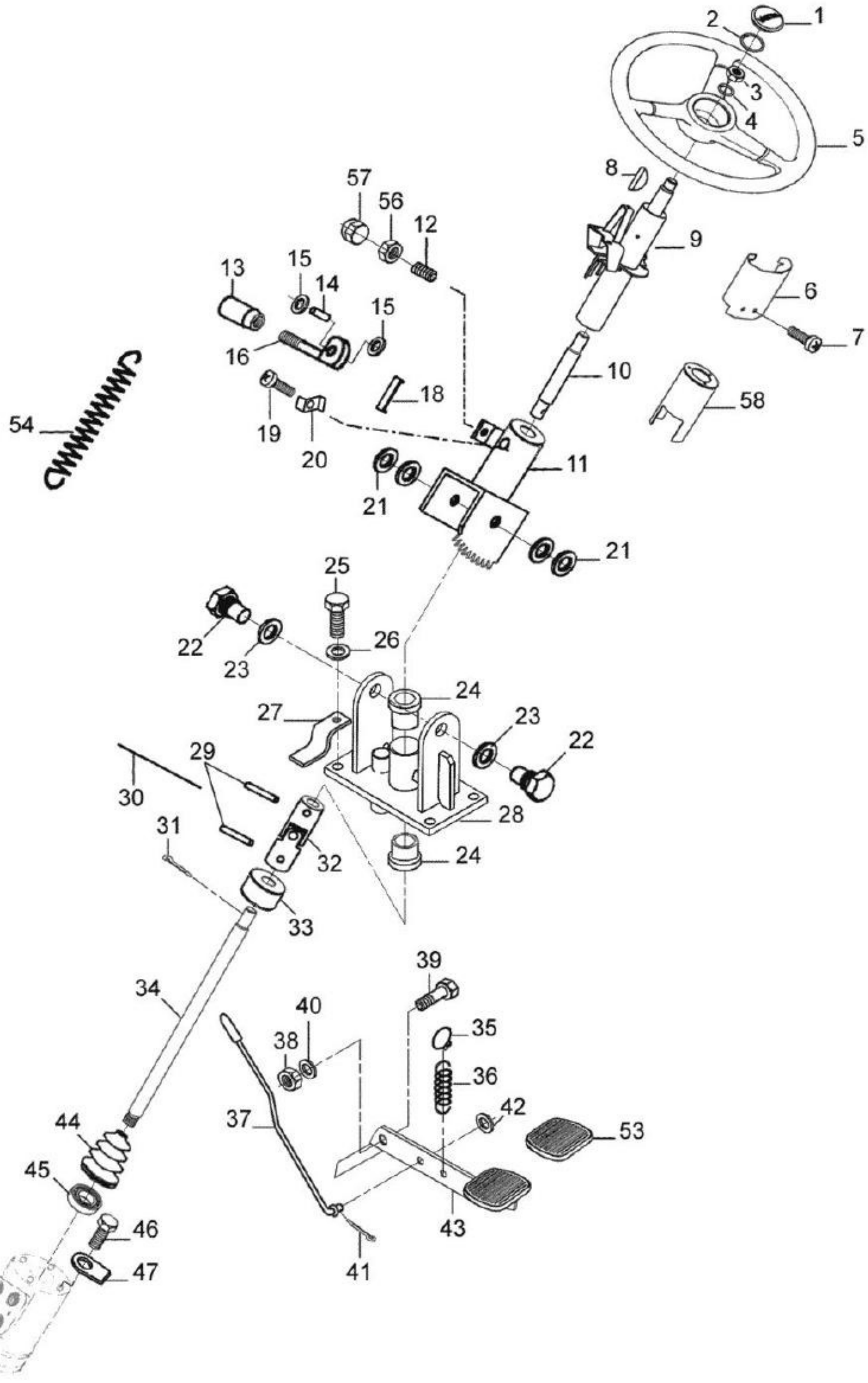
1
2
3
4
5
6
7
8
9
10
11
12
13
14
15
15
16
18
19
20
21
21
22
22
23
23
24
24
25
26
27
28
29
30
31
32
33
34
35
36
37
38
39
40
41
42
43
44
45
46
47
53
54
56
57
58

BH180 GII

61-02 - VOLANTE E COLUNA DA DIREÇÃO REGULAVEL

22/01/2009

Ref.	Num. Peça	Denominaçao	Qtd	Nota	$ Unit.
1	30302840	Cobertura	1		-----
2	655160	Anel de trava	1		-----
3	JB0976	Porca	1		-----
4	JD9061	Arruela	1		-----
5	32889010	Volante	1		-----
6	82249600	Chapa de proteção	1		-----
7	HC9025	Parafuso	2		-----
8	GB8005	Chaveta	1		-----
9	82250100	Coluna da direção	1		-----
10	31393010	Eixo	1		-----
11	33449200	Tubo	1		-----
12	HH6404	Parafuso	2		-----
13	31937900	Punho	1		-----
14	31731920	Pino	1		-----
15	JD0410	Arruela	2		-----
16	31731620	Alavanca	1		-----
18	31528610	Limitador	1		-----
19	HA9224	Parafuso	1		-----
20	32594800	Arruela	1		-----
21	32687100	Arruela	4		-----
22	70033700	Parafuso	2		-----
23	JD9230	Arruela	2		-----
24	70033310	Bucha	2		-----
25	HA9230	Parafuso	4		-----
26	JD9062	Arruela	4		-----
27	32454900	Ligador	2		-----
28	31392020	Suporte	1		-----
29	JE9057	Pino	2		-----
30	31750900	Arame	2		-----
31	JE3106	Cupilha	1		-----
32	70024400	Rótula	1		-----
33	31664400	Bucha	1		-----
34	82230000	Eixo da direção	1	Fixa	-----
34	85661400	Eixo da direção	1	** Fixa	-----
34	85661500	Eixo da direção	1	** Escamoteável	-----
34	82231200	Eixo da direção	1	Escamoteável	-----
35	70035000	Ligador	1		-----
36	31782800	Mola	1		-----
37	82266200	Barra da direção	1		-----
37	85662200	Barra da direção	1	**	-----
38	JB8905	Porca	1		-----
39	HA6334	Parafuso	1		-----
40	JD0410	Arruela	1		-----
41	JE3047	Cupilha	1		-----
42	JD0408	Arruela	1		-----
43	31392400	Pedal	1		-----
43	85662400	Pedal	1	**	-----
44	81198600	Guarnição de borracha	1		-----
45	30350600	Amortecedor	8		-----
46	HA9235	Parafuso	4		-----
47	31366700	Arruela de trava	2		-----
53	32620400	Borracha do pedal	1		-----
54	33011900	Mola	1		-----

BH180 GII

61-02 - VOLANTE E COLUNA DA DIREÇÃO REGULAVEL

22/01/2009

Ref.	Num. Peça	Denominaçao	Qtd	Nota	$ Unit.
56	JB1206	Porca	1		-----
57	31631800	Tampa	1		-----
58	82249700	Tubo de retorno	1		-----

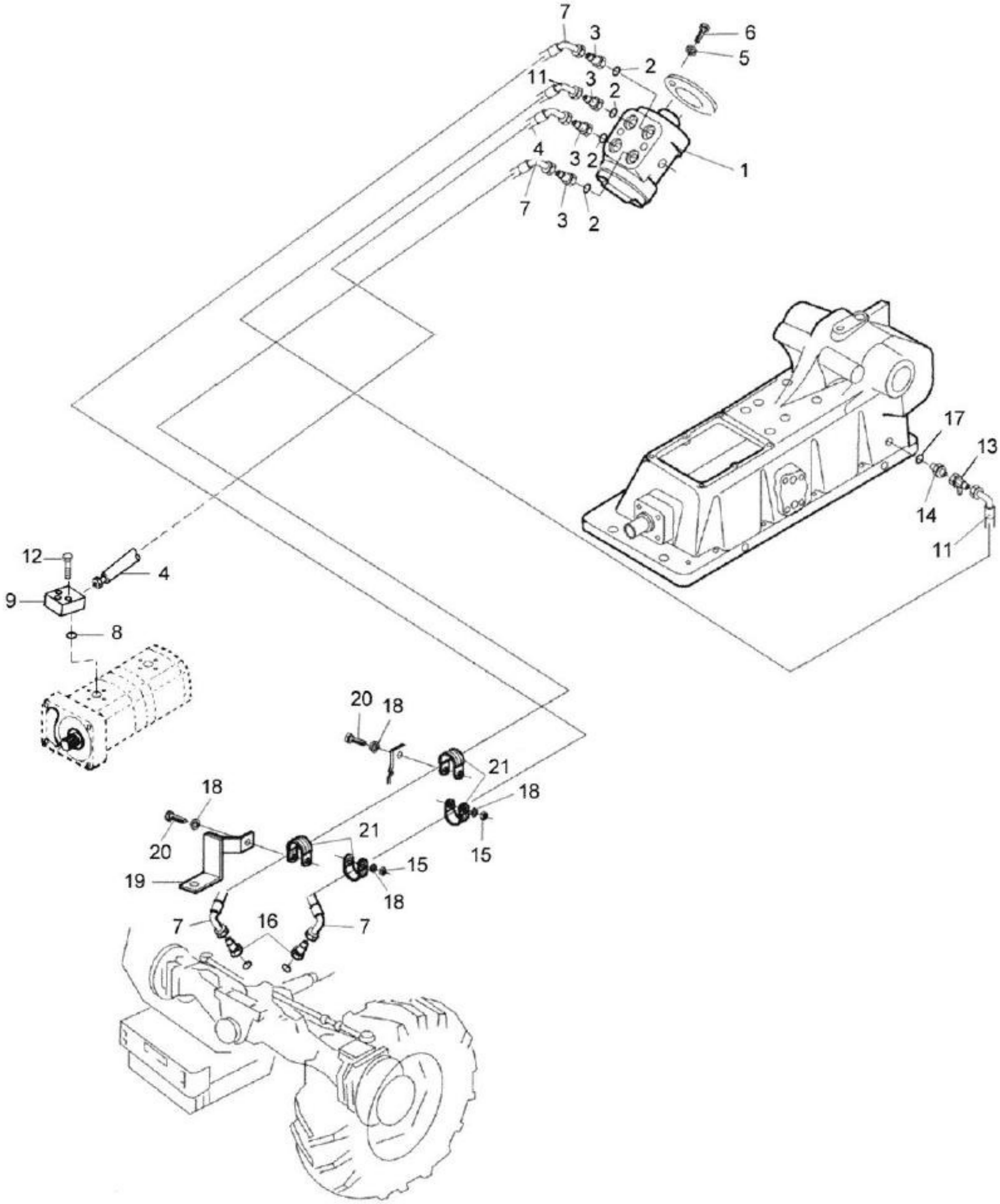
7
3
6
5
2
11
3
2
4
3
2
1
7
3
2
17
13
14
11
12
4
9
8
20
18
21
18
18
20
21
19
15
18
15
7
16
7

BH180 GII

61-03 - DIREÇÃO HIDRÁULICA

14/12/2008

Ref.	Num. Peça	Denominaçao	Qtd	Nota	$ Unit.
1	81180300	Unidade hidrostática completa	1	Eixo ZF	-----
1	82375800	Unidade hidrostática completa	1	Eixo Carraro	-----
2	KH4946	Anel retentor	4		-----
3	GS9270	Conexão	4		-----
4	82002000	Mangueira de pressão	1		-----
5	JD3108	Arruela	2		-----
6	HC9325	Parafuso allen M8x16mm	4		-----
7	81407310	Mangueira	2		-----
8	KH4952	Anel retentor	1		-----
9	30458500	Conexão	1		-----
11	81822600	Mangueira de retorno	1		-----
12	HC9605	Parafuso	4		-----
13	80747400	Conexão	1		-----
14	80097100	Conexão	2		-----
15	JB1108	Porca	2		-----
16	81880700	Conexão	2		-----
17	KH3611	Anel de vedação	2		-----
18	JD0408	Arruela	3		-----
19	80744910	Suporte	1		-----
20	HA6323	Parafuso	2		-----
21	30446600	Abraçadeira	4		-----

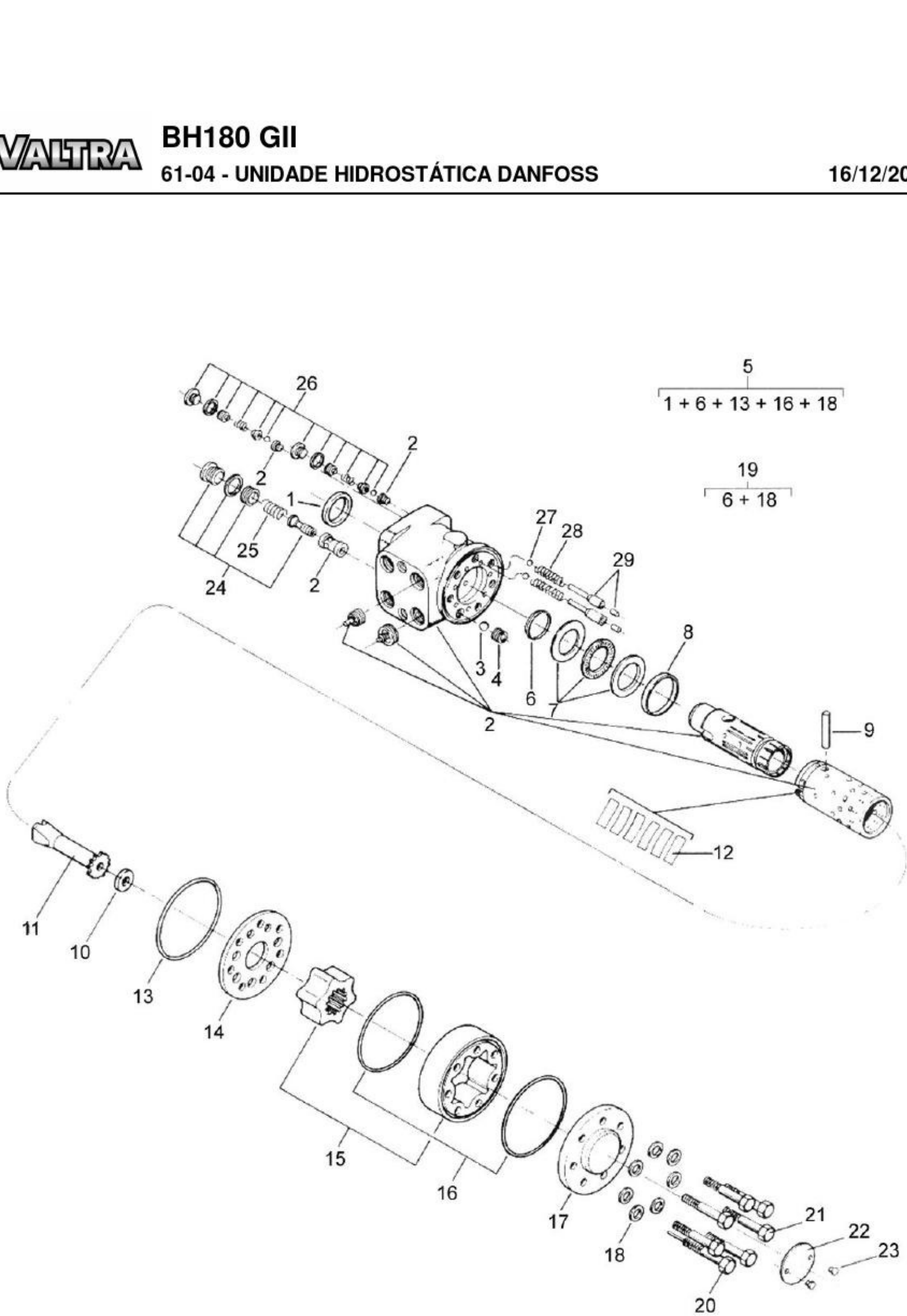
5
1 + 6 + 13 + 16 + 18
19
6 + 18
26
2
2
2
1
25
24
2
27
28
29
3
4
6
7
2
8
9
12
11
10
13
14
15
16
17
18
21
22
23
20

BH180 GII

61-04 - UNIDADE HIDROSTÁTICA DANFOSS

16/12/2008

Ref.	Num. Peça	Denominaçao	Qtd	Nota	$ Unit.
-	81180300	Unidade hidrostática completa	1	ZF	-----
-	82375800	Unidade hidrostática completa	1	Eixo Carraro	-----
1		Retentor anti-pó	1	**	-----
2		Carcaça, carretel e luva	1	*	-----
3	81301700	Esfera	1		-----
4	81301800	Bucha rosqueada	1		-----
5	81533600	Kit de reparo	1	Ref. 1,6,13,16 e 18	-----
6		Anel	1	**	-----
7	81302100	Rolamento axial	1		-----
8	81302200	Anel	1		-----
9	81302300	Pino	1		-----
10	81302400	Espaçador	1		-----
11	81302500	Eixo	1		-----
12	81302600	Conjunto de molas	1		-----
13		Anel retentor	1	**	-----
14	81302800	Placa distribuidora	1		-----
15	81295700	Conjunto de engrenagens	1		-----
16		Anel retentor	2	**	-----
17	81303100	Tampa	1		-----
18		Arruela	7	**	-----
19	81420300	Kit de reparo	1	Ref. 6 e 18	-----
20	81295800	Parafuso especial	1		-----
21	81295900	Parafuso	6		-----
22	81303500	Placa de identificação	1		-----
23	81303600	Parafuso	2		-----
24	81303700	Válvula de alívio	1		-----
25	81303800	Mola	2		-----
26	81293800	Válvula anti-choque	2		-----
27	81304000	Esfera	2		-----
28	147970	Mola	2	*	-----
29	81303900	Pino cilíndrico	2		-----

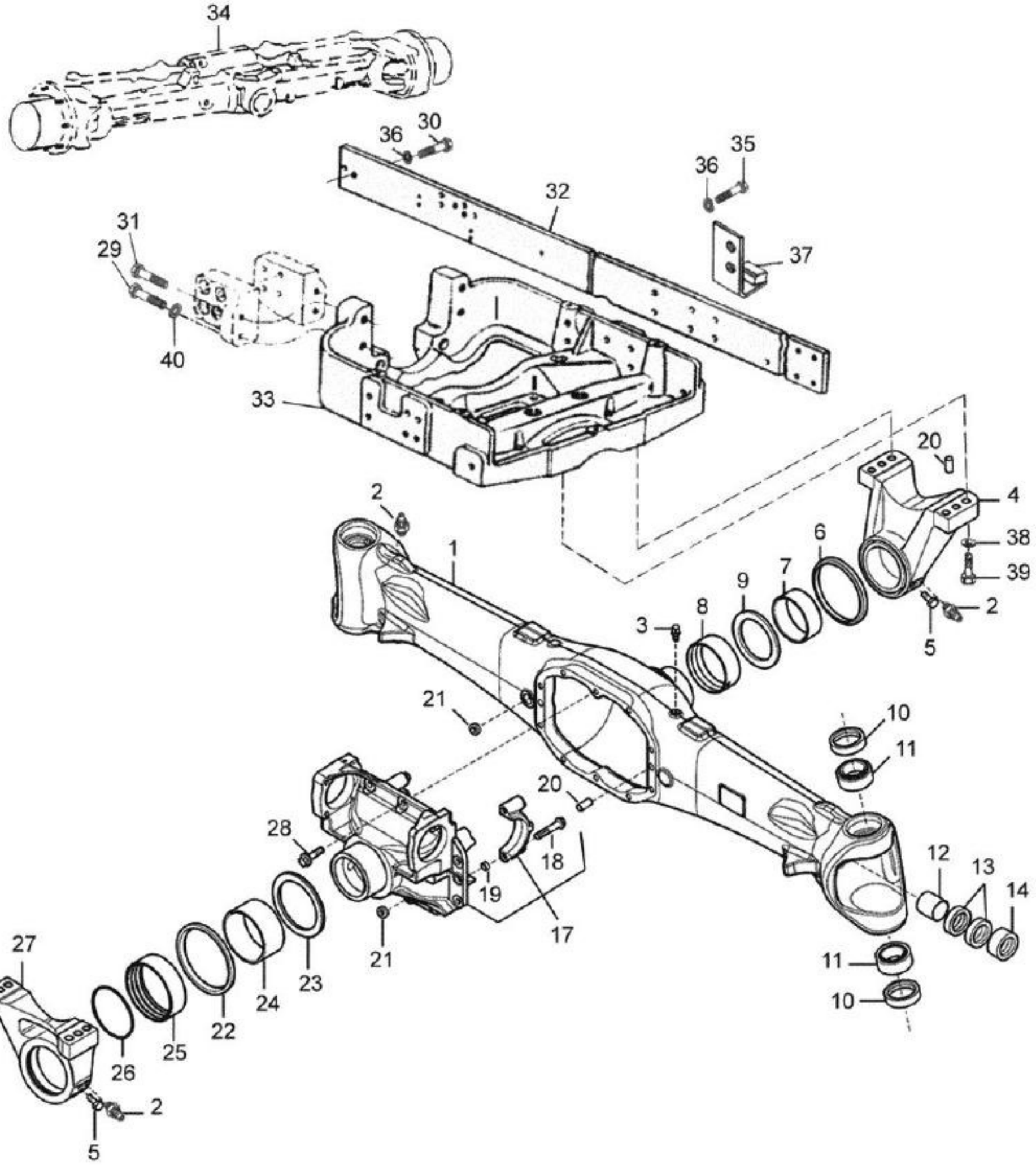
34
36
30
36
35
32
31
29
37
40
33
2
20
4
38
39
6
7
9
8
3
2
5
1
21
10
11
20
28
18
19
12
13
14
17
21
27
26
25
22
24
23
11
10
2
5

BH180 GII

64-01 - SUPORTE E MANCAIS DO EIXO CARRARO

16/12/2008

Ref.	Num. Peça	Denominaçao	Qtd	Nota	$ Unit.
1	82776600	Carcaça do eixo	1		-----
2	GG0011	Niple de lubrificação	4		-----
3	81236000	Respiro	1		-----
4	81879800	Suporte dianteiro	1		-----
5	34060400	Parafuso	1		-----
6	34058400	Retentor	1		-----
7	34056800	Bucha	1		-----
8	81884400	Bucha	1		-----
9	34057900	Arruela de encosto	1		-----
10	82774700	Retentor	2		-----
11	82774500	Rolamento	2		-----
12	34052200	Bucha	2		-----
13	81880000	Retentor	4		-----
14	81879900	Retentor	2		-----
17	81880100	Suporte do diferencial	1		-----
18	34053000	Parafuso	4		-----
19	81233600	Bucha guia	4		-----
20	81884600	Pino de pressão	2		-----
21	34052900	Bujão	2		-----
22	34058200	Retentor	1		-----
23	34058000	Arruela de encosto	1		-----
24	34057100	Bucha	1		-----
25	34056900	Bucha	1		-----
26	81882800	Anel retentor	1		-----
27	81880200	Suporte traseiro	1		-----
28	81239700	Parafuso	10		-----
29	HA8481	Parafuso	2		-----
30	HA6468	Parafuso	12		-----
31	HA8731	Parafuso	6		-----
32	82075970	Viga lateral	2		-----
33	82052700	Cavalete	1		-----
34	82722600	Eixo dianteiro completo - Carraro	1		-----
35	HA6370	Parafuso	4		-----
36	JD3120	Arruela	12		-----
37	81979100	Batente direito	1		-----
37	81979000	Batente esquerdo	1		-----
38	260660	Arruela	8		-----
39	HC9767	Parafuso	8		-----
40	JD0420	Arruela	4		-----

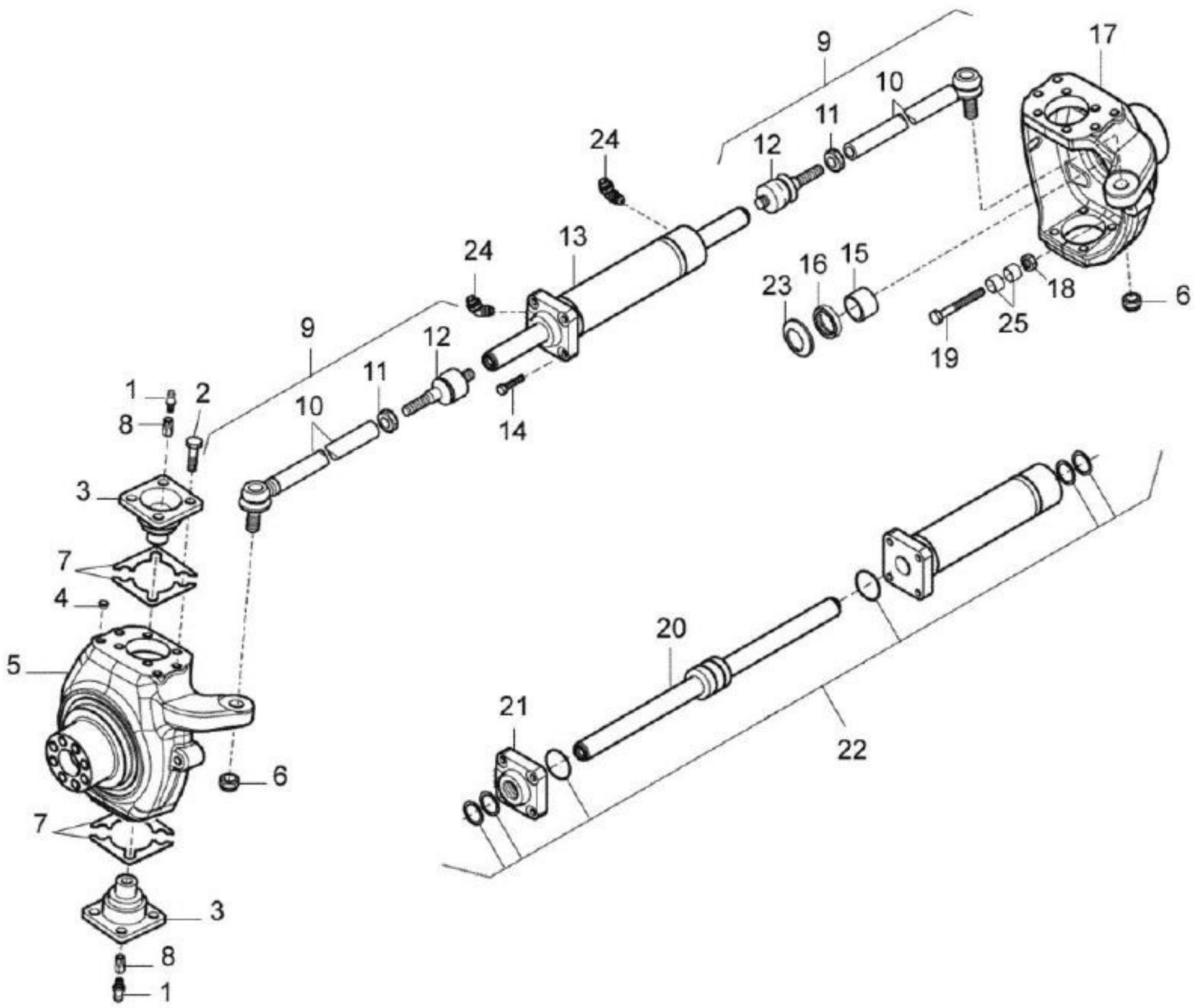
1
2
8
3
7
4
5
6
9
10
11
12
13
14
24
15
16
23
17
18
19
25
20
21
22

BH180 GII

64-02 - CARCAÇA DE ARTICULAÇÃO CARRARO 20.43UP

16/12/2008

Ref.	Num. Peça	Denominaçao	Qtd	Nota	$ Unit.
1	GG0011	Niple de lubrificação	4	Peça nova **	-----
2	82773500	Parafuso	16	**	-----
3	82775900	Pivô principal	4	**	-----
4	34054300	Bujão	8		-----
5	82775500	Carcaça articuladora esquerda	1	**	-----
6	34052800	Porca	2		-----
7	82774900	Calço 0,15 mm	4	**	-----
7	82775000	Calço 0,20 mm	4	**	-----
7	82775100	Calço 0,50 mm	4	**	-----
8	82776000	Conexão	4	**	-----
9	34055700	Braço da direção - montado	2		-----
10	34051500	Barra de ligação	2		-----
11	34060800	Porca	2		-----
12	34051700	Terminal	2		-----
13	34054800	Cilindro da direção	1		-----
14	81233100	Parafuso	4		-----
15	34052000	Bucha	2		-----
16	81880400	Retentor	2		-----
17	82775600	Carcaça articuladora direita	1	**	-----
18	34054100	Porca	2		-----
19	82776700	Parafuso	2	**	-----
20	34055600	Haste do cilindro	1		-----
21	34056000	Cabeçote do cilindro	1		-----
22	34056500	Jogo de reparo do cilindro	1		-----
24	82775400	Conexão	2	**	-----
25	82774800	Bucha de regulagem	4	**	-----

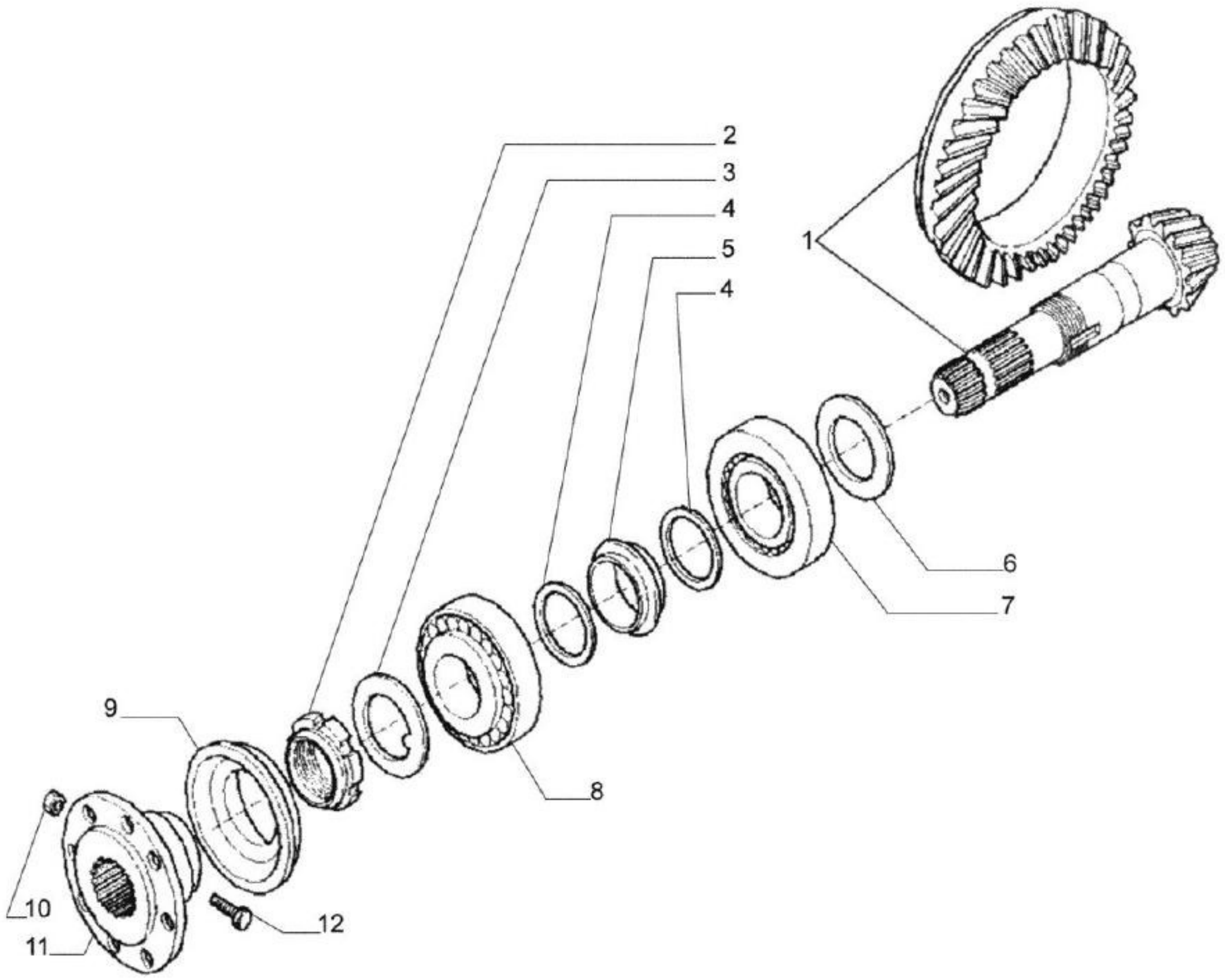
1
2
3
4
5
4
6
7
8
9
10
11
12

BH180 GII

64-03 - FLANGE, COROA E PINHÃO DO EIXO CARRARO

16/12/2008

Ref.	Num. Peça	Denominaçao	Qtd	Nota	$ Unit.
1	81880800	Coroa e pinhão	1	Z12/33	-----
2	30397100	Porca	1		-----
3	30397500	Arruela de trava	1		-----
4	34053600	Arruela	2		-----
5	34060700	Anel espaçador	1		-----
6	34060000	Calço 2,50 mm	1	2.80mm	-----
6	34059800	Calço 2,50 mm	1	2.50mm	-----
6	30903900	Calço 2,60 mm	1	2.60mm	-----
6	34059900	Calço 2,70 mm	1	2.70mm	-----
6	34059100	Calço 2,90 mm	1	2.90mm	-----
6	34059200	Calço 3,00 mm	1	3.00mm	-----
6	34059300	Calço 3,10 mm	1	3.10mm	-----
6	34059500	Calço 3,20 mm	1	3.20mm	-----
6	34059600	Calço 3,30 mm	1	3.30mm	-----
6	34059700	Calço 3,40 mm	1	3.40mm	-----
7	34057200	Rolamento	1		-----
8	LA5313	Rolamento	1		-----
9	34057800	Retentor	1		-----
10	JB9914	Porca	2		-----
11	34056600	Flange	1		-----
12	HA5337	Parafuso	2		-----

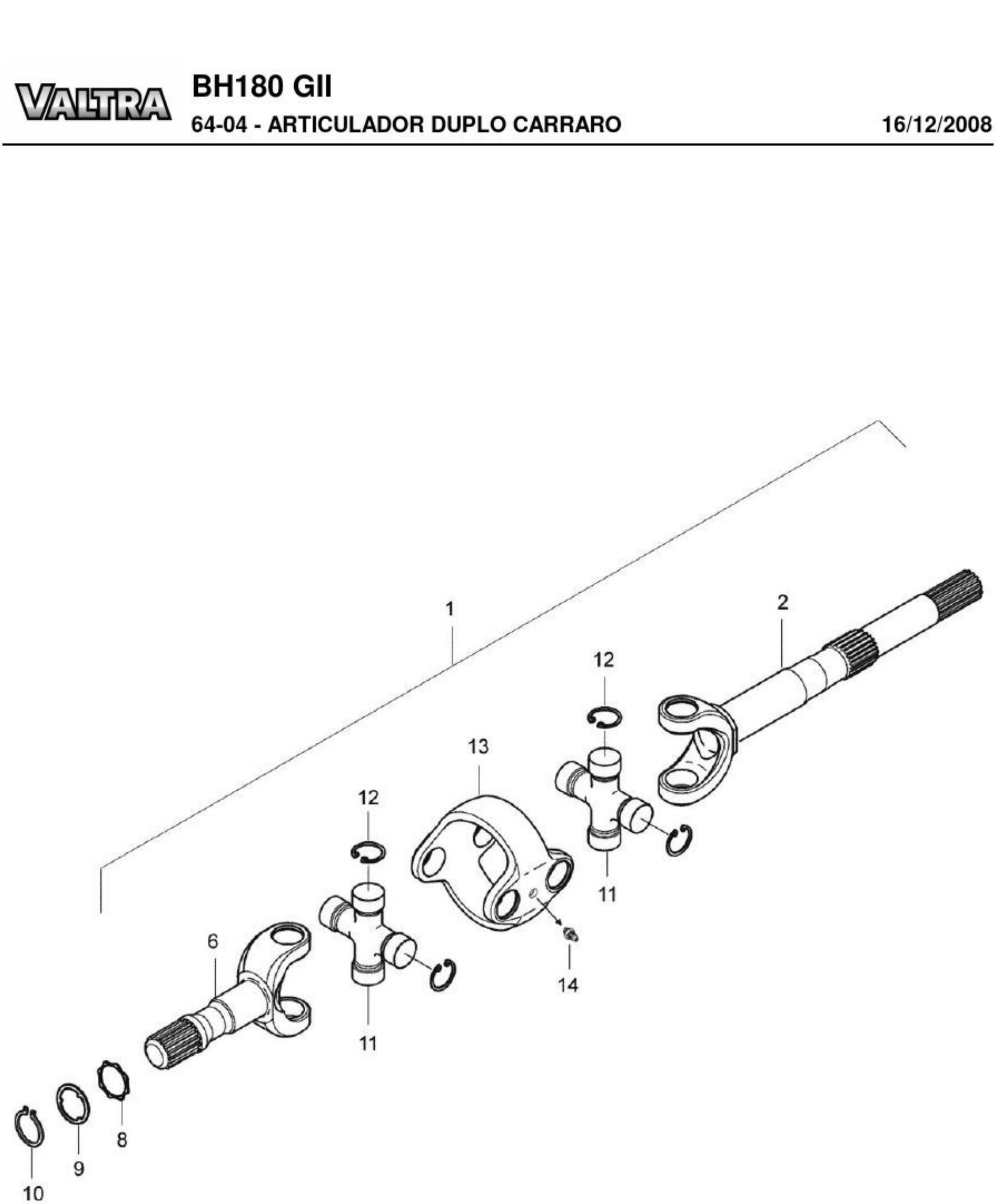
1
2
12
13
12
11
14
6
11
10
9
8

BH180 GII

64-04 - ARTICULADOR DUPLO CARRARO

16/12/2008

Ref.	Num. Peça	Denominaçao	Qtd	Nota	$ Unit.
1	82776500	Articulador duplo montado	2	**	-----
2	83838300	Ponteira interna	2	(695mm) **	-----
6	83838400	Ponteira externa	2	(185mm) **	-----
8	82775800	Arruela	2	**	-----
9	82775300	Arruela	2	**	-----
10	82775700	Anel de trava	2	**	-----
11	81915700	Cruzeta	2		-----
12	81915800	Anel de trava	8		-----
13	81915600	Articulador	1		-----
14	81916000	Lubrificador	1		-----

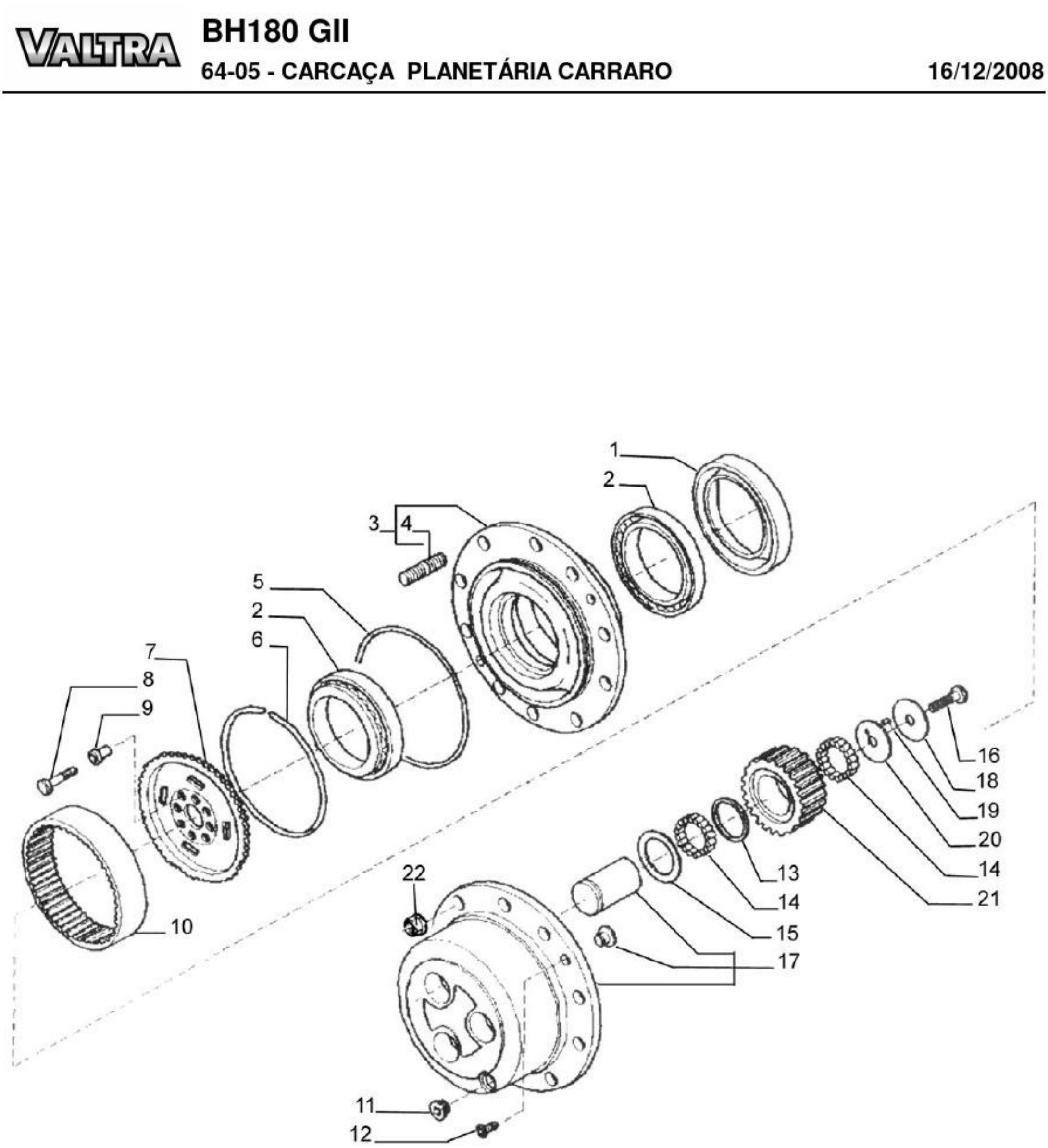
1
2
3
4
5
2
6
7
8
9
10
22
11
12
13
14
15
17
16
18
19
20
14
21

BH180 GII

64-05 - CARCAÇA PLANETÁRIA CARRARO

16/12/2008

Ref.	Num. Peça	Denominaçao	Qtd	Nota	$ Unit.
1	82774300	Retentor	2	**	-----
2	82773900	Rolamento	4	**	-----
3	82776400	Kit do cubo da roda	2	**	-----
4	81882000	Prisioneiro	20		-----
5	34051300	Anel retentor	2		-----
6	34053400	Anel de trava	2		-----
7	82774400	Engrenagem interna	2	**	-----
8	34053800	Parafuso	16		-----
9	33675400	Bucha	16		-----
10	34051400	Engrenagem anelar	2	Z 77	-----
11	34052300	Bujão	2		-----
12	HC9775	Parafuso	4		-----
13	81882100	Arruela	6		-----
14	81882200	Roletes	37		-----
15	81882300	Arruela de encosto	6		-----
16	34053700	Parafuso	6		-----
17	81882400	Kit do suporte planetário	2		-----
18	81882500	Arruela de encosto	6		-----
19	34061500	Roletes	6		-----
20	81882600	Arruela de encosto	6		-----
21	81882700	Engrenagem	6	Z31	-----
22	80854000	Porca	20		-----

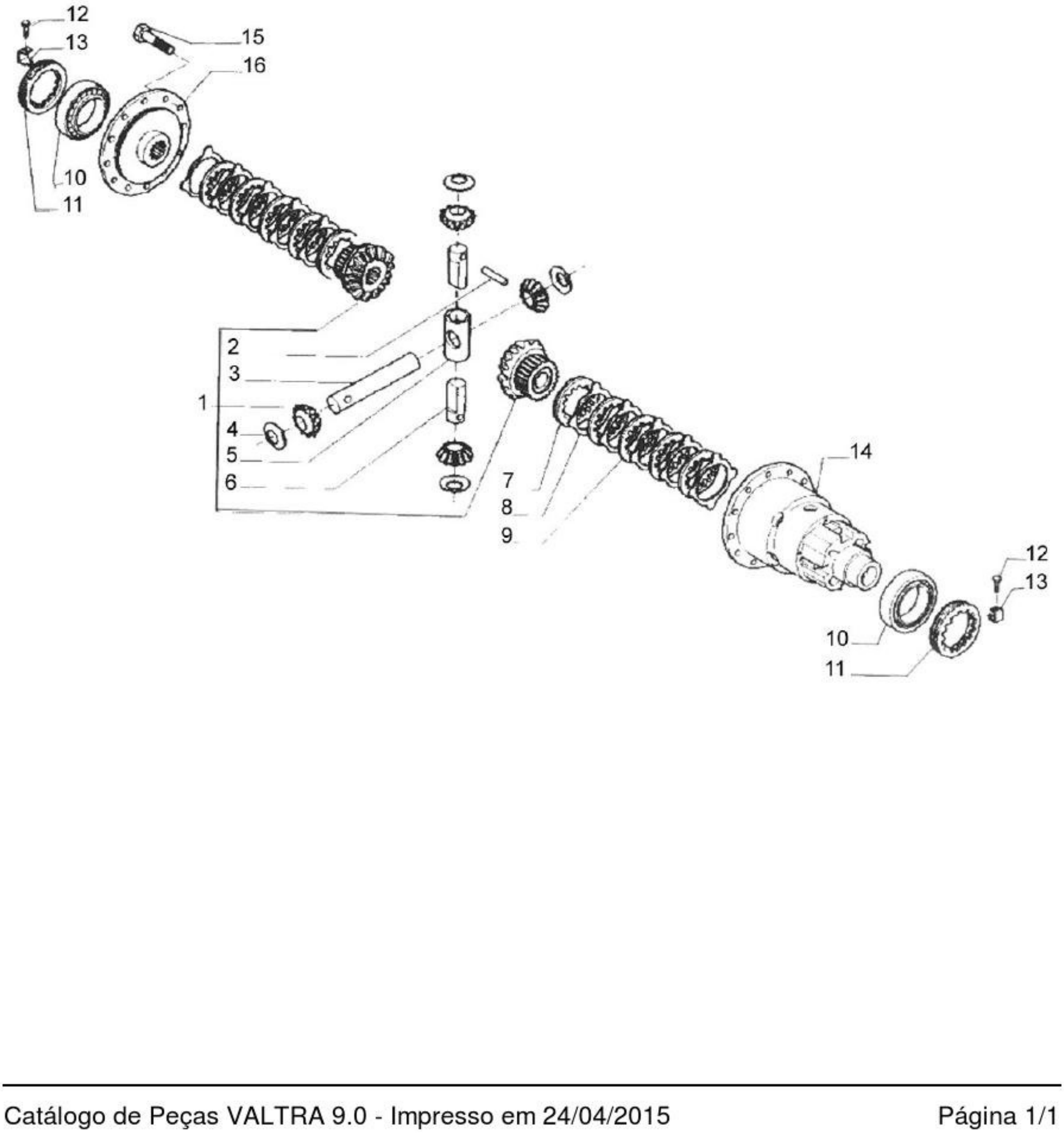
12
13
15
16
10
11
2
3
1
4
5
6
7
8
9
14
12
13
10
11

BH180 GII

64-06 - DIFERENCIAL- CARRARO

16/12/2008

Ref.	Num. Peça	Denominaçao	Qtd	Nota	$ Unit.
1	81880900	Jogo de engrenagens planetária e satélite	1		-----
2	81884700	Pino	3		-----
3	30402600	Eixo	1		-----
4	30402000	Arruela de trava	4		-----
5	34058500	Spider	1		-----
6	34058600	Eixo	2		-----
7	81881000	Arruela de encosto	2		-----
8	81881100	Disco de controle do bloqueio do diferencial	10		-----
9	81881200	Disco do bloqueio do diferencial	8		-----
10	34057600	Rolamento	2		-----
11	81884800	Porca	2		-----
12	81241000	Parafuso	2	M6X10mm	-----
13	34061700	Chapa de trava	2		-----
14	81881300	Carcaça do diferencial	1		-----
15	34061800	Parafuso	12	M12X30mm	-----
16	81881400	Tampa	1		-----

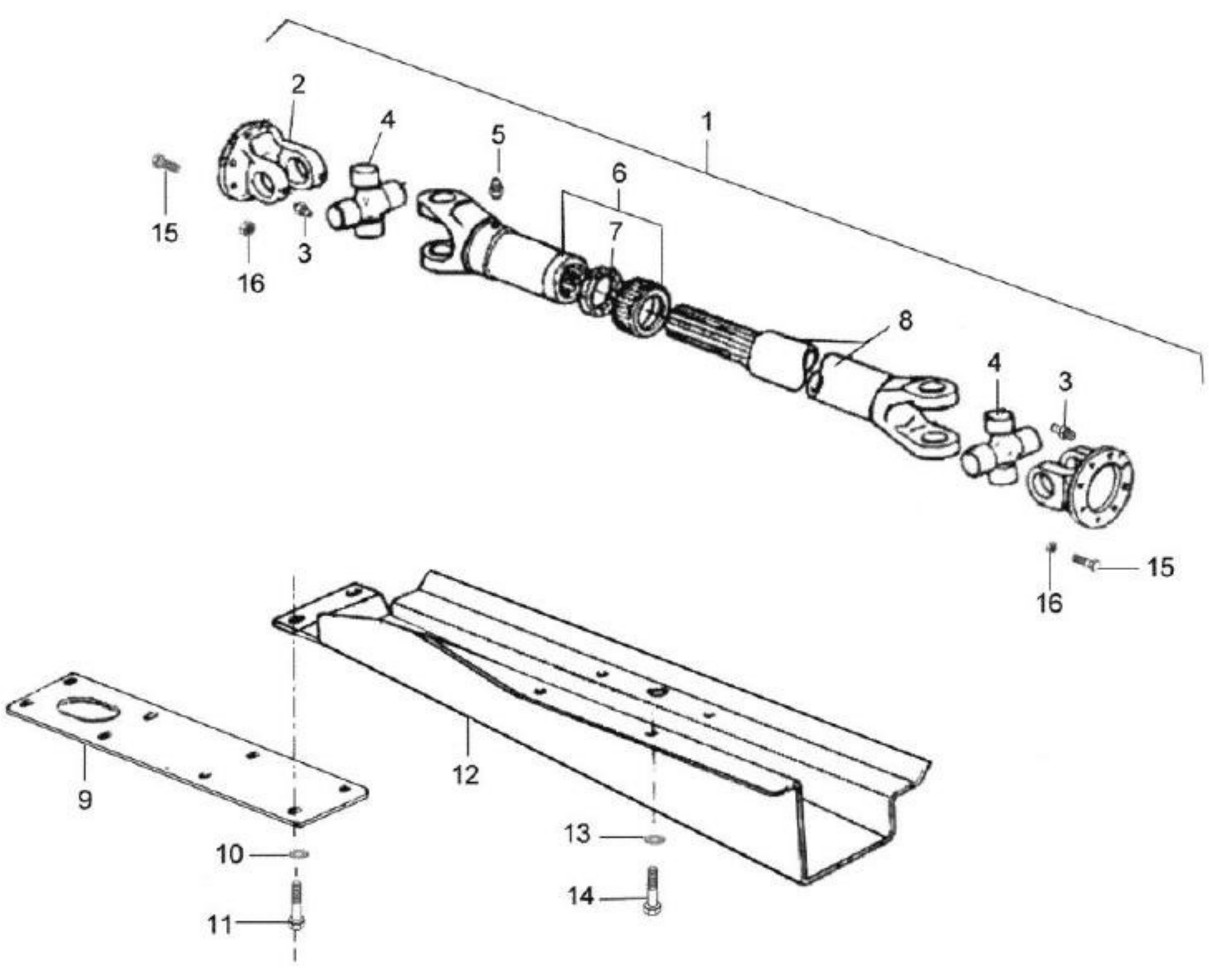
1
2
3
4
5
6
7
8
9
10
11
12
13
14
15
16

BH180 GII

64-08 - EIXO CARDAN

16/12/2008

Ref.	Num. Peça	Denominaçao	Qtd	Nota	$ Unit.
1	82078310	Cardan montado	1		-----
2	84137200	Flange	2		-----
3	84137700	Niple de lubrificação	2		-----
4	84137300	Cruzeta	2		-----
5	84137600	Niple de lubrificação	1		-----
6	84137500	Eixo externo	1		-----
7	84138000	Vedador	1		-----
8	84138200	Eixo interno	1		-----
9	8084880	Protetor do cardan	1	Albarus/NM	-----
10	JD0410	Arruela	8	Albarus/NM	-----
11	HA6334	Parafuso	8	Albarus/NM	-----
12	82087800	Protetor do cardan	1	Albarus/NM	-----
13	JD0412	Arruela	4	Albarus/NM	-----
14	HA6343	Parafuso	4	Albarus/NM	-----
15	HA6334	Parafuso	16		-----
16	JB1110	Porca	16		-----

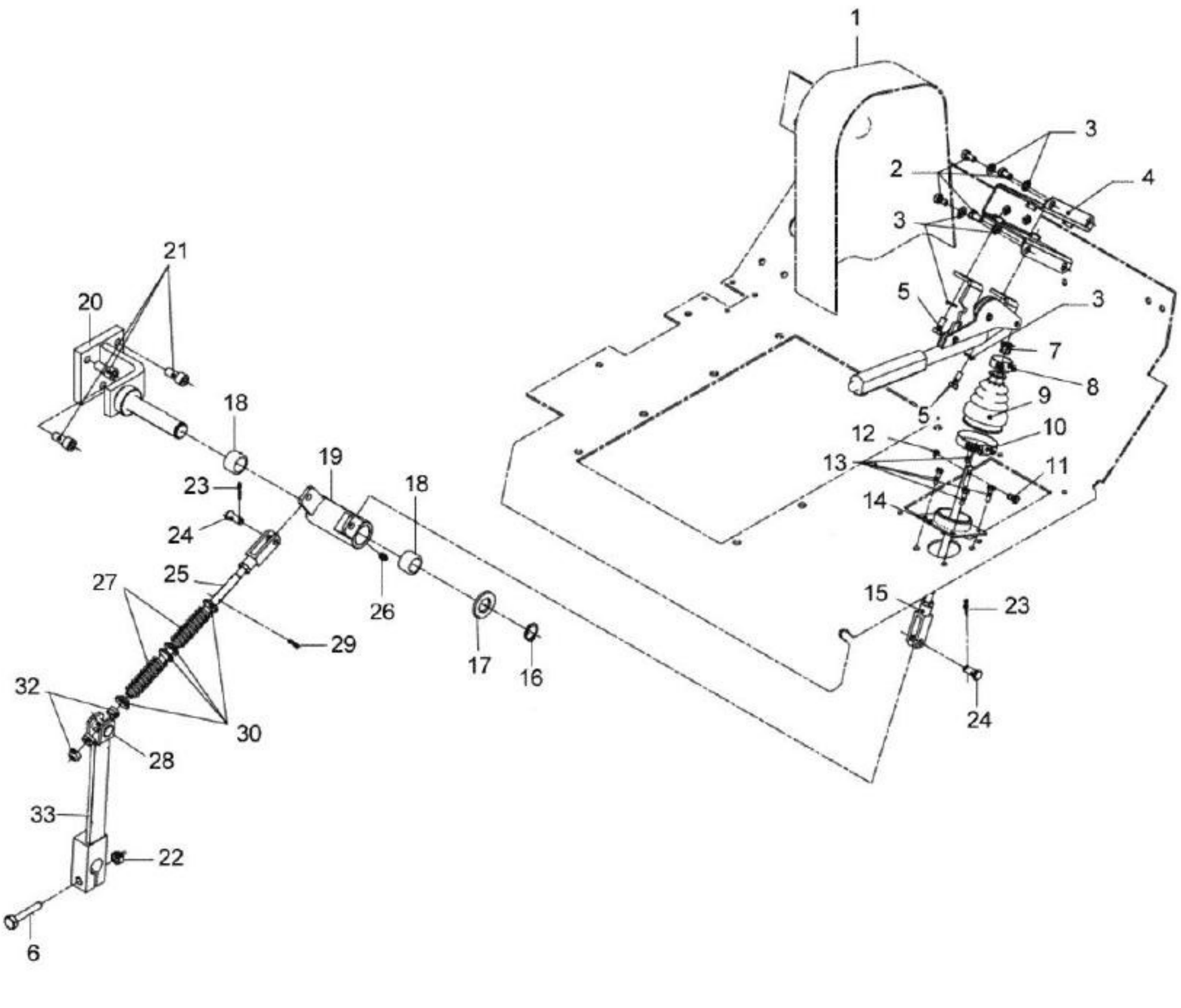
1
2
3
4
5
6
7
8
9
10
11
12
13
14
15
16
17
18
19
20
21
22
23
24
25
26
27
28
29
30
32
33

BH180 GII

64-09 - ACIONAMENTO DA TRAÇÃO DIANTEIRA

16/12/2008

Ref.	Num. Peça	Denominaçao	Qtd	Nota	$ Unit.
1	82364000	Console das alavancas	1		-----
2	HA6322	Parafuso	4		-----
3	JD0408	Arruela	6		-----
4	82274420	Suporte da alavanca	1		-----
5	HA6323	Parafuso	2		-----
6	HA8347	Parafuso	1		-----
7	80054600	Bucha	1		-----
8	GP3911	Abraçadeira	1		-----
9	81114900	Capa protetora	1		-----
10	GP3942	Abraçadeira	1		-----
11	32851800	Pino	1		-----
12	KG6510	Anel de trava	1		-----
13	HA9225	Parafuso	4		-----
14	82275200	Apoio da capa protetora	1		-----
15	83840300	Haste superior	1		-----
16	KG1211	Anel de trava	1		-----
17	JD0424	Arruela	1		-----
18	LA9124	Bucha estriada	2		-----
19	82360700	Articulador	1		-----
20	82264210	Suporte	1		-----
21	HC9344	Parafuso	3		-----
22	JB1112	Porca	1		-----
23	JE3079	Cupilha	2		-----
24	83326400	Pino	2		-----
25	82264600	Haste montada	1		-----
26	GG0088	Niple de lubrificação	1		-----
27	30515810	Mola	2		-----
28	80075500	Pino	1		-----
29	JE9099	Pino de pressão	1		-----
30	80158700	Guia da mola	4		-----
31	JB8906	Porca com anel	1		-----
32	80075700	Bucha distanciadora	2		-----
33	82263900	Alavanca	1		-----

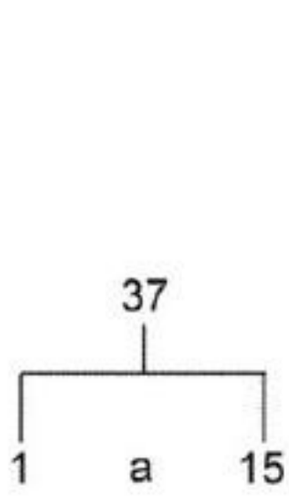
37
1
a
15

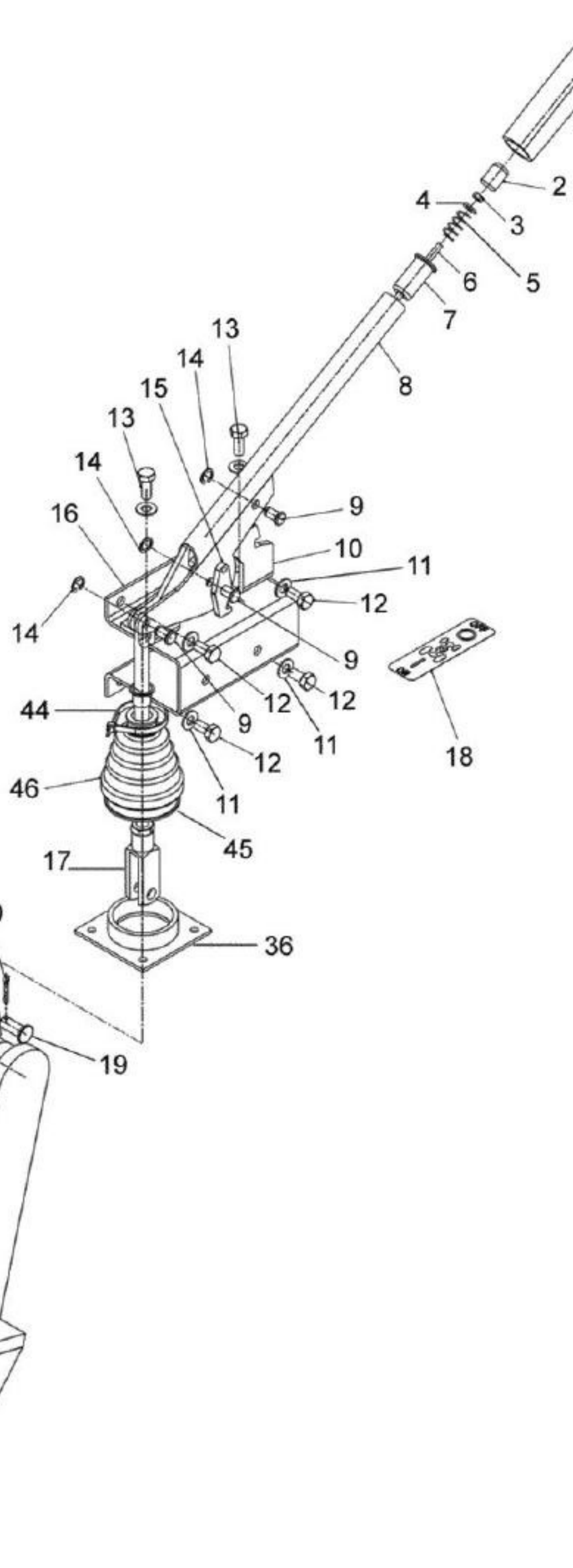
1
2
4
3
5
6
7
8
13
14
15
13
14
16
9
10
11
12
14
9
12
12
44
9
12
11
12
46
11
45
17
36
18
20
23
22
19
20
26
27
28
24
21
19
28
28
25
28
29
42
28
30
29
30
31
33
32
35
34
43

BH180 GII

64-10 - ACIONAMENTO DA TRAÇÃO DIANTEIRA

16/12/2008

Ref.	Num. Peça	Denominaçao	Qtd	Nota	$ Unit.
1	32853100	Manopla	1		-----
2	32851900	Botão	1		-----
3	JB1105	Porca	1		-----
4	JD0406	Arruela	1		-----
5	31609700	Mola	1		-----
6	82276500	Haste	1		-----
7	32852000	Bucha	1		-----
8	82267700	Alavanca	1		-----
9	32851800	Pino	3		-----
10	82261600	Limitador	1		-----
11	JD0408	Arruela	6		-----
12	HA6322	Parafuso	4		-----
13	HA6323	Parafuso	2		-----
14	KG6510	Anel de trava	3		-----
15	82261510	Trava	1		-----
16	82274420	Suporte da alavanca	1		-----
17	82352410	Haste	1		-----
18	82275800	Adesivo tração dianteira	1		-----
19	83326400	Pino	2		-----
20	JE3079	Cupilha	2		-----
21	82360700	Articulador	1		-----
22	JD0424	Arruela	1		-----
23	KG1211	Anel de trava	1		-----
24	LA9124	Bucha estriada	2		-----
25	GG0088	Niple de lubrificação	1		-----
26	82264600	Haste montada	1		-----
27	JE9099	Pino de pressão	1		-----
28	80158700	Guia da mola	4		-----
29	30515810	Mola	2		-----
30	80075700	Bucha distanciadora	2		-----
31	80075500	Pino	1		-----
32	JB8906	Porca com anel	1		-----
33	82263900	Alavanca	1		-----
34	HA8347	Parafuso	1		-----
35	JB1112	Porca	1		-----
36	82275200	Apoio da capa protetora	1		-----
37	82279010	Alavanca completa	1		-----
42	82264210	Suporte	1		-----
43	HC9344	Parafuso	3		-----
44	GP3911	Abraçadeira	1		-----
45	81115000	Abraçadeira	1		-----
46	81114900	Capa protetora	1		-----

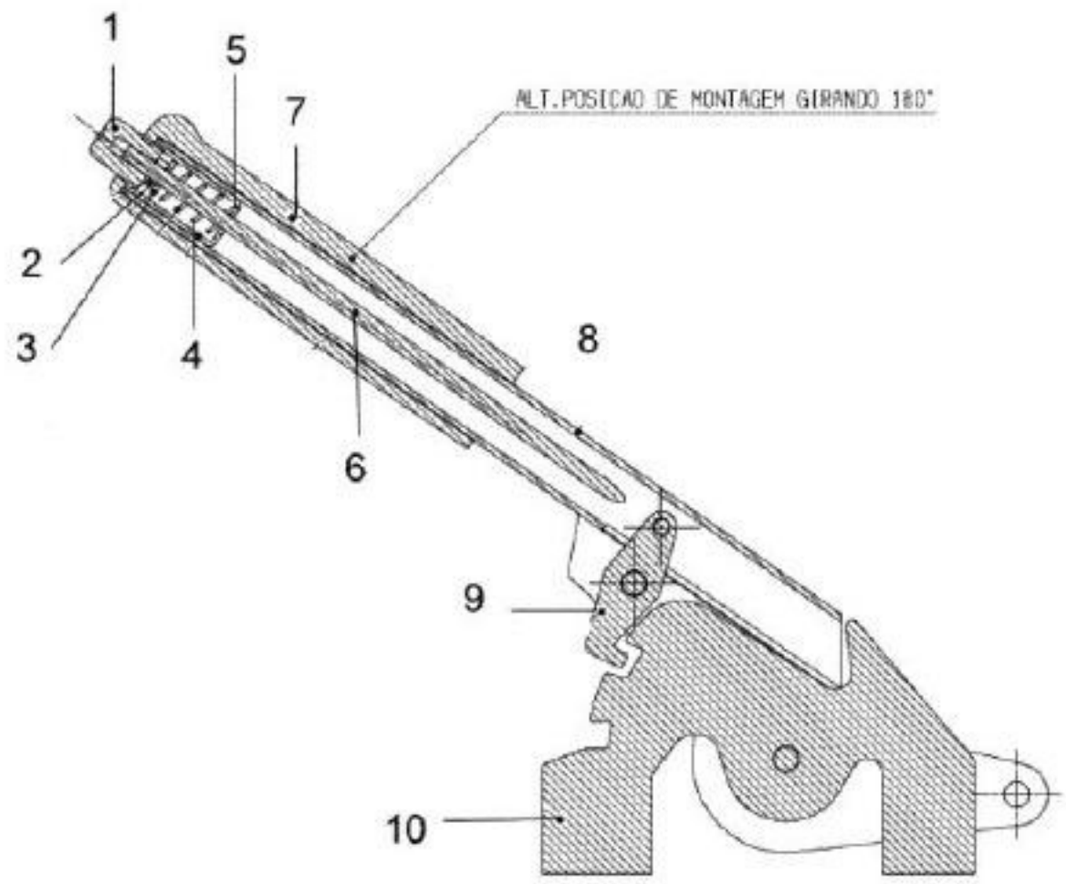
1
5
7
ALT.POSICAO DE MONTAGEM GIRANDO 180°
2
3
4
8
6
9
10

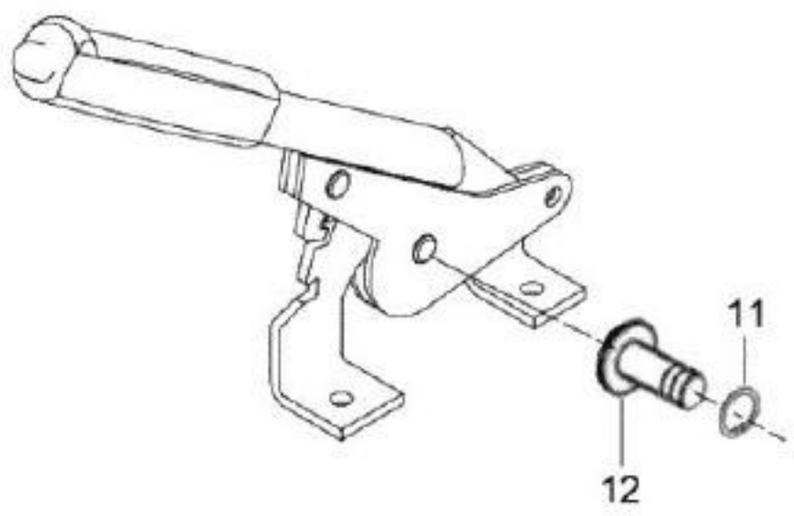
11
12

BH180 GII

64-11 - ALAVANCA DE ACIONAMENTO DA TRAÇÃO DIANTEIRA 16/12/2008

Ref.	Num. Peça	Denominaçao	Qtd	Nota	$ Unit.
1	32851900	Botão	1		-----
2	JB1105	Porca	1		-----
3	JD0406	Arruela	1		-----
4	31609700	Mola	1		-----
5	32852000	Bucha	1		-----
6	82276500	Haste	1		-----
7	32853100	Manopla	1		-----
8	82267700	Alavanca	1		-----
9	82261500	Trava da alavanca	1		-----
10	82261610	Limitador	1		-----
11	KG6510	Anel de trava	2		-----
12	32851800	Pino	2		-----

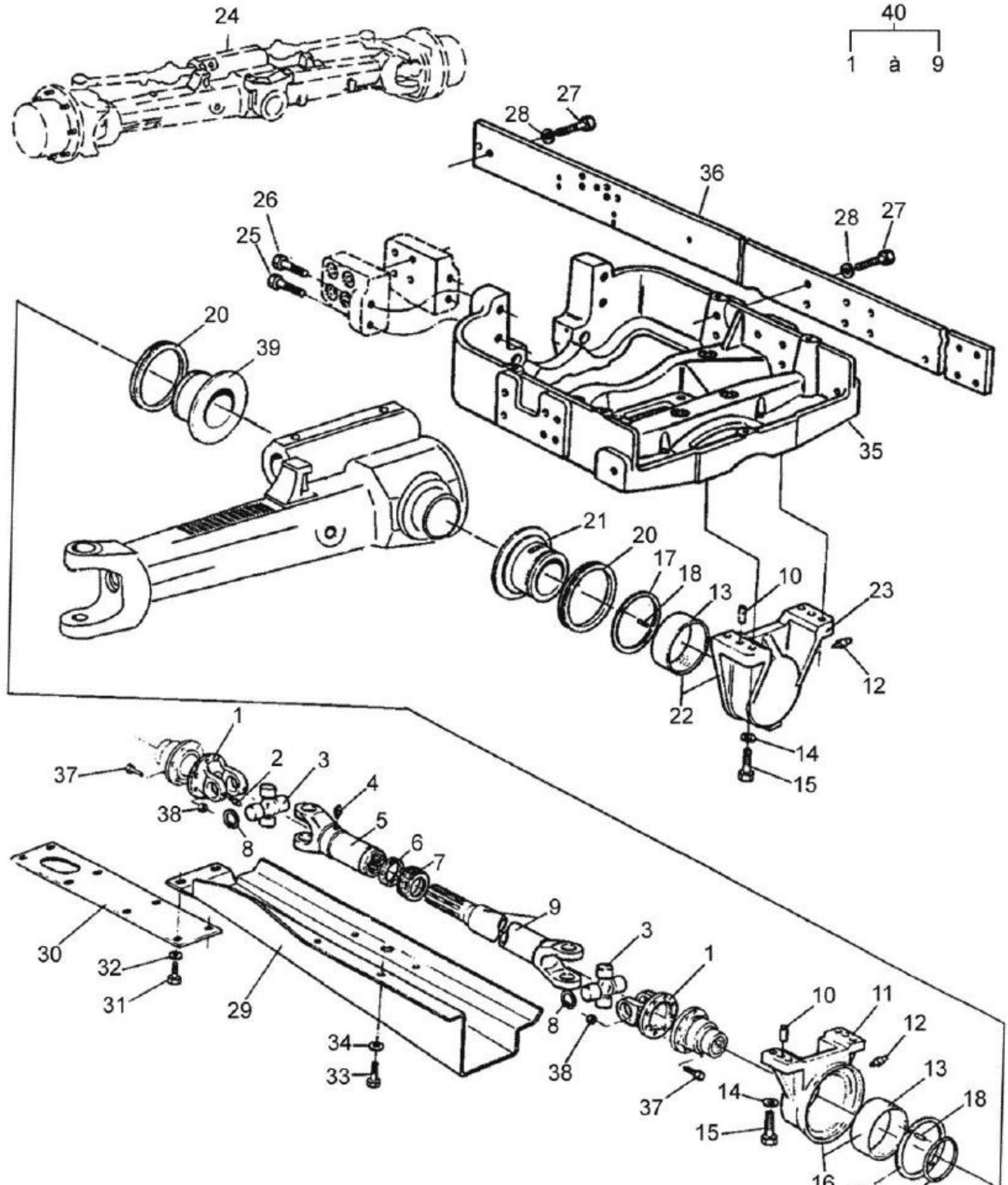
40
1 à 9
24
27
28
36
26
25
28
27
20
39
35
21
20
17
18
13
10
23
12
22
14
15
1
37
2
3
4
38
5
8
6
7
9
30
32
31
29
34
33
3
1
8
38
10
11
12
13
14
37
18
15
16
17
19

BH180 GII

68-01 - SUPORTE, MANCAIS E CARDAN ZF APL 359

12/11/2008

Ref.	Num. Peça	Denominaçao	Qtd	Nota	$ Unit.
1	261950	Flange	2		-----
2	262870	Niple de lubrificação	2		-----
3	261940	Cruzeta	2		-----
4	262880	Niple de lubrificação	1		-----
5	261970	Eixo externo	1		-----
6	262400	Anel de vedação	1		-----
7	262410	Tampa protetora	1		-----
8	261960	Anel de trava	4		-----
9	80895300	Eixo interno	1		-----
10	822140	Pino guia	4		-----
11	80840200	Mancal traseiro	1		-----
12	GG0019	Niple de lubrificação	2		-----
13	80854600	Bucha	2		-----
14	260660	Arruela	8		-----
15	HC9767	Parafuso	8		-----
16	80854400	Mancal traseiro montado	1	b=11,13	-----
17	80895100	Anel espaçador	1	4,05 mm	-----
17	80944900	Anel espaçador	1	4,35 mm	-----
17	80945000	Anel espaçador	1	4,55 mm	-----
17	80944800	Anel espaçador	1	4,15 mm	-----
17	80944600	Anel espaçador	1	3,75 mm	-----
17	80944700	Anel espaçador	1	3,95 mm	-----
17	80944500	Anel espaçador	1	3,55 mm	-----
18	80855100	Pino	4		-----
19	80854900	Anel de vedação	1		-----
20	80855000	Anel retentor	1		-----
21	81710900	Bucha	1		-----
22	80854500	Mancal dianteiro montado	1	c=13,23	-----
23	80840300	Mancal dianteiro	1		-----
24	81625300	Eixo dianteiro montado com mancais	1	ZF APL 359	-----
25	HA8372	Parafuso	2		-----
26	HA8371	Parafuso	2		-----
27	HA6468	Parafuso	12		-----
28	JD3120	Arruela	12		-----
29	80983600	Protetor do cardan	1		-----
30	80848800	Protetor do cardan	1		-----
31	HA6334	Parafuso	8		-----
32	JD0410	Arruela	8		-----
33	HA6343	Parafuso	4		-----
34	JD0412	Arruela	4		-----
35	80754500	Cavalete	1		-----
36	82075920	Viga lateral	2		-----
36	80858820	Viga lateral	2		-----
37	HA6334	Parafuso	16		-----
38	JB1110	Porca	8		-----
39	81711000	Bucha	1		-----
39	82444500	Bucha	1	*	-----
40	82078310	Cardan montado	1	a=1-9	-----

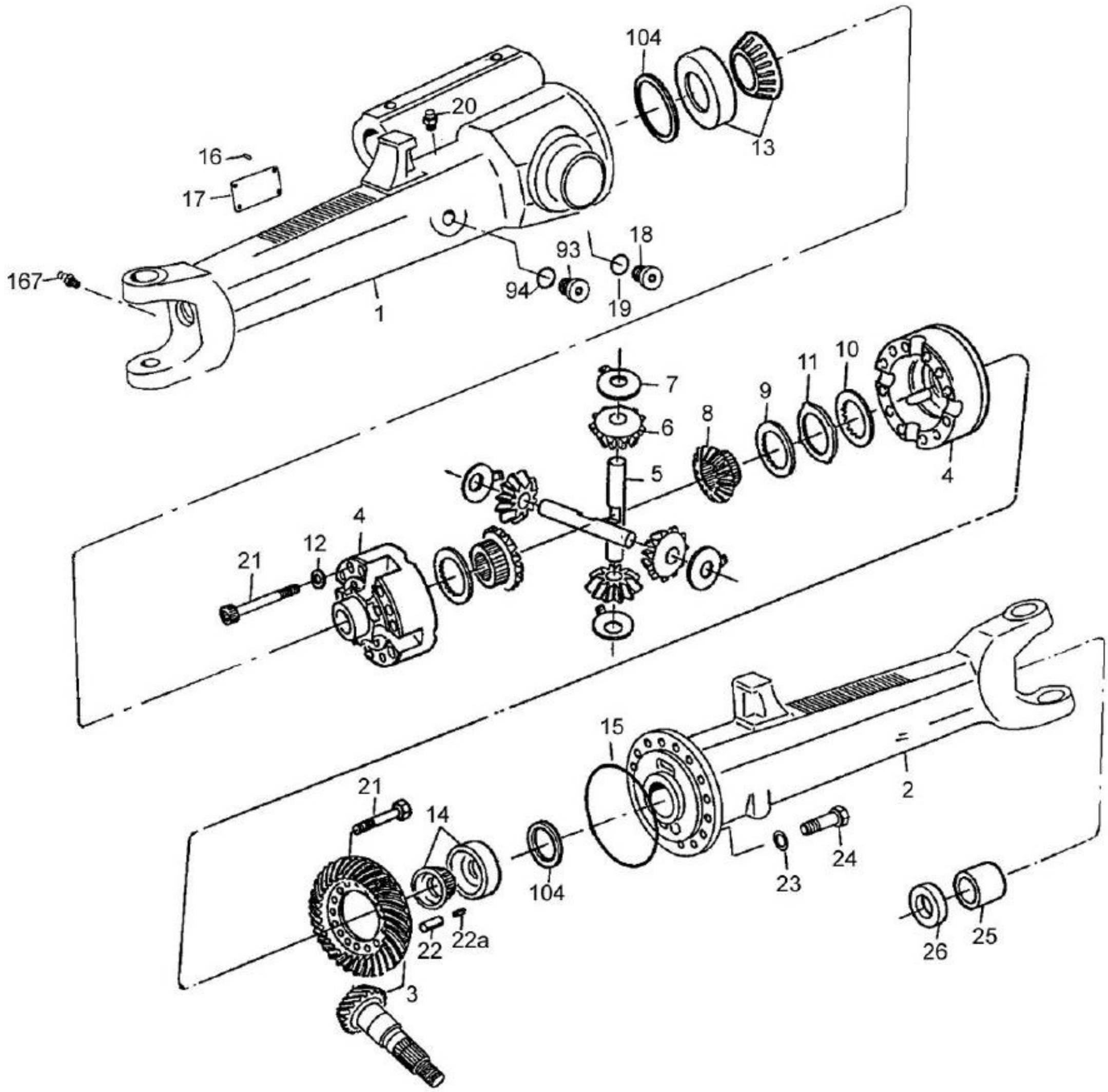
104
13
20
16
17
167
1
94
93
19
18
7
6
5
8
9
11
10
4
12
21
4
15
2
14
104
23
24
22
22a
3
26
25

BH180 GII

68-02 - CARCAÇA E DIFERENCIAL - 4WD ZF APL-359

11/11/2008

Ref.	Num. Peça	Denominaçao	Qtd	Nota	$ Unit.
1	81698100	Carcaça do eixo - lado direito	1		-----
2	81698200	Carcaça do eixo lado esquerdo	1		-----
3	81698300	Eixo pinhão + engrenagem coroa	1		-----
4	80902200	Carcaça do diferencial	1		-----
5	80903000	Eixo do diferencial	2		-----
6	81698400	Engrenagem satélite	4		-----
7	80902900	Arruela de encosto	4		-----
8	81698500	Engrenagem planetária	2		-----
9	80902600	Disco de encosto	2		-----
10	80902500	Disco interno	6		-----
11	81698600	Disco externo - opcional	8	1,4 mm	-----
11	81699100	Disco externo - opcional	8	1,5 mm	-----
12	81817300	Arruela	12		-----
13	80901100	Rolamento de rolos	1		-----
14	80901000	Rolamento de rolos	1		-----
15	81699400	Anel retentor	1		-----
16	81699500	Rebite	4		-----
17	81699600	Placa de identificação	1		-----
18	81327500	Bujão	1	M36x1,5	-----
19	80292600	Anel de vedação	1		-----
20	80905200	Respirador	4		-----
21	80903100	Parafuso	12	M12x1,5x90	-----
22A	80903500	Pino elástico	4	7x30	-----
22	80903400	Pino elástico	4	12x28	-----
23	81699700	Arruela	16		-----
24	81699800	Parafuso	16	M18x50	-----
25	80907000	Bucha	2		-----
26	80904600	Retentor	2		-----
93	80292400	Bujão magnético	1		-----
94	80292600	Anel de vedação	1		-----
104	81705100	Arruela de ajuste	2	0,30 mm	-----
104	81705200	Arruela de ajuste	2	0,40 mm	-----
104	81705300	Arruela de ajuste	2	0,50 mm	-----
104	81705400	Arruela de ajuste	2	0,60 mm	-----
104	81705500	Arruela de ajuste	2	0,70 mm	-----
104	81705600	Arruela de ajuste	2	0,75 mm	-----
104	81705700	Arruela de ajuste	2	0,80 mm	-----
104	81705800	Arruela de ajuste	2	0,85 mm	-----
104	81705900	Arruela de ajuste	2	0,90 mm	-----
104	81706000	Arruela de ajuste	2	0,95 mm	-----
104	81706100	Arruela de ajuste	2	1,00 mm	-----
104	81706200	Arruela de ajuste	2	1,10 mm	-----
104	81706300	Arruela de ajuste	2	1,15 mm	-----
104	81706400	Arruela de ajuste	2	1,25 mm	-----
104	81706500	Arruela de ajuste	2	1,30 mm	-----
104	81706600	Arruela de ajuste	2	1,35 mm	-----
104	81706700	Arruela de ajuste	2	1,65 mm	-----
104	81706800	Arruela de ajuste	2	1,70 mm	-----
104	81706900	Arruela de ajuste	2	1,75 mm	-----
104	81707000	Arruela de ajuste	2	1,80 mm	-----
104	81707100	Arruela de ajuste	2	1,85 mm	-----
104	81707200	Arruela de ajuste	2	1,90 mm	-----
104	81707300	Arruela de ajuste	2	2,00 mm	-----

Ref.	Num. Peça	Denominaçao	Qtd	Nota	$ Unit.
167	81711100	Engraxadeira	2		-----

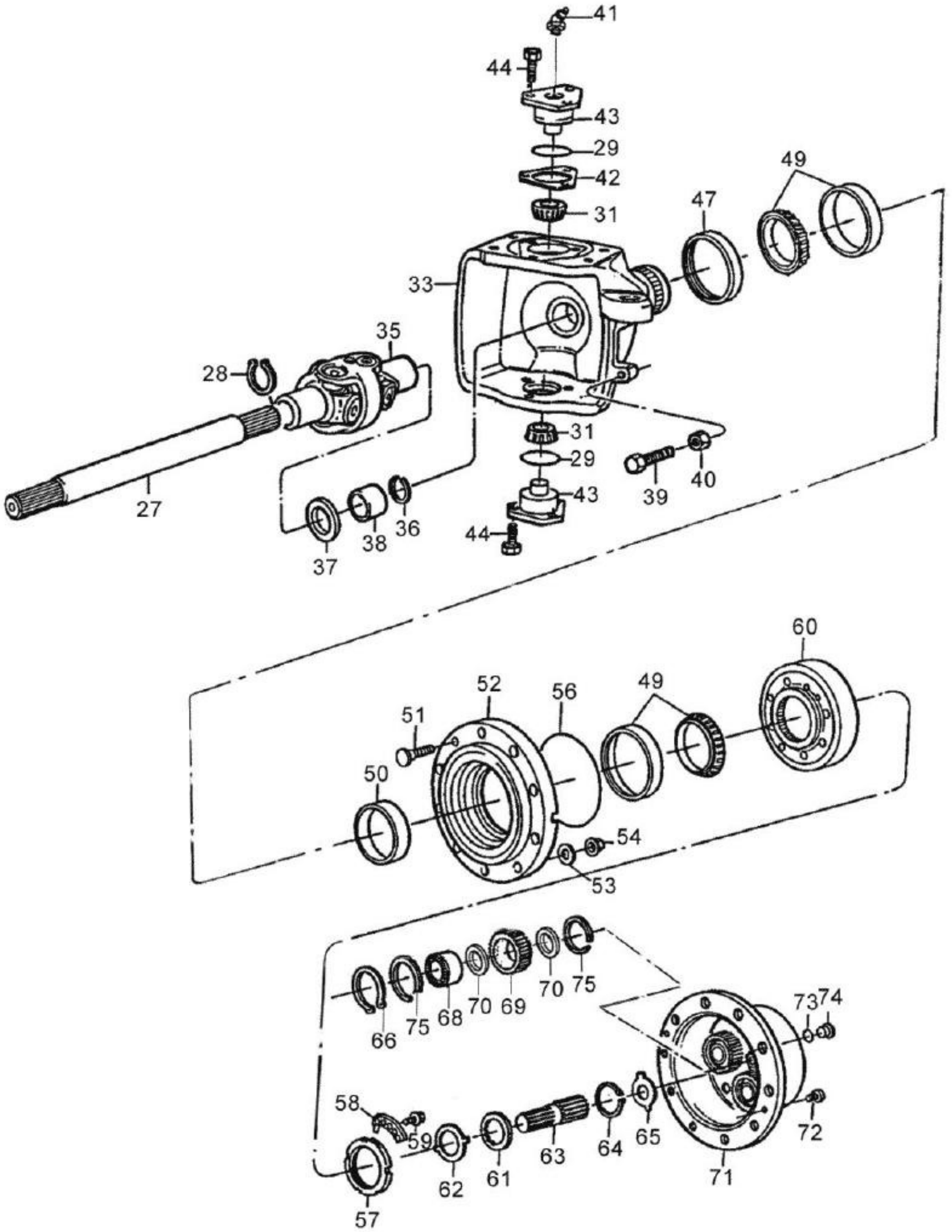
41
44
43
29
42
31
49
47
33
35
28
27
31
29
43
39
40
44
36
38
37
60
52
56
49
51
50
54
53
66
75
68
70
69
70
75
73
74
58
59
63
64
65
72
62
61
71
57

BH180 GII

68-03 - CARCAÇA ARTICULADORA/PLANETÁRIAS 4WD ZF APL 359

11/11/2008

Ref.	Num. Peça	Denominaçao	Qtd	Nota	$ Unit.
27	81699900	Eixo de ligação	2		-----
28	80904400	Anel elástico	2		-----
29	81700000	Anel retentor	4		-----
31	81700100	Rolamento	4		-----
33	81700200	Carcaça articuladora direita	1		-----
33	81700300	Carcaça articuladora esquerda	1		-----
35	80907100	Articulador duplo	2		-----
36	80904400	Anel elástico	2		-----
37	80904600	Retentor	2		-----
38	80907000	Bucha	2		-----
39	80662600	Parafuso de batente	2		-----
40	81700400	Porca	2	M18x1,5	-----
41	81344000	Niple de lubrificação	4		-----
42	80906100	Calço - opcional	2	0,6 mm	-----
42	80906700	Calço - opcional	2	0,3 mm	-----
42	80906200	Calço - opcional	2	1,0 mm	-----
42	80906400	Calço - opcional	2	0,4 mm	-----
42	80906600	Calço - opcional	2	0,2 mm	-----
42	80906500	Calço - opcional	2	0,8 mm	-----
42	80906300	Calço - opcional	4	1,4 mm	-----
43	81700500	Pivo principal	4		-----
44	80906900	Parafuso	12	M14x35	-----
47	81664300	Retentor	2		-----
49	80907600	Rolamento	4		-----
50	81703500	Anel de ajuste - opcional	2	17,300 mm	-----
50	81700600	Anel de ajuste - opcional	2	16,550 mm	-----
50	81700800	Anel de ajuste - opcional	2	16,600 mm	-----
50	81701000	Anel de ajuste - opcional	2	16,650 mm	-----
50	81701200	Anel de ajuste - opcional	2	16,700 mm	-----
50	81701400	Anel de ajuste - opcional	2	16,750 mm	-----
50	81701600	Anel de ajuste - opcional	2	16,800 mm	-----
50	81701800	Anel de ajuste - opcional	2	16,850 mm	-----
50	81702000	Anel de ajuste - opcional	2	16,900 mm	-----
50	81702200	Anel de ajuste - opcional	2	16,950 mm	-----
50	81702500	Anel de ajuste - opcional	2	17,025 mm	-----
50	81702700	Anel de ajuste - opcional	2	17,075 mm	-----
50	81702900	Anel de ajuste - opcional	2	17,125 mm	-----
50	81703100	Anel de ajuste - opcional	2	17,175 mm	-----
50	81703300	Anel de ajuste - opcional	2	17,225 mm	-----
50	81703500	Anel de ajuste - opcional	2	17,275 mm	-----
50	81703400	Anel de ajuste - opcional	2	17,250 mm	-----
50	81702300	Anel de ajuste - opcional	2	16,975 mm	-----
50	81703200	Anel de ajuste - opcional	2	17,200 mm	-----
50	81703000	Anel de ajuste - opcional	2	17,150 mm	-----
50	81702800	Anel de ajuste - opcional	2	17,100 mm	-----
50	81702600	Anel de ajuste - opcional	2	17,050 mm	-----
50	81702400	Anel de ajuste - opcional	2	17,000 mm	-----
50	81702100	Anel de ajuste - opcional	2	16,925 mm	-----
50	81701900	Anel de ajuste - opcional	2	16,875 mm	-----
50	81701700	Anel de ajuste - opcional	2	16,825 mm	-----
50	81701500	Anel de ajuste - opcional	2	16,775 mm	-----
50	81701300	Anel de ajuste - opcional	2	16,725 mm	-----
50	81701100	Anel de ajuste - opcional	2	16,675 mm	-----

Ref.	Num. Peça	Denominaçao	Qtd	Nota	$ Unit.
50	81700900	Anel de ajuste - opcional	2	16,625 mm	-----
50	81700700	Anel de ajuste - opcional	2	16,575 mm	-----
51	80908201	Parafuso da roda	20		-----
52	80908000	Cubo	2		-----
53	80600200	Arruela	16		-----
54	30247400	Porca	16		-----
56	80908100	Anel retentor	2		-----
57	80907700	Porca ranhurada	2		-----
58	80907800	Chapa de trava	2		-----
59	80907900	Parafuso	4		-----
60	80908500	Engrenagem dentes internos	2		-----
61	80908800	Arruela de encosto	2		-----
62	80908700	Arruela de trava	2		-----
63	80908600	Eixo entalhado	2		-----
64	80908900	Anel elástico	2		-----
65	80611000	Arruela de ajuste	2	1,5 mm	-----
65	80611100	Arruela de ajuste	2	2,0 mm	-----
65	80611200	Arruela de ajuste	2	2,5 mm	-----
65	80611300	Arruela de ajuste	2	3,0 mm	-----
65	80611400	Arruela de ajuste	2	1,7 mm	-----
65	80611500	Arruela de ajuste	2	2,2 mm	-----
65	80909500	Arruela de ajuste	2	2,7 mm	-----
66	80909400	Anel de trava	6		-----
68	81703700	Rolamento	6		-----
69	81817110	Engrenagem planetária	6	Z= 35	-----
70	81817310	Arruela de encosto	12		-----
71	81703800	Carcaça planetária	2		-----
72	81703900	Parafuso	4	M12x20	-----
73	80909600	Anel de vedação	2		-----
74	80602300	Bujão	2	M30x1,5	-----
75	81817210	Anel de segurança	12		-----

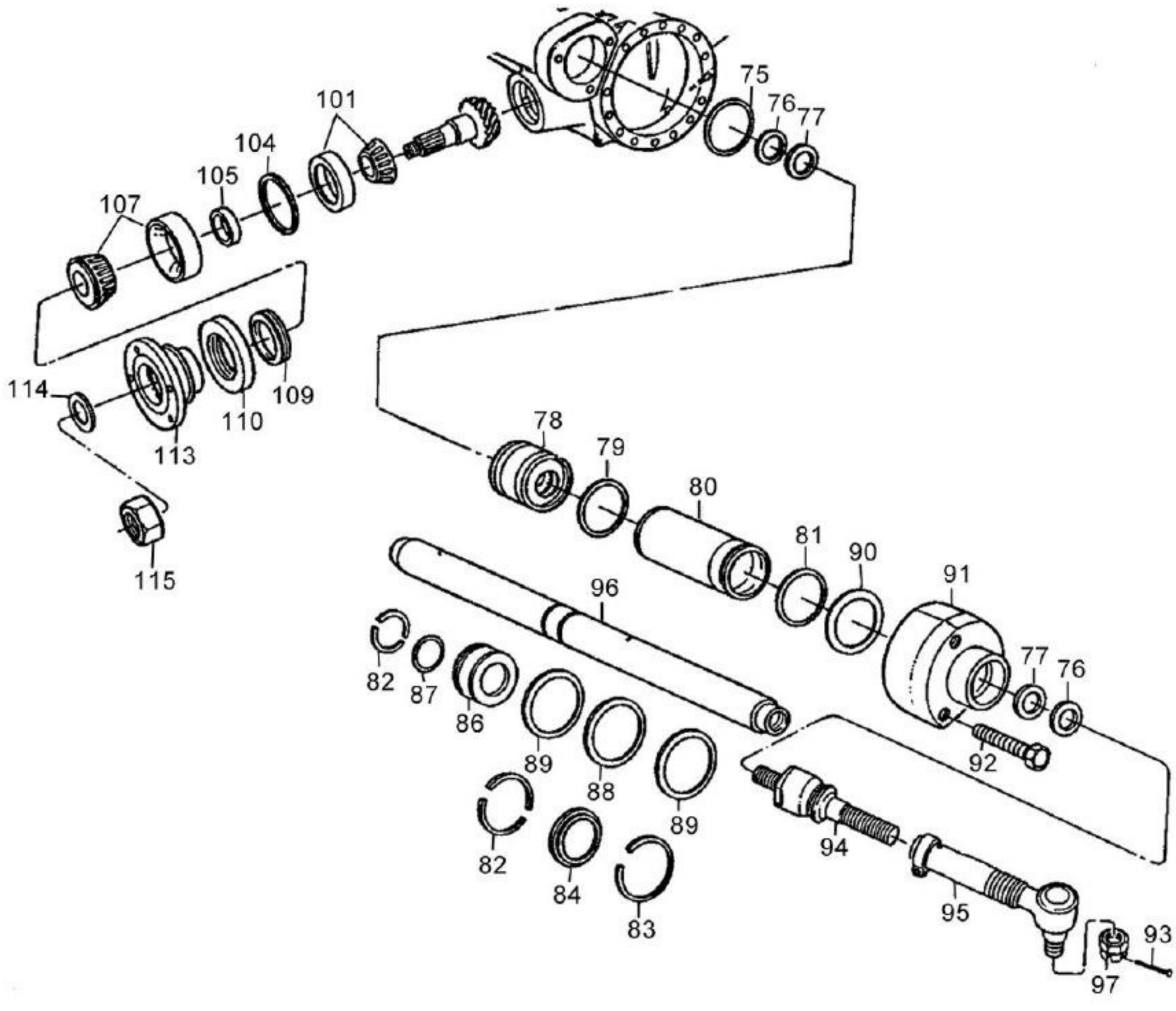
75
76
77
101
104
105
107
114
109
110
113
115
78
79
80
81
90
91
96
82
87
86
89
88
89
82
84
83
77
76
92
94
95
93
97

BH180 GII

68-04 - CILINDRO E BARRA DA DIREÇÃO 4WD ZF APL-359

12/11/2008

Ref.	Num. Peça	Denominaçao	Qtd	Nota	$ Unit.
-	81725300	Jogo de reparo do cilindro	1		-----
75	81704000	Anel retentor	1		-----
76	80910200	Anel de vedação	2		-----
77	80910300	Anel ranhurado	2		-----
78	81704100	Guia do pistão	1		-----
79	80909900	Anel retentor	1		-----
80	81704200	Cilindro	1		-----
81	80909900	Anel retentor	1		-----
82	80910900	Anel bi-partido	2		-----
83	80911000	Anel de trava	1	SB 63	-----
84	80910800	Anel de segurança	1		-----
86	81704300	Pistão	1		-----
87	80910600	Anel retentor	1		-----
88	80911100	Anel retentor	1		-----
89	80911200	Anel raspador	2		-----
90	80911300	Calço - opcional	1	1,00 mm	-----
90	80911400	Calço - opcional	1	1,10 mm	-----
90	80912100	Calço - opcional	1	1,05 mm	-----
90	80912200	Calço - opcional	1	1,15 mm	-----
90	80911700	Calço - opcional	1	1,40 mm	-----
90	80911600	Calço - opcional	1	1,30 mm	-----
90	80911500	Calço - opcional	1	1,20 mm	-----
90	80912300	Calço - opcional	1	1,50 mm	-----
90	80912500	Calço - opcional	1	1,35 mm	-----
90	80913100	Calço - opcional	1	0,80 mm	-----
90	80913200	Calço - opcional	1	0,90 mm	-----
90	80913000	Calço - opcional	1	0,70 mm	-----
90	80912400	Calço - opcional	1	1,25 mm	-----
91	81704400	Guia do pistão	1		-----
92	81704500	Parafuso	3	M16x95	-----
93	80930300	Cupilha	2		-----
94	81704700	Terminal axial	2		-----
95	81704600	Terminal tubular	2		-----
96	81704900	Pistão	1		-----
97	81704800	Porca castelo	2	M27x1,5	-----
101	80900500	Rolamento	1		-----
104	80900600	Calço - opcional	1	0,50 mm	-----
104	80900700	Calço - opcional	1	0,30 mm	-----
104	80900800	Calço - opcional	1	0,20 mm	-----
104	80900900	Calço - opcional	1	0,10 mm	-----
105	81710400	Anel espaçador - opcional	1	11,30 mm	-----
105	81707400	Anel espaçador - opcional	1	10,40 mm	-----
105	81708500	Anel espaçador - opcional	1	10,73 mm	-----
105	81708600	Anel espaçador - opcional	1	10,76 mm	-----
105	81708700	Anel espaçador - opcional	1	10,79 mm	-----
105	81708900	Anel espaçador - opcional	1	10,85 mm	-----
105	81709000	Anel espaçador - opcional	1	10,88 mm	-----
105	81709100	Anel espaçador - opcional	1	10,91 mm	-----
105	81709300	Anel espaçador - opcional	1	10,97 mm	-----
105	81709400	Anel espaçador - opcional	1	11,00 mm	-----
105	81709500	Anel espaçador - opcional	1	11,03 mm	-----
105	81709700	Anel espaçador - opcional	1	11,09 mm	-----
105	81709800	Anel espaçador - opcional	1	11,12 mm	-----

Ref.	Num. Peça	Denominaçao	Qtd	Nota	$ Unit.
105	81709900	Anel espaçador - opcional	1	11,15 mm	-----
105	81710100	Anel espaçador - opcional	1	11,21 mm	-----
105	81710200	Anel espaçador - opcional	1	11,24 mm	-----
105	81710300	Anel espaçador - opcional	1	11,27 mm	-----
105	81710000	Anel espaçador - opcional	1	11,18 mm	-----
105	81709600	Anel espaçador - opcional	1	11,06 mm	-----
105	81709200	Anel espaçador - opcional	1	10,94 mm	-----
105	81708800	Anel espaçador - opcional	1	10,82 mm	-----
105	81708400	Anel espaçador - opcional	1	10,70 mm	-----
105	81707700	Anel espaçador - opcional	1	10,49 mm	-----
105	81707800	Anel espaçador - opcional	1	10,52 mm	-----
105	81707900	Anel espaçador - opcional	1	10,55 mm	-----
105	81708100	Anel espaçador - opcional	1	10,61 mm	-----
105	81708200	Anel espaçador - opcional	1	10,64 mm	-----
105	81708300	Anel espaçador - opcional	1	10,67 mm	-----
105	81708000	Anel espaçador - opcional	1	10,58 mm	-----
105	81707600	Anel espaçador - opcional	1	10,46 mm	-----
105	81707500	Anel espaçador - opcional	1	10,43 mm	-----
107	80900300	Rolamento	1		-----
109	80901300	Retentor	1		-----
110	81710600	Chapa de retenção	1		-----
113	81710700	Flange	1		-----
114	80901400	Arruela	1		-----
115	81710800	Porca	1		-----

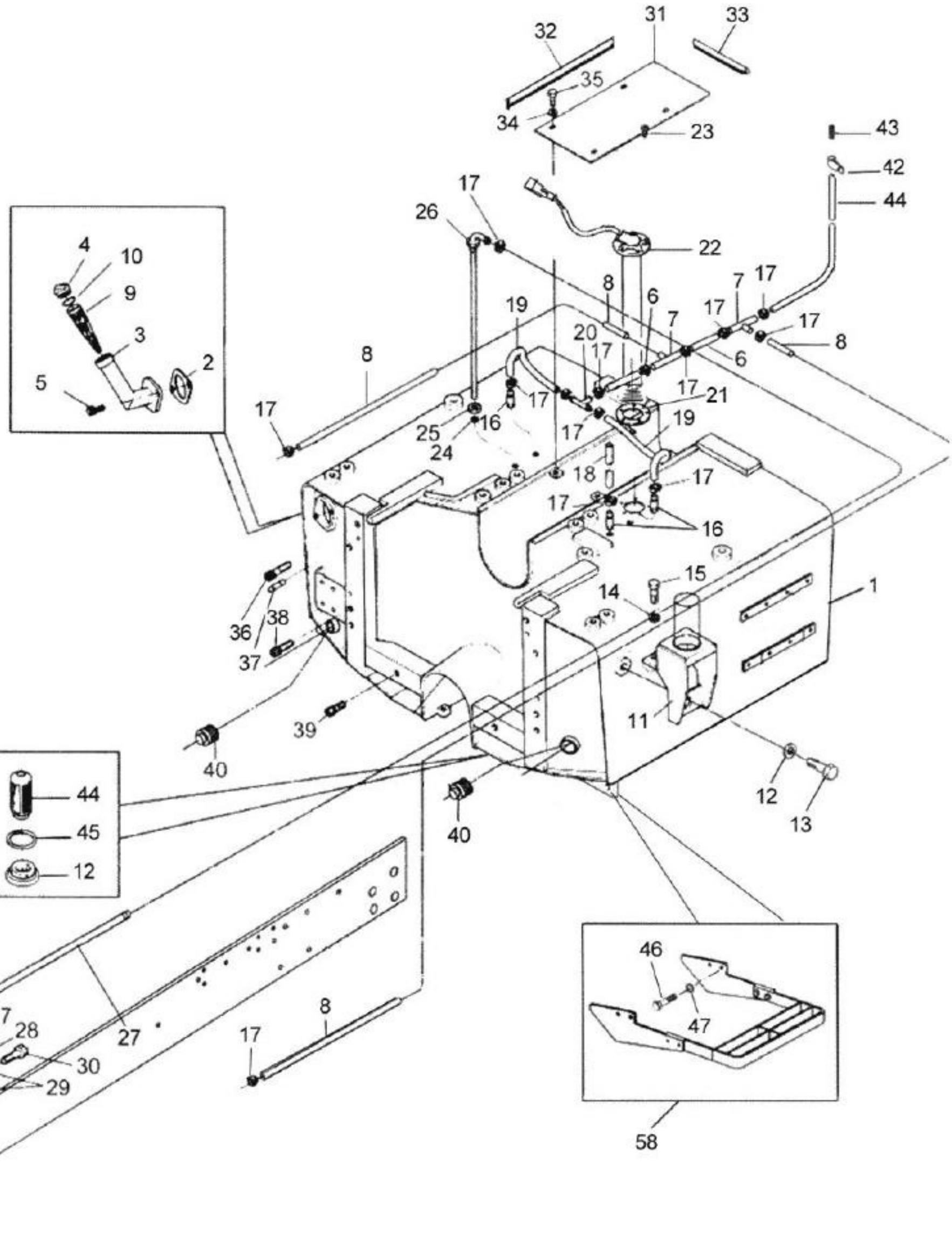
31
32
33
35
34
23
43
42
44
17
26
22
4
10
9
3
2
5
8
6
7
17
19
20
21
16
24
25
18
15
14
1
36
38
37
39
40
11
12
13
45
27
28
30
29
46
47
58

BH180 GII

71-01 - TANQUE DE COMBUSTÍVEL

16/12/2008

Ref.	Num. Peça	Denominaçao	Qtd	Nota	$ Unit.
1	85175310	Tanque de combustível	1		-----
2	81146510	Guarnição	1		-----
3	81143100	Bocal montado	1		-----
4	584150	Tampa	1		-----
5	HC9325	Parafuso allen M8x16mm	2		-----
6	81823500	Mangueira	2		-----
7	81774900	Conexão 5 vias	1		-----
8	33507500	Mangueira	2		-----
9	80318800	Filtro do combustível	1		-----
10	KH4933	Anel retentor	1		-----
11	81763020	Suporte da cabine	2		-----
12	246280	Bujão	1		-----
13	HA6356	Parafuso	2		-----
14	JD0412	Arruela	4		-----
15	HA6343	Parafuso	4		-----
16	218810	Niple de conexão	3		-----
17	GP3932	Abraçadeira	8		-----
18	80342100	Mangueira	1		-----
19	33507300	Mangueira	2		-----
20	81774900	Conexão 5 vias	1		-----
21	240790	Junta de vedação	1		-----
22	83926900	Sensor de combustível	1		-----
23	HC1305	Parafuso	5		-----
24	116310	Anel de vedação	1		-----
25	245880	Porca	1		-----
26	197071	Tubo de sucção	1		-----
27	81823600	Mangueira	1		-----
28	235000	Tubo	1		-----
29	589260	Arruela de vedação	2		-----
30	589270	Parafuso de conexão	2		-----
31	80884410	Tampa de proteção	1		-----
32	81769800	Guarnição	2		-----
33	81769900	Guarnição	2		-----
34	200770	Arruela	4		-----
35	HA6323	Parafuso	4		-----
36	HC8357	Parafuso	6		-----
37	581020	Pino guia	2		-----
38	HC8456	Parafuso	6		-----
39	HC9354	Parafuso	2		-----
40	82031900	Bujão	2		-----
41	33507500	Mangueira	1		-----
42	608845	Abraçadeira	1		-----
43	81133000	Filtro	1		-----
44	246210	Filtro de combustível	1		-----
45	KH4933	Anel retentor	1		-----
46	HA6343	Parafuso	4		-----
47	JD0412	Arruela	4		-----
58	80867720	Estribo montado	1		-----

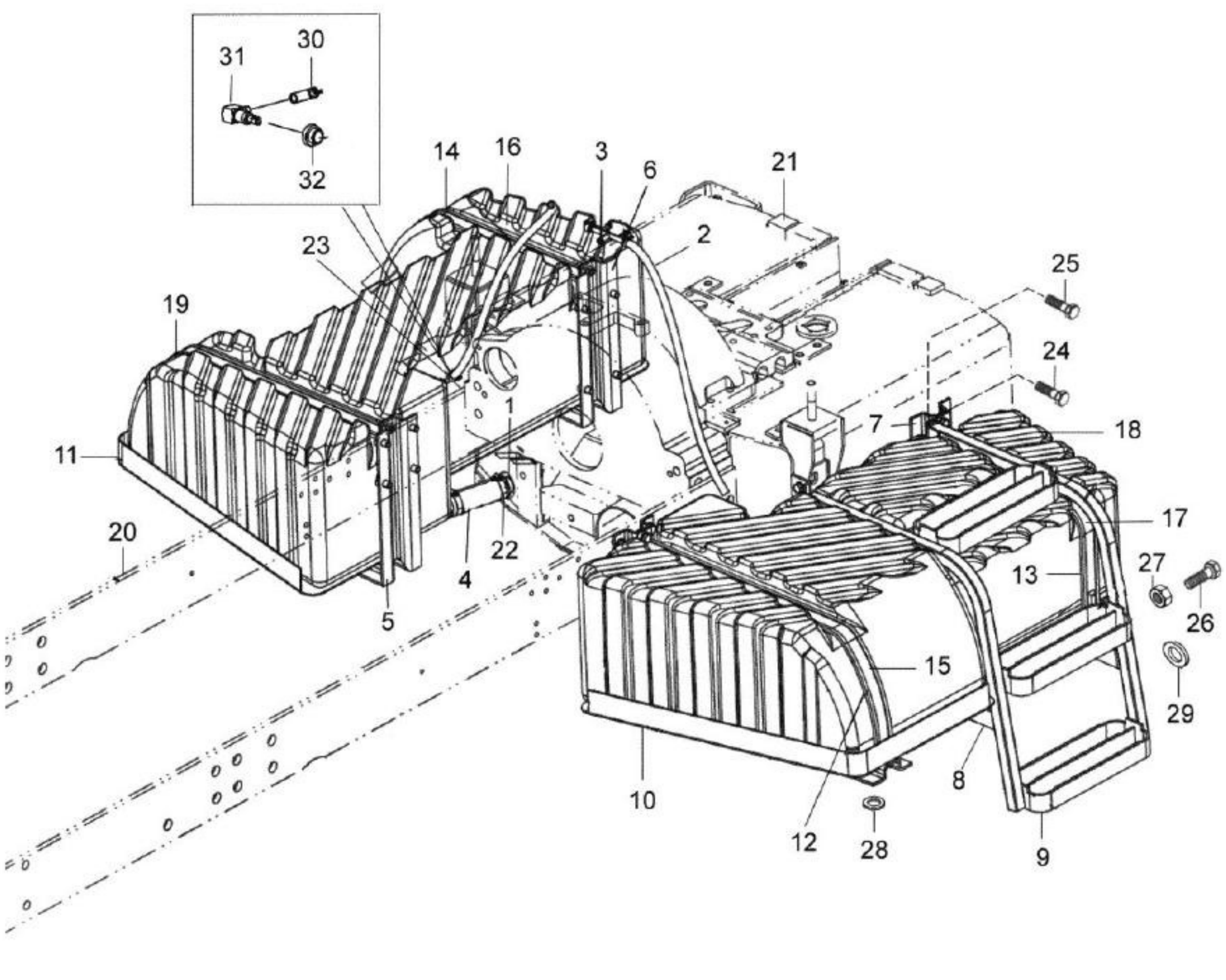
31
30
32
14
16
3
6
21
23
2
25
19
24
1
7
18
11
17
20
22
4
27
13
26
5
15
29
10
8
12
28
9

BH180 GII

71-02 - TANQUE DE COMBUSTÍVEL

16/12/2008

Ref.	Num. Peça	Denominaçao	Qtd	Nota	$ Unit.
1	81111800	Tubo	2		-----
2	81774400	Mangueira. combustivel 950mm	2		-----
3	81774900	Conexão 5 vias	1		-----
4	81799900	Mangueira	2		-----
5	84207600	Suporte do tanque soldado	2		-----
6	84207700	Suporte do tanque soldado	1		-----
7	84207800	Suporte do tanque soldado	1		-----
8	84208110	Apoio do estribo soldado	1		-----
9	84208400	Estribo soldado	1		-----
10	84208700	Chapa esquerda montada	1		-----
11	84208800	Chapa direita montada	1		-----
12	84208900	Guarnição da cinta	2		-----
13	84209000	Guarnição da cinta	1		-----
14	84209100	Guarnição da cinta	1		-----
15	84209200	Cinta de fixação montada	2		-----
16	84209300	Cinta de fixação montada	1		-----
17	84209400	Cinta de fixação montada	1		-----
18	84219500	Tanque comb adic montada LE	1		-----
19	84219600	Tanque comb adic montada LD	1		-----
20	(82075970)	Viga lateral	2		-----
21	(82091420)	Tanque combustivel completo	1		-----
22	GP3923	Abraçadeira	4		-----
23	GP3932	Abraçadeira	3		-----
24	HA6333	Parafuso	6		-----
25	HA9235	Parafuso	4		-----
26	HA9241	Parafuso	18		-----
27	JB8904	Porca	4		-----
28	JD0408	Arruela	1		-----
29	JD0408	Arruela	31		-----
30	85172300	Conexão	2		-----
31	85172400	Abraçadeira	2		-----
32	85172500	Guarnição	2		-----

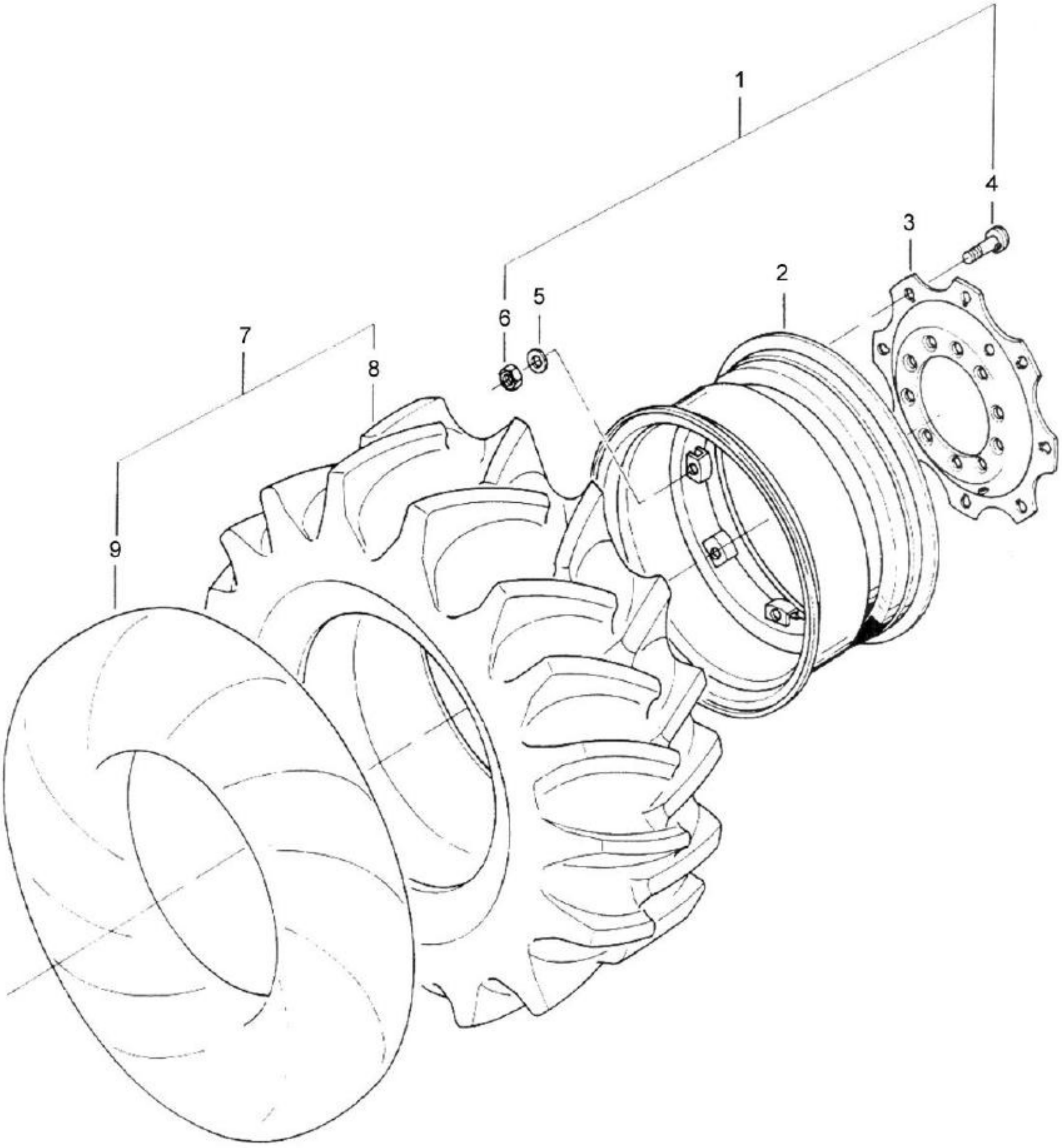
1
2
3
4
5
6
7
8
9

BH180 GII

72-01 - RODA DIANTEIRA 4 X 4

16/12/2008

Ref.	Num. Peça	Denominaçao	Qtd	Nota	$ Unit.
1	80869100	Aro montado DW12x26	1		-----
1	80878600	Aro montado DW16x26	1		-----
1	80878000	Aro montado DW16x26	1		-----
1	80869310	Aro montado W12x28	1		-----
2	222180	Aro DW12x26	1		-----
2	80889700	Aro DW14x30	1		-----
2	80878700	Aro DW16x26	1		-----
2	81136000	Aro W12x28	1		-----
3	80869200	Disco (DW16x26,DW12x26)	1		-----
3	80889800	Disco (W12x28)	1		-----
4	119050	Parafuso	8		-----
5	JD0416	Arruela	8		-----
6	JB3716	Porca	8		-----
7	80554200	Pneu + Câmara 14.9-26R1 12L	1		-----
7	80554300	Pneu + Câmara 14.9-26R1 6L	1		-----
7	80554500	Pneu + Câmara 14.9-28R1 8L	1		-----
7	80555200	Pneu + Câmara 14.9-28R2 6L	1		-----
7	81192700	Pneu + Câmara 16.9-30R1 8L	1		-----
7	81010800	Pneu + Câmara 18.4 - R26XM27TL153	1		-----
7	81510300	Pneu + Câmara 18.4 - R26XM27TL153	1		-----
7	81403200	Pneu + Câmara 18.4 - R26XM27TL153	1		-----
8	260620	Pneu 14.9-26R1 12L	1		-----
8	222160	Pneu 14.9-26R1 6L	1		-----
8	80219100	Pneu 14.9-28R1 8L	1		-----
8	289012	Pneu 14.9-28R2 6L	1		-----
8	81192800	Pneu 16.9-30R1 8L	1		-----
8	81510200	Pneu 18 4 -26R1 12L	1		-----
8	81403300	Pneu 18,4 R26	1		-----
8	81010500	Pneu 18.4-26R1 10L	1		-----
9	222170	Câmara de ar 14.9-26R1 6L	1		-----
9	289021	Câmara de ar 14.9-28 R2	1		-----
9	172950	Câmara de ar 16.9-30	1		-----
9	80879000	Câmara de ar 18.4-R26XM27TL153	1		-----

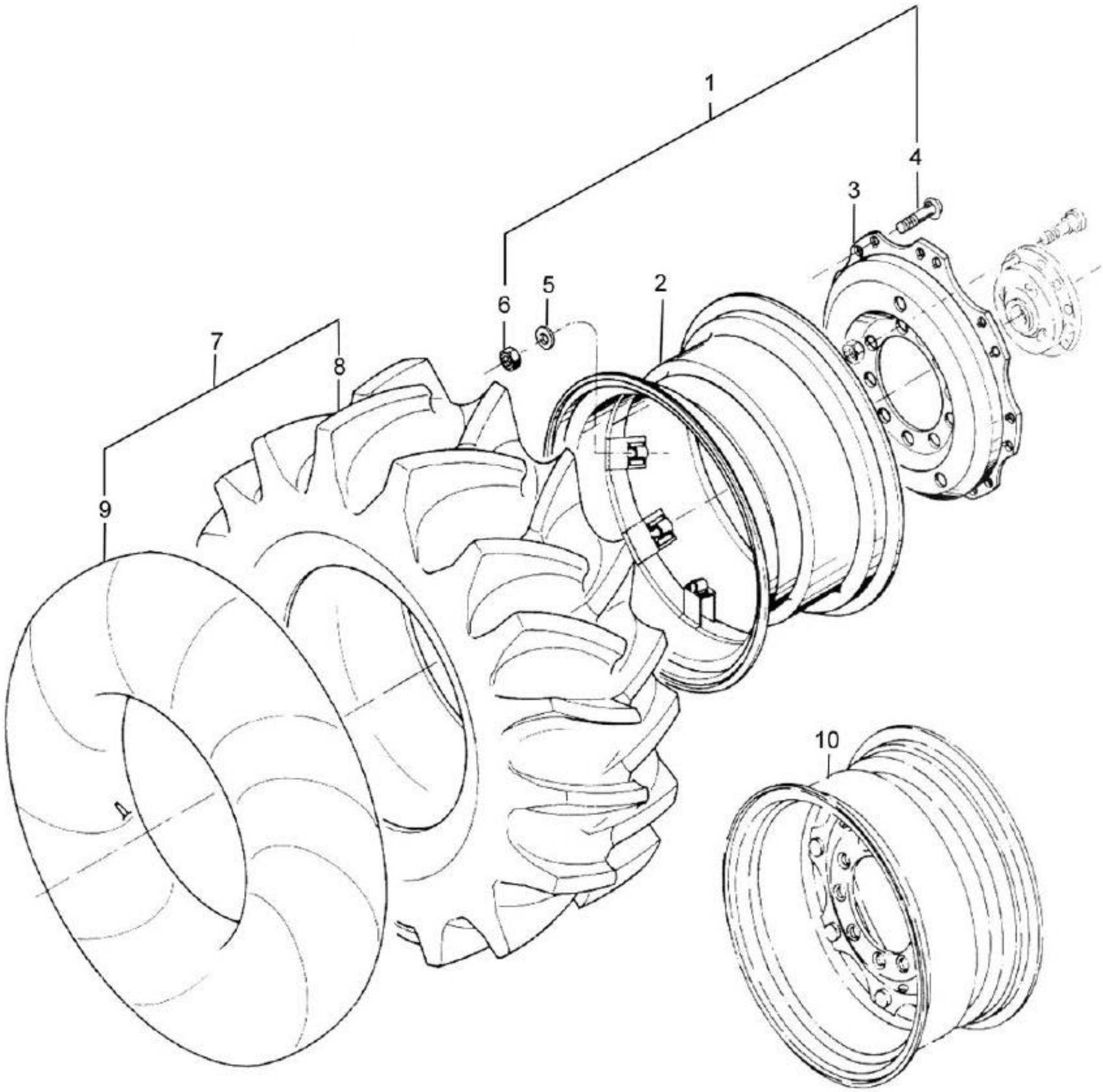
1
2
3
4
5
6
7
8
9
10

BH180 GII

72-02 - RODA TRASEIRA

16/12/2008

Ref.	Num. Peça	Denominaçao	Qtd	Nota	$ Unit.
1	80078800	Aro montado DW16x34	1		-----
1	80807610	Aro montado DW16x34	1		-----
1	80807710	Aro montado W16x38	1		-----
2	80881500	Aro DW20x34	1		-----
2	80879500	Aro W18x38	1		-----
2	200061	Aro montado DW16x34	1		-----
2	263510	Aro montado W16x38	1		-----
3	80078300	Disco (Aro DW16x30, W16x34, DW12x38, DW14...	1		-----
3	80807510	Disco (Aro DW16x34) e (Aro W18L)	1		-----
4	119050	Parafuso	16		-----
5	JD0416	Arruela	16		-----
6	JB3716	Porca	16		-----
7	80555800	Pneu + Câmara 18.4 - 34R1 12L	1		-----
7	80556000	Pneu + Câmara 18.4 - 38R1 10L	1		-----
7	80555700	Pneu + Câmara 18.4 -34R1 10L	1		-----
7	80879700	Pneu + Câmara 20.8-38R1 10L	1		-----
7	80556200	Pneu + Câmara 23.1 - 26R2 10L	1		-----
7	81048500	Pneu + Câmara 23.1 - 34R2 8L	1		-----
7	80811200	Pneu + Câmara 23.1 - 34R2 8L	1		-----
7	80556600	Pneu + Câmara 23.1-30R1 12L	1		-----
7	81193700	Pneu + Câmara 24.5 - 32R1 10L	1		-----
7	81510800	Pneu + Câmara 24.5-32 R1 12 L	1		-----
7	81403700	Pneu + Câmara 650/75 R32	1		-----
8	228050	Pneu 18.4-34R1 10L	1		-----
8	209020	Pneu 18.4-34R1 12L	1		-----
8	80215900	Pneu 18.4-38R1 10L	1		-----
8	80879900	Pneu 20.8-38R1 10L	1		-----
8	206411	Pneu 23.1-26R2 10L	1		-----
8	229081	Pneu 23.1-30R1 12L	1		-----
8	81048600	Pneu 23.1-30R2 8L	1		-----
8	235450	Pneu 23.1-34R2 8L	1		-----
8	81193800	Pneu 24.5-32R1 10L	1		-----
8	81510700	Pneu 24.5-32R1 12 L	1		-----
8	81403800	Pneu 650/75 R32	1		-----
9	200630	Câmara de ar 18.4-34	1		-----
9	264520	Câmara de ar 18.4-38R1	1		-----
9	80897800	Câmara de ar 20.8-38R1	1		-----
9	206420	Câmara de ar 23.1-26 R1	1		-----
9	229090	Câmara de ar 23.1-30R1	1		-----
9	235460	Câmara de ar 23.1-34R2	1		-----
9	80812200	Câmara de ar 6.50x75R32 e 24.5 x 3 2R1	1		-----
9	80812200	Câmara de ar 6.50x75R32 e 24.5 x 3 2R1	1		-----
10	80807900	Aro montado DW20x26	1		-----
10	80811802	Aro montado DW21x32	1		-----
10	80808000	Aro montado W20x30	1		-----

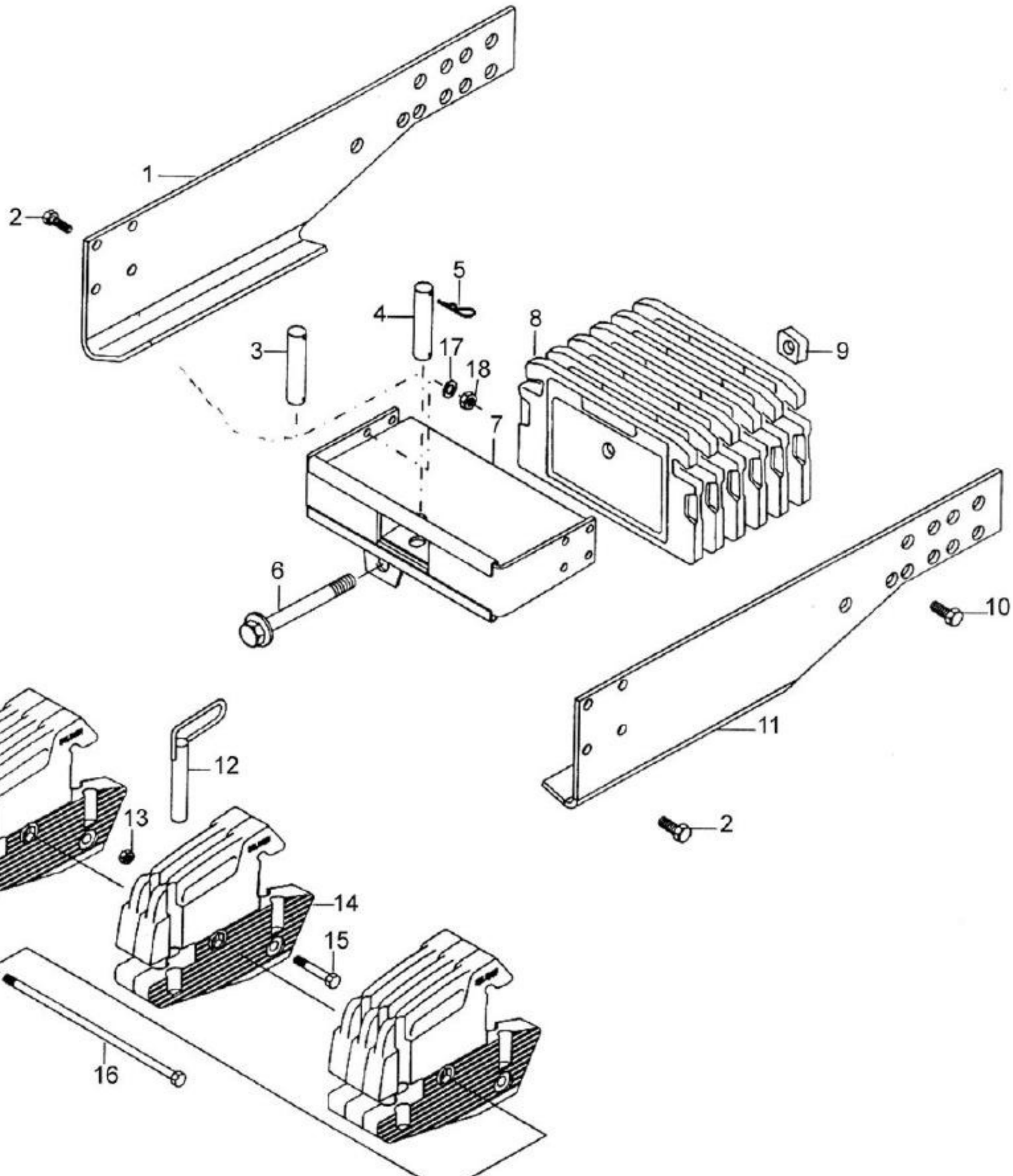
1
2
3
4
5
6
7
8
9
10
11
12
13
13
14
15
16
17
18
2

BH180 GII

79-01 - PÁRA-CHOQUE E CONTRAPESOS DIANTEIRO

16/12/2008

Ref.	Num. Peça	Denominaçao	Qtd	Nota	$ Unit.
1	81763900	Suporte direito	1		-----
1	82277610	Suporte direito			-----
2	HA8359	Parafuso	8		-----
3	30659100	Pino de articulação	1		-----
4	JJ5102	Pino	1		-----
5	30231200	Pino	2		-----
6	80839800	Fuso	1		-----
7	81669500	Pára-choque	1		-----
8	80761000	Contrapeso transversal	1		-----
8	81419200	Contrapeso transversal	10		-----
8	81419400	Contrapeso transversal	13		-----
8	81419600	Contrapeso transversal	15		-----
8	81419500	Contrapeso transversal	14		-----
8	81419300	Contrapeso transversal	12		-----
9	227920	Porca	1		-----
10	HA6369	Parafuso	8		-----
11	81680700	Suporte esquerdo	1		-----
12	31767800	Pino	1		-----
13	JB8908	Porca com anel	2		-----
14	81624201	Pesos dianteiros	8		-----
14	81624301	Pesos dianteiros	10		-----
14	81624401	Pesos dianteiros	6		-----
14	84060900	Pesos dianteiros	1	Conforme necessidade	-----
15	HA8373	Parafuso	1		-----
16	32403300	Parafuso	1	Para 4 contrapesos	-----
16	32403200	Parafuso	1	Para 6 contrapesos	-----
16	32008500	Parafuso	1	Para 8 contrapesos	-----
16	31768200	Parafuso	1	Para 10 contrapesos	-----
17	JD3116	Arruela	8		-----
18	JB1116	Porca	8		-----

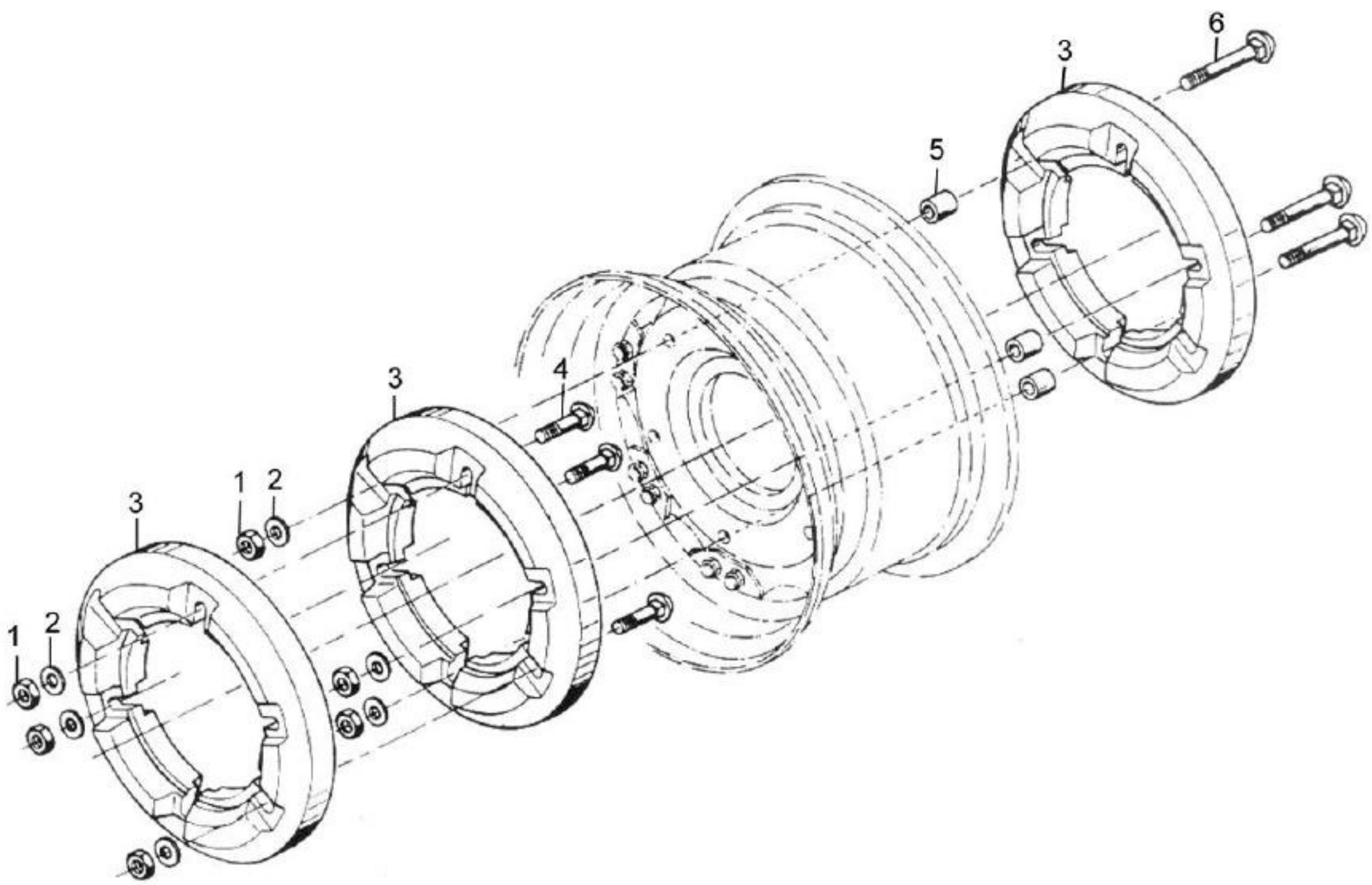
6
3
5
4
3
1
2
3
1
2
1
2

BH180 GII

79-02 - CONTRAPESO TRASEIRO (PNEU 18.4 E 20.8) - ACESSÓRIO

16/12/2008

Ref.	Num. Peça	Denominaçao	Qtd	Nota	$ Unit.
1	JB1120	Porca	3		-----
2	JD0420	Arruela	3		-----
3	200640	Contrapeso traseiro	3		-----
4	226100	Parafuso	3		-----
5	226090	Bucha	3		-----
6	226110	Parafuso	3		-----

7
1 a 6

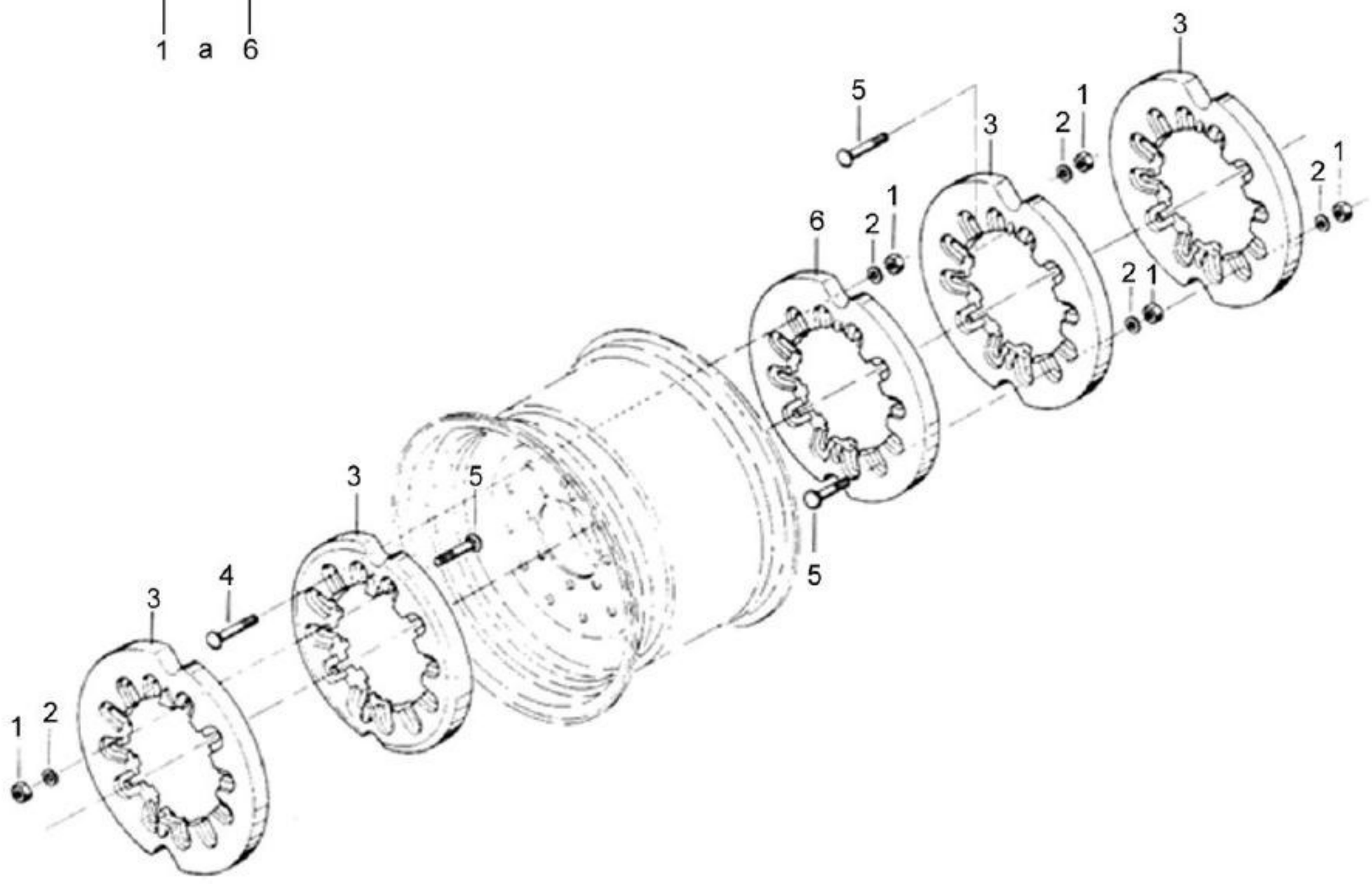

BH180 GII

79-03 - CONTRAPESO TRASEIRO (PNEU 24.5) - ACESSÓRIO 16/12/2008

Ref.	Num. Peça	Denominaçao	Qtd	Nota	$ Unit.
1	JB1120	Porca	24	5+5	-----
2	80139200	Arruela	24	5+5	-----
3	80896800	Contrapeso traseiro D= 682mm	8	5+5	-----
4	200661	Parafuso	6	5+5	-----
5	81108200	Parafuso	18	5+5	-----
6	80896700	Contrapeso traseiro D= 613mm	2	5+5	-----
7	81721400	Contrapeso traseiro montado	1	Ref. 1 - 6 (5+5)	-----
7	80806700	Contrapeso traseiro montado	1	Ref. 1 - 6 (8+8)	-----

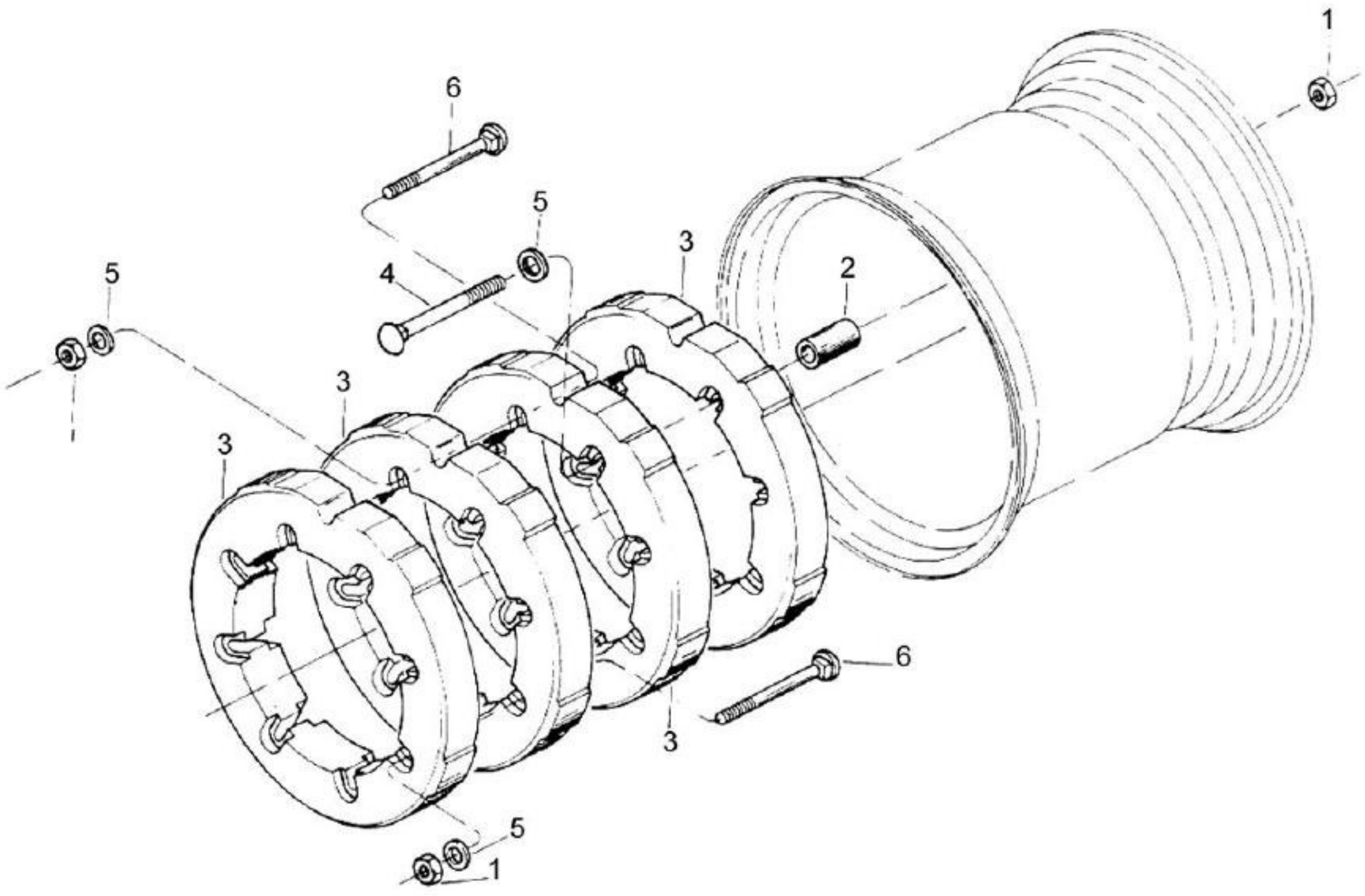
1
6
5
3
4
2
5
3
3
3
6
5
1

BH180 GII

79-04 - CONTRAPESO TRASEIRO (PNEU 23.1) - ACESSÓRIO 16/12/2008

Ref.	Num. Peça	Denominaçao	Qtd	Nota	$ Unit.
1	JB1120	Porca	4		-----
2	220761	Espaçador	4		-----
3	206450	Contrapeso traseiro	2		-----
4	HA8378	Parafuso	4		-----
5	JD0420	Arruela	4		-----
6	80148000	Parafuso	4		-----

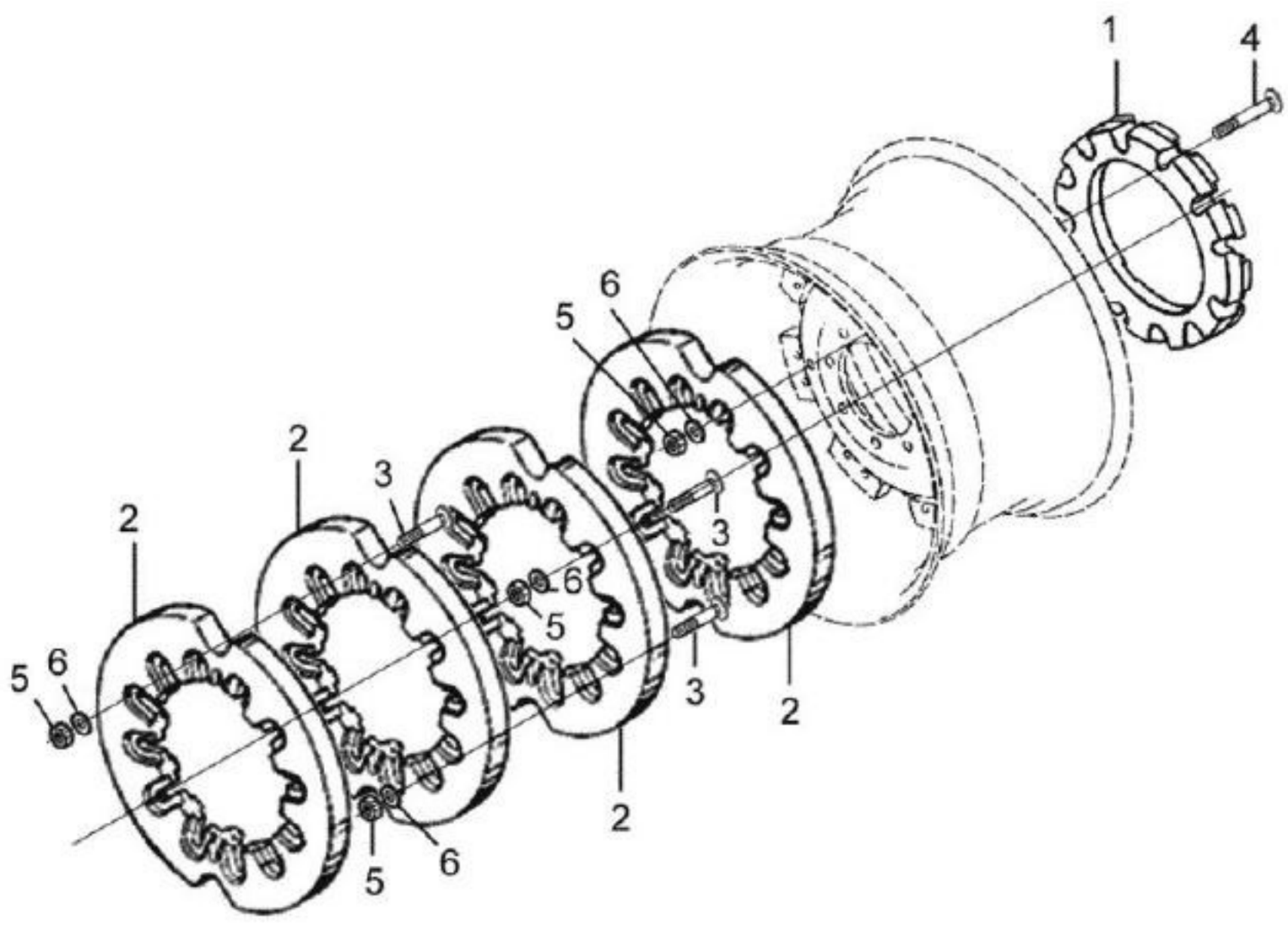
1
4
6
5
2
3
6
5
2
3
6
5
2
3
2
5
6
5
6

BH180 GII

79-05 - CONTRAPESO TRASEIRO (PNEU 24.5)

16/12/2008

Ref.	Num. Peça	Denominaçao	Qtd	Nota	$ Unit.
1	82357410	Contrapeso traseiro inicial	2	2+2	-----
2	80896810	Contrapeso traseiro	8	4+4	-----
3	81108200	Parafuso	18		-----
4	83769200	Parafuso	6		-----
5	JB1120	Porca	24		-----
6	80139200	Arruela	24		-----

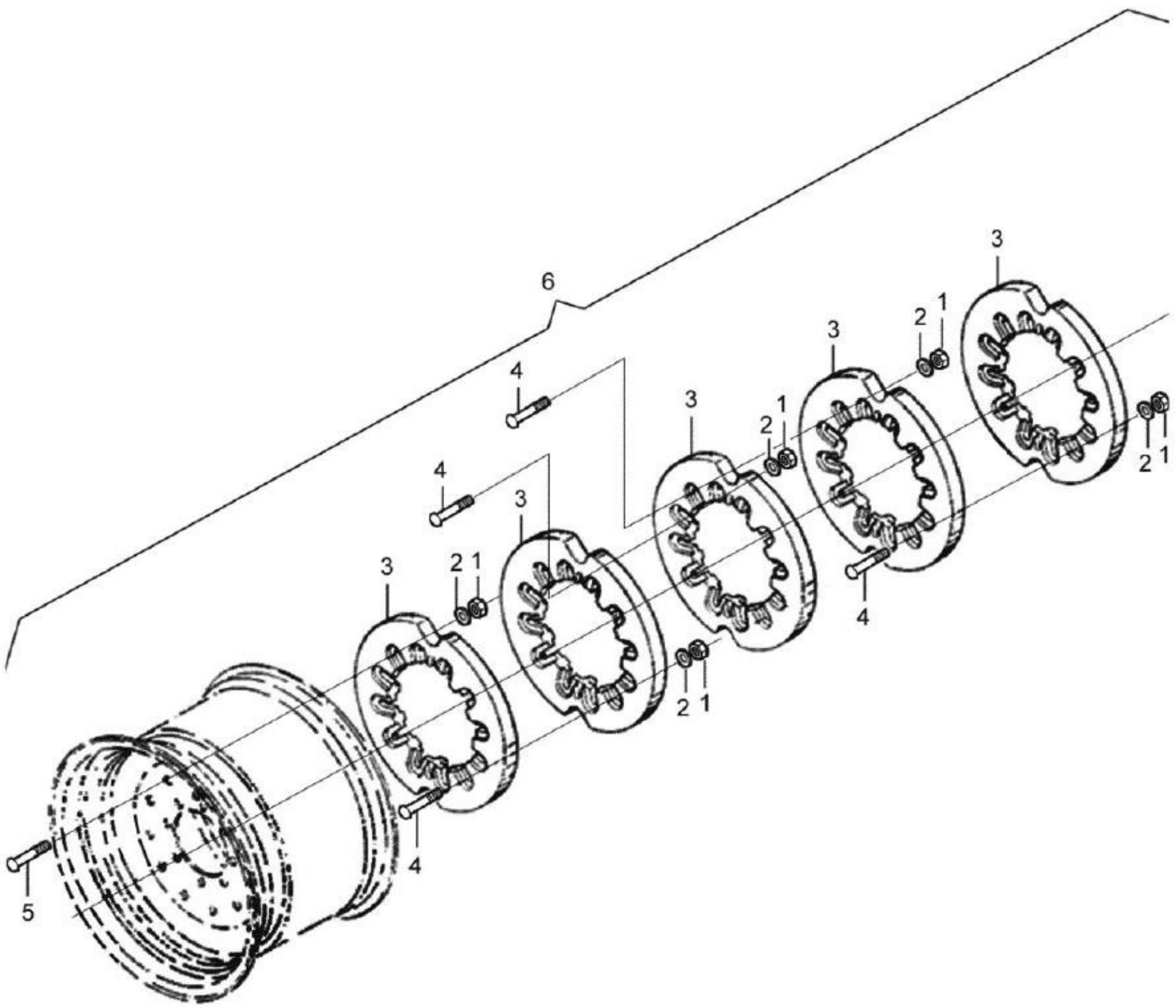
6
4
3
2
1
5

BH180 GII

79-06 - CONTRAPESO TRASEIRO (PNEU 710/65X38)

15/12/2008

Ref.	Num. Peça	Denominaçao	Qtd	Nota	$ Unit.
1	JB1120	Porca	30	M20	-----
2	80139200	Arruela	30		-----
3	80896810	Contrapeso traseiro	10	D=687mm	-----
4	81108200	Parafuso	24	M20X100	-----
5	HA8481	Parafuso	6	M20X80	-----
6	83841600	Contrapeso traseiro montado	1	Ref. 1 a 5	-----

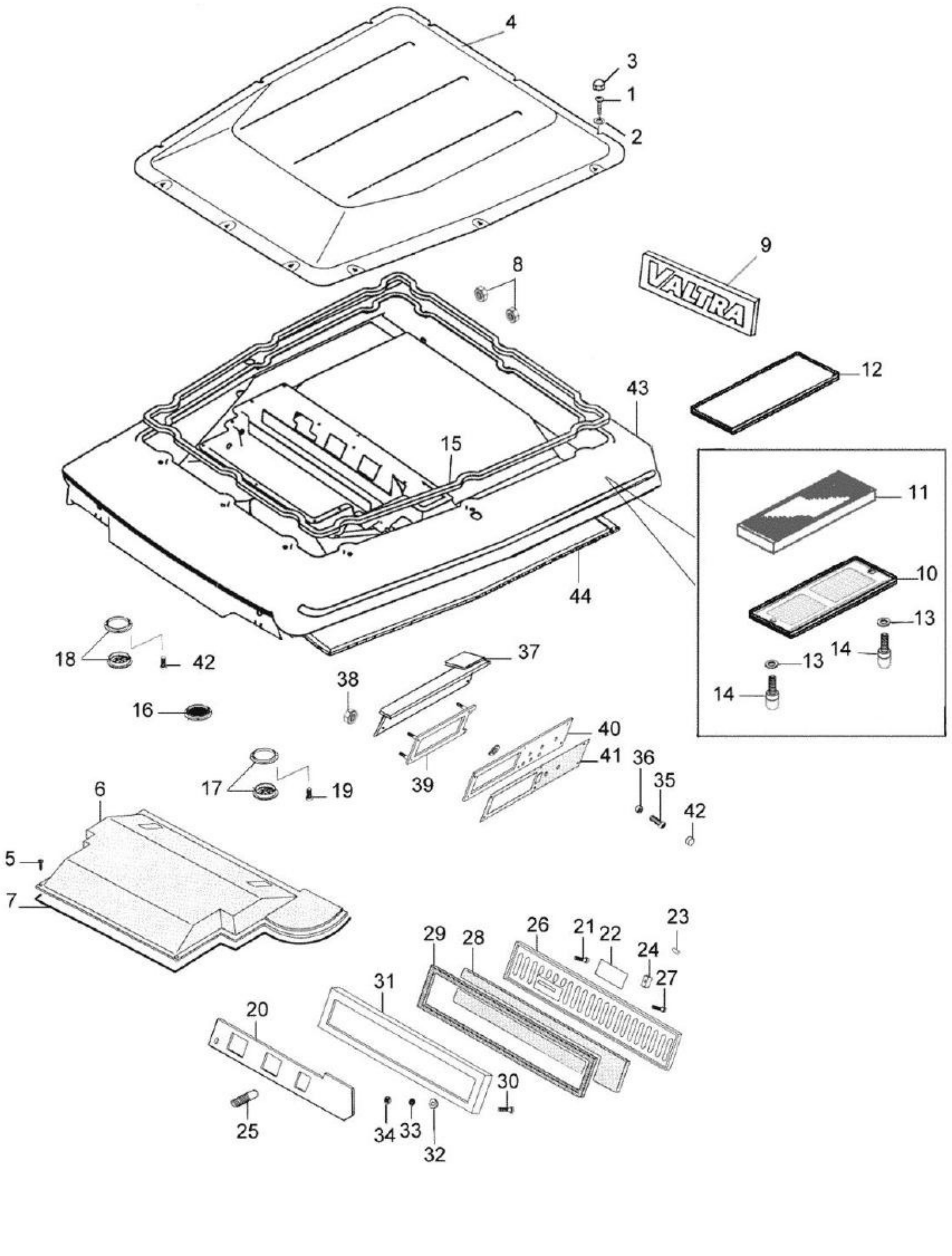
4
3
1
2
9
VALTRA
8
12
43
15
11
10
13
14
13
14
44
18
42
37
38
16
40
41
36
35
42
39
17
19
6
5
7
31
29
28
26
21
22
24
23
27
20
30
25
34
33
32

BH180 GII

81-01 - TETO

16/12/2008

Ref.	Num. Peça	Denominaçao	Qtd	Nota	$ Unit.
1	HA6521	Parafuso	12		-----
2	JD8007	Arruela	12		-----
3	31720200	Tampa de proteção	12		-----
4	81467730	Tampa superior	1		-----
5	HD9052	Parafuso	12		-----
6	81818300	Tampa	1		-----
7	82219500	Junta	1		-----
8	30145700	Anel passador	7		-----
9	34352700	Simbolo VALTRA	1		-----
10	84960800	Tampa do filtro de ar	1		-----
11	33031300	Filtro de ar	1		-----
12	84960900	Suporte	1		-----
13	31753300	Arruela de fixação	8		-----
14	81814700	Parafuso	6		-----
15	81835600	Vedação	1		-----
16	81858000	Tampa	2		-----
17	81850900	Grade do altofalante	2		-----
18	32510510	Saída de ventilação	6		-----
19	81993500	Parafuso	8		-----
20	82296400	Placa deslizante	1		-----
21	HN6812	Parafuso	6		-----
22	32822200	Adesivo	1		-----
23	JE9116	Pino	1		-----
24	32786300	Manopla	1		-----
25	32781100	Haste	1		-----
26	34636100	Tampa	1		-----
27	HN6654	Parafuso	1		-----
28	82463100	Filtro de recirculação de ar	1		-----
29	32823000	Fita de vedação	1		-----
30	HD9033	Parafuso	8		-----
31	82463200	Grade	1		-----
32	32822100	Anel de borracha	7		-----
33	JD0404	Arruela	7		-----
34	JB8901	Porca	7		-----
35	HN6812	Parafuso	6		-----
36	32826000	Anel	6		-----
37	81469010	Placa	1		-----
38	JB8903	Porca	4		-----
39	32807100	Fixador	1		-----
40	81848600	Placa	1		-----
41	81840400	Adesivo	1		-----
42	81468900	Parafuso	24		-----
43	83855600	Teto	1		-----
44	81468100	Vedação	1		-----

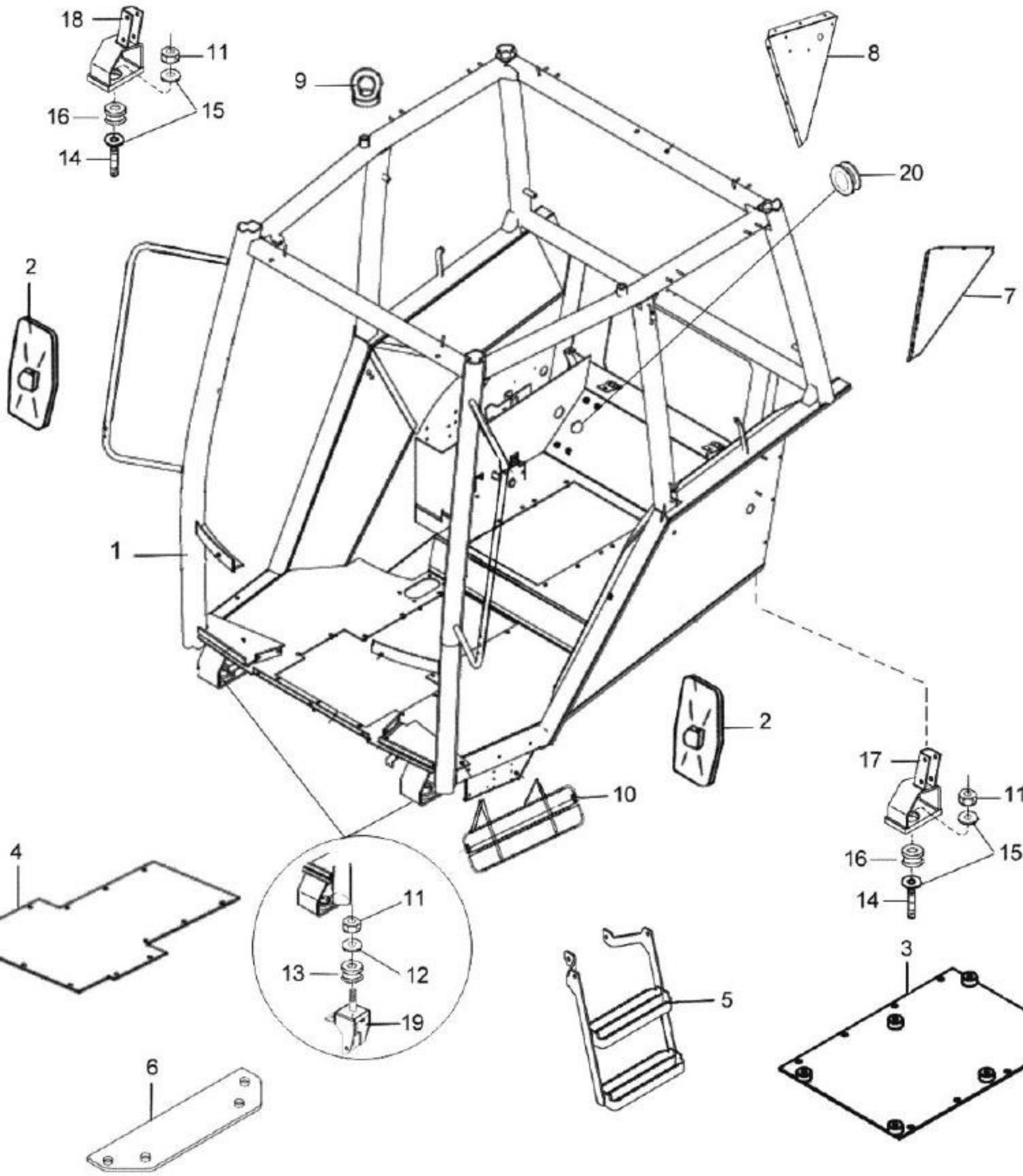
18
11
9
8
16
15
14
20
2
7
1
2
17
11
10
16
15
14
4
11
13
12
19
5
3
6

BH180 GII

81-03 - ESTRUTURA DA CABINE

16/12/2008

Ref.	Num. Peça	Denominaçao	Qtd	Nota	$ Unit.
1	83807001	Estrutura da cabine	1		-----
2	81471900	Espelho retrovisor	2		-----
3	83807700	Tampa traseira	1		-----
4	83994501	Tampa dianteira	1		-----
5	83957910	Degrau inferior	1		-----
6	83816200	Tampa do piso	1		-----
7	83808100	Chapa traseira esquerda	1		-----
8	83808200	Chapa traseira direita	1		-----
9	81855600	Porca olhal	2		-----
10	83958220	Degrau superior	1		-----
11	31583020	Porca	4		-----
12	80446400	Arruela	2		-----
13	80875000	Coxim amortecedor	2		-----
14	80875100	Prisioneiro	2		-----
15	80875200	Arruela	4		-----
16	80874900	Coxim amortecedor	2		-----
17	80866000	Suporte direito	1		-----
18	80866100	Suporte esquerdo	1		-----
19	81763020	Suporte da cabine	2		-----
20	75011500	Tampa	1		-----

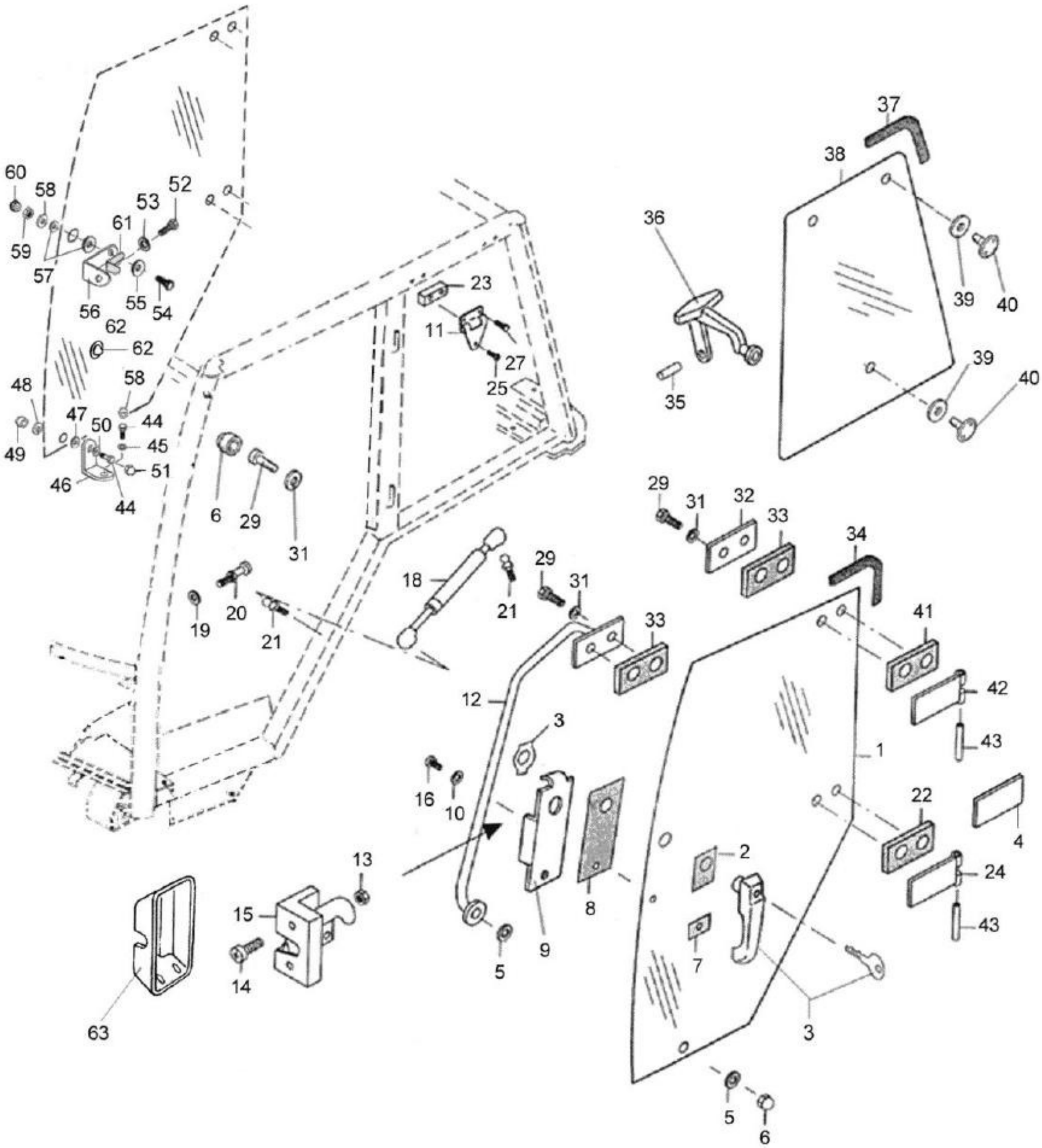
60
58
59
57
61
53
52
56
55
54
62
62
48
58
49
47
50
44
45
46
51
44
6
29
31
19
20
21
18
21
29
31
33
23
11
27
25
12
3
16
10
9
8
5
13
15
14
63
37
38
36
39
40
35
39
40
29
31
32
33
34
41
42
43
1
22
4
24
43
2
7
3
5
6

BH180 GII

81-04 - PORTAS E VIDROS DA CABINE

16/12/2008

Ref.	Num. Peça	Denominaçao	Qtd	Nota	$ Unit.
1	83862600	Vidro da porta esquerda	1		-----
1	83862500	Vidro lado direito	1		-----
2	81472700	Junta externa	1		-----
3	81849200	Maçaneta da porta esquerda com chave	1		-----
4	81474300	Chapa da dobradiça	4		-----
5	81470600	Arruela de plástico	10		-----
6	81470500	Fixador	6		-----
7	81473000	Junta externa	1		-----
8	81473100	Junta interna	2		-----
9	81473210	Suporte da fechadura esquerda	1		-----
10	726970	Arruela	2		-----
11	81471000	Dobradiça	4		-----
12	83812400	Alça da porta esquerda	1		-----
13	JB8904	Porca	4		-----
14	81473600	Parafuso	2		-----
15	81473700	Fechadura esquerda	1		-----
16	HA6315	Parafuso	2		-----
18	31517910	Amortecedor a gas	1		-----
19	JD9205	Arruela dentada	2		-----
20	81474000	Parafuso da fechadura	2		-----
21	81471200	Coxim amortecedor	4		-----
22	81846501	Junta externa	2		-----
23	81472000	Espaçador da dobradiça	4		-----
24	81475300	Dobradiça da porta inferior	2		-----
25	81470400	Parafuso	4		-----
27	81470300	Parafuso	8		-----
29	HA6323	Parafuso	8		-----
31	80111500	Arruela	8		-----
32	81474300	Chapa da dobradiça	4		-----
33	81474401	Junta interna	4		-----
34	81843311	Guarnição de borracha	2		-----
35	JE8134	Pino elástico	2		-----
36	81474600	Maçaneta da janela lateral	2		-----
37	81843411	Guarnição do vidro lateral	2		-----
38	81474901	Vidro lateral direito	1		-----
38	81474801	Vidro lateral esquerdo	1		-----
39	81470600	Arruela de plástico	6		-----
40	81475100	Porca	2		-----
41	81475201	Junta externa	4		-----
42	81474200	Dobradiça da porta direita	1		-----
42	81856800	Dobradiça da porta esquerda	1		-----
43	81475400	Pino da dobradiça	4		-----
44	HA6322	Parafuso	2		-----
45	JD8007	Arruela	2		-----
46	83882710	Suporte inferior	1		-----
47	625540	Arruela de borracha	1		-----
48	81470600	Arruela de plástico	2		-----
49	81470500	Fixador	2		-----
50	JD0408	Arruela	2		-----
51	31720200	Tampa de proteção	2		-----
52	82394700	Parafuso	1		-----
53	JD0416	Arruela	1		-----
54	HA6334	Parafuso	1		-----

Ref.	Num. Peça	Denominaçao	Qtd	Nota	$ Unit.
55	JD0412	Arruela	2		-----
56	82320310	Suporte superior	1		-----
57	82371500	Distanciador	1		-----
58	82371600	Arruela	1		-----
59	JB1110	Porca	1		-----
60	32692400	Tampa plástica	1		-----
61	83904200	Proteção da trava porta direita	1		-----
62	218050	Coxim	1		-----
63	83904100	Proteção da trava porta esquerda	1		-----

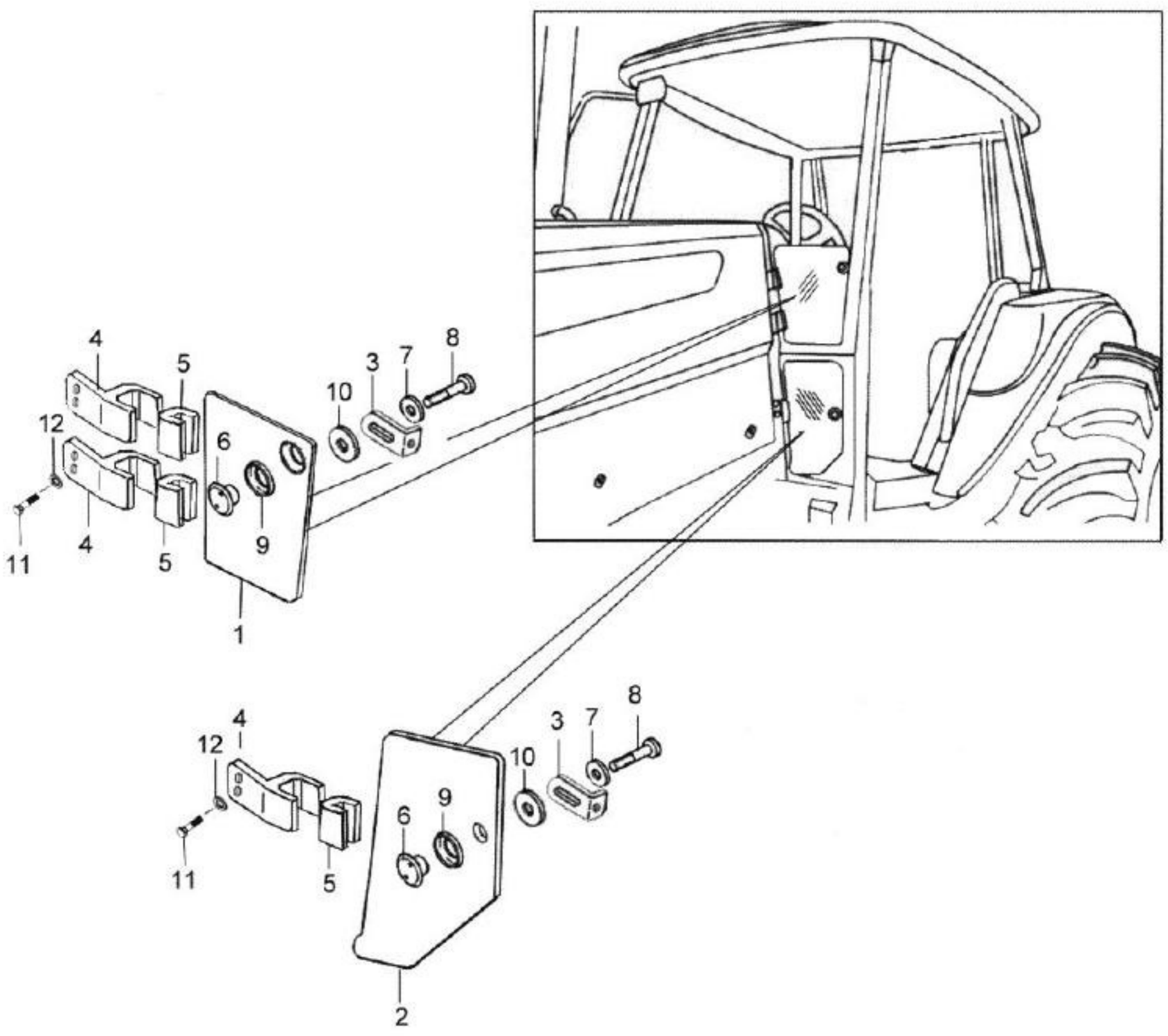
4
5
12
6
10
3
7
8
11
4
5
9
1
4
12
3
7
8
10
6
9
11
5
2

BH180 GII

81-05 - VIDROS DIANTEIROS

16/12/2008

Ref.	Num. Peça	Denominaçao	Qtd	Nota	$ Unit.
1	85068500	Vidro dianteiro superior	2		-----
2	85068600	Vidro dianteiro inferior	2		-----
3	85068900	Suporte	4		-----
4	85069500	Calha do vidro	6		-----
5	85069400	Guarnição	6		-----
6	81471400	Fixador do vidro	4		-----
7	81649500	Arruela	4		-----
8	80306800	Parafuso	4	M6 x 15mm	-----
9	81470600	Arruela de plástico	4		-----
10	625540	Arruela de borracha	4		-----
11	JD0406	Arruela	12		-----
12	HA9117	Parafuso M6 x 12 DIN933 10.9	12		-----

35
9
10
36
14
16
11
18
7
18
18
7
18
7
24
25
23
7
7
22
21
6
26
31
30
33
34
29
22
27
5
4
3
2
1

BH180 GII

81-06 - JANELA E VIDRO TRASEIRO DA CABINE

16/12/2008

Ref.	Num. Peça	Denominaçao	Qtd	Nota	$ Unit.
1	32054020	Vidro traseiro inferior	1		-----
2	81843600	Borracha do vidro traseiro superior	4		-----
3	81475900	Chapa de fixação do vidro inferior	2		-----
4	JD0412	Arruela	4		-----
5	HA9242	Parafuso	4		-----
6	81472000	Espaçador da dobradiça	2		-----
7	81470600	Arruela de plástico	14		-----
9	81843611	Borracha do vidro traseiro superior	1		-----
10	81476200	Vidro traseiro superior	1		-----
11	81471000	Dobradiça	2		-----
14	81470300	Parafuso	4		-----
16	81470400	Parafuso	2		-----
18	81470500	Fixador	7		-----
21	81471700	Parafuso de plástico	2		-----
22	JB8904	Porca	4		-----
23	81476300	Arruela	2		-----
24	81476400	Maçaneta do vidro traseiro	1		-----
25	JE8091	Pino elástico	1		-----
26	81476500	Suporte de fixação	1		-----
27	31631500	Junta	1		-----
29	81476700	Parafuso amortecedor	2		-----
30	81471800	Amortecedor	2		-----
31	HA6325	Parafuso	2		-----
32	81476800	Chapa traseira	1		-----
33	81476900	Parafuso	2		-----
34	81472201	Batente para trava da maçaneta	1		-----
35	32548900	Tampa	1		-----
36	80395600	Tampa	3		-----

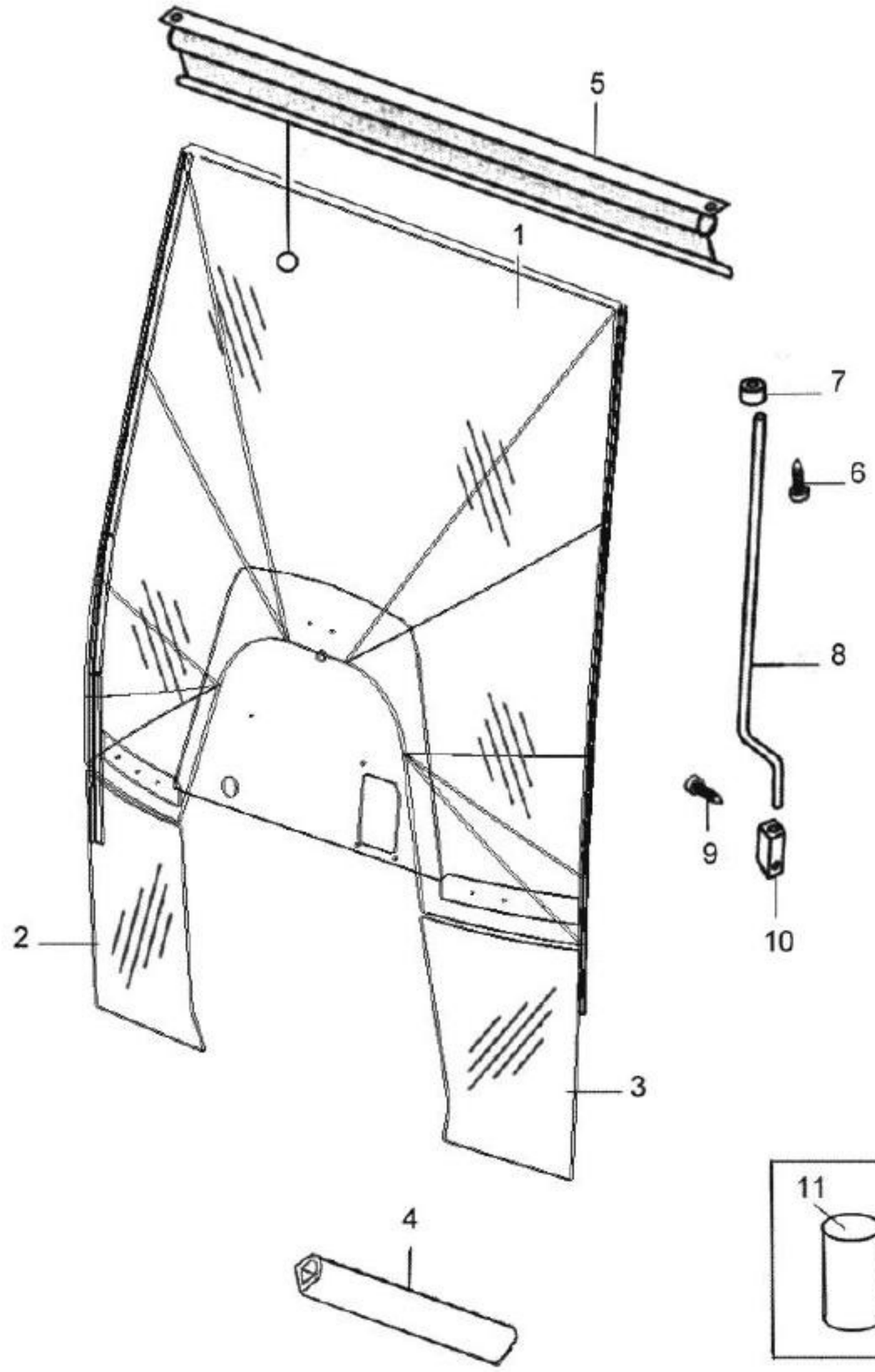
5
1
7
6
8
9
10
2
3
4
11
12
13

BH180 GII

81-07 - PÁRA-BRISAS

16/12/2008

Ref.	Num. Peça	Denominaçao	Qtd	Nota	$ Unit.
1	83829600	Pára-brisas	1		-----
2	83828000	Vidro inferior direito	1		-----
3	83827900	Vidro inferior esquerdo	1		-----
4	34126800	Vedação	8		-----
5	81472400	Cortina quebra-sol	1		-----
6	81511700	Parafuso	2		-----
7	81511800	Roldana ajustável	2		-----
8	81511900	Haste	1		-----
9	81512000	Parafuso	2		-----
10	81512100	Suporte	1		-----
11	81722600	Sikaflex 221	2		-----
12	83994200	Apoio de silicone	2		-----
13	84191900	Ativador para colar vidro	1		-----

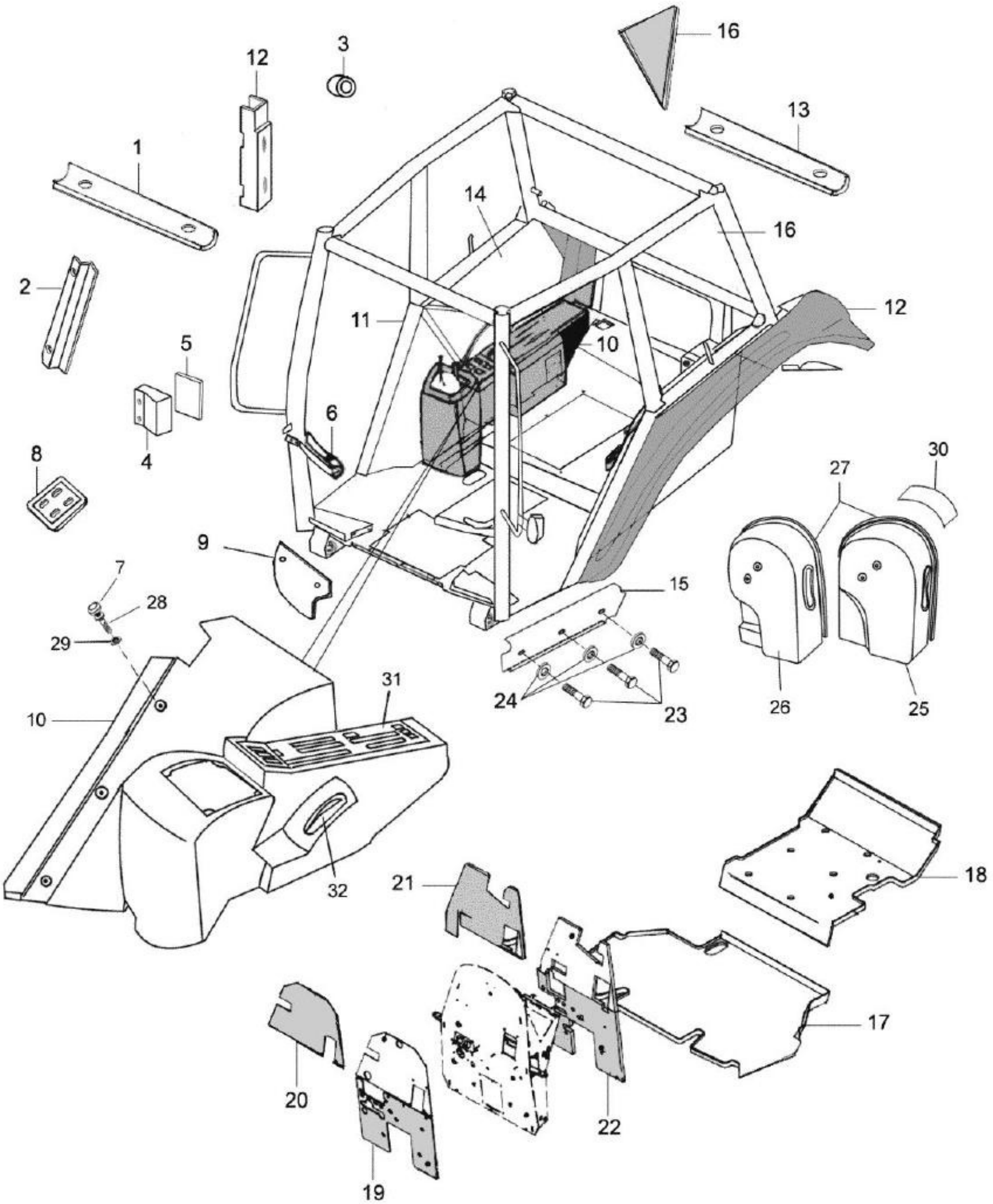
1
2
3
4
5
6
7
8
9
10
11
12
13
14
15
16
17
18
19
20
21
22
23
24
25
26
27
28
29
30
31
32

BH180 GII

81-08 - ISOLAÇÃO E REVESTIMENTO DA CABINE

21/01/2009

Ref.	Num. Peça	Denominaçao	Qtd	Nota	$ Unit.
1	83904300	Revestimento dianteiro superior	1		-----
2	84145500	Tira de acabamento pára-lama direito	1	Inferior	-----
3	85390800	Proteção da porca	4		-----
4	83904200	Proteção da trava porta direita	1		-----
5	83904100	Proteção da trava porta esquerda	1		-----
6	83904800	Revestimento direito	1		-----
6	83904700	Revestimento esquerdo	1		-----
7	83929800	Tampa protetora	15		-----
8	83918600	Vedação alavancas de câmbio	1		-----
9	83904000	Proteção da mangueira direita	1		-----
9	83903900	Proteção mangueira esquerda	1		-----
10	83905100	Console das alavancas	1	Cabinado	-----
10	83902900	Console das alavancas	1	Plataforma	-----
11	83903600	Proteção janela direita	1		-----
11	83903700	Proteção janela esquerda	1		-----
12	83903200	Tira de acabamento pára-lama direito	1		-----
12	83903300	Tira de acabamento pára-lama esquerdo	1		-----
13	83904400	Revestimento traseiro superior	1		-----
14	83865100	Revestimento interno pára-lama direito	1		-----
14	83865200	Revestimento interno pára-lama esquerdo	1		-----
15	85182011	Fixador de tapete	1		-----
16	83918400	Revestimento interno janela traseira direita	1		-----
16	83918500	Revestimento interno janela traseira esquerda	1		-----
17	83924610	Tapete dianteiro	1	Cabinado	-----
17	83820300	Tapete dianteiro	1	Plataforma	-----
18	83924700	Tapete traseiro	1		-----
19	82254210	Isolação dianteira inferior	1		-----
19	85665100	Isolação dianteira inferior	1	*	-----
20	82270520	Isolação dianteira superior externa	1		-----
21	82270420	Isolação superior parede dianteira	1		-----
22	82254320	Isolação dianteira inferior interna	1		-----
22	85665000	Isolação dianteira inferior interna	1	*	-----
23	HD9052	Parafuso	3		-----
24	81649500	Arruela	3		-----
25	83905200	Revestimento da alavanca tração	1	STD	-----
26	85458600	Revestimento da alavanca tração	1	Plantadeira	-----
27	84143400	Guarnição	1		-----
28	33548300	Parafuso com ponto broca	15		-----
29	83929900	Tampa protetora	15		-----
30	82275800	Adesivo tração dianteira	1		-----
31	85378400	Guia das alavancas	1		-----
32	85386700	Coifa	1		-----

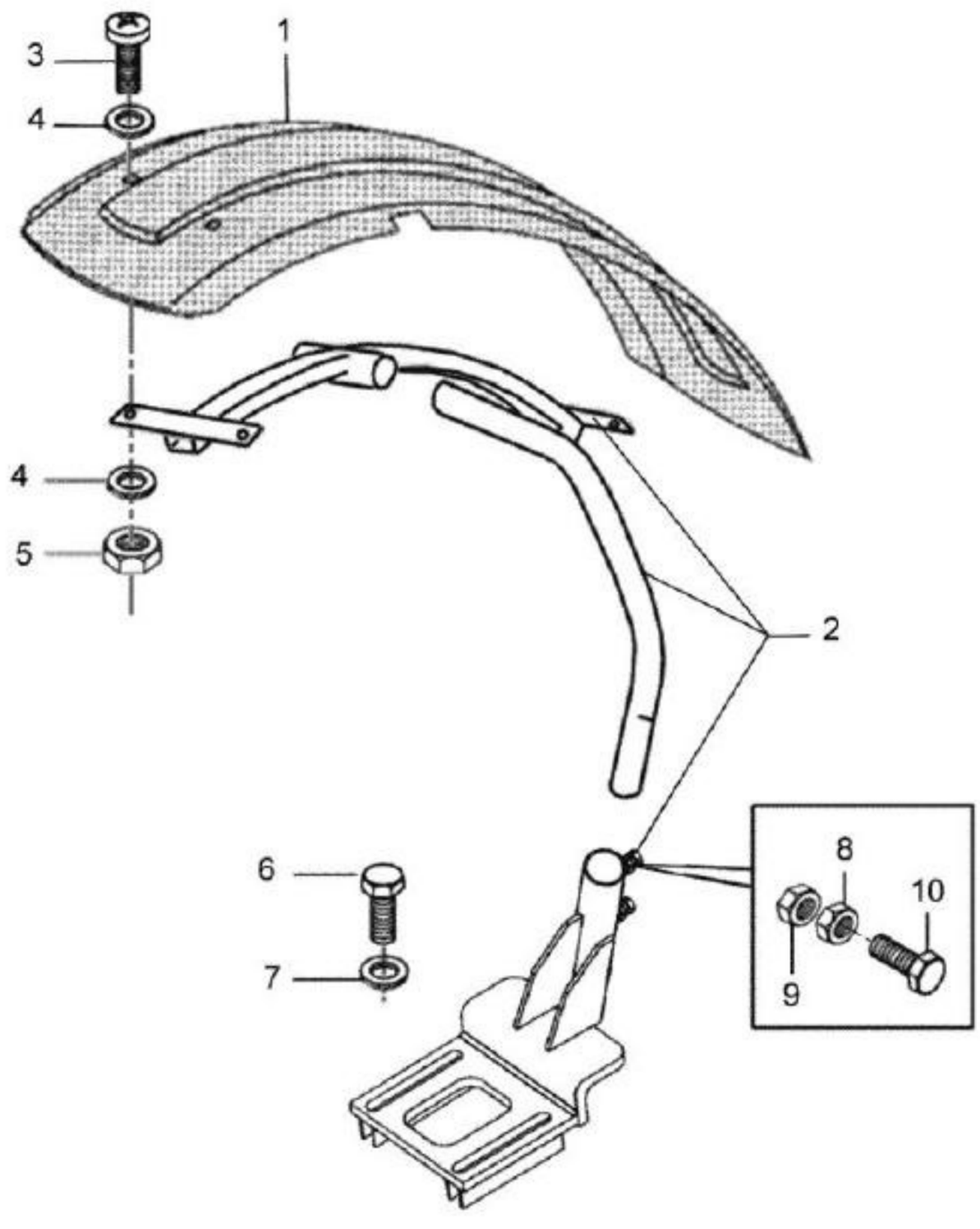
1
2
3
4
4
5
6
7
8
9
10

BH180 GII

81-10 - PÁRA-LAMA DIANTEIRO

16/12/2008

Ref.	Num. Peça	Denominaçao	Qtd	Nota	$ Unit.
1	83722800	Kit cobertura pára-lamas dianteiro 370mm	1	Direito/esquerdo	-----
1	83871500	Kit cobertura pára-lamas dianteiro 470 mm	1	Direito/esquerdo	-----
1	83722900	Pára-lama direito largura 370mm	1		-----
1	83871600	Pára-lama direito largura 470mm	1		-----
1	83723000	Pára-lama esquerdo largura 370mm	1		-----
1	83871700	Pára-lama esquerdo largura 470mm	1		-----
2	83872100	Suporte do pára-lama direito completo	1		-----
2	83872200	Suporte do pára-lama esquerdo completo	1		-----
3	81494110	Parafuso	8		-----
4	JD0406	Arruela	8		-----
5	81494200	Porca	8		-----
6	HA8360	Parafuso	8		-----
7	JD0416	Arruela	8		-----
8	JB9950	Porca	4		-----
9	JB1110	Porca	4		-----
10	HA6333	Parafuso	4		-----

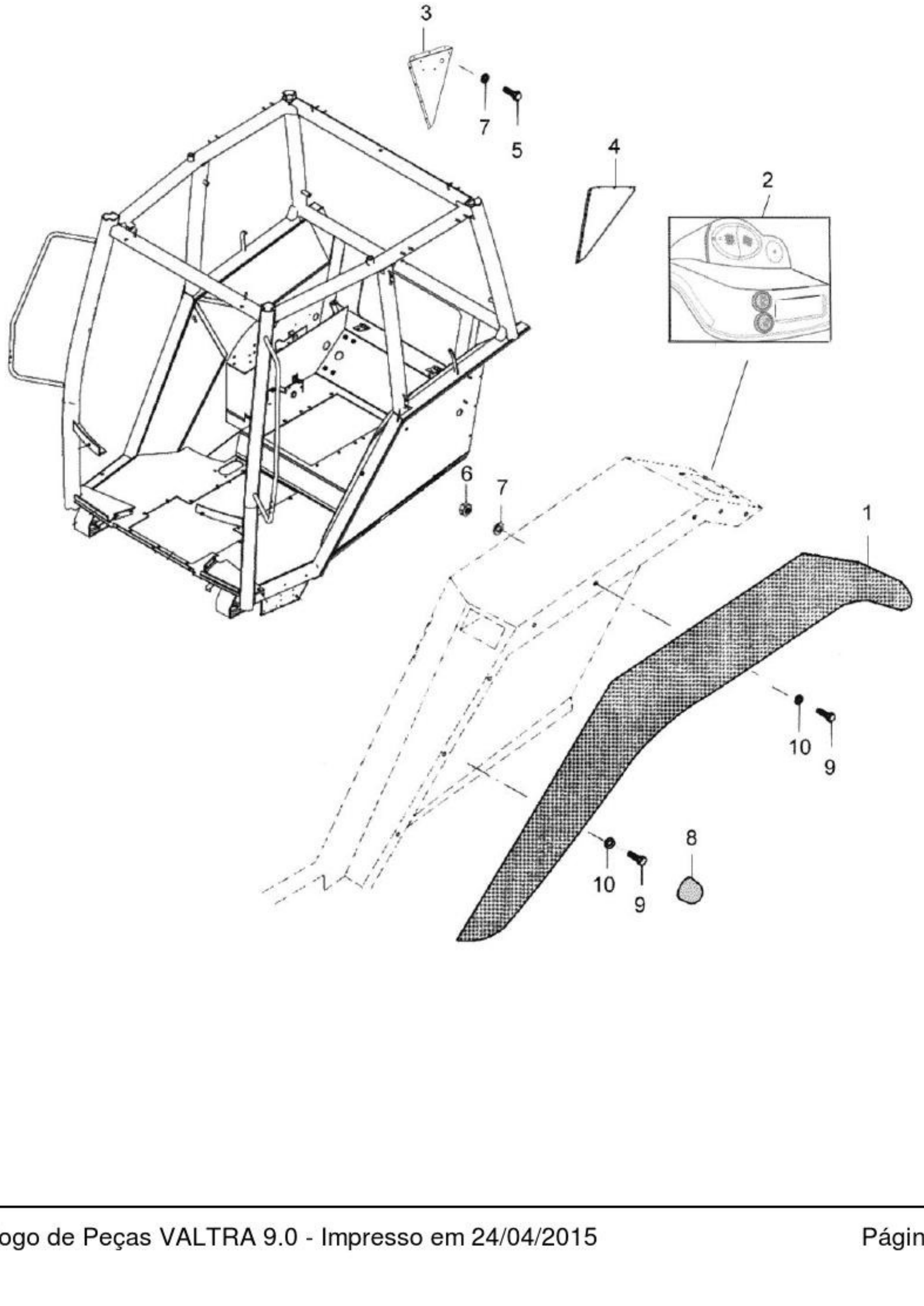
3
7
5
4
2
6
7
1
10
9
10
9
8

BH180 GII

81-12 - PÁRA-LAMAS TRASEIROS

16/12/2008

Ref.	Num. Peça	Denominaçao	Qtd	Nota	$ Unit.
1	83855800	Pára-lama traseiro direito	1		-----
1	83855900	Pára-lama traseiro esquerdo	1		-----
2	83997800	Tampa da lanterna traseira direita	1		-----
2	83998000	Tampa da lanterna traseira esquerda	1		-----
3	83808200	Chapa traseira direita	1		-----
4	83808100	Chapa traseira esquerda	1		-----
5	HA6322	Parafuso	8		-----
6	JB1108	Porca	14		-----
7	JD0408	Arruela	20		-----
8	31720200	Tampa de proteção	18		-----
9	HA6323	Parafuso	26		-----
10	JD8007	Arruela	16		-----
11	82256800	Arruela	10		-----

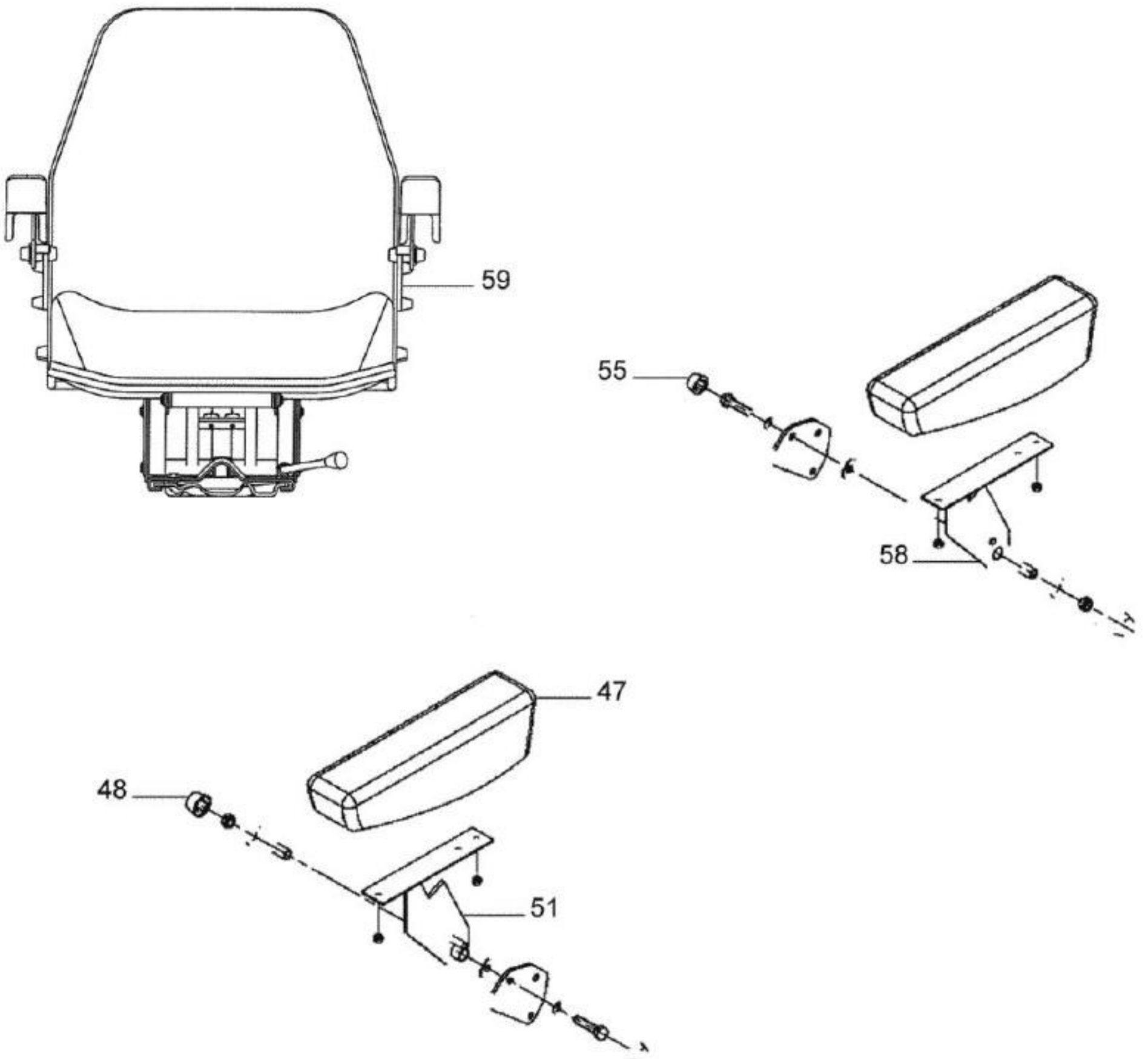
59
55
58
47
48
51

BH180 GII

81-13 - ASSENTO FOFÃO (PARTE 1)

16/12/2008

Ref.	Num. Peça	Denominaçao	Qtd	Nota	$ Unit.
47	82756900	Espuma do braço do apoio	2		-----
48	82757000	Tampa com flange	3		-----
51	80982200	Apoio do braço direito	1		-----
55	82757100	Tampa sem flange	3		-----
58	80982300	Apoio do braço esquerdo	1		-----
59	81941000	Assento montado	1		-----

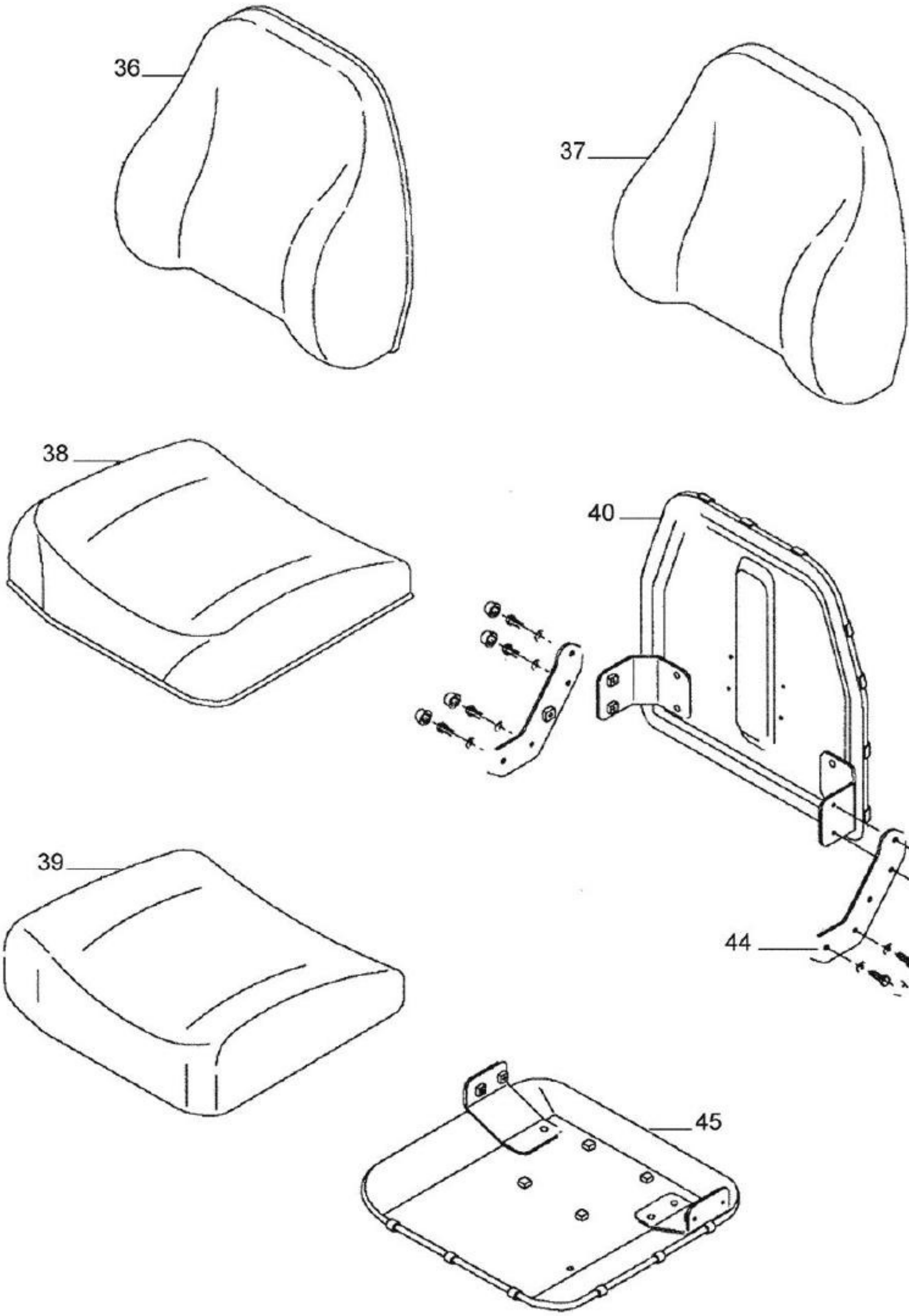
36
37
38
40
39
44
45

BH180 GII

81-14 - ASSENTO FOFÃO (PARTE 2)

16/12/2008

Ref.	Num. Peça	Denominaçao	Qtd	Nota	$ Unit.
36	82756700	Revestimento do encosto	1		-----
37	82756800	Espuma do encosto	1		-----
38	82756500	Revestimento	1		-----
39	82756600	Espuma do assento	1		-----
40	82750800	Estofado do encosto	1		-----
44	82750600	Suporte	1		-----
45	82750700	Estofado	1		-----

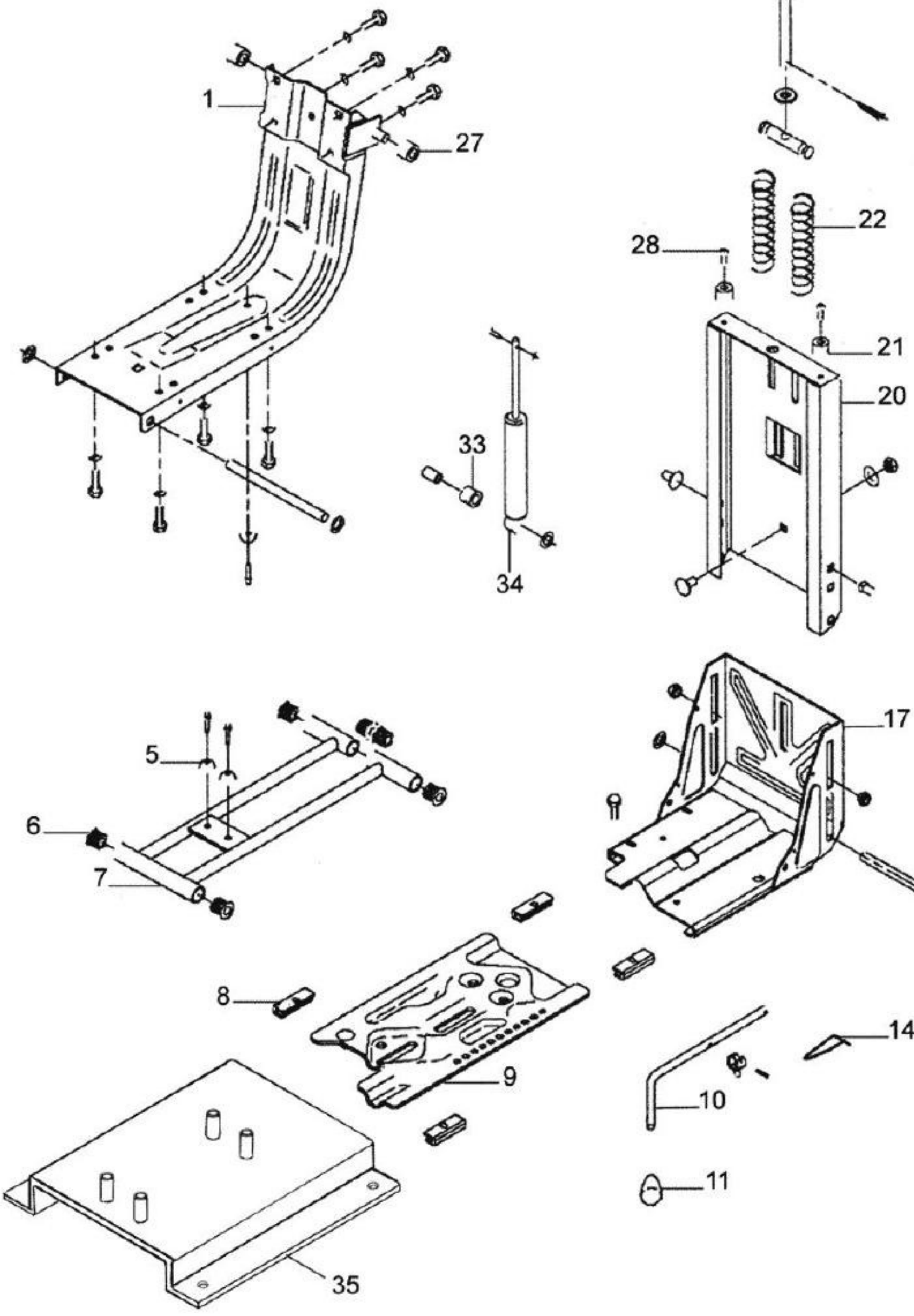
24
1
27
22
28
21
20
33
34
17
5
6
7
8
9
14
10
11
35

BH180 GII

81-15 - ASSENTO FOFÃO (PARTE 3)

16/12/2008

Ref.	Num. Peça	Denominaçao	Qtd	Nota	$ Unit.
1	82749300	Estrutura	1		-----
5	82755000	Borracha	3		-----
6	82755200	Bucha	6		-----
7	82749500	Suspensão	1		-----
8	82749600	Sapata	1		-----
9	82749900	Base inferior	1		-----
10	82749700	Alavanca	1		-----
11	82755400	Botão	1		-----
14	82756100	Mola	1		-----
17	82750000	Base superior	1		-----
20	82750100	Guia do carrinho	1		-----
21	82756200	Borracha	2		-----
22	82755100	Mola	2		-----
24	82749400	Botão	1		-----
27	82754900	Roldana	2		-----
28	82750500	Kit de montagem	1		-----
33	82755300	Borracha do amortecedor	1		-----
34	82755800	Amortecedor	1		-----
35	83731900	Suporte do assento	1		-----


79
81

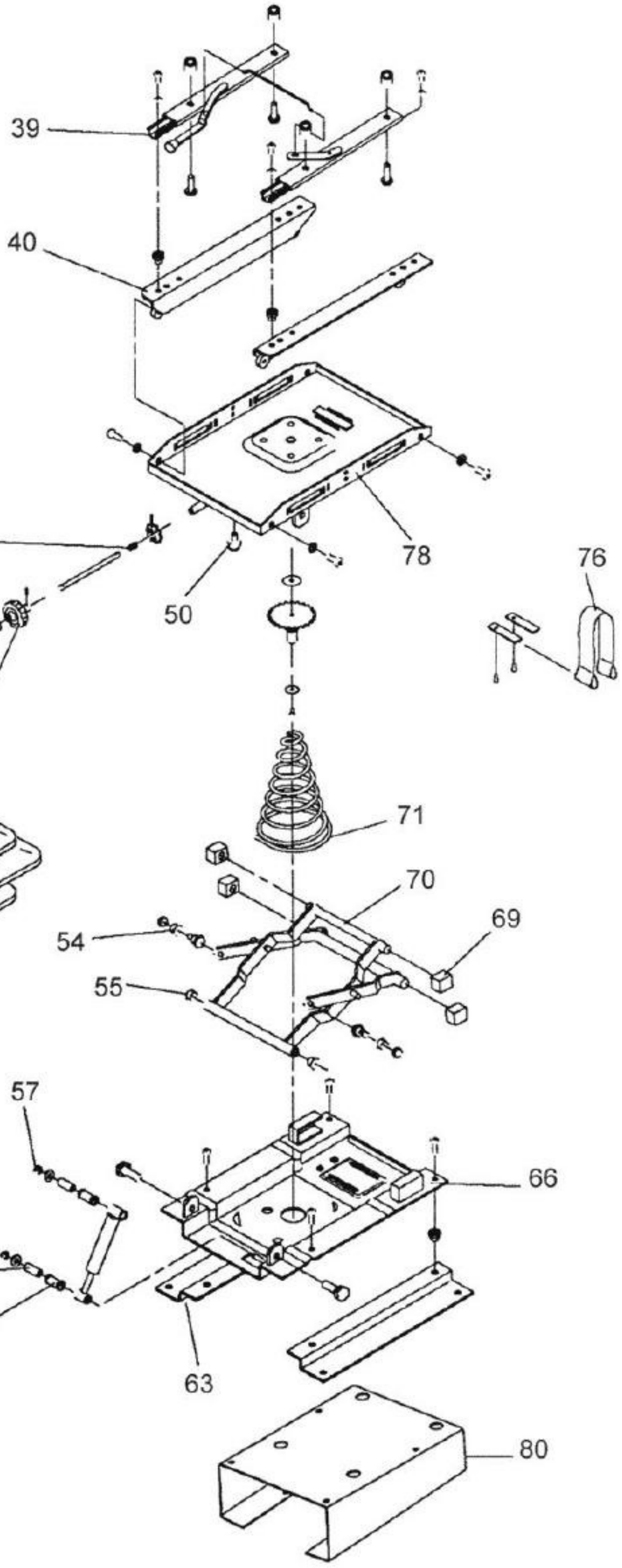
39
40
43
47
48
50
78
76
46
60
71
70
69
54
55
57
66
61
62
63
80

BH180 GII

81-16 - ASSENTO PARA CABINE (PARTE 1) OPCIONAL

16/12/2008

Ref.	Num. Peça	Denominaçao	Qtd	Nota	$ Unit.
39	82748900	Trilho	1		-----
40	82749000	Suporte	1		-----
43	82758700	Mola	1		-----
46	82759400	Botão	22		-----
47	82748400	Regulador de carga	1		-----
48	82758600	Manopla	1		-----
50	82759200	Borracha	1		-----
54	82759000	Bucha maior	2		-----
55	82758900	Bucha menor	2		-----
57	82748700	Amortecedor	1		-----
60	82748800	Sanfona	1		-----
61	82759300	Bucha	2		-----
62	82757400	Borracha	2		-----
63	82748300	Adaptador	1		-----
66	82749100	Base inferior	1		-----
69	82759100	Sapata	4		-----
70	82748500	Braço de fixação	1		-----
71	82758800	Mola reguladora	1		-----
76	82748600	Cinta reguladora	1		-----
78	82749200	Base superior	1		-----
79	84187300	Assento montado	1		-----
80	82235700	Suporte do assento	1		-----
81	80188711	Cinto de segurança	1		-----

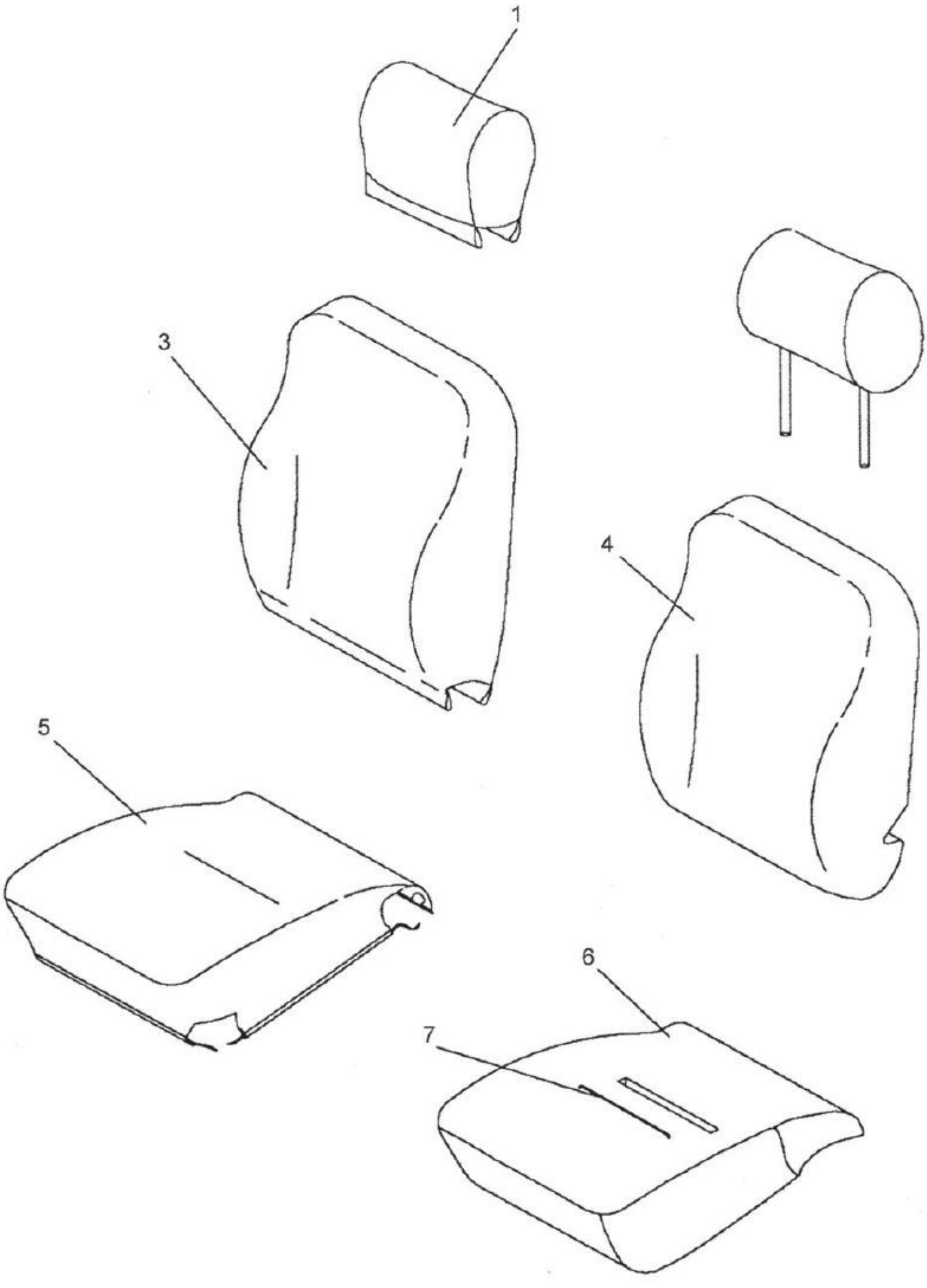
1
3
4
5
6
7

BH180 GII

81-17 - ASSENTO PARA CABINE (PARTE 2) OPCIONAL

16/12/2008

Ref.	Num. Peça	Denominaçao	Qtd	Nota	$ Unit.
1	82747500	Apoio da cabeça	1		-----
3	82747600	Encosto do estofado	1		-----
4	82758400	Espuma de encosto	1		-----
5	82747700	Estofado	1		-----
6	82758500	Espuma de assento	1		-----
7	82747800	Revestimento	1		-----

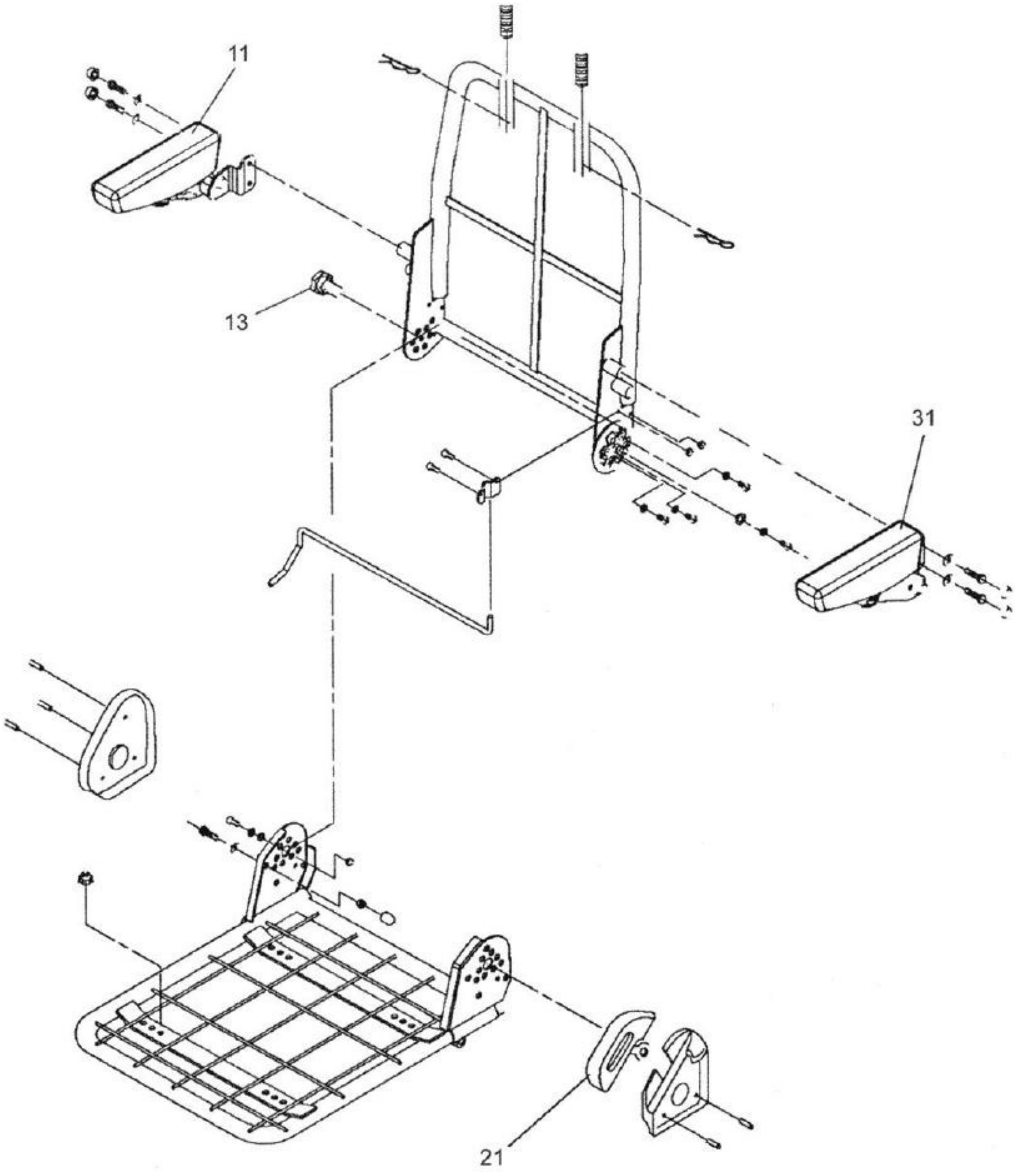
11
13
31
21

BH180 GII

81-18 - ASSENTO PARA CABINE (PARTE 3) OPCIONAL

16/12/2008

Ref.	Num. Peça	Denominaçao	Qtd	Nota	$ Unit.
11	82748200	Braço direito do assento	1		-----
13	82748000	Fixação do assento	1		-----
21	82747900	Manopla	1		-----
31	82748100	Braço esquerdo do assento	1		-----

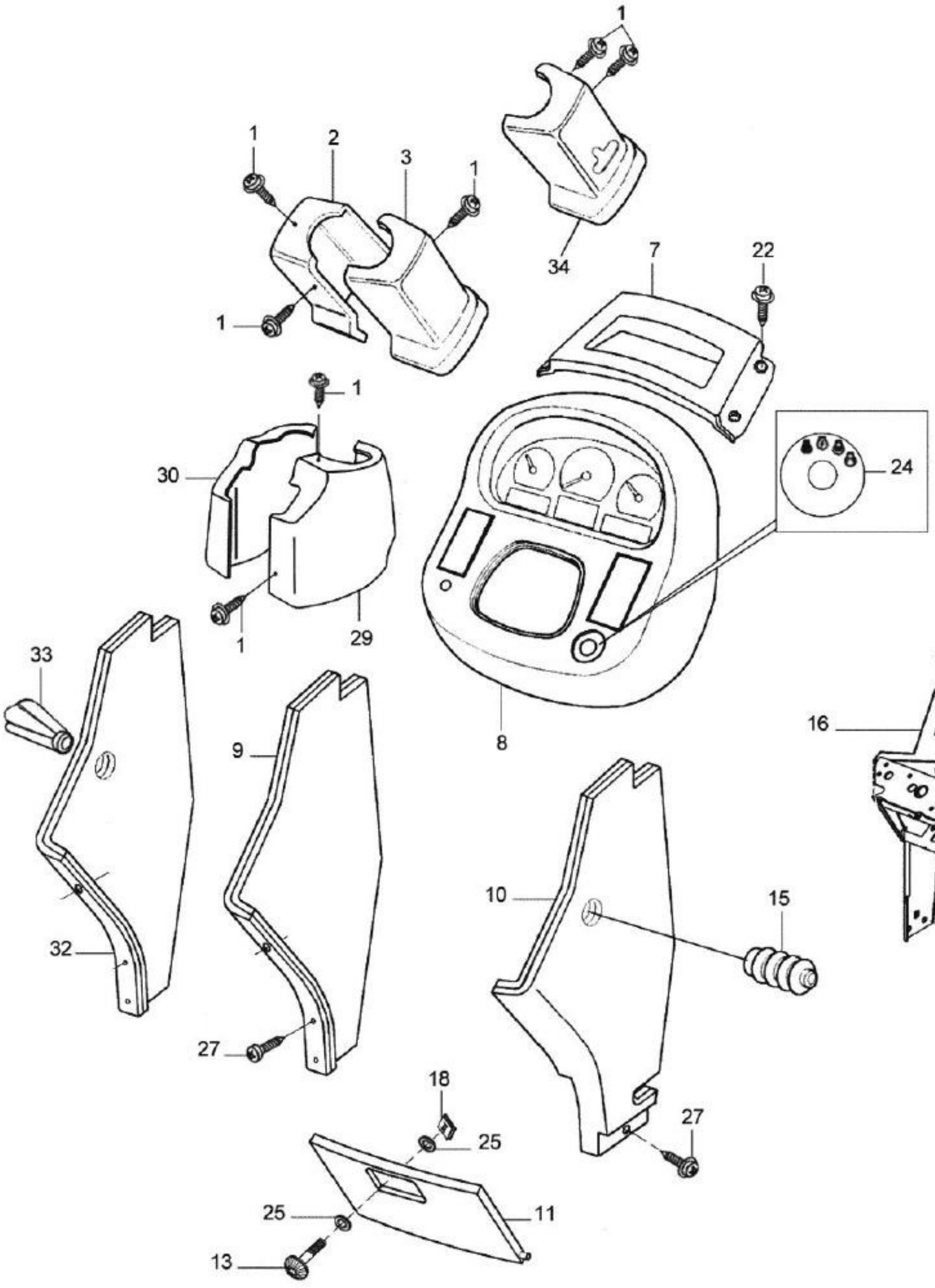
1
1
2
3
1
1
34
7
22
1
30
24
1
29
33
9
8
16
32
10
15
27
18
27
25
25
11
13

BH180 GII

82-01 - PAINEL DE INSTRUMENTOS

21/01/2009

Ref.	Num. Peça	Denominaçao	Qtd	Nota	$ Unit.
1	32665200	Parafuso	9		-----
2	82232100	Proteção direita	1		-----
2	85609600	Proteção direita	1	**	-----
3	82232400	Proteção esquerda	1		-----
3	85609500	Proteção esquerda	1	**	-----
7	85496200	Tampa	1		-----
8	85602600	Painel	1	**	-----
8	85602600	Painel	1		-----
9	85495900	Lateral esquerda	1		-----
10	85496000	Lateral direita	1		-----
10	85602700	Lateral direita	1	**	-----
11	83925800	Tampa do painel	1		-----
13	34559400	Pino	1		-----
15	30203000	Proteção de borracha	1		-----
16	82215551	Parede dianteira	1		-----
16	85682800	Parede dianteira	1	**	-----
18	31530600	Mola	1		-----
22	32665200	Parafuso	8		-----
24	83892300	Adesivo da chave de partida	1		-----
25	70042700	Arruela	2		-----
27	83833200	Parafuso	6		-----
29	82232200	Coifa	1		-----
29	85609400	Coifa	1	**	-----
30	82232600	Coifa	1		-----
30	85609300	Coifa	1	**	-----
32	85459100	Lateral esquerda montada	1	(Para embreagem dupla)	-----
33	85488200	Coifa	1		-----
34	82232500	Proteção esquerda	1		-----
34	85610300	Proteção esquerda	1	** (escamoteável)	-----

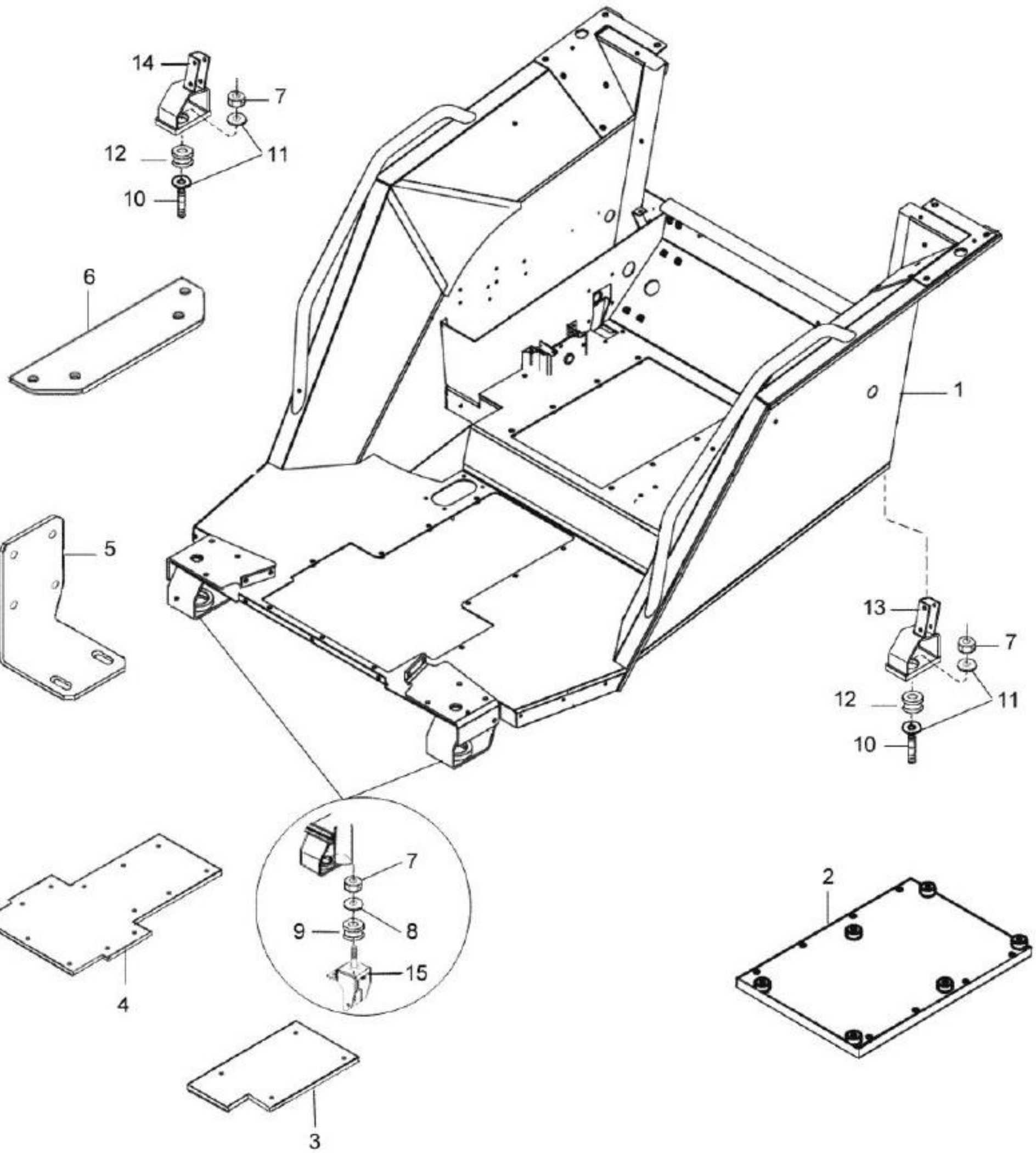
14
7
12
11
10
6
1
5
13
7
12
11
10
7
8
9
15
2
4
3

BH180 GII

83-01 - PLATAFORMA

18/02/2008

Ref.	Num. Peça	Denominaçao	Qtd	Nota	$ Unit.
1	83877501	Plataforma montada	1		-----
2	83807700	Tampa traseira	1		-----
3	83816400	Tampa do piso	1		-----
4	85074001	Tampa dianteira	1		-----
5	83816300	Tampa de acionamento da TDP	1		-----
6	83816200	Tampa do piso	1		-----
7	31583020	Porca	4		-----
8	80446400	Arruela	2		-----
9	80875000	Coxim amortecedor	2		-----
10	80875100	Prisioneiro	2		-----
11	80875200	Arruela	4		-----
12	80874900	Coxim amortecedor	2		-----
13	80866000	Suporte direito	1		-----
14	80866100	Suporte esquerdo	1		-----
15	81763020	Suporte da cabine	2		-----

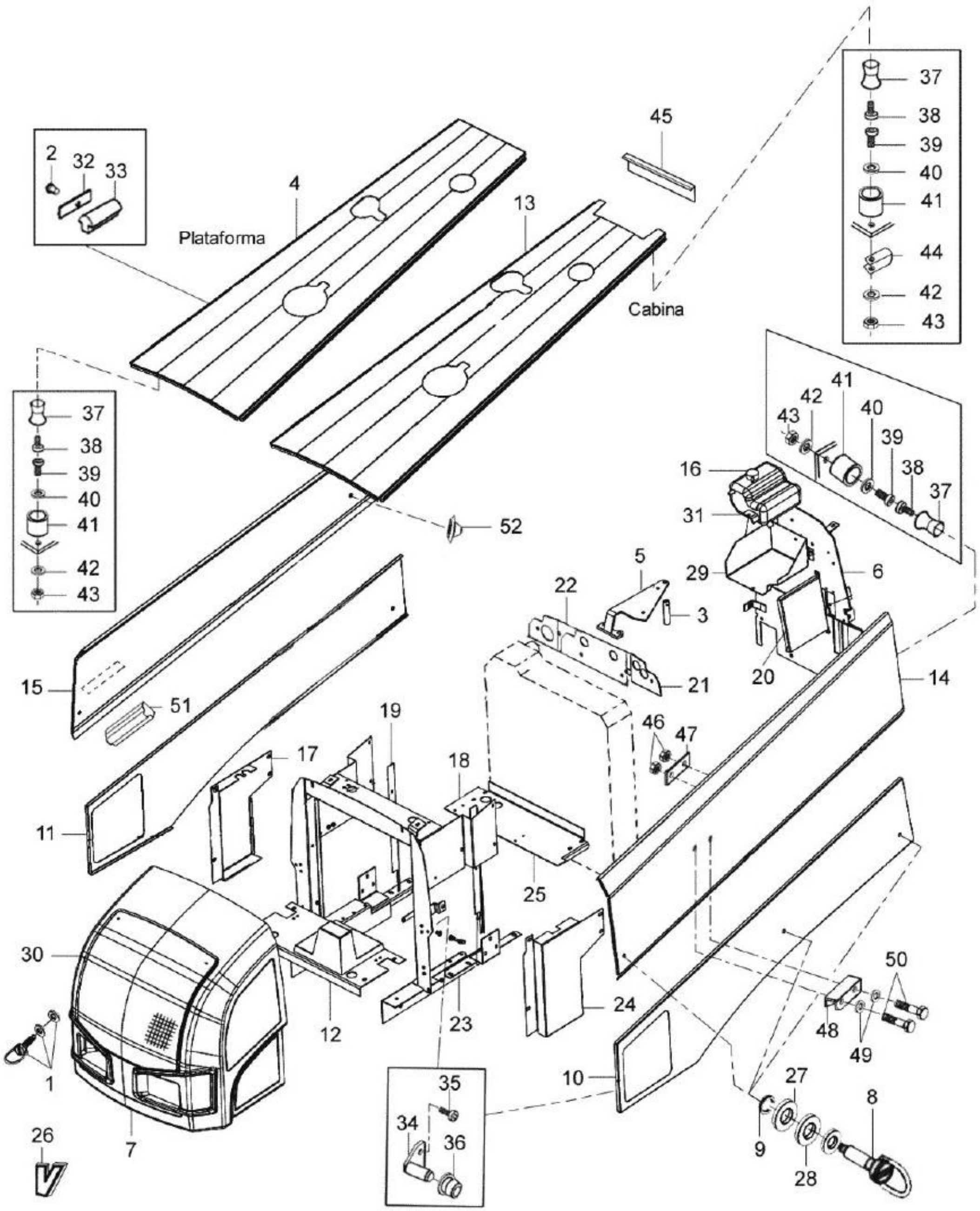
2
32
33
4
Plataforma
13
45
Cabina
37
38
39
40
41
42
43
44
52
15
51
11
17
19
18
25
46
47
14
22
5
3
21
29
6
20
16
31
30
1
7
26
12
23
24
48
49
50
10
27
9
28
8
35
34
36

BH180 GII

83-02 - LATARIA DIANTEIRA

27/11/2008

Ref.	Num. Peça	Denominaçao	Qtd	Nota	$ Unit.
1	81814700	Parafuso	2		-----
2	JF5002	Rebite	6		-----
3	83660200	Apoio do suporte do filtro de ar	1		-----
4	8558400	Capota do motor - silencioso lateral	1	Plataforma	-----
4	85558200	Capota do motor - silencioso transvesal	1	Plataforma	-----
5	83674600	Suporte do filtro de ar	1		-----
6	85757400	Chapa divisória	1		-----
7	84109100	Máscara	1		-----
8	84585200	Parafuso de fixação	4		-----
9	84585300	Anel de trava	4		-----
10	84861400	Chapa lateral inferior esquerda	1		-----
11	84861500	Chapa lateral inferior direita	1	* Silencioso transversal...	-----
11	85138800	Chapa lateral interior direita	1	** Silencioso lateral	-----
12	84883010	Chapa de proteção dianteira	1		-----
13	85139200	Capota do motor - silencioso lateral	1	** cabine	-----
13	85154500	Capota do motor - silencioso transvesal	1	* cabine	-----
14	85061900	Chapa superior esquerda	1		-----
15	85062000	Chapa lateral superior direita	1		-----
16	83628100	Tampa do reservatório	1		-----
17	85139500	Grade lateral direita	1		-----
18	85142700	Chapa de vedação - esquerdo	1		-----
19	85142800	Chapa de vedação - direito	1		-----
20	85143200	Chapa defletora	1		-----
21	85189600	Chapa de vedação radiador	1		-----
22	85192600	Chapa de vedação radiador esquerdo	1		-----
23	85419900	Suporte do radiador	1		-----
24	85559900	Grade lateral esquerda	1		-----
25	85454100	Chapa de proteção traseira	1		-----
26	84855600	Logotipo VALTRA	1		-----
27	JD0408	Arruela	4		-----
28	70042700	Arruela	4		-----
29	83665400	Suporte do tanque	1		-----
30	84109200	Grade dianteira	1		-----
31	83628000	Reservatório de água	1		-----
32	30135500	Placa	6		-----
33	80389800	Coxim	6		-----
34	32991600	Fixador	4		-----
35	HD9024	Parafuso	8		-----
36	229280	Anel de borracha	4		-----
37	685720	Pino plastico	8		-----
38	HC9327	Parafuso	8		-----
39	HC9325	Parafuso allen M8x16mm	8		-----
40	JD0408	Arruela	8		-----
41	81214810	Assento de borracha	8		-----
42	JD3108	Arruela	8		-----
43	JB1108	Porca	8		-----
44	82074100	Espaçador	2		-----
45	81003900	Guarnição de borracha	1		-----
46	JB1106	Porca	4		-----
47	30639800	Fixador	2		-----
48	31073300	Puxador	2		-----
49	30639900	Arruela	4		-----
50	HD9024	Parafuso	4		-----

Ref.	Num. Peça	Denominaçao	Qtd	Nota	$ Unit.
51	84590300	Borracha de vedação	2		-----
52	218050	Coxim	4		-----

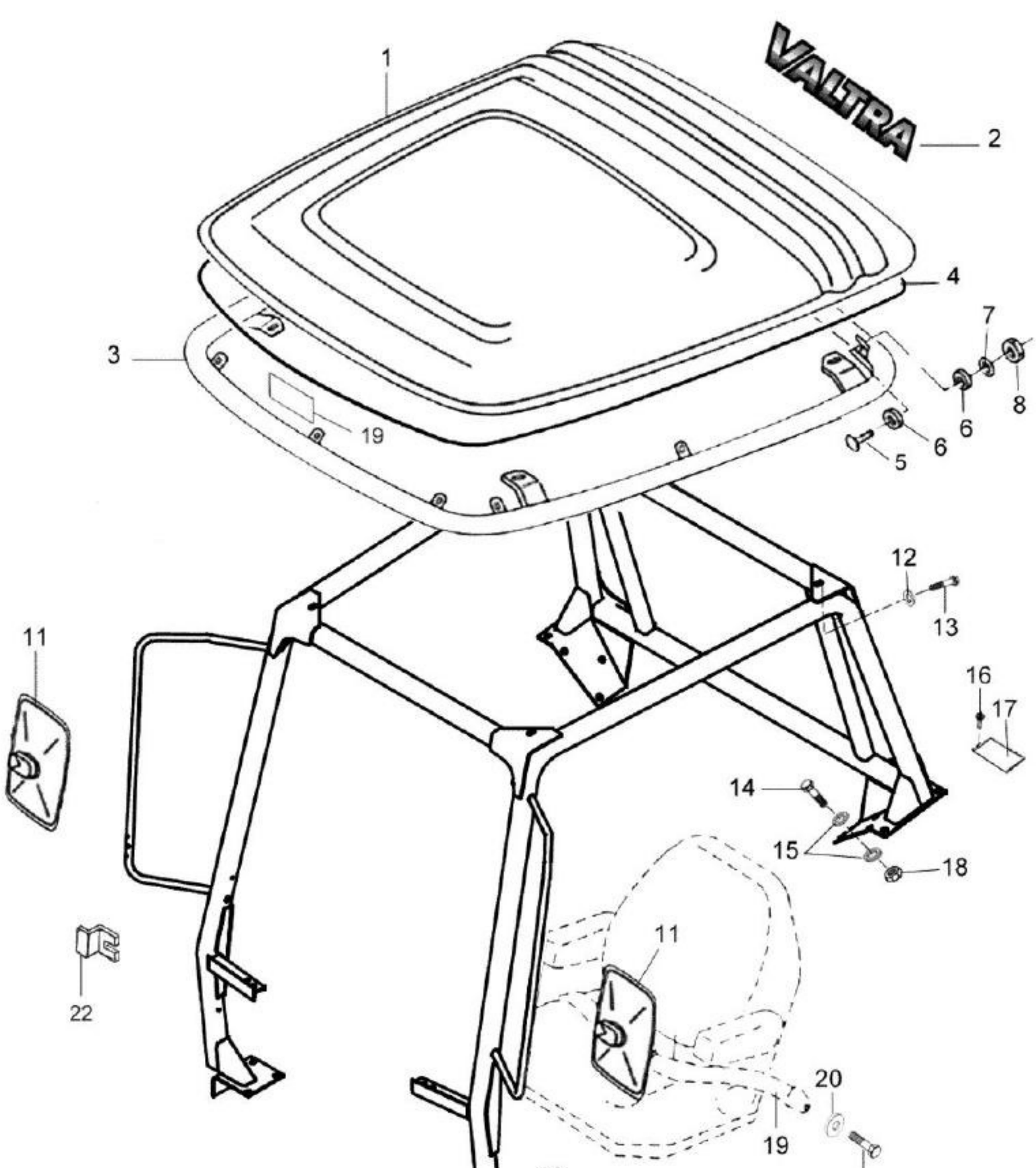
1
VALTRA
2
3
4
5
6
6
7
8
19
10
11
11
12
13
14
15
16
17
18
19
20
21
22

BH180 GII

89-01 - ESTRUTURA DE SEGURANÇA (OPCIONAL)

17/12/2008

Ref.	Num. Peça	Denominaçao	Qtd	Nota	$ Unit.
1	82730200	Teto	1		-----
2	33476000	Adesivo VALTRA	1		-----
3	81838800	Moldura	1		-----
4	33468400	Fita de vedação	1		-----
5	HK9047	Parafuso	10		-----
6	625540	Arruela de borracha	20		-----
7	JD8007	Arruela	10		-----
8	JB8904	Porca	10		-----
9	81160800	Adesivo do cinto de segurança	1		-----
10	83884010	Estrutura de segurança	1		-----
11	30581200	Espelho lateral	2		-----
12	JD0410	Arruela	16		-----
13	HA6333	Parafuso	12		-----
14	HA9242	Parafuso	14		-----
15	JD0412	Arruela	28		-----
16	JF5002	Rebite	4		-----
17	81930820	Plaqueta do ROPS	1		-----
18	JB1112	Porca	14		-----
19	80188711	Cinto de segurança	1		-----
20	JD3106	Arruela	8		-----
21	HS9523	Parafuso	2		-----
22	81190100	Trava do vidro inferior	2		-----

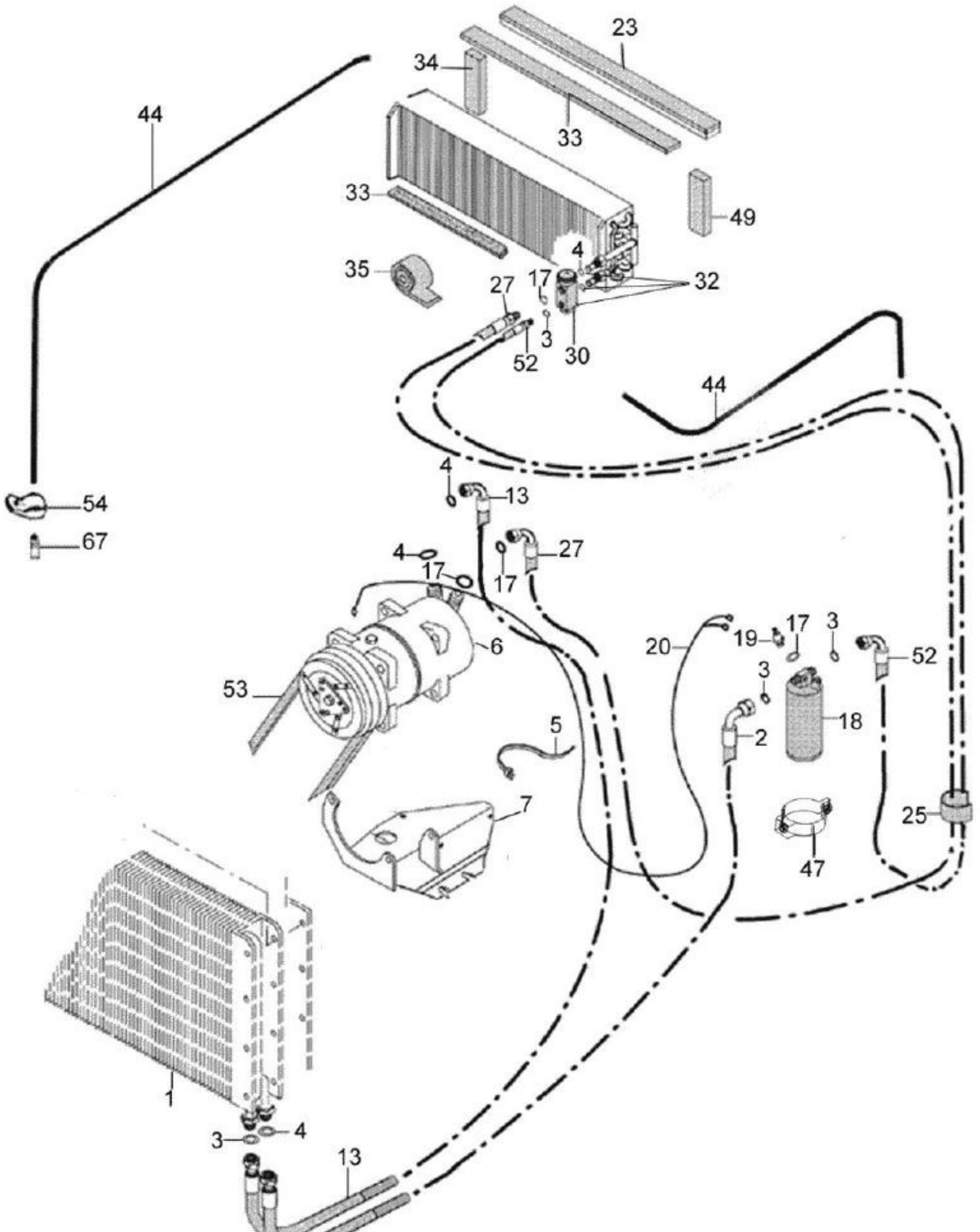
23
34
33
44
33
49
4
35
17
27
32
3
52
30
44
4
13
54
67
4
17
17
27
20
19
17
3
52
3
6
53
18
2
5
7
25
47
1
3
4
13
2

BH180 GII

89-02 - AR CONDICIONADO

17/12/2008

Ref.	Num. Peça	Denominaçao	Qtd	Nota	$ Unit.
1	33289400	Condensador	1		-----
2	83839800	Mangueira secador - condensador	1		-----
3	30414910	Anel de vedação	5		-----
4	30415010	Anel de vedação	6		-----
5	82514800	Abraçadeira	8		-----
6	82292901	Compressor	1		-----
7	82651600	Suporte do compressor	1		-----
13	83839700	Mangueira	1		-----
17	30415110	Anel de vedação	5		-----
18	32814800	Secador	1		-----
19	32844300	Interruptor de pressão	1		-----
20	81620700	Chicote do compressor	1		-----
23	83770900	Vedação	1		-----
25	81999101	Proteção	1		-----
27	83839600	Mangueira	1		-----
30	32745700	Válvula de expansão	1		-----
32	32745610	Evaporador montado	1		-----
33	32836200	Guarnição	1		-----
34	82241900	Vedação	2		-----
35	30794000	Isolador	2		-----
44	85195100	Abraçadeira	4		-----
47	82293500	Suporte	1		-----
49	81960000	Guarnição	1		-----
52	85195100	Abraçadeira	4		-----
53	32889500	Correia do compressor	1		-----
54	30086100	Abraçadeira	4		-----
67	81603400	Bico de drenagem	4		-----

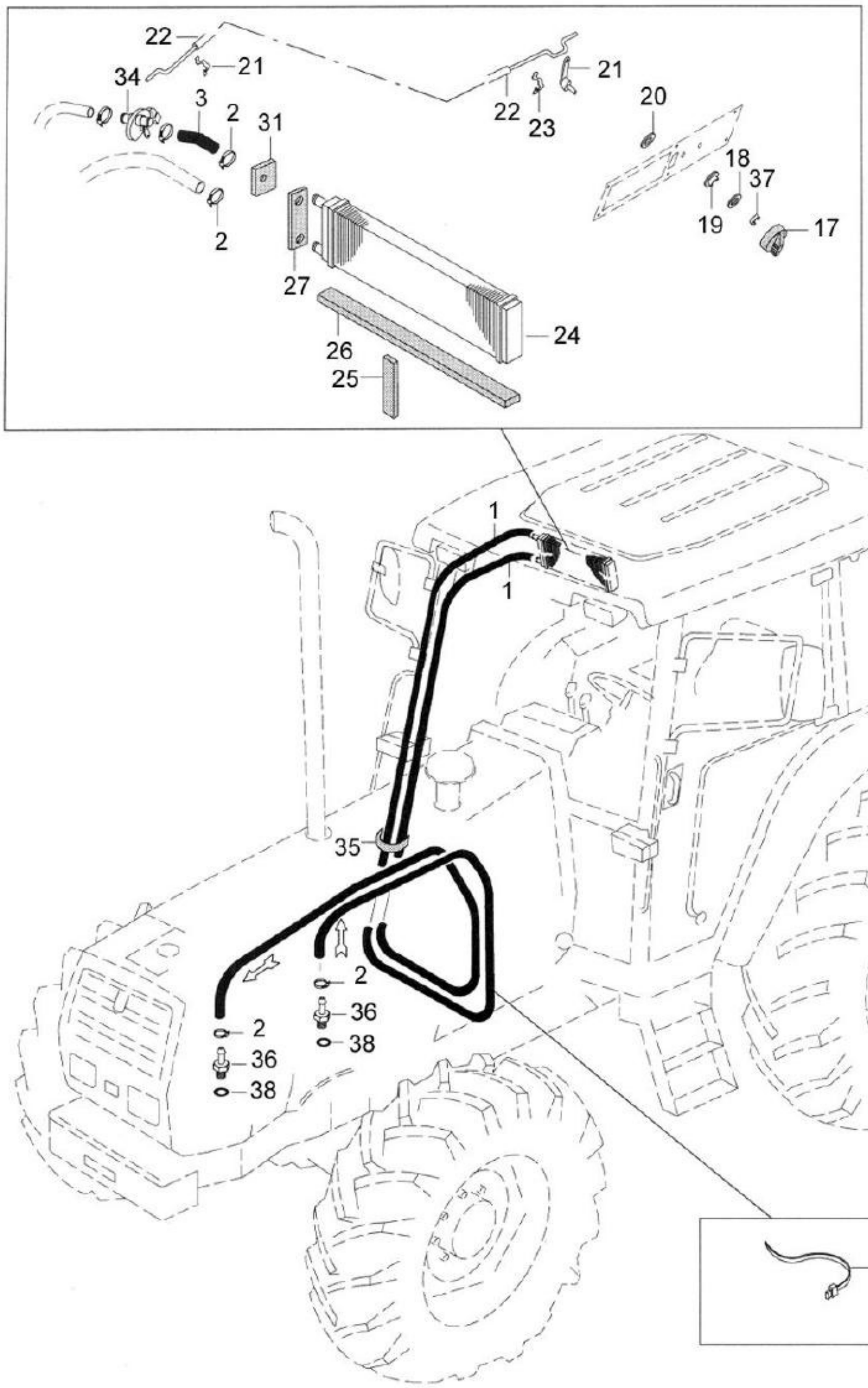
22
21
34
3
2
31
2
27
26
25
24
22
23
21
20
18
37
19
17
1
1
35
2
36
38
2
36
38
15

BH180 GII

89-03 - SISTEMA DE AQUECIMENTO

17/12/2008

Ref.	Num. Peça	Denominaçao	Qtd	Nota	$ Unit.
1	81455900	Mangueira	2		-----
2	GP3927	Abraçadeira	6		-----
3	81467500	Mangueira	1		-----
15	243020	Abraçadeira	7		-----
17	31752000	Botão de controle	1		-----
18	32945500	Placa de fixação	1		-----
19	32005800	Bucha	1		-----
20	32957000	Disco de fricção	1		-----
21	32785900	Regulador	1		-----
22	81455800	Cabo	1		-----
23	715260	Abraçadeira	2		-----
24	32745800	Radiador	1		-----
25	32819800	Guarnição	2		-----
26	32819700	Guarnição	1		-----
27	32819500	Guarnição	1		-----
31	33074200	Guarnição	1		-----
34	715130	Registro d´água	1		-----
35	80128200	Guarnição	1		-----
36	836119837	Conexão	2		-----
37	32291100	Anel de trava	1		-----
38	615881822	Anel de vedação	2		-----

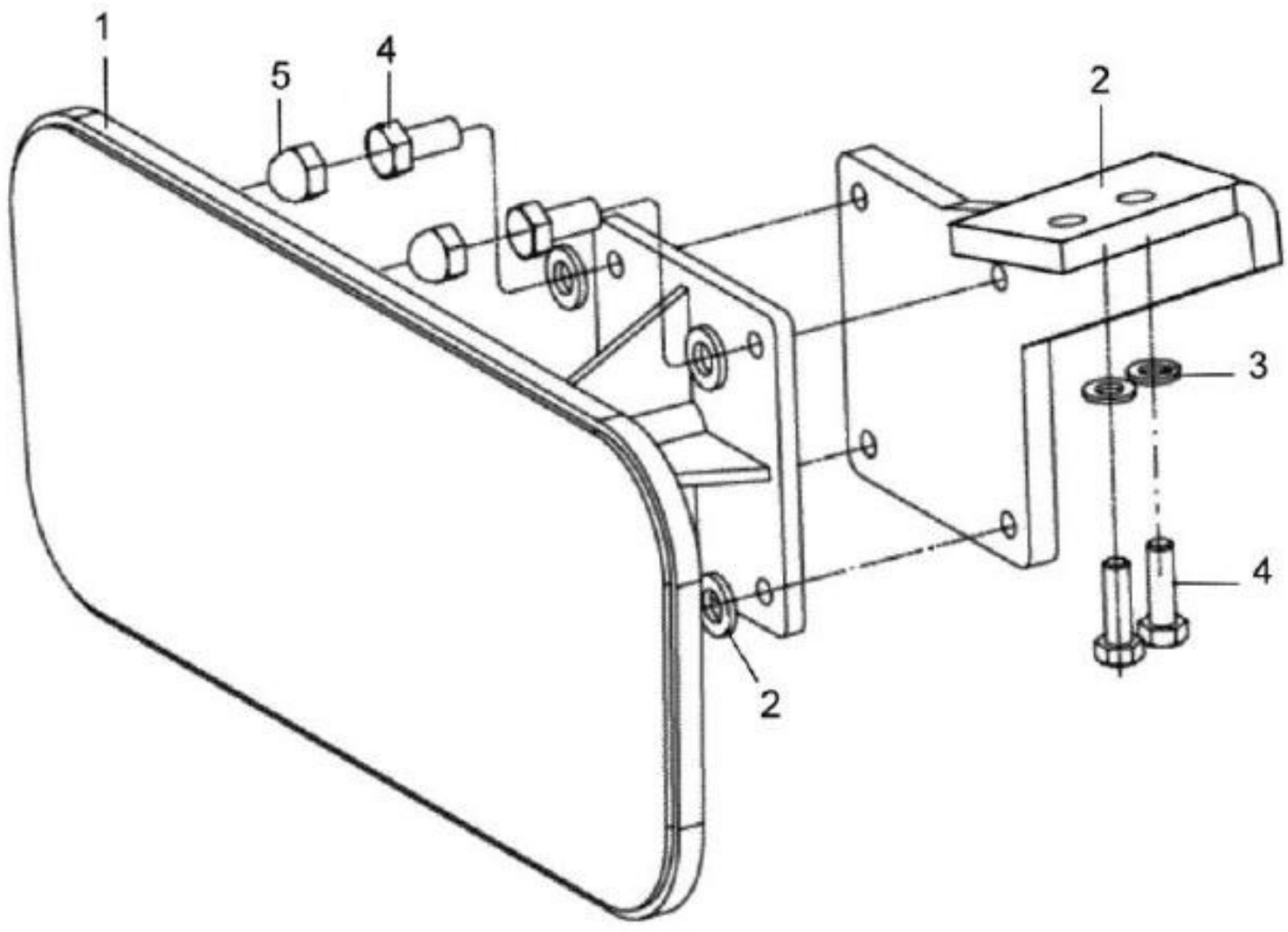
1
5
4
2
3
4
2

BH180 GII

89-05 - ESPELHO RETROVISOR INTERNO

16/12/2008

Ref.	Num. Peça	Denominaçao	Qtd	Nota	$ Unit.
1	82268300	Espelho retrovisor	1		-----
2	84190800	Suporte	1		-----
3	JD0406	Arruela	6		-----
4	HA9224	Parafuso	6		-----
5	31631800	Tampa	4		-----

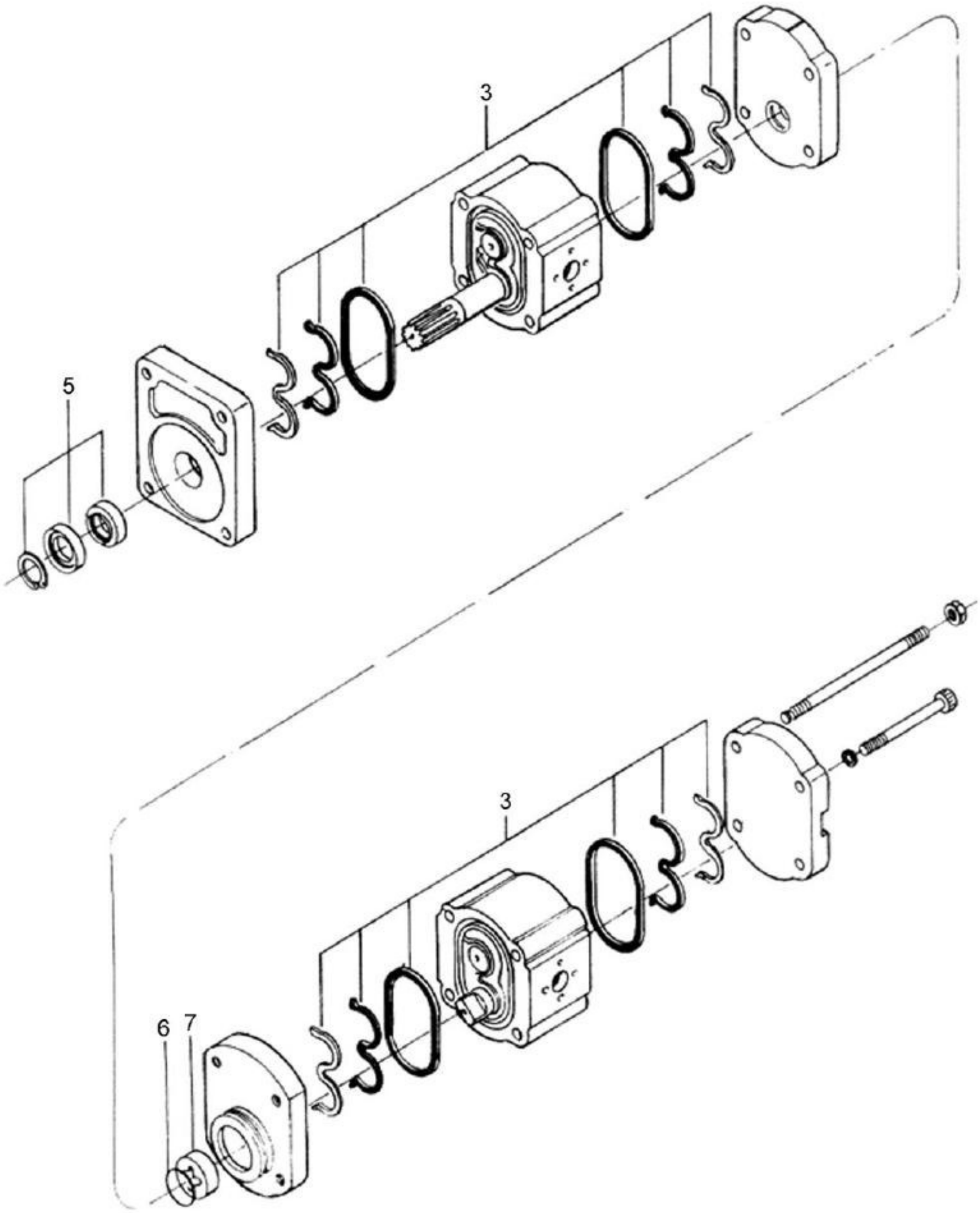
3
5
3
6
7

BH180 GII

91-01 - BOMBA HIDRÁULICA

17/12/2008

Ref.	Num. Peça	Denominaçao	Qtd	Nota	$ Unit.
3	81430800	Jogo de vedação	2	Bosch	-----
3	82207800	Jogo de vedação	1	Rexroth	-----
5	82207900	Vedação da tampa	1	Rexroth	-----
5	81430900	Vedação da tampa	1	Bosch	-----
6	81431000	Anel de vedação	1		-----
7	81339400	Arrastador	1		-----

51
12 a 19, 30 a 33

52
1 a 43

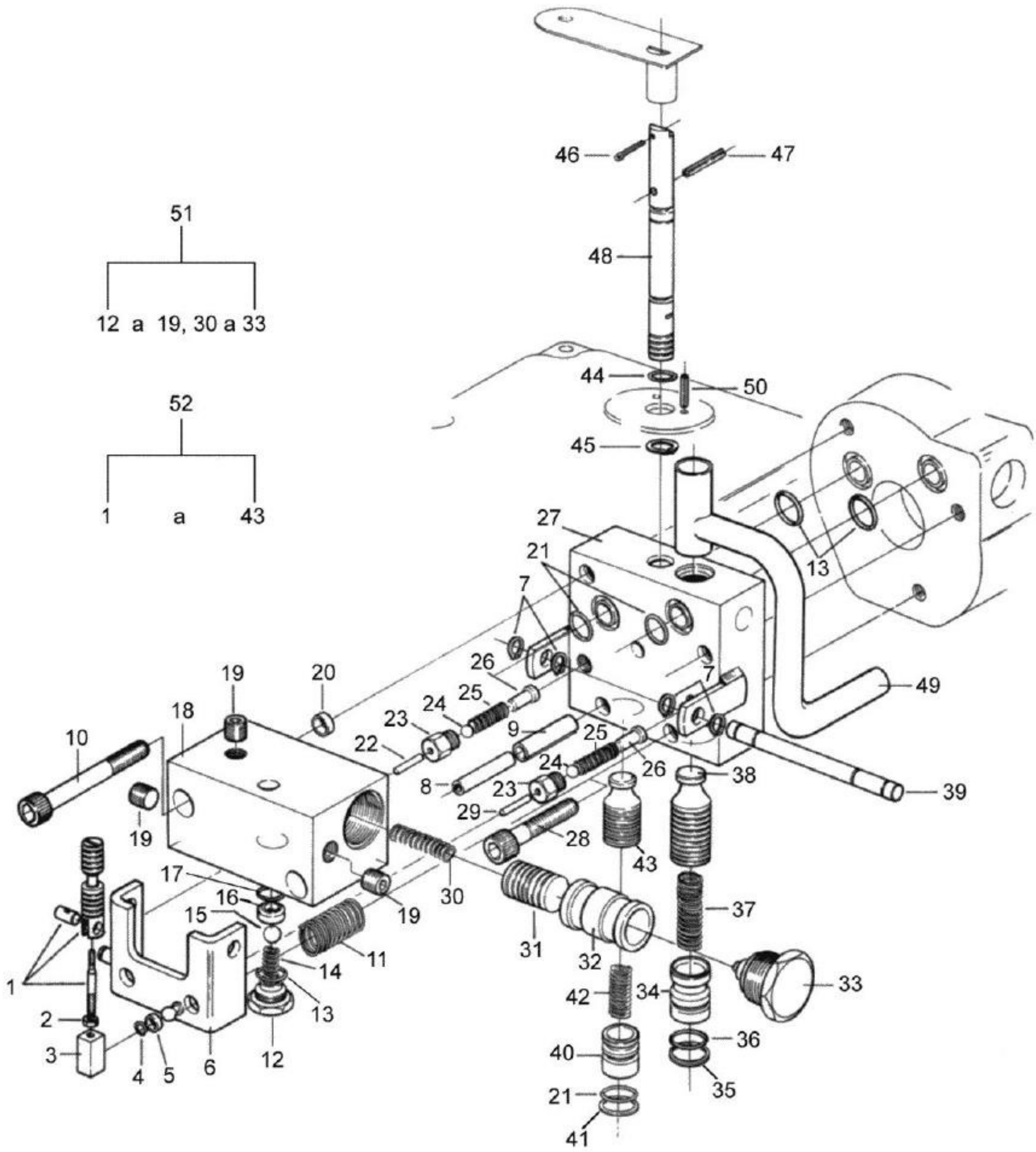

BH180 GII

91-04 - VÁLVULA DO HIDRÁULICO

17/12/2008

Ref.	Num. Peça	Denominaçao	Qtd	Nota	$ Unit.
1	717520	Válvula estranguladora montada	1		-----
2	JB8901	Porca	1		-----
3	606240	Mancal de esfera	1		-----
4	712120	Anel de trava	1		-----
5	620480	Anel espaçador	1		-----
6	82428500	Placa de comando	1		-----
7	KG1074	Anel de segurança	4		-----
8	JE9089	Pino	1		-----
9	JE9106	Pino de pressão	1		-----
10	HC9763	Parafuso	2		-----
11	824400	Mola	1		-----
12	689211	Bujão	1		-----
13	KH7081	Anel retentor	3		-----
14	689281	Mola	1		-----
15	LB8027	Esfera	1		-----
16	689260	Sede de válvula	1		-----
17	KH4048	Anel de vedação	1		-----
18	30194200	Corpo da válvula	1		-----
19	GR0234	Bujão	3		-----
20	132760	Bucha de guia	2		-----
21	KH7070	Anel de vedação	3		-----
22	866460	Pino	1	18,3 mm	-----
22	878060	Pino	1	18,6 mm	-----
22	878080	Pino	1	18,8 mm	-----
22	878070	Pino	1	18,7 mm	-----
22	878050	Pino	1	18,2 mm	-----
22	866480	Pino	1	18,5 mm	-----
22	866470	Pino	1	18,4 mm	-----
23	824281	Encosto da esfera	2		-----
24	LB8013	Esfera	2		-----
25	824420	Mola	2		-----
26	692930	Guia	2		-----
27	31729800	Corpo da válvula	1		-----
28	HC9743	Parafuso	1		-----
29	824340	Pino	1	18,9 mm	-----
29	866540	Pino	1	19,0 mm	-----
30	689290	Mola	1		-----
31	689230	Válvula de alívio	1		-----
32	689250	Bucha	1		-----
33	30203300	Limitador da mola	1		-----
34	824320	Encosto da mola	1		-----
35	KH5057	Anel protetor	1		-----
36	KH4091	Anel retentor	1		-----
37	824410	Mola	1		-----
38	824290	Válvula de alívio	1		-----
39	831240	Eixo	1		-----
40	824311	Encosto da mola	1		-----
41	KH5056	Anel de apoio	1		-----
42	622891	Mola	1		-----
43	824301	Válvula de alívio do cilindro	1		-----
44	KH4040	Anel de vedação	2		-----
45	KG1014	Anel elástico	1		-----
46	JE3079	Cupilha	1		-----

BH180 GII

91-04 - VÁLVULA DO HIDRÁULICO

17/12/2008

Ref.	Num. Peça	Denominaçao	Qtd	Nota	$ Unit.
47	JE9059	Pino de pressão	1		-----
48	82285010	Válvula reguladora de fluxo	1		-----
49	80822300	Tubo de retorno	1		-----
50	JE9099	Pino de pressão	2		-----
51	30194300	Válvula by-pass	1	Ref. 12-19,30-33	-----
52	888930	Válvula do hidráulico completa	1	Ref. 1-43	-----

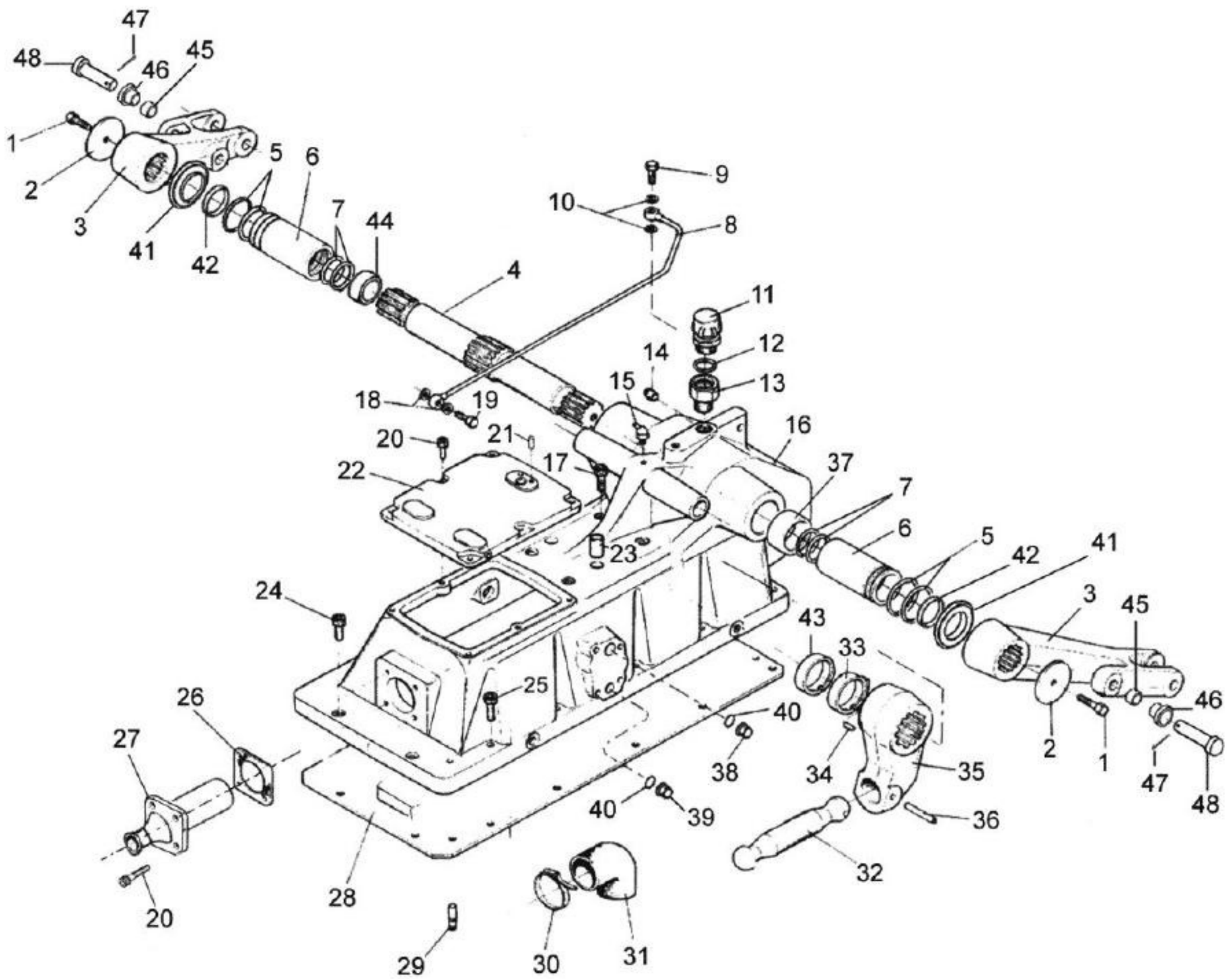
47
48
46
45
1
2
3
41
42
5
6
7
44
4
9
10
8
11
12
13
14
15
16
18
19
20
21
17
22
23
37
24
25
26
27
28
29
30
31
43
33
34
35
36
32
38
39
40
2
1
47
48

BH180 GII

91-05 - TAMPA DA CAIXA DE CÂMBIO

17/12/2008

Ref.	Num. Peça	Denominaçao	Qtd	Nota	$ Unit.
1	HA6344	Parafuso	2		-----
2	823910	Disco	2		-----
3	82380500	Braço do elevador	2		-----
4	81674720	Eixo do elevador	1		-----
5	KH4801	Anel retentor	4		-----
6	81861010	Bucha do hidráulico	2		-----
7	KH4811	Anel retentor	4		-----
8	193051	Tubo de respiro	1		-----
9	589270	Parafuso de conexão	1		-----
10	KH3618	Anel de vedação	2		-----
11	234130	Tampa de enchimento	1		-----
12	244270	Anel retentor	1		-----
13	229500	Conexão	1		-----
14	GR0208	Bujão	1		-----
15	GG0085	Niple de lubrificação	1		-----
16	84586101	Tampa caixa de câmbio	1	Hiflow	-----
16	84867210	Tampa da caixa de câmbio	1	Eletrônico	-----
16	84586110	Tampa da caixa de câmbio	1	Hiflow/Eletrônico	-----
16	84867200	Tampa da caixa de câmbio	1	STD	-----
17	HC8455	Parafuso	4		-----
18	KH3625	Anel de vedação	3		-----
19	GS9250	Parafuso de conexão	1		-----
20	HC9327	Parafuso	10		-----
21	JE9099	Pino de pressão	2		-----
22	222580	Tampa de manutenção	1		-----
23	436720	Pino	2		-----
24	HC9525	Parafuso allen	2		-----
25	HC8447	Parafuso allen	12		-----
26	80340810	Junta	1		-----
27	84232400	Conexão de sucção	1	Hiflow/Eletrônico	-----
27	84232400	Conexão de sucção	1	(Hiflow)	-----
27	84865900	Conexão de sucção	1	(Eletrônico)	-----
27	84865900	Conexão de sucção	1	(STD)	-----
28	80990200	Tampa inferior	1		-----
29	581020	Pino guia	2		-----
30	GP3942	Abraçadeira	1		-----
31	80337110	Mangueira	1		-----
32	263140	Impulsor	1		-----
33	824002	Excêntrico	1		-----
34	824550	Pino	1		-----
35	823901	Braço da alavanca	1		-----
36	JE9071	Pino de pressão	1		-----
37	82396900	Espaçador esquerdo	1		-----
38	81675300	Bujão	1	Modelos I e II	-----
39	80199700	Bujão	1	Modelos I e II	-----
40	KH3611	Anel de vedação	2		-----
41	82397100	Arruela de encosto	2		-----
42	82425600	Bucha	2		-----
43	229950	Anel espaçador	1		-----
44	82397000	Espaçador direito	1		-----
45	82391200	Anel de encosto	2		-----
46	82391100	Bucha	2		-----
47	JE3106	Cupilha	2		-----

BH180 GII

91-05 - TAMPA DA CAIXA DE CÂMBIO

17/12/2008

Ref.	Num. Peça	Denominaçao	Qtd	Nota	$ Unit.
48	82391000	Pino	2		-----

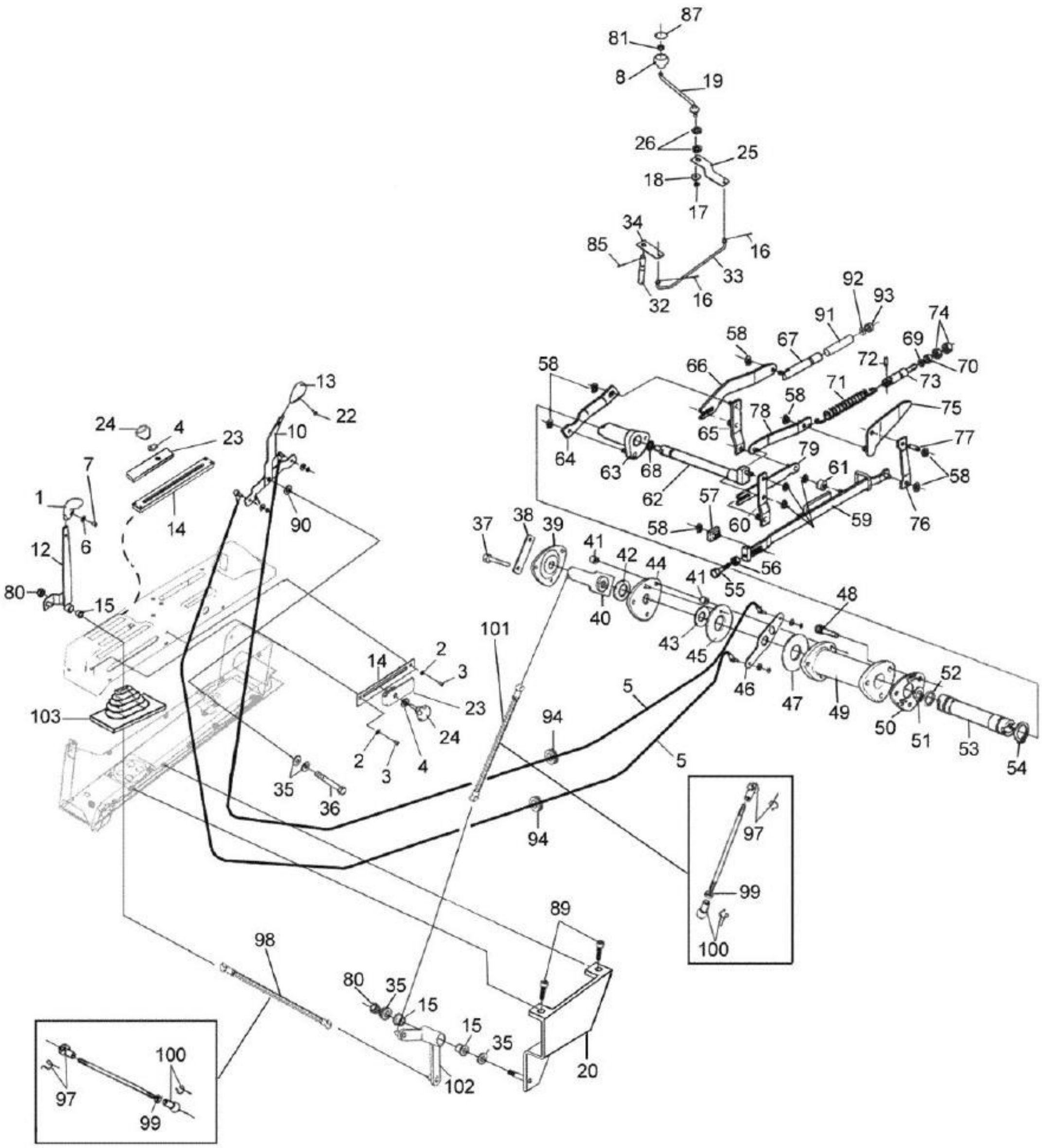
87
81
8
19
26
25
18
17
34
85
16
33
32
16
92
93
91
74
58
67
69
72
70
66
73
71
58
78
75
65
77
64
63
68
79
61
62
57
58
60
59
76
58
56
37
38
39
41
42
44
41
55
40
48
43
45
46
47
49
50
51
52
53
54
101
14
2
3
23
24
2
3
4
5
94
5
94
35
36
103
13
22
24
4
23
10
7
90
1
14
12
6
80
15
97
99
100
89
98
80
35
15
15
35
20
102
97
99
100

BH180 GII

91-07 - SISTEMA DE ALAVANCA DO HIDRÁULICO-NOVO

17/12/2008

Ref.	Num. Peça	Denominaçao	Qtd	Nota	$ Unit.
1	30235400	Manopla	1		-----
2	JD8003	Arruela	1		-----
3	80306800	Parafuso	1		-----
4	81649500	Arruela	1		-----
5	82460600	Cabo da sensibilidade	2		-----
6	JD0406	Arruela	1		-----
7	HD9030	Parafuso	1		-----
8	586270	Manopla	1		-----
10	82439300	Alavanca de sensibilidade	1		-----
12	82439610	Alavanca de posição	1		-----
14	85421500	Chapa limitadora	1		-----
15	80054600	Bucha	2		-----
16	JE3047	Cupilha	2		-----
17	JB8904	Porca	1		-----
18	JD8007	Arruela	1		-----
19	83927800	Alavanca de velocidade de descida	1		-----
20	83852300	Suporte	1		-----
23	82735810	Limitador	1		-----
24	81787300	Manopla	1		-----
25	82282210	Alavanca	1		-----
26	81792210	Arruela	3		-----
32	82285010	Válvula reguladora de fluxo	1		-----
33	83852100	Haste	1		-----
34	82274700	Alavanca	1		-----
35	JD0412	Arruela	2		-----
36	HA8350	Parafuso	1		-----
37	HA8327	Parafuso	3		-----
38	612790	Chapa de trava	2		-----
39	612810	Chapa mola	1		-----
40	82300400	Alavanca	1		-----
41	684460	Bucha	6		-----
42	612840	Arruela de encosto	1		-----
43	JE9404	Mola prato	1		-----
44	667340	Anel espaçador	1		-----
45	684520	Arruela de encosto	1		-----
46	81649900	Alavanca	1		-----
47	684470	Arruela de encosto	1		-----
48	HC9530	Parafuso allen	3		-----
49	854990	Corpo da alavanca	1		-----
50	612360	Junta	1		-----
51	KG1018	Anel de segurança	1		-----
52	KH4111	Anel retentor	1		-----
53	612320	Eixo	1		-----
54	KG1201	Anel de segurança	1		-----
55	HA6426	Parafuso	1		-----
56	JB1108	Porca	1		-----
57	824360	Peça corrediça	1		-----
58	KG1074	Anel de segurança	13		-----
59	81091400	Alavanca de comando	1		-----
60	81091300	Alavanca	1		-----
61	826380	Anel	1		-----
62	229890	Eixo de comando	1		-----
63	195670	Eixo da alavanca	1		-----

Ref.	Num. Peça	Denominaçao	Qtd	Nota	$ Unit.
64	229880	Barra de ligação	1		-----
65	81091000	Alavanca	1		-----
66	81090800	Chapa de ligação	1		-----
67	812821	Barra do apalpador	1		-----
68	KH4061	Anel retentor	1		-----
69	KH4934	Anel retentor	1		-----
70	KH6001	Anel retentor	1		-----
71	826392	Mola	1		-----
72	JE8132	Pino de pressão	1		-----
73	859071	Eixo de regulagem	1		-----
74	JB3212	Porca	2		-----
75	81090900	Alavanca do excêntrico	1		-----
76	229860	Barra de ligação	1		-----
77	826360	Pino	1		-----
78	81091100	Chapa intermediária	1		-----
79	81091200	Chapa intermediária	1		-----
80	JB8906	Porca com anel	2		-----
81	JB1208	Porca	1		-----
85	JE3079	Cupilha	1		-----
87	83824700	Tampa	1		-----
89	HA6318	Parafuso	2		-----
90	81776000	Arruela	1		-----
91	81674500	Bucha	1		-----
92	81766400	Retentor	1		-----
93	81766500	Retentor	1		-----
94	81775000	Anel de borracha	3		-----
97	82281300	Terminal	2		-----
98	82440400	Haste superior montada	1	Ref. 97,99 e 100	-----
99	JB1208	Porca	2		-----
100	82312100	Terminal	2		-----
101	82440300	Haste inferior montada	1	Ref. 97,99 e 100	-----
102	83835900	Alavanca	1		-----
103	82286500	Coifa	1		-----

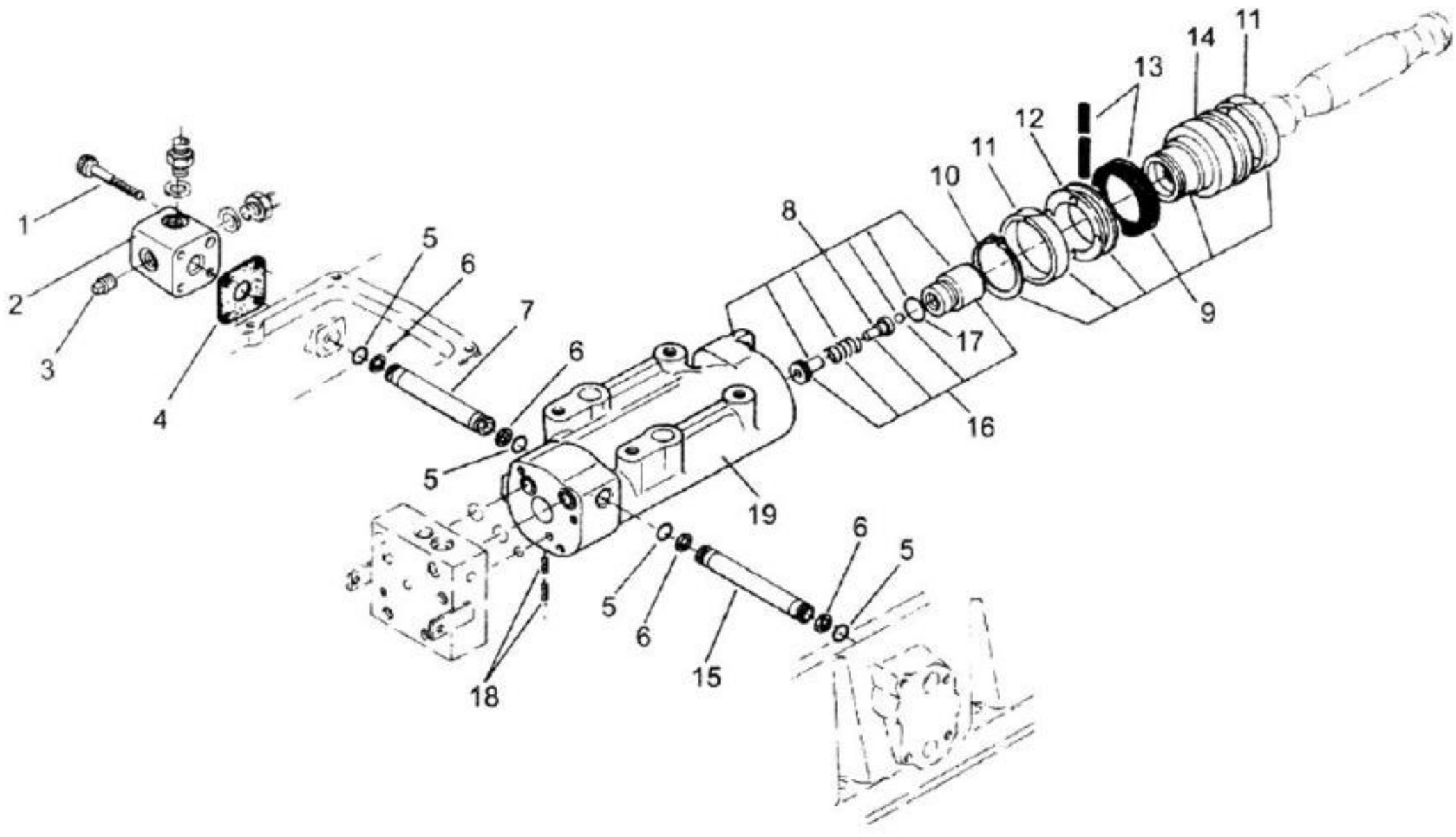
1
2
3
4
5
6
7
8
9
10
11
12
13
14
11
16
17
19
5
6
6
5
5
6
15
18

BH180 GII

91-08 - CILINDRO DE LEVANTAMENTO

18/12/2008

Ref.	Num. Peça	Denominaçao	Qtd	Nota	$ Unit.
1	HC8331	Parafuso	4		-----
2	262080	Conexão	1		-----
3	GR0204	Bujão	1		-----
4	823950	Junta de vedação	1		-----
5	KH5050	Anel de vedação	4		-----
6	KH7070	Anel de vedação	4		-----
7	823961	Tubo de conexão direito	1		-----
8	80958701	Cilindro do elevador	1	Ref.16, 17, 18, 19	-----
9	195700	Pistão montado	1	Ref. 10, 11, 12, 13, 14	-----
10	KG1189	Anel de trava	1		-----
11	KH3272	Anel de guia	2		-----
12	229920	Anel raspador	1		-----
13	81153110	Retentor	1		-----
14	229910	Pistão	1		-----
15	824040	Tubo de conexão	1		-----
16	80948610	Encosto do pistão montado	1		-----
17	KH4131	Anel retentor	1		-----
18	HH4403	Parafuso sem cabeça	2		-----
19	80193510	Cilindro do elevador	1		-----

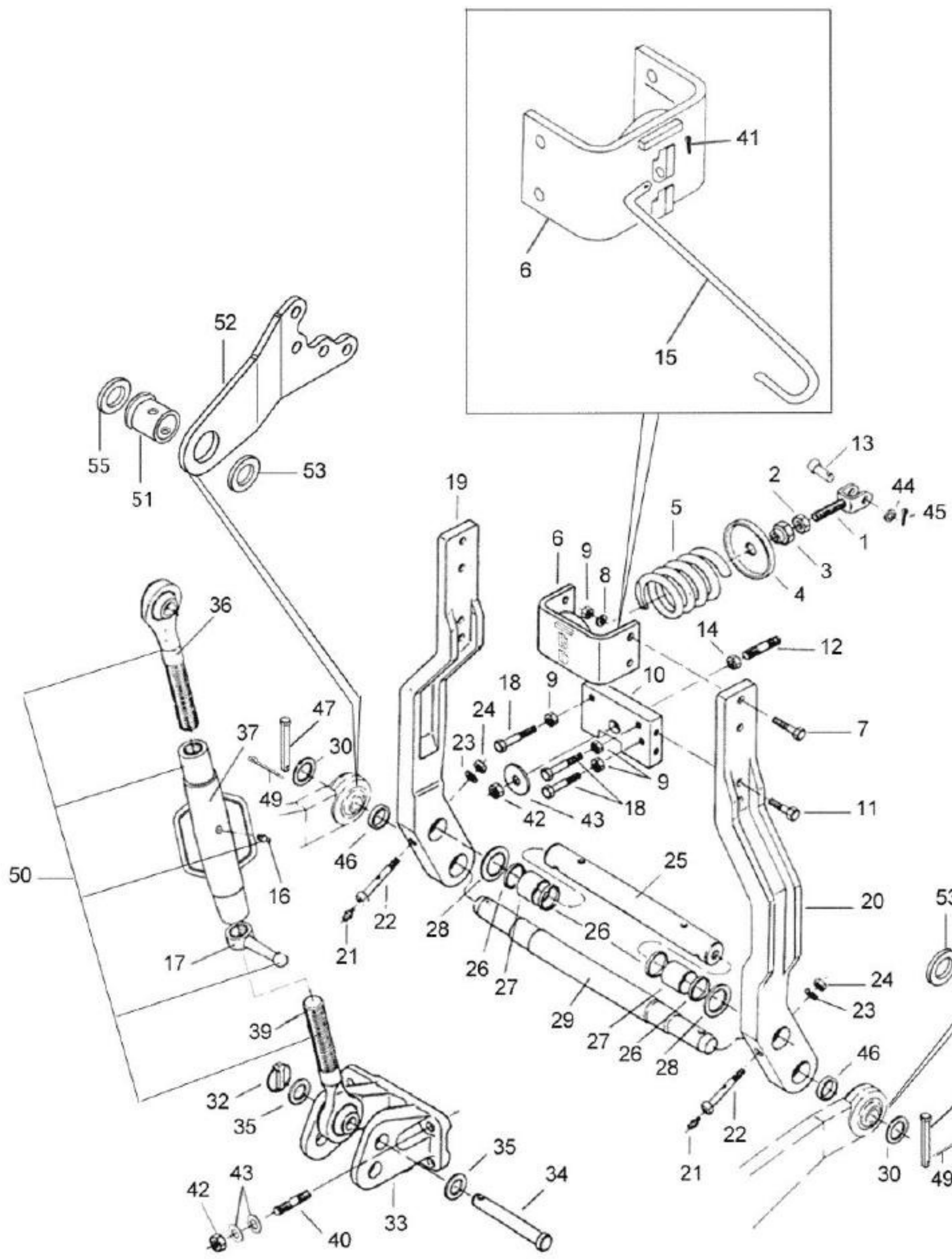
41
6
15
13
2
44
45
1
5
3
4
6
9
8
19
14
12
10
18
9
24
23
7
47
37
30
49
9
18
42
43
11
36
50
16
17
46
22
21
25
26
28
26
27
29
27
26
28
20
53
54
51
55
24
23
46
47
30
49
22
21
39
32
35
35
34
43
42
40
33

BH180 GII

91-09 - BARRA DE ENGATE SUPERIOR E BRAÇO APALPADOR 17/12/2008

Ref.	Num. Peça	Denominaçao	Qtd	Nota	$ Unit.
1	82090710	Eixo	1		-----
2	JBI216	Porca	1		-----
3	260140	Porca de regulagem	1		-----
4	82088700	Encosto da mola	1		-----
5	82079800	Mola	1		-----
6	82088820	Guia da mola	1		-----
7	HA8346	Parafuso	4		-----
8	JD3112	Arruela de pressão	4		-----
9	JB3212	Porca	7		-----
10	81675420	Placa guia	1		-----
11	HA9242	Parafuso	4		-----
12	HJ9221	Prisioneiro	1		-----
13	82468300	Pino	1		-----
14	JB1120	Porca	1		-----
15	81539400	Suporte	1		-----
16	85533800	Niple de lubrificação	1		-----
17	85534800	Trava da barra	1		-----
18	HA6449	Parafuso	3		-----
18	HA9360	Parafuso M12 x 100mm	3		-----
19	82062010	Braço do apalpador- lado esquerdo	1		-----
20	82061910	Braço do apalpador- lado direito	1		-----
21	GG0088	Niple de lubrificação	2		-----
22	81511300	Pino de lubrificação	2		-----
23	JD3110	Arruela de pressão	2		-----
24	JB1110	Porca	2		-----
25	261100	Eixo apalpador	1		-----
26	868740	Anel retentor	4		-----
27	868750	Bucha	2		-----
28	JE9405	Mola prato	2		-----
29	81397410	Eixo de articulação	1		-----
30	262800	Espaçador	4		-----
32	JE9301	Trava dos pinos	1		-----
33	82384400	Suporte de 3 pontos	1		-----
34	83942000	Pino de articulação	1		-----
35	673070	Arruela	2		-----
36	85535000	Fuso	1		-----
37	85535100	Tensor	1		-----
39	85534900	Fuso	1		-----
40	82386500	Prisioneiro	4		-----
41	JE3101	Cupilha	1		-----
42	JB8908	Porca com anel	5		-----
43	JD9113	Arruela	9		-----
44	JD0114	Arruela	1		-----
45	JE3130	Cupilha	1		-----
46	262061	Espaçador	2		-----
47	81967900	Trava da barra	2		-----
49	JE3079	Cupilha	2		-----
50	85534700	Barra de engate	1		-----
51	81967810	Bucha	2		-----
52	81971810	Suporte esquerdo	1		-----
53	81972000	Anel	2		-----
54	81971910	Suporte direito	1		-----
55	82754300	Espaçador	2		-----

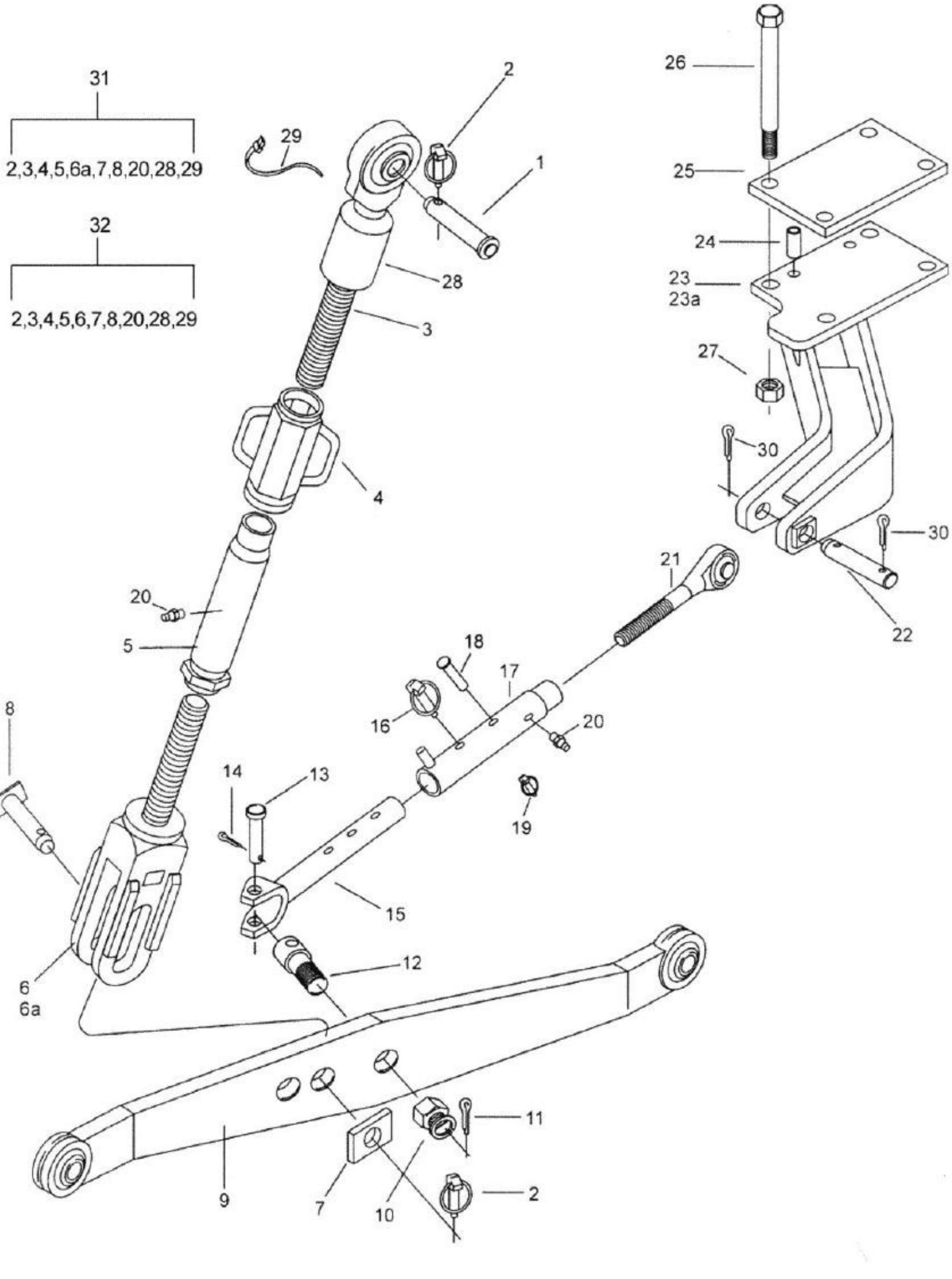
31
2,3,4,5,6a,7,8,20,28,29
32
2,3,4,5,6,7,8,20,28,29
2
29
1
28
3
4
20
5
8
6
6a
18
17
16
20
14
13
19
15
12
21
22
26
25
24
23
23a
27
30
30
11
9
7
10
2

BH180 GII

91-10 - CONEXÃO DE LEVANTE

18/12/2008

Ref.	Num. Peça	Denominaçao	Qtd	Nota	$ Unit.
1	80092800	Pino de articulação	2		-----
2	85534000	Pino trava	6		-----
3	85534300	Fuso esquerdo	2		-----
4	85533700	Ajustador	2		-----
5	85534400	Tensor	2		-----
6A	85534200	Garfo direito	1		-----
6	85534600	Garfo esquerdo	1		-----
7	85533400	Chapa de trava	2		-----
8	85534100	Pino	2		-----
9	82061610	Barra de engate	2		-----
10	JC8230	Porca	2		-----
11	JE3134	Cupilha	2		-----
12	82295400	Terminal	2		-----
13	81694900	Pino de articulação	2		-----
14	JE3156	Cupilha	2		-----
15	81697700	Garfo	2		-----
16	81697600	Pino	2		-----
17	81697500	Barra interna	2		-----
18	81712400	Pino	2		-----
19	81697800	Trava	2		-----
20	85533800	Niple de lubrificação	4		-----
21	81697400	Fuso	2		-----
22	81798100	Pino de articulação	2		-----
23A	80836020	Suporte direito	1		-----
23	80836220	Suporte esquerdo	1		-----
24	80847910	Pino	4		-----
25	80752200	Base	2		-----
26	80847710	Parafuso	8		-----
27	80847800	Porca	8		-----
28	85533600	Capa protetora	2		-----
29	85533900	Abraçadeira	2		-----
30	JE3155	Cupilha	4		-----
31	85533300	Conexão de levante direita	1		-----
32	85534500	Conexão de levante esquerdo	1		-----

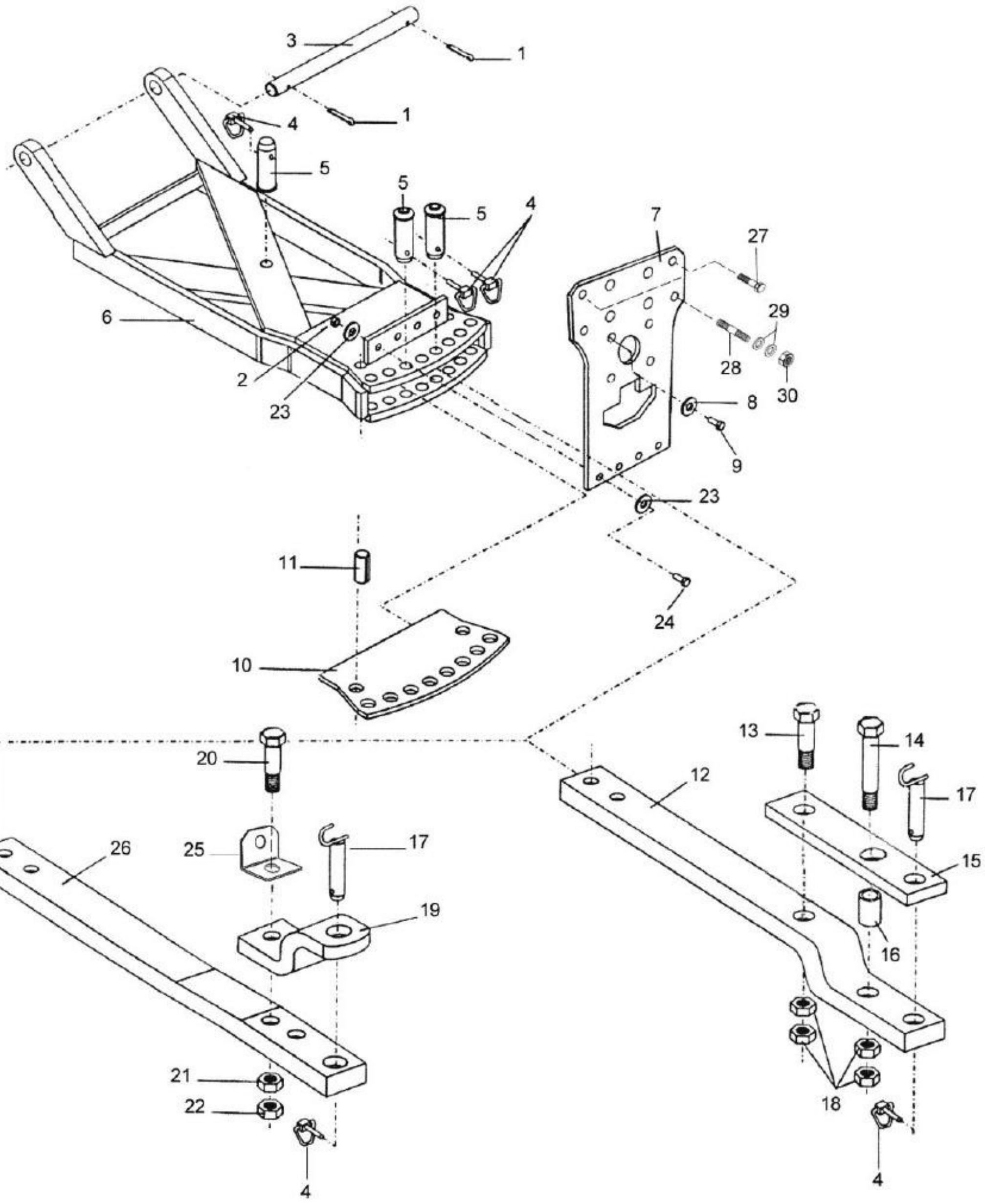
3
1
1
4
5
5
5
4
6
2
23
7
27
29
28
30
8
9
23
24
11
10
20
26
25
17
19
21
22
4
12
13
14
17
15
16
18
4

BH180 GII

91-11 - GANCHO DE TRAÇÃO

20/01/2009

Ref.	Num. Peça	Denominaçao	Qtd	Nota	$ Unit.
1	JE3181	Cupilha	2		-----
2	JB9930	Porca	4		-----
3	81458400	Eixo de articulação	1		-----
4	JE9301	Trava dos pinos	4		-----
5	200240	Pino de articulação	3		-----
6	81595010	Gancho de tração	1		-----
7	81482850	Chapa traseira	1		-----
8	JD0416	Arruela	4		-----
9	HA9455	Parafuso	4		-----
10	81454300	Base removível	1		-----
11	80801800	Pino	2		-----
12	80801330	Barra de engate	1		-----
13	HA8393	Parafuso	1		-----
14	HA8397	Parafuso	1		-----
15	80819300	Apoio	1		-----
16	80819400	Tubo espaçador	1		-----
17	81009010	Pino de articulação	1		-----
18	JB1230	Porca	4		-----
19	80171710	Apoio	1		-----
20	HA8373	Parafuso	2		-----
21	JB1120	Porca	2		-----
22	JB1220	Porca	2		-----
23	JD9106	Arruela	8		-----
24	HA6358	Parafuso	4		-----
25	83881400	Suporte	1		-----
26	82747420	Barra de engate	1		-----
27	HA6344	Parafuso	2		-----
28	82386500	Prisioneiro	4		-----
29	JD9113	Arruela	8		-----
30	JB8909	Porca	4		-----

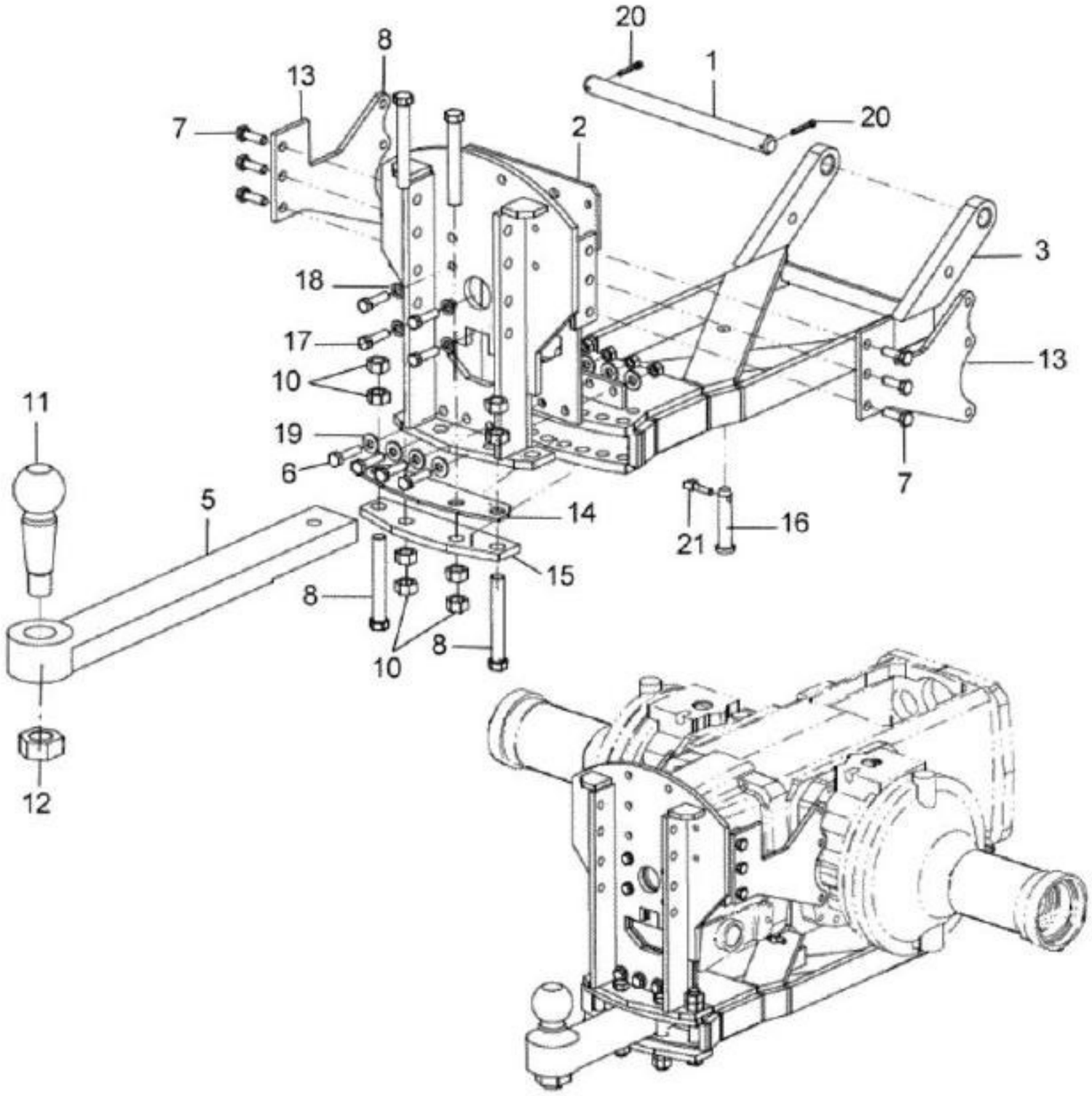
20
8
13
1
7
2
20
3
18
17
10
13
11
19
6
7
5
14
16
21
15
8
10
8
12

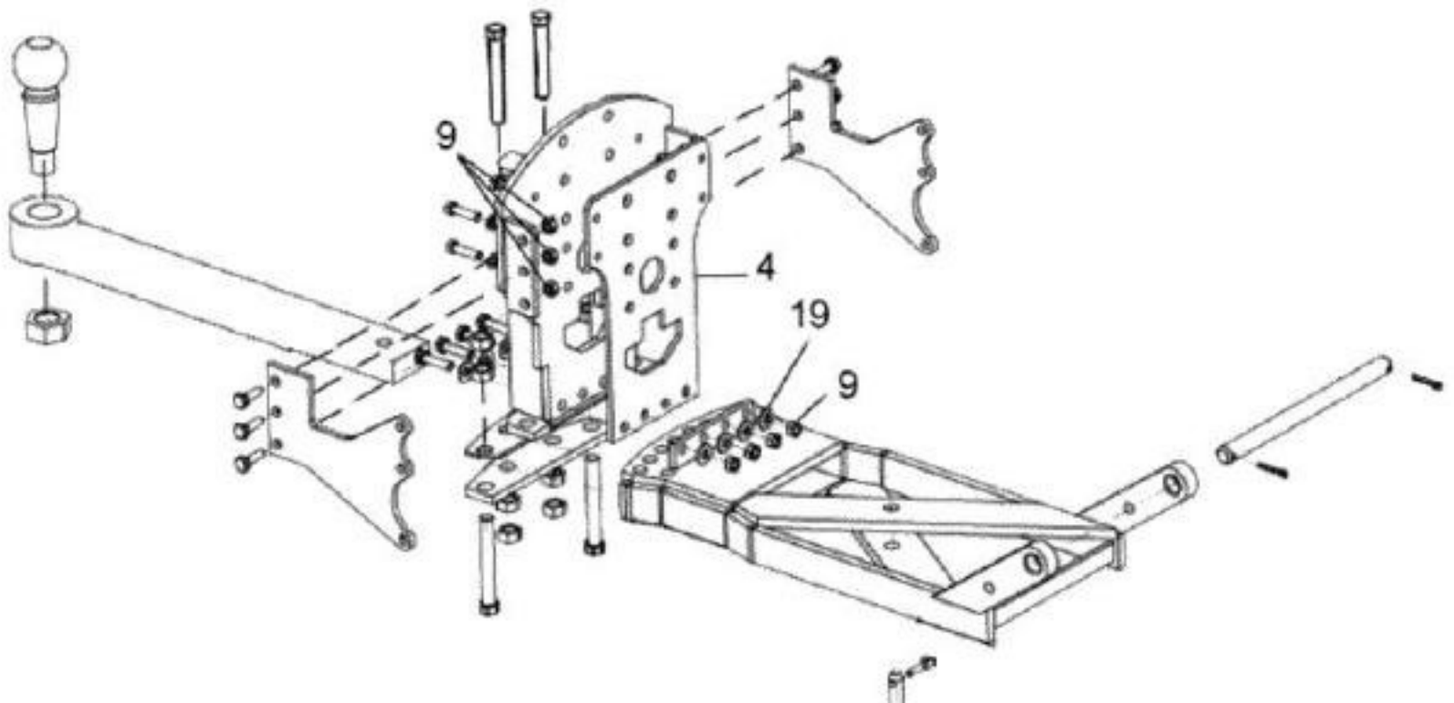
9
4
19
9

BH180 GII

91-12 - KIT BARRA DE TRAÇÃO PINO BOLA

17-12-2008

Ref.	Num. Peça	Denominaçao	Qtd	Nota	$ Unit.
1	81458400	Eixo de articulação	1		-----
2	81482850	Chapa traseira	1		-----
3	81595020	Chassi soldado	1		-----
4	85476400	Suporte traseiro	1		-----
5	85476500	Barra de tração	1		-----
6	85476600	Parafuso 5/8'' x 2 1/2"	4		-----
7	85476700	Parafuso 5/8 " x 8"	6		-----
8	85476800	Parafuso 1" x 7" Unc	4		-----
9	85476900	Porca 5/8"	10		-----
10	85477000	Porca	8		-----
11	85477100	Pino bola	1		-----
12	85477200	Porca	1		-----
13	85477300	Suporte lateral	2		-----
14	85477400	Chapa de desgaste	1		-----
15	85493900	Chapa lateral inferior	1		-----
16	200240	Pino de articulação	1		-----
17	HA6359	Parafuso	4		-----
18	JD0416	Arruela	4		-----
19	JD9106	Arruela	8		-----
20	JE3181	Cupilha	2		-----
21	JE9301	Trava dos pinos	1		-----

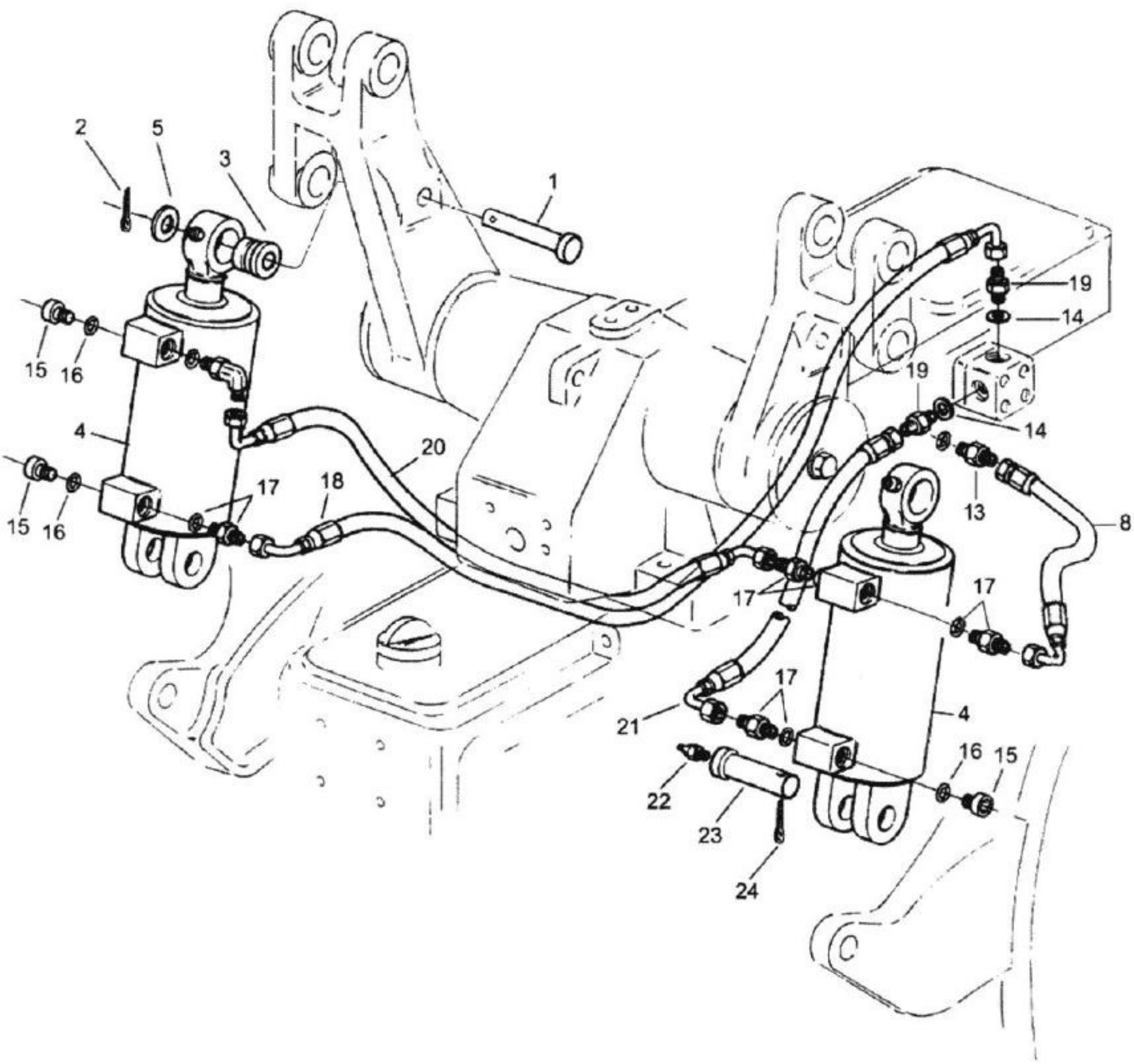
1
2
3
4
5
8
13
14
15
16
17
18
19
20
21
22
23
24

BH180 GII

91-13 - CILINDRO AUXILIAR DE LEVANTAMENTO

17/12/2008

Ref.	Num. Peça	Denominaçao	Qtd	Nota	$ Unit.
1	82391000	Pino	2		-----
2	JE3106	Cupilha	2		-----
3	82391100	Bucha	2		-----
4	84224900	Cilindro de levantamento	2	D=76,2mm	-----
5	82391200	Anel de encosto	2		-----
8	82406300	Mangueira	1		-----
13	80097100	Conexão	1		-----
14	KH3611	Anel de vedação	3		-----
15	GR0279	Bujão	3		-----
16	KH4946	Anel retentor	3		-----
17	GS9270	Conexão	4		-----
18	85161500	Mangueira	1		-----
19	80097100	Conexão	2		-----
20	80813900	Mangueira	1		-----
21	85161400	Mangueira	1		-----
22	GG0088	Niple de lubrificação	2		-----
23	30198800	Pino de articulação	2		-----
24	JE9110	Pino de pressão	2		-----

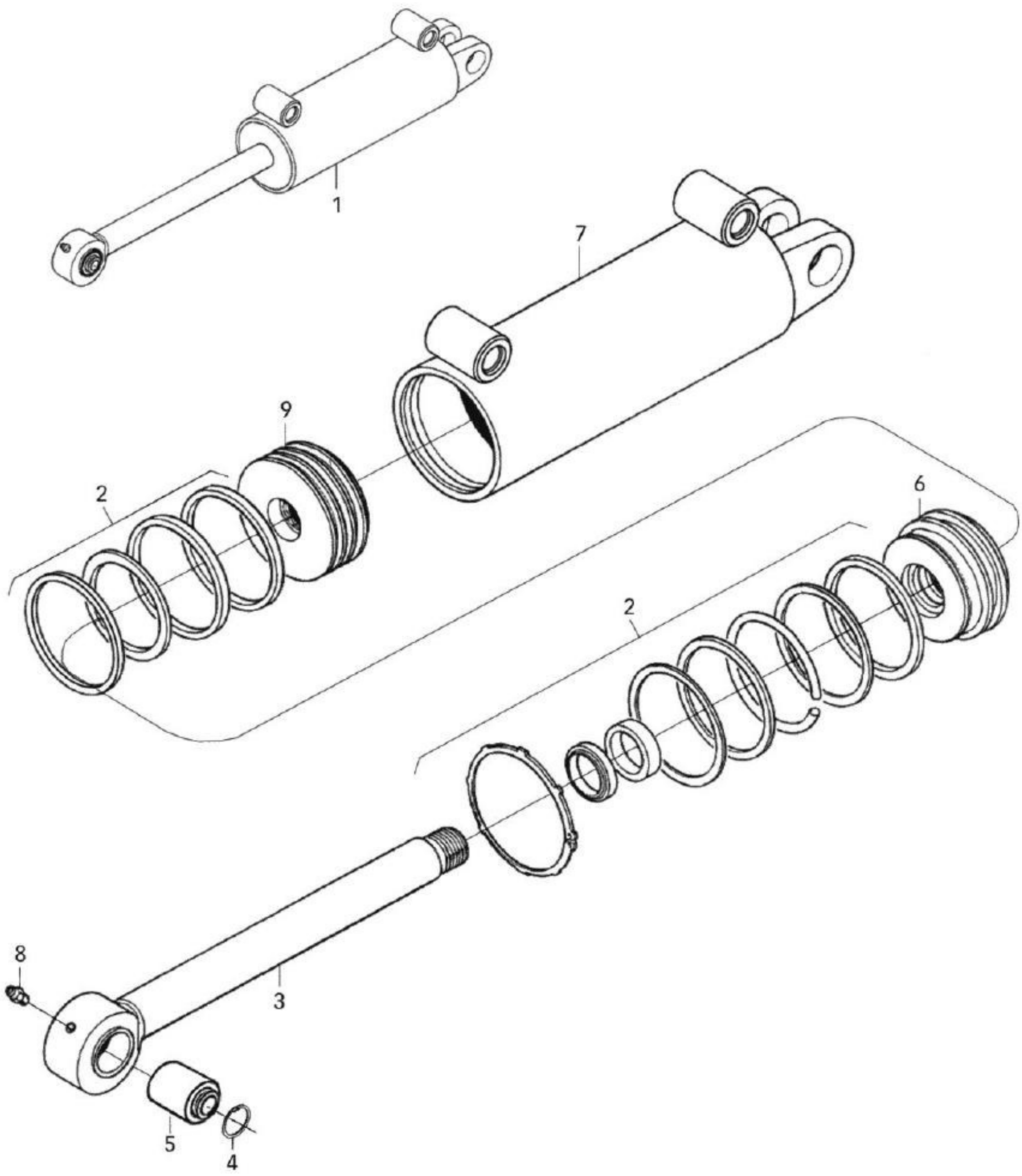
1
7
9
2
6
2
8
3
5
4

BH180 GII

91-15 - CILINDRO AUXILIAR D=76,2MM

18/12/2008

Ref.	Num. Peça	Denominaçao	Qtd	Nota	$ Unit.
1	84224900	Cilindro de levantamento	1		-----
2	85108100	Jogo de reparo	1		-----
3	85116600	Haste do cilindro	1		-----
4	85117900	Anel elástico	2		-----
5	85117800	Rótula	1		-----
6	85116700	Guia da haste	1		-----
7	85116400	Camisa do cilindro	1		-----
8	85118000	Niple de lubrificação	1		-----
9	85116500	Pistão	1		-----

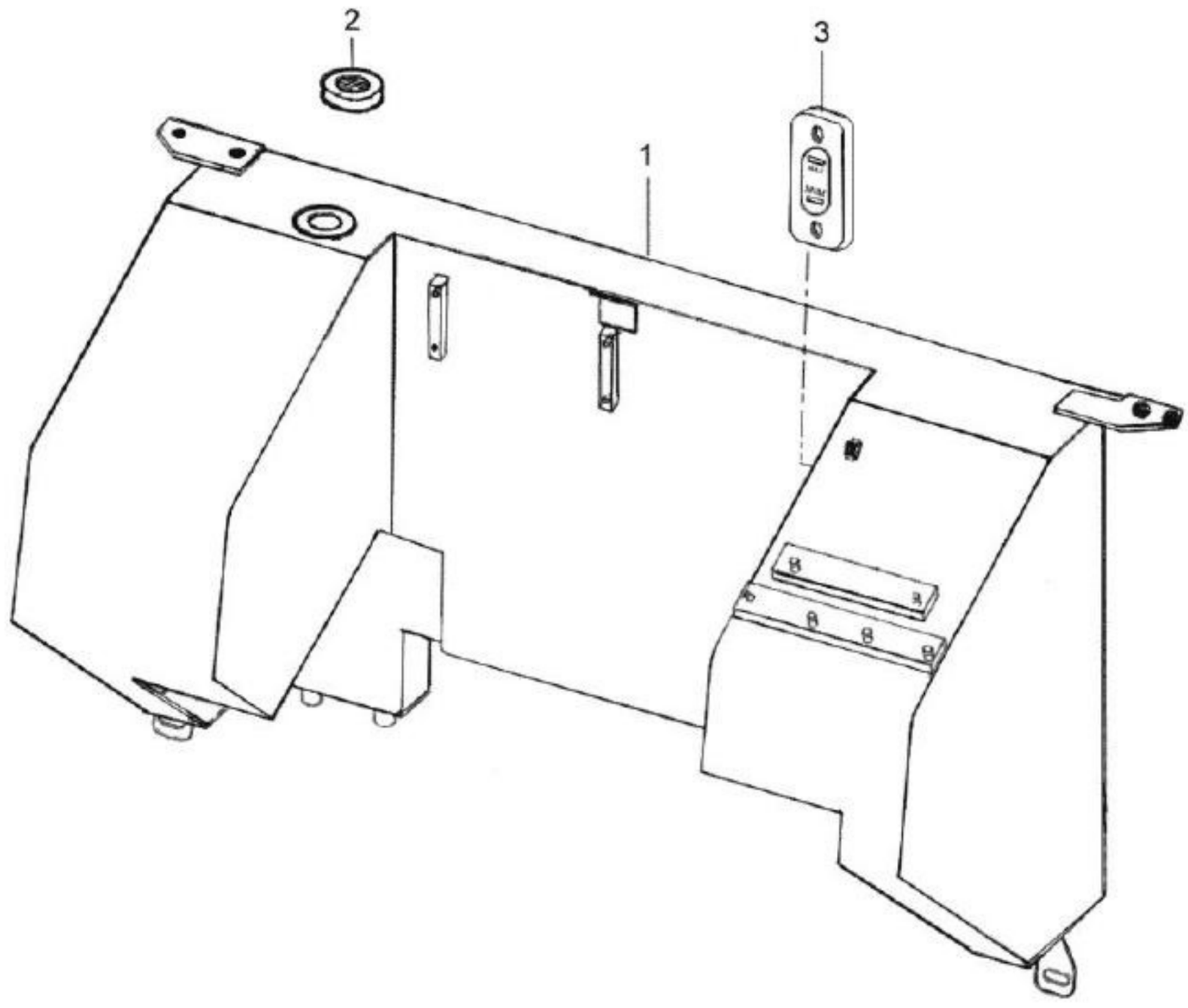
2
3
1

BH180 GII

91-17 - RESERVATÓRIO ÓLEO HIDRÁULICO

23/01/2009

Ref.	Num. Peça	Denominaçao	Qtd	Nota	$ Unit.
1	85051430	Reservatório de óleo hidráulico	1		-----
2	84876100	Filtro de respiro	1		-----
3	82298900	Visor de nível	2		-----

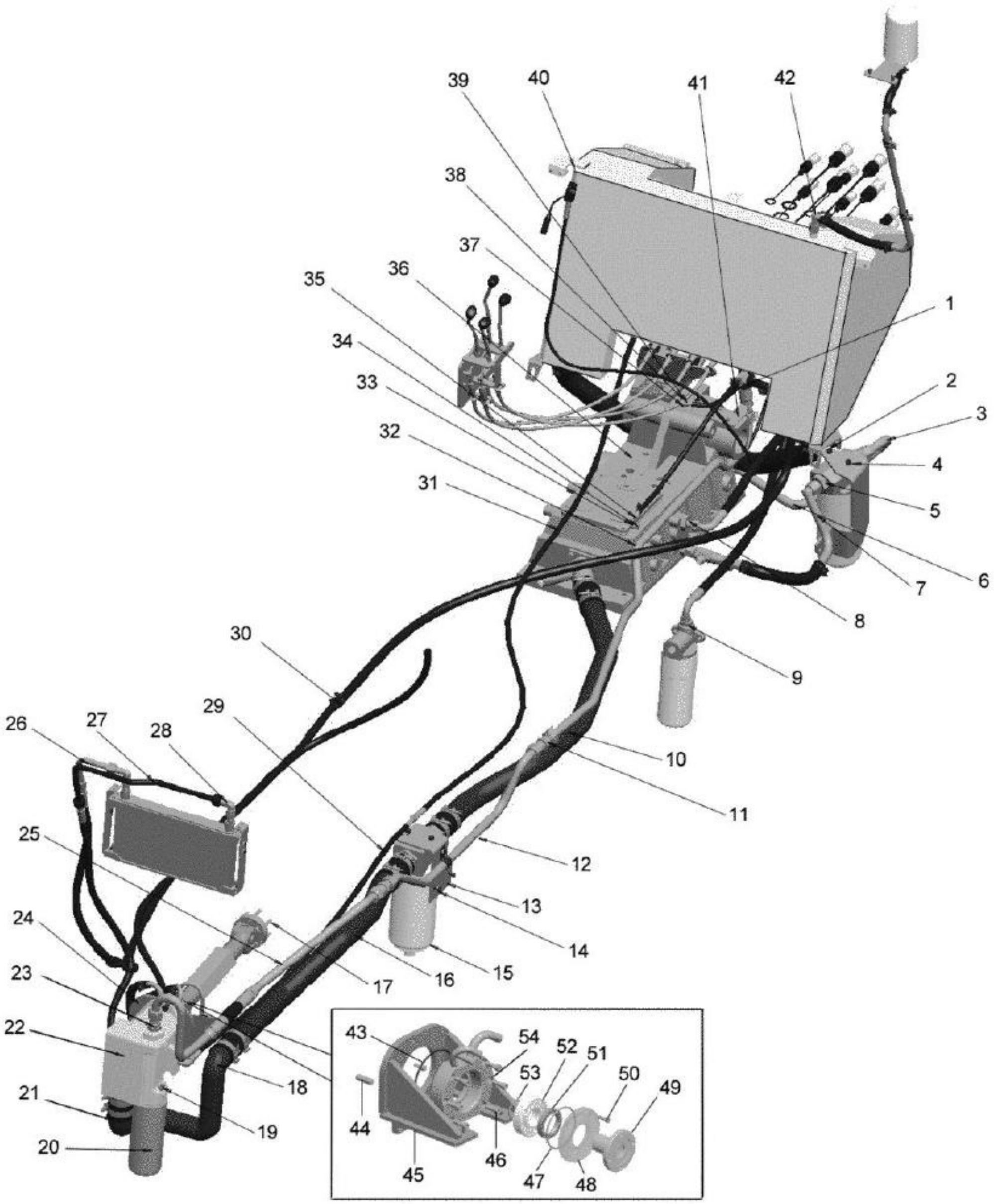
1
2
3
4
5
6
7
8
9
10
11
12
13
14
15
16
17
18
19
20
21
22
23
24
25
26
27
28
29
30
31
32
33
34
35
36
37
38
39
40
41
42
43
44
45
46
47
48
49
50
51
52
53
54

BH180 GII

92-01 - SISTEMA HIDRÁULICO DE VAZÃO VARIÁVEL - 45L

10/12/2008

Ref.	Num. Peça	Denominaçao	Qtd	Nota	$ Unit.
1	83844200	Conexão T	1		-----
2	82386400	Suporte do filtro	1		-----
3	84580400	Tubo	1		-----
4	84580300	Mangueira	1		-----
5	84580800	Conexão	2		-----
6	84580210	Tubo de retorno	1		-----
7	84977520	Tubo de retorno	1		-----
8	81676300	Conexão	1		-----
9	GS9271	Conexão	1		-----
10	85604300	Tubo de sucção	1		-----
11	85622000	Conexão	2		-----
12	85603900	Tubo de pressão	1		-----
13	85618000	Suporte do filtro de sucção	1		-----
14	HA6325	Parafuso	6		-----
15	84179000	Filtro de sucção	1		-----
16	85604200	Tubo de sucção	1		-----
17	581804680	Parafuso allen	6		-----
18	85604100	Tubo de sucção	1		-----
19	84191000	Indicador de contaminação do hidráulico	1		-----
20	84168700	Filtro de sucção	1		-----
21	84179300	Mangueira de ligação	1		-----
22	82298900	Visor de nível	1		-----
23	84173100	Conexão	1		-----
24	85606000	Conjunto suporte da bomba	1		-----
25	85576800	Tubo de pressão	1		-----
26	85185700	Tubo de pressão	1		-----
27	85612100	Tubo	1		-----
28	82251600	Cotovelo	5		-----
29	85614100	Mangueira	1		-----
30	85612900	Redutor	1		-----
31	85614200	Mangueira de pressão	1		-----
32	85604000	Tubo de pressão	1		-----
33	KH3625	Anel de vedação	2		-----
34	GS9250	Parafuso de conexão	1		-----
35	81864200	Conexão	1		-----
36	84586110	Tampa da caixa de câmbio	1		-----
37	83085100	Conexão	1		-----
38	589270	Parafuso de conexão	1		-----
39	KH3618	Anel de vedação	2		-----
40	85051450	Tanque soldado	1		-----
41	85605500	Suporte tubo de pressão traseiro	1		-----
42	85604900	Cotovelo	1		-----
43	KH3051	Anel de vedação	2		-----
44	85625800	Pino	1		-----
45	85605900	Suporte da bomba	1		-----
46	HC9327	Parafuso	6		-----
47	KH4781	Anel retentor	1		-----
48	85697800	Flange	1		-----
49	85614700	Tampa do mancal	1		-----
50	HC9320	Parafuso	4		-----
51	KH0073	Retentor	1		-----
52	LA3943	Rolamento	1		-----
53	KG1035	Anel de segurança	1		-----

Ref.	Num. Peça	Denominaçao	Qtd	Nota	$ Unit.
54	85369400	Caixa do rolamento	1		-----

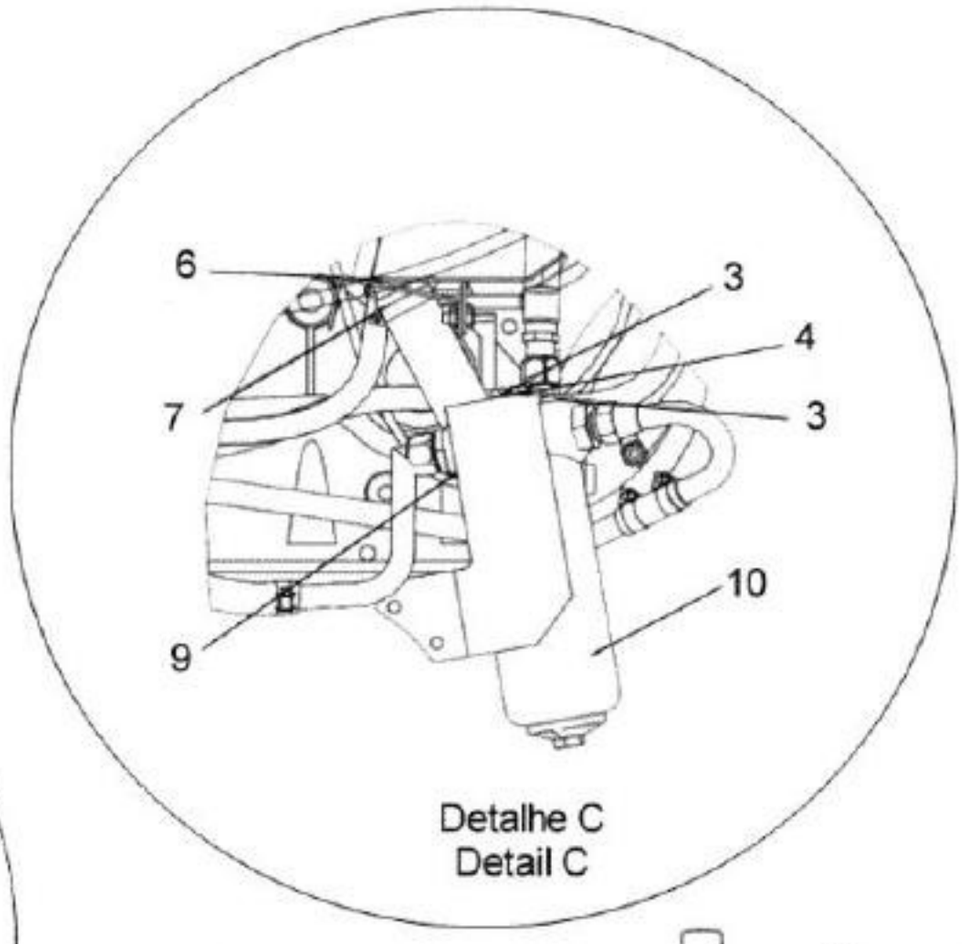

Detalhe C
Detail C

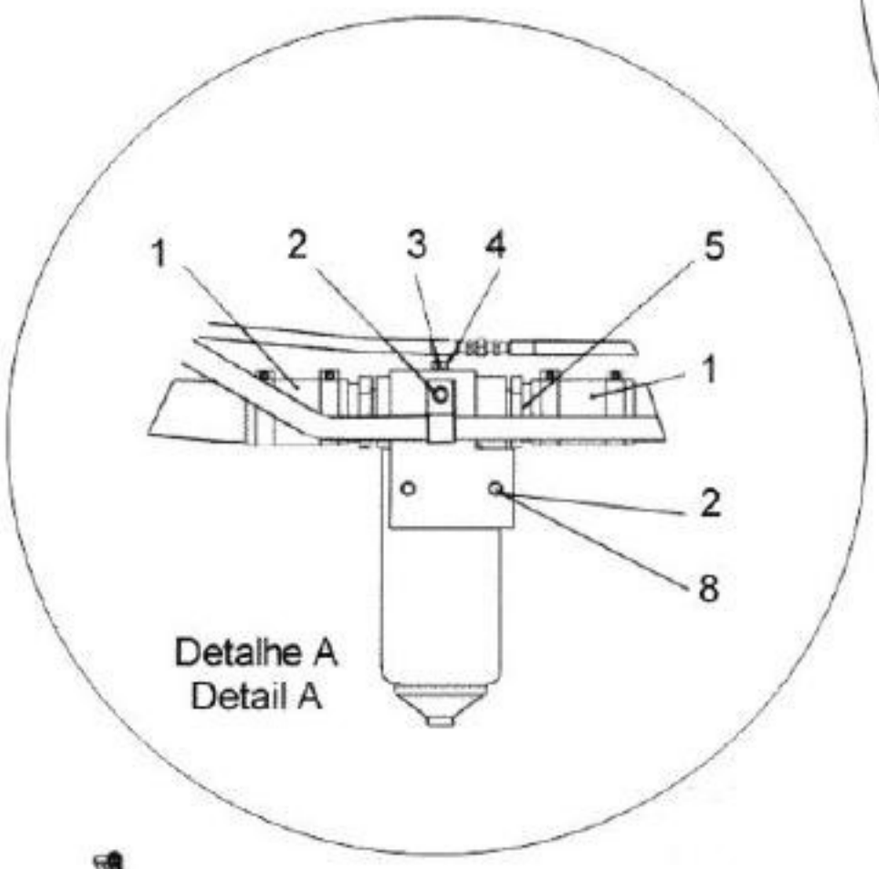

Detalhe A
Detail A

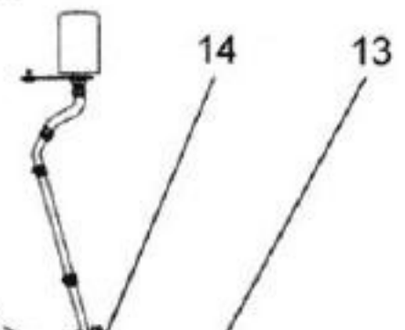

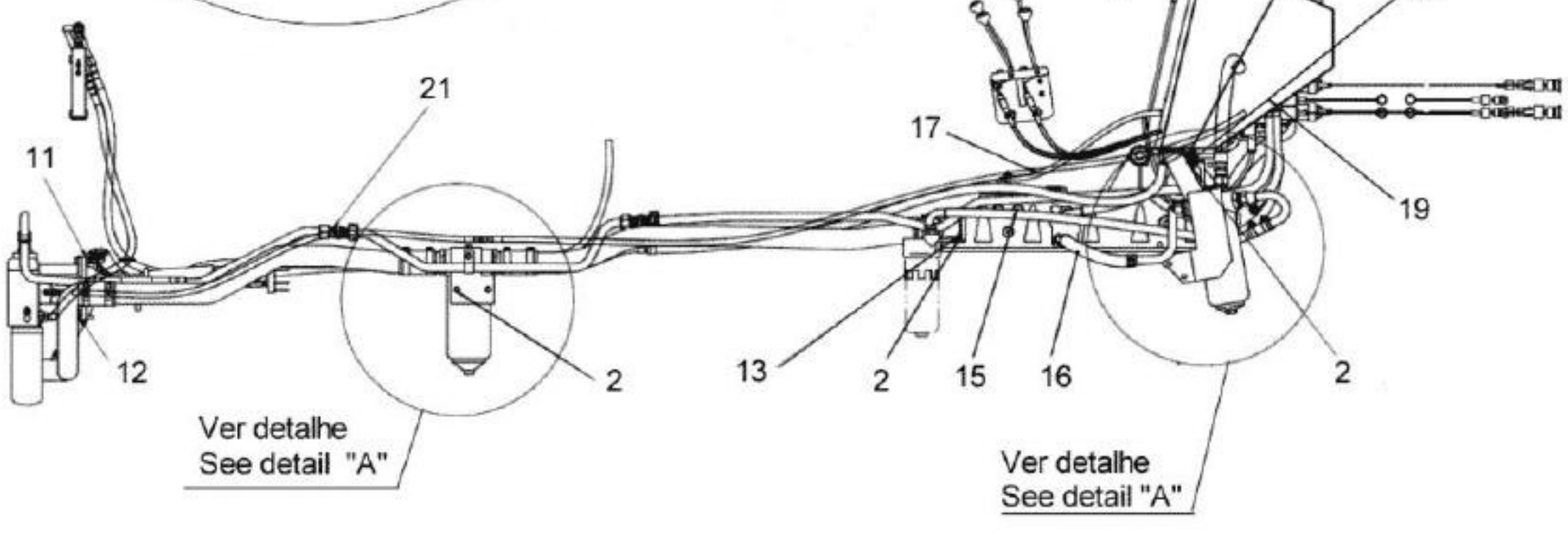

VISTA LATERAL ESQUERDA DO TRATOR
LEFT SIDE VIEW THE TRACTOR

BH180 GII

92-02 - SISTEMA HIDRÁULICO DE VAZÃO VARIÁVEL - 45L

10/12/2008

Ref.	Num. Peça	Denominaçao	Qtd	Nota	$ Unit.
1	85687100	Mangueira	4		-----
2	JD3108	Arruela	15		-----
3	JD3110	Arruela de pressão	6		-----
4	HA9236	Parafuso	4		-----
5	84179100	Conexão	2		-----
6	85622100	Mangueira de retorno	1		-----
7	KH3618	Anel de vedação	2		-----
8	HA6325	Parafuso	6		-----
9	84580800	Conexão	2		-----
10	82201200	Filtro	1		-----
11	JD3112	Arruela de pressão	2		-----
12	HA9242	Parafuso	2		-----
13	HC9327	Parafuso	8		-----
14	JD0410	Arruela	6		-----
15	85676900	Mangueira filtro x válvula	1		-----
16	85453000	Mangueira	1		-----
17	263430	Mangueira	1		-----
18	HC9530	Parafuso allen	4		-----
19	81607900	Conexão	2		-----
20	JB1110	Porca	2		-----
21	85622000	Conexão	2		-----

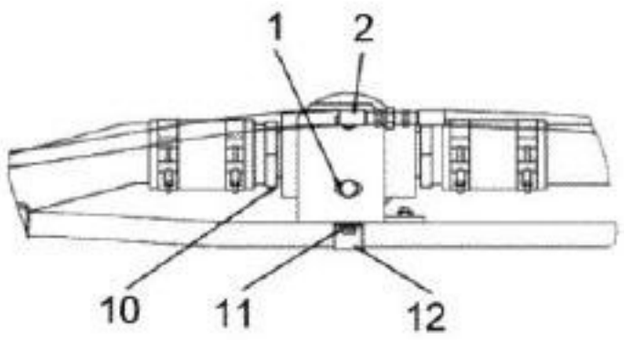

Detalhe
Detail "E"

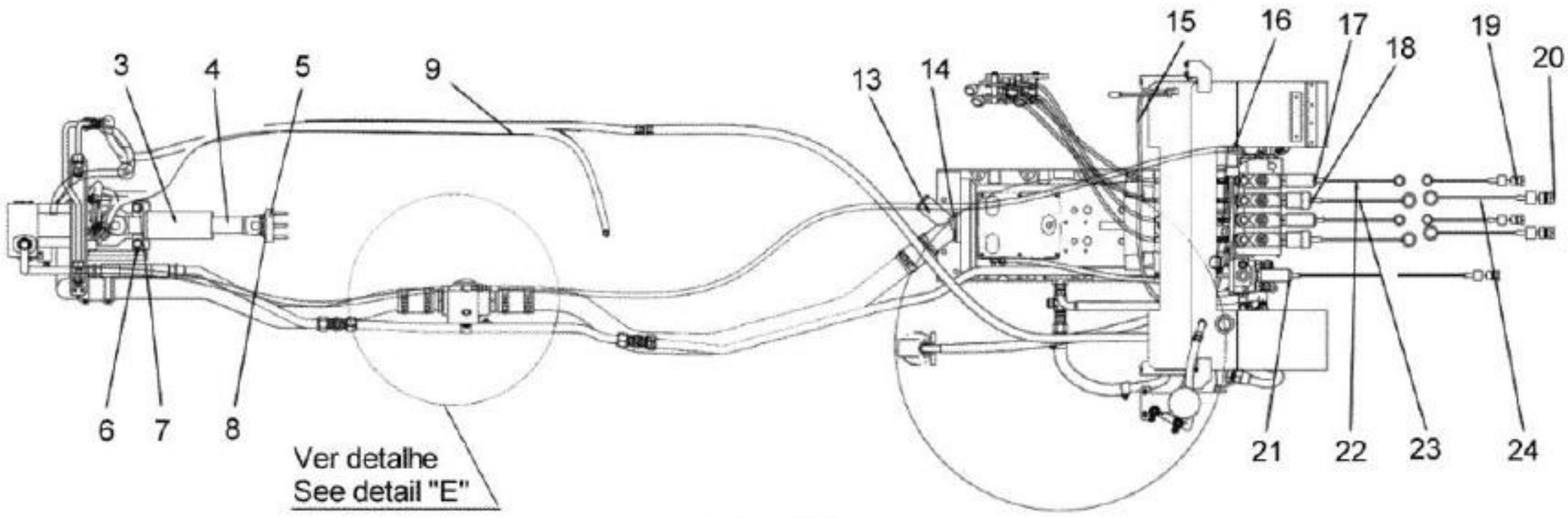

VISTA SUPERIOR
OVERVIEW

Ver detalhe
See detail "D"

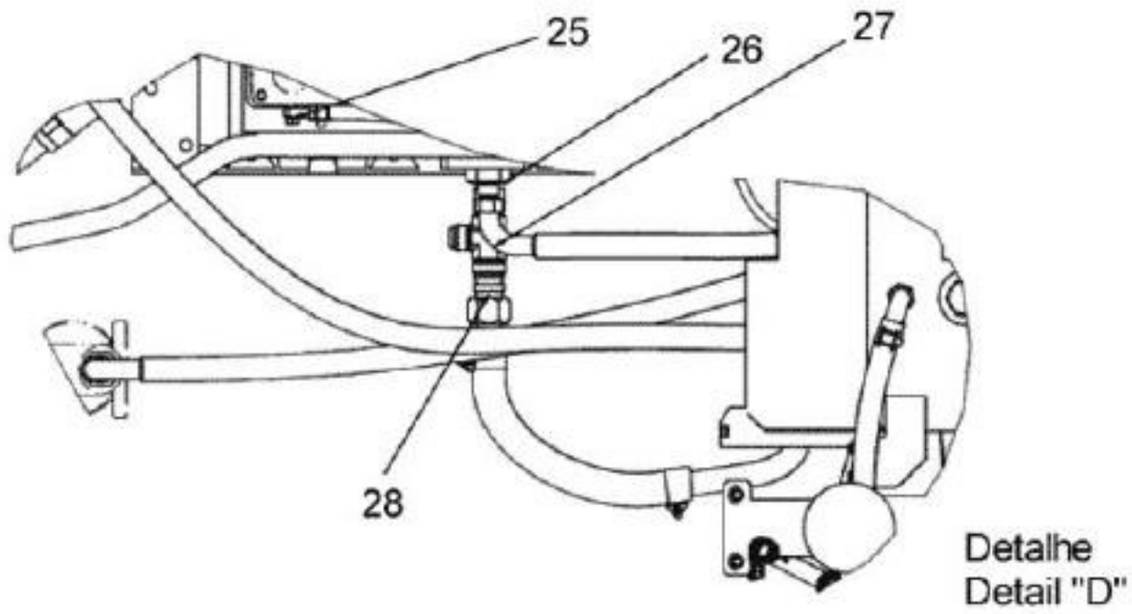

Detalhe
Detail "D"

BH180 GII

92-03 - SISTEMA HIDRÁULICO DE VAZÃO VARIÁVEL - 45L

10/12/2008

Ref.	Num. Peça	Denominaçao	Qtd	Nota	$ Unit.
1	JD3110	Arruela de pressão	6		-----
2	HA9236	Parafuso	4		-----
3	85674800	Suporte de segurança montado	1		-----
4	81518410	Eixo cardan montado	1		-----
5	81518210	Disco	1		-----
6	JD0416	Arruela	2		-----
7	HA9139	Parafuso	2		-----
8	HC9326	Parafuso	4		-----
9	85621700	Mangueira de retorno	1		-----
10	84179100	Conexão	2		-----
11	HA 6323	Parafuso M8 x 20 DIN933 8.8	2		-----
12	85605400	Suporte do tubo	1		-----
13	84156400	Conexão Y	1		-----
14	JD3108	Arruela	15		-----
15	85606100	Mangueira de pressão	1		-----
16	82298900	Visor de nível	2		-----
17	82722400	Engate rápido fêmea ½	4		-----
18	84180100	Engate rápido fêmea 3/4"	4		-----
19	271110	Engate rápido macho ½	6		-----
20	84180200	Engate rápido 3/4"	4		-----
21	81593900	Engate rápido	2		-----
22	191900	Protetor macho-fêmea	6		-----
23	84195300	Protetor macho 3/4"	4		-----
24	85075300	Protetor fêmea 3/4"	4		-----
25	KH3625	Anel de vedação	2		-----
26	81984500	Conexão	1		-----
27	84896500	Conexão	1		-----
28	84580700	Terminal reto com porca	1		-----

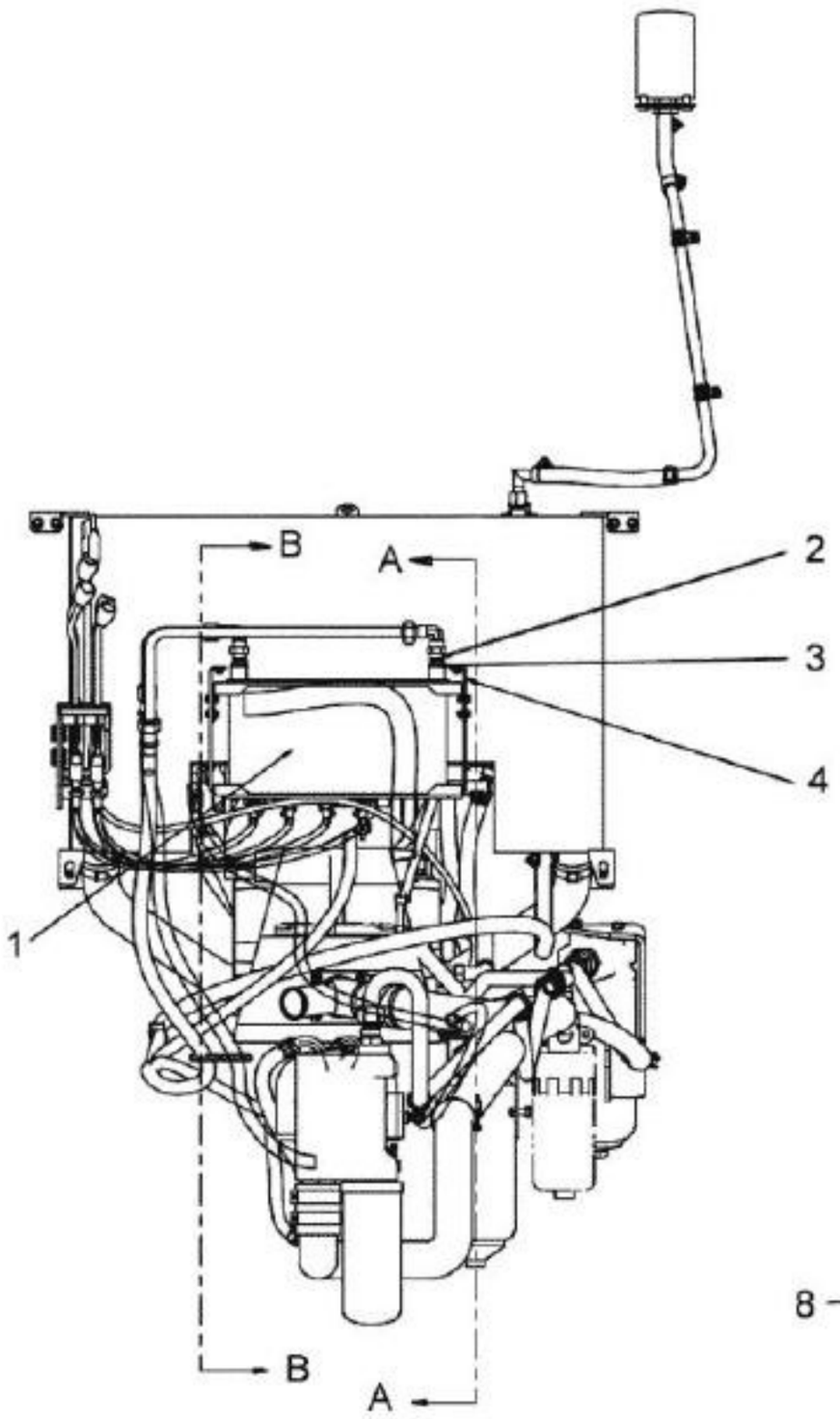

VISTA FRONTAL DO TRATOR
VIEW FRONT OF TRACTOR

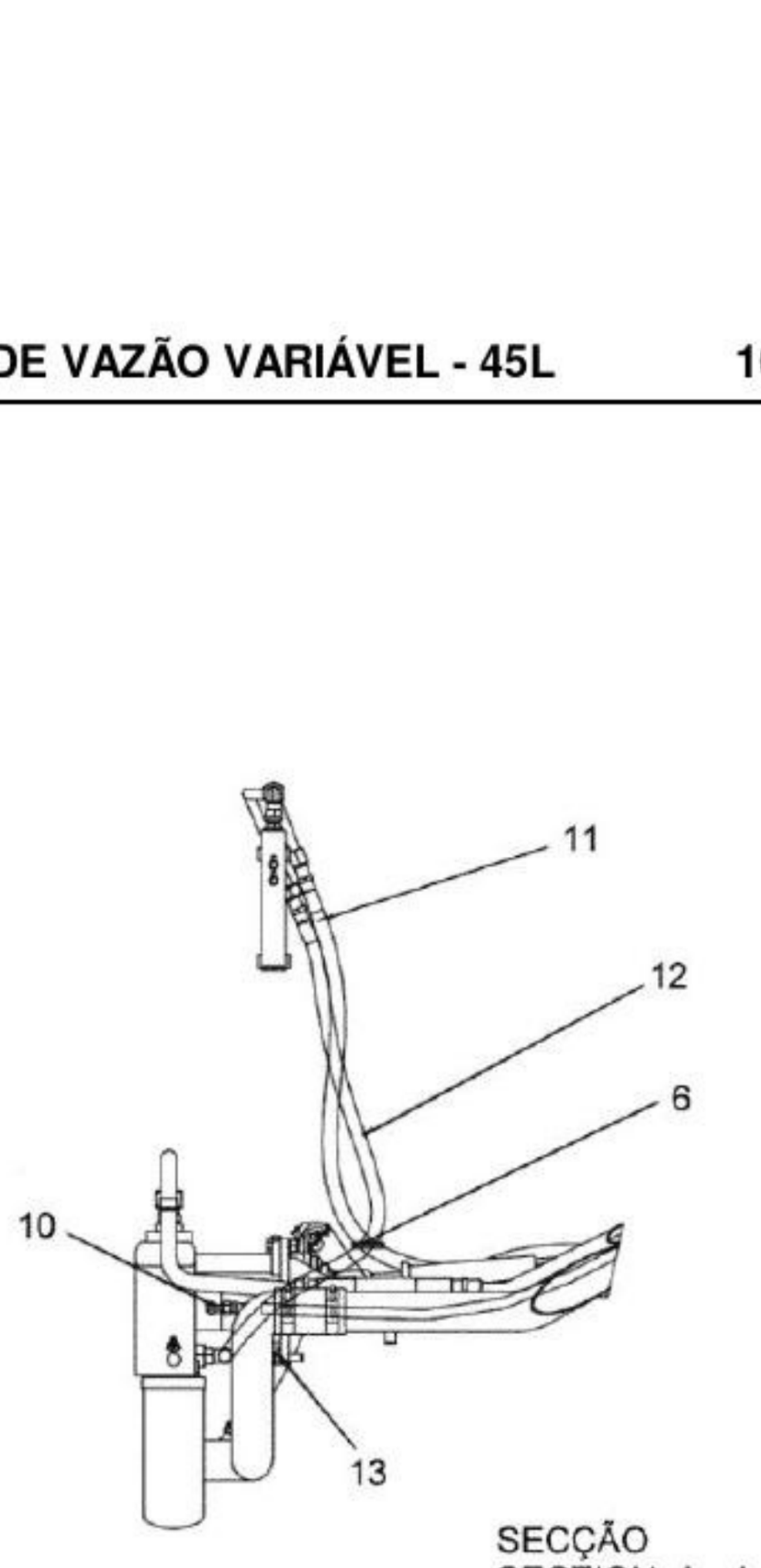

SECÇÃO
SECTION A - A

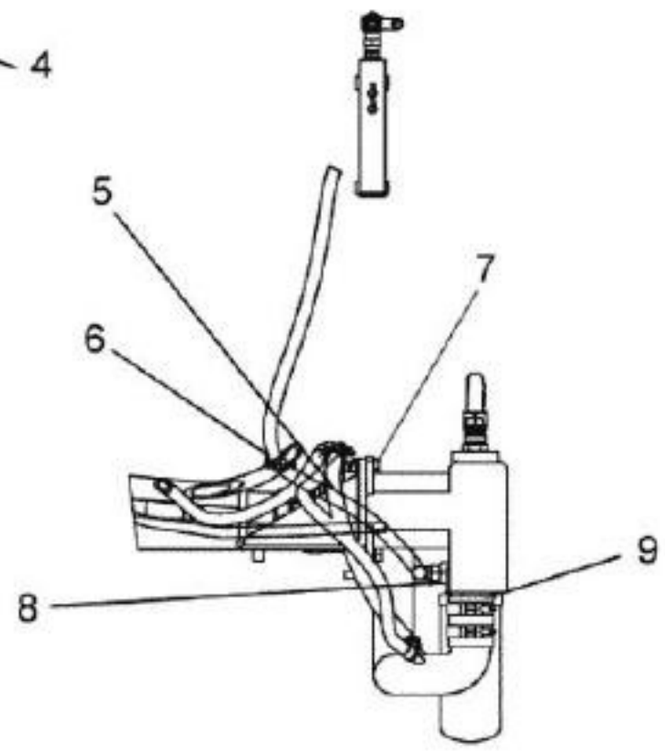

SECÇÃO
SECTION B-B

BH180 GII

92-04 - SISTEMA HIDRÁULICO DE VAZÃO VARIÁVEL - 45L

10/12/2008

Ref.	Num. Peça	Denominaçao	Qtd	Nota	$ Unit.
1	32590900	Radiador de óleo	1		-----
2	80097100	Conexão	2		-----
3	KH3611	Anel de vedação	2		-----
4	85124200	Suporte do radiador de óleo	2		-----
5	85621500	Mangueira de retorno	1		-----
6	30234000	Anel passador	2		-----
7	HA6345	Parafuso	1		-----
8	81994900	Conexão	1		-----
9	84164900	Conexão	1		-----
10	84183400	Cotovelo	1		-----
11	85621900	Mangueira de retorno	1		-----
12	85621800	Mangueira de retorno	1		-----
13	HA9242	Parafuso	2		-----

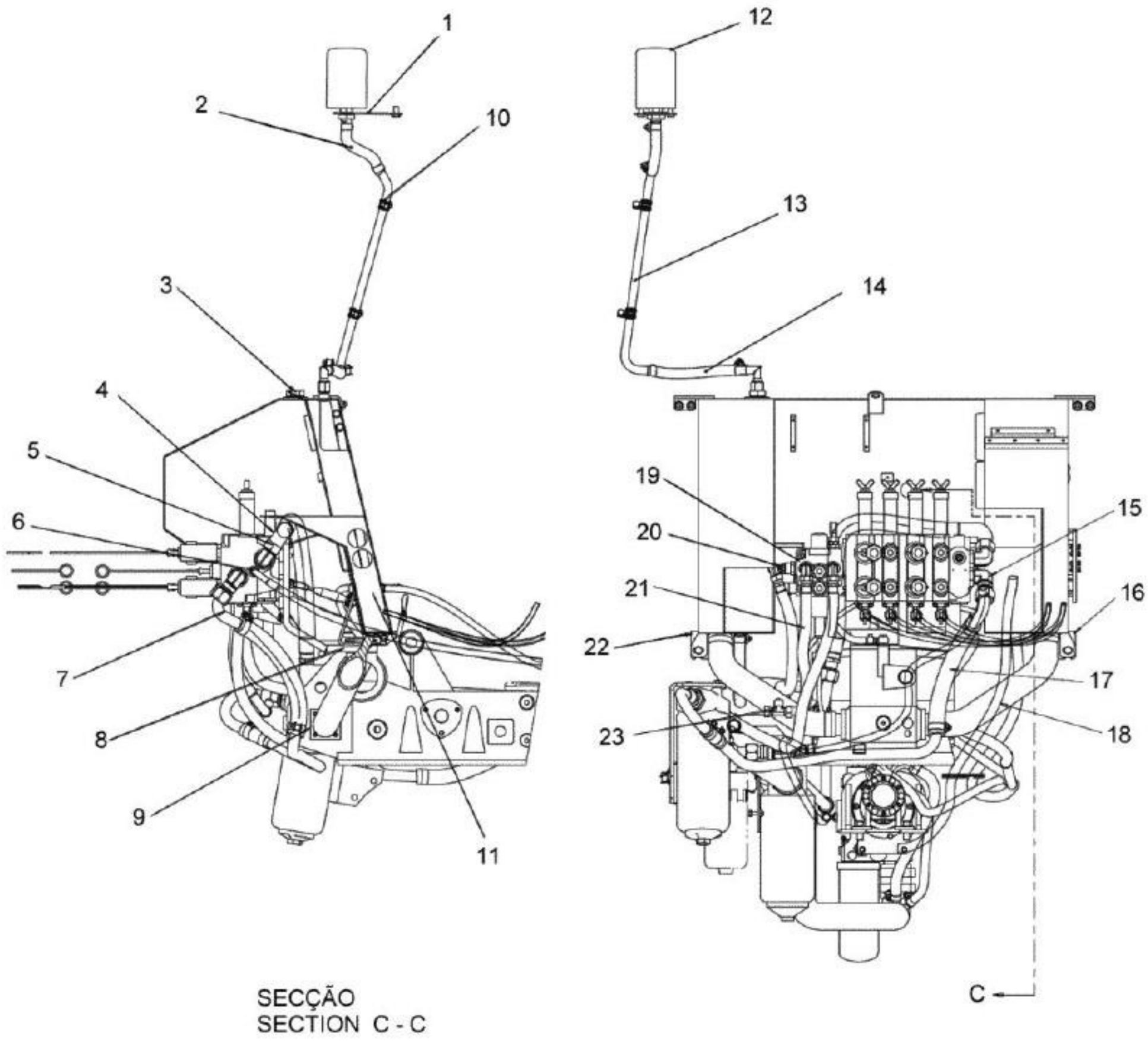

SECÇÃO
SECTION C - C

BH180 GII

92-05 - SISTEMA HIDRÁULICO DE VAZÃO VARIÁVEL - 45L

10/12/2008

Ref.	Num. Peça	Denominaçao	Qtd	Nota	$ Unit.
1	85606200	Suporte do respiro	1		-----
2	84171300	Mangueira respiro	1		-----
3	85605000	Bujão	1		-----
4	84184300	Mangueira de pressão	1		-----
5	84183100	Cotovelo	1		-----
6	84168100	Conexão	1		-----
7	84580510	Terminal com rosca	1		-----
8	HA6333	Parafuso	2		-----
9	84299100	Flange	2		-----
10	30555700	Abraçadeira	2		-----
11	84184110	Mangueira	1		-----
12	85607500	Filtro de respiro	1		-----
13	85604800	Tubo de respiro	1		-----
14	85605100	Mangueira de respiro	1		-----
15	85610900	Cotovelo	1		-----
16	84235300	Suporte direito	1		-----
17	85605200	Mangueira retorno direita	1		-----
18	84294510	Mangueira de ligação	2		-----
19	85676800	Válvula de comando montada	1		-----
20	85644900	Cotovelo	1		-----
21	85677000	Mangueira retorno	1		-----
22	84235200	Suporte esquerdo	1		-----
23	GS9276	Conexão T	1		-----

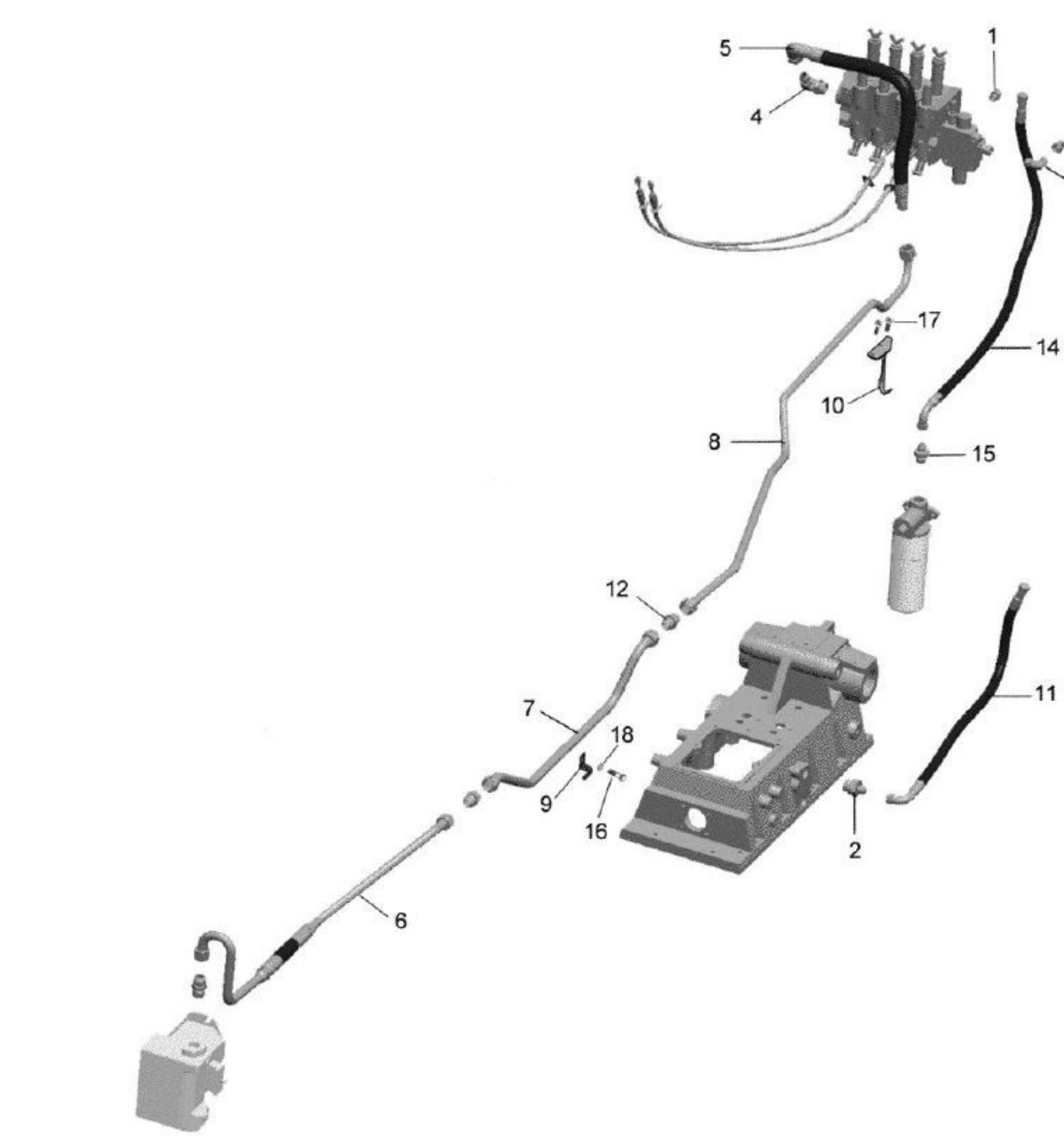
1
2
3
4
5
6
7
8
9
10
11
12
13
14
15
16
17
18

BH180 GII

92-06 - LINHA DE PRESSÃO COM VAZÃO VARIÁVEL - 45L

11/12/2008

Ref.	Num. Peça	Denominaçao	Qtd	Nota	$ Unit.
1	81607900	Conexão	1		-----
2	81676300	Conexão	1		-----
3	82251600	Cotovelo	2		-----
4	84183100	Cotovelo	1		-----
5	84184300	Mangueira de pressão	1		-----
6	85576800	Tubo de pressão	1		-----
7	85603900	Tubo de pressão	1		-----
8	85604000	Tubo de pressão	1		-----
9	85605400	Suporte do tubo	1		-----
10	85605500	Suporte tubo de pressão traseiro	1		-----
11	85606100	Mangueira de pressão	1		-----
12	85622000	Conexão	2		-----
13	85644900	Cotovelo	1		-----
14	85676900	Mangueira filtro x válvula	1		-----
15	GS9271	Conexão	1		-----
16	HA6323	Parafuso	1		-----
17	HC8328	Parafuso allen	2		-----
18	JD3108	Arruela	3		-----

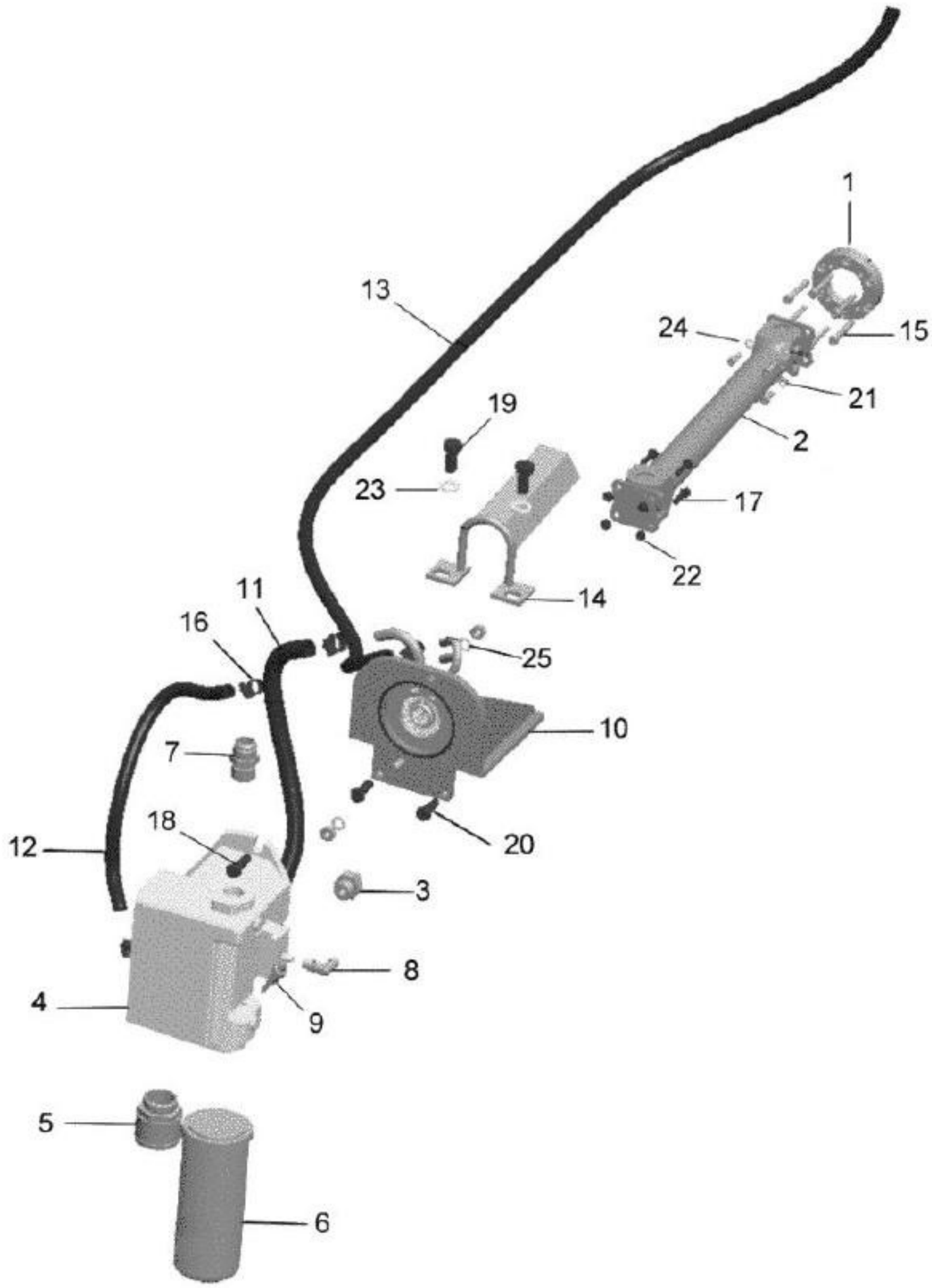
1
13
24
15
21
19
2
23
17
22
14
11
16
25
10
7
20
18
12
3
8
4
9
5
6

BH180 GII

92-07 - BOMBA DE VAZÃO VARIÁVEL-45L

11/12/2008

Ref.	Num. Peça	Denominaçao	Qtd	Nota	$ Unit.
1	81518210	Disco	1		-----
2	81518410	Eixo cardan montado	1		-----
3	81994900	Conexão	1		-----
4	84162700	Bomba de vazão variável	1		-----
5	84164900	Conexão	1		-----
6	84168700	Filtro de sucção	1		-----
7	84173100	Conexão	1		-----
8	84183400	Cotovelo	1		-----
9	84191000	Indicador de contaminação do hidráulico	1		-----
10	85606000	Conjunto suporte da bomba	1		-----
11	85621500	Mangueira de retorno	1		-----
12	85621600	Mangueira de retorno	1		-----
13	85621700	Mangueira de retorno	1		-----
14	85674800	Suporte de segurança montado	1		-----
15	581804680	Parafuso allen	6		-----
16	GP3918	Abraçadeira	5		-----
17	HA6325	Parafuso	4		-----
18	HA6345	Parafuso	1		-----
19	HA9139	Parafuso	2		-----
20	HA9242	Parafuso	2		-----
21	HC9326	Parafuso	4		-----
22	JB8904	Porca	4		-----
23	JD0416	Arruela	2		-----
24	JD3108	Arruela	4		-----
25	JD3112	Arruela de pressão	2		-----

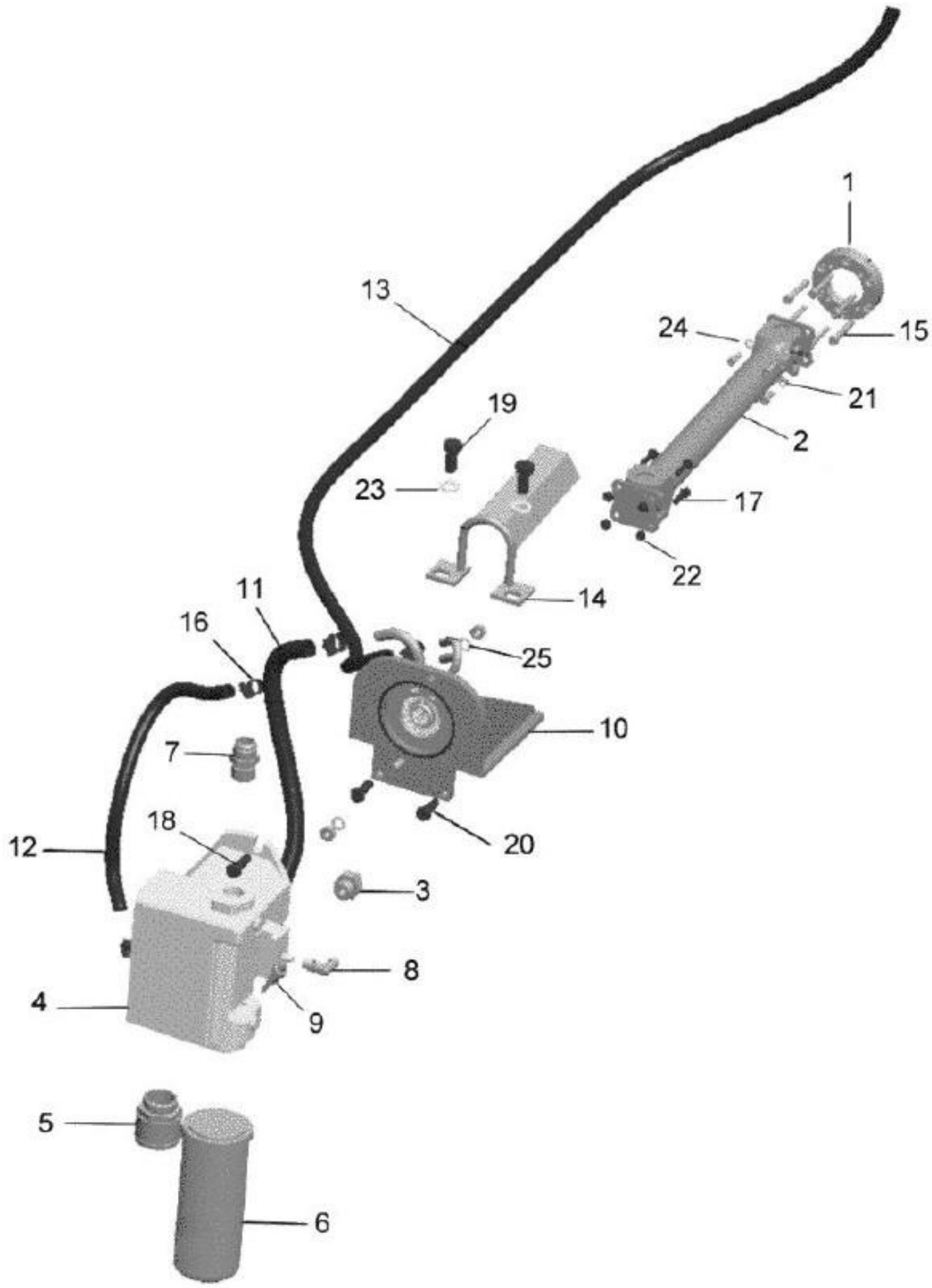
1
13
24
15
21
19
2
23
17
22
14
11
16
25
10
7
20
18
12
3
8
4
9
5
6

BH180 GII

92-07 - BOMBA DE VAZÃO VARIÁVEL-45L

11/12/2008

Ref.	Num. Peça	Denominaçao	Qtd	Nota	$ Unit.
1	81518210	Disco	1		-----
2	81518410	Eixo cardan montado	1		-----
3	81994900	Conexão	1		-----
4	84162700	Bomba de vazão variável	1		-----
5	84164900	Conexão	1		-----
6	84168700	Filtro de sucção	1		-----
7	84173100	Conexão	1		-----
8	84183400	Cotovelo	1		-----
9	84191000	Indicador de contaminação do hidráulico	1		-----
10	85606000	Conjunto suporte da bomba	1		-----
11	85621500	Mangueira de retorno	1		-----
12	85621600	Mangueira de retorno	1		-----
13	85621700	Mangueira de retorno	1		-----
14	85674800	Suporte de segurança montado	1		-----
15	581804680	Parafuso allen	6		-----
16	GP3918	Abraçadeira	5		-----
17	HA6325	Parafuso	4		-----
18	HA6345	Parafuso	1		-----
19	HA9139	Parafuso	2		-----
20	HA9242	Parafuso	2		-----
21	HC9326	Parafuso	4		-----
22	JB8904	Porca	4		-----
23	JD0416	Arruela	2		-----
24	JD3108	Arruela	4		-----
25	JD3112	Arruela de pressão	2		-----

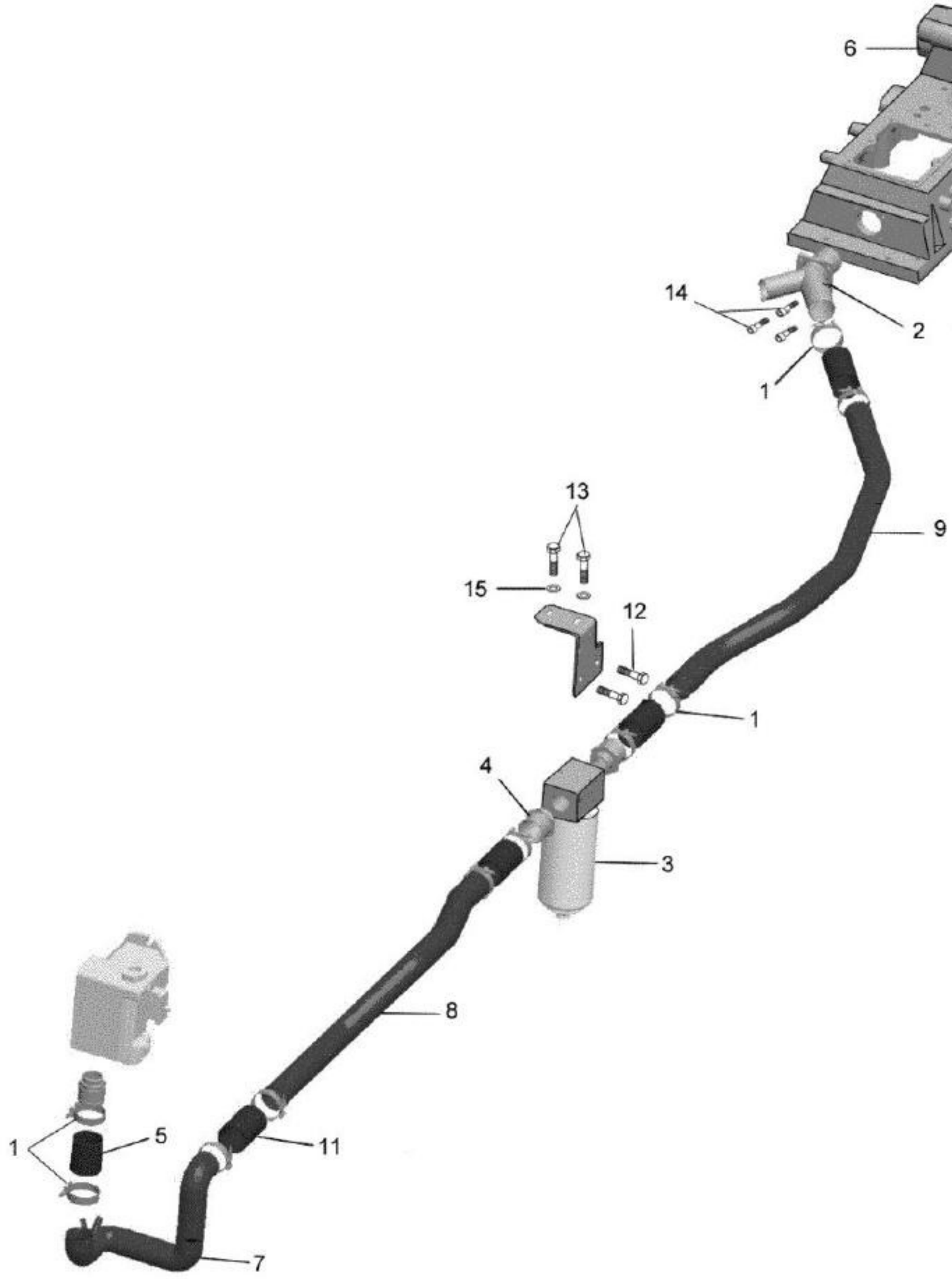
6
14
2
1
13
9
15
12
1
4
3
8
1
5
11
7

BH180 GII

92-08 - LINHA DE SUCÇÃO VAZÃO VARIÁVEL - 45L

11/12/2008

Ref.	Num. Peça	Denominaçao	Qtd	Nota	$ Unit.
1	46023801	Abraçadeira	10		-----
2	84156400	Conexão Y	1		-----
3	84179000	Filtro de sucção	1		-----
4	84179100	Conexão	2		-----
5	84179300	Mangueira de ligação	1		-----
6	84586110	Tampa da caixa de câmbio	1		-----
7	85604100	Tubo de sucção	1		-----
8	85604200	Tubo de sucção	1		-----
9	85604300	Tubo de sucção	1		-----
10	85618000	Suporte do filtro de sucção	1		-----
11	85687100	Mangueira	4		-----
12	HA6325	Parafuso	2		-----
13	HA9236	Parafuso	2		-----
14	HC9327	Parafuso	4		-----
15	JD3110	Arruela de pressão	2		-----

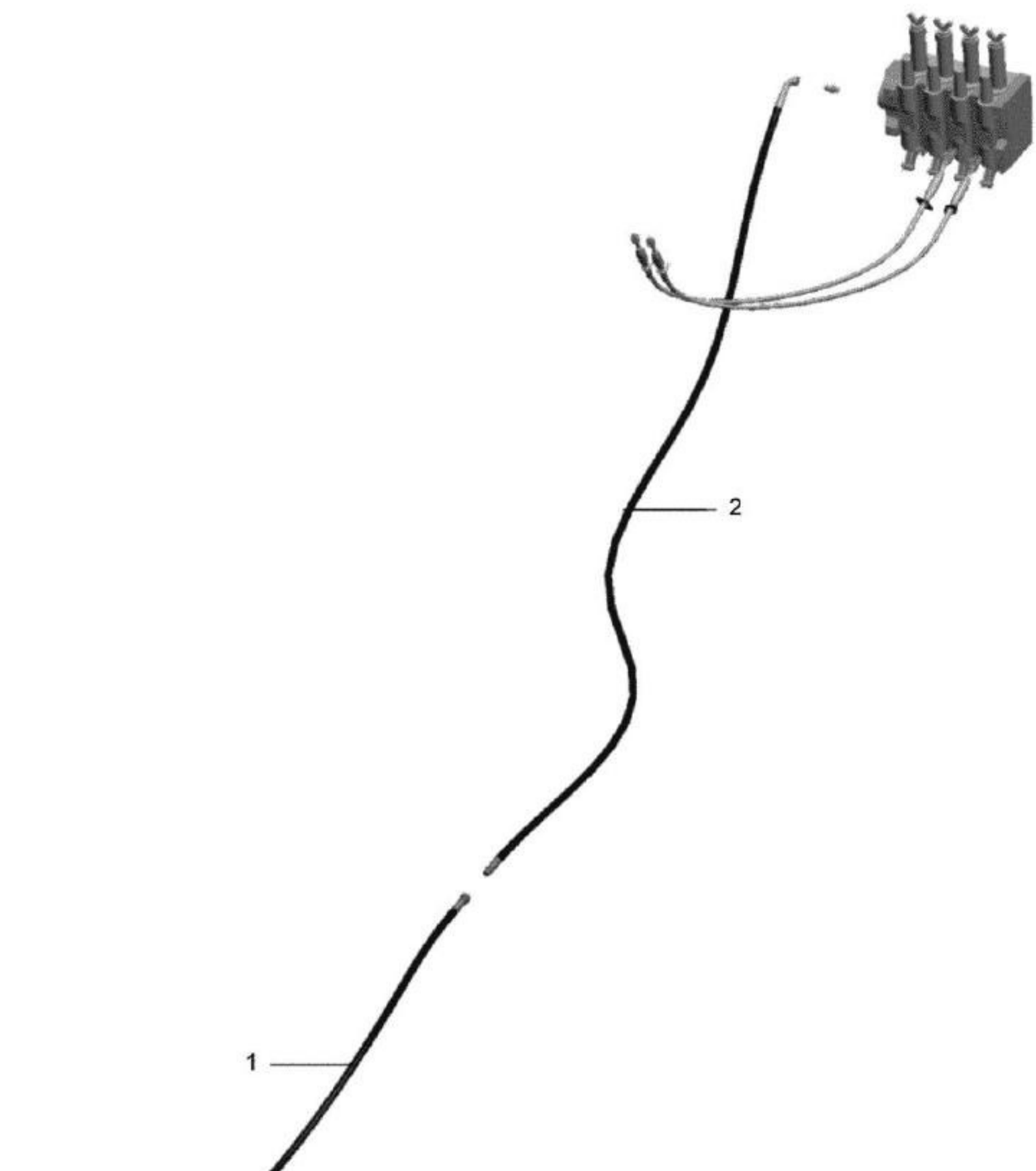
2
1

BH180 GII

92-09 - LINHA DE SENTIDO DE CARGA VAZÃO VARIÁVEL - 45L 11/12/2008

Ref.	Num. Peça	Denominaçao	Qtd	Nota	$ Unit.
1	85614100	Mangueira	1		-----
2	85614200	Mangueira de pressão	1		-----

12
11
8
6
7
4
3
10
13
5
9
2
1

BH180 GII

92-10 - LINHA DE RETORNO-RADIADOR X TANQUE VAZÃO VARIÁVEL - 45L **11/12/2008**

Ref.	Num. Peça	Denominaçao	Qtd	Nota	$ Unit.
1	30234000	Anel passador	2		-----
2	32590900	Radiador de óleo	1		-----
3	80097100	Conexão	2		-----
4	82251600	Cotovelo	2		-----
5	85124200	Suporte do radiador de óleo	2		-----
6	85185700	Tubo de pressão	1		-----
7	85612100	Tubo	1		-----
8	85612900	Redutor	1		-----
9	85621800	Mangueira de retorno	1		-----
10	85621900	Mangueira de retorno	1		-----
11	85622100	Mangueira de retorno	1		-----
12	GP3918	Abraçadeira	3		-----
13	KH3611	Anel de vedação	2		-----

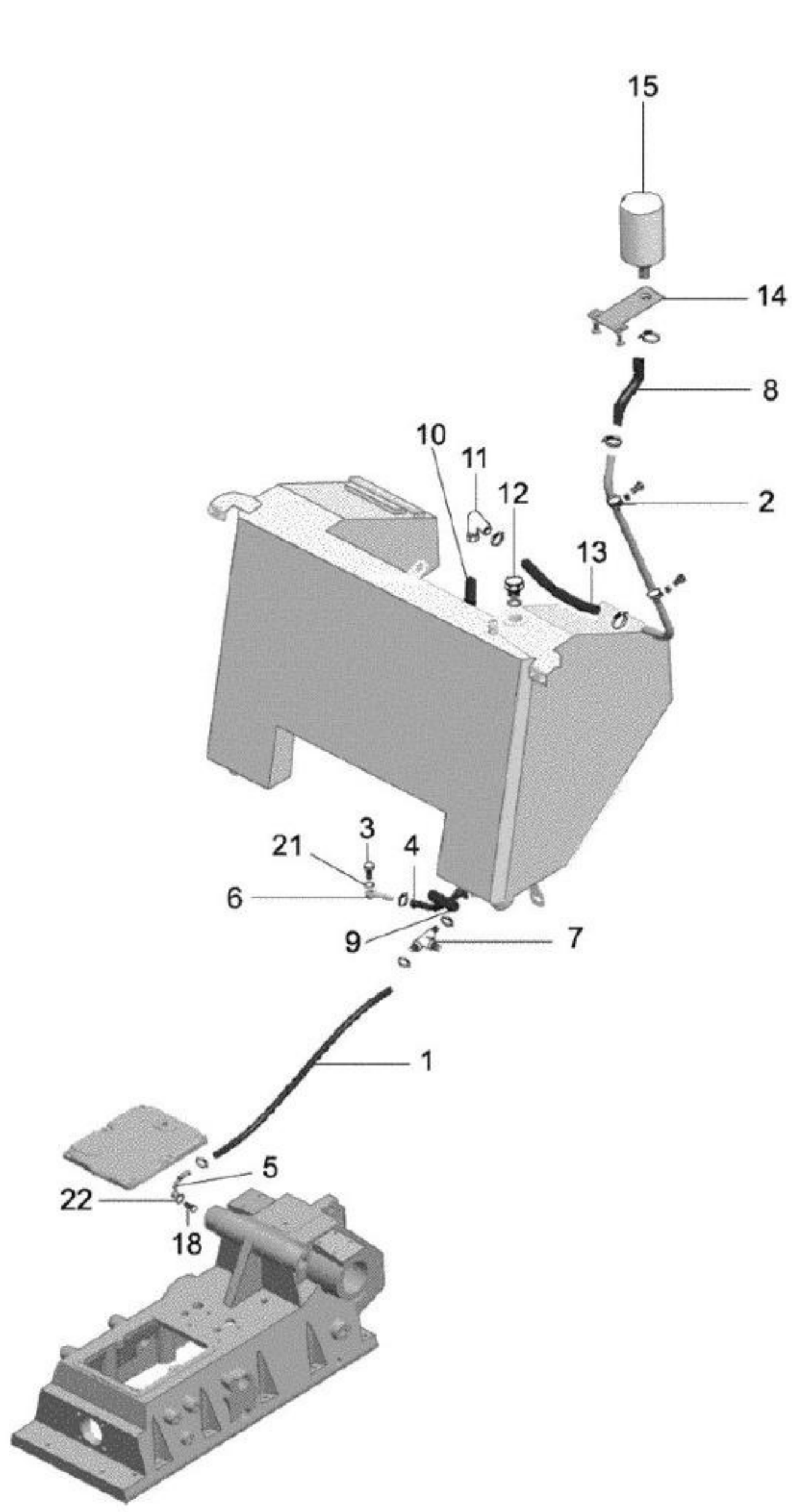
15
14
8
10
11
12
2
13
3
21
4
6
9
7
1
5
22
18

BH180 GII

92-11 - RESPIRO DO TANQUE ADICIONAL VAZÃO VARIÁVEL 45L 11/12/2008

Ref.	Num. Peça	Denominaçao	Qtd	Nota	$ Unit.
1	263430	Mangueira	1		-----
2	30555700	Abraçadeira	2		-----
3	589270	Parafuso de conexão	1		-----
4	81823500	Mangueira	1		-----
5	81864200	Conexão	1		-----
6	83085100	Conexão	1		-----
7	83844200	Conexão T	1		-----
8	84171300	Mangueira respiro	1		-----
9	84184110	Mangueira	1		-----
10	85604800	Tubo de respiro	1		-----
11	85604900	Cotovelo	1		-----
12	85605000	Bujão	1		-----
13	85605100	Mangueira de respiro	1		-----
14	85606200	Suporte do respiro	1		-----
15	85607500	Filtro de respiro	1		-----
16	GP3910	Abraçadeira	4		-----
17	GP3918	Abraçadeira	6		-----
18	GS9250	Parafuso de conexão	1		-----
19	JD3108	Arruela	2		-----
20	JD3110	Arruela de pressão	2		-----
21	KH3618	Anel de vedação	2		-----
22	KH3625	Anel de vedação	2		-----

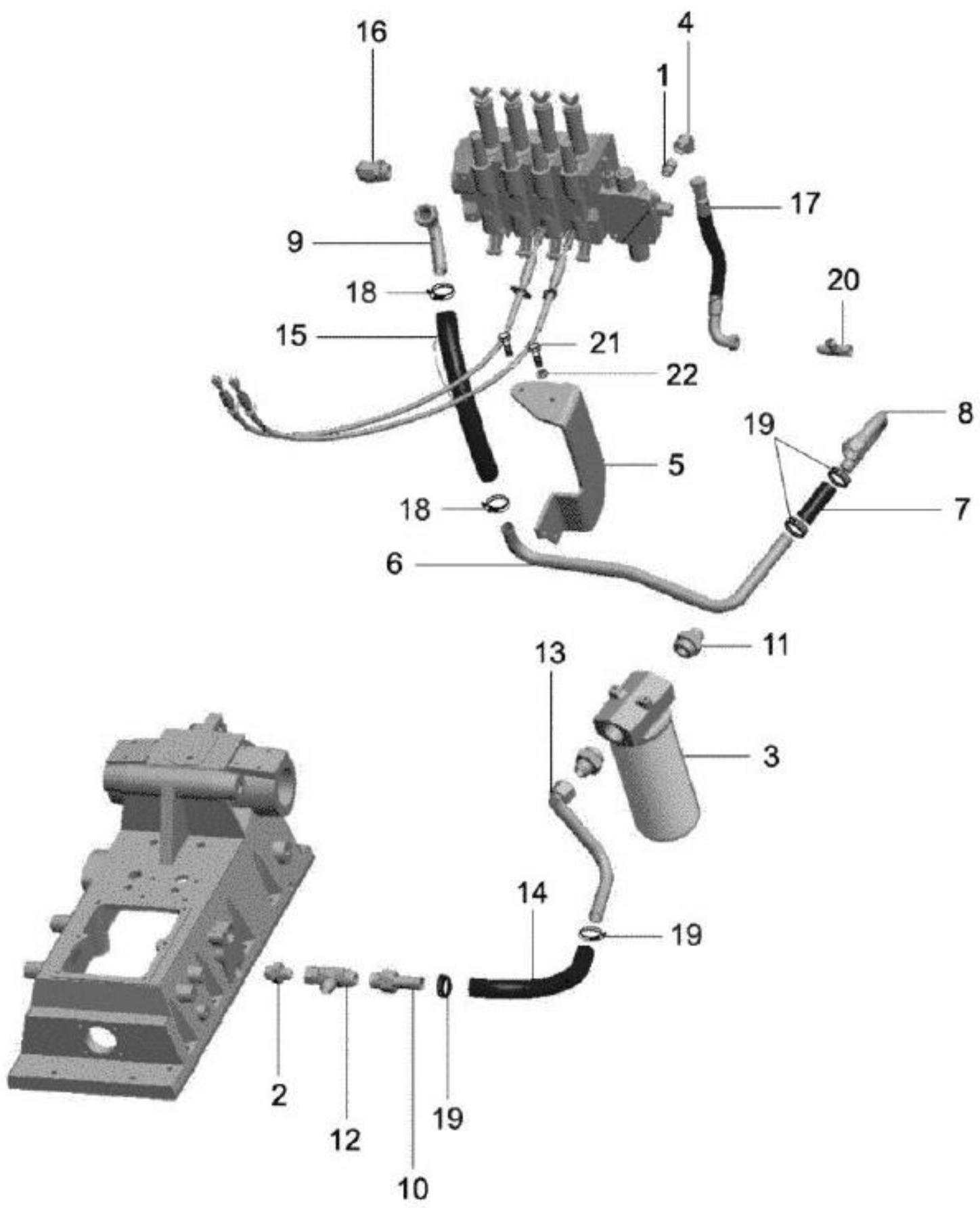
16
4
1
17
9
18
20
15
21
22
8
19
5
18
7
6
11
13
3
14
19
2
12
19
10

BH180 GII

92-12 - LINHA DE RETORNO DO COMANDO VAZÃO VARIÁVEL - 45L **11/12/2008**

Ref.	Num. Peça	Denominaçao	Qtd	Nota	$ Unit.
1	81607900	Conexão	1		-----
2	81984500	Conexão	1		-----
3	82201200	Filtro	1		-----
4	82251600	Cotovelo	1		-----
5	82386411	Suporte do filtro	1		-----
6	84580210	Tubo de retorno	1		-----
7	84580300	Mangueira	1		-----
8	84580400	Tubo	1		-----
9	84580510	Terminal com rosca	1		-----
10	84580700	Terminal reto com porca	1		-----
11	84580800	Conexão	2		-----
12	84896500	Conexão	1		-----
13	84977520	Tubo de retorno	1		-----
14	85453000	Mangueira	1		-----
15	85605200	Mangueira retorno direita	1		-----
16	85610900	Cotovelo	1		-----
17	85677000	Mangueira retorno	1		-----
18	GP3912	Abraçadeira	4		-----
19	GP3926	Abraçadeira	2		-----
20	GS9276	Conexão T	1		-----
21	HA9236	Parafuso	2		-----
22	JD3110	Arruela de pressão	2		-----

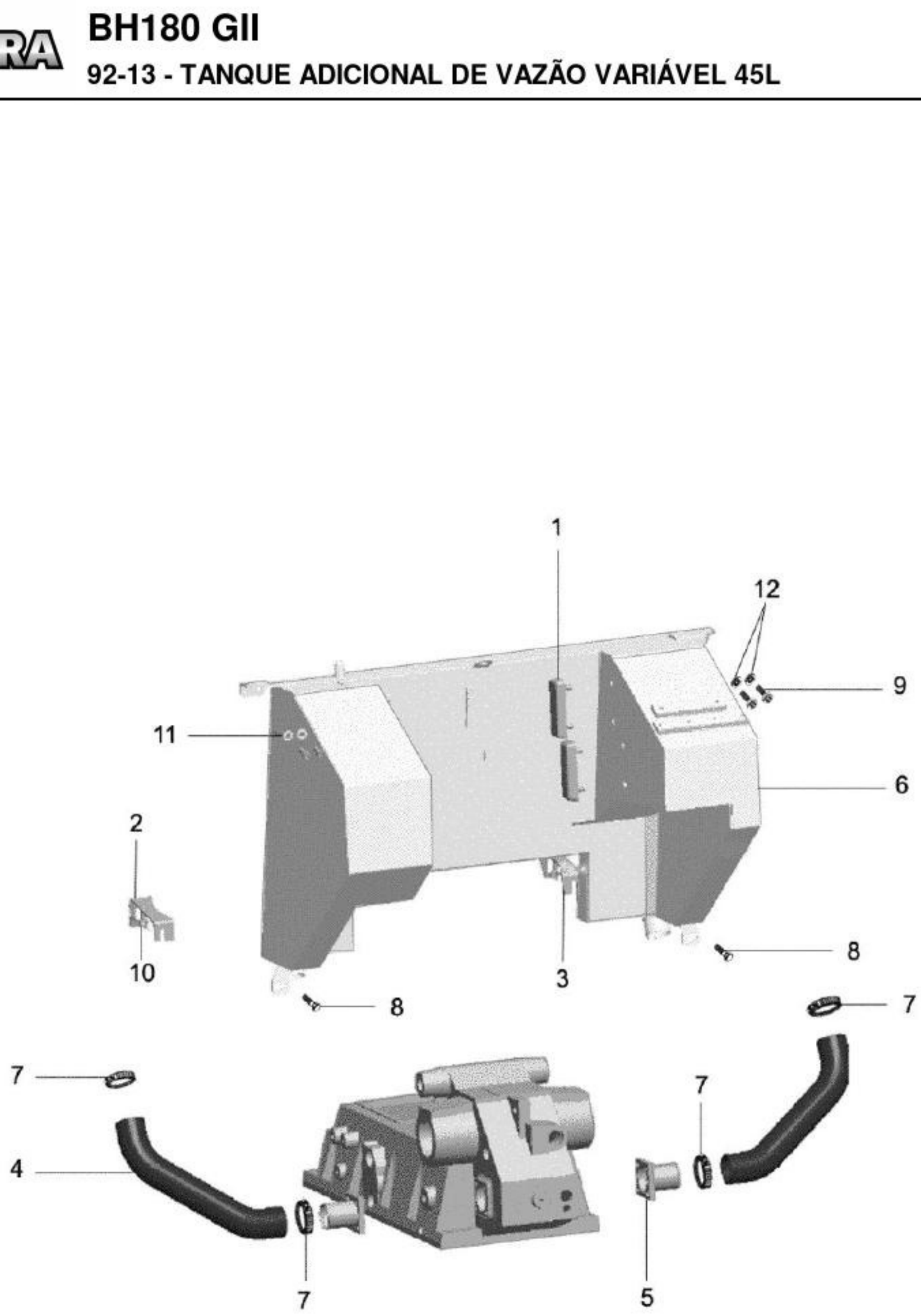
1
12
9
11
6
2
10
3
8
8
7
7
4
7
7
5

BH180 GII

92-13 - TANQUE ADICIONAL DE VAZÃO VARIÁVEL 45L

11/12/2008

Ref.	Num. Peça	Denominaçao	Qtd	Nota	$ Unit.
1	82298900	Visor de nível	2		-----
2	84235200	Suporte esquerdo	1		-----
3	84235300	Suporte direito	1		-----
4	84294510	Mangueira de ligação	2		-----
5	84299100	Flange	2		-----
6	85051450	Tanque soldado	1		-----
7	GP3929	Abraçadeira	4		-----
8	HA6333	Parafuso	2		-----
9	HC9530	Parafuso allen	4		-----
10	JB1110	Porca	2		-----
11	JD0410	Arruela	6		-----
12	JD3108	Arruela	1		-----

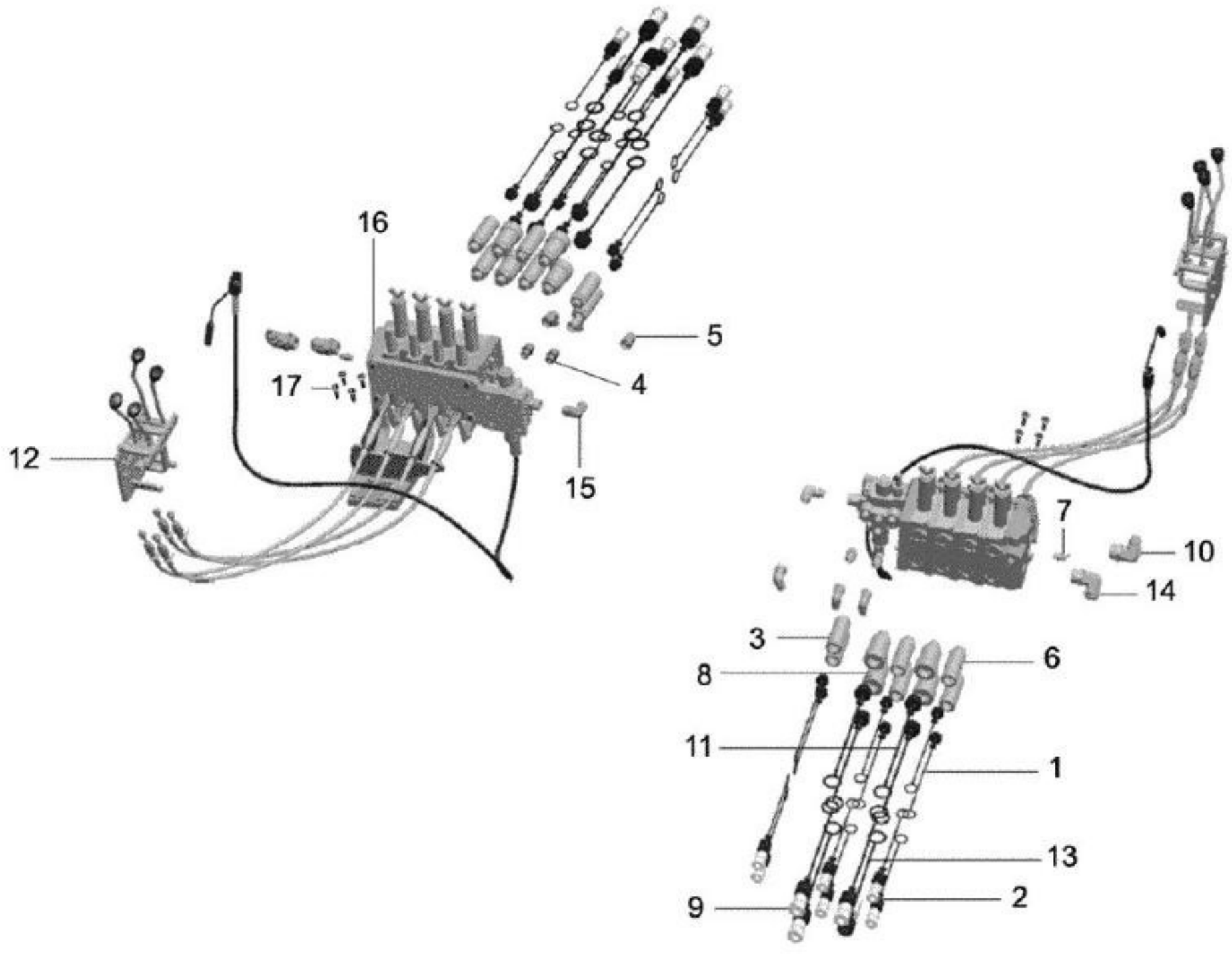
16
5
4
17
12
15
7
10
14
3
6
8
11
1
13
9
2

BH180 GII

92-14 - COMANDO HIDRÁULICO DE VAZÃO VARIÁVEL 45L

11/12/2008

Ref.	Num. Peça	Denominaçao	Qtd	Nota	$ Unit.
1	191900	Protetor macho-fêmea	6		-----
2	271110	Engate rápido macho ½	6		-----
3	81593900	Engate rápido	2		-----
4	81607900	Conexão	2		-----
5	82251600	Cotovelo	3		-----
6	82722400	Engate rápido fêmea ½	4		-----
7	84168100	Conexão	1		-----
8	84180100	Engate rápido fêmea 3/4"	4		-----
9	84180200	Engate rápido 3/4"	4		-----
10	84183100	Cotovelo	1		-----
11	84195300	Protetor macho 3/4"	4		-----
12	84299900	Conjunto de alavanca para 4 válvulas	1		-----
13	85075300	Protetor fêmea 3/4"	4		-----
14	85610900	Cotovelo	1		-----
15	85644900	Cotovelo	1		-----
16	85676800	Válvula de comando montada	1		-----
17	HC9327	Parafuso	4		-----

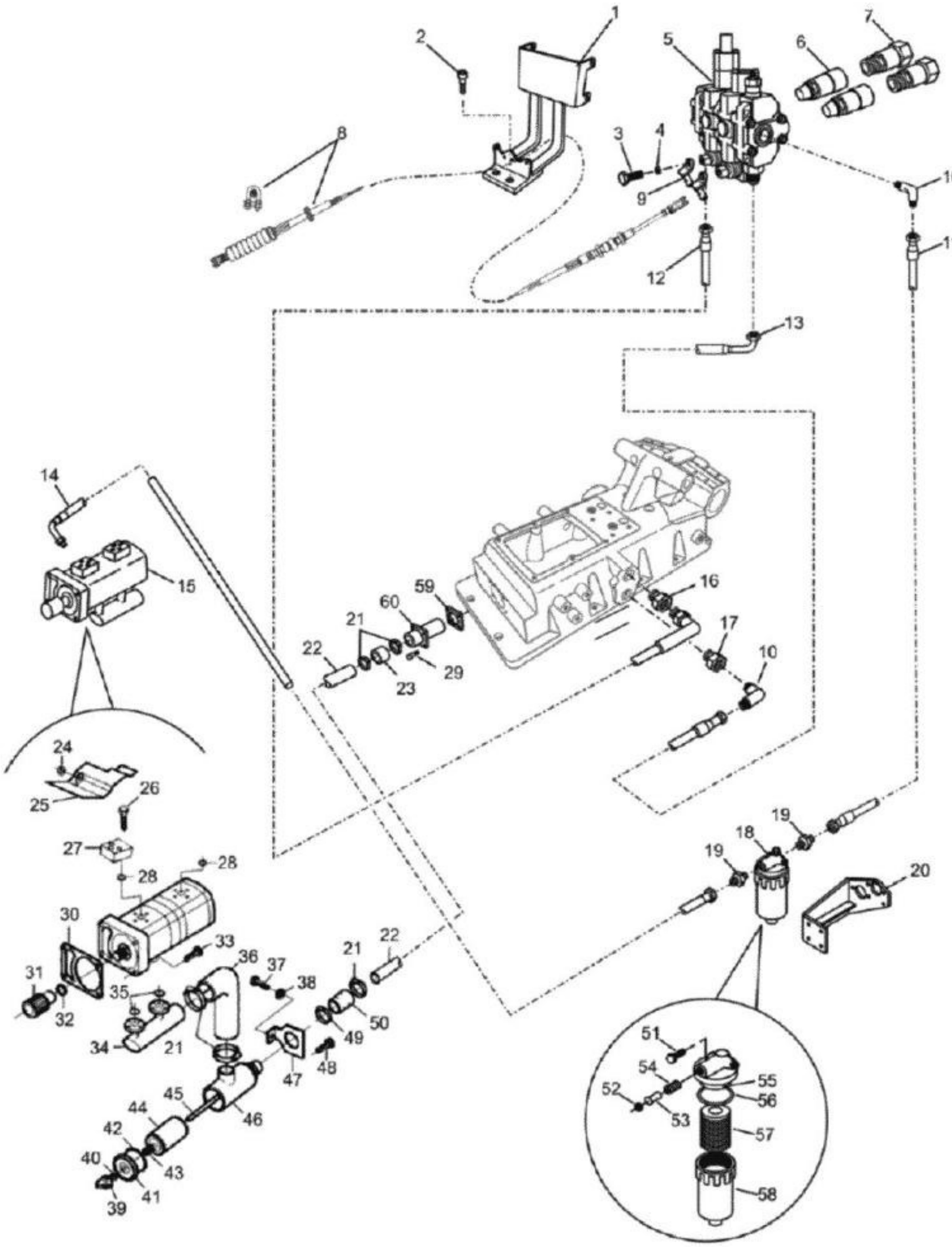
1
2
3
4
5
6
7
8
9
10
11
12
13
14
15
16
17
18
19
20
21
22
23
24
25
26
27
28
28
29
30
31
32
33
34
35
36
37
38
39
40
41
42
43
44
45
46
47
48
49
50
51
52
53
54
55
56
57
58
59
60
21
22
10

BH180 GII

93-01 - BOMBA E TUBULAÇÕES DO SISTEMA HIDRÁULICO - DNC65 02/12/2008

Ref.	Num. Peça	Denominaçao	Qtd	Nota	$ Unit.
1	84593610	Suporte para 2 válvulas	1		-----
1	84593710	Suporte para 3 válvulas	1		-----
1	84854200	Suporte para 4 válvulas	1		-----
2	HC9327	Parafuso	4		-----
3	HA6322	Parafuso	3		-----
4	JD0408	Arruela	3		-----
5	84584000	Conjunto de 1 válvula sem destrave e 1 válvula...	1		-----
5	84214200	Conjunto de 2 válvulas sem destrave	1		-----
5	85376000	Conjunto de 2 válvulas sem destrave e 1 válvul...	1		-----
5	84214300	Conjunto de 3 válvulas sem destrave	1		-----
5	84214400	Conjunto de 3 válvulas sem destrave e 1 válvul...	1		-----
5	85389800	Jogo de reparo para 1 válvula sem destrave e 1...	1		-----
5	85389500	Jogo de reparo para 2 válvulas sem destrave	1		-----
5	85389900	Jogo de reparo para 2 válvulas sem destrave e ...	1		-----
5	85417300	Jogo de reparo para 3 válvulas sem destrave	1		-----
5	85389700	Jogo de reparo para 3 válvulas sem destrave e ...	1		-----
6	84958400	Engate rápido fêmea ½	2		-----
7	271110	Engate rápido macho ½	2		-----
8	84225010	Cabo de acionamento	1		-----
9	84593820	Alavanca de acionamento	1		-----
10	82251600	Cotovelo	2		-----
11	84583300	Mangueira do filtro de pressão	1		-----
12	84583400	Mangueira	1		-----
13	82399600	Mangueira	1		-----
14	82325100	Mangueira	1		-----
15	836640234	Bomba hidráulica completa	1		-----
16	81676300	Conexão	1		-----
17	82338700	Conexão	1		-----
18	33179400	Filtro de pressão montado	1		-----
19	GS9271	Conexão	1		-----
20	82323500	Suporte do filtro	1		-----
21	GP3942	Abraçadeira	4		-----
22	82069000	Tubo de sucção	1		-----
23	80266510	Mangueira de ligação	1		-----
24	JB1110	Porca	1		-----
25	82083900	Chapa de proteção	1		-----
26	HC9605	Parafuso	4		-----
27	82363900	Conexão	1		-----
28	KH4952	Anel retentor	1		-----
29	HC9327	Parafuso	4		-----
30	835324277	Junta da bomba hidráulica	1		-----
31	686300	Luva de acoplamento	1		-----
32	KG1406	Anel de trava	1		-----
33	HC9623	Parafuso	4		-----
34	82010100	Conexão dupla	1		-----
35	KH4006	Anel retentor	2		-----
36	82068000	Mangueira	1		-----
37	HA6324	Parafuso	2		-----
38	JD3108	Arruela	2		-----
39	30239300	Porca	1		-----
40	KH4946	Anel retentor	1		-----
41	30239200	Tampa	1		-----
42	KH4010	Anel retentor	1		-----

BH180 GII

93-01 - BOMBA E TUBULAÇÕES DO SISTEMA HIDRÁULICO - DNC65 02/12/2008

Ref.	Num. Peça	Denominaçao	Qtd	Nota	$ Unit.
43	30249400	Mola	1		-----
44	30250100	Filtro	1		-----
45	30249500	Prisioneiro	1		-----
46	30239000	Carcaça do filtro	1		-----
47	82420200	Suporte	1		-----
48	HC9435	Parafuso	4		-----
49	GP3915	Abraçadeira	1		-----
50	82076600	Mangueira	1		-----
51	HC9336	Parafuso allen	2		-----
52	KG3024	Anel de segurança	1		-----
53	32783100	Válvula by-pass	1		-----
54	30168500	Mola	1		-----
55	32578010	Cabeçote do filtro	1		-----
56	KH4916	Anel retentor	1		-----
57	31539610	Elemento filtrante	1		-----
58	31539420	Carcaça do filtro	1		-----
59	80340810	Junta	1		-----
60	80745220	Conexão	1		-----

9

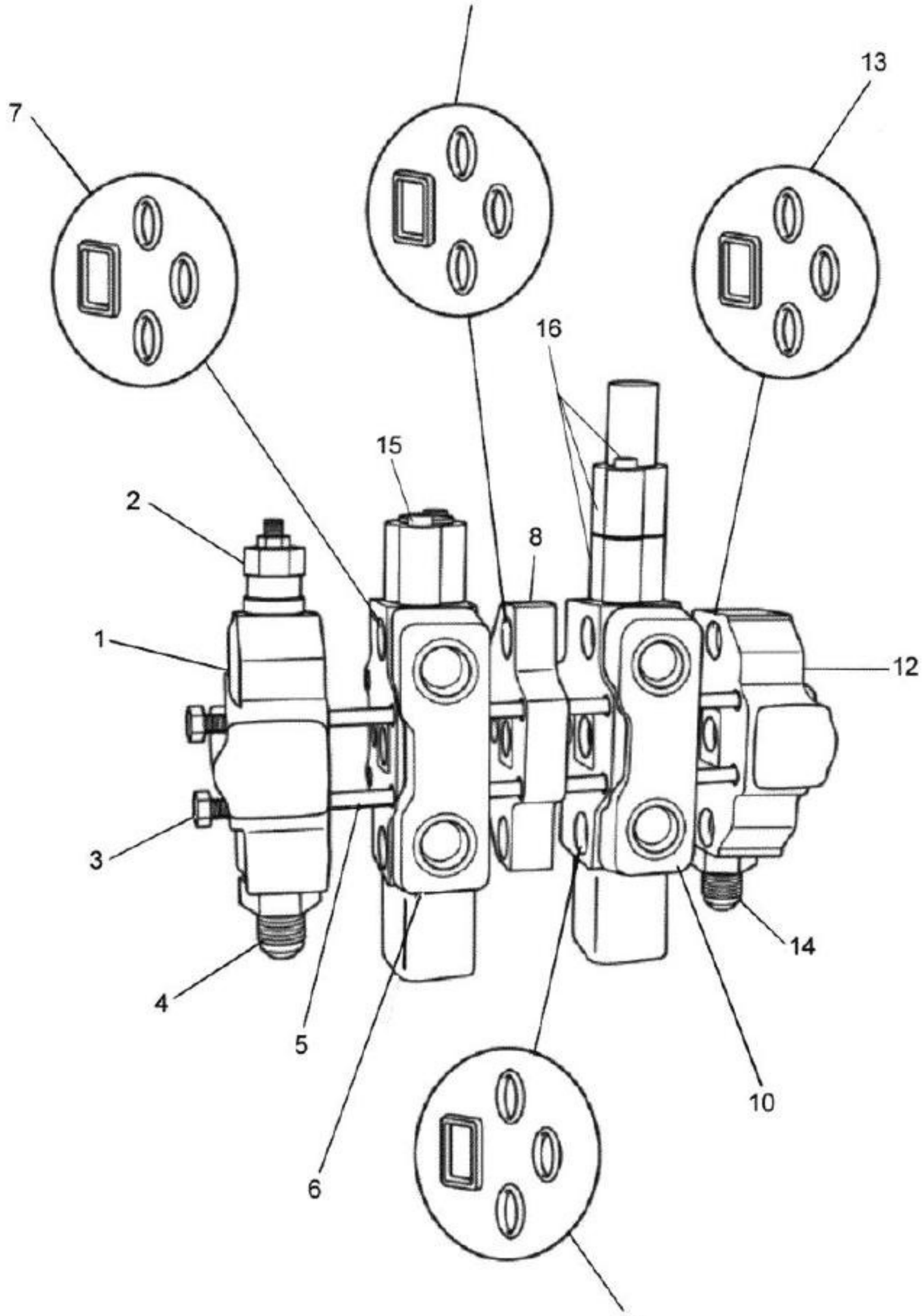

BH180 GII

93-02 - VÁLVULA DE CONTROLE REMOTO- DNC65

28/11/2008

Ref.	Num. Peça	Denominaçao	Qtd	Nota	$ Unit.
1	85004000	Corpo de entrada	1		-----
1	85395500	Reparo do corpo de entrada	1		-----
2	85395800	Reparo da válvula de alívio	1		-----
2	85007200	Válvula de alívio	1		-----
3	JB3108	Porca	8		-----
4	85006500	Conexão	1		-----
5	85006400	Tirante para 2 válvulas	4		-----
5	85013400	Tirante para 3 válvulas	4		-----
5	85013700	Tirante para 4 válvulas	4		-----
6	85004900	Válvula sem destrave	1		-----
7	85007800	Reparo da válvula sem destrave	1		-----
7	85492200	Reparo do carretel da válvula sem destrave	1		-----
8	85006100	Espaçador	1		-----
9	85395700	Reparo do espaçador	1		-----
10	85006200	Válvula com destrave	1		-----
11	85008400	Reparo da válvula com destrave	1		-----
12	85006300	Corpo de retorno	1		-----
13	85395600	Reparo do corpo de retorno	1		-----
14	85006600	Conexão	1		-----
15	85816000	Tampa da válvula sem destrave	1		-----
16	85816100	Kit tampa da válvula com destrave	1		-----

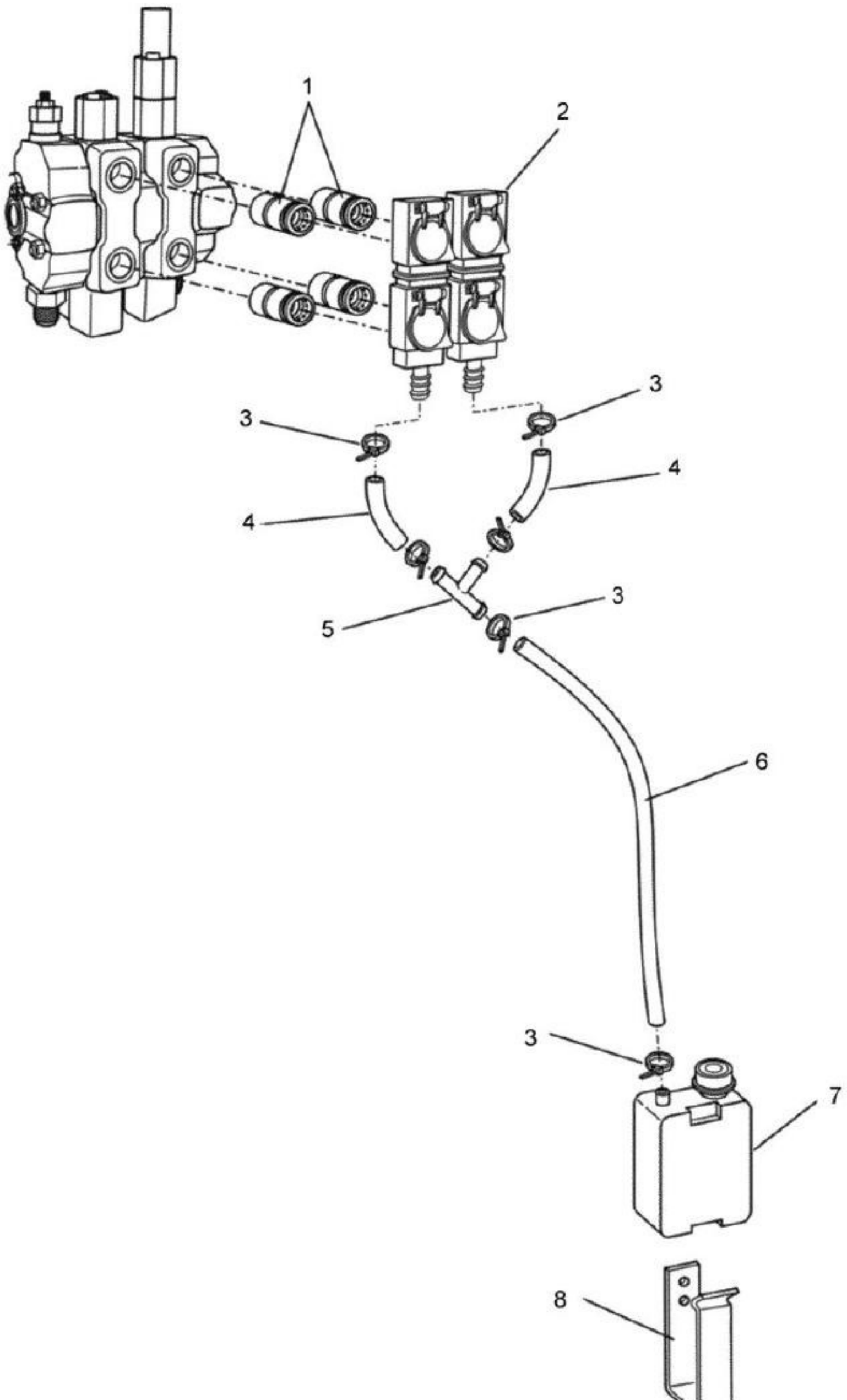
1
2
3
3
4
4
3
5
6
3
7
8

BH180 GII

93-03 - RESERVATÓRIO DE ÓLEO-DNC65

02/12/2008

Ref.	Num. Peça	Denominaçao	Qtd	Nota	$ Unit.
1	84958400	Engate rápido fêmea ½	2		-----
2	85363500	Protetor coletor	1		-----
3	82371700	Abraçadeira	6		-----
4	81595700	Mangueira	2		-----
5	32461100	Conexão	1		-----
6	83772300	Mangueira	1	920mm	-----
6	82752500	Mangueira	1	90mm	-----
7	81593400	Reservatório	1		-----
8	81593600	Suporte	1		-----

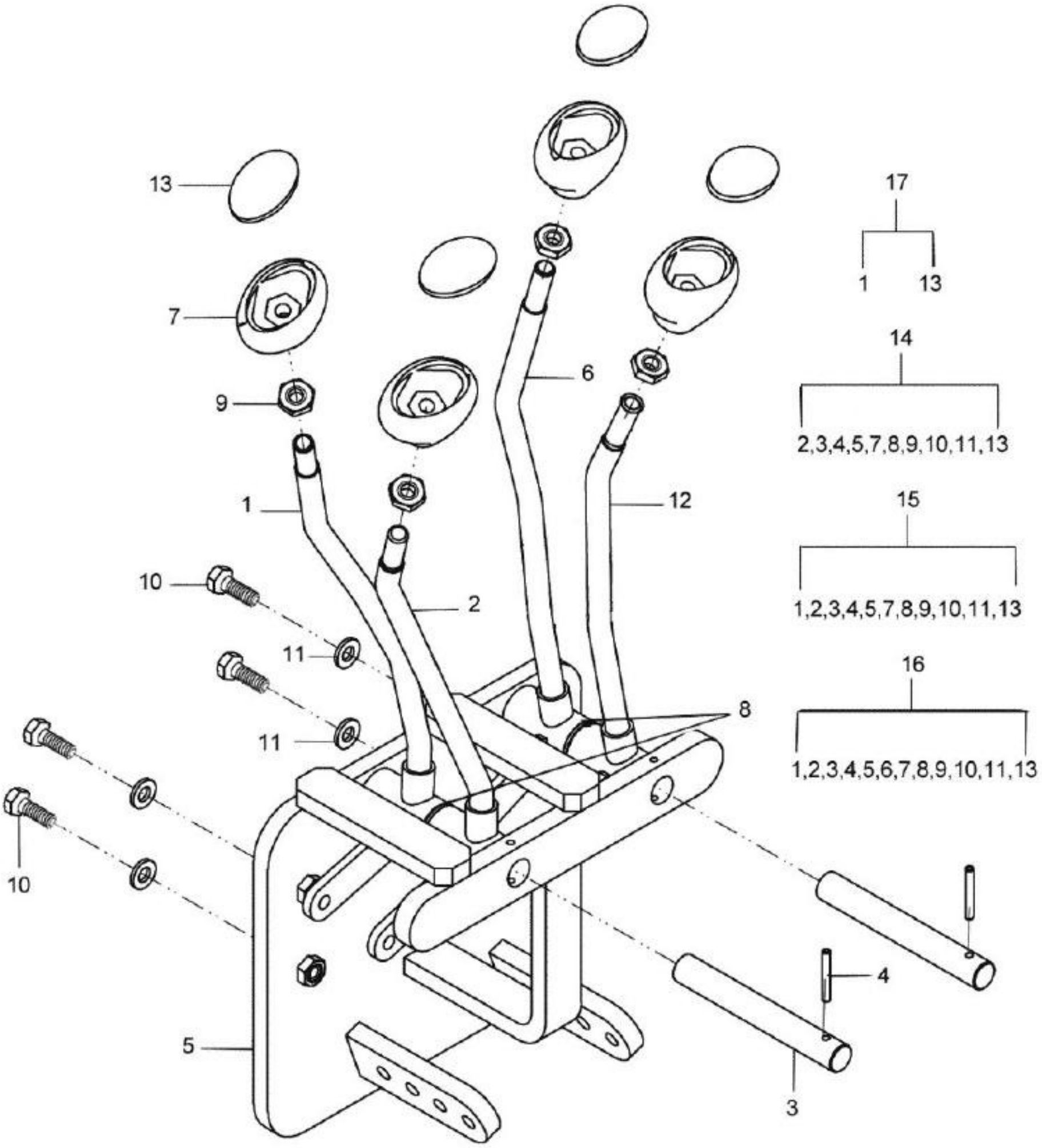
13
7
9
1
10
11
11
10
6
12
2
8
5
4
3
17
1
13
14
2,3,4,5,7,8,9,10,11,13
15
1,2,3,4,5,7,8,9,10,11,13
16
1,2,3,4,5,6,7,8,9,10,11,13

BH180 GII

93-04 - ALAVANCAS DAS VÁLVULAS CONTROLE REMOTO AUXILIAR-DNC65 **17/12/2008**

Ref.	Num. Peça	Denominaçao	Qtd	Nota	$ Unit.
1	84299320	Alavanca dianteira direita	1		-----
2	84299210	Alavanca dianteira esquerda	1		-----
3	81588000	Eixo	2		-----
4	JE8062	Pino de pressão	1		-----
5	84581600	Suporte das alavancas	1		-----
6	84299520	Alavanca traseira direita	1		-----
7	586270	Manopla	1		-----
8	80054600	Bucha	4		-----
9	80352300	Porca	1		-----
10	HA9225	Parafuso	4		-----
11	JD0406	Arruela	4		-----
12	84299410	Alavanca traseira esquerda	1		-----
13	586250	Tampa	1		-----
14	84299600	Conjunto de alavanca para 1 válvula	1		-----
15	84299700	Conjunto de alavanca para 2 válvulas	1		-----
16	84299800	Conjunto de alavanca para 3 válvulas	1		-----
17	84299900	Conjunto de alavanca para 4 válvulas	1		-----

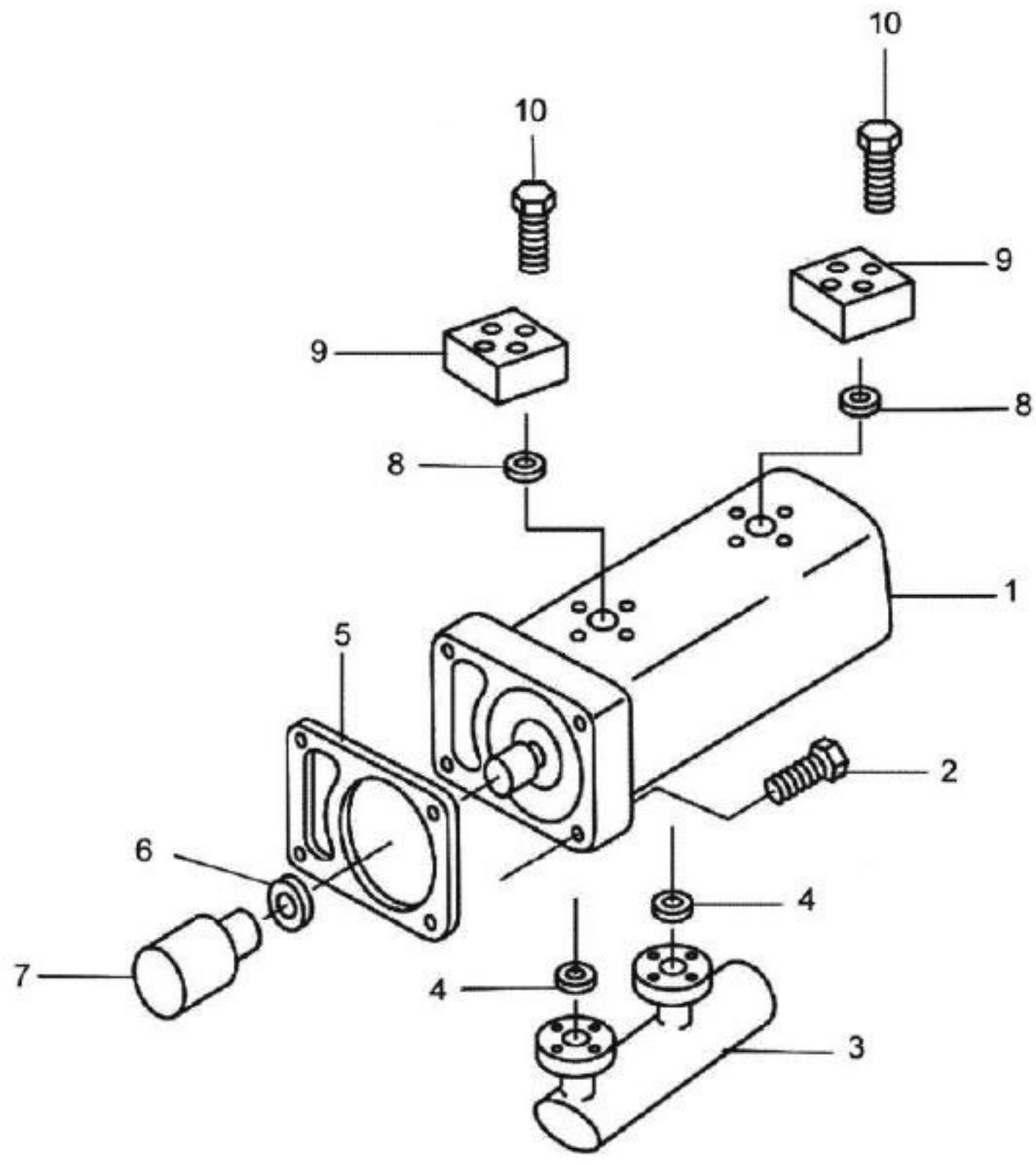
10
9
8
10
9
8
1
5
2
6
4
7
4
3

BH180 GII

94-01 - BOMBA HIDRÁULICA LATERAL - HIFLOW

27/11/2008

Ref.	Num. Peça	Denominaçao	Qtd	Nota	$ Unit.
1	836640234	Bomba hidráulica completa	1		-----
2	HC9623	Parafuso	4		-----
3	82010100	Conexão dupla	1		-----
3	HA6322	Parafuso	8		-----
4	KH4006	Anel retentor	2		-----
5	835324277	Junta da bomba hidráulica	1		-----
6	KG1406	Anel de trava	1		-----
7	686300	Luva de acoplamento	1		-----
8	KH4952	Anel retentor	2		-----
9	82363900	Conexão	2		-----
10	HC9605	Parafuso	8		-----

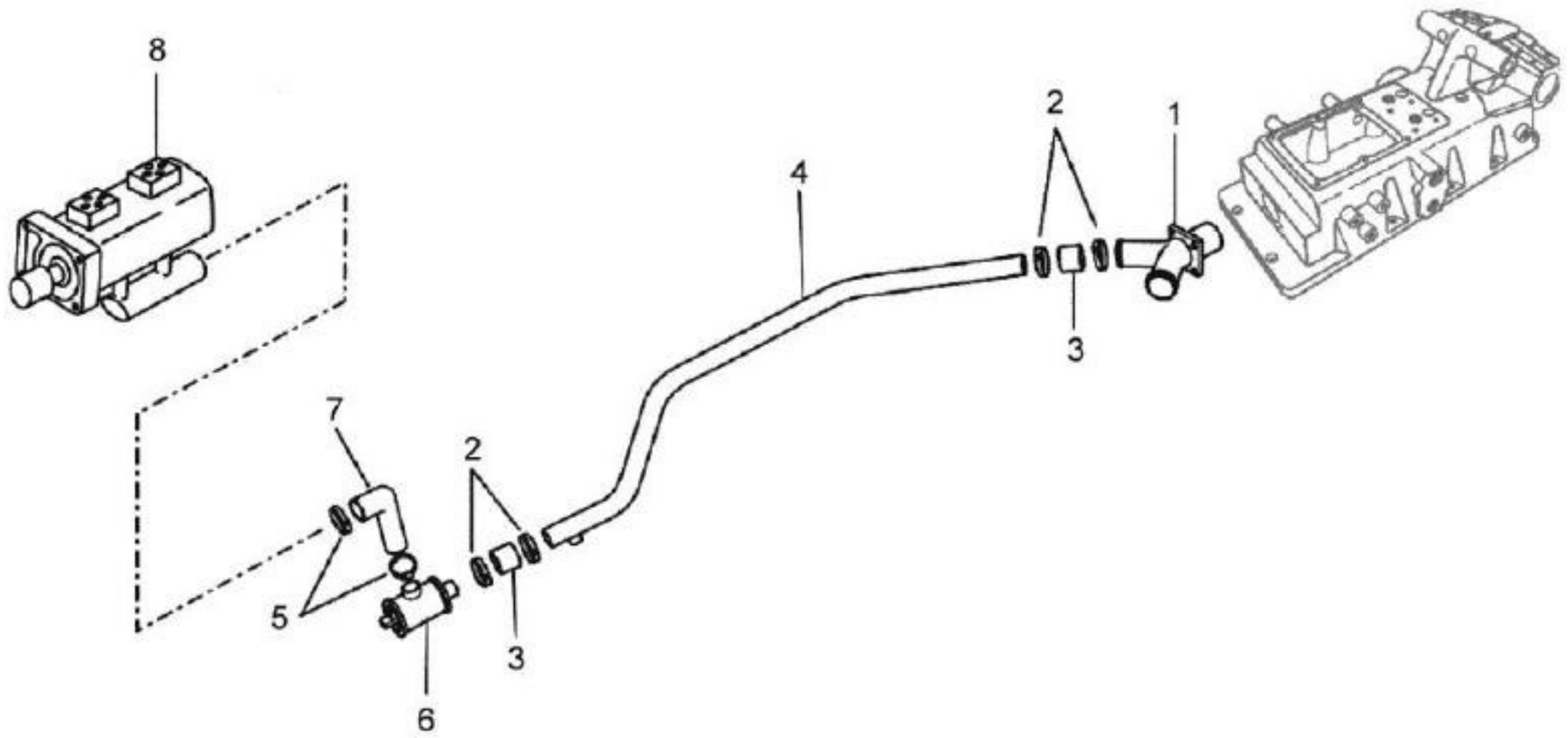
8
7
5
6
4
2
1
3
2
3

BH180 GII

94-02 - TUBULAÇÃO DE SUCÇÃO BOMBA LATERAL - HIFLOW 27/11/2008

Ref.	Num. Peça	Denominaçao	Qtd	Nota	$ Unit.
1	84232400	Conexão de sucção	4		-----
1	HC9327	Parafuso	1		-----
2	GP3942	Abraçadeira	6		-----
3	80971310	Mangueira	2		-----
4	82325800	Tubo de sucção	1		-----
5	GP3942	Abraçadeira	6		-----
6	30250100	Filtro	1		-----
7	82068000	Mangueira	1		-----
8	836640234	Bomba hidráulica completa	1		-----

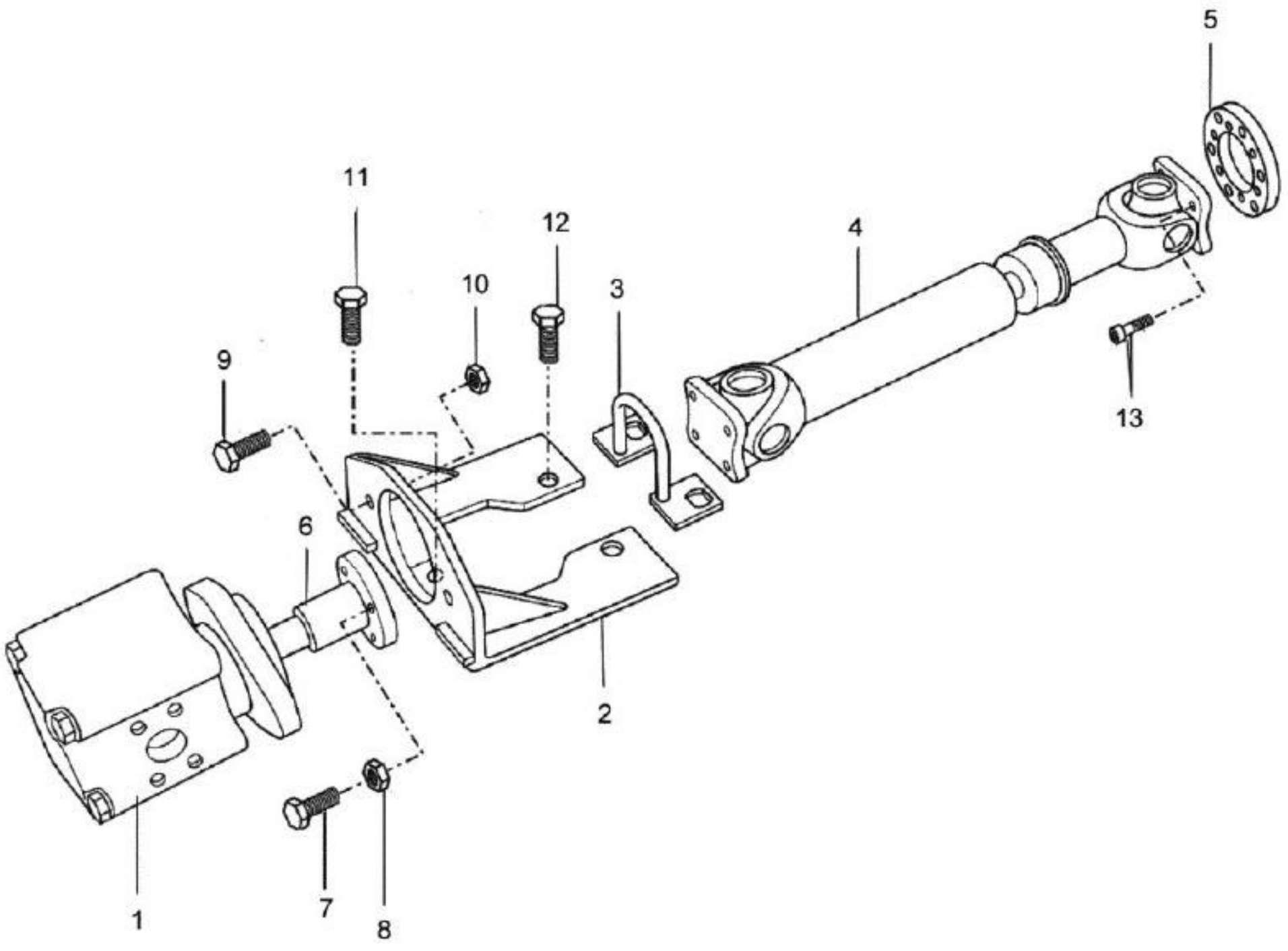
5
11
12
4
10
3
9
13
6
2
1
7
8

BH180 GII

94-03 - BOMBA HIDRÁULICA FRONTAL - HIFLOW

27/11/2008

Ref.	Num. Peça	Denominaçao	Qtd	Nota	$ Unit.
1	81973100	Bomba hidráulica	1	40cc	-----
2	81974800	Suporte da bomba	1		-----
3	81975100	Suporte	1		-----
4	81518410	Eixo cardan montado	1		-----
5	81518210	Disco	1		-----
6	81587000	Flange bomba hidraulica	1		-----
7	HA6325	Parafuso	4		-----
8	JB8904	Porca	4		-----
9	HA8346	Parafuso	2		-----
10	JB8906	Porca com anel	2		-----
11	HA6356	Parafuso	1		-----
12	HA6357	Parafuso	2		-----
13	HC9326	Parafuso	4		-----

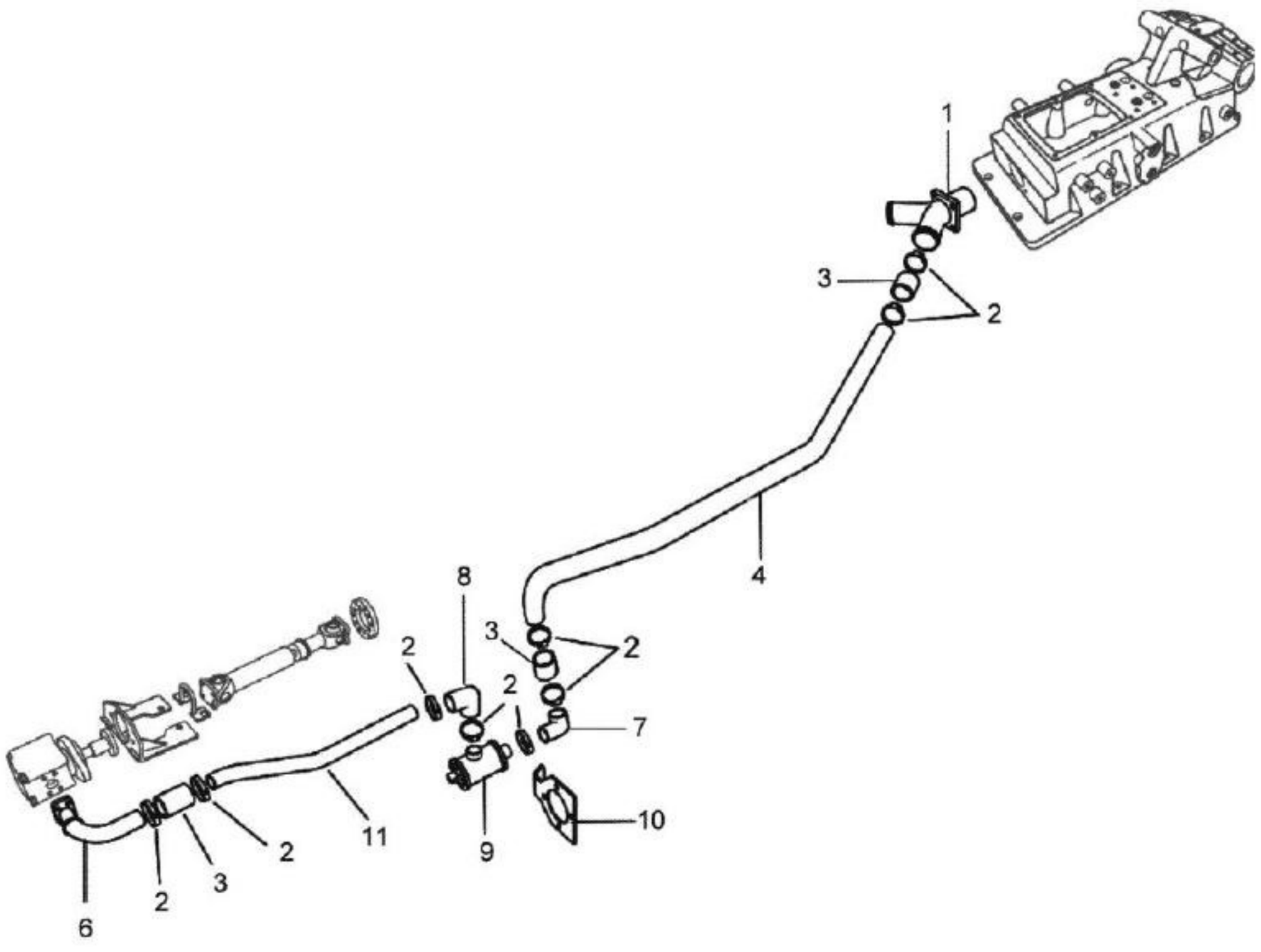
1
3
2
4
8
2
3
2
2
7
10
9
11
2
3
2
6

BH180 GII

94-04 - TUBULAÇÃO DE SUCÇÃO BOMBA FRONTAL - HIFLOW 27/11/2008

Ref.	Num. Peça	Denominaçao	Qtd	Nota	$ Unit.
1	84232400	Conexão de sucção	1		-----
1	HC9327	Parafuso	4		-----
2	GP3942	Abraçadeira	9		-----
3	80971310	Mangueira	3		-----
4	82323210	Tubo de sucção	1		-----
6	HC9435	Parafuso	4		-----
6	82323400	Tubo de sucção	1		-----
7	80386000	Mangueira	1		-----
8	80337110	Mangueira	1		-----
9	HC9334	Parafuso	8		-----
10	82420200	Suporte	1		-----
11	82323300	Tubo de sucção	1		-----

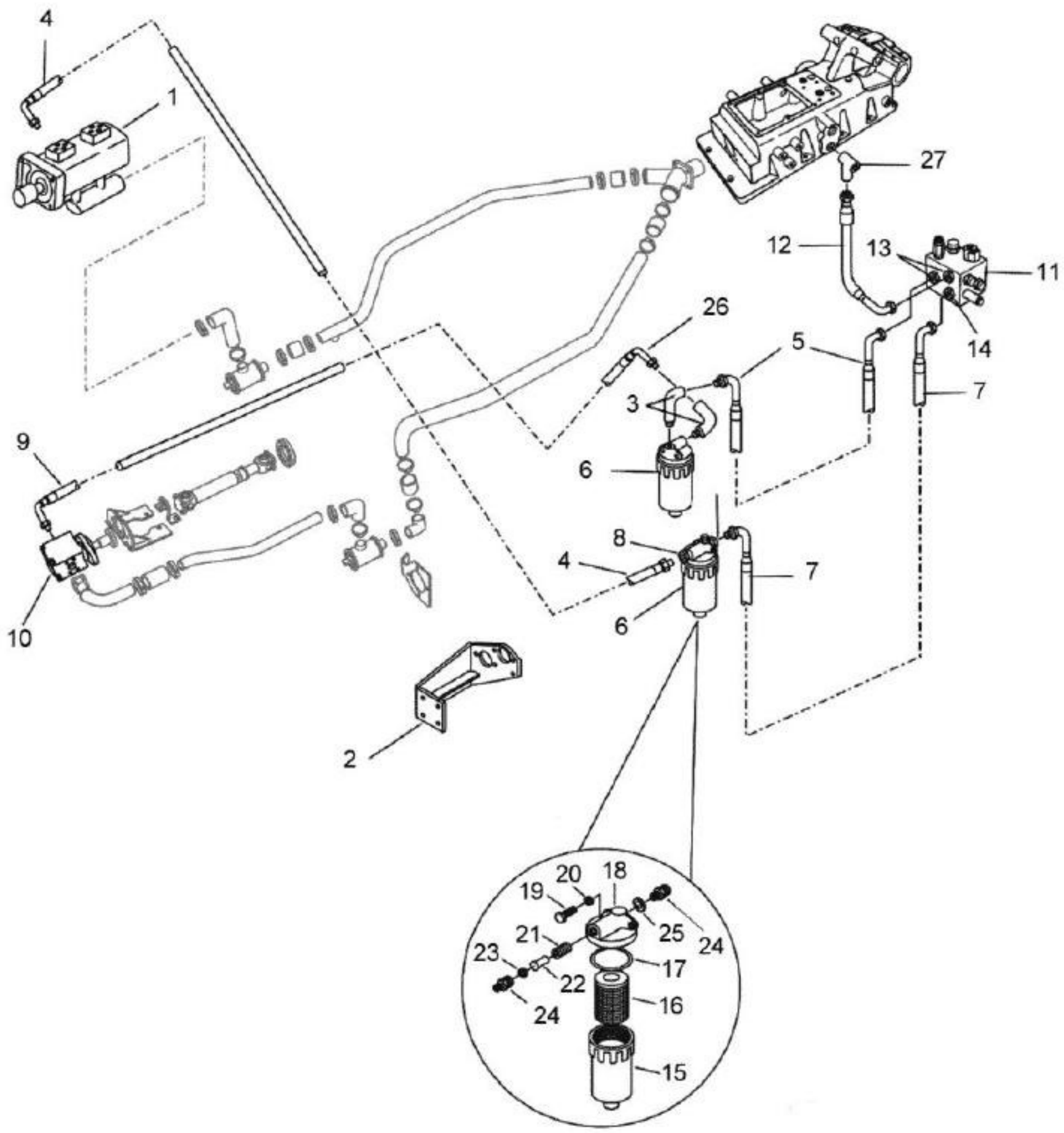
4
1
27
12
13
11
26
5
14
7
3
6
9
8
4
7
6
10
2
20
18
19
25
24
21
23
17
22
16
24
15

BH180 GII

94-05 - TUBULAÇÃO DE PRESSÃO - HIFLOW

28/11/2008

Ref.	Num. Peça	Denominaçao	Qtd	Nota	$ Unit.
1	836640234	Bomba hidráulica completa	1		-----
2	HA6333	Parafuso	4		-----
2	HC9336	Parafuso allen	4		-----
2	82323500	Suporte do filtro	1		-----
3	81833100	Conexão	2		-----
4	82325100	Mangueira	1		-----
5	84171600	Mangueira	1		-----
6	33179400	Filtro de pressão montado	2		-----
7	84967200	Mangueira	1		-----
8	82228400	Conexão	2		-----
9	82332200	Mangueira/tubo	1		-----
10	81973100	Bomba hidráulica	1		-----
11	84159900	Bloco de junção	1		-----
12	84171600	Mangueira	1		-----
13	82228200	Conexão	2		-----
14	81676400	Conexão	1		-----
15	31539420	Carcaça do filtro	1		-----
16	31539610	Elemento filtrante	1		-----
17	KH4916	Anel retentor	1		-----
18	32578010	Cabeçote do filtro	1		-----
19	HA9235	Parafuso	1		-----
19	HC8439	Parafuso	3		-----
19	HC9336	Parafuso allen	1		-----
20	JD0410	Arruela	1		-----
21	30168500	Mola	1		-----
22	32783100	Válvula by-pass	1		-----
23	KG3024	Anel de segurança	1		-----
24	81833100	Conexão	2		-----
25	JD1210	Guia	2		-----
26	82331900	Mangueira	1		-----
27	84896500	Conexão	1		-----

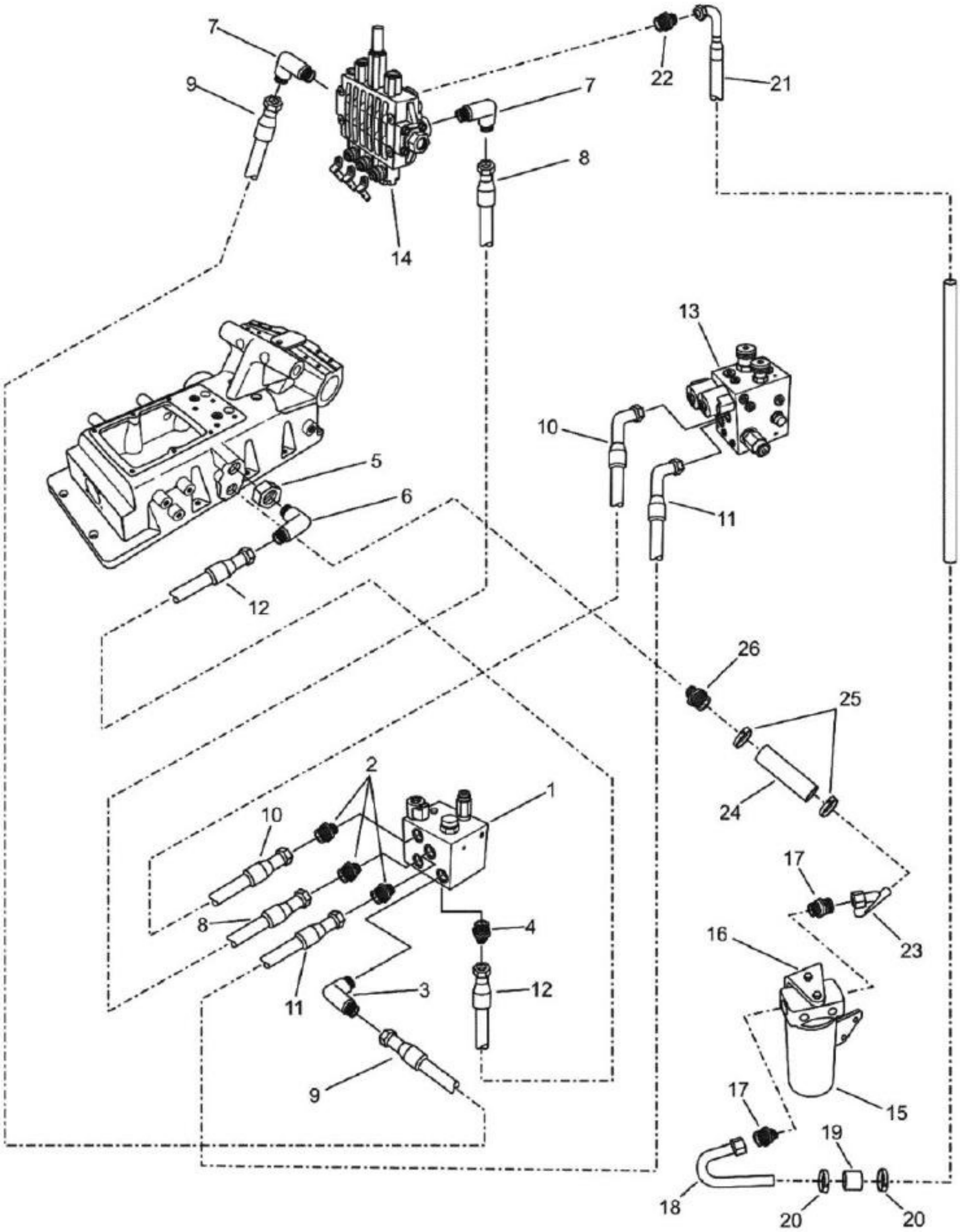
7
9
14
22
21
7
8
13
10
5
6
11
12
26
25
24
2
1
10
8
4
3
12
11
9
17
23
16
17
15
19
18
20
20

BH180 GII

94-06 - TUBULAÇÃO DE PRESSÃO - HIFLOW

28/11/2008

Ref.	Num. Peça	Denominaçao	Qtd	Nota	$ Unit.
1	84159900	Bloco de junção	1		-----
2	82228200	Conexão	3		-----
3	84172000	Conexão	1		-----
4	81676400	Conexão	1		-----
5	81676300	Conexão	1		-----
6	82251600	Cotovelo	1		-----
7	84172000	Conexão	2		-----
8	84966700	Mangueira	1		-----
9	84966000	Mangueira	1		-----
10	84966900	Mangueira	1		-----
11	84966800	Mangueira	1		-----
12	85447100	Mangueira pressão Ehr5	1		-----
13	84160000	Válvula de saída controlada	1		-----
14	84206720	Comando de 3 válvulas montado	1		-----
15	82300300	Elemento filtrante	1		-----
15	82201200	Filtro	1		-----
16	HS2326	Parafuso	2		-----
16	82386410	Suporte do filtro	1		-----
17	84580800	Conexão	2		-----
18	84580400	Tubo	1		-----
19	84580300	Mangueira	1		-----
20	GP3912	Abraçadeira	2		-----
21	84580500	Tubo	1		-----
22	84580900	Conexão	1		-----
23	84880300	Tubo	1		-----
24	84581110	Tubo	1		-----
25	GP3912	Abraçadeira	2		-----
26	82228200	Conexão	1		-----

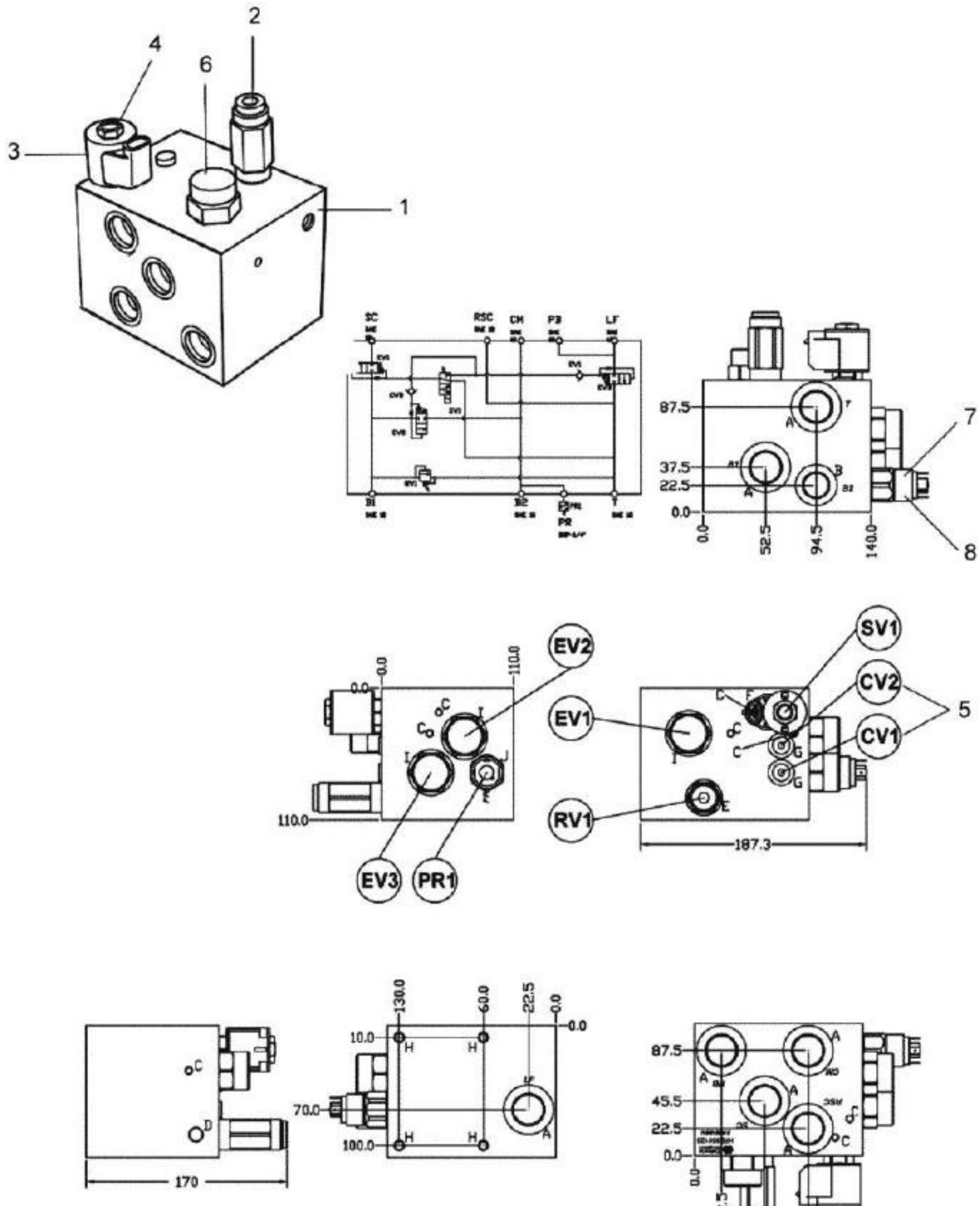
2
4
6
3
1
87.5
37.5
22.5
0.0
0.0
52.5
94.5
140.0
7
8
EV2
EV1
RV1
EV3
PR1
SV1
CV2
CV1
5
110.0
0.0
187.3
130.0
60.0
22.5
10.0
70.0
100.0
170
87.5
45.5
22.5
0.0
22.5
56.5
94.5

BH180 GII

94-07 - BLOCO DE JUNÇÃO - HIFLOW

01/12/2008

Ref.	Num. Peça	Denominaçao	Qtd	Nota	$ Unit.
1	84159900	Bloco de junção	1		-----
2	84981600	Válvula de alívio	1		-----
3	84981400	Bobina da válvula	1		-----
4	84981500	Solenóide	1		-----
5	84981700	Válvula de retenção	2		-----
6	84981800	Elemento	3		-----
7	85112400	Pressostato de diafragma	1		-----
8	85112300	Reparo do pressostato	1		-----

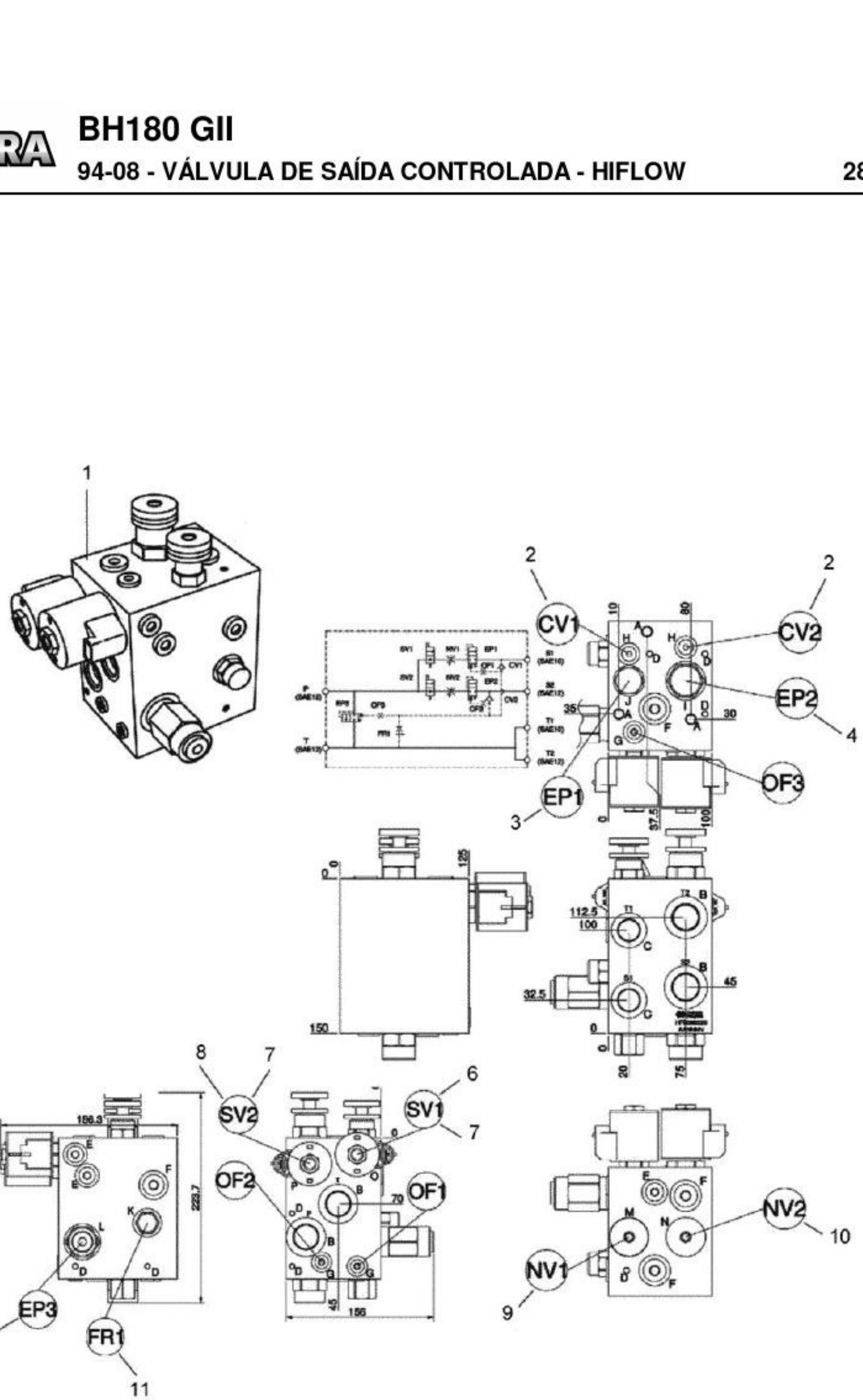
1
2
CV1
2
CV2
EP2
4
OF3
EP1
3
SV2
8
7
SV1
6
7
OF2
OF1
NV2
10
NV1
9
EP3
5
FR1
11

BH180 GII

94-08 - VÁLVULA DE SAÍDA CONTROLADA - HIFLOW

28/11/2008

Ref.	Num. Peça	Denominaçao	Qtd	Nota	$ Unit.
1	84160000	Válvula de saída controlada	1		-----
2	85180700	Reparo da válvula de retenção	2		-----
2	84981700	Válvula de retenção	2	CV 1/2	-----
3	85175800	Elemento lógico pilotável	1	EP1	-----
3	85180600	Reparo do elemento	1		-----
4	85175900	Elemento lógico pilotável	1	EP2	-----
4	85140400	Reparo do elemento	1		-----
5	85176000	Elemento lógico pilotável	1	EP3	-----
5	85140400	Reparo do elemento	1		-----
6	85173500	Cartucho da válvula solenóide	1	SV1	-----
6	85180800	Reparo da cartucho da válvula solenoide	1		-----
7	85173600	Solenóide	2	SV1/SV2	-----
8	85173700	Cartucho da válvula solenóide	1	SV2	-----
9	85176500	Válvula reguladora de fluxo	1	NV1	-----
10	85176600	Reparo da válvula	1	NV2	-----
11	85140300	Reparo da válvula	1		-----
11	85176100	Válvula reguladora de fluxo	1	FR1	-----

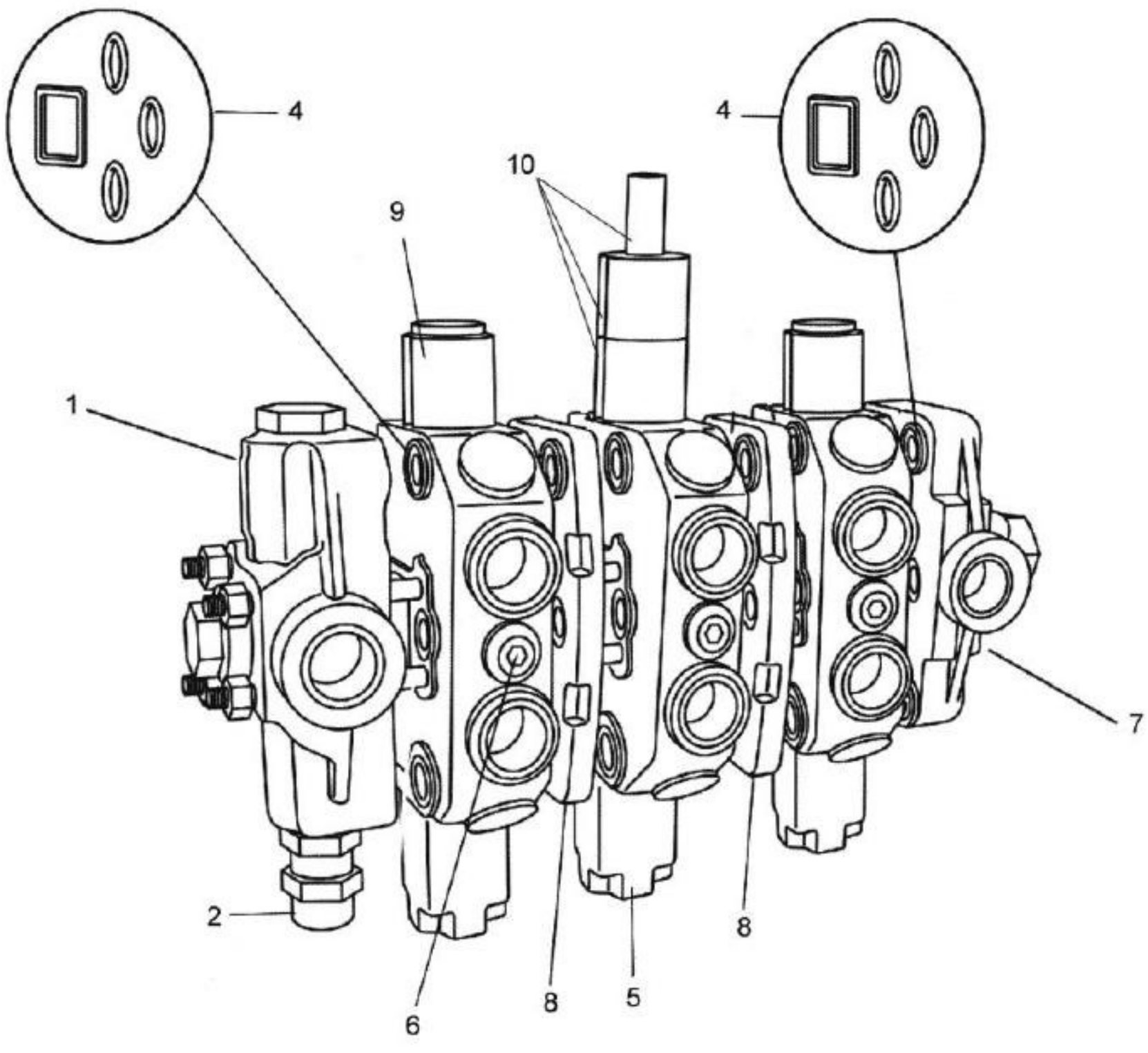
4
4
10
9
1
7
2
6
8
5
8

BH180 GII

94-09 - VÁLVULA DE CONTROLE REMOTO- HIFLOW DNC120 28/11/2008

Ref.	Num. Peça	Denominaçao	Qtd	Nota	$ Unit.
1	85064600	Corpo de entrada	1		-----
2	85588500	Kit, vedação	1		-----
2	85064700	Válvula limitadora de pressão	1		-----
3	85064810	Válvula sem destrave	2		-----
4	85160900	Jogo de reparo	1		-----
5	85064900	Válvula com destrave	1		-----
6	85089400	Válvula retentora de carga	3		-----
7	85065000	Corpo de saída	1		-----
8	85065100	Separador	2		-----
9	85816500	Tampa da válvula sem destrave	1		-----
10	85816600	Kit tampa da válvula com destrave	1		-----

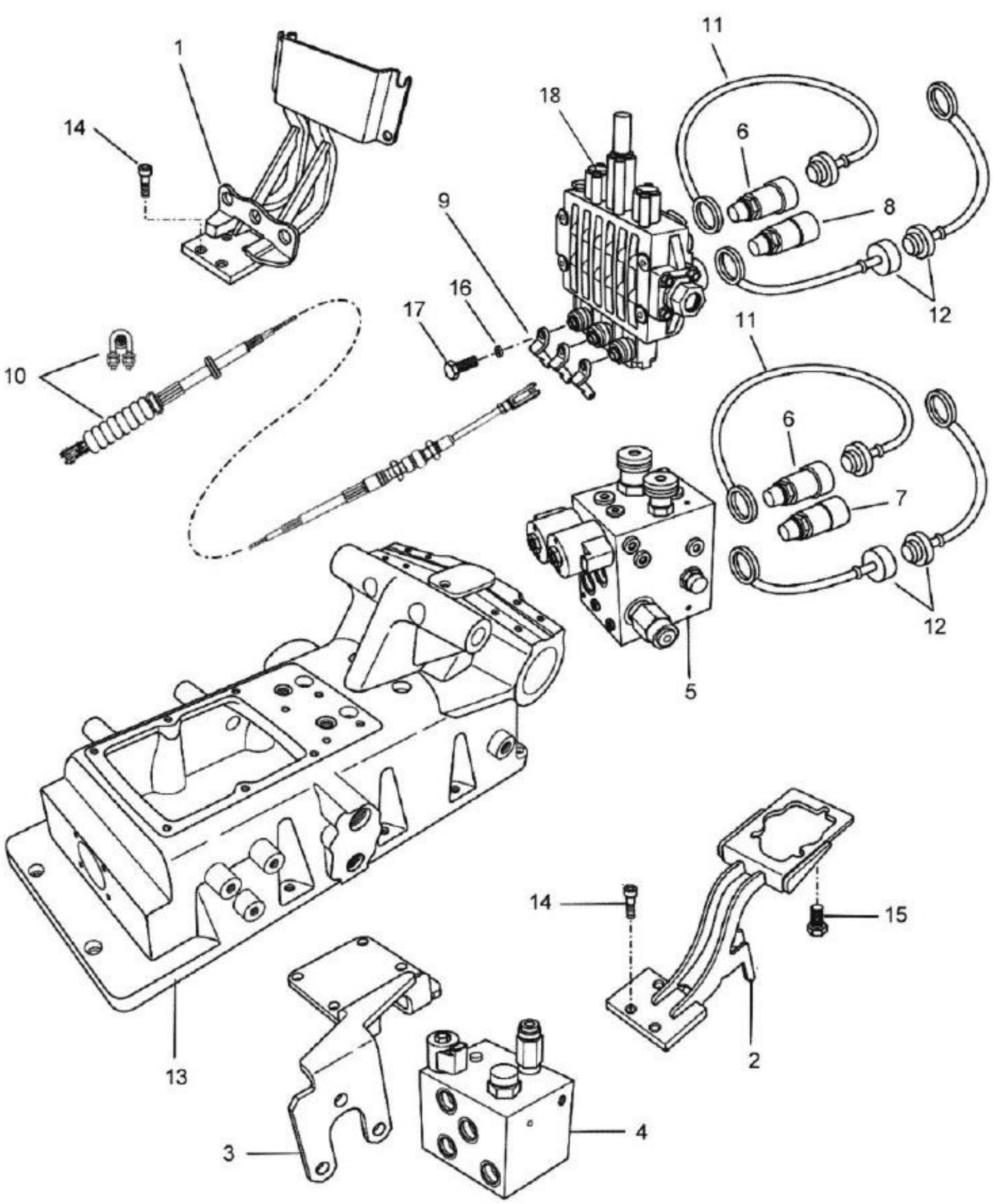
1
14
18
11
6
8
9
16
17
12
10
11
6
7
12
5
13
14
15
2
3
4

BH180 GII

94-10 - SUPORTE DO SISTEMA HIDRÁULICO - HIFLOW

01/12/2008

Ref.	Num. Peça	Denominaçao	Qtd	Nota	$ Unit.
1	JD0410	Arruela	4		-----
1	HA6333	Parafuso	4		-----
1	84293810	Suporte do controle remoto	1		-----
2	84294610	Suporte da válvula	1		-----
3	84215300	Suporte da válvula	1		-----
4	84159900	Bloco de junção	1		-----
5	84160000	Válvula de saída controlada	1		-----
6	84219900	Engate rápido 3/4"	6		-----
6	841802	Engate rápido 3/4"	1		-----
6	853290700	Kit vedação	1		-----
7	84958400	Engate rápido fêmea ½	2		-----
8	84158700	Engate rápido 1/2"	2		-----
9	84250510	Alavanca de acionamento	3		-----
10	84225010	Cabo de acionamento	3		-----
11	85075300	Protetor fêmea 3/4"	6		-----
12	191900	Protetor macho-fêmea	4	1/2"	-----
13	84586101	Tampa caixa de câmbio	1		-----
13	84586110	Tampa da caixa de câmbio	1	Hiflow - eletrônico	-----
14	HC9327	Parafuso	8		-----
15	HA9235	Parafuso	3		-----
16	JD0408	Arruela	3		-----
17	HA6322	Parafuso	3		-----
18	84206710	Comando de 3 válvulas montado	1		-----

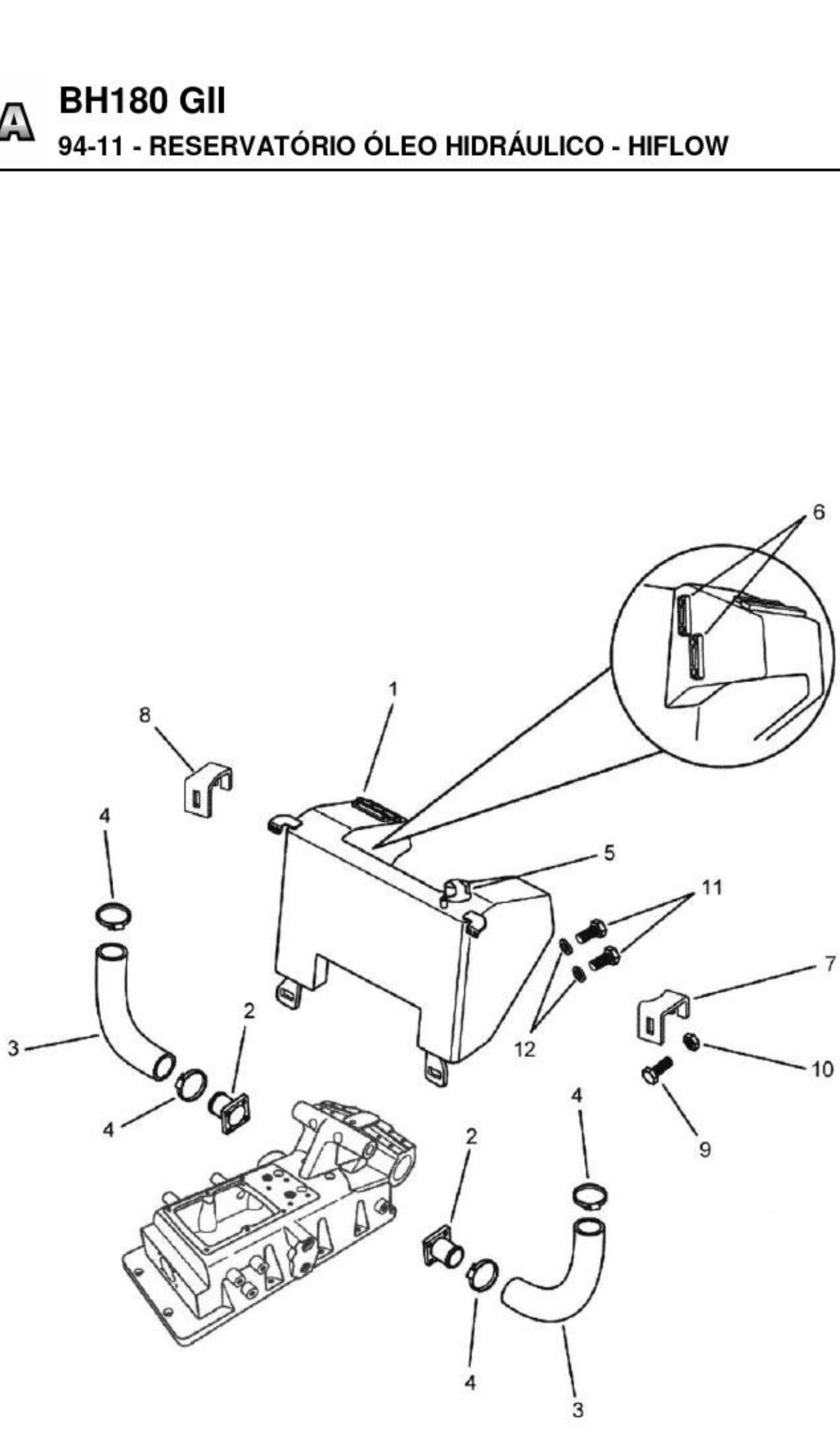
6
1
8
4
5
11
7
2
3
12
10
4
9
2
4
4
3

BH180 GII

94-11 - RESERVATÓRIO ÓLEO HIDRÁULICO - HIFLOW

01/12/2008

Ref.	Num. Peça	Denominaçao	Qtd	Nota	$ Unit.
1	85051440	Reservatório de óleo hidráulico	1		-----
2	81518700	Flange de adaptação	2		-----
3	84294500	Mangueira	2		-----
4	GP3942	Abraçadeira	4		-----
5	30057630	Respiro	1		-----
6	82298900	Visor de nível	2		-----
7	84235200	Suporte esquerdo	1		-----
8	84235300	Suporte direito	1		-----
9	HA6333	Parafuso	2		-----
10	JB1110	Porca	2		-----
11	HC9530	Parafuso allen	4		-----
12	JD0410	Arruela	4		-----

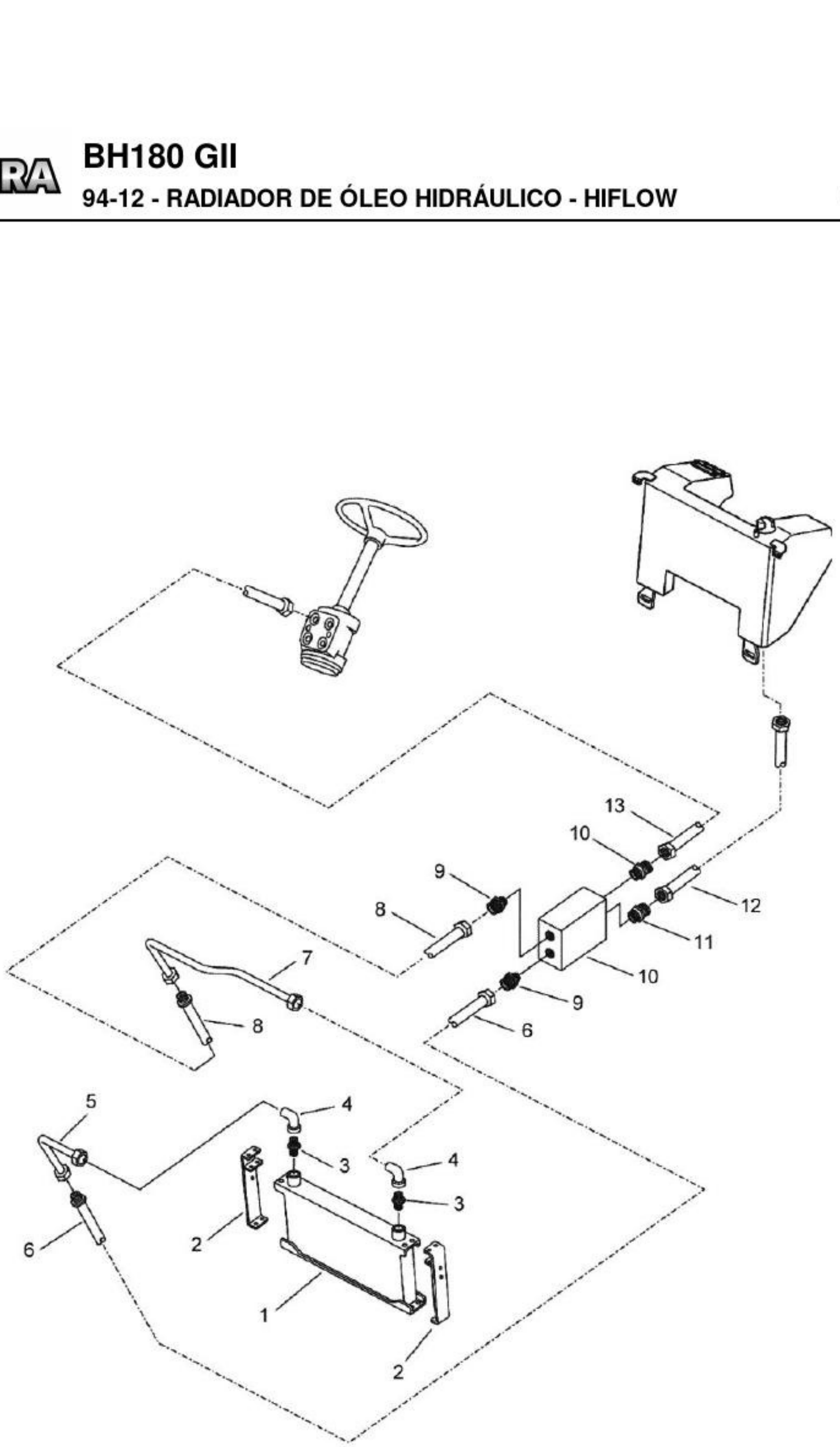
13
10
9
8
12
11
10
9
6
7
8
5
4
3
4
3
2
6
1
2

BH180 GII

94-12 - RADIADOR DE ÓLEO HIDRÁULICO - HIFLOW

01/12/2008

Ref.	Num. Peça	Denominaçao	Qtd	Nota	$ Unit.
1	32510900	Radiador de óleo	1		-----
2	85124200	Suporte do radiador de óleo	2		-----
3	8009100	Conexão	2		-----
4	82251600	Cotovelo	2		-----
5	85185700	Tubo de pressão	1		-----
6	85185900	Mangueira	1		-----
7	85612100	Tubo	1		-----
8	85186000	Mangueira	1		-----
9	82338700	Conexão	3		-----
10	82325900	Válvula	1		-----
11	82228400	Conexão	1		-----
12	84232210	Mangueira	1		-----
13	82333100	Mangueira	1		-----

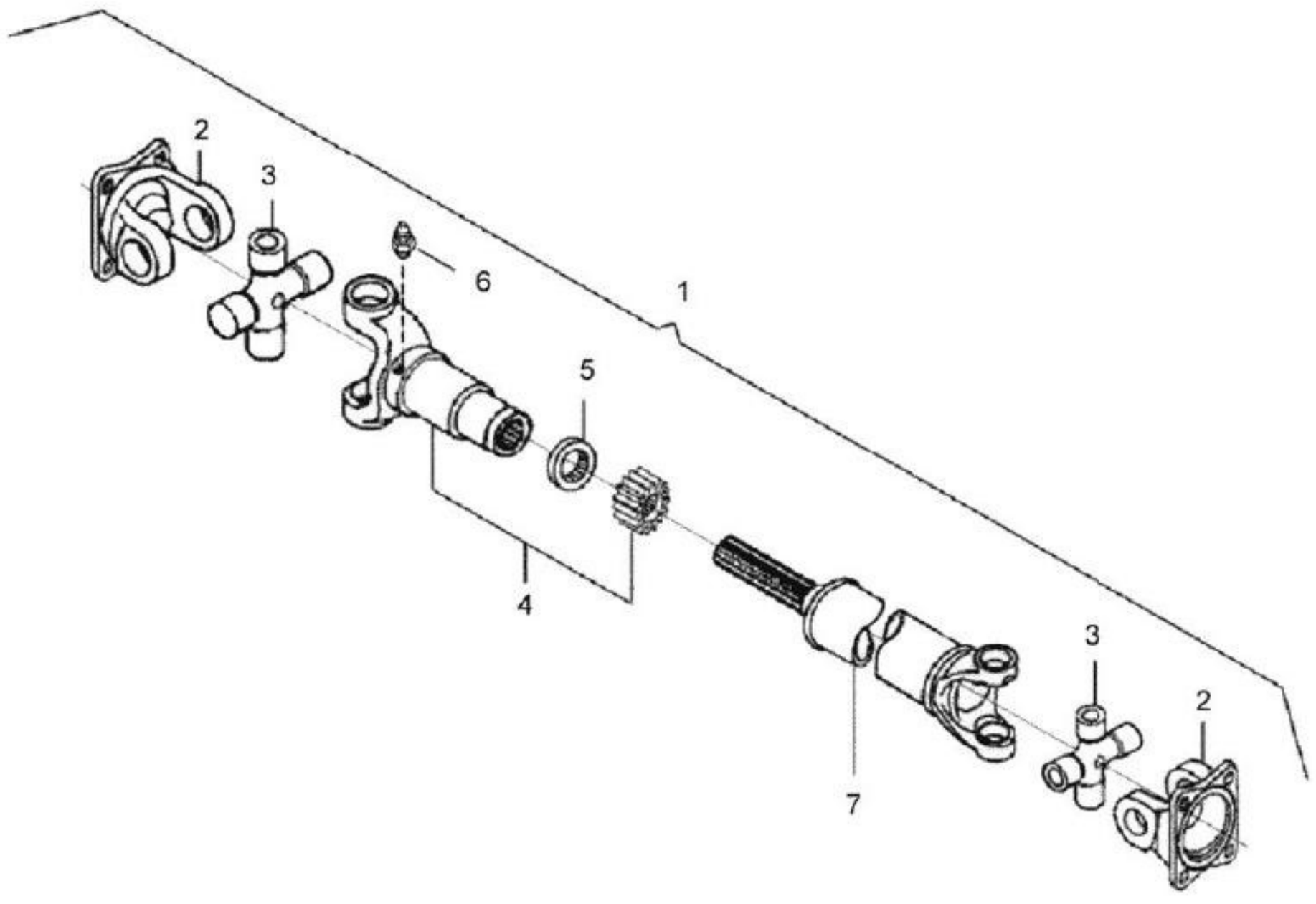
2
3
6
1
5
4
3
2
7

BH180 GII

94-13 - CARDAN DA BOMBA FRONTAL (DANA) HIFLOW

27/11/2008

Ref.	Num. Peça	Denominaçao	Qtd	Nota	$ Unit.
1	81518410	Eixo cardan montado	1		-----
2	83704900	Flange	2		-----
3	83705000	Cruzeta	2		-----
4	83705100	Luva montada	1		-----
5	83705400	Retentor da luva	1		-----
6	83705300	Niple de lubrificação	1		-----

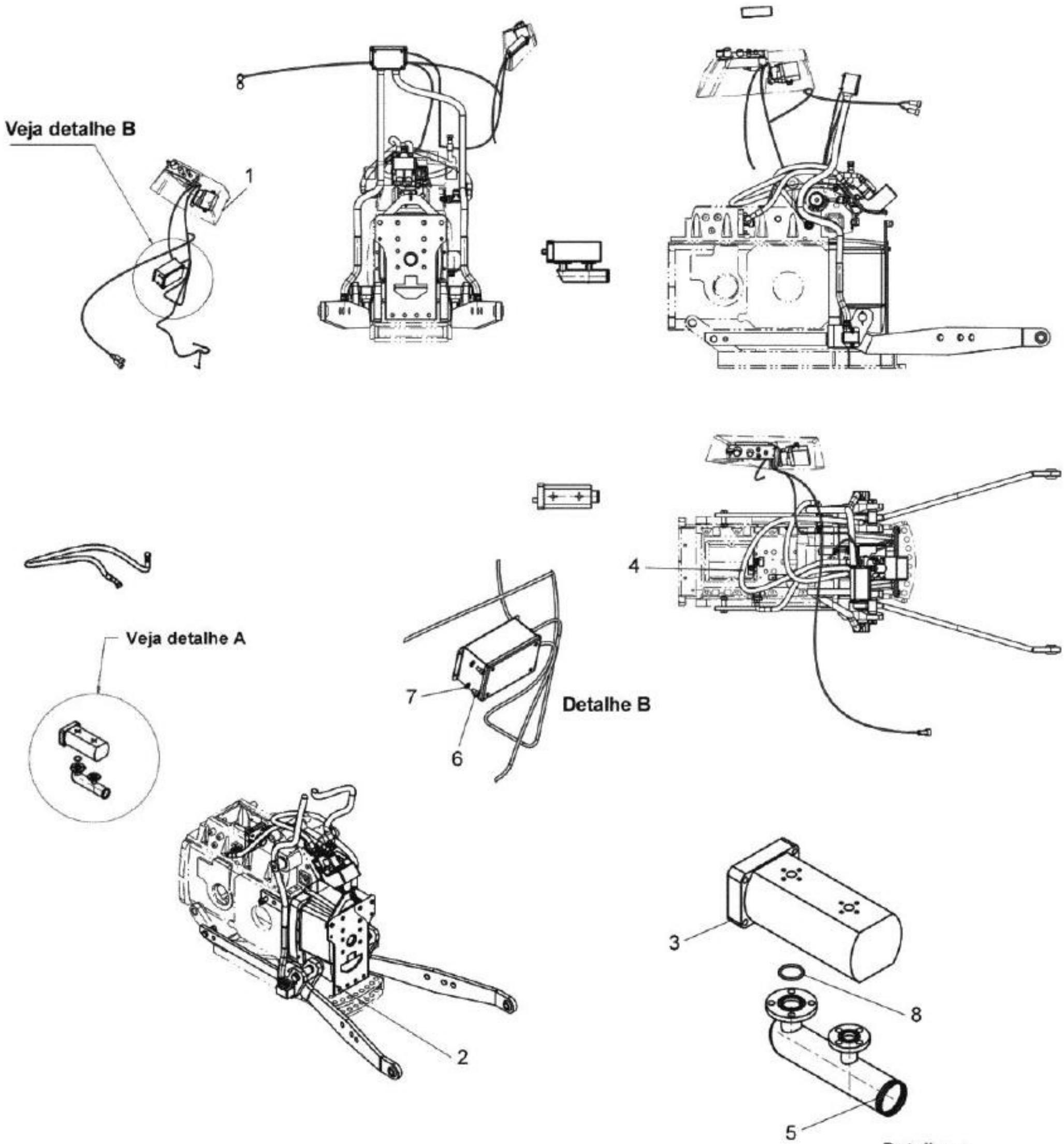
Veja detalhe B
1
Veja detalhe A
7
6
Detalhe B
4
2
3
8
5
Detalhe A

BH180 GII

95-01 - LEVANTAMENTO ELETRÔNICO

17/12/2008

Ref.	Num. Peça	Denominaçao	Qtd	Nota	$ Unit.
1	85399600	Elétrica EHRB montada Hati	1		-----
2	85399900	Kit levante eletronico comunizado	1		-----
3	85422700	Bomba hidraulica 25.16 Bosch/ Rexroth	1		-----
4	85446900	Mangueira pressão controle remoto/valvula EHR...	1		-----
5	85452500	Conexão dupla montada	1		-----
6	HC9318	Parafuso	4		-----
7	JD0406	Arruela	4		-----
8	KH4131	Anel retentor	1		-----

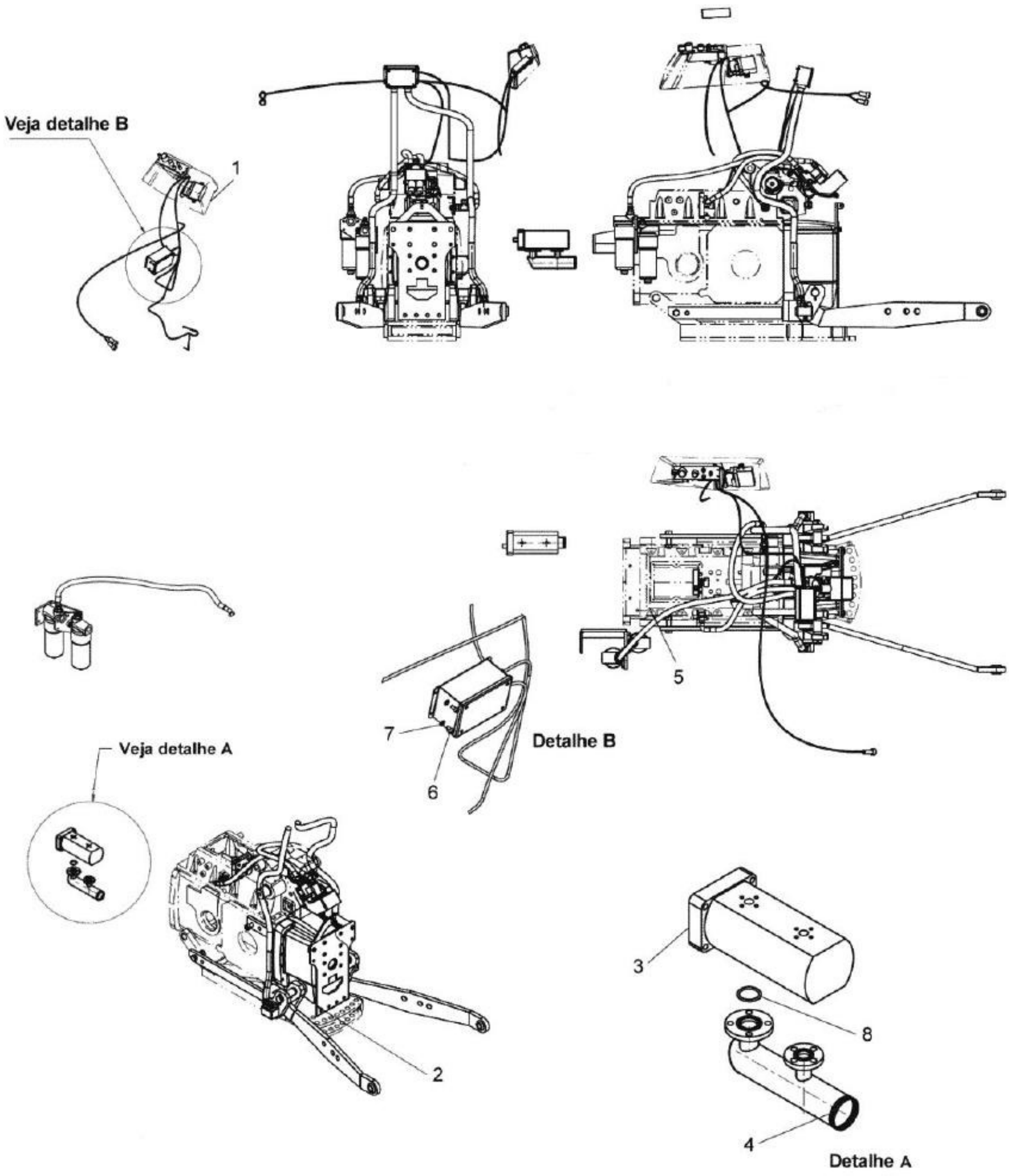
Veja detalhe B
1
5
7
6
Detalhe B
Veja detalhe A
2
3
8
4
Detalhe A

BH180 GII

95-02 - LEVANTAMENTO ELETRÔNICO TRANSBORDO

17/12/2008

Ref.	Num. Peça	Denominaçao	Qtd	Nota	$ Unit.
1	85399600	Elétrica EHRB montada Hati	1		-----
2	85399900	Kit levante eletronico comunizado	1		-----
3	85422700	Bomba hidraulica 25.16 Bosch/ Rexroth	1		-----
4	85452500	Conexão dupla montada	1		-----
5	85469400	Mangueira pressão filtro / EHR5 transbordo	1		-----
6	HC9318	Parafuso	4		-----
7	JD0406	Arruela	4		-----
8	KH4131	Anel retentor	1		-----

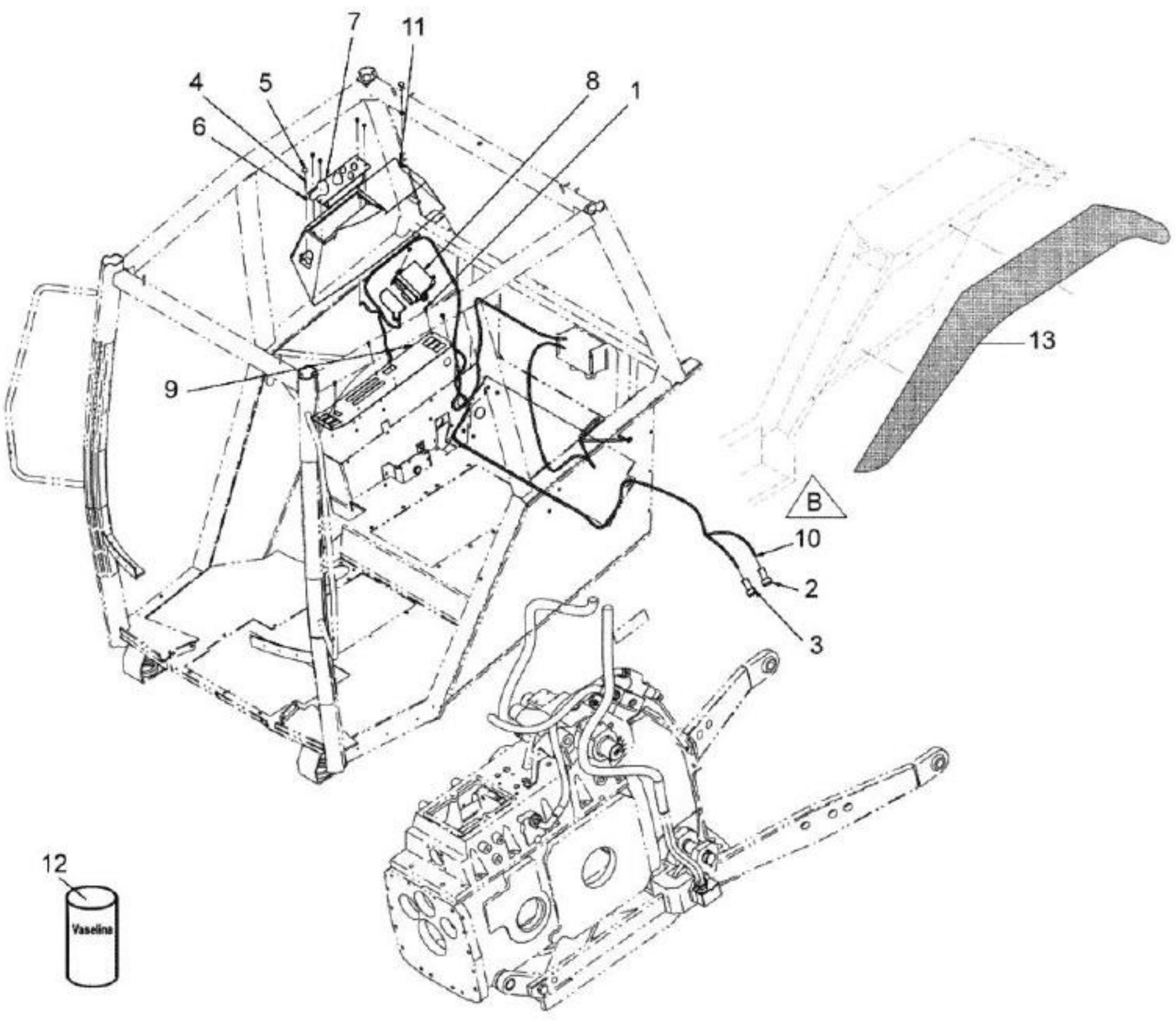
7
11
4
5
8
1
6
9
13
B
10
2
3
12
Vaselina

BH180 GII

95-03 - ELÉTRICA EHRB MONTADA

17/12/2008

Ref.	Num. Peça	Denominaçao	Qtd	Nota	$ Unit.
1	32665100	Parafuso	12		-----
2	36186000	Interruptor low, paralama	1		-----
3	36186100	Interruptor lift, paralama	1		-----
4	81993500	Parafuso	2		-----
5	83929800	Tampa protetora	2		-----
6	83929900	Tampa protetora	2		-----
7	84189300	Painel controle Ehrb	1		-----
8	84761610	Unidade controle Ehrb	1		-----
9	85389100	Guia da alavanca bh eletronico	1		-----
10	85399510	Chicote eletro hidraulico	1		-----
11	85455700	Console do painel controle Ehrb	1		-----
12	85466500	Vaselina contato elétrico	1		-----
13	85508500	Para lama traseiro esquerdo - E lift	1		-----

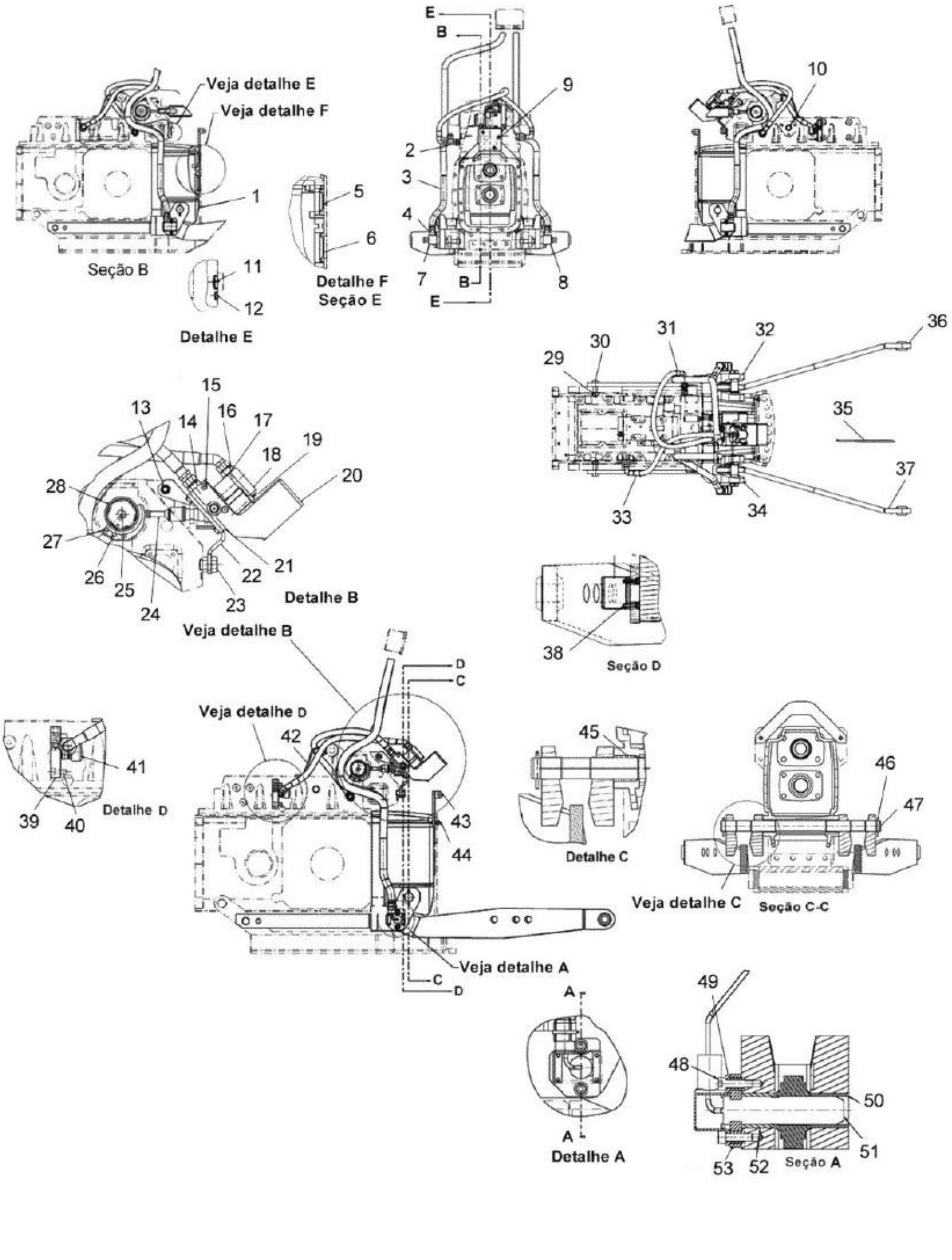
Veja detalhe E
Veja detalhe F
1
Seção B
5
6
Detalhe F
Seção E
11
12
Detalhe E
E
B
2
3
4
7
B
E
9
8
10
15
13
14
16
17
18
19
20
28
27
26
25
24
23
22
21
Detalhe B
Veja detalhe B
29
30
31
32
36
35
37
33
34
38
Seção D
D
C
Veja detalhe D
42
41
39
40
Detalhe D
43
44
45
Detalhe C
46
47
Veja detalhe C
Seção C-C
Veja detalhe A
C
D
A
A
Detalhe A
49
48
50
51
53
52
Seção A

BH180 GII

95-04 - LEVANTAMENTO ELETRÔNICO COMUNIZADO

16/12/2008

Ref.	Num. Peça	Denominaçao	Qtd	Nota	$ Unit.
1	85374800	Tampa traseira	1		-----
2	80747400	Conexão	1		-----
3	85457800	Protetor cabo sensor força	2		-----
5	611180	Tampa	1		-----
6	202970	Tampa	1		-----
7	85399700	Protetor sensor carga soldado direito	1		-----
8	85426700	Protetor sensor carga soldado esquerdo	1		-----
9	HC9337	Parafuso	3		-----
10	GR5121	Tampa	1		-----
11	GR5017	Tampa	1		-----
12	GR5108	Tampa	1		-----
13	HA6345	Parafuso	1		-----
14	81676400	Conexão	2		-----
15	HA9229	Parafuso	3		-----
16	81833000	Conexão	1		-----
17	KH3623	Anel de vedação	1		-----
18	84678900	Valvula Ehr5 oc	1		-----
19	HC8330	Parafuso	5		-----
20	85428800	Suporte do gancho 3 ponto	1		-----
21	85394000	Bloco retorno R1/R2	1		-----
22	85388500	Conjunto soldado suporte valvula Ehr 5	1		-----
23	HA9252	Parafuso	1		-----
24	85501800	Conjunto sensor posição montado	1		-----
25	85434400	Excêntrico	1		-----
26	HC9320	Parafuso	9		-----
27	HC9318	Parafuso	2		-----
28	85434300	Espaçador	1		-----
29	HA6345	Parafuso	1		-----
30	HA8371	Parafuso	2		-----
31	85447000	Mangueira retorno valvula Ehr5	1		-----
32	85119400	Braço direito	1		-----
33	85447100	Mangueira pressão Ehr5	1		-----
34	85125800	Braço esquerdo	1		-----
35	85395400	Adesivo Hilift	2		-----
36	85119900	Barra de engate direita montada	1		-----
37	85120000	Barra de engate esquerda montada	1		-----
38	HC9320	Parafuso	1		-----
39	HA6343	Parafuso	1		-----
40	HC9337	Parafuso	1		-----
41	85455100	Encosto do pistão	1		-----
42	85452000	Suporte mangueira pressão Ehr5	1		-----
43	85428800	Suporte do gancho 3 ponto	1		-----
44	HA6343	Parafuso	2		-----
45	85394300	Bucha	2		-----
46	JE3159	Cupilha	2		-----
47	85373000	Eixo	1		-----
48	HC9635	Parafuso allen	4		-----
49	85450500	Bucha	4		-----
50	85452400	Bucha 49	2		-----
51	85423000	Sensor de resistencia a tração	2		-----
52	85448300	Bucha 42	2		-----
53	85396200	Trava sensor carga	2		-----

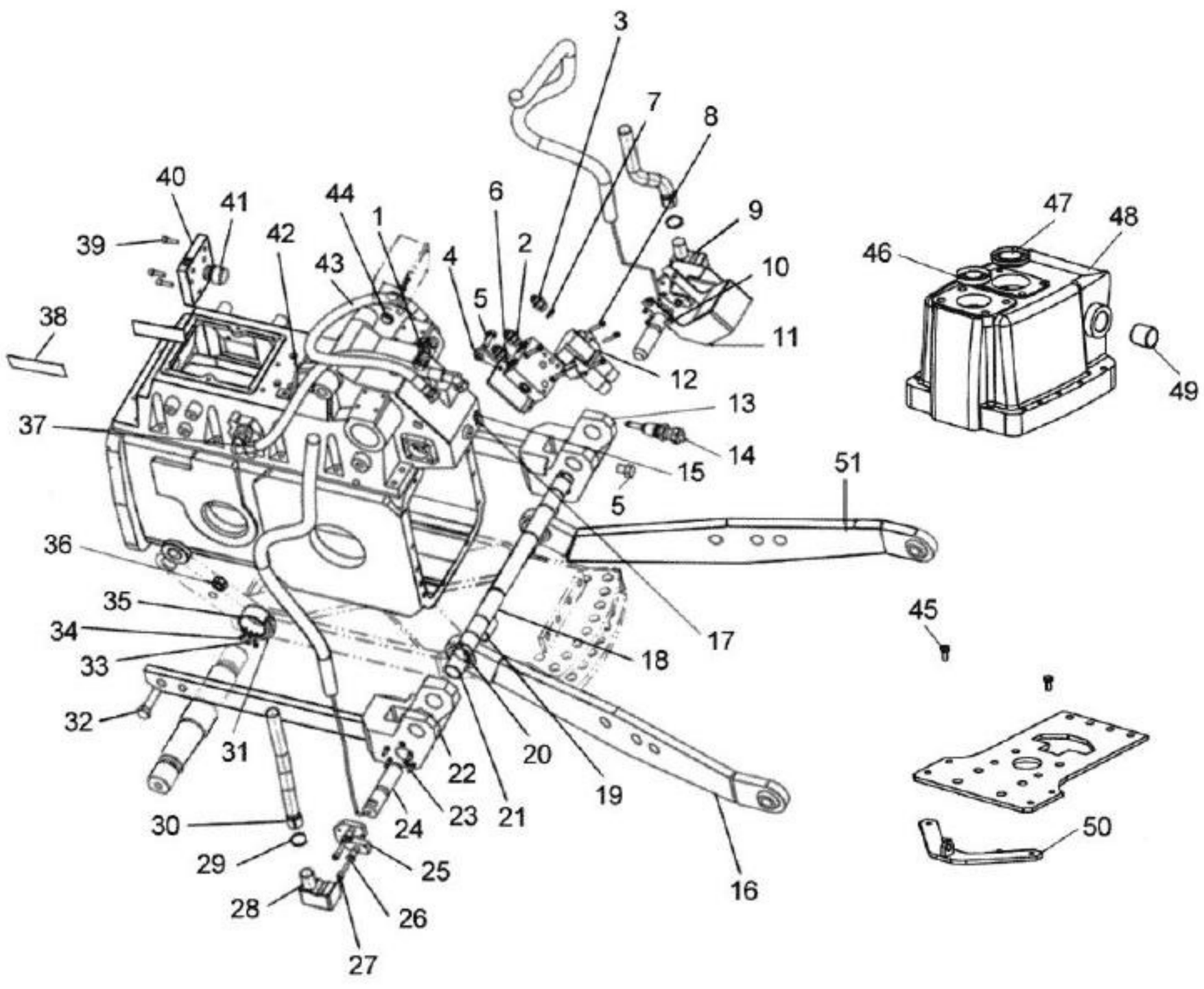
3
7
8
40
41
44
1
6
9
39
42
43
4
2
10
5
38
11
12
47
48
46
13
37
14
15
49
51
5
36
17
35
34
18
45
33
32
31
22
20
19
21
23
24
30
29
25
28
26
27
16
50

BH180 GII

95-05 - LEVANTAMENTO ELETRÔNICO COMUNIZADO

25/11/2008

Ref.	Num. Peça	Denominaçao	Qtd	Nota	$ Unit.
1	80747400	Conexão	1		-----
2	81676400	Conexão	2		-----
3	81833000	Conexão	1		-----
4	85388500	Conjunto soldado suporte valvula Ehr 5	1		-----
5	HC8330	Parafuso	1		-----
6	85394000	Bloco retorno R1/R2	1		-----
7	KH3623	Anel de vedação	1		-----
8	HC8330	Parafuso	5		-----
9	85399700	Protetor sensor carga soldado direito	1		-----
10	HA9229	Parafuso	3		-----
11	85455510	Protetor da valvula ehr5	1		-----
12	84678900	Valvula Ehr5 oc	1		-----
13	85119400	Braço direito	1		-----
14	85501800	Conjunto sensor posição montado	1		-----
15	GR5017	Tampa	1		-----
16	85120000	Barra de engate esquerda montada	1		-----
17	GR5108	Tampa	1		-----
18	85373000	Eixo	1		-----
19	85452400	Bucha 49	2		-----
20	JE3159	Cupilha	2		-----
21	85448300	Bucha 42	2		-----
22	85125800	Braço esquerdo	1		-----
23	HC9320	Parafuso	1		-----
24	85423000	Sensor de resistencia a tração	2		-----
25	85396200	Trava sensor carga	1		-----
26	85450500	Bucha	4		-----
27	HC9635	Parafuso allen	4		-----
28	85426700	Protetor sensor carga soldado esquerdo	1		-----
29	GP3912	Abraçadeira	2		-----
30	85457800	Protetor cabo sensor força	2		-----
31	85434400	Excêntrico	1		-----
32	HA8371	Parafuso	2		-----
33	HC9320	Parafuso	9		-----
34	HC9318	Parafuso	2		-----
35	85434300	Espaçador	1		-----
36	JB1120	Porca	2		-----
37	85447100	Mangueira pressão Ehr5	1		-----
38	85395400	Adesivo Hilift	2		-----
39	HC9337	Parafuso	3		-----
40	85386200	Valvula retenção montada	1		-----
41	85455100	Encosto do pistão	1		-----
42	85452000	Suporte mangueira pressão Ehr5	1		-----
43	85447000	Mangueira retorno valvula Ehr5	1		-----
44	GR5121	Tampa	1		-----
45	HA6343	Parafuso	1		-----
46	611180	Tampa	1		-----
47	202970	Tampa	1		-----
48	85374800	Tampa traseira	1		-----
49	85394300	Bucha	2		-----
50	85428800	Suporte do gancho 3 ponto	1		-----
51	85119900	Barra de engate direita montada	1		-----

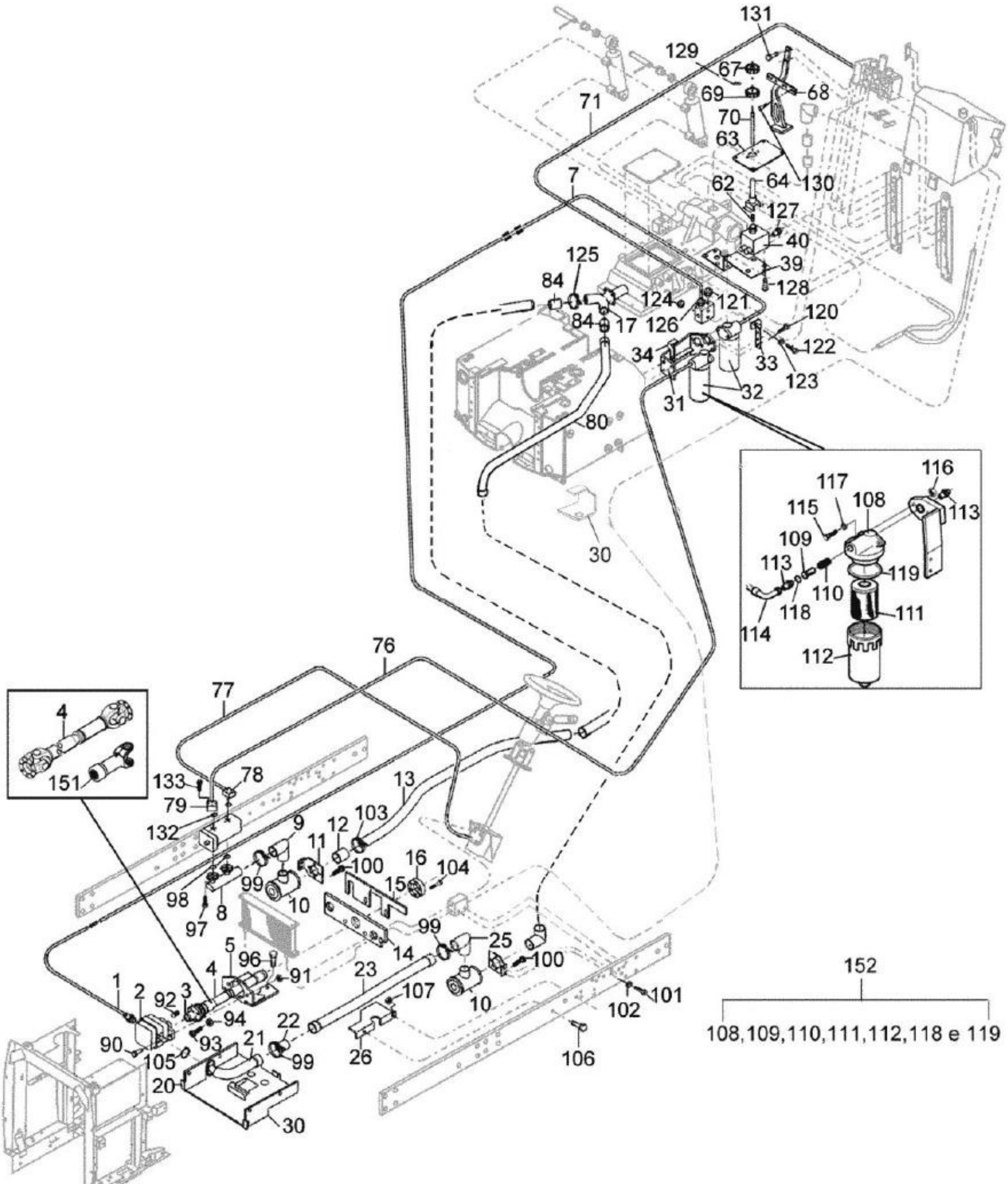
131
129
67
69
68
71
70
63
7
62
64
130
127
40
39
128
125
84
124
121
120
84
17
126
122
34
33
123
32
31
80
30
116
117
115
108
113
109
113
119
110
118
111
114
112
4
151
133
78
79
13
132
103
9
12
11
98
99
100
16
104
15
97
8
10
99
25
14
100
5
96
4
91
23
1
2
92
3
107
10
102
101
94
22
90
93
21
99
26
106
105
20
30
76
77
152
108,109,110,111,112,118 e 119

BH180 GII

96-01 - KIT PLANTADEIRA

21/12/2007

Ref.	Num. Peça	Denominaçao	Qtd	Nota	$ Unit.
1	81984500	Conexão	1		-----
1	82332200	Mangueira/tubo	1		-----
2	82330900	Bomba dianteira	1	24.2cc	-----
2	82331000	Bomba dianteira	1	32.3 cc	-----
2	HA6345	Parafuso	6		-----
2	JB8906	Porca com anel	2		-----
3	81518700	Flange de adaptação	1		-----
3	HH4409	Parafuso	1		-----
4	81518400	Cardan da bomba completo	1		-----
4	83705000	Cruzeta	2		-----
4	83704900	Flange	2		-----
4	HA6325	Parafuso	4		-----
4	81984600	Parafuso 7/16x14 mm	4		-----
4	JB8904	Porca	4		-----
4	81975100	Suporte	4		-----
5	HA6357	Parafuso	1		-----
5	HA6356	Parafuso	1		-----
5	81974800	Suporte da bomba	2		-----
7	82331900	Mangueira	1		-----
8	KH4006	Anel retentor	1		-----
8	82010100	Conexão dupla	8		-----
8	HA6322	Parafuso	2		-----
9	GP3942	Abraçadeira	6		-----
9	82068000	Mangueira	1		-----
10	30239000	Carcaça do filtro	2		-----
10	HC9435	Parafuso	8		-----
11	JD3108	Arruela	2		-----
11	HA6324	Parafuso	4		-----
11	82420200	Suporte	4		-----
12	GP3915	Abraçadeira	2		-----
12	82076600	Mangueira	1		-----
13	82325800	Tubo de sucção	1		-----
15	82251300	Chapa traseira	1		-----
16	81518200	Disco de adaptação	1		-----
16	581804680	Parafuso allen	6		-----
16	HC9325	Parafuso allen M8x16mm	4		-----
17	82323100	Tubo Y	1		-----
20	81975810	Chapa de proteção	1		-----
21	KH4111	Anel retentor	1	24.2cc	-----
21	KH4131	Anel retentor	1	32.2 cc	-----
21	81984600	Parafuso 7/16x14 mm	4		-----
21	82344900	Tubo de sucção	1	24.2cc	-----
21	82345000	Tubo de sucção	1	32.3 cc	-----
22	GP3942	Abraçadeira	2		-----
22	80971300	Mangueira	1		-----
23	82323300	Tubo de sucção	1		-----
25	GP3942	Abraçadeira	4		-----
25	80386000	Mangueira	2		-----
26	82352700	Chapa defletora	1		-----
26	HA6324	Parafuso	4		-----
26	JB1108	Porca	4		-----
30	82374600	Suporte do tubo	1		-----
31	HA9235	Parafuso	4		-----

BH180 GII

96-01 - KIT PLANTADEIRA

21/12/2007

Ref.	Num. Peça	Denominaçao	Qtd	Nota	$ Unit.
31	82323500	Suporte do filtro	1		-----
32	KG3024	Anel de segurança	1		-----
32	KH4916	Anel retentor	1		-----
32	JD0410	Arruela	1		-----
32	32578010	Cabeçote do filtro	1		-----
32	31539420	Carcaça do filtro	1		-----
32	81833100	Conexão	1		-----
32	82338800	Conexão	1		-----
32	82228400	Conexão	1		-----
32	81984500	Conexão	1		-----
32	31539610	Elemento filtrante	1		-----
32	33179400	Filtro de pressão montado	1		-----
32	30168500	Mola	1		-----
32	HA9235	Parafuso	1		-----
32	HC8439	Parafuso	1		-----
32	HC9336	Parafuso allen	1		-----
32	JB1110	Porca	2		-----
32	JB1210	Porca	1		-----
32	32783100	Válvula by-pass	3		-----
33	82335801	Suporte	1		-----
39	82320810	Suporte	1		-----
40	81833100	Conexão	2		-----
40	82338700	Conexão	1		-----
40	HA6322	Parafuso	3		-----
40	82335200	Válvula reguladora	1		-----
62	82346400	Tubo	1		-----
63	82420900	Tampa do piso	1		-----
64	HA6322	Parafuso	3		-----
64	82346300	Suporte	1		-----
67	JE9051	Cupilha	1		-----
67	82394800	Manopla	1		-----
68	82339710	Suporte do controle remoto	1		-----
69	82346600	Manopla	1		-----
70	30930600	Borracha de proteção	2		-----
70	30930700	Flange	1		-----
70	HA6323	Parafuso	1		-----
70	HA6301	Parafuso	1		-----
70	82346010	Prolongador	1		-----
71	GS9266	Conexão	1		-----
71	82342400	Mangueira	1		-----
76	82325100	Mangueira	1		-----
77	82002000	Mangueira de pressão	1		-----
78	KH4952	Anel retentor	1		-----
78	82363900	Conexão	8		-----
78	HC9605	Parafuso	2		-----
79	30458500	Conexão	1		-----
80	82323210	Tubo de sucção	1		-----
84	GP3942	Abraçadeira	2		-----
84	80971300	Mangueira	4		-----
90	HA6345	Parafuso	2		-----
91	JB8905	Porca	2		-----
92	HH4409	Parafuso	1		-----
93	HA6325	Parafuso	4		-----

Ref.	Num. Peça	Denominaçao	Qtd	Nota	$ Unit.
93	81984600	Parafuso 7/16x14 mm	4		-----
94	JB8904	Porca	4		-----
96	HA6357	Parafuso	1		-----
96	HA6356	Parafuso	1		-----
97	HA6322	Parafuso	14		-----
98	KH4006	Anel retentor	2		-----
99	GP3942	Abraçadeira	12		-----
100	HC9435	Parafuso	8		-----
101	HA6324	Parafuso	4		-----
102	JD3108	Arruela	4		-----
103	GP3915	Abraçadeira	6		-----
104	581804680	Parafuso allen	6		-----
104	HC9325	Parafuso allen M8x16mm	6		-----
104	HC8332	Parafuso allen M8x70mm	6		-----
105	KH4111	Anel retentor	1	24.2cc	-----
105	KH4131	Anel retentor	1	32.3 cc	-----
106	HA6324	Parafuso	4		-----
107	JB1108	Porca	4		-----
108	32578010	Cabeçote do filtro	1		-----
109	32783100	Válvula by-pass	1		-----
110	30168500	Mola	1		-----
111	31539610	Elemento filtrante	1		-----
112	31539420	Carcaça do filtro	1		-----
113	81833100	Conexão	2		-----
114	81984500	Conexão	1		-----
114	82338800	Conexão	1		-----
115	HA9235	Parafuso	1		-----
115	HC8439	Parafuso	3		-----
115	HC9336	Parafuso allen	1		-----
116	JB1210	Porca	1		-----
117	JD0410	Arruela	1		-----
118	KG3024	Anel de segurança	1		-----
119	KH4916	Anel retentor	1		-----
120	HA9235	Parafuso	4		-----
121	82228200	Conexão	1		-----
121	82347800	Conexão	1		-----
122	HA8329	Parafuso	1		-----
123	JD0408	Arruela	2		-----
124	JB1108	Porca	1		-----
125	GP3915	Abraçadeira	4		-----
126	GS9266	Conexão	1		-----
127	81833100	Conexão	2		-----
127	82338700	Conexão	1		-----
128	HA6322	Parafuso	13		-----
129	JE9051	Cupilha	1		-----
130	HC9327	Parafuso	4		-----
131	HA9236	Parafuso	2		-----
132	KH4952	Anel retentor	2		-----
133	HC9605	Parafuso	8		-----
151	83705200	Luva	1		-----
151	83705100	Luva montada	1		-----
151	83706300	Niple de lubrificação	1		-----
151	83705400	Retentor da luva	1		-----

Ref.	Num. Peça	Denominaçao	Qtd	Nota	$ Unit.
152	33179400	Filtro de pressão montado	1	Ref. 108 a 112 e 119	-----

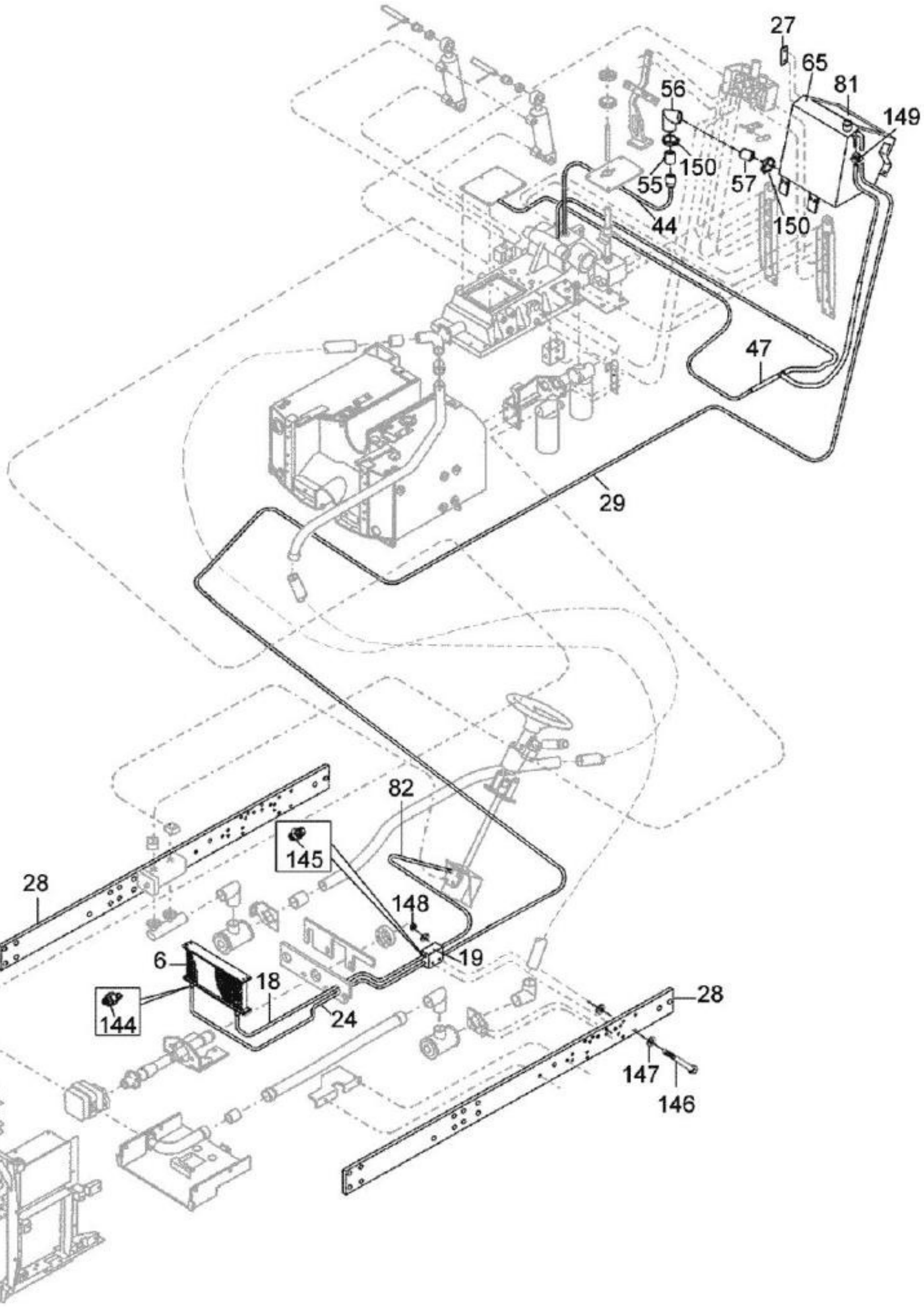
27
65
81
149
56
150
55
57
150
44
47
29
82
145
28
148
19
6
18
144
24
28
147
146

BH180 GII

96-02 - KIT PLANTADEIRA

09/01/2008

Ref.	Num. Peça	Denominaçao	Qtd	Nota	$ Unit.
6	32590900	Radiador de óleo	1		-----
18	80097100	Conexão	2		-----
18	82325000	Mangueira	1		-----
19	JD0408	Arruela	6		-----
19	82228400	Conexão	1		-----
19	82338700	Conexão	4		-----
19	HA9206	Parafuso	2		-----
19	JB8904	Porca	2		-----
19	82325900	Válvula	1	10 Bar	-----
24	82324700	Mangueira	1		-----
27	82298900	Visor de nível	1		-----
28	82075960	Viga lateral	2		-----
29	82331100	Mangueira	1		-----
44	81111800	Tubo	1		-----
47	GP3932	Abraçadeira	4		-----
47	82297700	Mangueira	1		-----
55	GP3923	Abraçadeira	4		-----
55	82383200	Mangueira	1		-----
56	82324100	Tubo	1		-----
57	GP3923	Abraçadeira	2		-----
57	82381600	Mangueira	1		-----
65	81859420	Tanque auxiliar	1		-----
81	82360400	Adesivo	1		-----
82	82333100	Mangueira	1		-----
144	80097100	Conexão	2		-----
145	82228400	Conexão	1		-----
145	82338700	Conexão	4		-----
146	HA9206	Parafuso	2		-----
147	JD0408	Arruela	6		-----
148	JB8904	Porca	2		-----
149	GP3932	Abraçadeira	4		-----
150	GP3923	Abraçadeira	6		-----

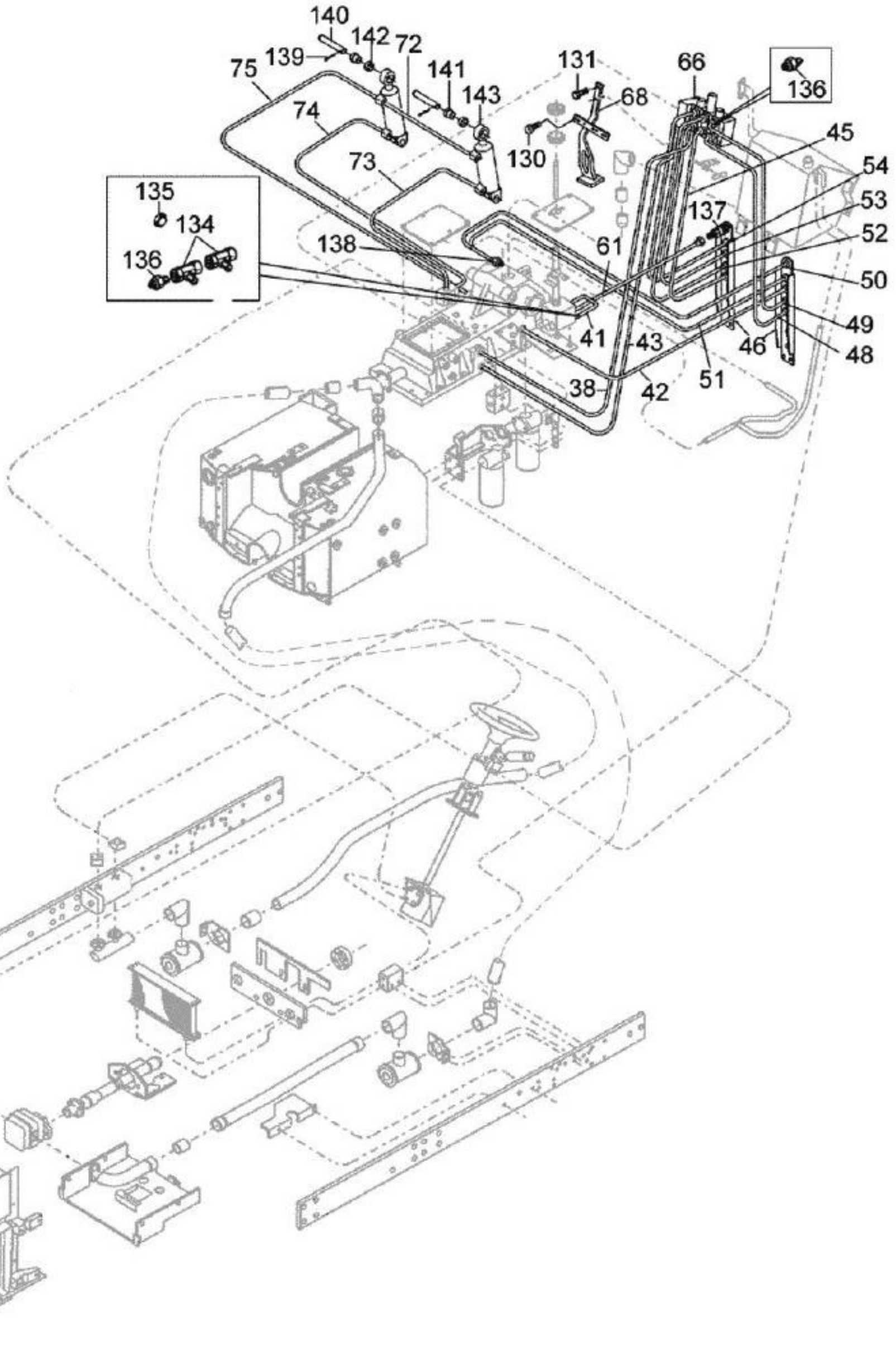
140
142
72
139
75
141
143
131
66
136
68
74
130
45
54
73
53
135
137
52
134
138
61
136
50
49
41
43
46
48
38
42
51

BH180 GII

96-03 - KIT PLANTADEIRA

08/01/2008

Ref.	Num. Peça	Denominaçao	Qtd	Nota	$ Unit.
38	81676300	Conexão	1		-----
38	81675800	Mangueira de retorno	1		-----
41	80097100	Conexão	1		-----
41	80747400	Conexão	2		-----
41	82342210	Mangueira	1		-----
41	80943610	Tampão	1		-----
42	190901	Engate rápido	1		-----
42	82342300	Mangueira	1		-----
43	82342500	Mangueira	1		-----
45	80097100	Conexão	1		-----
45	82342800	Mangueira	1		-----
46	82326200	Suporte do engate rápido	2		-----
48	80097100	Conexão	1		-----
48	82343000	Mangueira	1		-----
49	80097100	Conexão	1		-----
49	82342900	Mangueira	1		-----
50	80746600	Conexão	1		-----
50	82352900	Mangueira	1		-----
51	80746600	Conexão	1		-----
51	82353300	Disco de fixação	2		-----
51	82352800	Mangueira	1		-----
51	80943610	Tampão	1		-----
52	80097100	Conexão	1		-----
52	82342700	Mangueira	1		-----
53	82342800	Mangueira	1		-----
54	82342700	Mangueira	1		-----
61	82325600	Mangueira	1		-----
66	82319100	Cabo montado	1		-----
66	82319000	Cabo montado para 3 válvulas	1		-----
66	82345700	Conjunto hidrover - 1 válvula dest e 2 STD	1		-----
66	82395500	Jogo de reparo	1		-----
68	HC9327	Parafuso	4		-----
68	HA9236	Parafuso	2		-----
68	82339710	Suporte do controle remoto	1		-----
72	80813900	Mangueira	1		-----
73	80813800	Mangueira	1		-----
74	80813700	Mangueira	1		-----
75	82406300	Mangueira	1		-----
130	HC9327	Parafuso	4		-----
131	HA9236	Parafuso	2		-----
134	80747400	Conexão	2		-----
135	80943610	Tampão	1		-----
136	80097100	Conexão	1		-----
137	190901	Engate rápido	9		-----
138	80746600	Conexão	1		-----
139	JE3106	Cupilha	2		-----
140	82391000	Pino	2		-----
141	82391200	Anel de encosto	2		-----
141	82391100	Bucha	2		-----
142	82431800	Bucha	2		-----
143	82408300	Cilindro de levantamento	2		-----

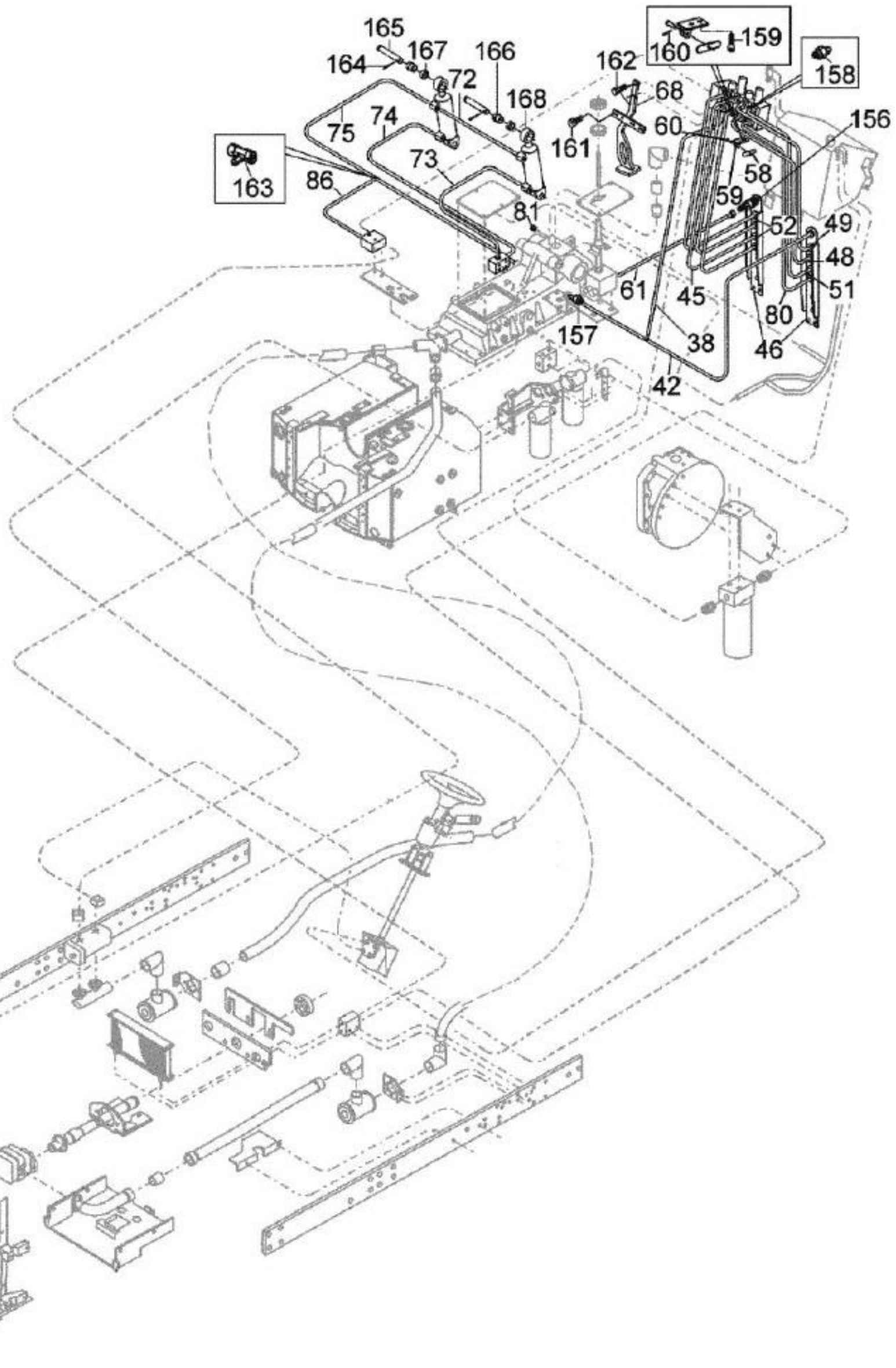
165
167
166
164
72
168
162
160
159
158
68
74
75
60
156
161
73
58
163
86
59
81
52
49
48
61
45
51
80
157
38
46
42

BH180 GII

96-04 - KIT TRANSBORDO COM TRIPLICE

09/01/2008

Ref.	Num. Peça	Denominaçao	Qtd	Nota	$ Unit.
38	81676300	Conexão	1		-----
38	81675800	Mangueira de retorno	1		-----
42	80097100	Conexão	1		-----
42	190901	Engate rápido	9		-----
42	82342300	Mangueira	1		-----
45	81607900	Conexão	2		-----
45	82342800	Mangueira	2		-----
46	82326200	Suporte do engate rápido	2		-----
48	82343000	Mangueira	1		-----
49	81607900	Conexão	1		-----
49	82342900	Mangueira	1		-----
51	81607900	Conexão	1		-----
51	82343100	Mangueira	1		-----
52	81607900	Conexão	2		-----
52	82342700	Mangueira	2		-----
58	82341500	Alavanca	1		-----
59	82340100	Articulação	1		-----
59	HA6303	Parafuso	2		-----
60	JE3079	Cupilha	2		-----
60	81769500	Pino	2		-----
61	82325600	Mangueira	1		-----
68	HC9327	Parafuso	4		-----
68	HA9236	Parafuso	2		-----
68	82339710	Suporte do controle remoto	1		-----
72	80813900	Mangueira	1		-----
73	80813800	Mangueira	1		-----
74	80813700	Mangueira	1		-----
75	82406300	Mangueira	1		-----
80	81607900	Conexão	1		-----
80	82343200	Mangueira	1		-----
81	GR0279	Bujão	1		-----
86	80097100	Conexão	1		-----
86	82331700	Mangueira	1		-----
156	190901	Engate rápido	9		-----
157	80097100	Conexão	2		-----
158	81607900	Conexão	8		-----
159	HA6303	Parafuso	2		-----
160	JE3079	Cupilha	2		-----
161	HC9327	Parafuso	4		-----
162	HA9236	Parafuso	2		-----
163	80747400	Conexão	1		-----
164	JE3106	Cupilha	2		-----
165	82391000	Pino	2		-----
166	82391200	Anel de encosto	2		-----
166	82391100	Bucha	2		-----
167	82431800	Bucha	2		-----
168	82408300	Cilindro de levantamento	2		-----

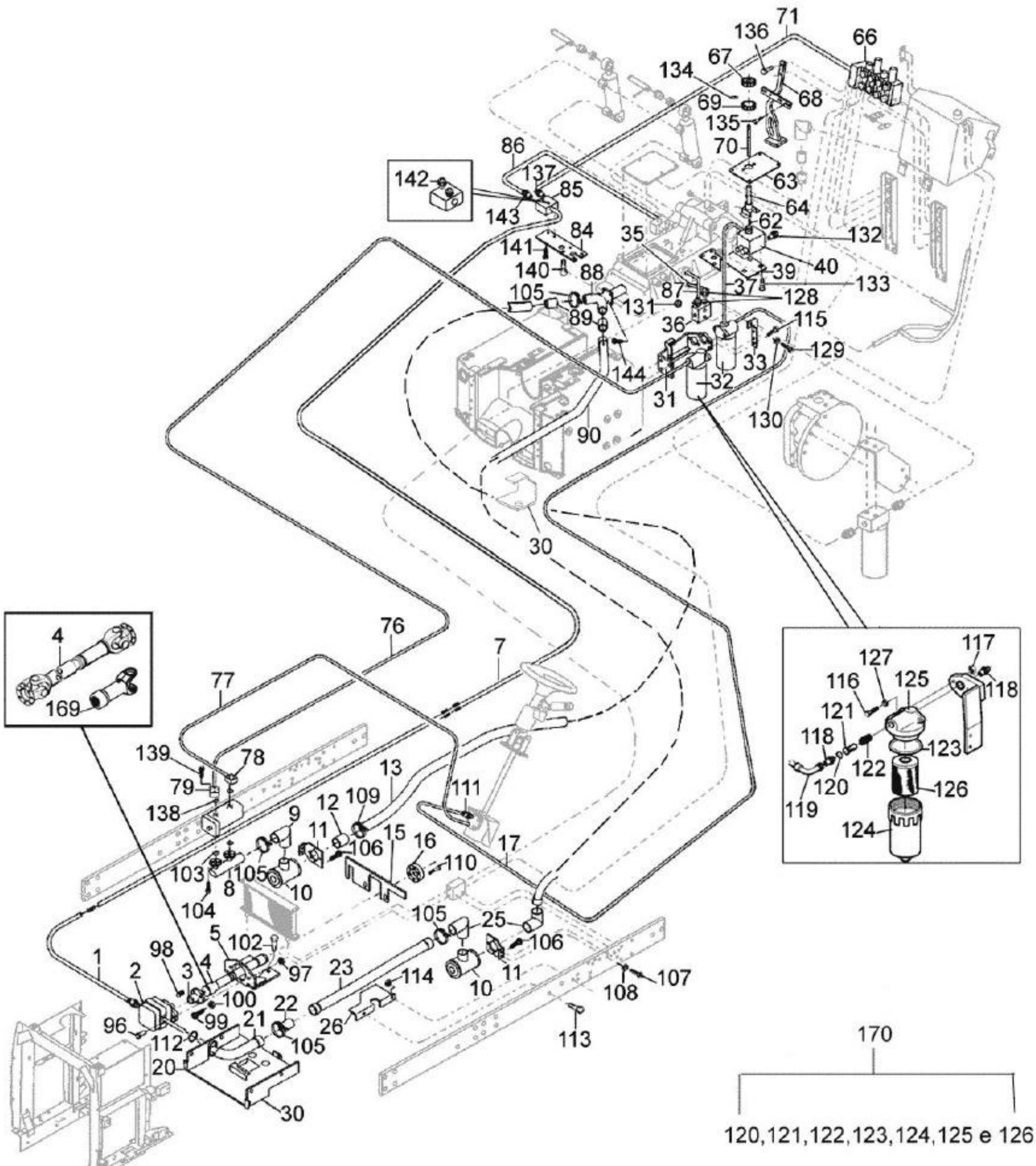
4
169
76
7
77
139
78
79
138
13
109
12
9
11
106
15
16
110
17
111
103
105
8
10
104
105
25
106
5
102
98
1
2
3
4
97
23
114
11
10
107
108
100
22
99
21
96
112
105
26
113
20
30
142
86
137
85
143
84
141
140
88
35
132
40
39
133
37
87
128
105
131
89
36
115
129
33
144
32
31
130
90
117
127
116
125
118
121
118
123
122
120
126
119
124
170
120,121,122,123,124,125 e 126

BH180 GII

96-04 - KIT TRANSBORDO COM TRIPLICE

05/12/2008

Ref.	Num. Peça	Denominaçao	Qtd	Nota	$ Unit.
1	81984500	Conexão	1		-----
1	82324600	Mangueira	1		-----
2	82287400	Bomba hidráulica	1	36 cc	-----
2	HA6345	Parafuso	2		-----
2	JB1112	Porca	2		-----
3	81518700	Flange de adaptação	1		-----
3	HH4409	Parafuso	1		-----
4	81518400	Cardan da bomba completo	1	Ref. 151	-----
4	83705000	Cruzeta	2		-----
4	83704900	Flange	2		-----
4	HA6325	Parafuso	3		-----
4	81984600	Parafuso 7/16x14 mm	1		-----
4	JB8904	Porca	4		-----
4	81975100	Suporte	4		-----
5	HA6345	Parafuso	1		-----
5	HA6356	Parafuso	2		-----
5	HA6357	Parafuso	2		-----
5	81974800	Suporte da bomba	1		-----
7	82331400	Mangueira	1		-----
8	KH4006	Anel retentor	1		-----
8	82010100	Conexão dupla	8		-----
8	HA6322	Parafuso	2		-----
9	GP3942	Abraçadeira	1		-----
9	82068000	Mangueira	6		-----
10	30239000	Carcaça do filtro	2		-----
10	HC9435	Parafuso	8		-----
11	JD3108	Arruela	2		-----
11	HA6324	Parafuso	4		-----
11	82420200	Suporte	4		-----
12	GP3915	Abraçadeira	1		-----
12	82076600	Mangueira	2		-----
13	82325800	Tubo de sucção	1		-----
15	82251300	Chapa traseira	1		-----
16	81518200	Disco de adaptação	1		-----
16	HC9326	Parafuso	6		-----
16	581804680	Parafuso allen	4		-----
17	GS9270	Conexão	1		-----
17	82400600	Mangueira	2		-----
20	81975810	Chapa de proteção	1		-----
21	KH4150	Anel retentor	1		-----
21	81984600	Parafuso 7/16x14 mm	1		-----
21	82323400	Tubo de sucção	4		-----
22	GP3942	Abraçadeira	1		-----
22	80971300	Mangueira	2		-----
23	82323300	Tubo de sucção	1		-----
25	GP3942	Abraçadeira	2		-----
25	80386000	Mangueira	4		-----
26	82422000	Chapa defletora	1		-----
26	HA6324	Parafuso	2		-----
26	JB1108	Porca	4		-----
30	82374600	Suporte do tubo	1		-----
31	HA9235	Parafuso	1		-----
31	82323500	Suporte do filtro	4		-----

Ref.	Num. Peça	Denominaçao	Qtd	Nota	$ Unit.
32	KH3775	Anel "O"	1	5,33mm	-----
32	KH3776	Anel "O"	1	5,53mm	-----
32	KG3024	Anel de segurança	1		-----
32	KH4916	Anel retentor	1		-----
32	JD0410	Arruela	1		-----
32	32578010	Cabeçote do filtro	1		-----
32	31539420	Carcaça do filtro	2		-----
32	81833100	Conexão	1		-----
32	82228400	Conexão	1		-----
32	82338800	Conexão	1		-----
32	81984500	Conexão	1		-----
32	31539610	Elemento filtrante	1		-----
32	33179400	Filtro de pressão montado	2		-----
32	30168500	Mola	1		-----
32	HA9235	Parafuso	1		-----
32	HC8439	Parafuso	3		-----
32	HC9336	Parafuso allen	1		-----
32	JB1110	Porca	1		-----
32	JB1210	Porca	1		-----
32	32783100	Válvula by-pass	1		-----
33	82335801	Suporte	1		-----
35	82228400	Conexão	1		-----
35	82228100	Conexão	1		-----
35	82325300	Mangueira	1		-----
36	JD0408	Arruela	1		-----
36	82347800	Conexão	1		-----
36	82338700	Conexão	2		-----
36	HA8328	Parafuso	1		-----
36	JB1108	Porca	1		-----
36	82230800	Válvula reguladora	1	200 Bar	-----
37	82332000	Mangueira	1		-----
39	82320810	Suporte	1		-----
40	81833100	Conexão	1		-----
40	82338700	Conexão	1		-----
40	HA6322	Parafuso	3		-----
40	82335300	Válvula reguladora	2	40 Bar	-----
62	82346400	Tubo	1		-----
63	82420900	Tampa do piso	1		-----
64	HA6322	Parafuso	1		-----
64	82346300	Suporte	3		-----
66	82319100	Cabo montado	1		-----
66	82319000	Cabo montado para 3 válvulas	1		-----
66	82345700	Conjunto hidrover - 1 válvula dest e 2 STD	1		-----
67	JE9051	Cupilha	1		-----
67	82394800	Manopla	1		-----
68	HC9327	Parafuso	2		-----
68	HA9236	Parafuso	1		-----
68	82339710	Suporte do controle remoto	4		-----
69	82346600	Manopla	1		-----
70	30930600	Borracha de proteção	1		-----
70	30930700	Flange	1		-----
70	HA6323	Parafuso	1		-----
70	HA6301	Parafuso	1		-----

BH180 GII

96-04 - KIT TRANSBORDO COM TRIPLICE

05/12/2008

Ref.	Num. Peça	Denominaçao	Qtd	Nota	$ Unit.
70	82346010	Prolongador	2		-----
71	GS9266	Conexão	1		-----
71	82331500	Mangueira	1		-----
76	82325100	Mangueira	1		-----
77	82002000	Mangueira de pressão	1		-----
78	KH4952	Anel retentor	1		-----
78	82363900	Conexão	2		-----
78	HC9605	Parafuso	8		-----
79	30458500	Conexão	1		-----
84	HA6333	Parafuso	1		-----
84	82348700	Suporte da válvula	4		-----
85	82228200	Conexão	1		-----
85	82347800	Conexão	1		-----
85	HC9607	Parafuso	2		-----
85	82230800	Válvula reguladora	2		-----
86	80097100	Conexão	1		-----
86	80747400	Conexão	1		-----
86	82331700	Mangueira	1		-----
87	81676300	Conexão	1		-----
87	82325400	Mangueira	1		-----
88	HC9327	Parafuso	1		-----
88	82323100	Tubo Y	4		-----
89	GP3942	Abraçadeira	2		-----
89	80971300	Mangueira	4		-----
90	82323210	Tubo de sucção	1		-----
96	HA6345	Parafuso	2		-----
97	JB1112	Porca	2		-----
98	HH4409	Parafuso	1		-----
99	81984600	Parafuso 7/16x14 mm	4		-----
100	HA6325	Parafuso	3		-----
100	JB8904	Porca	4		-----
102	HA6345	Parafuso	2		-----
102	HA6356	Parafuso	1		-----
102	HA6357	Parafuso	2		-----
103	KH4006	Anel retentor	2		-----
104	HA6322	Parafuso	8		-----
105	GP3942	Abraçadeira	12		-----
106	HC9435	Parafuso	8		-----
107	HA6324	Parafuso	4		-----
108	JD3108	Arruela	4		-----
109	GP3915	Abraçadeira	6		-----
110	HC9326	Parafuso	6		-----
111	GS9270	Conexão	2		-----
112	KH4150	Anel retentor	1		-----
113	HA6324	Parafuso	2		-----
114	JD1108	Porca	4		-----
115	HA9235	Parafuso	4		-----
116	HA9235	Parafuso	1		-----
116	HC8439	Parafuso	3		-----
116	HC9336	Parafuso allen	1		-----
117	JB1110	Porca	1		-----
117	JB1210	Porca	1		-----
118	81984500	Conexão	1		-----

BH180 GII

96-04 - KIT TRANSBORDO COM TRIPLICE

05/12/2008

Ref.	Num. Peça	Denominaçao	Qtd	Nota	$ Unit.
118	82338800	Conexão	1		-----
119	81833100	Conexão	2		-----
120	KG3024	Anel de segurança	1		-----
121	32783100	Válvula by-pass	1		-----
122	30168500	Mola	1		-----
123	KH4916	Anel retentor	1		-----
124	31539420	Carcaça do filtro	1		-----
125	32578010	Cabeçote do filtro	1		-----
126	31539610	Elemento filtrante	1		-----
127	JD0410	Arruela	1		-----
128	81676300	Conexão	1		-----
128	82228400	Conexão	1		-----
128	82338700	Conexão	2		-----
128	82228100	Conexão	1		-----
128	82347800	Conexão	1		-----
129	HA8328	Parafuso	1		-----
130	JB1108	Porca	1		-----
131	JD0408	Arruela	2		-----
132	81833100	Conexão	2		-----
132	82338700	Conexão	1		-----
133	HA6322	Parafuso	13		-----
134	JE9051	Cupilha	1		-----
135	HC9327	Parafuso	4		-----
136	HA9236	Parafuso	2		-----
137	GS9266	Conexão	1		-----
138	KH4952	Anel retentor	2		-----
139	HC9605	Parafuso	8		-----
140	HA6333	Parafuso	4		-----
141	HC9607	Parafuso	2		-----
142	82228200	Conexão	2		-----
142	82347800	Conexão	1		-----
143	80097100	Conexão	1		-----
143	80747400	Conexão	1		-----
144	HC9327	Parafuso	4		-----
169	83705200	Luva	1		-----
169	83705100	Luva montada	1		-----
169	83706300	Niple de lubrificação	1		-----
169	83705400	Retentor da luva	1		-----
170	33179400	Filtro de pressão montado	1	Ref. 120,121,122,123,124...	-----

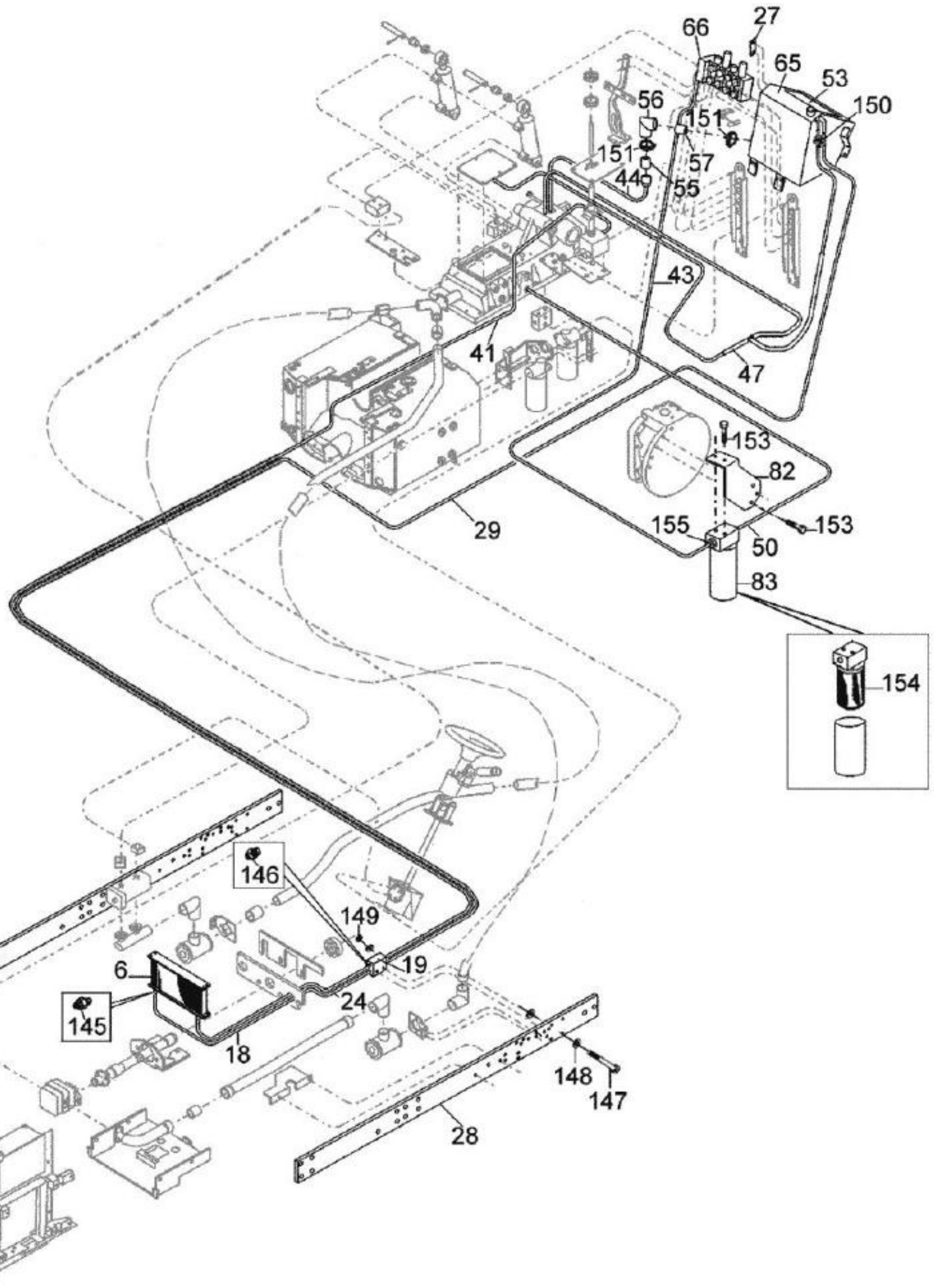
66
27
65
53
150
56
151
151
57
44
55
43
41
47
153
82
155
153
50
83
29
154
146
149
19
6
145
24
18
148
147
28

BH180 GII

96-05 - KIT TRANSBORDO COM TRIPLICE

08/01/2008

Ref.	Num. Peça	Denominaçao	Qtd	Nota	$ Unit.
6	32590900	Radiador de óleo	1		-----
18	80097100	Conexão	2		-----
18	82325000	Mangueira	1		-----
19	JD0408	Arruela	6		-----
19	82228400	Conexão	1		-----
19	82338700	Conexão	3		-----
19	HA9206	Parafuso	2		-----
19	JB8904	Porca	2		-----
19	82325900	Válvula	1	10 Bar	-----
24	82324710	Mangueira	1		-----
27	82298900	Visor de nível	1		-----
28	82075960	Viga lateral	2		-----
29	82331100	Mangueira	1		-----
41	82326000	Mangueira	1		-----
43	82342500	Mangueira	1		-----
44	81111800	Tubo	1		-----
47	GP3932	Abraçadeira	4		-----
47	82297700	Mangueira	1		-----
50	82209600	Mangueira	1		-----
53	82360500	Adesivo	1		-----
55	GP3923	Abraçadeira	4		-----
55	82383200	Mangueira	1		-----
56	82324100	Tubo	1		-----
57	GP3923	Abraçadeira	2		-----
57	82381600	Mangueira	1		-----
65	81859420	Tanque auxiliar	1		-----
66	82319100	Cabo montado	1		-----
66	82319000	Cabo montado para 3 válvulas	1		-----
66	82345700	Conjunto hidrover - 1 válvula dest e 2 STD	1		-----
82	HA8350	Parafuso	2		-----
82	82208410	Suporte do filtro	1		-----
83	82228500	Conexão	2		-----
83	82300300	Elemento filtrante	1		-----
83	82201200	Filtro	1		-----
83	HS2326	Parafuso	2		-----
145	80097100	Conexão	2		-----
146	82228400	Conexão	1		-----
146	82338700	Conexão	3		-----
147	HA9206	Parafuso	2		-----
148	JD0408	Arruela	6		-----
149	JB8904	Porca	2		-----
150	GP3932	Abraçadeira	4		-----
151	GP3923	Abraçadeira	6		-----
153	HA8350	Parafuso	2		-----
153	HS2326	Parafuso	2		-----
154	82300300	Elemento filtrante	1		-----
155	82228500	Conexão	2		-----

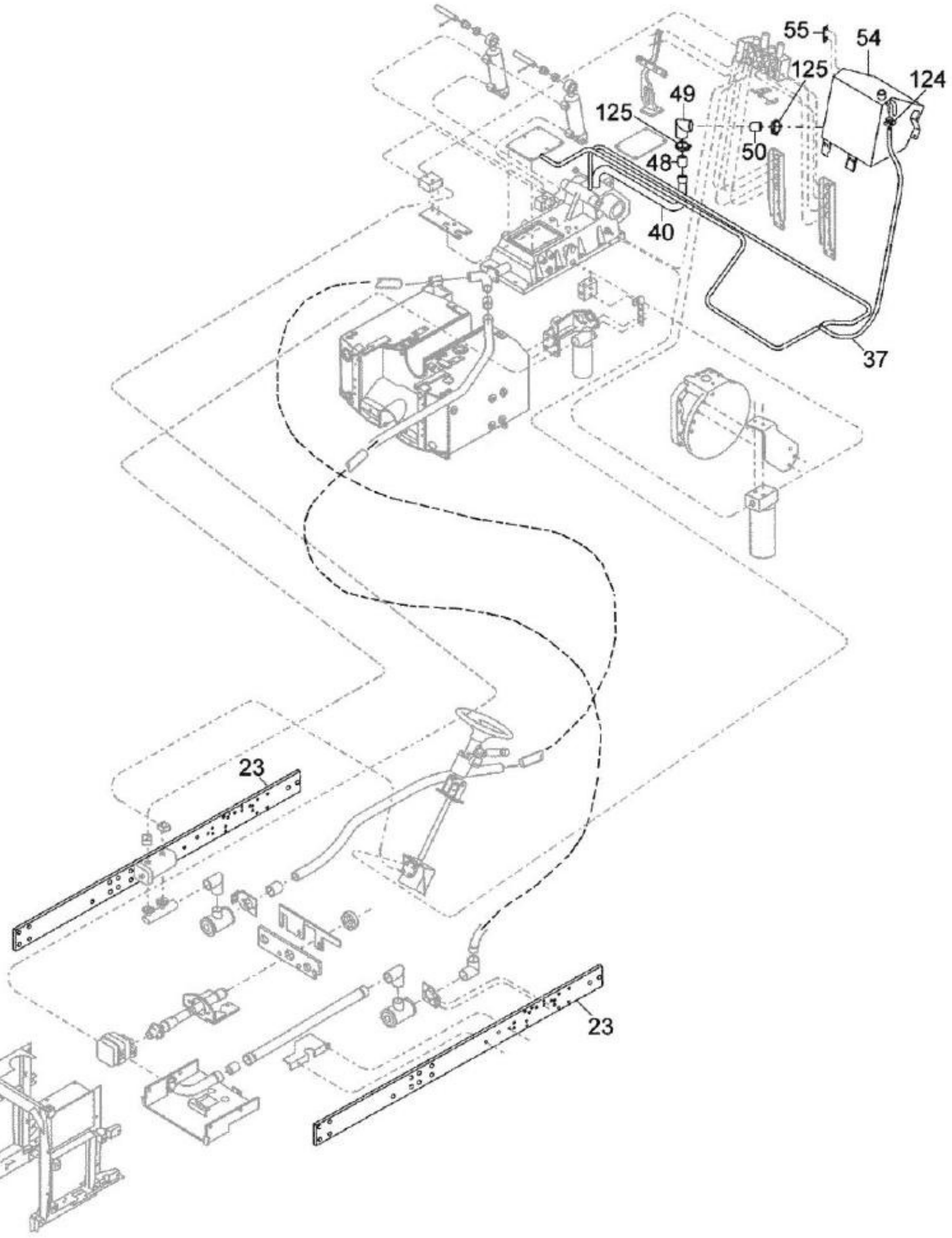
55
54
125
124
49
125
50
48
40
37
23
23

BH180 GII

96-06 - KIT TRANSBORDO SEM TRIPLICE

08/01/2008

Ref.	Num. Peça	Denominaçao	Qtd	Nota	$ Unit.
23	82075960	Viga lateral	2		-----
37	GP3932	Abraçadeira	4		-----
37	82297700	Mangueira	1		-----
40	81111800	Tubo	1		-----
48	GP3923	Abraçadeira	4		-----
48	82383200	Mangueira	1		-----
49	82324100	Tubo	1		-----
50	GP3923	Abraçadeira	2		-----
50	82381600	Mangueira	1		-----
54	81859410	Tanque auxiliar do hidráulico	1		-----
55	82298900	Visor de nível	1		-----
124	GP3932	Abraçadeira	4		-----
125	GP3923	Abraçadeira	6		-----

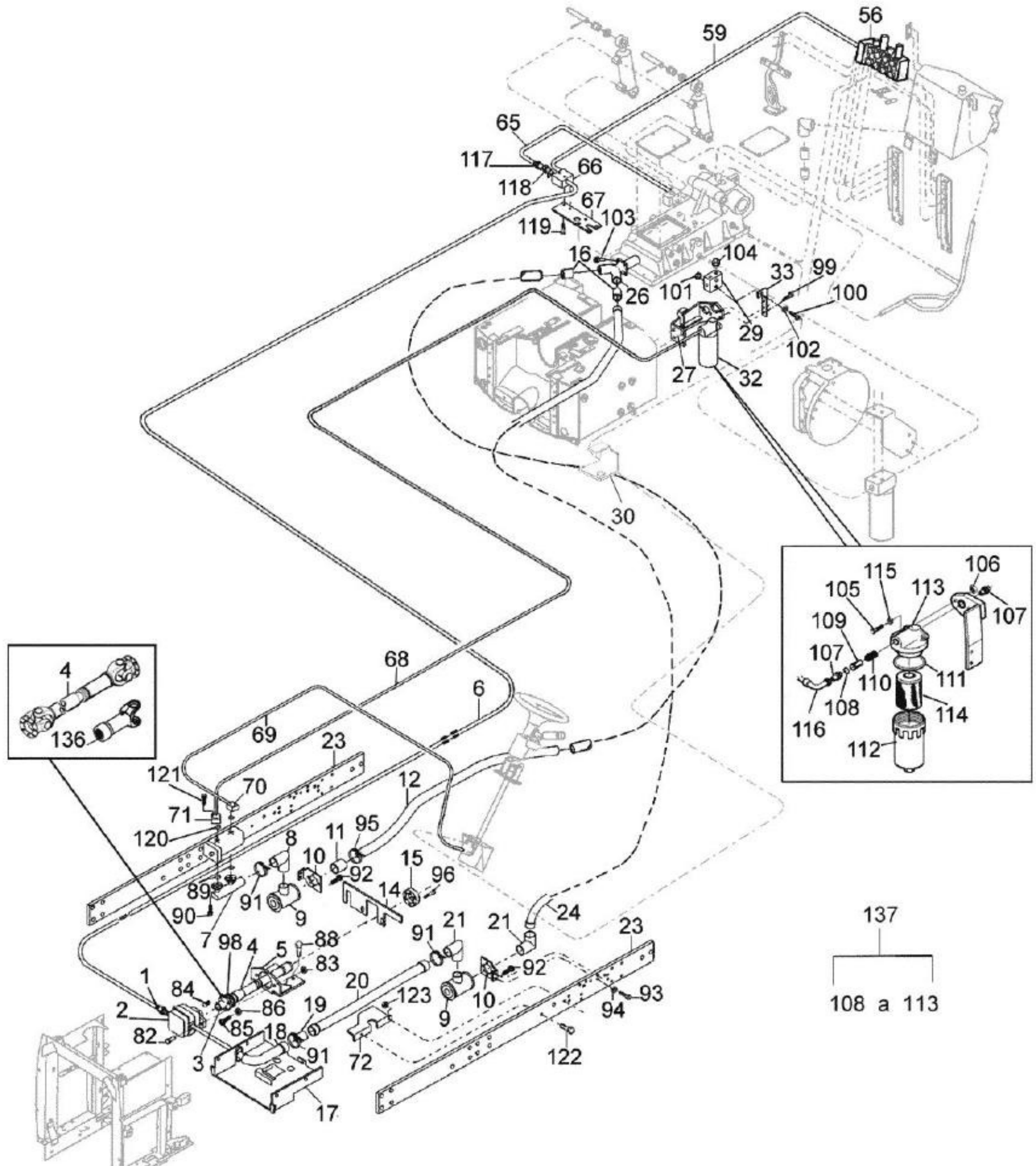
56
59
65
117
66
118
67
103
119
16
104
33
99
101
26
100
29
102
27
32
30
106
115
105
113
107
109
107
110
111
108
114
116
112
4
136
68
6
69
23
121
70
12
71
120
11
95
8
10
92
15
96
89
91
14
90
9
24
7
98
4
5
88
21
21
23
91
83
1
84
20
123
92
10
2
86
19
9
94
93
82
85
18
91
72
122
3
17
137
108 a 113

BH180 GII

96-07 - KIT TRANSBORDO SEM TRIPLICE

09/01/2008

Ref.	Num. Peça	Denominaçao	Qtd	Nota	$ Unit.
1	81984500	Conexão	1		-----
1	82324600	Mangueira	1		-----
2	82287400	Bomba hidráulica	1	36 cc	-----
2	HA6345	Parafuso	2		-----
2	JB1112	Porca	2		-----
3	81518700	Flange de adaptação	1		-----
3	HH4409	Parafuso	1		-----
4	81518400	Cardan da bomba completo	1	Ref. 151	-----
4	83705000	Cruzeta	2		-----
4	83704900	Flange	2		-----
4	HA6325	Parafuso	3		-----
4	81984600	Parafuso 7/16x14 mm	1		-----
4	JB8904	Porca	4		-----
4	81975100	Suporte	4		-----
5	HA6357	Parafuso	1		-----
5	HA6356	Parafuso	1		-----
5	81974800	Suporte da bomba	2		-----
6	82331400	Mangueira	1		-----
7	KH4006	Anel retentor	1		-----
7	82010100	Conexão dupla	2		-----
7	HA6322	Parafuso	8		-----
8	GP3942	Abraçadeira	1		-----
8	82068000	Mangueira	6		-----
9	30239000	Carcaça do filtro	1		-----
9	HC9435	Parafuso	8		-----
10	JD3108	Arruela	2		-----
10	HA6324	Parafuso	4		-----
10	82420200	Suporte	4		-----
11	GP3915	Abraçadeira	1		-----
11	82076600	Mangueira	6		-----
12	82325800	Tubo de sucção	1		-----
14	82251300	Chapa traseira	1		-----
15	81518200	Disco de adaptação	1		-----
15	HC9326	Parafuso	6		-----
16	80261400	Conexão	1		-----
16	81822600	Mangueira de retorno	1		-----
17	81975810	Chapa de proteção	1		-----
18	KH4150	Anel retentor	1		-----
18	81984600	Parafuso 7/16x14 mm	1		-----
18	82323400	Tubo de sucção	4		-----
19	GP3942	Abraçadeira	1		-----
19	80971300	Mangueira	2		-----
20	82323300	Tubo de sucção	1		-----
21	GP3942	Abraçadeira	2		-----
21	80386000	Mangueira	2		-----
23	82075960	Viga lateral	2		-----
24	82323210	Tubo de sucção	1		-----
26	HC9327	Parafuso	1		-----
26	82323100	Tubo Y	4		-----
27	HA9235	Parafuso	1		-----
27	82323500	Suporte do filtro	4		-----
29	JD0408	Arruela	1		-----
29	82347800	Conexão	1		-----

BH180 GII

96-07 - KIT TRANSBORDO SEM TRIPLICE

09/01/2008

Ref.	Num. Peça	Denominaçao	Qtd	Nota	$ Unit.
29	82338700	Conexão	2		-----
29	HA8329	Parafuso	1		-----
29	JB1108	Porca	1		-----
29	82230800	Válvula reguladora	1	200 Bar	-----
30	82374600	Suporte do tubo	1		-----
32	KH3775	Anel "O"	1	5,33mm	-----
32	KH3776	Anel "O"	1	5,37mm	-----
32	KG3024	Anel de segurança	1		-----
32	KH4916	Anel retentor	1		-----
32	JD0410	Arruela	1		-----
32	32578010	Cabeçote do filtro	1		-----
32	31539420	Carcaça do filtro	1		-----
32	81984500	Conexão	3		-----
32	82228400	Conexão	1		-----
32	82338800	Conexão	2		-----
32	31539610	Elemento filtrante	1		-----
32	33179400	Filtro de pressão montado	1		-----
32	30168500	Mola	1		-----
32	HA9235	Parafuso	1		-----
32	HC8439	Parafuso	1		-----
32	HC9336	Parafuso allen	1		-----
32	JB1110	Porca	1		-----
32	JB1210	Porca	1		-----
32	32783100	Válvula by-pass	1		-----
33	82335801	Suporte	1		-----
56	82319100	Cabo montado	1		-----
56	82319000	Cabo montado para 3 válvulas	1		-----
56	82345700	Conjunto hidrover - 1 válvula dest e 2 STD	1		-----
59	82331500	Mangueira	1		-----
65	80097100	Conexão	1		-----
65	80747400	Conexão	1		-----
65	82331700	Mangueira	1		-----
66	82228200	Conexão	1		-----
66	82347800	Conexão	1		-----
66	HC9607	Parafuso	2		-----
66	82230800	Válvula reguladora	2	200 Bar	-----
67	HA9335	Parafuso	1		-----
67	82348700	Suporte da válvula	4		-----
68	82325100	Mangueira	1		-----
69	82002000	Mangueira de pressão	1		-----
70	KH4952	Anel retentor	1		-----
70	82363900	Conexão	2		-----
70	HC9605	Parafuso	8		-----
71	30458500	Conexão	1		-----
72	82352700	Chapa defletora	1		-----
72	HA6324	Parafuso	4		-----
72	JB1108	Porca	4		-----
82	HA6345	Parafuso	2		-----
83	JB1112	Porca	2		-----
84	HH4409	Parafuso	1		-----
85	HA6325	Parafuso	3		-----
85	81984600	Parafuso 7/16x14 mm	4		-----
86	JB8904	Porca	4		-----

Ref.	Num. Peça	Denominaçao	Qtd	Nota	$ Unit.
88	HA6357	Parafuso	2		-----
88	HA6356	Parafuso	1		-----
89	KH4006	Anel retentor	2		-----
90	HA6322	Parafuso	8		-----
91	GP3942	Abraçadeira	10		-----
92	HC9435	Parafuso	8		-----
93	HA6324	Parafuso	4		-----
94	JD3108	Arruela	4		-----
95	GP3915	Abraçadeira	6		-----
96	HC9326	Parafuso	6		-----
96	581804680	Parafuso allen	6		-----
96	HC8332	Parafuso allen M8x70mm	4		-----
98	KH4150	Anel retentor	1		-----
99	HA9235	Parafuso	4		-----
100	HA8329	Parafuso	1		-----
101	JB1108	Porca	1		-----
102	JD0408	Arruela	2		-----
103	HC9327	Parafuso	4		-----
104	82228200	Conexão	1		-----
104	82347800	Conexão	1		-----
105	HA9235	Parafuso	1		-----
105	HC8439	Parafuso	3		-----
105	HC9336	Parafuso allen	1		-----
106	JB1110	Porca	2		-----
106	JB1210	Porca	1		-----
107	82338700	Conexão	1		-----
108	KG3024	Anel de segurança	1		-----
109	32783100	Válvula by-pass	1		-----
110	30168500	Mola	1		-----
111	KH4916	Anel retentor	1		-----
112	31539420	Carcaça do filtro	1		-----
113	32578010	Cabeçote do filtro	1		-----
114	31539610	Elemento filtrante	1		-----
115	JD0410	Arruela	1		-----
116	82338800	Conexão	1		-----
117	80097100	Conexão	1		-----
117	82228200	Conexão	1		-----
118	80747400	Conexão	1		-----
118	82347800	Conexão	1		-----
119	HC9607	Parafuso	2		-----
119	HC9335	Parafuso	4		-----
120	KH4952	Anel retentor	2		-----
121	HC9605	Parafuso	8		-----
122	HA6324	Parafuso	4		-----
123	JB1108	Porca	4		-----
136	83705200	Luva	1		-----
136	83705100	Luva montada	1		-----
136	83706300	Niple de lubrificação	1		-----
136	83705400	Retentor da luva	1		-----
137	33179400	Filtro de pressão montado	1	Ref.108 a 113	-----