RUTHZIL TRATOR COMERCIAL DE PEÇAS LTDA 11 97083-6812 ROLANDO CITRANGULO

VALTRA

NOVEMBRO 2006

Catálogo de Peças / Catálogo de Repuestos / Parts Catalog

Trator / Trator / Tractor

BH215

Valtra é uma marca mundial da AGCO Corporation
Valtra es una marca mundial de AGCO Corporation
Valtra is a worldwide brand of AGCO Corporation
AGCO

GRUPO DE MONTAGEM
GROUP INDEX ALPHA
GRUPOS DE MONTAJE
GROUPES DE MONTAGE

B 1

VALTRA

		PÁGINA
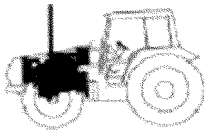	MOTOR E EQUIPAMENTOS ENGINE AND EQUIPMENT MOTOR Y EQUIPAMENTE	10
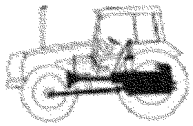	EMBREAGEM CLUTCH EMBRAGUE	20
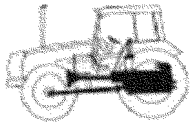	TRANSMISSÃO TRANSMISSION TRANSMISION	25
	EIXO TRASEIRO REAR AXLE EJE TRASERO	30
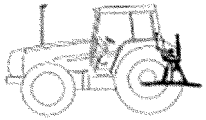	ENGATE COUPLING ENGANCHE	40
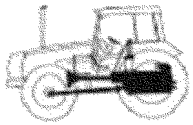	TOMADA DE FORÇA PTO-DRIVE MECHANISM MECANISMO ACCIONAMIENTO TOMA DE FUERZA	50

		PÁGINA
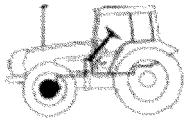	EIXO DIANTEIRO FRONT AXLE EJE DELANTERO	60
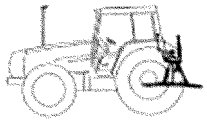	HIDRÁULICO HYDRAULIC HIDRÁULICO	70
	SISTEMA ELÉTRICO ELECTRIC SYSTEM SISTEMA ELÉCTRICO	80
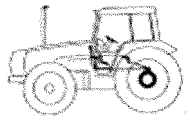	LATARIA BODYWORK CARROCERIA	100
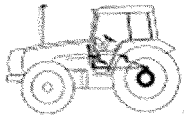	CABINE CAB CABINA	110
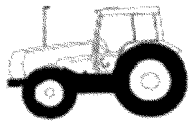	RODAS E PESOS WHEEL AND WEIGTH RUEDAS Y PESOS	130

PÁGINA

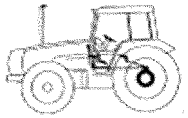

ACESSÓRIOS GERAIS
ENGINE AND EQUIPMENT
MOTOR Y EQUIPAMENTE

140

	LADO DIREITO	RIDHT HAND	DARECHA	DROIT
	LADO ESQUERDO	LEFT HAND	IZQUIERDA	GAUCHE
	LARGURA	WIDTH	ANCHURA	LARGEUR
	COMPRIMENTO	LENGHT	LONGITUD	LONGUEUR
	ESPESSURA	THICKNESS	ESPESOR	EPAISSEUR
	DIÂMETRO	DIAMETER	DIAMETRO	DIAMETRE
	NUMERO DE DENTES / ESTRIAS	NUNBER OF TEETH / SPLINES	NUMERO DE DIENTES / RANURAS	NOMBRE DE DENTS / CANNELURES
	SUPERIOR	TOP	PARTE SUPERIOR	HAUT
	INFERIOR	BOTTON	PARTE INFERIOR	BAS
	A PARTIR DO NÚMERO DE SÉRIE OU NÚMERO DO MOTOR	FROM SERIAL OR ENGINE NUMBER	DESDE EL NUMERO	A PARTIR DU NUMERO DE SERIE DU NUMERO DE MOTEUR
	USADA ENTRE SÉRIES	USED BETWEEN SERIALS	HASTA EL NUMERO	UTILISÉE ENTRE LES SERIES
	ATÉ O NÚMERO DE SÉRIE OU NÚMERO DO MOTOR	UP TO SERIAL OR ENGINE NUMBER	USADA ENTRE SERIES	JUSQU´AU NUMERO DE SERIE OU NUMERO DE MOTEUR
	CONSERTAR E SUBSTITUIR	REPAIRS AND REPLACES	REEMPLAZA Y SUSTITUYE	REMPLACE ET RECHANGE
	VEJA PÁGINA - CÓDIGO	SEE PAGE - REFERENCE NUMBER	VER PAGINA - NUMERO DE REFERENCIA	VOIR PAGE-NUMERO DE REFERENCE
	ALTERNATIVO	ALTERNATIVE	ALTERNATIVO	ALTERNATIVE
	NÃO FORNECIDO, SOLICITAR	NOT SERVICED, ORDER	NO SUMINISTRADAS, PEDIR	PAS FOURNIES, COMMANDER
	SIM OU NÃO PARA. EXEMPLO: NÃO PARA INGLATERRA	WITHOUT OR NOT FOR. EXAMPLE: NOT FOR ENGLAND	SON O NO PARA. EJEMPLO: NO PARA INGLETERRA	SANS OU PAS POUR. EXAMPLE: PAS POUR ANGLETERRE

	4 RODAS MOTRIZES	FOUR WHEEL DRIVE	4 RUEDAS MOTRIZ	4 ROUES MOTRICES
	2 RODAS MOTRIZES	TWO WHEEL DRIVE	2 RUEDAS MOTRIZ	2 ROUES MOTRICES
D	SOMENTE PARA ALEMANHA OU SOMENTE EM ALEMÃO	FOR GERMANY ONLY OR ANY TEXT IN GERMAN ONLY	PARA ALEMANIA SOLAMENTE O EN ALEMAN SOLAMENTE	POUR ALLEMAGNE SEULEMENT OU EN ALLEMAND
F	SOMENTE PARA FRANÇA OU SOMENTE EM FRANCÊS	FOR FRANCE ONLY OR ANY TEXT IN FRENCH ONLY	PARA FRANCIA SOLAMENTE O EN FRANCES SOLAMENTE	POUR FRANCE SEULEMENT OU EN FRANCAIS
I	SOMENTE PARA ITÁLIA OU SOMENTE EM ITALIANO	FOR ITALY ONLY OR ANY TEXT IN ITALIAN ONLY	PARA ITALIA SOLAMENTE O EN ITALIANO SOLAMENTE	POUR ITALIE SEULEMENT OU EN ITALIEN
GB	SOMENTE PARA INGLATERRA OU SOMENTE EM INGLÊS	FOR UK ONLY OR ANY TEXT IN ENGLISH ONLY	PARA INGLATERRA SOLAMENTE O EN INGLES SOLAMENTE	POUR ROYAUME SEULEMENT OU EN IANGLAIS
2A	SOMENTE PARA REGIÃO DAS AMÉRICAS	FOR AMERICAS REGION	PARA REGION DE LAS AMERICAS SOLAMENTE	POUR AMERIQUES
3A	PARA ÁSIA / ÁFRICA / REGIÃO DA OCEANIA	FOR ASIA/AFRICA AUSTRALASIA REGION	PARA ASIA/AFRICA/AUSTRALASIA SOLAMENTE	POUR ASIE/AFRIQUE/AUSTRALASIE
EE	PARA EXPORTAÇÃO EUROPÉIA	FOR EXPORT EUROPE	PARA EXPORTACION EUROPA	POUR EXPORT EUROPE
US	PARA OS ESTADOS UNIDOS	POR UNITED STATES OF AMERICA	PARA EE UU DE AMERICA	POUR ETATS UNITS D´AMERIQUE
AA	PARA AUSTRÁLIA	FOR AUSTRALIA	PARA AUSTRALIA	POUR AUSTRALIE
S	PARA SUÉCIA	FOR SWEDEN	PARA SUECA	POUR SUEDE
N	PARA NORUEGA	FOR NORWAY	PARA NORVEGA	POUR NORVEGE
ZA	PARA ÁFRICA DO SUL	FOR SOUTH AFRICA	PARA AFRICA DER SUR	POUR AFRIQUE DU SUD
→	SUBSTITUIR E CONSERTAR. PEÇA ANTIGA NÃO É INCAMBIÁVEL COM PEÇA NOVA	REPLACE AN REPAIR OLD IS NOT INTERCHANGEABLE WITH NEW	REEMPLAZAR Y REPARAR LA ANTERIOR NO ES INTERCAM. COM LA NUEVA	REMPLACE ET RECHANGE NON INTERCHANGEABLE
↔	SUBSTITUIR E CONSERTAR. PEÇAS ANTIGAS E NOVAS SÃO INTERCAMBIÁVEIS	REPLACE AND REPAIR - OLD AND NEW INTERCHANGEABLE	REEMPLAZAR Y REPARAR/ANTERIOR Y NUEVAS SON INTERCAMB.	REMPLACE ET RECHANGE - INTERCHANGEABLE .

Bloco do Motor
Bloque del Motor
Cylinder Block

10-10

VALTRA

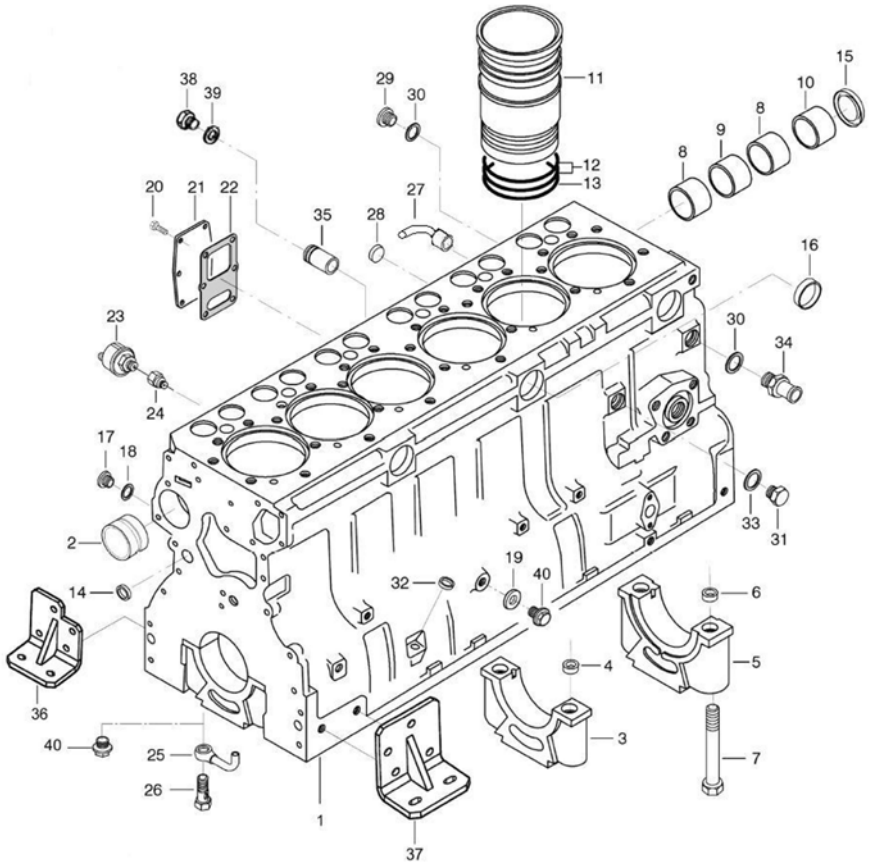

1	836866110		1	BLOCO DO MOTOR	BLOQUE DEL MOTOR	CYLINDER BLOCK
2	836866069		1	BUCHA	BUJE	BUSHING
2	836866036	D=0,4MM	1	BUCHA 1º REPARO	BUJE 1º REPARO	BUSHING 1ST UNDERSIZE
3			6	TAMPA DO MANCAL	TAPA DEL COJINETE	BEARING COVER
4	836214478		12	BUCHA DE GUIA	BUJE DE GUIA	GUIDE BUSHING
5			1	TAMPA DO MANCAL	TAPA DEL COJINETE	BEARING COVER
6	836214478		2	BUCHA DE GUIA	BUJE DE GUIA	GUIDE BUSHING
7	529903180		14	PARAFUSO	TORNILLO	SCREW
8	836852460		2	BUCHA	BUJE	BUSHING
9	836852459		1	BUCHA	BUJE	BUSHING
10	836852461		1	BUCHA	BUJE	BUSHING
11	836666990	S=9,03MM	6	CAMISA DO CILINDRO	CAMISA DEL CILINDRO	CYLINDER LINER
11	836647933	S=9,08MM	6	CAMISA DO CILINDRO	CAMISA DEL CILINDRO	CYLINDER LINER
11	836647934	S=9,13MM	6	CAMISA DO CILINDRO	CAMISA DEL CILINDRO	CYLINDER LINER
11	836647935	S=9,23MM	6	CAMISA DO CILINDRO	CAMISA DEL CILINDRO	CYLINDER LINER
12	836647502	S2	12	ANEL RETENTOR DA CAMISA DO CILINDRO	ANILLO RETENEDOR DE LA CAMISA DEL CILINDRO	O-RING, CYLINDER LINER
13	836647503	S2	6	ANEL RETENTOR DA CAMISA DO CILINDRO	ANILLO RETENEDOR DE LA CAMISA DEL CILINDRO	O-RING, CYLINDER LINER
14	640016016	S2	4	BUJÃO DO BLOCO DO MOTOR	TAPÓN DEL BLOQUE DEL MOTOR	PLUG, CYLINDER BLOCK
15	836852744		1	TAMPÃO	TAPÓN	PLUG
16	640016040		3	TAMPÃO	TAPÓN	PLUG
17	GR0261		4	BUJÃO	TAPÓN	PLUG
18	615571014	S2	4	ANEL DE VEDAÇÃO	ANILLO DE SELLAMIENTO	SEAL RING
19	615881216	S2	1	ANEL DE VEDAÇÃO	ANILLO DE SELLAMIENTO	SEAL RING
20	HC9326	M8 X 20MM	6	PARAFUSO	TORNILLO	SCREW
21	836847994		1	TAMPA	TAPA	COVER
22	836322852	S2	1	JUNTA DA TAMPA	JUNTA DE LA TAPA	GASKET COVER
23	83608700		1	SENSOR DE PRESSÃO DE ÓLEO	SENSOR DE PRESSIÓN DE ACEITE	OIL PRESSURE SENSOR
24	836120022			CONEXÃO	CONEXIÓN	CONNECTION
25	836846231		6	INJETOR	INYECTOR	NOZZLE
26	836338601		6	VÁLVULA	VÁLVULA	VALVE
27	83696500		1	CONEXÃO 90°	CONECCIÓN 90°	ELBOW 90°
28	640016018		2	TAMPÃO	TAPÓN	PLUG
29	640325018		1	BUJÃO	TAPÓN	PLUG

Bloco do Motor
Engine Block
Bloque del Motor

10-10

VALTRA

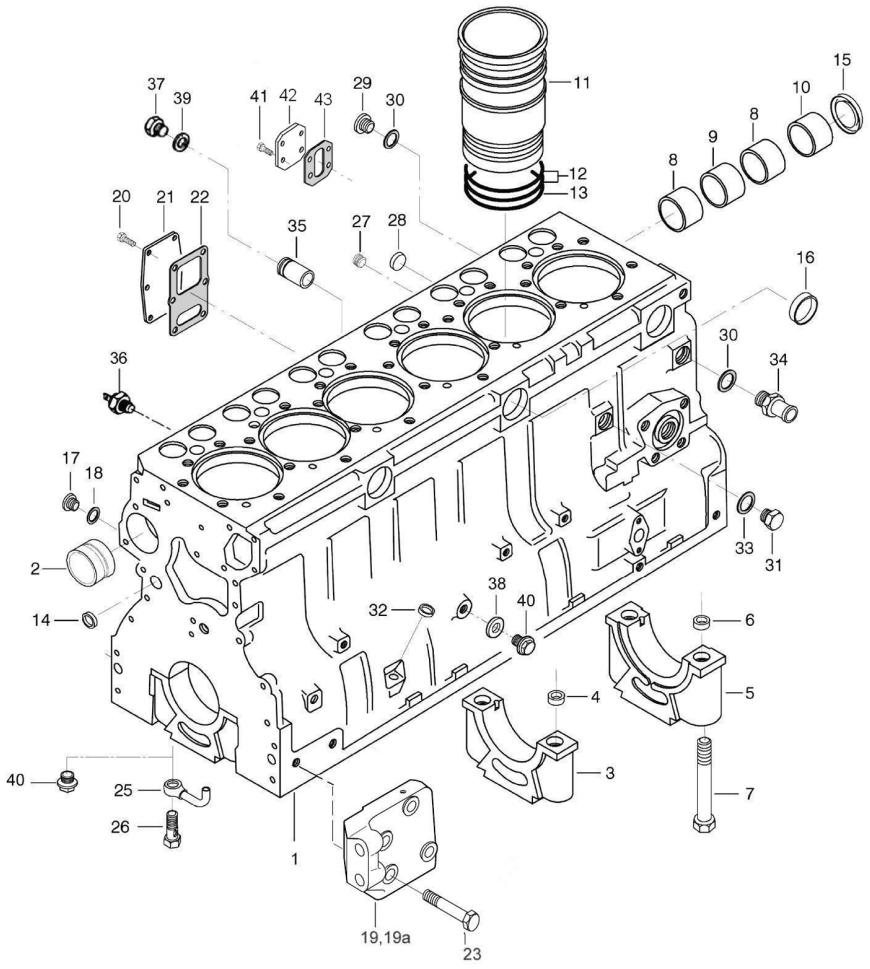

1	836866110		1	Bloco do motor	Cylinder block	Bloque del motor
2	836866069		1	Bucha	Bushing	Buje
2	836866036	D=0,4mm	1	Bucha ha 1º reparo	Bushing 1st undersize	Buje 1º reparo
3			6	Tampa do mancal	Bearing cover	Tapa del cojinete
4	836214478		12	Bucha de guia	Guide bushing	Buje de guia
5			1	Tampa do mancal	Bearing cover	Tapa del cojinete
6	836214478		2	Bucha de guia	Guide bushing	Buje de guia
7	529903180		14	Parafuso	Screw	Tornillo
8	836852460		2	Bucha	Bushing	Buje
9	836852459		1	Bucha	Bushing	Buje
10	836852461		1	Bucha	Bushing	Buje
11	836668990	s=9,03mm	6	Camisa do cilindro	Cylinder liner	Camisa del cilindro
11	836647933	s=9,08.mm	6	Camisa do cilindro	Cylinder liner	Camisa del cilindro
11	836647934	s=9,12mm	6	Camisa do cilindro	Cylinder liner	Carnisa del cilindro
11	836647935	s=9,23mm	6	Camisa do cilindro	Cylinder liner	Camisa del cilindro
12	836647502	S2	12	Anel retentor da camisa do cilindro	0-ring, cylinder liner	Anillo retenedor de la camisa del cilindro
13	836647503	S2	6	Anel retentor da camisa do cilindro	0-ring, cylinder liner	Anillo retenedor de la camisa del cilindro
14	640016016	S2	4	Bujão do bloco do motor	Plug, cylinder block	TapOn del bloque del motor
15	836852744		1	Tampão	Plug	Tapón
16	640016040		3	Tampão	Plug	Tapón
17	GRO261		4	Bujão	Plug	Tapón
18	615571014	S2	4	Anel de vedação	Seal ring	Anillo de sellamiento
19A	836852656		1	Suporte esquerdo	Left support	Suporte isquierdo
19	82055800		1	Suporte direito	Right support	Suporte Derecho
20	H09326	M8 x 20mm	6	Parafuso	Bolt	Tornillo
21	836847994		1	Tampa	Cover	Tapa
22	836322852	S2	1	Junta da tampa	Gasket cover	Junta de la tapa
23	529802682		8	Parafuso	Bolt	Tornillo
25	836846231		6	injetor	Nozzle	inyector
26	836338601		6	Válvula	Valve	Valvula
27	640025010		1	Bujão	Plug	Tapón
28	640016018		3	Bujão	Plug	Tapón
29	640325018		1	Bujão	Plug	Tapón
30	KH3617	S2	2	Anel de vedação	Seal ring	Anillo de sellamiento
31	836019756		1	Bujão	Plug	Tapón
32	836859563		1	Bujão	Plug	Tapón
33	KH3617	S2	1	Anel de vedação	Seal ring	Anillo de sellamiento
34	836119837		1	Conexao	Connection	Conexión
35	836647574		1	Tubo	Pipe	Tubo

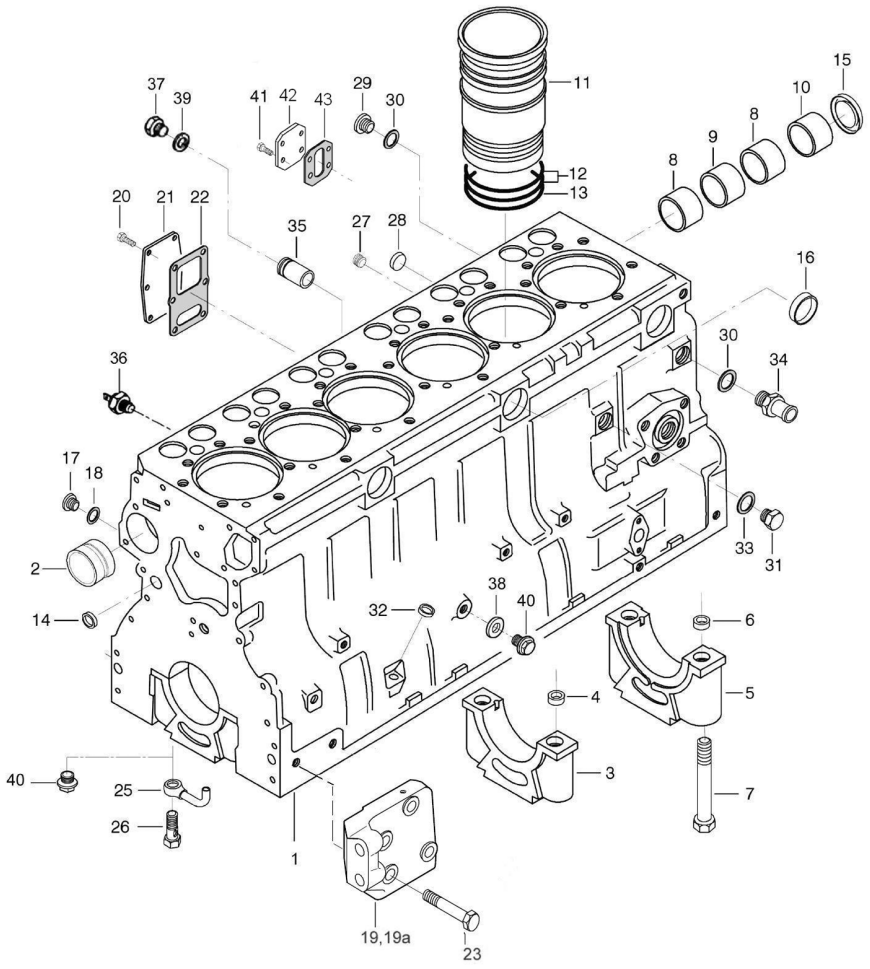

36	887283760		1	Sensor de temperatura do Oleo	Oil temperature sensor	Sensor de temperatura del aceile
37	GR0277		1	Bujão	Plug	Tapón
38	615881216	S2	1	Anel de vedação	Seal ring	Anillo de sellamiento
39	KH3625	S2	1	Anel de vedação	Seal ring	Anillo de sellamiento
40	GR0281		2	Bujão	Plug	Tapón
41	HA6322		4	Parafuso	Bolt	Tornillo
42	836647400		1	Tampa	Cover	Tapa
43	836659544		1	Junta	Gasket	Junta

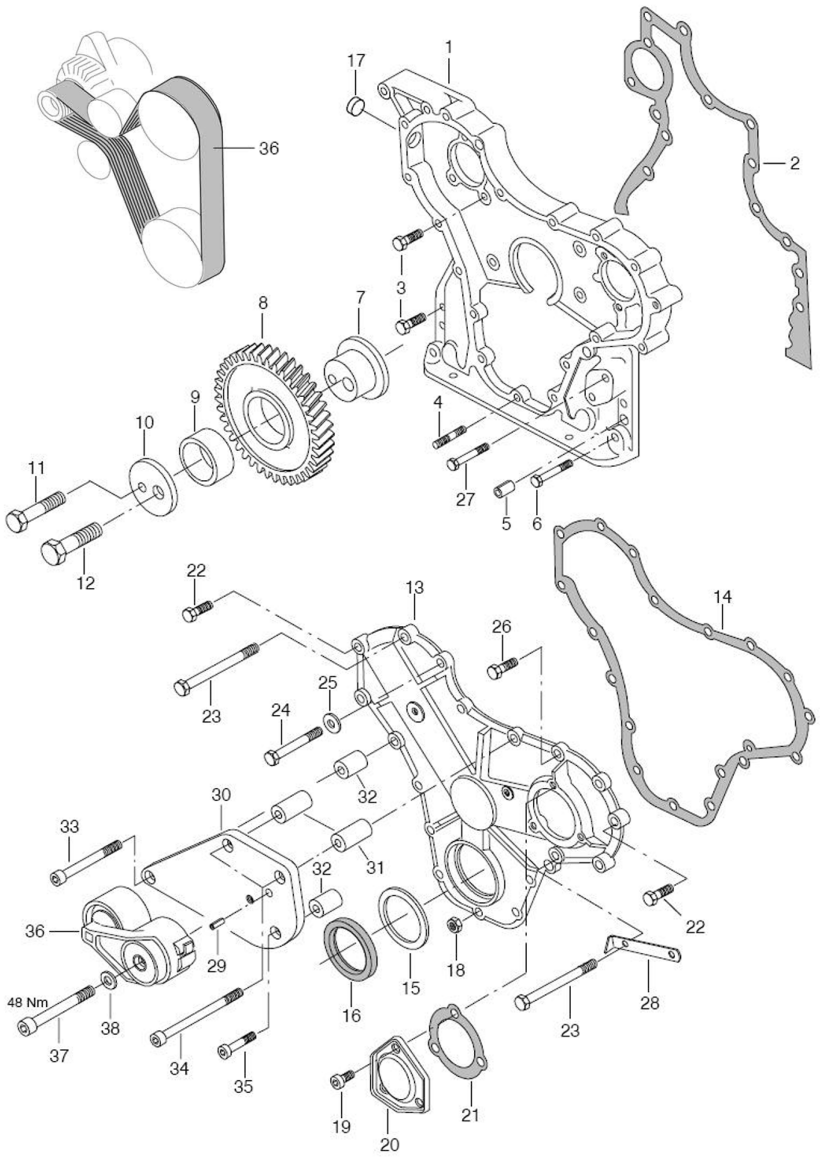

1	836647406		1	Caixa de engrenagens	Gear housing	Caja del engranajes
2	836647419	S2	1	Junta	Gasket	Junta
3	HA6324	M8 x 25	9	Parafuso	Screw	Tornillo
4	546801380	M8 x 20	5	Prisioneiro	Stud bolt	Espárrago
5	JE8802		4	Pino	Pin	TORNILLO
6	529801440	M8 x 45	2	Parafuso	Screw	Tornillo
7	836129709		1	Eixo	Shaft	Eje
8	836129863		1	Engrenagem montada	Gear assy	Engrenaje montada
9	836129844		1	Bucha	Bushing	Buje
10	836129845		1	Flange	Flange	Flange
11	528801880	M10x 55		Parafuso	Screw	Tornillo
12	HA9353	M14 x 65		Parafuso	Screw	Tornillo
13	836647572			Tampa dianteira	Front cover	Tapa delantera
14	836129942	52		Junta	Gasket	Junta
15	836129782			Anel de proteção	Shield ring	Anillo de proteción
16	614105880	S2	1	Retentor	Oil seal	Retenedor
17	640016016		1	Bujão	Plug	Tapón
18	504800800	M8	5	Porca	Nut	Tuerca
19	HA6322	M8 x 16	3	Parafuso	Screw	Tornillo
20	836136717		1	Tampa	Cover	Tapa
21	836129946	S2	1	Junta	Gasket	Junta
22	HA9230	M8 x 35	3	Parafuso	Screw	Tornillo
23	529801500	M8 x 75	2	Parafuso	Screw	Tornillo
24	HA8328	M8 x 60	1	Parafuso	Screw	Tornillo
25	836120989		1	Arruela	Washer	Arandela
26	HA6323	M8 x 20	2	Parafuso	Screw	Tornillo
27	HA8327	M8 x 50	1	Parafuso	Screw	Tornillo
28	838855654		1	Chapa da marca do ponto	Point mark plate	Chapa da marca del ponto
29	595954600		1	Pino	Pin	TORNILLO
30	836866857		1	Suporte	Support	Suporte
31	836866960		2	Espaçador	Spacer	Espaciador
32	836652323		2	Espaçador	Spacer	Espaciador
33	HC8333	M8 x 80	1	Parafuso	Screw	Tornillo
34	83620000	M8 x120	2	Parafuso	Screw	Tornillo
35	HC8430	M8 x 50	1	Parafuso	Screw	Tornillo
36	836667827			Tensionador da correioa	Belt tensioner	Tensionador de la correa
37	HC8342	M10 x		Parafuso	Screw	Tornillo
38	500951000			Arruela	Washer	Arandela

Tampa e Volante da Cremalheira
Flywheel and Housing
Tapa Y Volante de la Cremallera

10-20

VALTRA

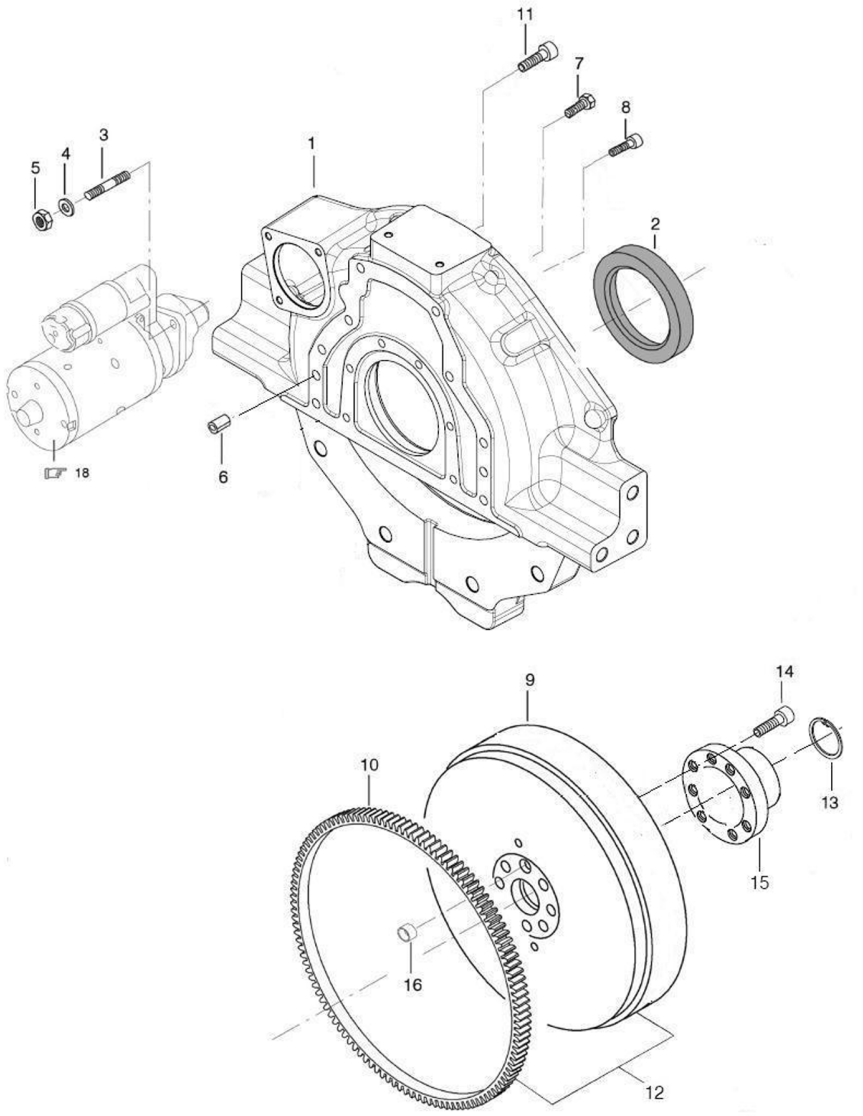

1	836867492		1	Carcaça do volante	Flywheel housing	Carcasa del volante
2	614500002	S2	1	Vedador da árvore de manivelas	Oil seal, crankshaft	Retenedor del cigueñal
3	546801800		3	Prisioneiro	Stud bolt	Esparrago
4	JD3110		6	Arruela	Washer	Arandela
5	JB1110	M8	3	Porca	Nut	Tuerca
6	JE8802		2	Pino	Pin	TORNILLO
7	528902220	M12X35	6	Parafuso	Screw	Tornillo
8	581705030	M10X30	6	Parafuso	Screw	Tornillo
9	83847000		1	Volante	Flywheel	Volante
10	836117970		1	Crernalheira	Gear rim	Cremallera
11	581705440	M12X35	2	Parafuso	Screw	Tornillo
12	84216900			Volante com cremalheira	Flywheel and gear rim	Volante com cremallera
13	KG3031			Anel de Trava	circlip	Anillo de traba
14	HC9766	M12X60	8	Parafuso	Screw	Tornillo
15	83846900			Flange	Flange	Flange
16	836659527			Bucha	Bushing	Buje

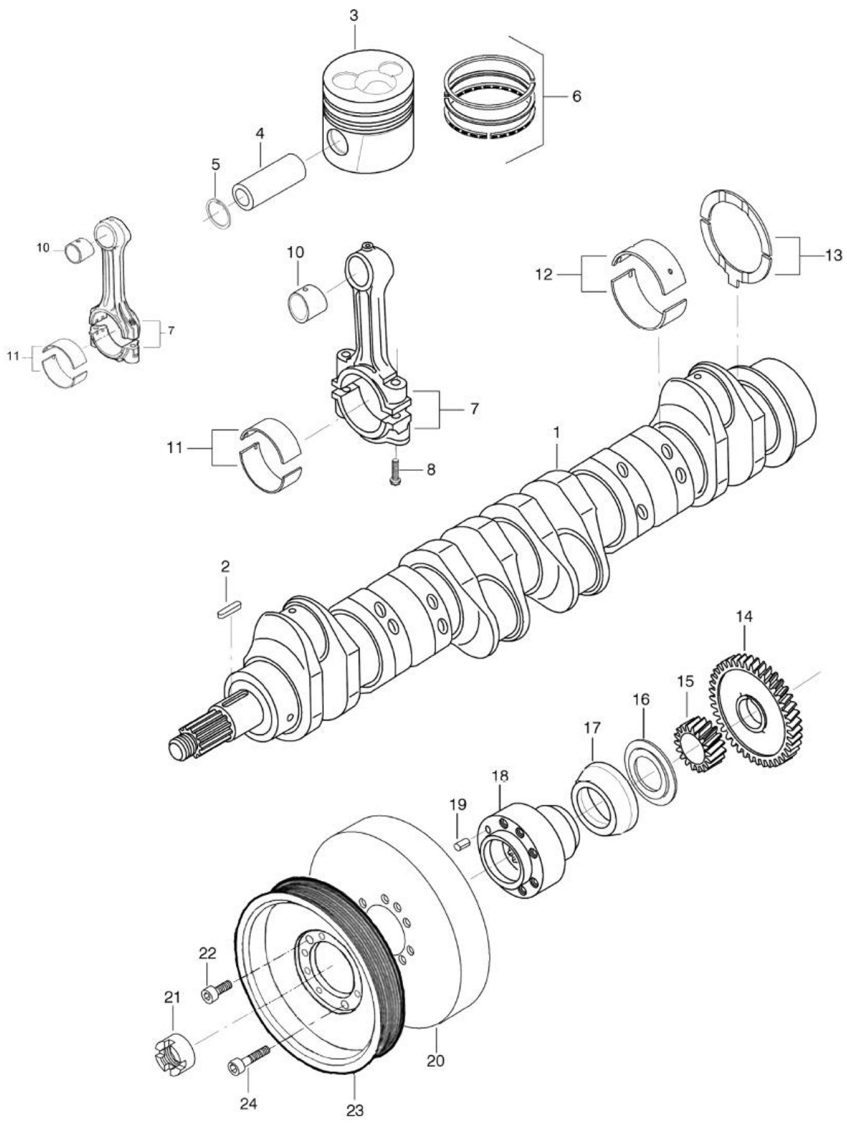

1	836852281		1	Arvore de manivelas	Crankshaft	Cigueñal
2	603345110		1	Chaveta	key	Chaveta
3	836866181		6	Pistão completo	Complete piston	Piston completo
6	836640078		6	Jogo de anéis	Piston ring set	Juego de anillos
7	82659900		1	Kit biela 6 cilindros	Rod 6 cylinder kit	Kit biela 6 cilindros
8	836864141		12	Parafuso	Screw	Tornillo
10	836110646		6	Bucha	Bushing	Buje
11	836112762	D=67,731 - 67,750 mm	6	Bronzina 0,25mm	Big-end bearing 0,25 mm	Cojinete 0,25 mm
11	836112763	D=67,481 - 67,500 mm	6	Bronzina 0,50mm	Big-end bearing 0,50 mm	Cojinete 0,50 mm
11	836112765	D=66,981 - 67,000 mm	6	Bronziria 1,00mm	Big-end bearing 1,00 mm	Cojinete 1,00 mm
11	836112767	D=66,481 - 66,500 mm	6	Bronzrna 1,50mm	Big-end bearing 1,50mm	Cojinete 1,50 mm
11	836110552	D=67,981 - 68,000 mm	6	Bronzina da biela STD	Big-end bearing STD	Cojinete de la biela STD
12	836655514	D=84,985 - 85,020 mm	7	Bronzina da árvore de manivelas STD	Big-end bearing STD	Cojinete de la biela STD
12	836655536	D=84,735 - 84,770 mm	7	Mancal principal 0,25mm	Main bearing 0,25mm	Cojinete principal 0,25mm
12	836655537	D=84,485 - 84,520 mm	7	Mancal principal 0,50mm	Main bearing 0,50mm	Cojinete principal 0,50mm
12	836655538	D=82,985 - 84,020 mm	7	Mancal principal 1,00mm	Main bearing 1,00mm	Cojinete principal 1,00mm
12	826655539	D=83,485 - 83,520 mm	7	Mancal principal 1,50mm	Main bearing 1,50mm	Cojinete principal 1,50mm
13	836119459	Standard	2	Arruela de encosto	Thrust washer	Arandela de empuje
13	836120332	0,10 mm	2	Arruela de encoslo	Thrust washer	Arandela de empuje
13	826120333	0, 20 mm	2	Arruela de encosto	Thrust washer	Arandela de empuje
14	836119550		1	Engrenagem	Gear	Engranaje
15	836122840		1	Engrenagern	Gear	Engranaje
16	836129781		1	Anel	Ring	Anillo
17	836136271		1	Guarda-pó	Dust cover	Tapa de polvo
18	836322586		1	Cubo	Hub	Cubo
19	595959140		1	Pino	Pin	TORNILLO
20	836340689		1	Amortecedor	Damper	Amortiguador
21	836847641		1	Porca	Nut	Tuerca
22	581804620	M8X25	3	Parafuso	Screw	Tornillo
23	836866527		1	Polia	Pulley	Polea
24	HC9327	M8X35	6	Parafuso	Screw	Tornillo

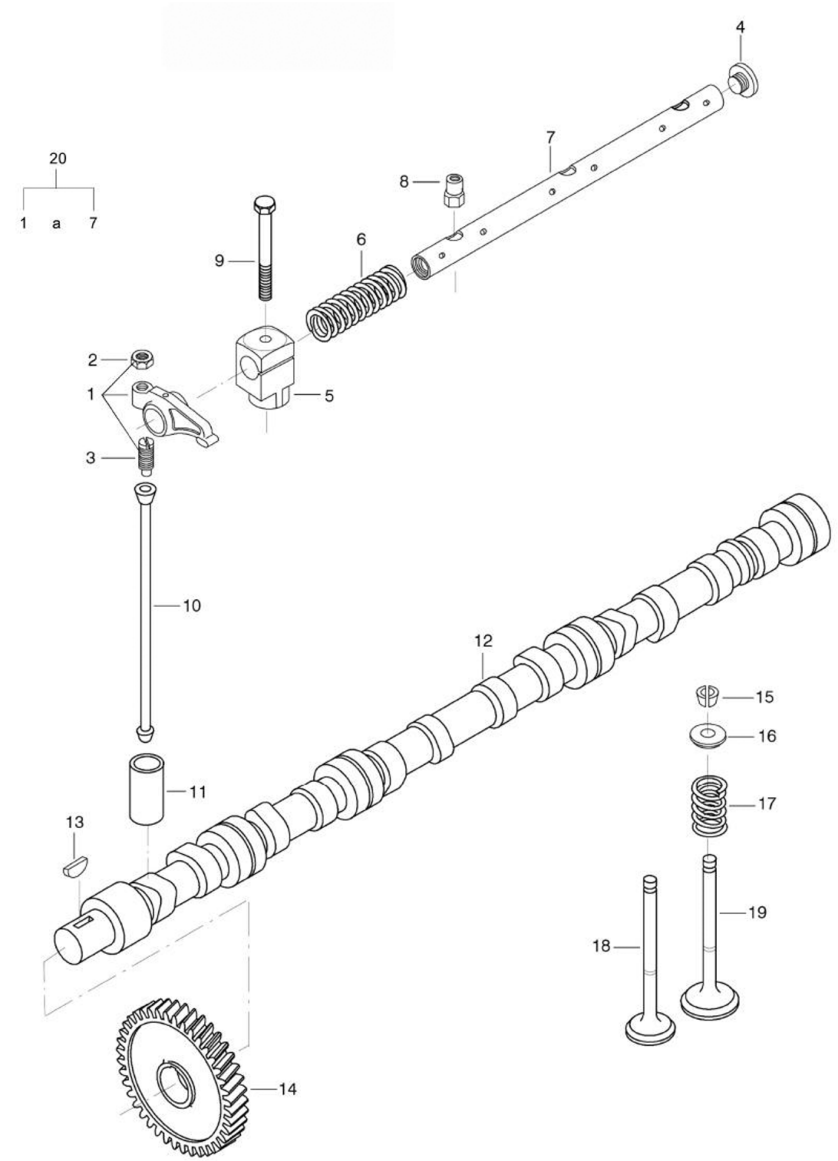

1	836666608		12	Balancim	Rocker arm	Balancin
2	512861000		12	Porca	Nut	Tuerca
3	836655866		12	Parafuso	Screw	Tornillo
4	836655899		4	Bujão	Plug	Tapón
5	836666609		6	Suporte	Bracket	Soporte
6	836655884		4	Mola	Spring	Resorte
7	836655870		2	Eixo	Shaft	Eje
8	836655406		6	Porca	Nut	Tuerca
9	529801910	M10X80	2	Parafuso	Screw	Tornillo
10	836655867		12	Haste do balancim	Rocker arm rod	Varilla de balancin
11	836014264		12	Tucho	Valve tappet	Empujador
12	836866054		1	Árvore de cornando de válvulas	Camshaft	Arbol de levas
13	603305760		1	Chaveta	Key	Chaveta
14	836647381		1	Engrenagem	Gear	Engranaje
15	836646382		24	Cone bi-partido	Valve cotter	Cono bi-partido
16	836646381		12	Prato de mola	Spring plate	Chapa de resorte
17	836646380		12	Mola	Spring	Resorte
18	836646357		6	Válvula de escape	Exhaust vale	Valvula de escape
19	836646356		6	Válvula de admissão	Intake valve	Valvula de admisión
20	836666610		1	Mecanismo das válvulas	Valve mechanism	Mecanismo de las valvulas

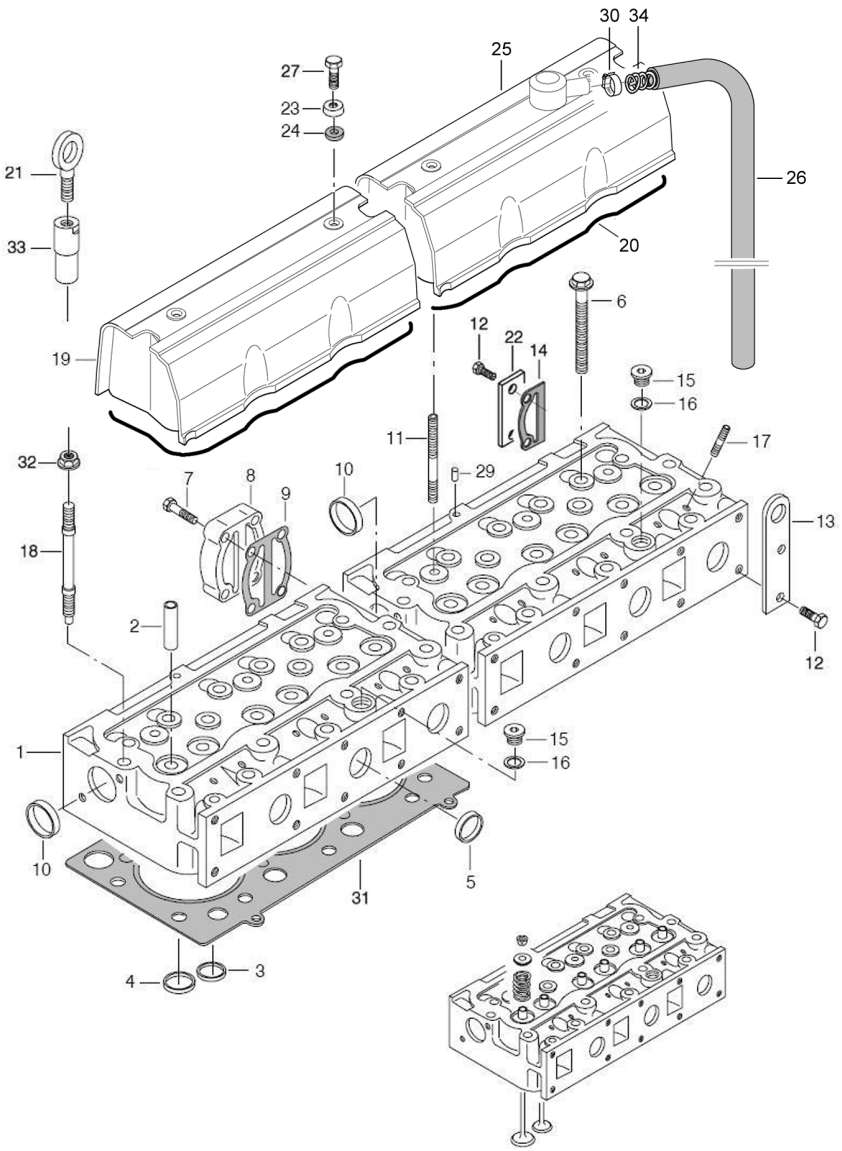

1	836655379		2	CABECOTE	CYLINDER HEAD	CULATA DEL MOTOR
2	836647601		12	GUIA DA VÁLVULA	VALVE GUIDE	GUIA DE LA VALVULA
3	836647600		6	SEDE DA VAVULA DE ESCAPE	EXHAUST VALVE SEAT	ASIENTO DE LA VALVULA DE ESCAPE
4	836647936		6	SEDE DA VÁLVULA DE ADMISSÃO	INTAKE VALVE SEAL	ASIENTO DE LA VALVULA DE ADMISIÓN
5	836647942		10	TAMPA	COVER	TAPA
6	836859104		32	PARAFUSO	SCREW	TORNILLO
7	528801830	M10X40	4	PARAFUSO	SCREW	TORNILLO
8	836855348		1	PLACA DE CONEXÃO	CONNECTING PLATE	PLACA DE CONEXIÓN
9	836867390	S1	1	JUNTA	GASKET	JUNTA
10	640016045		1	TAMPA	COVER	TAPA
11	546801900	M10X75	4	PRISIONEIRO	STUD BOLT	ESPARRAGO
12	528801800	M10X25	4	PARAFUSO	SCREW	TORNILLO
13	836855349		2	OIHAL DE SUSPENSÃO	SUSPENSION LIFT EYE	ARGOLA DE SUSPENSIÓN
14	836846449	S1	1	JUNTA	GASKET	JUNTA
15	640325018		2	BUJÃO	PLUG	TAPÓN
16	KH3617	S1	2	ANEL DE VEDAÇÃO	SEAL RING	ANILLO DE SELLAMIENTO
17	546901435	M8X40	12	PRISIONEIRO	STUD BOLT	ESPARRAGO
18	836859109		2	PRISIONEIRO	STUD BOLT	ESPARRAGO
19	836666801		1	TAMPA	COVER	TAPA
20	614795940	S1	2	JUNTA DA TAMPA DE VALVULAS	GASKET VALVE COVER	JUNTA DE LA TAPA DE VALVULAS
21	836640752		1	OLHAL DE SUSPENSAO	SUSPENSION LIFT EYE	ARGOLA DE SUSPENSIÓN
22	836855350		1	TAMPA	COVER	TAPA
23	836119855		4	ARRUELA	WASHER	ARANDELA
24	836012841	S1	4	ARRUELA DE BORRACHA	RUBBER WASHER	ARANDELA DE GORNA
25	836667206		1	TAMPA	COVER	TAPA
26	83609100		1	MANGUEIRA	HOSE	MANGUERA
27	HA9236	M10X35	2	PARAFUSO	SCREW	TORNILLO
29	595959140		2	PINO	PIN	TORNILLO
30	835329746		1	ABRAÇADEIRA	CLAMP	ABRAZADERA
31	836666302	S1	2	JUNTA DO CABECOTE	CYLINDER HEAD GASKET	JUNTA DE LA CULATA
32	836859110		2	PORCA	NUT	TUERCA
33	836647835		2	PORCA	NUT	TUERCA
34	836659103		1	MOLA	SPRING	RESORTE

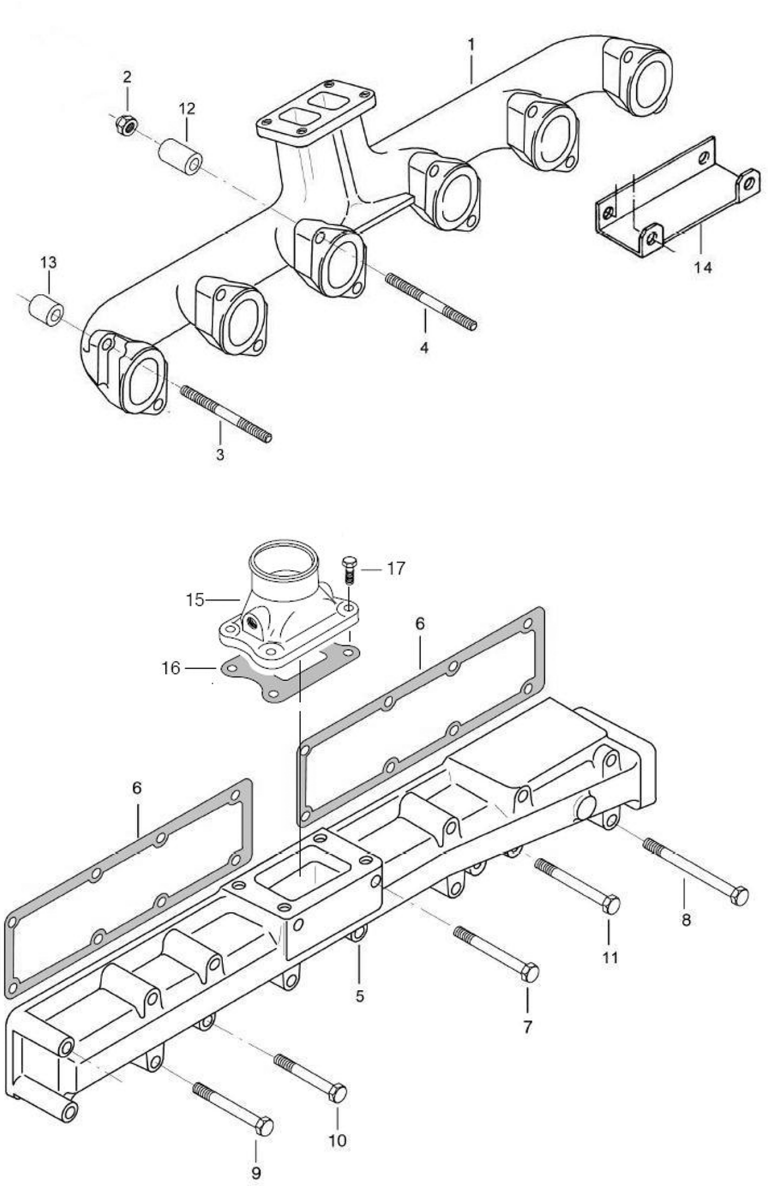

1	836867065		1	Coletor de escape	Exhaust manifold	Colector de escape
2	JB1110		12	Porca	Nut	Tuerca
3	836859188		10	Prisioneiro	Stud bolt	Esparrago
4	546801960		2	Prisioneiro	Stud bolt	Esparrago
5	836847493		1	Coletor de admissão	Intake manifold	Colector de admisión
6	836847496	S1	2	Junta do coletor de admissão	Intake manifold gasket	Junta del multiple de admisión
7	HA9206		3	Parafuso	Screw	Tornillo
8	529801562		2	Parafuso	Screw	Tornillo
9	HA8330		9	Parafuso	Screw	Tornillo
10	HA8328		1	Parafuso	Screw	Tornillo
11	HA8331		1	Parafuso	Screw	Tornillo
12	836664012		2	Espaçador	Space	Espaciador
13	836664013		10	Espaçador	Space	Espaciador
14	836647945		1	Defletor	Deflector	Deflector
15	836847531		1	Tubo	Pipe	Tubo
16	836847532		1	Junta	gasket	Junta
17	HA6323	M8 X 20	4	Parafuso	Screw	Tornillo

Turboalimentador
Turbocharger
Turboalimentador

10-45

VALTRA

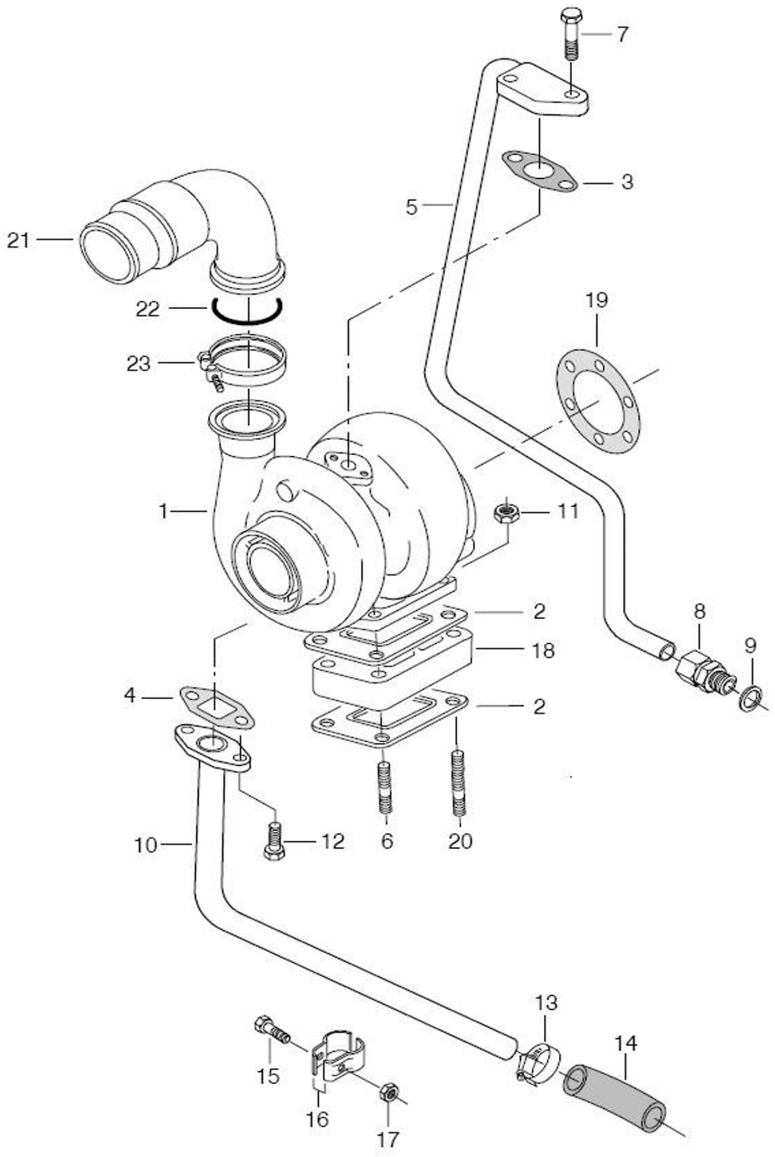

1	836866584		1	Turboalimentador	Turbocharger	Turboalimentador
2	836316726	S1	2	Junta	Gasket	Junta
3	845008344	S1	1	Junta do tubo	Pipe gasket	Junta del tubo
4	836324580	S2	1	Junta do tubo	Pipe gasket	Junta del tubo
5	836859932		1	Tubo	Pipe	Tubo
6	546801840		3	Prisioneiro	Stud bolt	Esparrago
7	HA6325	M8X30	2	Parafuso	Screw	Tornillo
8	641086012		1	Conexäo	Connection	Conexión
9	KH3635	S2	1	Anel de vedaçào	Seal ring	Anillo de sellarniento
10	836859933		1	Tubo	Pipe	Tubo
11	521601000		4	Porca	Nut	Tuerca
12	HC9326	MBX20	2	Parafuso	Screw	Tornillo
13	GP3927		2	ABRAÇADEIRA	Clamp	Abrazadera
14	836647576		1	Mangueira	Hose	Manguera
15	529801112	M6X30	1	Parafuso	Screw	Tornillo
16	835324324		2	ABRAÇADEIRA	Clamp	Abrazade ra
17	JB1106		22	Porca	Nut	Turca
18	836855630		1	Flange	Flange	Flange
19	836338985		1	Junta do tubo	Pipe gasket	Junta del tubo
20	HJ1918		1	Prisioneiro	Stud bolt	Esparrago
21	836866381		1	Tubo	Pipe	Tubo
22	614606225		1	Anel de vedaçào	Seal ring	Anillo de sellarniento
23	836866454		1	ABRAÇADEIRA	Clamp	Abrazadera

Carter do Motor
Oil Sump
Carter del Motor

10-50

VALTRA

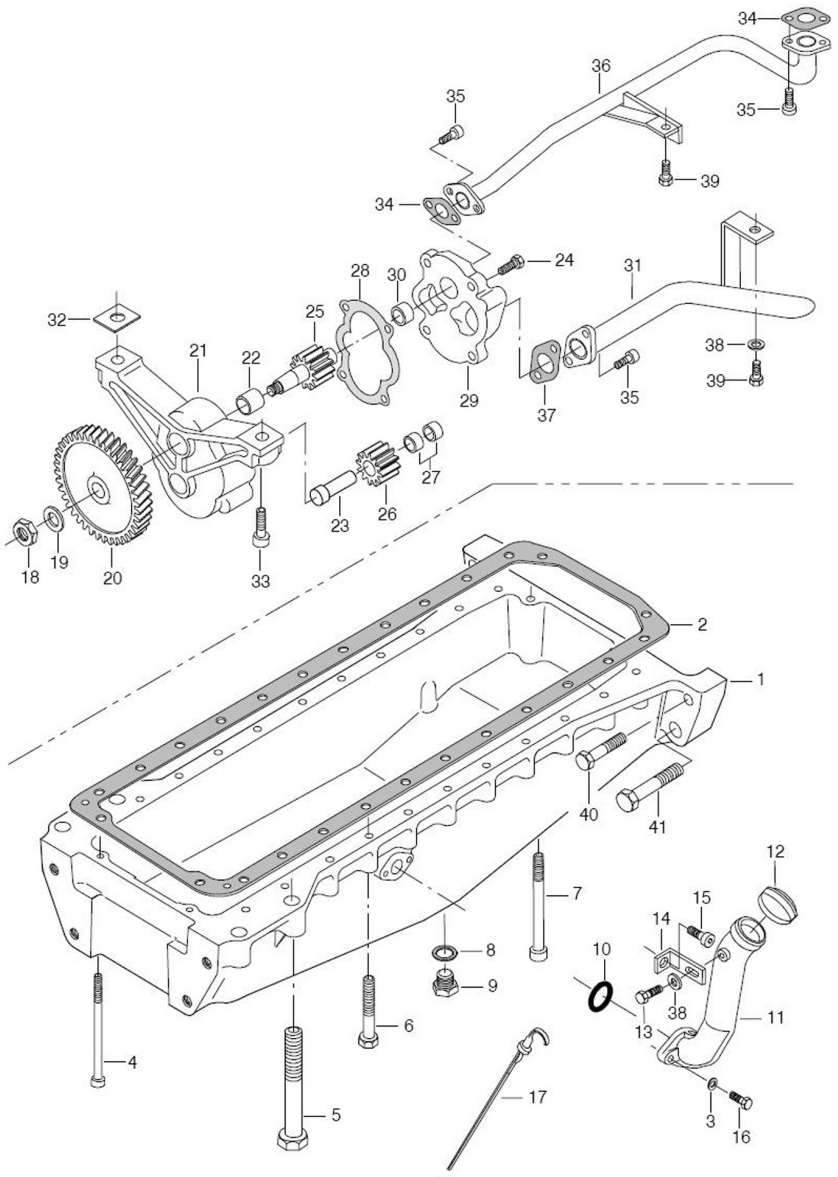

1	836867750		1	Carter	Oil sump	Carter
2	8313322183	S2	1	Junta do Carter	Gasket	Junta de la Carter
3	500950800		2	Arruela	Washer	Arandela
4	581704830	M8 x 160	2	Parafuso	Screw	Tornillo
5	529903990	M20 x140	4	Parafuso	Screw	Tornillo
6	529701880	M10 x 65	22	Parafuso	Screw	Tornillo
7	581705210	M10 x 140	2	Parafuso	Screw	Tornillo
8	615881827	S2	1	Anel de vedacão	Seal ring	Anillo de sellamiento
9	836655493	M18	1	Bujão	Plug	Tapón
10	614603230	S2	1	Anel de vedacão	0-ring	Anillo de sellamiento
11	836855400		1	Tubo	Pipe	Tubo
12	836659697		1	Tampa	Cap	Tapa
13	HA6322	M8 x 16	1	Parafuso	Screw	Tornillo
14	836655401		1	Suporte	Support	Soporte
15	227250	M14 x 20	1	Parafuso	Screw	Tornillo
16	HA6323	M8 x 20	2	Parafuso	Screw	Tornillo
17	836338637		1	Haste de nivel	Dipstick	Varilla medidora
	836855300		1	Bomba de óleo	Oil pump	Bomba del aceite
18	504861000	M10	1	Porca	Nut	Tuerca
19	836122910		1	Arruela	Washer	Arandela
20	836338667		1	Engrenagem	Gear	Gear
21	836338186		1	Carcasa	Frame	Carcasa
22	836322909		1	Bucha	Bushing	Buje
23	836338668		1	Eixo	Shaft	Eje
24	HA6323	M8 x 20	4	Parafuso	Screw	Tornillo
25	836338181		1	Engrenagem	Gear	Gear
26	836338180		1	Engrenagem	Gear	Gear
27	836322909		2	Bucha	Bushing	Buje
28	836338188	S2	1	Junta	Gasket	Junta
29	836855297		1	Tampa	Cover	Tapa
30	836322909		1	Bucha	Bushing	Buje
31	836864316		1	Tubo	Pipe	Tubo
32	836007871		X	Disco separador	Spacing plate	Disco separador
33	HC8338	M10 x40	2	Parafuso	Screw	Tornillo
34	836008449	S2	2	Junta	Gasket	Junta
35	HC9326	M8 x 20	6	Parafuso	Screw	Tornillo
36	82650800		1	Tubo de pressão	Pipe	Tuba de presión
37	836122282	S2	1	Junta	Gasket	Junta
38	500950800		2	Arruela	Washer	Arandela
39	HA6322	M8 x 16	2	Parafuso	Screw	Tornillo

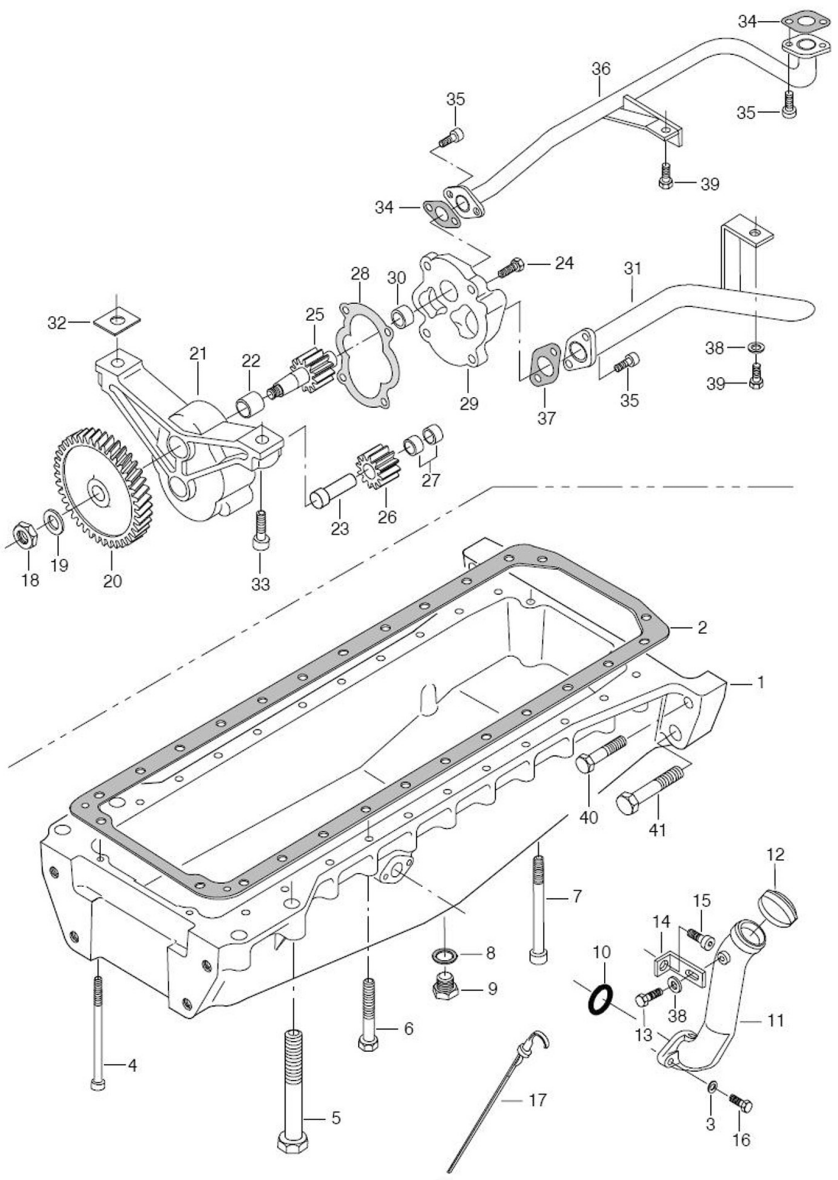

40	HC8572	M22X 80	4	Parafuso	Screw	Tornillo
41	HC8572	M16 X80	2	Parafuso	Screw	Tornillo

Filtro de Óleo
Oil Filter
Filtro de Aceite

10-55

VALTRA

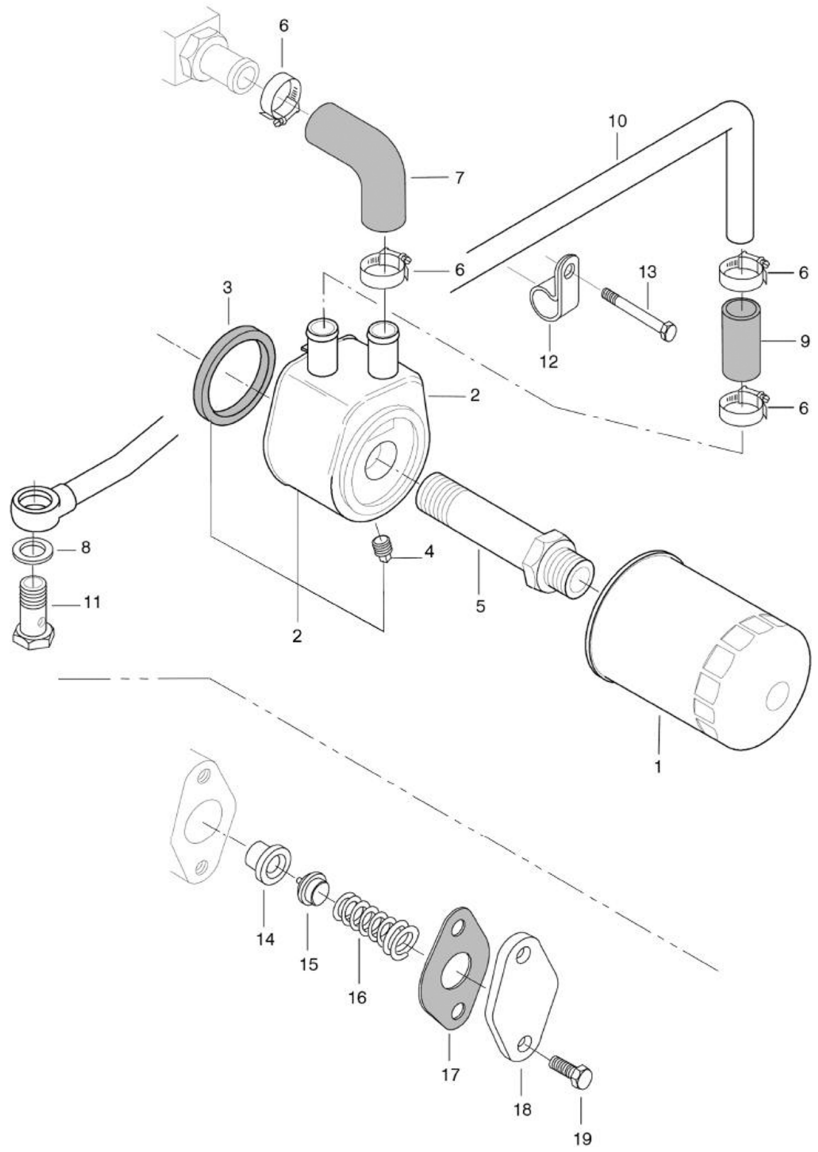

1	836647133		1	Filtro do deo	Oil filter	Filtro del aceite
2	836859699		1	Resfriador do Oleo	Oil cooler	Refrigeración del aceite
3	82689000		1	Anel de vedação	Seal rind	Anillo de sellamiento
4	836131365		1	Tampão	Plug	Tapón
5	836859700		1	Conexão	Connection	Conexión
6	82645100		4	ABRAÇADEIRA	Clamp	Abrazadera
7	836859899		1	Mangueira	Hose	Manguera
8	836747124	S2	2	Anel de vedação	Seal ring	Anillo de sellamiento
9	836129978		1	Mangueira	Hose	Manguera
10	836847929		1	Tubo	Pipe	Tubo
11	640435015		1	Parafuso	Screw	Tornillo
12	602074615		1	ABRAÇADEIRA	Clamp	Abrazadera
13	529801480	M8X65	1	Parafuso	Screw	Tornillo
14	836659521		1	Assento da válvula	Seat valve	Asiento de la valvula
15	836659522		1	Chapa da válvula	Valve plate	Chapa de la valvula
16	836864056		1	Mola	Spring	Resorte
17	836322190	S2	1	Junta	Gasket	Junta
18	836659524		1	Tampa	Cover	Tapa
19	528801380	M8X20	2	Parafuso	Screw	Tornillo

Bomba D'água
Water Pump
Bomba de Agua

10-60

VALTRA

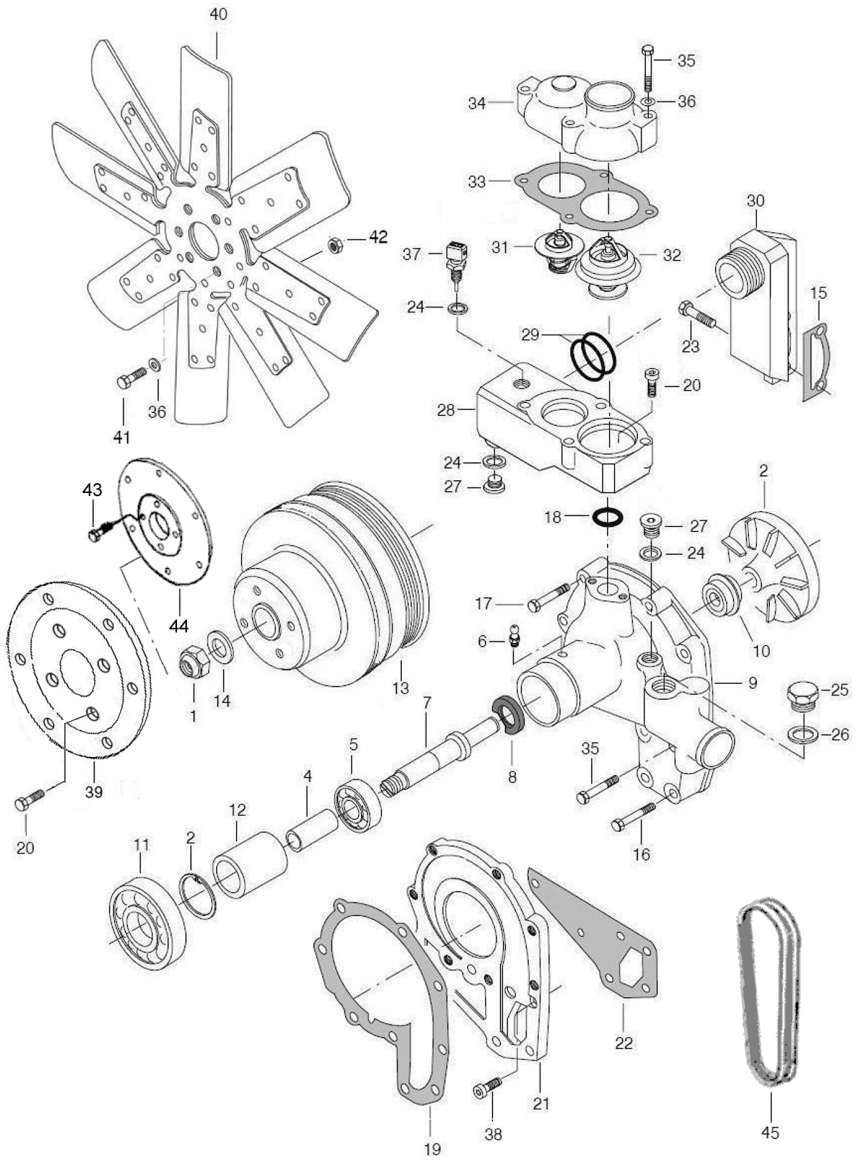

	836867581			Bomba d'água	Coolant pump	Bomba de agua
1	510611402		1	Porca	Nut	Tuerca
2	836336047			Rotor	Blade wheel	Inpulsor
3	617330052		1	Anel de trava	Circlip	Anillo de traba
4	836336317		1	Luva	Sleeve	Manga
5	610063044		1	Rolamento	Bearing	Rodamiento
6	644441006		1	Engraxadeira	Grease nipple	Engrasadeira
7	836119259		1	Eixo	Shaft	Eje
8	614102636		1	Vedador	Oil seal	Retenedor
9	836859310		1	Carcaça	Frame	Carcasa
10	835339425		1	Junta	Gasket	Junta
11	610062134		1	Rolamento	Bearing	Rodamiento
12	836336318		1	Luva	Sleeve	Manga
13	836867525		1	Polia	Belt pulley	Polea
14	836652343		1	Arruela	Washer	Arandela
15	836866215		1	Junta	Gasket	Junta
16	529801460	M8 X 55	2	Parafuso	Screw	Tornillo
17	529801430	M8 x 40	6	Parafuso	Screw	Tornillo
18	KH4131		1	Ariel de vedação	0-ring	Anillo de sellamiento
19	836338525		1	Junta	Gasket	Junta
20	HA6324	M8 X 25	4	Parafuso	Screw	Tornillo
21	836847909		1	Flange	Spacing washer	Flange
22	836866742		1	Junta	Gasket	Junta
23	HA8336	M10 x 50	2	Parafuso	Screw	Tornillo
24	KH3617		1	Anel de vedação	Seal ring	Anillo de sellamiento
25	GR0288		1	Bujão	Plug	Tapón
26	615892631		1	Anel de vedação	Seal ring	Anillo de sellamiento
27	640325018		1	Bujão	Plug	Tapón
28	836847880		1	Carcaça	housing	Carcasa
29	614604958		2	Anel de vedação	0-ring	Anillo de sellamiento
30	836855368		1	Duto de água	Pipe	Ducto del agua
31	836015156	79ºC	1	Vávula termostática	Thermostat	Valvula termostatica
32	836331590	83ºC	1	Vávula termostática	Thermostat	Valvula termostatica
33	836329632		1	Junta	Gasket	Junta
34	836329631		1	Tampa	Cover	Tapa
35	HA8327	M8 x 50	5	Parafuso	Screw	Tornillo
36	500950800		4	Arruela	Washer	Arandela
37	654271208		1	Sensor Temperatura	Water Temperature	Sensor de temperatura
38	581804620	M8 x 25	3	Parafuso	Screw	Tornillo
39	83631600		1	Adaptador	Fan adaptor	Adaptador

Bomba D'água
Water Pump
Bomba de Agua

10-60

VALTRA

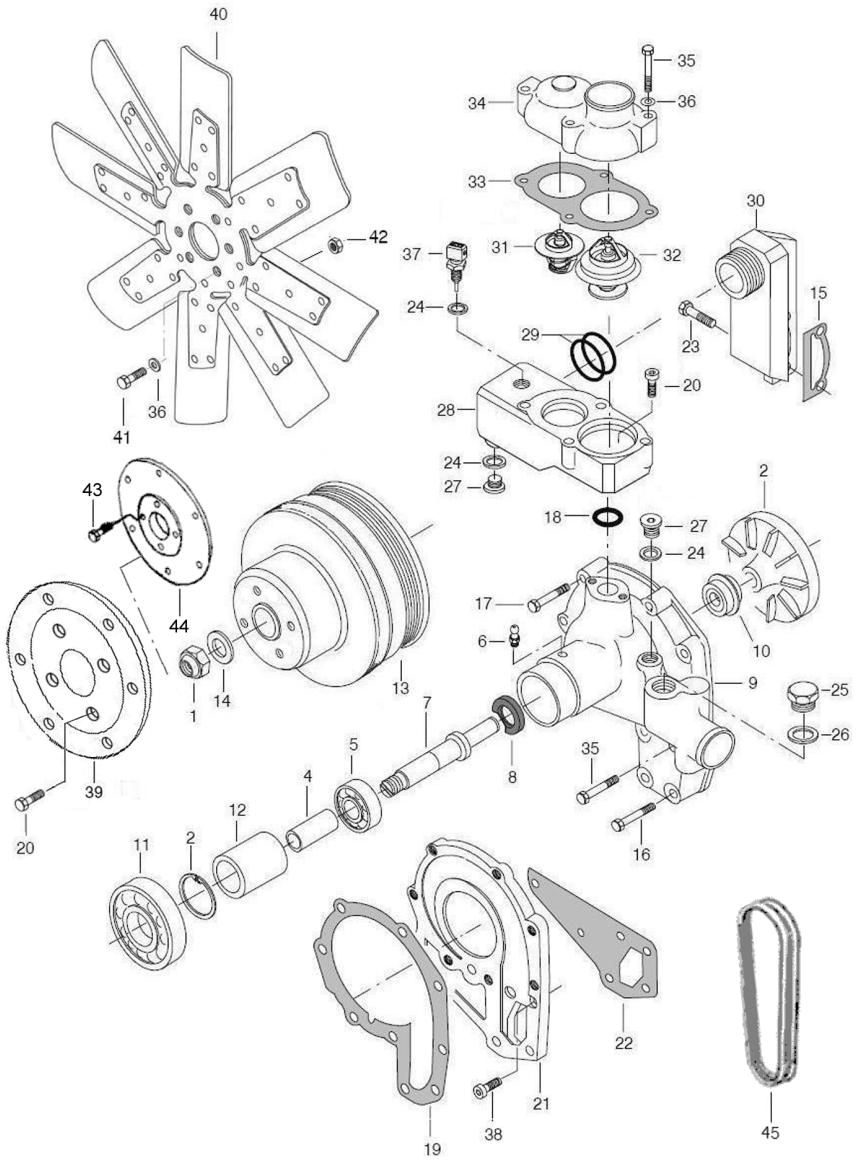

40	836840906		1	Ventilador	Fan	Ventilador
41	HA6323	M8 x 20	6	Parafuso	Screw	Tornillo
42	JB8904		6	Porca	Nut	Tuerca
43	HC9435		4	Parafuso	Screw	Tornillo
44	836867699		1	Espaçador	Spacer	Espaciador
45	685081850		1	Correia	Belt	Correa

Bomba Injetora
Injection Pump
Bomba Inyecotora

10-65

VALTRA

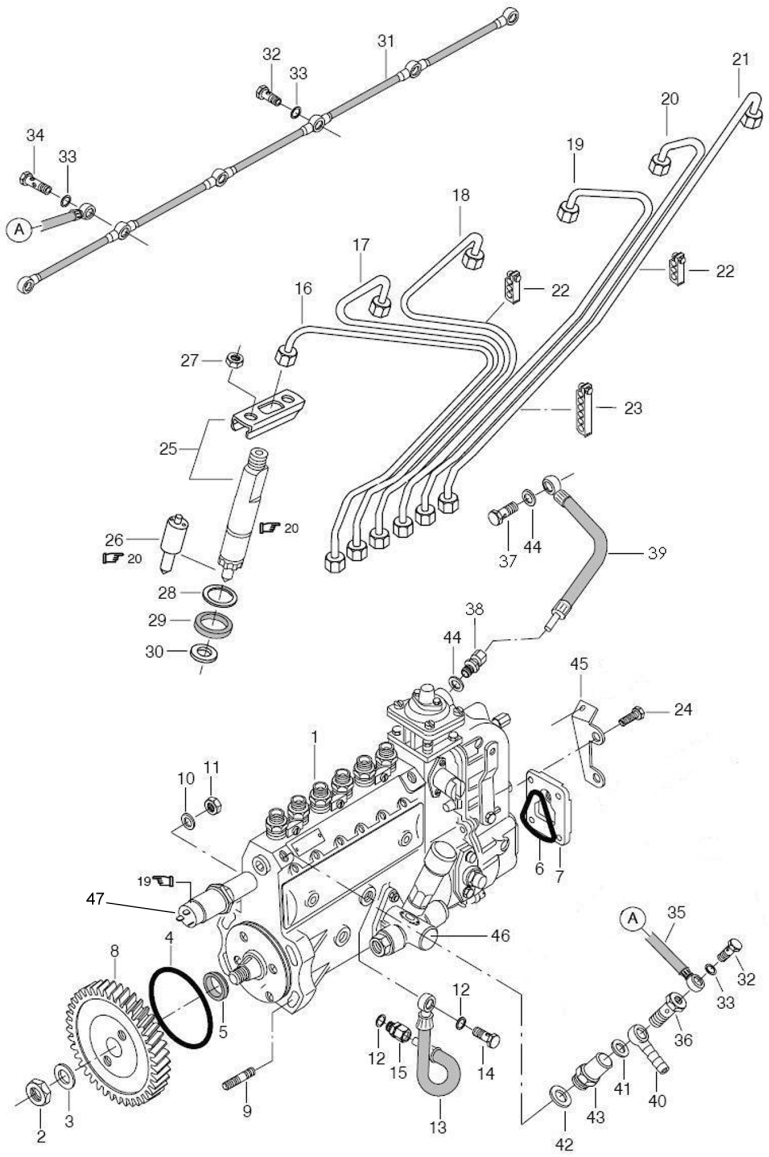

01	83634900		01	Bomba injetora	Injection pump	Bomba inyectora
02	504611400		01	Porca	Nut	Tuerca
03	500451400		01	Arruela	Washer	Arandela
04	614607930		01	Anel de vedacão	0-ring	Anillo de sellamiento
05	614102030		01	Vedador	Oil seal	Retenedor
06	835339026		01	Junta	Gasket	Junta
07	835331499		01	Tampa	Cover	Tapón
08	836659290		01	Engrenagern	Gear	Engranaje
09	546801815	M10X30 DIN 939 8.8	04	Prisioneiro	Stud bolt	Esparrago
10	JD0410	10,5 DIN125 ZINC	04	Arruela	Washer	Arandela
11	JB1110	M10 DIN934 M8.8 ZINC	04	Porca	Nut	Tuerca
12	61571014	A 10X13,5 DIN 7603-	02	Anel de vedacão	0-ring	Anillo de sellamiento
13	835346666		01	Mangueira	Hose	Mangueira
14	640435006	M10X1 DIN 7643	01	Parafuso oco	Banjo bolt	Tormillo hueco
15	641086006		01	Conexão	Connection	Conexión
16	836840647		01	Tubo 1º cilindro	Cylinder 1st pipe	Tubo 1° cilindio
17	836840648		01	Tubo 2° cilindro	Cylinder 2nd pipe	Tuba 2° cilindro
18	836840649		01	Tubo 3° cilindro	Cylinder 3rd pipe	Tuba 3º cilindro
19	836840650		01	Tubo 4º cilindro	Cylinder 4th pipe	Tuba 4º cilindro
20	836840651		01	Tubo 5° cilindro	Cylinder 5th pipe	Tuba 5º cilindro
21	836840652		01	Tubo 6° cilindro	Cylinder 6th pipe	Tubo 6º cilindro
22	836664518		02	ABRAÇADEIRA	Clamp	Abrazadera
23	836664521		01	ABRAÇADEIRA	Clamp	Abrazadera
24	528801082		02	Parafuso	Screw	Tornillo
25	836854940		06	Injetor completo	Complete injector	Inyector completo
26	836639957		01	Injetor	Injector	Inyector
27	JB1108	M8 DIN934 M8 ZINC	12	Porca	Nut	Tuerca
28	836652170		6	Arruela	Washer	Arandela
29	835336276		6	Anel de vedacão	0-ring	Anillo de sellamiento
30	899901495		6	Arruela de vedação	Seal washer	Arandela de sellamiento
31	836847522		01	Tubo	Tube	Tuvo
32	640435005		02	Parafuso	Screw	Tornillo
33	615570812	A 8X11,5 DIN 7603	03	Anel de vedacão	0-ring	Anillo de sellamiento
34	835336943	M6	01	Parafuso oco	Banjo bolt	Tormillo hueco
35	836855837		01	Mangueira	Hose	Mangueira
36	836007420	M14X1,5/M8X1	01	Parafuso oco	Banjo bolt	Tormillo hueco
37	836852301		01	Mangueira	Hose	Mangueira
38	640435008		01	Parafuso oco	Banjo bolt	Tormillo hueco
39	641086008		01	Conexão	Connection	Conexión
40	84292300		01	Conexão	Connection	Conexión

Bomba Injetora
Injection Pump
Bomba Inyecotora

10-65

VALTRA

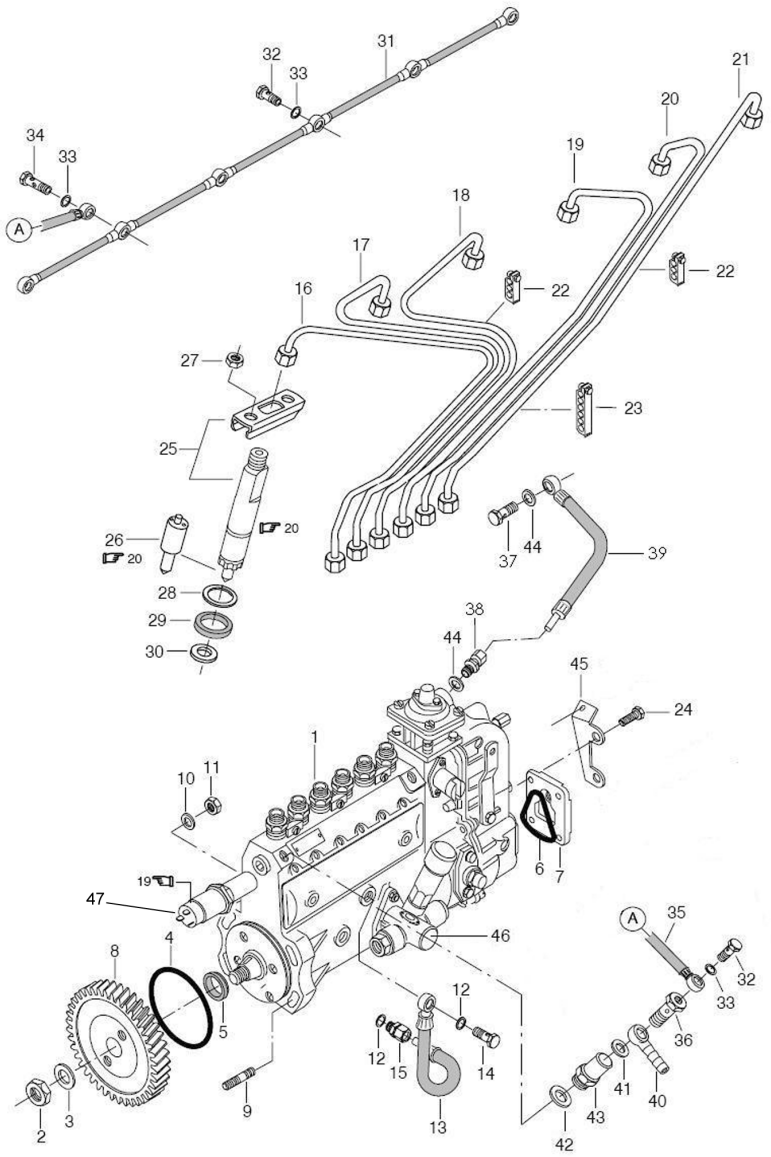

41	116310	A14X18 DIN7603	02	Anel de vedacão	0-ring	Anillo de sellamiento
42	615881420	DIN 7603-CU 1,5X14X20	01	Arruela de vedação	Seal washer	Arandela de sellamiento
43	836330959	A 0,6 DIN73368	01	Válvula de Retorno	Return valve	Valvula de Retorno
44	615881216		01	Arruela	Washer	Arandela
45	836652289		01	Suporte	Support	Soporte
46	835340017		01	Bomba de alimentação	Feed pump	Bomba de alimentación
47	836647969		01	Solenóide	Solenoid	Solenoide

Filtro Sedimentador
Water Separator
Filtro Sedimentador

10-70

VALTRA

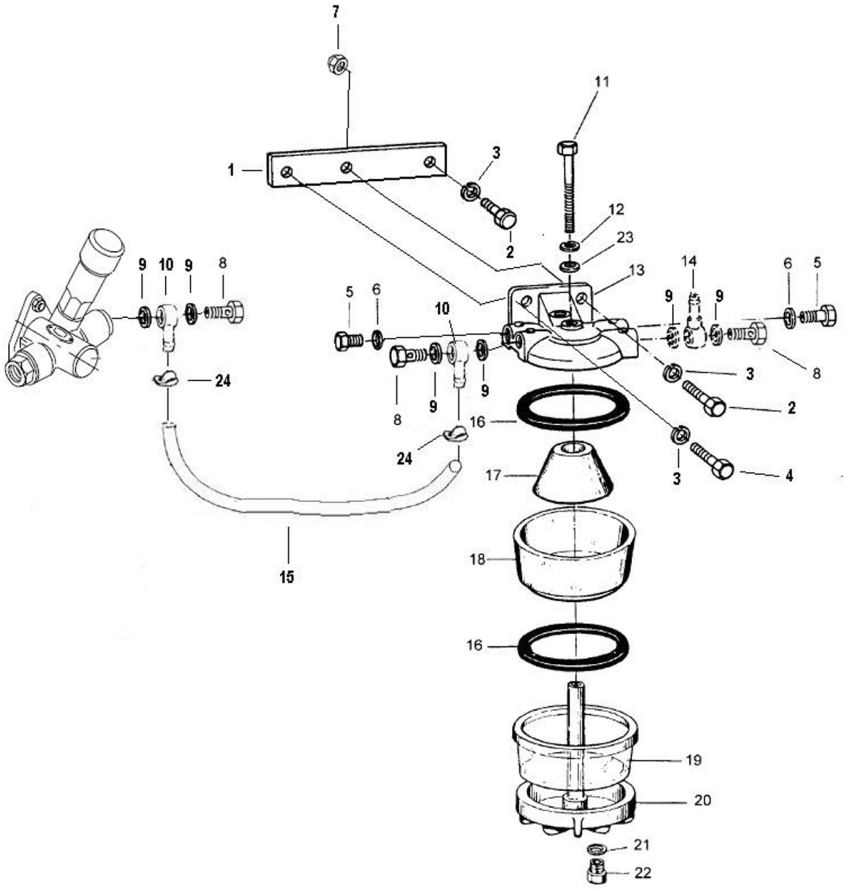

01	836852232		01	Suporte	Bracket	Soporte
02	HA6325	M8 X 30	02	Parafuso	Screw	Tornillo
03	836120989	D20/8,5 L=3	03	Arruela	Washer	Arandela
04	529801440	M 8X45 DIN 931	01	Parafuso	Screw	Tornillo
05	113000		02	Parafuso oco	Banjo bolt	Tormillo hueco
06	113010		02	Arruela de vedação	Seal washer	Arandela de sellamiento
07	JB1108	M8 DIN934 M8 ZINC	01	Porca	Nut	Tuerca
08	589270		03	Parafuso oco	Banjo bolt	Tormillo hueco
09	116310	A14X18 DIN7603-AL	06	Arruela de vedação	Seal washer	Arandela de sellamiento
10	83085100		02	Conexão	Connection	Conexión
11	112990		01	Parafuso	Screw	Tornillo
12	243910		01	Arruela	Washer	Arandela
13	112980		01	Tampa do filtro	Filter cover	Tapa del filtro
14	84292300		01	Conexão	Connection	Conexión
15	81774300		01	Mangueira	Hose	Manguera
16	81122200		02	Anel de vedacão	0-ring	Anillo de sellamiento
17	113020		01	Elemento sedimentador	Sediment element	Elemento sedimentador
18	113030		01	Copo de sedimentação	Sediment bowl	Recipiente de sedimentación
19	80535900		01	Copo de vidro	Sediment bowl	Recipiente de vidrio
20	113040		01	Base com prisioneiro	Base with stud	Base con espárrago
21	113050		01	Arruela de vedação	Seal washer	Arandela de sellamiento
22	113060		01	Bujão	Plug	Tapón
23	243620		01	Arruela de vedação	Seal washer	Arandela de sellamiento
24	GP3932		02	ABRAÇADEIRA	Clamp	Abrazadera

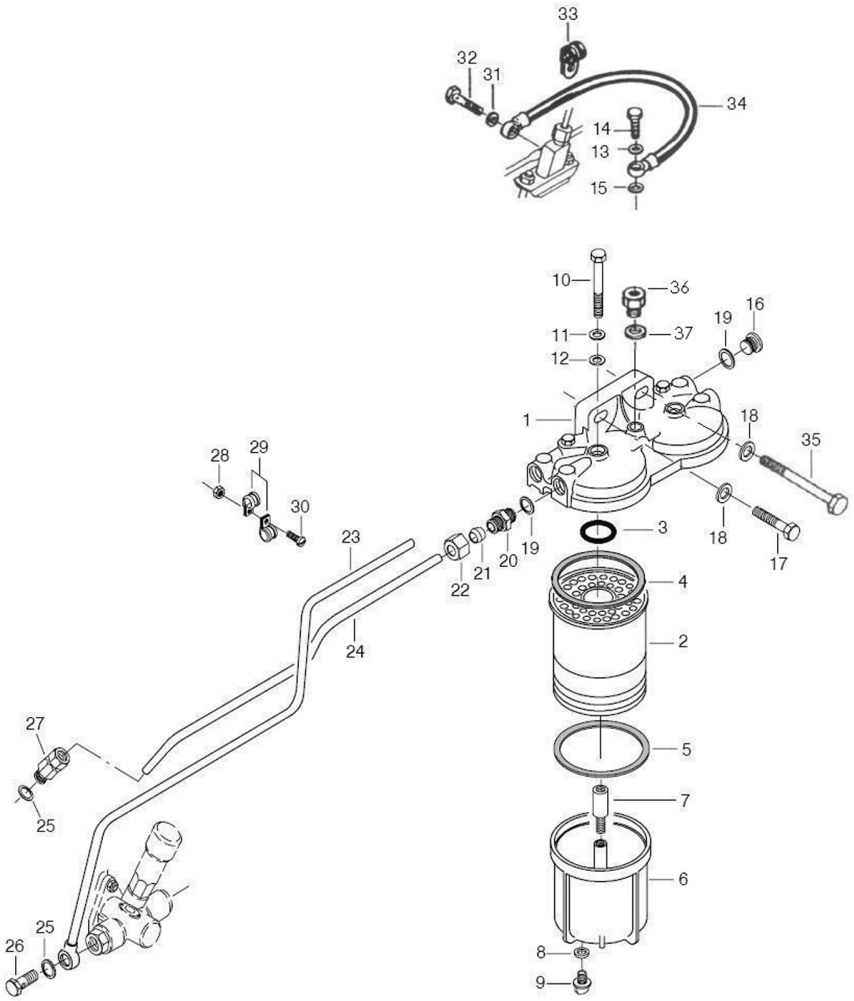

	82640100		01	Filtro de combustível completo	Complete fuel filter	Filtro de combustible completo
01	836015959		01	Suporte	Support	Soporte
02	81248200		01	Elemento do filtro de combustível	Fuel filter element	Elemento del filtro de combustible
03	81248000		01	Arruela de vedação	Seal washer	Arandela de sellamiento
04	243620		01	Anel de vedação	0-ring	Anillo de sellamiento
05	81248000		01	Arruela de vedação	Seal washer	Arandela de sellamiento
06	81248300		01	Base do filtro	Filler support	Base del filtro
07	836339372		01	Prisioneiro	Stud bolt	Esparrago
08	113050		01	Arruela de vedação	Seal washer	Arandela de sellamiento
09	113060		01	Parafuso	Screw	Tornillo
10	836015149		01	Parafuso	Screw	Tornillo
11	836015918		01	Arruela de vedação	Seal washer	Arandela de sellamiento
12	243920		01	Arruela de vedação	Seal washer	Arandela de sellamiento
13	JD0408	8,4 DIN125	01	Arruela de vedação	Seal washer	Arandela de sellamiento
14	836117324		01	Parafuso	Screw	Tornillo
15	615580711	A 1,5X7X11	01	Arruela de vedação	Seal washer	Arandela de sellamiento
16	836117323		02	Bujao	Plug	Tapón
17	HA9230	M8 X 35 DIN933 M8.8 ZIN	01	Parafuso	Screw	Tornillo
18	836120989	D20/8,5 L=3	02	Arruela	Washer	Arandela
19	615581317		04	Arruela de vedação	Seal washer	Arandela de sellamiento
20	835329832	1/2 X 20 UNF/ M16X1,5	02	Conexão	Connection	Conexión
21	641596010		02	Anel de trava	Circlip	Anillo de traba
22	641626010		02	Porca	Nut	Tuerca
23	836852506		01	Tubo	Tube	Tubo
24	836852507		01	Tubo	Tube	Tubo
25	615881420		03	Arruela de vedação	Seal washer	Arandela de sellamiento
26	640435010	M14X1,5 DIN 7643	01	Parafuso oco	Banjo bolt	Tormillo hueco
27	641086010		01	Conexão	Connection	Conexión
28	JB1104		01	Porca	Nut	Tuerca
29	602068610		02	Abraçadeira	Clamp	Abrazadera
30	84725500	M4X20	01	Parafuso	Screw	Tornillo
31	615870610	1X6X10	01	Arruela de vedação	Seal washer	Arandela de sellamiento
32	835336943	M6	01	Parafuso oco	Banjo bolt	Tormillo hueco
33	602060612		01	ABRAÇADEIRA	Clamp	Abrazadera
34	835346795		01	Mangueira	Hose	Manguera
35	HA8331	M8 X 100 DIN931 M8.8 ZIN	01	Parafuso	Screw	Tornillo
36	81417700		01	Conexão	Connection	Conexión
37	615571014		01	Arruela de vedação	Seal washer	Arandela de sellamiento

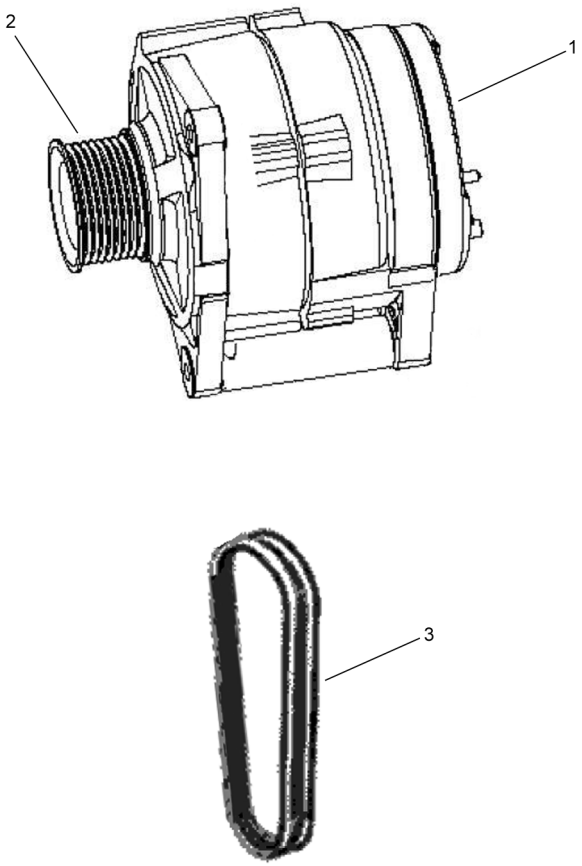

1	82665410	1	Alternador 120A	Alternator 120A	Alternador 120A
2	836866731	1	Polia	Belt pulley	Polea
3	685081850	1	Correia	Belt	Correa

Motor de Partida
Starter
Motor de Arranque

10-85

VALTRA

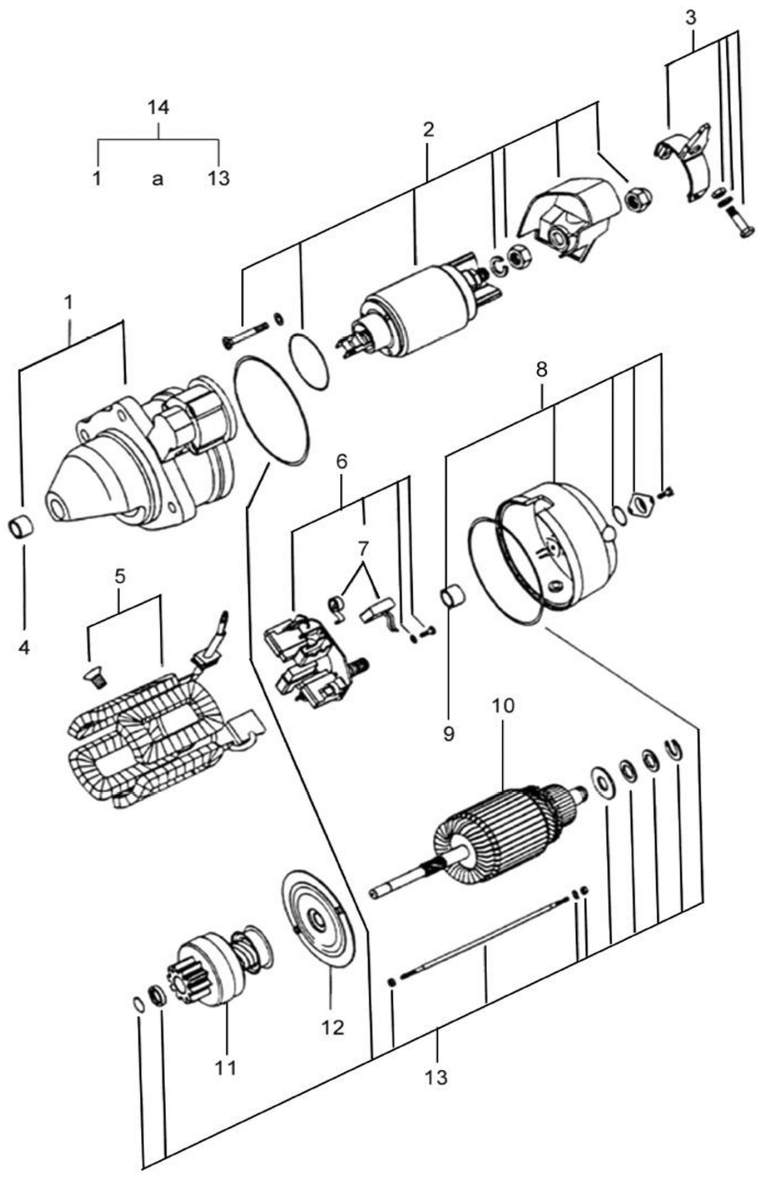

1	82651200		1	Mancal de acionamento	Drive end cover	Cojinete de accionam iento
2	836640958		1	Chave magnetica	Solenoid switch	Role de engrave
3	836640955		1	Alavanca de engate	Engaging lever	Palanca de enganche
4	836662095		1	Bucha	Bushina	Buje
5	82651300		1	Bobinas de campo	Devanado de excitación	Excitation winding
6	836662091		1	Porta-escovas	Puerta escobillas	Brush holder
7	836662092		1	Jogo de escovas	Carbon brush set	Juego de escoblitas
8	82652400		1	Mancal coletor	Commutator and cover	Cojinete colector
9	836640951		1	Bucha	Bushing	Buje
10	82651500		1	Induzido	Armature	Inducido
11	836662093		1	Impulsor montado	Assy impeller	Impulsor montado
12	836640954		1	Mancal central	Central bearing	Cojinete central
13	836662094		1	Jogo de reparo	Repair kit	Juego de reparación
14	83646500	12V 4,2 kW	1	Motor de partida	Starter motor	Motor de arranque

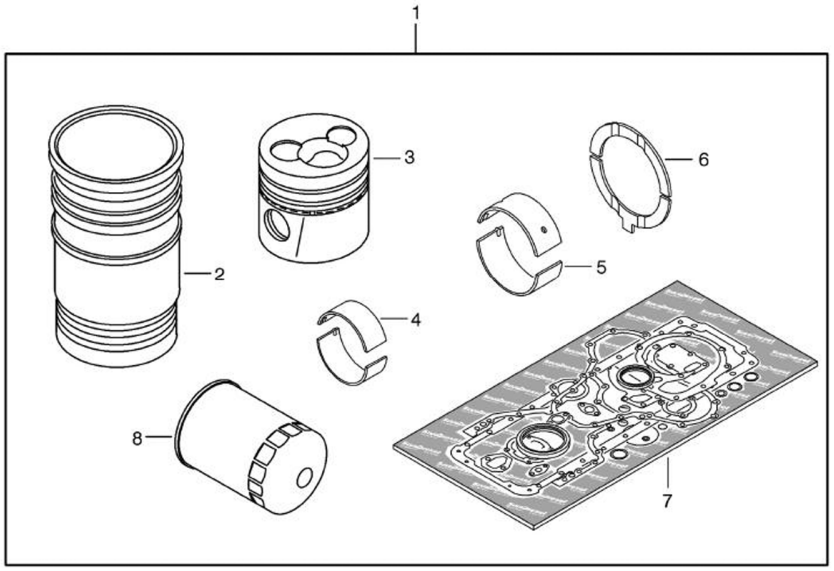

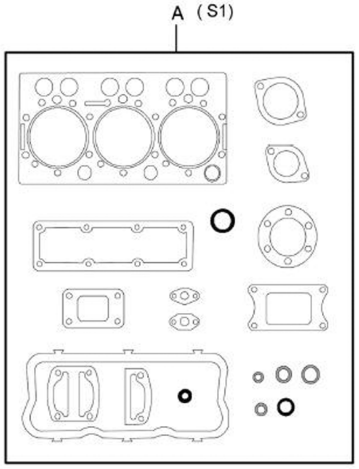

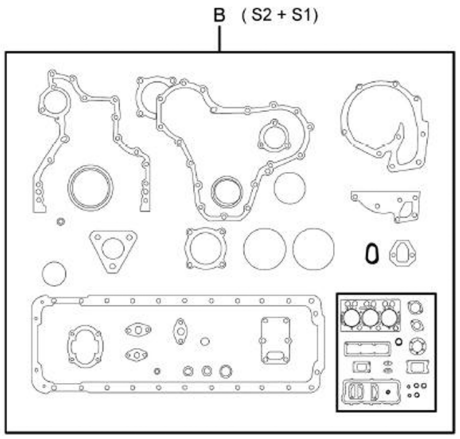

1	83622900		1	KIT DE REPARO DO MOTOR	ENGINE REPAIR KIT	KIT DE REPARACIÓN DEL MOTOR
2	836666990		6	CAMISA DO CILINDRO	CYLINDER LINER	CAMISA DEL CILINDRO
3	836640073		6	PISTAO	PISTON	PISTON
4	836110552		6	BRONZINA DA BIELA STD	BIG-END BEARING STD	CASQUILLO DE BIELA STD
5	836655514		7	BRONZINA PRINCIPAL STD	MAIN BEARING STD	CASQUILLO PRINCIPAL STD
6	836119459		2	ANEL DE ENCOSTO STD	THRUST RING STD	ANILLO DE EMPUJE STD
7	836840103	S2 +S1	1	JOGO DE JUNTAS	GASKET SET	JUEGO DE JUNTAS
8	836647133		1	FILTRO DE OLEO	OIL FILTER	FILTRO DE ACEITE
A	836840102	S1		JOGO DE JUNTAS	GASKET SET	JUEGO DE JUNTAS
B	836840103	S2 + S1		JOGO DE JUNTAS	GASKETE SET	JUEGO DE JUNTAS
	836647933			CAMISA DO CILINDRO CORN FLANGE DE 9,08 MM DE ESPESSURA	CYLINDER LINER, FLANGE THICKNESS 9,8 MM	CAMISA DEL CILINDRO CON FLANGE DE 9,08 MM DE ESPESURA
	836647934			CAMISA DO CILINDRO CORN FLANGE DE 9,13 MM DE ESPESSURA		CAMISA DEL CILINDRO CON FLANGE DE 9,13 MM DE ESPESURA
	836647935			CAMISA DO CILINDRO CORN FLANGE DE 9,23 MM DE ESPESSURA	CYLINDER LINER, FLANGE THICKNESS 9,23 MM	CAMISA DEL CILINDRO CON FLANGE DE 9,23 MM DE ESPESURA
	835328899	3 mm		ANEL ESPACADOR DIANTEIRO DA ARVORE DE MANIVELAS	CRANKSHAFT SEAT SPACER RING, FRONT	ANILLO ESPACIADOR DELANTERO DEL CIGUEÑAL
	836020054	2 mm		ANEL ESPACADOR TRASEIRO DA ARVORE DE MANRVELAS	CRANKSHAFT SEAT SPACER RING, REAR	ANILLO ESPACIADOR TRASERO DEL CIGUEÑAL
	836866036	0,4 mm		BUCHA DA ARVORE DE COMANDO DAS VALVULAS	CAMSHAFT BEARING	BUJE DEL ARBOL DE LEVAS
	836140950			BRONZINA PRINCIPAL 1º REPARO, DIÂMETRO EXTERNO 1,0 MM DIÂMETRO INTERNO 0,5 MM	MAIN BEARING, OUTER 1,0 MM OVERSIZE AND INNER 0,5 MM UNDERSIZE	CASQUILLO PRINCIPAL 1º REPARACIÓN, DIAMETRO EXTERNO 1,0 RNM E INTERNO 0,5 MM
	6207999M91	634DSBA 210HP		MOTOR COMPLETO	COMPLETE ENGINE	MOTOR COMPLETO

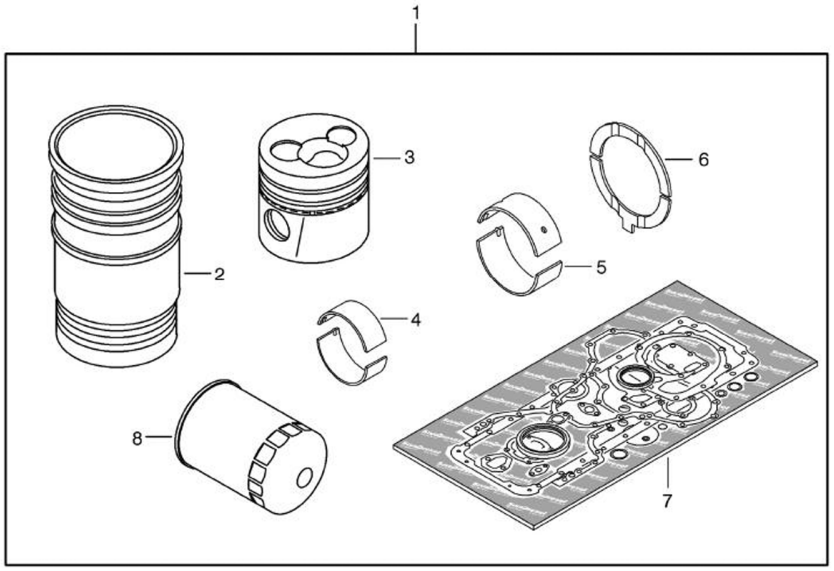

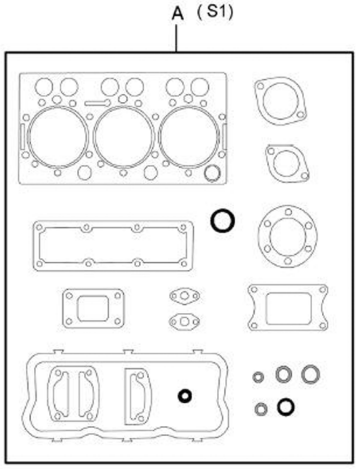

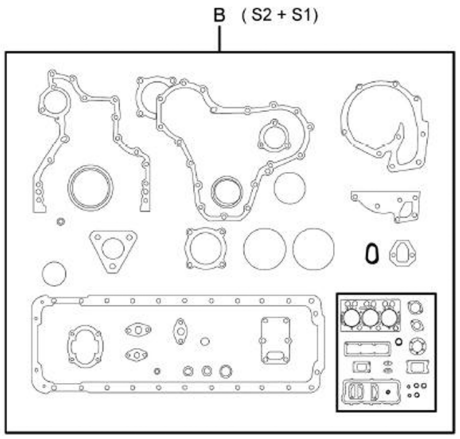

83612200

MOTOR PARCIAL MONTADO	PARTIAL ENGINE ASSY	MOTOR PARCIAL MONTADO
CAMISA DO CILINDRO	CYLINDER LINER	CAMISA DEL CILINDRO
PISTÃO	PISTON	PISTON
BIELA	CONNECTING ROD	BIELA
ARVORE DE MANIVELAS	CRANSHAFT	CIGUEÑAL
BRONZINA STD	MAIN BEARING STD	CASQUILLO STD
BRONZINA DE BIELA STD	CONNECTING ROD BEARING STD	CASQUILLO DE LA BIELA
ANEL DE ENCOSTO STD	THRUST RING STD	ANILLO DE EMPUJE STD
ARVORE DE COMANDO DAS VALVULAS	CAMSHAFT	ARBOL DE LEVAS
HASTE DO BALANCIM	PUSH ROD	VARILLA DEL EMPUJE
TUCHO DO BALANCIM	VALVE TAPPET	EMPUJADOR
ENGRENAGERN DA ARVORE DE COMANDO DAS VALVULAS	CAMSHAFT GEAR	ENGRANAJE DE ARBOL DE LEVAS
CHAVETA DA ÁRVORE DE MANIVELAS	CRANKSHAFT KEY	CHAVETA DEL CIGUEÑAL
ENGRENAGEM DA ARVORE DE MANIVELAS	CRANSHAFT GEAR	ENGRANAJE DEL CINGUEÑAL
ANEL DE VEDAÇÃO DA CAMISA DO CILINDRO	CYLINDER LINER O-RING	ANILLO RETENEDOR DE LA CAMISA DEL CILINDRO

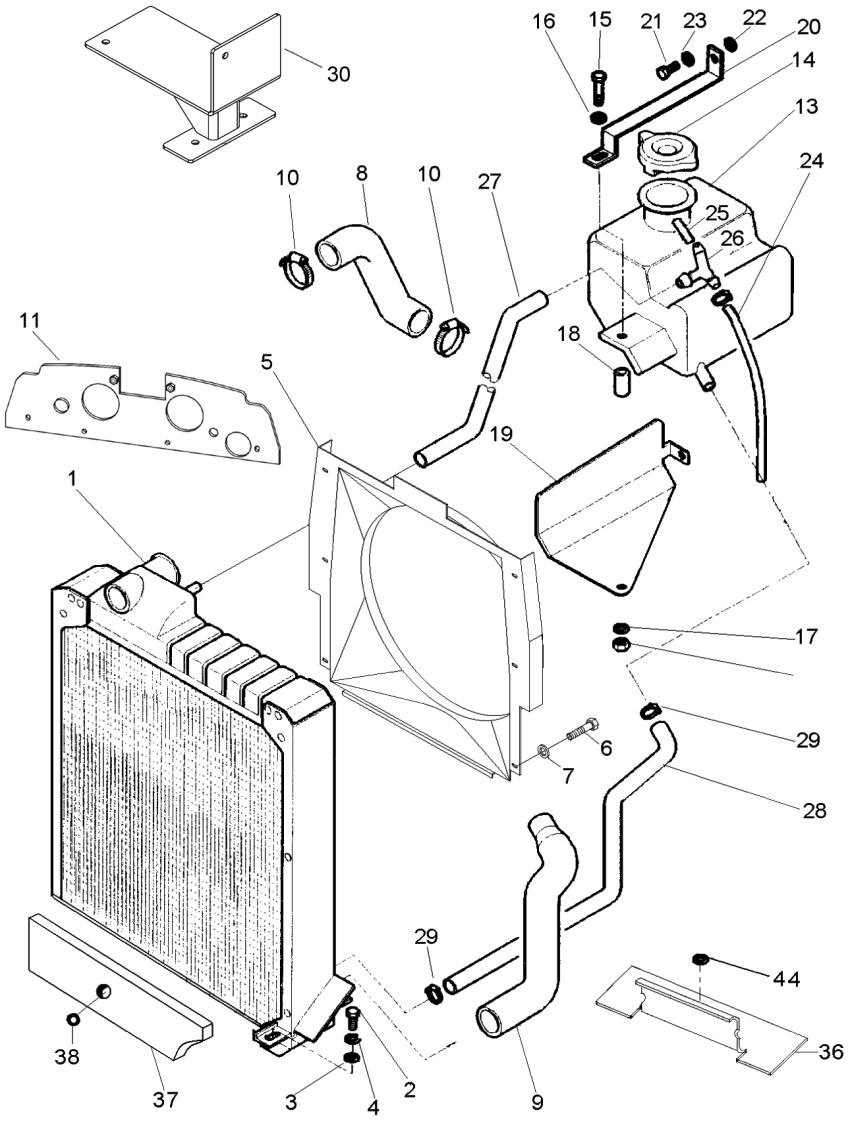

1	339374X1	1	RADIADOR	RADIATOR	RADIADOR
2	84404400	4	PARAFUSO	BOLT	TORNILLO
3	84230600	4	ARRUELA	WASHER	ARANDELA
4	84226900	4	ARRUELA	WASHER	ARANDELA
5	83695800	1	DEFLETOR	DEFLECTOR	DEFLECTOR
6	84227900	6	PARAFUSO	BOLT	TORNILLO
7	84440300	6	ARRUELA	WASHER	ARANDELA
8	83615800	1	MANGUEIRA	HOSE	FLEXIBLE
9	83615900	1	MANGUEIRA	HOSE	FLEXIBLE
10	84388100	6	ABRAÇADEIRA	CLAMP	ABRAZADERA
11	83645000	1	DEFLETOR	DEFLECTOR	DEFLECTOR
13	83628000	1	RESERVATÓRIO	CONTAINER	CONTENEDOR
14	83628100	1	TAMPA	COVER	CUBIERTA
15	84732900	1	PARAFUSO	BOLT	TORNILLO
16	84230600	1	ARRUELA	WASHER	ARANDELA
17	84765900	1	ARRUELA	WASHER	ARANDELA
18	84761300	1	ESPAÇADOR	SPACER	PIEZA DISTANCIA
19	83629500	1	DEFLETOR	DEFLECTOR	DEFLECTOR
20	83628200	1	TENSOR	TIGHTENER	TENSADOR
21	84227900	2	PARAFUSO	BOLT	TORNILLO
22	84765900	2	ARRUELA	WASHER	ARANDELA
23	84230600	2	ARRUELA	WASHER	ARANDELA
24	83628300	1	MANGUEIRA	HOSE	FLEXIBLE
25	83628400	1	MANGUEIRA	HOSE	FLEXIBLE
26	83628500	1	CONEXÃO "T	"CONNECTION T	CONEXION T
27	83638800	1	MANGUEIRA	HOSE	FLEXIBLE
28	84700500	1	MANGUEIRA	HOSE	FLEXIBLE
29	84753800	2	ABRAÇADEIRA	CLAMP	ABRAZADERA
30	83637200	1	BASE	BOWL	TAZA
36	84697600	1	DEFLETOR	DEFLECTOR	DEFLECTOR
37	83630600	1	GALÃO	PAD	CIERRE
38	83630700	1	PASSA-FIO	GROMMET	PASACABLE
44	83628700	1	TAMPÃO	PAD	ALMOHADILLA

Radiador De Óleo
Oil Radiator
Radiador De Aceite

10-100

VALTRA

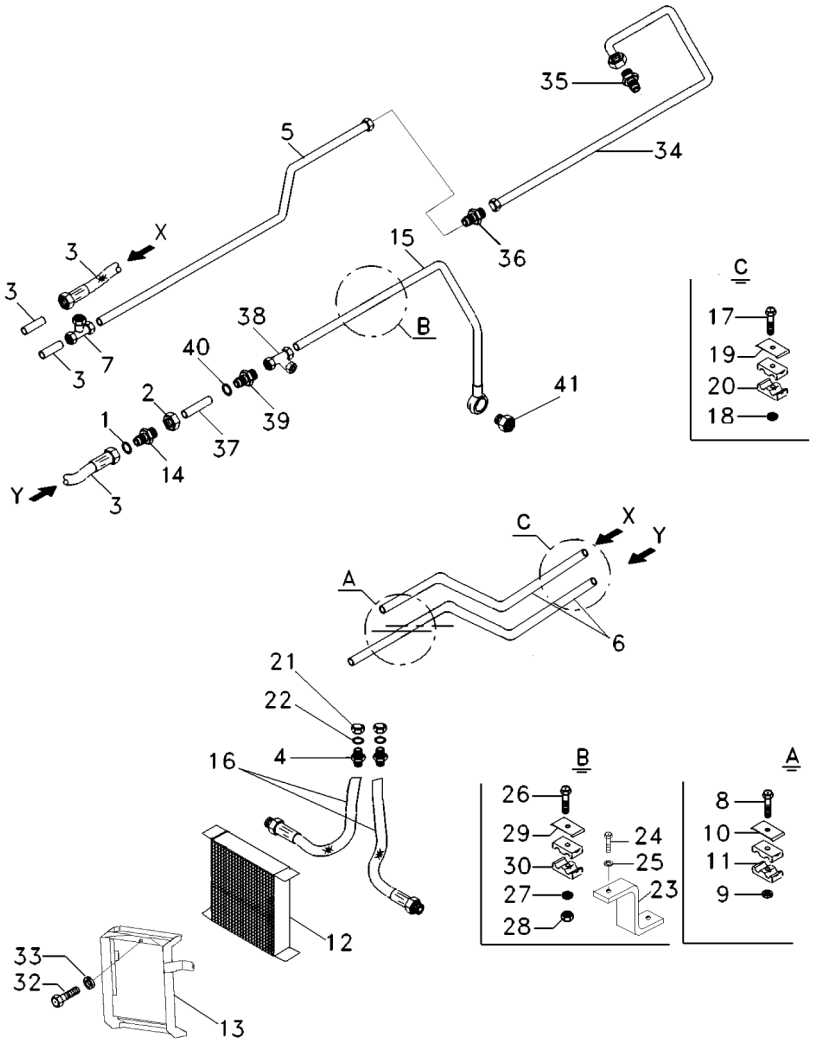

1	890035010271	2	ANEL	RING	ARO
2	890035000271	2	PORCA	NUT	TUERCA
3	036458T1	2	MANGUEIRA	HOSE	FLEXIBLE
4	062358P1	2	ADAPTADOR HIDR.	HYDR. PLUG	HYDR. PLUG
5	073170P1	1	TUBO	PIPE,OIL	MANGUITO ACEITE
6	068960P1	2	TUBO	PIPE,OIL	MANGUITO ACEITE
7	033309P1	1	CONEXÃO	CONNECTION	CONEXION
8	339337X1	1	PARAFUSO	BOLT	TORNILLO
9	339374X1	1	ARRUELA	WASHER	ARANDELA
10	3146897M1	1	REFORÇO	REINFORCEMENT	REFUERZO
11	3585143M1	2	ABRAÇADEIRA	CLAMP	ABRAZADERA
12	054522T1	1	RADIADOR	RADIATOR	RADIADOR
13	065857S1	1	SUPORTE	BRACKET	SOPORTE
14	3412195M91	2	CONEXÃO	CONNECTION	CONEXION
15	068965P1	1	CJ. TUBO	KIT, PIPE	JUEGO CANO
16	3409857M1	2	MANGUEIRA	HOSE	FLEXIBLE
17	339337X1	1	PARAFUSO	BOLT	TORNILLO
18	339374X1	1	ARRUELA	WASHER	ARANDELA
19	3146897M1	1	REFORÇO	REINFORCEMENT	REFUERZO
20	3585143M1	2	ABRAÇADEIRA	CLAMP	ABRAZADERA
21	890035000271	2	PORCA	NUT	TUERCA
22	890035010271	2	ANEL	RING	ARO
23	039700P1	1	SUPORTE	BRACKET	SOPORTE
24	339139X1	1	PARAFUSO	BOLT	TORNILLO
25	339369X1	1	ARRUELA	WASHER	ARANDELA
26	353685X1	2	PARAFUSO	BOLT	TORNILLO
27	353446X1	2	ARRUELA	WASHER	ARANDELA
28	355565X1	2	PORCA	NUT	TUERCA
29	3146897M1	2	REFORÇO	REINFORCEMENT	REFUERZO
30	3585143M1	4	ABRAÇADEIRA	CLAMP	ABRAZADERA
32	339139X1	1	PARAFUSO	BOLT	TORNILLO
33	339374X1	1	ARRUELA	WASHER	ARANDELA
34	070791P1	1	TUBO	PIPE,OIL	MANGUITO ACEITE
35	072567P1	1	ADAPTADOR	ADAPTOR	ADAPTADOR
36	3412195M91	1	CONEXÃO	CONNECTION	CONEXION
37	062352P1	1	TUBO	PIPE	CANO
38	033309P1	1	CONEXÃO	CONNECTION	CONEXION
39	6205073M1	1	ADAPTADOR	ADAPTOR	ADAPTADOR
40	1480517M1	1	ARRUELA	WASHER	ARANDELA
41	6201151M1	1	BUJÃO	PLUG	TAPON

Filtro de Ar
Air Cleaner
Filtro de Aire

10-105

VALTRA

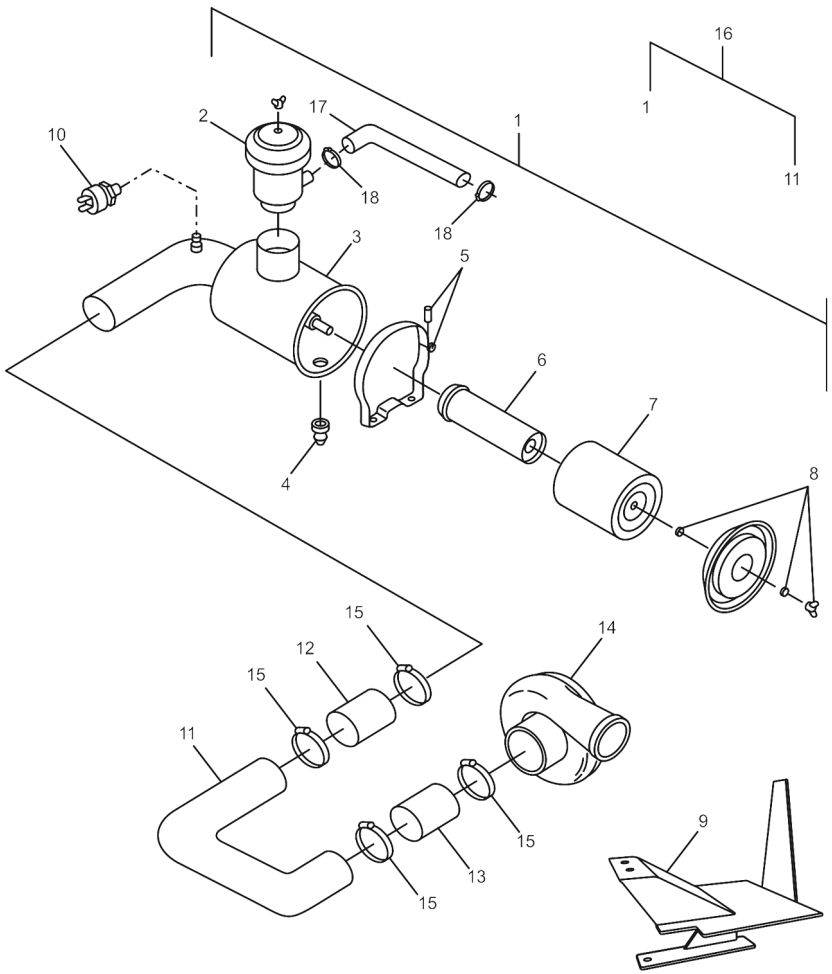

1	83637900	1	FILTRO DE AR	AIR CLEANER	FILTRO DE DAIRE
2	83638000	1	PRÉ-FILTRO	PRE FILTER	PRE FILTRO
3	83637900	1	CARCAÇA	FRAME	CARCASA
4	82649700	1	VÁLVULA	VALVE	VALVULA
5	82649900	1	ABRAÇADEIRA	CLAMP	ABRAZADERA
6	82649600	1	ELEMENTO DE SEGURANÇA	SEGURIT ELEMENT	ELEMENTO DE SEGURIDAD
7	82649500	1	ELEMENTO FILTRANTE	FILTER ELEMENT	ELEMENTO FILTRANTE
8	82650000	1	FUNDO COMPLETO	COMPLETE COVER	TAPA COMPLETA
9	83633300	1	SUPORTE DO FILTRO	FILTER SUPPORT	SOPORTE DEL FILTRO
10	33389600	1	SUPORTE INDICADOR DE RESTRIÇÃO	RESTRICTION INDICATOR SENSOR	SENSOR INDICADOR DE RESTRICCIÓN
11	83637800	1	TUBO	PIPE	CANO
12	83638300	1	MANGUEIRA	HOSE	MANGUERA
13	83638200	1	MANGUEIRA	HOSE	MANGUERA
14	836866584	1	TURBO ALIMENTADOR	TURBOCHARGER	TURBOALIMENTACIO
15	836866454	4	ABRAÇADEIRA	CLAMP	ABRAZADERA
16	83638100	1	KIT DO FILTRO DE AR	KIT, FILTER	JUEGO FILTRO
17	83638400	1	MANGUEIRA DO INJETOR	INJECTION HOSE	MANGUERA D INYECCION
18	GP3923	2	ABRAÇADEIRA	CLAMP	ABRAZADERA

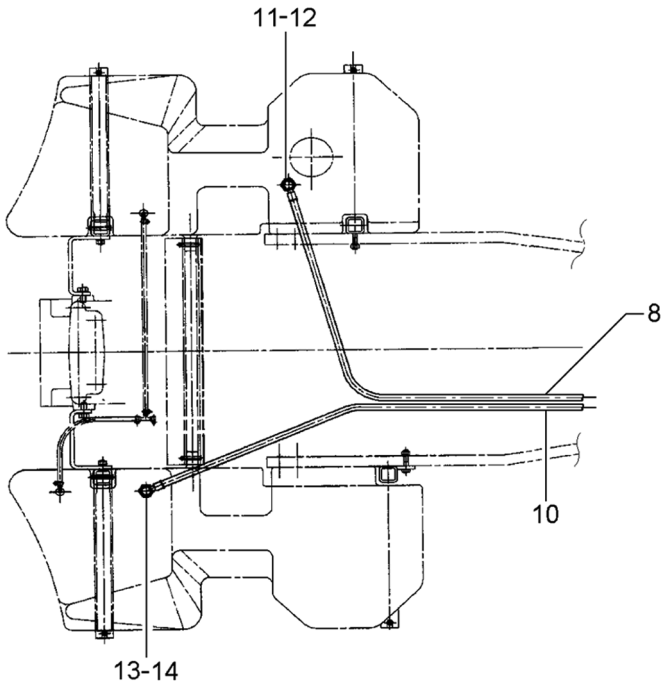

8	84584100		1	MANGUEIRA	HOSE	FLEXIBLE
10	84584100	Retorno	1	MANGUEIRA	HOSE	FLEXIBLE
11	1119246000		1	PARAFUSO BANJO	BANJO BOLT	TORNILLO DIFER
12	1118688000		2	ARRUELA	WASHER	ARANDELA
13	1119246000		1	PARAFUSO BANJO	BANJO BOLT	TORNILLO DIFER
14	1118688000		2	ARRUELA	WASHER	ARANDELA

Escapamento
Exhaust
Escape

10-115

VALTRA

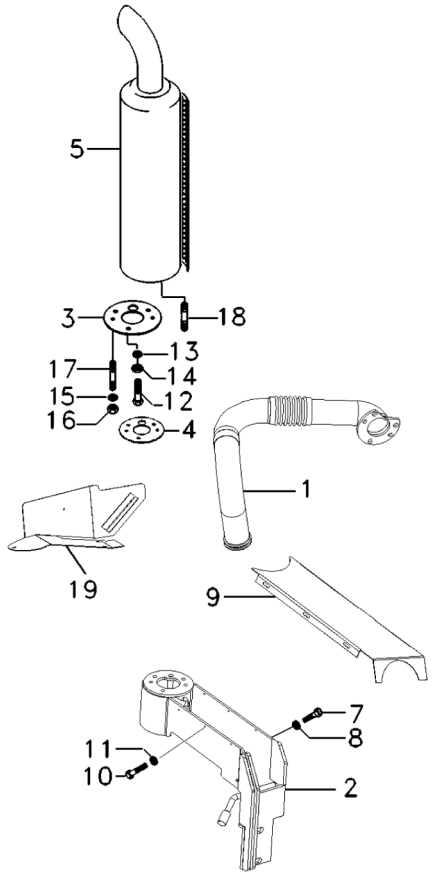

1	83614900	Escapamento	1	TUBO	PIPE	CANO
2	83640000	Surdina	1	SUPORTE	BRACKET	SOPORTE
3	83626100		1	JUNTA	GASKET	EMPAQUETADURA.
4	83626200		1	JUNTA	GASKET	EMPAQUETADURA.
5	83626300		1	SILENCIOSO	SILENCER	SILENCIADOR
7	84732400		4	PARAFUSO	BOLT	TORNILLO
8	84413000		4	ARRUELA	WASHER	ARANDELA
9	83627000	Superior	1	TAMPA	COVER	CUBIERTA
10	84732400		6	PARAFUSO	BOLT	TORNILLO
11	84413000		6	ARRUELA	WASHER	ARANDELA
12	84765600		3	PARAFUSO	BOLT	TORNILLO
13	84229800		3	ARRUELA	WASHER	ARANDELA
14	84229800		3	ARRUELA	WASHER	ARANDELA
15	84226900		1	ARRUELA	WASHER	ARANDELA
16	84237100		1	PORCA	NUT	TUERCA
17	84661200		1	PRISIONEIRO	STUD	ESPARRAGO
18	84766500	M10	1	PRISIONEIRO	STUD	ESPARRAGO
19	83627100		1	PROTETOR	PROTECTOR	PROTECTOR

Tanque de Combustível
Fuel Tank
Tanque de Combustible

10-120

VALTRA

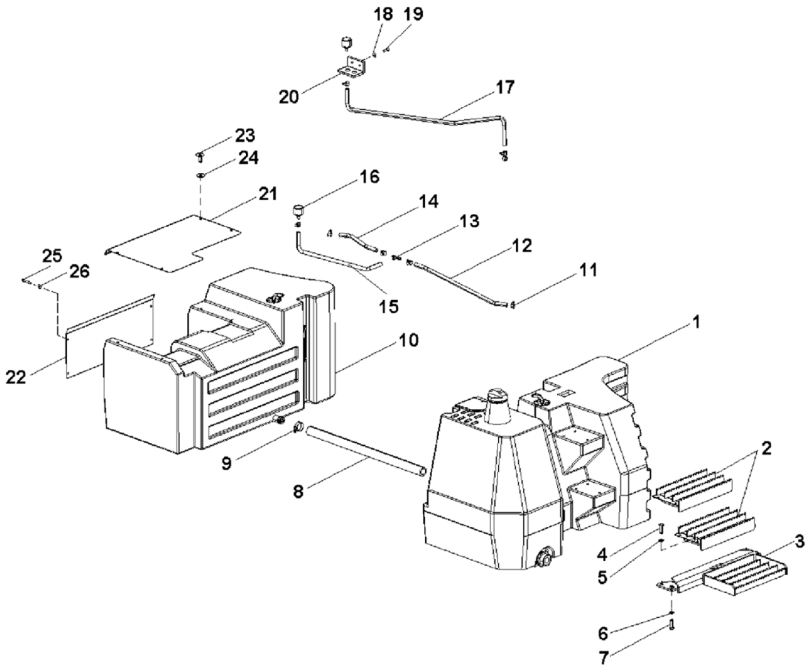

1	073479N1	10-295 No	1	TANQUE	TANK	TANQUE
		◀				
2	6200763M91		2	DEGRAU	STEP	ESCALON
3	6200611M91		1	DEGRAU	STEP	ESCALON
4	339124X1		10	PARAFUSO	BOLT	TORNILLO
5	339024X1		10	ARRUELA	WASHER	ARANDELA
6	339369X1		4	ARRUELA	WASHER	ARANDELA
7	390912X1		4	PARAFUSO	BOLT	TORNILLO
8	054352P1		1	MANGUEIRA	HOSE	FLEXIBLE
9	490802M1		2	ABRAÇADEIRA	CLAMP	ABRAZADERA
10	6200752M91	▶	1	TANQUE	TANK	TANQUE
11	391087X1		8	ABRAÇADEIRA	CLAMP	ABRAZADERA
12	84688000		1	MANGUEIRA	HOSE	FLEXIBLE
13	84705400		1	CONEXÃO "T	"CONNECTION T	CONEXION T
14	84688000		1	MANGUEIRA	HOSE	FLEXIBLE
15	84834400		1	MANGUEIRA	HOSE	FLEXIBLE
16	022673N1		2	FILTRO	FILTER	FILTRO
17	6206997M1		1	MANGUEIRA	HOSE	FLEXIBLE
18	353441X1		2	ARRUELA	WASHER	ARANDELA
19	353677X1		2	PARAFUSO	BOLT	TORNILLO
20	6206995M91		1	SUPORTE	CLEVIS	GANCHO SEGURI.
21	6200770M1		1	TAMPA	COVER	CUBIERTA
22	6200753M1		1	TAMPA	COVER	CUBIERTA
23	6207703M1		4	BORBOLETA	BUTTERFLY	MARIPOSA
24	353754X1		4	ARRUELA	WASHER	ARANDELA
25	391074X1		4	PARAFUSO	BOLT	TORNILLO
26	353754X1		4	ARRUELA	WASHER	ARANDELA

Tanque de Combustível
Fuel Tank
Tanque de Combustible

10-125

VALTRA

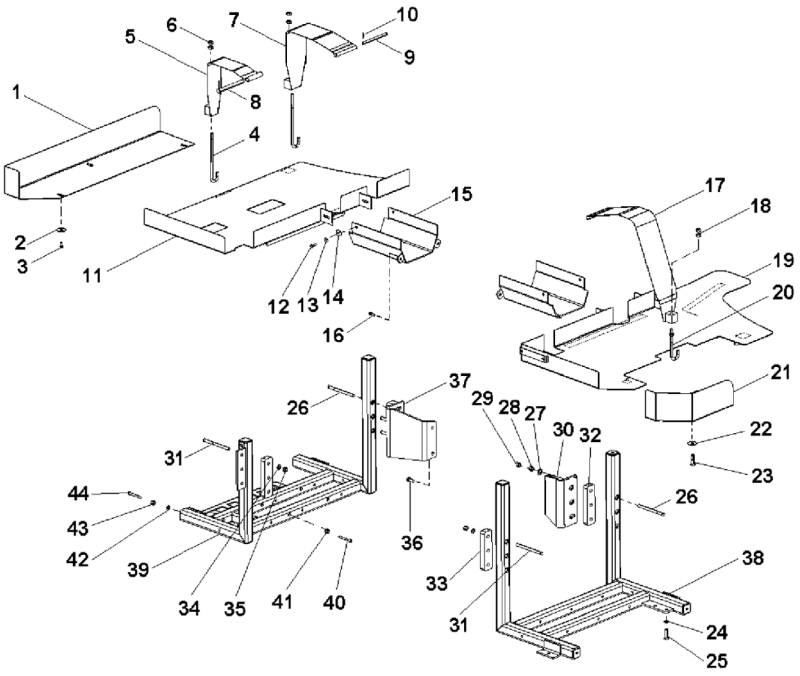

1	6202802M1	1	PROTEÇÃO	GUARD	DEFENSA
2	061037P1	3	ARRUELA	WASHER	ARANDELA
3	339123X1	3	PARAFUSO	BOLT	TORNILLO
4	6201008M1	2	TIRANTE	ROD	VARILLA
5	6201013M91	1	CINTA	SURROUND	ENVOLVENTE
6	339054X1	4	PORCA	NUT	TUERCA
7	6201015M91	1	CINTA	SURROUND	ENVOLVENTE
8	6201018M1	1	PINO	PIN	PASADOR
9	061918P1	1	PINO	PIN	PASADOR
10	354059X1	2	CONTRAPINO	DOWEL	CENTRAJE
11	6202609M91	1	CJ. PROTEÇÃO	KIT, GUARD	PROTECTOR JUEGO
12	339761X1	2	PARAFUSO	BOLT	TORNILLO
13	339374X1	2	ARRUELA	WASHER	ARANDELA
14	339056X1	2	ARRUELA	WASHER	ARANDELA
15	062207S1	2	PROTEÇÃO	GUARD	DEFENSA
16	339761X1	2	PARAFUSO	BOLT	TORNILLO
17	6201010M91	1	CINTA	SURROUND	ENVOLVENTE
18	339054X1	2	PORCA	NUT	TUERCA
19	6202610M91	1	CJ. PROTEÇÃO	KIT, GUARD	PROTECTOR JUEGO
20	6201009M1	1	TIRANTE	ROD	VARILLA
21	6202801M1	1	POTEÇÃO	GUARD	DEFENSA
22	061037P1	2	ARRUELA	WASHER	ARANDELA
23	339123X1	2	PARAFUSO	BOLT	TORNILLO
24	339369X1	4	ARRUELA	WASHER	ARANDELA
25	390912X1	4	PARAFUSO	BOLT	TORNILLO
26	880009311448	3	PARAFUSO	BOLT	TORNILLO
27	353758X1	3	ARRUELA	WASHER	ARANDELA
28	339369X1	3	ARRUELA	WASHER	ARANDELA
29	339054X1	3	PORCA	NUT	TUERCA
30	062202P1	1	SUPORTE	BRACKET	SOPORTE
31	1444978X1	3	PARAFUSO	BOLT	TORNILLO
32	061152P1	2	ESPAÇADOR	SPACER	PIEZA DISTANCIA
33	07126P1	2	ESPAÇADOR	SPACER	PIEZA DISTANCIA
34	339369X1	3	ARRUELA	WASHER	ARANDELA
35	339054X1	3	PORCA	NUT	TUERCA
36	339139X1	4	PARAFUSO	BOLT	TORNILLO
37	062203P1	1	SUPORTE	BRACKET	SOPORTE
38	055000S1	1	SUPORTE	BRACKET	SOPORTE
39	054828S1	1	SUPORTE	BRACKET	SOPORTE
40	390830X1	2	PARAFUSO	BOLT	TORNILLO

Tanque de Combustível
Fuel Tank
Tanque de Combustible

10-125

VALTRA

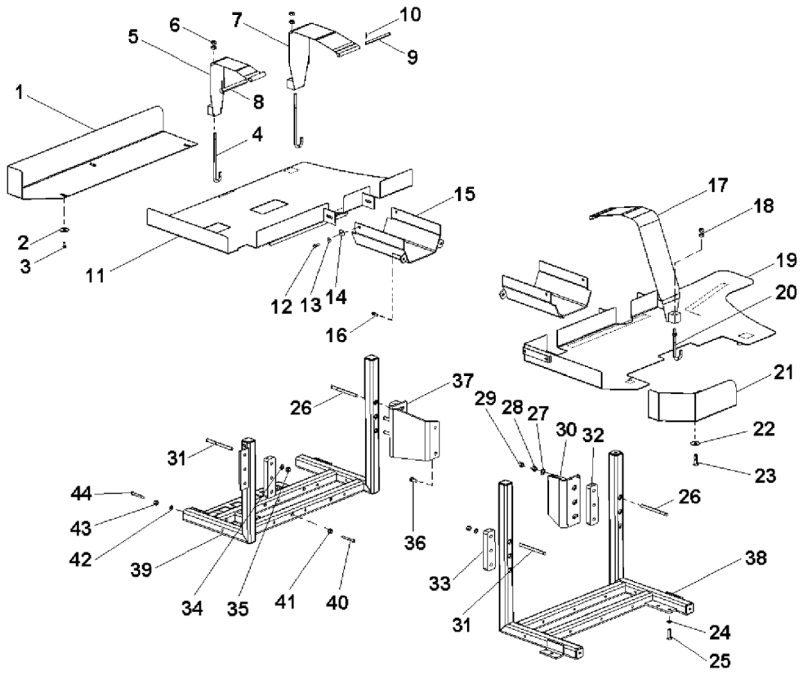

41	391056X1	2	PORCA	NUT	TUERCA
42	339374X1	2	ARRUELA	WASHER	ARANDELA
43	339056X1	2	ARRUELA	WASHER	ARANDELA
44	339337X1	2	PARAFUSO	BOLT	TORNILLO

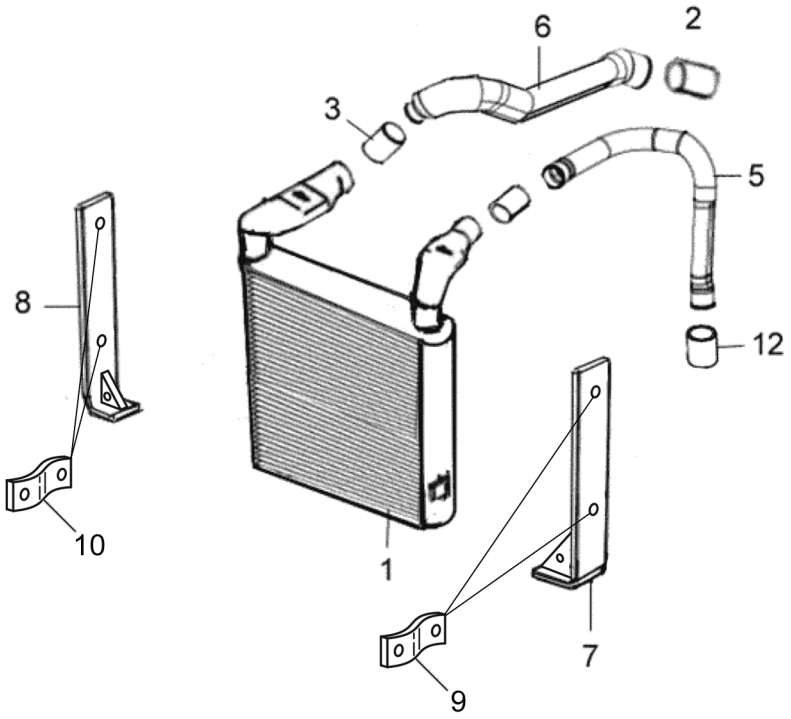

1	83631100	1	INTERCOOLER	INTERCOOLER	INTERCOOLER
2	83638200	1	MANGUEIRA TURBO-INTERCOOLER	TURBO-INTERCOOLER HOSE	MANGUERA TURBO-INTERCOOLER
3	85003800	2	MANGUEIRA	HOSE	MANGUERA
5	83634100	1	TUBO DO INTERCOOLER AO COLETOR DE ADMISSÃO	INTERCOOLER PIPE TO INTAKE MANIFOLD	TUBO DEL INTERCOOLER AL COLECTOR DE ADMISIÓN
6	83634200	1	TUBO DO TURBO AO INTERCOOLER	PIPE INTERCOOLER TURBOCHARGER	TUBO DEL TURBO AL INTERCOOLER
7	85087100	1	SUPORTE DO INTERCOOLER ESQUERDO	LEFT INTERCOOLER SUPPORT	SOPORTE DEL INTERCOOLER IZQUIERDO
8	85047000	1	SUPORTE DO INTERCOOLER DIREITO	RIGHT SUPPORT INTERCOOLER	SOPORTE DERECHO INTERCOOLER
9	85046600	1	SUPORTE ESQUERDA	LEFT COVER	TAPA IZQUIERDO
10	85046500	1	SUPORTE DIREITA	RIGHT COVER	TAPA DERECHA
12	83644000	1	MANGUEIRA	HOSE	MANGUERA

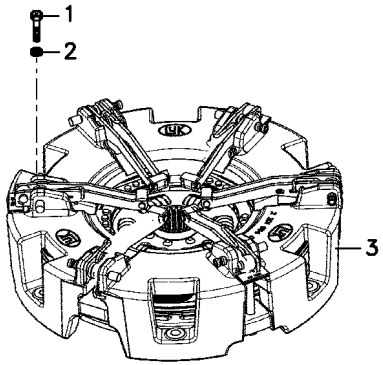

1	339019X1		**6** PARAFUSO	BOLT	PERNO
2	339376X1		**6** ARRUELA	WASHER	ARANDELA
3	6220119M91	20-15 No	**1** CJ. EMBREAGEM	KIT, CLUTCH	EMBRAGUE JUEGO

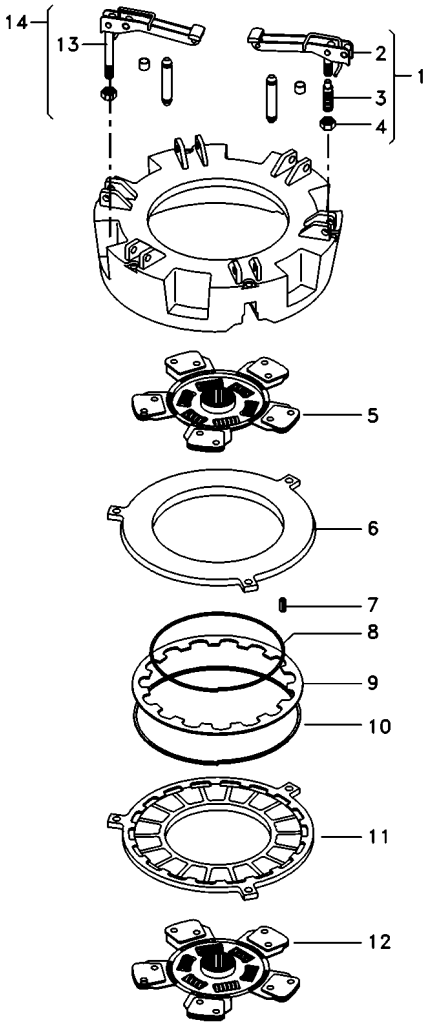

1	6220324M91	**1**	CJ. ALAVANCA	KIT, LEVER	JUEGO, PALANCA
2	6216593M1	**3**	ALAVANCA	LEVER	PALANCA
3	6215746M1	**3**	PARAFUSO	BOLT	PERNO
4	6215745M1	**3**	PORCA	NUT	TUERCA
5	6220121M91	**1**	DISCO	DISC	DISCO
6	6215739M1	**1**	PLACA	PLATE	PLATO
7	6215743M1	**1**	PINO	PIN	PASADOR
8	6215744M1	**1**	ANEL	RING	ARO
9	3604919M1	**1**	MOLA	SPRING	RESORTE
10	6215740M1	**1**	ANEL	RING	ARO
11	3604920M1	**1**	PLACA	PLATE	PLATO
12	6220122M91	**1**	DISCO	DISC	DISCO
13	6220396M1	**3**	ALAVANCA	LEVER	PALANCA
14	3604812M91	**3**	CJ. ALAVANCA	KIT, LEVER	JUEGO, PALANCA

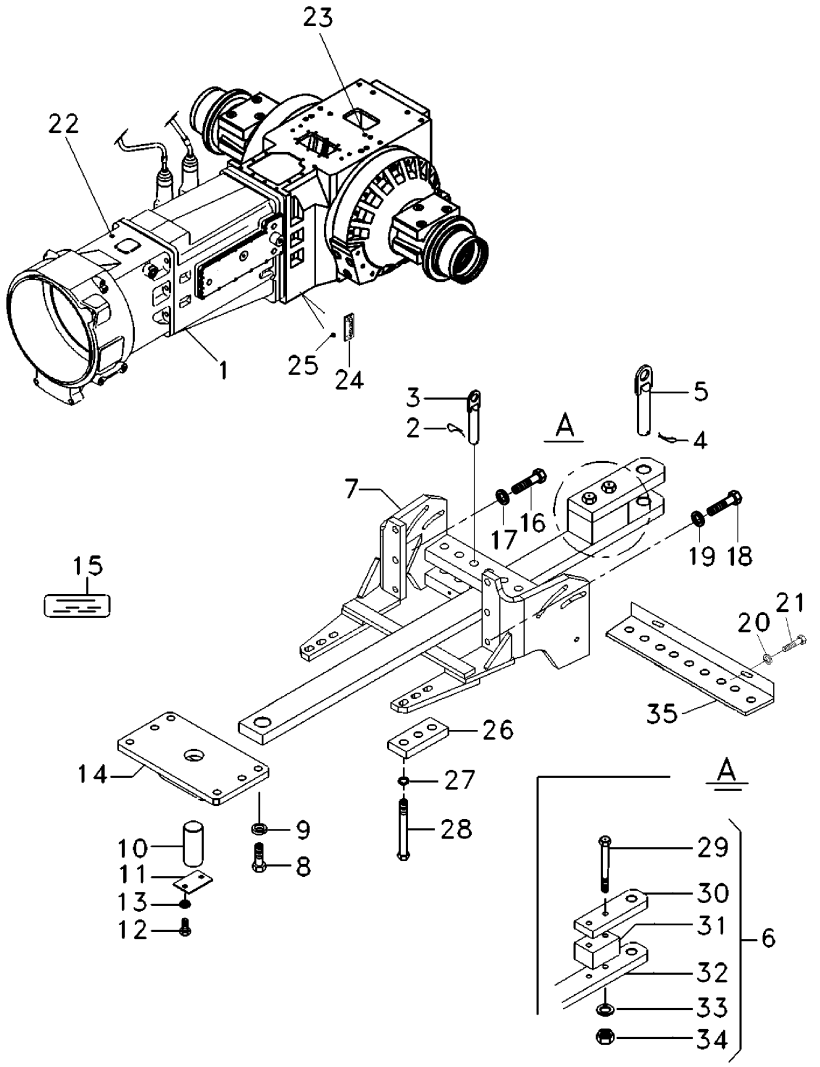

1	6222451M91		**1**	CJ. TRANSMISSÃO	KIT,TRANSMISSION	JGO.TRANSMISION
2	04000842000		**2**	GRAMPO	CRAMP	PASADOR
3	04012317000		**2**	PINO	PIN	PASADOR
4	04000843000		**1**	GRAMPO	CRAMP	PASADOR
5	03006360006		**1**	PINO	PIN	PASADOR
6	04013914000		**1**	CJ. BARRA	KIT, DRAWBAR	JGO.BARRA TIRO
7	6215696M91		**1**	SUPORTE	CLEVIS	GANCHO SEGURI.
8	391284X1		**6**	PARAFUSO	BOLT	PERNO
9	339377X1		**6**	ARRUELA	WASHER	ARANDELA
10	04012301000		**1**	PINO	PIN	PASADOR
11	04012206000		**1**	CHAPA	PLATE	CHAPA
12	390594X1		**2**	PARAFUSO	BOLT	PERNO
13	339374X1		**2**	ARRUELA	WASHER	ARANDELA
14	04014005000		**1**	CJ. SUPORTE	KIT, BRACKET	JUEGO SOPORTE
15	061147P1		**1**	DECAL	DECAL	CALCOMANIA
16	069277P1		**4**	PARAFUSO	BOLT	PERNO
17	385365X1		**4**	ARRUELA	WASHER	ARANDELA
18	069278P1		**2**	PARAFUSO	BOLT	PERNO
19	3010793X1		**2**	ARRUELA	WASHER	ARANDELA
20	339374X1		**2**	ARRUELA	WASHER	ARANDELA
21	390594X1		**2**	PARAFUSO	BOLT	PERNO
22	6201152M1		**2**	BUJÃO	PLUG	TAPON
23	6201151M1		**2**	BUJÃO	PLUG	TAPON
24	3790930H1		**1**	VISOR	INSPECTION GLASS	CRISTAL INSPECCI
25	6218263M1		**1**	BUJÃO	PLUG	TAPON
26	6215695M1	[A]	**2**	CALÇO	SHIM	CALCE
27	3585377M1		**6**	ARRUELA	WASHER	ARANDELA
28	3019865X1		**6**	PARAFUSO	BOLT	PERNO
29	062558P1		**2**	PARAFUSO	BOLT	PERNO
30	062562P1		**1**	SUPORTE	BRACKET	SOPORTE
31	062563P1		**1**	ESPAÇADOR	SPACER	PIEZA DISTANCIA
32	062561P1		**1**	BARRA DE TRAÇÃO	DRAWBAR	BARRA DE TIRO
33	385365X1		**2**	ARRUELA	WASHER	ARANDELA
34	339035X1		**2**	PORCA	NUT	TUERCA
35	6200368M91		**1**	REVESTIMENTO	MAT	ALFOMBRA

[A] SEM LEVANTE HIDRAULICO
WITHOUT HIDRAULIC LIFT
SIN LEVANTE HIDRAULICO

Fixação Do Motor Na Transmissão
Transmission Link Housing
Caja De La Articulation De Transmision

25-15

VALTRA

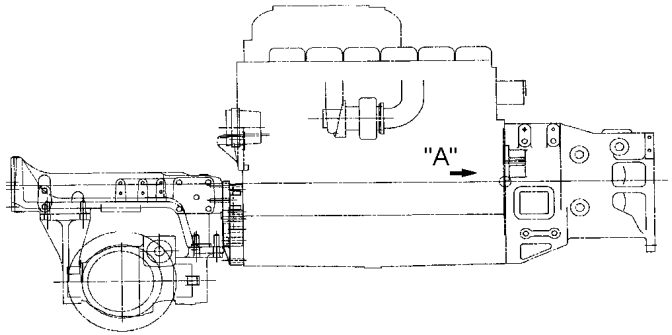

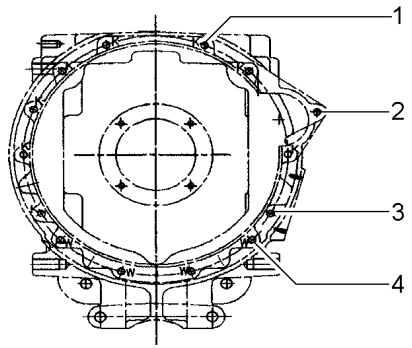

VISTA "A"

1	01111402000	**8**	PARAFUSO	BOLT	PERNO
1	339376X1	**8**	ARRUELA	WASHER	ARANDELA
2	339582X1	**1**	PARAFUSO	BOLT	PERNO
2	339376X1	**1**	ARRUELA	WASHER	ARANDELA
3	339204X1	**1**	PARAFUSO	BOLT	PERNO
3	339376X1	**1**	ARRUELA	WASHER	ARANDELA
4	01111407000	**4**	PARAFUSO	BOLT	PERNO
4	339376X1	**4**	ARRUELA	WASHER	ARANDELA

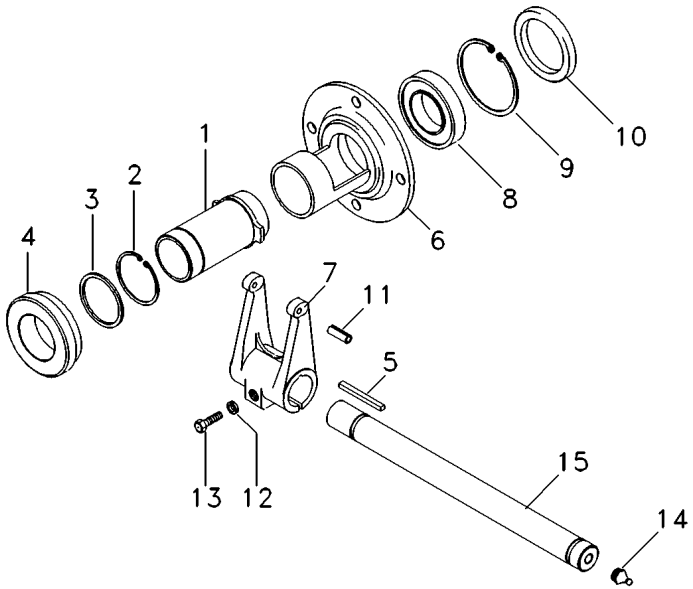

1	03016375003	**1**	ACOPLAMENTO	COUPLING	ACOPLAMIENTO
2	01107770000	**1**	ANEL	RING	ARO
3	03016472000	**1**	ANEL	RING	ARO
4	03016491000	**1**	ROLAMENTO	BEARING	COJINETE
5	01118018000	**1**	CHAVETA	KEY	CLAVE
6	03016381004	**1**	MANCAL	BEARING	COJINETE
7	03016373001	**1**	GARFO	FORK	HORQUILLA
8	01108982000	**1**	ROLAMENTO	BEARING	COJINETE
9	01107852000	**1**	ANEL	RING	ARO
10	04003084000	**1**	RETENTOR	SEAL	RETEN
11	01125637000	**2**	PINO	PIN	PASADOR
12	01107237000	**1**	ARRUELA	WASHER	ARANDELA
13	01112547000	**1**	PARAFUSO	BOLT	PERNO
14	01120697000	**2**	GRAXEIRA	GREASER	ENGRASADOR
15	03026898000	**1**	EIXO	SHAFT	ARBOL

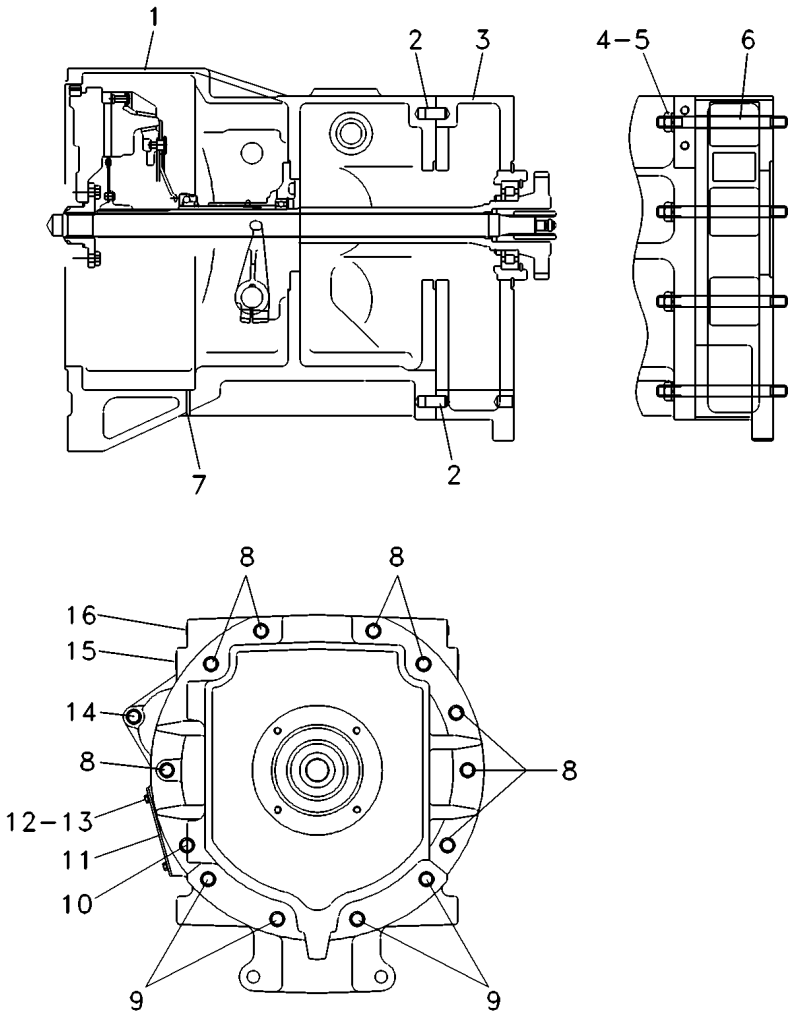

1	04012496000	**1**	CARCAÇA	HOUSING	ALOJAMIENTO
2	01105225000	**2**	PINO	PIN	PASADOR
3	04101329001	**1**	CARCAÇA	HOUSING	ALOJAMIENTO
4	01112886000	**10**	PORCA	NUT	TUERCA
5	01107241000	**10**	ARRUELA	WASHER	ARANDELA
6	04101362001	**10**	PRISIONEIRO	STUD	ESPARRAGO
7	01106475000	**1**	PINO	PIN	PASADOR
8	01111402000	**8**	PARAFUSO	BOLT	PERNO
9	01111407000	**4**	PARAFUSO	BOLT	PERNO
10	01111325000	**1**	PARAFUSO	BOLT	PERNO
11	03020051000	**1**	TAMPA INSPEÇÃO	INSPECTION COVER	TAPA INSPECCION
12	01107231000	**4**	ARRUELA	WASHER	ARANDELA
13	01103316000	**4**	PARAFUSO	BOLT	PERNO
14	01111345000	**1**	PARAFUSO	BOLT	PERNO
15	03025682000	**2**	TAMPÃO	PAD	ALMOHADILLA
16	03006601000	**4**	TAMPÃO	PAD	ALMOHADILLA

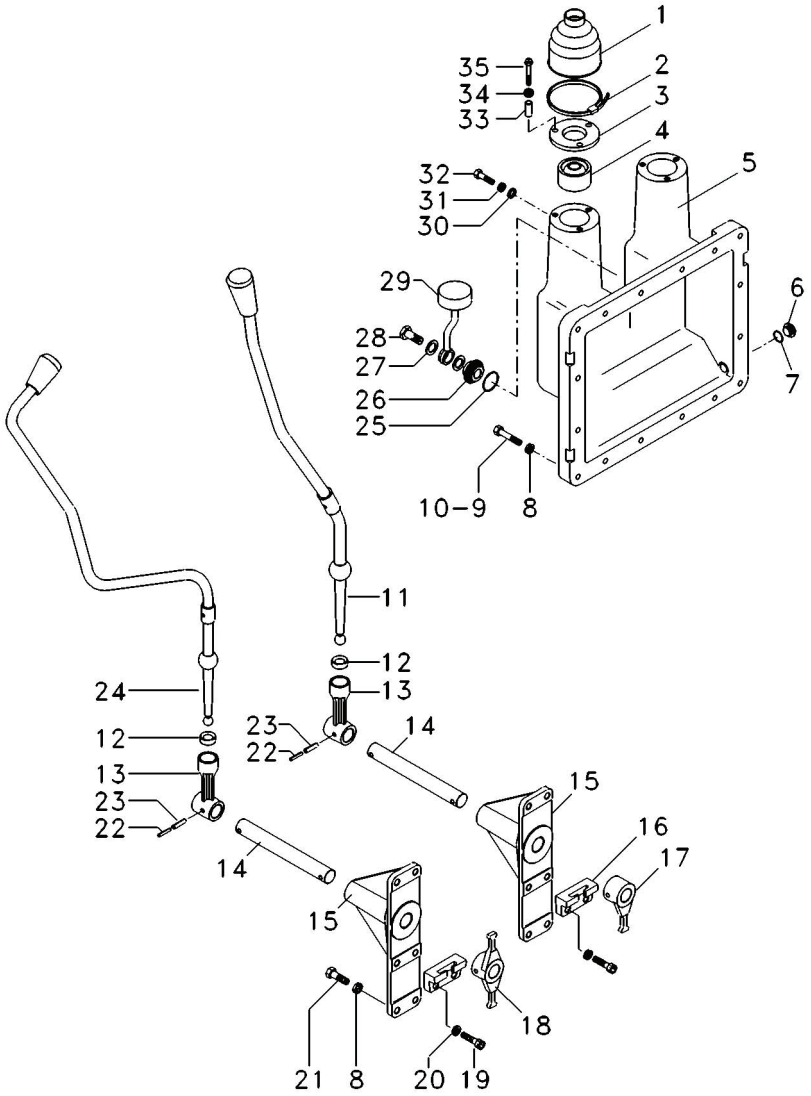

1	04013174000	2	COIFA	BELLOWS	FUELLE
2	03013958002	2	BRAÇADEIRA	CLAMP	ABRAZADERA
3	04013076000	2	ARRUELA AJUSTE	ADJUST WASHER	ARRUELA AJUSTE
4	04013077002	4	CALÇO	SHIM	CALCE
5	04100704001	1	TAMPA	COVER	CUBIERTA
6	04014459000	1	TAMPÃO	PAD	ALMOHADILLA
7	04014471000	1	ANEL O-RING	O RING	JUNTA TORICA
8	01107286000	X	ARRUELA	WASHER	ARANDELA
9	01112429000	12	PARAFUSO	BOLT	PERNO
10	01112461000	4	PARAFUSO	BOLT	PERNO
11	84266300	1	ALAVANCA	LEVER	PALANCA
12	04013309001	2	CALÇO	SHIM	CALCE
13	04012790001	2	ALAVANCA	LEVER	PALANCA
14	04013164000	2	EIXO	SHAFT	ARBOL
15	04012788001	2	SUPORTE	BRACKET	SOPORTE
16	04016939000	2	SUPORTE	BRACKET	SOPORTE
17	04012540001	1	SELETOR	SELECTOR	SELECTOR
18	04012538001	1	SELETOR	SELECTOR	SELECTOR
19	01123699000	X	PARAFUSO	BOLT	PERNO
20	01119611000	4	ARRUELA	WASHER	ARANDELA
21	01112418000	8	PARAFUSO	BOLT	PERNO
22	01115442000	4	PINO	PIN	PASADOR
23	01115471000	4	PINO	PIN	PASADOR
24	84266400	1	ALAVANCA	LEVER	PALANCA
25	04014429000	1	ANEL O-RING	O RING	JUNTA TORICA
26	04014458000	1	TAMPÃO	PAD	ALMOHADILLA
27	01118688000	2	ARRUELA	WASHER	ARANDELA
28	01119246000	1	PARAFUSO BANJO	BANJO BOLT	TORNILLO DIFER
29	04000308001	1	RESPIRO	BREATHER	RESPIRADERO
30	01107101000	2	ARRUELA	WASHER	ARANDELA
31	01102308000	2	ARRUELA	WASHER	ARANDELA
32	01108142000	2	PARAFUSO	BOLT	PERNO
33	04012465000	6	ESPAÇADOR	SPACER	PIEZA DISTANCIA
34	01116027000	60	ANEL	RING	ARO
35	01111064000	6	PARAFUSO	BOLT	PERNO

Conjunto Alavanca
Lever Assembly
Conjunto Palanca

25-35

VALTRA

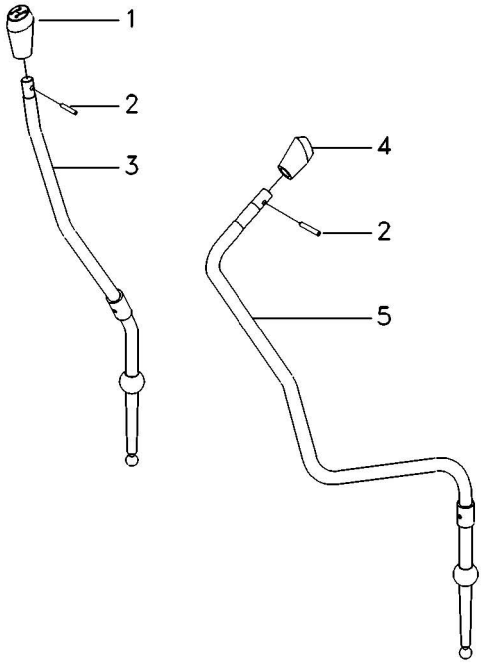

1	065924P1		1	MANÍPULO	KNOB	POMO
2	339080X1		2	PINO	PIN	PASADOR
3	84211300	25-40 No	1	CJ. ALAVANCA	KIT, LEVER	JUEGO, PALANCA
4	065925P1		1	MANÍPULO	KNOB	POMO
5	84211600	25-45 No	1	CJ. ALAVANCA	KIT, LEVER	JUEGO, PALANCA

Alavanca
Lever
Palanca

25-40

VALTRA

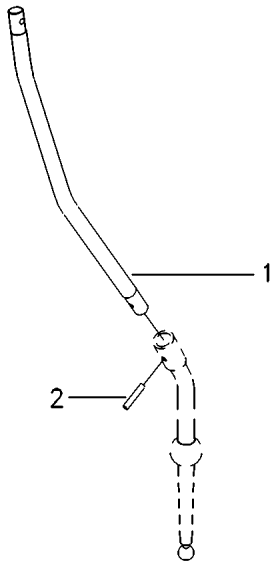

1	055366P1	**1** ALAVANCA	LEVER	PALANCA
2	391017X1	**1** PINO	PIN	PASADOR

Alavanca
Lever
Palanca

25-45

VALTRA

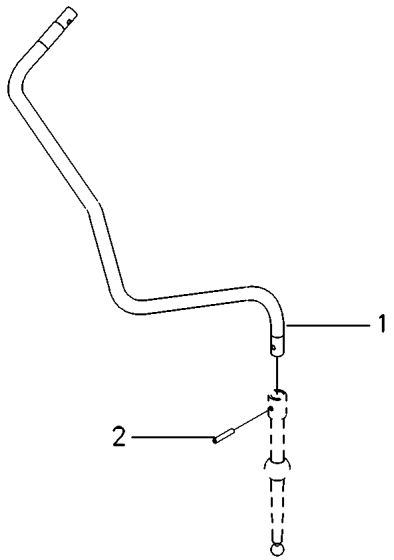

1	055362P1	**1** ALAVANCA	LEVER	PALANCA
2	391017X1	**1** PINO	PIN	PASADOR

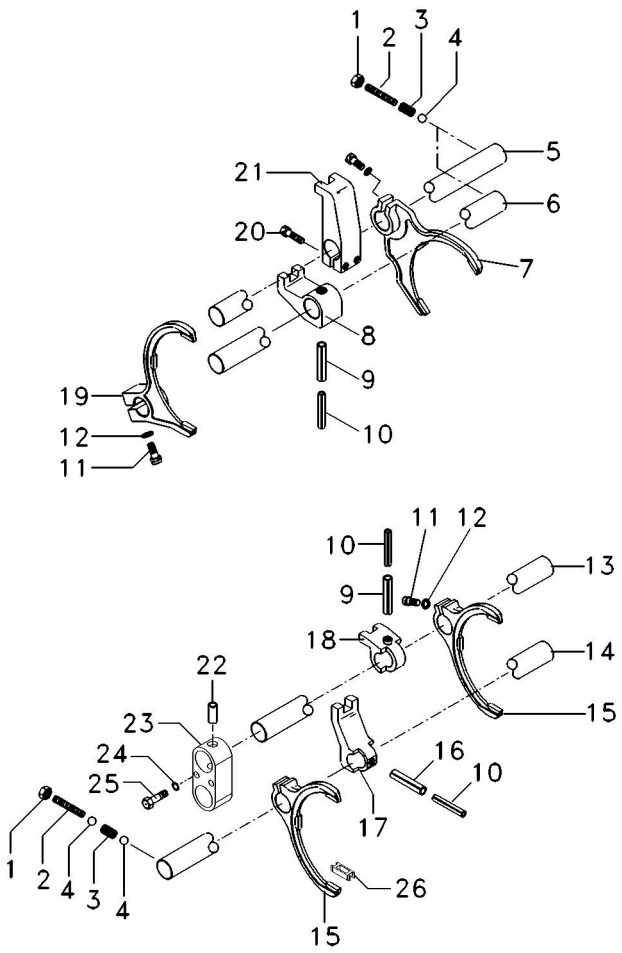

1	01112858000		4	PORCA	NUT	TUERCA
2	04014100000		4	PRISIONEIRO	STUD	ESPARRAGO
3	03003581000		4	MOLA	SPRING	RESORTE
4	01116960000	Ø 10 mm	8	ESFERA	BALL	BOLA
5	04013018001		1	EIXO	SHAFT	ARBOL
6	04013017001		1	EIXO	SHAFT	ARBOL
7	6217751M1	[D]	1	GARFO 3ª/4ª	FORK 3ª/4ª	HORQUILLA 3ª/4ª
8	04012532002	[C]	1	SELETOR 1ª/2ª	SELECTOR 1ª/2ª	SELECTOR 1ª/2ª
9	01115477000		2	PINO	PIN	PASADOR
10	01115443000		3	PINO	PIN	PASADOR
11	01123699000		8	PARAFUSO	BOLT	PERNO
12	01107233000		8	ARRUELA	WASHER	ARANDELA
13	04101478000	[A]	1	EIXO	SHAFT	ARBOL
14	04101479000	[B]	1	EIXO	SHAFT	ARBOL
15	6217752M1	[AB]	2	GARFO	FORK	HORQUILLA
16	01115473000		1	PINO	PIN	PASADOR
17	04017874002	[B]	1	SELETOR A/M	SELECTOR H/M	SELECTOR A/M
18	04017876002	[A]	1	SELETOR B/R	SELECTOR L/R	SELECTOR B/R
19	6217750M1	[C]	1	GARFO 1ª/2ª	FORK 1ª/2ª	HORQUILLA 1ª/2ª
20	01110577000		2	PARAFUSO	BOLT	PERNO
21	04012534002	[D]	1	SELETOR 3ª/4ª	SELECTOR 3ª/4ª	SELECTOR 3ª/4ª
22	6212009M1		1	PINO	PIN	PASADOR
23	6212010M1		1	BLOCO	BLOCK	BLOQUE
24	339375X1		2	ARRUELA	WASHER	ARANDELA
25	339229X1		2	PARAFUSO	BOLT	PERNO
26	6217753M1		12	REVESTIMENTO	MAT	ALFOMBRA

[A] BAIXA / RÉ
LOWER / REVERSE
BAJA / RE

[B] ALTA / MÉDIA
HIGH / MEDIUM
ALTA / MEDIA

[C] 1ª E 2ª MARCHA
1 AND 2 SPEED
1ª Y 2ª VELOCIDAD

[D] 3ª E 4ª MARCHA
3 AND 4 SPEED
3ª Y 4ª VELOCIDAD

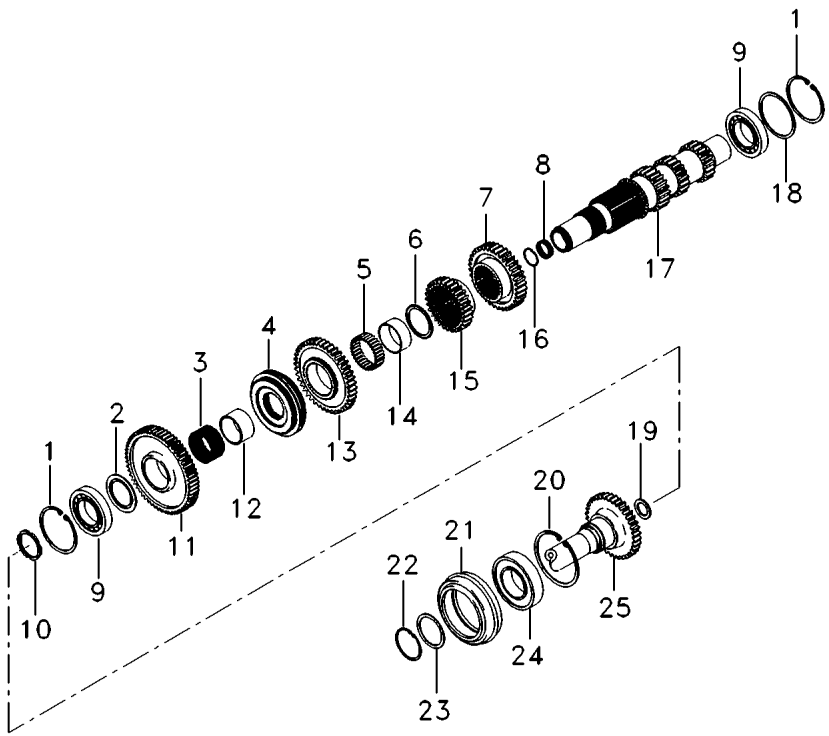

1	01107863000		**3**	ANEL	RING	ARO
2	04002607000		**1**	ESPAÇADOR	SPACER	PIEZA DISTANCIA
3	03026215000		**1**	ROLAMENTO AGULHA	BEARING NEEDLE	COJINETA AGUJAS
4	6222119M91		**1**	SINCRONIZADOR	SYNCHRON. PARTS	SYNCHRON. PARTS
5	03026217000		**1**	ROLAMENTO AGULHA	BEARING NEEDLE	COJINETA AGUJAS
6	03026101000		**1**	ESPAÇADOR	SPACER	PIEZA DISTANCIA
7	6222125M1	[A]	**1**	ENGRENAGEM	GEAR	ENGRANAJE
		36				
8	03016077000		**1**	ROLAMENTO AGULHA	BEARING NEEDLE	COJINETA AGUJAS
9	01109962000		**2**	ROLAMENTO CÔNICO	BEARING TAPER	RODAMIENTO CONI
10	04014083000		**1**	PORCA	NUT	TUERCA
11	6222118M1	[B]	**1**	ENGRENAGEM	GEAR	ENGRANAJE
		49				
12	04010579000		**1**	ANEL	RING	ARO
13	6222123M1	[C]	**1**	ENGRENAGEM	GEAR	ENGRANAJE
		42				
14	03026232000	65 x 70 x 30	**1**	ANEL	RING	ARO
15	6222124M1	[D]	**1**	ENGRENAGEM	GEAR	ENGRANAJE
		29				
16	03012305000		**1**	ANEL	RING	ARO
17	6215717M1	22 x 20 x 20	**1**	CJ. EIXO	KIT, AXLE	JUEGO DE EJE
18	03005796000	0,10mm	**1**	CALÇO	SHIM	CALCE
18	03005795000	0,15mm	**1**	CALÇO	SHIM	CALCE
18	03005794000	0,25mm	**1**	CALÇO	SHIM	CALCE
18	03005793000	0,30mm	**1**	CALÇO	SHIM	CALCE
18	03005792000	0,75mm	**1**	CALÇO	SHIM	CALCE
18	03005791000	2,00mm	**1**	CALÇO	SHIM	CALCE
18	03005790000	3,00mm	**1**	CALÇO	SHIM	CALCE
19	04013072000		**1**	RETENTOR	SEAL	RETEN
20	01107866000		**1**	ANEL	RING	ARO
21	04012736001		**1**	COLAR	COLLAR	COLLAR
22	01107779000		**1**	ANEL	RING	ARO
23	04013101000		**1**	ESPAÇADOR	SPACER	PIEZA DISTANCIA
24	04012835000		**1**	ROLAMENTO	BEARING	COJINETE
25	6215716M1		**1**	CJ. EIXO	KIT, AXLE	JUEGO DE EJE

[A] ALTA
HIGH
ALTA

[B] 1ª MARCHA
1 SPEED
1ª MARCHA

[C] 2ª MARCHA
2 SPEED
2ª MARCHA

[D] 4ª MARCHA
4 SPEED
4ª MARCHA

Menu

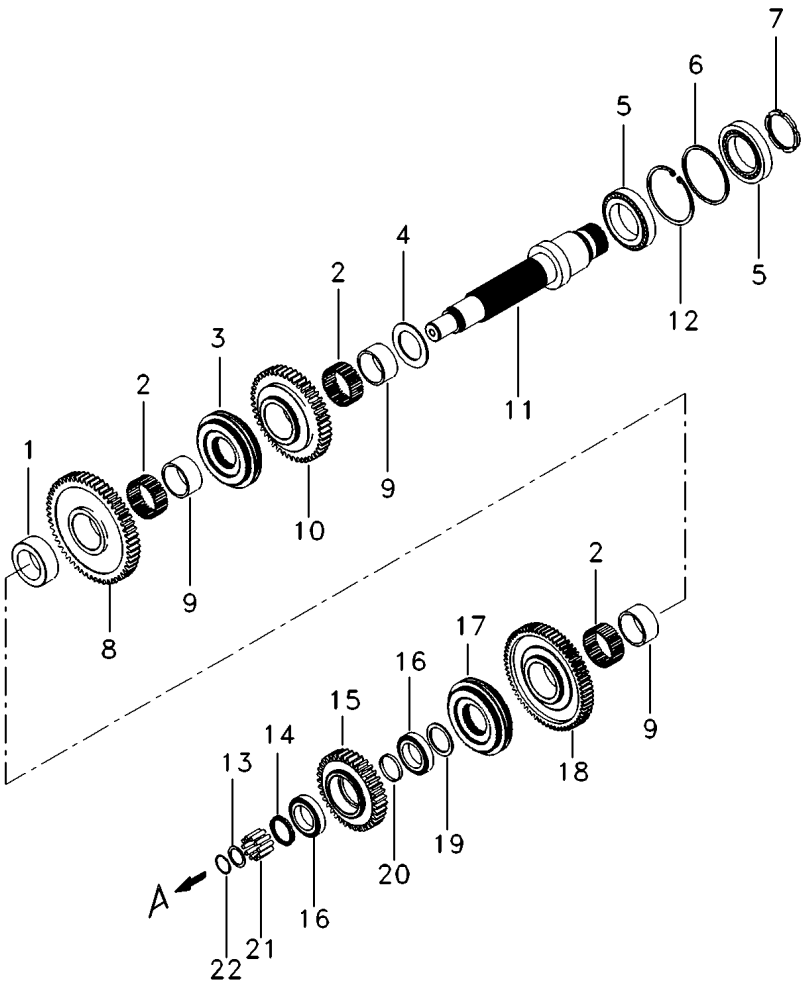

1	03026098001		**1**	ESPAÇADOR	SPACER	PIEZA DISTANCIA
2	03026215000		**3**	ROLAMENTO AGULHA	BEARING NEEDLE	COJINETA AGUJAS
3	6222122M91	[A]	**1**	SINCRONIZADOR	SYNCHRON. PARTS	SYNCHRON. PARTS
4	03026099002		**1**	ESPAÇADOR	SPACER	PIEZA DISTANCIA
5	01102042000		**2**	ROLAMENTO CÔNICO	BEARING TAPER	RODAMIENTO CONI
6	04013796000		**1**	CALÇO	SHIM	CALCE
7	04010580000		**1**	PORCA	NUT	TUERCA
8	6215719M1	[B]	**1**	ENGRENAGEM	GEAR	ENGRANAJE
		54				
9	04010579000		**3**	ANEL	RING	ARO
10	04008014001	[C]	**1**	ENGRENAGEM	GEAR	ENGRANAJE
		46				
11	04013230002	[D]	**1**	EIXO	SHAFT	ARBOL
12	01124665000		**1**	ANEL	RING	ARO
13	04006221000		**1**	ARRUELA	WASHER	ARANDELA
14	04004536001		**1**	PORCA	NUT	TUERCA
15	6222126M1	[E]	**1**	ENGRENAGEM	GEAR	ENGRANAJE
		37				
16	01133176000		**2**	ROLAMENTO CÔNICO	BEARING TAPER	RODAMIENTO CONI
17	6222121M91	[F]	**1**	SINCRONIZADOR	SYNCHRON. PARTS	SYNCHRON. PARTS
18	6215720M1	[G]	**1**	ENGRENAGEM	GEAR	ENGRANAJE
		51				
19	04009900000		**1**	ESPAÇADOR	SPACER	PIEZA DISTANCIA
20	04012167000	10,00mm	**1**	ESPAÇADOR	SPACER	PIEZA DISTANCIA
20	04012168000	9,93mm	**1**	ESPAÇADOR	SPACER	PIEZA DISTANCIA
20	04012169000	9,86mm	**1**	ESPAÇADOR	SPACER	PIEZA DISTANCIA
20	04012170000	9,79mm	**1**	ESPAÇADOR	SPACER	PIEZA DISTANCIA
20	04012171000	9,72mm	**1**	ESPAÇADOR	SPACER	PIEZA DISTANCIA
20	04012172000	9,65mm	**1**	ESPAÇADOR	SPACER	PIEZA DISTANCIA
20	04012173000	9,58mm	**1**	ESPAÇADOR	SPACER	PIEZA DISTANCIA
21	03024945000		**1**	ROLAMENTO AGULHA	BEARING NEEDLE	COJINETA AGUJAS
22	01107748000		**1**	ANEL	RING	ARO

[A] BAIXA / RÉ
LOWER / REVERSE
BAJA / RE

[B] BAIXA
LOW
BAJA

[C] RÉ
REVERSE
RE

[D] SAÍDA
OUTLET
SALIDA

[E] 3º / ALTA
3º / HIGH
3º / ALTA

Menu

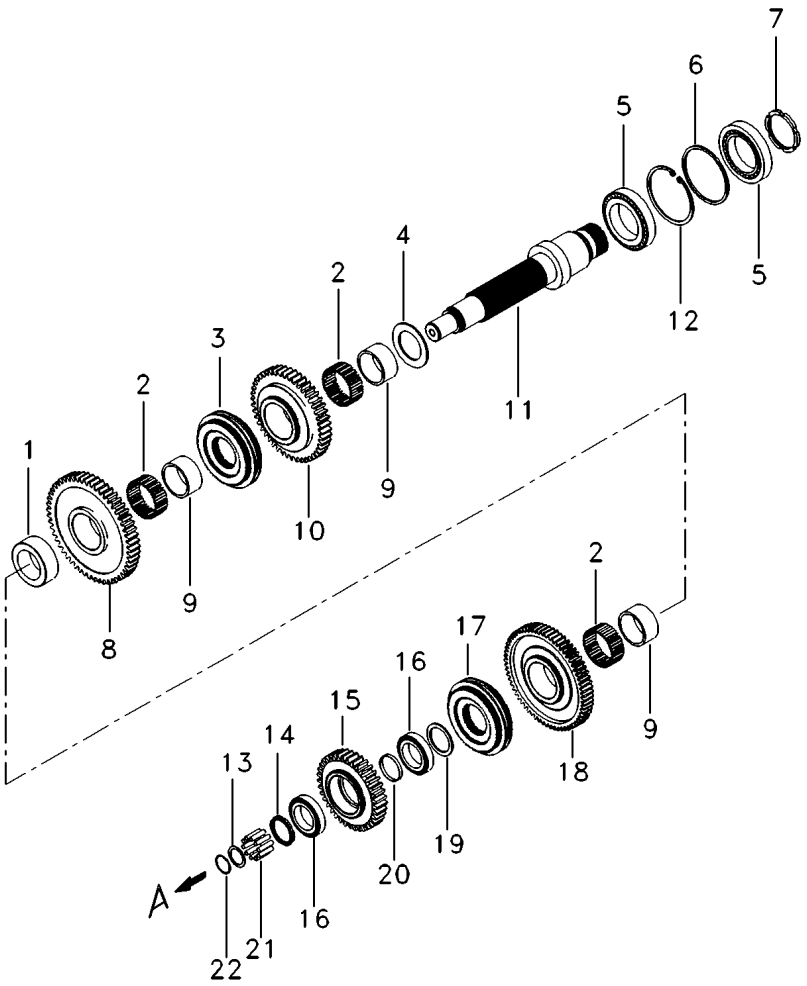

[F] ALTA / MÉDIA
HIGH / MEDIUM
ALTA / MEDIA

[G] MÉDIA
MEDIUM
MEDIA

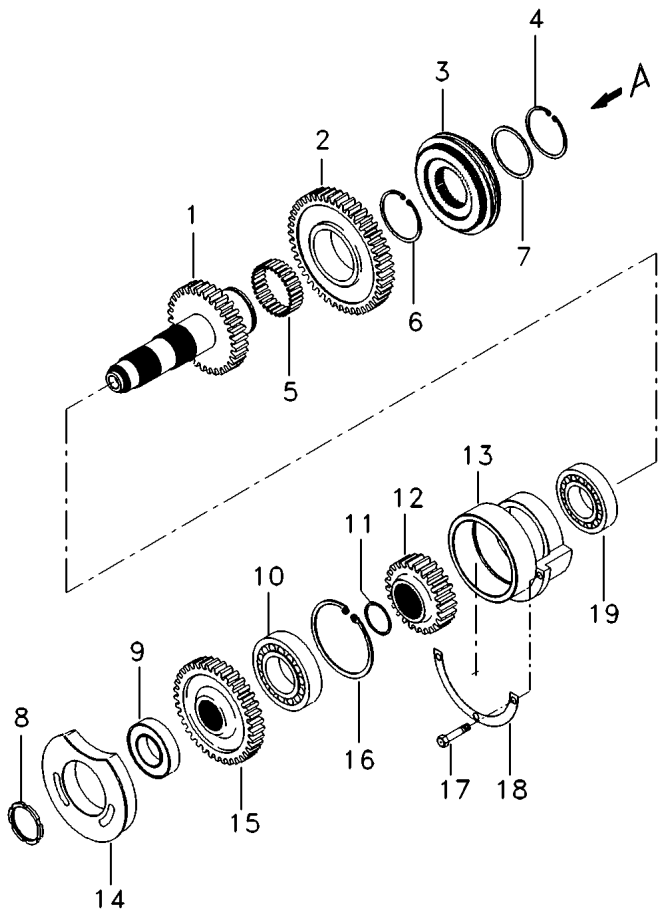

1	6222458M91		32	1	CJ. EIXO	KIT, AXLE	JUEGO DE EJE
2	6222127M1	[A]		1	ENGRENAGEM	GEAR	ENGRANAJE
			45				
3	6222120M91			1	SINCRONIZADOR	SYNCHRON. PARTS	SYNCHRON. PARTS
4	04009895000			1	ANEL	RING	ARO
5	03026216000			1	ROLAMENTO AGULHA	BEARING NEEDLE	COJINETA AGUJAS
6	04009893000			1	PINO	PIN	PASADOR
7	04015100000		0,20mm	1	CALÇO	SHIM	CALCE
7	04015101000		0,30mm	1	CALÇO	SHIM	CALCE
7	04015102000		1,80mm	1	CALÇO	SHIM	CALCE
8	04013070000			1	PORCA	NUT	TUERCA
9	04013066000			1	ROLAMENTO	BEARING	COJINETE
10	01109983000			1	ROLAMENTO CÔNICO	BEARING TAPER	RODAMIENTO CONI
11	04012157000		5,00mm	1	CALÇO	SHIM	CALCE
11	04012158000		4,42mm	1	CALÇO	SHIM	CALCE
11	04012159000		4,35mm	1	CALÇO	SHIM	CALCE
11	04012160000		4,28mm	1	CALÇO	SHIM	CALCE
11	04012161000		4,21mm	1	CALÇO	SHIM	CALCE
11	04012162000		4,14mm	1	CALÇO	SHIM	CALCE
11	04012163000		4,07mm	1	CALÇO	SHIM	CALCE
11	04012164000		4,00mm	1	CALÇO	SHIM	CALCE
11	6222466M1		3,9mm	1	CALÇO	SHIM	CALCE
11	6222467M1		3,8mm	1	CALÇO	SHIM	CALCE
11	6222468M1		3,6mm	1	CALÇO	SHIM	CALCE
12	6222129M1	[B]		1	ENGRENAGEM	GEAR	ENGRANAJE
			25				
13	04009921000			1	FLANGE	FLANGE	PLETINA
14	04100664000			1	SUPORTE	BRACKET	SOPORTE
15	6215727M1	[C]		1	ENGRENAGEM	GEAR	ENGRANAJE
			37				
16	01107863000			1	ANEL	RING	ARO
17	01111079000			3	PARAFUSO	BOLT	PERNO
18	04010291000			1	CALÇO	SHIM	CALCE
18	04010292000			1	CALÇO	SHIM	CALCE
18	04010293000			1	CALÇO	SHIM	CALCE
18	04010294000			1	CALÇO	SHIM	CALCE
19	04009902000			1	ROLAMENTO CÔNICO	BEARING TAPER	RODAMIENTO CONI

[A] 4ª MARCHA
4 SPEED
4ª MARCHA

[B] 1ª MARCHA
1 SPEED
1ª MARCHA

[C] ACIONAMENTO
DRIVE
ACCIONAMIENTO

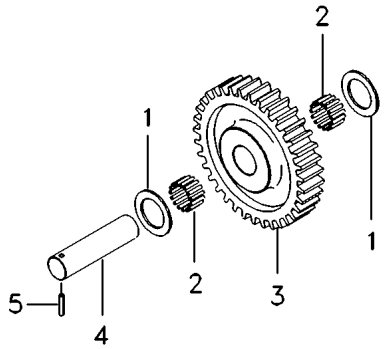

1	04010636000		**2**	ARRUELA	WASHER	ARANDELA
2	04009904000		**2**	ROLAMENTO AGULHA	BEARING NEEDLE	COJINETA AGUJAS
3	04008009001	35	**1**	ENGRENAGEM	GEAR	ENGRANAJE
4	04009879000		**1**	EIXO	SHAFT	ARBOL
5	01115452000	6 x 24	**1**	PINO	PIN	PASADOR

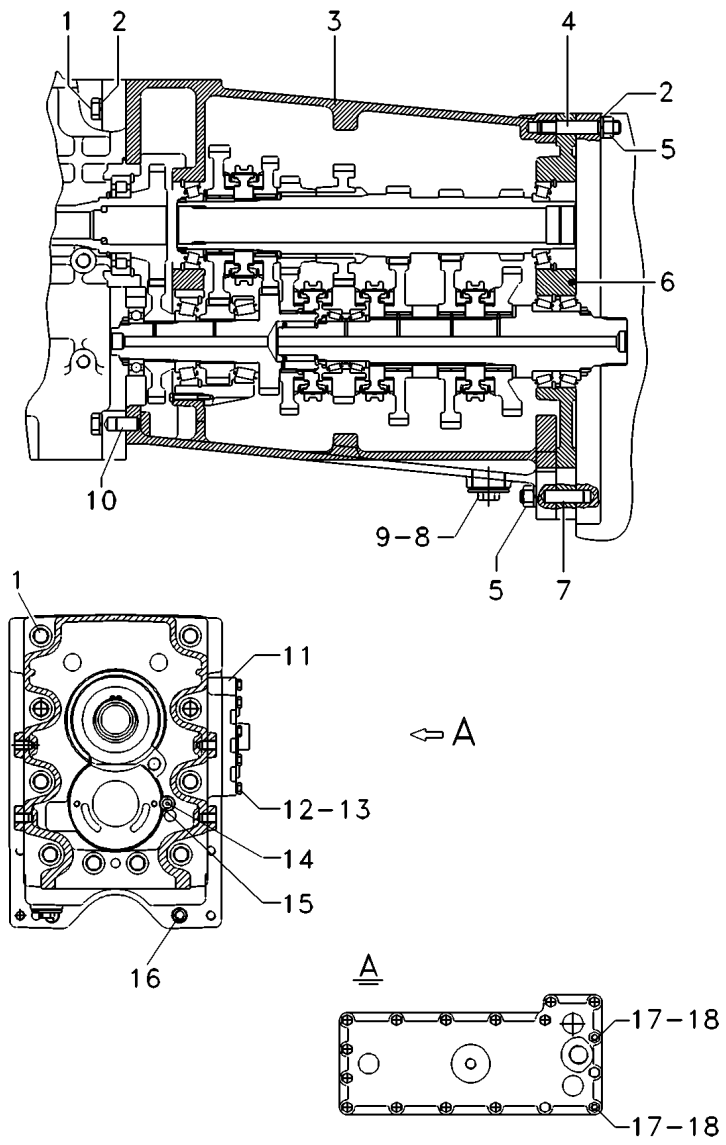

1	01112697000	M16 x 50	**10**	PARAFUSO	BOLT	PERNO
2	01107242000		**24**	ARRUELA PRESSÃO	PRESSURE WASHER	LAVADOR PRESION
3	04100661000		**1**	FLANGE	FLANGE	PLETINA
4	04012901000		**12**	PRISIONEIRO	STUD	ESPARRAGO
5	01112886000		**14**	PORCA	NUT	TUERCA
6	04018328000		**1**	TAMPA	COVER	CUBIERTA
7	01105231000		**2**	PINO	PIN	PASADOR
8	04014429000		**1**	ANEL "O"	O RING	JUNTA TORICA
9	04014445000		**1**	TAMPÃO	PAD	ALMOHADILLA
10	01105225000		**1**	PINO	PIN	PASADOR
11	04012632003		**1**	TAMPA	COVER	CUBIERTA
12	01112447000		**15**	PARAFUSO	BOLT	PERNO
13	01107235000		**17**	ARRUELA	WASHER	ARANDELA
14	01127698000		**1**	PARAFUSO	BOLT	PERNO
15	04100941000		**1**	ARRUELA	WASHER	ARANDELA
16	04001185001		**2**	PRISIONEIRO	STUD	ESPARRAGO
17	01102659000		**2**	PORCA	NUT	TUERCA
18	01126206000		**2**	PRISIONEIRO	STUD	ESPARRAGO

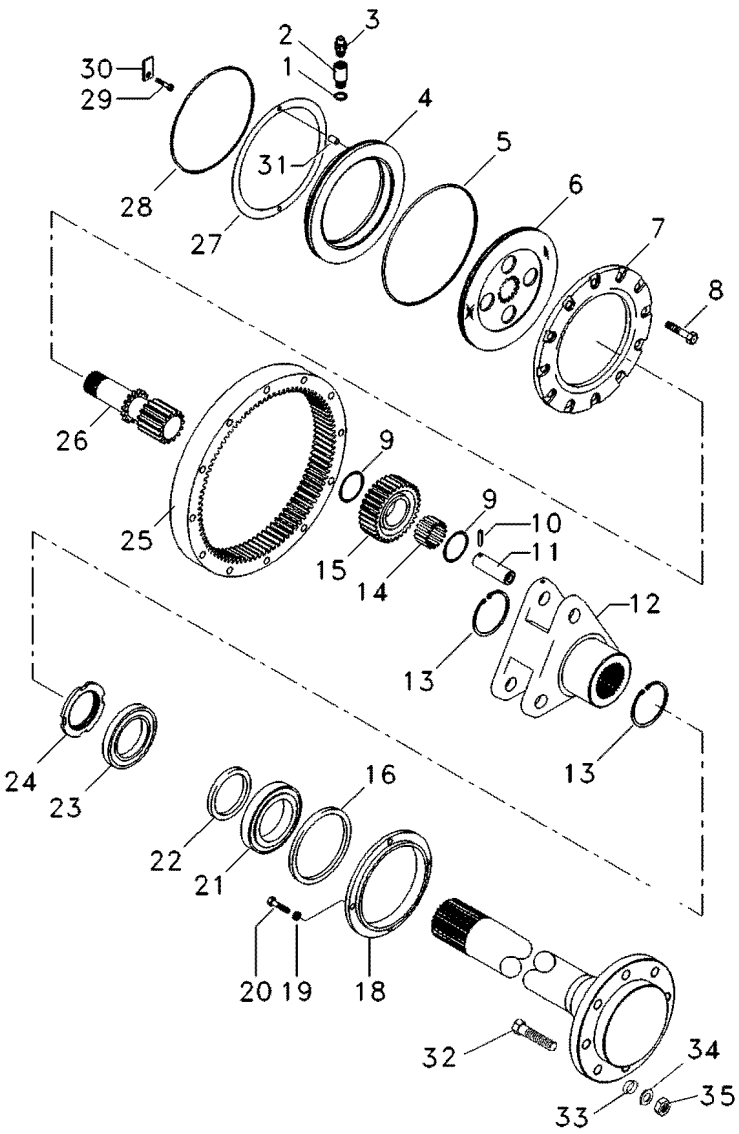

1	01118700000		4	ARRUELA	WASHER	ARANDELA
2	04016132001		4	CONEXÃO	CONNECTION	CONEXION
3	04008797000		2	VÁLVULA	VALVE	VALVULA
4	04016744000		2	FLANGE	FLANGE	PLETINA
5	04017440000		2	ANEL "O"	O RING	JUNTA TORICA
6	04017247000		2	DISCO	DISC	DISCO
7	04015547000		2	PLACA	PLATE	PLATO
8	01112619000		24	PARAFUSO	BOLT	PERNO
9	6222500M1		12	ARRUELA	WASHER	ARANDELA
10	01115452000		6	PINO	PIN	PASADOR
11	6222498M1		6	EIXO	SHAFT	ARBOL
12	6222130M1		2	PORTA ENGRENAGEM	CARRIER	PORTADOR
13	01107790000		4	ANEL	RING	ARO
14	03024943000		12	ROLAMENTO	BEARING	COJINETE
15	6215718M1	39	6	ENGRENAGEM	GEAR	ENGRANAJE
16	02477229001		2	RETENTOR	SEAL	RETEN
18	04001538000		2	PROTEÇÃO	GUARD	DEFENSA
19	01107235000		8	ARRUELA	WASHER	ARANDELA
20	01112447000		8	PARAFUSO	BOLT	PERNO
21	03011673000		2	ROLAMENTO CÔNICO	BEARING TAPER	RODAMIENTO CONI
22	04017242000		2	RETENTOR	SEAL	RETEN
23	03011662000		2	ROLAMENTO CÔNICO	BEARING TAPER	RODAMIENTO CONI
24	04001506000		1	PORCA	NUT	TUERCA
25	6215721M1	94	2	COROA	CROWNWHEEL	CORONA DENTADA
26	6215723M1	▶	1	EIXO	SHAFT	ARBOL
26	6215722M1	◀	1	EIXO	SHAFT	ARBOL
27	04017145002	2,10mm	1	CALÇO	SHIM	CALCE
27	04015457002	2,50mm	1	CALÇO	SHIM	CALCE
27	04017146002	3,00mm	1	CALÇO	SHIM	CALCE
28	04002074000		2	ANEL "O"	O RING	JUNTA TORICA
29	01112299000		6	PARAFUSO	BOLT	PERNO
30	04015455000		6	MOLA	SPRING	RESORTE
31	04001592000		6	PINO	PIN	PASADOR
32	03027970000		16	PARAFUSO	BOLT	PERNO
33	6209738M1		16	ARRUELA	WASHER	ARANDELA
34	01121811000		16	ARRUELA PRESSÃO	PRESSURE WASHER	LAVADOR PRESION
35	01121801000		16	PORCA	NUT	TUERCA

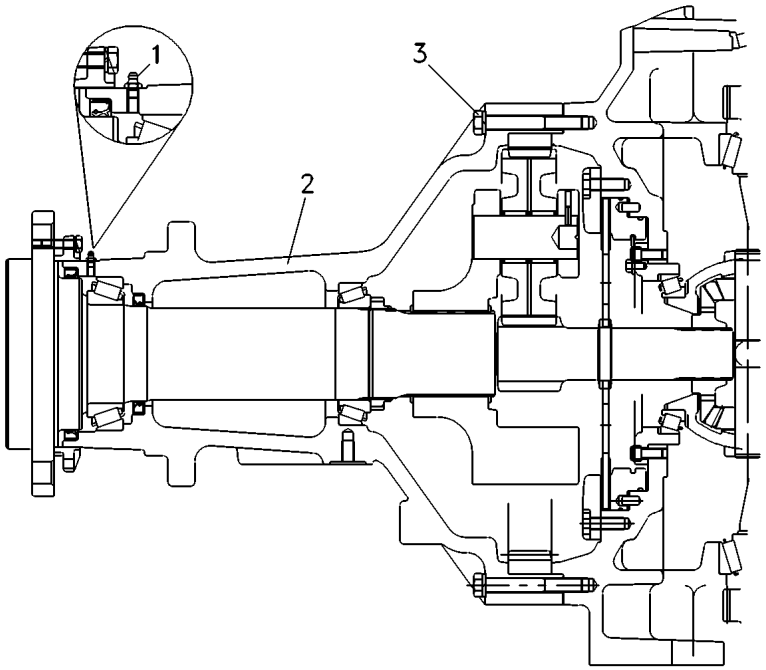

1	01120693000		**2**	GRAXEIRA	GREASER	ENGRASADOR
2	6217766M1		**2**	CARCAÇA	HOUSING	ALOJAMIENTO
3	01111955000	M16 x 155	**12**	PARAFUSO	BOLT	PERNO
3	01107242000		**36**	ARRUELA PRESSÃO	PRESSURE WASHER	LAVADOR PRESION
3	01111937000	M16 x 115	**24**	PARAFUSO	BOLT	PERNO

Menu

Fixação Fixation Fixación	30-20	Tampa Traseira Rear Cover Tapa Trasera

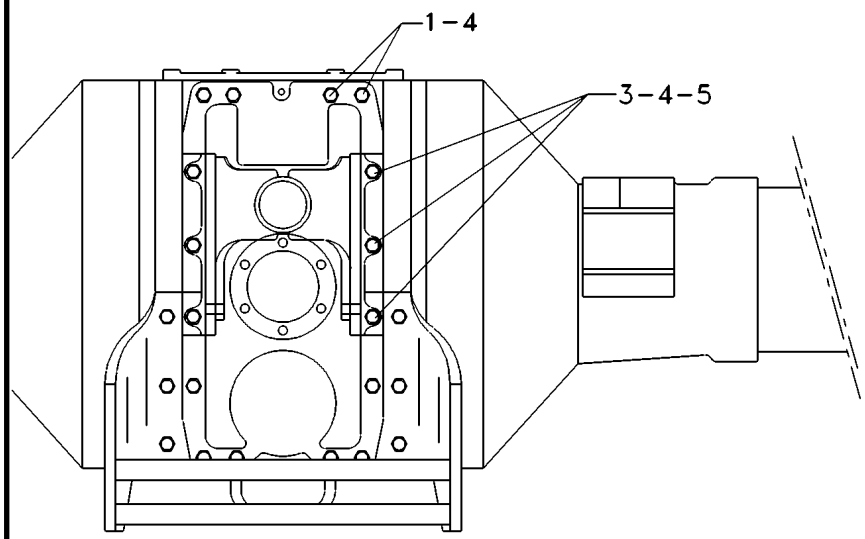

1	01111888000			
3	01101543000			
4	01107242000			
5	04100222000			
10	PARAFUSO	BOLT	PERNO
6	PARAFUSO	BOLT	PERNO
16	ARRUELA PRESSÃO	PRESSURE WASHER	LAVADOR PRESION
12	ESPAÇADOR	SPACER	PIEZA DISTANCIA

Diferencial Eixo Traseiro
Rear Axle-Differential
Diferencial Eje Trasero

30-25

VALTRA

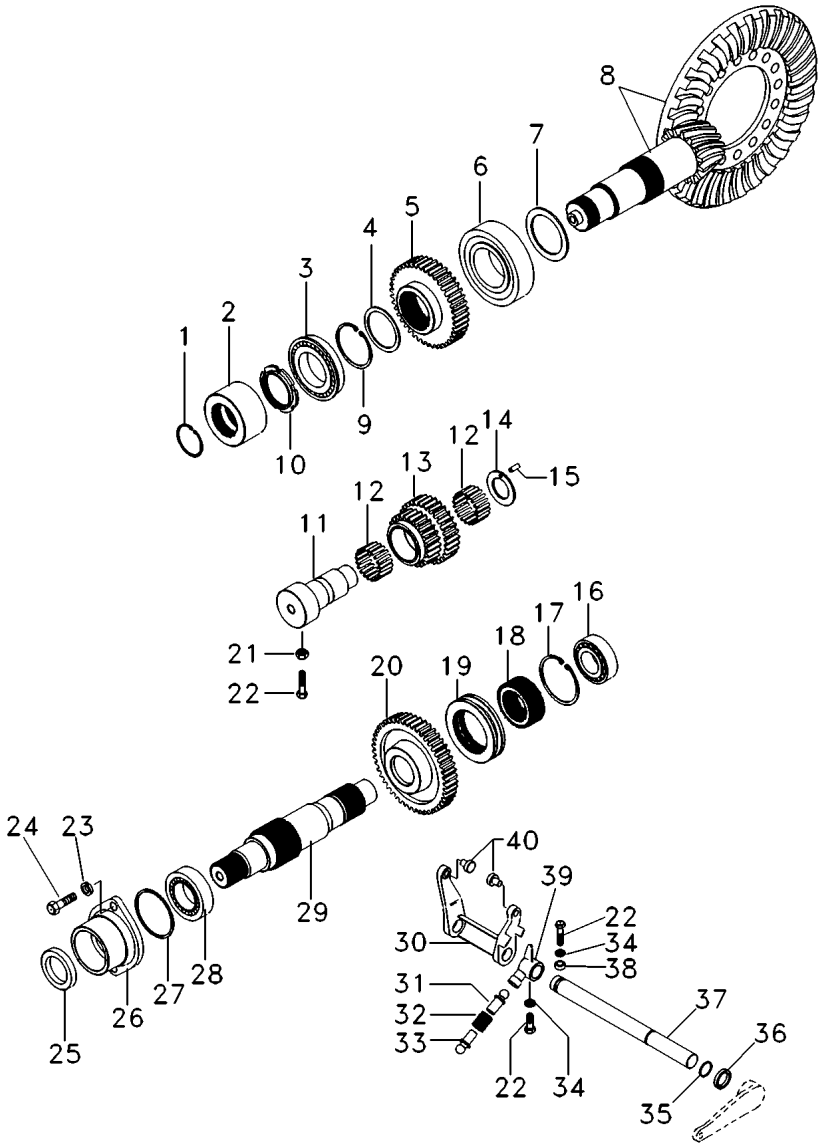

1	01160083000		1	ANEL	RING	ARO
2	04017052000		1	ACOPLAMENTO	COUPLING	ACOPLAMIENTO
3	04013000000		1	ROLAMENTO	BEARING	COJINETE
4	04016423000	3.50mm	1	CALÇO	SHIM	CALCE
4	04016424000	0.30mm	1	CALÇO	SHIM	CALCE
4	04016425000	0.25mm	1	CALÇO	SHIM	CALCE
5	04100296000	42	1	ENGRENAGEM	GEAR	ENGRANAJE
6	04013566000		1	ROLAMENTO	BEARING	COJINETE
7	04016427000	3.00mm	1	CALÇO	SHIM	CALCE
7	04016428000	0.30mm	1	CALÇO	SHIM	CALCE
7	04016429000	0.25mm	1	CALÇO	SHIM	CALCE
8	6222131M91		1	COROA E PINHÃO	KIT, BEVEL GEAR	CORONA Y PINON
9	04013246000		1	ANEL	RING	ARO
10	04013122000		1	PORCA	NUT	TUERCA
11	04100294000	[D]	1	EIXO	SHAFT	ARBOL
12	03024943000		2	ROLAMENTO	BEARING	COJINETE
13	04100292001	25/30	1	ENGRENAGEM	GEAR	ENGRANAJE
14	04100387000		1	ESPAÇADOR	SPACER	PIEZA DISTANCIA
15	01115452000		1	PINO	PIN	PASADOR
16	01104518000		1	ROLAMENTO	BEARING	COJINETE
17	04013658000		1	ANEL	RING	ARO
18	04013528000		1	ACOPLAMENTO	COUPLING	ACOPLAMIENTO
19	04013526000		1	LUVA	SLEEVE	MANCHA
20	04100914000	48	1	ENGRENAGEM	GEAR	ENGRANAJE
21	01112824000		1	PORCA	NUT	TUERCA
22	01108138000		2	PARAFUSO	BOLT	PERNO
23	01107235000		X	ARRUELA	WASHER	ARANDELA
24	01112439000		2	PARAFUSO	BOLT	PERNO
25	04013625000		1	RETENTOR	SEAL	RETEN
26	04101033000		1	SUPORTE	BRACKET	SOPORTE
27	04016597000	2.20mm	1	CALÇO	SHIM	CALCE
27	04016598000	0.30mm	1	CALÇO	SHIM	CALCE
27	04016599000	0.25mm	1	CALÇO	SHIM	CALCE
28	01132700000		1	ROLAMENTO	BEARING	COJINETE
29	04100927000	[A]	1	EIXO	SHAFT	ARBOL
30	04013104002		1	GARFO	FORK	HORQUILLA
31	0433373701A	[B]	1	GUIA	GUIDE	GUIA
32	04003149000		1	MOLA	SPRING	RESORTE
33	0433373801A	[E]	1	GUIA	GUIDE	GUIA
34	01107233000		2	ARRUELA	WASHER	ARANDELA
35	03019222000		1	ANEL "O"	O RING	JUNTA TORICA
36	04005359000		1	RETENTOR	SEAL	RETEN
37	04014321001		1	EIXO	SHAFT	ARBOL
38	04013222001		1	CALÇO	SHIM	CALCE
39	04013524001		1	PIVÔ	PIVOT	PIVOTE
40	03027097001		2	PINO	PIN	PASADOR

[A] SAÍDA
OUTLET
SALIDA

Menu

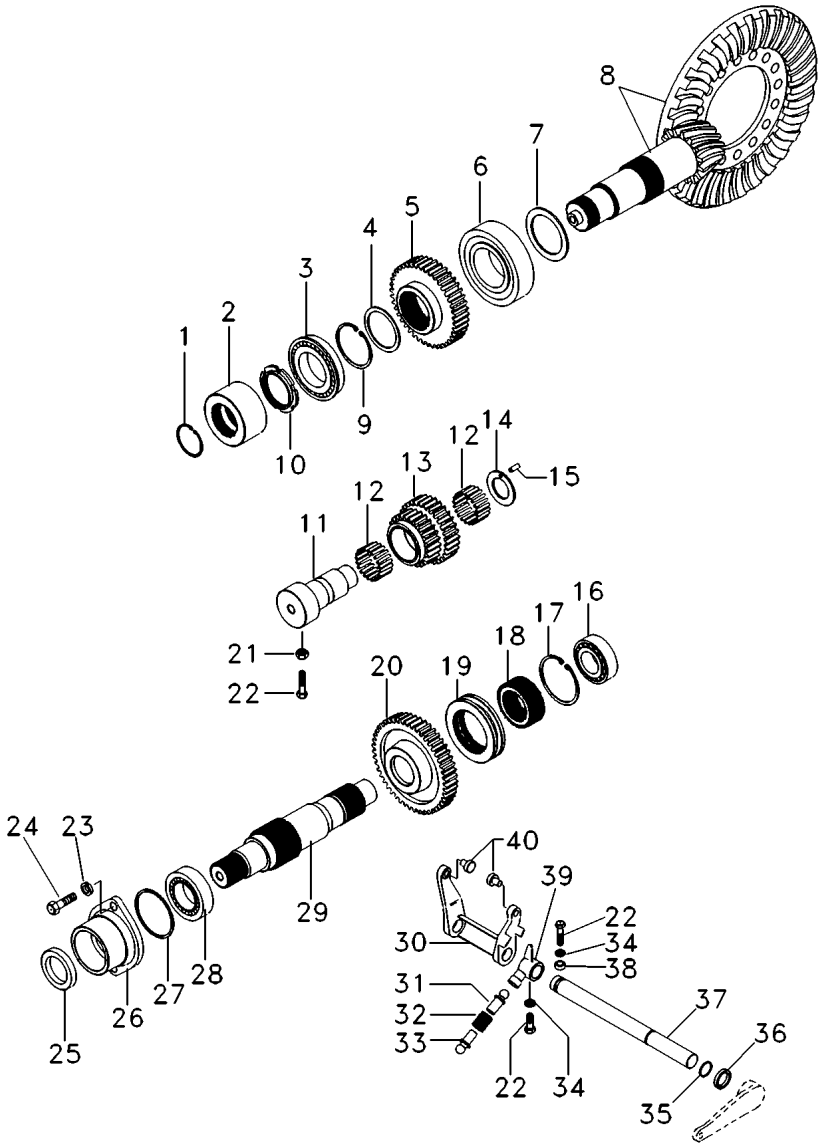

[B] FÊMEA
FEMALE
HEMBRA

[D] INTERMEDIÁRIO
INTERMEDIARY
INTERMEDIARIO

[E] MACHO
MALE
MACHO

Diferencial Eixo Traseiro
Rear Axle-Differential
Diferencial Eje Trasero

30-30

VALTRA

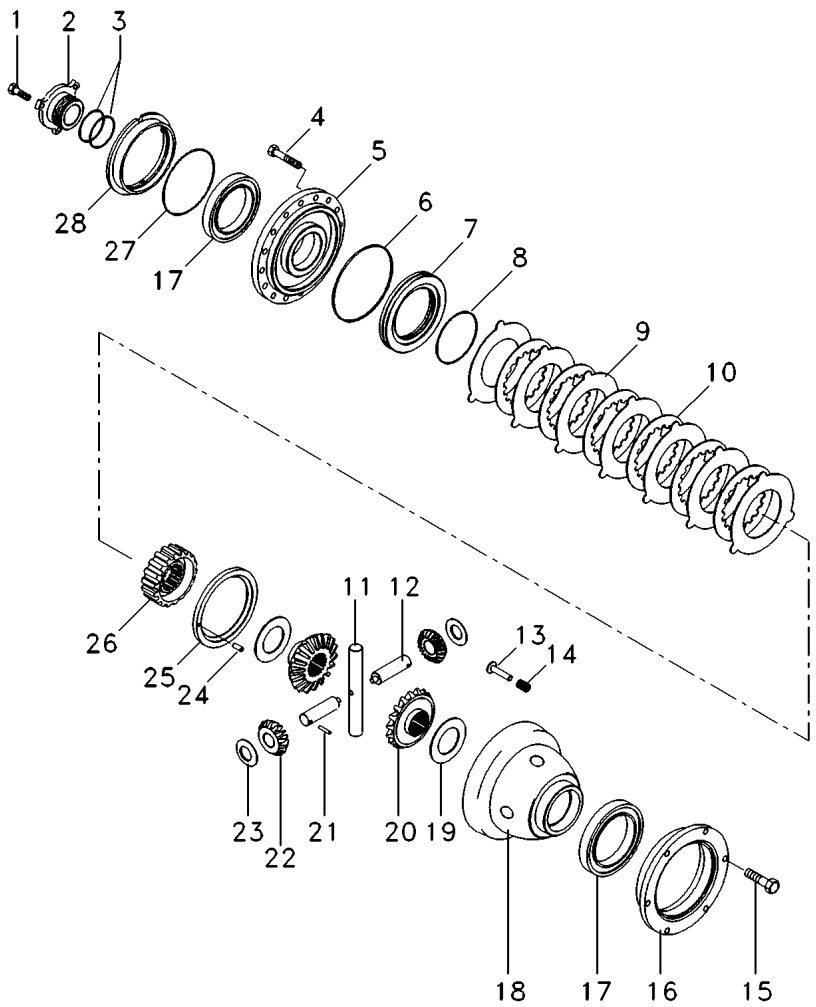

1	01110664000		3	PARAFUSO	BOLT	PERNO
2	04015349002		1	FLANGE	FLANGE	PLETINA
3	04016924000		2	ANEL "O"	O RING	JUNTA TORICA
4	01111705000		16	PARAFUSO	BOLT	PERNO
5	04015328001		1	TAMPA	COVER	CUBIERTA
6	04016081000		1	ANEL "O"	O RING	JUNTA TORICA
7	04015381000		1	PISTÃO	PISTON	PISTON
8	04016082000		1	ANEL "O"	O RING	JUNTA TORICA
9	04016084000		7	PLACA	PLATE	PLATO
10	04016086000		6	DISCO	DISC	DISCO
11	04015375003		1	EIXO	SHAFT	ARBOL
12	04015376003		2	EIXO	SHAFT	ARBOL
13	04015549001		4	ATUADOR	ACTUATOR	ACTUADOR
14	03386770006		4	MOLA	SPRING	RESORTE
15	01112538000		12	PARAFUSO	BOLT	PERNO
16	04015373001		1	FLANGE	FLANGE	PLETINA
17	04010452000		2	ROLAMENTO	BEARING	COJINETE
18	04015262005		1	CORPO	BODY	CUERPO
19	04015383000	2.5mm	1	CALÇO	SHIM	CALCE
19	04101416000	2.4mm	1	CALÇO	SHIM	CALCE
19	04101417000	2.3mm	1	CALÇO	SHIM	CALCE
19	04101418000	2,2mm	1	CALÇO	SHIM	CALCE
20	04015228000		2	ENGRENAGEM	GEAR	ENGRANAJE
21	04101432001		2	PINO	PIN	PASADOR
22	04013463001	10	4	SATÉLITE	SATELLITE	SATELITE
23	04013480000		4	ARRUELA	WASHER	ARANDELA
24	01115433000		1	PINO	PIN	PASADOR
25	04015384000		1	CALÇO	SHIM	CALCE
26	04015230001		1	CUBO	HUB	CUBO
27	04013573000	0.20mm	1	CALÇO	SHIM	CALCE
27	04013574000	0.30mm	1	CALÇO	SHIM	CALCE
27	04013575000	1.00mm	1	CALÇO	SHIM	CALCE
28	04015347001		1	FLANGE	FLANGE	PLETINA

Menu

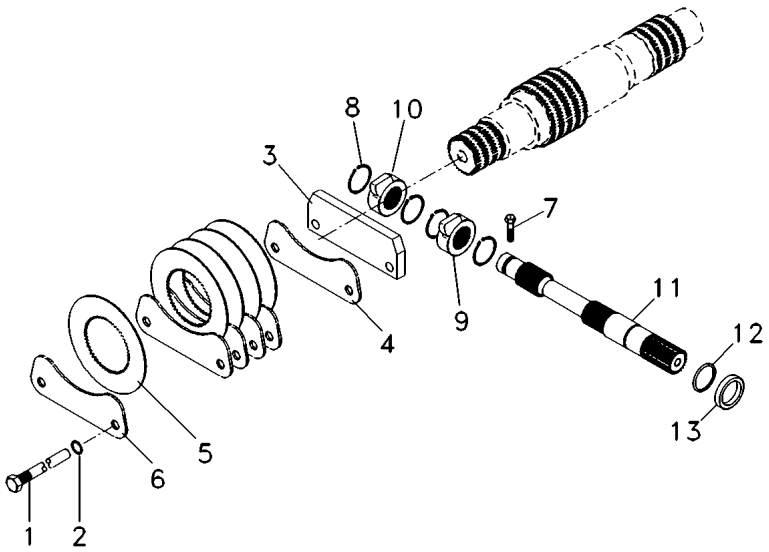

1	04100582001		**2**	PARAFUSO	BOLT	PERNO
2	01118700000		**2**	ARRUELA	WASHER	ARANDELA
3	04100589000		**1**	PLACA	PLATE	PLATO
4	04016461000	[A]	**2**	PLACA	PLATE	PLATO
5	04100587002		**5**	DISCO	DISC	DISCO
6	04016459000	[B]	**4**	PLACA	PLATE	PLATO
7	01126788000		**1**	PARAFUSO	BOLT	PERNO
8	01107740000		**4**	ANEL	RING	ARO
9	04100579000	◀	**1**	ALAVANCA	LEVER	PALANCA
10	04100578000	▶	**1**	ALAVANCA	LEVER	PALANCA
11	04100581001		**1**	EIXO	SHAFT	ARBOL
12	03028706000		**1**	ANEL "O"	O RING	JUNTA TORICA
13	04013278000		**1**	RETENTOR	SEAL	RETEN

[A] SIMPLES
SINGLE
SIMPLE

[B] DUPLA
DOUBLE
DUPLO

Menu

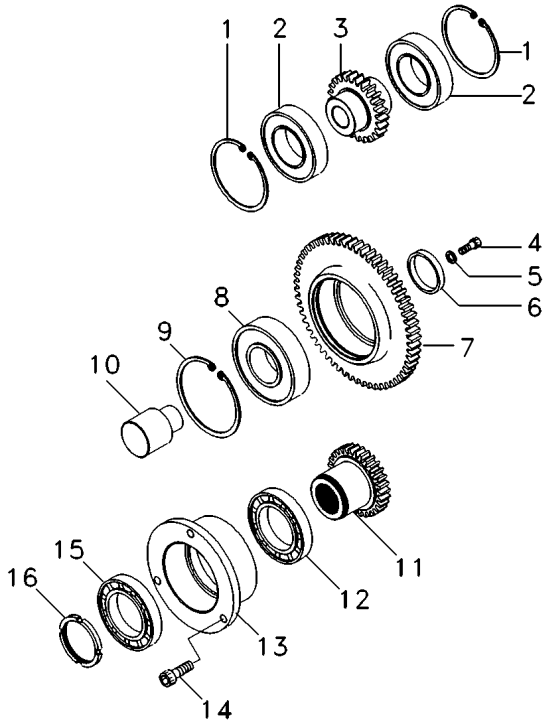

1	01107857000		**2**	ANEL	RING	ARO
2	04013066000		**2**	ROLAMENTO	BEARING	COJINETE
3	04100038000	[A]	**1**	ENGRENAGEM	GEAR	ENGRANAJE
4	01125586000		**1**	PARAFUSO	BOLT	PERNO
5	04100042000		**1**	ARRUELA	WASHER	ARANDELA
6	04100037000		**1**	CALÇO	SHIM	CALCE
7	04100028000	[B]	**1**	ENGRENAGEM	GEAR	ENGRANAJE
		59				
8	01109134000		**1**	ROLAMENTO	BEARING	COJINETE
9	01107862000		**1**	ANEL	RING	ARO
10	04100036000		**1**	EIXO	SHAFT	ARBOL
11	04100026000	25	**1**	ENGRENAGEM	GEAR	ENGRANAJE
12	01133176000		**1**	ROLAMENTO CÔNICO	BEARING TAPER	RODAMIENTO CONI
13	04100020001		**1**	SUPORTE	BRACKET	SOPORTE
14	01110647000		**3**	PARAFUSO	BOLT	PERNO
15	01133176000		**1**	ROLAMENTO CÔNICO	BEARING TAPER	RODAMIENTO CONI
16	04004536001		**1**	PORCA	NUT	TUERCA

[A] SAÍDA
OUTLET
SALIDA

[B] INTERMEDIÁRIO
INTERMEDIARY
INTERMEDIARIO

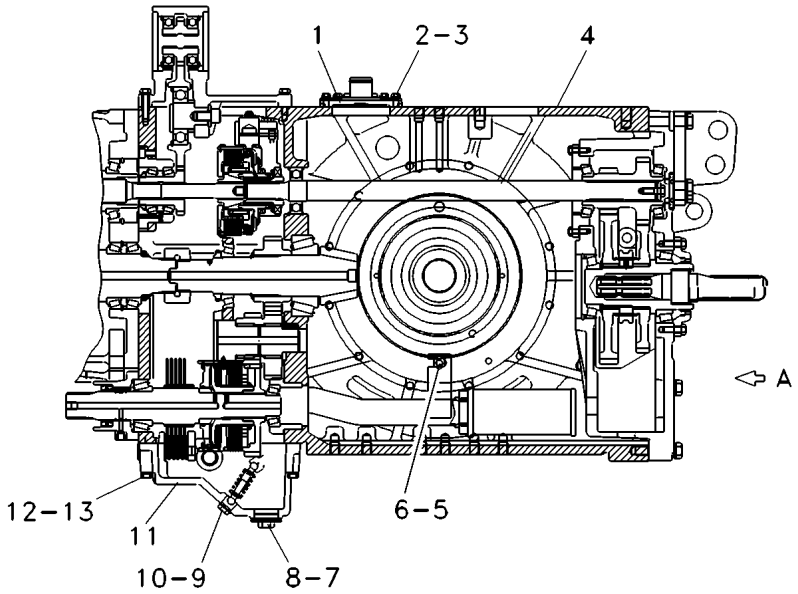

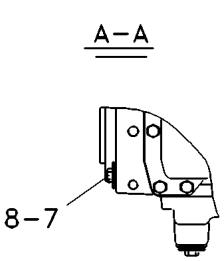

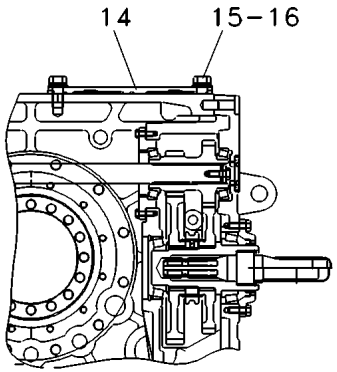

1	04100121000	▲	**1**	TAMPA	COVER	CUBIERTA
2	01112333000		**X**	PARAFUSO	BOLT	PERNO
3	01107233000		**X**	ARRUELA	WASHER	ARANDELA
4	04100051004	[A]	**1**	CARCAÇA	HOUSING	ALOJAMIENTO
5	01112858001		**1**	PORCA	NUT	TUERCA
6	01113539000		**1**	PRISIONEIRO	STUD	ESPARRAGO
7	04014445000		**2**	TAMPÃO	PAD	ALMOHADILLA
8	04014429000		**2**	ANEL "O"	O RING	JUNTA TORICA
9	04007858001		**1**	TAMPÃO	PAD	ALMOHADILLA
10	01118737000		**1**	ARRUELA	WASHER	ARANDELA
11	04100920000		**1**	TAMPA	COVER	CUBIERTA
12	01111325000		**X**	PARAFUSO	BOLT	PERNO
13	01107235000		**X**	ARRUELA	WASHER	ARANDELA
14	04101442000	▲	**1**	TAMPA	COVER	CUBIERTA
15	01111888000		**6**	PARAFUSO	BOLT	PERNO
16	01107242000		**6**	ARRUELA PRESSÃO	PRESSURE WASHER	LAVADOR PRESION

[A] TRASEIRA
REAR
TRASERA

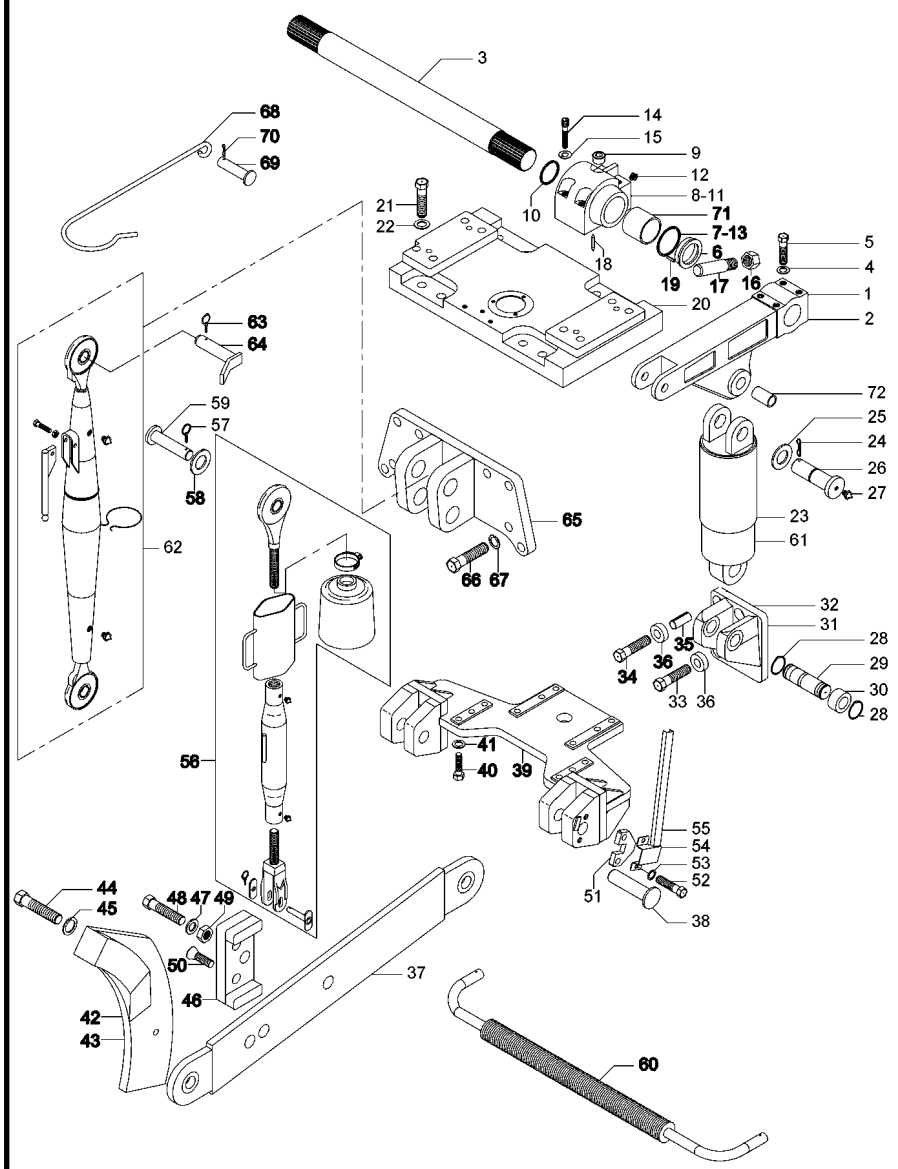

1	069135P2	◀	**1**	BRAÇO	ARM	BRAZO
2	069136P2	▶	**1**	BRAÇO	ARM	BRAZO
3	3716538H2		**1**	EIXO	SHAFT	ARBOL
4	3585377M1		**16**	ARRUELA	WASHER	ARANDELA
5	3019868X1		**8**	PARAFUSO	BOLT	PERNO
6	3716522H2		**1**	BUCHA	BUSH	CASQUILLO
7	3716689H1		**2**	VEDAÇÃO	SEALING	VEDACION
8	069134P1	◀	**1**	MANCAL	BEARING	COJINETE
9	069981P1		**1**	TAMPÃO	PAD	ALMOHADILLA
10	3716616H1		**2**	VEDAÇÃO	SEALING	VEDACION
11	069137P1	▶	**1**	MANCAL	BEARING	COJINETE
12	1441858X1		**1**	GRAXEIRA	GREASER	ENGRASADOR
13	3716513H4		**1**	BUCHA	BUSH	CASQUILLO
14	3009320X1		**8**	PARAFUSO ALLEN	ALLEN BOLT	TORNILLO ALLEN
15	01107242000		**8**	ARRUELA PRESSÃO	PRESSURE WASHER	LAVADOR PRESION
16	3385674M1		**1**	PORCA	NUT	TUERCA
17	059113T1		**1**	SENSOR	SENDER	EMISOR
18	3385839M2		**4**	PINO	PIN	PASADOR
19	3019304X1		**1**	PINO	PIN	PASADOR
20	067242S1		**1**	BASE	BOWL	TAZA
21	3015124X1		**6**	PARAFUSO	BOLT	PERNO
22	3011157X1		**8**	ARRUELA	WASHER	ARANDELA
23	068485T1	◀	**1**	CILINDRO	CYLINDER	CILINDRO
		👁 70-135 No				
24	1442981X1		**2**	CONTRAPINO	DOWEL	CENTRAJE
25	3716678H2		**4**	ARRUELA	WASHER	ARANDELA
26	3716609H1	▲	**2**	PINO	PIN	PASADOR
27	1441858X1		**2**	GRAXEIRA	GREASER	ENGRASADOR
28	22608X		**4**	ANEL TRAVA	CIRCLIP	CIRCULITO
29	068510P1	▼	**2**	PINO	PIN	PASADOR
30	067942P1	∅ 64 x 44,5 x 27	**2**	ESPAÇADOR	SPACER	PIEZA DISTANCIA
31	067245P1	▶	**1**	SUPORTE	BRACKET	SOPORTE
32	067248P1	◀	**1**	SUPORTE	BRACKET	SOPORTE
33	069820P1		**2**	PARAFUSO	BOLT	PERNO
34	069821P1		**4**	PARAFUSO	BOLT	PERNO
35	01132965000		**4**	PINO	PIN	PASADOR
36	04013489003		**6**	ESPAÇADOR	SPACER	PIEZA DISTANCIA
37	3791416H4	▼	**2**	BRAÇO	ARM	BRAZO
38	3716981H1		**2**	PINO	PIN	PASADOR
39	067250S2	▼	**1**	SUPORTE	BRACKET	SOPORTE
40	391888X1		**12**	PARAFUSO	BOLT	PERNO
41	3585377M1		**12**	ARRUELA	WASHER	ARANDELA
42	04013959001	◀	**1**	BATENTE	RETAINER	RETENEDOR
43	04013960001	▶	**1**	BATENTE	RETAINER	RETENEDOR
44	339182X1		**6**	PARAFUSO	BOLT	PERNO
45	339369X1		**6**	ARRUELA	WASHER	ARANDELA
46	069502P1		**2**	BATENTE	RETAINER	RETENEDOR
47	3010875X1		**2**	ARRUELA	WASHER	ARANDELA
48	3019865X1		**2**	PARAFUSO	BOLT	PERNO
49	339034X1		**2**	PORCA	NUT	TUERCA

Menu

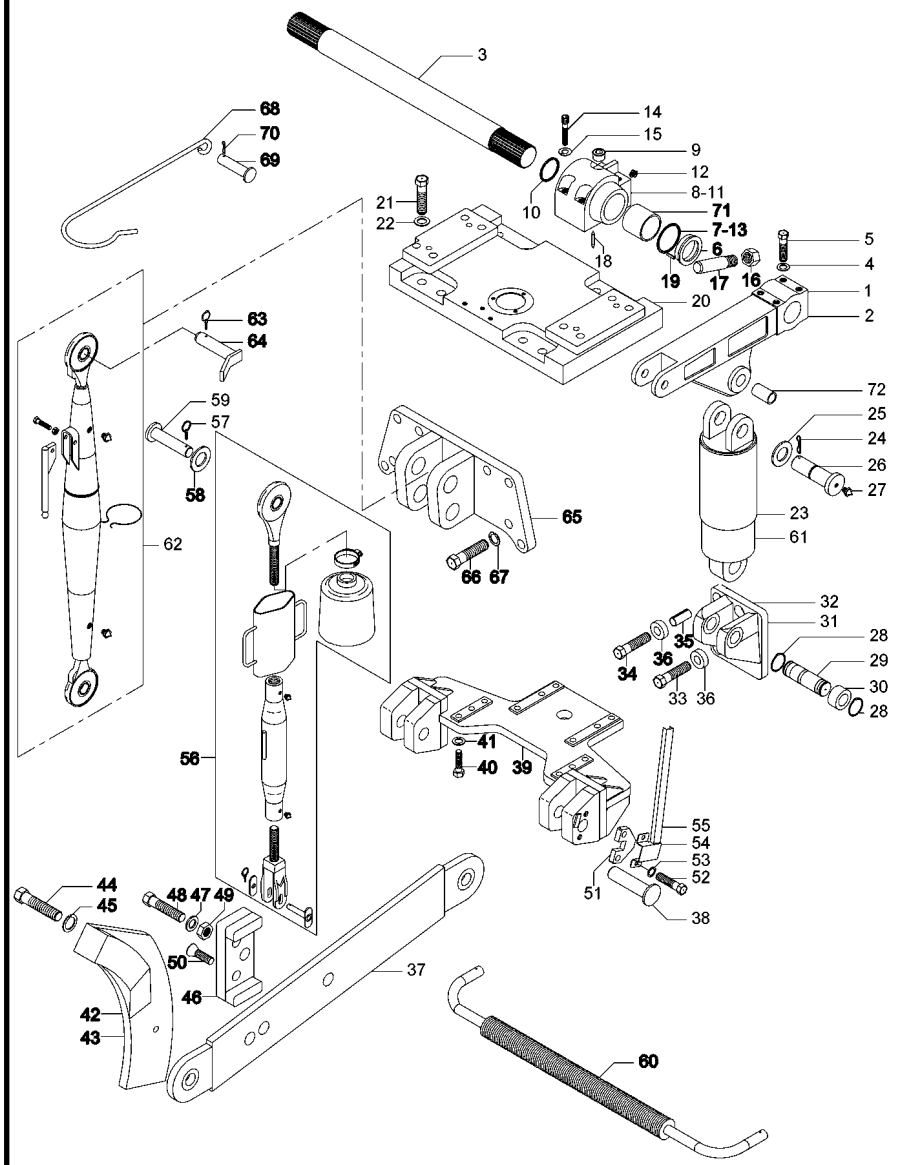

50	069982P1		4	PARAFUSO ALLEN	ALLEN BOLT	TORNILLO ALLEN
51	04014032000		2	SUPORTE	BRACKET	SOPORTE
52	3009495X1		4	PARAFUSO	BOLT	PERNO
53	339376X1		4	ARRUELA	WASHER	ARANDELA
54	070194S2	◀	1	SUPORTE	CLEVIS	GANCHO SEGURI.
55	070195S2	▶	1	SUPORTE	CLEVIS	GANCHO SEGURI.
56	3792920H1		2	BRAÇO	ARM	BRAZO
57	810285M92		4	PINO	PIN	PASADOR
58	073439P1		4	ARRUELA	WASHER	ARANDELA
59	3716661H1		2	PINO	PIN	PASADOR
60	069717S1		1	TENSOR	TIGHTENER	TENSADOR
61	069505T1	▶	1	CILINDRO	CYLINDER	CILINDRO
		70-140 No				
62	3716663H2		1	BRAÇO	ARM	BRAZO
63	810285M92		1	PINO	PIN	PASADOR
64	6208456M91		1	PINO	PIN	PASADOR
65	6208445M91		1	SUPORTE	CLEVIS	GANCHO SEGURI.
66	339182X1		6	PARAFUSO	BOLT	PERNO
67	339369X1		6	ARRUELA	WASHER	ARANDELA
68	6215622M1		1	SUPORTE	CLEVIS	GANCHO SEGURI.
69	6215694M1		1	PINO	PIN	PASADOR
70	354059X1		1	CONTRAPINO	DOWEL	CENTRAJE
71	3716507H1		2	BUCHA	BUSH	CASQUILLO
72	3716510H02		2	BUCHA	BUSH	CASQUILLO

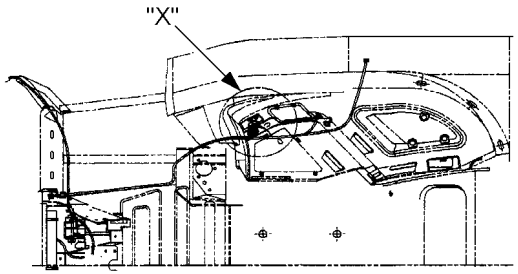

CABINADO
WITH CAB
CON CABINA
AVEC CABINE

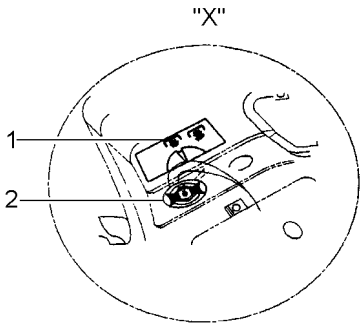

1	3713055M2	**1** DECAL	DECAL	CALCOMANIA
2	3619180M3	**1** ATUADOR	ACTUATOR	ACTUADOR
2	3619445M1	**1** INTERRUPTOR	SWITCH	INTERRUPTOR
2	3781924M1	**1** PLACA	PLATE	PLATO

Tomada De Força
Pto-Drive Mechanism
Mecanismo Accionamiento Toma De Fuerza

50-15

540 / 1000 Rpm
540 / 1000 Rpm
540 / 1000 Rpm

VALTRA

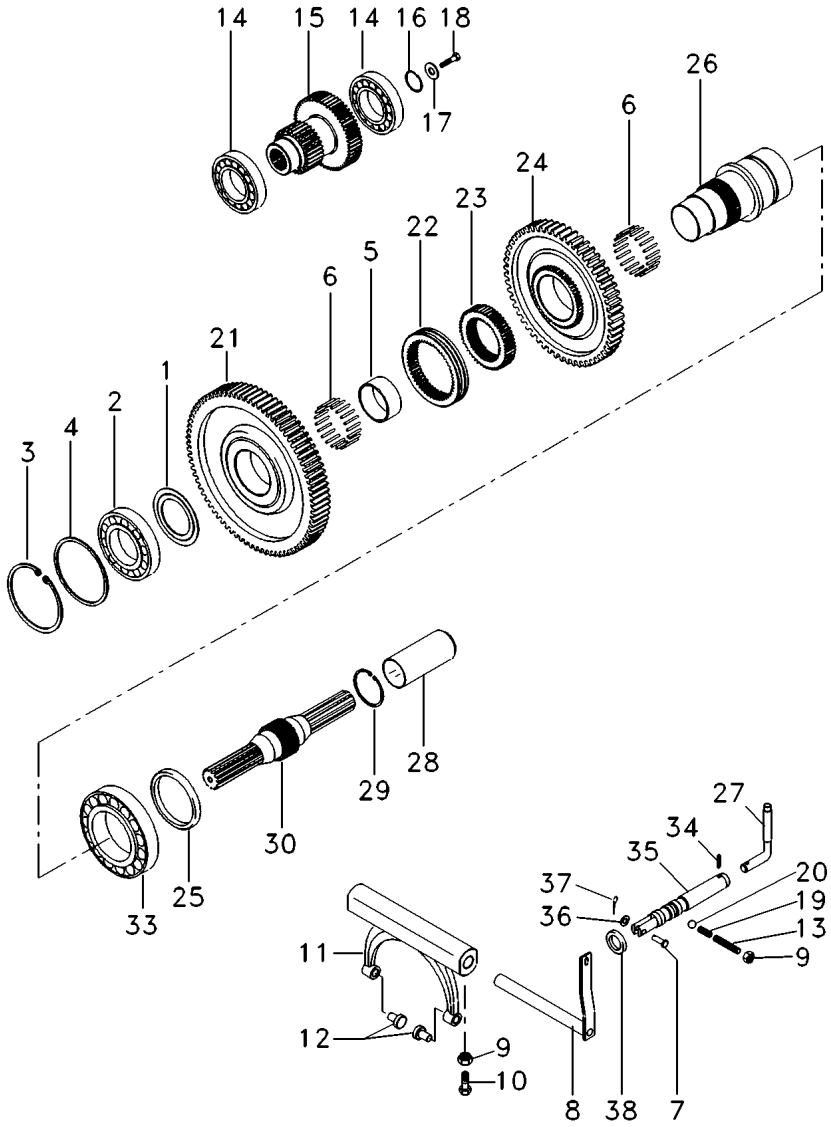

1	04002607000		**1**	ESPAÇADOR	SPACER	PIEZA DISTANCIA
2	01109962000		**1**	ROLAMENTO CÔNICO	BEARING TAPER	RODAMIENTO CONI
3	01107863000		**1**	ANEL	RING	ARO
4	03005796000	0,10mm	**1**	CALÇO	SHIM	CALCE
4	03005795000	0,15mm	**1**	CALÇO	SHIM	CALCE
4	03005794000	0,25mm	**1**	CALÇO	SHIM	CALCE
4	03005793000	0,30mm	**1**	CALÇO	SHIM	CALCE
4	03005792000	0,75mm	**1**	CALÇO	SHIM	CALCE
4	03005791000	2,00mm	**1**	CALÇO	SHIM	CALCE
4	03005790000	3,00mm	**1**	CALÇO	SHIM	CALCE
5	03026232000		**1**	ANEL	RING	ARO
6	03026217000		**2**	ROLAMENTO AGULHA	BEARING NEEDLE	COJINETA AGUJAS
7	01100726000		**1**	PINO	PIN	PASADOR
8	04018313000		**1**	ALAVANCA	LEVER	PALANCA
9	01112824000		**2**	PORCA	NUT	TUERCA
10	01125565000		**1**	PARAFUSO	BOLT	PERNO
11	04016673003		**1**	GARFO	FORK	HORQUILLA
12	03027097001		**2**	PINO	PIN	PASADOR
13	01110913000		**1**	PRISIONEIRO	STUD	ESPARRAGO
14	04012307000		**2**	ROLAMENTO CÔNICO	BEARING TAPER	RODAMIENTO CONI
15	04017973000	17/26	**1**	ENGRENAGEM DUPLA	DOUBLE GEAR	DOUBLE GEAR
16	01107821000		**1**	ANEL	RING	ARO
17	04018010000		**1**	ESPAÇADOR	SPACER	PIEZA DISTANCIA
18	01112429000		**1**	PARAFUSO	BOLT	PERNO
19	04018327000		**1**	MOLA	SPRING	RESORTE
20	01116954000	∅ 6,5mm	**1**	ESFERA	BALL	BOLA
21	04017940000	64	**1**	ENGRENAGEM	GEAR	ENGRANAJE
22	04017657000		**1**	LUVA ACOPLAMENTO	COUPLING SLEEVE	COUPLING SLEEVE
23	04017975000		**1**	GUIA	GUIDE	GUIA
24	04017941001	54	**1**	ENGRENAGEM	GEAR	ENGRANAJE
25	022517P1		**1**	RETENTOR	SEAL	RETEN
26	04017977001		**1**	EIXO	SHAFT	ARBOL
27	04018323000		**1**	ALAVANCA	LEVER	PALANCA
28	04014895000		**1**	PROTETOR	PROTECTOR	PROTECTOR
29	04016087000		**1**	ANEL	RING	ARO
30	04018132000		**1**	EIXO	SHAFT	ARBOL
33	04007040000		**1**	ROLAMENTO CÔNICO	BEARING TAPER	RODAMIENTO CONI
34	01115418000		**1**	PINO	PIN	PASADOR
35	04018322000		**1**	EIXO	SHAFT	ARBOL
36	01107095000		**1**	ARRUELA	WASHER	ARANDELA
37	01106396000		**1**	CUPILHA	COTTER PIN	PASADOR DOUBLE
38	04018926000		**1**	RETENTOR	SEAL	RETEN

Menu

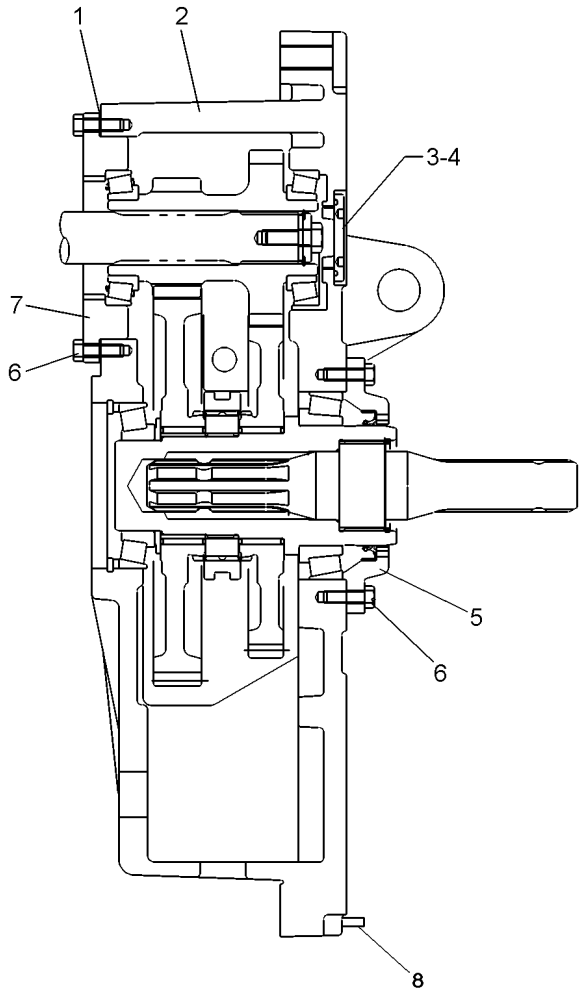

1	04018341000	⧗	0,20mm	**1**	CALÇO	SHIM	CALCE
1	04018342000	⧗	0,30mm	**1**	CALÇO	SHIM	CALCE
1	04018343000	⧗	0,50mm	**1**	CALÇO	SHIM	CALCE
1	04018344000	⧗	1,00mm	**1**	CALÇO	SHIM	CALCE
2	04018332000			**1**	CARCAÇA	HOUSING	ALOJAMIENTO
3	04014429000			**1**	ANEL "O"	O RING	JUNTA TORICA
4	04018008000			**1**	TAMPÃO	PAD	ALMOHADILLA
5	04018260001			**1**	TAMPA	COVER	CUBIERTA
6	01112333000			**14**	PARAFUSO	BOLT	PERNO
7	04017850000			**1**	SUPORTE	BRACKET	SOPORTE
8	01105225000			**2**	PINO	PIN	PASADOR

Tomada De Força Independente
Independent Power Take Off
Toma De Fuerza Independente

50-25

VALTRA

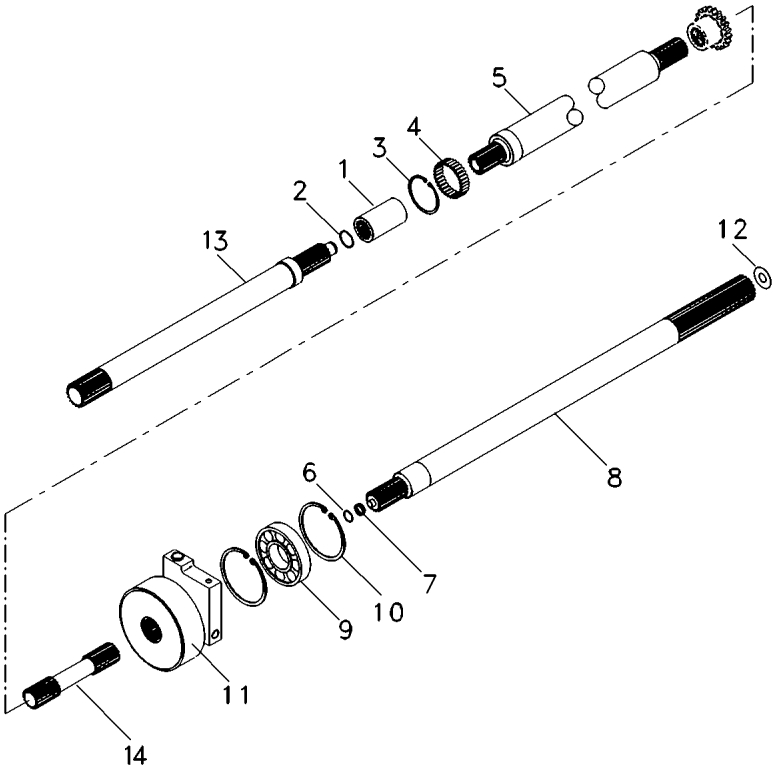

1	04008404000		**1**	LUVA ACOPLAMENTO	COUPLING SLEEVE	COUPLING SLEEVE
2	01107814000		**1**	ANEL	RING	ARO
3	03012305000		**1**	ANEL	RING	ARO
4	03016077000		**1**	ROLAMENTO AGULHA	BEARING NEEDLE	COJINETA AGUJAS
5	04100014000		**1**	EIXO	SHAFT	ARBOL
6	03009953000		**1**	ANEL	RING	ARO
7	03012523000		**1**	ROLAMENTO AGULHA	BEARING NEEDLE	COJINETA AGUJAS
8	04018392000		**1**	EIXO	SHAFT	ARBOL
9	01109129000		**1**	ROLAMENTO	BEARING	COJINETE
10	01107855000		**2**	ANEL	RING	ARO
11	04100702000		**1**	EMBREAGEM	CLUTCH	EMBRAGUE
11	01118963000		**1**	TAMPÃO	PAD	ALMOHADILLA
11	01118693000		**1**	JUNTA	GASKET	EMPAQUETADURA.
12	04018400001	⧗ 2,00mm	**1**	CALÇO	SHIM	CALCE
12	04018401001	⧗ 0,30mm	**1**	CALÇO	SHIM	CALCE
12	04018402001		**1**	CALÇO	SHIM	CALCE
13	04100807000		**1**	EIXO	SHAFT	ARBOL
14	04100015000		**1**	EIXO	SHAFT	ARBOL

Menu

Eixo Dianteiro
Front Axle
Eje Delantero

60-10

VALTRA

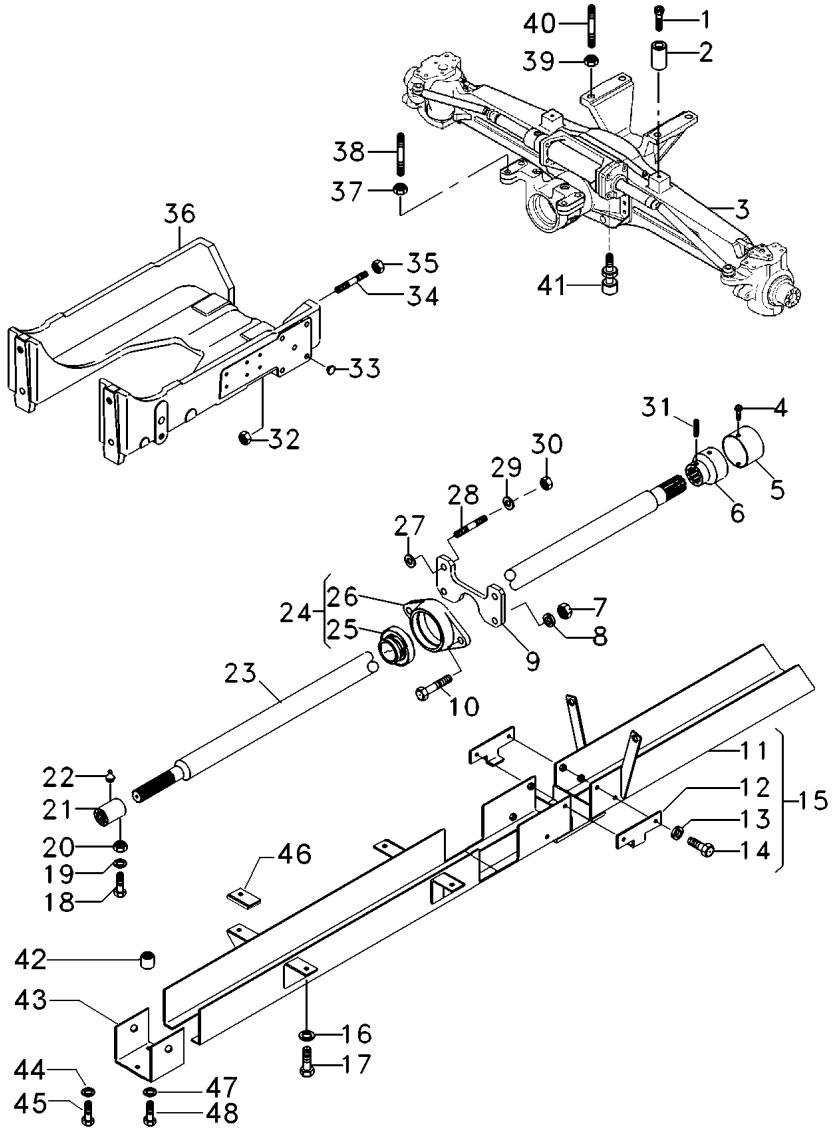

1	3009295X1			**2**	PARAFUSO ALLEN	ALLEN BOLT	TORNILLO ALLEN
2	062517P1			**2**	BATENTE	RETAINER	RETENEDOR
3	055138T1		CARRARO 20.43	**1**	EIXO DIANTEIRO	FRONT AXLE	EJE DELANTERO
			60-15 No				
3			60-20 No	**1**	EIXO DIANTEIRO	FRONT AXLE	EJE DELANTERO
3			60-25 No	**1**	EIXO DIANTEIRO	FRONT AXLE	EJE DELANTERO
3			60-30 No	**1**	EIXO DIANTEIRO	FRONT AXLE	EJE DELANTERO
3			60-35 No	**1**	EIXO DIANTEIRO	FRONT AXLE	EJE DELANTERO
3			60-40 No	**1**	EIXO DIANTEIRO	FRONT AXLE	EJE DELANTERO
4	339228X1			**1**	PARAFUSO	BOLT	PERNO
5	04013542000			**1**	PROTEÇÃO	GUARD	DEFENSA
6	04013541001			**1**	LUVA ACOPLAMENTO	COUPLING SLEEVE	COUPLING SLEEVE
7	363628X1			**2**	PORCA	NUT	TUERCA
8	353433X1			**2**	ARRUELA	WASHER	ARANDELA
9	059845P1			**1**	SUPORTE	BRACKET	SOPORTE
10	354285X1			**2**	PARAFUSO	BOLT	PERNO
11	060011S1	15		**1**	CALHA	GUTTER	GARGANTA
12	062272P1	15		**2**	SUPORTE	BRACKET	SOPORTE
13	339374X1	15		**4**	ARRUELA	WASHER	ARANDELA
14	339761X1	15	M8x1,25x25	**4**	PARAFUSO	BOLT	PERNO
15	062201N1			**1**	CALHA	GUTTER	GARGANTA
16	353446X1			**4**	ARRUELA	WASHER	ARANDELA
17	339287X1			**4**	PARAFUSO	BOLT	PERNO
18	339556X1			**2**	PARAFUSO	BOLT	PERNO
19	390734X1			**2**	ARRUELA	WASHER	ARANDELA
20	339402X1			**2**	PORCA	NUT	TUERCA
21	04100832000			**1**	LUVA ACOPLAMENTO	COUPLING SLEEVE	COUPLING SLEEVE
22	43001600			**1**	GRAXEIRA	GREASER	ENGRASADOR
23	067476P1			**1**	EIXO	SHAFT	ARBOL
24	059856T1			**1**	MANCAL	BEARING	COJINETE
25	060187P1	24		**1**	ROLAMENTO	BEARING	COJINETE
26	060186P1	24		**1**	MANCAL	BEARING	COJINETE
27	04100117000			**2**	CALÇO	SHIM	CALCE
28	049205P1			**2**	PRISIONEIRO	STUD	ESPARRAGO
29	339024X1			**4**	ARRUELA	WASHER	ARANDELA
30	368748X1			**2**	PORCA	NUT	TUERCA
31	339194X1			**1**	PINO	PIN	PASADOR
32	339035X1		M20	**2**	PORCA	NUT	TUERCA
32	339068X1		M24	**2**	PORCA	NUT	TUERCA
33	3385835M1			**4**	TAMPÃO	PAD	ALMOHADILLA
34	047899P1			**4**	PRISIONEIRO	STUD	ESPARRAGO
35	368748X1			**4**	PORCA	NUT	TUERCA
36	3715695M4			**1**	SUPORTE	BRACKET	SOPORTE
37	3410728M1			**4**	PORCA	NUT	TUERCA
38	3585532M1			**4**	PRISIONEIRO	STUD	ESPARRAGO
39	3410728M1			**4**	PORCA	NUT	TUERCA
40	3585615M1			**4**	PRISIONEIRO	STUD	ESPARRAGO
41	3412001M91			**2**	CONEXÃO	CONNECTION	CONEXION
42	041029P1			**1**	BUCHA	BUSH	CASQUILLO
43	068420P1			**1**	EXTENSÃO	EXTENSION	EXTENSION

Eixo Dianteiro
Front Axle
Eje Delantero

60-10

VALTRA

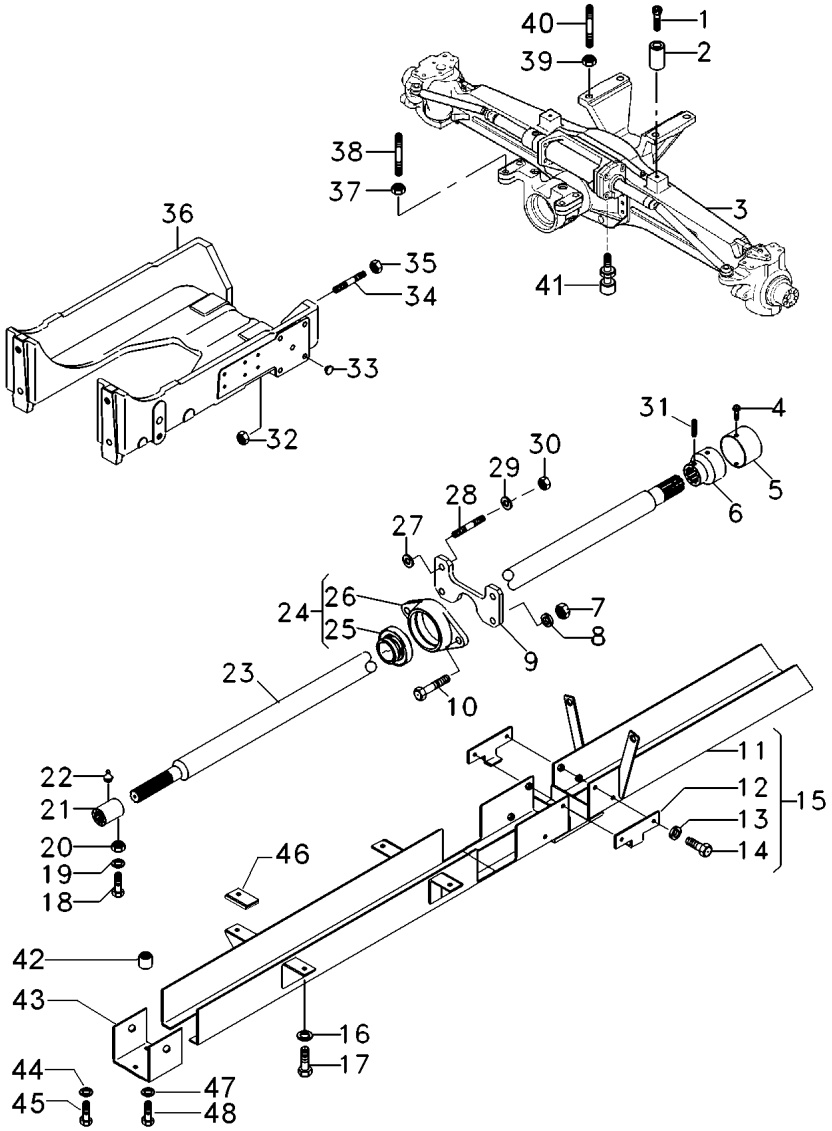

44	353446X1	M8	**1**	ARRUELA	WASHER	ARANDELA
45	339287X1	M8x1,25x35	**1**	PARAFUSO	BOLT	PERNO
46	041029P1		**4**	BUCHA	BUSH	CASQUILLO
47	339376X1	M10	**2**	ARRUELA	WASHER	ARANDELA
48	3009495X1	M10x1,5x16	**2**	PARAFUSO	BOLT	PERNO

Menu

Eixo Dianteiro	Carraro - 20.43	60-15	VALTRA
Front Axle	Carraro - 20.43		
Eje Delantero	Carraro - 20.43		

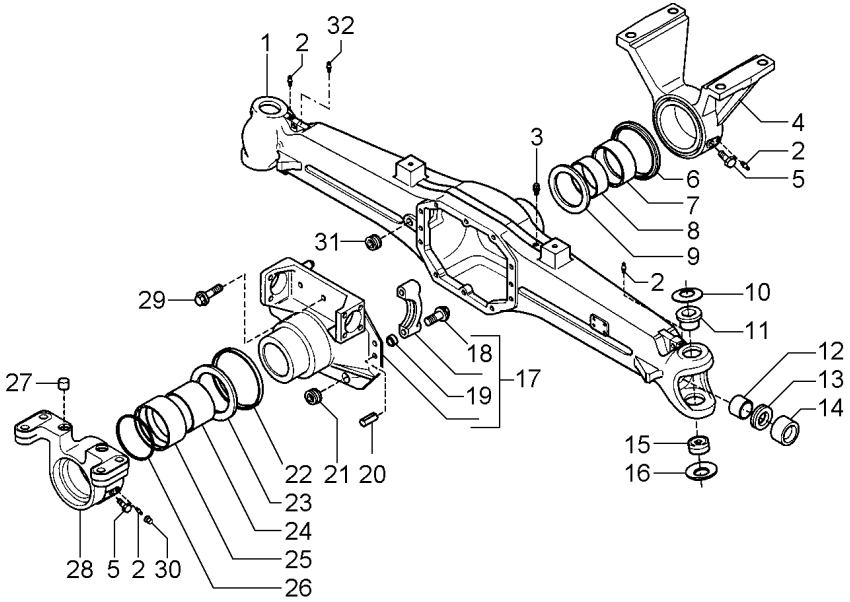

1	062342R1		1	CARCAÇA	HOUSING	ALOJAMIENTO
2	040944R1		2	GRAXEIRA	GREASER	ENGRASADOR
3	3475328M1		1	VÁLVULA	VALVE	VALVULA
4	062332R1		1	SUPORTE	BRACKET	SOPORTE
5	040969R1		2	PARAFUSO	BOLT	PERNO
6	040965R1		1	RETENTOR	SEAL	RETEN
7	040968R1		1	BUCHA	BUSH	CASQUILLO
8	040953R1		1	BUCHA	BUSH	CASQUILLO
9	040966R1		1	ARRUELA	WASHER	ARANDELA
10	040947R1		2	MOLA PRATO	SPRING PLATE	PLETINA MUELLE
11	053951R1		2	BUCHA	BUSH	CASQUILLO
12	062338R1		2	RETENTOR	SEAL	RETEN
13	040948R1	60x38x6	4	RETENTOR	SEAL	RETEN
14	053952R1		2	BUCHA	BUSH	CASQUILLO
15	040949R1		2	ROLAMENTO	BEARING	COJINETE
16	041052R1		2	MOLA	SPRING	RESORTE
17	062322R1		1	CJ. SUPORTE	KIT, BRACKET	JUEGO SOPORTE
18	040962R1		4	PARAFUSO	BOLT	PERNO
19	3475335M1		4	BUCHA	BUSH	CASQUILLO
20	3475341M1		2	PINO	PIN	PASADOR
21	053949R1		1	TAMPÃO	PAD	ALMOHADILLA
22	040918R1		1	RETENTOR	SEAL	RETEN
23	040967R1		1	ARRUELA	WASHER	ARANDELA
24	062323R1		1	BUCHA	BUSH	CASQUILLO
25	062331R1		1	BUCHA	BUSH	CASQUILLO
26	062301R1		1	ANEL	RING	ARO
27	062334R1		2	PINO	PIN	PASADOR
28	062333R1		1	SUPORTE	BRACKET	SOPORTE
29	040961R1		10	PARAFUSO	BOLT	PERNO
30	062302R1		6	TAMPA	COVER	CUBIERTA
31	053949R1		2	TAMPÃO	PAD	ALMOHADILLA
32	053960R1		2	GRAXEIRA	GREASER	ENGRASADOR

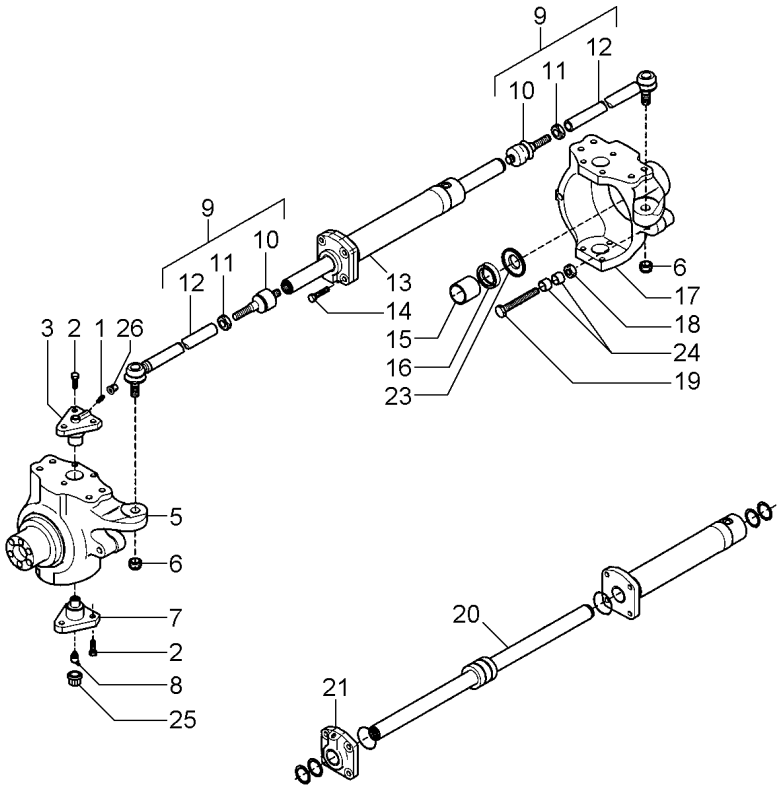

1	040944R1			**2**	GRAXEIRA	GREASER	ENGRASADOR
2	041065R1			**12**	PARAFUSO	BOLT	PERNO
3	053958R1			**2**	PINO	PIN	PASADOR
5	062340R1	◀		**1**	CARCAÇA	HOUSING	ALOJAMIENTO
6	041069R1			**2**	PORCA	NUT	TUERCA
7	041068R1			**2**	PINO	PIN	PASADOR
8	053960R1			**2**	GRAXEIRA	GREASER	ENGRASADOR
9	062330R1			**2**	CJ. BRAÇO	KIT, ARM	JUEGO DE BRAZO
10	065410R1			**2**	PIVÔ	PIVOT	PIVOTE
11	041062R1			**2**	PORCA	NUT	TUERCA
12	065411R1			**2**	BARRA	BAR	BARRA
13	062315R1			**1**	CILINDRO	CYLINDER	CILINDRO
13	6200598M91	∅	38mm	**1**	JG. REPARO	KIT, REPAIR	JUEGO REPARACION
13	3604305M91	∅	36mm	**1**	JG. REPARO	KIT, REPAIR	JUEGO REPARACION
14	041070R1			**4**	PARAFUSO	BOLT	PERNO
15	053835R1			**2**	BUCHA	BUSH	CASQUILLO
16	053833R1			**2**	RETENTOR	OIL SEAL	BUJE RETENACEITE
17	062304R1	▶		**1**	CARCAÇA	HOUSING	ALOJAMIENTO
18	053838R1			**1**	PORCA	NUT	TUERCA
19	053967R1			**2**	PARAFUSO	BOLT	PERNO
20	065412R1			**1**	HASTE	RAIL	RIEL
21	065413R1			**1**	TAMPA	COVER	CUBIERTA
23	062339R1			**2**	ANEL	RING	ARO
24	062313R1			**4**	ESPAÇADOR	SPACER	PIEZA DISTANCIA
25	062302R1			**2**	TAMPA	COVER	CUBIERTA
26	062302R1			**1**	TAMPA	COVER	CUBIERTA

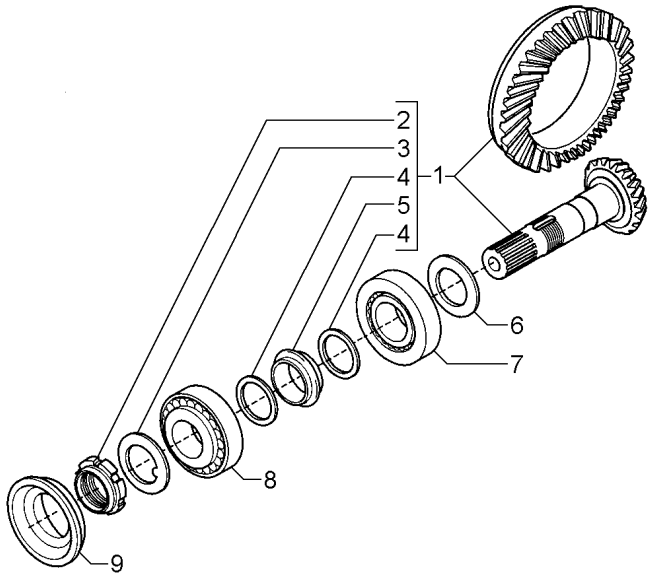

1	062314R1		10/31	1	COROA E PINHÃO	KIT, BEVEL GEAR	CORONA Y PINON
2	3475570M1			1	PORCA	NUT	TUERCA
3	3475569M1			1	ARRUELA	WASHER	ARANDELA
4	040992R1			2	ARRUELA	WASHER	ARANDELA
5	053973R1			1	ESPAÇADOR	SPACER	PIEZA DISTANCIA
6	053976R1		2,50 MM	X	CALÇO	SHIM	CALCE
6	053977R1		2,60 MM	X	CALÇO	SHIM	CALCE
6	053978R1		2,70 MM	X	CALÇO	SHIM	CALCE
6	053979R1		2,80 MM	X	CALÇO	SHIM	CALCE
6	053980R1		2,90 MM	X	CALÇO	SHIM	CALCE
6	053981R1		3,00 MM	X	CALÇO	SHIM	CALCE
6	053982R1		3,10 MM	X	CALÇO	SHIM	CALCE
6	053983R1		3,20 MM	X	CALÇO	SHIM	CALCE
6	053984R1		3,30 MM	X	CALÇO	SHIM	CALCE
6	053985R1		3,40 MM	X	CALÇO	SHIM	CALCE
7	053975R1			1	ROLAMENTO	BEARING	COJINETE
8	3475567M1			1	ROLAMENTO	BEARING	COJINETE
9	062320R1			1	RETENTOR	SEAL	RETEN

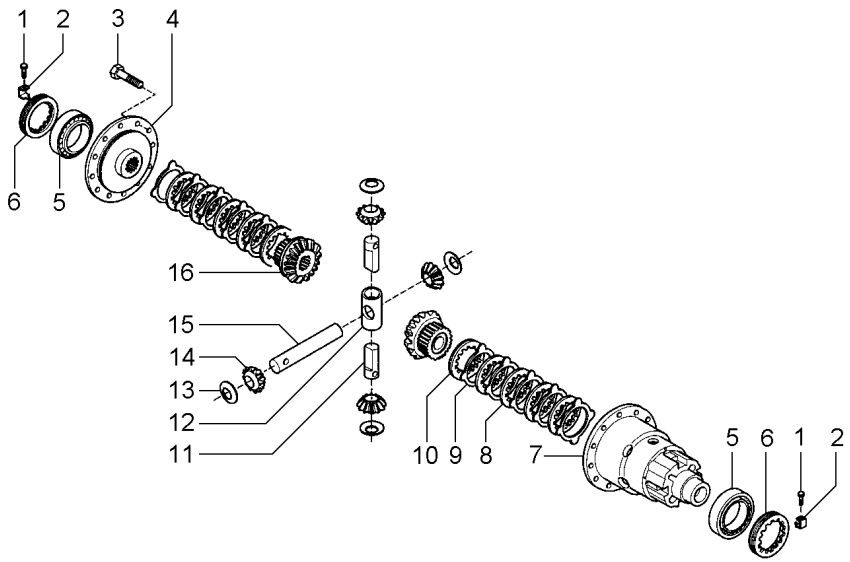

1	040933R1	1	FLANGE	FLANGE	PLETINA
2	053996R1	1	PLACA	PLATE	PLATO
3	054002R1	12	PARAFUSO	BOLT	PERNO
4	062317R1	1	TAMPA	COVER	CUBIERTA
5	053994R1	2	ROLAMENTO	BEARING	COJINETE
6	3475584M1	2	PORCA	NUT	TUERCA
7	062316R1	1	CJ. CARCAÇA	HOUSE ASSY	CONJ. CARTER
8	062306R1	8	DISCO	DISC	DISCO
9	062307R1	10	DISCO	DISC	DISCO
10	062308R1	2	DISCO	DISC	DISCO
11	053988R1	2	EIXO	SHAFT	ARBOL
12	053989R1	2	PINO	PIN	PASADOR
13	3475579M1	4	ARRUELA	WASHER	ARANDELA
14	062319R1	4	CJ. PINHÃO	KIT, PINION	PINONES JUEGO
15	041002R1	1	EIXO	SHAFT	ARBOL
16	062318R1	2	ENGRENAGEM	GEAR	ENGRANAJE

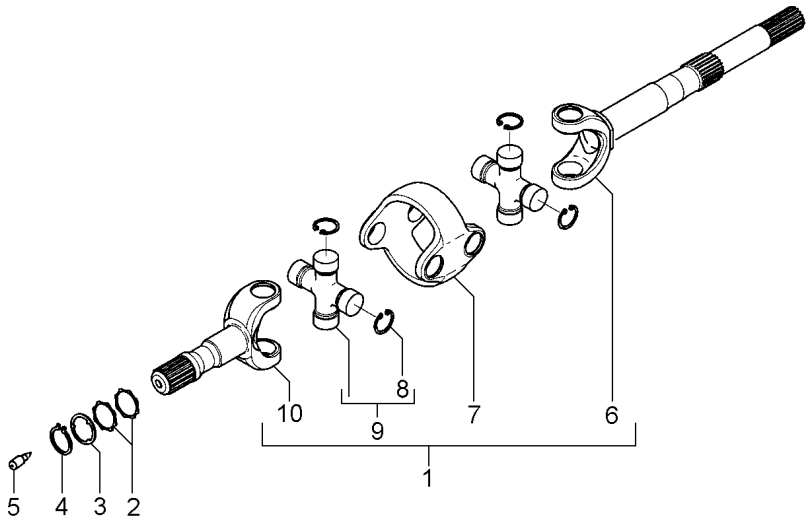

1	062337R1	**2** CJ. EIXO	KIT, AXLE	JUEGO DE EJE
2	053847R1	**4** ARRUELA	WASHER	ARANDELA
3	062335R1	**2** ANEL	RING	ARO
4	062336R1	**2** ANEL	RING	ARO
5	062309R1	**2** PINO	PIN	PASADOR
6	065414R1	**1** EIXO	SHAFT	ARBOL
7	065415R1	**1** CONECTOR	CONNECTOR	CONECTOR
8	065416R1	**8** ANEL	RING	ARO
9	065417R1	**2** CRUZETA	SPIDER	CRUCETA
10	065418R1	**1** EIXO	SHAFT	ARBOL

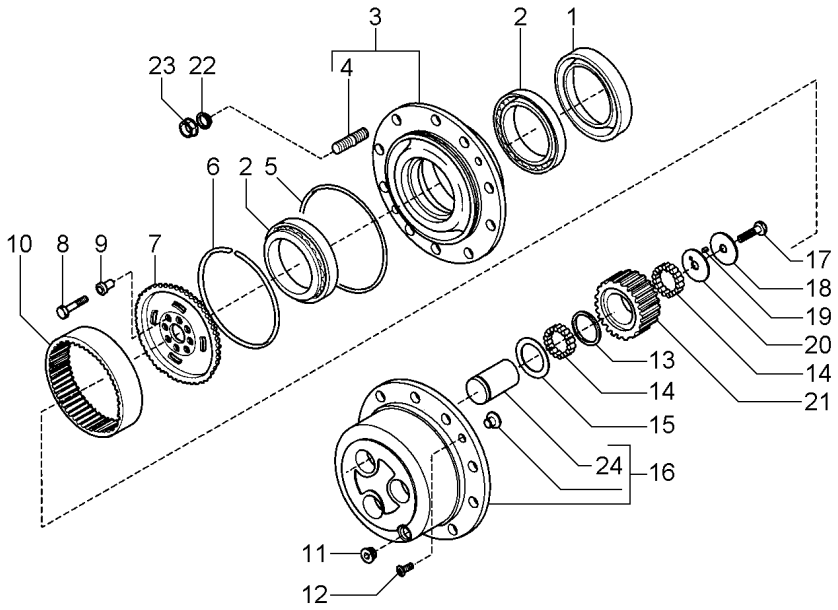

1	053850R1		**2**	RETENTOR	SEAL	RETEN
2	3475599M1		**4**	ROLAMENTO	BEARING	COJINETE
3	062341R1		**2**	CUBO	HUB	CUBO
4	053852R1		**20**	PRISIONEIRO	STUD	ESPARRAGO
5	053853R1		**2**	ANEL TRAVA	CIRCLIP	CIRCULITO
6	053854R1		**2**	ANEL TRAVA	CIRCLIP	CIRCULITO
7	053855R1		**2**	SUPORTE	BRACKET	SOPORTE
8	3475604M1		**16**	PARAFUSO	BOLT	PERNO
9	041082R1		**16**	BUCHA	BUSH	CASQUILLO
10	053856R1		**2**	COROA	SPROCKET	RUEDA DE CADENA
11	053857R1		**2**	TAMPÃO	PAD	ALMOHADILLA
12	053858R1		**4**	PARAFUSO	BOLT	PERNO
13	062324R1		**6**	ARRUELA	WASHER	ARANDELA
14	062310R1		**372**	ROLETE	ROLLER	RODILLO
15	062325R1		**6**	ANEL	RING	ARO
16	062321R1		**2**	PORTA ENGRENAGEM	CARRIER	PORTADOR
17	053865R1		**6**	PARAFUSO	BOLT	PERNO
18	064582R1		**6**	ARRUELA	WASHER	ARANDELA
19	062326R1		**6**	PINO	PIN	PASADOR
20	062339R1		**6**	ANEL	RING	ARO
21	062327R1	31	**6**	ENGRENAGEM	GEAR	ENGRANAJE
22	062312R1		**20**	ARRUELA	WASHER	ARANDELA
23	062311R1		**20**	PORCA	NUT	TUERCA
24	062328R1		**6**	EIXO	SHAFT	ARBOL

Menu

Sistema De Direção System Of Direction Sistema De Dirección	Completo Complete Completo	70-10	VALTRA

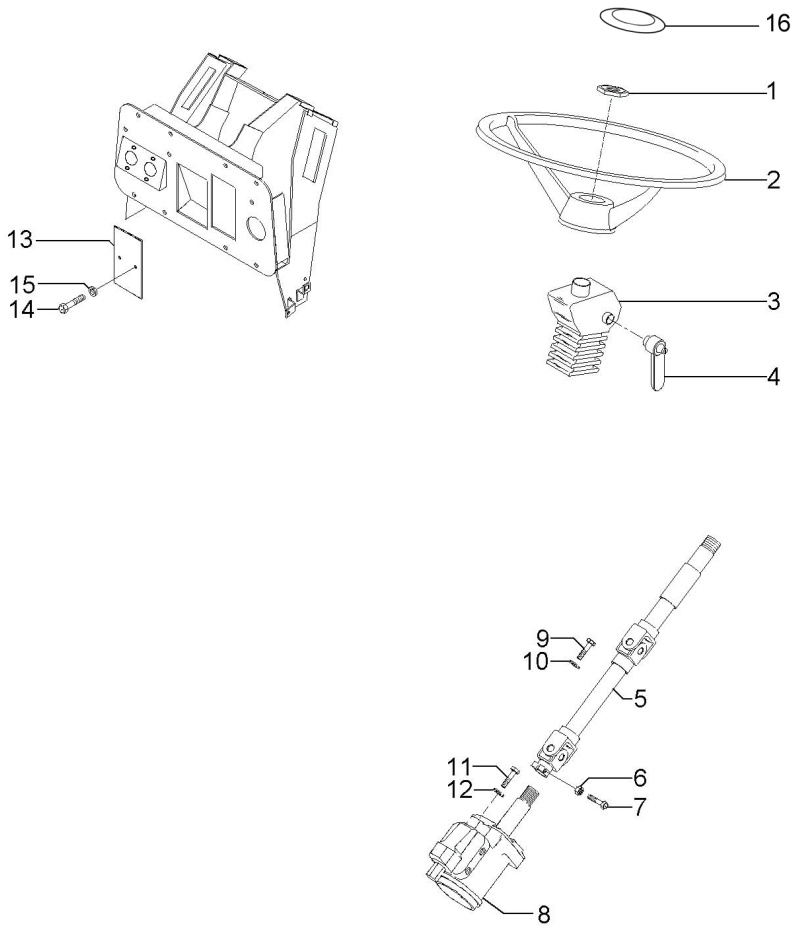

1	3603640M1		1	PORCA	NUT	TUERCA
2	040341T1		1	VOLANTE	FLYWHEEL	VOLANTE
3	052916P1		1	ISOLANTE	INSULATOR	PROD.AISLANTE
4	020431P1		1	ALAVANCA	LEVER	PALANCA
5	052946N1	70-15 No	1	COLUNA	COLUMN	COLUMNA
6	358657X1		1	PORCA	NUT	TUERCA
7	353683X1		1	PARAFUSO	BOLT	PERNO
8	050486N1	70-20 No	1	UN. HIDROSTÁTICA	STEERING UNIT	UNIDAD DIRECCION
9	339123X1		4	PARAFUSO	BOLT	PERNO
10	339374X1		4	ARRUELA	WASHER	ARANDELA
11	339814X1		2	PARAFUSO	BOLT	PERNO
12	339376X1		2	ARRUELA	WASHER	ARANDELA
13	052828P1		1	TAMPA	COVER	CUBIERTA
14	339560X1		2	PARAFUSO	BOLT	PERNO
15	339375X1		1	ARRUELA	WASHER	ARANDELA
16	3030230		1	TAMPA DO VOLANTE	FLYWHEEL COVER	CUBIERTA DEL VOLANTE

Coluna De Direção
Steering Colmn
Columna De La Direccion

70-15

VALTRA

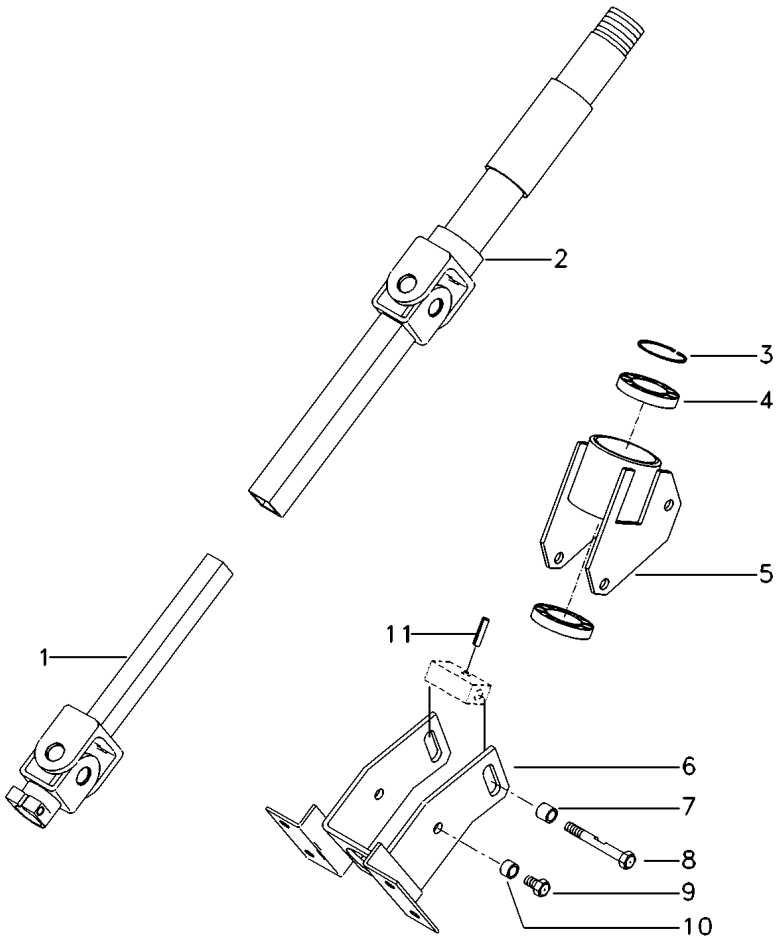

1	052947S1	▼	**1**	COLUNA	COLUMN	COLUMNA
2	052948S1	▲	**1**	COLUNA	COLUMN	COLUMNA
3	020570R1		**1**	ANEL	RING	ARO
4	391077X1		**2**	ROLAMENTO	BEARING	COJINETE
5	020572S1		**1**	CARCAÇA	HOUSING	ALOJAMIENTO
6	052910S1		**1**	SUPORTE	BRACKET	SOPORTE
7	020568P1		**1**	BUCHA	BUSH	CASQUILLO
8	020575P1		**1**	PARAFUSO	BOLT	PERNO
9	339228X1		**2**	PARAFUSO	BOLT	PERNO
10	035824P1		**2**	ESPAÇADOR	SPACER	PIEZA DISTANCIA
11	357618X1		**1**	PINO	PIN	PASADOR

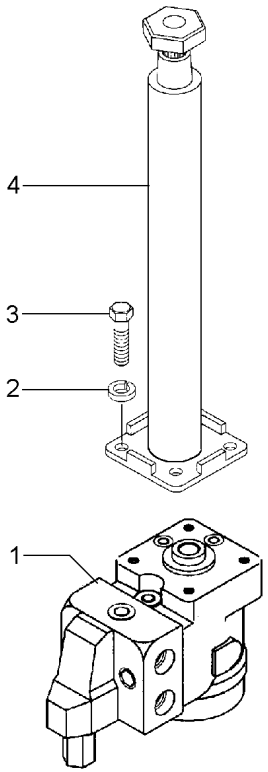

1	047925T1	70-25 No	**1**	UN. HIDROSTÁTICA	STEERING UNIT	UNIDAD DIRECCION
2	339376X1		**2**	ARRUELA	WASHER	ARANDELA
3	339081X1		**2**	PARAFUSO	BOLT	PERNO
4	047813T1		**1**	COLUNA	COLUMN	COLUMNA

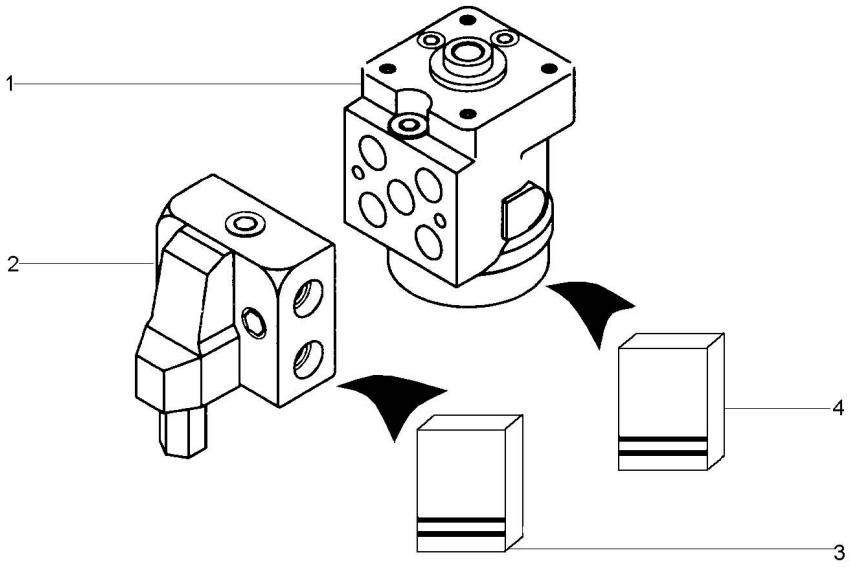

1	047807T1		1	UN. HIDROSTÁTICA	STEERING UNIT	UNIDAD DIRECCION
2	047805T1		1	VÁLVULA	VALVE	VALVULA
3	048832R1	2	1	JG. REPARO	KIT, REPAIR	JUEGO REPARACION
4	048831R1	1	1	JG. REPARO	KIT, REPAIR	JUEGO REPARACION

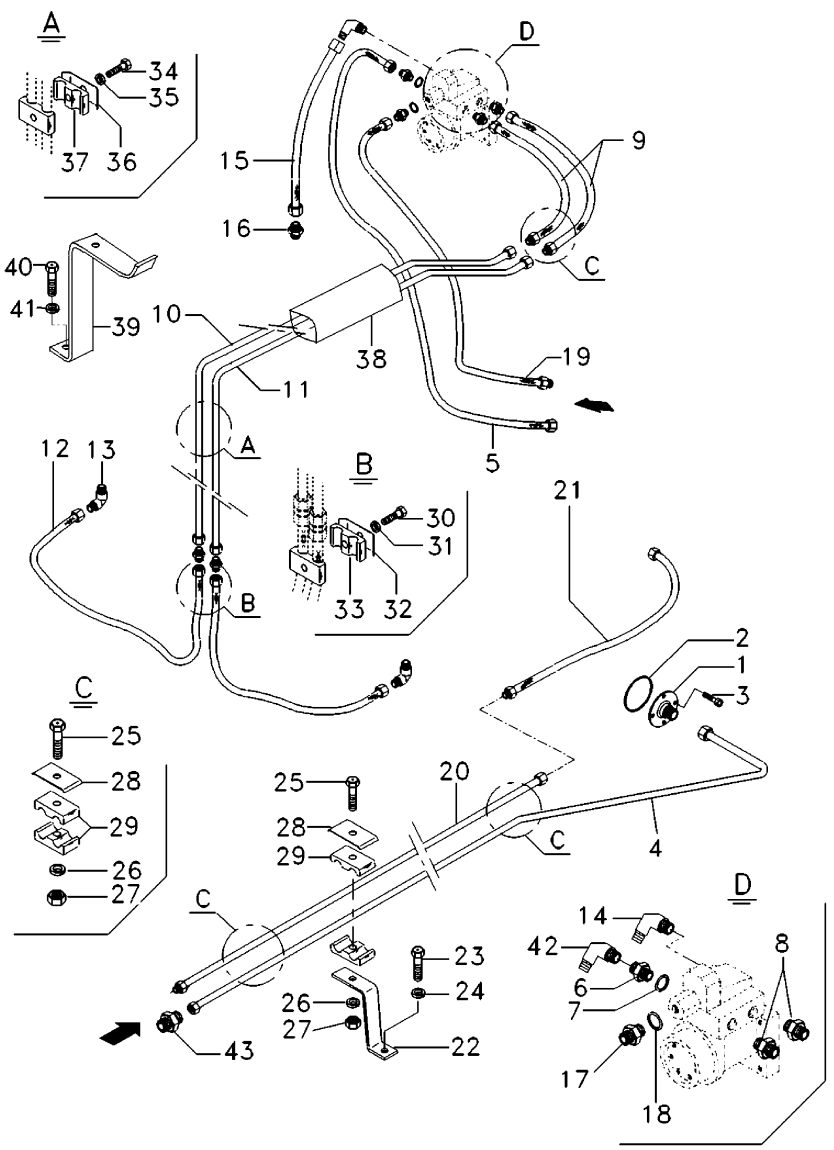

1	060866P1		1	FLANGE	FLANGE	PLETINA
2	359307X1		1	ANEL "O"	O RING	JUNTA TORICA
3	1440818X1		4	PARAFUSO	BOLT	PERNO
4	055910P1	∅ 20	1	TUBO	PIPE	CANO
5	6219503M91		1	MANGUEIRA	HOSE	FLEXIBLE
6	039290T1		1	CONEXÃO	CONNECTION	CONEXION
7	039291T1		1	ARRUELA	WASHER	ARANDELA
8	047155T1	10 x M18 x 1	2	CONEXÃO	CONNECTION	CONEXION
9	044380T1		2	MANGUEIRA	HOSE	FLEXIBLE
10	068961P1	∅ 15	1	TUBO	PIPE	CANO
11	068962P1	∅ 15	1	TUBO	PIPE	CANO
12	044073T1		2	MANGUEIRA	HOSE	FLEXIBLE
13	356266X1		2	CONEXÃO	CONNECTION	CONEXION
14	049441N1		1	CONEXÃO	CONNECTION	CONEXION
15	3412609M91		1	MANGUEIRA	HOSE	FLEXIBLE
16	043030P1		1	CONEXÃO	CONNECTION	CONEXION
17	039290T1		1	CONEXÃO	CONNECTION	CONEXION
18	039291T1		1	ARRUELA	WASHER	ARANDELA
19	039584T1		1	MANGUEIRA	HOSE	FLEXIBLE
20	055913P1		1	TUBO	PIPE	CANO
21	036584T1		1	MANGUEIRA	HOSE	FLEXIBLE
22	039700P1		1	SUPORTE	BRACKET	SOPORTE
23	339139X1	M12 x 1.75 x 25	1	PARAFUSO	BOLT	PERNO
24	339369X1	21.7 x 12.1x 2.5	1	ARRUELA	WASHER	ARANDELA
25	339229X1	5/16x18x1.3/4	3	PARAFUSO	BOLT	PERNO
26	339375X1	19/32x21/64x5/64	3	ARRUELA	WASHER	ARANDELA
27	339030X1	5/16 x 18	3	PORCA	NUT	TUERCA
28	3146897M1		7	REFORÇO	REINFORCEMENT	REFUERZO
29	3585143M1		14	BRAÇADEIRA	CLAMP	ABRAZADERA
30	3468414M1		1	PARAFUSO	BOLT	PERNO
31	339375X1		1	ARRUELA	WASHER	ARANDELA
32	3146897M1		1	REFORÇO	REINFORCEMENT	REFUERZO
33	3146896M1		2	BRAÇADEIRA	CLAMP	ABRAZADERA
34	3468414M1		1	PARAFUSO	BOLT	PERNO
35	339375X1		1	ARRUELA	WASHER	ARANDELA
36	3146897M1		1	REFORÇO	REINFORCEMENT	REFUERZO
37	3146896M1		2	BRAÇADEIRA	CLAMP	ABRAZADERA
38	068920P1		1	PROTEÇÃO	GUARD	DEFENSA
39	068919P1		1	SUPORTE	BRACKET	SOPORTE
40	3009491X1		1	PARAFUSO	BOLT	PERNO
41	339376X1		1	ARRUELA	WASHER	ARANDELA
42	45264100		1	CONEXÃO	CONNECTION	CONEXION
43	3412195M91		1	CONEXÃO	CONNECTION	CONEXION

Menu

Radiador De Óleo
Oil Radiator
Radiador De Aceite

70-35

VALTRA

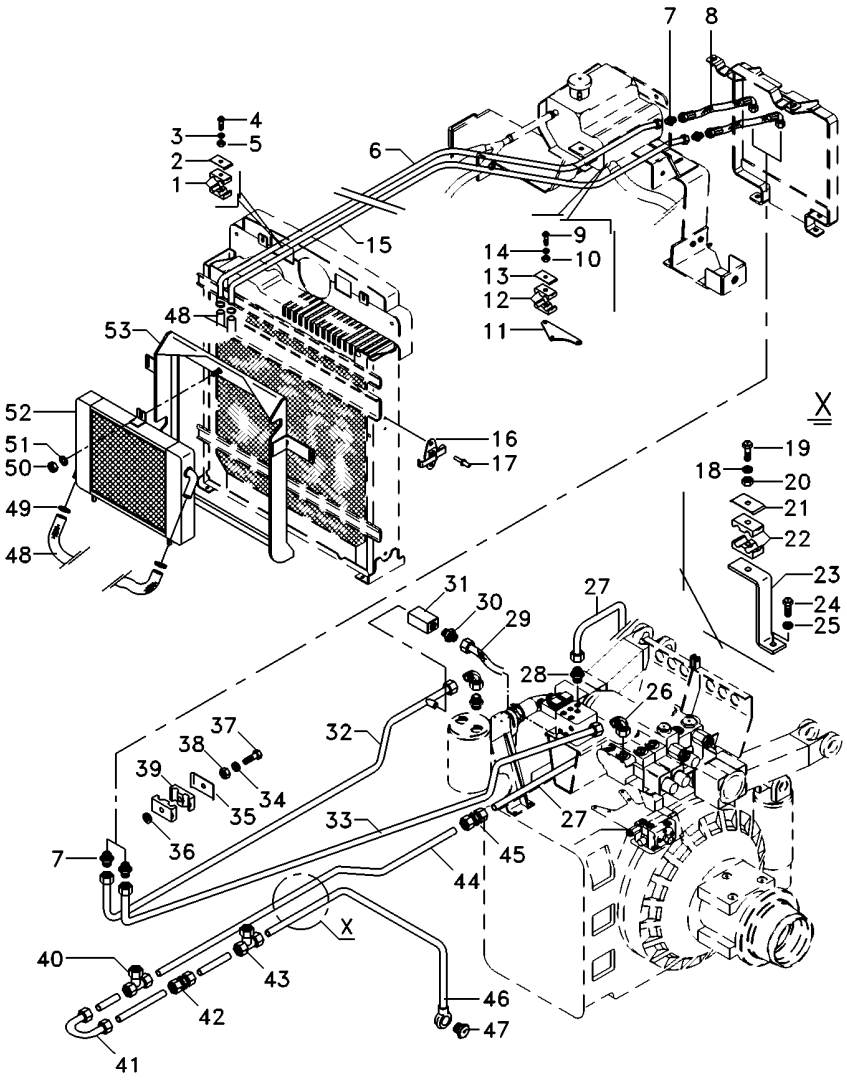

1	028317P1	2	COXIM	MOUNTING	MONTANTE
2	028318P1	1	GRAMPO	CRAMP	PASADOR
3	339376X1	1	ARRUELA	WASHER	ARANDELA
4	354267X1	1	PARAFUSO	BOLT	PERNO
5	355566X1	1	PORCA	NUT	TUERCA
6	6215585M91	1	TUBO	TUBE	TUBO
7	356864X1	4	CONEXÃO	CONNECTION	CONEXION
8	028053T1	2	MANGUEIRA	HOSE	FLEXIBLE
9	354267X1	1	PARAFUSO	BOLT	PERNO
10	355566X1	1	PORCA	NUT	TUERCA
11	3408102M2	1	SUPORTE	BRACKET	SOPORTE
12	028317P1	2	COXIM	MOUNTING	MONTANTE
13	028318P1	1	GRAMPO	CRAMP	PASADOR
14	339376X1	1	ARRUELA	WASHER	ARANDELA
15	6215585M91	1	TUBO	TUBE	TUBO
16	3783272M1	2	PRESILHA	STAPLE	GRAPA
17	2813878M1	4	REBITE	RIVET	REMACHE
18	353446X1	2	ARRUELA	WASHER	ARANDELA
19	353685X1	2	PARAFUSO	BOLT	PERNO
20	355565X1	2	PORCA	NUT	TUERCA
21	3146897M1	2	REFORÇO	REINFORCEMENT	REFUERZO
22	3585143M1	4	BRAÇADEIRA	CLAMP	ABRAZADERA
23	039700P1	1	SUPORTE	BRACKET	SOPORTE
24	339139X1	1	PARAFUSO	BOLT	PERNO
25	339369X1	1	ARRUELA	WASHER	ARANDELA
26	358766X1	1	CONEXÃO	CONNECTION	CONEXION
27	070791P1	1	TUBO	PIPE,OIL	MANGUITO ACEITE
28	072567P1	1	ADAPTADOR	ADAPTOR	ADAPTADOR
30	339375X1	1	ARRUELA	WASHER	ARANDELA
31	6217849M1	1	VÁLVULA	VALVE	VALVULA
32	6215710M91	1	TUBO	TUBE	TUBO
33	6215711M91	1	TUBO	TUBE	TUBO
34	339376X1	1	ARRUELA	WASHER	ARANDELA
35	028318P1	2	GRAMPO	CRAMP	PASADOR
36	1869272M1	3	ESPAÇADOR	SPACER	PIEZA DISTANCIA
37	353898X1	1	PARAFUSO	BOLT	PERNO
38	355566X1	1	PORCA	NUT	TUERCA
39	028317P1	2	COXIM	MOUNTING	MONTANTE
40	033309P1	1	CONEXÃO	CONNECTION	CONEXION
41	6217308M1	1	TUBO	TUBE	TUBO
41	890035000271	2	PORCA	NUT	TUERCA
41	890035010271	2	ANEL	RING	ARO
42	3412195M91	2	CONEXÃO	CONNECTION	CONEXION
42	890035000271	2	PORCA	NUT	TUERCA
42	890035010271	2	ANEL	RING	ARO
43	062352P1	1	TUBO	PIPE	CANO
43	033309P1	1	CONEXÃO	CONNECTION	CONEXION
43	6205073M1	1	ADAPTADOR	ADAPTOR	ADAPTADOR
43	01118688000	1	ARRUELA	WASHER	ARANDELA
44	073170P1	1	TUBO	PIPE,OIL	MANGUITO ACEITE

Menu

Radiador De Óleo
Oil Radiator
Radiador De Aceite

70-35

VALTRA

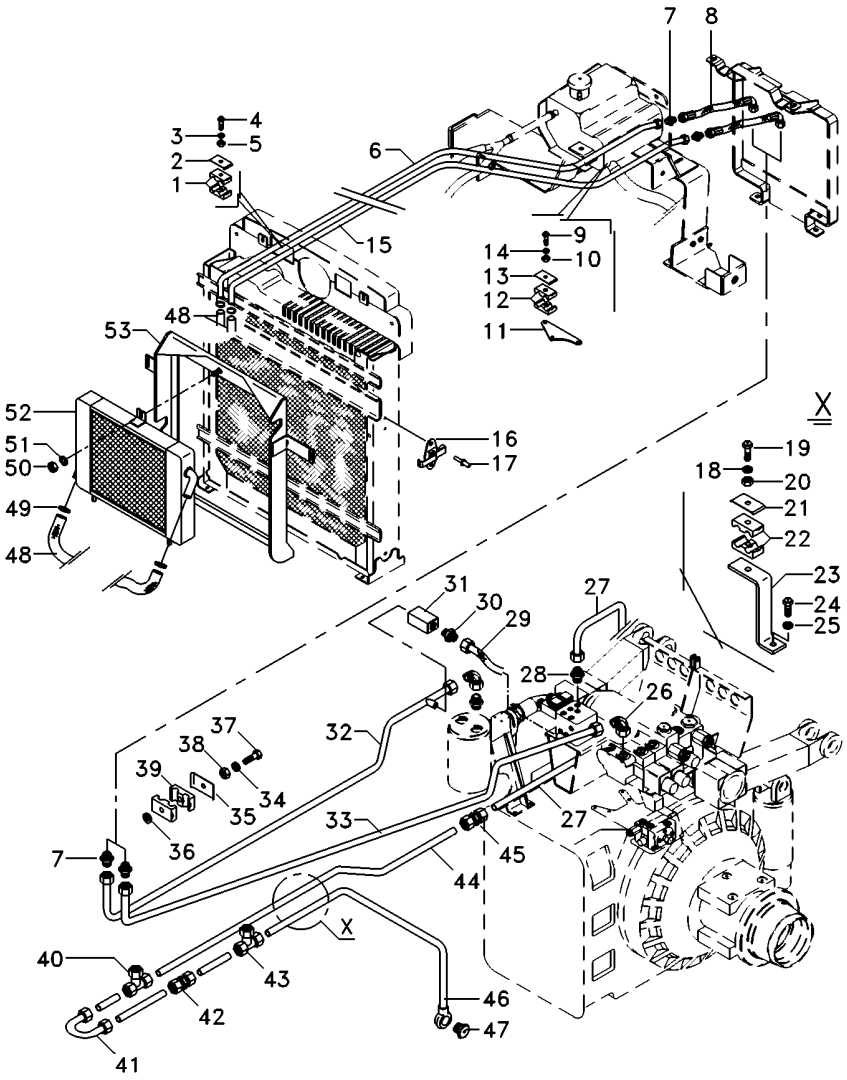

45	3412195M91	**1** CONEXÃO	CONNECTION	CONEXION
46	068965S1	**1** TUBO	TUBE	TUBO
47	6206075M1	**1** TAMPÃO	PAD	ALMOHADILLA
48	6204947M1	**2** MANGUEIRA	HOSE	FLEXIBLE
49	364125X1	**4** BRAÇADEIRA	CLAMP	ABRAZADERA
50	339169X1	**1** PORCA	NUT	TUERCA
51	339374X1	**1** ARRUELA	WASHER	ARANDELA
52	6215687M91	**1** RADIADOR	RADIATOR	RADIADOR
53	6215485M91	**1** SUPORTE	BRACKET	SOPORTE

Menu

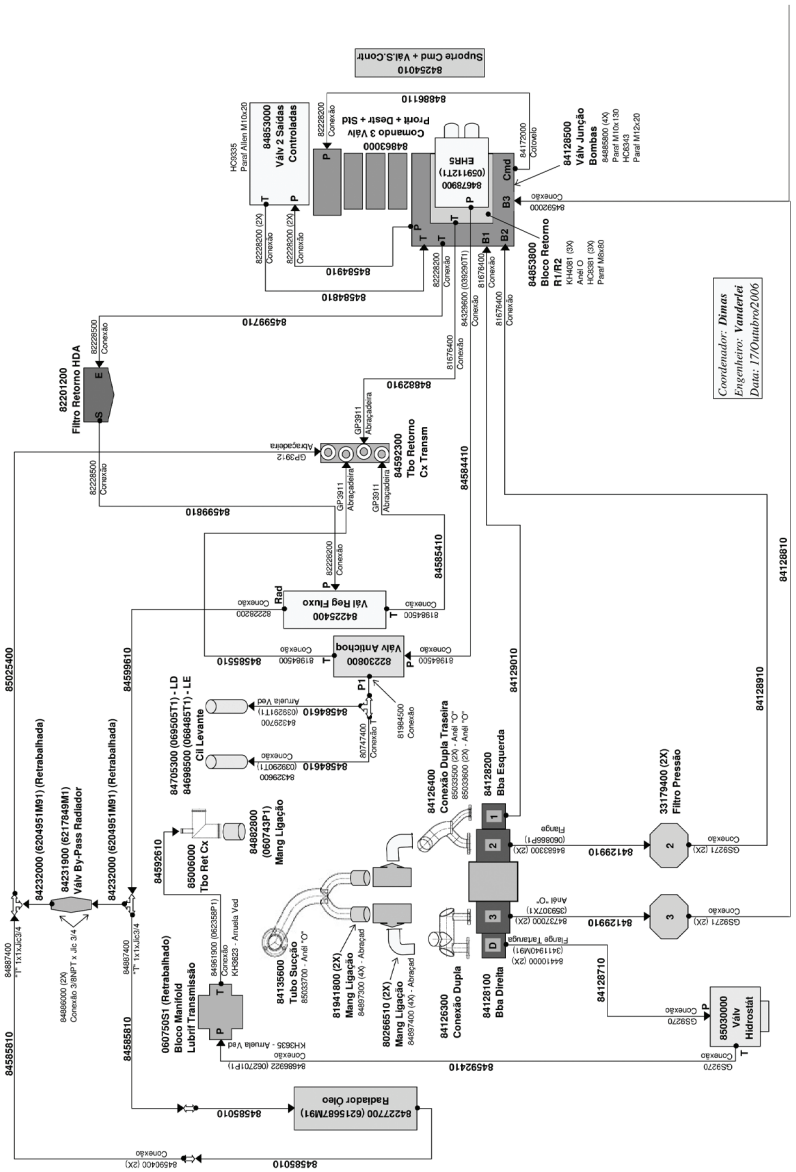

1	84585810	1	MANGUEIRA RETORNO T BYPASS/ MANGUEIRA RETORNO ENTRADA RADIADOR	T BYPASS RETURN HOSE / RETURN HOSE INLET RADIATOR	MANGUERA RETORNO T BYPASS/ MANGUERA RETORNO ENTRADA RADIADOR
2	84585010	1	MANGUEIRA RETORNO ENTRADA/ SAIDA RADIADOR OLEO	RETURN HOSE INLET/ OUTPUT OIL RADIATOR	MANGUERA RETORNO ENTRADA/SALIDA RADIADOR ACEITE
3	84585010	1	MANGUEIRA RETORNO ENTRADA/ SAIDA RADIADOR OLEO	RETURN HOSE INLET/ OUTPUT OIL RADIATOR	MANGUERA RETORNO ENTRADA/SALIDA RADIADOR ACEITE
4	84227700	1	RADIADOR DE OLEO	OIL RADIATOR	RADIADOR DE ACEITE
5	84592410	1	MANGUEIRA RETORNO VALVULA DIREÇAO/BLOCO MANIFOLD	RETURN HOSE DIRECTION VALVE/ MANIFOLD BLOCK	MANGUERA RETORNO VÁLVULA DIRECCIÓN/ BLOQUE MANIFOLD
6	84585810	1	MANGUEIRA RETORNO T BYPASS/ MANGUEIRA RETORNO ENTRADA RADIADOR	T BYPASS RETURN HOSE / RETURN HOSE INLET RADIATOR	MANGUERA RETORNO T BYPASS/MANGUERA RETORNO ENTRADA RADIADOR
7	84135600	1	TUBO SUCCAO MONTADO	MOUNTED SUCTION PIPE	TUBO DE SUCCIÓN MONTADO
8	81941800	1	MANGUEIRA DE CONEXAO 100MM	CONECTION HOSE 100MM	MANGUERA DE CONEXIÓN 100MM
9	80266510	1	MANGUEIRA DE LIGACAO	LINKING HOSE	MANGUERA DE LIGACIÓN
10	84126300	1	CONEXAO DUPLA DIANTEIRA	FRONT PAIR CONECTION	CONEXIÓN DOBLE DELANTERA
11	84128100	1	BOMBA HIDR BOSCHREX 20.16 ESQ.	BOSCHREX 20,16 LH. HYDRAULIC PUMP	BOMBA HIDRÁULICA BOSCHREX 20.16 ESQUIERDA
12	84128710	1	MANGUEIRA PRESSAO BOMBA DIREITA/VALVULA HIDROSTATICA	PRESSURE HOSE RH. PUMP/ HYDROSTATIC VALVE	MANGUERA PRESIÓN BOMBA DERECHA/ VÁLVUA HIDROSTÁTICA
13	85030000	1	UNIDIDADE HIDROSTATICA OSPC 160 ON 150BAR	HYDROSTATIC UNIT OSPC 160 ON 150BAR	UNIDAD HIDROSTÁTICA OSPC 160 ON 150BAR
14	84129910	1	MANGUEIRA PRESSAO.O BOMBA 3/ FILT PRESSAO 3	PRESSURE HOSE . O PUMP 3/PRESSURE FILTER 3	MANGUERA PRESIÓN. O BOMBA 3/FILTRO PRESIÓN 3
15	84129910	1	MANGUEIRA PRESSAO.O BOMBA 3/ FILT PRESSAO 4	PRESSURE HOSE . O PUMP 3/PRESSURE FILTER 4	MANGUERA PRESIÓN . O BOMBA 3/ FILTRO PRESIÓN 4
16	33179400	1	FILTRO DE PRESSAO MONTADO	MOUNTED PRESSURE FILTER	FILTRO DE PRESIÓN MONTADO

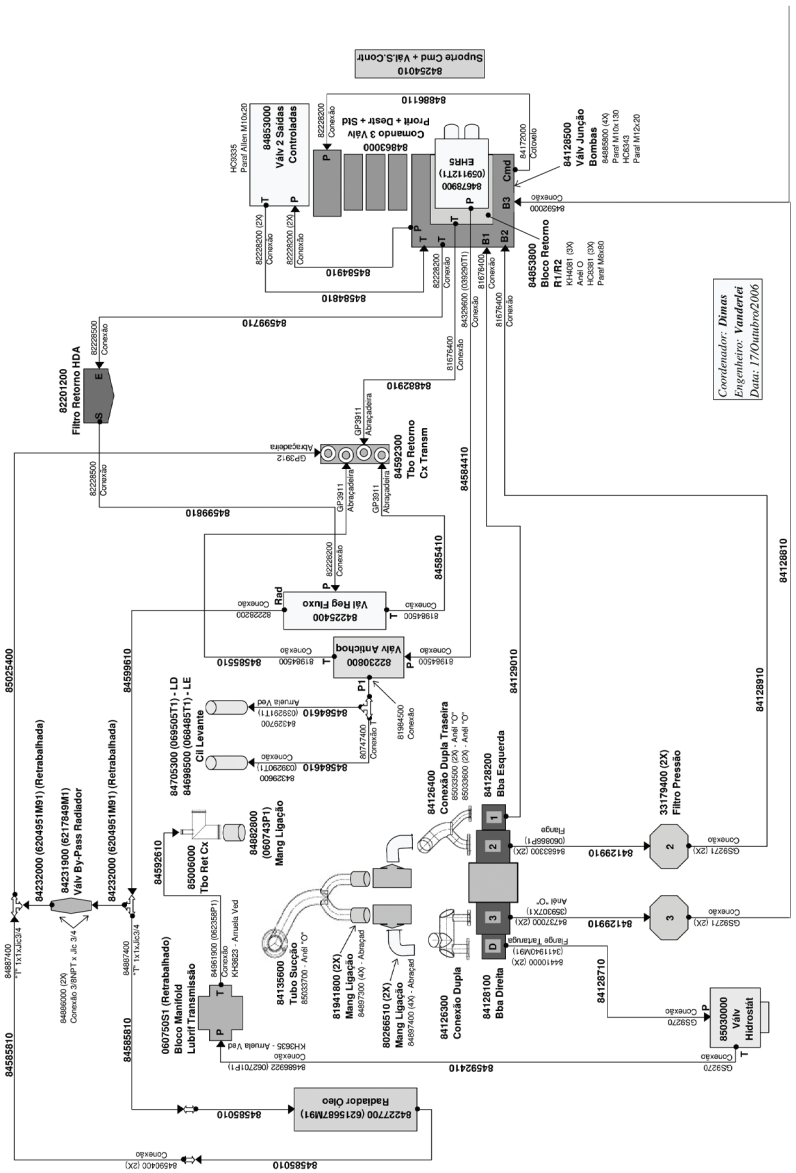

17	KG3024	24 X 1.2	1	ANEL SEGUR	SAFETY RING	ANILLO DE SEGURIDAD
18	KH4916	84.5 X 3	1	ANEL RET	SEAL RING	ANILLO DE RETENCIÓN
19	30168500		1	MOLA DA VALVULA BY-PASS	BY PASS SPRING VALVE	MUELLE DE LA VÁLVUA BY-PASS
20	31539610		1	ELEMENTO FILTRO PRESSAO HIDR	HYDRAULIC PRESSURE FILTER ELEMENT	ELEMENTO FILTRO PRESIÓN
21	31539420		1	ALOJAMENTO FILTRO PRESSAO	PRESSURE FILTER HOUSING	ALOJAMIENTO FILTRO DE PRESIÓN
22	32783100		1	VALVULADEBY-PASS	BY-PASS VALVE	VÁLVULA DEL BY-PASS
23	GR0288	M27 X 2	1	BUJAO	PLUG	BOMBONA
24	KH4006	22.2 X 3.0	1	ANEL RET	SEAL RING	ANILLO DE RETENCIÓN
25	32578010		1	CORPO DO FILTRO DE PRESSAO	PRESSURE FILTER BODY	CUERPO DEL FILTRO DE PRESIÓN
26	GR0282	M14 X 1,5	1	BUJAO	PLUG	BOMBONA
27	KH4923	10.3 X 2.4	1	ANEL RET	SEAL RING	ANILLO DE RETENCIÓN
28	84128910		1	MANGUEIRA PRESSAO FILTRO PRESSÃO 2/VALVULAS JUNÇÃO	PRESSURE HOSE PRESSURE FILTER 2/ JOINT VALVES	MANGUERA PRESIÓN FILTRO DE PRESIÓN 2/ VÁLVULAS JUNCIÓN
29	84128810		1	MANGUEIRA FILTRO PRESSAO 3/BLOCO JUNCAO	PRESSURE FILTER HOSE 3/ JOINT BLOCK	MANGUERA FILTRO PRESIÓN 3/ BLOQUE JUNCIÓN
30	84129010		1	MANGUEIRA PRESSÃO BOMBA 1/ VALVULA JUNCAO	PRESSURE PUMP HOSE 1/ JOINT VALVE	MANGUERA PRESIÓN BOMBA 1/ VÁLVULA JUNCIÓN
31	84128200		1	BOMBA HIDR BOSCHREX 20.16 DIR	BOSCHREX 20,16 RH. HYDRAULIC PUMP	BOMBA HIDRÁULICA BOSCHREX 20.16 DERECHA
32	84126400		1	BOMBA HIDR BOSCHREX 20.16 DIR.	BOSCHREX 20,16 RH. HYDRAULIC PUMP	BOMBA HIDRÁULICA BOSCHREX 20.16 DERECHA
33	84882800		1	MANGUEIRA UNIAO	LINK HOSE	MANGUERA UNIÓN
34	85006000		1	TUBO RETORNO SOLDADO	SOLDIER RETURN PIPE	TUBO RETORNO SOLDADO
35	84592610		1	MANGUEIRA RETORNO BLOCO MANIFOLD/CAIXA DE CAMBIO	RETURN HOSE MANIFOLD BLOCK/ TRANSMISSION	MANGUERA RETORNO BLOQUE MANIFOLD/ TRANSMISIÓN
36	84232000		1	CONJUNTO DE MANGUEIRA 8 - L.240	HOSE ASSEMBLYE 8 - L.240	CONJUNTO DE MANGUERAS 8-L.240
37	84599610		1	MANGUEIRA RETORNO VALVULA REGULADORA FLUX/T BYPASS	FLUX/T BYPASS RETURN HOSE REGULATING VALVE	MANGUERA RETORNO VÁLVULA REGULADORA FLUX/T BYPASS
38	84231900		1	VALVULA DE RETENCAO 80PSI.5.5BAR.	CHECK VALVE 80PSI.5.5BAR	VÁLVULA DE RETENCIÓN 80 PSI.5.5BAR

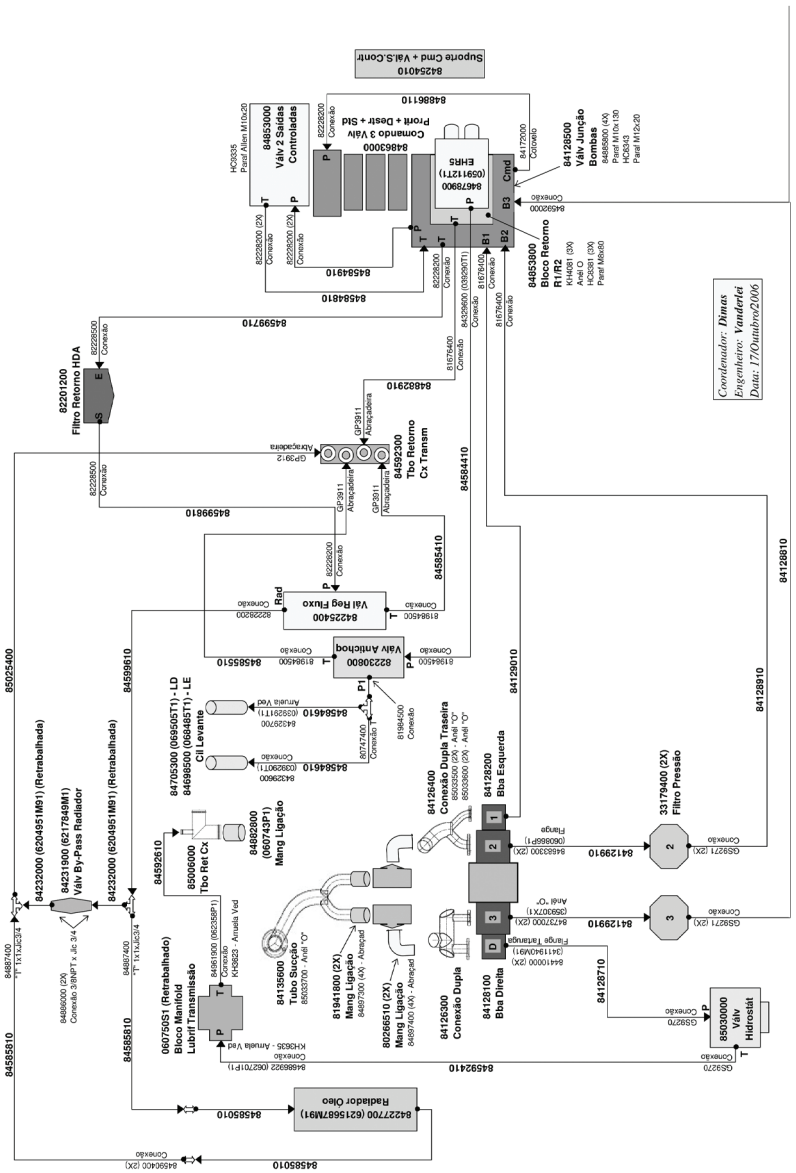

39	84232000	1	CONJUNTO DE MANGUEIRA 8 - L.240	HOSE ASSEMBLYE 8 - L.240	CONJUNTO DE MANGUERAS 8 -L.240
40	85025400	1	MANG RET T BYPASS/ TUBO RET 4VIAS	BYPASS RETURN HOSE/ RETURN PIPE 4 WAYS	MANGUERA DE RETENCIÓN BYPASS/ TUBO DE RETENCIÓN 4 VÍAS
41	84705300	1	CILINDRO LD	CYLINDER RH	CILINDRO LADO DERECHO
42	84776600	1	KIT REPARO.CILINDRO HIDR..	REPAIR KIT. HYDRAULIC CYLINDER	QUITE DE REPARO. CILINDRO HIDRÁULICO
43	84776700	1	TAMPA PLASTICA	PLASTIC COVER	TAPA PLÁSTICA
44	84776800	1	GRAXEIRA	GREASER	GRASERA
45	84776900	1	ANEL RASPADOR	SCRAPER RING	ANILLO RASPADOR
46	84777000	1	GAXETA POLIAMIDA	POLOAMIDA SEAL	VEDADOR POLIAMIDA
47	84777100	1	CJ HASTE	ROD CJ	CJ ASTA
48	84777200	1	CJ CAMISA DIR	RIGHT LINER CJ	CJ CAMISA DERECHA
49	84777300	1	ANEL RETENÇÃO	SEAL RING	ANILLO DE RETENCIÓN
50	84698500	1	CILINDRO	CYLINDER RH	QUITE DE REPARO. CILINDRO HIDRÁULICO
51	84776600	1	KIT REPARO.CILINDRO HIDR..	REPAIR KIT. HYDRAULIC CYLINDER	GRASERA
52	84776700	1	TAMPA PLASTICA	PLASTIC COVER	TAPA PLÁSTICA
53	84776800	1	GRAXEIRA	GREASER	GRASERA
54	84776900	1	ANEL RASPADOR	SCRAPER RING	ANILLO RASPADOR
55	84777000	1	GAXETA POLIAMIDA	POLOAMIDA SEAL	VEDADOR POLIAMIDA
56	84777100	1	CJ HASTE	ROD CJ	CJ ASTA
57	84777300	1	ANEL RETENÇÃO	SEAL RING	ANILLO DE RETENCIÓN
58	84777400	1	CJ CAMISA ESQ	RIGHT LINER CJ	CJ CAMISA ESQUIERDA
59	84584610	1	MANGUEIRA PRESSAO VALVULA ANTI CHOQUE/ CILINDRO ESQ.	PRESSURE HOSE ANTI-SHOCK VALVE/ LEFT CYLINDER	MANGUERA PRESIÓN VÁLVULA ANTI CHOQUE/ CILINDRO IZQUIERDO
60	84584610	1	MANGUEIRA PRESSAO VALVULA ANTI CHOQUE/ CILINDRO ESQ.	PRESSURE HOSE ANTI-SHOCK VALVE/ LEFT CYLINDER	MANGUERA PRESIÓN VÁLVULA ANTI CHOQUE/ CILINDRO IZQUIERDO
61	84585510	1	MANGUEIRA RETORNO VALVULA ANTI CHOQ/CAIXA CAMBIO	RETURN HOSE ANTI-SHOCK VALE/ TRANSMISSION	MANGUERA RETORNO VÁLVULA ANTI-CHOQUE/ TRANSMISIÓN
62	82230800	1	VALVULA REGULADORA PRESSAO	REGULATOR PRESSURE VALVE	VALVULA REGULADORA PRESIÓN
63	84225400	1	VALVULA REGULADORA FLUXO 60L/MIN	60L/MIN REGULATOR FLUX VALVE	VÁLVULA REGULADORA FLUJO 60L/MIN

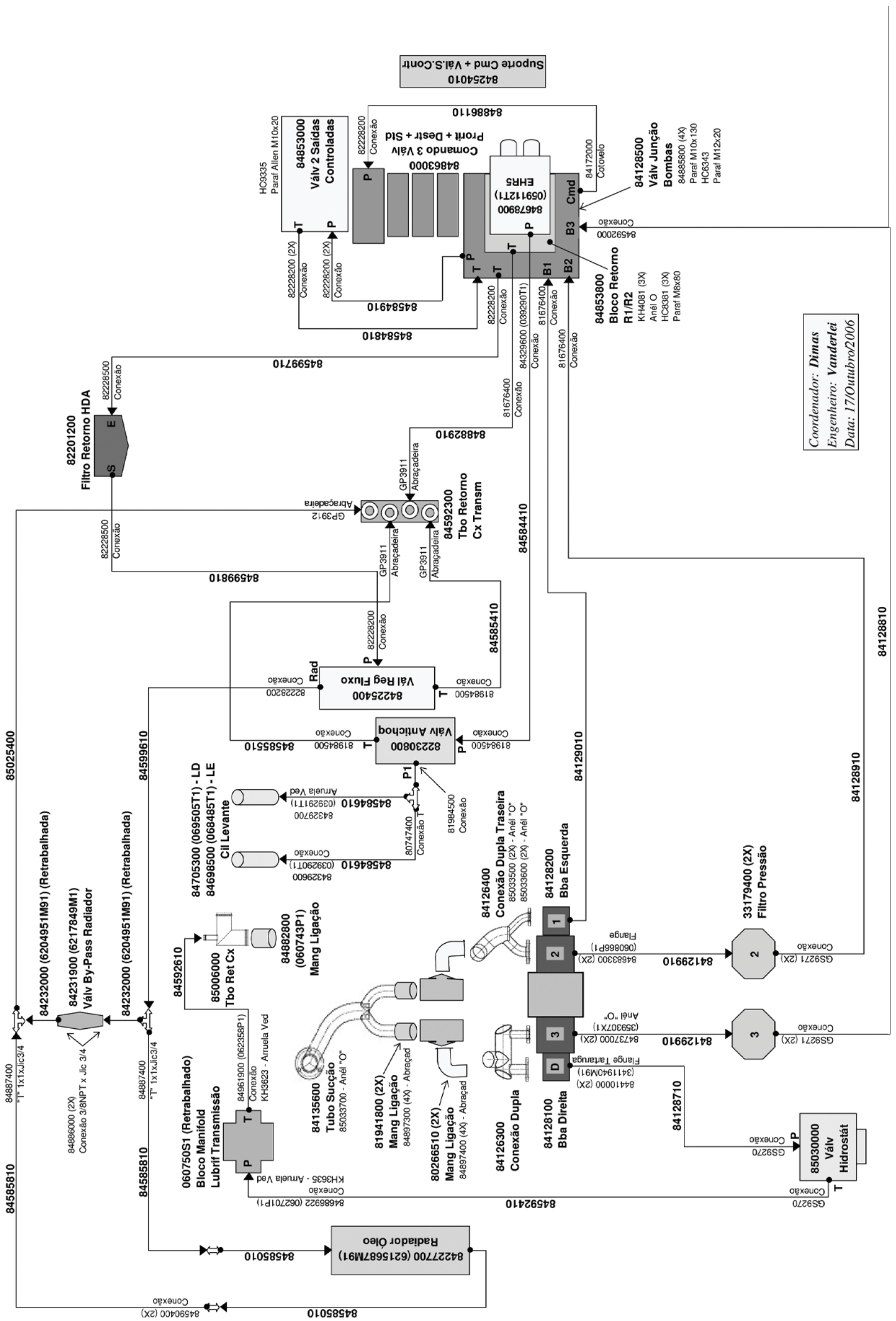

64	84585410	1	MANGUEIRA RETORNO VALVULA REGULADORA FLUXO/ TBO 4V	RETURN HOSE RETURN FILTER/ FLUX REGULATOR VALVE	MANGUERA RETORNO VÁLVULA REGULADORA FLUJO/TBO 4V
65	84599810	1	MANGUEIRA RETORNO FILTRO RET/VALVULA REGULADORA FLUXO	RETURN HOSE RETURN FILTER/ FLUX REGULATOR VALVE	MANGUERA RETORNO FILTRO DE RETENCIÓN/ VÁLVULA REGULADORA FLUJO
66	84592300	1	TUBO RETORNO	RETURN PIPE	TUBO DE RETORNO
67	84597700	2	TUBO	PIPE	Tubo
68	84597400	2	TUBO	PIPE	Tubo
69	84592900	1	TUBO	PIPE	Tubo
70	84598200	1	TAMPA	COVER	TAPA
71	84597500	1	TUBO	PIPE	Tubo
72	84598100	1	TAMPA	COVER	TAPA
73	84597600	1	TUBO	PIPE	Tubo
74	84584410		MANGUEIRA PRESSAO EHR5/ VALVULA ANTI CHOQUE	EHR5 PRESSURE HOSE/ ANTI-SHOCK VALVE	MANGUERA DE PRESIÓN EHR5/VÁLVULA ANTI-CHOQUE
75	84882910		MANGUEIRA RETORNO VALVULA EHR5/TBO RET 4V	RETURN HOSE EHR5 VALVE/ RETURN PIPE 4V	MANGUERA DE RETORNO VÁLVULA EHR5/TBO DE RETENCIÓN
76	82201200	1	FILTRO DE RETORNO	RETURN FILTER	FILTRO DE RETORNO
77	82300300	1	ELEMENTO FILTRANTE HDA 011009	FILTER ELEMENT HDA 011009	ELEMENTO FILTRANTE HDA 011009
78	84599710	1	MANGUEIRA RETORNO VALVULA JUNCÃO/FILTRO RET	RETURN HOSE JOINT VALVE/ RETURN FILTER	MANGUERA DE RETORNO VÁLVULA JUNCIÓN/ FILTRO DE RETENCIÓN
79	84584810	1	MANGUEIRA RETORNO VALVULA JUNCAO/VALVULA SAIDA	RETURN HOSE JOINT VALVE/ OUTLET VALVE	MANGUERA DE RETORNO VÁLVULA JUNCIÓN/VÁLVULA SALIDA
80	84584910	1	MANGUEIRA PRESSAO VALVULA SAIDA/VALVULA JUNCAO	PRESSURE HOSE OUTLET VALVE/ JOINT VALVE	MANGUERA PRESIÓN VÁLVULA SALIDA/ VÁLVULA JUNCIÓN
81	84853800	1	BLOCO RETORNO R1/ R2	R1/R2 RETURN BLOCK	BLOQUE DE RETORNO R1/R2
82	84128500	1	VALVULA JUNCAO BOMBA BH215	BH215 PUMP JOINT VALVE	VÁLVULA JUNCIÓN BOMBA BH215
83	85112400	1	PRESSOSTATO DE DIAFRAGMA	DIAPHRAGM	PRESOSTATO DE DIAFRAGMA
84	84678900	1	VALVULA EHR5 OC	EHR5 OC VALVE	VÁLVULA EHR5 OC

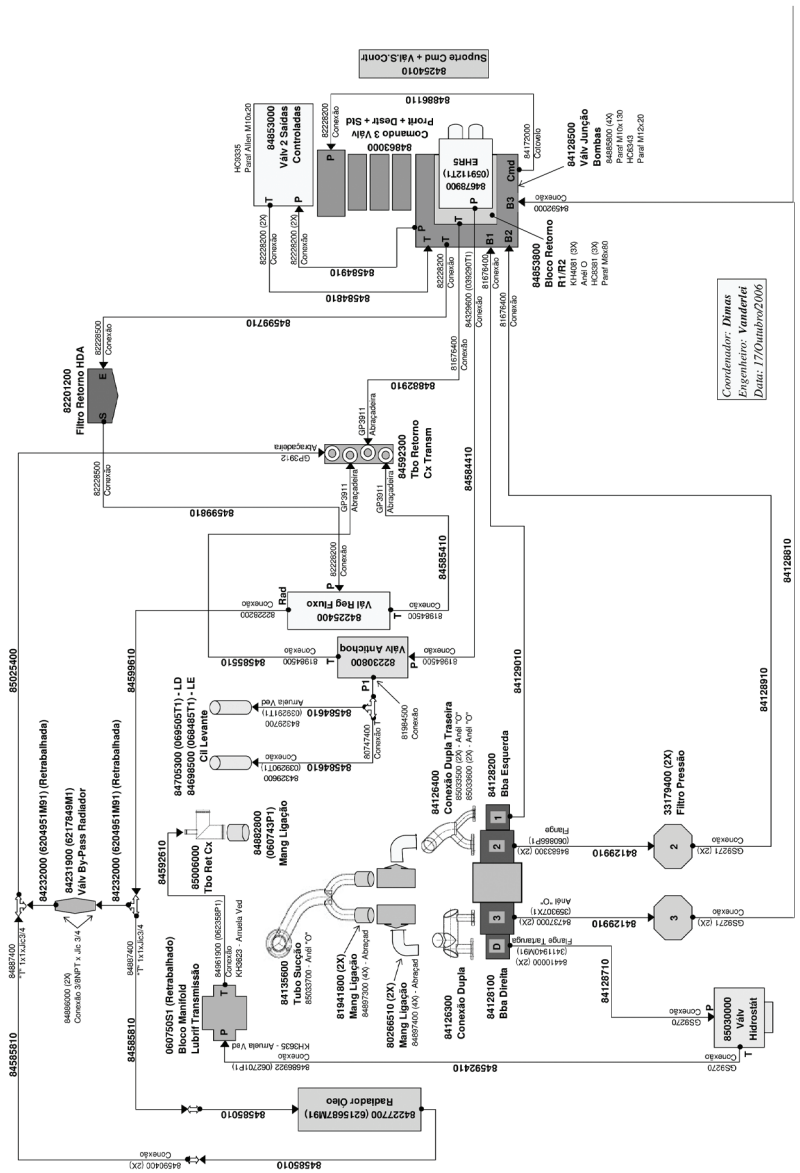
Suporte Cmd + Val.S.Contr
84254010
84886110
84853000
Válv 2 Saidas Controladas
84863000
Comando 3 Válv Prorit + Desir + Sld
EHR5
(0591127T)
84679900
84128500
Válv Junção Bombas
84853800
Bloco Retorno R1/R2
84599100
Bandeja 2 Fatias
84598800
Base
84599500
Chapa de Fechamento
82201200
Filtro Retorno HDA
84592300
Tbo Retorno Cx Transm
84584410
84599810
84585410
84599610
84225400
Válv Reg Fluxo
82228080
Válv Antichoq
84585510
85025400
84128610
84129010
84128910
84704500 (06950GT1) - LD
84698500 (06948GT1) - LE
Cil Levante
84584610
84592510
85006000
Tbo Ret Cx
84982900 (060743P1)
Mang Ligação
84232000 (6204951M91) (Retrabalhada)
84231900 (6217949M1)
Válv By-Pass Radiador
84232000 (6204951M91) (Retrabalhada)
84126400
Conexão Dupla Traseira
84128200
Bba Esquerda
84126300
Conexão Dupla
84128100
Bba Direita
84128710
33179400 (2X)
Filtro Pressão
84129910
84135600
Tubo Sucção
81941800 (2X)
Mang Ligação
82666510 (2X)
Mang Ligação
85030000
Válv Hidrostát
06075GS1 (Retrabalhado)
Bloco Manifold Lubrif Transmissão
84585810
84585910
84585810
84585910
84585810
84585910

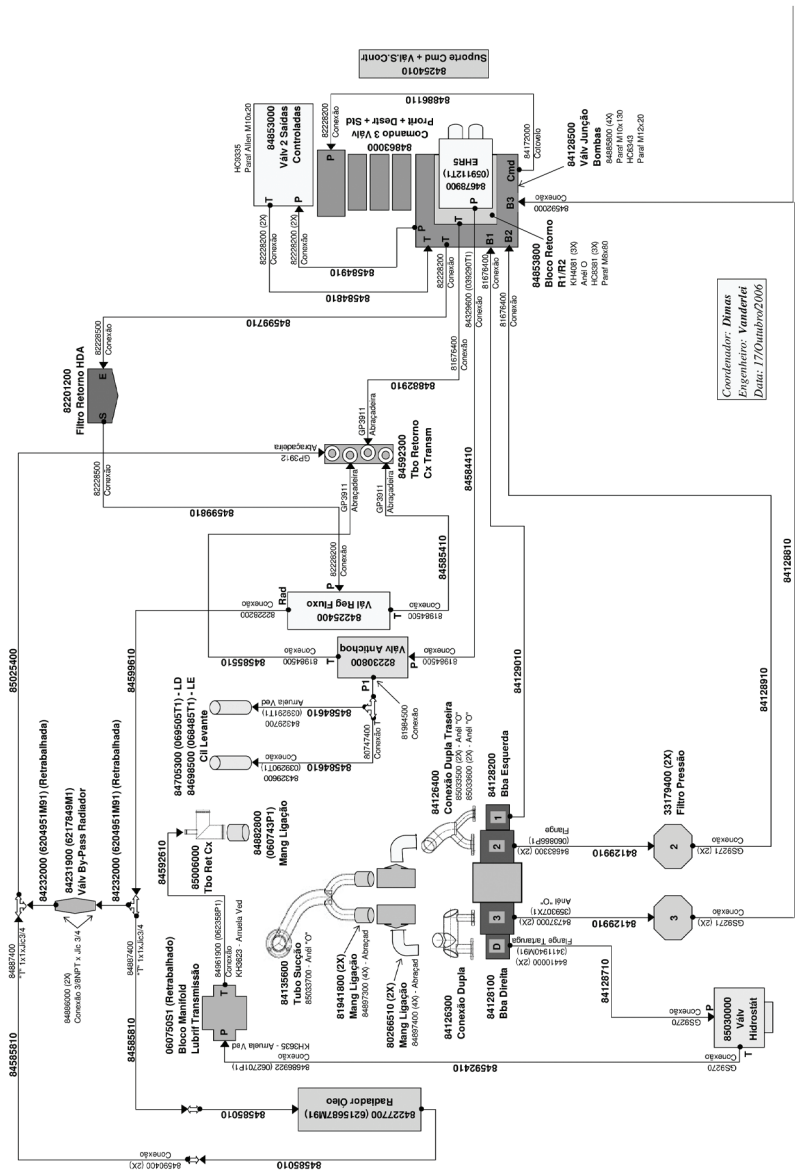

116	84410000		1	CONEXAO ACO BOMBA HIDR.	HYDRAULIC PUMP STEEL CONNECTION	CONEXIÓN ACERO BOMBA HIDRÁULICA
117	84737000		1	ANEL DE VEDACAO - BORRACHA	Seal ring - Rubber	Anillo de sellamiento - CAUCHO
118	GS9271	M27 X 2	1	CONEXAO	CONNECTION	CONEXION
119	GS9271	M27 X 2	1	CONEXAO	CONNECTION	CONEXION
120	84683300		1	CONJ FLANGE PRESSAO	CONNECTION	CONJUNTO FLANGE PRESIÓN
121	85033500	23.47 X 2.62	1	ANEL O-RING	O RING	JUNTA TORICA
122	85033600	36.09 X 3.53	1	ANEL O-RING	O RING	JUNTA TORICA
123	81984500		1	CONEXAO	CONNECTION	CONEXION
124	80747400		1	CONEXAO	CONNECTION	CONEXION
125	84329600		1	ADAPTADOR	ADAPTOR	ADAPTADOR
126	84329700		1	ARRUELA	WASHER	ARANDELA
127	81984500		1	CONEXAO	CONNECTION	CONEXION
128	81984500		1	CONEXAO	CONNECTION	CONEXION
129	81984500		1	CONEXAO	CONNECTION	CONEXION
130	82228200		1	CONEXAO	CONNECTION	CONEXION
131	82228200		1	CONEXAO	CONNECTION	CONEXION
132	GP3911		1	ABRACADEIRA	Clamp	Abrazadera
133	GP3911		1	ABRACADEIRA	Clamp	Abrazadera
134	82228500		1	CONEXAO	CONNECTION	CONEXION
135	GP3912		1	ABRACADEIRA	Clamp	Abrazadera
136	GP3911		1	ABRACADEIRA	Clamp	Abrazadera
137	82228500		1	CONEXAO	CONNECTION	CONEXION
138	81676400		1	CONEXAO	CONNECTION	CONEXION
139	82228200		1	CONEXAO	CONNECTION	CONEXION
140	84329600		1	ADAPTADOR	ADAPTOR	ADAPTADOR
141	81676400		1	CONEXAO	CONNECTION	CONEXION
142	81676400		1	CONEXAO	CONNECTION	CONEXION
143	KH4081	17.3 X 2.4	1	ANEL RETENTOR	Retainer ring	anillo de sillamiento
144	HC8381	M8 X 90	1	PARAFUSO ALLEN	ALLEN BOLT	TORNILLO ALLEN
145	84592000		1	CONEXAO	CONNECTION	CONEXION
146	82228200		1	CONEXAO	CONNECTION	CONEXION
147	82228200		1	CONEXAO	CONNECTION	CONEXION
148	HC9335	M10 X 20	1	PARAFUSO ALLEN	ALLEN BOLT	TORNILLO ALLEN
149	82228200		1	CONEXAO	CONNECTION	CONEXION
150	84172000		1	JOELHO ORIENTADO	GUIDED KNEE	RODILLA ORIENTADO
151	84885800	M10 X 130	1	PARAFUSO	BOLT	TORNILLO
152	HC6343	M12 X 1,25 X 20	1	PARAFUSO ALLEN	ALLEN BOLT	TORNILLO ALLEN

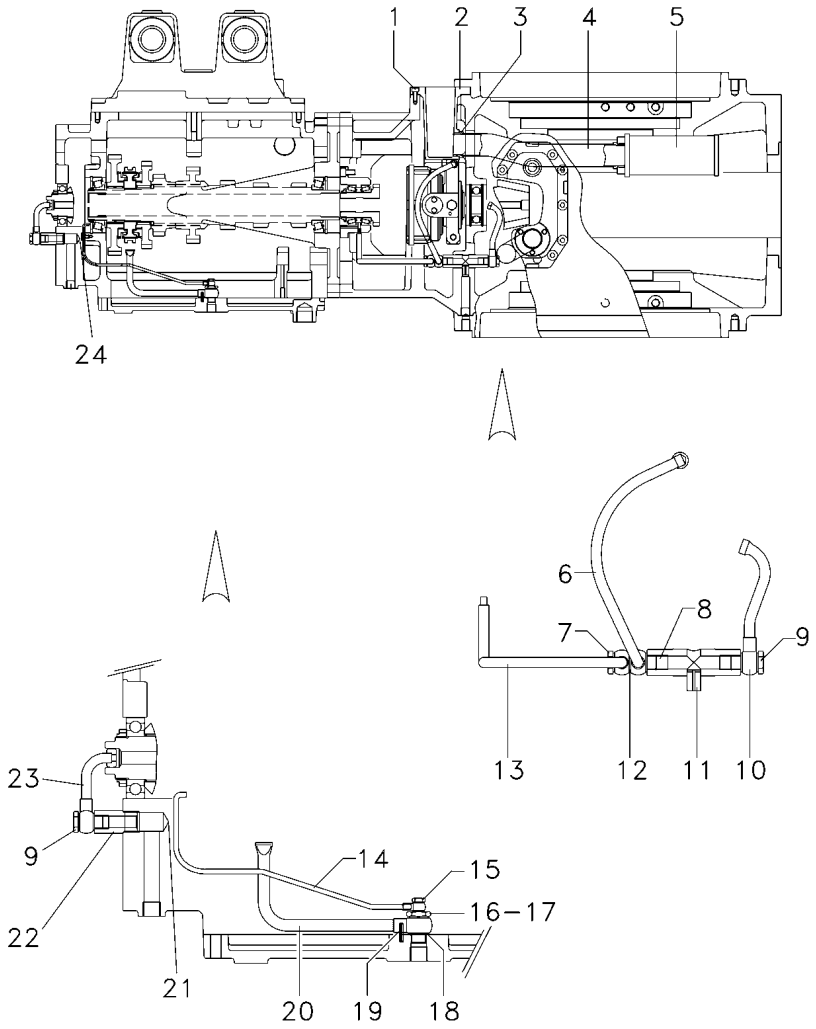

1	01126918000	**3**	PARAFUSO	BOLT	PERNO
2	04100053002	**1**	BOCAL	FILLER	RELLENADOR
3	04018429000	**1**	ANEL "O"	O RING	JUNTA TORICA
4	04100091002	**1**	TUBO	PIPE	CANO
5	04100221000	**1**	FILTRO	FILTER	FILTRO
6	04100203000	**1**	TUBO	PIPE	CANO
7	01216491000	**1**	PARAFUSO BANJO	BANJO BOLT	TORNILLO DIFER
8	04013235000	**1**	ACOPLAMENTO	COUPLING	ACOPLAMIENTO
9	01119246000	**2**	PARAFUSO BANJO	BANJO BOLT	TORNILLO DIFER
10	04100200001	**1**	TUBO	PIPE	CANO
11	01128959000	**1**	PINO	PIN	PASADOR
12	01118688000	**7**	ARRUELA	WASHER	ARANDELA
13	04100206000	**1**	TUBO	PIPE	CANO
14	04013876000	**1**	TUBO	PIPE	CANO
15	01119231000	**1**	PARAFUSO BANJO	BANJO BOLT	TORNILLO DIFER
16	04013971000	**1**	PARAFUSO BANJO	BANJO BOLT	TORNILLO DIFER
17	01118650000	**2**	ARRUELA	WASHER	ARANDELA
18	01118713000	**2**	ARRUELA	WASHER	ARANDELA
19	01115420000	**1**	PINO	PIN	PASADOR
20	04013969000	**1**	TUBO	PIPE	CANO
21	04013892000	**1**	BRAÇADEIRA	CLAMP	ABRAZADERA
22	04100673000	**1**	REDUTOR	REDUCER	REDUCTOR
23	04100670000	**1**	TUBO	PIPE	CANO
24	01112240000	**1**	PARAFUSO	BOLT	PERNO

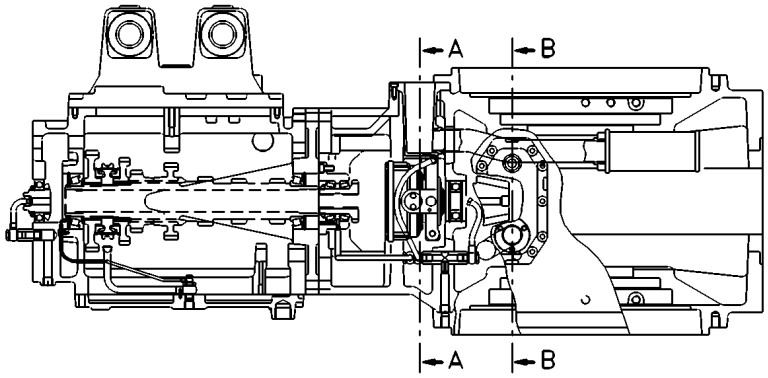

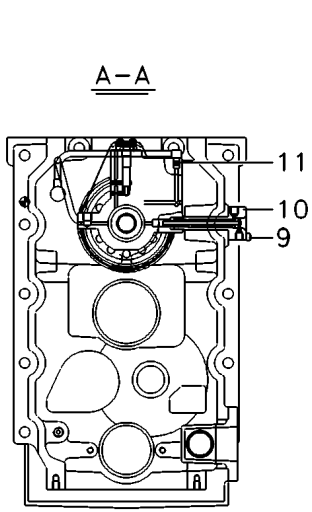

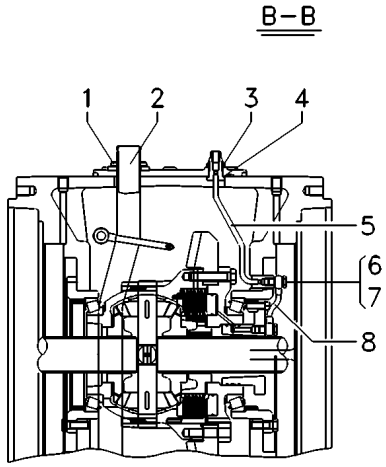

1	01110509000	**3**	PARAFUSO	BOLT	PERNO
2	04100123001	**1**	TUBO	PIPE	CANO
3	04900230000	**1**	PORCA	NUT	TUERCA
4	01118737000	**1**	ARRUELA	WASHER	ARANDELA
5	04018102000	**1**	TUBO	PIPE	CANO
6	01118675000	**4**	ARRUELA	WASHER	ARANDELA
7	01119241000	**2**	PARAFUSO BANJO	BANJO BOLT	TORNILLO DIFER
8	04018841000	**1**	TUBO	PIPE	CANO
9	01123701000	**3**	PARAFUSO	BOLT	PERNO
10	04100056000	**1**	TUBO	PIPE	CANO
11	04100223000	**1**	ANEL "O"	O RING	JUNTA TORICA

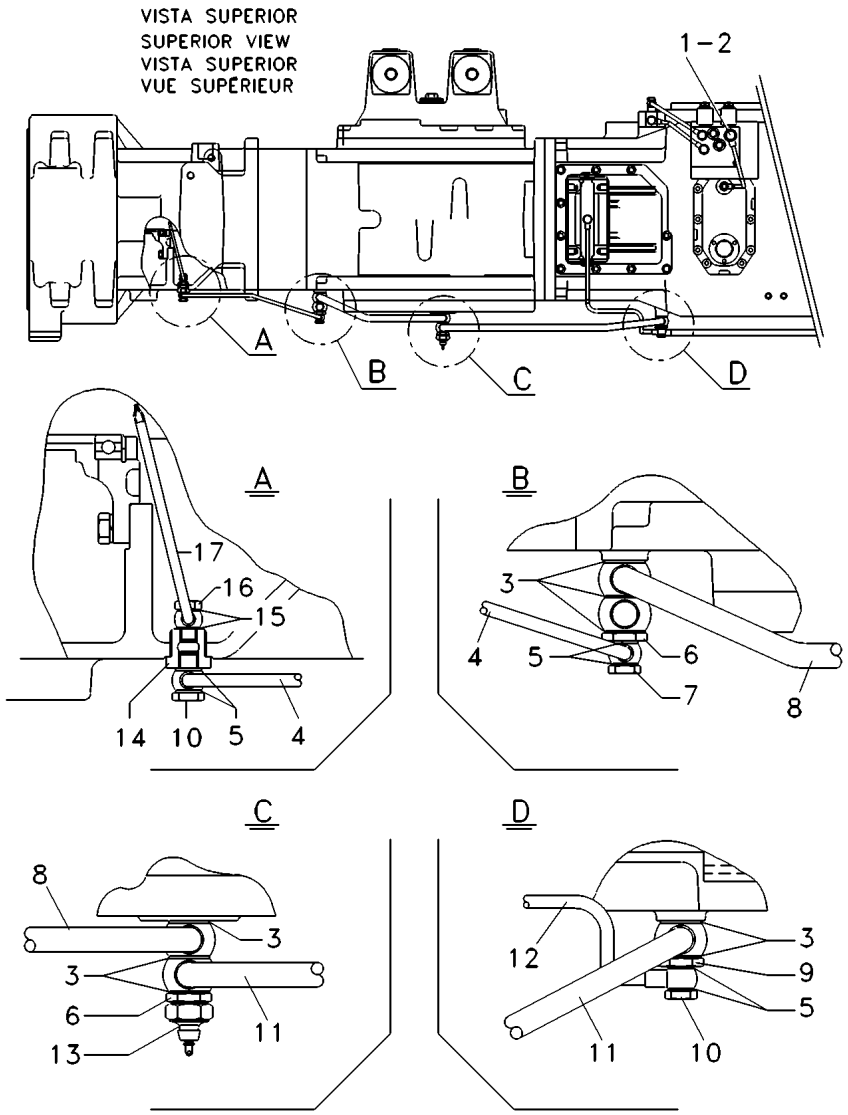

1	01137064000		**1**	PARAFUSO BANJO	BANJO BOLT	TORNILLO DIFER
2	01118700000		**2**	ARRUELA	WASHER	ARANDELA
3	01118718000		**8**	ARRUELA	WASHER	ARANDELA
4	04100745000		**1**	TUBO	PIPE	CANO
5	01118675000		**X**	ARRUELA	WASHER	ARANDELA
6	04100742001		**2**	PARAFUSO BANJO	BANJO BOLT	TORNILLO DIFER
7	01119241000		**X**	PARAFUSO BANJO	BANJO BOLT	TORNILLO DIFER
8	04100484000	[A]	**1**	TUBO	PIPE	CANO
9	04100741001		**1**	PARAFUSO BANJO	BANJO BOLT	TORNILLO DIFER
10	04101405000		**2**	PARAFUSO BANJO	BANJO BOLT	TORNILLO DIFER
11	04101359000		**1**	TUBO	PIPE	CANO
12	04100485000		**1**	TUBO	PIPE	CANO
13	04100869000	[B]	**1**	SENSOR	SENDER	EMISOR
14	04101356000		**1**	CONECTOR	CONNECTOR	CONECTOR
15	01118664000		**2**	ARRUELA	WASHER	ARANDELA
16	01119237000		**1**	PARAFUSO BANJO	BANJO BOLT	TORNILLO DIFER
17	04101354000	[A]	**1**	TUBO	PIPE	CANO

[A] LUBRIFICAÇÃO
LUBRICATION
LUBRIFICACION

[B] PRESSÃO DO ÓLEO
OIL PRESSURE
PRESIÓN DE ACEITE

Menu

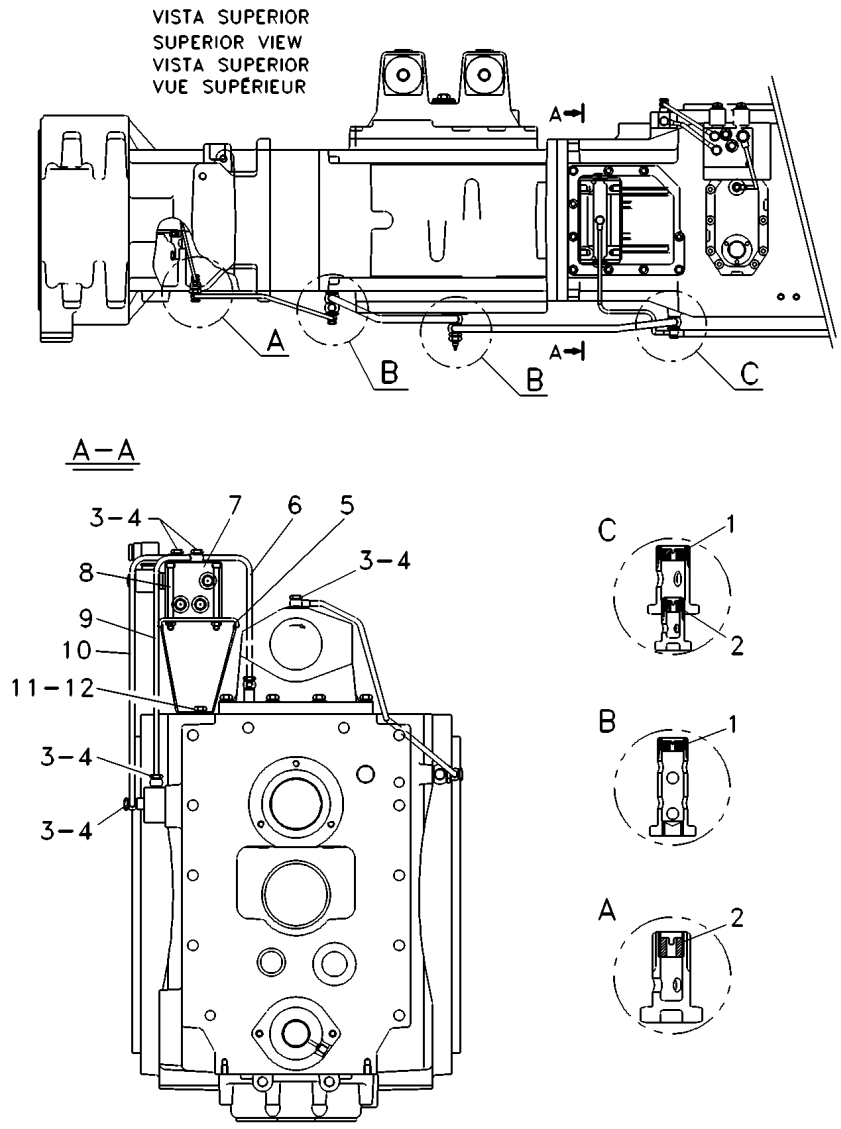

1	04101404000		**3**	REDUTOR	REDUCER	REDUCTOR
2	04101403000		**2**	REDUTOR	REDUCER	REDUCTOR
3	01119241000		**X**	PARAFUSO BANJO	BANJO BOLT	TORNILLO DIFER
4	01118675000		**X**	ARRUELA	WASHER	ARANDELA
5	04101369000		**1**	SUPORTE	BRACKET	SOPORTE
6	04101116000	[A]	**1**	TUBO	PIPE	CANO
7	04101023000		**1**	VÁLVULA	CONTROL VALVE	VALVULA CONTROL
8	04101364000		**2**	PARAFUSO	BOLT	PERNO
8	01107232000		**2**	ARRUELA	WASHER	ARANDELA
8	01112824000		**2**	PORCA	NUT	TUERCA
9	04101373000	[B]	**1**	TUBO COMBUSTÍVEL	FUEL PIPE	TUBO COMBUSTIBLE
10	04101371000	[C]	**1**	TUBO COMBUSTÍVEL	FUEL PIPE	TUBO COMBUSTIBLE
11	01112502000		**2**	PORCA	NUT	TUERCA
12	01107237000		**2**	ARRUELA	WASHER	ARANDELA

[A] ALIMANTAÇÃO TRAVA DIFERENCIAL
DIFERENTIAL BRAKE ALIMENTATION
ALIMENTACIÓN TRABA DIFERENCIAL

[B] ALIMENTAÇÃO FREIO TDP
PTO BRAKE ALIMENTATION
ALIMENTACIÓN FRENO TDF

[C] ALIMENTAÇÃO EMBREAGEM TDP
PTO CLUTCH ALIMENTATION
ALIMENTACIÓN EMBRAGUE TDF

Menu

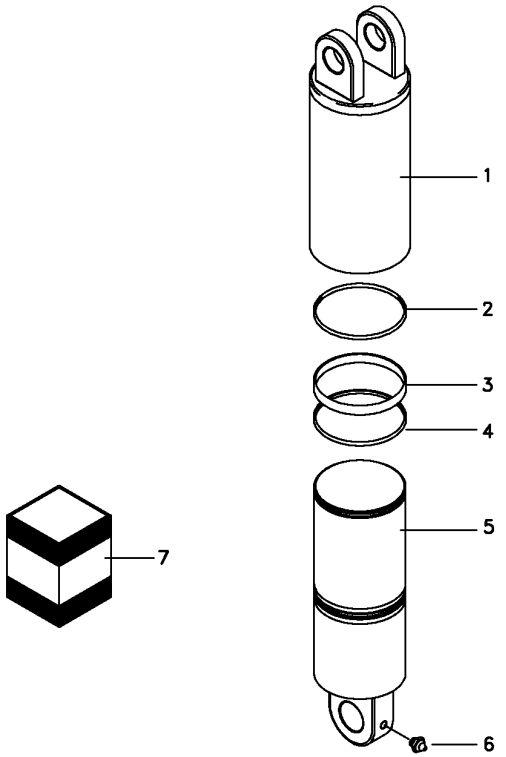

1	6201970M1		**1**	CAMISA	LINER	CAMISA
2	6201967M1	7	**1**	ANEL "O"	O RING	JUNTA TORICA
3	6201984M1		**1**	GAXETA	GASKET	GAXETA
4	6201963M1	7	**1**	RASPADOR	SCRAPER	RASPADOR
5	6201985M1		**1**	HASTE CILINDRO	CYLINDER ROD	BIELA DE CILINDR
6	6201962M1		**1**	GRAXEIRA	GREASER	ENGRASADOR
7	6201960M91		**1**	JG. REPARO	KIT, REPAIR	JUEGO REPARACION

Menu

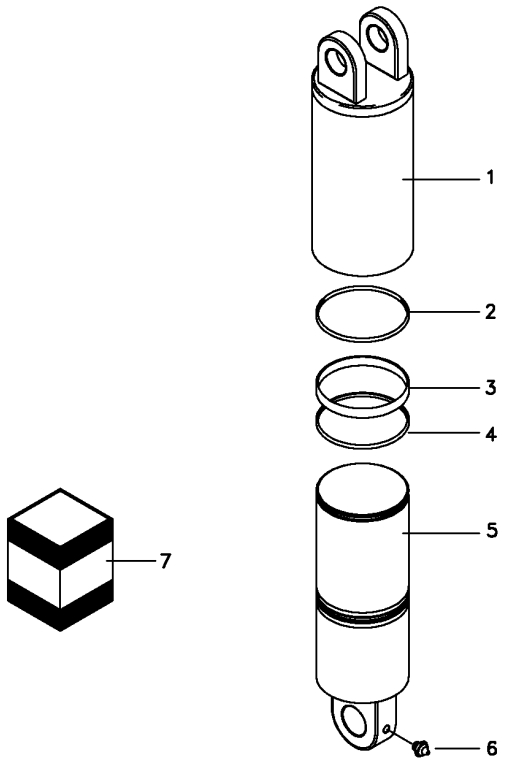

1	6201966M1		**1**	CAMISA	LINER	CAMISA
2	6201967M1	7	**1**	ANEL "O"	O RING	JUNTA TORICA
3	6201984M1		**1**	GAXETA	GASKET	GAXETA
4	6201963M1	7	**1**	RASPADOR	SCRAPER	RASPADOR
5	6201985M1		**1**	HASTE CILINDRO	CYLINDER ROD	BIELA DE CILINDR
6	6201962M1		**1**	GRAXEIRA	GREASER	ENGRASADOR
7	6201960M91		**1**	JG. REPARO	KIT, REPAIR	JUEGO REPARACION

Menu

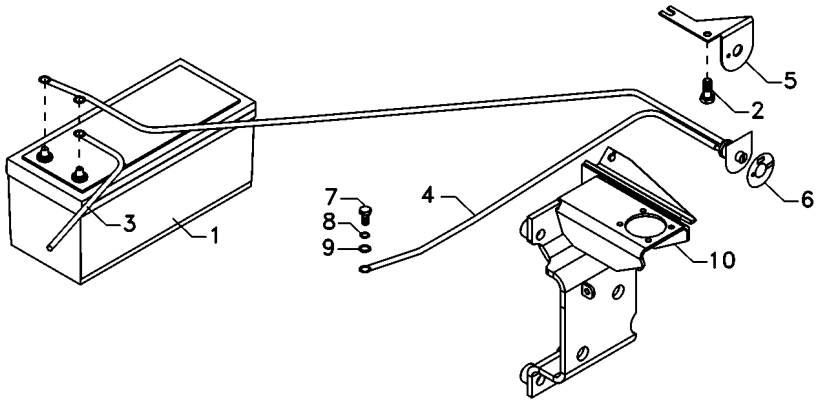

1	45090099		**1** BATERIA	BATTERY	BATERIA
2	339401X1		**2** PARAFUSO	BOLT	PERNO
3	6207236M1	(+)	**1** CJ. CABO	KIT, CABLE	CABLES JUEGO
4	6207237M91	[A] (-)	**1** CJ. CABO	KIT, CABLE	CABLES JUEGO
4	6207235M1	[B] (-)	**1** CJ. CABO	KIT, CABLE	CABLES JUEGO
5	069125P1		**1** SUPORTE	BRACKET	SOPORTE
6	070193P1		**1** DECAL	DECAL	CALCOMANIA
7	3009491X1		**1** PARAFUSO	BOLT	PERNO
8	339376X1		**3** ARRUELA	WASHER	ARANDELA
9	390734X1		**2** ARRUELA	WASHER	ARANDELA
10	064976S1		**1** SUPORTE	BRACKET	SOPORTE

[A] COM CHAVE GERAL
WITH MAIN SWITCH
CON LLAVE GENERAL

[B] SEM CHAVE GERAL
WITHOUT MAIN SWITCH
SIN LLAVE GENERAL

Menu

Painel De Instrumentos
Instrument Panel
Tablero De Instrumentos

80-15

VALTRA

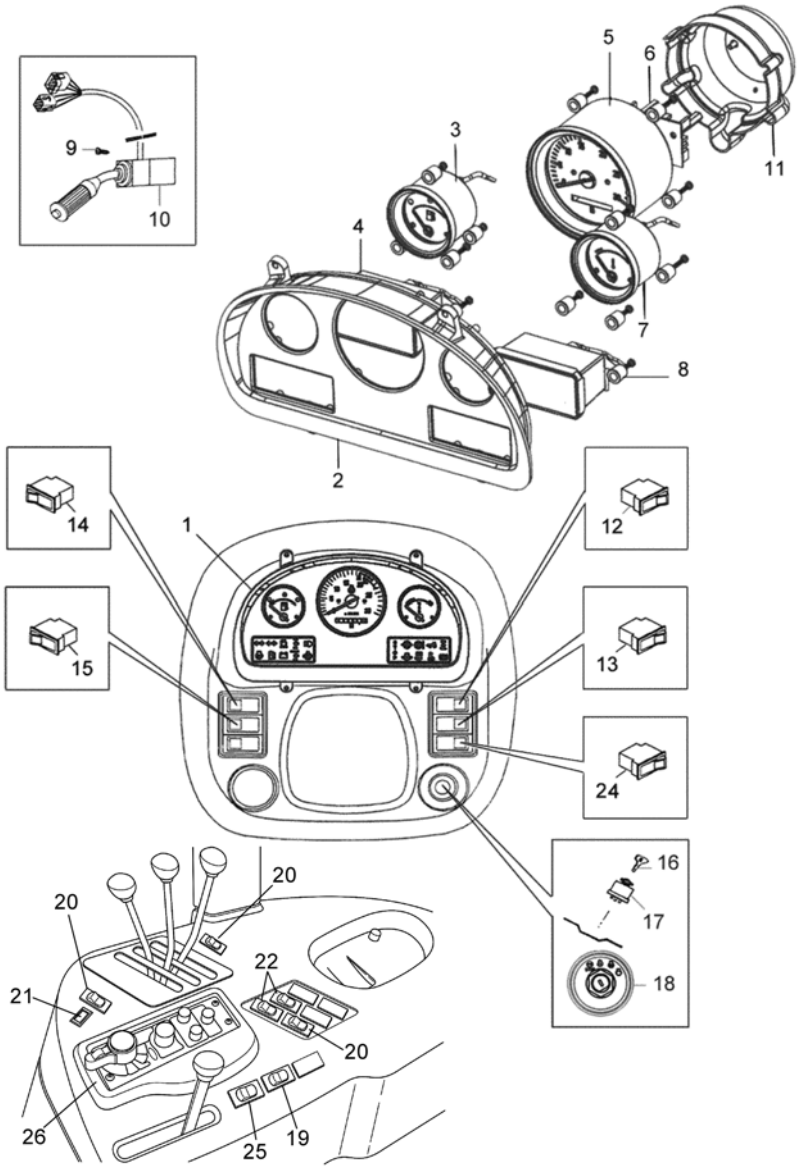

1	84591500		1	Painel De Instrumentos Completo	Complete Instruments Panel	Tablero De Instrumentos Completo
2	83886500		1	Moldura Do Painel	Panel Frame	Armadura Del Tablero
3	83885900		1	Indicador De Combustível	Fuel Indicator	Indicador De Combustible
4	83886200		1	Luzes De Aviso Esquerdo	Left Warning Lamps	Luces De Aviso Izquierdo
5	84174700		1	Tacômetro	Tachometer	Tacómetro
6	83886400		1	Placa Central	Central Plate	Placa Central
7	83886010		1	Indicador De Temperatura	Temperature Indicator	Indicador De Temperatura
8	83886100		1	Luzes De Aviso Direito	Right Warning Lamps	Luces De Aviso Derecho
9	HD8003		2	Parafuso	Screw	Tornillo
10	82217400	Cabinado	1	Chave Combinada	Combinad Key	Llave Combinada
11	83886300		2	Tampa	Cover	Tapa
12	83813600		1	Interruptor Do Farol De Trabalho Dianteiro	Front Working Frot Hedlight Switch	Interruptor Del Faro De Trabajo Delanteroho
13	83821700		1	Interruptor Do Farol De Trabalho Traseiro	Rear Working Frot Hedlight Switch	Interruptor Del Faro De Trabajo Trasero
14	83813500		1	Interruptor Das Lanternas	Light Switch	Interruptor De Las Linternas
15	83822400		1	Interruptor Do Pisca-alerta	Switch ,harzard	Interruptor De Las Luzes De Aviso
16	82330400		1	Chave De Partida	Ignition Key	Llave De Arranque
17	82296900		1	Ignição De Partida	Ignition Switch	Ignición De Arranque
18	83892300		1	Adesivo Da Chave De Partida	Adhesive Starter Key	Adhesivo De La Llave De Arranque
19	83813200		1	Interruptor Do Limpador E Lavador Janela Traseira	Rear Window Cleaner And Washer Switch	Interruptor Del Limpiador Y Lavador De La Ventana
20	83813400		3	Interruptor Alta E Média Vazão Do Controle Remoto	High And Mean Flow Switch Remote Control	Interruptor De Alto Y Media Derrame Del Control Remoto
21	84876300		1	Luz Indicadora De Alta Pressão	Indicator Height Pressure Light	Luz Indicador De Alta Presión
22	81751900		2	Interruptor Saída Controlada	Planting Implement Kit Switch	Interruptor Kit Plantadera
23	83933900		1	Interruptor De Neblina	Fog Light Switch	Interruptor De Las Luzes De Neblina
24	83822200		1	Interruptor Bloqueio Diferencial	Differential Lock Switch	Interruptor Bloqueo Diferencial
25	83953600		1	Interruptor Tdp	Pto Switch	Interruptor Tdf
26	84761610		1	Unidade De Controle Ehrb	Ehrb Control Unit	Unidad De Control

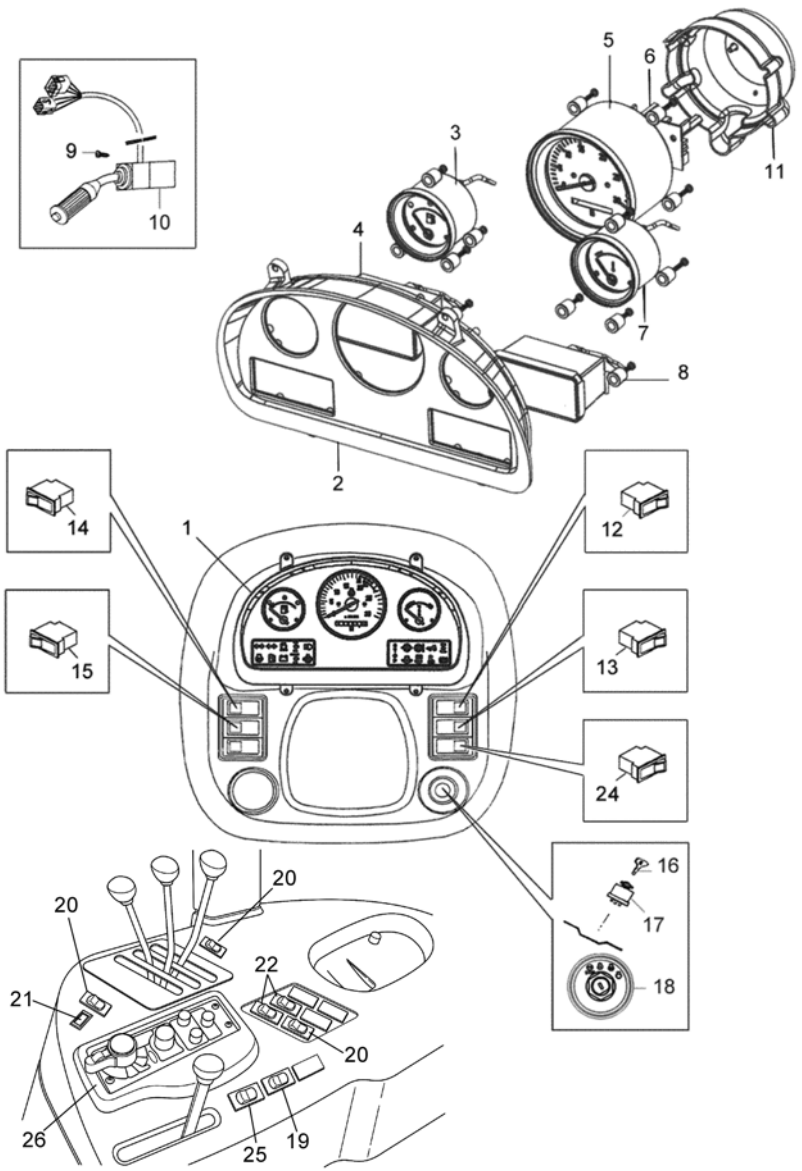

27	36186000	1	Interruptor Low, Pará-lama (Abaixar)	Low Switch, Fender (To Lower)	Interruptor Bajo, Guardabarro (Bajar)
28	36186100	1	Interruptor Lift, Pará-lama (Levantar)	Lift Switch, Fender (To Raise)	Interruptor Levante, Guardabarro (Levantar)

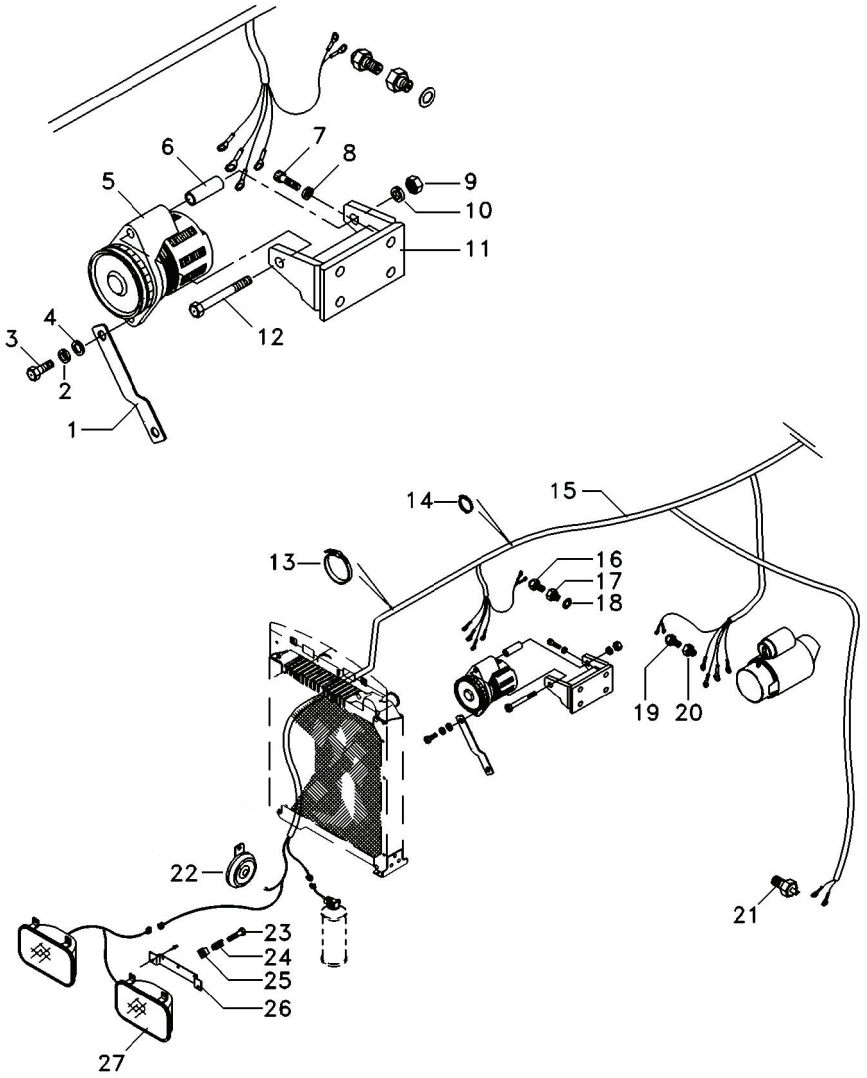

1	071549P1		1	ESTICADOR	TURNBUCKLE	TORNIQUETE
2	353434X1		2	ARRUELA	WASHER	ARANDELA
3	339761X1		2	PARAFUSO	BOLT	PERNO
4	353756X1		2	ARRUELA	WASHER	ARANDELA
5	82665410		1	ALTERNADOR	ALTERNATOR	ALTERNADOR
6	071779P1		1	BUCHA	BUSH	CASQUILLO
7	391989X1		4	PARAFUSO ALLEN	ALLEN BOLT	TORNILLO ALLEN
8	353434X1		4	ARRUELA	WASHER	ARANDELA
9	339208X1		1	PARAFUSO	BOLT	PERNO
10	339376X1		1	ARRUELA	WASHER	ARANDELA
11	068905S1		1	SUPORTE	BRACKET	SOPORTE
12	339234X1		1	PARAFUSO	BOLT	PERNO
13	3225356M1		10	BRAÇADEIRA	CLAMP	ABRAZADERA
14	1862425M1		10	BRAÇADEIRA	CLAMP	ABRAZADERA
15	84121500		1	CHICOTE DIANTEIRO	FRONT HARNESS	MAZO CABLES DELANTERO
16	039305T1	[A]	1	SENSOR	SENDER	EMISOR
17	038725P1		1	ADAPTADOR	ADAPTOR	ADAPTADOR
18	3147516M1		1	ARRUELA	WASHER	ARANDELA
19	050478T1	[B]	1	SENSOR	SENDER	EMISOR
20	041963P1		1	ADAPTADOR	ADAPTOR	ADAPTADOR
21	026697T1		1	SENSOR	SENDER	EMISOR
22	1678404M1		1	BUZINA	HORN	BOCINA
23	3771996M1		6	PARAFUSO	BOLT	PERNO
24	3771550M1		6	MOLA	SPRING	RESORTE
25	3809347M1		6	PORCA	NUT	TUERCA
27	80648900		2	FAROL DIANTEIRO	FRONT HEAD	FARO DELANTERO

[A] TEMPERATURA
TEMPERATURE
TEMPERATURA

[B] PRESSÃO DO ÓLEO
OIL PRESSURE
PRESIÓN DE ACEITE

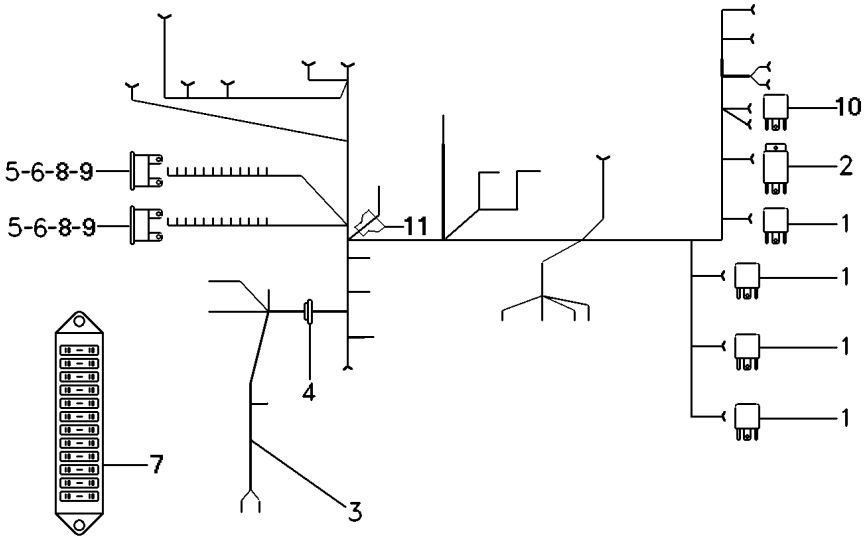

1	6203146M1	40/30A	**6** RELÉ	RELAY	RELE
2	054987T1	[A]	**1** RELÉ	RELAY	RELE
3	6207219M2	[B]	**1** CHICOTE	HARNESS	MAZO CABLES
4	053345R1		**1** PASSA-FIO	GROMMET	PASACABLE
5	036756T1	10A	**13** FUSÍVEL	FUSE	FUSIBLE
6	036757T1	15A	**5** FUSÍVEL	FUSE	FUSIBLE
7	036497T1		**2** CX. FUSÍVEIS	FUSE BOX	CAJA FUSIBLES
8	046812T1	20A	**3** FUSÍVEL	FUSE	FUSIBLE
9	038734T1	5A	**3** FUSÍVEL	FUSE	FUSIBLE
10	6210631M1	[C] 70A	**1** RELÉ	RELAY	RELE
11	046875T1		**1** CAPA	BOOT	PROTECCION

[A] PISCA
AUXILIAR
INTERMITENTE

[B] MINI-CAPUZ
MINI-HOOD
MINI-CAPÓ

[C] PARTIDA
STARTER
SALIDA

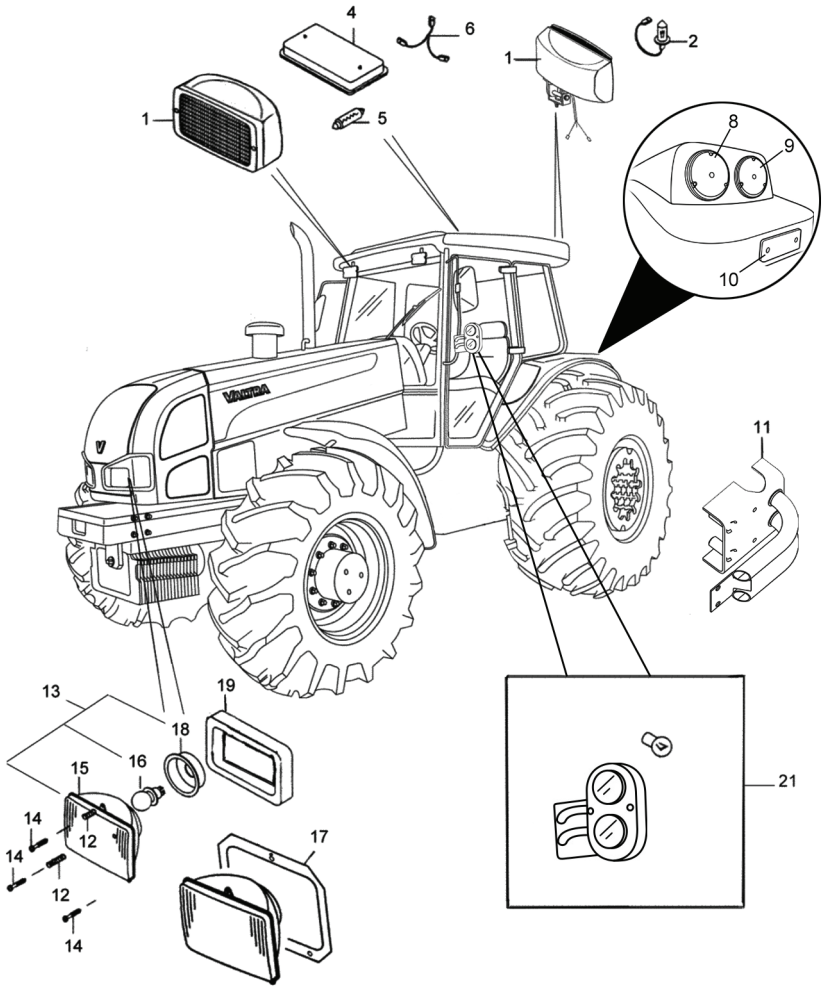

1	81809610	Cabinado	4	Farol de trabalho dianteiro e traseiro	Front and rear working light	Faro de trabajo delantero y trasero
2	81513300		4	Lâmpada 12V - 55W	Bulb 12V - 55W	Lámpia 12V - 55W
4	82318700		1	Luz de cortesia	Courtesy light	Lumbre del atención
5	82319400		1	Lâmpada	Bulb	Lámpara
6	82273710		1	Cabo da luz de cortesia	Cable courtesy light	Cable de la luz de cortesia
7	84853720		1	Chicote do sinalizador	Signal wire	Cable signal
7	84895600		1	Luz de ré	Reverse light	Luz para marcha trás
7	84871810		1	Micro interruptor	Computer switch	Pequeño interruptor
7	82335010		1	Sinalizador sonoro	Signals sound	Indicador resonante
8	83820100		2	Lanterna traseira vermelha	Complete rear light	Linterna trasera completa
9	83820010		2	Lanterna traseira ambar	Reflector	Cata de optrico
10	639431		2	Refletor	Reflector	Cata de optrico
11	84251000		1	Suporte da lanterna direita	Support tail light - right	Soporte de la linterna derecha
11	84250900		1	Suporte da lanterna esquerda	Support tail light - left	Soporte de la linterna izquierda
12	32547500		6	Mola	Spring	Resorte
13	80648900		2	Farol dianteiro montado	Assy front light	Faro delantero montado
14	32547600		6	Parafuso de regulagem	Adjusting screw	Tornillo de regulaje
15	80649000		2	Bloco ótico	Optic reflector	Bloque óptico
16	159880		2	Lâmpada	Bulb	Lámpara
17	33391800		2	Chapa de fixação	Fastening plate	Chapa de fijacción
18	80068700		2	Protetor de borracha	Rubber protector	Protector de goma
19	32745300		2	Vedador	Seal	Vedación
20	SH2654		2	Lâmpada 12V - 10W	Bulb 12V - 10W	Lámpia 12V - 10W
21	34202900	Direita	1	Lanterna dianteira montada	Assy front light	Linterna delantera montada
21	34203000	Esquerda	1	Lanterna traseira montada	Complete rear light	Linterna trasera completa
21	TB0567		2	Lâmpada 12V - 21W	Bulb 12V - 21W	Lámpia 12V - 21W
21	SH2648		2	Lâmpada 12V - 5W	Bulb 12V - 5W	Lámpia 12V - 5W
21	84250800		2	Chicote lanterna dianteira	Front harness lantern	Chicote linterna delantera

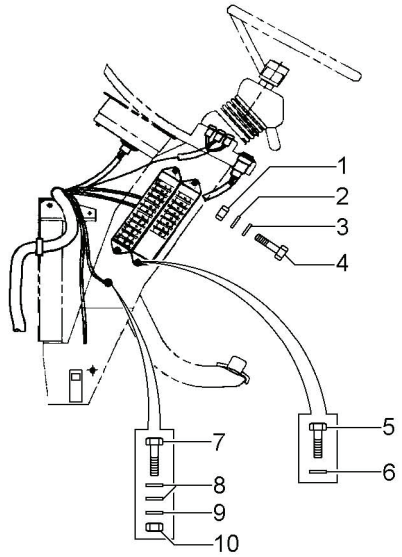

1	354120X1	7 PORCA	NUT	TUERCA
2	353753X1	7 ARRUELA	WASHER	ARANDELA
3	353445X1	7 ARRUELA	WASHER	ARANDELA
4	355125X1	7 PARAFUSO	BOLT	PERNO
5	1441268X1	4 PARAFUSO	BOLT	PERNO
6	339375X1	4 ARRUELA	WASHER	ARANDELA
7	339666X1	1 PARAFUSO	BOLT	PERNO
8	353754X1	2 ARRUELA	WASHER	ARANDELA
9	391026X1	1 ARRUELA	WASHER	ARANDELA
10	339030X1	1 PORCA	NUT	TUERCA

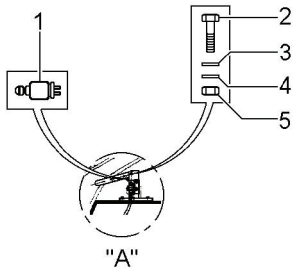

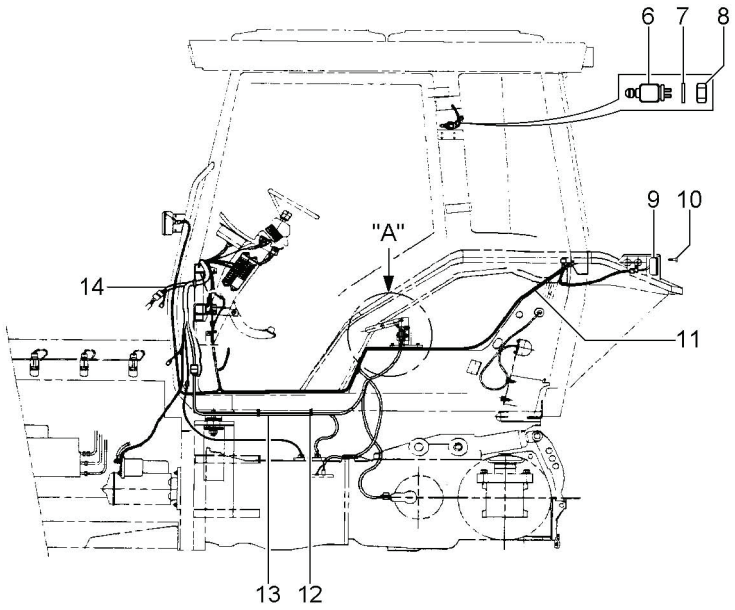

1	3760061M91	[A]	2	INTERRUPTOR	SWITCH	INTERRUPTOR
2	355125X1		1	PARAFUSO	BOLT	PERNO
3	353753X1		2	ARRUELA	WASHER	ARANDELA
4	353445X1		2	ARRUELA	WASHER	ARANDELA
5	354120X1		2	PORCA	NUT	TUERCA
6	3780395M2	[B]	1	INTERRUPTOR	SWITCH	INTERRUPTOR
7	385362X1		1	ARRUELA	WASHER	ARANDELA
8	390333X1		1	PORCA	NUT	TUERCA
9	83820100		2	LANTERNA VERMELHA	LANTERN RED	LINTERNA ROJA
9	83820010		2	LANTERNA AMBAR	LANTERN ORANGE	LINTERNA NARANJA
10	054626P1		4	PARAFUSO	BOLT	PERNO
11	6207238M91	[C]	1	CHICOTE	HARNESS	MAZO CABLES
12	517587X1		4	BRAÇADEIRA	CLAMP	ABRAZADERA
13	6207225M91	[D]	1	CHICOTE	HARNESS	MAZO CABLES
14	6207217M92	[E]	1	CHICOTE DIANTEIRO	FRONT HARNESS	MAZO CABLES DELANTERO

80-30 No

[A] FREIO
BRAKE
FRENO

[B] PORTA
DOOR
PUERTA

[C] INTERNO
INNER
INTERNO

[D] TRASEIRO
REAR
TRASERO

[E] CHICOTE DIANTEIRO
FRONT HARNESS
MAZO CABLES DELANTERO

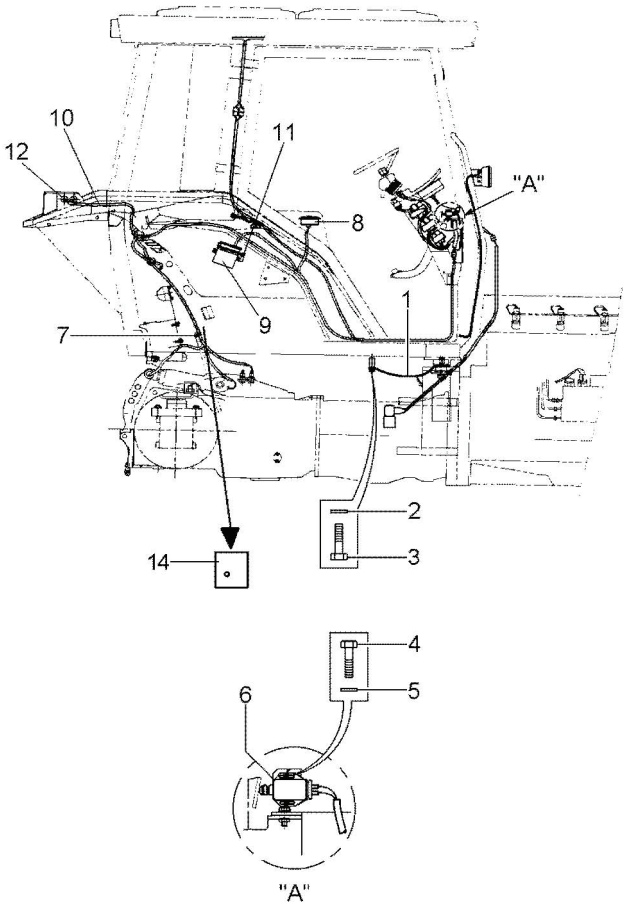

1	1618920M1		1	CABO	CABLE	CABLE
2	339374X1		1	ARRUELA	WASHER	ARANDELA
3	339666X1		1	PARAFUSO	BOLT	PERNO
4	390961X1		4	PARAFUSO	BOLT	PERNO
5	353441X1		4	ARRUELA	WASHER	ARANDELA
6	046552T1	[A]	1	INTERRUPTOR	SWITCH	INTERRUPTOR
7	1876229M1		7	BRAÇADEIRA	CLAMP	ABRAZADERA
8	3712730M94	[B]	1	PAINEL	PANEL	PANEL
9	3812021M93	[B]	1	CONTROLE	CONTROL	MANDO
10	057885T2	[B]	1	CHICOTE	HARNESS	MAZO CABLES
11	060745S1	[B]	1	SUPORTE	BRACKET	SOPORTE
11	3010506X1	[B]	3	PARAFUSO	BOLT	PERNO
11	3715142M1	[B]	1	PORCA	NUT	TUERCA
12	36186100	[B]	1	INTERRUPTOR LEVANTAR	SWITCH UP	INTERRUPTOR LEVANTAR
12	36186000	[B]	1	INTERRUPTOR ABAIXAR	SWITCH DOWN	INTERRUPTOR ABAIXAR
12	021461P1	[C]		TAMPÃO	PAD	ALMOHADILLA
14	069244S1		1	PROTEÇÃO	GUARD	DEFENSA
14	339804X1		1	PARAFUSO	BOLT	PERNO
14	353441X1		1	ARRUELA	WASHER	ARANDELA

[A] LUZ DE FREIO
BRACKET LIGHT
LUZ DE FRENO

[B] COM LEVANTE HIDRÁULICO
WITH HYDRAULIC LIFT
CON LEVANTE HIDRAULICO

[C] SEM LEVANTE HIDRAULICO
WITHOUT HIDRAULIC LIFT
SIN LEVANTE HIDRAULICO

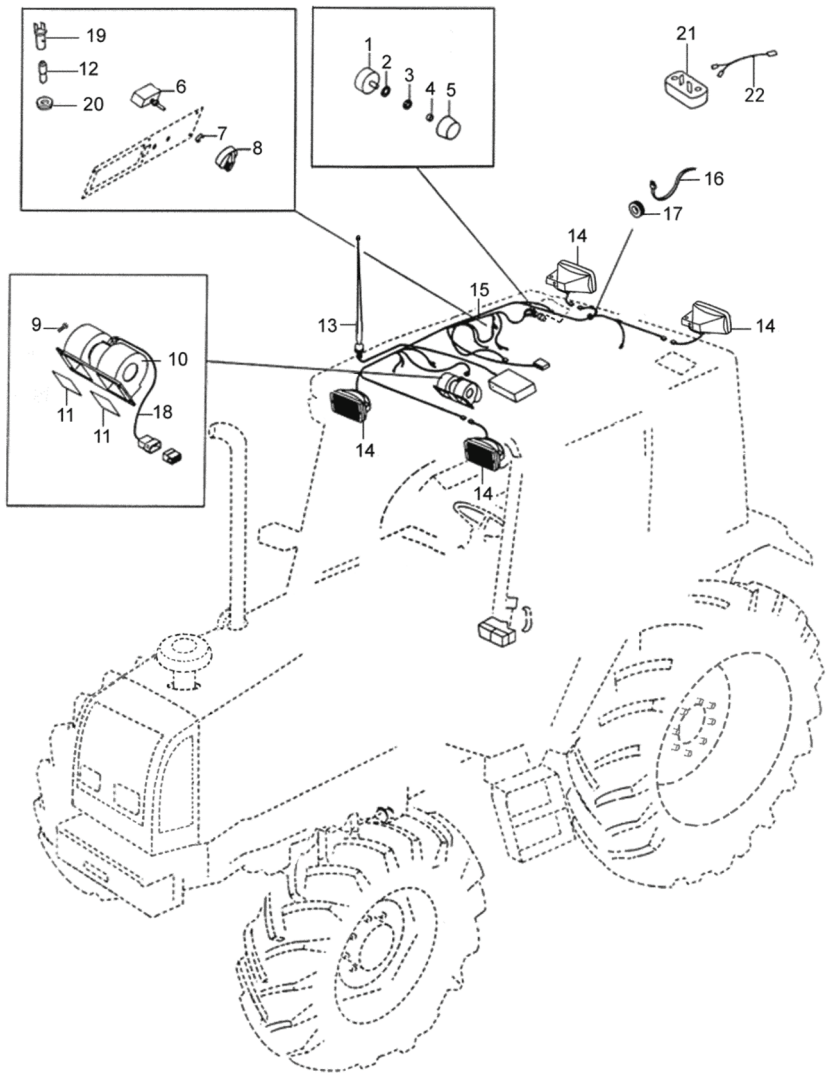

1	30101400	1	Interruptor do ventilador	Fan switch	Interruptor del ventilador
2	JD9228	1	Arruela	Washer	Arandela
3	30146000	1	Porca	Nut	Tuerca
4	32291100	1	Anel de trava	Circlip	Anillo de traba
5	83996100	1	Botão de controle	Control knob	Botón de controle
6	30415200	1	Interruptor de controle	Control switch	Interruptor de controle
7	32291100	1	Anel de trava	Circlip	Anillo de traba
8	31752000	1	Botão de controle	Control knob	Botón de controle
9	HN8622	4	Parafuso	Screw	Tornillo
10	32730100	1	Jogo de escovas	Carbon brush set	Juego de escobillas
10	32730010	1	Unidade de resistência	Resistance unit	Unidad resistencia
10	32729820	1	Ventilador	Fan	Ventilador
11	32644700	1	Apoio de borracha	Rubber plate	Apoyo de goma
11	32727900	2	Junta	Gasket	Junta
12	SH2651	2	Lâmpada 12V - 2W	Bulb 12V - 10V	Lámpia 12V - 2W
13	81465400	1	Antena para rádio	Antenna	Antena para radio
14	81809610	4	Farol de trabalho dianteiro e traseiro	Front and rear working light	Faro de trabajo delantero y trasero
14	81513300	4	Lâmpada 12V - 55W	Bulb 12V - 55W	Lámpia 12V - 55W
15	84121700	1	Chicote do teto	Upper wiring cab	Cable superior de la cabina
16	82514800	5	Abraçadeira	Clamp	Abrazadera
17	30145900	2	Anel de borracha	Rubber ring	Anillo de goma
18	32534210	1	Cabo do ventilador	Fan wire	Cable del ventilador
19	173700	2	Soquete	Bulb	Manguito
19	32571100	1	Soquete da lâmpada	Bulb soket	Manquito de lámpias
20	32570900	2	Arruela de vedação	Seal washer	Arandela de sellamiento
21	82318700	1	Luz de cortesia	Courtesy light	Lumbre del atención
22	82273710	1	Cabo da luz de cortesia	Cable courtesy light	Cable de la luz de cortesia

Tomada De Luz Da Carreta
Lighting System
Sistema De Iluminación

80-55

VALTRA

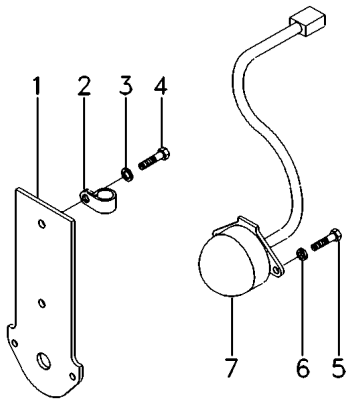

1	3808991M91	[A]	**1**	SUPORTE	BRACKET	SOPORTE
2	1873859M1		**1**	BRAÇADEIRA	CLAMP	ABRAZADERA
3	390744X1		**2**	ARRUELA	WASHER	ARANDELA
4	3009491X1		**2**	PARAFUSO	BOLT	PERNO
5	3007933X1	[A]	**3**	PARAFUSO	BOLT	PERNO
6	339381X1	[A]	**3**	ARRUELA	WASHER	ARANDELA
7	059372T2	[A]	**1**	CONECTOR	CONNECTOR	CONECTOR

[A] ISO
ISO
ISO

Tomada De Luz Da Carreta
Lighting System
Sistema De Iluminación

80-60

VALTRA

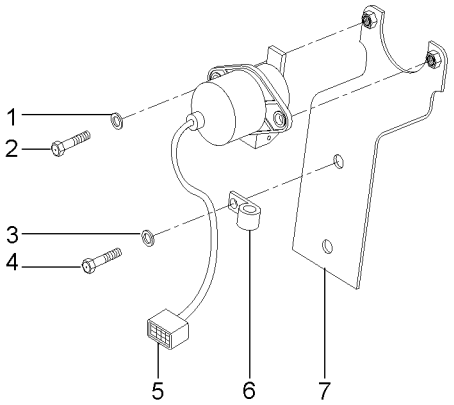

1	390972X1	**2**	ARRUELA	WASHER	ARANDELA
2	339123X1	**2**	PARAFUSO	BOLT	PERNO
3	390744X1	**2**	ARRUELA	WASHER	ARANDELA
4	3009491X1	**2**	PARAFUSO	BOLT	PERNO
5	059373T1	**1**	CONECTOR	CONNECTOR	CONECTOR
6	1873859M1	**1**	BRAÇADEIRA	CLAMP	ABRAZADERA
7	3808990M91	**1**	SUPORTE	BRACKET	SOPORTE

Menu

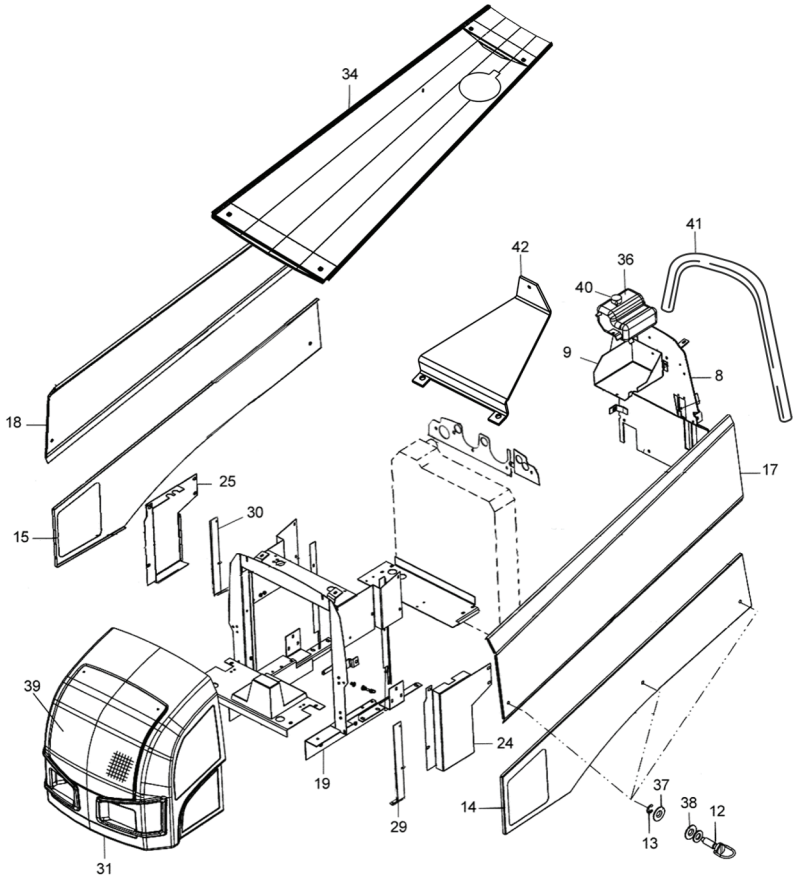

8	83663000	1	CHAPA DIVISÓRIA	DIVISOR PLATE	CHAPA DIVISÓRIA
9	83637200	1	SUPORTE	BRACKET	SOPORTE
12	84585200	6	PARAFUSO DE FIXAÇÃO DA TAMPA	COVER SCREW FIXATION	TORNILLO DE FIJACIÓN DE LA TAPA
13	84585300	6	ANEL DE TRAVA	CIRCLIP	ANILLO DE TRABA
14	85024800	1	CHAPA LATERAL INFERIOR ESQUERDA	LEFT SIDE PLATE LOWER	CHAPA LATERAL INFERIOR IZQUIERDA
15	85024700	1	CHAPA LATERAL INFERIOR DIREITA	RIGHT SIDE PLATE LOWER	CHAPA LATERAL INFERIOR DERECHA
17	85024500	1	CHAPA LATERAL SUPERIOR ESQUERDA	LEFT UPPER SIDE PLATE	CHAPA LATERAL SUPERIOR IZQUIERDA
18	85024600	1	CHAPA LATERAL SUPERIOR DIREITA	RIGHT UPPER SIDE PLATE	CHAPA LATERAL SUPERIOR DERECHA
19	84880900	1	SUPORTE DO RADIADOR	RADIATOR SUPPORT	SOPORTE DEL RADIADOR
24	85005500	1	GRADE LATERAL ESQUERDA	LEFT SIDE GRILLE	REJILLA LATERAL IZQUIERDA
25	85005600	1	GRADE LATERAL DIREITA	RIGHT SIDE GRILLE	REJILLA LATERAL DERECHA
29	85047100	1	SUPORTE DO INTERCOOLER ESQUERDO	LEFT INTERCOOLER SUPPORT	SOPORTE DEL INTERCOOLER IZQUIERDO
30	85046500	1	SUPORTE DO INTERCOOLER DIREITO	RIGHT SUPPORT INTERCOOLER	SOPORTE DERECHO INTERCOOLER
31	84109100	1	MÁSCARA	MASK	MÁSCARA
34	85024400	1	CAPOTA DO MOTOR	ENGINE HOOD	CAPOTA DEL MOTOR
36	83628000	1	TANQUE DE EXPANSÃO DE ÁGUA	WATER EXPANSION TANK	DEPÓSITO DE EXPANSIÓN DE AGUA
37	JD0408	4	ARRUELA	WASHER	ARANDELA
38	70042700	4	ARRUELA	WASHER	ARANDELA
39	84109200	1	GRADE DIANTEIRA	FRONT GRILLE	REJILLA ANTERIOR
40	83628100	1	TAMPA DO RESERVATÓRIO	CONTAINER COVER	TAPA CONTENEDOR
41	84590500	1	BORRACHA DE VEDAÇÃO	SEALING OF RUBBER	CAUCHO DE VEDACION
42	84860300	1	SUPORTE CENTRAL	CENTRAL BRACKET	SOPORTE CENTRALE

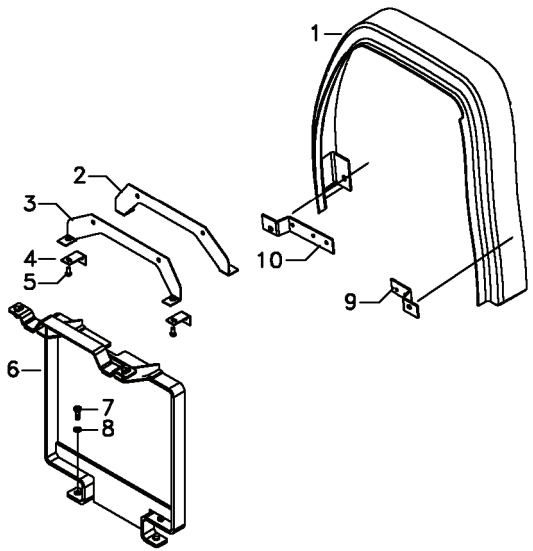

1	3782177M1	1 EXTENSÃO	EXTENSION	EXTENSION
2		1 SUPORTE	BRACKET	SOPORTE
3		1 SUPORTE	BRACKET	SOPORTE
4	3782178M1	2 FIXAÇÃO	FASTENER	CIERRE
5		2 PARAFUSO	BOLT	PERNO
6	6201462M91	1 SUPORTE	BRACKET	SOPORTE
7	390864X1	2 PARAFUSO	BOLT	PERNO
8	353433X1	2 ARRUELA	WASHER	ARANDELA
9	3782175M1	1 FIXAÇÃO	FASTENER	CIERRE
10	3782176M1	1 FIXAÇÃO	FASTENER	CIERRE

Paralama Dianteiro
Front Mudguard
Guardabarros Delantero

100-20

VALTRA

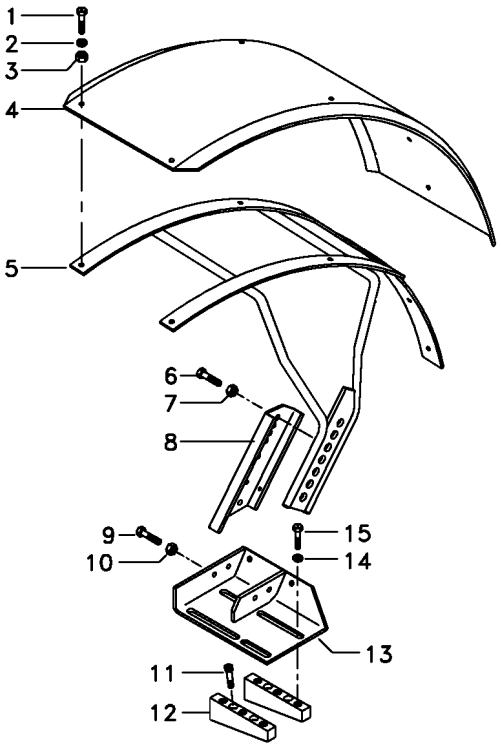

1	390809X1		**12**	PARAFUSO	BOLT	PERNO
2	390734X1		**12**	ARRUELA	WASHER	ARANDELA
3	339402X1		**12**	PORCA	NUT	TUERCA
4	054721T1		**2**	PÁRA-LAMA	FENDER	GUARDABARRO
5	036258S1	◀	**1**	SUPORTE	BRACKET	SOPORTE
5	036259S1	▶	**1**	SUPORTE	BRACKET	SOPORTE
6	339208X1		**4**	PARAFUSO	BOLT	PERNO
7	339054X1		**4**	PORCA	NUT	TUERCA
8	055487P1	◀	**1**	PERFIL	PROFILE	PERFIL
8	055488P1	▶	**1**	PERFIL	PROFILE	PERFIL
9	391375X1		**6**	PARAFUSO	BOLT	PERNO
10	339054X1		**6**	PORCA	NUT	TUERCA
11	3009307X1		**8**	PARAFUSO ALLEN	ALLEN BOLT	TORNILLO ALLEN
12	055483P1		**4**	BASE	BOWL	TAZA
13	055486S1	◀	**1**	CHAPA	PLATE	CHAPA
13	055491S1	▶	**1**	CHAPA	PLATE	CHAPA
14	339275X1		**8**	PARAFUSO	BOLT	PERNO
15	041239P1		**8**	ESPAÇADOR	SPACER	PIEZA DISTANCIA

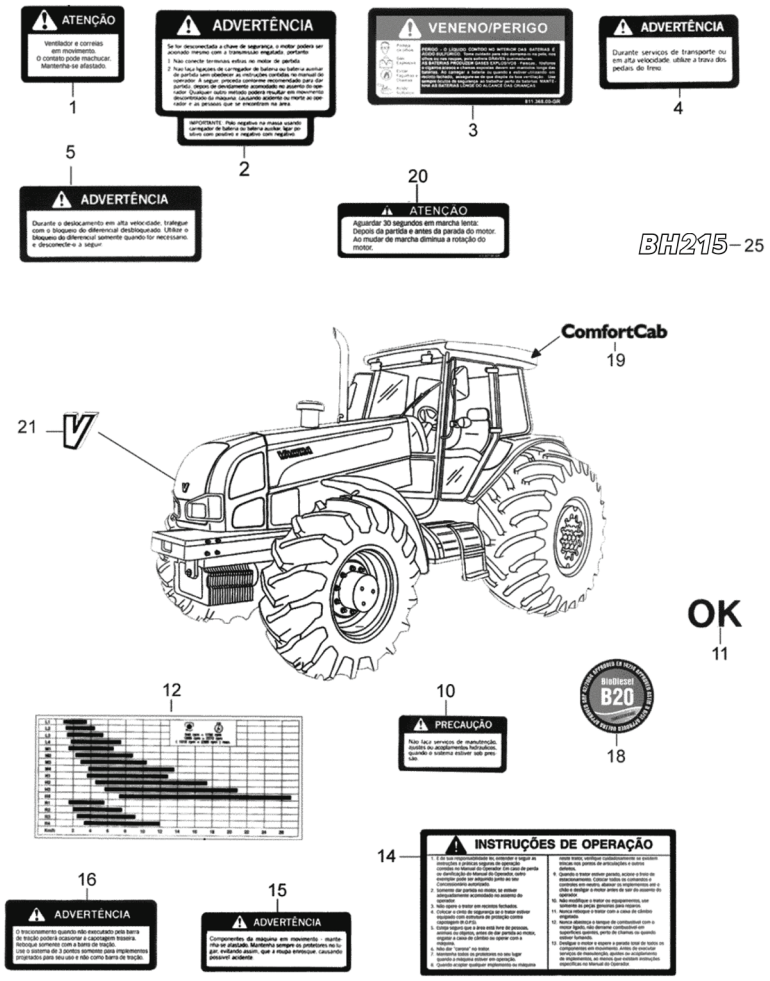

1	81136700	1	Adesivo ventilador e correias	Adhesive belt and fan	Adhesivo del ventilador y correas
2	81136900	1	Adesivo motor e caixa de câmbio	Adhesive engine and gearbox	Adhesivo motor y caja de marchas
3	81136800	1	Adesivo da bateria	Adhesive battery	Adhesivo de la batería
4	81138900	1	Adesivo dos pedais do freio	Adhesive brake pedals	Adhesivo de los pedales del freno
5	81139000	1	Adesivo do bloqueio do diferencial	Adhesive of the differential lock	Adhesivo del bloqueo del diferencial
10	81139200	1	Adesivo do engate rápido	Adhesive fast coupling	Adhesivo de enganche rápido
11	81062600	1	Adesivo OK	OK adhesive	Adhesivo OK
12	84858500	1	Adesivo de velocidades	Adhesive speeds	Adhesivo velocidad
14	81145400	1	Adesivo de instruções de operações	Adhesive operation instructions	Adhesivo de instruciones de operación
15	81136600	1	Adesivo de componentes em movimento	Adhesive moving components	Adhesivo de componentes en movimiento
16	81139300	1	Adesivo de componentes em movimento	Adhesive moving components	Adhesivo de la barra de tracción
18	85395100	2	Adesivo do sistema de 3 pontos	Adhesive 3 points system	Adhesivo Biodiesel B20
19	85395200	2	Adesivo ConfortCab	ConfortCab adhesive	Adhesivo ConfortCab
20	81160600	1	Adesivo aguardar 30 seg.	Adhesive wait 30 sec.	Adhesivo aguardar 30 seg.
21	84855600	1	Logotipo V	Logo V	Logotipo V
25	84593200	2	Adesivo BH215	Adhesive BH215	Adhesive BH215

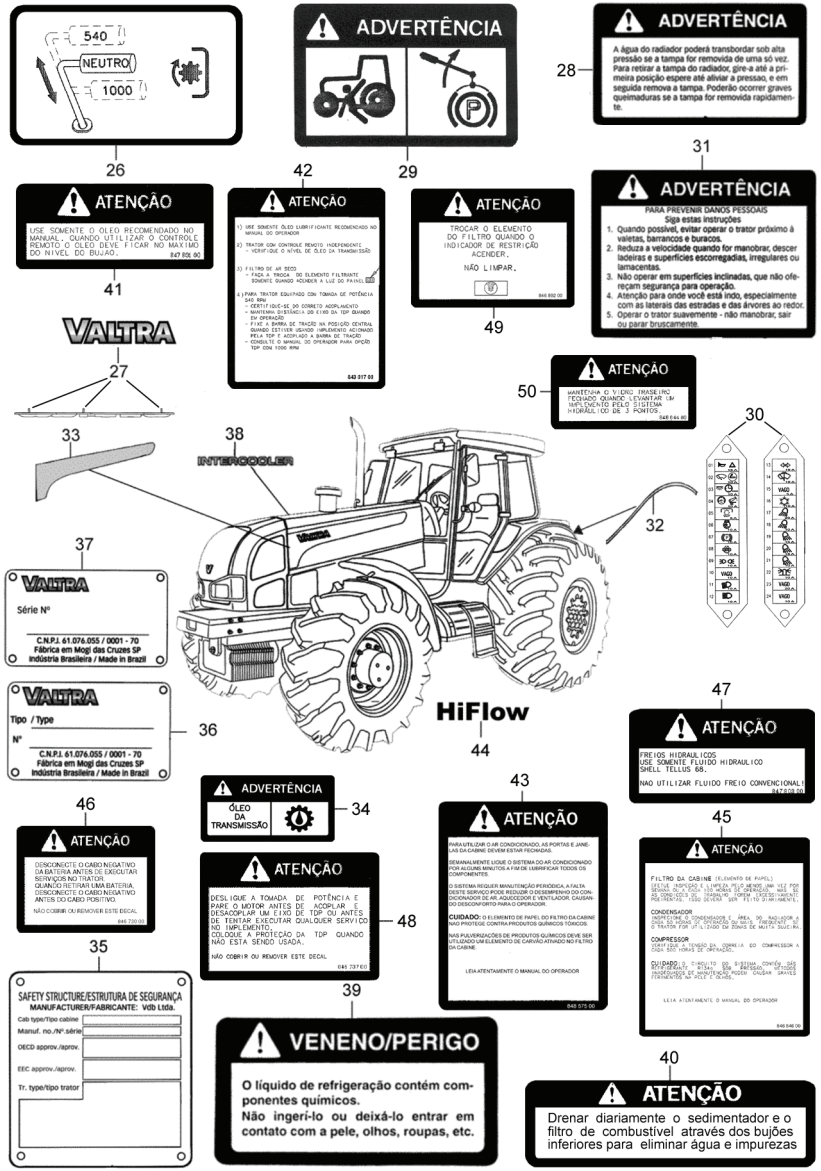

26	84775700	1	Plaqueta TDP	PTO plate	Plaqueta TDF
27	34352700	2	Simbolo VALTRA	Adhesive VALTRA	Simbolo VALTRA
27	KG9001	1	Trava	Lock	Trava
28	81136500	1	Adesivo da tampa do radiador	Adhesive radiator	Adhesivo del radiador
29	84757600	1	Adesivo do freio de mão	Adhesive hand brake	Adhesivo freno de mano
30	84707500	1	Adesivo caixa fusiveis	Adhesive fuse box	Adhesivo caja fusible
31	81140000	1	Adesivo de advertência	Adhesive warning	Adhesivo de advertência
32	85183900	2	Faixa amarela	Yellow strip	Faja amarillo
32	85195700	2	Faixa azul	Blue strip	Faja azul
32	85195600	2	Faixa branca	White strip	Faja blanco
32	85195800	2	Faixa verde	Green strip	Faja verde
32	85195500	2	Faixa vermelha	Red strip	Faja rojo
33	85170500	1	Faixa lateral direita	Right strip side upper	Faja lado derecho
33	85170600	1	Faixa lateral esquerda	Left strip side upper	Faja lado izquierdo
34	84626200	1	Adesivo óleo transmissão	Adhesive oil transmission	Adhesivo aceite caja de marcha
35	83887000	1	Placa da estrutura de segurança	Security structure plate	Placa de estrutura de seguridad
36	84885600	1	Placa de identificação Tipo	Identification label Type	Placa de identificación Tipo
37	84885700	1	Placa de identificação Nº de Série	Identification label serie number	Placa de identificación Nº de Série
38	85170700	2	Adesivo intercooler	Intercooler adhesive	Adhesive intercooler
39	81138800	1	Adesivo líquido refrigerante	Adhesive liquid coolant	Adhesivo líquido refrigerante
40	84595400	1	Adesivo filtro sedimentador	Adhesive sedimentation filter	Adhesivo filtro sedimentador
41	84780100	1	Adesivo óleo transmissão	Adhesive oil transmission	Adhesivo aceite caja de marcha
42	84301700	1	Adesivo instruções	Adhesive instruction	Adhesivo de instruciones
43	84857500	1	Adesivo cabine climatizada	Adhesive climated	Adhesivo cabina climatizada
44	84870000	1	Adesivo HiFlow	Adhesive HiFlow	Adhesive HiFlow
45	84664600	1	Adesivo ar condicionado	Adhesive air condictioning system	Adhesivo de aire condicionado
46	84673000	1	Adesivo cabo da bateria	Adhesive cables battery	Adhesivo cable de la bateria
47	84780300	1	Adesivo fluido do freio	Adhesive fluid hydraulic brakes	Adhesivo fluido del freno
48	84673700	1	Adesivo TDP	Adhesive coupling PTO	Adhesivo de acoplamiento TDF
49	84689200	1	Elemento do filtro de ar	Adhesive element air filter	Adhesivo elemento del filtro de aire
50	84664400	1	Adesivo vidro traseiro	Adhesive rear glass	Adhesivo vidrio trasero

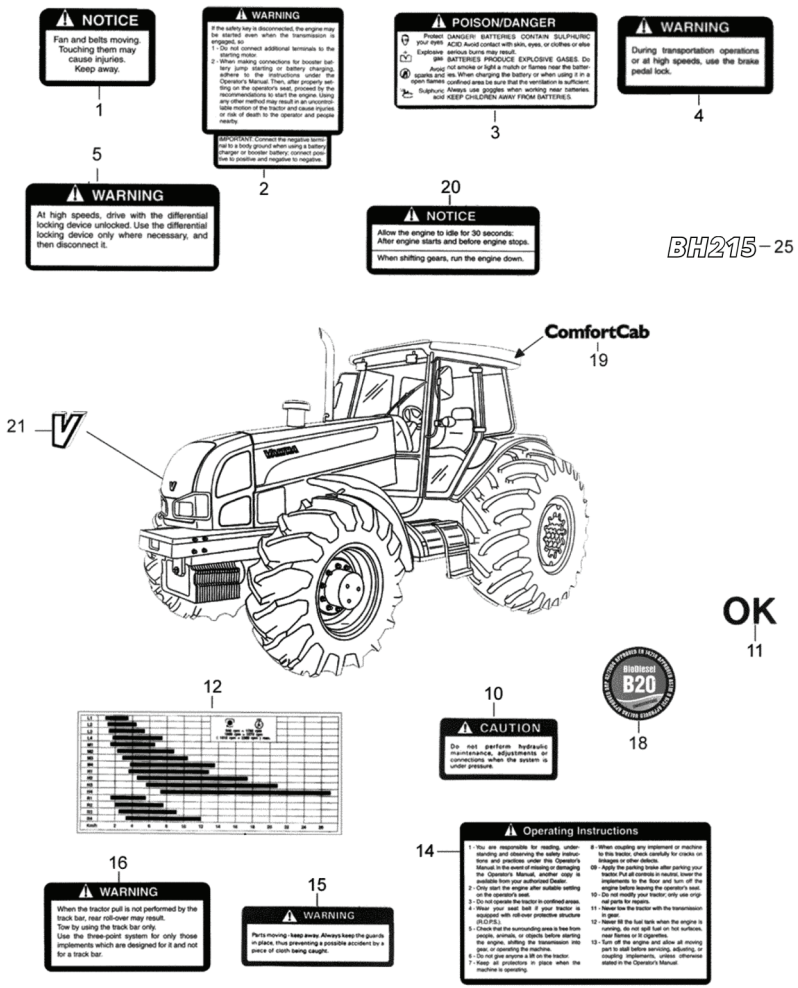

1	81185900	1	Adesivo ventilador e correias	Adhesive belt and fan	Adhesivo del ventilador y correas
2	81186100	1	Adesivo motor e caixa de câmbio	Adhesive engine and gearbox	Adhesivo motor y caja de marchas
3	81186000	1	Adesivo da bateria	Adhesive battery	Adhesivo de la batería
4	81186400	1	Adesivo dos pedais do freio	Adhesive brake pedals	Adhesivo de los pedales del freno
5	81186500	1	Adesivo do bloqueio do diferencial	Adhesive of the differential lock	Adhesivo del bloqueo del diferencial
10	82005600	1	Adesivo do engate rápido	Adhesive fast coupling	Adhesivo de enganche rápido
11	81062600	1	Adesivo OK	OK adhesive	Adhesivo OK
12	84858500	1	Adesivo de velocidades	Adhesive speeds	Adhesivo velocidad
14	82006100	1	Adesivo de instruções de operações	Adhesive operation instructions	Adhesivo de instruciones de operación
15	82004800	1	Adesivo de componentes em movimento	Adhesive moving components	Adhesivo de componentes en movimiento
16	82004800	1	Adesivo de componentes em movimento	Adhesive moving components	Adhesivo de la barra de tracción
18	80174520	2	Adesivo do sistema de 3 pontos	Adhesive 3 points system	Adhesivo Biodiesel B20
19	85395200	2	Adesivo ConfortCab	ConfortCab adhesive	Adhesivo ConfortCab
20	81160600	1	Adesivo aguardar 30 seg.	Adhesive wait 30 sec.	Adhesivo aguardar 30 seg.
21	84855600	1	Logotipo V	Logo V	Logotipo V
25	84593200	2	Adesivo BH215	Adhesive BH215	Adhesive BH215

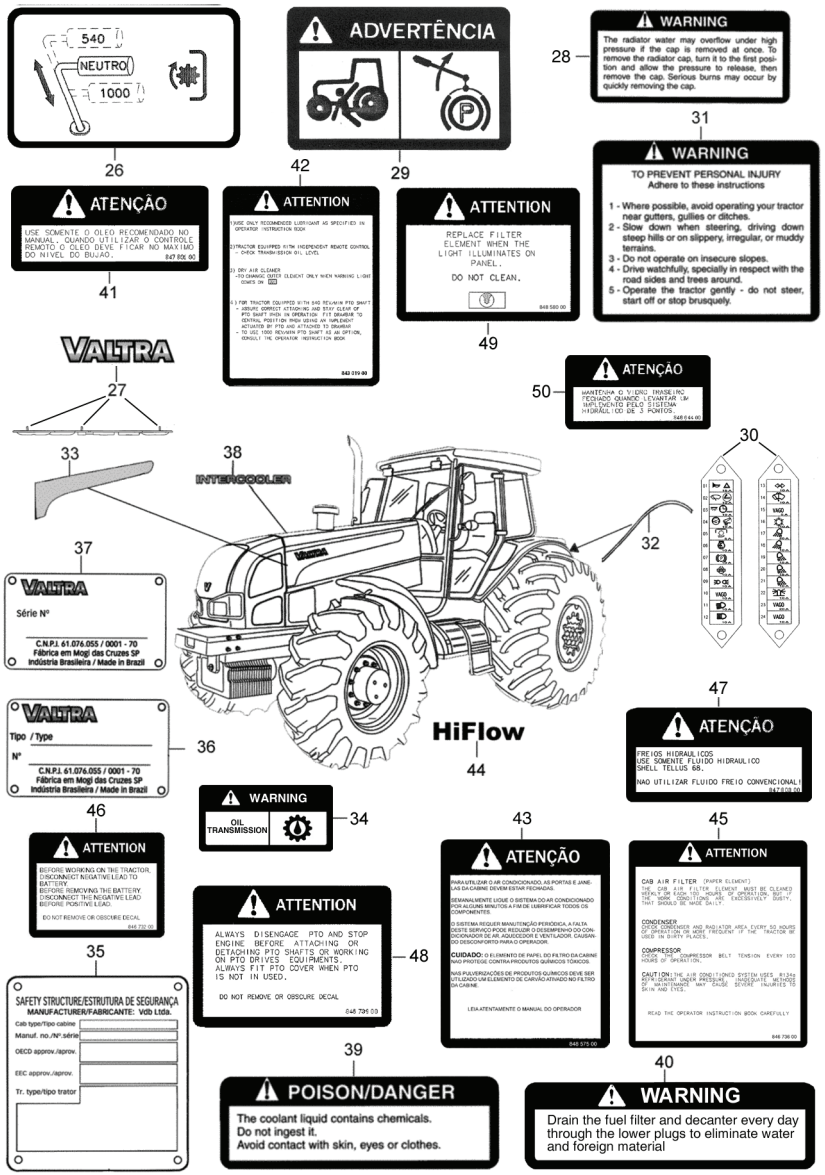

26	84775700	1	Plaqueta TDP	PTO plate	Plaqueta TDF
27	34352700	2	Simbolo VALTRA	Adhesive VALTRA	Simbolo VALTRA
27	KG9001	1	Trava	Lock	Trava
28	81136500	1	Adesivo da tampa do radiador	Adhesive radiator	Adhesivo del radiador
29	84757600	1	Adesivo do freio de mão	Adhesive hand brake	Adhesivo freno de mano
30	84707500	1	Adesivo caixa fusiveis	Adhesive fuse box	Adhesivo caja fusible
31	81186900	1	Adesivo de advertência	Adhesive warning	Adhesivo de advertência
32	85183900	2	Faixa amarela	Yellow strip	Faja amarillo
32	85195700	2	Faixa azul	Blue strip	Faja azul
32	85195600	2	Faixa branca	White strip	Faja blanco
32	85195800	2	Faixa verde	Green strip	Faja verde
32	85195500	2	Faixa vermelha	Red strip	Faja rojo
33	85170500	1	Faixa lateral direita	Right strip side upper	Faja lado derecho
33	85170600	1	Faixa lateral esquerda	Left strip side upper	Faja lado izquierdo
34	84626200	1	Adesivo óleo transmissão	Adhesive oil transmission	Adhesivo aceite caja de marcha
35	83887000	1	Placa da estrutura de segurança	Security structure plate	Placa de estrutura de seguridad
36	84885600	1	Placa de identificação Tipo	Identification label Type	Placa de identificación Tipo
37	84885700	1	Placa de identificação Nº de Série	Identification label serie number	Placa de identificación Nº de Série
38	85170700	2	Adesivo intercooler	Intercooler adhesive	Adhesive intercooler
39	81186300	1	Adesivo líquido refrigerante	Adhesive liquid coolant	Adhesivo líquido refrigerante
40	84595400	1	Adesivo filtro sedimentador	Adhesive sedimentation filter	Adhesivo filtro sedimentador
41	84780100	1	Adesivo óleo transmissão	Adhesive oil transmission	Adhesivo aceite caja de marcha
42	84301900	1	Adesivo instruções	Adhesive instruction	Adhesivo de instruciones
43	84857500	1	Adesivo cabine climatizada	Adhesive climated	Adhesivo cabina climatizada
44	84870000	1	Adesivo HiFlow	Adhesive HiFlow	Adhesive HiFlow
45	84673600	1	Adesivo ar condicionado	Adhesive air condictioning system	Adhesivo de aire condicionado
46	84673200	1	Adesivo cabo da bateria	Adhesive cables battery	Adhesivo cable de la bateria
47	84780300	1	Adesivo fluido do freio	Adhesive fluid hydraulic brakes	Adhesivo fluido del freno
48	84673900	1	Adesivo TDP	Adhesive coupling PTO	Adhesivo de acoplamiento TDF
49	84858000	1	Elemento do filtro de ar	Adhesive element air filter	Adhesivo elemento del filtro de aire
50	84664400	1	Adesivo vidro traseiro	Adhesive rear glass	Adhesivo vidrio trasero

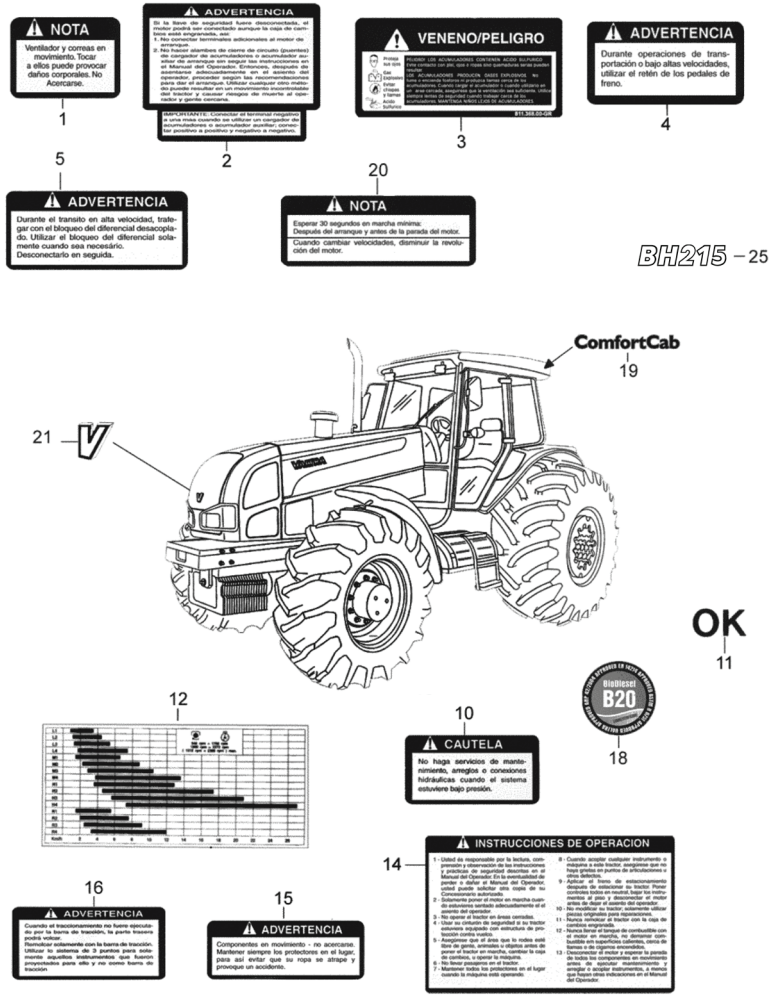

1	82004900	1	Adesivo ventilador e correias	Adhesive belt and fan	Adhesivo del ventilador y correas
2	82005100	1	Adesivo motor e caixa de câmbio	Adhesive engine and gearbox	Adhesivo motor y caja de marchas
3	81136800	1	Adesivo da bateria	Adhesive battery	Adhesivo de la batería
4	82005300	1	Adesivo dos pedais do freio	Adhesive brake pedals	Adhesivo de los pedales del freno
5	82005400	1	Adesivo do bloqueio do diferencial	Adhesive of the differential lock	Adhesivo del bloqueo del diferencial
10	82005600	1	Adesivo do engate rápido	Adhesive fast coupling	Adhesivo de enganche rápido
11	81062600	1	Adesivo OK	OK adhesive	Adhesivo OK
12	84858500	1	Adesivo de velocidades	Adhesive speeds	Adhesivo velocidad
14	82006100	1	Adesivo de instruções de operações	Adhesive operation instructions	Adhesivo de instruciones de operación
15	82004800	1	Adesivo de componentes em movimento	Adhesive moving components	Adhesivo de componentes en movimiento
16	82005700	1	Adesivo de componentes em movimento	Adhesive moving components	Adhesivo de la barra de tracción
18	85395100	2	Adesivo do sistema de 3 pontos	Adhesive 3 points system	Adhesivo Biodiesel B20
19	85395200	2	Adesivo ConfortCab	ConfortCab adhesive	Adhesivo ConfortCab
20	82006300	1	Adesivo aguardar 30 seg.	Adhesive wait 30 sec.	Adhesivo aguardar 30 seg.
21	84855600	1	Logotipo V	Logo V	Logotipo V
25	84593200	2	Adesivo BH215	Adhesive BH215	Adhesive BH215

Decalcomania
Decal
Calcomania

Espanhol
Spanish
Español

100-50

VALTRA

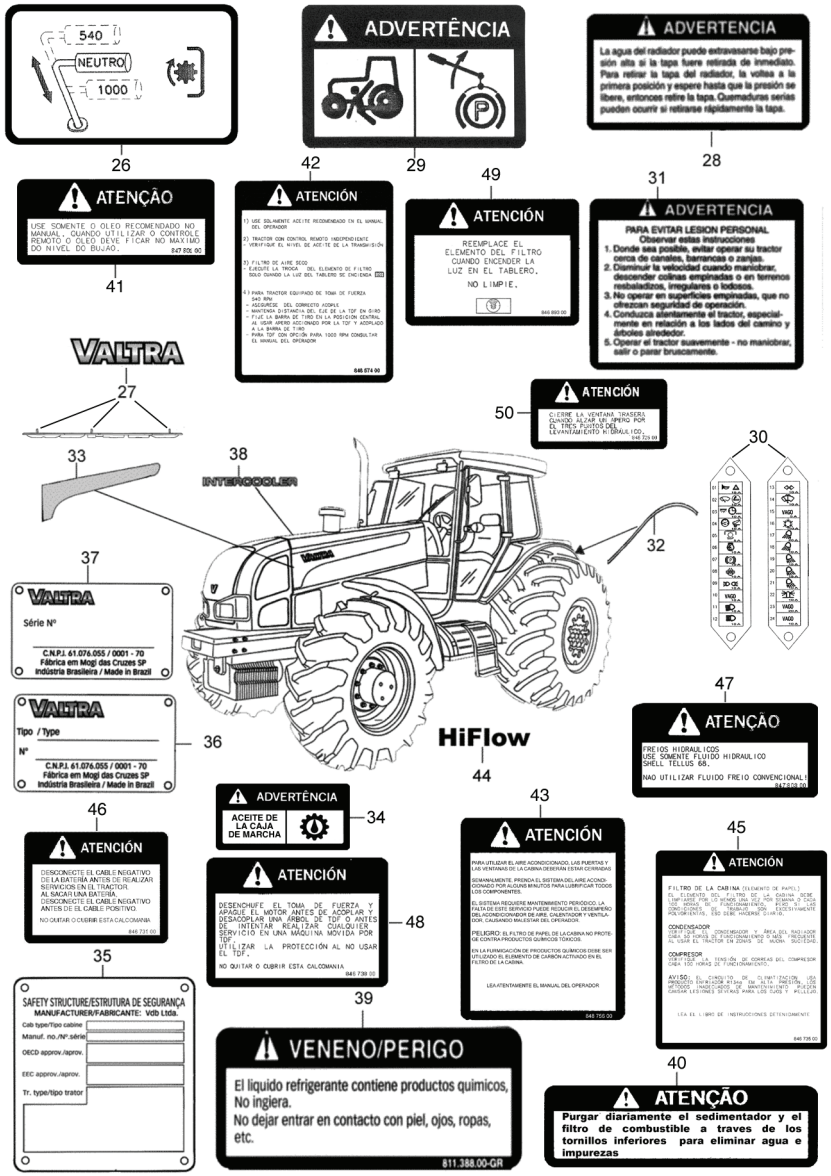

26	84775700	1	Plaqueta TDP	PTO plate	Plaqueta TDF
27	34352700	1	Simbolo VALTRA	Adhesive VALTRA	Simbolo VALTRA
27	KG9001	2	Trava	Lock	Trava
28	82004700	1	Adesivo da tampa do radiador	Adhesive radiator	Adhesivo del radiador
29	84757600	1	Adesivo do freio de mão	Adhesive hand brake	Adhesivo freno de mano
30	84707500	1	Adesivo caixa fusiveis	Adhesive fuse box	Adhesivo caja fusible
31	82005900	1	Adesivo de advertência	Adhesive warning	Adhesivo de advertência
32	85183900	2	Faixa amarela	Yellow strip	Faja amarillo
32	85195700	2	Faixa azul	Blue strip	Faja azul
32	85195600	2	Faixa branca	White strip	Faja blanco
32	85195800	2	Faixa verde	Green strip	Faja verde
32	85195500	2	Faixa vermelha	Red strip	Faja rojo
33	85170500	1	Faixa lateral direita	Right strip side upper	Faja lado derecho
33	85170600	1	Faixa lateral esquerda	Left strip side upper	Faja lado izquierdo
34	85008900	1	Adesivo óleo transmissão	Adhesive oil transmission	Adhesivo aceite caja de marcha
35	83887000	1	Placa da estrutura de segurança	Security structure plate	Placa de estrutura de seguridad
36	84885600	1	Placa de identificação Tipo	Identification label Type	Placa de identificación Tipo
37	84885700	1	Placa de identificação Nº de Série	Identification label serie number	Placa de identificación Nº de Série
38	85170700	2	Adesivo intercooler	Intercooler adhesive	Adhesive intercooler
39	82005200	1	Adesivo líquido refrigerante	Adhesive liquid coolant	Adhesivo líquido refrigerante
40	84595700	1	Adesivo filtro sedimentador	Adhesive sedimentation filter	Adhesivo filtro sedimentador
41	84780100	1	Adesivo óleo transmissão	Adhesive oil transmission	Adhesivo aceite caja de marcha
42	84857400	1	Adesivo instruções	Adhesive instruction	Adhesivo de instruciones
43	84875600	2	Adesivo cabine climatizada	Adhesive climated	Adhesivo cabina climatizada
44	84870000	2	Adesivo HiFlow	Adhesive HiFlow	Adhesive HiFlow
45	84673500	1	Adesivo ar condicionado	Adhesive air condictioning system	Adhesivo de aire condicionado
46	84673100	1	Adesivo cabo da bateria	Adhesive cables battery	Adhesivo cable de la bateria
47	84857900	1	Adesivo fluido do freio	Adhesive fluid hydraulic brakes	Adhesivo fluido del freno
48	84673800	1	Adesivo TDP	Adhesive coupling PTO	Adhesivo de acoplamiento TDF
49	84689300	1	Elemento do filtro de ar	Adhesive element air filter	Adhesivo elemento del filtro de aire
50	84672500	1	Adesivo vidro traseiro	Adhesive rear glass	Adhesivo vidrio trasero

Assento
Seat
Asiento

110-10

VALTRA

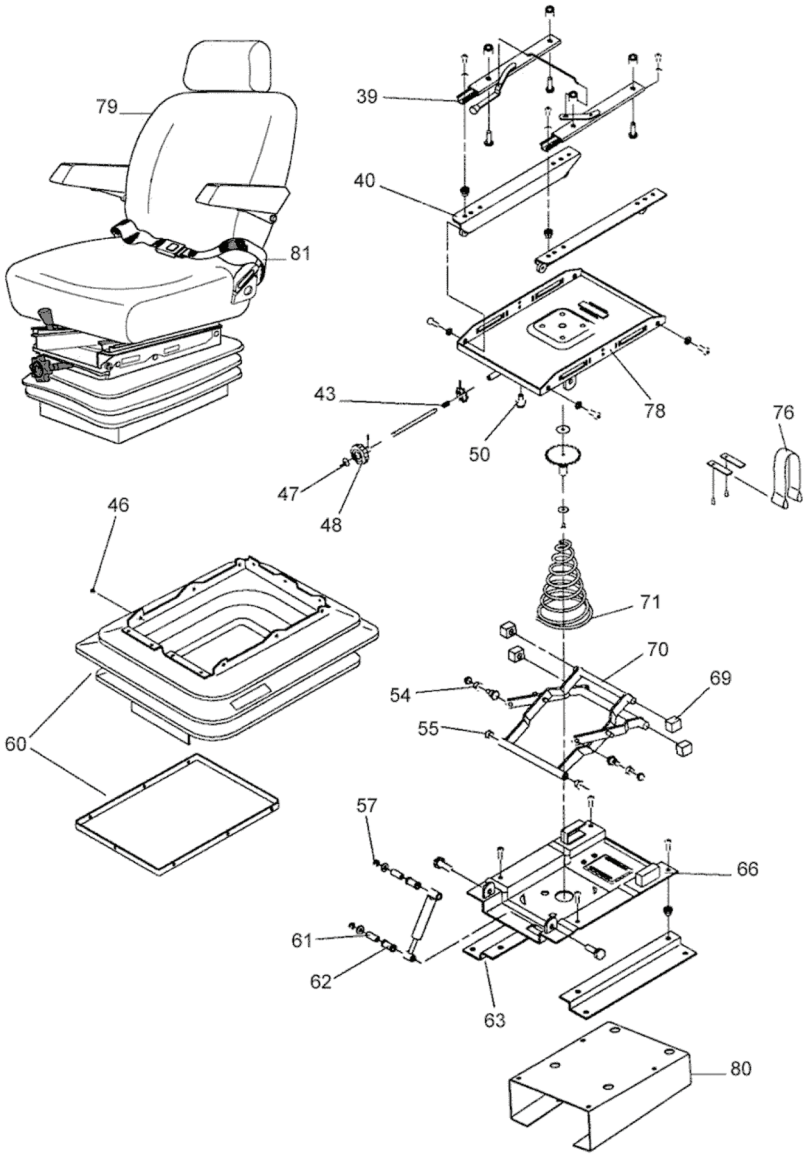

39	82748900	1	Trilho	Lever guide	Guia de la palanca
40	82749000	1	Suporte	Bracket	Soporte
43	82758700	1	Mola	Spring	Resorte
46	82759400	22	Botão	Button	Botón
47	82748400	1	Regulador de carga	Seat adjuster	Regulación del asiento
48	82758600	1	Manopla	Knob	Empuñadura
50	82759200	1	Borracha	Rubber strap	Cinto de goma
54	82759000	2	Bucha maior	Larger bushing	Casquilho mayor
55	82758900	2	Bucha menor	Minor bushing	Casquilho menor
57	82748700	1	Amortecedor	Damper	Amortiguador
60	82748800	1	Sanfona	Bellows	Fuelle
61	82759300	2	Bucha	Bushing	Buje
62	82757400	2	Borracha	Rubber strap	Cinto de goma
63	82748300	1	Adaptador	Adapter	Adaptador
66	82749100	1	Base inferior	Lower base	Base inferior
69	82759100	4	Sapata	Shoe	Zapata
70	82748500	1	Braço de fixação	Setting arm	Brazo de fijación
71	82758800	1	Mola reguladora	Control spring	Ressort de regulación
76	82748600	1	Cinta reguladora	Control strap	Cinta de regulación
78	82749200	1	Base superior	Upper base	Base superior
79	84187300	1	Assento montado	Seat complete	Asiento completo
80	82235700	1	Suporte do assento	Seat support	Soporte del asiento
81	80188711	1	Cinto de segurança	Safety belt	Cinto de seguridad

Assento
Seat
Asiento

110-15

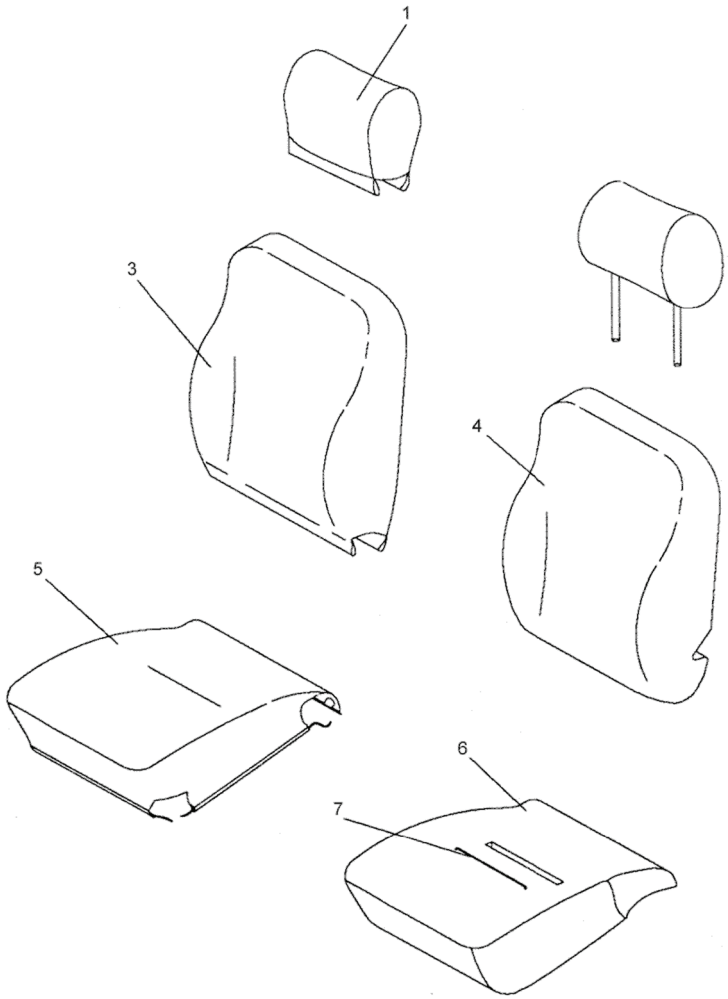

1	82747500	1	Apoio da cabeça	Arm head	Apoyo de la cabeza
3	82747600	1	Encosto do estofado	Seat back	Respaldo del estofado
4	82758400	1	Espuma de encosto	Seat back foam	Espuma del respaldo
5	82747700	1	Estofado	Upholstered	Estofado
6	82758500	1	Espuma de assento	Seat foam	Espuma del assiento
7	82747800	1	Revestimento	Protection	Protección

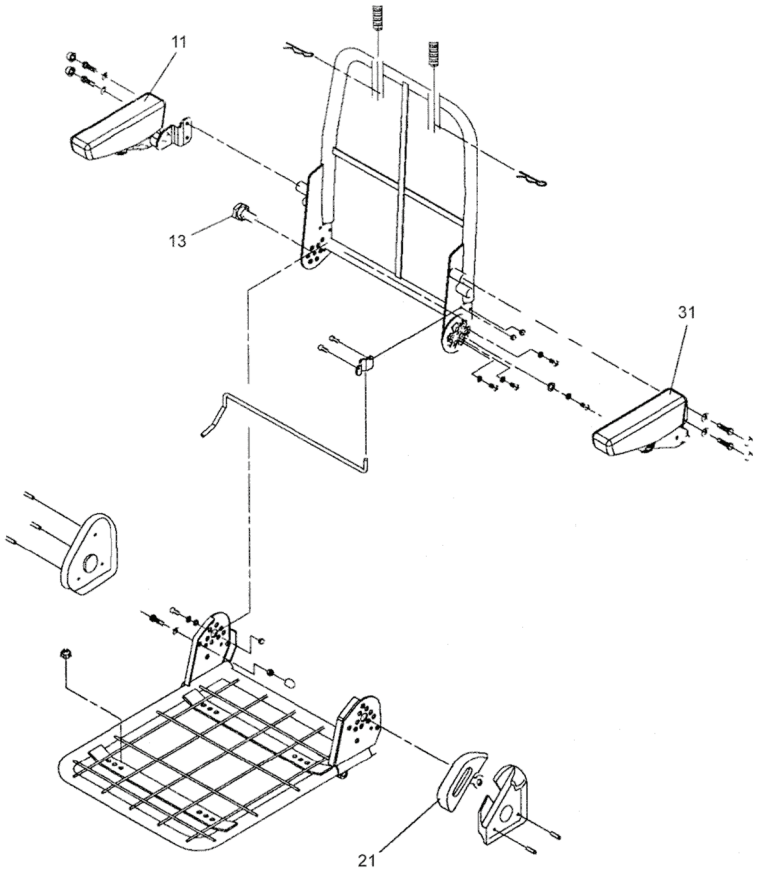

11	82748200	1	Braço direito do assento	Seat right arm	Brazo derecho del asiento
13	82748000	1	Fixação do assento	Seat setting	Fijación del asiento
21	82747900	1	Manopla	Knob	Empuñadura
31	82748100	1	Braço esquerdo do assento	Left seat arm	Brazo ezquierdo asiento

Acelerador De Pé E Mão
Hand And Foot Throttle Controls
Mandos Acelerador De Pie Y Manual

110-25

VALTRA

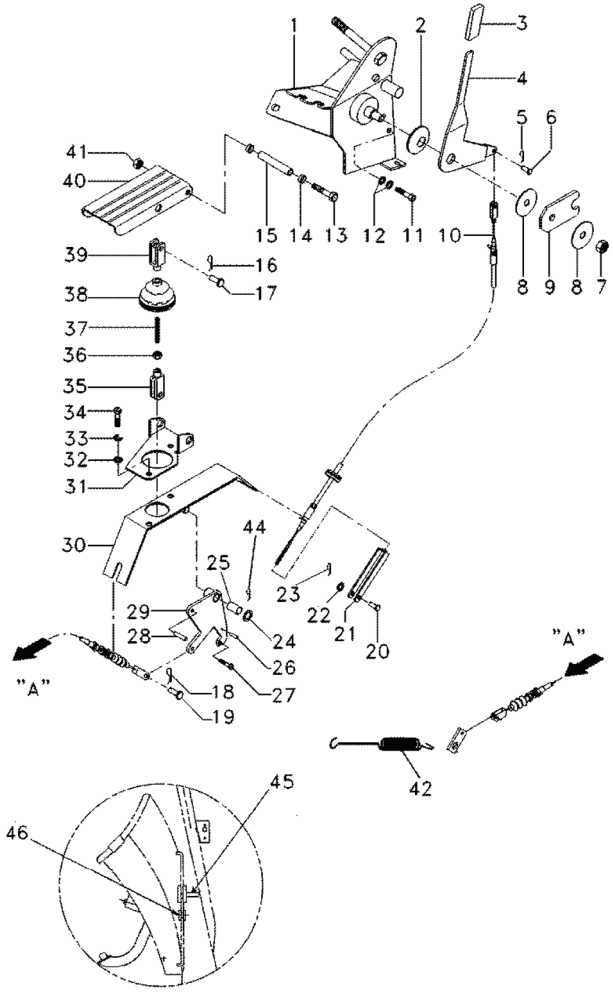

1	059198S1	1	SUPORTE	BRACKET	SOPORTE
2	055535P1	1	MOLA	SPRING	RESORTE
3	3777016M1	1	MANÍPULO	KNOB	POMO
4	057349P1	1	ALAVANCA	LEVER	PALANCA
5	357145X1	1	CONTRAPINO	DOWEL	CENTRAJE
6	3007850X1	1	PINO	PIN	PASADOR
7	1440330X1	1	PORCA	NUT	TUERCA
8	3042581M2	2	ARRUELA	WASHER	ARANDELA
9	3712271M1	1	PLACA	PLATE	PLATO
10	6224638M1	1	CABO	CABLE	CABLE
11	339287X1	2	PARAFUSO	BOLT	PERNO
12	390972X1	4	ARRUELA	WASHER	ARANDELA
13	391286X1	1	PARAFUSO	BOLT	PERNO
14	3385913M2	2	BUCHA	BUSH	CASQUILLO
15	3712867M1	1	BUCHA	BUSH	CASQUILLO
16	357145X1	1	CONTRAPINO	DOWEL	CENTRAJE
17	392235X1	1	PINO	PIN	PASADOR
18	357145X1	1	CONTRAPINO	DOWEL	CENTRAJE
19	3007850X1	1	PINO	PIN	PASADOR
20	832297M1	1	PINO	PIN	PASADOR
21	3616399M1	1	GARFO	FORK	HORQUILLA
22	390971X1	1	ARRUELA	WASHER	ARANDELA
23	8357145X1	1	CONTRAPINO	DOWEL	CENTRAJE
24	1444351X1	1	ARRUELA	WASHER	ARANDELA
25	3385913M2	2	BUCHA	BUSH	CASQUILLO
26	339548X1	1	PINO	PIN	PASADOR
27	391883X1	1	PARAFUSO	BOLT	PERNO
28	3713042M1	1	PINO	PIN	PASADOR
29	057706S1	1	ALAVANCA	LEVER	PALANCA
30	057702S1	1	SUPORTE	BRACKET	SOPORTE
31	3712852M2	1	SUPORTE	BRACKET	SOPORTE
32	390972X1	4	ARRUELA	WASHER	ARANDELA
33	339374X1	4	ARRUELA	WASHER	ARANDELA
34	339124X1	4	PARAFUSO	BOLT	PERNO
35	392463X1	1	GARFO	FORK	HORQUILLA
36	339030X1	1	PORCA	NUT	TUERCA
37	3712866M2	1	TIRANTE	ROD	VARILLA
38	3712886M1	1	COIFA	BELLOWS	FUELLE
39	3009130X1	1	GARFO	FORK	HORQUILLA
40	3712851M91	1	PEDAL	PEDAL	PEDAL

Acelerador De Pé E Mão
Hand And Foot Throttle Controls
Mandos Acelerador De Pie Y Manual

110-25

VALTRA

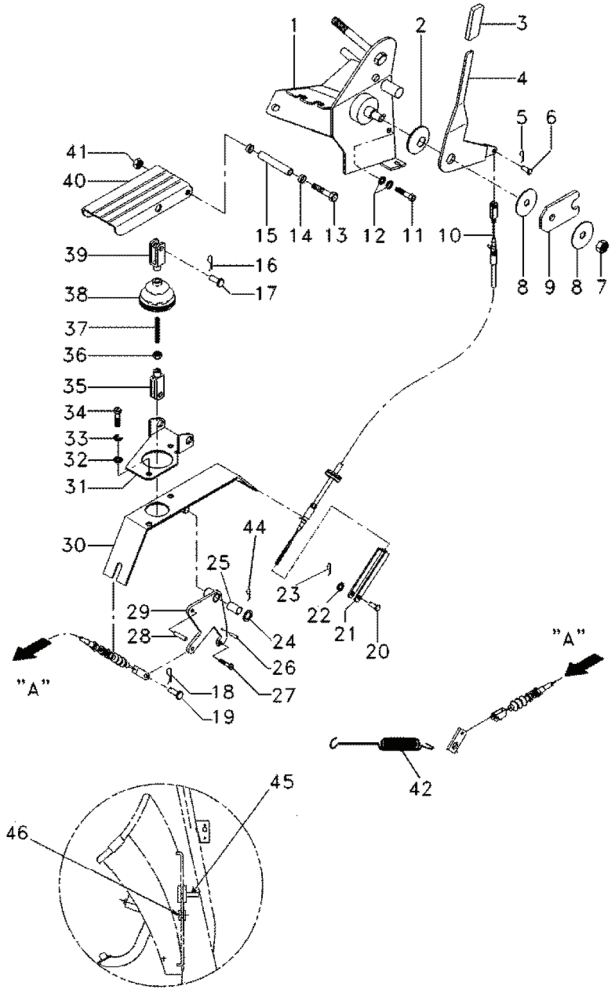

41	1441461X1	1	PORCA	NUT	TUERCA
42	893713M1	1	MOLA	SPRING	RESORTE
44	354048X1	1	CUPILHA	COTTER PIN	PASADOR DOUBLE
45	070393P1	2	TAMPA	COVER	CUBIERTA
45	070391S1	2	FECHAMENTO	COVER	CUBIERTA
46	021460P1	1	TAMPÃO	PAD	ALMOHADILLA

Comando Do Freio
Brake Drive
Mando De Freno

110-30

VALTRA

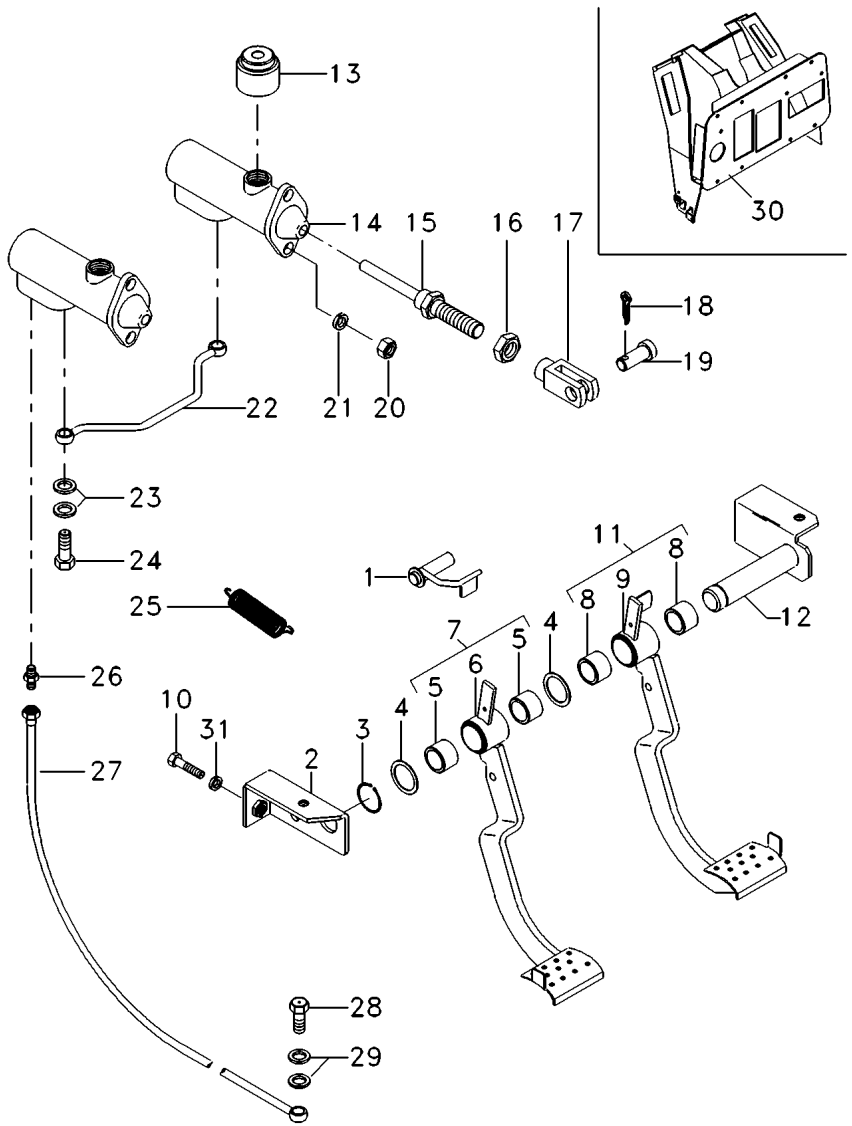

1	052878S1			1	TRAVA	LOCK	RETENEDOR
2	052875S1			1	SUPORTE	BRACKET	SOPORTE
3	352438X1			1	ANEL TRAVA	CIRCLIP	CIRCULITO
4	1669096M2			3	CALÇO	SHIM	CALCE
5	052691P1	7		2	BUCHA	BUSH	CASQUILLO
6	060346S1	7		1	PEDAL	PEDAL	PEDAL
7	060345N1		◀	1	PEDAL	PEDAL	PEDAL
8	052691P1	11		2	BUCHA	BUSH	CASQUILLO
9	060349S1	11		1	PEDAL	PEDAL	PEDAL
10	339761X1			4	PARAFUSO	BOLT	PERNO
11	060348N1		▶	1	PEDAL	PEDAL	PEDAL
12	052872S2			1	EIXO	SHAFT	ARBOL
13	04009573000			1	RESERVATÓRIO	CONTAINER	CONTENEDOR
14	04004273001			2	CILINDRO	CYLINDER	CILINDRO
15	04001798003			2	HASTE	RAIL	RIEL
16	01113158000			2	PORCA	NUT	TUERCA
17	02386821000			2	GARFO	FORK	HORQUILLA
18	03387776005			2	CONTRAPINO	DOWEL	CENTRAJE
19	01114714000			2	PINO	PIN	PASADOR
20	339169X1			4	PORCA	NUT	TUERCA
21	339374X1			4	ARRUELA	WASHER	ARANDELA
22	056193S1			1	TUBO	PIPE,OIL	MANGUITO ACEITE
23	01118669000			4	ARRUELA	WASHER	ARANDELA
24	01119237000			2	PARAFUSO BANJO	BANJO BOLT	TORNILLO DIFER
25	184171M1			2	MOLA	SPRING	RESORTE
26	043030P1			2	CONEXÃO	CONNECTION	CONEXION
27	055099P1			2	MANGUEIRA	HOSE	FLEXIBLE
28	01119246000			2	PARAFUSO BANJO	BANJO BOLT	TORNILLO DIFER
29	01118688000			4	ARRUELA	WASHER	ARANDELA
30	060323S1			1	SUPORTE	BRACKET	SOPORTE
31	339374X1			4	ARRUELA	WASHER	ARANDELA

Menu

Comando De Freio E Embreagem Breake And Clutch Command Mando De Freno Y Embrague	Com Cabina With Cab Con Cabina	110-35	VALTRA

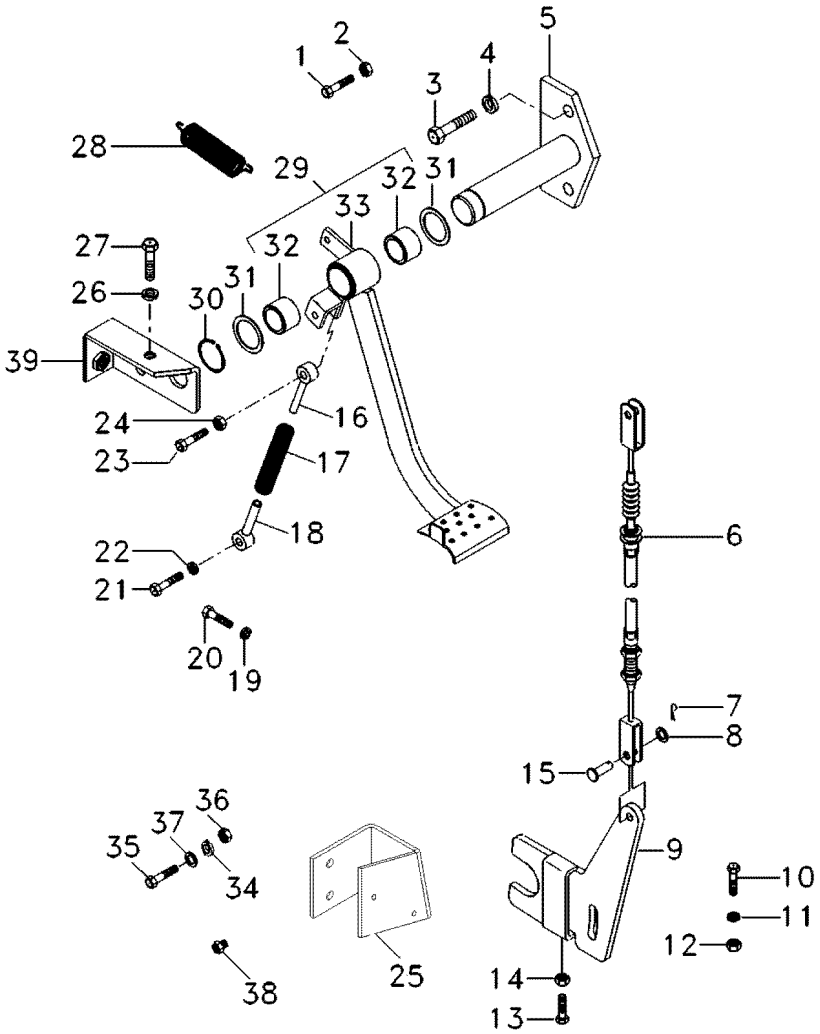

1	339287X1		1	PARAFUSO	BOLT	PERNO
2	339402X1		1	PORCA	NUT	TUERCA
3	339761X1		6	PARAFUSO	BOLT	PERNO
4	339374X1		6	ARRUELA	WASHER	ARANDELA
5	6206227M91		1	CJ. EIXO	KIT, AXLE	JUEGO DE EJE
6	6209139M91	◄► 1040 mm	1	CABO	CABLE	CABLE
6	052480T1	◄► 980 mm	1	CABO	CABLE	CABLE
7	354059X1		2	CONTRAPINO	DOWEL	CENTRAJE
8	353756X1		2	ARRUELA	WASHER	ARANDELA
9	060693S1	▼	1	ALAVANCA	LEVER	PALANCA
10	390912X1		1	PARAFUSO	BOLT	PERNO
11	339369X1		1	ARRUELA	WASHER	ARANDELA
12	339054X1		1	PORCA	NUT	TUERCA
13	391176X1		1	PARAFUSO	BOLT	PERNO
14	339169X1		2	PORCA	NUT	TUERCA
15	832813M1		2	PINO	PIN	PASADOR
16	054308P1	▲	1	FIXADOR	ATTACHMENT	ADITAMENTO
17	052909P1		1	MOLA	SPRING	RESORTE
18	054309P1	▼	1	FIXADOR	ATTACHMENT	ADITAMENTO
19	339374X1		8	ARRUELA	WASHER	ARANDELA
20	339761X1		8	PARAFUSO	BOLT	PERNO
21	354269X1		1	PARAFUSO	BOLT	PERNO
22	355566X1		2	PORCA	NUT	TUERCA
23	354269X1		1	PARAFUSO	BOLT	PERNO
24	355566X1		2	PORCA	NUT	TUERCA
25	6205542M1		1	SUPORTE	BRACKET	SOPORTE
26	339374X1		2	ARRUELA	WASHER	ARANDELA
27	339761X1		2	PARAFUSO	BOLT	PERNO
28	184171M1		3	MOLA	SPRING	RESORTE
29	052822N1		1	PEDAL	PEDAL	PEDAL
30	352438X1		1	ANEL TRAVA	CIRCLIP	CIRCULITO
31	1669096M2		X	CALÇO	SHIM	CALCE
32	052691P1	29	2	BUCHA	BUSH	CASQUILLO
33	052823S1	29	1	PEDAL	PEDAL	PEDAL
34	339375X1		2	ARRUELA	WASHER	ARANDELA
35	339560X1		2	PARAFUSO	BOLT	PERNO
36	339030X1		2	PORCA	NUT	TUERCA
37	339376X1		2	ARRUELA	WASHER	ARANDELA
38	021460P1		1	TAMPÃO	PAD	ALMOHADILLA
39	6205543M1		1	BATENTE	STOP	PARO

Menu

Freio De Estacionamento
Brake
Freno

110-40

VALTRA

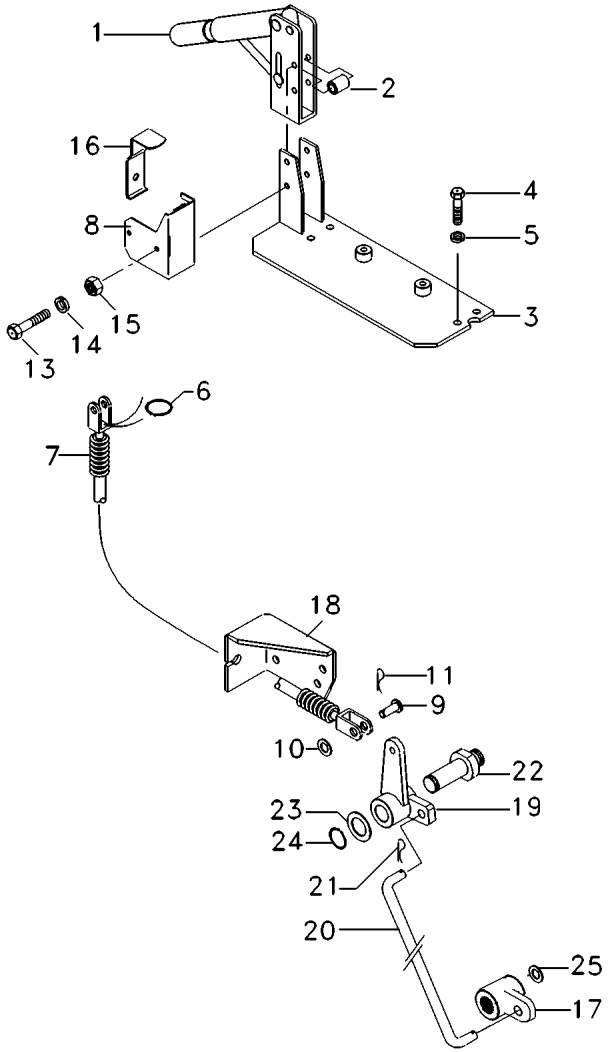

1	036789T1	**1**	ALAVANCA	LEVER	PALANCA
2	036613P1	**2**	ESPAÇADOR	SPACER	PIEZA DISTANCIA
3	052755S2	**1**	SUPORTE	BRACKET	SOPORTE
4	339761X1	**4**	PARAFUSO	BOLT	PERNO
5	339374X1	**4**	ARRUELA	WASHER	ARANDELA
6	022345T1	**1**	ANEL TRAVA	CIRCLIP	CIRCULITO
7	055463T1	**1**	CABO	CABLE	CABLE
8	056133P1	**1**	SUPORTE	BRACKET	SOPORTE
9	832813M1	**1**	PINO	PIN	PASADOR
10	353756X1	**1**	ARRUELA	WASHER	ARANDELA
11	354059X1	**1**	CONTRAPINO	DOWEL	CENTRAJE
13	339291X1	**2**	PARAFUSO	BOLT	PERNO
14	339374X1	**2**	ARRUELA	WASHER	ARANDELA
15	339169X1	**2**	PORCA	NUT	TUERCA
16	056134P1	**1**	ATUADOR	ACTUATOR	ACTUADOR
17	04016800001	**1**	ALAVANCA FREIO	BRAKE LEVER	PALANCA DE FRENO
18	056129S1	**1**	SUPORTE	BRACKET	SOPORTE
19	056125N1	**1**	ALAVANCA FREIO	BRAKE LEVER	PALANCA DE FRENO
20	04016810000	**1**	TIRANTE	ROD	VARILLA
21	01106453	**2**	CUPILHA	COTTER PIN	PASADOR DOUBLE
22	056132P1	**1**	EIXO	SHAFT	ARBOL
23	1669096M2	**1**	CALÇO	SHIM	CALCE
24	353438X1	**1**	PORCA	NUT	TUERCA
25	339713X1	**1**	ANEL	RING	ARO

Controle Da Tração Dianteira
Front Drive Control
Controle Traccion Delantera

110-45

VALTRA

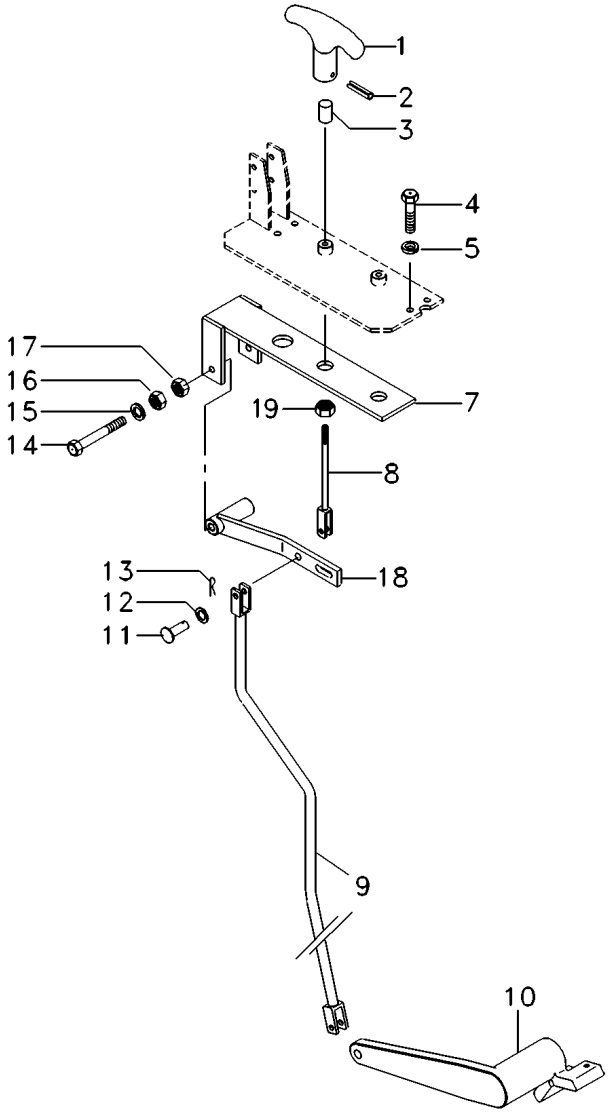

1	054292P1	**1**	MANÍPULO	KNOB	POMO
2	1441730X1	**1**	PINO	PIN	PASADOR
3	054291P1	**1**	ADAPTADOR	ADAPTOR	ADAPTADOR
4	339761X1	**4**	PARAFUSO	BOLT	PERNO
5	339374X1	**4**	ARRUELA	WASHER	ARANDELA
7	052762S1	**1**	SUPORTE	BRACKET	SOPORTE
8	052807S1	**1**	ACIONADOR	DRIVE	TRASMISION
9	069911S1	**1**	TIRANTE	ROD	VARILLA
10	055559P1	**1**	ALAVANCA	LEVER	PALANCA
11	832813M1	**2**	PINO	PIN	PASADOR
12	353756X1	**2**	ARRUELA	WASHER	ARANDELA
13	354059X1	**2**	CONTRAPINO	DOWEL	CENTRAJE
14	354511X1	**1**	PARAFUSO	BOLT	PERNO
15	353756X1	**1**	ARRUELA	WASHER	ARANDELA
16	353430X1	**1**	PORCA	NUT	TUERCA
17	353431X1	**1**	PORCA	NUT	TUERCA
18	069913S1	**1**	ALAVANCA	LEVER	PALANCA
19	3410728M1	**2**	PORCA	NUT	TUERCA

Menu

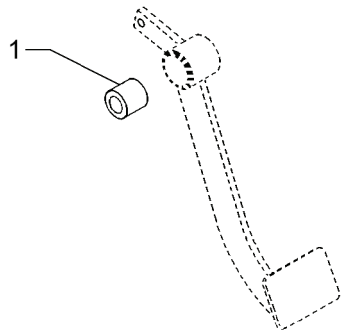

1	056571P1	1	ESPAÇADOR	SPACER	PIEZA DISTANCIA

Inst. Alavancas Controle Remoto - 3 Válv. Rc Lever Assy - 3 Valve Inst. Palacas Control Remoto - 3 Valvula	Cabinado With Cab Con Cabina	110-55	VALTRA

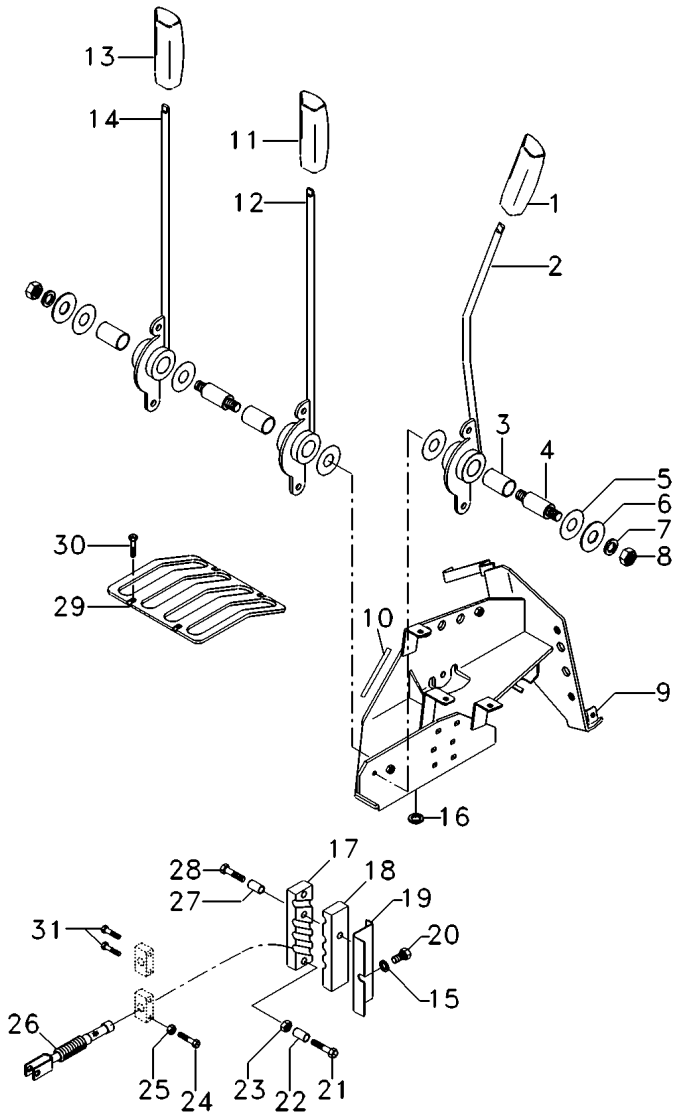

1	3715492M91	[A]	1	MANÍPULO	KNOB	POMO
2	3778481M2		1	ALAVANCA	LEVER	PALANCA
3	3713905M1		3	BUCHA	BUSH	CASQUILLO
4	3712956M3	53MM	1	EIXO	SHAFT	ARBOL
4	3712279M3	78MM	1	EIXO	SHAFT	ARBOL
5	3386514M1		5	DISCO	DISC	DISCO
6	053733P1		2	ARRUELA	WASHER	ARANDELA
7	390972X1		2	ARRUELA	WASHER	ARANDELA
8	391056X1		6	PORCA	NUT	TUERCA
9	059087S1		1	SUPORTE	BRACKET	SOPORTE
10	1684844M1		2	JUNTA	GASKET	EMPAQUETADURA.
11	3715491M91	[B]	1	MANÍPULO	KNOB	POMO
12	3778482M2		1	ALAVANCA	LEVER	PALANCA
13	3715493M91	[C]	1	MANÍPULO	KNOB	POMO
14	3778483M2		1	ALAVANCA	LEVER	PALANCA
15	390971X1		3	ARRUELA	WASHER	ARANDELA
16	385361X1		4	ARRUELA	WASHER	ARANDELA
17	3712979M2		1	BRAÇADEIRA	CLAMP	ABRAZADERA
18	3712980M2		1	BRAÇADEIRA	CLAMP	ABRAZADERA
19	3712981M2		1	SUPORTE	BRACKET	SOPORTE
20	339560X1		1	PARAFUSO	BOLT	PERNO
21	339096X1		1	PARAFUSO	BOLT	PERNO
22	3714645M1		2	BUCHA	BUSH	CASQUILLO
23	339030X1		3	PORCA	NUT	TUERCA
24	6214505M1		2	PARAFUSO	BOLT	PERNO
25	1441500X1		4	PORCA	NUT	TUERCA
26	052501T1		3	CJ. CABO	KIT, CABLE	CABLES JUEGO
27	3714646M1		1	BUCHA	BUSH	CASQUILLO
28	1440922X1		1	PARAFUSO	BOLT	PERNO
29	3712411M1		1	GRADE	GRILLE	REJILLA
30	3010506X1		7	PARAFUSO	BOLT	PERNO
31	6214504M1		2	PARAFUSO	BOLT	PERNO

[A] VERMELHO
RED
ROJO

[B] PRETO
BLACK
NEGRO

[C] VERDE
GREEN
VERDE

Menu

Teto Da Cabine
Roor Cab
Tejado De La Cabina

110-60

VALTRA

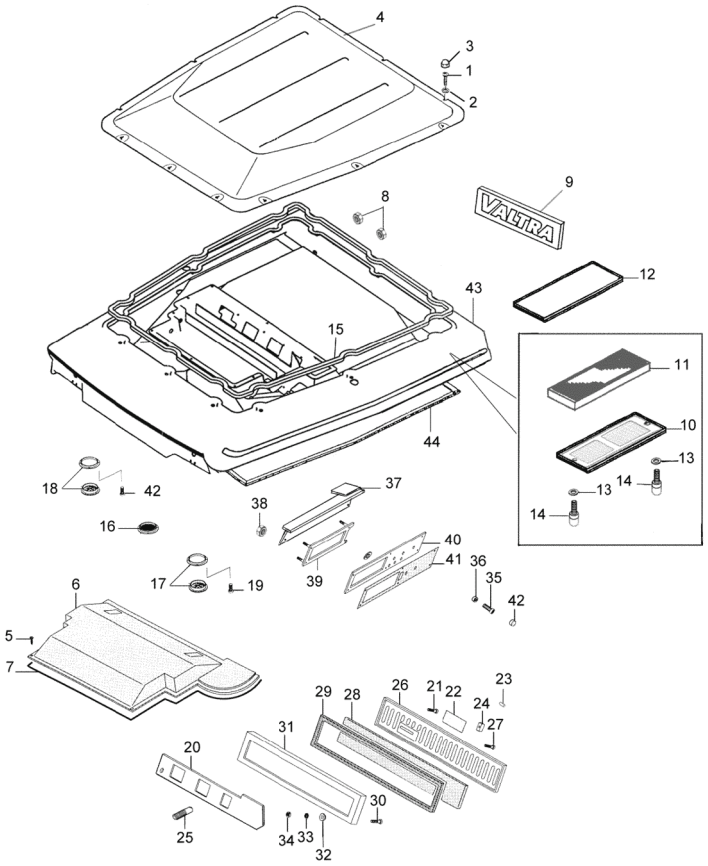

1	HA6521	12	Parafuso	Screw	Tornillo
2	JD8007	12	Arruela	Washer	Arandela
3	31720200	12	Tampa de proteção	Protection cover	Tapa de protección
4	81467730	1	Tampa superior	Upper cover	Tapa superior
5	HD9052	12	Parafuso	Screw	Tornillo
6	81818300	1	Tampa	Cover	Tapa
7	82219500	1	Junta	Gasket	Junta
8	30145700	7	Anel passador	Rubber ring	Anillo de goma
9	34352700	1	Simbolo VALTRA	VALTRA Symbol	Emblema VALTRA
10	84960800	1	Tampa do filtro de ar	Air filter cover	Tapa del filtro de aire
11	33031300	1	Filtro de ar	Air filter	Filtro de aire
12	84960900	1	Suporte	Bracket	Soporte
13	31753300	8	Arruela de fixação	Fastening washer	Arandela de fijación
14	81814700	6	Parafuso	Screw	Tornillo
15	81835600	1	Vedação	Seal	Sellamiento
16	81858000	2	Tampa	Cover	Tapa
17	81850900	2	Grade do altofalante	Speaker grille	Rejilla altovoces
18	32510510	6	Saída de ventilação	Air jet	Salida de ventilación
19	81993500	8	Parafuso	Screw	Tornillo
20	82296400	1	Placa deslizante	Plate	Placa
21	HN6812	6	Parafuso	Screw	Tornillo
22	32822200	1	Adesivo	Adhesive	Adhesivo
23	JE9116	1	Pino	Pin	Perno
24	32786300	1	Manopla	Knob	Empuñadura
25	32781100	1	Haste	Rod	Vástago
26	34636100	1	Tampa	Cover	Tapa
27	HN6654	1	Parafuso	Screw	Tornillo
28	82463100	1	Filtro de recirculação de ar	Air filter recirculation	Filtro de recirculación de aire
29	32823000	1	Fita de vedação	Gasket	Junta
30	HD9033	8	Parafuso	Screw	Tornillo
31	82463200	1	Grade	Front grille	Rejilla
32	32822100	7	Anel de borracha	Rubber ring	Anillo de goma
33	JD0404	7	Arruela	Washer	Arandela
34	JB8901	7	Porca	Nut	Tuerca
35	HN6812	6	Parafuso	Screw	Tornillo
36	32826000	6	Anel	Ring	Anillo
37	81469010	1	Placa	Plate	Placa
38	JB8903	4	Porca	Nut	Tuerca
39	32807100	1	Fixador	Fastener	Fijador

Teto Da Cabine
Roor Cab
Tejado De La Cabina

110-60

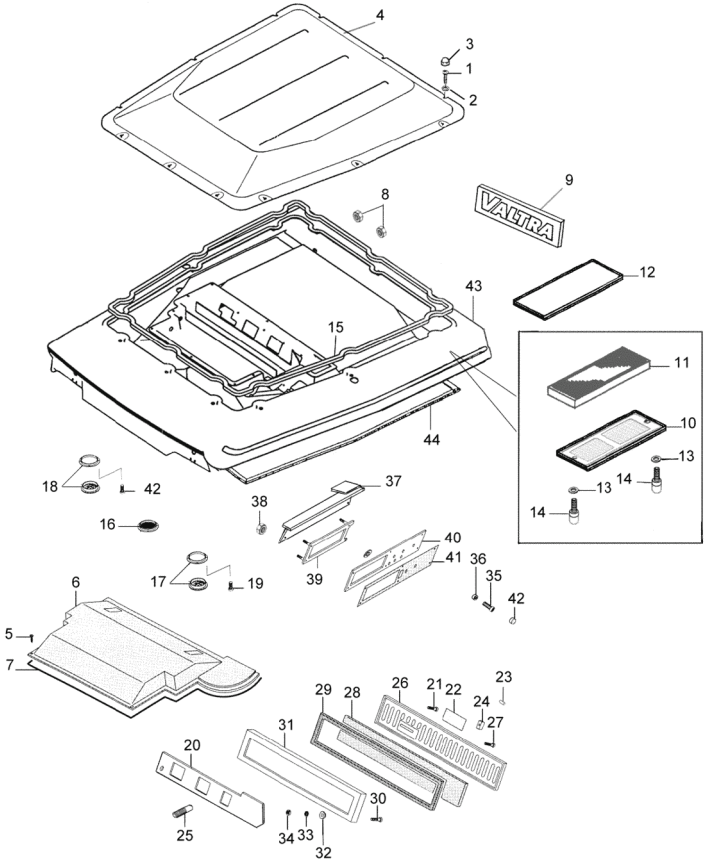

40	81848600	1	Placa	Plate	Placa
41	81840400	1	Adesivo	Adhesive	Adhesivo
42	81468900	24	Parafuso	Screw	Tornillo
43	83855600	1	Teto	Roof	Techo
44	81468100	1	Vedação	Seal	Sellamiento

Pára-Lama Traseiro Rear Mudguard Guardabarros Trasero	Trator Com Cabina Tractor With Cab Tractor Con Cabina	110-65	VALTRA

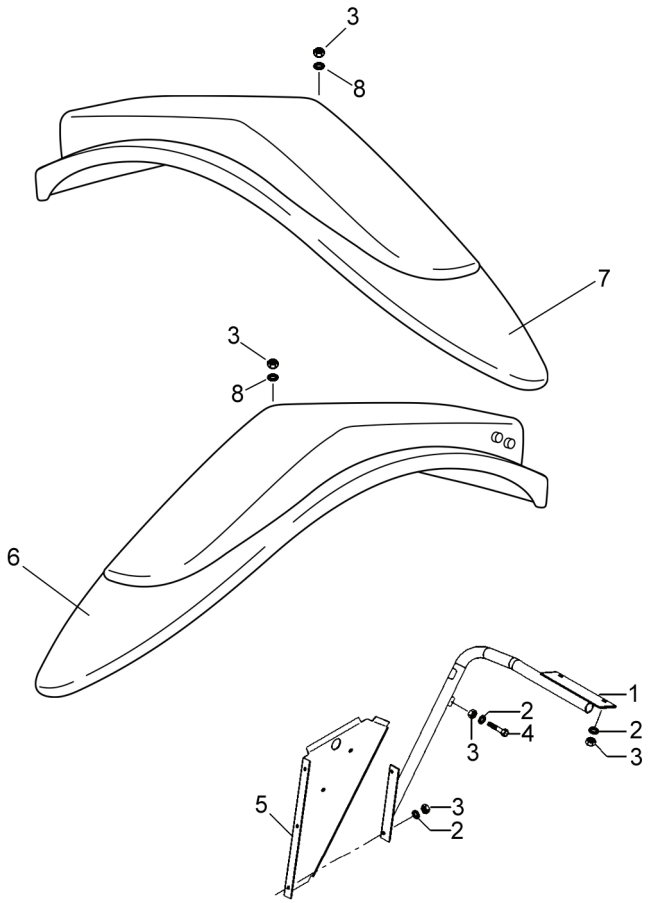

1	059363S1	◀	1	SUPORTE	BRACKET	SOPORTE
1	059364S1	▶	1	SUPORTE	BRACKET	SOPORTE
2	385361X1		14	ARRUELA	WASHER	ARANDELA
3	1441461X1		32	PORCA	NUT	TUERCA
4	339123X1		2	PARAFUSO	BOLT	PERNO
5	059370P1	◀	1	FECHAMENTO	COVER	CUBIERTA
5	059371P1	▶	1	FECHAMENTO	COVER	CUBIERTA
6	84147700	◀	1	PÁRA-LAMA ESQUERDO	FENDER LEFT	GUARDABARRO IZQUIERDO
7	84147800	▶	1	PÁRA-LAMA DIREITO	FENDER RIGHT	GUARDABARRO DERECHO
8	061037P1		20	ARRUELA	WASHER	ARANDELA

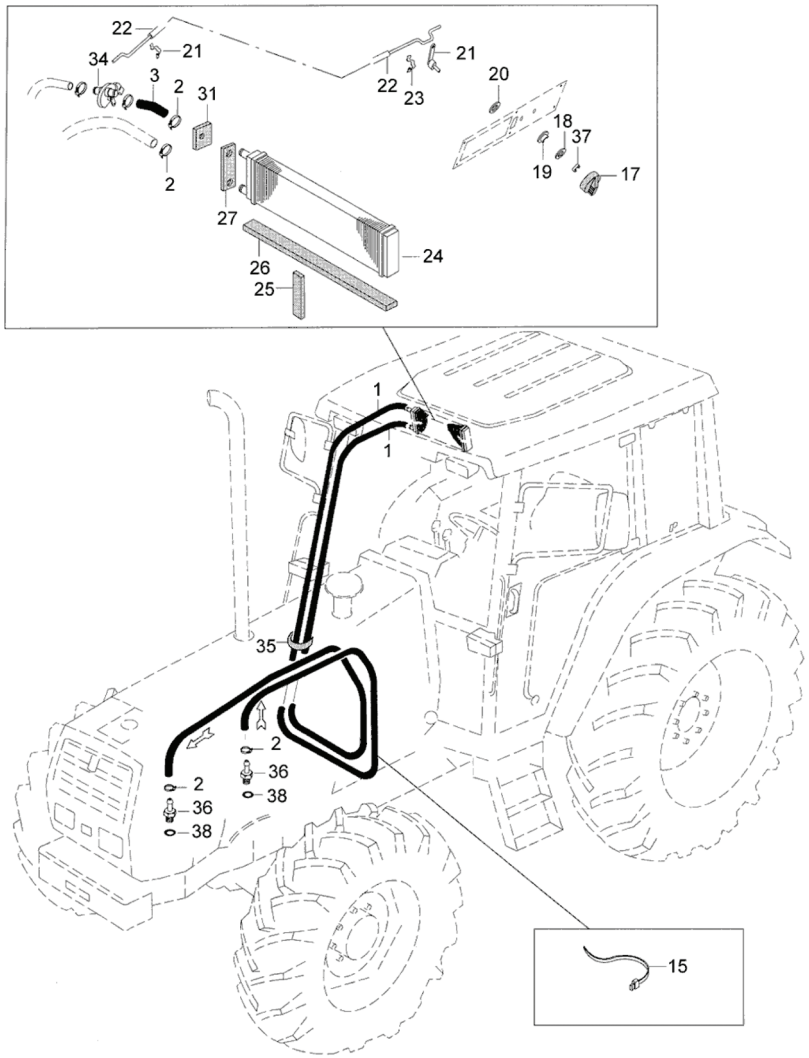

1	81455900	2	Mangueira	Hose	Manguera
2	GP3927	6	Abraçadeira	Clamp	Abrazadera
3	81467500	1	Mangueira	Hose	Manguera
15	243020	7	Abraçadeira	Clamp	Abrazadera
17	31752000	1	Botão de controle	Control knob	Botón de controle
18	32945500	1	Placa de fixação	Mounting plate	Placa de fijación
19	32005800	1	Bucha	Bushing	Buje
20	32957000	1	Disco de fricção	Friction disc	Disco del fricción
21	32785900	1	Regulador	Regulator	Regulador
22	81455800	1	Cabo	Cable	Cable
23	715260	2	Abraçadeira	Clamp	Abrazadera
24	32745800	1	Radiador	Radiador	Radiador
25	32819800	2	Guarnição	Rubber protector	Protección de goma
26	32819700	1	Guarnição	Rubber protector	Protección de goma
27	32819500	1	Guarnição	Rubber protector	Protección de goma
31	33074200	1	Guarnição	Rubber protector	Protección de goma
34	715130	1	Registro d´água	Water valve	Válvula de água
35	80128200	1	Guarnição	Rubber protector	Protección de goma
36	836119837	2	Conexão	Connection	Conexión
37	32291100	1	Anel de trava	Circlip	Anillo de traba
38	615881822	2	Anel retentor	O-ring	Anillo de sellamiento

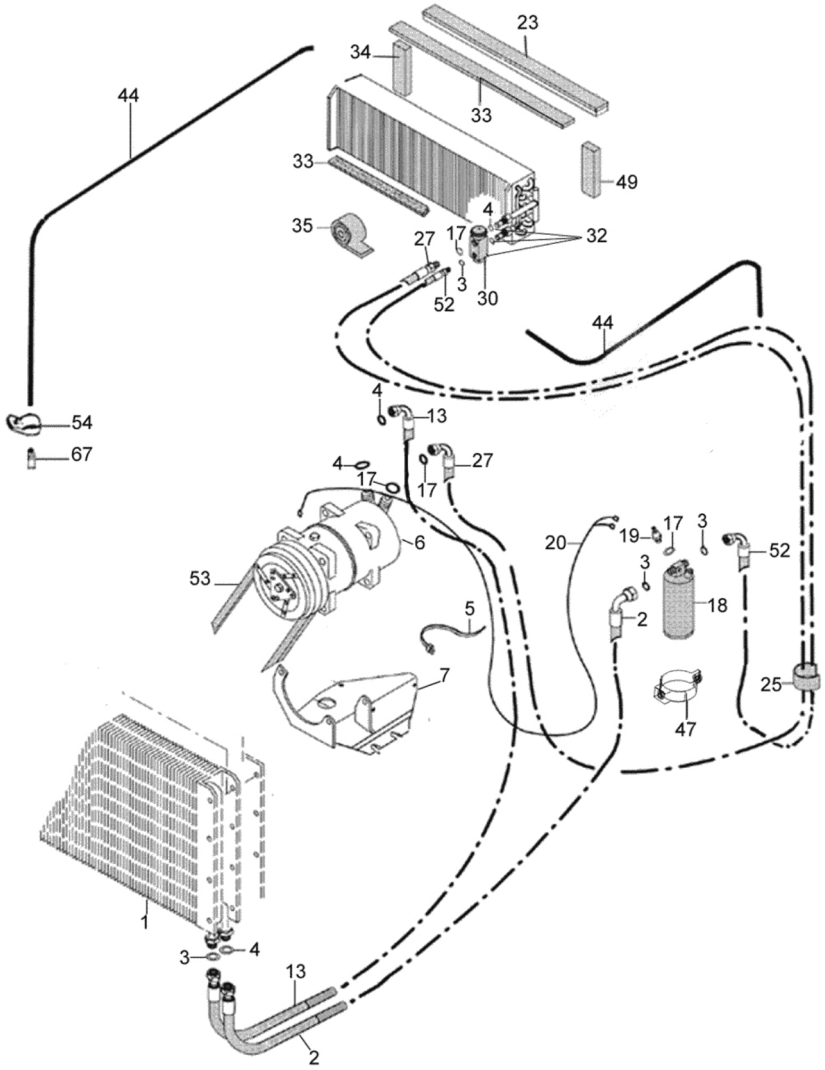

1	33289400	1	Condensador	Condenser	Condensador
2	83839800	1	Mangueira secador - condensador	Dryer hose- condenser	Manguera del secador-condensador
3	30414910	5	Anel de vedação	Seal ring	Anillo de sellamiento
4	30415010	6	Anel de vedação	Seal ring	Anillo de sellamiento
5	82514800	8	Abraçadeira	Clamp	Abrazadera
6	82292901	1	Compressor	Compressor	Compresor
7	82651600	1	Suporte	Bracket	Soporte
13	83839700	1	Mangueira	Hose	Manguera
17	30415110	5	Anel de vedação	Seal ring	Anillo de sellamiento
18	32814800	1	Secador	Dryng container	Secador
19	32844300	1	Detector de pressão	Pressure detector	Detector de presión
20	81620700	1	Chicote do compressor	Compressor wiring	Cable del compresor
23	83770900	1	Vedação	Seal	Sellamiento
25	81999101	1	Proteção	Protector	Protección
27	83839600	1	Mangueira	Hose	Manguera
30	32745700	1	Válvula de expansão	Expansion valve	Válvula de expansión
32	32745610	1	Evaporador montado	Evaporator assy	Evaporador montado
33	32836200	1	Guarnição	Rubber protector	Protección de goma
34	82241900	2	Vedação	Seal	Sellamiento
35	30794000	2	Isolador	Insulator	Aislante
44	85195100	4	Abraçadeira	Clamp	Abrazadera
47	82293500	1	Suporte	Bracket	Soporte
49	81960000	1	Guarnição	Rubber protector	Protección de goma
52	85195100	4	Abraçadeira	Clamp	Abrazadera
53	32889500	1	Correia do compressor	Compressor belt	Correa del compresor
54	30086100	4	Abraçadeira	Clamp	Abrazadera
67	81603400	4	Bico de drenagem	Drainage burner	Punta de la drainage

Acabamento Interno Da Cabina Internal Finish Of The Cabin Acabado Interior De La Cabaña	Minicapuz Minihood Minicapó	110-80	Com Levante Hidráulico With Hydraulic Lift Con Levante Hidráulico

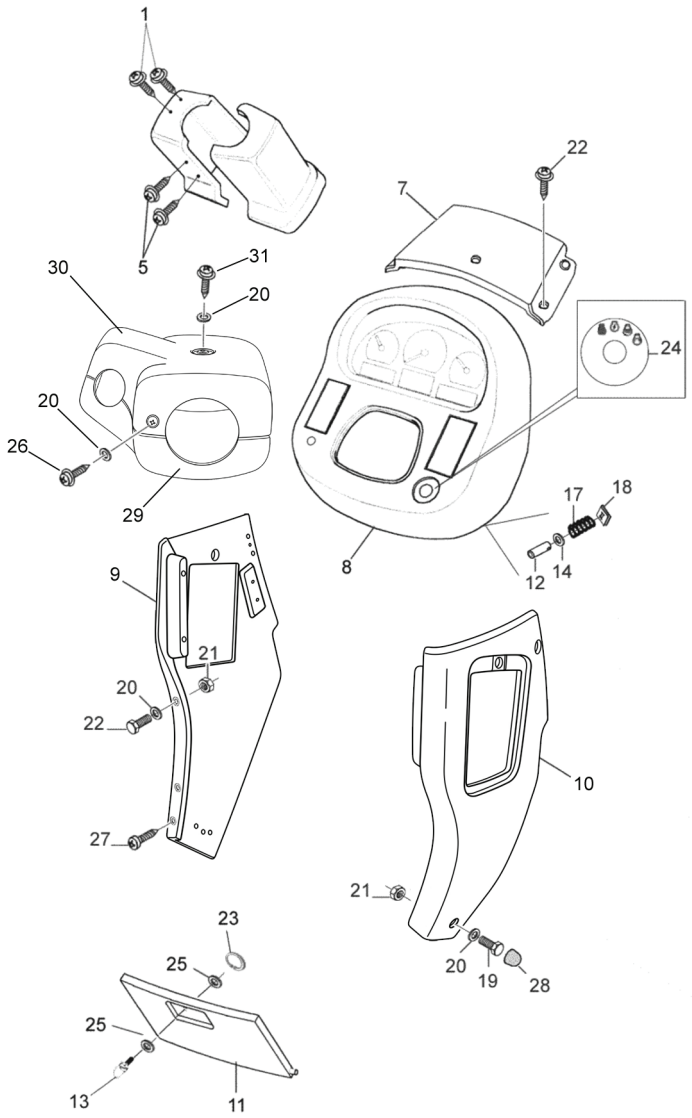

1	HD8003	3	Parafuso	Screw	Tornillo
5	81960300	2	Parafuso	Screw	Tornillo
7	85496200	1	Tampa	Cover	Tapa
8	84132500	1	Painel	Panel	Panel
9	84132600	1	Lateral esquerda	Left side panel	Lateral izquierdo
10	84132700	1	Lateral direita	Rigth side panel	Lateral derecha
11	84132800	1	Tampa do painel	Panel cover	Tapa del panel
12	34559400	1	Pino	Pin	Perno
13	34559400	1	Trava	Pin	Perno
14	31261300	1	Arruela plástica	Plastic washer	Arandela plástica
17	31530600	1	Mola	Spring	Resorte
18	31753300	1	Arruela de fixação	Fastening washer	Arandela de fijación
19	83833200	6	Parafuso	Screw	Tornillo
20	30637000	14	Arruela de borracha	Rubber washer	Arandela de goma
21	JC9004	8	Porca	Nut	Tuerca
22	32665200	8	Parafuso	Screw	Tornillo
23	84585300	1	Anel de trava	Circlip	Anillo de traba
24	83892300	1	Adesivo da chave de partida	Adhesive starter key	Adhesivo de la llave de arranque
25	70042700	2	Arruela	Washer	Arandela
26	33548300	1	Parafuso com ponto broca	Balt with drill point	Tornillo con ponta broca
27	32665100	4	Parafuso	Screw	Tornillo
28	31720200	2	Tampa de proteção	Protection cover	Tapa de protección
29	84131100	1	Proteção	Protection	Protector
30	84131200	1	Proteção	Protection	Protector
31	81960300	1	Parafuso	Screw	Tornillo

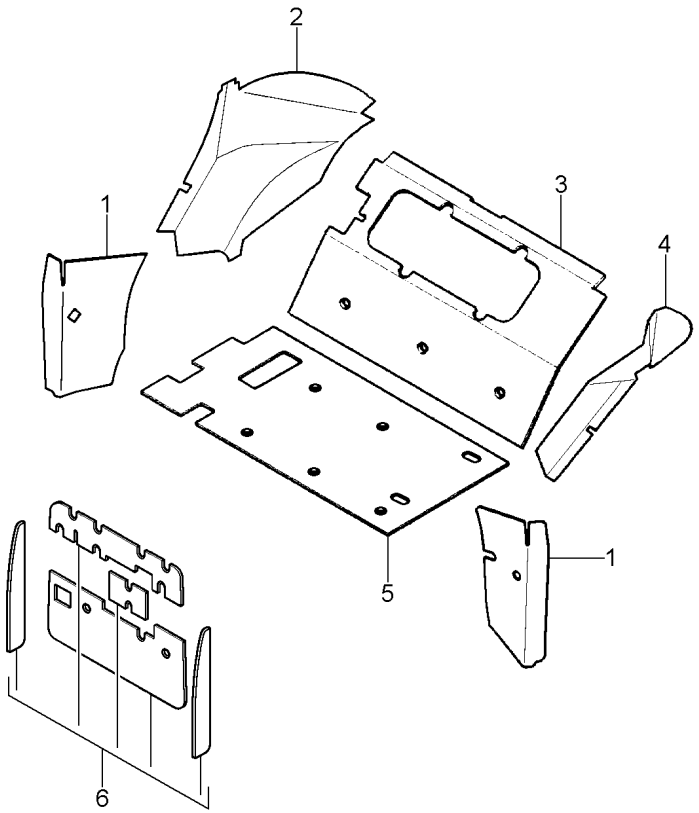

1	3713884M93	[B]	**1**	ISOLANTE	INSULATOR	PROD.AISLANTE
2	3713897M6	[B] ▶	**1**	ISOLANTE	INSULATOR	PROD.AISLANTE
3	3713898M5	[C]	**1**	ISOLANTE	INSULATOR	PROD.AISLANTE
4	3713896M5	[B] ◀	**1**	ISOLANTE	INSULATOR	PROD.AISLANTE
5	052619P1	[C] ▼	**1**	ISOLANTE	INSULATOR	PROD.AISLANTE
6	053149N2	[A]	**1**	ISOLANTE	INSULATOR	PROD.AISLANTE

[A] TÉRMICO
THERMIC
TÉRMICO

[B] PÁRA-LAMA
MUDGUARD
GUARDABARROS

[C] TRASEIRO
REAR
TRASERO

Menu

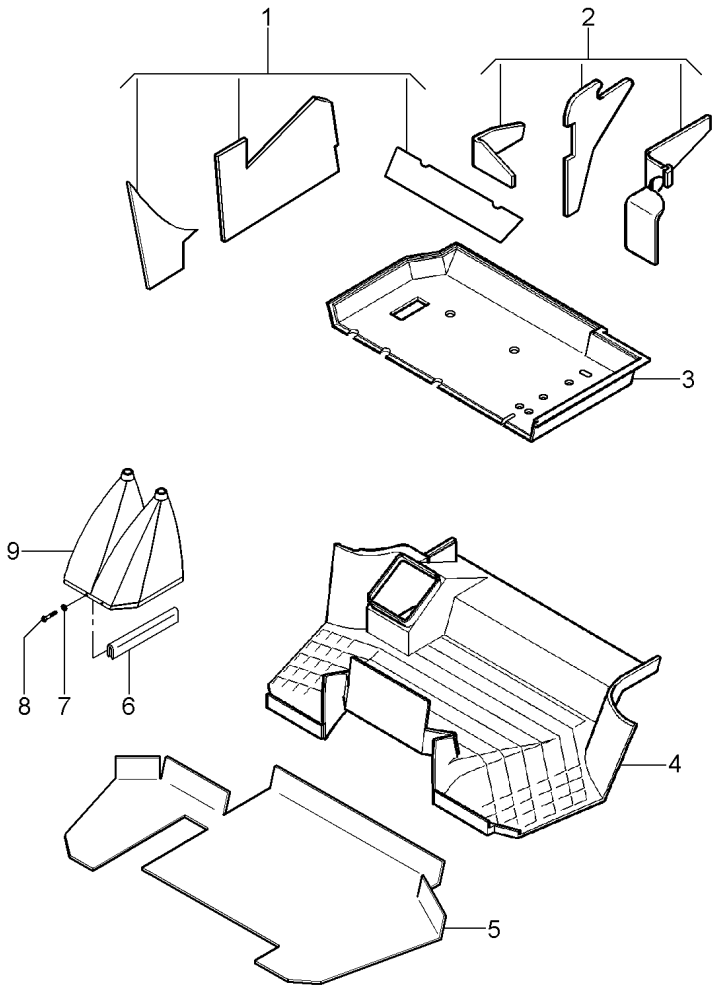

1	3778448M93	[A]	**1**	ISOLANTE	INSULATOR	PROD.AISLANTE
2	3778447M91	[A]	**1**	ISOLANTE	INSULATOR	PROD.AISLANTE
3	052610P1	[B]	**1**	TAPETE	MATTING	ESTERA
4	058597P1		**1**	TAPETE	MATTING	ESTERA
5	059089P1	[C]	**1**	PROTETOR	PROTECTOR	PROTECTOR
6	060017P1		**1**	GUARNIÇÃO	BEADING	GUARNICION
7	1427000M1		**2**	ARRUELA	WASHER	ARANDELA
8	3580257M1		**2**	PARAFUSO	BOLT	PERNO
9	060003N1		**1**	COIFA	BELLOWS	FUELLE

110-170 No

[A] PÁRA-LAMA
MUDGUARD
GUARDABARROS

[B] TRASEIRO
REAR
TRASERO

[C] TAPETE
CARPET
ALFOMBRA

Acabamento Interno Da Cabina Internal Finish Of The Cabin Acabado Interior De La Cabaña	Console Console Tablero	110-95	Com Levante Hidráulico With Hydraulic Lift Con Levante Hidráulico	VALTRA

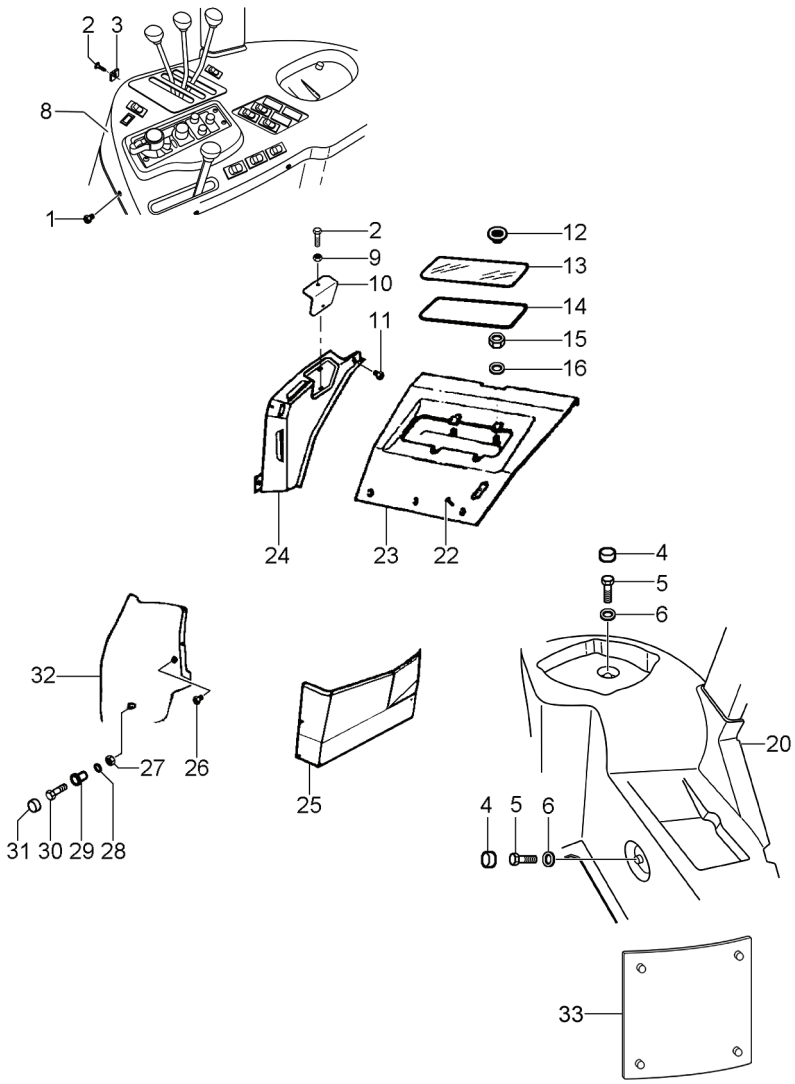

1	021460P1		1	TAMPÃO	PAD	ALMOHADILLA
2	3010506X1		X	PARAFUSO	BOLT	PERNO
3	3715142M1		X	PORCA	NUT	TUERCA
4	3619609M1		4	CAPA	CAP	TAPA
5	339282X1		4	PARAFUSO	BOLT	PERNO
6	390597X1	▶	4	ARRUELA	WASHER	ARANDELA
8	84131300	[F]	1	PAINEL SUPERIOR DIREITO		
		▲				
		▶				
9	3715143M1		1	PORCA	NUT	TUERCA
10	059017P1	[E]	X	TAMPA	COVER	CUBIERTA
11	2801324M1		1	BUJÃO	PLUG	TAPON
12	2191949K91		1	BOTÃO	BUTTON	PULSADOR
13	3714482M1	[A]	4	VIDRO	GLASS	CRISTAL
		▼				
14	3714481M1		1	BORRACHA	RUBBER	CAUCHO
15	339169X1		1	PORCA	NUT	TUERCA
16	390972X1	◀	4	ARRUELA	WASHER	ARANDELA
20	0	[D]	1	PAINEL TRASEIRO ESQUERDO		
22	3010578X1	◀	1	PARAFUSO	BOLT	PERNO
23	3712421M2	[A]	3	GUARNIÇÃO	FOAM	ESPUMA
24	84131500	[D]	1	TAMPA TRASEIRA DIREITA		
		▶				
25	84131600	[B]	1	TAMPA TRASEIRA		
		▶				
26	3042523M1		1	BUJÃO	PLUG	TAPON
27	1441461X1		1	PORCA	NUT	TUERCA
28	390972X1		1	ARRUELA	WASHER	ARANDELA
29	061024P1		1	ESPAÇADOR	SPACER	PIEZA DISTANCIA
30	339291X1		1	PARAFUSO	BOLT	PERNO
31	3616277M1		1	CAPA	CAP	TAPA
32	84131400	[C]	1	TAMPA FRONTAL DIREITA		
		▶				
33	84132300		1	TAMPA FRONTAL ESQUERDA		

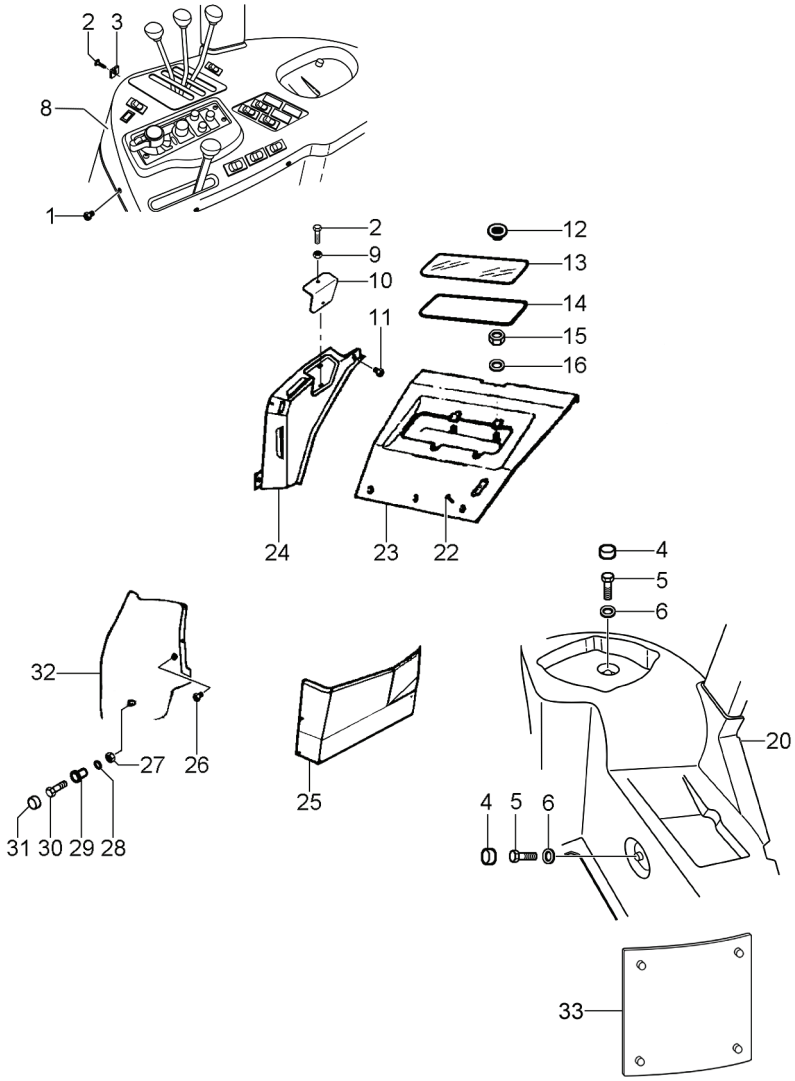

[A] TRASEIRO
REAR
TRASERO

[B] PÁRA-LAMA VERTICAL
VERTICAL MUDGUARD
GUARDABARROS VERTICAL

[C] PÁRA-LAMA FRONTAL
FRONT MUDGUARD
GUARDABARROS FRONTAL

[D] PÁRA-LAMA TRASEIRO
REAR MUDGUARD
GUARDABARROS TRASERO

[E] FECHAMENTO
STOPPING
CERRAMIENTP

[F] COM HIDROTONIC
WITH HIDROTONIC
CON HIDROTONIC

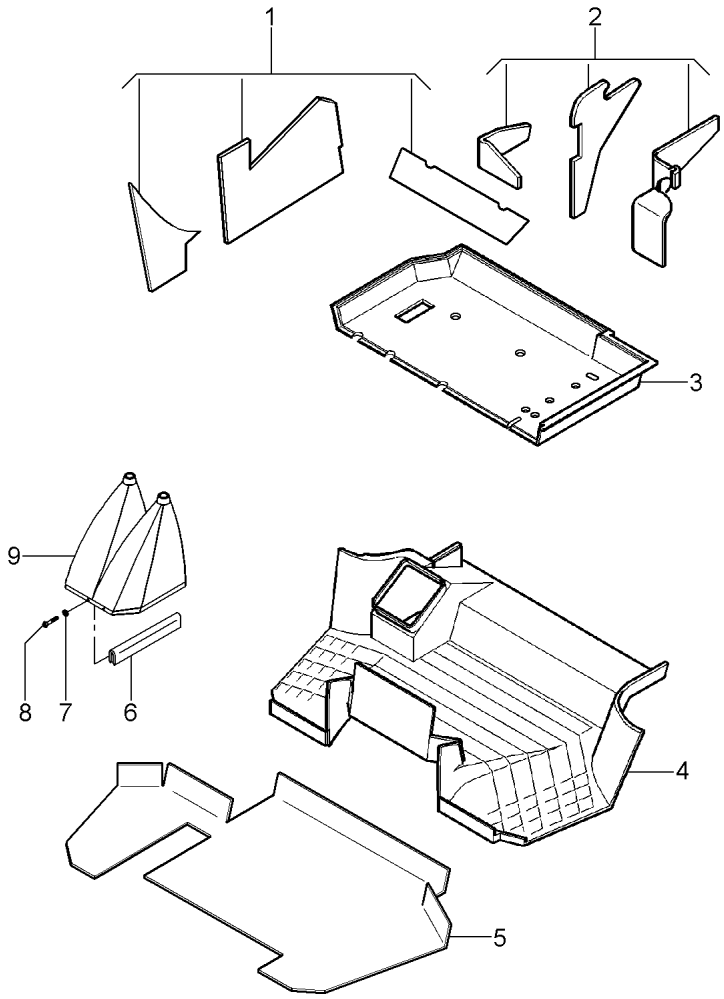

1	3778448M93	[A]	**1**	ISOLANTE	INSULATOR	PROD.AISLANTE
2	3778447M91	[A]	**1**	ISOLANTE	INSULATOR	PROD.AISLANTE
3	052610P1	[B]	**1**	TAPETE	MATTING	ESTERA
4	058597P1		**1**	TAPETE	MATTING	ESTERA
5	059089P1		**1**	PROTETOR	PROTECTOR	PROTECTOR
6	060017P1		**1**	GUARNIÇÃO	BEADING	GUARNICION
7	1427000M1		**2**	ARRUELA	WASHER	ARANDELA
8	3580257M1		**2**	PARAFUSO	BOLT	PERNO
9	060003N1	110-170 No	**1**	COIFA	BELLOWS	FUELLE

[A] PÁRA-LAMA
MUDGUARD
GUARDABARROS

[B] TRASEIRA
REAR
TRASERA

Menu

Cabine
Cab
Cabina

110-105

VALTRA

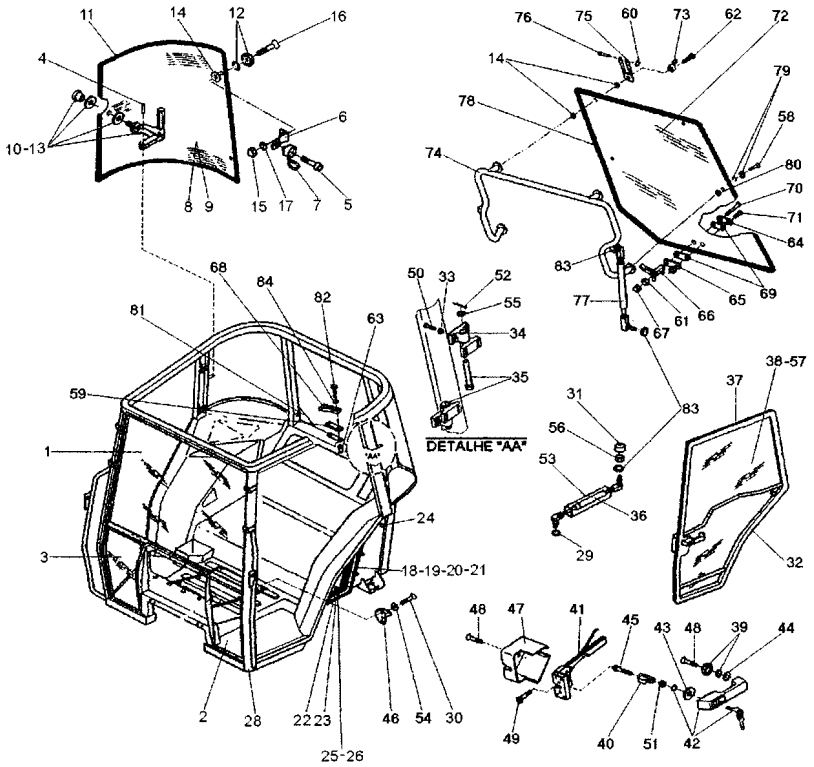

1	3902148M1	[A]	1	VIDRO	GLASS	CRISTAL
2	3902149M1	◀	1	VIDRO	GLASS	CRISTAL
3	3902150M1	▶	1	VIDRO	GLASS	CRISTAL
4	1440396X1		2	PINO	PIN	PASADOR
5	3010775X1		4	PARAFUSO	BOLT	PERNO
6	3902128M1		4	DOBRADIÇA	HINGE	BISAGRA
7	053730N1		4	PROTEÇÃO	GUARD	DEFENSA
8	3902130M1	◀	1	VIDRO	GLASS	CRISTAL
9	3902131M1	▶	1	VIDRO	GLASS	CRISTAL
10	3902132M1	◀	1	MAÇANETA	HANDLE	MANETA
11	3902133M1		2	JUNTA	GASKET	EMPAQUETADURA.
12	3902145M1		4	COXIM	MOUNTING	MONTANTE
13	3902350M1	▶	1	MAÇANETA	HANDLE	MANETA
14	3902365M1		4	ARRUELA	WASHER	ARANDELA
15	3902455M1		4	PORCA	NUT	TUERCA
16	3009432X1		4	PARAFUSO	BOLT	PERNO
17	390971X1		4	ARRUELA	WASHER	ARANDELA
18	339123X1		4	PARAFUSO	BOLT	PERNO
19	390972X1		4	ARRUELA	WASHER	ARANDELA
20	3713289M1	◀	1	GUARNIÇÃO	FOAM	ESPUMA
21	3713290M1	▶	1	GUARNIÇÃO	FOAM	ESPUMA
22	058106P1	◀	1	GUARNIÇÃO	BEADING	GUARNICION
23	058107P1	▶	1	GUARNIÇÃO	BEADING	GUARNICION
24	3777000M1		2	PASSA-FIO	GROMMET	PASACABLE
25	353754X1		4	ARRUELA	WASHER	ARANDELA
26	391074X1		4	PARAFUSO	BOLT	PERNO
28	060317S1		1	ESTRUTURA	STRUCTURE	ESTRUCTURA
29	391025X1		2	ARRUELA	WASHER	ARANDELA
30	3010775X1		2	PARAFUSO	BOLT	PERNO
31	3616277M1		1	CAPA	CAP	TAPA
32	057336S1	◀	1	MOLDURA	MOULDING	BORDON
33	385361X1		8	ARRUELA	WASHER	ARANDELA
34	3902116M1		2	DOBRADIÇA	HINGE	BISAGRA
35	055558P1		2	PINO	PIN	PASADOR
36	3902121M2		1	CILINDRO	CYLINDER	CILINDRO
37	057338P1		1	JUNTA	JOINT	JUNTA
38	057339P1	◀	1	VIDRO	GLASS	CRISTAL
39	3902145M1		1	COXIM	MOUNTING	MONTANTE
40	055962P1		1	BIELA	CONROD	BIELA
41	3804663M1	◀	1	TRINCO	LATCH	CERROJO
42	3902356M91		1	MAÇANETA	HANDLE	MANETA
43	3902366M1		1	ARRUELA	WASHER	ARANDELA
44	3902367M1		1	ARRUELA	WASHER	ARANDELA
45	3001757X1		1	PARAFUSO ALLEN	ALLEN BOLT	TORNILLO ALLEN
46	3902372M1		1	TRINCO	LATCH	CERROJO
47	3804661M1	◀	1	TAMPA	COVER	CUBIERTA
48	3009430X1		2	PARAFUSO	BOLT	PERNO
49	3009432X1		2	PARAFUSO	BOLT	PERNO
50	3010509X1		8	PARAFUSO	BOLT	PERNO
51	1441462X1		1	PORCA	NUT	TUERCA

Menu

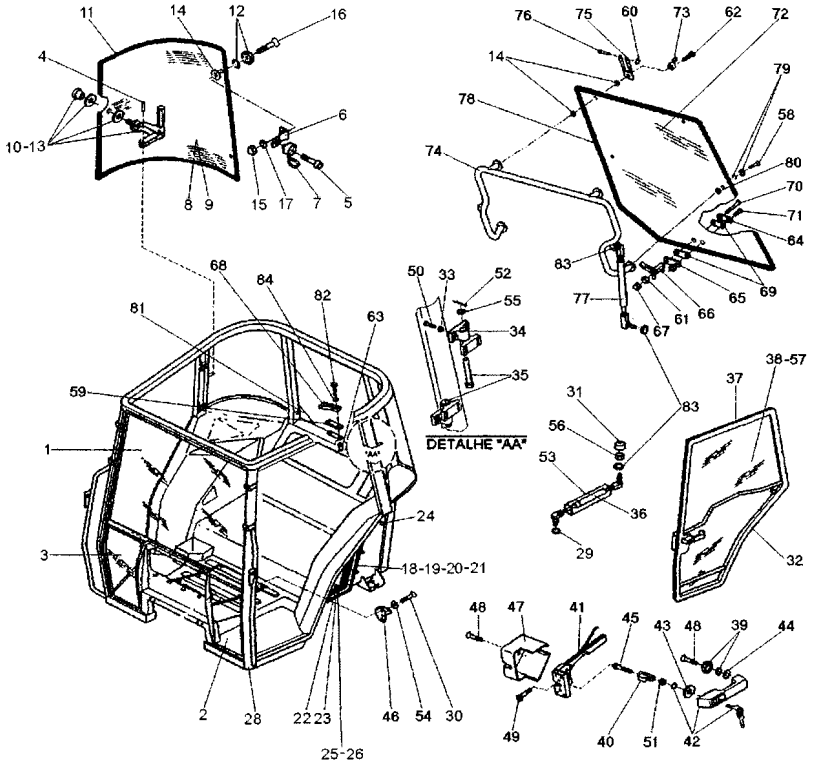

52	1442963X1		**2**	CONTRAPINO	DOWEL	CENTRAJE
53	3902415M1		**1**	PROTETOR	PROTECTOR	PROTECTOR
54	391038X1		**2**	ARRUELA	WASHER	ARANDELA
55	390216X1		**2**	ARRUELA	WASHER	ARANDELA
56	339169X1		**1**	PORCA	NUT	TUERCA
57	057340P1	▶	**1**	VIDRO	GLASS	CRISTAL
58	3009432X1		**2**	PARAFUSO	BOLT	PERNO
59	056708P1		**1**	ESPAÇADOR	SPACER	PIEZA DISTANCIA
60	1440988X1		**2**	ANEL TRAVA	CIRCLIP	CIRCULITO
61	1440329X1		**2**	PORCA	NUT	TUERCA
62	3010775X1		**2**	PARAFUSO	BOLT	PERNO
63	054042P1		**2**	REBITE	RIVET	REMACHE
64	3619603M1		**1**	PLACA	PLATE	PLATO
65	3619604M1		**1**	PLACA	PLATE	PLATO
66	3619605M1		**1**	MAÇANETA	HANDLE	MANETA
67	3619609M1		**2**	CAPA	CAP	TAPA
68	3619610M1		**1**	FIXAÇÃO	FASTENER	CIERRE
69	3619906M1		**2**	JUNTA	GASKET	EMPAQUETADURA.
70	3619907M1		**1**	PARAFUSO	BOLT	PERNO
71	3619908M1		**1**	PARAFUSO	BOLT	PERNO
72	059019P1		**1**	VIDRO	GLASS	CRISTAL
73	053730N1		**2**	PROTEÇÃO	GUARD	DEFENSA
74	3902135M92		**1**	SUPORTE	BRACKET	SOPORTE
75	3902136M2		**2**	GANCHO	HOOK	GANCHO
76	3902137M1		**2**	PINO	PIN	PASADOR
77	3902140M1		**2**	CILINDRO	CYLINDER	CILINDRO
78	3902144M1		**1**	JUNTA	JOINT	JUNTA
79	3902145M1		**2**	COXIM	MOUNTING	MONTANTE
80	3902365M1		**6**	ARRUELA	WASHER	ARANDELA
81	3806376M1		**1**	VEDADOR	SEAL	RETEN
82	3010775X1		**2**	PARAFUSO	BOLT	PERNO
83	391025X1		**4**	ARRUELA	WASHER	ARANDELA
84	390971X1		**2**	ARRUELA	WASHER	ARANDELA

[A] PÁRA-BRISA
WINDSCREEN
PARABRISAS

Coifa
Sealing
Vedación

110-110

VALTRA

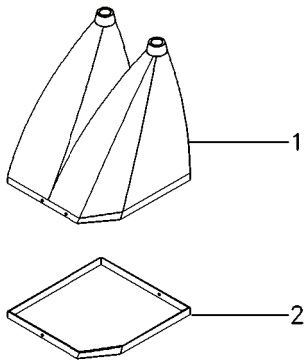

1	84852000	1	COIFA	BELLOWS	FUELLE
2	060004P1	1	ANEL	RING	ARO

Retrovisor Externo
External Rear-View Mirror
Retrovisor Externo

110-115

VALTRA

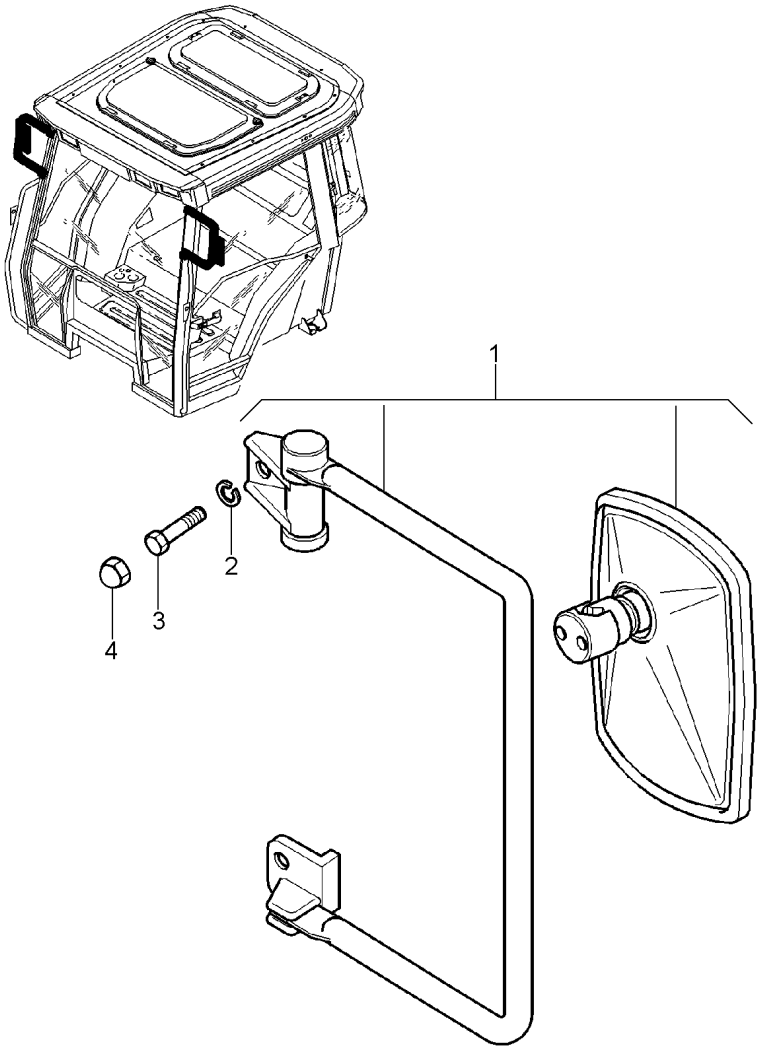

1	3777056M91	◀	**1**	CJ. RETROVISOR	KIT, MIRROR	JUEGO DE ESPEJO
1	3777057M91	▶	**1**	CJ. RETROVISOR	KIT, MIRROR	JUEGO DE ESPEJO
2	339374X1		**4**	ARRUELA	WASHER	ARANDELA
3	339761X1		**4**	PARAFUSO	BOLT	PERNO
4	3616277M1		**4**	CAPA	CAP	TAPA

Menu

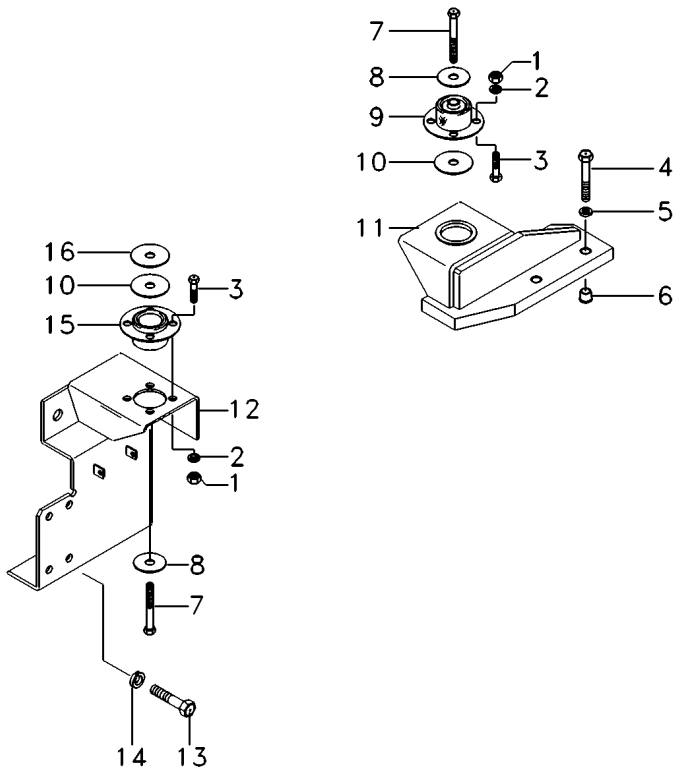

1	339402X1		**16**	PORCA	NUT	TUERCA
2	339376X1		**16**	ARRUELA	WASHER	ARANDELA
3	339451X1		**16**	PARAFUSO	BOLT	PERNO
4	880009311500		**6**	PARAFUSO	SCREW	TORNILLO
5	339380X1		**6**	ARRUELA	WASHER	ARANDELA
6	041029P1		**6**	BUCHA	BUSH	CASQUILLO
7	339805X1		**4**	PARAFUSO	BOLT	PERNO
8	059377P1		**4**	ARRUELA	WASHER	ARANDELA
9	3715926M1	[B]	**2**	COXIM	MOUNTING	MONTANTE
10	3388272M1		**4**	ARRUELA	WASHER	ARANDELA
11	055722S1	◀	**1**	SUPORTE	BRACKET	SOPORTE
11	055723S1	▶	**1**	SUPORTE	BRACKET	SOPORTE
12	064977S1	▶	**1**	SUPORTE	BRACKET	SOPORTE
12	064976S1	◀	**1**	SUPORTE	BRACKET	SOPORTE
13	391329X1		**8**	PARAFUSO	SCREW	TORNILLO
14	339378X1		**8**	ARRUELA	WASHER	ARANDELA
15	3712693M1	[A]	**2**	COXIM	MOUNTING	MONTANTE
16	3712809M2		**2**	ESPAÇADOR	SPACER	PIEZA DISTANCIA

[A] DIANTEIRO
FRONT
DELANTERO

[B] TRASEIRO
REAR
TRASERO

Menu

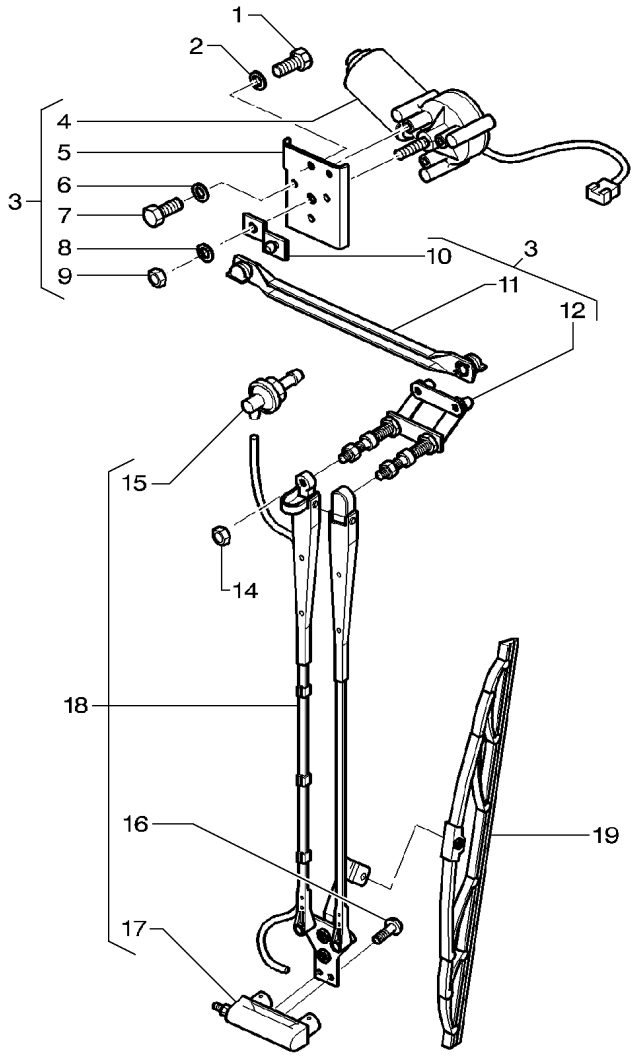

1	339124X1		**2**	PARAFUSO	BOLT	PERNO
2	339024X1		**2**	ARRUELA	WASHER	ARANDELA
3	3777005M2		**1**	MOTOR	ENGINE	MOTOR
4	3777698M92	3	**1**	MOTOR	ENGINE	MOTOR
5	3902338M1	3	**1**	SUPORTE	BRACKET	SOPORTE
6	391289X1	3	**1**	ARRUELA	WASHER	ARANDELA
7	339560X1	3	**3**	PARAFUSO	BOLT	PERNO
8	3008914X1	3	**1**	ARRUELA	WASHER	ARANDELA
9	339169X1	3	**1**	PORCA	NUT	TUERCA
10	3902341M1	3	**1**	ALAVANCA	LEVER	PALANCA
11	3902340M1	3	**1**	BIELA	CONROD	BIELA
12	3902339M92	3	**1**	SUPORTE	BRACKET	SOPORTE
14	339169X1		**2**	PORCA	NUT	TUERCA
15	3902342M1	18	**1**	CONEXÃO	CONNECTION	CONEXION
16	3902460M1	18	**2**	PARAFUSO	BOLT	PERNO
17	3902343M1	18	**1**	SUPORTE	BRACKET	SOPORTE
18	3715612M1		**1**	BRAÇO	ARM	BRAZO
19	6212481M91		**1**	PALHETA	VANE	PALETA

Menu

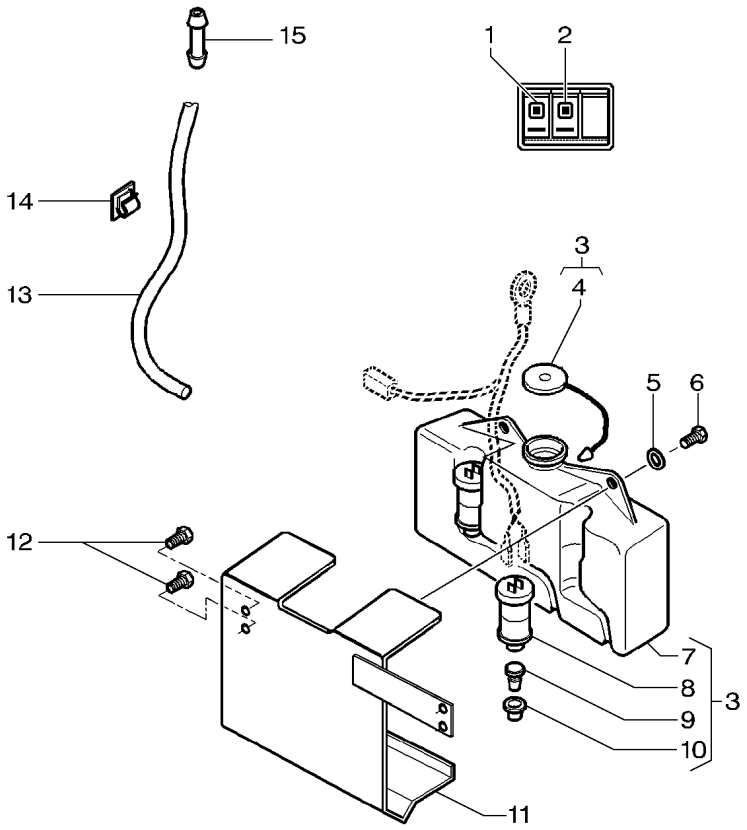

1	053173T2	[A]
2	054176T1	[B]
3	3582444M91	
4	3106496M1	3
5	391039X1	
6	339124X1	
7	3582440M1	3
8	3582441M1	3
9	3582442M1	3
10	3582443M1	3
11	057343S1	
12	339123X1	
12	339374X1	
13	3714120M2	
14	1677803M1	
15	3715074M1	

[A] LIMPADOR DE PÁRA-BRISA
WINDSCREEN WIPER
LIMPIAPARABRISAS

[B] EJETOR DE ÁGUA
WATER EJECTOR
EYECTOR DE AGUA

1	BOTÃO	BUTTON	PULSADOR
1	BOTÃO	BUTTON	PULSADOR
1	RESERVATÓRIO	CONTAINER	CONTENEDOR
1	TAMPA	COVER	CUBIERTA
2	ARRUELA	WASHER	ARANDELA
2	PARAFUSO	BOLT	PERNO
1	RESERVATÓRIO	CONTAINER	CONTENEDOR
1	BOMBA D'ÁGUA	WATER PUMP	BOMBA DE AGUA
1	BUJÃO	PLUG	TAPON
1	JUNTA	GASKET	EMPAQUETADURA.
1	SUPORTE	BRACKET	SOPORTE
2	PARAFUSO	BOLT	PERNO
2	ARRUELA	WASHER	ARANDELA
1	TUBO	PIPE	CANO
2	PRESILHA	STAPLE	GRAPA
1	CONEXÃO	CONNECTION	CONEXION

Menu

Conjunto Para-Sol
Sun-Shield Assy
Conjunto Dosel

110-135

VALTRA

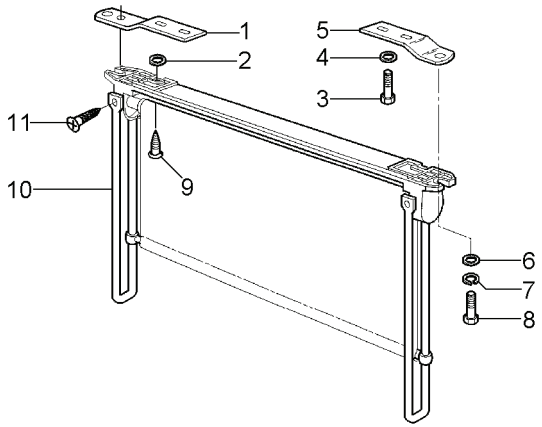

1	3389749M1	[B]	1 SUPORTE	BRACKET	SOPORTE
		▶			
2	1427000M1	[A]	4 ARRUELA	WASHER	ARANDELA
3	3580257M1	[B]	4 PARAFUSO	BOLT	PERNO
4	339381X1	[B]	4 ARRUELA	WASHER	ARANDELA
5	3389750M1	[B]	1 SUPORTE	BRACKET	SOPORTE
		◀			
6	390971X1	[B]	2 ARRUELA	WASHER	ARANDELA
7	339375X1	[B]	2 ARRUELA	WASHER	ARANDELA
8	339560X1	[B]	2 PARAFUSO	BOLT	PERNO
9	3001163X1	[A]	4 PARAFUSO	BOLT	PERNO
10	3714072M91	[B]	1 VENEZIANA	SHUTTER	OBTURADOR
11	365923X1	[B]	2 PARAFUSO	BOLT	PERNO

[A] SEM PARA-SOL
WITHOUT SUN SHIELD
SIN DOSEL

[B] COM PARA-SOL
WITH SUN SHIELD
CON DOSEL

Rodas Dianteiras	**18.4 X 26 R1 10I**	**130-10**
Front Wheels	**18.4 X 26 R1 10I**	
Ruedas Delanteras	**18.4 X 26 R1 10I**	

VALTRA

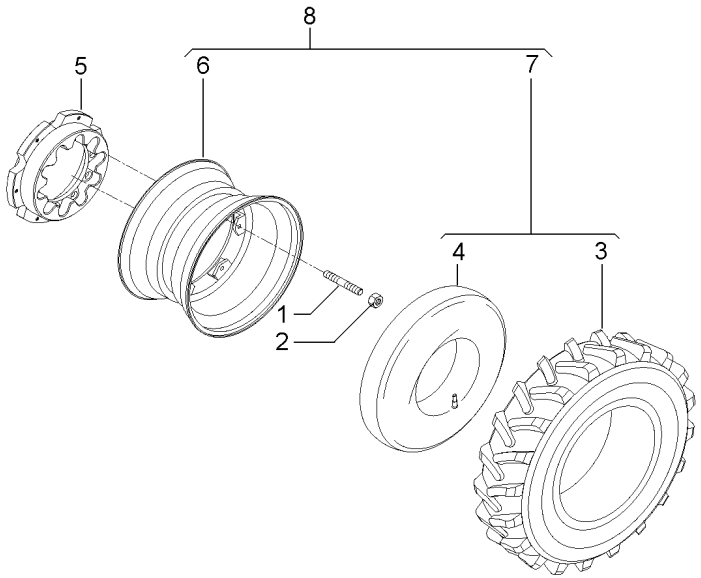

1	040869P1		**12**	PRISIONEIRO	STUD	ESPARRAGO
2	881162M2		**12**	PORCA	NUT	TUERCA
3	2833359M1	18.4 x 26	**2**	PNEU	TYRE	NEUMATICO
4	2833360M1	18.4 x 26	**2**	CÂMARA	CHAMBER	CAMARA
5	021071P1		**2**	CUBO	HUB	CUBO
6	070020S1	W16 x 26	**2**	ARO	RIM	LLANTA
7	2833361M91		**2**	CJ.PNEU E CÂMARA	TYRE AND TUBE	NEUM.Y.CAMARA
8	070172N1		**2**	CJ. ARO/PNEU	WHEEL AND TYRE	RUEDA Y NEUMATIC

Menu

Rodas Dianteiras	**18.4 X 26 R2 10I**	**130-15**
Front Wheels	**18.4 X 26 R2 10I**	
Ruedas Delanteras	**18.4 X 26 R2 10I**	

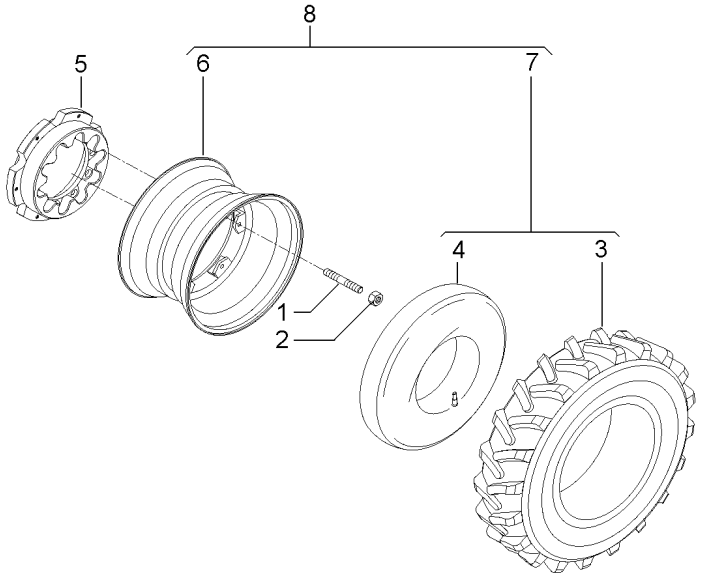

1	040869P1		**12**	PRISIONEIRO	STUD	ESPARRAGO
2	881162M2		**12**	PORCA	NUT	TUERCA
3	056285T1	18.4 x 26	**2**	PNEU	TYRE	NEUMATICO
4	2833360M1	18.4 x 26	**2**	CÂMARA	CHAMBER	CAMARA
5	021071P1		**2**	CUBO	HUB	CUBO
6	070020S1		**2**	ARO	RIM	LLANTA
7	072795N1		**2**	CJ.PNEU E CÂMARA	TYRE AND TUBE	NEUM.Y.CAMARA
8	072968N1		**2**	CJ. ARO/PNEU	WHEEL AND TYRE	RUEDA Y NEUMATIC

Menu

Rodas Dianteiras	**18.4 X 30 R1 6I**
Front Wheels	**18.4 X 30 R1 6I**
Ruedas Delanteras	**18.4 X 30 R1 6I**

130-20

VALTRA

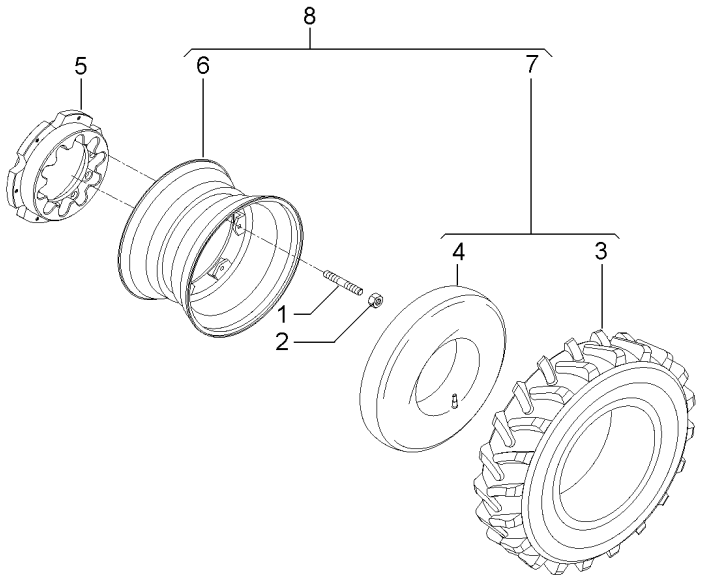

1	040869P1		**12**	PRISIONEIRO	STUD	ESPARRAGO
2	881162M2		**12**	PORCA	NUT	TUERCA
3	3587139M1	18.4 x 30	**2**	PNEU	TYRE	NEUMATICO
4	487869M1	18.4 x 30	**2**	CÂMARA	CHAMBER	CAMARA
5	021071P1		**2**	CUBO	HUB	CUBO
6	070024S1	W15 x 30	**2**	ARO	RIM	LLANTA
7	3587140M91		**2**	CJ.PNEU E CÂMARA	TYRE AND TUBE	NEUM.Y.CAMARA
8	070174N1		**2**	CJ. ARO/PNEU	WHEEL AND TYRE	RUEDA Y NEUMATIC

Menu

Rodas Dianteiras	**18.4 X 30 R2 6I**
Front Wheels	**18.4 X 30 R2 6I**
Ruedas Delanteras	**18.4 X 30 R2 6I**

130-25

VALTRA

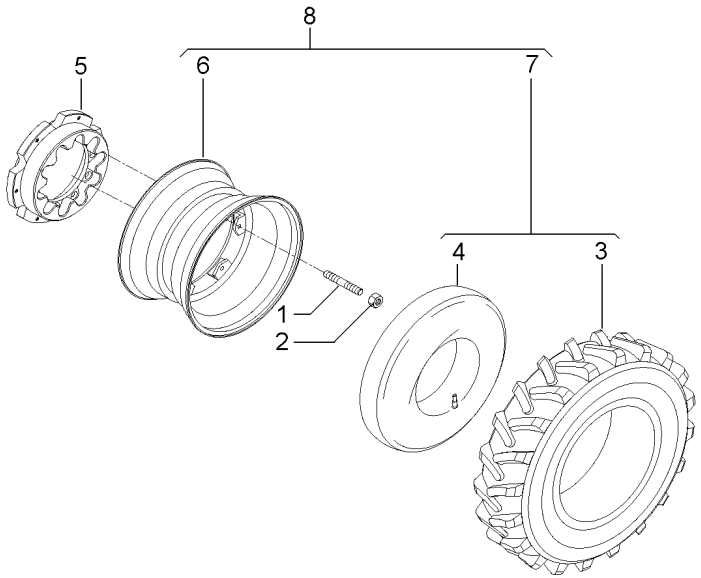

1	040869P1		**12**	PRISIONEIRO	STUD	ESPARRAGO
2	881162M2		**12**	PORCA	NUT	TUERCA
3	487868M1	18.4 x 30	**2**	PNEU	TYRE	NEUMATICO
4	487869M1	18.4 x 30	**2**	CÂMARA	CHAMBER	CAMARA
5	021071P1		**2**	CUBO	HUB	CUBO
6	070024S1	W15 x 30	**2**	ARO	RIM	LLANTA
7	487870M91		**2**	CJ.PNEU E CÂMARA	TYRE AND TUBE	NEUM.Y.CAMARA
8	072966N1		**2**	CJ. ARO/PNEU	WHEEL AND TYRE	RUEDA Y NEUMATIC

Menu

Rodas Dianteiras	**540/65 X 34**	**130-30**
Front Wheels	**540/65 X 34**	
Ruedas Delanteras	**540/65 X 34**	

VALTRA

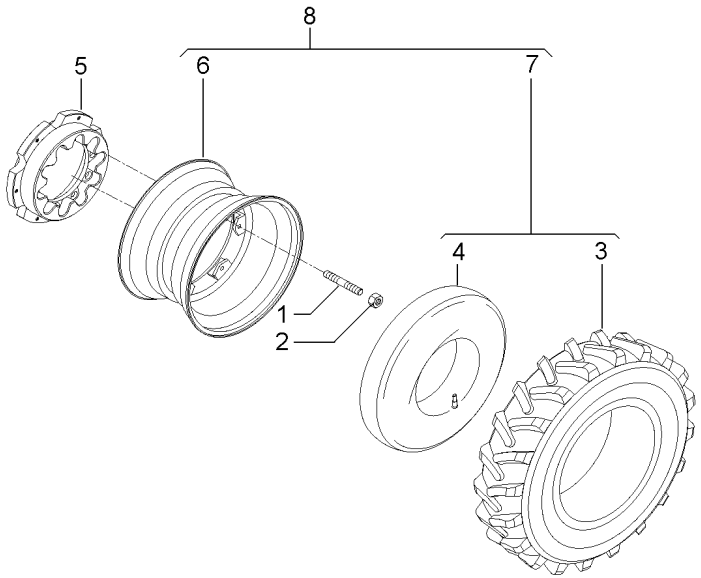

1	040869P1		**12**	PRISIONEIRO	STUD	ESPARRAGO
2	881162M2		**12**	PORCA	NUT	TUERCA
3	072957T1	540/65R34	**2**	PNEU	TYRE	NEUMATICO
4	021071P1		**2**	CUBO	HUB	CUBO
5	070022S1	W16 x 34	**2**	ARO	RIM	LLANTA
6	070180N1		**2**	CJ.PNEU E CÂMARA	TYRE AND TUBE	NEUM.Y.CAMARA
7	070176N1		**2**	CJ. ARO/PNEU	WHEEL AND TYRE	RUEDA Y NEUMATIC

Rodas Dianteiras	**600/60 X 30,5**
Front Wheels	**600/60 X 30,5**
Ruedas Delanteras	**600/60 X 30,5**

130-35

VALTRA

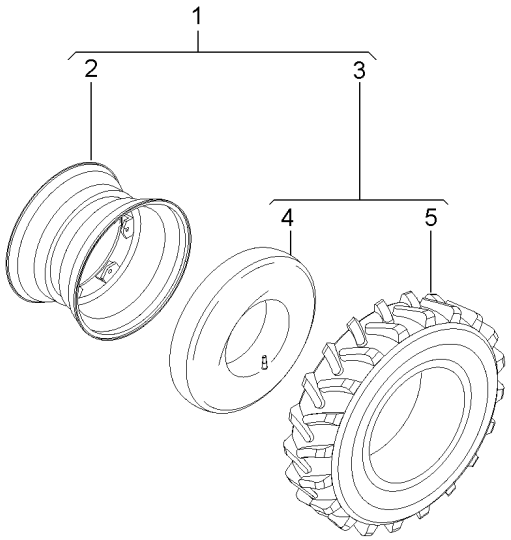

1	6200592M91		**2**	CJ. ARO/PNEU	WHEEL AND TYRE	RUEDA Y NEUMATIC
2	073493S1	20.00 x 30.5	**2**	ARO	RIM	LLANTA
3	6200590M91		**2**	CJ.PNEU E CÂMARA	TYRE AND TUBE	NEUM.Y.CAMARA
4	6200591M1	600/60 x 30,5 Trelleborg	**2**	PNEU	TYRE	NEUMATICO

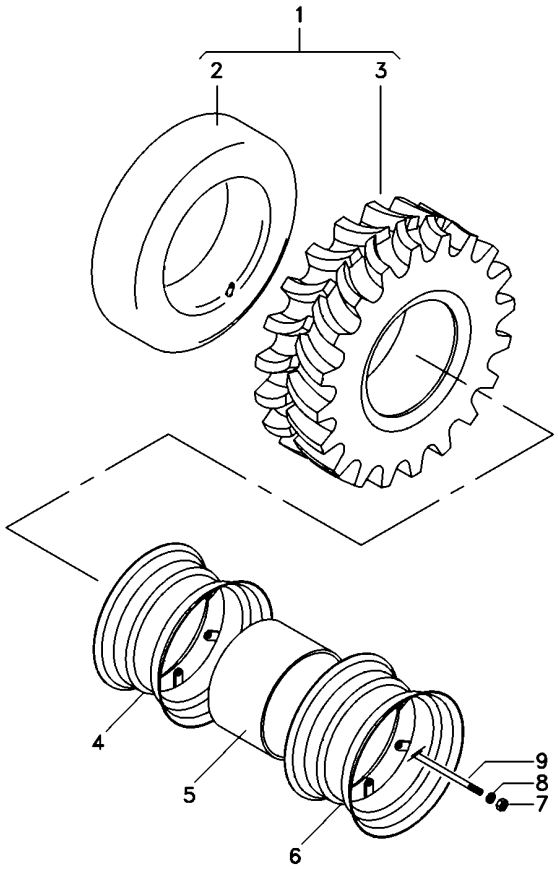

1	070155N1	20.8 x 42 R1	**4**	CJ.PNEU E CÂMARA	TYRE AND TUBE	NEUM.Y.CAMARA
2	072962T1	20.8x42	**4**	CÂMARA	CHAMBER	CAMARA
3	072959T1	20.8x42	**4**	PNEU	TYRE	NEUMATICO
4	068599S1	[B]	**2**	ARO	RIM	LLANTA
5	069814S1		**2**	ARO	RIM	LLANTA
6	069813S1	[A]	**2**	ARO	RIM	LLANTA
7	01112916000		**12**	PORCA	NUT	TUERCA
8	01107245000		**12**	ARRUELA PRESSÃO	PRESSURE WASHER	LAVADOR PRESION
9	069817S1		**12**	TENSOR	TIGHTENER	TENSADOR

[A] EXTERNO
OUTER
EXTERNO

[B] INTERNO
INNER
INTERNO

Menu

Rodas Traseiras	710/70 R38
Rear Wheels	710/70 R38
Ruedas Traseras	710/70 R38

130-45

VALTRA

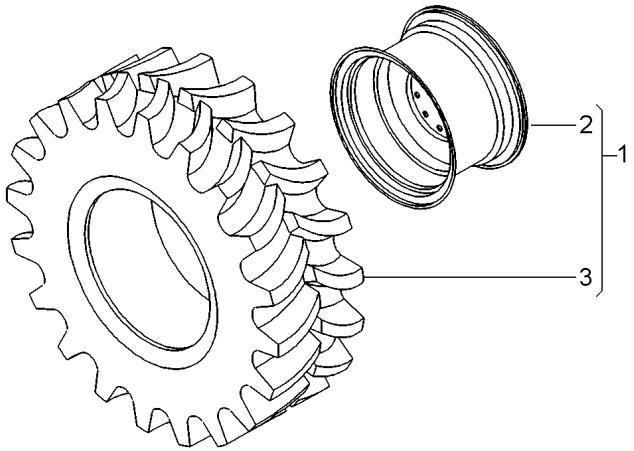

1	069939N1	23 x 38	**2** CJ. ARO/PNEU	WHEEL AND TYRE	RUEDA Y NEUMATIC
2	069828S1	DW23 x 38	**2** ARO	RIM	LLANTA
3	072958T1		**2** PNEU	TYRE	NEUMATICO

Menu

Rodas Traseiras	**30.5l32r1**	**130-50**
Rear Wheels	**30.5l32r1**	
Ruedas Traseras	**30.5l32r1**	

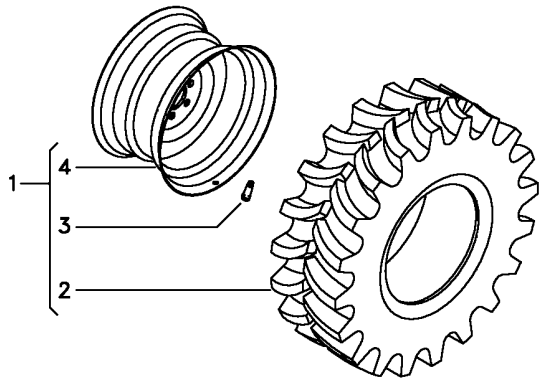

1	070161N1	27A x 32	**2** CJ. ARO/PNEU	WHEEL AND TYRE	RUEDA Y NEUMATIC
2	6201899M1	30.5L - 32	**2** PNEU	TYRE	NEUMATICO
3	046862T1		**2** VÁLVULA	VALVE	VALVULA
4	069827S1		**2** ARO	RIM	LLANTA

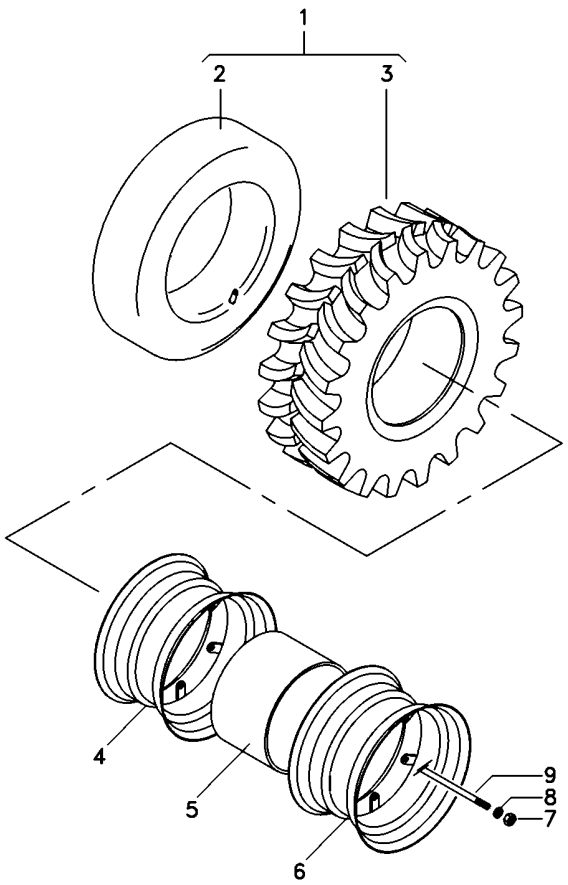

1	070156N1	20.8 x 42 R2	**4**	CJ.PNEU E CÂMARA	TYRE AND TUBE	NEUM.Y.CAMARA
2	072962T1	20.8x42	**4**	CÂMARA	CHAMBER	CAMARA
3	072960T1	20.8x42	**4**	PNEU	TYRE	NEUMATICO
4	068599S1	[B]	**2**	ARO	RIM	LLANTA
5	069814S1		**2**	ARO	RIM	LLANTA
6	069813S1	[A]	**2**	ARO	RIM	LLANTA
7	01112916000		**12**	PORCA	NUT	TUERCA
8	01107245000		**12**	ARRUELA PRESSÃO	PRESSURE WASHER	LAVADOR PRESION
9	069817S1		**12**	TENSOR	TIGHTENER	TENSADOR

[A] EXTERNO
OUTER
EXTERNO

[B] INTERNO
INNER
INTERNO

Menu

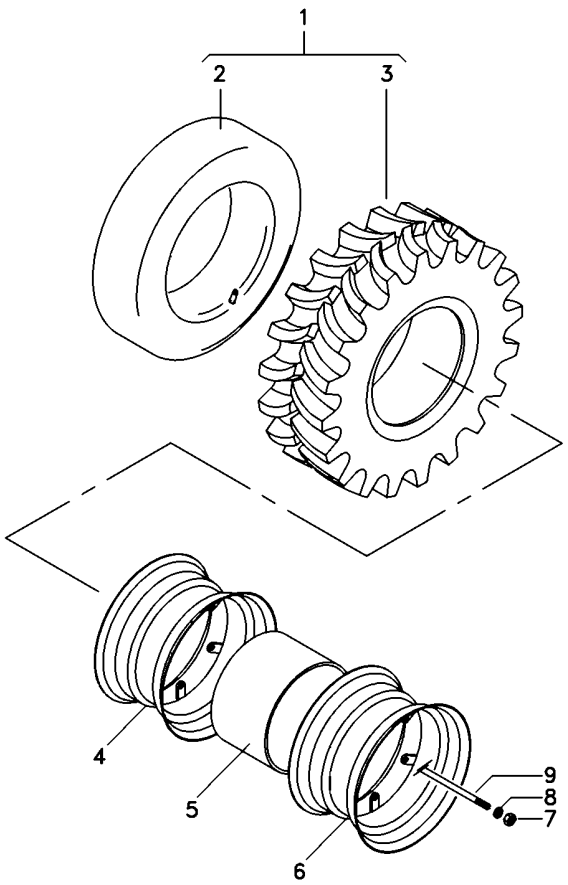

1	070152N1	20.8 x 38 R2	**4**	CJ.PNEU E CÂMARA	TYRE AND TUBE	NEUM.Y.CAMARA
2	3587030M1	20.8 x 38	**4**	CÂMARA	CHAMBER	CAMARA
3	072961T1	20.8 x 38	**4**	PNEU	TYRE	NEUMATICO
4	070226S1	[B]	**2**	ARO	RIM	LLANTA
5	070475S1		**2**	ARO	RIM	LLANTA
6	070227S1	[A]	**2**	ARO	RIM	LLANTA
7	01112916000		**12**	PORCA	NUT	TUERCA
8	01107245000		**12**	ARRUELA PRESSÃO	PRESSURE WASHER	LAVADOR PRESION
9	069817S1		**12**	TENSOR	TIGHTENER	TENSADOR

[A] EXTERNO
OUTER
EXTERNO

[B] INTERNO
INNER
INTERNO

Menu

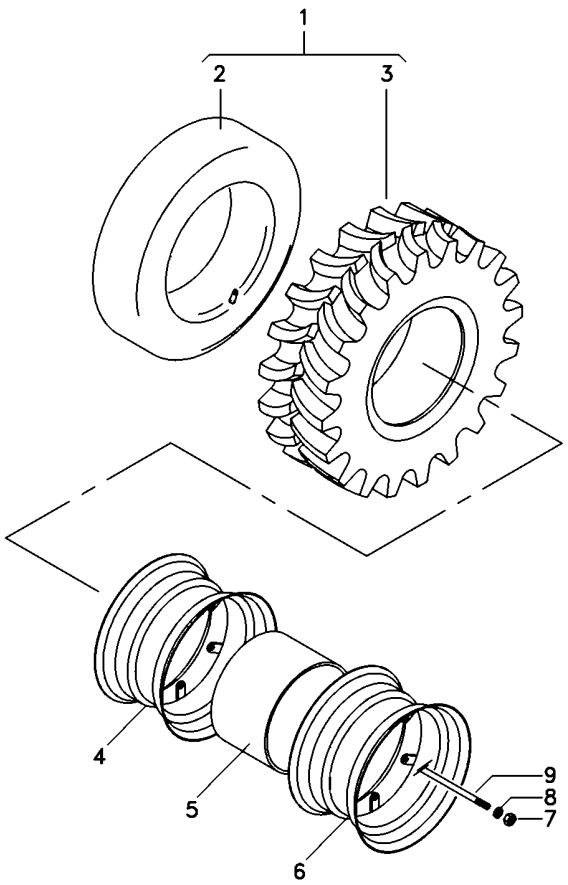

1	3585999M91	20.8 38 R1	**4**	CJ.PNEU E CÂMARA	TYRE AND TUBE	NEUM.Y.CAMARA
2	3587030M1	20.8x38	**4**	CÂMARA	CHAMBER	CAMARA
3	3587025M1	20.8x38	**4**	PNEU	TYRE	NEUMATICO
4	070226S1	[B]	**2**	ARO	RIM	LLANTA
5	070475S1		**2**	ARO	RIM	LLANTA
6	070227S1	[A]	**2**	ARO	RIM	LLANTA
7	01112916000		**12**	PORCA	NUT	TUERCA
8	01107245000		**12**	ARRUELA PRESSÃO	PRESSURE WASHER	LAVADOR PRESION
9	069817S1		**12**	TENSOR	TIGHTENER	TENSADOR

[A] EXTERNO
OUTER
EXTERNO

[B] INTERNO
INNER
INTERNO

Rodas Traseiras	**850/50 X 38**	**130-70**
Rear Wheels	**850/50 X 38**	
Ruedas Traseras	**850/50 X 38**	

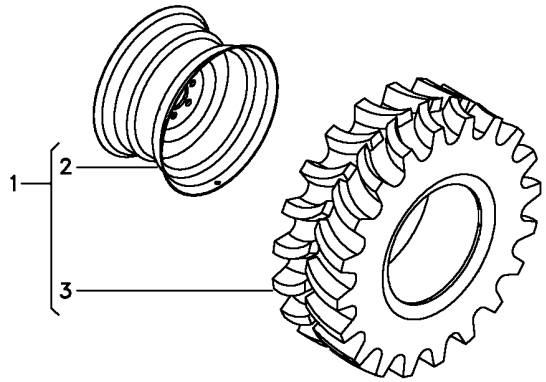

1	6200588M91		**2**	CJ. ARO/PNEU	WHEEL AND TYRE	RUEDA Y NEUMATIC
2	073487S1	DW28A x 38	**2**	ARO	RIM	LLANTA
3	6200587M1	850/50 x 38 Trelleborg	**2**	PNEU	TYRE	NEUMATICO

Suporte E Pesos Dianteiros
Bracket And Front Wheight
Soporte Y Pesos Delanteros

130-75

VALTRA

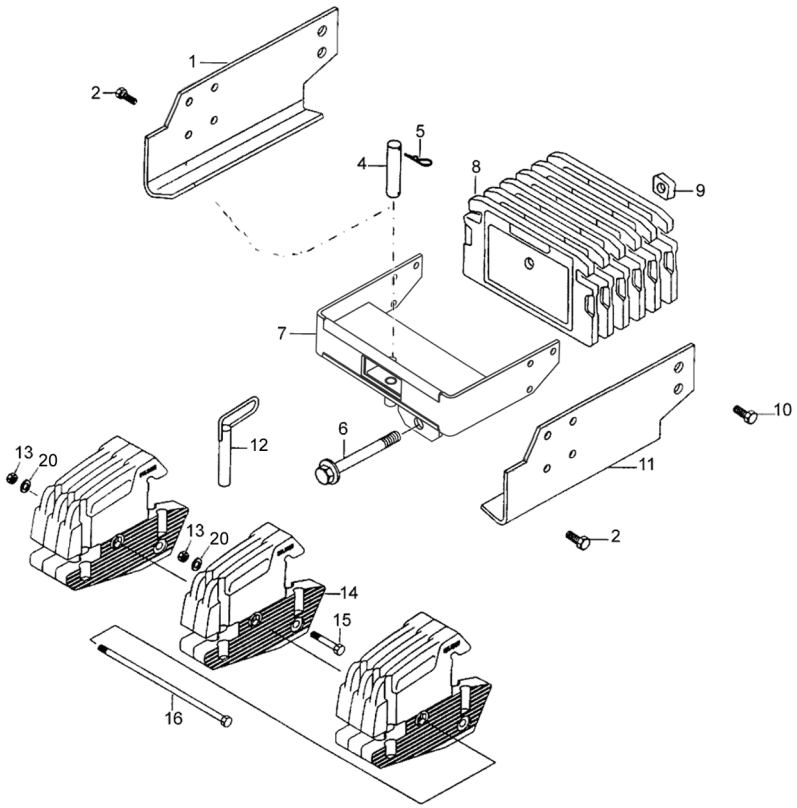

1	84214900		1	Suporte Direito	Right Support	Soporte Derecho
2	HA8373	M20 X 100	8	Parafuso	Screw	Tornillo
4	JJ5102		1	Pino	Pin	Pasador
5	30231200		2	Pino	Pin	Pasador
6	80806500		1	Parafuso	Screw	Tornillo
7	84895900		1	Pára-choque	Buffer	Paragolpe
8	84007300		1	Contrapeso Transversal	Transversal Counterweight	Contrapeso Transversal
8	81419200		10	Contrapeso Transversal	Transversal Counterweight	Contrapeso Transversal
8	81419400		13	Contrapeso Transversal	Transversal Counterweight	Contrapeso Transversal
8	81419600		15	Contrapeso Transversal	Transversal Counterweight	Contrapeso Transversal
8	81419500		14	Contrapeso Transversal	Transversal Counterweight	Contrapeso Transversal
8	81419300		12	Contrapeso Transversal	Transversal Counterweight	Contrapeso Transversal
9	227920		1	Porca	Nut	Tuerca
10	HA9210	M20 X 90	8	Parafuso	Screw	Tornillo
11	84214800		1	Suporte Esquerdo	Left Support	Soporte Izquierdo
12	31767800		1	Pino	Pin	Pasador
13	JB8908		2	Porca Com Anel	Nut With Ring	Tuerca Con Anillo
14	81624201		8	Pesos Dianteiros	Front-end Weights	Contrapesos Delanteros
14	81624301		10	Pesos Dianteiros	Front-end Weights	Contrapesos Delanteros
14	81624501		4	Pesos Dianteiros	Front-end Weights	Contrapesos Delanteros
14	81624401		6	Pesos Dianteiros	Front-end Weights	Contrapesos Delanteros
14	84060900		1	Pesos Dianteiros	Front-end Weights	Contrapesos Delanteros
15	HA8373		1	Parafuso	Screw	Tornillo
16	32403300		1	Parafuso	Screw	Tornillo
16	32403200		1	Parafuso	Screw	Tornillo
16	32008500		1	Parafuso	Screw	Tornillo
16	31768200		1	Parafuso	Screw	Tornillo
19	84215000		2	Espaçador	Spacer	Pieza Distancia
20	JD0420		2	Arruela	Washer	Arandela

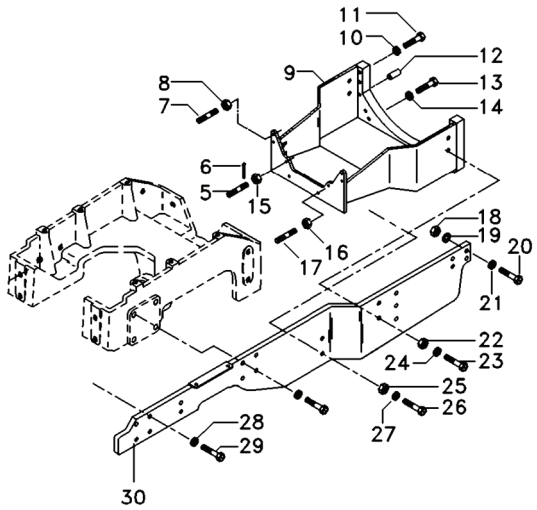

5	068476P1		2	PRISIONEIRO	STUD	ESPARRAGO
6	4007674000		2	PINO	PIN	PASADOR
7	047899P1		4	PRISIONEIRO	STUD	ESPARRAGO
8	368748X1		4	PORCA	NUT	TUERCA
9	068093S1		1	PROTETOR	PROTECTOR	PROTECTOR
10	339378X1		10	ARRUELA	WASHER	ARANDELA
11	391891X1		10	PARAFUSO	BOLT	PERNO
12	3714795M1		2	PINO	PIN	PASADOR
13	391885X1		2	PARAFUSO	BOLT	PERNO
14	339369X1		2	ARRUELA	WASHER	ARANDELA
15	339034X1		2	PORCA	NUT	TUERCA
16	339068X1		2	PORCA	NUT	TUERCA
17	068477P1		2	PRISIONEIRO	STUD	ESPARRAGO
18	339035X1		6	PORCA	NUT	TUERCA
19	339378X1		6	ARRUELA	WASHER	ARANDELA
20	331329X1		6	PARAFUSO	BOLT	PERNO
21	355624X1		6	ARRUELA	WASHER	ARANDELA
22	339035X1		2	PORCA	NUT	TUERCA
23	391891X1		2	PARAFUSO	BOLT	PERNO
24	339378X1		2	ARRUELA	WASHER	ARANDELA
25	339054X1		4	PORCA	NUT	TUERCA
26	339838X1		4	PARAFUSO	BOLT	PERNO
27	339369X1		4	ARRUELA	WASHER	ARANDELA
28	339378X1		20	ARRUELA	WASHER	ARANDELA
29	3001968X1		20	PARAFUSO	BOLT	PERNO
30	065661S1	▶	1	LONGARINA	SILL	VASE APOYO
30	065662S1	◀	1	LONGARINA	SILL	VASE APOYO

Suporte E Pesos Dianteiros
Bracket And Front Wheight
Soporte Y Pesos Delanteros

130-85

Hd
Hd
Hd

VALTRA

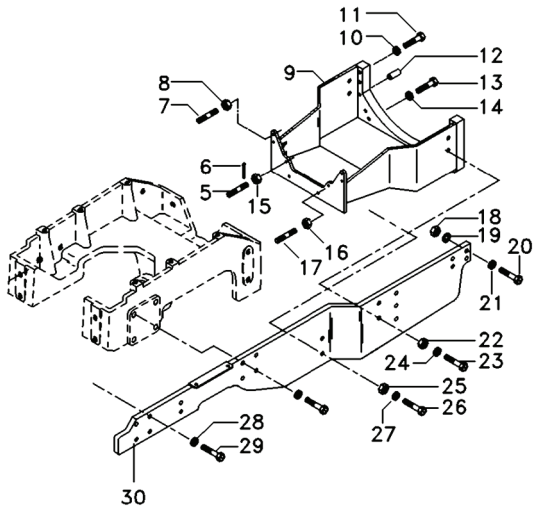

5	068476P1		2	PRISIONEIRO	STUD	ESPARRAGO
6	4007674000		2	PINO	PIN	PASADOR
7	047899P1		4	PRISIONEIRO	STUD	ESPARRAGO
8	368748X1		4	PORCA	NUT	TUERCA
9	068093S1		1	PROTETOR	PROTECTOR	PROTECTOR
10	339378X1		10	ARRUELA	WASHER	ARANDELA
11	391891X1		10	PARAFUSO	BOLT	PERNO
12	3714795M1		2	PINO	PIN	PASADOR
13	391885X1		2	PARAFUSO	BOLT	PERNO
14	339369X1		2	ARRUELA	WASHER	ARANDELA
15	339034X1		2	PORCA	NUT	TUERCA
16	339068X1		2	PORCA	NUT	TUERCA
17	068477P1		2	PRISIONEIRO	STUD	ESPARRAGO
18	339035X1		6	PORCA	NUT	TUERCA
19	339378X1		6	ARRUELA	WASHER	ARANDELA
20	331329X1		6	PARAFUSO	BOLT	PERNO
21	355624X1		6	ARRUELA	WASHER	ARANDELA
22	339035X1		2	PORCA	NUT	TUERCA
23	391891X1		2	PARAFUSO	BOLT	PERNO
24	339378X1		2	ARRUELA	WASHER	ARANDELA
25	339054X1		4	PORCA	NUT	TUERCA
26	339838X1		4	PARAFUSO	BOLT	PERNO
27	339369X1		4	ARRUELA	WASHER	ARANDELA
28	339378X1		20	ARRUELA	WASHER	ARANDELA
29	3001968X1	M20x60	8	PARAFUSO	BOLT	PERNO
29	1442649X1	M20x2,5x80	12	PARAFUSO	BOLT	PERNO
30	065661S1	▶	1	LONGARINA	SILL	VASE APOYO
30	065662S1	◀	1	LONGARINA	SILL	VASE APOYO

Pesos Traseiros Rear Weights L Contrapesos Traseras	Rodagem Dupla - 18.4 X 38 R1 Wheels Dual - 18.4 X 38 R1 Ruedas Doble - 18.4 X 38 R1	130-90	VALTRA

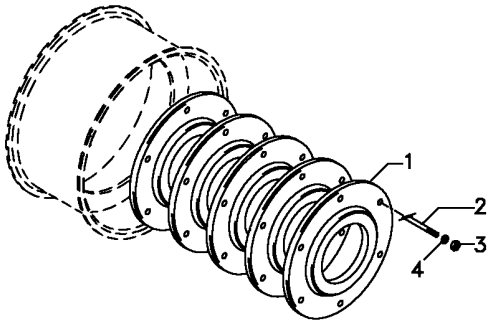

1	04003312003		**10**	PESO	WEIGHT	PESA
2	04006992000	M16 X 235	**12**	PRISIONEIRO	STUD	ESPARRAGO
3	01112886000		**12**	PORCA	NUT	TUERCA
4	01107242000		**12**	ARRUELA PRESSÃO	PRESSURE WASHER	LAVADOR PRESION

Menu

Peso Da Roda Traseira Rear Wheel Weights Contrapesos De La Roda Trasera	130-95	4 Pesos X 100kg 4 Wheights X 100kg 4 Pesos X 100kg

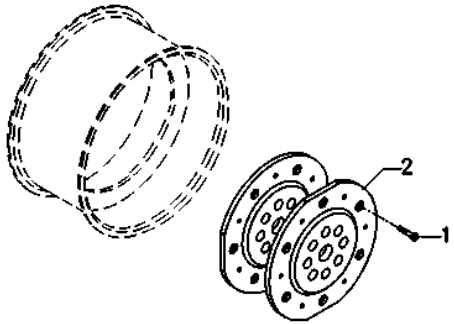

1	391329X1	**12**	PARAFUSO	SCREW	TORNILLO
2	6217676M1	**2**	PESO	WEIGHT	PESA

Menu

Peso Da Roda Traseira Rear Wheel Weights Contrapesos De La Roda Trasera	130-100	8 Pesos X 100kg 8 Wheights X 100kg 8 Pesos X 100kg

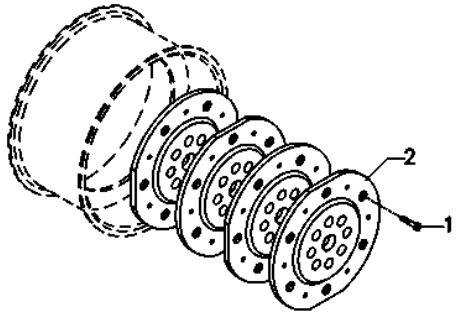

1	391329X1	**24**	PARAFUSO	SCREW	TORNILLO
2	6217676M1	**4**	PESO	WEIGHT	PESA

Peso Da Roda Traseira
Rear Wheel Weights
Contrapesos De La Roda Trasera

130-105

10 Pesos X 100kg
10 Wheights X 100kg
10 Pesos X 100kg

VALTRA

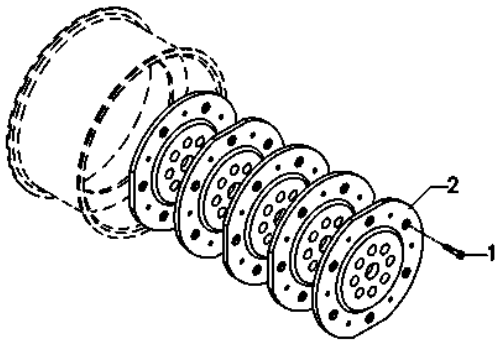

1	391329X1	**30**	PARAFUSO	SCREW	TORNILLO
2	6217676M1	**5**	PESO	WEIGHT	PESA

Menu

Peso Da Roda Traseira
Rear Wheel Weights
Contrapesos De La Roda Trasera

130-110

14 Pesos X 100kg
14 Wheights X 100kg
14 Pesos X 100kg

VALTRA

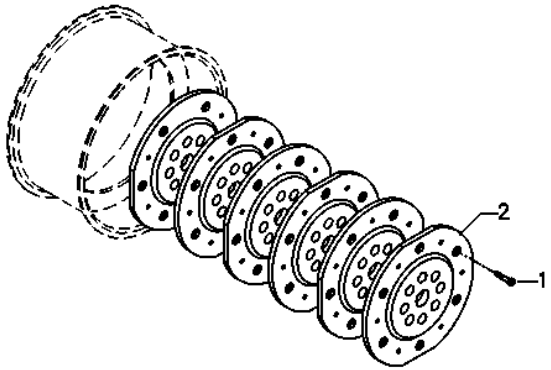

1	391329X1	**42**	PARAFUSO	SCREW	TORNILLO
2	6217676M1	**7**	PESO	WEIGHT	PESA

Menu

Protetor Auricular Protector Protetor	140-10	VALTRA

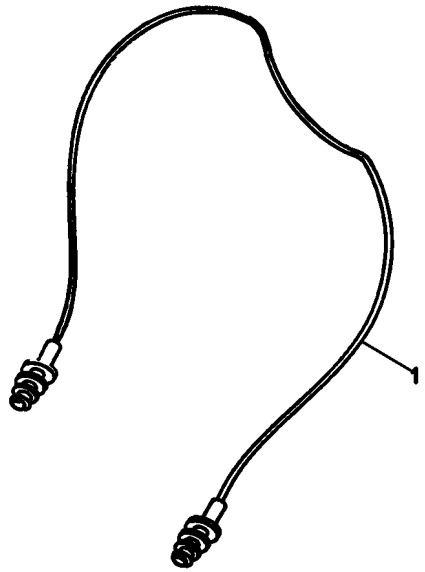

1	T0289054	**1** PROTETOR	PROTECTOR	PROTECTOR

Chaves De Roda
Spanner
Llave Rueda

140-15

VALTRA

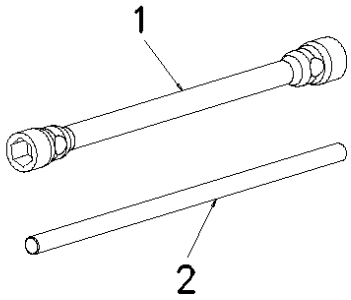

1	6202520M1	**1** CHAVE DE RODA	WHEEL KEY	LLAVE DE RUEDA
2	6203198M1	**1** BARRA	BAR	BARRA

Menu

Engraxadeira
Greaser
Engrasadera

140-20

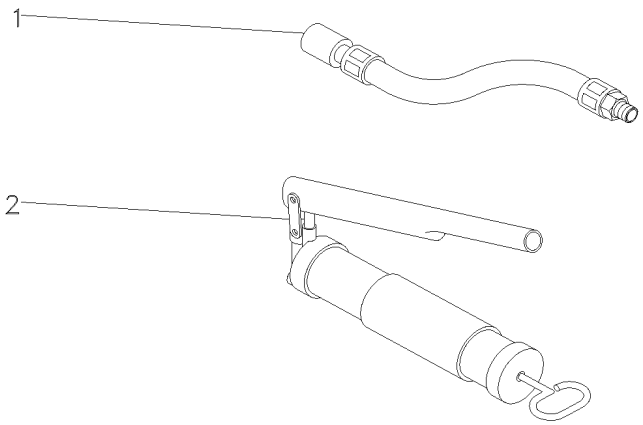

1	036336T1	**1** MANGUEIRA	HOSE	FLEXIBLE
2	036335T1	**1** ENGRAXADEIRA	SHOES	ZAPATAS

Kit De Ferramentas
Tools
Herramientas

140-25

VALTRA

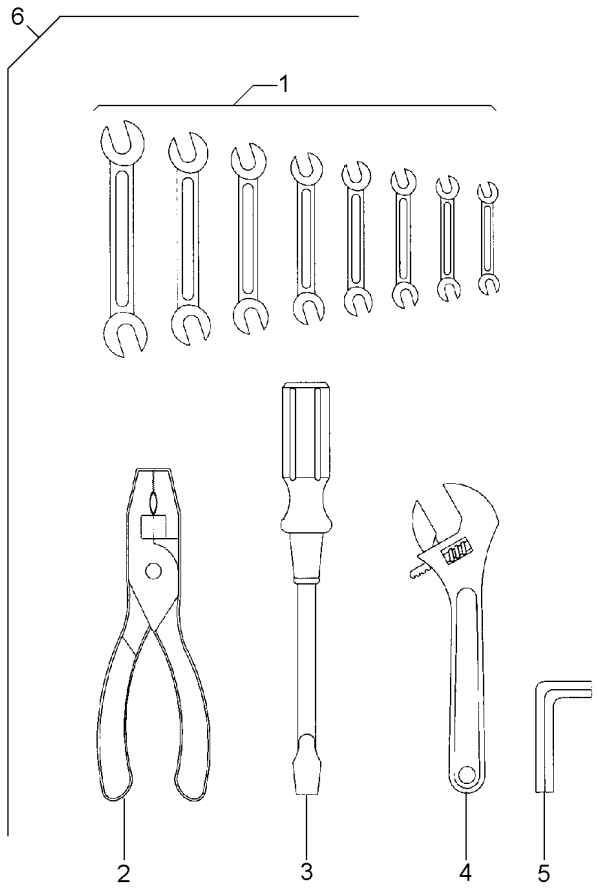

1	3145880M1	6	**1** CHAVE DE BOCA	SPANNER	LLAVE DE RUEDA
1	3145881M1	6	**1** CHAVE DE BOCA	SPANNER	LLAVE DE RUEDA
1	3145882M1	6	**1** CHAVE DE BOCA	SPANNER	LLAVE DE RUEDA
1	3145883M1	6	**1** CHAVE DE BOCA	SPANNER	LLAVE DE RUEDA
1	3145884M1	6	**1** CHAVE DE BOCA	SPANNER	LLAVE DE RUEDA
1	3145885M1	6	**1** CHAVE DE BOCA	SPANNER	LLAVE DE RUEDA
1	3145886M1	6	**1** CHAVE DE BOCA	SPANNER	LLAVE DE RUEDA
1	3145887M1	6	**1** CHAVE DE BOCA	SPANNER	LLAVE DE RUEDA
2	3145888M1	6	**1** ALICATE	PLIERS	PINZAS
3	3145890M1	6	**1** CHAVE DE FENDA	SCREWDRIVER	DESTORNILLADOR
4	3145889M1	6	**1** CHAVE DE BOCA	SPANNER	LLAVE DE RUEDA
5	1437379M1	6	**1** CHAVE ALLEN	ALLEN KEY	LLAVE ALLEN
6		3145959M91	**1** KIT FERRAMENTAS	KIT, TOOL	JGO.HERRAMIENTAS

Caixa De Ferramentas
Tools Box
Caja De Herramientas

140-30

VALTRA

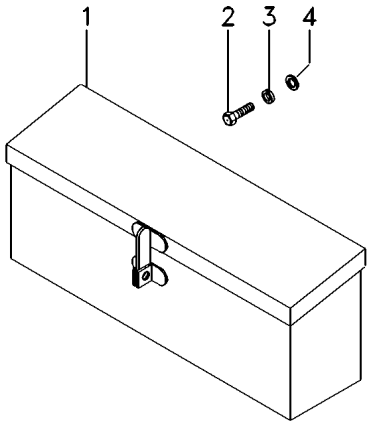

1	036765N1	**1**	CX. FERRAMENTAS	TOOL BOX	CAJA HERRAMIENTA
2	353676X1	**2**	PARAFUSO	BOLT	PERNO
3	353446X1	**2**	ARRUELA	WASHER	ARANDELA
4	829185M1	**2**	ARRUELA	WASHER	ARANDELA

Extintor De Incêndio
Fire Extinguisher
Extintor De Incendio

140-35

VALTRA

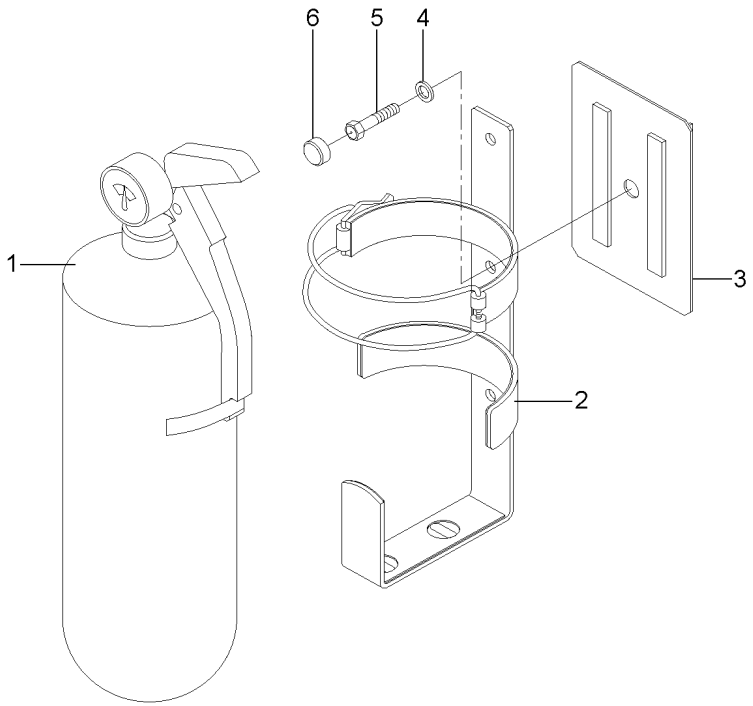

1	3470314M91		**1**	EXTINTOR	EXTINGUISHER	EXTINTOR
2	3470313M91		**1**	SUPORTE	BRACKET	SOPORTE
3	052515S1		**1**	FECHAMENTO	COVER	CUBIERTA
4	390972X1		**1**	ARRUELA	WASHER	ARANDELA
5	339123X1		**1**	PARAFUSO	BOLT	PERNO
5	339124X1	[A]	**1**	PARAFUSO	BOLT	PERNO
6	3616277M1	[A]	**1**	CAPA	CAP	TAPA

[A] SEM EXTINTOR
WITHOUT EXTINGUISHER
SIN EXTINTOR

Extintor De Incêndio
Fire Extinguisher
Extintor De Incendio

140-40

VALTRA

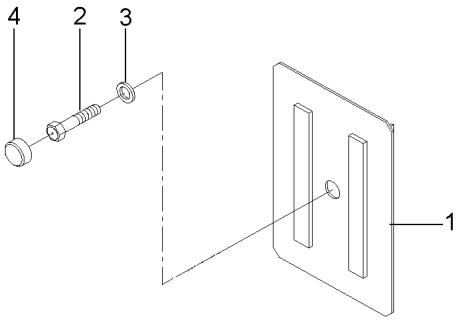

1	052515S1	**1**	FECHAMENTO	COVER	CUBIERTA
2	339123X1	**1**	PARAFUSO	BOLT	PERNO
3	339024X1	**1**	ARRUELA	WASHER	ARANDELA
4	3616277M1	**1**	CAPA	CAP	TAPA

Menu

Triângulo De Advertência
Warning Triangle
Triángulo De Advertencia

140-45

VALTRA

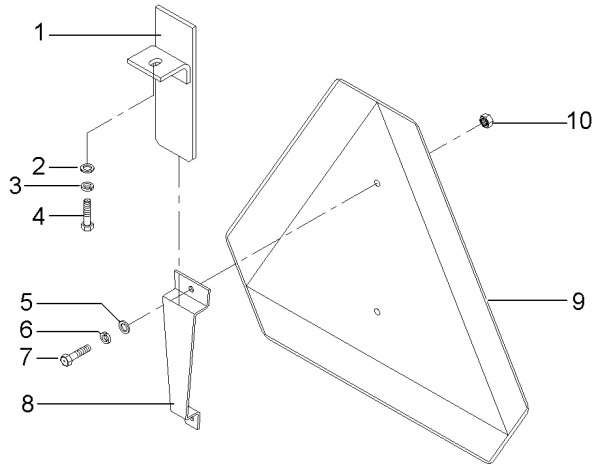

1	059285S1	**1**	SUPORTE	BRACKET	SOPORTE
2	339024X1	**1**	ARRUELA	WASHER	ARANDELA
3	339374X1	**1**	ARRUELA	WASHER	ARANDELA
4	339123X1	**1**	PARAFUSO	BOLT	PERNO
5	353753X1	**2**	ARRUELA	WASHER	ARANDELA
6	353445X1	**2**	ARRUELA	WASHER	ARANDELA
7	355125X1	**2**	PARAFUSO	BOLT	PERNO
8	059290P1	**1**	SUPORTE	BRACKET	SOPORTE
9	057778P1	**1**	TRIÂNGULO	TRIANGLE	TRIANGULO
10	354120X1	**2**	PORCA	NUT	TUERCA

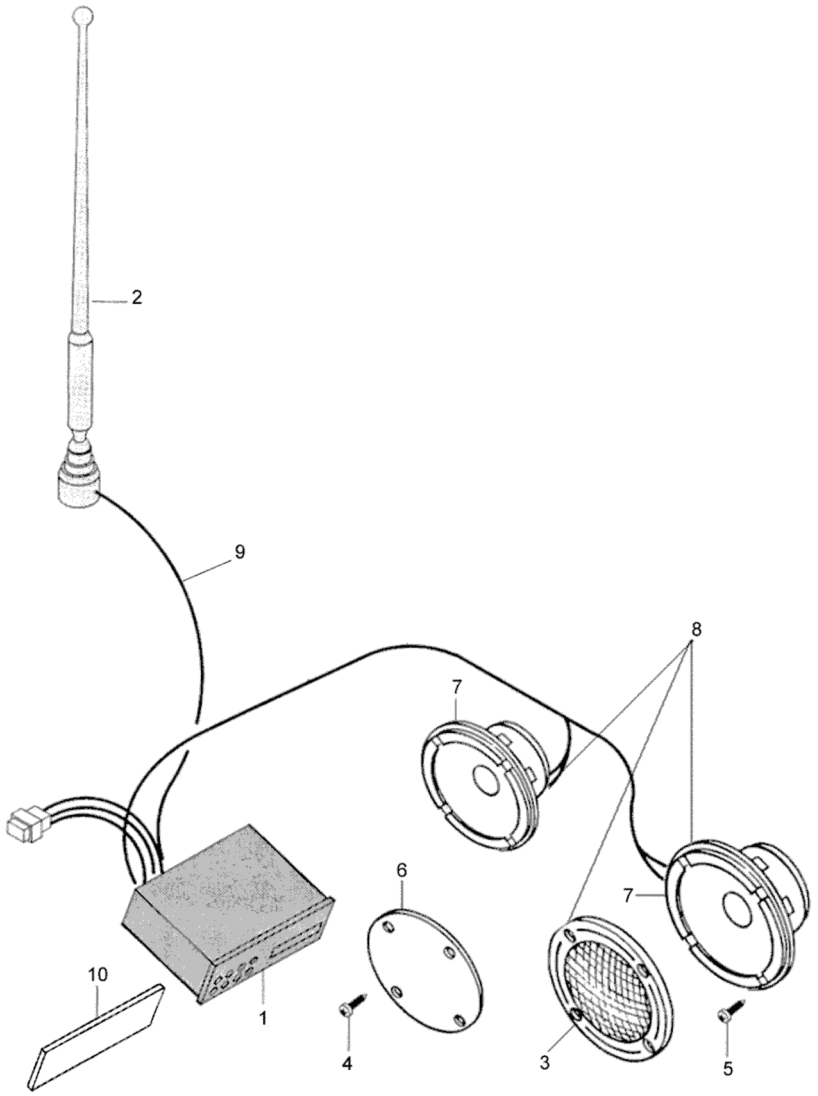

1	83798000		1	Rádio AM/FM/ CD Player	CD player radio AM/FM	Rádio AM/FM/CD Player
1	83797900		1	Rádio kasette AM/FM	Radio kasette/ AM/FM	Rádio Kassete AM/FM
2	81465400		1	Antena para rádio	Antenna	Antena para radio
3	81850900		2	Grade do altofalante	Speaker grille	Rejilla altovoces
4	HN6812		8	Parafuso	Screw	Tornillo
5	81476900		8	Parafuso	Screw	Tornillo
6	81858000		2	Tampa	Cover	Tapa
7	81514600		2	Altofalantes	Loud speaker set	Juego altavoces
8	81850400	Ref. 3 ,7	1	Altofalantes	Loud speaker set	Juego altavoces
9	83841500		1	Cabo da antena	Antenna Cab	Cable da antena
10	81858000		1	Tampa	Cover	Tapa

Kit De Retorno Livre Do Óleo
Return Oil To Tank, Kit
Kit De Retorno Libre Del Aceite Al Tank

140-55

VALTRA

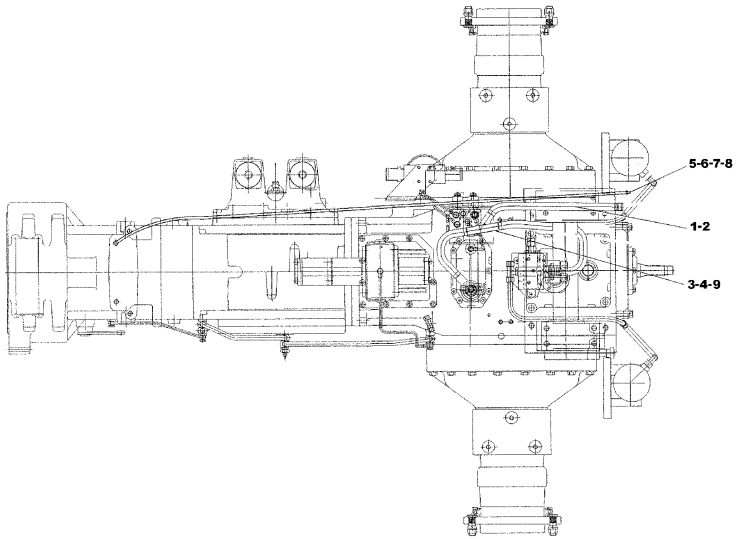

1	6202435M91	**1**	CONEXÃO	CONNECTION	CONEXION
2	6202436M91	**1**	MANGUEIRA	HOSE	FLEXIBLE
3	6202437M1	**1**	CONEXÃO	CONNECTION	CONEXION
4	6202438M1	**2**	CONEXÃO	CONNECTION	CONEXION
5	3410413M92	**1**	ENGATE	COUPLER	ACOPLADOR
6	6202443M1	**1**	UNIÃO	LINK	UNION
7	3611673M1	**1**	TAMPÃO	PAD	ALMOHADILLA
8	6202439M91	**1**	MANGUEIRA	HOSE	FLEXIBLE
9	338615X1	**2**	BRAÇADEIRA	CLAMP	ABRAZADERA

Reservatório
Container
Deposito

140-60

VALTRA

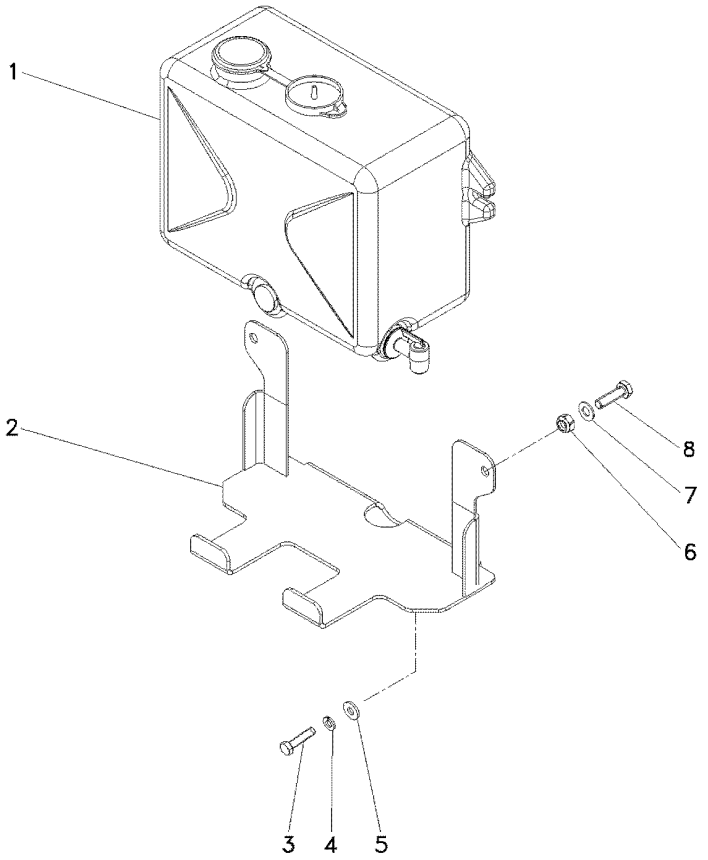

1	6205040M91	**1**	RESERVATÓRIO	CONTAINER	CONTENEDOR
2	6204999M91	**1**	SUPORTE	CLEVIS	GANCHO SEGURI.
3	339009X1	**2**	PARAFUSO	BOLT	PERNO
4	339374X1	**2**	ARRUELA	WASHER	ARANDELA
5	339056X1	**2**	ARRUELA	WASHER	ARANDELA
6	390881X1	**2**	PORCA	NUT	TUERCA
7	353756X1	**2**	ARRUELA	WASHER	ARANDELA
8	339814X1	**2**	PARAFUSO	BOLT	PERNO

Menu

Peças - Piezas - Parts / Serviços - Servicios - Service
Rua Capitão Francisco de Almeida, 695
08740-300 - Mogi das Cruzes - SP
Telefone (PABX) 11 - 4795-2000
Telefax: (55xx11) - 4727-4643 - Peças / Piezas / Parts
Telefax: (55xx11) - 4727-2049 - Serviços / Servicios / Service

84874400 - 05/2008 - Rev. 1
05 / 2008