RUTHZIL TRATOR COMERCIAL DE PEÇAS LTDA 11 97083-6812 ROLANDO CITRANGULO

BL60

Ref. No. VOE 63D9920017

Construction Equipment

VOLVO

RECYCLABLE PAPER

LABEL FOR STEELBINDER

VOLVO

BL60

PARTS CATALOG

CUT HERE

АЛЬРЕТТА

VOLVO

PARTS CATALOG VOLVO BL60

PARTS CATALOG

BL60

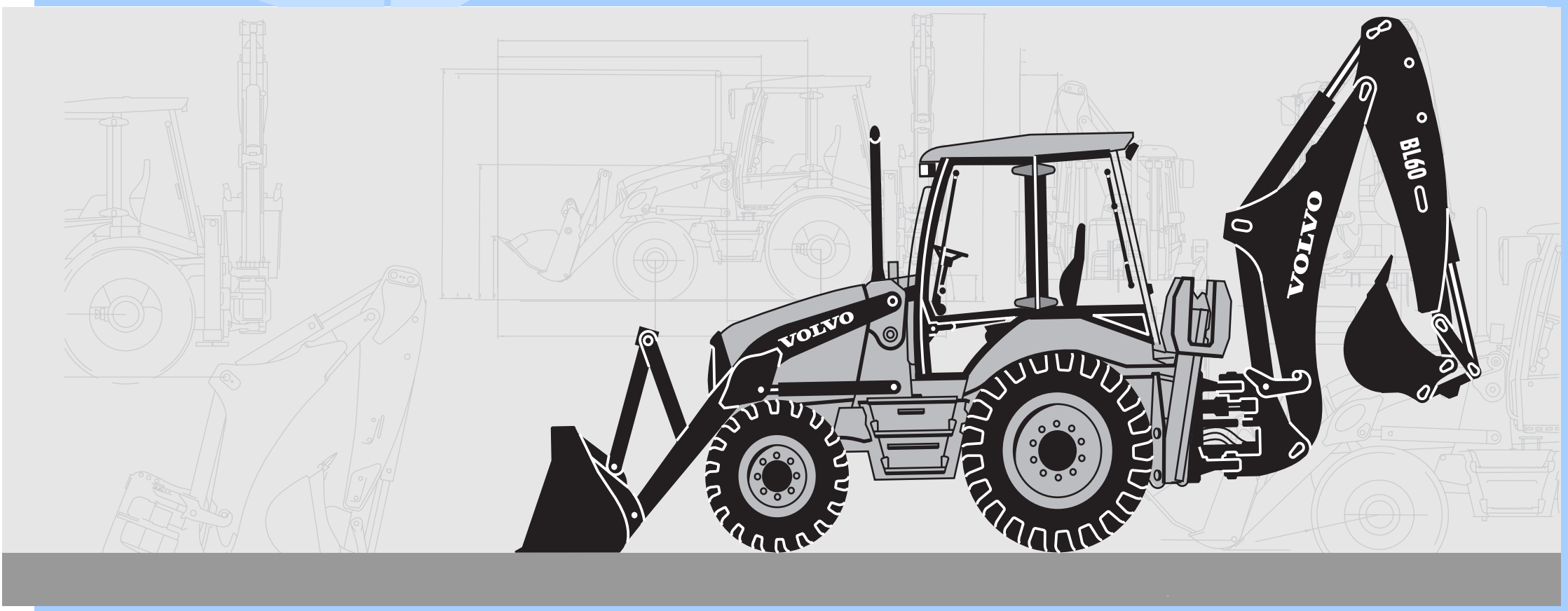

VOLVO

PARTS CATALOG

BL60

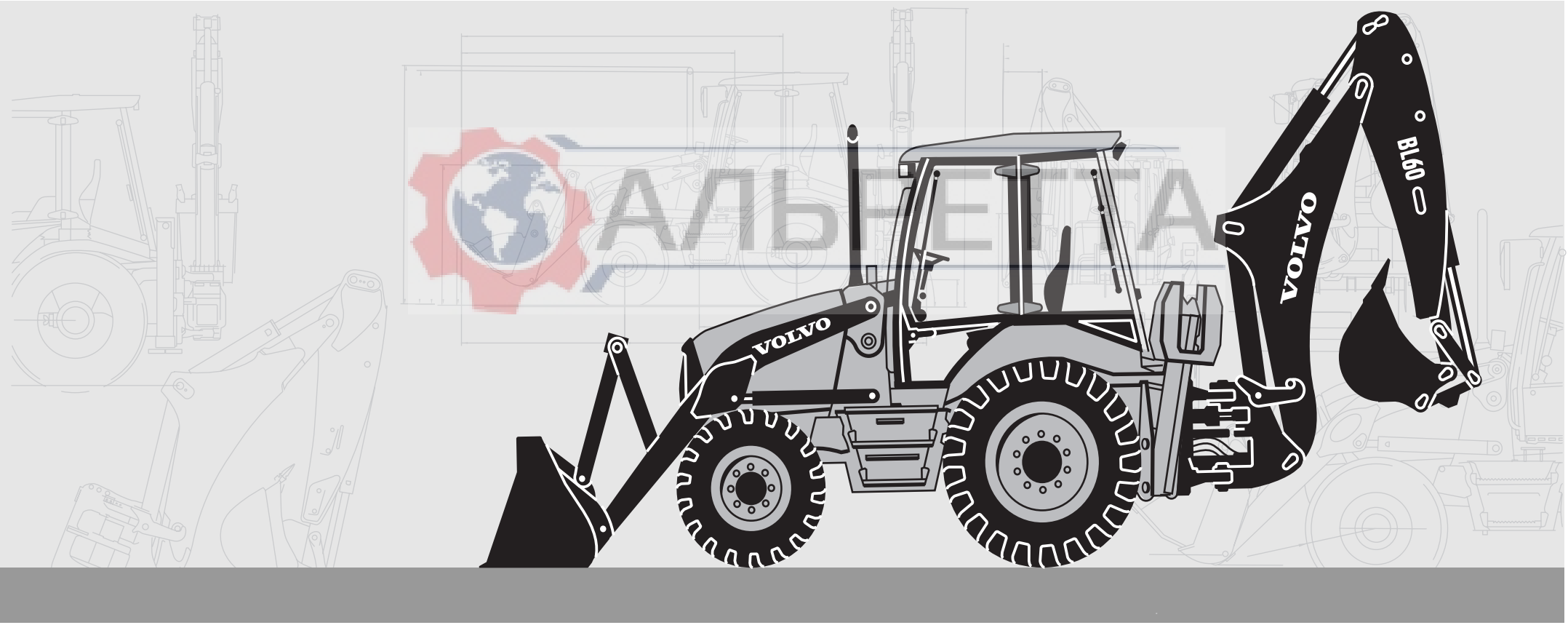

АЛЬФЕТТА

Publ. No. VOE 63D9920017

VOLVO

Construction Equipment

АЛЬРЕТТА

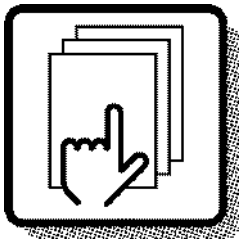

1

Preface and instructions
Préface et instructions
Vorwort und Anweisungen
Prefacio e instrucciones
Förord och anvisningar

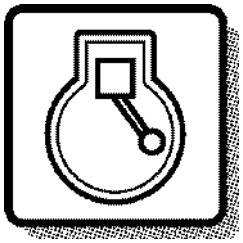

2

Engine
Moteur
Motor
Motor
Motor

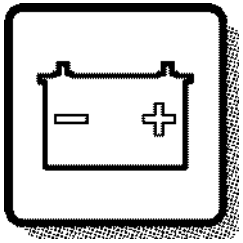

3

Electrical systems and instruments
Système électrique et instruments
Elektrisches System und Instrumente
Sistema eléctrico e instrumentos
Elsystem och instrument

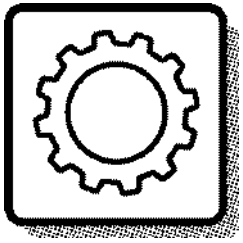

4

Power transmission
Transmission de force
Kraftübertragung
Transmisión de fuerza
Kraftöverföring

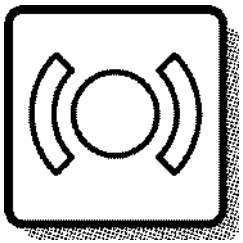

5

Brakes
Freins
Bremsen
Frenos
Bromsar

Steering system
Systèm de direction
Lenksystem
Sistema de dirección
Styrsystem

6

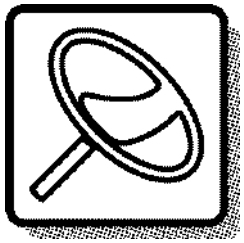

Frame and wheels
Bâti et roues
Rahmen und räder
Bastidor y ruedas
Ram och hjul

7

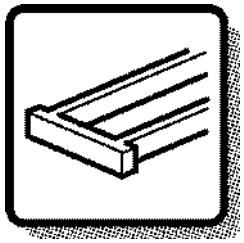

Body with associated parts
Carrosserie avec détails
Aufbau mit Zubehörteilen
Carroceria con detalles
Karosseri

8

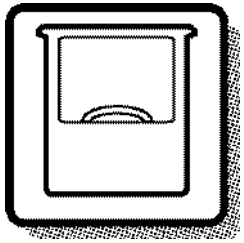

Miscellaneous equipment
Equipments divers
Übrige Ausrüstung
Equipo diverso
Övrig utrustning

9

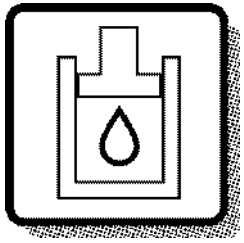

Numerical index
Répertoire numérique
Nummernverzeichnis
Indice numérico
Nummerregister

10

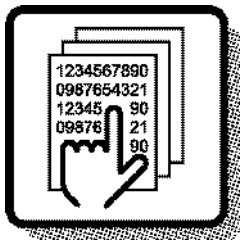

АЛЬРЕТТА

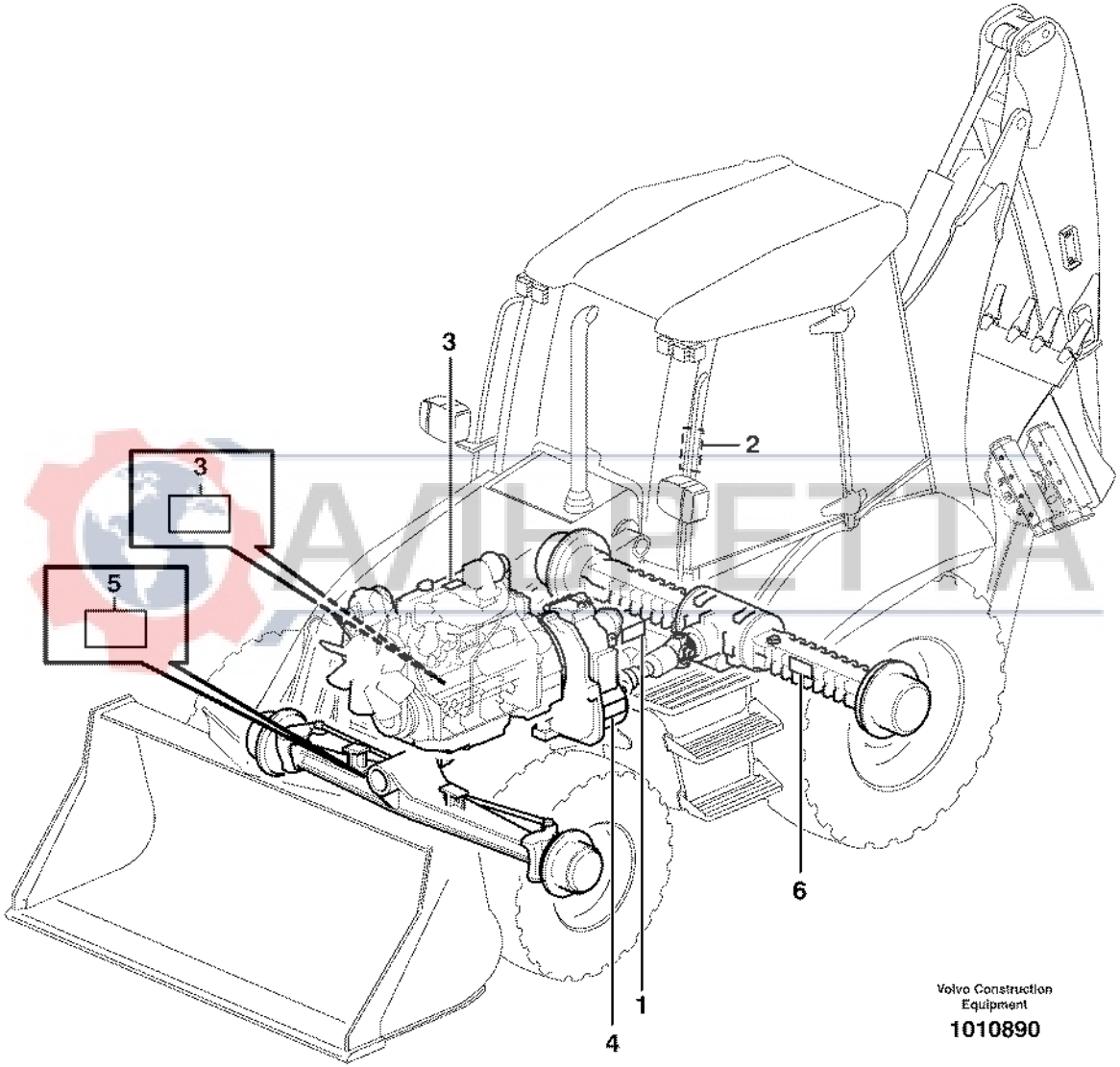
3
2
3
5
6
4
1
Volvo Construction Equipment
1010890

GBR	FRA	DEU	ESP	SWE
1 Product sign plate	1 Enseigne de produit	1 Produktschild	1 Muestra del producto	1 Produktskylt
2 Driver's cab	2 Cabine du conducteur	2 Schutzfahrerhaus	2 Cabina de proteccion	2 Skyddshytt
3 Engine sign plate	3 Enseigne de moteur	3 Motorschild	3 Muestra de motor	3 Motorskylt
4 Power Transmission	4 Transmission De Force	4 Kraftubertragung	4 Transmision De Fuerza	4 Transmission
5 Drive axle front sign plate	5 Enseigne du pont, AV	5 Vorderachsenschild	5 Muestra del puente, delantero	5 Framaxelskylt
6 Drive axle rear sign plate	6 Enseigne du pont, AR	6 Hinterachsenschild	6 Muestra Del Puente, Tra	6 Bakaxelskylt

АЛЬРЕТТА

GBR

Only genuine parts are presented in this catalogue. These parts have been subjected to the necessary function and endurance tests, and they comply with the high quality and safety requirements that have been set for Volvo Construction Equipment. You should note that warranties do not cover damages that are caused or aggravated by the fact that a non-genuine part was fitted.

The illustrations shown in the catalogues should not be used as assembly or workshop instructions. Separate literature for the various specific subject areas is available for that purpose.

The owner of the machine or equipment should state the model designation, manufacturing number, part number, quantity, and the name, or description, of the part when ordering parts.

For location of the model and engine designation plates, etc, see page 4-5.

Market-adapted equipment entered in catalogue, can be seen on page 26.

See page 13 for a ”Catalogue Guide” on how to use the parts catalogue.

See page 22 for table of abbreviations.

This catalogue has been produced by Volvo Construction Equipment AB, Customer Support Division.
If you have any point of views regarding the catalogue, or if you detect any errors in the catalogue, please take a copy of the page in question, indicate the error(s), and send it to us at the following adress:

Volvo Construction Equipment AB
Customer Support Division
Catalogue Department
S-631 85 Eskilstuna.....Telefax: +46 16 15 29 15
E-mail: vce.parts.catalog@volvo.com

GBR

BACKHOE LOADER BL60

BASIC MACHINE
11880001 BL60, SER NO 10001 -

CAB
11298190, Cab
11298189, Canopy

TRANSMISSION
11890339, 2WD
11884310, 4WD
11883792, 2WD S/N 10939 -
11887380, 4WD S/N 10939 -

DRIVING AXLE
11884373, Front 2WD
11883199, Front 2WD
11883203, Front 2WD
11887359, Front 2WD S/N 10939 -
11887360, Front 4WD S/N 10939 -
11885677, REAR
11887363, REAR S/N 10939 -

ENGINE
11885147, Type D4DCAE2

АЛЬФЕТТА

Seules les pièces d'origine sont présentées dans les catalogues des pièces de rechange. Toutes ces pièces ont été soumises à des tests de fonctionnement et de longévité pour être conformes aux exigences sévères de qualité et de sécurité posées par Volvo Construction Equipment. Notez que les garanties ne couvrent pas les dégâts et les dommages causés par le montage de pièces autres que des pièces d'origine.

Les illustrations dans le catalogue ne doivent pas être utilisées comme notice de montage ni comme instructions d'atelier. Pour ceci, nous vous renvoyons à la documentation spécifiquement éditée dans ce but.

Pour toute commande de pièces de rechange, indiquez la désignation du modèle, le numéro de fabrication, le numéro de référence, la quantité ainsi que la désignation del la pièce.

Le placement des plaques de designation de modèle et de moteur etc. ressort de la figure ci-contre 4-5.

Equipment adapté au marché et indiqué dans la catalogue, priére de voir la liste en page 26.

Guide pour l'utilisation de catalogues de pièces de rechange, voir page 15.
Pour la liste des abréviations employées, prière de voir en page 22.

Ce catalogue est édité par Volvo Construction Equipment AB, Customer Support Division.
Si vous avez des commentaires ou si vous découvrez des erreurs dans ce catalogue, nous vous serions reconnaissants de bien vouloir photocopier cette page, de la remplir et de nous la renvoyer.

Volvo Construction Equipment AB
Customer Support Division
Catalogue Department
S-631 85 Eskilstuna.....Telefax: +46 16 15 29 15
E-mail: vce.parts.catalog@volvo.com

FRA

CHARGEUSE-PELLETEUSE BL60

MACHINE DE BASE
11880001 BL60, NO DE SÉRIE 10001 -

CABINE
11298190, Cabine
11298189, Cabine ouverte

TRANSMISSION
11890339, 2WD
11884310, 4WD
11883792, 2WD S/N 10939 -
11887380, 4WD S/N 10939 -

PONT MOTEUR
11884373, AV 2WD
11883199, AV 2WD
11883203, AV 2WD
11887359, AV 2WD S/N 10939 -
11887360, AV 4WD S/N 10939 -
11885677, AR
11887363, AR S/N 10939 -

MOTEUR
11885147, Type D4DCAE2

АЛЬРЕТТА

DEU

DEU

In den Ersatzteilkatalogen sind nur Originalteile verzeichnet. Diese Teile haben die notwendigen Funktions- und Lebensdauertests durchlaufen und erfüllen die hohen Qualitäts- und Sicherheitsanforderungen von Volvo Construction Equipment. Beachten Sie bitte, dass die Garantien keine Schäden umfassen, die durch die Montage eines fremden Teils verursacht oder verschlimmert wurden.

Die Abbildungen in dem Katalog dürfen nicht als Montageanweisungen oder Werkstattanleitungen verwendet werden. Wir verweisen statt dessen auf die separate Literatur für diesen Zweck.

Der Maschinenbesitzer muss bei der Bestellung von Ersatzteilen die Modellbezeichnung, Fabriksnummer, Artikelnummer sowie Anzahl und Bezeichnung des Teils angeben.

Die Anbringung der Schilder für Modell- und Motorbezeichnung usw. geht aus dem Bild auf Seite 4-5 hervor.

Für den Markt angepasste Ausrüstung wurde in den Katalog aufgenommen, Seite 26.

Die Anweisung auf Seite 17 hilft Ihnen sich im Ersatzteilkatalog zurechtzufinden.

Abkürzungsverzeichnis, siehe Seite 22.

Dieser Katalog wurde von Volvo Construction Equipment AB, Customer Support Division herausgegeben. Wenn Sie Kommentare zu diesem Katalog haben oder Fehler darin finden, kopieren Sie bitte die entsprechende Seite, machen Sie eine Notiz und schicken Sie diese ein an:

Volvo Construction Equipment AB
Customer Support Division
Catalogue Department
S-631 85 Eskilstuna, Schweden....Telefax: +46 16 15 29 15
E-mail: vce.parts.catalog@volvo.com

BAGGERLADER BL60

GRUNDMASCHINE
11880001 BL60, SER NO 10001 -

KABINE
11298190, CAB
11298189, Canopy

GETRIEBE
11890339, 2WD
11884310, 4WD
11883792, 2WD S/N 10939 -
11887380, 4WD S/N 10939 -

PLANETENWELLE
11884373, Vordere 2WD
11883199, Vordere 2WD
11883203, Vordere 2WD
11887359, Vordere 2WD S/N 10939 -
11887360, Vordere 4WD S/N 10939 -
11885677, Hintere
11887363, Hintere S/N 10939 -

MOTOR
11885147, Typ D4DCAE2

АЛЬФЕТТА

En los catálogos de repuestos se presentan únicamente piezas originales que han sido sometidas a las necesarias pruebas de funcionamiento y duración y que cumplen las elevadas exigencias de seguridad y calidad de Volvo Construction Equipment.
Recuerde que las garantías no cubren los daños ocasionados o agravados por no haber montado una pieza original.

Las ilustraciones del catálogo no deben utilizarse como base para el montaje ni como instrucciones de taller. Para ello recomendamos utilizar los manuales de taller editados a propósito.

Al hacer el pedido de repuestos, el propietario de la máquina debe indicar el modelo de la misma, su número de fabricación, la referencia de la pieza, la cantidad y la denominación.

La ubícación de letreros con las denominaciones de modelo y motor etc., puede verse en la página 4-5.

La lista de equipos de adaptación según mercado, introducidos en el catálogo, puede verse en la página 26.

Guía para el uso del catálogo, puede verse en la página 19.

La tabla de abreviaturas puede verse en la página 22.

Esté catálogo ha sido editado por
Volvo Construction Equipment AB, Customer Support Division.
Si tiene algún comentario que hacer sobre el catálogo,
o detecta algún error, le rogamos que haga una copia de la página en cuestión y nos la remita junto con sus comentarios a:

Volvo Construction Equipment AB
Customer Support Division
Catalogue Department
S-631 85 Eskilstuna.....Telefax: +46 16 15 29 15
E-mail: vce.parts.catalog@volvo.com

ESP

CARGADORA RETROEXCAVADORA BL60

MÁQUINA BÁSICA
11880001 BL60, NÚM. DE SERIE 10001 -

CABINA
11298190, Cabina
11298189, Cabina abierta

CAJA DE CAMBIOS
11890339, 2WD
11884310, 4WD
11883792, 2WD S/N 10939 -
11887380, 4WD S/N 10939 -

EJE PROPULSOR
11884373, delantero 2WD
11883199, delantero 2WD
11883203, delantero 2WD
11887359, delantero 2WD S/N 10939 -
11887360, delantero 4WD S/N 10939 -
11885677, trasero
11887363, trasero S/N 10939 -

MOTOR
11885147, tipo D4DCAE2

АЛЬРЕТТА

SWE

I denna reservdelskatalog presenteras endast originaldelar. De har genomgått nödvändiga funktions- och livslängdsprov samt uppfyller Volvo Construction Equipments höga kvalitets- och säkerhetskrav. Observera att garantin ej täcker skador som orsakats eller förvärrats av att en icke originaldel monterats.

Illustrationerna i katalogen skall ej användas som monterings-anvisningar eller verkstadsinstruktioner. Vi hänvisar istället till separat litteratur för ändamålet.

Maskinägaren ska vid beställning av reservdelar ange, modell-beteckning, tillverkningsnummer, artikelnummer, antal samt delens benämning.

Placering av skyltar för modell- och motorbeteckning etc., framgår av bild på sidan 4-5.

Marknadsanpassade utrustningar som är införda i denna katalog framgår av förteckningen på sidan 26.

Katalogguide för hur man använder reservdelskatalogen; se sidan 21.

Förkortningstabell, se sidan 22.

Denna katalog är producerad av Volvo Construction Equipment AB, Customer Support Division. Om ni har synpunkter eller upptäcker något fel i katalogen, var vänlig tag en kopia på sidan, gör en notering och sänd detta till:

Volvo Construction Equipment AB
Customer Support Division
Catalogue Department
S-631 85 Eskilstuna.....Telefax: +46 16 15 29
E-mail: vce.parts.catalog@volvo.com

SWE

Grävlastare BL60

BASMASKIN
11880001 BL60, SER NO 10001 -

HYTT
11298190 Cab
11298189 Canopy

TRANSMISSION
11890339, 2WD
11884310, 4WD
11883792, 2WD S/N 10939 -
11887380, 4WD S/N 10939 -

DRIVAXLAR
11884373, Fram 2WD
11883199, Fram 2WD
11883203, Fram 2WD
11887359, Fram 2WD S/N 10939 -
11887360, Fram 4WD S/N 10939 -
11885677, Bak
11887363, Bak S/N 10939 -

MOTOR
11885147. Typ D4DCAE2

АЛЬФЕТТА

VOLVO

Construction Equipment

АЛЬРЕТТА

Fig.	Part No.	Quantity 1	2	3	PS	KIT	Description	Dénomination	Bezeichnung	Denominatición	Benämning	Notes
	VOE 4833424	1			SS		Hydr.cylinder	Verin Hydrauli.	Druckölzylinder	Cilin Hidraul.	Hydraulcyl	963)
		1					Hydraulic cylinder	Verin Hydraulique	Hydraulzylinder	Cilindro Hidraulico	Hydraulcylinder	L PROD
												See group 94, avsn 250
1	**VOE 4833425**	1					•Cylinder Tube	•Tube Cylindre	•Zylinderrohr	•Tubo Cilindro	•Cylinderrör	
2	**VOE 4741303**	1					•Piston Rod	•Tige Piston	•Kolbenstange	•Varilla Piston	•Kolvstång	
3	**VOE 4833432**	1					•Pstn Rod Guide	•Gui.tige Piston	•Ko-stang Fuhrg	•Guia Var Piston	•Kolvst.styrning	
4	**VOE 4784039**	1				K	•Piston Rod Seal	•Eta.tige Piston	•Ko-stang Dichtg	•Reten Var Pist	•Kolvstångstätn	
5	**VOE 4833433**	1					•Spacer Ring	•Bagu.entretoise	•Abstandring	•Anillo Dist	•Distansring	
6	**VOE 914516**	1					•Snap Ring	•Circlip	•Nutring	•Circlip	•Spårring	
7	**VOE 4784999**	1				K	•Scraper	•Racleur	•Abstreicher	•Rascador	•Avstrykare	
8	**VOE 4741302**	1					•Piston	•Piston	•Kolben	•Piston	•Kolv	
9	**VOE 925067**	2				K	•O-ring	•Joint Torique	•O-ring	•Anillo Torico	•O-ring	
10	**VOE 4881024**	3				K	•Back-up Ring	•Bague Support	•Stutzring	•Anillo Apoyo	•Stödring	
11	**VOE 955898**	1					•Washer	•Rondelle	•Scheibe	•Arandela	•Bricka	
12	**VOE 13955884**	1					•Castle Nut	•Ecrou Crenele	•Kronenmutter	•Tuerca Corona	•Kronmutter	(VOE 955884)
13	**VOE 907847**	1					•Cotter Pin	•Goupille Fendue	•Splint	•Pasador Hendido	•Saxpinne	
14	**VOE 944154**	1					•Snap Ring	•Circlip	•Nutring	•Circlip	•Spårring	
	VOE 11990060	1					Gasket Kit	Kit Joints	Dichtungssatz	Juego Juntas	Packningsats	



963) **GB:** Cylinder tube is marked ” 424 ”. See illustration fig. A. **FR:** Tube cylindre marquer ”424”. Voir illustration fig. A. **DE:** Das Zylinderrohr ist gekennzeihnet mit ”424”. Siehe Illustration fig. A. **ES:** Tubo cilindro marcado ”424”. Véase ilustración fig. A. **SE:** Cylinderrör är märkt ” 424 ”. Se bild pos. A.

1		**Hydraulcylinder E Prod** **Cilindro hidráulico E Prod** **Druckölzylinder E Prod** **Cylindre hydraulique E Prod** **Hydraulic cylinder E Prod**	Catalogue id **90691** / Group **924**
2			Illustr. No **AC290A** / Section **200**
3			
4			Issue **VOE 63D9990691** / Page **623**
5		**90271, 91357, STD USA**	

АЛЬРЕТТА

GBR

In addition to part numbers, the Parts Catalogue also includes a vast amount of essential information which you, the operator, should be acquainted with.
With the ”Catalogue Guide”, we want to show clearly how the catalogues are arranged and what sort of information is presented therein.

Group 1 Preface and Instructions
Here you can find the following information:
- Title page and publication number
- Group index
- Product signs
- Preface
- List of items of equipment adapted to market requirements that have been introduced
- Catalogue Guide
- Table of abbreviations

Group 2 - 9 Text and illustration pages

- The table of contents shows the division of the main groups into sub-groups, with reference to page number and section.
- Illustration page. The position number of the illustration refers to the text page.
- Text page
  1. Heading.
  2. Additional text which limits the validity of the section. An example is information relating to manufacturing numbers and equipment adapted to market requirements.
  3. Designation for quantity columns.
  4. Illustrations.
  5. Group, section, page, which you should use when you search for information in the catalogue.
  6. Catalogue identification and issue designation.
  7. Position number of the part on the associated drawing.
  8. Part number
  9. Quantity. The column designation indicates the version which is shown in each column. The quantity stated refers to the quantity for each machine or, where appropriate, for each complete unit.
     ”REQ” refers to the required amount. See also ”Notes” column.
  10. PS (Parts Status) indicates the status code of the part.
      ”NS” means that the part is not kept in stock.
      ”OP” means that the part is no longer in stock.
      ”SE” means that an alternative part shall be used.
      ”SS” means that the part has been replaced.
      Refer to Group 10 Replaced parts for further information.
  11. KIT. Parts that are marked with a ”K” are included in a kit. The number of the kit is often indicated after other part numbers.
  12. Description. The indentations indicate if one or more parts are included in the assembled unit described above. The parts are included when a complete unit is ordered.
  13. Notes. Other information relating to a particular part is given here.
      - Footnote number (963 for example) is given at the bottom of the page.
      - Replaced parts (955884, for example).
      - Product or manufacturing number.
      - Abbreviations and technical information.
      - Reference to page and group.

Group 10 Replaced parts / Number index

- Replaced parts. The part numbers of parts marked with ”SS” (in the PS column) are indicated here, together with their replacement numbers.
  The replacement parts may in turn be also replaced, and so on.
- Number index. All parts included in the catalogue are indicated here, together with a reference to group, section and page.

Continued improvements and successes in design could result in modifications to your equipment which are not covered by this publication. Each publication is revised when required to include these modifications in later issues.

Any unauthorized reproduction of any part of this document would be in violation of Volvo Construction Equipment AB, Customer Support Division's rights and will be prosecuted to the fullest extent allowed by law. We reserve the right to make changes without prior notice.

Fig.	Part No.	Quantity 1	2	3	PS	KIT	Description	Dénomination	Bezeichnung	Denominatición	Benämning	Notes
	VOE 4833424	1			SS		Hydr.cylinder	Verin Hydrauli.	Druckölzylinder	Cilin Hidraul.	Hydraulcyl	963)
		1					Hydraulic cylinder	Verin Hydraulique	Hydraulzylinder	Cilindro Hidraulico	Hydraulcylinder	L PROD
												See group 94, avsn 250
1	**VOE 4833425**	1					•Cylinder Tube	•Tube Cylindre	•Zylinderrohr	•Tubo Cilindro	•Cylinderrör	
2	**VOE 4741303**	1					•Piston Rod	•Tige Piston	•Kolbenstange	•Varilla Piston	•Kolvstång	
3	**VOE 4833432**	1					•Pstn Rod Guide	•Gui.tige Piston	•Ko-stang Fuhrg	•Guia Var Piston	•Kolvst.styrning	
4	**VOE 4784039**	1				K	•Piston Rod Seal	•Eta.tige Piston	•Ko-stang Dichtg	•Reten Var Pist	•Kolvstångstätn	
5	**VOE 4833433**	1					•Spacer Ring	•Bagu.entretoise	•Abstandring	•Anillo Dist	•Distansring	
6	**VOE 914516**	1					•Snap Ring	•Circlip	•Nutring	•Circlip	•Spårring	
7	**VOE 4784999**	1				K	•Scraper	•Racleur	•Abstreicher	•Rascador	•Avstrykare	
8	**VOE 4741302**	1					•Piston	•Piston	•Kolben	•Piston	•Kolv	
9	**VOE 925067**	2				K	•O-ring	•Joint Torique	•O-ring	•Anillo Torico	•O-ring	
10	**VOE 4881024**	3				K	•Back-up Ring	•Bague Support	•Stutzring	•Anillo Apoyo	•Stödring	
11	**VOE 955898**	1					•Washer	•Rondelle	•Scheibe	•Arandela	•Bricka	
12	**VOE 13955884**	1					•Castle Nut	•Ecrou Crenele	•Kronenmutter	•Tuerca Corona	•Kronmutter	(VOE 955884)
13	**VOE 907847**	1					•Cotter Pin	•Goupille Fendue	•Splint	•Pasador Hendido	•Saxpinne	
14	**VOE 944154**	1					•Snap Ring	•Circlip	•Nutring	•Circlip	•Spårring	
	VOE 11990060	1					Gasket Kit	Kit Joints	Dichtungssatz	Juego Juntas	Packningsats	



963) **GB:** Cylinder tube is marked ” 424 ”. See illustration fig. A. **FR:** Tube cylindre marquer ”424”. Voir illustration fig. A. **DE:** Das Zylinderrohr ist gekennzeihnet mit ”424”. Siehe Illustration fig. A. **ES:** Tubo cilindro marcado ”424”. Véase ilustración fig. A. **SE:** Cylinderrör är märkt ” 424 ”. Se bild pos. A.

1		**Hydraulcylinder E Prod** **Cilindro hidráulico E Prod** **Druckölzylinder E Prod** **Cylindre hydraulique E Prod** **Hydraulic cylinder E Prod**	Catalogue id **90691** / Group **924**
2			Illustr. No **AC290A** / Section **200**
3			
4			Issue **VOE 63D9990691** / Page **623**
5		**90271, 91357, STD USA**	

АЛЬРЕТТА

FRA

Le catalogue de pièces de rechange présente, non seulement les numéros de référence, mais également d'autres informations qu'un opérateur se doit de connaître. Ce guide de catalogue vous indique, d'une façon générale, comment sont conçus nos catalogues et quelles informations ils vous apportent.

Groupe 1 Avant-propos et instructions
Sous ce groupe, vous trouvez :
- La page de titre avec le numéro de publication
- Le registre des groupes
- Les plaques de produit
- Un avant-propos
- Une liste des équipements introduits suivant les pays
- Un guide de catalogue
- Un tableau des abréviations

Groupes 2 - 9 Pages de texte et d'illustration
- Le sommaire indique la division des groupes principaux en sous-groupes avec des renvois aux pages et aux sections.
- La page d'illustration. L'illustration donne les numéros de position qui renvoient à la page de texte.
- La page de texte
  1. Rubrique
  2. Texte supplémentaire qui limite la validité de la section, par exemple numéro de série et équipements adaptés aux pays
  3. Désignation des modèles pour les différentes colonnes
  4. Illustrations
  5. Groupe, section, page utilisés pour la recherche dans le catalogue
  6. Identification du catalogue et de l'édition
  7. Numéro de position de la pièce sur l'illustration afférente
  8. Numéro de référence
  9. Quantité. La désignation des colonnes indique le modèle qui se réfère à chaque colonne. La quantité indiquée correspond à la quantité par engin ou, suivant les cas, par unité complète. ”REQ” signifie quantité nécessaire, voir la colonne Notes
  10. PS (Parts Status) indique le code d'état de la pièce.
      -”NS” signifie que la pièce n'existe pas en magasin.
      ”OP” signifie que la pièce n’est plus en magasin.
      ”SE” signifie qu’une autre pièce devrait être employée. .
      ”SS” signifie que la pièce a été remplacée.
      Voir le groupe 10, pièces remplacées, pour de plus amples informations.
  11. KIT. Les pièces marquées ”K” font partie d'un kit. Le numéro du kit est le plus souvent indiqué après les autres numéros de référence.
  12. Description. Le décalage indique si une ou plusieurs pièces font partie de l'unité complète indiquée au-dessus. Ces pièces sont envoyées pour une commande d'une unité complète.
  13. Notes (Remarques). Diverses informations relatives à une pièce sont notées ici.
      - Un numéro de note de bas de page (par exemple 963) est donné au bas de la page.
      - Pièces remplacées (par exemple 955884).
      - Numéro de produit ou numéro de fabrication.
      - Abréviations et explications techniques.
      - Renvoi aux pages et aux groupes.

Groupe 10 Pièces remplacées/Registre des numéros

- Pièces remplacées. Les numéros de référence marquées ”SS” (dans la colonne PS) sont repris ici avec leur numéro de remplacement. Ces pièces remplacées peuvent, à leur tour, être remplacées par d'autres, etc.
- Registre des numéros. Tous les numéros de référence du catalogue se retrouvent ici avec un renvoi au groupe, à la section et à la page.

Les perfectionnements continus et les progrès réalisés dans la conception peuvent entraîner, sur votre engin, des modifications qui ne sont pas prises en compte dans cette publication. Chaque publication est remise à jour suivant les besoins pour inclure toutes ces modifications dans les dernières éditions.

La reproduction non autorisée de toute partie de ce document constitue une violation des droits d'auteur de Volvo Construction Equipment AB, Customer Support Division et entraînera des poursuites aux termes de la loi. Nous nous réservons le droit d'apporter des modifications sans préavis.

Fig.	Part No.	Quantity 1	2	3	PS	KIT	Description	Dénomination	Bezeichnung	Denominatición	Benämning	Notes
	VOE 4833424	1			SS		Hydr.cylinder	Verin Hydrauli.	Druckölzylinder	Cilin Hidraul.	Hydraulcyl	963)
		1					Hydraulic cylinder	Verin Hydraulique	Hydraulzylinder	Cilindro Hidraulico	Hydraulcylinder	L PROD
												See group 94, avsn 250
1	**VOE 4833425**	1					•Cylinder Tube	•Tube Cylindre	•Zylinderrohr	•Tubo Cilindro	•Cylinderrör	
2	**VOE 4741303**	1					•Piston Rod	•Tige Piston	•Kolbenstange	•Varilla Piston	•Kolvstång	
3	**VOE 4833432**	1					•Pstn Rod Guide	•Gui.tige Piston	•Ko-stang Fuhrg	•Guia Var Piston	•Kolvst.styrning	
4	**VOE 4784039**	1				K	•Piston Rod Seal	•Eta.tige Piston	•Ko-stang Dichtg	•Reten Var Pist	•Kolvstångstätn	
5	**VOE 4833433**	1					•Spacer Ring	•Bagu.entretoise	•Abstandring	•Anillo Dist	•Distansring	
6	**VOE 914516**	1					•Snap Ring	•Circlip	•Nutring	•Circlip	•Spårring	
7	**VOE 4784999**	1				K	•Scraper	•Racleur	•Abstreicher	•Rascador	•Avstrykare	
8	**VOE 4741302**	1					•Piston	•Piston	•Kolben	•Piston	•Kolv	
9	**VOE 925067**	2				K	•O-ring	•Joint Torique	•O-ring	•Anillo Torico	•O-ring	
10	**VOE 4881024**	3				K	•Back-up Ring	•Bague Support	•Stutzring	•Anillo Apoyo	•Stödring	
11	**VOE 955898**	1					•Washer	•Rondelle	•Scheibe	•Arandela	•Bricka	
12	**VOE 13955884**	1					•Castle Nut	•Ecrou Crenele	•Kronenmutter	•Tuerca Corona	•Kronmutter	(VOE 955884)
13	**VOE 907847**	1					•Cotter Pin	•Goupille Fendue	•Splint	•Pasador Hendido	•Saxpinne	
14	**VOE 944154**	1					•Snap Ring	•Circlip	•Nutring	•Circlip	•Spårring	
	VOE 11990060	1					Gasket Kit	Kit Joints	Dichtungssatz	Juego Juntas	Packningsats	



963) **GB:** Cylinder tube is marked ” 424 ”. See illustration fig. A. **FR:** Tube cylindre marquer ”424”. Voir illustration fig. A. **DE:** Das Zylinderrohr ist gekennzeihnet mit ”424”. Siehe Illustration fig. A. **ES:** Tubo cilindro marcado ”424”. Véase ilustración fig. A. **SE:** Cylinderrör är märkt ” 424 ”. Se bild pos. A.

1		**Hydraulcylinder E Prod** **Cilindro hidráulico E Prod** **Druckölzylinder E Prod** **Cylindre hydraulique E Prod** **Hydraulic cylinder E Prod**	Catalogue id **90691** / Group **924**
2			Illustr. No **AC290A** / Section **200**
3			
4			Issue **VOE 63D9990691** / Page **623**
5		**90271, 91357, STD USA**	

АЛЬРЕТТА

DEU

Im Ersatzteilkatalog sind außer den Artikelnummern auch eine Reihe von wesentlichen Informationen aufgeführt, die man unbedingt kennen sollte.
Mit der Kataloganweisung wollen wir auf eine überschaubare Art und Weise zeigen, wie unsere Kataloge aufgebaut und welche Informationen hier enthalten sind.

Gruppe 1 Vorwort und Anweisungen
Hier findet man folgendes:
- Titelseite mit Publikationsnummer
- Gruppenregister
- Produktschilder
- Vorwort
- Verzeichnis über eingeführte marktangepasste Ausrüstungen
- Kataloganweisung
- Abkürzungstabelle

Gruppe 2 - 9 Text- und Bildseiten

- Das Inhaltsverzeichnis zeigt die Einteilung der Hauptgruppe in Untergruppen mit Hinweis auf Seite und Abschnitt.
- Bildseite. Die Positionsnummer der Abbildung weist auf die Textseite hin.
- Textseite.
  1. Überschrift
  2. Zusatztext, der die Gültigkeit des Abschnitts begrenzt, z.B. Information über Herstellungsnummer und marktangepasste Ausrüstungen.
  3. Bezeichnung für die Anzahl-Spalten
  4. Abbildungen
  5. Gruppe, Abschnitt, Seite, die bei der Suche im Katalog verwendet werden.
  6. Katalogkennung und Ausgabebezeichnung
  7. Positionsnummer des Artikels mit dazugehöriger Abbildung.
  8. Artikelnummer
  9. Anzahl. Die Spaltenbezeichnung zeigt, welche Ausführung per Spalte aufgeführt ist. Die angegebene Anzahl betrifft Anzahl pro Maschine oder ggf. pro komplette Einheit. ”REQ” bezeichnet die erforderliche Menge, siehe Anmerkungsspalte.
  10. PS (Parts Status) zeigt den Statuscode des Artikels.
  -”NS” bedeutet, dass der Artikel nicht mehr auf Lager gehalten wird.
  ”OP” bedeutet, dass das Teil nicht mehr geführt wird.
  ”SE” bedeutet, dass ein alternatives Teil zu verwenden ist.
  -”SS” bedeutet, dass der Artikel ersetzt wurde.
  Siehe Gruppe 10, Ersetzte Artikel, für weitere Information.
  11. KIT. Artikel, die mit einem ”K” gekennzeichnet sind, gehören zu einem Satz. Die Nummer des Satzes wird in den meisten Fällen nach den übrigen Artikelnummern angegeben.
  12. Bezeichnung. Die Einrückung zeigt, dass ein oder mehrere Artikel in einer oben aufgeführten zusammengesetzten Einheit enthalten sind. Die Artikel sind in der Bestellung der kompletten Einheit enthalten.
  13. Notes (Anmerkungen). Hier werden übrige Informationen für einen Artikel aufgeführt:
  - Fußnotennummer, (beispielsweise 963), wird ganz unten auf der Seite angegeben.
  - Ersetzte Artikel, (beispielsweise 955884)
  - Produkt- oder Herstellungsnummer
  - Abkürzungen oder technische Informationen
  - Seiten- und Gruppenhinweis

Gruppe 10 Ersetzte Artikel / Nummernregister

- Ersetzte Artikel. Hier sind die mit ”SS” markierten (in der PS-Spalte) Artikelnummern mit ihrem Ersatz aufgeführt. Die ersetzten Artikel können wiederum ersetzt worden sein usw.
- Nummernregister. Hier sind alle im Katalog vorkommenden Artikel aufgeführt, und zwar mit Hinweis auf Gruppe, Abschnitt und Seite.

Fortlaufende Verbesserungen und Fortschritte in der Konstruktion können auch bei Ihrer Maschine zu Änderungen führen, die nicht von dieser Schrift umfasst werden. Jede Ausgabe wird bei Bedarf überarbeitet, um diese Veränderungen bei späteren Ausgaben mit zu berücksichtigen.

Jegliche Reproduktion dieses Dokumentes in Auszügen oder in vollem Umfang stellt eine Verletzung der Rechte von Volvo Construction Equipment AB, Customer Support dar und wird unter voller Ausschöpfung der gesetzlichen Möglichkeiten strafrechtlich verfolgt. Wir behalten uns das Recht auf Änderungen ohne vorherige Ankündigung vor.

Fig.	Part No.	Quantity 1	2	3	PS	KIT	Description	Dénomination	Bezeichnung	Denominatición	Benämning	Notes
	VOE 4833424	1			SS		Hydr.cylinder	Verin Hydrauli.	Druckölzylinder	Cilin Hidraul.	Hydraulcyl	963)
		1					Hydraulic cylinder	Verin Hydraulique	Hydraulzylinder	Cilindro Hidraulico	Hydraulcylinder	L PROD
												See group 94, avsn 250
1	**VOE 4833425**	1					•Cylinder Tube	•Tube Cylindre	•Zylinderrohr	•Tubo Cilindro	•Cylinderrör	
2	**VOE 4741303**	1					•Piston Rod	•Tige Piston	•Kolbenstange	•Varilla Piston	•Kolvstång	
3	**VOE 4833432**	1					•Pstn Rod Guide	•Gui.tige Piston	•Ko-stang Fuhrg	•Guia Var Piston	•Kolvst.styrning	
4	**VOE 4784039**	1				K	•Piston Rod Seal	•Eta.tige Piston	•Ko-stang Dichtg	•Reten Var Pist	•Kolvstångstätn	
5	**VOE 4833433**	1					•Spacer Ring	•Bagu.entretoise	•Abstandring	•Anillo Dist	•Distansring	
6	**VOE 914516**	1					•Snap Ring	•Circlip	•Nutring	•Circlip	•Spårring	
7	**VOE 4784999**	1				K	•Scraper	•Racleur	•Abstreicher	•Rascador	•Avstrykare	
8	**VOE 4741302**	1					•Piston	•Piston	•Kolben	•Piston	•Kolv	
9	**VOE 925067**	2				K	•O-ring	•Joint Torique	•O-ring	•Anillo Torico	•O-ring	
10	**VOE 4881024**	3				K	•Back-up Ring	•Bague Support	•Stutzring	•Anillo Apoyo	•Stödring	
11	**VOE 955898**	1					•Washer	•Rondelle	•Scheibe	•Arandela	•Bricka	
12	**VOE 13955884**	1					•Castle Nut	•Ecrou Crenele	•Kronenmutter	•Tuerca Corona	•Kronmutter	(VOE 955884)
13	**VOE 907847**	1					•Cotter Pin	•Goupille Fendue	•Splint	•Pasador Hendido	•Saxpinne	
14	**VOE 944154**	1					•Snap Ring	•Circlip	•Nutring	•Circlip	•Spårring	
	VOE 11990060	1					Gasket Kit	Kit Joints	Dichtungssatz	Juego Juntas	Packningsats	



963) **GB:** Cylinder tube is marked ” 424 ”. See illustration fig. A. **FR:** Tube cylindre marquer ”424”. Voir illustration fig. A. **DE:** Das Zylinderrohr ist gekennzeihnet mit ”424”. Siehe Illustration fig. A. **ES:** Tubo cilindro marcado ”424”. Véase ilustración fig. A. **SE:** Cylinderrör är märkt ” 424 ”. Se bild pos. A.

1		**Hydraulcylinder E Prod** **Cilindro hidráulico E Prod** **Druckölzylinder E Prod** **Cylindre hydraulique E Prod** **Hydraulic cylinder E Prod**	Catalogue id **90691** / Group **924**
2			Illustr. No **AC290A** / Section **200**
3			
4			Issue **VOE 63D9990691** / Page **623**
5		**90271, 91357, STD USA**	

АЛЬРЕТТА

En el catálogo de repuestos se incluye, además de los números de artículo, numerosa información muy útil.
El propósito de la guía es explicar la estructura de los catálogos y la información que se ofrece en los mismos.

Grupo 1 Prefacio e instrucciones
Se encontrará aquí:
- El título y el número de publicación
- El índice de grupos
- Los letreros de producto
- El prefacio
- Una lista sobre los equipos adaptados a los mercados
- La guía al catálogo
- Una tabla de abreviaturas

Grupo 2 - 9 páginas con texto e ilustraciones

- El índice muestra la clasificación de los grupos principales en subgrupos con remisiones a páginas y secciones.
- Página de ilustraciones. Los números de posición de las ilustraciones. Remisiones a páginas de texto.
- Páginas de texto
  1. Rúbrica
  2. Texto adicional que delimita la validez de la sección, por ejemplo, información sobre números de fabricación y equipos según mercado.
  3. Designación para columnas de cantidades.
  4. Número de ilustración.
  5. Grupo, sección, página. Se utilizan al manejar el catálogo
  6. Identificación e indicación de la edición del catálogo.
  7. Números de posición en la ilustración correspondiente.
  8. Números de artículo
  9. Cantidad. Se indica en esta columna la ejecución. El número indicado se refiere a la cantidad por máquina o, si procede, por unidad completa. ”REQ” significa la cantidad necesaria, véase la columna de las notas.

  10. PS (Parts Status) indica el código de estado del artículo.
  -”NS” indica que el artículo no se tiene en stock.
”OP” significa que ya no se mantiene la pieza en stock.
”SE” significa que se puede usar una pieza alternativa.
-”SS” indica que el artículo ha sido sustituido.
Para más información, véase el grupo 10, artículos sustituidos.
  11. KIT. Los artículos marcados con una ”K” forman parte de un juego. El número de juego suele indicarse detrás de los demás números de artículo.
  12. Denominación. El desplazamiento indica que en la unidad indicada se incluyen uno o varios artículos. Estos se incluyen en la unidad completa pedida.
  13. Notas. Aparecen aquí diversas informaciones relativas a los artículos:
  - Números de notas de pie de página; ej. 963) aparece al final de la página.
  - Artículos sustituidos. Ej. (955884)
  - Números de producto o fabricación.
  - Abreviaturas e información técnica.
  - Remisiones a páginas y grupos.

Grupo 10 Artículos sustituidos/Índice de números

- Artículos sustituidos. Se marcan aquí con ”SS” (en la columna PS) los números de artículo con sus sustituciones. Los artículos sustituidos, a su vez, pueden haber sido sustituidos, etc.
- Índice de números. Aparecen aquí todos los artículos existentes en el catálogo con remisión a grupo, sección y página.

En su modelo de máquina pueden haberse introducido mejoras que no aparecen en esta publicación. Las publicaciones son revisadas para incluir las mejoras en ediciones posteriores.

Este documento está protegido por los derechos de autor y por lo tanto está prohibida su copia, impresión o cualquier otro tipo de reproducción indebida. La infracción de esta prohibición será penalizada. Reservado el derecho a introducir modificaciones.

Fig.	Part No.	Quantity 1	2	3	PS	KIT	Description	Dénomination	Bezeichnung	Denominatición	Benämning	Notes
	VOE 4833424	1			SS		Hydr.cylinder	Verin Hydrauli.	Druckölzylinder	Cilin Hidraul.	Hydraulcyl	963)
		1					Hydraulic cylinder	Verin Hydraulique	Hydraulzylinder	Cilindro Hidraulico	Hydraulcylinder	L PROD
												See group 94, avsn 250
1	**VOE 4833425**	1					•Cylinder Tube	•Tube Cylindre	•Zylinderrohr	•Tubo Cilindro	•Cylinderrör	
2	**VOE 4741303**	1					•Piston Rod	•Tige Piston	•Kolbenstange	•Varilla Piston	•Kolvstång	
3	**VOE 4833432**	1					•Pstn Rod Guide	•Gui.tige Piston	•Ko-stang Fuhrg	•Guia Var Piston	•Kolvst.styrning	
4	**VOE 4784039**	1				K	•Piston Rod Seal	•Eta.tige Piston	•Ko-stang Dichtg	•Reten Var Pist	•Kolvstångstätn	
5	**VOE 4833433**	1					•Spacer Ring	•Bagu.entretoise	•Abstandring	•Anillo Dist	•Distansring	
6	**VOE 914516**	1					•Snap Ring	•Circlip	•Nutring	•Circlip	•Spårring	
7	**VOE 4784999**	1				K	•Scraper	•Racleur	•Abstreicher	•Rascador	•Avstrykare	
8	**VOE 4741302**	1					•Piston	•Piston	•Kolben	•Piston	•Kolv	
9	**VOE 925067**	2				K	•O-ring	•Joint Torique	•O-ring	•Anillo Torico	•O-ring	
10	**VOE 4881024**	3				K	•Back-up Ring	•Bague Support	•Stutzring	•Anillo Apoyo	•Stödring	
11	**VOE 955898**	1					•Washer	•Rondelle	•Scheibe	•Arandela	•Bricka	
12	**VOE 13955884**	1					•Castle Nut	•Ecrou Crenele	•Kronenmutter	•Tuerca Corona	•Kronmutter	(VOE 955884)
13	**VOE 907847**	1					•Cotter Pin	•Goupille Fendue	•Splint	•Pasador Hendido	•Saxpinne	
14	**VOE 944154**	1					•Snap Ring	•Circlip	•Nutring	•Circlip	•Spårring	
	VOE 11990060	1					Gasket Kit	Kit Joints	Dichtungssatz	Juego Juntas	Packningsats	



963) **GB:** Cylinder tube is marked ” 424 ”. See illustration fig. A. **FR:** Tube cylindre marquer ”424”. Voir illustration fig. A. **DE:** Das Zylinderrohr ist gekennzeihnet mit ”424”. Siehe Illustration fig. A. **ES:** Tubo cilindro marcado ”424”. Véase ilustración fig. A. **SE:** Cylinderrör är märkt ” 424 ”. Se bild pos. A.

1		**Hydraulcylinder E Prod** **Cilindro hidráulico E Prod** **Druckölzylinder E Prod** **Cylindre hydraulique E Prod** **Hydraulic cylinder E Prod**	Catalogue id **90691** / Group **924**
2			Illustr. No **AC290A** / Section **200**
3			
4			Issue **VOE 63D9990691** / Page **623**
5		**90271, 91357, STD USA**	

АЛЬРЕТТА

SWE

I reservdelskatalogen presenteras förutom artikelnummer också en mängd information som är viktig att känna till.
Med katalogguiden vill vi på ett överskådligt sätt visa hur våra kataloger är uppbyggda och vad det är för information som presenteras.

Grupp 1 Förord och anvisningar
Här finner man följande:
- Titelsida med publikationsnummer
- Gruppregister
- Produktskyltar
- Förord
- Förteckning över införda marknadsanpassade utrustningar
- Katalogguiden
- Förkortningstabell

Grupp 2 - 9 Text- och bildsidor

- Innehållsförteckningen visar huvudgruppens indelning i undergrupper med hänvisning till sida och avsnitt.
- Bildsida. Illustrationens positionsnr. hänvisar till textsidan
- Textsida
  1. Rubrik
  2. Tilläggstext som begränsar avsnittets giltighet t.ex information om tillverkningsnummer och marknadsanpassade utrustningar.
  3. Beteckning för antalskolumner
  4. Illustrationsnr.
  5. Grupp, avsnitt, sida, användes då man söker i katalogen
  6. Katalogid. och utgåvebeteckning
  7. Artikelns positionsnummer på tillhörande illustration
  8. Artikelnummer
  9. Antal. Kolumnbeteckningen visar vilket utförande som redovisas per kolumn. Angivet antal avser, antal per maskin eller i förekommande fall, per komplettenhet. ”REQ” avser erforderlig mängd, se Notes- kolumn.
  10. PS (Parts Status) visar artikelns statuskod.
      -”NS” betyder att artikeln inte lagerföres.
      -”OP” betyder att artikeln har utgått och lagerföres inte längre.
      -”SE” betyder att alternativ artikel ska användas.
      -”SS” Betyder att artikeln är ersatt.
      Se grupp 10, ersatta artiklar för vidare information.
  11. KIT. Artiklar som är markerade med ett ”K” ingår i en sats. Satsens nummer redovisas oftast efter övriga artikelnummer.
  12. Benämning. Stegförskjutning visar om en eller flera artiklar ingår i en ovanför redovisad sammansatt enhet. Artiklarna medföljer vid beställning av den kompletta enheten.
  13. Notes (Anmärkning). Här redovisas övrig information för en artikel;
      - Fotnotsnr, Ex. 963) återges längst ned på sidan.
      - Ersatta artiklar. Ex. (955884)
      - Produkt- eller tillverkningsnummer
      - Förkortningar och tekniska upplysningar
      - Sid- och grupphänvisning.

Grupp 10 Ersatta artiklar / Nummerregister

- Ersatta artiklar. Här återfinns de med ”SS” markerade (i PS -kolumn) artikelnumren med sina ersättningar. De ersättande artiklarna kan i sin tur vara ersatta osv.
- Nummerregister. Här finns alla i katalogen förekommande artiklar med hänvisning till grupp, avsnitt, sida.

Fortsatta förbättringar och framsteg vad det gäller konstruktion kan förorsaka förändringar på din maskin som inte omfattas av denna publikation. Varje publikation revideras vid behov för att inkludera dessa förändringar i senare utgåvor.

Detta dokument är upphovsrättsligt skyddat och åtnjuter därför skydd mot otillbörlig kopiering, eftertryck eller annan avbildning. Överträdelse mot detta förbud är förenat med straffansvar. Rätt till ändringar förbehålles.

TABLE OF ABBREVIATION | **PABLO DE ABREVIATIONS**

POUR LA LISTE DES ABRÉVIATIONS EMPLOYÉES | **FÖRKORTNINGSTABELL**

ABKÜRZUNGSVERZEICHNIS

ABBREVIATION	ENGLISH	FRANÇAIS	DEUTSCH	ESPAÑOL	SVENSKA
A	ampere	ampère	Ampere	amperio	ampere
ALT	alternative	alternative	wahlweise	alternativa	alternativ
AWD	All Wheel Drive	Toutes roues motrices	Allradantrieb	Tracción en las todas las ruedas	Allhjulsdrift
AX ####-	as from axle No.	à partir du N° d'essieu	ab Achsennr.	a partir del eje nro	fr o m axel nr
AX - ####	up to and incl. axle No.	jusqu'au N° d'essieu	bis Achsennr.	hasta el eje nro	t o m axel nr
BL	black	noir	schwarz	negro	svart
BLUE	blue	bleu	blau	azul	blå
BR	brown	brun	braun	marrón	brun
BRA	Brazil	Brésil	Brasilien	Brasil	Brasilien
CAB #### -	as from cab No.	à partir du N° de cabine	ab Kabinen-herstellnr.	a partir de la cabina	fr o m hytt nr
CAB - ####	up to and incl. cab No.	jusqu'au N° de cabine	bis Kabinen-herstellnr.	hasta la cabina nro	t o m hytt nr
CAN	Canada	Canada	Kanada	Canadá	Kanada
CENT	centre	au milieu	Mittere	central	mittre
CHN	China	Chine	China	China	Kina
CIN	component identification number	Numéro de référence de sous-ensemble	Bauteil-Identifizierungsnummer	Número de identificación del componente	komponentidentifikationsnummer
CPL	complete	complet	komplett	completo	komplett
CU M	cubic metre	mètre cube	Kubikmeter	metro cúbico	kubikmeter
DEG	numbers of degrees, C°	nombres de degré de chaleur, C°	Anzahl in Graden C°	numero de grado de calor, C°	antal grader, C°
DELETED	deleted	supprimé	Nicht mehr lieferbar	Retirado	utgått
DEU	Germany	Allemagne	Deutschland	Alemania	Tyskland
DNK	Denmark	Danemark	Dänemark	Dinamarca	Danmark
EEC	European Economic Community (EEC)	pays du marche commun (EEC)	EU-Markt (EEC)	el mercado común (EEC)	EU-marknad (EEC)
ENG	Engine	moteur	Motor	motor	motor
ENG #### -	as from engine No.	à partir du N° de moteur	ab Motornr.	a partir del motor nro	fr o m motor nr
ENG - ####	up to and incl. engine No.	jusqu'au N° de moteur	bis Motornr.	hasta el motor nro	t o m motor nr
E PROD	early production	production antérieure	Frühere Ausführung	producción anterior	tidigare utförande
ESP	Spain	Espagne	Spanien	España	Spanien
EU	European Union	Union Européenne	Europäische Union	Unión Europea	Europeiska unionen
EXC ### -	as from excavator unit No.	à partir du N° d'excavateur	Ab Bagger-Aggregatnr.	a partir de agregado excavador nro	fr o m grävaggregat nr
EXC - ###	up to and incl. excavator unit No.	jusqu'au N° d'excavateur	bis Bagger-Aggregatnr	hasta el agregado excavador nro	t o m grävaggregat nr
EXCL	excluding	exclus	auschliesslich	exclusivo	exklusive
FIN	Finland	Finlande	Finnland	Finlandia	Finland

АЛЬБЕТТА

ABBREVIATION	ENGLISH	FRANÇAIS	DEUTSCH	ESPAÑOL	SVENSKA
FORW	forward	avant	vordere	delante	främre
FRA	France	France	Frankreich	Francia	Frankrike
GBR	Great Britain	Angleterre	England	Inglaterra	Storbritannien
GRAM	gram	gramme	Gramm	gramo	gram
GREEN	green	vert	grün	verde	grön
GREY	grey	gris	grau	gris	grå
HT #### -	as from hydraulic transmission No.	à partir du transmission hydraulique Nº	ab Hydraulikgetriebe	a partir de transmisión hidráulico nro	fr o m hydraultransmission nr
HT - ####	up to and incl. hydraulic transmission No.	jusqu'au transmission hydraulique Nº	bis Hydraulikgetriebe	hasta el transmisión hidráulico nro	t o m hydraultransmission nr
ID	diameter, inner	diamètre, intérieur	Innendurchmesser	diámetro, interior	diameter, inre
IN	inch(es)	pouce	Zoll	pulgada	tum
INCL	inclusive	inclus	einschliesslich	inclusive	inklusive
INCL IN	included in	inclus dans	gehört zur	forma parte de	ingår i
INLET	inlet	entrée	Einlass	entrada	inlopp
INNER	inner	intérieur	innen	interior	inre
IRN	Iran	Iran	Iran	Iran	Iran
ITA	Italy	Italie	Italien	Italia	Italien
ITEM NO	see item No.	voir position	siehe Position Nr.	véase posición	se positionsnummer
K	included in parts kits	fait partie du jeu complet de réparation	gehört zur Satzverpackung	forma parte del juego por juego	ingår i satsförpackning
KOR	Korea	Corée	Korea	Corea	Korea
L	litre, length	litre, longueur	Liter, Länge	litros, longitud	liter, längd
LH	left	gauche	links	izquierdo	vänster
LOAD #### -	as from loading unit No.	à partir du N° de chargeur	ab Hubaggregatnr.	a partir du unibad carga nro	t o m lastaggregat nr
LOAD - ####	up to and incl. loading unit No.	jusqu'au N° de chargeur	bis Hubaggregatnr.	hasta unidad carga nro	t o m lastaggregat nr
LOW	lower	dessous	unten	inferior	undre
L PROD	late production	production postérieure	jetzige Ausführung	producción posterior	senare utförande
MARKED	marked	marque de	gekennzeichnet mit	marcado	märkt med
MODEL	model designation	Désignation de modèle	Modellbezeichnung	Designación de modelo	modellbeteckning
ML	millilitre	millilitre	Milliliter	milílitro	milliliter
MM	millimetre	millimètre	Millimeter	milimetros	millimeter
NLD	Netherlands	Pays-Bas	Holland	Holanda	Nederländerna
NO	number	numéro	Nummer	número	nummer
NOR	Norway	Norvège	Norwegen	Noruega	Norge

АЛЬБЕТТА

TABLE OF ABBREVIATION | **PABLO DE ABREVIATIONS**

POUR LA LISTE DES ABRÉVIATIONS EMPLOYÉES | **FÖRKORTNINGSTABELL**

ABKÜRZUNGSVERZEICHNIS

ABBREVIATION	ENGLISH	FRANÇAIS	DEUTSCH	ESPAÑOL	SVENSKA
NS	part not stocked as spare part	n`est pas stocké comme pièce de rechange	nicht als Ersatzteil vorrätig	no disponible como repuesto pieza de repuesto	detaljen lagerföres ej som reservdel
OP	The part is no longer in stock	La pièce n'est plus en stock	Der Artikel wird nicht länger geführt	El artículo no se mantiene ya en stock	Artikeln lagerföres ej längre
O SZ	over size	côte supérieur	Übergrösse	sobredimensión	överdimension
OD	diameter, outer	diamètre extérieur	Aussendurchmesser	diámetro, exterior	diameter, yttre
OR	orange	orange	orange	naranja	orange
ORDER	order	commander	bestellen	hacer un pedido	beställ
OUTER	outer	extérieur	aussen	exterior	yttre
OUTLET	outlet	échappement	Auslass	escape	utlopp
PAGE	see page	voir page	siehe Seite	véase página	se sida
PAIR	pair	paire	Paar	par	par
PCS	piece(s)	pièce	Stück	cada uno	styck
PIN	product identification number	Numéro d'identification de produit	Produktidentifizierungs-Nummer	Número de identificación del producto	produktidentifikationsnummer
PINK	pink	rose	rosa	rosa	rosa
PROD NO	product No.	Nº de produit	Produktnr.	nro de producto	produktnummer
PRT	Portugal	Portugal	Portugal	Portugal	Portugal
Q	Quantity l/min	Quantité l/min	Quantität l/min	Cantidad l/min	Kvantitet l/min
REAR	rear	arrière	hinten	detrás	bakre
RED	red	rouge	rot	rojo	röd
REPL BY -	replaced by	remplacé par	ersetzt durch	substituido por	ersättes av
REQ#	order as required,	quantité nécessaire,	erforderliche Anzahl	cantidad necesaria,	erforderligt antal,
RH	right	droite	rechts	derecha	höger
SE	alternative spare part version exists	une version pièce de rechange existe également	Alternative Ersatzteilausführung lieferbar	Existen otras versiones de las piezas de repuesto	alternativt reservdelsutförande finns
SEE GROUP	see group	voir groupe	siehe Gruppe	véase grupo	se grupp
SEE SB	see Service Bulletin	voir bulletin de service	siehe Kundendienstmitteilung	ver boletin de servicio	se servicemeddelande
SER NO # -	as from serial No.	à partir du N° de fabrication	ab Fabrikationsnr.	a partir de fabric. nro	fr o m tillverkningsnr
SER NO - #	up to and incl.serial No.	jusqu'au N° de fabrication	bis Fabrikationsnr.	hasta el fabric. nro	t o m tillverkningsnr
S/N #### -	as from serial No.	à partir du N° de série	ab Fabrikationsnr.	a partir de fabricación nro.	fr o m tillverkningsnr
S/N - ####	up to and incl. serial No.	jusqu'au N° de série	bis Fabrikationsnr.	hasta el fabricación nro.	t o m tillverkningsnr
SUPPL	supplementary details, no spare part	indication compléter	zuzätliche Angaben	parte completar	kompletterande uppgift, ej reservdel
SPECIAL	special model	construction spéciale	Sonderausführung	modelo especial	specialutförande
SQ MM	square millimeters	millimètre carré	Quadratmillimeter	milimetros cuadrados	kvadratmillimeter
SS	superseded part	pièce remplacée	ersetztes Teil	pieza substituida	ersatt artikel

ΑΛΒΡΕΤΤΑ

ABBREVIATION	ENGLISH	FRANÇAIS	DEUTSCH	ESPAÑOL	SVENSKA
STD SZ	standard size	dimension standard	Standardabmessung	dimensión standard	standarddimension
SWE	Sweden	Suède	Schweden	Suecia	Sverige
THICK	thickness	épaisseur	Dicke	espesor	tjocklek
TM NO # -	as from transmission No.	à partir du N° de transmission	ab Getriebenr.	a partir de transmisión nro	fr o m transmission nr
TM NO - #	up to and incl. transmission No.	jusqu'au N° de transmission	bis Getriebenr.	hasta el de transmisión nro	t o m transmission nr
UPPER	upper	supérieur	oben	superior	övre
USA	United States of America	États-Unis	Vereinigte Staaten	Estados Unidos	USA
U SZ	under size	côte interieur	Untergrösse	subdimensión	underdimension
V	volt	volt	Volt	voltio	volt
VIOL	violet	violet	violett	violeta	violett
W	Watt	watt	Watt	watio	watt
WHITE	white	blanc	weiss	blanco	vit
WID	width	largeur	Breite	ancho	bredd
YELL	yellow	jaune	gelb	amarillo	gul
ZAF	South Africa	Afrique du Sud	Südafrika	Sudáfrica	Sydafrika

АЛЬРЕТТА

Equipment	Kit No	Description
11294005		Cab Cabine Fahrerhaus Cabina Hytt
11298009		Fixed steering column Colonne de direction fixe Feste Lenksäule Columna de dirección fija Fast rattstam
11298010		Adjustable steering column Colonne de direction réglable Verstellbare Lenksäule Columna de dirección ajustable Inställningsbar rattstam
11298013		External mirrors Rétroviseurs extérieurs Äußere Rückspiegel Retrovisores exteriores Yttre backspeglar
11298014		Parking brake Frein de stationnement Feststellbremse Freno de estacionamiento Parkeringsbroms
11298016	VOE 11712382	Sun shield Pare-soleil Sonnenblende Visera Solskydd
11298018		Air conditioning climatisation Klimaanlage acondicionador de air luftkonditionering
11298021		Steering Wheel Knob Boule pour volant Lenkradknopf Botón del volante Rattknopp
11298028		Cab Cabine Fahrerhaus Cabina Hytt
11298121		Panel Canopy Tableau de bord, cabine ouverte Instrumententafel für Canopy-Version Panel de cabina abierta Panel Öppen hytt
11298126		Front window Pare-brise Windschutzscheibe Parabrisas Vindruta
11298128		Panel for Canopy, two wheel steering Cabine ouverte 2 Ws Instrumententafel für Canopy, Zweiradlenkung 2 Ws techo Panel för Canopy, tvåhjulsstyrning

АЛЬРЕТТА

Equipment	Kit No	Description	Equipment	Kit No	Description
11298158		Panel Canopy Tableau de bord, cabine ouverte Instrumententafel für Canopy-Version Panel de cabina abierta Panel Öppen hytt	11298189		Canopy Cabine ouverte Canopy Techo Canopy
11298159		Panel Canopy, mechanical handbrake Tableau de bord, cabine ouverte - frein de stationneme Instrumententafel für Canopy-Version, mechanische H Panel de cabina abierta, freno de mano mecánico Panel Öppen hytt, mekanisk handbroms	11298190		Cab Cabine Kabine Cabina Hytt
11298164		Rear view mirror Rétroviseur Rückspiegel Retrovisor Backspegel	11298203		Front window Pare-brise Windschutzscheibe Parabrisas Vindruta
11298166		External mirrors Rétroviseurs extérieurs Äußere Rückspiegel Retrovisores exteriores Yttre backspeglar	11298239		Lock For hood Release Serrure d'ouverture de capot Motorhaubenverriegelung Bloqueo para soltar el capó Lås för huvöppning
11298168		Cup holder Porte-gobelet Becherhalter Portavasos Kopphållare	11880001		BL60 Backhoe Loader Basic Machine Chargeuse-pelleteuse BL60 , machine de base BL60 Baggerlader Grundmaschine Cargadora retroexcavadora, máquina básica BL60 Grävlastare basmaskin *BL60*
11298170		Vandal Guard Protection antivandalisme Vandalisierschutz Protección antivandalismo Vandalskydd	11885147		Engine Moteur Motor Motor Motor

АЛЬРЕТТА

Equipment	Kit No	Description
11886317		Engine Moteur Motor Motor Motor
11887318		Engine Moteur Motor Motor Motor
11890342		Digger 4.5m Extendible Balancier 4,5 m extensible Baggeraggregat 4,5 m ausziehbar Excavadora 4,5 m extensible Grävaggregat 4,5m Förlängningsbart
11890343		Digger 4.5m Standard Equipement excavateur 4,5 m standard Baggeraggregat 4,5 m Standard Excavadora 4,5 m tipo estándar Grävaggregat 4,5 m Standard
11890349		Lock kit Kit serrure Sperrsatz Kit de cerradura Låssats
11891014		Legals US Législation US US-Gesetze Reglamentación EE.UU. Lagkrav USA
11891015		Tooth Guard Europe Protection de dent, Europe Zahnschutz Europa Protección de dientes Europa Tandskydd Europa
11891016		Tooth Guard Italy Protection de dent, Italie Zahnschutz Italien Protección de dientes Italia Tandskydd Italien
11891017	VOE 11712669	Hammer HB 440 Marteau HB 440 Hammer HB 440 Martillo HB 440 Hammare HB 440
11891018	VOE 11715299	Multi Purpose Bucket 1m3 Multi Purpose Bucket 1m3 Multi Purpose Bucket 1m3 Multi Purpose Bucket 1m3 Multi Purpose Bucket 1m3
11891043		Backhoe bucket Godet rétro Tiefräumlöffel Cuchara de retroexcavadora Djupgrävningsskopa *18”*
11891050		25 km/h legal requirement Germany 25 km/h - vitesse limite en Allemagne 25 km/h gesetzlich vorgeschrieben in Deutschland Límite de velocidad de 25km/h Alemania 25 km/h lagkrav Tyskland

АЛЬРЕТТА

Equipment	Kit No	Description	Equipment	Kit No	Description
11891061	VOE 11710775	PinKit - bucket Kit pour le montage direct du godet Satz direktbefestigte Schaufel Kit de cuchara de montaje directo Sats direktinfäst skopa	11891092		European Bucket 450 wide Godet européen, largeur 450 Europäische Schaufel, Breite 450 mm Cuchara europea 450 de ancho Europeisk skopa 450 bred
11891076		Transmission 2wd powershuttle Transmission, 2 roues motrices Kraftübertragung, Zweiradantrieb Transmisión, tracción a 2 ruedas Kraftöverföring 2-hjulsdrift	11891093		European bucket 900 wide Godet européen, largeur 900 mm Europäische Schaufel, Breite 900 mm Cuchara europea 900 de ancho Europeisk skopa 900 bred
11891077		Transmission 4wd powershuttle Valve navette, transmission 4 roues motrices Getriebe 4-Radantrieb Power Shuttle Transmisión 4a corredera de potencia Kraftöverföring 4-hjulsdrift	11891099		Operator's seat, imitation leather Siège conducteur, accoudoir Fahrersitz, Armlehne Asiento de conductor, apoyabrazos Förarstol, armstöd
11891079		Hydraulic Loader Std Bucket Godet chargeur à commande hydraulique Hydraulik, Standardschaufel Hidráulica de cuchara estándar de cargadora Lastaggregatshydraulik för standardskopa	11891100		Operator's seat, imitation leather, armrest Siège conducteur, cuir synthétique, accoudoir Fahrersitz, Kunstleder, Armlehne Asiento de conductor, cuero artificial, apoyabrazos Förarstol, konstläder, armstöd
11891080		Hydraulics for GP loader bucket Commande hydraulique de godet universel (GP) Hydraulik für Mehrzweckschaufel Hidráulica de cuchara multipropósitos de cargadora Hydraulik för allround (gp) lastskopa	11891110		Operator's seat, electrically heated, air suspension Siège conducteur, chauffage électrique, suspension pn Fahrersitz, beheizt, luftgefedert, Armlehne Asiento del conductor, térmico, suspensión neumática, Förarstol, eluppvärmd, luftfjädrad, armstöd
11891091		400 mm Gp Bucket Godet universel 400 mm 400 mm Allzwecklöffel Cuchara 400mm Gp 400 mm GP Skopa	11891112	VOE 11711249	US ISO levers Leviers US ISO US-ISO-Hebel EE.UU. Palancas ISO USA, ISO-spakar

АЛЬРЕТТА

Equipment	Kit No	Description
11891113	VOE 11711256	US std levers Leviers US std US-Std.-Hebel EE.UU. Palancas tipo estándar USA, standardspakar
11891152	VOE 11885079	Tool Kit Jeu d'outillage Werkzeugsatz Kit de herramientas Verktygssats
11891176	VOE 11712670	GP Fork Kit Kit fourche universelle Gabelzinkensatz, GP Kit de horquilla Allround (GP) Gaffelsats
11891192		European bucket 610 wide Godet européen, largeur 610 mm Europäische Schaufel, Breite 610 mm Cuchara europea 610 de ancho Europeisk skopa 610 bred
11891194		General purpose bucket 2350 wide Godet universel, largeur 2 350 mm Allzweckschaufel, Breite 2350 mm Cuchara para aplicaciones generales 2350 de ancho General purpose skopa 2350 bred
11891202		European Bucket 305 wide Godet européen, largeur 305 Europäische Schaufel, Breite 305 mm Cuchara europea 305 de ancho Europeisk skopa 305 bred
11891209		Transmission 4wd powershuttle Valve navette, transmission 4 roues motrices Getriebe 4-Radantrieb Power Shuttle Transmisión 4a corredera de potencia Kraftöverföring 4-hjulsdrift
11891216		Operator seat Siège de conducteur Fahrersitz Asiento de conductor Förarstol, låg rygg
11891217		Operator's seat, imitation leather Siège conducteur, cuir synthétique Fahrersitz, Kunstleder Asiento de conductor, cuero artificial Förarstol, konstläder
11891224		Transmission 2wd powershuttle Valve navette, transmission 4 roues motrices Getriebe 2-Radantrieb Power Shuttle Transmisión 2a corredera de potencia Kraftöverföring 2-hjulsdrift powershift
11891256		Counterweight Contrepoids Gegengewicht Contrapeso Motvikt
11891262	VOE 11712425	Two rotating beacons Deux gyrophares Zwei rotierende Warnleuchten Dos luces giratorias de advertencia Två roterande varningsljus

АЛЬРЕТТА

Equipment	Kit No	Description
11891264		European Blade Kit 2350mm Lame européenne 2 350 mm Europäischer Scharsatz, 2350 mm Kit de hojas europeas 2350mm Europeisk bladsats 2350 mm
11891265		Tooth Kit Jeu de dents Zahnsatz Kit de dientes Tandsats
11891267		Wheels and tyres opt 2 11lx16 - 21lx24 Roues et pneus optionnels 2 11lx16 - 21lx24 Räder und Reifen, optional, 2 11lx16 - 21lx24 Ruedas y neumáticos, opt 2 11lx16 - 21lx24 Hjul och däck opt 2 11lx16 - 21lx24
11891275		Wheels and tyres opt 1 11lx16 - 19.5xr24 Roues et pneus optionnels 1 11lx16 - 19.5xr24 Räder und Reifen, optional, 1 11lx16 - 19,5xr24 Ruedas y neumáticos, opt 1 11lx16 - 19.5xr24 Hjul och däck opt 1 11lx16 - 19,5xr24
11891278		Instrument panel, Km/h Tableau de bord, km/h Instrumententafel, km/h Tablero de instrumentos, Km/h Instrumentpanel, km/h
11891280		Instrument panel, without speedometer Tableau de bord sans tachymètre Instrumententafel, ohne Geschwindigkeitsmesser Tablero de instrumentos, sin velocímetro Instrumentpanel utan hastighetsmätare
11891282	VOE 11988242	MP lifting fork kit Kit fourche de levage MP Hebegabel-Kit Juego de horquilla de elevación Multifunktionslyftgaffel sats
11891284		12x16.5 - 19.5lr24 12x16,5 - 19.5LR24 12x16,5 - 19.5LR24 12x16,5 - 19,5lr24 12x16,5 - 19.5lr24
11891286		12x16.5 - 21lx24 12x16,5 - 21LX24 12x16,5 - 21LX24 12x16,5 - 21lx24 12x16,5 - 21lx24
11891291		Work lamp, rear Lampe travail, aari`re Arbeitslampe, hinter Lampara de trabajo, trasero Arbetslampa, bakre
11891292		Work lights front Phare travail Arbeitsscheinwerfer Faro de trabajo Arbetsstrålkastare, främre *FRONT LIGHT USE KIT NO 11988243.* *REAR LIGHT USE KIT NO 11988244.*

АЛЬРЕТТА

Equipment	Kit No	Description
11891295		Grading bucket 1500mm Godet niveleur, largeur 1 500 mm Böschungslöffel 1500 mm Cuchara niveladora 1500 mm Planeringsskopa 1500 mm
11891296		Grading bucket 1200mm Godet niveleur, largeur 1 200 mm Böschungslöffel 1200 mm Cuchara niveladora 1200 mm Planeringsskopa 1200 mm
11891298		Hydraulic cap without key Bouchon hydraulique sans clé Hydraulische Kappe ohne Schlüssel Cubierta hidráulica sin llave Hydraulisk kåpa utan nyckel
11891299	VOE 11710951	Attachment bracket, mechanical Fixation outil Geräteträger Fijacion herramientas Redskapsfäste, mekaniskt
11891303	VOE 11988246	Radio with tape recorder Radio avec magnétophone Radio mit Tonbandgerät Radiocassette Radio med bandspelare
11891314		Seat belt Wide Ceinture de sécurité, large Sicherheitsgurt, breit Cinturón de seguridad, ancho Brett säkerhetsbälte
11891315		Counterweight 335 kg Contrepoids 335 kg Gegengewicht 335 kg Contrapeso, 335 kg. Motvikt 335 kg
11891316		Counterweight 468 kg Contrepoids 468 kg Gegengewicht 468 kg Contrapeso, 468 kg. Motvikt 468 kg
11891318		Backhoe bucket Godet rétro Tiefräumlöffel Cuchara de retroexcavadora Djupgrävningsskopa *36”*
11891319		Backhoe bucket Godet rétro Tiefräumlöffel Cuchara de retroexcavadora Djupgrävningsskopa *30”*
11891320		Backhoe bucket Godet rétro Tiefräumlöffel Cuchara de retroexcavadora Djupgrävningsskopa *24”*

АЛЬРЕТТА

Equipment	Kit No	Description
11891321		Backhoe bucket Godet rétro Tiefräumlöffel Cuchara de retroexcavadora Djupgrävningsskopa *12”*
11891324		Hydraulic Tank Lock Cap Bouchon de verrouillage du réservoir hydraulique Hydrauliktankverschluss Tapa de cierre del depósito hidráulico Hydraultankslock
11891329		Foot plate Semelle réversible Fußplatte Placa de soporte Fotplatta
11891331	VOE 11710906	Hose kit Kit flexibles Schlauchsatz Kit de manguera Slangsats
11891332	VOE 11712415	Anti-theft kit Kit alarme antivol Diebstahlalarm-Kit Dispositivo antirrobo Stöldlarmsats
11891333		Hand Held Hydraulic Commande hydraulique manuelle Handhydraulik Hidráulica manual Extra hydrauluttag för handverktyg
11891345	VOE 11712723	Boom Suspension System Système de suspension des bras de levage, BSS Hubgerüst Sistema de suspensión de la pluma Lastarmsfjädring
11891346	VOE 11712722	Hammer Hydraulic Circuit Circuit hydraulique marteau Hammerhydraulik Circuito hidráulico para martillo Hydraulutrustning för hammare
11891350		Without Front Bucket Sans godet frontal Ohne Frontschaufel Sin cuchara frontal Utan frontskopa
11891360		Wheels And Tyres Option15, 11lx16 - 19.5x24 Options roues et pneus 15, 11lx16 - 19.5x24 Räder und Reifen Option 15, 11lx16 - 19.5x24 Opción de llantas y neumáticos 15, 11lx16 - 19.5x24 Hjul och däck tillval 15, 11lx16 - 19.5x24
11891364		Standard Foot Equipped Avec semelles de stabilisateurs standard Mit Standardfußplatte Equipamiento de pedal estándar Fotplatta, standard
11891365		Street Pad Semelle spéciale pour travaux urbains Fußplatte, Straßenausführung Pastillas de freno Fotplatta, gatuutförande

АЛЬРЕТТА

Equipment	Kit No	Description
11891369		Hand Held Hydraulic Commande hydraulique manuelle Handhydraulik Hidráulica manual Extra hydrauluttag för handverktyg
11891372		One Rotating Beacon Gyrophare unique Rotierende Warnleuchte Una luz rotativa En roterande varningslykta
11891373	VOE 11988243	Work lights, front (rops) Projecteurs de travail AV (cabine ROPS) Arbeitsscheinwerfer, vorne (ROPS) Dos luces de trabajo delanteras opcionales Arbetsstrålkastare, främre (rops)
11891375	VOE 11715009	Pipe kit for hammer attachment Kit conduits, marteau Leitungssatz für Hammeranbau Kit de tubería para fijación del martillo Rörsats för hammarredskap
11891376		Non-suspended Vinyl Seat Siège avec habillage vinyle, sans suspension Ungefederter Vinylsitz Asiento de vinilo sin suspensión Ofjädrad Vinylstol
11891377		Back up alarm Avertisseur de renversement Rückfahrwarner Alarma de retrocero Backalarm
11891385		Wheels And Tyres Option16, 12x16.5 - 19.5lr24 Options roues et pneus 16, 12x16,5 - 19,5lr24 Räder und Reifen Option 16, 12x16,5 - 19,5lr24 Opción de llantas y neumáticos 16, 12x16,5 - 19,5lr24 Hjul och däck tillval 16, 12x16.5 - 19.5lr24
11891386		Wheels And Tyres Option17, 11lx16 - 21lx24 Options roues et pneus 17, 11lx16 - 21lx24 Räder und Reifen Option 17, 11lx16 - 21lx24 Opción de llantas y neumáticos 17, 11lx16 - 21lx24 Hjul och däck tillval 17, 11lx16 - 21lx24
11891387		Wheels And Tyres Option 18, 12x16.5 - 21lx24 Options roues et pneus 18, 12x16,5 - 21lx24 Räder und Reifen Option 18, 12x16,5 - 21lx24 Opción de llantas y neumáticos 18, 12x16,5 - 21lx24 Hjul och däck tillval 18, 12x16.5 - 21lx24
11891391		Double Battery Deux batteries Doppelbatterie Batería doble Dubbelbatteri
11891392		Single Battery Une seule batterie Einfachbatterie Batería simple Enkelbatteri
11891429		Engine Preheater Réchauffeur de moteur Motorvorwärmer Precalentador de motor Motor förvärmare *120 V*

АЛЬРЕТТА

Equipment	Kit No	Description
11891430		Engine Preheater Réchauffeur de moteur Motorvorwärmer Precalentador de motor Motor förvärmare *240 V*
11891488		Radio Pre-installation Pré-installation autoradio Radio Vorbereitung Preinstalación de radio Radio förinstallation
11891494		Loader Bucket Gp1 Cubic Yard Skopa Gp direktinfäst (lastare)
11891503		Digger 4.5 Std/extending Tubing
11891539		Pin kit for bucket Kit de pivot d'axe pour godet Schaufelbolzensatz Juego de muñones para cuchara Axeltappsats för skopa
11891540		Bucket Gp 1m3 Without Forks Support Skopa Gp utan fästen gafflar
11891541		Kombiskopa direktinfäst
11891546		Hose kit Kit flexibles Schlauchsatz Kit de manguera Slangsats
11891561		Pin kit for bucket Kit de pivot d'axe pour godet Schaufelbolzensatz Juego de muñones para cuchara Axeltappsats för skopa
11891565		Bucket Gp 1m3 With Forks Support Skopa Gp med fästen gafflar
11891567		Bolt On Blade 2250mm

АЛЬРЕТТА

VOLVO

Construction Equipment

АЛЬРЕТТА

GROUP		Section	Page
210	Repair kits for engine	50	43
210	Engine	100	49
211	Cylinder head	100	51
212	Cylinder block	100	53
212	Crankcase ventilation	150	55
213	Pistons	100	57
214	Valve mechanism	100	59
215	Timing gear casing and gears	100	61
216	Crankshaft and related parts	100	63
216	Flywheel housing	150	67
217	Oil sump	100	69
218	Engine mounting 11891076, 11891077	100	71
218	Engine mounting	200	73
221	Lubricating oil system	100	75
222	Oil filter	100	77
223	Oil cooler	100	79
233	Fuel pump	100	81
234	Fuel tank, fuel pipes	100	83
236	Fuel injection pump with fitting parts	100	85
236	Regulator	150	89
237	Fuel lines and injectors	100	91
251	Inlet manifold and exhaust manifold	100	93
252	Exhaust system, silencer	100	97
255	Turbocharger with fitting parts	100	99
256	Air filter with fitting parts	100	101
256	Air filter	150	103
260	Cooling system	100	105
260	Cooling system incl. expansion tank	200	107
261	Radiator with fitting parts	100	109
262	Water pump and thermostat housing 11886317, 11887318	100	111
263	Fan and installation components	100	115
263	Belt transmission	150	117
269	Engine oil preheating	100	119
271	Regulator control	100	121
272	Hand throttle	100	123
273	Shutdown device	100	125

АЛЬРЕТТА

TABLE DES MATIÈRES

Catalogue id 20017 | Group 200 | Issue VOE 63D9920017 | Page 38

GROUPE		Section	Page
210	Jeu pour moteur	50	43
210	Moteur	100	49
211	Culasse	100	51
212	Bloc-cylindres	100	53
212	Ventilation de carter	150	55
213	Pistons	100	57
214	Commande des soupapes	100	59
215	Carter de distribution et engrenage	100	61
216	Axe à vilebreguintas	100	63
216	Carter de volant	150	67
217	Carter d'huile	100	69
218	Suspension du moteur 11891076, 11891077	100	71
218	Suspension du moteur	200	73
221	Système de graissage	100	75
222	Filtre à huile	100	77
223	Radiateur d 'huile	100	79
233	Pompe carburant	100	81
234	Réservoir de carburant, conduit de carburant	100	83
236	Pompe d'injection de combustible avec pièces de montage	100	85
236	Régulateur	150	89
237	Canalisation à combustible, injecteur	100	91
251	Tubulure admission et tubulure echappement	100	93
252	Système d'áspiration, silencieux	100	97
255	Turbocompresseur avec pièces de montage	100	99
256	Filtre à air avec pièces de montage	100	101
256	Purificateur d'air	150	103
260	Système de refroidissement	100	105
260	Système de refroidissement avec vase d'expansion	200	107
261	Radiateur avec pièces de montage	100	109
262	Pompe à eau et boitier thermostat 11886317, 11887318	100	111
263	Ventilateur avec pièces de montage	100	115
263	Transmission courrouie	150	117
269	Préchauffage huile moteur	100	119
271	Commande du régulateur	100	121
272	Accelerateur manual	100	123
273	Arret de moteur	100	125

АЛЬРЕТТА

GRUPPE		Abschnitt	Seite
210	Motorsätze	50	43
210	Motor	100	49
211	Zylinderkopf	100	51
212	Zylinderblock	100	53
212	Kurbelgehäusebelüftung	150	55
213	Kolben	100	57
214	Ventilmechanismus	100	59
215	Stirnradgehäuse und Nabenvorgelege	100	61
216	Kurbelbewegung	100	63
216	Schwungradgehäuse	150	67
217	Ölwanne	100	69
218	Motorbefestigung 11891076, 11891077	100	71
218	Motorbefestigung	200	73
221	Schmierölsystem	100	75
222	Ölfilter	100	77
223	Ölkühler	100	79
233	Kraftstoffpumpe	100	81
234	Kraftstofftank, kraftstoffrohr	100	83
236	Einspritzpumpe mit Anbauteilen	100	85
236	Regler	150	89
237	Brennstoffrohre	100	91
251	Ansaugrohr und Auspuffkrümmer	100	93
252	Auspuffsystem, Schalldämpfer	100	97
255	Torbolader mit Anbauteilen	100	99
256	Luftfilter mit Anbauteilen	100	101
256	Luftfilter	150	103
260	Kühlanlage	100	105
260	Kühlsystem mit Expansionstank	200	107
261	Kühler mit Anbauteilen	100	109
262	Wasserpumpe und Thermostatgehäuse 11886317, 11887318	100	111
263	Lüfter mit Anbauteilen	100	115
263	Riemenantrieb	150	117
269	Motorölvorwärmung	100	119
271	Reglersteuerung	100	121
272	Handgas	100	123
273	Motorabstellung	100	125

АЛЬРЕТТА

INHALTSVERZEICHNIS

INDICE

GRUPO		Sección	Página
210	Juegos para el motor	50	43
210	Motor	100	49
211	Culata	100	51
212	Bloque de cilindros	100	53
212	Ventilación del cárter	150	55
213	Pistones	100	57
214	Mecanismo de vávulas	100	59
215	Caja de distribución y engranajes	100	61
216	Cigüeñal	100	63
216	Carcasa del volante	150	67
217	Cárter	100	69
218	Suspensión del motor 11891076, 11891077	100	71
218	Suspensión del motor	200	73
221	Sistema de lubricación	100	75
222	Filtro de aceite	100	77
223	Enfriador de aceite	100	79
233	Bomba de combustible	100	81
234	Depósito de combustible,tubos de combustible	100	83
236	Bomba de inyección de accesorisde montaje	100	85
236	Regulador	150	89
237	Tuberías de combustible, inyector	100	91
251	Tubo admisión y múltiple escape	100	93
252	Sistema de escape, silenciador	100	97
255	Turboalimentador con accesorios de montaje	100	99
256	Filtro de aire con accesoris de montaje	100	101
256	Filtro de aire	150	103
260	Sistema de refrigeración	100	105
260	Sistema de refrigeración con vaso expansión	200	107
261	Radiador con accesorios de montaje	100	109
262	Bomba de agua y caja de termostato 11886317, 11887318	100	111
263	Ventilador con accesorios de montaje	100	115
263	Correa distribución	150	117
269	Precalentamiento del aceite de motor	100	119
271	Mando del regulador	100	121
272	Acelerador manual	100	123
273	Parada del motor	100	125

АЛЬРЕТТА

GRUPP		Avsnitt	Sida
210	Satser för motor	50	43
210	Motor	100	49
211	Cylinderhuvud	100	51
212	Cylinderblock	100	53
212	Vevhusventilation	150	55
213	Kolvar	100	57
214	Ventilmekanism	100	59
215	Transmissionskåpa och drev	100	61
216	Vevrörelse	100	63
216	Svänghjulskåpa	150	67
217	Oljesump	100	69
218	Motorupphängning 11891076, 11891077	100	71
218	Motorupphängning	200	73
221	Smörjsystem	100	75
222	Oljefilter	100	77
223	Oljekylare	100	79
233	Bränslepump	100	81
234	Bränsletank, bränslerör	100	83
236	Insprutningspump med monteringsdetaljer	100	85
236	Regulator	150	89
237	Bränslerör och insprutare	100	91
251	Insugningsrör och avgasgrenrör	100	93
252	Avgassystem, ljuddämpare	100	97
255	Turbokompressor med monteringsdetaljer	100	99
256	Luftrenare med monteringsdetaljer	100	101
256	Luftrenare	150	103
260	Kylsystem	100	105
260	Kylsystem och expansionstank	200	107
261	Kylare med monteringsdetaljer	100	109
262	Vattenpump och termostathus 11886317, 11887318	100	111
263	Fläkt med monteringsdetaljer	100	115
263	Remtransmission	150	117
269	Motorolja förvärmning	100	119
271	Regulatorreglage	100	121
272	Handgasreglage	100	123
273	Stoppmagnet	100	125

АЛЬРЕТТА

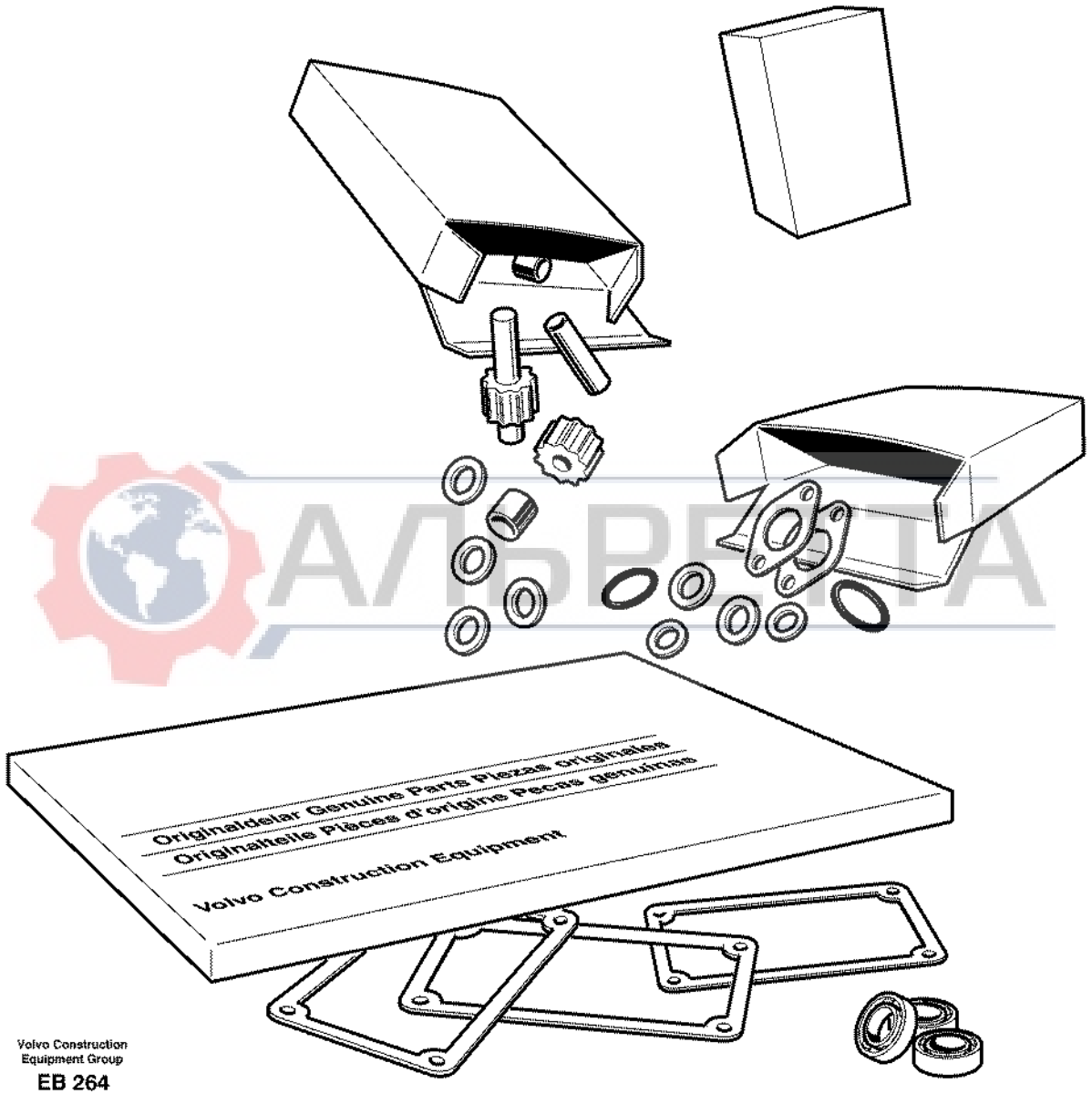

АЛЬВЕЛТА

Volvo Construction Equipment Group

EB 264

Fig.	Part No.	Quantity 1	2	3	PS	KIT	Description	Dénomination	Bezeichnung	Denominación	Benämning	Notes
	VOE 11712335						Overhaul Kit	Kit Renovation	Uberholungssatz	Juego Reacondic	Renoveringssats	
	VOE 11700391	1					•Gasket	•Joint	•Dichtung	•Junta	•Packning	
	VOE 11700397	4					•Shim	•Cale Reglage	•Nachstellblech	•Cuna de calzar	•Justerbleck	
	VOE 11701764	12					•O-ring	•Joint Torique	•O-Ring	•Junta torica	•O-ring	
	VOE 13947281	4					•Gasket	•Joint	•Dichtung	•Junta	•Packning	
	VOE 13947282	2					•Gasket	•Joint	•Dichtung	•Junta	•Packning	
	VOE 13947621	2					•Plane Gasket	•Joint Plan	•Flachdichtung	•Junta Plana	•Planpackning	
	VOE 13947622	2					•Plane Gasket	•Joint Plan	•Flachdichtung	•Junta Plana	•Planpackning	
	VOE 20405536	2					•Sealing ring	•Bague d'étanchéité	•Runddichtring	•Anillo reten	•Tätningsring	
	VOE 20405543	8					•Shim	•Cale d'épaisseur	•Passcheibe	•Arandela Ajuste	•Passbricka	
	VOE 20405590	1					•Gasket	•Joint	•Dichtung	•Junta	•Packning	
	VOE 20405627	1					•Gasket	•Joint	•Dichtung	•Junta	•Packning	
	VOE 20405728	1					•Sealing ring	•Bague d'étanchéité	•Runddichtring	•Anillo reten	•Tätningsring	
	VOE 20405825	1					•Gasket	•Joint	•Dichtung	•Junta	•Packning	
	VOE 20405938	1					•Connector	•Raccord	•Anschluss	•Union	•Anslutning	
	VOE 20412318	4					•Stud	•Goujon	•Stiftschraube	•Esparrago	•Pinnskruv	
	VOE 20412359	1					•Sealing ring	•Bague d'étanchéité	•Runddichtring	•Anillo reten	•Tätningsring	
	VOE 20450736	2					•Thermostat	•Thermostat	•Thermostat	•Termostato	•Termostat	
	VOE 20459115	1					•Crankshaft Seal	•Joint Vilebreq.	•Kurbelw Dichtg	•Reten Ciguenal	•Vevaxeltätning	
	VOE 20459140	5					•Main Bearing	•Pal.vilebrequin	•Hauptlager	•Cojin Bancada	•Ramlager	
	VOE 20459149	2					•Thrust Washer	•Rondelle Butee	•Druckscheibe	•Arandela Presio	•Tryckbricka	
	VOE 20459168	1					•Crankshaft Seal	•Joint Vilebreq.	•Kurbelw Dichtg	•Reten Ciguenal	•Vevaxeltätning	
	VOE 20459171	1					•Nipple	•Raccord	•Nippel	•Niple	•Nippel	
	VOE 20459172	1					•Sealing ring	•Bague d'étanchéité	•Runddichtring	•Anillo reten	•Tätningsring	
	VOE 20459203	1					•Gasket	•Joint	•Dichtung	•Junta	•Packning	
	VOE 20459222	4					•Gasket	•Joint	•Dichtung	•Junta	•Packning	
	VOE 20459236	1					•Gasket	•Joint	•Dichtung	•Junta	•Packning	
	VOE 20459833	1					•Gasket	•Joint	•Dichtung	•Junta	•Packning	
	VOE 20459839	2					•Bushing	•Bague	•Buchse	•Casquillo	•Bussning	
	VOE 20459840	1					•Cyl Head Gasket	•Joint Culasse	•Zyl Kopfdichtfg	•Junta Culata	•Cyl.huvud Packn	

AUTODATA

1		**Satser för motor** **Juegos para el motor** **Motorsätze** **Jeu pour moteur** **Repair kits for engine**	Catalogue id **20017**	Group **210**
2			Illustr. No **EB264**	Section **50**
3			Issue **VOE 63D9920017**	Page **43**
4				
5				

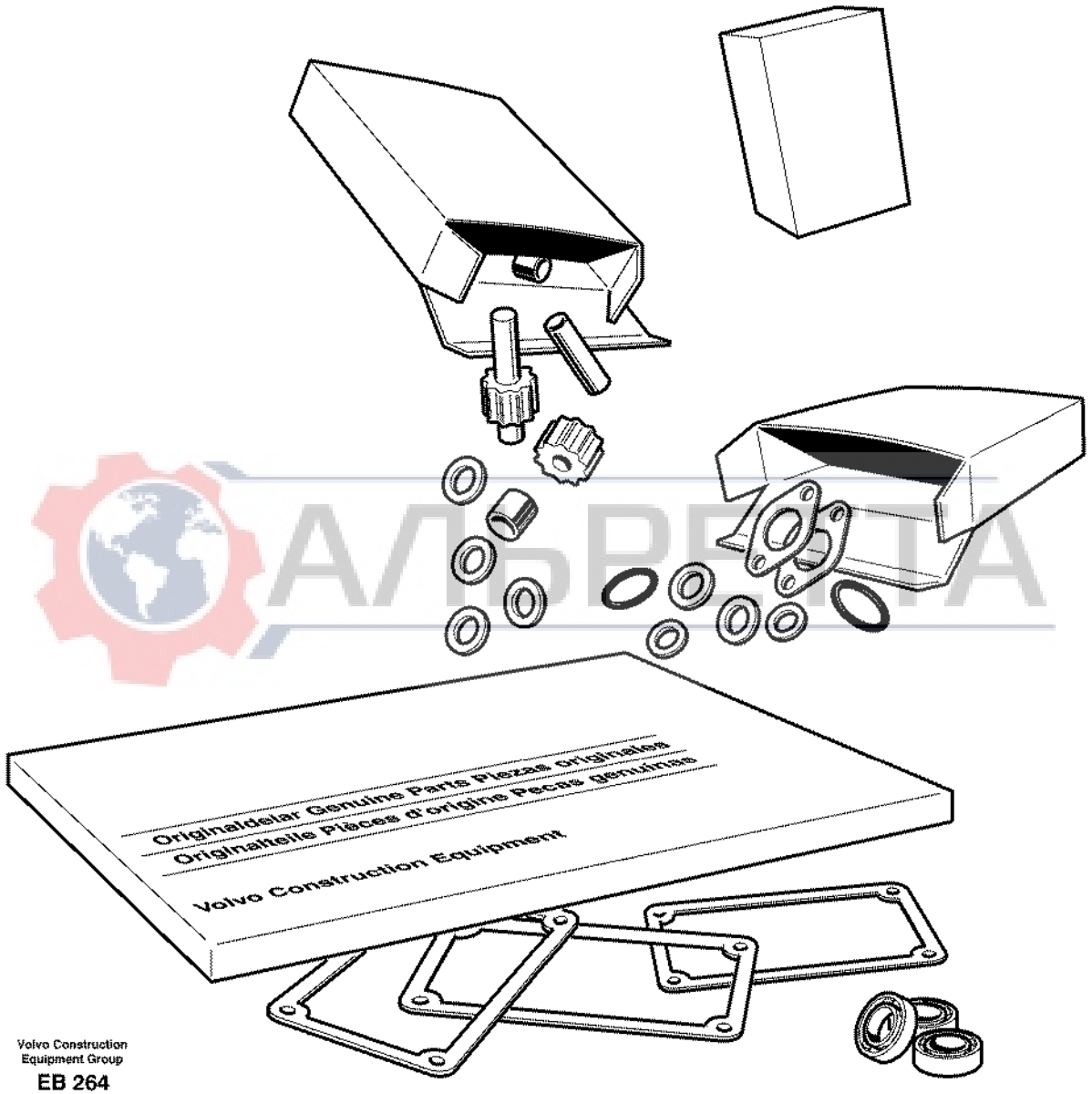

АЛЬВЕЛТА

Volvo Construction Equipment Group

EB 264

Fig.	Part No.	Quantity 1	2	3	PS	KIT	Description	Dénomination	Bezeichnung	Denominación	Benämning	Notes
	VOE 20459841	1			SS		•Cyl Head Gasket	•Joint Culasse	•Zyl Kopfdichtfg	•Junta Culata	•Cyl.huvud Packn	
	VOE 20459855	8					•Valve Seal	•Joint Soupape	•Ventildichtung	•Reten Valvula	•Ventiltätning	
	VOE 20459904	1					•Sealing ring	•Bague d'étanchéité	•Runddichtring	•Anillo reten	•Tätningsring	
	VOE 20459953	1					•Sealing ring	•Bague d'étanchéité	•Runddichtring	•Anillo reten	•Tätningsring	
	VOE 20459954	1					•Sealing ring	•Bague d'étanchéité	•Runddichtring	•Anillo reten	•Tätningsring	
	VOE 20459955	1					•Sealing ring	•Bague d'étanchéité	•Runddichtring	•Anillo reten	•Tätningsring	
	VOE 20459961	2					•Sealing ring	•Bague d'étanchéité	•Runddichtring	•Anillo reten	•Tätningsring	
	VOE 20459998	1					•Cmshft Bushing	•Bag.arbre Cames	•Nockenw Buchse	•Casqiu Arb Lev	•Kamaxelbussning	
	VOE 20459999	4					•Cmshft Bushing	•Bag.arbre Cames	•Nockenw Buchse	•Casqiu Arb Lev	•Kamaxelbussning	
	VOE 20460009	4					•Piston Pin	•Axe Piston	•Kolbenbolzen	•Bulon	•Kolvtapp	
	VOE 20460010	8					•Clip	•Clip	•Klemme	•Clip	•Clips	
	VOE 20460013	4					•Piston	•Piston	•Kolben	•Piston	•Kolv	
	VOE 20460022	1					•Gasket	•Joint	•Dichtung	•Junta	•Packning	
	VOE 20460095	4					•Fuel pipe	•Conduit carbura	•Kraftstoffleitung	•Tubo combustib	•Bränslerör	
	VOE 20482739	4					•Piston Ring Kit	•Jeu Segm.piston	•Kolbenringsatz	•Jg Segm Piston	•Kolvringsats	
	VOE 20517048	4					•Hexagon Nut	•Ecrou Hexagonal	•Sechskantmutter	•Tuerca Hexagon	•Sexkantsmutter	
	VOE 20531832	2					•Gasket	•Joint	•Dichtung	•Junta	•Packning	
	VOE 20537029	1					•Gasket	•Joint	•Dichtung	•Junta	•Packning	
	VOE 20555403	4					•Bearing	•Palier	•Lager	•Cojinete	•Lager	
	VOE 20557208	4					•Gasket	•Joint	•Dichtung	•Junta	•Packning	
	VOE 20570522	1					•Cyl Head Gasket	•Joint Culasse	•Zyl Kopfdichtfg	•Junta Culata	•Cyl.huvud Packn	
	VOE 7011998	1					•Gasket	•Joint	•Dichtung	•Junta	•Packning	
	VOE 976929	12					•Gasket	•Joint	•Dichtung	•Junta	•Packning	
	VOE 11712336						Cyl Head Kit	Jeu De Culasse	Zyl.kopfsats	Juego De Culata	Cyl.huvudsats	
	VOE 13947281	2					•Gasket	•Joint	•Dichtung	•Junta	•Packning	
	VOE 13947282	2					•Gasket	•Joint	•Dichtung	•Junta	•Packning	
	VOE 13947621	1					•Plane Gasket	•Joint Plan	•Flachdichtung	•Junta Plana	•Planpackning	
	VOE 13947622	1					•Plane Gasket	•Joint Plan	•Flachdichtung	•Junta Plana	•Planpackning	
	VOE 20405536	2					•Sealing ring	•Bague d'étanchéité	•Runddichtring	•Anillo reten	•Tätningsring	
	VOE 20405590	1					•Gasket	•Joint	•Dichtung	•Junta	•Packning	

1		**Satser för motor** **Juegos para el motor** **Motorsätze** **Jeu pour moteur** **Repair kits for engine**	Catalogue id **20017**	Group **210**
2			Illustr. No **EB264**	Section **50**
3			Issue **VOE 63D9920017**	Page **45**
4				
5				

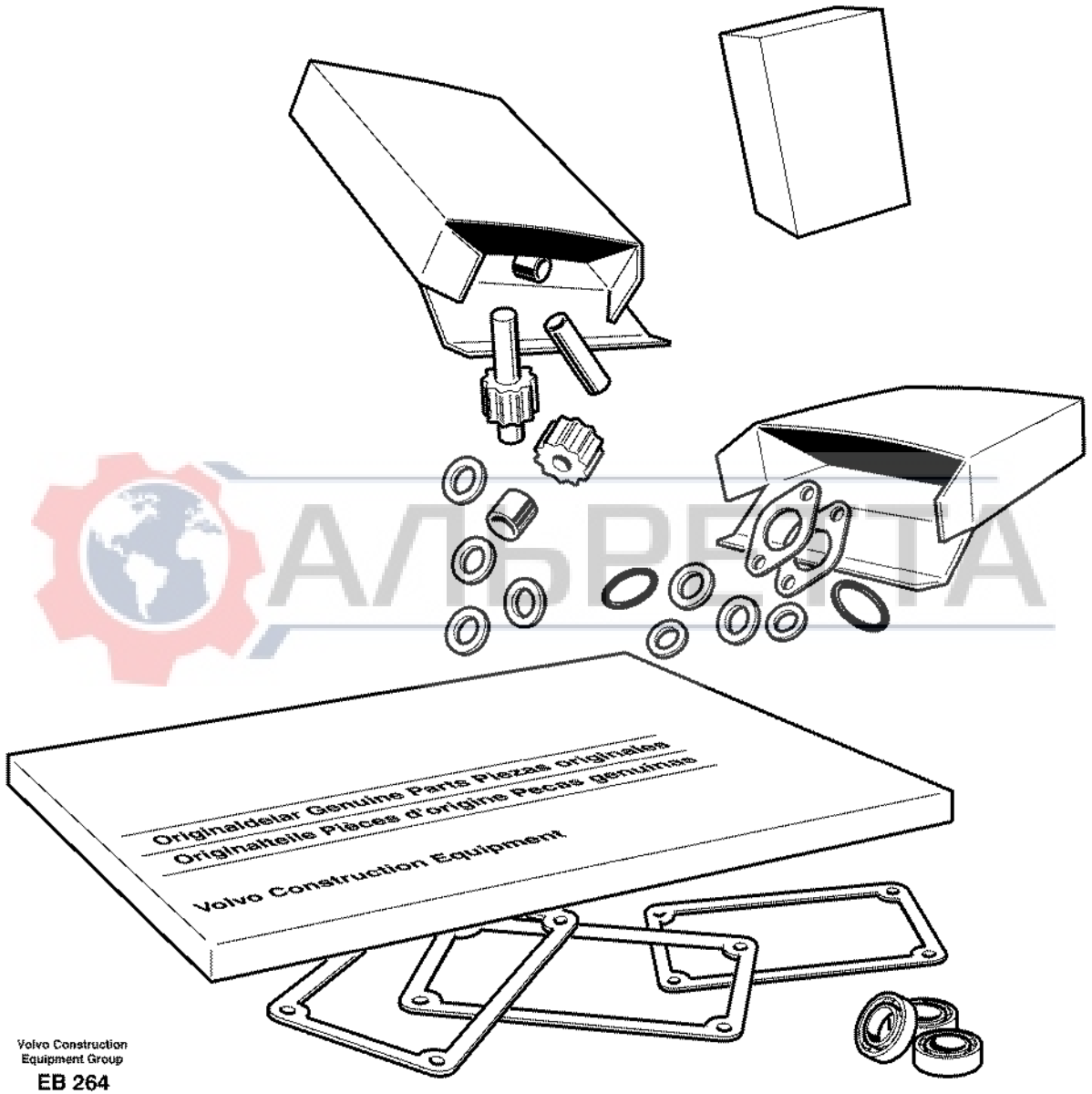

АЛЬВЕЛТА

Volvo Construction Equipment Group

EB 264

Fig.	Part No.	Quantity 1	2	3	PS	KIT	Description	Dénomination	Bezeichnung	Denominación	Benämning	Notes
	VOE 20405627	1					•Gasket	•Joint	•Dichtung	•Junta	•Packning	
	VOE 20405728	1					•Sealing ring	•Bague d'étanchéité	•Runddichtring	•Anillo reten	•Tätningsring	
	VOE 20405938	1					•Connector	•Raccord	•Anschluss	•Union	•Anslutning	
	VOE 20412318	4					•Stud	•Goujon	•Stiftschraube	•Esparrago	•Pinnskruv	
	VOE 20459171	1					•Nipple	•Raccord	•Nippel	•Niple	•Nippel	
	VOE 20459172	1					•Sealing ring	•Bague d'étanchéité	•Runddichtring	•Anillo reten	•Tätningsring	
	VOE 20459222	4					•Gasket	•Joint	•Dichtung	•Junta	•Packning	
	VOE 20459236	1					•Gasket	•Joint	•Dichtung	•Junta	•Packning	
	VOE 20459833	1					•Gasket	•Joint	•Dichtung	•Junta	•Packning	
	VOE 20459839	2					•Bushing	•Bague	•Buchse	•Casquillo	•Bussning	
	VOE 20459840	1					•Cyl Head Gasket	•Joint Culasse	•Zyl Kopfdichtfg	•Junta Culata	•Cyl.huvud Packn	
	VOE 20459841	1			SS		•Cyl Head Gasket	•Joint Culasse	•Zyl Kopfdichtfg	•Junta Culata	•Cyl.huvud Packn	
	VOE 20459855	8					•Valve Seal	•Joint Soupape	•Ventildichtung	•Reten Valvula	•Ventiltätning	
	VOE 20459953	1					•Sealing ring	•Bague d'étanchéité	•Runddichtring	•Anillo reten	•Tätningsring	
	VOE 20459955	1					•Sealing ring	•Bague d'étanchéité	•Runddichtring	•Anillo reten	•Tätningsring	
	VOE 20460095	4					•Fuel pipe	•Conduit carbura	•Kraftstoffleitung	•Tubo combustib	•Bränslerör	
	VOE 20517048	4					•Hexagon Nut	•Ecrou Hexagonal	•Sechskantmutter	•Tuerca Hexagon	•Sexkantsmutter	
	VOE 20531832	2					•Gasket	•Joint	•Dichtung	•Junta	•Packning	
	VOE 20557208	4					•Gasket	•Joint	•Dichtung	•Junta	•Packning	
	VOE 20570522	1					•Cyl Head Gasket	•Joint Culasse	•Zyl Kopfdichtfg	•Junta Culata	•Cyl.huvud Packn	

АЛВРЕТТА

1		**Satser för motor** **Juegos para el motor** **Motorsätze** **Jeu pour moteur** **Repair kits for engine**	Catalogue id **20017**	Group **210**
2			Illustr. No **EB264**	Section **50**
3			Issue **VOE 63D9920017**	Page **47**
4				
5				

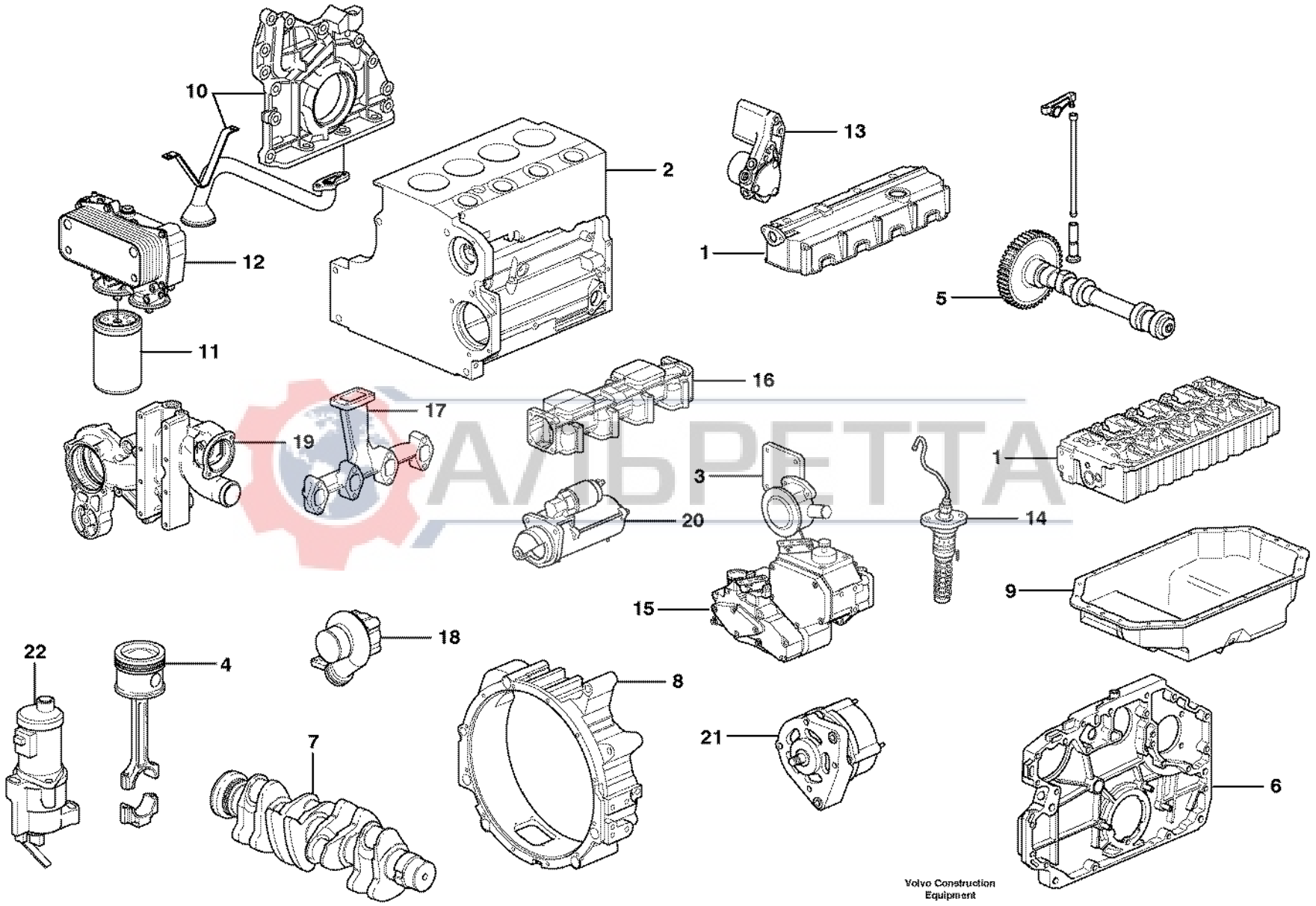

АЛЬБРЕТТА

Volvo Construction Equipment

1004517

Fig.	Part No.	Quantity 1	2	3	PS	KIT	Description	Dénomination	Bezeichnung	Denominación	Benämning	Notes
	VOE 11885147				SS		Engine	Moteur	Verbrenn Motor	Motor	Motor	
	VOE 11886317						Engine	Moteur	Verbrenn Motor	Motor	Motor	(VOE 11885147) S/N - 10575
	VOE 11887318						Engine	Moteur	Verbrenn Motor	Motor	Motor	S/N 10576 -
1		1					•Cylinder head	•Culasse	•Zylinderkopf	•Culata	•Cylinderhuvud	See group 211, Page 51
2		1					•Cylinder block	•Bloc-cylindres	•Zylinderblock	•Bloque cilindro	•Cylinderblock	See group 212, Page 53
3		1					•Crankcase ventilatio	•Aération de carter	•Kurbelgehäuse,entlü	•Ventilación del ca	•Vevhusventilation	See group 212, Page 55
4		4					•Piston	•Piston	•Kolben	•Piston	•Kolv	See group 213, Page 57
5		1					•Valve mechanism	•Commande des sou	•Ventilmechanismus	•Mecanismo de valvul	•Ventilmekanism	See group 214, Page 59
6		1					•Timing gear casing	•Carter distribution	•Steuergehäuse	•Cubierta distribucion	•Transmissionskåpa	See group 215, Page 61
7		1					•Crankshaft	•Vilebrequin	•Räderkasten Kubelw	•Cigüeñal	•Vevrörelse	See group 216, Page 63
8		1					•Flywheel Hsg	•Carter Volant	•Schwungradgeh	•Cubiert Volante	•Svänghjulskåpa	See group 216, Page 67
9		1					•Oil sump	•Carter d'huile	•Ölsumpf	•Carter de aceite	•Oljesump	See group 217, Page 69
10		1					•Lubricating system	•Syst.de graissage	•Schmierölsystem	•Sist.lubrificante	•Smörjsystem	See group 221, Page 75
11		1					•Oil filter	•Filtre huile	•Ölfilter	•Filtro aceite	•Oljefilter	See group 222, Page 77
12		1					•Oil cooler	•Radiateur huile	•Ölkühler	•Enfriador aceite	•Oljekylare	See group 223, Page 79
13		1					•Fuel pump	•Pompe Carburant	•Kraftstoffpumpe	•Bomba Combustib	•Bränslepump	See group 233, Page 81
14		4					•Injcection pump	•Pompe injection	•Einspritzpumpe	•Bomba injeccion	•Insprutningspump	See group 236, Page 85
15		1					•Regulator	•Regulateur	•Regler	•Regulador	•Regulator	See group 236, Page 89
16		1					•Inlet pipe	•Tubulure	•Einlassrohr	•Tubo admision	•Inloppsrör	See group 251, Page 93
17		1					•Exhaust pipe	•Tuyau echappem.	•Abgasschlauch	•Tubo escape	•Avgasrör	See group 251, Page 93
18		1					•Turbocharger	•Turbocompresse	•Abgasturbolader	•Turbocompresor	•Turbokompressor	See group 255, Page 99
19		1					•Water pump and ther	•Pompe a eau et boiti	•Wasserpumpe und	•Bomba de agua y caj	•Vattenpump och ter	See group 262, Page 111
20		1					•Starter motor	•Demarreur	•Anlasser	•Motor arranque	•Startmotor	See group 331, Page 137
21		1					•Alternator with fitti	•Dynamo avec pièces	•Lichtmaschine mit A	•Alternador con acces	•Generator med mont	See group 321, Page 135
22		1					•Stop solenoid	•Aimant d'arret	•Haltemagnet	•Solenoide parad	•Stoppmagnet	See group 273, Page 125

AMBETA

1		**Motor**	Catalogue id **20017**	Group **210**
2		**Motor**		
3		**Motor**	Illustr. No **1004517**	Section **100**
4		**Moteur**		
5		**Engine**	Issue **VOE 63D9920017**	Page **49**

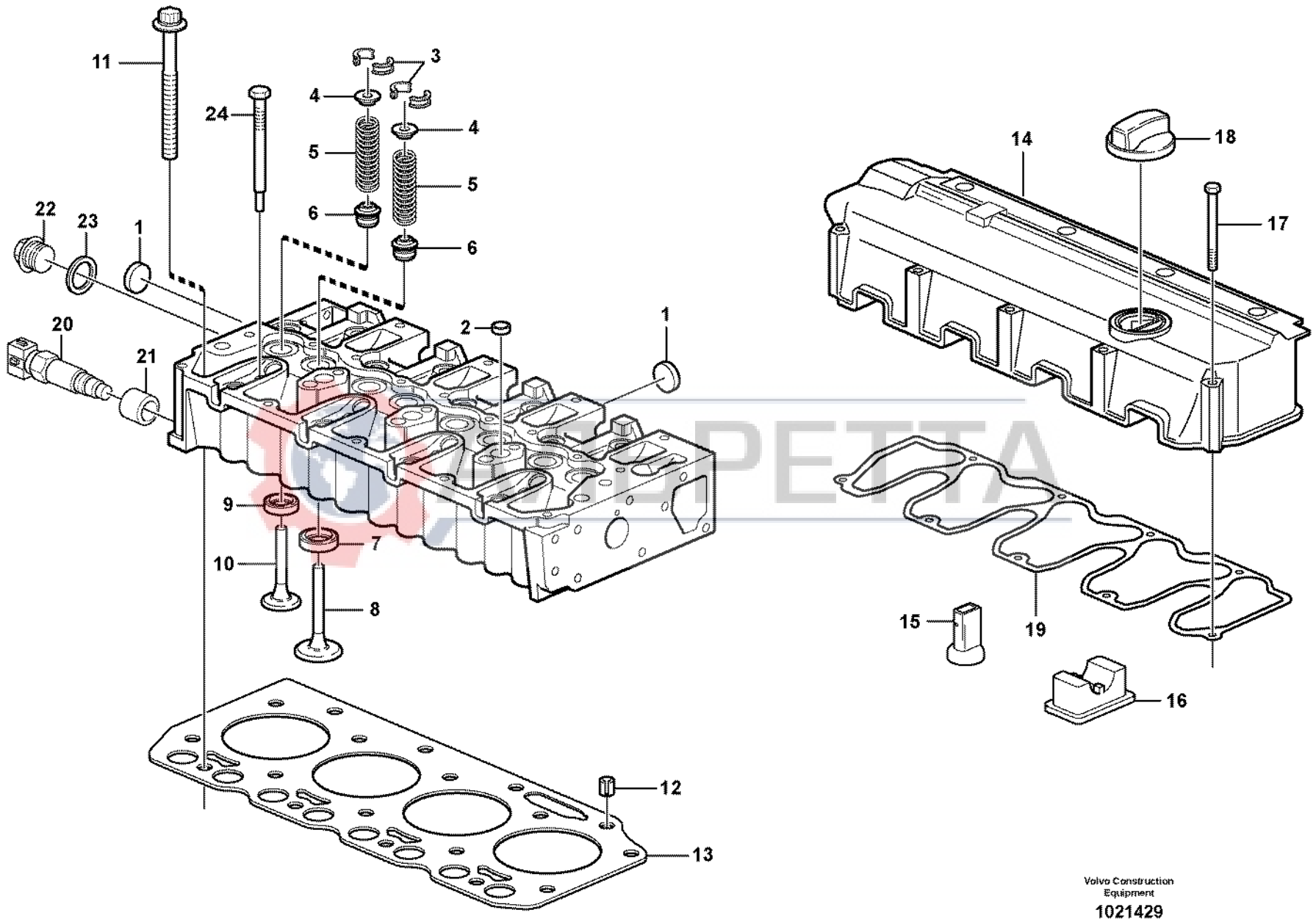

Volvo Construction Equipment

1021429

Fig.	Part No.	Quantity 1	2	3	PS	KIT	Description	Dénomination	Bezeichnung	Denominación	Benämning	Notes
	VOE 20555189	1	1				Cylinder head	Culasse	Zylinderkopf	Culata	Cylinderhuvud	ENG - 0902522
	VOE 20590598	1	1				Cylinder head	Culasse	Zylinderkopf	Culata	Cylinderhuvud	ENG 0902523 -
1	**VOE 20412745**	3	3				•Core Plug	•Ronde.fermeture	•Fullscheibe	•Tapon	•Täppbricka	
2	**VOE 20412733**	3	3				•Core Plug	•Ronde.fermeture	•Fullscheibe	•Tapon	•Täppbricka	
3	**VOE 20459857**	16	16				•Valve Cone	•Taquet	•Ventilkegelst	•Valvula Cono	•Knaster	
4	**VOE 20535037**	8	8				•Washer	•Rondelle	•Scheibe	•Arandela	•Bricka	
5	**VOE 20459851**	8	8				•Valve Spring	•Ressort Soupape	•Ventilfeder	•Resorte Valvula	•Ventilfjäder	
6	**VOE 20459855**	8	8				•Valve Seal	•Joint Soupape	•Ventildichtung	•Reten Valvula	•Ventiltätning	
7	**VOE 20459852**	4	4				•Valve seat	•Siege de soupape	•Ventilsitz	•Asiento de valvula	•Ventilsäte	
8	**VOE 20791517**	4	4				•Inlet valve	•Soupape d'entrée	•Einlassventil	•Valvula de entrada	•Inloppsventil	
9	**VOE 20459854**	4	4				•Valve seat	•Siege de soupape	•Ventilsitz	•Asiento de valvula	•Ventilsäte	
10	**VOE 20791405**	4	4				•Exhaust Valve	•Soupape Echappem	•Auslassventil	•Valvula Escape	•Avgasventil	
11	**VOE 20459838**	13	13				Bolt	Boulon	Bolzen	Perno	Bult	
12	**VOE 20459839**	2	2				Bushing	Bague	Buchse	Casquillo	Bussning	
13	**VOE 20882841**	1	1				Cyl Head Gasket	Joint Culasse	Zyl Kopfdichtfg	Junta Culata	Cyl.huvud Packn	1,2 MM
	VOE 20882839	1	1				Cyl Head Gasket	Joint Culasse	Zyl Kopfdichtfg	Junta Culata	Cyl.huvud Packn	1,3 MM
	VOE 20882838	1	1				Cyl Head Gasket	Joint Culasse	Zyl Kopfdichtfg	Junta Culata	Cyl.huvud Packn	1,4 MM
14	**VOE 20558934**	1	1				Valve Cover	Cache-soupapes	Zylkopfhaube	Cubier Valvula	Ventilkåpa	
15	**VOE 20459836**	1	1				•Nozzle	•Gicleur	•Düse	•Difusor	•Munstycke	
16	**VOE 20459835**	1	1				•Cover	•Capot	•Haube	•Cubierta	•Kåpa	
17	**VOE 20459830**	9	9				Screw	Vis	Schraube	Tornillo	Skruv	
18	**VOE 11700341**	1	1				Filler cap	Bouchon Remplissa	Tankverschluss	Tapa Llenado	Påfyllningslock	
19	**VOE 20558924**	1	1				Gasket	Joint	Dichtung	Junta	Packning	
20	**VOE 20924084**	1	1				Sensor	Capteur	Geber	Captador	Givare	
21	**VOE 13947621**	1	1				•Plane Gasket	•Joint Plan	•Flachdichtung	•Junta Plana	•Planpackning	
22	**VOE 20464451**	1	1				Plug	Bouchon	Stopfen	Tapon	Plugg	
23	**VOE 13947628**	1	1				Plane Gasket	Joint Plan	Flachdichtung	Junta Plana	Planpackning	(VOE 20450898)
24	**VOE 20405895**	1					Plug	Bouchon	Stopfen	Tapon	Plugg	
	VOE 20460459		1				Glow plug	Bougie de préchauffe	Gluhkerze	Bujia	Glödstift	

1	**11885147,11886317**	**Cylinderhuvud** **Culata** **Zylinderkopf** **Culasse** **Cylinder head**	Catalogue id **20017**	Group **211**
2	**11887318**		Illustr. No **1021429**	Section **100**
3			Issue **VOE 63D9920017**	Page **51**
4				
5				

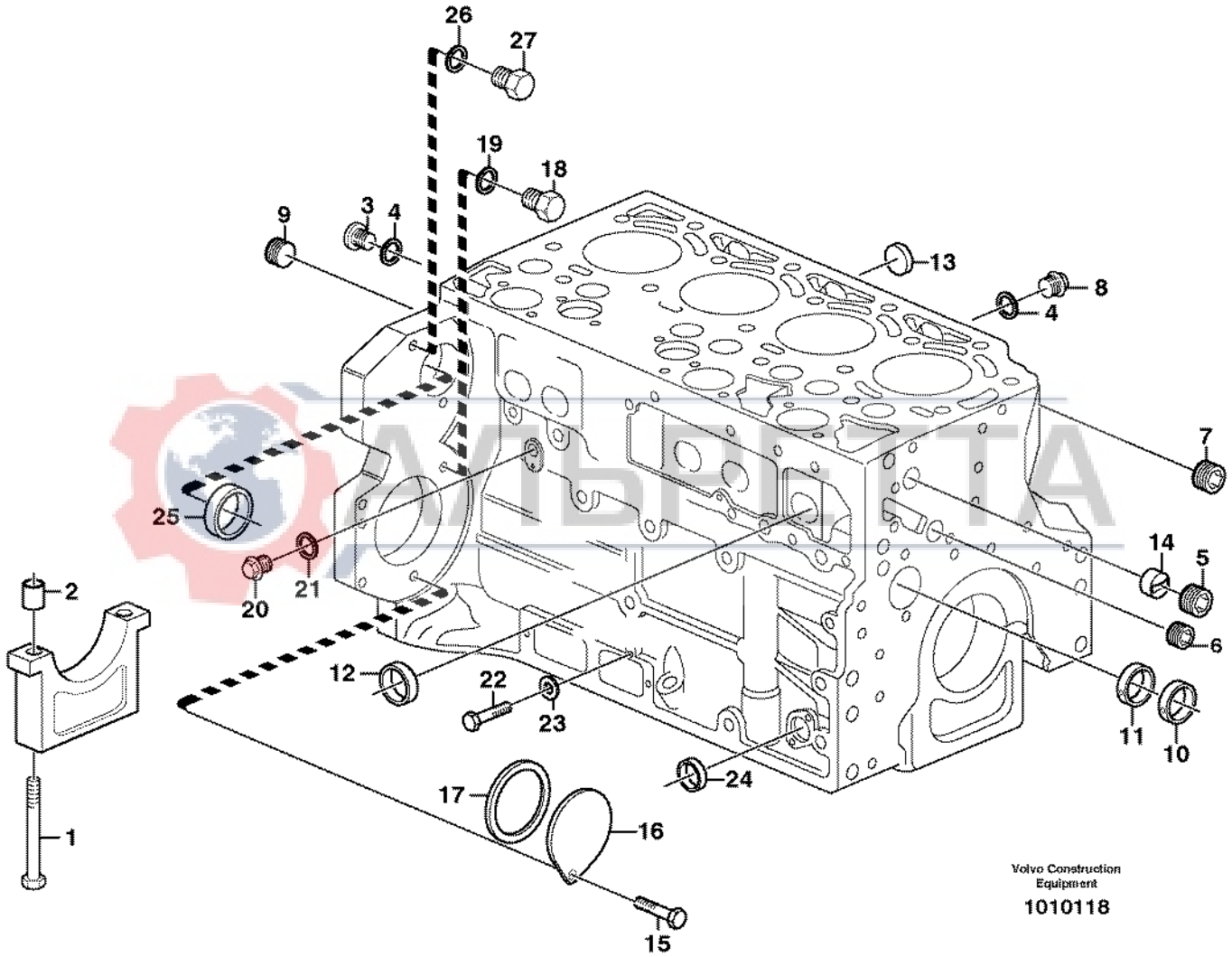
26
27
19
18
3
4
9
13
8
4
7
25
14
5
2
20
21
6
12
22
23
11
10
24
17
16
1
15
Volvo Construction Equipment
1010118

Fig.	Part No.	Quantity 1	2	3	PS	KIT	Description	Dénomination	Bezeichnung	Denominación	Benämning	Notes
	VOE 24425842	1			SS		Crankcase	Carter Moteur	Kurbelgehäuse	Carter Ciguenal	Vevhus	ENG - 1064049
	VOE 20791246	1					Cylinder Block	Bloc-cylindres	Zylinderblock	Bloque Cilindro	Cylinderblock	ENG 1064050 -
1	**VOE 20460006**	10					•Screw	•Vis	•Schraube	•Tornillo	•Skruv	
2	**VOE 20460001**	10					•Bushing	•Bague	•Buchse	•Casquillo	•Bussning	
3	**VOE 20460000**	1					•Plug	•Bouchon	•Stopfen	•Tapon	•Plugg	(VOE 11700279)
4	**VOE 13969011**	3					•Gasket	•Joint	•Dichtung	•Junta	•Packning	
5	**VOE 20405717**	1					•Plug	•Bouchon	•Stopfen	•Tapon	•Plugg	(VOE 20508585)
6	**VOE 20405719**	1					•Plug	•Bouchon	•Stopfen	•Tapon	•Plugg	(VOE 20508590)
7	**VOE 20508600**	2					•Plug	•Bouchon	•Stopfen	•Tapon	•Plugg	
8	**VOE 20405716**	2					•Plug	•Bouchon	•Stopfen	•Tapon	•Plugg	
9	**VOE 20508605**	1					•Plug	•Bouchon	•Stopfen	•Tapon	•Plugg	
10	**VOE 20459999**	4					•Cmshft Bushing	•Bag.arbre Cames	•Nockenw Buchse	•Casqiu Arb Lev	•Kamaxelbussning	
11	**VOE 20459998**	1					•Cmshft Bushing	•Bag.arbre Cames	•Nockenw Buchse	•Casqiu Arb Lev	•Kamaxelbussning	
12	**VOE 20405721**	6					•Hood	•Capuchon	•Verschlussdeckel	•Cubierta de tapón	•Huv	
13	**VOE 20412745**	4					•Core Plug	•Ronde.fermeture	•Fullscheibe	•Tapon	•Täppbricka	
14	**VOE 11700288**	1					•Sleeve	•Douille	•Hülse	•Manguito	•Hylsa	
15	**VOE 11709826**	2					Flange screw	Vis à bride	Flanschschraube	Torn embridado	Flänsskruv	
16	**VOE 20459898**	1					Cover	Capot	Haube	Capo	Huv	
17	**VOE 20412359**	1					Sealing ring	Bague d'étanchéité	Runddichtring	Anillo reten	Tätningsring	
18	**VOE 20441859**	1					Plug	Bouchon	Stopfen	Tapon	Plugg	
19	**VOE 13947281**	1					Gasket	Joint	Dichtung	Junta	Packning	
20	**VOE 20405716**	1					Plug	Bouchon	Stopfen	Tapon	Plugg	
21	**VOE 13947621**	1					Plane Gasket	Joint Plan	Flachdichtung	Junta Plana	Planpackning	
22	**VOE 20459899**	2					Screw	Vis	Schraube	Tornillo	Skruv	
23	**VOE 20459900**	2					Sealing ring	Bague d'étanchéité	Runddichtring	Anillo reten	Tätningsring	
24	**VOE 20412745**	1					Core Plug	Ronde.fermeture	Fullscheibe	Tapon	Täppbricka	
25	**VOE 20450778**	1					Core Plug	Ronde.fermeture	Fullscheibe	Tapon	Täppbricka	
26	**VOE 13947281**	2					Gasket	Joint	Dichtung	Junta	Packning	
27	**VOE 20441859**	2					Plug	Bouchon	Stopfen	Tapon	Plugg	(VOE 20532680)

1		**Cylinderblock** **Bloque de cilindros** **Zylinderblock** **Bloc-cylindres** **Cylinder block**	Catalogue id **20017** / Group **212**
2			Illustr. No **1010118** / Section **100**
3			Issue **VOE 63D9920017** / Page **53**
4			
5			

VOLVO

BL60

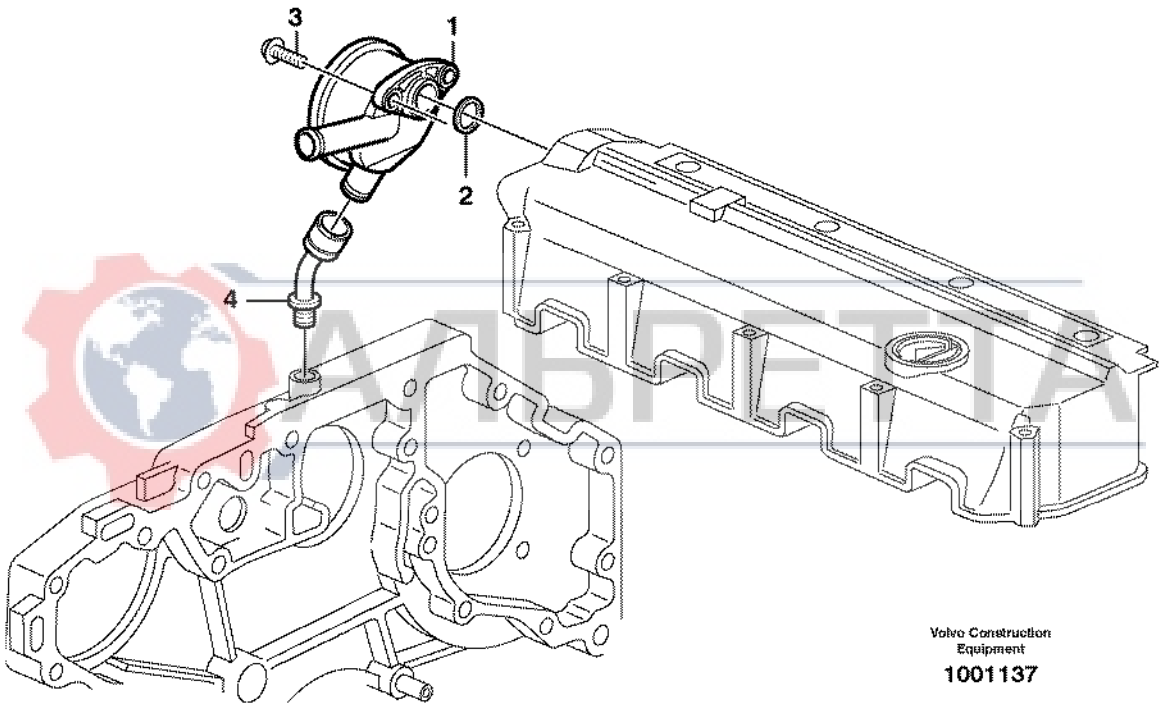

Volvo Construction Equipment

1001137

Fig.	Part No.	Quantity 1	2	3	PS	KIT	Description	Dénomination	Bezeichnung	Denominación	Benämning	Notes
1	**VOE 20405626**	1					Regulator	Regulateur	Regler	Regulador	Regulator	
2	**VOE 20405627**	1					•Gasket	•Joint	•Dichtung	•Junta	•Packning	
3	**VOE 20450728**	2					Bolt	Boulon	Bolzen	Perno	Bult	
4	**VOE 20405938**	1					Connector	Raccord	Anschluss	Union	Anslutning	

АЛЬРЕТТА

1		**Vevhusventilation** **Ventilación del cárter** **Kurbelgehäusebelüftung** **Ventilation de carter** **Crankcase ventilation**	Catalogue id **20017**	Group **212**
2			Illustr. No **1001137**	Section **150**
3			Issue **VOE 63D9920017**	Page **55**
4				
5				

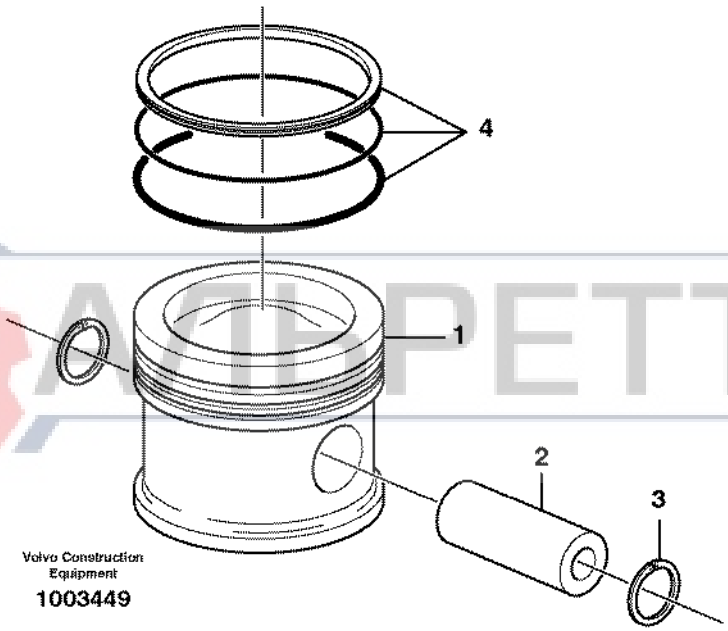
4
1
2
3
Volvo Construction Equipment
1003449

Fig.	Part No.	Quantity 1	2	3	PS	KIT	Description	Dénomination	Bezeichnung	Denominación	Benämning	Notes
1	**VOE 20460013**	4					Piston	Piston	Kolben	Piston	Kolv	
2	**VOE 20460009**	4					•Piston Pin	•Axe Piston	•Kolbenbolzen	•Bulon	•Kolvtapp	
3	**VOE 20460010**	8					•Clip	•Clip	•Klemme	•Clip	•Clips	
4	**VOE 20482739**	4					•Piston Ring Kit	•Jeu Segm.piston	•Kolbenringsatz	•Jg Segm Piston	•Kolvringsats	

АЛЬРЕТТА

1		**Kolvar** **Pistones** **Kolben** **Pistons** **Pistons**	Catalogue id **20017**	Group **213**
2			Illustr. No **1003449**	Section **100**
3			Issue **VOE 63D9920017**	Page **57**
4				
5				

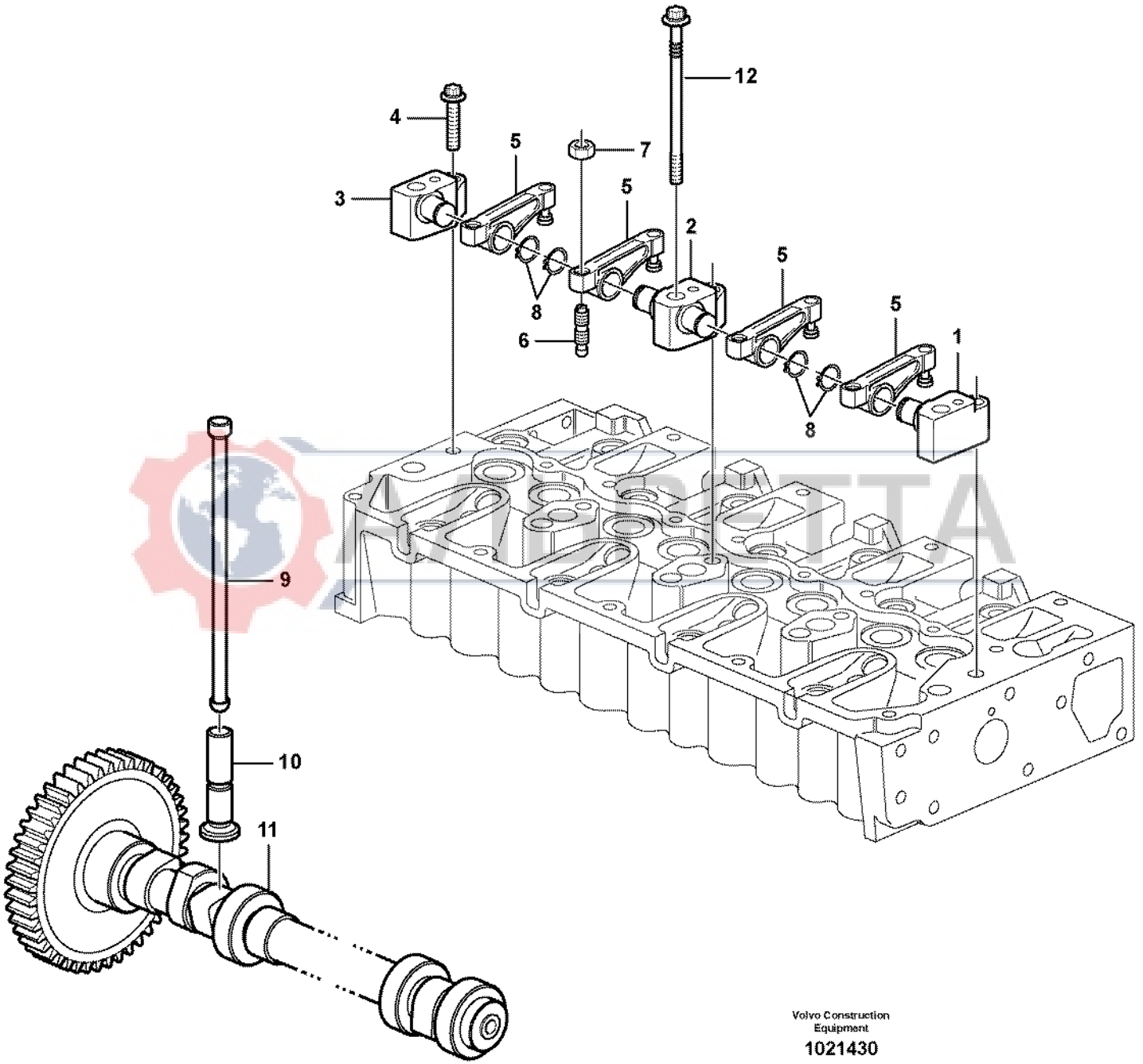

Volvo Construction Equipment

1021430

Fig.	Part No.	Quantity 1	2	3	PS	KIT	Description	Dénomination	Bezeichnung	Denominación	Benämning	Notes
1	**VOE 20459848**	1					Bracket	Console	Konsole	Consola	Konsol	
2	**VOE 20459847**	3					Bracket	Console	Konsole	Consola	Konsol	
3	**VOE 20459849**	1					Bracket	Console	Konsole	Consola	Konsol	
4	**VOE 20459853**	5					Screw	Vis	Schraube	Tornillo	Skruv	
5	**VOE 20459850**	8					Rocker Arm	Culbuteur	Kipphebel	Balancin	Vipparm	
6	**VOE 20405524**	8					Screw	Vis	Schraube	Tornillo	Skruv	
7	**VOE 11700373**	8					Nut	Ecrou	Mutter	Tuerca	Mutter	
8	**VOE 945495**	8					Snap Ring	Circlip	Nutring	Circlip	Spårring	(VOE 20549891)
9	**VOE 20460008**	8					Push Rod	Tige-poussoir	Druckstange	Varilla Presion	Tryckstång	
10	**VOE 20460007**	8					Tappet	Poussoir Pompe	Pumpdrucker	Balancin	Lyftare	
11	**VOE 20555491**	1					Camshaft	Arbre a cames	Nockenwelle	Eje de levas	Kamaxel	
12	**VOE 20459837**	5					Bolt	Boulon	Bolzen	Perno	Bult	

АЛЬРЕТТА

1		**Ventilmekanism** **Mecanismo de vávulas** **Ventilmechanismus** **Commande des soupapes** **Valve mechanism**	Catalogue id **20017**	Group **214**
2			Illustr. No **1021430**	Section **100**
3			Issue **VOE 63D9920017**	Page **59**
4				
5				

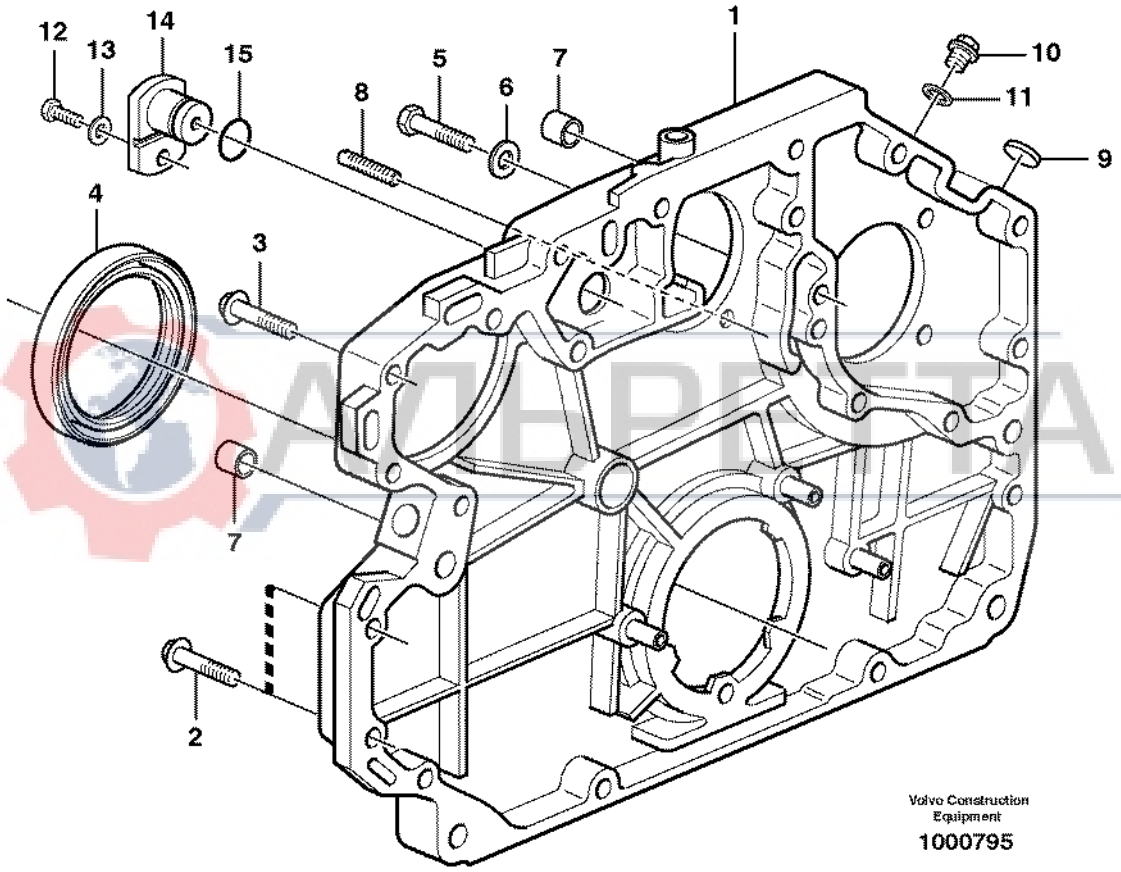
12
13
14
15
8
5
6
7
1
10
11
9
4
3
7
2
Volvo Construction Equipment
1000795

Fig.	Part No.	Quantity 1	2	3	PS	KIT	Description	Dénomination	Bezeichnung	Denominación	Benämning	Notes
1	**VOE 20555502**	1					Tmg Gear Cover	Couv.distribut.	Steuergeh Deck	Tapa Distribuc	Transm.lock	ENG - 00629848
	VOE 20592820	1					Cover	Capot	Haube	Capo	Huv	ENG 00629849 -
2	**VOE 20412324**	12					Screw	Vis	Schraube	Tornillo	Skruv	
3	**VOE 20450801**	4					Screw	Vis	Schraube	Tornillo	Skruv	
4	**VOE 20459115**	1					Crankshaft Seal	Joint Vilebreq.	Kurbelw Dichtg	Reten Ciguenal	Vevaxeltätning	
5	**VOE 20405653**	2					Screw	Vis	Schraube	Tornillo	Skruv	
6	**VOE 13955900**	2					Washer	Rondelle	Scheibe	Arandela	Bricka	(VOE 20539564)
7	**VOE 20585971**	2					Bushing	Bague	Buchse	Casquillo	Bussning	
8	**VOE 20450795**	1					Set Screw	Vis Butee	Anschlagschraub	Tornillo Tope	Stoppskruv	
9	**VOE 20405605**	1					Cover	Capot	Haube	Capo	Huv	
10	**VOE 20451012**	1					Plug	Bouchon	Stopfen	Tapon	Plugg	
11	**VOE 13947621**	1					Plane Gasket	Joint Plan	Flachdichtung	Junta Plana	Planpackning	
12	**VOE 20459977**	1			SS		Screw	Vis	Schraube	Tornillo	Skruv	
13	**VOE 20459183**	1					Washer	Rondelle	Scheibe	Arandela	Bricka	
14	**VOE 20405553**	1					Cover	Capot	Haube	Capo	Huv	
15	**VOE 20459904**	1					Sealing ring	Bague d'étanchéité	Runddichtring	Anillo reten	Tätningsring	

АЛЬРЕТТА

1		**Transmissionskåpa och drev** **Caja de distribución y engranajes** **Stirnradgehäuse und Nabenvorgelege** **Carter de distribution et engrenage** **Timing gear casing and gears**	Catalogue id **20017**	Group **215**
2			Illustr. No **1000795**	Section **100**
3			Issue **VOE 63D9920017**	Page **61**
4				
5				

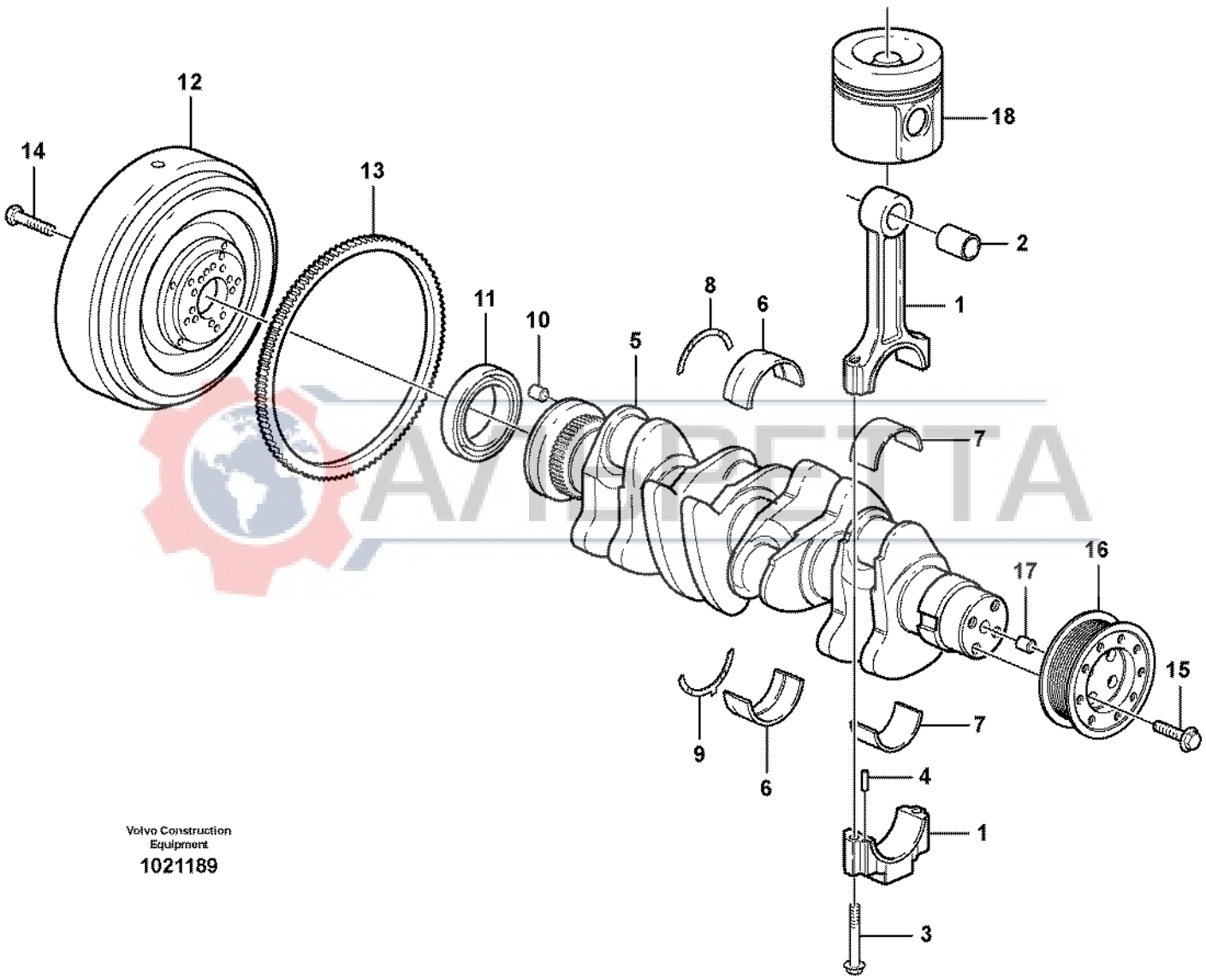

Volvo Construction Equipment

1021189

Fig.	Part No.	Quantity 1	2	3	PS	KIT	Description	Dénomination	Bezeichnung	Denominación	Benämning	Notes
1	**VOE 20882905**	4					Connecting Rod	Bielle	Pleuel	Biela	Tapp	
2	**VOE 20523284**	8					•Bushing	•Bague	•Buchse	•Casquillo	•Bussning	
3	**VOE 20459133**	8					•Bolt	•Boulon	•Bolzen	•Perno	•Bult	
4	**VOE 20459134**	8					•Pin	•Goupille	•Zapfen	•Pasador	•Tapp	
5	**VOE 20729184**	1					Crankshaft	Vilebrequin	Kurbelwelle	Ciguenal	Vevaxel	ENG - 1026595
	VOE 20891184	1					Crankshaft	Vilebrequin	Kurbelwelle	Ciguenal	Vevaxel	ENG 1026596 -
6	**VOE 20459140**	5					Main Bearing	Pal.vilebrequin	Hauptlager	Cojin Bancada	Ramlager	STD 84,00 MM
	VOE 20459139	5					Main Bearing	Pal.vilebrequin	Hauptlager	Cojin Bancada	Ramlager	U SZ 83,75 MM
7	**VOE 20555403**	4					Bearing	Palier	Lager	Cojinete	Lager	ENG - 695616 STD 63,00 MM
		4			NS		Bearing	Palier	Lager	Cojinete	Lager	ENG - 695616 U SZ 62,75 MM
	VOE 20480536	4					Bearing	Palier	Lager	Cojinete	Lager	ENG 695617 - STD 63,00 MM
	VOE 20522433	4					Bearing	Palier	Lager	Cojinete	Lager	ENG 695617 - U SZ 62,75 MM
8	**VOE 20459149**	2					Thrust Washer	Rondelle Butee	Druckscheibe	Arandela Presio	Tryckbricka	STD WID 14 MM THICK 2,0 MM
	VOE 20459148	2					Thrust Washer	Rondelle Butee	Druckscheibe	Arandela Presio	Tryckbricka	WID 14 MM THICK 2,2 MM
9	**VOE 20459143**	2					Thrust Washer	Rondelle Butee	Druckscheibe	Arandela Presio	Tryckbricka	STD WID 10 MM THICK 2,0 MM
		2			NS		Thrust Washer	Rondelle Butee	Druckscheibe	Arandela Presio	Tryckbricka	WID 10 MM THICK 2,2 MM
10	**VOE 20459144**	1					Pin	Goupille	Zapfen	Pasador	Tapp	
11	**VOE 20459115**	1					Crankshaft Seal	Joint Vilebreq.	Kurbelw Dichtg	Reten Ciguenal	Vevaxeltätning	
12	**VOE 20459124**	1					Flywheel	Volant	Schwungrad	Volante	Svänghjul	
13	**VOE 20706915**	1					•Gear Ring	•Couronne dentee	•Zahnkranz	•Corona Dentada	•Kuggkrans	

АЛЬРЕТТА

1	
2	
3	
4	
5	

Vevrörelse
Cigüeñal
Kurbelbewegung
Axe à vilebreguintas
Crankshaft and related parts

Catalogue id	Group
20017	**216**
Illustr. No **1021189**	Section **100**
Issue **VOE 63D9920017**	Page **63**

VOLVO

BL60

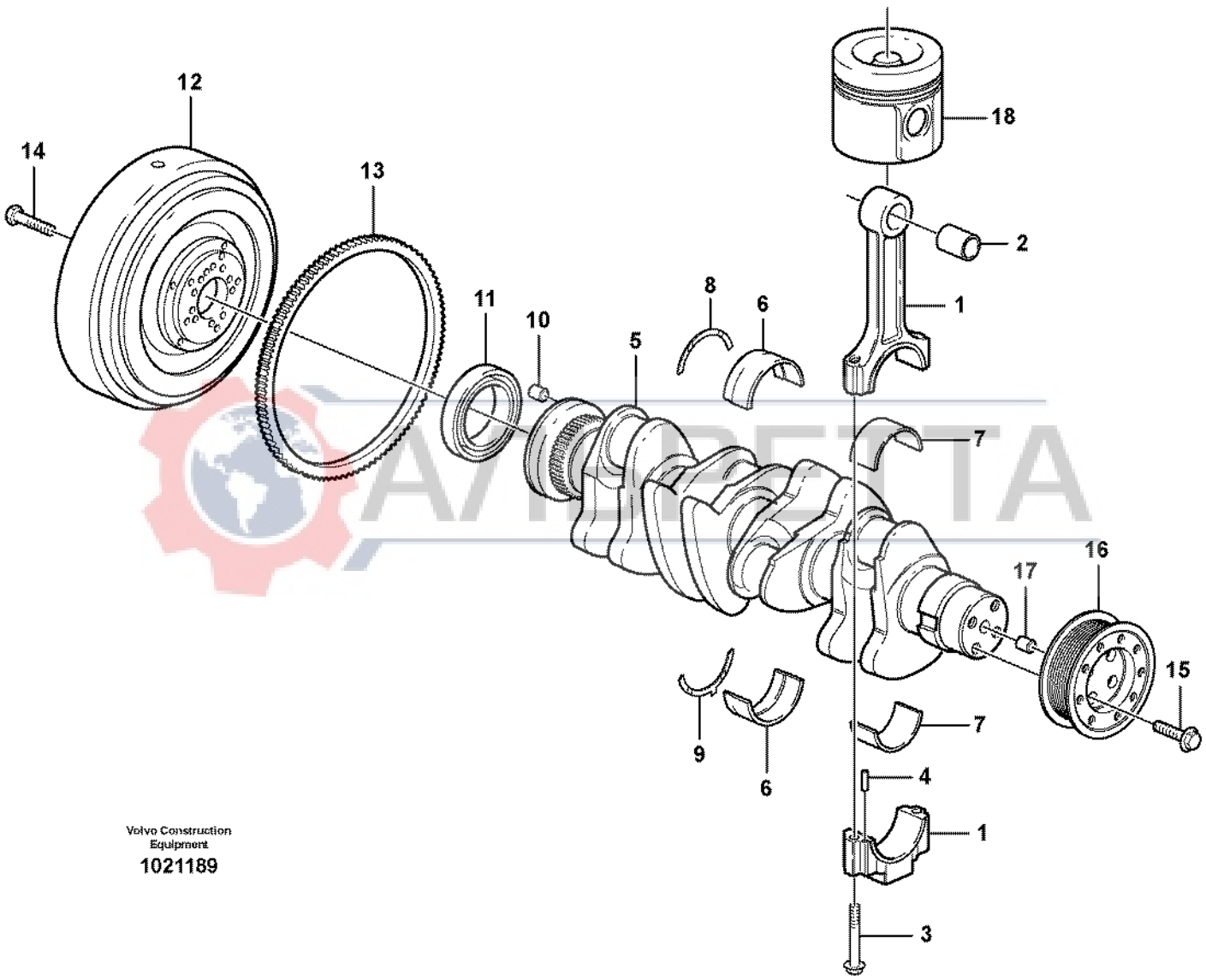

Volvo Construction Equipment

1021189

Fig.	Part No.	Quantity 1	2	3	PS	KIT	Description	Dénomination	Bezeichnung	Denominación	Benämning	Notes
14	**VOE 20405654**	10					Bolt	Boulon	Bolzen	Perno	Bult	
15	**VOE 24426216**	1					Pulley	Poulie	Z-riemenscheibe	Polea Corr Dent	Kuggremhjul	
16	**VOE 20405724**	4					Screw	Vis	Schraube	Tornillo	Skruv	
17	**VOE 20405634**	1					Spring Pin	Axe de ressort	Federstift	Pasador Resorte	Fjäderpinne	
18		1					Piston	Piston	Kolben	Piston	Kolv	See group 213, Page 57

АЛЬРЕТТА

1		**Vevrörelse** **Cigüeñal** **Kurbelbewegung** **Axe à vilebreguintas** **Crankshaft and related parts**	Catalogue id **20017**	Group **216**
2			Illustr. No **1021189**	Section **100**
3			Issue **VOE 63D9920017**	Page **65**
4				
5				

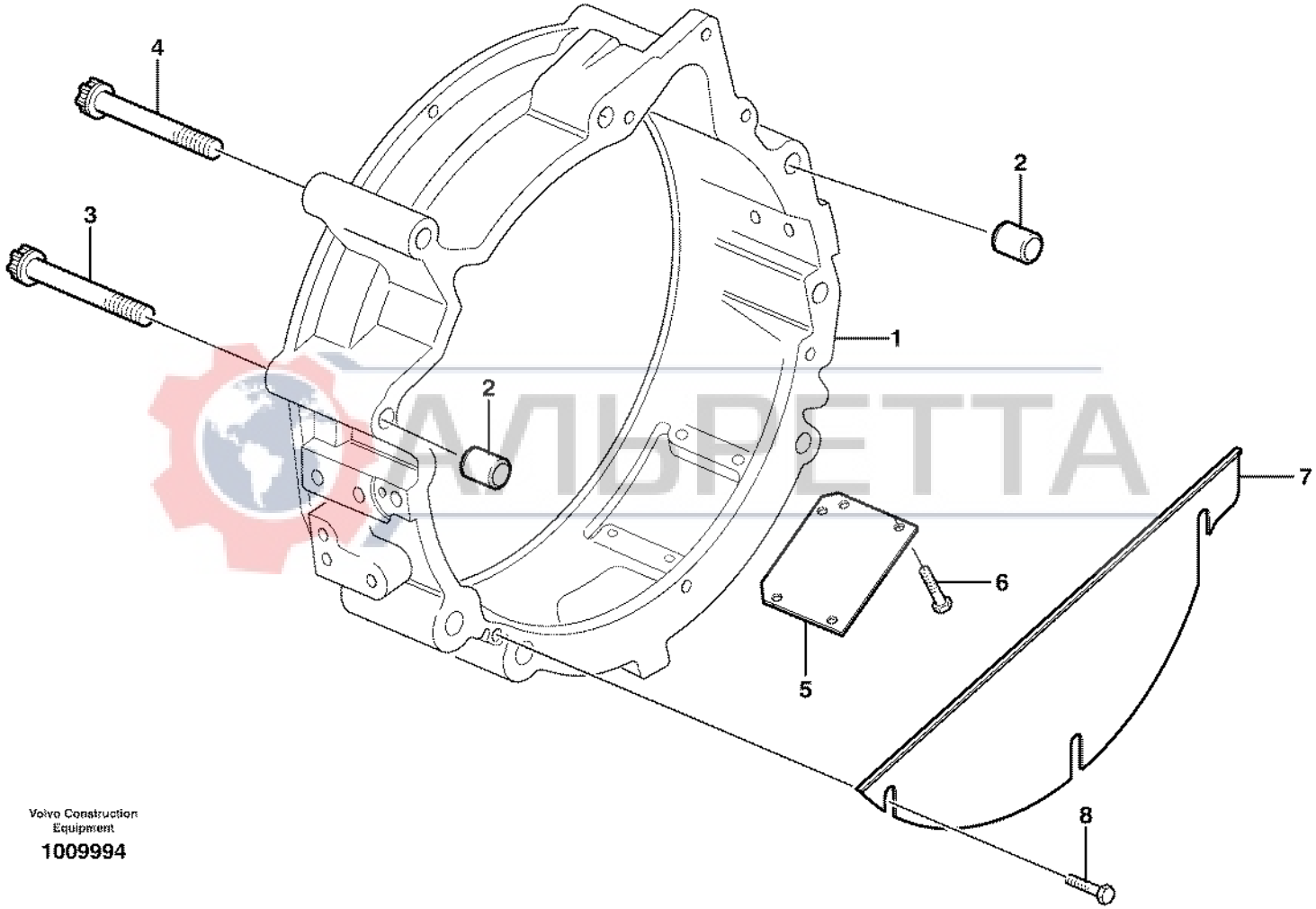

Volvo Construction Equipment

1009994

Fig.	Part No.	Quantity 1	2	3	PS	KIT	Description	Dénomination	Bezeichnung	Denominación	Benämning	Notes
1	**VOE 20459990**	1					Flywheel Hsg	Carter Volant	Schwungradgeh	Cubiert Volante	Svänghjulskåpa	(VOE 20550335)
2	**VOE 20585971**	2					Bushing	Bague	Buchse	Casquillo	Bussning	
3	**VOE 20459996**	2					Screw	Vis	Schraube	Tornillo	Skruv	
4	**VOE 20459995**	4					Screw	Vis	Schraube	Tornillo	Skruv	
5	**VOE 20547288**	1					Cover Plate	Protection en tole	Schutzblech	Placa Tapa	Täckplatta	
6	**VOE 20405729**	4					Screw	Vis	Schraube	Tornillo	Skruv	
7	**VOE 20459989**	1					Cover	Capot	Haube	Capo	Huv	
8	**VOE 20405729**	3					Screw	Vis	Schraube	Tornillo	Skruv	

АЛЬРЕТТА

1		**Svänghjulskåpa** **Carcasa del volante** **Schwungradgehäuse** **Carter de volant** **Flywheel housing**	Catalogue id **20017**	Group **216**
2			Illustr. No **1009994**	Section **150**
3			Issue **VOE 63D9920017**	Page **67**
4				
5				

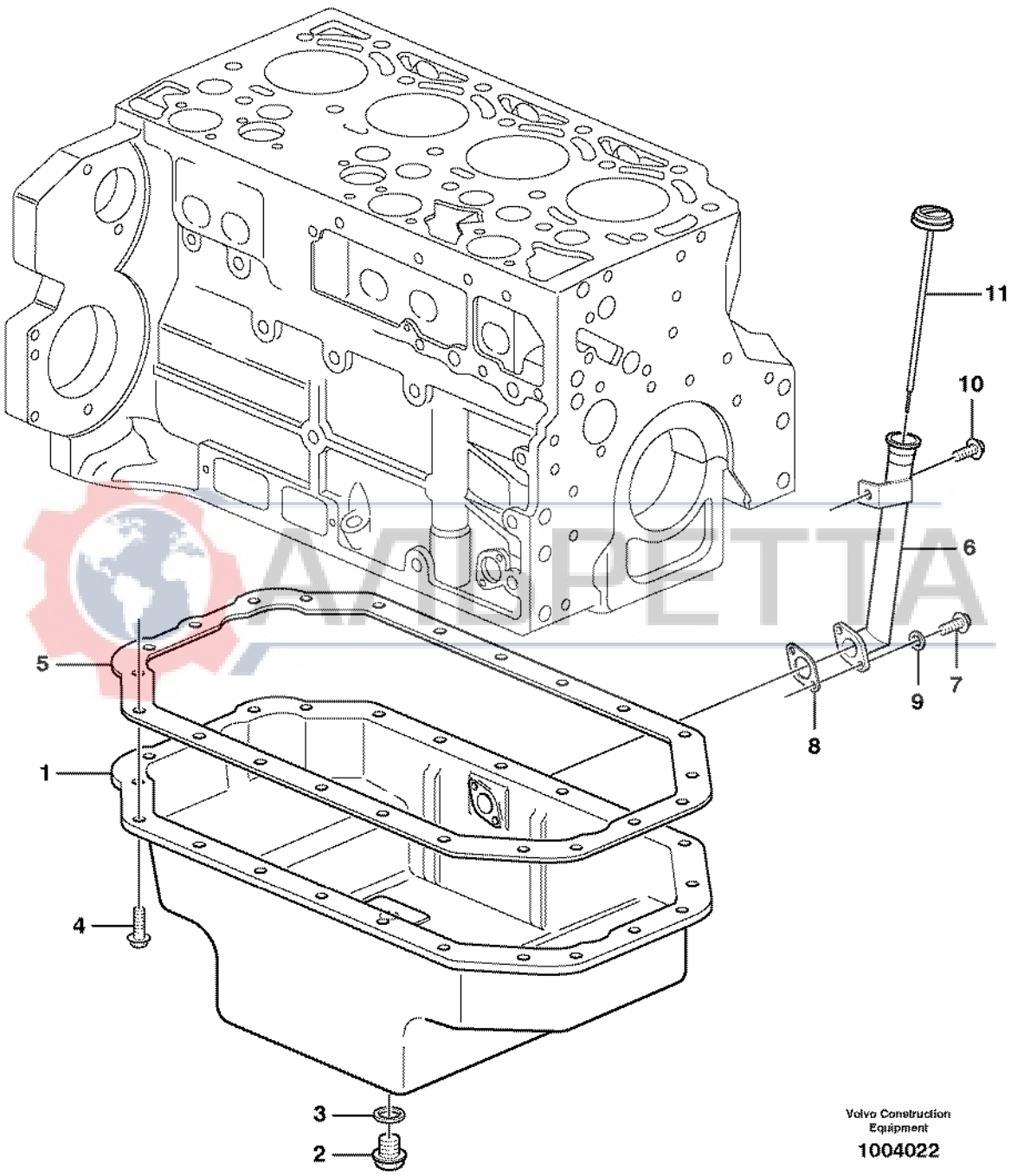

Volvo Construction Equipment

1004022

Fig.	Part No.	Quantity 1	2	3	PS	KIT	Description	Dénomination	Bezeichnung	Denominación	Benämning	Notes
1	**VOE 20482006**	1					Oil Pan	Carter Huile	Ölwanne	Carter Aceite	Oljesump	
2	**VOE 20405506**	1					Screw plug	Bouchon à vis	Verschlussschraube	Tornillo de cierre	Skruvplugg	
3	**VOE 20542740**	1			SS		Sealing ring	Bague d'étanchéité	Runddichtring	Anillo reten	Tätningsring	
4	**VOE 20405792**	22					Screw	Vis	Schraube	Tornillo	Skruv	
5	**VOE 20460021**	1					Gasket	Joint	Dichtung	Junta	Packning	
6	**VOE 20482010**	1					Filler neck	Tuyau rempliss	Einfüllstutzen	Cuello Llenado	Påfyllningshals	
7	**VOE 13949578**	2					Screw	Vis	Schraube	Tornillo	Skruv	
8	**VOE 20405825**	1					Gasket	Joint	Dichtung	Junta	Packning	
9	**VOE 20482736**	2					Sealing ring	Bague d'étanchéité	Runddichtring	Anillo reten	Tätningsring	
10	**VOE 20405792**	1					Screw	Vis	Schraube	Tornillo	Skruv	
11	**VOE 20482027**	1					Filler cap	Bouch.reservoir	Tankverschluss	Tapa deposito	Tanklock	

АЛЬРЕТТА

1	
2	
3	
4	
5	

Oljesump
Cárter
Ölwanne
Carter d'huile
Oil sump

Catalogue id	Group
20017	**217**
Illustr. No **1004022**	Section **100**
Issue **VOE 63D9920017**	Page **69**

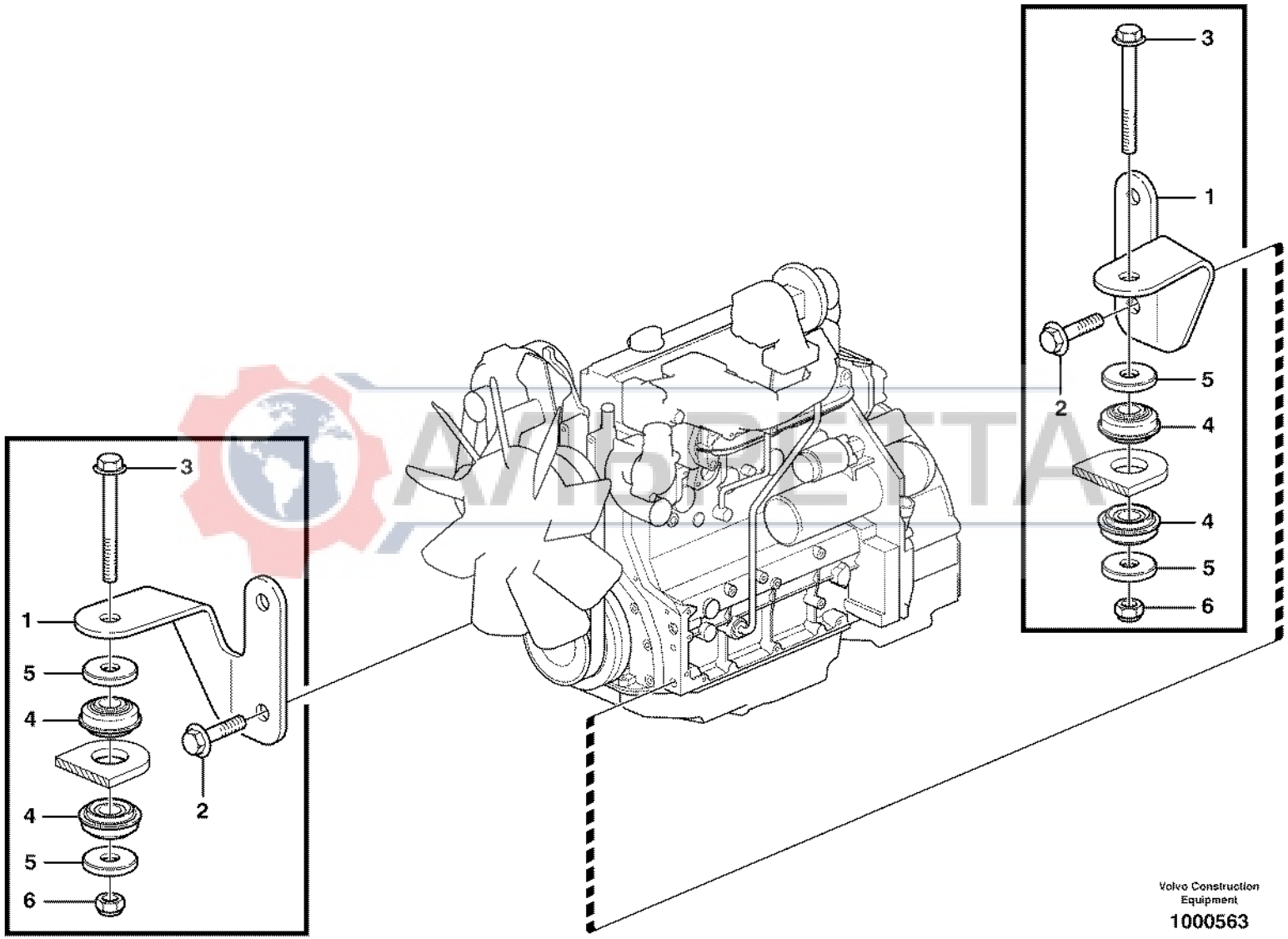

Volvo Construction Equipment

1000563

Fig.	Part No.	Quantity 1	2	3	PS	KIT	Description	Dénomination	Bezeichnung	Denominación	Benämning	Notes
1	**VOE 11884716**	1					Engine Mounting	Silentbl.moteur	Motorbefestg	Fijacion Motor	Motorfäste	LH
	VOE 11884719	1					Engine Mounting	Silentbl.moteur	Motorbefestg	Fijacion Motor	Motorfäste	RH
2	**VOE 968435**	4					Flange screw	Vis à bride	Flanschschraube	Torn embridado	Flänsskruv	
3	**VOE 968593**	2					Flange screw	Vis à bride	Flanschschraube	Torn embridado	Flänsskruv	
4	**VOE 11884790**	4					Vibration damper	Amort.vibration	Schwingdämpfer	Amortig vibrac	Svängningsdämpare	
5	**VOE 11884792**	4					Washer	Rondelle	Scheibe	Arandela	Bricka	
6	**VOE 13963110**	2					Lock nut	Contre-ecrou	Sicherungsmutter	Contratuerca	Låsmutter	

АЛЬРЕТТА

1		**Motorupphängning** **Suspensión del motor** **Motorbefestigung** **Suspension du moteur** **Engine mounting**	Catalogue id **20017**	Group **218**
2				
3			Illustr. No **1000563**	Section **100**
4				
5		**11891076, 11891077**	Issue **VOE 63D9920017**	Page **71**

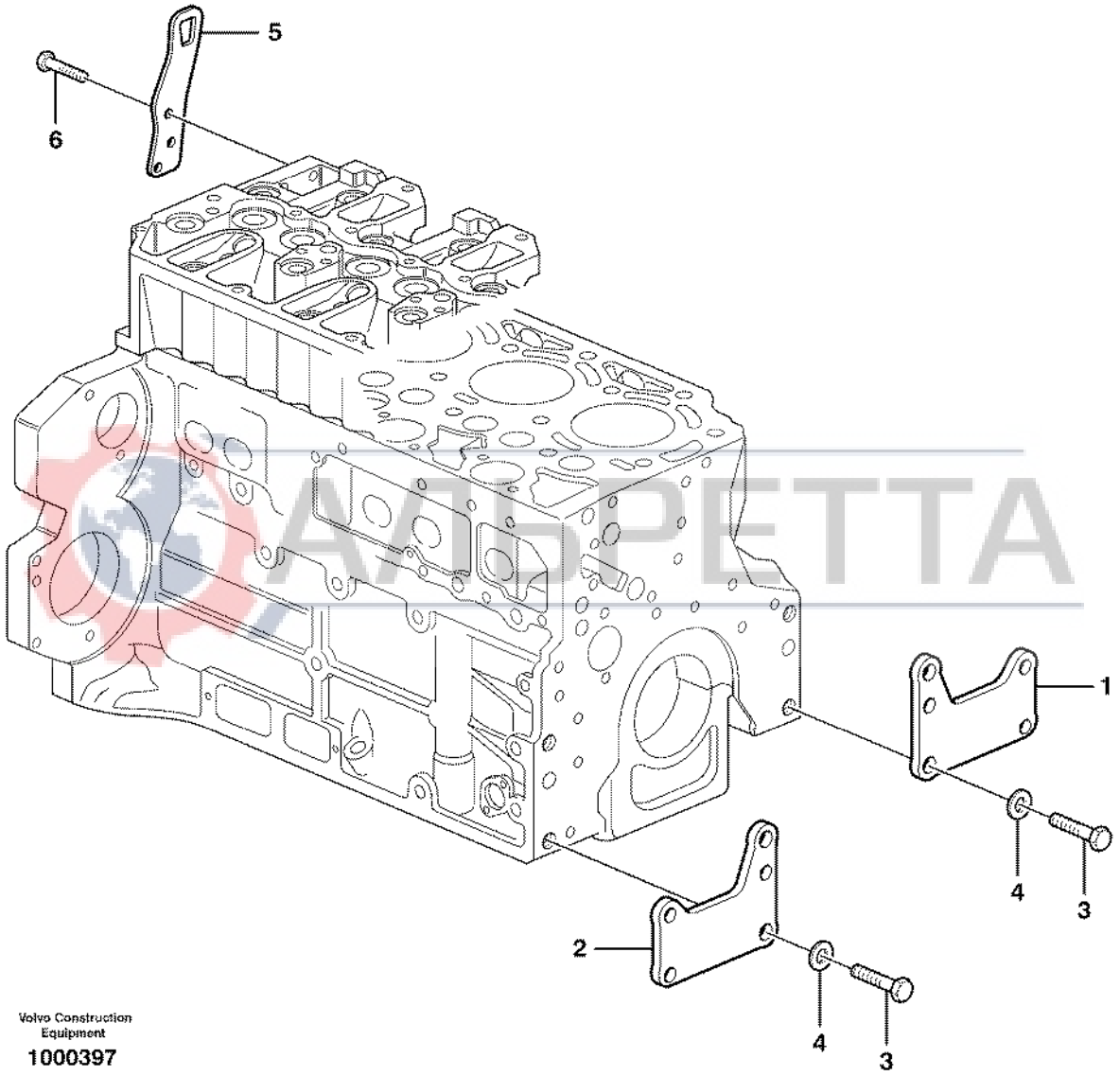

Volvo Construction Equipment

1000397

AARPETTA

Fig.	Part No.	Quantity 1	2	3	PS	KIT	Description	Dénomination	Bezeichnung	Denominación	Benämning	Notes
1	**VOE 20723978**	1					Bracket	Console	Konsole	Ménsula	Konsol	
2	**VOE 20723984**	1					Bracket	Console	Konsole	Ménsula	Konsol	
3	**VOE 20535027**	2					Screw	Vis	Schraube	Tornillo	Skruv	
4	**VOE 20405606**	2					Washer	Rondelle	Scheibe	Arandela	Bricka	
5		1			NS		Lifting eye	Oeillet levage	Hebeöse	Argoll elev	Lyftögla	
6	**VOE 20450756**	3					Screw	Vis	Schraube	Tornillo	Skruv	

АЛЬРЕТТА

1		**Motorupphängning** **Suspensión del motor** **Motorbefestigung** **Suspension du moteur** **Engine mounting**	Catalogue id **20017**	Group **218**
2			Illustr. No **1000397**	Section **200**
3			Issue **VOE 63D9920017**	Page **73**
4				
5				

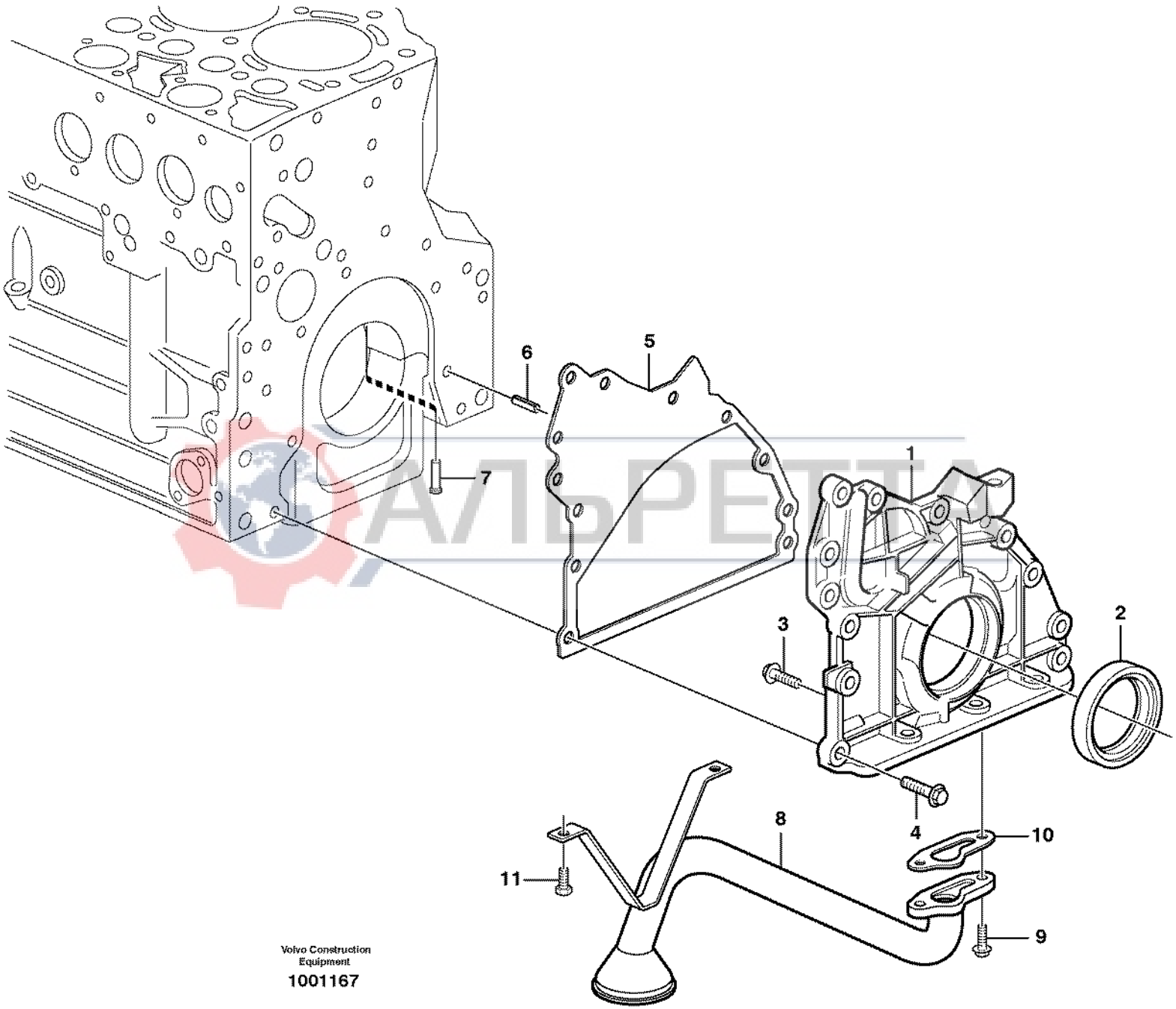

Volvo Construction Equipment

1001167

Fig.	Part No.	Quantity 1	2	3	PS	KIT	Description	Dénomination	Bezeichnung	Denominación	Benämning	Notes
1	**VOE 20581867**	1					Oil Pump	Pompe a huile	Ölpumpe	Bomba de aceite	Oljepump	
2	**VOE 20459168**	1					•Crankshaft Seal	•Joint Vilebreq.	•Kurbelw Dichtg	•Reten Ciguenal	•Vevaxeltätning	
3	**VOE 20451738**	8					•Screw	•Vis	•Schraube	•Tornillo	•Skruv	
4	**VOE 20412324**	10					Screw	Vis	Schraube	Tornillo	Skruv	
5	**VOE 20537029**	1					Gasket	Joint	Dichtung	Junta	Packning	
6	**VOE 20405603**	1					Spring Pin	Axe de ressort	Federstift	Pasador Resorte	Fjäderpinne	
7	**VOE 20405561**	1					Pstn Cool Jet	Buse Refr.pist.	Kolbenkühldüse	Boq.enfr Piston	Kolvkyln.munst	
8	**VOE 20481754**	1					Oil Pipe	Conduit Huile	Ölrohr	Tubo Aceite	Oljerör	
9	**VOE 13949578**	2					Screw	Vis	Schraube	Tornillo	Skruv	
10	**VOE 11700391**	1					Gasket	Joint	Dichtung	Junta	Packning	
11	**VOE 20405792**	1					Screw	Vis	Schraube	Tornillo	Skruv	

АЛЬРЕТТА

1		**Smörjsystem** **Sistema de lubricación** **Schmierölsystem** **Système de graissage** **Lubricating oil system**	Catalogue id **20017**	Group **221**
2			Illustr. No **1001167**	Section **100**
3			Issue **VOE 63D9920017**	Page **75**
4				
5				

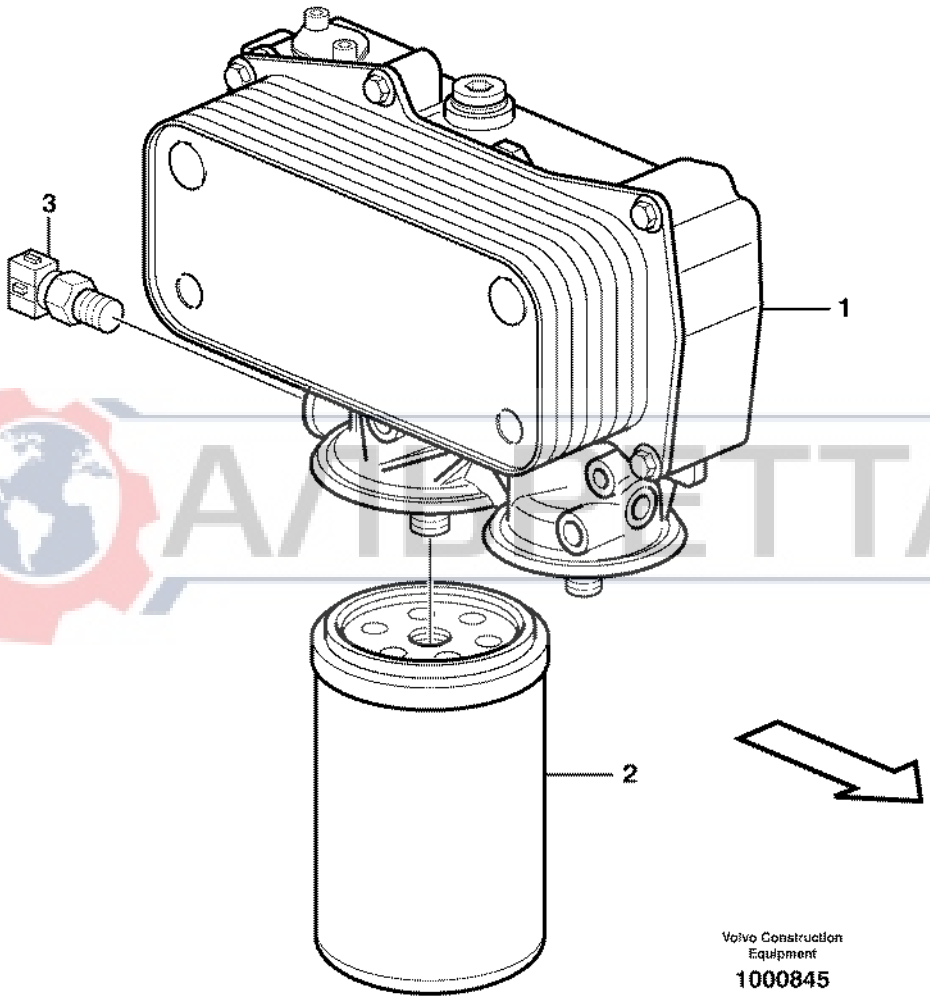
3
1
2
Volvo Construction Equipment
1000845

Fig.	Part No.	Quantity 1	2	3	P S	K I T	Description	Dénomination	Bezeichnung	Denominación	Benämning	Notes
1		1					Oil Cooler	Refroidisseur huile	Ölkühler	Enfriadores aceite	Oljekylare	See group 223, Page 79
2	**VOE 11700375**	1					Oil Filter	Filtre Huile	Ölfilter	Filtro Aceite	Oljefilter	
3	**VOE 20555385**	1					Sensor	Capteur	Geber	Captador	Givare	

АЛЬРЕТТА

1		**Oljefilter** **Filtro de aceite** **Ölfilter** **Filtre à huile** **Oil filter**	Catalogue id **20017**	Group **222**
2			Illustr. No **1000845**	Section **100**
3			Issue **VOE 63D9920017**	Page **77**
4				
5				

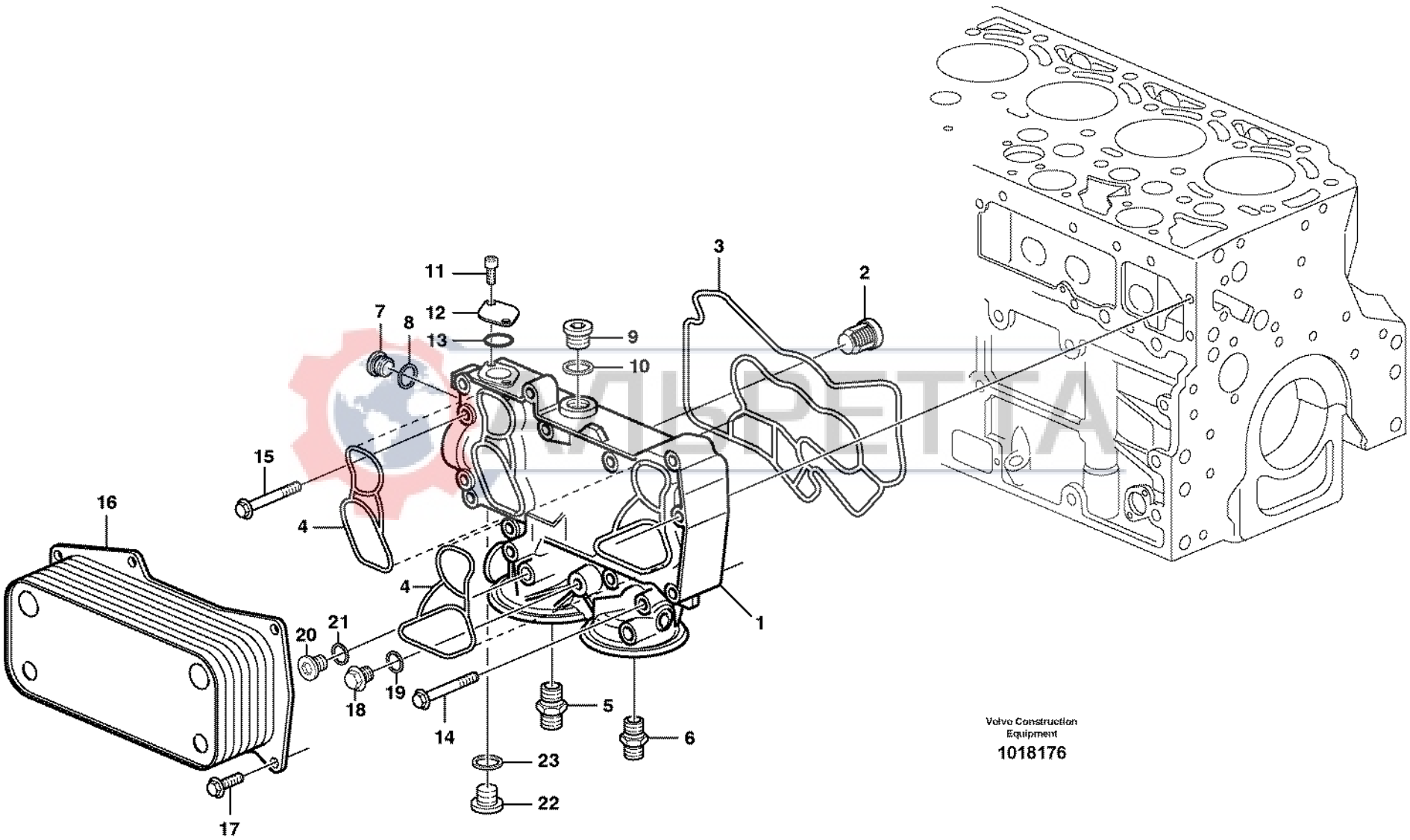

Volvo Construction Equipment

1018176

Fig.	Part No.	Quantity 1	2	3	PS	KIT	Description	Dénomination	Bezeichnung	Denominación	Benämning	Notes
1	**VOE 20459205**	1					Oil Filter Hsg	Boitier Filt Hu	Ölfiltergehäuse	Caja Filt Aceit	Oljefilterhus	ENG - 01099408
1	**VOE 20944091**	1					Oil Filter Hsg	Boitier Filt Hu	Ölfiltergehäuse	Caja Filt Aceit	Oljefilterhus	ENG 01099409 -
2	**VOE 20459204**	1					•Valve	•Soupape	•Ventil	•Valvula	•Ventil	
3	**VOE 20459203**	1					•Gasket	•Joint	•Dichtung	•Junta	•Packning	
4	**VOE 20459202**	2					•Gasket	•Joint	•Dichtung	•Junta	•Packning	
5	**VOE 20459201**	1					•Nipple	•Raccord	•Nippel	•Niple	•Nippel	
6	**VOE 20459200**	1					•Nipple	•Raccord	•Nippel	•Niple	•Nippel	
7	**VOE 20502245**	1					•Screw plug	•Bouchon à vis	•Schraube	•Tapón roscado	•Skruvplugg	
8	**VOE 20549894**	1					•Sealing ring	•Bague d'étanchéité	•Runddichtring	•Anillo reten	•Tätningsring	
9	**VOE 20459195**	2					•Plug	•Bouchon	•Stopfen	•Tapon	•Plugg	
10	**VOE 13947628**	2					•Plane Gasket	•Joint Plan	•Flachdichtung	•Junta Plana	•Planpackning	(VOE 20450898)
11	**VOE 20459197**	2					•Screw	•Vis	•Schraube	•Tornillo	•Skruv	
12	**VOE 11700609**	1					•Cap	•Chapeau	•Kappe	•Caperuza	•Lock	
13	**VOE 20405599**	1					•Sealing ring	•Bague d'étanchéité	•Runddichtring	•Anillo reten	•Tätningsring	
14	**VOE 20405917**	3					Screw	Vis	Schraube	Tornillo	Skruv	
15	**VOE 20405672**	5					Screw	Vis	Schraube	Tornillo	Skruv	
16	**VOE 20532396**	1					Oil Cooler	Refroidisseur huile	Ölkühler	Enfriadores aceite	Oljekylare	
17	**VOE 20405885**	7					Screw	Vis	Schraube	Tornillo	Skruv	
18	**VOE 20459941**	1					Screw plug	Bouchon à vis	Verschlussschraube	Tornillo de cierre	Skruvplugg	
19	**VOE 20459942**	1					Sealing ring	Bague d'étanchéité	Runddichtring	Anillo reten	Tätningsring	
20	**VOE 20460239**	1					Plug	Bouchon	Stopfen	Tapon	Plugg	
21	**VOE 13947281**	1					Gasket	Joint	Dichtung	Junta	Packning	
22	**VOE 20496548**	1					Plug	Tampon	Stopfen	Tapon	Plugg	
23	**VOE 20450890**	1					Sealing ring	Bague d'étanchéité	Runddichtring	Anillo reten	Tätningsring	

AUTOPETRA

1	
2	
3	
4	
5	

Oljekylare
Enfriador de aceite
Ölkühler
Radiateur d 'huile
Oil cooler

Catalogue id	Group
20017	**223**
Illustr. No **1018176**	Section **100**
Issue **VOE 63D9920017**	Page **79**

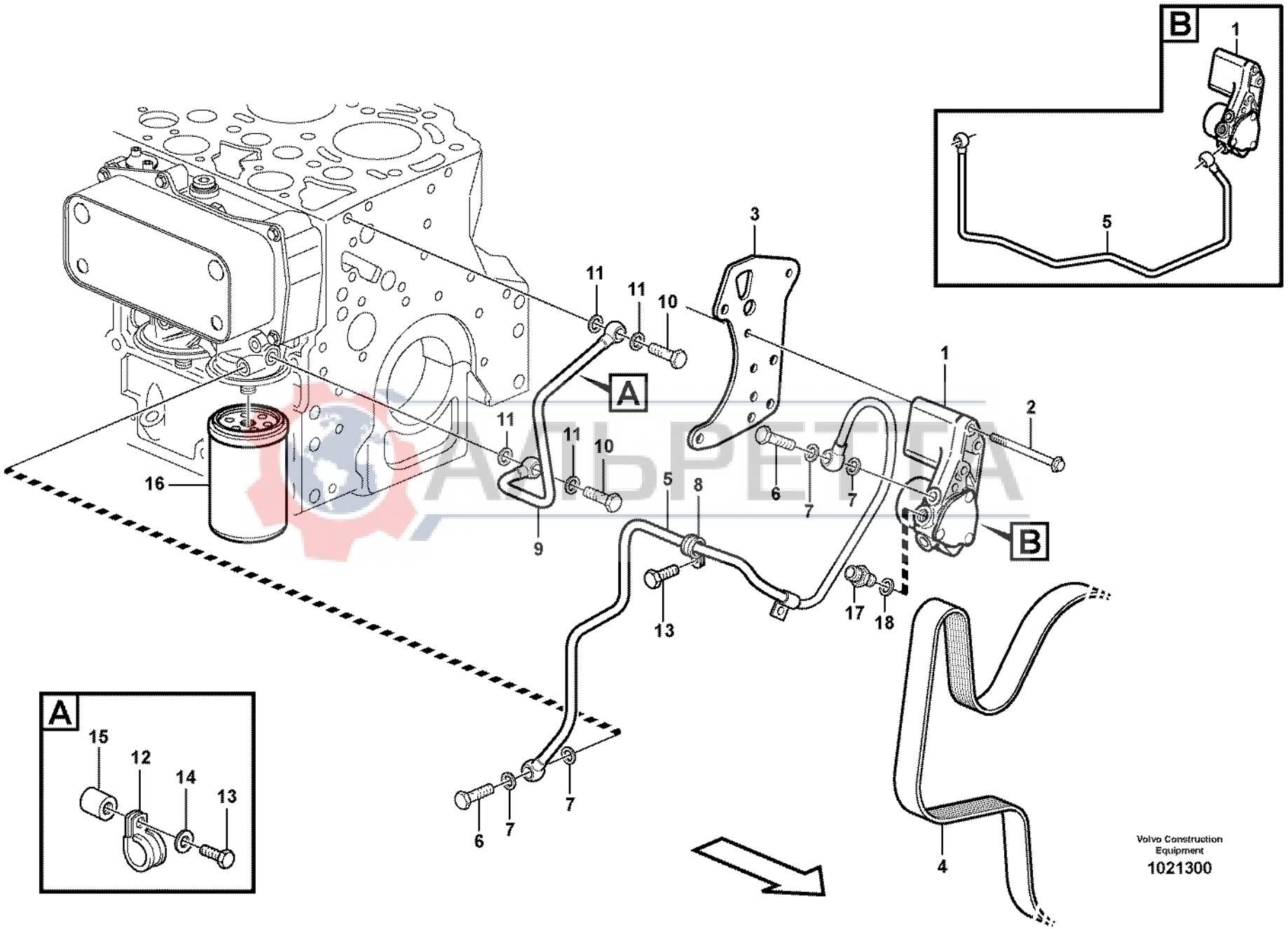

Volvo Construction Equipment

1021300

Fig.	Part No.	Quantity 1	2	3	PS	KIT	Description	Dénomination	Bezeichnung	Denominación	Benämning	Notes
1	**VOE 20524154**	1					Fuel pump	Pompe Carburant	Kraftstoffpumpe	Bomba Combustib	Bränslepump	ENG 00737369 -
	VOE 20518337	1			SS		Fuel pump	Pompe Carburant	Kraftstoffpumpe	Bomba Combustib	Bränslepump	ENG - 00737368
2	**VOE 20459246**	3					Screw	Vis	Schraube	Tornillo	Skruv	
3	**VOE 20567447**	1					Plate	Plaque	Platte	Placa	Platta	
4		1					V-belt	Courroie Trape.	Keilriemen	Correa Trapez	Kilrem	See group 263, Page 117
5	**VOE 20524626**	1					Fuel line	Flexible carburant	Kraftstoffschlauch	Manguera combustibl	Bränsleledning	ENG 00737369 -
	VOE 20481785	1					Fuel pipe	Conduit carbura	Kraftstoffleitung	Tubo combustib	Bränslerör	(VOE 20460057) ENG - 00737368
6	**VOE 7025167**	2					•Hollow Screw	•Vis Creuse	•Hohlschraube	•Tornillo hueco	•Hålskruv	
7	**VOE 13969011**	4					•Gasket	•Joint	•Dichtung	•Junta	•Packning	
8	**VOE 20460045**	1					•Clamp	•Pince Serrage	•Klemme	•Abrazadera	•Klämma	
9	**VOE 20481768**	1					Fuel pipe	Conduit carbura	Kraftstoffleitung	Tubo combustib	Bränslerör	
10	**VOE 7025167**	2					•Hollow Screw	•Vis Creuse	•Hohlschraube	•Tornillo hueco	•Hålskruv	
11	**VOE 13969011**	4					•Gasket	•Joint	•Dichtung	•Junta	•Packning	
12	**VOE 20460045**	1					•Clamp	•Pince Serrage	•Klemme	•Abrazadera	•Klämma	
13	**VOE 20405729**	2					Screw	Vis	Schraube	Tornillo	Skruv	
14	**VOE 20459183**	1					Washer	Rondelle	Scheibe	Arandela	Bricka	
15	**VOE 20481769**	1					Bushing	Bague	Buchse	Casquillo	Bussning	
16	**VOE 11708555**	1					Fuel filter	Filtre à carburant	Kraftstofffilter	Filtro de combustible	Bränslefilter	
17	**VOE 20412596**	1					Connector	Raccord	Anschluss	Union	Anslutning	See group 234, Page 83
18	**VOE 13947622**	1					Plane Gasket	Joint Plan	Flachdichtung	Junta Plana	Planpackning	

AIDPETIA

1		**Bränslepump** **Bomba de combustible** **Kraftstoffpumpe** **Pompe carburant** **Fuel pump**	Catalogue id **20017** / Group **233**
2			Illustr. No **1021300** / Section **100**
3			Issue **VOE 63D9920017** / Page **81**
4			
5			

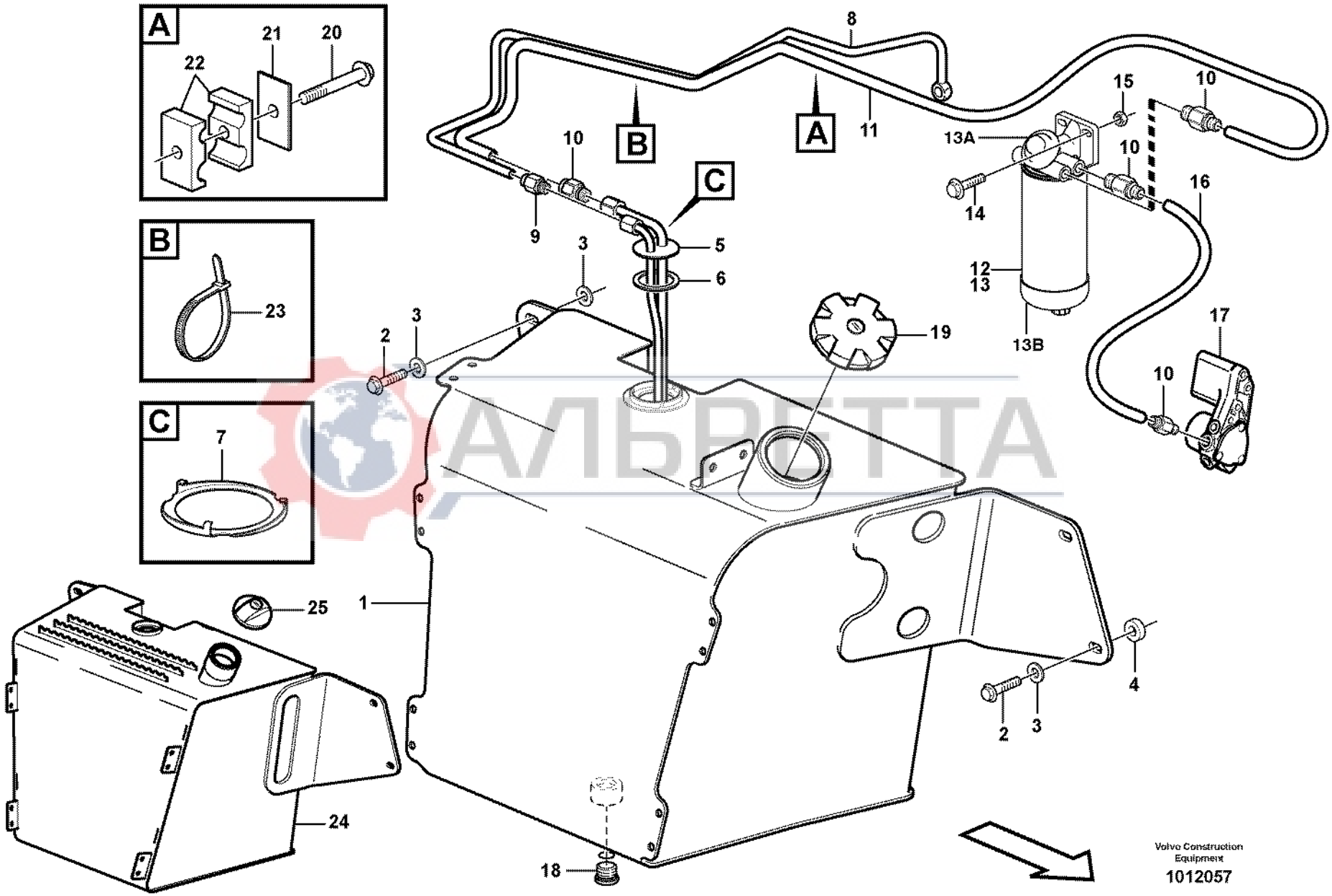
A
21
20
22
B
23
C
7
8
10
B
A
11
C
9
3
5
6
2
3
19
15
10
13A
10
14
16
12
13
13B
17
10
25
1
24
18
4
2
3
Volvo Construction Equipment
1012057

Fig.	Part No.	Quantity 1	2	3	PS	KIT	Description	Dénomination	Bezeichnung	Denominación	Benämning	Notes
1	**VOE 11882112**	1					Fuel tank	Réservoir carburant	Kraftstofftank	Deposit combust	Bränsletank	SER NO -10511
2	**VOE 13965194**	4					Flange screw	Vis à bride	Flanschschraube	Torn embridado	Flänsskruv	
3	**VOE 947558**	6					Washer	Rondelle	Scheibe	Arandela	Bricka	
4	**VOE 11882457**	2					Spacer	Entretoise	Abstandkörper	Distanciador	Distans	
5	**VOE 11881914**	1					Fuel Lvl Sensor	Ind.niv.carbur.	Kraftst V-geber	Sensor Niv Comb	Bränslenivågiv	
6	**VOE 11881915**	1					Rubber Seal	Lèvre Caoutchouc	Gummilippe	Labio Goma	Gummiläpp	
7	**VOE 11881916**	1					Lock Ring	Anneau Verrouillage	Schlossring	Anillo Segurid	Låsring	
8	**VOE 11883974**	1					Fuel hose	Flexi.carburant	Kraftstoffschlauch	Manguera comb	Bränsleslang	
9	**VOE 11882900**	1					Union	Teton Connexion	Anschlussnippel	Niple Conexcion	Anslutn.nippel	
10	**VOE 11883346**	4					Union	Teton Connexion	Anschlussnippel	Niple Conexcion	Anslutn.nippel	
11	**VOE 11884613**	1					Fuel hose	Flexi.carburant	Kraftstoffschlauch	Manguera comb	Bränsleslang	
12	**VOE 11110471**	1			SS		Water Separator	Separateur Eau	Wasserabscheidr	Separador Agua	Vattenavskiljare	S/N - 10633
	VOE 11110670	1					Water Separator	Separateur Eau	Wasserabscheidr	Separador Agua	Vattenavskiljare	S/N 10634 -
13	**VOE 11110474**	1			SS		•Filter	•Filtre	•Filter	•Filtro	•Filter	S/N - 10633
	VOE 11110668	1					•Filter	•Filtre	•Filter	•Filtro	•Filter	S/N 10634 -
13A	**VOE 11713138**	1					•Filter Housing	•Corps de filtre	•Filtergehäuse	•Cuerpo de filtro	•Filterhus	
13B	**VOE 3943382**	1					•Bowl	•Coussinet	•Schale	•Taza	•Skål	(VOE 3836024)
14	**VOE 13965185**	2					Flange screw	Vis à bride	Flanschschraube	Torn embridado	Flänsskruv	
15	**VOE 13971095**	2					Flange nut	Ecrou accouple.	Bundmutter	Tuerca embridad	Flänsmutter	
16	**VOE 11883973**	1					Fuel hose	Flexi.carburant	Kraftstoffschlauch	Manguera comb	Bränsleslang	
17							Fuel pump	Pompe Carburant	Kraftstoffpumpe	Bomba Combustib	Bränslepump	See group 233, Page 81
18	**VOE 11882920**	1					Plug	Bouchon	Stopfen	Tapon	Plugg	
	VOE 932042	1					•O-ring	•Joint Torique	•O-Ring	•Junta torica	•O-ring	
19	**VOE 11884200**	1					Filler cap	Bouchon Remplissa	Tankverschluss	Tapa Llenado	Påfyllningslock	SER NO -10511
20	**VOE 13965179**	1					Flange screw	Vis à bride	Flanschschraube	Torn embridado	Flänsskruv	
21	**VOE 11881311**	1					Plate	Plaque	Platte	Placa	Platta	
22		2			NS		Bracket	Console	Konsole	Consola	Konsol	
23	**VOE 4881438**	2					Strip Clamp	Ruban Serrage	Kabelbinder	Abraz Cinta	Bandklamma	
24	**VOE 11886973**	1					Fuel tank	Réservoir carburant	Kraftstofftank	Deposit combust	Bränsletank	SER NO 10512-
25	**VOE 11887988**	1					•Cap	•Chapeau	•Kappe	•Caperuza	•Lock	SER NO 10512-

1		**Bränsletank, bränslerör** **Depósito de combustible,tubos de combustible** **Kraftstofftank, kraftstoffrohr** **Réservoir de carburant, conduit de carburant** **Fuel tank, fuel pipes**	Catalogue id **20017** / Group **234**
2			Illustr. No **1012057** / Section **100**
3			Issue **VOE 63D9920017** / Page **83**
4			
5			

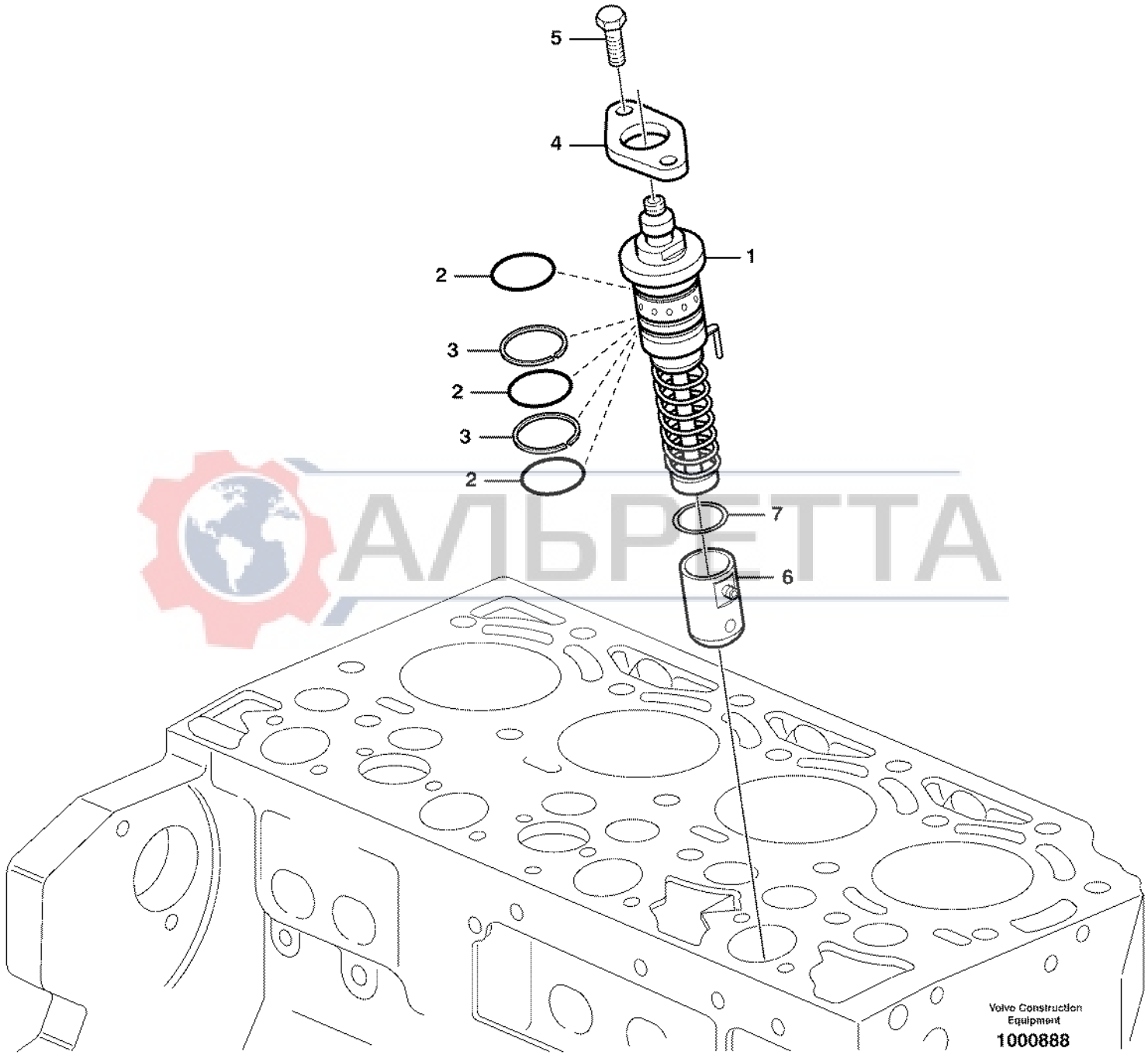
5
4
1
2
3
2
3
2
7
6
Volvo Construction Equipment
1000888

Fig.	Part No.	Quantity 1	2	3	PS	KIT	Description	Dénomination	Bezeichnung	Denominación	Benämning	Notes
1	**VOE 24425954**	4					Injection Pump	Pompe Injection	Einspritzpumpe	Bomba Injeccion	Insprutn.pump	
2	**VOE 11701764**	12					•O-ring	•Joint Torique	•O-Ring	•Junta torica	•O-ring	
3	**VOE 20405543**	8					•Shim	•Cale d'épaisseur	•Passcheibe	•Arandela Ajuste	•Passbricka	
4	**VOE 20405565**	4					Flange	Flasque	Flansch	Brida	Fläns	
5	**VOE 20460071**	8					Screw	Vis	Schraube	Tornillo	Skruv	
6	**VOE 20549905**	4					Roller	Galet	Rolle	Rodillo	Rulle	
7	**VOE 24425970**	1					Shim	Cale d'épaisseur	Passcheibe	Arandela Ajuste	Passbricka	STD
	VOE 24425958	1					Shim	Cale d'épaisseur	Passcheibe	Arandela Ajuste	Passbricka	THICK = 4,70 MM
	VOE 24425969	1					Shim	Cale d'épaisseur	Passcheibe	Arandela Ajuste	Passbricka	THICK = 4,75 MM
	VOE 24425972	1					Shim	Cale d'épaisseur	Passcheibe	Arandela Ajuste	Passbricka	THICK = 4,80 MM
	VOE 24425973	1					Shim	Cale d'épaisseur	Passcheibe	Arandela Ajuste	Passbricka	THICK = 4,85 MM
	VOE 24425974	1					Shim	Cale d'épaisseur	Passcheibe	Arandela Ajuste	Passbricka	THICK = 4,90 MM
	VOE 24425982	1					Shim	Cale d'épaisseur	Passcheibe	Arandela Ajuste	Passbricka	THICK = 4,95 MM
	VOE 24425983	1					Shim	Cale d'épaisseur	Passcheibe	Arandela Ajuste	Passbricka	THICK = 5,00 MM
	VOE 24425984	1					Shim	Cale d'épaisseur	Passcheibe	Arandela Ajuste	Passbricka	THICK = 5,05 MM
	VOE 24425985	1					Shim	Cale d'épaisseur	Passcheibe	Arandela Ajuste	Passbricka	THICK = 5,10 MM
	VOE 24425986	1					Shim	Cale d'épaisseur	Passcheibe	Arandela Ajuste	Passbricka	THICK = 5,15 MM
	VOE 24425987	1					Shim	Cale d'épaisseur	Passcheibe	Arandela Ajuste	Passbricka	THICK = 5,20 MM
	VOE 24425989	1					Shim	Cale d'épaisseur	Passcheibe	Arandela Ajuste	Passbricka	THICK = 5,25 MM
	VOE 24425991	1					Shim	Cale d'épaisseur	Passcheibe	Arandela Ajuste	Passbricka	THICK = 5,30 MM
	VOE 24425992	1					Shim	Cale d'épaisseur	Passcheibe	Arandela Ajuste	Passbricka	THICK = 5,35 MM
	VOE 24425994	1					Shim	Cale d'épaisseur	Passcheibe	Arandela Ajuste	Passbricka	THICK = 5,40 MM
	VOE 24425996	1					Shim	Cale d'épaisseur	Passcheibe	Arandela Ajuste	Passbricka	THICK = 5,45 MM
	VOE 24425998	1					Shim	Cale d'épaisseur	Passcheibe	Arandela Ajuste	Passbricka	THICK = 5,50 MM
	VOE 24426002	1					Shim	Cale d'épaisseur	Passcheibe	Arandela Ajuste	Passbricka	THICK = 5,55 MM
	VOE 24426004	1					Shim	Cale d'épaisseur	Passcheibe	Arandela Ajuste	Passbricka	THICK = 5,60 MM
	VOE 24426005	1					Shim	Cale d'épaisseur	Passcheibe	Arandela Ajuste	Passbricka	THICK = 5,65 MM
	VOE 24426006	1					Shim	Cale d'épaisseur	Passcheibe	Arandela Ajuste	Passbricka	THICK = 5,70 MM
	VOE 24426007	1					Shim	Cale d'épaisseur	Passcheibe	Arandela Ajuste	Passbricka	THICK = 5,75 MM
	VOE 24426010	1					Shim	Cale d'épaisseur	Passcheibe	Arandela Ajuste	Passbricka	THICK = 5,80 MM

1		**Insprutningspump med monteringsdetaljer** **Bomba de inyección de accesorisde montaje** **Einspritzpumpe mit Anbauteilen** **Pompe d'injection de combustible avec pièces de montage** **Fuel injection pump with fitting parts**
2		
3		
4		
5		

Catalogue id	Group
20017	**236**
Illustr. No	Section
1000888	**100**
Issue	Page
VOE 63D9920017	**85**

VOLVO

BL60

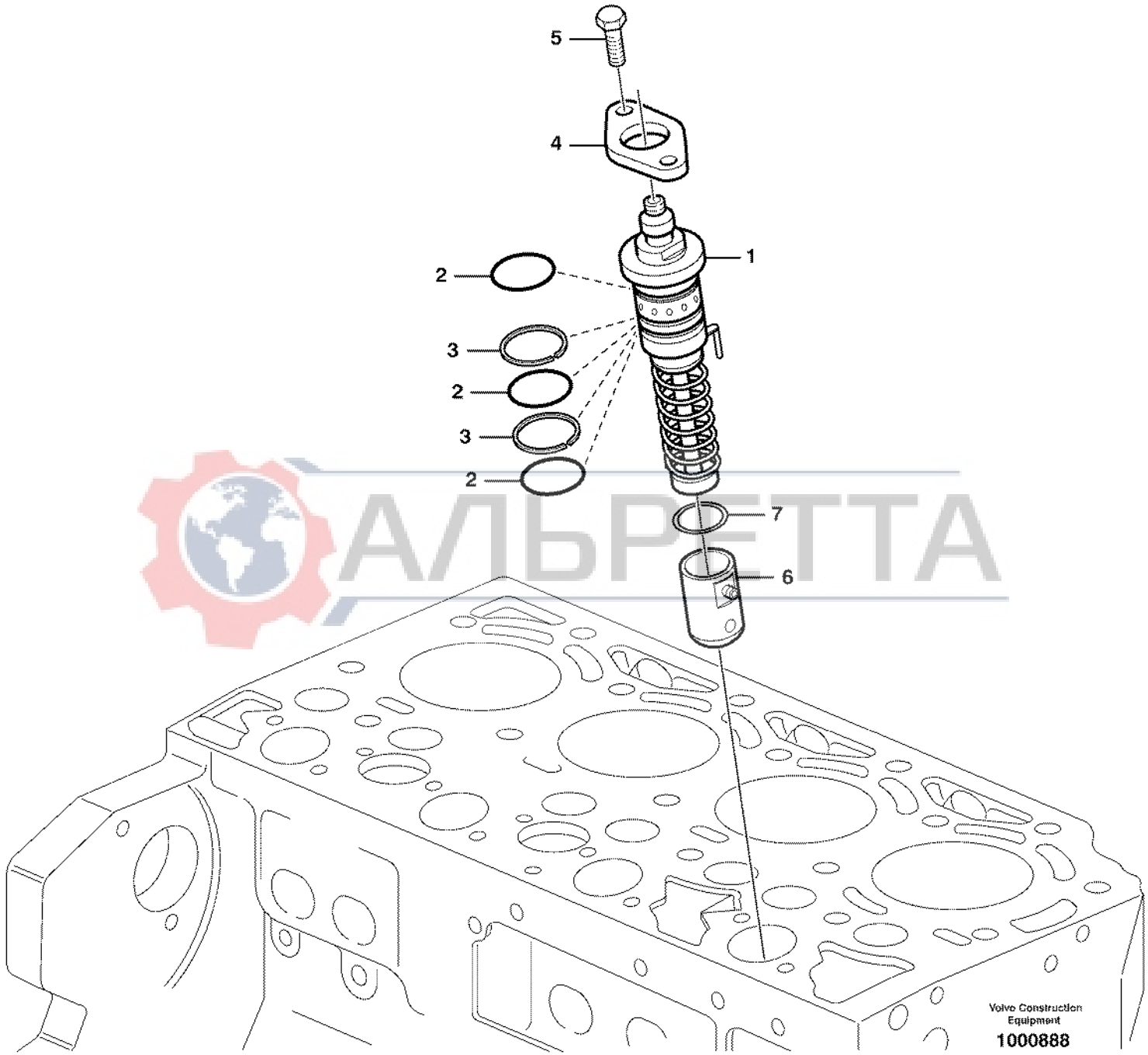
5
4
1
2
3
2
3
2
7
6
Volvo Construction Equipment
1000888

Fig.	Part No.	Quantity 1	2	3	PS	KIT	Description	Dénomination	Bezeichnung	Denominación	Benämning	Notes
	VOE 24426011	1					Shim	Cale d'épaisseur	Passcheibe	Arandela Ajuste	Passbricka	THICK = 5,85 MM
	VOE 24426012	1					Shim	Cale d'épaisseur	Passcheibe	Arandela Ajuste	Passbricka	THICK = 5,90 MM
	VOE 24426013	1					Shim	Cale d'épaisseur	Passcheibe	Arandela Ajuste	Passbricka	THICK = 5,95 MM
	VOE 24426014	1					Shim	Cale d'épaisseur	Passcheibe	Arandela Ajuste	Passbricka	THICK = 6,00 MM
	VOE 24426015	1					Shim	Cale d'épaisseur	Passcheibe	Arandela Ajuste	Passbricka	THICK = 6,05 MM
	VOE 24426016	1					Shim	Cale d'épaisseur	Passcheibe	Arandela Ajuste	Passbricka	THICK = 6,10 MM
	VOE 24426017	1					Shim	Cale d'épaisseur	Passcheibe	Arandela Ajuste	Passbricka	THICK = 6,15 MM
	VOE 24426018	1					Shim	Cale d'épaisseur	Passcheibe	Arandela Ajuste	Passbricka	THICK = 6,20 MM
	VOE 24426019	1					Shim	Cale d'épaisseur	Passcheibe	Arandela Ajuste	Passbricka	THICK = 6,25 MM
	VOE 24426020	1					Shim	Cale d'épaisseur	Passcheibe	Arandela Ajuste	Passbricka	THICK = 6,30 MM
	VOE 24426021	1					Shim	Cale d'épaisseur	Passcheibe	Arandela Ajuste	Passbricka	THICK = 6,35 MM
	VOE 24426022	1					Shim	Cale d'épaisseur	Passcheibe	Arandela Ajuste	Passbricka	THICK = 6,40 MM

АЛЬРЕТТА

1		**Insprutningspump med monteringsdetaljer** **Bomba de inyección de accesorisde montaje** **Einspritzpumpe mit Anbauteilen** **Pompe d'injection de combustible avec pièces de montage** **Fuel injection pump with fitting parts**	Catalogue id **20017**	Group **236**
2			Illustr. No **1000888**	Section **100**
3			Issue **VOE 63D9920017**	Page **87**
4				
5				

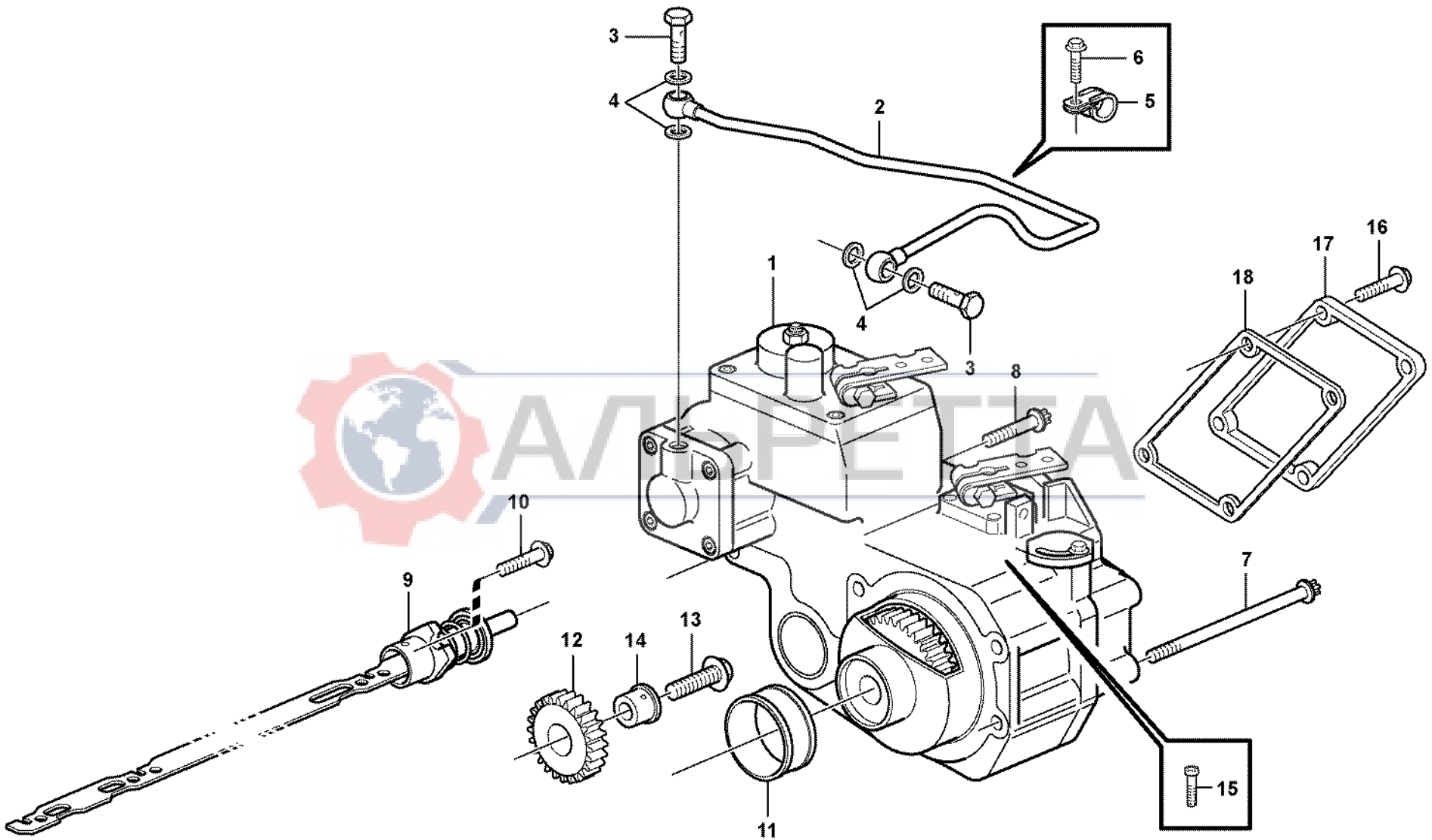

Volvo Construction Equipment

1021192

Fig.	Part No.	Quantity 1	2	3	PS	KIT	Description	Dénomination	Bezeichnung	Denominación	Benämning	Notes
1	**VOE 20590555**	1					Control	Commande	Regelung	Mando	Reglage	2067) ENG - 00894796
	VOE 20590582	1					Regulator	Regulateur	Regler	Regulador	Regulator	ENG 00894797 -
2	**VOE 20504812**	1					Pipe	Canalisation	Rohrleitung	Canalizacion	Rör	
3	**VOE 20460289**	2					Hollow screw	Vis creuse	Hohlschraube	Racor-surtidor	Hålskruv	
4	**VOE 13947281**	4					Gasket	Joint	Dichtung	Junta	Packning	
5	**VOE 20405730**	1					Clamp	Pince Serrage	Klemme	Abrazadera	Klämma	
6	**VOE 20405729**	1					Screw	Vis	Schraube	Tornillo	Skruv	
7	**VOE 20460064**	4					Screw	Vis	Schraube	Tornillo	Skruv	
8	**VOE 888760**	1					Screw	Vis	Schraube	Tornillo	Skruv	
9	**VOE 20460069**	1					Control Rod	Tige Commande	Schaltstange	Barra De Mando	Manöverstång	
10	**VOE 20405538**	1					Screw	Vis	Schraube	Tornillo	Skruv	
11	**VOE 20460070**	1					Bushing	Bague	Buchse	Casquillo	Bussning	
12	**VOE 20555503**	1					Gear	Pignon	Zahnradgetriebe	Engranaje	Kuggdrev	
13	**VOE 20405560**	1					Screw	Vis	Schraube	Tornillo	Skruv	
14	**VOE 11700504**	1					Pivot Pin	Goupille-guide	Gelenkstift	Pasador Artic	Ledpinne	ENG - 01047298
	VOE 20758272	1					Pin	Goupille	Zapfen	Pasador	Tapp	ENG 01047299 -
15	**VOE 20460067**	1					Screw	Vis	Schraube	Tornillo	Skruv	
16	**VOE 20460082**	4					Screw	Vis	Schraube	Tornillo	Skruv	
17		1			NS		Hood	Capot Moteur	Motorhaube	Tapa motor	Motorhuv	
18	**VOE 20405509**	1					Gasket	Joint	Dichtung	Junta	Packning	

АЛВРЕТТА

2067) **GB:** Contact Volvo CE Customer Support. Individual Setting, Indicate Engine type and Engine number **FR:** Veuillez contacter Volvo CE Customer Support. Réglage individuel, indiquer le type et le numéro de moteur **DE:** Wenden Sie sich bitte an den Volvo CE Customer Support. Individuelle Einstellung, Motortyp und Motornummer angeben. **ES:** Dirigirse a Volvo CE Customer Support. Ajuste individual, indicar el tipo de motor y el número del motor **SE:** Kontakta Volvo CE Customer Support. Individuell inställning, Ange motortyp och motornummer

1		**Regulator** **Regulador** **Regler** **Régulateur** **Regulator**	Catalogue id **20017**	Group **236**
2			Illustr. No **1021192**	Section **150**
3			Issue **VOE 63D9920017**	Page **89**
4				
5				

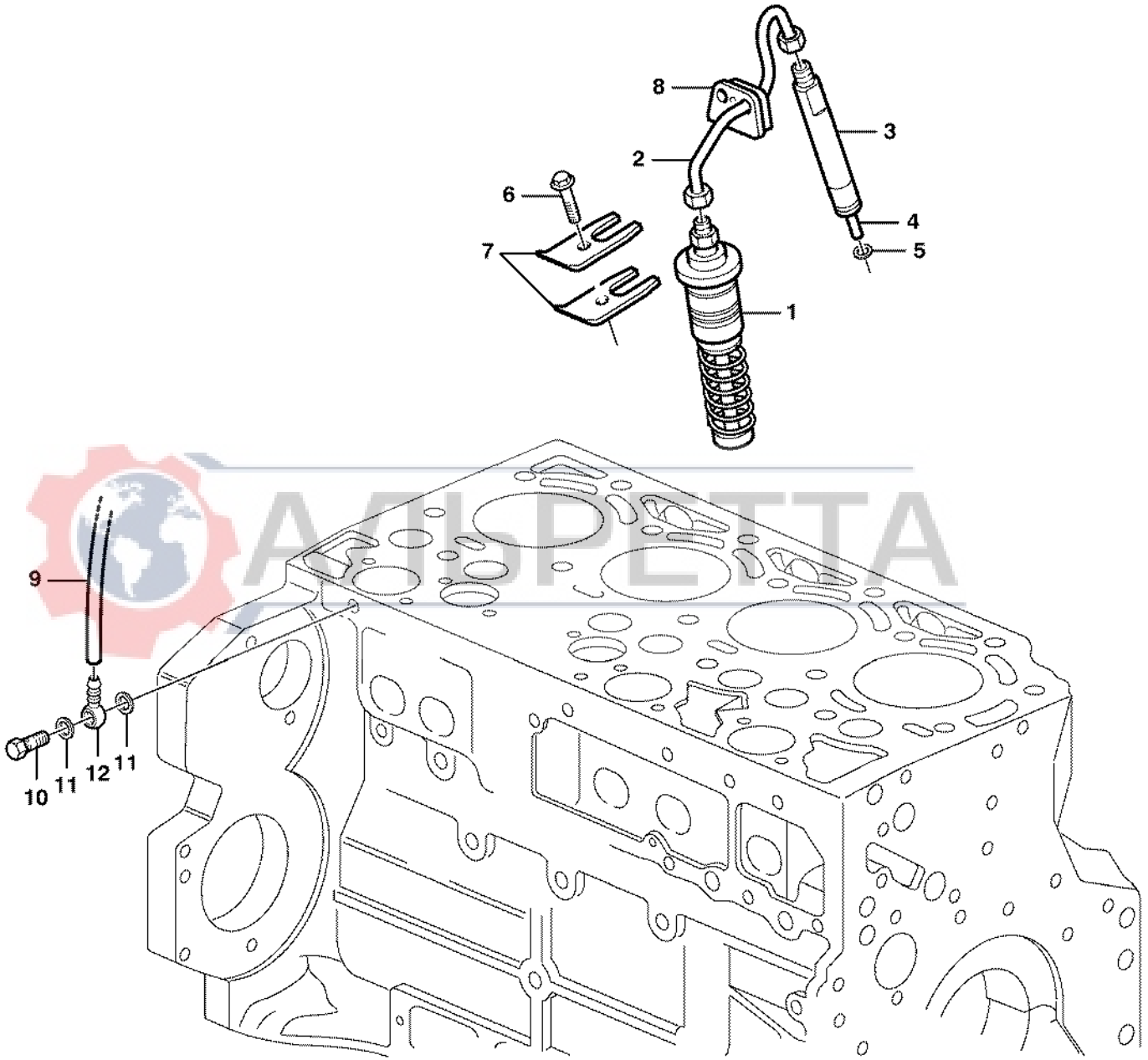

Volvo Construction Equipment

1009992

Fig.	Part No.	Quantity 1	2	3	PS	KIT	Description	Dénomination	Bezeichnung	Denominación	Benämning	Notes
1		4					Injection pump	Pompe injection	Einspritzpumpe	Bomba injeccion	Insprutn.pump	See group 236, Page 85
2	**VOE 20460095**	4					Fuel pipe	Conduit carbura	Kraftstoffleitung	Tubo combustib	Bränslerör	
3	**VOE 24425916**	4					Injector	Injecteur	Einspritzdüse	Inyector	Insprutare	
4	**VOE 24425919**	4					•Nozzle	•Nez D'injecteur	•Einspritzduse	•Tobera	•Spridare	
5	**VOE 11700426**	4					Seal	Joint	Dichtring	Junta	Tätning	
6	**VOE 20405559**	4					Screw	Vis	Schraube	Tornillo	Skruv	
7	**VOE 11700424**	8					Retainer	Retenue	Halter	Soporte	Hållare	
8	**VOE 11700487**	4					Rubber Seal	Lèvre Caoutchouc	Gummilippe	Labio Goma	Gummiläpp	
9		1					Fuel hose	Flexi.carburant	Kraftstoffschlauch	Manguera comb	Bränsleslang	See group 234, Page 83
10	**VOE 11704362**	1					Delivery Valve	Soup.refouleme	Druckventil	Valvula Presion	Tryckventil	
11	**VOE 20459972**	2					Sealing ring	Bague d'étanchéité	Runddichtring	Anillo reten	Tätningsring	(VOE 11700485)
12	**VOE 20459906**	1					Nipple	Raccord	Nippel	Niple	Nippel	

АЛЬРЕТТА

1		**Bränslerör och insprutare** **Tuberías de combustible, inyector** **Brennstoffrohre** **Canalisation à combustible, injecteur** **Fuel lines and injectors**	Catalogue id **20017**	Group **237**
2			Illustr. No **1009992**	Section **100**
3			Issue **VOE 63D9920017**	Page **91**
4				
5				

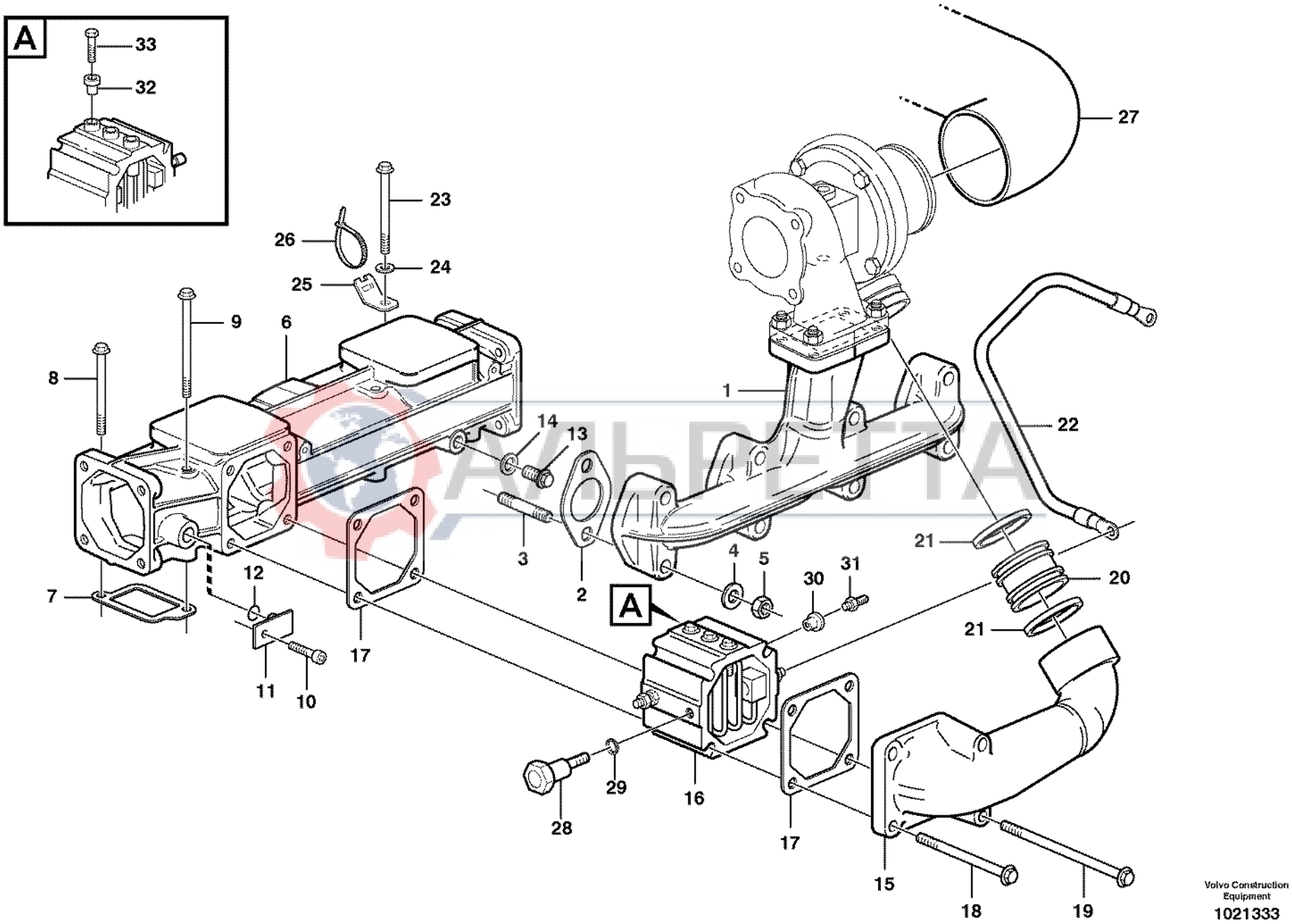

Volvo Construction Equipment

1021333

Fig.	Part No.	Quantity 1	2	3	PS	KIT	Description	Dénomination	Bezeichnung	Denominación	Benämning	Notes
1	**VOE 24426230**	1	1	1			Exhaust Pipe	Tuyau d'échappemen	Auspuffrohr	Tubo Escape	Avgasrör	
2	**VOE 20557208**	4	4	4			Gasket	Joint	Dichtung	Junta	Packning	
3	**VOE 20405587**	8	8	8			Stud	Goujon	Stiftschraube	Esparrago	Pinnskruv	
4	**VOE 11700543**	8	8	8			Washer	Rondelle	Scheibe	Arandela	Bricka	
5	**VOE 20505959**	8	8	8			Hexagon Nut	Ecrou Hexagonal	Sechskantmutter	Tuerca Hexagon	Sexkantsmutter	
6	**VOE 20565870**	1	1	1			Charge Air Pipe	Tuyau Suralimen	Ladeluftrohr	Tubo Admis Aire	Laddluftrör	
7	**VOE 20555515**	4	4	4			Gasket	Joint	Dichtung	Junta	Packning	
8	**VOE 20459830**	4	4	4			Screw	Vis	Schraube	Tornillo	Skruv	
9	**VOE 20412601**	4	4	4			Screw	Vis	Schraube	Tornillo	Skruv	
10	**VOE 20450694**	1	1	1			Screw	Vis	Schraube	Tornillo	Skruv	
11	**VOE 20459910**	1	1	1			Plug	Bouchon	Stopfen	Tapon	Plugg	
12	**VOE 20459909**	1	1	1			Sealing ring	Bague d'étanchéité	Runddichtring	Anillo reten	Tätningsring	
13	**VOE 20451012**	1	1	1			Plug	Bouchon	Stopfen	Tapon	Plugg	
14	**VOE 13947621**	1	1	1			Plane Gasket	Joint Plan	Flachdichtung	Junta Plana	Planpackning	
15	**VOE 20459935**	1	1				Elbow	Coude	Winkelstueck	Tubo acodado	Vinkel	ENG - 00985236
	VOE 20726057	1	1	1			Elbow	Coude	Winkelstueck	Tubo acodado	Vinkel	ENG 00985237 -
16	**VOE 20532254**	1	1				Heater	Elément de chauffag	Heizkörper	Calefaccion	Värmeelement	ENG - 01047118
	VOE 20758403	1	1				Heater	Elément de chauffag	Heizkörper	Calefaccion	Värmeelement	ENG 01047119 -
	VOE 20585825			1			Flange	Flasque	Flansch	Brida	Fläns	
17	**VOE 20531832**	2	2	2			Gasket	Joint	Dichtung	Junta	Packning	
18	**VOE 20460123**	2	2	2			Screw	Vis	Schraube	Tornillo	Skruv	
19	**VOE 20459933**	2	2	2			Screw	Vis	Schraube	Tornillo	Skruv	
20	**VOE 20405616**	1	1	1			Adapter	Raccord Reduct.	Verbind Stutzen	Adaptador	Adapter	
21	**VOE 20405536**	2	2	2			Sealing ring	Bague d'étanchéité	Runddichtring	Anillo reten	Tätningsring	
22	**VOE 20726062**	1					Cable	Câble	Seil	Cable	Lina	
23	**VOE 20405898**	1					Screw	Vis	Schraube	Tornillo	Skruv	
24	**VOE 20460127**	1					Washer	Rondelle	Scheibe	Arandela	Bricka	
25	**VOE 20450997**	1					Bracket	Console	Konsole	Consola	Konsol	
26	**VOE 4881440**	1					Strip Clamp	Ruban Serrage	Kabelbinder	Abraz Cinta	Bandklamma	
27		1	1	1			Hose	Durit	Schlauch	Tubo flexible	Slang	See group 256, Page 101

1	**11885147**
2	**11886317**
3	**11887318**
4	
5	

Insugningsrör och avgasgrenrör
Tubo admisión y múltiple escape
Ansaugrohr und Auspuffkrümmer
Tubulure admission et tubulure echappement
Inlet manifold and exhaust manifold

Catalogue id **20017**	Group **251**
Illustr. No **1021333**	Section **100**
Issue **VOE 63D9920017**	Page **93**

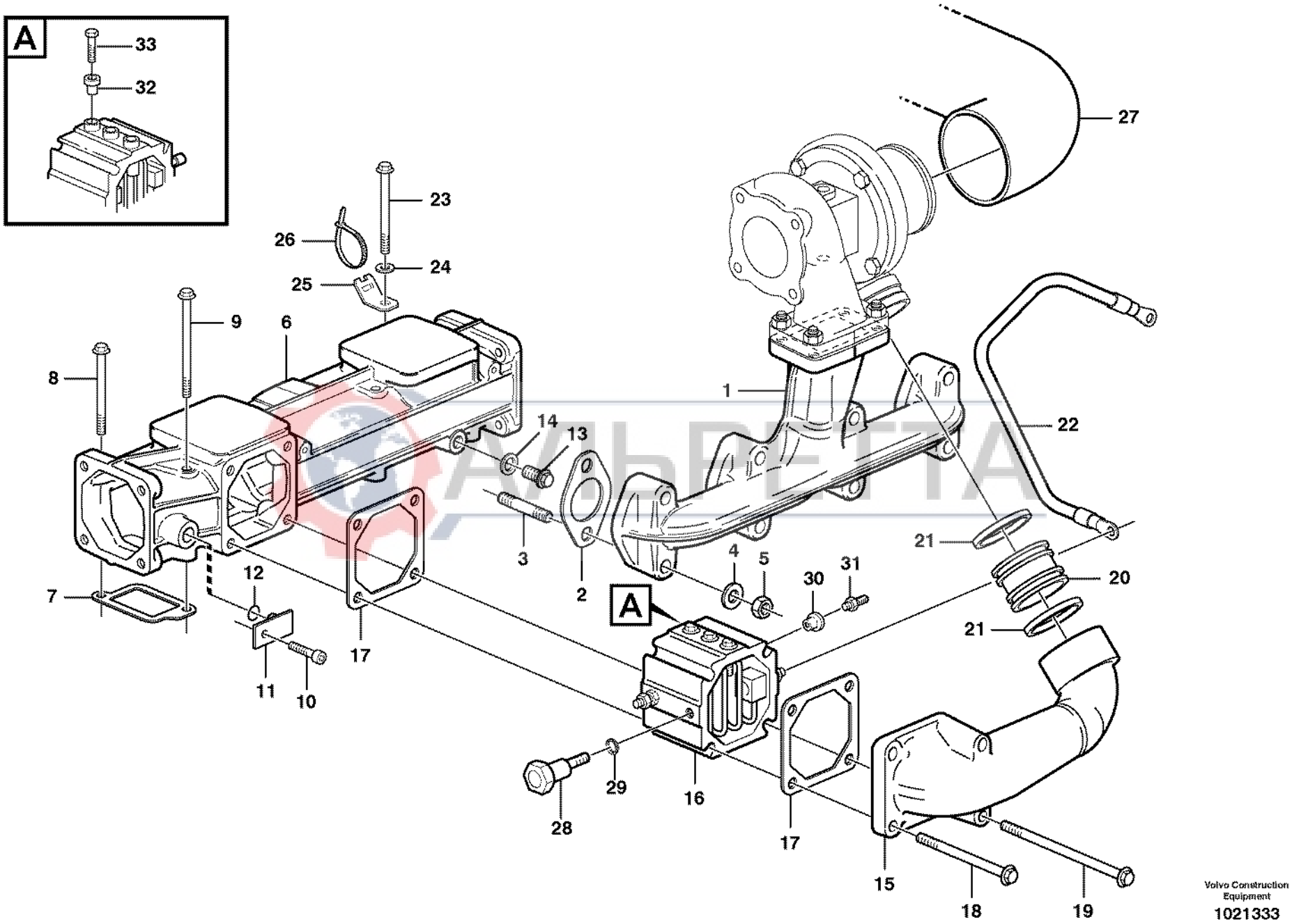

Volvo Construction Equipment

1021333

Fig.	Part No.	Quantity 1	2	3	PS	KIT	Description	Dénomination	Bezeichnung	Denominación	Benämning	Notes
28	**VOE 20498498**	1	1				Connector	Raccord	Anschluss	Union	Anslutning	
29	**VOE 20498524**	1	1				Sealing ring	Bague d'étanchéité	Runddichtring	Anillo reten	Tätningsring	
30	**VOE 20521558**	1	1				Insulator	Isolateur	Isolator	Aislador	Isolator	
31	**VOE 20572787**	1	1				Connector	Raccord	Anschluss	Union	Anslutning	
32	**VOE 20550336**	1	1				Insulator	Isolateur	Isolator	Aislador	Isolator	
33	**VOE 20550356**	1	1				Bolt	Boulon	Bolzen	Perno	Bult	

АЛЬРЕТТА

1	**11885147**
2	**11886317**
3	**11887318**
4	
5	

Insugningsrör och avgasgrenrör
Tubo admisión y múltiple escape
Ansaugrohr und Auspuffkrümmer
Tubulure admission et tubulure echappement
Inlet manifold and exhaust manifold

Catalogue id **20017**	Group **251**
Illustr. No **1021333**	Section **100**
Issue **VOE 63D9920017**	Page **95**

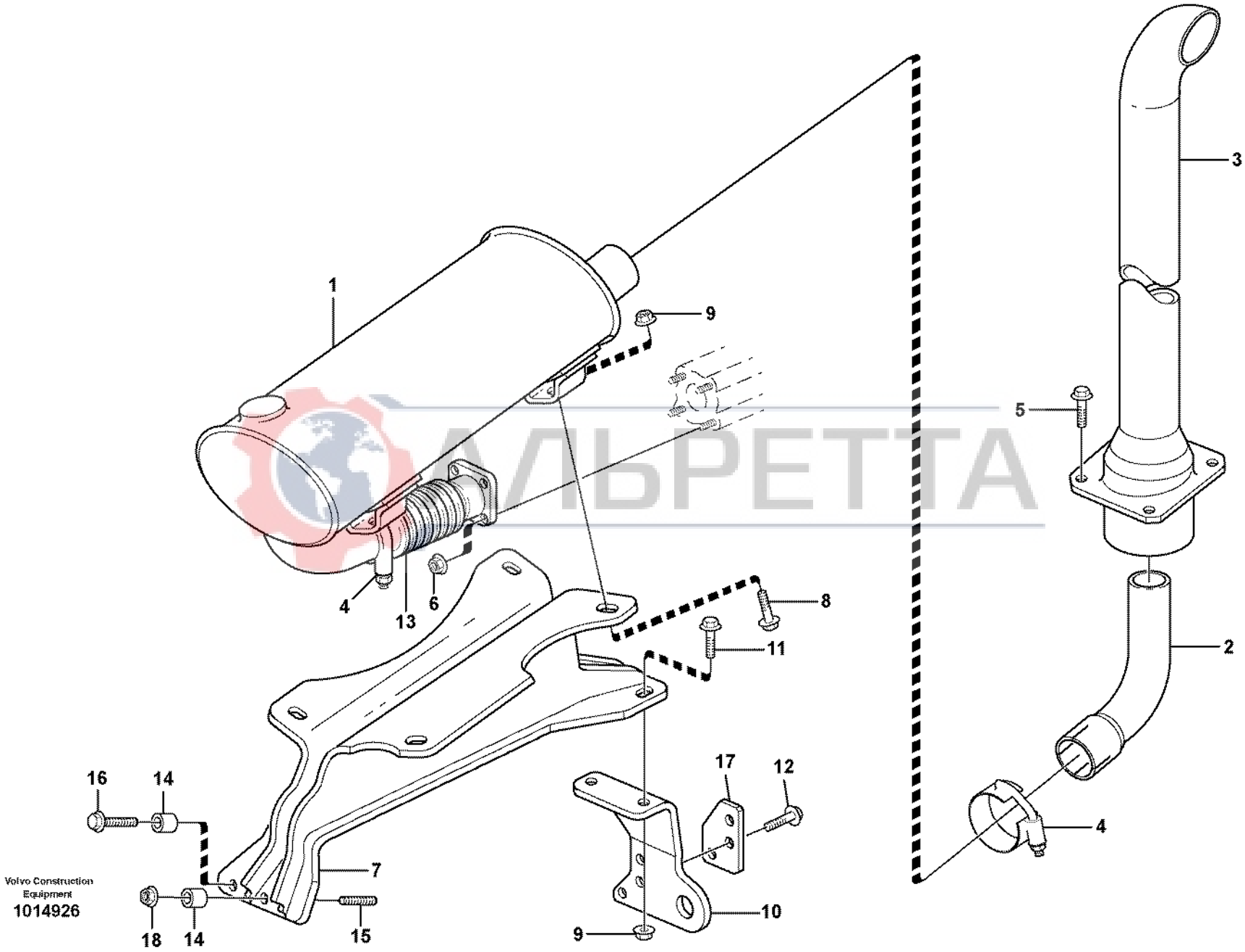

Volvo Construction Equipment
1014926

АЛЬРЕТТА

Fig.	Part No.	Quantity 1	2	3	PS	KIT	Description	Dénomination	Bezeichnung	Denominación	Benämning	Notes
1	**VOE 11890338**	1					Muffler	Silencieux	Schalldämpfer	Silencioso	Ljuddämpare	
2	**VOE 11881139**	1					Pipe	Canalisation	Rohrleitung	Canalizacion	Rör	
3	**VOE 11890160**	1					Exhaust Pipe	Tuyau d'échappemen	Auspuffrohr	Tubo Escape	Avgasrör	
4	**VOE 11883251**	2					Clamp	Pince Serrage	Klemme	Abrazadera	Klämma	
5	**VOE 946329**	4					Flange screw	Vis à bride	Flanschschraube	Torn embridado	Flänsskruv	
6	**VOE 948645**	4					Flange Lock Nut	Contre écrou bride	Flanschmutter	Contratuer Embr	Flänslåsmutter	
7	**VOE 11884001**	1					Bracket	Console	Konsole	Ménsula	Konsol	2158)
7	**VOE 11886387**	1					Bracket	Console	Konsole	Ménsula	Konsol	2159)
8	**VOE 946329**	4					Flange screw	Vis à bride	Flanschschraube	Torn embridado	Flänsskruv	
9	**VOE 13971095**	6					Flange nut	Ecrou accouple.	Bundmutter	Tuerca embridad	Flänsmutter	
10	**VOE 11884006**	1					Plate	Plaque	Platte	Placa	Platta	2158)
10	**VOE 11886391**	1					Bracket	Console	Konsole	Ménsula	Konsol	2159)
11	**VOE 13965185**	2					Flange screw	Vis à bride	Flanschschraube	Torn embridado	Flänsskruv	
12	**VOE 946329**	3					Flange screw	Vis à bride	Flanschschraube	Torn embridado	Flänsskruv	2158)
12	**VOE 946472**	3					Flange screw	Vis à bride	Flanschschraube	Torn embridado	Flänsskruv	2159)
13	**VOE 11883424**	1			SS		Tube	Tube	Rohr	Tubo	Rör	
14	**VOE 11884007**	2					Spacer	Partie Intermédiaire	Zwischenstück	Espaciador	Mellandel	2158)
14	**VOE 11886393**	2					Spacer	Partie Intermédiaire	Zwischenstück	Espaciador	Mellandel	2159)
15	**VOE 953073**	2					Stud	Goujon	Stiftschraube	Esparrago	Pinnskruv	2158)
16	**VOE 13965188**	2					Flange screw	Vis à bride	Flanschschraube	Torn embridado	Flänsskruv	2159)
17	**VOE 11886392**	1					Plate	Plaque	Platte	Placa	Platta	2159)
18	**VOE 13971095**	2					Flange nut	Ecrou accouple.	Bundmutter	Tuerca embridad	Flänsmutter	2158)

2158) Ser No -10177, 10179, 10181, 10195, 10198-10200, 10210-10211,10222-10223
2159) Ser No 10178, 10180, 10182-10194, 10196-10197, 10201-10209, 10212-10221, 10224-

1		**Avgassystem, ljuddämpare** **Sistema de escape, silenciador** **Auspuffsystem, Schalldämpfer** **Système d'áspiration, silencieux** **Exhaust system, silencer**	Catalogue id **20017** / Group **252**
2			Illustr. No **1014926** / Section **100**
3			Issue **VOE 63D9920017** / Page **97**
4			
5			

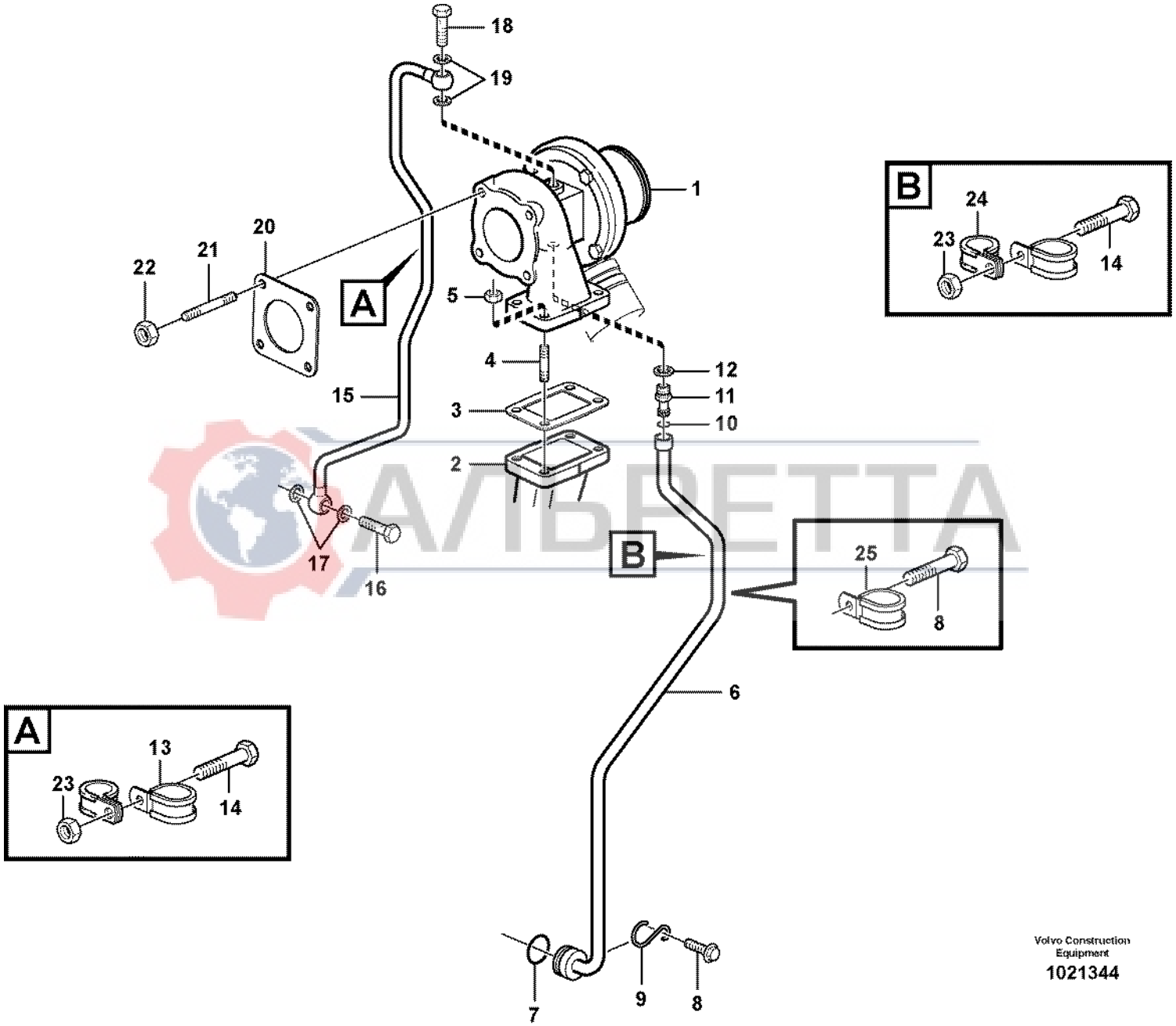

АЛЬБЕТТА

Volvo Construction Equipment
1021344

Fig.	Part No.	Quantity 1	2	3	PS	KIT	Description	Dénomination	Bezeichnung	Denominación	Benämning	Notes
1	**VOE 20460945**	1					Turbocharger	Turbocompresse.	Abgasturbolader	Turbocompresor	Turbokompressor	
	VOE 20508630	1			OP		•Repair Kit	•Kit Réparation	•Reparatursatz	•Kit Reparacion	•Reparationssats	
2		1					Exhaust Pipe	Tuyau d'échappemen.	Auspuffrohr	Tubo Escape	Avgasrör	See group 251, Page 93
3	**VOE 20559834**	1					Manifold	Tubulure	Verzweigung	Bifurcacion	Förgrening	
4	**VOE 20412318**	4					Stud	Goujon	Stiftschraube	Esparrago	Pinnskruv	
5	**VOE 20517048**	4					Hexagon Nut	Ecrou Hexagonal	Sechskantmutter	Tuerca Hexagon	Sexkantsmutter	
6	**VOE 20528339**	1					Return Line	Conduit Retour	Rückaufleitung	Conduct Retorn	Returledning	
7	**VOE 20405822**	1					Sealing ring	Bague d'étanchéité	Runddichtring	Anillo reten	Tätningsring	
8	**VOE 20405792**	2					Screw	Vis	Schraube	Tornillo	Skruv	
9	**VOE 20405789**	1					Retainer	Retenue	Halter	Soporte	Hållare	
10	**VOE 20459172**	1					Sealing ring	Bague d'étanchéité	Runddichtring	Anillo reten	Tätningsring	
11	**VOE 20459171**	1					Nipple	Raccord	Nippel	Niple	Nippel	
12	**VOE 20549894**	1					Sealing ring	Bague d'étanchéité	Runddichtring	Anillo reten	Tätningsring	
13	**VOE 20460045**	1					Clamp	Pince Serrage	Klemme	Abrazadera	Klämma	
14	**VOE 20460055**	1					Screw	Vis	Schraube	Tornillo	Skruv	
15	**VOE 20555494**	1					Feed Line	Cond.alimentat.	Druckleitung	Conduct Presion	Tryckledning	
16	**VOE 20460231**	1					Hollow screw	Vis creuse	Hohlschraube	Racor-surtidor	Hålskruv	
17	**VOE 13947621**	2					Plane Gasket	Joint Plan	Flachdichtung	Junta Plana	Planpackning	
18	**VOE 20460936**	1					Hollow screw	Vis creuse	Hohlschraube	Racor-surtidor	Hålskruv	
19	**VOE 20460061**	2					Seal	Joint	Dichtring	Junta	Tätning	
20	**VOE 20459236**	1					Gasket	Joint	Dichtung	Junta	Packning	
21	**VOE 20459235**	4					Stud	Goujon	Stiftschraube	Esparrago	Pinnskruv	
22	**VOE 20517048**	4					Hexagon Nut	Ecrou Hexagonal	Sechskantmutter	Tuerca Hexagon	Sexkantsmutter	
23	**VOE 20460939**	1					Hexagon Nut	Ecrou Hexagonal	Sechskantmutter	Tuerca Hexagon	Sexkantsmutter	
24	**VOE 20459181**	1					Clamp	Pince Serrage	Klemme	Abrazadera	Klämma	
25	**VOE 20450867**	1					Clamp	Pince Serrage	Klemme	Abrazadera	Klämma	

AUTOPETRA

1	
2	
3	
4	
5	

Turbokompressor med monteringsdetaljer
Turboalimentador con accesorios de montaje
Torbolader mit Anbauteilen
Turbocompresseur avec pièces de montage
Turbocharger with fitting parts

Catalogue id **20017**	Group **255**
Illustr. No **1021344**	Section **100**
Issue **VOE 63D9920017**	Page **99**

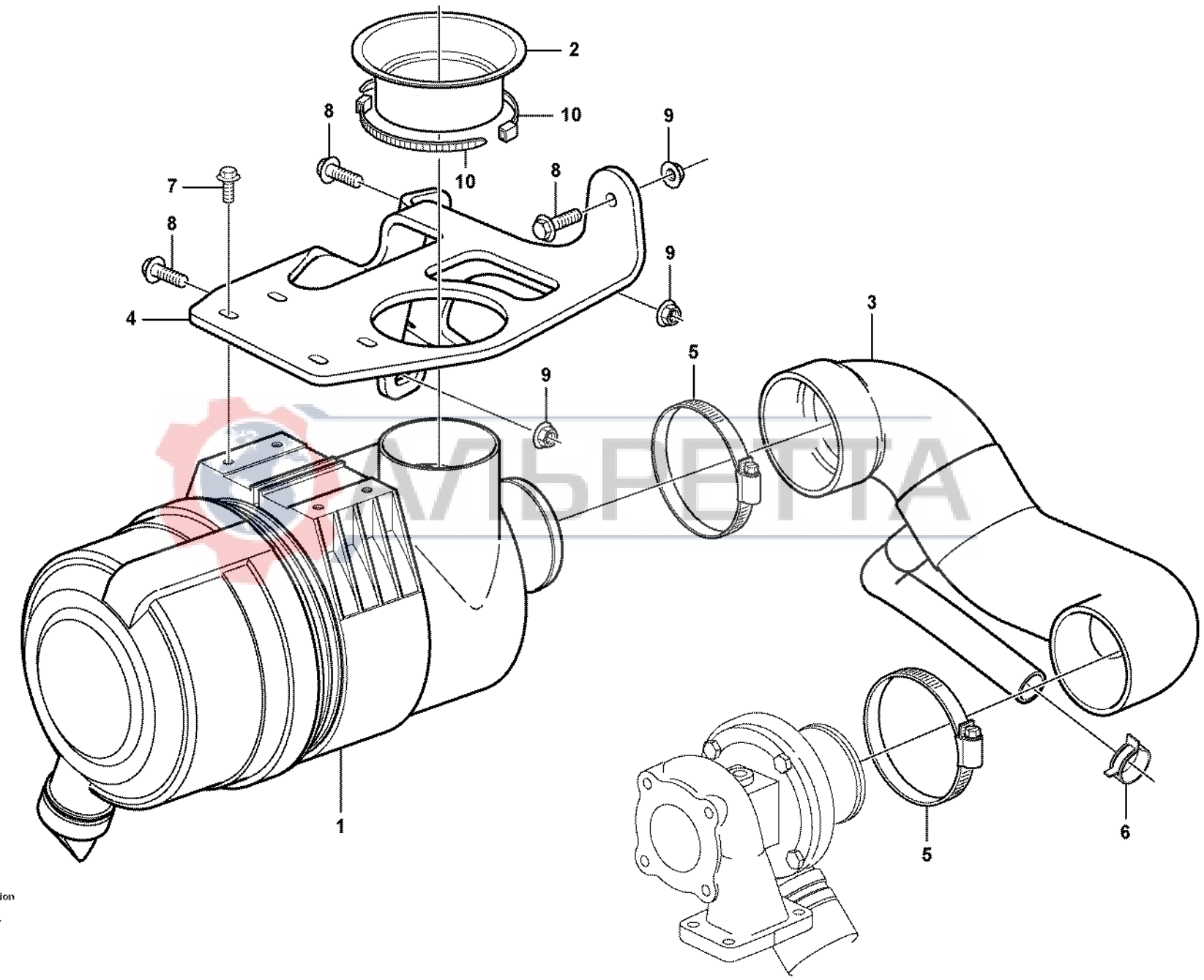

Volvo Construction Equipment
1000937

Fig.	Part No.	Quantity 1	2	3	PS	KIT	Description	Dénomination	Bezeichnung	Denominación	Benämning	Notes
1		1					Air Cleaner	Filtre Air	Luftfilter	Filtro Aire	Luftrenare	See group 256, Page 103
2	**VOE 11883145**	1					Sealing ring	Bague d'étanchéité	Runddichtring	Anillo reten	Tätningsring	
3	**VOE 11881164**	1					Hose	Durit	Schlauch	Tubo flexible	Slang	
4		1			NS		Bracket	Console	Konsole	Ménsula	Konsol	
5	**VOE 943483**	2					Hose Clamp	Collier Serrage	Schlauchschelle	Abraz Manguera	Slangklamma	
6	**VOE 982021**	1					Hose Clamp	Collier Serrage	Schlauchschelle	Abraz Manguera	Slangklamma	
7	**VOE 13946173**	4					Flange screw	Vis à bride	Flanschschraube	Torn embridado	Flänsskruv	
8	**VOE 946472**	2					Flange screw	Vis à bride	Flanschschraube	Torn embridado	Flänsskruv	
9	**VOE 13971095**	2					Flange nut	Ecrou accouple.	Bundmutter	Tuerca embridad	Flänsmutter	
10	**VOE 4881440**	2					Strip Clamp	Ruban Serrage	Kabelbinder	Abraz Cinta	Bandklamma	SER NO 10161-

АЛЬРЕТТА

1		**Luftrenare med monteringsdetaljer** **Filtro de aire con accesoris de montaje** **Luftfilter mit Anbauteilen** **Filtre à air avec pièces de montage** **Air filter with fitting parts**	Catalogue id **20017**	Group **256**
2			Illustr. No **1000937**	Section **100**
3			Issue **VOE 63D9920017**	Page **101**
4				
5				

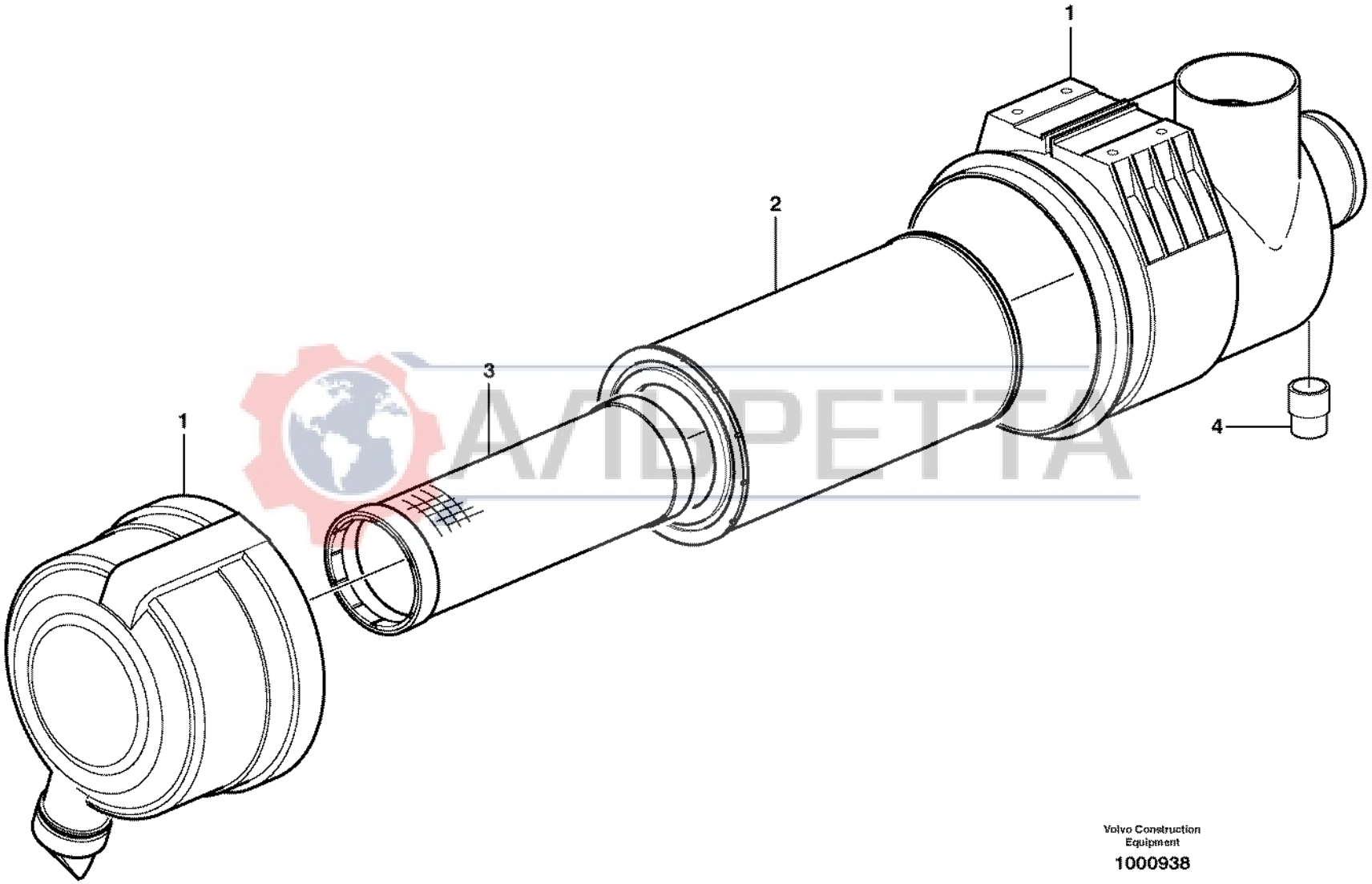

АЛЬПЕТТА

Volvo Construction Equipment

1000938

Fig.	Part No.	Quantity 1	2	3	PS	KIT	Description	Dénomination	Bezeichnung	Denominación	Benämning	Notes
1	**VOE 11890335**	1					Air Cleaner	Filtre Air	Luftfilter	Filtro Aire	Luftrenare	
2	**VOE 11883618**	1					•Primary Filter	•Prefiltre	•Vorfilter	•Prefiltro	•Förfilter	
3	**VOE 11883619**	1					•Safety filter	•Filtre de sécurité	•Sicherheitsfilter	•Filtro de seguridad	•Säkerhetsfilter	
4	**VOE 11709746**	1					•Indicator	•Indicateur	•Indikator	•Indicador	•Indikator	

АЛЬРЕТТА

1		**Luftrenare** **Filtro de aire** **Luftfilter** **Purificateur d'air** **Air filter**	Catalogue id **20017**	Group **256**
2			Illustr. No **1000938**	Section **150**
3			Issue **VOE 63D9920017**	Page **103**
4				
5				

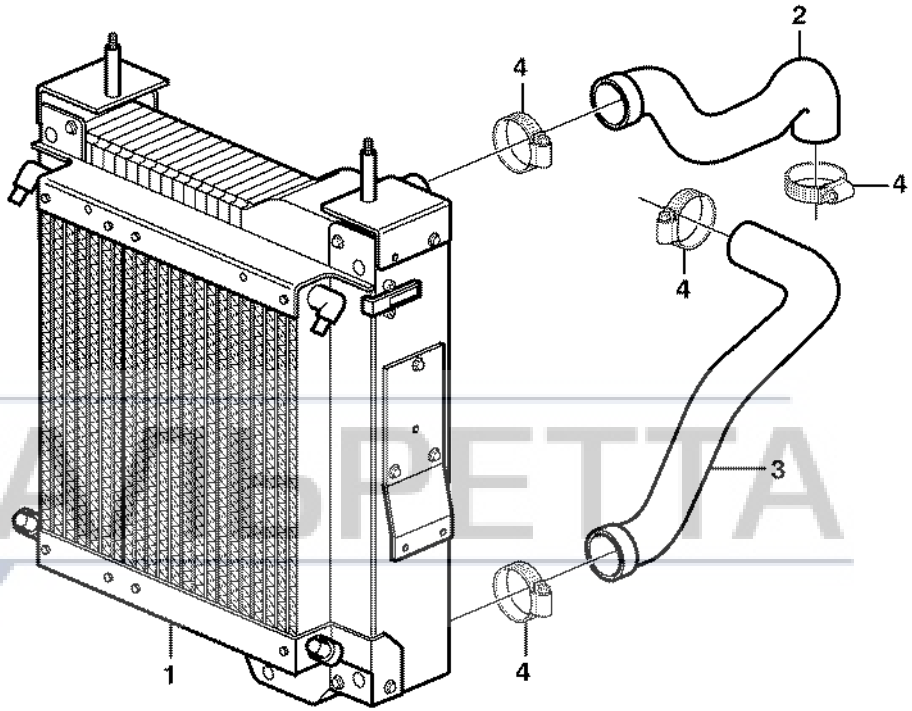

АВТОПЕТЛЯ

Volvo Construction Equipment

1000555

Fig.	Part No.	Quantity 1	2	3	PS	KIT	Description	Dénomination	Bezeichnung	Denominación	Benämning	Notes
1		1					Radiator	Radiateur	Kühler	Radiador	Kylare	See group 261, Page 109
2	**VOE 11881130**	1					Radiator Hose	Durit Radiateur	Kuhlerschlauch	Manguera Radiad	Kylarslang	
3	**VOE 11881131**	1					Radiator Hose	Durit Radiateur	Kuhlerschlauch	Manguera Radiad	Kylarslang	S/N - 10938
3	**VOE 11888695**	1					Hose	Durit	Schlauch	Tubo flexible	Slang	S/N 10939 -
4	**VOE 981604**	4					Hose Clamp	Collier Serrage	Schlauchschelle	Abraz Manguera	Slangklamma	

АЛЬРЕТТА

1		**Kylsystem** **Sistema de refrigeración** **Kühlanlage** **Système de refroidissement** **Cooling system**	Catalogue id **20017**	Group **260**
2			Illustr. No **1000555**	Section **100**
3			Issue **VOE 63D9920017**	Page **105**
4				
5				

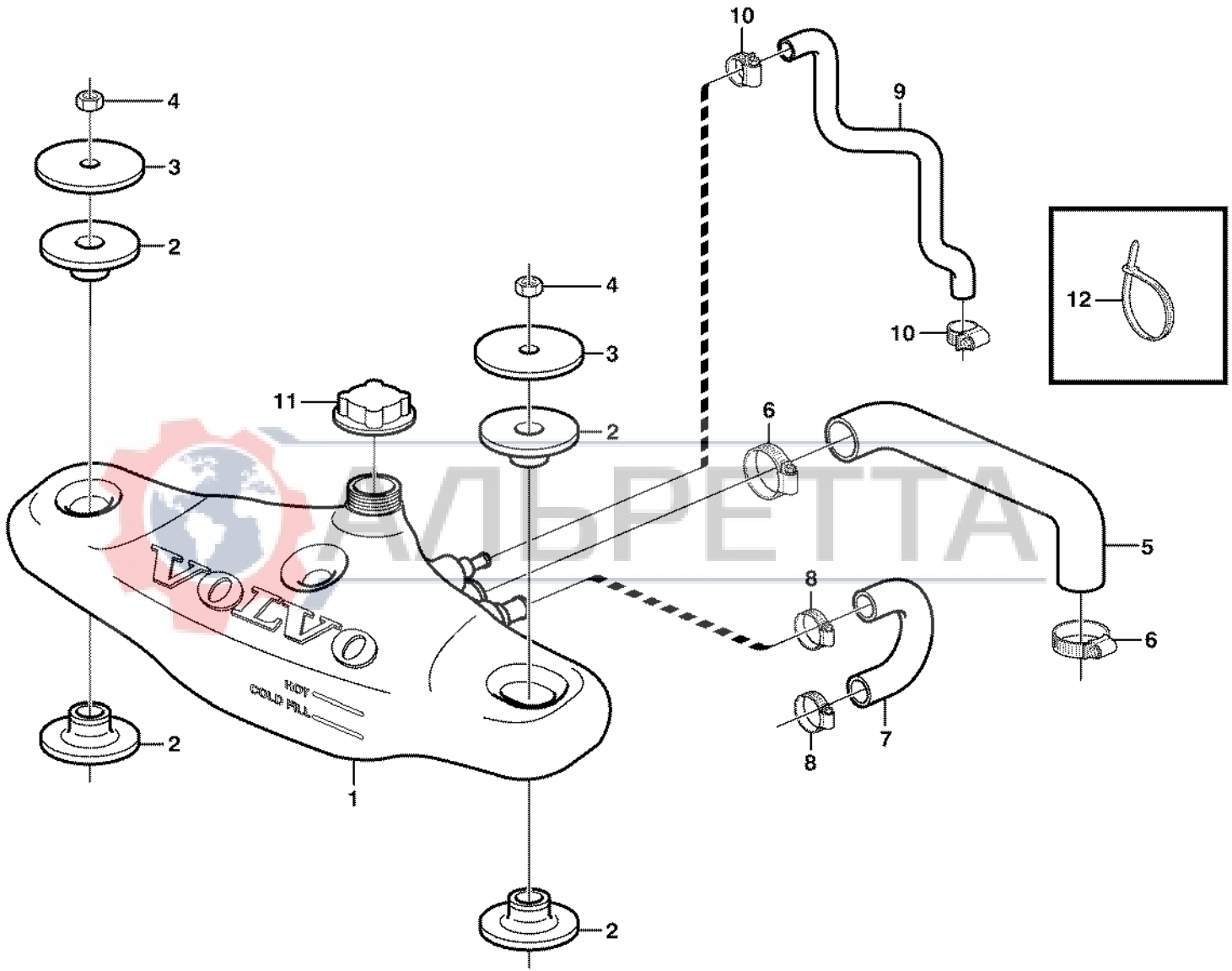

АЛЬБЕТТА

Volvo Construction Equipment

1000559

Fig.	Part No.	Quantity 1	2	3	PS	KIT	Description	Dénomination	Bezeichnung	Denominación	Benämning	Notes
1	**VOE 11886455**	1					Expansion Tank	Vase Expansion	Dehngefäss	Tanque Expansio	Expansionskärl	(VOE 11884118)
2		4			NS		Spacer	Entretoise	Abstandkörper	Distanciador	Distans	
3		2			NS		Washer	Rondelle	Scheibe	Arandela	Bricka	
4	**VOE 13971095**	2					Flange nut	Ecrou accouple.	Bundmutter	Tuerca embridad	Flänsmutter	
5	**VOE 11882659**	1					Hose	Durit	Schlauch	Tubo flexible	Slang	
6	**VOE 981708**	2					Hose Clamp	Collier Serrage	Schlauchschelle	Abraz Manguera	Slangklamma	
7	**VOE 11882756**	1					Hose	Durit	Schlauch	Tubo flexible	Slang	
8	**VOE 981705**	2					Hose Clamp	Collier Serrage	Schlauchschelle	Abraz Manguera	Slangklamma	
9	**VOE 11882757**	1					Hose	Durit	Schlauch	Tubo flexible	Slang	
10	**VOE 943469**	2					Hose Clamp	Collier Serrage	Schlauchschelle	Abraz Manguera	Slangklamma	
11	**VOE 1542591**	1					Pressure Cap	Boucho.pression	Druckverschluss	Tapa Presion	Trycklock	
12	**VOE 4881438**	1					Strip Clamp	Ruban Serrage	Kabelbinder	Abraz Cinta	Bandklamma	

АЛЬРЕТТА

1		**Kylsystem och expansionstank** **Sistema de refrigeración con vaso expansión** **Kühlsystem mit Expansionstank** **Système de refroidissement avec vase d'expansion** **Cooling system incl. expansion tank**	Catalogue id **20017**	Group **260**
2			Illustr. No **1000559**	Section **200**
3			Issue **VOE 63D9920017**	Page **107**
4				
5				

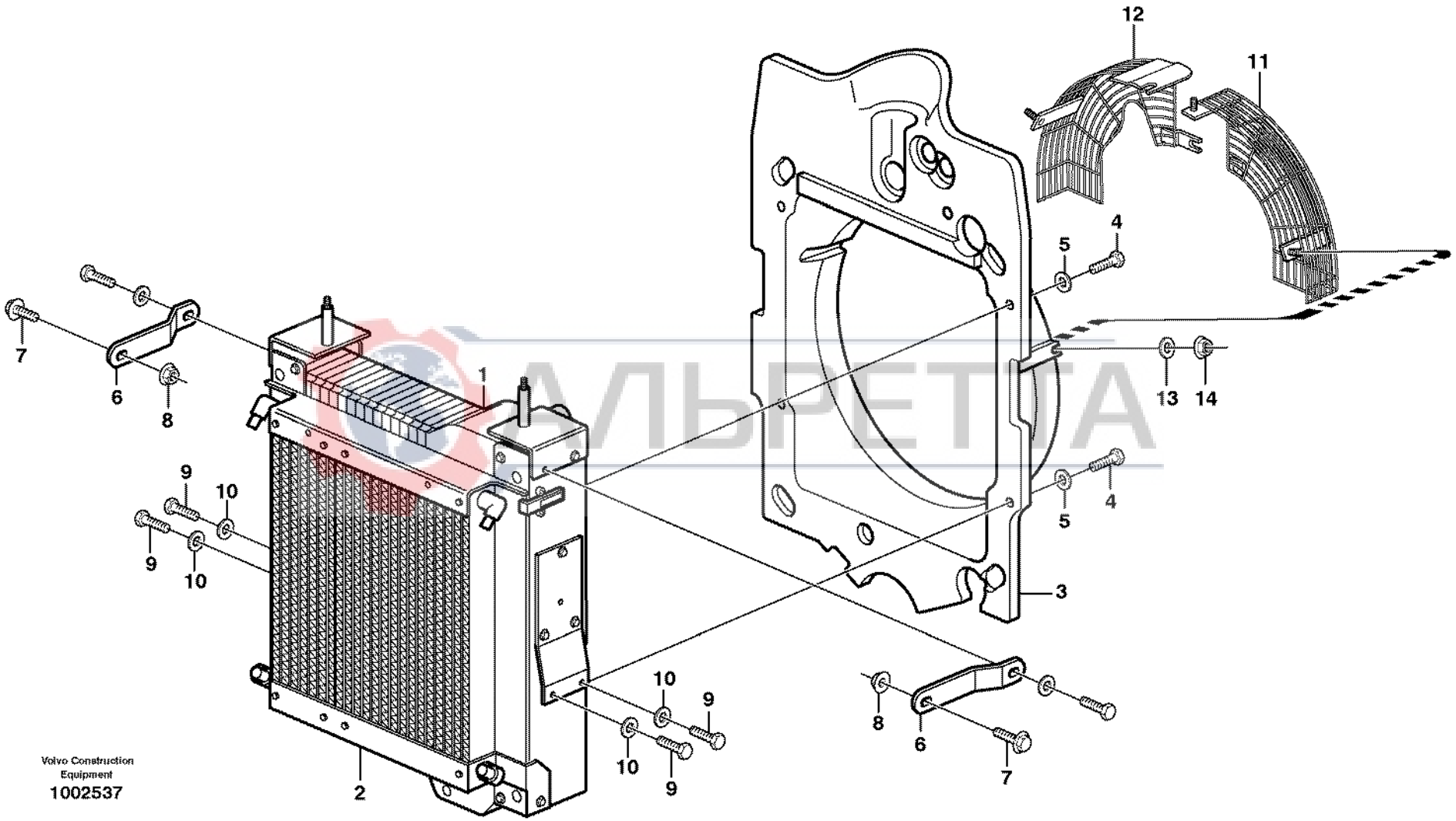

Volvo Construction Equipment
1002537

Fig.	Part No.	Quantity 1	2	3	PS	KIT	Description	Dénomination	Bezeichnung	Denominación	Benämning	Notes
1	**VOE 11890331**	1					Radiator	Radiateur	Radiator	Radiador	Radiator	
2	**VOE 11890332**	1					•Oil Cooler	•Refroidisseur huile	•Ölkühler	•Enfriadores aceite	•Oljekylare	
3	**VOE 11887145**	1					Fan Shroud	Boitier Ventilateur	Lufterhaube	Cubierta Ventilador	Fläktkåpa	
3	**VOE 11888687**	1					Fan Shroud	Boitier Ventilateur	Lufterhaube	Cubierta Ventilador	Fläktkåpa	S/N 10939 -
4	**VOE 13946173**	4					Flange screw	Vis à bride	Flanschschraube	Torn embridado	Flänsskruv	
5	**VOE 925739**	4					Washer	Rondelle	Scheibe	Arandela	Bricka	
6	**VOE 11884119**	2					Plate	Plaque	Platte	Placa	Platta	
7	**VOE 13946173**	4					Flange screw	Vis à bride	Flanschschraube	Torn embridado	Flänsskruv	
8	**VOE 13945408**	2					Nut	Ecrou	Mutter	Tuerca	Mutter	
9	**VOE 13945444**	4					Flange screw	Vis à bride	Flanschschraube	Torn embridado	Flänsskruv	
10	**VOE 11117464**	4					Washer	Rondelle	Scheibe	Arandela	Bricka	
11	**VOE 11885802**	1					Grille	Grille	Kühlergrill	Calandra	Grill	DELETED REPL BY 11887369
11	**VOE 11887369**	1					Grille	Grille	Kühlergrill	Calandra	Grill	
	VOE 948645	3					Flange Lock Nut	Contre écrou bride	Flanschmutter	Contratuer Embr	Flänslåsmutter	
	VOE 925739	3					Washer	Rondelle	Scheibe	Arandela	Bricka	
12	**VOE 11885803**	1					Grille	Grille	Kühlergrill	Calandra	Grill	DELETED REPL BY 11887369
13	**VOE 11117464**	4					Washer	Rondelle	Scheibe	Arandela	Bricka	DELETED
14	**VOE 948645**	4					Flange Lock Nut	Contre écrou bride	Flanschmutter	Contratuer Embr	Flänslåsmutter	DELETED

АЛВРЕТТА

1		**Kylare med monteringsdetaljer** **Radiador con accesorios de montaje** **Kühler mit Anbauteilen** **Radiateur avec pièces de montage** **Radiator with fitting parts**	Catalogue id **20017**	Group **261**
2			Illustr. No **1002537**	Section **100**
3			Issue **VOE 63D9920017**	Page **109**
4				
5				

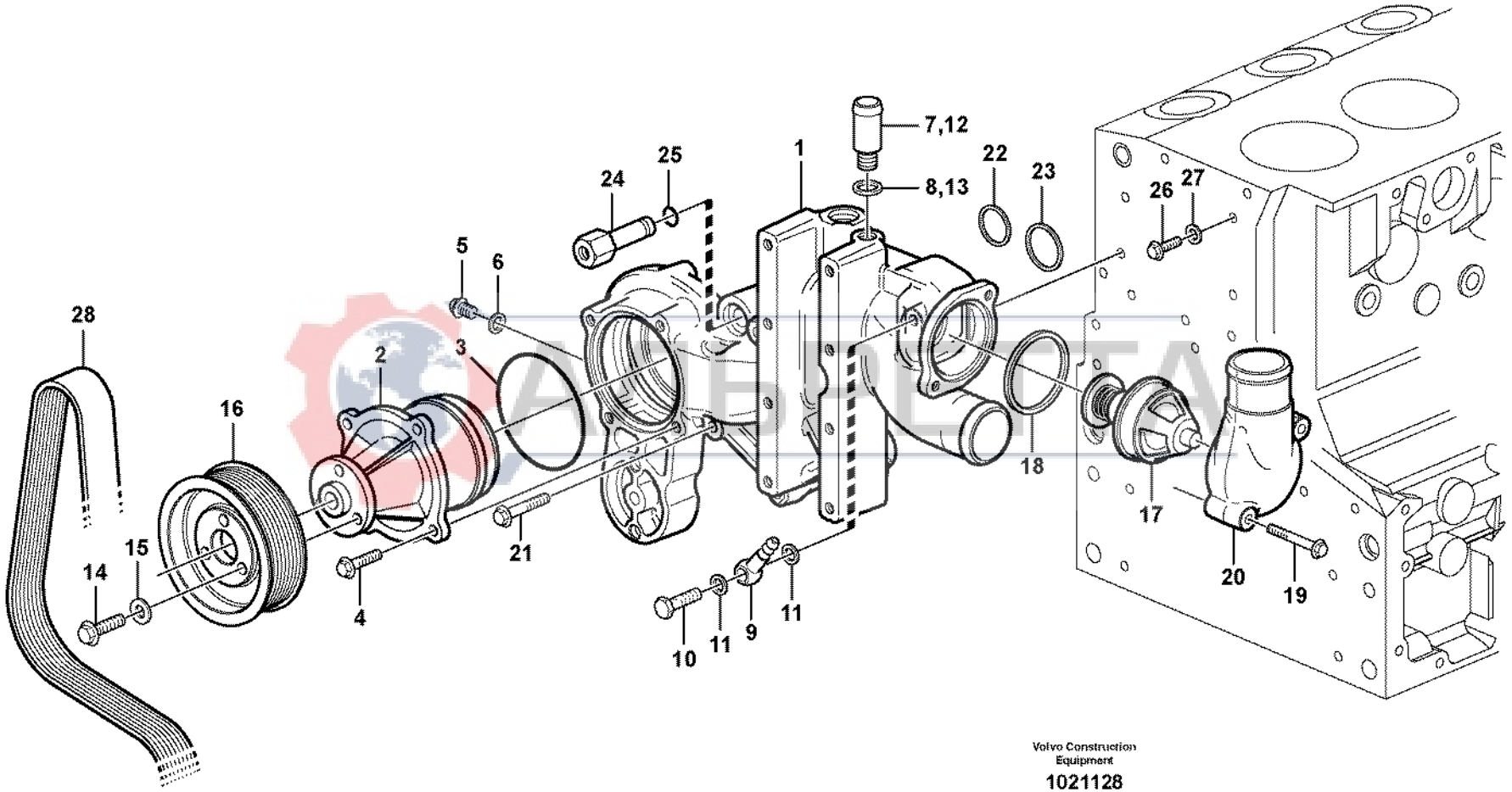

Volvo Construction Equipment

1021128

Fig.	Part No.	Quantity 1	2	3	PS	KIT	Description	Dénomination	Bezeichnung	Denominación	Benämning	Notes
1	**VOE 20550117**	1			SS		Bracket	Console	Konsole	Ménsula	Konsol	ENG - 01007594
	VOE 20739051	1					Bracket	Console	Konsole	Ménsula	Konsol	ENG 01007595 - 10020146
	VOE 20791406	1					Bracket	Console	Konsole	Ménsula	Konsol	ENG 10020147 -
2	**VOE 20502535**	1					•Coolant Pump	•Pompe a eau	•Kuhlwasserpumpe	•Bomba Ag.refr.	•Kylvätskepump	ENG - 01007594
	VOE 20726092	1					•Coolant Pump	•Pompe a eau	•Kuhlwasserpumpe	•Bomba Ag.refr.	•Kylvätskepump	ENG 01007595 -
3	**VOE 20502536**	1					•Sealing ring	•Bague d'étanchéité	•Runddichtring	•Anillo reten	•Tätningsring	
4	**VOE 20405885**	4					•Screw	•Vis	•Schraube	•Tornillo	•Skruv	
5	**VOE 888774**	1					•Plug	•Bouchon	•Stopfen	•Tapon	•Plugg	
6	**VOE 13947281**	1					•Gasket	•Joint	•Dichtung	•Junta	•Packning	
7	**VOE 20412313**	1					•Hose Connection	•Racco.flexible	•Schlauchanschl	•Conex Manguera	•Slanganslutning	ENG - 01007594
8	**VOE 20549894**	1					•Sealing ring	•Bague d'étanchéité	•Runddichtring	•Anillo reten	•Tätningsring	ENG - 01007594
9	**VOE 20551429**	1					•Fitting	•Ecrou raccord	•Verschraubung	•Racor	•Förskruvning	
10	**VOE 20460936**	1					•Hollow screw	•Vis creuse	•Hohlschraube	•Racor-surtidor	•Hålskruv	
11	**VOE 20460061**	2					•Seal	•Joint	•Dichtring	•Junta	•Tätning	
12	**VOE 20412313**	1					Hose Connection	Racco.flexible	Schlauchanschl	Conex Manguera	Slanganslutning	ENG 01007595 -
13	**VOE 20549894**	1					Sealing ring	Bague d'étanchéité	Runddichtring	Anillo reten	Tätningsring	ENG 01007595 -
14	**VOE 20405792**	3					Screw	Vis	Schraube	Tornillo	Skruv	
15	**VOE 20450745**	3					Washer	Rondelle	Scheibe	Arandela	Bricka	
16	**VOE 20459949**	1					Pulley	Poulie	Z-riemenscheibe	Polea Corr Dent	Kuggremhjul	
17	**VOE 20450736**	1					Thermostat	Thermostat	Thermostat	Termostato	Termostat	
18	**VOE 20459961**	1					Sealing ring	Bague d'étanchéité	Runddichtring	Anillo reten	Tätningsring	
19	**VOE 20405672**	2					Screw	Vis	Schraube	Tornillo	Skruv	
20	**VOE 20450735**	1					Outlet	Sortie	Auslass	Salida	Utlopp	
21	**VOE 20405723**	5					Screw	Vis	Schraube	Tornillo	Skruv	
22	**VOE 20459955**	1					Sealing ring	Bague d'étanchéité	Runddichtring	Anillo reten	Tätningsring	ENG - 10020146
	VOE 20799838	1					Rubber Seal	Lèvre Caoutchouc	Gummilippe	Labio Goma	Gummiläpp	ENG 10020147 -
23	**VOE 20459953**	1					Sealing ring	Bague d'étanchéité	Runddichtring	Anillo reten	Tätningsring	
24	**VOE 20459952**	1					Connector	Raccord	Anschluss	Union	Anslutning	
25	**VOE 20459954**	1					•Sealing ring	•Bague d'étanchéité	•Runddichtring	•Anillo reten	•Tätningsring	
26	**VOE 20405898**	1					Screw	Vis	Schraube	Tornillo	Skruv	

1		**Vattenpump och termostathus** **Bomba de agua y caja de termostato** **Wasserpumpe und Thermostatgehäuse** **Pompe à eau et boitier thermostat** **Water pump and thermostat housing**	Catalogue id **20017**	Group **262**
2				
3			Illustr. No **1021128**	Section **100**
4				
5		**11886317, 11887318**	Issue **VOE 63D9920017**	Page **111**

VOLVO

BL60

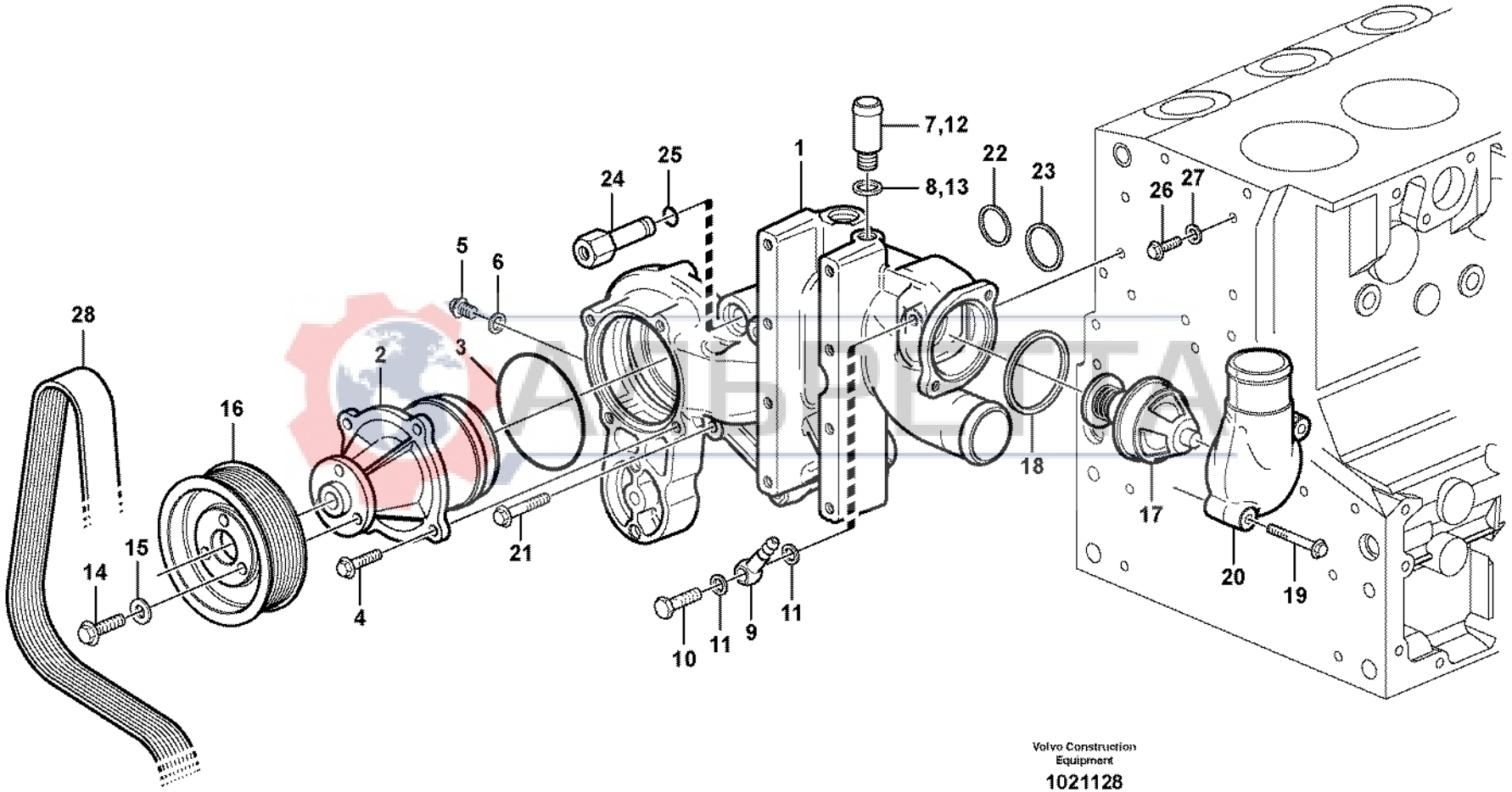

Volvo Construction Equipment

1021128

Fig.	Part No.	Quantity 1	2	3	PS	KIT	Description	Dénomination	Bezeichnung	Denominación	Benämning	Notes
27	**VOE 20459900**	1					Sealing ring	Bague d'étanchéité	Runddichtring	Anillo reten	Tätningsring	
28		1					V-belt	Courroie Trape.	Keilriemen	Correa Trapez	Kilrem	See group 263, Page 117

АЛЬРЕТТА

1		**Vattenpump och termostathus** **Bomba de agua y caja de termostato** **Wasserpumpe und Thermostatgehäuse** **Pompe à eau et boitier thermostat** **Water pump and thermostat housing**	Catalogue id **20017**	Group **262**
2				
3			Illustr. No **1021128**	Section **100**
4				
5		**11886317, 11887318**	Issue **VOE 63D9920017**	Page **113**

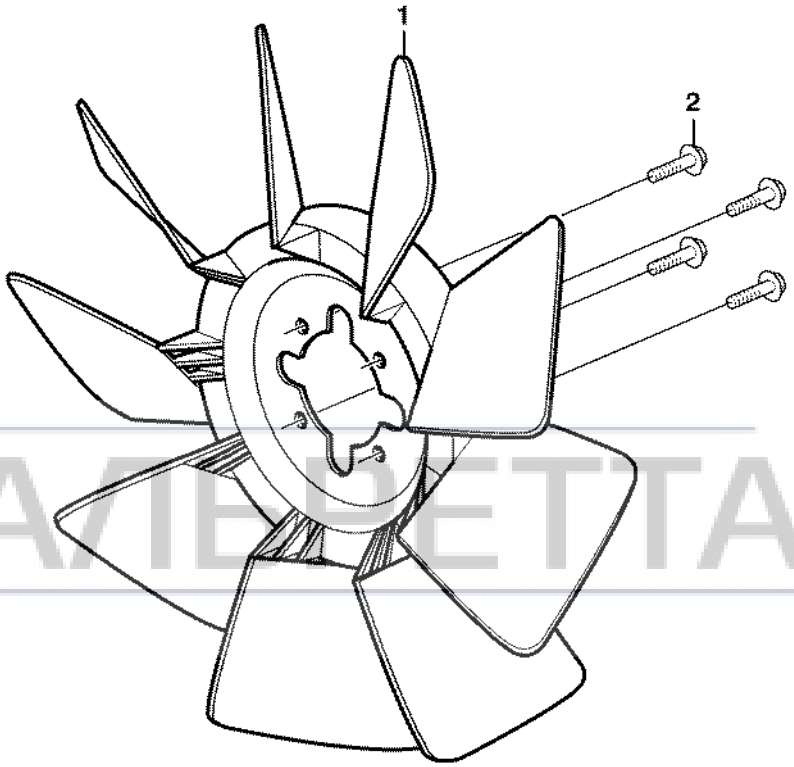

АЛЬФЕТТА

Volvo Construction Equipment

1000585

Fig.	Part No.	Quantity 1	2	3	PS	KIT	Description	Dénomination	Bezeichnung	Denominación	Benämning	Notes
1	**VOE 11882519**	1					Fan	Ventilateur	Ventilator	Ventilador	Fläkt	
2	**VOE 20405885**	4					Screw	Vis	Schraube	Tornillo	Skruv	

АЛЬРЕТТА

1		**Fläkt med monteringsdetaljer** **Ventilador con accesorios de montaje** **Lüfter mit Anbauteilen** **Ventilateur avec pièces de montage** **Fan and installation components**	Catalogue id **20017**	Group **263**
2				
3			Illustr. No **1000585**	Section **100**
4				
5			Issue **VOE 63D9920017**	Page **115**

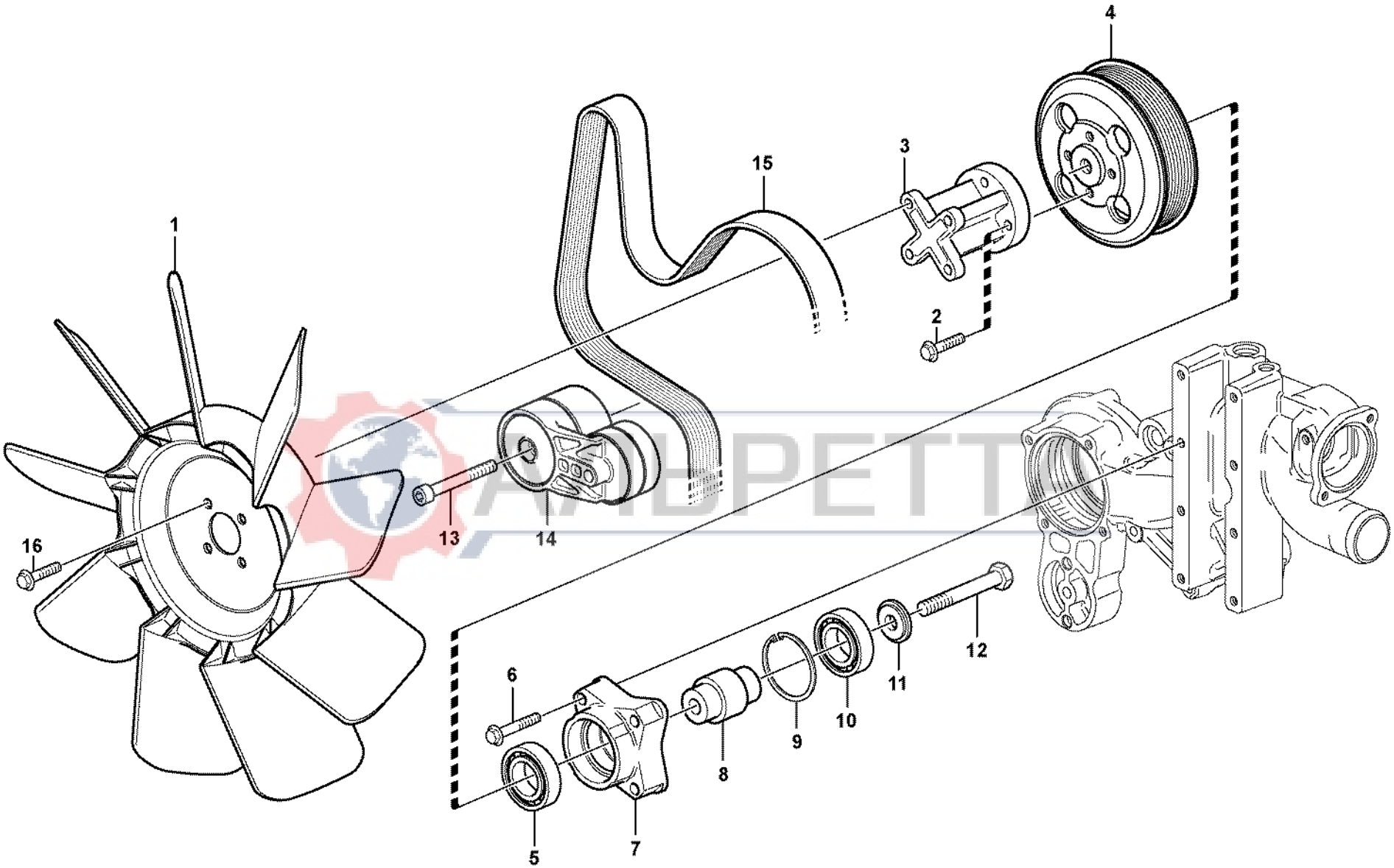

AMPETT

Volvo Construction Equipment

1021381

Fig.	Part No.	Quantity 1	2	3	PS	KIT	Description	Dénomination	Bezeichnung	Denominación	Benämning	Notes
1		1					Fan	Ventilateur	Ventilator	Ventilador	Fläkt	See group 263, Page 115
2	**VOE 20405504**	4					Screw	Vis	Schraube	Tornillo	Skruv	
3	**VOE 20405988**	1					Adapter	Raccord Reduct.	Verbind Stutzen	Adaptador	Adapter	
	VOE 20729310	1					Kit	Jeu	Bausatz	Juego	Sats	
4	**VOE 20459864**	1					•Pulley	•Poulie	•Z-riemenscheibe	•Polea Corr Dent	•Kuggremhjul	
5	**VOE 20450749**	1					•Ball Bearing	•Roulemen.billes	•Kugellager	•Cojinete Bolas	•Kullager	
6	**VOE 20459263**	4					•Screw	•Vis	•Schraube	•Tornillo	•Skruv	
7	**VOE 20715795**	1					•Bearing Bracket	•Porte-palier	•Lagerbock	•Soporte Cojin	•Lagerbock	
8	**VOE 20459264**	1					•Shaft	•Arbre	•Welle	•Arbol	•Axel	
9	**VOE 20459025**	1					•Retaining ring	•Bague retenue	•Haltering	•Anillo de apoyo	•Hållarring	
10	**VOE 20450750**	1					•Ball Bearing	•Roulemen.billes	•Kugellager	•Cojinete Bolas	•Kullager	
11	**VOE 20459265**	1					•Washer	•Rondelle	•Scheibe	•Arandela	•Bricka	
12	**VOE 20450754**	1					•Screw	•Vis	•Schraube	•Tornillo	•Skruv	
13	**VOE 20555065**	1					Screw	Vis	Schraube	Tornillo	Skruv	
14	**VOE 20554253**	1					Belt Tensioner	Tendeu.courroie	Riemenspanner	Tensor Correa	Remspännare	(VOE 20459947) ENG - 01099383
14	**VOE 20909227**	1					Belt Tensioner	Tendeu.courroie	Riemenspanner	Tensor Correa	Remspännare	ENG 01099384 -
15	**VOE 11714203**	1					Belt	Courroie	Riemen	Correa	Rem	(VOE 20492345)
16	**VOE 20405885**	4					Screw	Vis	Schraube	Tornillo	Skruv	

АЛЬБРЕТТА

1		**Remtransmission** **Correa distribución** **Riemenantrieb** **Transmission courrouie** **Belt transmission**	Catalogue id **20017**	Group **263**
2			Illustr. No **1021381**	Section **150**
3			Issue **VOE 63D9920017**	Page **117**
4				
5				

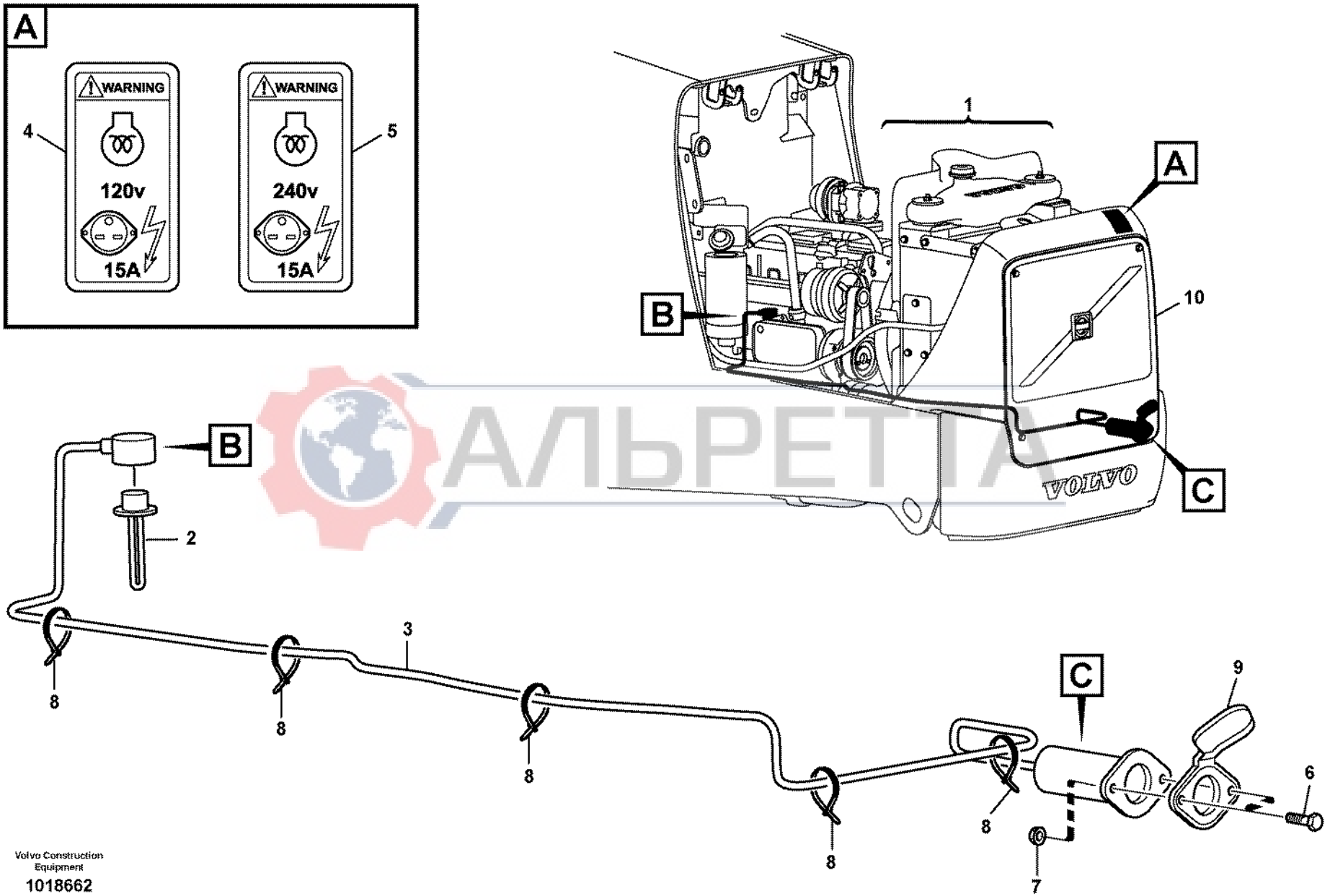

АЛЬРЕТТА

Volvo Construction Equipment

1018662

Fig.	Part No.	Quantity 1	2	3	PS	KIT	Description	Dénomination	Bezeichnung	Denominación	Benämning	Notes
1		1	1				Engine	Moteur	Verbrenn Motor	Motor	Motor	See group 210, Page 49
2	**VOE 11886629**	1					Pre-heater	Prechauffeur	Vorwärmer	Precalentador	Förvärmare	120V
2	**VOE 11886630**		1				Pre-heater	Prechauffeur	Vorwärmer	Precalentador	Förvärmare	240V
3	**VOE 11141656**	1					Cable	Câble	Kabel	Cable	Kabel	
3	**VOE 11141657**		1				Cable	Câble	Kabel	Cable	Kabel	
4	**VOE 11302220**	1					Decal	Autocollant	Aufklebeschild	Calcomania	Dekal	
5	**VOE 11302230**		1				Decal	Decalcomanie	Abziehbild	Decalcomania	Dekal	
6	**VOE 13969516**	2	2				Screw	Vis	Schraube	Tornillo	Skruv	
7	**VOE 975237**	2	2				Lock nut	Contre-ecrou	Sicherungsmutter	Contratuerca	Låsmutter	
8	**VOE 14016673**	5	5				Strip Clamp	Ruban Serrage	Kabelbinder	Abraz Cinta	Bandklamma	
9	**VOE 11109685**	1	1				Cover	Couvercle	Deckel	Tapa	Lock	
10		1	1				Radiator grille	Calandre radia.	Kühlergrill	Rejilla radiad	Kylargrill	See group 823, Page 411

АЛЬРЕТТА

1	**11891429**	**Motorolja förvärmning** **Precalentamiento del aceite de motor** **Motorölvorwärmung** **Préchauffage huile moteur** **Engine oil preheating**	Catalogue id **20017**	Group **269**
2	**11891430**		Illustr. No **1018662**	Section **100**
3			Issue **VOE 63D9920017**	Page **119**
4				
5				

VOLVO

BL60

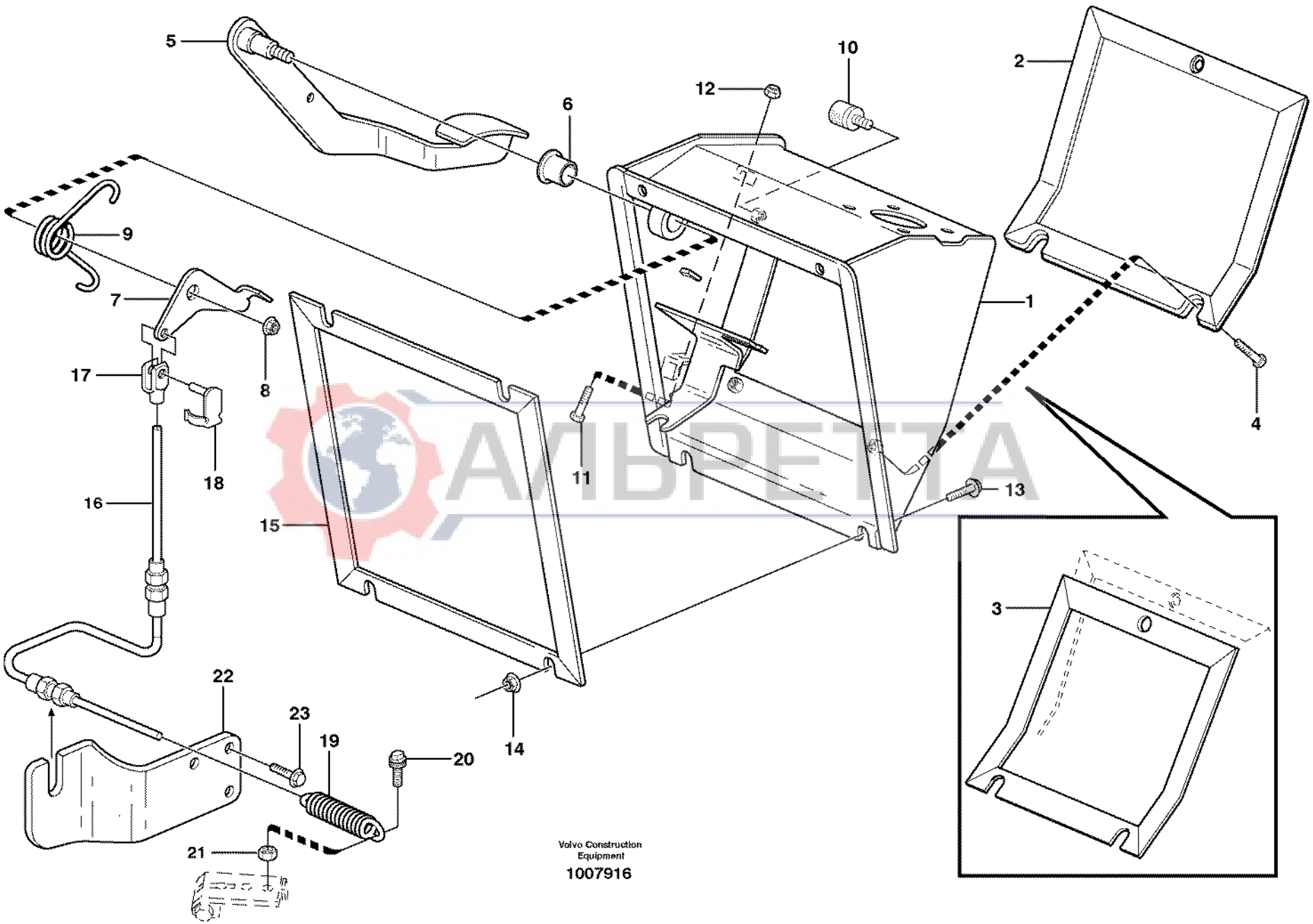
5
6
12
10
2
9
7
1
17
8
4
18
11
16
13
15
3
22
23
19
20
14
21
Volvo Construction Equipment
1007916

Fig.	Part No.	Quantity 1	2	3	PS	KIT	Description	Dénomination	Bezeichnung	Denominación	Benämning	Notes
			1	1	NS		Throttle control	Comm. accelerateur	Gasregler	Mando acelerado	Gasreglage	
1	**VOE 11202250**		1	1			•Box	•Boîte	•Kasten	•Caja	•Låda	
2			1	1	NS		•Cover	•Capot	•Haube	•Capo	•Huv	
3	**VOE 11202254**		1	1			•Gasket	•Joint	•Dichtung	•Junta	•Packning	
4	**VOE 13947542**		3	3			•Screw	•Vis	•Schraube	•Tornillo	•Skruv	
5	**VOE 11202248**		1	1			•Accelerator Pedal	•Pédale d'accélérateu	•Gaspedal	•Pedal de acelerador	•Gaspedal	
6	**VOE 11200936**		2	2			•Flange Bearing	•Palier Bride	•Flanschlager	•Cojinete Brida	•Flänslager	
7	**VOE 11202437**		1	1			•Link Arm	•Bras Commande	•Gelenkhebel	•Brazo Artic	•Länkarm	
8	**VOE 13971098**		1	1			•Flange nut	•Ecrou accouple.	•Bundmutter	•Tuerca embridad	•Flänsmutter	
9	**VOE 11202231**		1	1			•Torsion Spring	•Ressort Torsion	•Drehstabfeder	•Resorte Torsion	•Vridfjäder	
10	**VOE 11200579**		1	1			•Absorber	•Amortisseur	•Dämpfer	•Amortiguador	•Dämpare	(VOE 11200431)
11	**VOE 13946173**		1	1			•Flange screw	•Vis à bride	•Flanschschraube	•Torn embridado	•Flänsskruv	
12	**VOE 946036**		1	1			•Lock nut	•Contre-ecrou	•Sicherungsmutter	•Contratuerca	•Låsmutter	
13	**VOE 13945444**		3				Flange screw	Vis à bride	Flanschschraube	Torn embridado	Flänsskruv	
	VOE 946671			3			Flange screw	Vis à bride	Flanschschraube	Torn embridado	Flänsskruv	
14	**VOE 948645**		2	2			Flange Lock Nut	Contre écrou bride	Flanschmutter	Contratuer Embr	Flänslåsmutter	
15	**VOE 11202435**		1	1			Gasket	Joint	Dichtung	Junta	Packning	
16	**VOE 11888222**	1					Throt Cont Ca	Câble d'accélération	Gasregelzug	Cable Acelerad	Gasreglagewire	
17	**VOE 11882487**	1					Fork	Fourche	Gabel	Horquilla	Gaffel	
18	**VOE 11882489**	1					Pin	Clavette	Splint	Pasador	Sprint	
19	**VOE 11882485**	1					Spring	Ressort	Feder	Muelle	Fjäder	
20	**VOE 11882478**	1					Screw	Vis	Schraube	Tornillo	Skruv	
21	**VOE 13955781**	1					Nut	Ecrou	Mutter	Tuerca	Mutter	
22	**VOE 11882482**	1					Bracket	Console	Konsole	Consola	Konsol	
23	**VOE 13946173**	3					Flange screw	Vis à bride	Flanschschraube	Torn embridado	Flänsskruv	

VIPETA

1	**11880001**
2	**11298189, 11298190**
3	**11294005**
4	
5	

Regulatorreglage
Mando del regulador
Reglersteuerung
Commande du régulateur
Regulator control

Catalogue id **20017**	Group **271**
Illustr. No **1007916**	Section **100**
Issue **VOE 63D9920017**	Page **121**

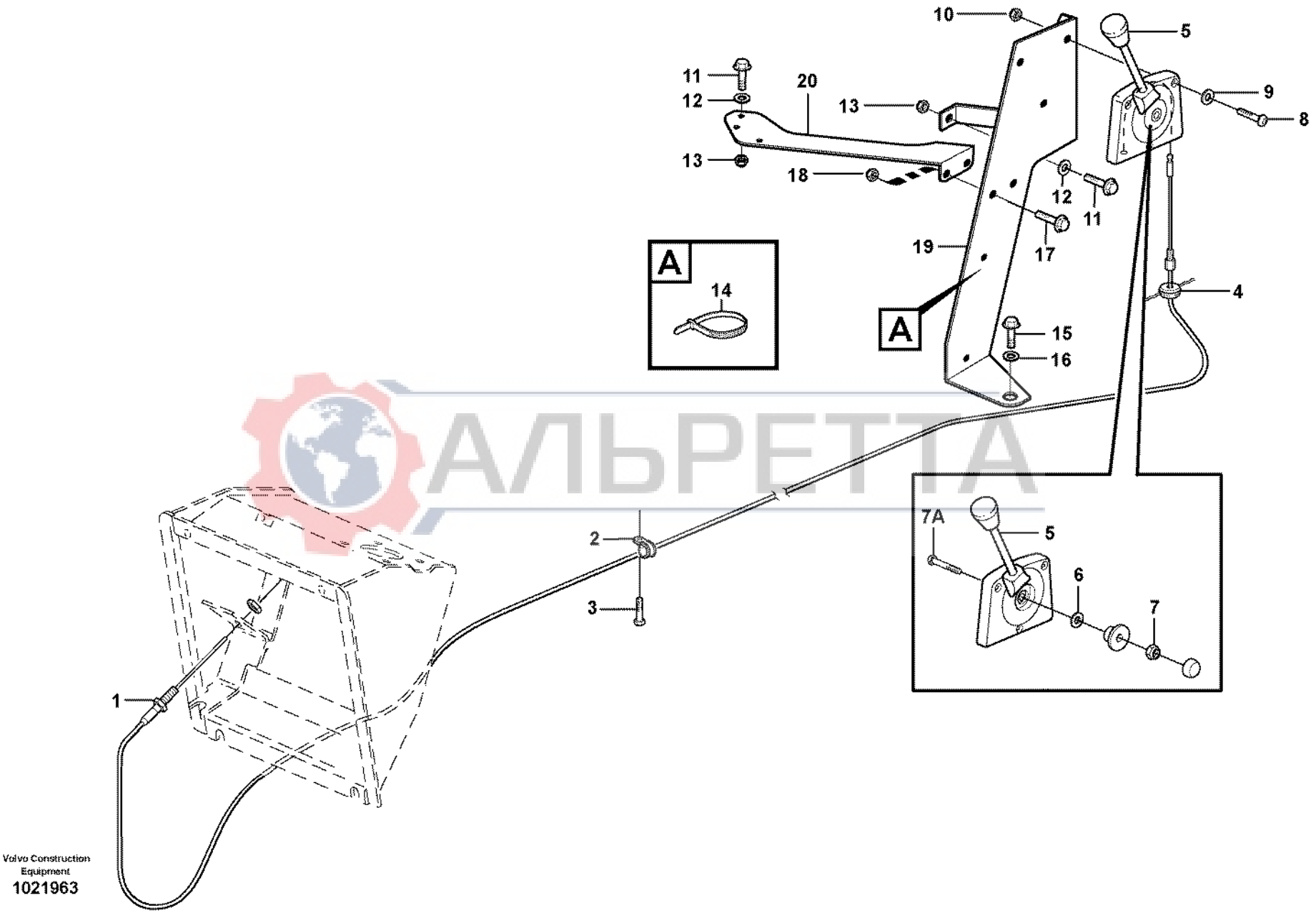

АЛЬРЕТТА

Volvo Construction Equipment
1021963

Fig.	Part No.	Quantity 1	2	3	PS	KIT	Description	Dénomination	Bezeichnung	Denominación	Benämning	Notes
1	**VOE 11204468**	1	1				Throt Cont Ca	Câble d'accélération	Gasregelzug	Cable Acelerad	Gasreglagewire	(VOE 11200943)
2	**VOE 952623**	1	1				Clamp	Pince Serrage	Klemme	Abrazadera	Klämma	
3	**VOE 972421**	1	1				Screw	Vis	Schraube	Tornillo	Skruv	M6x12
4	**VOE 941269**	1	1				Plug	Bouchon	Stopfen	Tapon	Plugg	
5	**VOE 11202931**	1	1				Hand throttle control	Accélérateur a main	Handgasregler	Mando manual aceler.	Handgasreglage	
6	**VOE 11712696**	1	1				•Washer	•Rondelle	•Scheibe	•Arandela	•Bricka	
7	**VOE 946035**	1	1				•Lock nut	•Contre-ecrou	•Sicherungsmutter	•Contratuerca	•Låsmutter	
7A	**VOE 11715202**	1	1				•Screw	•Vis	•Schraube	•Tornillo	•Skruv	
8	**VOE 969793**	3	3				Screw	Vis	Schraube	Tornillo	Skruv	
9	**VOE 13940090**	3	3				Washer	Rondelle	Scheibe	Arandela	Bricka	
10	**VOE 13975237**	3	3				Lock nut	Contre-ecrou	Sicherungsmutter	Contratuerca	Låsmutter	
11	**VOE 13945444**		4				Flange screw	Vis à bride	Flanschschraube	Torn embridado	Flänsskruv	
12	**VOE 13960143**		4				Washer	Rondelle	Scheibe	Arandela	Bricka	
13	**VOE 13945408**		4				Nut	Ecrou	Mutter	Tuerca	Mutter	
14	**VOE 11039689**		1				Strip Clamp	Ruban Serrage	Kabelbinder	Abraz Cinta	Bandklamma	
15	**VOE 13946173**		1				Flange screw	Vis à bride	Flanschschraube	Torn embridado	Flänsskruv	
16	**VOE 13960141**		1				Washer	Rondelle	Scheibe	Arandela	Bricka	
17	**VOE 946440**		2				Flange screw	Vis à bride	Flanschschraube	Torn embridado	Flänsskruv	
18	**VOE 13945408**		2				Nut	Ecrou	Mutter	Tuerca	Mutter	
19			1		NS		Anchorage	Fixation	Halterung	Fijacion	Fäste	
20			1		NS		Anchorage	Fixation	Halterung	Fijacion	Fäste	

АЛВРЕТТА

1	**11298190**	**Handgasreglage** **Acelerador manual** **Handgas** **Accelerateur manual** **Hand throttle**	Catalogue id **20017**	Group **272**
2	**11298189**		Illustr. No **1021963**	Section **100**
3			Issue **VOE 63D9920017**	Page **123**
4				
5				

VOLVO

BL60

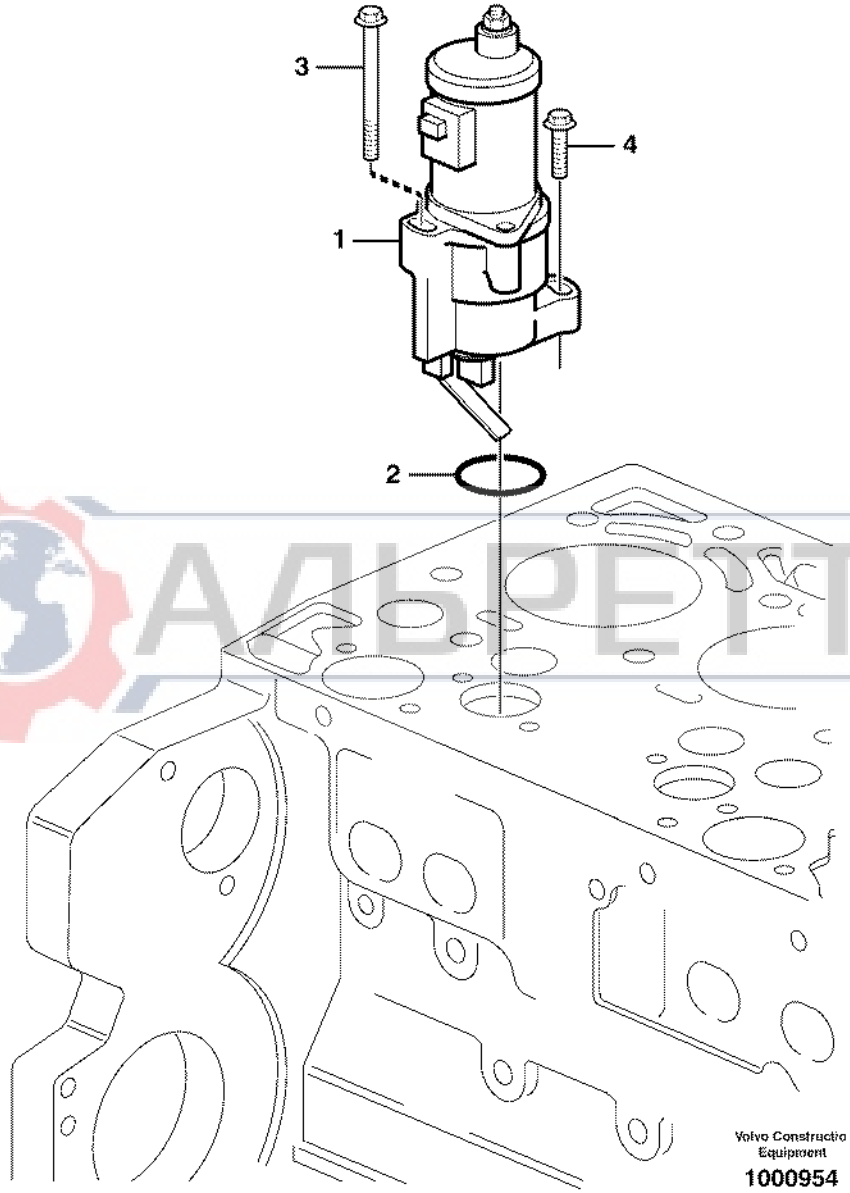
3
4
1
2
Volvo Constructio
Equipment
1000954

Fig.	Part No.	Quantity 1	2	3	PS	KIT	Description	Dénomination	Bezeichnung	Denominación	Benämning	Notes
1	**VOE 20562765**	1					Stop solenoid	Aimant d'arret	Haltemagnet	Solenoide parad	Stoppmagnet	
2	**VOE 20405728**	1					•Sealing ring	•Bague d'étanchéité	•Runddichtring	•Anillo reten	•Tätningsring	
3	**VOE 11700269**	1					Screw	Vis	Schraube	Tornillo	Skruv	
4	**VOE 13949578**	1					Screw	Vis	Schraube	Tornillo	Skruv	

АЛЬРЕТТА

1		**Stoppmagnet** **Parada del motor** **Motorabstellung** **Arret de moteur** **Shutdown device**	Catalogue id **20017**	Group **273**
2			Illustr. No **1000954**	Section **100**
3			Issue **VOE 63D9920017**	Page **125**
4				
5				

VOLVO

Construction Equipment

АЛЬРЕТТА

GROUP		Section	Page
313	Battery box with fitting parts	100	133
321	Alternator with assembling details	100	135
331	Starter motor with assembling details	100	137
352	Work lights	200	139
353	Direction indicator	200	141
354	Inner lamp 11298190	100	143
362	Horn	100	145
362	Rotating beacon	150	147
363	Windshield wiper, front 11298190, 11298203	100	149
363	Windshield wiper, rear 11298190	150	151
363	Windshield washer	200	153
371	Battery cable and main switch	100	155
371	Cable harness, engine	200	159
371	Cable harness, transmission. 11891076, 11891077	250	161
371	Cable Harness cab int. roof 11298189, 11298190	350	163
371	Cable harness chassis	400	165
371	Cable harness rear valve block	450	169
371	Other cables	500	171
371	Cable harness, panel SER NO -10361	650	173
371	Cable harness, panel SER NO 10362-	655	177
371	Cable harness, control panel right 11298189	700	181
371	Cable harness, control panel right 11298190, CAB SER NO -10430	725	183
371	Cable harness, control panel right 11298190 SER NO 10431-	730	185
371	Cable harness heater and air conditioning	750	187
371	Cable harness, hand tool hydraulic 11891333	800	189
372	Electrical distribut.unit and control unit	100	191
380	Instruments panel	100	193
380	Switch 11880001	200	195
380	Anti-theft Kit 11891332	250	197
380	Foot switch and electric power outlet	350	199

АЛЬБЕТТА

TABLE DES MATIÈRES

GROUPE		Section	Page
313	Cage batterie avec pièces de montage	100	133
321	Alternateur avec pieces de montage	100	135
331	Démarreur avec pieces de montage	100	137
352	Phare de travail	200	139
353	Indicateur de direction	200	141
354	Interieure lampe 11298190	100	143
362	Avertisseur sonore	100	145
362	Gyrophare	150	147
363	Essuie-vitre, avant 11298190, 11298203	100	149
363	Essuie-vitre, arrière 11298190	150	151
363	Lave - glace	200	153
371	Cable batterie et robinet batterie	100	155
371	Faisceau de câbles, moteur	200	159
371	Faisceau de câles, transmission. 11891076, 11891077	250	161
371	Câblage, pavillon cabine 11298189, 11298190	350	163
371	Faisceau de câbles, châssis	400	165
371	Faisceau de câbles, bloc-distributeur arrière	450	169
371	Autres câbles électriques	500	171
371	Faisceau de câbles, pupitre central SER NO -10361	650	173
371	Faisceau de câbles, pupitre central SER NO 10362-	655	177
371	Faisceau de câbles, tableau de bord côté droit 11298189	700	181
371	Faisceau de câbles, tableau de bord côté droit 11298190, CAB SER NO -10430	725	183
371	Faisceau de câbles, tableau de bord côté droit 11298190 SER NO 10431-	730	185
371	Faisceau de câbles, chauffage et refroidissement	750	187
371	Faisceau câbles, circuit hydr. outil main 11891333	800	189
372	Centrale de électrique	100	191
380	Instruments	100	193
380	Interrupteur 11880001	200	195
380	Kit alarme antivol 11891332	250	197
380	Commutateur au pied et prise d'alimentation	350	199

АЛЬРЕТТА

GRUPPE		Abschnitt	Seite
313	Batteriekasten mit Anbauteilen	100	133
321	Generator mit Anbauteilen	100	135
331	Anlasser mit Anbauteilen	100	137
352	Arbeitsscheinwerfer	200	139
353	Fahrtrichtungsanzeiger	200	141
354	Innen lampe 11298190	100	143
362	Signalhorn	100	145
362	Rundum-kennleuchte	150	147
363	Scheibenwischer, vorne 11298190, 11298203	100	149
363	Scheibenwischer, hinten 11298190	150	151
363	Scheibenwaschanlage	200	153
371	Batterieleitung und Batterietrennschalter	100	155
371	Kabelbündel, Motor	200	159
371	Kabelbaum, Getriebe. 11891076, 11891077	250	161
371	Leitung mit Kabine innen Decke 11298189, 11298190	350	163
371	Kabelbaum, Fahrgestell	400	165
371	Kabelbaum hinterer Ventilblock	450	169
371	Übrige Leitungen	500	171
371	Kabelbäume, Mitteltafel SER NO -10361	650	173
371	Kabelbäume, Mitteltafel SER NO 10362-	655	177
371	Kabelbaum, rechte Bedientafel 11298189	700	181
371	Kabelbaum, rechte Bedientafel 11298190, CAB SER NO -10430	725	183
371	Kabelbaum, rechte Bedientafel 11298190 SER NO 10431-	730	185
371	Kabelbaum, Heizung und Kühlung	750	187
371	Kabelbaum, Handwerkzeughydraulik 11891333	800	189
372	Elektrozentrale	100	191
380	Instrumente	100	193
380	Schalter 11880001	200	195
380	Diebstahlalarm-Kit 11891332	250	197
380	Fußschalter und Stromanschluss	350	199

АЛЬРЕТТА

INDICE

GRUPO		Sección	Página
313	Caja de batería con accesorios de montaje	100	133
321	Alternador con assesorios de montage	100	135
331	Motor de arranque con assesorios de montaje	100	137
352	Alumbrado de trabajo	200	139
353	Indicador de dirección	200	141
354	Interior lampare 11298190	100	143
362	Bocina	100	145
362	Faro de advertencia giratorio	150	147
363	Limpiaparabrisas, delantero 11298190, 11298203	100	149
363	Limpiaparabrisas, trasero 11298190	150	151
363	Lavaparabrisas	200	153
371	Cable de bateria y desconectador bateria	100	155
371	Haz de cables, motor	200	159
371	Manojo de cable, transmisión. 11891076, 11891077	250	161
371	Haz de cables en el techo interior de la cabina 11298189, 11298190	350	163
371	Haz de cables chasis	400	165
371	Haz de cables del bloque de ventiladores traseros	450	169
371	Otros cables	500	171
371	Haz de cables, panel central SER NO -10361	650	173
371	Haz de cables, panel central SER NO 10362-	655	177
371	Haz de cables, panel de mandos derecho 11298189	700	181
371	Haz de cables, panel de mandos derecho 11298190, CAB SER NO -10430	725	183
371	Haz de cables, panel de mandos derecho 11298190 SER NO 10431-	730	185
371	Cableado de equipo de calefacción y refrigeración	750	187
371	Mazo de cables, hidráulica de herramienta manual 11891333	800	189
372	Central eléctrica	100	191
380	Instrumentos	100	193
380	Interruptor 11880001	200	195
380	Antirrobo 11891332	250	197
380	Interruptor de pie y toma de corriente	350	199

АЛЬРЕТТА

GRUPP		Avsnitt	Sida
313	Batterilåda med monteringsdetaljer	100	133
321	Generator med monteringsdetaljer	100	135
331	Startmotor med monteringsdetaljer	100	137
352	Arbetsbelysning	200	139
353	körriktningsvisare	200	141
354	Innerbelysning 11298190	100	143
362	Signalhorn	100	145
362	Roterande varningsljus	150	147
363	Vindrutetorkare, fram 11298190, 11298203	100	149
363	Vindrutetorkare, bak 11298190	150	151
363	Vindrutespolare	200	153
371	Batteriledning och batterifrånskiljare	100	155
371	Ledningsmatta, motor	200	159
371	Ledningsmatta transmission 11891076, 11891077	250	161
371	Ledn.m hytt inv tak 11298189, 11298190	350	163
371	Ledningsmatta chassi	400	165
371	Ledningsmatta bakre ventilblock	450	169
371	Övriga ledningar	500	171
371	Ledningsmatta, mittpanel SER NO -10361	650	173
371	Ledningsmatta, mittpanel SER NO 10362-	655	177
371	Ledningsmatta, manöverpanel höger 11298189	700	181
371	Ledningsmatta, manöverpanel höger 11298190, CAB SER NO -10430	725	183
371	Ledningsmatta, manöverpanel höger 11298190 SER NO 10431-	730	185
371	Ledningsmatta värme och kylanläggning	750	187
371	Ledningsmatta, handverktyg hydr. 11891333	800	189
372	Elcentral och styrenhet	100	191
380	Instrument panel	100	193
380	Strömställare 11880001	200	195
380	Stöldlarmsats 11891332	250	197
380	Fotströmställare och strömuttag	350	199

АЛЬПЕТТА

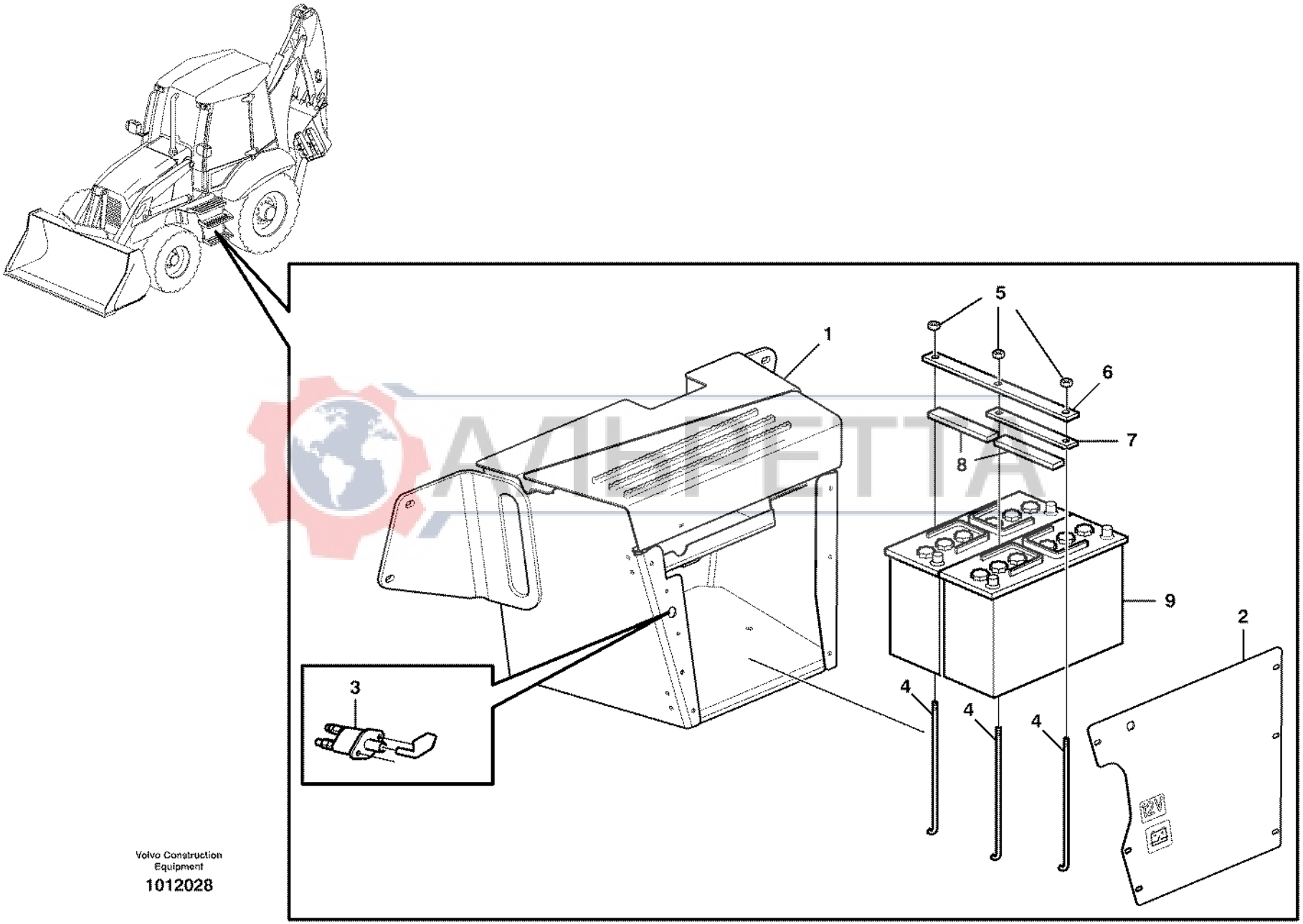

Volvo Construction Equipment

1012028

Fig.	Part No.	Quantity 1	2	3	PS	KIT	Description	Dénomination	Bezeichnung	Denominación	Benämning	Notes
1		1	1				Tool Box	Boite a outils	Werkzeugkasten	Caja herramientas	Verktygslåda	See group 896, Page 483
2		1	1				Hatch	Trappe	Luke	Trampilla	Lucka	See group 896, Page 483
3		1	1				Main Switch	Coupe-circuit pri.	Hauptschalter	Interr Maestro	Huvudströmst	See group 371, Page 155
4	**VOE 11883321**	2	3				Stay	Tirant	Strebe	Barra	Stag	
5	**VOE 13971098**	2	3				Flange nut	Ecrou accouple.	Bundmutter	Tuerca embridad	Flänsmutter	
6	**VOE 11883320**		1				Reinforcement	Renfort	Verstärkung	Refuerzo	Förstärkning	
7	**VOE 11883584**	1					Reinforcement	Renfort	Verstärkung	Refuerzo	Förstärkning	
8	**VOE 11883599**	1	2				Rubber Block	Bloc Caoutchouc	Gummiblock	Bloque Goma	Gummikuts	
9		1	2				Battery	Batterie	Batterie	Bateria	Batteri	See group 371, Page 155

АЛЬРЕТТА

1	**11891392**	**Batterilåda med monteringsdetaljer** **Caja de batería con accesorios de montaje** **Batteriekasten mit Anbauteilen** **Cage batterie avec pièces de montage** **Battery box with fitting parts**	Catalogue id **20017**	Group **313**
2	**11891391**		Illustr. No **1012028**	Section **100**
3			Issue **VOE 63D9920017**	Page **133**
4				
5				

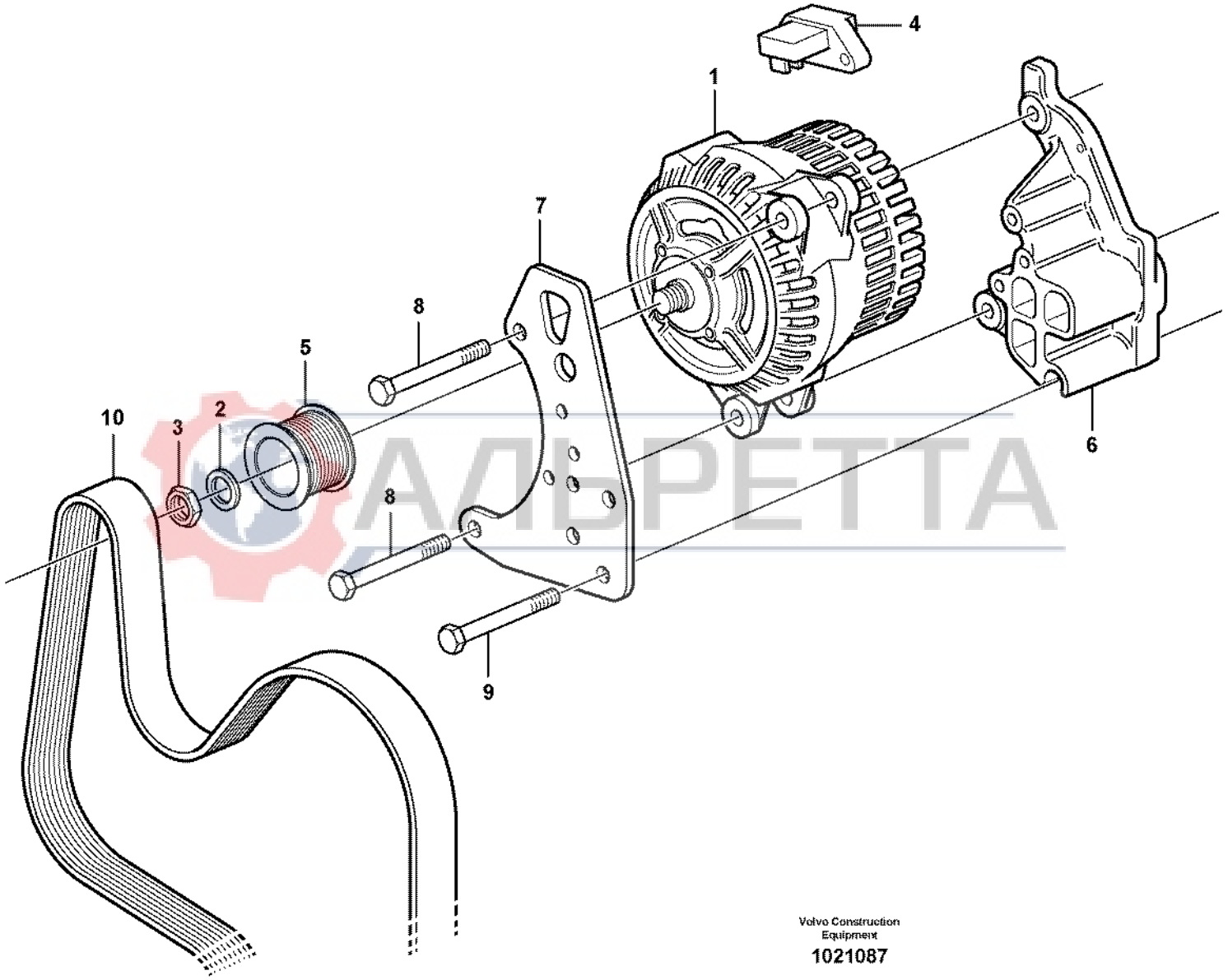

АЛЬРЕТТА

Volvo Construction Equipment

1021087

Fig.	Part No.	Quantity 1	2	3	PS	KIT	Description	Dénomination	Bezeichnung	Denominación	Benämning	Notes
1	**VOE 20509446**	1					Alternator	Alternateur	Lichtmaschine	Alternador	Generator	
2	**VOE 20549886**	1					•Spring Washer	•Rondelle élastique	•Federscheibe	•Arandela flexible	•Fjäderbricka	
3	**VOE 20441521**	1					•Nut	•Ecrou	•Mutter	•Tuerca	•Mutter	
4	**VOE 20509482**	1					•Voltage regulator	•Regulateur,tension	•Spannungregler	•Regulador tension	•Spänningsregulator	
5	**VOE 20460102**	1					Pulley	Poulie	Z-riemenscheibe	Polea Corr Dent	Kuggremhjul	
6	**VOE 20560564**	1					Bracket	Console	Konsole	Ménsula	Konsol	
7	**VOE 20567447**	1					Plate	Plaque	Platte	Placa	Platta	
8	**VOE 20460106**	2					Screw	Vis	Schraube	Tornillo	Skruv	
9	**VOE 20555084**	4					Screw	Vis	Schraube	Tornillo	Skruv	
10		1					V-belt	Courroie Trape.	Keilriemen	Correa Trapez	Kilrem	See group 263, Page 117

АЛЬРЕТТА

1		**Generator med monteringsdetaljer** **Alternador con assesorios de montage** **Generator mit Anbauteilen** **Alternateur avec pieces de montage** **Alternator with assembling details**	Catalogue id **20017**	Group **321**
2			Illustr. No **1021087**	Section **100**
3			Issue **VOE 63D9920017**	Page **135**
4				
5				

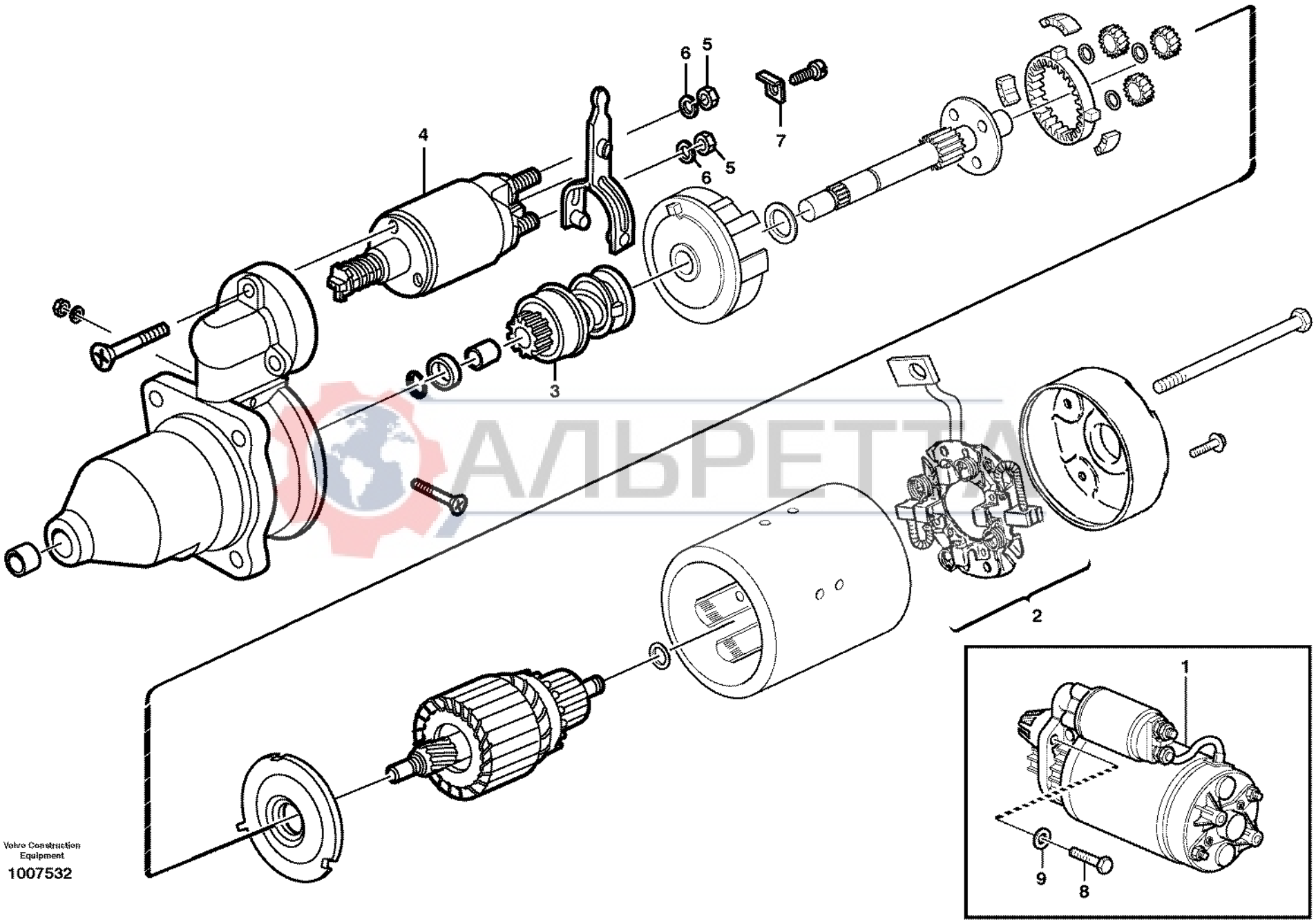

Volvo Construction Equipment

1007532

Fig.	Part No.	Quantity 1	2	3	PS	KIT	Description	Dénomination	Bezeichnung	Denominación	Benämning	Notes
1	**VOE 20405828**	1					Starter Motor	Demarreur	Anlasser	Motor de arranque	Startmotor	
2	**VOE 20460117**	1					•Brush Retainer	•Porte-balai	•Bürstenhalter	•Portaescobilla	•Borsthållare	
3	**VOE 20460116**	1					•Starter Pinion	•Pigno.demarreur	•Anlasserritzel	•Pinon Motor Arr	•Startmotordrev	
4	**VOE 20460115**	1					Relay	Relais	Relais	Rele	Relä	
5	**VOE 20460118**	2					Hexagon Nut	Ecrou Hexagonal	Sechskantmutter	Tuerca Hexagon	Sexkantsmutter	
6	**VOE 20460119**	2					Lock Washer	Rondel.verroui.	Sicher Scheibe	Arandel Segurid	Låsbricka	
7	**VOE 20460120**	1					Clamp	Pince Serrage	Klemme	Abrazadera	Klämma	
8	**VOE 20412751**	3					Screw	Vis	Schraube	Tornillo	Skruv	ENG - 01099467
	VOE 20593357	3					Hexagon screw	Vis tête hexagonale	Sechskantschraube	Tornillo hexago	Sexkantsskruv	ENG 01099468 -
9	**VOE 20459061**	3					Washer	Rondelle	Scheibe	Arandela	Bricka	

АЛЬРЕТТА

1		**Startmotor med monteringsdetaljer** **Motor de arranque con assesorios de montaje** **Anlasser mit Anbauteilen** **Démarreur avec pieces de montage** **Starter motor with assembling details**	Catalogue id **20017**	Group **331**
2				
3			Illustr. No **1007532**	Section **100**
4				
5			Issue **VOE 63D9920017**	Page **137**

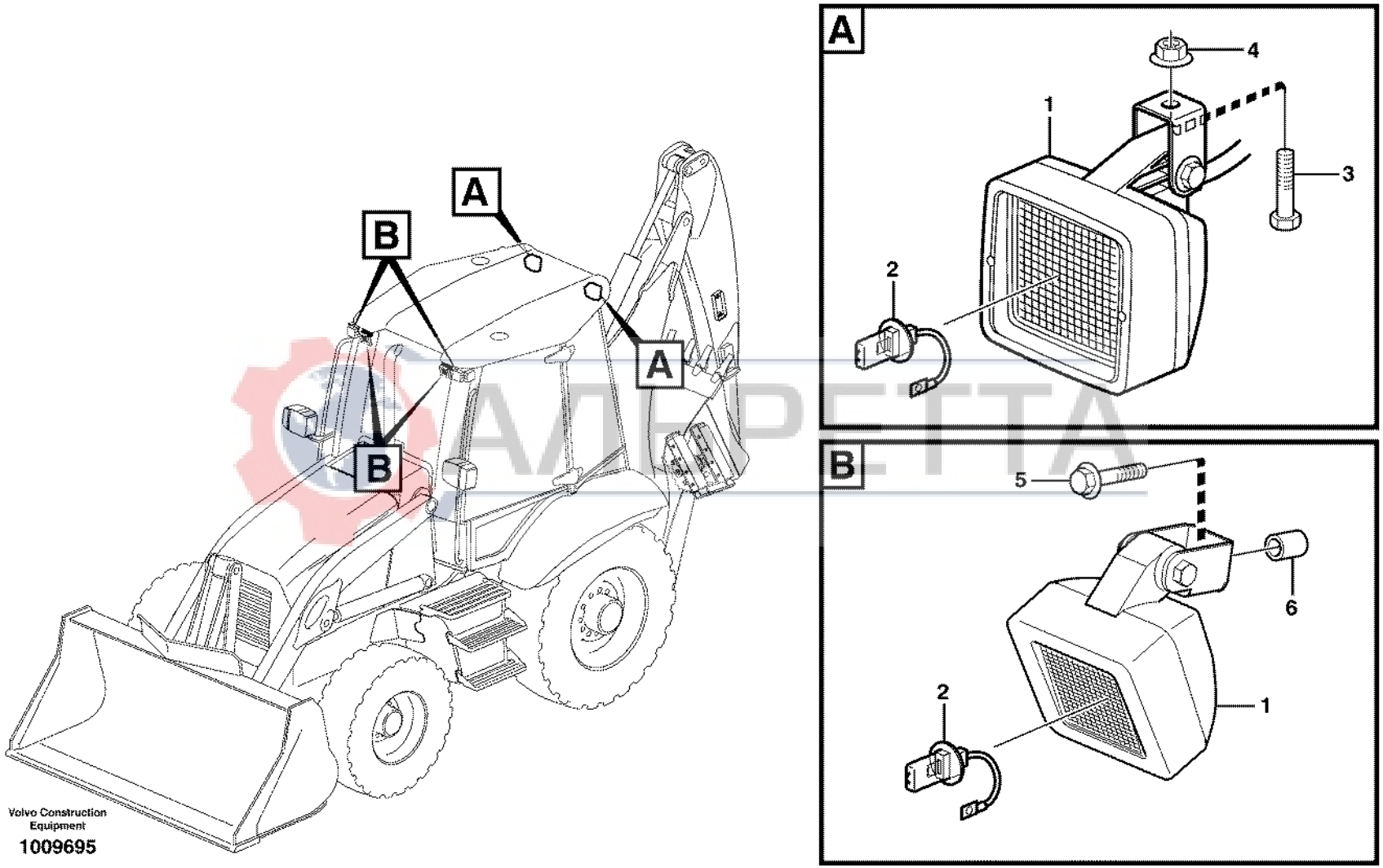
A
B
A
B
A
4
1
3
2
B
5
6
2
1
Volvo Construction Equipment
1009695

Fig.	Part No.	Quantity 1	2	3	4	5	PS	KIT	Description	Dénomination	Bezeichnung	Denominación	Benämning	Notes
1	**VOE 11039856**	2	2	2	2				Work Lamp	Lampe Travail	Arbeitslampe	Lampara Trabajo	Arbetslampa	
2	**VOE 944265**	1	1	1	1				•Bulb	•Ampoule	•Glühlampe	•Bombilla	•Glödlampa	
3	**VOE 946440**	2			2				Flange screw	Vis à bride	Flanschschraube	Torn embridado	Flänsskruv	
4	**VOE 948645**	2			2				Flange Lock Nut	Contre écrou bride	Flanschmutter	Contratuer Embr	Flänslåsmutter	
5	**VOE 13947760**		2	2					Flange screw	Vis à bride	Flanschschraube	Torn embridado	Flänsskruv	
6	**VOE 930434**		2	2					Spacer Ring	Bagu.entretoise	Abstandring	Anillo Dist	Distansring	

АЛЬРЕТТА

1	**11891291**	**Arbetsbelysning** **Alumbrado de trabajo** **Arbeitsscheinwerfer** **Phare de travail** **Work lights**	Catalogue id **20017**	Group **352**
2	**11891292**		Illustr. No **1009695**	Section **200**
3	**11891373 ROPS**		Issue **VOE 63D9920017**	Page **139**
4				
5				

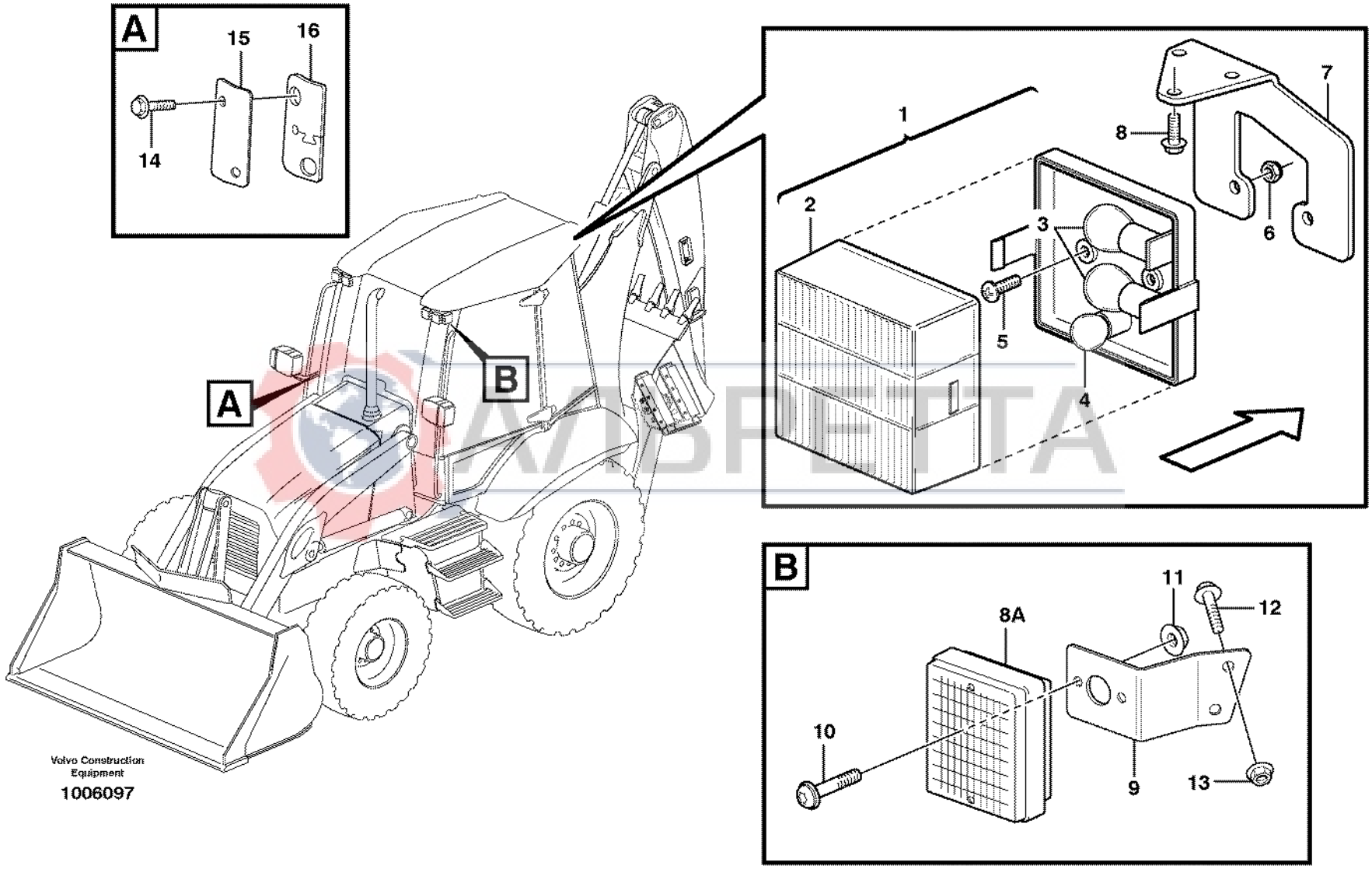
A
15
16
14
B
A
1
2
3
4
5
6
7
8
B
8A
11
12
10
9
13
Volvo Construction Equipment
1006097

Fig.	Part No.	Quantity 1	2	3	PS	KIT	Description	Dénomination	Bezeichnung	Denominación	Benämning	Notes
1	**VOE 11885934**		2	2			Tail Light	Feu Ar	Heckleuchte	Piloto Trasero	Baklykta	
2			1	1	NS		•Lens	•Verre	•Lichtscheibe	•Lente	•Glas	
3	**VOE 965826**		2	2			•Bulb	•Ampoule	•Glühlampe	•Bombilla	•Glödlampa	21W
4	**VOE 946777**		1	1			•Bulb	•Ampoule	•Glühlampe	•Bombilla	•Glödlampa	10W
5	**VOE 969408**	4					6-pt skt screw	Vis creuse de 6	Hohlschraube	Racor 6-dientes	Sextandhålskruv	
6	**VOE 13949874**	4					Flange Lock Nut	Contre écrou bride	Flanschmutter	Contratuer Embr	Flänslåsmutter	
7	**VOE 11200231**	1					Anchorage	Fixation	Halterung	Fijacion	Fäste	LH
	VOE 11200232	1					Anchorage	Fixation	Halterung	Fijacion	Fäste	RH
8	**VOE 969407**	6					6-pt skt screw	Vis creuse de 6	Hohlschraube	Racor 6-dientes	Sextandhålskruv	
8A	**VOE 11882985**	2					Turn Signal	Clignotant	Fahrtrichtzeig	Indic Direccion	Körriktn.visare	
9	**VOE 11203061**	1					Anchorage	Fixation	Halterung	Fijacion	Fäste	
10	**VOE 969439**	4					6-pt skt screw	Vis creuse de 6	Hohlschraube	Racor 6-dientes	Sextandhålskruv	
11	**VOE 13949874**	4					Flange Lock Nut	Contre écrou bride	Flanschmutter	Contratuer Embr	Flänslåsmutter	
12	**VOE 13946173**	4					Flange screw	Vis à bride	Flanschschraube	Torn embridado	Flänsskruv	
13	**VOE 948645**	4					Flange Lock Nut	Contre écrou bride	Flanschmutter	Contratuer Embr	Flänslåsmutter	
14	**VOE 13946173**	4					Flange screw	Vis à bride	Flanschschraube	Torn embridado	Flänsskruv	Cab only; SER NO -10004
14	**VOE 13946173**		4				Flange screw	Vis à bride	Flanschschraube	Torn embridado	Flänsskruv	
15	**VOE 11201057**	1					Cover	Capot	Haube	Capo	Huv	LH, Cab only; SER NO -10004
15	**VOE 11201057**		1				Cover	Capot	Haube	Capo	Huv	LH
15	**VOE 11201058**	1					Cover	Capot	Haube	Capo	Huv	RH, Cab only SER NO -10004
15	**VOE 11201058**		1				Cover	Capot	Haube	Capo	Huv	RH
16	**VOE 11203861**	2					Gasket	Joint	Dichtung	Junta	Packning	SER NO -10004
16	**VOE 11203861**		2				Gasket	Joint	Dichtung	Junta	Packning	

АЛЬРЕТТА

1	**11891014**	**körriktningsvisare** **Indicador de dirección** **Fahrtrichtungsanzeiger** **Indicateur de direction** **Direction indicator**	Catalogue id **20017**	Group **353**
2	**11298190**		Illustr. No **1006097**	Section **200**
3	**11298189**		Issue **VOE 63D9920017**	Page **141**
4				
5				

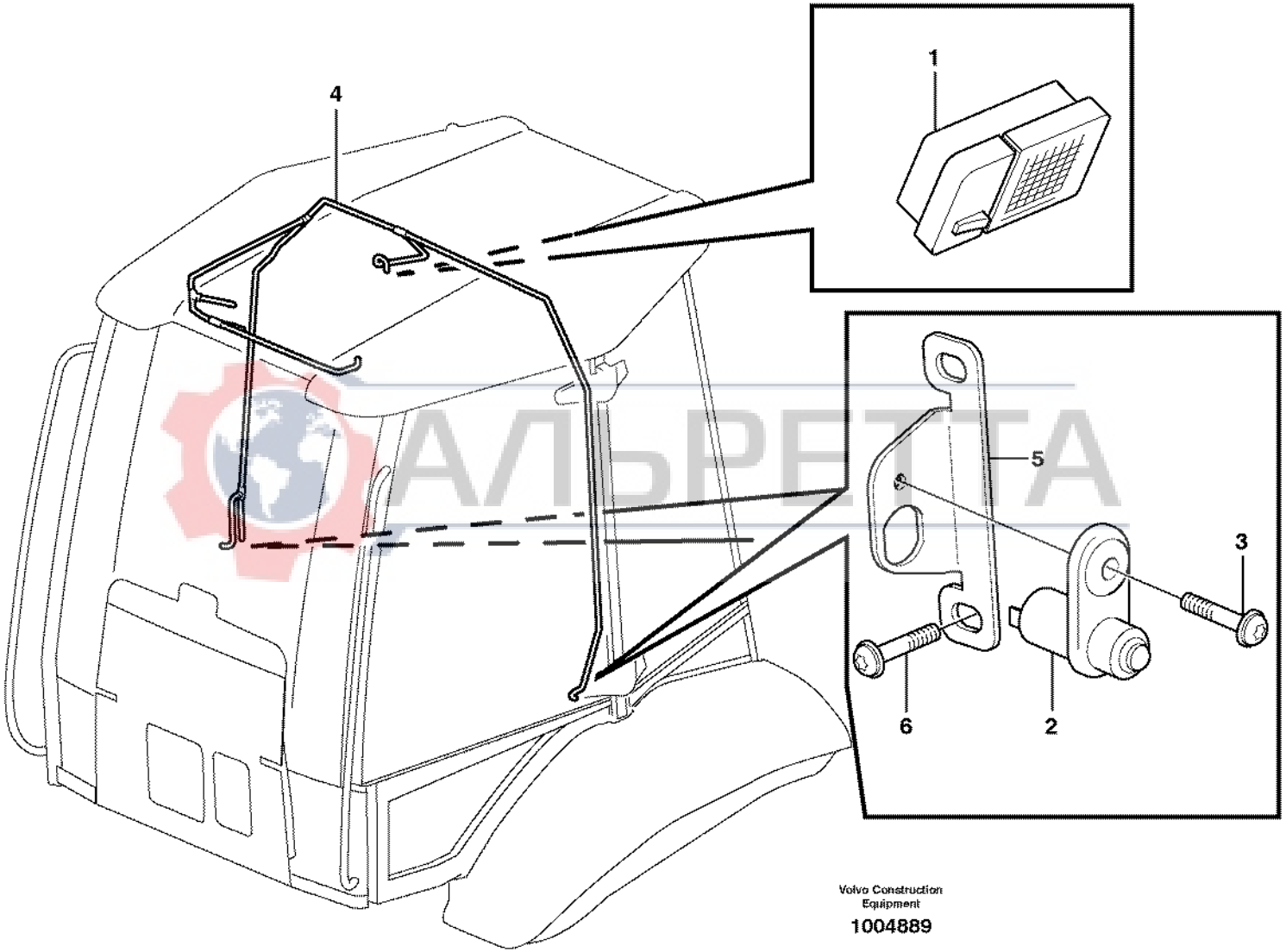

Volvo Construction Equipment

1004889

Fig.	Part No.	Quantity 1	2	3	PS	KIT	Description	Dénomination	Bezeichnung	Denominación	Benämning	Notes
1		1					Interior Lamp	Lampe Inter.	Innenleuchte	Lamp Interior	Innerlampa	
		1					•Bulb	•Ampoule	•Glühlampe	•Ampolla	•Glödlampa	
2	**VOE 3987417**	2					Switch	Interrupteur	Trennschalter	Interruptor	Brytare	2157)
3	**VOE 969147**	2					Screw	Vis	Schraube	Tornillo	Skruv	
4		1					Wire harness	Faisceau electrique	Kabelbaum	Manojo cables	Ledningsmatta	
5	**VOE 11200555**	2					Anchorage	Fixation	Halterung	Fijacion	Fäste	2157)
6	**VOE 972421**	4					Screw	Vis	Schraube	Tornillo	Skruv	2157)

АЛЬРЕТТА

2157) **GB:** Ser. No. -10227 except 10178, 10180 **FR:** No de série -10227, sauf 10178, 10180 **DE:** Fert.-Nr. -10227 außer 10178, 10180 **ES:** Núm. de serie -10227 excepto 10178, 10180
SE: Tillverkningsnr. -10227 utom 10178, 10180

1		**Innerbelysning** **Interior lampare** **Innen lampe** **Interieure lampe** **Inner lamp**	Catalogue id **20017**	Group **354**
2			Illustr. No **1004889**	Section **100**
3				
4			Issue **VOE 63D9920017**	Page **143**
5		**11298190**		

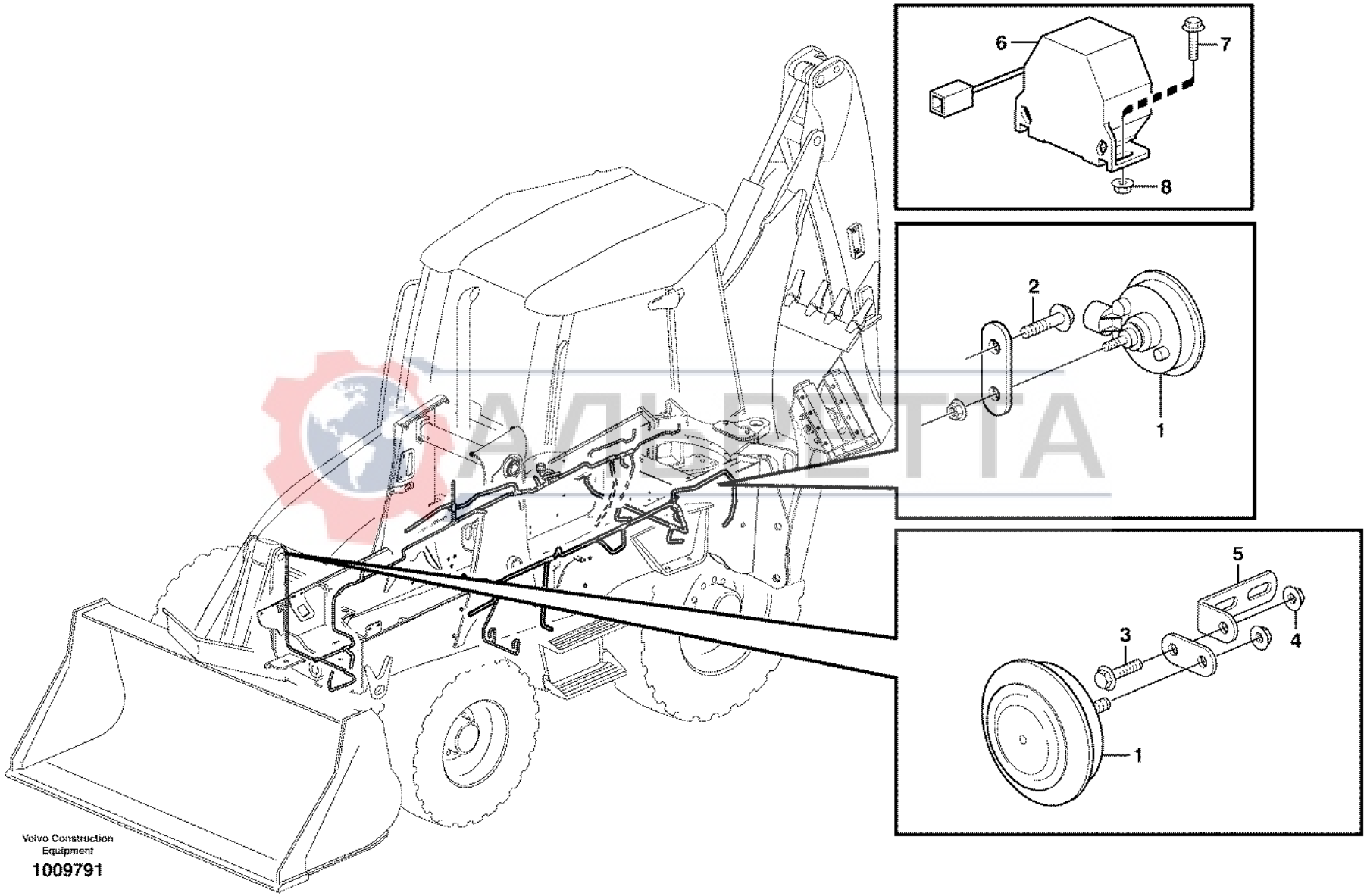

Volvo Construction Equipment

1009791

Fig.	Part No.	Quantity 1	2	3	PS	KIT	Description	Dénomination	Bezeichnung	Denominación	Benämning	Notes
1	**VOE 11884428**	2					Horn	Avertisseur sonore	Signalhorn	Avisador sonoro	Signalhorn	S/N - 10452
	VOE 11305113	2					Horn	Avertisseur	Signalhorn	Bocina	Signalhorn	S/N 10453 -
2	**VOE 946440**	1					Flange screw	Vis à bride	Flanschschraube	Torn embridado	Flänsskruv	
3	**VOE 13946173**	1					Flange screw	Vis à bride	Flanschschraube	Torn embridado	Flänsskruv	
4	**VOE 948645**	1					Flange Lock Nut	Contre écrou bride	Flanschmutter	Contratuer Embr	Flänslåsmutter	
5	**VOE 13965558**	1					Bracket	Console	Konsole	Consola	Konsol	
6	**VOE 11886215**		1				Alarm	Alarme	Alarm Richtung	Alarma	Varnare	(VOE 11850145)
7	**VOE 13946934**		2				Screw	Vis	Schraube	Tornillo	Skruv	
8	**VOE 13945407**		2				Nut	Ecrou	Mutter	Tuerca	Mutter	

АЛЬРЕТТА

1	**11880001**	**Signalhorn** **Bocina** **Signalhorn** **Avertisseur sonore** **Horn**	Catalogue id **20017**	Group **362**
2	**11891014, 11891377**		Illustr. No **1009791**	Section **100**
3			Issue **VOE 63D9920017**	Page **145**
4				
5				

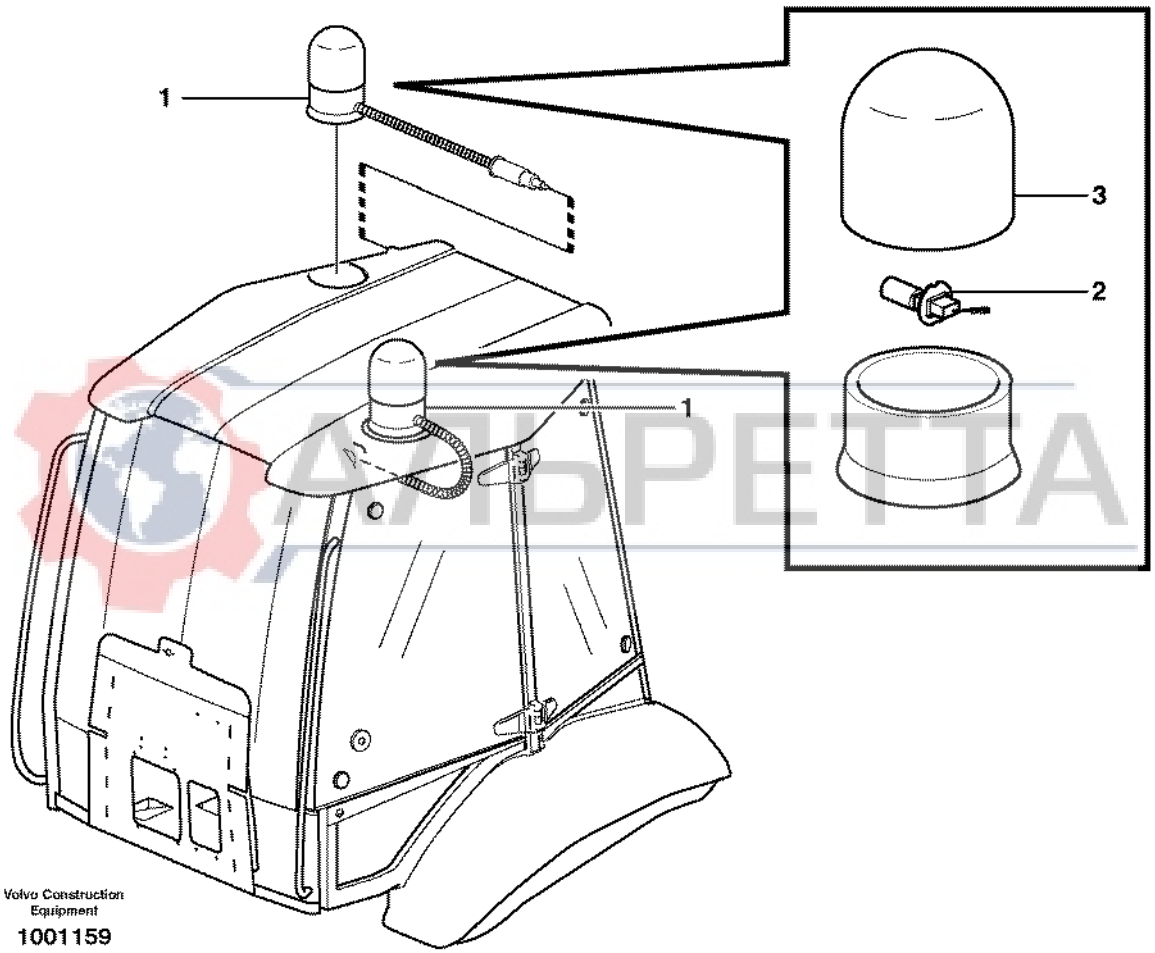
1
1
3
2
Volvo Construction Equipment
1001159

Fig.	Part No.	Quantity 1	2	3	PS	KIT	Description	Dénomination	Bezeichnung	Denominación	Benämning	Notes
1	**VOE 11882303**	1	2				Rotating Beacon	Gyrophare	Rundumkennleuchte	Luz Rotativa Emerge	Roterande Varningslj	
2	**VOE 944265**	1	1				•Bulb	•Ampoule	•Glühlampe	•Bombilla	•Glödlampa	55W
3	**VOE 11712340**	1	1				•Lens	•Verre	•Lichtscheibe	•Lente	•Glas	(VOE 11709899)

АЛЬРЕТТА

1	**11891372**	**Roterande varningsljus** **Faro de advertencia giratorio** **Rundum-kennleuchte** **Gyrophare** **Rotating beacon**	Catalogue id **20017**	Group **362**
2	**11891262**		Illustr. No **1001159**	Section **150**
3			Issue **VOE 63D9920017**	Page **147**
4				
5				

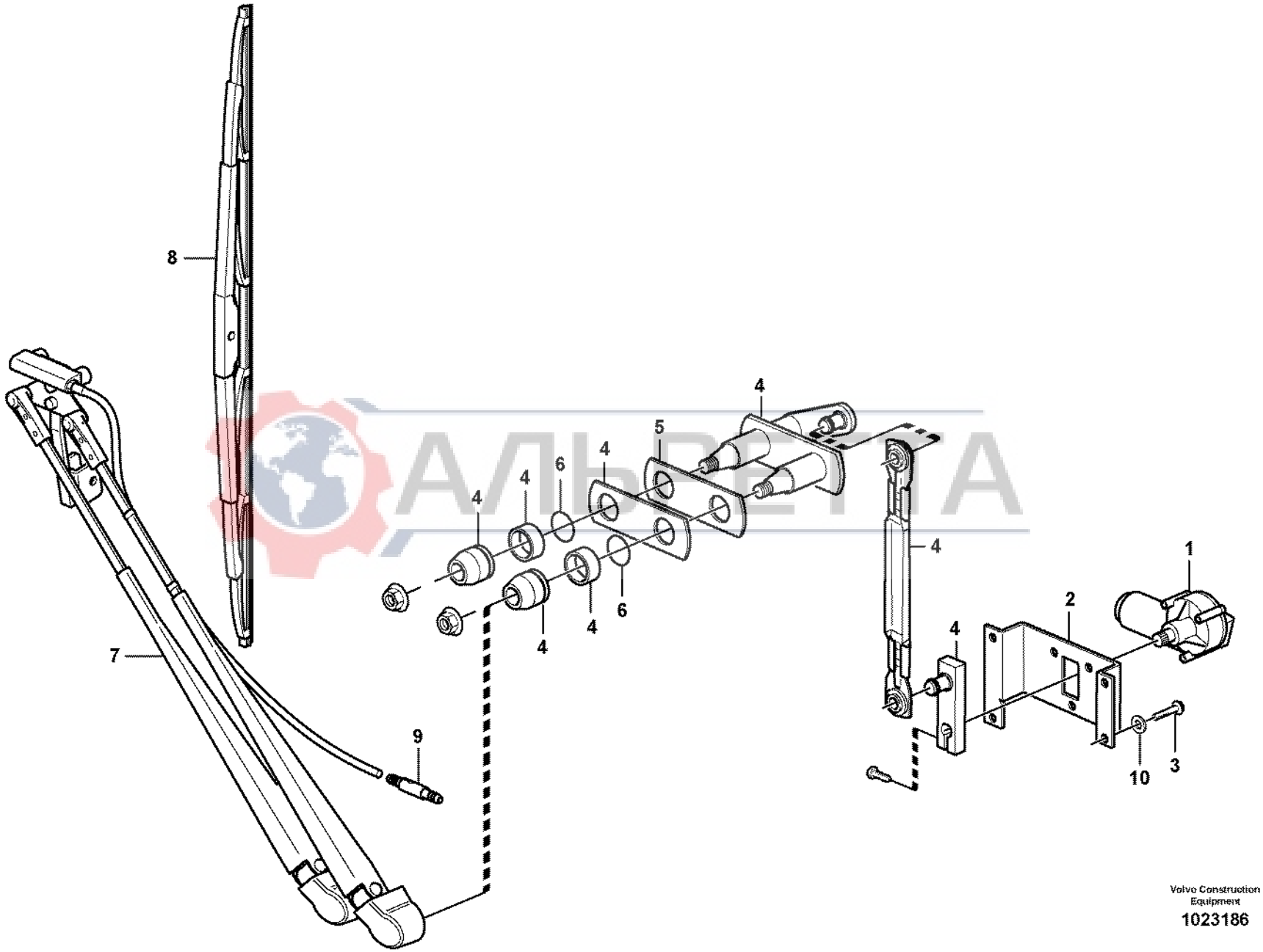

АЛЬФЕТТА

Volvo Construction Equipment

1023186

Fig.	Part No.	Quantity 1	2	3	PS	KIT	Description	Dénomination	Bezeichnung	Denominación	Benämning	Notes
1	**VOE 11200669**	1					Wiper Motor	Moteur essuie glace	Wischermotor	Motor l.p.	Torkarmotor	
2	**VOE 11200709**	1					Anchorage	Fixation	Halterung	Fijacion	Fäste	
3	**VOE 969147**	4					Screw	Vis	Schraube	Tornillo	Skruv	
4	**VOE 11200710**	1					Linkage	Articulation	Gestänge	Varillado	Länkage	
5	**VOE 11200787**	1					Gasket	Joint	Dichtung	Junta	Packning	
6	**VOE 978392**	2					O-ring	Joint Torique	O-Ring	Junta torica	O-ring	
7	**VOE 11200699**	1					Wiper Arm	Bras Essu.glac.	Wischerarm	Brazo Limpiapar	Torkararm	
8	**VOE 11200698**	1					Wiper blade	Balai essuie glace	Wischerblatt	Escobilla l.p.	Torkarblad	
9	**VOE 11200713**	1					Check valve	Valve antiretour	Rückschlagventil	Válvula de retención	Backventil	
10	**VOE 960139**	4					Washer	Rondelle	Scheibe	Arandela	Bricka	

АЛЬРЕТТА

1		**Vindrutetorkare, fram** **Limpiaparabrisas, delantero** **Scheibenwischer, vorne** **Essuie-vitre, avant** **Windshield wiper, front**	Catalogue id **20017**	Group **363**
2				
3			Illustr. No **1023186**	Section **100**
4				
5		**11298190, 11298203**	Issue **VOE 63D9920017**	Page **149**

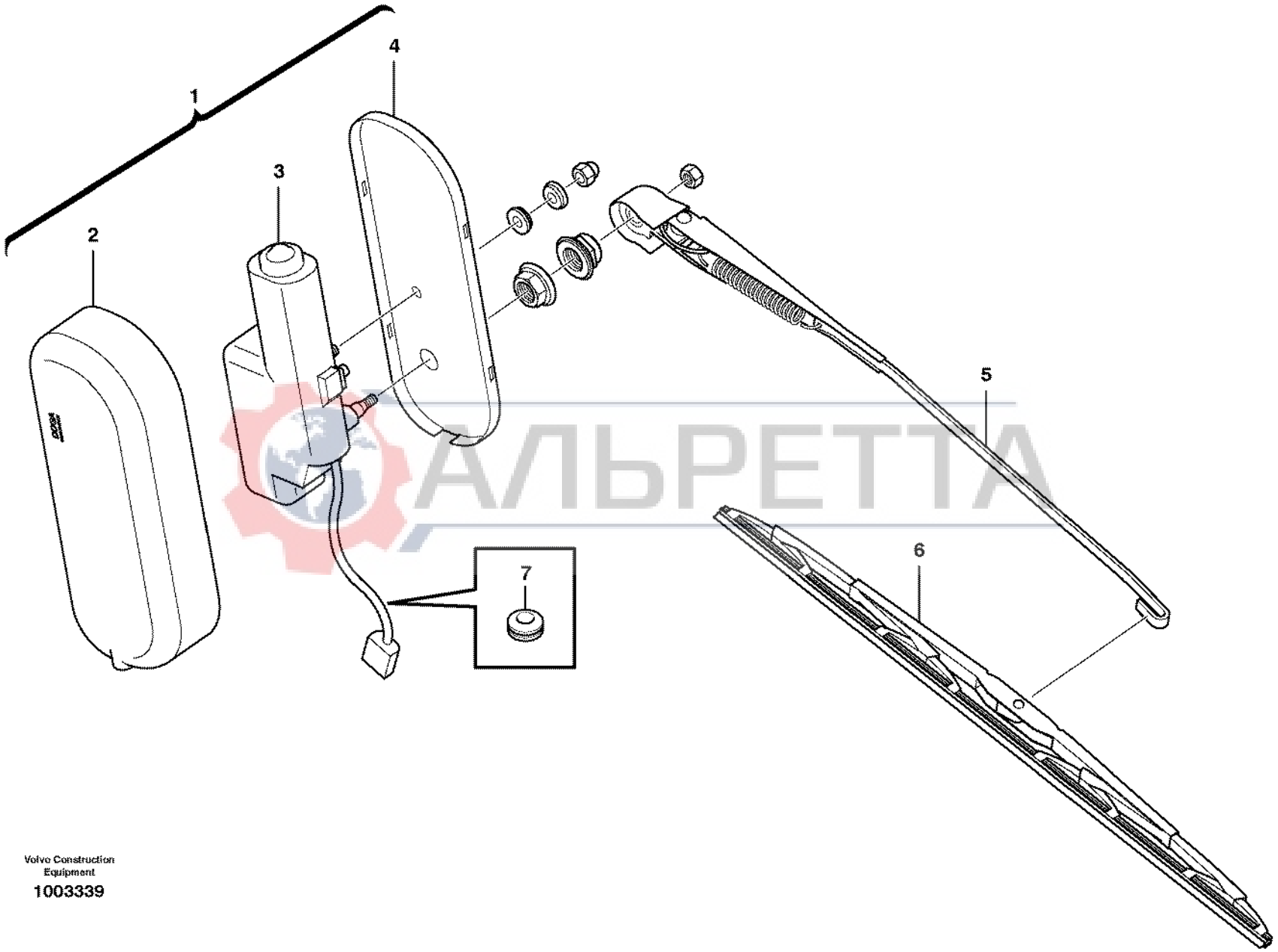

АЛЬРЕТТА

Volvo Construction Equipment

1003339

Fig.	Part No.	Quantity 1	2	3	PS	KIT	Description	Dénomination	Bezeichnung	Denominación	Benämning	Notes
1	**VOE 11202201**	1					Wiper Mechanism	Mec.essui.glace	Wischermechanis	Mecanismo Limp	Torkarmekanism	
2	**VOE 11200674**	1					•Cover	•Capot	•Haube	•Capo	•Huv	
3	**VOE 11201418**	1			SS		•Wiper Motor	•Moteur essuie glace	•Wischermotor	•Motor l.p.	•Torkarmotor	
4		1			NS		•Anchorage	•Fixation	•Halterung	•Fijacion	•Fäste	
5	**VOE 11200706**	1					Wiper Arm	Bras Essu.glac.	Wischerarm	Brazo Limpiapar	Torkararm	
6	**VOE 11200705**	1					Wiper blade	Balai essuie glace	Wischerblatt	Escobilla l.p.	Torkarblad	
7	**VOE 941262**	1					Grommet	Passe fil	Durchführung	Aislador pasapanel	Genomföring	

АЛЬРЕТТА

1		**Vindrutetorkare, bak** **Limpiaparabrisas, trasero** **Scheibenwischer, hinten** **Essuie-vitre, arrière** **Windshield wiper, rear**	Catalogue id **20017**	Group **363**
2				
3			Illustr. No **1003339**	Section **150**
4				
5		**11298190**	Issue **VOE 63D9920017**	Page **151**

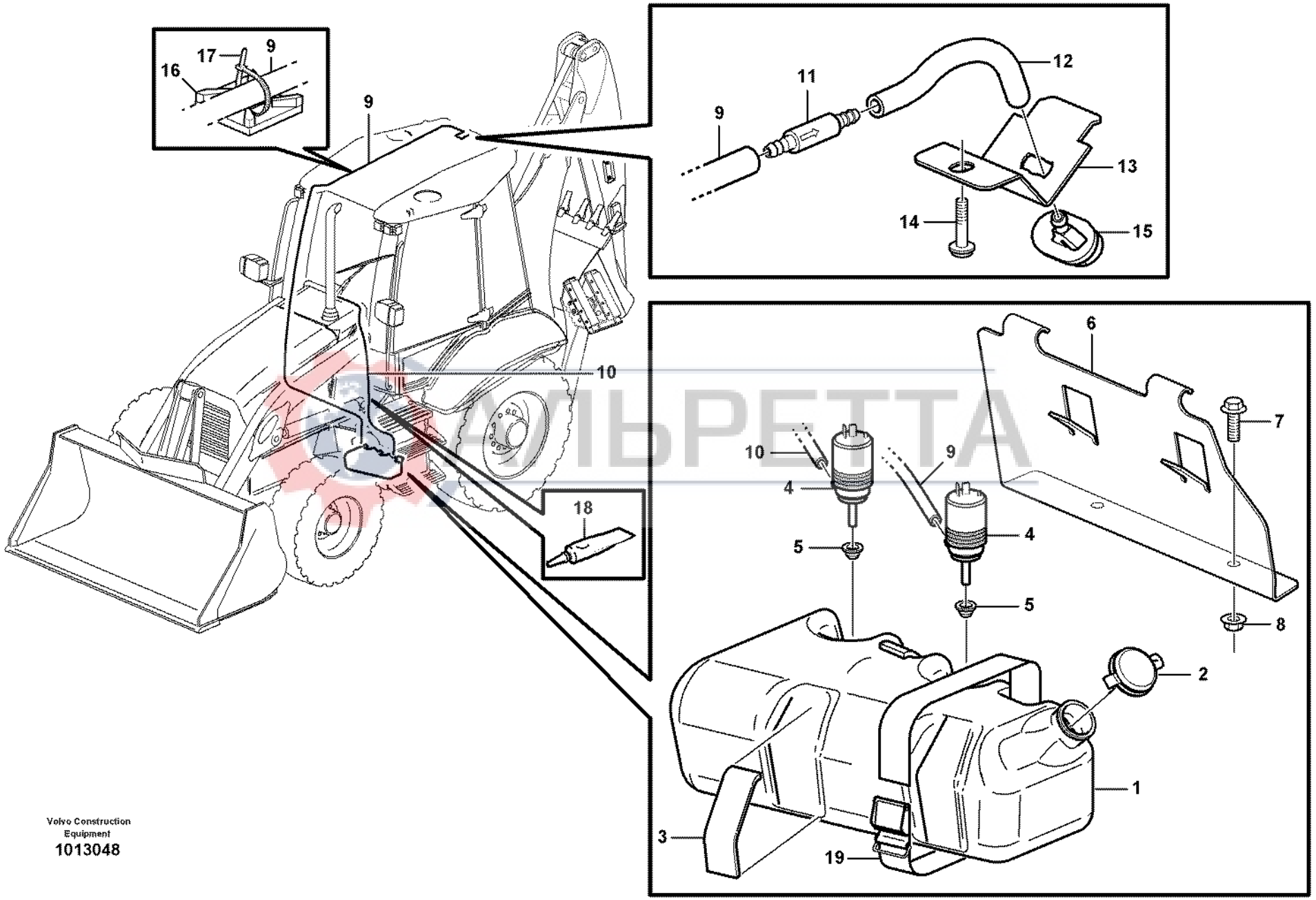

Volvo Construction Equipment
1013048

Fig.	Part No.	Quantity 1	2	3	PS	KIT	Description	Dénomination	Bezeichnung	Denominación	Benämning	Notes
1	**VOE 11887150**	1					Tank	Resérvoir	Behälter	Depósito	Tank	SER NO 10005 -
1	**VOE 11887149**		1	1			Tank	Resérvoir	Behälter	Depósito	Tank	SER NO 10005 -
2	**VOE 11883650**	1	1	1			Cap	Chapeau	Kappe	Caperuza	Lock	
3	**VOE 11883640**	4		4			Rubber Spacer	Cale Caoutchouc	Gummieinlage	Suplemento Goma	Gummimellanlägg	SER NO -10004
4	**VOE 11883646**	2	1	1			Pump	Pompe	Pumpe	Bomba	Pump	
5	**VOE 11883648**	2	1	1			Rubber Spacer	Cale Caoutchouc	Gummieinlage	Suplemento Goma	Gummimellanlägg	
6	**VOE 11883641**	1		1			Plate	Plaque	Platte	Placa	Platta	SER NO -10004
7	**VOE 13946173**	2		2			Flange screw	Vis à bride	Flanschschraube	Torn embridado	Flänsskruv	SER NO -10004
8	**VOE 13945408**	2		2			Nut	Ecrou	Mutter	Tuerca	Mutter	SER NO -10004
9	**VOE 1304841**	REQ					Hose	Durit	Schlauch	Tubo flexible	Slang	L = 5060 MM
10	**VOE 1304841**	REQ	REQ	REQ			Hose	Durit	Schlauch	Tubo flexible	Slang	L = 1600 MM
11	**VOE 11200713**	1					Check valve	Valve antiretour	Rückschlagventil	Válvula de retención	Backventil	
12	**VOE 1304841**	REQ					Hose	Durit	Schlauch	Tubo flexible	Slang	L = 50 MM
13	**VOE 11203078**	1					Anchorage	Fixation	Halterung	Fijacion	Fäste	
14	**VOE 969404**	1					6-pt skt screw	Vis creuse de 6	Hohlschraube	Racor 6-dientes	Sextandhålskruv	
15	**VOE 11203079**	1					Washer Jet	Gicl.lave-glace	Sprühdüse	Boquill Rociad	Spolarmunstycke	
16	**VOE 14213026**	4					Attachment	Fixation	Halterung	Fijacion	Fäste	
17	**VOE 4821292**	4					Strip Clamp	Ruban Serrage	Kabelbinder	Abraz Cinta	Bandklamma	
18	**VOE 11708567**	REQ	REQ	REQ			Adhesive	Adhesif	Klebstoff	Adhesivo	Lim	
19	**VOE 11104606**	2	2	2			Retaining Strap	Courroi.serrage	Halteriemen	Correa Tensora	Spännrem	SER NO 10005-

АЛВРЕТТА

1	**11298190**	**Vindrutespolare** **Lavaparabrisas** **Scheibenwaschanlage** **Lave - glace** **Windshield washer**	Catalogue id **20017**	Group **363**
2	**11298203**			
3	**11298126**		Illustr. No **1013048**	Section **200**
4				
5			Issue **VOE 63D9920017**	Page **153**

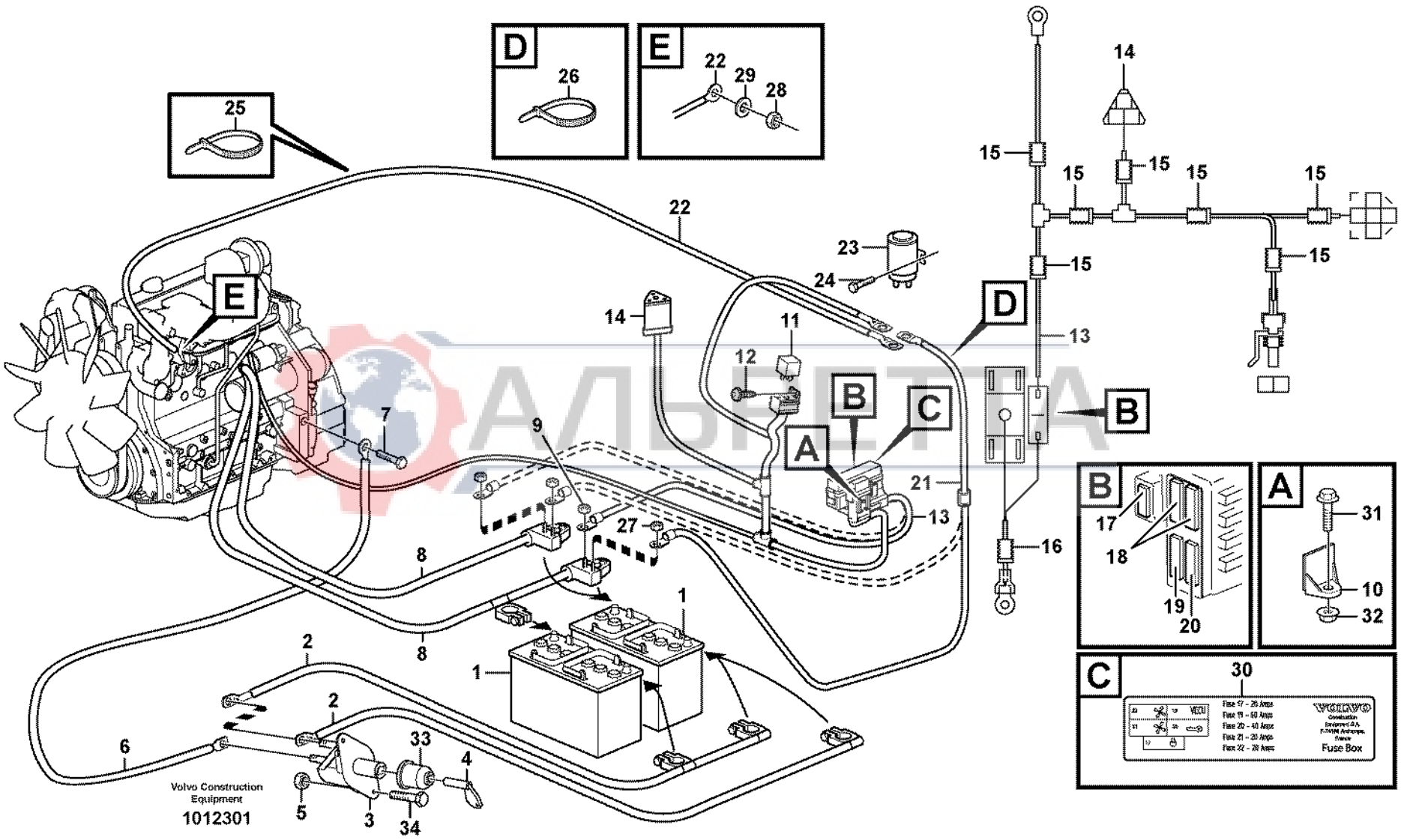
D
26
E
22
29
28
25
14
15
15
15
15
15
15
15
22
23
24
E
D
14
11
12
13
B
B
C
A
7
9
21
13
27
16
8
8
1
2
1
2
6
33
4
5
3
34
Volvo Construction Equipment
1012301
B
17
18
19
20
A
31
10
32
C
30
Fuse 17 – 25 Amps
Fuse 18 – 50 Amps
Fuse 20 – 40 Amps
Fuse 21 – 20 Amps
Fuse 22 – 20 Amps
VOLVO
Construction Equipment S.A.
Fuse Box

Fig.	Part No.	Quantity 1	2	3	PS	KIT	Description	Dénomination	Bezeichnung	Denominación	Benämning	Notes
1	**VOE 20393421**	1	2				Battery	Batterie	Batterie	Bateria	Batteri	
2	**VOE 11886121**	1					Battery Cable	Câble batterie	Batterieleitung	Cable Bateria	Batteriledning	
2	**VOE 11886126**		1				Battery Cable	Câble batterie	Batterieleitung	Cable Bateria	Batteriledning	
3	**VOE 3987034**	1	1				Battery main switch	Robinet batterie	Batterietrennschalter	Desconectador bateri	Batterifrånskiljare	
4	**VOE 8157766**	1	1				Handle	Poignee	Drehgriff	Mango	Vred	
5	**VOE 969587**	2	2				6-pt skt screw	Vis creuse de 6	Hohlschraube	Racor 6-dientes	Sextandhålskruv	
6	**VOE 11886124**	1	1				Battery Cable	Câble batterie	Batterieleitung	Cable Bateria	Batteriledning	
	VOE 965891	1	1				•Cable terminal	•Cosse cable	•Flachsteckhülse	•Terminal cable	•Ledningssko	
7	**VOE 13965191**	1	1				Flange screw	Vis à bride	Flanschschraube	Torn embridado	Flänsskruv	
8	**VOE 11887721**	1					Cable	Câble	Seil	Cable	Lina	
8	**VOE 11887722**		1				Cable	Câble	Seil	Cable	Lina	
9	**VOE 13945408**	1	1				Nut	Ecrou	Mutter	Tuerca	Mutter	
	VOE 946440	1	1				Flange screw	Vis à bride	Flanschschraube	Torn embridado	Flänsskruv	
10	**VOE 11870628**	2	2				Bracket	Console	Konsole	Ménsula	Konsol	SER NO -10361
11	**VOE 11305263**	1	1				Relay	Relais	Relais	Rele	Relä	RE1
12	**VOE 969407**	1	1				6-pt skt screw	Vis creuse de 6	Hohlschraube	Racor 6-dientes	Sextandhålskruv	
13	**VOE 11886123**	1	1				Wire harness	Faisceau electrique	Kabelbaum	Manojo cables	Ledningsmatta	SER NO -10361
13	**VOE 11886587**	1	1				Wire harness	Faisceau electrique	Kabelbaum	Manojo cables	Ledningsmatta	SER NO 10362-
							•CONNECTED TO:	•CONNECTÉ A:	•ANGESCHLOSSEN:	•CONECTADO A:	•ANSLUTER TILL:	
							••Cable harness Rea	••Faisceau de câbles	••Hinterer Kabelbaum	••Haz de cables trase	••Ledningsmatta Bakr	X60
							••Starter Relay	••Relais Demarra	••Anlassrelais	••Rele Arranque	••Startrelä	RE1 (X209)
							••Relay,starter eleme	••Relais,elem.demarr	••Relais,kaltstartelem	••Rele,calentador arr.	••Relä,startelement	RE2 (X99)
							••Starter Motor	••Demarreur	••Anlasser	••Motor de arranque	••Startmotor	MO1 (X367)
							••Battery	••Batterie	••Batterie	••Bateria	••Batteri	BA1 (X168)
14	**VOE 874654**	1	1				•Rcpt Housing	•Douille Isolan.	•Steckbuchse	•Aislador Mangui	•Hylsisolator	X60
15	**VOE 11170006**	REQ	REQ				•Hose	•Durit	•Schlauch	•Tubo flexible	•Slang	
16	**VOE 4803745**	REQ	REQ				•Hose	•Durit	•Schlauch	•Tubo flexible	•Slang	
17	**VOE 11882444**	1	1				•Fuse	•Fusible	•Schmelzsicherung	•Fusible	•Smältsäkring	20A
18	**VOE 11882444**	2	2				•Fuse	•Fusible	•Schmelzsicherung	•Fusible	•Smältsäkring	20A
19	**VOE 11882446**	1	1				•Fuse	•Fusible	•Schmelzsicherung	•Fusible	•Smältsäkring	40A

1	**11891392 (SINGLE)**
2	**11891391 (DOUBLE)**
3	
4	
5	

Batteriledning och batterifrånskiljare
Cable de bateria y desconectador bateria
Batterieleitung und Batterietrennschalter
Cable batterie et robinet batterie
Battery cable and main switch

Catalogue id **20017**	Group **371**
Illustr. No **1012301**	Section **100**
Issue **VOE 63D9920017**	Page **155**

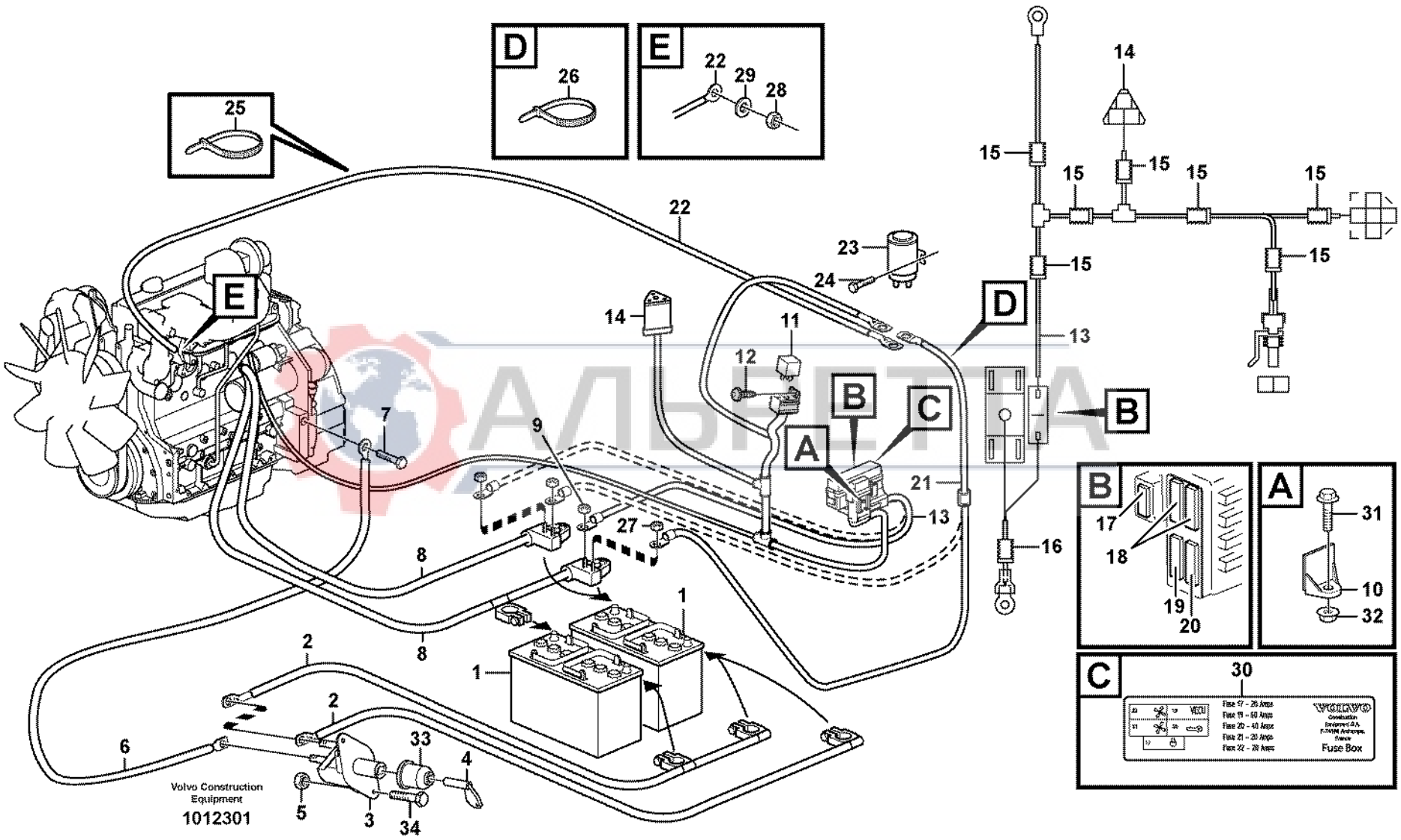
D
26
E
22
29
28
25
14
15
15
15
15
15
15
15
22
23
24
E
D
14
11
12
13
B
B
C
A
7
9
21
13
27
16
8
8
1
2
1
2
6
33
4
5
3
34
Volvo Construction Equipment
1012301
B
17
18
19
20
A
31
10
32
C
30
Fuse 17 – 25 Amps
Fuse 18 – 50 Amps
Fuse 20 – 40 Amps
Fuse 21 – 20 Amps
Fuse 22 – 20 Amps
VOLVO
Construction Equipment S.A.
Fuse Box

Fig.	Part No.	Quantity 1	2	3	PS	KIT	Description	Dénomination	Bezeichnung	Denominación	Benämning	Notes
20	**VOE 11882512**	1	1				•Fuse	•Fusible	•Schmelzsicherung	•Fusible	•Smältsäkring	60A
21	**VOE 11886119**	1	1				Cable	Câble	Kabel	Cable	Kabel	S/N - 10575
	VOE 11886557	1	1				Cable	Câble	Kabel	Cable	Kabel	S/N 10576 -
	VOE 13947459	2	2				•Cable terminal	•Cosse cable	•Flachsteckhülse	•Terminal cable	•Ledningssko	S/N - 10575
	VOE 11870441	1	1				•Fuse Holder	•Porte fusible	•Sicherungshalter	•Porta-fusible	•Säkringshållare	S/N - 10575
	VOE 11870440	1	1				•Fuse	•Fusible	•Schmelzsicherung	•Fusible	•Smältsäkring	175A, S/N - 10575
	VOE 4803746	REQ	REQ				•Hose	•Durit	•Schlauch	•Tubo flexible	•Slang	S/N - 10575
22	**VOE 11883278**	1	1				Wire	Câble	Leitung	Cable	Ledning	S/N - 10575
	VOE 11887633	1	1				Cable	Câble	Kabel	Cable	Kabel	S/N 10576 -
	VOE 881503	2	2				•Cable terminal	•Cosse cable	•Flachsteckhülse	•Terminal cable	•Ledningssko	S/N - 10575
23	**VOE 20715643**	1	1				•Relay	•Relais	•Relais	•Rele	•Relä	(VOE 20552405) RE2, S/N - 10575
	VOE 20715643	1	1				Relay	Relais	Relais	Rele	Relä	S/N 10576 -
24	**VOE 13946934**	2	2				Screw	Vis	Schraube	Tornillo	Skruv	
25	**VOE 4881438**	14	14				Strip Clamp	Ruban Serrage	Kabelbinder	Abraz Cinta	Bandklamma	
26	**VOE 4881440**	3	3				Strip Clamp	Ruban Serrage	Kabelbinder	Abraz Cinta	Bandklamma	
27	**VOE 13945407**	1	1				Nut	Ecrou	Mutter	Tuerca	Mutter	
28	**VOE 983303**	1	1				Nut	Ecrou	Mutter	Tuerca	Mutter	S/N - 10575
29	**VOE 955921**	1	1				Spring Washer	Rondelle élastique	Federscheibe	Arandela flexible	Fjäderbricka	S/N - 10575
	VOE 955920	1	1				Spring Washer	Rondelle élastique	Federscheibe	Arandela flexible	Fjäderbricka	S/N 10576 -
30	**VOE 11886286**	1	1				Decal	Decalcomanie	Abziehbild	Decalcomania	Dekal	2149)
30	**VOE 11883711**	1	1				Decal	Decalcomanie	Abziehbild	Decalcomania	Dekal	2150)
31	**VOE 13946173**	2	2				Flange screw	Vis à bride	Flanschschraube	Torn embridado	Flänsskruv	
32	**VOE 13945408**	2	2				Nut	Ecrou	Mutter	Tuerca	Mutter	
33	**VOE 1582293**	1	1				Bellows	Capot Caoutcho.	Gummimantel	Cubierta Goma	Gummikåpa	SER NO 10353-
34	**VOE 969422**	2	2				6-pt skt screw	Vis creuse de 6	Hohlschraube	Racor 6-dientes	Sextandhålskruv	SER NO 10362-

2149) SER NO 10178, 10180, 10182-10194, 10196-10197, 10201-
2150) SER NO -10200, 10222-10223

1	**11891392 (SINGLE)**	**Batteriledning och batterifrånskiljare** **Cable de bateria y desconectador bateria** **Batterieleitung und Batterietrennschalter** **Cable batterie et robinet batterie** **Battery cable and main switch**	Catalogue id **20017**	Group **371**
2	**11891391 (DOUBLE)**		Illustr. No **1012301**	Section **100**
3			Issue **VOE 63D9920017**	Page **157**
4				
5				

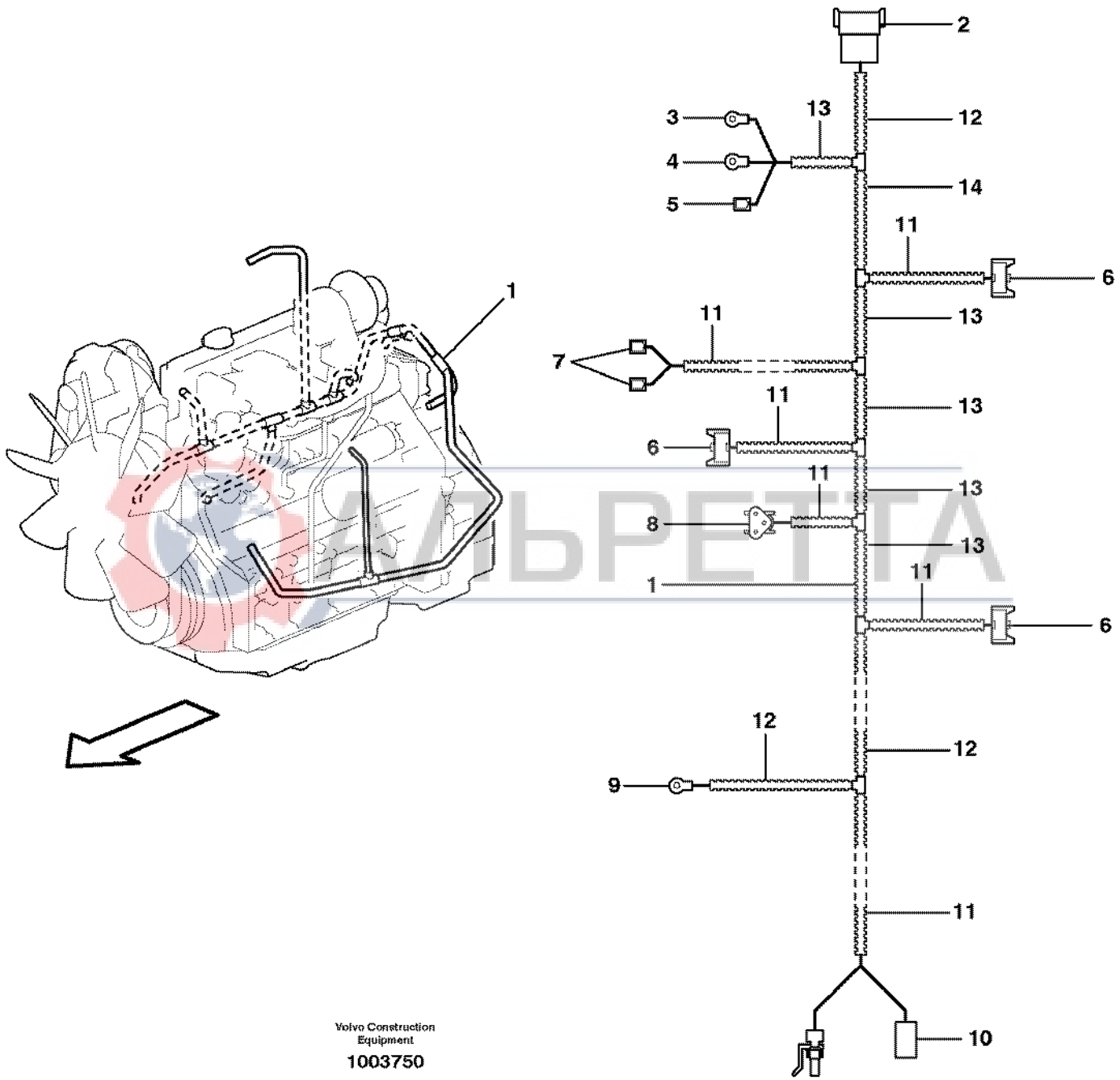

АЛЬРЕТГА

Volvo Construction Equipment

1003750

Fig.	Part No.	Quantity 1	2	3	PS	KIT	Description	Dénomination	Bezeichnung	Denominación	Benämning	Notes
1	**VOE 11884504**	1					Cable harness	Faisceau cables	Kabelbaum	Manojo cables	Ledningsmatta	
							••CONNECTED TO:	••CONNECTÉ A:	••ANGESCHLOSSEN:	••CONECTADO A:	••ANSLUTER TILL:	
							••Cable harness Cha	••Faisceau de câbles,	••Kabelbaum Fahrge	••Haz de cables, chas	••Ledningsmatta Cha	X13
							••Alternator	••Alternateur	••Lichtmaschine	••Alternador	••Generator	AL1
							••Oil press., engine	••Pression huile mote	••Öldruck, Motor	••Presión de aceite,	••Oljetryck, motor	SE6
							••Air filter	••Filtre air	••Luftfilter	••Filtro aire	••Luftfilter	SE7
							••Key turn engine sto	••Commande stop	••Abstellvorrichtung	••Mando pare	••Nyckelstopp	MA7
							••Regulator	••Regulateur	••Regler	••Regulador	••Regulator	MA1
							••Temp.sensor, engin	••Detecteur temp,mot	••Temperaturgeber,m	••Sensor temperat,m	••Temp.givare, motor	SE2
							••Starter motor	••Demarreur	••Anlasser	••Motor arranque	••Startmotor	MO1
							••AC Compressor	••Compresseur AC	••AC-Kompressor	••Compresor de A/C	••A/c Kompressor	MO10
2	**VOE 874965**	1					•Connector	•Raccord	•Anschluss	•Union	•Anslutning	X13
	VOE 14370889	1					•Spacer	•Partie Intermédiaire	•Zwischenstück	•Espaciador	•Mellandel	
3		1			NS		•Cable terminal	•Cosse cable	•Flachsteckhülse	•Terminal cable	•Ledningssko	AL1 (X174)
4	**VOE 956926**	1					•Cable terminal	•Cosse cable	•Flachsteckhülse	•Terminal cable	•Ledningssko	AL1 (X173)
5	**VOE 973119**	1					•Cable terminal	•Cosse cable	•Flachsteckhülse	•Terminal cable	•Ledningssko	AL1 (X262)
6	**VOE 976256**	3					•Insulator	•Isolateur	•Isolator	•Aislador	•Isolator	SE2, SE6, MA7 (X211, X212, X213)
7		2			NS		•Cable terminal	•Cosse cable	•Flachsteckhülse	•Terminal cable	•Ledningssko	SE7 (X260, X261)
8		1			NS		•Switch Housing	•Boitier Contact	•Kontaktgehäuse	•Caja Contacto	•Kontakthus	MA1 (X214)
9	**VOE 949587**	1					•Cable terminal	•Cosse cable	•Flachsteckhülse	•Terminal cable	•Ledningssko	MO1 (X169)
10		1			NS		•Cable terminal	•Cosse cable	•Flachsteckhülse	•Terminal cable	•Ledningssko	MO10 (X100)
11	**VOE 4803746**	REQ					•Hose	•Durit	•Schlauch	•Tubo flexible	•Slang	
12	**VOE 4803748**	REQ					•Hose	•Durit	•Schlauch	•Tubo flexible	•Slang	
13	**VOE 4803751**	REQ					•Hose	•Durit	•Schlauch	•Tubo flexible	•Slang	
14	**VOE 4803752**	REQ					•Hose	•Durit	•Schlauch	•Tubo flexible	•Slang	

AUTOBETA

1		**Ledningsmatta, motor** **Haz de cables, motor** **Kabelbündel, Motor** **Faisceau de câbles, moteur** **Cable harness, engine**	Catalogue id **20017** / Group **371**
2			
3			Illustr. No **1003750** / Section **200**
4			
5			Issue **VOE 63D9920017** / Page **159**

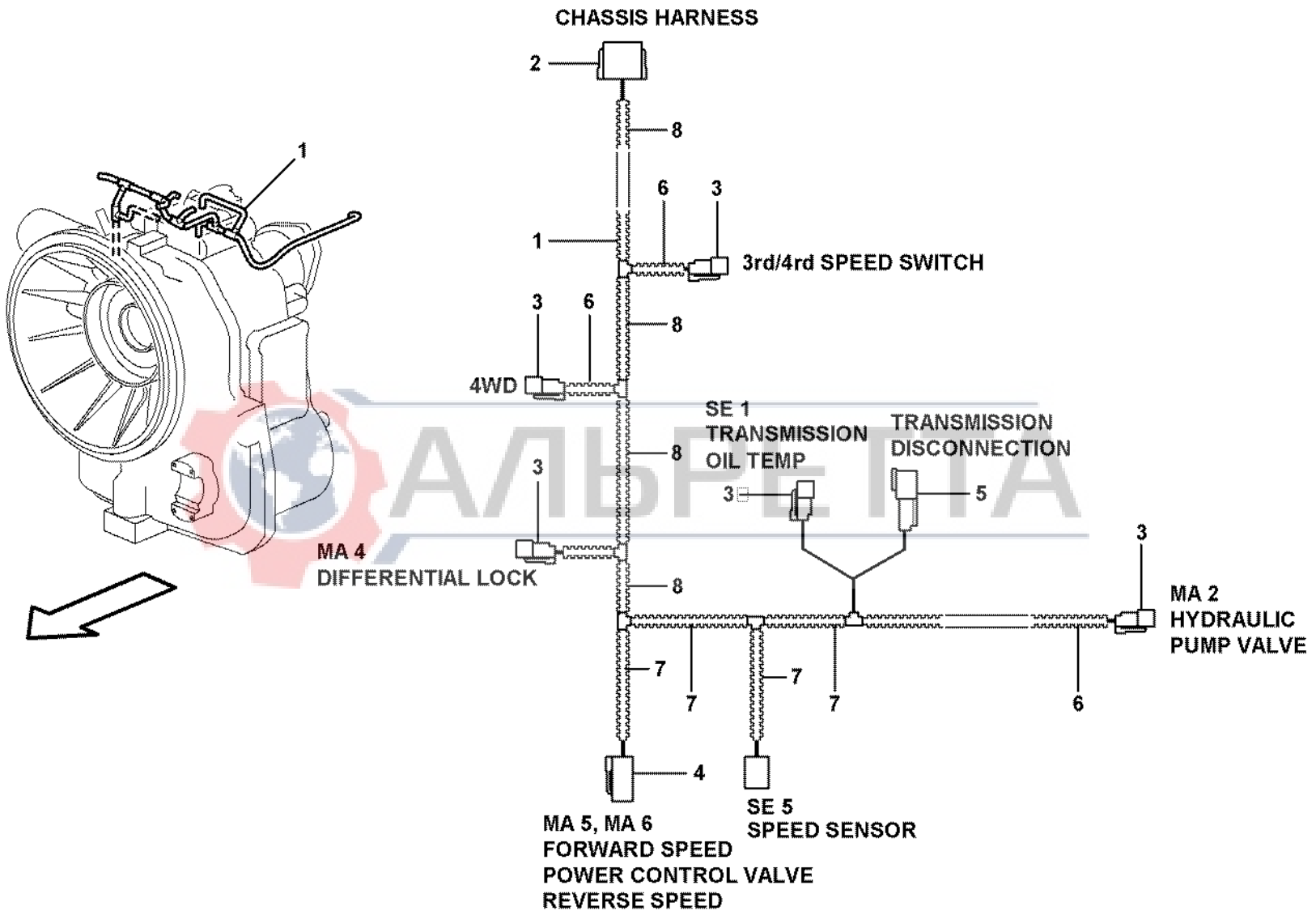
CHASSIS HARNESS
2
8
1
6
3
3rd/4rd SPEED SWITCH
3
6
8
4WD
SE 1
TRANSMISSION
OIL TEMP
TRANSMISSION
DISCONNECTION
3
5
3
MA 4
DIFFERENTIAL LOCK
8
3
MA 2
HYDRAULIC
PUMP VALVE
7
7
7
7
6
4
SE 5
SPEED SENSOR
MA 5, MA 6
FORWARD SPEED
POWER CONTROL VALVE
REVERSE SPEED

АЛЬРЕПА

Fig.	Part No.	Quantity 1	2	3	PS	KIT	Description	Dénomination	Bezeichnung	Denominación	Benämning	Notes
1	**VOE 11884089**	1					Cable harness	Faisceau cables	Kabelbaum	Manojo cables	Ledningsmatta	S/N - 10938
1	**VOE 11888412**	1					Wire harness	Faisceau electrique	Kabelbaum	Manojo cables	Ledningsmatta	S/N 10939 -
							•CONNECTED TO:	•CONNECTÉ A:	•ANGESCHLOSSEN:	•CONECTADO A:	•ANSLUTER TILL:	
							••Switch 3rd/4th gear	••Contact 3ème/4èm	••Schalter 3./4. Gang	••Contacto marcha 3a	••Kontakt 3:e/4:e växel	
							••Four-wheel drive	••Traction sur 4 roues	••Vierradantrieb	••Tracción en cuatro r	••Fyrhjulsdrivning	SE1
							••Diff.lock switch	••Comm.bloca.differe	••Ausgleichsperrscha	••Reglaje diferencial	••Diffspärrkontakt	MA4
							••Gear selector forwar	••Sélecteur de march	••Gangwähler vorwärt	••Selector de marcha	••Växelvälj.fram/back	MA5, MA6
							••Speed sensor	••Commande tachym	••Drehzahlschalter	••Sensor tacometro	••Varvtalsgivare	SE5
							••Hydraulic pump valv	••Valve de pompe hyd	••Hydraulikpumpenve	••Válvula de la bomba	••Hydraulpumpventil	MA2
							••Disconnector trans	••Coupe-circuit, trans	••Getriebeausrückun	••Disyuntor transmisi	••Frånskiljare transmi	
							••Transmission Tem	••Temp. De Transm.	••Getriebetemp.	••Temp. Transmisión	••Transmissions Te	SE1
2	**VOE 11709766**	1					•Connector	•Raccord	•Anschluss	•Union	•Anslutning	
2	**VOE 874967**	1					•Key	•Clavette	•Keil	•Llave (cuna)	•Kil	
3	**VOE 874955**	6					•Insulator	•Isolateur	•Isolator	•Aislador	•Isolator	
4	**VOE 874957**	1					•Housing	•Isolant	•Isolator	•Aislador	•Isolator	
4	**VOE 874958**	1					•Key	•Clavette	•Keil	•Llave (cuna)	•Kil	
5	**VOE 11709812**	1			OP		•Connector	•Raccord	•Anschluss	•Union	•Anslutning	
6	**VOE 11170006**	REQ					•Hose	•Durit	•Schlauch	•Tubo flexible	•Slang	
7	**VOE 4803746**	REQ					•Hose	•Durit	•Schlauch	•Tubo flexible	•Slang	
8	**VOE 4803748**	REQ					•Hose	•Durit	•Schlauch	•Tubo flexible	•Slang	

АЛВРЕТТА

1		**Ledningsmatta transmission** **Manojo de cable, transmisión.** **Kabelbaum, Getriebe.** **Faisceau de câles, transmission.** **Cable harness, transmission.**	Catalogue id **20017**	Group **371**
2				
3			Illustr. No **1013297**	Section **250**
4				
5		**11891076, 11891077**	Issue **VOE 63D9920017**	Page **161**

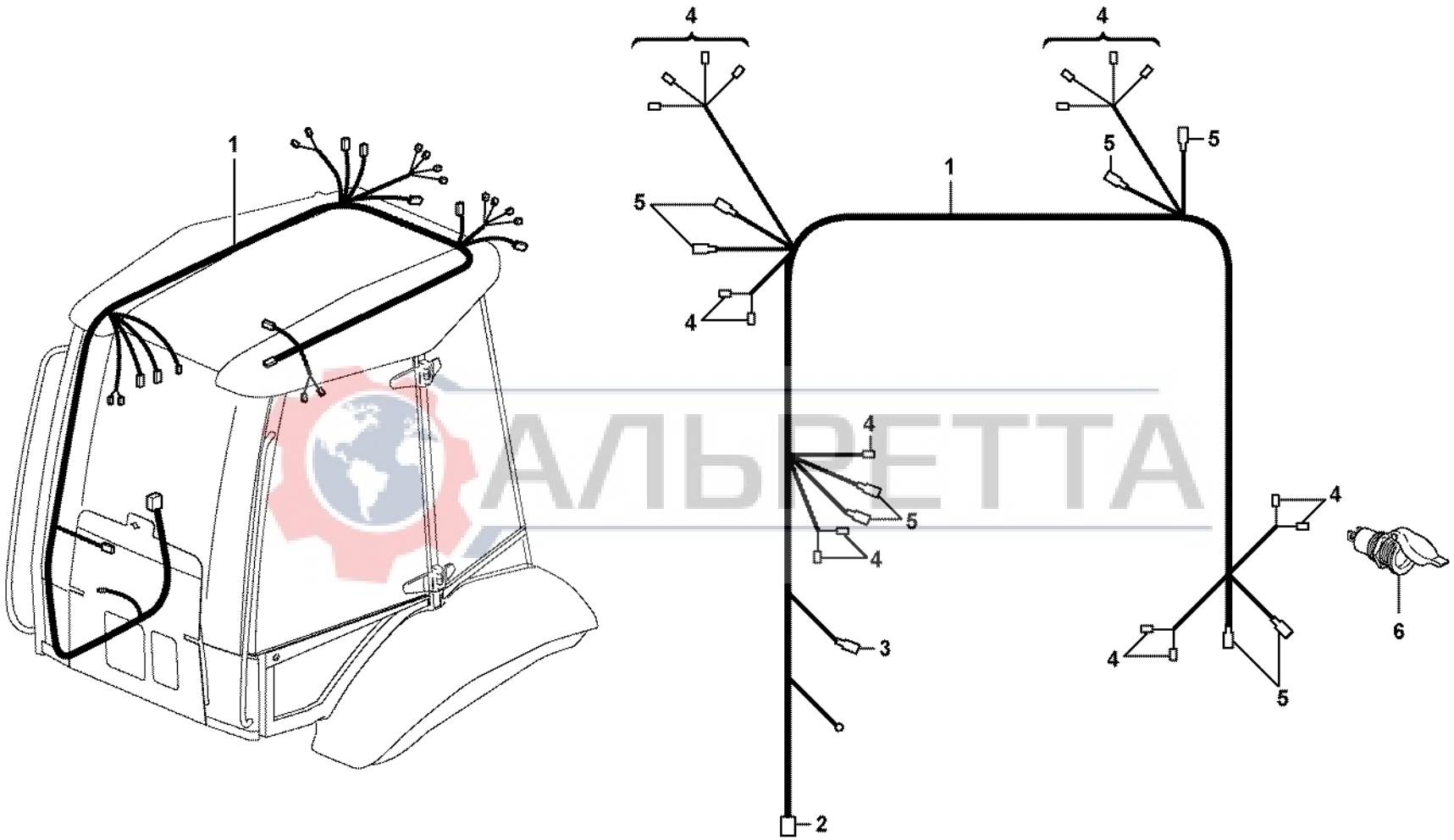

АЛЬФЕТТА

Volvo Construction Equipment

1011783

Fig.	Part No.	Quantity 1	2	3	PS	KIT	Description	Dénomination	Bezeichnung	Denominación	Benämning	Notes
1	**VOE 11885808**	1					Wire harness	Faisceau electrique	Kabelbaum	Manojo cables	Ledningsmatta	
							•CONNECTED TO:	•CONNECTÉ A:	•ANGESCHLOSSEN:	•CONECTADO A:	•ANSLUTER TILL:	
							••ECU	••ECU	••ECU	••ECU	••ECU	X1
							••Earth	••Terre	••Erde	••Tierra	••Jord	X165
							••Fr Instrumentpanel	••Tableau de bord ce	••Instrumententafel	••Tablero de instrume	••Fr Instrumentbräda	X36
							••Lighting	••Eclairage	••Beleuchtung	••Alumbrado	••Belysning	X250, X251, X252, X253
							••Work lights	••Eclairage de travail	••Arbeitsbeleuchtung	••Alumbrado de trabaj	••Arbetsbelysning	X84, X85, X86, X87
							••Antenna	••Antenne	••Antenne	••Antena	••Antenn	X247
							••Rotating Beacon	••Gyrophare	••Rundumkennleucht	••Luz Rotativa Emerg	••Roterande Varnings	X245, X246, X247, X248
							••Rear lighting	••Illuminat.arriere	••Hintere Beleuchtun	••Luz detras	••Bakre belysning	X52, X53
							••... working light	••éclairage de travail	••... Arbeitsbeleuchtun	••...alumbrado de trab	••... arbetsbelysning	X88, X89, X90, X91
2	**VOE 11709767**	1					•Connector	•Raccord	•Anschluss	•Union	•Anslutning	
3	**VOE 874957**	1					•Housing	•Isolant	•Isolator	•Aislador	•Isolator	
4	**VOE 973120**	17					•Cable terminal	•Cosse cable	•Flachsteckhülse	•Terminal cable	•Ledningssko	
5	**VOE 874955**	8					•Insulator	•Isolateur	•Isolator	•Aislador	•Isolator	
6	**VOE 14371054**	2					Socket housing	Douille isolante	Steckdose	Aislador mangui	Hylsisolator	

АЛЬРЕТТА

1		**Ledn.m hytt inv tak** **Haz de cables en el techo interior de la cabina** **Leitung mit Kabine innen Decke** **Câblage, pavillon cabine** **Cable Harness cab int. roof**	Catalogue id **20017**	Group **371**
2				
3			Illustr. No **1011783**	Section **350**
4				
5		**11298189, 11298190**	Issue **VOE 63D9920017**	Page **163**

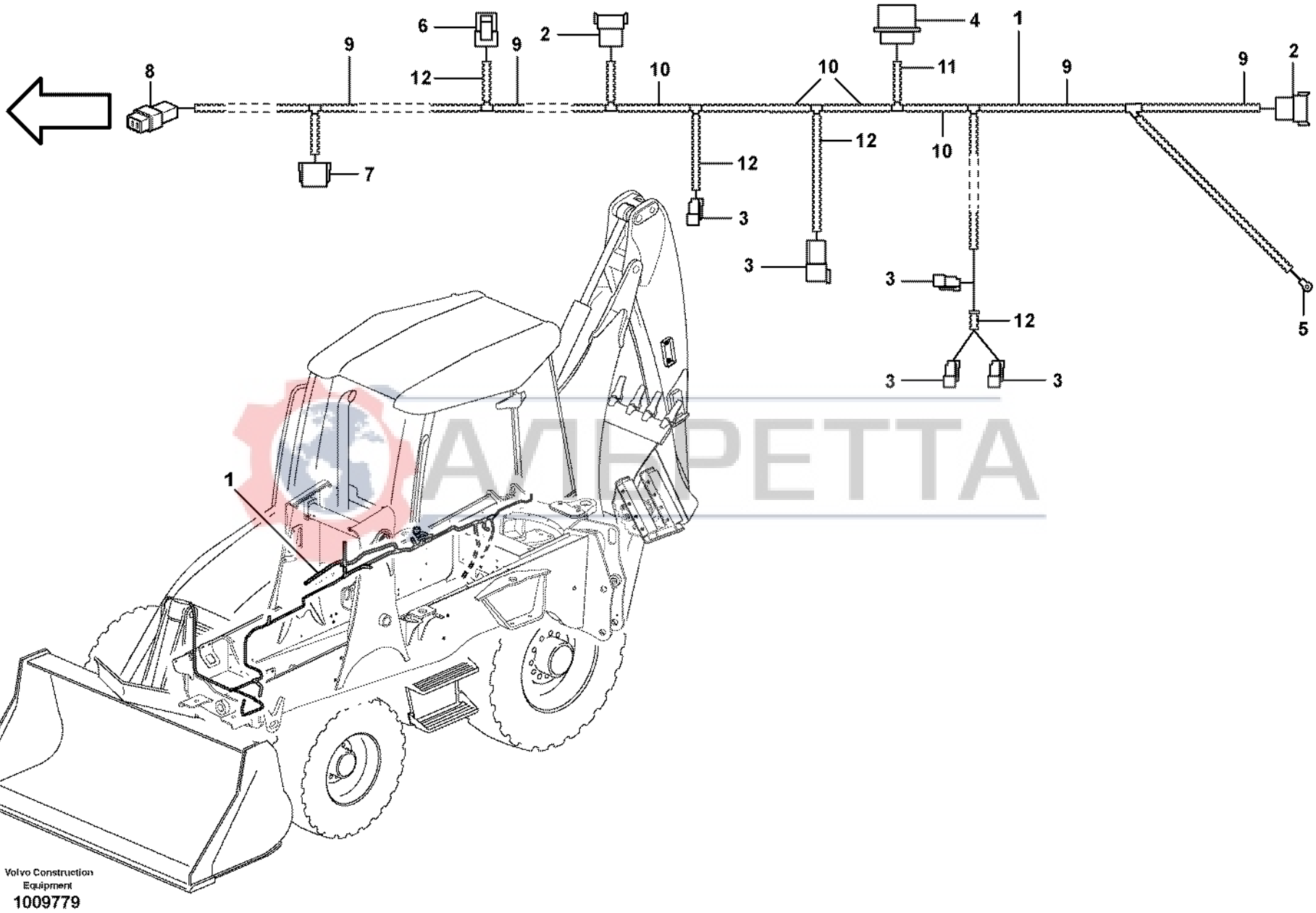
1
2
3
4
5
6
7
8
9
10
11
12
Volvo Construction Equipment
1009779

Fig.	Part No.	Quantity 1	2	3	PS	KIT	Description	Dénomination	Bezeichnung	Denominación	Benämning	Notes
1	**VOE 11887383**	1					Wire harness	Faisceau electrique	Kabelbaum	Manojo cables	Ledningsmatta	S/N 10453 -
	VOE 11886565	1					Cable	Câble	Seil	Cable	Lina	S/N 10252 - 10258 S/N 10261 - 10266 S/N 10268 - 10274 S/N 10276 - 10452
	VOE 11886212	1					Wire harness	Faisceau electrique	Kabelbaum	Manojo cables	Ledningsmatta	S/N - 10251 S/N 10259, S/N 10260 S/N 10267, S/N 10275
							••CONNECTED TO:	••CONNECTÉ A:	••ANGESCHLOSSEN:	••CONECTADO A:	••ANSLUTER TILL:	
							••Valve block	••Bloc-soupape	••Ventilblock	••Bloque de valvula	••Ventilblock	X11
							••Earth	••Terre	••Erde	••Tierra	••Jord	X164
							••Hand brake	••Frein à main	••Handbremse	••Freno de mano	••Handbroms	X80
							••Valve Boom Suspen	••Valve, suspension d	••Ventil Hubgerüstdä	••Válvula, suspensión	••Ventil Lastarmsfjädr	X78, X79
							••Instrument panel Ri	••Tableau de bord côt	••Armaturenbrett recht	••Tablero de instrume	••Instrumentbräda Hö	X8
							••Valve Automatic Tilt	••Valve, basculement	••Ventil Kippautomati	••Válvula, automatism	••Ventil Tiltautomatik	X41
							••Fuel Gauge	••Jauge Carburant	••Kraftst Messer	••Indic Combust	••Bränslemätare	X82
							••Cable harness,tran	••Faisceau cables,tra	••Kabalbaum, Getrieb	••Manojo cables,trans	••Ledningsmatta,tran	X12
							••Switch Automatic Til	••Contacteur, bascule	••Schalter Kippautom	••Contacto, automatis	••Kontakt Tiltautomati	X83
							••Cable Harness, En	••Faisceau De Câble	••Kabelbündel, Motor	••Haz De Cables, Mot	••Ledningsmatta, Mot	X13
							••Horn	••Avertisseur sonore	••Signalhorn	••Avisador sonoro	••Signalhorn	X202
2	**VOE 874965**	2					•Connector	•Raccord	•Anschluss	•Union	•Anslutning	X11, X12
	VOE 14370889	2					•Spacer	•Partie Intermédiaire	•Zwischenstück	•Espaciador	•Mellandel	
3	**VOE 874955**	5					•Insulator	•Isolateur	•Isolator	•Aislador	•Isolator	X41, X78, X79, X80, X82
4	**VOE 11709788**	2					•Connector	•Raccord	•Anschluss	•Union	•Anslutning	X8
5		1			NS		•Cable terminal	•Cosse cable	•Flachsteckhülse	•Terminal cable	•Ledningssko	X164
6	**VOE 874654**	1					•Rcpt Housing	•Douille Isolan.	•Steckbuchse	•Aislador Mangui	•Hylsisolator	X83
7	**VOE 11709766**	1					•Connector	•Raccord	•Anschluss	•Union	•Anslutning	X13
	VOE 874967	1					•Key	•Clavette	•Keil	•Llave (cuna)	•Kil	
8		1			NS		•Insulator	•Isolateur	•Isolator	•Aislador	•Isolator	X202
9	**VOE 4803748**	REQ					•Hose	•Durit	•Schlauch	•Tubo flexible	•Slang	

1		**Ledningsmatta chassi** **Haz de cables chasis** **Kabelbaum, Fahrgestell** **Faisceau de câbles, châssis** **Cable harness chassis**	Catalogue id **20017** / Group **371**
2			Illustr. No **1009779** / Section **400**
3			Issue **VOE 63D9920017** / Page **165**
4			
5			

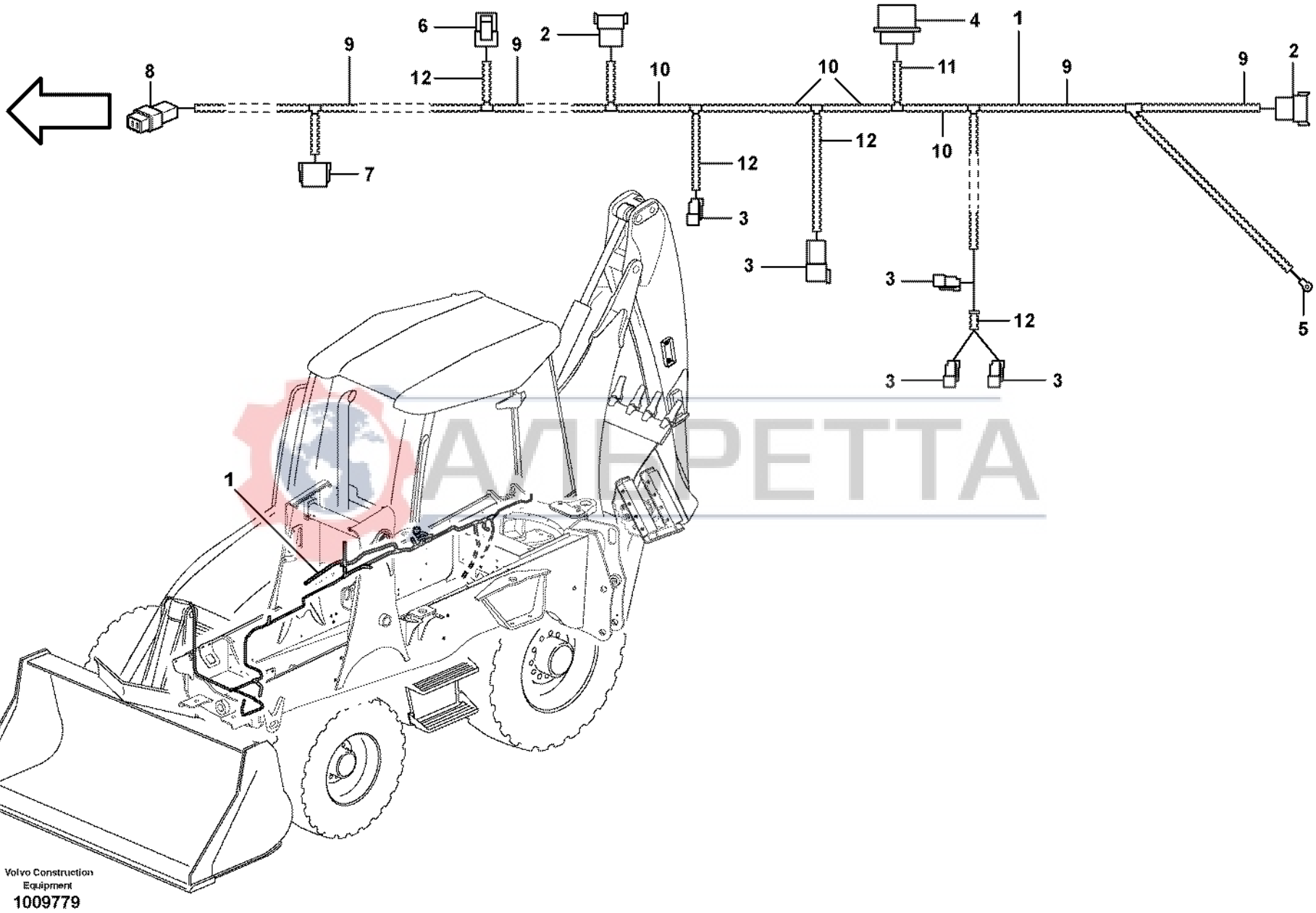
1
2
3
4
5
6
7
8
9
10
11
12
Volvo Construction Equipment
1009779

Fig.	Part No.	Quantity 1	2	3	PS	KIT	Description	Dénomination	Bezeichnung	Denominación	Benämning	Notes
10	**VOE 4803751**	REQ					•Hose	•Durit	•Schlauch	•Tubo flexible	•Slang	
11	**VOE 4803752**	REQ					•Hose	•Durit	•Schlauch	•Tubo flexible	•Slang	
12	**VOE 11170006**	REQ					•Hose	•Durit	•Schlauch	•Tubo flexible	•Slang	

АЛЬРЕТТА

1		**Ledningsmatta chassi** **Haz de cables chasis** **Kabelbaum, Fahrgestell** **Faisceau de câbles, châssis** **Cable harness chassis**	Catalogue id **20017**	Group **371**
2			Illustr. No **1009779**	Section **400**
3			Issue **VOE 63D9920017**	Page **167**
4				
5				

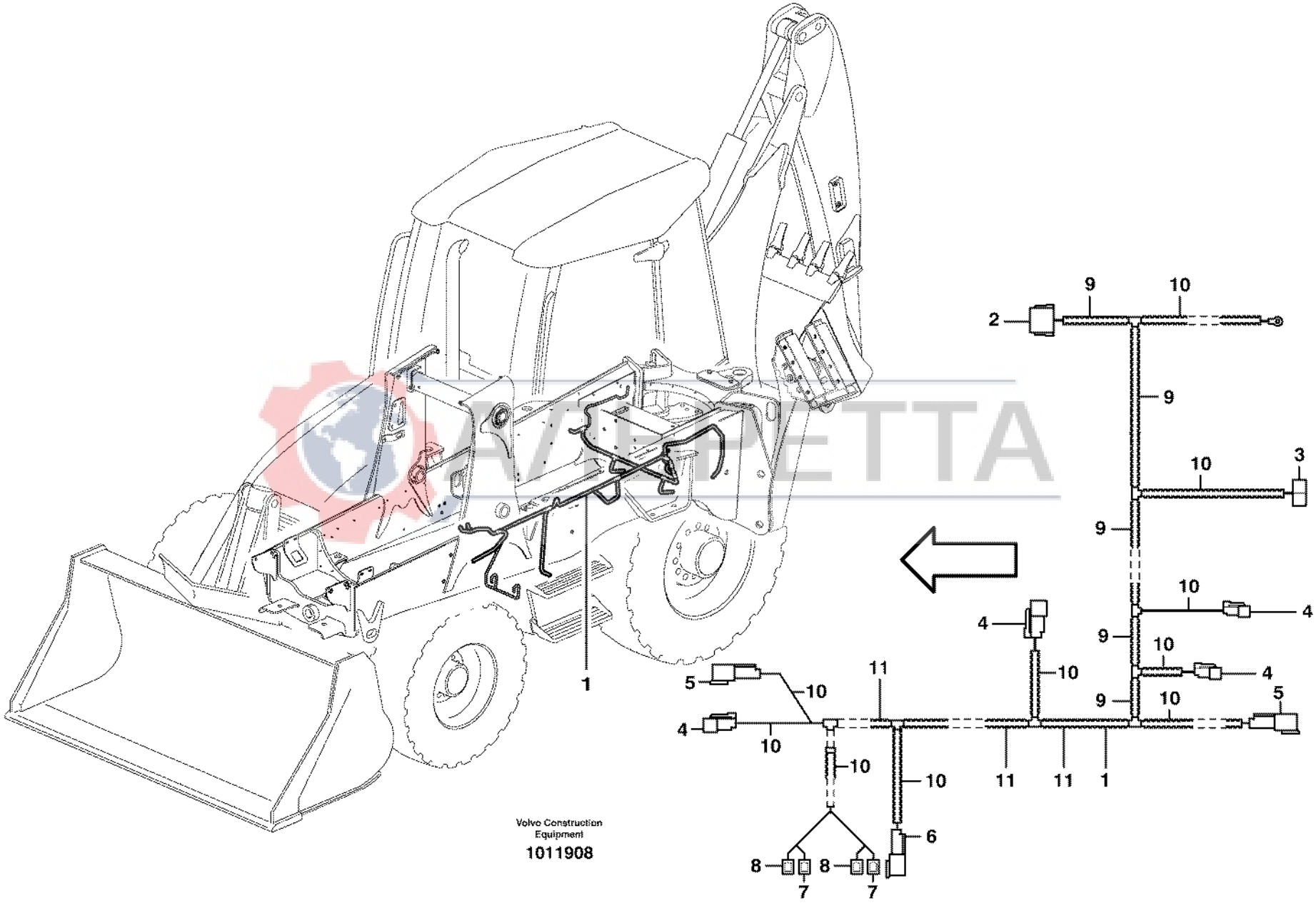
Volvo Construction Equipment
1011908

Fig.	Part No.	Quantity 1	2	3	PS	KIT	Description	Dénomination	Bezeichnung	Denominación	Benämning	Notes
1	**VOE 11886209**	1					Wire harness	Faisceau electrique	Kabelbaum	Manojo cables	Ledningsmatta	S/N - 10452
1	**VOE 11887384**	1					Wire harness	Faisceau electrique	Kabelbaum	Manojo cables	Ledningsmatta	S/N 10453 - 10938
1	**VOE 11888535**	1					Wire harness	Faisceau electrique	Kabelbaum	Manojo cables	Ledningsmatta	S/N 10939 -
							•CONNECTED TO:	•CONNECTÉ A:	•ANGESCHLOSSEN:	•CONECTADO A:	•ANSLUTER TILL:	
							••Cable harness Cha	••Faisceau de câbles,	••Kabelbaum Fahrge	••Haz de cables, chas	••Ledningsmatta Cha	X11
							••Earth	••Terre	••Erde	••Tierra	••Jord	X163
							••Horn	••Avertisseur sonore	••Signalhorn	••Avisador sonoro	••Signalhorn	X201
							••Boom lock	••Verrouillage de flèc	••Auslegersperre	••Bloqueo de la plum	••Bomlåsning	X74
							••Hammer	••Marteau	••Hammer	••Martillo	••Hammare	X73
							••Reverse-motion ala	••Avertisseur de recul	••Ruckfahrwarner	••Senal acustica de	••Backalarm	X561
							••Hydraulic oil filter	••Filtre hydraulique	••Filter hydraulik	••Filtro hidraulico	••Hydrauloljefilter	X170
							••Starter Relay	••Relais Demarra	••Anlassrelais	••Rele Arranque	••Startrelä	X60
							••Wshld Washer	••Lave-glace	••Frontsch.spuler	••Lavaparabrisas	••Vindrutespolare	X313-X314
							••Temp. sensor Hydr	••Détecteur de tempé	••Temp.-Geber Hydra	••Sensor de temperat	••Temp.givare Hydrau	X70, X71,
2	**VOE 11709766**	1					•Connector	•Raccord	•Anschluss	•Union	•Anslutning	X11
3	**VOE 8159013**	1					•Insulator	•Isolateur	•Isolator	•Aislador	•Isolator	X201
4	**VOE 874955**	4					•Insulator	•Isolateur	•Isolator	•Aislador	•Isolator	X70, X73, X74, X75, X78 X79, X109, X112, X170
5	**VOE 874954**	2					•Connector	•Raccord	•Anschluss	•Union	•Anslutning	X71
6	**VOE 11709787**	1					•Connector	•Raccord	•Anschluss	•Union	•Anslutning	X60
7	**VOE 973119**	2					•Cable terminal	•Cosse cable	•Flachsteckhülse	•Terminal cable	•Ledningssko	X312, X314
8	**VOE 973120**	2					•Cable terminal	•Cosse cable	•Flachsteckhülse	•Terminal cable	•Ledningssko	X311, X313
9	**VOE 4803752**	REQ					•Hose	•Durit	•Schlauch	•Tubo flexible	•Slang	
10	**VOE 11170006**	REQ					•Hose	•Durit	•Schlauch	•Tubo flexible	•Slang	
11	**VOE 4803748**	REQ					•Hose	•Durit	•Schlauch	•Tubo flexible	•Slang	

AMBETTA

1		**Ledningsmatta bakre ventilblock** **Haz de cables del bloque de ventiladores traseros** **Kabelbaum hinterer Ventilblock** **Faisceau de câbles, bloc-distributeur arrière** **Cable harness rear valve block**	Catalogue id **20017** / Group **371**
2			Illustr. No **1011908** / Section **450**
3			Issue **VOE 63D9920017** / Page **169**
4			
5			

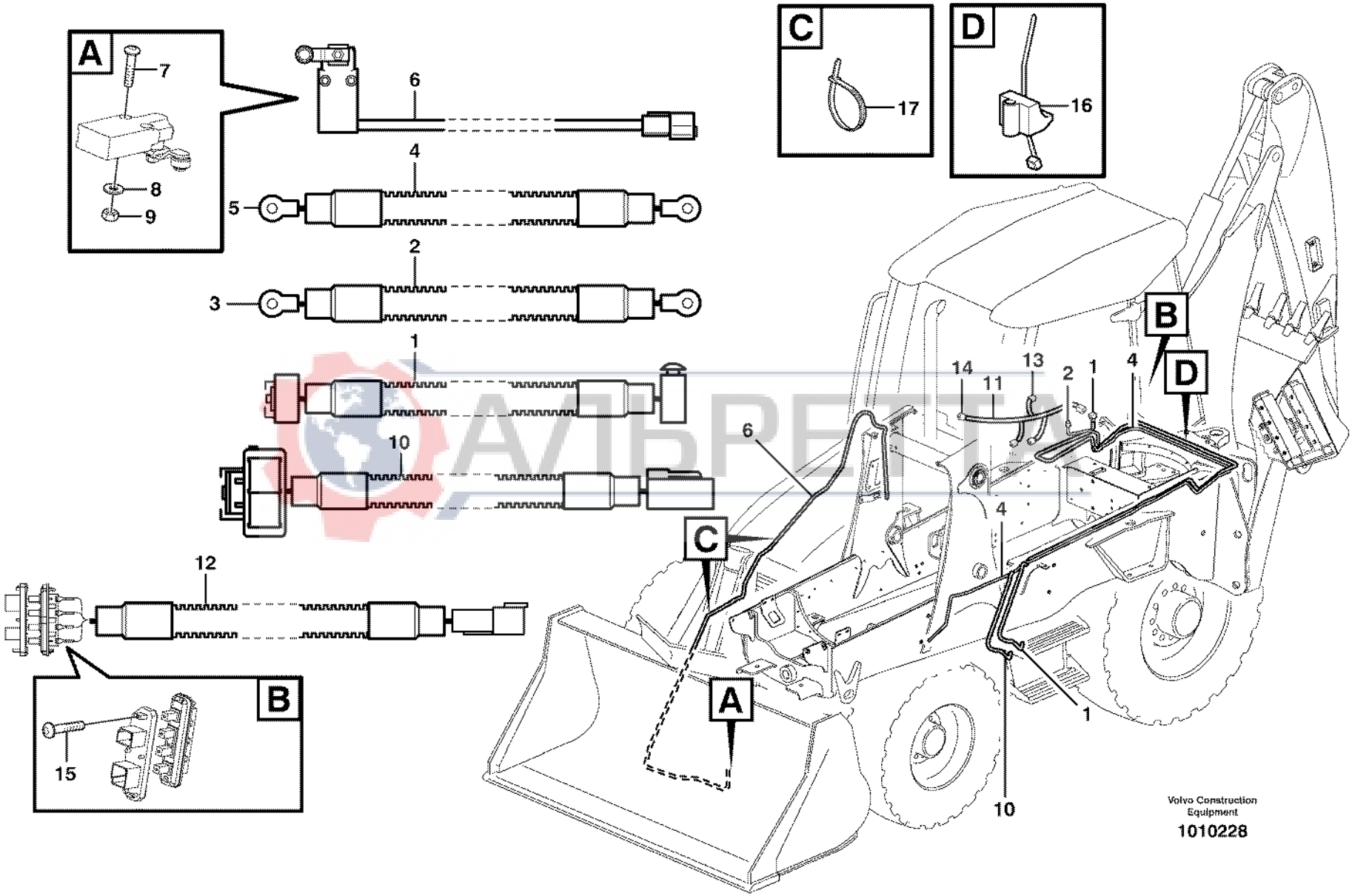
A
7
8
9
6
4
5
2
3
1
10
12
B
15
C
17
D
16
14
11
13
2
1
4
B
D
6
C
4
A
1
10
Volvo Construction Equipment
1010228

Fig.	Part No.	Quantity 1	2	3	PS	KIT	Description	Dénomination	Bezeichnung	Denominación	Benämning	Notes
1	**VOE 11886120**	1					Wire harness	Faisceau electrique	Kabelbaum	Manojo cables	Ledningsmatta	MAIN FUSE TO CAB FLOOR HARNESS
2	**VOE 11885812**	1					Wire Assembly	Câble	Leitung	Cable	Ledning	CABLE CHASSIS GROUND T CAB
3	**VOE 944158**	2					•Cable terminal	•Cosse cable	•Flachsteckhülse	•Terminal cable	•Ledningssko	
4	**VOE 11884215**	1					Wire Assembly	Câble	Leitung	Cable	Ledning	ENGINE GROUND TO CHAS GROUND CABLE
5	**VOE 940337**	1					•Cable terminal	•Cosse cable	•Flachsteckhülse	•Terminal cable	•Ledningssko	
6	**VOE 11881207**	1					Switch	Commutateur	Schalter	Contactor	Strömställare	
7	**VOE 969557**	2					6-pt skt screw	Vis creuse de 6	Hohlschraube	Racor 6-dientes	Sextandhålskruv	
8	**VOE 13940090**	2					Washer	Rondelle	Scheibe	Arandela	Bricka	
9	**VOE 13975237**	2					Lock nut	Contre-ecrou	Sicherungsmutter	Contratuerca	Låsmutter	
10	**VOE 11884086**		1				Wire harness	Faisceau electrique	Kabelbaum	Manojo cables	Ledningsmatta	2157) WIRE HARNESS A/C SUPP
10	**VOE 11886139**		1				Wire harness	Faisceau electrique	Kabelbaum	Manojo cables	Ledningsmatta	WIRE HARNESS A/C SUPPL SER NO 10178, 10180, 10228-
11			1				Cable harness	Faisceau cables	Kabelbaum	Manojo cables	Ledningsmatta	WIRE HARNESS CAB HEATER See group 371, Page 187
12	**VOE 11884152**		1				Cable harness	Faisceau cables	Kabelbaum	Manojo cables	Ledningsmatta	WINDOW SWITCH
	VOE 874802		1				•Housing	•Isolant	•Isolator	•Aislador	•Isolator	
13	**VOE 11890298**		2				Switch	Interrupteur	Trennschalter	Interruptor	Brytare	
14	**VOE 11305263**	2					Relay	Relais	Relais	Rele	Relä	
15	**VOE 975358**		2				Screw	Vis	Schraube	Tornillo	Skruv	
16	**VOE 980883**	48					Strip Clamp	Ruban Serrage	Kabelbinder	Abraz Cinta	Bandklamma	
17	**VOE 4881438**	12					Strip Clamp	Ruban Serrage	Kabelbinder	Abraz Cinta	Bandklamma	

2157) **GB:** Ser. No. -10227 except 10178, 10180 **FR:** No de série -10227, sauf 10178, 10180 **DE:** Fert.-Nr. -10227 außer 10178, 10180 **ES:** Núm. de serie -10227 excepto 10178, 10180
SE: Tillverkningsnr. -10227 utom 10178, 10180

1	**11880001**	**Övriga ledningar** **Otros cables** **Übrige Leitungen** **Autres câbles électriques** **Other cables**	Catalogue id **20017**	Group **371**
2	**11298190**		Illustr. No **1010228**	Section **500**
3			Issue **VOE 63D9920017**	Page **171**
4				
5				

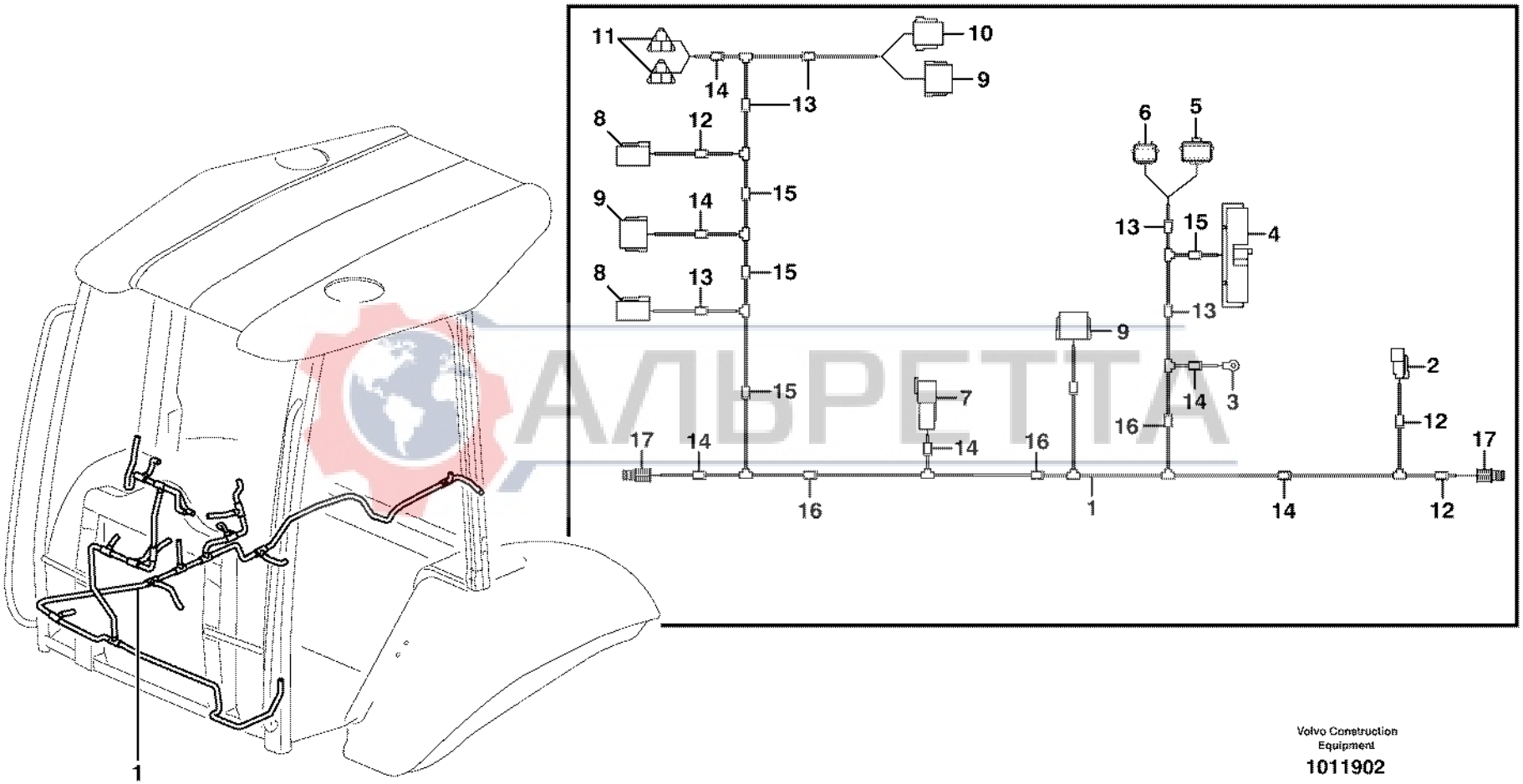

Volvo Construction Equipment

1011902

АЛЬРЕТТА

Fig.	Part No.	Quantity 1	2	3	PS	KIT	Description	Dénomination	Bezeichnung	Denominación	Benämning	Notes
1	**VOE 11886099**	1					Wire harness	Faisceau electrique	Kabelbaum	Manojo cables	Ledningsmatta	FRONT DASHBOARD
							••CONNECTED TO:	••CONNECTÉ A:	••ANGESCHLOSSEN:	••CONECTADO A:	••ANSLUTER TILL:	
							••Switch	••Commutateur	••Schalter	••Contactor	••Strömställare	X89 HORN SWITCH
							••Earth	••Terre	••Erde	••Tierra	••Jord	X177
							••Control Unit	••Unite Commande	••Steuergerät	••Unidad Mando	••Styrenhet	X4 VECU
							••Cable harness	••Faisceau cables	••Kabelbaum	••Manojo cables	••Ledningsmatta	X34, X48 RH SIDE DASHBOARD
							••Cable harness	••Faisceau cables	••Kabelbaum	••Manojo cables	••Ledningsmatta	X14, HYDR. LEVER SWITCH
							••Cable harness	••Faisceau cables	••Kabelbaum	••Manojo cables	••Ledningsmatta	X36 CAB.EXTERIOR
							••Windshield wiper Fr	••Essuie-glace, pare-	••Scheibenwischer vo	••Limpiaparabrisas d	••Vindrutetorkare Fra	X44
							••Switch	••Commutateur	••Schalter	••Commutador	••Omkopplare	X47, X16 LH, RH COMBI SWITCH
							••Stop Lt Switch	••Contacteur Stop	••Br Lichtschalt	••Cont Luz Freno	••Bromsljuskont	X61, X62
							••Instr Panel	••Planche de bord	••Instr Tafel	••Panel Instrum	••Instrumentpanel	X15, X33, FRONT
							••Switch	••Commutateur	••Schalter	••Contactor	••Strömställare	X203 HAMMER SWITCH
							••Switch	••Commutateur	••Schalter	••Contactor	••Strömställare	X204 DIFF LOCK
2	**VOE 874955**	1					•Insulator	•Isolateur	•Isolator	•Aislador	•Isolator	X89
3		1			NS		•Cable terminal	•Cosse cable	•Flachsteckhülse	•Terminal cable	•Ledningssko	X177
4		1			NS		•Connector	•Raccord	•Anschluss	•Union	•Anslutning	X4
5		1			NS		•Connector	•Raccord	•Anschluss	•Union	•Anslutning	X48
6		1			NS		•Connector	•Raccord	•Anschluss	•Union	•Anslutning	X34
7	**VOE 874802**	1					•Housing	•Isolant	•Isolator	•Aislador	•Isolator	X36
8	**VOE 874960**	2					•Housing	•Isolant	•Isolator	•Aislador	•Isolator	X44, X47
9	**VOE 11709766**	3					•Connector	•Raccord	•Anschluss	•Union	•Anslutning	X14, X15, X16
10	**VOE 11709767**	1					•Connector	•Raccord	•Anschluss	•Union	•Anslutning	X33
11	**VOE 874654**	2					•Rcpt Housing	•Douille Isolan.	•Steckbuchse	•Aislador Mangui	•Hylsisolator	X61, X62
12	**VOE 4803745**	REQ					•Hose	•Durit	•Schlauch	•Tubo flexible	•Slang	
13	**VOE 4803748**	REQ					•Hose	•Durit	•Schlauch	•Tubo flexible	•Slang	
14	**VOE 4803746**	REQ					•Hose	•Durit	•Schlauch	•Tubo flexible	•Slang	
15	**VOE 4803751**	REQ					•Hose	•Durit	•Schlauch	•Tubo flexible	•Slang	

1	**11298189, 11298190**	**Ledningsmatta, mittpanel** **Haz de cables, panel central** **Kabelbäume, Mitteltafel** **Faisceau de câbles, pupitre central** **Cable harness, panel**	Catalogue id **20017**	Group **371**
2			Illustr. No **1011902**	Section **650**
3			Issue **VOE 63D9920017**	Page **173**
4				
5		**SER NO -10361**		

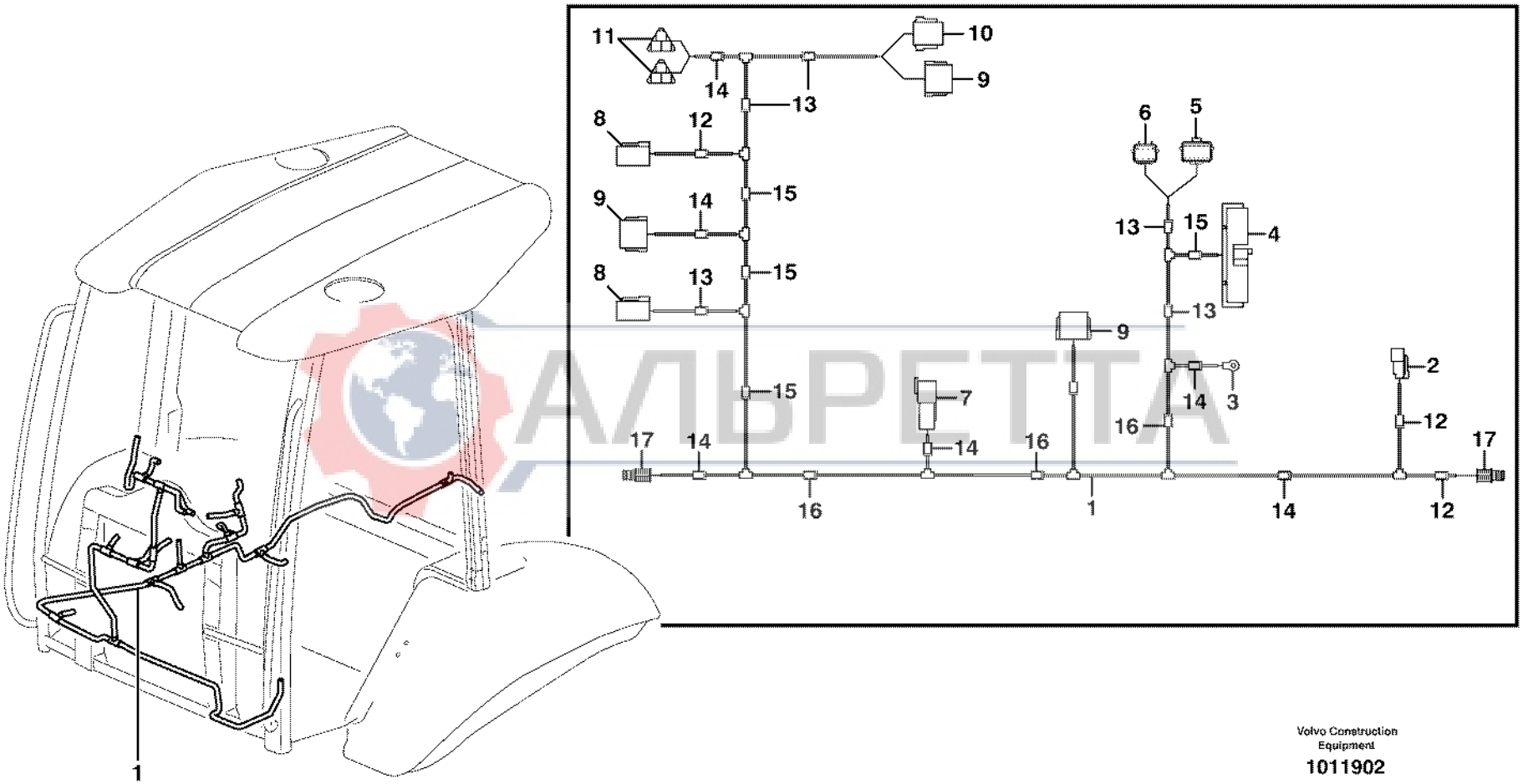

Volvo Construction Equipment

1011902

АЛЬРЕТТА

Fig.	Part No.	Quantity 1	2	3	PS	KIT	Description	Dénomination	Bezeichnung	Denominación	Benämning	Notes
16	**VOE 4803752**	REQ					•Hose	•Durit	•Schlauch	•Tubo flexible	•Slang	
17	**VOE 949005**	2					•Rcpt Housing	•Douille Isolan.	•Steckbuchse	•Aislador Mangui	•Hylsisolator	X203,X204

АЛЬРЕТТА

1	**11298189, 11298190**	**Ledningsmatta, mittpanel** **Haz de cables, panel central** **Kabelbäume, Mitteltafel** **Faisceau de câbles, pupitre central** **Cable harness, panel**	Catalogue id **20017**	Group **371**
2				
3			Illustr. No **1011902**	Section **650**
4				
5		**SER NO -10361**	Issue **VOE 63D9920017**	Page **175**

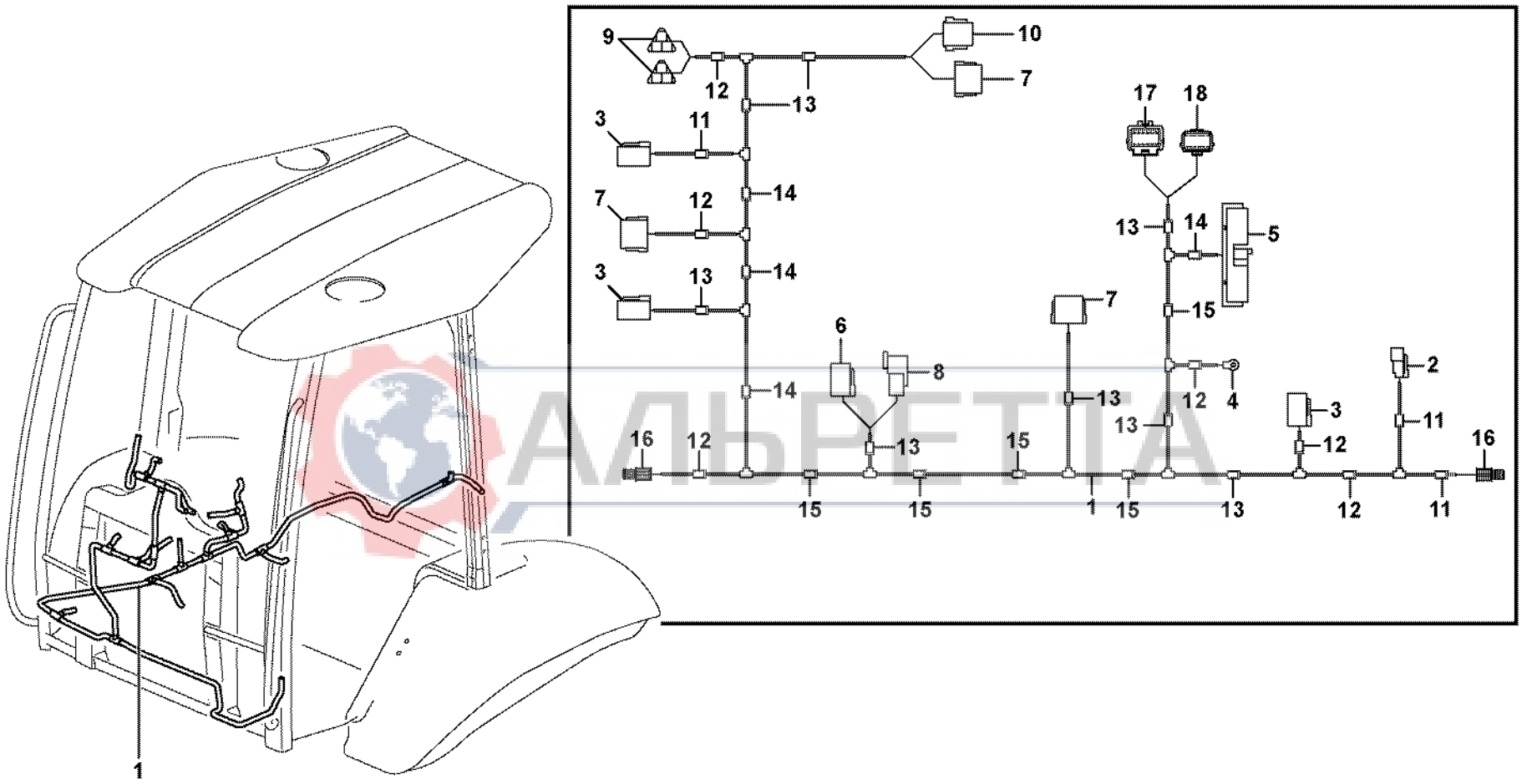

АЛЬРЕТТА

Volvo Construction Equipment

1017414

Fig.	Part No.	Quantity 1	2	3	PS	KIT	Description	Dénomination	Bezeichnung	Denominación	Benämning	Notes
1	**VOE 11887022**	1			SS		Wire harness	Faisceau electrique	Kabelbaum	Manojo cables	Ledningsmatta	S/N - 10549
1	**VOE 11887637**	1					Wire harness	Faisceau electrique	Kabelbaum	Manojo cables	Ledningsmatta	FRONT DASHBOARD S/N 10550 - 10938
1	**VOE 11888816**	1					Wire harness	Faisceau electrique	Kabelbaum	Manojo cables	Ledningsmatta	S/N 10939 -
							••CONNECTED TO:	••CONNECTÉ A:	••ANGESCHLOSSEN:	••CONECTADO A:	••ANSLUTER TILL:	
							••Switch	••Commutateur	••Schalter	••Contactor	••Strömställare	X103 HORN SWITCH
							••Cable harness	••Faisceau cables	••Kabelbaum	••Manojo cables	••Ledningsmatta	X46 REAR LAMPS
							••Earth	••Terre	••Erde	••Tierra	••Jord	X177
							••Control Unit	••Unite Commande	••Steuergerät	••Unidad Mando	••Styrenhet	X4 VECU
							••Cable harness	••Faisceau cables	••Kabelbaum	••Manojo cables	••Ledningsmatta	X34, X48 RH SIDE DASHBOARD
							••Switch	••Commutateur	••Schalter	••Contactor	••Strömställare	X14 HYDRAULIC LEVER SWITCHES
							••Cable harness	••Faisceau cables	••Kabelbaum	••Manojo cables	••Ledningsmatta	X36, X37 CAB.EXTERIOR
							••Windshield wiper Fr.	••Essuie-glace, pare-	••Scheibenwischer vo.	••Limpiaparabrisas d	••Vindrutetorkare Fra.	X44
							••Switch	••Commutateur	••Schalter	••Commutador	••Omkopplare	X47, X16 LH, RH COMBI SWITCH
							••Stop Lt Switch	••Contacteur Stop	••Br Lichtschalt	••Cont Luz Freno	••Bromsljuskont	X61, X62
							••Instr Panel	••Planche de bord	••Instr Tafel	••Panel Instrum	••Instrumentpanel	X15, X33, FRONT
							••Switch	••Commutateur	••Schalter	••Contactor	••Strömställare	X203 HAMMER SWITCH
							••Switch	••Commutateur	••Schalter	••Contactor	••Strömställare	X204 DIFF LOCK
2	**VOE 874955**	1					•Insulator	•Isolateur	•Isolator	•Aislador	•Isolator	X103
3	**VOE 874960**	3					•Housing	•Isolant	•Isolator	•Aislador	•Isolator	X46, X44, X47
4		1			NS		•Cable terminal	•Cosse cable	•Flachsteckhülse	•Terminal cable	•Ledningssko	X177
5		1			NS		•Connector	•Raccord	•Anschluss	•Union	•Anslutning	X4
6	**VOE 874957**	1					•Housing	•Isolant	•Isolator	•Aislador	•Isolator	X36
6	**VOE 874958**	1					•Key	•Clavette	•Keil	•Llave (cuna)	•Kil	
7	**VOE 11709766**	3					•Connector	•Raccord	•Anschluss	•Union	•Anslutning	X14, X15, X16
7	**VOE 874967**	1					•Key	•Clavette	•Keil	•Llave (cuna)	•Kil	
8	**VOE 874802**	1					•Housing	•Isolant	•Isolator	•Aislador	•Isolator	X37

1	**11891076, 11891077**	**Ledningsmatta, mittpanel** **Haz de cables, panel central** **Kabelbäume, Mitteltafel** **Faisceau de câbles, pupitre central** **Cable harness, panel**	Catalogue id **20017**	Group **371**
2				
3			Illustr. No **1017414**	Section **655**
4				
5		**SER NO 10362-**	Issue **VOE 63D9920017**	Page **177**

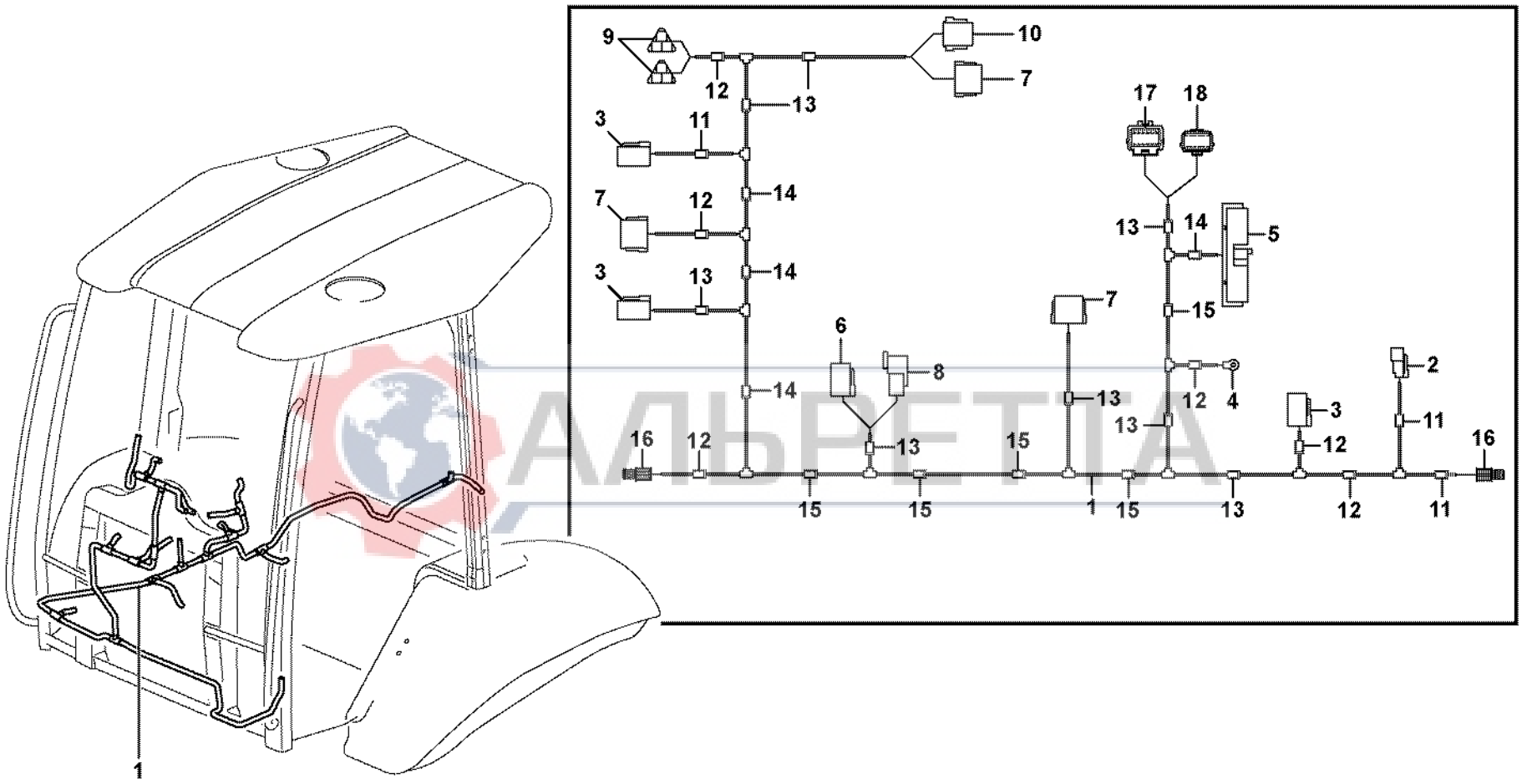

АЛЬРЕТТА

Volvo Construction Equipment

1017414

Fig.	Part No.	Quantity 1	2	3	PS	KIT	Description	Dénomination	Bezeichnung	Denominación	Benämning	Notes
8	**VOE 14370883**	1					•Spacer	•Partie Intermédiaire	•Zwischenstück	•Espaciador	•Mellandel	
9	**VOE 874654**	2					•Rcpt Housing	•Douille Isolan.	•Steckbuchse	•Aislador Mangui	•Hylsisolator	X61, X62
10	**VOE 11709767**	1					•Connector	•Raccord	•Anschluss	•Union	•Anslutning	X33
11	**VOE 4803745**	REQ					•Hose	•Durit	•Schlauch	•Tubo flexible	•Slang	
12	**VOE 4803746**	REQ					•Hose	•Durit	•Schlauch	•Tubo flexible	•Slang	
13	**VOE 4803748**	REQ					•Hose	•Durit	•Schlauch	•Tubo flexible	•Slang	
14	**VOE 4803751**	REQ					•Hose	•Durit	•Schlauch	•Tubo flexible	•Slang	
15	**VOE 4803752**	REQ					•Hose	•Durit	•Schlauch	•Tubo flexible	•Slang	
16	**VOE 949005**	2					•Rcpt Housing	•Douille Isolan.	•Steckbuchse	•Aislador Mangui	•Hylsisolator	X203,X204
17		1			NS		•Connector	•Raccord	•Anschluss	•Union	•Anslutning	X34
18		1			NS		•Connector	•Raccord	•Anschluss	•Union	•Anslutning	X48

АЛЬРЕТТА

1	**11891076, 11891077**	**Ledningsmatta, mittpanel** **Haz de cables, panel central** **Kabelbäume, Mitteltafel** **Faisceau de câbles, pupitre central** **Cable harness, panel**	Catalogue id **20017**	Group **371**
2				
3			Illustr. No **1017414**	Section **655**
4				
5		**SER NO 10362-**	Issue **VOE 63D9920017**	Page **179**

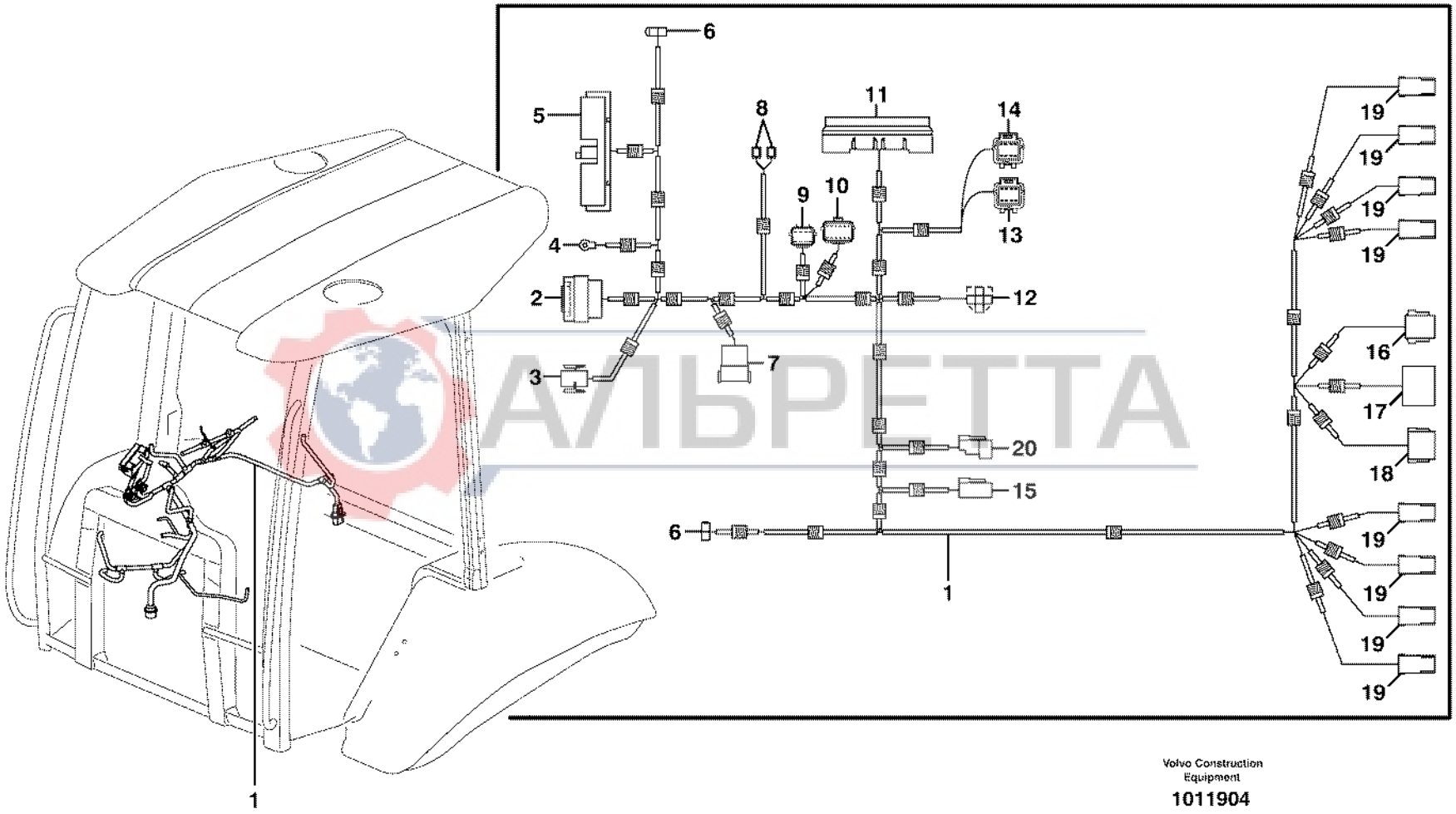

АЛЬРЕТТА

Volvo Construction Equipment

1011904

Fig.	Part No.	Quantity 1	2	3	PS	KIT	Description	Dénomination	Bezeichnung	Denominación	Benämning	Notes
1	**VOE 11886098**	1					Wire harness	Faisceau electrique	Kabelbaum	Manojo cables	Ledningsmatta	
1	**VOE 11886640**	1					Wire harness	Faisceau electrique	Kabelbaum	Manojo cables	Ledningsmatta	S/N 10434 - 10728
1	**VOE 11888003**	1					Wire harness	Faisceau electrique	Kabelbaum	Manojo cables	Ledningsmatta	S/N 10729 - 10938
1	**VOE 11888541**	1					Wire harness	Faisceau electrique	Kabelbaum	Manojo cables	Ledningsmatta	S/N 10939
2		1			NS		•Connector	•Raccord	•Anschluss	•Union	•Anslutning	X7
3		1			NS		•Connector	•Raccord	•Anschluss	•Union	•Anslutning	X140
4		1			NS		•Cable terminal	•Cosse cable	•Flachsteckhülse	•Terminal cable	•Ledningssko	X160
5		1			NS		•Connector	•Raccord	•Anschluss	•Union	•Anslutning	X2
6		2			NS		•Housing	•Carter	•Gehäuse	•Carter	•Hus	X6, X208
7	**VOE 11709766**	1					•Connector	•Raccord	•Anschluss	•Union	•Anslutning	X3
8		2			NS		•Insulator	•Isolateur	•Isolator	•Aislador	•Isolator	X300,X301
9		1			NS		•Insulator	•Isolateur	•Isolator	•Aislador	•Isolator	X34
10		1			NS		•Insulator	•Isolateur	•Isolator	•Aislador	•Isolator	X48
11		1			NS		•Connector	•Raccord	•Anschluss	•Union	•Anslutning	
		1					•Fuse box	•Boite a fusibles	•Sicherungsdose	•Caja de fusibles	•Säkringsdosa	See group 372, Page 191
12		1			NS		•Housing	•Carter	•Gehäuse	•Carter	•Hus	X221
13		1			NS		•Housing	•Isolant	•Isolator	•Aislador	•Isolator	X17
14		1			NS		•Housing	•Isolant	•Isolator	•Aislador	•Isolator	X18
15	**VOE 874957**	1					•Housing	•Isolant	•Isolator	•Aislador	•Isolator	X58
	VOE 874958	1					•Key	•Clavette	•Keil	•Llave (cuna)	•Kil	
16	**VOE 11709767**	1					•Connector	•Raccord	•Anschluss	•Union	•Anslutning	X30
17		1			NS		•Starter Switch	•Commutat. demarre	•Anlasschalter	•Contact Arranq	•Startkontakt	X8
18	**VOE 11709766**	1					•Connector	•Raccord	•Anschluss	•Union	•Anslutning	X9
19	**VOE 11881020**	8					•Housing	•Carter	•Gehäuse	•Carter	•Hus	X121 - 124, X133,X135-X136
20	**VOE 874955**	1					•Insulator	•Isolateur	•Isolator	•Aislador	•Isolator	X139

AMPETA

1		**Ledningsmatta, manöverpanel höger** **Haz de cables, panel de mandos derecho** **Kabelbaum, rechte Bedientafel** **Faisceau de câbles, tableau de bord côté droit** **Cable harness, control panel right**	Catalogue id **20017**	Group **371**
2				
3			Illustr. No **1011904**	Section **700**
4				
5		**11298189**	Issue **VOE 63D9920017**	Page **181**

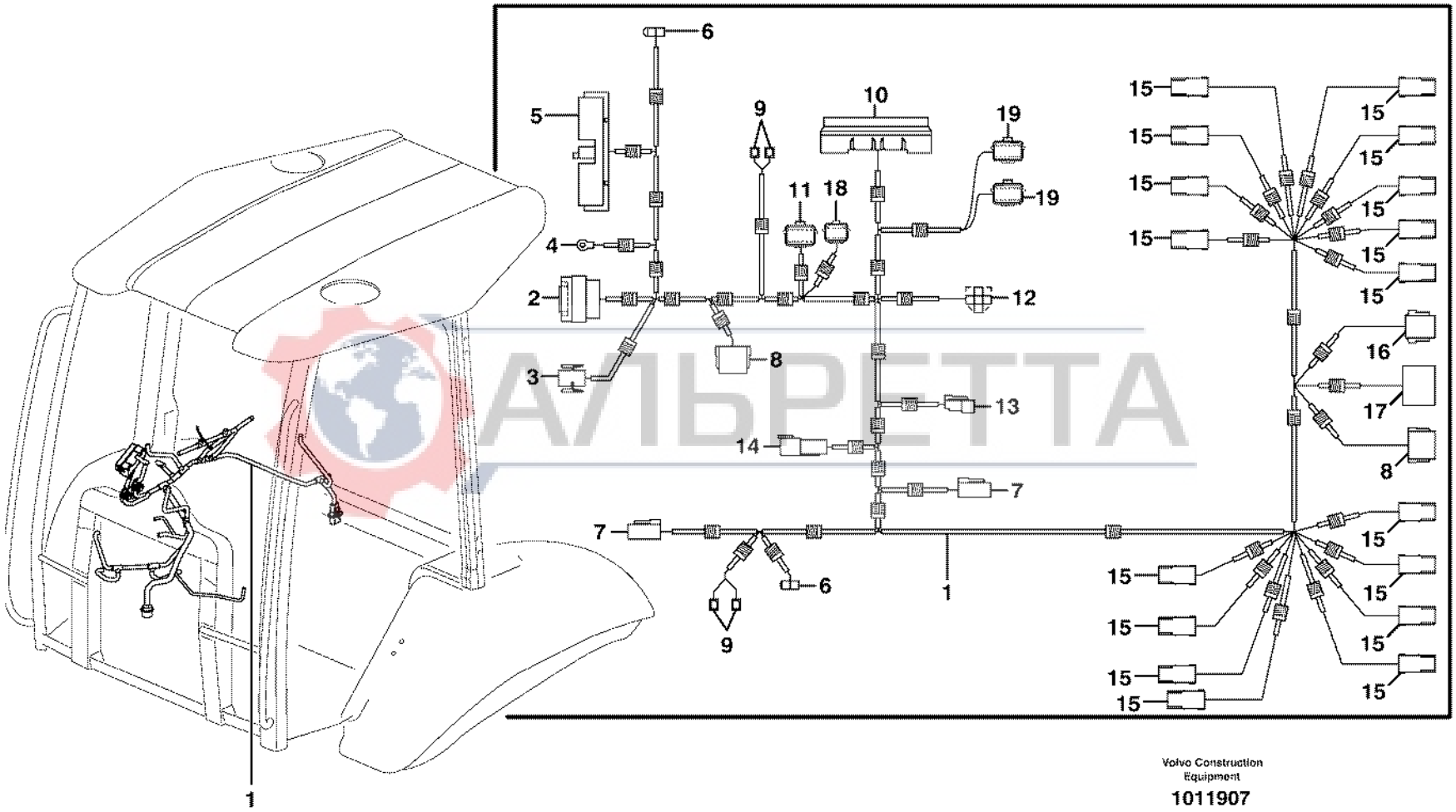
1
2
3
4
5
6
7
8
9
10
11
12
13
14
15
16
17
18
19
Volvo Construction Equipment
1011907

Fig.	Part No.	Quantity 1	2	3	P S	K I T	Description	Dénomination	Bezeichnung	Denominación	Benämning	Notes
1	**VOE 11886104**	1					Wire harness	Faisceau electrique	Kabelbaum	Manojo cables	Ledningsmatta	RH SIDE DASHBOARD S/N - 10430
1	**VOE 11886639**	1					Wire harness	Faisceau electrique	Kabelbaum	Manojo cables	Ledningsmatta	S/N 10431 - 10741
1	**VOE 11888002**	1					Wire harness	Faisceau electrique	Kabelbaum	Manojo cables	Ledningsmatta	S/N 10742 - 10938
1	**VOE 11888540**	1					Wire harness	Faisceau electrique	Kabelbaum	Manojo cables	Ledningsmatta	S/N 10939 -
2		1			NS		•Connector	•Raccord	•Anschluss	•Union	•Anslutning	X7
3		1			NS		•Connector	•Raccord	•Anschluss	•Union	•Anslutning	X140
4		1			NS		•Cable terminal	•Cosse cable	•Flachsteckhülse	•Terminal cable	•Ledningssko	X160
5		1			NS		•Connector	•Raccord	•Anschluss	•Union	•Anslutning	X2
6		2			NS		•Housing	•Carter	•Gehäuse	•Carter	•Hus	X6, X208
7	**VOE 874957**	2					•Housing	•Isolant	•Isolator	•Aislador	•Isolator	X58, X50
8	**VOE 11709766**	2					•Connector	•Raccord	•Anschluss	•Union	•Anslutning	X3,X9
9		4			NS		•Insulator	•Isolateur	•Isolator	•Aislador	•Isolator	X300,X301
10		1			NS		•Fuse box	•Boite a fusibles	•Sicherungsdose	•Caja de fusibles	•Säkringsdosa	See group 372, Page 191
11		1			NS		•Connector	•Raccord	•Anschluss	•Union	•Anslutning	X34
12		2			NS		•Housing	•Carter	•Gehäuse	•Carter	•Hus	X221
13	**VOE 874955**	1					•Insulator	•Isolateur	•Isolator	•Aislador	•Isolator	X139
14	**VOE 874802**	1					•Housing	•Isolant	•Isolator	•Aislador	•Isolator	X51
15	**VOE 11881020**	17					•Housing	•Carter	•Gehäuse	•Carter	•Hus	X120 - 136
16	**VOE 11709767**	1					•Connector	•Raccord	•Anschluss	•Union	•Anslutning	X30
17		1					•Starter Switch	•Commutat. demarre	•Anlasschalter	•Contact Arranq	•Startkontakt	X8 See group 380, Page 195
18		1			NS		•Connector	•Raccord	•Anschluss	•Union	•Anslutning	X48
19		2			NS		•Insulator	•Isolateur	•Isolator	•Aislador	•Isolator	X17, X18

ARBETTA

1		**Ledningsmatta, manöverpanel höger** **Haz de cables, panel de mandos derecho** **Kabelbaum, rechte Bedientafel** **Faisceau de câbles, tableau de bord côté droit** **Cable harness, control panel right**	Catalogue id **20017**	Group **371**
2				
3			Illustr. No **1011907**	Section **725**
4				
5		**11298190, CAB SER NO -10430**	Issue **VOE 63D9920017**	Page **183**

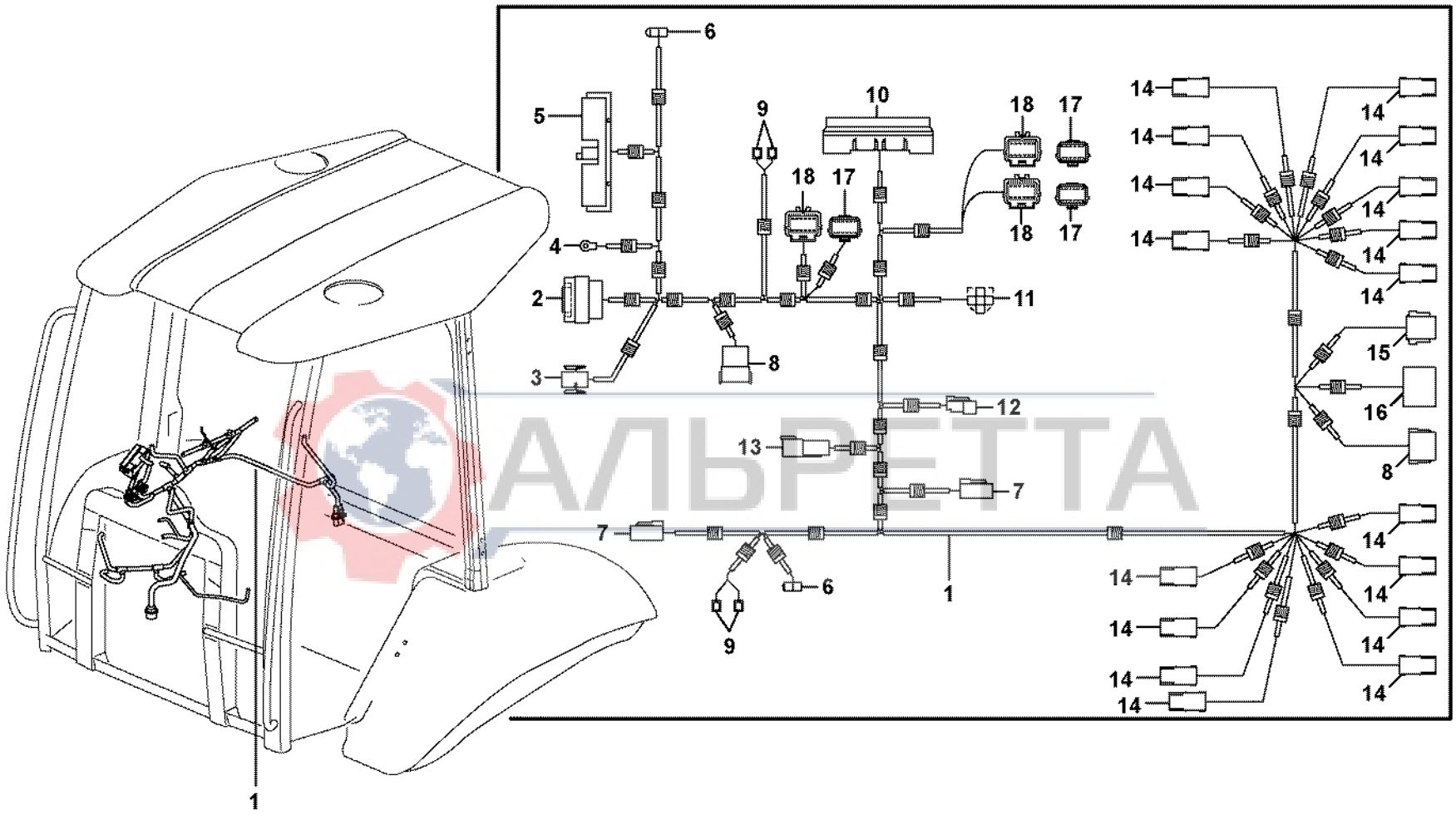

АЛЬРЕТТА

Volvo Construction Equipment

1017432

Fig.	Part No.	Quantity 1	2	3	PS	KIT	Description	Dénomination	Bezeichnung	Denominación	Benämning	Notes
1	**VOE 11886639**	1	1				Wire harness	Faisceau electrique	Kabelbaum	Manojo cables	Ledningsmatta	RH SIDE DASHBOARD
2		1	1		NS		•Connector	•Raccord	•Anschluss	•Union	•Anslutning	X7
3		1	1		NS		•Connector	•Raccord	•Anschluss	•Union	•Anslutning	X140
4		1	1		NS		•Cable terminal	•Cosse cable	•Flachsteckhülse	•Terminal cable	•Ledningssko	X160
5		1	1		NS		•Connector	•Raccord	•Anschluss	•Union	•Anslutning	X2
6		2	2		NS		•Housing	•Carter	•Gehäuse	•Carter	•Hus	X6, X208
7	**VOE 874957**	2	2				•Housing	•Isolant	•Isolator	•Aislador	•Isolator	X58, X50
7	**VOE 874958**	2	2				•Key	•Clavette	•Keil	•Llave (cuna)	•Kil	
8	**VOE 11709766**	2	2				•Connector	•Raccord	•Anschluss	•Union	•Anslutning	X3,X9
8	**VOE 874967**	2	2				•Key	•Clavette	•Keil	•Llave (cuna)	•Kil	
9		4	4		NS		•Insulator	•Isolateur	•Isolator	•Aislador	•Isolator	X300,X301,X302,X303
10		1	1		NS		•Fuse box	•Boite a fusibles	•Sicherungsdose	•Caja de fusibles	•Säkringsdosa	
11		2	2		NS		•Housing	•Carter	•Gehäuse	•Carter	•Hus	X221
12	**VOE 874955**	1	1				•Insulator	•Isolateur	•Isolator	•Aislador	•Isolator	X139
13	**VOE 874802**	1	1				•Housing	•Isolant	•Isolator	•Aislador	•Isolator	X51
13	**VOE 14370883**	1	1				•Spacer	•Partie Intermédiaire	•Zwischenstück	•Espaciador	•Mellandel	
14	**VOE 11881020**	17	17				•Housing	•Carter	•Gehäuse	•Carter	•Hus	X120 - 136
15	**VOE 11709767**	1	1				•Connector	•Raccord	•Anschluss	•Union	•Anslutning	X30
16		1	1				•Starter Switch	•Commutat. demarre	•Anlasschalter	•Contact Arranq	•Startkontakt	X8
17		3	3		NS		•Connector	•Raccord	•Anschluss	•Union	•Anslutning	X19,X20,X48
18		3	3		NS		•Connector	•Raccord	•Anschluss	•Union	•Anslutning	X17,X18,X34

АЛВРЕТТА

1		**Ledningsmatta, manöverpanel höger** **Haz de cables, panel de mandos derecho** **Kabelbaum, rechte Bedientafel** **Faisceau de câbles, tableau de bord côté droit** **Cable harness, control panel right**	Catalogue id **20017**	Group **371**
2				
3			Illustr. No **1017432**	Section **730**
4				
5		**11298190 SER NO 10431-**	Issue **VOE 63D9920017**	Page **185**

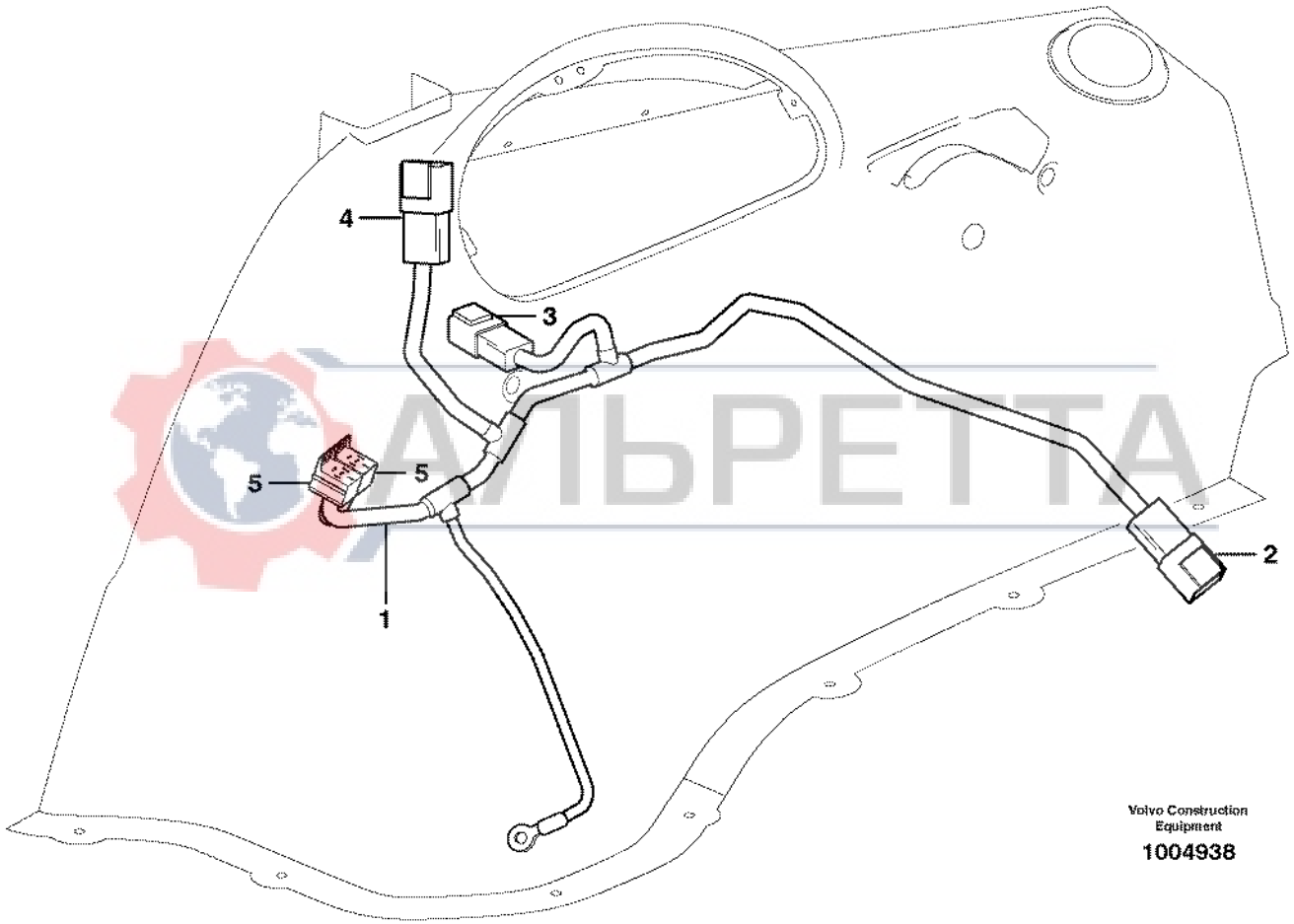
4
3
5
5
1
2
Volvo Construction Equipment
1004938

Fig.	Part No.	Quantity 1	2	3	PS	KIT	Description	Dénomination	Bezeichnung	Denominación	Benämning	Notes
1	**VOE 11883593**	1					Cable harness	Faisceau cables	Kabelbaum	Manojo cables	Ledningsmatta	
2	**VOE 874802**	1					•Housing	•Isolant	•Isolator	•Aislador	•Isolator	
3	**VOE 874954**	1					•Connector	•Raccord	•Anschluss	•Union	•Anslutning	
4	**VOE 874959**	1					•Housing	•Isolant	•Isolator	•Aislador	•Isolator	
5		2			NS		•Relay Socket	•Socle Relais	•Relaissockel	•Zocalo Rele	•Reläsockel	

АЛЬРЕТТА

1		**Ledningsmatta värme och kylanläggning** **Cableado de equipo de calefacción y refrigeración** **Kabelbaum, Heizung und Kühlung** **Faisceau de câbles, chauffage et refroidissement** **Cable harness heater and air conditioning**	Catalogue id **20017**	Group **371**
2			Illustr. No **1004938**	Section **750**
3			Issue **VOE 63D9920017**	Page **187**
4				
5				

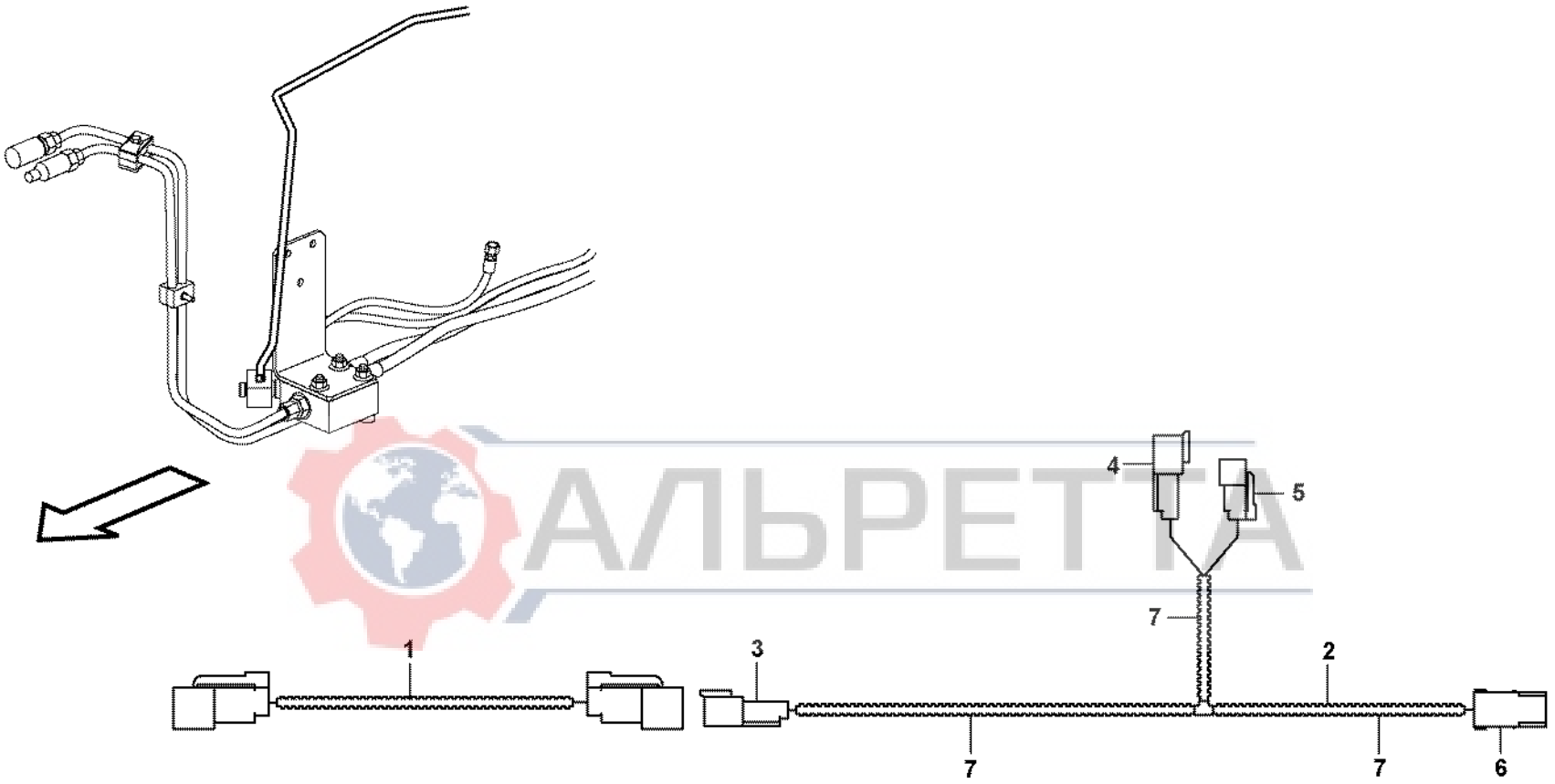

АЛЬРЕТТА

Fig.	Part No.	Quantity 1	2	3	PS	KIT	Description	Dénomination	Bezeichnung	Denominación	Benämning	Notes
1	**VOE 11886626**	1					Cable	Câble	Seil	Cable	Lina	
							•CONNECTED TO:	•CONNECTÉ A:	•ANGESCHLOSSEN:	•CONECTADO A:	•ANSLUTER TILL:	
							••Hand tool cab	••Câble outil main	••Handwerkzeug, Kab	••Cabina de herramie	••Handverktyg hytt	X 337
							••Hand tool valve	••Distrib. outil main	••Handwerkzeugventil	••Válvula de herramie	••Handverktyg ventil	X339
2	**VOE 11886627**	1					Cable	Câble	Seil	Cable	Lina	
							•CONNECTED TO:	•CONNECTÉ A:	•ANGESCHLOSSEN:	•CONECTADO A:	•ANSLUTER TILL:	
							••Hand tool chassis h	••Faisceau câbles ch	••Handwerkzeug Fahr	••Mazo de chasis de	••Handverktyg chassi	X337
							••Hand tool switch	••Commutateur outil	••Handwerkzeugscha	••Conmutador de herr	••Handverktyg ströms	X338
							••Code lock	••Serrure codée	••Codeschloss	••Bloqueo de código	••Kodlås	X58
3	**VOE 874954**	1					•Connector	•Raccord	•Anschluss	•Union	•Anslutning	
	VOE 14370881	1					•Spacer	•Partie Intermédiaire	•Zwischenstück	•Espaciador	•Mellandel	
4	**VOE 874802**	1					•Housing	•Isolant	•Isolator	•Aislador	•Isolator	
	VOE 14370883	1					•Spacer	•Partie Intermédiaire	•Zwischenstück	•Espaciador	•Mellandel	
5	**VOE 874957**	1					•Housing	•Isolant	•Isolator	•Aislador	•Isolator	
	VOE 874958	1					•Key	•Clavette	•Keil	•Llave (cuna)	•Kil	
6	**VOE 11881020**	1					•Housing	•Carter	•Gehäuse	•Carter	•Hus	
7	**VOE 4803746**	REQ					•Hose	•Durit	•Schlauch	•Tubo flexible	•Slang	

АЛЬРЕТТА

1		**Ledningsmatta, handverktyg hydr.** **Mazo de cables, hidráulica de herramienta manual** **Kabelbaum, Handwerkzeughydraulik** **Faisceau câbles, circuit hydr. outil main** **Cable harness, hand tool hydraulic**	Catalogue id **20017**	Group **371**
2				
3			Illustr. No **1018138**	Section **800**
4				
5		**11891333**	Issue **VOE 63D9920017**	Page **189**

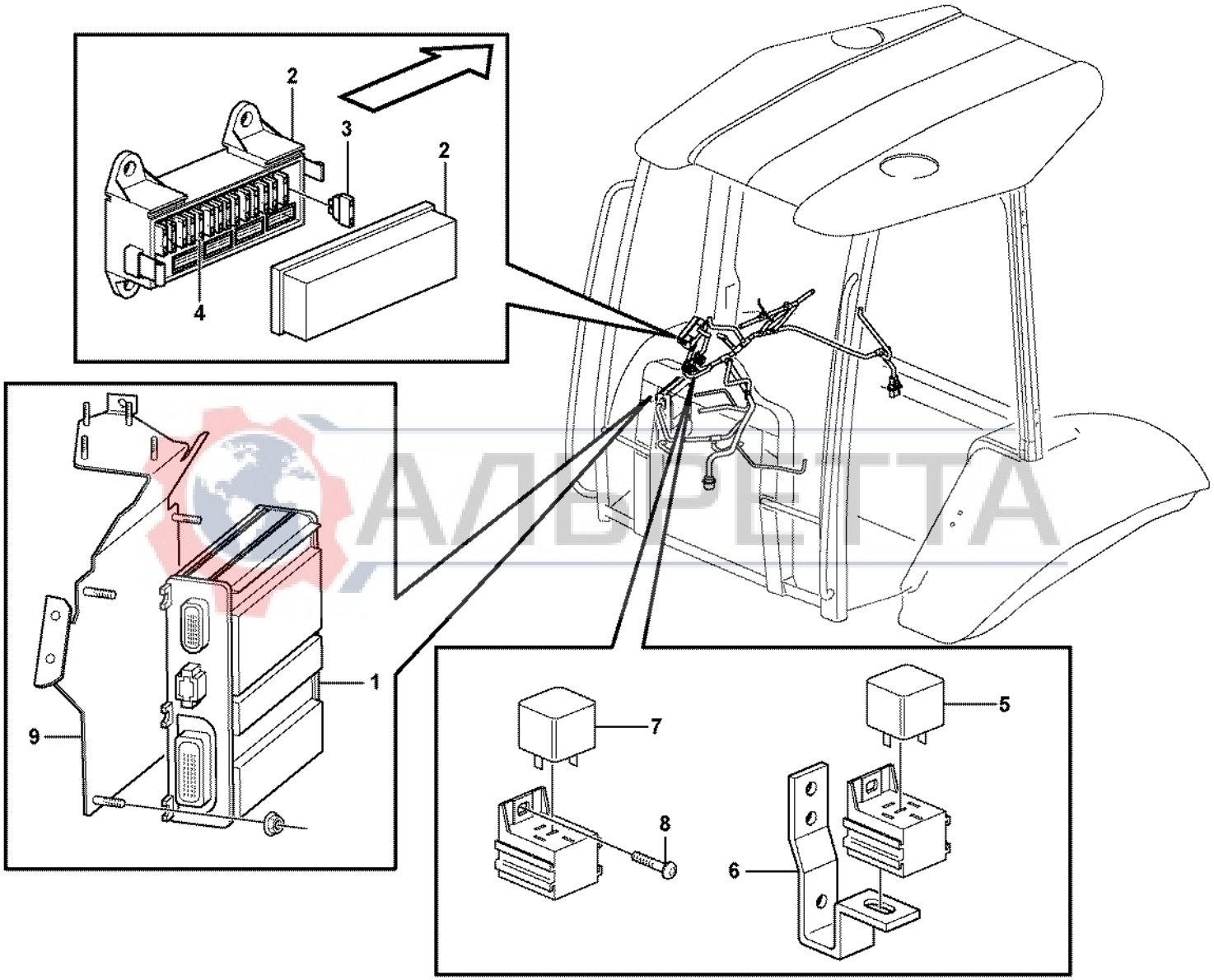

АМВРЕТТА

Fig.	Part No.	Quantity 1	2	3	PS	KIT	Description	Dénomination	Bezeichnung	Denominación	Benämning	Notes
1	**VOE 11884775**	1			SS		ECU	ECU	ECU	ECU	ECU	(VOE 11884008)
2	**VOE 11870026**	1					Fuse box	Boite a fusibles	Sicherungsdose	Caja de fusibles	Säkringsdosa	
3	**VOE 969161**	15					•Fuse	•Fusible	•Schmelzsicherung	•Fusible	•Smältsäkring	10A
4	**VOE 978999**	1					•Fuse	•Fusible	•Schmelzsicherung	•Fusible	•Smältsäkring	20A
5	**VOE 11305263**	2					Relay	Relais	Relais	Rele	Relä	
6		1			NS		Attachment	Fixation	Halterung	Fijacion	Fäste	
7	**VOE 11305263**	2					Relay	Relais	Relais	Rele	Relä	
8	**VOE 969278**	2					Six Point Socket Scre	Vis à six pans creux	Innensechskantschra	Tornillo de cabeza he	Sexkantsskruv	(VOE 13969278)
9	**VOE 11885991**	1					Bracket	Console	Konsole	Ménsula	Konsol	

АЛЬРЕТТА

1		**Elcentral och styrenhet** **Central eléctrica** **Elektrozentrale** **Centrale de électrique** **Electrical distribut.unit and control unit**	Catalogue id **20017**	Group **372**
2			Illustr. No **1006528**	Section **100**
3			Issue **VOE 63D9920017**	Page **191**
4				
5				

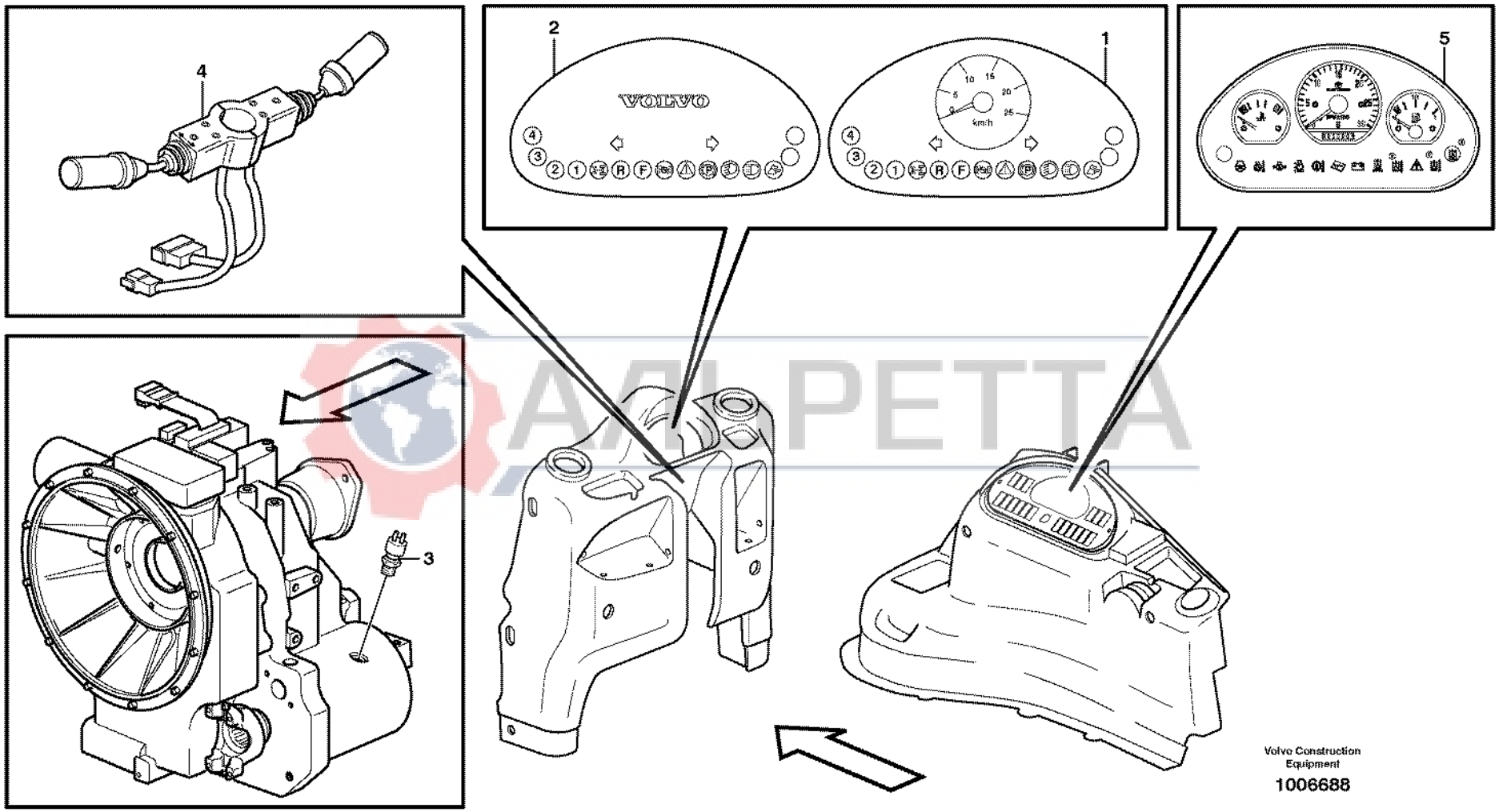

Volvo Construction Equipment

1006688

Fig.	Part No.	Quantity 1	2	3	4	5	PS	KIT	Description	Dénomination	Bezeichnung	Denominación	Benämning	Notes
1	**VOE 11883051**	1							Instr Panel	Planche de bord	Instr Tafel	Panel Instrum	Instrumentpanel	Speed = Km/h
2	**VOE 11882535**		1						Instr Panel	Planche de bord	Instr Tafel	Panel Instrum	Instrumentpanel	Without speedometer
3	**VOE 4880804**	1							Ind Sensor	Emett.induction	Induktionsgeber	Sensor Inducc	Indukt.givare	
4	**VOE 11882493**			1					Switch	Commutateur	Schalter	Contactor	Strömställare	
	VOE 11709756			1					•Switch	•Commutateur	•Schalter	•Contactor	•Strömställare	LH
	VOE 11709757			1					•Switch	•Commutateur	•Schalter	•Contactor	•Strömställare	RH
	VOE 955245			1					•Hexagon screw	•Vis tête hexagonal	•Sechskantschraub	•Tornillo hexago	•Sexkantsskruv	
5	**VOE 11884151**				1		SS		Instrument panel	Tableau de bord	Instrumententafel	Tablero de instrum	Instrumentpanel	S/N - 10614
	VOE 11887447				1				Instrument panel	Tableau de bord	Instrumententafel	Tablero de instrum	Instrumentpanel	S/N 10615 -

АЛЬРЕТТА

1	**11891278**
2	**11891280**
3	**11891076, 11891077**
4	**11880001 STD**
5	

Instrument panel
Instrumentos
Instrumente
Instruments
Instruments panel

Catalogue id	Group
20017	**380**
Illustr. No **1006688**	Section **100**
Issue **VOE 63D9920017**	Page **193**

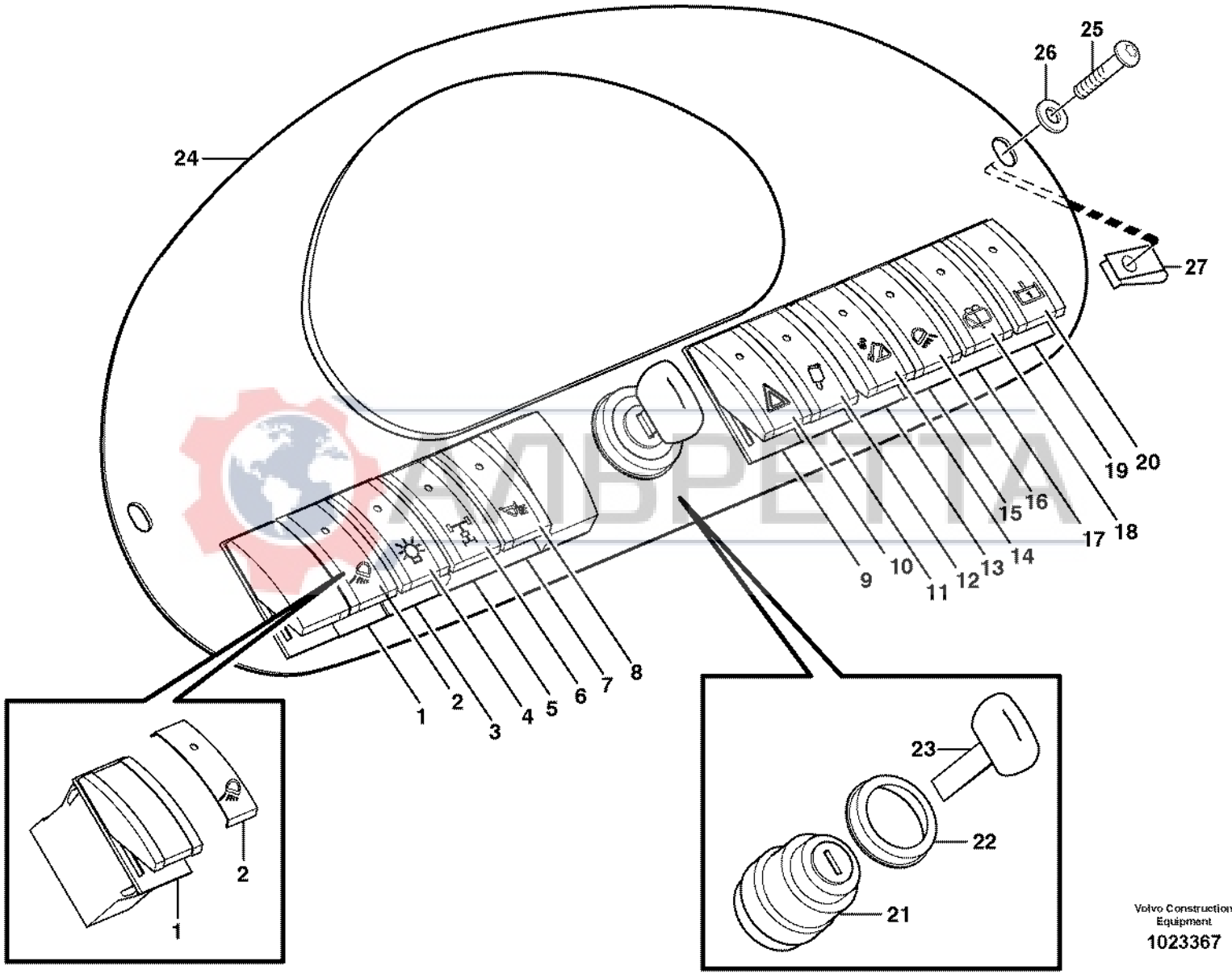

Volvo Construction Equipment

1023367

Fig.	Part No.	Quantity 1	2	3	PS	KIT	Description	Dénomination	Bezeichnung	Denominación	Benämning	Notes
1	**VOE 11882275**	1					Switch	Commutateur	Schalter	Contactor	Strömställare	
2	**VOE 11883103**	1					Symbol	Symbole	Symbol	Símbolo	Symbol	
3	**VOE 11882275**	1					Switch	Commutateur	Schalter	Contactor	Strömställare	
4	**VOE 11883065**	1					Symbol	Symbole	Symbol	Símbolo	Symbol	
5	**VOE 11882275**	1					Switch	Commutateur	Schalter	Contactor	Strömställare	11891077 SER NO -10361
5	**VOE 11882865**	1					Rocker Switch	Commutateur à basc..	Wippschalter	Interruptor oscilante	Vaggomkopplare	11891077 SER NO 10362-
6	**VOE 11883061**	1					Symbol	Symbole	Symbol	Símbolo	Symbol	11891077
7	**VOE 11882275**	1					Switch	Commutateur	Schalter	Contactor	Strömställare	11891345
8	**VOE 11883062**	1					Symbol	Symbole	Symbol	Símbolo	Symbol	11891345
9	**VOE 11890297**	1					Switch	Commutateur	Schalter	Contactor	Strömställare	
10	**VOE 11883067**	1					Symbol	Symbole	Symbol	Símbolo	Symbol	
11	**VOE 11882865**	1					Rocker Switch	Commutateur à basc..	Wippschalter	Interruptor oscilante	Vaggomkopplare	11891346
12	**VOE 11884960**	1					Symbol	Symbole	Symbol	Símbolo	Symbol	11891346
13	**VOE 11882865**	1					Rocker Switch	Commutateur à basc..	Wippschalter	Interruptor oscilante	Vaggomkopplare	
14	**VOE 11890074**	1					Symbol	Symbole	Symbol	Símbolo	Symbol	
15	**VOE 11882275**	1					Switch	Commutateur	Schalter	Contactor	Strömställare	
16	**VOE 11890070**	1					Symbol	Symbole	Symbol	Símbolo	Symbol	
17	**VOE 11890298**	1					Switch	Interrupteur	Trennschalter	Interruptor	Brytare	
18	**VOE 11883066**	1					Symbol	Symbole	Symbol	Símbolo	Symbol	
19	**VOE 11882865**	1					Rocker Switch	Commutateur à basc..	Wippschalter	Interruptor oscilante	Vaggomkopplare	11891369
20	**VOE 11885734**	1					Symbol	Symbole	Symbol	Símbolo	Symbol	11891369
21	**VOE 11881365**	1					Starter Switch	Commutat. demarreu	Anlasschalter	Contact Arranq	Startkontakt	X8
22		1			NS		•Symbol strip	•Ruban symbole	•Symbolreihe	•Disco simbolos	•Symbolskiva	
23	**VOE 11306919**	REQ				K	•Key	•Cle	•Schlüssel	•Llave	•Nyckel	2338)
24		1					Panel	Panneau	Verkleidung	Plancha	Panel	See group 881, Page 469
25	**VOE 969147**	2					Screw	Vis	Schraube	Tornillo	Skruv	
26	**VOE 960139**	2					Washer	Rondelle	Scheibe	Arandela	Bricka	
27	**VOE 949921**	2					Spring Nut	Ecrou Ressort	Fed. Schliessmutter	Tuerca Resorte	Fjädermutter	

2338) **GB:** Keys, only to be sold in pairs. **FR:** Clés, vendues uniquement par paires **DE:** Schlüssel, werden nur paarweise verkauft. **ES:** Llaves, sólo se venden por pares. **SE:** Nycklar, säljes endast parvis.

1		**Strömställare** **Interruptor** **Schalter** **Interrupteur** **Switch**	Catalogue id **20017**	Group **380**
2			Illustr. No **1023367**	Section **200**
3				
4			Issue **VOE 63D9920017**	Page **195**
5		**11880001**		

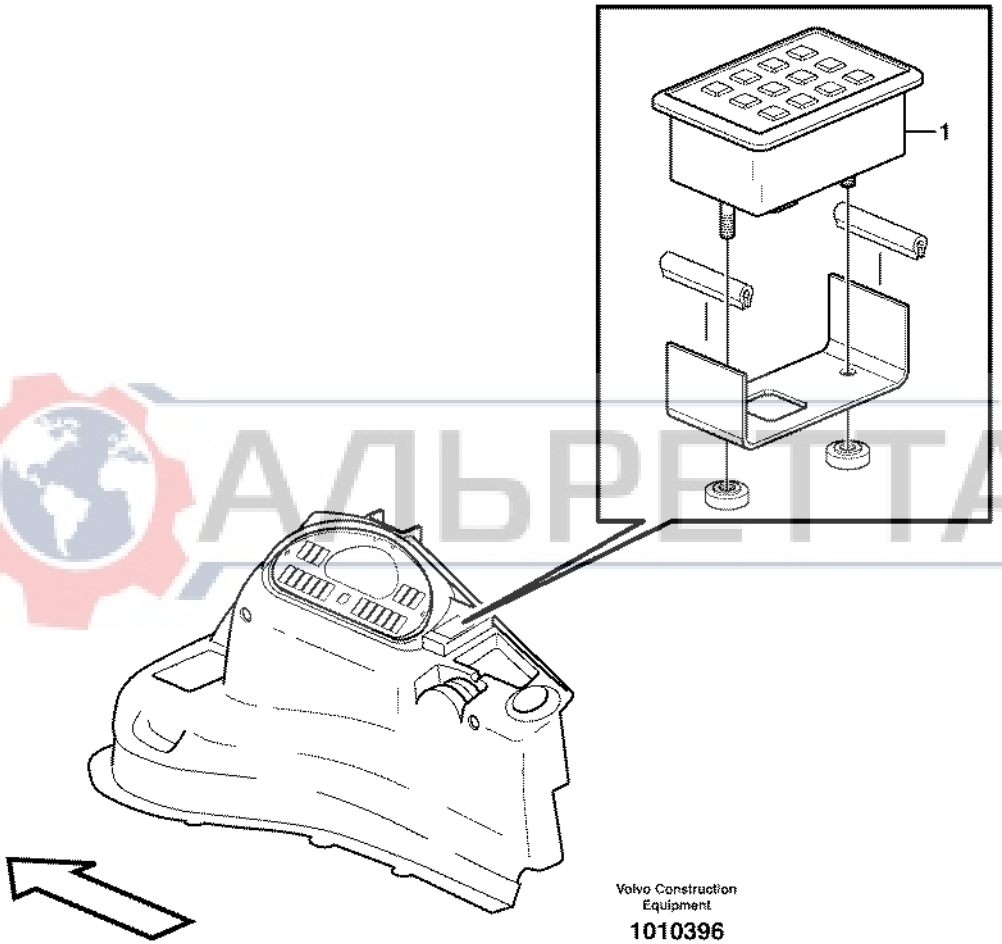
1
Volvo Construction Equipment
1010396

Fig.	Part No.	Quantity 1	2	3	PS	KIT	Description	Dénomination	Bezeichnung	Denominación	Benämning	Notes
1	**VOE 11883409**	1					Keypad	Clavier	Tastatur	Teclado	Knappsats	

АЛЬРЕТТА

1		**Stöldlarmsats** **Antirrobo** **Diebstahlalarm-Kit** **Kit alarme antivol** **Anti-theft Kit**	Catalogue id **20017**	Group **380**
2				
3			Illustr. No **1010396**	Section **250**
4				
5		**11891332**	Issue **VOE 63D9920017**	Page **197**



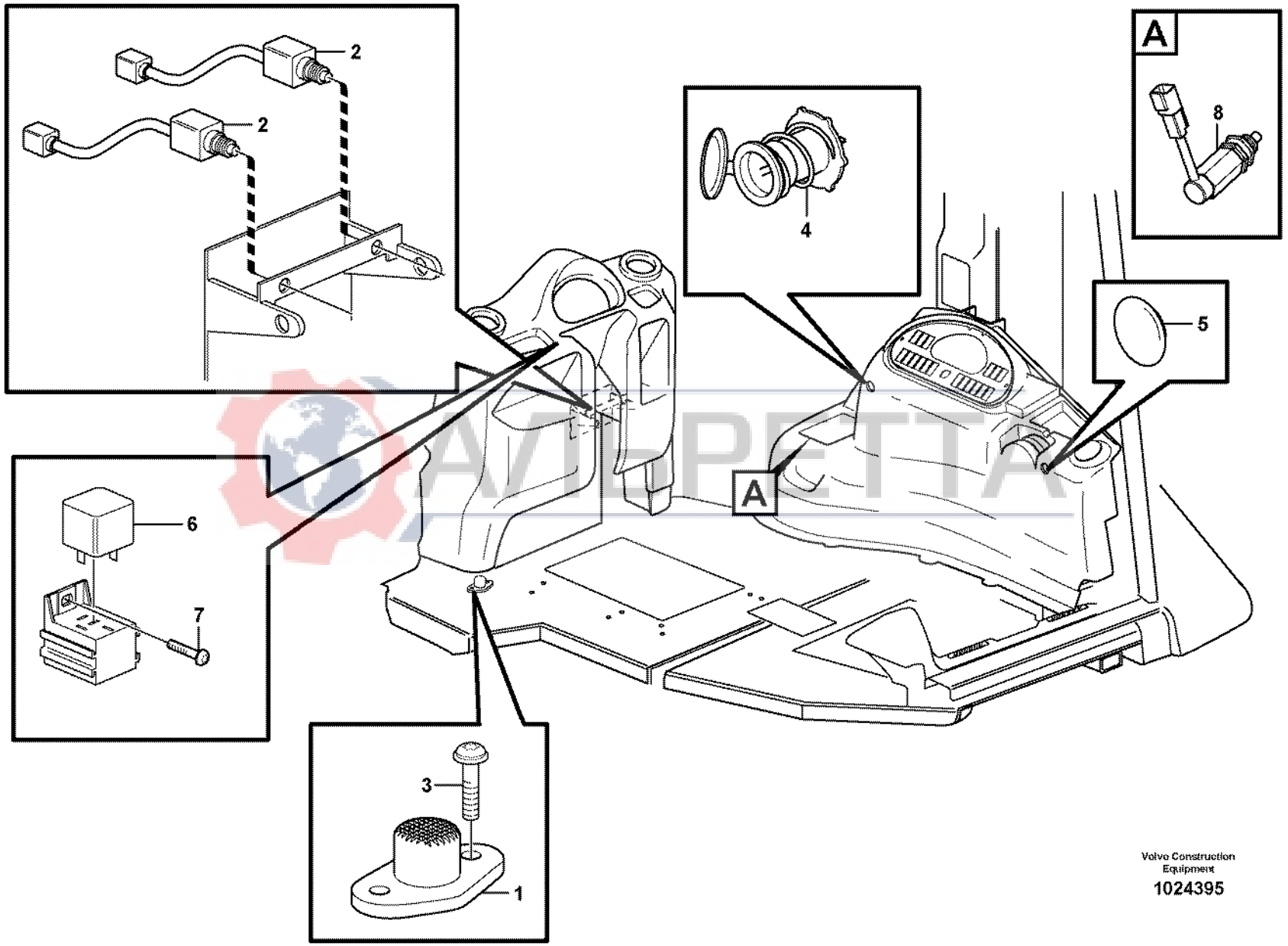

Volvo Construction Equipment

1024395

Fig.	Part No.	Quantity 1	2	3	PS	KIT	Description	Dénomination	Bezeichnung	Denominación	Benämning	Notes
1	**VOE 1589502**	1					Foot Operated Switch	Contacteur Au Pied	Fusschalter	Contacto Freno	Fotkontakt	
2		2					Stop Lt Switch	Contacteur Stop	Br Lichtschalt	Cont Luz Freno	Bromsljuskont	X61, X62
3	**VOE 969278**	2					Six Point Socket Scre	Vis à six pans creux	Innensechskantschra	Tornillo de cabeza he	Sexkantsskruv	See group 525, Page 353 (VOE 13969278)
4	**VOE 11039750**	1					Electrical plug	Fiche	Steckdose	Toma eléctrica	Eluttag	
5	**VOE 11057786**	1					Plug	Bouchon	Stopfen	Tapon	Plugg	
6	**VOE 11305263**	1					Relay	Relais	Relais	Rele	Relä	11891076, 11891077 S/N 10939 -
7	**VOE 969278**	1					Six Point Socket Scre	Vis à six pans creux	Innensechskantschra	Tornillo de cabeza he	Sexkantsskruv	11891076, 11891077 S/N 10939 -
8		1					Switch	Commutateur	Schalter	Contactor	Strömställare	See group 551, Page 357

АЛЬРЕТТА

1		**Fotströmställare och strömuttag** **Interruptor de pie y toma de corriente** **Fußschalter und Stromanschluss** **Commutateur au pied et prise d'alimentation** **Foot switch and electric power outlet**	Catalogue id **20017**	Group **380**
2			Illustr. No **1024395**	Section **350**
3			Issue **VOE 63D9920017**	Page **199**
4				
5				

VOLVO

Construction Equipment

АЛЬРЕТТА

GROUP		Section	Page
414	Torque converter with fitting parts	100	207
420	Hydraulic transmission with fitting parts 11891076	100	209
420	Hydraulic transmission with fitting parts 11891077	150	213
420	Hydraulic transmission with fitting parts 11891077 S/N 10939 -	200	217
421	Oil filler and dipstick 11891076	150	221
421	Oil filler and dipstick 11891077 S/N - 10938	175	223
421	Oil filler and dipstick 11891077 S/N 10939 -	185	225
421	Oil pump 11891076	200	227
421	Oil pump 11891077	225	229
421	Oil pump 11891077 S/N 10939 -	230	231
421	Clutch shaft forward/reverse 11891076	250	233
421	Clutch shaft forward/reverse 11891077 S/N 10939 -	260	235
421	Clutch shaft forward/reverse 11891077 S/N - 10938	275	237
421	Reverse and primary shaft 11891076, 11891077	300	239
421	Secondary shaft 11891076	350	241
421	Secondary shaft 11891077 S/N 10939 -	360	245
421	Secondary shaft 11891077	375	249
421	Hydraulic clutch, 4wd 11891077	400	253
421	Shaft, four wheel drive 11891077 S/N 10939 -	410	257
421	Gearshifting 11891076	450	259
421	Gearshifting 11891077 S/N 10939 -	460	261
421	Gearshifting 11891077	475	263
421	Range selector valve 11891076, 11891077 S/N - 10938	500	265
421	Range selector valve 11891076, 11891077 S/N 10939 -	525	269
421	Solenoid valve 4wd 11891077	550	271
424	Gear selector, 4-wheel drive 11891077	100	273
424	Gear selector, 2-wheel drive 11891076	150	275
436	Gear box housing with fitting parts	100	277
451	Propeller shaft, mounting	100	279
451	Propeller shaft	150	281
460	Planet axles with fitting parts	100	283
460	Planet axles with fitting parts S/N 10939 -	150	285
461	Planetary axle, front 11891284, 11891286, 11891385, 11891387	100	287
461	Pinion 11891284, 11891286, 11891385, 11891387	150	291
461	Pinion 11887360	160	293
461	Differential , front axle 11891284, 11891286, 11891385, 11891387	200	295
461	Differential , front axle 11887360	210	297
461	Drive axle 11880001, 11891284, 11891286, 11891385, 11891387	250	299
461	Wheel hub 11891284, 11891286, 11891385, 11891387	300	301
461	Front axle 11891267, 11891275, 11891360, 11891386	400	303
461	Front axle 11891267, 11891275, 11891360, 11891386	410	305
461	Front axle 11880001	420	307
461	Wheel hub 11891267, 11891275, 11891360, 11891386	450	309
463	Planet shaft, rear	100	311
463	Planet shaft, rear S/N 10939 -	110	313
463	Pinion	150	315
463	Pinion S/N 10939 -	160	317
463	Differential. Rear	200	319
463	Differential. Rear	210	321
463	Wheel hub	250	323
463	Hub reduction, rear axle S/N 10939 -	260	325
463	Planetary gear	300	327
468	Differential lock	100	329
468	Differential lock 11887363 S/N 10939 -	110	331
468	Differential lock 11880001 S/N 10939 -	150	333
491	Oil cooler, transmission	100	335

АЛЬФЕТТА

TABLE DES MATIÈRES	Catalogue id 20017	Group 400
	Issue VOE 63D9920017	Page 202

GROUPE		Section	Page
414	Convertisseur de couple avec pièces de montage	100	207
420	Transmission avec pièces de montage 11891076	100	209
420	Transmission avec pièces de montage 11891077	150	213
420	Transmission avec pièces de montage 11891077 S/N 10939 -	200	217
421	Remplissage d'huile et indicateur de niveau 11891076	150	221
421	Remplissage d'huile et indicateur de niveau 11891077 S/N - 10938	175	223
421	Remplissage d'huile et indicateur de niveau 11891077 S/N 10939 -	185	225
421	Pompe à huile 11891076	200	227
421	Pompe à huile 11891077	225	229
421	Pompe à huile 11891077 S/N 10939 -	230	231
421	Arbre d'accouplement AV/AR 11891076	250	233
421	Arbre d'accouplement AV/AR 11891077 S/N 10939 -	260	235
421	Arbre d'accouplement AV/AR 11891077 S/N - 10938	275	237
421	Marche AR et arbre primaire 11891076, 11891077	300	239
421	Arbre secondaire 11891076	350	241
421	Arbre secondaire 11891077 S/N 10939 -	360	245
421	Arbre secondaire 11891077	375	249
421	Embrayages, 4 roues motrices 11891077	400	253
421	11891077 S/N 10939 -	410	257
421	Commande de changement de vitesse 11891076	450	259
421	Commande de changement de vitesse 11891077 S/N 10939 -	460	261
421	Commande de changement de vitesse 11891077	475	263
421	Soupape sélectrice vitesse 11891076, 11891077 S/N - 10938	500	265
421	Soupape sélectrice vitesse 11891076, 11891077 S/N 10939 -	525	269
421	Electrovalve 4 roues motrices 11891077	550	271
424	Sélecteur de vitesse, 4 roues motrices 11891077	100	273
424	Sélecteur de vitesse, 2 roues motrices 11891076	150	275
436	Suspension boîte vitesses	100	277
451	Arbres de transmission avec pièces de montage	100	279
451	Arbre à cardans	150	281
460	Train planétaire avec pièces de montage	100	283
460	Train planétaire avec pièces de montage S/N 10939 -	150	285
461	Axe satellite, AV 11891284, 11891286, 11891385, 11891387	100	287
461	Pignon 11891284, 11891286, 11891385, 11891387	150	291
461	Pignon 11887360	160	293
461	Differentiel, axe satellite, Av 11891284, 11891286, 11891385, 11891387	200	295
461	Differentiel, axe satellite, Av 11887360	210	297
461	Arbre de roue 11880001, 11891284, 11891286, 11891385, 11891387	250	299
461	Moyeu de roue 11891284, 11891286, 11891385, 11891387	300	301
461	Essieu Av 11891267, 11891275, 11891360, 11891386	400	303
461	Essieu Av 11891267, 11891275, 11891360, 11891386	410	305
461	Essieu Av 11880001	420	307
461	Moyeu de roue 11891267, 11891275, 11891360, 11891386	450	309
463	Essieu moteur, arrière	100	311
463	Essieu moteur, arrière S/N 10939 -	110	313
463	Pignon	150	315
463	Pignon S/N 10939 -	160	317
463	Differentiel. Arrière	200	319
463	Differentiel. Arrière	210	321
463	Moyeu de roue	250	323
463	Reducteur moyeu, axe satellite, Ar S/N 10939 -	260	325
463	Réducteur planétaire	300	327
468	Blocage différentiel	100	329
468	Blocage différentiel 11887363 S/N 10939 -	110	331
468	Blocage différentiel 11880001 S/N 10939 -	150	333
491	Radiateur huile, transmission	100	335

GRUPPE		Abschnitt	Seite
414	Drehmomentwandler mit Anbauteilen	100	207
420	Transmission mit Anbauteilen 11891076	100	209
420	Transmission mit Anbauteilen 11891077	150	213
420	Transmission mit Anbauteilen 11891077 S/N 10939 -	200	217
421	Öleinfüllung und Ölmeßtab 11891076	150	221
421	Öleinfüllung und Ölmeßtab 11891077 S/N - 10938	175	223
421	Öleinfüllung und Ölmeßtab 11891077 S/N 10939 -	185	225
421	Ölpumpe 11891076	200	227
421	Ölpumpe 11891077	225	229
421	Ölpumpe 11891077 S/N 10939 -	230	231
421	Kupplungswelle vorwärts/rückwärts 11891076	250	233
421	Kupplungswelle vorwärts/rückwärts 11891077 S/N 10939 -	260	235
421	Kupplungswelle vorwärts/rückwärts 11891077 S/N - 10938	275	237
421	Rück- und Primärwelle 11891076, 11891077	300	239
421	Sekundärachse 11891076	350	241
421	Sekundärachse 11891077 S/N 10939 -	360	245
421	Sekundärachse 11891077	375	249
421	Kupplungen, 4-Radantrieb 11891077	400	253
421	11891077 S/N 10939 -	410	257
421	Schaltbedienung 11891076	450	259
421	Schaltbedienung 11891077 S/N 10939 -	460	261
421	Schaltbedienung 11891077	475	263
421	Getriebewählerventil 11891076, 11891077 S/N - 10938	500	265
421	Getriebewählerventil 11891076, 11891077 S/N 10939 -	525	269
421	Magnetventil 4-Radantrieb 11891077	550	271
424	Wählschalter, 4-Radantrieb 11891077	100	273
424	Wählschalter, 2-Radantrieb 11891076	150	275
436	Getriebeaufhängung	100	277
451	Gelenkwellen mit Anbauteilen	100	279
451	Gelenkwelle	150	281
460	Planetenwellen mit Anbauteilen	100	283
460	Planetenwellen mit Anbauteilen S/N 10939 -	150	285
461	Planetenwelle, vorne 11891284, 11891286, 11891385, 11891387	100	287
461	Antriebskegelrad 11891284, 11891286, 11891385, 11891387	150	291
461	Antriebskegelrad 11887360	160	293
461	Ausgleichgetriebe, Planetenwelle, vorne 11891284, 11891286, 11891385, 11891387	200	295
461	Ausgleichgetriebe, Planetenwelle, vorne 11887360	210	297
461	Antriebsachse 11880001, 11891284, 11891286, 11891385, 11891387	250	299
461	Radnabe 11891284, 11891286, 11891385, 11891387	300	301
461	Vorederachse 11891267, 11891275, 11891360, 11891386	400	303
461	Vorederachse 11891267, 11891275, 11891360, 11891386	410	305
461	Vorederachse 11880001	420	307
461	Radnabe 11891267, 11891275, 11891360, 11891386	450	309
463	Planetenwelle, hintere	100	311
463	Planetenwelle, hintere S/N 10939 -	110	313
463	Antriebskegelrad	150	315
463	Antriebskegelrad S/N 10939 -	160	317
463	Ausgleichgetriebe. Hinten	200	319
463	Ausgleichgetriebe. Hinten	210	321
463	Radnabe	250	323
463	Nabenvorgelege, Plantenwelle, hinten S/N 10939 -	260	325
463	Planetenradgetriebe	300	327
468	Ausgleichsperre	100	329
468	Ausgleichsperre 11887363 S/N 10939 -	110	331
468	Ausgleichsperre 11880001 S/N 10939 -	150	333
491	Ölkühler, getriebe	100	335

AMBETTA

INHALTSVERZEICHNIS

INDICE

GRUPO		Sección	Página
414	Convertidor de par con accesorios de montaje	100	207
420	Transmisión con accesorios de montaje 11891076	100	209
420	Transmisión con accesorios de montaje 11891077	150	213
420	Transmisión con accesorios de montaje 11891077 S/N 10939 -	200	217
421	Boca de llenado de aceitey varilla de nivel 11891076	150	221
421	Boca de llenado de aceitey varilla de nivel 11891077 S/N - 10938	175	223
421	Boca de llenado de aceitey varilla de nivel 11891077 S/N 10939 -	185	225
421	Bomba de aceite 11891076	200	227
421	Bomba de aceite 11891077	225	229
421	Bomba de aceite 11891077 S/N 10939 -	230	231
421	Eje de embrague delante/detrás 11891076	250	233
421	Eje de embrague delante/detrás 11891077 S/N 10939 -	260	235
421	Eje de embrague delante/detrás 11891077 S/N - 10938	275	237
421	Eje trasero y primario 11891076, 11891077	300	239
421	Eje secundario 11891076	350	241
421	Eje secundario 11891077 S/N 10939 -	360	245
421	Eje secundario 11891077	375	249
421	Embragues, tracción 4 ruedas 11891077	400	253
421	11891077 S/N 10939 -	410	257
421	Maniobra de la caja de cambios 11891076	450	259
421	Maniobra de la caja de cambios 11891077 S/N 10939 -	460	261
421	Maniobra de la caja de cambios 11891077	475	263
421	Válvula selectora de gama 11891076, 11891077 S/N - 10938	500	265
421	Válvula selectora de gama 11891076, 11891077 S/N 10939 -	525	269
421	Válvula solenoide, tracción 4 ruedas 11891077	550	271
424	Selector velocidad, tracción 4 ruedas 11891077	100	273
424	Selector velocidad, tracción 2 ruedas 11891076	150	275
436	Suspensión de la caja de cambios	100	277
451	Ejes cardán con accesorios de montaje	100	279
451	Ejes cardán	150	281
460	Ejes planetarios con accesorios de montaje	100	283
460	Ejes planetarios con accesorios de montaje S/N 10939 -	150	285
461	Eje planeta, delantera 11891284, 11891286, 11891385, 11891387	100	287
461	Piñón de ataque 11891284, 11891286, 11891385, 11891387	150	291
461	Piñón de ataque 11887360	160	293
461	Diferencial, eje planeta delantero 11891284, 11891286, 11891385, 11891387	200	295
461	Diferencial, eje planeta delantero 11887360	210	297
461	Eje propulsor 11880001, 11891284, 11891286, 11891385, 11891387	250	299
461	Cubo de rueda 11891284, 11891286, 11891385, 11891387	300	301
461	Eje delantero 11891267, 11891275, 11891360, 11891386	400	303
461	Eje delantero 11891267, 11891275, 11891360, 11891386	410	305
461	Eje delantero 11880001	420	307
461	Cubo de rueda 11891267, 11891275, 11891360, 11891386	450	309
463	Eje propulsor, trasero	100	311
463	Eje propulsor, trasero S/N 10939 -	110	313
463	Piñón de ataque	150	315
463	Piñón de ataque S/N 10939 -	160	317
463	Differencial. Detrás	200	319
463	Differencial. Detrás	210	321
463	Cubo de rueda	250	323
463	Reduccion cubo, eje planeta trasero S/N 10939 -	260	325
463	Engranaje planetario	300	327
468	Bloqueo del diferencial	100	329
468	Bloqueo del diferencial 11887363 S/N 10939 -	110	331
468	Bloqueo del diferencial 11880001 S/N 10939 -	150	333
491	Enfriador aceite, transmision	100	335

AMPETTA

GRUPP		Avsnitt	Sida
414	Momentomvandlare med monteringsdetaljer	100	207
420	Transmission med monteringsdetaljer 11891076	100	209
420	Transmission med monteringsdetaljer 11891077	150	213
420	Transmission med monteringsdetaljer 11891077 S/N 10939 -	200	217
421	Oljepåfyllning och mätsticka 11891076	150	221
421	Oljepåfyllning och mätsticka 11891077 S/N - 10938	175	223
421	Oljepåfyllning och mätsticka 11891077 S/N 10939 -	185	225
421	Oljepump 11891076	200	227
421	Oljepump 11891077	225	229
421	Oljepump 11891077 S/N 10939 -	230	231
421	Kopplingsaxel fram/back 11891076	250	233
421	Kopplingsaxel fram/back 11891077 S/N 10939 -	260	235
421	Kopplingsaxel fram/back 11891077 S/N - 10938	275	237
421	Back och primäraxel 11891076, 11891077	300	239
421	Sekundär axel 11891076	350	241
421	Sekundär axel 11891077 S/N 10939 -	360	245
421	Sekundär axel 11891077	375	249
421	Hydraulkoppling, 4-hjulsdrift 11891077	400	253
421	Axel, fyrhjulsdrift 11891077 S/N 10939 -	410	257
421	Växelmanövrering 11891076	450	259
421	Växelmanövrering 11891077 S/N 10939 -	460	261
421	Växelmanövrering 11891077	475	263
421	Växelväljarventil 11891076, 11891077 S/N - 10938	500	265
421	Växelväljarventil 11891076, 11891077 S/N 10939 -	525	269
421	Magnetventil 4-hjulsdrift 11891077	550	271
424	Växelväljare, 4-hjulsdrift 11891077	100	273
424	Växelväljare, 2-hjulsdrift 11891076	150	275
436	Växellådsupphängning	100	277
451	Kardanaxlar, montering	100	279
451	Kardanaxel	150	281
460	Planetaxlar med monteringsdetaljer	100	283
460	Planetaxlar med monteringsdetaljer S/N 10939 -	150	285
461	Planetaxel, fram 11891284, 11891286, 11891385, 11891387	100	287
461	Pinjong 11891284, 11891286, 11891385, 11891387	150	291
461	Pinjong 11887360	160	293
461	Differential, framaxel 11891284, 11891286, 11891385, 11891387	200	295
461	Differential, framaxel 11887360	210	297
461	Drivaxel 11880001, 11891284, 11891286, 11891385, 11891387	250	299
461	Hjulnav 11891284, 11891286, 11891385, 11891387	300	301
461	Framaxel 11891267, 11891275, 11891360, 11891386	400	303
461	Framaxel 11891267, 11891275, 11891360, 11891386	410	305
461	Framaxel 11880001	420	307
461	Hjulnav 11891267, 11891275, 11891360, 11891386	450	309
463	Planetaxel, bak	100	311
463	Planetaxel, bak S/N 10939 -	110	313
463	Pinjong	150	315
463	Pinjong S/N 10939 -	160	317
463	Differential. Bak	200	319
463	Differential. Bak	210	321
463	Hjulnav	250	323
463	Navreduktion, bakaxel S/N 10939 -	260	325
463	Planetväxel	300	327
468	Differentialspärr	100	329
468	Differentialspärr 11887363 S/N 10939 -	110	331
468	Differentialspärr 11880001 S/N 10939 -	150	333
491	Oljekylare, transmission	100	335

ARBETTA

INNEHÅLLSFÖRTECKNING

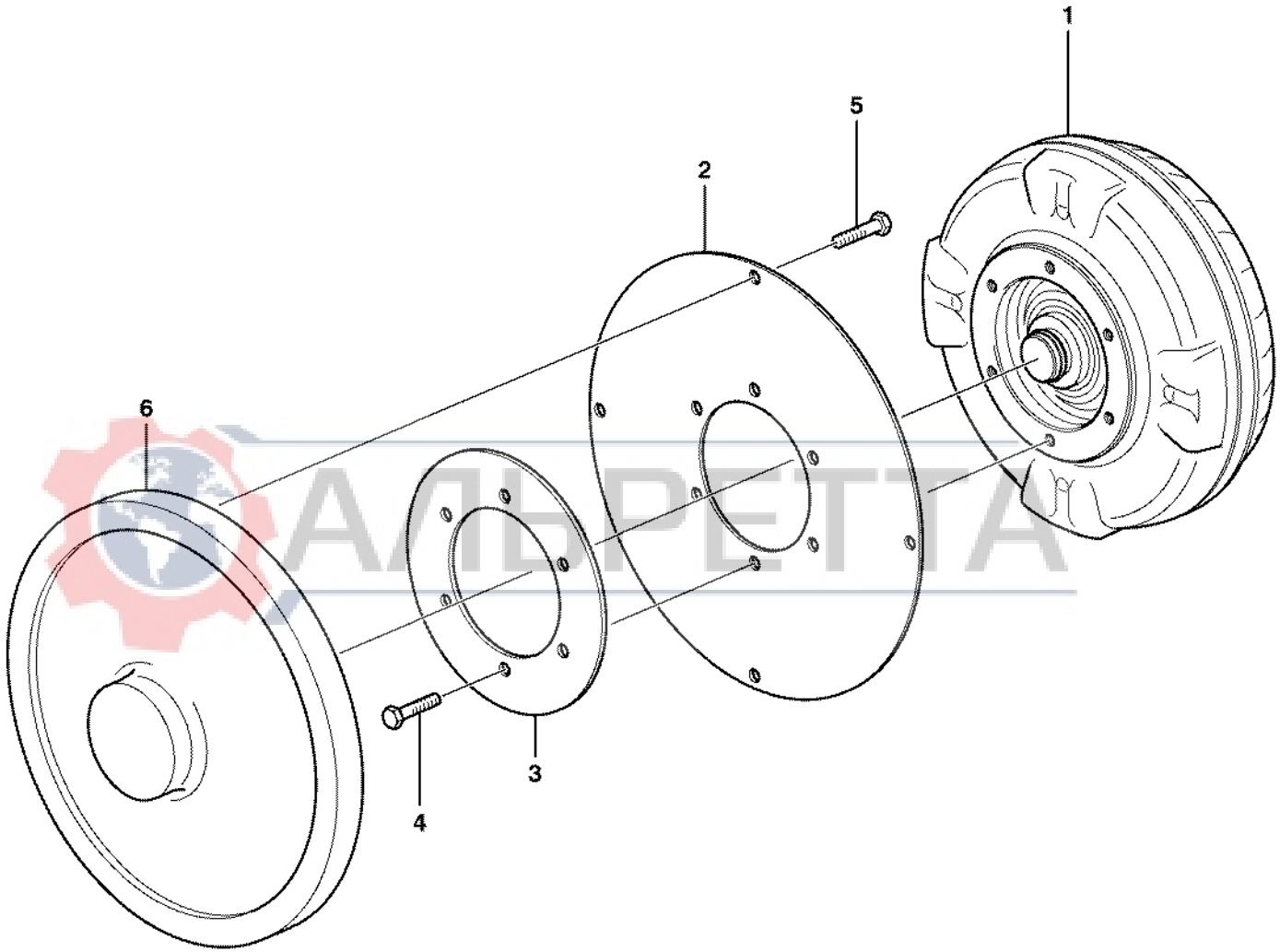

АЛЬРЕТТА

Volvo Construction Equipment

1000854

Fig.	Part No.	Quantity 1	2	3	PS	KIT	Description	Dénomination	Bezeichnung	Denominación	Benämning	Notes
1	**VOE 11890327**	1					Trq Converter	Converti.couple	Drehm Wandler	Convertidor Par	Momentomvandl	
2	**VOE 11881176**	1					Flexplate	Tole Entrainem.	Mitnehmerblech	Placa De Brida	Medbringarplåt	
3	**VOE 11881177**	1					Flexplate	Tole Entrainem.	Mitnehmerblech	Placa De Brida	Medbringarplåt	
4	**VOE 13970944**	6					Hexagon screw	Vis a tête hexagonale	Sechskantschr.	Tornillo hexago	Sexkantsskruv	
5	**VOE 13970876**	4					Hexagon screw	Vis a tête hexagonale	Sechskantschr.	Tornillo hexago	Sexkantsskruv	
6		1					Flywheel	Volant	Schwungrad	Volante	Svänghjul	See group 216, Page 63

АЛЬРЕТТА

1		**Momentomvandlare med monteringsdetaljer** **Convertidor de par con accesorios de montaje** **Drehmomentwandler mit Anbauteilen** **Convertisseur de couple avec pièces de montage** **Torque converter with fitting parts**	Catalogue id **20017**	Group **414**
2				
3			Illustr. No **1000854**	Section **100**
4				
5			Issue **VOE 63D9920017**	Page **207**

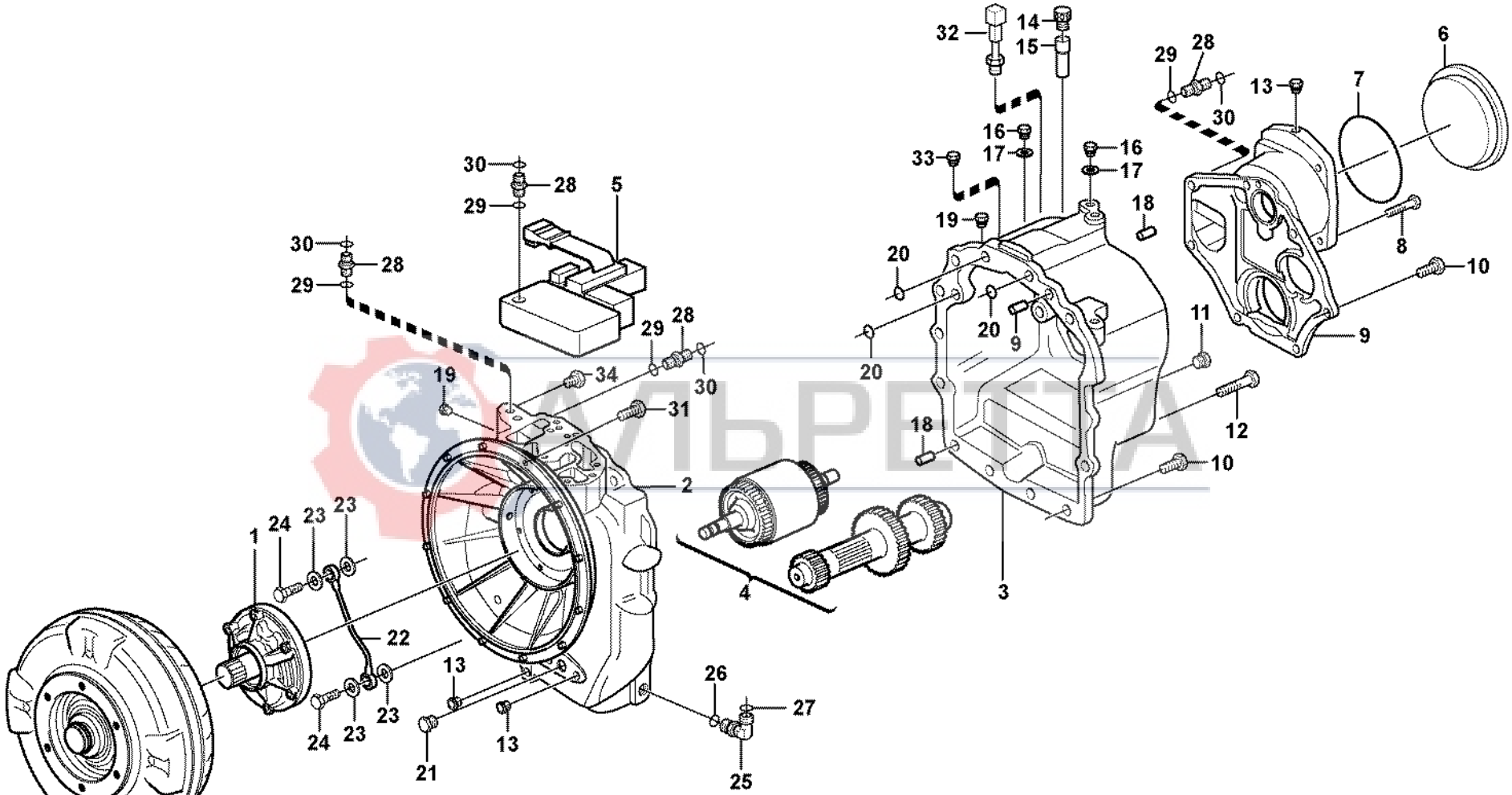

АЛЬРЕТА

Volvo Construction Equipment

1024002

Fig.	Part No.	Quantity 1	2	3	PS	KIT	Description	Dénomination	Bezeichnung	Denominación	Benämning	Notes
	VOE 11890339	1					Transmission	Transmission	Getriebe	Transmision	Transmission	
1	**VOE 11887379**		1				Transmission	Transmission	Getriebe	Transmision	Transmission	
1		1	1				•Oil pump	•Pompe huile	•Ölpumpe	•Bomba aceite	•Oljepump	See group 421, Page 227
2	**VOE 11712460**	1					•Housing	•Carter	•Gehäuse	•Carter	•Hus	
2	**VOE 11716665**		1				•Housing	•Carter	•Gehäuse	•Carter	•Hus	
3	**VOE 11712461**	1	1				•Housing	•Carter	•Gehäuse	•Carter	•Hus	
4		1	1				•Shaft with clutch	•Accouplement hydra	•Hydraulikkupplung	•Acoplamiento hidrau	•Axel med koppling	See group 421, Page 233
	VOE 11709103	1	1				•Reverse Shaft	•Arbre Marche Ar	•Rucklaufachse	•Eje Marcha Atr	•Backaxel	See group 421, Page 239
	VOE 11709105	1	1				•Axle	•Arbre	•Welle	•Eje	•Axel	See group 421, Page 239
	VOE 11712471	1	1				•Secondary Shaft	•Arbr.secondaire	•Sekundärwelle	•Eje Secundario	•Sekundäraxel	See group 421, Page 241
5		1	1				•Gear selector valve	•Valve selectr.vitesse	•Umsteurventil	•valvula select.veloci	•Växelväljarventil	See group 421, Page 265
6	**VOE 11712462**	1	1				•Plug	•Bouchon	•Stopfen	•Tapon	•Plugg	
7	**VOE 11709074**	1	1				•O-ring	•Joint Torique	•O-Ring	•Junta torica	•O-ring	
8	**VOE 970809**	2	2				•Hexagon screw	•Vis tête hexagonale	•Sechskantschraube	•Tornillo hexago	•Sexkantsskruv	
9	**VOE 11712463**	1	1				•End plate	•Flasque	•Stirnwand	•Extremo	•Gavel	
10	**VOE 13970948**	19	19				•Hexagon screw	•Vis a tête hexagonal	•Sechskantschr.	•Tornillo hexago	•Sexkantsskruv	
11	**VOE 11709057**	1	1				•Plug	•Bouchon	•Stopfen	•Tapon	•Plugg	
12	**VOE 970823**	2	2				•Hexagon screw	•Vis tête hexagonale	•Sechskantschraube	•Tornillo hexago	•Sexkantsskruv	
13	**VOE 11712464**	4	4				•Plug	•Bouchon	•Stopfen	•Tapon	•Plugg	
14	**VOE 11709060**	1	1				•Breather Cap	•Boucho.aeration	•Lüftungsdeckel	•Tapa Ventilac	•Ventil.lock	
15	**VOE 11709063**	1	1				•Breather Pipe	•Reniflard	•Luftungsrohr	•Conduct Ventil	•Ventilationsrör	
16	**VOE 11709061**	3	3				•Plug	•Bouchon	•Stopfen	•Tapon	•Plugg	
17	**VOE 11709199**	3	3				•Washer	•Rondelle	•Scheibe	•Arandela	•Bricka	
18	**VOE 950588**	3	3				•Pin	•Goupille	•Stift	•Pasador	•Pinne	
19	**VOE 11709055**	2	2				•Plug	•Bouchon	•Stopfen	•Tapon	•Plugg	
20	**VOE 11709068**	3					•O-ring	•Joint Torique	•O-Ring	•Junta torica	•O-ring	
21	**VOE 11712466**	1	1				•Plug	•Bouchon	•Stopfen	•Tapon	•Plugg	
22	**VOE 11712465**	1	1				•Oil Pipe	•Conduit Huile	•Ölrohr	•Tubo Aceite	•Oljerör	
23	**VOE 11709065**	4	4				•Copper Washer	•Rondelle en cuivre	•Kupferscheibe	•Arandela Cobre	•Kopparbricka	
24	**VOE 11709066**	2	2				•Hollow screw	•Vis creuse	•Hohlschraube	•Racor-surtidor	•Hålskruv	

1	**11890339**	**Transmission med monteringsdetaljer** **Transmisión con accesorios de montaje** **Transmission mit Anbauteilen** **Transmission avec pièces de montage** **Hydraulic transmission with fitting parts**	Catalogue id **20017**	Group **420**
2	**11887379**		Illustr. No **1024002**	Section **100**
3			Issue **VOE 63D9920017**	Page **209**
4				
5		**11891076**		



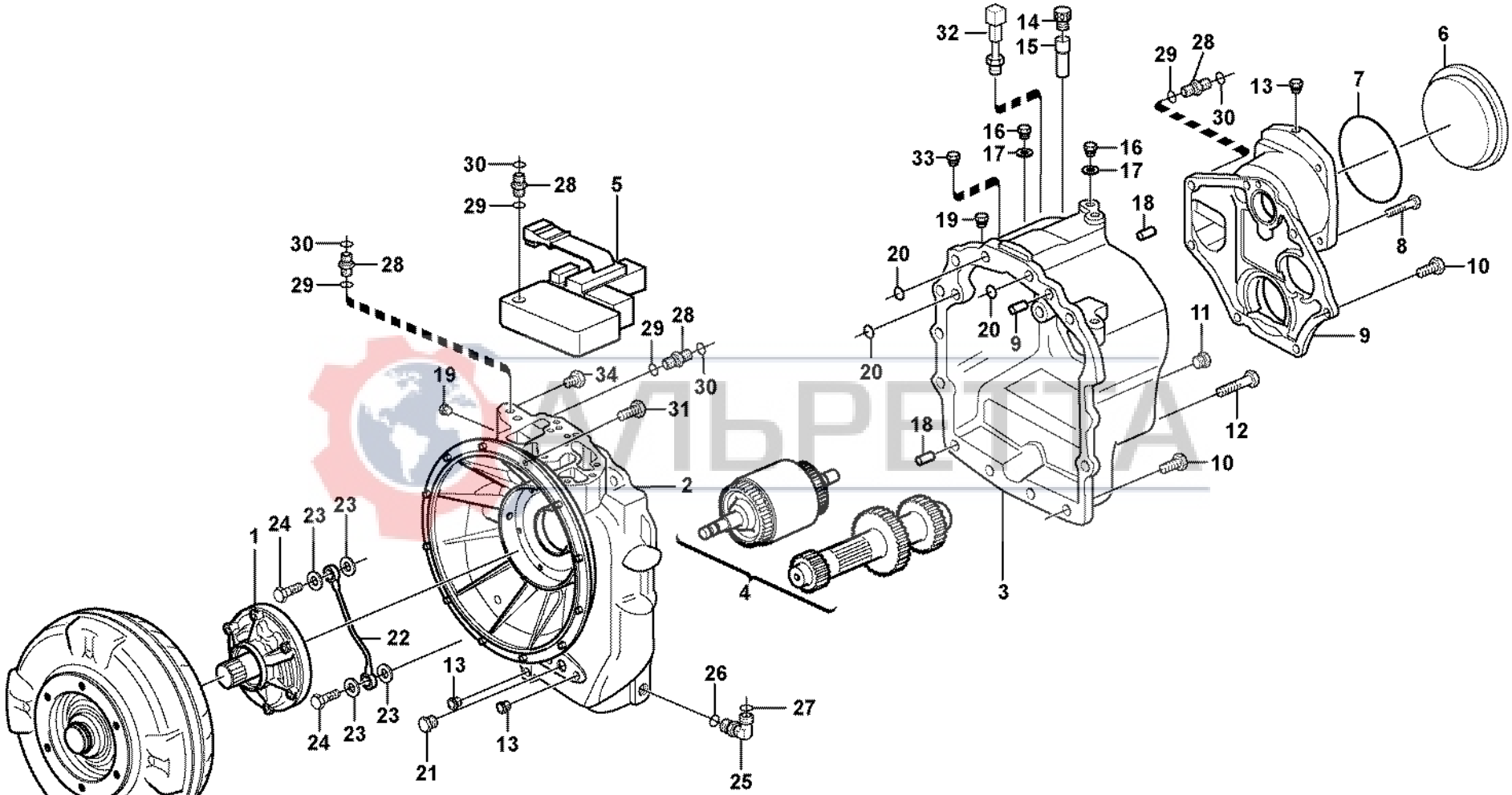

АЛЬРЕТА

Volvo Construction Equipment

1024002

Fig.	Part No.	Quantity 1	2	3	PS	KIT	Description	Dénomination	Bezeichnung	Denominación	Benämning	Notes
25	**VOE 935069**	1					•Elbow nipple	•Raccord angulaire	•Winkelnippel	•Niple angular	•Vinkelnippel	
26	**VOE 4880492**	1					••O-ring	••Joint Torique	••O-Ring	••Junta torica	••O-ring	
27	**VOE 4881722**	1					••O-ring	••Joint Torique	••O-Ring	••Junta torica	••O-ring	
28	**VOE 935085**	4					•Nipple	•Raccord	•Nippel	•Niple	•Nippel	
28	**VOE 13933858**		4				•Union	•Teton Connexion	•Anschlussnippel	•Niple Conexcion	•Anslutn.nippel	
29	**VOE 4880492**	4	4				••O-ring	••Joint Torique	••O-Ring	••Junta torica	••O-ring	
30	**VOE 4881722**	4	4				••O-ring	••Joint Torique	••O-Ring	••Junta torica	••O-ring	
31	**VOE 959238**	12	12				Allen Hd Screw	Vis A 6 Pans Cr	Inbusschraube	Torn Hex Embut	Insexskruv	
32	**VOE 11881160**	1	1				Temp Sensor	Detecteur Temp.	Temperaturgeber	Sensor Temperat	Temp Givare	
33	**VOE 11716639**		1				Plug	Bouchon	Stopfen	Tapon	Plugg	
34	**VOE 11709075**		1				Plug	Bouchon	Stopfen	Tapon	Plugg	

АЛЬРЕТТА

1	**11890339**	**Transmission med monteringsdetaljer** **Transmisión con accesorios de montaje** **Transmission mit Anbauteilen** **Transmission avec pièces de montage** **Hydraulic transmission with fitting parts**	Catalogue id **20017**	Group **420**
2	**11887379**		Illustr. No **1024002**	Section **100**
3			Issue **VOE 63D9920017**	Page **211**
4				
5		**11891076**		

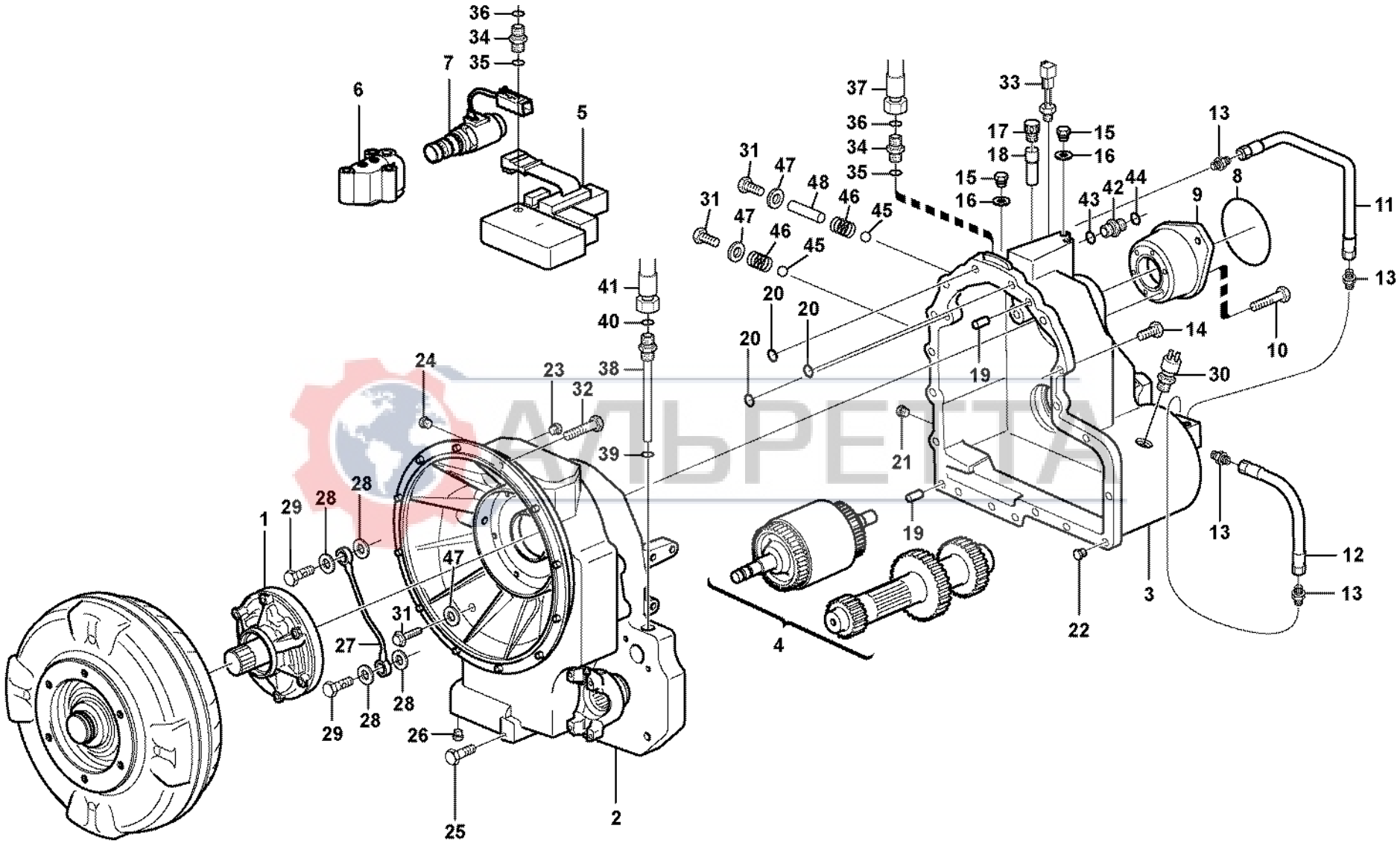
Volvo Construction Equipment
1013233

Fig.	Part No.	Quantity 1	2	3	PS	KIT	Description	Dénomination	Bezeichnung	Denominación	Benämning	Notes
	VOE 11884310	1					Transmission	Transmission	Getriebe	Transmision	Transmission	
1	**VOE 11709045**	1					•Oil pump	•Pompe huile	•Ölpumpe	•Bomba aceite	•Oljepump	See group 421, Page 229
2	**VOE 11709058**	1					•Housing	•Carter	•Gehäuse	•Carter	•Hus	
3	**VOE 11709059**	1					•Housing	•Carter	•Gehäuse	•Carter	•Hus	
4		1					•Shaft with clutch	•Accouplement hydra	•Hydraulikkupplung	•Acoplamiento hidrau	•Axel med koppling	See group 421, Page 237
	VOE 11709103	1					•Reverse Shaft	•Arbre Marche Ar	•Rucklaufachse	•Eje Marcha Atr	•Backaxel	See group 421, Page 239
	VOE 11709105	1					•Axle	•Arbre	•Welle	•Eje	•Axel	See group 421, Page 239
	VOE 11709134	1					•Secondary Shaft	•Arbr.secondaire	•Sekundärwelle	•Eje Secundario	•Sekundäraxel	See group 421, Page 249
	VOE 11709152	1					•Axle	•Arbre	•Welle	•Eje	•Axel	See group 421, Page 253
5		1					•Gear selector valve	•Valve selectr.vitesse	•Umsteurventil	•valvula select.veloci	•Växelväljarventil	See group 421, Page 265
6		1					•Valve housing	•Carter soupape	•Ventilgehäuse	•Cuerpo valvula	•Ventilhus	See group 421, Page 271
7		1					•Solinoid valve	•Vannr electrom.	•Magnetventil	•Electrovalvula	•Magnetventil	See group 421, Page 271
8	**VOE 11709074**	1					•O-ring	•Joint Torique	•O-Ring	•Junta torica	•O-ring	
9	**VOE 11709062**	1					•Flange	•Flasque	•Flansch	•Brida	•Fläns	
10	**VOE 13970947**	6					•Hexagon screw	•Vis a tête hexagonal	•Sechskantschr.	•Tornillo hexago	•Sexkantsskruv	
11	**VOE 11709064**	1					•Oil Pipe	•Conduit Huile	•Ölrohr	•Tubo Aceite	•Oljerör	
12	**VOE 11709069**	1					•Oil Pipe	•Conduit Huile	•Ölrohr	•Tubo Aceite	•Oljerör	
13	**VOE 11709056**	4					•Nipple	•Raccord	•Nippel	•Niple	•Nippel	
14	**VOE 13970949**	11					•Hexagon screw	•Vis a tête hexagonal	•Sechskantschr.	•Tornillo hexago	•Sexkantsskruv	(VOE 970807)
15	**VOE 11709061**	4					•Plug	•Bouchon	•Stopfen	•Tapon	•Plugg	
16	**VOE 13947281**	4					•Gasket	•Joint	•Dichtung	•Junta	•Packning	
17	**VOE 11709060**	1					•Breather Cap	•Boucho.aeration	•Lüftungsdeckel	•Tapa Ventilac	•Ventil.lock	
18	**VOE 11709063**	1					•Breather Pipe	•Reniflard	•Luftungsrohr	•Conduct Ventil	•Ventilationsrör	
19	**VOE 950588**	2					•Pin	•Goupille	•Stift	•Pasador	•Pinne	
20	**VOE 11709068**	5					•O-ring	•Joint Torique	•O-Ring	•Junta torica	•O-ring	
21	**VOE 11709057**	1					•Plug	•Bouchon	•Stopfen	•Tapon	•Plugg	
22	**VOE 11709075**	3					•Plug	•Bouchon	•Stopfen	•Tapon	•Plugg	
23	**VOE 11709054**	1					•Plug	•Bouchon	•Stopfen	•Tapon	•Plugg	
	VOE 11709055	2					•Plug	•Bouchon	•Stopfen	•Tapon	•Plugg	
24	**VOE 11709070**	1					•Plug	•Bouchon	•Stopfen	•Tapon	•Plugg	

1		**Transmission med monteringsdetaljer** **Transmisión con accesorios de montaje** **Transmission mit Anbauteilen** **Transmission avec pièces de montage** **Hydraulic transmission with fitting parts**	Catalogue id **20017**	Group **420**
2				
3			Illustr. No **1013233**	Section **150**
4				
5		**11891077**	Issue **VOE 63D9920017**	Page **213**

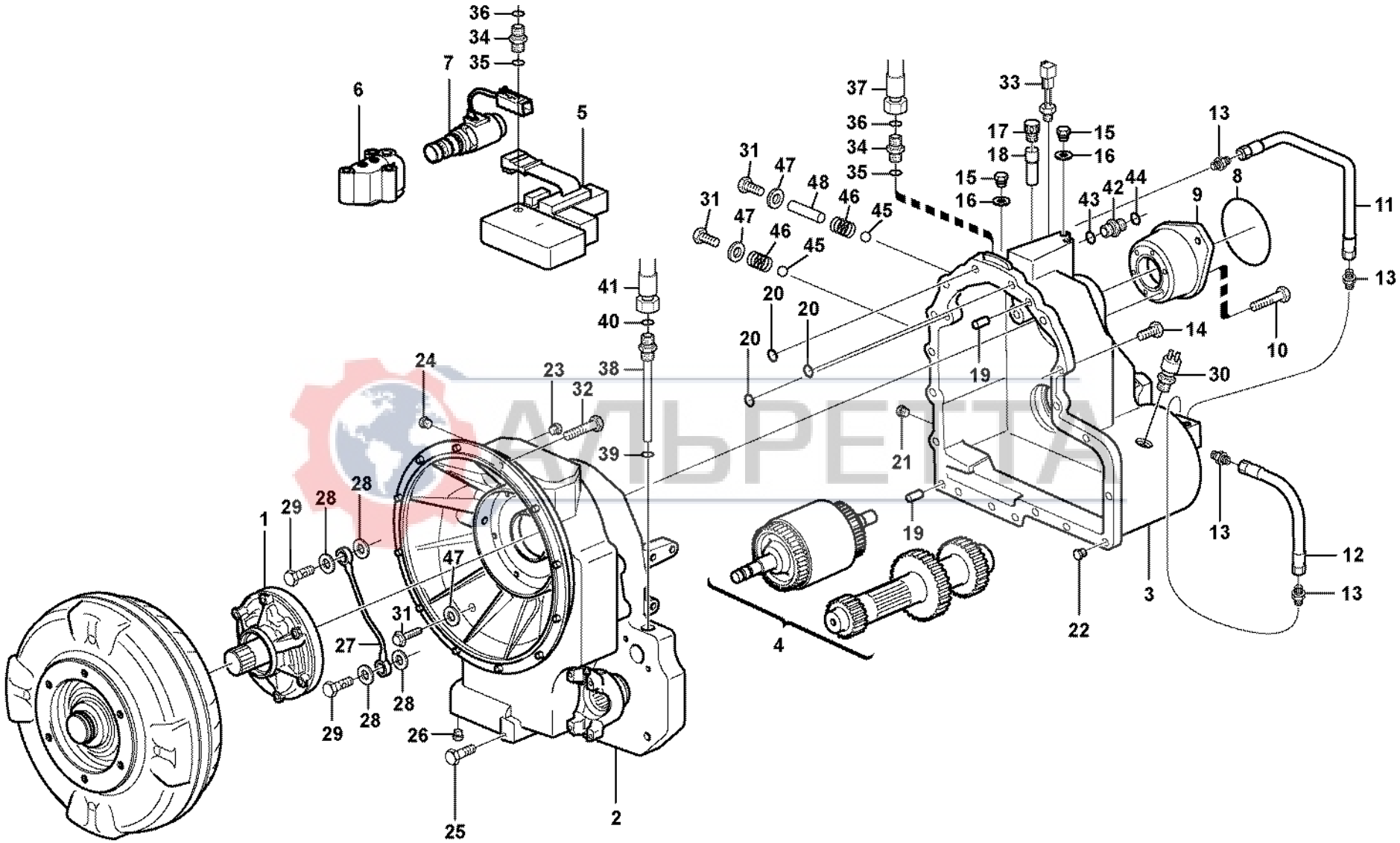
Volvo Construction Equipment
1013233

Fig.	Part No.	Quantity 1	2	3	PS	KIT	Description	Dénomination	Bezeichnung	Denominación	Benämning	Notes
25	**VOE 970812**	6					•Hexagon screw	•Vis a tête hexagonal	•Sechskantschr.	•Tornillo hexago	•Sexkantsskruv	
26	**VOE 11709071**	1					•Plug	•Bouchon	•Stopfen	•Tapon	•Plugg	
27	**VOE 11709067**	1					•Lubrication pipe	•Conduit de graissag	•Schmierrohr	•Tubo de lubricación	•Smörjrör	
28	**VOE 11709065**	4					•Copper Washer	•Rondelle en cuivre	•Kupferscheibe	•Arandela Cobre	•Kopparbricka	
29	**VOE 11709066**	2					•Hollow screw	•Vis creuse	•Hohlschraube	•Racor-surtidor	•Hålskruv	
30		1					Ind Sensor	Emett.induction	Induktionsgeber	Sensor Inducc	Indukt.givare	See group 380, Page 193
31	**VOE 11709175**	3					Screw	Vis	Schraube	Tornillo	Skruv	11890349, 11891050
32	**VOE 959238**	12					Allen Hd Screw	Vis A 6 Pans Cr	Inbusschraube	Torn Hex Embut	Insexskruv	
33	**VOE 11881160**	1					Temp Sensor	Detecteur Temp.	Temperaturgeber	Sensor Temperat	Temp Givare	
34	**VOE 935085**	2					Nipple	Raccord	Nippel	Niple	Nippel	
35	**VOE 932039**	1					•O-ring	•Joint Torique	•O-Ring	•Junta torica	•O-ring	
36	**VOE 4880492**	1					•O-ring	•Joint Torique	•O-Ring	•Junta torica	•O-ring	
37		1					Hose	Durit	Schlauch	Tubo flexible	Slang	See group 517, Page 349
38	**VOE 11883691**	1					Connector	Raccord	Anschluss	Union	Anslutning	
39	**VOE 932041**	1					•O-ring	•Joint Torique	•O-Ring	•Junta torica	•O-ring	
40	**VOE 4880492**	1					•O-ring	•Joint Torique	•O-Ring	•Junta torica	•O-ring	
41		1					Hose	Durit	Schlauch	Tubo flexible	Slang	See group 517, Page 349
42	**VOE 13933858**	1					Union	Teton Connexion	Anschlussnippel	Niple Conexcion	Anslutn.nippel	
43	**VOE 932039**	1					•O-ring	•Joint Torique	•O-Ring	•Junta torica	•O-ring	
44	**VOE 4881722**	1					•O-ring	•Joint Torique	•O-Ring	•Junta torica	•O-ring	
45	**VOE 11709177**	2					Ball	Bille	Kugel	Bola	Kula	
46	**VOE 11709176**	2					Spring	Ressort	Feder	Muelle	Fjäder	
47	**VOE 11709174**	3					Washer	Rondelle	Scheibe	Arandela	Bricka	
48	**VOE 11709186**	1					Gear Selector	Selecte.vitesse	Wählhebel	Select Velocid	Växelväljare	

АТВРЕТА

1		**Transmission med monteringsdetaljer** **Transmisión con accesorios de montaje** **Transmission mit Anbauteilen** **Transmission avec pièces de montage** **Hydraulic transmission with fitting parts**	Catalogue id **20017**	Group **420**
2				
3			Illustr. No **1013233**	Section **150**
4				
5		**11891077**	Issue **VOE 63D9920017**	Page **215**

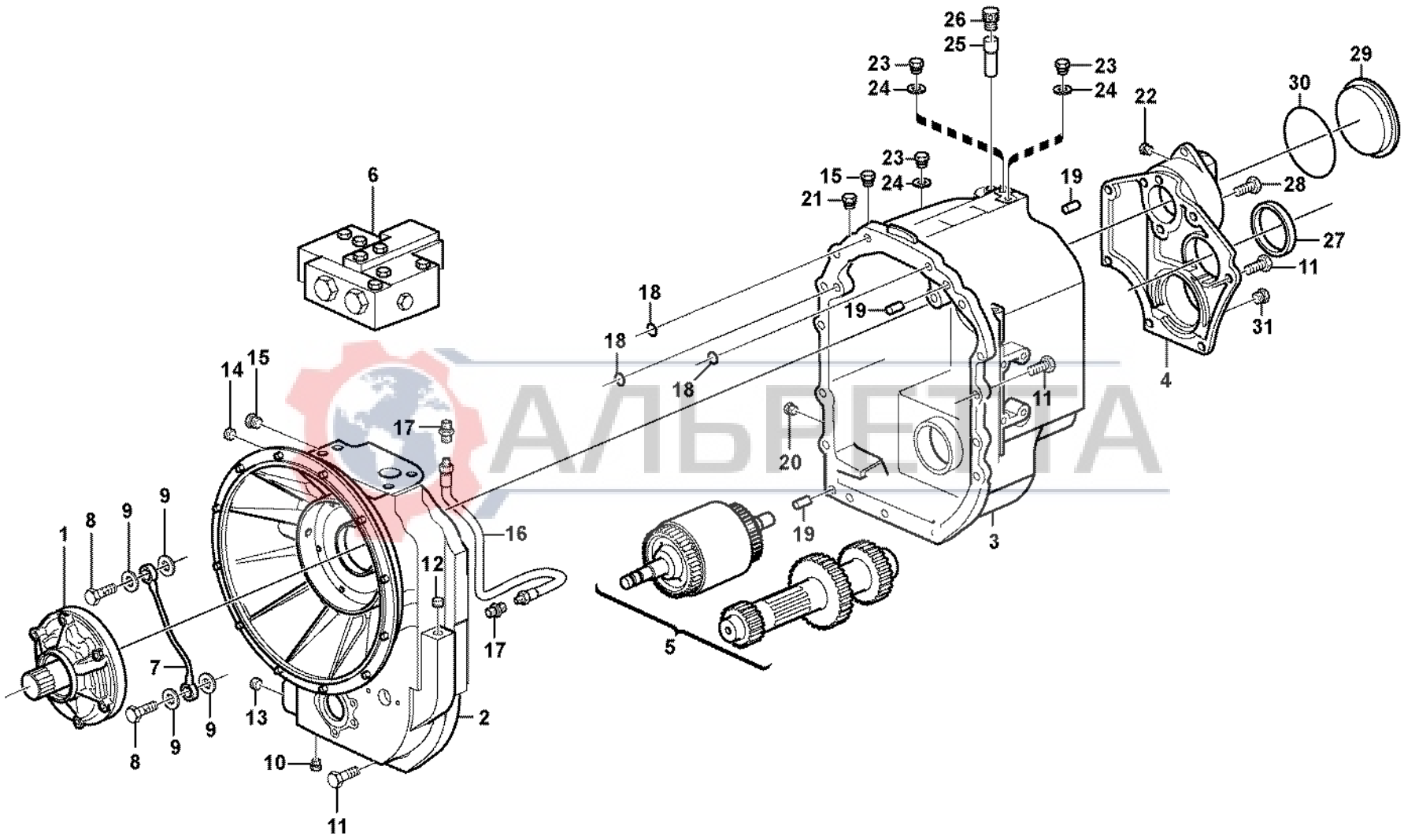

АЛЬБЕТА

Volvo Construction Equipment
1024684

Fig.	Part No.	Quantity 1	2	3	PS	KIT	Description	Dénomination	Bezeichnung	Denominación	Benämning	Notes
	VOE 11887380						Transmission	Transmission	Getriebe	Transmision	Transmission	
1		1					•Oil pump	•Pompe huile	•Ölpumpe	•Bomba aceite	•Oljepump	See group 421, Page 231
2	**VOE 11716782**	1					•Housing	•Carter	•Gehäuse	•Carter	•Hus	
3	**VOE 11716783**	1					•Housing	•Carter	•Gehäuse	•Carter	•Hus	
4	**VOE 11712463**	1					•End plate	•Flasque	•Stirnwand	•Extremo	•Gavel	
5		1					•Shaft with clutch	•Accouplement hydra	•Hydraulikkupplung	•Acoplamiento hidrau	•Axel med koppling	See group 421, Page 235
		1					•Reverse Shaft	•Arbre Marche Ar	•Rucklaufachse	•Eje Marcha Atr	•Backaxel	See group 421, Page 239
		1					•Axle	•Arbre	•Welle	•Eje	•Axel	See group 421, Page 257
		1					•Secondary Shaft	•Arbr.secondaire	•Sekundärwelle	•Eje Secundario	•Sekundäraxel	See group 421, Page 245
6		1					•Gear selector valve	•Valve selectr.vitesse	•Umsteurventil	•valvula select.veloci	•Växelväljarventil	See group 421, Page 269
7	**VOE 11712465**	1					•Oil Pipe	•Conduit Huile	•Ölrohr	•Tubo Aceite	•Oljerör	
8	**VOE 11709066**	2					•Hollow screw	•Vis creuse	•Hohlschraube	•Racor-surtidor	•Hålskruv	
9	**VOE 11709065**	4					•Copper Washer	•Rondelle en cuivre	•Kupferscheibe	•Arandela Cobre	•Kopparbricka	
10	**VOE 11709071**	1					•Plug	•Bouchon	•Stopfen	•Tapon	•Plugg	
11	**VOE 13970948**	22					•Hexagon screw	•Vis a tête hexagonal	•Sechskantschr.	•Tornillo hexago	•Sexkantsskruv	
12	**VOE 11709200**	1					•Plug	•Bouchon	•Stopfen	•Tapon	•Plugg	
13	**VOE 11712960**	1					•Rivet	•Rivet	•Niet	•Remache	•Nit	
14	**VOE 11709070**	1					•Plug	•Bouchon	•Stopfen	•Tapon	•Plugg	
15	**VOE 11709055**	2					•Plug	•Bouchon	•Stopfen	•Tapon	•Plugg	
16	**VOE 11716784**	1					•Lub Pipe	•Tuyau Graissage	•Schmierrohr	•Tubo Lubricante	•Smörjrör	
17	**VOE 11709056**	2					•Nipple	•Raccord	•Nippel	•Niple	•Nippel	
18	**VOE 11709068**	3					•O-ring	•Joint Torique	•O-Ring	•Junta torica	•O-ring	
19	**VOE 950588**	3					•Pin	•Goupille	•Stift	•Pasador	•Pinne	
20	**VOE 11709057**	1					•Plug	•Bouchon	•Stopfen	•Tapon	•Plugg	
21	**VOE 11716639**	1					•Plug	•Bouchon	•Stopfen	•Tapon	•Plugg	
22	**VOE 11709200**	1					•Plug	•Bouchon	•Stopfen	•Tapon	•Plugg	
23	**VOE 11709061**	3					•Plug	•Bouchon	•Stopfen	•Tapon	•Plugg	
24	**VOE 11709199**	3					•Washer	•Rondelle	•Scheibe	•Arandela	•Bricka	
25	**VOE 11709063**	1					•Breather Pipe	•Reniflard	•Luftungsrohr	•Conduct Ventil	•Ventilationsrör	
26	**VOE 11709060**	1					•Breather Cap	•Boucho.aeration	•Lüftungsdeckel	•Tapa Ventilac	•Ventil.lock	

1	**11887380**	**Transmission med monteringsdetaljer** **Transmisión con accesorios de montaje** **Transmission mit Anbauteilen** **Transmission avec pièces de montage** **Hydraulic transmission with fitting parts**	Catalogue id **20017**	Group **420**
2				
3			Illustr. No **1024684**	Section **200**
4				
5		**11891077 S/N 10939 -**	Issue **VOE 63D9920017**	Page **217**

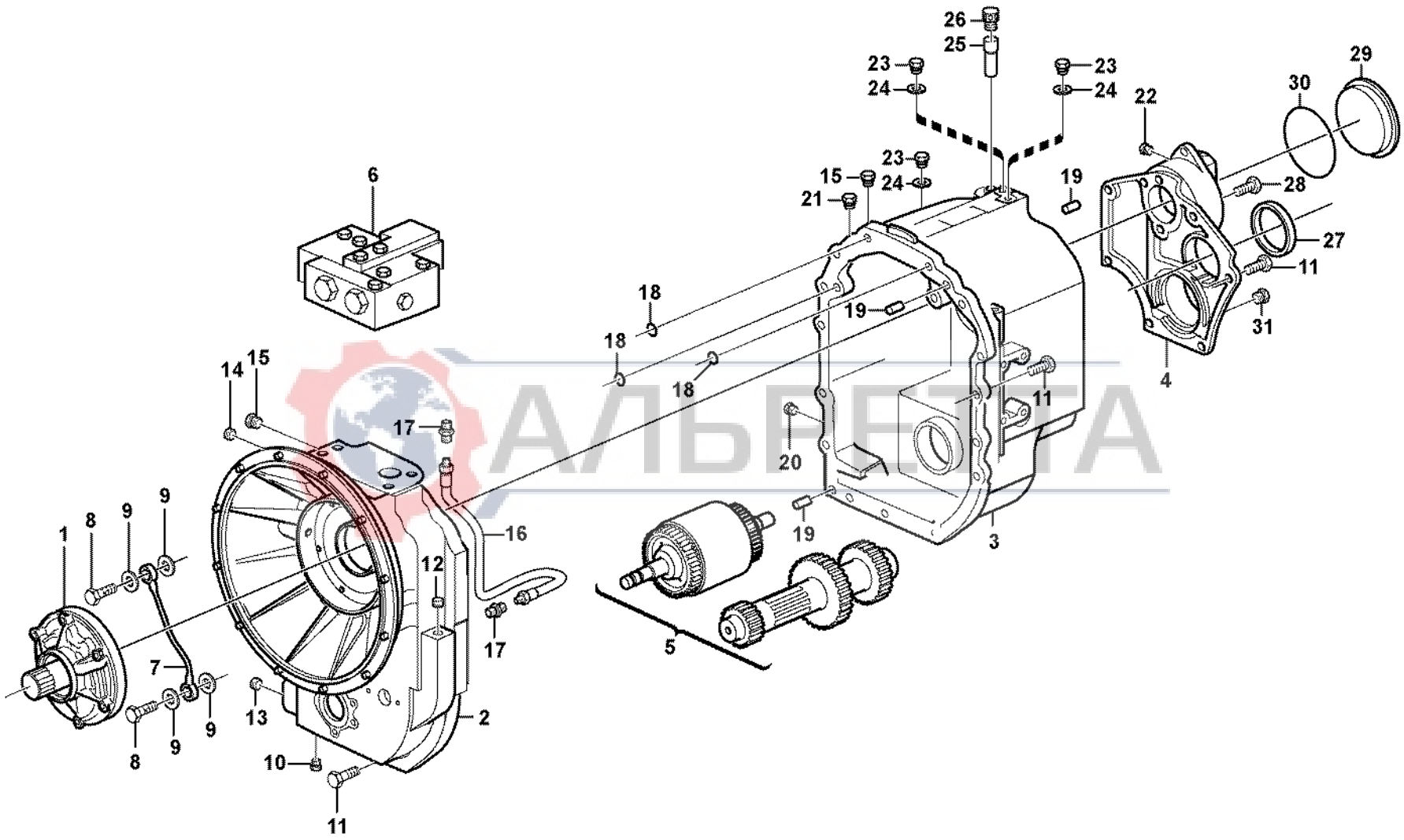

АЛЬБЕТА

Volvo Construction Equipment
1024684

Fig.	Part No.	Quantity 1	2	3	PS	KIT	Description	Dénomination	Bezeichnung	Denominación	Benämning	Notes
27	**VOE 11709133**	1					•Seal	•Joint	•Dichtring	•Junta	•Tätning	
28	**VOE 13970951**	2					•Hexagon screw	•Vis a tête hexagonal	•Sechskantschr.	•Tornillo hexago	•Sexkantsskruv	
29	**VOE 11712462**	1					•Plug	•Bouchon	•Stopfen	•Tapon	•Plugg	
30	**VOE 11709074**	1					•O-ring	•Joint Torique	•O-Ring	•Junta torica	•O-ring	

АЛЬРЕТТА

1	**11887380**	**Transmission med monteringsdetaljer** **Transmisión con accesorios de montaje** **Transmission mit Anbauteilen** **Transmission avec pièces de montage** **Hydraulic transmission with fitting parts**	Catalogue id **20017**	Group **420**
2			Illustr. No **1024684**	Section **200**
3			Issue **VOE 63D9920017**	Page **219**
4				
5		**11891077 S/N 10939 -**		

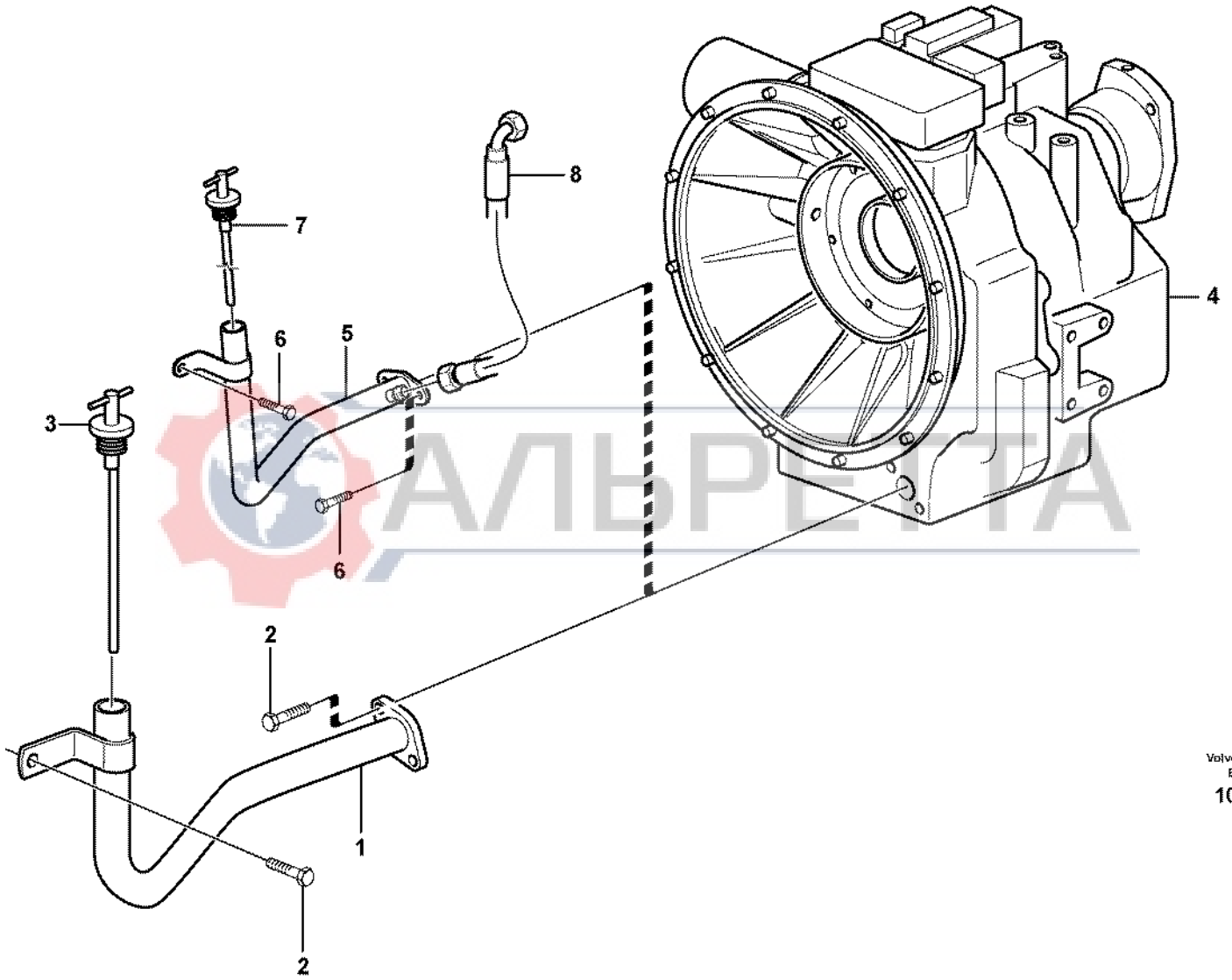

АЛЬРЕНТА

Volvo Construction Equipment

1024226

Fig.	Part No.	Quantity 1	2	3	PS	KIT	Description	Dénomination	Bezeichnung	Denominación	Benämning	Notes
1	**VOE 11885030**	1					Filler pipe	Tube remplissa.	Fullrohr	Tubo Llenado	Påfyllningsrör	
2	**VOE 13967630**	3					Allen Hd Screw	Vis A 6 Pans Cr	Inbusschraube	Torn Hex Embut	Insexskruv	
3	**VOE 11885057**	1					Filler cap	Bouchon Remplissa	Tankverschluss	Tapa Llenado	Påfyllningslock	
4	**VOE 11890339**	1					Transmission	Transmission	Getriebe	Transmision	Transmission	
4	**VOE 11887379**		1				Transmission	Transmission	Getriebe	Transmision	Transmission	
5	**VOE 11888393**		1				Filler pipe	Tube remplissa.	Fullrohr	Tubo Llenado	Påfyllningsrör	
6	**VOE 13967630**		3				Allen Hd Screw	Vis A 6 Pans Cr	Inbusschraube	Torn Hex Embut	Insexskruv	
7	**VOE 11889090**		1				Dipstick	Jauge	Messtab	Varill Medic	Mätsticka	
8	**VOE 11882192**		1				Hose assembly	Conduit flexible	Schlauchleitung	Conducto	Slangledning	

АЛЬРЕТТА

1	**11890339**
2	**11887379**
3	
4	
5	

Oljepåfyllning och mätsticka
Boca de llenado de aceitey varilla de nivel
Öleinfüllung und Ölmeßtab
Remplissage d'huile et indicateur de niveau
Oil filler and dipstick

11891076

Catalogue id **20017**	Group **421**
Illustr. No **1024226**	Section **150**
Issue **VOE 63D9920017**	Page **221**

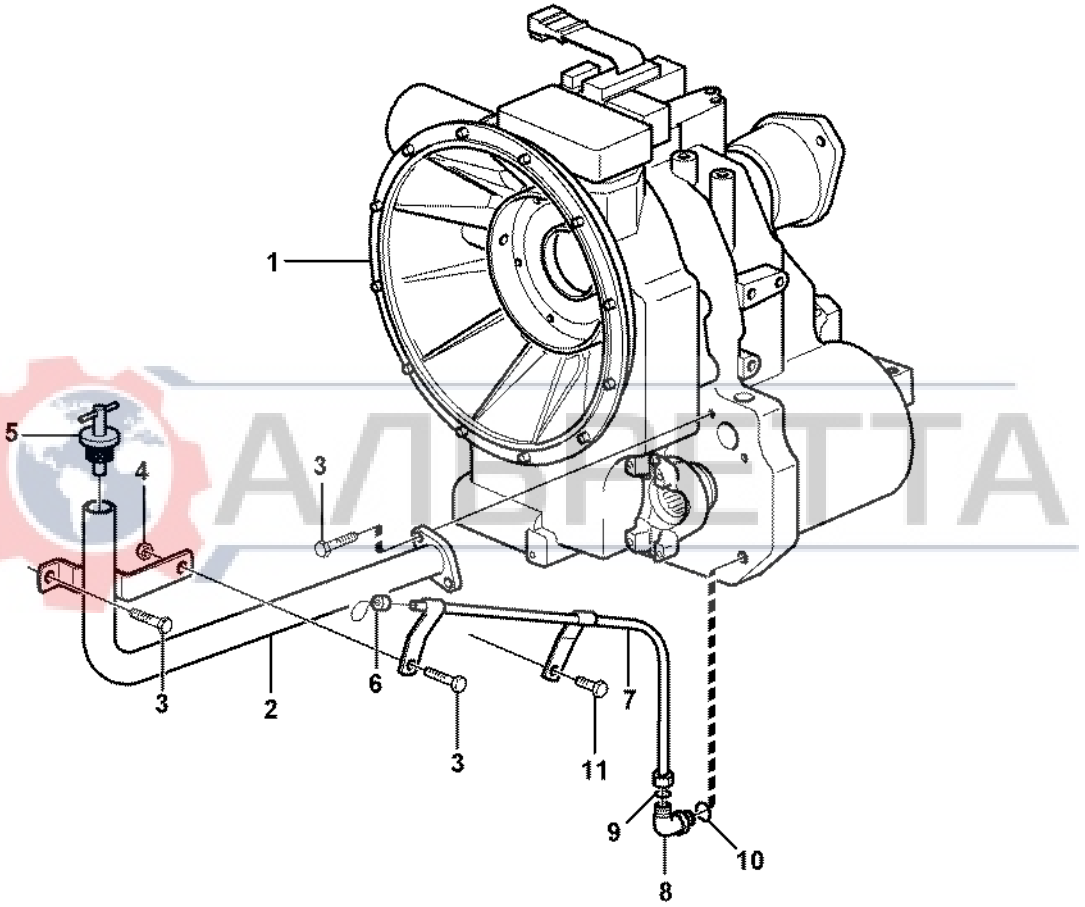

АЛЬФЕТТА

Fig.	Part No.	Quantity 1	2	3	PS	KIT	Description	Dénomination	Bezeichnung	Denominación	Benämning	Notes
1	**VOE 11884310**	1					Transmission	Transmission	Getriebe	Transmision	Transmission	
2	**VOE 11884059**	1					Tube	Tube	Rohr	Tubo	Rör	
3	**VOE 13967630**	4					Allen Hd Screw	Vis A 6 Pans Cr	Inbusschraube	Torn Hex Embut	Insexskruv	
4	**VOE 946036**	1					Lock nut	Contre-ecrou	Sicherungsmutter	Contratuerca	Låsmutter	
5	**VOE 11882698**	1					Filler cap	Bouchon Remplissa	Tankverschluss	Tapa Llenado	Påfyllningslock	
6	**VOE 11882695**	1					Dipstick	Jauge	Messtab	Varill Medic	Mätsticka	
7	**VOE 11882696**	1					Dipstick Tube	Tube De Jauge	Messtabrohr	Tubo Medicion	Mätstickerör	
8	**VOE 935069**	1					Elbow nipple	Raccord angulaire	Winkelnippel	Niple angular	Vinkelnippel	
9	**VOE 4880492**	1					•O-ring	•Joint Torique	•O-Ring	•Junta torica	•O-ring	9,25X1,78 MM
10	**VOE 4881722**	1					•O-ring	•Joint Torique	•O-Ring	•Junta torica	•O-ring	7,65X1,78 MM
11	**VOE 946502**	1					Flange screw	Vis à bride	Flanschschraube	Torn embridado	Flänsskruv	

АЛЬРЕТТА

1		**Oljepåfyllning och mätsticka** **Boca de llenado de aceitey varilla de nivel** **Öleinfüllung und Ölmeßtab** **Remplissage d'huile et indicateur de niveau** **Oil filler and dipstick**	Catalogue id **20017**	Group **421**
2				
3			Illustr. No **1013101**	Section **175**
4				
5		**11891077 S/N - 10938**	Issue **VOE 63D9920017**	Page **223**

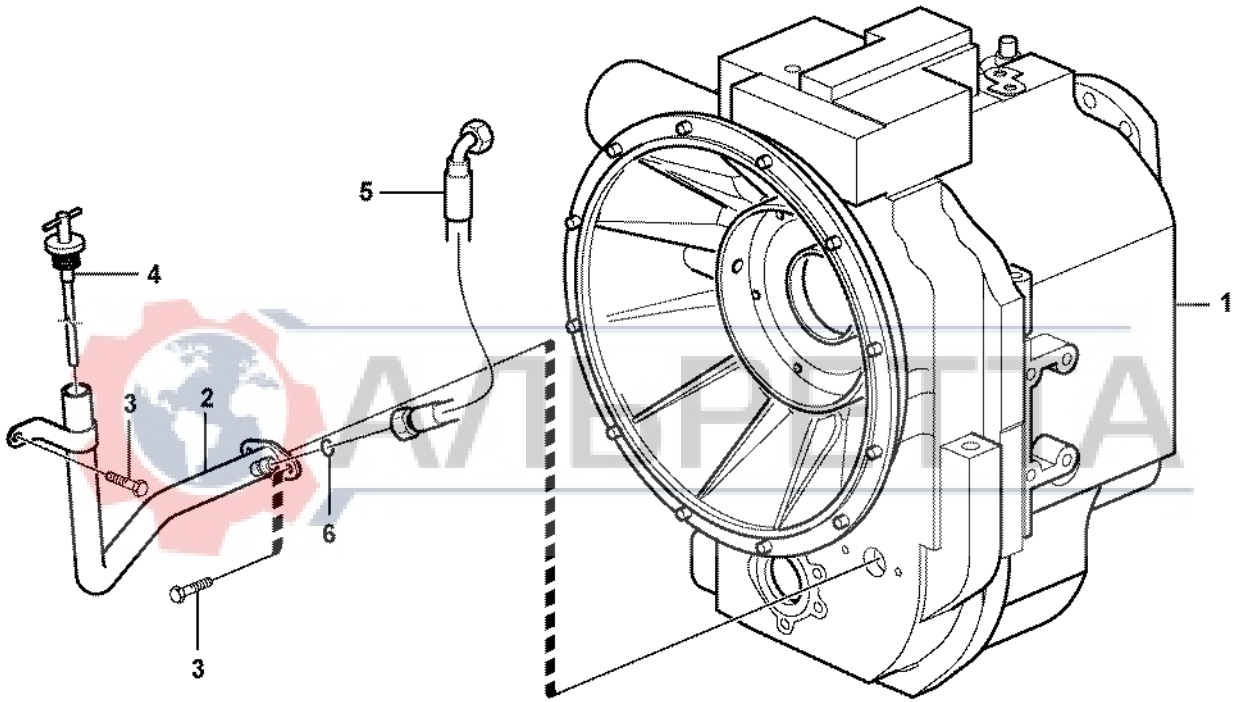

Volvo Construction Equipment

1024697

Fig.	Part No.	Quantity 1	2	3	PS	KIT	Description	Dénomination	Bezeichnung	Denominación	Benämning	Notes
1		1					Transmission	Transmission	Getriebe	Transmision	Transmission	See group 420, Page 217
2	**VOE 11888393**	1					Filler pipe	Tube remplissa.	Fullrohr	Tubo Llenado	Påfyllningsrör	
3	**VOE 13967630**	3					Allen Hd Screw	Vis A 6 Pans Cr	Inbusschraube	Torn Hex Embut	Insexskruv	
4	**VOE 11889090**	1					Dipstick	Jauge	Messtab	Varill Medic	Mätsticka	
5	**VOE 11882192**	1					Hose assembly	Conduit flexible	Schlauchleitung	Conducto	Slangledning	
6	**VOE 990737**	1					O-ring	Joint Torique	O-Ring	Junta torica	O-ring	

АЛЬРЕТТА

1		**Oljepåfyllning och mätsticka** **Boca de llenado de aceitey varilla de nivel** **Öleinfüllung und Ölmeßtab** **Remplissage d'huile et indicateur de niveau** **Oil filler and dipstick**	Catalogue id **20017**	Group **421**
2				
3			Illustr. No **1024697**	Section **185**
4				
5		**11891077 S/N 10939 -**	Issue **VOE 63D9920017**	Page **225**

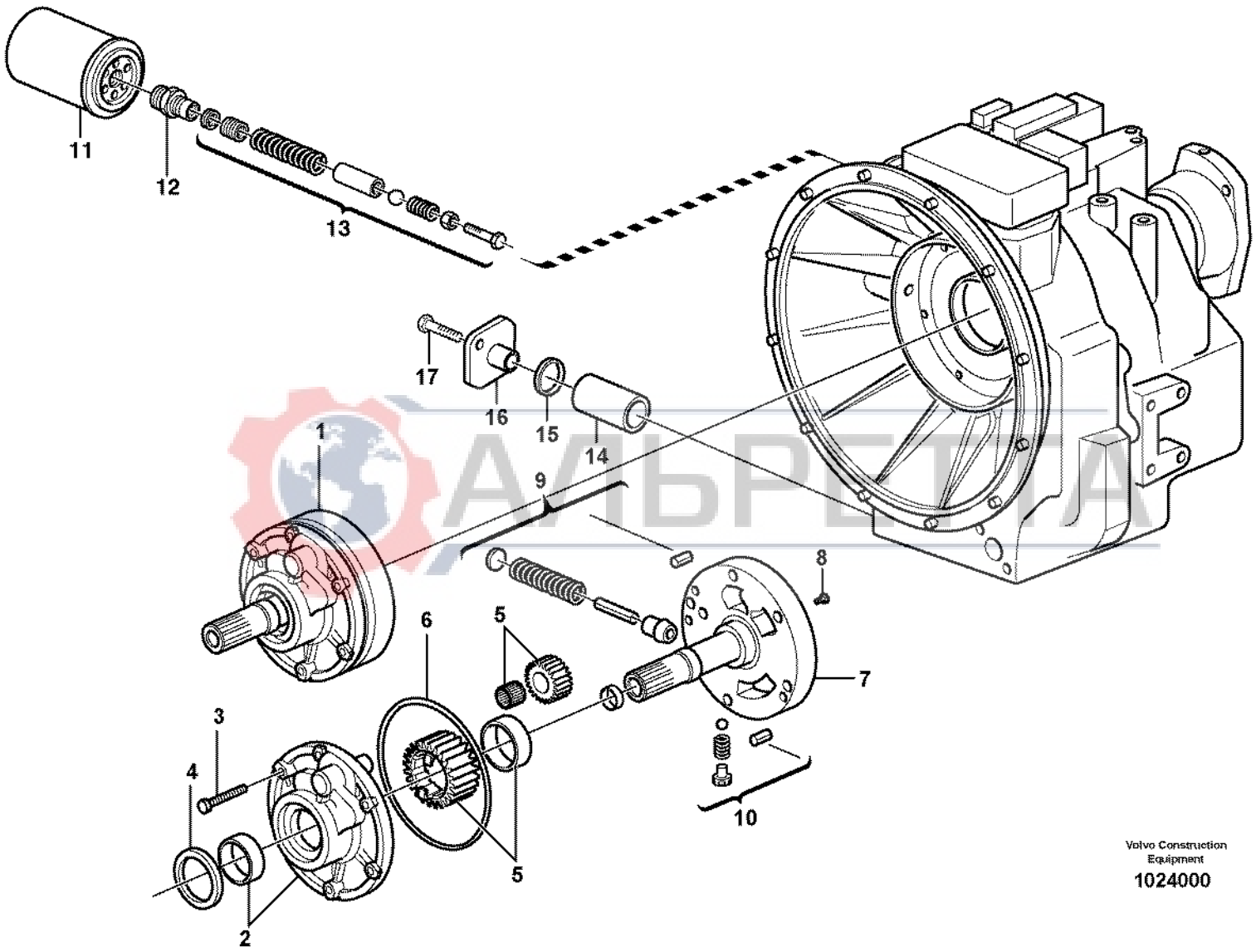

Volvo Construction Equipment

1024000

Fig.	Part No.	Quantity 1	2	3	PS	KIT	Description	Dénomination	Bezeichnung	Denominación	Benämning	Notes
1	**VOE 11709045**	1					Oil pump	Pompe huile	Ölpumpe	Bomba aceite	Oljepump	
1	**VOE 11715039**		1				Oil Pump	Pompe a huile	Ölpumpe	Bomba de aceite	Oljepump	
2		1	1		NS		•Pump Body	•Corps de pompe	•Pumpengehäuse	•Cuerpo Bomba	•Pumpkropp	
3	**VOE 955302**	6	6				•Hexagon screw	•Vis tête hexagonale	•Sechskantschraube	•Tornillo hexago	•Sexkantsskruv	
4	**VOE 11712659**	1	1				•Seal	•Joint	•Dichtring	•Junta	•Tätning	
5		1	1		NS		•Gear Set	•Jeu Pignons	•Zahnradsatz	•Juego Engranaje	•Kugghjulsats	
6	**VOE 11709047**	1	1				•O-ring	•Joint Torique	•O-Ring	•Junta torica	•O-ring	
7		1	1		NS		•Stator	•Stator	•Ständer	•Estator	•Stator	
8	**VOE 13947542**	1					•Screw	•Vis	•Schraube	•Tornillo	•Skruv	
9	**VOE 11712940**	1			OP		•Relief valve	•Limiteur - pression	•Druckbegrenzer	•Limitador presion	•Avlastningsventil	
10	**VOE 11712941**	1			OP		•Converter Valve	•Valve Converti.	•Wandlerventil	•Valv Convertid	•Momentomv.vent	
11	**VOE 11709048**	1	1				Oil Filter	Filtre Huile	Ölfilter	Filtro Aceite	Oljefilter	
12	**VOE 11709053**	1	1				Nipple	Raccord	Nippel	Niple	Nippel	
13	**VOE 11709049**		1				Valve Kit	Kit valve	Ventilsatz	Juego Valvula	Ventilsats	
14	**VOE 11709050**	1	1				Oil Filter	Filtre Huile	Ölfilter	Filtro Aceite	Oljefilter	
15	**VOE 11709051**	1	1				O-ring	Joint Torique	O-Ring	Junta torica	O-ring	
16	**VOE 11709052**	1	1				Cover	Couvercle	Deckel	Tapa	Lock	
17	**VOE 13955294**	2	2				Screw	Vis	Schraube	Tornillo	Skruv	

АЛЬРЕТТА

1	**11890339**	**Oljepump** **Bomba de aceite** **Ölpumpe** **Pompe à huile** **Oil pump**	Catalogue id **20017**	Group **421**
2	**11887379**			
3			Illustr. No **1024000**	Section **200**
4				
5		**11891076**	Issue **VOE 63D9920017**	Page **227**

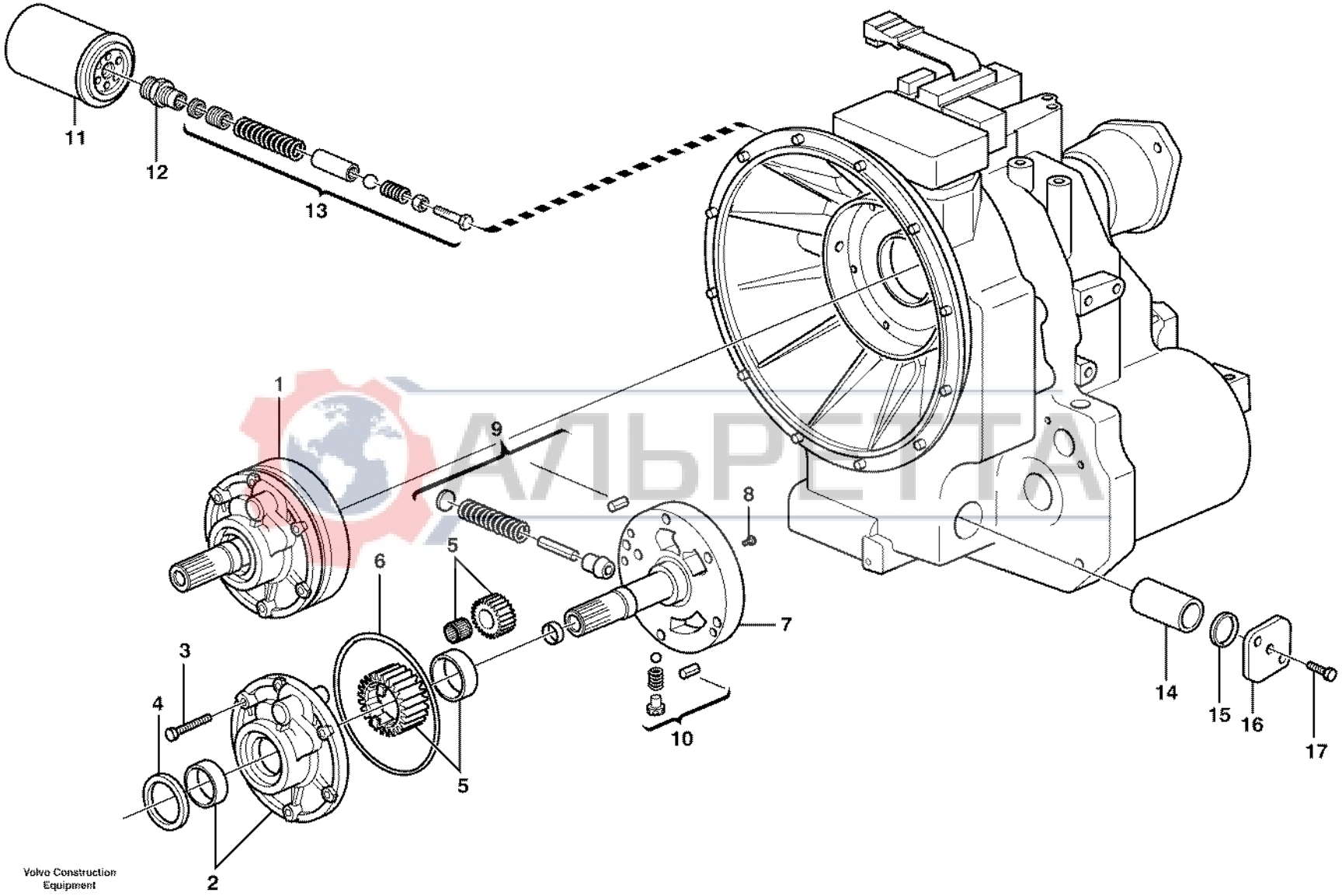

Volvo Construction Equipment

1011548

Fig.	Part No.	Quantity 1	2	3	PS	KIT	Description	Dénomination	Bezeichnung	Denominación	Benämning	Notes
1	**VOE 11709045**	1					Oil pump	Pompe huile	Ölpumpe	Bomba aceite	Oljepump	
2		1			NS		•Pump Body	•Corps de pompe	•Pumpengehäuse	•Cuerpo Bomba	•Pumpkropp	
3	**VOE 955302**	6					•Hexagon screw	•Vis tête hexagonale	•Sechskantschraube	•Tornillo hexago	•Sexkantsskruv	
4	**VOE 11712659**	1					•Seal	•Joint	•Dichtring	•Junta	•Tätning	
5		1			NS		•Gear Set	•Jeu Pignons	•Zahnradsatz	•Juego Engranaje	•Kugghjulsats	
6	**VOE 11709047**	1					•O-ring	•Joint Torique	•O-Ring	•Junta torica	•O-ring	
7		1			NS		•Stator	•Stator	•Ständer	•Estator	•Stator	
8	**VOE 13947542**	1					•Screw	•Vis	•Schraube	•Tornillo	•Skruv	
9	**VOE 11712940**	1			OP		•Relief valve	•Limiteur - pression	•Druckbegrenzer	•Limitador presion	•Avlastningsventil	
10	**VOE 11712941**	1			OP		•Converter Valve	•Valve Converti.	•Wandlerventil	•Valv Convertid	•Momentomv.vent	
11	**VOE 11709048**	1					Oil Filter	Filtre Huile	Ölfilter	Filtro Aceite	Oljefilter	
12	**VOE 11709053**	1					Nipple	Raccord	Nippel	Niple	Nippel	
13	**VOE 11709049**	1					Valve Kit	Kit valve	Ventilsatz	Juego Valvula	Ventilsats	
14	**VOE 11709050**	1					Oil Filter	Filtre Huile	Ölfilter	Filtro Aceite	Oljefilter	
15	**VOE 11709051**	1					O-ring	Joint Torique	O-Ring	Junta torica	O-ring	
16	**VOE 11709052**	1					Cover	Couvercle	Deckel	Tapa	Lock	
17	**VOE 13955294**	2					Screw	Vis	Schraube	Tornillo	Skruv	

АЛЬРЕТТА

1		**Oljepump** **Bomba de aceite** **Ölpumpe** **Pompe à huile** **Oil pump**	Catalogue id **20017**	Group **421**
2			Illustr. No **1011548**	Section **225**
3			Issue **VOE 63D9920017**	Page **229**
4				
5		**11891077**		

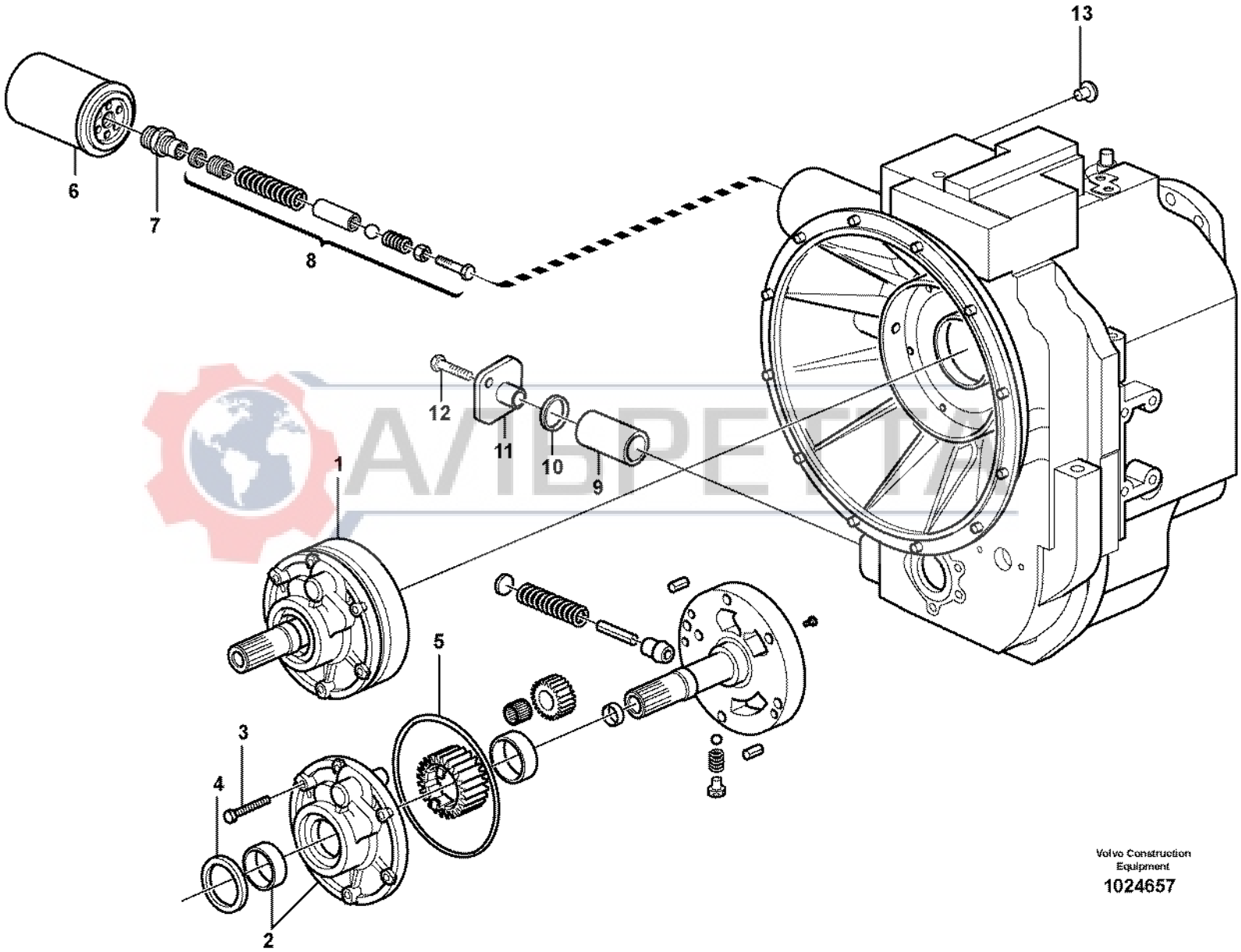
13
6
7
8
12
11
10
9
1
5
3
4
2
Volvo Construction Equipment
1024657

Fig.	Part No.	Quantity 1	2	3	PS	KIT	Description	Dénomination	Bezeichnung	Denominación	Benämning	Notes
1	**VOE 11716780**	1					Oil Pump	Pompe a huile	Ölpumpe	Bomba de aceite	Oljepump	
2		1			NS		•Pump Body	•Corps de pompe	•Pumpengehäuse	•Cuerpo Bomba	•Pumpkropp	
3	**VOE 955302**	6					•Hexagon screw	•Vis tête hexagonale	•Sechskantschraube	•Tornillo hexago	•Sexkantsskruv	
4	**VOE 11712659**	1					•Seal	•Joint	•Dichtring	•Junta	•Tätning	
5	**VOE 11709047**	1					•O-ring	•Joint Torique	•O-Ring	•Junta torica	•O-ring	
6	**VOE 11716781**	1					Oil Filter	Filtre Huile	Ölfilter	Filtro Aceite	Oljefilter	
7	**VOE 11709053**	1					Nipple	Raccord	Nippel	Niple	Nippel	
8	**VOE 11709049**						Valve Kit	Kit valve	Ventilsatz	Juego Valvula	Ventilsats	
9	**VOE 11709050**	1					Oil Filter	Filtre Huile	Ölfilter	Filtro Aceite	Oljefilter	
10	**VOE 11709051**	1					O-ring	Joint Torique	O-Ring	Junta torica	O-ring	
11	**VOE 11709052**	1					Cover	Couvercle	Deckel	Tapa	Lock	
12	**VOE 13955294**	2					Screw	Vis	Schraube	Tornillo	Skruv	
13	**VOE 11709200**	1					Plug	Bouchon	Stopfen	Tapon	Plugg	

АЛЬРЕТТА

1	**11887380**	**Oljepump** **Bomba de aceite** **Ölpumpe** **Pompe à huile** **Oil pump**	Catalogue id **20017**	Group **421**
2				
3			Illustr. No **1024657**	Section **230**
4				
5		**11891077 S/N 10939 -**	Issue **VOE 63D9920017**	Page **231**

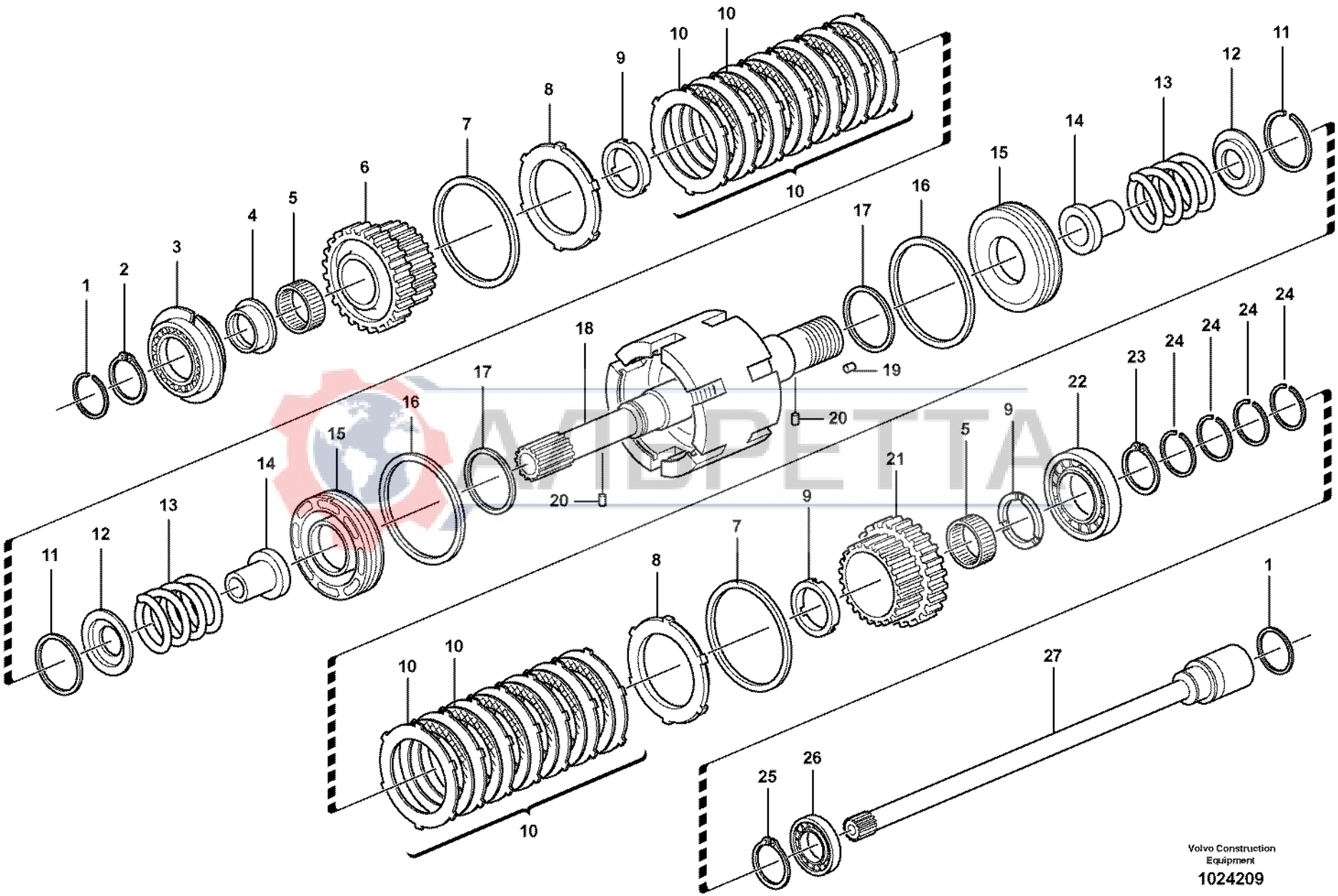

АМВРЕТТА

Volvo Construction Equipment

1024209

Fig.	Part No.	Quantity 1	2	3	PS	KIT	Description	Dénomination	Bezeichnung	Denominación	Benämning	Notes
1	**VOE 11709076**	2	2				Sealing ring	Bague d'étanchéité	Runddichtring	Anillo reten	Tätningsring	
2	**VOE 11709077**	1	1				Lock Ring	Anneau Verrouillage	Schlossring	Anillo Segurid	Låsring	
3	**VOE 11709078**	1	1				Bearing	Palier	Lager	Cojinete	Lager	
4	**VOE 11709079**	1	1				Spacer	Entretoise	Abstandkörper	Distanciador	Distans	
5	**VOE 11709081**	2	2				Needle Bearing	Roule.aiguilles	Nadellager	Cojinete Agujas	Nållager	
6	**VOE 11709082**	1	1				Drive gear	Pignon	Triebrad	Pinon	Drev	
7	**VOE 11709083**	2	2				Lock Ring	Anneau Verrouillage	Schlossring	Anillo Segurid	Låsring	
8	**VOE 11709084**	2	2				Clutch Ring	Manchon Acoup.	Kupplungsring	Anillo Embrague	Kopplingsring	
9	**VOE 11709085**	3	3				Spacer	Entretoise	Abstandkörper	Distanciador	Distans	
10	**VOE 11712953**		2				Disc Kit	Jeu Disques	Lamellensatz	Juego Frenos	Lamellsats	
10	**VOE 11709086**	14					Clutch disc	Disque embrayage	Kupplungslamelle	Disco embrague	Kopplingslamell	
10	**VOE 11709087**	12					Clutch disc	Disque embrayage	Kupplungslamelle	Disco embrague	Kopplingslamell	
11	**VOE 11709088**	2	2				Lock Ring	Anneau Verrouillage	Schlossring	Anillo Segurid	Låsring	
12	**VOE 11709089**	2	2				Cover	Couvercle	Deckel	Tapa	Lock	
13	**VOE 11709090**	2	2				Lock Spring	Ressort Verrou.	Sperrfeder	Resorte Bloqueo	Låsfjäder	
14	**VOE 11709097**	2	2				Flange	Bride	Flansch	Brida	Fläns	
15	**VOE 11709091**	2	2				Piston	Piston	Kolben	Piston	Kolv	
16	**VOE 11709092**	2	2				Seal	Joint	Dichtung	Reten	Tätning	
17	**VOE 11709093**	2	2				Seal	Joint	Dichtung	Reten	Tätning	
18	**VOE 11712467**	1					Shaft	Arbre	Welle	Arbol	Axel	
18	**VOE 11716536**		1				Shaft	Arbre	Welle	Arbol	Axel	
19	**VOE 11712469**	4	4				•Rivet	•Rivet	•Niet	•Remache	•Nit	
20	**VOE 11709095**	2	2				Pin	Goupille	Stift	Pasador	Pinne	
21	**VOE 11709096**	1	1				Drive gear	Pignon	Triebrad	Pinon	Drev	
22	**VOE 11712468**	1	1				Bearing	Palier	Lager	Cojinete	Lager	
23	**VOE 11709151**	1	1				Snap Ring	Circlip	Nutring	Circlip	Spårring	
24	**VOE 11712470**	4	4				Sealing ring	Bague d'étanchéité	Runddichtring	Anillo reten	Tätningsring	
25	**VOE 81709100**	1	1				Snap Ring	Circlip	Nutring	Circlip	Spårring	
26	**VOE 11709099**	1	1				Bearing	Palier	Lager	Cojinete	Lager	
27	**VOE 11709101**	1	1				Axle	Arbre	Welle	Eje	Axel	

1	**11890339 S/N - 10938**	**Kopplingsaxel fram/back** **Eje de embrague delante/detrás** **Kupplungswelle vorwärts/rückwärts** **Arbre d'accouplement AV/AR** **Clutch shaft forward/reverse**	Catalogue id **20017**	Group **421**
2	**11887379 S/N 10939 -**		Illustr. No **1024209**	Section **250**
3			Issue **VOE 63D9920017**	Page **233**
4				
5		**11891076**		

VOLVO

BL60

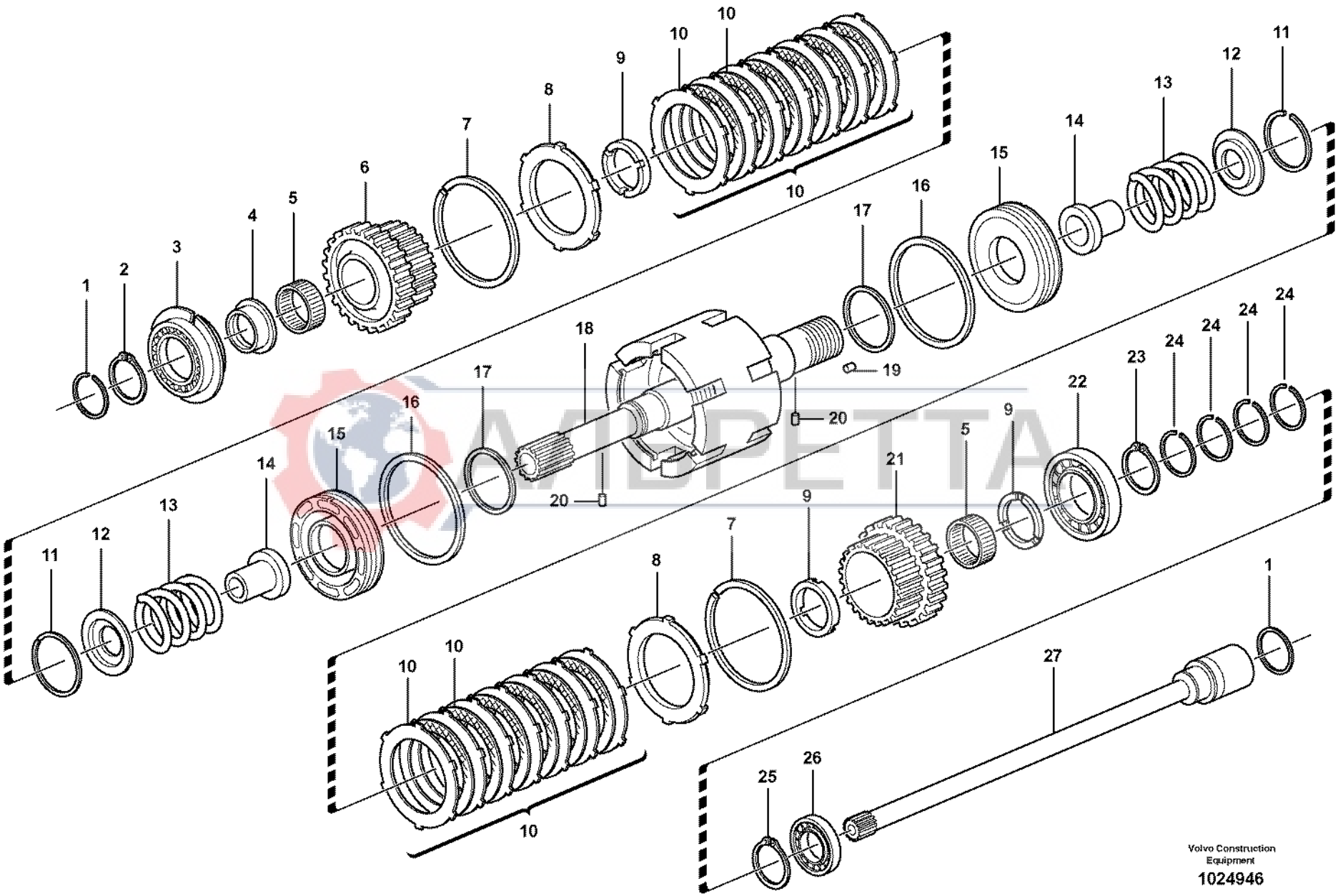
1
2
3
4
5
6
7
8
9
10
10
10
11
12
13
14
15
16
17
18
19
20
20
21
22
23
24
24
24
24
25
26
27
Volvo Construction Equipment
1024946

Fig.	Part No.	Quantity 1	2	3	PS	KIT	Description	Dénomination	Bezeichnung	Denominación	Benämning	Notes
1	**VOE 11709076**	2					Sealing ring	Bague d'étanchéité	Runddichtring	Anillo reten	Tätningsring	
2	**VOE 11709077**	1					Lock Ring	Anneau Verrouillage	Schlossring	Anillo Segurid	Låsring	
3	**VOE 11709078**	1					Bearing	Palier	Lager	Cojinete	Lager	
4	**VOE 11709079**	1					Spacer	Entretoise	Abstandkörper	Distanciador	Distans	
5	**VOE 11709081**	2					Needle Bearing	Roule.aiguilles	Nadellager	Cojinete Agujas	Nållager	
6	**VOE 11709082**	1					Drive gear	Pignon	Triebrad	Pinon	Drev	
7	**VOE 11709083**	2					Lock Ring	Anneau Verrouillage	Schlossring	Anillo Segurid	Låsring	
8	**VOE 11709084**	2					Clutch Ring	Manchon Acoup.	Kupplungsring	Anillo Embrague	Kopplingsring	
9	**VOE 11709085**	3					Spacer	Entretoise	Abstandkörper	Distanciador	Distans	
10	**VOE 11712953**	2					Disc Kit	Jeu Disques	Lamellensatz	Juego Frenos	Lamellsats	
11	**VOE 11709088**	2					Lock Ring	Anneau Verrouillage	Schlossring	Anillo Segurid	Låsring	
12	**VOE 11709089**	2					Cover	Couvercle	Deckel	Tapa	Lock	
13	**VOE 11709090**	2					Lock Spring	Ressort Verrou.	Sperrfeder	Resorte Bloqueo	Låsfjäder	
14	**VOE 11709097**	2					Flange	Bride	Flansch	Brida	Fläns	
15	**VOE 11709091**	2					Piston	Piston	Kolben	Piston	Kolv	
16	**VOE 11709092**	2					Seal	Joint	Dichtung	Reten	Tätning	
17	**VOE 11709093**	2					Seal	Joint	Dichtung	Reten	Tätning	
18	**VOE 11716785**	1					Shaft	Arbre	Welle	Arbol	Axel	
19	**VOE 11712469**	4					•Rivet	•Rivet	•Niet	•Remache	•Nit	
20	**VOE 11709095**	2					Pin	Goupille	Stift	Pasador	Pinne	
21	**VOE 11709096**	1					Drive gear	Pignon	Triebrad	Pinon	Drev	
22	**VOE 11712468**	1					Bearing	Palier	Lager	Cojinete	Lager	
23	**VOE 11709151**	1					Snap Ring	Circlip	Nutring	Circlip	Spårring	
24	**VOE 11712470**	4					Sealing ring	Bague d'étanchéité	Runddichtring	Anillo reten	Tätningsring	
25	**VOE 81709100**	1					Snap Ring	Circlip	Nutring	Circlip	Spårring	
26	**VOE 11709099**	1					Bearing	Palier	Lager	Cojinete	Lager	
27	**VOE 11709101**	1					Axle	Arbre	Welle	Eje	Axel	

AVBETA

1	**11897380**	**Kopplingsaxel fram/back** **Eje de embrague delante/detrás** **Kupplungswelle vorwärts/rückwärts** **Arbre d'accouplement AV/AR** **Clutch shaft forward/reverse**	Catalogue id **20017**	Group **421**
2			Illustr. No **1024946**	Section **260**
3			Issue **VOE 63D9920017**	Page **235**
4				
5		**11891077 S/N 10939 -**		



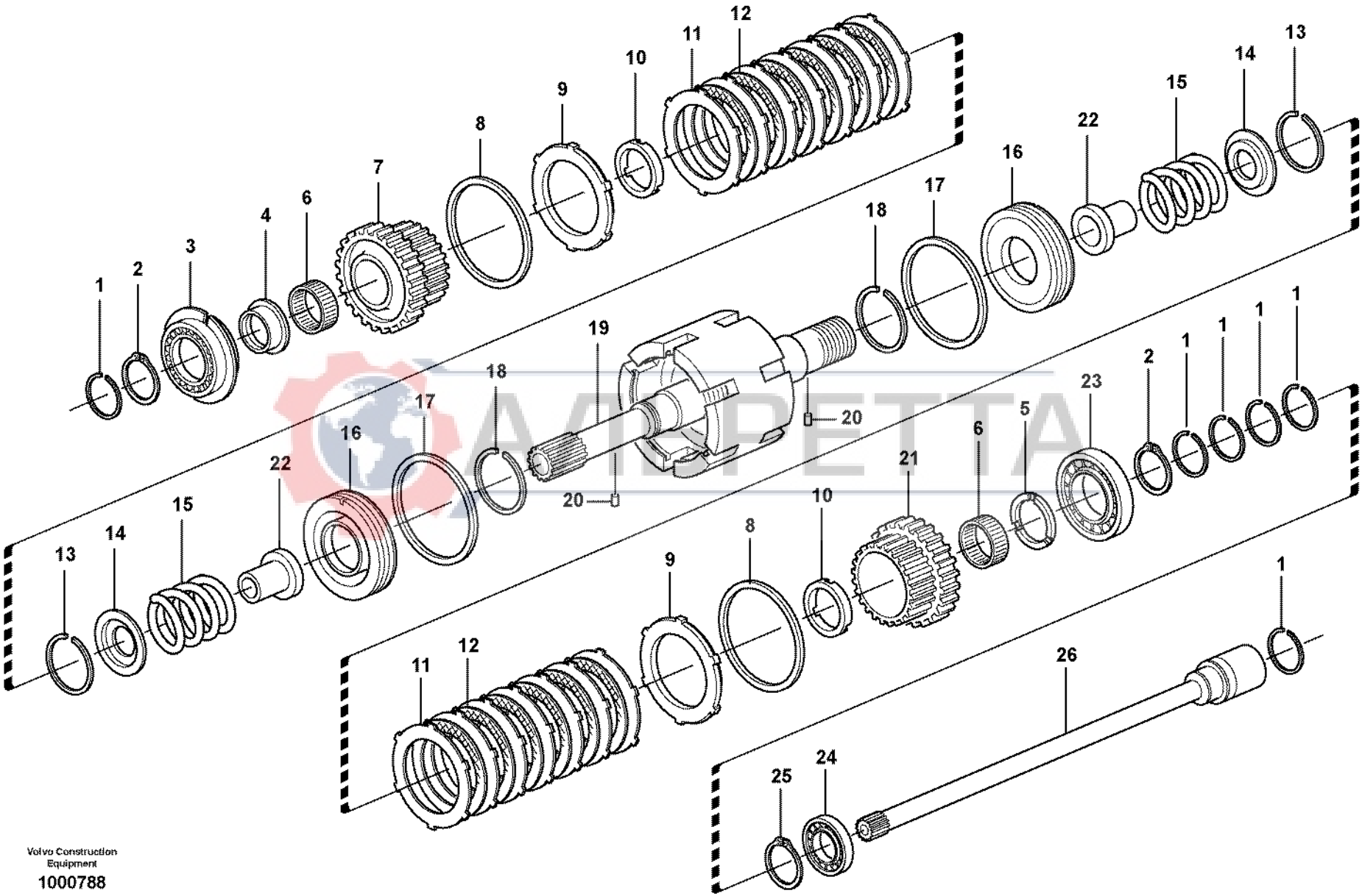

Volvo Construction Equipment

1000788

Fig.	Part No.	Quantity 1	2	3	PS	KIT	Description	Dénomination	Bezeichnung	Denominación	Benämning	Notes
1	**VOE 11709076**	6					Sealing ring	Bague d'étanchéité	Runddichtring	Anillo reten	Tätningsring	
2	**VOE 11709077**	2					Lock Ring	Anneau Verrouillage	Schlossring	Anillo Segurid	Låsring	
3	**VOE 11709078**	1					Bearing	Palier	Lager	Cojinete	Lager	
4	**VOE 11709079**	1					Spacer	Entretoise	Abstandkörper	Distanciador	Distans	
5	**VOE 11709080**	1					Spacer Washer	Rond.entretoise	Abstandscheibe	Arandela Dist	Distansbricka	
6	**VOE 11709081**	2					Needle Bearing	Roule.aiguilles	Nadellager	Cojinete Agujas	Nållager	
7	**VOE 11709082**	1					Drive gear	Pignon	Triebrad	Pinon	Drev	
8	**VOE 11709083**	2					Lock Ring	Anneau Verrouillage	Schlossring	Anillo Segurid	Låsring	
9	**VOE 11709084**	2					Clutch Ring	Manchon Acoup.	Kupplungsring	Anillo Embrague	Kopplingsring	
10	**VOE 11709085**	2					Spacer	Entretoise	Abstandkörper	Distanciador	Distans	
11	**VOE 11709086**	14					Clutch disc	Disque embrayage	Kupplungslamelle	Disco embrague	Kopplingslamell	
12	**VOE 11709087**	12					Clutch disc	Disque embrayage	Kupplungslamelle	Disco embrague	Kopplingslamell	
13	**VOE 11709088**	2					Lock Ring	Anneau Verrouillage	Schlossring	Anillo Segurid	Låsring	
14	**VOE 11709089**	2					Cover	Couvercle	Deckel	Tapa	Lock	
15	**VOE 11709090**	2					Lock Spring	Ressort Verrou.	Sperrfeder	Resorte Bloqueo	Låsfjäder	
16	**VOE 11709091**	2					Piston	Piston	Kolben	Piston	Kolv	
17	**VOE 11709092**	2					Seal	Joint	Dichtung	Reten	Tätning	
18	**VOE 11709093**	2					Seal	Joint	Dichtung	Reten	Tätning	
19	**VOE 11709094**	1					Axle	Arbre	Welle	Eje	Axel	
20	**VOE 11709095**	2					Pin	Goupille	Stift	Pasador	Pinne	
21	**VOE 11709096**	1					Drive gear	Pignon	Triebrad	Pinon	Drev	
22	**VOE 11709097**	2					Flange	Bride	Flansch	Brida	Fläns	
23	**VOE 11709098**	1					Bearing	Palier	Lager	Cojinete	Lager	
24	**VOE 11709099**	1					Bearing	Palier	Lager	Cojinete	Lager	
25	**VOE 11709100**	1					Snap Ring	Circlip	Nutring	Circlip	Spårring	
26	**VOE 11709101**	1					Axle	Arbre	Welle	Eje	Axel	

VIPETTA

1		**Kopplingsaxel fram/back** **Eje de embrague delante/detrás** **Kupplungswelle vorwärts/rückwärts** **Arbre d'accouplement AV/AR** **Clutch shaft forward/reverse**	Catalogue id **20017**	Group **421**
2			Illustr. No **1000788**	Section **275**
3			Issue **VOE 63D9920017**	Page **237**
4				
5		**11891077 S/N - 10938**		

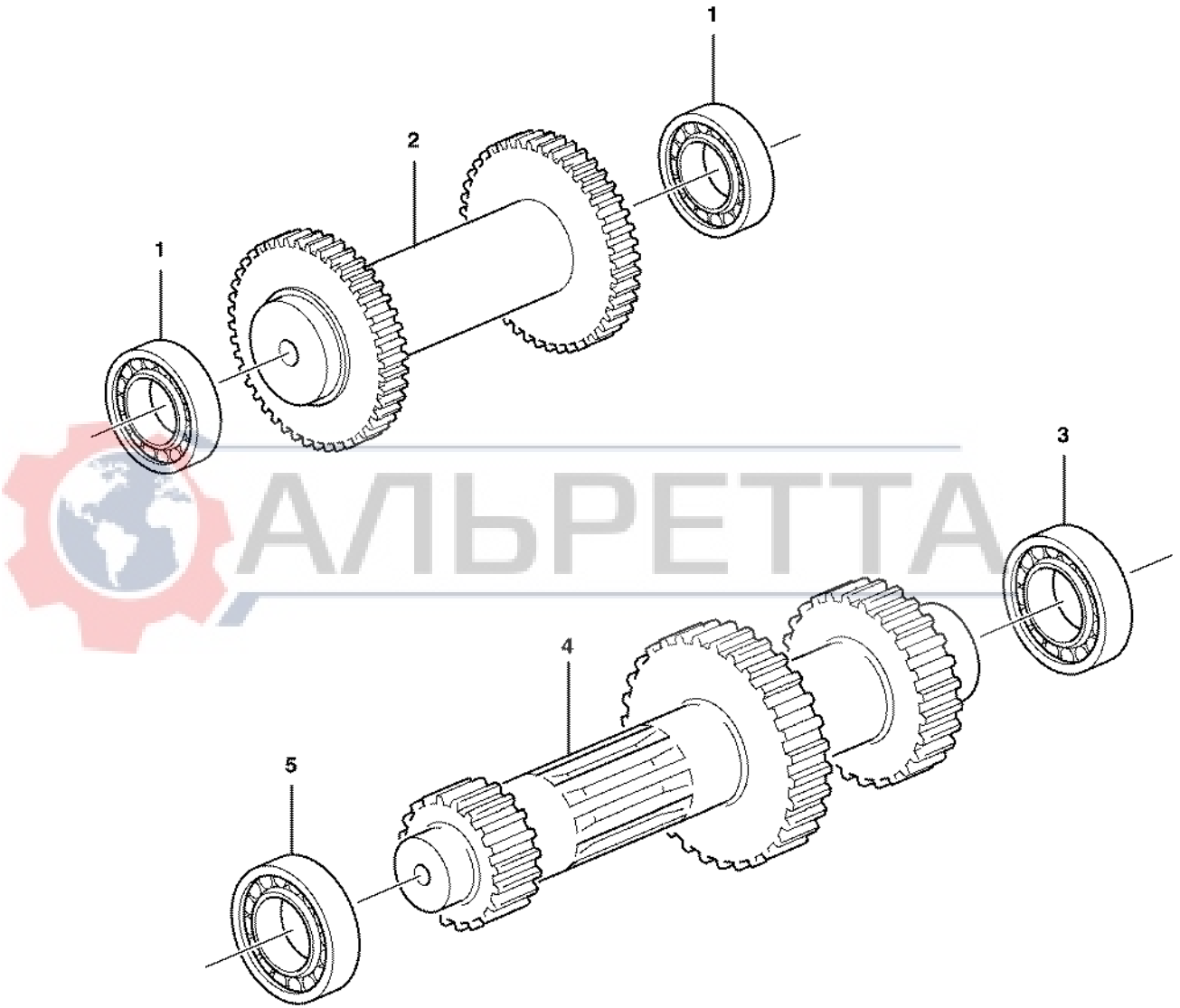

АЛЬРЕТТА

Volvo Construction Equipment

1000789

Fig.	Part No.	Quantity 1	2	3	PS	KIT	Description	Dénomination	Bezeichnung	Denominación	Benämning	Notes
1	**VOE 11709102**	2					Bearing	Palier	Lager	Cojinete	Lager	
2	**VOE 11709103**	1					Reverse Shaft	Arbre Marche Ar	Rucklaufachse	Eje Marcha Atr	Backaxel	(REVERSE)
3	**VOE 11709104**	1					Bearing	Palier	Lager	Cojinete	Lager	
4	**VOE 11709105**	1					Axle	Arbre	Welle	Eje	Axel	(PRIMARY)
5	**VOE 11709106**	1					Bearing	Palier	Lager	Cojinete	Lager	

АЛЬРЕТТА

1		**Back och primäraxel** **Eje trasero y primario** **Rück- und Primärwelle** **Marche AR et arbre primaire** **Reverse and primary shaft**	Catalogue id **20017**	Group **421**
2			Illustr. No **1000789**	Section **300**
3			Issue **VOE 63D9920017**	Page **239**
4				
5		**11891076, 11891077**		

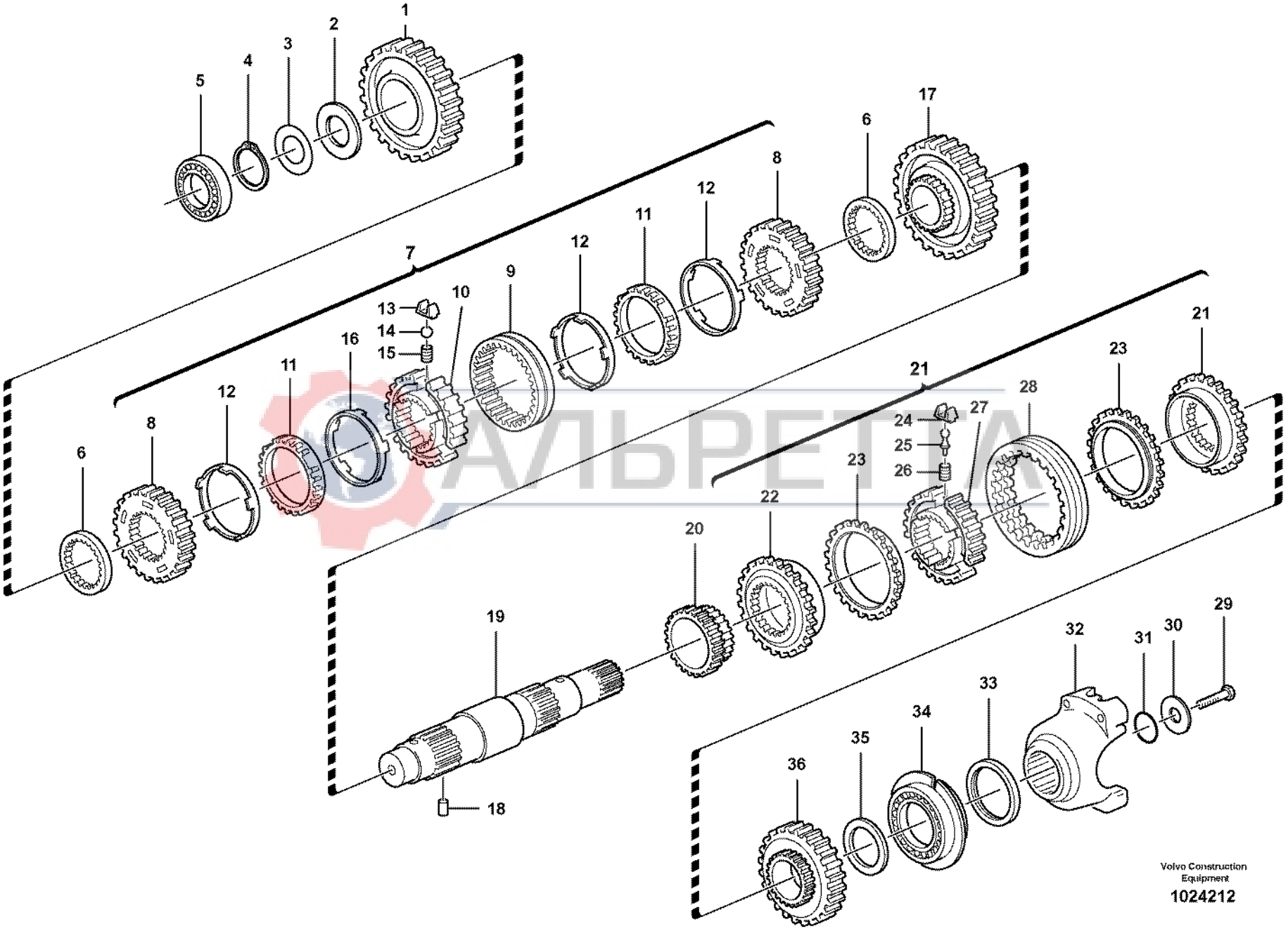
1
2
3
4
5
6
7
8
9
10
11
12
13
14
15
16
17
18
19
20
21
22
23
24
25
26
27
28
29
30
31
32
33
34
35
36
Volvo Construction Equipment
1024212

Fig.	Part No.	Quantity 1	2	3	PS	KIT	Description	Dénomination	Bezeichnung	Denominación	Benämning	Notes
1	**VOE 11709107**	1	1				Drive gear	Pignon	Triebrad	Pinon	Drev	
2	**VOE 11709108**	1	1				Thrust Washer	Rondelle Butee	Druckscheibe	Arandela Presio	Tryckbricka	
3	**VOE 11709112**	REQ	REQ				Adjuster washer	Rondelle ajust.	Passcheibe	Arandela ajust.	Justerbricka	THICK 0,05 MM
3	**VOE 11709113**	REQ	REQ				Adjuster washer	Rondelle ajust.	Passcheibe	Arandela ajust.	Justerbricka	THICK 0,10 MM
3	**VOE 11709114**	REQ	REQ				Adjuster washer	Rondelle ajust.	Passcheibe	Arandela ajust.	Justerbricka	THICK 0,30 MM
3	**VOE 11709115**	REQ	REQ				Adjuster washer	Rondelle ajust.	Passcheibe	Arandela ajust.	Justerbricka	THICK 0,50 MM
4	**VOE 11709116**	1	1				Snap Ring	Circlip	Nutring	Circlip	Spårring	
5	**VOE 11709106**	1	1				Bearing	Palier	Lager	Cojinete	Lager	
6	**VOE 11709118**	2	2				Spacer	Entretoise	Abstandkörper	Distanciador	Distans	
7	**VOE 11709128**	1	1				Kit	Jeu	Bausatz	Juego	Sats	
8	**VOE 11709120**	2	2				•Sync Cone	•Cone Synchrome.	•Synchronkegel	•Cono Sincroniz	•Synk.kona	
9	**VOE 11709127**	1	1				•Sleeve	•Douille	•Hülse	•Manguito	•Hylsa	
10	**VOE 11709122**	1	1				•Hub	•Bossage	•Nabe	•Asiento	•Nav	
11	**VOE 11709123**	2	2				•Cone	•Bague Interieu.	•Innenring	•Anillo Interior	•Innerring	
12	**VOE 11709124**	2	2				•Ring	•Anneau	•Ring	•Anillo	•Ring	
13	**VOE 11709125**	3	3				•Spring Plate	•Plaque Ressort	•Fed Spannplatte	•Placa Resorte	•Fjäderplatta	
14	**VOE 11709126**	3	3				•Ball	•Bille	•Kugel	•Bola	•Kula	
15	**VOE 11709121**	3	3				•Spring	•Ressort	•Feder	•Muelle	•Fjäder	
16	**VOE 11709119**	2	2				•Cone	•Bague Interieu.	•Innenring	•Anillo Interior	•Innerring	
17	**VOE 11709130**	1	1				Drive gear	Pignon	Triebrad	Pinon	Drev	
18	**VOE 11709095**	1	1				Pin	Goupille	Stift	Pasador	Pinne	
19	**VOE 11712471**	1	1				Secondary Shaft	Arbr.secondaire	Sekundärwelle	Eje Secundario	Sekundäraxel	
20	**VOE 11709135**	1	1				Drive gear	Pignon	Triebrad	Pinon	Drev	
21	**VOE 11709143**	1					Kit	Jeu	Bausatz	Juego	Sats	
21	**VOE 11716672**		1				Synchronizing Hub	Moyeu de synchronis	Synchronisierungsna	Cubo sincronizador	Synkroniseringsnav	
22	**VOE 11709136**	2					•Clutch Gear	•Pignon Embraya.	•Kuppl Treibsch	•Pinon Embrague	•Kopplingsdrev	
22	**VOE 11716666**		2				•Clutch Ring	•Manchon Acoup.	•Kupplungsring	•Anillo Embrague	•Kopplingsring	
23	**VOE 11709138**	2					•Cone	•Bague Interieu.	•Innenring	•Anillo Interior	•Innerring	
23	**VOE 11716668**		2				•Synchronizing Cone	•Cone de synchronis	•Synchronisierungsk	•Cono sincronizador	•Synkroniseringskon	
24	**VOE 11709139**	3	3				•Spring Plate	•Plaque Ressort	•Fed Spannplatte	•Placa Resorte	•Fjäderplatta	

1	**11890339 S/N - 10938**	**Sekundär axel** **Eje secundario** **Sekundärachse** **Arbre secondaire** **Secondary shaft**	Catalogue id **20017**	Group **421**
2	**11887379 S/N 10939 -**		Illustr. No **1024212**	Section **350**
3			Issue **VOE 63D9920017**	Page **241**
4				
5		**11891076**		

VOLVO

BL60

AVIPETTA

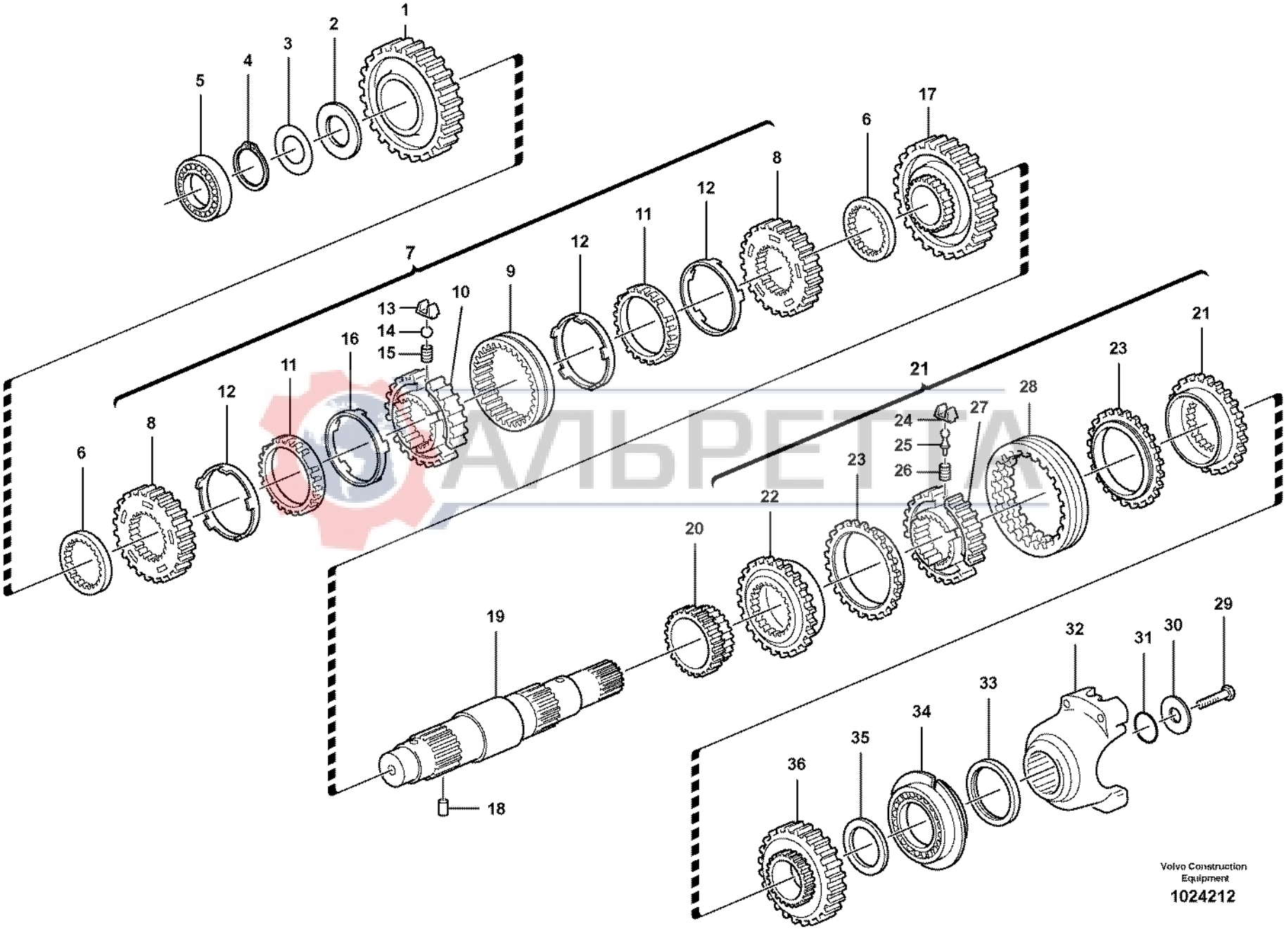
1
2
3
4
5
6
7
8
9
10
11
12
13
14
15
16
17
18
19
20
21
22
23
24
25
26
27
28
29
30
31
32
33
34
35
36
Volvo Construction Equipment
1024212

Fig.	Part No.	Quantity 1	2	3	PS	KIT	Description	Dénomination	Bezeichnung	Denominación	Benämning	Notes
25	**VOE 11709140**	3					•Pin	•Goupille	•Stift	•Pasador	•Pinne	
25	**VOE 11716669**		3				•Ball	•Bille	•Kugel	•Bola	•Kula	
26	**VOE 11709141**	3					•Spring	•Ressort	•Feder	•Muelle	•Fjäder	
26	**VOE 11716670**		3				•Spring	•Ressort	•Feder	•Muelle	•Fjäder	
27	**VOE 11709137**	1					•Hub	•Bossage	•Nabe	•Asiento	•Nav	
27	**VOE 11716667**		1				•Hub	•Bossage	•Nabe	•Asiento	•Nav	
28	**VOE 11709142**	1					•Sleeve	•Douille	•Hülse	•Manguito	•Hylsa	
28	**VOE 11716671**		1				•Sleeve	•Manchon	•Muffe	•Manguito	•Muff	
29	**VOE 970827**	1	1				Hexagon screw	Vis a tête hexagonale	Sechskantschr	Tornillo hexago	Sexkantsskruv	
30	**VOE 11709144**	1	1				Washer	Rondelle	Scheibe	Arandela	Bricka	
31	**VOE 11709145**	1	1				O-ring	Joint Torique	O-Ring	Junta torica	O-ring	
32	**VOE 11709146**	1	1				Flange	Bride	Flansch	Brida	Fläns	
33	**VOE 11709133**	1	1				Seal	Joint	Dichtring	Junta	Tätning	(VOE 11709147)
34	**VOE 11712472**	1	1				Bearing	Palier	Lager	Cojinete	Lager	
35	**VOE 11709080**	1	1				Spacer Washer	Rond.entretoise	Abstandscheibe	Arandela Dist	Distansbricka	
36	**VOE 11709150**	1	1				Drive gear	Pignon	Triebrad	Pinon	Drev	

АЛЬРЕТТА

1	**11890339 S/N - 10938**	**Sekundär axel** **Eje secundario** **Sekundärachse** **Arbre secondaire** **Secondary shaft**	Catalogue id **20017**	Group **421**
2	**11887379 S/N 10939 -**		Illustr. No **1024212**	Section **350**
3			Issue **VOE 63D9920017**	Page **243**
4				
5		**11891076**		

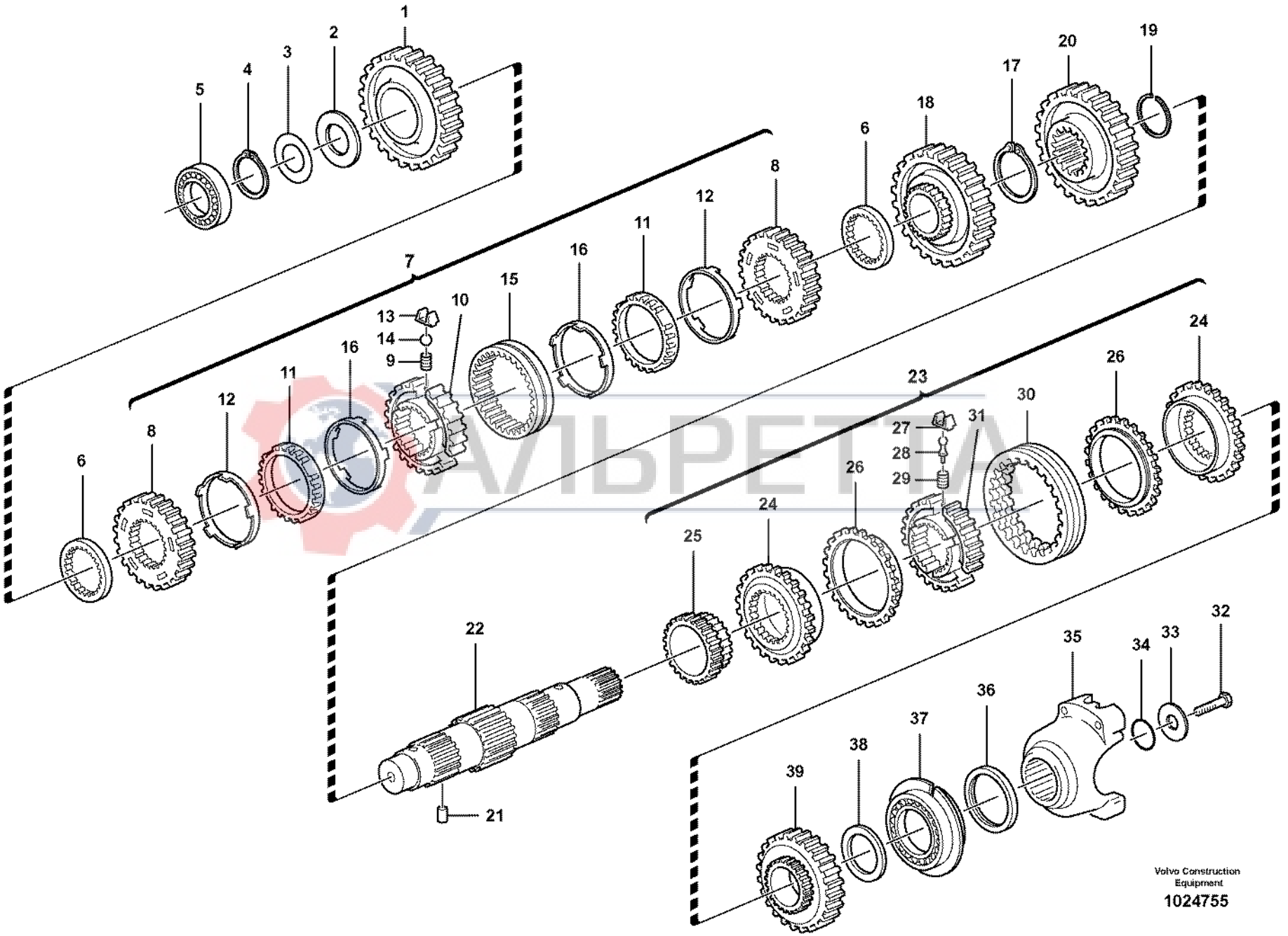

АЛЬРЕТА

Volvo Construction Equipment

1024755

Fig.	Part No.	Quantity 1	2	3	PS	KIT	Description	Dénomination	Bezeichnung	Denominación	Benämning	Notes
1	**VOE 11709107**	1					Drive gear	Pignon	Triebrad	Pinon	Drev	
2	**VOE 11709108**	1					Thrust Washer	Rondelle Butee	Druckscheibe	Arandela Presio	Tryckbricka	
3	**VOE 11709112**	REQ					Adjuster washer	Rondelle ajust.	Passcheibe	Arandela ajust.	Justerbricka	THICK 0,05 MM
3	**VOE 11709113**	REQ					Adjuster washer	Rondelle ajust.	Passcheibe	Arandela ajust.	Justerbricka	THICK 0,10 MM
3	**VOE 11709114**	REQ					Adjuster washer	Rondelle ajust.	Passcheibe	Arandela ajust.	Justerbricka	THICK 0,30 MM
3	**VOE 11709115**	REQ					Adjuster washer	Rondelle ajust.	Passcheibe	Arandela ajust.	Justerbricka	THICK 0,50 MM
4	**VOE 11709116**	1					Snap Ring	Circlip	Nutring	Circlip	Spårring	
5	**VOE 11709106**	1					Bearing	Palier	Lager	Cojinete	Lager	
6	**VOE 11709118**	2					Spacer	Entretoise	Abstandkörper	Distanciador	Distans	
7	**VOE 11709128**	1					Kit	Jeu	Bausatz	Juego	Sats	
8	**VOE 11709120**	2					•Sync Cone	•Cone Synchrome.	•Synchronkegel	•Cono Sincroniz	•Synk.kona	
9	**VOE 11709121**	3					•Spring	•Ressort	•Feder	•Muelle	•Fjäder	
10	**VOE 11709122**	1					•Hub	•Bossage	•Nabe	•Asiento	•Nav	
11	**VOE 11709123**	2					•Cone	•Bague Interieu.	•Innenring	•Anillo Interior	•Innerring	
12	**VOE 11709124**	2					•Ring	•Anneau	•Ring	•Anillo	•Ring	
13	**VOE 11709125**	3					•Spring Plate	•Plaque Ressort	•Fed Spannplatte	•Placa Resorte	•Fjäderplatta	
14	**VOE 11709126**	3					•Ball	•Bille	•Kugel	•Bola	•Kula	
15	**VOE 11709127**	1					•Sleeve	•Douille	•Hülse	•Manguito	•Hylsa	
16	**VOE 11709119**	2					•Cone	•Bague Interieu.	•Innenring	•Anillo Interior	•Innerring	
17	**VOE 11709131**	1					Snap Ring	Circlip	Nutring	Circlip	Spårring	
18	**VOE 11709130**	1					Drive gear	Pignon	Triebrad	Pinon	Drev	
19	**VOE 11709129**	1					Snap Ring	Circlip	Nutring	Circlip	Spårring	
20	**VOE 11716786**	1					Drive Gear	Pignon	Triebrad	Pinon	Drivhjul	
21	**VOE 11709095**	1					Pin	Goupille	Stift	Pasador	Pinne	
22	**VOE 11709134**	1					Secondary Shaft	Arbr.secondaire	Sekundärwelle	Eje Secundario	Sekundäraxel	
23	**VOE 11716672**	1					Synchronizing Hub	Moyeu de synchronis	Synchronisierungsna	Cubo sincronizador	Synkroniseringsnav	
24	**VOE 11716666**	2					•Clutch Ring	•Manchon Acoup.	•Kupplungsring	•Anillo Embrague	•Kopplingsring	
25	**VOE 11709135**	1					•Drive gear	•Pignon	•Triebrad	•Pinon	•Drev	
26	**VOE 11716668**	2					•Synchronizing Cone	•Cone de synchronis	•Synchronisierungsk	•Cono sincronizador	•Synkroniseringskon	
27	**VOE 11709139**	3					•Spring Plate	•Plaque Ressort	•Fed Spannplatte	•Placa Resorte	•Fjäderplatta	

1	**11887380**	**Sekundär axel** **Eje secundario** **Sekundärachse** **Arbre secondaire** **Secondary shaft**	Catalogue id **20017**	Group **421**
2				
3			Illustr. No **1024755**	Section **360**
4				
5		**11891077 S/N 10939 -**	Issue **VOE 63D9920017**	Page **245**



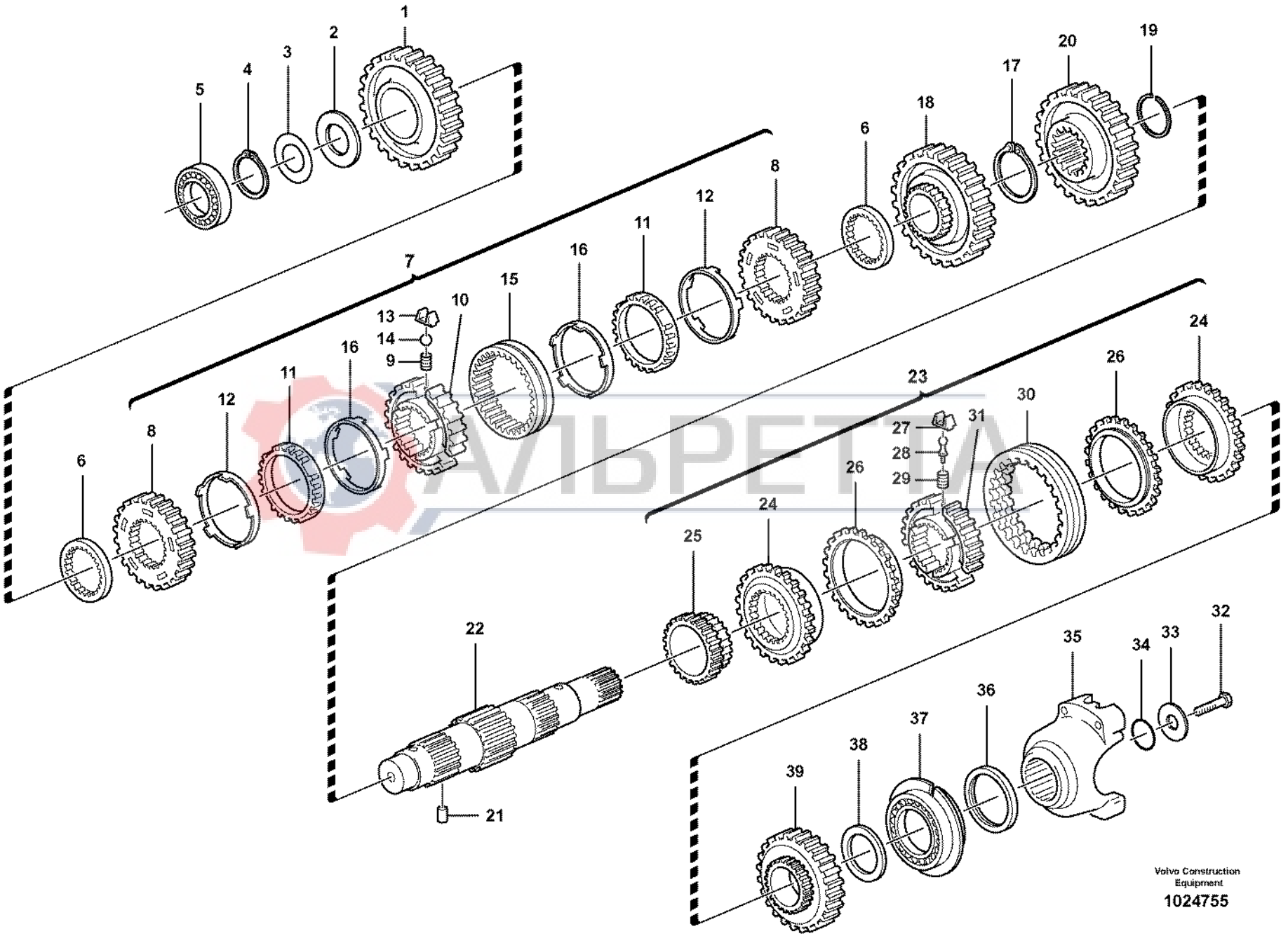

АЛЬРЕТА

Volvo Construction Equipment

1024755

Fig.	Part No.	Quantity 1	2	3	PS	KIT	Description	Dénomination	Bezeichnung	Denominación	Benämning	Notes
28	**VOE 11716669**	3					•Ball	•Bille	•Kugel	•Bola	•Kula	
29	**VOE 11716670**	3					•Spring	•Ressort	•Feder	•Muelle	•Fjäder	
30	**VOE 11716671**	1					•Sleeve	•Manchon	•Muffe	•Manguito	•Muff	
31	**VOE 11716667**	1					•Hub	•Bossage	•Nabe	•Asiento	•Nav	
32	**VOE 970827**	1					Hexagon screw	Vis a tête hexagonale	Sechskantschr	Tornillo hexago	Sexkantsskruv	
33	**VOE 11709144**	1					Washer	Rondelle	Scheibe	Arandela	Bricka	
34	**VOE 11709145**	1					O-ring	Joint Torique	O-Ring	Junta torica	O-ring	
35	**VOE 11709146**	1					Flange	Bride	Flansch	Brida	Fläns	
36	**VOE 11709133**	1					Seal	Joint	Dichtring	Junta	Tätning	(VOE 11709147)
37	**VOE 11712472**	1					Bearing	Palier	Lager	Cojinete	Lager	
38	**VOE 11709080**	1					Spacer Washer	Rond.entretoise	Abstandscheibe	Arandela Dist	Distansbricka	
39	**VOE 11709150**	1					Drive gear	Pignon	Triebrad	Pinon	Drev	

АЛЬРЕТТА

1	**11887380**	**Sekundär axel** **Eje secundario** **Sekundärachse** **Arbre secondaire** **Secondary shaft**	Catalogue id **20017**	Group **421**
2			Illustr. No **1024755**	Section **360**
3			Issue **VOE 63D9920017**	Page **247**
4				
5		**11891077 S/N 10939 -**		

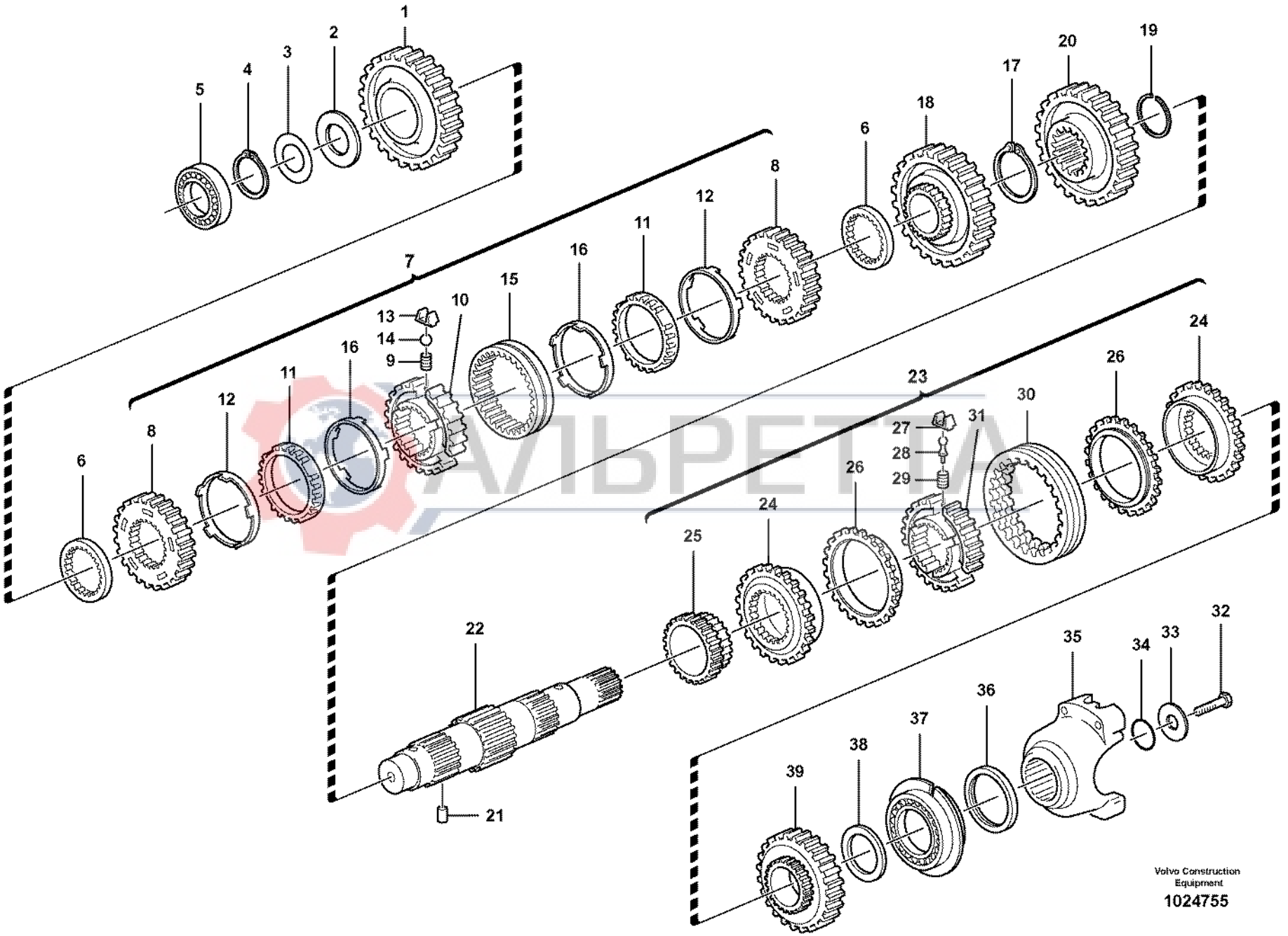

АЛЬРЕТА

Volvo Construction Equipment

1024755

Fig.	Part No.	Quantity 1	2	3	PS	KIT	Description	Dénomination	Bezeichnung	Denominación	Benämning	Notes
1	**VOE 11709107**	1					Drive gear	Pignon	Triebrad	Pinon	Drev	
2	**VOE 11709108**	1					Thrust Washer	Rondelle Butee	Druckscheibe	Arandela Presio	Tryckbricka	
3	**VOE 11709112**	REQ					Adjuster washer	Rondelle ajust.	Passcheibe	Arandela ajust.	Justerbricka	THICK 0,05 MM
3	**VOE 11709113**	REQ					Adjuster washer	Rondelle ajust.	Passcheibe	Arandela ajust.	Justerbricka	THICK 0,10 MM
3	**VOE 11709114**	REQ					Adjuster washer	Rondelle ajust.	Passcheibe	Arandela ajust.	Justerbricka	THICK 0,30 MM
3	**VOE 11709115**	REQ					Adjuster washer	Rondelle ajust.	Passcheibe	Arandela ajust.	Justerbricka	THICK 0,50 MM
4	**VOE 11709116**	1					Snap Ring	Circlip	Nutring	Circlip	Spårring	
5	**VOE 11709106**	1					Bearing	Palier	Lager	Cojinete	Lager	
6	**VOE 11709118**	2					Spacer	Entretoise	Abstandkörper	Distanciador	Distans	
7	**VOE 11709128**	1					Kit	Jeu	Bausatz	Juego	Sats	
8	**VOE 11709120**	2					•Sync Cone	•Cone Synchrome.	•Synchronkegel	•Cono Sincroniz	•Synk.kona	
9	**VOE 11709121**	3					•Spring	•Ressort	•Feder	•Muelle	•Fjäder	
10	**VOE 11709122**	1					•Hub	•Bossage	•Nabe	•Asiento	•Nav	
11	**VOE 11709123**	2					•Cone	•Bague Interieu.	•Innenring	•Anillo Interior	•Innerring	
12	**VOE 11709124**	2					•Ring	•Anneau	•Ring	•Anillo	•Ring	
13	**VOE 11709125**	3					•Spring Plate	•Plaque Ressort	•Fed Spannplatte	•Placa Resorte	•Fjäderplatta	
14	**VOE 11709126**	3					•Ball	•Bille	•Kugel	•Bola	•Kula	
15	**VOE 11709127**	1					•Sleeve	•Douille	•Hülse	•Manguito	•Hylsa	
16	**VOE 11709119**	2					•Cone	•Bague Interieu.	•Innenring	•Anillo Interior	•Innerring	
17	**VOE 11709129**	1					Snap Ring	Circlip	Nutring	Circlip	Spårring	
18	**VOE 11709130**	1					Drive gear	Pignon	Triebrad	Pinon	Drev	
19	**VOE 11709131**	1					Snap Ring	Circlip	Nutring	Circlip	Spårring	
20	**VOE 11709132**	1					Drive gear	Pignon	Triebrad	Pinon	Drev	
21	**VOE 11709095**	1					Pin	Goupille	Stift	Pasador	Pinne	
22	**VOE 11709134**	1					Secondary Shaft	Arbr.secondaire	Sekundärwelle	Eje Secundario	Sekundäraxel	
23	**VOE 11709143**	1					Kit	Jeu	Bausatz	Juego	Sats	
24	**VOE 11709136**	2					•Clutch Gear	•Pignon Embraya.	•Kuppl Treibsch	•Pinon Embrague	•Kopplingsdrev	
25	**VOE 11709135**	1					•Drive gear	•Pignon	•Triebrad	•Pinon	•Drev	
26	**VOE 11709138**	2					•Cone	•Bague Interieu.	•Innenring	•Anillo Interior	•Innerring	
27	**VOE 11709139**	3					•Spring Plate	•Plaque Ressort	•Fed Spannplatte	•Placa Resorte	•Fjäderplatta	

1		**Sekundär axel** **Eje secundario** **Sekundärachse** **Arbre secondaire** **Secondary shaft**	Catalogue id **20017**	Group **421**
2				
3			Illustr. No **1024755**	Section **375**
4				
5		**11891077**	Issue **VOE 63D9920017**	Page **249**



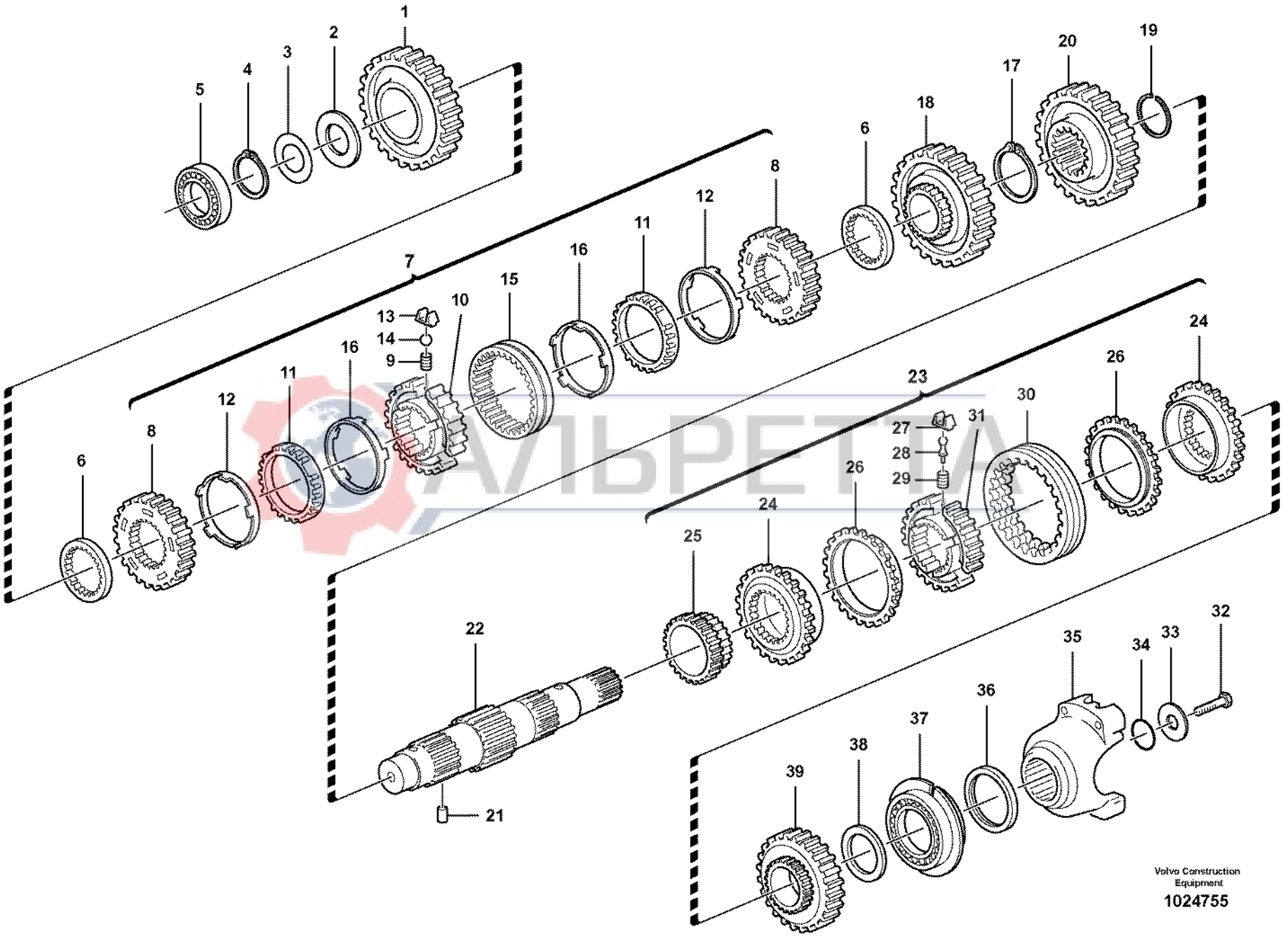

АЛЬРЕТА

Volvo Construction Equipment

1024755

Fig.	Part No.	Quantity 1	2	3	PS	KIT	Description	Dénomination	Bezeichnung	Denominación	Benämning	Notes
28	**VOE 11709140**	3					•Pin	•Goupille	•Stift	•Pasador	•Pinne	
29	**VOE 11709141**	3					•Spring	•Ressort	•Feder	•Muelle	•Fjäder	
30	**VOE 11709142**	1					•Sleeve	•Douille	•Hülse	•Manguito	•Hylsa	
31	**VOE 11709137**	1					•Hub	•Bossage	•Nabe	•Asiento	•Nav	
32	**VOE 970827**	1					Hexagon screw	Vis a tête hexagonale	Sechskantschr	Tornillo hexago	Sexkantsskruv	
33	**VOE 11709144**	1					Washer	Rondelle	Scheibe	Arandela	Bricka	
34	**VOE 11709145**	1					O-ring	Joint Torique	O-Ring	Junta torica	O-ring	
35	**VOE 11709146**	1					Flange	Bride	Flansch	Brida	Fläns	
36	**VOE 11709133**	1					Seal	Joint	Dichtring	Junta	Tätning	(VOE 11709147)
37	**VOE 11709148**	1					Bearing	Palier	Lager	Cojinete	Lager	
38	**VOE 11709080**	1					Spacer Washer	Rond.entretoise	Abstandscheibe	Arandela Dist	Distansbricka	
39	**VOE 11709150**	1					Drive gear	Pignon	Triebrad	Pinon	Drev	

АЛЬРЕТТА

1		**Sekundär axel** **Eje secundario** **Sekundärachse** **Arbre secondaire** **Secondary shaft**	Catalogue id **20017**	Group **421**
2			Illustr. No **1024755**	Section **375**
3			Issue **VOE 63D9920017**	Page **251**
4				
5		**11891077**		

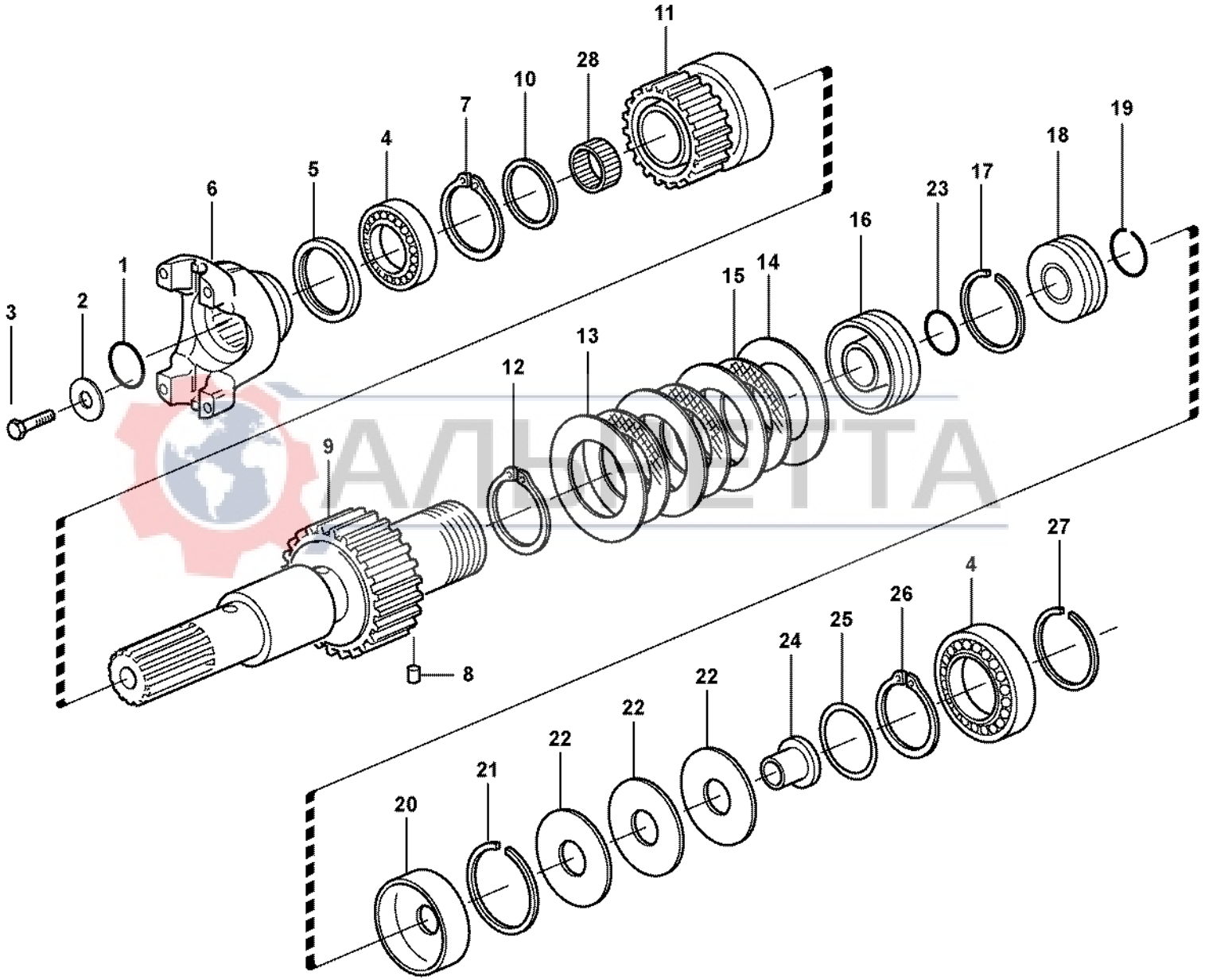

АЛЬФЕТТА

Volvo Construction Equipment

1000806

Fig.	Part No.	Quantity 1	2	3	PS	KIT	Description	Dénomination	Bezeichnung	Denominación	Benämning	Notes
1	**VOE 11709145**	1					O-ring	Joint Torique	O-Ring	Junta torica	O-ring	
2	**VOE 11709144**	1					Washer	Rondelle	Scheibe	Arandela	Bricka	
3	**VOE 970827**	1					Hexagon screw	Vis a tête hexagonale	Sechskantschr	Tornillo hexago	Sexkantsskruv	
4	**VOE 11709098**	2					Bearing	Palier	Lager	Cojinete	Lager	
5	**VOE 11709133**	1					Seal	Joint	Dichtring	Junta	Tätning	
6	**VOE 11709146**	1					Flange	Bride	Flansch	Brida	Fläns	
7	**VOE 11709151**	1					Snap Ring	Circlip	Nutring	Circlip	Spårring	
8	**VOE 11709095**	1					Pin	Goupille	Stift	Pasador	Pinne	
9	**VOE 11709152**	1					Axle	Arbre	Welle	Eje	Axel	
10	**VOE 11709085**	1					Spacer	Entretoise	Abstandkörper	Distanciador	Distans	
11	**VOE 11709153**	1					Drive gear	Pignon	Triebrad	Pinon	Drev	
12	**VOE 11709154**	1					Snap Ring	Circlip	Nutring	Circlip	Spårring	
13	**VOE 11709155**	1					Flange	Bride	Flansch	Brida	Fläns	
14	**VOE 11709156**	13					Clutch Drive	Bride Commande	Antriebsflansch	Brida Embrague	Drivfläns	
15	**VOE 11709157**	12					Disc	Disque	Lamelle	Disco embrague	Lamell	
16	**VOE 11709158**	1					Clutch Drive	Bride Commande	Antriebsflansch	Brida Embrague	Drivfläns	
17	**VOE 11709159**	1					Seal	Joint	Dichtung	Reten	Tätning	
18	**VOE 11709160**	1					Clutch Plate	Disque	Lamelle	Disco Embrague	Lamell	
19	**VOE 11709161**	1					Seal	Joint	Dichtung	Reten	Tätning	
20	**VOE 11709162**	1					Sleeve	Douille	Hülse	Manguito	Hylsa	
21	**VOE 11709163**	1					Disc	Disque	Scheibe	Disco	Skiva	
22	**VOE 11709164**	3					Disc spring	Ressort diaphragme	Tellerfeder	Resorte disco	Tallriksfjäder	
23	**VOE 11709165**	1					O-ring	Joint Torique	O-Ring	Junta torica	O-ring	
24	**VOE 11709166**	1					Giude	Guide	Fuhrung	Guia	Styrning	
25	**VOE 11709167**	REQ					Shim	Cale reglage	Nachstellblech	Laminilla de ajuste	Justerbleck	THICK 2,00 MM
25	**VOE 11709168**	REQ					Shim	Cale reglage	Nachstellblech	Laminilla de ajuste	Justerbleck	THICK 0,10 MM
25	**VOE 11709169**	REQ					Shim	Cale reglage	Nachstellblech	Laminilla de ajuste	Justerbleck	THICK 0,30 MM
25	**VOE 11709170**	REQ					Shim	Cale reglage	Nachstellblech	Laminilla de ajuste	Justerbleck	THICK 0,50 MM
26	**VOE 11709171**	1					Snap Ring	Circlip	Nutring	Circlip	Spårring	
27	**VOE 11709076**	2					Sealing ring	Bague d'étanchéité	Runddichtring	Anillo reten	Tätningsring	

1		**Hydraulkoppling, 4-hjulsdrift** **Embragues, tracción 4 ruedas** **Kupplungen, 4-Radantrieb** **Embrayages, 4 roues motrices** **Hydraulic clutch, 4wd**	Catalogue id **20017**	Group **421**
2				
3			Illustr. No **1000806**	Section **400**
4				
5		**11891077**	Issue **VOE 63D9920017**	Page **253**

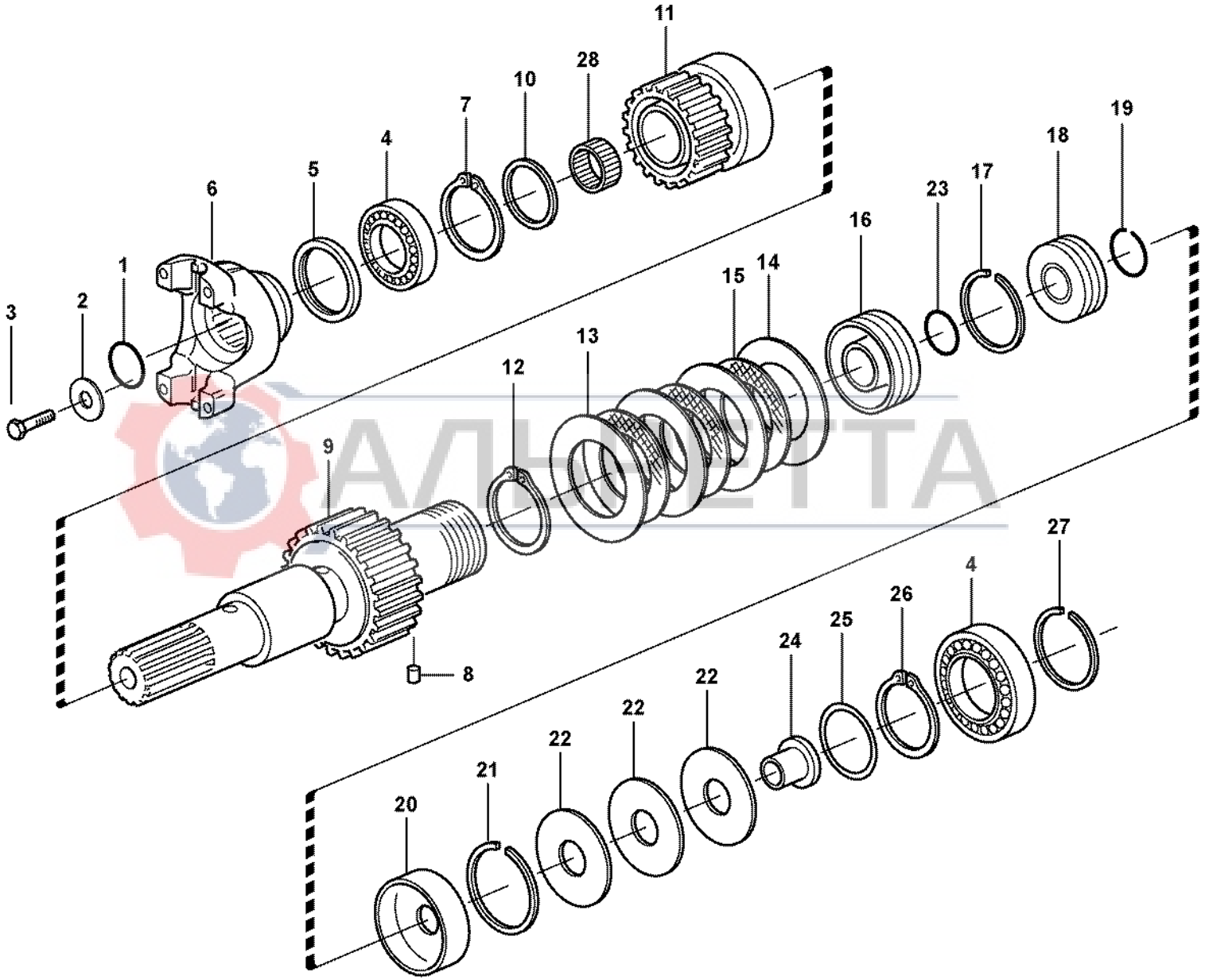

АЛЬФЕТТА

Volvo Construction Equipment

1000806

Fig.	Part No.	Quantity 1	2	3	PS	KIT	Description	Dénomination	Bezeichnung	Denominación	Benämning	Notes
28	**VOE 11709081**	1					Needle Bearing	Roule.aiguilles.....	Nadellager.....	Cojinete Agujas	Nållager.....	

АЛЬРЕТТА

1		**Hydraulkoppling, 4-hjulsdrift** **Embragues, tracción 4 ruedas** **Kupplungen, 4-Radantrieb** **Embrayages, 4 roues motrices** **Hydraulic clutch, 4wd**	Catalogue id **20017**	Group **421**
2				
3			Illustr. No **1000806**	Section **400**
4				
5		**11891077**	Issue **VOE 63D9920017**	Page **255**

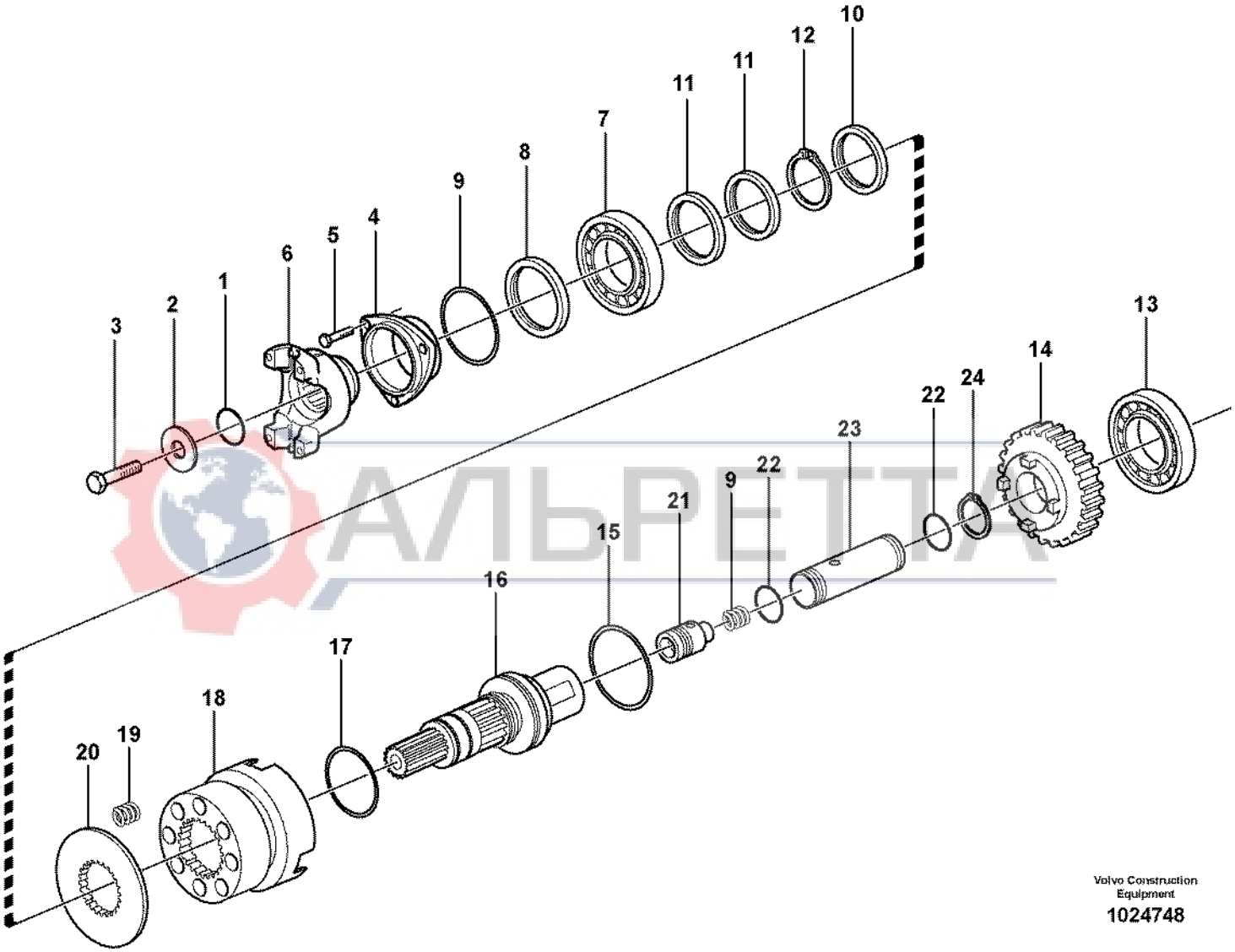

Volvo Construction Equipment

1024748

АЛЬРЕТТА

Fig.	Part No.	Quantity 1	2	3	PS	KIT	Description	Dénomination	Bezeichnung	Denominación	Benämning	Notes
1	**VOE 11709321**	1					O-ring	Joint Torique	O-Ring	Junta torica	O-ring	
2	**VOE 11716787**	1					Washer	Rondelle	Scheibe	Arandela	Bricka	
3	**VOE 970827**	1					Hexagon screw	Vis a tête hexagonale	Sechskantschr	Tornillo hexago	Sexkantsskruv	
4	**VOE 11716788**	1					End plate	Flasque	Stirnwand	Extremo	Gavel	
5	**VOE 955296**	3					Hexagon screw	Vis tête hexagonale	Sechskantschraube	Tornillo hexago	Sexkantsskruv	
6	**VOE 11716789**	1					Flange	Flasque	Flansch	Brida	Fläns	
7	**VOE 11709102**	1					Bearing	Palier	Lager	Cojinete	Lager	
8	**VOE 11716790**	1					Seal	Joint	Dichtring	Junta	Tätning	
9	**VOE 11716791**	1					O-ring	Joint Torique	O-Ring	Junta torica	O-ring	
10	**VOE 11709167**	1					Shim	Cale reglage	Nachstellblech	Laminilla de ajuste	Justerbleck	
11	**VOE 11709076**	2					Sealing ring	Bague d'étanchéité	Runddichtring	Anillo reten	Tätningsring	
12	**VOE 11709171**	1					Snap Ring	Circlip	Nutring	Circlip	Spårring	
13	**VOE 11709098**	1					Bearing	Palier	Lager	Cojinete	Lager	
14	**VOE 11716792**	1					Drive Gear	Pignon	Triebrad	Pinon	Drivhjul	
15	**VOE 11716793**	1					O-ring	Joint Torique	O-Ring	Junta torica	O-ring	
16	**VOE 11716794**	1					Shaft	Arbre	Welle	Arbol	Axel	
17	**VOE 11716795**	2					O-ring	Joint Torique	O-Ring	Junta torica	O-ring	
18	**VOE 11716796**	1					Sleeve	Manchon	Muffe	Manguito	Muff	
19	**VOE 11716797**	9					Spring	Ressort	Feder	Muelle	Fjäder	
20	**VOE 11716798**	1					Spacer Washer	Rond.entretoise	Abstandscheibe	Arandela Dist	Distansbricka	
21	**VOE 11716799**	1					Valve	Soupape	Ventil	Valvula	Ventil	
22	**VOE 11716800**	2					O-ring	Joint Torique	O-Ring	Junta torica	O-ring	
23	**VOE 11716801**	1					Cylinder	Verin	Zylinder	Cilindro	Cylinder	
24	**VOE 11716802**	1					Lock Ring	Anneau Verrouillage	Schlossring	Anillo Segurid	Låsring	

AUTOPETRA

1	**11887380**	**Axel, fyrhjulsdrift**	Catalogue id **20017**	Group **421**
2			Illustr. No **1024748**	Section **410**
3				
4		**Shaft, four wheel drive**	Issue **VOE 63D9920017**	Page **257**
5		**11891077 S/N 10939 -**		

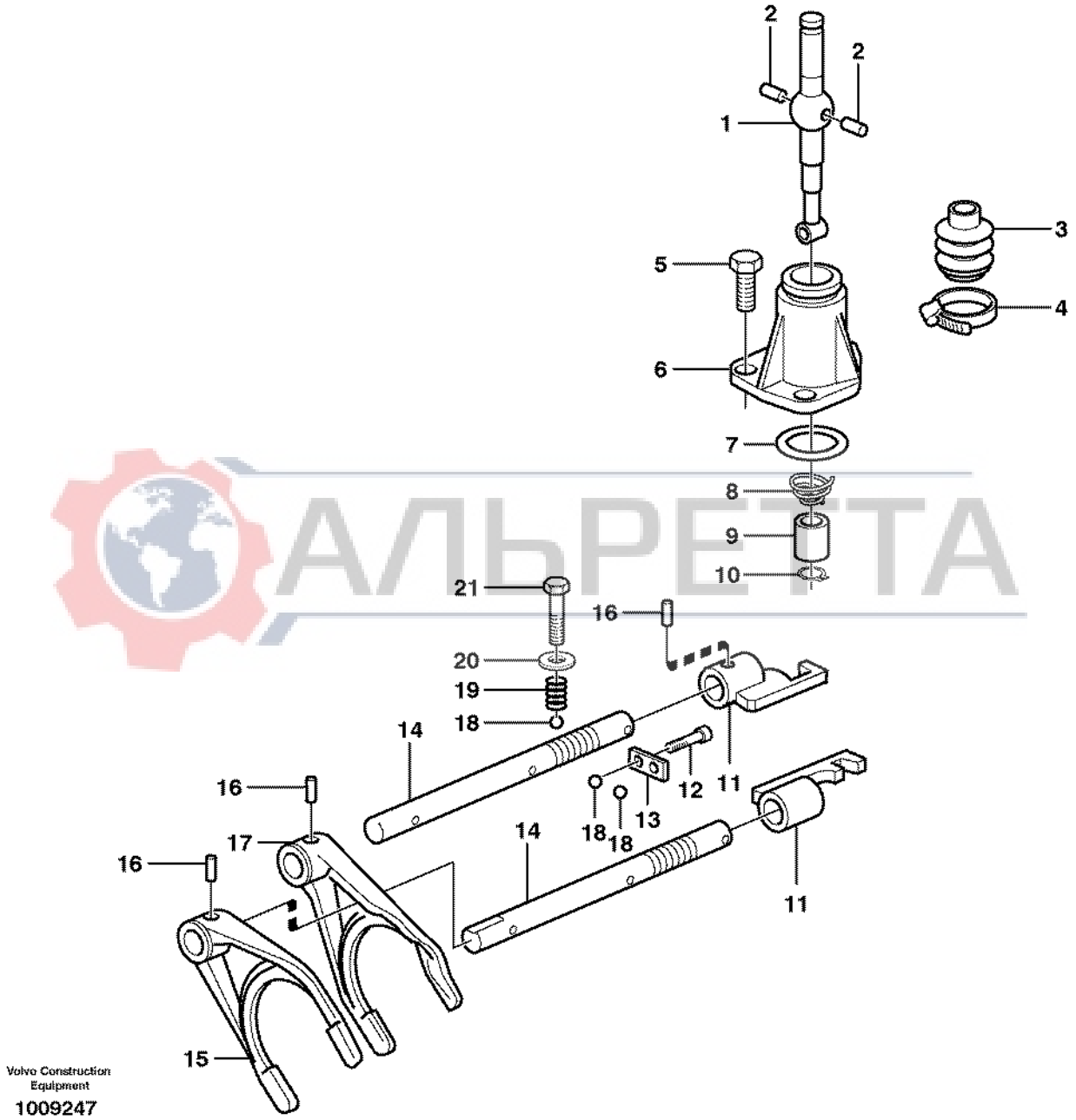
2
2
1
3
5
4
6
7
8
9
10
21
16
20
19
18
14
16
12
11
18
13
18
17
14
16
11
15
Volvo Construction Equipment
1009247

Fig.	Part No.	Quantity 1	2	3	PS	KIT	Description	Dénomination	Bezeichnung	Denominación	Benämning	Notes
1	**VOE 11709179**	1					Shift Lever	Levier Vitesse	Schalthebel	Palanca Cambios	Växelspak	
2	**VOE 11709180**	2					Pin	Goupille	Stift	Pasador	Pinne	
3	**VOE 11709181**	1					Boot	Soufflet	Manschette	Proteccion	Damask	
4	**VOE 11709182**	1					Clamp	Collier serrage	Klemme	Abrazadera	Klamma	
5	**VOE 955297**	3					Hexagon screw	Vis tête hexagonale	Sechskantschraube	Tornillo hexago	Sexkantsskruv	
6	**VOE 11712473**	1					Cover	Capot	Haube	Capo	Huv	
7	**VOE 11709165**	1					O-ring	Joint Torique	O-Ring	Junta torica	O-ring	
8	**VOE 11709183**	1					Spring	Ressort	Feder	Muelle	Fjäder	
9	**VOE 11709184**	1					Bushing	Bague	Buchse	Casquillo	Bussning	
10	**VOE 11709185**	1					Snap Ring	Circlip	Nutring	Circlip	Spårring	
11	**VOE 11712474**	2					Shift Yoke	Fourchette	Schaltgabel	Horquill Cambio	Skiftgaffel	
12	**VOE 970803**	2					Hexagon screw	Vis tête hexagonale	Sechskantschraube	Tornillo hexago	Sexkantsskruv	
13	**VOE 11712475**	1					Plate	Plaque	Platte	Placa	Platta	
14	**VOE 11712476**	2					Shift Rail	Coulisseau	Schaltschiene	Eje Cambio	Skiftaxel	
15	**VOE 11712477**	1					Shift Yoke	Fourchette	Schaltgabel	Horquill Cambio	Skiftgaffel	
16	**VOE 11709189**	4					Pin	Goupille	Stift	Pasador	Pinne	
17	**VOE 11712478**	1					Shift Yoke	Fourchette	Schaltgabel	Horquill Cambio	Skiftgaffel	
18	**VOE 11709177**	4					Ball	Bille	Kugel	Bola	Kula	
19	**VOE 11709176**	2					Spring	Ressort	Feder	Muelle	Fjäder	
20	**VOE 11709174**	3					Washer	Rondelle	Scheibe	Arandela	Bricka	
21	**VOE 11709175**	3					Screw	Vis	Schraube	Tornillo	Skruv	

АЛВРЕТТА

1		**Växelmanövrering** **Maniobra de la caja de cambios** **Schaltbedienung** **Commande de changement de vitesse** **Gearshifting**	Catalogue id **20017**	Group **421**
2				
3			Illustr. No **1009247**	Section **450**
4				
5		**11891076**	Issue **VOE 63D9920017**	Page **259**



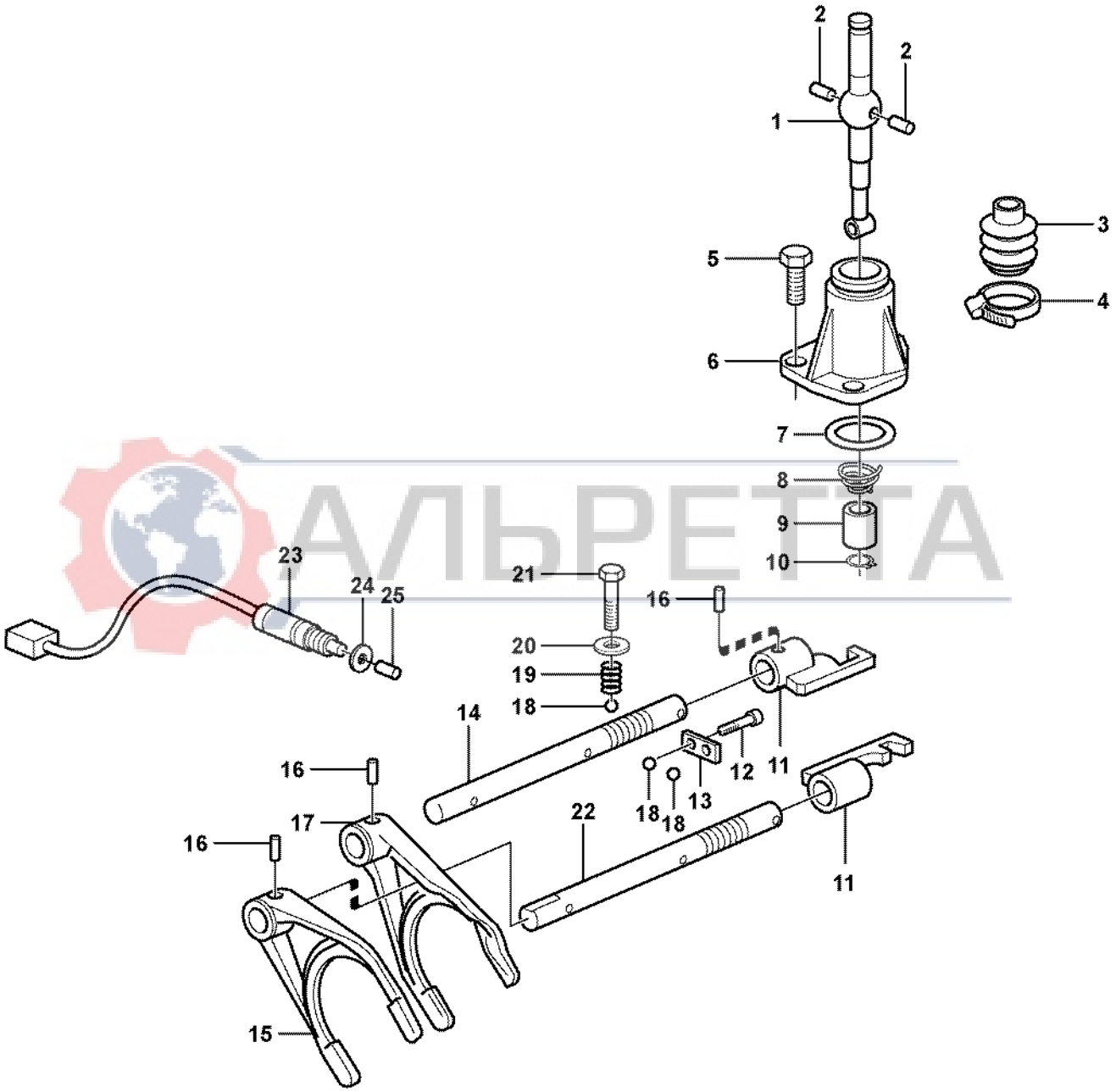

АЛЬРЕТТА

Volvo Construction Equipment

1024750

Fig.	Part No.	Quantity 1	2	3	PS	KIT	Description	Dénomination	Bezeichnung	Denominación	Benämning	Notes
1	**VOE 11716673**	1					Control Lever	Levier Commande	Bedienungshebel	Palanca Mando	Manöverspak	
2	**VOE 11709180**	2					Pin	Goupille	Stift	Pasador	Pinne	
3	**VOE 11709181**	1					Boot	Soufflet	Manschette	Proteccion	Damask	
4	**VOE 11709182**	1					Clamp	Collier serrage	Klemme	Abrazadera	Klamma	
5	**VOE 955297**	3					Hexagon screw	Vis tête hexagonale	Sechskantschraube	Tornillo hexago	Sexkantsskruv	
6	**VOE 11712473**	1					Cover	Capot	Haube	Capo	Huv	
7	**VOE 11709165**	1					O-ring	Joint Torique	O-Ring	Junta torica	O-ring	
8	**VOE 11709183**	1					Spring	Ressort	Feder	Muelle	Fjäder	
9	**VOE 11709184**	1					Bushing	Bague	Buchse	Casquillo	Bussning	
10	**VOE 11709185**	1					Snap Ring	Circlip	Nutring	Circlip	Spårring	
11	**VOE 11712474**	2					Shift Yoke	Fourchette	Schaltgabel	Horquill Cambio	Skiftgaffel	
12	**VOE 970803**	2					Hexagon screw	Vis tête hexagonale	Sechskantschraube	Tornillo hexago	Sexkantsskruv	
13	**VOE 11712475**	1					Plate	Plaque	Platte	Placa	Platta	
14	**VOE 11716803**	1					Shaft	Arbre	Welle	Arbol	Axel	
15	**VOE 11712477**	1					Shift Yoke	Fourchette	Schaltgabel	Horquill Cambio	Skiftgaffel	
16	**VOE 11709189**	4					Pin	Goupille	Stift	Pasador	Pinne	
17	**VOE 11716674**	1					Fork	Fourche	Gabel	Horquilla	Gaffel	
18	**VOE 11709177**	4					Ball	Bille	Kugel	Bola	Kula	
19	**VOE 11709176**	2					Spring	Ressort	Feder	Muelle	Fjäder	
20	**VOE 11709174**	3					Washer	Rondelle	Scheibe	Arandela	Bricka	
21	**VOE 11709175**	3					Screw	Vis	Schraube	Tornillo	Skruv	
22	**VOE 11712476**	1					Shift Rail	Coulisseau	Schaltschiene	Eje Cambio	Skiftaxel	
23	**VOE 11712798**	1					Sensor	Capteur	Geber	Captador	Givare	
24	**VOE 11715354**	1					O-ring	Joint Torique	O-Ring	Junta torica	O-ring	
25	**VOE 11716804**	1					Pin	Goupille	Zapfen	Pasador	Tapp	

AUTOPETRA

1	**11887380**	**Växelmanövrering** **Maniobra de la caja de cambios** **Schaltbedienung** **Commande de changement de vitesse** **Gearshifting**	Catalogue id **20017**	Group **421**
2				
3			Illustr. No **1024750**	Section **460**
4				
5		**11891077 S/N 10939 -**	Issue **VOE 63D9920017**	Page **261**

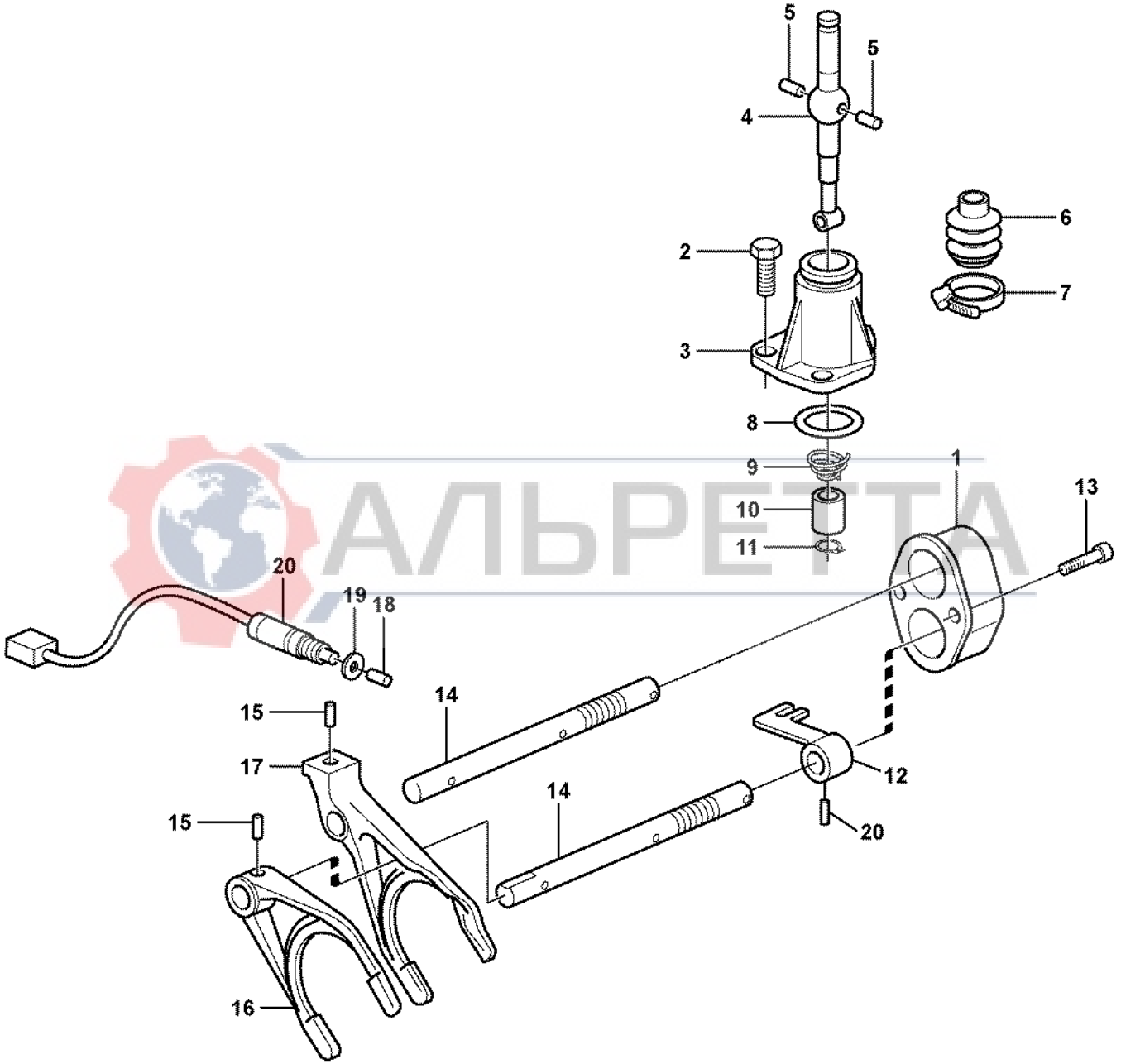

АЛЬРЕТТА

Volvo Construction Equipment

1000816

Fig.	Part No.	Quantity 1	2	3	PS	KIT	Description	Dénomination	Bezeichnung	Denominación	Benämning	Notes
1	**VOE 11709173**	1					Cover	Couvercle	Deckel	Tapa	Lock	
2	**VOE 955297**	3					Hexagon screw	Vis tête hexagonale	Sechskantschraube	Tornillo hexago	Sexkantsskruv	
3	**VOE 11709178**	1					Gear Lvr Cover	Couv.levi.vite	Schaltdeckel	Tapa Pal Camb	Växelspakslock	
4	**VOE 11709179**	1					Shift Lever	Levier Vitesse	Schalthebel	Palanca Cambios	Växelspak	
5	**VOE 11709180**	2					Pin	Goupille	Stift	Pasador	Pinne	
6	**VOE 11709181**	1					Boot	Soufflet	Manschette	Proteccion	Damask	
7	**VOE 11709182**	1					Clamp	Collier serrage	Klemme	Abrazadera	Klamma	
8	**VOE 11709165**	1					O-ring	Joint Torique	O-Ring	Junta torica	O-ring	
9	**VOE 11709183**	1					Spring	Ressort	Feder	Muelle	Fjäder	
10	**VOE 11709184**	1					Bushing	Bague	Buchse	Casquillo	Bussning	
11	**VOE 11709185**	1					Snap Ring	Circlip	Nutring	Circlip	Spårring	
12	**VOE 11709187**	1					Gear Selector	Selecte.vitesse	Wählhebel	Select Velocid	Växelväljare	
13	**VOE 970808**	2					Hexagon screw	Vis a tête hexagonale	Sechskantschr	Tornillo hexago	Sexkantsskruv	
14	**VOE 11709188**	2					Gear Sel Rod	Tige Selec.vit.	Schaltstange	Varilla Select	Växelförarstång	
15	**VOE 11709189**	3					Pin	Goupille	Stift	Pasador	Pinne	
16	**VOE 11709190**	1					Shift Yoke	Fourchette	Schaltgabel	Horquill Cambio	Skiftgaffel	
17	**VOE 11709191**	1					Shift Yoke	Fourchette	Schaltgabel	Horquill Cambio	Skiftgaffel	
18	**VOE 11709192**	1					Pin	Goupille	Stift	Pasador	Pinne	
19	**VOE 11715354**	1					O-ring	Joint Torique	O-Ring	Junta torica	O-ring	
20	**VOE 11712798**	1					Sensor	Capteur	Geber	Captador	Givare	(VOE 11709194)

АЛВРЕТТА

1		**Växelmanövrering** **Maniobra de la caja de cambios** **Schaltbedienung** **Commande de changement de vitesse** **Gearshifting**	Catalogue id **20017**	Group **421**
2				
3			Illustr. No **1000816**	Section **475**
4				
5		**11891077**	Issue **VOE 63D9920017**	Page **263**

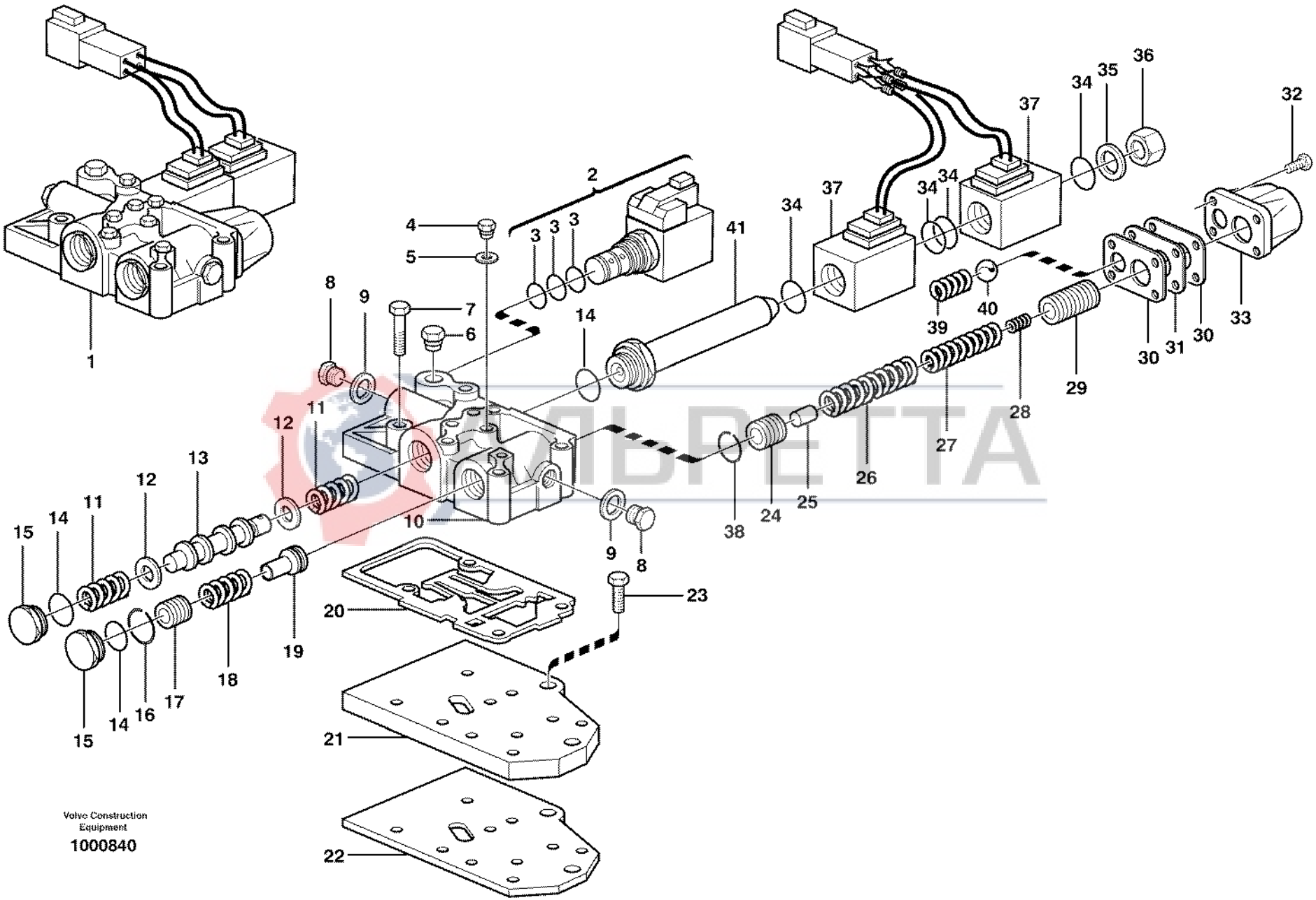
Volvo Construction Equipment
1000840

Fig.	Part No.	Quantity 1	2	3	PS	KIT	Description	Dénomination	Bezeichnung	Denominación	Benämning	Notes
1	**VOE 11709195**	1					Distributor	Allumeur	Verteiler	Distribuidor	Fördelare	
2	**VOE 11709196**	1					•Valve	•Soupape	•Ventil	•Valvula	•Ventil	
3	**VOE 11712480**	1					••O-ring Kit	••Jeu Join.toriq.	••O-ringsatz	••Jueg Anil Toric	••O-ringsats	
4	**VOE 11709061**	4					•Plug	•Bouchon	•Stopfen	•Tapon	•Plugg	
5	**VOE 11709199**	4					•Washer	•Rondelle	•Scheibe	•Arandela	•Bricka	
6	**VOE 11709200**	1					•Plug	•Bouchon	•Stopfen	•Tapon	•Plugg	
7	**VOE 955302**	6					•Hexagon screw	•Vis tête hexagonale	•Sechskantschraube	•Tornillo hexago	•Sexkantsskruv	
8	**VOE 11709201**	2					•Plug	•Bouchon	•Stopfen	•Tapon	•Plugg	
9	**VOE 11709202**	2					•Washer	•Rondelle	•Scheibe	•Arandela	•Bricka	
10		1			NS		•Valve housing	•Carter soupape	•Ventilgehäuse	•Cuerpo valvula	•Ventilhus	
11	**VOE 11709203**	2					•Spring	•Ressort	•Feder	•Muelle	•Fjäder	
12	**VOE 11709204**	2					•Washer	•Rondelle	•Scheibe	•Arandela	•Bricka	
13	**VOE 11709205**	1					•Piston	•Piston	•Kolben	•Piston	•Kolv	
14	**VOE 11709206**	3					•O-ring	•Joint Torique	•O-Ring	•Junta torica	•O-ring	
15	**VOE 11709207**	2					•Plug	•Bouchon	•Stopfen	•Tapon	•Plugg	
16	**VOE 11709208**	1					•Snap Ring	•Circlip	•Nutring	•Circlip	•Spårring	
17	**VOE 11709209**	1					•Piston	•Piston	•Kolben	•Piston	•Kolv	
18	**VOE 11709210**	1					•Spring	•Ressort	•Feder	•Muelle	•Fjäder	
19	**VOE 11709211**	1					•Bushing	•Bague	•Buchse	•Casquillo	•Bussning	
20	**VOE 11709212**	1					•Gasket	•Joint	•Dichtung	•Junta	•Packning	
21		1			NS		•Valve plate	•Plaque soupape	•Ventilplatte	•Placa valvula	•Ventilplatta	
22	**VOE 11709213**	1					•Gasket	•Joint	•Dichtung	•Junta	•Packning	
23	**VOE 13955295**	3					•Screw	•Vis	•Schraube	•Tornillo	•Skruv	
24	**VOE 11709214**	1					•Piston	•Piston	•Kolben	•Piston	•Kolv	
25	**VOE 11709215**	1					•Pin	•Goupille	•Stift	•Pasador	•Pinne	
26	**VOE 11709216**	1					•Spring	•Ressort	•Feder	•Muelle	•Fjäder	
27	**VOE 11709217**	1					•Spring	•Ressort	•Feder	•Muelle	•Fjäder	
28	**VOE 11709218**	1					•Spring	•Ressort	•Feder	•Muelle	•Fjäder	
29	**VOE 11709219**	1					•Piston	•Piston	•Kolben	•Piston	•Kolv	
30	**VOE 11709220**	2					•Gasket	•Joint	•Dichtung	•Junta	•Packning	

1		**Växelväljarventil** **Válvula selectora de gama** **Getriebewählerventil** **Soupape sélectrice vitesse** **Range selector valve**	Catalogue id **20017**	Group **421**
2				
3			Illustr. No **1000840**	Section **500**
4				
5		**11891076, 11891077 S/N - 10938**	Issue **VOE 63D9920017**	Page **265**

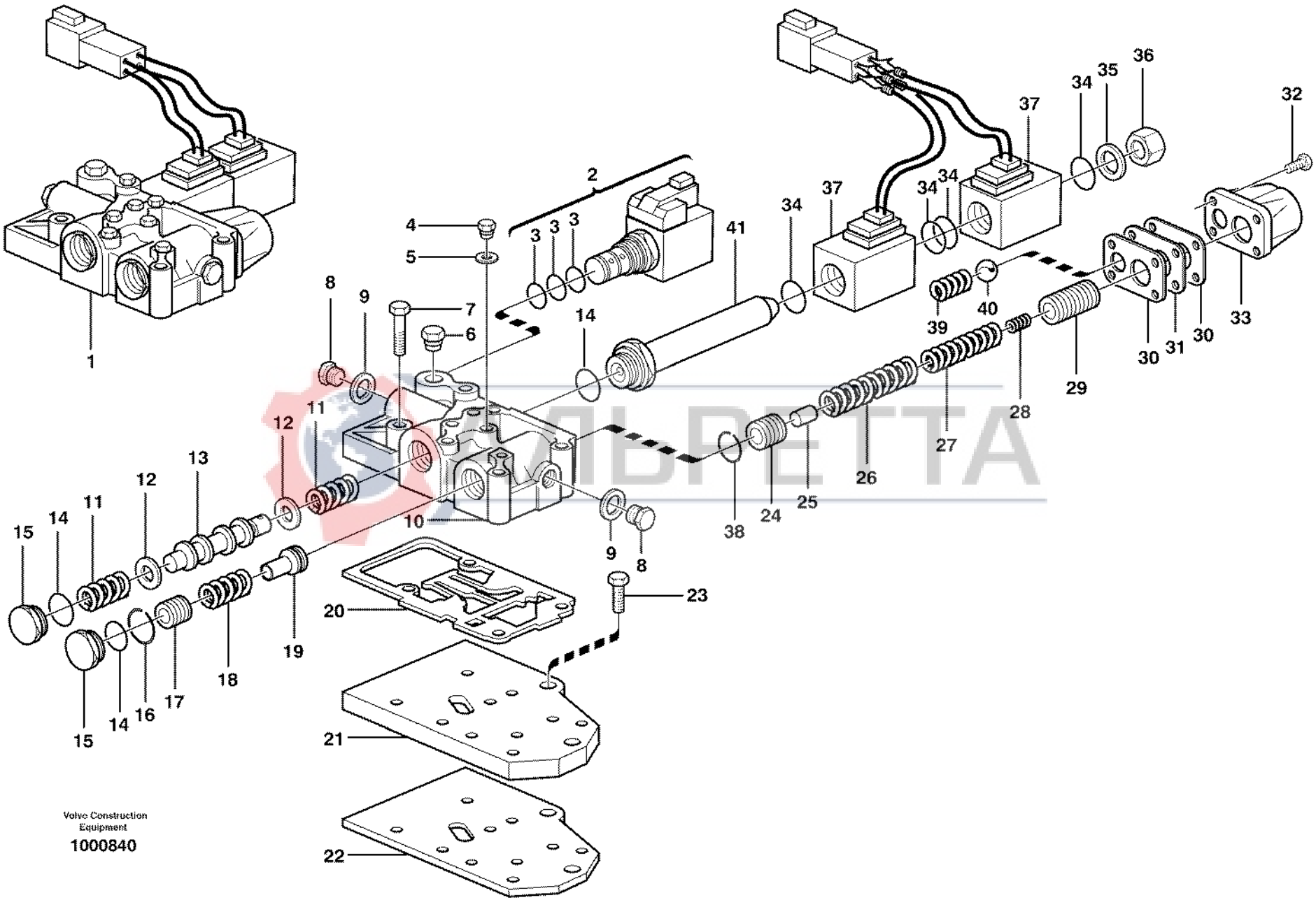
Volvo Construction Equipment
1000840

Fig.	Part No.	Quantity 1	2	3	PS	KIT	Description	Dénomination	Bezeichnung	Denominación	Benämning	Notes
31	**VOE 11709221**	1					•Plate	•Plaque	•Platte	•Placa	•Platta	
32	**VOE 13948356**	4					•Flange screw	•Vis à bride	•Flanschschraube	•Torn embridado	•Flänsskruv	
33	**VOE 11709222**	1					•Cover	•Couvercle	•Deckel	•Tapa	•Lock	
34	**VOE 11709223**	4					•O-ring	•Joint Torique	•O-Ring	•Junta torica	•O-ring	
35	**VOE 11709224**	1					•Washer	•Rondelle	•Scheibe	•Arandela	•Bricka	
36	**VOE 11709225**	1					•Plug	•Bouchon	•Stopfen	•Tapon	•Plugg	
37	**VOE 11712481**	2					•Solenoid valve	•Vanne electrom	•Magnetventil	•Electrovalvula	•Magnetventil	
38	**VOE 11709228**	1					•Snap Ring	•Circlip	•Nutring	•Circlip	•Spårring	
39	**VOE 11709229**	1					•Spring	•Ressort	•Feder	•Muelle	•Fjäder	
40	**VOE 11709230**	1					•Ball	•Bille	•Kugel	•Bola	•Kula	
41	**VOE 11709231**	1					•Pipe	•Canalisation	•Rohrleitung	•Canalizacion	•Rör	

АЛЬРЕТТА

1		**Växelväljarventil** **Válvula selectora de gama** **Getriebewählerventil** **Soupape sélectrice vitesse** **Range selector valve**	Catalogue id **20017**	Group **421**
2			Illustr. No **1000840**	Section **500**
3			Issue **VOE 63D9920017**	Page **267**
4				
5		**11891076, 11891077 S/N - 10938**		

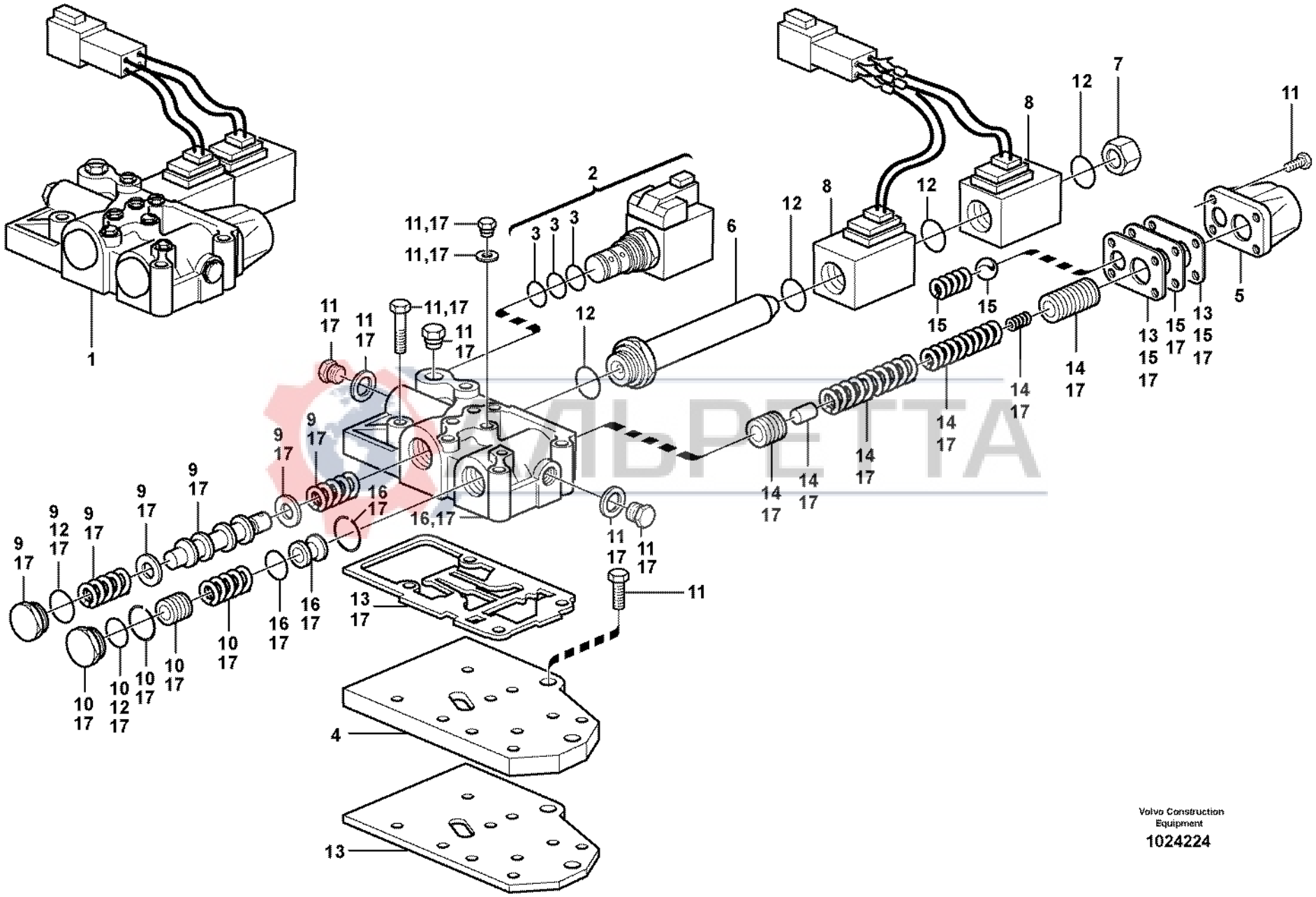

Volvo Construction Equipment

1024224

Fig.	Part No.	Quantity 1	2	3	PS	KIT	Description	Dénomination	Bezeichnung	Denominación	Benämning	Notes
1	**VOE 11716675**	1					Control valve	Valve controle	Steuerventil	Válvula control	Kontrollventil	
2	**VOE 11709196**	1					•Valve	•Soupape	•Ventil	•Valvula	•Ventil	
3	**VOE 11709197**	1					••O-ring Kit	••Jeu Join.toriq.	••O-ringsatz	••Jueg Anil Toric	••O-ringsats	
4	**VOE 11716676**	1					•Plate	•Plaque	•Platte	•Placa	•Platta	
5	**VOE 11709222**	1					•Cover	•Couvercle	•Deckel	•Tapa	•Lock	
6	**VOE 11709231**	1					•Pipe	•Canalisation	•Rohrleitung	•Canalizacion	•Rör	
7	**VOE 11716677**	1					•Plug	•Bouchon	•Stopfen	•Tapon	•Plugg	
8	**VOE 11716678**	2					•Valve	•Soupape	•Ventil	•Valvula	•Ventil	
9	**VOE 11716679**	1					•Slide	•Tiroir	•Schieber	•Corredera	•Slid	
10	**VOE 11716680**	1					•Piston Kit	•Jeu Pistons	•Kolbensatz	•Juego Piston	•Kolvsats	
11	**VOE 11716681**	1					•Screw Kit	•Kit Vis	•Schraubensatz	•Juego Tornillos	•Skruvsats	
12	**VOE 11716682**	1					•Sealing Kit	•Jeu Joints	•Dichtungssatz	•Juego Retenes	•Tätningssats	
13	**VOE 11716683**	1					•Gasket Kit	•Kit Joints	•Dichtungssatz	•Juego Juntas	•Packningsats	
14	**VOE 11716684**	1					•Valve Kit	•Kit valve	•Ventilsatz	•Juego Valvula	•Ventilsats	
15	**VOE 11716685**	1					•Plate	•Plaque	•Platte	•Placa	•Platta	
16	**VOE 11716686**	1					•Valve Kit	•Kit valve	•Ventilsatz	•Juego Valvula	•Ventilsats	
17	**VOE 11716687**	1					•Valve Kit	•Kit valve	•Ventilsatz	•Juego Valvula	•Ventilsats	

АЛЬРЕТТА

1		**Växelväljarventil** **Válvula selectora de gama** **Getriebewählerventil** **Soupape sélectrice vitesse** **Range selector valve**	Catalogue id **20017**	Group **421**
2				
3			Illustr. No **1024224**	Section **525**
4				
5		**11891076, 11891077 S/N 10939 -**	Issue **VOE 63D9920017**	Page **269**

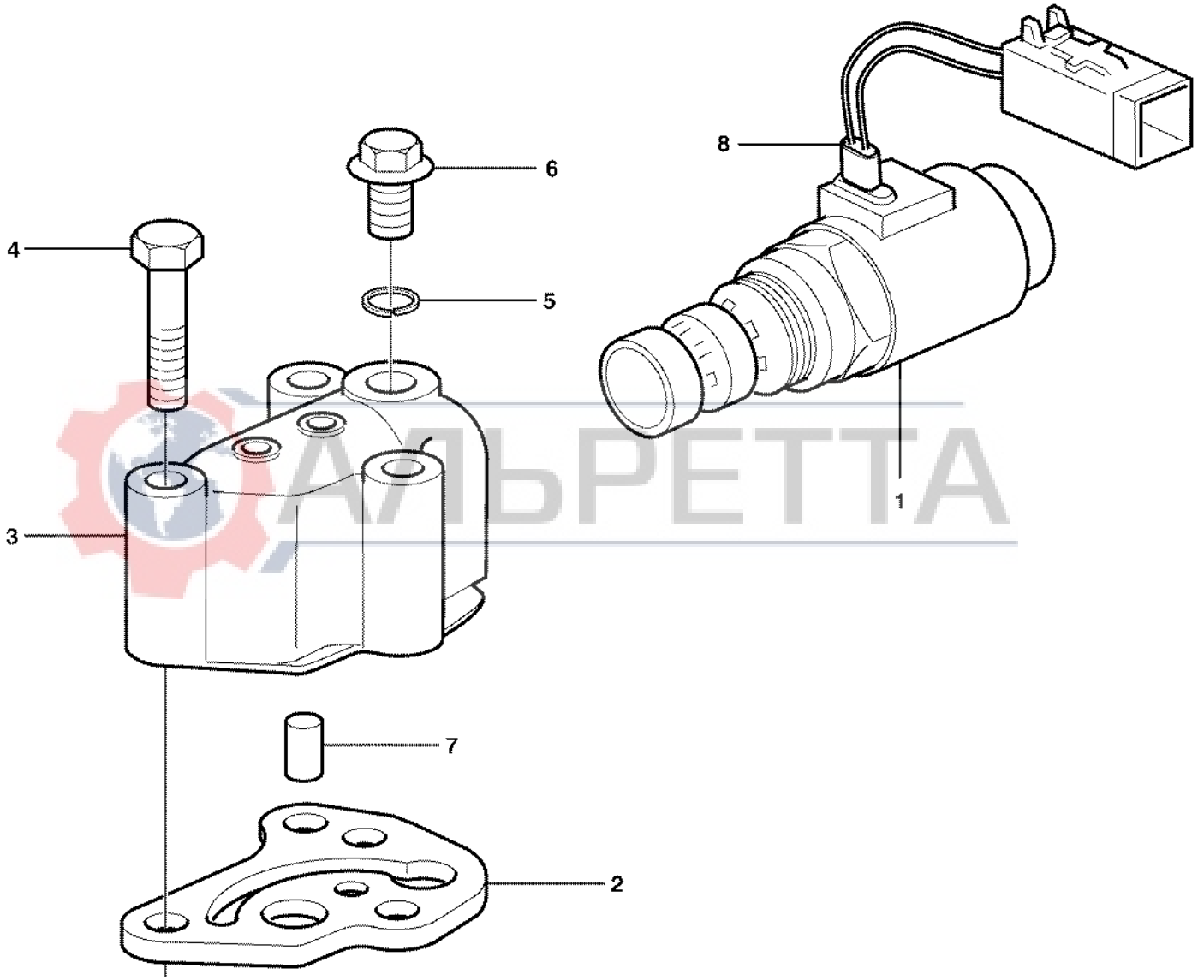

Volvo Construction Equipment

1000817

АЛЬРЕТТА

Fig.	Part No.	Quantity 1	2	3	PS	KIT	Description	Dénomination	Bezeichnung	Denominación	Benämning	Notes
1	**VOE 11709232**	1					Solinoid valve	Vannr electrom	Magnetventil	Electrovalvula	Magnetventil	
2	**VOE 11709233**	1					Gasket	Joint	Dichtung	Junta	Packning	
3	**VOE 11709234**	1					Valve Housing	Carter Soupape	Ventilgehäuse	Cuerpo Valvula	Ventilhus	
4	**VOE 955302**	3					Hexagon screw	Vis tête hexagonale	Sechskantschraube	Tornillo hexago	Sexkantsskruv	
5	**VOE 11709199**	1					Washer	Rondelle	Scheibe	Arandela	Bricka	
6	**VOE 11709061**	1					Plug	Bouchon	Stopfen	Tapon	Plugg	
7	**VOE 11709235**	1					Pin	Goupille	Zapfen	Pasador	Tapp	
8	**VOE 11709236**	1					Protective sleeve	Manchon de protectio	Schutzhülle	Manguito de protecci	Skyddshylsa	

АЛЬРЕТТА

1		**Magnetventil 4-hjulsdrift** **Válvula solenoide, tracción 4 ruedas** **Magnetventil 4-Radantrieb** **Electrovalve 4 roues motrices** **Solenoid valve 4wd**	Catalogue id **20017**	Group **421**
2				
3			Illustr. No **1000817**	Section **550**
4				
5		**11891077**	Issue **VOE 63D9920017**	Page **271**

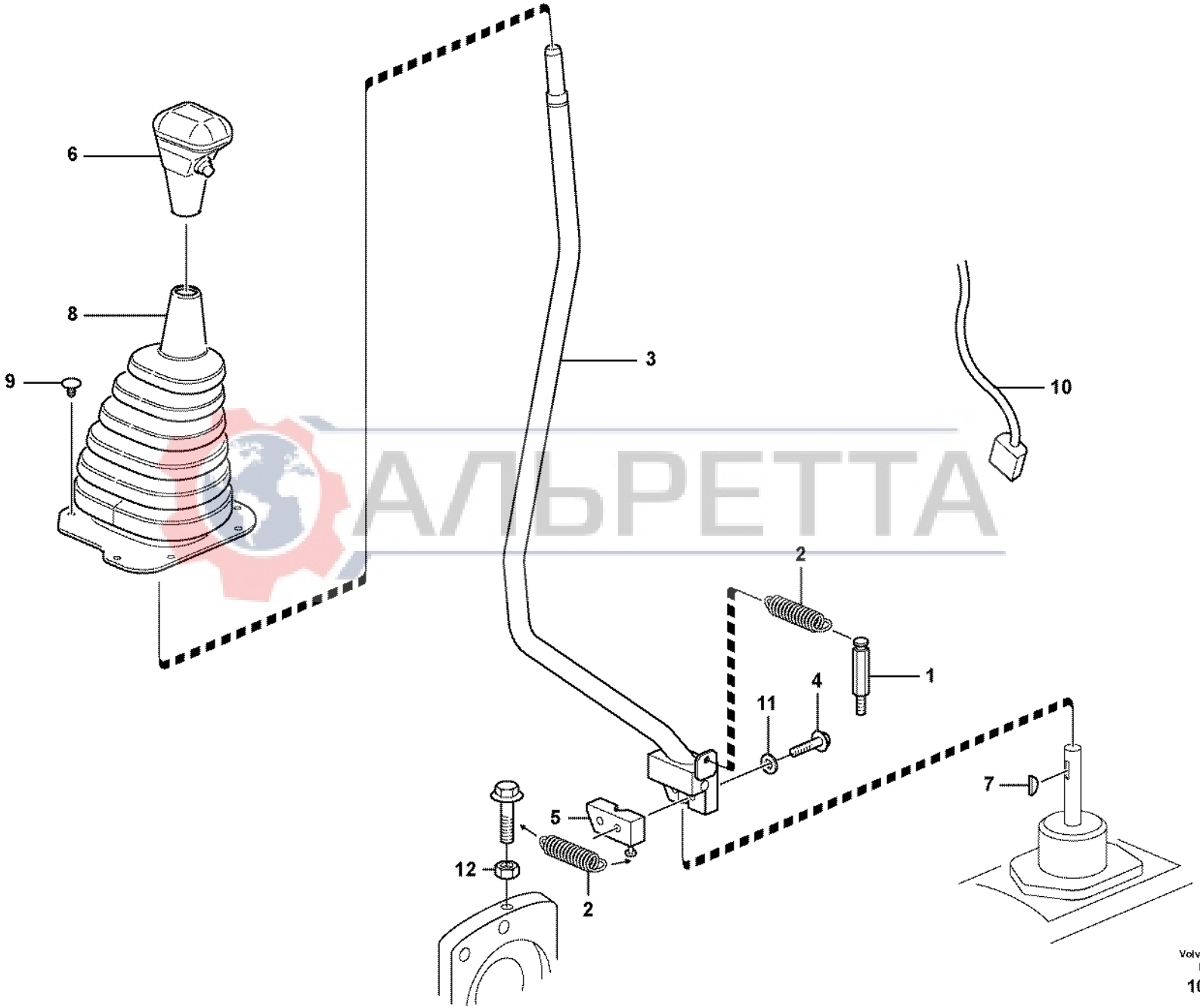

АЛЬРЕТТА

Volvo Construction Equipment

1024233

Fig.	Part No.	Quantity 1	2	3	PS	KIT	Description	Dénomination	Bezeichnung	Denominación	Benämning	Notes
1	**VOE 11882559**	1					Bracket	Console	Konsole	Consola	Konsol	
2	**VOE 11882592**	1	1				Spring	Ressort	Feder	Muelle	Fjäder	
3	**VOE 11882560**	1					Lever	Levier	Hebel	Palanca	Spak	
3	**VOE 11888014**		1				Lever	Levier	Hebel	Palanca	Spak	
4	**VOE 13947760**	2	3				Flange screw	Vis à bride	Flanschschraube	Torn embridado	Flänsskruv	
5	**VOE 11882564**	1					Clamp	Pince Serrage	Klemme	Abrazadera	Klämma	
5	**VOE 11888694**		1				Clamp	Pince Serrage	Klemme	Abrazadera	Klämma	
6	**VOE 11881034**	1					Knob	Bouton	Knauf	Boton	Knopp	
7	**VOE 11881035**	1					Key	Clavette	Keil	Llave (cuna)	Kil	
8	**VOE 11881432**	1					Bellows	Soufflet	Balg	Fuelle	Bälg	
9	**VOE 11884070**	7					Screw	Vis	Schraube	Tornillo	Skruv	
9	**VOE 11881360**		7				Retainer	Retenue	Halter	Soporte	Hållare	
10	**VOE 11884022**	1					Cable harness	Faisceau cables	Kabelbaum	Manojo cables	Ledningsmatta	
10	**VOE 11884021**		1				Cable harness	Faisceau cables	Kabelbaum	Manojo cables	Ledningsmatta	
11	**VOE 942767**	2					Toothed Washer	Rondelle Dentee	Zahnscheibe	Arandela Dentad	Tandbricka	
12	**VOE 13945408**		1				Nut	Ecrou	Mutter	Tuerca	Mutter	

АЛЬРЕТТА

1	**S/N - 10938**	**Växelväljare, 4-hjulsdrift** **Selector velocidad, tracción 4 ruedas** **Wählschalter, 4-Radantrieb** **Sélecteur de vitesse, 4 roues motrices** **Gear selector, 4-wheel drive**	Catalogue id **20017**	Group **424**
2	**S/N 10939 -**		Illustr. No **1024233**	Section **100**
3			Issue **VOE 63D9920017**	Page **273**
4				
5		**11891077**		

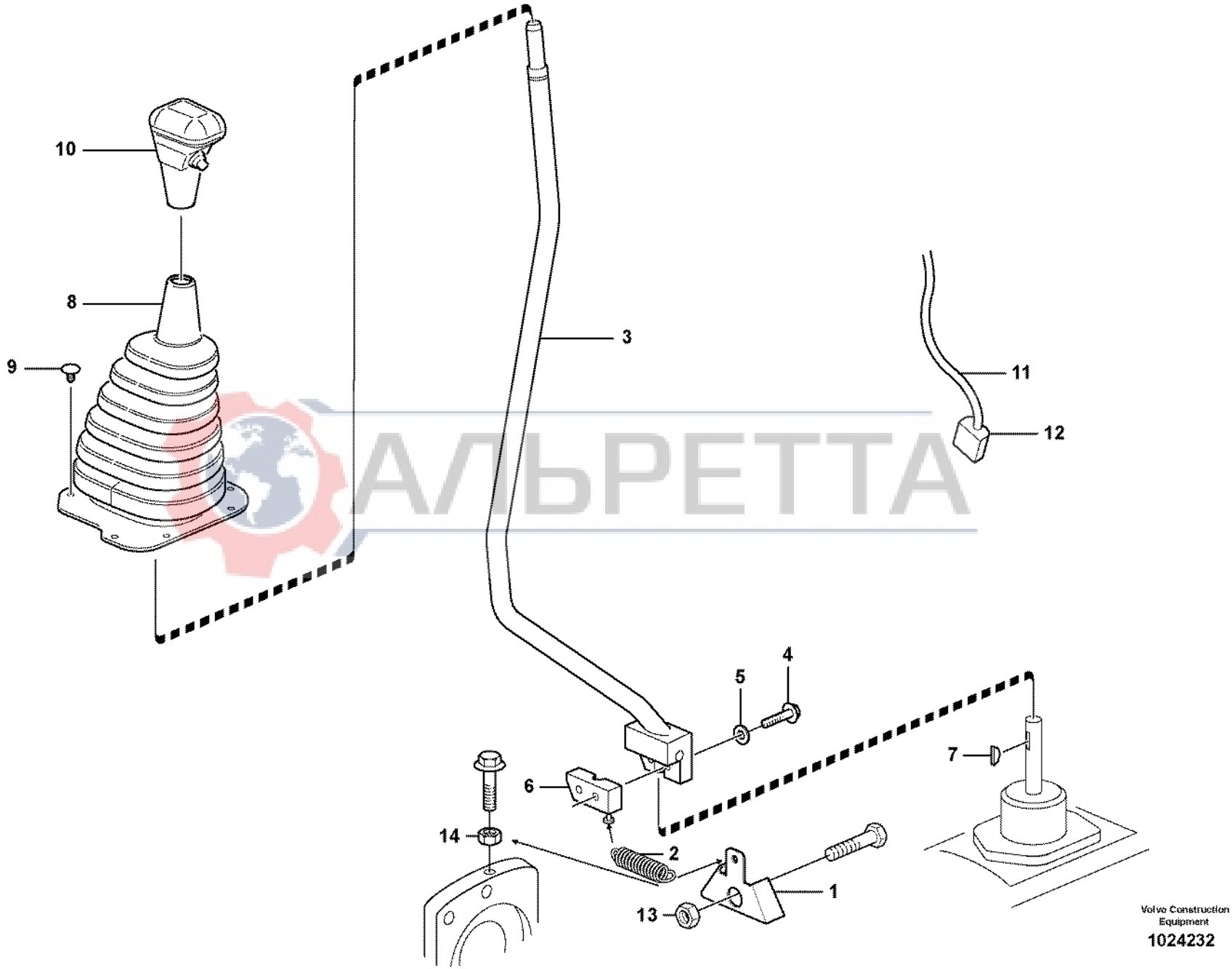

АЛЬРЕТТА

Volvo Construction Equipment

1024232

Fig.	Part No.	Quantity 1	2	3	PS	KIT	Description	Dénomination	Bezeichnung	Denominación	Benämning	Notes
1	**VOE 11881126**	1					Bracket	Console	Konsole	Ménsula	Konsol	
2	**VOE 11881128**	1					Spring	Ressort	Feder	Muelle	Fjäder	
2	**VOE 11882592**		1				Spring	Ressort	Feder	Muelle	Fjäder	
3	**VOE 11881115**	1					Lever	Levier	Hebel	Palanca	Spak	
3	**VOE 11888014**		1				Lever	Levier	Hebel	Palanca	Spak	
4	**VOE 13947760**	2	3				Flange screw	Vis à bride	Flanschschraube	Torn embridado	Flänsskruv	
5	**VOE 942767**	2					Toothed Washer	Rondelle Dentee	Zahnscheibe	Arandela Dentad	Tandbricka	
6	**VOE 11881150**	1					Clamp	Pince Serrage	Klemme	Abrazadera	Klämma	
6	**VOE 11888694**		1				Clamp	Pince Serrage	Klemme	Abrazadera	Klämma	
	VOE 11882564	1					•Clamp	•Pince Serrage	•Klemme	•Abrazadera	•Klämma	
		1			NS		•Bracket	•Console	•Konsole	•Ménsula	•Konsol	
7	**VOE 11881035**	1					Key	Clavette	Keil	Llave (cuna)	Kil	
8	**VOE 11881432**	1	1				Bellows	Soufflet	Balg	Fuelle	Bälg	
9	**VOE 11884070**	7					Screw	Vis	Schraube	Tornillo	Skruv	
9	**VOE 11881360**		7				Retainer	Retenue	Halter	Soporte	Hållare	
10	**VOE 11881034**	1	1				Knob	Bouton	Knauf	Boton	Knopp	
11	**VOE 11884021**	1	1				Cable harness	Faisceau cables	Kabelbaum	Manojo cables	Ledningsmatta	
12	**VOE 874955**	1	1				•Insulator	•Isolateur	•Isolator	•Aislador	•Isolator	
13	**VOE 979021**	1					Hexagon Nut	Ecrou Hexagonal	Sechskantmutter	Tuerca Hexagon	Sexkantsmutter	
14	**VOE 13945408**		1				Nut	Ecrou	Mutter	Tuerca	Mutter	

АЙВРЕТТА

1	**S/N - 10938**	**Växelväljare, 2-hjulsdrift** **Selector velocidad, tracción 2 ruedas** **Wählschalter, 2-Radantrieb** **Sélecteur de vitesse, 2 roues motrices** **Gear selector, 2-wheel drive**	Catalogue id **20017**	Group **424**
2	**S/N 10939 -**		Illustr. No **1024232**	Section **150**
3				
4			Issue **VOE 63D9920017**	Page **275**
5		**11891076**		

VOLVO

BL60

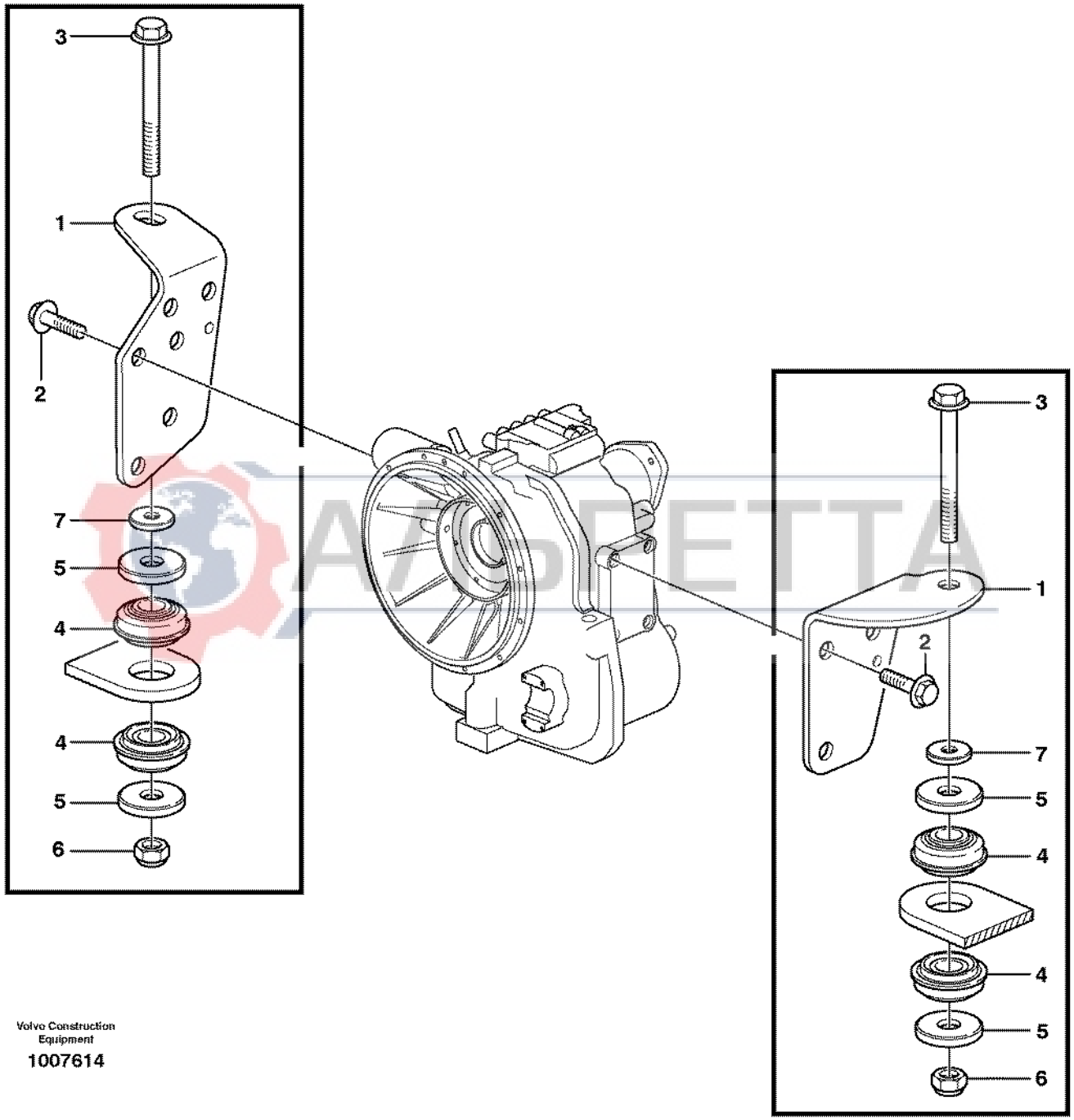

Volvo Construction Equipment

1007614

Fig.	Part No.	Quantity 1	2	3	PS	KIT	Description	Dénomination	Bezeichnung	Denominación	Benämning	Notes
1	**VOE 11884722**	1	1				Transmission Mounti..	Montage de la transm	Getriebe Einbau	Soporte de la transmi.	Växellådsfäste.....	LH
1	**VOE 11885976**	1	1				Transmission Mounti..	Montage de la transm	Getriebe Einbau	Soporte de la transmi.	Växellådsfäste.....	RH
2	**VOE 13965191**	6	6				Flange screw.....	Vis à bride	Flanschschraube.....	Torn embridado	Flänsskruv.....	
3	**VOE 968593**	2	2				Flange screw.....	Vis à bride	Flanschschraube.....	Torn embridado	Flänsskruv.....	
4	**VOE 11884790**	4	4				Vibration damper.....	Amort.vibration	Schwingdämpfer	Amortig vibrac	Svängningsdämpare..	
5	**VOE 11884792**	4	4				Washer.....	Rondelle	Scheibe	Arandela	Bricka.....	
6	**VOE 13963110**	2	2				Lock nut	Contre-ecrou	Sicherungsmutter	Contratuerca	Låsmutter.....	
7	**VOE 11884725**	1	1				Washer.....	Rondelle	Scheibe	Arandela	Bricka.....	RH

АЛЬРЕТТА

1	**11891076 2WD**	**Växellådsupphängning** **Suspensión de la caja de cambios** **Getriebeaufhängung** **Suspension boîte vitesses** **Gear box housing with fitting parts**	Catalogue id **20017**	Group **436**
2	**11891077 4WD**		Illustr. No **1007614**	Section **100**
3			Issue **VOE 63D9920017**	Page **277**
4				
5				

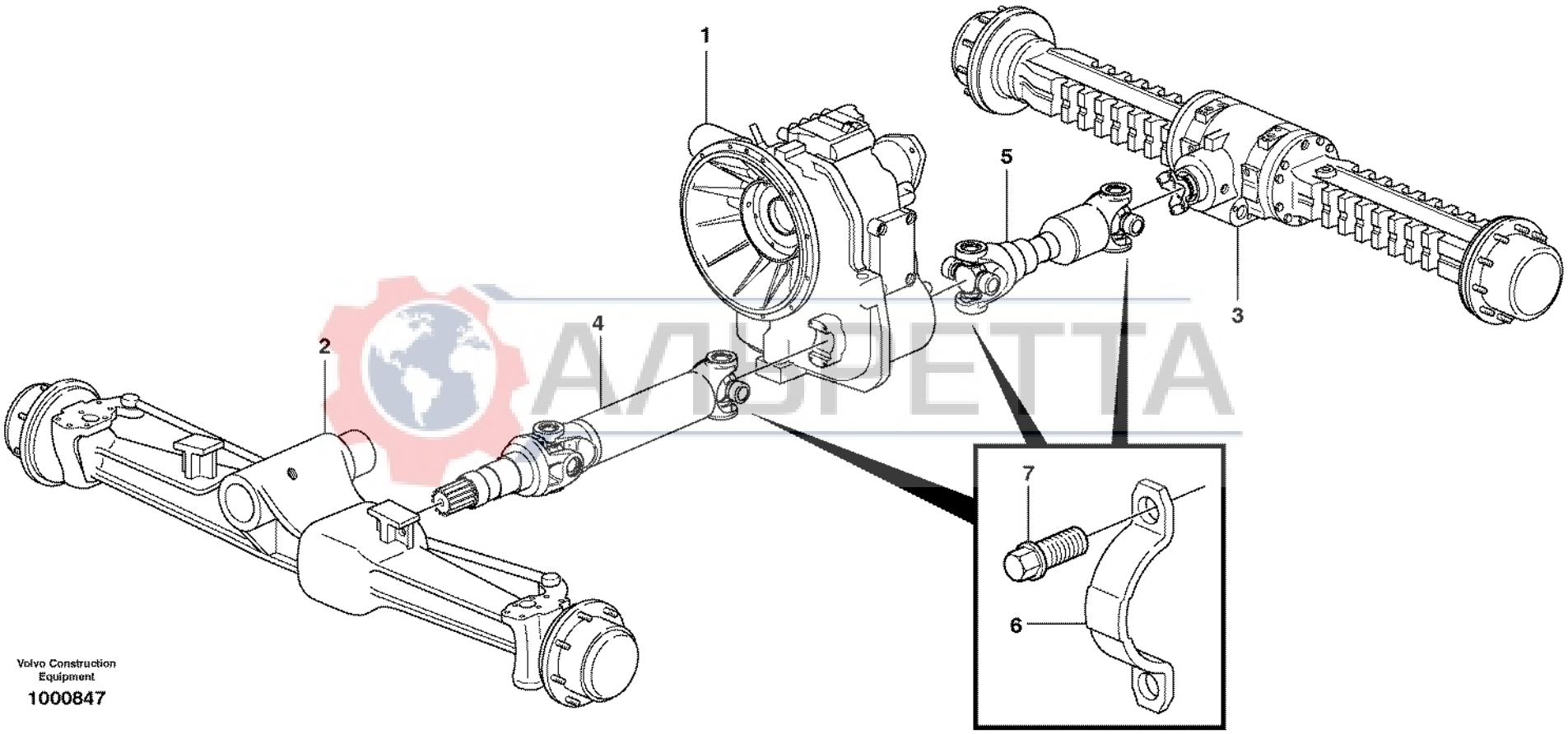

Volvo Construction Equipment

1000847

Fig.	Part No.	Quantity 1	2	3	PS	KIT	Description	Dénomination	Bezeichnung	Denominación	Benämning	Notes
1		1	1				Transmission	Transmission	Getriebe	Transmision	Transmission	See group 421, Page 221
2		1	1				Front axle	Pont avant	Vorderachse	Eje delantero	Framaxel	See group 460, Page 283
3		1	1				Rear axle	Essieu AR	Hinterachse	Eje posterior	Bakaxel	See group 460, Page 283
4		1					Drive Shaft	Arbre transmission	Antriebswelle	Arbol de cde	Drivaxel	See group 451, Page 281
5		1	1				Drive Shaft	Arbre transmission	Antriebswelle	Arbol de cde	Drivaxel	See group 451, Page 281
6		4	6				Brace	Etrier	Bügel	Brida	Bygel	See group 451, Page 281
7		8	12				Screw	Vis	Schraube	Tornillo	Skruv	See group 451, Page 281

АЛЬРЕТТА

1	**11891076**	**Kardanaxlar, montering** **Ejes cardán con accesorios de montaje** **Gelenkwellen mit Anbauteilen** **Arbres de transmission avec pièces de montage** **Propeller shaft, mounting**	Catalogue id **20017**	Group **451**
2	**11891077**			
3			Illustr. No **1000847**	Section **100**
4				
5			Issue **VOE 63D9920017**	Page **279**

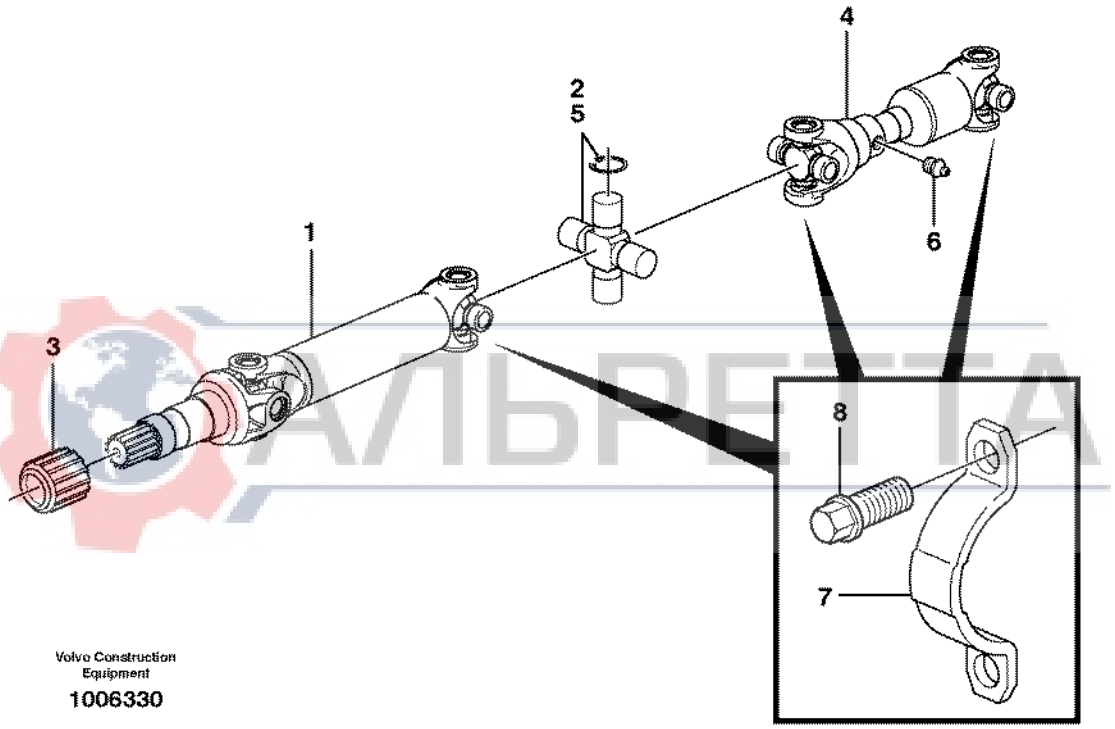

Volvo Construction Equipment

1006330

АЛЬВЕТТА

Fig.	Part No.	Quantity 1	2	3	4	5	PS	KIT	Description	Dénomination	Bezeichnung	Denominación	Benämning	Notes
1	**VOE 11883171**	1							Drive Shaft	Arbre transmission	Antriebswelle	Arbol de cde	Drivaxel	FRONT
1	**VOE 11886355**		1						Drive Shaft	Arbre transmission	Antriebswelle	Arbol de cde	Drivaxel	FRONT
2	**VOE 11709833**	2							•Spider	•Croisillon	•Kreuzstück	•Cruceta	•Kors	
2	**VOE 11716650**		2						•Spider	•Croisillon	•Kreuzstück	•Cruceta	•Kors	
3	**VOE 11700105**	1							•Dust Cap	•Cache poussiere	•Staubkappe	•Guardapolvo	•Dammskydd	
4	**VOE 11883170**	1		1					Drive Shaft	Arbre transmission	Antriebswelle	Arbol de cde	Drivaxel	REAR
4	**VOE 11888492**		1		1				Driveshaft	Arbre Helice	Propellerwelle	Arbol Transm	Propelleraxel	REAR
5	**VOE 11709833**	2		2					•Spider	•Croisillon	•Kreuzstück	•Cruceta	•Kors	
5	**VOE 11716650**		2		2				•Spider	•Croisillon	•Kreuzstück	•Cruceta	•Kors	
6	**VOE 11988505**	1	1	1	1				•Lub Nipple	•Graisseur	•Schmiernippel	•Engrasador	•Smörjnippel	
7	**VOE 11003139**	6	6	4	4				Brace	Etrier	Bügel	Brida	Bygel	
8	**VOE 11003138**	12	12	8	8				Screw	Vis	Schraube	Tornillo	Skruv	

АЛЬРЕТТА

1	**11891077 S/N - 10938**
2	**11891077 S/N 10939 -**
3	**11891076 S/N - 10938**
4	**11891076 S/N 10939 -**
5	

Kardanaxel
Ejes cardán
Gelenkwelle
Arbre à cardans
Propeller shaft

Catalogue id **20017**	Group **451**
Illustr. No **1006330**	Section **150**
Issue **VOE 63D9920017**	Page **281**

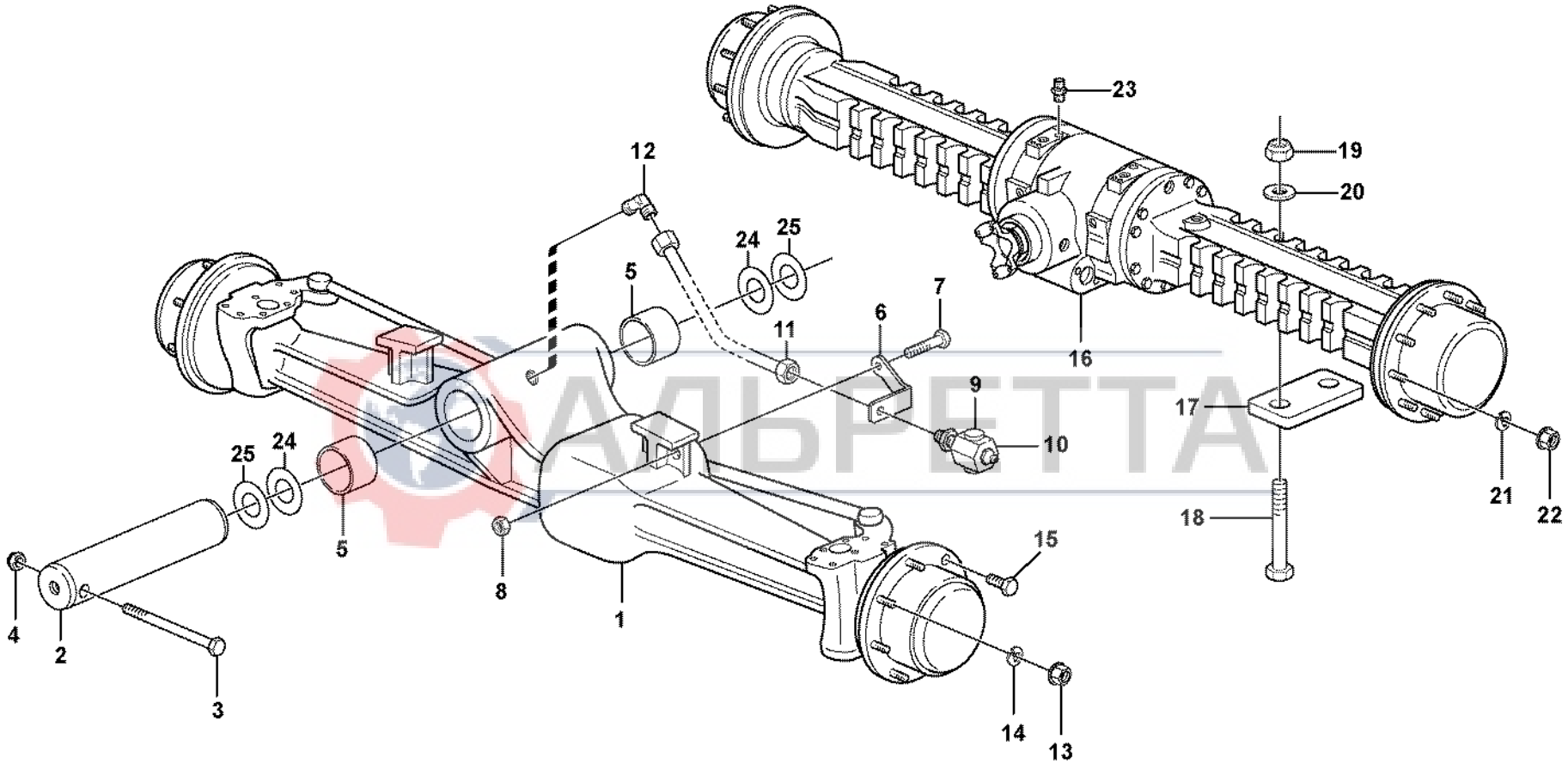

Volvo Construction Equipment

1023210

Fig.	Part No.	Quantity 1	2	3	4	5	PS	KIT	Description	Dénomination	Bezeichnung	Denominación	Benämning	Notes
1	**VOE 11884373**	1							Front axle	Pont avant	Vorderachse	Eje delantero	Framaxel	See group 461, Page 303
1	**VOE 11883203**		1						Front Axle, 11.294:1	Pont AV, 11.294:1	Vorderachse, 11.29	Eje delantero, 11.2	Framaxel, 11.294:1	See group 461, Page 287
1	**VOE 11883199**			1					Front axle	Pont avant	Vorderachse	Eje delantero	Framaxel	See group 461, Page 287
2	**VOE 11890146**	1	1	1					Pin	Goupille	Stift	Pasador	Pinne	
3	**VOE 970890**	1	1	1					Hexagon screw	Vis a tête hexagona	Sechskantschr.	Tornillo hexago	Sexkantsskruv	
4	**VOE 981314**	1	1	1					Lock nut	Contre-ecrou	Sicherungsmutter	Contratuerca	Låsmutter	
5		2	2	2					Bushing	Bague	Buchse	Casquillo	Bussning	See group 461, Page 303
6	**VOE 11882721**	1	1	1					Support	Support	Stütze	Apoyo	Stöd	
7	**VOE 13965185**	1	1	1					Flange screw	Vis à bride	Flanschschraube	Torn embridado	Flänsskruv	
8	**VOE 13971095**	1	1	1					Flange nut	Ecrou accouple.	Bundmutter	Tuerca embridad	Flänsmutter	
9	**VOE 11886461**	1	1	1					Union	Teton Connexion	Anschlussnippel	Niple Conexcion	Anslutn.nippel	
10	**VOE 914167**	1	1	1					Nipple	Raccord	Nippel	Niple	Nippel	
11	**VOE 11882719**	1	1	1					Tube	Tube	Rohr	Tubo	Rör	
12	**VOE 11882718**	1	1	1					Elbow	Coude	Winkelstueck	Tubo acodado	Vinkel	
13	**VOE 11881211**		16	16					Nut	Ecrou	Mutter	Tuerca	Mutter	
14	**VOE 11881213**		16	16					Washer	Rondelle	Scheibe	Arandela	Bricka	
15	**VOE 11884145**	16							Screw	Vis	Schraube	Tornillo	Skruv	
16	**VOE 11885677**				1				Rear axle	Essieu AR	Hinterachse	Eje posterior	Bakaxel	See group 463, Page 311
17	**VOE 11882674**				2				Plate	Plaque	Platte	Placa	Platta	
18	**VOE 968852**				4				Hexagon screw	Vis tête hexagonale	Sechskantschraub	Tornillo hexago	Sexkantsskruv	
19	**VOE 948836**				4				Lock nut	Contre-ecrou	Sicherungsmutter	Contratuerca	Låsmutter	
20	**VOE 955905**				4				Washer	Rondelle	Scheibe	Arandela	Bricka	
21	**VOE 11881212**				20				Washer	Rondelle	Scheibe	Arandela	Bricka	
22	**VOE 11881210**				20				Nut	Ecrou	Mutter	Tuerca	Mutter	
23	**VOE 11883809**				2				Nipple	Raccord	Nippel	Niple	Nippel	
24	**VOE 11886398**	2	2	2					Shim	Cale d'épaisseur	Passcheibe	Arandela Ajuste	Passbricka	3 MM, S/N 10529 -
25	**VOE 11886947**	REQ	REQ	REQ					Shim	Cale d'épaisseur	Passcheibe	Arandela Ajuste	Passbricka	2 MM, S/N 10453 -

1	**11884373**
2	**11883203**
3	**11883199**
4	**11885677**
5	

Planetaxlar med monteringsdetaljer
Ejes planetarios con accesorios de montaje
Planetenwellen mit Anbauteilen
Train planétaire avec pièces de montage
Planet axles with fitting parts

Catalogue id	Group
20017	**460**
Illustr. No	Section
1023210	**100**
Issue	Page
VOE 63D9920017	**283**

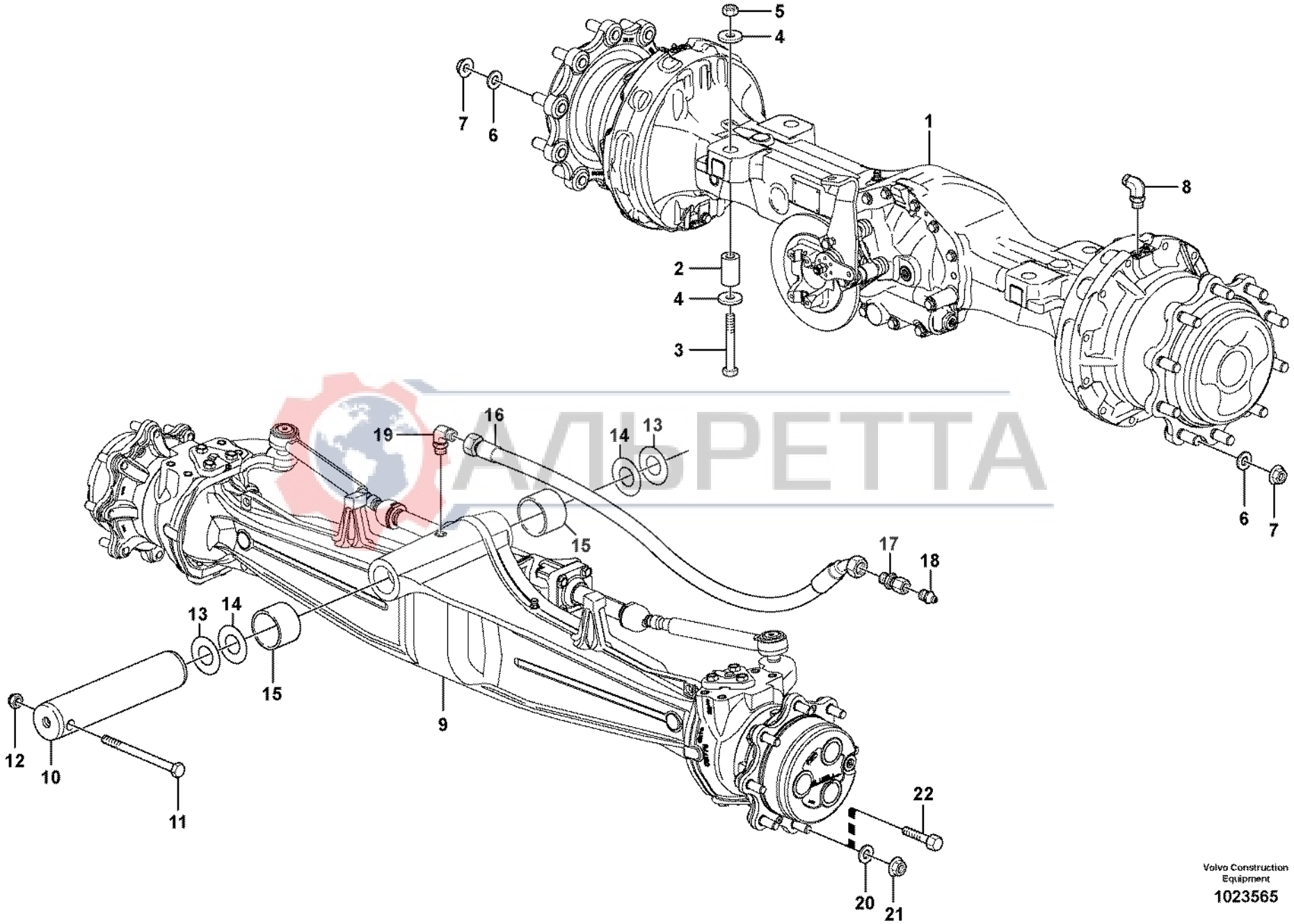

АЛЬРЕТТА

Volvo Construction Equipment

1023565

Fig.	Part No.	Quantity 1	2	3	PS	KIT	Description	Dénomination	Bezeichnung	Denominación	Benämning	Notes
1	**VOE 11887363**	1					Rear axle	Essieu AR	Hinterachse	Eje posterior	Bakaxel	See group 463, Page 313
2	**VOE 11887622**	4					Spacer	Entretoise	Abstandstueck	Casquillo distanciad	Distans	
3	**VOE 983695**	4					Hexagon screw	Vis tête hexagonale	Sechskantschraube	Tornillo hexago	Sexkantsskruv	
5	**VOE 980521**	4					Nut	Ecrou	Mutter	Tuerca	Mutter	
4	**VOE 14376982**	4					Washer	Rondelle	Scheibe	Arandela	Bricka	
6	**VOE 11881212**	20					Washer	Rondelle	Scheibe	Arandela	Bricka	
7	**VOE 11881210**	20					Nut	Ecrou	Mutter	Tuerca	Mutter	
8	**VOE 13933857**	2					Elbow Nipple	Raccord angulaire	Winkelnippel	Niple Angular	V-nippel	
	VOE 990739	1					•O-ring	•Joint Torique	•O-Ring	•Junta torica	•O-ring	
	VOE 932039	1					•O-ring	•Joint Torique	•O-Ring	•Junta torica	•O-ring	
9	**VOE 11887359**			1			Front axle	Pont avant	Vorderachse	Eje delantero	Framaxel	See group 461, Page 305
9	**VOE 11887360**		1				Front axle	Pont avant	Vorderachse	Eje delantero	Framaxel	See group 461, Page 307
10	**VOE 11888493**		1	1			Pin	Goupille	Zapfen	Pasador	Tapp	
11	**VOE 970890**		1	1			Hexagon screw	Vis a tête hexagonale	Sechskantschr	Tornillo hexago	Sexkantsskruv	
12	**VOE 981314**		1	1			Lock nut	Contre-ecrou	Sicherungsmutter	Contratuerca	Låsmutter	
13	**VOE 11888496**		2	2			Shim	Cale d'épaisseur	Passcheibe	Arandela Ajuste	Passbricka	51X110X3 MM
14	**VOE 11886947**		REQ	REQ			Shim	Cale d'épaisseur	Passcheibe	Arandela Ajuste	Passbricka	51X110X1 MM
15			2				Bushing	Bague	Buchse	Casquillo	Bussning	See group 461, Page 307
15				2			Bushing	Bague	Buchse	Casquillo	Bussning	See group 461, Page 305
16	**VOE 11888494**		1	1			Hose	Durit	Schlauch	Tubo flexible	Slang	
17	**VOE 11888495**		1	1			Union	Teton Connexion	Anschlussnippel	Niple Conexcion	Anslutn.nippel	
18	**VOE 914167**		1	1			Nipple	Raccord	Nippel	Niple	Nippel	
19	**VOE 935067**		1	1			Elbow nipple	Raccord angulaire	Winkelnippel	Niple angular	Vinkelnippel	
	VOE 991618		1	1	OP		•O-ring	•Joint Torique	•O-Ring	•Junta torica	•O-ring	
	VOE 990736		1	1			•O-ring	•Joint Torique	•O-Ring	•Junta torica	•O-ring	
20	**VOE 11881213**		16				Washer	Rondelle	Scheibe	Arandela	Bricka	
21	**VOE 11881211**		16				Nut	Ecrou	Mutter	Tuerca	Mutter	
22	**VOE 11884145**			16			Screw	Vis	Schraube	Tornillo	Skruv	

1	**11887363**	**Planetaxlar med monteringsdetaljer** **Ejes planetarios con accesorios de montaje** **Planetenwellen mit Anbauteilen** **Train planétaire avec pièces de montage** **Planet axles with fitting parts**	Catalogue id **20017**	Group **460**
2	**11887360**		Illustr. No **1023565**	Section **150**
3	**11887359**		Issue **VOE 63D9920017**	Page **285**
4				
5		**S/N 10939 -**		

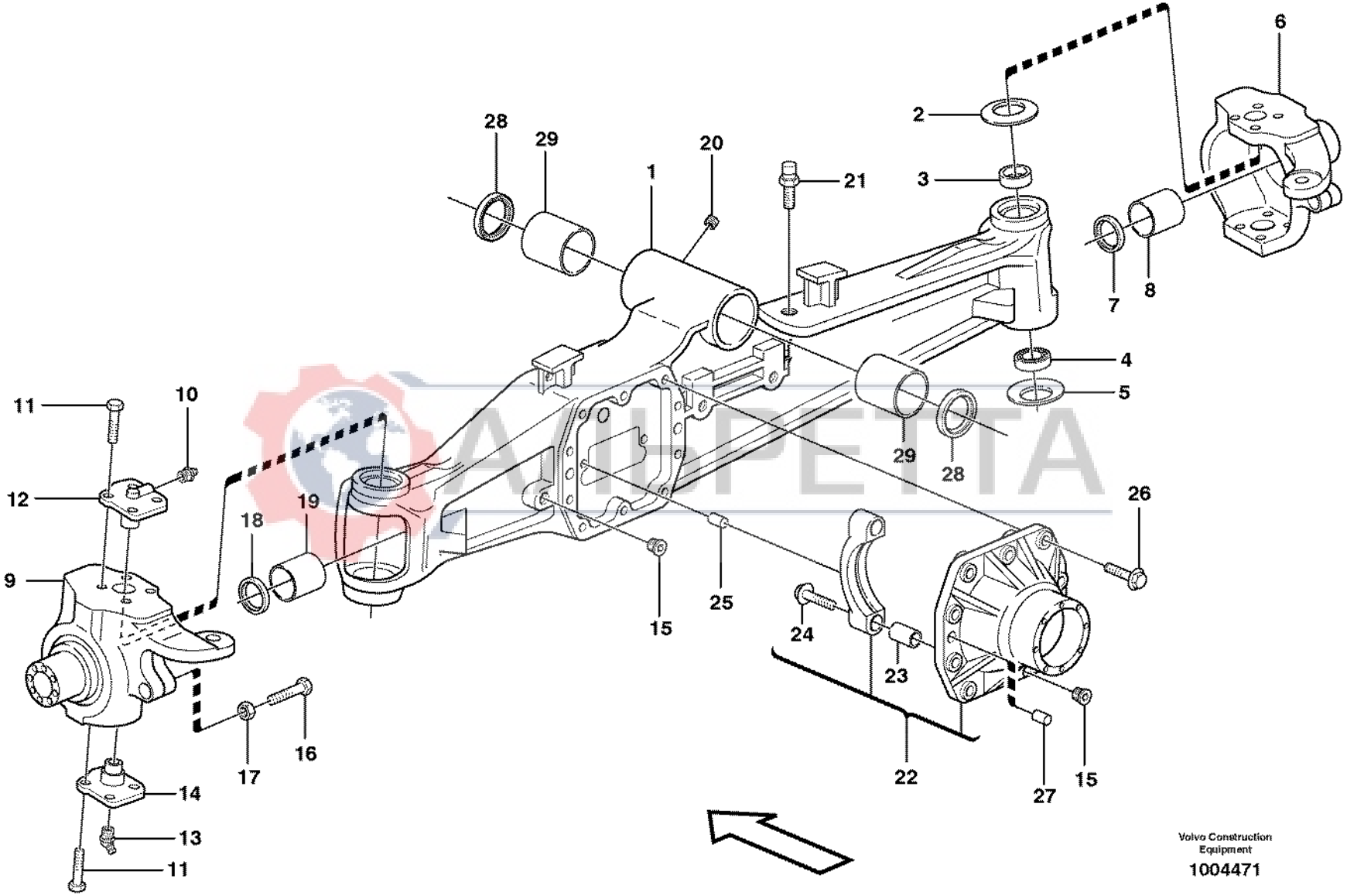

Volvo Construction Equipment

1004471

Fig.	Part No.	Quantity 1	2	3	PS	KIT	Description	Dénomination	Bezeichnung	Denominación	Benämning	Notes
	VOE 11883199	1					Front axle	Pont avant	Vorderachse	Eje delantero	Framaxel	
	VOE 11883203		1				Front Axle, 11.294:1	Pont AV, 11.294:1	Vorderachse, 11.294:	Eje delantero, 11.294	Framaxel, 11.294:1	
1	**VOE 11988551**	1	1				•Axle Casing	•Boite Essieu	•Achsgehäuse	•Carter Eje	•Axelkåpa	
2	**VOE 11988552**	2	2				•Disc Spring	•Rondel Ressort	•Scheibenfeder	•Arandela Elast	•Brickfjäder	
3	**VOE 11988553**	2	2				•Bushing	•Bague	•Buchse	•Casquillo	•Bussning	
4	**VOE 11988554**	2	2				•Bearing	•Palier	•Lager	•Cojinete	•Lager	
5	**VOE 11988555**	2	2				•Disc Spring	•Rondel Ressort	•Scheibenfeder	•Arandela Elast	•Brickfjäder	
6	**VOE 11712501**	1	1				•Housing	•Carter	•Gehäuse	•Carter	•Hus	RH
7	**VOE 11715254**	2	2				•Seal	•Joint	•Dichtring	•Junta	•Tätning	(VOE 11709461)
8	**VOE 11709462**	2	2				•Bushing	•Bague	•Buchse	•Casquillo	•Bussning	
9	**VOE 11988561**	1	1				•Housing	•Carter	•Gehäuse	•Carter	•Hus	LH
10	**VOE 11709410**	2	2				•Lub Nipple	•Graisseur	•Schmiernippel	•Engrasador	•Smörjnippel	
11	**VOE 11988559**	16	16				•Screw	•Vis	•Schraube	•Tornillo	•Skruv	
12	**VOE 11988560**	2	2				•King Pin	•Pivot Fusee	•Achsschenkelbolzen	•Perno Mangueta	•Spindelbult	
13	**VOE 11709464**	2	2				•Lub Nipple	•Graisseur	•Schmiernippel	•Engrasador	•Smörjnippel	
14	**VOE 11988562**	2	2				•King Pin	•Pivot Fusee	•Achsschenkelbolzen	•Perno Mangueta	•Spindelbult	
15	**VOE 11709403**	2	2				•Plug	•Bouchon	•Stopfen	•Tapon	•Plugg	
16	**VOE 11709452**	2	2				•Screw	•Vis	•Schraube	•Tornillo	•Skruv	
17	**VOE 11709453**	2	2				•Nut	•Ecrou	•Mutter	•Tuerca	•Mutter	
18	**VOE 11988556**	2	2				•Seal	•Joint	•Dichtring	•Junta	•Tätning	
19	**VOE 11988557**	2	2				•Bushing	•Bague	•Buchse	•Casquillo	•Bussning	
20	**VOE 11709268**	1	1				•Plug	•Bouchon	•Stopfen	•Tapon	•Plugg	
21	**VOE 11709275**	1	1				•Breather Cap	•Boucho.aeration	•Lüftungsdeckel	•Tapa Ventilac	•Ventil.lock	
22	**VOE 11709405**	1	1				•Diff Housing	•Carter differentiel	•Differentialgehäuse	•Carter diferencial	•Differentialhus	
23	**VOE 11709406**	4	4				••Bushing	••Bague	••Buchse	••Casquillo	••Bussning	
24	**VOE 11709407**	4	4				••Screw	••Vis	••Schraube	••Tornillo	••Skruv	
25	**VOE 11709413**	1	1				•Pin	•Goupille	•Stift	•Pasador	•Pinne	
26	**VOE 11709404**	10	10				•Screw	•Vis	•Schraube	•Tornillo	•Skruv	
27	**VOE 11709402**	2	2				•Pin	•Goupille	•Stift	•Pasador	•Pinne	
28	**VOE 11709412**	2	2				•Seal	•Joint	•Dichtung	•Reten	•Tätning	

1	**11883199**	**Planetaxel, fram** **Eje planeta, delantera** **Planetenwelle, vorne** **Axe satellite, AV** **Planetary axle, front**	Catalogue id **20017**	Group **461**
2	**11883203**		Illustr. No **1004471**	Section **100**
3			Issue **VOE 63D9920017**	Page **287**
4				
5		**11891284, 11891286, 11891385, 11891387**		



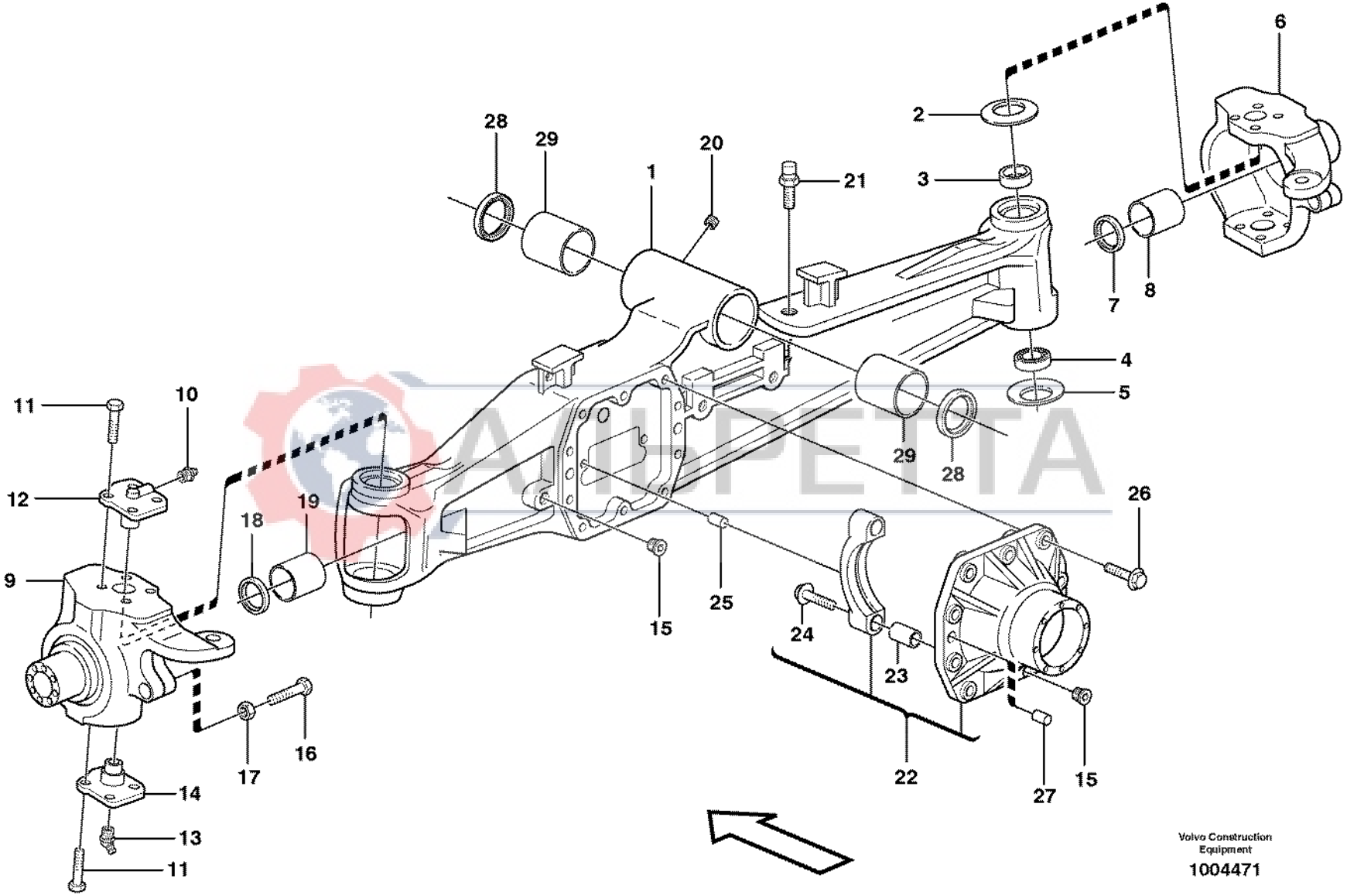

Volvo Construction Equipment

1004471

Fig.	Part No.	Quantity 1	2	3	PS	KIT	Description	Dénomination	Bezeichnung	Denominación	Benämning	Notes
29	**VOE 11709411**	2					•Bushing	•Bague	•Buchse	•Casquillo	•Bussning	
29	**VOE 11715277**		2				•Bushing	•Bague	•Buchse	•Casquillo	•Bussning	

АЛЬРЕТТА

1	**11883199**	**Planetaxel, fram** **Eje planeta, delantera** **Planetenwelle, vorne** **Axe satellite, AV** **Planetary axle, front**	Catalogue id **20017**	Group **461**
2	**11883203**			
3			Illustr. No **1004471**	Section **100**
4				
5		**11891284, 11891286, 11891385, 11891387**	Issue **VOE 63D9920017**	Page **289**

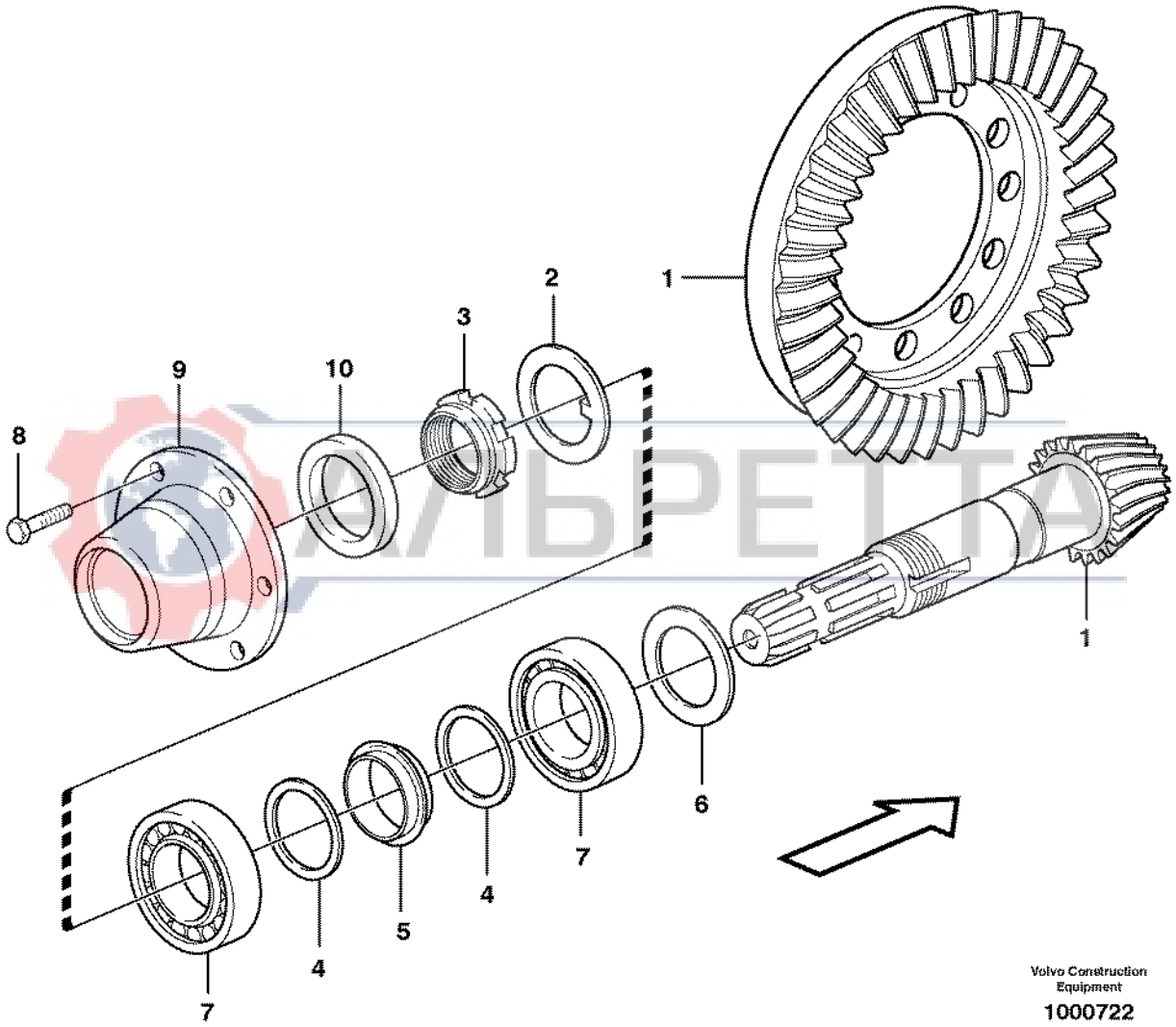

Volvo Construction Equipment

1000722

Fig.	Part No.	Quantity 1	2	3	PS	KIT	Description	Dénomination	Bezeichnung	Denominación	Benämning	Notes
1	**VOE 11712806**	1					Drive Gear Set	Kit Pignon	Triebsatz	Juego Pinon	Drevsats	
1	**VOE 11715278**		1				Drive Gear Set	Kit Pignon	Triebsatz	Juego Pinon	Drevsats	
2	**VOE 11709288**	1	1				•Lock Washer	•Rondel.verroui.	•Sicher Scheibe	•Arandel Segurid	•Låsbricka	
3	**VOE 11709289**	1	1				•Nut	•Ecrou	•Mutter	•Tuerca	•Mutter	
4	**VOE 11709290**	2	2				•Washer	•Rondelle	•Scheibe	•Arandela	•Bricka	
5	**VOE 11709472**	1	1				•Spacer	•Partie Intermédiaire	•Zwischenstück	•Espaciador	•Mellandel	
6	**VOE 11709466**	REQ	REQ				Adjuster washer	Rondelle ajust.	Passcheibe	Arandela ajust.	Justerbricka	THICK = 2,50 MM
	VOE 11709467	REQ	REQ				Adjuster washer	Rondelle ajust.	Passcheibe	Arandela ajust.	Justerbricka	THICK = 2,60 MM
	VOE 11709468	REQ	REQ				Adjuster washer	Rondelle ajust.	Passcheibe	Arandela ajust.	Justerbricka	THICK = 2,70 MM
	VOE 11709469	REQ	REQ				Adjuster washer	Rondelle ajust.	Passcheibe	Arandela ajust.	Justerbricka	THICK = 2,80 MM
	VOE 11709470	REQ	REQ				Adjuster washer	Rondelle ajust.	Passcheibe	Arandela ajust.	Justerbricka	THICK = 2,90 MM
	VOE 11709471	REQ	REQ				Adjuster washer	Rondelle ajust.	Passcheibe	Arandela ajust.	Justerbricka	THICK = 3,00 MM
7	**VOE 11709299**	2	2				Bearing	Palier	Lager	Cojinete	Lager	
8	**VOE 11709473**	6	6				Screw	Vis	Schraube	Tornillo	Skruv	
9	**VOE 11988152**	1	1				Flange	Flasque	Flansch	Brida	Fläns	
10	**VOE 11715253**	1	1				Seal	Joint	Dichtring	Junta	Tätning	(VOE 11709475)

АЛЬРЕТТА

1	**11883199**	**Pinjong** **Piñón de ataque** **Antriebskegelrad** **Pignon** **Pinion**	Catalogue id **20017**	Group **461**
2	**11883203**			
3			Illustr. No **1000722**	Section **150**
4				
5		**11891284, 11891286, 11891385, 11891387**	Issue **VOE 63D9920017**	Page **291**

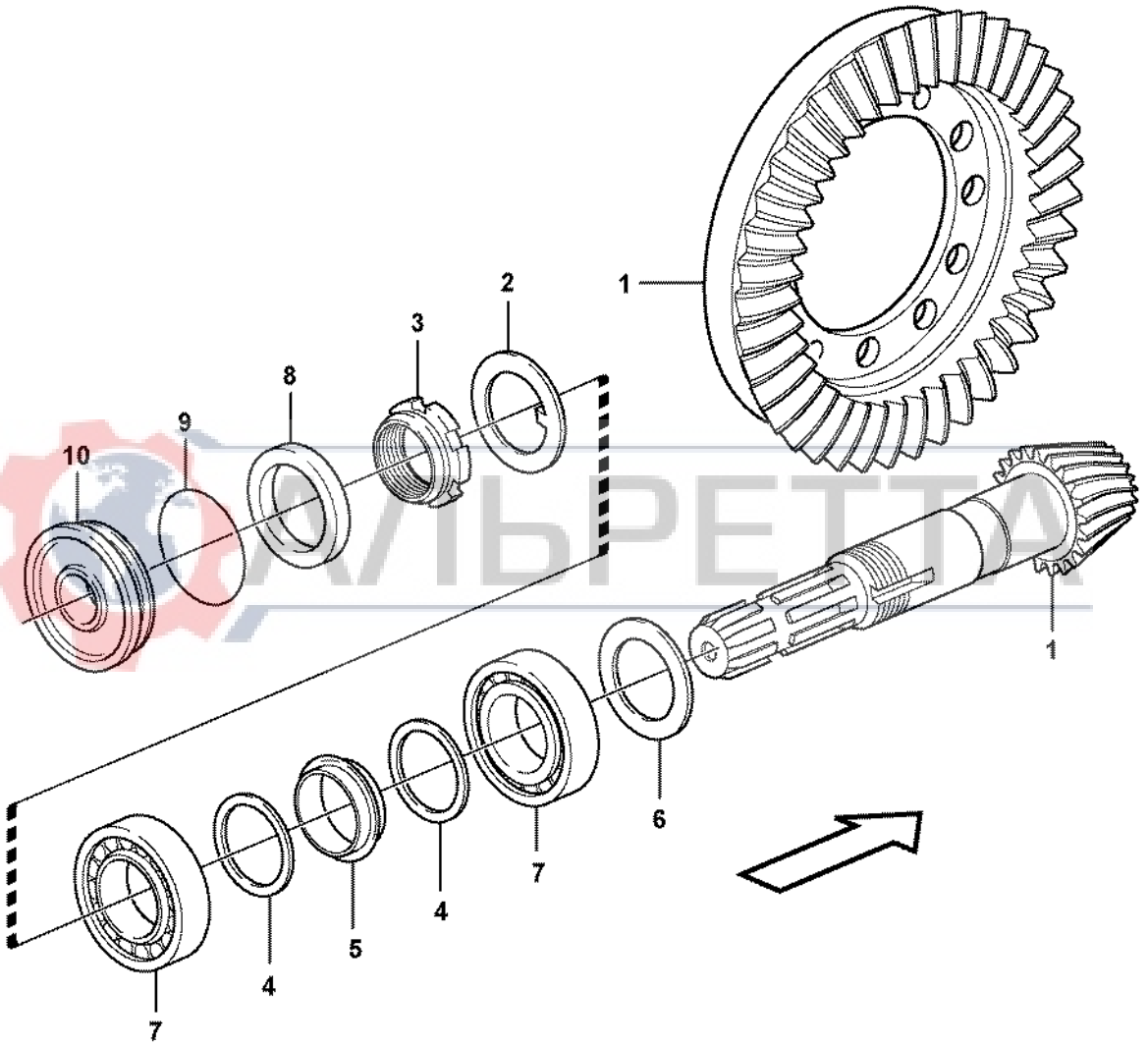

АЛЬРЕТТА

Volvo Construction Equipment

1023520

Fig.	Part No.	Quantity 1	2	3	PS	KIT	Description	Dénomination	Bezeichnung	Denominación	Benämning	Notes
1	**VOE 11716722**	1					Drive Gear Set	Kit Pignon	Triebsatz	Juego Pinon	Drevsats	
2	**VOE 11709288**	1					•Lock Washer	•Rondel.verroui.	•Sicher Scheibe	•Arandel Segurid	•Låsbricka	
3	**VOE 11709289**	1					•Nut	•Ecrou	•Mutter	•Tuerca	•Mutter	
4	**VOE 11709290**	2					•Washer	•Rondelle	•Scheibe	•Arandela	•Bricka	
5	**VOE 11709472**	1					•Spacer	•Partie Intermédiaire	•Zwischenstück	•Espaciador	•Mellandel	
6	**VOE 11709466**	REQ					Adjuster washer	Rondelle ajust.	Passcheibe	Arandela ajust.	Justerbricka	THINCK = 2,50 MM
	VOE 11709467	REQ					Adjuster washer	Rondelle ajust.	Passcheibe	Arandela ajust.	Justerbricka	THICK = 2,60 MM
	VOE 11709468	REQ					Adjuster washer	Rondelle ajust.	Passcheibe	Arandela ajust.	Justerbricka	THICK = 2,70 MM
	VOE 11709469	REQ					Adjuster washer	Rondelle ajust.	Passcheibe	Arandela ajust.	Justerbricka	THICK = 2,80 MM
	VOE 11709470	REQ					Adjuster washer	Rondelle ajust.	Passcheibe	Arandela ajust.	Justerbricka	THICK = 2,90 MM
	VOE 11709471	REQ					Adjuster washer	Rondelle ajust.	Passcheibe	Arandela ajust.	Justerbricka	THICK = 3,00 MM
7	**VOE 11709299**	1					Bearing	Palier	Lager	Cojinete	Lager	
8	**VOE 11715253**	1					Seal	Joint	Dichtring	Junta	Tätning	(VOE 11709475)
9	**VOE 11716628**	1					O-ring	Joint Torique	O-Ring	Junta torica	O-ring	
10	**VOE 11716627**	1					Cover	Capot	Haube	Capo	Huv	

АЛЬРЕТТА

1		**Pinjong** **Piñón de ataque** **Antriebskegelrad** **Pignon** **Pinion**	Catalogue id **20017**	Group **461**
2			Illustr. No **1023520**	Section **160**
3			Issue **VOE 63D9920017**	Page **293**
4				
5		**11887360**		

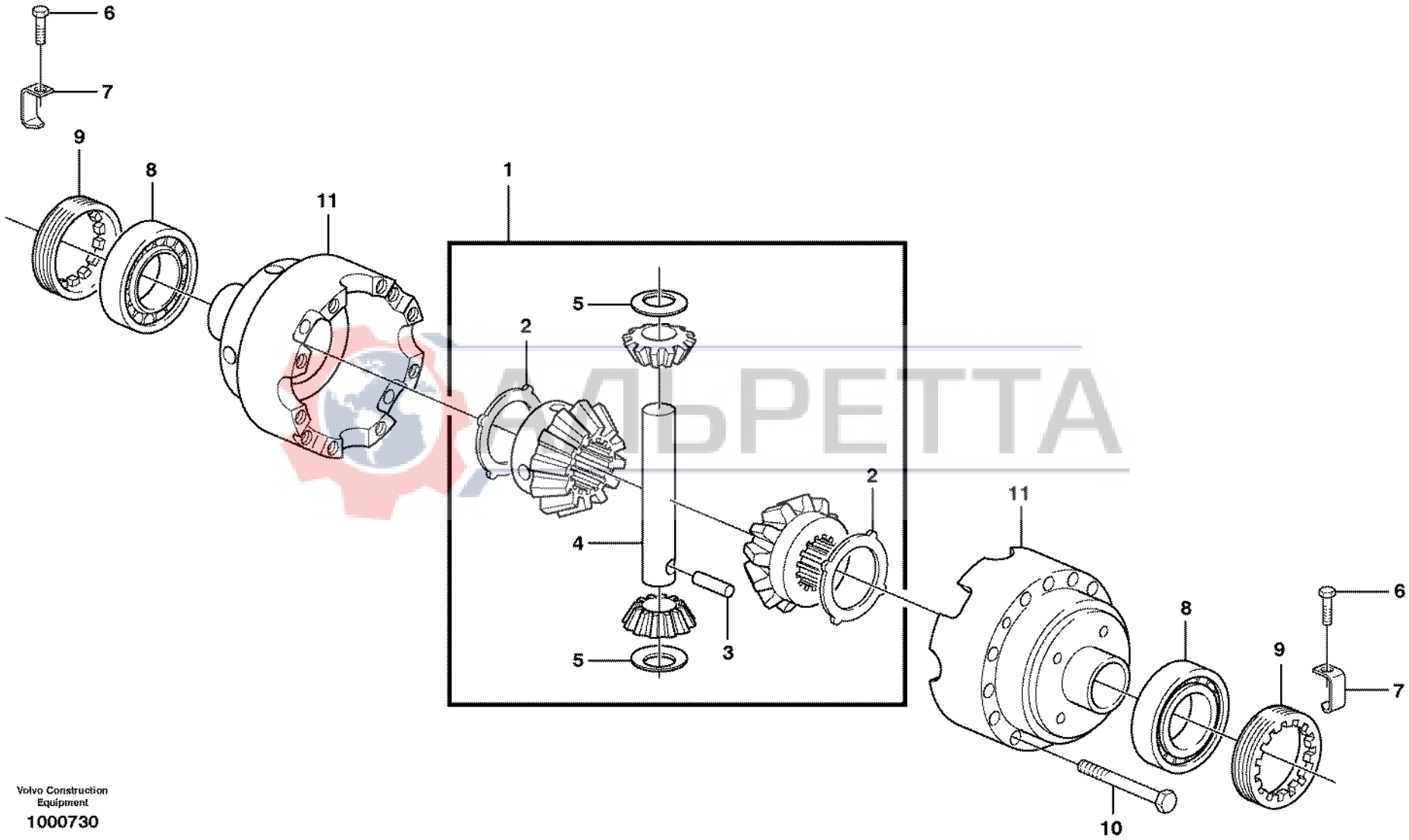

Volvo Construction Equipment

1000730

Fig.	Part No.	Quantity 1	2	3	PS	KIT	Description	Dénomination	Bezeichnung	Denominación	Benämning	Notes
1	**VOE 11709476**	1	1				Diff Pinion Set	Jeu Pign.diffe.	Ausgl Kegsatz	Kit Engran Dif	Diff.drevsats	
2	**VOE 11709477**	2	2				•Drive Plate	•Plaque Commande	•Treibscheibe	•Placa Motriz	•Drivplatta	
3	**VOE 11709478**	1	1				•Pin	•Goupille	•Stift	•Pasador	•Pinne	
4	**VOE 11709479**	1	1				•Axle	•Arbre	•Welle	•Eje	•Axel	
5	**VOE 11709480**	2	2				•Thrust Washer	•Rondelle Butee	•Druckscheibe	•Arandela Presio	•Tryckbricka	
6	**VOE 11709312**	2	2				Screw	Vis	Schraube	Tornillo	Skruv	
7	**VOE 11709311**	2	2				Locking Plate	Languette de verrouill	Sicherungsblech	Laminilla De Se	Vikbleck	
8	**VOE 11709481**	2	2				Bearing	Palier	Lager	Cojinete	Lager	
9	**VOE 11709482**	2	2				Ring	Anneau	Ring	Anillo	Ring	
10	**VOE 11712807**	12					Screw	Vis	Schraube	Tornillo	Skruv	
10	**VOE 11709483**		12				Screw	Vis	Schraube	Tornillo	Skruv	
11	**VOE 11709484**	1	1				Diff Housing	Carter differentiel	Differentialgehäuse	Carter diferencial	Differentialhus	

АЛЬРЕТТА

1	**11883199**	**Differential, framaxel** **Diferencial, eje planeta delantero** **Ausgleichgetriebe, Planetenwelle, vorne** **Differentiel, axe satellite, Av** **Differential , front axle**	Catalogue id **20017**	Group **461**
2	**11883203**		Illustr. No **1000730**	Section **200**
3			Issue **VOE 63D9920017**	Page **295**
4				
5		**11891284, 11891286, 11891385, 11891387**		

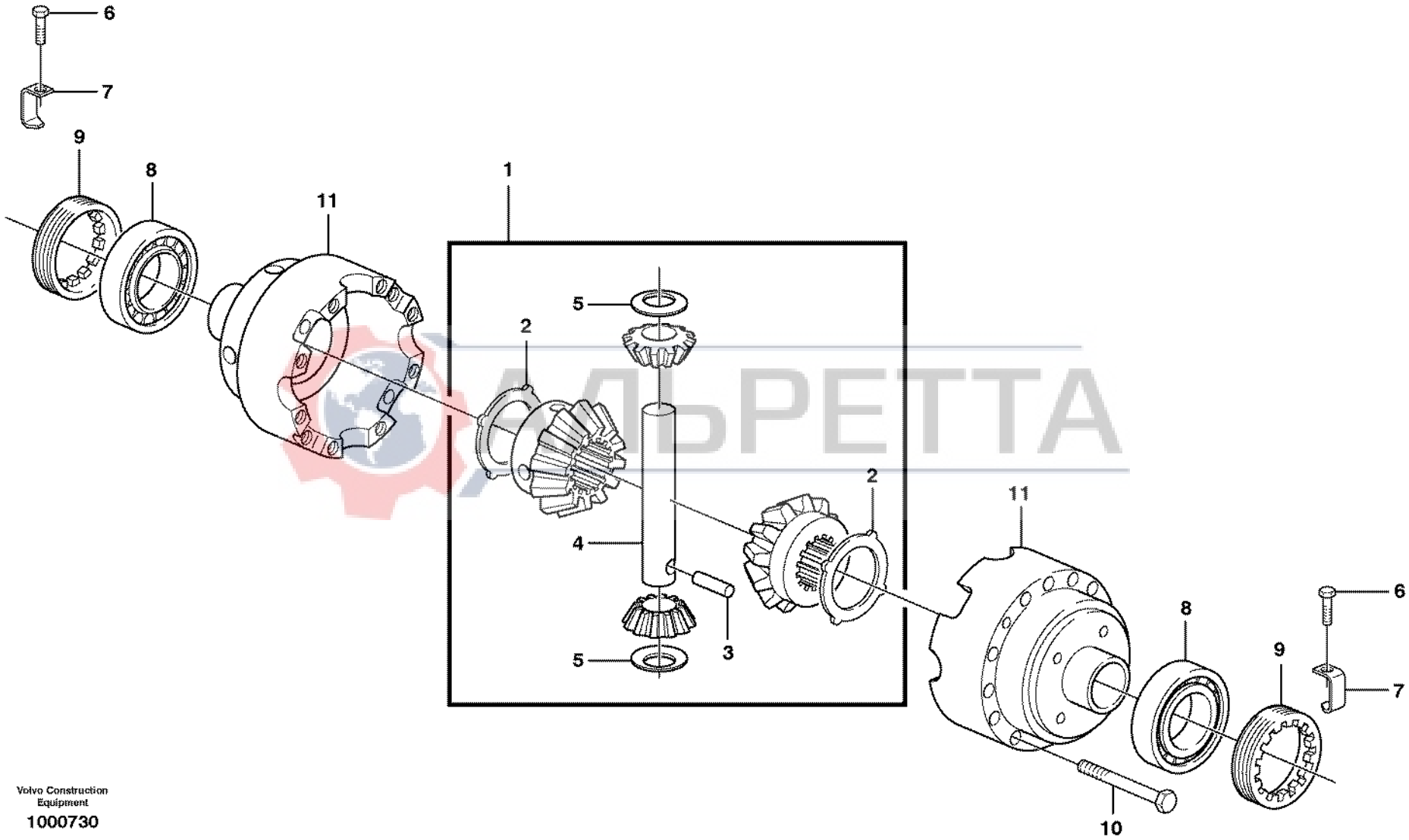

Volvo Construction Equipment

1000730

Fig.	Part No.	Quantity 1	2	3	PS	KIT	Description	Dénomination	Bezeichnung	Denominación	Benämning	Notes
1	**VOE 11709476**	1					Diff Pinion Set	Jeu Pign.diffe.	Ausgl Kegsatz	Kit Engran Dif	Diff.drevsats	
2	**VOE 11709477**	2					•Drive Plate	•Plaque Commande	•Treibscheibe	•Placa Motriz	•Drivplatta	
3	**VOE 11709478**	1					•Pin	•Goupille	•Stift	•Pasador	•Pinne	
4	**VOE 11709479**	1					•Axle	•Arbre	•Welle	•Eje	•Axel	
5	**VOE 11709480**	2					•Thrust Washer	•Rondelle Butee	•Druckscheibe	•Arandela Presio	•Tryckbricka	
6	**VOE 11709312**	2					Screw	Vis	Schraube	Tornillo	Skruv	
7	**VOE 11716629**	2					Locking Plate	Plaque Verroui.	Sperrblech	Placa Bloqueo	Spärrplåt	
8	**VOE 11709481**	2					Bearing	Palier	Lager	Cojinete	Lager	
9	**VOE 11709482**	2					Ring	Anneau	Ring	Anillo	Ring	
10	**VOE 11709483**	12					Screw	Vis	Schraube	Tornillo	Skruv	
11	**VOE 11709484**	1					Diff Housing	Carter differentiel	Differentialgehäuse	Carter diferencial	Differentialhus	

АЛЬРЕТТА

1	**11880001**	**Differential, framaxel** **Diferencial, eje planeta delantero** **Ausgleichgetriebe, Planetenwelle, vorne** **Differentiel, axe satellite, Av** **Differential , front axle**	Catalogue id **20017**	Group **461**
2			Illustr. No **1000730**	Section **210**
3				
4			Issue **VOE 63D9920017**	Page **297**
5		**11887360**		

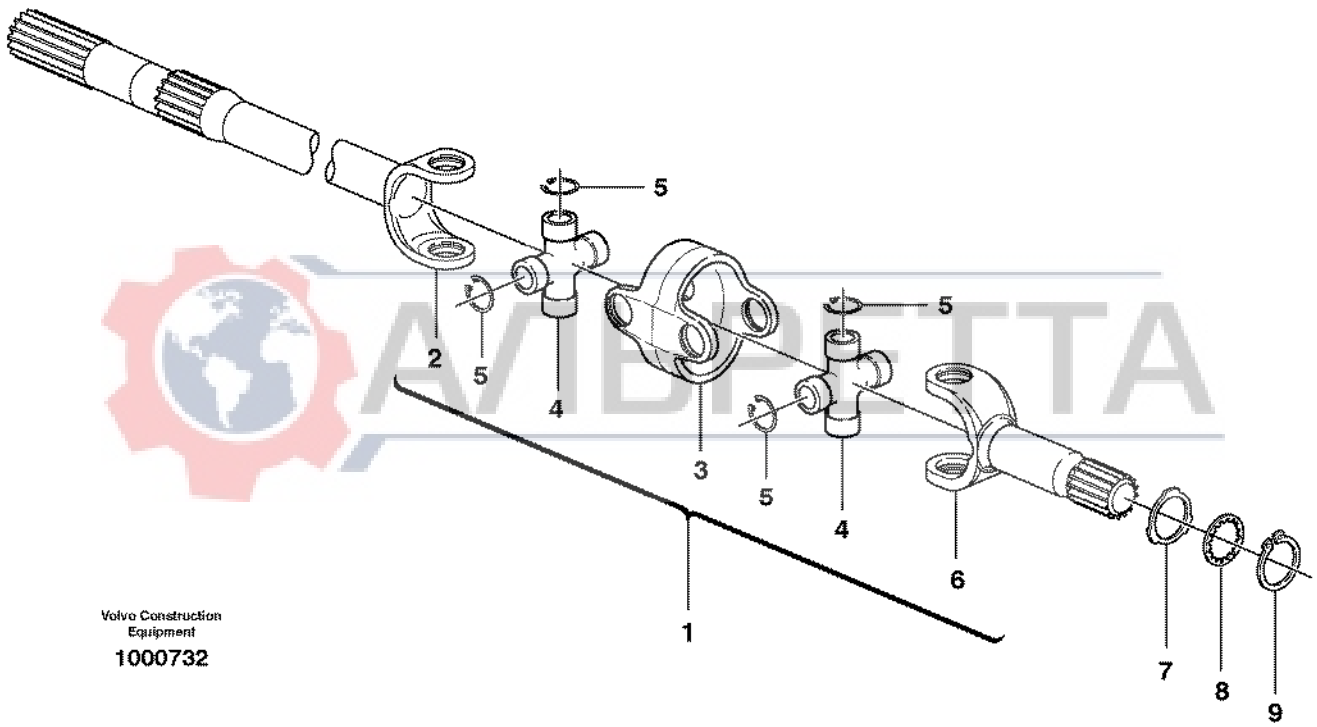

Volvo Construction Equipment

1000732

АЛЬБЕТТА

Fig.	Part No.	Quantity 1	2	3	PS	KIT	Description	Dénomination	Bezeichnung	Denominación	Benämning	Notes
1	**VOE 11988569**	1					Axle Shaft	Arbre Commande	Antriebswelle	Eje Propulsor	Drivaxel	LH
1	**VOE 11988570**	1					Axle Shaft	Arbre Commande	Antriebswelle	Eje Propulsor	Drivaxel	RH
1	**VOE 11716724**		1				Axle Shaft	Arbre Commande	Antriebswelle	Eje Propulsor	Drivaxel	
2		1	1		NS		•Drive shaft	•Arbre commande	•Antriebswelle	•Eje propulsor	•Drivaxel	Differential side
3		2	2		NS		•Companion flange	•Flasque entraineme	•Antriebsflansch	•Brida	•Medbringare	
4	**VOE 11988571**	4	4				•Spider	•Croisillon	•Kreuzstück	•Cruceta	•Kors	
5		16	16		NS		••Lock ring	••Anneau verrouillage	••Schlossring	••Anillo seguridad	••Låsring	
6		2	2		NS		•Drive shaft	•Arbre commande	•Antriebswelle	•Eje propulsor	•Drivaxel	Wheel side
7	**VOE 11988572**	2					Washer	Rondelle	Scheibe	Arandela	Bricka	
7	**VOE 11716725**		2				Washer	Rondelle	Scheibe	Arandela	Bricka	
8	**VOE 11988573**	2	2				Washer	Rondelle	Scheibe	Arandela	Bricka	
9	**VOE 11709077**	2	2				Lock Ring	Anneau Verrouillage	Schlossring	Anillo Segurid	Låsring	

АЛЬРЕТТА

1	**11988569, 11988570**	**Drivaxel** **Eje propulsor** **Antriebsachse** **Arbre de roue** **Drive axle**	Catalogue id **20017**	Group **461**
2	**11716724**		Illustr. No **1000732**	Section **250**
3			Issue **VOE 63D9920017**	Page **299**
4				
5		**11880001, 11891284, 11891286, 11891385, 11891387**		

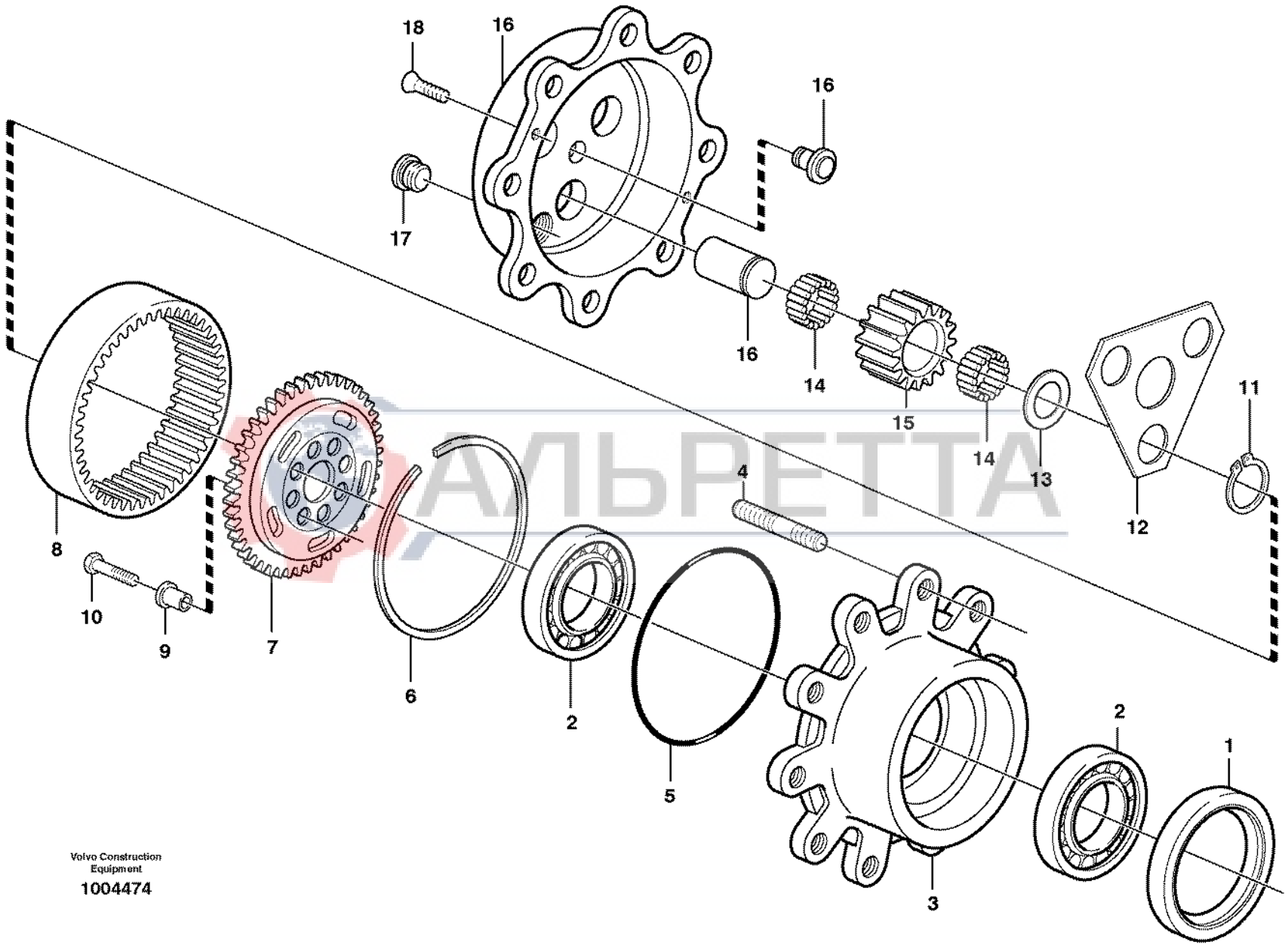

АЛЬРЕТТА

Volvo Construction Equipment

1004474

Fig.	Part No.	Quantity 1	2	3	PS	KIT	Description	Dénomination	Bezeichnung	Denominación	Benämning	Notes
1	**VOE 11988582**	2	2	2			Seal	Joint	Dichtring	Junta	Tätning	
2	**VOE 11988581**	4					Bearing	Palier	Lager	Cojinete	Lager	
2	**VOE 11715279**		4	4			Bearing	Palier	Lager	Cojinete	Lager	
3	**VOE 11712505**	2	2	2			Hub	Bossage	Nabe	Asiento	Nav	
4	**VOE 11988575**	16	16	16			•Stud	•Goujon	•Stiftschraube	•Esparrago	•Pinnskruv	
5	**VOE 11709491**	2	2	2			O-ring	Joint Torique	O-Ring	Junta torica	O-ring	
6	**VOE 11709492**	2	2	2			Ring	Anneau	Ring	Anillo	Ring	
7	**VOE 11988577**	2	2				Drive Gear	Pignon	Triebrad	Pinon	Drivhjul	
7	**VOE 11716726**			2			Drive Gear	Pignon	Triebrad	Pinon	Drivhjul	
8	**VOE 11988580**	2	2	2			Gear	Pignon	Zahnradgetriebe	Engranaje	Kuggdrev	
9	**VOE 11988578**	16	16	12			Bushing	Bague	Buchse	Casquillo	Bussning	
10	**VOE 11988579**	16	16	12			Screw	Vis	Schraube	Tornillo	Skruv	
11	**VOE 11709300**	6	6	6			Lock Ring	Anneau Verrouillage	Schlossring	Anillo Segurid	Låsring	
12	**VOE 11988584**	2	2	2			Thrust Washer	Rondelle Butee	Druckscheibe	Arandela Presio	Tryckbricka	
13	**VOE 11988587**	6	6	6			Thrust Washer	Rondelle Butee	Druckscheibe	Arandela Presio	Tryckbricka	
14	**VOE 11988586**	18	18	18			Needle Bearing	Roule.aiguilles	Nadellager	Cojinete Agujas	Nållager	10pcs/Kit
15	**VOE 11988585**	6	6	6			Drive Gear	Pignon	Triebrad	Pinon	Drivhjul	
16	**VOE 11988588**	2	2	2			Planet kit	Jeu planetaire	Planetenradsatz	Kit de planetas	Planetsats	
17	**VOE 11709057**	2	2	2			Plug	Bouchon	Stopfen	Tapon	Plugg	
18	**VOE 11709370**	4	4	4			Screw	Vis	Schraube	Tornillo	Skruv	

АЛВРЕТТА

1	**11883199**	**Hjulnav** **Cubo de rueda** **Radnabe** **Moyeu de roue** **Wheel hub**	Catalogue id **20017**	Group **461**
2	**11883203**			
3	**11887360**		Illustr. No **1004474**	Section **300**
4				
5		**11891284, 11891286, 11891385, 11891387**	Issue **VOE 63D9920017**	Page **301**

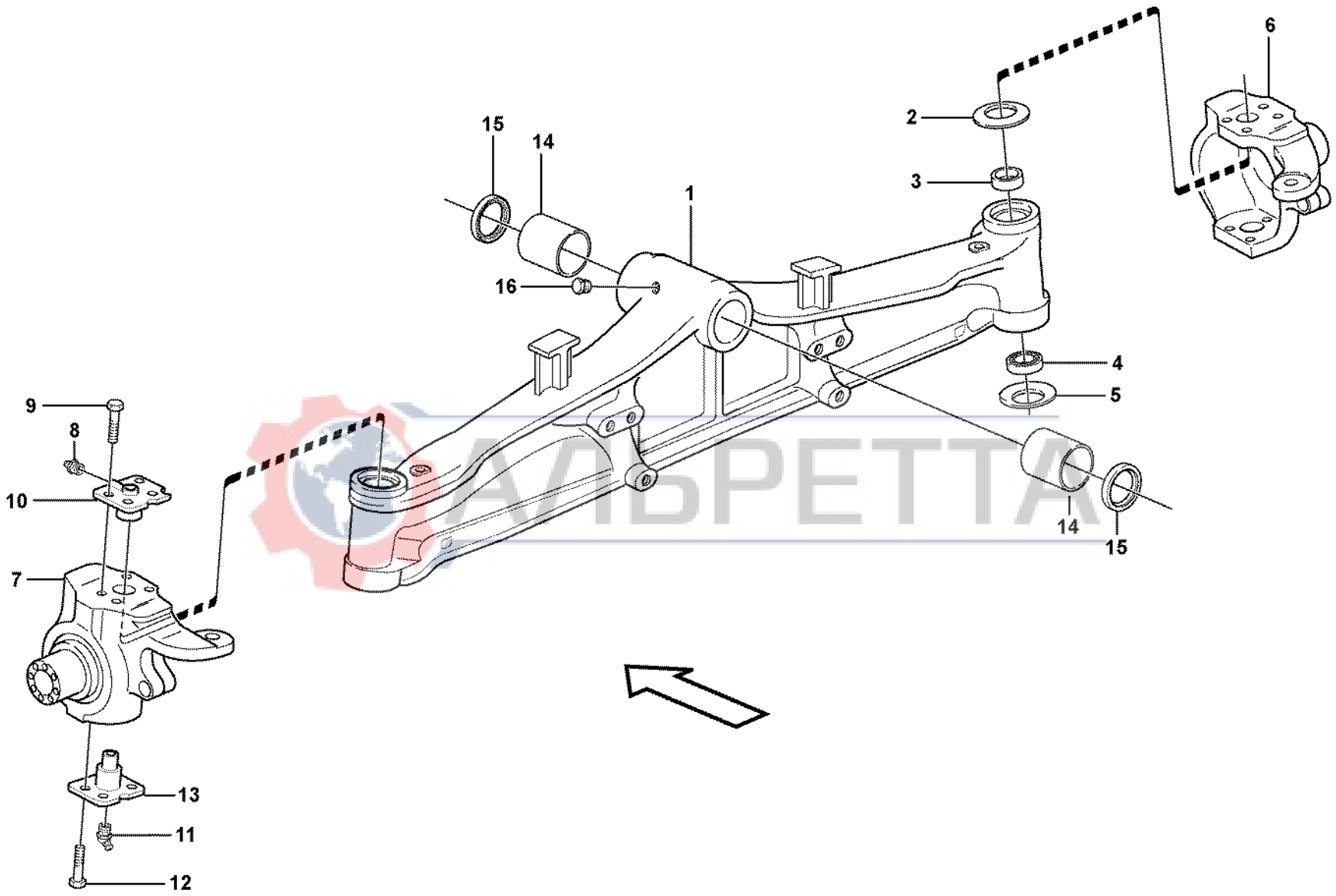

Volvo Construction Equipment

1009215

Fig.	Part No.	Quantity 1	2	3	PS	KIT	Description	Dénomination	Bezeichnung	Denominación	Benämning	Notes
	VOE 11884373	1					Front axle	Pont avant	Vorderachse	Eje delantero	Framaxel	
1	**VOE 11712506**	1					•Axle Casing	•Boite Essieu	•Achsgehäuse	•Carter Eje	•Axelkåpa	
2	**VOE 11988552**	2					•Disc Spring	•Rondel Ressort	•Scheibenfeder	•Arandela Elast	•Brickfjäder	
3	**VOE 11988553**	2					•Bushing	•Bague	•Buchse	•Casquillo	•Bussning	
4	**VOE 11709400**	2					•Bearing	•Palier	•Lager	•Cojinete	•Lager	
5	**VOE 11709401**	2					•Disc Spring	•Rondel Ressort	•Scheibenfeder	•Arandela Elast	•Brickfjäder	
6	**VOE 11712526**	1					•Housing	•Carter	•Gehäuse	•Carter	•Hus	RH
7	**VOE 11712501**	1					•Housing	•Carter	•Gehäuse	•Carter	•Hus	LH
8	**VOE 11709410**	2					•Lub Nipple	•Graisseur	•Schmiernippel	•Engrasador	•Smörjnippel	
9	**VOE 11988559**	14					•Screw	•Vis	•Schraube	•Tornillo	•Skruv	
10	**VOE 11988560**	2					•King Pin	•Pivot Fusee	•Achsschenkelbolzen	•Perno Mangueta	•Spindelbult	
11	**VOE 11709464**	2					•Lub Nipple	•Graisseur	•Schmiernippel	•Engrasador	•Smörjnippel	
12	**VOE 11712527**	6					•Bolt	•Boulon	•Bolzen	•Perno	•Bult	
13	**VOE 11709450**	2					•King Pin	•Pivot Fusee	•Achsschenkelbolzen	•Perno Mangueta	•Spindelbult	
14	**VOE 11709411**	2					•Bushing	•Bague	•Buchse	•Casquillo	•Bussning	
15	**VOE 11709412**	2					•Seal	•Joint	•Dichtung	•Reten	•Tätning	
16	**VOE 11709268**	1					•Plug	•Bouchon	•Stopfen	•Tapon	•Plugg	

АЛЬРЕТТА

1	**S/N - 10938**	**Framaxel** **Eje delantero** **Vorederachse** **Essieu Av** **Front axle**	Catalogue id **20017**	Group **461**
2			Illustr. No **1009215**	Section **400**
3				
4			Issue **VOE 63D9920017**	Page **303**
5		**11891267, 11891275, 11891360, 11891386**		

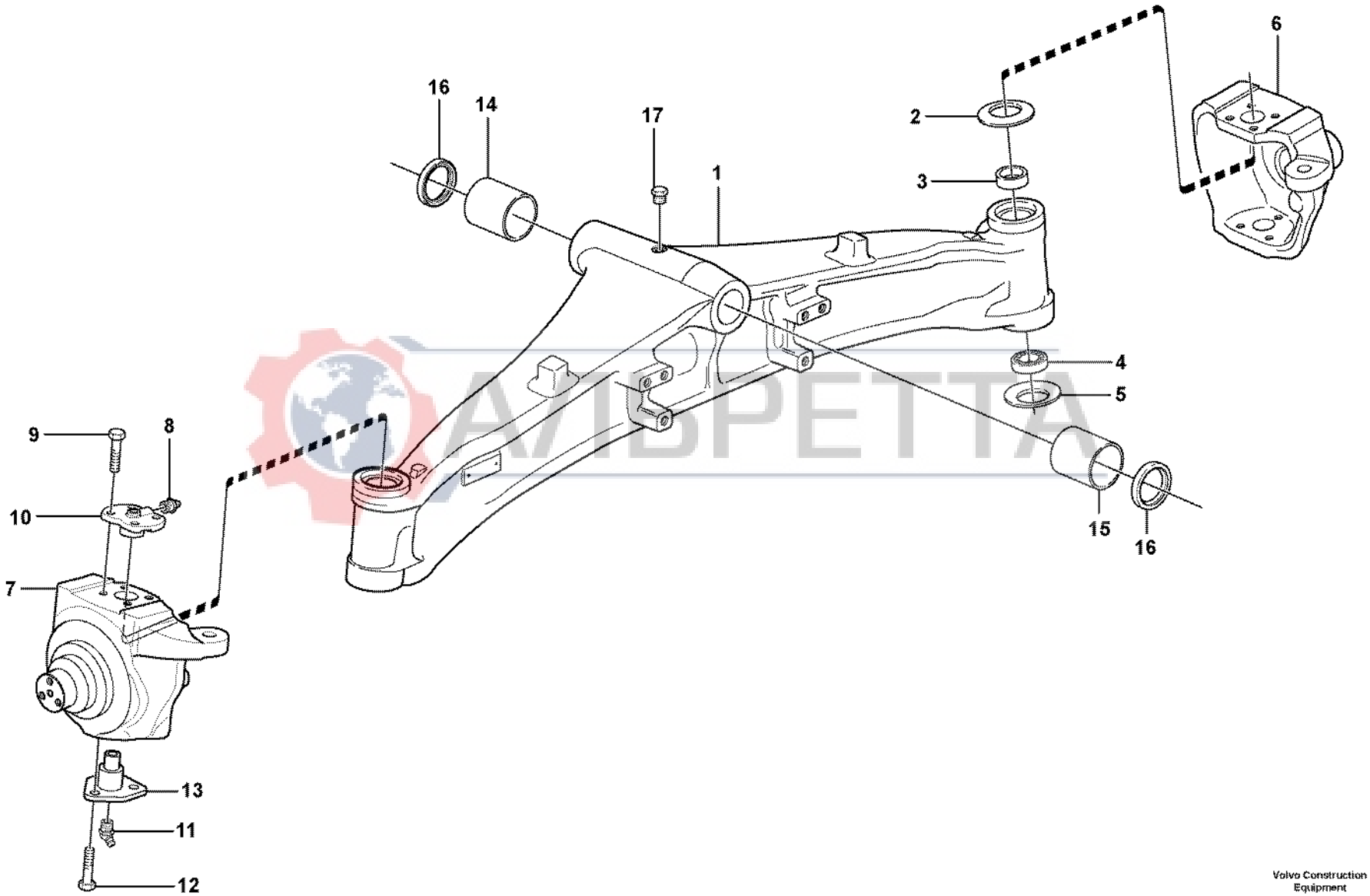

АЛЬФЕТТА

Volvo Construction Equipment
1023532

Fig.	Part No.	Quantity 1	2	3	PS	KIT	Description	Dénomination	Bezeichnung	Denominación	Benämning	Notes
	VOE 11887359	1					Front axle	Pont avant	Vorderachse	Eje delantero	Framaxel	
1	**VOE 11716656**	1					•Axle Casing	•Boite Essieu	•Achsgehäuse	•Carter Eje	•Axelkåpa	
2	**VOE 11988552**	1					•Disc Spring	•Rondel Ressort	•Scheibenfeder	•Arandela Elast	•Brickfjäder	
3	**VOE 11988553**	2					•Bushing	•Bague	•Buchse	•Casquillo	•Bussning	
4	**VOE 11709400**	2					•Bearing	•Palier	•Lager	•Cojinete	•Lager	
5	**VOE 11709401**	2					•Disc Spring	•Rondel Ressort	•Scheibenfeder	•Arandela Elast	•Brickfjäder	
6	**VOE 11712526**	1					•Housing	•Carter	•Gehäuse	•Carter	•Hus	RH
7	**VOE 11712501**	1					•Housing	•Carter	•Gehäuse	•Carter	•Hus	LH
8	**VOE 11709410**	2					•Lub Nipple	•Graisseur	•Schmiernippel	•Engrasador	•Smörjnippel	
9	**VOE 11988559**	14					•Screw	•Vis	•Schraube	•Tornillo	•Skruv	
10	**VOE 11988560**	2					•King Pin	•Pivot Fusee	•Achsschenkelbolzen	•Perno Mangueta	•Spindelbult	
11	**VOE 11709464**	2					•Lub Nipple	•Graisseur	•Schmiernippel	•Engrasador	•Smörjnippel	
12	**VOE 11712527**	6					•Bolt	•Boulon	•Bolzen	•Perno	•Bult	
13	**VOE 11709450**	2					•King Pin	•Pivot Fusee	•Achsschenkelbolzen	•Perno Mangueta	•Spindelbult	
14	**VOE 11716618**	1					•Bushing	•Bague	•Buchse	•Casquillo	•Bussning	FRONT
15	**VOE 11716619**	1					•Bushing	•Bague	•Buchse	•Casquillo	•Bussning	REAR
16	**VOE 11716620**	2					•Seal	•Joint	•Dichtring	•Junta	•Tätning	
17	**VOE 11709282**	1					•Plug	•Bouchon	•Stopfen	•Tapon	•Plugg	

АЛЬРЕТТА

1	**S/N 10939 -**	**Framaxel** **Eje delantero** **Vorederachse** **Essieu Av** **Front axle**	Catalogue id **20017**	Group **461**
2			Illustr. No **1023532**	Section **410**
3				
4			Issue **VOE 63D9920017**	Page **305**
5		**11891267, 11891275, 11891360, 11891386**		

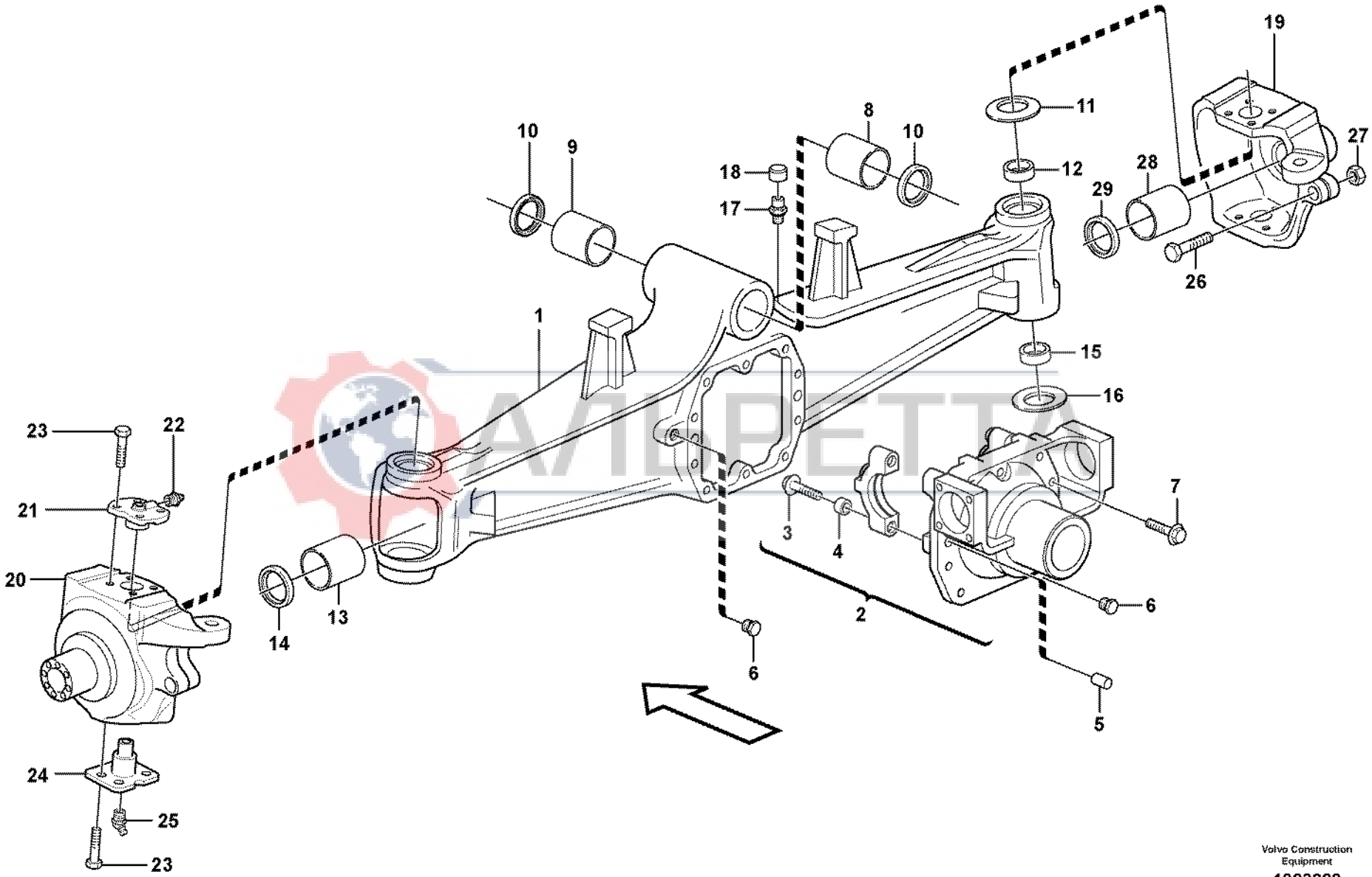

Volvo Construction Equipment

1023828

Fig.	Part No.	Quantity 1	2	3	PS	KIT	Description	Dénomination	Bezeichnung	Denominación	Benämning	Notes
	VOE 11887360	1					Front axle	Pont avant	Vorderachse	Eje delantero	Framaxel	
1	**VOE 11716715**	1					•Axle Casing	•Boite Essieu	•Achsgehäuse	•Carter Eje	•Axelkåpa	
2	**VOE 11716712**	1					••Differential Housing	••Carter de différentiel	••Differentialgehäuse	••Cárter de diferencial	••Differentialhus	
3	**VOE 11709407**	4					••Screw	••Vis	••Schraube	••Tornillo	••Skruv	
4	**VOE 11709406**	2					•Bushing	•Bague	•Buchse	•Casquillo	•Bussning	
5	**VOE 11709402**	2					•Pin	•Goupille	•Stift	•Pasador	•Pinne	
6	**VOE 11709403**	2					•Plug	•Bouchon	•Stopfen	•Tapon	•Plugg	
7	**VOE 11709404**	10					•Screw	•Vis	•Schraube	•Tornillo	•Skruv	
8	**VOE 11716619**	1					•Bushing	•Bague	•Buchse	•Casquillo	•Bussning	
9	**VOE 11716618**	1					•Bushing	•Bague	•Buchse	•Casquillo	•Bussning	
10	**VOE 11716620**	2					•Seal	•Joint	•Dichtring	•Junta	•Tätning	
11	**VOE 11988552**	2					•Disc Spring	•Rondel Ressort	•Scheibenfeder	•Arandela Elast	•Brickfjäder	
12	**VOE 11988553**	2					•Bushing	•Bague	•Buchse	•Casquillo	•Bussning	
13	**VOE 11988557**	2					•Bushing	•Bague	•Buchse	•Casquillo	•Bussning	
14	**VOE 11716714**	2					•Sealing ring	•Bague d'étanchéité	•Runddichtring	•Anillo reten	•Tätningsring	
15	**VOE 11988554**	2					•Bearing	•Palier	•Lager	•Cojinete	•Lager	
16	**VOE 11988555**	2					•Disc Spring	•Rondel Ressort	•Scheibenfeder	•Arandela Elast	•Brickfjäder	
17	**VOE 11709275**	1					•Breather Cap	•Boucho.aeration	•Lüftungsdeckel	•Tapa Ventilac	•Ventil.lock	
18	**VOE 11716713**	1					•Cover	•Capot	•Haube	•Capo	•Huv	
19	**VOE 11716718**	1					•Housing	•Carter	•Gehäuse	•Carter	•Hus	
20	**VOE 11716716**	1					Housing	Carter	Gehäuse	Carter	Hus	
21	**VOE 11988560**	2					•King Pin	•Pivot Fusee	•Achsschenkelbolzen	•Perno Mangueta	•Spindelbult	
22	**VOE 11709410**	2					•Lub Nipple	•Graisseur	•Schmiernippel	•Engrasador	•Smörjnippel	
23	**VOE 11988559**	16					•Screw	•Vis	•Schraube	•Tornillo	•Skruv	
24	**VOE 11988562**	2					•King Pin	•Pivot Fusee	•Achsschenkelbolzen	•Perno Mangueta	•Spindelbult	
25	**VOE 11709464**	2					•Lub Nipple	•Graisseur	•Schmiernippel	•Engrasador	•Smörjnippel	
26	**VOE 11709452**	2					•Screw	•Vis	•Schraube	•Tornillo	•Skruv	
27	**VOE 11709453**	2					•Nut	•Ecrou	•Mutter	•Tuerca	•Mutter	
28	**VOE 11709462**	2					•Bushing	•Bague	•Buchse	•Casquillo	•Bussning	
29	**VOE 11715254**	2					•Seal	•Joint	•Dichtring	•Junta	•Tätning	

1	**S/N 10939 -**	**Framaxel** **Eje delantero** **Vorederachse** **Essieu Av** **Front axle**	Catalogue id **20017**	Group **461**
2			Illustr. No **1023828**	Section **420**
3				
4			Issue **VOE 63D9920017**	Page **307**
5		**11880001**		

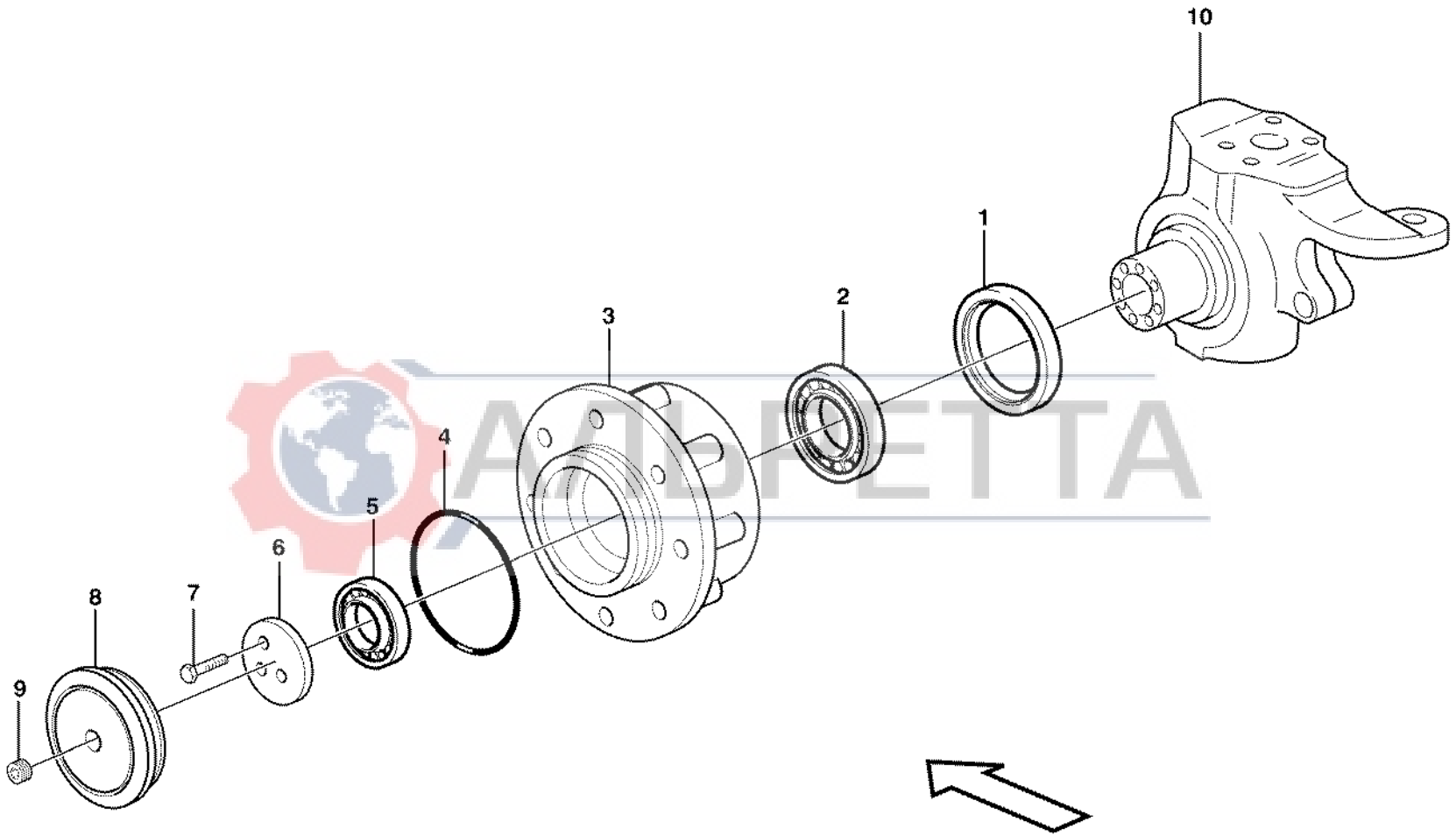

Volvo Construction Equipment

1009220

Fig.	Part No.	Quantity 1	2	3	PS	KIT	Description	Dénomination	Bezeichnung	Denominación	Benämning	Notes
1	**VOE 11988582**	2	2				Seal	Joint	Dichtring	Junta	Tätning	
2	**VOE 11988581**	2	2				Bearing	Palier	Lager	Cojinete	Lager	
3	**VOE 11712533**	2	2				Wheel Hub	Moyeu de roue	Radnabe	Cubo Rueda	Hjulnav	
4	**VOE 11712534**	2	2				O-ring	Joint Torique	O-Ring	Junta torica	O-ring	
5	**VOE 11712535**	2	2				Bearing	Palier	Lager	Cojinete	Lager	
6	**VOE 11712536**	2	2				Thrust Washer	Rondelle Butee	Druckscheibe	Arandela Presio	Tryckbricka	
7	**VOE 11988559**	6	6				Screw	Vis	Schraube	Tornillo	Skruv	
8	**VOE 11712537**	2	2				Cover	Capot	Haube	Capo	Huv	
9	**VOE 11709268**	2	2				Plug	Bouchon	Stopfen	Tapon	Plugg	
10		2					Housing	Carter	Gehäuse	Carter	Hus	See group 461, Page 303
10			2				Housing	Carter	Gehäuse	Carter	Hus	See group 461, Page 305

АЛЬРЕТТА

1	**S/N - 10938**	**Hjulnav** **Cubo de rueda** **Radnabe** **Moyeu de roue** **Wheel hub**	Catalogue id **20017**	Group **461**
2	**S/N 10939 -**		Illustr. No **1009220**	Section **450**
3			Issue **VOE 63D9920017**	Page **309**
4				
5		**11891267, 11891275, 11891360, 11891386**		

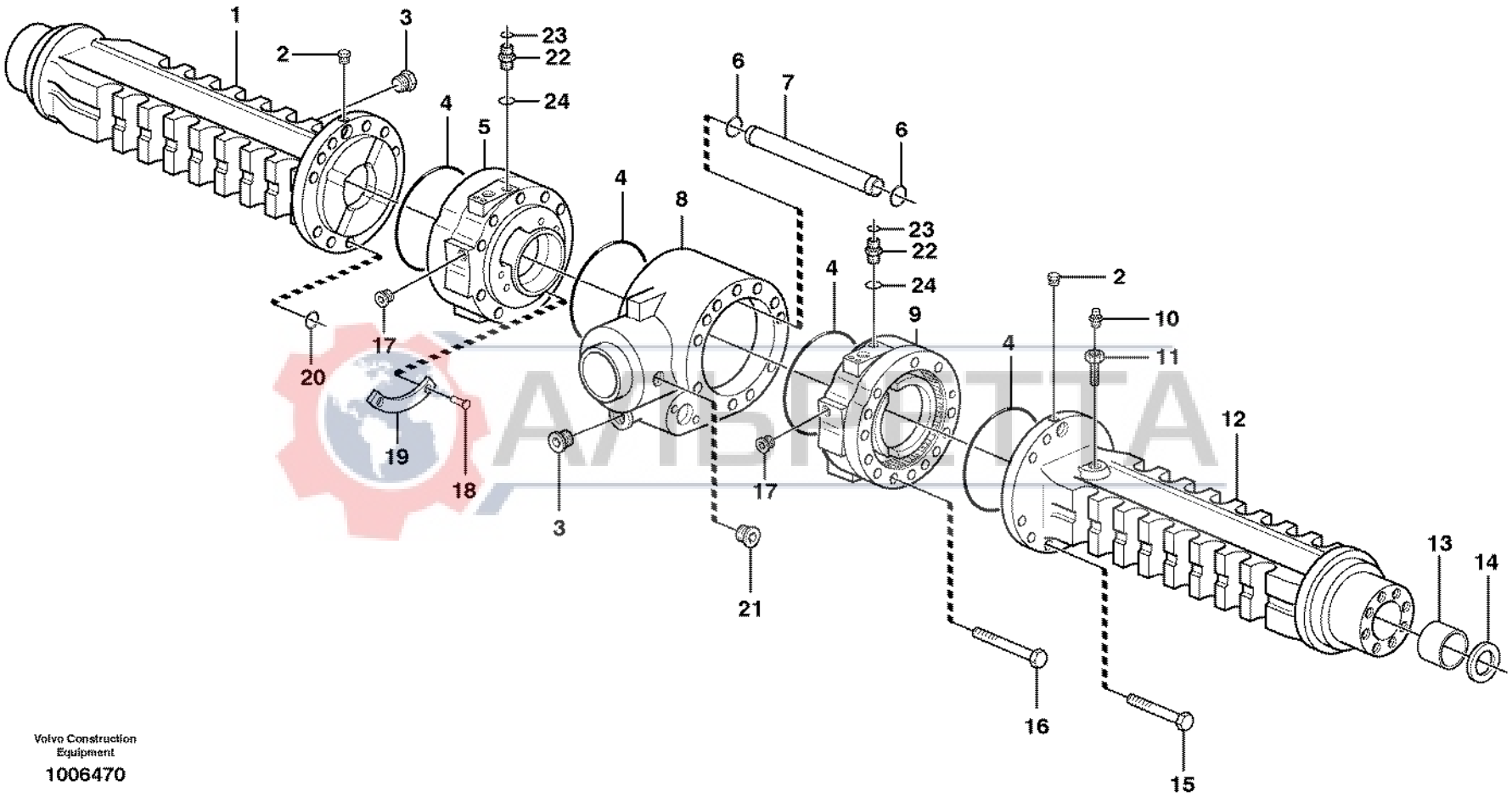

Volvo Construction Equipment

1006470

Fig.	Part No.	Quantity 1	2	3	PS	KIT	Description	Dénomination	Bezeichnung	Denominación	Benämning	Notes
	VOE 11885677	1					Rear axle	Essieu AR	Hinterachse	Eje posterior	Bakaxel	
1	**VOE 11712787**	1					•Axle Casing	•Boite Essieu	•Achsgehäuse	•Carter Eje	•Axelkåpa	RH
2	**VOE 11709268**	2					•Plug	•Bouchon	•Stopfen	•Tapon	•Plugg	
3	**VOE 11709057**	2					•Plug	•Bouchon	•Stopfen	•Tapon	•Plugg	
4	**VOE 11709269**	4					•O-ring	•Joint Torique	•O-Ring	•Junta torica	•O-ring	
5	**VOE 11709270**	1					•Brake Cylinder	•Cylindre Frein	•Bremszylinder	•Cilindro Frenos	•Bromscylinder	RH
6	**VOE 11709271**	2					•O-ring	•Joint Torique	•O-Ring	•Junta torica	•O-ring	
7	**VOE 11709272**	1					•Pipe	•Canalisation	•Rohrleitung	•Canalizacion	•Rör	
8	**VOE 11709273**	1					•Axle Casing	•Boite Essieu	•Achsgehäuse	•Carter Eje	•Axelkåpa	
9	**VOE 11709274**	1					•Brake Cylinder	•Cylindre Frein	•Bremszylinder	•Cilindro Frenos	•Bromscylinder	LH
10	**VOE 11709275**	1					•Breather Cap	•Boucho.aeration	•Lüftungsdeckel	•Tapa Ventilac	•Ventil.lock	
11	**VOE 11709276**	1					•Breather Pipe	•Reniflard	•Luftungsrohr	•Conduct Ventil	•Ventilationsrör	
12	**VOE 11712788**	1					•Axle Casing	•Boite Essieu	•Achsgehäuse	•Carter Eje	•Axelkåpa	LH
13	**VOE 11709278**	2					•Bushing	•Bague	•Buchse	•Casquillo	•Bussning	
14	**VOE 11709279**	2					•Seal	•Joint	•Dichtung	•Reten	•Tätning	
15	**VOE 11709280**	22					•Screw	•Vis	•Schraube	•Tornillo	•Skruv	
16	**VOE 11709281**	2					•Screw	•Vis	•Schraube	•Tornillo	•Skruv	
17	**VOE 11709282**	2					•Plug	•Bouchon	•Stopfen	•Tapon	•Plugg	
18	**VOE 11709283**	4					•Rivet	•Rivet	•Niet	•Remache	•Nit	
19	**VOE 11709284**	2					•Plate	•Plaque	•Platte	•Placa	•Platta	
20	**VOE 11709285**	8					•O-ring	•Joint Torique	•O-Ring	•Junta torica	•O-ring	
21	**VOE 11709286**	1					•Plug	•Bouchon	•Stopfen	•Tapon	•Plugg	
22	**VOE 935082**	2					Nipple	Raccord	Nippel	Niple	Nippel	
23	**VOE 4881722**	2					•O-ring	•Joint Torique	•O-Ring	•Junta torica	•O-ring	
24	**VOE 932037**	2					•O-ring	•Joint Torique	•O-Ring	•Junta torica	•O-ring	

ARPETA

1	
2	
3	
4	
5	

Planetaxel, bak
Eje propulsor, trasero
Planetenwelle, hintere
Essieu moteur, arrière
Planet shaft, rear

Catalogue id	Group
20017	**463**
Illustr. No **1006470**	Section **100**
Issue **VOE 63D9920017**	Page **311**

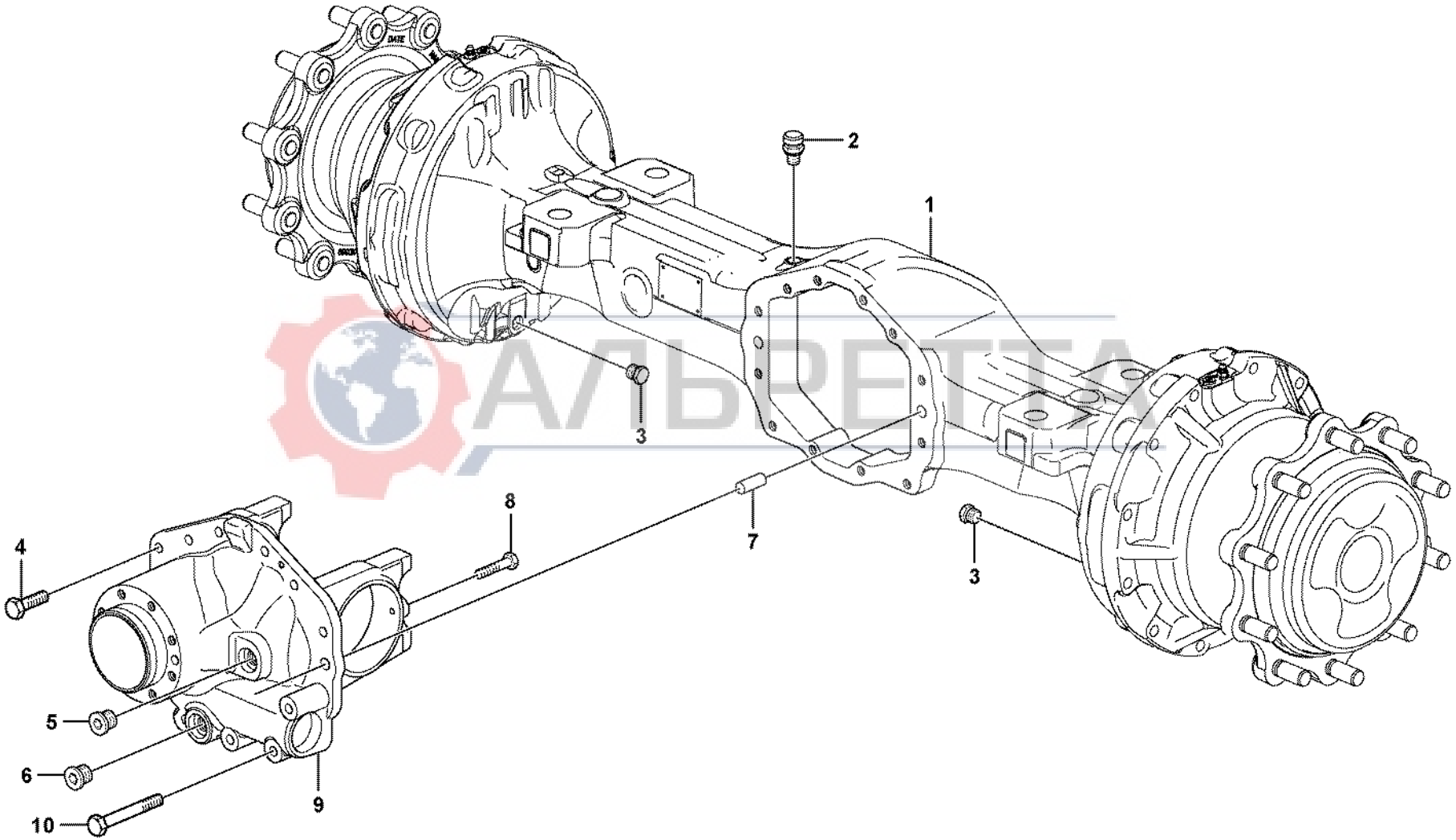

АЛЬВЕТТА

Volvo Construction Equipment

1023386

Fig.	Part No.	Quantity 1	2	3	PS	KIT	Description	Dénomination	Bezeichnung	Denominación	Benämning	Notes
	VOE 11887363	1					Rear axle	Essieu AR	Hinterachse	Eje posterior	Bakaxel	See group 463, Page 311
1	**VOE 11716543**	1					•Axle Casing	•Boite Essieu	•Achsgehäuse	•Carter Eje	•Axelkåpa	
2	**VOE 11709275**	1					•Breather Cap	•Boucho.aeration	•Lüftungsdeckel	•Tapa Ventilac	•Ventil.lock	
3	**VOE 11709403**	2					•Plug	•Bouchon	•Stopfen	•Tapon	•Plugg	
4	**VOE 11709404**	8					•Screw	•Vis	•Schraube	•Tornillo	•Skruv	
5	**VOE 11716544**	1					•Plug	•Bouchon	•Stopfen	•Tapon	•Plugg	
6	**VOE 11709057**	1					•Plug	•Bouchon	•Stopfen	•Tapon	•Plugg	
7	**VOE 11709402**	2					•Pin	•Goupille	•Stift	•Pasador	•Pinne	
8	**VOE 11716545**	2					•Screw	•Vis	•Schraube	•Tornillo	•Skruv	
9	**VOE 11716546**	1					•Diff Housing	•Carter differentiel	•Differentialgehäuse	•Carter diferencial	•Differentialhus	
10	**VOE 11716547**	4					•Screw	•Vis	•Schraube	•Tornillo	•Skruv	

АЛЬРЕТТА

1		**Planetaxel, bak** **Eje propulsor, trasero** **Planetenwelle, hintere** **Essieu moteur, arrière** **Planet shaft, rear**	Catalogue id **20017**	Group **463**
2			Illustr. No **1023386**	Section **110**
3			Issue **VOE 63D9920017**	Page **313**
4				
5		**S/N 10939 -**		

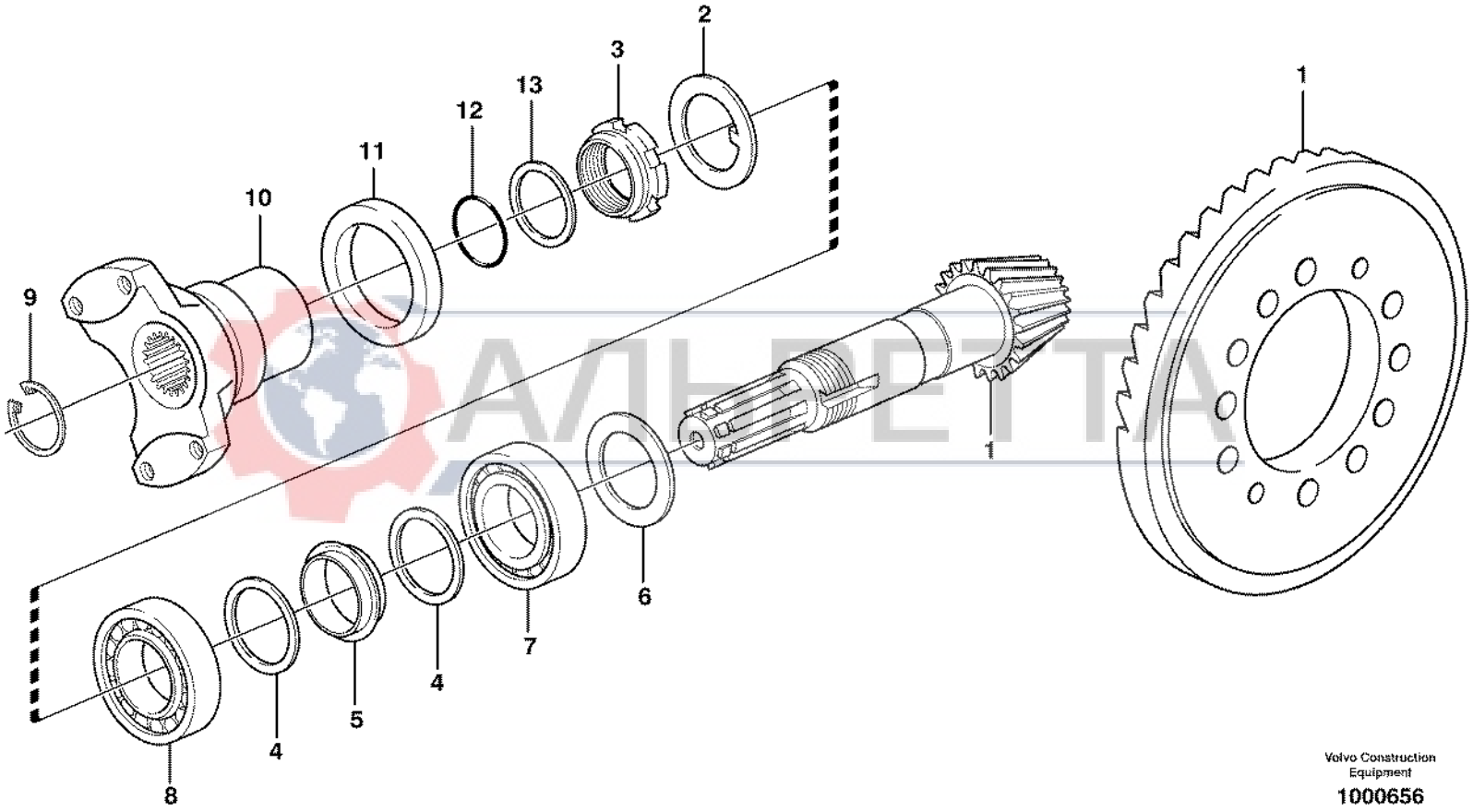

Volvo Construction Equipment

1000656

Fig.	Part No.	Quantity 1	2	3	PS	KIT	Description	Dénomination	Bezeichnung	Denominación	Benämning	Notes
1	**VOE 11709287**	1					Drive Gear Set	Kit Pignon	Triebsatz	Juego Pinon	Drevsats	
2	**VOE 11709288**	1					•Lock Washer	•Rondel.verroui.	•Sicher Scheibe	•Arandel Segurid	•Låsbricka	
3	**VOE 11709289**	1					•Nut	•Ecrou	•Mutter	•Tuerca	•Mutter	
4	**VOE 11709290**	2					•Washer	•Rondelle	•Scheibe	•Arandela	•Bricka	
5	**VOE 11709291**	1					•Spacer	•Entretoise	•Abstandkörper	•Distanciador	•Distans	
6	**VOE 11709292**	REQ					Adjuster washer	Rondelle ajust.	Passcheibe	Arandela ajust.	Justerbricka	THICK 2,50 MM
	VOE 11709293	REQ					Adjuster washer	Rondelle ajust.	Passcheibe	Arandela ajust.	Justerbricka	THICK 2,60 MM
	VOE 11709294	REQ					Adjuster washer	Rondelle ajust.	Passcheibe	Arandela ajust.	Justerbricka	THICK 2,70 MM
	VOE 11709295	REQ					Adjuster washer	Rondelle ajust.	Passcheibe	Arandela ajust.	Justerbricka	THICK 2,80 MM
	VOE 11709296	REQ					Adjuster washer	Rondelle ajust.	Passcheibe	Arandela ajust.	Justerbricka	THICK 2,90 MM
	VOE 11709297	REQ					Adjuster washer	Rondelle ajust.	Passcheibe	Arandela ajust.	Justerbricka	THICK 3,00 MM
7	**VOE 11709298**	1					Bearing	Palier	Lager	Cojinete	Lager	
8	**VOE 11709299**	1					Bearing	Palier	Lager	Cojinete	Lager	
9	**VOE 11709300**	1					Lock Ring	Anneau Verrouillage	Schlossring	Anillo Segurid	Låsring	
10	**VOE 11709301**	1					Comp Flange	Flasque Entrai.	Antriebsflansch	Brida	Medbringare	
11	**VOE 11709302**	1					Seal	Joint	Dichtung	Reten	Tätning	
12	**VOE 11709303**	1					O-ring	Joint Torique	O-Ring	Junta torica	O-ring	
13	**VOE 11709304**	1					Washer	Rondelle	Scheibe	Arandela	Bricka	

АЛЬРЕТТА

1		**Pinjong** **Piñón de ataque** **Antriebskegelrad** **Pignon** **Pinion**	Catalogue id **20017**	Group **463**
2			Illustr. No **1000656**	Section **150**
3			Issue **VOE 63D9920017**	Page **315**
4				
5				

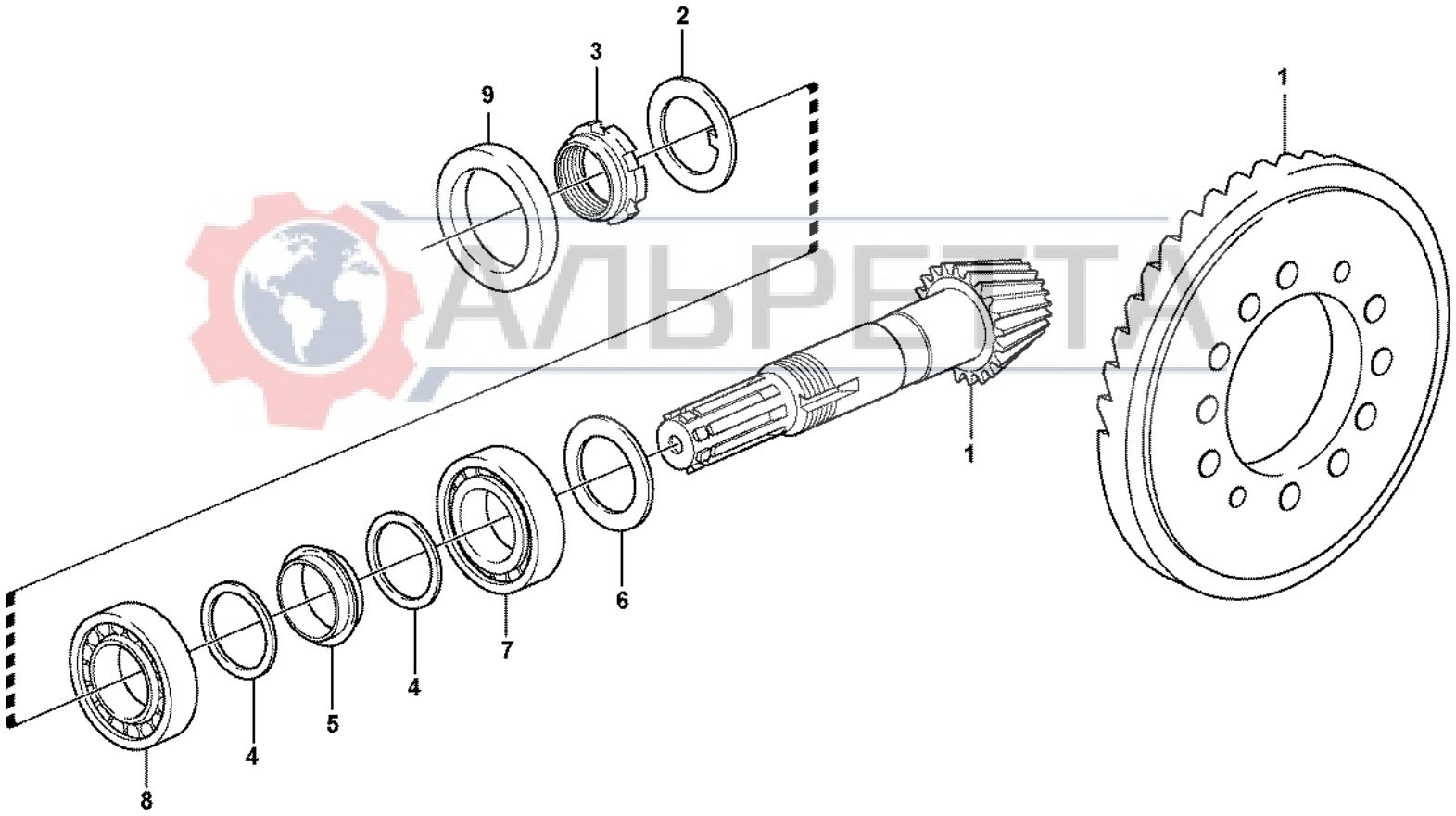

АЛЬРЕТТА

Volvo Construction Equipment
1023388

Fig.	Part No.	Quantity 1	2	3	PS	KIT	Description	Dénomination	Bezeichnung	Denominación	Benämning	Notes
1	**VOE 11716550**	1					Drive Gear Set	Kit Pignon	Triebsatz	Juego Pinon	Drevsats	
2	**VOE 11709288**	1					•Lock Washer	•Rondel.verroui.	•Sicher Scheibe	•Arandel Segurid	•Låsbricka	
3	**VOE 11709289**	1					•Nut	•Ecrou	•Mutter	•Tuerca	•Mutter	
4	**VOE 11709290**	2					•Washer	•Rondelle	•Scheibe	•Arandela	•Bricka	
5	**VOE 11716551**	1					•Spacer	•Entretoise	•Abstandkörper	•Distanciador	•Distans	
6	**VOE 11709292**	REQ					Adjuster washer	Rondelle ajust.	Passcheibe	Arandela ajust.	Justerbricka	THICK 2,50 MM
	VOE 11709293	REQ					Adjuster washer	Rondelle ajust.	Passcheibe	Arandela ajust.	Justerbricka	THICK 2,60 MM
	VOE 11709294	REQ					Adjuster washer	Rondelle ajust.	Passcheibe	Arandela ajust.	Justerbricka	THICK 2,70 MM
	VOE 11709295	REQ					Adjuster washer	Rondelle ajust.	Passcheibe	Arandela ajust.	Justerbricka	THICK 2,80 MM
	VOE 11709296	REQ					Adjuster washer	Rondelle ajust.	Passcheibe	Arandela ajust.	Justerbricka	THICK 2,90 MM
	VOE 11709297	REQ					Adjuster washer	Rondelle ajust.	Passcheibe	Arandela ajust.	Justerbricka	THICK 3,00 MM
7	**VOE 11716615**	1					Bearing	Palier	Lager	Cojinete	Lager	
8	**VOE 11709299**	1					Bearing	Palier	Lager	Cojinete	Lager	
9	**VOE 11709302**	1					Seal	Joint	Dichtung	Reten	Tätning	

АЛЬРЕТТА

1		**Pinjong** **Piñón de ataque** **Antriebskegelrad** **Pignon** **Pinion**	Catalogue id **20017**	Group **463**
2			Illustr. No **1023388**	Section **160**
3			Issue **VOE 63D9920017**	Page **317**
4				
5		**S/N 10939 -**		

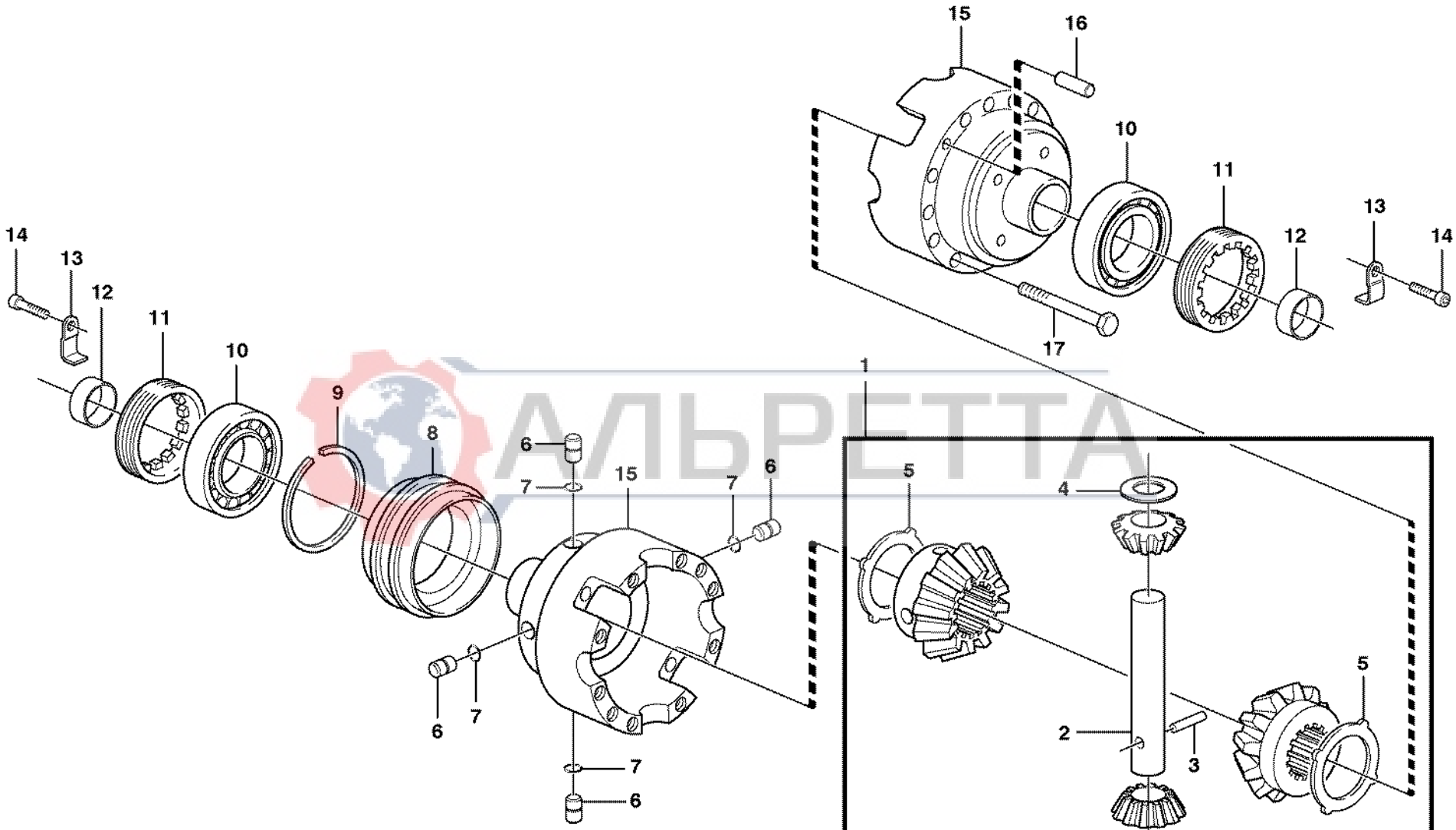

Volvo Construction Equipment

1004497

АЛЬРЕТТА

Fig.	Part No.	Quantity 1	2	3	PS	KIT	Description	Dénomination	Bezeichnung	Denominación	Benämning	Notes
1	**VOE 11988596**	1					Diff Pinion Set	Jeu Pign.diffe.	Ausgl Kegsatz	Kit Engran Dif	Diff.drevsats	
2	**VOE 11988598**	1					•Shaft	•Arbre	•Welle	•Arbol	•Axel	
3	**VOE 11988597**	1					•Pin	•Goupille	•Stift	•Pasador	•Pinne	
4	**VOE 11988599**	2					•Thrust Washer	•Rondelle Butee	•Druckscheibe	•Arandela Presio	•Tryckbricka	
5	**VOE 11709307**	2					•Drive Plate	•Plaque Commande	•Treibscheibe	•Placa Motriz	•Drivplatta	
6	**VOE 11709308**	4					Pin	Goupille	Stift	Pasador	Pinne	
7	**VOE 11709309**	4					O-ring	Joint Torique	O-Ring	Junta torica	O-ring	
8	**VOE 11709310**	1					Sleeve	Douille	Hülse	Manguito	Hylsa	
9	**VOE 11988603**	1					Ring	Anneau	Ring	Anillo	Ring	
10	**VOE 11709314**	2					Bearing	Palier	Lager	Cojinete	Lager	
11	**VOE 11709313**	2					Nut	Ecrou	Mutter	Tuerca	Mutter	
12	**VOE 11709315**	2					Bushing	Bague	Buchse	Casquillo	Bussning	
13	**VOE 11709311**	2					Locking Plate	Languette de verrouill	Sicherungsblech	Laminilla De Se	Vikbleck	
14	**VOE 11709312**	2					Screw	Vis	Schraube	Tornillo	Skruv	
15	**VOE 11709317**	1					Diff Housing	Carter differentiel	Differentialgehäuse	Carter diferencial	Differentialhus	
16	**VOE 11709316**	1					Pin	Goupille	Stift	Pasador	Pinne	
17	**VOE 11709318**	10					Screw	Vis	Schraube	Tornillo	Skruv	

АЛЬРЕТТА

1		**Differential. Bak** **Differencial. Detrás** **Ausgleichgetriebe. Hinten** **Differentiel. Arrière** **Differential. Rear**	Catalogue id **20017**	Group **463**
2			Illustr. No **1004497**	Section **200**
3			Issue **VOE 63D9920017**	Page **319**
4				
5				

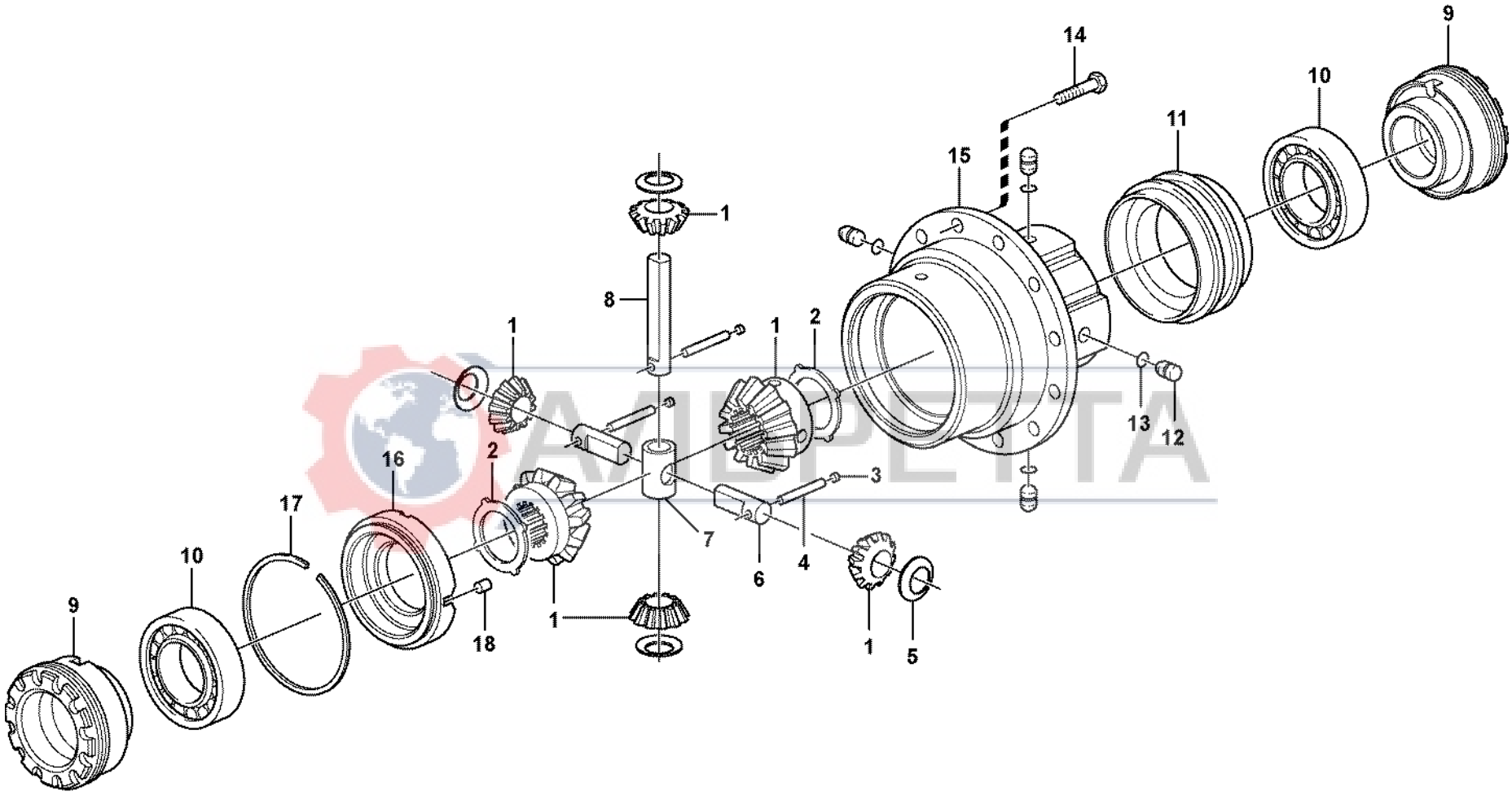

АМБРЕТТА

Volvo Construction Equipment

1023391

Fig.	Part No.	Quantity 1	2	3	PS	KIT	Description	Dénomination	Bezeichnung	Denominación	Benämning	Notes
1	**VOE 11716556**	1					Diff Pinion Set	Jeu Pign.diffe.	Ausgl Kegsatz	Kit Engran Dif	Diff.drevsats	
2	**VOE 11716557**	2					•Drive Plate	•Plaque Commande	•Treibscheibe	•Placa Motriz	•Drivplatta	
3	**VOE 11709268**	3					•Plug	•Bouchon	•Stopfen	•Tapon	•Plugg	
4	**VOE 11716558**	3					•Pin	•Goupille	•Zapfen	•Pasador	•Tapp	
5	**VOE 11709306**	4					Thrust Washer	Rondelle Butee	Druckscheibe	Arandela Presio	Tryckbricka	
6	**VOE 11716559**	2					Shaft	Arbre	Welle	Arbol	Axel	
7	**VOE 11716560**	1					Spider	Croisillon	Kreuzstück	Cruceta	Kors	
8	**VOE 11988598**	2					Shaft	Arbre	Welle	Arbol	Axel	
9	**VOE 11716561**	2					Ring	Anneau	Ring	Anillo	Ring	
10	**VOE 11709314**	2					Bearing	Palier	Lager	Cojinete	Lager	
11	**VOE 11716562**	1					Sleeve	Manchon	Muffe	Manguito	Muff	
12	**VOE 11709308**	2					Pin	Goupille	Stift	Pasador	Pinne	
13	**VOE 11709309**	4					O-ring	Joint Torique	O-Ring	Junta torica	O-ring	
14	**VOE 11716563**	1					Screw	Vis	Schraube	Tornillo	Skruv	
15	**VOE 11716564**	10					Diff Housing	Carter differentiel	Differentialgehäuse	Carter diferencial	Differentialhus	
16	**VOE 11716565**	1					Cover	Capot	Haube	Capo	Huv	
17	**VOE 11716566**	1					Lock Ring	Anneau Verrouillage	Schlossring	Anillo Segurid	Låsring	
18	**VOE 11716567**	1					Pin	Goupille	Zapfen	Pasador	Tapp	

АЛЬРЕТТА

1		**Differential. Bak** **Differencial. Detrás** **Ausgleichgetriebe. Hinten** **Differentiel. Arrière** **Differential. Rear**	Catalogue id **20017**	Group **463**
2			Illustr. No **1023391**	Section **210**
3			Issue **VOE 63D9920017**	Page **321**
4				
5				

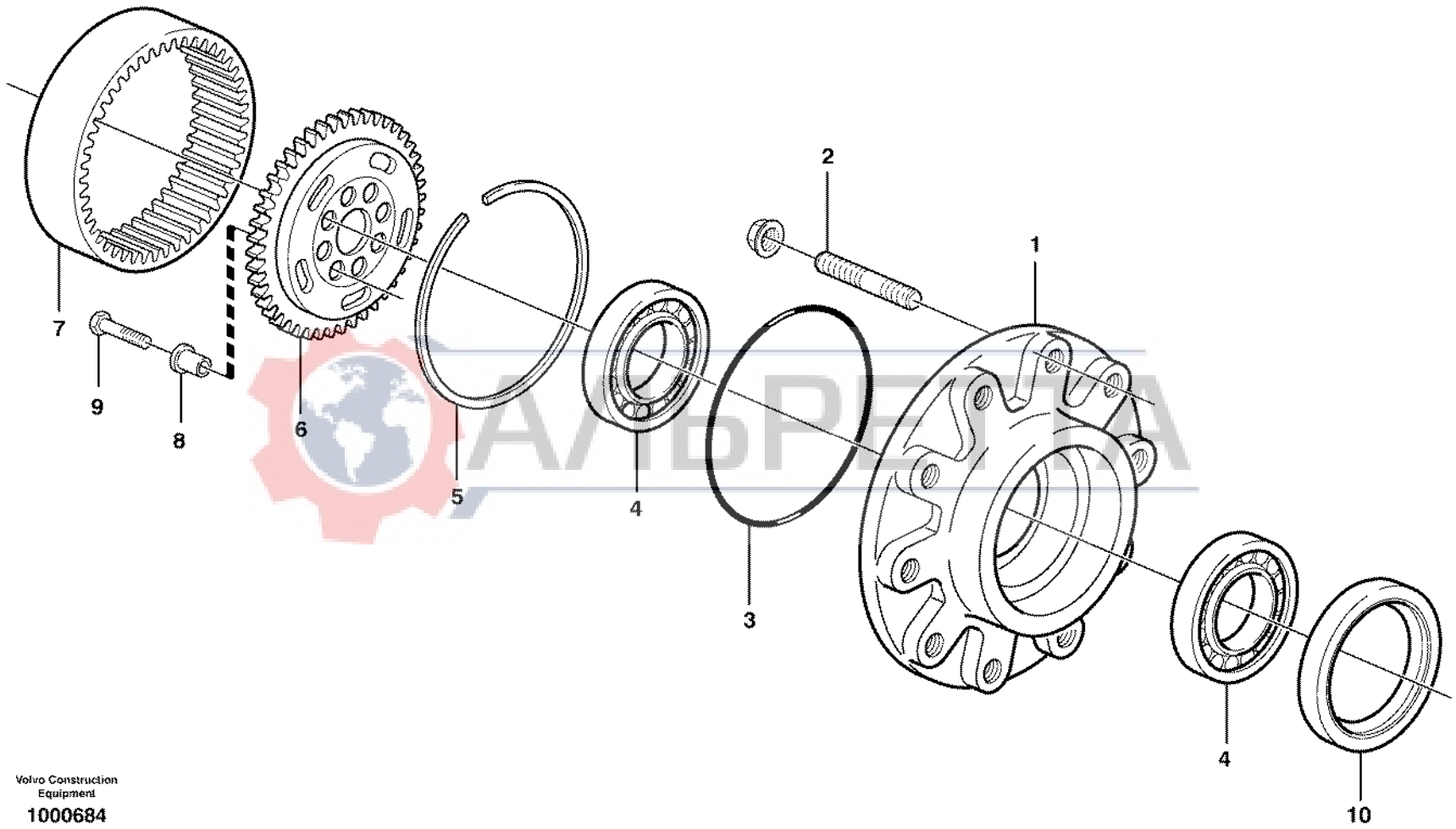

Volvo Construction Equipment

1000684

Fig.	Part No.	Quantity 1	2	3	PS	KIT	Description	Dénomination	Bezeichnung	Denominación	Benämning	Notes
1	**VOE 11988622**	2					Wheel Hub	Moyeu de roue	Radnabe	Cubo Rueda	Hjulnav	
2	**VOE 11709357**	20					•Stud	•Goujon	•Stiftschraube	•Esparrago	•Pinnskruv	
3	**VOE 11709359**	2					O-ring	Joint Torique	O-Ring	Junta torica	O-ring	
4	**VOE 11709360**	4					Bearing	Palier	Lager	Cojinete	Lager	
5	**VOE 11709361**	2					Lock Ring	Anneau Verrouillage	Schlossring	Anillo Segurid	Låsring	
6	**VOE 11709362**	2					Drive Gear	Pignon	Triebrad	Pinon	Drivhjul	
7	**VOE 11988623**	2					Crown Wheel	Couronne	Tellerrad	Corona	Kronhjul	
8	**VOE 11709364**	16					Bushing	Bague	Buchse	Casquillo	Bussning	
9	**VOE 11709365**	16					Screw	Vis	Schraube	Tornillo	Skruv	
10	**VOE 11988156**	2					Seal	Joint	Dichtung	Reten	Tätning	

АЛЬРЕТТА

1		**Hjulnav** **Cubo de rueda** **Radnabe** **Moyeu de roue** **Wheel hub**	Catalogue id **20017**	Group **463**
2			Illustr. No **1000684**	Section **250**
3			Issue **VOE 63D9920017**	Page **323**
4				
5				

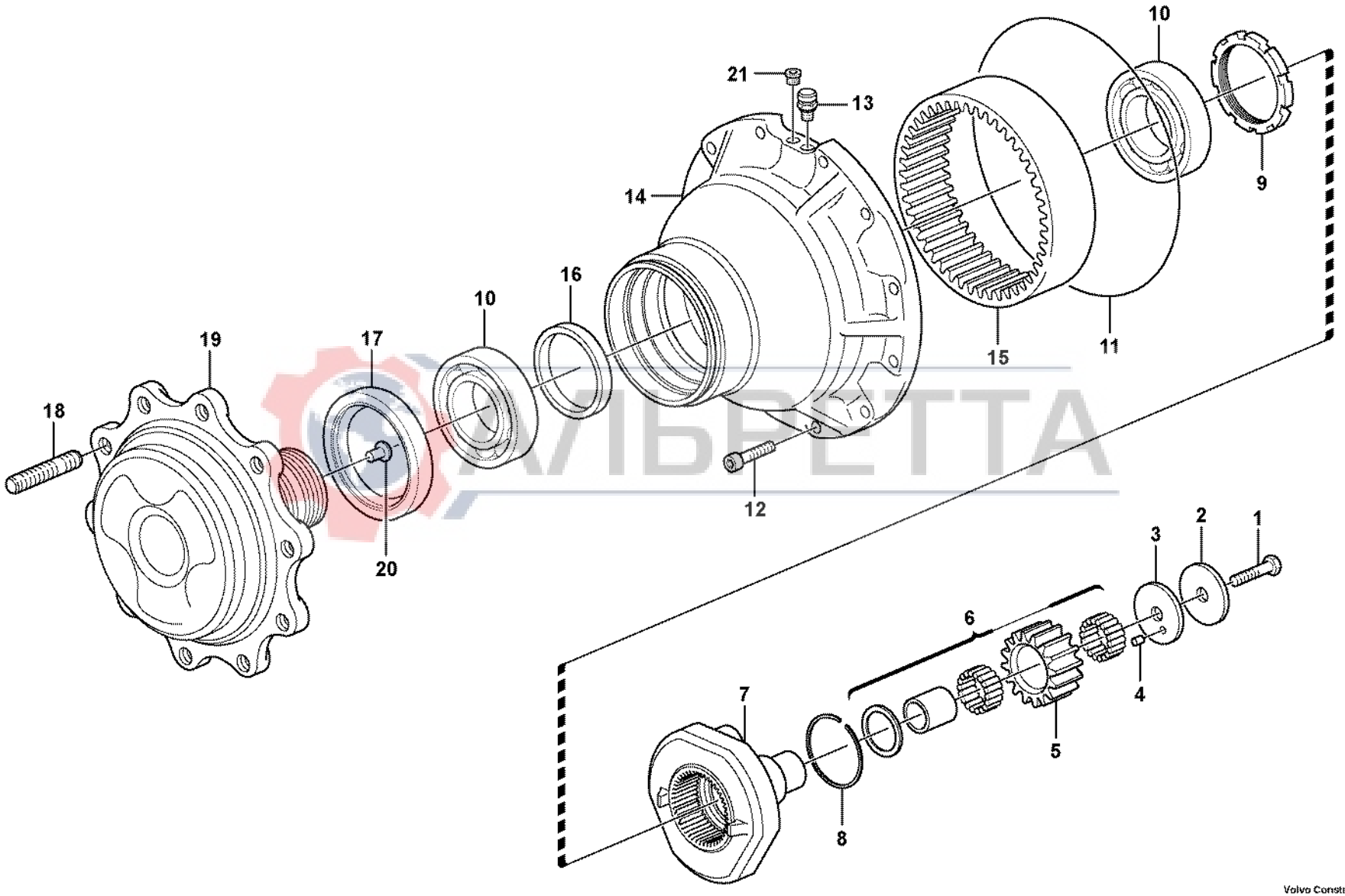

АЛЬБЕТТА

Volvo Construction Equipment
1023393

Fig.	Part No.	Quantity 1	2	3	PS	KIT	Description	Dénomination	Bezeichnung	Denominación	Benämning	Notes
1	**VOE 11709377**	6					Screw	Vis	Schraube	Tornillo	Skruv	
2	**VOE 11716588**	6					Thrust Washer	Rondelle Butee	Druckscheibe	Arandela Presio	Tryckbricka	
3	**VOE 11716589**	6					Thrust Washer	Rondelle Butee	Druckscheibe	Arandela Presio	Tryckbricka	
4	**VOE 11716590**	6					Pin	Goupille	Zapfen	Pasador	Tapp	
5	**VOE 11716591**	6					Drive Gear	Pignon	Triebrad	Pinon	Drivhjul	
6	**VOE 11716592**	6					Bearing Kit	Jeu Paliers	Lagersatz	Juego Cojinetes	Lagersats	
7	**VOE 11716593**	2					Planet kit	Jeu planetaire	Planetenradsatz	Kit de planetas	Planetsats	
8	**VOE 11716594**	2					Lock	Serrure	Schloß	Cierre	Låselement	
9	**VOE 11716595**	2					Nut	Ecrou	Mutter	Tuerca	Mutter	
10	**VOE 11709360**	4					Bearing	Palier	Lager	Cojinete	Lager	
11	**VOE 11716597**	2					O-ring	Joint Torique	O-Ring	Junta torica	O-ring	
12	**VOE 11716596**	24					Screw	Vis	Schraube	Tornillo	Skruv	
13	**VOE 11709350**	2					Breather Pipe	Reniflard	Luftungsrohr	Conduct Ventil	Ventilationsrör	
14	**VOE 11716610**	2					Hub	Bossage	Nabe	Asiento	Nav	
15	**VOE 11716599**	2					•Gear	•Pignon	•Zahnradgetriebe	•Engranaje	•Kuggdrev	
16	**VOE 11716598**	2					Spacer	Partie Intermédiaire	Zwischenstück	Espaciador	Mellandel	
17	**VOE 11988156**	2					Seal	Joint	Dichtung	Reten	Tätning	
18	**VOE 11716612**	20					Stud	Goujon	Stiftschraube	Esparrago	Pinnskruv	
19	**VOE 11716611**	2					Flange	Flasque	Flansch	Brida	Fläns	
20	**VOE 11716613**	2					Pad	Patin	Belag	Pastilla	Pad	
21	**VOE 11709075**	2					Plug	Bouchon	Stopfen	Tapon	Plugg	

АЛВРЕТТА

1		**Navreduktion, bakaxel** **Reduccion cubo, eje planeta trasero** **Nabenvorgelege, Plantenwelle, hinten** **Reducteur moyeu, axe satellite, Ar** **Hub reduction, rear axle**	Catalogue id **20017**	Group **463**
2			Illustr. No **1023393**	Section **260**
3			Issue **VOE 63D9920017**	Page **325**
4				
5		**S/N 10939 -**		

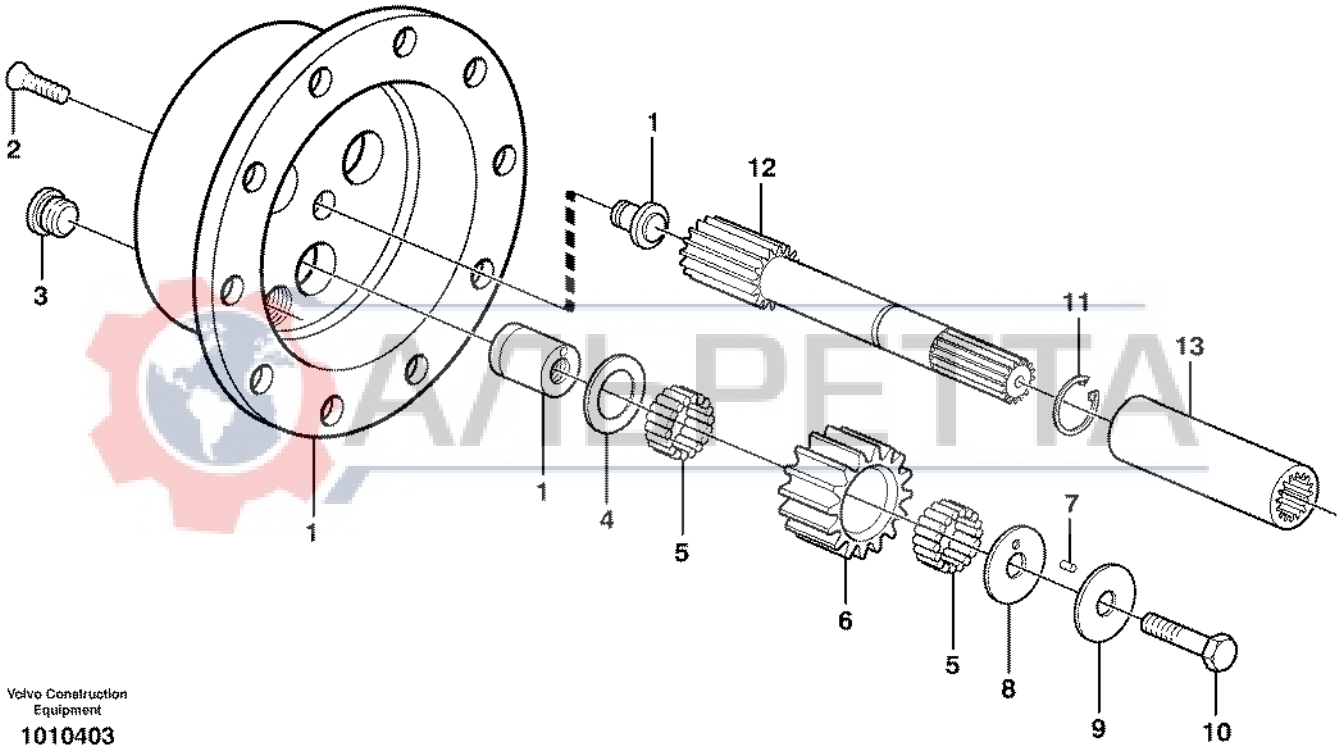

Volvo Construction Equipment

1010403

Fig.	Part No.	Quantity 1	2	3	PS	KIT	Description	Dénomination	Bezeichnung	Denominación	Benämning	Notes
1	**VOE 11988624**	2					Planet Gear	Planetaire	Planetenrad	Planetario	Planethjul	
2	**VOE 11709370**	4					Screw	Vis	Schraube	Tornillo	Skruv	
3	**VOE 11709057**	2					Plug	Bouchon	Stopfen	Tapon	Plugg	
4	**VOE 11988626**	6					Thrust Washer	Rondelle Butee	Druckscheibe	Arandela Presio	Tryckbricka	
5	**VOE 11988625**	168					Needle Bearing	Roule.aiguilles	Nadellager	Cojinete Agujas	Nållager	10pcs/Kit
6	**VOE 11988629**	6					Drive Gear	Pignon	Triebrad	Pinon	Drivhjul	
7	**VOE 11709374**	6					Needle Bearing	Roule.aiguilles	Nadellager	Cojinete Agujas	Nållager	10pcs/Kit
8	**VOE 11988628**	6					Thrust Washer	Rondelle Butee	Druckscheibe	Arandela Presio	Tryckbricka	
9	**VOE 11988627**	6					Thrust Washer	Rondelle Butee	Druckscheibe	Arandela Presio	Tryckbricka	
10	**VOE 11709377**	6					Screw	Vis	Schraube	Tornillo	Skruv	
11	**VOE 11709378**	2					Lock Ring	Anneau Verrouillage	Schlossring	Anillo Segurid	Låsring	
12	**VOE 11988632**	2					Shaft	Arbre	Welle	Arbol	Axel	
13	**VOE 11709380**	1					Engaging Sleeve	Manchon Accoup.	Kupplungsmuffe	Manguito Embrag	Kopplingshylsa	

АЛЬРЕТТА

1		**Planetväxel** **Engranaje planetario** **Planetenradgetriebe** **Réducteur planétaire** **Planetary gear**	Catalogue id **20017**	Group **463**
2			Illustr. No **1010403**	Section **300**
3			Issue **VOE 63D9920017**	Page **327**
4				
5				

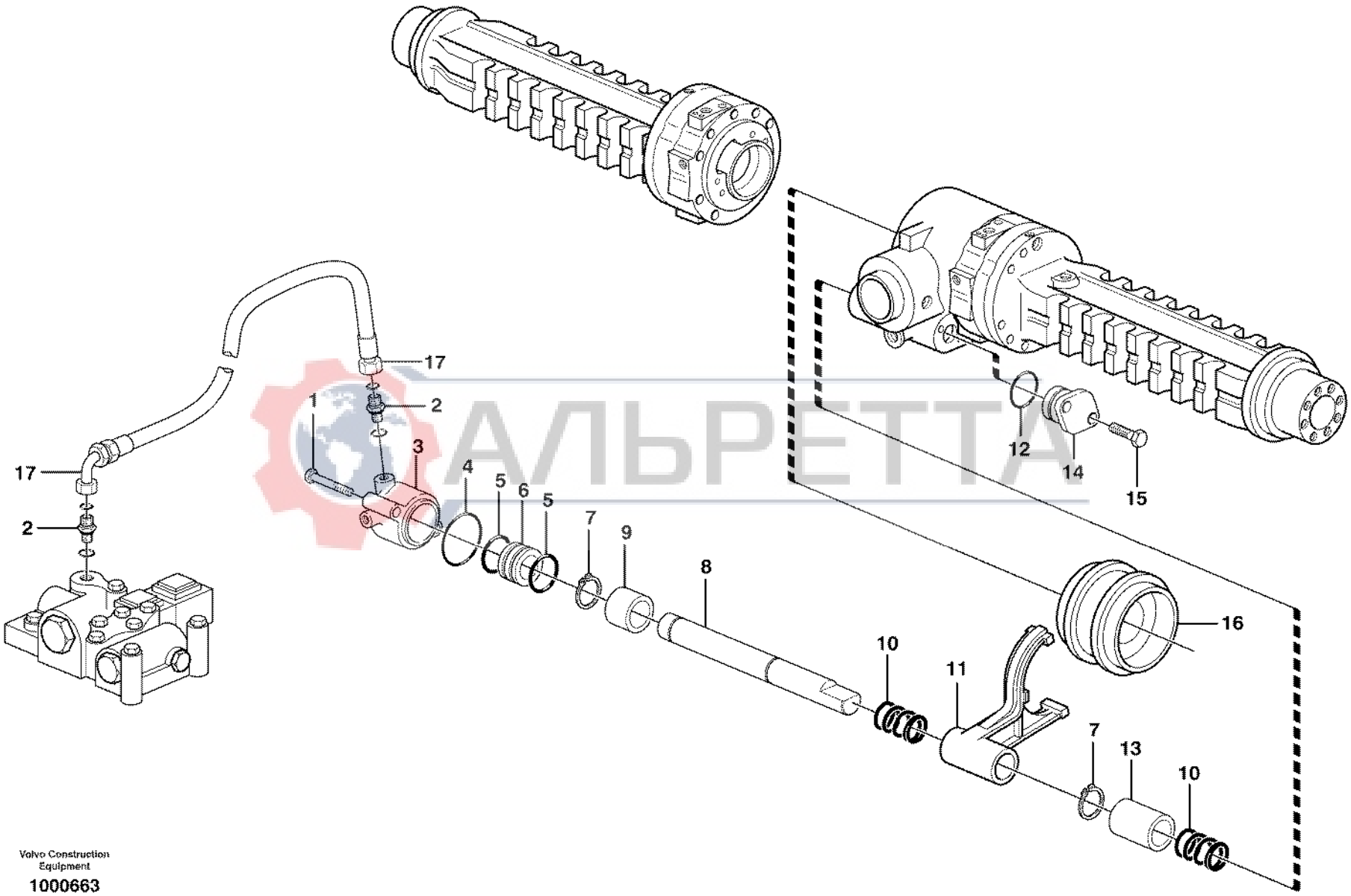

АЛЬРЕТТА

Volvo Construction Equipment

1000663

Fig.	Part No.	Quantity 1	2	3	PS	KIT	Description	Dénomination	Bezeichnung	Denominación	Benämning	Notes
1	**VOE 955306**	2					Hexagon screw	Vis tête hexagonale	Sechskantschraube	Tornillo hexago	Sexkantsskruv	
2	**VOE 935085**	2					Nipple	Raccord	Nippel	Niple	Nippel	11880001
	VOE 4880492	1					•O-ring	•Joint Torique	•O-Ring	•Junta torica	•O-ring	11880001 9,25 X 1,78 MM
	VOE 932039	1					•O-ring	•Joint Torique	•O-Ring	•Junta torica	•O-ring	11880001 11,89 X 1,78 MM
3	**VOE 11709319**	1					Housing	Carter	Gehäuse	Carter	Hus	
4	**VOE 11709320**	1					O-ring	Joint Torique	O-Ring	Junta torica	O-ring	
5	**VOE 11709321**	2					O-ring	Joint Torique	O-Ring	Junta torica	O-ring	
6	**VOE 11709322**	1					Piston	Piston	Kolben	Piston	Kolv	
7	**VOE 11709323**	2					Lock Ring	Anneau Verrouillage	Schlossring	Anillo Segurid	Låsring	
8	**VOE 11709324**	1					Axle	Arbre	Welle	Eje	Axel	
9	**VOE 11709325**	1					Bushing	Bague	Buchse	Casquillo	Bussning	
10	**VOE 11709326**	2					Spring	Ressort	Feder	Muelle	Fjäder	
11	**VOE 11709327**	1					Shift Yoke	Fourchette	Schaltgabel	Horquill Cambio	Skiftgaffel	
12	**VOE 11709328**	2					O-ring	Joint Torique	O-Ring	Junta torica	O-ring	
13	**VOE 11709329**	1					Spacer	Partie Intermédiaire	Zwischenstück	Espaciador	Mellandel	
14	**VOE 11709330**	1					Cover	Couvercle	Deckel	Tapa	Lock	
15	**VOE 940142**	2					Hexagon screw	Vis tête hexagonale	Sechskantschraube	Tornillo hexago	Sexkantsskruv	
16		1					Sleeve	Douille	Hülse	Manguito	Hylsa	See group 463, Page 319
17	**VOE 11885014**	1					Hose	Durit	Schlauch	Tubo flexible	Slang	11880001

АЛЬБРЕТТА

1		**Differentialspärr** **Bloqueo del diferencial** **Ausgleichsperre** **Blocage différentiel** **Differential lock**	Catalogue id **20017**	Group **468**
2				
3			Illustr. No **1000663**	Section **100**
4				
5			Issue **VOE 63D9920017**	Page **329**

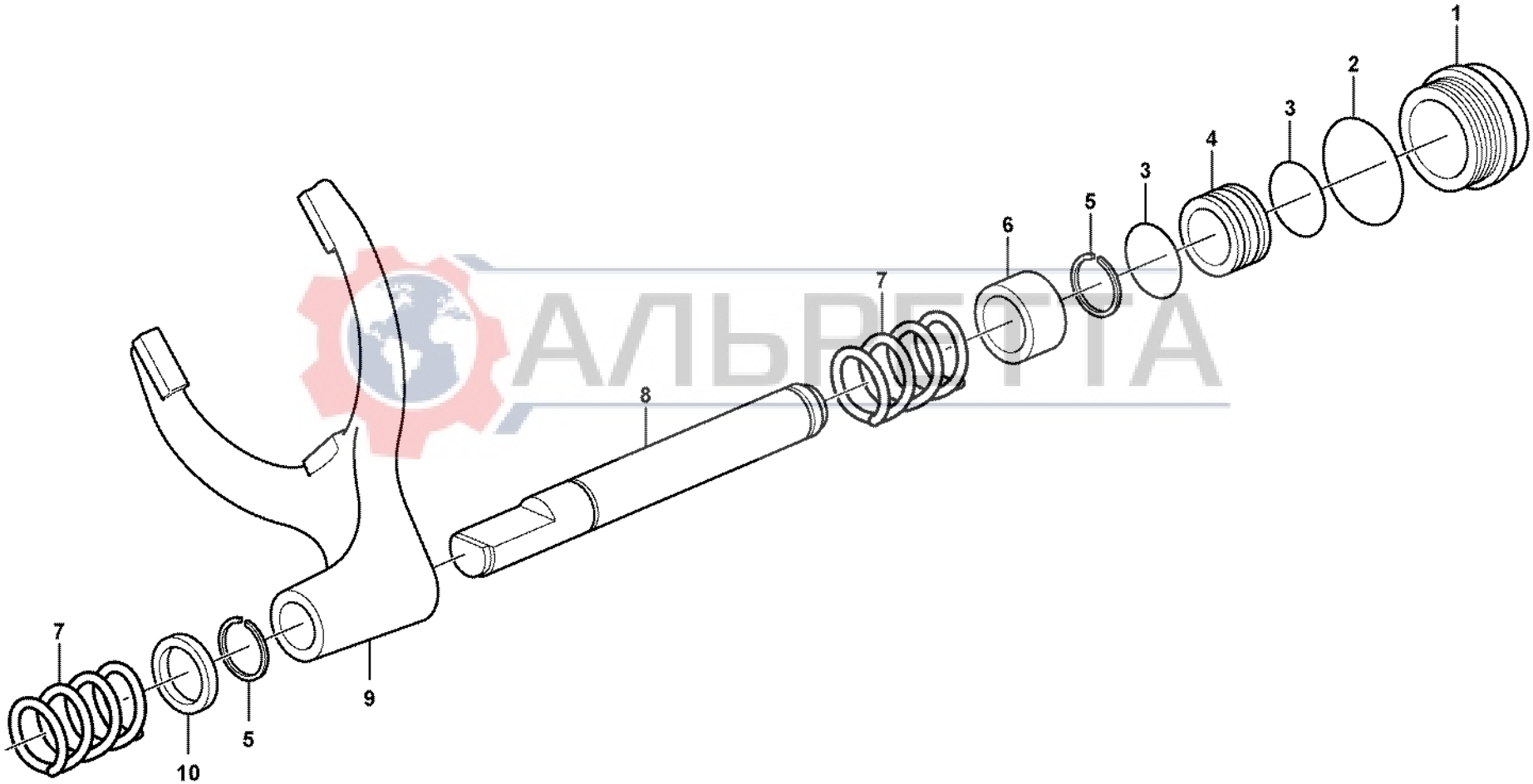

АЛЬРЕТТА

Volvo Construction Equipment

1023401

Fig.	Part No.	Quantity 1	2	3	PS	KIT	Description	Dénomination	Bezeichnung	Denominación	Benämning	Notes
1	**VOE 11716578**	1					Cover	Capot	Haube	Capo	Huv	
2	**VOE 11716572**	1					O-ring	Joint Torique	O-Ring	Junta torica	O-ring	
3	**VOE 11709321**	2					O-ring	Joint Torique	O-Ring	Junta torica	O-ring	
4	**VOE 11709322**	1					Piston	Piston	Kolben	Piston	Kolv	
5	**VOE 11716573**	2					Lock Ring	Anneau Verrouillage	Schlossring	Anillo Segurid	Låsring	
6	**VOE 11716571**	1					Bushing	Bague	Buchse	Casquillo	Bussning	
7	**VOE 11709326**	2					Spring	Ressort	Feder	Muelle	Fjäder	
8	**VOE 11716570**	1					Piston	Piston	Kolben	Piston	Kolv	
9	**VOE 11716568**	1					Shift Yoke	Fourchette	Schaltgabel	Horquill Cambio	Skiftgaffel	
10	**VOE 11716569**	1					Spacer Washer	Rond.entretoise	Abstandscheibe	Arandela Dist	Distansbricka	

АЛЬРЕТТА

1		**Differentialspärr** **Bloqueo del diferencial** **Ausgleichsperre** **Blocage différentiel** **Differential lock**	Catalogue id **20017**	Group **468**
2			Illustr. No **1023401**	Section **110**
3			Issue **VOE 63D9920017**	Page **331**
4				
5		**11887363 S/N 10939 -**		

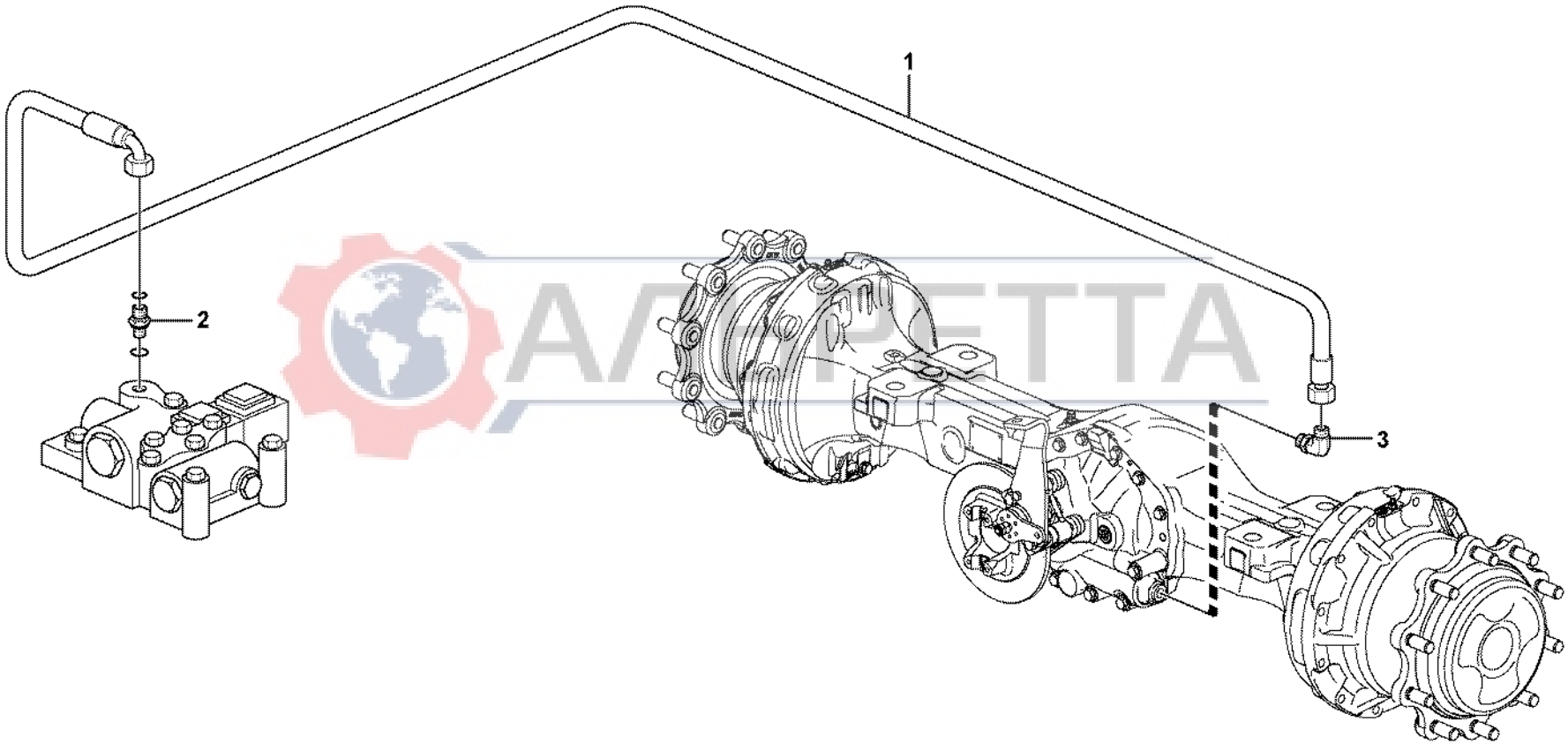

ARPETTA

Volvo Construction Equipment

1023877

Fig.	Part No.	Quantity 1	2	3	PS	KIT	Description	Dénomination	Bezeichnung	Denominación	Benämning	Notes
1	**VOE 11888607**	1					Hose	Durit	Schlauch	Tubo flexible	Slang	L = 2700 MM
2	**VOE 935085**	1					Nipple	Raccord	Nippel	Niple	Nippel	
3	**VOE 13933857**	1					Elbow Nipple	Raccord angulaire	Winkelnippel	Niple Angular	V-nippel	

АЛЬРЕТТА

1		**Differentialspärr** **Bloqueo del diferencial** **Ausgleichsperre** **Blocage différentiel** **Differential lock**	Catalogue id **20017**	Group **468**
2			Illustr. No **1023877**	Section **150**
3			Issue **VOE 63D9920017**	Page **333**
4				
5		**11880001 S/N 10939 -**		

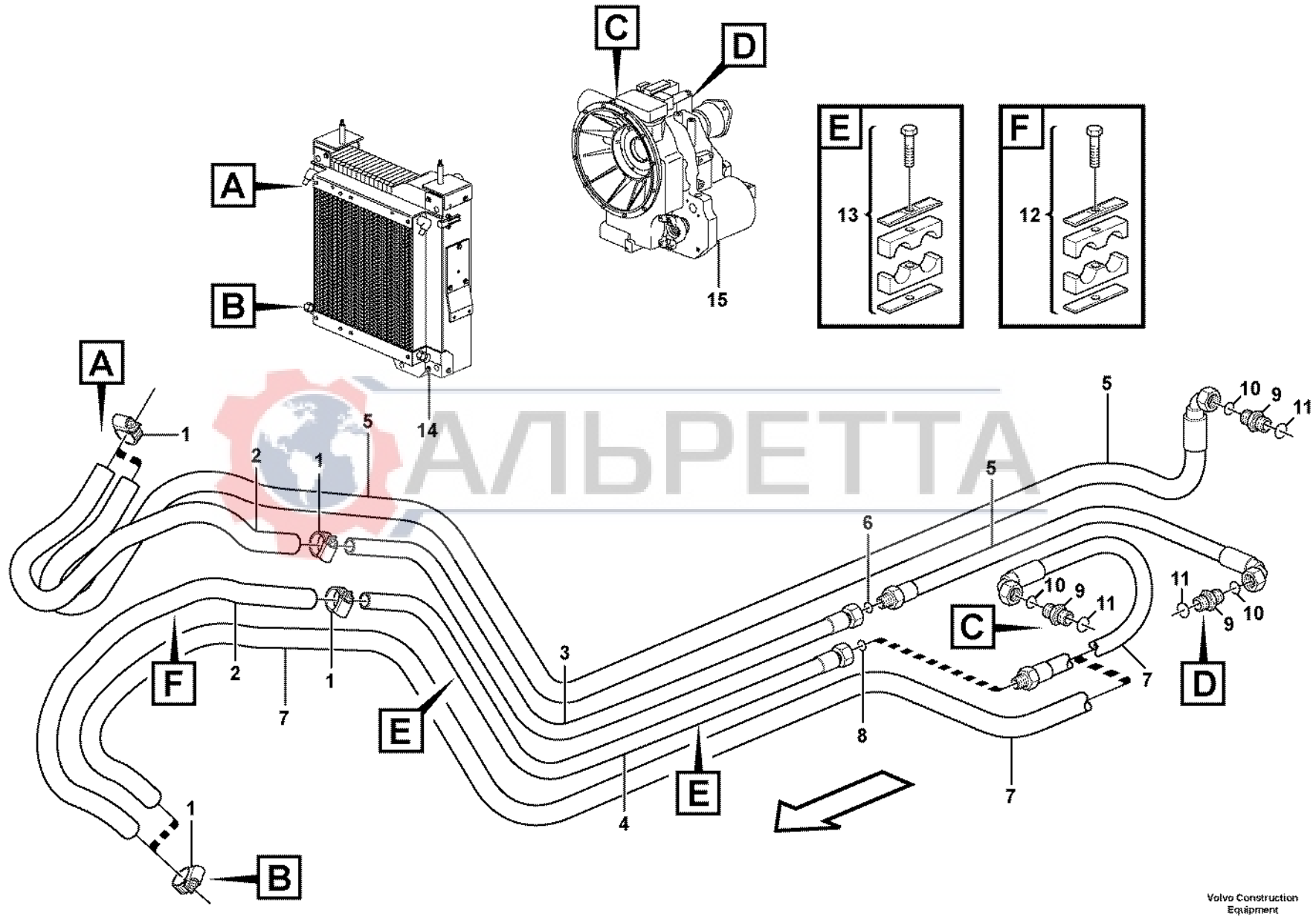

АЛЬРЕТТА

Volvo Construction Equipment
1023893

Fig.	Part No.	Quantity 1	2	3	PS	KIT	Description	Dénomination	Bezeichnung	Denominación	Benämning	Notes
1	**VOE 943473**	4	2	2			Hose Clamp	Collier Serrage	Schlauchschelle	Abraz Manguera	Slangklamma	
2	**VOE 11882743**	2					Hose	Durit	Schlauch	Tubo flexible	Slang	
3	**VOE 11884818**	1					Tube	Tube	Rohr	Tubo	Rör	
4	**VOE 11884817**	1					Tube	Tube	Rohr	Tubo	Rör	
5	**VOE 11884251**		1				Hose	Flexible	Schlauch	Manguera	Slang	(VOE 11884976)
5	**VOE 11888469**			1			Hose	Durit	Schlauch	Tubo flexible	Slang	L = 2250 MM
6	**VOE 4880663**		1				•O-ring	•Joint Torique	•O-Ring	•Junta torica	•O-ring	
7	**VOE 11884251**		1				Hose	Flexible	Schlauch	Manguera	Slang	
7	**VOE 11888469**			1			Hose	Durit	Schlauch	Tubo flexible	Slang	L = 2250 MM
8	**VOE 4880663**		1				•O-ring	•Joint Torique	•O-Ring	•Junta torica	•O-ring	
9	**VOE 935095**		2				Nipple	Raccord	Nippel	Niple	Nippel	
9	**VOE 935097**			2			Nipple	Raccord	Nippel	Niple	Nippel	
10	**VOE 4880663**		2				•O-ring	•Joint Torique	•O-Ring	•Junta torica	•O-ring	
10	**VOE 990740**			2			•O-ring	•Joint Torique	•O-Ring	•Junta torica	•O-ring	
11	**VOE 932041**		2	2			•O-ring	•Joint Torique	•O-Ring	•Junta torica	•O-ring	
12	**VOE 11885543**	1					Clamp	Pince Serrage	Klemme	Abrazadera	Klämma	
13	**VOE 11882855**	2					Clamp	Pince Serrage	Klemme	Abrazadera	Klämma	
13	**VOE 11888715**			2			Clamp	Pince Serrage	Klemme	Abrazadera	Klämma	
14		1		1			Radiator	Radiateur	Kühler	Radiador	Kylare	See group 261, Page 109
15		1		1			Transmission	Transmission	Getriebe	Transmision	Transmission	See group 421, Page 221

АЛВРЕТТА

1	**11880001**
2	**11891076, 11891077**
3	**11891076 S/N 10939 -**
4	
5	

Oljekylare, transmission
Enfriador aceite, transmision
Ölkühler, getriebe
Radiateur huile, transmission
Oil cooler, transmission

Catalogue id **20017**	Group **491**
Illustr. No **1023893**	Section **100**
Issue **VOE 63D9920017**	Page **335**

VOLVO

Construction Equipment

АЛЬРЕТТА

GROUP		Section	Page
510	Brake operation rear	100	343
517	Multi-disc brake, rear	100	345
517	Multi-disc brake, rear S/N 10939 -	110	347
517	Wheel brake, rear S/N - 10938	200	349
517	Wheel brake, rear S/N 10939 -	250	351
525	Dual brake pedals 11294005, 11298189, 11880001	100	353
551	Parking brake S/N 10939 -	150	355
551	Parking brake	250	357

АЛЬРЕТТА

GROUPE		Section	Page
510	Commande des freins AR	100	343
517	Frein à disques, AR	100	345
517	Frein à disques, AR S/N 10939 -	110	347
517	Frein de roue, Ar S/N - 10938	200	349
517	Frein de roue, Ar S/N 10939 -	250	351
525	Pédales de frein couplées 11294005, 11298189, 11880001	100	353
551	Frein parking S/N 10939 -	150	355
551	Frein parking	250	357

АЛЬРЕТТА

GRUPPE		Abschnitt	Seite
510	Bremsbedienung hinten	100	343
517	Lamellenbremse, hinten	100	345
517	Lamellenbremse, hinten S/N 10939 -	110	347
517	Radbremse, Hintere S/N - 10938	200	349
517	Radbremse, Hintere S/N 10939 -	250	351
525	Doppelte Bremspedale 11294005, 11298189, 11880001	100	353
551	Feststellbremse S/N 10939 -	150	355
551	Feststellbremse	250	357

АЛЬРЕТТА

GRUPO		Sección	Página
510	Maniobra del freno trasero	100	343
517	Freno de disco, trasero	100	345
517	Freno de disco, trasero S/N 10939 -	110	347
517	Freno rueda, trasero S/N - 10938	200	349
517	Freno rueda, trasero S/N 10939 -	250	351
525	Pedales de freno, dobles 11294005, 11298189, 11880001	100	353
551	Freno estacionamiento S/N 10939 -	150	355
551	Freno estacionamiento	250	357

АЛЬРЕТТА

GRUPP		Avsnitt	Sida
510	Bromsmanöverering bak	100	343
517	Lamellbroms, bak	100	345
517	Lamellbroms, bak S/N 10939 -	110	347
517	Hjulbroms, bakre S/N - 10938	200	349
517	Hjulbroms, bakre S/N 10939 -	250	351
525	Dubbla bromspedaler 11294005, 11298189, 11880001	100	353
551	Parkeringsbroms S/N 10939 -	150	355
551	Parkeringsbroms	250	357

АЛЬРЕТТА

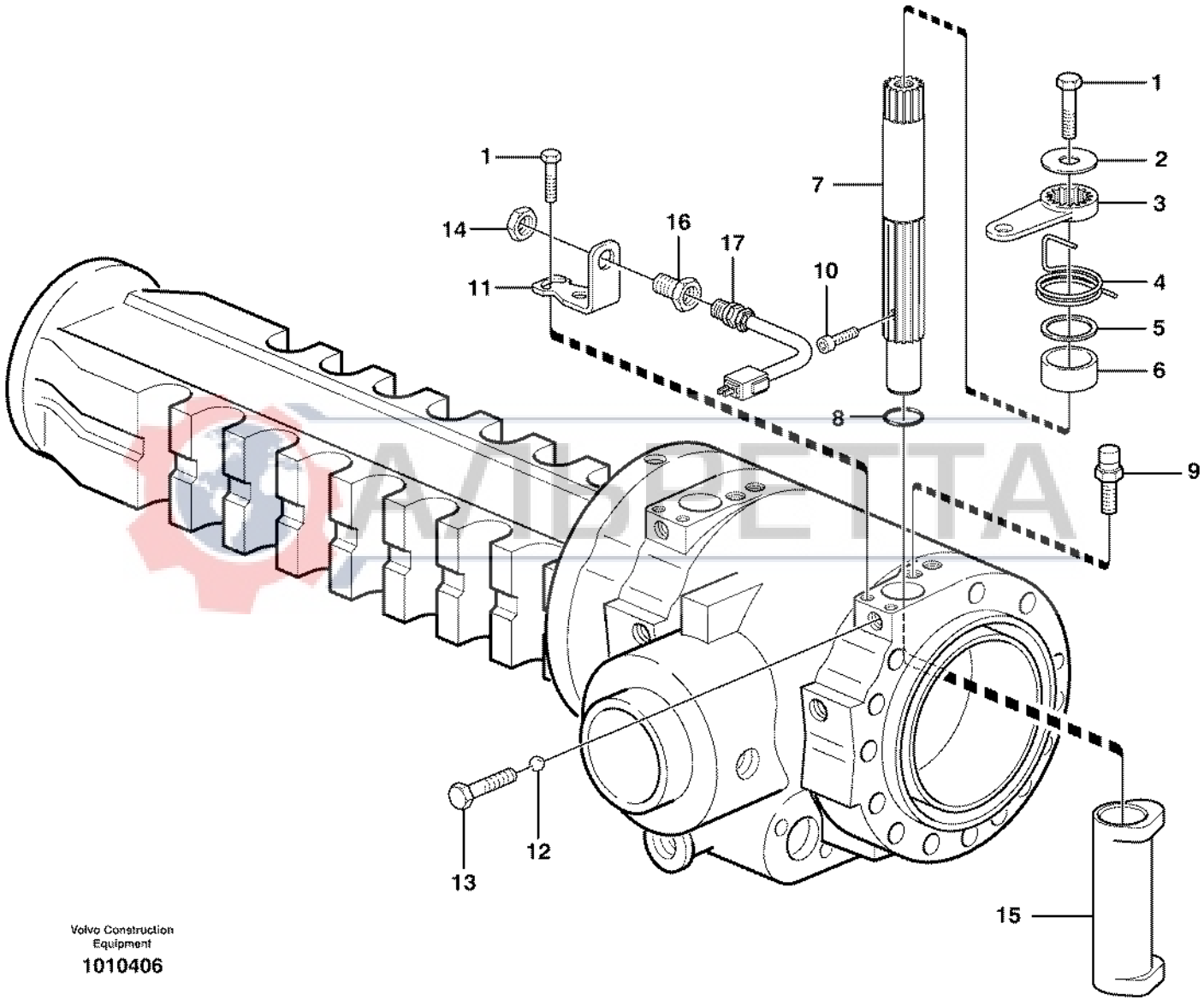

Volvo Construction Equipment

1010406

Fig.	Part No.	Quantity 1	2	3	PS	KIT	Description	Dénomination	Bezeichnung	Denominación	Benämning	Notes
1	**VOE 11709341**	6					Screw	Vis	Schraube	Tornillo	Skruv	
2	**VOE 11709342**	2					Washer	Rondelle	Scheibe	Arandela	Bricka	
3	**VOE 11709343**	2					Lever	Levier	Hebel	Palanca	Spak	
4	**VOE 11709344**	1					Spring	Ressort	Feder	Muelle	Fjäder	RH
	VOE 11709345	1					Spring	Ressort	Feder	Muelle	Fjäder	LH
5	**VOE 11709346**	2					Bushing	Bague	Buchse	Casquillo	Bussning	
6	**VOE 11709347**	2					Spacer sleeve	Douille entretoise	Distanzhülse	Manguito distanciado	Distanshylsa	
7	**VOE 11709348**	2					Brake Shaft	Arbre Frein	Bremswelle	Eje De Frenos	Bromsaxel	
8	**VOE 11709349**	2					O-ring	Joint Torique	O-Ring	Junta torica	O-ring	
9	**VOE 11709350**	2					Breather Pipe	Reniflard	Luftungsrohr	Conduct Ventil	Ventilationsrör	
10	**VOE 11709351**	2					Screw	Vis	Schraube	Tornillo	Skruv	
11	**VOE 11709352**	2					Bracket	Console	Konsole	Consola	Konsol	
12	**VOE 11709353**	2					Ball	Bille	Kugel	Bola	Kula	
13	**VOE 11709354**	2					Screw	Vis	Schraube	Tornillo	Skruv	
14	**VOE 11712796**	2					Nut	Ecrou	Mutter	Tuerca	Mutter	
15	**VOE 11709356**	2					Cam	Came	Nocken	Leva	Kam	
16	**VOE 11712797**	2					Screw	Vis	Schraube	Tornillo	Skruv	
17	**VOE 11712798**	2					Sensor	Capteur	Geber	Captador	Givare	

АЛЬРЕТТА

1	
2	
3	
4	
5	

Bromsmanöverering bak
Maniobra del freno trasero
Bremsbedienung hinten
Commande des freins AR
Brake operation rear

Catalogue id	Group
20017	**510**
Illustr. No **1010406**	Section **100**
Issue **VOE 63D9920017**	Page **343**

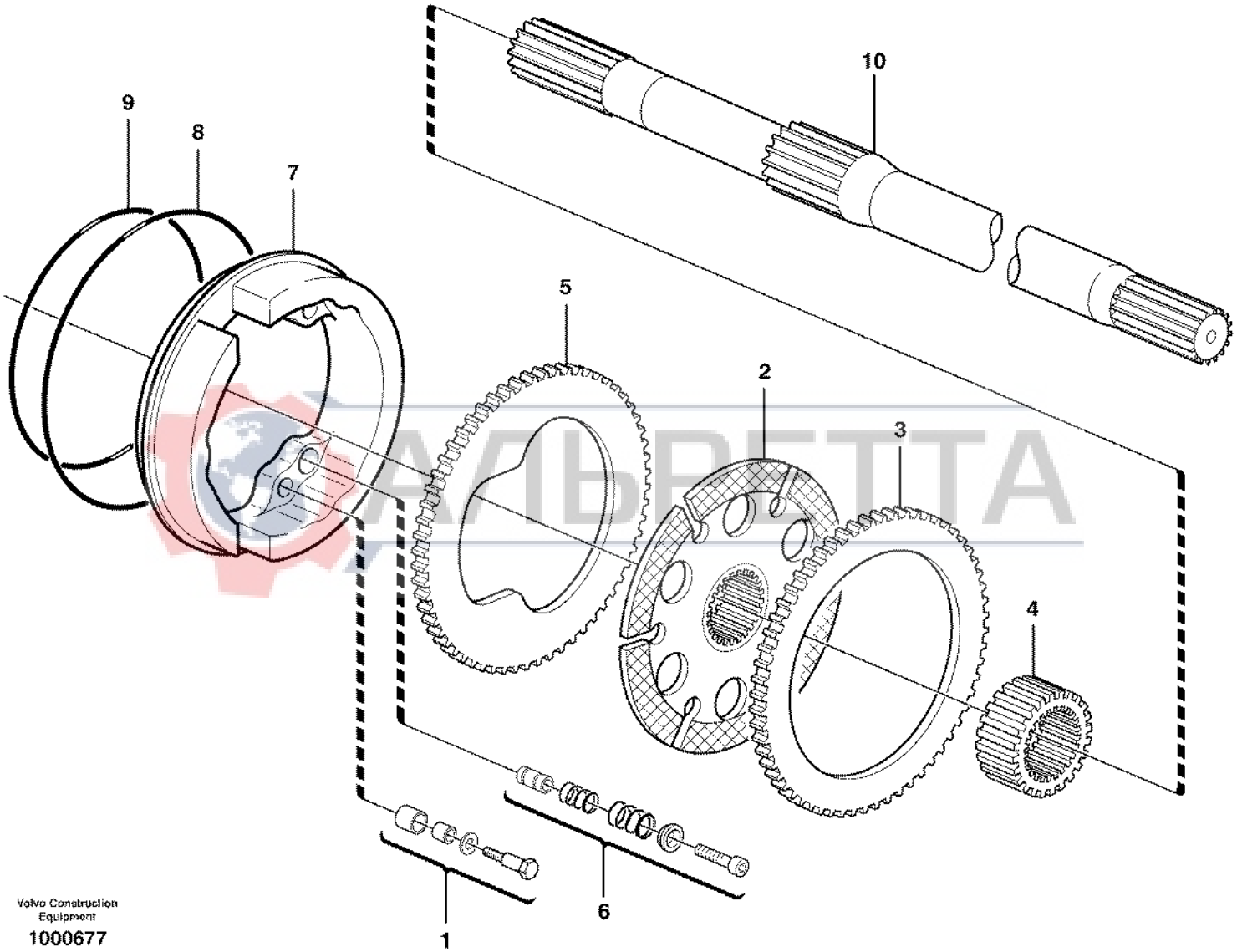

Volvo Construction Equipment

1000677

Fig.	Part No.	Quantity 1	2	3	PS	KIT	Description	Dénomination	Bezeichnung	Denominación	Benämning	Notes
1	**VOE 11709331**	2					Adj Device	Disposi.reglage	Nachst Vorrtg	Disposit Ajuste	Justeranordning	
2	**VOE 11709332**	6					Brake Plate	Plaque Frein	Bremsplatte	Placa De Freno	Bromsplatta	
3	**VOE 11709333**	6					Drive Plate	Plaque Commande	Treibscheibe	Placa Motriz	Drivplatta	
4	**VOE 11709334**	2					Hub	Bossage	Nabe	Asiento	Nav	
5	**VOE 11709335**	2					Drive Plate	Plaque Commande	Treibscheibe	Placa Motriz	Drivplatta	
6	**VOE 11709336**	2					Adj Device	Disposi.reglage	Nachst Vorrtg	Disposit Ajuste	Justeranordning	
7	**VOE 11709337**	2					Brake Piston	Piston Frein	Bremskolben	Piston Frenos	Bromskolv	
8	**VOE 11709338**	2					Sealing ring	Bague d'étanchéité	Runddichtring	Anillo reten	Tätningsring	
9	**VOE 11709339**	2					Sealing ring	Bague d'étanchéité	Runddichtring	Anillo reten	Tätningsring	
10	**VOE 11712789**	2					Shaft	Arbre	Welle	Arbol	Axel	

АЛЬРЕТТА

1		**Lamellbroms, bak** **Freno de disco, trasero** **Lamellenbremse, hinten** **Frein à disques, AR** **Multi-disc brake, rear**	Catalogue id **20017**	Group **517**
2			Illustr. No **1000677**	Section **100**
3			Issue **VOE 63D9920017**	Page **345**
4				
5				

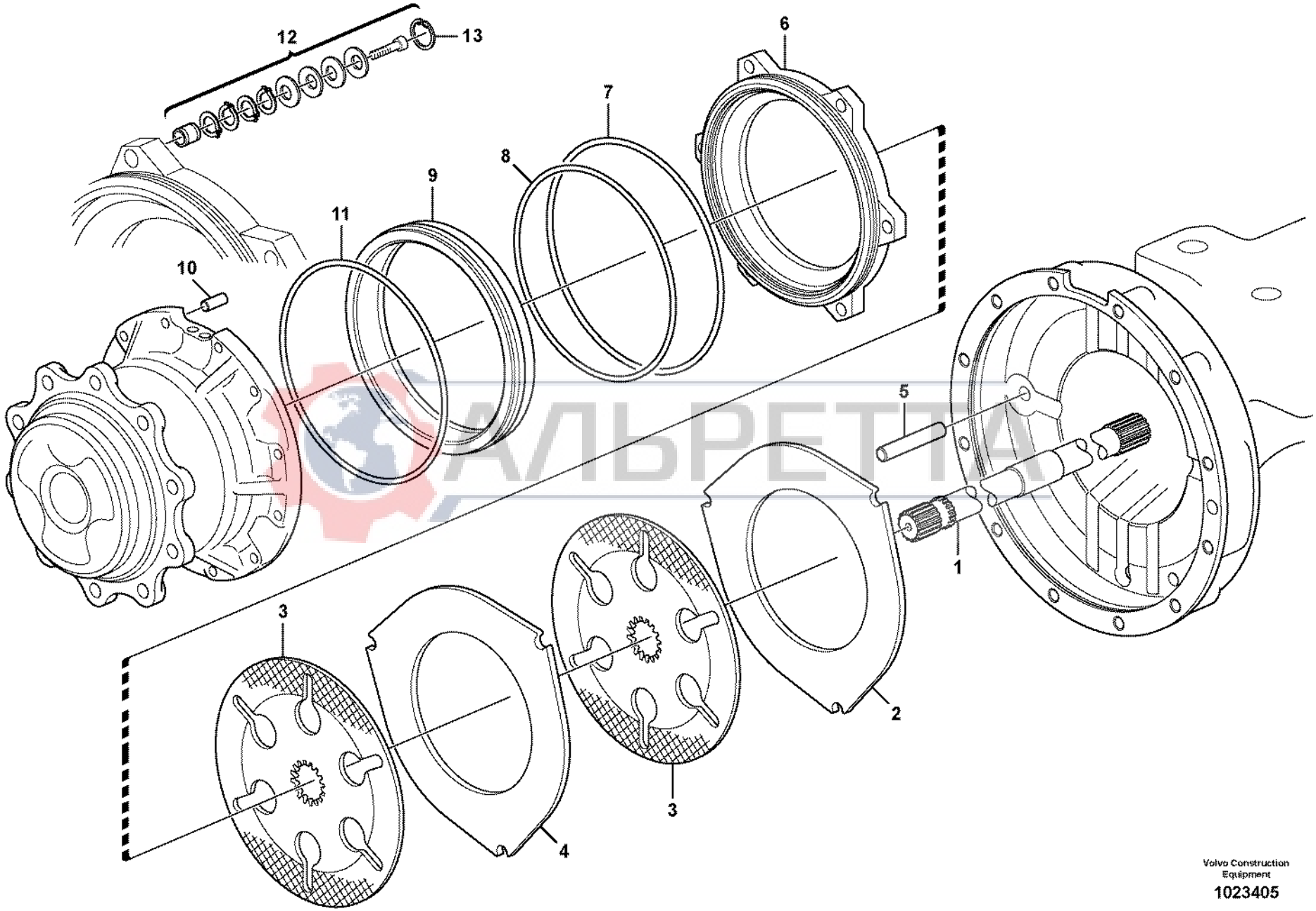

АЛЬРЕТТА

Volvo Construction Equipment

1023405

Fig.	Part No.	Quantity 1	2	3	PS	KIT	Description	Dénomination	Bezeichnung	Denominación	Benämning	Notes
1	**VOE 11716574**	1					Shaft	Arbre	Welle	Arbol	Axel	LH
1	**VOE 11716575**	1					Shaft	Arbre	Welle	Arbol	Axel	RH
2	**VOE 11716580**	2					Drive Plate	Plaque Commande	Treibscheibe	Placa Motriz	Drivplatta	
3	**VOE 11716579**	4					Brake Plate	Plaque Frein	Bremsplatte	Placa De Freno	Bromsplatta	
4	**VOE 11716581**	2					Drive Plate	Plaque Commande	Treibscheibe	Placa Motriz	Drivplatta	
5	**VOE 11716582**	6					Pin	Goupille	Zapfen	Pasador	Tapp	
6	**VOE 11716583**	2					Brake Piston	Piston Frein	Bremskolben	Piston Frenos	Bromskolv	
7	**VOE 11716585**	2					O-ring	Joint Torique	O-Ring	Junta torica	O-ring	
8	**VOE 11716586**	2					O-ring	Joint Torique	O-Ring	Junta torica	O-ring	
9	**VOE 11716584**	2					Brake Piston	Piston Frein	Bremskolben	Piston Frenos	Bromskolv	
10	**VOE 11709413**	2					Pin	Goupille	Stift	Pasador	Pinne	
11	**VOE 11716587**	2					O-ring	Joint Torique	O-Ring	Junta torica	O-ring	
12	**VOE 11716577**	6					Adjusting device	Dispositif reglage	Nachstellvorrichtung	Dispositivo de ajuste	Justeranordning	
13	**VOE 11716576**	6					Lock	Serrure	Schloß	Cierre	Låselement	

АЛЬРЕТТА

1		**Lamellbroms, bak** **Freno de disco, trasero** **Lamellenbremse, hinten** **Frein à disques, AR** **Multi-disc brake, rear**	Catalogue id **20017**	Group **517**
2			Illustr. No **1023405**	Section **110**
3				
4			Issue **VOE 63D9920017**	Page **347**
5		**S/N 10939 -**		

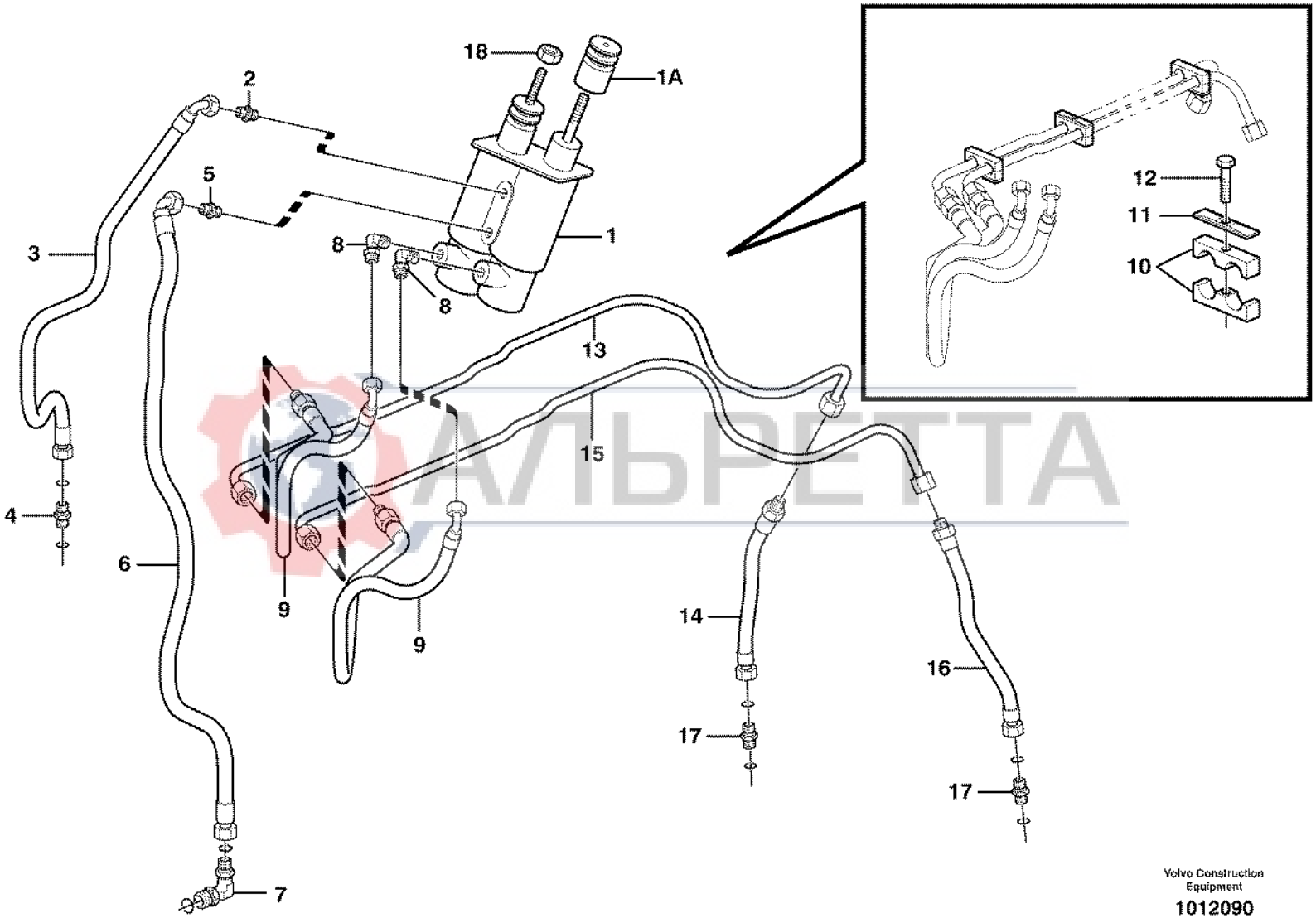

АЛЬРЕТТА

Volvo Construction Equipment

1012090

Fig.	Part No.	Quantity 1	2	3	PS	KIT	Description	Dénomination	Bezeichnung	Denominación	Benämning	Notes
1	**VOE 11886053**	1			SS		Brake Servo	Servofrein	Bremsservo	Servofreno	Bromsservo	
1A	**VOE 11709901**	2					Dust Cover	Pare-poussiere	Staubschutz	Prot Polvo	Dammskydd	
2	**VOE 11883022**	1					Connector	Raccord	Anschluss	Union	Anslutning	
3	**VOE 11882741**	1					Hose	Durit	Schlauch	Tubo flexible	Slang	
4	**VOE 935085**	1					Nipple	Raccord	Nippel	Niple	Nippel	See group 420, Page 209
	VOE 932039	1					•O-ring	•Joint Torique	•O-Ring	•Junta torica	•O-ring	
	VOE 4880492	1					•O-ring	•Joint Torique	•O-Ring	•Junta torica	•O-ring	
5	**VOE 11883021**	1					Connector	Raccord	Anschluss	Union	Anslutning	
6	**VOE 11883764**		1				Hose	Durit	Schlauch	Tubo flexible	Slang	
6	**VOE 11882192**			1			Hose assembly	Conduit flexible	Schlauchleitung	Conducto	Slangledning	
7		1					Connector	Raccord	Anschluss	Union	Anslutning	See group 420, Page 209
8	**VOE 11883020**	2					Elbow	Coude	Winkelstueck	Tubo acodado	Vinkel	
9	**VOE 11883019**	2					Hose	Durit	Schlauch	Tubo flexible	Slang	
10	**VOE 11883048**	4					Clamp	Pince Serrage	Klemme	Abrazadera	Klämma	
11	**VOE 11883049**	2					Plate	Plaque	Platte	Placa	Platta	
12	**VOE 963196**	2					Hexagon screw	Vis tête hexagonale	Sechskantschraube	Tornillo hexago	Sexkantsskruv	
13	**VOE 11882992**	1					Pipe	Canalisation	Rohrleitung	Canalizacion	Rör	RH
14	**VOE 11883018**	1					Hose	Durit	Schlauch	Tubo flexible	Slang	
15	**VOE 11882993**	1					Pipe	Canalisation	Rohrleitung	Canalizacion	Rör	LH
16	**VOE 11883018**	1					Hose	Durit	Schlauch	Tubo flexible	Slang	
17		2					Nipple	Raccord	Nippel	Niple	Nippel	See group 463, Page 311
18	**VOE 13971068**	2					Hexagon Nut	Ecrou Hexagonal	Sechskantmutter	Tuerca Hexagon	Sexkantsmutter	

VIBETTA

1	**11880001**	**Hjulbroms, bakre** **Freno rueda, trasero** **Radbremse, Hintere** **Frein de roue, Ar** **Wheel brake, rear**	Catalogue id **20017**	Group **517**
2	**11891077**			
3	**11891076**		Illustr. No **1012090**	Section **200**
4				
5		**S/N - 10938**	Issue **VOE 63D9920017**	Page **349**

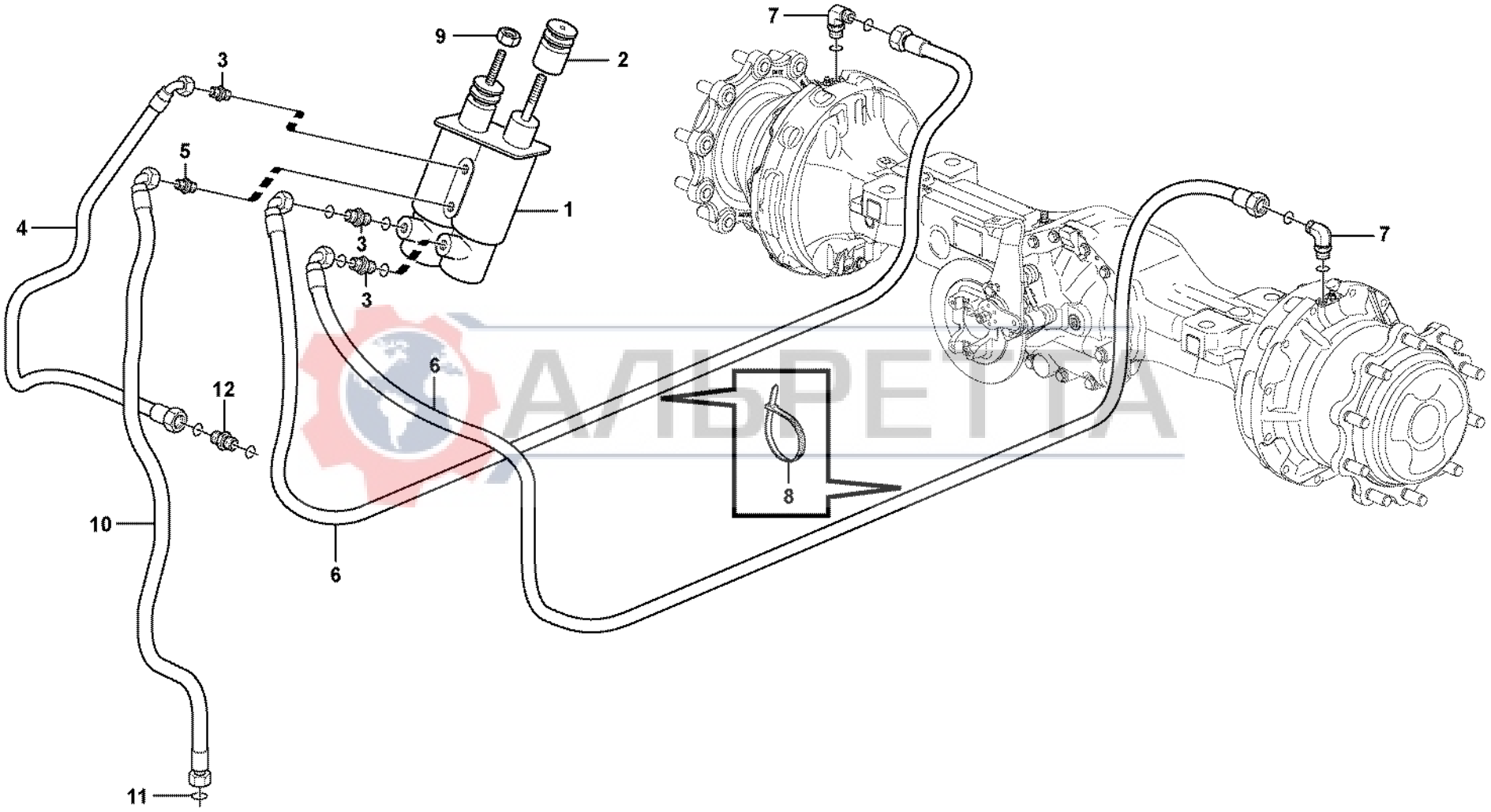

АЛЬРЕТТА

Volvo Construction Equipment

1025978

Fig.	Part No.	Quantity 1	2	3	PS	KIT	Description	Dénomination	Bezeichnung	Denominación	Benämning	Notes
1	**VOE 11886865**	1					Brake Servo	Servofrein	Bremsservo	Servofreno	Bromsservo	
2	**VOE 11709901**	2					Dust Cover	Pare-poussiere	Staubschutz	Prot Polvo	Dammskydd	
3	**VOE 11883022**	3					Connector	Raccord	Anschluss	Union	Anslutning	
	VOE 968207	3					•O-ring	•Joint Torique	•O-Ring	•Junta torica	•O-ring	
	VOE 990737	3					•O-ring	•Joint Torique	•O-Ring	•Junta torica	•O-ring	
4	**VOE 11888671**	1					Hose	Durit	Schlauch	Tubo flexible	Slang	
5	**VOE 11883021**	1					Connector	Raccord	Anschluss	Union	Anslutning	
6	**VOE 11888669**	2					Hose	Durit	Schlauch	Tubo flexible	Slang	
7	**VOE 13933857**	2					Elbow Nipple	Raccord angulaire	Winkelnippel	Niple Angular	V-nippel	
	VOE 990739	2					•O-ring	•Joint Torique	•O-Ring	•Junta torica	•O-ring	
	VOE 932039	2					•O-ring	•Joint Torique	•O-Ring	•Junta torica	•O-ring	
8	**VOE 4821292**	8					Strip Clamp	Ruban Serrage	Kabelbinder	Abraz Cinta	Bandklamma	
9	**VOE 13971068**	2					Hexagon Nut	Ecrou Hexagonal	Sechskantmutter	Tuerca Hexagon	Sexkantsmutter	
10	**VOE 11883764**		1				Hose	Durit	Schlauch	Tubo flexible	Slang	
10	**VOE 11882192**			1			Hose assembly	Conduit flexible	Schlauchleitung	Conducto	Slangledning	See group 421, Page 225
11	**VOE 990737**	1					O-ring	Joint Torique	O-Ring	Junta torica	O-ring	
12	**VOE 935085**	1					Nipple	Raccord	Nippel	Niple	Nippel	See group 420, Page 209
	VOE 932039	1					•O-ring	•Joint Torique	•O-Ring	•Junta torica	•O-ring	
	VOE 990737	1					•O-ring	•Joint Torique	•O-Ring	•Junta torica	•O-ring	

АЛЬБРЕТТА

1	**11880001**	**Hjulbroms, bakre** **Freno rueda, trasero** **Radbremse, Hintere** **Frein de roue, Ar** **Wheel brake, rear**	Catalogue id **20017**	Group **517**
2	**11891077**		Illustr. No **1025978**	Section **250**
3	**11891076**		Issue **VOE 63D9920017**	Page **351**
4				
5		**S/N 10939 -**		

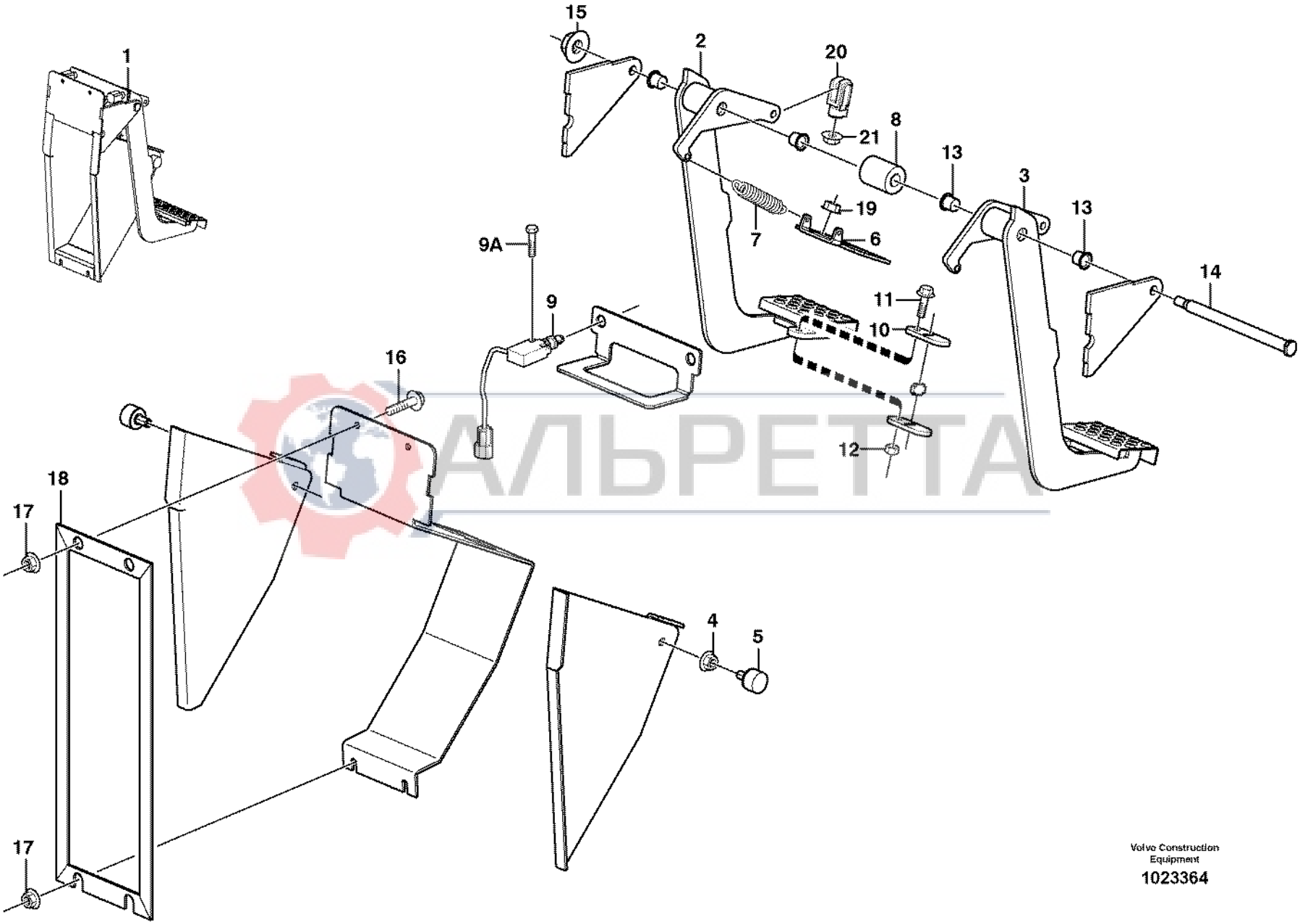

АЛЬРЕТТА

Volvo Construction Equipment

1023364

Fig.	Part No.	Quantity 1	2	3	PS	KIT	Description	Dénomination	Bezeichnung	Denominación	Benämning	Notes
		1			NS		Brake Unit	Ensemble Frein	Bremsanordnung	Unidad Freno	Bromsenhet	
1		1			NS		•Box	•Boîte	•Kasten	•Caja	•Låda	
2	**VOE 11200877**	1					•Brake Pedal	•Pedale Frein	•Bremspedal	•Pedal Frenos	•Bromspedal	RH
3	**VOE 11200878**	1					•Brake Pedal	•Pedale Frein	•Bremspedal	•Pedal Frenos	•Bromspedal	LH
4	**VOE 981256**	2					•Rivet Nut	•Ecrou Rivet	•Nietmutter	•Tuerca Remache	•Nitmutter	
5	**VOE 11200579**	2					•Absorber	•Amortisseur	•Dämpfer	•Amortiguador	•Dämpare	
6		1			NS		•Plate	•Tôle	•Blech	•Chapa	•Plåt	
7	**VOE 11200429**	2					•Tension Spring	•Ressort de traction	•Zugfeder	•Muelle traccion	•Dragfjäder	
8		1			NS		•Sleeve	•Douille	•Hülse	•Manguito	•Hylsa	
9	**VOE 11887707**	2					•Switch	•Commutateur	•Schalter	•Contactor	•Strömställare	X61, X62
9	**VOE 11888817**	2					Switch	Commutateur	Schalter	Contactor	Strömställare	11891209, 11891224 S/N 10939 -
9A	**VOE 969147**	2					•Screw	•Vis	•Schraube	•Tornillo	•Skruv	
10	**VOE 11200511**	1					•Lock Arm	•Bras Verrouill.	•Sperrhebel	•Brazo Bloqueo	•Låsarm	
11	**VOE 13946670**	1					•Flange screw	•Vis à bride	•Flanschschraube	•Torn embridado	•Flänsskruv	
12	**VOE 948645**	1					•Flange Lock Nut	•Contre écrou bride	•Flanschmutter	•Contratuer Embr	•Flänslåsmutter	
13	**VOE 11200610**	4					•Flange Bearing	•Palier Bride	•Flanschlager	•Cojinete Brida	•Flänslager	
14	**VOE 11149686**	1					•Pedal Shaft	•Axe Pedale	•Pedalachse	•Eje Pedal	•Pedalaxel	
15	**VOE 971099**	1					•Flange Lock Nut	•Contre écrou bride	•Flanschmutter	•Contratuer Embr	•Flänslåsmutter	(VOE 13971099)
16	**VOE 13945444**	3					Flange screw	Vis à bride	Flanschschraube	Torn embridado	Flänsskruv	
17	**VOE 981256**	3					Rivet Nut	Ecrou Rivet	Nietmutter	Tuerca Remache	Nitmutter	
18	**VOE 11202448**	1					Gasket	Joint	Dichtung	Junta	Packning	
19	**VOE 948645**	4					Flange Lock Nut	Contre écrou bride	Flanschmutter	Contratuer Embr	Flänslåsmutter	
20	**VOE 11200397**	2					Link	Articulation	Gelenk	Articulacion	Länk	
21	**VOE 983304**	2					Hexagon Nut	Ecrou Hexagonal	Sechskantmutter	Tuerca Hexagon	Sexkantsmutter	

VIBPETA

1		**Dubbla bromspedaler** **Pedales de freno, dobles** **Doppelte Bremspedale** **Pédales de frein couplées** **Dual brake pedals**	Catalogue id **20017**	Group **525**
2				
3			Illustr. No **1023364**	Section **100**
4				
5		**11294005, 11298189, 11880001**	Issue **VOE 63D9920017**	Page **353**

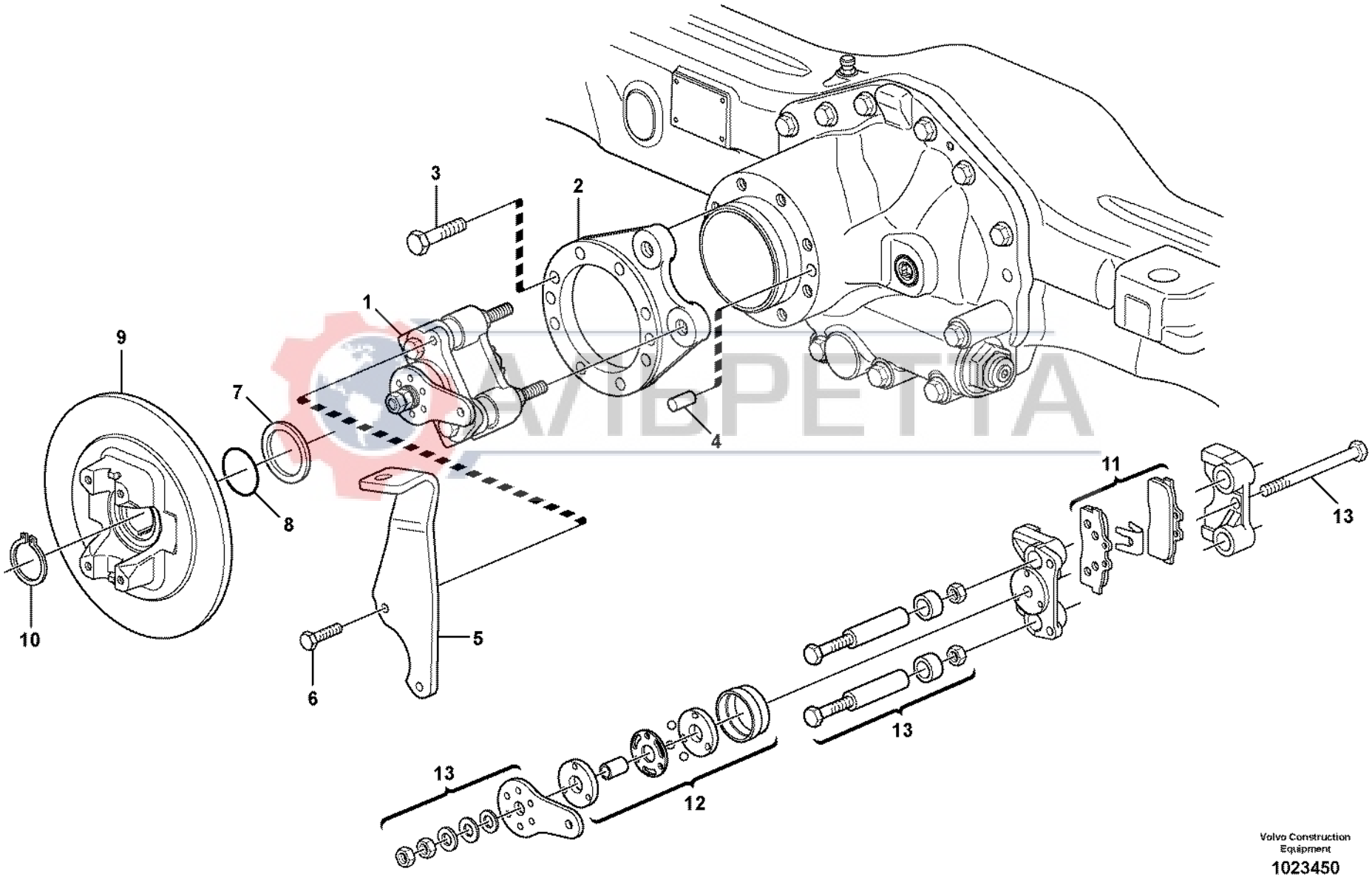

Volvo Construction Equipment
1023450

Fig.	Part No.	Quantity 1	2	3	PS	KIT	Description	Dénomination	Bezeichnung	Denominación	Benämning	Notes
1	**VOE 11716606**	1					Brake Disc	Disque Frein	Bremsscheibe	Disco De Freno	Bromsskiva	
2	**VOE 11709300**	1					Lock Ring	Anneau Verrouillage	Schlossring	Anillo Segurid	Låsring	
3	**VOE 11709303**	1					O-ring	Joint Torique	O-Ring	Junta torica	O-ring	
4	**VOE 11709304**	1					Washer	Rondelle	Scheibe	Arandela	Bricka	
5	**VOE 11716602**	8					Screw	Vis	Schraube	Tornillo	Skruv	
6	**VOE 11716601**	1					Anchorage	Fixation	Halterung	Fijacion	Fäste	
7	**VOE 11716603**	2					Pin	Goupille	Zapfen	Pasador	Tapp	
8	**VOE 11716604**	1					Bracket	Console	Konsole	Ménsula	Konsol	
9	**VOE 11716605**	2					Screw	Vis	Schraube	Tornillo	Skruv	
10	**VOE 11716600**	1					Brake Caliper	Etrier Frein	Bremssattel	Mordaza	Bromsok	
11	**VOE 11716655**	1					•Repair Kit	•Kit Réparation	•Reparatursatz	•Kit Reparacion	•Reparationssats	
12	**VOE 11716654**	1					•Repair Kit	•Kit Réparation	•Reparatursatz	•Kit Reparacion	•Reparationssats	
13	**VOE 11716652**	1					•Repair Kit	•Kit Réparation	•Reparatursatz	•Kit Reparacion	•Reparationssats	

АЛЬРЕТТА

1		**Parkeringsbroms** **Freno estacionamiento** **Feststellbremse** **Frein parking** **Parking brake**	Catalogue id **20017**	Group **551**
2				
3			Illustr. No **1023450**	Section **150**
4				
5		**S/N 10939 -**	Issue **VOE 63D9920017**	Page **355**

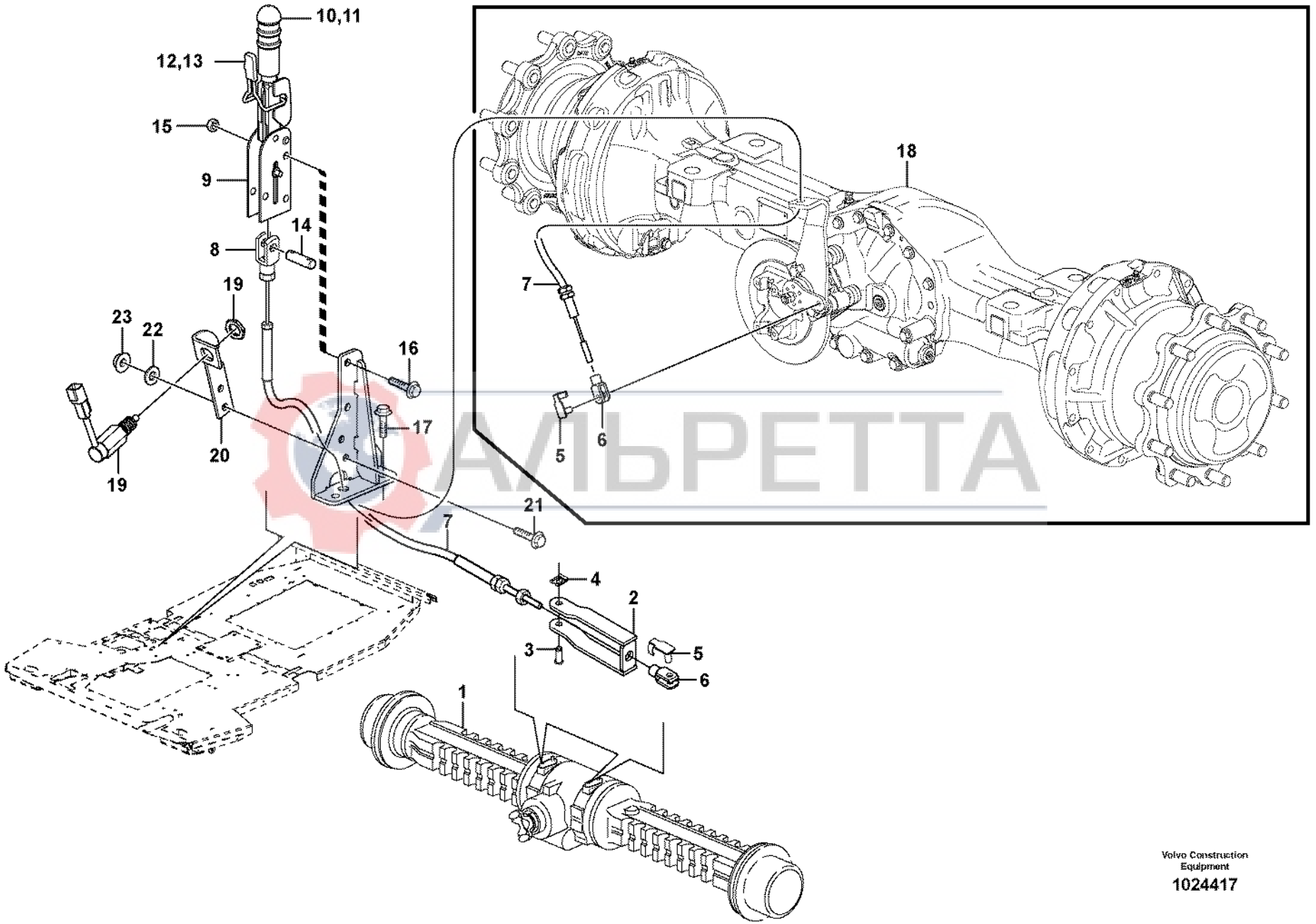

АЛЬРЕТТА

Volvo Construction Equipment

1024417

Fig.	Part No.	Quantity 1	2	3	4	5	PS	KIT	Description	Dénomination	Bezeichnung	Denominación	Benämning	Notes
1		1							Planetary shaft, rea.	Pont moteur, AR	Planetengetriebe, ...	Puente motor, tras..	Planetaxel, bak	See group 460, Page 283
2	**VOE 11882783**	1							Bracket	Console	Konsole	Ménsula	Konsol	
3	**VOE 949755**	1							Rtng Ring Bolt	Boulon Sill Bag	Sich.bolzen	Perno Circlip	Spårringsbult	
4	**VOE 943926**	1							Lock brace	Etrier de verrouillag	Sperrklinke	Brazo Seguridad	Låsbygel	
5	**VOE 11883323**	1			1				Clevis Pin	Vis A Oeuillet	Zylinderbolzen	Espiga	Cyl.bult	
6	**VOE 11883319**	1			1				Fork	Fourche	Gabel	Horquilla	Gaffel	
7	**VOE 11888468**	1			1				Cable	Câble	Kabel	Cable	Kabel	
8	**VOE 11882913**	1			1				Fork	Fourche	Gabel	Horquilla	Gaffel	
9	**VOE 11200803**		1	1					Parking Brake	Frein Parking	Feststellbremse	Freno Estacion	Parkeringsbroms	
10	**VOE 11709850**		1	1					•Handle	•Poignee	•Handgriff	•Manilla	•Handgrepp	
11	**VOE 11709851**		1	1					•Spring	•Ressort	•Feder	•Muelle	•Fjäder	
12	**VOE 11709852**		1	1					•Leaf Spring	•Ressort plat	•Blattfeder	•Resorte plano	•Bladfjäder	
13	**VOE 11709853**		1	1					•Handle	•Poignee	•Handgriff	•Manilla	•Handgrepp	
14	**VOE 11715435**		1	1					Clevis Pin	Vis A Oeuillet	Zylinderbolzen	Espiga	Cyl.bult	
15	**VOE 13971098**		2	2					Flange nut	Ecrou accouple.	Bundmutter	Tuerca embridad	Flänsmutter	
16	**VOE 13965186**		2	2					Flange screw	Vis à bride	Flanschschraube	Torn embridado	Flänsskruv	
17	**VOE 946329**		2	2					Flange screw	Vis à bride	Flanschschraube	Torn embridado	Flänsskruv	
18									Planetary shaft, rea.	Pont moteur, AR	Planetengetriebe, ...	Puente motor, tras..	Planetaxel, bak	See group 460, Page 285
19	**VOE 11888649**			1	1				Switch	Commutateur	Schalter	Contactor	Strömställare	
20	**VOE 11205674**			1	1				Plate	Plaque	Platte	Placa	Platta	
21	**VOE 13945444**			2	2				Flange screw	Vis à bride	Flanschschraube	Torn embridado	Flänsskruv	
22	**VOE 983334**			4	4				Washer	Rondelle	Scheibe	Arandela	Bricka	
23	**VOE 948645**			2	2				Flange Lock Nut	Contre écrou bride..	Flanschmutter	Contratuer Embr	Flänslåsmutter	

CAMPETTA

1	**11880001**
2	**11298014**
3	**11298189, 11298190**
4	**11880001 S/N 10939 -**
5	

Parkeringsbroms
Freno estacionamiento
Feststellbremse
Frein parking
Parking brake

Catalogue id	Group
20017	**551**
Illustr. No **1024417**	Section **250**
Issue **VOE 63D9920017**	Page **357**

VOLVO

Construction Equipment

АЛЬРЕТТА

GROUP		Section	Page
641	Steering column with fitting parts	100	365
645	Steering system 11891267, 11891275, 11891360, 11891386	100	367
645	Steering system 11880001 (1887360) S/N 10939 -	150	369
645	Steering system 11891284, 11891286, 11891385, 11891387	200	371
645	Control valve	400	373

АЛЬРЕТТА

GROUPE		Section	Page
641	Colonne de direction avec pièces de montage	100	365
645	Systeme de direction 11891267, 11891275, 11891360, 11891386	100	367
645	Systeme de direction 11880001 (1887360) S/N 10939 -	150	369
645	Systeme de direction 11891284, 11891286, 11891385, 11891387	200	371
645	Valve de contrôle	400	373

АЛЬРЕТТА

GRUPPE		Abschnitt	Seite
641	Lenksäule mit Montageteilen	100	365
645	Lenkungssystem 11891267, 11891275, 11891360, 11891386	100	367
645	Lenkungssystem 11880001 (1887360) S/N 10939 -	150	369
645	Lenkungssystem 11891284, 11891286, 11891385, 11891387	200	371
645	Steuerventil	400	373

АЛЬРЕТТА

GRUPO		Sección	Página
641	Columna de dirección con accesorios de montaje	100	365
645	Sistema de direccion 11891267, 11891275, 11891360, 11891386	100	367
645	Sistema de direccion 11880001 (1887360) S/N 10939 -	150	369
645	Sistema de direccion 11891284, 11891286, 11891385, 11891387	200	371
645	Válvula de control	400	373

АЛЬРЕТТА

GRUPP		Avsnitt	Sida
641	Rattstam med monteringsdetaljer	100	365
645	Styrsystem 11891267, 11891275, 11891360, 11891386	100	367
645	Styrsystem 11880001 (1887360) S/N 10939 -	150	369
645	Styrsystem 11891284, 11891286, 11891385, 11891387	200	371
645	Kontrollventil	400	373

АЛЬРЕТТА

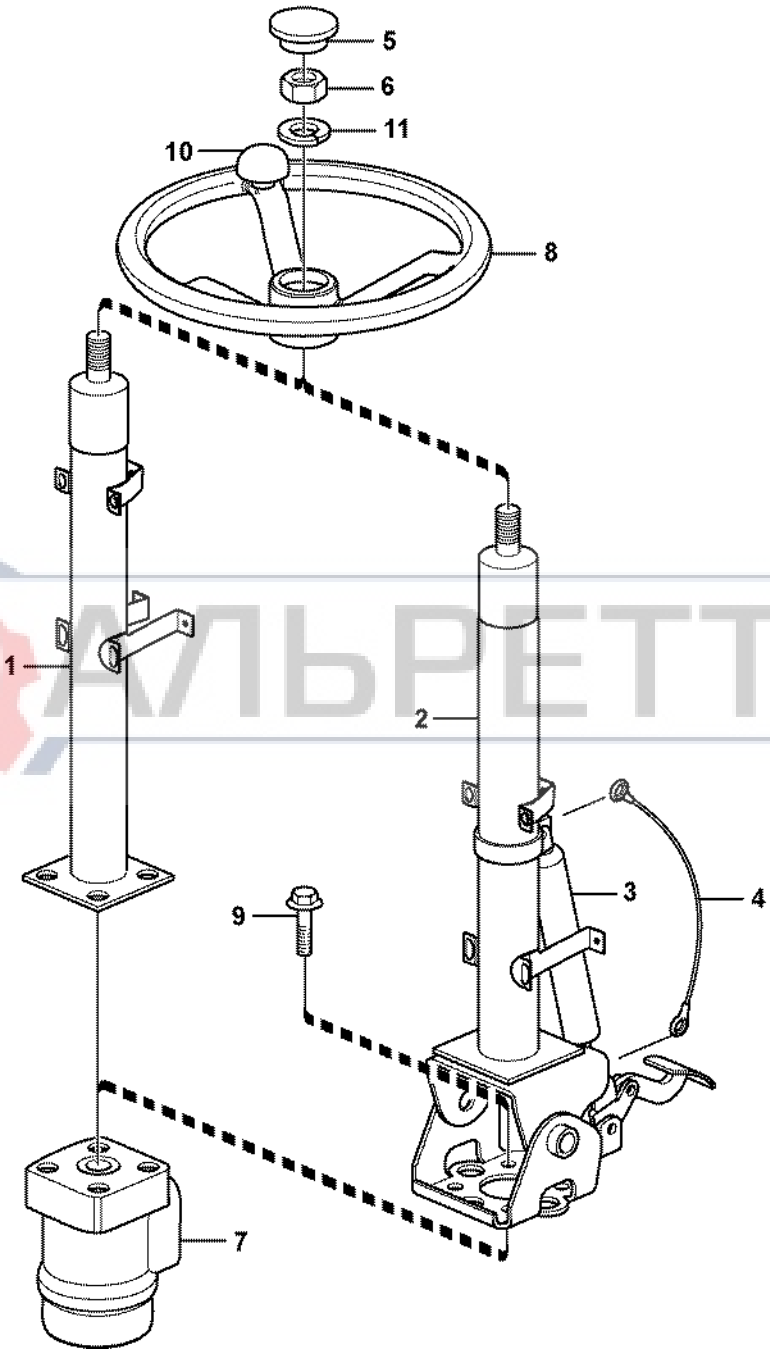

АЛЬРЕТТА

Volvo Construction Equipment
1012000

Fig.	Part No.	Quantity 1	2	3	4	5	PS	KIT	Description	Dénomination	Bezeichnung	Denominación	Benämning	Notes
1	**VOE 11200527**	1							Steering Column	Colonne direction	Lenksäule	Columna direccion	Rattstam	
2	**VOE 11200587**		1						Steering Column	Colonne direction	Lenksäule	Columna direccion	Rattstam	
3	**VOE 11715247**		1						•Gas Spring	•Ressort Gaz	•Gasfeder	•Resorte A Gas	•Gasfjäder	
4	**VOE 11715291**		1						•Wire	•Fil	•Draht	•Alambre	•Tråd	
5	**VOE 14371493**	1	1						Cap	Chapeau	Verschlusskappe	Caperuza	Hatt	
6	**VOE 955822**	1	1						Hexagon Nut	Ecrou Hexagonal	Sechskantmutter	Tuerca Hexagon	Sexkantsmutter	
7				1					Control valve	Valve controle	Steuerventil	Válvula control	Kontrollventil	See group 645, Page 373
8	**VOE 11200562**	1	1						Steering Wheel	Volant direction	Lenkrad	Volante de direccio	Ratt	
9	**VOE 946329**	4	4						Flange screw	Vis à bride	Flanschschraube	Torn embridado	Flänsskruv	
10	**VOE 11200563**				1				Knob	Bouton	Knauf	Boton	Knopp	
11	**VOE 11104898**	1	1						Lock Washer	Rondel.verroui.	Sicher Scheibe	Arandel Segurid	Låsbricka	

АЛЬРЕТТА

1	**11298009**	**Rattstam med monteringsdetaljer** **Columna de dirección con accesorios de montaje** **Lenksäule mit Montageteilen** **Colonne de direction avec pièces de montage** **Steering column with fitting parts**	Catalogue id **20017**	Group **641**
2	**11298010**		Illustr. No **1012000**	Section **100**
3	**11880001**		Issue **VOE 63D9920017**	Page **365**
4	**11298021**			
5				

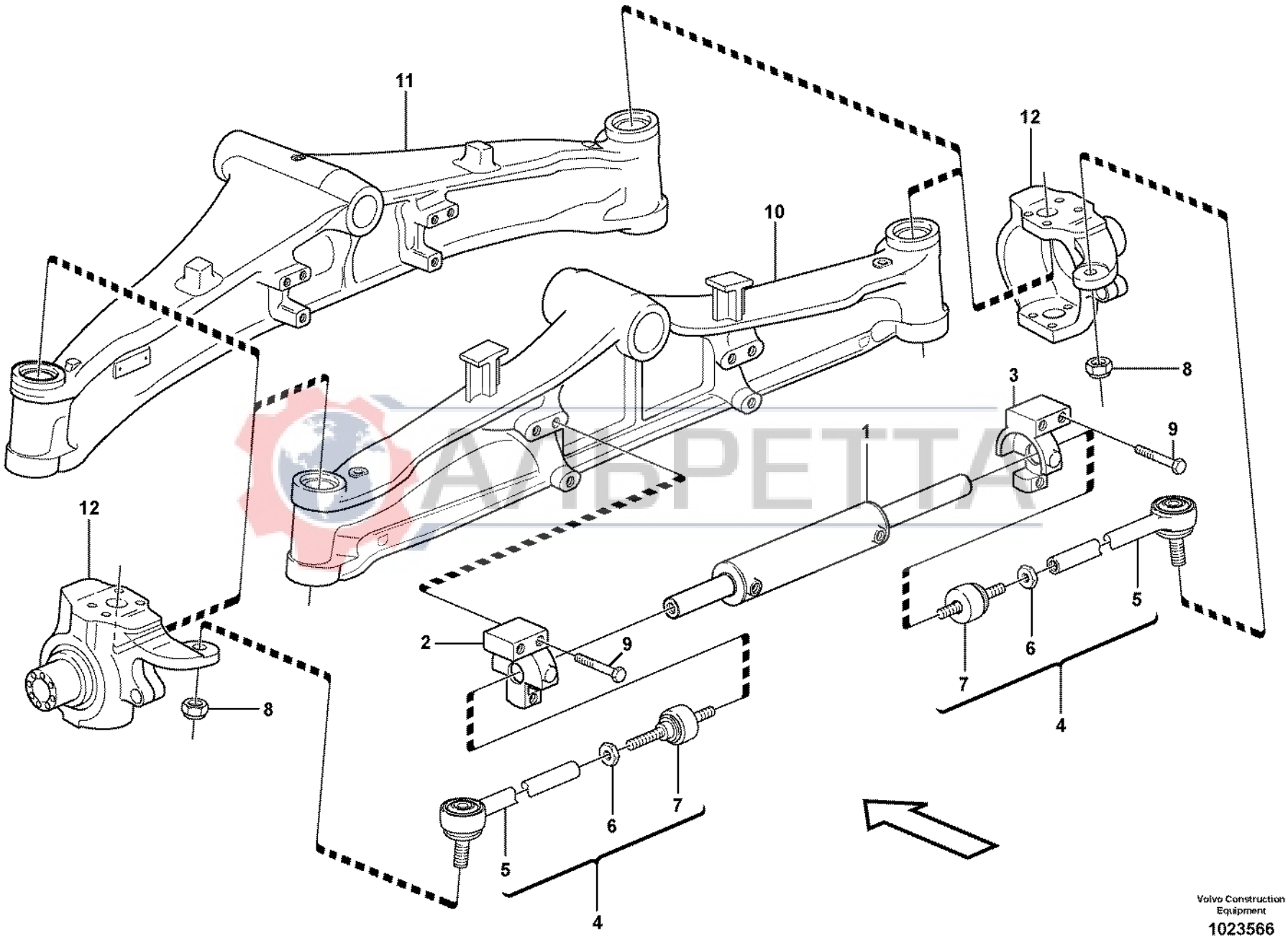

Volvo Construction Equipment
1023566

Fig.	Part No.	Quantity 1	2	3	PS	KIT	Description	Dénomination	Bezeichnung	Denominación	Benämning	Notes
1	**VOE 11712522**	1					Steering cylinder	Verin direction	Lenkzylinder	Cilindro direccion	Styrcylinder	
	VOE 11712523	1					•Sealing Kit	•Jeu Joints	•Dichtungssatz	•Juego Retenes	•Tätningssats	
2	**VOE 11712524**	1					•Cylinder head	•Culasse	•Zylinderkopf	•Culata	•Cylinderhuvud	
3	**VOE 11712525**	1					•Cylinder head	•Culasse	•Zylinderkopf	•Culata	•Cylinderhuvud	
4	**VOE 11712459**	2					Steering Link	Biell.direction	Steuerglied	Artic Direccion	Styrlänk	
5	**VOE 11712503**	1					•Steering Link	•Biell.direction	•Steuerglied	•Artic Direccion	•Styrlänk	
6	**VOE 11988566**	1					•Nut	•Ecrou	•Mutter	•Tuerca	•Mutter	
7	**VOE 11988565**	1					•Tie Rod	•Barre Accouple.	•Spurstange	•Barra Acoplam	•Parallellstag	
8	**VOE 11988563**	2					Nut	Ecrou	Mutter	Tuerca	Mutter	
9	**VOE 11712504**	6					Screw	Vis	Schraube	Tornillo	Skruv	
10		1					Front axle	Pont avant	Vorderachse	Eje delantero	Framaxel	S/N - 10938 See group 461, Page 303
10		1					Front axle	Pont avant	Vorderachse	Eje delantero	Framaxel	S/N 10939 - See group 461, Page 305
11		1					Housing	Carter	Gehäuse	Carter	Hus	See group 461, Page 303

АЛЬРЕТТА

1		**Styrsystem** **Sistema de direccion** **Lenkungssystem** **Systeme de direction** **Steering system**	Catalogue id **20017**	Group **645**
2				
3			Illustr. No **1023566**	Section **100**
4				
5		**11891267, 11891275, 11891360, 11891386**	Issue **VOE 63D9920017**	Page **367**

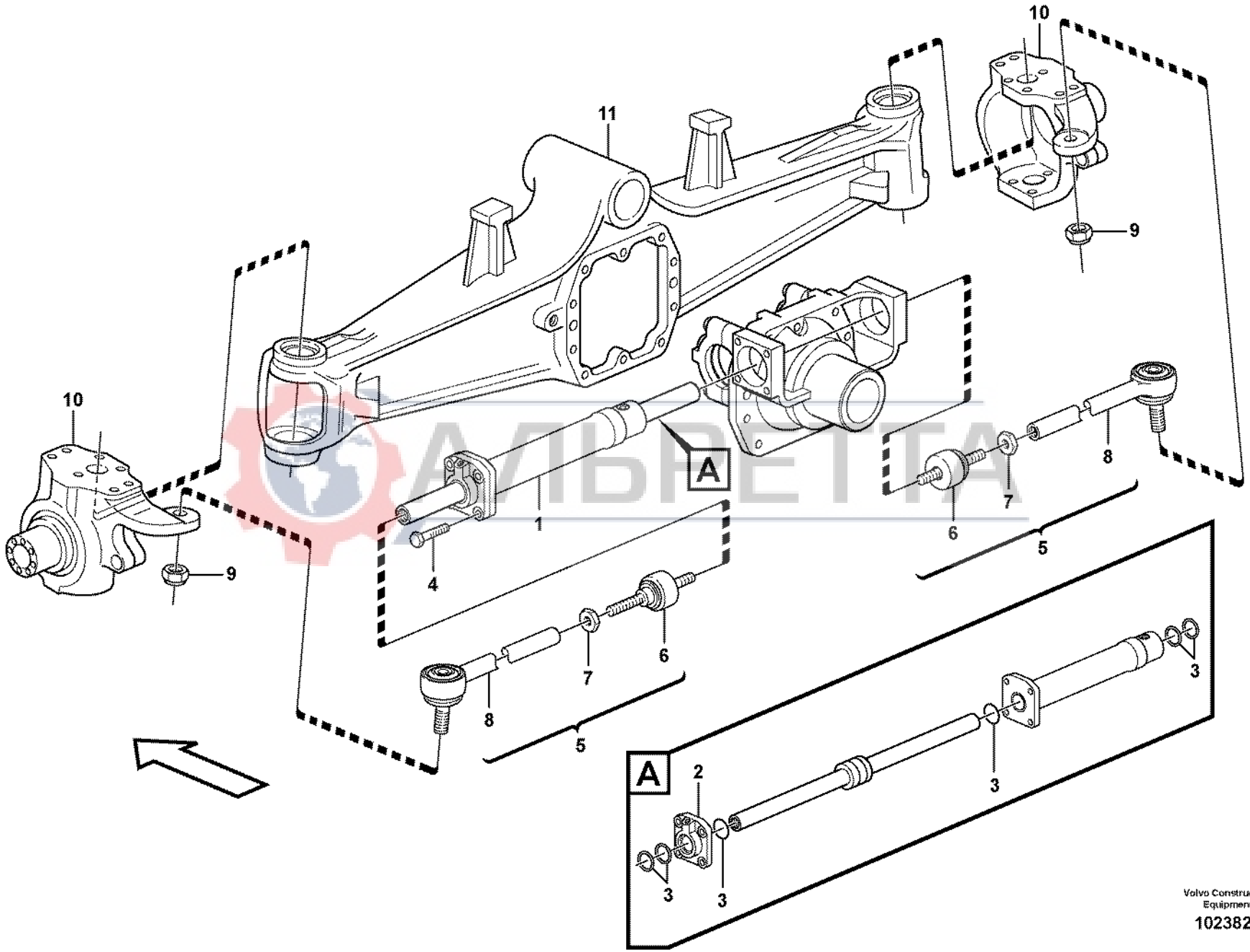

АВТЕГА

Volvo Construction Equipment

1023829

Fig.	Part No.	Quantity 1	2	3	PS	KIT	Description	Dénomination	Bezeichnung	Denominación	Benämning	Notes
1	**VOE 11716717**	1					Steering cylinder	Verin direction	Lenkzylinder	Cilindro direccion	Styrcylinder	
2	**VOE 11716719**	1					•Cylinder head	•Culasse	•Zylinderkopf	•Culata	•Cylinderhuvud	
3	**VOE 11716720**	1					•Sealing Kit	•Jeu Joints	•Dichtungssatz	•Juego Retenes	•Tätningssats	
4	**VOE 11716623**	4					•Screw	•Vis	•Schraube	•Tornillo	•Skruv	
5	**VOE 11988564**	2					•Steering Rod	•Bielle direction	•Lenkstange	•Biela direccion	•Styrstag	
6	**VOE 11988567**	2					••Ball joint	••Rotule articul	••Kugelgelenk	••Rotula	••Kulled	
7	**VOE 11988566**	2					••Nut	••Ecrou	••Mutter	••Tuerca	••Mutter	
8	**VOE 11988565**	2					••Tie Rod	••Barre Accouple.	••Spurstange	••Barra Acoplam	••Parallellstag	
9	**VOE 11988563**	2					•Nut	•Ecrou	•Mutter	•Tuerca	•Mutter	
10		2					•Housing	•Carter	•Gehäuse	•Carter	•Hus	See group 461, Page 307
11		1					Front axle	Pont avant	Vorderachse	Eje delantero	Framaxel	See group 461, Page 307

АЛЬРЕТТА

1		**Styrsystem** **Sistema de direccion** **Lenkungssystem** **Systeme de direction** **Steering system**	Catalogue id **20017**	Group **645**
2			Illustr. No **1023829**	Section **150**
3			Issue **VOE 63D9920017**	Page **369**
4				
5		**11880001 (1887360) S/N 10939 -**		

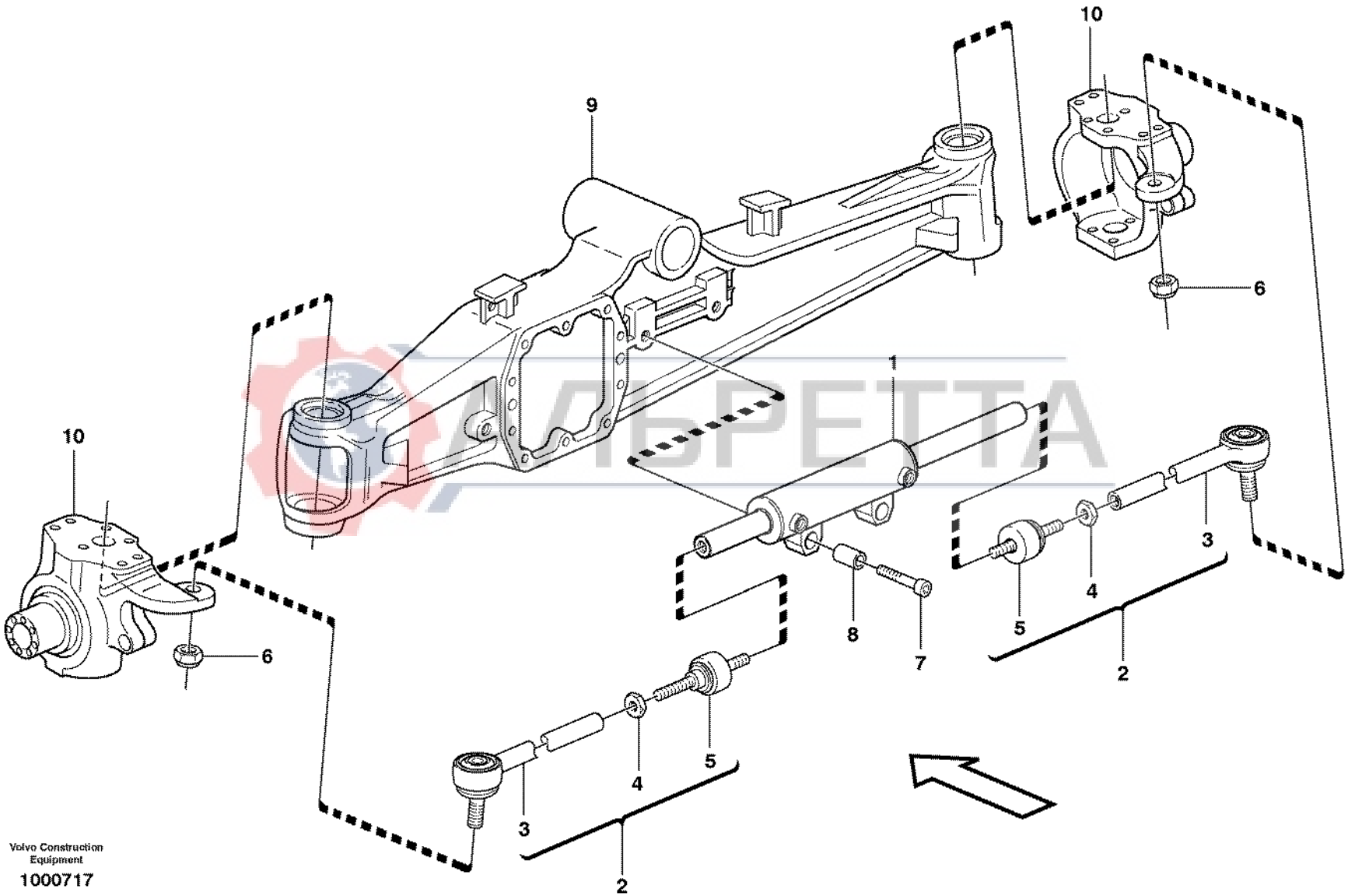

Volvo Construction Equipment

1000717

Fig.	Part No.	Quantity 1	2	3	PS	KIT	Description	Dénomination	Bezeichnung	Denominación	Benämning	Notes
1	**VOE 11988151**	1					Strg Cylinder	Verin Direction	Lenkzylinder	Cil Direccion	Styrcylinder	
	VOE 11709898	1					•Sealing Kit	•Jeu Joints	•Dichtungssatz	•Juego Retenes	•Tätningssats	
	VOE 11712479	2					•Seal	•Joint	•Dichtring	•Junta	•Tätning	
2	**VOE 11988564**	2					Steering Rod	Bielle direction	Lenkstange	Biela direccion	Styrstag	
3	**VOE 11988565**	1					•Tie Rod	•Barre Accouple.	•Spurstange	•Barra Acoplam	•Parallellstag	
4	**VOE 11988566**	1					•Nut	•Ecrou	•Mutter	•Tuerca	•Mutter	
5	**VOE 11988567**	1					•Ball joint	•Rotule articul.	•Kugelgelenk	•Rotula	•Kulled	
6	**VOE 11988563**	2					Nut	Ecrou	Mutter	Tuerca	Mutter	
7	**VOE 11709454**	2					Screw	Vis	Schraube	Tornillo	Skruv	
8	**VOE 11709460**	2					Bushing	Bague	Buchse	Casquillo	Bussning	
9		1					Front axle	Pont avant	Vorderachse	Eje delantero	Framaxel	See group 461, Page 287
10		1					Housing	Carter	Gehäuse	Carter	Hus	See group 461, Page 287

АЛЬРЕТТА

1		**Styrsystem** **Sistema de direccion** **Lenkungssystem** **Systeme de direction** **Steering system**	Catalogue id **20017**	Group **645**
2				
3			Illustr. No **1000717**	Section **200**
4				
5		**11891284, 11891286, 11891385, 11891387**	Issue **VOE 63D9920017**	Page **371**

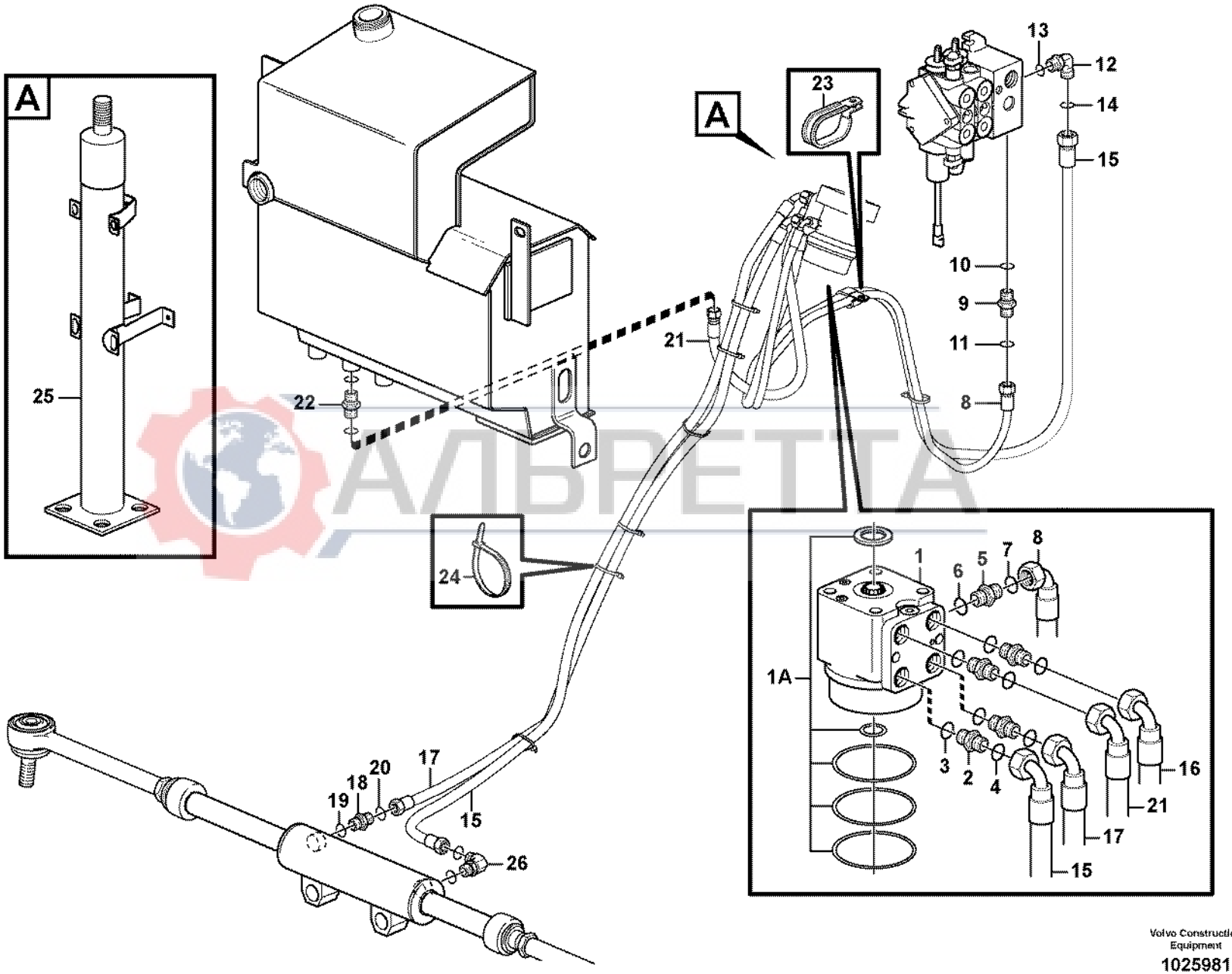

АЛВРЕТТА

Volvo Construction Equipment

1025981

Fig.	Part No.	Quantity 1	2	3	PS	KIT	Description	Dénomination	Bezeichnung	Denominación	Benämning	Notes
1	**VOE 11890016**	1					Control valve	Valve controle	Steuerventil	Válvula control	Kontrollventil	
1A	**VOE 11709888**	1					•Sealing Kit	•Jeu Joints	•Dichtungssatz	•Juego Retenes	•Tätningssats	
2	**VOE 935089**	4					Nipple	Raccord	Nippel	Niple	Nippel	
3	**VOE 932040**	1					•O-ring	•Joint Torique	•O-Ring	•Junta torica	•O-ring	
4	**VOE 4880492**	1					•O-ring	•Joint Torique	•O-Ring	•Junta torica	•O-ring	
5	**VOE 935082**	1					Nipple	Raccord	Nippel	Niple	Nippel	
6	**VOE 932037**	1					•O-ring	•Joint Torique	•O-Ring	•Junta torica	•O-ring	
7	**VOE 4881722**	1					•O-ring	•Joint Torique	•O-Ring	•Junta torica	•O-ring	
8	**VOE 11885684**	1					Hose assembly	Conduit flexible	Schlauchleitung	Conducto	Slangledning	
9	**VOE 13933858**	1					Union	Teton Connexion	Anschlussnippel	Niple Conexcion	Anslutn.nippel	
10	**VOE 932039**	1					•O-ring	•Joint Torique	•O-Ring	•Junta torica	•O-ring	
11	**VOE 4881722**	1					•O-ring	•Joint Torique	•O-Ring	•Junta torica	•O-ring	
12	**VOE 935070**	1					Elbow nipple	Raccord angulaire	Winkelnippel	Niple angular	Vinkelnippel	
13	**VOE 932040**	1					•O-ring	•Joint Torique	•O-Ring	•Junta torica	•O-ring	
14	**VOE 4880492**	1					•O-ring	•Joint Torique	•O-Ring	•Junta torica	•O-ring	
15	**VOE 11885685**	1					Hose assembly	Conduit flexible	Schlauchleitung	Conducto	Slangledning	
16	**VOE 11882938**	1					Hose assembly	Conduit flexible	Schlauchleitung	Conducto	Slangledning	
17	**VOE 11882937**	1					Hose assembly	Conduit flexible	Schlauchleitung	Conducto	Slangledning	
18	**VOE 935640**	2					Nipple	Raccord	Nippel	Niple	Nippel	
18	**VOE 935085**	1					Nipple	Raccord	Nippel	Niple	Nippel	S/N 10939 -
19	**VOE 932039**	1					•O-ring	•Joint Torique	•O-Ring	•Junta torica	•O-ring	
20	**VOE 4880492**	1					•O-ring	•Joint Torique	•O-Ring	•Junta torica	•O-ring	
21	**VOE 1882940**	1					Hose	Durit	Schlauch	Tubo flexible	Slang	
22		1					Nipple	Raccord	Nippel	Niple	Nippel	See group 911, Page 503
23	**VOE 981665**	1					Clamp	Pince Serrage	Klemme	Abrazadera	Klämma	
24	**VOE 4881438**	7					Strip Clamp	Ruban Serrage	Kabelbinder	Abraz Cinta	Bandklamma	
25		1					Steering Column	Colonne direction	Lenksäule	Columna direccion	Rattstam	See group 641, Page 365
26	**VOE 935069**	1					Elbow nipple	Raccord angulaire	Winkelnippel	Niple angular	Vinkelnippel	S/N 10939 -
	VOE 932039	1					•O-ring	•Joint Torique	•O-Ring	•Junta torica	•O-ring	
	VOE 990737	1					•O-ring	•Joint Torique	•O-Ring	•Junta torica	•O-ring	

1	
2	
3	
4	
5	

Kontrollventil
Válvula de control
Steuerventil
Valve de contrôle
Control valve

Catalogue id	Group
20017	**645**
Illustr. No **1025981**	Section **400**
Issue **VOE 63D9920017**	Page **373**

VOLVO

Construction Equipment

АЛЬРЕТТА

GROUP		Section	Page
711	Frame	100	381
716	Counterweight	100	383
771	Wheel	100	385
771	Wheel	110	387
771	Wheel	120	389
771	Wheel	130	391

АЛЬРЕТТА

TABLE DES MATIÈRES

Catalogue id 20017 | Group 700
Issue VOE 63D9920017 | Page 376

GROUPE		Section	Page
711	Chassis	100	381
716	Contrepoids	100	383
771	Roue	100	385
771	Roue	110	387
771	Roue	120	389
771	Roue	130	391

АЛЬРЕТТА

GRUPPE		Abschnitt	Seite
711	Rahmen	100	381
716	Gegengewicht	100	383
771	Rad	100	385
771	Rad	110	387
771	Rad	120	389
771	Rad	130	391

АЛЬРЕТТА

GRUPO		Sección	Página
711	Bastidor	100	381
716	Contrapeso	100	383
771	Rueda	100	385
771	Rueda	110	387
771	Rueda	120	389
771	Rueda	130	391

АЛЬРЕТТА

GRUPP		Avsnitt	Sida
711	Ram	100	381
716	Motvikt	100	383
771	Hjul	100	385
771	Hjul	110	387
771	Hjul	120	389
771	Hjul	130	391

АЛЬРЕТТА

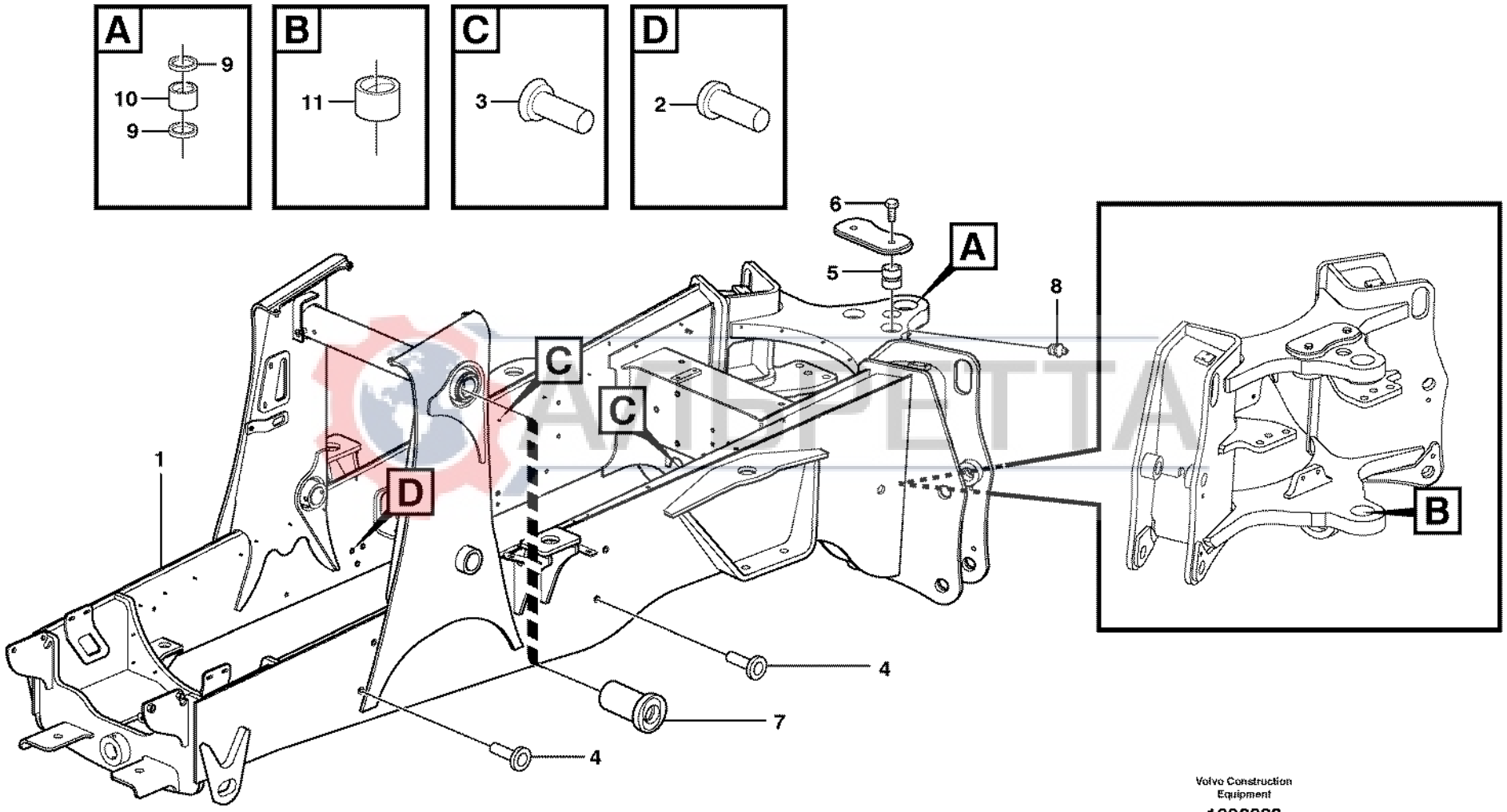

Volvo Construction Equipment

1003882

Fig.	Part No.	Quantity 1	2	3	PS	KIT	Description	Dénomination	Bezeichnung	Denominación	Benämning	Notes
1	**VOE 11884658**	1					Chassis	Chassis	Fahrgestell	Chasis	Chassi	SER NO -10327
1	**VOE 11885990**	1					Chassis	Chassis	Fahrgestell	Chasis	Chassi	SER NO 10328-10528
1	**VOE 11886709**	1					Frame	Chassis	Rahmen	Bastidor	Ram	SER NO 10529 - 10938
1	**VOE 11888296**	1					Chassis	Chassis	Fahrgestell	Chasis	Chassi	S/N 10939 -
2	**VOE 11882680**	3					•Rivet	•Rivet	•Niet	•Remache	•Nit	
3	**VOE 11882026**	7					•Rivet	•Rivet	•Niet	•Remache	•Nit	
4	**VOE 11881792**	11					•Blind Rivet	•Rivet Borgne	•Blindniet	•Remache Ciego	•Blindnit	
5	**VOE 11884510**	2					•Bushing	•Bague	•Buchse	•Casquillo	•Bussning	
6	**VOE 191900**	2					•Plug	•Bouchon	•Stopfen	•Tapon	•Plugg	
7	**VOE 11883771**	2					•Bushing	•Bague	•Buchse	•Casquillo	•Bussning	
8	**VOE 914167**	2					•Nipple	•Raccord	•Nippel	•Niple	•Nippel	
9	**VOE 11881489**	6					•Scraper	•Racloir	•Abstreicher	•Rascador	•Skrapa	
10	**VOE 11884582**	1					•Bushing	•Bague	•Buchse	•Casquillo	•Bussning	
11	**VOE 11884714**	1					•Bushing	•Bague	•Buchse	•Casquillo	•Bussning	

АЛЬРЕТТА

1		**Ram** **Bastidor** **Rahmen** **Chassis** **Frame**	Catalogue id **20017**	Group **711**
2			Illustr. No **1003882**	Section **100**
3			Issue **VOE 63D9920017**	Page **381**
4				
5				

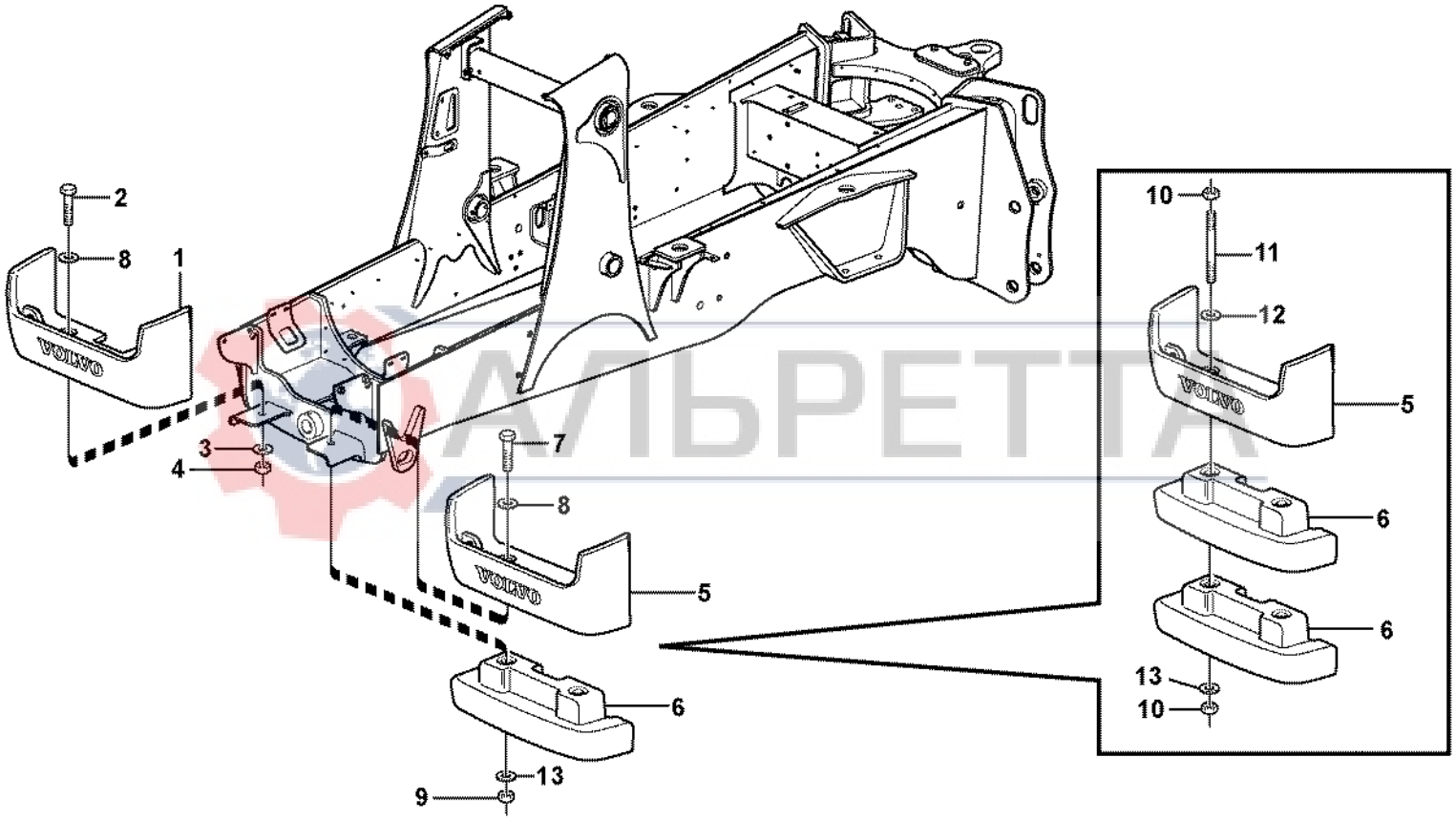

АЛЬРЕТТА

Volvo Construction Equipment
1006660

Fig.	Part No.	Quantity 1	2	3	PS	KIT	Description	Dénomination	Bezeichnung	Denominación	Benämning	Notes
1	**VOE 11886741**	1					Counterweight	Contrepoids	Gegengewicht	Contrapeso	Motvikt	105 kg
2	**VOE 979920**	2					Hexagon screw	Vis tête hexagonale	Sechskantschraube	Tornillo hexago	Sexkantsskruv	SER NO -10422
2	**VOE 13963362**	2					Hexagon screw	Vis tête hexagonale	Sechskantschraube	Tornillo hexago	Sexkantsskruv	SER NO 10423-
3	**VOE 955905**	4					Washer	Rondelle	Scheibe	Arandela	Bricka	SER NO -10422
3	**VOE 955905**	2					Washer	Rondelle	Scheibe	Arandela	Bricka	SER NO 10423-
4	**VOE 980521**	2					Nut	Ecrou	Mutter	Tuerca	Mutter	SER NO -10422
4	**VOE 983377**	2					Lock nut	Contre-ecrou	Sicherungsmutter	Contratuerca	Låsmutter	SER NO 10423-
5	**VOE 11886742**		1	1			Counterweight	Contrepoids	Gegengewicht	Contrapeso	Motvikt	202 KG
6	**VOE 11886925**		1	2			Counterweight	Contrepoids	Gegengewicht	Contrapeso	Motvikt	133 KG
7	**VOE 13980100**		2				Hexagon screw	Vis tête hexagonale	Sechskantschraube	Tornillo hexago	Sexkantsskruv	
8	**VOE 983340**		2				Washer	Rondelle	Scheibe	Arandela	Bricka	SER NO -10422
8	**VOE 14376982**	2	2				Washer	Rondelle	Scheibe	Arandela	Bricka	SER NO 10423-
9	**VOE 980521**		2				Nut	Ecrou	Mutter	Tuerca	Mutter	SER NO -10422
9	**VOE 983377**		2				Lock nut	Contre-ecrou	Sicherungsmutter	Contratuerca	Låsmutter	SER NO 10423-
10	**VOE 983377**			4			Lock nut	Contre-ecrou	Sicherungsmutter	Contratuerca	Låsmutter	
11	**VOE 11887733**			2			Rod	Monture	Fuhler	Varilla	Spröt	
12	**VOE 983340**			2			Washer	Rondelle	Scheibe	Arandela	Bricka	SER NO -10422
12	**VOE 14376982**			2			Washer	Rondelle	Scheibe	Arandela	Bricka	SER NO 10423-
13	**VOE 11055610**		2	2			Washer	Rondelle	Scheibe	Arandela	Bricka	

АЛЬБРЕТТА

1	**11891256 105 KG**	**Motvikt** **Contrapeso** **Gegengewicht** **Contrepoids** **Counterweight**	Catalogue id **20017**	Group **716**
2	**11891315 202+133 KG**			
3	**11891316 202+2X133 KG**		Illustr. No **1006660**	Section **100**
4				
5			Issue **VOE 63D9920017**	Page **383**

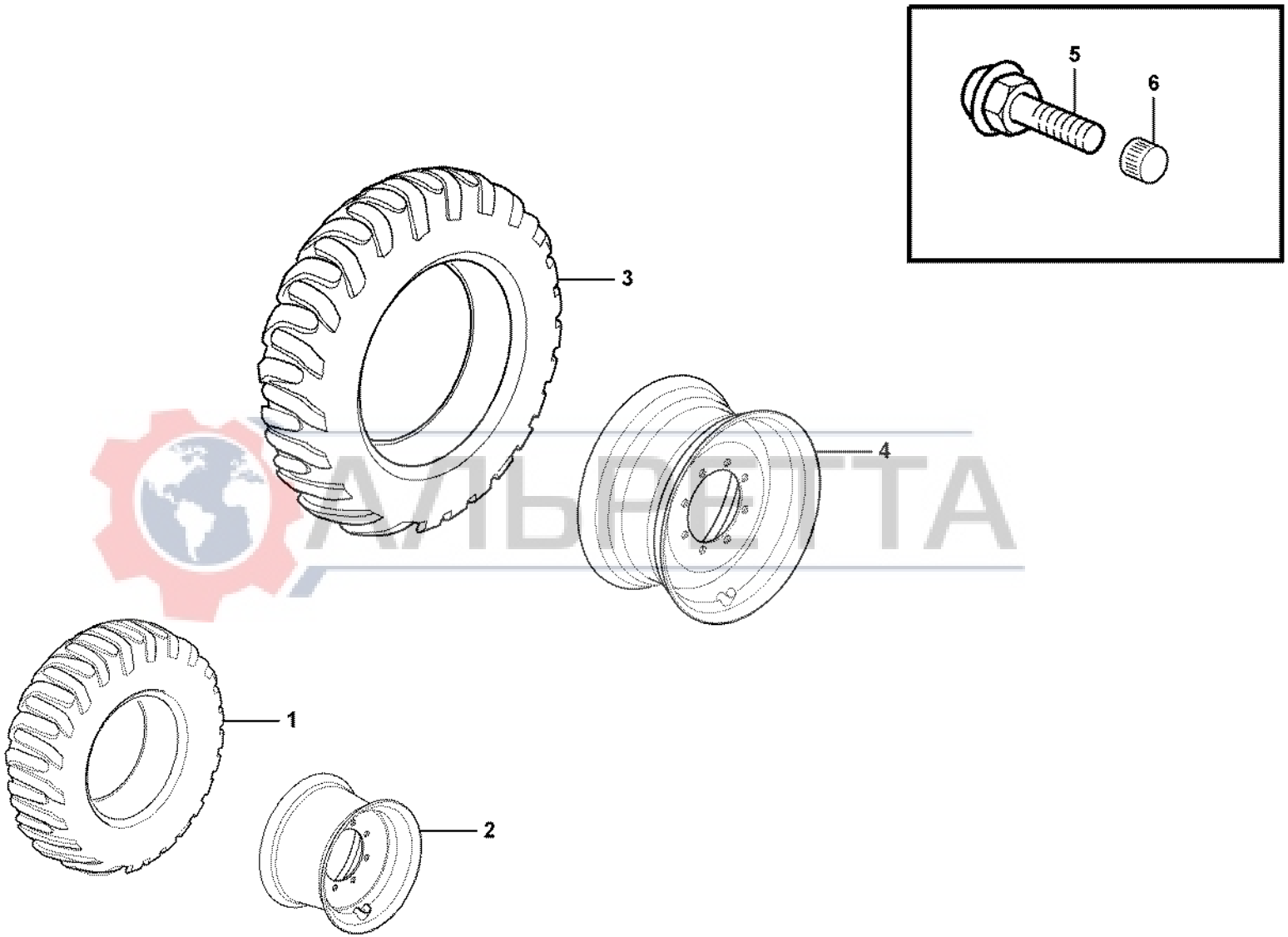

АЛЬФЕТТА

Fig.	Part No.	Quantity 1	2	3	4	5	PS	KIT	Description	Dénomination	Bezeichnung	Denominación	Benämning	Notes
1	**VOE 11881816**	2	2						Tire	Pneu	Reifen	Neumatico	Däck	11Lx16
2	**VOE 11881828**	2	2						Rim	Jante	Radfelge	Llania	Fälg	16”
3	**VOE 11881822**			2					Tire	Pneu	Reifen	Neumatico	Däck	21Lx24
3	**VOE 11881821**				2				Tire	Pneu	Reifen	Neumatico	Däck	19,5Lx24
4	**VOE 11885861**			2					Rim	Jante	Radfelge	Llania	Fälg	DW18x24”
4	**VOE 11885676**				2				Rim	Jante	Radfelge	Llania	Fälg	W16Lx24”
5	**VOE 784076**	2	2	2	2				Valve	Soupape	Ventil	Valvula	Ventil	
6	**VOE 4789869**	2	2	2	2				Cap	Chapeau	Verschlusskappe	Caperuza	Hatt	

АЛЬРЕТТА

1	**11891267 FRONT**	**Hjul** **Rueda** **Rad** **Roue** **Wheel**	Catalogue id **20017**	Group **771**
2	**11891275 FRONT**		Illustr. No **1012700**	Section **100**
3	**11891267 REAR**		Issue **VOE 63D9920017**	Page **385**
4	**11891275 REAR**			
5				

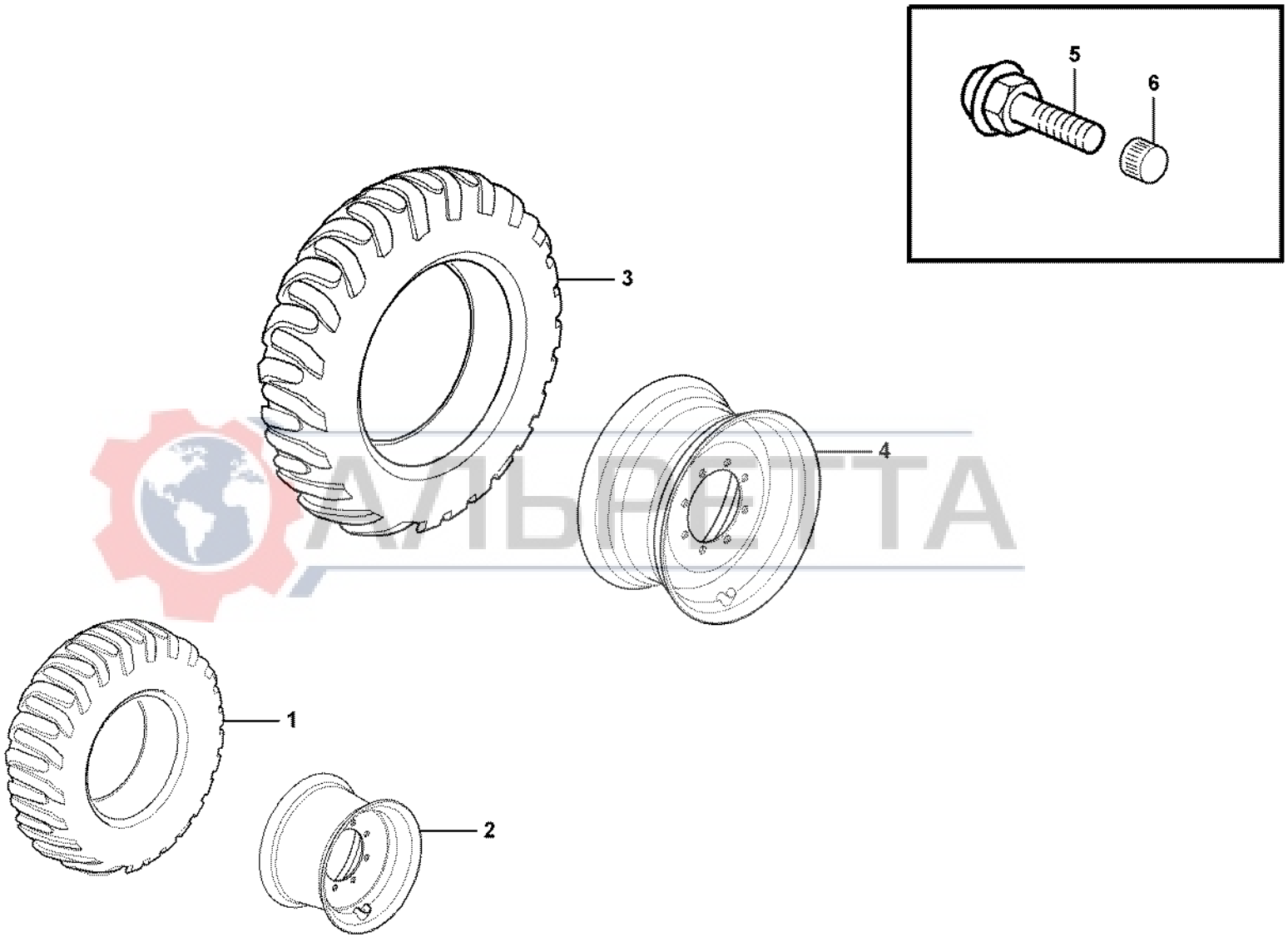

АЛЬФЕТТА

Fig.	Part No.	Quantity 1	2	3	4	5	PS	KIT	Description	Dénomination	Bezeichnung	Denominación	Benämning	Notes
	VOE 11886224	1	1						Wheel	Roue	Rad	Rueda	Hjul	LH 12X16,5
	VOE 11886225	1	1						Wheel	Roue	Rad	Rueda	Hjul	RH 12X16,5
				1	1		NS		Wheel	Roue	Rad	Rueda	Hjul	LH 21LX24
				1	1		NS		Wheel	Roue	Rad	Rueda	Hjul	RH 21LX24
1	**VOE 11881817**	1	1						•Tire	•Pneu	•Reifen	•Neumatico	•Däck	12x16,5
2	**VOE 11886202**	1	1						•Rim	•Jante	•Radfelge	•Llania	•Fälg	16,5x8,25
3	**VOE 11881821**			1					•Tire	•Pneu	•Reifen	•Neumatico	•Däck	19,5Lx24
3	**VOE 11881822**				1				•Tire	•Pneu	•Reifen	•Neumatico	•Däck	21Lx24
4	**VOE 11885676**			1					•Rim	•Jante	•Radfelge	•Llania	•Fälg	W16Lx24
4	**VOE 11885861**				1				•Rim	•Jante	•Radfelge	•Llania	•Fälg	DW18x24”
5	**VOE 784076**	1	1	1	1				•Valve	•Soupape	•Ventil	•Valvula	•Ventil	
6	**VOE 4789869**	1	1	1	1				•Cap	•Chapeau	•Verschlusskappe	•Caperuza	•Hatt	

АЛЬРЕТТА

1	**11891284 FRONT**
2	**11891286 FRONT**
3	**11891284 REAR**
4	**11891286 REAR**
5	

Hjul
Rueda
Rad
Roue
Wheel

Catalogue id **20017**	Group **771**
Illustr. No **1012700**	Section **110**
Issue **VOE 63D9920017**	Page **387**

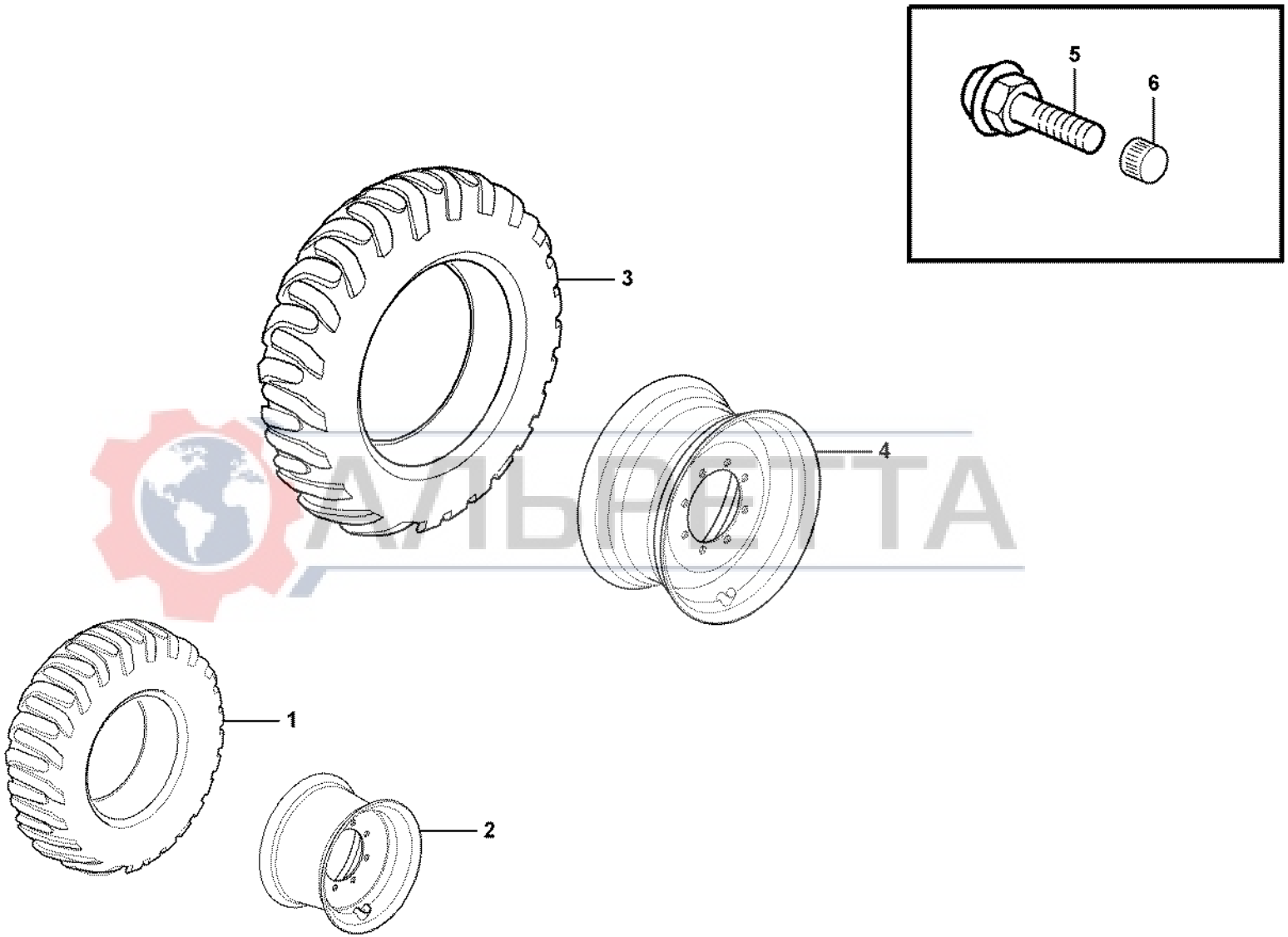

АЛЬФЕТТА

Fig.	Part No.	Quantity 1	2	3	4	5	PS	KIT	Description	Dénomination	Bezeichnung	Denominación	Benämning	Notes
		1					NS		Wheel	Roue	Rad	Rueda	Hjul	11LX16
	VOE 11886224		1						Wheel	Roue	Rad	Rueda	Hjul	LH 12X16,5
	VOE 11886225		1						Wheel	Roue	Rad	Rueda	Hjul	RH 12X16,5
				1	1		NS		Wheel	Roue	Rad	Rueda	Hjul	LH 19.5LX24
				1	1		NS		Wheel	Roue	Rad	Rueda	Hjul	RH 19.5LX24
1	**VOE 11881816**	1							•Tire	•Pneu	•Reifen	•Neumatico	•Däck	11Lx16
1	**VOE 11881817**		1						•Tire	•Pneu	•Reifen	•Neumatico	•Däck	12x16,5
2	**VOE 11881828**	1							•Rim	•Jante	•Radfelge	•Llania	•Fälg	16”
2	**VOE 11886202**		1						•Rim	•Jante	•Radfelge	•Llania	•Fälg	16,5x8,25
3	**VOE 11886082**			1	1				•Tire	•Pneu	•Reifen	•Neumatico	•Däck	19,5Lx24
4	**VOE 11885676**			1	1				•Rim	•Jante	•Radfelge	•Llania	•Fälg	W16Lx24”
5	**VOE 784076**	1	1	1	1				•Valve	•Soupape	•Ventil	•Valvula	•Ventil	
6	**VOE 4789869**	1	1	1	1				•Cap	•Chapeau	•Verschlusskappe	•Caperuza	•Hatt	

АЛЬРЕТТА

1	**11891360 FRONT**	**Hjul** **Rueda** **Rad** **Roue** **Wheel**	Catalogue id **20017**	Group **771**
2	**11891385 FRONT**		Illustr. No **1012700**	Section **120**
3	**11891360 REAR**		Issue **VOE 63D9920017**	Page **389**
4	**11891385 REAR**			
5				

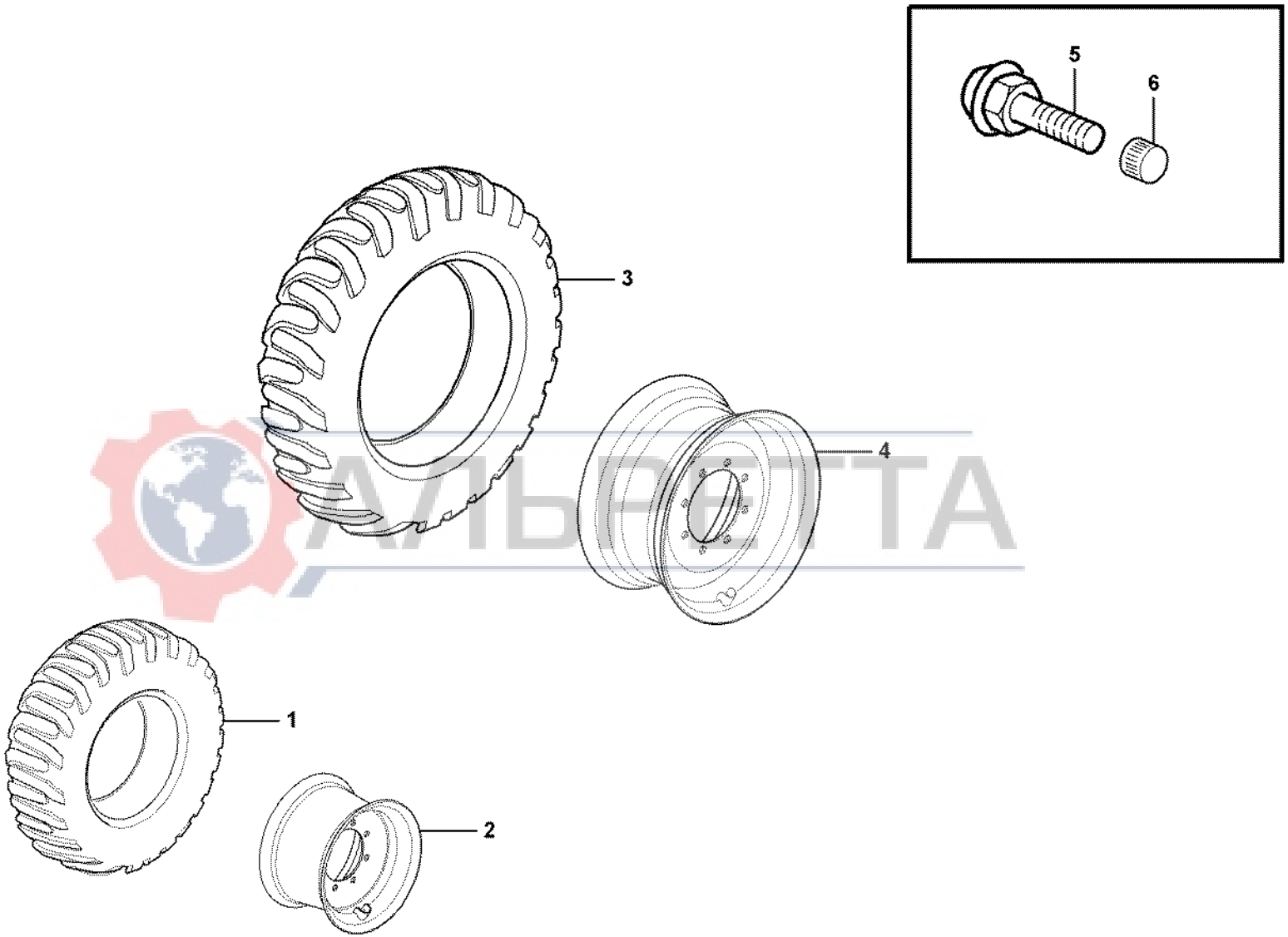

АЛЬФЕТТА

Fig.	Part No.	Quantity 1	2	3	4	5	PS	KIT	Description	Dénomination	Bezeichnung	Denominación	Benämning	Notes
1	**VOE 11881816**	2							Tire	Pneu	Reifen	Neumatico	Däck	11Lx16
1	**VOE 11886080**		2						Tire	Pneu	Reifen	Neumatico	Däck	12x16,5
2	**VOE 11881828**	2							Rim	Jante	Radfelge	Llania	Fälg	16”
2	**VOE 11886202**		2						Rim	Jante	Radfelge	Llania	Fälg	16,5x8,25
3	**VOE 11886083**			2	2				Tire	Pneu	Reifen	Neumatico	Däck	21Lx24
4	**VOE 11885861**			2	2				Rim	Jante	Radfelge	Llania	Fälg	DW18x24”
5	**VOE 784076**	2	2	2	2				Valve	Soupape	Ventil	Valvula	Ventil	
6	**VOE 4789869**	2	2	2	2				Cap	Chapeau	Verschlusskappe	Caperuza	Hatt	

АЛЬРЕТТА

1	**11891386 FRONT**	**Hjul** **Rueda** **Rad** **Roue** **Wheel**	Catalogue id **20017**	Group **771**
2	**11891387 FRONT**			
3	**11891386 REAR**		Illustr. No **1012700**	Section **130**
4	**11891387 REAR**			
5			Issue **VOE 63D9920017**	Page **391**

VOLVO

Construction Equipment

АЛЬРЕТТА

GROUP		Section	Page
810	Cab body: roof and floor panel	150	399
818	Cab mounting block	100	403
821	Engine hood	100	405
823	Radiator casing	100	411
825	Mud guards 11298189, 11298190	100	413
827	Step handle canopy	100	415
827	Foot step	150	417
831	Door with fitting parts 11298190	100	419
841	Rear view mirror	100	425
843	Glass panes 11298190, 11298203	100	427
843	Windows 11298190	150	429
851	Interior components 11298018	150	433
852	Operator seat with fitting parts	100	435
852	Operator's seat	110	437
852	Operator's seat	120	441
852	Operator's seat	150	443
852	Operator's seat	200	445
852	Operator's seat, heated, air suspensioned	250	447
872	Heating system 11298018, 11298190	100	449
872	Air ducts 11298018	200	451
872	Air ducts 11298028, 11298190	250	453
873	Cab heater 11298028, 11298190	100	457
873	Radiator and control 11298028, 11298018, 11298190	150	459
873	Cab heater with connectors 11298028, 11298190	200	461
874	Air conditioning 11298018	100	463
874	Evaporator, assembly 11298018	350	465
874	Assembly hoses: Evaparator, receiver drier, condenser. 11298018	450	467
881	Instrument panel	100	469
881	Radio bracket	150	473
881	Vandalism kit 11298170	200	475
882	Interior components	100	477
882	Casing loader controls	300	481
896	Toolbox	100	483
896	Tool 11891152	150	485
897	Sign plates and decals	100	487
897	Decals WARNING	150	489

АЛЬБЕТТА

TABLE DES MATIÈRES

GROUPE		Section	Page
810	Corps de cabine: toit et tôle plancher.	150	399
818	Suspension de cabine	100	403
821	Capot moteur	100	405
823	Boitier radiateur	100	411
825	Garde-boue 11298189, 11298190	100	413
827	Poignée d'accès, cabine ouverte	100	415
827	Marche-pied	150	417
831	Porte avec pièces de montage 11298190	100	419
841	Retroviseur	100	425
843	Vitres 11298190, 11298203	100	427
843	Fenêtres 11298190	150	429
851	Pieces d'amenagement 11298018	150	433
852	Siège conducteur avec pièces de montage	100	435
852	Siège du conucteur	110	437
852	Siège du conucteur	120	441
852	Siège du condecteur.	150	443
852	Siège du condecteur.	200	445
852	Siège du conducteur suspension pneumatique.	250	447
872	Système du chauffage 11298018, 11298190	100	449
872	Canalisation d'air 11298018	200	451
872	Canalisation d'air 11298028, 11298190	250	453
873	Chauffe-cabine 11298028, 11298190	100	457
873	Radiateur et réglage 11298028, 11298018, 11298190	150	459
873	Chauffe-cabine avec raccords 11298028, 11298190	200	461
874	Climatisation 11298018	100	463
874	Evaporateur, montage 11298018	350	465
874	Montage flexibles, evaporateur, deshydrateurcondenseur 11298018	450	467
881	Tableau de bord	100	469
881	Console radio	150	473
881	Kit de protection antivandalisme 11298170	200	475
882	Pieces d'amenagement	100	477
882	Capotage, commandes de l'équipement chargeur	300	481
896	Caisse outil	100	483
896	Outil 11891152	150	485
897	Enseignes et décalcomanies	100	487
897	Calcomanies WARNING	150	489

АЛЬРЕТТА

GRUPPE		Abschnitt	Seite
810	Fahrerhausgerippe: Dach und Bodenblech.	150	399
818	Kabinenaufhängung	100	403
821	Motorhaube	100	405
823	Kühlerhaube	100	411
825	Kotflügel 11298189, 11298190	100	413
827	Einstieg, Überrollbügel	100	415
827	Trittleiter	150	417
831	Tür mit Anbauteilen 11298190	100	419
841	Rückspiegel	100	425
843	Fensterscheibe 11298190, 11298203	100	427
843	Fenster 11298190	150	429
851	Innenausstattung 11298018	150	433
852	Fahrersitz mit Anbauteilen	100	435
852	Fahrersitz	110	437
852	Fahrersitz	120	441
852	Fahrersitz.	150	443
852	Fahrersitz.	200	445
852	Fahrersitz, Luftfedert.	250	447
872	Heizsystem 11298018, 11298190	100	449
872	Luftkanäle 11298018	200	451
872	Luftkanäle 11298028, 11298190	250	453
873	Kabinenheizung 11298028, 11298190	100	457
873	Heizkörper und Regler 11298028, 11298018, 11298190	150	459
873	Fahrerhausheizung mit anschlusse 11298028, 11298190	200	461
874	Klimaanlage 11298018	100	463
874	Verdampfer, Anbauteilen 11298018	350	465
874	Anbauteilen schlauch, verdampfer, entfeuchter 11298018	450	467
881	Instrumententafel	100	469
881	Radioträger	150	473
881	Vandalisierungschutz 11298170	200	475
882	Innenausstattung	100	477
882	Abdeckung Ladereglage	300	481
896	Werkzeugkasten	100	483
896	Werkzeug 11891152	150	485
897	Schilder und aufklebeschild	100	487
897	Aufklebeschild WARNING	150	489

АЛЬПЕТТА

INDICE

GRUPO		Sección	Página
810	Cuerpo de cabina: techo yplancha de piso.	150	399
818	Suspensión de cabina	100	403
821	Capo	100	405
823	Cubierta del radiador	100	411
825	Guardabarros 11298189, 11298190	100	413
827	Asidero de entrada protección contra vuelcos	100	415
827	Escalón de acceso	150	417
831	Puerta con accesorios de montaje 11298190	100	419
841	Retrovisor	100	425
843	Ventanillas 11298190, 11298203	100	427
843	Ventanas 11298190	150	429
851	Detalles interiores 11298018	150	433
852	Asiento del conductor con piezas de montaje	100	435
852	Asiento del conductor	110	437
852	Asiento del conductor	120	441
852	Asiento del conductor.	150	443
852	Asiento del conductor.	200	445
852	Asiento de conducción de suspensión neumática.	250	447
872	Sistema de calefacción 11298018, 11298190	100	449
872	Conductos de aire 11298018	200	451
872	Conductos de aire 11298028, 11298190	250	453
873	Calefactor de cabina 11298028, 11298190	100	457
873	Radiador y reglaje 11298028, 11298018, 11298190	150	459
873	Calefactor cabina con uniones 11298028, 11298190	200	461
874	Acondicionador de aire 11298018	100	463
874	Evaporador, montaje 11298018	350	465
874	Montaje mangueras, evaporador, secador, condensador 11298018	450	467
881	Panel de instrumentos	100	469
881	Panel de radio	150	473
881	Protección contra vandalismo 11298170	200	475
882	Detalles interiores	100	477
882	Cubierta, control de cargadora	300	481
896	Caja de herramientas	100	483
896	Herramienta 11891152	150	485
897	Muestras y decalcomanias	100	487
897	Calcomanías WARNING	150	489

АЛЬРЕТТА

GRUPP		Avsnitt	Sida
810	Hyttstomme: tak och golvplåt.	150	399
818	Hyttupphängning	100	403
821	Motorhuv	100	405
823	Kylarkåpa	100	411
825	Stänkskärmar 11298189, 11298190	100	413
827	Instegshandtag version med soltak	100	415
827	Fotsteg	150	417
831	Dörr med monteringsdetaljer 11298190	100	419
841	Backspeglar	100	425
843	Rutor 11298190, 11298203	100	427
843	Fönster 11298190	150	429
851	Inredningsdetaljer 11298018	150	433
852	Förarstol med monteringsdetaljer	100	435
852	Förarstol	110	437
852	Förarstol	120	441
852	Förarstol, ISRI.	150	443
852	Förarstol, ISRI.	200	445
852	Luftfjädrande förarstol, Eluppvärmd.	250	447
872	Värmesystem 11298018, 11298190	100	449
872	Luftkanaler 11298018	200	451
872	Luftkanaler 11298028, 11298190	250	453
873	Hyttvärmare 11298028, 11298190	100	457
873	Radiator och reglage 11298028, 11298018, 11298190	150	459
873	Hyttvärmare med anslutningar 11298028, 11298190	200	461
874	Luftkonditionering 11298018	100	463
874	Evaporator, montering 11298018	350	465
874	Montering slangar: Evaporator, torkare, kondensor. 11298018	450	467
881	Instrumentpanel	100	469
881	Radiokonsol	150	473
881	Vandalskydd 11298170	200	475
882	Inredningsdetaljer	100	477
882	Kåpa lastarreglage	300	481
896	Verktygslåda	100	483
896	Verktyg 11891152	150	485
897	Skyltar och dekaler	100	487
897	Dekaler WARNING	150	489

АЛЬПЕТТА

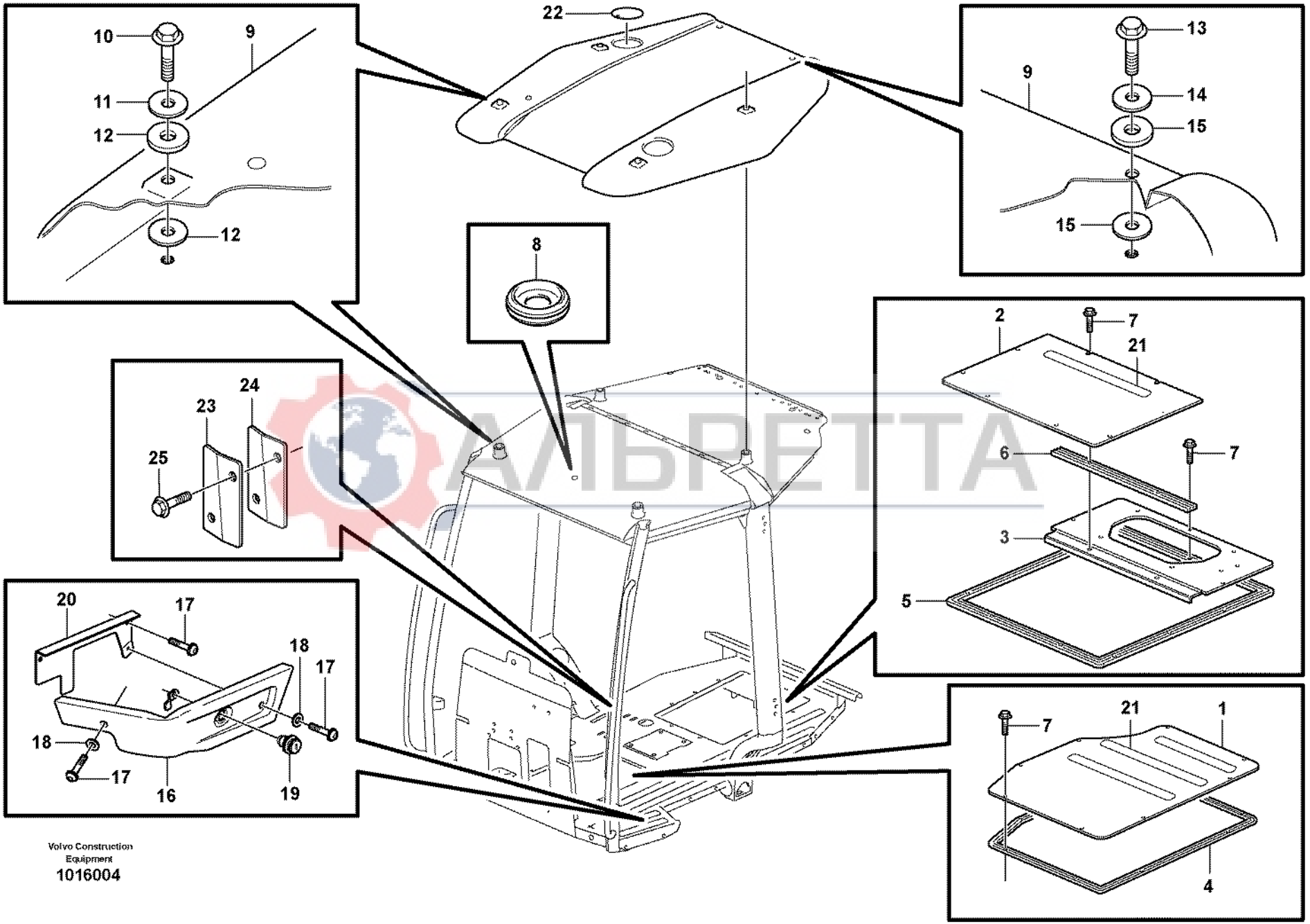

АЛЬРЕТТА

Volvo Construction Equipment
1016004

Fig.	Part No.	Quantity 1	2	3	PS	KIT	Description	Dénomination	Bezeichnung	Denominación	Benämning	Notes
	VOE 11203253	1					Cab framework	Carcasse cabine	FH-Gerippe	Armazon cabina	Hyttstomme	
	VOE 11202965		1				Cab framework	Carcasse cabine	FH-Gerippe	Armazon cabina	Hyttstomme	
1	**VOE 11200797**	1					Hatch	Trappe	Luke	Tapa	Lucka	SER NO -10227 EXCL 10178, 10180
1	**VOE 11203487**	1					Hatch	Trappe	Luke	Trampilla	Lucka	SER NO 10178, 10180, 10228-
1	**VOE 11200797**		1				Hatch	Trappe	Luke	Tapa	Lucka	
2	**VOE 11201163**	1					Hatch	Trappe	Luke	Trampilla	Lucka	SER NO -10227 EXCL 10178, 10180
2	**VOE 11203491**	1					Hatch	Trappe	Luke	Trampilla	Lucka	SER NO 10178, 10180, 10228-
2	**VOE 11201163**		1				Hatch	Trappe	Luke	Trampilla	Lucka	
3	**VOE 11200851**	1					Plate	Plaque	Platte	Placa	Platta	
4	**VOE 11104947**	REQ	1				Sealing strip	Lisse etancheite	Dichtleiste	Moldura reten	Tätningslist	L = 1800 MM
5	**VOE 11104947**	REQ	1				Sealing strip	Lisse etancheite	Dichtleiste	Moldura reten	Tätningslist	L = 2100 MM
6	**VOE 11104947**	REQ	1				Sealing strip	Lisse etancheite	Dichtleiste	Moldura reten	Tätningslist	L = 460 MM
7	**VOE 13947542**	19	19				Screw	Vis	Schraube	Tornillo	Skruv	
8	**VOE 941267**	1	1				Plug	Bouchon	Stopfen	Tapon	Plugg	
9	**VOE 11200004**	1	1				Roof	Toit	Dach	Techo	Tak	
10	**VOE 974428**	4	4				Flange screw	Vis à bride	Flanschschraube	Torn embridado	Flänsskruv	
11	**VOE 955905**	4	4				Washer	Rondelle	Scheibe	Arandela	Bricka	
12	**VOE 11200002**	8	8				Spacer	Entretoise	Abstandkörper	Distanciador	Distans	
13	**VOE 946440**	2	2				Flange screw	Vis à bride	Flanschschraube	Torn embridado	Flänsskruv	
14	**VOE 13960143**	2	2				Washer	Rondelle	Scheibe	Arandela	Bricka	
15	**VOE 11149399**	4	4				Seal	Joint	Dichtung	Reten	Tätning	
16	**VOE 11200556**	1	1				Side Panel	Panneau Lateral	Seit Verkl	Panel Lateral	Sidopanel	LH
16	**VOE 11201171**	1	1				Side Panel	Panneau Lateral	Seit Verkl	Panel Lateral	Sidopanel	RH
17	**VOE 972421**	9	9				Screw	Vis	Schraube	Tornillo	Skruv	
18	**VOE 955892**	5	5				Washer	Rondelle	Scheibe	Arandela	Bricka	
19		1					Lock Cylinder	Barille.serrure	Schliesszyl	Cilindro Cierre	Låscylinder	See group 821, Page 405

1	**11298190**	**Hyttstomme: tak och golvplåt.** **Cuerpo de cabina: techo yplancha de piso.** **Fahrerhausgerippe: Dach und Bodenblech.** **Corps de cabine: toit et tôle plancher.** **Cab body: roof and floor panel.**
2	**11298189**	
3		
4		
5		

Catalogue id **20017**	Group **810**
Illustr. No **1016004**	Section **150**
Issue **VOE 63D9920017**	Page **399**

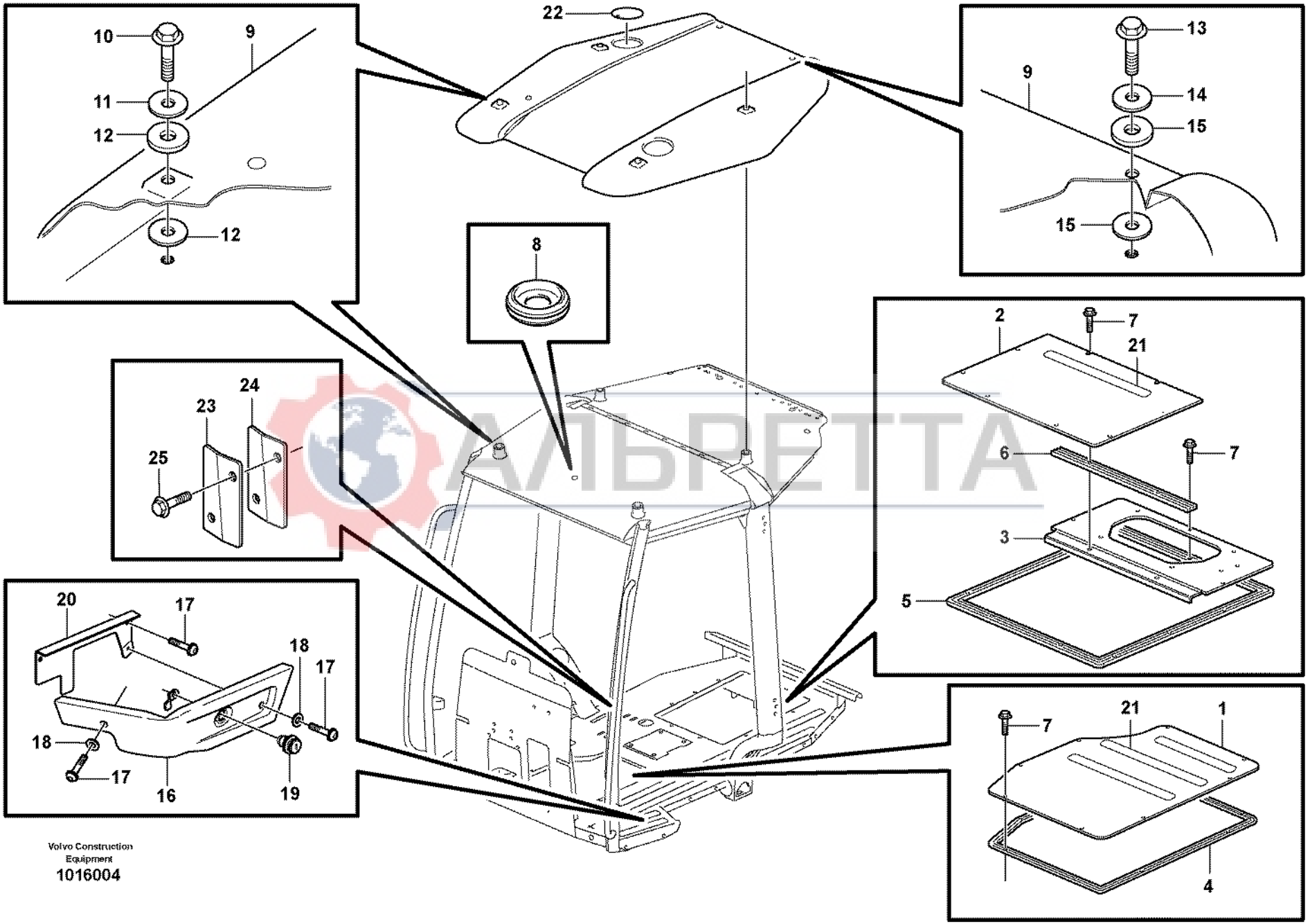

АЛЬРЕТТА

Volvo Construction Equipment
1016004

Fig.	Part No.	Quantity 1	2	3	PS	KIT	Description	Dénomination	Bezeichnung	Denominación	Benämning	Notes
20	**VOE 11201172**	1	1				Anchorage	Fixation	Halterung	Fijacion	Fäste	LH
20	**VOE 11201036**	1	1				Anchorage	Fixation	Halterung	Fijacion	Fäste	RH
21	**VOE 11203449**		REQ				Tape	Scotch	Klebeband	Cinta	Tape	
22	**VOE 11200459**	2					Attaching Plate	Fer Fixation	Befestigungslasche	Plato Fijacion	Fästjärn	
23	**VOE 11201057**		1				Cover	Capot	Haube	Capo	Huv	RH; SER NO 10532-, EXCL 10535
23	**VOE 11201058**		1				Cover	Capot	Haube	Capo	Huv	LH; SER NO 10532-, EXCL 10535
24	**VOE 11203861**		2				Gasket	Joint	Dichtung	Junta	Packning	SER NO 10532-, EXCL 10535
25	**VOE 13946173**		4				Flange screw	Vis à bride	Flanschschraube	Torn embridado	Flänsskruv	SER NO 10532-, EXCL 10535

АЛЬРЕТТА

1	**11298190**	**Hyttstomme: tak och golvplåt.** **Cuerpo de cabina: techo yplancha de piso.** **Fahrerhausgerippe: Dach und Bodenblech.** **Corps de cabine: toit et tôle plancher.** **Cab body: roof and floor panel.**	Catalogue id **20017**	Group **810**
2	**11298189**		Illustr. No **1016004**	Section **150**
3			Issue **VOE 63D9920017**	Page **401**
4				
5				

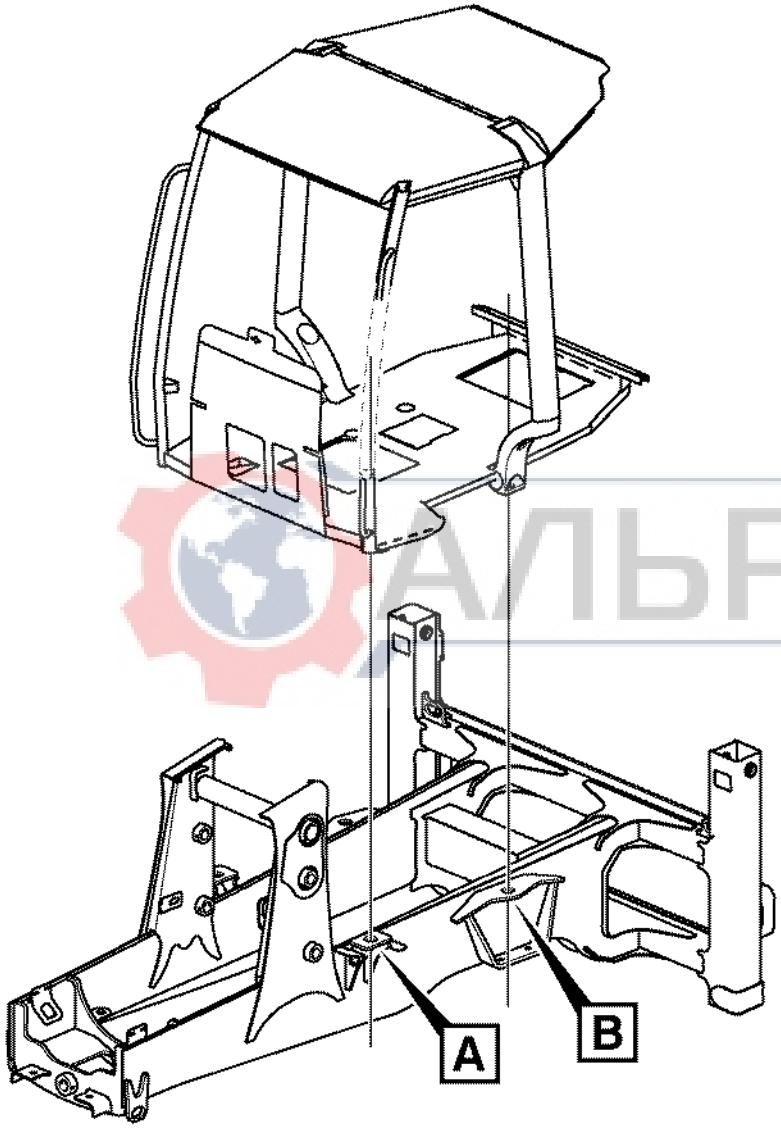

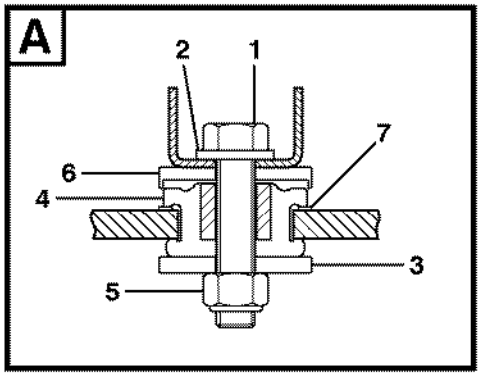

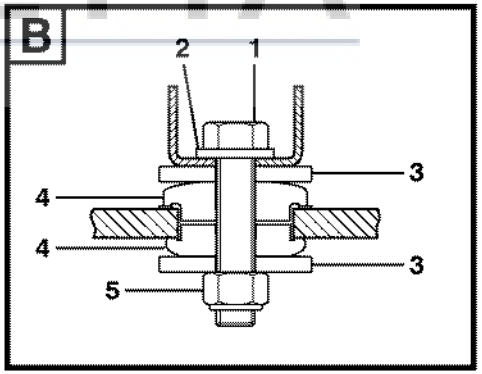

АЛЬРЕТТА

Volvo Construction Equipment

1006670

Fig.	Part No.	Quantity 1	2	3	PS	KIT	Description	Dénomination	Bezeichnung	Denominación	Benämning	Notes
1	**VOE 978953**	2					Screw	Vis	Schraube	Tornillo	Skruv	
	VOE 983299		2				Hexagon screw	Vis a tête hexagonale	Sechskantschr	Tornillo hexago	Sexkantsskruv	
2	**VOE 11055616**	2	2				Washer	Rondelle	Scheibe	Arandela	Bricka	
3	**VOE 11881773**	2					Washer	Rondelle	Scheibe	Arandela	Bricka	
	VOE 11886647		4				Washer	Rondelle	Scheibe	Arandela	Bricka	
4	**VOE 11883856**	2					Base	Pied	Fuss	Base	Fot	
	VOE 11884520		4				Base	Pied	Fuss	Base	Fot	
5	**VOE 963111**	2	2				Lock nut	Contre-ecrou	Sicherungsmutter	Contratuerca	Låsmutter	
6	**VOE 11883939**	2					Washer	Rondelle	Scheibe	Arandela	Bricka	
7	**VOE 11885690**	2					Washer	Rondelle	Scheibe	Arandela	Bricka	(VOE 11884195)

АЛЬРЕТТА

1	**FRONT**	**Hyttupphängning** **Suspensión de cabina** **Kabinenaufhängung** **Suspension de cabine** **Cab mounting block**	Catalogue id **20017**	Group **818**
2	**REAR**		Illustr. No **1006670**	Section **100**
3			Issue **VOE 63D9920017**	Page **403**
4				
5				

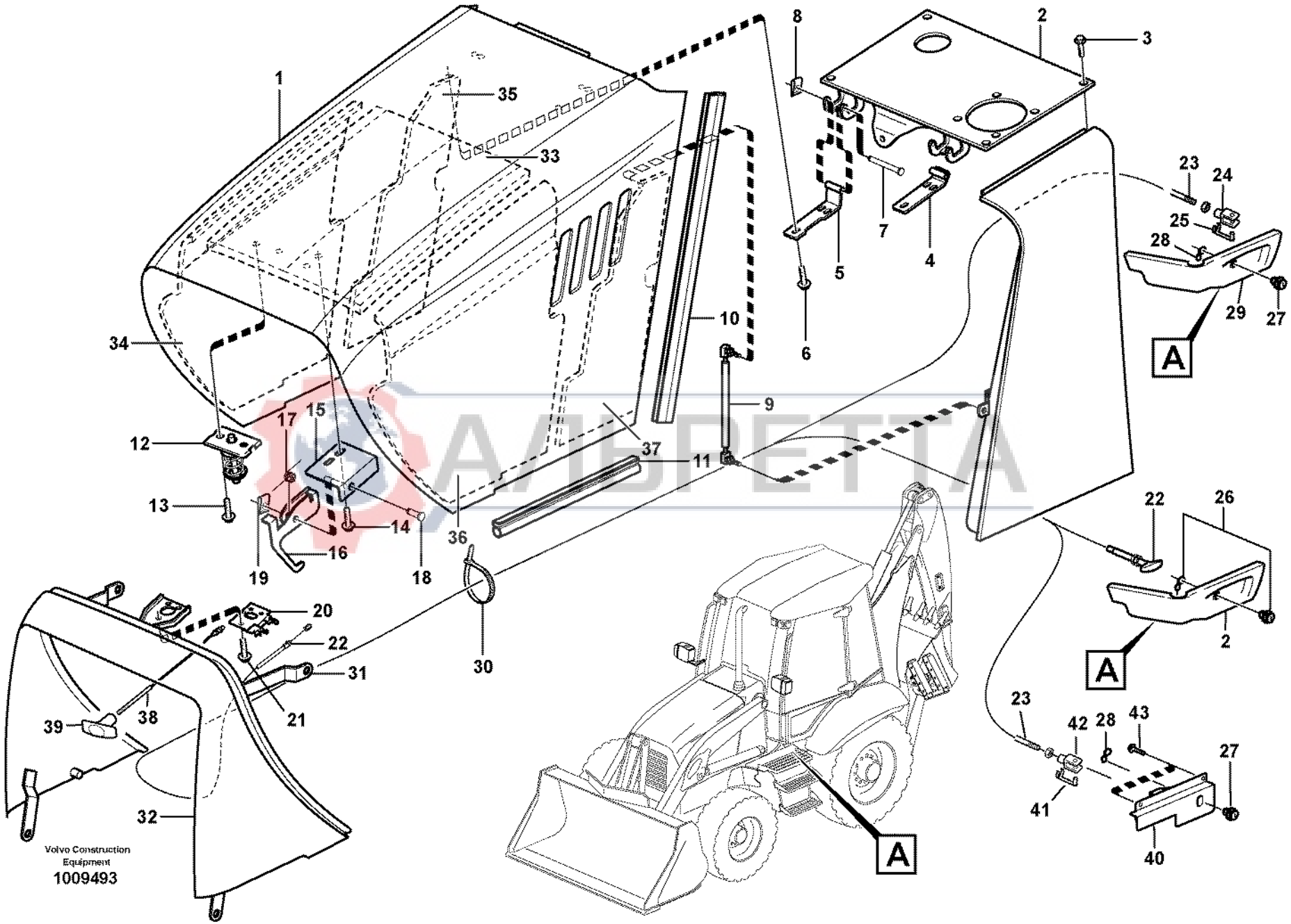
1
2
3
4
5
6
7
8
9
10
11
12
13
14
15
16
17
18
19
20
21
22
23
24
25
26
27
28
29
30
31
32
33
34
35
36
37
38
39
40
41
42
43
A
A
A
Volvo Construction Equipment
1009493

Fig.	Part No.	Quantity 1	2	3	4	5	PS	KIT	Description	Dénomination	Bezeichnung	Denominación	Benämning	Notes
1	**VOE 11882980**	1							Hood	Capot Moteur	Motorhaube	Tapa motor	Motorhuv	
2	**VOE 11882408**	1							Top Plate	Tole Superieure	Deckblech	Placa Superior	Överplåt	SER NO -10327
2	**VOE 11886377**	1							Top Plate	Tole Superieure	Deckblech	Placa Superior	Överplåt	SER NO 10328-
	VOE 11887626	REQ							Shim	Cale d'épaisseur	Passcheibe	Arandela Ajuste	Passbricka	
3	**VOE 13947760**	4							Flange screw	Vis à bride	Flanschschraube	Torn embridado	Flänsskruv	
4	**VOE 11881237**	1							Hinge	Charniere	Scharnier	Bisagra	Gångjärn	
5	**VOE 11882965**	1							Hinge	Charniere	Scharnier	Bisagra	Gångjärn	
6	**VOE 13945444**	6							Flange screw	Vis à bride	Flanschschraube	Torn embridado	Flänsskruv	
7	**VOE 11883052**	2							Pin	Goupille	Zapfen	Pasador	Tapp	
8	**VOE 943926**	2							Lock brace	Etrier de verrouillag	Sperrklinke	Brazo Seguridad	Låsbygel	
9	**VOE 11884653**	2							Gas Spring	Ressort Gaz	Gasfeder	Resorte A Gas	Gasfjäder	
10	**VOE 11881899**	2							Seal	Joint	Dichtung	Reten	Tätning	
11	**VOE 11881002**	2							Seal	Joint	Dichtung	Reten	Tätning	
12	**VOE 11114940**	1							Lock Bolt	Boulon Verroui.	Sicher Bolzen	Perno Seguridad	Låsbult	
13	**VOE 13946173**	2							Flange screw	Vis à bride	Flanschschraube	Torn embridado	Flänsskruv	
14	**VOE 13946173**	2							Flange screw	Vis à bride	Flanschschraube	Torn embridado	Flänsskruv	
15	**VOE 11885233**	1							Bracket	Console	Konsole	Ménsula	Konsol	(VOE 11884632)
16	**VOE 11885234**	1							Hook	Crochet	Haken	Gancho	Krok	
17	**VOE 11881351**	1							Spring	Ressort	Feder	Muelle	Fjäder	
18	**VOE 942290**	1							Rtng Ring Bolt	Boulon Sill Bag	Sich.bolzen	Perno Circlip	Spårringsbult	
19	**VOE 13942915**	1							Safety Brace	Etrier Securite	Sicherungsbugel	Brida Seguridad	Säkringsbygel	
20	**VOE 11882989**	1							Catch	Disque Blocage	Sperrplatte	Disco Bloqueo	Spärrskiva	
21	**VOE 13965175**	3							Screw	Vis	Schraube	Tornillo	Skruv	
22	**VOE 11883860**	1							Cable	Câble	Seil	Cable	Lina	2155)
23	**VOE 11886250**			1					Cable	Câble	Seil	Cable	Lina	SER NO 10178, 10180, 10228-
23	**VOE 11886789**		1						Cable	Câble	Seil	Cable	Lina	SER NO 10479-

2155) **GB:** Cab: Ser. No.-10227 except 10178, 10180; Canopy: Ser. No. -10048 **FR:** Cabine: No de série -10227, sauf 10178, 10180 **DE:** Kabine: Fert.-Nr.. -10227 außer 10178, 10180; Canopy: Fert.-Nr. -10048 **ES:** Cabina: Núm. de serie -10227 excepto 10178, 10180; Cabina abierta: Núm. de serie -10048 **SE:** Hytt: Tillverkningsnr. -10227 utom 10178, 10180; Öppen hytt: Tillverkningsnr. -10048

1	**11880001**
2	**11298189**
3	**11298190**
4	**11298239**
5	

Motorhuv
Capo
Motorhaube
Capot moteur
Engine hood

Catalogue id	Group
20017	**821**
Illustr. No **1009493**	Section **100**
Issue **VOE 63D9920017**	Page **405**

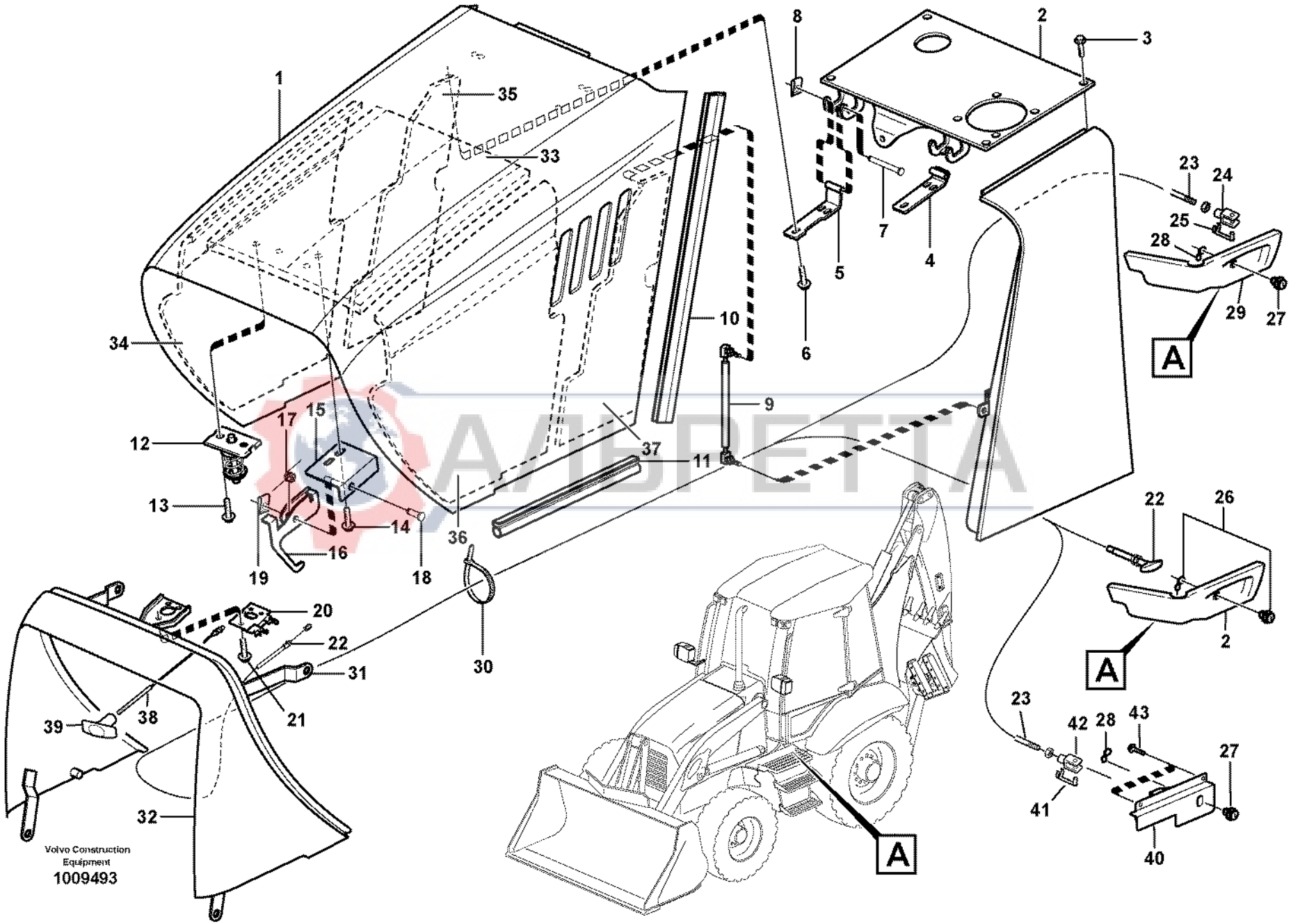
1
2
3
4
5
6
7
8
9
10
11
12
13
14
15
16
17
18
19
20
21
22
23
24
25
26
27
28
29
30
31
32
33
34
35
36
37
38
39
40
41
42
43
A
A
A
Volvo Construction Equipment
1009493

Fig.	Part No.	Quantity 1	2	3	4	5	PS	KIT	Description	Dénomination	Bezeichnung	Denominación	Benämning	Notes
24	**VOE 11882487**			1					Fork	Fourche	Gabel	Horquilla	Gaffel	SER NO 10178, 10180, 10228-
25	**VOE 11882489**			1					Pin	Clavette	Splint	Pasador	Sprint	SER NO 10178, 10180, 10228-
26	**VOE 11881549**	1							Lock Cylinder	Barille.serrure	Schliesszyl	Cilindro Cierre	Låscylinder	2155)
26	**VOE 11881549**			1					Lock Cylinder	Barille.serrure	Schliesszyl	Cilindro Cierre	Låscylinder	SER NO 10178, 10180, 10228-10238, 10247, 10259, 10260, 10267
27	**VOE 11886138**			1					Lock	Serrure	Schloss	Cierre	Lås	SER NO 10239- ; EXCL 10247, 10259, 10260, 10267
27	**VOE 11886138**				1				Lock	Serrure	Schloss	Cierre	Lås	
28	**VOE 11886474**			1					Lock Plate	Plaque Verroui.	Verschl Platte	Placa Seguridad	Låsplatta	SER NO 10239- ; EXCL 10247,10259, 10260, 10267
28	**VOE 11886474**				1				Lock Plate	Plaque Verroui.	Verschl Platte	Placa Seguridad	Låsplatta	
29		1							Side Panel	Panneau Lateral	Seit Verkl	Panel Lateral	Sidopanel	See group 810, Page 399
30	**VOE 4881438**	2							Strip Clamp	Ruban Serrage	Kabelbinder	Abraz Cinta	Bandklamma	2155)
30	**VOE 4881438**			2					Strip Clamp	Ruban Serrage	Kabelbinder	Abraz Cinta	Bandklamma	SER NO 10178, 10180, 10228-
31		1							Bracket	Console	Konsole	Ménsula	Konsol	See group 261, Page 109
32		1							Nose Part	Partie Nez	Frontgeschirr	Parte Delantera	Nosdel	See group 823, Page 411
33	**VOE 11883414**	1					SS		Insulation	Isolant	Isolierung	Aislante	Isolering	
34	**VOE 11883418**	1							Insulation	Isolant	Isolierung	Aislante	Isolering	
35	**VOE 11886546**	1							Insulation	Isolant	Isolierung	Aislante	Isolering	
36	**VOE 11886547**	1							Insulation	Isolant	Isolierung	Aislante	Isolering	
37	**VOE 11886545**	1							Insulation	Isolant	Isolierung	Aislante	Isolering	

2155) **GB:** Cab: Ser. No.-10227 except 10178, 10180; Canopy: Ser. No. -10048 **FR:** Cabine: No de série -10227, sauf 10178, 10180 **DE:** Kabine: Fert.-Nr.. -10227 außer 10178, 10180; Canopy: Fert.-Nr. -10048 **ES:** Cabina: Núm. de serie -10227 excepto 10178, 10180; Cabina abierta: Núm. de serie -10048 **SE:** Hytt: Tillverkningsnr. -10227 utom 10178, 10180; Öppen hytt: Tillverkningsnr. -10048

1	**11880001**
2	**11298189**
3	**11298190**
4	**11298239**
5	

Motorhuv
Capo
Motorhaube
Capot moteur
Engine hood

Catalogue id	Group
20017	**821**
Illustr. No **1009493**	Section **100**
Issue **VOE 63D9920017**	Page **407**

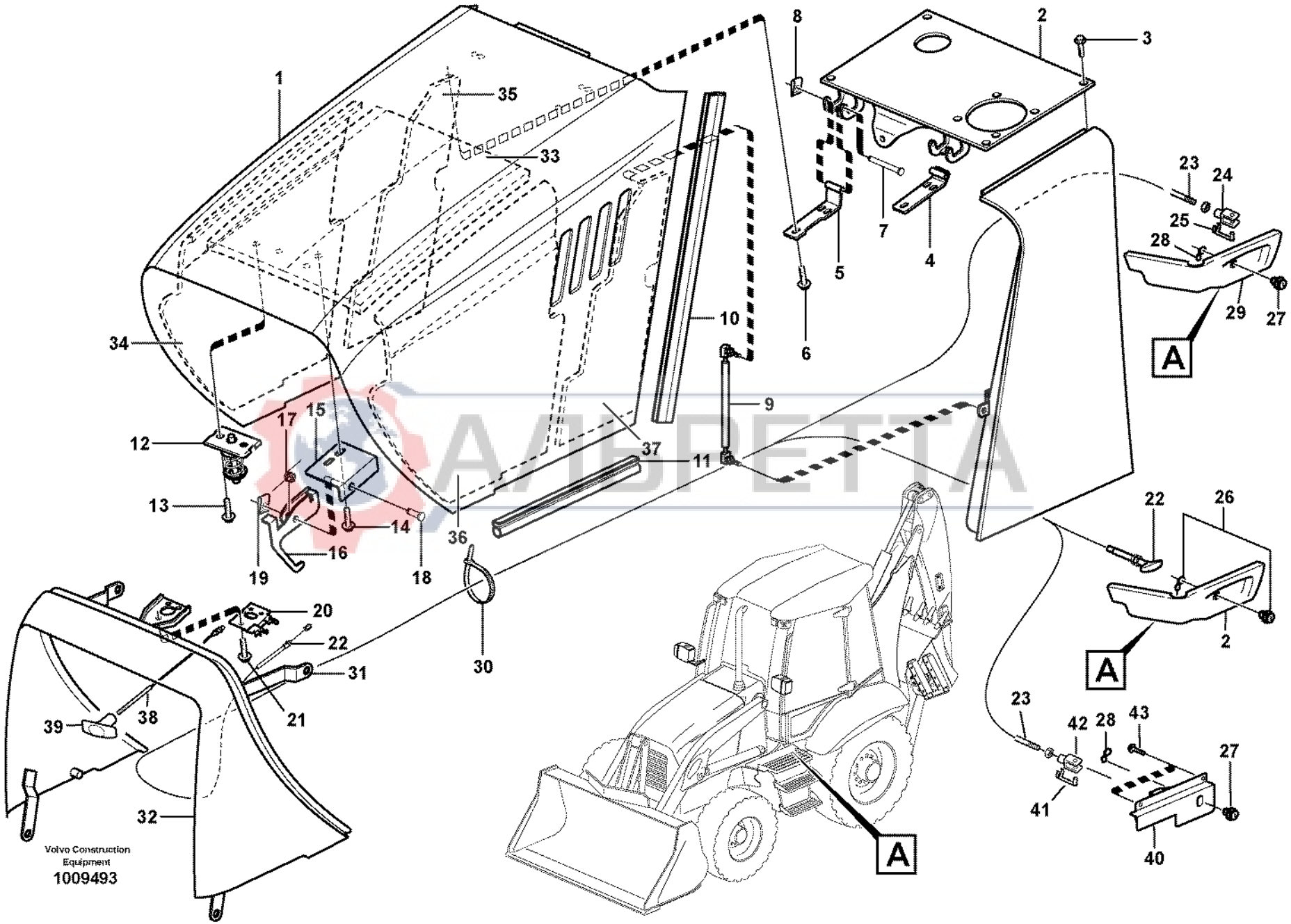
1
2
3
4
5
6
7
8
9
10
11
12
13
14
15
16
17
18
19
20
21
22
23
24
25
26
27
28
29
30
31
32
33
34
35
36
37
38
39
40
41
42
43
A
A
A
Volvo Construction Equipment
1009493

Fig.	Part No.	Quantity 1	2	3	4	5	PS	KIT	Description	Dénomination	Bezeichnung	Denominación	Benämning	Notes
38	**VOE 11886264**		1						Cable	Câble	Seil	Cable	Lina	SER NO 10049-10478
39	**VOE 11886270**		1						Handle	Poignee	Handgriff	Manilla	Handgrepp	SER NO 10049-10478
40	**VOE 11887014**		1						Handle	Poignee	Handgriff	Manilla	Handgrepp	SER NO 10479-
41	**VOE 11882489**		1						Pin	Clavette	Splint	Pasador	Sprint	SER NO 10479-
42	**VOE 11882487**		1						Fork	Fourche	Gabel	Horquilla	Gaffel	SER NO 10479-
43	**VOE 13947949**		2						Flange screw	Vis à bride	Flanschschraube	Torn embridado	Flänsskruv	SER NO 10479-

АЛЬРЕТТА

1	**11880001**	**Motorhuv** **Capo** **Motorhaube** **Capot moteur** **Engine hood**	Catalogue id **20017**	Group **821**
2	**11298189**			
3	**11298190**		Illustr. No **1009493**	Section **100**
4	**11298239**			
5			Issue **VOE 63D9920017**	Page **409**

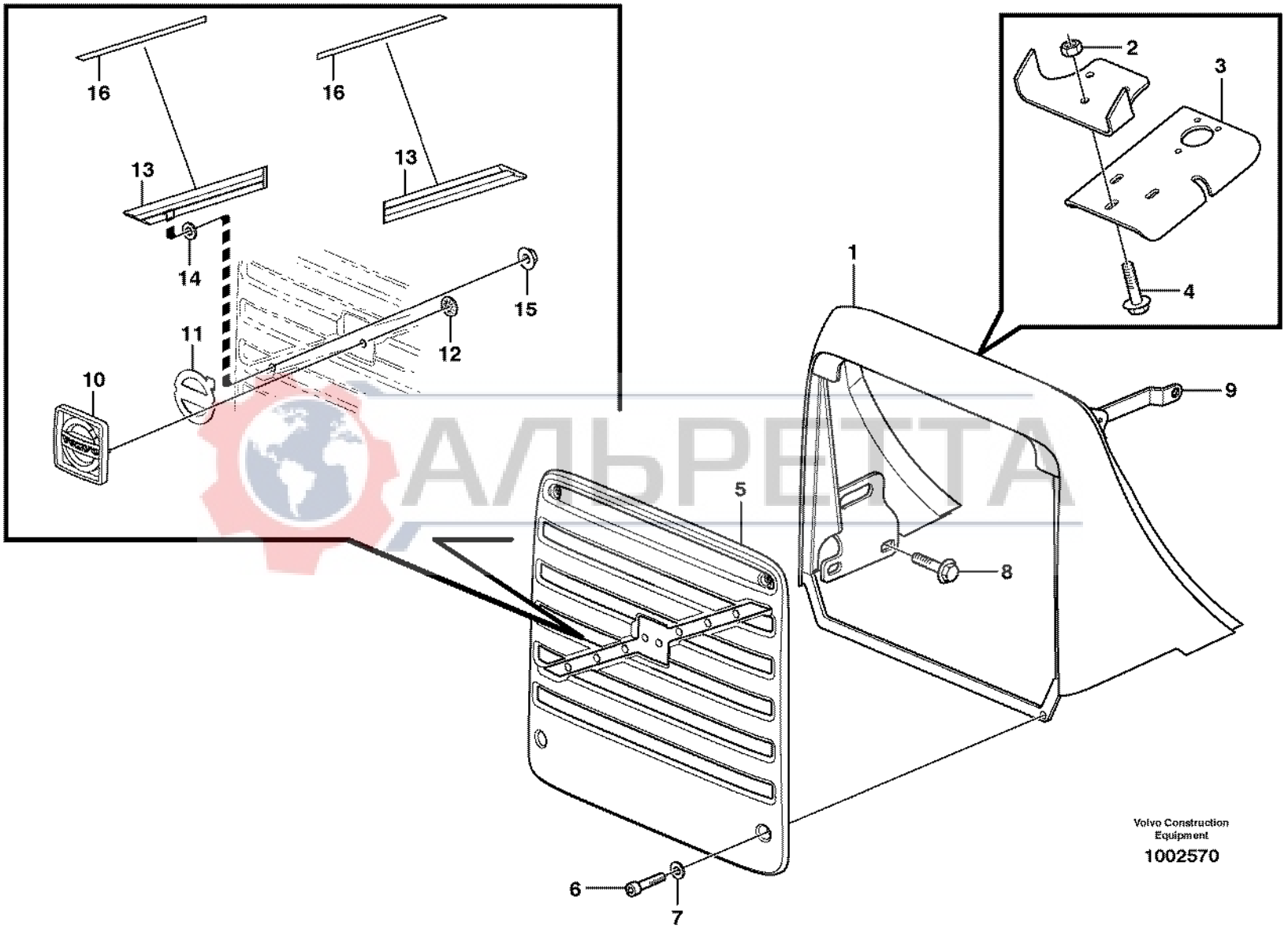
16
16
13
13
14
15
12
11
10
1
2
3
4
9
5
8
6
7
Volvo Construction Equipment
1002570
АЛЬРЕТТА

Fig.	Part No.	Quantity 1	2	3	PS	KIT	Description	Dénomination	Bezeichnung	Denominación	Benämning	Notes
1	**VOE 11883132**	1					Nose Part	Partie Nez	Frontgeschirr	Parte Delantera	Nosdel	
2	**VOE 955782**	3					•Hexagon Nut	•Ecrou Hexagonal	•Sechskantmutter	•Tuerca Hexagon	•Sexkantsmutter	
3	**VOE 11883678**	1					Bracket	Console	Konsole	Ménsula	Konsol	
4	**VOE 13946173**	3					Flange screw	Vis à bride	Flanschschraube	Torn embridado	Flänsskruv	
5	**VOE 11881191**	1					Radiator grille	Calandre radia.	Kühlergrill	Rejilla radiad	Kylargrill	
6	**VOE 13969599**	4					Screw	Vis	Schraube	Tornillo	Skruv	
7	**VOE 13955894**	4					Washer	Rondelle	Scheibe	Arandela	Bricka	
8	**VOE 968589**	4					Flange screw	Vis à bride	Flanschschraube	Torn embridado	Flänsskruv	
9		2					Bracket	Console	Konsol	Ménsula	Konsol	See group 821, Page 405
10	**VOE 11884163**	1					Emblem	Monogramme	Emblem	Emblema	Emblem	
11	**VOE 11884214**	1					Adhesive	Adhesif	Klebstoff	Adhesivo	Lim	
12	**VOE 945780**	2					Retainer	Retenue	Halter	Soporte	Hållare	
13	**VOE 11884154**	2					Profile	Profile	Profil	Perfil	Profil	
14	**VOE 949102**	6					Washer	Rondelle	Scheibe	Arandela	Bricka	
15	**VOE 13965483**	6					Flange Lock Nut	Contre écrou bride	Flanschmutter	Contratuer Embr	Flänslåsmutter	
16	**VOE 11884165**	2					Strip	Bande	Streifen	Cinta	Band	

АЛЬРЕТТА

1		**Kylarkåpa** **Cubierta del radiador** **Kühlerhaube** **Boitier radiateur** **Radiator casing**	Catalogue id **20017**	Group **823**
2			Illustr. No **1002570**	Section **100**
3			Issue **VOE 63D9920017**	Page **411**
4				
5				

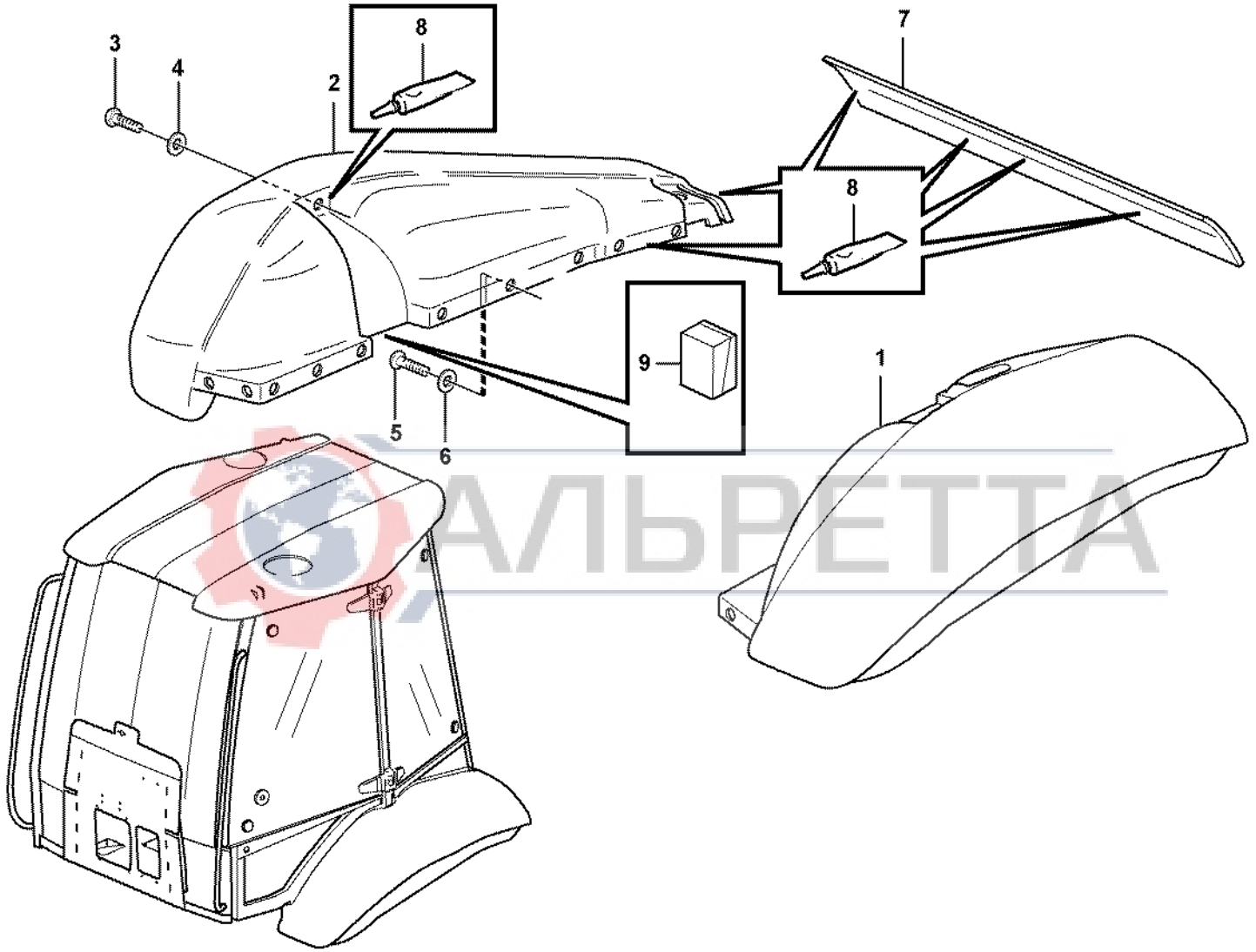

АЛЬРЕТТА

Volvo Construction Equipment
1013212

Fig.	Part No.	Quantity 1	2	3	PS	KIT	Description	Dénomination	Bezeichnung	Denominación	Benämning	Notes
1	**VOE 11149785**	1					Fender	Aile	Kotflügel	Guardabarro	Stänkskärm	LH
2	**VOE 11200890**	1			SS		Fender	Aile	Kotflügel	Guardabarro	Stänkskärm	RH
3	**VOE 13945444**	2					Flange screw	Vis à bride	Flanschschraube	Torn embridado	Flänsskruv	
4	**VOE 13960141**	2					Washer	Rondelle	Scheibe	Arandela	Bricka	
5	**VOE 972421**	24					Screw	Vis	Schraube	Tornillo	Skruv	
6	**VOE 960139**	24					Washer	Rondelle	Scheibe	Arandela	Bricka	
7	**VOE 11200222**	1					Panel	Panneau	Verkleidung	Plancha	Panel	
8	**VOE 11708567**	REQ					Adhesive	Adhesif	Klebstoff	Adhesivo	Lim	
9	**VOE 11201553**	REQ					Seal	Joint	Dichtung	Reten	Tätning	Cab only

АЛЬРЕТТА

1		**Stänkskärmar** **Guardabarros** **Kotflügel** **Garde-boue** **Mud guards**	Catalogue id **20017**	Group **825**
2				
3			Illustr. No **1013212**	Section **100**
4				
5		**11298189, 11298190**	Issue **VOE 63D9920017**	Page **413**

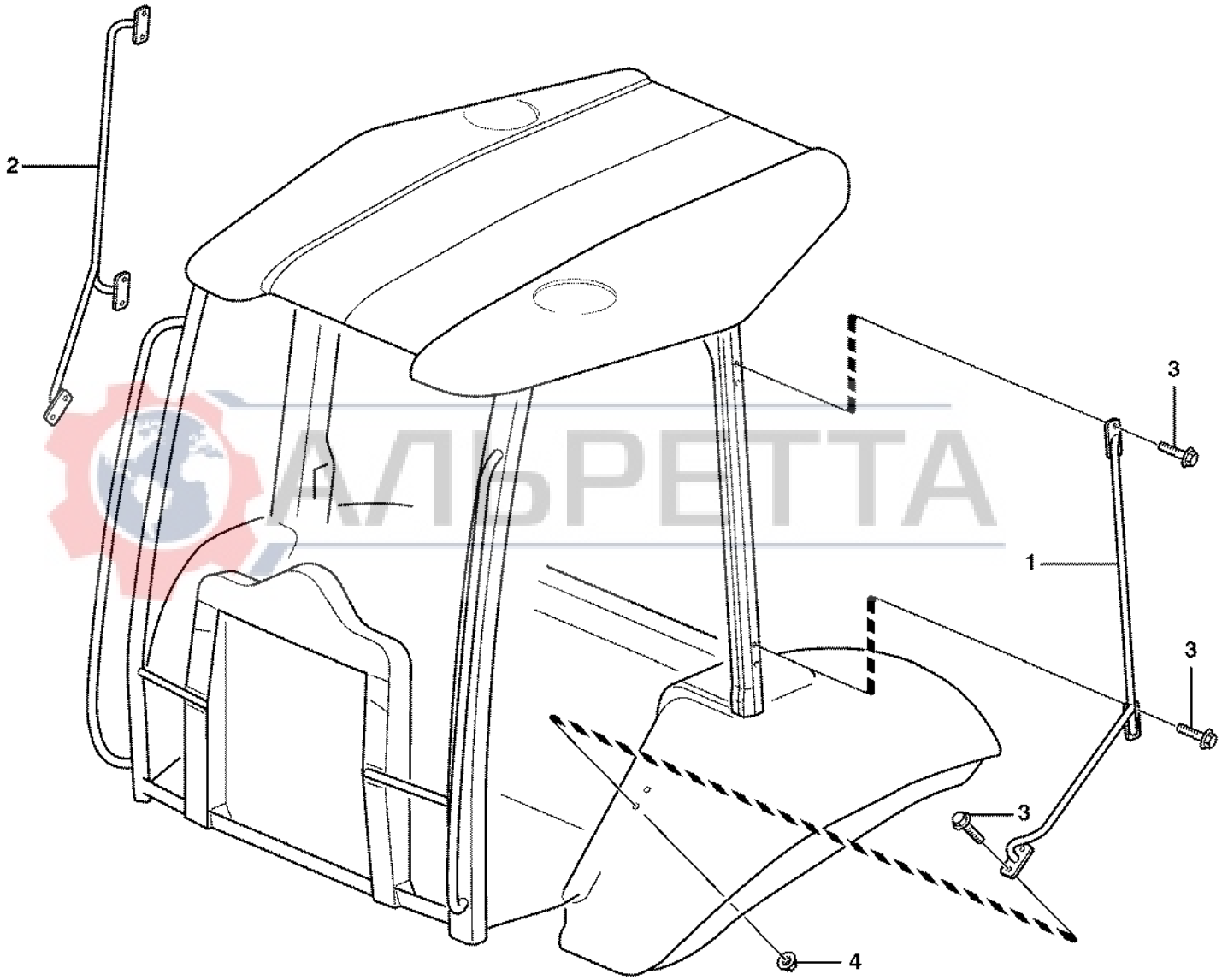

АЛЬРЕТТА

Volvo Construction Equipment

1001040

Fig.	Part No.	Quantity 1	2	3	PS	KIT	Description	Dénomination	Bezeichnung	Denominación	Benämning	Notes
1	**VOE 11200658**	1					Courtesy Handle	Poignee Entree	Einstieggriff	Manilla Acceso	Instegshandtag	LH
2	**VOE 11200835**	1	1				Courtesy Handle	Poignee Entree	Einstieggriff	Manilla Acceso	Instegshandtag	RH
3	**VOE 946671**	12	6				Flange screw	Vis à bride	Flanschschraube	Torn embridado	Flänsskruv	
4	**VOE 948645**	2					Flange Lock Nut	Contre écrou bride	Flanschmutter	Contratuer Embr	Flänslåsmutter	LH

АЛЬРЕТТА

1	**11298189**	**Instegshandtag version med soltak** **Asidero de entrada protección contra vuelcos** **Einstieg, Überrollbügel** **Poignée d'accès, cabine ouverte** **Step handle canopy**	Catalogue id **20017**	Group **827**
2	**11298161**		Illustr. No **1001040**	Section **100**
3			Issue **VOE 63D9920017**	Page **415**
4				
5				

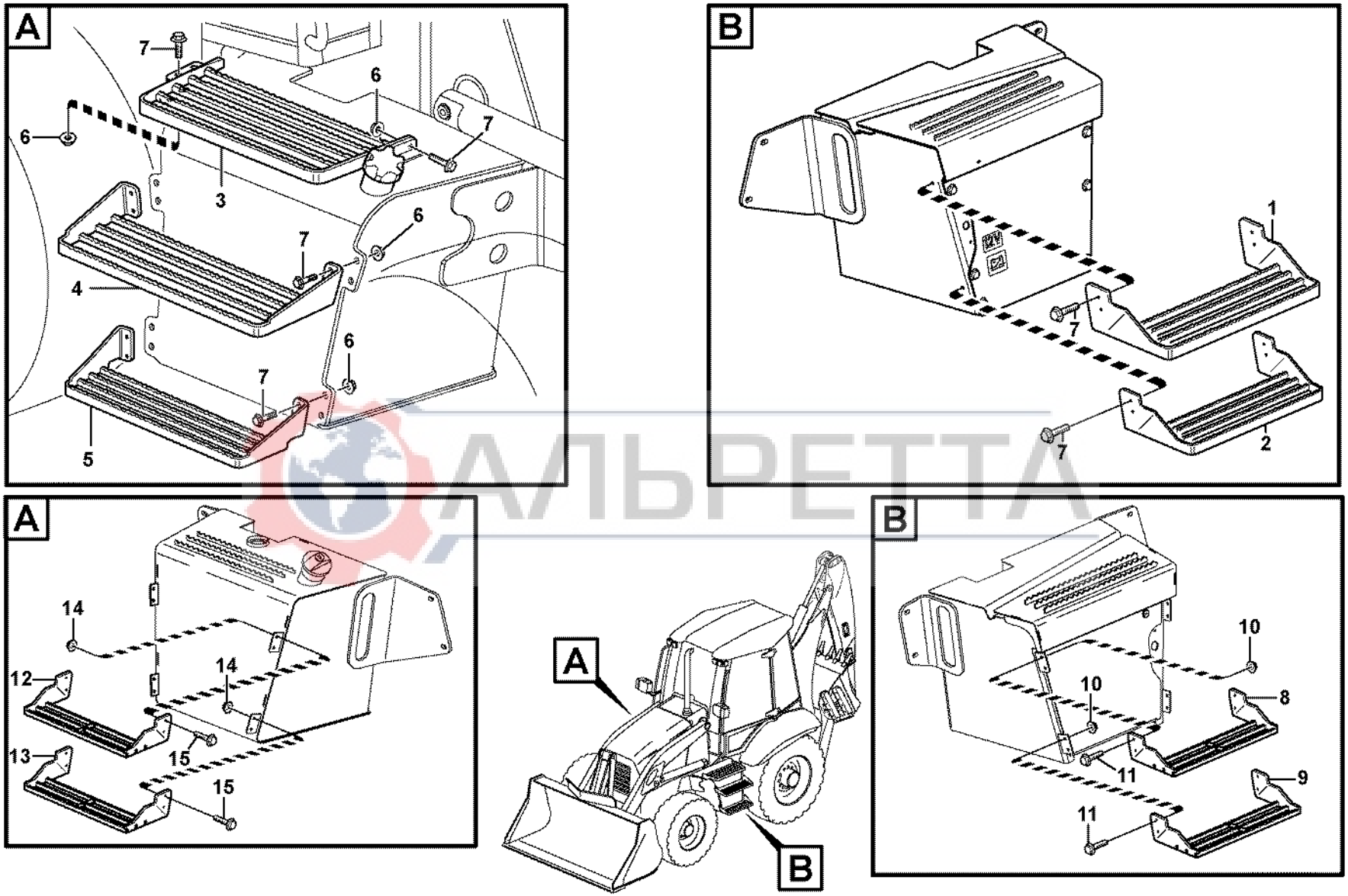

АЛЬРЕТТА

Volvo Construction Equipment
1012022

Fig.	Part No.	Quantity 1	2	3	PS	KIT	Description	Dénomination	Bezeichnung	Denominación	Benämning	Notes
1	**VOE 11886292**	1					Step	Marche Escalier	Treppenstufe	Escalon	Trappsteg	SER NO -10518
2	**VOE 11886293**	1					Step	Marche Escalier	Treppenstufe	Escalon	Trappsteg	SER NO -10518
3	**VOE 11883479**	1					Step	Marche Escalier	Treppenstufe	Escalon	Trappsteg	SER NO -10511
4	**VOE 11883232**	1					Step	Marche Escalier	Treppenstufe	Escalon	Trappsteg	SER NO -10511
5	**VOE 11882104**	1					Step	Marche Escalier	Treppenstufe	Escalon	Trappsteg	SER NO -10511
6	**VOE 13971098**	12					Flange nut	Ecrou accouple.	Bundmutter	Tuerca embridad	Flänsmutter	SER NO -10511
7	**VOE 946329**	20					Flange screw	Vis à bride	Flanschschraube	Torn embridado	Flänsskruv	SER NO -10511
8	**VOE 11886987**	1					Step	Marche Escalier	Treppenstufe	Escalon	Trappsteg	SER NO 10519-
9	**VOE 11886992**	1					Step	Marche Escalier	Treppenstufe	Escalon	Trappsteg	SER NO 10519-
10	**VOE 948645**	8					Flange Lock Nut	Contre écrou bride	Flanschmutter	Contratuer Embr	Flänslåsmutter	SER NO 10519-
11	**VOE 13946173**	8					Flange screw	Vis à bride	Flanschschraube	Torn embridado	Flänsskruv	SER NO 10519-
12	**VOE 11886987**	1					Step	Marche Escalier	Treppenstufe	Escalon	Trappsteg	SER NO 10512-
13	**VOE 11886992**	1					Step	Marche Escalier	Treppenstufe	Escalon	Trappsteg	SER NO 10512-
14	**VOE 948645**	8					Flange Lock Nut	Contre écrou bride	Flanschmutter	Contratuer Embr	Flänslåsmutter	SER NO 10512-
15	**VOE 13946173**	8					Flange screw	Vis à bride	Flanschschraube	Torn embridado	Flänsskruv	SER NO 10512-

АЛЬРЕТТА

1		**Fotsteg** **Escalón de acceso** **Trittleiter** **Marche-pied** **Foot step**	Catalogue id **20017**	Group **827**
2			Illustr. No **1012022**	Section **150**
3			Issue **VOE 63D9920017**	Page **417**
4				
5				

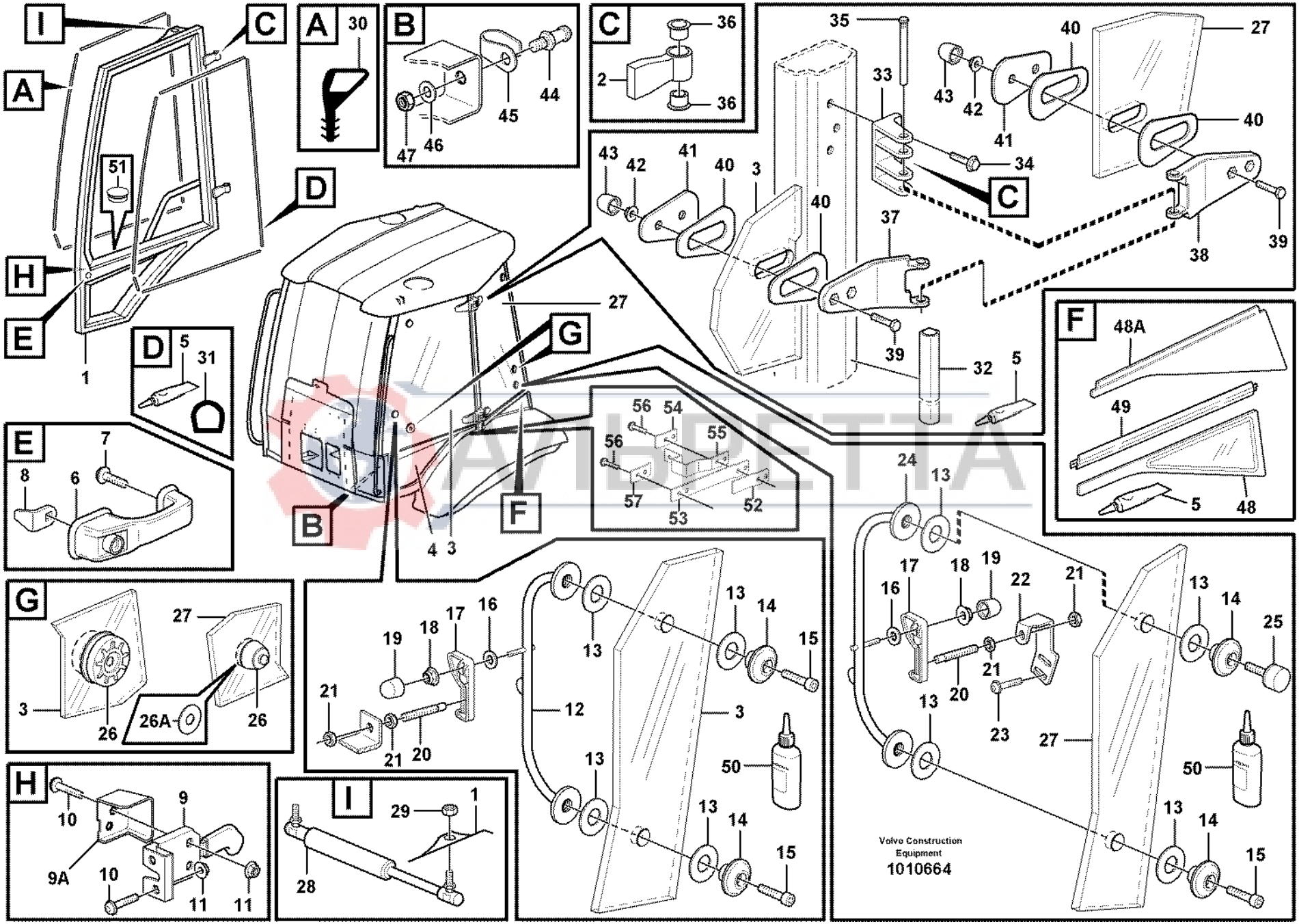
I
C
A
H
E
D
B
G
F
51
1
30
44
45
47
46
36
2
35
33
34
43
42
41
40
27
3
37
38
39
32
5
31
7
8
6
56
54
55
57
53
52
48A
49
48
4
24
17
18
19
22
21
16
20
23
25
12
15
14
13
26
26A
9
9A
10
11
29
28
50
Volvo Construction Equipment
1010664

Fig.	Part No.	Quantity 1	2	3	PS	KIT	Description	Dénomination	Bezeichnung	Denominación	Benämning	Notes
1	**VOE 11203022**	1					Door	Porte	Tür	Puerta	Dörr	LH
	VOE 11203032	1					Door	Porte	Tür	Puerta	Dörr	RH
2	**VOE 11200071**	4					•Hinge	•Charniere	•Scharnier	•Bisagra	•Gångjärn	
3		1					Window	Vitre	Fensterscheibe	Ventana	Ruta	LH
												See group 843, Page 427
		1					Window	Vitre	Fensterscheibe	Ventana	Ruta	RH
												See group 843, Page 427
4		1					Window	Vitre	Fensterscheibe	Ventana	Ruta	LH
												See group 843, Page 427
		1					Window	Vitre	Fensterscheibe	Ventana	Ruta	RH
												See group 843, Page 427
5	**VOE 11708567**	REQ					•Adhesive	•Adhesif	•Klebstoff	•Adhesivo	•Lim	
6	**VOE 11201846**	2					Door Handle	Poignee de porte	Türdrücker	Empunadura de puer	Dörrhandtag	
7	**VOE 969147**	2					Screw	Vis	Schraube	Tornillo	Skruv	
8	**VOE 11200464**	2					Lock Lug	Talon Verrouil	Sperrzacken	Talon Cierre	Låsklack	
9	**VOE 11202452**	1					Door Lock	Serrure Porte	Turschloss	Cerradura Puert	Dörrlås	LH
	VOE 11202453	1					Door Lock	Serrure Porte	Turschloss	Cerradura Puert	Dörrlås	RH
9A	**VOE 11202353**	1					Protection	Protection	Schutz	Proteccion	Skydd	LH
	VOE 11202354	1					Protection	Protection	Schutz	Proteccion	Skydd	RH
10	**VOE 969587**	8					6-pt skt screw	Vis creuse de 6	Hohlschraube	Racor 6-dientes	Sextandhålskruv	
11	**VOE 13949278**	8					Flange Lock Nut	Contre écrou bride	Flanschmutter	Contratuer Embr	Flänslåsmutter	
12	**VOE 11202438**	1					Handle	Poignee	Handgriff	Manilla	Handgrepp	LH
	VOE 11202464	1					Handle	Poignee	Handgriff	Manilla	Handgrepp	RH
13	**VOE 11200244**	8					Rubber Washer	Rondelle Caoutchouc	Gummischeibe	Arandela Goma	Gummibricka	
14	**VOE 11200246**	4					Clamping Plate	Plaque Serrage	Klemmplatte	Placa Apriete	Klämplatta	
15	**VOE 959220**	6					Allen Hd Screw	Vis A 6 Pans Cr	Inbusschraube	Torn Hex Embut	Insexskruv	
16	**VOE 13955894**	4					Washer	Rondelle	Scheibe	Arandela	Bricka	
17	**VOE 11201071**	4					Lock Handle	Poignee Verrou.	Schliessgriff	Manilla	Låshandtag	
18	**VOE 948645**	4					Flange Lock Nut	Contre écrou bride	Flanschmutter	Contratuer Embr	Flänslåsmutter	
19	**VOE 11006824**	4					Protective cap	Capuchon de protecti	Schutzkappe	Cubierta de protecció	Skyddshatt	

1		**Dörr med monteringsdetaljer** **Puerta con accesorios de montaje** **Tür mit Anbauteilen** **Porte avec pièces de montage** **Door with fitting parts**	Catalogue id **20017**	Group **831**
2				
3			Illustr. No **1010664**	Section **100**
4				
5		**11298190**	Issue **VOE 63D9920017**	Page **419**

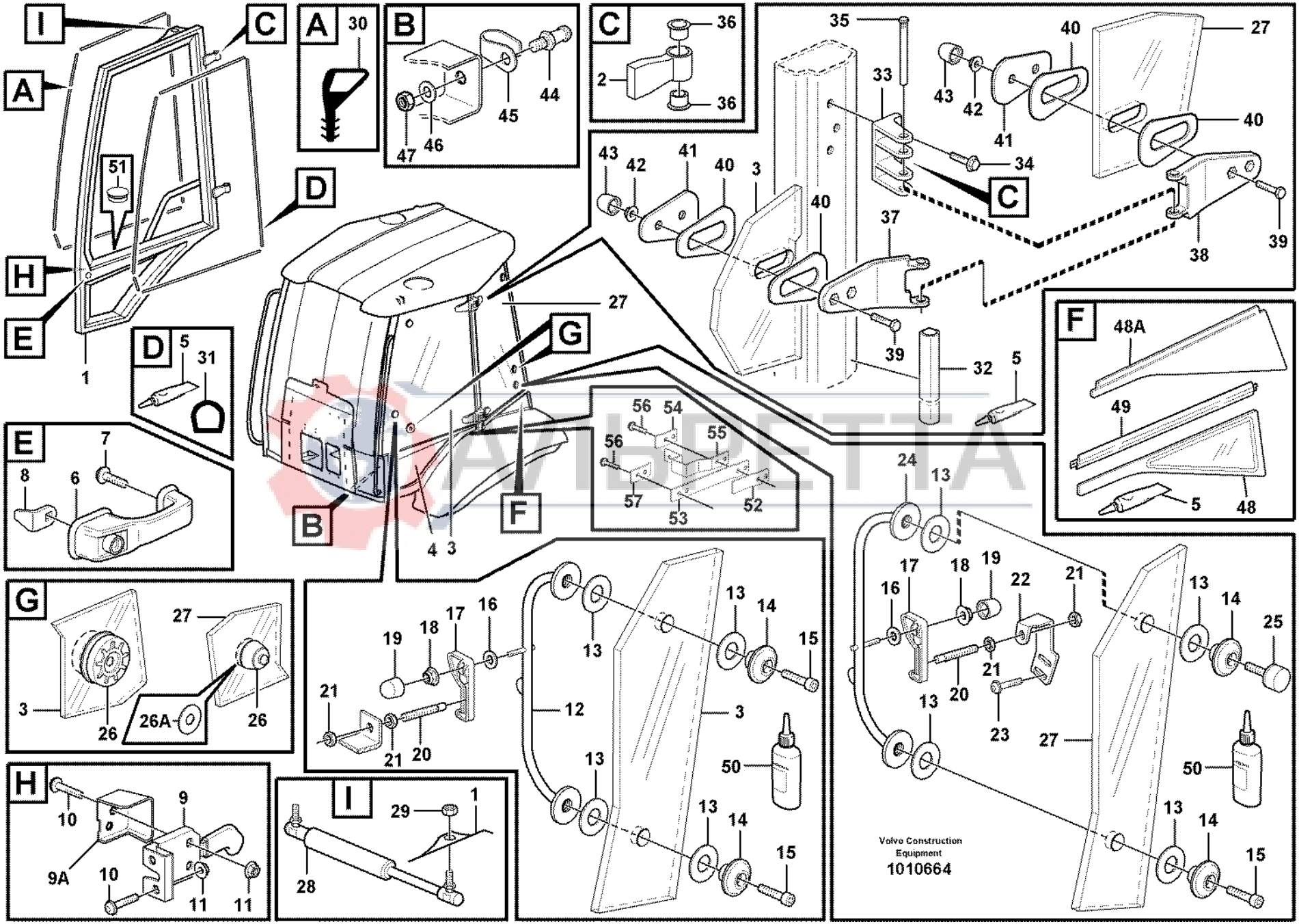
I
C
A
H
E
D
B
G
F
51
1
30
44
45
47
46
36
2
35
33
34
43
42
41
40
27
3
37
38
39
32
5
31
7
8
6
56
54
55
57
53
52
48A
49
48
4
24
17
18
19
22
21
16
20
23
25
12
15
14
13
26
26A
9
9A
10
11
29
28
50
Volvo Construction Equipment
1010664

Fig.	Part No.	Quantity 1	2	3	PS	KIT	Description	Dénomination	Bezeichnung	Denominación	Benämning	Notes
20	**VOE 11202722**	4					Shaft	Arbre	Welle	Arbol	Axel	
21	**VOE 983303**	8					Nut	Ecrou	Mutter	Tuerca	Mutter	
22	**VOE 11201053**	1					Anchorage	Fixation	Halterung	Fijacion	Fäste	LH
	VOE 11201052	1					Anchorage	Fixation	Halterung	Fijacion	Fäste	RH
23	**VOE 969147**	4					Screw	Vis	Schraube	Tornillo	Skruv	
24	**VOE 11200060**	1					Handle	Poignee	Handgriff	Manilla	Handgrepp	LH
	VOE 11200061	1					Handle	Poignee	Handgriff	Manilla	Handgrepp	RH
25	**VOE 11200579**	2					Absorber	Amortisseur	Dämpfer	Amortiguador	Dämpare	
26	**VOE 11200239**	2					Locking Device	Ens. verrouillage	Verriegelung	Dispos Cierre	Låsanordning	
26A	**VOE 11200054**	2					Spacer	Partie Intermédiaire	Zwischenstück	Espaciador	Mellandel	
27		1					Side Window	Fenetre Lat.	Seitenfenster	Ventana Lateral	Sidofönster	LH See group 843, Page 427
		1					Side Window	Fenetre Lat.	Seitenfenster	Ventana Lateral	Sidofönster	RH See group 843, Page 427
28	**VOE 11200552**	2					Gas Spring	Ressort Gaz	Gasfeder	Resorte A Gas	Gasfjäder	
29	**VOE 983303**	2					Nut	Ecrou	Mutter	Tuerca	Mutter	
30	**VOE 11007421**	REQ					Sealing strip	Lisse etancheite	Dichtleiste	Moldura reten	Tätningslist	2 X L = 4250 MM
31	**VOE 11200633**	REQ					Seg moulding	Joint Etancheite	Dichtprofil	Liston reten	Tätningslist	2 X L = 3650 MM
32	**VOE 11200633**	REQ					Seg moulding	Joint Etancheite	Dichtprofil	Liston reten	Tätningslist	2 X L = 3600 MM
33	**VOE 11200077**	4					Hinge Anchorage	Fixat.charniere	Scharnierplatte	Fijac Bisagra	Gångjärnsfäste	
34	**VOE 11200077**	12					Hinge Anchorage	Fixat.charniere	Scharnierplatte	Fijac Bisagra	Gångjärnsfäste	
35	**VOE 11202349**	4					Hinge Pin	Axe Charniere	Scharnierstift	Pasador Bisagra	Gångjärnspinne	
36	**VOE 11200634**	8					Slide Bearing	Palier Glissage	Gleitlager	Cojinete Fricci	Glidlager	
37	**VOE 11200072**	4					Hinge	Charniere	Scharnier	Bisagra	Gångjärn	
38	**VOE 11200070**	4					Hinge	Charniere	Scharnier	Bisagra	Gångjärn	
39	**VOE 955297**	16					Hexagon screw	Vis tête hexagonale	Sechskantschraube	Tornillo hexago	Sexkantsskruv	
40	**VOE 11200059**	16					Sealing ring	Bague d'étanchéité	Runddichtring	Anillo reten	Tätningsring	
41	**VOE 11200081**	8					Plate	Plaque	Platte	Placa	Platta	
42	**VOE 948645**	16					Flange Lock Nut	Contre écrou bride	Flanschmutter	Contratuer Embr	Flänslåsmutter	
43	**VOE 11006824**	16					Protective cap	Capuchon de protecti	Schutzkappe	Cubierta de protecció	Skyddshatt	

1		**Dörr med monteringsdetaljer** **Puerta con accesorios de montaje** **Tür mit Anbauteilen** **Porte avec pièces de montage** **Door with fitting parts**	Catalogue id **20017**	Group **831**
2				
3			Illustr. No **1010664**	Section **100**
4				
5		**11298190**	Issue **VOE 63D9920017**	Page **421**

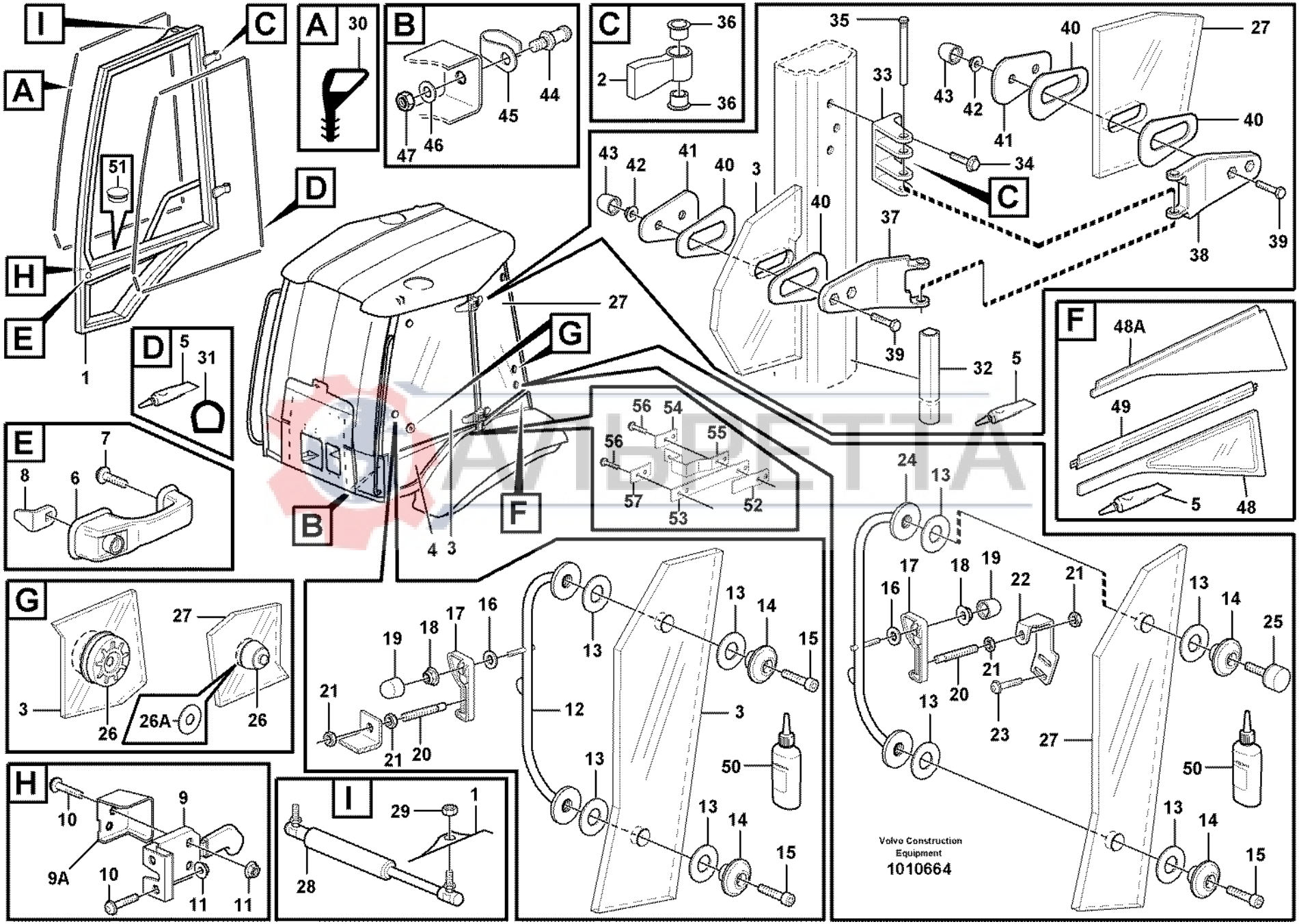
I
C
A
H
E
D
B
G
F
51
1
30
44
45
47
46
36
2
35
33
34
43
42
41
40
27
3
37
38
39
32
5
31
7
8
6
56
54
55
57
53
52
48A
49
48
4
24
17
18
19
22
21
16
20
23
25
12
15
14
13
26
26A
9
9A
10
11
29
28
50
Volvo Construction Equipment
1010664

Fig.	Part No.	Quantity 1	2	3	PS	KIT	Description	Dénomination	Bezeichnung	Denominación	Benämning	Notes
44	**VOE 14340282**	2					Lock Bolt	Boulon Verroui.	Sicher Bolzen	Perno Seguridad	Låsbult	
45	**VOE 14344720**	2					Brace	Etrier	Bügel	Brida	Bygel	
46	**VOE 13955897**	2					Washer	Rondelle	Scheibe	Arandela	Bricka	
47	**VOE 946830**	2					Hexagon Nut	Ecrou Hexagonal	Sechskantmutter	Tuerca Hexagon	Sexkantsmutter	
48	**VOE 11200615**	1					Window	Vitre	Fensterscheibe	Ventana	Ruta	SER NO -10160
48A	**VOE 11203345**	1					Side Plate	Tole Laterale	Seitenwandblech	Placa Lateral	Sidoplåt	SER NO 10161-
49	**VOE 11200617**	1					Edge Stiffening	Renfort Bord	Kant Absteifg	Estiram Canto	Kantförstyvning	SER NO -10160
50	**VOE 11200847**	1			OP		Locking Fluid	Liquide Blocage	Sich.flussigk.	Liquido Sellad	Låsvätska	
51	**VOE 4881293**	2					Protecting Plug	Tampon Protect.	Sicher Stöpsel	Tapon Protecc	Skyddspropp	
52	**VOE 11202062**	2					Rubber Plate	Plaque Caoutchouc	Gummiplatte	Placa Goma	Gummiplatta	
53	**VOE 11200580**	2					Strip	Bande	Streifen	Cinta	Band	
54	**VOE 11200611**	1					Anchorage	Fixation	Halterung	Fijacion	Fäste	LH
55	**VOE 11200885**	1					Anchorage	Fixation	Halterung	Fijacion	Fäste	RH
56	**VOE 972421**	8					Screw	Vis	Schraube	Tornillo	Skruv	
57	**VOE 11200611**	2					Anchorage	Fixation	Halterung	Fijacion	Fäste	

АЛЬРЕТТА

1		**Dörr med monteringsdetaljer** **Puerta con accesorios de montaje** **Tür mit Anbauteilen** **Porte avec pièces de montage** **Door with fitting parts**	Catalogue id **20017**	Group **831**
2				
3			Illustr. No **1010664**	Section **100**
4				
5		**11298190**	Issue **VOE 63D9920017**	Page **423**

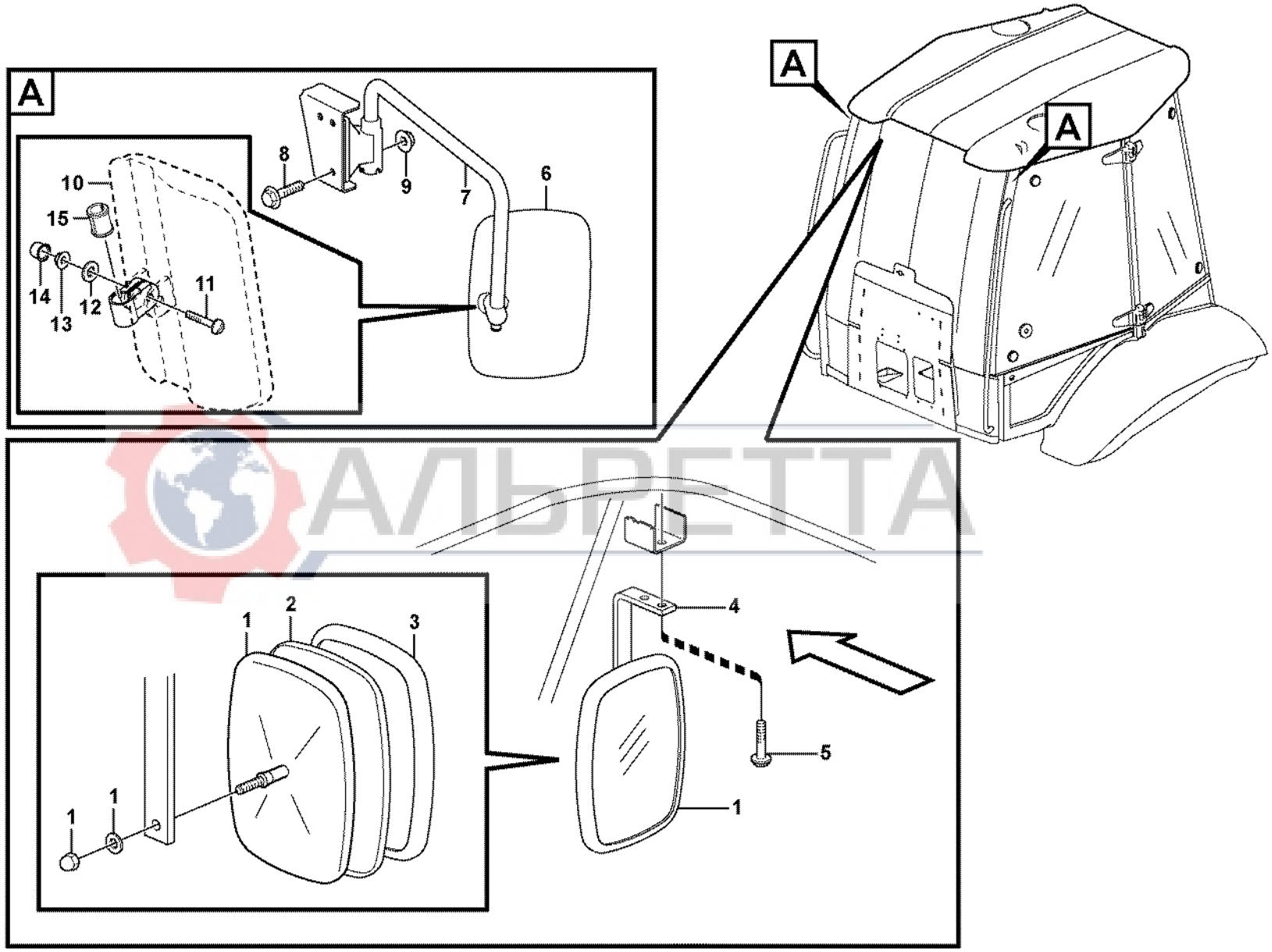

АЛЬВЕТТА

Fig.	Part No.	Quantity 1	2	3	4	5	PS	KIT	Description	Dénomination	Bezeichnung	Denominación	Benämning	Notes
1	**VOE 11164488**				1				Mirror	Miroir	Spiegel	Espejo	Spegel	
	VOE 13948356				1				Flange screw	Vis à bride	Flanschschraube	Torn embridado	Flänsskruv	
2					1		NS		•Mirror Glass	•Verre Miroir	•Spiegelglas	•Cristal Espejo	•Spegelglas	
3					1		NS		•Frame	•Chassis	•Rahmen	•Bastidor	•Ram	
4	**VOE 11200896**				1				Attachment	Fixation	Halterung	Fijacion	Fäste	
5	**VOE 969587**				2				6-pt skt screw	Vis creuse de 6	Hohlschraube	Racor 6-dientes	Sextandhålskruv	
6	**ZM 2907156**		2						Mirror	Miroir	Spiegel	Espejo	Spegel	
7	**ZM 2907157**		1	1					Retaining rod, left	Barre de retenue à	Haltestange, links	Barra de retención,	Arm	LH
	ZM 2907158		1	1					Retaining rod, right	Barre de retenue à	Haltestange, rechts	Barra de retneción,	Spegelbygel	RH
8	**VOE 13946173**		4	4					Flange screw	Vis à bride	Flanschschraube	Torn embridado	Flänsskruv	
9	**VOE 948645**		4	4					Flange Lock Nut	Contre écrou bride	Flanschmutter	Contratuer Embr	Flänslåsmutter	
10	**VOE 11121366**			2					Kerb Obs Mirror	Miroir Vu.proc.	Nahsichtspiegel	Retrovisor	Närsiktspegel	
11	**VOE 955276**			1					•Hexagon screw	•Vis tête hexagonal	•Sechskantschraub	•Tornillo hexago	•Sexkantsskruv	(VOE 11710604)
12	**VOE 960139**			1					•Washer	•Rondelle	•Scheibe	•Arandela	•Bricka	
13	**VOE 13963105**			1					•Lock nut	•Contre-ecrou	•Sicherungsmutter	•Contratuerca	•Låsmutter	
14	**VOE 11710605**			1			OP		•Protective cap	•Capuchon de prot	•Schutzkappe	•Cubierta de protec.	•Skyddshatt	
15	**VOE 11203785**			2					Sleeve	Manchon	Muffe	Manguito	Muff	

АЛЬРЕТТА

1	**11298190**	**Backspeglar** **Retrovisor** **Rückspiegel** **Retroviseur** **Rear view mirror**	Catalogue id **20017**	Group **841**
2	**11298013**			
3	**11298166**		Illustr. No **1010113**	Section **100**
4	**11298164**			
5			Issue **VOE 63D9920017**	Page **425**

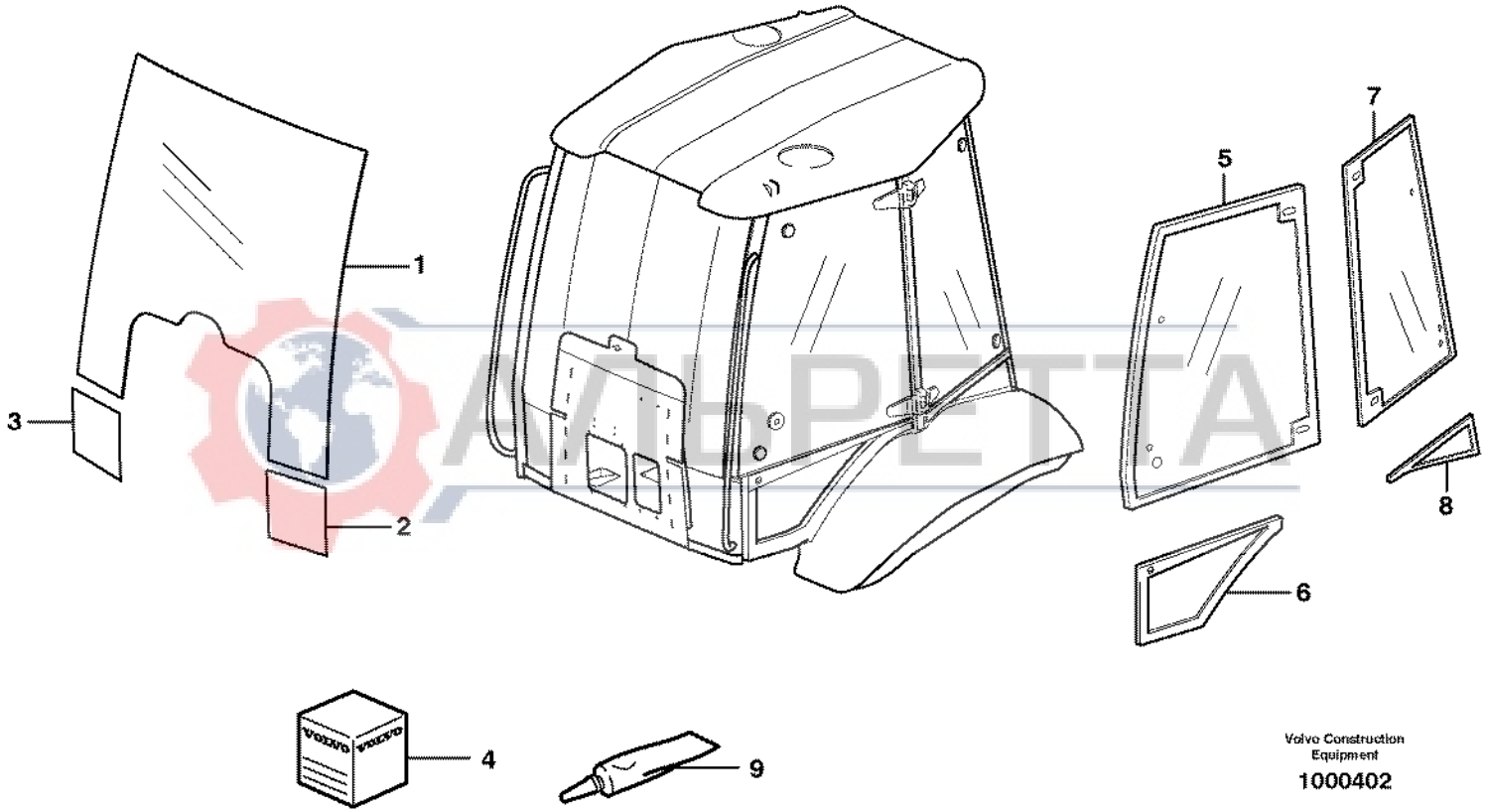

Volvo Construction Equipment

1000402

Fig.	Part No.	Quantity 1	2	3	PS	KIT	Description	Dénomination	Bezeichnung	Denominación	Benämning	Notes
1	**VOE 11200910**	1	1				Windshield	Pare-brise	Frontscheibe	Parabrisas	Framruta	
2	**VOE 11149730**	1	1				Window	Vitre	Fensterscheibe	Ventana	Ruta	VOLVO
3	**VOE 11149731**	1	1				Window	Vitre	Fensterscheibe	Ventana	Ruta	
4	**VOE 11704359**	REQ	REQ				Adhesive Kit	Kit Colle	Leimsatz	Juego Encolado	Limsats	
5	**VOE 11202442**	1					Window	Vitre	Fensterscheibe	Ventana	Ruta	LH
	VOE 11202463	1					Window	Vitre	Fensterscheibe	Ventana	Ruta	RH
6	**VOE 11149772**	1					Window	Vitre	Fensterscheibe	Ventana	Ruta	LH
	VOE 11149774	1					Window	Vitre	Fensterscheibe	Ventana	Ruta	RH
7	**VOE 11149692**	1					Side Window	Fenetre Lat.	Seitenfenster	Ventana Lateral	Sidofönster	LH
	VOE 11149693	1					Side Window	Fenetre Lat.	Seitenfenster	Ventana Lateral	Sidofönster	RH
8	**VOE 11200615**	1					Window	Vitre	Fensterscheibe	Ventana	Ruta	
9	**VOE 11708567**	REQ	REQ				Adhesive	Adhesif	Klebstoff	Adhesivo	Lim	

АЛЬРЕТТА

1	**11298190**	**Rutor** **Ventanillas** **Fensterscheibe** **Vitres** **Glass panes**	Catalogue id **20017**	Group **843**
2	**11298203**		Illustr. No **1000402**	Section **100**
3			Issue **VOE 63D9920017**	Page **427**
4				
5		**11298190, 11298203**		

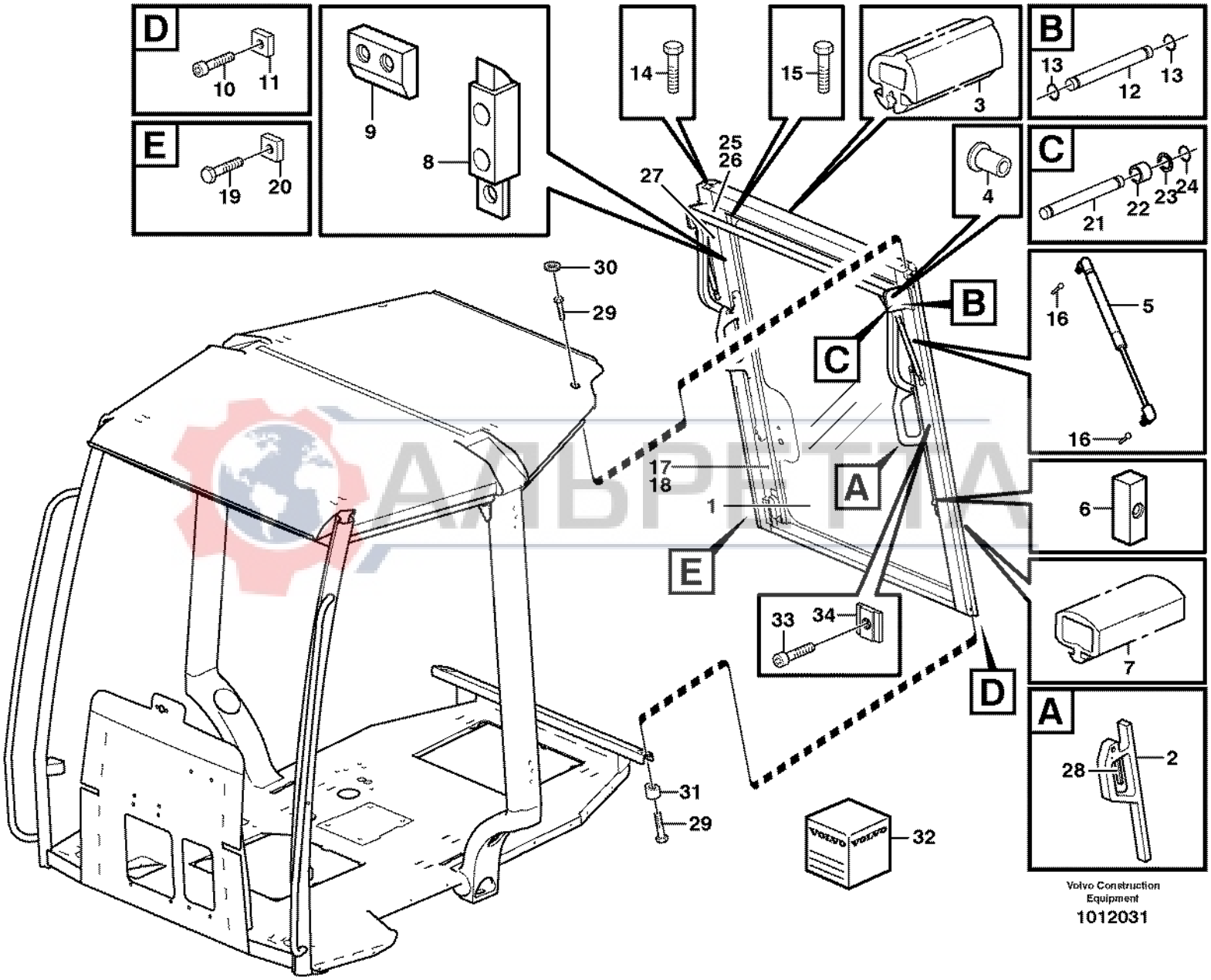

Volvo Construction Equipment

1012031

Fig.	Part No.	Quantity 1	2	3	PS	KIT	Description	Dénomination	Bezeichnung	Denominación	Benämning	Notes
	VOE 11203588	1					Rear Window	Lunette Ar	Heckfenster	Luneta Post	Bakruta	
1	**VOE 11709834**	1			SS		•Rear Window	•Lunette Ar	•Heckfenster	•Luneta Post	•Bakruta	
2	**VOE 11712557**	2					•Handle	•Poignee	•Handgriff	•Manilla	•Handgrepp	
3	**VOE 11709845**	REQ					•Rubber Moulding	•Joint Caoutchouc	•Gummileiste	•Liston Goma	•Gummilist	L = 1800 MM
4	**VOE 11709836**	1					•Bushing	•Bague	•Buchse	•Casquillo	•Bussning	
5	**VOE 11709843**	2					•Gas Spring	•Ressort Gaz	•Gasfeder	•Resorte A Gas	•Gasfjäder	
6	**VOE 11713153**	2					•Bearing Roller	•Rouleau Palier	•Lagerrolle	•Rodillo Cojinet	•Lagerrulle	SEE SB BHL1K
7	**VOE 11709840**	REQ					•Rubber Moulding	•Joint Caoutchouc	•Gummileiste	•Liston Goma	•Gummilist	
8	**VOE 11709841**	2					•Latch	•Poignee Blocage	•Knebel	•Mango Seguridad	•Låsvred	
9	**VOE 11709844**	2					•Locating Key	•Cle Localisati.	•Fuhrungsnocke	•Llave	•Medbringare	
10	**VOE 11712854**	2					•Screw	•Vis	•Schraube	•Tornillo	•Skruv	
11	**VOE 11712663**	2					•Nut	•Ecrou	•Mutter	•Tuerca	•Mutter	
12	**VOE 11712866**	2					•Shaft	•Arbre	•Welle	•Arbol	•Axel	
13	**VOE 11712853**	4					•Retaining ring	•Bague retenue	•Haltering	•Anillo de apoyo	•Hållarring	
14	**VOE 11712855**	8					•Screw	•Vis	•Schraube	•Tornillo	•Skruv	
15	**VOE 11712856**	4					•Screw	•Vis	•Schraube	•Tornillo	•Skruv	
16	**VOE 11712857**	4					•Ball Stud	•Axe Bille	•Kugelzapfen	•Gorron De Bola	•Kultapp	
17	**VOE 11712858**	1					•Locking Plate	•Plaque Verroui.	•Sperrblech	•Placa Bloqueo	•Spärrplåt	RH
18	**VOE 11712859**	1					•Locking Plate	•Plaque Verroui.	•Sperrblech	•Placa Bloqueo	•Spärrplåt	LH
19	**VOE 11712860**	4					•Allen Head Screw	•Vis à six pans creux	•Inbusschraube	•Tornillo tipo Allen	•Insexskruv	
20	**VOE 11712663**	4					•Nut	•Ecrou	•Mutter	•Tuerca	•Mutter	
21	**VOE 11712876**	2					•Pin	•Goupille	•Zapfen	•Pasador	•Tapp	
22	**VOE 11712867**	2					•Spacer	•Partie Intermédiaire	•Zwischenstück	•Espaciador	•Mellandel	
23	**VOE 11712862**	2					•Washer	•Rondelle	•Scheibe	•Arandela	•Bricka	
24	**VOE 11712861**	2					•Snap Ring	•Circlip	•Nutring	•Circlip	•Spårring	
25	**VOE 11712864**	1					•Ladder	•Echelle	•Leiter	•Escala	•Lejdare	RH
26	**VOE 11712865**	1					•Ladder	•Echelle	•Leiter	•Escala	•Lejdare	LH
27	**VOE 11712868**	2					•Slide Dog	•Talon Guidage	•Gleitrucken	•Talon Desliz	•Glidklack	
28	**VOE 11712869**	2					•Handle	•Poignee	•Handgriff	•Manilla	•Handgrepp	
29	**VOE 13965186**	4					Flange screw	Vis à bride	Flanschschraube	Torn embridado	Flänsskruv	

1		**Fönster** **Ventanas** **Fenster** **Fenêtres** **Windows**	Catalogue id **20017**	Group **843**
2				
3			Illustr. No **1012031**	Section **150**
4				
5		**11298190**	Issue **VOE 63D9920017**	Page **429**

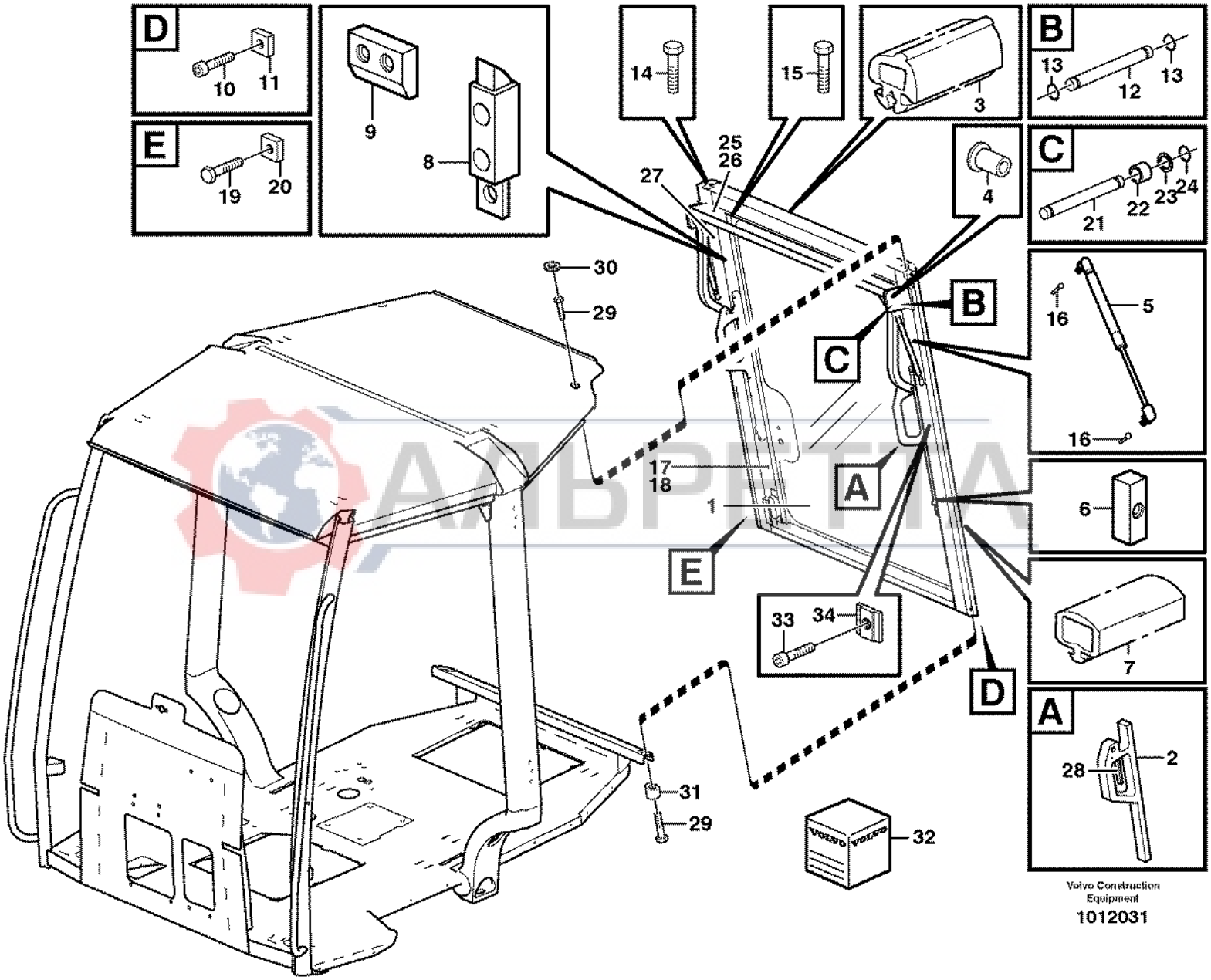

Volvo Construction Equipment

1012031

Fig.	Part No.	Quantity 1	2	3	PS	KIT	Description	Dénomination	Bezeichnung	Denominación	Benämning	Notes
30	**VOE 961970**	2					Plug	Bouchon	Stopfen	Tapon	Plugg	
31	**VOE 11200600**	2					Spacer	Entretoise	Abstandstueck	Casquillo distanciad	Distans	
32	**VOE 11704359**	1					Adhesive Kit	Kit Colle	Leimsatz	Juego Encolado	Limsats	
33	**VOE 11712662**	12					Screw	Vis	Schraube	Tornillo	Skruv	
34	**VOE 11712663**	8					Nut	Ecrou	Mutter	Tuerca	Mutter	

АЛЬРЕТТА

1		**Fönster** **Ventanas** **Fenster** **Fenêtres** **Windows**	Catalogue id **20017**	Group **843**
2			Illustr. No **1012031**	Section **150**
3			Issue **VOE 63D9920017**	Page **431**
4				
5		**11298190**		

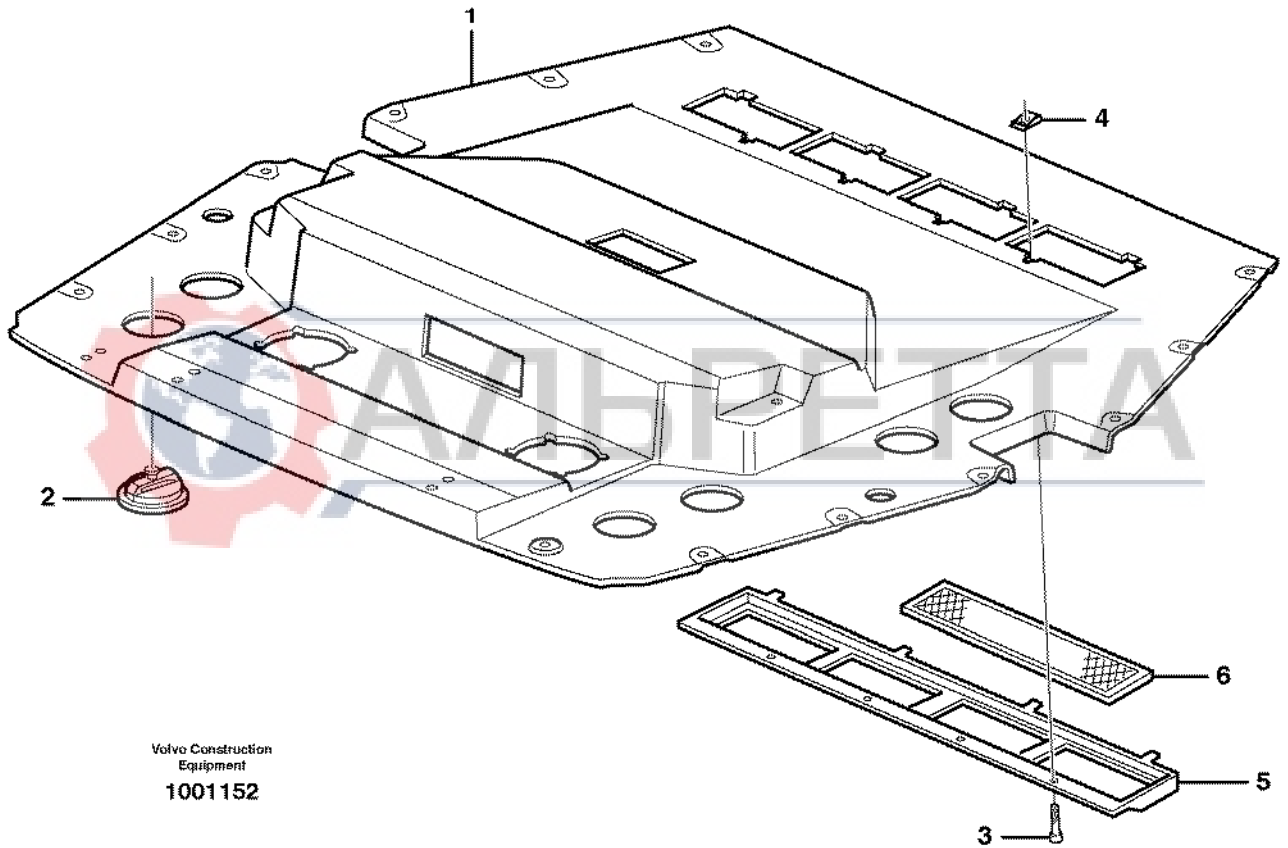

Volvo Construction Equipment

1001152

АЛЬФЕТТА

Fig.	Part No.	Quantity 1	2	3	PS	KIT	Description	Dénomination	Bezeichnung	Denominación	Benämning	Notes
1	**VOE 11200549**	1					Headlining	Garnit.pavillon	Dachhimmel	Techo Interior	Innertak	S/N - 10760
	VOE 11204540	1					Headlining	Garnit.pavillon	Dachhimmel	Techo Interior	Innertak	S/N 10761 -
2	**VOE 11200838**	8					Air Outlet	Diffuseur d'air	Luftdüse	Difusor de aire	Luftmunstycke	
3		4					Screw	Vis	Schraube	Tornillo	Skruv	See group 872, Page 451
4		4					Spring Nut	Ecrou Ressort	Fed. Schliessmutter	Tuerca Resorte	Fjädermutter	See group 872, Page 451
5		1					Filter Retainer	Porte-filtre	Filtertopf	Soporte Filtro	Filterhållare	See group 872, Page 451
6		2					Filter	Filtre	Filter	Filtro	Filter	See group 872, Page 451

АЛЬРЕТТА

1		**Inredningsdetaljer** **Detalles interiores** **Innenausstattung** **Pieces d'amenagement** **Interior components**	Catalogue id **20017**	Group **851**
2				
3			Illustr. No **1001152**	Section **150**
4				
5		**11298018**	Issue **VOE 63D9920017**	Page **433**

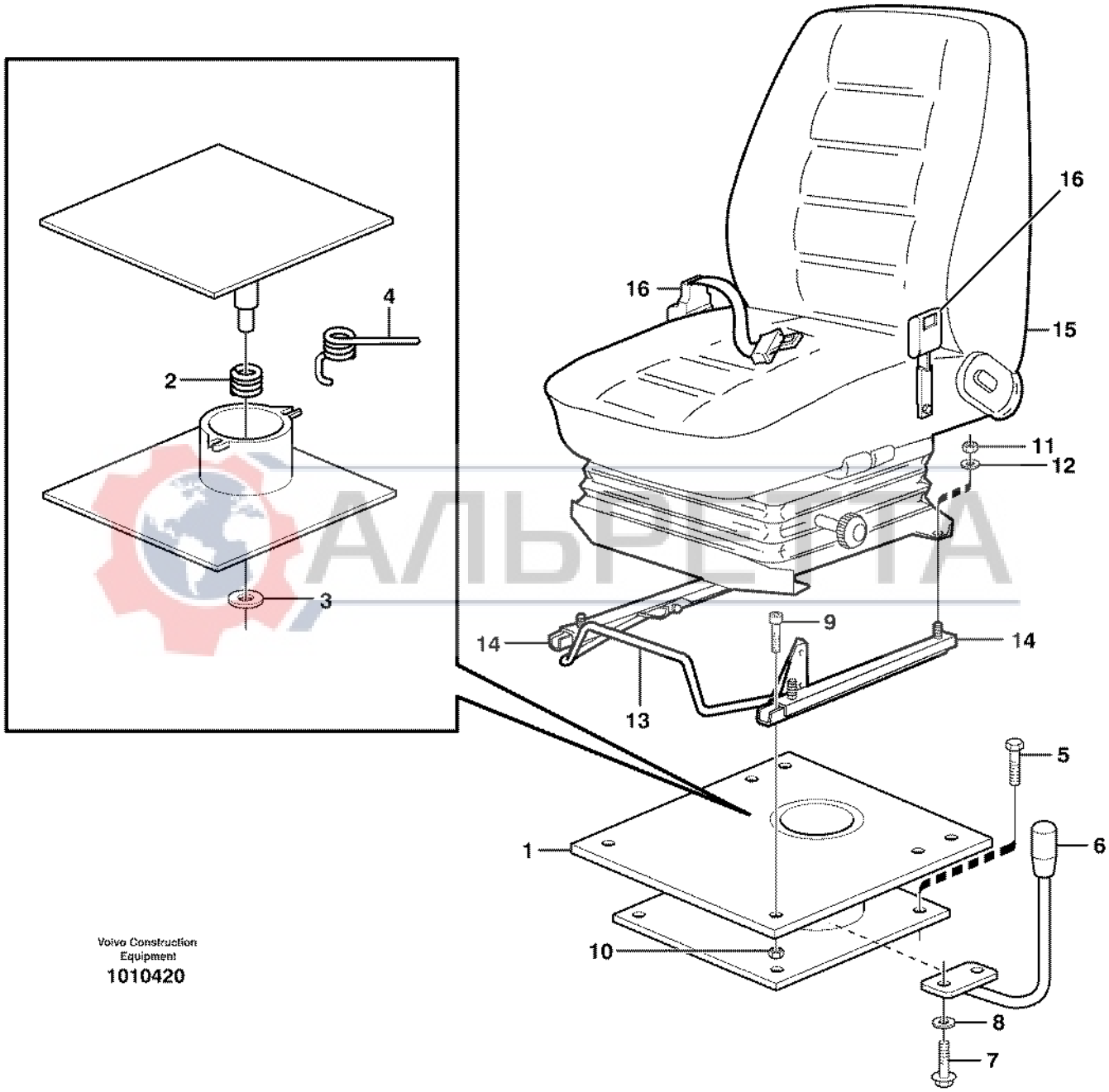

Volvo Construction Equipment
1010420

АЛЬРЕТА

Fig.	Part No.	Quantity 1	2	3	PS	KIT	Description	Dénomination	Bezeichnung	Denominación	Benämning	Notes
1	**VOE 11715524**	1					Swivel	Emerillon	Schwingel	Placa giratoria	Svivel	(VOE 11885153)
2	**VOE 11712757**	1			OP		•Spring	•Ressort	•Feder	•Muelle	•Fjäder	
3	**VOE 11712758**	1			OP		•Bearing	•Palier	•Lager	•Cojinete	•Lager	
4	**VOE 11712759**	1			OP		•Plastic Washer	•Z	•Kunstst.scheibe	•Arandela Plast.	•Plastbricka	
5	**VOE 13965191**	4					Flange screw	Vis à bride	Flanschschraube	Torn embridado	Flänsskruv	
6	**VOE 11883774**	1					Handle	Poignee	Handgriff	Manilla	Handgrepp	
7	**VOE 947107**	2					Flange screw	Vis à bride	Flanschschraube	Torn embridado	Flänsskruv	
8	**VOE 955921**	2					Spring Washer	Rondelle élastique	Federscheibe	Arandela flexible	Fjäderbricka	
9	**VOE 959220**	4					Allen Hd Screw	Vis A 6 Pans Cr	Inbusschraube	Torn Hex Embut	Insexskruv	
10	**VOE 948645**	4					Flange Lock Nut	Contre écrou bride	Flanschmutter	Contratuer Embr	Flänslåsmutter	
11	**VOE 983403**	4					Lock nut	Contre-ecrou	Sicherungsmutter	Contratuerca	Låsmutter	
12	**VOE 13960141**	4					Washer	Rondelle	Scheibe	Arandela	Bricka	
13	**VOE 11883773**	1					Handle	Poignee	Handgriff	Manilla	Handgrepp	
14	**VOE 11104093**	1					Slide Rail	Rail Guidage	Gleitschiene	Riel Deslizam	Glidskena	LH
	VOE 11104092	1					Slide Rail	Rail Guidage	Gleitschiene	Riel Deslizam	Glidskena	RH
15	**VOE 11884651**	1					Seat	Siege	Sitz	Asiento	Sits	11891100, 11891217
												See group 852, Page 445
	VOE 11884650	1					Seat	Siege	Sitz	Asiento	Sits	11891099, 11891216
												See group 852, Page 443
	VOE 11884652	1					Seat	Siege	Sitz	Asiento	Sits	11891110
												See group 852, Page 447
	VOE 11885943	1					Seat	Siege	Sitz	Asiento	Sits	11891376
16	**VOE 11104125**	1					Hip Belt	Ceinture Hanche	Hüftgurt	Cinturon Cadera	Höftbälte	11891314

АЛЬРЕТТА

2254) 11891099: S/N -10389, 11891100: S/N -10549, 11891110: S/N -10346, 11891216: S/N -10263, 11891217: S/N -10264, 11891376: S/N -10290

1		**Förarstol med monteringsdetaljer** **Asiento del conductor con piezas de montaje** **Fahrersitz mit Anbauteilen** **Siège conducteur avec pièces de montage** **Operator seat with fitting parts**	Catalogue id **20017**	Group **852**
2				
3			Illustr. No **1010420**	Section **100**
4				
5		**2254)**	Issue **VOE 63D9920017**	Page **435**

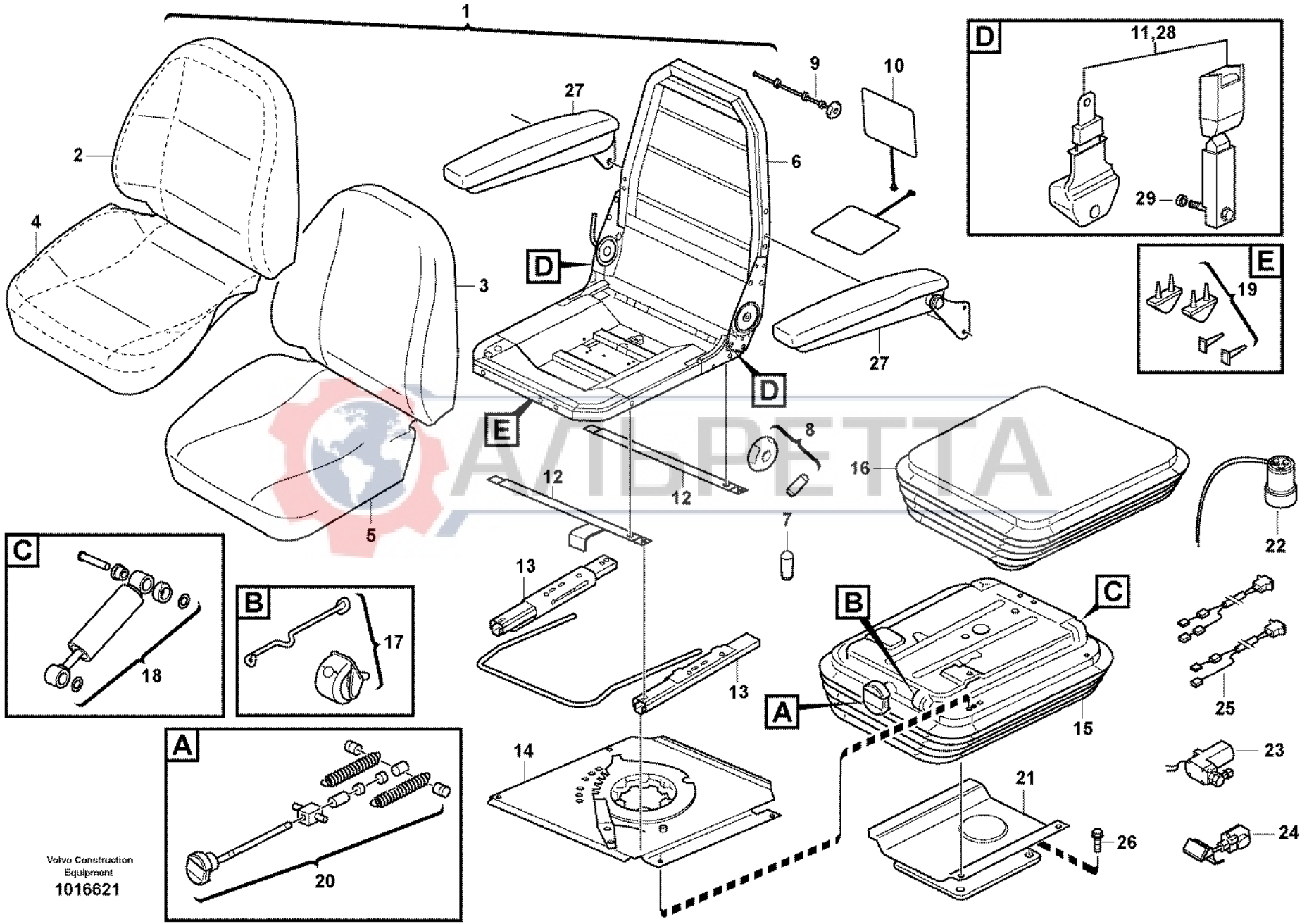
1
2
3
4
5
6
7
8
9
10
11,28
12
13
14
15
16
17
18
19
20
21
22
23
24
25
26
27
29
A
B
C
D
E
Volvo Construction Equipment
1016621

Fig.	Part No.	Quantity 1	2	3	4	5	PS	KIT	Description	Dénomination	Bezeichnung	Denominación	Benämning	Notes
1	**VOE 11886222**	1	1						Seat	Siege	Sitz	Asiento	Sits	
1	**VOE 11886223**			1	1				Seat	Siege	Sitz	Asiento	Sits	
1	**VOE 11886193**					1			Seat	Siege	Sitz	Asiento	Sits	
2	**VOE 11715083**	1	1			1			•Upholstery	•Garniture Habit	•Bezug	•Tapizado	•Klädsel	
2	**VOE 11715081**			1	1				•Upholstery	•Garniture Habit	•Bezug	•Tapizado	•Klädsel	
3	**VOE 11715045**	1	1	1	1	1			•Backrest Cushion	•Coussin de dossi	•Rückenlehnenkiss	•Cojín del respaldo	•Ryggstödsdyna	
4	**VOE 11715084**	1	1			1			•Upholstery	•Garniture Habit	•Bezug	•Tapizado	•Klädsel	
4	**VOE 11715082**			1	1				•Upholstery	•Garniture Habit	•Bezug	•Tapizado	•Klädsel	
5	**VOE 11715047**	1	1	1	1	1			•Seat cushion	•Coussin siege	•Sitzkissen	•Cojin asiento	•Sittdyna	
6	**VOE 11715057**	1	1	1	1	1			•Seat frame	•cadre Siege	•Sitzrahmen	•Marco asiento	•Sitsram	
7	**VOE 11715058**	1	1	1	1				•Knob	•Bouton	•Knopf	•Boton	•Knapp	
8	**VOE 11715068**					1			•Knob	•Bouton	•Knopf	•Boton	•Knapp	
9	**VOE 11715069**					1			•Lumbar Support	•Repose-reins	•Kreuzstutze	•Placa Lumbar	•Svankplatta	
10	**VOE 11715070**					1			•Heater	•Elément de chauff	•Heizkörper	•Calefaccion	•Värmeelement	
11	**VOE 11715053**	1	1	1	1	1			•Hip Belt	•Ceinture Hanche	•Hüftgurt	•Cinturon Cadera	•Höftbälte	
12	**VOE 11715049**	1	1	1	1	1			•Cross Stay	•Etai Transvers.	•Querstrebe	•Barra Transver	•Tvärstag	
13	**VOE 11715050**	1	1	1	1	1			•Seat Rail	•Rail Siege	•Sitzschiene	•Riel Asiento	•Stolskena	
14	**VOE 11715051**	1	1	1	1				•Turntable	•Sellette Attela	•Drehscheibe	•Mesa Giratoria	•Vändskiva	
14	**VOE 11715071**					1			•Turntable	•Sellette Attela	•Drehscheibe	•Mesa Giratoria	•Vändskiva	
15	**VOE 11715059**	1	1	1	1				•Seat Spring Suspe	•Suspension Siege	•Sitzfederung	•Resorte Asiento	•Sitsfjädring	
15	**VOE 11715072**					1			•Seat Spring Suspe	•Suspension Siege	•Sitzfederung	•Resorte Asiento	•Sitsfjädring	
16	**VOE 11715062**	1	1	1	1	1			•Bellows	•Capot Caoutcho.	•Gummimantel	•Cubierta Goma	•Gummikåpa	
17	**VOE 11715063**	1	1	1	1	1			•Indicator	•Indicateur	•Indikator	•Indicador	•Indikator	
18	**VOE 11715064**	1	1	1	1				•Shock Absorber	•Amortis.confort	•Komf Stossdfr	•Amortiguador	•Stötdämpare	
18	**VOE 11715074**					1			•Shock Absorber	•Amortis.confort	•Komf Stossdfr	•Amortiguador	•Stötdämpare	
19	**VOE 11715065**	1	1	1	1	1			•Bump Stop	•Butee Suspensi.	•Anschlagpuffer	•Tope Pluma	•Bomningsanslag	
20	**VOE 11715066**	1	1	1	1				•Height Adjuster	•Reglage Hauteur	•Höhenversteller	•Ajuste Altura	•Höjdomställare	
21	**VOE 11715067**	1	1	1	1				•Seat Bracket	•Etrier De Siege	•Sitzkonsole	•Consola Asiento	•Sitskonsol	
22	**VOE 11715076**					1			•Air Spring	•Ressort Pneuma.	•Luftfeder	•Resorte Neumat	•Luftfjäder	
23	**VOE 11715077**					1			•Compressor	•Compresseur	•Kompressor	•Compresor	•Kompressor	

1	**11891216 S/N 10264-**	**Förarstol** **Asiento del conductor** **Fahrersitz** **Siège du conucteur** **Operator's seat**
2	**11891099 S/N 10390-**	
3	**11891217 S/N 10265-**	
4	**11891100 S/N 10550-**	
5	**11891110 S/N 10347-**	

Catalogue id	Group
20017	**852**
Illustr. No **1016621**	Section **110**
Issue **VOE 63D9920017**	Page **437**

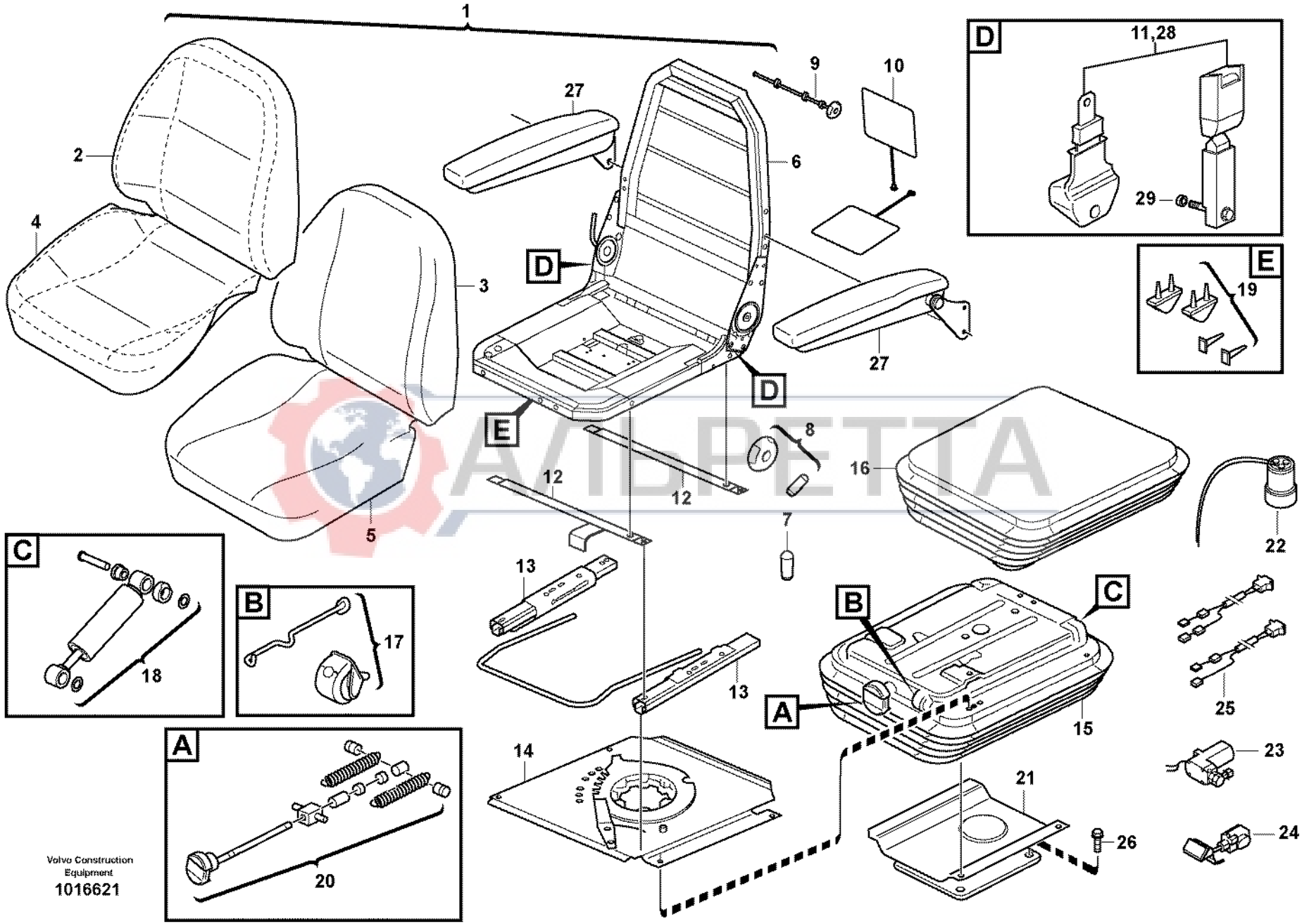
1
2
3
4
5
6
7
8
9
10
11,28
12
13
14
15
16
17
18
19
20
21
22
23
24
25
26
27
29
A
B
C
D
E
Volvo Construction Equipment
1016621

Fig.	Part No.	Quantity 1	2	3	4	5	PS	KIT	Description	Dénomination	Bezeichnung	Denominación	Benämning	Notes
24	**VOE 11715078**					1			•Valve	•Soupape	•Ventil	•Valvula	•Ventil	
25	**VOE 11715079**					1			•Cable harness	•Faisceau cables	•Kabelbaum	•Manojo cables	•Ledningsmatta	
26	**VOE 13965191**	4	4	4	4	4			Flange screw	Vis à bride	Flanschschraube	Torn embridado	Flänsskruv	
27	**VOE 11191410**		1		1	1			Arm Rest	Accoudoir	Armlehne	Reposabrazos	Armstöd	
28	**VOE 11104125**	1	1	1	1	1			Hip Belt	Ceinture Hanche	Hüftgurt	Cinturon Cadera	Höftbälte	11891314
29	**VOE 11886348**	2	2	2	2	2			Spacer	Partie Intermédiair	Zwischenstück	Espaciador	Mellandel	11891314

АЛЬРЕТТА

1	**11891216 S/N 10264-**	**Förarstol** **Asiento del conductor** **Fahrersitz** **Siège du conucteur** **Operator's seat**	Catalogue id **20017** / Group **852**
2	**11891099 S/N 10390-**		
3	**11891217 S/N 10265-**		Illustr. No **1016621** / Section **110**
4	**11891100 S/N 10550-**		
5	**11891110 S/N 10347-**		Issue **VOE 63D9920017** / Page **439**

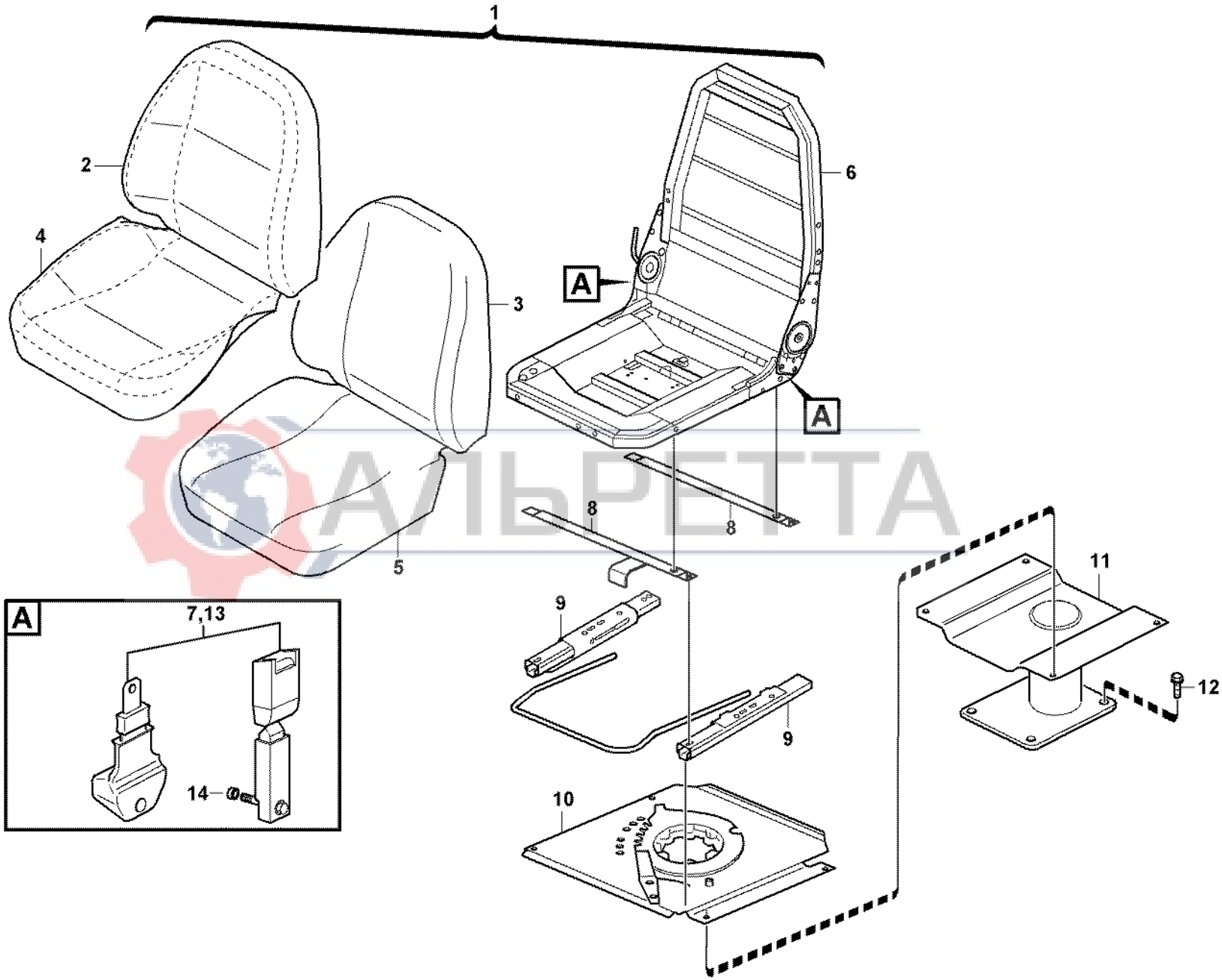

АЛЬРЕТТА

Volvo Construction Equipment
1013341

Fig.	Part No.	Quantity 1	2	3	PS	KIT	Description	Dénomination	Bezeichnung	Denominación	Benämning	Notes
1	**VOE 11886065**	1					Seat	Siege	Sitz	Asiento	Sits	
2	**VOE 11715044**	1					•Upholstery	•Garniture Habit	•Bezug	•Tapizado	•Klädsel	
3	**VOE 11715045**	1					•Backrest Cushion	•Coussin de dossier	•Rückenlehnenkisse	•Cojín del respaldo	•Ryggstödsdyna	
4	**VOE 11715046**	1					•Upholstery	•Garniture Habit	•Bezug	•Tapizado	•Klädsel	
5	**VOE 11715047**	1					•Seat cushion	•Coussin siege	•Sitzkissen	•Cojin asiento	•Sittdyna	
6	**VOE 11715048**	1					•Seat frame	•cadre Siege	•Sitzrahmen	•Marco asiento	•Sitsram	
7	**VOE 11715053**	1					•Hip Belt	•Ceinture Hanche	•Hüftgurt	•Cinturon Cadera	•Höftbälte	
8	**VOE 11715049**	1					•Cross Stay	•Etai Transvers	•Querstrebe	•Barra Transver	•Tvärstag	
9	**VOE 11715050**	1					•Seat Rail	•Rail Siege	•Sitzschiene	•Riel Asiento	•Stolskena	
10	**VOE 11715051**	1					•Turntable	•Sellette Attela	•Drehscheibe	•Mesa Giratoria	•Vändskiva	
11	**VOE 11715052**	1					•Seat Bracket	•Etrier De Siege	•Sitzkonsole	•Consola Asiento	•Sitskonsol	
12	**VOE 13965191**	4					Flange screw	Vis à bride	Flanschschraube	Torn embridado	Flänsskruv	
13	**VOE 11104125**	1					Hip Belt	Ceinture Hanche	Hüftgurt	Cinturon Cadera	Höftbälte	11891314
14	**VOE 11886348**	2					Spacer	Partie Intermédiaire	Zwischenstück	Espaciador	Mellandel	11891314

АЛЬРЕТТА

1	**11891376 S/N 10291-**	**Förarstol** **Asiento del conductor** **Fahrersitz** **Siège du conucteur** **Operator's seat**	Catalogue id **20017**	Group **852**
2			Illustr. No **1013341**	Section **120**
3			Issue **VOE 63D9920017**	Page **441**
4				
5				

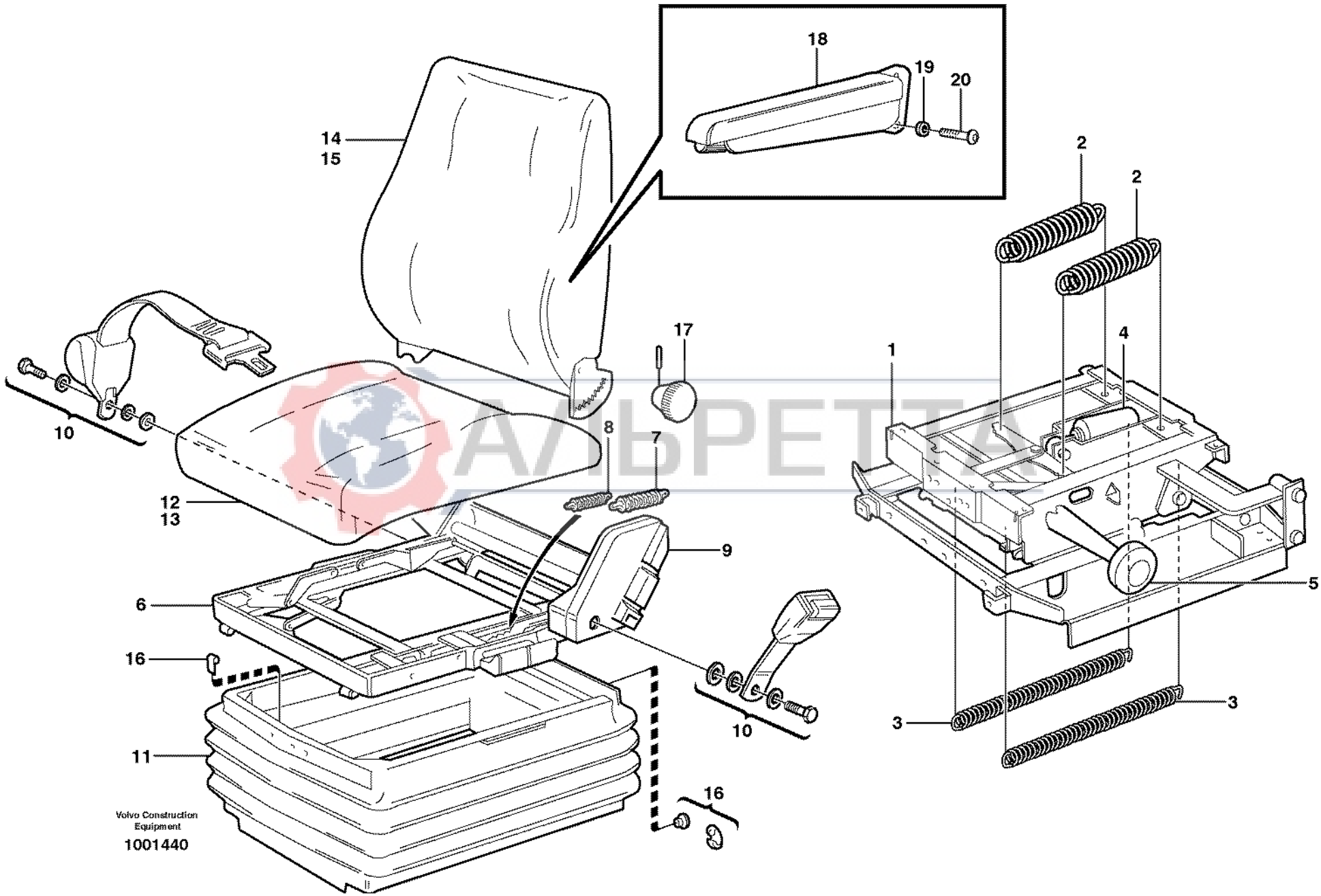
18
19
20
14
15
2
2
17
1
4
10
8
7
12
13
9
5
6
16
3
3
10
11
16
Volvo Construction Equipment
1001440

Fig.	Part No.	Quantity 1	2	3	PS	KIT	Description	Dénomination	Bezeichnung	Denominación	Benämning	Notes
	VOE 11884650	1	1				Seat	Siege	Sitz	Asiento	Sits	
1	**VOE 11707355**	1	1				•Spring Suspension	•Unite Suspension	•Federbündel	•Unidad Suspension	•Fjädringsenhet	
2	**VOE 6213261**	2	2				••Spring	••Ressort	••Feder	••Muelle	••Fjäder	
3	**VOE 11707356**	2	2				••Spring	••Ressort	••Feder	••Muelle	••Fjäder	
4	**VOE 11707351**	1	1				••Shock absorber	••Amortisseur	••Stossdämpfer	••Amortiguador	••Stötdämpare	
5	**VOE 3090569**	1	1				••Knob	••Bouton	••Knauf	••Boton	••Knopp	
6	**VOE 11709744**	1	1				•Seat frame	•cadre Siege	•Sitzrahmen	•Marco asiento	•Sitsram	
7	**VOE 1696529**	2	2				••Spring	••Ressort	••Feder	••Muelle	••Fjäder	
8	**VOE 1518748**	1	1				••Spring	••Ressort	••Feder	••Muelle	••Fjäder	
9	**VOE 11709389**	1	1				••Cover	••Capot	••Haube	••Cubierta	••Kåpa	LH
	VOE 11709390	1	1				••Cover	••Capot	••Haube	••Cubierta	••Kåpa	RH
10	**VOE 11707348**	1	1				••Hip Belt	••Ceinture Hanche	••Hüftgurt	••Cinturon Cadera	••Höftbälte	
11	**VOE 11709391**	1	1				•Bellows	•Soufflet	•Balg	•Fuelle	•Bälg	
12	**VOE 11709388**	1	1				•Seat	•Siege	•Sitz	•Asiento	•Sits	
13	**VOE 11996163**	1	1				••Upholstery	••Garniture Habit	••Bezug	••Tapizado	••Klädsel	
14	**VOE 11709385**	1	1				•Backrest	•Dossier	•Rucken	•Respaldo	•Rygg	
15	**VOE 11709386**	1	1				••Upholstery	••Garniture Habit	••Bezug	••Tapizado	••Klädsel	
16	**VOE 11709392**	1	1				•Attachment kit	•Jeu de fixation	•Befestigungssatz	•Juego acoplamiento	•Fästsats	
17	**VOE 11709387**	1	1				•Steering wheel	•Volant	•Lenkrad	•Volante	•Ratt	
18	**VOE 11882471**		1				Arm Rest	Accoudoir	Armlehne	Reposabrazos	Armstöd	LH
	VOE 11882470		1				Arm Rest	Accoudoir	Armlehne	Reposabrazos	Armstöd	RH
19	**VOE 13955894**		4				•Washer	•Rondelle	•Scheibe	•Arandela	•Bricka	
20	**VOE 11709040**		4				•Screw	•Vis	•Schraube	•Tornillo	•Skruv	

2118) **GB:** Cloth Seats For Cabs **FR:** Siège conducteur habillage textile **DE:** Stofbezogene Sitze für Kabine **ES:** Asiento tapizado en textil para cabinas **SE:** Tygbeklädd stol för hytt

1	**11891216 S/N -10263**	**Förarstol, ISRI.** **Asiento del conductor.** **Fahrersitz.** **Siège du condecteur.** **Operator's seat.**	Catalogue id **20017**	Group **852**
2	**11891099 S/N -10389**		Illustr. No **1001440**	Section **150**
3				
4			Issue **VOE 63D9920017**	Page **443**
5		**2118)**		

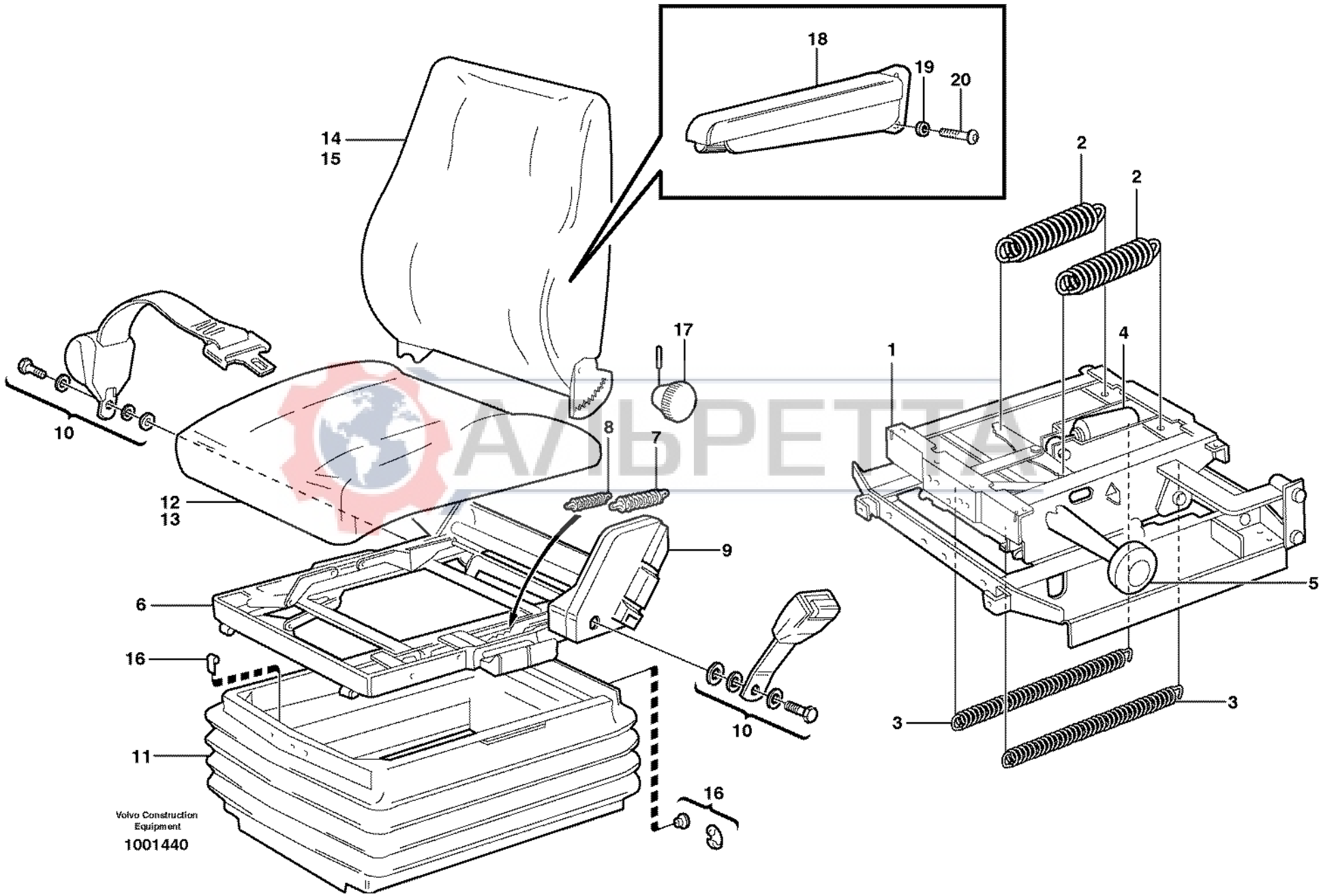
18
19
20
14
15
2
2
17
1
4
10
8
7
12
13
9
5
6
16
3
3
10
11
16
Volvo Construction Equipment
1001440

Fig.	Part No.	Quantity 1	2	3	PS	KIT	Description	Dénomination	Bezeichnung	Denominación	Benämning	Notes
	VOE 11884651	1	1				Seat	Siege	Sitz	Asiento	Sits	
1	**VOE 11707355**	1	1				•Spring Suspension	•Unite Suspension	•Federbündel	•Unidad Suspension	•Fjädringsenhet	
2	**VOE 6213261**	2	2				••Spring	••Ressort	••Feder	••Muelle	••Fjäder	
3	**VOE 11707356**	2	2				••Spring	••Ressort	••Feder	••Muelle	••Fjäder	
4	**VOE 11707351**	1	1				••Shock absorber	••Amortisseur	••Stossdämpfer	••Amortiguador	••Stötdämpare	
5	**VOE 3090569**	1	1				••Knob	••Bouton	••Knauf	••Boton	••Knopp	
6	**VOE 11709744**	1	1				•Seat frame	•cadre Siege	•Sitzrahmen	•Marco asiento	•Sitsram	
7	**VOE 1696529**	2	2				••Spring	••Ressort	••Feder	••Muelle	••Fjäder	
8	**VOE 1518748**	1	1				••Spring	••Ressort	••Feder	••Muelle	••Fjäder	
9	**VOE 11709389**	1	1				••Cover	••Capot	••Haube	••Cubierta	••Kåpa	LH
	VOE 11709390	1	1				••Cover	••Capot	••Haube	••Cubierta	••Kåpa	RH
10	**VOE 11707348**	1	1				••Hip Belt	••Ceinture Hanche	••Hüftgurt	••Cinturon Cadera	••Höftbälte	
11	**VOE 11709391**	1	1				•Bellows	•Soufflet	•Balg	•Fuelle	•Bälg	
12	**VOE 11704771**	1	1				•Seat	•Siege	•Sitz	•Asiento	•Sits	
13	**VOE 11704772**	1	1				••Upholstery	••Garniture Habit	••Bezug	••Tapizado	••Klädsel	
14	**VOE 11709393**	1	1				•Backrest	•Repose-rein	•Ruckenlehne	•Apoyo respaldo	•Ryggstöd	
15	**VOE 11709394**	1	1				••Upholstery	••Garniture Habit	••Bezug	••Tapizado	••Klädsel	
16	**VOE 11709392**	1	1				•Attachment kit	•Jeu de fixation	•Befestigungssatz	•Juego acoplamiento	•Fästsats	
17	**VOE 11709387**	1	1				•Steering wheel	•Volant	•Lenkrad	•Volante	•Ratt	
18	**VOE 11882471**		1				Arm Rest	Accoudoir	Armlehne	Reposabrazos	Armstöd	LH
	VOE 11882470		1				Arm Rest	Accoudoir	Armlehne	Reposabrazos	Armstöd	RH
19	**VOE 13955894**		4				•Washer	•Rondelle	•Scheibe	•Arandela	•Bricka	
20	**VOE 11709040**		4				Screw	Vis	Schraube	Tornillo	Skruv	

2119) **GB:** Vinyl seat for ROPS **FR:** Siège avec habillage vinyle pour cabine ROPS **DE:** Vinylbezogener Sitz für ROPS-Kabine **ES:** Asiento con tapizado de vinilo para cabina ROPS
SE: Vinylbeklädd stol för ROPS-hytt

1	**11891217 S/N -10264**	**Förarstol, ISRI.** **Asiento del conductor.** **Fahrersitz.** **Siège du condecteur.** **Operator's seat.**	Catalogue id **20017**	Group **852**
2	**11891100 S/N -10549**		Illustr. No **1001440**	Section **200**
3				
4			Issue **VOE 63D9920017**	Page **445**
5		**2119)**		

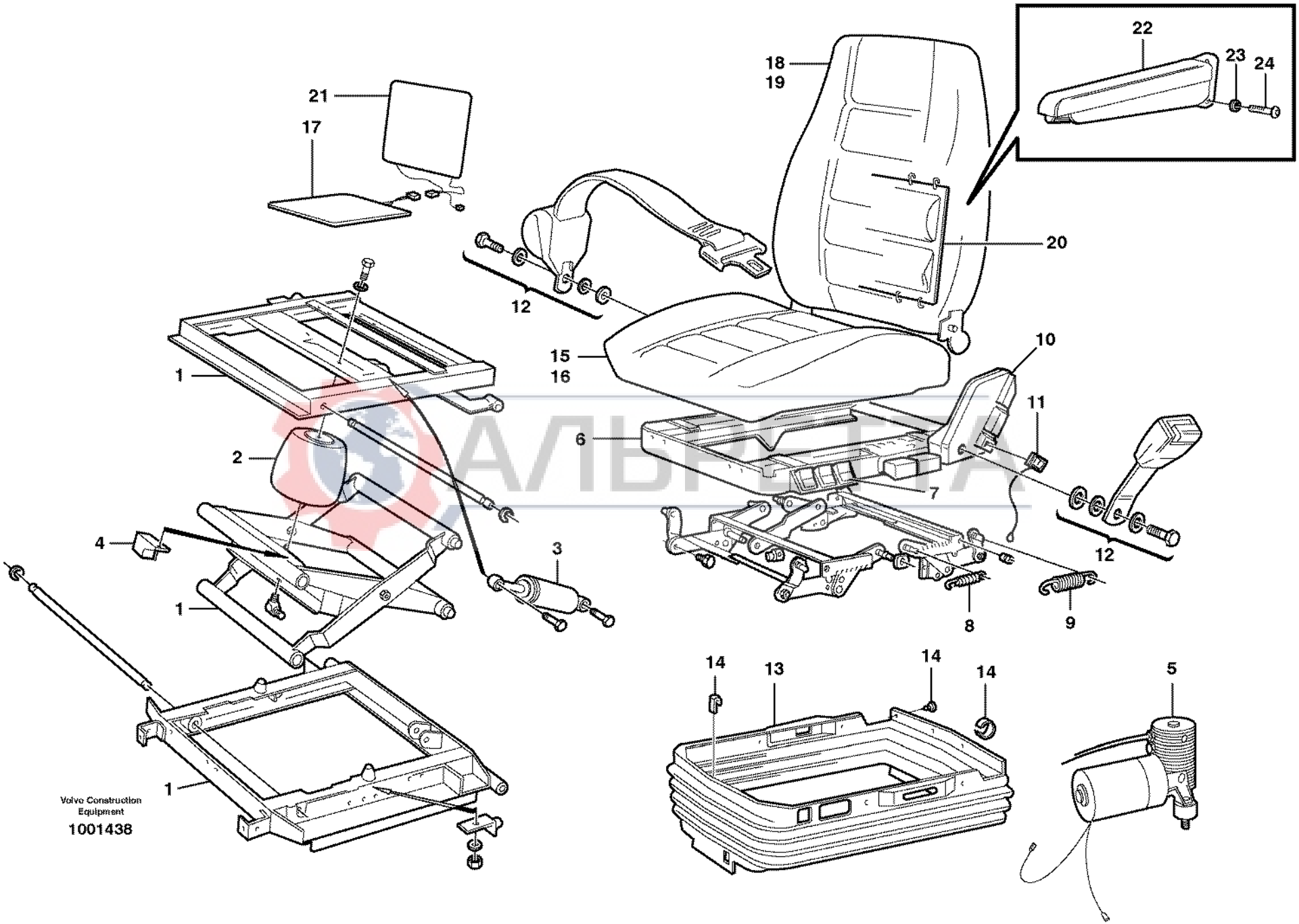
22
23
24
18
19
21
17
20
12
15
16
10
1
11
6
2
7
4
3
12
1
8
9
14
13
14
14
5
1
Volvo Construction Equipment
1001438

Fig.	Part No.	Quantity 1	2	3	PS	KIT	Description	Dénomination	Bezeichnung	Denominación	Benämning	Notes
	VOE 11884652	1					Seat	Siege	Sitz	Asiento	Sits	
1	**VOE 11709420**	1					•Suspension unit	•Ensemble suspensi...	•Federbündel	•Unidad de suspensi ..	•Fjäderupphängnings.	
1A	**VOE 3091629**	1					••Elbow nipple	••Raccord angulaire ...	••Winkelnippel	••Niple angular	••Vinkelnippel	
2	**VOE 11707350**	1					••Air Bellows	••Soufflet Air	••Luftbalg	••Fuelle Aire	••Luftbälg	
3	**VOE 11707351**	1					••Shock absorber	••Amortisseur	••Stossdämpfer	••Amortiguador	••Stötdämpare	
4	**VOE 11709422**	1					••Relay	••Relais	••Relais	••Rele	••Relä	
5	**VOE 11709423**	1					••Compressor	••Compresseur	••Kompressor	••Compresor	••Kompressor	
6	**VOE 11709421**	1					•Seat frame	•cadre Siege	•Sitzrahmen	•Marco asiento	•Sitsram	
7	**VOE 11707347**	1					••Control	••Commande	••Regelung	••Mando	••Reglage	
8	**VOE 1518748**	1					••Spring	••Ressort	••Feder	••Muelle	••Fjäder	
9	**VOE 1696529**	2					••Spring	••Ressort	••Feder	••Muelle	••Fjäder	
10	**VOE 11709419**	1					••Cover	••Capot	••Haube	••Cubierta	••Kåpa	LH
	VOE 11709390	1					••Cover	••Capot	••Haube	••Cubierta	••Kåpa	RH
11	**VOE 11707346**	1					••Switch	••Commutateur	••Schalter	••Contactor	••Strömställare	
12	**VOE 11707348**	1					•Hip Belt	•Ceinture Hanche	•Hüftgurt	•Cinturon Cadera	•Höftbälte	
13	**VOE 11709391**	1					•Bellows	•Soufflet	•Balg	•Fuelle	•Bälg	
14	**VOE 11709392**	1					•Attachment kit	•Jeu de fixation	•Befestigungssatz	•Juego acoplamiento ..	•Fästsats	
15	**VOE 11709418**	1					•Seat	•Siege	•Sitz	•Asiento	•Sits	
16	**VOE 11998561**	1					••Upholstery	••Garniture Habit	••Bezug	••Tapizado	••Klädsel	
17	**VOE 11706320**	1					••Heater	••Elément de chauffa..	••Heizkörper	••Calefaccion	••Värmeelement	
18	**VOE 11709417**	1					•Backrest	•Repose-rein	•Ruckenlehne	•Apoyo respaldo	•Ryggstöd	
19	**VOE 11707344**	1					••Upholstery	••Garniture Habit	••Bezug	••Tapizado	••Klädsel	
20	**VOE 11997265**	1					••Lumbar Support	••Repose-reins	••Kreuzstutze	••Placa Lumbar	••Svankplatta	
21	**VOE 11706318**	1					••Heater	••Elément de chauffa..	••Heizkörper	••Calefaccion	••Värmeelement	
22	**VOE 11882471**	1					Arm Rest	Accoudoir	Armlehne	Reposabrazos	Armstöd	LH
	VOE 11882470	1					Arm Rest	Accoudoir	Armlehne	Reposabrazos	Armstöd	RH
23	**VOE 13955894**	4					•Washer	•Rondelle	•Scheibe	•Arandela	•Bricka	
24	**VOE 11709040**	4					Screw	Vis	Schraube	Tornillo	Skruv	

1	**11891110 S/N -10346**	**Luftfjädrande förarstol, Eluppvärmd.** **Asiento de conducción de suspensión neumática.** **Fahrersitz, Luftfedert.** **Siège du conducteur suspension pneumatique.** **Operator's seat, heated, air suspensioned.**	Catalogue id **20017**	Group **852**
2			Illustr. No **1001438**	Section **250**
3			Issue **VOE 63D9920017**	Page **447**
4				
5				

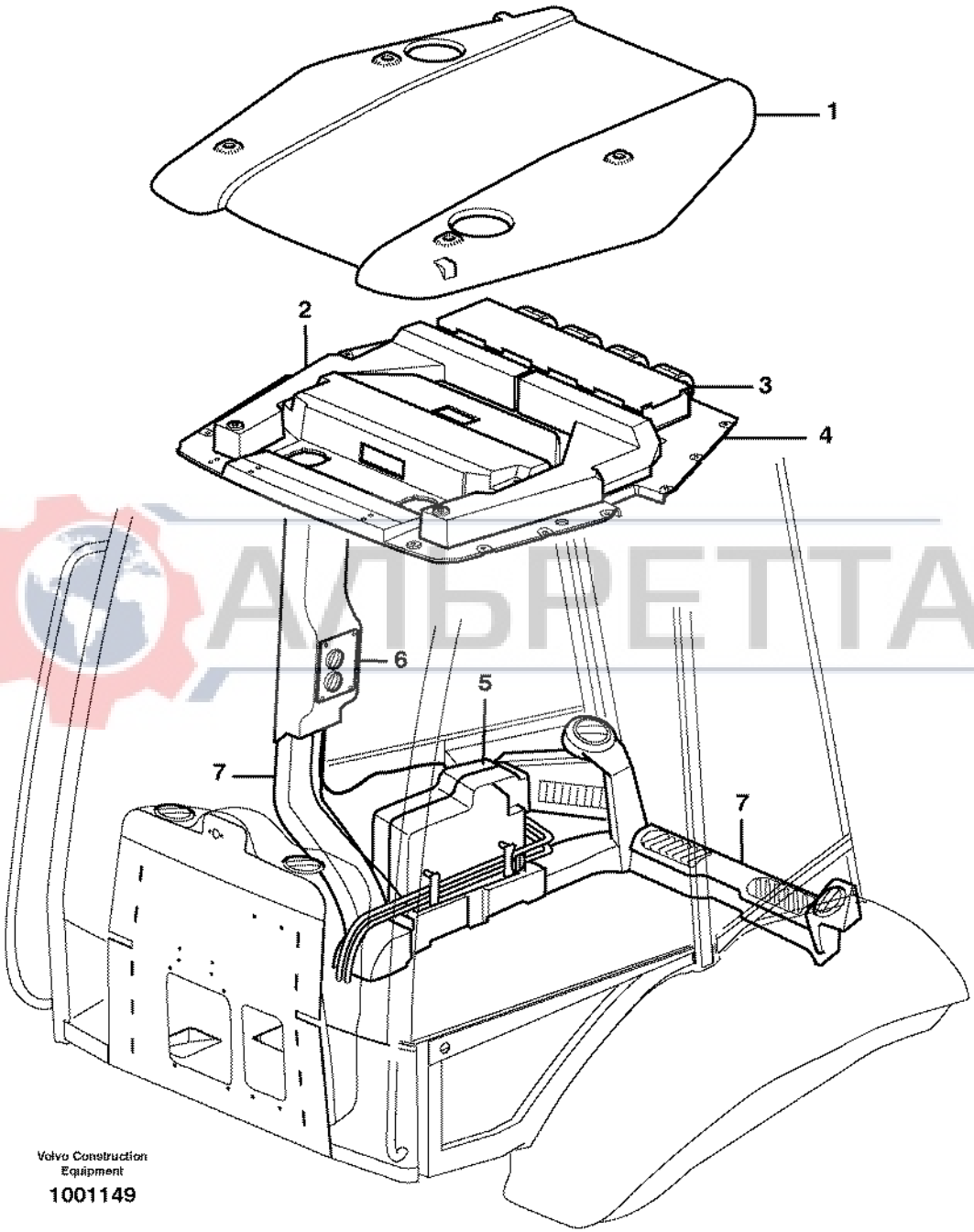
1
2
3
4
5
6
7
7
Volvo Construction Equipment
1001149

Fig.	Part No.	Quantity 1	2	3	PS	KIT	Description	Dénomination	Bezeichnung	Denominación	Benämning	Notes
1		1					Roof	Toit	Dach	Techo	Tak	See group 810, Page 399
2		1					Air Duct	Tambour Air	Lufttrommel	Conducto Aire	Lufttrumma	See group 872, Page 451
3		1					Air Cond	Climatisation	Klimaanlage	Acondicion Aire	Luftkond	See group 874, Page 463
4		1					Headlining	Garnit.pavillon	Dachhimmel	Techo Interior	Innertak	See group 851, Page 433
5		1					Cab Heater	Chauffage cabine	Kabinenheizung	Calef Cabina	Hyttvärmare	See group 873, Page 457
6		1					Control Panel	Panneau commande	Bedienungstafel	Panel Mando	Reglagepanel	See group 873, Page 459
7		1					Air ducts	Canalisation d'air	Luftkanäle	Canales de aire	Luftkanaler	See group 872, Page 453

АЛЬРЕТТА

1		**Värmesystem** **Sistema de calefacción** **Heizsystem** **Système du chauffage** **Heating system**	Catalogue id **20017**	Group **872**
2				
3			Illustr. No **1001149**	Section **100**
4				
5		**11298018, 11298190**	Issue **VOE 63D9920017**	Page **449**

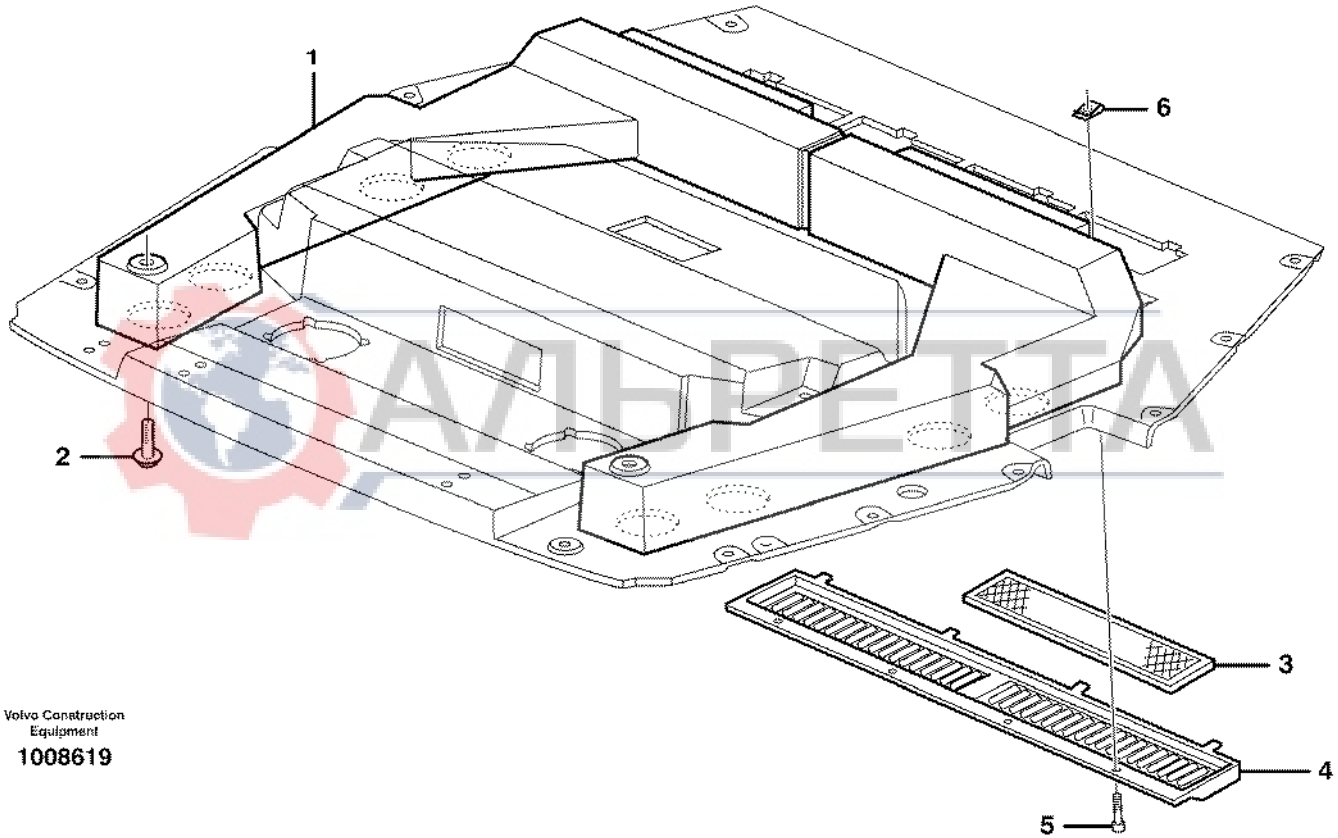

Volvo Construction Equipment

1008619

АЛЬРЕТТА

Fig.	Part No.	Quantity 1	2	3	PS	KIT	Description	Dénomination	Bezeichnung	Denominación	Benämning	Notes
1	**VOE 11200530**	1					Air duct	Canal air	Luftkanal	Canal aire	Luftkanal	
2	**VOE 13946173**	2					Flange screw	Vis à bride	Flanschschraube	Torn embridado	Flänsskruv	
3	**VOE 11200824**	2					Filter	Filtre	Filter	Filtro	Filter	
4	**VOE 11202426**	1					Filter Retainer	Porte-filtre	Filtertopf	Soporte Filtro	Filterhållare	
5	**VOE 969405**	4					6-pt skt screw	Vis creuse de 6	Hohlschraube	Racor 6-dientes	Sextandhålskruv	
6	**VOE 949937**	4					Spring Nut	Ecrou Ressort	Fed. Schliessmutter	Tuerca Resorte	Fjädermutter	

АЛЬРЕТТА

1		**Luftkanaler** **Conductos de aire** **Luftkanäle** **Canalisation d'air** **Air ducts**	Catalogue id **20017**	Group **872**
2				
3			Illustr. No **1008619**	Section **200**
4				
5		**11298018**	Issue **VOE 63D9920017**	Page **451**

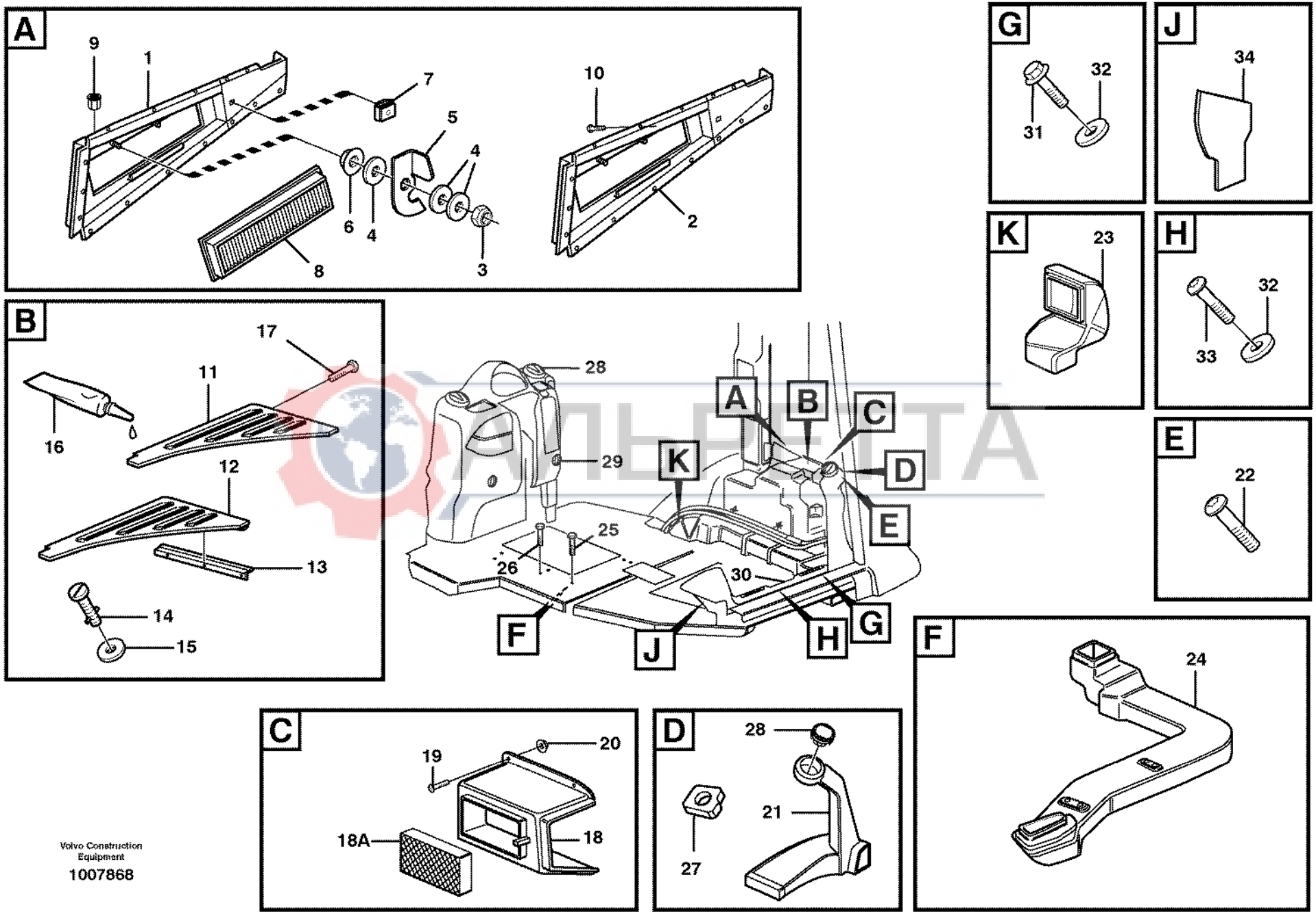

Volvo Construction Equipment

1007868

Fig.	Part No.	Quantity 1	2	3	PS	KIT	Description	Dénomination	Bezeichnung	Denominación	Benämning	Notes
1		1			NS		Filter Retainer	Porte-filtre	Filtertopf	Soporte Filtro	Filterhållare	
2	**VOE 11201308**	1					•Filter Retainer	•Porte-filtre	•Filtertopf	•Soporte Filtro	•Filterhållare	
3	**VOE 13965483**	2					•Flange Lock Nut	•Contre écrou bride	•Flanschmutter	•Contratuer Embr	•Flänslåsmutter	
4	**VOE 13940090**	6					•Washer	•Rondelle	•Scheibe	•Arandela	•Bricka	
5	**VOE 11200818**	2					•Striker Plate	•Gache	•Schliesskeil	•Placa Bloqueo	•Låsbleck	
6	**VOE 13963104**	2					•Lock nut	•Contre-ecrou	•Sicherungsmutter	•Contratuerca	•Låsmutter	
7	**VOE 11201055**	1					•Buckle	•Boucle	•Schnalle	•Argolla	•Spänne	
8	**VOE 11703979**	1					•Primary Filter	•Prefiltre	•Vorfilter	•Prefiltro	•Förfilter	
9	**VOE 977222**	1					•Rivet Nut	•Ecrou Rivet	•Nietmutter	•Tuerca Remache	•Nitmutter	
10	**VOE 976162**	7					Screw	Vis	Schraube	Tornillo	Skruv	
11		1			NS		Air Inlet	Prise Air	Lufteinlass	Toma Aire	Luftintag	
12	**VOE 11201291**	1					•Air Inlet	•Prise Air	•Lufteinlass	•Toma Aire	•Luftintag	
13	**VOE 11200794**	1					•Hinge	•Charniere	•Scharnier	•Bisagra	•Gångjärn	
14	**VOE 11201054**	1					•Buckle	•Boucle	•Schnalle	•Argolla	•Spänne	
15	**VOE 11201056**	1					•Lock Washer	•Rondel.verroui.	•Sicher Scheibe	•Arandel Segurid	•Låsbricka	
16	**VOE 11708567**	REQ					•Adhesive	•Adhesif	•Klebstoff	•Adhesivo	•Lim	
	VOE 762681	REQ					•Rubber Moulding	•Joint Caoutchouc	•Gummileiste	•Liston Goma	•Gummilist	L = 780 MM L = 925 MM
17	**VOE 13946544**	3					Flange screw	Vis à bride	Flanschschraube	Torn embridado	Flänsskruv	
18	**VOE 11200836**	1					Air Inlet	Prise Air	Lufteinlass	Toma Aire	Luftintag	
18A	**VOE 11712164**	1					•Filter	•Filtre	•Filter	•Filtro	•Filter	(Recirculation)
19	**VOE 969422**	4					6-pt skt screw	Vis creuse de 6	Hohlschraube	Racor 6-dientes	Sextandhålskruv	(VOE 13969422)
20	**VOE 13949278**	4					Flange Lock Nut	Contre écrou bride	Flanschmutter	Contratuer Embr	Flänslåsmutter	
21	**VOE 11200730**	1					Air duct	Canal air	Luftkanal	Canal aire	Luftkanal	
22	**VOE 969587**	1					6-pt skt screw	Vis creuse de 6	Hohlschraube	Racor 6-dientes	Sextandhålskruv	
23	**VOE 11200727**	1					Air duct	Canal air	Luftkanal	Canal aire	Luftkanal	
24	**VOE 11200990**	1					Air duct	Canal air	Luftkanal	Canal aire	Luftkanal	
25	**VOE 13946544**	5					Flange screw	Vis à bride	Flanschschraube	Torn embridado	Flänsskruv	
26	**VOE 13946544**	4					Flange screw	Vis à bride	Flanschschraube	Torn embridado	Flänsskruv	
27		1			NS		Insulation	Isolant	Isolierung	Aislante	Isolering	

1		**Luftkanaler** **Conductos de aire** **Luftkanäle** **Canalisation d'air** **Air ducts**	Catalogue id **20017**	Group **872**
2				
3			Illustr. No **1007868**	Section **250**
4				
5		**11298028, 11298190**	Issue **VOE 63D9920017**	Page **453**

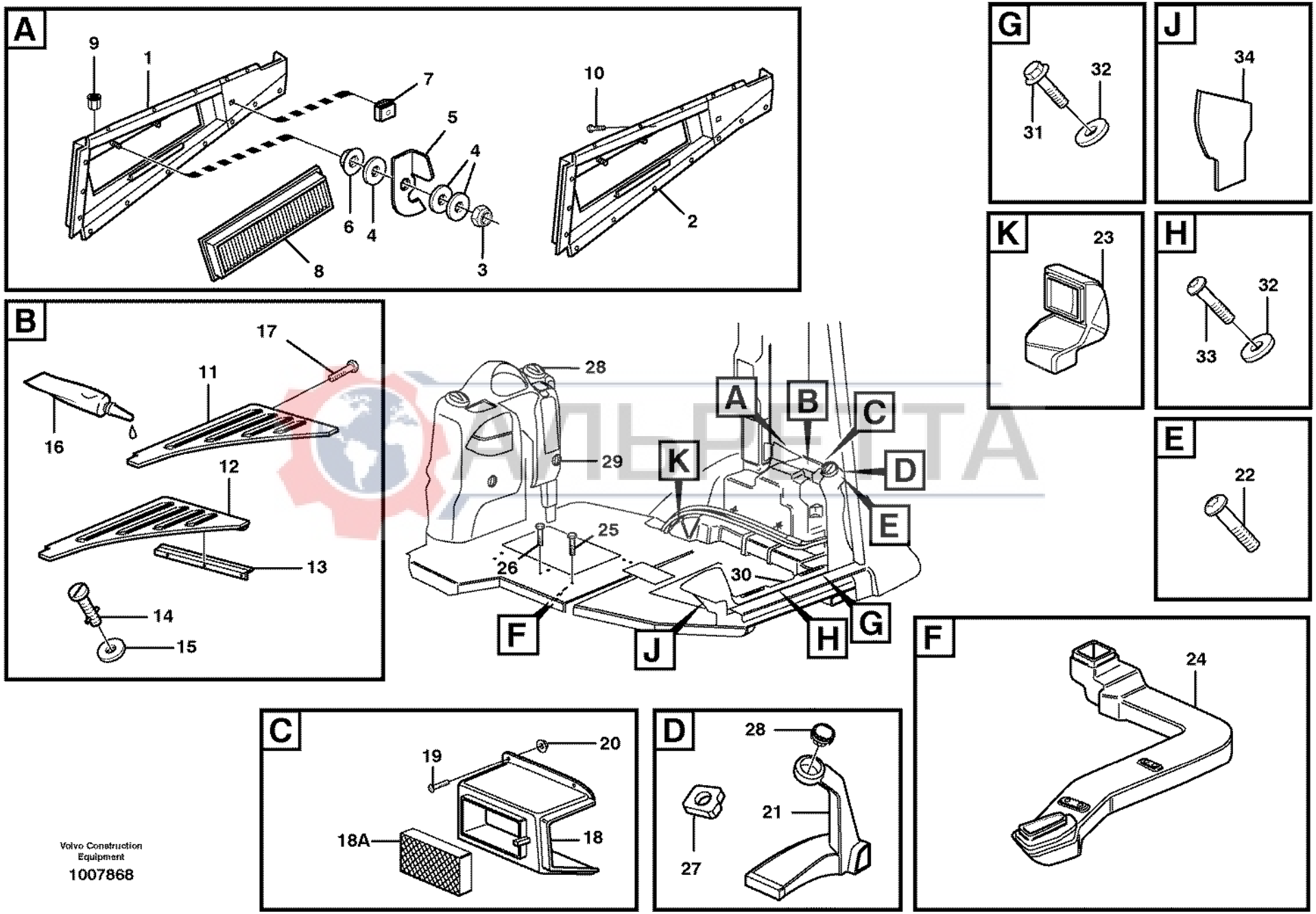

Volvo Construction Equipment

1007868

Fig.	Part No.	Quantity 1	2	3	PS	KIT	Description	Dénomination	Bezeichnung	Denominación	Benämning	Notes
28	**VOE 11104372**	4					Air Outlet	Diffuseur d'air	Luftdüse	Difusor de aire	Luftmunstycke	
29	**VOE 11104371**	2					Air Outlet	Diffuseur d'air	Luftdüse	Difusor de aire	Luftmunstycke	
30	**VOE 11200543**	1					Air duct	Canal air	Luftkanal	Canal aire	Luftkanal	
31	**VOE 13947542**	2					Screw	Vis	Schraube	Tornillo	Skruv	
32	**VOE 13960138**	1					Washer	Rondelle	Scheibe	Arandela	Bricka	
	VOE 960139	2					Washer	Rondelle	Scheibe	Arandela	Bricka	
33	**VOE 972412**	1					Screw	Vis	Schraube	Tornillo	Skruv	
34		REQ			NS		Insulation	Isolant	Isolierung	Aislante	Isolering	

АЛЬРЕТТА

1		**Luftkanaler** **Conductos de aire** **Luftkanäle** **Canalisation d'air** **Air ducts**	Catalogue id **20017**	Group **872**
2				
3			Illustr. No **1007868**	Section **250**
4				
5		**11298028, 11298190**	Issue **VOE 63D9920017**	Page **455**

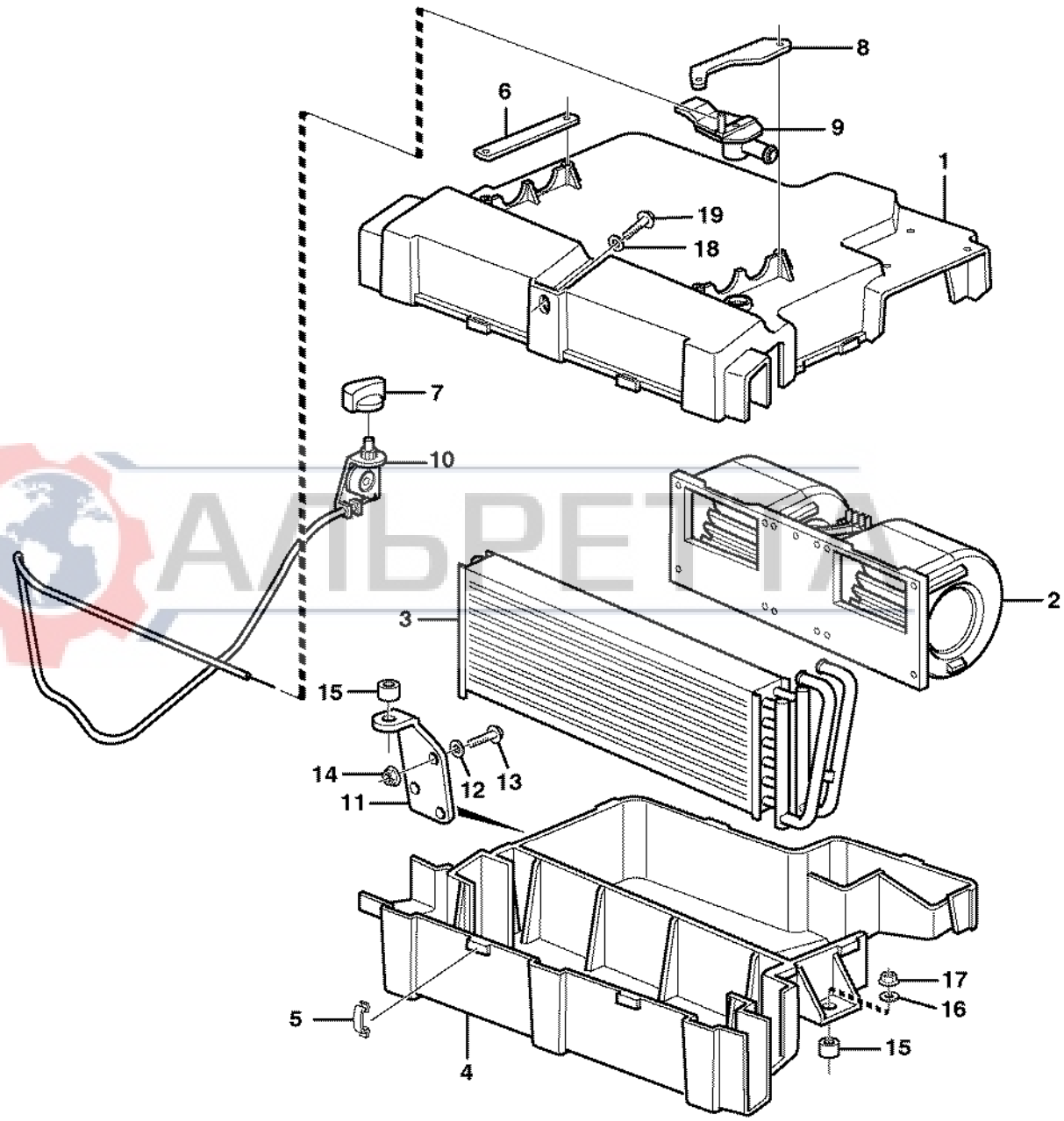

АЛЬРЕТТА

Fig.	Part No.	Quantity 1	2	3	PS	KIT	Description	Dénomination	Bezeichnung	Denominación	Benämning	Notes
	VOE 11200528	1					Cab Heater	Chauffage cabine	Kabinenheizung	Calef Cabina	Hyttvärmare	
1		1			NS		•Housing	•Carter	•Gehäuse	•Carter	•Hus	
2	**VOE 11709685**	1					•Motor	•Moteur	•Motor	•Motor	•Motor	
3		1					•Radiator	•Radiateur	•Radiator	•Radiador	•Radiator	See group 873, Page 459
4		1			NS		•Housing	•Carter	•Gehäuse	•Carter	•Hus	
5	**VOE 11709691**	8					•Clip	•Clip	•Klemme	•Clip	•Clips	
6	**VOE 11709688**	1					•Bracket	•Console	•Konsole	•Consola	•Konsol	
7	**VOE 11709689**	1					•Handle	•Poignee	•Drehgriff	•Mango	•Vred	
8	**VOE 11709686**	1					•Bracket	•Console	•Konsole	•Consola	•Konsol	
9	**VOE 11709687**	1					•Valve	•Soupape	•Ventil	•Valvula	•Ventil	
10	**VOE 11709690**	1					•Converter	•Convertisseur	•Wandler	•Convertidor	•Omvandlare	
11		1			NS		Anchorage	Fixation	Halterung	Fijacion	Fäste	
12	**VOE 13960141**	3					Washer	Rondelle	Scheibe	Arandela	Bricka	(VOE 976944)
13	**VOE 13945444**	3					Flange screw	Vis à bride	Flanschschraube	Torn embridado	Flänsskruv	
14	**VOE 948645**	3					Flange Lock Nut	Contre écrou bride	Flanschmutter	Contratuer Embr	Flänslåsmutter	
15	**VOE 11200746**	2					Vib Damper	Amort.vibration	Schwingdämpfer	Amortig Vibrac	Vibr.dämpare	
16	**VOE 13960141**	3					Washer	Rondelle	Scheibe	Arandela	Bricka	(VOE 976944)
17	**VOE 948645**	4					Flange Lock Nut	Contre écrou bride	Flanschmutter	Contratuer Embr	Flänslåsmutter	
18	**VOE 13960141**	1					Washer	Rondelle	Scheibe	Arandela	Bricka	(VOE 976944)
19	**VOE 13945444**	1					Flange screw	Vis à bride	Flanschschraube	Torn embridado	Flänsskruv	

АЛВРЕТТА

1		**Hyttvärmare** **Calefactor de cabina** **Kabinenheizung** **Chauffe-cabine** **Cab heater**	Catalogue id **20017**	Group **873**
2				
3			Illustr. No **1001153**	Section **100**
4				
5		**11298028, 11298190**	Issue **VOE 63D9920017**	Page **457**

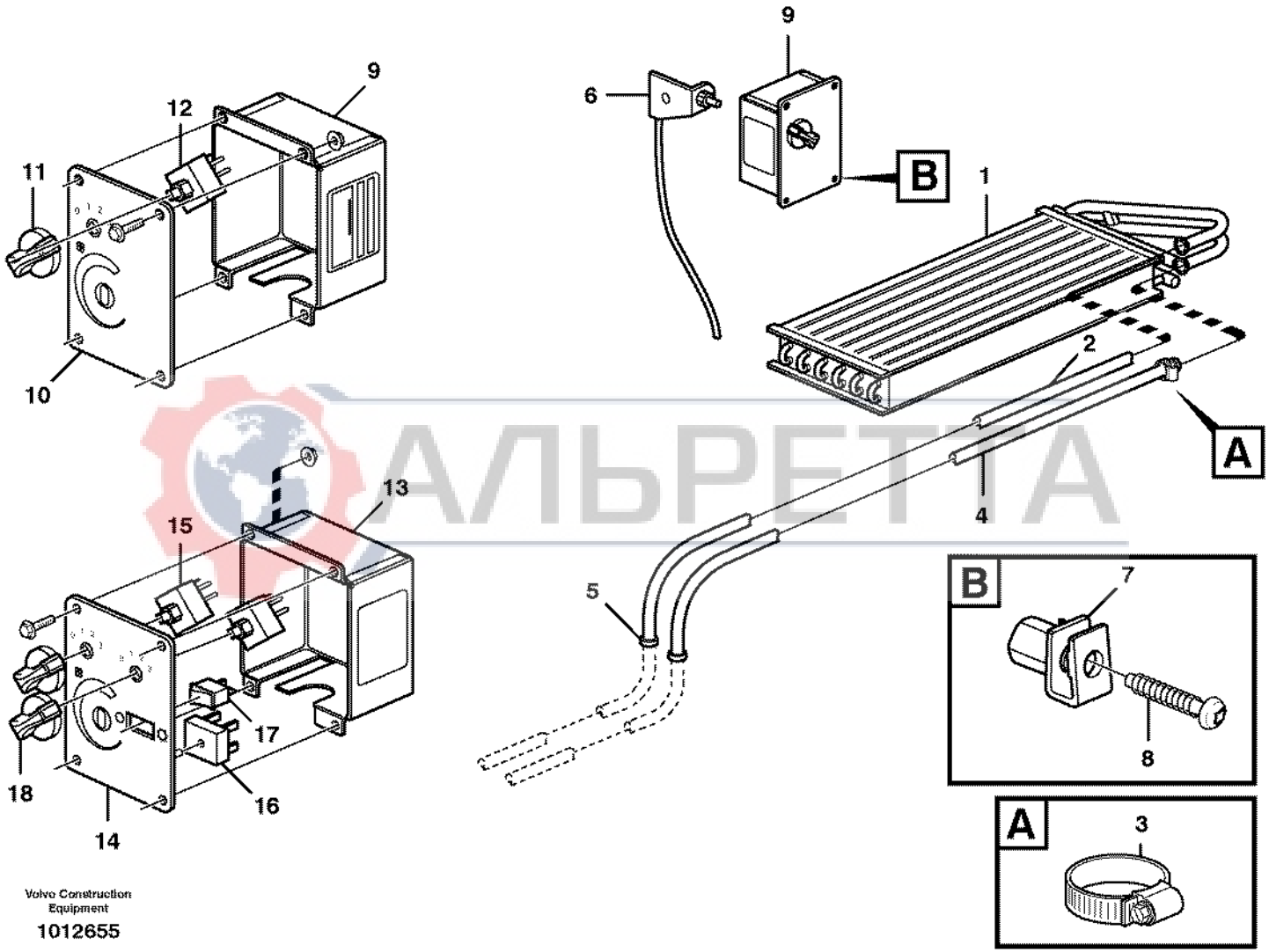

Volvo Construction Equipment

1012655

АЛЬРЕТТА

Fig.	Part No.	Quantity 1	2	3	PS	KIT	Description	Dénomination	Bezeichnung	Denominación	Benämning	Notes
1	**VOE 11709684**	1					Radiator	Radiateur	Radiator	Radiador	Radiator	
2	**VOE 11204029**	1					Hose	Durit	Schlauch	Tubo flexible	Slang	L = 2750MM NEW
2	**VOE 943368**	REQ					Hose	Durit	Schlauch	Tubo flexible	Slang	L = 1675MM OLD
3	**VOE 13943472**	4					Clamp	Pince Serrage	Klemme	Abrazadera	Klämma	
4	**VOE 11204029**	1					Hose	Durit	Schlauch	Tubo flexible	Slang	L = 2750MM NEW
4	**VOE 943368**	REQ					Hose	Durit	Schlauch	Tubo flexible	Slang	L = 2300MM OLD
5	**VOE 961970**	2					Plug	Bouchon	Stopfen	Tapon	Plugg	
6		1					Converter	Convertisseur	Wandler	Convertidor	Omvandlare	
7	**VOE 977982**	4					Spring Nut	Ecrou Ressort	Fed. Schliessmutter	Tuerca Resorte	Fjädermutter	
8	**VOE 975380**	4					Screw	Vis	Schraube	Tornillo	Skruv	
9	**VOE 11200821**	1					Control Panel	Tableau de bord	Steuerpult	Panel de control	Kontrollpanel	
10	**VOE 11709696**	1					•Cover	•Couvercle	•Deckel	•Tapa	•Lock	
11	**VOE 11709689**	1					•Handle	•Poignee	•Drehgriff	•Mango	•Vred	
12	**VOE 11709697**	1					•Switch	•Commutateur	•Schalter	•Contactor	•Strömställare	
13	**VOE 11200533**		1				Control Panel	Tableau de bord	Steuerpult	Panel de control	Kontrollpanel	
14	**VOE 11709706**		1				•Cover	•Couvercle	•Deckel	•Tapa	•Lock	
15	**VOE 11709697**		2				•Switch	•Commutateur	•Schalter	•Contactor	•Strömställare	
16	**VOE 11709707**		1				•Rectifier	•Redresseur	•Gleichrichter	•Rectificador	•Likriktare	
17	**VOE 11709708**		1				•Switch	•Interrupteur	•Trennschalter	•Interruptor	•Brytare	
18	**VOE 11709689**		1				•Handle	•Poignee	•Drehgriff	•Mango	•Vred	

АЛВРЕТТА

1	**11298028, 11298190**	**Radiator och reglage** **Radiador y reglaje** **Heizkörper und Regler** **Radiateur et réglage** **Radiator and control**	Catalogue id **20017**	Group **873**
2	**11298018**		Illustr. No **1012655**	Section **150**
3			Issue **VOE 63D9920017**	Page **459**
4				
5		**11298028, 11298018, 11298190**		

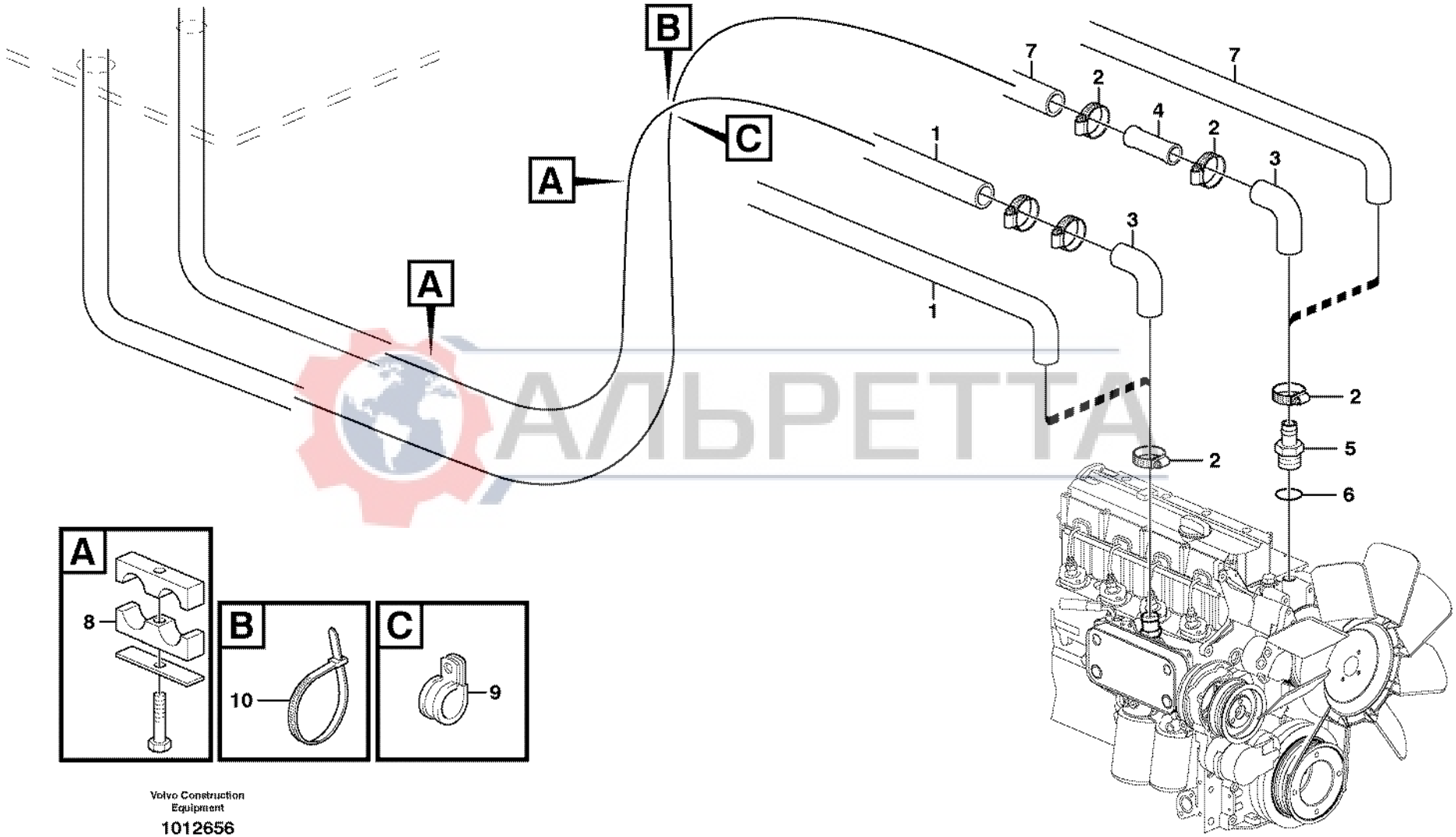

АЛЬРЕТТА

Volvo Construction Equipment

1012656

Fig.	Part No.	Quantity 1	2	3	PS	KIT	Description	Dénomination	Bezeichnung	Denominación	Benämning	Notes
1	**VOE 11204029**	1					Hose	Durit	Schlauch	Tubo flexible	Slang	
1	**VOE 943368**		REQ				Hose	Durit	Schlauch	Tubo flexible	Slang	
2	**VOE 968847**	2	6				Hose Clamp	Collier Serrage	Schlauchschelle	Abraz Manguera	Slangklamma	
3	**VOE 11881442**		2				Elbow	Coude	Winkelstueck	Tubo acodado	Vinkel	
4	**VOE 11006632**		2				Tube	Tube	Rohr	Tubo	Rör	
5	**VOE 11883933**	2	2				Connector	Raccord	Anschluss	Union	Anslutning	
6	**VOE 13947628**	2	2				Plane Gasket	Joint Plan	Flachdichtung	Junta Plana	Planpackning	
7	**VOE 11204029**	1					Hose	Durit	Schlauch	Tubo flexible	Slang	
7	**VOE 943368**		REQ				Hose	Durit	Schlauch	Tubo flexible	Slang	
8	**VOE 11881443**	2	2				Clamp	Pince Serrage	Klemme	Abrazadera	Klämma	
9	**VOE 13977600**	1					Clamp	Pince Serrage	Klemme	Abrazadera	Klämma	(VOE 977600)
10	**VOE 4881440**	1	2				Strip Clamp	Ruban Serrage	Kabelbinder	Abraz Cinta	Bandklamma	

АЛЬРЕТТА

1	**NEW**	**Hyttvärmare med anslutningar** **Calefactor cabina con uniones** **Fahrerhausheizung mit anschlusse** **Chauffe-cabine avec raccords** **Cab heater with connectors**	Catalogue id **20017**	Group **873**
2	**OLD**		Illustr. No **1012656**	Section **200**
3			Issue **VOE 63D9920017**	Page **461**
4				
5		**11298028, 11298190**		

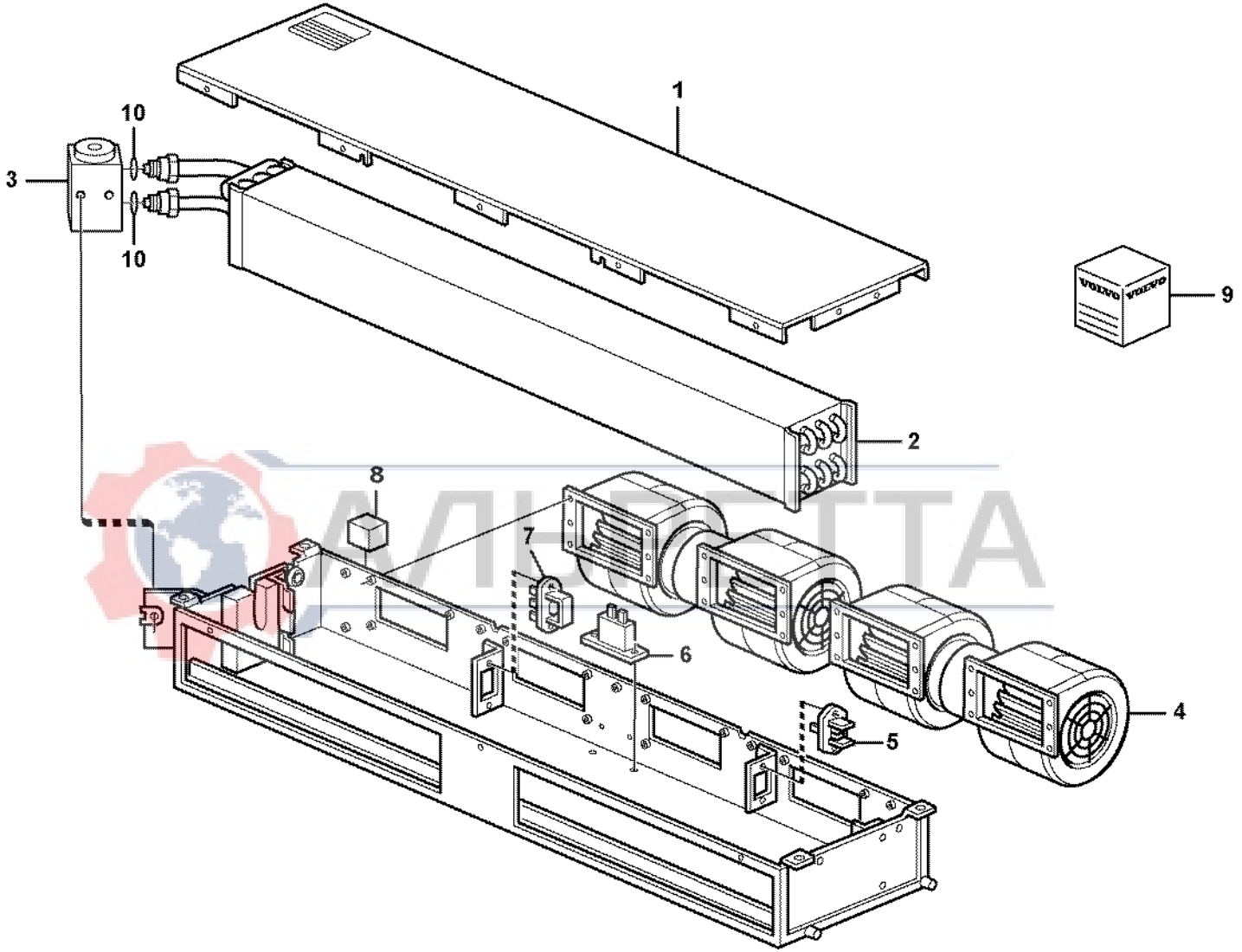

АЛИЕТТА

Fig.	Part No.	Quantity 1	2	3	PS	KIT	Description	Dénomination	Bezeichnung	Denominación	Benämning	Notes
	VOE 11203150	1					Air conditioning	Climatisation	Klimaanlage	Acondicion de aire	Luftkonditinering	
1		1			NS		•Cap	•Chapeau	•Kappe	•Caperuza	•Lock	
2		1					•Evaporator	•Evaporateur	•Verdampfer	•Evaporador	•Förångare	See group 874, Page 465
3		1					•Expansion Valve	•Robin.expansion	•Exp Vent	•Valv Expansion	•Expansionsvent	See group 874, Page 465
4	**VOE 11709704**	1					•Motor	•Moteur	•Motor	•Motor	•Motor	
5	**VOE 11709700**	1					•Resistor	•Resistance	•Widerstand	•Resistencia	•Resistor	
6	**VOE 11709701**	1					•Thermostat	•Thermostat	•Thermostat	•Termostato	•Termostat	
7	**VOE 11709702**	1					•Resistor	•Resistance	•Widerstand	•Resistencia	•Resistor	
8	**VOE 11709703**	1					•Relay	•Relais	•Relais	•Rele	•Relä	
9	**VOE 11715018**	1					•Sealing Kit	•Jeu Joints	•Dichtungssatz	•Juego Retenes	•Tätningssats	
10	**VOE 11715021**	2					O-ring	Joint Torique	O-Ring	Junta torica	O-ring	

АЛЬРЕТТА

1		**Luftkonditionering** **Acondicionador de aire** **Klimaanlage** **Climatisation** **Air conditioning**	Catalogue id **20017**	Group **874**
2			Illustr. No **1001150**	Section **100**
3				
4			Issue **VOE 63D9920017**	Page **463**
5		**11298018**		

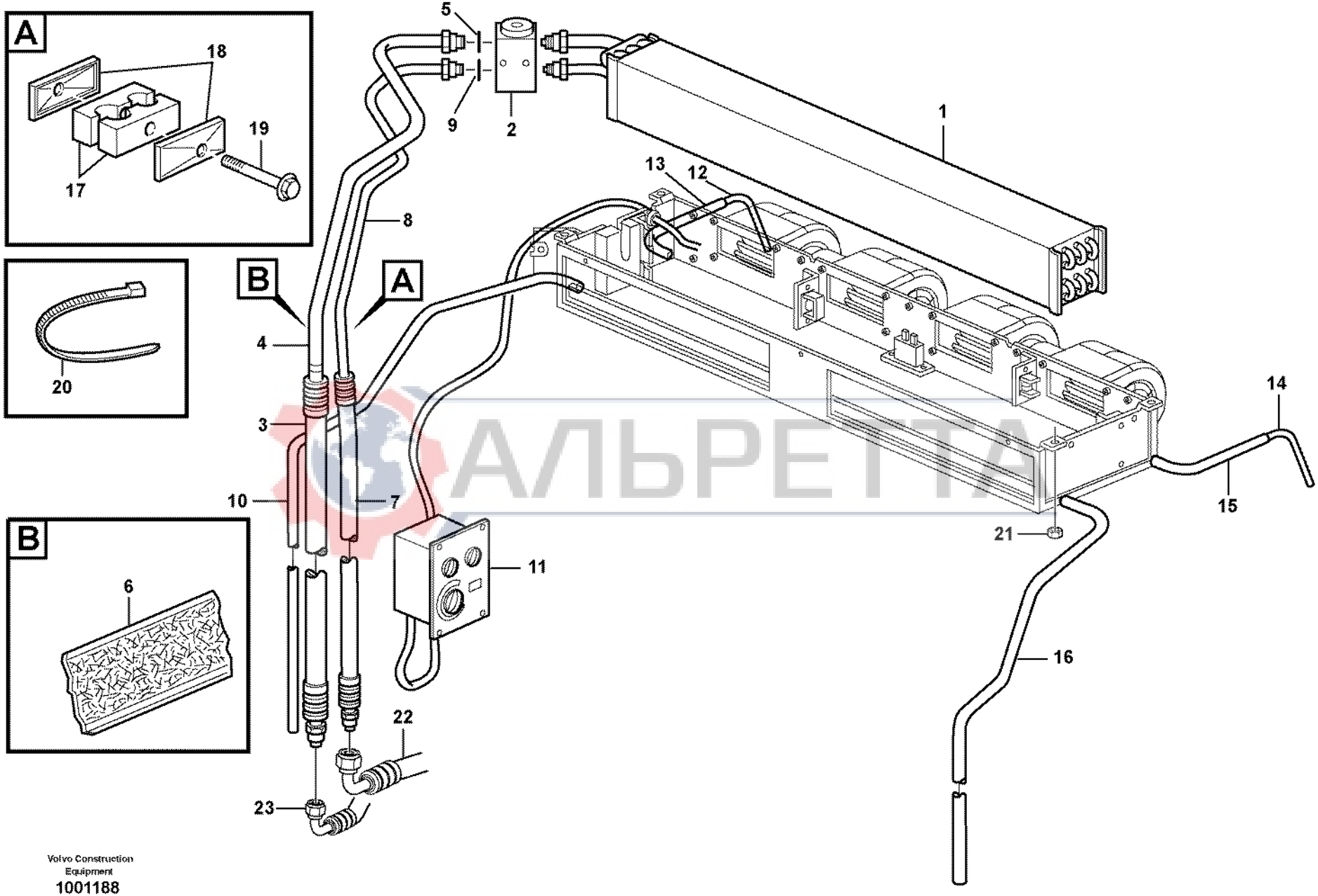

АЛЬРЕТТА

Volvo Construction Equipment
1001188

Fig.	Part No.	Quantity 1	2	3	PS	KIT	Description	Dénomination	Bezeichnung	Denominación	Benämning	Notes
1	**VOE 11709698**	1					Evaporator	Evaporateur	Verdampfer	Evaporador	Förångare	
2	**VOE 11709699**	1					•Expansion Valve	•Robin.expansion	•Exp Vent	•Valv Expansion	•Expansionsvent	
3	**VOE 11201065**	1					Hose	Durit	Schlauch	Tubo flexible	Slang	
4	**VOE 11201063**	1					Tube	Tube	Rohr	Tubo	Rör	
5	**VOE 11715022**	1					O-ring	Joint Torique	O-Ring	Junta torica	O-ring	
6	**VOE 11003291**	REQ					Tape	Scotch	Klebeband	Cinta	Tape	L=1000 MM
7	**VOE 11201064**	1					Hose	Durit	Schlauch	Tubo flexible	Slang	
8	**VOE 11201062**	1					Tube	Tube	Rohr	Tubo	Rör	
9	**VOE 11715020**	1					O-ring	Joint Torique	O-Ring	Junta torica	O-ring	
10	**VOE 941507**	1					Hose	Durit	Schlauch	Tubo flexible	Slang	L = 2100MM
11		1					Control Panel	Panneau commande	Bedienungstafel	Panel Mando	Reglagepanel	See group 873, Page 459
12	**VOE 11039491**	1					Hose	Durit	Schlauch	Tubo flexible	Slang	L = 150MM
13	**VOE 941507**	1					Hose	Durit	Schlauch	Tubo flexible	Slang	L = 300MM
14	**VOE 11039491**	1					Hose	Durit	Schlauch	Tubo flexible	Slang	L = 150MM
15	**VOE 941507**	1					Hose	Durit	Schlauch	Tubo flexible	Slang	L = 300MM
16	**VOE 941507**	1					Hose	Durit	Schlauch	Tubo flexible	Slang	L = 2100MM
17	**VOE 11200928**	2					Hose retainer	Porte-flexible	Schlauchhalter	Reten manguera	Slanghållare	
18	**VOE 11200929**	2					Plate	Plaque	Platte	Placa	Platta	
19	**VOE 946470**	1					Flange screw	Vis à bride	Flanschschraube	Torn embridado	Flänsskruv	
20	**VOE 4881440**	10					Strip Clamp	Ruban Serrage	Kabelbinder	Abraz Cinta	Bandklamma	
21	**VOE 948645**	4					Flange Lock Nut	Contre écrou bride	Flanschmutter	Contratuer Embr	Flänslåsmutter	
22		1					Hose	Durit	Schlauch	Tubo flexible	Slang	See group 874, Page 467
23		1					Hose	Durit	Schlauch	Tubo flexible	Slang	See group 874, Page 467

AUTOPETRA

1		**Evaporator, montering** **Evaporador, montaje** **Verdampfer, Anbauteilen** **Evaporateur, montage** **Evaporator, assembly**	Catalogue id **20017**	Group **874**
2			Illustr. No **1001188**	Section **350**
3				
4			Issue **VOE 63D9920017**	Page **465**
5		**11298018**		

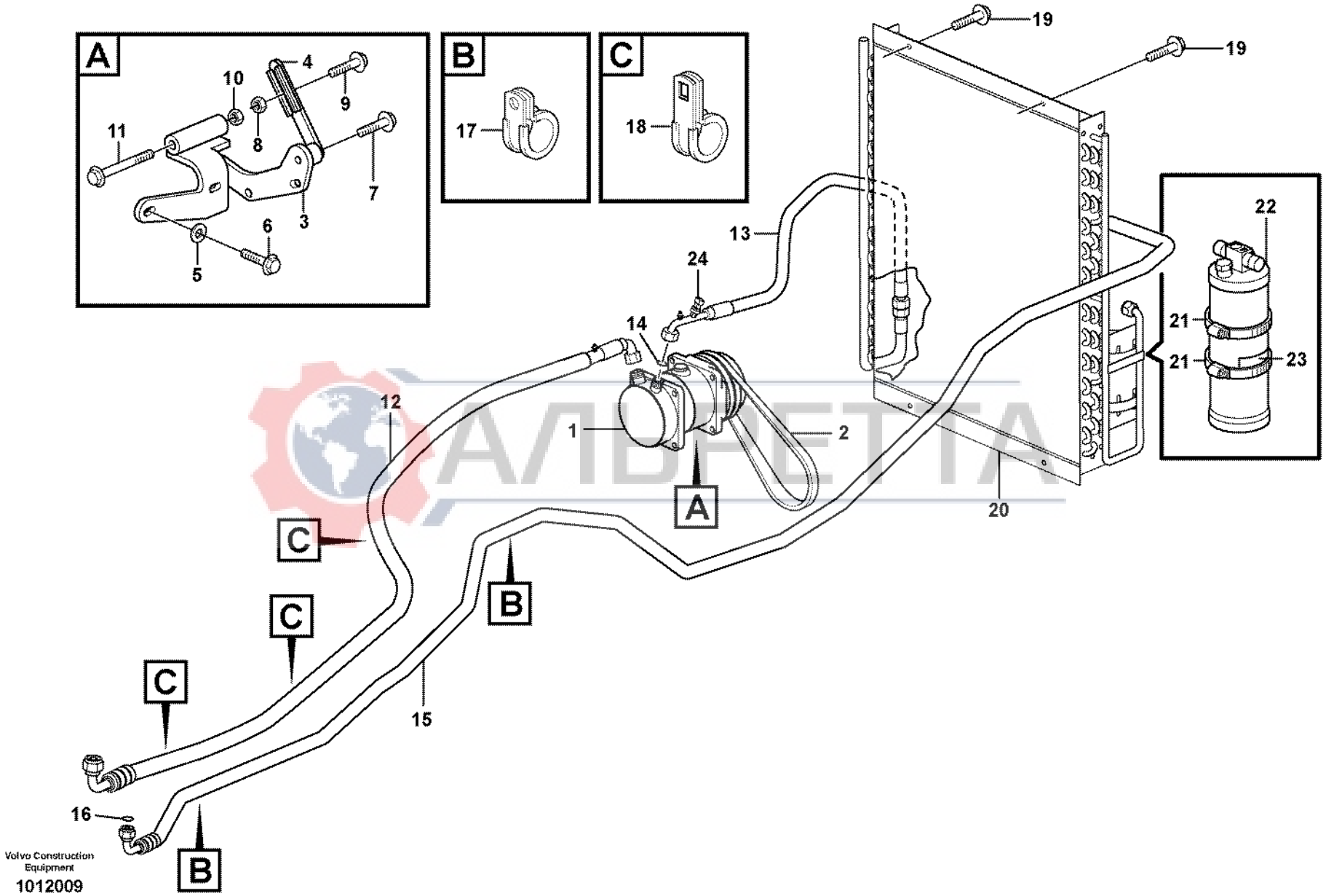
A
B
C
1
2
3
4
5
6
7
8
9
10
11
12
13
14
15
16
17
18
19
19
20
21
21
22
23
24
A
B
C
C
C
B
B
Volvo Construction Equipment
1012009

Fig.	Part No.	Quantity 1	2	3	PS	KIT	Description	Dénomination	Bezeichnung	Denominación	Benämning	Notes
1	**VOE 11882069**	1					Compressor	Compresseur	Kompressor	Compresor	Kompressor	
2	**VOE 11883725**	1					V-belt	Courroie Trape.	Keilriemen	Correa Trapez	Kilrem	
3	**VOE 11888237**	1					Bracket	Console	Konsole	Ménsula	Konsol	
4	**VOE 11884868**	1					Bracket	Console	Konsole	Ménsula	Konsol	
5	**VOE 11117464**	4					Washer	Rondelle	Scheibe	Arandela	Bricka	
6	**VOE 13967630**	4					Allen Hd Screw	Vis A 6 Pans Cr	Inbusschraube	Torn Hex Embut	Insexskruv	
7	**VOE 13945444**	1					Flange screw	Vis à bride	Flanschschraube	Torn embridado	Flänsskruv	
8	**VOE 961991**	1					Hexagon Nut	Ecrou Hexagonal	Sechskantmutter	Tuerca Hexagon	Sexkantsmutter	
9	**VOE 946671**	1					Flange screw	Vis à bride	Flanschschraube	Torn embridado	Flänsskruv	
10	**VOE 981314**	1					Lock nut	Contre-ecrou	Sicherungsmutter	Contratuerca	Låsmutter	
11	**VOE 13970963**	1					Hexagon screw	Vis a tête hexagonale	Sechskantschr	Tornillo hexago	Sexkantsskruv	
12	**VOE 11883807**	1					Hose	Durit	Schlauch	Tubo flexible	Slang	
13	**VOE 11883805**	1					Hose	Durit	Schlauch	Tubo flexible	Slang	
14	**VOE 11715021**	2					O-ring	Joint Torique	O-Ring	Junta torica	O-ring	
15	**VOE 11883806**	1					Hose	Durit	Schlauch	Tubo flexible	Slang	
16	**VOE 11715020**	2					O-ring	Joint Torique	O-Ring	Junta torica	O-ring	
17	**VOE 967531**	2					Clamp	Pince Serrage	Klemme	Abrazadera	Klämma	
18	**VOE 947457**	3					Clamp	Pince Serrage	Klemme	Abrazadera	Klämma	
	VOE 972421	1					Screw	Vis	Schraube	Tornillo	Skruv	
19	**VOE 13946934**	5					Screw	Vis	Schraube	Tornillo	Skruv	
20	**VOE 11890334**	1					Condenser	Condenseur	Kondensator	Condensador	Kondensor	
21	**VOE 11709815**	1					•Clamp	•Pince Serrage	•Klemme	•Abrazadera	•Klämma	
22	**VOE 11709814**	1					•Receiver Drier	•Deshydrateur	•Entfeuchter	•Secador	•Torkare	
23	**VOE 13935003**	1					Warning Decal	Decal.avertiss.	Warnaufkleber	Calcomania Adv	Varningsdekal	
24	**VOE 11881763**	1					Pressure Switch	Mano contact	Druckschalter	Manocontacto	Tryckkontakt	

AMPETA

1		**Montering slangar: Evaporator, torkare, kondensor.** **Montaje mangueras, evaporador, secador, condensador** **Anbauteilen schlauch, verdampfer, entfeuchter** **Montage flexibles, evaporateur, deshydrateurcondenseur** **Assembly hoses: Evaparator, receiver drier, condenser.**	Catalogue id **20017**	Group **874**
2				
3			Illustr. No **1012009**	Section **450**
4				
5		**11298018**	Issue **VOE 63D9920017**	Page **467**

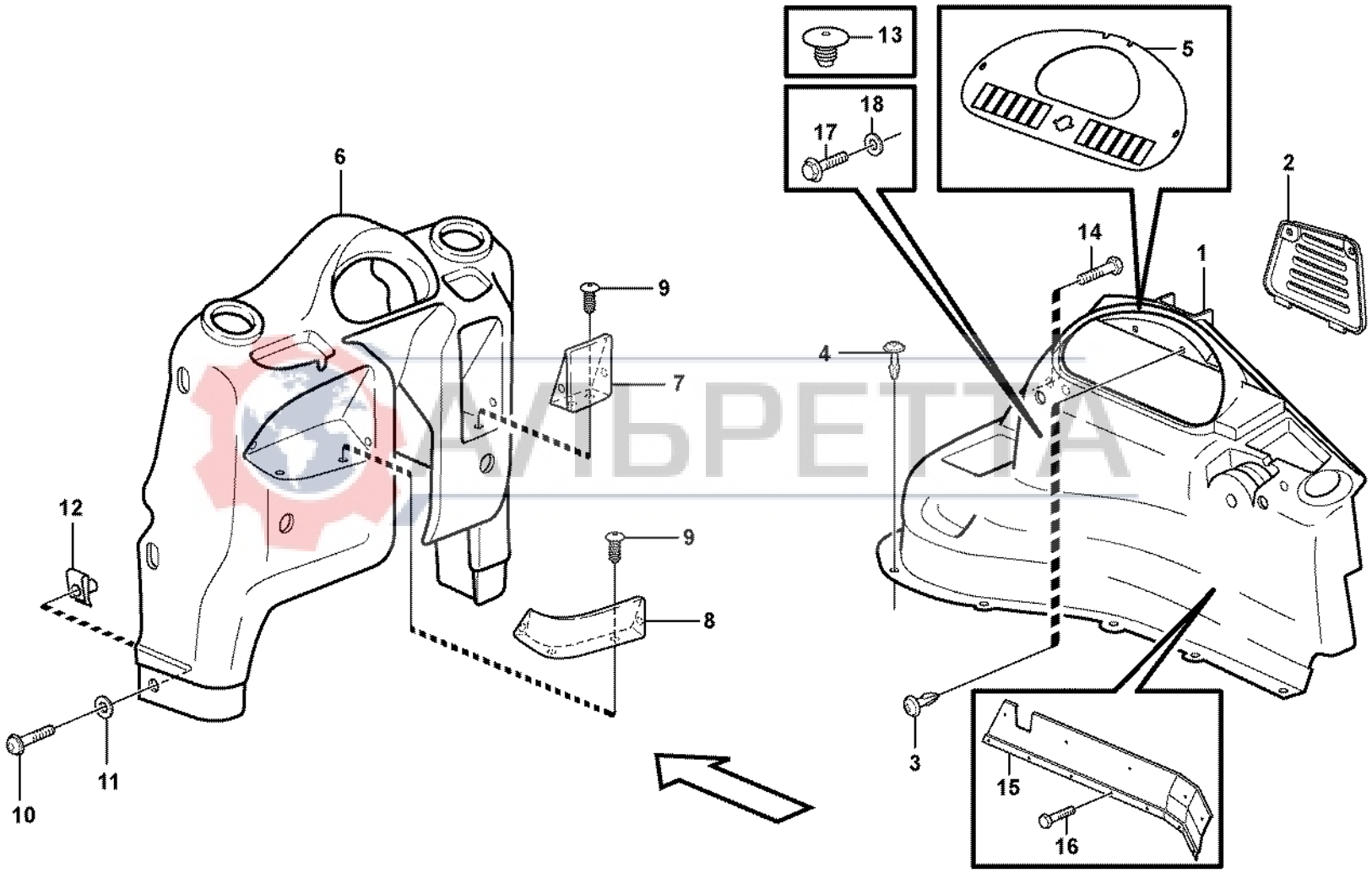

ЗАПЧАСТИ

Volvo Construction Equipment

1009946

Fig.	Part No.	Quantity 1	2	3	4	5	PS	KIT	Description	Dénomination	Bezeichnung	Denominación	Benämning	Notes
1	**VOE 11200739**			1					Side Panel	Panneau Lateral	Seit Verkl	Panel Lateral	Sidopanel	SER NO -10227, EXCL 10178, 10180
1	**VOE 11203560**			1					Side Panel	Panneau Lateral	Seit Verkl	Panel Lateral	Sidopanel	SER NO 10228-, INCL 10178, 10180
1	**VOE 11200743**				1				Side Panel	Panneau Lateral	Seit Verkl	Panel Lateral	Sidopanel	11298159
1	**VOE 11200743**	1							Side Panel	Panneau Lateral	Seit Verkl	Panel Lateral	Sidopanel	SER NO -10227, EXCL 10178, 10180
1	**VOE 11203562**	1							Side Panel	Panneau Lateral	Seit Verkl	Panel Lateral	Sidopanel	SER NO 10228-, INCL 10178, 10180
1	**VOE 11200744**				1				Side Panel	Panneau Lateral	Seit Verkl	Panel Lateral	Sidopanel	11298121, 11298158
2	**VOE 11204407**	1		1					Cover	Capot	Haube	Capo	Huv	
3	**VOE 11201200**	5		5					Plastic Rivet	Rivet Plastique	Kunststoffniet	Remache Plast	Plastnit	
4	**VOE 11201200**	7		7					Plastic Rivet	Rivet Plastique	Kunststoffniet	Remache Plast	Plastnit	
5	**VOE 11885809**				1				Panel	Panneau	Verkleidung	Plancha	Panel	
	VOE 11203055				1				Panel	Panneau	Verkleidung	Plancha	Panel	11298170
6	**VOE 11204415**	1	1						Front Panel	Panneau Av	Frontbekleidung	Panel Delantero	Frontpanel	
	VOE 11204417			1					Front Panel	Panneau Av	Frontbekleidung	Panel Delantero	Frontpanel	
7		1	1	1			NS		•Storage Tray	•Case Rangement	•Ablagefach	•Espac Guardaobj	•Förvaringsfack	
8		1	1	1			NS		•Storage Tray	•Case Rangement	•Ablagefach	•Espac Guardaobj	•Förvaringsfack	
9	**VOE 11200973**	8	8	8					•Plug	•Bouchon	•Stopfen	•Tapon	•Plugg	
10	**VOE 969589**	6		6					6-pt skt screw	Vis creuse de 6	Hohlschraube	Racor 6-dientes	Sextandhålskruv	
11	**VOE 960139**	6		6					Washer	Rondelle	Scheibe	Arandela	Bricka	
12	**VOE 949921**	6		6					Spring Nut	Ecrou Ressort	Fed. Schliessmutte	Tuerca Resorte	Fjädermutter	
13	**VOE 11057786**	1		1					Plug	Bouchon	Stopfen	Tapon	Plugg	
14	**VOE 13946173**	2							Flange screw	Vis à bride	Flanschschraube	Torn embridado	Flänsskruv	
	VOE 13945444			2					Flange screw	Vis à bride	Flanschschraube	Torn embridado	Flänsskruv	
	VOE 13960141			2					Washer	Rondelle	Scheibe	Arandela	Bricka	
15	**VOE 11202229**	1							Attachment	Fixation	Halterung	Fijacion	Fäste	
16	**VOE 975378**	7							Screw	Vis	Schraube	Tornillo	Skruv	
17	**VOE 946671**	2							Flange screw	Vis à bride	Flanschschraube	Torn embridado	Flänsskruv	

1	**11298189**	**Instrumentpanel** **Panel de instrumentos** **Instrumententafel** **Tableau de bord** **Instrument panel**
2	**11298128**	
3	**11298190**	
4	**11880001**	
5		

Catalogue id **20017**	Group **881**
Illustr. No **1009946**	Section **100**
Issue **VOE 63D9920017**	Page **469**

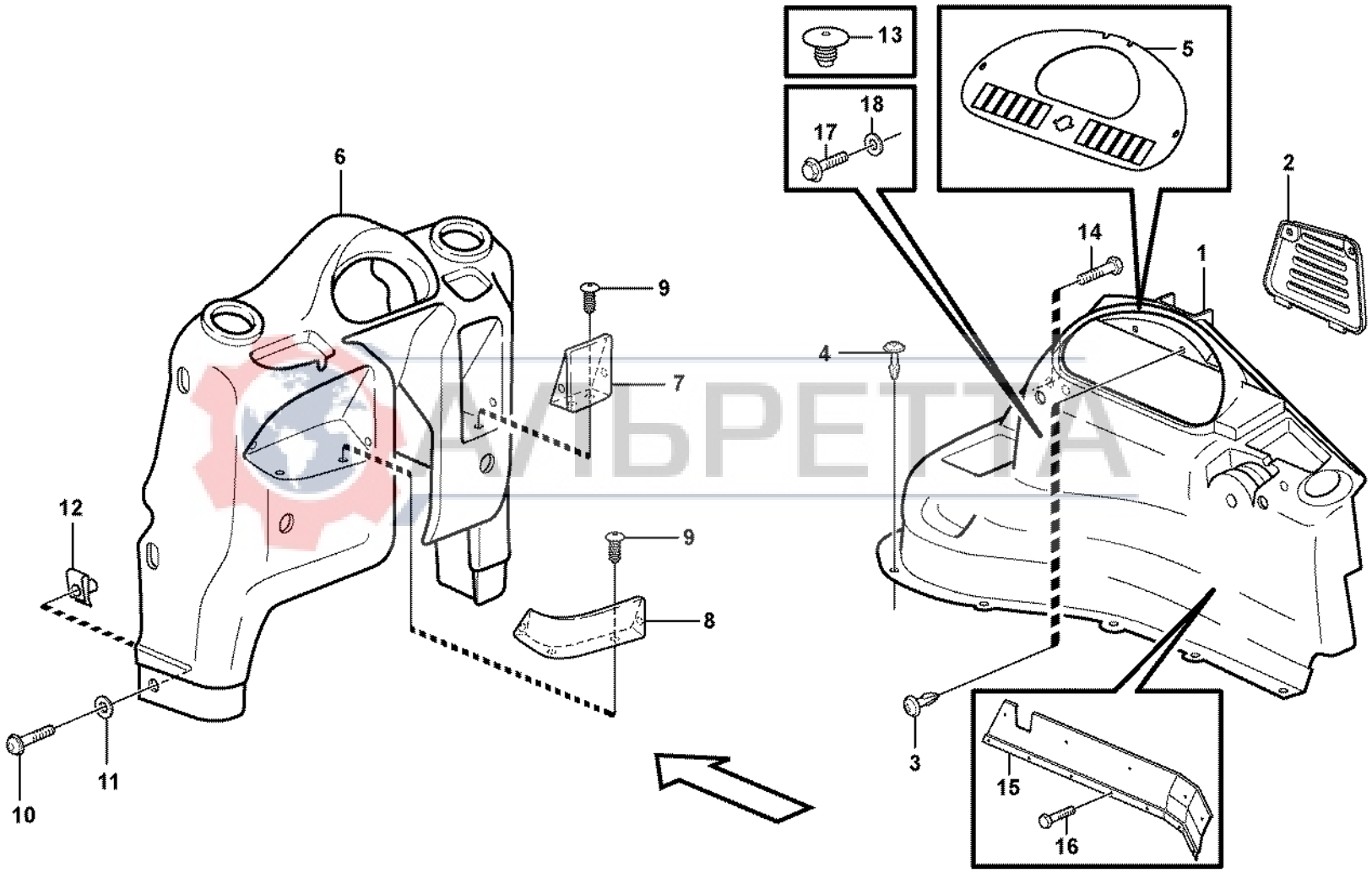

ЗАПЧАСТИ

Volvo Construction Equipment

1009946

Fig.	Part No.	Quantity 1	2	3	4	5	PS	KIT	Description	Dénomination	Bezeichnung	Denominación	Benämning	Notes
18	**VOE 13960143**	2							Washer	Rondelle	Scheibe	Arandela	Bricka	

АЛЬРЕТТА

1	**11298189**	**Instrumentpanel** **Panel de instrumentos** **Instrumententafel** **Tableau de bord** **Instrument panel**	Catalogue id **20017**	Group **881**
2	**11298128**			
3	**11298190**		Illustr. No **1009946**	Section **100**
4	**11880001**			
5			Issue **VOE 63D9920017**	Page **471**

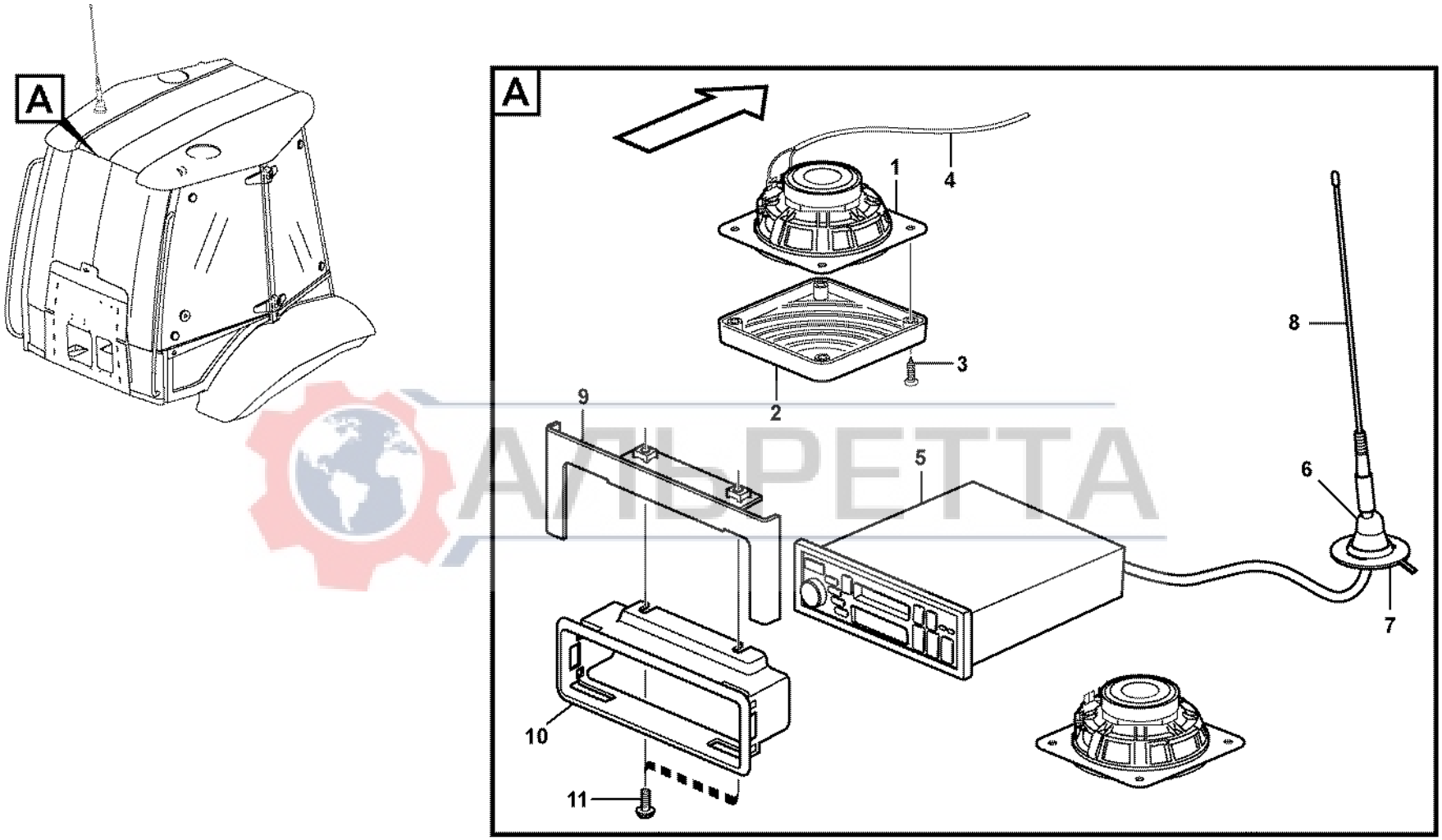

ATLPETTA

Fig.	Part No.	Quantity 1	2	3	PS	KIT	Description	Dénomination	Bezeichnung	Denominación	Benämning	Notes
1	**VOE 11201898**	2	2				Speaker	Haut-parleur	Lautsprecher	Altavoz	Högtalare	
2	**VOE 11201899**	2	2				Speaker Grille	Grille Haut-parleur	Lautsprechergitter	Rejilla Altavoz	Högtalargaller	
3	**VOE 972007**	8	8				Screw	Vis	Schraube	Tornillo	Skruv	S/N - 10760
	VOE 969478	8	8				6-pt skt screw	Vis creuse de 6	Hohlschraube	Racor 6-dientes	Sextandhålskruv	S/N 10761 -
	VOE 11164693	8	8				Spring Nut	Ecrou Ressort	Fed. Schliessmutter	Tuerca Resorte	Fjädermutter	S/N 10761 -
4	**VOE 11170724**	1	1				Cable harness	Faisceau cables	Kabelbaum	Manojo cables	Ledningsmatta	
5	**VOE 11803635**	1					Radio	Auto-radio	Radio	Radio	Radio	(VOE 11884631)
6	**VOE 1578603**	1	1				Anchorage	Fixation	Halterung	Fijacion	Fäste	
7	**VOE 11200607**	1					Ground Conn	Liaison Masse	Masseanschluss	Conexion Tierra	Jordförbindning	SER NO -10466
7	**VOE 11204085**	1					Ground Conn	Liaison Masse	Masseanschluss	Conexion Tierra	Jordförbindning	SER NO 10467-
7	**VOE 11204085**		1				Ground Conn	Liaison Masse	Masseanschluss	Conexion Tierra	Jordförbindning	
8	**VOE 1083597**	1	1				Antenna	Antenne	Antenne	Antena	Antenn	
9	**VOE 11203823**		1				Anchorage	Fixation	Halterung	Fijacion	Fäste	
9	**VOE 11203823**	1					Anchorage	Fixation	Halterung	Fijacion	Fäste	SER NO 10550-
10	**VOE 11164554**		1				Radio Bracket	Support Radio	Radioträger	Consola Radio	Radiokonsol	
10	**VOE 11164554**	1					Radio Bracket	Support Radio	Radioträger	Consola Radio	Radiokonsol	SER NO 10550-
11	**VOE 946440**		2				Flange screw	Vis à bride	Flanschschraube	Torn embridado	Flänsskruv	
11	**VOE 946440**	2					Flange screw	Vis à bride	Flanschschraube	Torn embridado	Flänsskruv	SER NO 10550-

АЛЬРЕТТА

1	**11891303**	**Radiokonsol** **Panel de radio** **Radioträger** **Console radio** **Radio bracket**	Catalogue id **20017**	Group **881**
2	**11891488**		Illustr. No **1012751**	Section **150**
3			Issue **VOE 63D9920017**	Page **473**
4				
5				

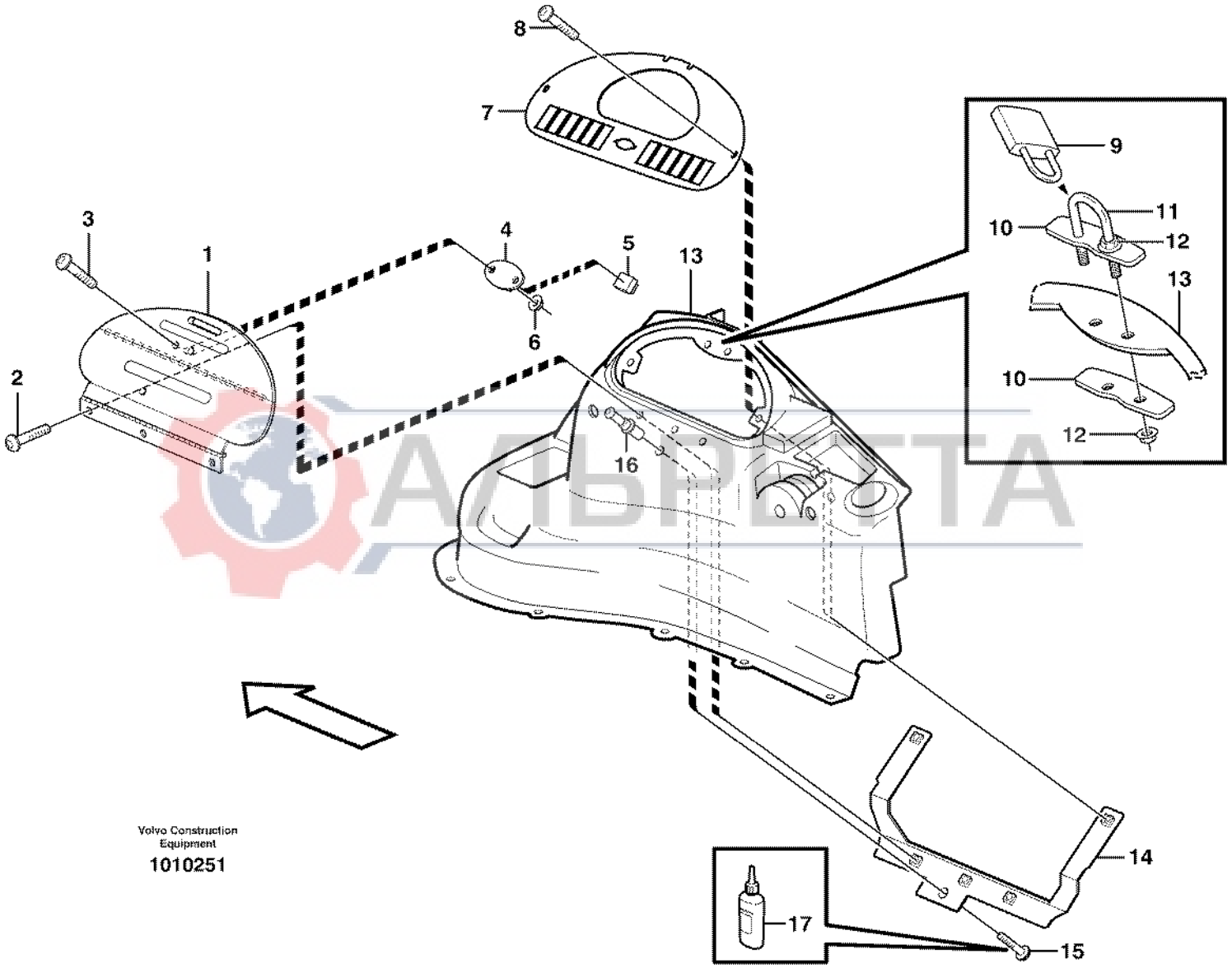

Volvo Construction Equipment

1010251

Fig.	Part No.	Quantity 1	2	3	PS	KIT	Description	Dénomination	Bezeichnung	Denominación	Benämning	Notes
1	**VOE 11202166**	1					Vandal Guard	Protection antivandali	Wandal.schutz	Protec Antirobo	Vandalskydd	
2	**VOE 972421**	3					Screw	Vis	Schraube	Tornillo	Skruv	(VOE 13969422)
3	**VOE 969513**	2					Screw	Vis	Schraube	Tornillo	Skruv	
4	**VOE 11202423**	1					Door Retainer	Support Porte	Türhalter	Reten Puerta	Dörrhållare	
5	**VOE 11202422**	1					Rubber Sleeve	Douille Caoutch	Gummimanschette	Manguito Goma	Gummihylsa	
6	**VOE 13975237**	2					Lock nut	Contre-ecrou	Sicherungsmutter	Contratuerca	Låsmutter	
7		1					Panel	Panneau	Verkleidung	Plancha	Panel	See group 881, Page 469
8	**VOE 969147**	2					Screw	Vis	Schraube	Tornillo	Skruv	
	VOE 960139	2					Washer	Rondelle	Scheibe	Arandela	Bricka	
9	**VOE 11885135**	1					Padlock	Cadenas	Vorhängeschloss	Cerrojo	Hänglås	
10	**VOE 11201422**	2					Plate	Plaque	Platte	Placa	Platta	
11	**VOE 11201421**	1					Brace	Etrier	Bügel	Brida	Bygel	
12	**VOE 13949278**	4					Flange Lock Nut	Contre écrou bride	Flanschmutter	Contratuer Embr	Flänslåsmutter	
13		1					Side Panel	Panneau Lateral	Seit Verkl	Panel Lateral	Sidopanel	See group 881, Page 469
14	**VOE 11202424**	1					Reinforcing plate	Tole renfort	Verstärkungsblech	Placa refuerzo	Förstärkningsplåt	
15	**VOE 13965175**	1					Screw	Vis	Schraube	Tornillo	Skruv	
16	**VOE 11202421**	1					Pin	Goupille	Zapfen	Pasador	Tapp	
17	**VOE 11200847**	1			OP		Locking Fluid	Liquide Blocage	Sich.flussigk.	Liquido Sellad	Låsvätska	

АЛЬРЕТТА

1		**Vandalskydd** **Protección contra vandalismo** **Vandalisierungschutz** **Kit de protection antivandalisme** **Vandalism kit**	Catalogue id **20017**	Group **881**
2				
3			Illustr. No **1010251**	Section **200**
4				
5		**11298170**	Issue **VOE 63D9920017**	Page **475**

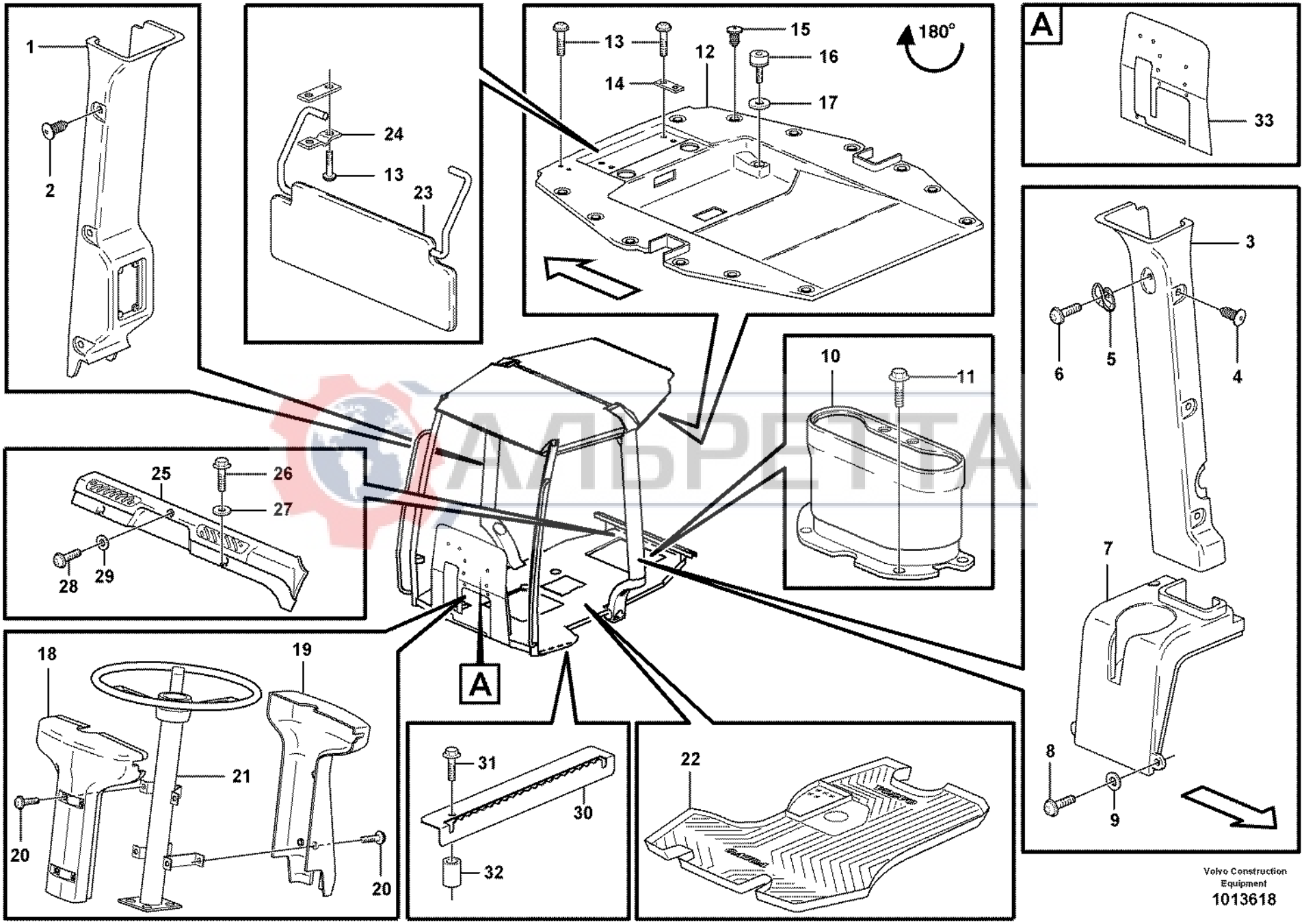

АЛЬРЕТА

Volvo Construction Equipment
1013618

Fig.	Part No.	Quantity 1	2	3	4	5	PS	KIT	Description	Dénomination	Bezeichnung	Denominación	Benämning	Notes
1	**VOE 11200546**	1	1						Cover	Capotage	Deckel	Cubierta	Täckkåpa	
2	**VOE 1613068**	6							Plug	Bouchon	Stopfen	Tapon	Plugg	
3	**VOE 11200545**	1							Cover	Capotage	Deckel	Cubierta	Täckkåpa	SER NO -10227, EXCL 10178, 10180
3	**VOE 11203565**	1							Cover	Capot	Haube	Cubierta	Kåpa	SER NO 10228-, INCL 10178, 10180
3	**VOE 11200545**		1						Cover	Capotage	Deckel	Cubierta	Täckkåpa	
4	**VOE 1613068**	6							Plug	Bouchon	Stopfen	Tapon	Plugg	
5	**VOE 11078015**	1							Coat hanger	Porte manteau	Kleiderhaken	Percha	Klädkrok	
6	**VOE 972401**	2							Screw	Vis	Schraube	Tornillo	Skruv	
7	**VOE 11204411**	1							Side Panel	Panneau Lateral	Seit Verkl	Panel Lateral	Sidopanel	11298168
8	**VOE 975378**	4							Screw	Vis	Schraube	Tornillo	Skruv	11298168
9	**VOE 13940090**	4							Washer	Rondelle	Scheibe	Arandela	Bricka	11298168
10	**VOE 11200735**	1			1				Cover	Capot	Haube	Cubierta	Kåpa	
	VOE 11203356	1							Cover	Capot	Haube	Capo	Huv	11891112, 11891113
11	**VOE 13946934**	4			4				Screw	Vis	Schraube	Tornillo	Skruv	11891112, 11891113
12	**VOE 11200944**	1							Headlining	Garnit.pavillon	Dachhimmel	Techo Interior	Innertak	S/N - 10760
	VOE 11204962	1							Headlining	Garnit.pavillon	Dachhimmel	Techo Interior	Innertak	S/N 10761 -
13	**VOE 969587**	6			4				6-pt skt screw	Vis creuse de 6	Hohlschraube	Racor 6-dientes	Sextandhålskruv	
14	**VOE 14343207**	2			2				Spacer	Entretoise	Abstandstueck	Casquillo distancia	Distans	
15	**VOE 1613068**	13							Plug	Bouchon	Stopfen	Tapon	Plugg	
16	**VOE 11200579**	2	2						Absorber	Amortisseur	Dämpfer	Amortiguador	Dämpare	
17	**VOE 13960141**	REQ	REQ						Washer	Rondelle	Scheibe	Arandela	Bricka	(VOE 976944)
18	**VOE 11204410**	1			1				Strg Col Cover	Capo.col.direc.	Lenkverkleidung	Cubiert Col Dir	Styrkolonnkåpa	Kpl
19	**VOE 11204410**	1			1				Strg Col Cover	Capo.col.direc.	Lenkverkleidung	Cubiert Col Dir	Styrkolonnkåpa	
20	**VOE 972410**	7			7				Screw	Vis	Schraube	Tornillo	Skruv	
21		1							Steering Column	Colonne direction	Lenksäule	Columna direccion	Rattstam	See group 641, Page 365
22	**VOE 11200547**	1							Floor mat	Tapis sol	Bodenmatte	Alfombra piso	Golvmatta	
23	**VOE 11006992**			1					Sun Visor	Pare soleil	Sonnenblende	Pafasol	Solskydd	
24	**VOE 14343206**			2					Cap	Cavalier	Überwurf	Sombrerete	Överfall	

1	**11298190**
2	**11298028**
3	**11298016**
4	**11298189**
5	**11298165**

Inredningsdetaljer
Detalles interiores
Innenausstattung
Pieces d'amenagement
Interior components

Catalogue id **20017**	Group **882**
Illustr. No **1013618**	Section **100**
Issue **VOE 63D9920017**	Page **477**

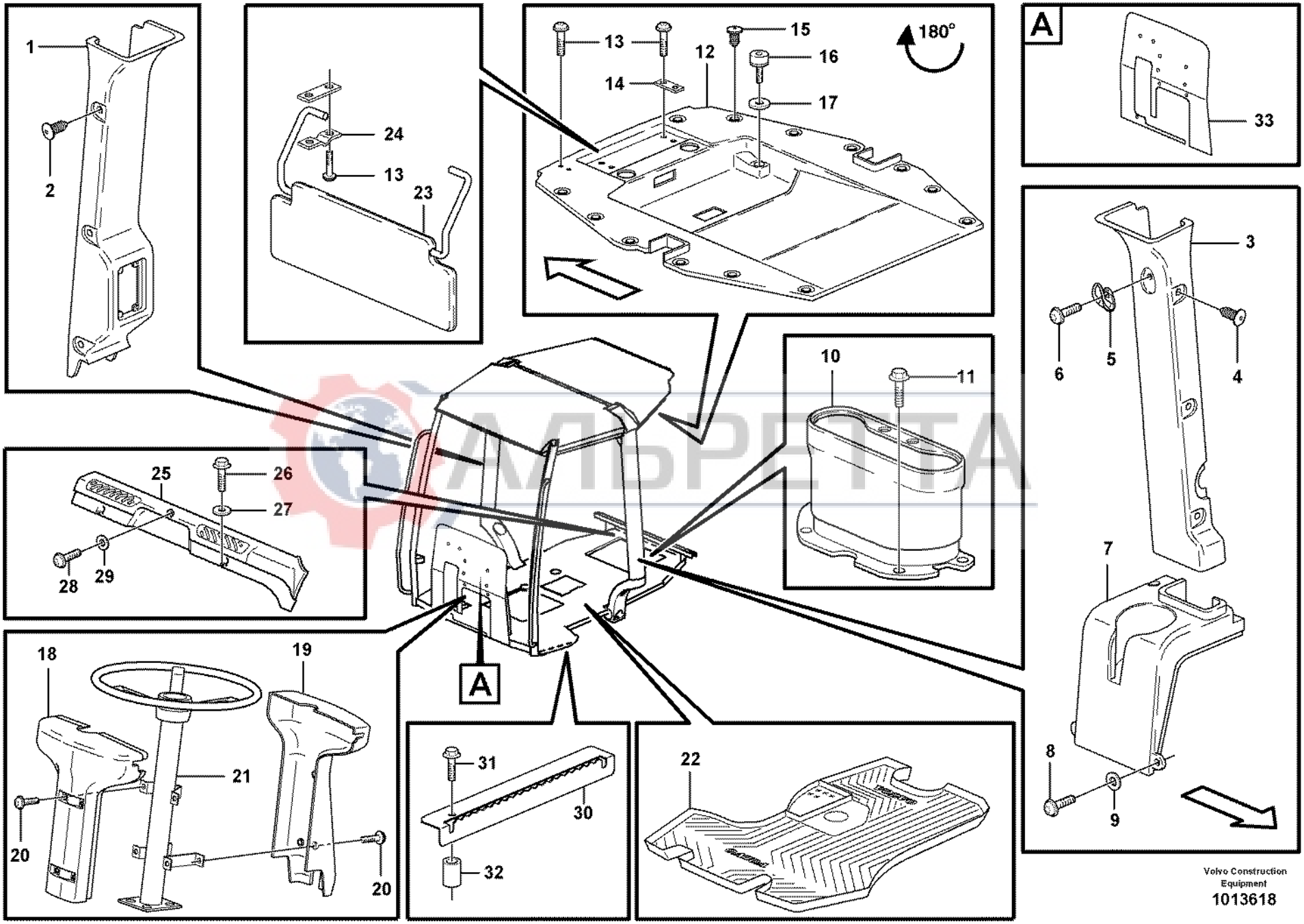

АЛЬРЕТА

Volvo Construction Equipment
1013618

Fig.	Part No.	Quantity 1	2	3	4	5	PS	KIT	Description	Dénomination	Bezeichnung	Denominación	Benämning	Notes
25	**VOE 11201216**				1				Foot Rest	Repose-pied	Fusstutze	Apoyo Pie	Fotstöd	
26	**VOE 13947542**				2				Screw	Vis	Schraube	Tornillo	Skruv	
27	**VOE 960139**				2				Washer	Rondelle	Scheibe	Arandela	Bricka	
28	**VOE 972412**				1				Screw	Vis	Schraube	Tornillo	Skruv	
29	**VOE 13960138**				1				Washer	Rondelle	Scheibe	Arandela	Bricka	
30						1	NS		Anchorage	Fixation	Halterung	Fijacion	Fäste	
31	**VOE 930416**					4			Spacer Ring	Bagu.entretoise	Abstandring	Anillo Dist	Distansring	
32	**VOE 13948356**					4			Flange screw	Vis à bride	Flanschschraube	Torn embridado	Flänsskruv	
33	**VOE 11200882**	1							Insulation	Isolant	Isolierung	Aislante	Isolering	

АЛЬРЕТТА

1	**11298190**	**Inredningsdetaljer** **Detalles interiores** **Innenausstattung** **Pieces d'amenagement** **Interior components**	Catalogue id **20017**	Group **882**
2	**11298028**			
3	**11298016**		Illustr. No **1013618**	Section **100**
4	**11298189**			
5	**11298165**		Issue **VOE 63D9920017**	Page **479**

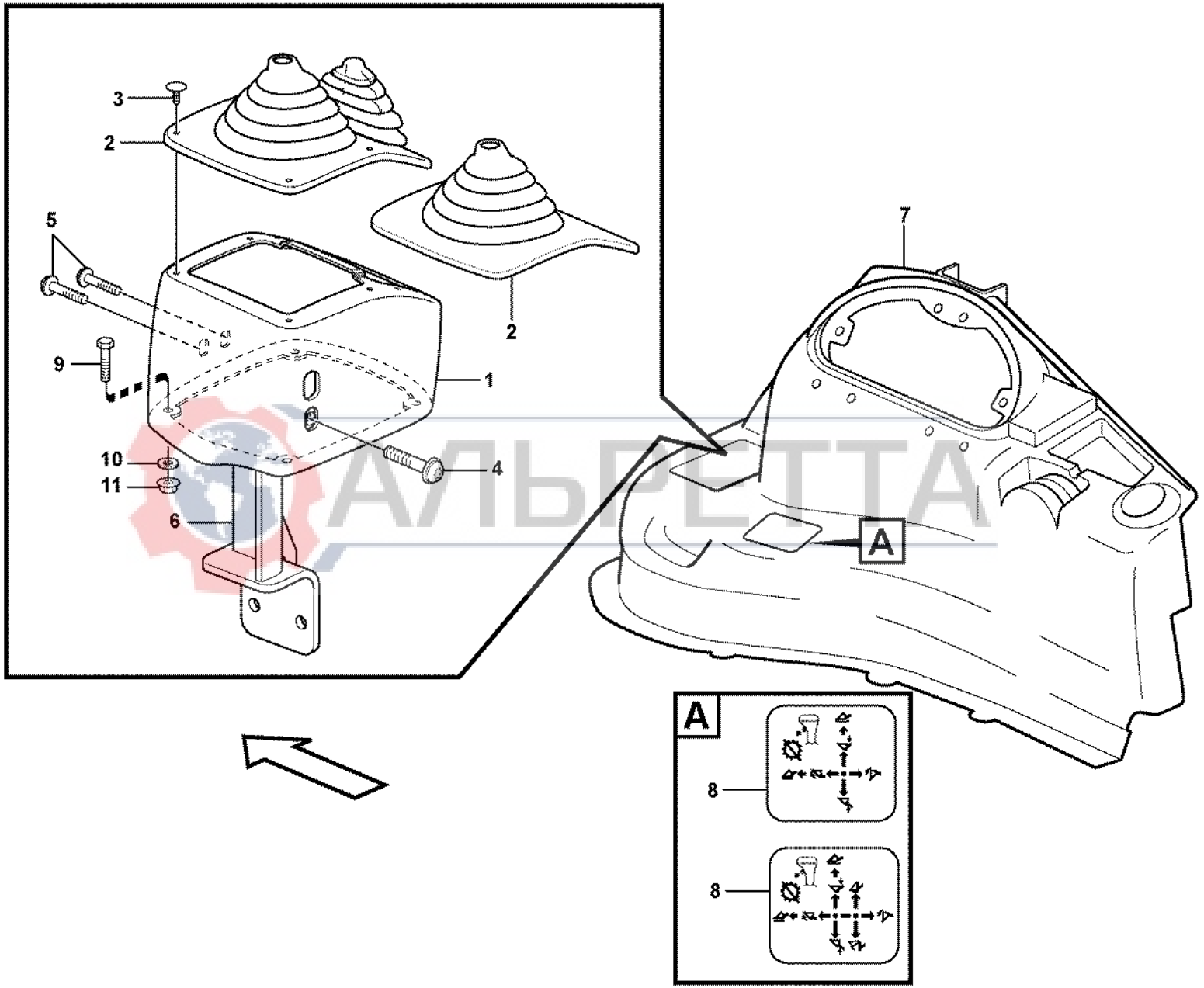

АЛЬРЕТТА

Fig.	Part No.	Quantity 1	2	3	PS	KIT	Description	Dénomination	Bezeichnung	Denominación	Benämning	Notes
1	**VOE 11885305**	1	1				Cover	Capot	Haube	Capo	Huv	
2	**VOE 11881363**	1					Bellows	Capot Caoutcho.	Gummimantel	Cubierta Goma	Gummikåpa	
2	**VOE 11881364**		1				Bellows	Capot Caoutcho.	Gummimantel	Cubierta Goma	Gummikåpa	
3	**VOE 11884070**	8	8				Screw	Vis	Schraube	Tornillo	Skruv	
4	**VOE 969423**	1	1				6-pt skt screw	Vis creuse de 6	Hohlschraube	Racor 6-dientes	Sextandhålskruv	2152)
5	**VOE 969147**	2	2				Screw	Vis	Schraube	Tornillo	Skruv	2152)
6		1	1				Bracket	Console	Konsole	Ménsula	Konsol	See group 915, Page 607
7		1	1				Side Panel	Panneau Lateral	Seit Verkl	Panel Lateral	Sidopanel	See group 881, Page 469
8		1					Decal	Decalcomanie	Abziehbild	Decalcomania	Dekal	See group 897, Page 487
8			1				Decal	Decalcomanie	Abziehbild	Decalcomania	Dekal	See group 897, Page 487
9	**VOE 972410**	4	4				Screw	Vis	Schraube	Tornillo	Skruv	2151)
10	**VOE 940090**	4	4		SS		Washer	Rondelle	Scheibe	Arandela	Bricka	2151)
11	**VOE 13949874**	4	4				Flange Lock Nut	Contre écrou bride	Flanschmutter	Contratuer Embr	Flänslåsmutter	2151)

АЛЬРЕТТА

2151) Ser No 10192-10194, 10196, 10201-10205, 10209, 10228-
2152) Ser No -10191, 10195, 10197-10200, 10206-10208, 10209-10227

1	**11891079**
2	**11891080**
3	
4	
5	

Kåpa lastarreglage
Cubierta, control de cargadora
Abdeckung Ladereglage
Capotage, commandes de l'équipement chargeur
Casing loader controls

Catalogue id	Group
20017	**882**
Illustr. No **1009539**	Section **300**
Issue **VOE 63D9920017**	Page **481**

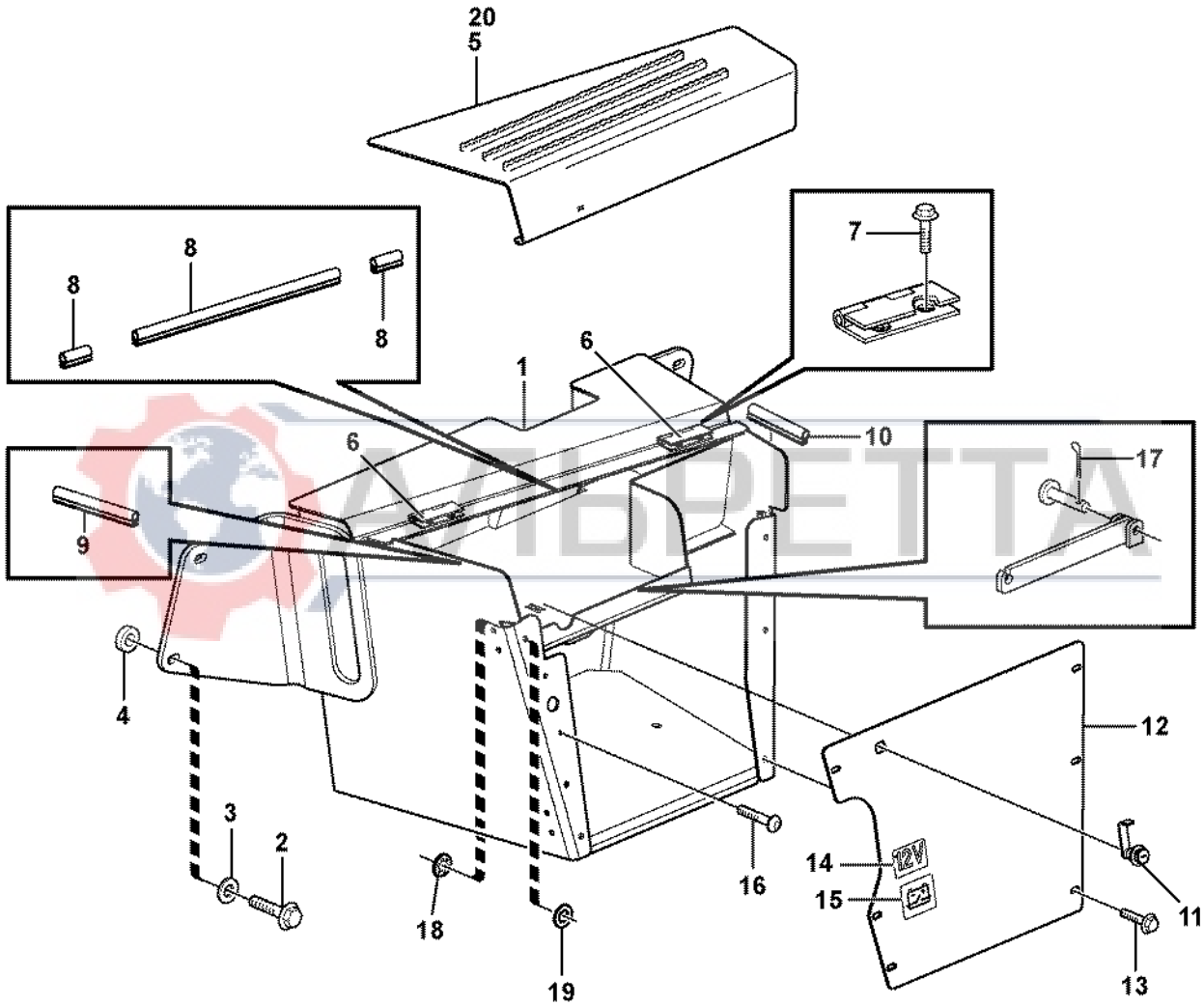

АЛЬФЕТТА

Fig.	Part No.	Quantity 1	2	3	PS	KIT	Description	Dénomination	Bezeichnung	Denominación	Benämning	Notes
1	**VOE 11886127**	1					Tool Box	Boite a outils	Werkzeugkasten	Caja herramientas	Verktygslåda	2170)
1	**VOE 11886506**	1					Tool Box	Boite a outils	Werkzeugkasten	Caja herramientas	Verktygslåda	2171)
1	**VOE 11887066**	1					Tool Box	Boite a outils	Werkzeugkasten	Caja herramientas	Verktygslåda	SER NO 10519-
2	**VOE 13965194**	4					Flange screw	Vis à bride	Flanschschraube	Torn embridado	Flänsskruv	
3	**VOE 947558**	6					Washer	Rondelle	Scheibe	Arandela	Bricka	
4	**VOE 11882457**	2					Spacer	Entretoise	Abstandkörper	Distanciador	Distans	
5	**VOE 11886129**	1					Hatch	Trappe	Luke	Trampilla	Lucka	2170)
5	**VOE 11886530**	1					Hatch	Trappe	Luke	Trampilla	Lucka	2171)
6	**VOE 11886132**	2					•Hinge	•Charniere	•Scharnier	•Bisagra	•Gångjärn	SER NO -10518
7	**VOE 13946544**	4					Flange screw	Vis à bride	Flanschschraube	Torn embridado	Flänsskruv	
8	**VOE 11886149**	REQ					Seal	Joint	Dichtring	Junta	Tätning	
9	**VOE 11886133**	1					Seal	Joint	Dichtring	Junta	Tätning	L = 200 MM;SER NO -10518
10	**VOE 11886134**	1					Seal	Joint	Dichtring	Junta	Tätning	L = 98 MM; SER NO -10518
11	**VOE 11886138**	1					Lock	Serrure	Schloss	Cierre	Lås	
12	**VOE 11886097**	1					Plate	Tôle	Blech	Chapa	Plåt	2170)
13	**VOE 946440**	6					Flange screw	Vis à bride	Flanschschraube	Torn embridado	Flänsskruv	2170)
14	**VOE 11883632**	1					Decal	Decalcomanie	Abziehbild	Decalcomania	Dekal	
15	**VOE 14346537**	1					Sign	Enseigne	Schild	Letrero	Skylt	
16	**VOE 969422**	2					6-pt skt screw	Vis creuse de 6	Hohlschraube	Racor 6-dientes	Sextandhålskruv	2170)
17	**VOE 907825**	1					Cotter Pin	Goupille Fendue	Splint	Pasador Hendido	Saxpinne	
18	**VOE 13967580**	2					Retainer	Retenue	Halter	Soporte	Hållare	2281)
19	**VOE 13960141**	2					Washer	Rondelle	Scheibe	Arandela	Bricka	2281)
20	**VOE 11886999**	1					Door	Porte	Tür	Puerta	Dörr	SER NO 10519-

2170) SER NO -10177, 10179, 10181, 10195, 10198-10200, 10206-10208, 10210-10215, 10219-10220, 10222-10223
2171) SER NO 10178, 10180, 10182-10194, 10196-10197, 10201-10205, 10209, 10216-10218, 10221, 10227-10518
2281) SER NO 10178, 10180, 10182-10194, 10196-10197, 10201-10205, 10209, 10216-10218, 10221, 10227-

1	
2	
3	
4	
5	

Verktygslåda
Caja de herramientas
Werkzeugkasten
Caisse outil
Toolbox

Catalogue id	Group
20017	**896**
Illustr. No **1012393**	Section **100**
Issue **VOE 63D9920017**	Page **483**

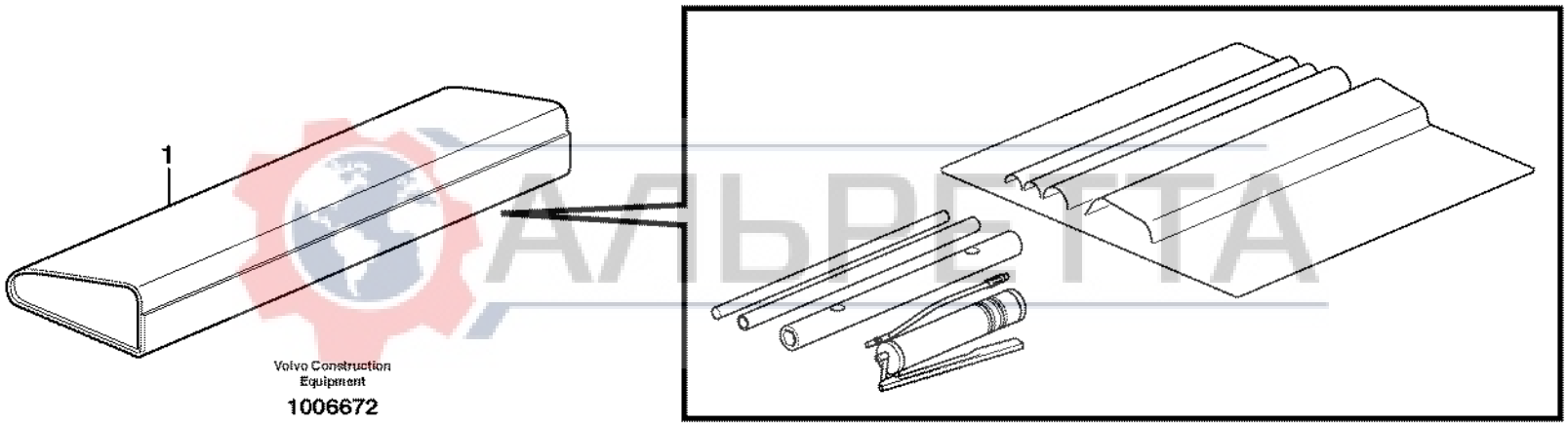
1
Volvo Construction Equipment
1006672

Fig.	Part No.	Quantity 1	2	3	PS	KIT	Description	Dénomination	Bezeichnung	Denominación	Benämning	Notes
1	**VOE 11885079**	1					Tool kit	Kit outils	Werkzeugsatz	Juego herramien	Verktygssats.....	

АЛЬРЕТТА

1		**Verktyg** **Herramienta** **Werkzeug** **Outil** **Tool**	Catalogue id **20017**	Group **896**
2			Illustr. No **1006672**	Section **150**
3			Issue **VOE 63D9920017**	Page **485**
4				
5		**11891152**		

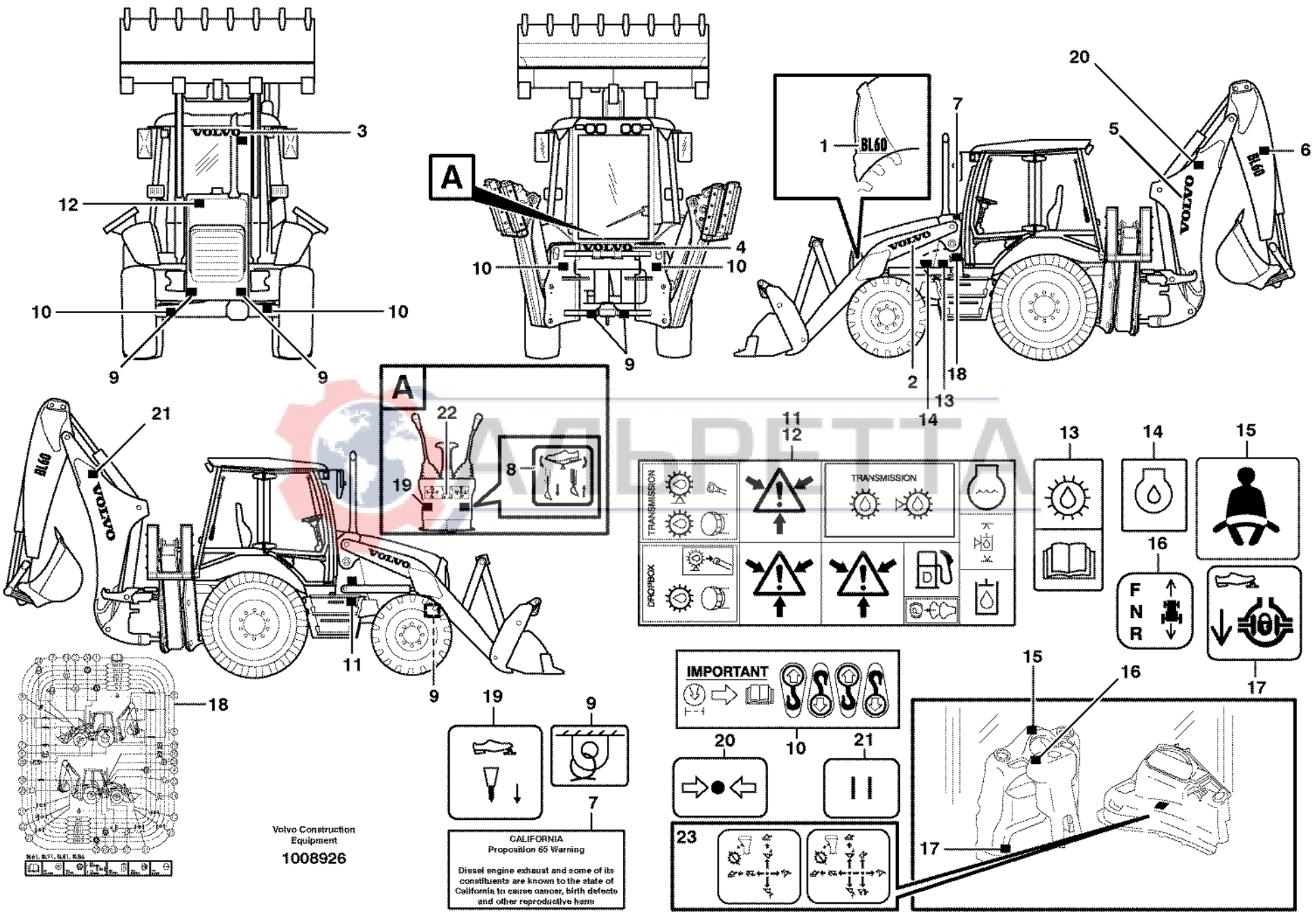
3
12
10
10
9
9
A
4
10
10
9
1
BL60
7
20
5
6
2
18
13
14
21
22
19
8
11
9
11
12
TRANSMISSION
TRANSMISSION
DROPBOX
13
14
15
16
F
N
R
17
18
19
9
7
CALIFORNIA
Proposition 65 Warning
Diesel engine exhaust and some of its constituents are known to the state of California to cause cancer, birth defects and other reproductive harm
IMPORTANT
10
20
21
23
15
16
17
17
Volvo Construction Equipment
1008926

Fig.	Part No.	Quantity 1	2	3	PS	KIT	Description	Dénomination	Bezeichnung	Denominación	Benämning	Notes
1	**VOE 11883734**	2					Label, Adhesive	Autocollant	Aufkleber	Etiqueta adhesiva	Dekal, självhäftande	
2	**VOE 11883888**	2					Label	Etiquette	Etikett	Etiqueta	Etikett	
3	**VOE 11881585**	1					Label	Etiquette	Etikett	Etiqueta	Etikett	
4	**VOE 11883719**	1					Label	Etiquette	Etikett	Etiqueta	Etikett	
5	**VOE 11883720**	2					Label	Etiquette	Etikett	Etiqueta	Etikett	
6	**VOE 11883742**	2					Label, Adhesive	Autocollant	Aufkleber	Etiqueta adhesiva	Dekal, självhäftande	
7	**VOE 11046865**	1					Decal	Decalcomanie	Abziehbild	Decalcomania	Dekal	
8	**VOE 11884333**	1					Decal	Autocollant	Aufklebeschild	Calcomania	Dekal	11890342
9	**VOE 11026730**		4				Decal	Decalcomanie	Abziehbild	Decalcomania	Dekal	
10	**VOE 11004094**		4				Decal	Decalcomanie	Abziehbild	Decalcomania	Dekal	
11	**VOE 11003865**		1				Decal	Decalcomanie	Abziehbild	Decalcomania	Dekal	
12	**VOE 11003865**		1				Decal	Decalcomanie	Abziehbild	Decalcomania	Dekal	
13	**VOE 11883642**		1				Decal	Decalcomanie	Abziehbild	Decalcomania	Dekal	
14	**VOE 11180010**		1				Decal	Decalcomanie	Abziehbild	Decalcomania	Dekal	
15	**VOE 11883294**		1				Decal	Decalcomanie	Abziehbild	Decalcomania	Dekal	
16	**VOE 11883303**		1				Decal	Decalcomanie	Abziehbild	Decalcomania	Dekal	
17	**VOE 11883293**		1				Decal	Decalcomanie	Abziehbild	Decalcomania	Dekal	
18	**VOE 11883867**		1				Decal	Decalcomanie	Abziehbild	Decalcomania	Dekal	
19	**VOE 11883304**	1					Decal	Decalcomanie	Abziehbild	Decalcomania	Dekal	11891346
20	**VOE 11884374**	1					Decal	Decalcomanie	Abziehbild	Decalcomania	Dekal	11891346
21	**VOE 11884375**	1			OP		Decal	Decalcomanie	Abziehbild	Decalcomania	Dekal	11891346 SER NO -10402
22	**VOE 11883299**	1					Decal	Decalcomanie	Abziehbild	Decalcomania	Dekal	11891112
	VOE 11883296	1					Decal	Decalcomanie	Abziehbild	Decalcomania	Dekal	11891113
23	**VOE 11885420**	1					Decal	Decalcomanie	Abziehbild	Decalcomania	Dekal	11891079
	VOE 11885192	1					Decal	Decalcomanie	Abziehbild	Decalcomania	Dekal	11891080 S/N - 10400
	VOE 11887201	1					Decal	Decalcomanie	Abziehbild	Decalcomania	Dekal	11891080 S/N 10401 -

AMPETA

1	**11880001 (STD)**
2	**11891014**
3	
4	
5	

Skyltar och dekaler
Muestras y decalcomanias
Schilder und aufklebeschild
Enseignes et décalcomanies
Sign plates and decals

Catalogue id **20017**	Group **897**
Illustr. No **1008926**	Section **100**
Issue **VOE 63D9920017**	Page **487**

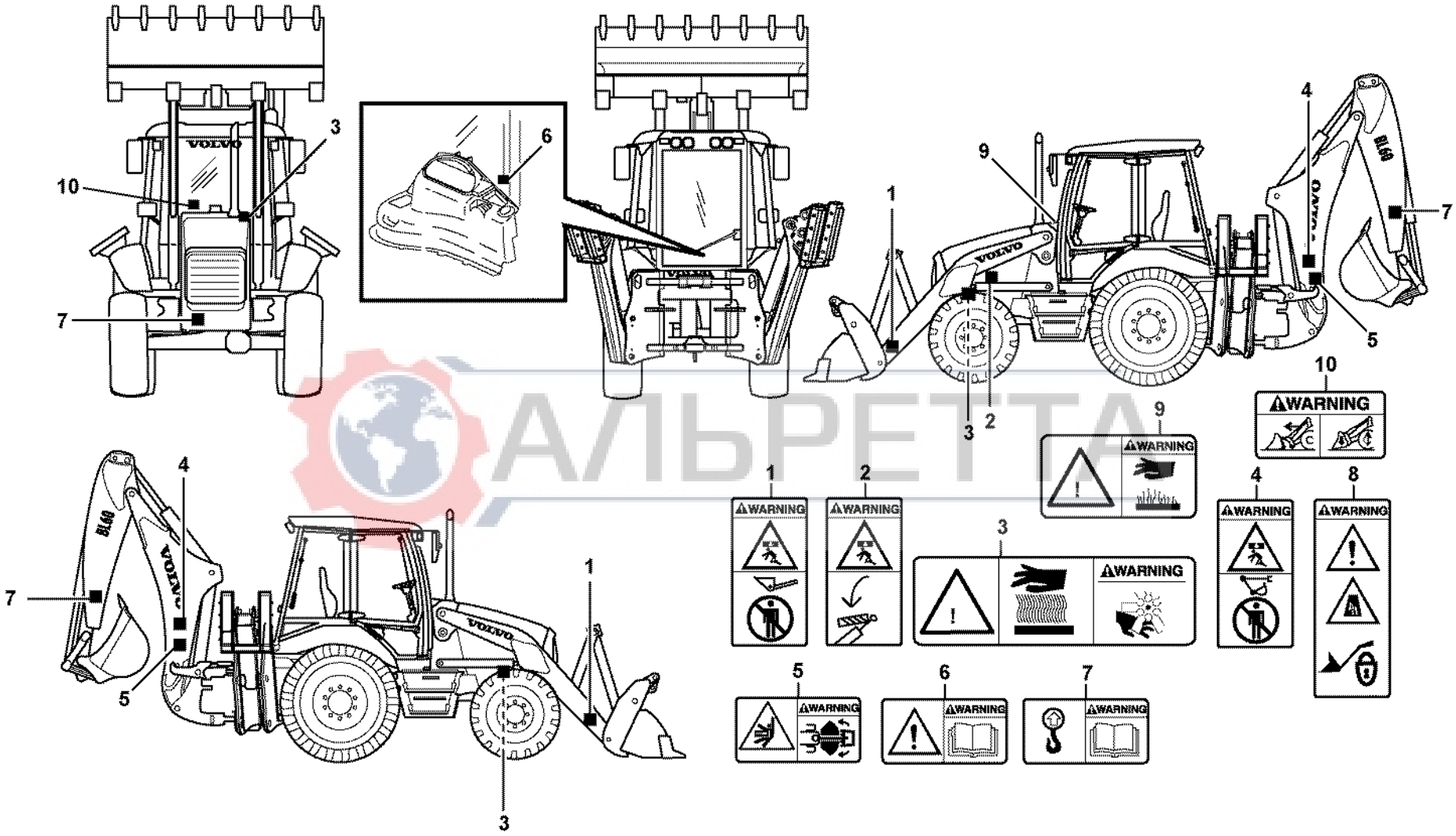

АЛЬРЕТТА

Volvo Construction Equipment

1012079

Fig.	Part No.	Quantity 1	2	3	PS	KIT	Description	Dénomination	Bezeichnung	Denominación	Benämning	Notes
1	**VOE 11027566**	2					Warning Decal	Decal.avertiss.	Warnaufkleber	Calcomania Adv	Varningsdekal	
2	**VOE 13935008**	1					Warning Decal	Decal.avertiss.	Warnaufkleber	Calcomania Adv	Varningsdekal	
3	**VOE 11884027**	2					Decal	Decalcomanie	Abziehbild	Decalcomania	Dekal	
4	**VOE 11883289**	2					Decal	Decalcomanie	Abziehbild	Decalcomania	Dekal	
5	**VOE 11883290**	2					Decal	Decalcomanie	Abziehbild	Decalcomania	Dekal	
6	**VOE 11883617**	1					Decal	Decalcomanie	Abziehbild	Decalcomania	Dekal	
7	**VOE 11883533**	3					Decal	Decalcomanie	Abziehbild	Decalcomania	Dekal	
8	**VOE 11885038**	1					Decal	Decalcomanie	Abziehbild	Decalcomania	Dekal	
9	**VOE 14266041**	1					Sign	Enseigne	Schild	Letrero	Skylt	

АЛЬРЕТТА

1		**Dekaler** **Calcomanías** **Aufklebeschild** **Calcomanies** **Decals**	Catalogue id **20017**	Group **897**
2			Illustr. No **1012079**	Section **150**
3			Issue **VOE 63D9920017**	Page **489**
4				
5		**WARNING**		

VOLVO

Construction Equipment

АЛЬРЕТТА

GROUP		Section	Page
911	Hydraulic oil tank	200	503
911	Hydraulic system, suction line, filter 11891076	250	507
911	Hydraulic system, suction line, filter 11891077	275	509
911	Hydraulic system, return line S/N - 10938	300	511
911	Hydraulic system, return line S/N 10939 -	310	515
911	Hydraulic oil cooler S/N - 10938	325	519
911	Hydraulic oil cooler S/N 10939 -	330	521
911	Hydraulic system, feed line S/N - 10938	350	523
911	Hydraulic system, feed line S/N 10939 -	360	525
911	Hydraulic system, hammer	400	527
911	Pipes for hammer attachment 11891375	450	531
911	Hydraulics loader (lift & tilt)	550	533
911	Hydraulic system, excavator	700	537
911	Hydraulic system, stabiliser legs	750	541
911	Hydraulic system loader	800	545
911	Hydraulic system loader 11880001, S/N 10939 -	810	549
911	Hydraulic system, excavator beam 11890342, 11890343, S/N - 10938	900	553
911	Hydraulic system, boom 11880001, S/N 10939 -	910	555
911	Hydraulic system dipper arm 11890342, 11890343, S/N - 10938	1000	557
911	Hydraulic system dipper arm 11880001, S/N 10939 -	1010	559
911	Hydraulic system, bucket 11890342	1100	561
911	Hydraulic system, bucket 11890343, S/N - 10938	1150	565
911	Hydraulic system, bucket S/N 10939 -	1160	569
911	Hydraulic system extendible dipper arm 11890342	1200	571
911	Hydraulic system, lock cylinder S/N - 10938	1300	573
911	Hydraulic system, lock cylinder S/N 10939 -	1310	575
911	Hydraulic system, combi-bucket	1350	577
912	Valve body	150	579
912	Inlet valve	200	581
912	Valve section	225	583
912	Valve section	250	585
912	Valve section	275	587
912	Valve body	300	589
912	Inlet valve	350	591
912	Magnet valve	400	593
912	Valve section	500	595
912	Valve section	550	597
913	Hydraulic pump 11891076, 11891077	200	599
915	Controls	100	601
915	Loader controls	150	607
915	Pedal 11890342	200	611
916	Optional hydraulic equipment 11891369, S/N - 10938	100	613
916	Optional hydraulic equipment 11891369, S/N 10939 -	110	617
916	Boom suspension system 11891345 S/N - 10938	350	621
916	Boom suspension system 11891345 S/N - 10939	360	623
924	Attachment bracket, mechanical 11891299	100	625
925	Bucket, straight with teeth	100	627
925	Bucket, straight with teeth S/N 10939 -	125	629
925	Bucket, straight with teeth S/N 10939 -	130	631
925	Bucket, straight with teeth (BACKHOE)	150	633
925	Bucket, straight with teeth (LOADER)	200	635
925	Bucket, straight lip without teeth 11891295, 11891296	250	637
925	Bucket, straight lip without teeth	260	639
925	Bucket, straight lip without teeth	300	641
925	Multi-purpose bucket	310	643
925	Multi-purpose bucket	320	647
925	Multi-purpose bucket 11891541	350	651
925	Hydraulic cylinder 11891018 (MULTI-PURPOSE BUCKET)	400	653
925	Transport bracket without front bucket 11891350	500	655
926	Fork arm	100	657
926	Retainer for hammer	200	659

GROUP		Section	Page
926	Hammer 11891017	250	661
945	Lifting framework with assembly parts	150	663
945	Pins for mounting bucket	160	669
945	Lifting framework with assembly parts 11880001, S/N 10939 -	175	671
945	Mechanical self levelling tilt mechanism 11891079, 11881080	200	677
945	Hydraulic cylinder 11891079 11891080	250	679
945	Hydraulic cylinder 11891079, 11891080	300	681
971	Swing system	100	683
971	Boom swing system	200	687
971	Swing cylinder	300	691
971	Lock cylinder	400	693
972	Stabilisers	100	695
972	Stabiliser cylinder	200	697
972	Foot plate	300	699
974	Excavator boom, exendible dipper arm 11890342	100	701
974	Boom and dipper arm 11890343	150	705
974	Boom cylinder 11890342, 11890343	200	709
975	Dipper arm cylinder 11890342, 11890343	100	711
975	Bucket cylinder 11890342, 11890343	200	713
975	Extendible dipper cylinder 11890342	300	715

АЛЬРЕТТА

GROUPE		Section	Page
911	Réservoir d'huile hydraulique	200	503
911	Système hydraulique, conduit d'aspiration, filtre 11891076	250	507
911	Système hydraulique, conduit d'aspiration, filtre 11891077	275	509
911	Système hydraulique, conduit retour S/N - 10938	300	511
911	Système hydraulique, conduit retour S/N 10939 -	310	515
911	Radiateur huile S/N - 10938	325	519
911	Radiateur huile S/N 10939 -	330	521
911	Systeme Hydr. conduit alimentation S/N - 10938	350	523
911	Systeme Hydr. conduit alimentation S/N 10939 -	360	525
911	Système hydraulique, marteau	400	527
911	Conduits, marteau 11891375	450	531
911	Equipement chargeur à commande hydraulique (levage et basculement)	550	533
911	Système hydralique groupe pelle	700	537
911	Système hydraulique Bequilles	750	541
911	Hydraulic system loader	800	545
911	Hydraulic system loader 11880001, S/N 10939 -	810	549
911	Hydraulic system, excavator beam 11890342, 11890343, S/N - 10938	900	553
911	Système hydraulique, flèche 11880001, S/N 10939 -	910	555
911	Système hydraulique, balancier 11890342, 11890343, S/N - 109381000	557	
911	Système hydraulique, balancier 11880001, S/N 10939 -	1010	559
911	Système hydraulique, godet 11890342	1100	561
911	Système hydraulique, godet 11890343, S/N - 10938	1150	565
911	Système hydraulique, godet S/N 10939 -	1160	569
911	Système hydraulique bras de pelle telescope 11890342	1200	571
911	Système hydraulique, vérin de verrouillage S/N - 10938	1300	573
911	Système hydraulique, vérin de verrouillage S/N 10939 -	1310	575
911	Système hydraulique, godet combiné	1350	577
912	Bloc-soupapes	150	579
912	Soupape d'admission	200	581
912	Section de valve	225	583
912	Section de valve	250	585
912	Section de valve	275	587
912	Bloc-soupapes	300	589
912	Soupape d'admission	350	591
912	Vanne electromagnetique	400	593
912	Section de valve	500	595
912	Section de valve	550	597
913	Pompe hydraulique 11891076, 11891077	200	599
915	Commandes	100	601
915	Commandes de l'équipement chargeur	150	607
915	Pedale 11890342	200	611
916	Equipement hydraulique optionnel 11891369, S/N - 10938	100	613
916	Equipement hydraulique optionnel 11891369, S/N 10939 -	110	617
916	Amortisseur vibrations 11891345 S/N - 10938	350	621
916	Amortisseur vibrations 11891345 S/N - 10939	360	623
924	Porte-outil, verrouillage mécanique 11891299	100	625
925	Godet, droit avec dents	100	627
925	Godet, droit avec dents S/N 10939 -	125	629
925	Godet, droit avec dents S/N 10939 -	130	631
925	Godet, droit avec dents (BACKHOE)	150	633
925	Godet, droit avec dents (LOADER)	200	635
925	Godet, droit sans dents 11891295, 11891296	250	637
925	Godet, droit sans dents	260	639
925	Godet, droit sans dents	300	641
925	Godet combiné	310	643
925	Godet combiné	320	647
925	Godet combiné 11891541	350	651
925	Vérins hydrauliques 11891018 (MULTI-PURPOSE BUCKET)	400	653
925	Fixation transport sans godet frontal 11891350	500	655
926	Bras fourche	100	657

АМБЕТА

TABLE DES MATIÈRES

GROUPE		Section	Page
926	Support de marteau	200	659
926	Marteau 11891017	250	661
945	Chassis levage avec pièces de montage	150	663
945	Pivots d'axe pour fixation de godet	160	669
945	Chassis levage avec pièces de montage 11880001, S/N 10939 -	175	671
945	Mécanisme de basculement à autoréglage mécanique 11891079, 11881080	200	677
945	Vérins hydrauliques 11891079 11891080	250	679
945	Vérins hydrauliques 11891079, 11891080	300	681
971	Système de pivotement	100	683
971	Système hydraulique, orientation	200	687
971	Vérin d'orientation	300	691
971	Vérin de verrouillage	400	693
972	Bequille	100	695
972	Vérin hydraulique pour jambe d'appui	200	697
972	Socle	300	699
974	Flèche d'équipement excavateur avec bras télescopique 11890342	100	701
974	Flèche et balancier 11890343	150	705
974	Vérin de flèche 11890342, 11890343	200	709
975	Vérin de bras 11890342, 11890343	100	711
975	Vérin de godet 11890342, 11890343	200	713
975	Cylindre telescope. 11890342	300	715

АЛЬРЕТТА

GRUPPE		Abschnitt	Seite
911	Hydrauliköltank	200	503
911	Hydraulikanlage, Saugleitung, Filter 11891076	250	507
911	Hydraulikanlage, Saugleitung, Filter 11891077	275	509
911	Druckölsystem, Rücklaufleitung S/N - 10938	300	511
911	Druckölsystem, Rücklaufleitung S/N 10939 -	310	515
911	Hydraulikölkühler S/N - 10938	325	519
911	Hydraulikölkühler S/N 10939 -	330	521
911	Hydraulikanlage, Druckleitungen S/N - 10938	350	523
911	Hydraulikanlage, Druckleitungen S/N 10939 -	360	525
911	Hydraulikanlage, Hammer	400	527
911	Leitungen für Hammeranbau 11891375	450	531
911	Ladehydraulik (Heben und Kippen)	550	533
911	Hydraulikanlage ventil zum ausleger Baggeraggregat	700	537
911	Hydraulikanlage Bodenstützen	750	541
911	Hydraulikanlage, Lader	800	545
911	Hydraulikanlage, Lader 11880001, S/N 10939 -	810	549
911	Hydraulic system, excavator beam 11890342, 11890343, S/N - 10938	900	553
911	Hydraulikanlage, Baggerausleger 11880001, S/N 10939 -	910	555
911	Hydraulikanlage, Baggerstiel 11890342, 11890343, S/N - 10938	1000	557
911	Hydraulikanlage, Baggerstiel 11880001, S/N 10939 -	1010	559
911	Hydraulikanlage, Löffel 11890342	1100	561
911	Hydraulikanlage, Löffel 11890343, S/N - 10938	1150	565
911	Hydraulikanlage, Löffel S/N 10939 -	1160	569
911	Hydralikanlage für teleskopische baggerarm 11890342	1200	571
911	Hydraulikanlage, Sperrzylinder S/N - 10938	1300	573
911	Hydraulikanlage, Sperrzylinder S/N 10939 -	1310	575
911	Hydraulikanlage, Kombilöffel	1350	577
912	Ventilgruppe	150	579
912	Einlassventil	200	581
912	Ventil	225	583
912	Ventil	250	585
912	Ventil	275	587
912	Ventilgruppe	300	589
912	Einlassventil	350	591
912	Magnetventil	400	593
912	Ventil	500	595
912	Ventil	550	597
913	Hydraulikpumpe 11891076, 11891077	200	599
915	Regler	100	601
915	Loader controls	150	607
915	Pedal 11890342	200	611
916	Zusätzliche Hydraulikausrüstung 11891369, S/N - 10938	100	613
916	Zusätzliche Hydraulikausrüstung 11891369, S/N 10939 -	110	617
916	Schwingungsdämpfer 11891345 S/N - 10938	350	621
916	Schwingungsdämpfer 11891345 S/N - 10939	360	623
924	Geräteträger, mechanisch 11891299	100	625
925	Schaufel, gerade mit Zähnen	100	627
925	Schaufel, gerade mit Zähnen S/N 10939 -	125	629
925	Schaufel, gerade mit Zähnen S/N 10939 -	130	631
925	Schaufel, gerade mit Zähnen (BACKHOE)	150	633
925	Schaufel, gerade mit Zähnen (LOADER)	200	635
925	Schaufel, gerade, ohne Zähne 11891295, 11891296	250	637
925	Schaufel, gerade, ohne Zähne	260	639
925	Schaufel, gerade, ohne Zähne	300	641
925	Kombilöffel	310	643
925	Kombilöffel	320	647
925	Kombilöffel 11891541	350	651
925	Hydraulikzylinder 11891018 (MULTI-PURPOSE BUCKET)	400	653
925	Transporthalterung ohne Schaufel 11891350	500	655
926	Gabelzinke	100	657
926	Halter für Hammer	200	659

INHALTSVERZEICHNIS

Catalogue id	Group
20017	**900**
Issue	Page
VOE 63D9920017	**495**

INHALTSVERZEICHNIS

GRUPPE		Abschnitt	Seite
926	Hammer 11891017	250	661
945	Hubgerüst mit Anbauteilen	150	663
945	Bolzen zur Befestigung der Schaufel	160	669
945	Hubgerüst mit Anbauteilen 11880001, S/N 10939 -	175	671
945	Selbstregelnder Kippmechanismus 11891079, 11881080	200	677
945	Hydraulikzylinder 11891079 11891080	250	679
945	Hydraulikzylinder 11891079, 11891080	300	681
971	Schwenksystem	100	683
971	Hydraulikkreis, Schwenken	200	687
971	Schwenkzylinder	300	691
971	Sperrzylinder	400	693
972	Pratzen	100	695
972	Hydraulzylinder für Pratzen	200	697
972	Fußplatte	300	699
974	Grabausleger mit Teleskopstiel 11890342	100	701
974	Ausleger und Stiel 11890343	150	705
974	Auslegerzylinder 11890342, 11890343	200	709
975	Stielzylinder 11890342, 11890343	100	711
975	Schaufelzylinder 11890342, 11890343	200	713
975	Teleskopzylinder. 11890342	300	715

АЛЬПЕТТА

GRUPO		Sección	Página
911	Depósito de aceite hidráulico	200	503
911	Sistema hidráulico, conducto de aspiración, filtro 11891076	250	507
911	Sistema hidráulico, conducto de aspiración, filtro 11891077	275	509
911	Sistema hidráulico, conducto de retorno S/N - 10938	300	511
911	Sistema hidráulico, conducto de retorno S/N 10939 -	310	515
911	Enfriador de aceite hidráulico S/N - 10938	325	519
911	Enfriador de aceite hidráulico S/N 10939 -	330	521
911	Sistema hidráulico, conducto presion S/N - 10938	350	523
911	Sistema hidráulico, conducto presion S/N 10939 -	360	525
911	Sistema hidráulico, martillo	400	527
911	Tubería para fijación del martillo 11891375	450	531
911	Sistema hidráulico de cargadora (elevación y volteo)	550	533
911	Sistema hidrlico excavador	700	537
911	Sistema hidràulico patas de apoyo	750	541
911	Hydraulic system loader	800	545
911	Hydraulic system loader 11880001, S/N 10939 -	810	549
911	Hydraulic system, excavator beam 11890342, 11890343, S/N - 10938	900	553
911	Sistema hidráulico, pluma de excavación 11880001, S/N 10939 -	910	555
911	Sistema hidráulico, balancín 11890342, 11890343, S/N - 10938	1000	557
911	Sistema hidráulico, balancín 11880001, S/N 10939 -	1010	559
911	Sistema hidráulico, cuchara 11890342	1100	561
911	Sistema hidráulico, cuchara 11890343, S/N - 10938	1150	565
911	Sistema hidráulico, cuchara S/N 10939 -	1160	569
911	Sistema hidràulico brazo excavador telescopico 11890342	1200	571
911	Sistema hidráulico, cilindro de bloqueo S/N - 10938	1300	573
911	Sistema hidráulico, cilindro de bloqueo S/N 10939 -	1310	575
911	Sistema hidráulico, cuchara combinada	1350	577
912	Bloque de válvulas	150	579
912	Válvula de admisión	200	581
912	Sección de válvulas	225	583
912	Sección de válvulas	250	585
912	Sección de válvulas	275	587
912	Bloque de válvulas	300	589
912	Válvula de admisión	350	591
912	Electrovalvula	400	593
912	Sección de válvulas	500	595
912	Sección de válvulas	550	597
913	Bomba hidráulica 11891076, 11891077	200	599
915	Mandos	100	601
915	Mandos de la cargadora	150	607
915	Pedal 11890342	200	611
916	Equipo hidráulico adicional 11891369, S/N - 10938	100	613
916	Equipo hidráulico adicional 11891369, S/N 10939 -	110	617
916	Amortiguador de vibraciónes 11891345 S/N - 10938	350	621
916	Amortiguador de vibraciónes 11891345 S/N - 10939	360	623
924	Portaimplemento, mecánico 11891299	100	625
925	Cuchara, recta con dientes	100	627
925	Cuchara, recta con dientes S/N 10939 -	125	629
925	Cuchara, recta con dientes S/N 10939 -	130	631
925	Cuchara, recta con dientes (BACKHOE)	150	633
925	Cuchara, recta con dientes (LOADER)	200	635
925	Cuchara recta sin dientes 11891295, 11891296	250	637
925	Cuchara recta sin dientes	260	639
925	Cuchara recta sin dientes	300	641
925	Cuchara multipropósitos	310	643
925	Cuchara multipropósitos	320	647
925	Cuchara multipropósitos 11891541	350	651
925	Cilindros hidráulicos 11891018 (MULTI-PURPOSE BUCKET)	400	653
925	Fijaciones de transporte sin cuchara frontal 11891350	500	655
926	Brazo horquille	100	657
926	Soporte para martillo	200	659

АМБЕЛТА

INDICE

GRUPO		Sección	Página
926	Martillo 11891017	250	661
945	Bastidor elevación con piezas de montaje	150	663
945	Muñones para fijación de cuchara	160	669
945	Bastidor elevación con piezas de montaje 11880001, S/N 10939 -	175	671
945	Mecanismo de basculamiento mecánico autoajustable 11891079, 11881080	200	677
945	Cilindros hidráulicos 11891079 11891080	250	679
945	Cilindros hidráulicos 11891079, 11891080	300	681
971	Sistema de oscilación	100	683
971	Sistema hidráulico, giro	200	687
971	Cilindro de giro	300	691
971	Cilindro de bloqueo	400	693
972	Pata de apoyo	100	695
972	Cilindro hidraulico para pata de apoyo	200	697
972	Placa de soporte	300	699
974	Pluma de excavación con brazo telescópico 11890342	100	701
974	Pluma y brazo 11890343	150	705
974	Cilindro de pluma 11890342, 11890343	200	709
975	Cilindro de brazo 11890342, 11890343	100	711
975	Cilindro de cazo 11890342, 11890343	200	713
975	Cilindro telescopico. 11890342	300	715

АЛЬРЕТТА

GRUPP		Avsnitt	Sida
911	Hydrauloljetank	200	503
911	Hydraulsystem, sugledning, filter 11891076	250	507
911	Hydraulsystem, sugledning, filter 11891077	275	509
911	Hydraulsystem, returledning S/N - 10938	300	511
911	Hydraulsystem, returledning S/N 10939 -	310	515
911	Hydrauloljekylare S/N - 10938	325	519
911	Hydrauloljekylare S/N 10939 -	330	521
911	Hydraulsystem, tryckledningar S/N - 10938	350	523
911	Hydraulsystem, tryckledningar S/N 10939 -	360	525
911	Hydraulsystem hammare	400	527
911	Rör till hammarredskap 11891375	450	531
911	Hydraulik lastare (lyft & tilt)	550	533
911	Hydraulsystem, grävare	700	537
911	Hydraulsystem, stödben	750	541
911	Hydraulsystem, lastare	800	545
911	Hydraulsystem, lastare 11880001, S/N 10939 -	810	549
911	Hydraulsystem, grävbom 11890342, 11890343, S/N - 10938	900	553
911	Hydraulsystem, grävbom 11880001, S/N 10939 -	910	555
911	Hydraulsystem, grävarm 11890342, 11890343, S/N - 10938	1000	557
911	Hydraulsystem, grävarm 11880001, S/N 10939 -	1010	559
911	Hydraulsystem, skopa 11890342	1100	561
911	Hydraulsystem, skopa 11890343, S/N - 10938	1150	565
911	Hydraulsystem, skopa S/N 10939 -	1160	569
911	Hydraulsystem, grävarm teleskopisk 11890342	1200	571
911	Hydraulsystem, spärrcylinder S/N - 10938	1300	573
911	Hydraulsystem, spärrcylinder S/N 10939 -	1310	575
911	Hydraulsystem, kombiskopa	1350	577
912	Ventilblock	150	579
912	Inloppsventil	200	581
912	Ventilsektion	225	583
912	Ventilsektion	250	585
912	Ventilsektion	275	587
912	Ventilblock	300	589
912	Inloppsventil	350	591
912	Magnetventil	400	593
912	Ventilsektion	500	595
912	Ventilsektion	550	597
913	Hydraulpump 11891076, 11891077	200	599
915	Reglage	100	601
915	Lastarreglage	150	607
915	Pedal 11890342	200	611
916	Extra hydraulutrustning 11891369, S/N - 10938	100	613
916	Extra hydraulutrustning 11891369, S/N 10939 -	110	617
916	Svängningsdämpare 11891345 S/N - 10938	350	621
916	Svängningsdämpare 11891345 S/N - 10939	360	623
924	Redskapsfäste, mekaniskt 11891299	100	625
925	Skopa, rak med tänder	100	627
925	Skopa, rak med tänder S/N 10939 -	125	629
925	Skopa, rak med tänder S/N 10939 -	130	631
925	Skopa, rak med tänder (BACKHOE)	150	633
925	Skopa, rak med tänder (LOADER)	200	635
925	Skopa, rak utan tänder 11891295, 11891296	250	637
925	Skopa, rak utan tänder	260	639
925	Skopa, rak utan tänder	300	641
925	Kombiskopa	310	643
925	Kombiskopa	320	647
925	Kombiskopa 11891541	350	651
925	Hydraulcylinder 11891018 (MULTI-PURPOSE BUCKET)	400	653
925	Transportfäste utan frontskopa 11891350	500	655
926	Gaffelarm	100	657
926	Hållare för hammare	200	659
926	Hammare 11891017	250	661

INNEHÅLLSFÖRTECKNING

Catalogue id	Group
20017	**900**
Issue	Page
VOE 63D9920017	**499**

INNEHÅLLSFÖRTECKNING

GRUPP		Avsnitt	Sida
945	Lyftramverk med monteringsdetaljer	150	663
945	Axeltappar för infästning av skopa	160	669
945	Lyftramverk med monteringsdetaljer 11880001, S/N 10939 -	175	671
945	Mekanisk självjusterande tiltmekanism 11891079, 11881080	200	677
945	Hydraulcylinder 11891079 11891080	250	679
945	Hydraulcylinder 11891079, 11891080	300	681
971	Svängsystem	100	683
971	Hydraulsystem, sväng	200	687
971	Svängcylinder	300	691
971	Spärrcylinder	400	693
972	Stödben	100	695
972	Stödbenscylinder	200	697
972	Fotplatta	300	699
974	Grävbom med teleskoparm 11890342	100	701
974	Bom och skaft 11890343	150	705
974	Bomcylinder 11890342, 11890343	200	709
975	Skaftcylinder 11890342, 11890343	100	711
975	Skopcylinder 11890342, 11890343	200	713
975	Teleskopcylinder 11890342	300	715

АЛЬПЕТТА

VOLVO

Construction Equipment

АЛЬРЕТТА

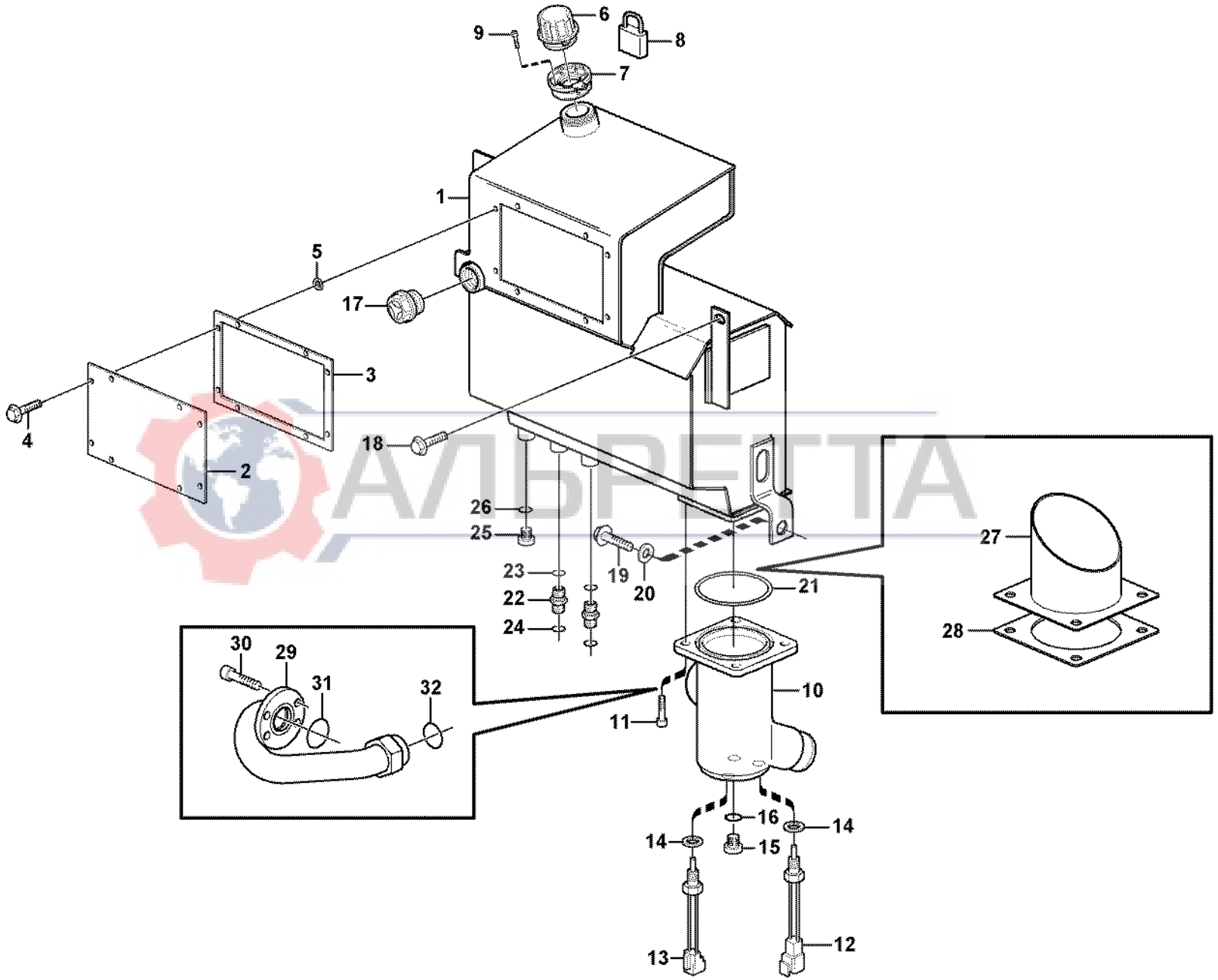

АЛЬБЕТТА

Volvo Construction Equipment

1012768

Fig.	Part No.	Quantity 1	2	3	PS	KIT	Description	Dénomination	Bezeichnung	Denominación	Benämning	Notes
1	**VOE 11886273**	1					Tank	Resérvoir	Behälter	Depósito	Tank	
2	**VOE 11886272**	1					•Plate	•Plaque	•Platte	•Placa	•Platta	
3	**VOE 11886707**	1					•Gasket	•Joint	•Dichtung	•Junta	•Packning	
4	**VOE 13946173**	10					•Flange screw	•Vis à bride	•Flanschschraube	•Torn embridado	•Flänsskruv	
5	**VOE 978254**	10					•Gasket	•Joint	•Dichtung	•Junta	•Packning	
6	**VOE 11882636**		1	1			Cover	Couvercle	Deckel	Tapa	Lock	
7	**VOE 11881028**		1	1			Thread Plate	Plaque Taraud\e	Gewindeplatte	Chapa Roscada	Gängplatta	
8	**VOE 11885135**			1			Padlock	Cadenas	Vorhängeschloss	Cerrojo	Hänglås	
9	**VOE 941460**		6	6			Screw	Vis	Schraube	Tornillo	Skruv	
10	**VOE 11886154**	1					Bowl	Coussinet	Schale	Taza	Skål	S/N - 10260 S/N 10267 S/N 10275
	VOE 11886464	1			SS		Bowl	Coussinet	Schale	Taza	Skål	S/N 10261 - 10266 S/N 10268 - 10274 S/N 10276 - 10549
	VOE 11887207	1					Bowl	Coussinet	Schale	Taza	Skål	S/N 10550 - 10835
	VOE 11888268	1					Bowl	Coussinet	Schale	Taza	Skål	S/N 10836 -
11	**VOE 967635**	4					Allen Hd Screw	Vis A 6 Pans Cr	Inbusschraube	Torn Hex Embut	Insexskruv	
12	**VOE 11881158**	1					Temp Sensor	Detecteur Temp.	Temperaturgeber	Sensor Temperat	Temp Givare	10 DEG
13	**VOE 11884069**	1					Temp Sensor	Detecteur Temp.	Temperaturgeber	Sensor Temperat	Temp Givare	97 DEG
14	**VOE 11883592**	2					Seal	Joint	Dichtring	Junta	Tätning	S/N - 10549
	VOE 977934	2					Gasket	Joint	Dichtung	Junta	Packning	S/N 10550 -
15	**VOE 11885751**	1					Plug	Bouchon	Stopfen	Tapon	Plugg	S/N - 10835
16	**VOE 14213676**	1					Sealing ring	Bague d'étanchéité	Runddichtring	Anillo reten	Tätningsring	
17	**VOE 11882635**	1					Level glass	Voyant de contrôle de	Schauglas	Mirilla de nivel	Nivåglas	
18	**VOE 13965191**	6					Flange screw	Vis à bride	Flanschschraube	Torn embridado	Flänsskruv	
19	**VOE 13965192**	1					Flange screw	Vis à bride	Flanschschraube	Torn embridado	Flänsskruv	
20	**VOE 13947355**	1					Washer	Rondelle	Scheibe	Arandela	Bricka	
21	**VOE 11882675**	1					O-ring	Joint Torique	O-Ring	Junta torica	O-ring	
22	**VOE 935085**	2					Nipple	Raccord	Nippel	Niple	Nippel	

1	**11891076, 11891077**	**Hydrauloljetank** **Depósito de aceite hidráulico** **Hydrauliköltank** **Réservoir d'huile hydraulique** **Hydraulic oil tank**	Catalogue id **20017**	Group **911**
2	**11891298**		Illustr. No **1012768**	Section **200**
3	**11891324**		Issue **VOE 63D9920017**	Page **503**
4				
5				

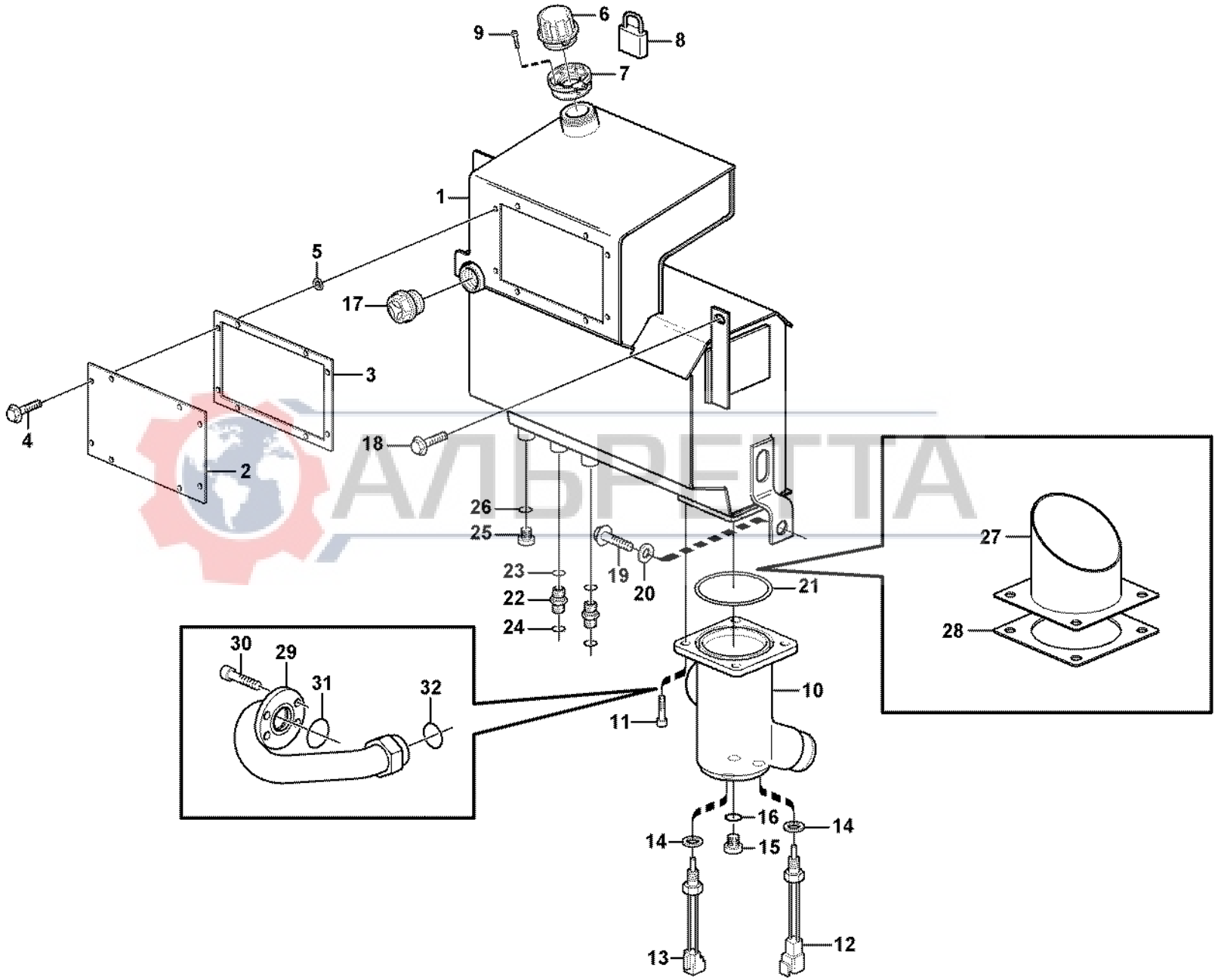

АЛЬБЕТТА

Volvo Construction Equipment

1012768

Fig.	Part No.	Quantity 1	2	3	PS	KIT	Description	Dénomination	Bezeichnung	Denominación	Benämning	Notes
23	**VOE 932039**	1					•O-ring	•Joint Torique	•O-Ring	•Junta torica	•O-ring	
24	**VOE 4880492**	1					•O-ring	•Joint Torique	•O-Ring	•Junta torica	•O-ring	
25	**VOE 11881384**	1					Fitting	Ecrou raccord	Verschraubung	Racor	Förskruvning	
26	**VOE 932037**	1					•O-ring	•Joint Torique	•O-Ring	•Junta torica	•O-ring	
27	**VOE 11885999**	1					Tube	Tube	Rohr	Tubo	Rör	
28	**VOE 11887625**	2					Gasket	Joint	Dichtung	Junta	Packning	
29	**VOE 11886421**	1					Tube	Tube	Rohr	Tubo	Rör	
30	**VOE 959238**	4					Allen Hd Screw	Vis A 6 Pans Cr	Inbusschraube	Torn Hex Embut	Insexskruv	
31	**VOE 13949238**	1					O-ring	Joint Torique	O-Ring	Junta torica	O-ring	
32	**VOE 981291**	1					O-ring	Joint Torique	O-Ring	Junta torica	O-ring	

АЛЬРЕТТА

1	**11891076, 11891077**
2	**11891298**
3	**11891324**
4	
5	

Hydrauloljetank
Depósito de aceite hidráulico
Hydrauliköltank
Réservoir d'huile hydraulique
Hydraulic oil tank

Catalogue id **20017**	Group **911**
Illustr. No **1012768**	Section **200**
Issue **VOE 63D9920017**	Page **505**

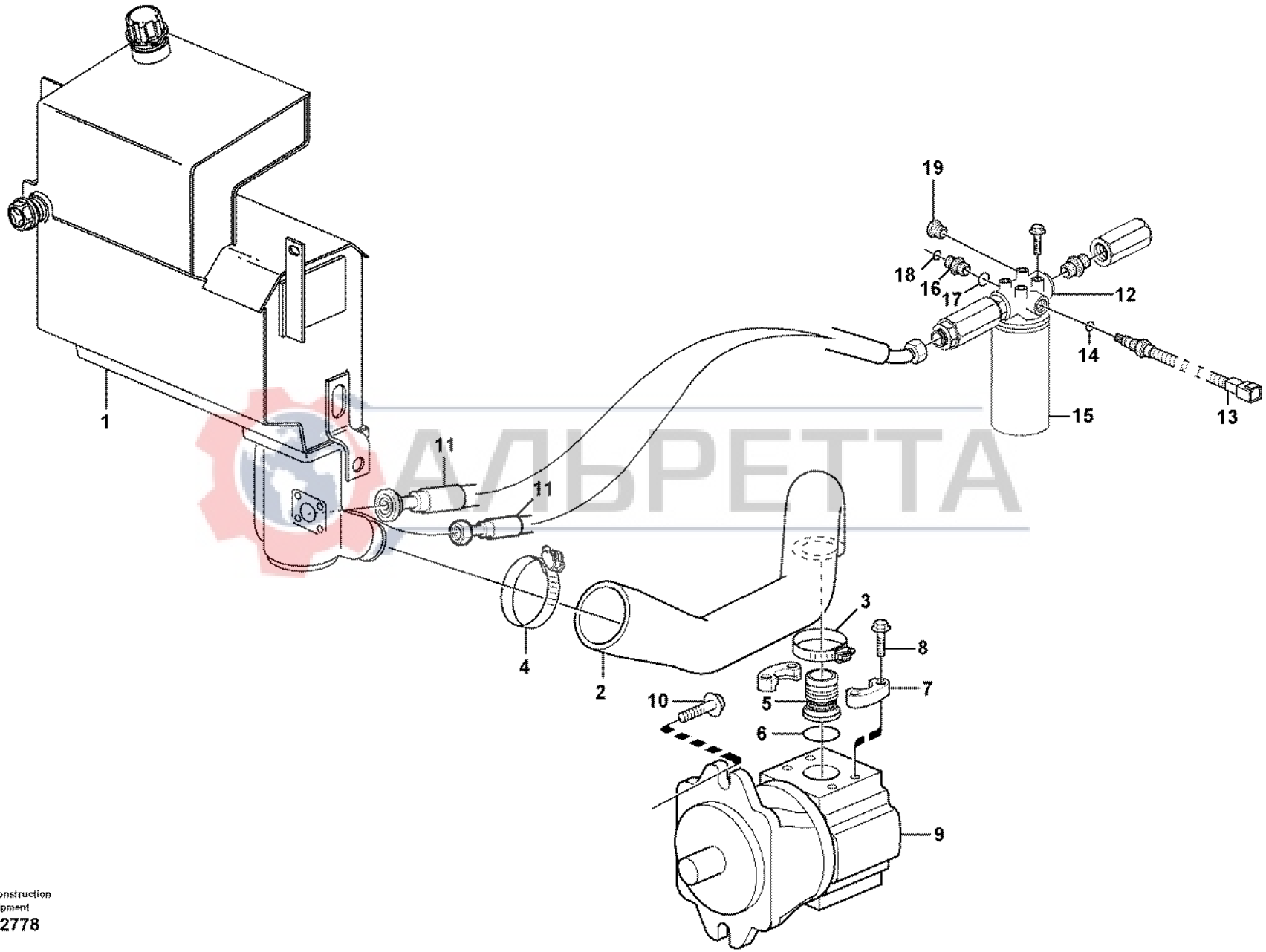

АЛЬРЕТТА

Volvo Construction Equipment
1012778

Fig.	Part No.	Quantity 1	2	3	PS	KIT	Description	Dénomination	Bezeichnung	Denominación	Benämning	Notes
1		1	1				Hydr fluid tank	Reservoir fluid.hydr.	Druckölbehälter	Dep Aceit Hidr	Hydrauloljetank	See group 911, Page 503
2	**VOE 11886177**	1					Hose	Durit	Schlauch	Tubo flexible	Slang	(VOE 11885321)
2	**VOE 11886177**		1				Hose	Durit	Schlauch	Tubo flexible	Slang	
3	**VOE 943480**	1					Hose Clamp	Collier Serrage	Schlauchschelle	Abraz Manguera	Slangklamma	ID = 70 MM
3	**VOE 11059298**		1				Hose Clamp	Collier Serrage	Schlauchschelle	Abraz Manguera	Slangklamma	ID = 86MM
4	**VOE 943481**	1					Hose Clamp	Collier Serrage	Schlauchschelle	Abraz Manguera	Slangklamma	ID = 80 MM
4	**VOE 11059299**		1				Hose Clamp	Collier Serrage	Schlauchschelle	Abraz Manguera	Slangklamma	ID = 86MM
5	**VOE 11885308**	1	1				Fitting	Ecrou raccord	Verschraubung	Racor	Förskruvning	
6	**VOE 13949239**	1	1				O-ring	Joint Torique	O-Ring	Junta torica	O-ring	
7	**VOE 936620**	2	2				Flange Half	Demi-bride	Flanschhälfte	Media brida	Fläshalva	
8	**VOE 13965191**	4	4				Flange screw	Vis à bride	Flanschschraube	Torn embridado	Flänsskruv	
9	**VOE 11881939**	1	1				Pump	Pompe	Pumpe	Bomba	Pump	
10	**VOE 968589**	2	2				Flange screw	Vis à bride	Flanschschraube	Torn embridado	Flänsskruv	
11		1	1				Hose assembly	Conduit flexible	Schlauchleitung	Conducto	Slangledning	See group 911, Page 511
12	**VOE 11882505**	1	1				Filter	Filtre	Filter	Filtro	Filter	
13	**VOE 11712309**	1	1				•Sensor	•Capteur	•Geber	•Captador	•Givare	
14	**VOE 932039**	1	1				•O-ring	•Joint Torique	•O-Ring	•Junta torica	•O-ring	
15	**VOE 11882353**	1	1				•Oil Filter	•Filtre Huile	•Ölfilter	•Filtro Aceite	•Oljefilter	
16	**VOE 13933862**	1	1				Nipple	Raccord	Nippel	Niple	Nippel	
17	**VOE 932042**	1	1				•O-ring	•Joint Torique	•O-Ring	•Junta torica	•O-ring	
18	**VOE 981289**	1	1				•O-ring	•Joint Torique	•O-Ring	•Junta torica	•O-ring	
19	**VOE 11882920**	1	1				Plug	Bouchon	Stopfen	Tapon	Plugg	

AVSPETA

2130) Ser No -10054, 10059-10060, 10063-10067
2131) Ser No 10055-10058, 10061-10062, 10068-

1	**2130) .**	**Hydraulsystem, sugledning, filter** **Sistema hidráulico, conducto de aspiración, filtro** **Hydraulikanlage, Saugleitung, Filter** **Système hydraulique, conduit d'aspiration, filtre** **Hydraulic system, suction line, filter**	Catalogue id **20017**	Group **911**
2	**2131) .**		Illustr. No **1012778**	Section **250**
3			Issue **VOE 63D9920017**	Page **507**
4				
5		**11891076**		

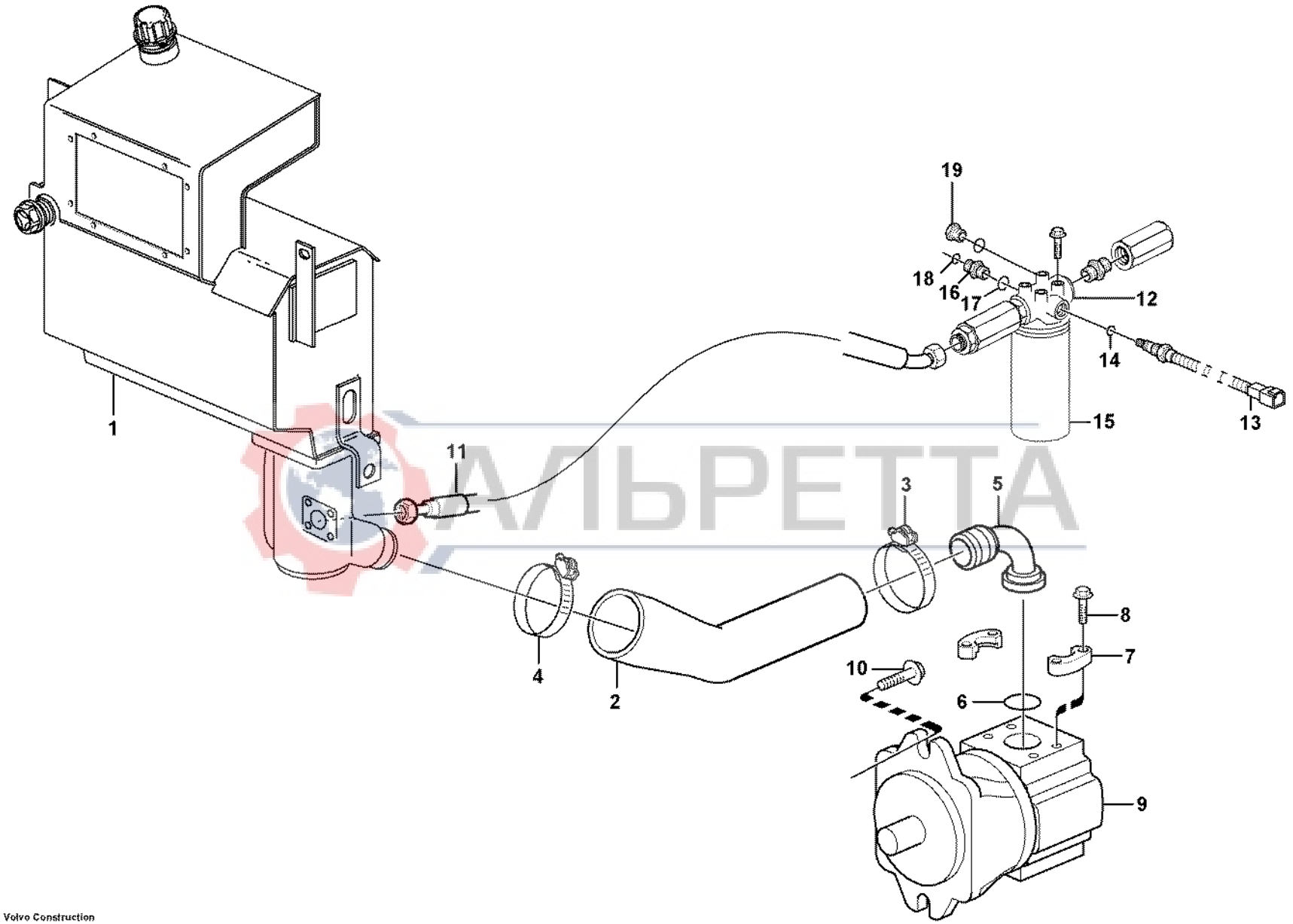

АЛЬРЕТТА

Volvo Construction Equipment
1013289

Fig.	Part No.	Quantity 1	2	3	PS	KIT	Description	Dénomination	Bezeichnung	Denominación	Benämning	Notes
1		1					Hydr fluid tank	Reservoir fluid.hydr.	Druckölbehälter	Dep Aceit Hidr	Hydrauloljetank	See group 911, Page 503
2	**VOE 11886420**	1					Suction hose	Durit aspiration	Saugschlauch	Manguer aspirac	Sugslang	
3	**VOE 11059298**	1					Hose Clamp	Collier Serrage	Schlauchschelle	Abraz Manguera	Slangklamma	ID = 86MM
4	**VOE 11059299**	1					Hose Clamp	Collier Serrage	Schlauchschelle	Abraz Manguera	Slangklamma	ID = 86MM
5	**VOE 11885780**	1					Fitting	Ecrou raccord	Verschraubung	Racor	Förskruvning	
6	**VOE 13949239**	1					O-ring	Joint Torique	O-Ring	Junta torica	O-ring	
7	**VOE 936620**	2					Flange Half	Demi-bride	Flanschhälfte	Media brida	Flänshalva	
8	**VOE 13965191**	4					Flange screw	Vis à bride	Flanschschraube	Torn embridado	Flänsskruv	
9		1					Pump	Pompe	Pumpe	Bomba	Pump	See group 913, Page 599
10	**VOE 968589**	2					Flange screw	Vis à bride	Flanschschraube	Torn embridado	Flänsskruv	
11		1					Hose assembly	Conduit flexible	Schlauchleitung	Conducto	Slangledning	See group 911, Page 511
12	**VOE 11882505**	1					Filter	Filtre	Filter	Filtro	Filter	11880001
13	**VOE 11712309**	1					•Sensor	•Capteur	•Geber	•Captador	•Givare	11880001
14	**VOE 932039**	1					•O-ring	•Joint Torique	•O-Ring	•Junta torica	•O-ring	11880001
15	**VOE 11882353**	1					•Oil Filter	•Filtre Huile	•Ölfilter	•Filtro Aceite	•Oljefilter	11880001
16	**VOE 13933862**	1					Nipple	Raccord	Nippel	Niple	Nippel	
17	**VOE 932042**	1					•O-ring	•Joint Torique	•O-Ring	•Junta torica	•O-ring	
18	**VOE 981289**	1					•O-ring	•Joint Torique	•O-Ring	•Junta torica	•O-ring	
19	**VOE 11882920**	1					Plug	Bouchon	Stopfen	Tapon	Plugg	11880001
20	**VOE 932042**	1					•O-ring	•Joint Torique	•O-Ring	•Junta torica	•O-ring	11880001

АЛВРЕТТА

1		**Hydraulsystem, sugledning, filter** **Sistema hidráulico, conducto de aspiración, filtro** **Hydraulikanlage, Saugleitung, Filter** **Système hydraulique, conduit d'aspiration, filtre** **Hydraulic system, suction line, filter**	Catalogue id **20017**	Group **911**
2				
3			Illustr. No **1013289**	Section **275**
4				
5		**11891077**	Issue **VOE 63D9920017**	Page **509**

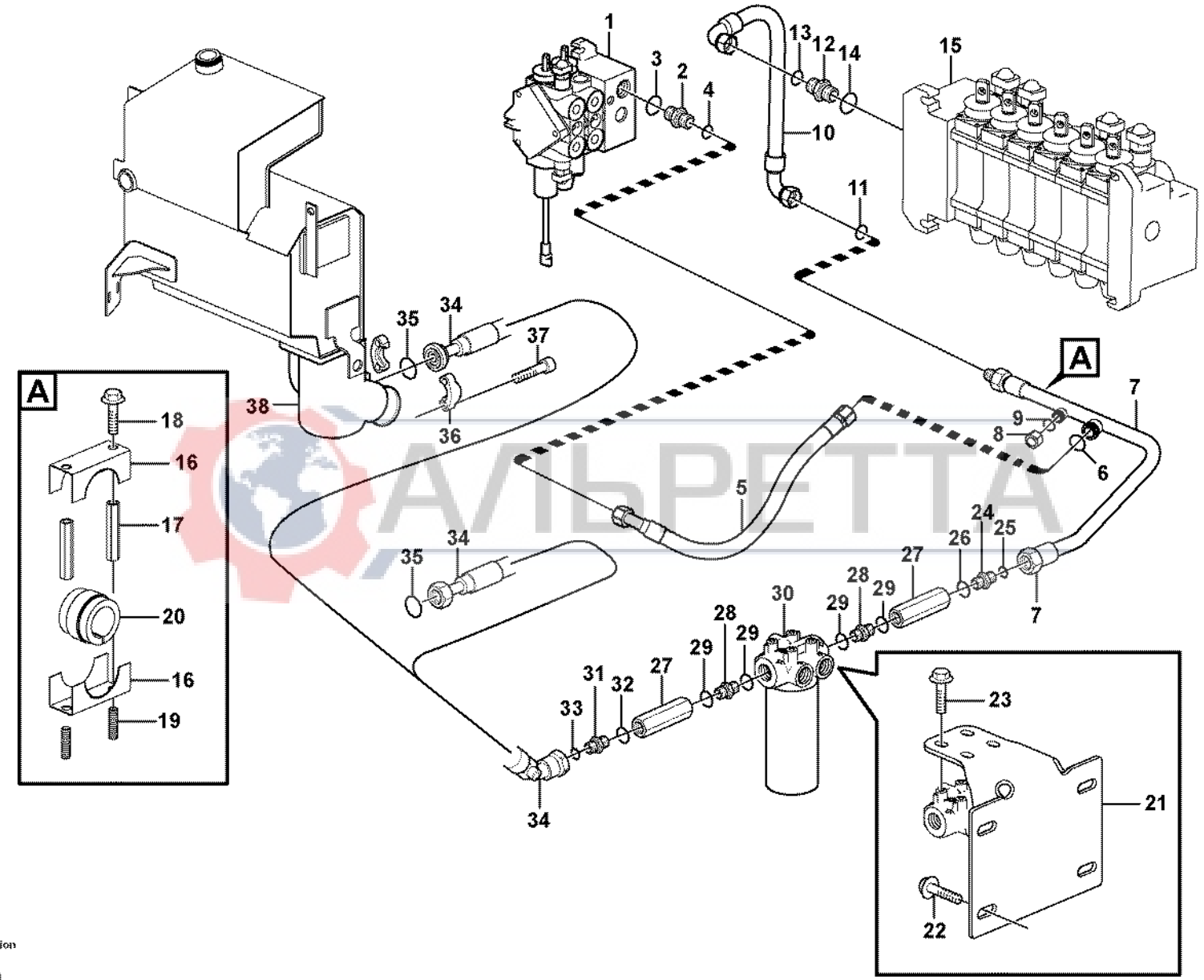

АЛЬРЕТТА

Volvo Construction Equipment
1012779

Fig.	Part No.	Quantity 1	2	3	PS	KIT	Description	Dénomination	Bezeichnung	Denominación	Benämning	Notes
1	**VOE 11886541**	1	1				Valve	Soupape	Ventil	Valvula	Ventil	See group 912, Page 579
2	**VOE 935229**	1	1				Nipple	Raccord	Nippel	Niple	Nippel	
3	**VOE 981290**	1	1				•O-ring	•Joint Torique	•O-Ring	•Junta torica	•O-ring	
4	**VOE 932043**	1	1				•O-ring	•Joint Torique	•O-Ring	•Junta torica	•O-ring	
5	**VOE 11885757**	1	1				Hose	Durit	Schlauch	Tubo flexible	Slang	
6	**VOE 981290**	1	1				O-ring	Joint Torique	O-Ring	Junta torica	O-ring	
7	**VOE 11885549**	1	1				Tube	Tube	Rohr	Tubo	Rör	
8	**VOE 935574**	1	1				Plug	Bouchon	Stopfen	Tapon	Plugg	
9	**VOE 4880493**	1	1				O-ring	Joint Torique	O-Ring	Junta torica	O-ring	
10	**VOE 11885255**	1	1				Hose	Durit	Schlauch	Tubo flexible	Slang	
11	**VOE 981290**	1	1				O-ring	Joint Torique	O-Ring	Junta torica	O-ring	
12	**VOE 935229**	1	1				Nipple	Raccord	Nippel	Niple	Nippel	
13	**VOE 981290**	1	1				•O-ring	•Joint Torique	•O-Ring	•Junta torica	•O-ring	
14	**VOE 932043**	1	1				•O-ring	•Joint Torique	•O-Ring	•Junta torica	•O-ring	
15		1	1				Valve	Soupape	Ventil	Valvula	Ventil	See group 912, Page 589
16	**VOE 11884642**	2	2				Support	Support	Stütze	Apoyo	Stöd	
17	**VOE 11884640**	2	2				Spacer	Partie Intermédiaire	Zwischenstück	Espaciador	Mellandel	
18	**VOE 946329**	2	2				Flange screw	Vis à bride	Flanschschraube	Torn embridado	Flänsskruv	
19	**VOE 11884641**	2	2				Stud	Goujon	Stiftschraube	Esparrago	Pinnskruv	
20	**VOE 11885518**	1	1				Bushing	Bague	Buchse	Casquillo	Bussning	
21		1	1		NS		Bracket	Console	Konsole	Ménsula	Konsol	SER NO -10327
22	**VOE 965225**	4	4				Flange screw	Vis à bride	Flanschschraube	Torn embridado	Flänsskruv	SER NO -10327
23	**VOE 946441**	4	4				Flange screw	Vis à bride	Flanschschraube	Torn embridado	Flänsskruv	
24	**VOE 936122**	1	1				Nipple	Raccord	Nippel	Niple	Nippel	
25	**VOE 4880492**	1	1				O-ring	Joint Torique	O-Ring	Junta torica	O-ring	
26	**VOE 14211861**	1	1				Sealing ring	Bague d'étanchéité	Runddichtring	Anillo reten	Tätningsring	
27	**VOE 11882347**	2	2				Check valve	Valve antiretour	Rückschlagventil	Válvula de retención	Backventil	
28	**VOE 11883508**	2	2				Nipple	Raccord	Nippel	Niple	Nippel	

2130) Ser No -10054, 10059-10060, 10063-10067
2131) Ser No 10055-10058, 10061-10062, 10068-

1	**2130) .**	**Hydraulsystem, returledning** **Sistema hidráulico, conducto de retorno** **Druckölsystem, Rücklaufleitung** **Système hydraulique, conduit retour** **Hydraulic system, return line**	Catalogue id **20017**	Group **911**
2	**2131) .**		Illustr. No **1012779**	Section **300**
3			Issue **VOE 63D9920017**	Page **511**
4				
5		**S/N - 10938**		

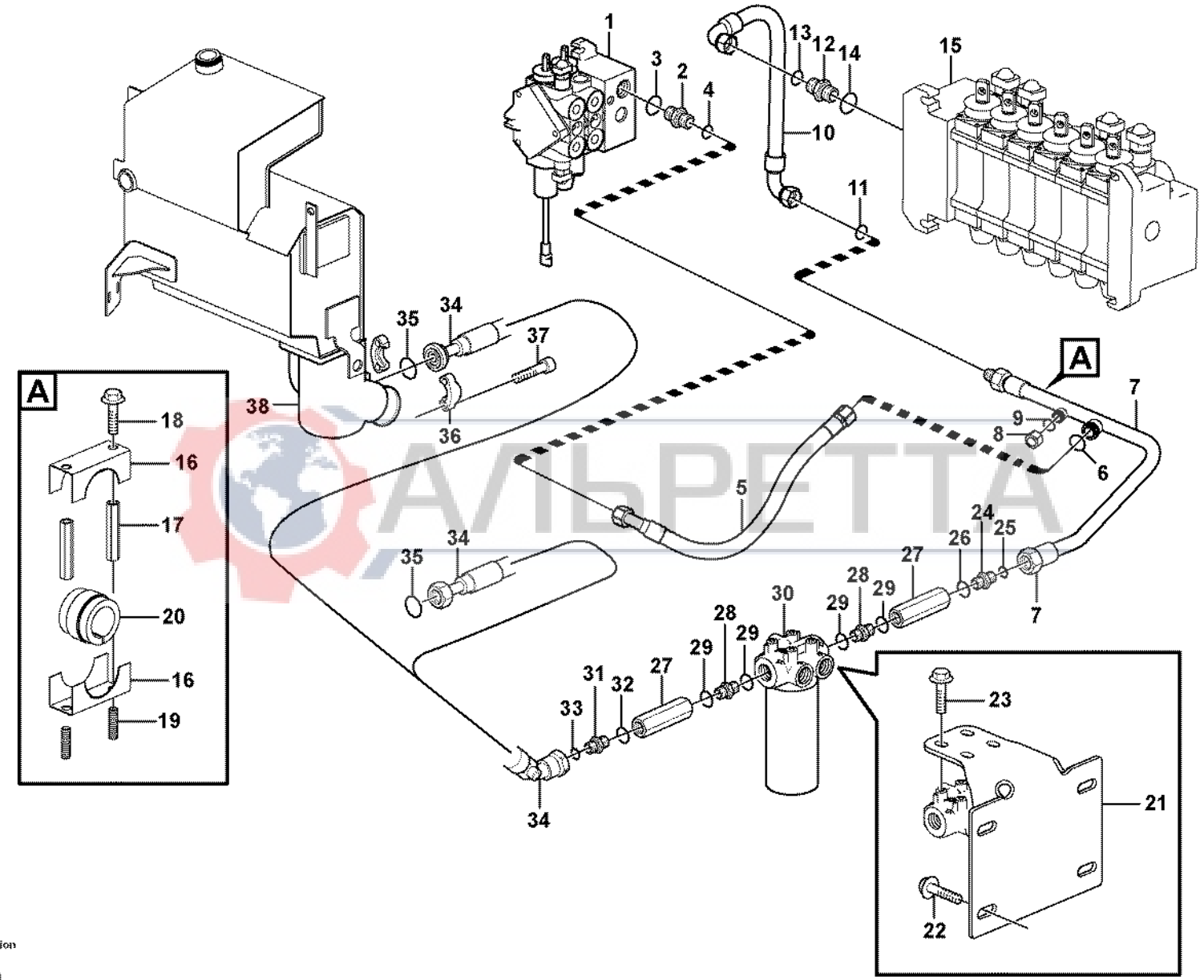

АЛЬРЕТТА

Volvo Construction Equipment
1012779

Fig.	Part No.	Quantity 1	2	3	PS	KIT	Description	Dénomination	Bezeichnung	Denominación	Benämning	Notes
29	**VOE 11883682**	4	4				Seal	Joint	Dichtring	Junta	Tätning	
30		1	1				Filter	Filtre	Filter	Filtro	Filter	See group 911, Page 507
31	**VOE 936122**	1	1				Nipple	Raccord	Nippel	Niple	Nippel	
32	**VOE 14211861**	1	1				Sealing ring	Bague d'étanchéité	Runddichtring	Anillo reten	Tätningsring	
33	**VOE 4880492**	1	1				O-ring	Joint Torique	O-Ring	Junta torica	O-ring	
34	**VOE 11881378**	1					Hose assembly	Conduit flexible	Schlauchleitung	Conducto	Slangledning	
34	**VOE 11886151**		1				Hose	Durit	Schlauch	Tubo flexible	Slang	
35	**VOE 13949238**	1					O-ring	Joint Torique	O-Ring	Junta torica	O-ring	
35	**VOE 981291**		1				O-ring	Joint Torique	O-Ring	Junta torica	O-ring	
36	**VOE 11881376**	2					Flange	Flasque	Flansch	Brida	Fläns	
37	**VOE 967635**	4					Allen Hd Screw	Vis A 6 Pans Cr	Inbusschraube	Torn Hex Embut	Insexskruv	
38		1	1				Bowl	Coussinet	Schale	Taza	Skål	See group 911, Page 503

АЛЬРЕТТА

2130) Ser No -10054, 10059-10060, 10063-10067
2131) Ser No 10055-10058, 10061-10062, 10068-

1	**2130) .**	**Hydraulsystem, returledning** **Sistema hidráulico, conducto de retorno** **Druckölsystem, Rücklaufleitung** **Système hydraulique, conduit retour** **Hydraulic system, return line**	Catalogue id **20017**	Group **911**
2	**2131) .**		Illustr. No **1012779**	Section **300**
3			Issue **VOE 63D9920017**	Page **513**
4				
5		**S/N - 10938**		

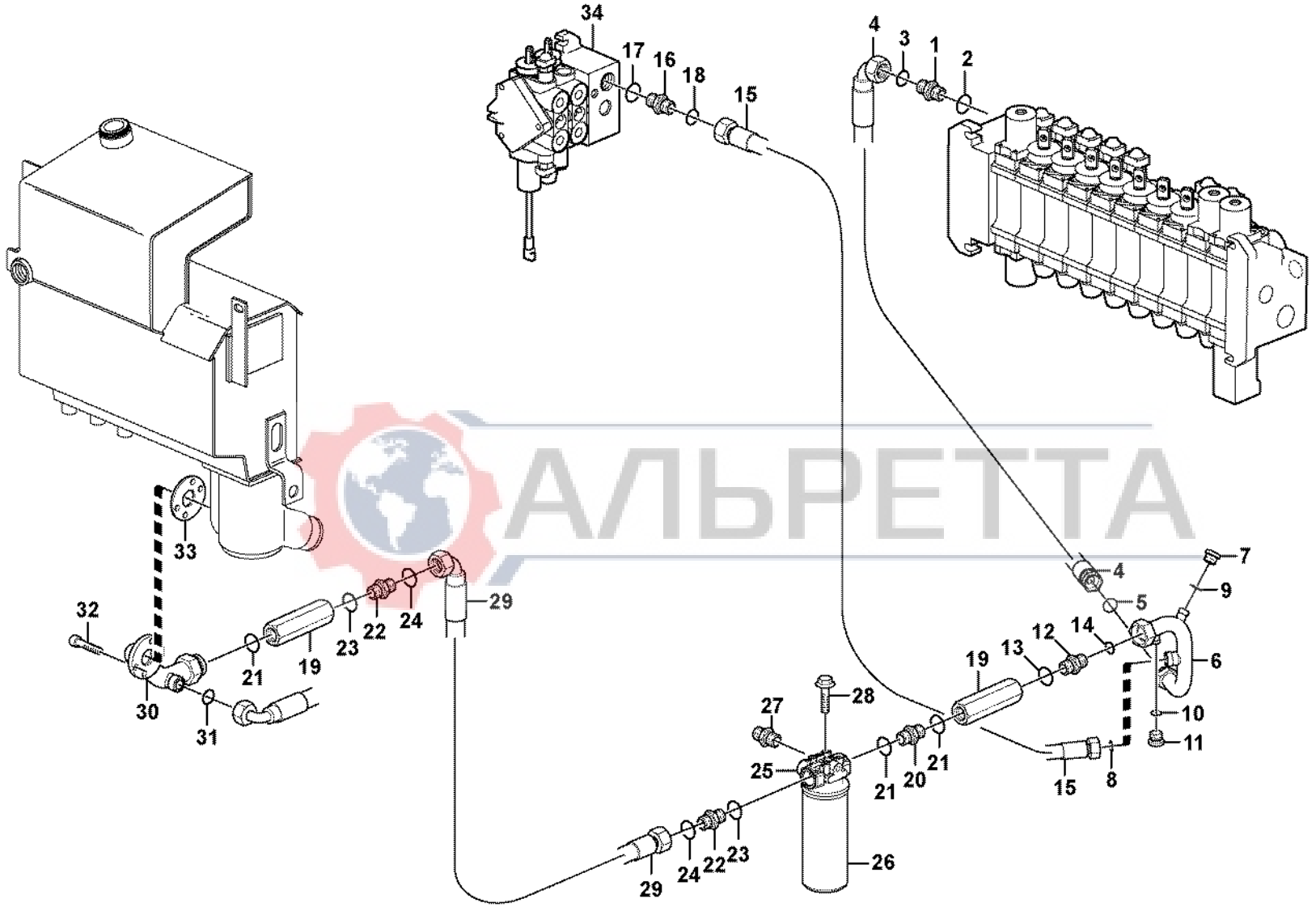

АЛЬРЕТТА

Volvo Construction Equipment

1024749

Fig.	Part No.	Quantity 1	2	3	PS	KIT	Description	Dénomination	Bezeichnung	Denominación	Benämning	Notes
1	**VOE 935229**	1					Nipple	Raccord	Nippel	Niple	Nippel	
2	**VOE 981290**	1					•O-ring	•Joint Torique	•O-Ring	•Junta torica	•O-ring	
3	**VOE 932043**	1					•O-ring	•Joint Torique	•O-Ring	•Junta torica	•O-ring	
4	**VOE 937991**	1					Hose assembly	Conduit flexible	Schlauchleitung	Conducto	Slangledning	L = 900 MM
5	**VOE 981290**	1					O-ring	Joint Torique	O-Ring	Junta torica	O-ring	
6	**VOE 11888525**	1					Tube Assembly	Tuyauterie	Rohrleitung	Tuberia	Rörledning	
7	**VOE 935575**	1					Plug	Bouchon	Stopfen	Tapon	Plugg	
8	**VOE 981290**	1					O-ring	Joint Torique	O-Ring	Junta torica	O-ring	
9	**VOE 990739**	1					O-ring	Joint Torique	O-Ring	Junta torica	O-ring	
10	**VOE 990738**	1					O-ring	Joint Torique	O-Ring	Junta torica	O-ring	
11	**VOE 935574**	1					Plug	Bouchon	Stopfen	Tapon	Plugg	
12	**VOE 936122**	1					Nipple	Raccord	Nippel	Niple	Nippel	
13	**VOE 14211861**	1					•Sealing ring	•Bague d'étanchéité	•Runddichtring	•Anillo reten	•Tätningsring	
14	**VOE 981291**	1					•O-ring	•Joint Torique	•O-Ring	•Junta torica	•O-ring	
15	**VOE 937990**	1					Hose assembly	Conduit flexible	Schlauchleitung	Conducto	Slangledning	L = 650 MM
16	**VOE 935229**	1					Nipple	Raccord	Nippel	Niple	Nippel	
17	**VOE 981290**	1					•O-ring	•Joint Torique	•O-Ring	•Junta torica	•O-ring	
18	**VOE 932043**	1					•O-ring	•Joint Torique	•O-Ring	•Junta torica	•O-ring	
19	**VOE 11882347**	2					Check valve	Valve antiretour	Rückschlagventil	Válvula de retención	Backventil	
20	**VOE 11883508**	1					Nipple	Raccord	Nippel	Niple	Nippel	
21	**VOE 11883682**	3					Seal	Joint	Dichtring	Junta	Tätning	
22	**VOE 11888088**	2					Fitting	Ecrou raccord	Verschraubung	Racor	Förskruvning	
23	**VOE 14211861**	1					•Sealing ring	•Bague d'étanchéité	•Runddichtring	•Anillo reten	•Tätningsring	
24	**VOE 981290**	1					•O-ring	•Joint Torique	•O-Ring	•Junta torica	•O-ring	
25	**VOE 11882505**	1					Filter	Filtre	Filter	Filtro	Filter	
26		1			NS		•Filter Cartridge	•Element Filtre	•Filterpatrone	•Patron Filtrant	•Filterpatron	
27		1			NS		•Sensor	•Capteur	•Geber	•Captador	•Givare	
28	**VOE 946441**	4					Flange screw	Vis à bride	Flanschschraube	Torn embridado	Flänsskruv	
29	**VOE 937966**	1					Hose assembly	Conduit flexible	Schlauchleitung	Conducto	Slangledning	
30	**VOE 11888080**	1					Tube	Tube	Rohr	Tubo	Rör	

1		**Hydraulsystem, returledning** **Sistema hidráulico, conducto de retorno** **Druckölsystem, Rücklaufleitung** **Système hydraulique, conduit retour** **Hydraulic system, return line**	Catalogue id **20017**	Group **911**
2				
3			Illustr. No **1024749**	Section **310**
4				
5		**S/N 10939 -**	Issue **VOE 63D9920017**	Page **515**

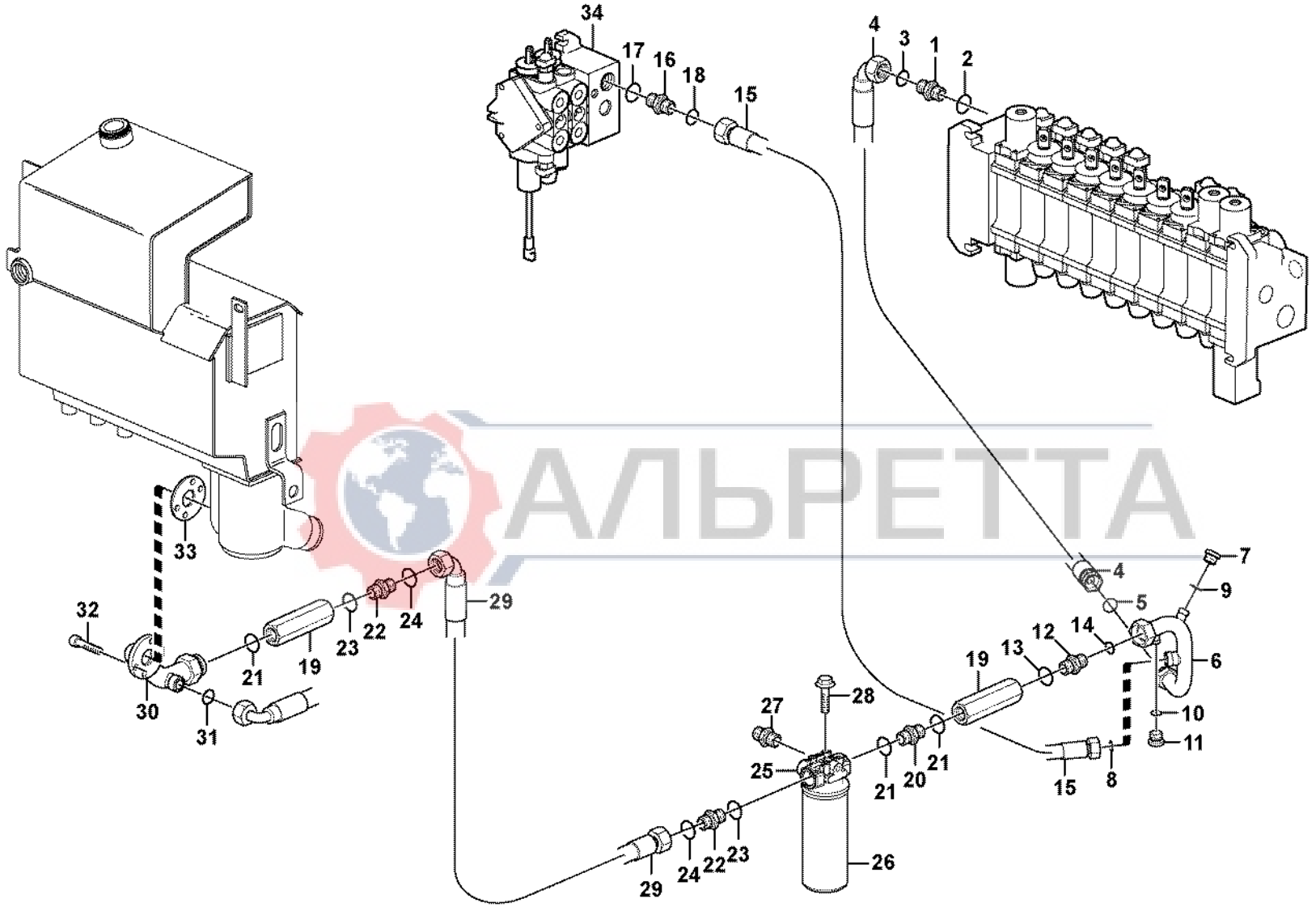

АЛЬРЕТТА

Volvo Construction Equipment

1024749

Fig.	Part No.	Quantity 1	2	3	PS	KIT	Description	Dénomination	Bezeichnung	Denominación	Benämning	Notes
31	**VOE 990740**	1					O-ring	Joint Torique	O-Ring	Junta torica	O-ring	
32	**VOE 959238**	4					Allen Hd Screw	Vis A 6 Pans Cr	Inbusschraube	Torn Hex Embut	Insexskruv	
33	**VOE 11886430**	1					Gasket	Joint	Dichtung	Junta	Packning	
34		1					Valve	Soupape	Ventil	Valvula	Ventil	See group 912, Page 579

АЛЬРЕТТА

1		**Hydraulsystem, returledning** **Sistema hidráulico, conducto de retorno** **Druckölsystem, Rücklaufleitung** **Système hydraulique, conduit retour** **Hydraulic system, return line**	Catalogue id **20017**	Group **911**
2				
3			Illustr. No **1024749**	Section **310**
4				
5		**S/N 10939 -**	Issue **VOE 63D9920017**	Page **517**

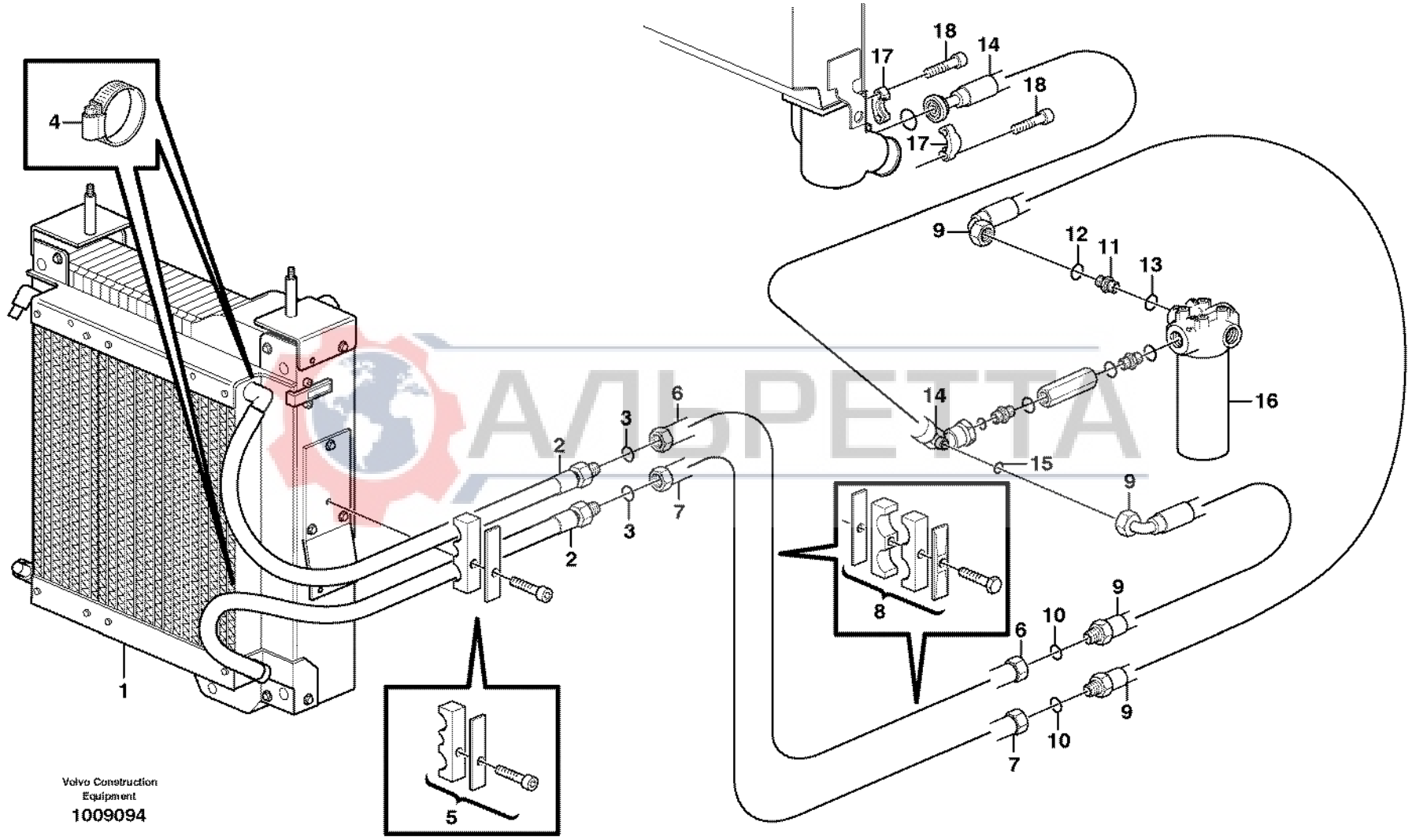

Volvo Construction Equipment

1009094

АЛЬРЕТТА

Fig.	Part No.	Quantity 1	2	3	PS	KIT	Description	Dénomination	Bezeichnung	Denominación	Benämning	Notes
1		1					Oil Cooler	Refroidisseur huile	Ölkühler	Enfriadores aceite	Oljekylare	See group 261, Page 109
2	**VOE 11882738**	2					Hose	Durit	Schlauch	Tubo flexible	Slang	
3	**VOE 981289**	1					•O-ring	•Joint Torique	•O-Ring	•Junta torica	•O-ring	
4	**VOE 943473**	2					Hose Clamp	Collier Serrage	Schlauchschelle	Abraz Manguera	Slangklamma	
5	**VOE 11885543**	1					Clamp	Pince Serrage	Klemme	Abrazadera	Klämma	
6	**VOE 11884808**	1					Tube	Tube	Rohr	Tubo	Rör	
7	**VOE 11882912**	1					Tube	Tube	Rohr	Tubo	Rör	
8	**VOE 11882856**	2					Clamp	Pince Serrage	Klemme	Abrazadera	Klämma	
9	**VOE 11882737**	2					Hose	Durit	Schlauch	Tubo flexible	Slang	
10	**VOE 981289**	1					•O-ring	•Joint Torique	•O-Ring	•Junta torica	•O-ring	
11	**VOE 13933862**	1					Nipple	Raccord	Nippel	Niple	Nippel	
12	**VOE 981289**	1					•O-ring	•Joint Torique	•O-Ring	•Junta torica	•O-ring	
13	**VOE 932042**	1					•O-ring	•Joint Torique	•O-Ring	•Junta torica	•O-ring	
14		1					Hose assembly	Conduit flexible	Schlauchleitung	Conducto	Slangledning	See group 911, Page 511
15	**VOE 981289**	1					•O-ring	•Joint Torique	•O-Ring	•Junta torica	•O-ring	
16	**11882505**	1					Filter	Filtre	Filter	Filtro	Filter	See group 911, Page 511
17	**VOE 11881376**	1					Flange	Flasque	Flansch	Brida	Fläns	
18	**VOE 967635**	4					Allen Hd Screw	Vis A 6 Pans Cr	Inbusschraube	Torn Hex Embut	Insexskruv	

АЛЬРЕТТА

1		**Hydrauloljekylare** **Enfriador de aceite hidráulico** **Hydraulikölkühler** **Radiateur huile** **Hydraulic oil cooler**	Catalogue id **20017**	Group **911**
2				
3			Illustr. No **1009094**	Section **325**
4				
5		**S/N - 10938**	Issue **VOE 63D9920017**	Page **519**

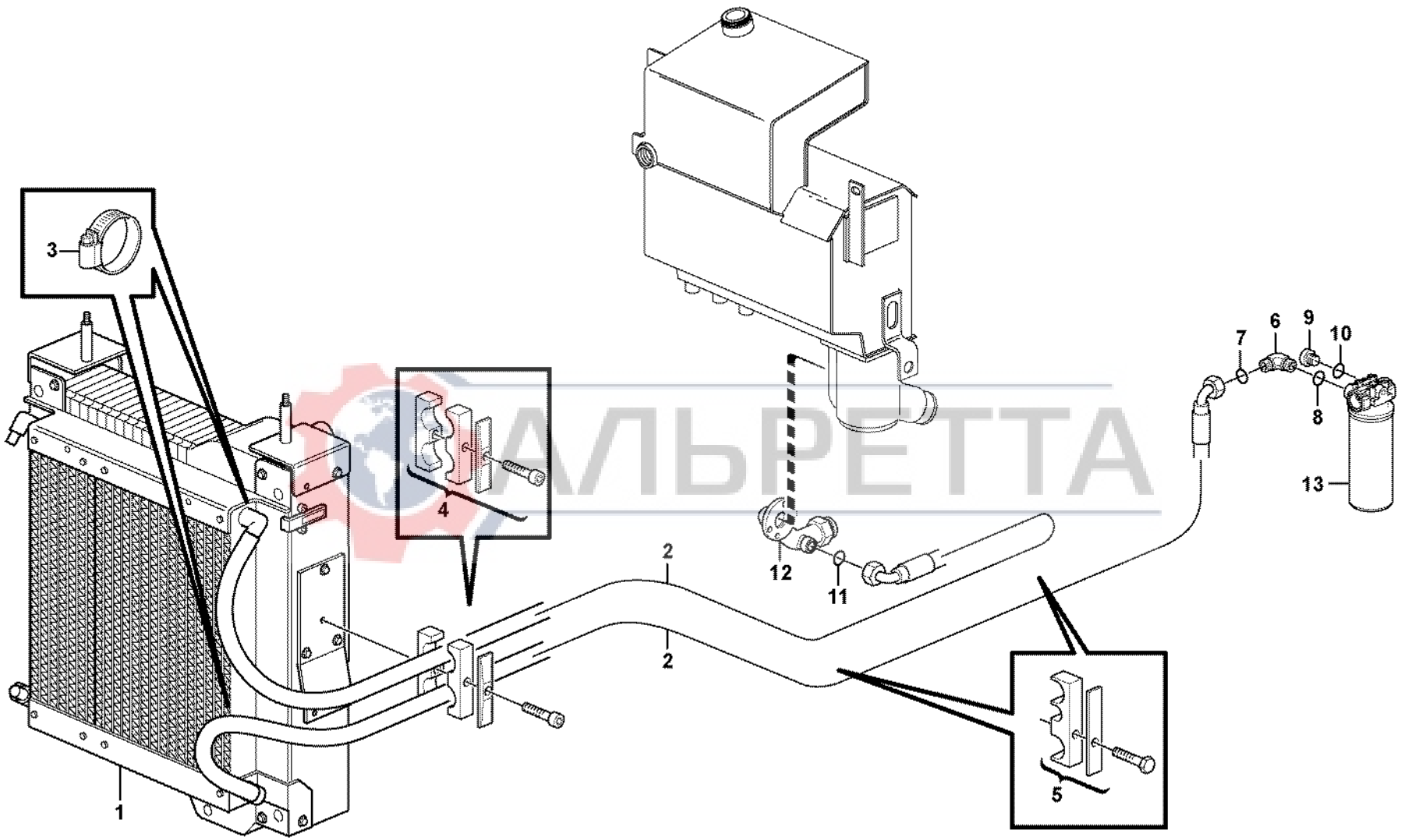

АЛЬРЕТТА

Volvo Construction Equipment

1024601

Fig.	Part No.	Quantity 1	2	3	PS	KIT	Description	Dénomination	Bezeichnung	Denominación	Benämning	Notes
1		1					Oil Cooler	Refroidisseur huile	Ölkühler	Enfriadores aceite	Oljekylare	See group 261, Page 109
2	**VOE 11888461**	2					Hose assembly	Conduit flexible	Schlauchleitung	Conducto	Slangledning	
3	**VOE 943473**	2					Hose Clamp	Collier Serrage	Schlauchschelle	Abraz Manguera	Slangklamma	
4	**VOE 11885543**	1					Clamp	Pince Serrage	Klemme	Abrazadera	Klämma	
5	**VOE 11888715**	2					Clamp	Pince Serrage	Klemme	Abrazadera	Klämma	
6	**VOE 13933864**	1					Elbow nipple	Raccord angulaire	Winkelnippel	Niple angular	Vinkelnippel	
7	**VOE 990740**	1					•O-ring	•Joint Torique	•O-Ring	•Junta torica	•O-ring	
8	**VOE 932042**	1					•O-ring	•Joint Torique	•O-Ring	•Junta torica	•O-ring	
9	**VOE 11882920**	1					Plug	Bouchon	Stopfen	Tapon	Plugg	
10	**VOE 932042**	1					•O-ring	•Joint Torique	•O-Ring	•Junta torica	•O-ring	
11	**VOE 990740**	1					O-ring	Joint Torique	O-Ring	Junta torica	O-ring	
12		1					Tube	Tube	Rohr	Tubo	Rör	See group 911, Page 515
13		1					Filter	Filtre	Filter	Filtro	Filter	See group 911, Page 515

АЛЬРЕТТА

1		**Hydrauloljekylare** **Enfriador de aceite hidráulico** **Hydraulikölkühler** **Radiateur huile** **Hydraulic oil cooler**	Catalogue id **20017**	Group **911**
2				
3			Illustr. No **1024601**	Section **330**
4				
5		**S/N 10939 -**	Issue **VOE 63D9920017**	Page **521**

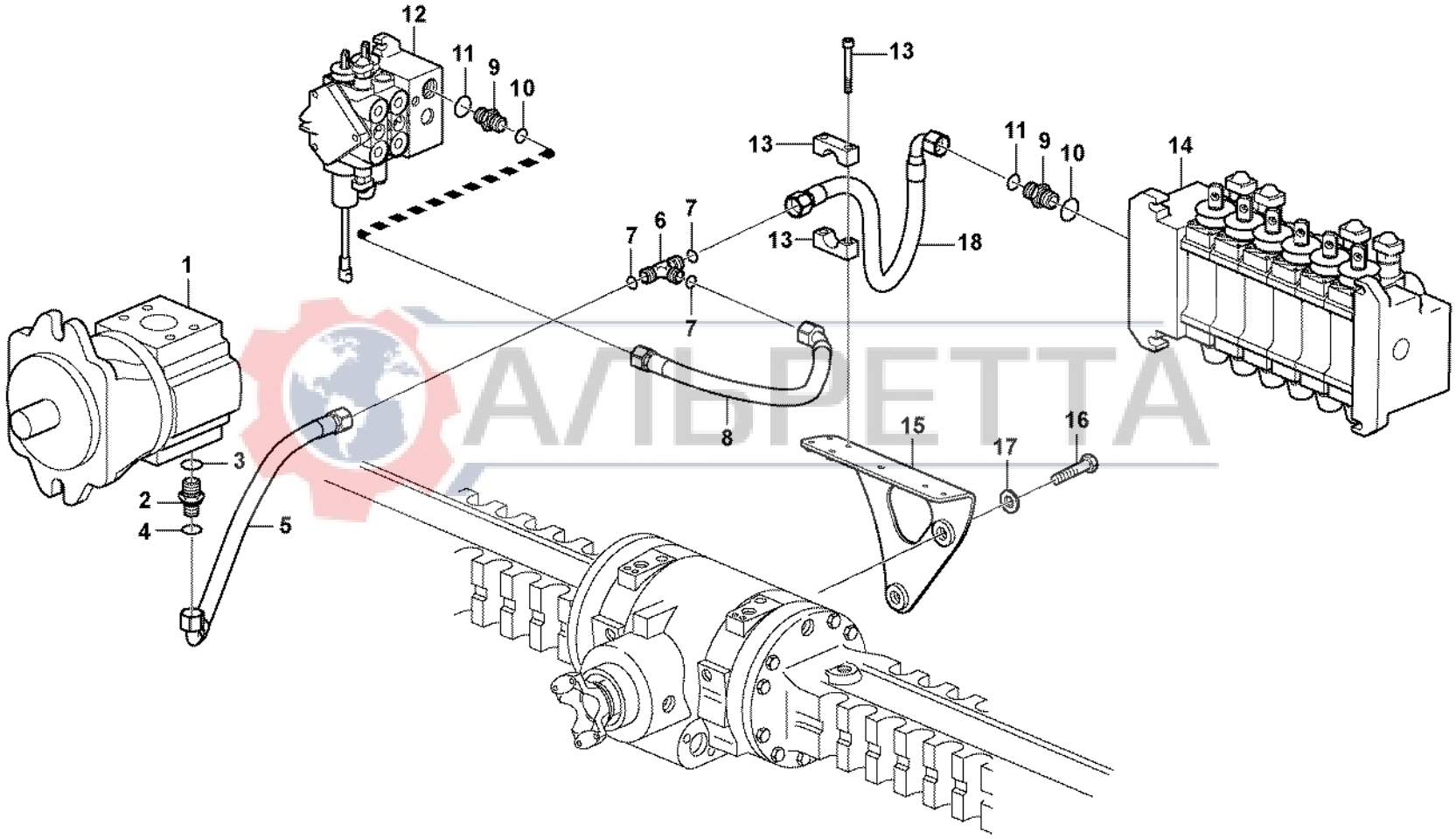

АЛЬРЕТТА

Volvo Construction Equipment
1009315

Fig.	Part No.	Quantity 1	2	3	PS	KIT	Description	Dénomination	Bezeichnung	Denominación	Benämning	Notes
1		1					Pump	Pompe	Pumpe	Bomba	Pump	See group 911, Page 507
2	**VOE 936070**	1					Nipple	Raccord	Nippel	Niple	Nippel	
3	**VOE 983123**	1					•O-ring	•Joint Torique	•O-Ring	•Junta torica	•O-ring	
4	**VOE 983024**	1					•O-ring	•Joint Torique	•O-Ring	•Junta torica	•O-ring	
5	**VOE 11885256**	1					Hose	Durit	Schlauch	Tubo flexible	Slang	L = 650MM; SER NO -10430
5	**VOE 11886945**	1					Hose	Durit	Schlauch	Tubo flexible	Slang	L = 700MM; SER NO 10431-
6	**VOE 11881387**	1					Fitting	Raccord tuyau	Rohrkupplung	Acoplamiento Tubo	Rörkoppling	
7	**VOE 981289**	3					•O-ring	•Joint Torique	•O-Ring	•Junta torica	•O-ring	
8	**VOE 11885517**	1					Hose	Durit	Schlauch	Tubo flexible	Slang	L = 640 MM
9	**VOE 13933862**	2					Nipple	Raccord	Nippel	Niple	Nippel	
10	**VOE 981289**	1					•O-ring	•Joint Torique	•O-Ring	•Junta torica	•O-ring	
11	**VOE 932042**	1					•O-ring	•Joint Torique	•O-Ring	•Junta torica	•O-ring	
12		1					Valve	Soupape	Ventil	Valvula	Ventil	See group 912, Page 579
13	**VOE 11885762**	1					Clamp	Pince Serrage	Klemme	Abrazadera	Klämma	
14		1					Valve	Soupape	Ventil	Valvula	Ventil	See group 912, Page 589
15		1			NS		Plate	Plaque	Platte	Placa	Platta	SER NO -10146
15		1			NS		Plate	Plaque	Platte	Placa	Platta	SER NO 10147-
16	**VOE 984190**	2					Hexagon screw	Vis tête hexagonale	Sechskantschraube	Tornillo hexago	Sexkantsskruv	SER NO -10146
17	**VOE 955901**	2					Washer	Rondelle	Scheibe	Arandela	Bricka	SER NO -10146
18	**VOE 11885256**	1					Hose	Durit	Schlauch	Tubo flexible	Slang	

АЛВРЕТТА

1		**Hydraulsystem, tryckledningar** **Sistema hidráulico, conducto presion** **Hydraulikanlage, Druckleitungen** **Systeme Hydr. conduit alimentation** **Hydraulic system, feed line**	Catalogue id **20017**	Group **911**
2				
3			Illustr. No **1009315**	Section **350**
4				
5		**S/N - 10938**	Issue **VOE 63D9920017**	Page **523**

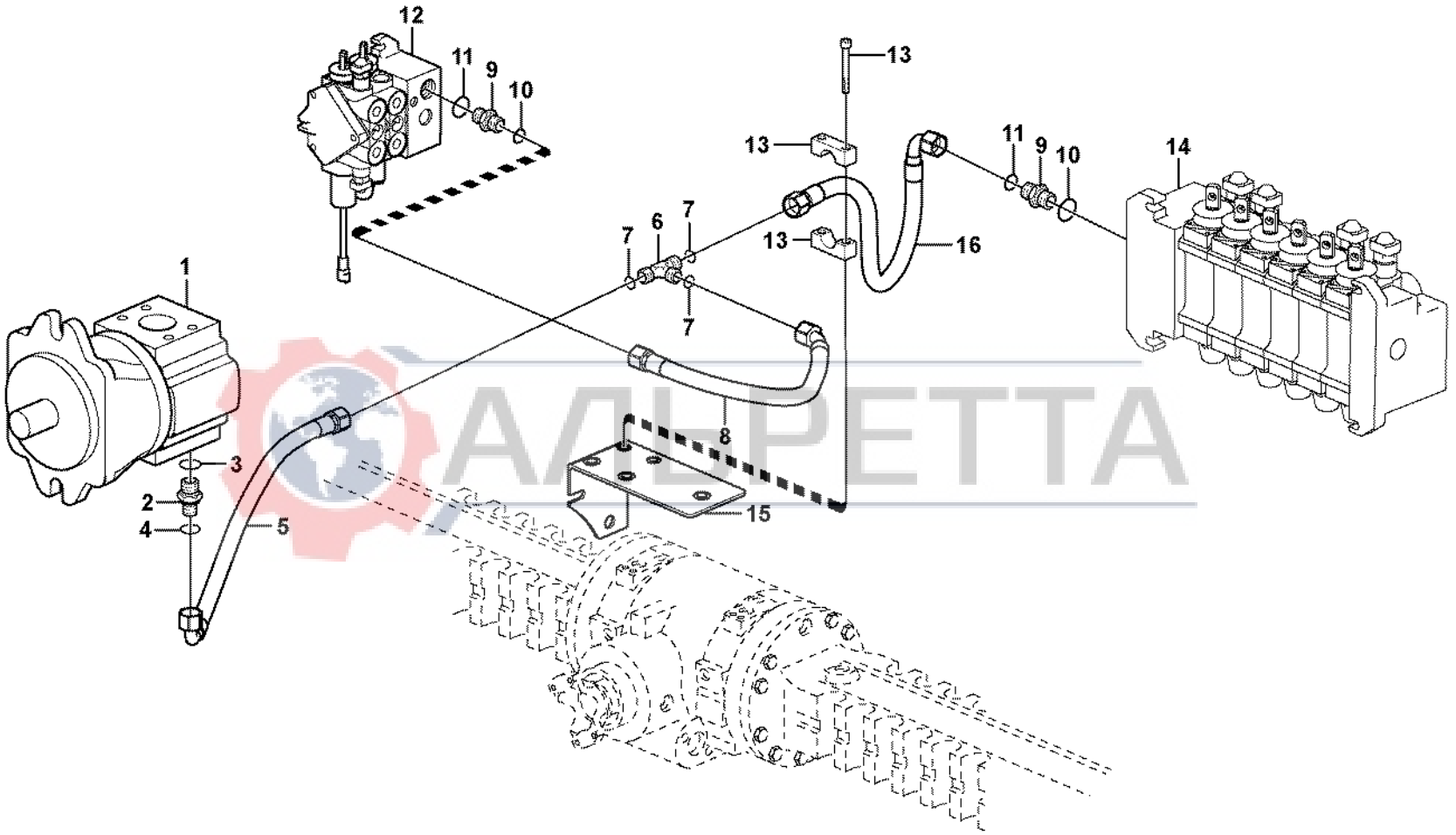

АЛЬПЕТТА

Fig.	Part No.	Quantity 1	2	3	PS	KIT	Description	Dénomination	Bezeichnung	Denominación	Benämning	Notes
1		1					Pump	Pompe	Pumpe	Bomba	Pump	See group 911, Page 507
2	**VOE 936070**	1					Nipple	Raccord	Nippel	Niple	Nippel	
3	**VOE 983123**	1					•O-ring	•Joint Torique	•O-Ring	•Junta torica	•O-ring	
4	**VOE 983024**	1					•O-ring	•Joint Torique	•O-Ring	•Junta torica	•O-ring	
5	**VOE 11886945**	1					Hose	Durit	Schlauch	Tubo flexible	Slang	
6	**VOE 11881387**	1					Fitting	Raccord tuyau	Rohrkupplung	Acoplamiento Tubo	Rörkoppling	
7	**VOE 981289**	3					•O-ring	•Joint Torique	•O-Ring	•Junta torica	•O-ring	
8	**VOE 11431003**	1					Hose assembly	Conduit flexible	Schlauchleitung	Conducto	Slangledning	
9	**VOE 13933862**	2					Nipple	Raccord	Nippel	Niple	Nippel	
10	**VOE 981289**	1					•O-ring	•Joint Torique	•O-Ring	•Junta torica	•O-ring	
11	**VOE 932042**	1					•O-ring	•Joint Torique	•O-Ring	•Junta torica	•O-ring	
12		1					Valve	Soupape	Ventil	Valvula	Ventil	See group 912, Page 579
13	**VOE 13965178**	2					Screw	Vis	Schraube	Tornillo	Skruv	
14	**VOE 11885762**	1					Clamp	Pince Serrage	Klemme	Abrazadera	Klämma	
15	**VOE 13949278**	1					Flange Lock Nut	Contre écrou bride	Flanschmutter	Contratuer Embr	Flänslåsmutter	
16	**VOE 11431014**	1					Hose assembly	Conduit flexible	Schlauchleitung	Conducto	Slangledning	
17		1					Valve	Soupape	Ventil	Valvula	Ventil	See group 912, Page 589
18		1			NS		Bracket	Console	Konsole	Ménsula	Konsol	

АЛЬРЕТТА

1		**Hydraulsystem, tryckledningar** **Sistema hidráulico, conducto presion** **Hydraulikanlage, Druckleitungen** **Systeme Hydr. conduit alimentation** **Hydraulic system, feed line**	Catalogue id **20017**	Group **911**
2			Illustr. No **1024753**	Section **360**
3			Issue **VOE 63D9920017**	Page **525**
4				
5		**S/N 10939 -**		

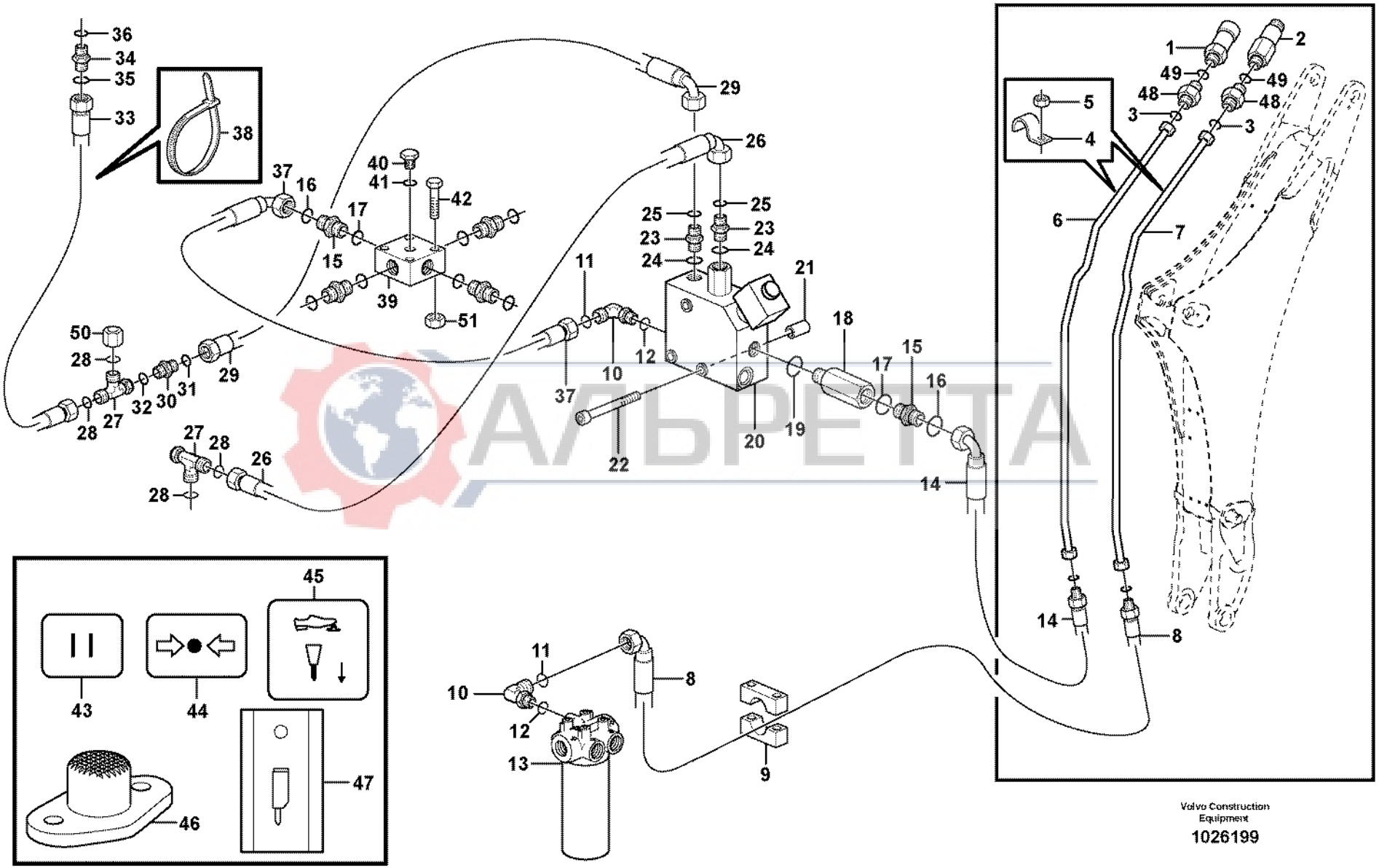
1
2
3
4
5
6
7
8
9
10
11
12
13
14
15
16
17
18
19
20
21
22
23
24
25
26
27
28
29
30
31
32
33
34
35
36
37
38
39
40
41
42
43
44
45
46
47
48
49
50
51
Volvo Construction Equipment
1026199
АЛЬБЕТТА

Fig.	Part No.	Quantity 1	2	3	P S	K I T	Description	Dénomination	Bezeichnung	Denominación	Benämning	Notes
1	**VOE 11882298**	1					Fitting	Raccord tuyau	Rohrkupplung	Acoplam tubo	Rörkoppling	
2	**VOE 11882299**	1					Fitting	Raccord tuyau	Rohrkupplung	Acoplam tubo	Rörkoppling	
3	**VOE 981290**	2					O-ring	Joint Torique	O-Ring	Junta torica	O-ring	
4	**VOE 11887319**	2					Clamp	Pince Serrage	Klemme	Abrazadera	Klämma	
5	**VOE 983306**	2					Hexagon Nut	Ecrou Hexagonal	Sechskantmutter	Tuerca Hexagon	Sexkantsmutter	
6	**VOE 11884833**	1					Tube	Tube	Rohr	Tubo	Rör	
7	**VOE 11884832**	1					Tube	Tube	Rohr	Tubo	Rör	
8	**VOE 11884629**	1					Return Hose	Flexible Retour	Rucklaufschl	Mang Retorno	Returslang	S/N - 10938
8	**VOE 11888851**	1					Hose assembly	Conduit flexible	Schlauchleitung	Conducto	Slangledning	S/N 10939 -
9	**VOE 11884968**	1					Clamp	Collier serrage	Klemme	Abrazadera	Klamma	S/N - 10938
10	**VOE 13933864**	2					Elbow nipple	Raccord angulaire	Winkelnippel	Niple angular	Vinkelnippel	
11	**VOE 981289**	1					•O-ring	•Joint Torique	•O-Ring	•Junta torica	•O-ring	
12	**VOE 932042**	1					•O-ring	•Joint Torique	•O-Ring	•Junta torica	•O-ring	
13		1					Filter	Filtre	Filter	Filtro	Filter	See group 911, Page 507
14	**VOE 11884415**	1					Hose	Durit	Schlauch	Tubo flexible	Slang	
	VOE 981290	1					•O-ring	•Joint Torique	•O-Ring	•Junta torica	•O-ring	
15	**VOE 13933862**	6	4				Nipple	Raccord	Nippel	Niple	Nippel	
16	**VOE 981289**	1	1				•O-ring	•Joint Torique	•O-Ring	•Junta torica	•O-ring	
17	**VOE 932042**	1	1				•O-ring	•Joint Torique	•O-Ring	•Junta torica	•O-ring	
18	**VOE 11885860**	1					Check valve	Valve antiretour	Rückschlagventil	Válvula de retención	Backventil	
19	**VOE 932042**	1					•O-ring	•Joint Torique	•O-Ring	•Junta torica	•O-ring	
20	**VOE 11885771**	1					Valve	Soupape	Ventil	Valvula	Ventil	See group 912, Page 593
21	**VOE 11884291**	3					Spacer Sleeve	Doui.entretoise	Distanzhülse	Manguito Dist	Distanshylsa	
22	**VOE 13965183**	3					Flange screw	Vis à bride	Flanschschraube	Torn embridado	Flänsskruv	
23	**VOE 13933858**	2					Union	Teton Connexion	Anschlussnippel	Niple Conexcion	Anslutn.nippel	
24	**VOE 932039**	1					•O-ring	•Joint Torique	•O-Ring	•Junta torica	•O-ring	
25	**VOE 4881722**	1					•O-ring	•Joint Torique	•O-Ring	•Junta torica	•O-ring	
26	**VOE 11885262**	1					Hose	Durit	Schlauch	Tubo flexible	Slang	
27	**VOE 13933859**	1					Nipple	Raccord	Nippel	Niple	Nippel	
28	**VOE 4881722**	2					•O-ring	•Joint Torique	•O-Ring	•Junta torica	•O-ring	

1	**11891346**	**Hydraulsystem hammare** **Sistema hidráulico, martillo** **Hydraulikanlage, Hammer** **Système hydraulique, marteau** **Hydraulic system, hammer**	Catalogue id **20017**	Group **911**
2	**11880001**		Illustr. No **1026199**	Section **400**
3			Issue **VOE 63D9920017**	Page **527**
4				
5				

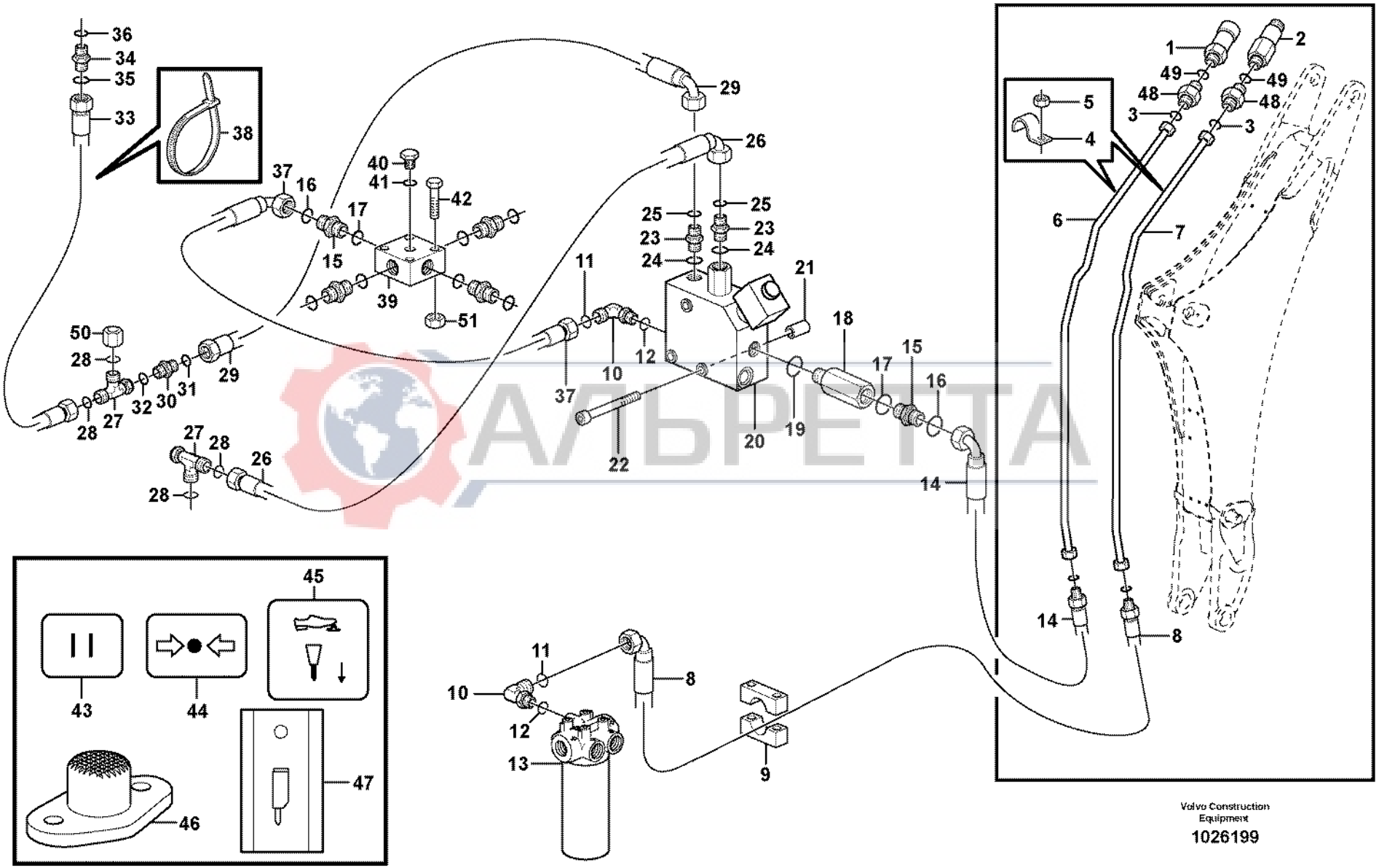
1
2
3
4
5
6
7
8
9
10
11
12
13
14
15
16
17
18
19
20
21
22
23
24
25
26
27
28
29
30
31
32
33
34
35
36
37
38
39
40
41
42
43
44
45
46
47
48
49
50
51
Volvo Construction Equipment
1026199
АЛЬБЕТТА

Fig.	Part No.	Quantity 1	2	3	PS	KIT	Description	Dénomination	Bezeichnung	Denominación	Benämning	Notes
29	**VOE 11884274**	1					Hose	Durit	Schlauch	Tubo flexible	Slang	
30	**VOE 935436**	1					Nipple	Raccord	Nippel	Niple	Nippel	
31	**VOE 4881722**	1					•O-ring	•Joint Torique	•O-Ring	•Junta torica	•O-ring	
32	**VOE 4881722**	1					•O-ring	•Joint Torique	•O-Ring	•Junta torica	•O-ring	
33	**VOE 11885514**		1				Hose	Durit	Schlauch	Tubo flexible	Slang	
34	**VOE 935082**	1					Nipple	Raccord	Nippel	Niple	Nippel	
35	**VOE 4881722**	1					•O-ring	•Joint Torique	•O-Ring	•Junta torica	•O-ring	
36	**VOE 932037**	1					•O-ring	•Joint Torique	•O-Ring	•Junta torica	•O-ring	
37	**VOE 11885256**	1					Hose	Durit	Schlauch	Tubo flexible	Slang	
38	**VOE 4881438**	4					Strip Clamp	Ruban Serrage	Kabelbinder	Abraz Cinta	Bandklamma	
39	**VOE 11886192**	1	1				Valve	Soupape	Ventil	Valvula	Ventil	
40	**VOE 11883510**	1	1				Plug	Bouchon	Stopfen	Tapon	Plugg	
41	**VOE 932039**	1	1				•O-ring	•Joint Torique	•O-Ring	•Junta torica	•O-ring	
42	**VOE 983247**	2					Hexagon screw	Vis a tête hexagonale	Sechskantschr	Tornillo hexago	Sexkantsskruv	
42	**VOE 967632**		2				Allen Hd Screw	Vis A 6 Pans Cr	Inbusschraube	Torn Hex Embut	Insexskruv	S/N - 10938
42	**VOE 13965181**		2				Flange screw	Vis à bride	Flanschschraube	Torn embridado	Flänsskruv	S/N 10939 -
43		1					Decal	Decalcomanie	Abziehbild	Decalcomania	Dekal	See group 897, Page 487
44		1					Decal	Decalcomanie	Abziehbild	Decalcomania	Dekal	See group 897, Page 487
45		1					Decal	Decalcomanie	Abziehbild	Decalcomania	Dekal	See group 897, Page 487
46	**VOE 1589502**	1					Foot Operated Switch	Contacteur Au Pied	Fusschalter	Contacto Freno	Fotkontakt	See group 380, Page 199
47	**VOE 11884960**	1					Symbol	Symbole	Symbol	Símbolo	Symbol	See group 380, Page 195
48	**VOE 11881382**	2					Nipple	Raccord	Nippel	Niple	Nippel	
49	**VOE 931212**	2					•O-ring	•Joint Torique	•O-Ring	•Junta torica	•O-ring	
50	**VOE 935756**	1					Plug	Bouchon	Stopfen	Tapon	Plugg	S/N 10939 -
51	**VOE 13945408**		2				Nut	Ecrou	Mutter	Tuerca	Mutter	S/N 10939 -

ARPETTA

1	**11891346**
2	**11880001**
3	
4	
5	

Hydraulsystem hammare
Sistema hidráulico, martillo
Hydraulikanlage, Hammer
Système hydraulique, marteau
Hydraulic system, hammer

Catalogue id	Group
20017	**911**
Illustr. No **1026199**	Section **400**
Issue **VOE 63D9920017**	Page **529**

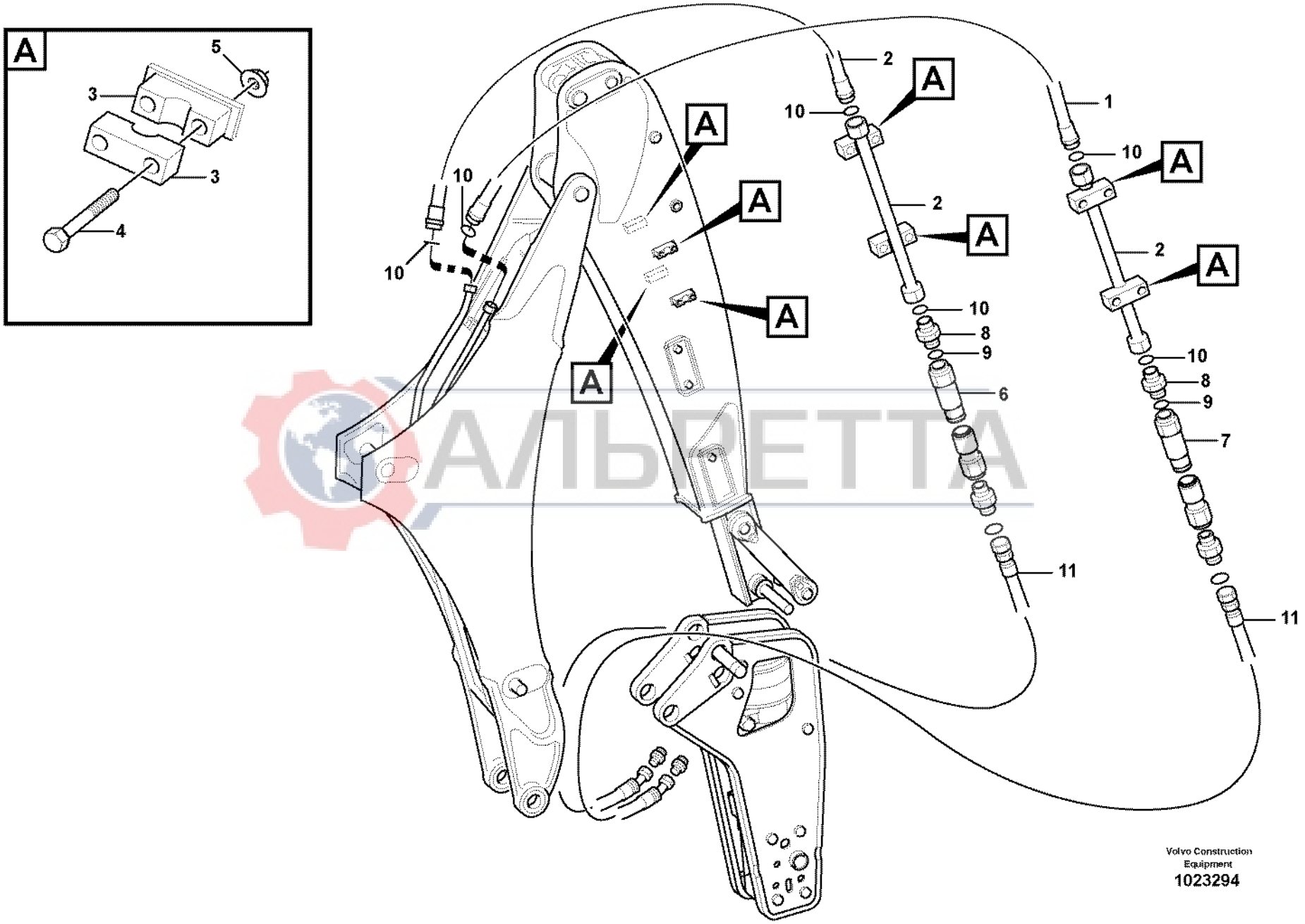
A
5
3
3
4
10
10
A
A
A
A
2
10
A
2
A
1
10
A
2
A
10
8
9
6
10
8
9
7
11
11
Volvo Construction Equipment
1023294

Fig.	Part No.	Quantity 1	2	3	PS	KIT	Description	Dénomination	Bezeichnung	Denominación	Benämning	Notes
1	**VOE 11885790**	2					Hose	Durit	Schlauch	Tubo flexible	Slang	
2	**VOE 11885786**	2					Tube	Tube	Rohr	Tubo	Rör	
3	**VOE 11886452**	4					Clamp	Pince Serrage	Klemme	Abrazadera	Klämma	
4	**VOE 11886495**	8					Screw	Vis	Schraube	Tornillo	Skruv	
5	**VOE 13971098**	8					Flange nut	Ecrou accouple.	Bundmutter	Tuerca embridad	Flänsmutter	
6	**VOE 11882299**	1					Fitting	Raccord tuyau	Rohrkupplung	Acoplam tubo	Rörkoppling	
7	**VOE 11882298**	1					Fitting	Raccord tuyau	Rohrkupplung	Acoplam tubo	Rörkoppling	
8	**VOE 11881382**	2					Nipple	Raccord	Nippel	Niple	Nippel	
9	**VOE 932040**	2					O-ring	Joint Torique	O-Ring	Junta torica	O-ring	
10	**VOE 981290**	4					O-ring	Joint Torique	O-Ring	Junta torica	O-ring	
11		2					Hose	Durit	Schlauch	Tubo flexible	Slang	See group 926, Page 659

АЛЬРЕТТА

1		**Rör till hammarredskap** **Tubería para fijación del martillo** **Leitungen für Hammeranbau** **Conduits, marteau** **Pipes for hammer attachment**	Catalogue id **20017**	Group **911**
2			Illustr. No **1023294**	Section **450**
3				
4			Issue **VOE 63D9920017**	Page **531**
5		**11891375**		

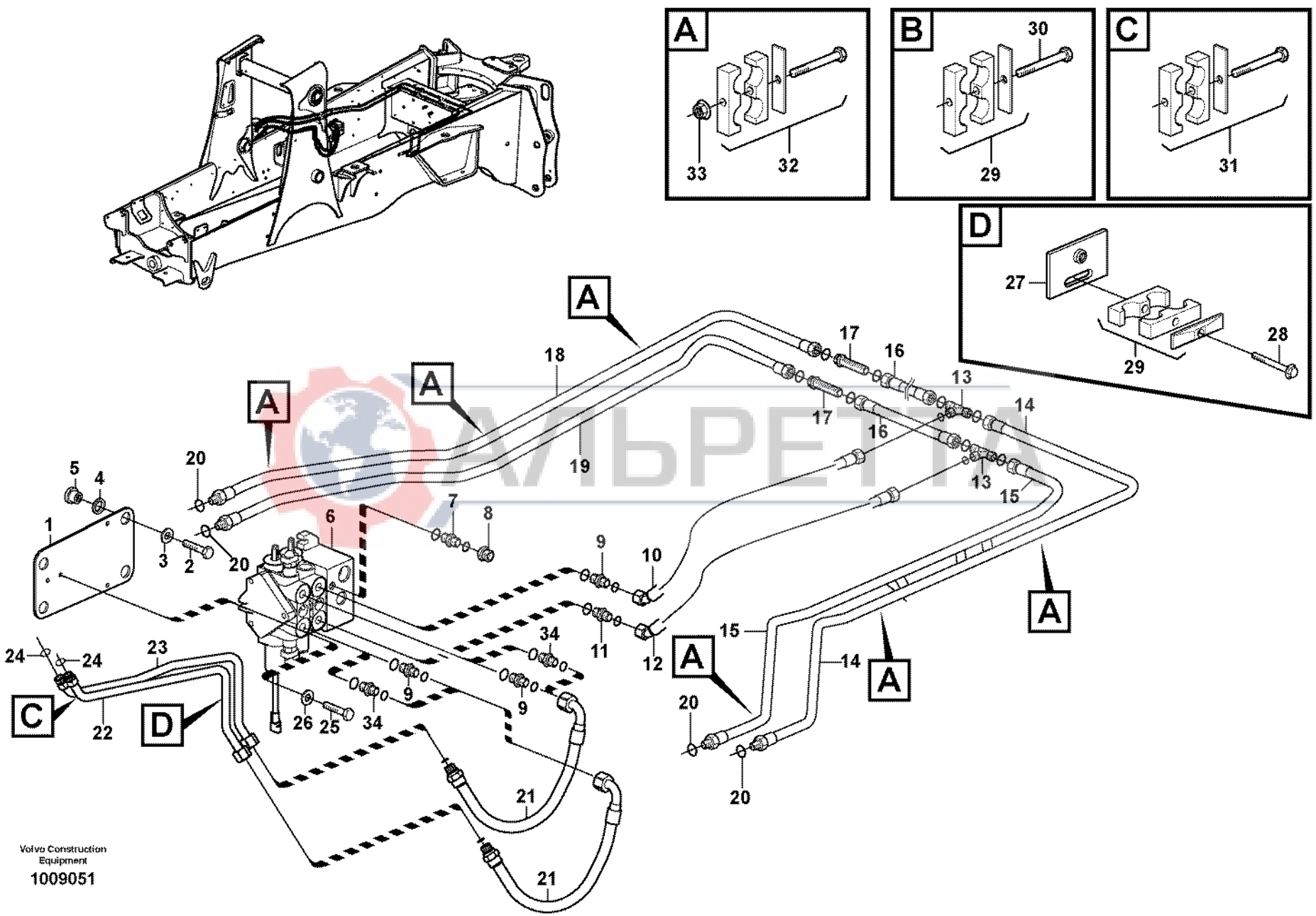
A
B
C
D
30
33
32
29
31
27
28
17
16
13
14
18
19
20
5
4
1
3
2
7
8
6
9
10
11
12
15
34
24
23
22
26
25
21
Volvo Construction Equipment
1009051

Fig.	Part No.	Quantity 1	2	3	PS	KIT	Description	Dénomination	Bezeichnung	Denominación	Benämning	Notes
1		1	1		NS		Valve Support	Support Soupape	Ventilstutze	Apoyo Valvula	Ventilstöd	
2	**VOE 13965194**	4	4				Flange screw	Vis à bride	Flanschschraube	Torn embridado	Flänsskruv	
3	**VOE 13947355**	4	4				Washer	Rondelle	Scheibe	Arandela	Bricka	
4	**VOE 955908**	4	4				Washer	Rondelle	Scheibe	Arandela	Bricka	
5	**VOE 11881720**	4	4				Rubber element	Element caoutch	Gummielement	Elemento goma	Gummielement	
6	**VOE 11886541**	1	1				Valve	Soupape	Ventil	Valvula	Ventil	See group 912, Page 579
7	**VOE 11885699**	1	1				Check valve	Valve antiretour	Rückschlagventil	Válvula de retención	Backventil	
	VOE 4880663	1	1				•O-ring	•Joint Torique	•O-Ring	•Junta torica	•O-ring	
	VOE 932039	1	1				•O-ring	•Joint Torique	•O-Ring	•Junta torica	•O-ring	
8	**VOE 11885733**	1	1				Fitting	Ecrou raccord	Verschraubung	Racor	Förskruvning	
	VOE 4881722	1	1				•O-ring	•Joint Torique	•O-Ring	•Junta torica	•O-ring	
9	**VOE 935032**	3					Nipple	Raccord	Nippel	Niple	Nippel	SER NO -10451
9	**VOE 935032**	1	1				Nipple	Raccord	Nippel	Niple	Nippel	SER NO 10452-
	VOE 990739	1	1				•O-ring	•Joint Torique	•O-Ring	•Junta torica	•O-ring	
	VOE 932042	1	1				•O-ring	•Joint Torique	•O-Ring	•Junta torica	•O-ring	
10	**VOE 11885759**	1	1				Hose	Durit	Schlauch	Tubo flexible	Slang	
10	**VOE 11888624**		1				Hose assembly	Conduit flexible	Schlauchleitung	Conducto	Slangledning	
11	**VOE 935093**	1	1				Union	Teton Connexion	Anschlussnippel	Niple Conexcion	Anslutn.nippel	
	VOE 990738	1	1				•O-ring	•Joint Torique	•O-Ring	•Junta torica	•O-ring	
	VOE 932042	1	1				•O-ring	•Joint Torique	•O-Ring	•Junta torica	•O-ring	
12	**VOE 11885516**	1					Hose	Durit	Schlauch	Tubo flexible	Slang	
12	**VOE 11888625**		1				Hose assembly	Conduit flexible	Schlauchleitung	Conducto	Slangledning	
13	**VOE 11884287**	2	2				Fitting	Ecrou raccord	Verschraubung	Racor	Förskruvning	
	VOE 990739	2	2				•O-ring	•Joint Torique	•O-Ring	•Junta torica	•O-ring	
14	**VOE 11882768**	1	1				Tube	Tube	Rohr	Tubo	Rör	
15	**VOE 11882767**	1	1				Tube	Tube	Rohr	Tubo	Rör	
16	**VOE 11882763**	2					Tube	Tube	Rohr	Tubo	Rör	
17	**VOE 13933961**	2					Nipple	Raccord	Nippel	Niple	Nippel	
	VOE 990739	2					•O-ring	•Joint Torique	•O-Ring	•Junta torica	•O-ring	
18	**VOE 11882766**	1					Tube	Tube	Rohr	Tubo	Rör	

1	**S/N - 10938**
2	**S/N 10939 -**
3	
4	
5	

Hydraulik lastare (lyft & tilt)
Sistema hidráulico de cargadora (elevación y volteo)
Ladehydraulik (Heben und Kippen)
Equipement chargeur à commande hydraulique (levage et basculement)
Hydraulics loader (lift & tilt)

Catalogue id **20017**	Group **911**
Illustr. No **1009051**	Section **550**
Issue **VOE 63D9920017**	Page **533**

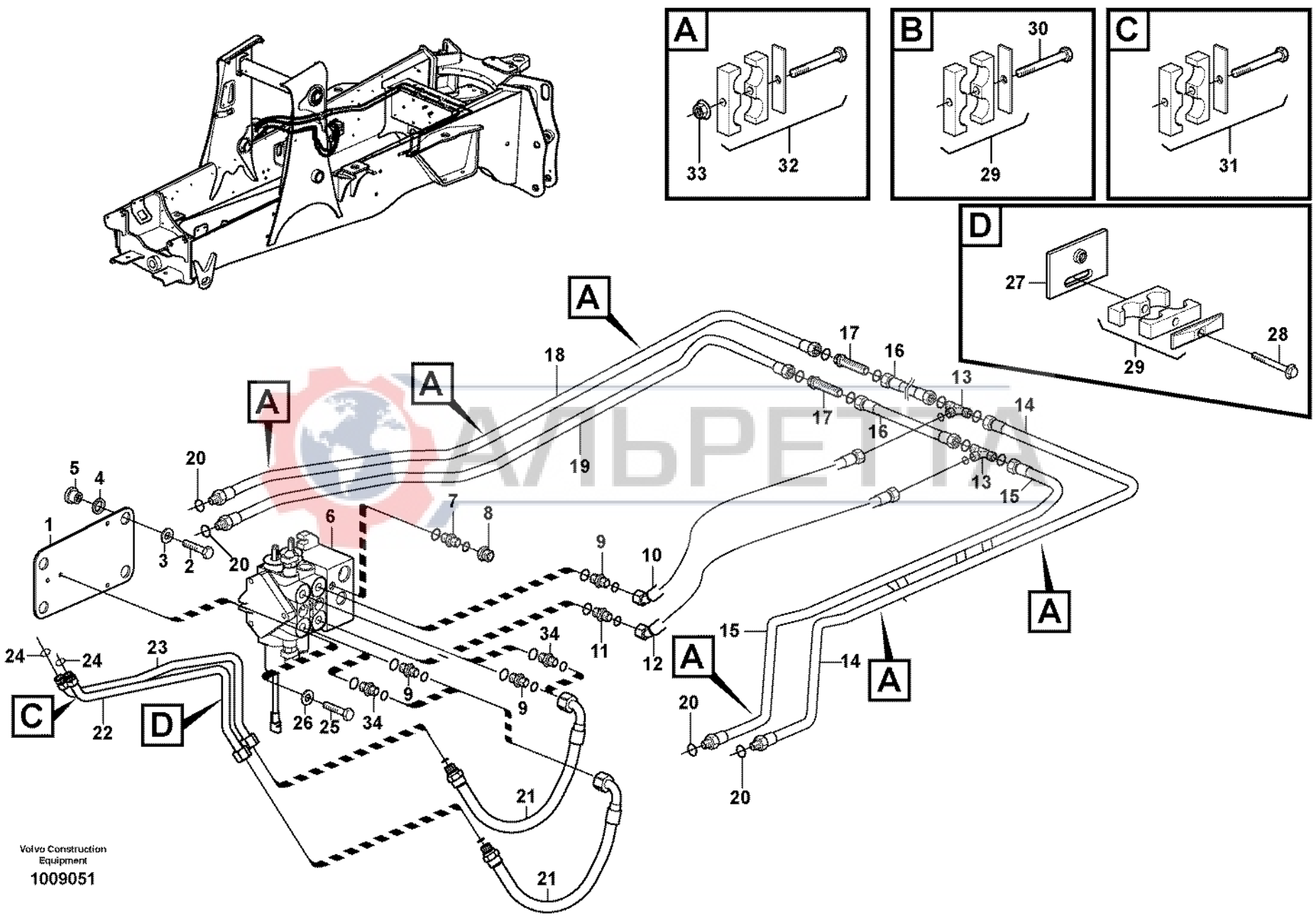
A
B
C
D
30
33
32
29
31
27
28
17
16
13
14
18
19
20
5
4
1
3
2
7
8
6
9
10
11
12
15
34
24
23
22
26
25
21
Volvo Construction Equipment
1009051

Fig.	Part No.	Quantity 1	2	3	PS	KIT	Description	Dénomination	Bezeichnung	Denominación	Benämning	Notes
18	**VOE 11888712**		1				Tube	Tube	Rohr	Tubo	Rör	
19	**VOE 11882765**	1					Tube	Tube	Rohr	Tubo	Rör	
19	**VOE 11888711**		1				Tube	Tube	Rohr	Tubo	Rör	
20	**VOE 990738**	4	4				O-ring	Joint Torique	O-Ring	Junta torica	O-ring	
21	**VOE 11885253**	2	2				Hose	Durit	Schlauch	Tubo flexible	Slang	
	VOE 990739	2	2				O-ring	Joint Torique	O-Ring	Junta torica	O-ring	
22	**VOE 11883522**	1	1				Tube	Tube	Rohr	Tubo	Rör	
23	**VOE 11883523**	1	1				Tube	Tube	Rohr	Tubo	Rör	
24	**VOE 990739**	2	2				O-ring	Joint Torique	O-Ring	Junta torica	O-ring	
25	**VOE 983253**	3	3				Hexagon screw	Vis tête hexagonale	Sechskantschraube	Tornillo hexago	Sexkantsskruv	
26	**VOE 13930842**	3	3				Washer	Rondelle	Scheibe	Arandela	Bricka	
27	**VOE 11885758**	1	1				Plate	Plaque	Platte	Placa	Platta	
28	**VOE 946671**	1	1				Flange screw	Vis à bride	Flanschschraube	Torn embridado	Flänsskruv	
29	**VOE 11881641**	1	1				Clamp	Pince Serrage	Klemme	Abrazadera	Klämma	
30	**VOE 983246**	1	1				Hexagon screw	Vis a tête hexagonale	Sechskantschr	Tornillo hexago	Sexkantsskruv	
31	**VOE 11881372**	1	1				Clamp	Pince Serrage	Klemme	Abrazadera	Klämma	
32	**VOE 11881340**	6	6				Clamp	Pince Serrage	Klemme	Abrazadera	Klämma	
33	**VOE 948645**	3	3				Flange Lock Nut	Contre écrou bride	Flanschmutter	Contratuer Embr	Flänslåsmutter	
34	**VOE 13933862**	2	2				Nipple	Raccord	Nippel	Niple	Nippel	SER NO 10452-
	VOE 981289	2	2				•O-ring	•Joint Torique	•O-Ring	•Junta torica	•O-ring	
	VOE 932042	2	2				•O-ring	•Joint Torique	•O-Ring	•Junta torica	•O-ring	

АЛВРЕТТА

1	**S/N - 10938**
2	**S/N 10939 -**
3	
4	
5	

Hydraulik lastare (lyft & tilt)
Sistema hidráulico de cargadora (elevación y volteo)
Ladehydraulik (Heben und Kippen)
Equipement chargeur à commande hydraulique (levage et basculement)
Hydraulics loader (lift & tilt)

Catalogue id	Group
20017	**911**
Illustr. No **1009051**	Section **550**
Issue **VOE 63D9920017**	Page **535**

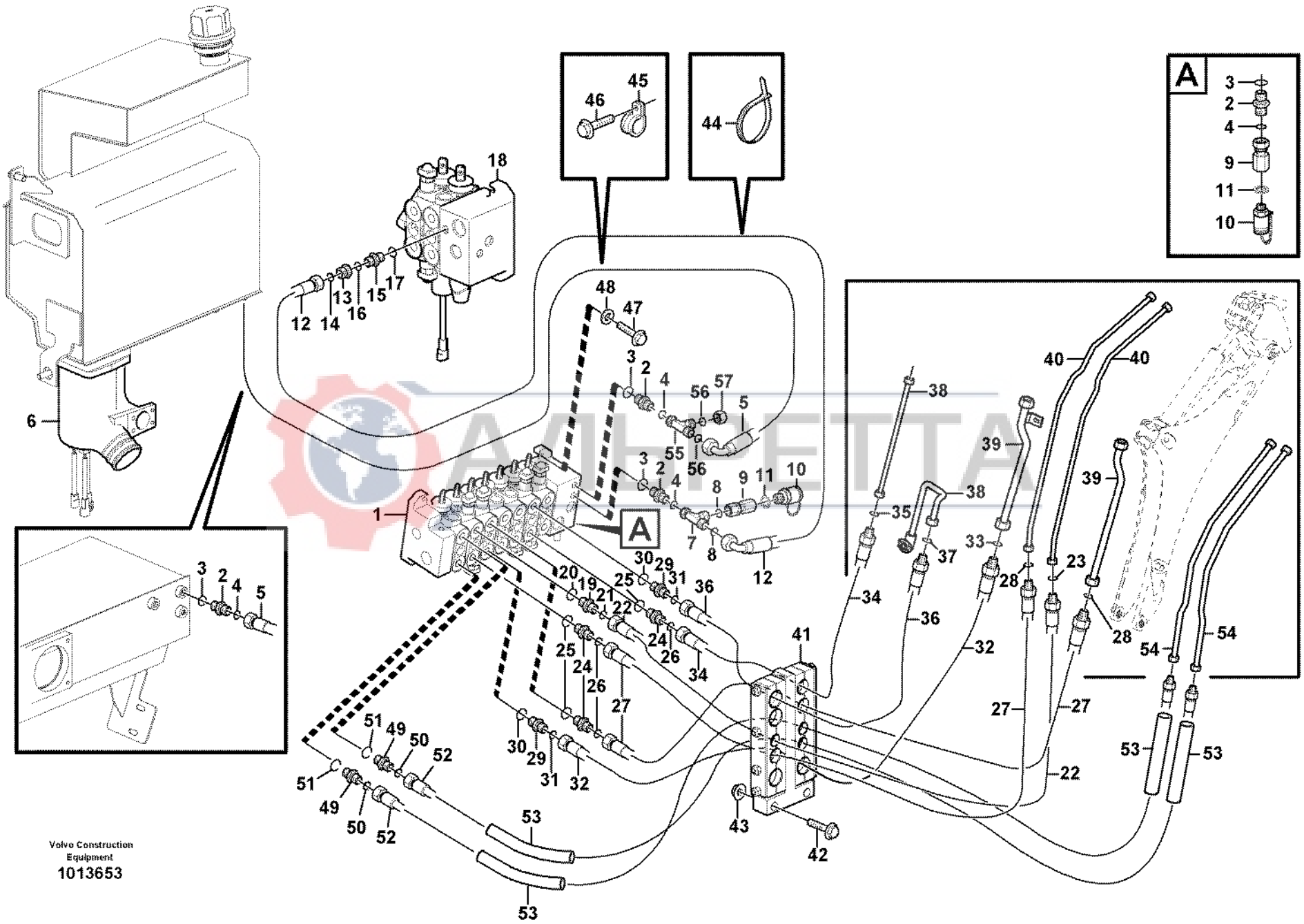

Volvo Construction Equipment
1013653

Fig.	Part No.	Quantity 1	2	3	PS	KIT	Description	Dénomination	Bezeichnung	Denominación	Benämning	Notes
1		1					Valve	Soupape	Ventil	Valvula	Ventil	See group 912, Page 589
1			1				Valve	Soupape	Ventil	Valvula	Ventil	See group 912, Page 589
2	**VOE 13933858**	4					Union	Teton Connexion	Anschlussnippel	Niple Conexcion	Anslutn.nippel	
3	**VOE 932039**	1					•O-ring	•Joint Torique	•O-Ring	•Junta torica	•O-ring	
4	**VOE 4881722**	1					•O-ring	•Joint Torique	•O-Ring	•Junta torica	•O-ring	
5	**VOE 11885263**	1					Hose	Durit	Schlauch	Tubo flexible	Slang	
6		1					Bowl	Coussinet	Schale	Taza	Skål	See group 911, Page 503
7	**VOE 13933859**	1					Nipple	Raccord	Nippel	Niple	Nippel	
8	**VOE 4881722**	2					•O-ring	•Joint Torique	•O-Ring	•Junta torica	•O-ring	
9	**VOE 11884794**	2					Fitting	Ecrou raccord	Verschraubung	Racor	Förskruvning	
10	**VOE 11881392**	2					Testing Nipple	Raccord contrôle	Prufnippel	Niple Medicion	Mätnippel	
11	**VOE 14211856**	1					•Sealing ring	•Bague d'étanchéité	•Runddichtring	•Anillo reten	•Tätningsring	
12	**VOE 11885261**	1					Hose	Durit	Schlauch	Tubo flexible	Slang	
13	**VOE 11885733**	1					Fitting	Ecrou raccord	Verschraubung	Racor	Förskruvning	
14	**VOE 4881722**	1					•O-ring	•Joint Torique	•O-Ring	•Junta torica	•O-ring	
15	**VOE 11885699**	1					Check valve	Valve antiretour	Rückschlagventil	Válvula de retención	Backventil	
16	**VOE 932039**	1					•O-ring	•Joint Torique	•O-Ring	•Junta torica	•O-ring	
17	**VOE 4880663**	1					•O-ring	•Joint Torique	•O-Ring	•Junta torica	•O-ring	
18	**VOE 11886541**	1					Valve	Soupape	Ventil	Valvula	Ventil	
19	**VOE 935093**	1					Union	Teton Connexion	Anschlussnippel	Niple Conexcion	Anslutn.nippel	
20	**VOE 932042**	1					•O-ring	•Joint Torique	•O-Ring	•Junta torica	•O-ring	
21	**VOE 4880493**	1					•O-ring	•Joint Torique	•O-Ring	•Junta torica	•O-ring	
22	**VOE 11883894**	1					Hose	Durit	Schlauch	Tubo flexible	Slang	
23	**VOE 4880663**	1					•O-ring	•Joint Torique	•O-Ring	•Junta torica	•O-ring	
24	**VOE 935032**	3					Nipple	Raccord	Nippel	Niple	Nippel	
25	**VOE 932042**	1					•O-ring	•Joint Torique	•O-Ring	•Junta torica	•O-ring	
26	**VOE 4880663**	1					•O-ring	•Joint Torique	•O-Ring	•Junta torica	•O-ring	
27	**VOE 11883892**	2					Hose	Durit	Schlauch	Tubo flexible	Slang	
28	**VOE 981289**	1					•O-ring	•Joint Torique	•O-Ring	•Junta torica	•O-ring	
29	**VOE 13933862**	2					Nipple	Raccord	Nippel	Niple	Nippel	

1	**11880001**
2	**11890342**
3	
4	
5	

Hydraulsystem, grävare
Sistema hidrlico excavador
Hydraulikanlage ventil zum ausleger Baggeraggregat
Système hydralique groupe pelle
Hydraulic system, excavator

Catalogue id **20017**	Group **911**
Illustr. No **1013653**	Section **700**
Issue **VOE 63D9920017**	Page **537**

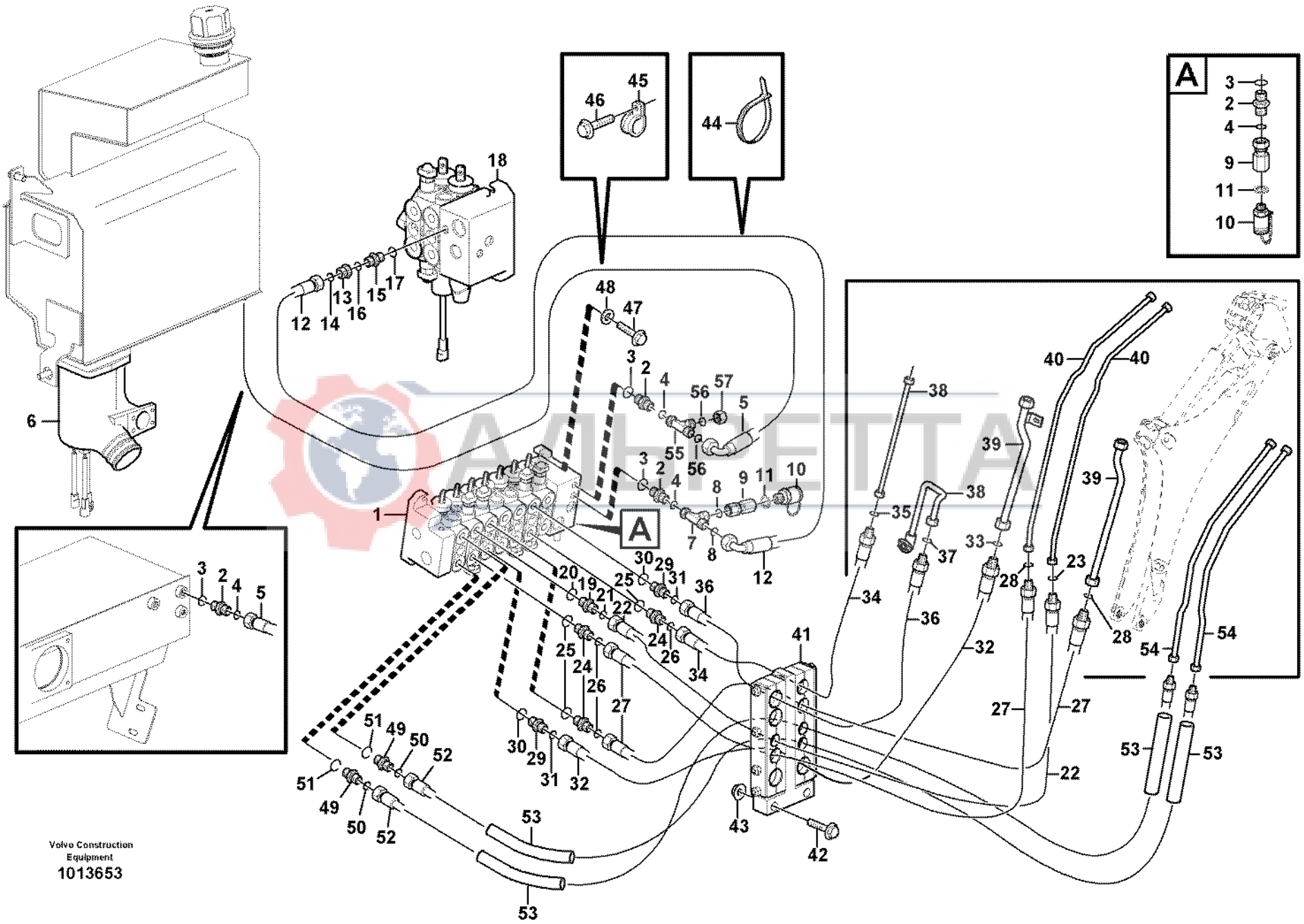

Volvo Construction Equipment
1013653

Fig.	Part No.	Quantity 1	2	3	PS	KIT	Description	Dénomination	Bezeichnung	Denominación	Benämning	Notes
30	**VOE 932042**	1					•O-ring	•Joint Torique	•O-Ring	•Junta torica	•O-ring	
31	**VOE 981289**	1					•O-ring	•Joint Torique	•O-Ring	•Junta torica	•O-ring	
32	**VOE 11883891**	1					Hose	Durit	Schlauch	Tubo flexible	Slang	
33	**VOE 981290**	1					•O-ring	•Joint Torique	•O-Ring	•Junta torica	•O-ring	
34	**VOE 11883890**	1					Hose	Durit	Schlauch	Tubo flexible	Slang	
35	**VOE 981289**	1					•O-ring	•Joint Torique	•O-Ring	•Junta torica	•O-ring	
36	**VOE 11883889**	1					Hose	Durit	Schlauch	Tubo flexible	Slang	
37	**VOE 981290**	1					•O-ring	•Joint Torique	•O-Ring	•Junta torica	•O-ring	
38		2					Pipe	Canalisation	Rohrleitung	Canalizacion	Rör	See group 911, Page 553
39		2					Pipe	Canalisation	Rohrleitung	Canalizacion	Rör	See group 911, Page 557
40		2					Pipe	Canalisation	Rohrleitung	Canalizacion	Rör	See group 911, Page 561
41	**VOE 11884965**	1					Clamp	Pince Serrage	Klemme	Abrazadera	Klämma	
42	**VOE 965195**	2					Flange screw	Vis à bride	Flanschschraube	Torn embridado	Flänsskruv	
43	**VOE 971096**	2					Flange nut	Ecrou accouple.	Bundmutter	Tuerca embridad	Flänsmutter	
44	**VOE 4881438**	7					Strip Clamp	Ruban Serrage	Kabelbinder	Abraz Cinta	Bandklamma	
45	**VOE 978869**	2					Clamp	Pince Serrage	Klemme	Abrazadera	Klämma	
46	**VOE 946671**	2					Flange screw	Vis à bride	Flanschschraube	Torn embridado	Flänsskruv	
47	**VOE 983253**	3					Hexagon screw	Vis tête hexagonale	Sechskantschraube	Tornillo hexago	Sexkantsskruv	
48	**VOE 13930842**	3					Washer	Rondelle	Scheibe	Arandela	Bricka	
49	**VOE 935093**		2				Union	Teton Connexion	Anschlussnippel	Niple Conexcion	Anslutn.nippel	
50	**VOE 4880493**		1				•O-ring	•Joint Torique	•O-Ring	•Junta torica	•O-ring	
51	**VOE 932042**		1				•O-ring	•Joint Torique	•O-Ring	•Junta torica	•O-ring	
52	**VOE 11885707**		2				Hose	Durit	Schlauch	Tubo flexible	Slang	
53	**VOE 11885208**		2				Protection	Protection	Schutz	Proteccion	Skydd	
54			2				Pipe	Canalisation	Rohrleitung	Canalizacion	Rör	See group 911, Page 571
55	**VOE 13933859**	1					Nipple	Raccord	Nippel	Niple	Nippel	SER NO 10161-
56	**VOE 4881722**	2					•O-ring	•Joint Torique	•O-Ring	•Junta torica	•O-ring	SER NO 10161-
57	**VOE 935756**	1					Plug	Bouchon	Stopfen	Tapon	Plugg	SER NO 10161-

1	**11880001**	**Hydraulsystem, grävare** **Sistema hidrlico excavador** **Hydraulikanlage ventil zum ausleger Baggeraggregat** **Système hydralique groupe pelle** **Hydraulic system, excavator**	Catalogue id **20017**	Group **911**
2	**11890342**		Illustr. No **1013653**	Section **700**
3			Issue **VOE 63D9920017**	Page **539**
4				
5				

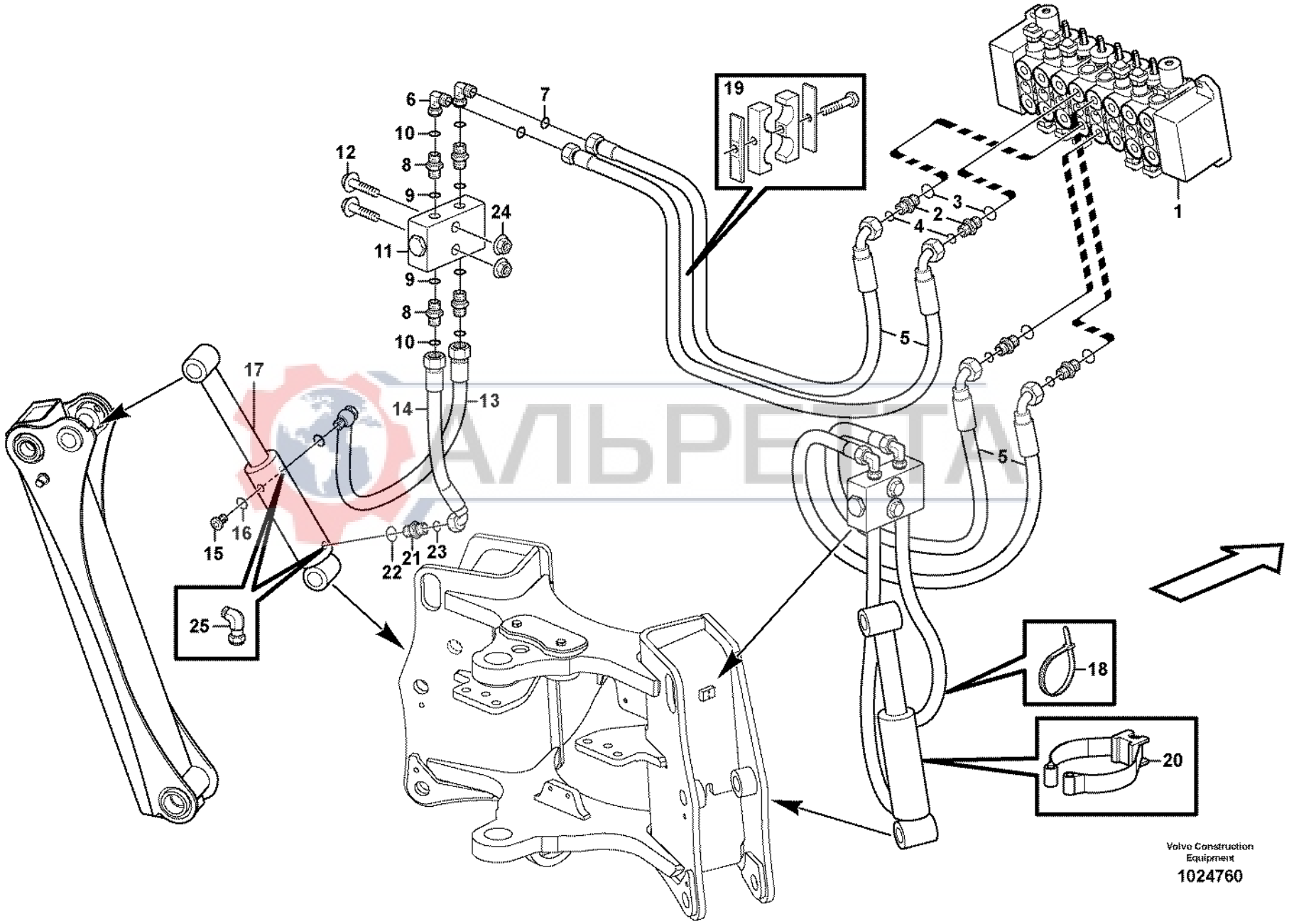
1
2
3
4
5
5
6
7
8
8
9
9
10
10
11
12
13
14
15
16
17
18
19
20
21
22
23
24
25
Volvo Construction Equipment
1024760

Fig.	Part No.	Quantity 1	2	3	PS	KIT	Description	Dénomination	Bezeichnung	Denominación	Benämning	Notes
1		1					Valve	Soupape	Ventil	Valvula	Ventil	See group 912, Page 589
2	**VOE 11882258**	4					Nipple	Raccord	Nippel	Niple	Nippel	
3	**VOE 932042**	1					•O-ring	•Joint Torique	•O-Ring	•Junta torica	•O-ring	
4	**VOE 4880492**	1					•O-ring	•Joint Torique	•O-Ring	•Junta torica	•O-ring	
5	**VOE 11885037**	4					Hose	Durit	Schlauch	Tubo flexible	Slang	S/N - 10938
5	**VOE 11888650**	4					Hose assembly	Conduit flexible	Schlauchleitung	Conducto	Slangledning	S/N 10939 -
6	**VOE 13933900**	4					Elbow nipple	Raccord angulaire	Winkelnippel	Niple angular	Vinkelnippel	
7	**VOE 4880492**	1					•O-ring	•Joint Torique	•O-Ring	•Junta torica	•O-ring	
8	**VOE 935085**	8					Nipple	Raccord	Nippel	Niple	Nippel	2316)
8	**VOE 935089**	8					Nipple	Raccord	Nippel	Niple	Nippel	2317)
9	**VOE 932039**	1					•O-ring	•Joint Torique	•O-Ring	•Junta torica	•O-ring	2316)
9	**VOE 932040**	1					•O-ring	•Joint Torique	•O-Ring	•Junta torica	•O-ring	2317)
10	**VOE 4880492**	1					•O-ring	•Joint Torique	•O-Ring	•Junta torica	•O-ring	
11	**VOE 11881880**	2					Check valve	Valve antiretour	Rückschlagventil	Válvula de retención	Backventil	2316)
11	**VOE 11885315**	2					Valve	Soupape	Ventil	Valvula	Ventil	2317)
12	**VOE 975903**	4					Flange screw	Vis à bride	Flanschschraube	Torn embridado	Flänsskruv	S/N - 10938
12	**VOE 13965179**	4					Flange screw	Vis à bride	Flanschschraube	Torn embridado	Flänsskruv	S/N 10939 -
13	**VOE 11885056**	2					Hose	Durit	Schlauch	Tubo flexible	Slang	S/N - 10938
	VOE 13947621	1					•Plane Gasket	•Joint Plan	•Flachdichtung	•Junta Plana	•Planpackning	
	VOE 964113	1					•O-ring	•Joint Torique	•O-Ring	•Junta torica	•O-ring	
	VOE 11370560	1					•Sealing washer	•Rond.etancheite	•Dichtscheibe	•Arandela reten	•Tätningsbricka	
	VOE 11370589	1					•Screw	•Vis	•Schraube	•Tornillo	•Skruv	

2316) **GB:** For machines with variant 11890342: SER NO. -10500; For all other machines: SER NO. -10600 **FR:** Pour les machines avec variante 11890342 : Nº DE SÉRIE -10500 ; Pour toutes les autres machines : Nº DE SÉRIE -10600 **DE:** Für Maschinen mit Variante 11890342: SER NO -10500; Für alle anderen Maschinen: SER NO -10600 **ES:** Para máquinas con la variante 11890342: Nº de fabr. -10500; Para todas las demás máquinas: Nº de fabr. -10600 **SE:** För maskiner med variant 11890342: SER NO -10500; För alla övriga maskiner: SER NO -10600

2317) **GB:** For machines with variant 11890342: SER NO. 10501-; For all other machines: SER NO. 10601- **FR:** Pour les machines avec variante 11890342 : Nº DE SÉRIE 10501- ; Pour toutes les autres machines : Nº DE SÉRIE 10601- **DE:** Für Maschinen mit Variante 11890342: SER NO 10501-; Für alle anderen Maschinen: SER NO 10601- **ES:** Para máquinas con la variante 11890342: Nº de fabr. 10501-; Para todas las demás máquinas: Nº de fabr. 10601- **SE:** För maskiner med variant 11890342: SER NO 10501-; För alla övriga maskiner: SER NO 10601-

1		**Hydraulsystem, stödben** **Sistema hidràulico patas de apoyo** **Hydraulikanlage Bodenstützen** **Système hydraulique Bequilles** **Hydraulic system, stabiliser legs**	Catalogue id **20017**	Group **911**
2			Illustr. No **1024760**	Section **750**
3			Issue **VOE 63D9920017**	Page **541**
4				
5				

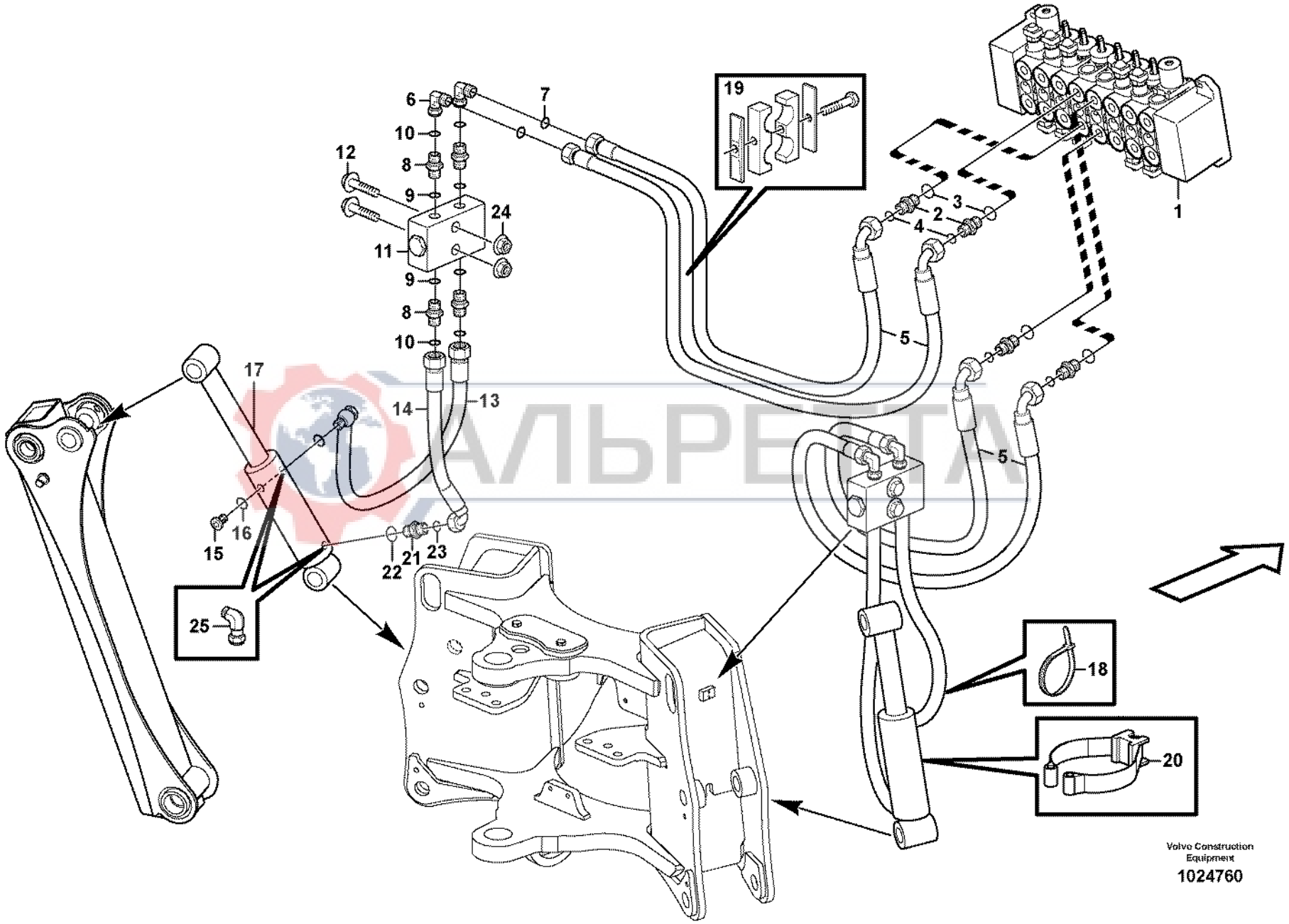
1
2
3
4
5
5
6
7
8
8
9
9
10
10
11
12
13
14
15
16
17
18
19
20
21
22
23
24
25
Volvo Construction Equipment
1024760

Fig.	Part No.	Quantity 1	2	3	PS	KIT	Description	Dénomination	Bezeichnung	Denominación	Benämning	Notes
13	**VOE 11888600**	2					Hose assembly	Conduit flexible	Schlauchleitung	Conducto	Slangledning	S/N 10939 -
14	**VOE 11885165**	2					Hose	Durit	Schlauch	Tubo flexible	Slang	S/N - 10938
14	**VOE 11888600**	2					Hose assembly	Conduit flexible	Schlauchleitung	Conducto	Slangledning	S/N 10939 -
15	**VOE 11883510**	2					Plug	Bouchon	Stopfen	Tapon	Plugg	
16	**VOE 932039**	1					•O-ring	•Joint Torique	•O-Ring	•Junta torica	•O-ring	
17		2					Cylinder	Verin	Zylinder	Cilindro	Cylinder	See group 972, Page 697
18	**VOE 4881438**	REQ					Strip Clamp	Ruban Serrage	Kabelbinder	Abraz Cinta	Bandklamma	
19	**VOE 11883635**	2					Clamp	Collier serrage	Klemme	Abrazadera	Klamma	S/N - 10938
19	**VOE 11888578**	2					Clamp	Pince Serrage	Klemme	Abrazadera	Klämma	S/N 10939 -
20	**VOE 11885704**	2					Clamp	Pince Serrage	Klemme	Abrazadera	Klämma	S/N - 10591
20	**VOE 11887112**	2					Clamp	Pince Serrage	Klemme	Abrazadera	Klämma	S/N 10592 -
21	**VOE 935085**	2					Nipple	Raccord	Nippel	Niple	Nippel	S/N - 10938
22	**VOE 932039**	1					•O-ring	•Joint Torique	•O-Ring	•Junta torica	•O-ring	
23	**VOE 4880492**	1					•O-ring	•Joint Torique	•O-Ring	•Junta torica	•O-ring	
24	**VOE 948645**	4					Flange Lock Nut	Contre écrou bride	Flanschmutter	Contratuer Embr	Flänslåsmutter	S/N 10939 -
25	**VOE 935069**	4					Elbow nipple	Raccord angulaire	Winkelnippel	Niple angular	Vinkelnippel	S/N 10939 -

АЛЬРЕТТА

1		**Hydraulsystem, stödben** **Sistema hidràulico patas de apoyo** **Hydraulikanlage Bodenstützen** **Système hydraulique Bequilles** **Hydraulic system, stabiliser legs**	Catalogue id **20017**	Group **911**
2			Illustr. No **1024760**	Section **750**
3			Issue **VOE 63D9920017**	Page **543**
4				
5				

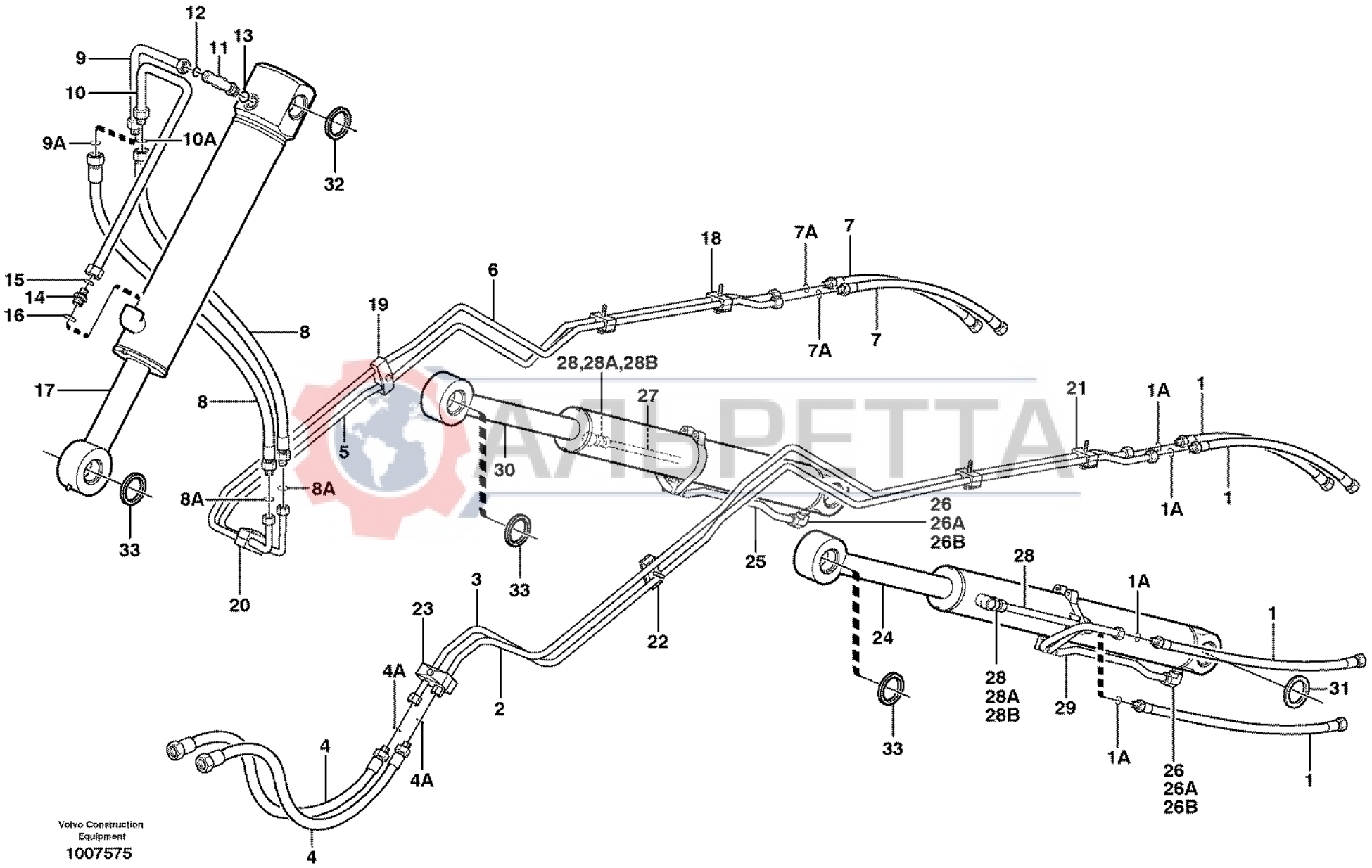

Volvo Construction Equipment
1007575

Fig.	Part No.	Quantity 1	2	3	PS	KIT	Description	Dénomination	Bezeichnung	Denominación	Benämning	Notes
1	**VOE 11882204**		6				Hose	Durit	Schlauch	Tubo flexible	Slang	
1A	**VOE 4880663**		1				•O-ring	•Joint Torique	•O-Ring	•Junta torica	•O-ring	
2	**VOE 11885164**			1			Tube	Tube	Rohr	Tubo	Rör	
3	**VOE 11885163**			1			Tube	Tube	Rohr	Tubo	Rör	
4	**VOE 11881060**	2		2			Hose assembly	Conduit flexible	Schlauchleitung	Conducto	Slangledning	
4A	**VOE 4880663**	1		1			•O-ring	•Joint Torique	•O-Ring	•Junta torica	•O-ring	
5	**VOE 11885151**	1		1			Tube	Tube	Rohr	Tubo	Rör	
6	**VOE 11885150**	1		1			Tube	Tube	Rohr	Tubo	Rör	
7	**VOE 11882649**		2				Hose assembly	Conduit flexible	Schlauchleitung	Conducto	Slangledning	
7A	**VOE 981289**		1				•O-ring	•Joint Torique	•O-Ring	•Junta torica	•O-ring	
8	**VOE 11884228**		2				Hose	Durit	Schlauch	Tubo flexible	Slang	
8A	**VOE 981289**		1				•O-ring	•Joint Torique	•O-Ring	•Junta torica	•O-ring	
9	**VOE 11882801**	1		1			Tube	Tube	Rohr	Tubo	Rör	
9A	**VOE 4880663**	1		1			•O-ring	•Joint Torique	•O-Ring	•Junta torica	•O-ring	
10	**VOE 11882800**	1		1			Tube	Tube	Rohr	Tubo	Rör	
10A	**VOE 4880663**	1		1			•O-ring	•Joint Torique	•O-Ring	•Junta torica	•O-ring	
11	**VOE 935079**	1		1			Elbow nipple	Raccord angulaire	Winkelnippel	Niple angular	Vinkelnippel	
12	**VOE 981289**	1		1			•O-ring	•Joint Torique	•O-Ring	•Junta torica	•O-ring	
13	**VOE 932041**	1		1			•O-ring	•Joint Torique	•O-Ring	•Junta torica	•O-ring	
14	**VOE 13933862**	1		1			Nipple	Raccord	Nippel	Niple	Nippel	
15	**VOE 981289**	1		1			•O-ring	•Joint Torique	•O-Ring	•Junta torica	•O-ring	
16	**VOE 932042**	1		1			•O-ring	•Joint Torique	•O-Ring	•Junta torica	•O-ring	
17	**VOE 11882905**	1		1			Cylinder	Verin	Zylinder	Cilindro	Cylinder	See group 945, Page 681
18	**VOE 11881093**	2		2			Clamp	Pince Serrage	Klemme	Abrazadera	Klämma	
19	**VOE 11883229**	1		1			Clamp	Pince Serrage	Klemme	Abrazadera	Klämma	
20	**VOE 11881372**	1		1			Clamp	Pince Serrage	Klemme	Abrazadera	Klämma	
21	**VOE 11881340**			2			Clamp	Pince Serrage	Klemme	Abrazadera	Klämma	
22	**VOE 11881054**			1			Clamp	Pince Serrage	Klemme	Abrazadera	Klämma	
23	**VOE 11882854**			1			Clamp	Pince Serrage	Klemme	Abrazadera	Klämma	
24	**VOE 11881974**	1		1			Cylinder	Verin	Zylinder	Cilindro	Cylinder	See group 945, Page 679

1	**11891079 S/N - 10938**
2	**11880001 S/N - 10938**
3	**11891080 S/N - 10938**
4	
5	

Hydraulsystem, lastare
Hydraulic system loader
Hydraulikanlage, Lader
Hydraulic system loader
Hydraulic system loader

Catalogue id **20017**	Group **911**
Illustr. No **1007575**	Section **800**
Issue **VOE 63D9920017**	Page **545**

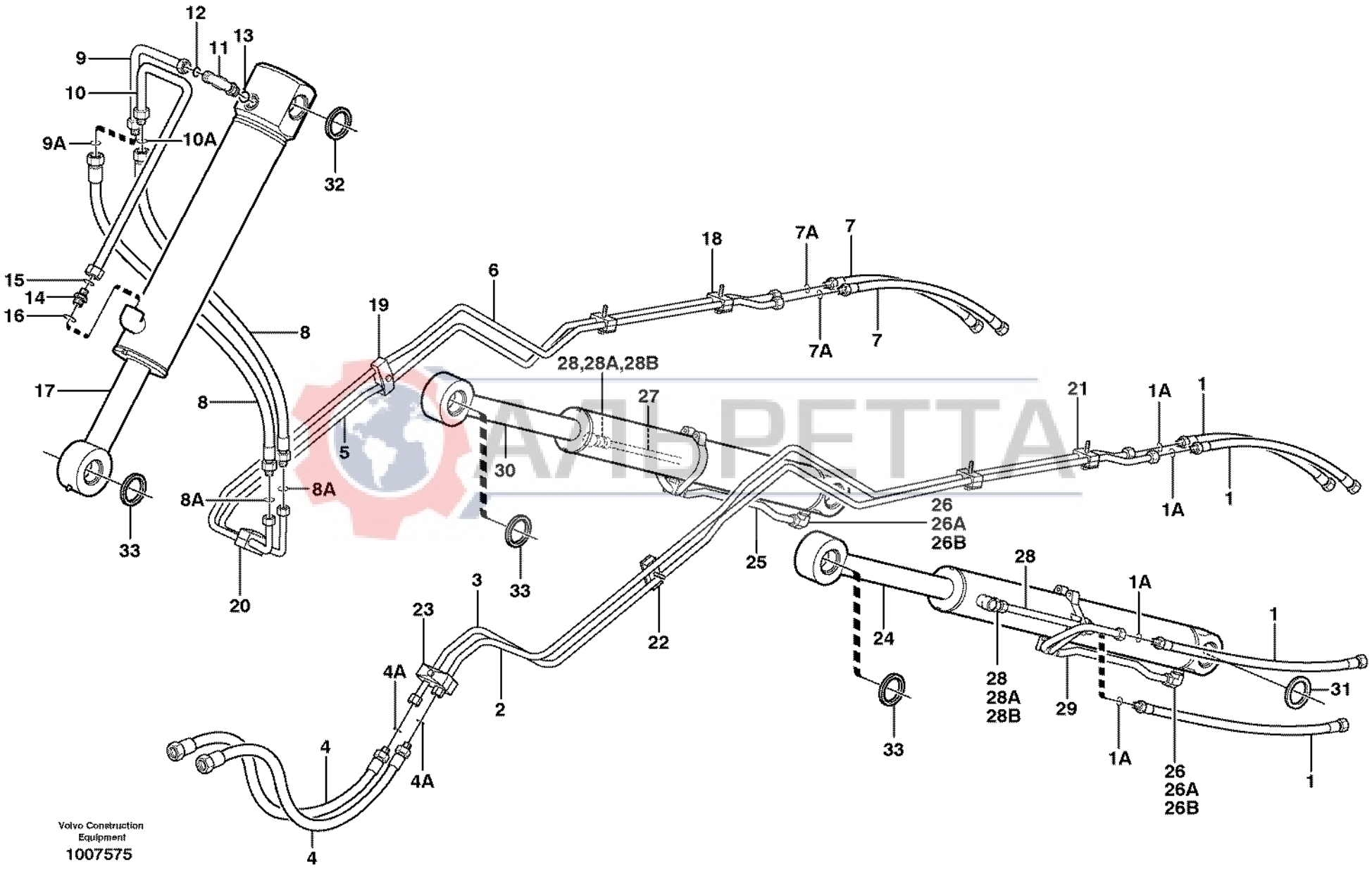

Volvo Construction Equipment
1007575

Fig.	Part No.	Quantity 1	2	3	PS	KIT	Description	Dénomination	Bezeichnung	Denominación	Benämning	Notes
25	**VOE 11882798**	1		1			Tube	Tube	Rohr	Tubo	Rör	
26	**VOE 935076**	2		2			Elbow Nipple	Raccord angulaire	Winkelnippel	Niple Angular	V-nippel	
26A	**VOE 4880663**	1		1			•O-ring	•Joint Torique	•O-Ring	•Junta torica	•O-ring	
26B	**VOE 932040**	1		1			•O-ring	•Joint Torique	•O-Ring	•Junta torica	•O-ring	
27	**VOE 11882799**	2		2			Tube	Tube	Rohr	Tubo	Rör	
28	**VOE 935094**	2		2			Nipple	Raccord	Nippel	Niple	Nippel	
28A	**VOE 4880663**	1		1			•O-ring	•Joint Torique	•O-Ring	•Junta torica	•O-ring	
28B	**VOE 932040**	1		1			•O-ring	•Joint Torique	•O-Ring	•Junta torica	•O-ring	
29	**VOE 11881499**	1		1			Tube	Tube	Rohr	Tubo	Rör	
30	**VOE 11881973**	1		1			Cylinder	Verin	Zylinder	Cilindro	Cylinder	See group 945, Page 679
31	**VOE 11890069**	4		4			Seal	Joint	Dichtung	Reten	Tätning	
32	**VOE 11883937**	2		2			Scraper	Racloir	Abstreicher	Rascador	Skrapa	
33	**VOE 11883675**	6		6			Scraper	Racloir	Abstreicher	Rascador	Skrapa	

АЛЬРЕТТА

1	**11891079 S/N - 10938**	**Hydraulsystem, lastare** **Hydraulic system loader** **Hydraulikanlage, Lader** **Hydraulic system loader** **Hydraulic system loader**	Catalogue id **20017**	Group **911**
2	**11880001 S/N - 10938**		Illustr. No **1007575**	Section **800**
3	**11891080 S/N - 10938**		Issue **VOE 63D9920017**	Page **547**
4				
5				

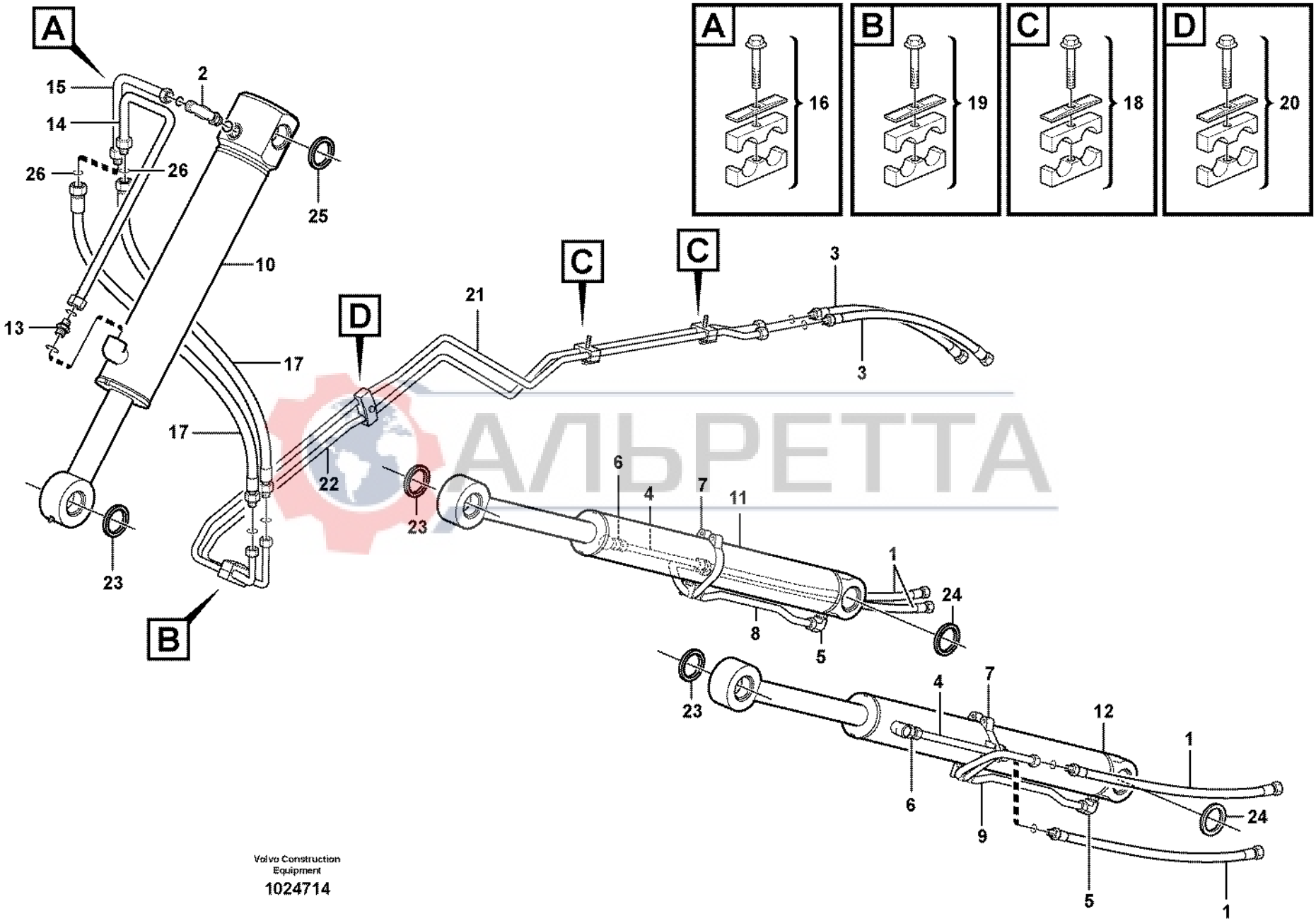

АЛЬРЕТТА

Volvo Construction Equipment

1024714

Fig.	Part No.	Quantity 1	2	3	PS	KIT	Description	Dénomination	Bezeichnung	Denominación	Benämning	Notes
1	**VOE 11882204**	4					Hose	Durit	Schlauch	Tubo flexible	Slang	
2	**VOE 935079**	1					Elbow nipple	Raccord angulaire	Winkelnippel	Niple angular	Vinkelnippel	
	VOE 981289	1					•O-ring	•Joint Torique	•O-Ring	•Junta torica	•O-ring	
	VOE 932041	1					•O-ring	•Joint Torique	•O-Ring	•Junta torica	•O-ring	
3	**VOE 11882649**	2					Hose assembly	Conduit flexible	Schlauchleitung	Conducto	Slangledning	
4	**VOE 11882799**	2					Tube	Tube	Rohr	Tubo	Rör	
5	**VOE 935076**	2					Elbow Nipple	Raccord angulaire	Winkelnippel	Niple Angular	V-nippel	
	VOE 4880663	2					•O-ring	•Joint Torique	•O-Ring	•Junta torica	•O-ring	
	VOE 932040	2					•O-ring	•Joint Torique	•O-Ring	•Junta torica	•O-ring	
6	**VOE 935094**	2					Nipple	Raccord	Nippel	Niple	Nippel	
	VOE 4880663	2					•O-ring	•Joint Torique	•O-Ring	•Junta torica	•O-ring	
	VOE 932040	2					•O-ring	•Joint Torique	•O-Ring	•Junta torica	•O-ring	
7	**VOE 11885203**	2					Clamp	Pince Serrage	Klemme	Abrazadera	Klämma	
8	**VOE 11882798**	1					Tube	Tube	Rohr	Tubo	Rör	
9	**VOE 11881499**	1					Tube	Tube	Rohr	Tubo	Rör	
10		1					Cylinder	Verin	Zylinder	Cilindro	Cylinder	See group 945, Page 681
11		1					Cylinder	Verin	Zylinder	Cilindro	Cylinder	See group 945, Page 679
12		1					Cylinder	Verin	Zylinder	Cilindro	Cylinder	See group 945, Page 679
13	**VOE 13933862**	1					Nipple	Raccord	Nippel	Niple	Nippel	
	VOE 981289	1					•O-ring	•Joint Torique	•O-Ring	•Junta torica	•O-ring	
	VOE 932042	1					•O-ring	•Joint Torique	•O-Ring	•Junta torica	•O-ring	
14	**VOE 11882800**	1					Tube	Tube	Rohr	Tubo	Rör	
15	**VOE 11882801**	1					Tube	Tube	Rohr	Tubo	Rör	
16	**VOE 11881092**	1					Clamp	Pince Serrage	Klemme	Abrazadera	Klämma	
17	**VOE 11884228**	2					Hose	Durit	Schlauch	Tubo flexible	Slang	
18	**VOE 11881093**	2					Clamp	Pince Serrage	Klemme	Abrazadera	Klämma	
19	**VOE 11881372**	1					Clamp	Pince Serrage	Klemme	Abrazadera	Klämma	
20	**VOE 11883229**	1					Clamp	Pince Serrage	Klemme	Abrazadera	Klämma	
21	**VOE 11888396**	1					Tube	Tube	Rohr	Tubo	Rör	
22	**VOE 11888397**	1					Tube	Tube	Rohr	Tubo	Rör	

1		**Hydraulsystem, lastare** **Hydraulic system loader** **Hydraulikanlage, Lader** **Hydraulic system loader** **Hydraulic system loader**	Catalogue id **20017**	Group **911**
2				
3			Illustr. No **1024714**	Section **810**
4				
5		**11880001, S/N 10939 -**	Issue **VOE 63D9920017**	Page **549**

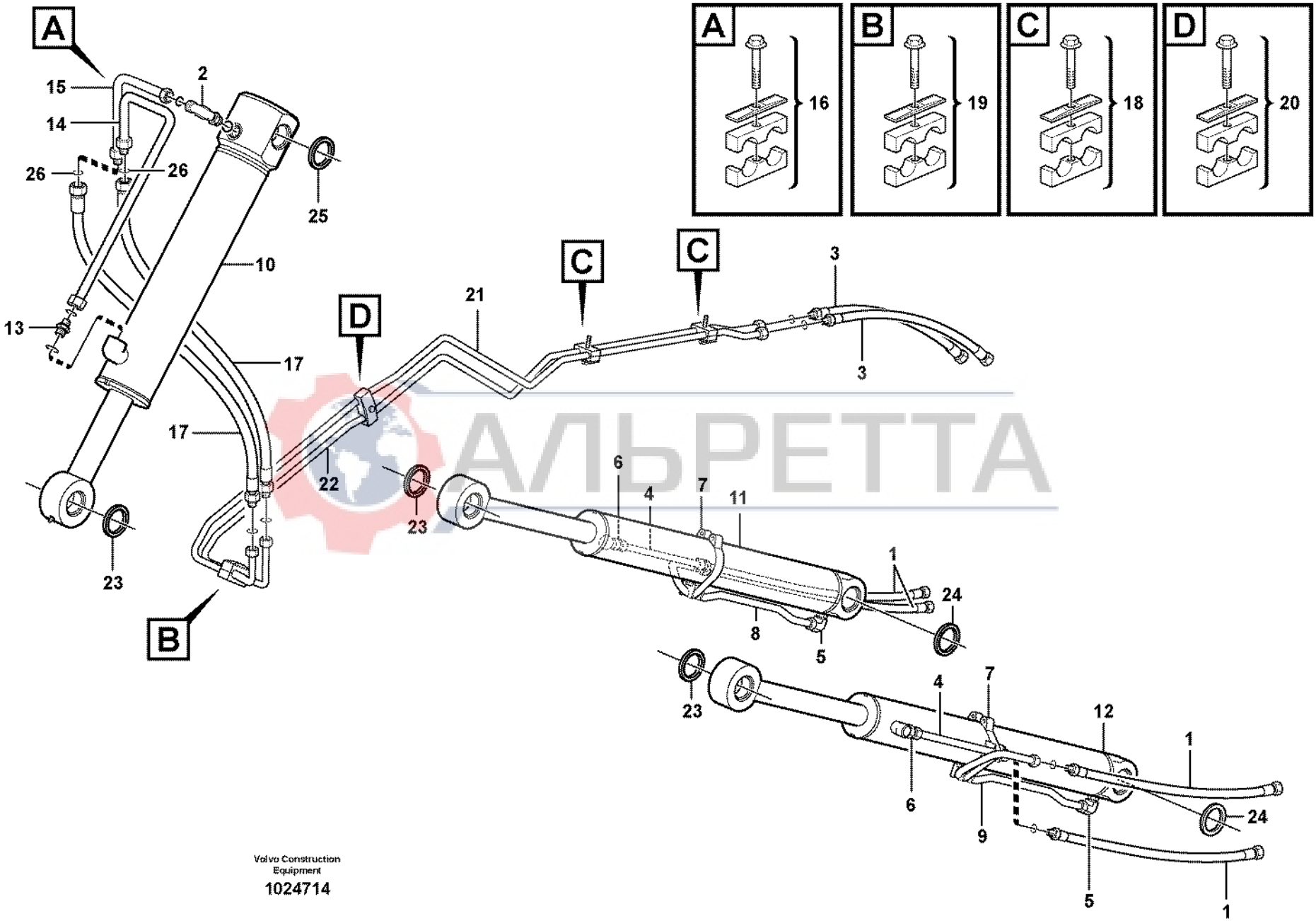

АЛЬРЕТТА

Volvo Construction Equipment

1024714

Fig.	Part No.	Quantity 1	2	3	PS	KIT	Description	Dénomination	Bezeichnung	Denominación	Benämning	Notes
23	**VOE 11883675**	6					Scraper	Racloir	Abstreicher	Rascador	Skrapa	
24	**VOE 11890069**	4					Seal	Joint	Dichtung	Reten	Tätning	
25	**VOE 11883937**	2					Scraper	Racloir	Abstreicher	Rascador	Skrapa	
26	**VOE 4880663**	2					O-ring	Joint Torique	O-Ring	Junta torica	O-ring	

АЛЬРЕТТА

1		**Hydraulsystem, lastare** **Hydraulic system loader** **Hydraulikanlage, Lader** **Hydraulic system loader** **Hydraulic system loader**	Catalogue id **20017**	Group **911**
2				
3			Illustr. No **1024714**	Section **810**
4				
5		**11880001, S/N 10939 -**	Issue **VOE 63D9920017**	Page **551**

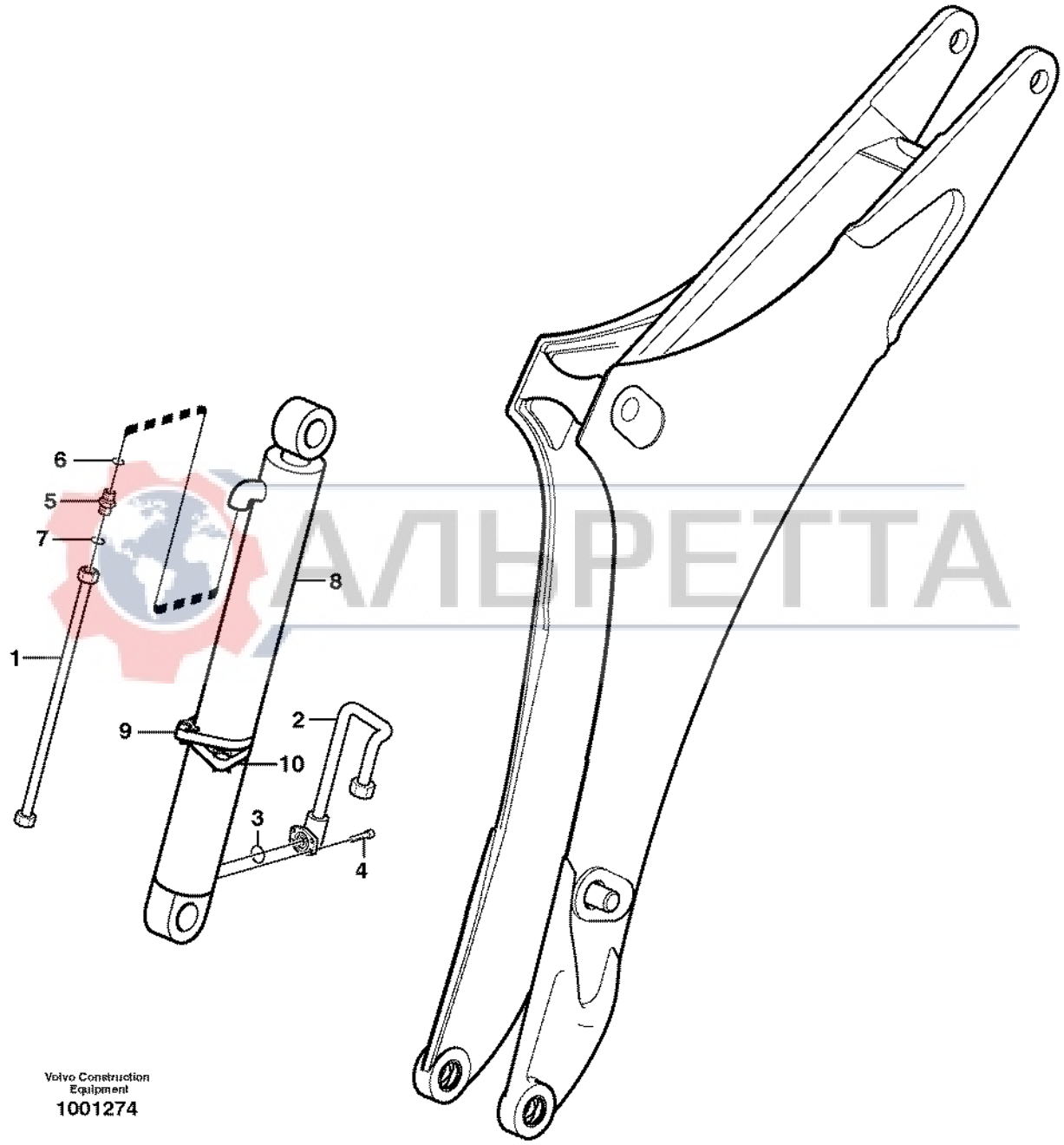

АЛЬРЕТТА

Fig.	Part No.	Quantity 1	2	3	PS	KIT	Description	Dénomination	Bezeichnung	Denominación	Benämning	Notes
1	**VOE 11891063**	1					Pipe	Canalisation	Rohrleitung	Canalizacion	Rör	
2	**VOE 11891064**	1					Pipe	Canalisation	Rohrleitung	Canalizacion	Rör	
3	**VOE 13948699**	1					O-ring	Joint Torique	O-Ring	Junta torica	O-ring	
4	**VOE 967635**	4					Allen Hd Screw	Vis A 6 Pans Cr	Inbusschraube	Torn Hex Embut	Insexskruv	
5	**VOE 13933862**	1					Nipple	Raccord	Nippel	Niple	Nippel	
6	**VOE 981289**	1					•O-ring	•Joint Torique	•O-Ring	•Junta torica	•O-ring	
7	**VOE 932042**	1					•O-ring	•Joint Torique	•O-Ring	•Junta torica	•O-ring	
8		1					Boom Cylinder	Verin Fleche	Auslegerzyl	Cilindro Pluma	Bomcylinder	See group 974, Page 709
9	**VOE 11881289**	1					Clamp	Pince Serrage	Klemme	Abrazadera	Klämma	
10	**VOE 11881101**	1					Clamp	Pince Serrage	Klemme	Abrazadera	Klämma	SER NO -10004
10	**VOE 11886191**	REQ					Clamp	Pince Serrage	Klemme	Abrazadera	Klämma	SER NO 10005-

АЛЬРЕТТА

1		**Hydraulsystem, grävbom** **Hydraulic system, excavator beam** **Hydraulic system, excavator beam** **Hydraulic system, excavator beam** **Hydraulic system, excavator beam**	Catalogue id **20017**	Group **911**
2				
3			Illustr. No **1001274**	Section **900**
4				
5		**11890342, 11890343, S/N - 10938**	Issue **VOE 63D9920017**	Page **553**

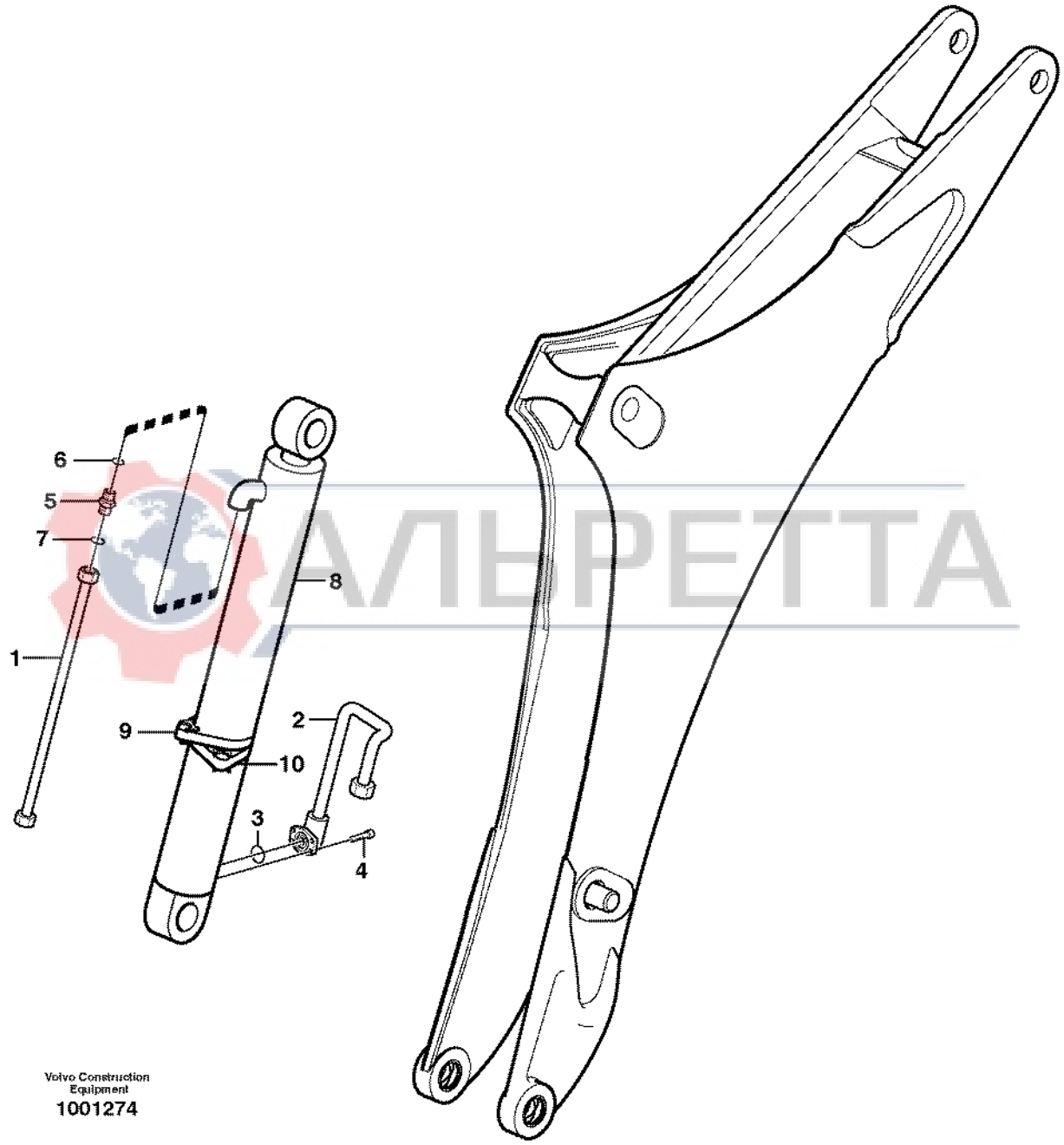

АЛЬРЕТТА

Fig.	Part No.	Quantity 1	2	3	PS	KIT	Description	Dénomination	Bezeichnung	Denominación	Benämning	Notes
1	**VOE 11891063**	1					Pipe	Canalisation	Rohrleitung	Canalizacion	Rör	
2	**VOE 11891064**	1					Pipe	Canalisation	Rohrleitung	Canalizacion	Rör	
3	**VOE 13948699**	1					O-ring	Joint Torique	O-Ring	Junta torica	O-ring	
4	**VOE 967635**	4					Allen Hd Screw	Vis A 6 Pans Cr	Inbusschraube	Torn Hex Embut	Insexskruv	
5	**VOE 13933862**	1					Nipple	Raccord	Nippel	Niple	Nippel	
6	**VOE 981289**	1					•O-ring	•Joint Torique	•O-Ring	•Junta torica	•O-ring	
7	**VOE 932042**	1					•O-ring	•Joint Torique	•O-Ring	•Junta torica	•O-ring	
8	**VOE 11881809**	1					Boom Cylinder	Verin de fleche	Auslegerzylinder	Maquina de flecha	Bomcylinder	See group 974, Page 709
9	**VOE 11881289**	1					Clamp	Pince Serrage	Klemme	Abrazadera	Klämma	
10	**VOE 11881101**	1					Clamp	Pince Serrage	Klemme	Abrazadera	Klämma	

АЛЬРЕТТА

1		**Hydraulsystem, grävbom** **Sistema hidráulico, pluma de excavación** **Hydraulikanlage, Baggerausleger** **Système hydraulique, flèche** **Hydraulic system, boom**	Catalogue id **20017**	Group **911**
2				
3			Illustr. No **1001274**	Section **910**
4				
5		**11880001, S/N 10939 -**	Issue **VOE 63D9920017**	Page **555**

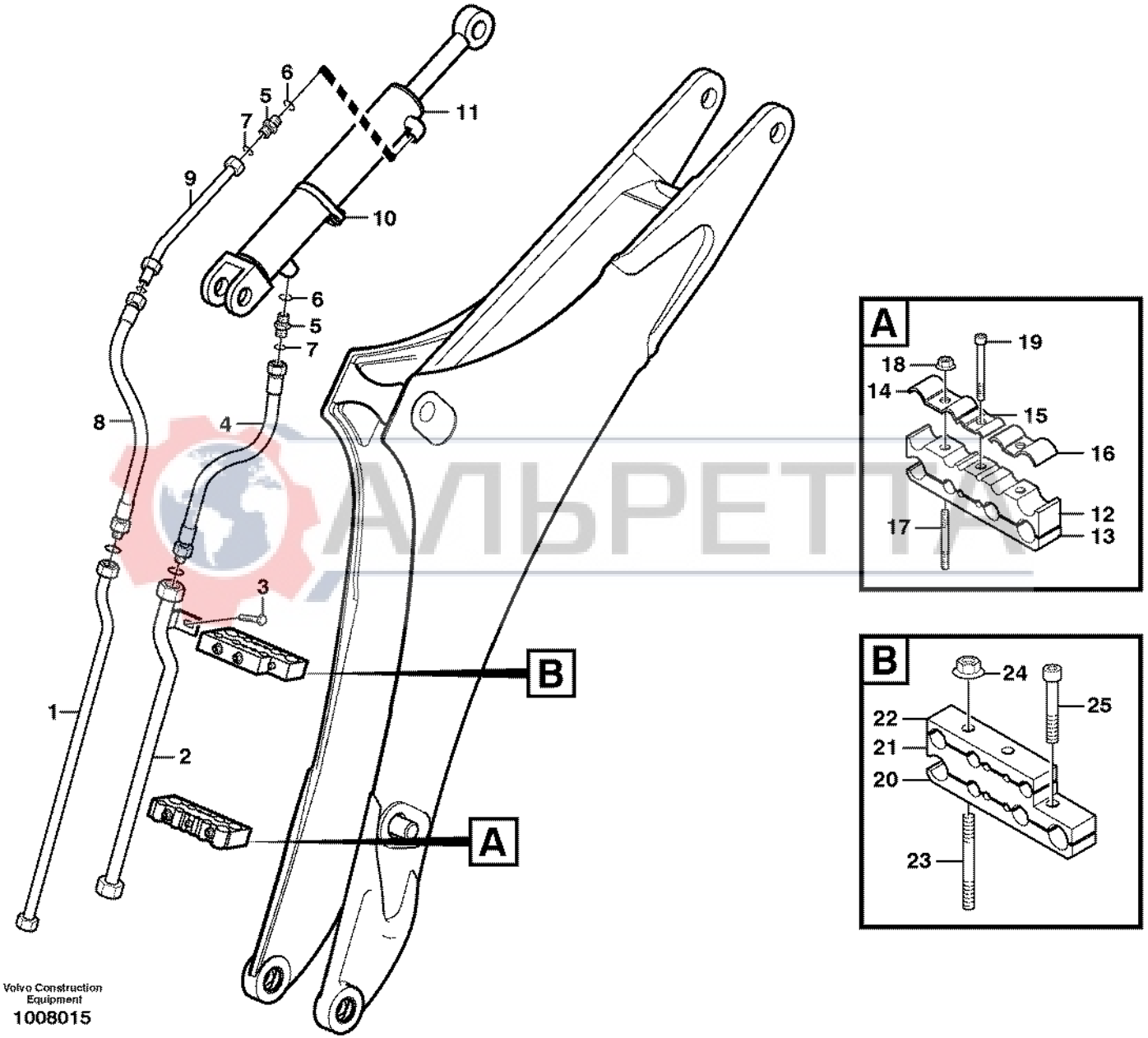
1
2
3
4
5
6
7
8
9
10
11
A
B
12
13
14
15
16
17
18
19
20
21
22
23
24
25
Volvo Construction Equipment
1008015

Fig.	Part No.	Quantity 1	2	3	PS	KIT	Description	Dénomination	Bezeichnung	Denominación	Benämning	Notes
1	**VOE 11891058**	1					Pipe	Canalisation	Rohrleitung	Canalizacion	Rör	
2	**VOE 11891062**	1					Pipe	Canalisation	Rohrleitung	Canalizacion	Rör	
3	**VOE 13967630**	1					Allen Hd Screw	Vis A 6 Pans Cr	Inbusschraube	Torn Hex Embut	Insexskruv	
4	**VOE 11882200**	1					Hose assembly	Conduit flexible	Schlauchleitung	Conducto	Slangledning	
	VOE 981290	1					•O-ring	•Joint Torique	•O-Ring	•Junta torica	•O-ring	
5	**VOE 13933862**	2					Nipple	Raccord	Nippel	Niple	Nippel	
6	**VOE 981289**	1					•O-ring	•Joint Torique	•O-Ring	•Junta torica	•O-ring	
7	**VOE 932042**	1					•O-ring	•Joint Torique	•O-Ring	•Junta torica	•O-ring	
8	**VOE 11882201**	1					Hose assembly	Conduit flexible	Schlauchleitung	Conducto	Slangledning	
	VOE 981289	1					•O-ring	•Joint Torique	•O-Ring	•Junta torica	•O-ring	
9	**VOE 11881937**	1					Tube	Tube	Rohr	Tubo	Rör	
	VOE 981289	1					•O-ring	•Joint Torique	•O-Ring	•Junta torica	•O-ring	
10	**VOE 11881101**	1					Clamp	Pince Serrage	Klemme	Abrazadera	Klämma	SER NO -10004
10	**VOE 11886191**	REQ					Clamp	Pince Serrage	Klemme	Abrazadera	Klämma	SER NO 10005-
11		1					Dipper Arm Cylinder	Vérin de bras	Stielzylinder	Cilindro de brazo	Skaftcylinder	See group 975, Page 711
12	**VOE 11881346**	1					Clamp	Pince Serrage	Klemme	Abrazadera	Klämma	
13	**VOE 11881345**	1					Clamp	Pince Serrage	Klemme	Abrazadera	Klämma	
14	**VOE 11881048**	1					Clamp	Pince Serrage	Klemme	Abrazadera	Klämma	
15	**VOE 11881049**	1					Clamp	Pince Serrage	Klemme	Abrazadera	Klämma	
16	**VOE 11882857**	1					Clamp	Pince Serrage	Klemme	Abrazadera	Klämma	
17	**VOE 953059**	2					Stud	Goujon	Stiftschraube	Esparrago	Pinnskruv	
18	**VOE 948645**	1					Flange Lock Nut	Contre écrou bride	Flanschmutter	Contratuer Embr	Flänslåsmutter	
	VOE 983306	1					Hexagon Nut	Ecrou Hexagonal	Sechskantmutter	Tuerca Hexagon	Sexkantsmutter	
19	**VOE 967633**	1					Allen Hd Screw	Vis A 6 Pans Cr	Inbusschraube	Torn Hex Embut	Insexskruv	
20	**VOE 11886105**	1					Band	Etrier Serrage	Schelle	Cinta	Klamma	(VOE 11881347)
21	**VOE 11881348**	1					Clamp	Pince Serrage	Klemme	Abrazadera	Klämma	
22	**VOE 11881349**	1					Clamp	Pince Serrage	Klemme	Abrazadera	Klämma	
23	**VOE 953062**	2					Stud	Goujon	Stiftschraube	Esparrago	Pinnskruv	
24	**VOE 948645**	2					Flange Lock Nut	Contre écrou bride	Flanschmutter	Contratuer Embr	Flänslåsmutter	
25	**VOE 13949927**	1					Allen Hd Screw	Vis A 6 Pans Cr	Inbusschraube	Torn Hex Embut	Insexskruv	

1		**Hydraulsystem, grävarm** **Sistema hidráulico, balancín** **Hydraulikanlage, Baggerstiel** **Système hydraulique, balancier** **Hydraulic system dipper arm**	Catalogue id **20017**	Group **911**
2				
3			Illustr. No **1008015**	Section **1000**
4				
5		**11890342, 11890343, S/N - 10938**	Issue **VOE 63D9920017**	Page **557**

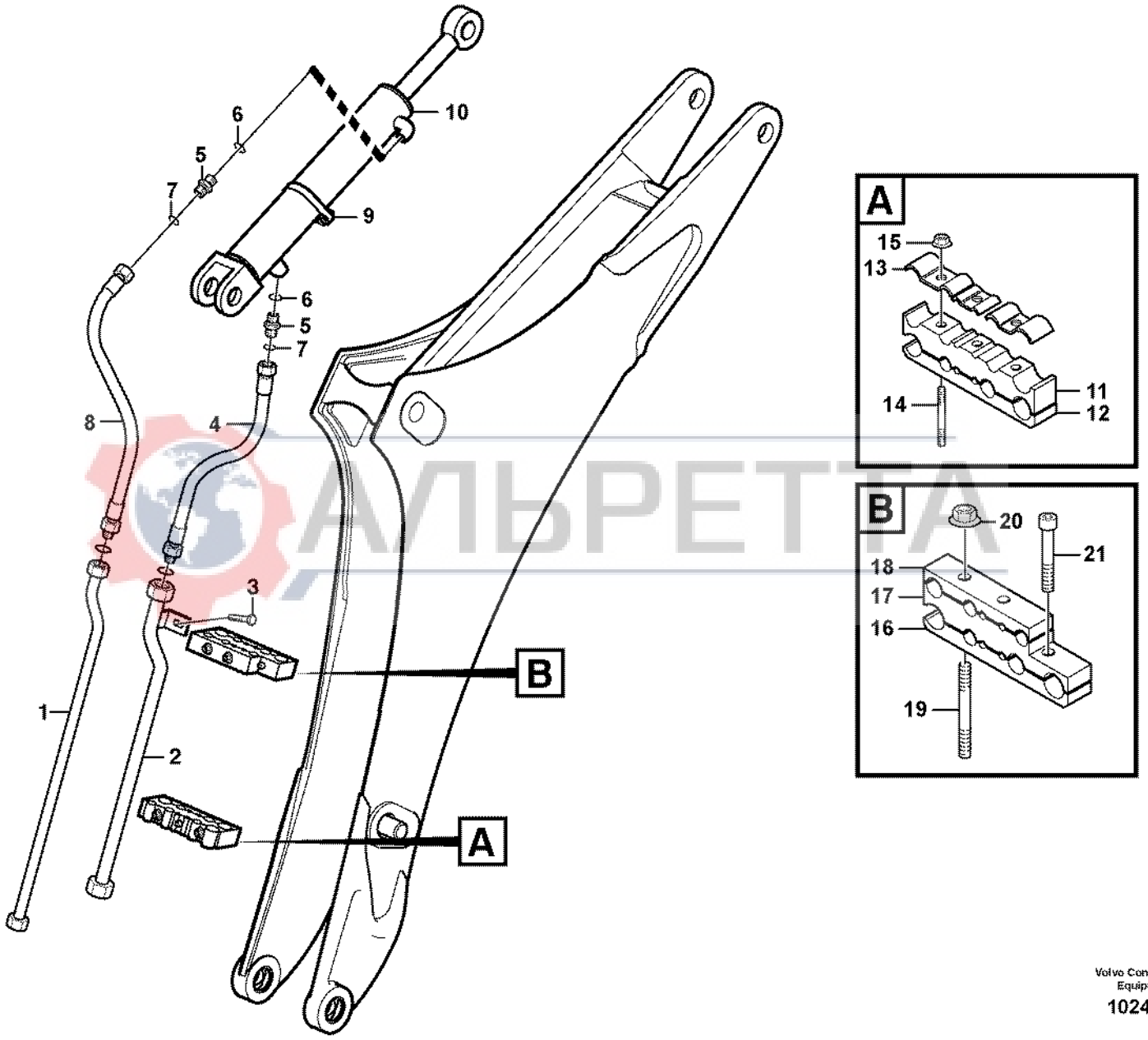

АЛЬРЕТТА

Volvo Construction Equipment

1024672

Fig.	Part No.	Quantity 1	2	3	PS	KIT	Description	Dénomination	Bezeichnung	Denominación	Benämning	Notes
1	**VOE 11891058**	1					Pipe	Canalisation	Rohrleitung	Canalizacion	Rör	
2	**VOE 11891062**	1					Pipe	Canalisation	Rohrleitung	Canalizacion	Rör	
3	**VOE 13967630**	1					Allen Hd Screw	Vis A 6 Pans Cr	Inbusschraube	Torn Hex Embut	Insexskruv	SER NO -12189
3	**VOE 13945444**	1					Flange screw	Vis à bride	Flanschschraube	Torn embridado	Flänsskruv	SER NO 12190-
4	**VOE 11882200**	1					Hose assembly	Conduit flexible	Schlauchleitung	Conducto	Slangledning	
	VOE 981290	1					•O-ring	•Joint Torique	•O-Ring	•Junta torica	•O-ring	
5	**VOE 13933862**	2					Nipple	Raccord	Nippel	Niple	Nippel	
6	**VOE 990740**	2					•O-ring	•Joint Torique	•O-Ring	•Junta torica	•O-ring	
7	**VOE 932042**	2					•O-ring	•Joint Torique	•O-Ring	•Junta torica	•O-ring	
8	**VOE 11888543**	1					Hose assembly	Conduit flexible	Schlauchleitung	Conducto	Slangledning	
9	**VOE 11881101**	1					Clamp	Pince Serrage	Klemme	Abrazadera	Klämma	
10	**VOE 11881810**	1					Dipper Arm Cylinder	Vérin de bras	Stielzylinder	Cilindro de brazo	Skaftcylinder	See group 975, Page 711
11	**VOE 11881346**	1					Clamp	Pince Serrage	Klemme	Abrazadera	Klämma	
12	**VOE 11886105**	1					Band	Etrier Serrage	Schelle	Cinta	Klamma	
13	**VOE 11887870**	1					Clamp	Pince Serrage	Klemme	Abrazadera	Klämma	
14	**VOE 953059**	2					Stud	Goujon	Stiftschraube	Esparrago	Pinnskruv	
15	**VOE 961991**	2					Hexagon Nut	Ecrou Hexagonal	Sechskantmutter	Tuerca Hexagon	Sexkantsmutter	
16	**VOE 11886105**	1					Band	Etrier Serrage	Schelle	Cinta	Klamma	(VOE 11881347)
17	**VOE 11881348**	1					Clamp	Pince Serrage	Klemme	Abrazadera	Klämma	
18	**VOE 11881349**	1					Clamp	Pince Serrage	Klemme	Abrazadera	Klämma	
19	**VOE 11885982**	2					Stud	Goujon	Stiftschraube	Esparrago	Pinnskruv	
20	**VOE 961991**	2					Hexagon Nut	Ecrou Hexagonal	Sechskantmutter	Tuerca Hexagon	Sexkantsmutter	
21	**VOE 13949927**	1					Allen Hd Screw	Vis A 6 Pans Cr	Inbusschraube	Torn Hex Embut	Insexskruv	

AMPETA

1		**Hydraulsystem, grävarm** **Sistema hidráulico, balancín** **Hydraulikanlage, Baggerstiel** **Système hydraulique, balancier** **Hydraulic system dipper arm**	Catalogue id **20017**	Group **911**
2			Illustr. No **1024672**	Section **1010**
3			Issue **VOE 63D9920017**	Page **559**
4				
5		**11880001, S/N 10939 -**		

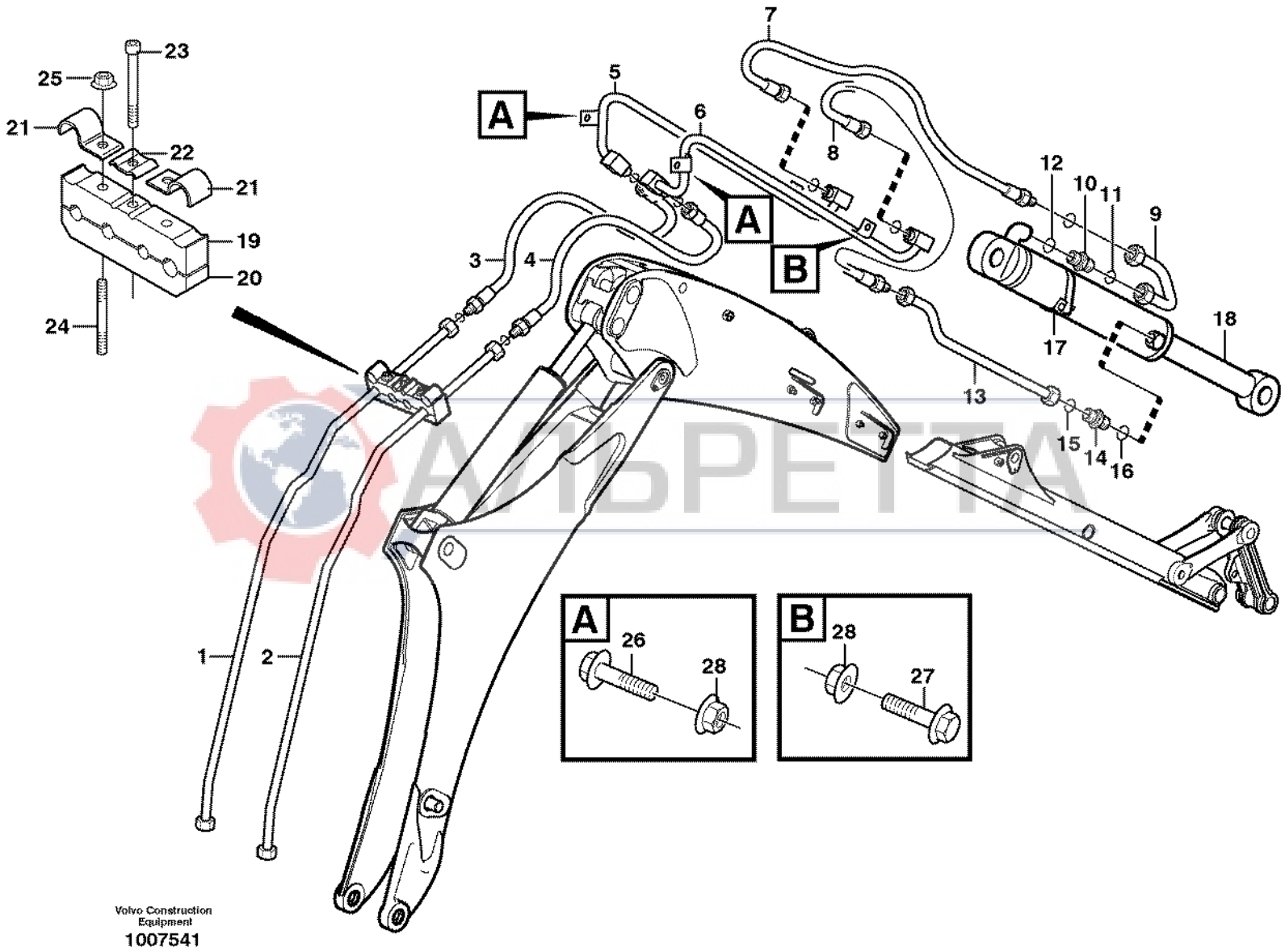
23
25
21
22
21
19
20
24
7
5
A
6
8
A
B
12
10
11
9
3
4
18
17
13
15
14
16
1
2
A
26
28
B
28
27
Volvo Construction Equipment
1007541

Fig.	Part No.	Quantity 1	2	3	PS	KIT	Description	Dénomination	Bezeichnung	Denominación	Benämning	Notes
1	**VOE 11891056**	1					Pipe	Canalisation	Rohrleitung	Canalizacion	Rör	
2	**VOE 11891054**	1					Pipe	Canalisation	Rohrleitung	Canalizacion	Rör	
3	**VOE 11882203**	1					Hose assembly	Conduit flexible	Schlauchleitung	Conducto	Slangledning	
	VOE 981289	1					•O-ring	•Joint Torique	•O-Ring	•Junta torica	•O-ring	
4	**VOE 11881638**	1					Hose assembly	Conduit flexible	Schlauchleitung	Conducto	Slangledning	
	VOE 4880663	2					•O-ring	•Joint Torique	•O-Ring	•Junta torica	•O-ring	
5	**VOE 11886476**	1					Feed Pipe	Conduit Entree	Einlaufrohr	Tubo Entrada	Tilloppsrör	
	VOE 4880663	2					O-ring	Joint Torique	O-Ring	Junta torica	O-ring	
6	**VOE 11886480**	1					Feed Pipe	Conduit Entree	Einlaufrohr	Tubo Entrada	Tilloppsrör	
	VOE 4880493	2					O-ring	Joint Torique	O-Ring	Junta torica	O-ring	
7	**VOE 11882205**	1					Hose assembly	Conduit flexible	Schlauchleitung	Conducto	Slangledning	S/N - 10539
	VOE 981289	1					•O-ring	•Joint Torique	•O-Ring	•Junta torica	•O-ring	
	VOE 11887018	1					Hose	Durit	Schlauch	Tubo flexible	Slang	S/N 10540 -
8	**VOE 11882206**	1					Hose assembly	Conduit flexible	Schlauchleitung	Conducto	Slangledning	S/N - 10539
	VOE 4880663	1					•O-ring	•Joint Torique	•O-Ring	•Junta torica	•O-ring	
	VOE 11887019	1					Hose	Durit	Schlauch	Tubo flexible	Slang	S/N 10540 -
9	**VOE 11891088**	1					Pipe	Canalisation	Rohrleitung	Canalizacion	Rör	
10	**VOE 13933862**	1					Nipple	Raccord	Nippel	Niple	Nippel	
11	**VOE 981289**	1					•O-ring	•Joint Torique	•O-Ring	•Junta torica	•O-ring	
12	**VOE 932042**	1					•O-ring	•Joint Torique	•O-Ring	•Junta torica	•O-ring	
13	**VOE 11891089**	1			SS		Pipe	Canalisation	Rohrleitung	Canalizacion	Rör	
14	**VOE 935094**	1					Nipple	Raccord	Nippel	Niple	Nippel	
15	**VOE 4880663**	1					•O-ring	•Joint Torique	•O-Ring	•Junta torica	•O-ring	
16	**VOE 932040**	1					•O-ring	•Joint Torique	•O-Ring	•Junta torica	•O-ring	
17	**VOE 11881292**	1					Clamp	Pince Serrage	Klemme	Abrazadera	Klämma	
18		1					Bucket Cylinder	Verin de godet	Löffelzylinder	Maquina de copa	Skopcylinder	See group 975, Page 713
19	**VOE 11881344**	1					Clamp	Pince Serrage	Klemme	Abrazadera	Klämma	
20	**VOE 11881343**	1					Clamp	Pince Serrage	Klemme	Abrazadera	Klämma	
21	**VOE 11881053**	2					Clamp	Pince Serrage	Klemme	Abrazadera	Klämma	
22	**VOE 11881049**	1					Clamp	Pince Serrage	Klemme	Abrazadera	Klämma	

AVTOPETA

1		**Hydraulsystem, skopa** **Sistema hidráulico, cuchara** **Hydraulikanlage, Löffel** **Système hydraulique, godet** **Hydraulic system, bucket**	Catalogue id **20017** / Group **911**
2			
3			Illustr. No **1007541** / Section **1100**
4			
5		**11890342**	Issue **VOE 63D9920017** / Page **561**

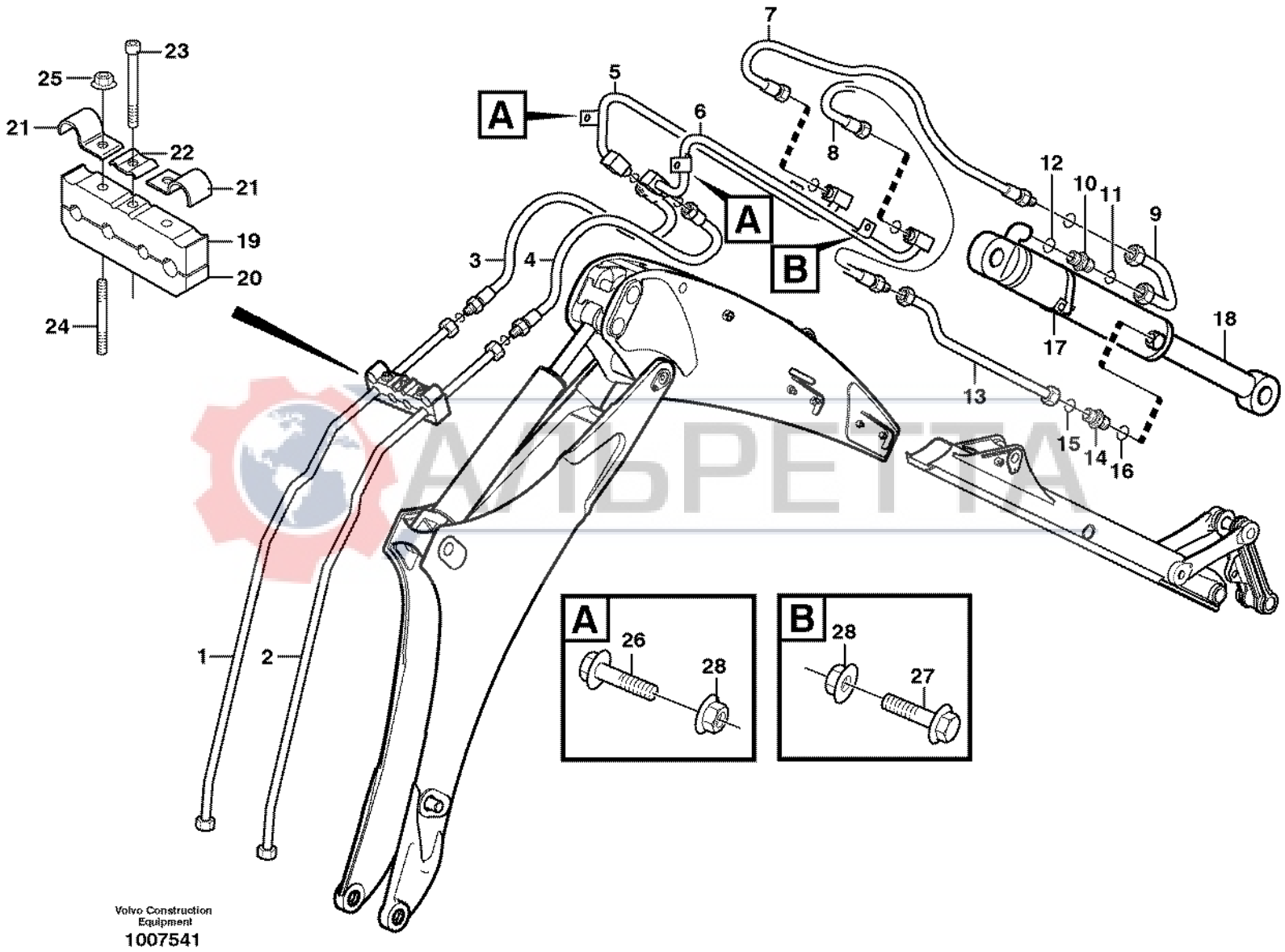
23
25
21
22
21
19
20
24
7
5
A
6
8
A
B
12
10
11
9
3
4
18
17
13
15
14
16
1
2
A
26
28
B
28
27
Volvo Construction Equipment
1007541

Fig.	Part No.	Quantity 1	2	3	PS	KIT	Description	Dénomination	Bezeichnung	Denominación	Benämning	Notes
23	**VOE 967631**	1					Allen Hd Screw	Vis A 6 Pans Cr	Inbusschraube	Torn Hex Embut	Insexskruv	
24	**VOE 953062**	2					Stud	Goujon	Stiftschraube	Esparrago	Pinnskruv	
25	**VOE 948645**	2					Flange Lock Nut	Contre écrou bride	Flanschmutter	Contratuer Embr	Flänslåsmutter	
26	**VOE 13947760**	2					Flange screw	Vis à bride	Flanschschraube	Torn embridado	Flänsskruv	
27	**VOE 13945444**	3					Flange screw	Vis à bride	Flanschschraube	Torn embridado	Flänsskruv	
28	**VOE 945408**	4			SS		Flange Lock Nut	Contre écrou bride	Flanschmutter	Contratuer Embr	Flänslåsmutter	

АЛЬРЕТТА

1		**Hydraulsystem, skopa** **Sistema hidráulico, cuchara** **Hydraulikanlage, Löffel** **Système hydraulique, godet** **Hydraulic system, bucket**	Catalogue id **20017**	Group **911**
2				
3			Illustr. No **1007541**	Section **1100**
4				
5		**11890342**	Issue **VOE 63D9920017**	Page **563**

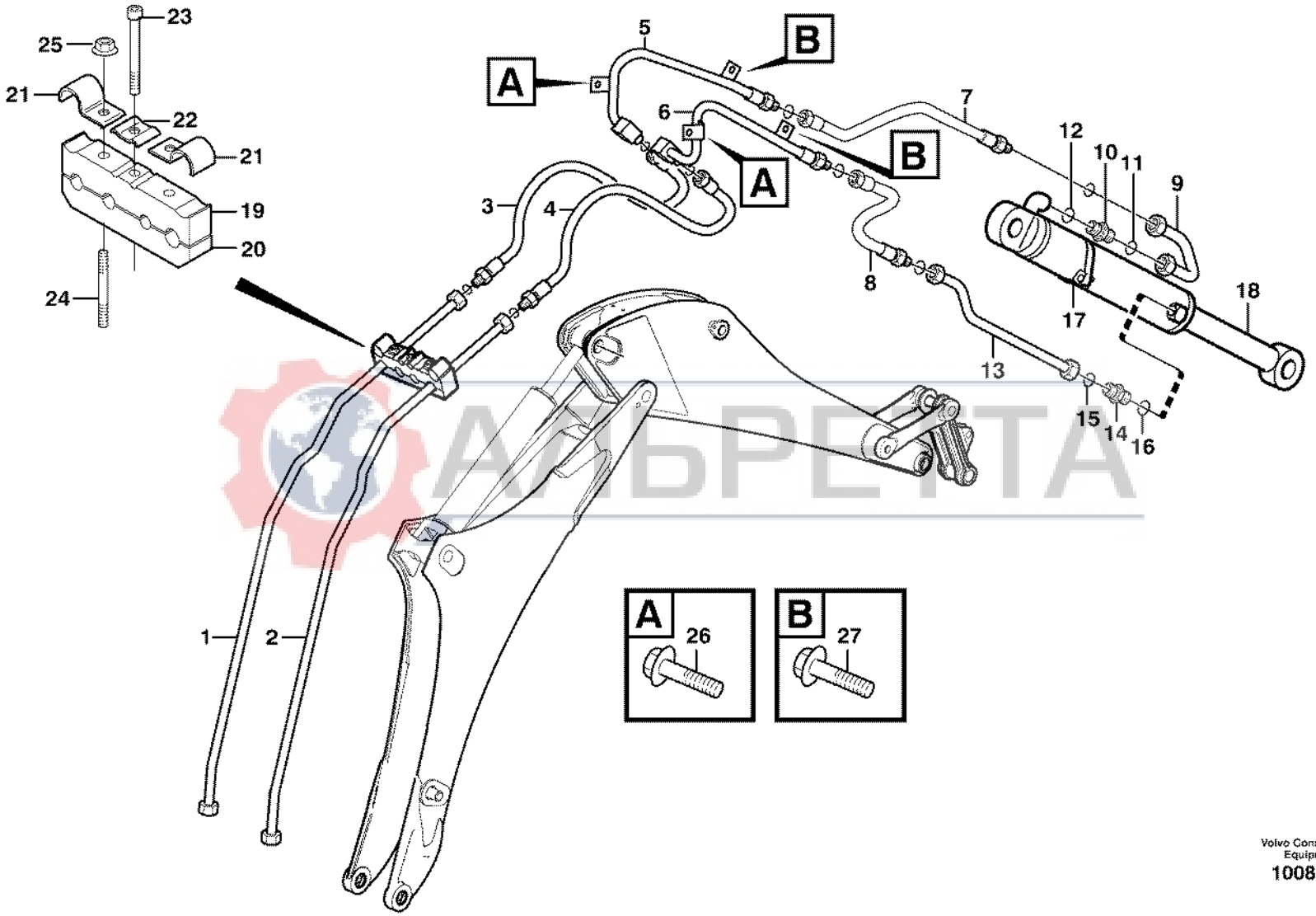

АЛЬБРЕНТА

Volvo Construction Equipment
1008784

Fig.	Part No.	Quantity 1	2	3	PS	KIT	Description	Dénomination	Bezeichnung	Denominación	Benämning	Notes
1	**VOE 11891056**	1					Pipe	Canalisation	Rohrleitung	Canalizacion	Rör	
2	**VOE 11891054**	1					Pipe	Canalisation	Rohrleitung	Canalizacion	Rör	
3	**VOE 11882203**	1					Hose assembly	Conduit flexible	Schlauchleitung	Conducto	Slangledning	
	VOE 981289	1					•O-ring	•Joint Torique	•O-Ring	•Junta torica	•O-ring	
4	**VOE 11881638**	1					Hose assembly	Conduit flexible	Schlauchleitung	Conducto	Slangledning	
	VOE 4880663	1					•O-ring	•Joint Torique	•O-Ring	•Junta torica	•O-ring	
5	**VOE 11885243**	1					Pipe	Canalisation	Rohrleitung	Canalizacion	Rör	
	VOE 4880493	2					O-ring	Joint Torique	O-Ring	Junta torica	O-ring	
6	**VOE 11885242**	1					Pipe	Canalisation	Rohrleitung	Canalizacion	Rör	
	VOE 4880663	2					O-ring	Joint Torique	O-Ring	Junta torica	O-ring	
7	**VOE 11882203**	1					Hose assembly	Conduit flexible	Schlauchleitung	Conducto	Slangledning	
	VOE 981289	1					•O-ring	•Joint Torique	•O-Ring	•Junta torica	•O-ring	
8	**VOE 11881638**	1					Hose assembly	Conduit flexible	Schlauchleitung	Conducto	Slangledning	
	VOE 4880663	1					O-ring	Joint Torique	O-Ring	Junta torica	O-ring	
9	**VOE 11891088**	1					Pipe	Canalisation	Rohrleitung	Canalizacion	Rör	
10	**VOE 13933862**	1					Nipple	Raccord	Nippel	Niple	Nippel	
11	**VOE 981289**	1					•O-ring	•Joint Torique	•O-Ring	•Junta torica	•O-ring	
12	**VOE 932042**	1					•O-ring	•Joint Torique	•O-Ring	•Junta torica	•O-ring	
13	**VOE 11885152**	1					Tube	Tube	Rohr	Tubo	Rör	
14	**VOE 935094**	1					Nipple	Raccord	Nippel	Niple	Nippel	
15	**VOE 4880663**	1					•O-ring	•Joint Torique	•O-Ring	•Junta torica	•O-ring	
16	**VOE 932040**	1					•O-ring	•Joint Torique	•O-Ring	•Junta torica	•O-ring	
17	**VOE 11881292**	1					Clamp	Pince Serrage	Klemme	Abrazadera	Klämma	
18		1					Bucket Cylinder	Verin de godet	Löffelzylinder	Maquina de copa	Skopcylinder	See group 975, Page 713
19	**VOE 11881344**	1					Clamp	Pince Serrage	Klemme	Abrazadera	Klämma	
20	**VOE 11881343**	1					Clamp	Pince Serrage	Klemme	Abrazadera	Klämma	
21	**VOE 11881053**	2					Clamp	Pince Serrage	Klemme	Abrazadera	Klämma	
22	**VOE 11881049**	1					Clamp	Pince Serrage	Klemme	Abrazadera	Klämma	
23	**VOE 967631**	1					Allen Hd Screw	Vis A 6 Pans Cr	Inbusschraube	Torn Hex Embut	Insexskruv	
24	**VOE 953062**	2					Stud	Goujon	Stiftschraube	Esparrago	Pinnskruv	

1		**Hydraulsystem, skopa** **Sistema hidráulico, cuchara** **Hydraulikanlage, Löffel** **Système hydraulique, godet** **Hydraulic system, bucket**	Catalogue id **20017**	Group **911**
2				
3			Illustr. No **1008784**	Section **1150**
4				
5		**11890343, S/N - 10938**	Issue **VOE 63D9920017**	Page **565**

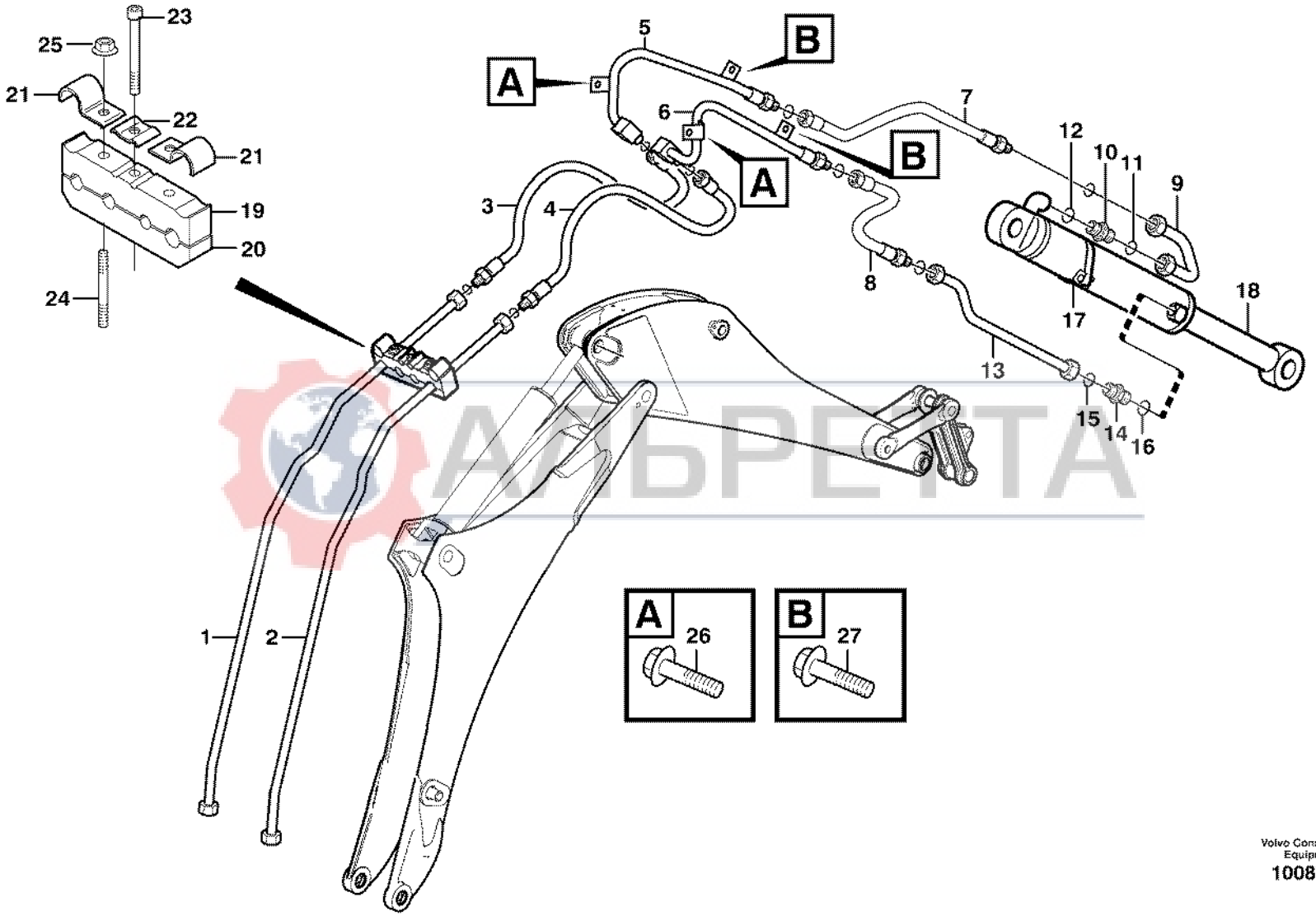

АЛЬБРЕНТА

Volvo Construction Equipment
1008784

Fig.	Part No.	Quantity 1	2	3	PS	KIT	Description	Dénomination	Bezeichnung	Denominación	Benämning	Notes
25	**VOE 948645**	2					Flange Lock Nut	Contre écrou bride	Flanschmutter	Contratuer Embr	Flänslåsmutter	
26	**VOE 946440**	2					Flange screw	Vis à bride	Flanschschraube	Torn embridado	Flänsskruv	S/N - 10539
	VOE 13965175	2					Screw	Vis	Schraube	Tornillo	Skruv	S/N 10540 -
27	**VOE 13945444**	3					Flange screw	Vis à bride	Flanschschraube	Torn embridado	Flänsskruv	

АЛЬРЕТТА

1		**Hydraulsystem, skopa** **Sistema hidráulico, cuchara** **Hydraulikanlage, Löffel** **Système hydraulique, godet** **Hydraulic system, bucket**	Catalogue id **20017**	Group **911**
2				
3			Illustr. No **1008784**	Section **1150**
4			Issue **VOE 63D9920017**	Page **567**
5		**11890343, S/N - 10938**		

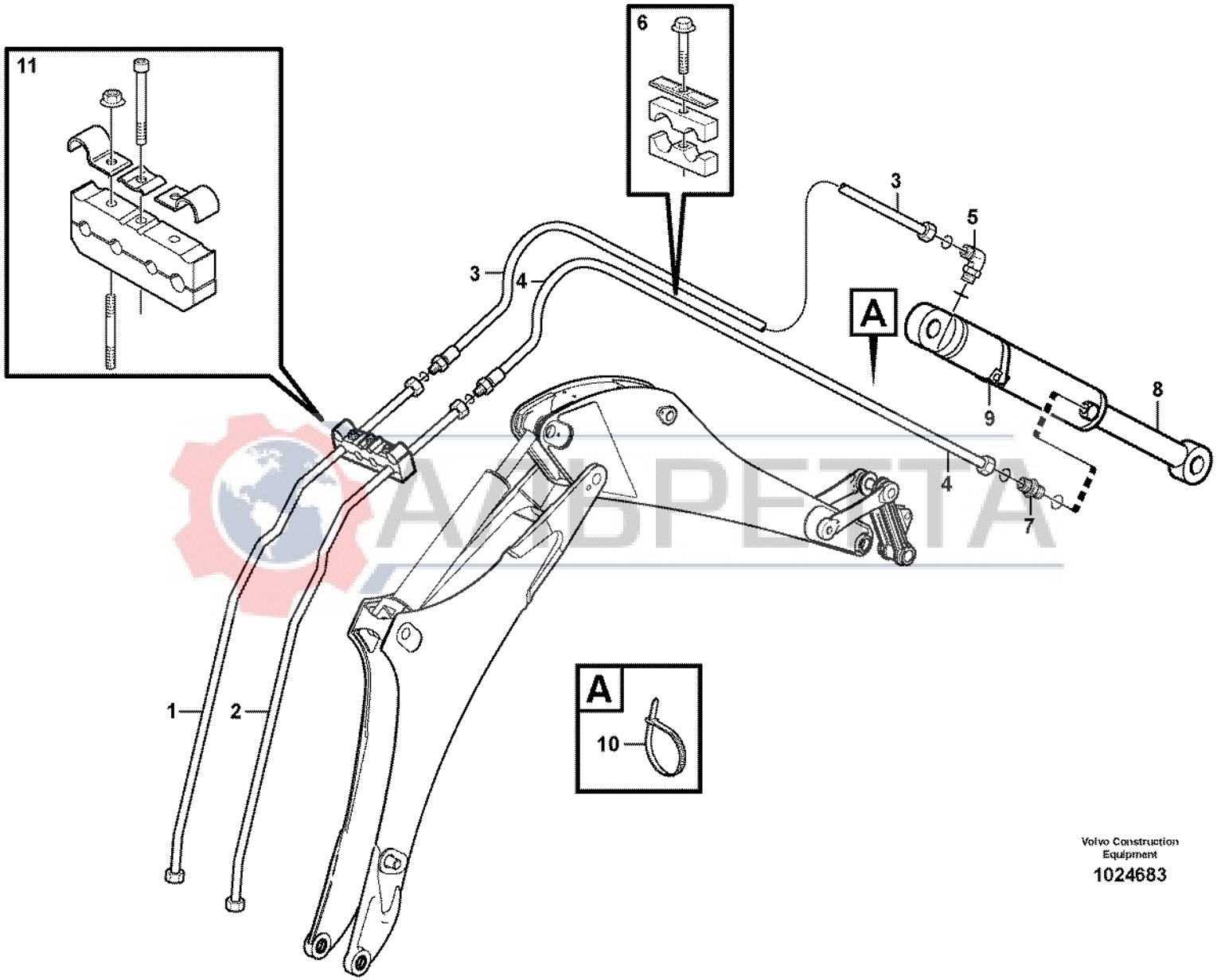

Volvo Construction Equipment

1024683

Fig.	Part No.	Quantity 1	2	3	PS	KIT	Description	Dénomination	Bezeichnung	Denominación	Benämning	Notes
1	**VOE 11891056**	1					Pipe	Canalisation	Rohrleitung	Canalizacion	Rör	
2	**VOE 11891054**	1					Pipe	Canalisation	Rohrleitung	Canalizacion	Rör	
3	**VOE 11888545**		1				Hose assembly	Conduit flexible	Schlauchleitung	Conducto	Slangledning	
	VOE 990740		1				•O-ring	•Joint Torique	•O-Ring	•Junta torica	•O-ring	
4	**VOE 11888544**		1				Hose assembly	Conduit flexible	Schlauchleitung	Conducto	Slangledning	
	VOE 990739		1				•O-ring	•Joint Torique	•O-Ring	•Junta torica	•O-ring	
5	**VOE 13933864**	1					Elbow nipple	Raccord angulaire	Winkelnippel	Niple angular	Vinkelnippel	
	VOE 990740	1					•O-ring	•Joint Torique	•O-Ring	•Junta torica	•O-ring	
	VOE 932042	1					•O-ring	•Joint Torique	•O-Ring	•Junta torica	•O-ring	
6	**VOE 11888547**	1					Clamp	Pince Serrage	Klemme	Abrazadera	Klämma	
7	**VOE 935094**	1					Nipple	Raccord	Nippel	Niple	Nippel	
	VOE 990739	1					•O-ring	•Joint Torique	•O-Ring	•Junta torica	•O-ring	
	VOE 932040	1					•O-ring	•Joint Torique	•O-Ring	•Junta torica	•O-ring	
8	**VOE 11888095**	1					Cylinder	Verin	Zylinder	Cilindro	Cylinder	
9	**VOE 11881292**	1					Clamp	Pince Serrage	Klemme	Abrazadera	Klämma	
10	**VOE 4881440**		1				Strip Clamp	Ruban Serrage	Kabelbinder	Abraz Cinta	Bandklamma	
11	**VOE 11888547**		1				Clamp	Pince Serrage	Klemme	Abrazadera	Klämma	

АЛЬРЕТТА

1	**11880001**	**Hydraulsystem, skopa** **Sistema hidráulico, cuchara** **Hydraulikanlage, Löffel** **Système hydraulique, godet** **Hydraulic system, bucket**	Catalogue id **20017**	Group **911**
2	**11891503**		Illustr. No **1024683**	Section **1160**
3			Issue **VOE 63D9920017**	Page **569**
4				
5		**S/N 10939 -**		

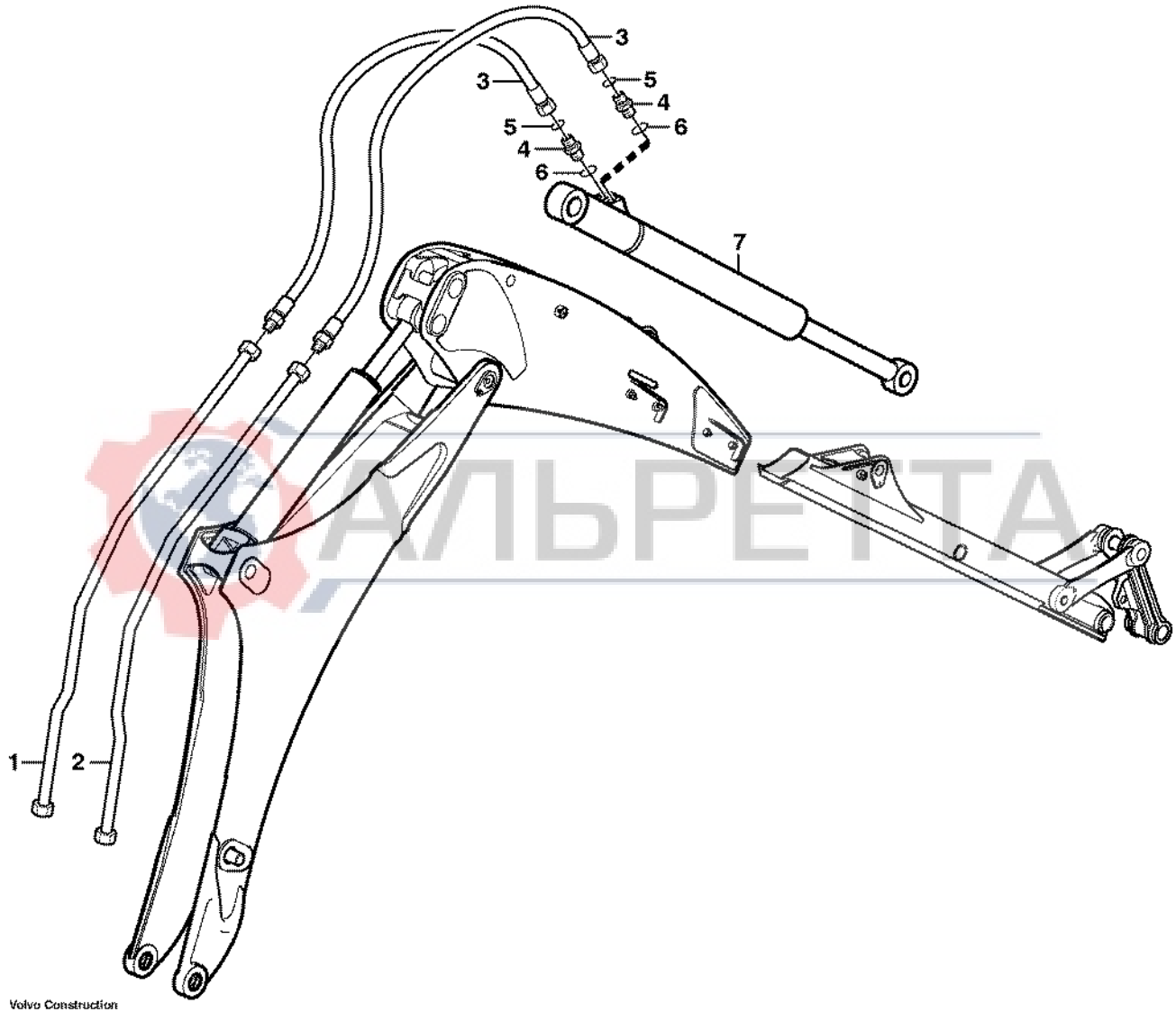

Volvo Construction Equipment

1001300

АЛЬРЕТТА

Fig.	Part No.	Quantity 1	2	3	PS	KIT	Description	Dénomination	Bezeichnung	Denominación	Benämning	Notes
1	**VOE 11891060**	1					Pipe	Canalisation	Rohrleitung	Canalizacion	Rör	
2	**VOE 11891059**	1					Pipe	Canalisation	Rohrleitung	Canalizacion	Rör	
3	**VOE 11881638**	2					Hose assembly	Conduit flexible	Schlauchleitung	Conducto	Slangledning	
4	**VOE 13933923**	2					Nipple	Raccord	Nippel	Niple	Nippel	
5	**VOE 4880493**	2					•O-ring	•Joint Torique	•O-Ring	•Junta torica	•O-ring	
6	**VOE 932040**	2					•O-ring	•Joint Torique	•O-Ring	•Junta torica	•O-ring	
7		1					Extendible dipper Cyli	Verin Telescope	Teleskopzyl	Cilin Telescop	Telesk.cylinder	See group 975, Page 715

АЛЬРЕТТА

1		**Hydraulsystem, grävarm teleskopisk** **Sistema hidràulico brazo excavador telescopico** **Hydralikanlage für teleskopische baggerarm** **Système hydraulique bras de pelle telescope** **Hydraulic system extendible dipper arm**	Catalogue id **20017**	Group **911**
2				
3			Illustr. No **1001300**	Section **1200**
4				
5		**11890342**	Issue **VOE 63D9920017**	Page **571**

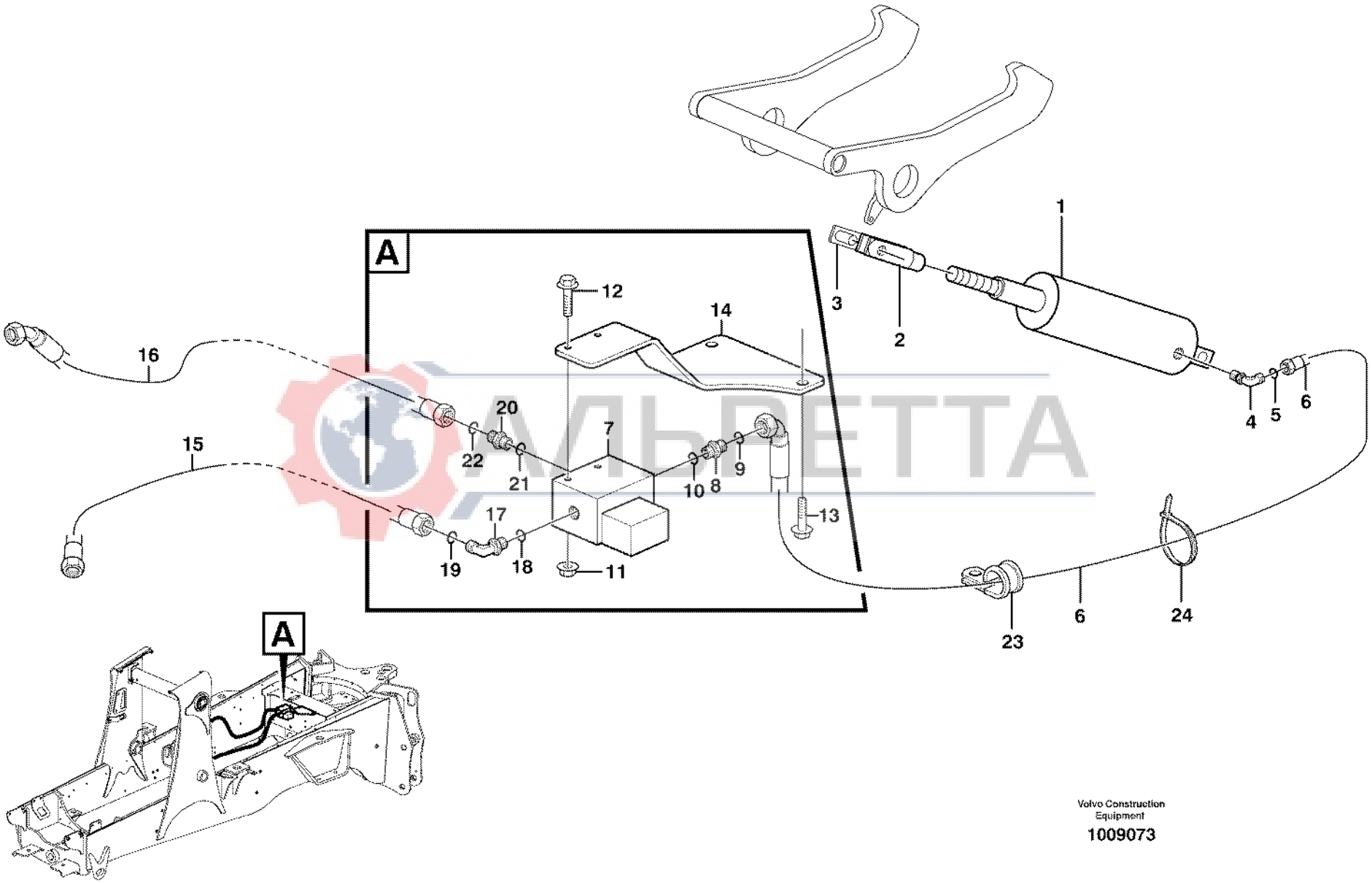

АЛЬФЕТТА

Volvo Construction Equipment

1009073

Fig.	Part No.	Quantity 1	2	3	PS	KIT	Description	Dénomination	Bezeichnung	Denominación	Benämning	Notes
1		1					Locking Cyl	Cyl Verrouil	Sperrzylinder	Cil Bloqueo	Spärrcylinder	See group 971, Page 693
2	**VOE 11883319**	1					Fork	Fourche	Gabel	Horquilla	Gaffel	
3	**VOE 11883323**	1					Clevis Pin	Vis A Oeuillet	Zylinderbolzen	Espiga	Cyl.bult	
4	**VOE 935538**	1					Elbow nipple	Raccord angulaire	Winkelnippel	Niple angular	Vinkelnippel	
5	**VOE 4881722**	1					•O-ring	•Joint Torique	•O-Ring	•Junta torica	•O-ring	
6	**VOE 11884381**	1					Hose	Durit	Schlauch	Tubo flexible	Slang	
7	**VOE 11881356**	1					Solenoid valve	Vanne electrom.	Magnetventil	Electrovalvula	Magnetventil	
	VOE 11715259	1					•Solenoid	•Solénoide	•Magnet	•Solenoide	•Solenoid	
8	**VOE 13933858**	1					Union	Teton Connexion	Anschlussnippel	Niple Conexcion	Anslutn.nippel	
9	**VOE 4881722**	1					•O-ring	•Joint Torique	•O-Ring	•Junta torica	•O-ring	
10	**VOE 932039**	1					•O-ring	•Joint Torique	•O-Ring	•Junta torica	•O-ring	
11	**VOE 13965177**	2					Flange screw	Vis à bride	Flanschschraube	Torn embridado	Flänsskruv	
12	**VOE 13949278**	2					Flange Lock Nut	Contre écrou bride	Flanschmutter	Contratuer Embr	Flänslåsmutter	
13	**VOE 946472**	2					Flange screw	Vis à bride	Flanschschraube	Torn embridado	Flänsskruv	
14	**VOE 11884950**	1					Bracket	Console	Konsole	Ménsula	Konsol	
15	**VOE 11886152**	1					Hose	Durit	Schlauch	Tubo flexible	Slang	
16	**VOE 11884547**	1					Hose	Durit	Schlauch	Tubo flexible	Slang	
17	**VOE 935640**	1					Nipple	Raccord	Nippel	Niple	Nippel	
18	**VOE 4881722**	1					•O-ring	•Joint Torique	•O-Ring	•Junta torica	•O-ring	
19	**VOE 4880492**	1					•O-ring	•Joint Torique	•O-Ring	•Junta torica	•O-ring	
20	**VOE 935085**	1					Nipple	Raccord	Nippel	Niple	Nippel	
21	**VOE 932039**	1					•O-ring	•Joint Torique	•O-Ring	•Junta torica	•O-ring	
22	**VOE 4880492**	1					•O-ring	•Joint Torique	•O-Ring	•Junta torica	•O-ring	
23	**VOE 978869**	1					Clamp	Pince Serrage	Klemme	Abrazadera	Klämma	
24	**VOE 4881438**	1					Strip Clamp	Ruban Serrage	Kabelbinder	Abraz Cinta	Bandklamma	

AVIPETA

1		**Hydraulsystem, spärrcylinder** **Sistema hidráulico, cilindro de bloqueo** **Hydraulikanlage, Sperrzylinder** **Système hydraulique, vérin de verrouillage** **Hydraulic system, lock cylinder**	Catalogue id **20017**	Group **911**
2				
3			Illustr. No **1009073**	Section **1300**
4				
5		**S/N - 10938**	Issue **VOE 63D9920017**	Page **573**

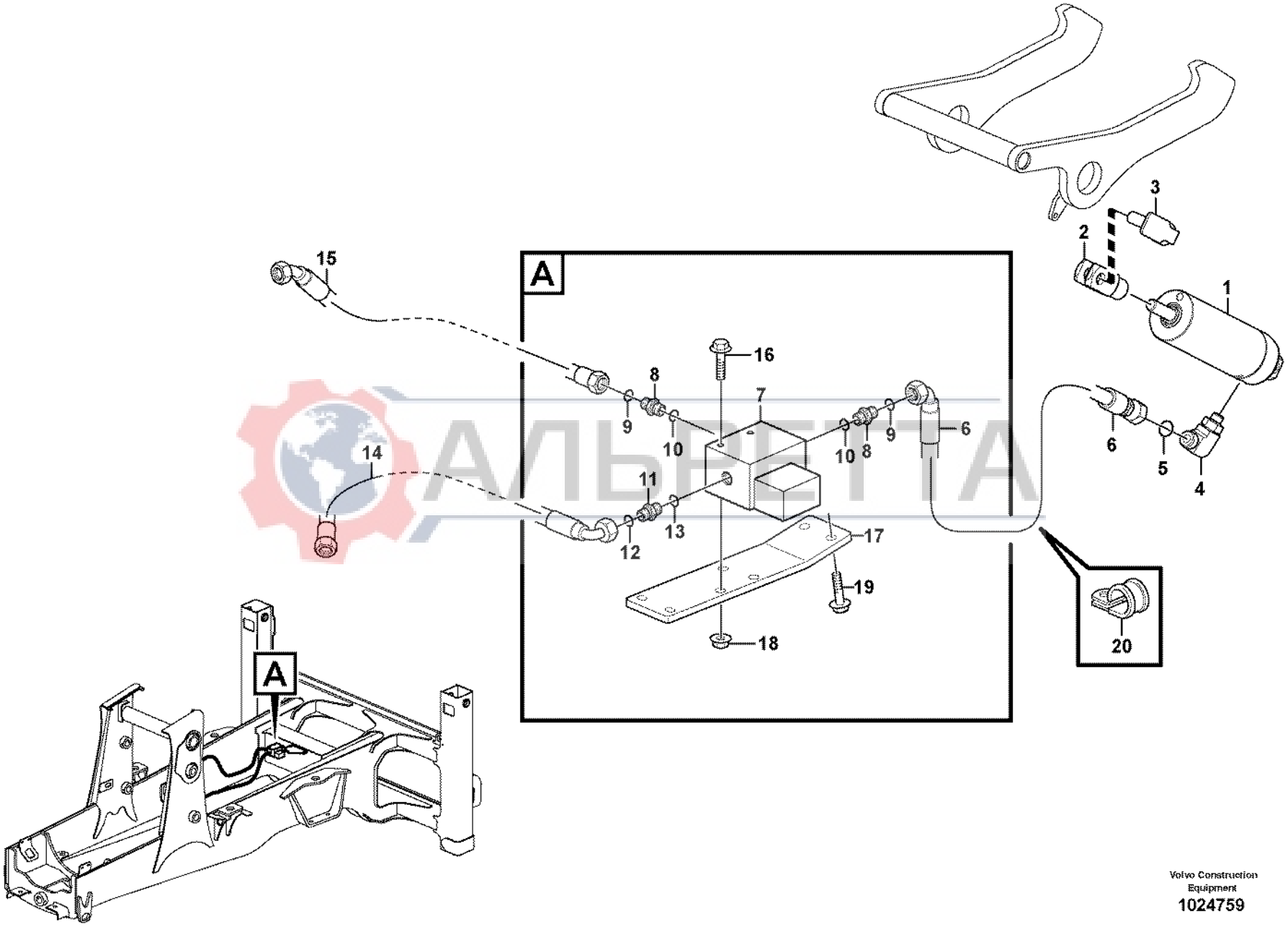

АЛЬБЕТТА

Volvo Construction Equipment
1024759

Fig.	Part No.	Quantity 1	2	3	PS	KIT	Description	Dénomination	Bezeichnung	Denominación	Benämning	Notes
1		1					Locking Cyl	Cyl Verrouil	Sperrzylinder	Cil Bloqueo	Spärrcylinder	See group 971, Page 693
2	**VOE 11883319**	1					Fork	Fourche	Gabel	Horquilla	Gaffel	
3	**VOE 11883323**	1					Clevis Pin	Vis A Oeuillet	Zylinderbolzen	Espiga	Cyl.bult	
4	**VOE 935538**	1					Elbow nipple	Raccord angulaire	Winkelnippel	Niple angular	Vinkelnippel	
5	**VOE 4881722**	1					•O-ring	•Joint Torique	•O-Ring	•Junta torica	•O-ring	
6	**VOE 11884381**	1					Hose	Durit	Schlauch	Tubo flexible	Slang	
7	**VOE 11881356**	1					Solenoid valve	Vanne electrom.	Magnetventil	Electrovalvula	Magnetventil	
	VOE 11715259	1					•Solenoid	•Solénoide	•Magnet	•Solenoide	•Solenoid	
8	**VOE 13933858**	2					Union	Teton Connexion	Anschlussnippel	Niple Conexcion	Anslutn.nippel	
9	**VOE 4881722**	2					•O-ring	•Joint Torique	•O-Ring	•Junta torica	•O-ring	
10	**VOE 932039**	2					•O-ring	•Joint Torique	•O-Ring	•Junta torica	•O-ring	
11	**VOE 935085**	1					Nipple	Raccord	Nippel	Niple	Nippel	
12	**VOE 4880492**	1					•O-ring	•Joint Torique	•O-Ring	•Junta torica	•O-ring	
13	**VOE 932039**	1					•O-ring	•Joint Torique	•O-Ring	•Junta torica	•O-ring	
14	**VOE 11884546**	1					Hose	Durit	Schlauch	Tubo flexible	Slang	
15	**VOE 11884547**	1					Hose	Durit	Schlauch	Tubo flexible	Slang	
16	**VOE 13965177**	2					Flange screw	Vis à bride	Flanschschraube	Torn embridado	Flänsskruv	
17		1			NS		Bracket	Console	Konsole	Ménsula	Konsol	
18	**VOE 13949278**	2					Flange Lock Nut	Contre écrou bride	Flanschmutter	Contratuer Embr	Flänslåsmutter	
19	**VOE 946472**	2					Flange screw	Vis à bride	Flanschschraube	Torn embridado	Flänsskruv	
20	**VOE 978869**	1					Clamp	Pince Serrage	Klemme	Abrazadera	Klämma	

AIDPETTA

1		**Hydraulsystem, spärrcylinder** **Sistema hidráulico, cilindro de bloqueo** **Hydraulikanlage, Sperrzylinder** **Système hydraulique, vérin de verrouillage** **Hydraulic system, lock cylinder**	Catalogue id **20017**	Group **911**
2			Illustr. No **1024759**	Section **1310**
3				
4			Issue **VOE 63D9920017**	Page **575**
5		**S/N 10939 -**		

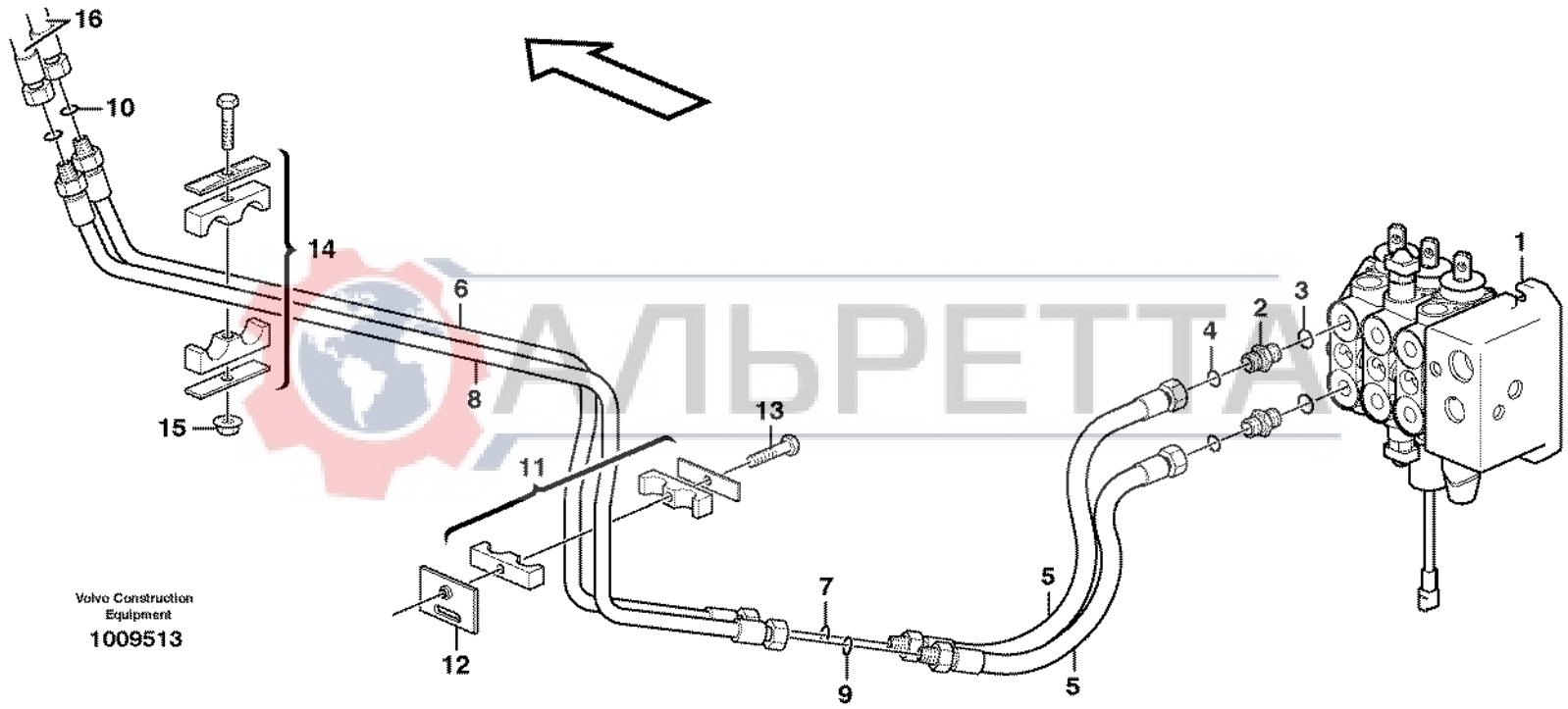
16
10
14
6
8
15
13
11
12
7
9
5
5
4
2
3
1
Volvo Construction Equipment
1009513

Fig.	Part No.	Quantity 1	2	3	PS	KIT	Description	Dénomination	Bezeichnung	Denominación	Benämning	Notes
1	**VOE 11881896**	1					Valve	Soupape	Ventil	Valvula	Ventil	See group 912, Page 579
2	**VOE 935093**	2					Union	Teton Connexion	Anschlussnippel	Niple Conexcion	Anslutn.nippel	
3	**VOE 932042**	1					•O-ring	•Joint Torique	•O-Ring	•Junta torica	•O-ring	
4	**VOE 4880493**	1					•O-ring	•Joint Torique	•O-Ring	•Junta torica	•O-ring	
5	**VOE 11885260**	2					Hose	Durit	Schlauch	Tubo flexible	Slang	
6	**VOE 11885553**	1					Tube	Tube	Rohr	Tubo	Rör	
7	**VOE 4880493**	1					O-ring	Joint Torique	O-Ring	Junta torica	O-ring	
8	**VOE 11885554**	1					Tube	Tube	Rohr	Tubo	Rör	
9	**VOE 4880493**	1					O-ring	Joint Torique	O-Ring	Junta torica	O-ring	
10	**VOE 4880493**	2					O-ring	Joint Torique	O-Ring	Junta torica	O-ring	
11	**VOE 11882854**	1					Clamp	Pince Serrage	Klemme	Abrazadera	Klämma	
12	**VOE 11885758**	1					Plate	Plaque	Platte	Placa	Platta	
13	**VOE 946671**	1					Flange screw	Vis à bride	Flanschschraube	Torn embridado	Flänsskruv	
14	**VOE 11881340**	1					Clamp	Pince Serrage	Klemme	Abrazadera	Klämma	
15	**VOE 948645**	1					Flange Lock Nut	Contre écrou bride	Flanschmutter	Contratuer Embr	Flänslåsmutter	
16		1					Hose	Durit	Schlauch	Tubo flexible	Slang	See group 911, Page 545

АЛЬРЕТТА

1		**Hydraulsystem, kombiskopa** **Sistema hidráulico, cuchara combinada** **Hydraulikanlage, Kombilöffel** **Système hydraulique, godet combiné** **Hydraulic system, combi-bucket**	Catalogue id **20017**	Group **911**
2			Illustr. No **1009513**	Section **1350**
3			Issue **VOE 63D9920017**	Page **577**
4				
5				

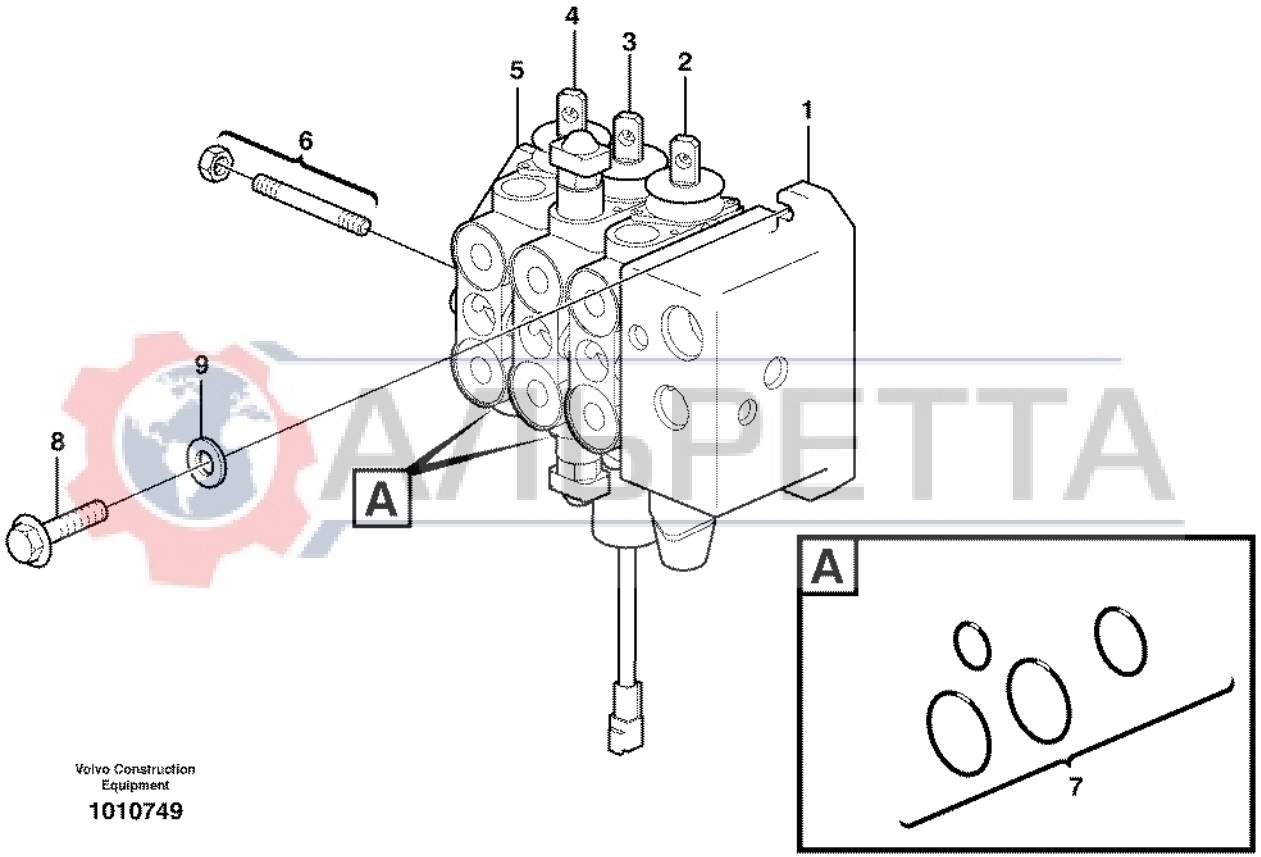

Volvo Construction Equipment

1010749

Fig.	Part No.	Quantity 1	2	3	PS	KIT	Description	Dénomination	Bezeichnung	Denominación	Benämning	Notes
	VOE 11886542	1					Valve	Soupape	Ventil	Valvula	Ventil	
	VOE 11886541		1				Valve	Soupape	Ventil	Valvula	Ventil	
1	**VOE 11712893**	1	1				•Inlet valve	•Soupape d'entrée	•Einlassventil	•Valvula de entrada	•Inloppsventil	See group 912, Page 581
2	**VOE 11712894**	1	1				•Direction Valve	•Valve Direction	•Wegeventil	•Valvula Orient	•Riktningsventil	See group 912, Page 585
							••Valve, Lift cylinder	••Valve, vérin de levag	••Ventil, Hubzylinder	••Válvula, cilindro de	••Ventil, Lyftcylinder	
3	**VOE 11712895**	1	1				•Direction Valve	•Valve Direction	•Wegeventil	•Valvula Orient	•Riktningsventil	See group 912, Page 587
							••Valve, Tilt	••Valve, basculement	••Ventil, Kippzylinder	••Válvula, volteo	••Ventil, Tilt	
4	**VOE 11712896**	1					•Direction Valve	•Valve Direction	•Wegeventil	•Valvula Orient	•Riktningsventil	See group 912, Page 583
							••Valve, Bucket openi	••Valve, ouverture de	••Ventil, Auskippen	••Válvula, apertura de	••Ventil, Skopöppning	
5	**VOE 11712897**	1	1				•Direction Valve	•Valve Direction	•Wegeventil	•Valvula Orient	•Riktningsventil	
							••Exhaust valve	••Soupape d'échappe	••Auslassventil	••Válvula de escape	••Utloppsventil	
6	**VOE 11712898**	1					•Screw Kit	•Kit Vis	•Schraubensatz	•Juego Tornillos	•Skruvsats	
	VOE 11712622		1				•Screw Kit	•Kit Vis	•Schraubensatz	•Juego Tornillos	•Skruvsats	
7	**VOE 11712623**	4	3				•Sealing Kit	•Jeu Joints	•Dichtungssatz	•Juego Retenes	•Tätningssats	
8	**VOE 983253**	3	3				Hexagon screw	Vis tête hexagonale	Sechskantschraube	Tornillo hexago	Sexkantsskruv	
9	**VOE 13930842**	3	3				Washer	Rondelle	Scheibe	Arandela	Bricka	

АЛЬРЕТТА

1	**11886542**	**Ventilblock** **Bloque de válvulas** **Ventilgruppe** **Bloc-soupapes** **Valve body**	Catalogue id **20017**	Group **912**
2	**11886541**		Illustr. No **1010749**	Section **150**
3			Issue **VOE 63D9920017**	Page **579**
4				
5				

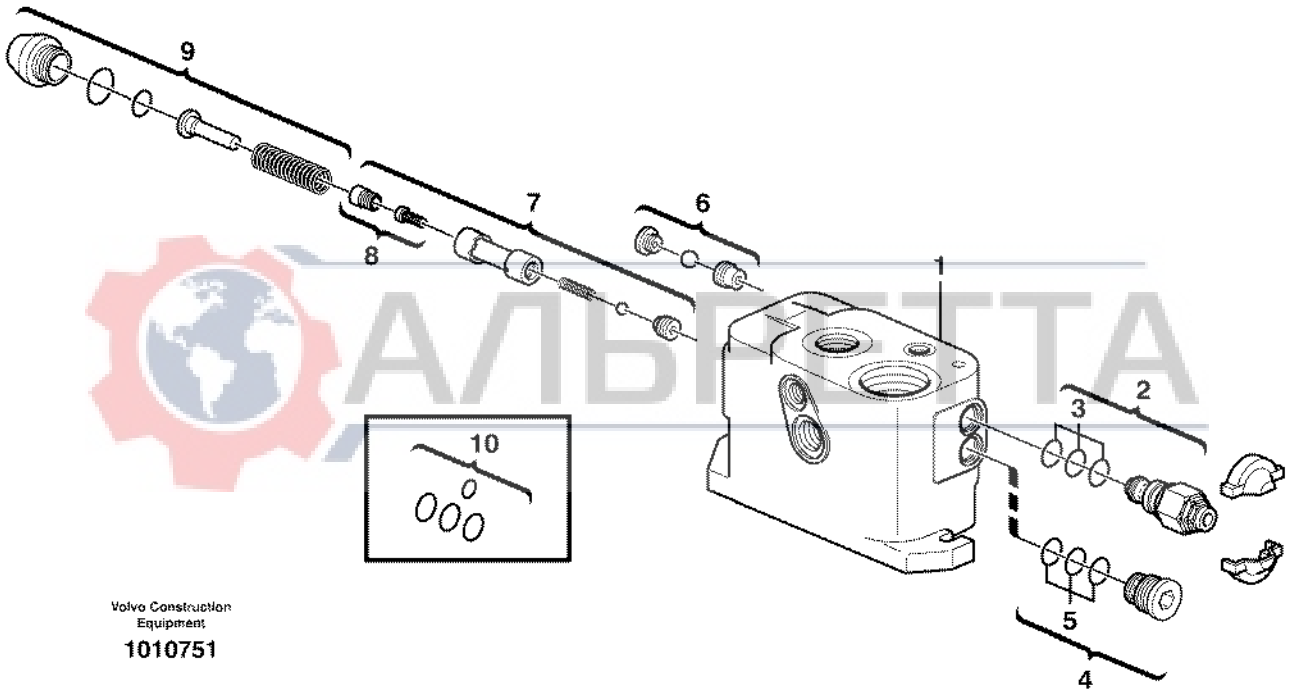

Volvo Construction Equipment

1010751

АЛЬФЕТТА

Fig.	Part No.	Quantity 1	2	3	PS	KIT	Description	Dénomination	Bezeichnung	Denominación	Benämning	Notes
1	**VOE 11712893**						Inlet valve	Soupape d'entrée	Einlassventil	Valvula de entrada	Inloppsventil	
2	**VOE 11988524**	1					•Relief valve	•Limiteur - pression	•Druckbegrenzer	•Limitador presion	•Avlastningsventil	
3	**VOE 11988540**	1					••Sealing Kit	••Jeu Joints	••Dichtungssatz	••Juego Retenes	••Tätningssats	
4	**VOE 11712903**	1					•Plug	•Bouchon	•Stopfen	•Tapon	•Plugg	
5	**VOE 11988539**	1					••Sealing Kit	••Jeu Joints	••Dichtungssatz	••Juego Retenes	••Tätningssats	
6	**VOE 11712902**	1					•Shuttle Valve	•Valve Navette	•Wechselventil	•Valv Lanzadera	•Skyttelventil	
7	**VOE 11712900**	1					•Spool	•Bobine	•Schieber	•Bobina	•Slid	
8	**VOE 11712901**	1					••Filter Kit	••Lot de filtres	••Filtersatz	••Juego Filtro	••Filtersats	
9	**VOE 11712899**	1					•Plug Kit	•Kit Tampon	•Stopfensatz	•Kit Tapones	•Pluggsats	
10	**VOE 11988537**	1					•Sealing Kit	•Jeu Joints	•Dichtungssatz	•Juego Retenes	•Tätningssats	

АЛЬРЕТТА

1	**11712893**	**Inloppsventil** **Válvula de admisión** **Einlassventil** **Soupape d'admission** **Inlet valve**	Catalogue id **20017**	Group **912**
2			Illustr. No **1010751**	Section **200**
3			Issue **VOE 63D9920017**	Page **581**
4				
5				

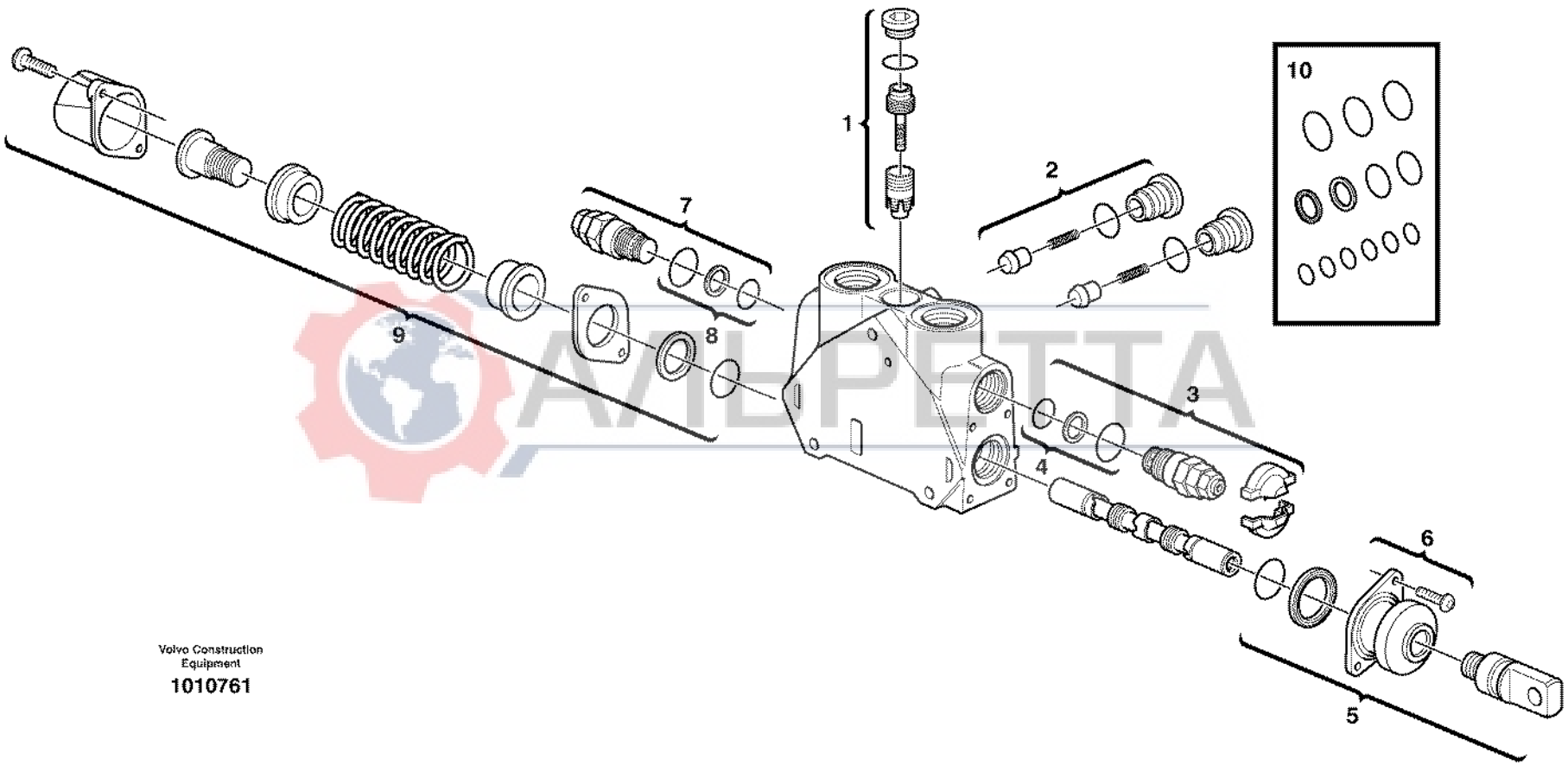

Volvo Construction Equipment

1010761

Fig.	Part No.	Quantity 1	2	3	PS	KIT	Description	Dénomination	Bezeichnung	Denominación	Benämning	Notes
	VOE 11712896	1					Direction Valve	Valve Direction	Wegeventil	Valvula Orient	Riktningsventil	
							••Valve, Bucket openi.	••Valve, ouverture de	••Ventil, Auskippen	••Válvula, apertura de	••Ventil, Skopöppning	
1	**VOE 11988526**	1					•Press Regulator	•Regulateu Press	•Druckregler	•Regul Presion	•Tryckregulator	
2	**VOE 11988527**	1					•Check valve	•Valve antiretour	•Rückschlagventil	•Válvula de retención	•Backventil	
3	**VOE 11988532**	1					•Relief valve	•Limiteur - pression	•Druckbegrenzer	•Limitador presion	•Avlastningsventil	
4	**VOE 11988541**	1					••Sealing Kit	••Jeu Joints	••Dichtungssatz	••Juego Retenes	••Tätningssats	
5	**VOE 11715275**	1					•Control	•Commande	•Regelung	•Mando	•Reglage	(VOE 11988528)
6	**VOE 11712580**	1					••Bellows Kit	••Kit soufflet	••Balgsatz	••Juego fuelle	••Bälgsats	
7	**VOE 11988533**	1					•Valve	•Soupape	•Ventil	•Valvula	•Ventil	
8	**VOE 11988541**	1					••Sealing Kit	••Jeu Joints	••Dichtungssatz	••Juego Retenes	••Tätningssats	
9	**VOE 11988529**	1					•Control	•Commande	•Regelung	•Mando	•Reglage	
10	**VOE 11988538**	1			SS		•Sealing Kit	•Jeu Joints	•Dichtungssatz	•Juego Retenes	•Tätningssats	

АЛЬРЕТТА

1	**11712896**	**Ventilsektion** **Sección de válvulas** **Ventil** **Section de valve** **Valve section**	Catalogue id **20017**	Group **912**
2			Illustr. No **1010761**	Section **225**
3			Issue **VOE 63D9920017**	Page **583**
4				
5				

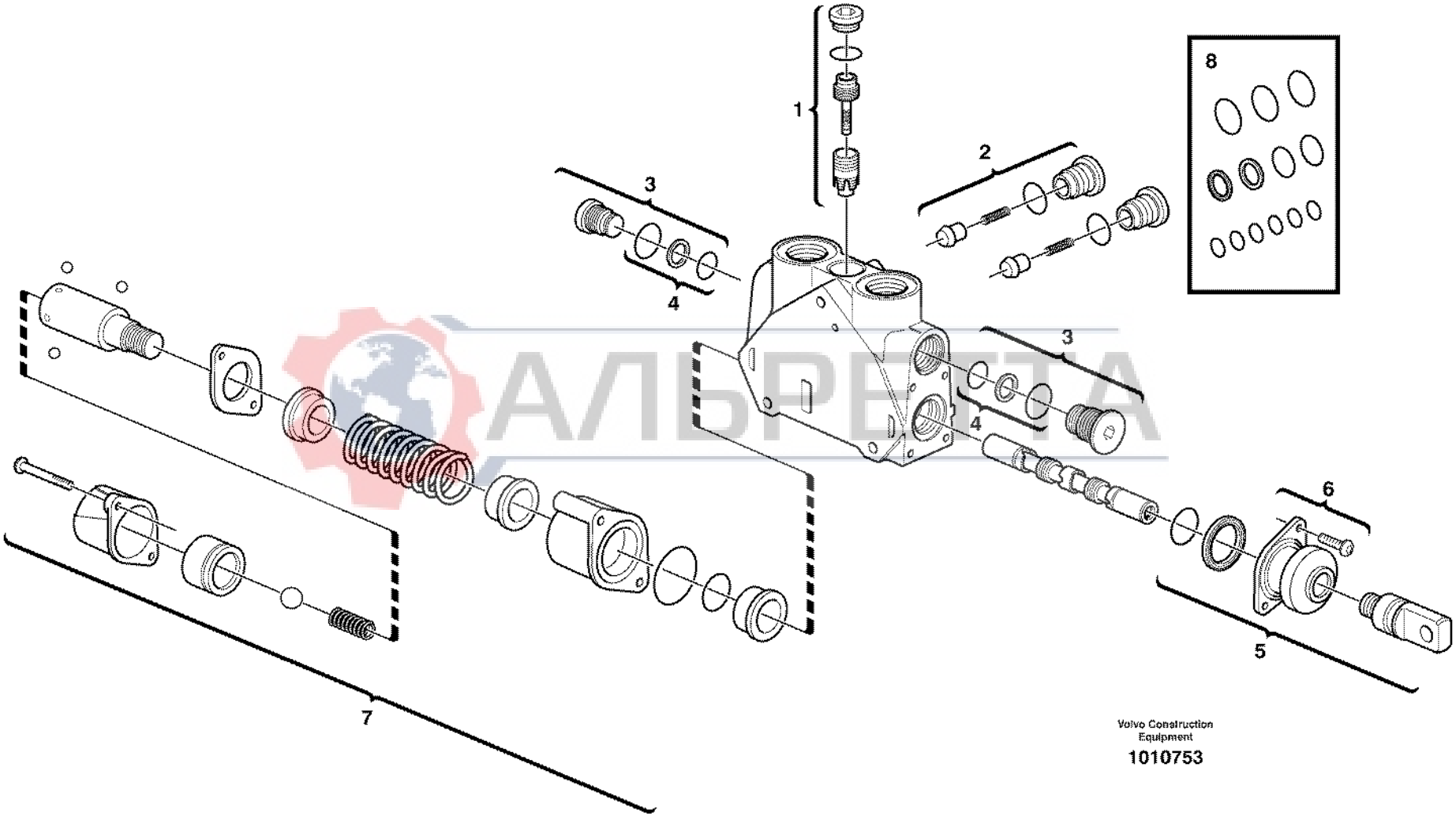

Volvo Construction Equipment

1010753

Fig.	Part No.	Quantity 1	2	3	PS	KIT	Description	Dénomination	Bezeichnung	Denominación	Benämning	Notes
	VOE 11712894	1					Direction Valve	Valve Direction	Wegeventil	Valvula Orient	Riktningsventil	
							••Valve, Lift cylinder	••Valve, vérin de levag	••Ventil, Hubzylinder	••Válvula, cilindro de	••Ventil, Lyftcylinder	
1	**VOE 11988526**	1					•Press Regulator	•Regulateu Press	•Druckregler	•Regul Presion	•Tryckregulator	
2	**VOE 11988527**	1					•Check valve	•Valve antiretour	•Rückschlagventil	•Válvula de retención	•Backventil	
3	**VOE 11712886**	2					•Plug	•Bouchon	•Stopfen	•Tapon	•Plugg	
4	**VOE 11988541**	1					••Sealing Kit	••Jeu Joints	••Dichtungssatz	••Juego Retenes	••Tätningssats	
5	**VOE 11715275**	1					•Control	•Commande	•Regelung	•Mando	•Reglage	(VOE 11988528)
6	**VOE 11712580**	1					••Bellows Kit	••Kit soufflet	••Balgsatz	••Juego fuelle	••Bälgsats	
7	**VOE 11712904**	1					•Control	•Commande	•Regelung	•Mando	•Reglage	
8	**VOE 11988538**	1			SS		•Sealing Kit	•Jeu Joints	•Dichtungssatz	•Juego Retenes	•Tätningssats	

АЛЬРЕТТА

1	**11712894**	**Ventilsektion** **Sección de válvulas** **Ventil** **Section de valve** **Valve section**	Catalogue id **20017**	Group **912**
2			Illustr. No **1010753**	Section **250**
3			Issue **VOE 63D9920017**	Page **585**
4				
5				

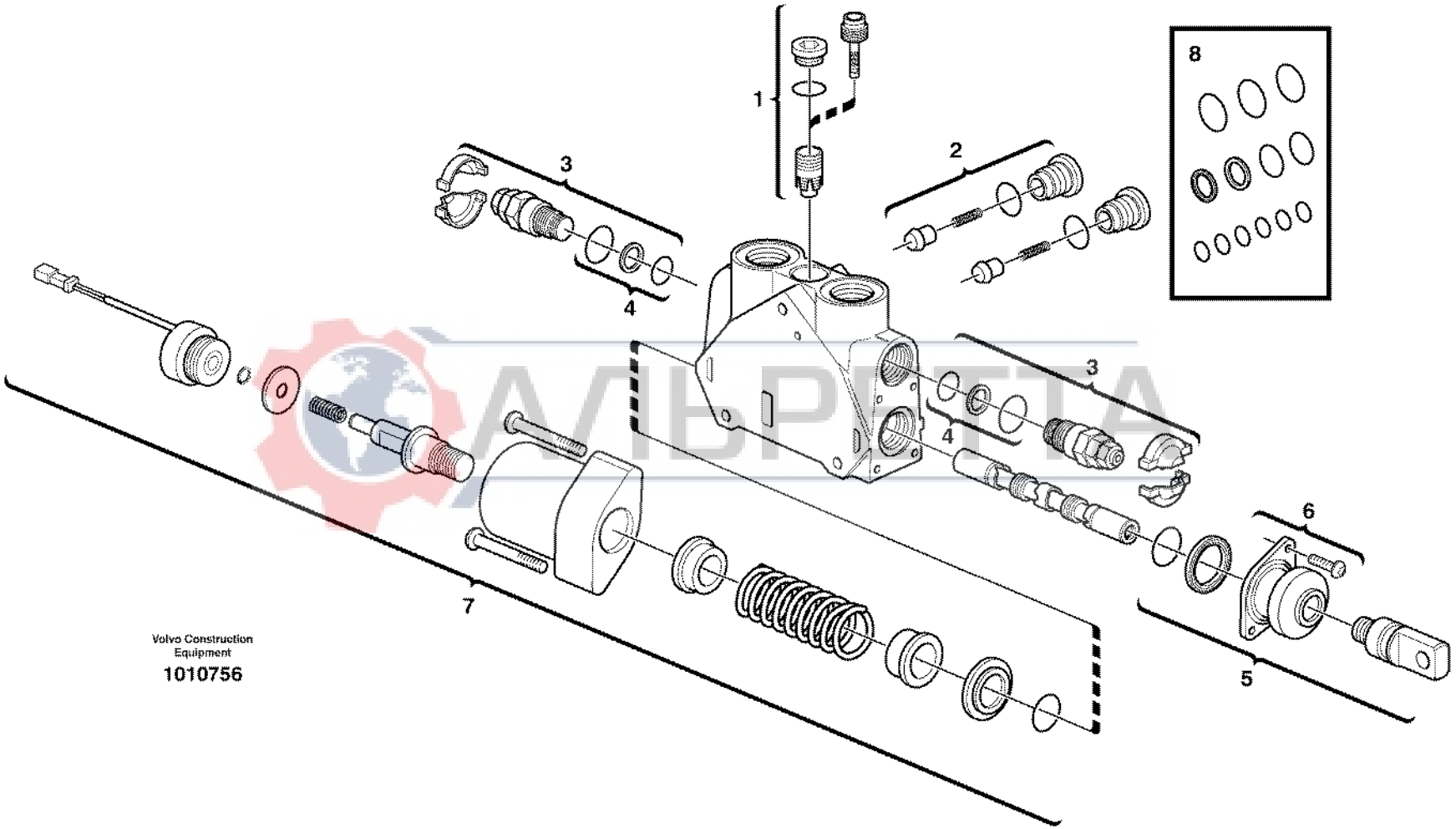

Volvo Construction Equipment

1010756

Fig.	Part No.	Quantity 1	2	3	PS	KIT	Description	Dénomination	Bezeichnung	Denominación	Benämning	Notes
	VOE 11712895	1					Direction Valve	Valve Direction	Wegeventil	Valvula Orient	Riktningsventil	
							••Valve, Lift cylinder	••Valve, vérin de levag	••Ventil, Hubzylinder	••Válvula, cilindro de	••Ventil, Lyftcylinder	
1	**VOE 11988526**	1					•Press Regulator	•Regulateu Press	•Druckregler	•Regul Presion	•Tryckregulator	
2	**VOE 11988527**	1					•Check valve	•Valve antiretour	•Rückschlagventil	•Válvula de retención	•Backventil	
3	**VOE 11988532**	2					•Relief valve	•Limiteur - pression	•Druckbegrenzer	•Limitador presion	•Avlastningsventil	
4	**VOE 11988541**	1					••Sealing Kit	••Jeu Joints	••Dichtungssatz	••Juego Retenes	••Tätningssats	
5	**VOE 11715275**	1					•Control	•Commande	•Regelung	•Mando	•Reglage	(VOE 11988528)
6	**VOE 11712580**	1					••Bellows Kit	••Kit soufflet	••Balgsatz	••Juego fuelle	••Bälgsats	
7	**VOE 11712905**	1					•Control	•Commande	•Regelung	•Mando	•Reglage	
8	**VOE 11988538**	1			SS		•Sealing Kit	•Jeu Joints	•Dichtungssatz	•Juego Retenes	•Tätningssats	

АЛЬРЕТТА

1	**11712895**	**Ventilsektion** **Sección de válvulas** **Ventil** **Section de valve** **Valve section**	Catalogue id **20017**	Group **912**
2			Illustr. No **1010756**	Section **275**
3			Issue **VOE 63D9920017**	Page **587**
4				
5				

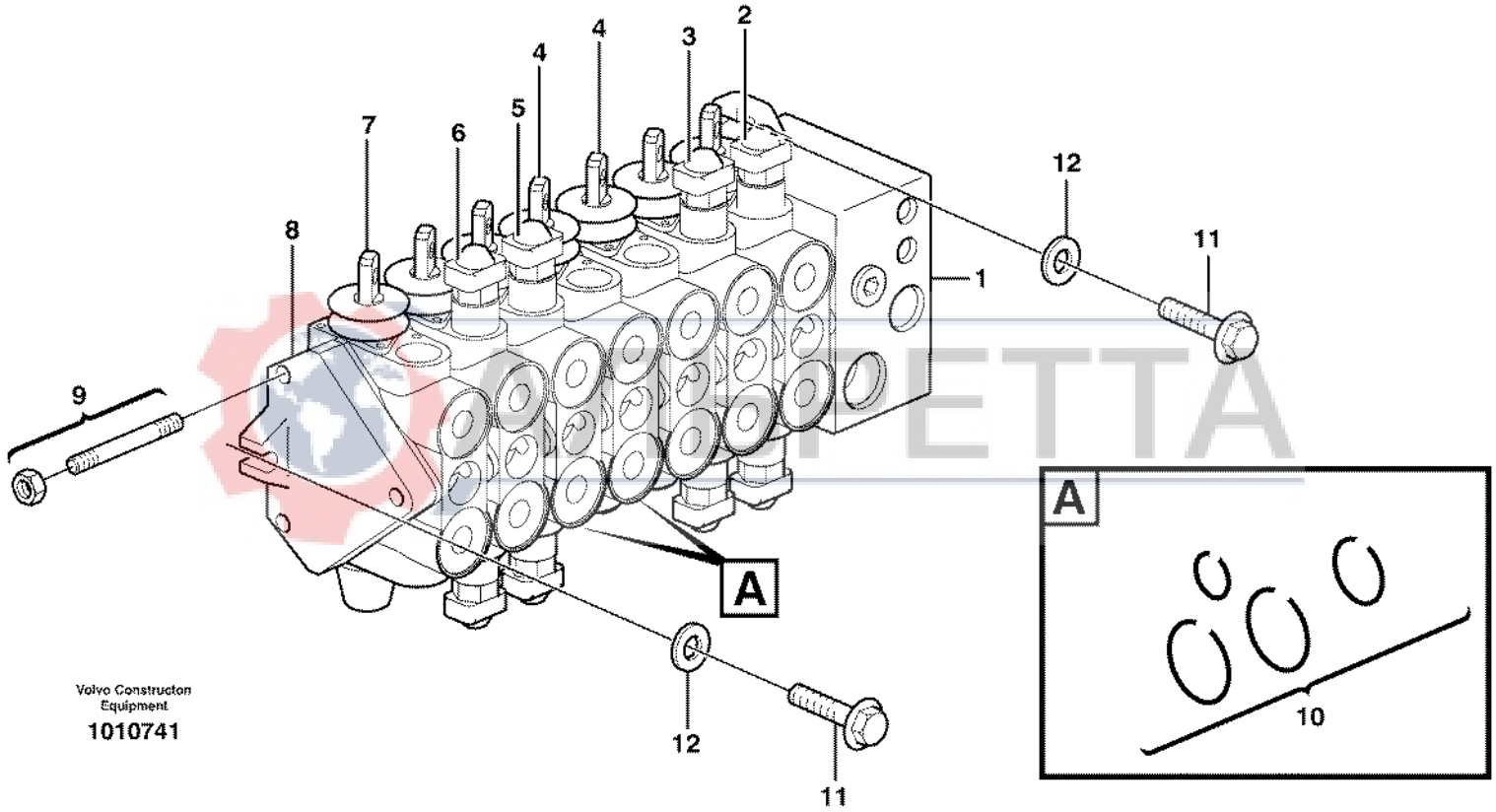

Volvo Construction Equipment

1010741

Fig.	Part No.	Quantity 1	2	3	PS	KIT	Description	Dénomination	Bezeichnung	Denominación	Benämning	Notes
	VOE 11886729	1					Valve	Soupape	Ventil	Valvula	Ventil	
	VOE 11712921	1					••Screw Kit	••Kit Vis	••Schraubensatz	••Juego Tornillos	••Skruvsats	
	VOE 11886728		1				Valve	Soupape	Ventil	Valvula	Ventil	
1	**VOE 11712877**	1	1				•Inlet valve	•Soupape d'entrée	•Einlassventil	•Valvula de entrada	•Inloppsventil	See group 912, Page 591
2	**VOE 11712879**	1	1				•Direction Valve	•Valve Direction	•Wegeventil	•Valvula Orient	•Riktningsventil	See group 912, Page 595
							••Valve, Slew	••Valve, orientation	••Ventil, Schwenk	••Válvula, giro	••Ventil, Sväng	
3	**VOE 11712881**	1	1				•Direction Valve	•Valve Direction	•Wegeventil	•Valvula Orient	•Riktningsventil	See group 912, Page 595
							••Valve, Boom cylinde	••Valve, vérin de flèch	••Ventil, Auslegerzylin	••Válvula, cilindro de	••Ventil, Bomcylinder	
4	**VOE 11712882**	2	2				•Direction Valve	•Valve Direction	•Wegeventil	•Valvula Orient	•Riktningsventil	See group 912, Page 597
							••Valve, Stabilisers	••Valve, stabilisateur	••Ventil, Stützbeine	••Válvula, patas de ap	••Ventil, Stödben	
5	**VOE 11712883**	1	1				•Direction Valve	•Valve Direction	•Wegeventil	•Valvula Orient	•Riktningsventil	See group 912, Page 595
							••Valve, Dipper arm cy	••Valve, vérin de bala	••Ventil, Schaftzylinder	••Válvula, cilindro del	••Ventil, Skaftcylinder	
6	**VOE 11712884**	1	1				•Direction Valve	•Valve Direction	•Wegeventil	•Valvula Orient	•Riktningsventil	See group 912, Page 595
							••Valve, Bucket cylind	••Valve, vérin de gode	••Ventil, Schaufelzylin	••Válvula, cilindro de c	••Ventil, Skopcylinder	
7	**VOE 11712885**		1				•Direction Valve	•Valve Direction	•Wegeventil	•Valvula Orient	•Riktningsventil	See group 912, Page 597
							••Valve, Telescope cyl	••Valve, vérin de flèch	••Ventil, Teleskopzylin	••Válvula, cilindro tele	••Ventil, Teleskopcylin	
8	**VOE 11712887**	1	1				•Direction Valve	•Valve Direction	•Wegeventil	•Valvula Orient	•Riktningsventil	
							••Exhaust valve	••Soupape d'échappe	••Auslassventil	••Válvula de escape	••Utloppsventil	
9	**11712921**	1					•Screw Kit	•Kit Vis	•Schraubensatz	•Juego Tornillos	•Skruvsats	
	VOE 11712888		1				•Screw Kit	•Kit Vis	•Schraubensatz	•Juego Tornillos	•Skruvsats	
10	**VOE 11712623**	7	8				•Sealing Kit	•Jeu Joints	•Dichtungssatz	•Juego Retenes	•Tätningssats	
11	**VOE 983253**	3	3				Hexagon screw	Vis tête hexagonale	Sechskantschraube	Tornillo hexago	Sexkantsskruv	
12	**VOE 13930842**	3	3				Washer	Rondelle	Scheibe	Arandela	Bricka	

1	**11880001**	**Ventilblock** **Bloque de válvulas** **Ventilgruppe** **Bloc-soupapes** **Valve body**	Catalogue id **20017**	Group **912**
2	**11890342**		Illustr. No **1010741**	Section **300**
3			Issue **VOE 63D9920017**	Page **589**
4				
5				

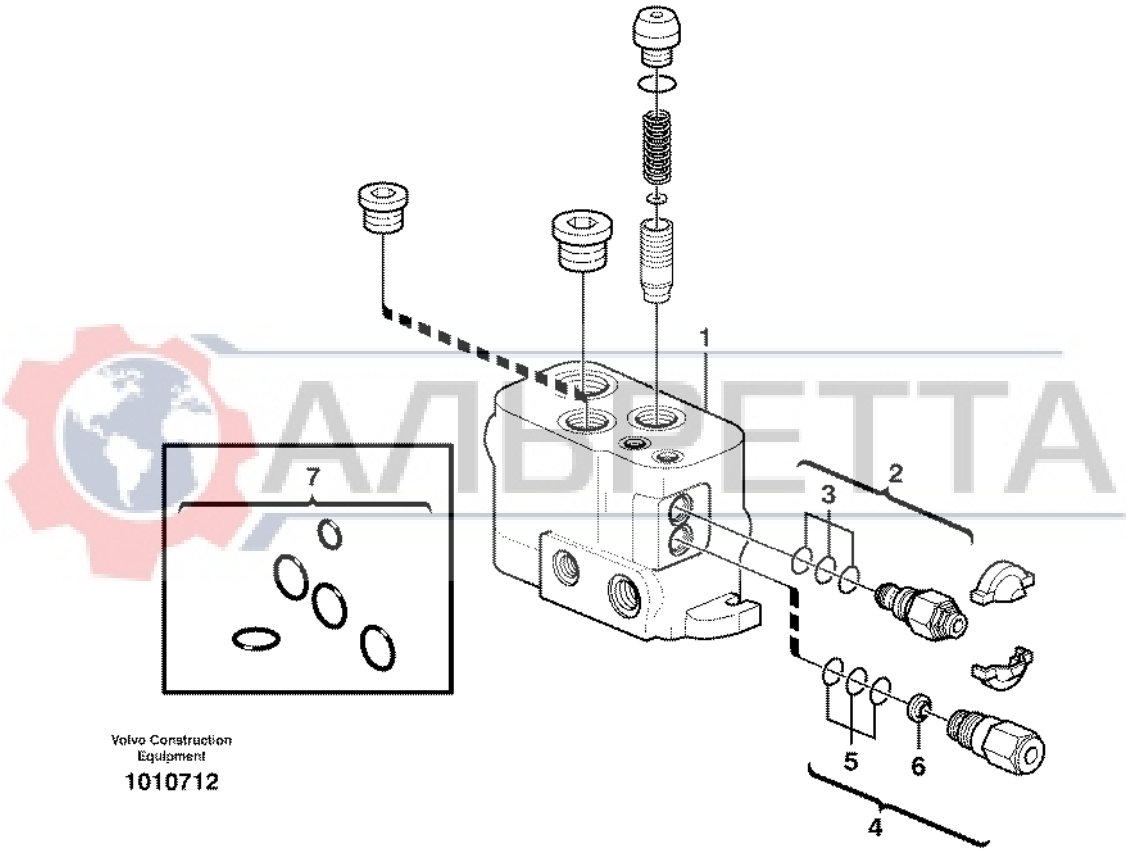

Volvo Construction Equipment

1010712

АЛЬФЕТТА

Fig.	Part No.	Quantity 1	2	3	PS	KIT	Description	Dénomination	Bezeichnung	Denominación	Benämning	Notes
1	**VOE 11712877**						Inlet valve	Soupape d'entrée	Einlassventil	Valvula de entrada	Inloppsventil	
2	**VOE 11988524**	1					•Relief valve	•Limiteur - pression	•Druckbegrenzer	•Limitador presion	•Avlastningsventil	
3	**VOE 11988540**	1					••Sealing Kit	••Jeu Joints	••Dichtungssatz	••Juego Retenes	••Tätningssats	
4	**VOE 11988525**	1					•Flow Adj Valve	•Valve Reg.debit	•Flussregelvent	•Valv Ajust Caud	•Flödesregl.vent	
5	**VOE 11988539**	1					••Sealing Kit	••Jeu Joints	••Dichtungssatz	••Juego Retenes	••Tätningssats	
6	**VOE 11710925**	1					••Filter	••Filtre	••Filter	••Filtro	••Filter	
7	**VOE 11988537**	1					•Sealing Kit	•Jeu Joints	•Dichtungssatz	•Juego Retenes	•Tätningssats	

АЛЬРЕТТА

1	**11712877**	**Inloppsventil** **Válvula de admisión** **Einlassventil** **Soupape d'admission** **Inlet valve**	Catalogue id **20017**	Group **912**
2			Illustr. No **1010712**	Section **350**
3			Issue **VOE 63D9920017**	Page **591**
4				
5				

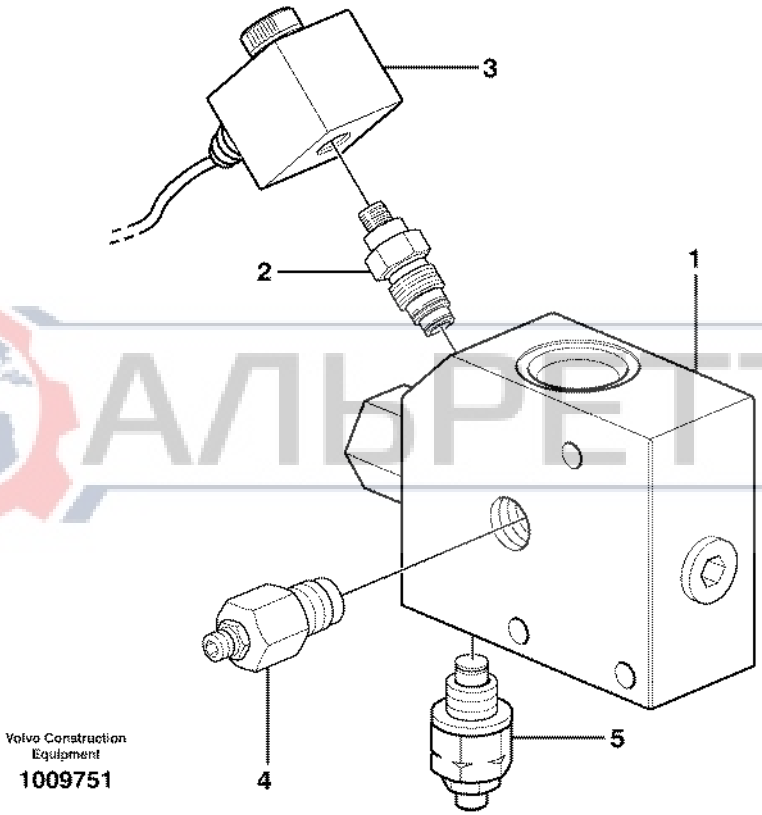

Volvo Construction Equipment

1009751

АЛЬРЕТТА

Fig.	Part No.	Quantity 1	2	3	PS	KIT	Description	Dénomination	Bezeichnung	Denominación	Benämning	Notes
1	**VOE 11885771**	1					Valve	Soupape	Ventil	Valvula	Ventil	
2	**VOE 11712724**	1					•Solenoid valve	•Vanne electrom	•Magnetventil	•Electrovalvula	•Magnetventil	
	VOE 11712725	1					••Sealing Kit	••Jeu Joints	••Dichtungssatz	••Juego Retenes	••Tätningssats	
3	**VOE 11711130**	1					•Coil	•Bobine	•Zündspule	•Bobina	•Spole	
4	**VOE 11712726**	1					•Flow Valve	•Robinet Debit	•Flussventil	•Valvula Caudal	•Flödesventil	
	VOE 11712727	1					••Sealing Kit	••Jeu Joints	••Dichtungssatz	••Juego Retenes	••Tätningssats	
5	**VOE 11712728**	1					•Pressure Limiting Va	•Pressure Limiti	•Pressure Limiti	•Pressure Limiti	•Begr.ventil	
	VOE 11712729	1					••Sealing Kit	••Jeu Joints	••Dichtungssatz	••Juego Retenes	••Tätningssats	

АЛЬРЕТТА

1		**Magnetventil** **Electrovalvula** **Magnetventil** **Vanne electromagnetique** **Magnet valve**	Catalogue id **20017**	Group **912**
2				
3			Illustr. No **1009751**	Section **400**
4				
5			Issue **VOE 63D9920017**	Page **593**

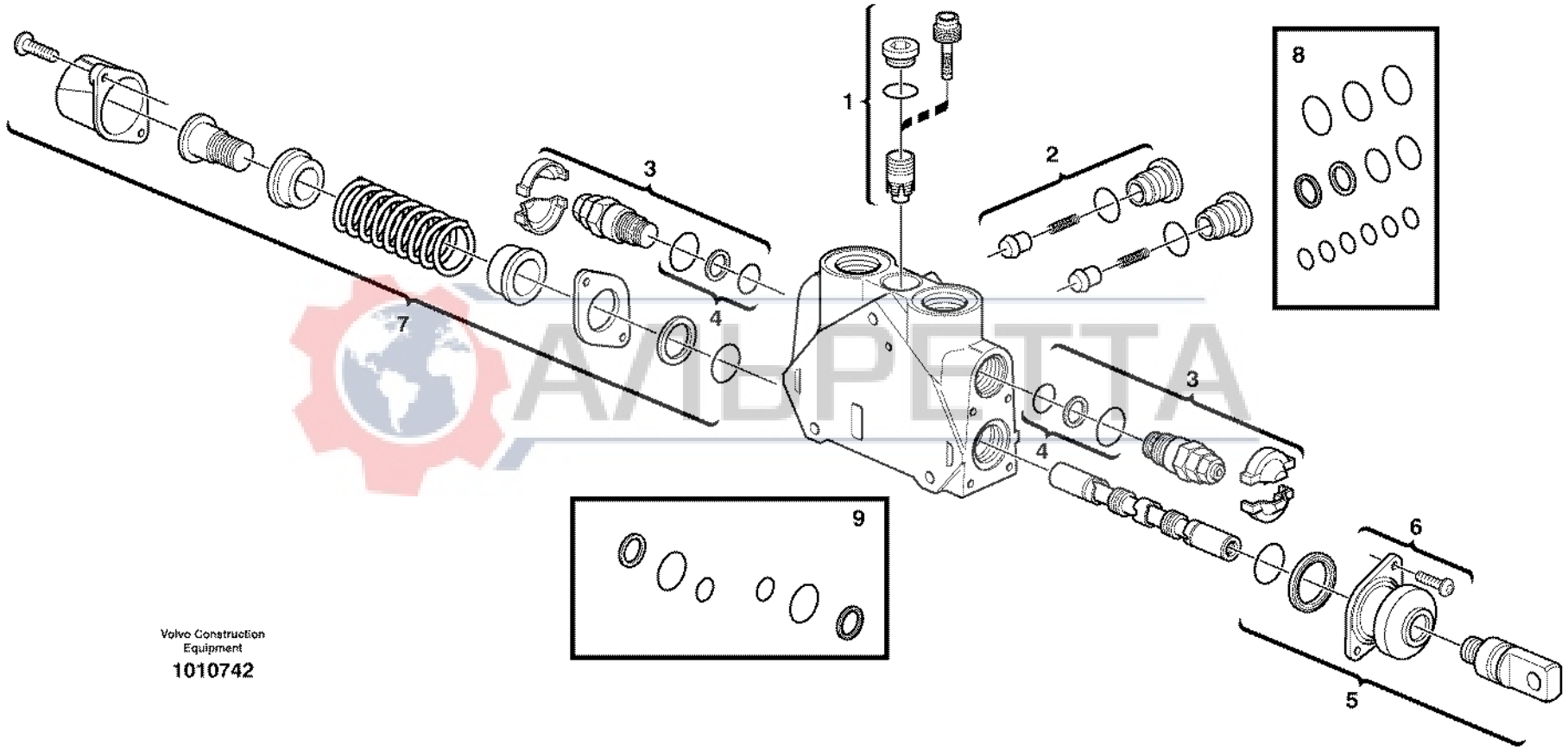

Volvo Construction Equipment

1010742

Fig.	Part No.	Quantity 1	2	3	4	5	PS	KIT	Description	Dénomination	Bezeichnung	Denominación	Benämning	Notes
	VOE 11712879	1							Direction Valve	Valve Direction	Wegeventil	Valvula Orient	Riktningsventil	
									•Valve, Slew	•Valve, orientation	•Ventil, Schwenk	•Válvula, giro	•Ventil, Sväng	
	VOE 11712881		1						Direction Valve	Valve Direction	Wegeventil	Valvula Orient	Riktningsventil	
									•Valve, Boom cylind	•Valve, vérin de flèc	•Ventil, Auslegerzyli	•Válvula, cilindro de	•Ventil, Bomcylinde	
	VOE 11712883			1					Direction Valve	Valve Direction	Wegeventil	Valvula Orient	Riktningsventil	
									•Valve, Dipper arm	•Valve, vérin de bal	•Ventil, Schaftzylind	•Válvula, cilindro de	•Ventil, Skaftcylinde	
	VOE 11712884				1				Direction Valve	Valve Direction	Wegeventil	Valvula Orient	Riktningsventil	
									•Valve, Bucket cylin	•Valve, vérin de god	•Ventil, Schaufelzyli	•Válvula, cilindro de	•Ventil, Skopcylinde	
1	**VOE 11988526**		1	1	1				•Press Regulator	•Regulateu Press	•Druckregler	•Regul Presion	•Tryckregulator	
	VOE 11712880	1							•Compensator	•Compensateur	•Kompensator	•Compensador	•Kompensator	
2	**VOE 11988527**	1	1	1	1				•Check valve	•Valve antiretour	•Rückschlagventil	•Válvula de retenció	•Backventil	
3	**VOE 11988532**	2	2	2	2				•Relief valve	•Limiteur - pressio	•Druckbegrenzer	•Limitador presion	•Avlastningsventil	
4	**VOE 11988541**	1	1	1	1				••Sealing Kit	••Jeu Joints	••Dichtungssatz	••Juego Retenes	••Tätningssats	
5	**VOE 11715275**	1	1	1	1				•Control	•Commande	•Regelung	•Mando	•Reglage	(VOE 11988528)
6	**VOE 11712580**	1	1	1	1				••Bellows Kit	••Kit soufflet	••Balgsatz	••Juego fuelle	••Bälgsats	
7	**VOE 11988529**	1	1	1	1				•Control	•Commande	•Regelung	•Mando	•Reglage	
8	**VOE 11988538**	1	1	1	1		SS		•Sealing Kit	•Jeu Joints	•Dichtungssatz	•Juego Retenes	•Tätningssats	
9	**VOE 11712579**	1		1			SS		•Sealing Kit	•Jeu Joints	•Dichtungssatz	•Juego Retenes	•Tätningssats	

АЛЬРЕТТА

1	**11712879**
2	**11712881**
3	**11712883**
4	**11712884**
5	

Ventilsektion
Sección de válvulas
Ventil
Section de valve
Valve section

Catalogue id	Group
20017	**912**
Illustr. No **1010742**	Section **500**
Issue **VOE 63D9920017**	Page **595**

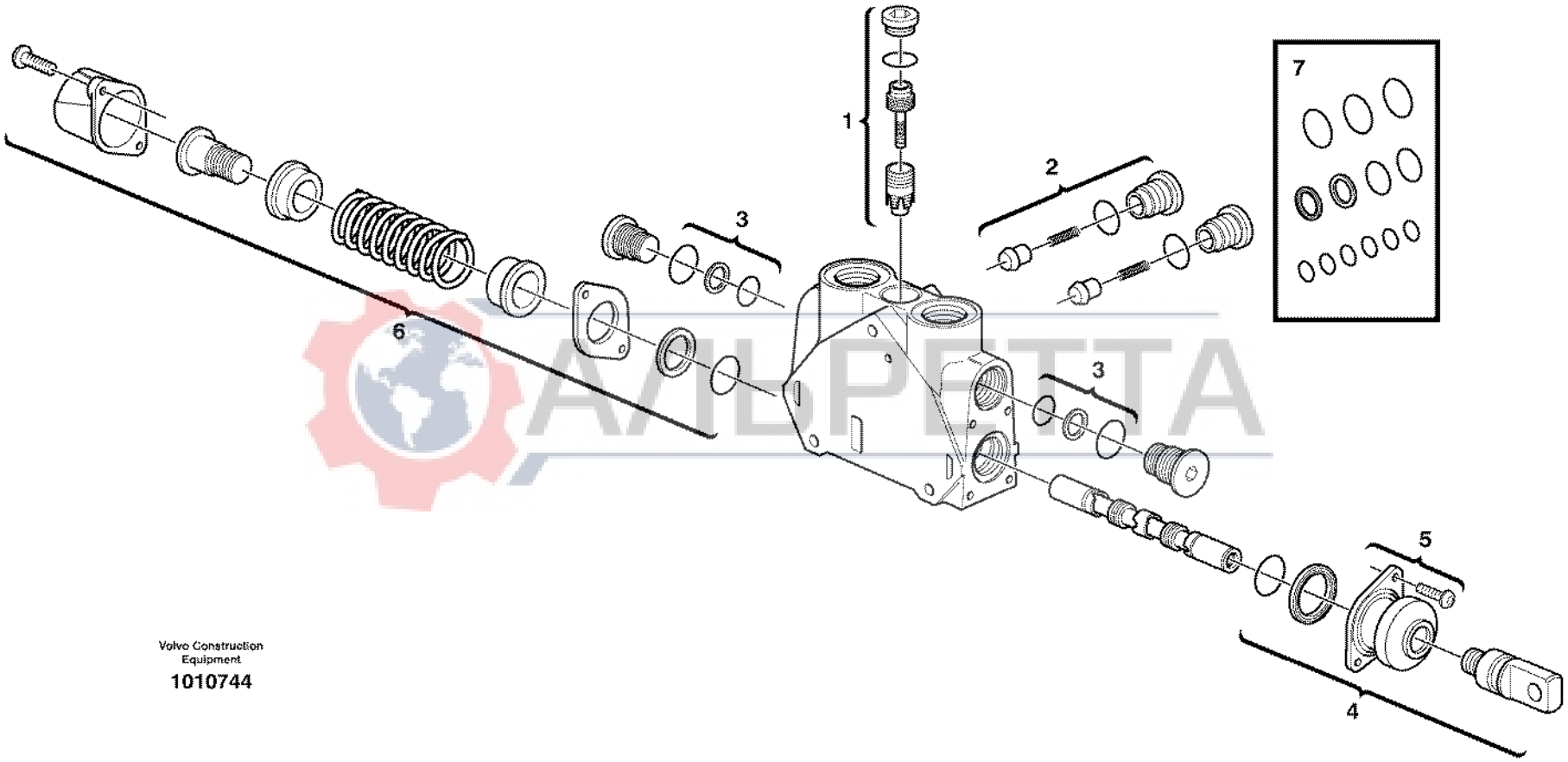

Volvo Construction Equipment

1010744

Fig.	Part No.	Quantity 1	2	3	PS	KIT	Description	Dénomination	Bezeichnung	Denominación	Benämning	Notes
	VOE 11712882	1					Direction Valve	Valve Direction	Wegeventil	Valvula Orient	Riktningsventil	
							••Valve, Stabilisers	••Valve, stabilisateur	••Ventil, Stützbeine	••Válvula, patas de ap	••Ventil, Stödben	
	VOE 11712885		1				Direction Valve	Valve Direction	Wegeventil	Valvula Orient	Riktningsventil	
							••Valve, Telescope cyl	••Valve, vérin de flèch	••Ventil, Teleskopzylin	••Válvula, cilindro tele	••Ventil, Teleskopcylin	
1	**VOE 11988526**	1	1				•Press Regulator	•Regulateu Press	•Druckregler	•Regul Presion	•Tryckregulator	
2	**VOE 11988527**	1	1				•Check valve	•Valve antiretour	•Rückschlagventil	•Válvula de retención	•Backventil	
3	**VOE 11988541**		2				•Sealing Kit	•Jeu Joints	•Dichtungssatz	•Juego Retenes	•Tätningssats	
4	**VOE 11715275**	1	1				•Control	•Commande	•Regelung	•Mando	•Reglage	(VOE 11988528)
5	**VOE 11712580**	1	1				••Bellows Kit	••Kit soufflet	••Balgsatz	••Juego fuelle	••Bälgsats	
6	**VOE 11988529**	1	1				•Control	•Commande	•Regelung	•Mando	•Reglage	
7	**VOE 11988538**	1	1		SS		•Sealing Kit	•Jeu Joints	•Dichtungssatz	•Juego Retenes	•Tätningssats	

АЛЬРЕТТА

1	**11712882**	**Ventilsektion** **Sección de válvulas** **Ventil** **Section de valve** **Valve section**	Catalogue id **20017**	Group **912**
2	**11712885**		Illustr. No **1010744**	Section **550**
3			Issue **VOE 63D9920017**	Page **597**
4				
5				

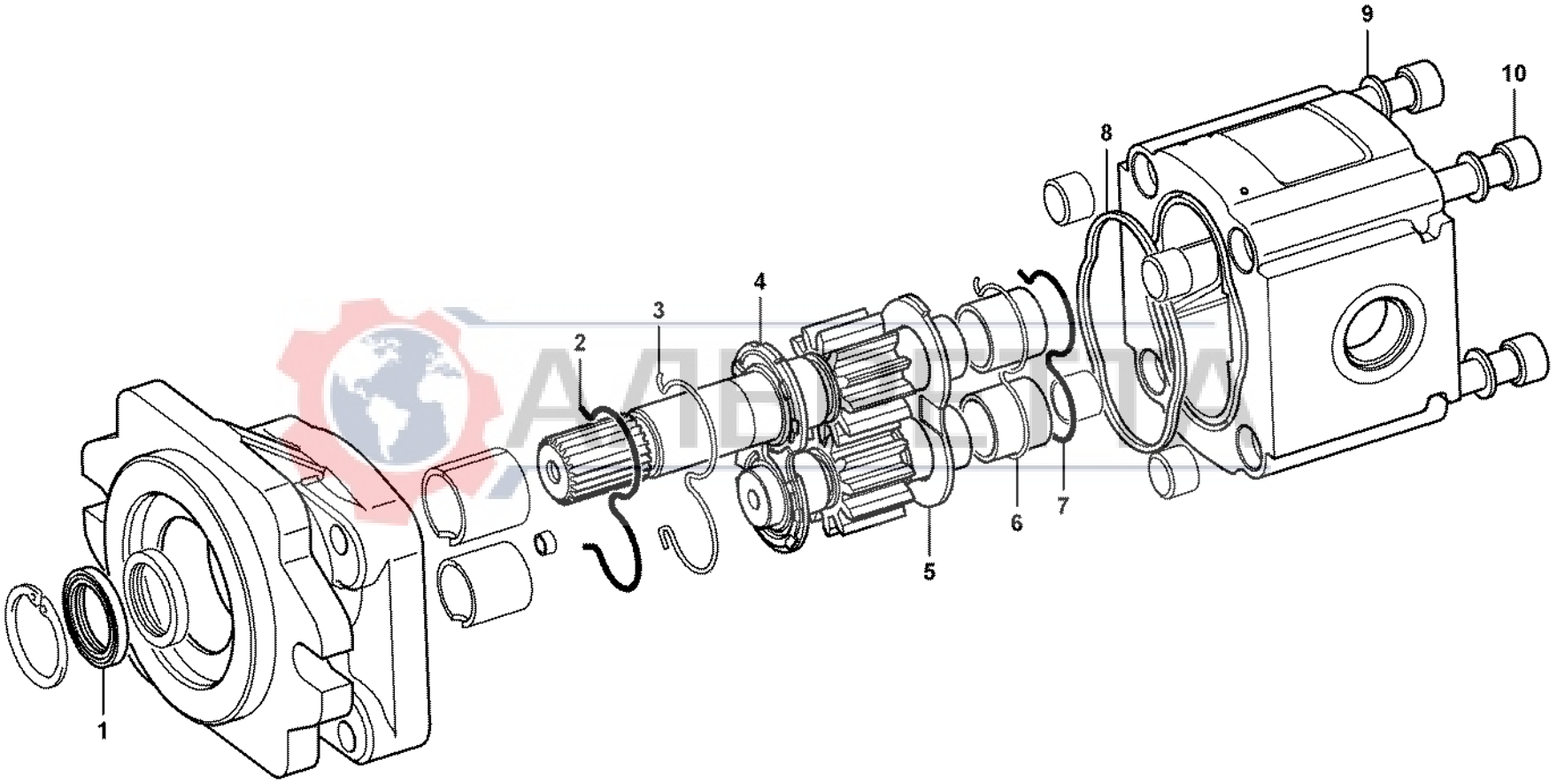

Volvo Construction Equipment
1013095

Fig.	Part No.	Quantity 1	2	3	PS	KIT	Description	Dénomination	Bezeichnung	Denominación	Benämning	Notes
	VOE 11881939	1					Pump	Pompe	Pumpe	Bomba	Pump	
1	**VOE 11713046**	2					•Seal	•Joint	•Dichtring	•Junta	•Tätning	
2	**VOE 11713048**	1					•Lock Ring	•Anneau Verrouillage	•Schlossring	•Anillo Segurid	•Låsring	
3	**VOE 11713049**	1					•Seal	•Joint	•Dichtring	•Junta	•Tätning	
4	**VOE 11713050**	1					•Thrust Ring	•Bague Butee	•Druckring	•Anillo Presion	•Tryckring	
5	**VOE 11713051**	1					•Thrust Ring	•Bague Butee	•Druckring	•Anillo Presion	•Tryckring	
6	**VOE 11713052**	1					•Seal	•Joint	•Dichtring	•Junta	•Tätning	
7	**VOE 11713053**	1					•Lock Ring	•Anneau Verrouillage	•Schlossring	•Anillo Segurid	•Låsring	
8	**VOE 11713054**	1					•Sealing ring	•Bague d'étanchéité	•Runddichtring	•Anillo reten	•Tätningsring	
9	**VOE 11713055**	4					•Washer	•Rondelle	•Scheibe	•Arandela	•Bricka	
10	**VOE 11713056**	4					•Screw	•Vis	•Schraube	•Tornillo	•Skruv	

АЛЬРЕТТА

1		**Hydraulpump** **Bomba hidráulica** **Hydraulikpumpe** **Pompe hydraulique** **Hydraulic pump**	Catalogue id **20017**	Group **913**
2			Illustr. No **1013095**	Section **200**
3			Issue **VOE 63D9920017**	Page **599**
4				
5		**11891076, 11891077**		

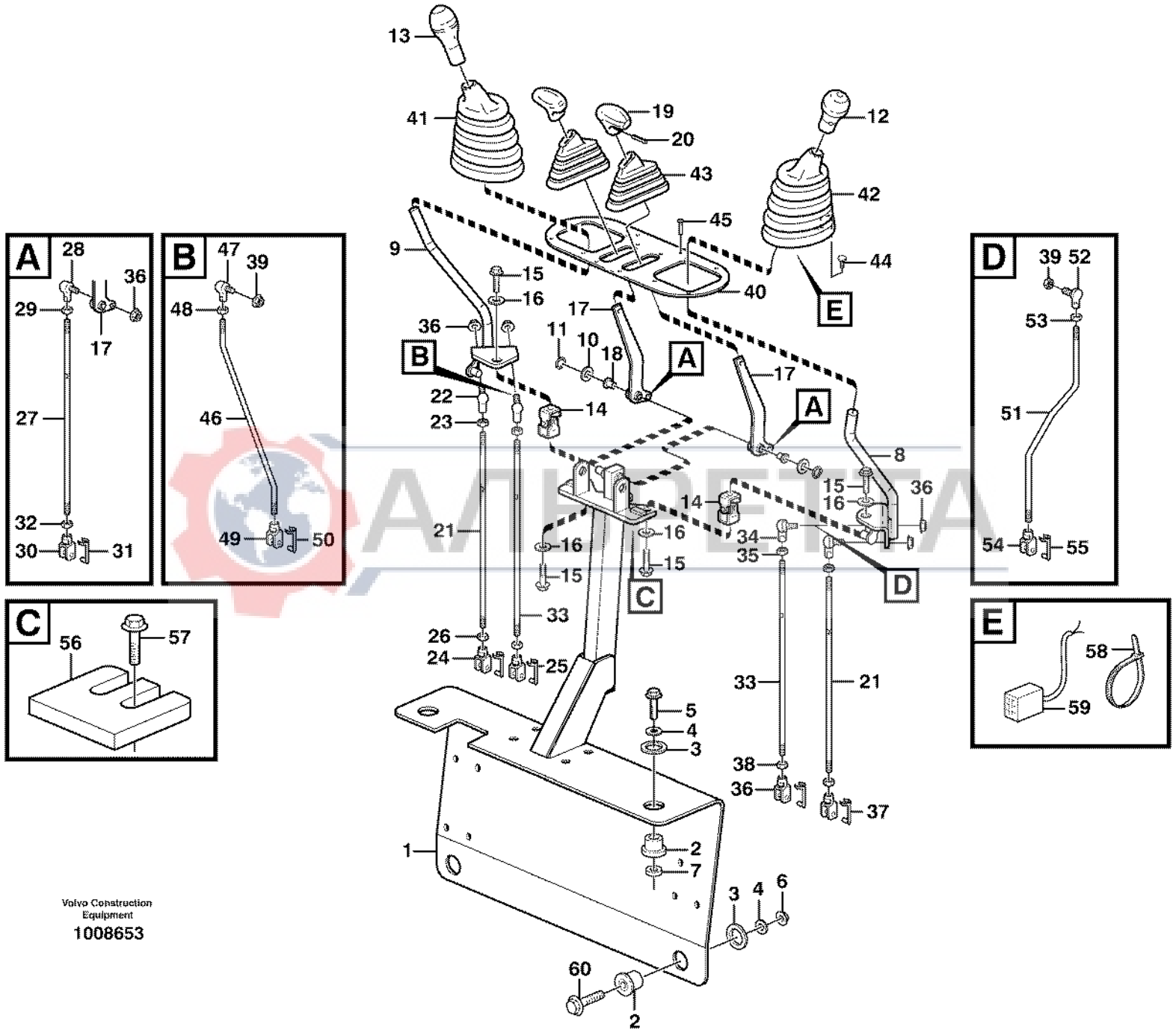

Volvo Construction Equipment

1008653

Fig.	Part No.	Quantity 1	2	3	PS	KIT	Description	Dénomination	Bezeichnung	Denominación	Benämning	Notes
1	**VOE 11885169**	1	1				Bracket	Console	Konsole	Ménsula	Konsol	
2	**VOE 11881720**	4	4				Rubber element	Element caoutch	Gummielement	Elemento goma	Gummielement	
3	**VOE 955908**	4	4				Washer	Rondelle	Scheibe	Arandela	Bricka	
4	**VOE 13947355**	4	4				Washer	Rondelle	Scheibe	Arandela	Bricka	
5	**VOE 965195**	2	2				Flange screw	Vis à bride	Flanschschraube	Torn embridado	Flänsskruv	
6	**VOE 971099**	2	2				Flange Lock Nut	Contre écrou bride	Flanschmutter	Contratuer Embr	Flänslåsmutter	(VOE 13971099)
7	**VOE 11884217**	2	2				Spacer	Entretoise	Abstandkörper	Distanciador	Distans	
8	**VOE 11881708**	1	1				Lever	Levier	Hebel	Palanca	Spak	LH
9	**VOE 11881717**	1	1				Lever	Levier	Hebel	Palanca	Spak	RH
10	**VOE 11884269**	2	2				Plastic Washer	Rondelle Plastique	Kunstst.scheibe	Arandela de plástico	Plastbricka	
11	**VOE 914446**	2	2				Snap Ring	Circlip	Nutring	Circlip	Spårring	
12	**VOE 11882526**	1	1				Lever Knob	Boule de levier	Hebelknopf	Bola de palanca	Spakknopp	LH
	VOE 11305749	1	1				Switch	Commutateur	Schalter	Contactor	Strömställare	(VOE 11711582)
13	**VOE 11882525**	1	1				Lever Knob	Boule de levier	Hebelknopf	Bola de palanca	Spakknopp	RH
14	**VOE 11881721**	2	2				Ball joint	Rotule articul.	Kugelgelenk	Rotula	Kulled	
15	**VOE 946502**	4	4				Flange screw	Vis à bride	Flanschschraube	Torn embridado	Flänsskruv	
16	**VOE 967600**	4	4				Lock Washer	Rondel.verroui.	Sicher Scheibe	Arandel Segurid	Låsbricka	
17	**VOE 11884431**	2	2				Lever	Levier	Hebel	Palanca	Spak	
	VOE 11882182	1	1				•Bushing	•Bague	•Buchse	•Casquillo	•Bussning	
18	**VOE 11882115**	2	2				Bushing	Bague	Buchse	Casquillo	Bussning	
19	**VOE 11882604**	2	2				Knob	Bouton	Knauf	Boton	Knopp	
20	**VOE 951952**	2	2				Spring Pin	Axe de ressort	Federstift	Pasador Resorte	Fjäderpinne	
21	**VOE 11882925**	2	2				Bar	Barre	Stab	Barra	Stång	
22	**VOE 959080**	1	1				•Anl Ball Joint	•Rotul.angulaire	•Winkelgelenk	•Rotula Angular	•Vinkelkulled	
23	**VOE 961991**	1	1				•Hexagon Nut	•Ecrou Hexagonal	•Sechskantmutter	•Tuerca Hexagon	•Sexkantsmutter	
24	**VOE 11881742**	1	1				•Fork	•Fourche	•Gabel	•Horquilla	•Gaffel	
25	**VOE 945634**	1	1				••Yoke Bolt	••Boulon Etrier	••Gabelbolzen	••Perno Horquilla	••Gaffelbult	
26	**VOE 949847**	1	1				•Hexagon Nut	•Ecrou Hexagonal	•Sechskantmutter	•Tuerca Hexagon	•Sexkantsmutter	
27	**VOE 11882923**	2	2				Bar	Barre	Stab	Barra	Stång	
28	**VOE 959080**	1	1				•Anl Ball Joint	•Rotul.angulaire	•Winkelgelenk	•Rotula Angular	•Vinkelkulled	

1	**11891113**
2	**11891112**
3	
4	
5	

Reglage
Mandos
Regler
Commandes
Controls

Catalogue id **20017**	Group **915**
Illustr. No **1008653**	Section **100**
Issue **VOE 63D9920017**	Page **601**

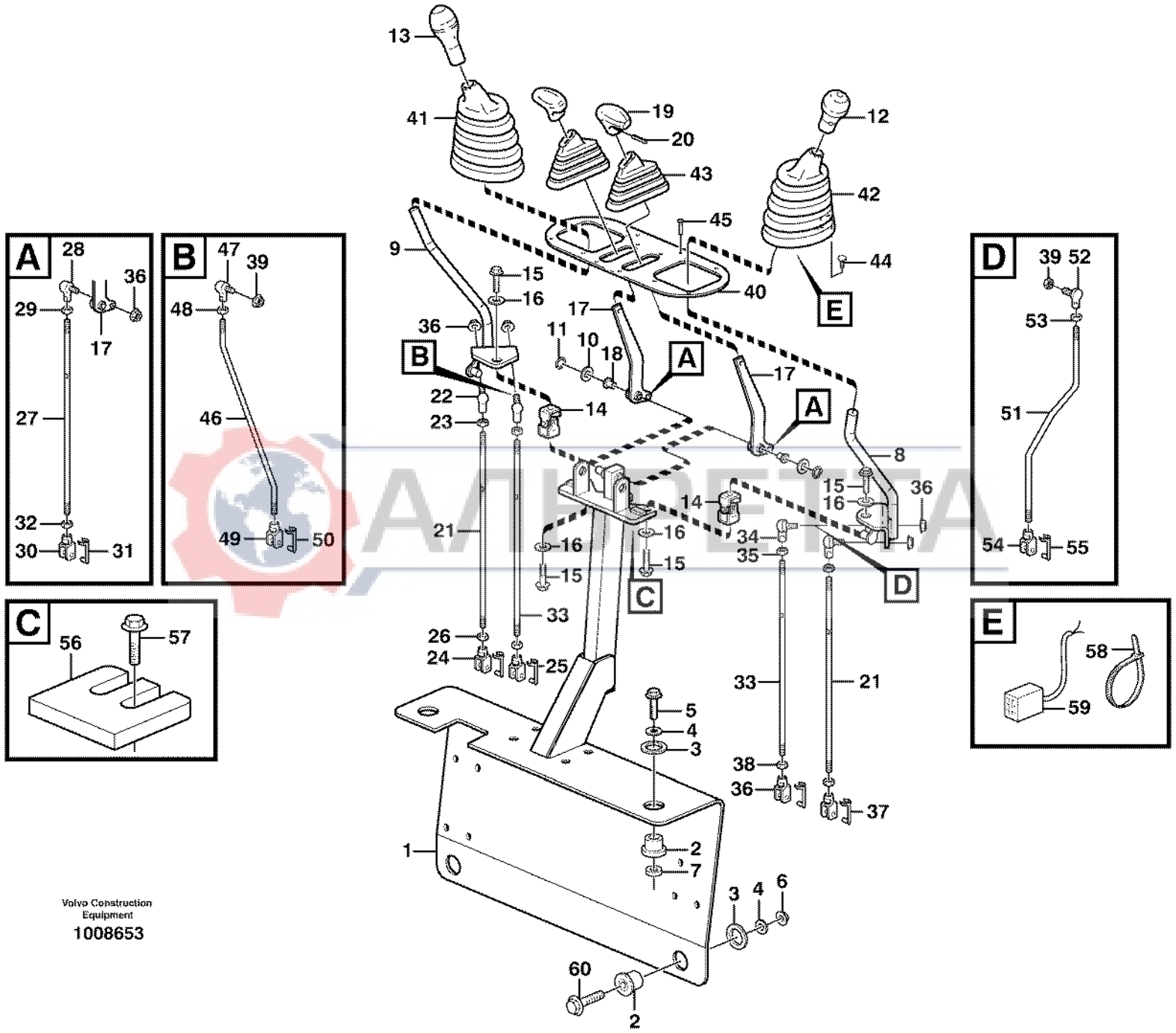

Volvo Construction Equipment

1008653

Fig.	Part No.	Quantity 1	2	3	PS	KIT	Description	Dénomination	Bezeichnung	Denominación	Benämning	Notes
29	**VOE 961991**	1	1				•Hexagon Nut	•Ecrou Hexagonal	•Sechskantmutter	•Tuerca Hexagon	•Sexkantsmutter	
30	**VOE 11881742**	1	1				•Fork	•Fourche	•Gabel	•Horquilla	•Gaffel	
31	**VOE 945634**	1	1				••Yoke Bolt	••Boulon Etrier	••Gabelbolzen	••Perno Horquilla	••Gaffelbult	
32	**VOE 949847**	1	1				•Hexagon Nut	•Ecrou Hexagonal	•Sechskantmutter	•Tuerca Hexagon	•Sexkantsmutter	
33	**VOE 11882925**	2					Bar	Barre	Stab	Barra	Stång	
34	**VOE 959080**	1					•Anl Ball Joint	•Rotul.angulaire	•Winkelgelenk	•Rotula Angular	•Vinkelkulled	
35	**VOE 961991**	1					•Hexagon Nut	•Ecrou Hexagonal	•Sechskantmutter	•Tuerca Hexagon	•Sexkantsmutter	
36	**VOE 11881742**	1					•Fork	•Fourche	•Gabel	•Horquilla	•Gaffel	
37	**VOE 945634**	1					••Yoke Bolt	••Boulon Etrier	••Gabelbolzen	••Perno Horquilla	••Gaffelbult	
38	**VOE 949847**	1					•Hexagon Nut	•Ecrou Hexagonal	•Sechskantmutter	•Tuerca Hexagon	•Sexkantsmutter	
39	**VOE 948645**	6	6				Flange Lock Nut	Contre écrou bride	Flanschmutter	Contratuer Embr	Flänslåsmutter	
40		1	1		NS		Plate	Tôle	Blech	Chapa	Plåt	
41	**VOE 11881338**	1	1				Bellows	Soufflet	Balg	Fuelle	Bälg	LH
42	**VOE 11881339**	1	1				Bellows	Soufflet	Balg	Fuelle	Bälg	RH
43	**VOE 11881341**	2	2				Bellows	Soufflet	Balg	Fuelle	Bälg	
44	**VOE 11884070**	12	12				Screw	Vis	Schraube	Tornillo	Skruv	
45	**VOE 13971307**	3	3				Screw	Vis	Schraube	Tornillo	Skruv	
46	**VOE 11885188**		1				Control rod	Tige reglage	Regelstange	Varilla regul	Reglerstång	
47	**VOE 11885184**		1				•Ball joint	•Rotule articul.	•Kugelgelenk	•Rotula	•Kulled	
48	**VOE 13971068**		1				•Hexagon Nut	•Ecrou Hexagonal	•Sechskantmutter	•Tuerca Hexagon	•Sexkantsmutter	
49	**VOE 11885182**		1				•Clevis	•Fourche	•Gabel	•Horquilla	•Gaffel	
50	**VOE 945634**		1				•Yoke Bolt	•Boulon Etrier	•Gabelbolzen	•Perno Horquilla	•Gaffelbult	
51	**VOE 11885189**		1				Rod	Tringle	Stange	Tirante	Stång	
52	**VOE 11885184**		1				•Ball joint	•Rotule articul.	•Kugelgelenk	•Rotula	•Kulled	
53	**VOE 13971068**		1				•Hexagon Nut	•Ecrou Hexagonal	•Sechskantmutter	•Tuerca Hexagon	•Sexkantsmutter	
54	**VOE 11885182**		1				•Clevis	•Fourche	•Gabel	•Horquilla	•Gaffel	
55	**VOE 945634**		1				•Yoke Bolt	•Boulon Etrier	•Gabelbolzen	•Perno Horquilla	•Gaffelbult	
56	**VOE 11885168**	2	2				Plate	Plaque	Platte	Placa	Platta	
57	**VOE 13946544**	4	4				Flange screw	Vis à bride	Flanschschraube	Torn embridado	Flänsskruv	
58	**VOE 4881440**	2	2				Strip Clamp	Ruban Serrage	Kabelbinder	Abraz Cinta	Bandklamma	

1	**11891113**	**Reglage** **Mandos** **Regler** **Commandes** **Controls**	Catalogue id **20017**	Group **915**
2	**11891112**		Illustr. No **1008653**	Section **100**
3			Issue **VOE 63D9920017**	Page **603**
4				
5				

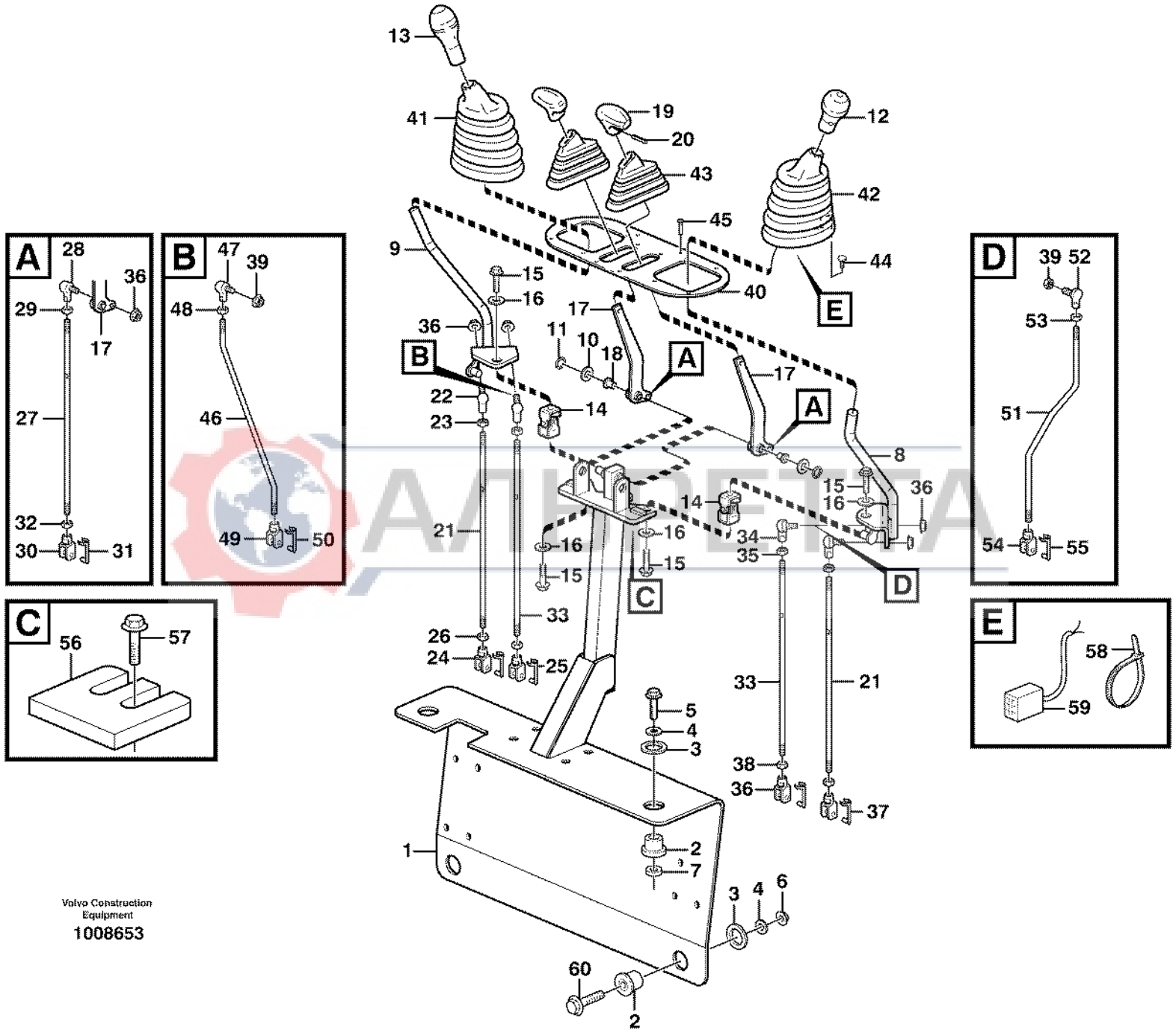

Volvo Construction Equipment

1008653

Fig.	Part No.	Quantity 1	2	3	PS	KIT	Description	Dénomination	Bezeichnung	Denominación	Benämning	Notes
59	**VOE 11884023**	1	1				Wire Harness	Faisceau de câbles	Kabelbaum	Manojo Cables	Ledningsmatta	X89, W2P - X326, X327
	VOE 874954	1	1				•Connector	•Raccord	•Anschluss	•Union	•Anslutning	
60	**VOE 13965194**	2	2				Flange screw	Vis à bride	Flanschschraube	Torn embridado	Flänsskruv	

АЛЬРЕТТА

1	**11891113**	**Reglage** **Mandos** **Regler** **Commandes** **Controls**	Catalogue id **20017**	Group **915**
2	**11891112**		Illustr. No **1008653**	Section **100**
3			Issue **VOE 63D9920017**	Page **605**
4				
5				

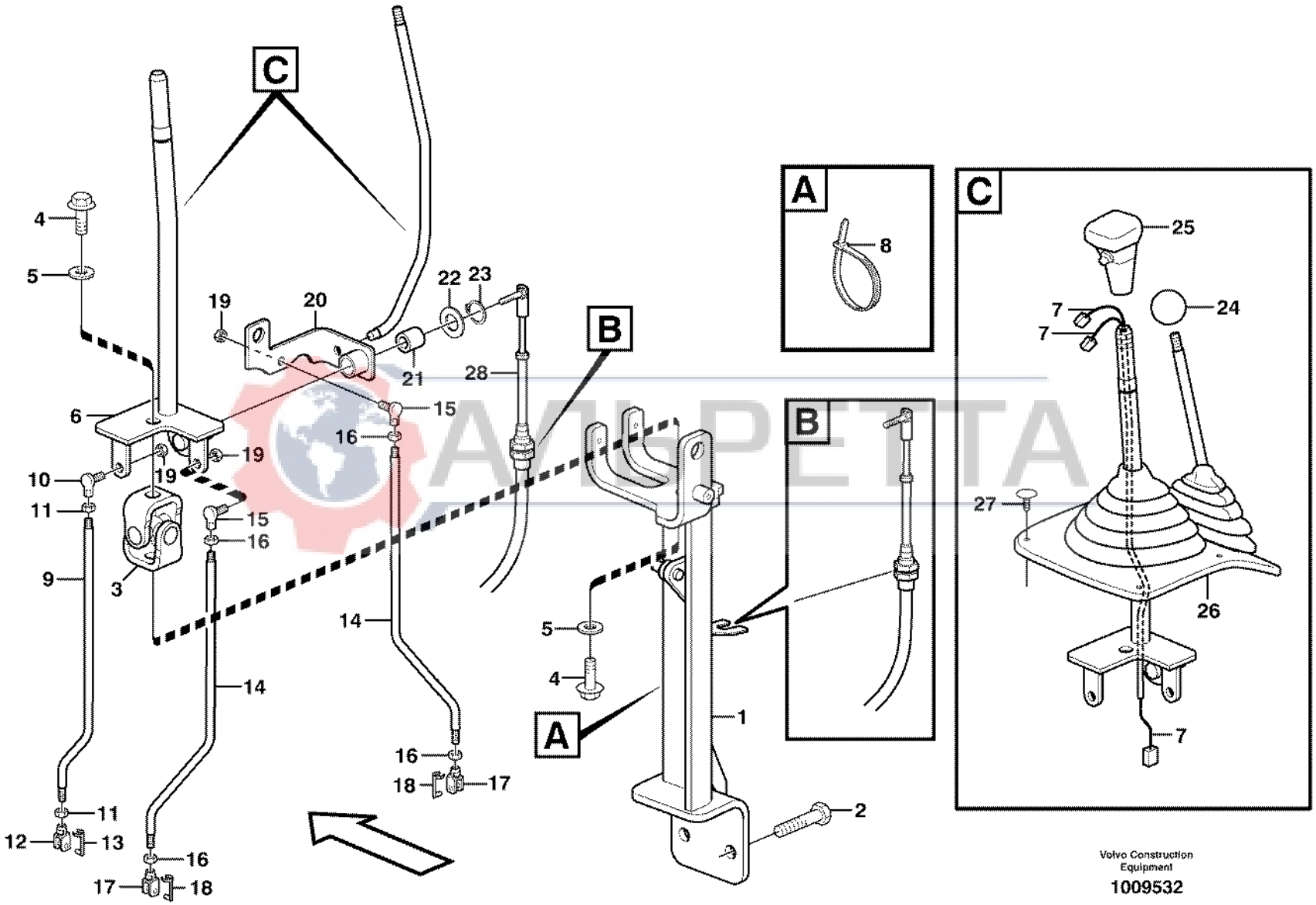

АЛЬПЕТТА

Volvo Construction Equipment

1009532

Fig.	Part No.	Quantity 1	2	3	PS	KIT	Description	Dénomination	Bezeichnung	Denominación	Benämning	Notes
1		1	1		NS		Support	Support	Stütze	Apoyo	Stöd	2152)
1	**VOE 11886196**	1	1				Bracket	Console	Konsole	Ménsula	Konsol	2151)
2	**VOE 13965192**	2	2				Flange screw	Vis à bride	Flanschschraube	Torn embridado	Flänsskruv	
3	**VOE 11881721**	1	1				Ball joint	Rotule articul.	Kugelgelenk	Rotula	Kulled	
4	**VOE 946502**	2	2				Flange screw	Vis à bride	Flanschschraube	Torn embridado	Flänsskruv	
5	**VOE 967600**	2	2				Lock Washer	Rondel.verroui.	Sicher Scheibe	Arandel Segurid	Låsbricka	
6	**VOE 11891106**	1	1		SS		Control Lever	Levier Commande	Bedienungshebel	Palanca Mando	Manöverspak	2152)
6	**VOE 11887195**	1	1				Lever	Levier	Hebel	Palanca	Spak	2151)
7	**VOE 11885183**	1	1				Wire harness	Faisceau electrique	Kabelbaum	Manojo cables	Ledningsmatta	
8	**VOE 4881440**	1	1				Strip Clamp	Ruban Serrage	Kabelbinder	Abraz Cinta	Bandklamma	
9	**VOE 11891102**	1	1				Control Rod	Tige Commande	Schaltstange	Barra De Mando	Manöverstång	2152)
9	**VOE 11886275**	1	1				Control Rod	Tige Commande	Schaltstange	Barra De Mando	Manöverstång	2151)
10	**VOE 959080**	1	1				•Anl Ball Joint	•Rotul.angulaire	•Winkelgelenk	•Rotula Angular	•Vinkelkulled	
11	**VOE 13971068**	2	2				•Hexagon Nut	•Ecrou Hexagonal	•Sechskantmutter	•Tuerca Hexagon	•Sexkantsmutter	
12	**VOE 11882913**	1	1				•Fork	•Fourche	•Gabel	•Horquilla	•Gaffel	
13	**VOE 945634**	1	1				•Yoke Bolt	•Boulon Etrier	•Gabelbolzen	•Perno Horquilla	•Gaffelbult	
14	**VOE 11891101**	2	1				Control Rod	Tige Commande	Schaltstange	Barra De Mando	Manöverstång	2152)
14	**VOE 11886274**	2	1				Control Rod	Tige Commande	Schaltstange	Barra De Mando	Manöverstång	2151)
15	**VOE 959080**	1	1				•Anl Ball Joint	•Rotul.angulaire	•Winkelgelenk	•Rotula Angular	•Vinkelkulled	
16	**VOE 13971068**	2	2				•Hexagon Nut	•Ecrou Hexagonal	•Sechskantmutter	•Tuerca Hexagon	•Sexkantsmutter	
17	**VOE 11882913**	1	1				•Fork	•Fourche	•Gabel	•Horquilla	•Gaffel	
18	**VOE 945634**	1	1				•Yoke Bolt	•Boulon Etrier	•Gabelbolzen	•Perno Horquilla	•Gaffelbult	
19	**VOE 948645**	3	2				Flange Lock Nut	Contre écrou bride	Flanschmutter	Contratuer Embr	Flänslåsmutter	
20	**VOE 11887186**	1					Lever	Levier	Hebel	Palanca	Spak	
21	**VOE 11885968**	1					Bushing	Bague	Buchse	Casquillo	Bussning	
22	**VOE 914450**	1					Snap Ring	Circlip	Nutring	Circlip	Spårring	
23	**VOE 11885969**	1					Washer	Rondelle	Scheibe	Arandela	Bricka	
24	**VOE 11882040**	1					Knob	Bouton	Knopf	Boton	Knapp	

2151) Ser No 10192-10194, 10196, 10201-10205, 10209, 10228-
2152) Ser No -10191, 10195, 10197-10200, 10206-10208, 10209-10227

1	**11891080**
2	**11891079**
3	
4	
5	

Lastarreglage
Mandos de la cargadora
Loader controls
Commandes de l'équipement chargeur
Loader controls

Catalogue id	Group
20017	**915**
Illustr. No **1009532**	Section **150**
Issue **VOE 63D9920017**	Page **607**

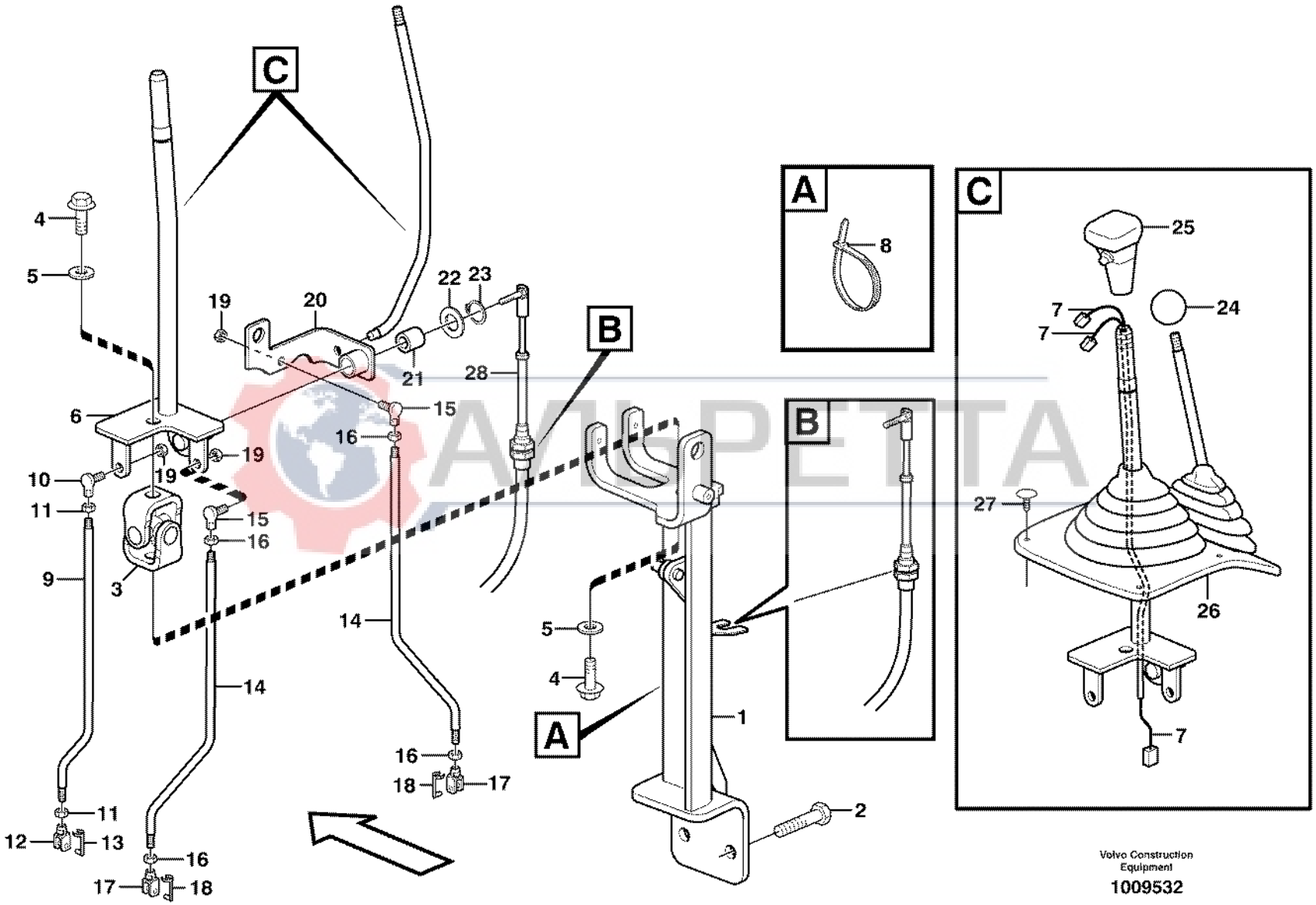

АЛЬПЕТТА

Volvo Construction Equipment

1009532

Fig.	Part No.	Quantity 1	2	3	PS	KIT	Description	Dénomination	Bezeichnung	Denominación	Benämning	Notes
25	**VOE 11885185**	1	1				Knob	Bouton	Knopf	Boton	Knapp	2152)
25	**VOE 11886188**	1	1				Knob	Bouton	Knopf	Boton	Knapp	2151)
26		1	1				Bellows	Capot Caoutcho.	Gummimantel	Cubierta Goma	Gummikåpa	See group 882, Page 481
27		8	8				Screw	Vis	Schraube	Tornillo	Skruv	See group 882, Page 481
28		1	1				Cable	Câble	Kabel	Cable	Kabel	See group 945, Page 677

АЛЬРЕТТА

2151) Ser No 10192-10194, 10196, 10201-10205, 10209, 10228-
2152) Ser No -10191, 10195, 10197-10200, 10206-10208, 10209-10227

1	**11891080**	**Lastarreglage** **Mandos de la cargadora** **Loader controls** **Commandes de l'équipement chargeur** **Loader controls**	Catalogue id **20017**	Group **915**
2	**11891079**			
3			Illustr. No **1009532**	Section **150**
4				
5			Issue **VOE 63D9920017**	Page **609**

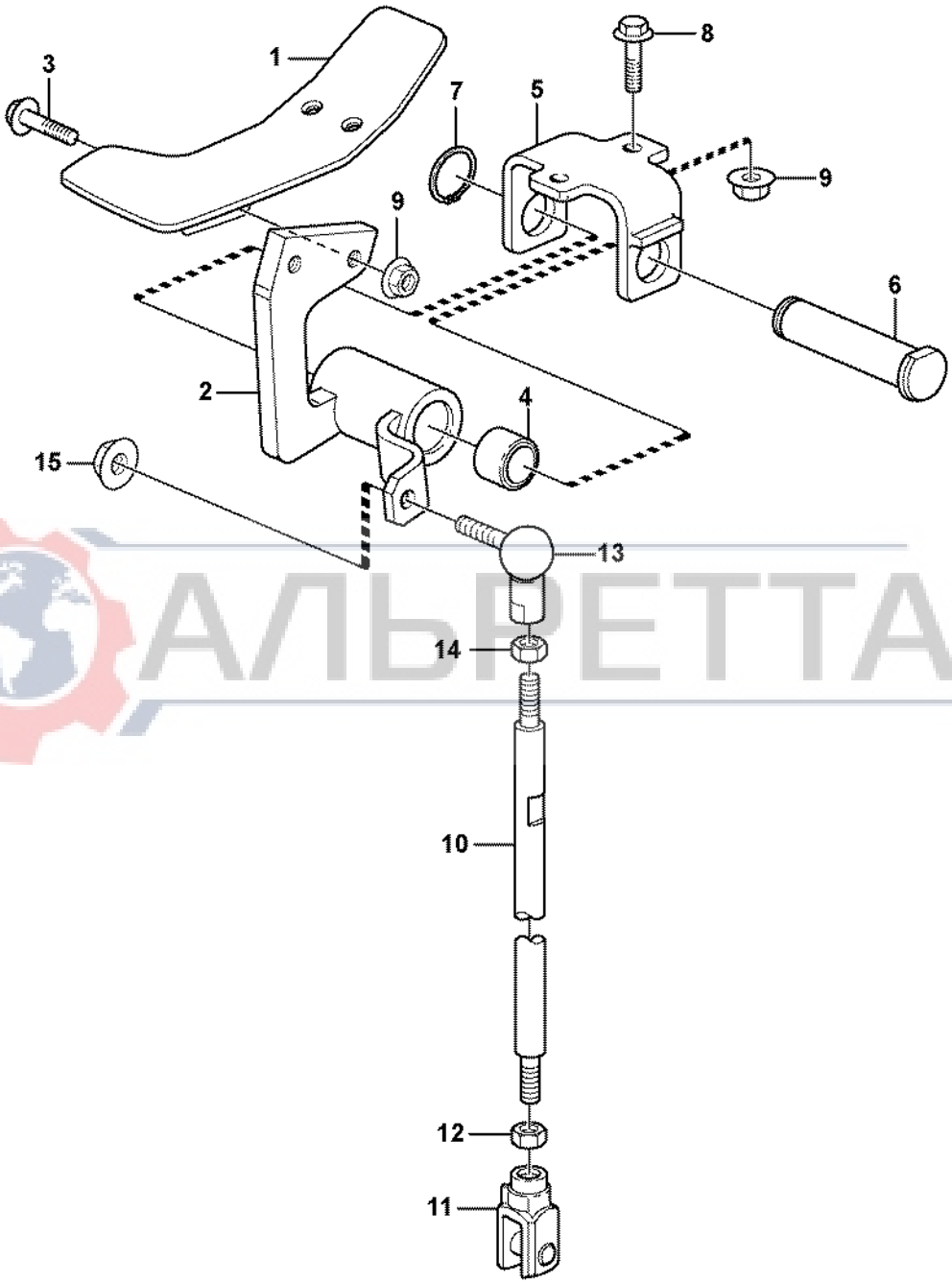

АЛЬРЕТТА

Volvo Construction Equipment

1023203

Fig.	Part No.	Quantity 1	2	3	PS	KIT	Description	Dénomination	Bezeichnung	Denominación	Benämning	Notes
1	**VOE 11885930**	1					Pedal	Pedale	Pedal	Pedal	Pedal	
2	**VOE 11886331**	1					Support	Support	Stütze	Apoyo	Stöd	
3	**VOE 13945444**	2					Flange screw	Vis à bride	Flanschschraube	Torn embridado	Flänsskruv	
4	**VOE 11886867**	2					Bushing	Bague	Buchse	Casquillo	Bussning	
5	**VOE 11883399**	1					Support	Support	Stütze	Apoyo	Stöd	
6	**VOE 11883402**	1					Pin	Goupille	Zapfen	Pasador	Tapp	
7	**VOE 914454**	1					Snap Ring	Circlip	Nutring	Circlip	Spårring	
8	**VOE 13946173**	2					Flange screw	Vis à bride	Flanschschraube	Torn embridado	Flänsskruv	
9	**VOE 948645**	4					Flange Lock Nut	Contre écrou bride	Flanschmutter	Contratuer Embr	Flänslåsmutter	
10	**VOE 11886340**	1					Rod	Tringle	Stange	Tirante	Stång	
11	**VOE 11881742**	1					•Fork	•Fourche	•Gabel	•Horquilla	•Gaffel	
	VOE 945634	1					••Yoke Bolt	••Boulon Etrier	••Gabelbolzen	••Perno Horquilla	••Gaffelbult	
12	**VOE 961991**	1					•Hexagon Nut	•Ecrou Hexagonal	•Sechskantmutter	•Tuerca Hexagon	•Sexkantsmutter	
13	**VOE 959080**	1					•Anl Ball Joint	•Rotul.angulaire	•Winkelgelenk	•Rotula Angular	•Vinkelkulled	
14	**VOE 961991**	1					•Hexagon Nut	•Ecrou Hexagonal	•Sechskantmutter	•Tuerca Hexagon	•Sexkantsmutter	
15	**VOE 13945408**	1					•Nut	•Ecrou	•Mutter	•Tuerca	•Mutter	

АЛЬРЕТТА

1		**Pedal** **Pedal** **Pedal** **Pedale** **Pedal**	Catalogue id **20017**	Group **915**
2				
3			Illustr. No **1023203**	Section **200**
4				
5		**11890342**	Issue **VOE 63D9920017**	Page **611**

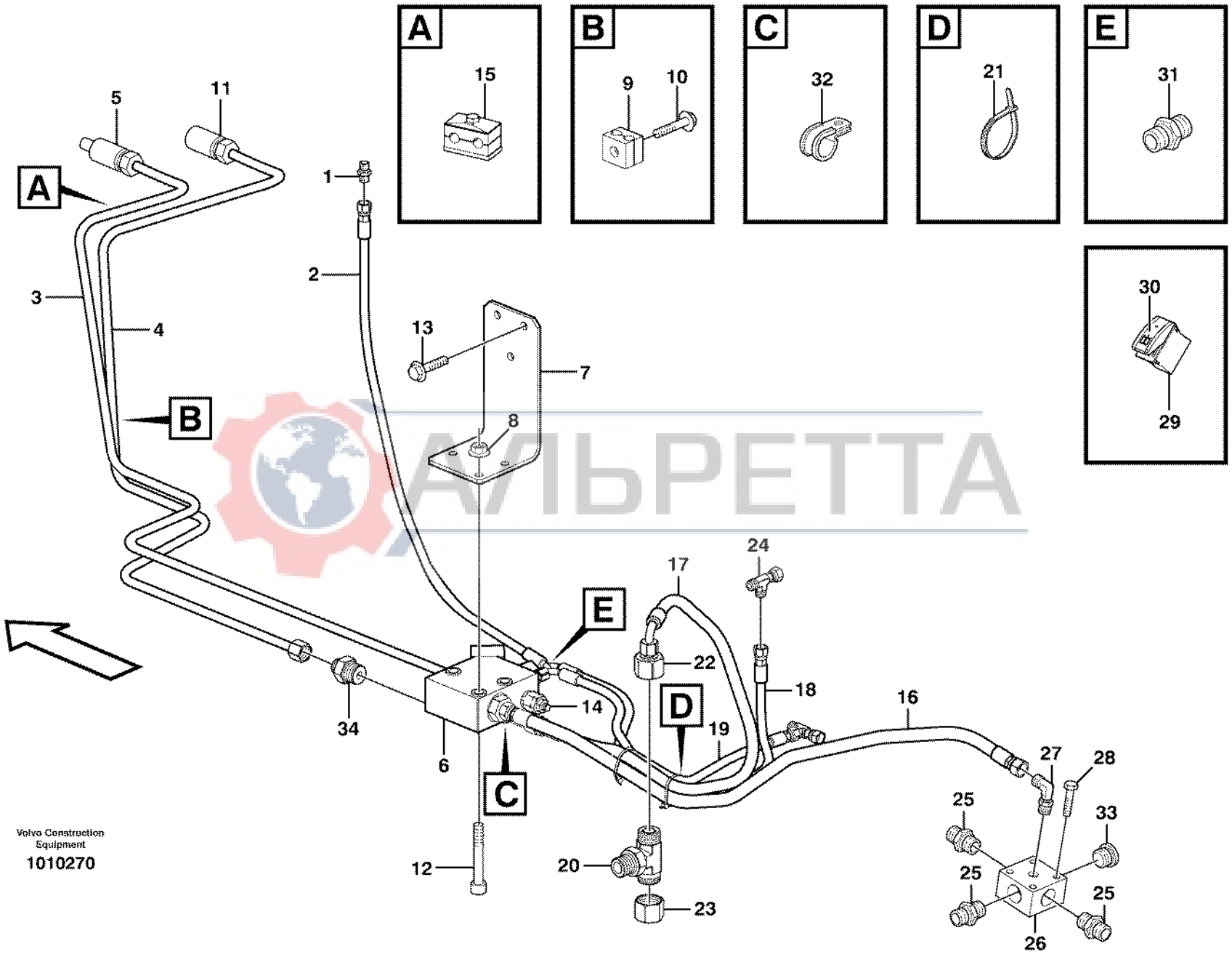
A
B
C
D
E
1
2
3
4
5
6
7
8
9
10
11
12
13
14
15
16
17
18
19
20
21
22
23
24
25
26
27
28
29
30
31
32
33
34
Volvo Construction Equipment
1010270
АЛЬРЕТТА

Fig.	Part No.	Quantity 1	2	3	PS	KIT	Description	Dénomination	Bezeichnung	Denominación	Benämning	Notes
1	**VOE 935082**	1					Nipple	Raccord	Nippel	Niple	Nippel	
	VOE 4881722	1					•O-ring	•Joint Torique	•O-Ring	•Junta torica	•O-ring	
	VOE 932037	1					•O-ring	•Joint Torique	•O-Ring	•Junta torica	•O-ring	
2	**VOE 11885777**	1					Hose	Durit	Schlauch	Tubo flexible	Slang	
3	**VOE 11885240**	1					Tube	Tube	Rohr	Tubo	Rör	
4	**VOE 11885241**	1					Tube	Tube	Rohr	Tubo	Rör	
5	**VOE 11885281**	1					Hydraulic clutch	Accouplement hydrau	Hydraulikkupplung	Acoplamiento hidrauli	Hydraulkoppling	
6	**VOE 11881719**	1					Valve	Soupape	Ventil	Valvula	Ventil	SER NO -10408
	VOE 11716875	1					•Solenoid valve	•Vanne electrom	•Magnetventil	•Electrovalvula	•Magnetventil	
	VOE 11711130	1					•Coil	•Bobine	•Zündspule	•Bobina	•Spole	
6	**VOE 11885274**	1					Valve	Soupape	Ventil	Valvula	Ventil	SER NO 10409-
	VOE 11716875	1					•Solenoid valve	•Vanne electrom	•Magnetventil	•Electrovalvula	•Magnetventil	
	VOE 11711130	1					•Coil	•Bobine	•Zündspule	•Bobina	•Spole	
7	**VOE 11885273**	1					Plate	Plaque	Platte	Placa	Platta	
8	**VOE 948645**	3					Flange Lock Nut	Contre écrou bride	Flanschmutter	Contratuer Embr	Flänslåsmutter	
9	**VOE 11884039**	1					Clamp	Pince Serrage	Klemme	Abrazadera	Klämma	
10	**VOE 13965177**	1					Flange screw	Vis à bride	Flanschschraube	Torn embridado	Flänsskruv	
11	**VOE 11885282**	1					Hydraulic clutch	Accouplement hydrau	Hydraulikkupplung	Acoplamiento hidrauli	Hydraulkoppling	
12	**VOE 967633**	3					Allen Hd Screw	Vis A 6 Pans Cr	Inbusschraube	Torn Hex Embut	Insexskruv	
13	**VOE 946441**	3					Flange screw	Vis à bride	Flanschschraube	Torn embridado	Flänsskruv	
14	**VOE 11882258**	1					Nipple	Raccord	Nippel	Niple	Nippel	
	VOE 932042	1					•O-ring	•Joint Torique	•O-Ring	•Junta torica	•O-ring	
	VOE 4880492	1					•O-ring	•Joint Torique	•O-Ring	•Junta torica	•O-ring	
15	**VOE 11885701**	1					Clamp	Pince Serrage	Klemme	Abrazadera	Klämma	
16	**VOE 11886152**	1					Hose	Durit	Schlauch	Tubo flexible	Slang	
17	**VOE 11885272**	1					Hose	Durit	Schlauch	Tubo flexible	Slang	
18	**VOE 11885270**	1					Hose	Durit	Schlauch	Tubo flexible	Slang	
19	**VOE 11884279**	1					Hose	Durit	Schlauch	Tubo flexible	Slang	
20	**VOE 11884783**	1					Fitting	Ecrou raccord	Verschraubung	Racor	Förskruvning	
	VOE 932042	1					•O-ring	•Joint Torique	•O-Ring	•Junta torica	•O-ring	

1		**Extra hydraulutrustning** **Equipo hidráulico adicional** **Zusätzliche Hydraulikausrüstung** **Equipement hydraulique optionnel** **Optional hydraulic equipment**	Catalogue id **20017**	Group **916**
2			Illustr. No **1010270**	Section **100**
3			Issue **VOE 63D9920017**	Page **613**
4				
5		**11891369, S/N - 10938**		

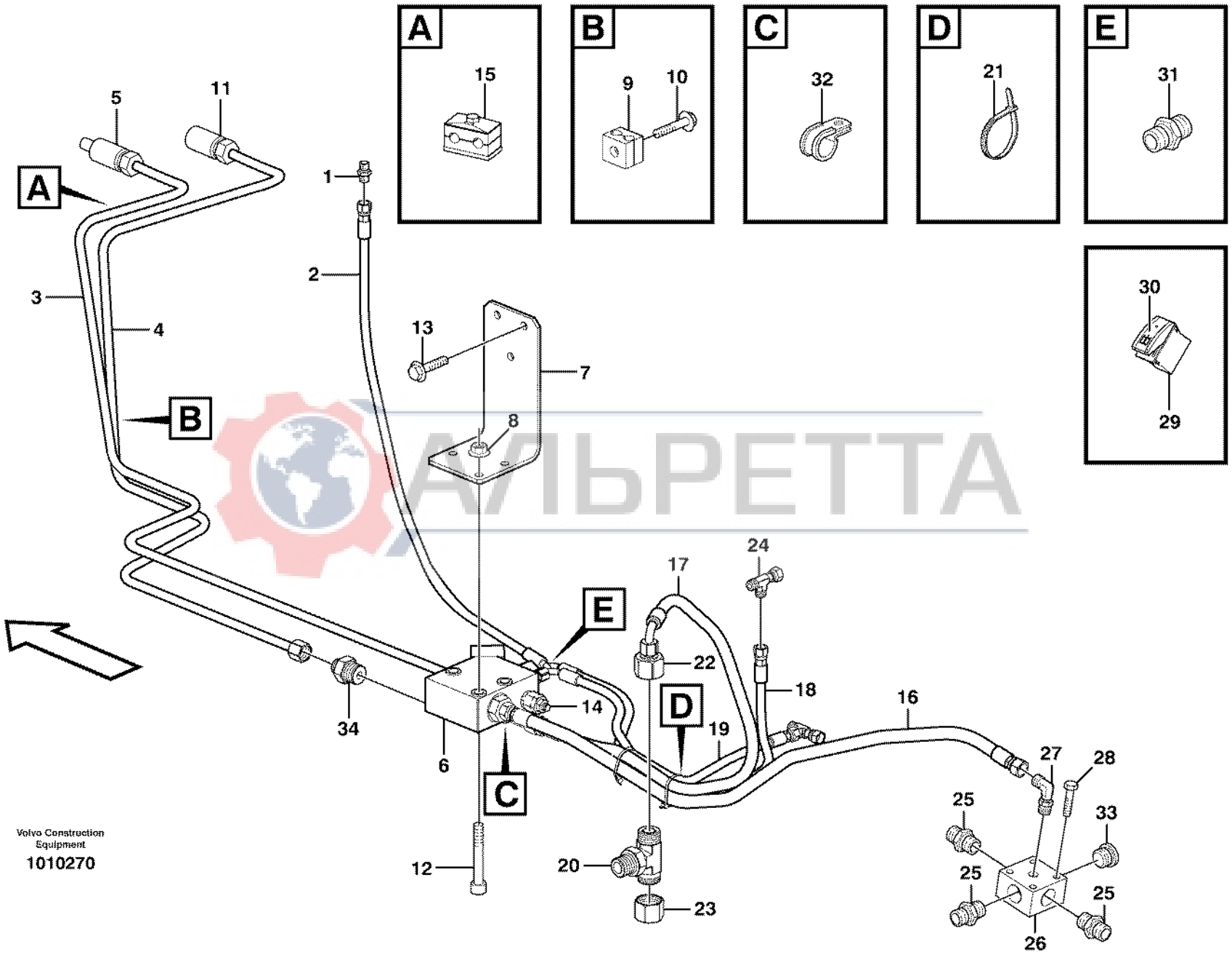
A
B
C
D
E
1
2
3
4
5
6
7
8
9
10
11
12
13
14
15
16
17
18
19
20
21
22
23
24
25
26
27
28
29
30
31
32
33
34
Volvo Construction Equipment
1010270
АЛЬРЕТТА

Fig.	Part No.	Quantity 1	2	3	PS	KIT	Description	Dénomination	Bezeichnung	Denominación	Benämning	Notes
	VOE 981289	2					•O-ring	•Joint Torique	•O-Ring	•Junta torica	•O-ring	
21	**VOE 4881438**	2					Strip Clamp	Ruban Serrage	Kabelbinder	Abraz Cinta	Bandklamma	
22	**VOE 11885276**	1					Reduction	Reduction	Reduzierung	Reduccion	Reducering	
23	**VOE 935576**	1					Plug	Bouchon	Stopfen	Tapon	Plugg	
24	**VOE 13933859**	2					Nipple	Raccord	Nippel	Niple	Nippel	
	VOE 4881722	2					•O-ring	•Joint Torique	•O-Ring	•Junta torica	•O-ring	
25	**VOE 13933862**	3					Nipple	Raccord	Nippel	Niple	Nippel	
	VOE 981289	1					•O-ring	•Joint Torique	•O-Ring	•Junta torica	•O-ring	
	VOE 932042	1					•O-ring	•Joint Torique	•O-Ring	•Junta torica	•O-ring	
26	**VOE 11886192**	1					Valve	Soupape	Ventil	Valvula	Ventil	
27	**VOE 935069**	1					Elbow nipple	Raccord angulaire	Winkelnippel	Niple angular	Vinkelnippel	
	VOE 4881722	1					•O-ring	•Joint Torique	•O-Ring	•Junta torica	•O-ring	
	VOE 4880492	1					•O-ring	•Joint Torique	•O-Ring	•Junta torica	•O-ring	
28	**VOE 983247**	2					Hexagon screw	Vis a tête hexagonale	Sechskantschr	Tornillo hexago	Sexkantsskruv	
29	**VOE 11882865**	1					Rocker Switch	Commutateur à basc	Wippschalter	Interruptor oscilante	Vaggomkopplare	See group 380, Page 195
30	**VOE 11885734**	1					Symbol	Symbole	Symbol	Símbolo	Symbol	See group 380, Page 195
31	**VOE 13933858**	2					Union	Teton Connexion	Anschlussnippel	Niple Conexcion	Anslutn.nippel	
	VOE 4881722	1					•O-ring	•Joint Torique	•O-Ring	•Junta torica	•O-ring	
	VOE 932039	1					•O-ring	•Joint Torique	•O-Ring	•Junta torica	•O-ring	
32	**VOE 978869**	1					Clamp	Pince Serrage	Klemme	Abrazadera	Klämma	
33	**VOE 11882920**	1					Plug	Bouchon	Stopfen	Tapon	Plugg	
	VOE 932042	1					•O-ring	•Joint Torique	•O-Ring	•Junta torica	•O-ring	
34	**VOE 935093**	1					Union	Teton Connexion	Anschlussnippel	Niple Conexcion	Anslutn.nippel	
	VOE 4880493	1					•O-ring	•Joint Torique	•O-Ring	•Junta torica	•O-ring	
	VOE 932042	1					•O-ring	•Joint Torique	•O-Ring	•Junta torica	•O-ring	

AVIPETA

1		**Extra hydraulutrustning** **Equipo hidráulico adicional** **Zusätzliche Hydraulikausrüstung** **Equipement hydraulique optionnel** **Optional hydraulic equipment**	Catalogue id **20017**	Group **916**
2				
3			Illustr. No **1010270**	Section **100**
4				
5		**11891369, S/N - 10938**	Issue **VOE 63D9920017**	Page **615**

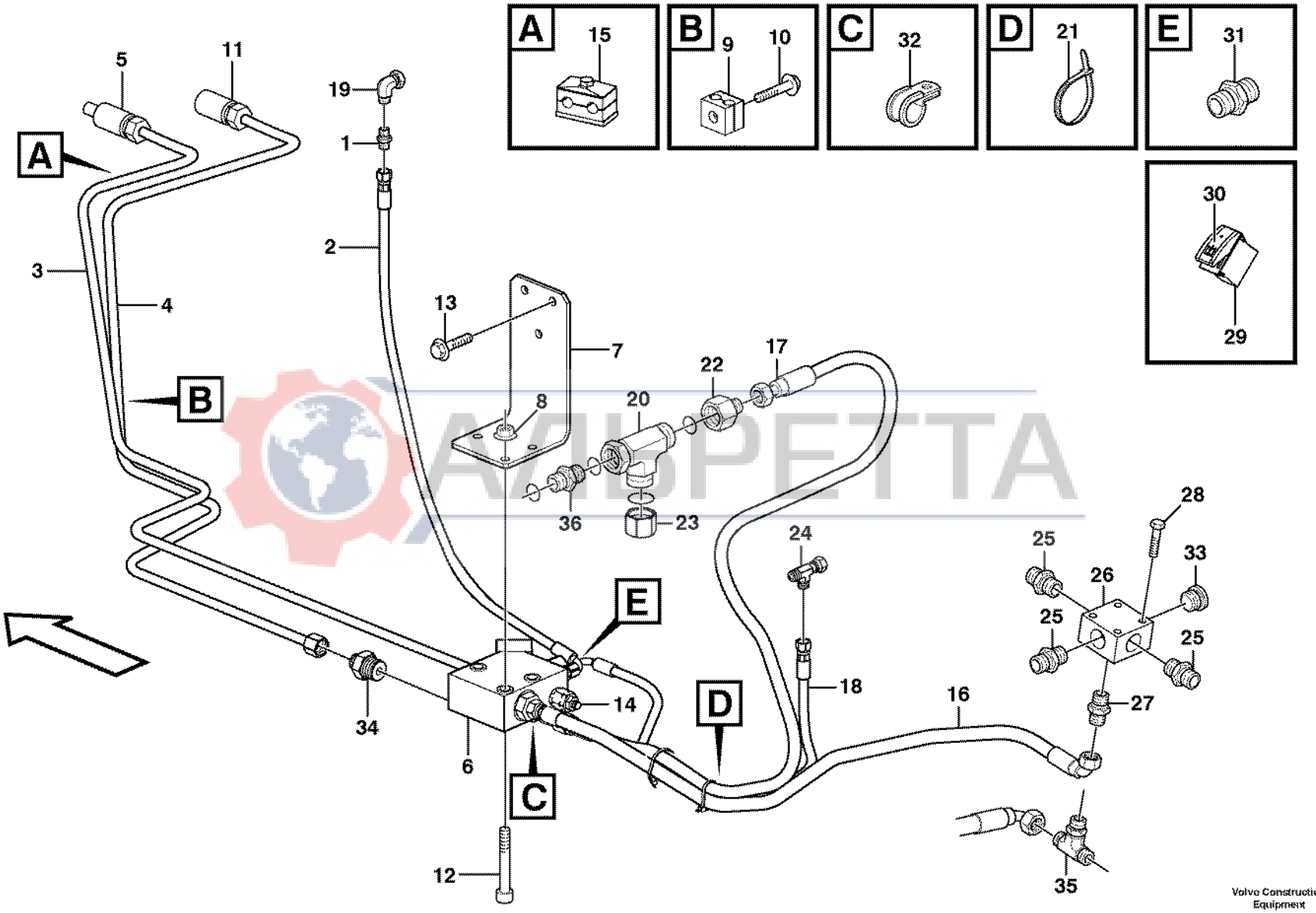

АЛЬПЕТТА

Volvo Construction Equipment

1024699

Fig.	Part No.	Quantity 1	2	3	P S	K I T	Description	Dénomination	Bezeichnung	Denominación	Benämning	Notes
1	**VOE 935082**	1					Nipple	Raccord	Nippel	Niple	Nippel	
	VOE 4881722	1					•O-ring	•Joint Torique	•O-Ring	•Junta torica	•O-ring	
	VOE 932037	1					•O-ring	•Joint Torique	•O-Ring	•Junta torica	•O-ring	
2	**VOE 938074**	1					Hose assembly	Conduit flexible	Schlauchleitung	Conducto	Slangledning	
3	**VOE 11885240**	1					Tube	Tube	Rohr	Tubo	Rör	
4	**VOE 11885241**	1					Tube	Tube	Rohr	Tubo	Rör	
5	**VOE 11885281**	1					Hydraulic clutch	Accouplement hydrau	Hydraulikkupplung	Acoplamiento hidrauli	Hydraulkoppling	
6	**VOE 11885274**	1					Valve	Soupape	Ventil	Valvula	Ventil	
	VOE 11716875	1					•Solenoid valve	•Vanne electrom	•Magnetventil	•Electrovalvula	•Magnetventil	
	VOE 11711130	1					•Coil	•Bobine	•Zündspule	•Bobina	•Spole	
7	**VOE 11885273**	1					Plate	Plaque	Platte	Placa	Platta	
8	**VOE 948645**	3					Flange Lock Nut	Contre écrou bride	Flanschmutter	Contratuer Embr	Flänslåsmutter	
9	**VOE 11884039**	1					Clamp	Pince Serrage	Klemme	Abrazadera	Klämma	
10	**VOE 13965177**	1					Flange screw	Vis à bride	Flanschschraube	Torn embridado	Flänsskruv	
11	**VOE 11885282**	1					Hydraulic clutch	Accouplement hydrau	Hydraulikkupplung	Acoplamiento hidrauli	Hydraulkoppling	
12	**VOE 967633**	3					Allen Hd Screw	Vis A 6 Pans Cr	Inbusschraube	Torn Hex Embut	Insexskruv	
13	**VOE 946472**	3					Flange screw	Vis à bride	Flanschschraube	Torn embridado	Flänsskruv	
14	**VOE 11882258**	1					Nipple	Raccord	Nippel	Niple	Nippel	
	VOE 932042	1					•O-ring	•Joint Torique	•O-Ring	•Junta torica	•O-ring	
	VOE 4880492	1					•O-ring	•Joint Torique	•O-Ring	•Junta torica	•O-ring	
15	**VOE 11885701**	1					Clamp	Pince Serrage	Klemme	Abrazadera	Klämma	
16	**VOE 936539**	1					Hose assembly	Conduit flexible	Schlauchleitung	Conducto	Slangledning	
17	**VOE 11888841**	1					Hose assembly	Conduit flexible	Schlauchleitung	Conducto	Slangledning	
18	**VOE 11885270**	1					Hose	Durit	Schlauch	Tubo flexible	Slang	
19	**VOE 13933905**	1					Elbow nipple	Raccord angulaire	Winkelnippel	Niple angular	Vinkelnippel	
	VOE 990736	1					•O-ring	•Joint Torique	•O-Ring	•Junta torica	•O-ring	
20	**VOE 13933874**	1					Nipple	Raccord	Nippel	Niple	Nippel	
21	**VOE 4881440**	4					Strip Clamp	Ruban Serrage	Kabelbinder	Abraz Cinta	Bandklamma	
22	**VOE 11885276**	1					Reduction	Reduction	Reduzierung	Reduccion	Reducering	
23	**VOE 935576**	1					Plug	Bouchon	Stopfen	Tapon	Plugg	

1		**Extra hydraulutrustning** **Equipo hidráulico adicional** **Zusätzliche Hydraulikausrüstung** **Equipement hydraulique optionnel** **Optional hydraulic equipment**	Catalogue id **20017**	Group **916**
2			Illustr. No **1024699**	Section **110**
3			Issue **VOE 63D9920017**	Page **617**
4				
5		**11891369, S/N 10939 -**		



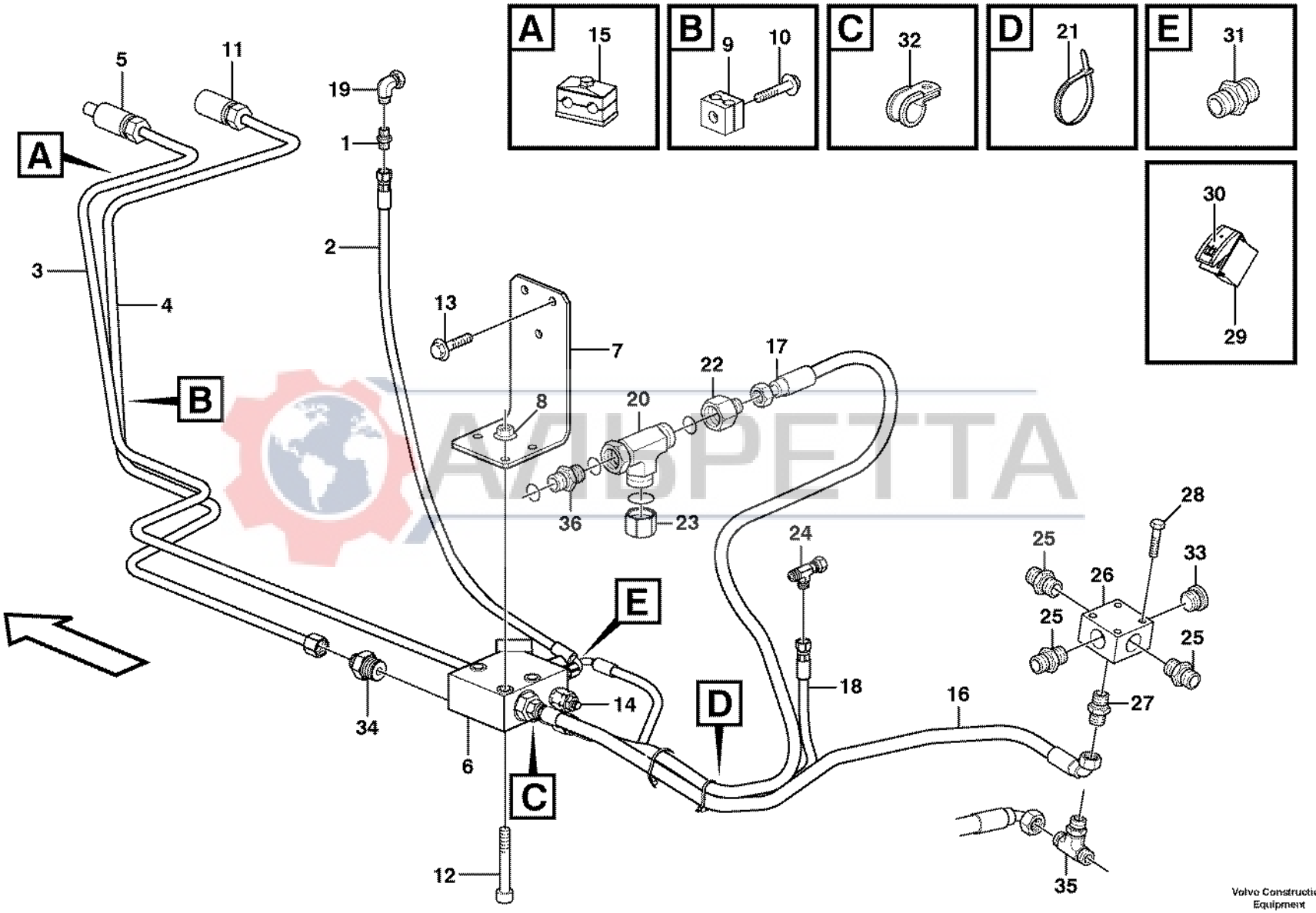

АЛЬПЕТТА

Volvo Construction Equipment

1024699

Fig.	Part No.	Quantity 1	2	3	PS	KIT	Description	Dénomination	Bezeichnung	Denominación	Benämning	Notes
24	**VOE 13933859**	2					Nipple	Raccord	Nippel	Niple	Nippel	
24	**VOE 4881722**	2					•O-ring	•Joint Torique	•O-Ring	•Junta torica	•O-ring	
25	**VOE 13933862**	3					Nipple	Raccord	Nippel	Niple	Nippel	
25	**VOE 981289**	1					•O-ring	•Joint Torique	•O-Ring	•Junta torica	•O-ring	
25	**VOE 932042**	1					•O-ring	•Joint Torique	•O-Ring	•Junta torica	•O-ring	
26	**VOE 11886192**	1					Valve	Soupape	Ventil	Valvula	Ventil	
27	**VOE 935085**	1					Nipple	Raccord	Nippel	Niple	Nippel	
27	**VOE 932039**	1					•O-ring	•Joint Torique	•O-Ring	•Junta torica	•O-ring	
27	**VOE 4880492**	1					•O-ring	•Joint Torique	•O-Ring	•Junta torica	•O-ring	
28	**VOE 983247**	2					Hexagon screw	Vis a tête hexagonale	Sechskantschr	Tornillo hexago	Sexkantsskruv	
29	**VOE 11882865**	1					Rocker Switch	Commutateur à basc	Wippschalter	Interruptor oscilante	Vaggomkopplare	
30	**VOE 11885734**	1					Symbol	Symbole	Symbol	Símbolo	Symbol	
31	**VOE 13933858**	2					Union	Teton Connexion	Anschlussnippel	Niple Conexcion	Anslutn.nippel	
31	**VOE 4881722**	1					•O-ring	•Joint Torique	•O-Ring	•Junta torica	•O-ring	
31	**VOE 932039**	1					•O-ring	•Joint Torique	•O-Ring	•Junta torica	•O-ring	
32	**VOE 978869**	1					Clamp	Pince Serrage	Klemme	Abrazadera	Klämma	
33	**VOE 11882920**	1					Plug	Bouchon	Stopfen	Tapon	Plugg	
33	**VOE 932042**	1					•O-ring	•Joint Torique	•O-Ring	•Junta torica	•O-ring	
34	**VOE 935093**	1					Union	Teton Connexion	Anschlussnippel	Niple Conexcion	Anslutn.nippel	
34	**VOE 4880493**	1					•O-ring	•Joint Torique	•O-Ring	•Junta torica	•O-ring	
34	**VOE 932042**	1					•O-ring	•Joint Torique	•O-Ring	•Junta torica	•O-ring	
35	**VOE 936606**	1					T-nipple	Raccord-t	T-Nippel	Niple T	T-nippel	
36	**VOE 13933862**	1					Nipple	Raccord	Nippel	Niple	Nippel	
36	**VOE 990740**	1					•O-ring	•Joint Torique	•O-Ring	•Junta torica	•O-ring	
36	**VOE 932042**	1					•O-ring	•Joint Torique	•O-Ring	•Junta torica	•O-ring	

AUTOPETA

1		**Extra hydraulutrustning** **Equipo hidráulico adicional** **Zusätzliche Hydraulikausrüstung** **Equipement hydraulique optionnel** **Optional hydraulic equipment**	Catalogue id **20017**	Group **916**
2				
3			Illustr. No **1024699**	Section **110**
4				
5		**11891369, S/N 10939 -**	Issue **VOE 63D9920017**	Page **619**

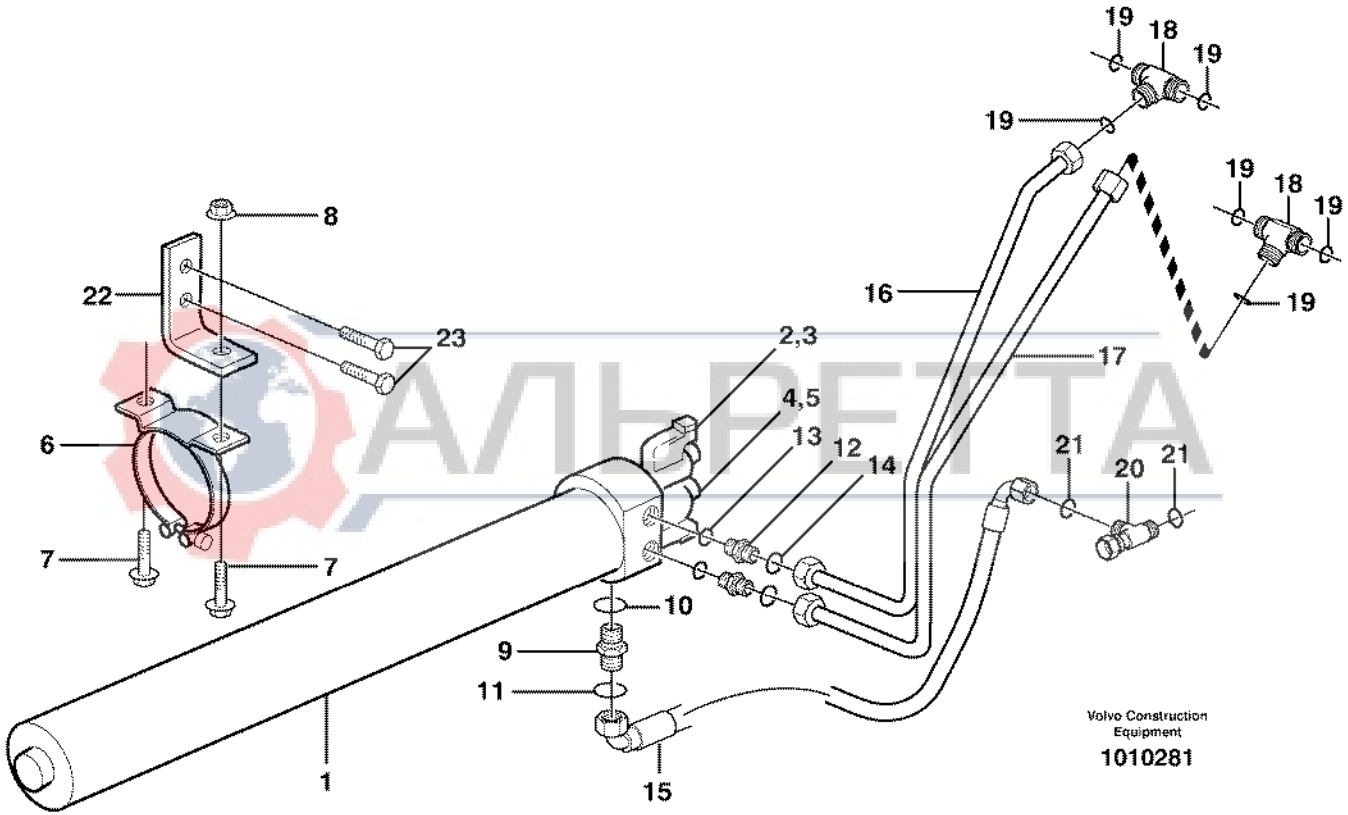
19
18
19
19
19
18
19
19
8
22
23
16
2,3
17
4,5
6
13
12
14
21
20
21
7
7
10
9
11
1
15
Volvo Construction Equipment
1010281

Fig.	Part No.	Quantity 1	2	3	PS	KIT	Description	Dénomination	Bezeichnung	Denominación	Benämning	Notes
1	**VOE 11709780**	1					Accumulator	Accumulateur	Speicher	Acumulador	Ackumulator	
2	**VOE 11709782**	1					•Solenoid valve	•Vanne electrom	•Magnetventil	•Electrovalvula	•Magnetventil	
3	**VOE 11709783**	1					•Coil	•Bobine	•Wickel	•Bobina	•Spole	
4	**VOE 11709781**	1					•Solenoid valve	•Vanne electrom	•Magnetventil	•Electrovalvula	•Magnetventil	
5	**VOE 11709783**	1					•Coil	•Bobine	•Wickel	•Bobina	•Spole	
6	**VOE 11882885**	2					Clamp	Pince Serrage	Klemme	Abrazadera	Klämma	
7	**VOE 13965179**	4					Flange screw	Vis à bride	Flanschschraube	Torn embridado	Flänsskruv	
8	**VOE 948645**	2					Flange Lock Nut	Contre écrou bride	Flanschmutter	Contratuer Embr	Flänslåsmutter	
9	**VOE 13933923**	1					Nipple	Raccord	Nippel	Niple	Nippel	
10	**VOE 932040**	1					•O-ring	•Joint Torique	•O-Ring	•Junta torica	•O-ring	
11	**VOE 4880493**	1					•O-ring	•Joint Torique	•O-Ring	•Junta torica	•O-ring	
12	**VOE 935094**	2					Nipple	Raccord	Nippel	Niple	Nippel	
13	**VOE 932040**	2					•O-ring	•Joint Torique	•O-Ring	•Junta torica	•O-ring	
14	**VOE 4880663**	2					•O-ring	•Joint Torique	•O-Ring	•Junta torica	•O-ring	
15	**VOE 11885515**	1					Hose	Durit	Schlauch	Tubo flexible	Slang	
16	**VOE 11884869**	1					Tube	Tuyau	Rohr	Tubo	Rör	
17	**VOE 11884870**	1					Tube	Tuyau	Rohr	Tubo	Rör	
18	**VOE 11884287**	2					Fitting	Ecrou raccord	Verschraubung	Racor	Förskruvning	
19	**VOE 4880663**	6					•O-ring	•Joint Torique	•O-Ring	•Junta torica	•O-ring	
20	**VOE 13933878**	1					Nipple	Raccord	Nippel	Niple	Nippel	
21	**VOE 4880493**	2					•O-ring	•Joint Torique	•O-Ring	•Junta torica	•O-ring	
22	**VOE 11884882**	2					Plate	Plaque	Platte	Placa	Platta	
23	**VOE 946671**	4					Flange screw	Vis à bride	Flanschschraube	Torn embridado	Flänsskruv	

ARPETTA

1		**Svängningsdämpare** **Amortiguador de vibraciónes** **Schwingungsdämpfer** **Amortisseur vibrations** **Boom suspension system**	Catalogue id **20017**	Group **916**
2			Illustr. No **1010281**	Section **350**
3			Issue **VOE 63D9920017**	Page **621**
4				
5		**11891345 S/N - 10938**		

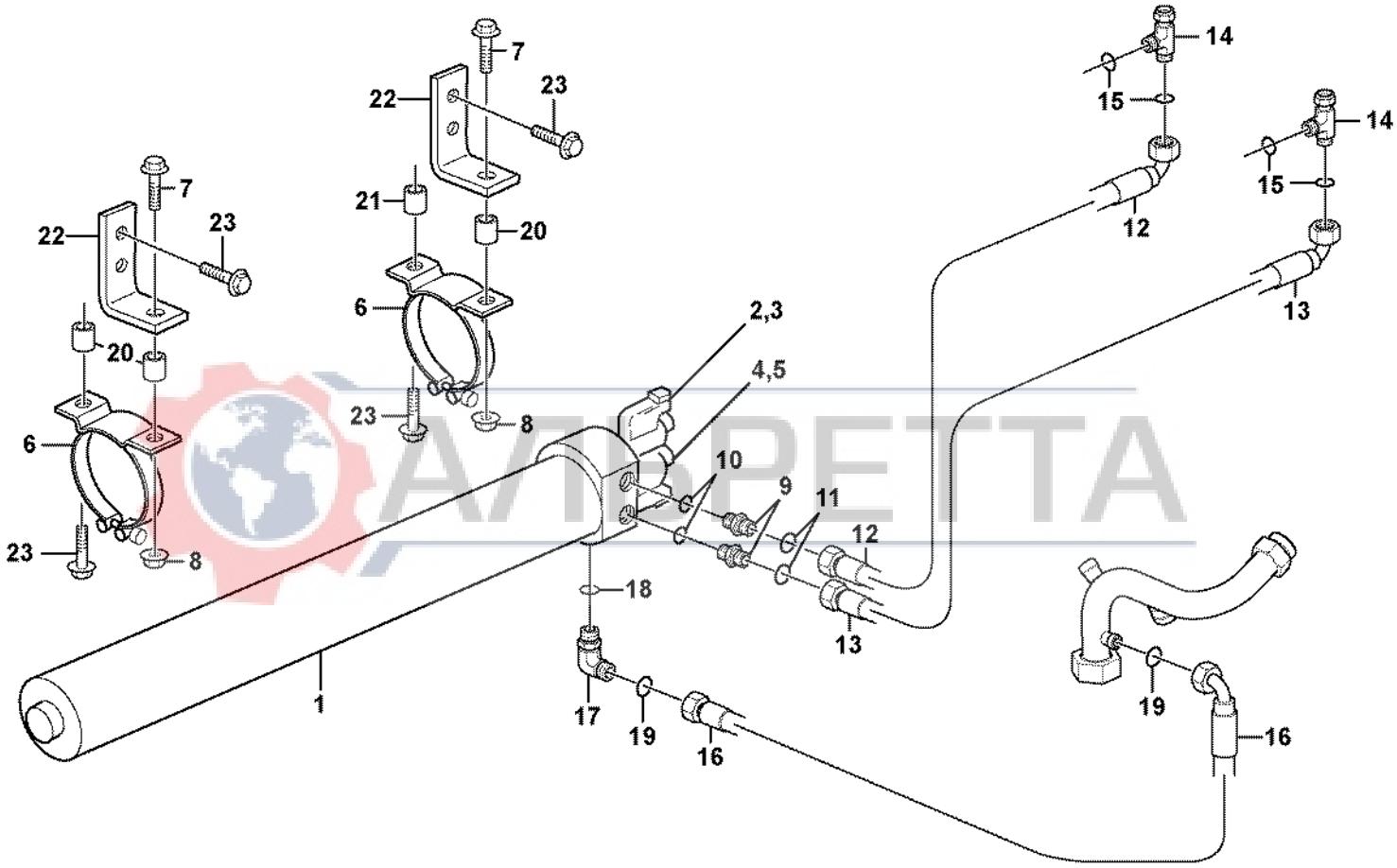

ARRETTA

Volvo Construction Equipment

1024706

Fig.	Part No.	Quantity 1	2	3	PS	KIT	Description	Dénomination	Bezeichnung	Denominación	Benämning	Notes
1	**VOE 11709780**	1					Accumulator	Accumulateur	Speicher	Acumulador	Ackumulator	
2	**VOE 11709782**	1					•Solenoid valve	•Vanne electrom	•Magnetventil	•Electrovalvula	•Magnetventil	
3	**VOE 11709783**	1					•Coil	•Bobine	•Wickel	•Bobina	•Spole	
4	**VOE 11709781**	1					•Solenoid valve	•Vanne electrom	•Magnetventil	•Electrovalvula	•Magnetventil	
5	**VOE 11709783**	1					•Coil	•Bobine	•Wickel	•Bobina	•Spole	
6	**VOE 11888757**	2					Clamp	Pince Serrage	Klemme	Abrazadera	Klämma	
7	**VOE 13965179**	2					Flange screw	Vis à bride	Flanschschraube	Torn embridado	Flänsskruv	
8	**VOE 948645**	2					Flange Lock Nut	Contre écrou bride	Flanschmutter	Contratuer Embr	Flänslåsmutter	
9	**VOE 13933923**	2					Nipple	Raccord	Nippel	Niple	Nippel	
10	**VOE 932040**	1					•O-ring	•Joint Torique	•O-Ring	•Junta torica	•O-ring	
11	**VOE 990738**	1					•O-ring	•Joint Torique	•O-Ring	•Junta torica	•O-ring	
12	**VOE 11888752**	1					Hose assembly	Conduit flexible	Schlauchleitung	Conducto	Slangledning	
13	**VOE 11888753**	1					Hose assembly	Conduit flexible	Schlauchleitung	Conducto	Slangledning	
14	**VOE 935028**	2					Nipple	Raccord	Nippel	Niple	Nippel	
15	**VOE 990739**	4					•O-ring	•Joint Torique	•O-Ring	•Junta torica	•O-ring	
16	**VOE 937237**	1					Hose assembly	Conduit flexible	Schlauchleitung	Conducto	Slangledning	
17	**VOE 13933868**	1					Elbow Nipple	Raccord angulaire	Winkelnippel	Niple Angular	V-nippel	
18	**VOE 990738**	1					•O-ring	•Joint Torique	•O-Ring	•Junta torica	•O-ring	
19	**VOE 932040**	5					•O-ring	•Joint Torique	•O-Ring	•Junta torica	•O-ring	
20	**VOE 930438**	3					Spacer Ring	Bagu.entretoise	Abstandring	Anillo Dist	Distansring	
21	**VOE 930430**	1					Spacer Ring	Bagu.entretoise	Abstandring	Anillo Dist	Distansring	
22	**VOE 11888756**	2					Bracket	Console	Konsole	Ménsula	Konsol	
23	**VOE 946671**	5					Flange screw	Vis à bride	Flanschschraube	Torn embridado	Flänsskruv	
24	**VOE 13965180**	1					•Flange screw	•Vis à bride	•Flanschschraube	•Torn embridado	•Flänsskruv	

AVTDETA

1		**Svängningsdämpare** **Amortiguador de vibraciónes** **Schwingungsdämpfer** **Amortisseur vibrations** **Boom suspension system**	Catalogue id **20017**	Group **916**
2				
3			Illustr. No **1024706**	Section **360**
4				
5		**11891345 S/N - 10939**	Issue **VOE 63D9920017**	Page **623**

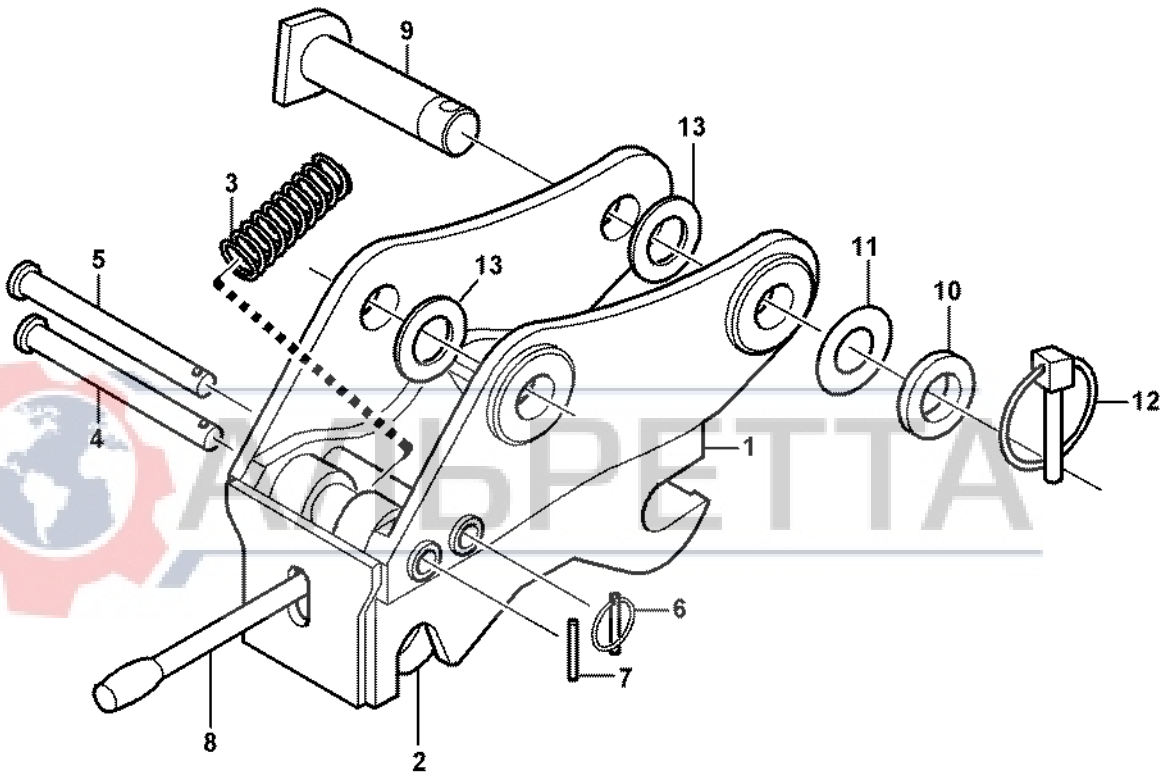

ARBPETTA

Fig.	Part No.	Quantity 1	2	3	PS	KIT	Description	Dénomination	Bezeichnung	Denominación	Benämning	Notes
1	**VOE 11884311**	1					Quick Coupling	Accouplement Ra	Schnellkupplung	Acoplamiento Ra	Snabbkoppling	
2	**VOE 11712602**	1					•Hook	•Crochet	•Haken	•Gancho	•Krok	
3	**VOE 11712603**	1					•Spring	•Ressort	•Feder	•Muelle	•Fjäder	
4	**VOE 11712604**	1					•Pin	•Goupille	•Zapfen	•Pasador	•Tapp	
5	**VOE 11712605**	1					•Pin	•Goupille	•Zapfen	•Pasador	•Tapp	
6	**VOE 11712606**	1					•Pin	•Goupille	•Zapfen	•Pasador	•Tapp	
7	**VOE 11712607**	1					•Pin	•Goupille	•Zapfen	•Pasador	•Tapp	
8	**VOE 11886254**	1					Handle	Poignee	Handgriff	Manilla	Handgrepp	
9	**VOE 11883624**	2					Pin	Clavette	Splint	Pasador	Sprint	
10	**VOE 955912**	2					Washer	Rondelle	Scheibe	Arandela	Bricka	
11	**VOE 403078**	6					Shim	Cale Reglage	Nachstellblech	Laminill Ajuste	Justerbleck	
12	**VOE 11881622**	2					Locking pin	Goupille d'arrêt	Schliessbolzen	Pasador de cierre	Låspinne	
13	**VOE 11885220**	6					Spacer	Entretoise	Abstandkörper	Distanciador	Distans	

АЛЬРЕТТА

1		**Redskapsfäste, mekaniskt** **Portaimplemento, mecánico** **Geräteträger, mechanisch** **Porte-outil, verrouillage mécanique** **Attachment bracket, mechanical**	Catalogue id **20017**	Group **924**
2				
3			Illustr. No **1013366**	Section **100**
4				
5		**11891299**	Issue **VOE 63D9920017**	Page **625**

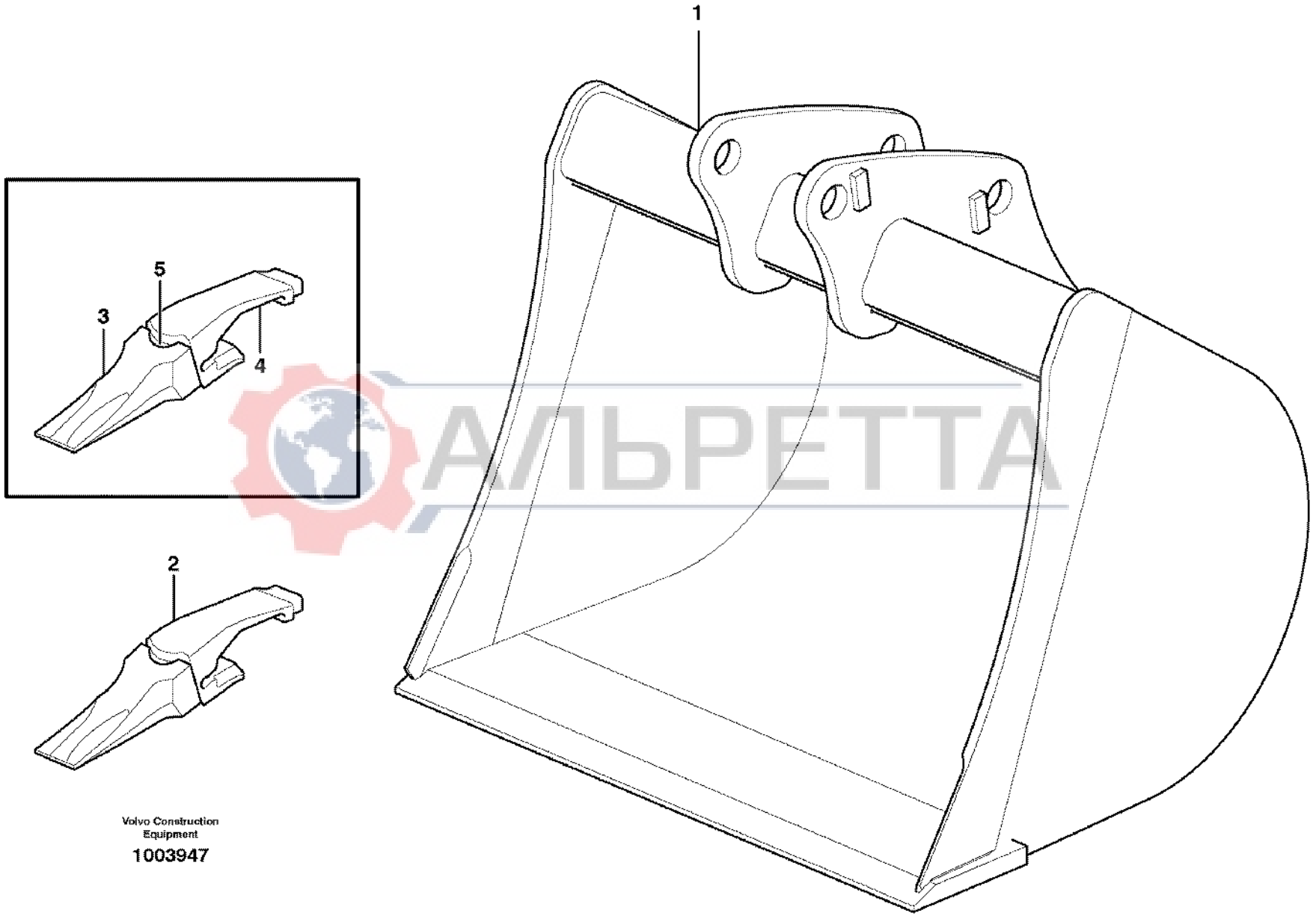

Volvo Construction Equipment

1003947

АЛЬРЕТТА

Fig.	Part No.	Quantity 1	2	3	4	5	PS	KIT	Description	Dénomination	Bezeichnung	Denominación	Benämning	Notes
1	**VOE 11884487**	1							Bucket	Godet	Löffel	Cuchara	Skopa	WID = 36”
1	**VOE 11884479**		1						Bucket	Godet	Löffel	Cuchara	Skopa	WID = 30”
1	**VOE 11888440**			1					Bucket	Godet	Löffel	Cuchara	Skopa	
1	**VOE 11888170**				1				Bucket	Godet	Löffel	Cuchara	Skopa	
2	**VOE 11881712**	6	6				SS		•Tooth	•Dent	•Zahn	•Diente	•Tand	
2				6	5		NS		•Tooth Assembly	•	•	•	•Tand	
3	**VOE 11884312**	6	6						••Bucket Tooth	••Dent de godet	••Löffelzahn	••Diente Cuchara	••Skoptand	(VOE 11988296)
3	**VOE 11884312**			6	5				••Bucket Tooth	••Dent de godet	••Löffelzahn	••Diente Cuchara	••Skoptand	
4	**VOE 11988403**	6	6						••Adapter	••Raccord Reduct.	••Verbind Stutzen	••Adaptador	••Adapter	
4	**VOE 11801591**			6	5				••Tooth Holder	••Porte dent	••Zahnhalter	••Porta-diente	••Holktand	
5	**VOE 11988297**	6	6						••Lock Pin	••Goupille Verro.	••Sicherungsstift	••Pasador Segurid	••Låspinne	
5	**VOE 11884314**			6	5				••Key	••Clavette	••Keil	••Llave (cuna)	••Kil	

АЛЬРЕТТА

1	**11891318 S/N - 10938**	**Skopa, rak med tänder** **Cuchara, recta con dientes** **Schaufel, gerade mit Zähnen** **Godet, droit avec dents** **Bucket, straight with teeth**	Catalogue id **20017**	Group **925**
2	**11891319**		Illustr. No **1003947**	Section **100**
3	**11891318 S/N 10938 -**		Issue **VOE 63D9920017**	Page **627**
4	**11891320 S/N 10938 -**			
5				

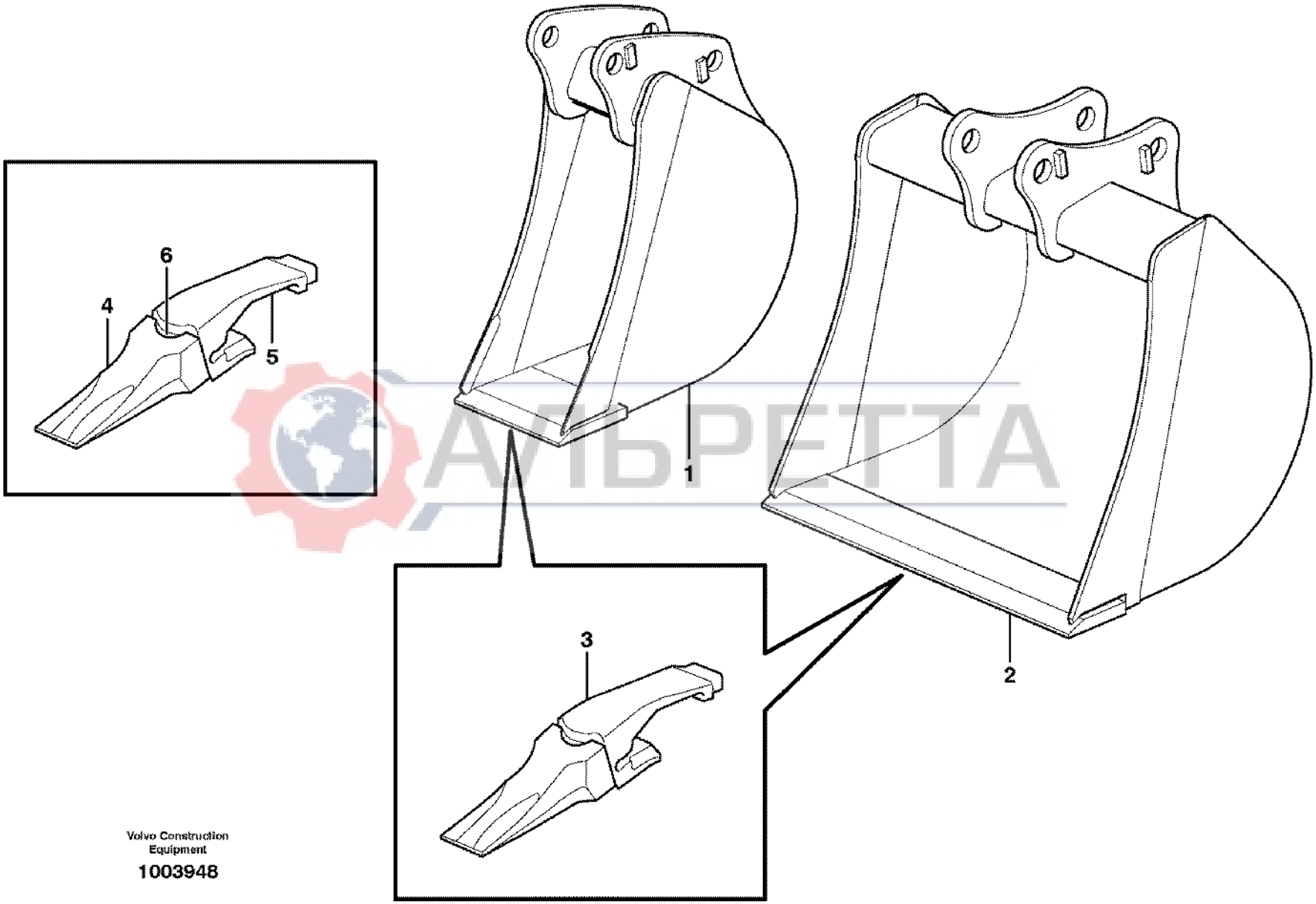

Volvo Construction Equipment

1003948

АЛЬРЕТТА

Fig.	Part No.	Quantity 1	2	3	4	5	PS	KIT	Description	Dénomination	Bezeichnung	Denominación	Benämning	Notes
1	**VOE 11888420**	1							Bucket	Godet	Löffel	Cuchara	Skopa	WID = 300 MM
1	**VOE 11888421**		1						Bucket	Godet	Löffel	Cuchara	Skopa	WID = 400 MM
1	**VOE 11888437**				1				Bucket	Godet	Löffel	Cuchara	Skopa	WID = 12” (300 MM)
2	**VOE 11888422**			1					Bucket	Godet	Löffel	Cuchara	Skopa	WID = 450 MM
2	**VOE 11888438**					1			Bucket	Godet	Löffel	Cuchara	Skopa	
3	**VOE 11987752**	3	3	4	3	4			•Bucket Tooth	•Dent de godet	•Löffelzahn	•Diente Cuchara	•Skoptand	
4	**VOE 11884312**	3	3	4	3	4			••Bucket Tooth	••Dent de godet	••Löffelzahn	••Diente Cuchara	••Skoptand	
5	**VOE 11801591**	3	3	4	3	4			••Tooth Holder	••Porte dent	••Zahnhalter	••Porta-diente	••Holktand	
6	**VOE 11884314**	3	3	4	3	4			••Key	••Clavette	••Keil	••Llave (cuna)	••Kil	

АЛЬРЕТТА

1	**11891202**	**Skopa, rak med tänder** **Cuchara, recta con dientes** **Schaufel, gerade mit Zähnen** **Godet, droit avec dents** **Bucket, straight with teeth**	Catalogue id **20017**	Group **925**
2	**11891091**			
3	**11891092**		Illustr. No **1003948**	Section **125**
4	**11891321**			
5	**11891043**	**S/N 10939 -**	Issue **VOE 63D9920017**	Page **629**

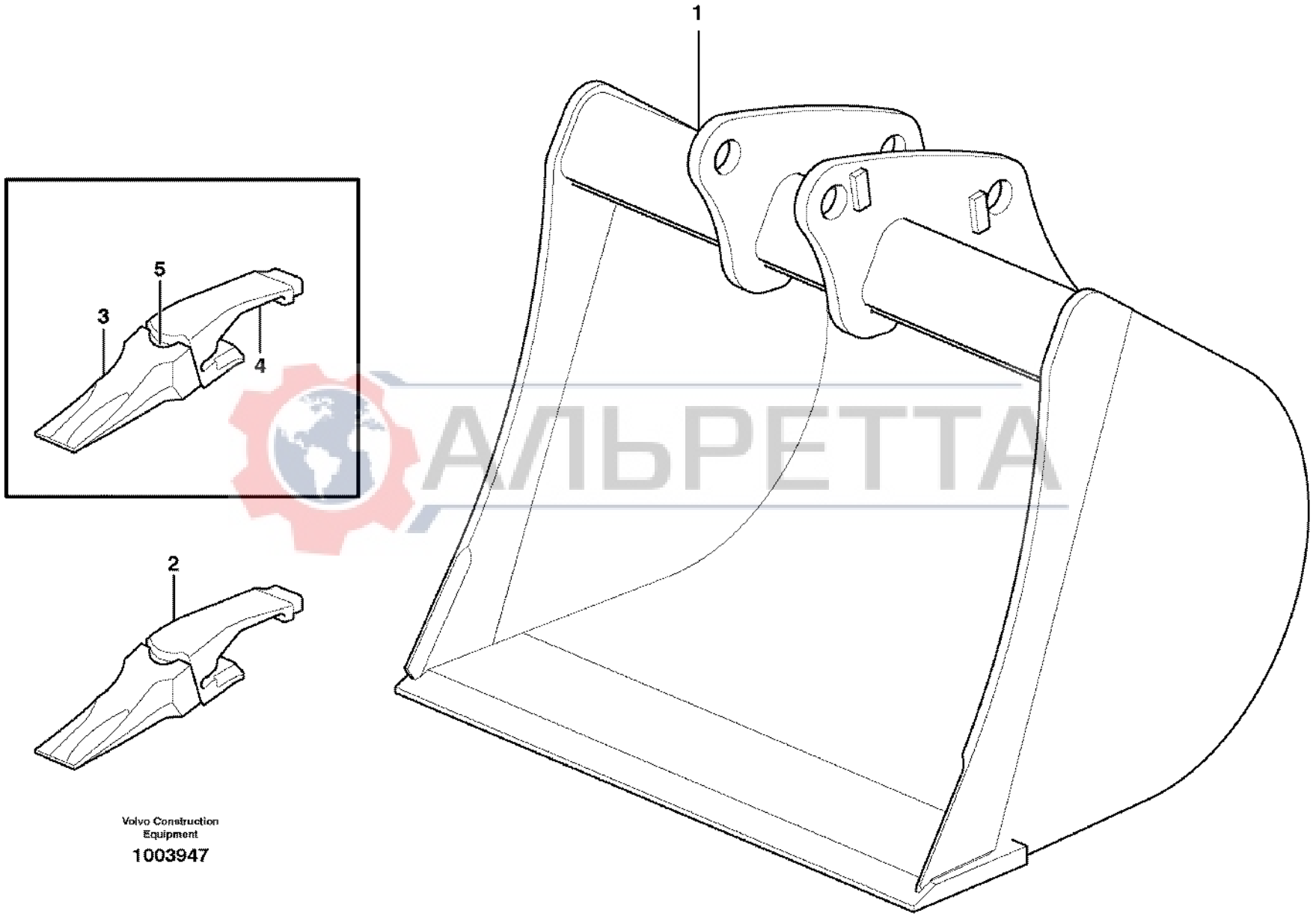

Volvo Construction Equipment

1003947

АЛЬРЕТТА

Fig.	Part No.	Quantity 1	2	3	PS	KIT	Description	Dénomination	Bezeichnung	Denominación	Benämning	Notes
1	**VOE 11888423**	1					Bucket	Godet	Löffel	Cuchara	Skopa	WID = 36”
	VOE 11888161		1				Bucket	Godet	Löffel	Cuchara	Skopa	WID = 30”
2		6	4		NS		•Tooth Assembly	•	•	•	•Tand	
3	**VOE 11884312**	6	4				••Bucket Tooth	••Dent de godet	••Löffelzahn	••Diente Cuchara	••Skoptand	
4	**VOE 11801591**	6	4				••Tooth Holder	••Porte dent	••Zahnhalter	••Porta-diente	••Holktand	
5	**VOE 11884314**	6	4				••Key	••Clavette	••Keil	••Llave (cuna)	••Kil	

АЛЬРЕТТА

1	**11891093**	**Skopa, rak med tänder** **Cuchara, recta con dientes** **Schaufel, gerade mit Zähnen** **Godet, droit avec dents** **Bucket, straight with teeth**	Catalogue id **20017**	Group **925**
2	**11891192**		Illustr. No **1003947**	Section **130**
3			Issue **VOE 63D9920017**	Page **631**
4				
5		**S/N 10939 -**		

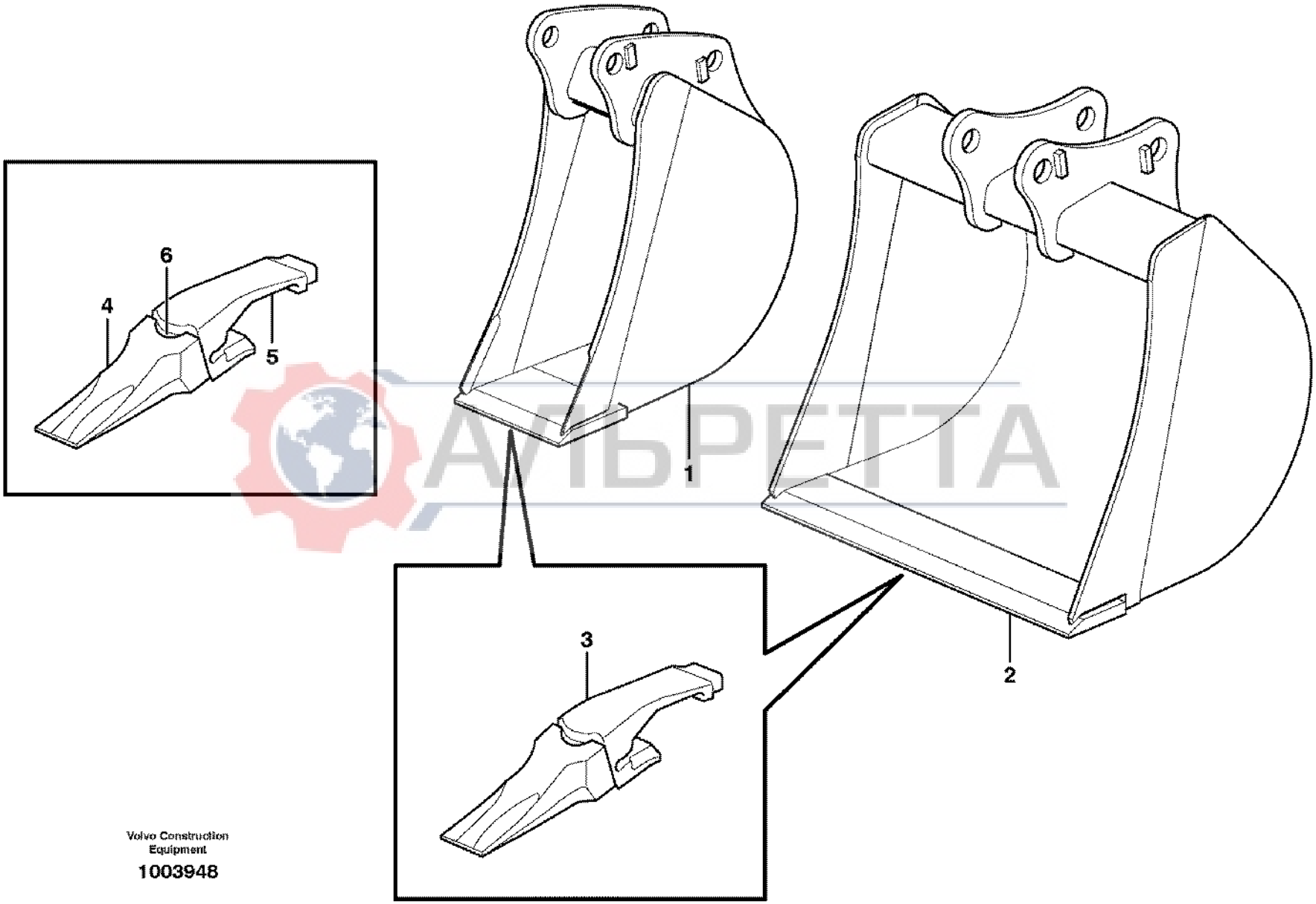

Volvo Construction Equipment

1003948

АЛЬРЕТТА

Fig.	Part No.	Quantity 1	2	3	4	5	PS	KIT	Description	Dénomination	Bezeichnung	Denominación	Benämning	Notes
1	**VOE 11884454**	1							Bucket	Godet	Löffel	Cuchara	Skopa	WIDE = 12”
2	**VOE 11884471**		1						Bucket	Godet	Löffel	Cuchara	Skopa	WIDE = 24”
	VOE 11884463			1					Bucket	Godet	Löffel	Cuchara	Skopa	WIDE = 18”
3	**VOE 11881712**	3	5	4			SS		•Tooth	•Dent	•Zahn	•Diente	•Tand	
4	**VOE 11884312**	3	5	4					••Bucket Tooth	••Dent de godet	••Löffelzahn	••Diente Cuchara	••Skoptand	(VOE 11988296)
5	**VOE 11988403**	3	5	4					••Adapter	••Raccord Reduct.	••Verbind Stutzen	••Adaptador	••Adapter	
6	**VOE 11988297**	3	5	4					••Lock Pin	••Goupille Verro.	••Sicherungsstift	••Pasador Segurid	••Låspinne	

АЛЬРЕТТА

1	**11891321 S/N - 10938**	**Skopa, rak med tänder** **Cuchara, recta con dientes** **Schaufel, gerade mit Zähnen** **Godet, droit avec dents** **Bucket, straight with teeth**	Catalogue id **20017**	Group **925**
2	**11891320 S/N - 10938**			
3	**11891043 S/N - 10938**		Illustr. No **1003948**	Section **150**
4				
5		**(BACKHOE)**	Issue **VOE 63D9920017**	Page **633**

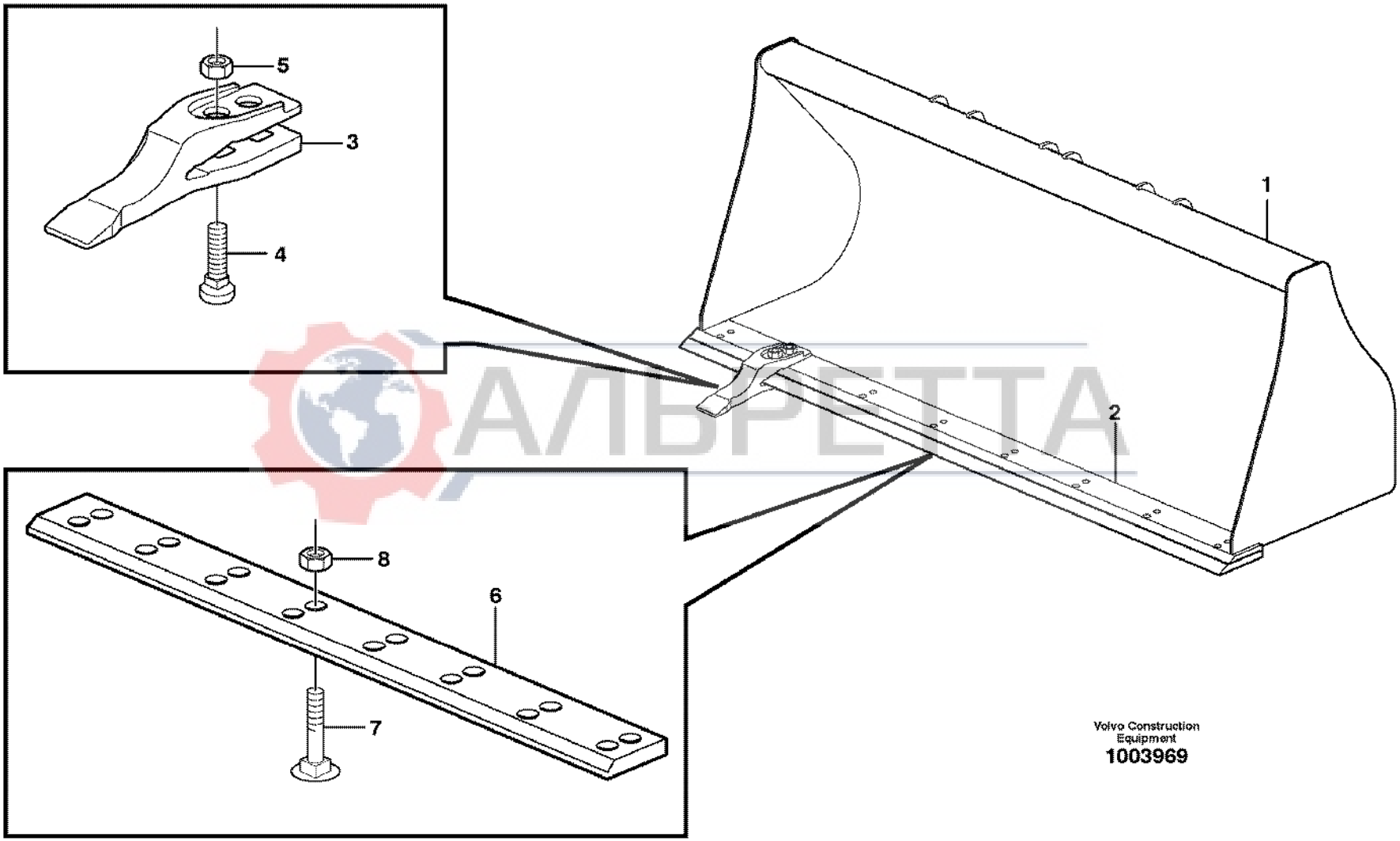
5
3
4
1
2
8
6
7
Volvo Construction Equipment
1003969

Fig.	Part No.	Quantity 1	2	3	PS	KIT	Description	Dénomination	Bezeichnung	Denominación	Benämning	Notes
1	**VOE 11886653**	1					Bucket	Godet	Löffel	Cuchara	Skopa	(VOE 11884026) WIDE = 2350 MM
2	**VOE 11881240**	1					•Blade	•Tôle usure	•Verschl Klinge	•Hoja	•Slitstål	
3	**VOE 11881047**		8				•Tooth	•Dent	•Zahn	•Diente	•Tand	
4	**VOE 11081028**		16				•Sq Neck Screw	•Vis Tete Bombee	•Schr. M. 4-kant	•Tornillo Rotula	•Kullerskruv	
5	**VOE 979022**		16				•Nut	•Ecrou	•Mutter	•Tuerca	•Mutter	
6	**VOE 11883780**			1			Blade	Tôle usure	Verschl Klinge	Hoja	Slitstål	
7	**VOE 11081026**			16			Sq Neck Screw	Vis Tete Bombee	Schr. M. 4-kant	Tornillo Rotula	Kullerskruv	
8	**VOE 979022**			16			Nut	Ecrou	Mutter	Tuerca	Mutter	

АЛЬРЕТТА

1	**11891194**	**Skopa, rak med tänder** **Cuchara, recta con dientes** **Schaufel, gerade mit Zähnen** **Godet, droit avec dents** **Bucket, straight with teeth**	Catalogue id **20017**	Group **925**
2	**11891265**			
3	**11891264**		Illustr. No **1003969**	Section **200**
4				
5		**(LOADER)**	Issue **VOE 63D9920017**	Page **635**

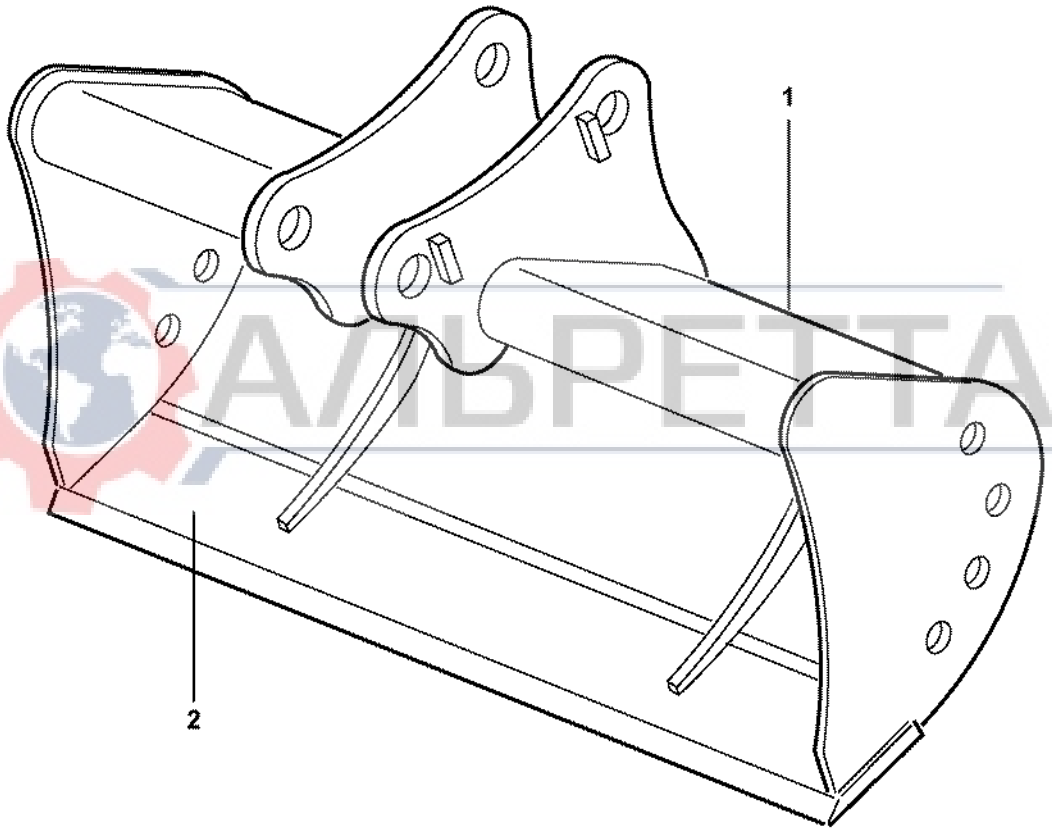

АЛЬРЕТТА

Volvo Construction Equipment

1002364

Fig.	Part No.	Quantity 1	2	3	PS	KIT	Description	Dénomination	Bezeichnung	Denominación	Benämning	Notes
1	**VOE 11886418**	1					Bucket	Godet	Löffel	Cuchara	Skopa	Wide = 1500MM
1	**VOE 11886424**		1				Bucket	Godet	Löffel	Cuchara	Skopa	Wide = 1200MM
2	**VOE 11886425**		1				•Plate	•Plaque	•Platte	•Placa	•Platta	

АЛЬРЕТТА

1	**11891295**	**Skopa, rak utan tänder** **Cuchara recta sin dientes** **Schaufel, gerade, ohne Zähne** **Godet, droit sans dents** **Bucket, straight lip without teeth**	Catalogue id **20017**	Group **925**
2	**11891296**			
3			Illustr. No **1002364**	Section **250**
4				
5		**11891295, 11891296**	Issue **VOE 63D9920017**	Page **637**

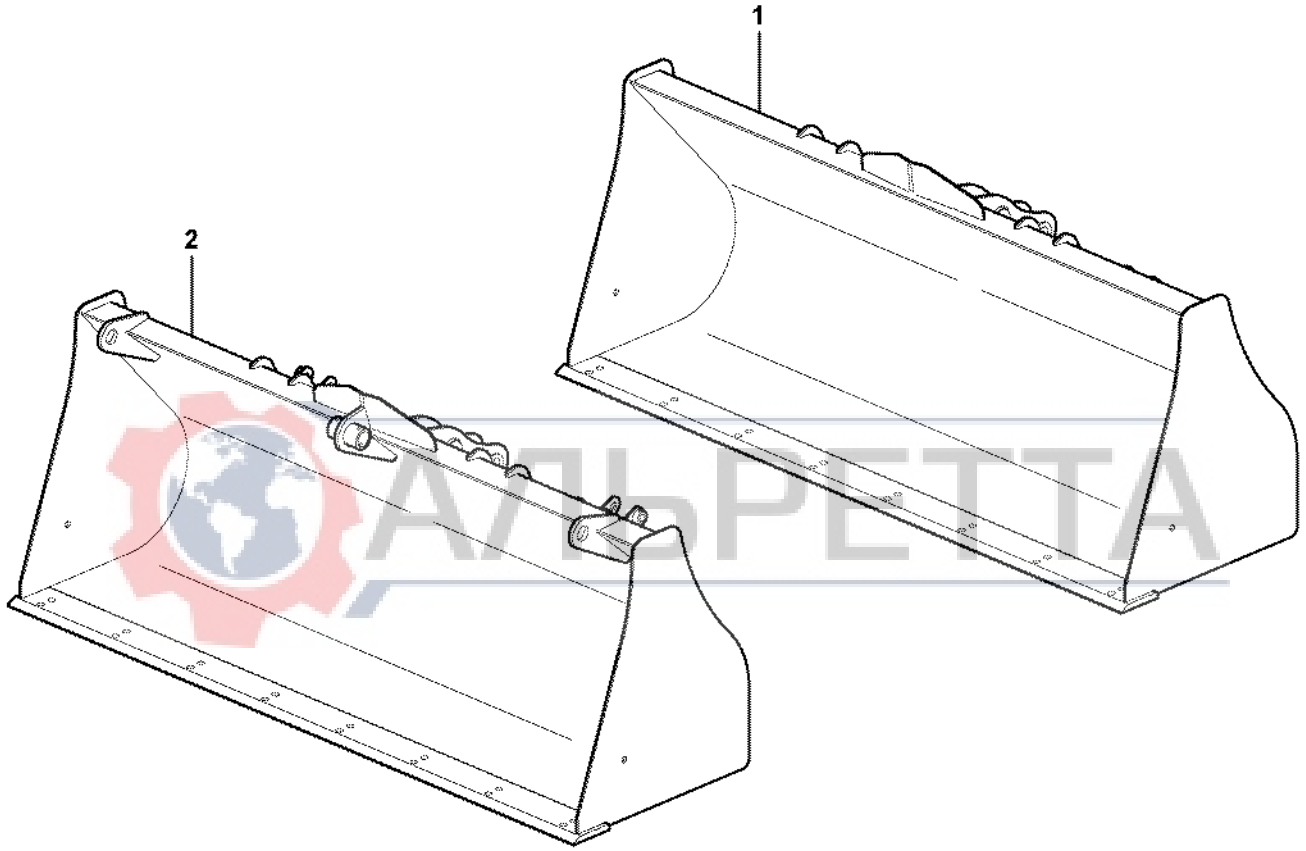

АЛЬРЕТТА

Volvo Construction Equipment

1025967

Fig.	Part No.	Quantity 1	2	3	PS	KIT	Description	Dénomination	Bezeichnung	Denominación	Benämning	Notes
1	**VOE 11888238**	1					Bucket	Godet	Löffel	Cuchara	Skopa	
2	**VOE 11888809**		1				Bucket	Godet	Löffel	Cuchara	Skopa	

АЛЬРЕТТА

1	**11891540**	**Skopa, rak utan tänder** **Cuchara recta sin dientes** **Schaufel, gerade, ohne Zähne** **Godet, droit sans dents** **Bucket, straight lip without teeth**	Catalogue id **20017**	Group **925**
2	**11891565**		Illustr. No **1025967**	Section **260**
3			Issue **VOE 63D9920017**	Page **639**
4				
5				

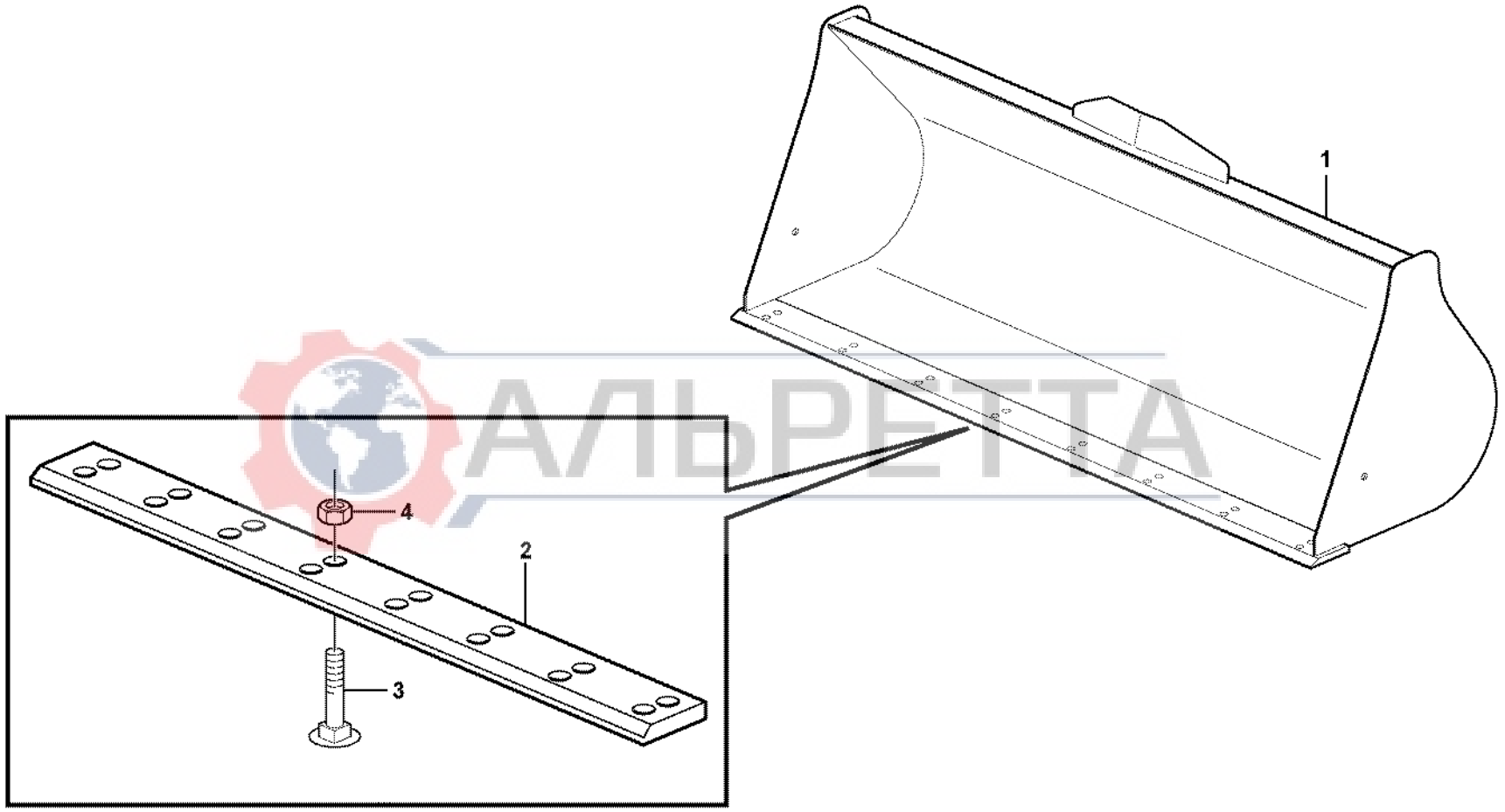

АЛЬРЕТТА

Volvo Construction Equipment

1025963

Fig.	Part No.	Quantity 1	2	3	PS	KIT	Description	Dénomination	Bezeichnung	Denominación	Benämning	Notes
1	**VOE 11888240**	1					Bucket	Godet	Löffel	Cuchara	Skopa	Wide = 1500MM
2	**VOE 11888847**		1				Blade	Tôle usure	Verschl Klinge	Hoja	Slitstål	Wide = 1200MM
3	**VOE 11081026**		16				Sq Neck Screw	Vis Tete Bombee	Schr. M. 4-kant	Tornillo Rotula	Kullerskruv	
4	**VOE 979022**		16				Nut	Ecrou	Mutter	Tuerca	Mutter	

АЛЬРЕТТА

1	**11891494**	**Skopa, rak utan tänder** **Cuchara recta sin dientes** **Schaufel, gerade, ohne Zähne** **Godet, droit sans dents** **Bucket, straight lip without teeth**	Catalogue id **20017**	Group **925**
2	**11891567**		Illustr. No **1025963**	Section **300**
3			Issue **VOE 63D9920017**	Page **641**
4				
5				

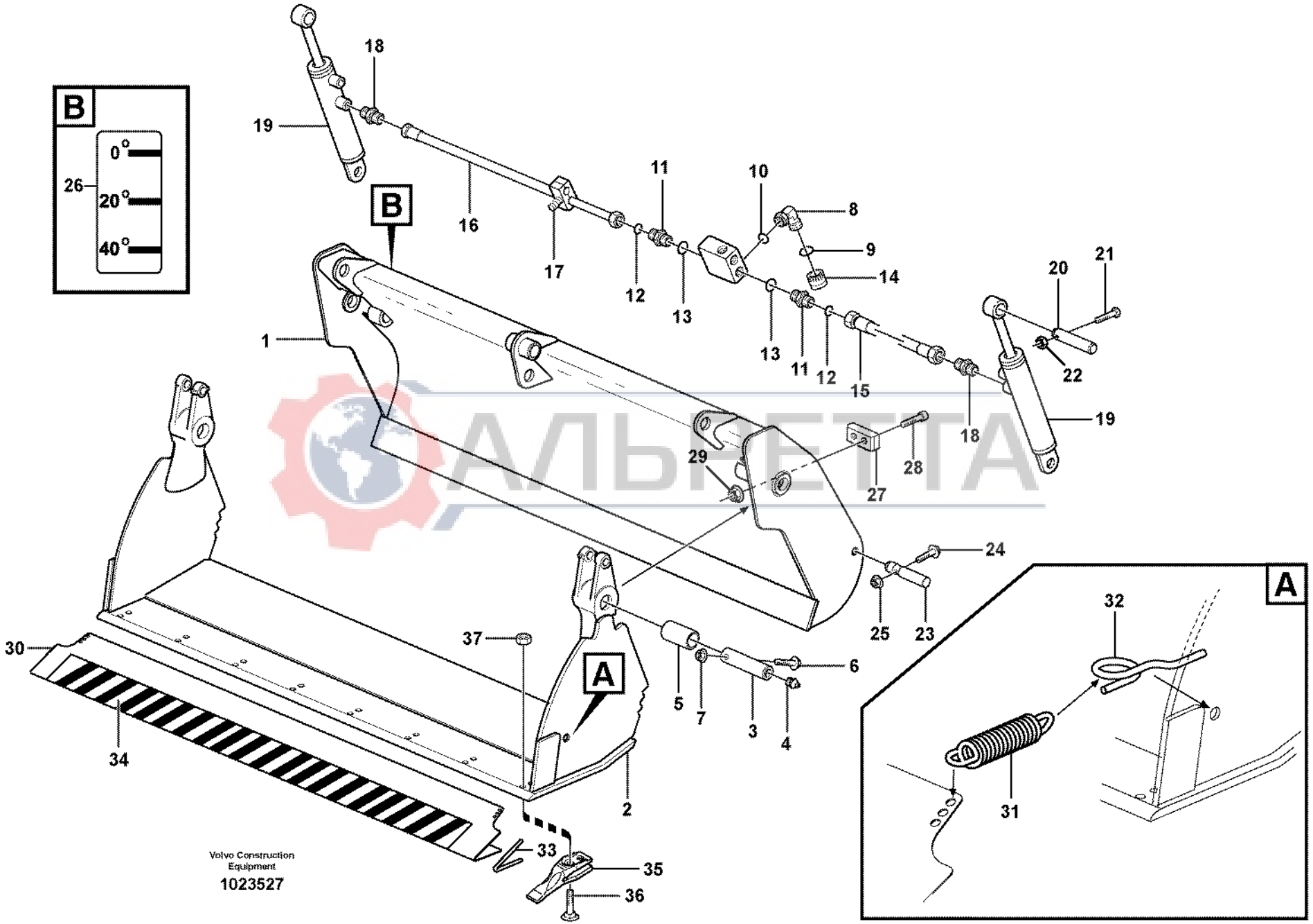
B
0°
20°
40°
26
18
19
16
17
12
13
11
10
8
9
14
20
21
22
15
18
19
1
29
28
27
24
25
23
37
30
34
2
33
35
36
5
7
3
4
6
A
32
31
Volvo Construction Equipment
1023527

Fig.	Part No.	Quantity 1	2	3	4	5	PS	KIT	Description	Dénomination	Bezeichnung	Denominación	Benämning	Notes
	VOE 11884921	1					SS		Bucket	Godet	Löffel	Cuchara	Skopa	SER NO - 10023
1		1					NS		•Backrest Frame	•Cadre Dossier	•Ruckenlehngest	•Marco Respaldo	•Ryggram	
2		1					NS		•Plate	•Plaque	•Platte	•Placa	•Platta	
3	**VOE 11881091**	2							•Pin	•Goupille	•Zapfen	•Pasador	•Tapp	
4	**VOE 914167**	2							•Nipple	•Raccord	•Nippel	•Niple	•Nippel	
5	**VOE 11881154**	2							•Bushing	•Bague	•Buchse	•Casquillo	•Bussning	
6	**VOE 13965190**	2							•Screw	•Vis	•Schraube	•Tornillo	•Skruv	
7	**VOE 13971095**	2							•Flange nut	•Ecrou accouple.	•Bundmutter	•Tuerca embridad	•Flänsmutter	
8	**VOE 935073**	2							•Elbow nipple	•Raccord angulaire	•Winkelnippel	•Niple angular	•Vinkelnippel	
9	**VOE 990738**	1							••O-ring	••Joint Torique	••O-Ring	••Junta torica	••O-ring	
10	**VOE 932041**	1							••O-ring	••Joint Torique	••O-Ring	••Junta torica	••O-ring	
11	**VOE 935092**	4							•Nipple	•Raccord	•Nippel	•Niple	•Nippel	
12	**VOE 990739**	1							••O-ring	••Joint Torique	••O-Ring	••Junta torica	••O-ring	
13	**VOE 932041**	1							••O-ring	••Joint Torique	••O-Ring	••Junta torica	••O-ring	
14		2					NS		•Cap Plug	•Boucho.capuchon	•Bundschraube	•Tapon	•Hattplugg	
15	**VOE 11885738**	2							•Hose assembly	•Conduit flexible	•Schlauchleitung	•Conducto	•Slangledning	L = 750 MM
16	**VOE 11885736**	2							•Hose assembly	•Conduit flexible	•Schlauchleitung	•Conducto	•Slangledning	L = 750 MM
17	**VOE 11881641**	1							•Clamp	•Pince Serrage	•Klemme	•Abrazadera	•Klämma	
18	**VOE 11883196**	4							•Fitting	•Ecrou raccord	•Verschraubung	•Racor	•Förskruvning	SER NO - 10734
	VOE 990738	1							••O-ring	••Joint Torique	••O-Ring	••Junta torica	••O-ring	
	VOE 432039	1							••O-ring	••Joint Torique	••O-Ring	••Junta torica	••O-ring	
19		2							•Cylinder	•Verin	•Zylinder	•Cilindro	•Cylinder	See group 925, Page 653
20	**VOE 11881149**	2							•Pin	•Goupille	•Zapfen	•Pasador	•Tapp	
21	**VOE 13965182**	2							•Flange screw	•Vis à bride	•Flanschschraube	•Torn embridado	•Flänsskruv	
22	**VOE 13945408**	2							•Nut	•Ecrou	•Mutter	•Tuerca	•Mutter	
23	**VOE 11881153**	2							•Pin	•Goupille	•Zapfen	•Pasador	•Tapp	
24	**VOE 13965187**	2							•Flange screw	•Vis à bride	•Flanschschraube	•Torn embridado	•Flänsskruv	
25	**VOE 13971095**	2							•Flange nut	•Ecrou accouple.	•Bundmutter	•Tuerca embridad	•Flänsmutter	
26	**VOE 11883252**	1							•Decal	•Decalcomanie	•Abziehbild	•Decalcomania	•Dekal	
27	**VOE 11881583**			2					Rubber Block	Bloc Caoutchouc	Gummiblock	Bloque Goma	Gummikuts	11891282

1	**11891018 EARLY PROD**	**Kombiskopa** **Cuchara multipropósitos** **Kombilöffel** **Godet combiné** **Multi-purpose bucket**	Catalogue id **20017**	Group **925**
2	**11891265**		Illustr. No **1023527**	Section **310**
3	**11891282**			
4	**11891015**		Issue **VOE 63D9920017**	Page **643**
5				

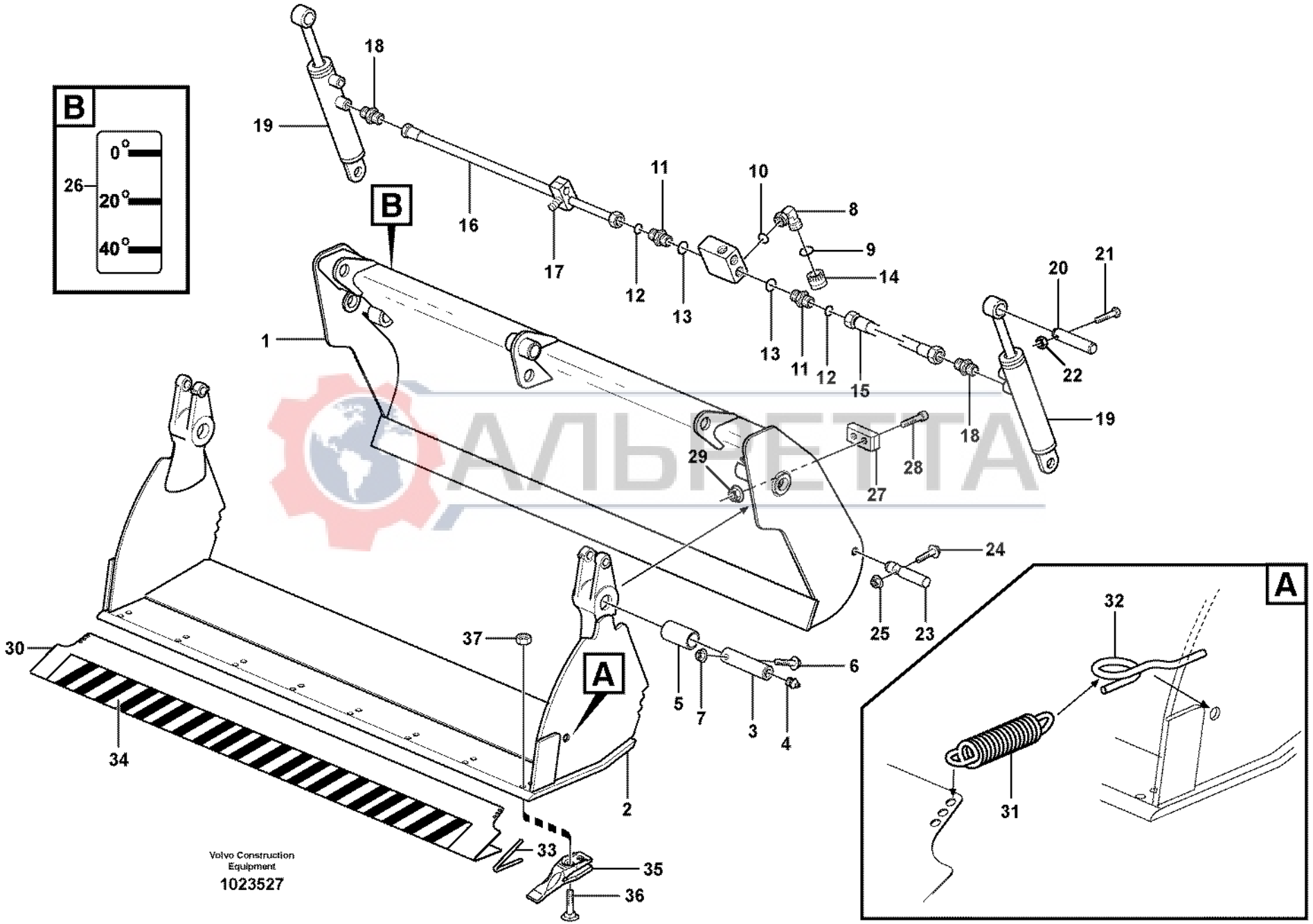
B
0°
20°
40°
26
18
19
16
17
12
13
11
10
8
9
14
20
21
22
15
18
19
1
29
28
27
24
25
23
37
30
34
2
33
35
36
5
7
3
4
6
A
32
31
Volvo Construction Equipment
1023527

Fig.	Part No.	Quantity 1	2	3	4	5	PS	KIT	Description	Dénomination	Bezeichnung	Denominación	Benämning	Notes
28	**VOE 969846**			4					Screw	Vis	Schraube	Tornillo	Skruv	11891282
29	**VOE 948645**			4					Flange Lock Nut	Contre écrou bride	Flanschmutter	Contratuer Embr	Flänslåsmutter	11891282
30	**VOE 11884094**				1				Guard	Protection	Schutz	Protección	Skydd	11891015, 11891016
31	**VOE 11315002**				2				Tension spring	Ressort traction	Zugfeder	Resorte tension	Dragfjäder	11891015, 11891016
32	**ZM 2801364**				2				Lug	Oreille	Öse	Oreja	Öra	11891015, 11891016
33	**VOE 11305168**				1				Edge protection	Renfort bord	Kantbeschlag	Guarnic canto	Kantskoning	11891015, 11891016 L = 300 MM
34	**VOE 11884095**				1				Decal	Decalcomanie	Abziehbild	Decalcomania	Dekal	DELETED (ITALY)
35	**VOE 11881047**		8						Tooth	Dent	Zahn	Diente	Tand	11891265
36	**VOE 11081028**		16						Sq Neck Screw	Vis Tete Bombee	Schr. M. 4-kant	Tornillo Rotula	Kullerskruv	11891265
37	**VOE 979022**		16						Nut	Ecrou	Mutter	Tuerca	Mutter	11891265

АЛЬРЕТТА

1	**11891018 EARLY PROD**
2	**11891265**
3	**11891282**
4	**11891015**
5	

Kombiskopa
Cuchara multipropósitos
Kombilöffel
Godet combiné
Multi-purpose bucket

Catalogue id **20017**	Group **925**
Illustr. No **1023527**	Section **310**
Issue **VOE 63D9920017**	Page **645**

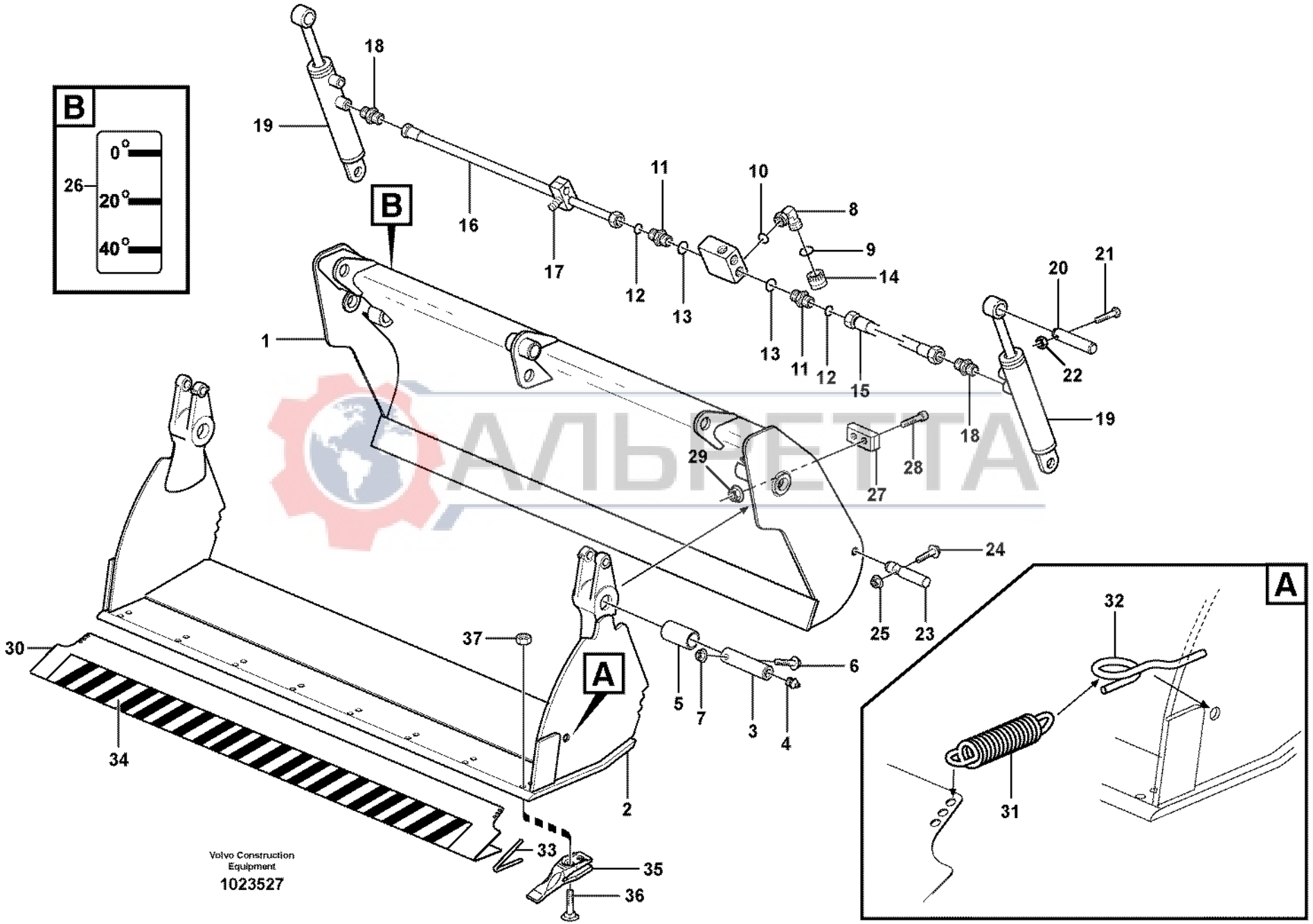
B
0°
20°
40°
26
18
19
16
17
12
13
11
10
8
9
14
20
21
22
15
18
19
1
29
28
27
24
25
23
37
30
34
2
33
35
36
5
7
3
4
6
A
32
31
Volvo Construction Equipment
1023527

Fig.	Part No.	Quantity 1	2	3	4	5	PS	KIT	Description	Dénomination	Bezeichnung	Denominación	Benämning	Notes
	VOE 11885876	1							Bucket	Godet	Löffel	Cuchara	Skopa	SER NO 10024 - 10734
	VOE 11887209	1							Bucket	Godet	Löffel	Cuchara	Skopa	SER NO 10735 -
1		1					NS		•Backrest Frame	•Cadre Dossier	•Ruckenlehngest	•Marco Respaldo	•Ryggram	
2		1					NS		•Plate	•Plaque	•Platte	•Placa	•Platta	
3	**VOE 11881091**	2							•Pin	•Goupille	•Zapfen	•Pasador	•Tapp	
4	**VOE 914167**	2							•Nipple	•Raccord	•Nippel	•Niple	•Nippel	
5	**VOE 11881154**	2							•Bushing	•Bague	•Buchse	•Casquillo	•Bussning	
6	**VOE 13965190**	2							•Screw	•Vis	•Schraube	•Tornillo	•Skruv	
7	**VOE 13971095**	2							•Flange nut	•Ecrou accouple.	•Bundmutter	•Tuerca embridad	•Flänsmutter	
8	**VOE 935073**	2							Elbow nipple	Raccord angulaire	Winkelnippel	Niple angular	Vinkelnippel	
9	**VOE 990738**	1							•O-ring	•Joint Torique	•O-Ring	•Junta torica	•O-ring	
10	**VOE 932041**	1							•O-ring	•Joint Torique	•O-Ring	•Junta torica	•O-ring	
11	**VOE 935092**	4							Nipple	Raccord	Nippel	Niple	Nippel	
12	**VOE 990739**	1							•O-ring	•Joint Torique	•O-Ring	•Junta torica	•O-ring	
13	**VOE 932041**	1							•O-ring	•Joint Torique	•O-Ring	•Junta torica	•O-ring	
14		2					NS		Cap Plug	Boucho.capuchon	Bundschraube	Tapon	Hattplugg	
15	**VOE 11885738**	2							Hose assembly	Conduit flexible	Schlauchleitung	Conducto	Slangledning	L = 750 MM
16	**VOE 11885736**	2							Hose assembly	Conduit flexible	Schlauchleitung	Conducto	Slangledning	L = 750 MM
17	**VOE 11886153**	1							Clamp	Pince Serrage	Klemme	Abrazadera	Klämma	
18	**VOE 935091**	4							Nipple	Raccord	Nippel	Niple	Nippel	SER NO 10735 -
	VOE 990738	1							•O-ring	•Joint Torique	•O-Ring	•Junta torica	•O-ring	
	VOE 932041	1							•O-ring	•Joint Torique	•O-Ring	•Junta torica	•O-ring	
19		2							Cylinder	Verin	Zylinder	Cilindro	Cylinder	See group 925, Page 653
20	**VOE 11881149**	2							Pin	Goupille	Zapfen	Pasador	Tapp	
21	**VOE 13965182**	2							Flange screw	Vis à bride	Flanschschraube	Torn embridado	Flänsskruv	
22	**VOE 13945408**	2							Nut	Ecrou	Mutter	Tuerca	Mutter	
23	**VOE 11881153**	2							Pin	Goupille	Zapfen	Pasador	Tapp	
24	**VOE 13965188**	2							Flange screw	Vis à bride	Flanschschraube	Torn embridado	Flänsskruv	
25	**VOE 13971095**	2							Flange nut	Ecrou accouple.	Bundmutter	Tuerca embridad	Flänsmutter	
26	**VOE 11883252**	1							Decal	Decalcomanie	Abziehbild	Decalcomania	Dekal	

1	**11891018 LATE PROD**
2	**11891265**
3	**11891282**
4	**11891015**
5	

Kombiskopa
Cuchara multipropósitos
Kombilöffel
Godet combiné
Multi-purpose bucket

Catalogue id **20017**	Group **925**
Illustr. No **1023527**	Section **320**
Issue **VOE 63D9920017**	Page **647**

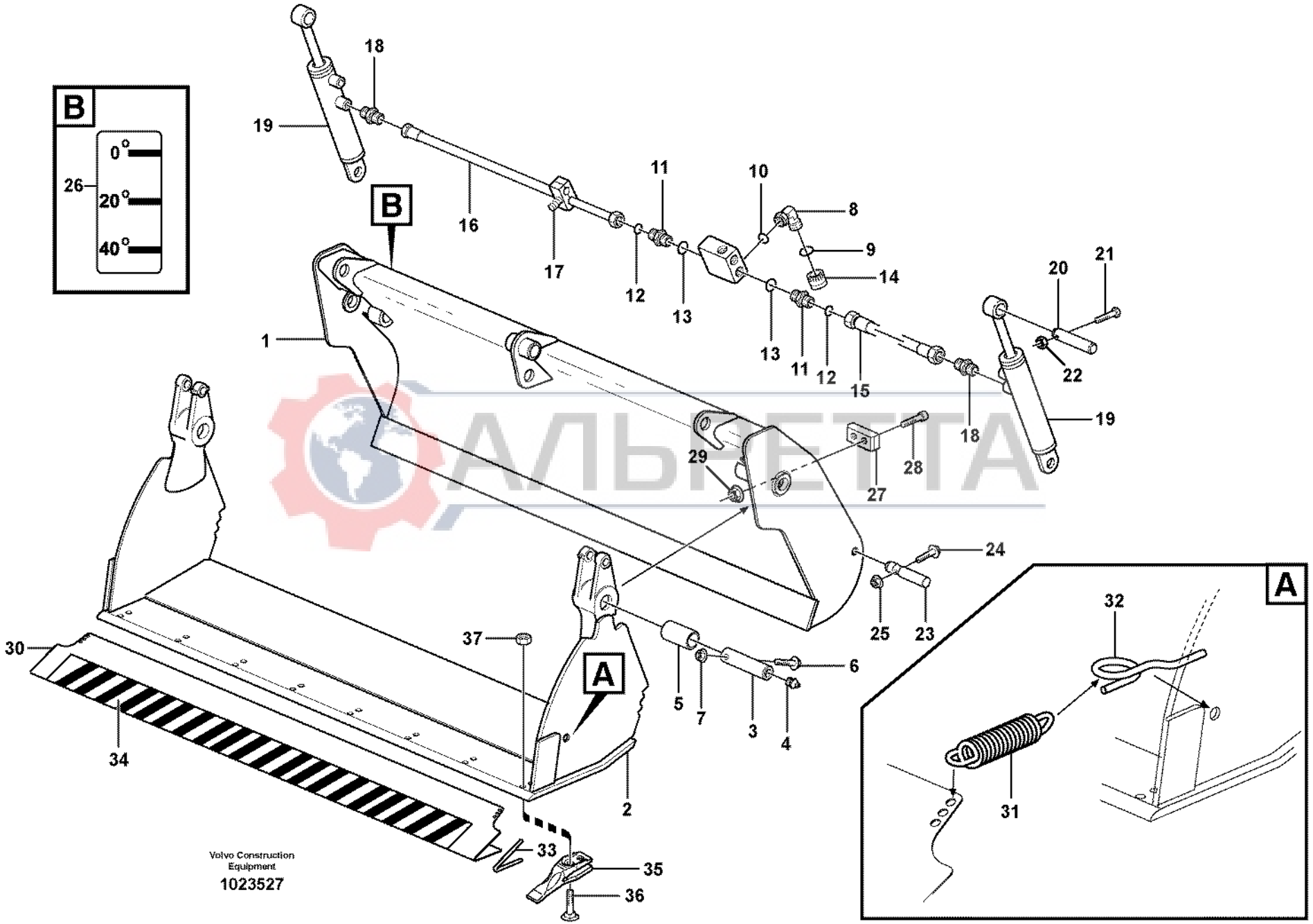
B
0°
20°
40°
26
18
19
16
17
12
13
11
10
8
9
14
20
21
22
15
18
19
1
29
28
27
24
25
23
37
30
34
2
33
35
36
5
7
3
4
6
A
32
31
Volvo Construction Equipment
1023527

Fig.	Part No.	Quantity 1	2	3	4	5	PS	KIT	Description	Dénomination	Bezeichnung	Denominación	Benämning	Notes
27	**VOE 11881583**			2					Rubber Block	Bloc Caoutchouc	Gummiblock	Bloque Goma	Gummikuts	11891282
28	**VOE 969846**			4					Screw	Vis	Schraube	Tornillo	Skruv	11891282
29	**VOE 948645**			4					Flange Lock Nut	Contre écrou bride	Flanschmutter	Contratuer Embr	Flänslåsmutter	11891282
30	**VOE 11884094**				1	1			Guard	Protection	Schutz	Protección	Skydd	11891015, 11891016
31	**VOE 11315002**				2	2			Tension spring	Ressort traction	Zugfeder	Resorte tension	Dragfjäder	11891015, 11891016
32	**ZM 2801364**				2	2			Lug	Oreille	Öse	Oreja	Öra	11891015, 11891016
33	**VOE 11305168**				1	1			Edge protection	Renfort bord	Kantbeschlag	Guarnic canto	Kantskoning	11891015, 11891016 L = 300 MM
34	**VOE 11884095**				1	1			Decal	Decalcomanie	Abziehbild	Decalcomania	Dekal	DELETED (ITALY)
35	**VOE 11881047**	8							Tooth	Dent	Zahn	Diente	Tand	11891265
36	**VOE 11081028**	16							Sq Neck Screw	Vis Tete Bombee	Schr. M. 4-kant	Tornillo Rotula	Kullerskruv	11891265
37	**VOE 979022**	16							Nut	Ecrou	Mutter	Tuerca	Mutter	11891265

АЛЬРЕТТА

1	**11891018 LATE PROD**
2	**11891265**
3	**11891282**
4	**11891015**
5	

Kombiskopa
Cuchara multipropósitos
Kombilöffel
Godet combiné
Multi-purpose bucket

Catalogue id **20017**	Group **925**
Illustr. No **1023527**	Section **320**
Issue **VOE 63D9920017**	Page **649**

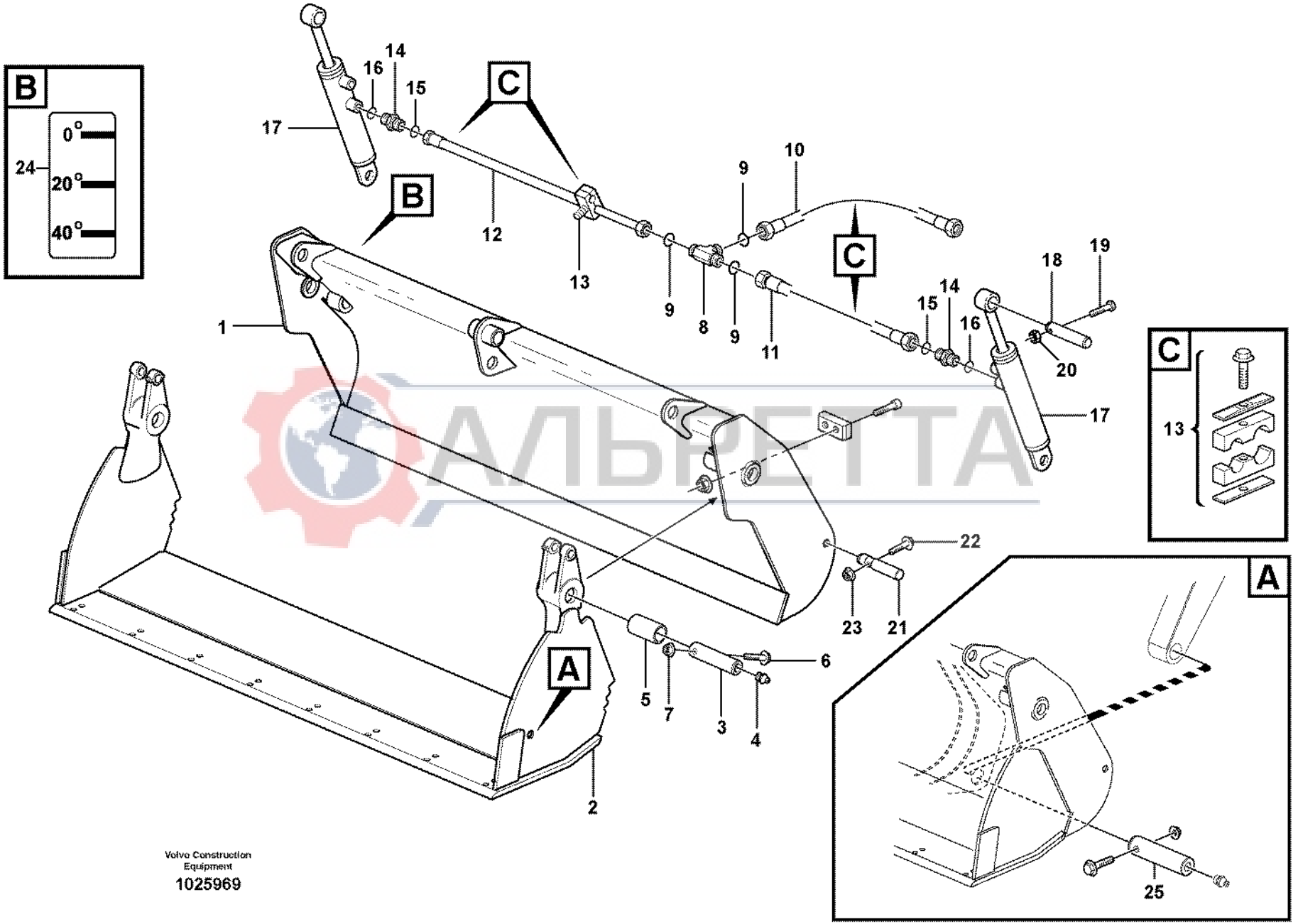

АЛЬРЕТТА

Volvo Construction Equipment

1025969

Fig.	Part No.	Quantity 1	2	3	4	5	PS	KIT	Description	Dénomination	Bezeichnung	Denominación	Benämning	Notes
	VOE 11887763	1							Bucket	Godet	Löffel	Cuchara	Skopa	
1		1					NS		•Backrest Frame	•Cadre Dossier	•Ruckenlehngest	•Marco Respaldo	•Ryggram	
2		1					NS		•Plate	•Plaque	•Platte	•Placa	•Platta	
3	**VOE 11881091**	2							•Pin	•Goupille	•Zapfen	•Pasador	•Tapp	
4	**VOE 914167**	2							•Nipple	•Raccord	•Nippel	•Niple	•Nippel	
5	**VOE 11881154**	2							•Bushing	•Bague	•Buchse	•Casquillo	•Bussning	
6	**VOE 13965190**	2							•Screw	•Vis	•Schraube	•Tornillo	•Skruv	
7	**VOE 13971095**	2							•Flange nut	•Ecrou accouple.	•Bundmutter	•Tuerca embridad	•Flänsmutter	
8	**VOE 935453**	2							T-nipple	Raccord-t	T-Nippel	Niple T	T-nippel	
9	**VOE 990738**	6							•O-ring	•Joint Torique	•O-Ring	•Junta torica	•O-ring	
10	**VOE 11888254**	2							Hose	Durit	Schlauch	Tubo flexible	Slang	
11	**VOE 11886567**	2							Hose assembly	Conduit flexible	Schlauchleitung	Conducto	Slangledning	
12	**VOE 937950**	1							Hose assembly	Conduit flexible	Schlauchleitung	Conducto	Slangledning	
13	**VOE 11886153**	4							Clamp	Pince Serrage	Klemme	Abrazadera	Klämma	
14	**VOE 935091**	4							Nipple	Raccord	Nippel	Niple	Nippel	
15	**VOE 990738**	4							•O-ring	•Joint Torique	•O-Ring	•Junta torica	•O-ring	
16	**VOE 932039**	4							•O-ring	•Joint Torique	•O-Ring	•Junta torica	•O-ring	
17	**VOE 11887168**	2							Cylinder	Verin	Zylinder	Cilindro	Cylinder	
18	**VOE 11881149**	2							Pin	Goupille	Zapfen	Pasador	Tapp	
19	**VOE 13965182**	2							Flange screw	Vis à bride	Flanschschraube	Torn embridado	Flänsskruv	
20	**VOE 13945408**	2							Nut	Ecrou	Mutter	Tuerca	Mutter	
21	**VOE 11888216**	2							Pin	Goupille	Zapfen	Pasador	Tapp	
22	**VOE 13965188**	2							Flange screw	Vis à bride	Flanschschraube	Torn embridado	Flänsskruv	
23	**VOE 13971095**	2							Flange nut	Ecrou accouple.	Bundmutter	Tuerca embridad	Flänsmutter	
24	**VOE 11883252**	1							Decal	Decalcomanie	Abziehbild	Decalcomania	Dekal	
25		1							Attaching kit	Kit de fixation	Befestigungssatz	Juego de fijación	Fästsats	See group 945, Page 669

АЛЬРЕТА

1		**Kombiskopa** **Cuchara multipropósitos** **Kombilöffel** **Godet combiné** **Multi-purpose bucket**	Catalogue id **20017**	Group **925**
2				
3			Illustr. No **1025969**	Section **350**
4				
5		**11891541**	Issue **VOE 63D9920017**	Page **651**

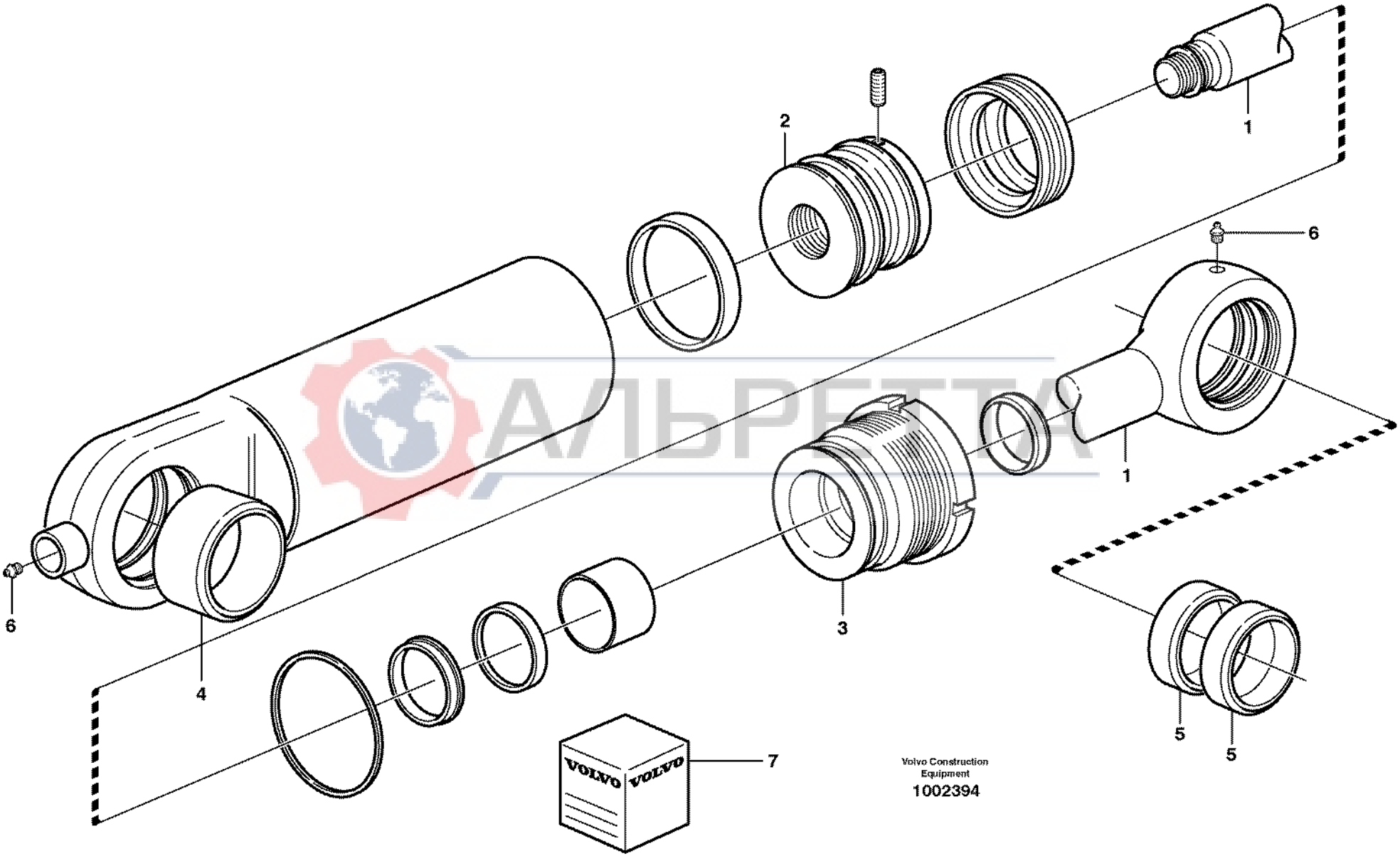
1
2
3
4
5
5
6
6
7
VOLVO
VOLVO
Volvo Construction Equipment
1002394

Fig.	Part No.	Quantity 1	2	3	PS	KIT	Description	Dénomination	Bezeichnung	Denominación	Benämning	Notes
	VOE 11882886	1					Cylinder	Verin	Zylinder	Cilindro	Cylinder	
1	**VOE 11709909**	1					•Piston rod	•Bielle de piston	•Kolbenstange	•Biela de piston	•Kolvstång	
2	**VOE 11709912**	1					•Piston	•Piston	•Kolben	•Piston	•Kolv	
3	**VOE 11709911**	1					•Pstn Rod Guide	•Gui.tige Piston	•Ko-stang Fuhrg	•Guia Var Piston	•Kolvst.styrning	
4	**VOE 11709908**	1					•Bushing	•Bague	•Buchse	•Casquillo	•Bussning	
5	**VOE 11709910**	2					•Bushing	•Bague	•Buchse	•Casquillo	•Bussning	
6	**VOE 11709664**	2					•Lub Nipple	•Graisseur	•Schmiernippel	•Engrasador	•Smörjnippel	
7	**VOE 11709913**	1					•Sealing Kit	•Jeu Joints	•Dichtungssatz	•Juego Retenes	•Tätningssats	

АЛЬРЕТТА

1		**Hydraulcylinder** **Cilindros hidráulicos** **Hydraulikzylinder** **Vérins hydrauliques** **Hydraulic cylinder**	Catalogue id **20017**	Group **925**
2			Illustr. No **1002394**	Section **400**
3			Issue **VOE 63D9920017**	Page **653**
4				
5		**11891018 (MULTI-PURPOSE BUCKET)**		

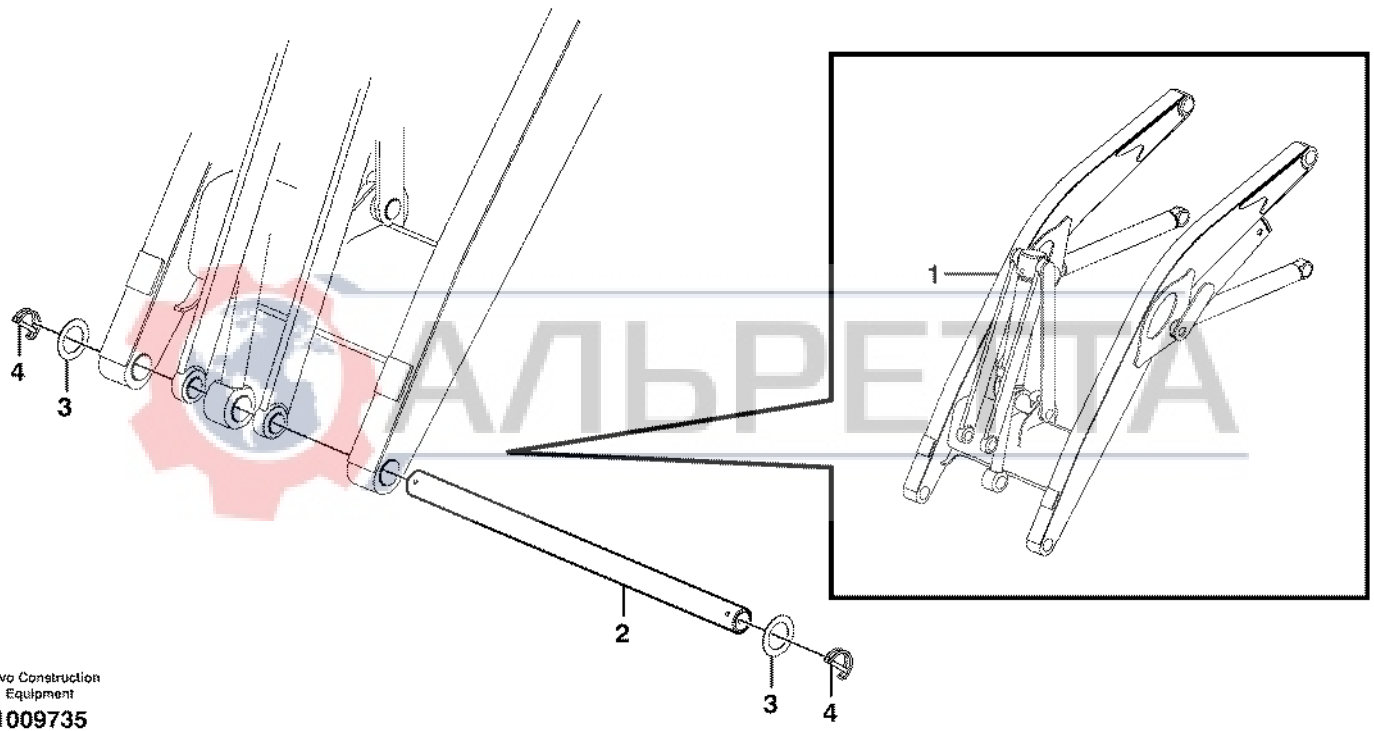

Volvo Construction Equipment

1009735

АЛЬРЕТТА

Fig.	Part No.	Quantity 1	2	3	PS	KIT	Description	Dénomination	Bezeichnung	Denominación	Benämning	Notes
1		1					Loader arm	Bras de chargeur	Laderhübarm	Brazo de cargador	Lastarm	See group 945, Page 663
2	**VOE 11885595**	1					Pin	Goupille	Zapfen	Pasador	Tapp	
3	**VOE 11890115**	2					Washer	Rondelle	Scheibe	Arandela	Bricka	
4	**VOE 11885596**	2					Clip	Clip	Klemme	Clip	Clips	

АЛЬРЕТТА

1		**Transportfäste utan frontskopa** **Fijaciones de transporte sin cuchara frontal** **Transporthalterung ohne Schaufel** **Fixation transport sans godet frontal** **Transport bracket without front bucket**	Catalogue id **20017**	Group **925**
2				
3			Illustr. No **1009735**	Section **500**
4				
5		**11891350**	Issue **VOE 63D9920017**	Page **655**

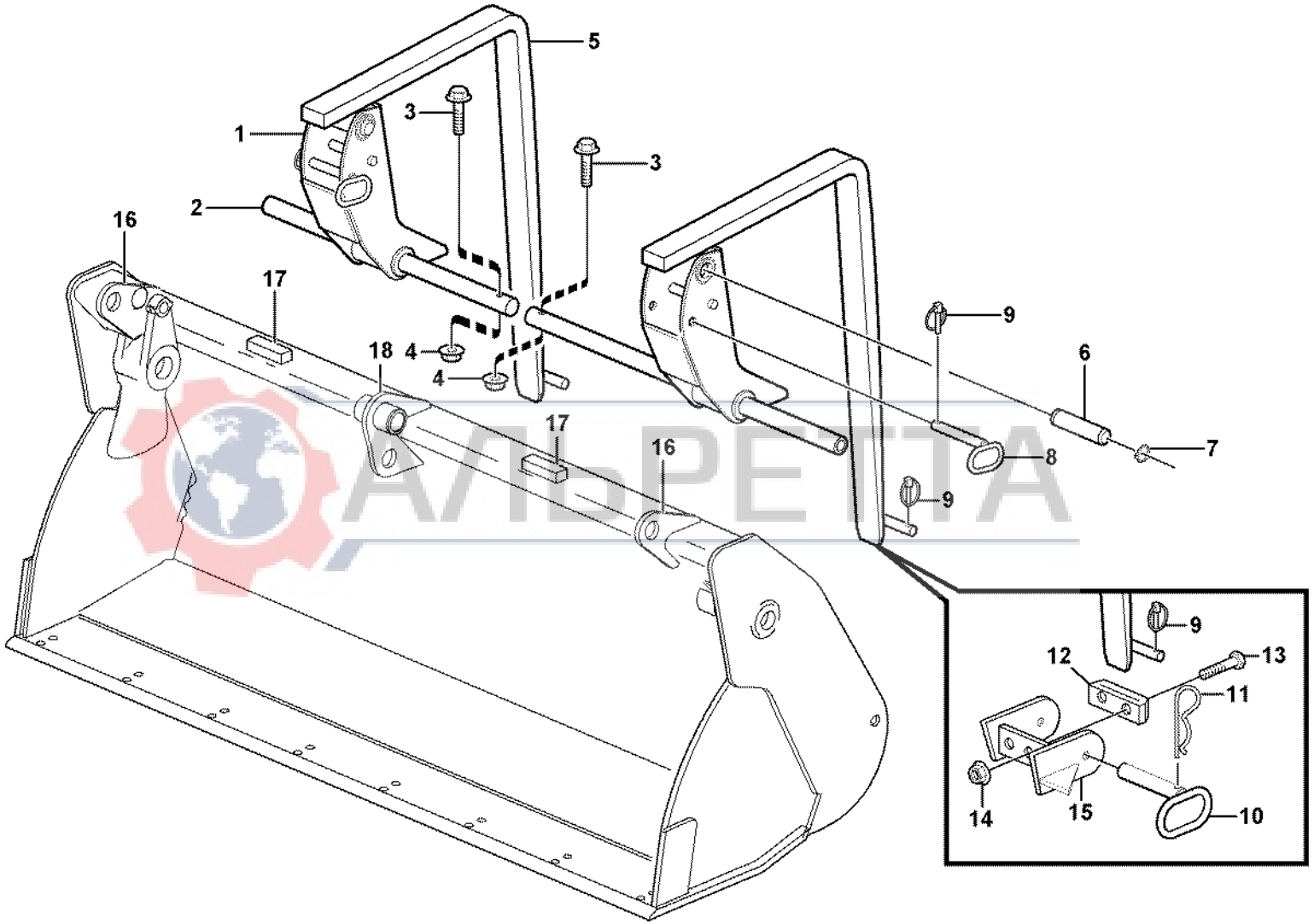

АЛЬРЕТТА

Volvo Construction Equipment
1012596

Fig.	Part No.	Quantity 1	2	3	PS	KIT	Description	Dénomination	Bezeichnung	Denominación	Benämning	Notes
1	**VOE 11884125**	2	2				Bracket	Console	Konsole	Ménsula	Konsol	(VOE 11881578)
2	**VOE 11881580**	2	2				Fork Attachment	Fixatio.fourche	Gabelbefestig.	Fij Horquilla	Gaffelfäste	
3	**VOE 13965189**	2	2				Flange screw	Vis a bride	Flanschschraube	Torn embridado	Flänsskruv	
4	**VOE 13971095**	2	2				Flange nut	Ecrou accouple.	Bundmutter	Tuerca embridad	Flänsmutter	
5	**VOE 11881579**	2	2				Fork	Fourche	Gabel	Horquilla	Gaffel	
6	**VOE 11881582**	2	2				Pin	Goupille	Zapfen	Pasador	Tapp	
7	**VOE 13914468**	4	4				Snap Ring	Circlip	Nutring	Circlip	Spårring	
8	**VOE 11881581**	2	2				Pin	Clavette	Splint	Pasador	Sprint	
9	**VOE 11881622**	2	2				Locking pin	Goupille d'arrêt	Schliessbolzen	Pasador de cierre	Låspinne	
10	**VOE 11884099**	2	2				Pin	Clavette	Splint	Pasador	Sprint	(VOE 11883382)
11	**VOE 978997**	2	2				Retaining pin	Goupille elast	Federsplint	Pasador resorte	Fjädersprint	
12	**VOE 11881583**	2	2				Rubber Block	Bloc Caoutchouc	Gummiblock	Bloque Goma	Gummikuts	
13	**VOE 13947760**	4	4				Flange screw	Vis à bride	Flanschschraube	Torn embridado	Flänsskruv	
14	**VOE 948645**	4	4				Flange Lock Nut	Contre écrou bride	Flanschmutter	Contratuer Embr	Flänslåsmutter	
15	**VOE 11884972**		1				Bracket	Console	Konsole	Ménsula	Konsol	LH
	VOE 11884973		1				Fork Attachment	Fixatio.fourche	Gabelbefestig.	Fij Horquilla	Gaffelfäste	RH
16	**VOE 11884971**		2				Support	Support	Stütze	Apoyo	Stöd	
17	**VOE 11884928**		2				Plate	Plaque	Platte	Placa	Platta	
18	**VOE 11885010**		1				Support	Support	Stütze	Apoyo	Stöd	

АЛЬБРЕТТА

1	**11891282**	**Gaffelarm** **Brazo horquille** **Gabelzinke** **Bras fourche** **Fork arm**	Catalogue id **20017**	Group **926**
2	**11891176**		Illustr. No **1012596**	Section **100**
3			Issue **VOE 63D9920017**	Page **657**
4				
5				

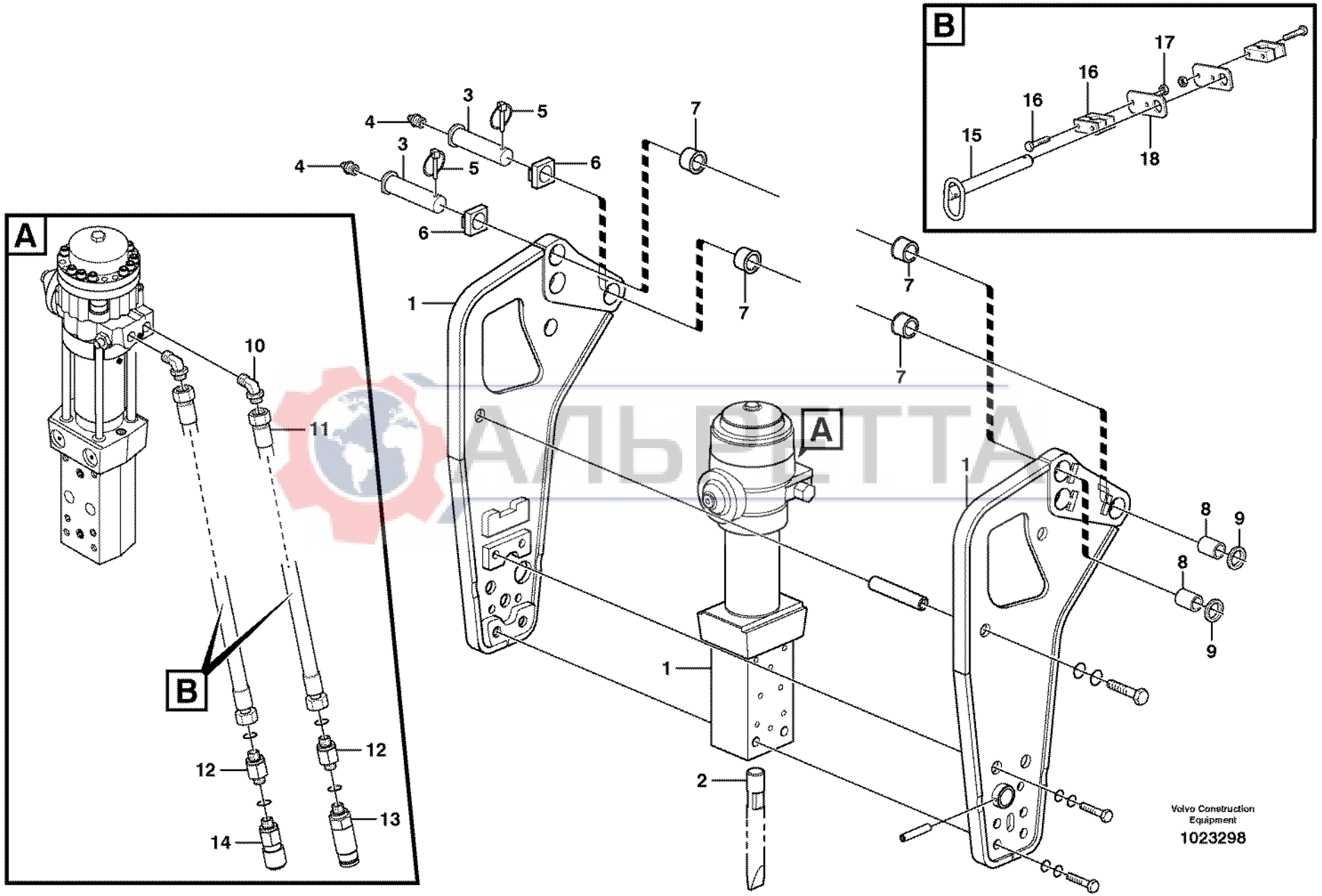
A
B
1
2
3
4
5
6
7
8
9
10
11
12
13
14
15
16
17
18
Volvo Construction Equipment
1023298

Fig.	Part No.	Quantity 1	2	3	PS	KIT	Description	Dénomination	Bezeichnung	Denominación	Benämning	Notes
1	**VOE 11885267**	1					Hammer	Marteau	Hammer	Martillo	Hammare	
2	**VOE 11884071**	1					Tool	Outil	Gerät	Aparejo	Redskap	
3	**VOE 11884032**	2					Pin	Goupille	Zapfen	Pasador	Tapp	
4	**VOE 914167**	2					Nipple	Raccord	Nippel	Niple	Nippel	
5	**VOE 11881622**	2					Locking pin	Goupille d'arrêt	Schliessbolzen	Pasador de cierre	Låspinne	
6		2			NS		Spacer	Partie Intermédiaire	Zwischenstück	Espaciador	Mellandel	
7	**VOE 11883969**	4					Bushing	Bague	Buchse	Casquillo	Bussning	
8	**VOE 11884028**	2			OP		Spacer	Partie Intermédiaire	Zwischenstück	Espaciador	Mellandel	
9	**VOE 955912**	2					Washer	Rondelle	Scheibe	Arandela	Bricka	
10	**VOE 11885306**		2	2			Fitting	Ecrou raccord	Verschraubung	Racor	Förskruvning	
11	**VOE 11885789**			2			Hose	Durit	Schlauch	Tubo flexible	Slang	
11	**VOE 11885307**		2				Hose	Durit	Schlauch	Tubo flexible	Slang	
12	**VOE 11881382**			2			Nipple	Raccord	Nippel	Niple	Nippel	
	VOE 981290		2	2			•O-ring	•Joint Torique	•O-Ring	•Junta torica	•O-ring	
	VOE 932040			2			•O-ring	•Joint Torique	•O-Ring	•Junta torica	•O-ring	
13	**VOE 11882299**		1	1			Fitting	Raccord tuyau	Rohrkupplung	Acoplam tubo	Rörkoppling	See group 911, Page 527
14	**VOE 11882298**		1	1			Fitting	Raccord tuyau	Rohrkupplung	Acoplam tubo	Rörkoppling	See group 911, Page 527
15	**VOE 11885264**		1				Pin	Goupille	Zapfen	Pasador	Tapp	
16	**VOE 11885216**		2				Clamp	Pince Serrage	Klemme	Abrazadera	Klämma	
17	**VOE 13971068**		4				Hexagon Nut	Ecrou Hexagonal	Sechskantmutter	Tuerca Hexagon	Sexkantsmutter	
18	**VOE 11885266**		2				Plate	Plaque	Platte	Placa	Platta	

АЛВРЕТТА

1	**11891017**	**Hållare för hammare** **Soporte para martillo** **Halter für Hammer** **Support de marteau** **Retainer for hammer**	Catalogue id **20017** / Group **926**
2	**11891331**		Illustr. No **1023298** / Section **200**
3	**11891546**		Issue **VOE 63D9920017** / Page **659**
4			
5			

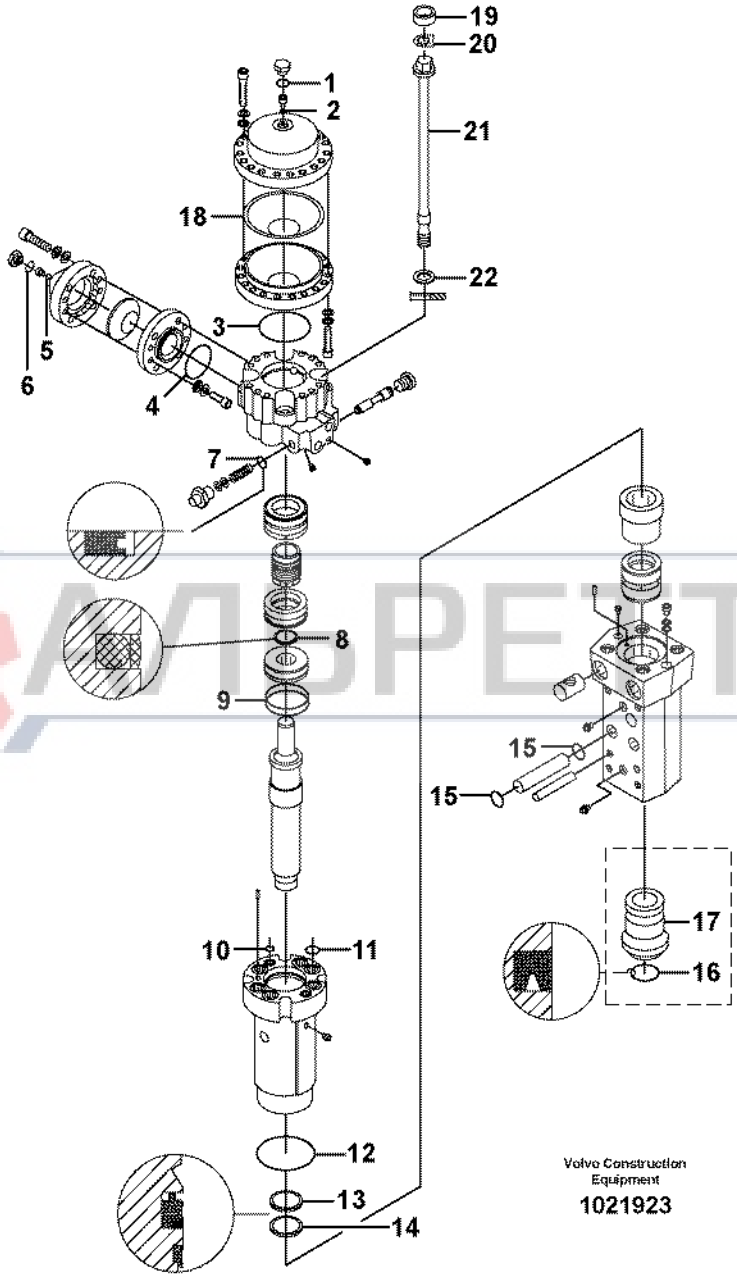
19
20
1
2
21
18
22
3
5
6
4
7
8
9
15
15
10
11
17
16
12
13
14
Volvo Construction Equipment
1021923

Fig.	Part No.	Quantity 1	2	3	PS	KIT	Description	Dénomination	Bezeichnung	Denominación	Benämning	Notes
	VOE 11885267	1					Hammer	Marteau	Hammer	Martillo	Hammare	
	VOE 11988196	1					•Sealing Kit	•Jeu Joints	•Dichtungssatz	•Juego Retenes	•Tätningssats	
1		1			NS		••O-ring	••Joint Torique	••O-Ring	••Junta torica	••O-ring	
2		1			NS		••Ring	••Anneau	••Ring	••Anillo	••Ring	
3		1			NS		••O-ring	••Joint Torique	••O-Ring	••Junta torica	••O-ring	
4		1			NS		••O-ring	••Joint Torique	••O-Ring	••Junta torica	••O-ring	
5		1			NS		••Ring	••Anneau	••Ring	••Anillo	••Ring	
6		1			NS		••O-ring	••Joint Torique	••O-Ring	••Junta torica	••O-ring	
7		1			NS		••Seal	••Joint	••Dichtring	••Junta	••Tätning	
8		1			NS		••Seal	••Joint	••Dichtring	••Junta	••Tätning	
9		2			NS		••O-ring	••Joint Torique	••O-Ring	••Junta torica	••O-ring	
10		2			NS		••O-ring	••Joint Torique	••O-Ring	••Junta torica	••O-ring	
11		6			NS		••O-ring	••Joint Torique	••O-Ring	••Junta torica	••O-ring	
12		1			NS		••O-ring	••Joint Torique	••O-Ring	••Junta torica	••O-ring	
13		1			NS		••Seal	••Joint	••Dichtring	••Junta	••Tätning	
14		1			NS		••Wiper	••Essuie-glace	••Wischer	••Limpiaparabrisa	••Torkare	
15		4			NS		••O-ring	••Joint Torique	••O-Ring	••Junta torica	••O-ring	
16		1			NS		••Seal	••Joint	••Dichtring	••Junta	••Tätning	
17	**VOE 11710932**	1					•Bushing	•Bague	•Buchse	•Casquillo	•Bussning	
18	**VOE 11710933**	1					•Diaphragm	•Diaphragme	•Membrane	•Diafragma	•Membran	
19	**VOE 11716349**	4					•Rubber Ring	•Bague Caoutcho.	•Gummiring	•Aro Goma	•Gummiring	
20	**VOE 11716348**	4					•Lock Plate	•Plaque Verroui.	•Verschl Platte	•Placa Seguridad	•Låsplatta	
21	**VOE 11716347**	4					•Tie Rod	•Barre Accouple.	•Spurstange	•Barra Acoplam	•Parallellstag	
22	**VOE 11716350**	4					•Washer	•Rondelle	•Scheibe	•Arandela	•Bricka	

AUTOPETRA

1		**Hammare** **Martillo** **Hammer** **Marteau** **Hammer**	Catalogue id **20017**	Group **926**
2				
3			Illustr. No **1021923**	Section **250**
4				
5		**11891017**	Issue **VOE 63D9920017**	Page **661**

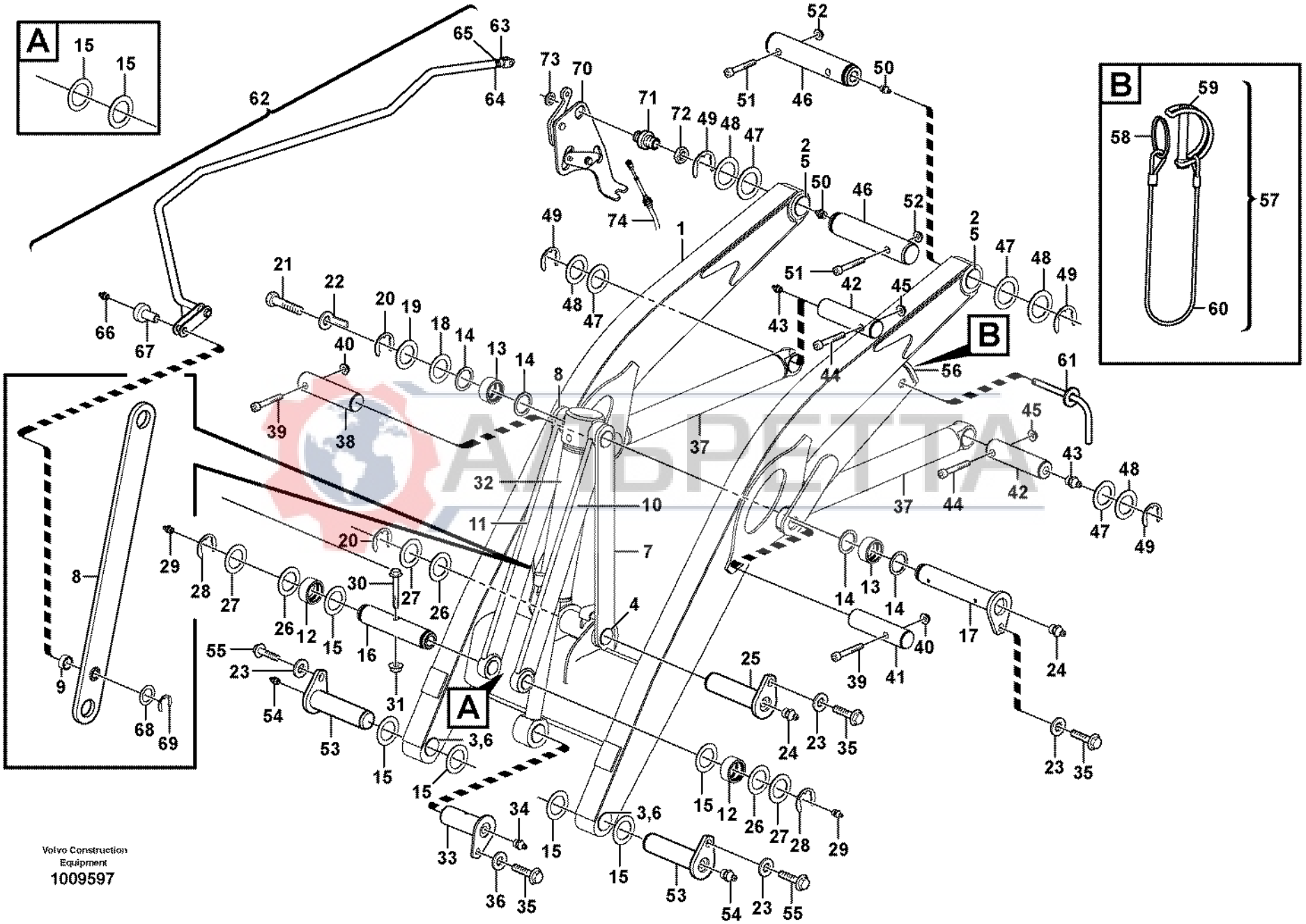
A
B
Volvo Construction Equipment
1009597

Fig.	Part No.	Quantity 1	2	3	PS	KIT	Description	Dénomination	Bezeichnung	Denominación	Benämning	Notes
1	**VOE 11885375**	1					Loader arm	Bras de chargeur	Laderhübarm	Brazo de cargador	Lastarm	
2	**VOE 11883772**	2					•Bushing	•Bague	•Buchse	•Casquillo	•Bussning	
3	**VOE 11883802**	2					•Bushing	•Bague	•Buchse	•Casquillo	•Bussning	
4	**VOE 11883803**	2					•Bushing	•Bague	•Buchse	•Casquillo	•Bussning	
5	**VOE 11890069**	2					Seal	Joint	Dichtung	Reten	Tätning	
6	**VOE 11882456**	2					Seal	Joint	Dichtung	Reten	Tätning	
7	**VOE 11884638**	1					Link	Articulation	Gelenk	Articulacion	Länk	LH
8	**VOE 11884637**	1					Link	Articulation	Gelenk	Articulacion	Länk	RH
9	**VOE 11883447**	1					•Bushing	•Bague	•Buchse	•Casquillo	•Bussning	
10	**VOE 11884822**	1					Link	Articulation	Gelenk	Articulacion	Länk	LH
11	**VOE 11884815**	1					Link	Articulation	Gelenk	Articulacion	Länk	RH
12	**VOE 11883801**	2					•Bushing	•Bague	•Buchse	•Casquillo	•Bussning	
13	**VOE 11883857**	2					•Bushing	•Bague	•Buchse	•Casquillo	•Bussning	
14	**VOE 11883937**	4					Scraper	Racloir	Abstreicher	Rascador	Skrapa	
15	**VOE 11882456**	8					Seal	Joint	Dichtung	Reten	Tätning	
16	**VOE 11882932**	1					Pin	Goupille	Zapfen	Pasador	Tapp	
17	**VOE 11884823**	1					Pin	Goupille	Zapfen	Pasador	Tapp	
18	**VOE 11883929**	1					Washer	Rondelle	Scheibe	Arandela	Bricka	THICK = 2 MM
19	**VOE 11883930**	1					Washer	Rondelle	Scheibe	Arandela	Bricka	THICK = 3 MM
20	**VOE 11890110**	2					Snap Ring	Circlip	Nutring	Circlip	Spårring	
21	**VOE 13965191**	1					Flange screw	Vis à bride	Flanschschraube	Torn embridado	Flänsskruv	
22	**VOE 11884117**	1					Indicator	Indicateur	Indikator	Indicador	Indikator	
23	**VOE 11884168**	4					Spacer	Entretoise	Abstandstueck	Casquillo distanciad	Distans	
24	**VOE 914167**	2					Nipple	Raccord	Nippel	Niple	Nippel	
25	**VOE 11883032**	1					Pin	Goupille	Zapfen	Pasador	Tapp	
26	**VOE 11890115**	3					Washer	Rondelle	Scheibe	Arandela	Bricka	THICK = 2 MM
27	**VOE 11890116**	3					Washer	Rondelle	Scheibe	Arandela	Bricka	THICK = 3 MM
28	**VOE 11890110**	2					Snap Ring	Circlip	Nutring	Circlip	Spårring	
29	**VOE 914167**	2					Nipple	Raccord	Nippel	Niple	Nippel	
30	**VOE 969313**	1					Flange screw	Vis à bride	Flanschschraube	Torn embridado	Flänsskruv	

1	**11880001, S/N - 10938**
2	**11891079**
3	**11891080**
4	
5	

Lyftramverk med monteringsdetaljer
Bastidor elevación con piezas de montaje
Hubgerüst mit Anbauteilen
Chassis levage avec pièces de montage
Lifting framework with assembly parts

Catalogue id **20017**	Group **945**
Illustr. No **1009597**	Section **150**
Issue **VOE 63D9920017**	Page **663**

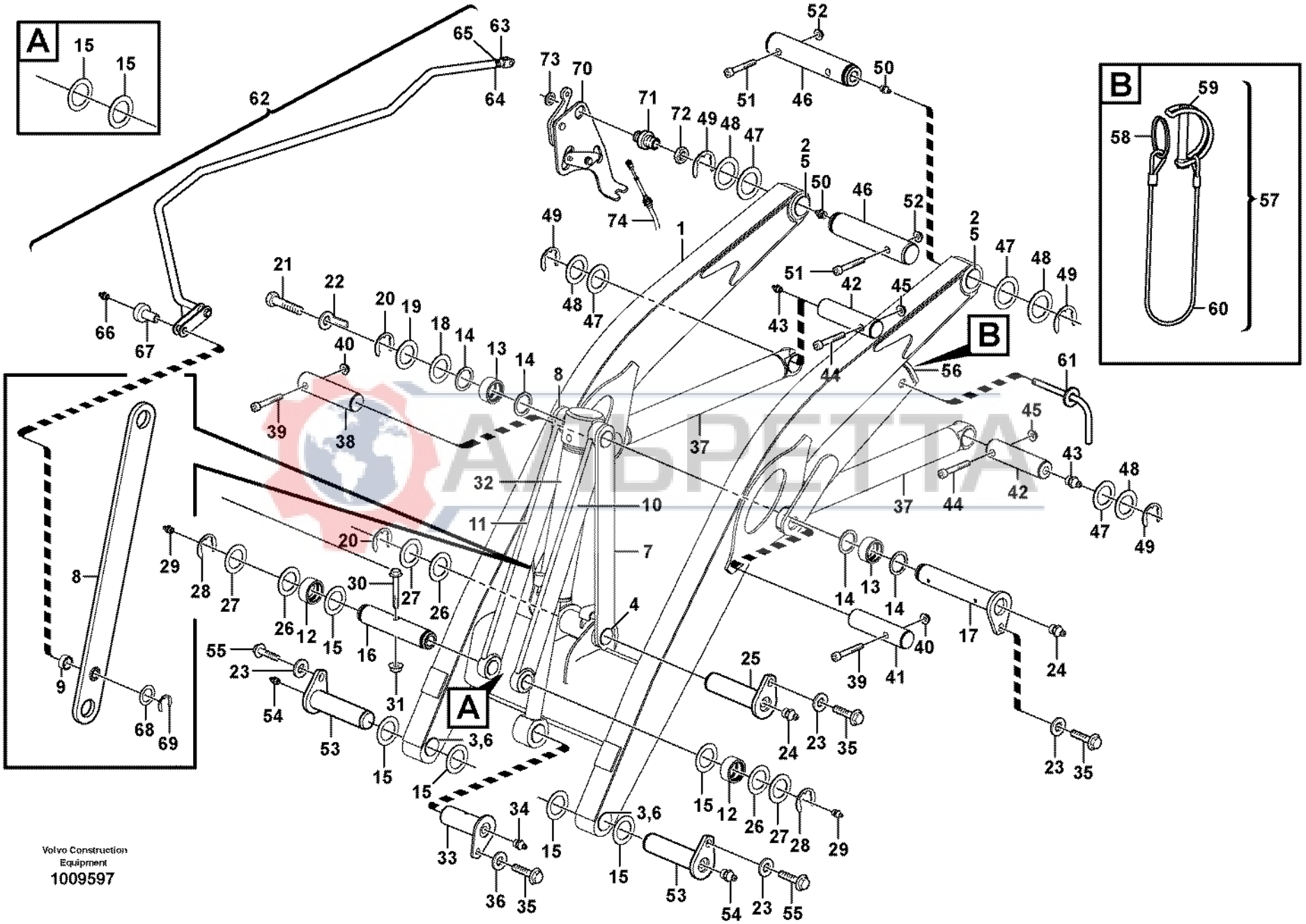
A
B
Volvo Construction Equipment
1009597

Fig.	Part No.	Quantity 1	2	3	PS	KIT	Description	Dénomination	Bezeichnung	Denominación	Benämning	Notes
31	**VOE 13971098**	1					Flange nut	Ecrou accouple.	Bundmutter	Tuerca embridad	Flänsmutter	
32		1					Tilt Cylinder	Verin inclinaison	Neigungszylinderr	Maquina inclinacion	Tiltcylinder	See group 945, Page 681
33	**VOE 11884182**	1					Pin	Goupille	Zapfen	Pasador	Tapp	
34	**VOE 914167**	1					Nipple	Raccord	Nippel	Niple	Nippel	
35	**VOE 974428**	3					Flange screw	Vis à bride	Flanschschraube	Torn embridado	Flänsskruv	
36	**VOE 11884170**	1					Spacer	Entretoise	Abstandstueck	Casquillo distanciad	Distans	
37		2					Lifting cylinder	Verin levage	Hubzylinder	Cilindro elevacion	Lyftcylinder	See group 945, Page 679
38	**VOE 11883381**	1					Pin	Goupille	Zapfen	Pasador	Tapp	
39	**VOE 967640**	2					Screw	Vis	Schraube	Tornillo	Skruv	
40	**VOE 983304**	2					Hexagon Nut	Ecrou Hexagonal	Sechskantmutter	Tuerca Hexagon	Sexkantsmutter	
41	**VOE 11882477**	1					Pin	Goupille	Zapfen	Pasador	Tapp	(VOE 11882421)
42	**VOE 11883858**	2					Pin	Goupille	Zapfen	Pasador	Tapp	
43	**VOE 914167**	2					Nipple	Raccord	Nippel	Niple	Nippel	
44	**VOE 13965190**	2					Screw	Vis	Schraube	Tornillo	Skruv	
45	**VOE 13971098**	2					Flange nut	Ecrou accouple.	Bundmutter	Tuerca embridad	Flänsmutter	
46	**VOE 11883029**	2					Pin	Goupille	Zapfen	Pasador	Tapp	
47	**VOE 11890117**	4					Washer	Rondelle	Scheibe	Arandela	Bricka	THICK = 2 MM
48	**VOE 11890118**	4					Washer	Rondelle	Scheibe	Arandela	Bricka	THICK = 3 MM
49	**VOE 11890109**	4					Snap Ring	Circlip	Nutring	Circlip	Spårring	
50	**VOE 914167**	2					Nipple	Raccord	Nippel	Niple	Nippel	
51	**VOE 968237**	2					Flange screw	Vis à bride	Flanschschraube	Torn embridado	Flänsskruv	
52	**VOE 13971098**	2					Flange nut	Ecrou accouple.	Bundmutter	Tuerca embridad	Flänsmutter	
53	**VOE 11882428**	2					Pin	Goupille	Zapfen	Pasador	Tapp	
54	**VOE 914167**	2					Nipple	Raccord	Nippel	Niple	Nippel	
55	**VOE 968589**	2					Flange screw	Vis à bride	Flanschschraube	Torn embridado	Flänsskruv	
56	**VOE 11884758**	1					Saf Catch Kit	Kit Bloc.secur.	Sichrriegelsatz	Jueg Bloq Segur	Säkerhspärrsats	
57	**VOE 11883476**	1					•Safety Strap	•Elingu.securite	•Zurrband	•Estrobo Segurid	•Säkerhetsstropp	
58	**VOE 11884616**	1					••Ring	••Anneau	••Ring	••Anillo	••Ring	
59	**VOE 11884614**	1			OP		••Spring Pin	••Axe de ressort	••Federstift	••Pasador Resorte	••Fjäderpinne	
60	**VOE 11881557**	1					••Steel Wire	••Fil Acier	••Stahldraht	••Alambre	••Ståltråd	

1	**11880001, S/N - 10938**	**Lyftramverk med monteringsdetaljer** **Bastidor elevación con piezas de montaje** **Hubgerüst mit Anbauteilen** **Chassis levage avec pièces de montage** **Lifting framework with assembly parts**	Catalogue id **20017**	Group **945**
2	**11891079**		Illustr. No **1009597**	Section **150**
3	**11891080**		Issue **VOE 63D9920017**	Page **665**
4				
5				

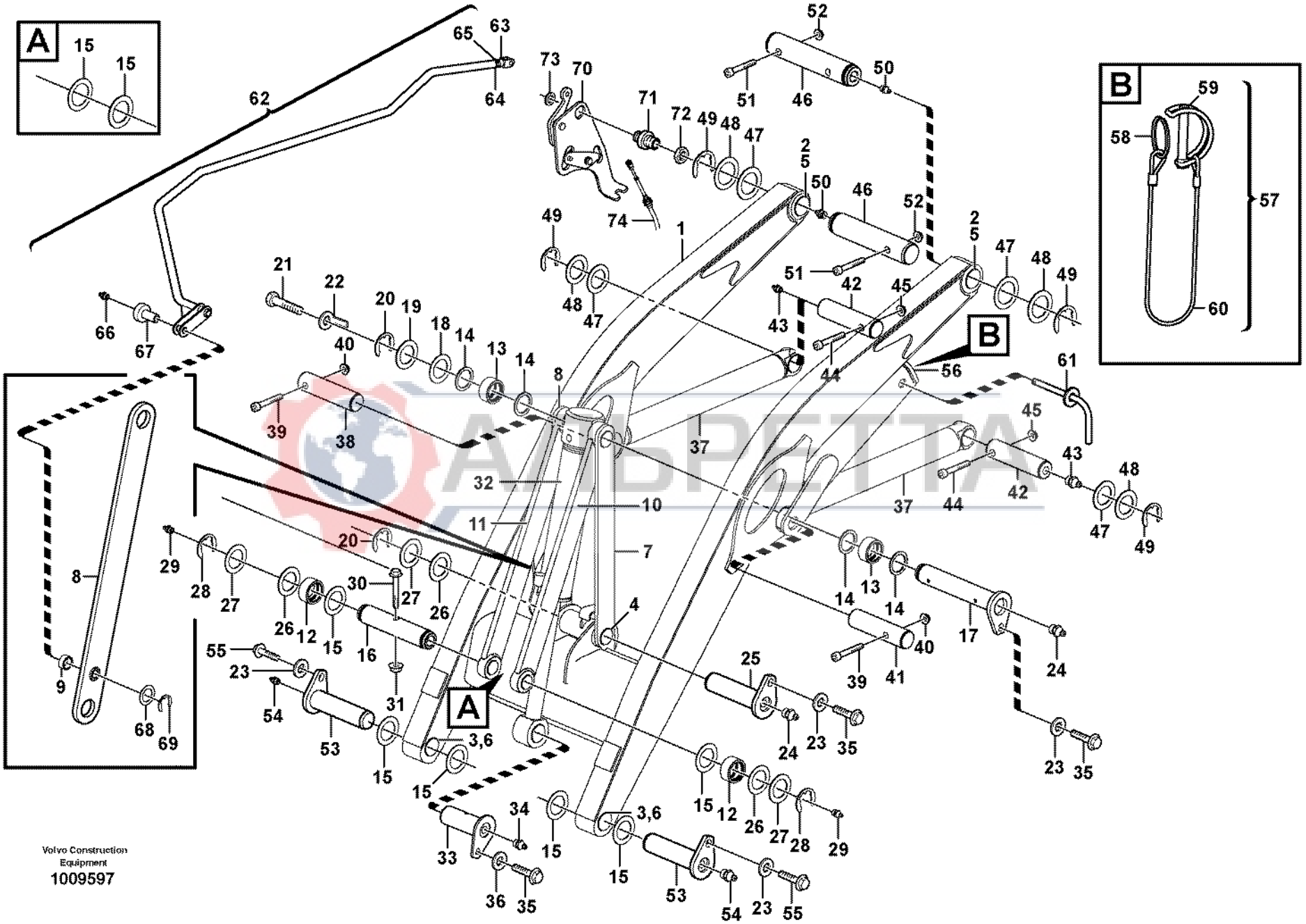
A
B
Volvo Construction Equipment
1009597

Fig.	Part No.	Quantity 1	2	3	PS	KIT	Description	Dénomination	Bezeichnung	Denominación	Benämning	Notes
61	**VOE 11882476**	1					Pin	Goupille	Zapfen	Pasador	Tapp	
62	**VOE 11884793**		1	1			Linkage	Syst.articulat.	Gelenksystem	Sistem Articul	Länksystem	
63	**VOE 11881413**		1	1			•Fork	•Fourche	•Gabel	•Horquilla	•Gaffel	
64	**VOE 13971072**		1	1			•Hexagon Nut	•Ecrou Hexagonal	•Sechskantmutter	•Tuerca Hexagon	•Sexkantsmutter	
65	**VOE 11885207**		1	1			•Pin	•Goupille	•Zapfen	•Pasador	•Tapp	
66	**VOE 914167**		1	1			•Nipple	•Raccord	•Nippel	•Niple	•Nippel	
67	**VOE 11885429**		1	1			•Axle	•Axe Rotatif	•Wellenzapfen	•Eje	•Axeltapp	
68	**VOE 13955900**		1	1			•Washer	•Rondelle	•Scheibe	•Arandela	•Bricka	
69	**VOE 914450**		1	1			•Snap Ring	•Circlip	•Nutring	•Circlip	•Spårring	
70			1	1			Bracket	Console	Konsole	Ménsula	Konsol	See group 945, Page 677
71	**VOE 11881050**		1	1			Pin	Goupille	Zapfen	Pasador	Tapp	
72	**VOE 11883692**		1	1			Nut	Ecrou	Mutter	Tuerca	Mutter	
73	**VOE 11881654**		1	1			Nut	Ecrou	Mutter	Tuerca	Mutter	
74			1	1			Cable	Câble	Kabel	Cable	Kabel	See group 945, Page 677

АЛЬРЕТТА

1	**11880001, S/N - 10938**
2	**11891079**
3	**11891080**
4	
5	

Lyftramverk med monteringsdetaljer
Bastidor elevación con piezas de montaje
Hubgerüst mit Anbauteilen
Chassis levage avec pièces de montage
Lifting framework with assembly parts

Catalogue id **20017**	Group **945**
Illustr. No **1009597**	Section **150**
Issue **VOE 63D9920017**	Page **667**

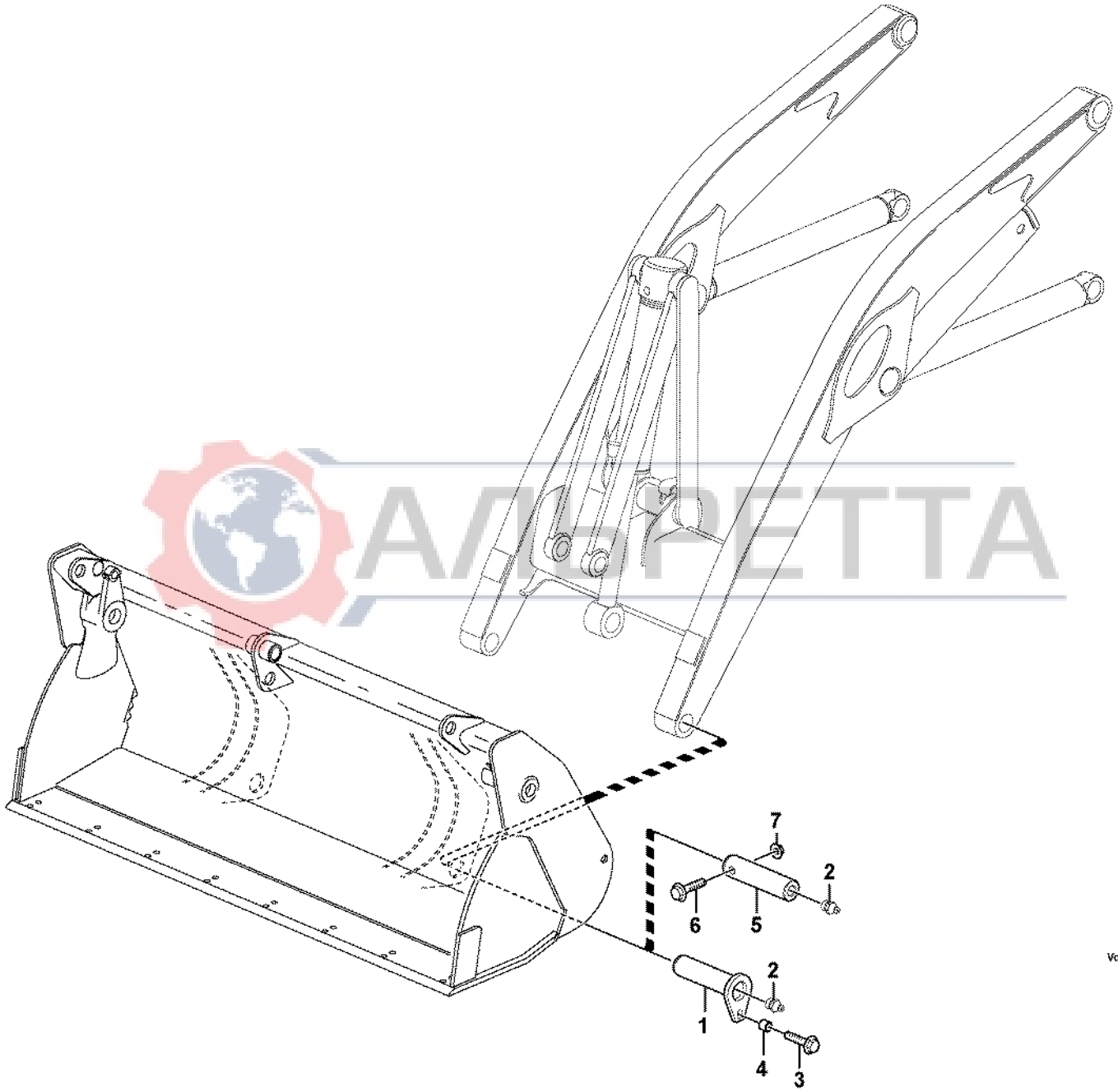

Volvo Construction Equipment

1023838

Fig.	Part No.	Quantity 1	2	3	PS	KIT	Description	Dénomination	Bezeichnung	Denominación	Benämning	Notes
1	**VOE 11882428**	2					Pin	Goupille	Zapfen	Pasador	Tapp	
2	**VOE 914167**	2	2				Nipple	Raccord	Nippel	Niple	Nippel	
3	**VOE 968589**	2					Flange screw	Vis à bride	Flanschschraube	Torn embridado	Flänsskruv	
4	**VOE 11884168**	2					Spacer	Entretoise	Abstandstueck	Casquillo distanciad	Distans	
5	**VOE 11888037**		2				Pin	Goupille	Zapfen	Pasador	Tapp	
6	**VOE 13965190**		2				Screw	Vis	Schraube	Tornillo	Skruv	
7	**VOE 13971098**		2				Flange nut	Ecrou accouple.	Bundmutter	Tuerca embridad	Flänsmutter	

АЛЬРЕТТА

1	**11891561**	**Axeltappar för infästning av skopa** **Muñones para fijación de cuchara** **Bolzen zur Befestigung der Schaufel** **Pivots d'axe pour fixation de godet** **Pins for mounting bucket**	Catalogue id **20017**	Group **945**
2	**11891539**		Illustr. No **1023838**	Section **160**
3			Issue **VOE 63D9920017**	Page **669**
4				
5				

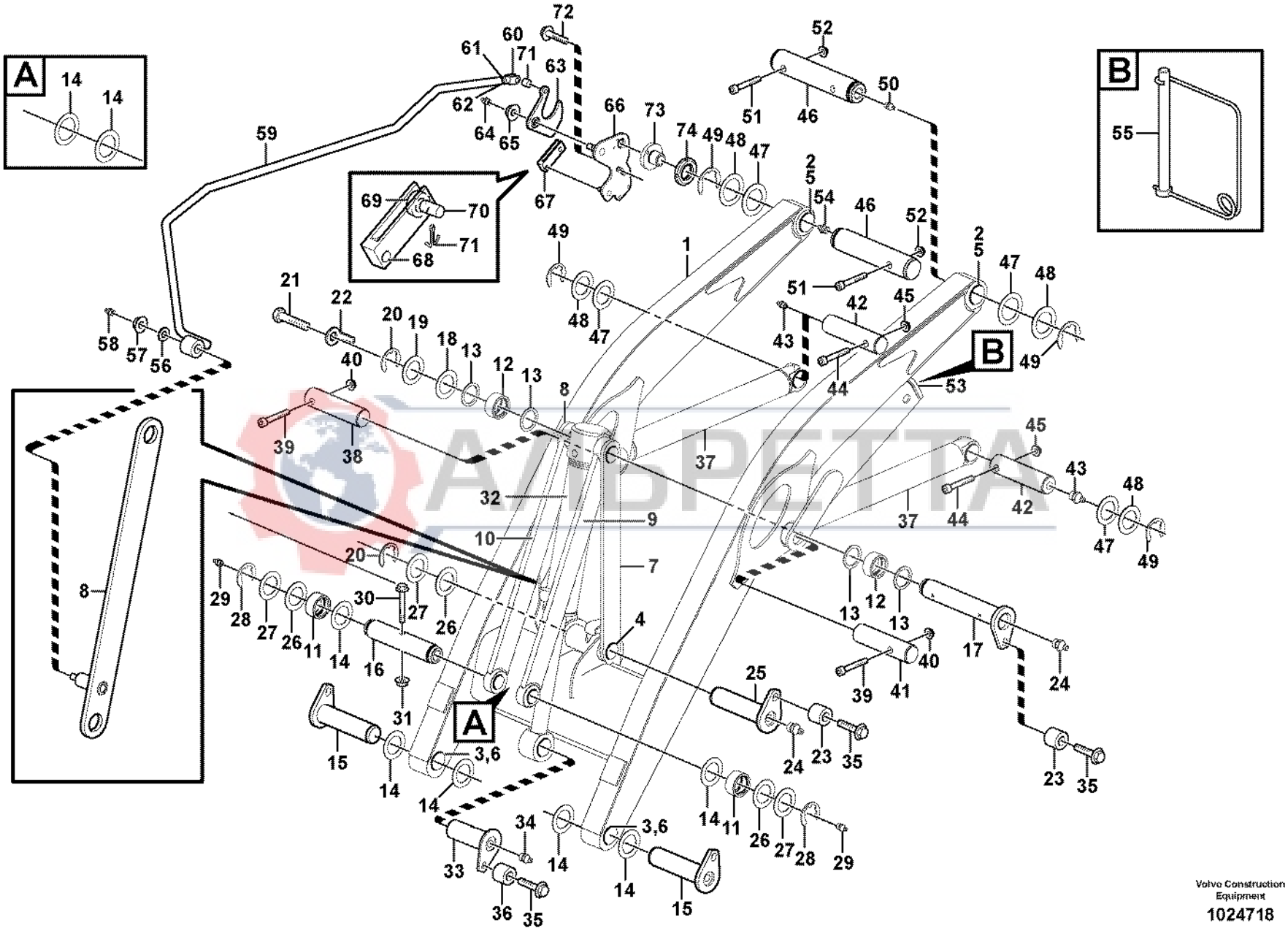

AMBRETTA

Volvo Construction Equipment

1024718

Fig.	Part No.	Quantity 1	2	3	PS	KIT	Description	Dénomination	Bezeichnung	Denominación	Benämning	Notes
1	**VOE 11889130**	1					Loader arm	Bras de chargeur	Laderhübarm	Brazo de cargador	Lastarm	
2	**VOE 11883772**	2					•Bushing	•Bague	•Buchse	•Casquillo	•Bussning	
3	**VOE 11883802**	2					•Bushing	•Bague	•Buchse	•Casquillo	•Bussning	
4	**VOE 11883803**	2					•Bushing	•Bague	•Buchse	•Casquillo	•Bussning	
5	**VOE 11890069**	2					Seal	Joint	Dichtung	Reten	Tätning	
6	**VOE 11882456**	2					Seal	Joint	Dichtung	Reten	Tätning	
7	**VOE 11884638**	1					Link	Articulation	Gelenk	Articulacion	Länk	LH
8	**VOE 11887308**	1					Arm	Bras	Arm	Brazo	Arm	RH
9	**VOE 11884822**	1					Link	Articulation	Gelenk	Articulacion	Länk	LH
10	**VOE 11884815**	1					Link	Articulation	Gelenk	Articulacion	Länk	RH
11	**VOE 11883801**	2					•Bushing	•Bague	•Buchse	•Casquillo	•Bussning	
12	**VOE 11883857**	2					•Bushing	•Bague	•Buchse	•Casquillo	•Bussning	
13	**VOE 11883937**	4					Scraper	Racloir	Abstreicher	Rascador	Skrapa	
14	**VOE 11882456**	8					Seal	Joint	Dichtung	Reten	Tätning	
15		2					Pin	Goupille	Zapfen	Pasador	Tapp	See group 945, Page 669
16	**VOE 11882932**	1					Pin	Goupille	Zapfen	Pasador	Tapp	
17	**VOE 11888280**	1					Pin	Goupille	Zapfen	Pasador	Tapp	
18	**VOE 11883929**	1					Washer	Rondelle	Scheibe	Arandela	Bricka	THICK = 2 MM
19	**VOE 11883930**	1					Washer	Rondelle	Scheibe	Arandela	Bricka	THICK = 3 MM
20	**VOE 11890110**	2					Snap Ring	Circlip	Nutring	Circlip	Spårring	
21	**VOE 13965191**	1					Flange screw	Vis à bride	Flanschschraube	Torn embridado	Flänsskruv	
22	**VOE 11884117**	1					Indicator	Indicateur	Indikator	Indicador	Indikator	
23	**VOE 11884168**	2					Spacer	Entretoise	Abstandstueck	Casquillo distanciad	Distans	
24	**VOE 914167**	2					Nipple	Raccord	Nippel	Niple	Nippel	
25	**VOE 11883032**	1					Pin	Goupille	Zapfen	Pasador	Tapp	
26	**VOE 11890115**	REQ					Washer	Rondelle	Scheibe	Arandela	Bricka	THICK = 2 MM
27	**VOE 11890116**	REQ					Washer	Rondelle	Scheibe	Arandela	Bricka	THICK = 3 MM
28	**VOE 11890110**	2					Snap Ring	Circlip	Nutring	Circlip	Spårring	
29	**VOE 914167**	2					Nipple	Raccord	Nippel	Niple	Nippel	
30	**VOE 969313**	1					Flange screw	Vis à bride	Flanschschraube	Torn embridado	Flänsskruv	

1		**Lyftramverk med monteringsdetaljer** **Bastidor elevación con piezas de montaje** **Hubgerüst mit Anbauteilen** **Chassis levage avec pièces de montage** **Lifting framework with assembly parts**	Catalogue id **20017**	Group **945**
2			Illustr. No **1024718**	Section **175**
3				
4			Issue **VOE 63D9920017**	Page **671**
5		**11880001, S/N 10939 -**		

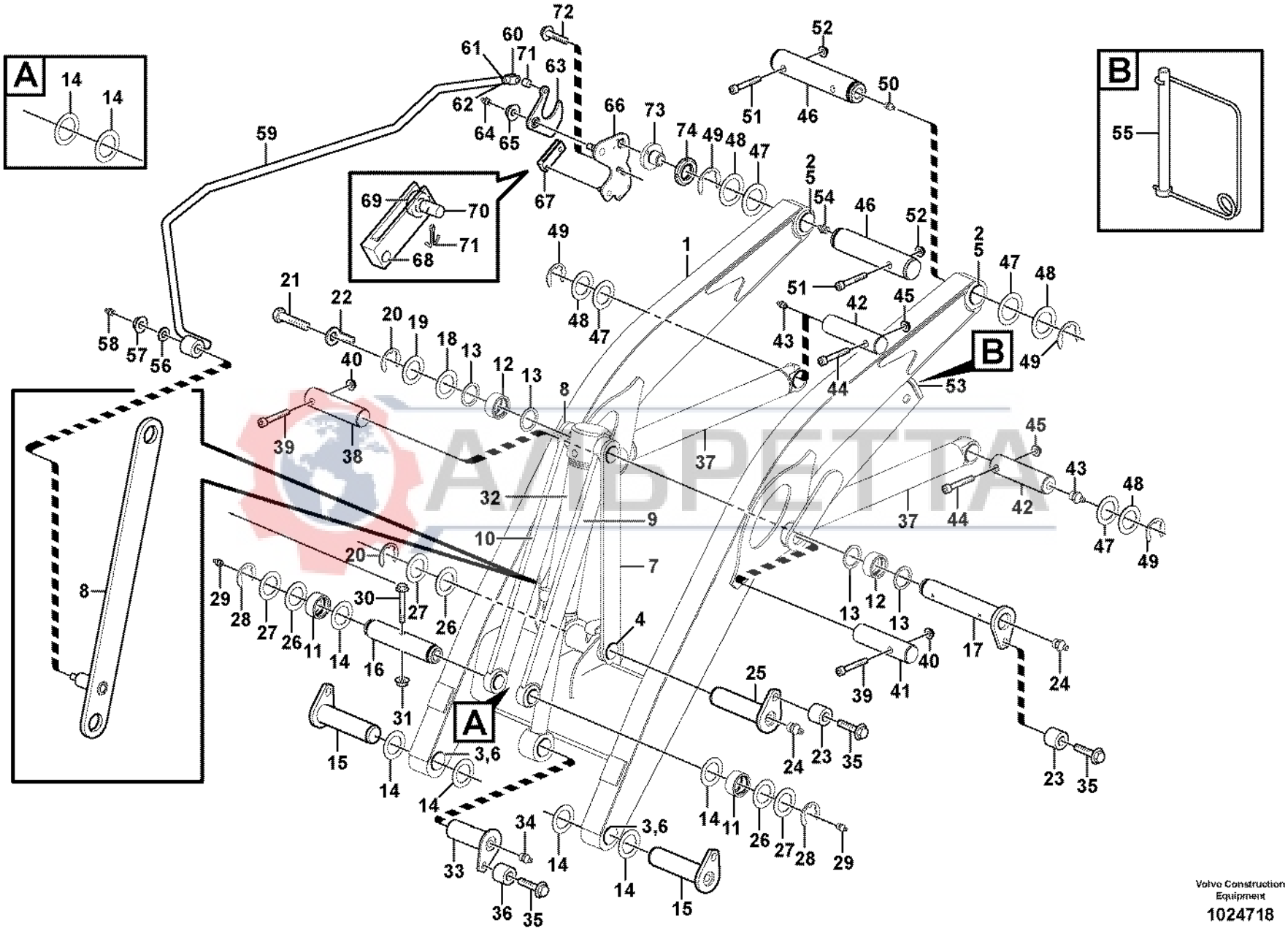

AMBRETTA

Volvo Construction Equipment

1024718

Fig.	Part No.	Quantity 1	2	3	PS	KIT	Description	Dénomination	Bezeichnung	Denominación	Benämning	Notes
31	**VOE 13971098**	1					Flange nut	Ecrou accouple.	Bundmutter	Tuerca embridad	Flänsmutter	
32		1					Tilt Cylinder	Verin inclinaison	Neigungszylinderr	Maquina inclinacion	Tiltcylinder	See group 945, Page 681
33	**VOE 11884182**	1					Pin	Goupille	Zapfen	Pasador	Tapp	
34	**VOE 914167**	1					Nipple	Raccord	Nippel	Niple	Nippel	
35	**VOE 974428**	3					Flange screw	Vis à bride	Flanschschraube	Torn embridado	Flänsskruv	
36	**VOE 11884170**	1					Spacer	Entretoise	Abstandstueck	Casquillo distanciad	Distans	
37		2					Lifting cylinder	Verin levage	Hubzylinder	Cilindro elevacion	Lyftcylinder	See group 945, Page 679
38	**VOE 11888366**	1					Pin	Goupille	Zapfen	Pasador	Tapp	
39	**VOE 967640**	2					Screw	Vis	Schraube	Tornillo	Skruv	
40	**VOE 983304**	2					Hexagon Nut	Ecrou Hexagonal	Sechskantmutter	Tuerca Hexagon	Sexkantsmutter	
41	**VOE 11883381**	1					Pin	Goupille	Zapfen	Pasador	Tapp	(VOE 11882421)
42	**VOE 11883858**	2					Pin	Goupille	Zapfen	Pasador	Tapp	
43	**VOE 914167**	2					Nipple	Raccord	Nippel	Niple	Nippel	
44	**VOE 967640**	2					Screw	Vis	Schraube	Tornillo	Skruv	
45	**VOE 13971098**	2					Flange nut	Ecrou accouple.	Bundmutter	Tuerca embridad	Flänsmutter	
46	**VOE 11883029**	2					Pin	Goupille	Zapfen	Pasador	Tapp	
47	**VOE 11890117**	REQ					Washer	Rondelle	Scheibe	Arandela	Bricka	THICK = 2 MM
48	**VOE 11890118**	REQ					Washer	Rondelle	Scheibe	Arandela	Bricka	THICK = 3 MM
49	**VOE 11890109**	4					Snap Ring	Circlip	Nutring	Circlip	Spårring	
50	**VOE 914167**	1					Nipple	Raccord	Nippel	Niple	Nippel	
51	**VOE 968237**	2					Flange screw	Vis à bride	Flanschschraube	Torn embridado	Flänsskruv	
52	**VOE 13971098**	2					Flange nut	Ecrou accouple.	Bundmutter	Tuerca embridad	Flänsmutter	
53	**VOE 11888616**	2					Safety Brace	Etrier Securite	Sicherungsbugel	Brida Seguridad	Säkringsbygel	
54	**VOE 11887317**	1					Lubricating nipple	Graisseur	Schmiernippel	Engrasador	Smörjnippel	
55	**VOE 11888737**	1					•Lock brace	•Etrier de verrouillage.	•Sperrklinke	•Brazo Seguridad	•Låsbygel	
56	**VOE 983338**	1					Washer	Rondelle	Scheibe	Arandela	Bricka	
57	**VOE 13967934**	1					Flange Lock Nut	Contre écrou bride	Flanschmutter	Contratuer Embr	Flänslåsmutter	
58	**VOE 914167**	1					Nipple	Raccord	Nippel	Niple	Nippel	
59	**VOE 11887325**	1					Tube	Tube	Rohr	Tubo	Rör	
60	**VOE 11881413**	1					Fork	Fourche	Gabel	Horquilla	Gaffel	

1		**Lyftramverk med monteringsdetaljer** **Bastidor elevación con piezas de montaje** **Hubgerüst mit Anbauteilen** **Chassis levage avec pièces de montage** **Lifting framework with assembly parts**	Catalogue id **20017**	Group **945**
2				
3			Illustr. No **1024718**	Section **175**
4				
5		**11880001, S/N 10939 -**	Issue **VOE 63D9920017**	Page **673**

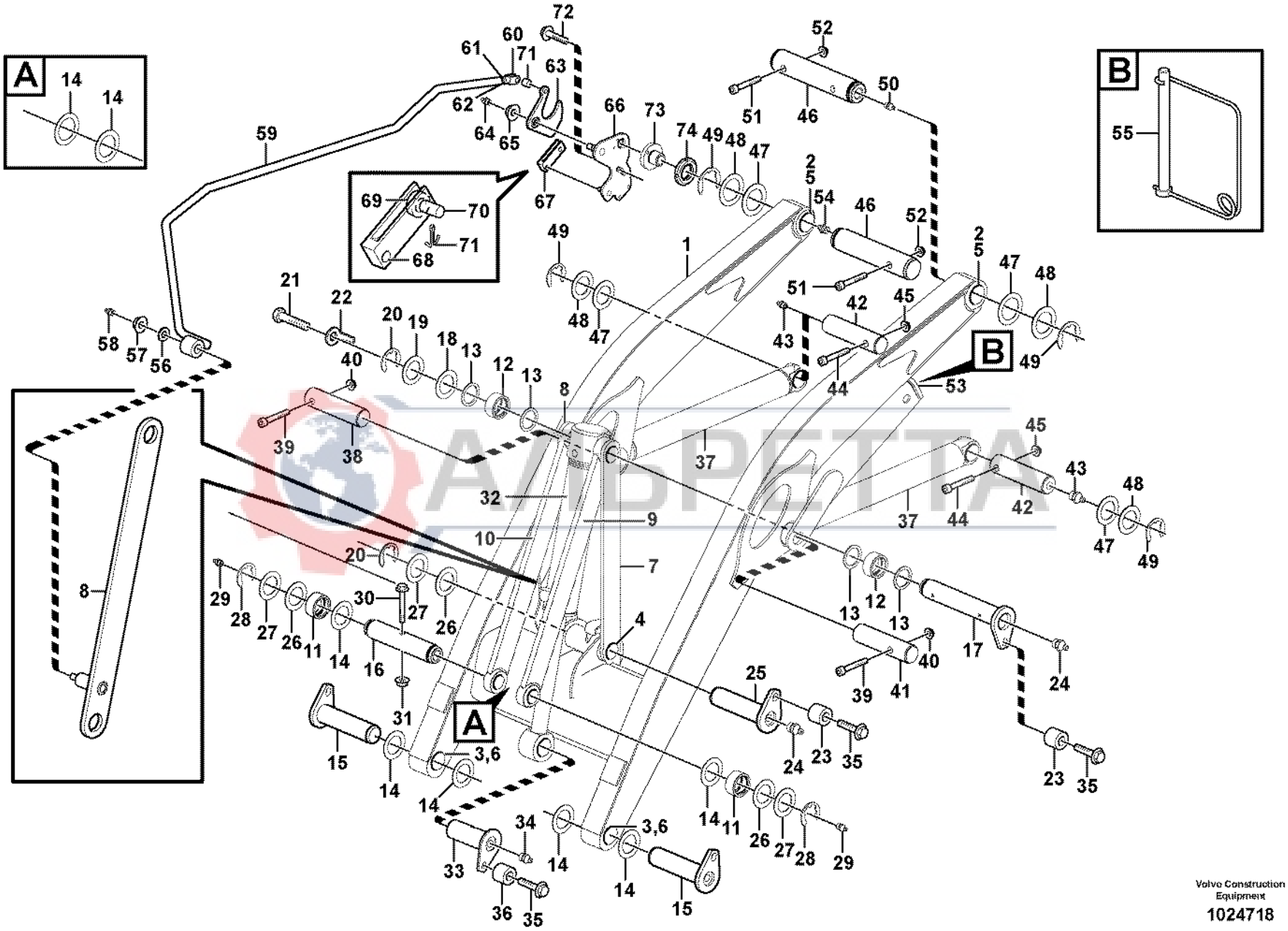

AMBRETTA

Volvo Construction Equipment

1024718

Fig.	Part No.	Quantity 1	2	3	PS	KIT	Description	Dénomination	Bezeichnung	Denominación	Benämning	Notes
61	**VOE 971081**	1					Hexagon Nut	Ecrou Hexagonal	Sechskantmutter	Tuerca Hexagon	Sexkantsmutter	
62	**VOE 11888748**	1					Rod	Tringle	Stange	Tirante	Stång	
63	**VOE 11887303**	1					Cam	Came	Nocken	Leva	Kam	
64	**VOE 914167**	1					Nipple	Raccord	Nippel	Niple	Nippel	
65	**VOE 13967934**	1					Flange Lock Nut	Contre écrou bride	Flanschmutter	Contratuer Embr	Flänslåsmutter	
66	**VOE 11887302**	1					Support	Support	Stütze	Apoyo	Stöd	
67	**VOE 11888274**	1					Bracket	Console	Konsole	Ménsula	Konsol	
68	**VOE 11887440**	1					Bushing	Bague	Buchse	Casquillo	Bussning	
68	**VOE 11882999**	1					Roller	Galet	Rolle	Rodillo	Rulle	
70	**VOE 11883000**	1					Pin	Goupille	Zapfen	Pasador	Tapp	
71	**VOE 907838**	3					Cotter Pin	Goupille Fendue	Splint	Pasador Hendido	Saxpinne	
72	**VOE 946440**	2					Flange screw	Vis à bride	Flanschschraube	Torn embridado	Flänsskruv	
73	**VOE 11887329**	1					Support Pin	Goupille Appui	Stützzapfen	Pasador Apoyo	Stödtapp	
74	**VOE 11881654**	1					Nut	Ecrou	Mutter	Tuerca	Mutter	

АЛЬРЕТТА

1		**Lyftramverk med monteringsdetaljer** **Bastidor elevación con piezas de montaje** **Hubgerüst mit Anbauteilen** **Chassis levage avec pièces de montage** **Lifting framework with assembly parts**	Catalogue id **20017**	Group **945**
2				
3			Illustr. No **1024718**	Section **175**
4				
5		**11880001, S/N 10939 -**	Issue **VOE 63D9920017**	Page **675**

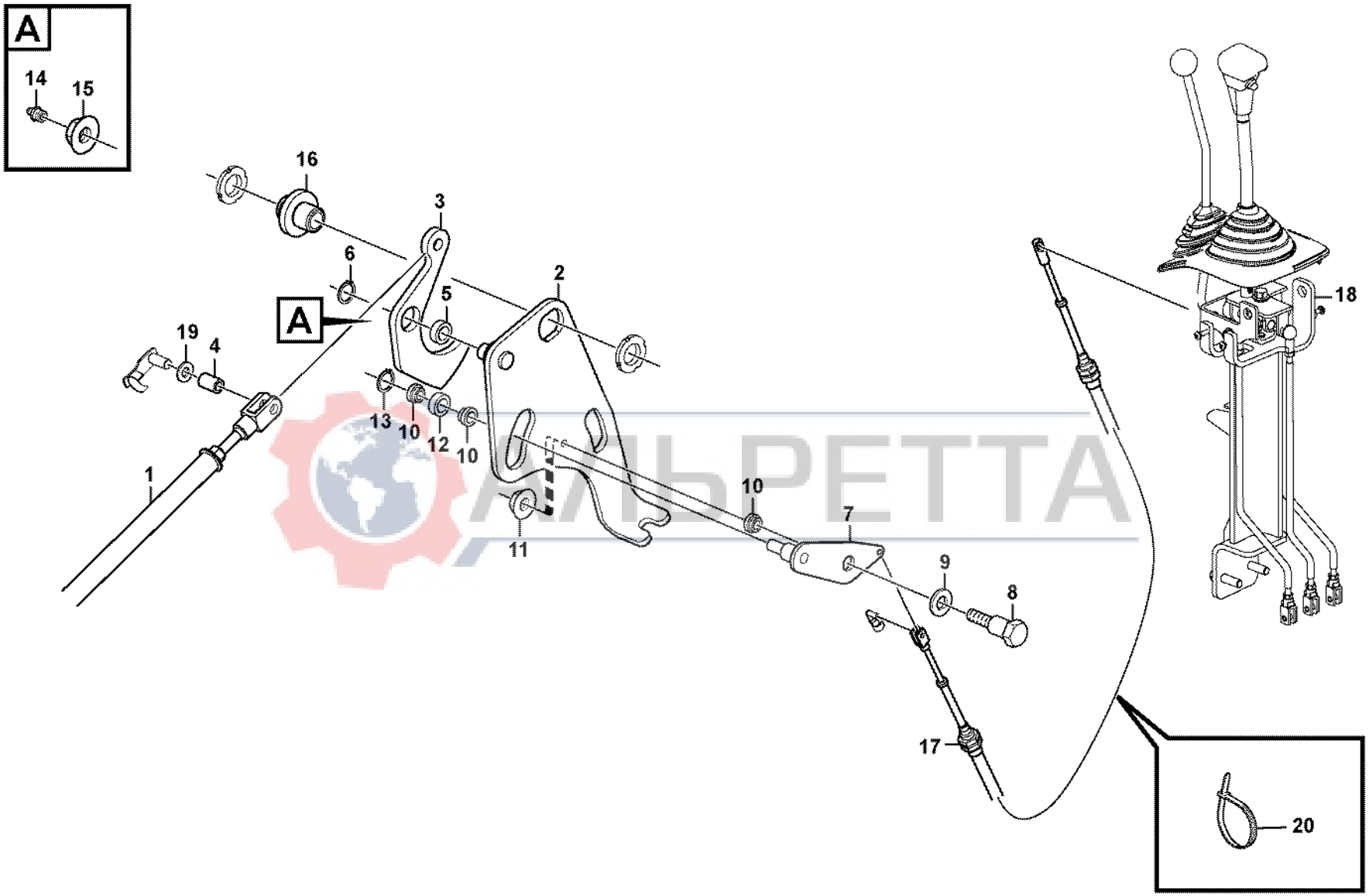

АЛЬРЕТТА

Volvo Construction Equipment

1024734

Fig.	Part No.	Quantity 1	2	3	PS	KIT	Description	Dénomination	Bezeichnung	Denominación	Benämning	Notes
1		1	1				Linkage	Syst.articulat.	Gelenksystem	Sistem Articul	Länksystem	See group 945, Page 663
2	**VOE 11886338**	1					Bracket	Console	Konsole	Ménsula	Konsol	
	VOE 11887335		1				Bracket	Console	Konsole	Ménsula	Konsol	
	VOE 11886482	1					•Bracket	•Console	•Konsole	•Ménsula	•Konsol	
			1		NS		•Bracket	•Console	•Konsole	•Ménsula	•Konsol	
3	**VOE 11885717**	1					•Cam	•Came	•Nocken	•Leva	•Kam	
			1		NS		•Cam	•Came	•Nocken	•Leva	•Kam	
4	**VOE 968942**	1	1				••Bearing Bushing	••Coussinet	••Lagerbuchse	••Casq Cojinete	••Lagerbussning	
5	**VOE 966722**	1					••Bearing Bushing	••Coussinet	••Lagerbuchse	••Casq Cojinete	••Lagerbussning	
	VOE 11883447		1				••Bushing	••Bague	••Buchse	••Casquillo	••Bussning	
6	**VOE 914450**	1					•Snap Ring	•Circlip	•Nutring	•Circlip	•Spårring	
7	**VOE 11885663**	1	1				•Lever	•Levier	•Hebel	•Palanca	•Spak	
8	**VOE 11885774**	1	1				•Bolt	•Boulon	•Bolzen	•Perno	•Bult	
9	**VOE 930872**	2	2				•Washer	•Rondelle	•Scheibe	•Arandela	•Bricka	
10	**VOE 11885772**	3	3				•Bushing	•Bague	•Buchse	•Casquillo	•Bussning	
11	**VOE 948645**	1	1				•Flange Lock Nut	•Contre écrou bride	•Flanschmutter	•Contratuer Embr	•Flänslåsmutter	
12	**VOE 11885773**	1	1				•Spacer Bushing	•Bagu.entretoise	•Abstandbuchse	•Buje Distanciad	•Distansbussning	
13	**VOE 914446**	1	1				•Snap Ring	•Circlip	•Nutring	•Circlip	•Spårring	
14	**VOE 914167**		1				•Nipple	•Raccord	•Nippel	•Niple	•Nippel	
15	**VOE 13967934**		1				•Flange Lock Nut	•Contre écrou bride	•Flanschmutter	•Contratuer Embr	•Flänslåsmutter	
16		1					Pin	Goupille	Zapfen	Pasador	Tapp	See group 945, Page 663
17	**VOE 11885671**	1					Cable	Câble	Seil	Cable	Lina	
18		1					Bracket	Console	Konsole	Ménsula	Konsol	See group 915, Page 607
19	**VOE 11886342**	2					Spacer	Partie Intermédiaire	Zwischenstück	Espaciador	Mellandel	SER NO 10419-
20	**VOE 4881440**	1					Strip Clamp	Ruban Serrage	Kabelbinder	Abraz Cinta	Bandklamma	SER NO 10419-

1	**S/N - 10938**
2	**S/N 10939 -**
3	
4	
5	

Mekanisk självjusterande tiltmekanism
Mecanismo de basculamiento mecánico autoajustable
Selbstregelnder Kippmechanismus
Mécanisme de basculement à autoréglage mécanique
Mechanical self levelling tilt mechanism

11891079, 11881080

Catalogue id	Group
20017	**945**
Illustr. No	Section
1024734	**200**
Issue	Page
VOE 63D9920017	**677**

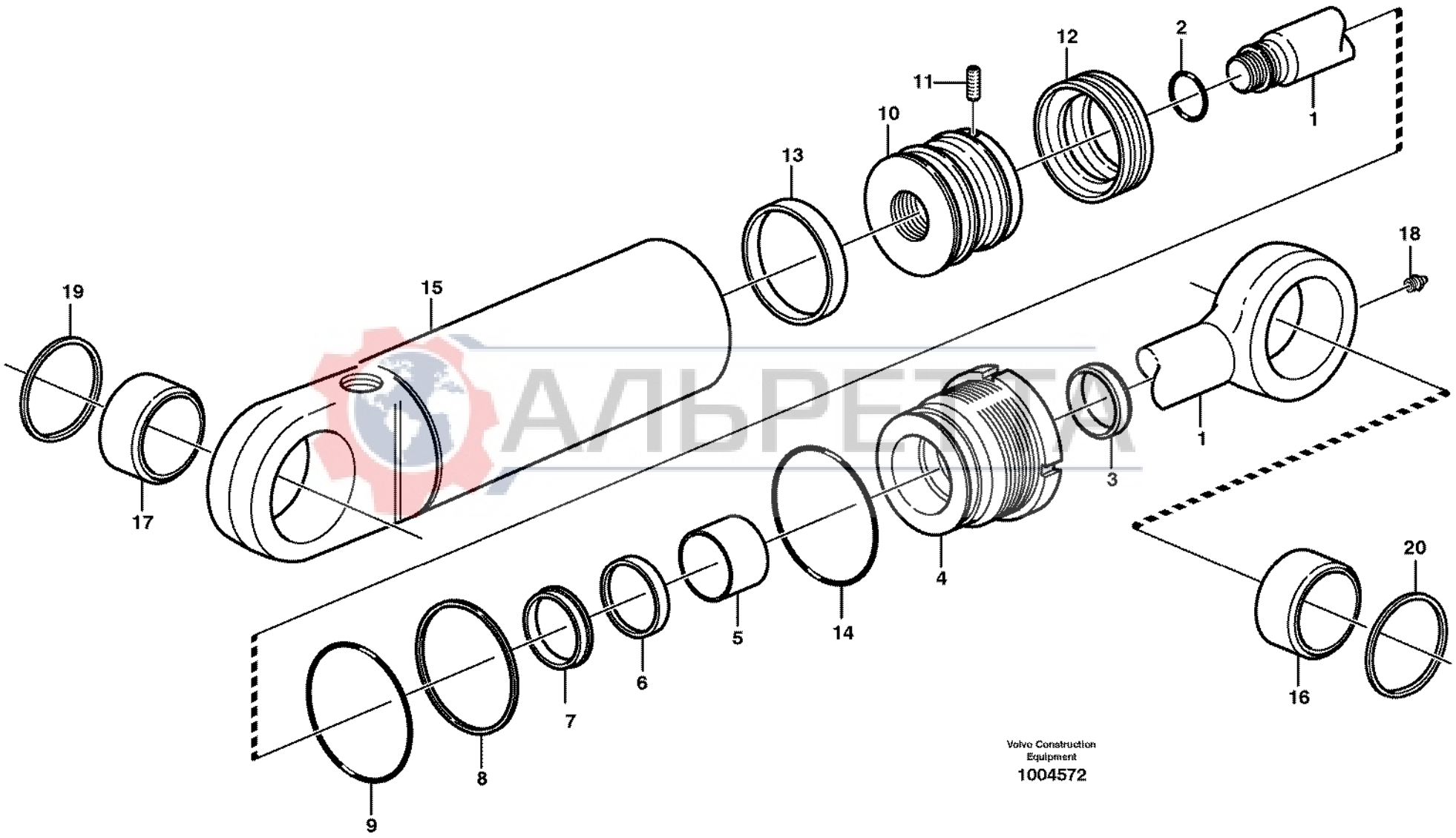
19
17
15
13
10
11
12
2
1
18
1
3
4
14
5
6
7
8
9
20
16
Volvo Construction Equipment
1004572

Fig.	Part No.	Quantity 1	2	3	PS	KIT	Description	Dénomination	Bezeichnung	Denominación	Benämning	Notes
	VOE 11881973	1					Cylinder	Verin	Zylinder	Cilindro	Cylinder	LH See group 945, Page 663
	VOE 11881974		1				Cylinder	Verin	Zylinder	Cilindro	Cylinder	RH See group 945, Page 663
1	**VOE 11988262**	1	1				•Piston rod	•Bielle de piston	•Kolbenstange	•Biela de piston	•Kolvstång	
2		1	1		NS	K	•O-ring	•Joint Torique	•O-Ring	•Junta torica	•O-ring	
3		1	1		NS	K	•Scraper	•Racleur	•Abstreifring	•Aro rascador	•Avstrykare	
4	**VOE 11712744**	1	1		OP		•Piston rod guide	•Guide tige piston	•Kolbenstangenführu	•Guia varilla piston	•Kolvst.styrning	
5		1	1		NS	K	•Guide Ring	•Bague Guide	•Fuhrungsring	•Anillo Guia	•Styrring	
6		1	1		NS	K	•Piston Rod Seal	•Eta.tige Piston	•Ko-stang Dichtg	•Reten Var Pist	•Kolvstångstätn	
7		1	1		NS	K	•Lock Ring	•Anneau Verrouillage	•Schlossring	•Anillo Segurid	•Låsring	
8		1	1		NS	K	•Back-up ring	•Rondelle anti-extrusi	•Stützring	•Anillo Apoyo	•Stödring	
9		1	1		NS	K	•O-ring	•Joint Torique	•O-Ring	•Junta torica	•O-ring	
10	**VOE 11712745**	1	1		OP		•Piston	•Piston	•Kolben	•Piston	•Kolv	
11		1	1		NS	K	•Screw	•Vis	•Schraube	•Tornillo	•Skruv	
12		1	1		NS	K	•Piston seal	•Etanchei.piston	•Kolbendichtung	•Reten piston	•Kolvtätning	
13		1	1		NS	K	•Guide Ring	•Bague Guide	•Fuhrungsring	•Anillo Guia	•Styrring	
14		1	1		NS	K	•O-ring	•Joint Torique	•O-Ring	•Junta torica	•O-ring	
15		1	1		NS		•Cylinder tube	•Tube cylindre	•Zylinderrohr	•Tubo cilindro	•Cylinderrör	
16	**VOE 11711136**	1	1				•Bushing	•Bague	•Buchse	•Casquillo	•Bussning	
17	**VOE 11988263**	1	1				•Bushing	•Bague	•Buchse	•Casquillo	•Bussning	
18	**VOE 11709664**	1	1				•Lub Nipple	•Graisseur	•Schmiernippel	•Engrasador	•Smörjnippel	
19		2	2		NS		Scraper	Racloir	Abstreicher	Rascador	Skrapa	
20	**VOE 11883675**	2	2				Scraper	Racloir	Abstreicher	Rascador	Skrapa	
	VOE 11712746	1	1				Sealing Kit	Jeu Joints	Dichtungssatz	Juego Retenes	Tätningssats	

1	**11881973**	**Hydraulcylinder** **Cilindros hidráulicos** **Hydraulikzylinder** **Vérins hydrauliques** **Hydraulic cylinder**	Catalogue id **20017**	Group **945**
2	**11881974**		Illustr. No **1004572**	Section **250**
3			Issue **VOE 63D9920017**	Page **679**
4				
5		**11891079 11891080**		

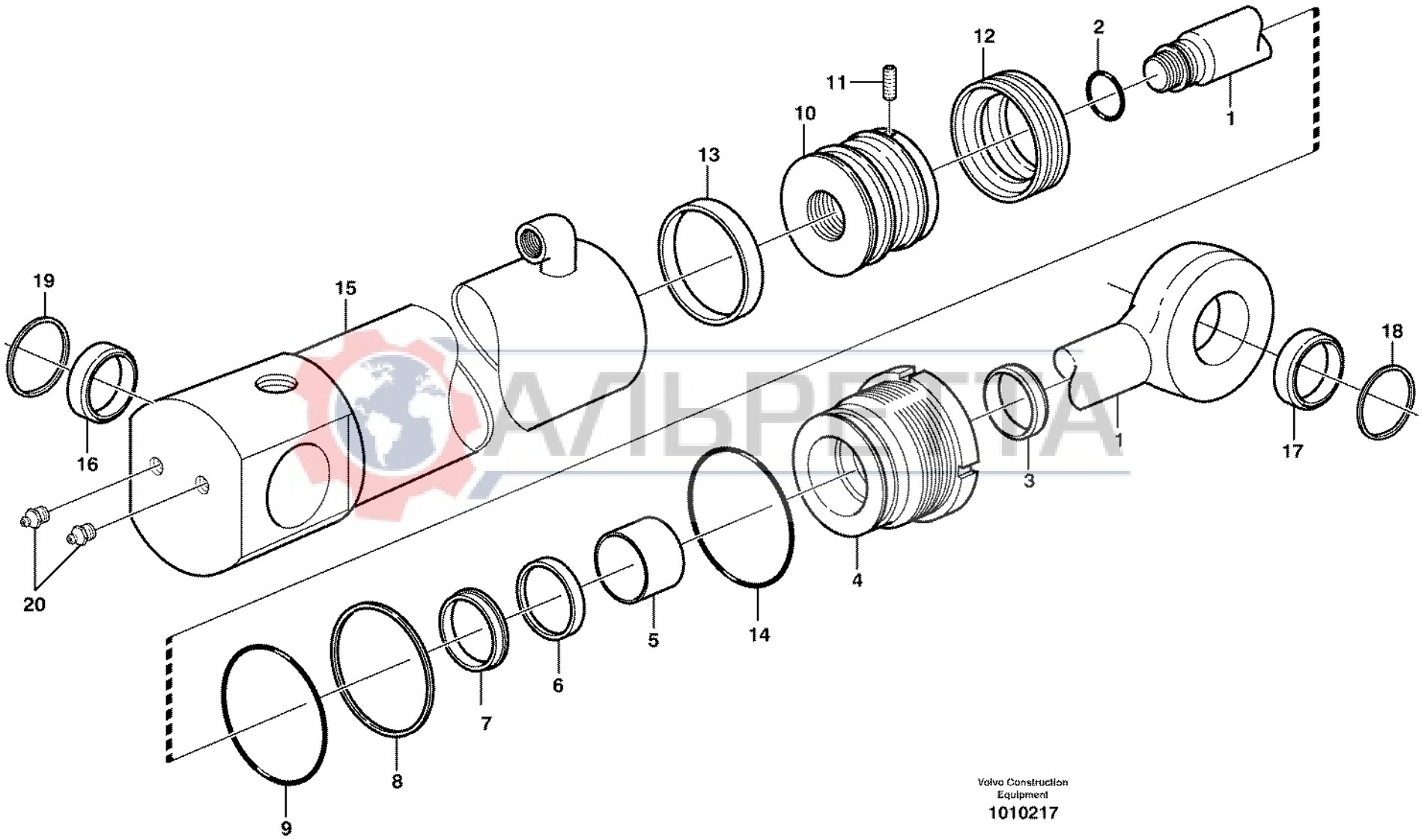

Volvo Construction Equipment

1010217

Fig.	Part No.	Quantity 1	2	3	PS	KIT	Description	Dénomination	Bezeichnung	Denominación	Benämning	Notes
	VOE 11882905	1					Cylinder	Verin	Zylinder	Cilindro	Cylinder	See group 945, Page 663
1	**VOE 11988259**	1					•Piston rod	•Bielle de piston	•Kolbenstange	•Biela de piston	•Kolvstång	
2		1			NS	K	•O-ring	•Joint Torique	•O-Ring	•Junta torica	•O-ring	
3		1			NS	K	•Scraper	•Racleur	•Abstreifring	•Aro rascador	•Avstrykare	
4	**VOE 11712747**	1			OP		•Piston rod guide	•Guide tige piston	•Kolbenstangenführu	•Guia varilla piston	•Kolvst.styrning	
5		1			NS	K	•Guide Ring	•Bague Guide	•Fuhrungsring	•Anillo Guia	•Styrring	
6		1			NS	K	•Piston Rod Seal	•Eta.tige Piston	•Ko-stang Dichtg	•Reten Var Pist	•Kolvstångstätn	
7		1			NS	K	•Lock Ring	•Anneau Verrouillage	•Schlossring	•Anillo Segurid	•Låsring	
8		1			NS	K	•Back-up ring	•Rondelle anti-extrusi	•Stützring	•Anillo Apoyo	•Stödring	
9		1			NS	K	•O-ring	•Joint Torique	•O-Ring	•Junta torica	•O-ring	
10	**VOE 11712748**	1			OP		•Piston	•Piston	•Kolben	•Piston	•Kolv	
11		1			NS	K	•Screw	•Vis	•Schraube	•Tornillo	•Skruv	
12		1			NS	K	•Piston seal	•Etanchei.piston	•Kolbendichtung	•Reten piston	•Kolvtätning	
13		1			NS	K	•Guide Ring	•Bague Guide	•Fuhrungsring	•Anillo Guia	•Styrring	
14		1			NS	K	•O-ring	•Joint Torique	•O-Ring	•Junta torica	•O-ring	
15		1			NS		•Cylinder tube	•Tube cylindre	•Zylinderrohr	•Tubo cilindro	•Cylinderrör	
16	**VOE 11988260**	2					•Bushing	•Bague	•Buchse	•Casquillo	•Bussning	
17	**VOE 11711134**	1					•Bushing	•Bague	•Buchse	•Casquillo	•Bussning	
18	**VOE 11709664**	2					•Lub Nipple	•Graisseur	•Schmiernippel	•Engrasador	•Smörjnippel	
19	**VOE 11883675**	2					Scraper	Racloir	Abstreicher	Rascador	Skrapa	
20	**VOE 11883937**	2					Scraper	Racloir	Abstreicher	Rascador	Skrapa	
	VOE 11712749	1					Sealing Kit	Jeu Joints	Dichtungssatz	Juego Retenes	Tätningssats	

VIPETR

1		**Hydraulcylinder** **Cilindros hidráulicos** **Hydraulikzylinder** **Vérins hydrauliques** **Hydraulic cylinder**	Catalogue id **20017**	Group **945**
2			Illustr. No **1010217**	Section **300**
3			Issue **VOE 63D9920017**	Page **681**
4				
5		**11891079, 11891080**		

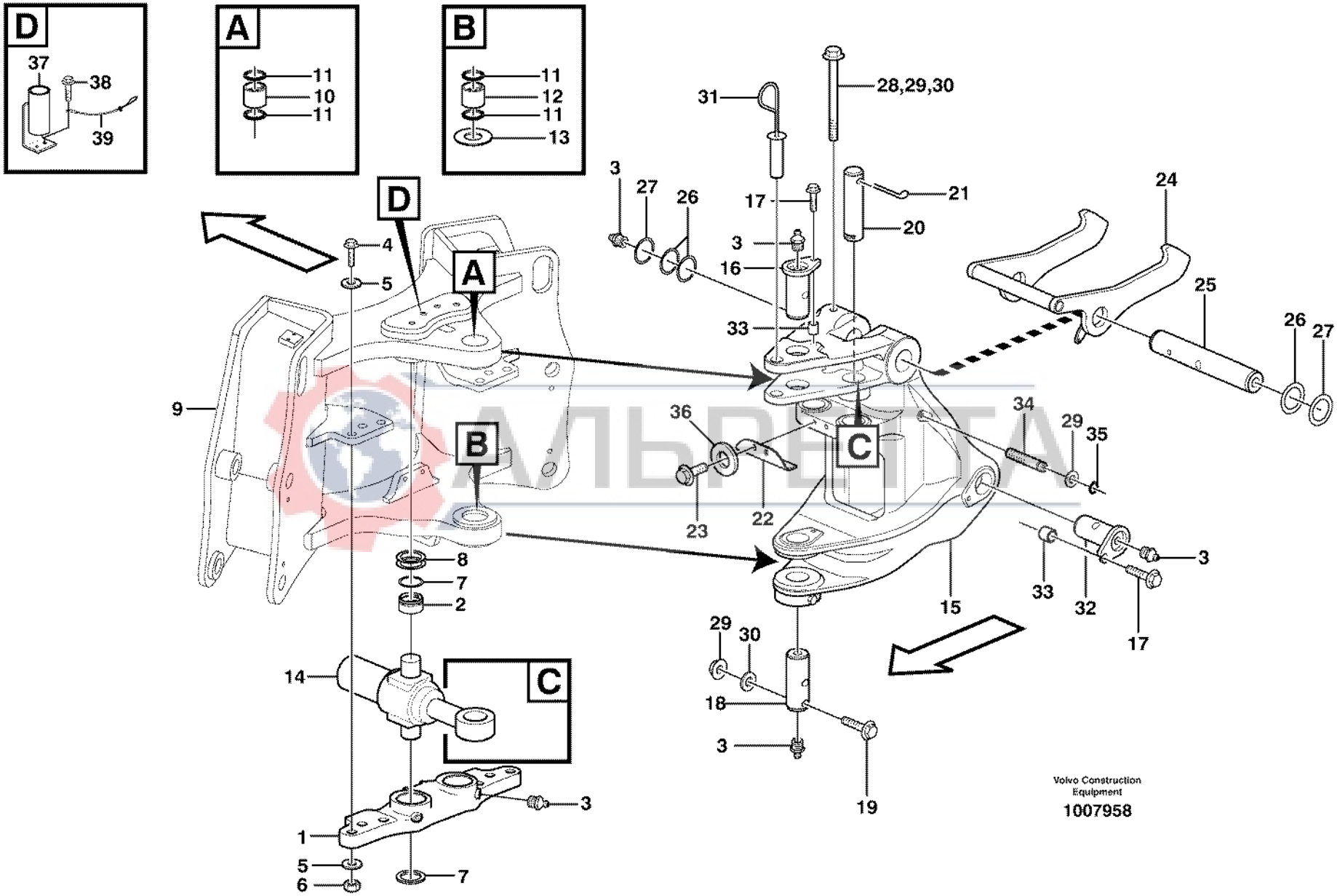
D
37
38
39
A
11
10
11
B
11
12
11
13
D
A
B
C
4
5
9
8
7
2
14
1
5
6
7
3
31
28,29,30
3
27
26
17
21
20
3
16
33
24
25
26
27
36
34
29
35
23
22
15
33
32
3
17
29
30
18
3
19
Volvo Construction Equipment
1007958

Fig.	Part No.	Quantity 1	2	3	PS	KIT	Description	Dénomination	Bezeichnung	Denominación	Benämning	Notes
1	**VOE 11883439**	1					Center Plate	Plaque Centrale	Mittenblech	Placa Central	Centrumplåt	S/N - 10633
	VOE 11887300	1					Center Plate	Plaque Centrale	Mittenblech	Placa Central	Centrumplåt	S/N 10634 -
2	**VOE 11883757**	2					•Bushing	•Bague	•Buchse	•Casquillo	•Bussning	
3	**VOE 914167**	7					Nipple	Raccord	Nippel	Niple	Nippel	
4	**VOE 13963362**	6					Hexagon screw	Vis tête hexagonale	Sechskantschraube	Tornillo hexago	Sexkantsskruv	
5	**VOE 955905**	12					Washer	Rondelle	Scheibe	Arandela	Bricka	
6	**VOE 983312**	6					Hexagon Nut	Ecrou Hexagonal	Sechskantmutter	Tuerca Hexagon	Sexkantsmutter	
7	**VOE 11881489**	6					Scraper	Racloir	Abstreicher	Rascador	Skrapa	
8	**VOE 11882660**	6					Shim	Cale d'épaisseur	Ausgleichscheibe	Suplementos de ajus	Mellanlägg	
9		1					Frame	Chassis	Rahmen	Bastidor	Ram	See group 711, Page 381
10		1					Bushing	Bague	Buchse	Casquillo	Bussning	See group 711, Page 381
11		6					Scraper	Racloir	Abstreicher	Rascador	Skrapa	See group 711, Page 381
12		1					Bushing	Bague	Buchse	Casquillo	Bussning	See group 711, Page 381
13	**VOE 11883751**	2					Spacer	Partie Intermédiaire	Zwischenstück	Espaciador	Mellandel	
14		2					Swg Lk Cylinder	Barille.serrure	Pivotsperrzyl	Cilindro Cierre	Pendellåscyl	See group 971, Page 691
15	**VOE 11883729**	1			SS		Swing Post	Support de rotation	Drehstütze	Apoyo de giro	Svängpelare	S/N - 10611
	VOE 11887295	1					Swing Post	Support de rotation	Drehstütze	Apoyo de giro	Svängpelare	S/N 10612 -
16	**VOE 11883727**	1					Pin	Goupille	Zapfen	Pasador	Tapp	
17	**VOE 968435**	3					Flange screw	Vis à bride	Flanschschraube	Torn embridado	Flänsskruv	
18	**VOE 11883728**	1					Pin	Goupille	Zapfen	Pasador	Tapp	
19	**VOE 968237**	1					Flange screw	Vis à bride	Flanschschraube	Torn embridado	Flänsskruv	
20	**VOE 11888681**	2					Pin	Goupille	Zapfen	Pasador	Tapp	
21	**VOE 907903**	1					Cotter Pin	Goupille Fendue	Splint	Pasador Hendido	Saxpinne	When required
22	**VOE 11883733**	1					Stop	Arrêt	Anschlag	Parada	Stopp	
23	**VOE 974428**	2					Flange screw	Vis à bride	Flanschschraube	Torn embridado	Flänsskruv	
24	**VOE 11888656**	1					Lock	Serrure	Schloß	Cierre	Låselement	
25	**VOE 11883732**	1					Pin	Goupille	Zapfen	Pasador	Tapp	
26	**VOE 11885224**	3					Shim	Cale d'épaisseur	Passcheibe	Arandela Ajuste	Passbricka	THICK 1,0 MM
27	**VOE 11885225**	4					Shim	Cale d'épaisseur	Passcheibe	Arandela Ajuste	Passbricka	THICK 2,5 MM
28	**VOE 949824**	1					Flange screw	Vis à bride	Flanschschraube	Torn embridado	Flänsskruv	

1		**Svängsystem** **Sistema de oscilación** **Schwenksystem** **Système de pivotement** **Swing system**	Catalogue id **20017** / Group **971**
2			Illustr. No **1007958** / Section **100**
3			Issue **VOE 63D9920017** / Page **683**
4			
5			

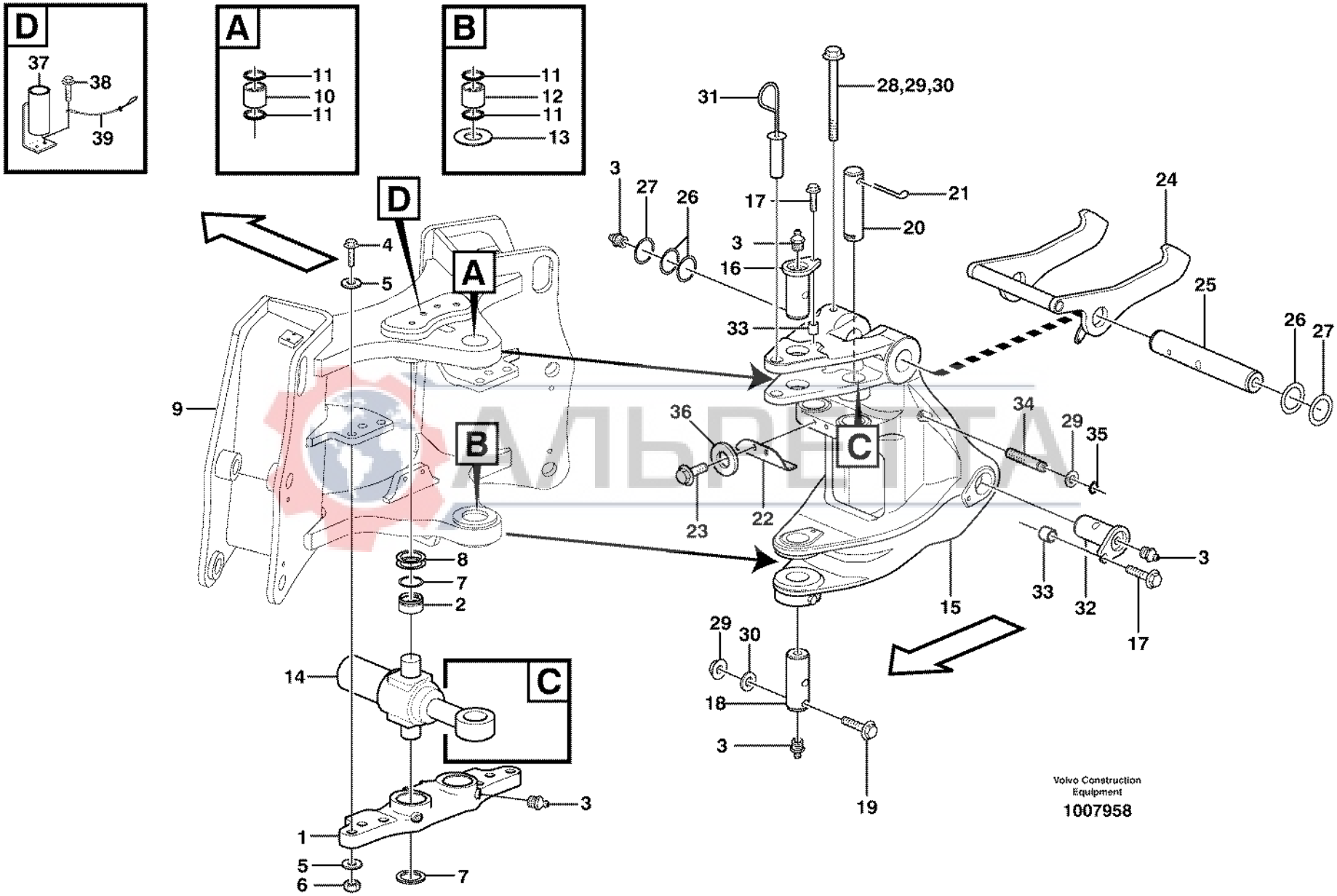
D
37
38
39
A
11
10
11
B
11
12
11
13
D
A
B
C
4
5
9
8
7
2
14
1
5
6
7
3
31
28,29,30
3
27
26
17
21
20
3
16
33
24
25
26
27
36
34
29
35
23
22
15
33
32
3
17
29
30
18
3
19
Volvo Construction Equipment
1007958

Fig.	Part No.	Quantity 1	2	3	PS	KIT	Description	Dénomination	Bezeichnung	Denominación	Benämning	Notes
29	**VOE 13983307**	2					Hexagon Nut	Ecrou Hexagonal	Sechskantmutter	Tuerca Hexagon	Sexkantsmutter	
30	**VOE 13960143**	3					Washer	Rondelle	Scheibe	Arandela	Bricka	
31	**VOE 11884569**	1					Lock	Serrure	Schloß	Cierre	Låselement	
32	**VOE 11883753**	2					Pin	Goupille	Zapfen	Pasador	Tapp	
33	**VOE 11884168**	3					Spacer	Entretoise	Abstandstueck	Casquillo distanciad	Distans	
34	**VOE 11886468**	1					Stud	Goujon	Stiftschraube	Esparrago	Pinnskruv	
35	**VOE 14025792**	1					Retaining ring	Bague retenue	Haltering	Anillo de apoyo	Hållarring	
36	**VOE 983338**	2					Washer	Rondelle	Scheibe	Arandela	Bricka	
37	**VOE 11885074**	1					Pin	Goupille	Zapfen	Pasador	Tapp	
38	**VOE 13946173**	2					Flange screw	Vis à bride	Flanschschraube	Torn embridado	Flänsskruv	
39	**VOE 11883651**	1					Cable	Câble	Seil	Cable	Lina	

АЛЬРЕТТА

1		**Svängsystem** **Sistema de oscilación** **Schwenksystem** **Système de pivotement** **Swing system**	Catalogue id **20017**	Group **971**
2			Illustr. No **1007958**	Section **100**
3				
4			Issue **VOE 63D9920017**	Page **685**
5				

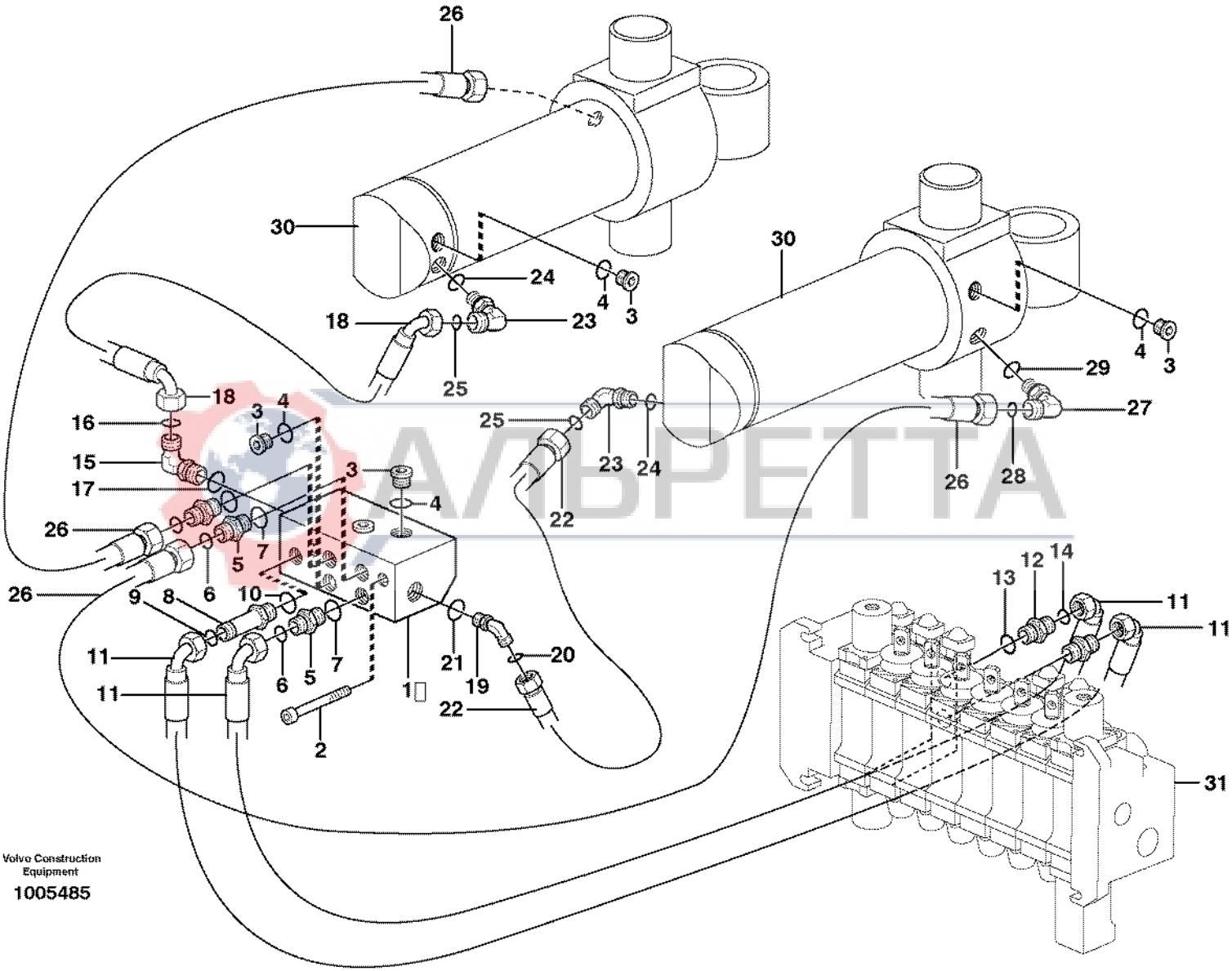

Volvo Construction Equipment

1005485

Fig.	Part No.	Quantity 1	2	3	PS	KIT	Description	Dénomination	Bezeichnung	Denominación	Benämning	Notes
1	**VOE 11882500**	1					Valve Body	Corps Valve	Ventilkörper	Cuerpo Valvula	Ventilkropp	
2	**VOE 967632**	2					Allen Hd Screw	Vis A 6 Pans Cr	Inbusschraube	Torn Hex Embut	Insexskruv	
3	**VOE 11883510**	7					Plug	Bouchon	Stopfen	Tapon	Plugg	
4	**VOE 932039**	1					•O-ring	•Joint Torique	•O-Ring	•Junta torica	•O-ring	
5	**VOE 13933858**	3					Union	Teton Connexion	Anschlussnippel	Niple Conexcion	Anslutn.nippel	
6	**VOE 4881722**	1					•O-ring	•Joint Torique	•O-Ring	•Junta torica	•O-ring	
7	**VOE 932039**	1					•O-ring	•Joint Torique	•O-Ring	•Junta torica	•O-ring	
8	**VOE 11881379**	1					Nipple	Raccord	Nippel	Niple	Nippel	
9	**VOE 4880492**	1					•O-ring	•Joint Torique	•O-Ring	•Junta torica	•O-ring	
10	**VOE 932039**	1					•O-ring	•Joint Torique	•O-Ring	•Junta torica	•O-ring	
11	**VOE 11884542**	2					Hose	Flexible	Schlauch	Manguera	Slang	
12	**VOE 11882258**	2					Nipple	Raccord	Nippel	Niple	Nippel	
13	**VOE 932042**	1					•O-ring	•Joint Torique	•O-Ring	•Junta torica	•O-ring	
14	**VOE 4880492**	1					•O-ring	•Joint Torique	•O-Ring	•Junta torica	•O-ring	
15	**VOE 935069**	1					Elbow nipple	Raccord angulaire	Winkelnippel	Niple angular	Vinkelnippel	
16	**VOE 4881722**	1					•O-ring	•Joint Torique	•O-Ring	•Junta torica	•O-ring	
17	**VOE 4880492**	1					•O-ring	•Joint Torique	•O-Ring	•Junta torica	•O-ring	
18	**VOE 11882803**	1					Hose assembly	Conduit flexible	Schlauchleitung	Conducto	Slangledning	
19	**VOE 935640**	1					Nipple	Raccord	Nippel	Niple	Nippel	
20	**VOE 4880492**	1					•O-ring	•Joint Torique	•O-Ring	•Junta torica	•O-ring	
21	**VOE 932039**	1					•O-ring	•Joint Torique	•O-Ring	•Junta torica	•O-ring	
22	**VOE 11882192**	1					Hose assembly	Conduit flexible	Schlauchleitung	Conducto	Slangledning	
23	**VOE 11884787**	2					Nipple	Raccord	Nippel	Niple	Nippel	
24	**VOE 932040**	1					•O-ring	•Joint Torique	•O-Ring	•Junta torica	•O-ring	
25	**VOE 4880492**	1					•O-ring	•Joint Torique	•O-Ring	•Junta torica	•O-ring	
26	**VOE 11882194**	2					Hose	Flexible	Schlauch	Manguera	Slang	
27	**VOE 935069**	2					Elbow nipple	Raccord angulaire	Winkelnippel	Niple angular	Vinkelnippel	
28	**VOE 4881722**	1					•O-ring	•Joint Torique	•O-Ring	•Junta torica	•O-ring	
29	**VOE 4880492**	1					•O-ring	•Joint Torique	•O-Ring	•Junta torica	•O-ring	
30		2					Swing cylinder	Vérin d'orientation	Schwenkzylinder	Cilindro de giro	Svängcylinder	See group 971, Page 691

1		**Hydraulsystem, sväng** **Sistema hidráulico, giro** **Hydraulikkreis, Schwenken** **Système hydraulique, orientation** **Boom swing system**	Catalogue id **20017**	Group **971**
2			Illustr. No **1005485**	Section **200**
3			Issue **VOE 63D9920017**	Page **687**
4				
5				

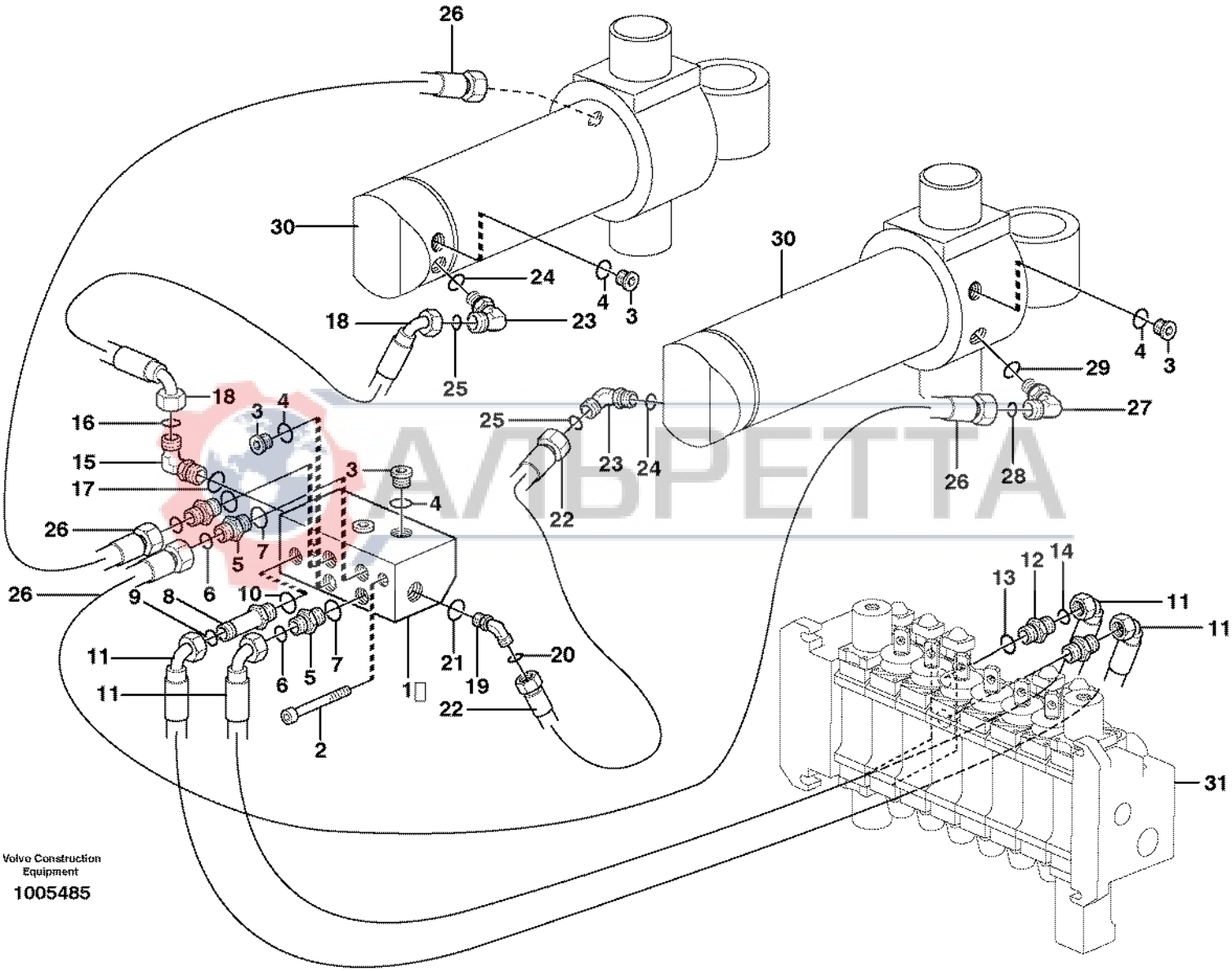

Volvo Construction Equipment

1005485

Fig.	Part No.	Quantity 1	2	3	P S	K I T	Description	Dénomination	Bezeichnung	Denominación	Benämning	Notes
31		1					Valve	Soupape	Ventil	Valvula	Ventil	See group 911, Page 537

АЛЬРЕТТА

1		**Hydraulsystem, sväng** **Sistema hidráulico, giro** **Hydraulikkreis, Schwenken** **Système hydraulique, orientation** **Boom swing system**	Catalogue id **20017**	Group **971**
2			Illustr. No **1005485**	Section **200**
3			Issue **VOE 63D9920017**	Page **689**
4				
5				

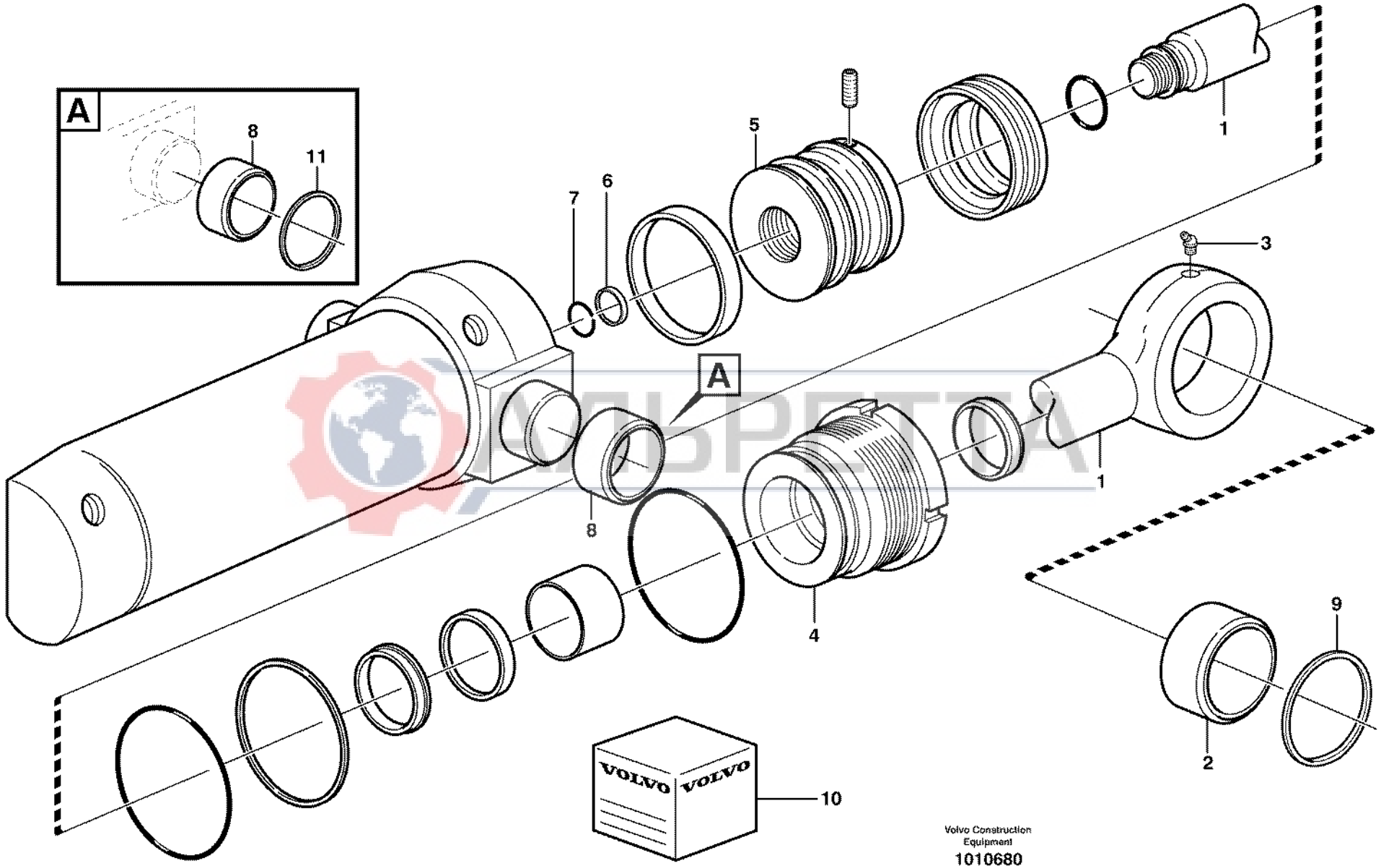
A
8
11
A
VOLVO
VOLVO
1
2
3
4
5
6
7
8
9
10
1
Volvo Construction Equipment
1010680

Fig.	Part No.	Quantity 1	2	3	PS	KIT	Description	Dénomination	Bezeichnung	Denominación	Benämning	Notes
	VOE 11884052	1					Swing cylinder	Vérin d'orientation	Schwenkzylinder	Cilindro de giro	Svängcylinder	
1	**VOE 11988249**	1					•Piston rod	•Bielle de piston	•Kolbenstange	•Biela de piston	•Kolvstång	
2	**VOE 11988255**	1					•Bushing	•Bague	•Buchse	•Casquillo	•Bussning	
3	**VOE 11988251**	1					•Lub Nipple	•Graisseur	•Schmiernippel	•Engrasador	•Smörjnippel	
4	**VOE 11988250**	1					•Pstn Rod Guide	•Gui.tige Piston	•Ko-stang Fuhrg	•Guia Var Piston	•Kolvst.styrning	
5	**VOE 11709676**	1					•Piston	•Piston	•Kolben	•Piston	•Kolv	
6	**VOE 11709526**	1					•Cushion Ring	•Douille amortisseus	•Dämpfhülse	•Manguito Amorti	•Dämphylsa	
7	**VOE 11709527**	1					•Lock Ring	•Anneau Verrouillage	•Schlossring	•Anillo Segurid	•Låsring	
8	**VOE 11709672**	2					•Bushing	•Bague	•Buchse	•Casquillo	•Bussning	
9	**VOE 11883937**	2					Scraper	Racloir	Abstreicher	Rascador	Skrapa	
10	**VOE 11709677**	1					Sealing Kit	Jeu Joints	Dichtungssatz	Juego Retenes	Tätningssats	
11	**VOE 11709616**	2					Scraper	Racloir	Abstreicher	Rascador	Skrapa	

АЛЬРЕТТА

1		**Svängcylinder** **Cilindro de giro** **Schwenkzylinder** **Vérin d'orientation** **Swing cylinder**	Catalogue id **20017**	Group **971**
2			Illustr. No **1010680**	Section **300**
3			Issue **VOE 63D9920017**	Page **691**
4				
5				

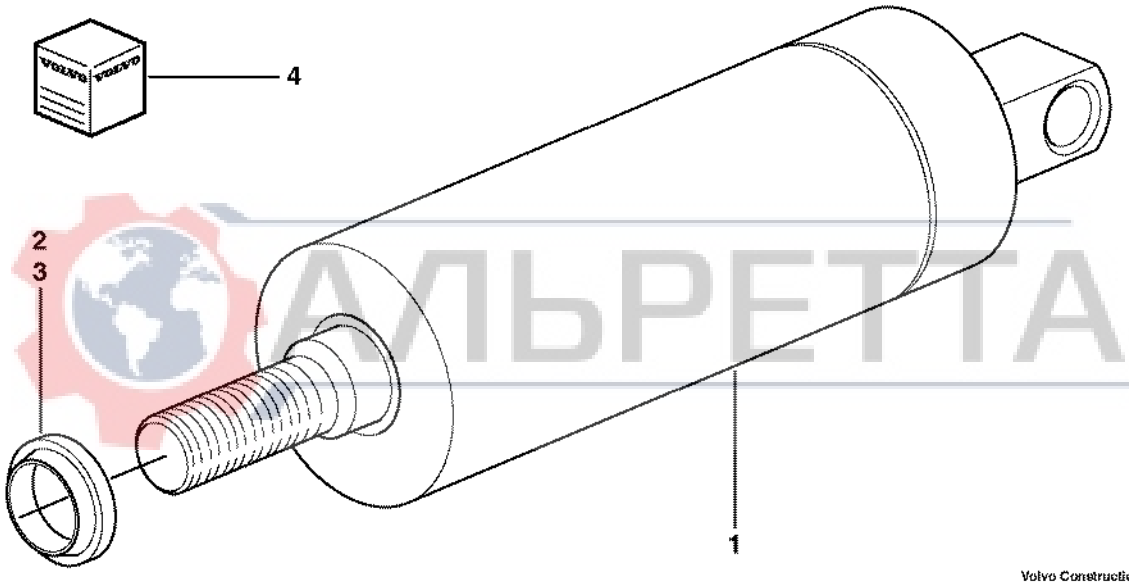

Volvo Construction Equipment

1003011

АЛЬРЕТТА

Fig.	Part No.	Quantity 1	2	3	PS	KIT	Description	Dénomination	Bezeichnung	Denominación	Benämning	Notes
1	**VOE 11884579**	1					Locking Cyl	Cyl Verrouil	Sperrzylinder	Cil Bloqueo	Spärrcylinder	
1	**VOE 11888096**		1				Cylinder	Verin	Zylinder	Cilindro	Cylinder	
2	**VOE 11709679**	1					•Scraper	•Racloir	•Abstreicher	•Rascador	•Skrapa	
3	**VOE 11709680**	1					•Filter	•Filtre	•Filter	•Filtro	•Filter	
4	**VOE 11710606**	1					•Sealing Kit	•Jeu Joints	•Dichtungssatz	•Juego Retenes	•Tätningssats	

АЛЬРЕТТА

1	**11884579**	**Spärrcylinder** **Cilindro de bloqueo** **Sperrzylinder** **Vérin de verrouillage** **Lock cylinder**	Catalogue id **20017**	Group **971**
2	**11888096 S/N 10939 -**		Illustr. No **1003011**	Section **400**
3			Issue **VOE 63D9920017**	Page **693**
4				
5				

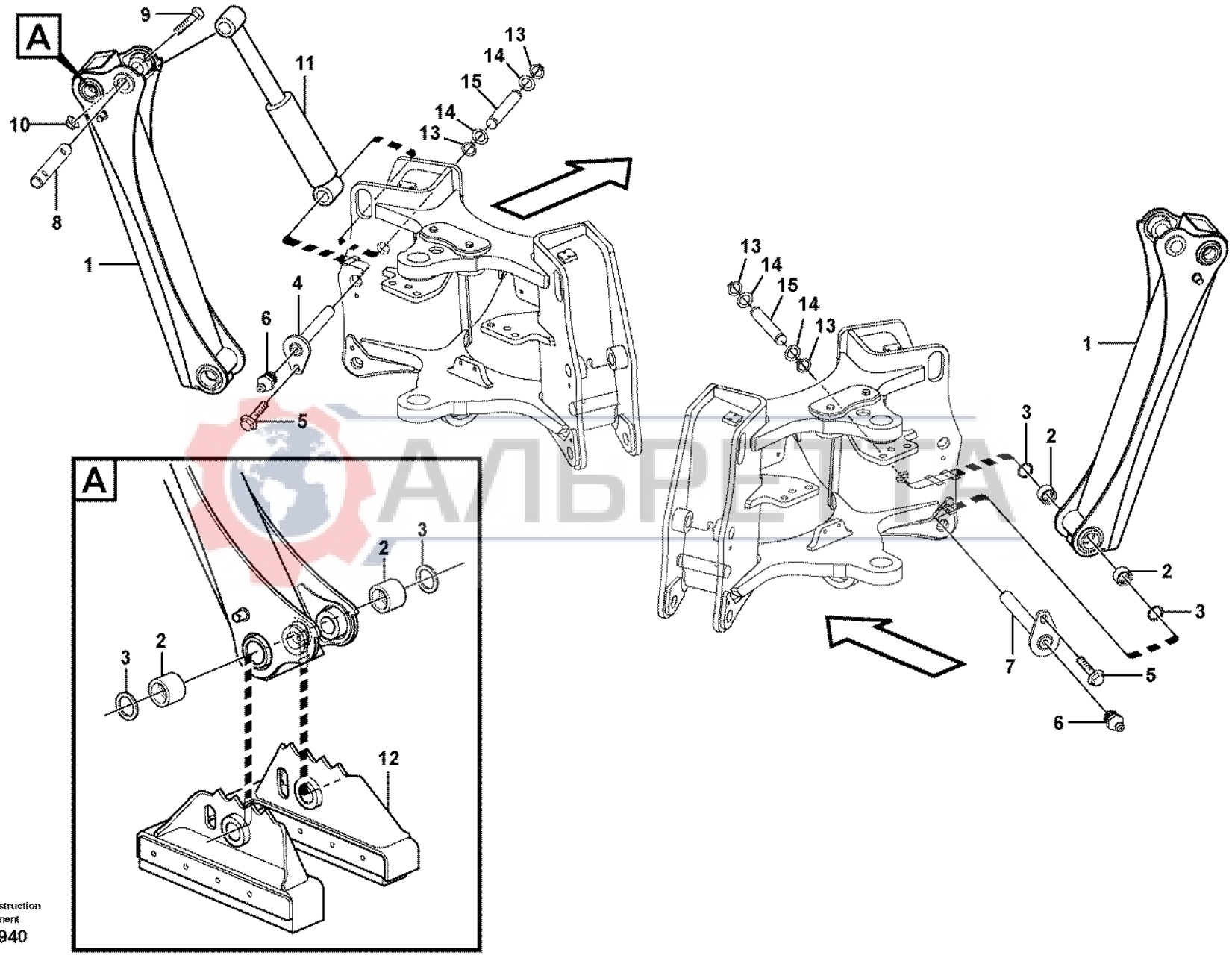

Volvo Construction Equipment
1007940

АЛЬРЕТА

Fig.	Part No.	Quantity 1	2	3	PS	KIT	Description	Dénomination	Bezeichnung	Denominación	Benämning	Notes
1	**VOE 11883560**	1					Plate	Plaque	Platte	Placa	Platta	LH
	VOE 11888361		1				Stabilizer Bar	Stabilisatrice	Querstabilisat	Estabilizador	Krängn.hämmare	
	VOE 11883572	1					Plate	Plaque	Platte	Placa	Platta	RH
	VOE 11888360		1				Plate	Plaque	Platte	Placa	Platta	
2	**VOE 11883768**	8	8				•Bushing	•Bague	•Buchse	•Casquillo	•Bussning	
3	**VOE 11890048**	8	8				Seal	Joint	Dichtring	Junta	Tätning	
4	**VOE 11883502**	2	2				Pin	Goupille	Zapfen	Pasador	Tapp	SER NO -10327
5	**VOE 968589**	4	4				Flange screw	Vis à bride	Flanschschraube	Torn embridado	Flänsskruv	SER NO -10327
6	**VOE 914167**	4	4				Nipple	Raccord	Nippel	Niple	Nippel	
7	**VOE 11882537**	2	2				Pin	Goupille	Zapfen	Pasador	Tapp	SER NO -10327
8	**VOE 11881266**	2	2				Pin	Goupille	Zapfen	Pasador	Tapp	
9	**VOE 967640**	2	2				Screw	Vis	Schraube	Tornillo	Skruv	
10	**VOE 13971098**	2	2				Flange nut	Ecrou accouple.	Bundmutter	Tuerca embridad	Flänsmutter	
11		2	2				Cylinder	Verin	Zylinder	Cilindro	Cylinder	See group 972, Page 697
12		2	2				Foot Plate	Plaque Pedale	Fussplatte	Placa Pie	Fotplatta	See group 972, Page 699
13	**VOE 914470**	8	8				Snap Ring	Circlip	Nutring	Circlip	Spårring	SER NO 10328-
14	**VOE 11840898**	8	8				Shim	Cale d'épaisseur	Passcheibe	Arandela Ajuste	Passbricka	SER NO 10328-10577
14	**VOE 403078**	12	12				Shim	Cale Reglage	Nachstellblech	Laminill Ajuste	Justerbleck	SER NO 10578-
15	**VOE 11887208**	4	4				Pin	Goupille	Zapfen	Pasador	Tapp	SER NO 10328-

АЛЬБРЕТТА

1	**S/N - 10938**
2	**S/N 10939 -**
3	
4	
5	

Stödben
Pata de apoyo
Pratzen
Bequille
Stabilisers

Catalogue id	Group
20017	**972**
Illustr. No **1007940**	Section **100**
Issue **VOE 63D9920017**	Page **695**

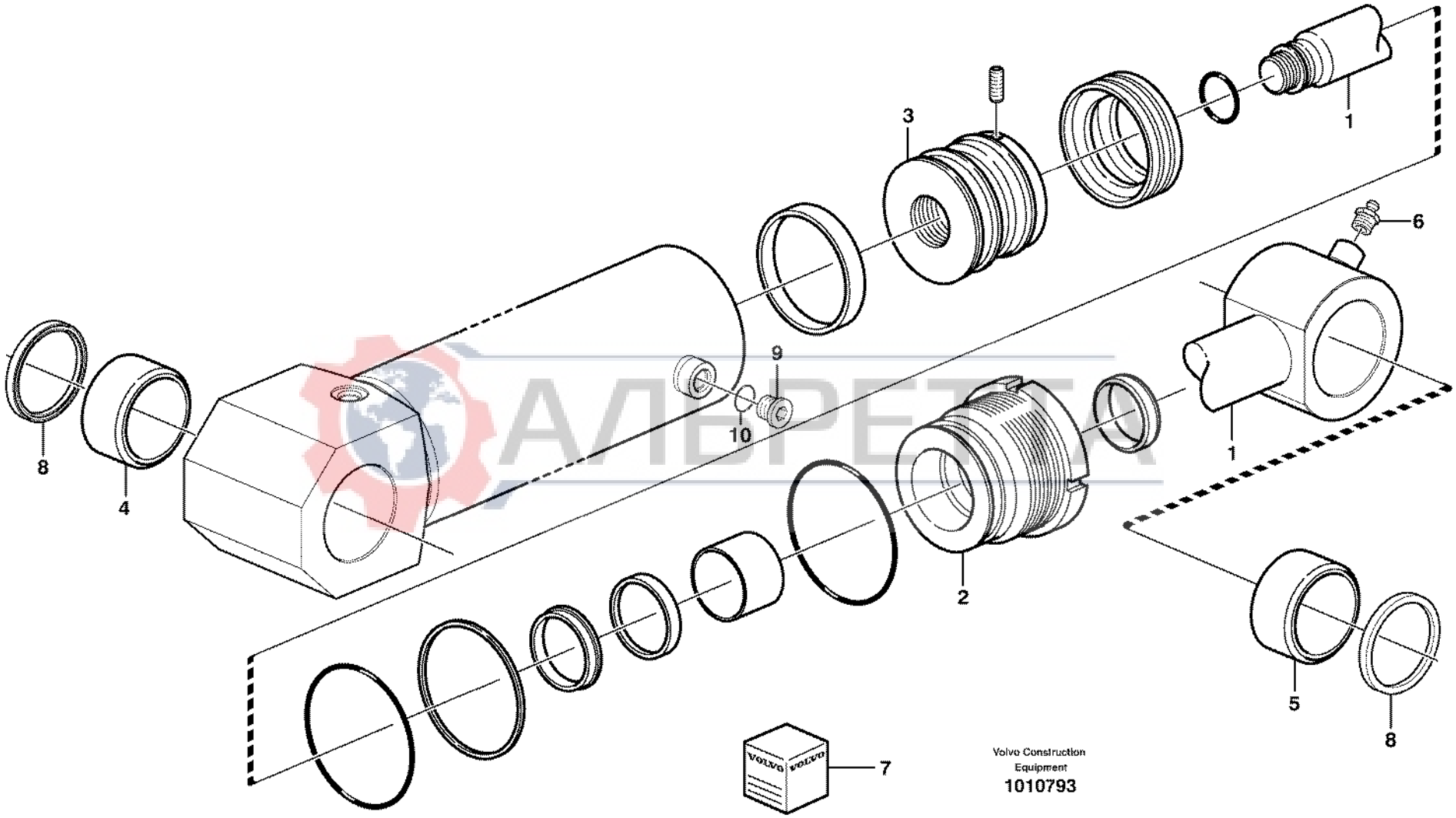
1
3
6
9
10
8
4
2
1
5
8
7
Volvo Construction Equipment
1010793

Fig.	Part No.	Quantity 1	2	3	PS	KIT	Description	Dénomination	Bezeichnung	Denominación	Benämning	Notes
	VOE 11885749	2					Cylinder	Verin	Zylinder	Cilindro	Cylinder	
	VOE 11886367		2				Cylinder	Verin	Zylinder	Cilindro	Cylinder	
1	**VOE 11712922**	1					•Piston rod	•Bielle de piston	•Kolbenstange	•Biela de piston	•Kolvstång	
	VOE 11715302		1				•Piston rod	•Bielle de piston	•Kolbenstange	•Biela de piston	•Kolvstång	
2	**VOE 11710945**	1					•Pstn Rod Guide	•Gui.tige Piston	•Ko-stang Fuhrg	•Guia Var Piston	•Kolvst.styrning	
	VOE 11715303		1				•Piston rod guide	•Guide tige piston	•Kolbenstangenführu	•Guia varilla piston	•Kolvst.styrning	
3	**VOE 11710946**	1					•Piston	•Piston	•Kolben	•Piston	•Kolv	
	VOE 11715304		1				•Piston	•Piston	•Kolben	•Piston	•Kolv	
4	**VOE 11710942**	2	2				•Bushing	•Bague	•Buchse	•Casquillo	•Bussning	
5	**VOE 11710944**	1	1				•Bushing	•Bague	•Buchse	•Casquillo	•Bussning	
6	**VOE 11710947**	1	1				•Lub Nipple	•Graisseur	•Schmiernippel	•Engrasador	•Smörjnippel	
7	**VOE 11710948**	2					Sealing Kit	Jeu Joints	Dichtungssatz	Juego Retenes	Tätningssats	
	VOE 11715295		1				Sealing Kit	Jeu Joints	Dichtungssatz	Juego Retenes	Tätningssats	
8	**VOE 11883674**	8					Sealing ring	Bague d'étanchéité	Runddichtring	Anillo reten	Tätningsring	
9	**VOE 11883510**	2					Plug	Bouchon	Stopfen	Tapon	Plugg	
10	**VOE 932039**	1					•O-ring	•Joint Torique	•O-Ring	•Junta torica	•O-ring	

АЛЬРЕТТА

1	**S/N - 10591**
2	**S/N 10592 -**
3	
4	
5	

Stödbenscylinder
Cilindro hidraulico para pata de apoyo
Hydraulzylinder für Pratzen
Vérin hydraulique pour jambe d'appui
Stabiliser cylinder

Catalogue id **20017**	Group **972**
Illustr. No **1010793**	Section **200**
Issue **VOE 63D9920017**	Page **697**

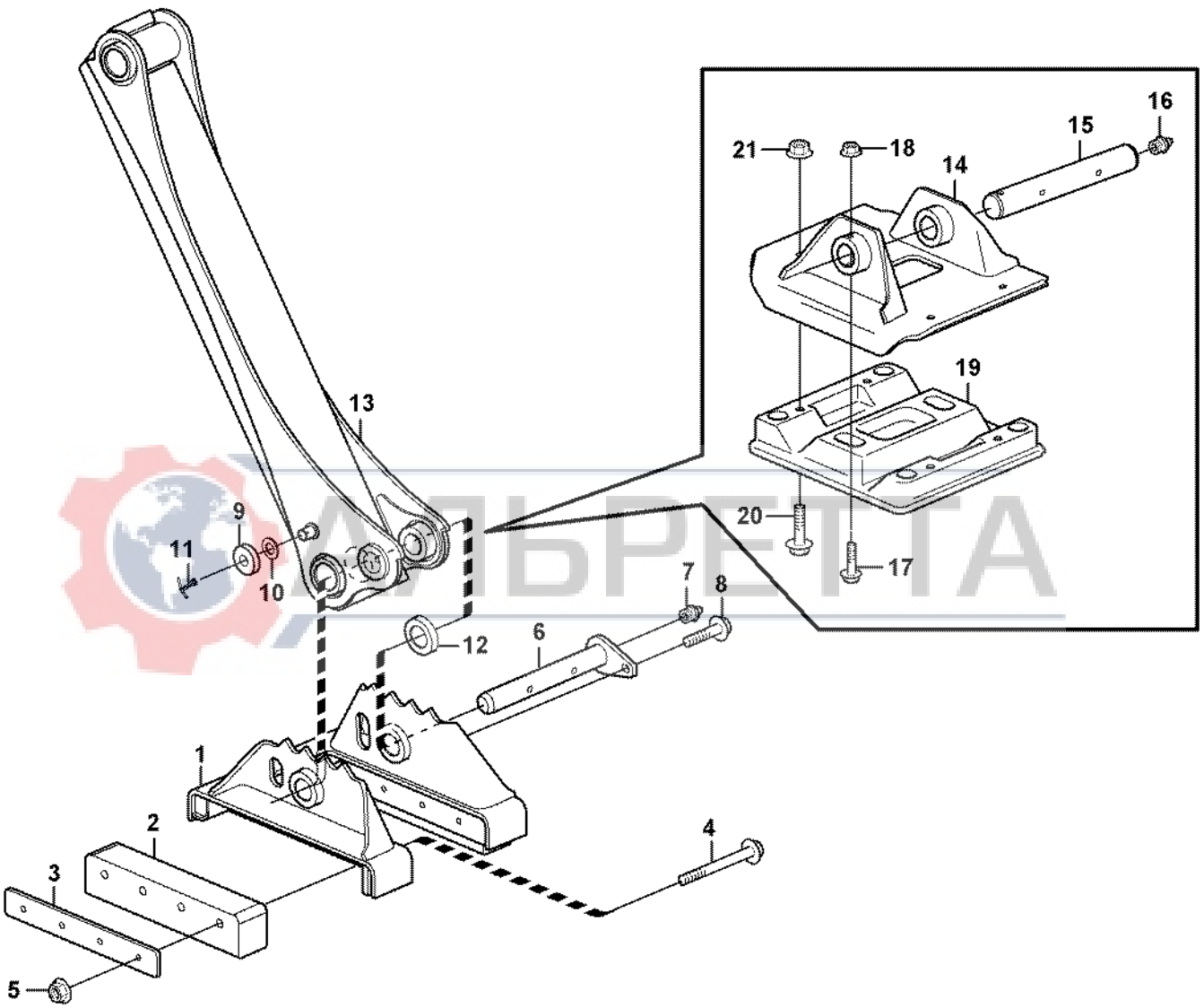

АЛЬБРЕТТА

Volvo Construction Equipment
1013660

Fig.	Part No.	Quantity 1	2	3	PS	KIT	Description	Dénomination	Bezeichnung	Denominación	Benämning	Notes
1	**VOE 11883545**	1					Foot Plate	Plaque Pedale	Fussplatte	Placa Pie	Fotplatta	LH
	VOE 11883556	1					Pad	Patin	Belag	Pastilla	Pad	RH
	VOE 11888747						Foot Plate	Plaque Pedale	Fussplatte	Placa Pie	Fotplatta	
2	**VOE 11885784**	4					Pad	Patin	Belag	Pastilla	Pad	(VOE 11884292)
3	**VOE 11883544**	4					Plate	Plaque	Platte	Placa	Platta	
4	**VOE 11885271**	16					Screw	Vis	Schraube	Tornillo	Skruv	
5	**VOE 971099**	16					Flange Lock Nut	Contre écrou bride	Flanschmutter	Contratuer Embr	Flänslåsmutter	(VOE 13971099)
6	**VOE 11884382**	2					Pin	Goupille	Zapfen	Pasador	Tapp	
7	**VOE 914167**	2					Nipple	Raccord	Nippel	Niple	Nippel	
8	**VOE 974428**	2					Flange screw	Vis à bride	Flanschschraube	Torn embridado	Flänsskruv	
9	**VOE 11885295**	2					Washer	Rondelle	Scheibe	Arandela	Bricka	S/N - 10769
	VOE 11888232	2					Wheel	Roue	Rad	Rueda	Hjul	S/N 10770 -
10	**VOE 930853**	2					Washer	Rondelle	Scheibe	Arandela	Bricka	S/N - 10769
	VOE 11888020	2					Washer	Rondelle	Scheibe	Arandela	Bricka	S/N 10770 -
11	**VOE 907864**	2					Cotter Pin	Goupille Fendue	Splint	Pasador Hendido	Saxpinne	
12	**VOE 11890115**	REQ					Washer	Rondelle	Scheibe	Arandela	Bricka	
13		2					Support	Support	Stütze	Apoyo	Stöd	See group 972, Page 695
14	**VOE 11884102**		2				Pad	Patin	Belag	Pastilla	Pad	
15	**VOE 11885002**		2				Pin	Goupille	Zapfen	Pasador	Tapp	
16	**VOE 914167**		2				Nipple	Raccord	Nippel	Niple	Nippel	
17	**VOE 967640**		2				Screw	Vis	Schraube	Tornillo	Skruv	
18	**VOE 13971098**		2				Flange nut	Ecrou accouple.	Bundmutter	Tuerca embridad	Flänsmutter	
19	**VOE 11885747**			2			Pad	Patin	Belag	Pastilla	Pad	
20	**VOE 13965196**			8			Screw	Vis	Schraube	Tornillo	Skruv	
21	**VOE 971099**			8			Flange Lock Nut	Contre écrou bride	Flanschmutter	Contratuer Embr	Flänslåsmutter	

AUTOPETTA

1	**11891329 S/N - 10938**	**Fotplatta** **Placa de soporte** **Fußplatte** **Socle** **Foot plate**	Catalogue id **20017** / Group **972**
2	**11891364**		Illustr. No **1013660** / Section **300**
3	**11891365**		Issue **VOE 63D9920017** / Page **699**
4			
5			

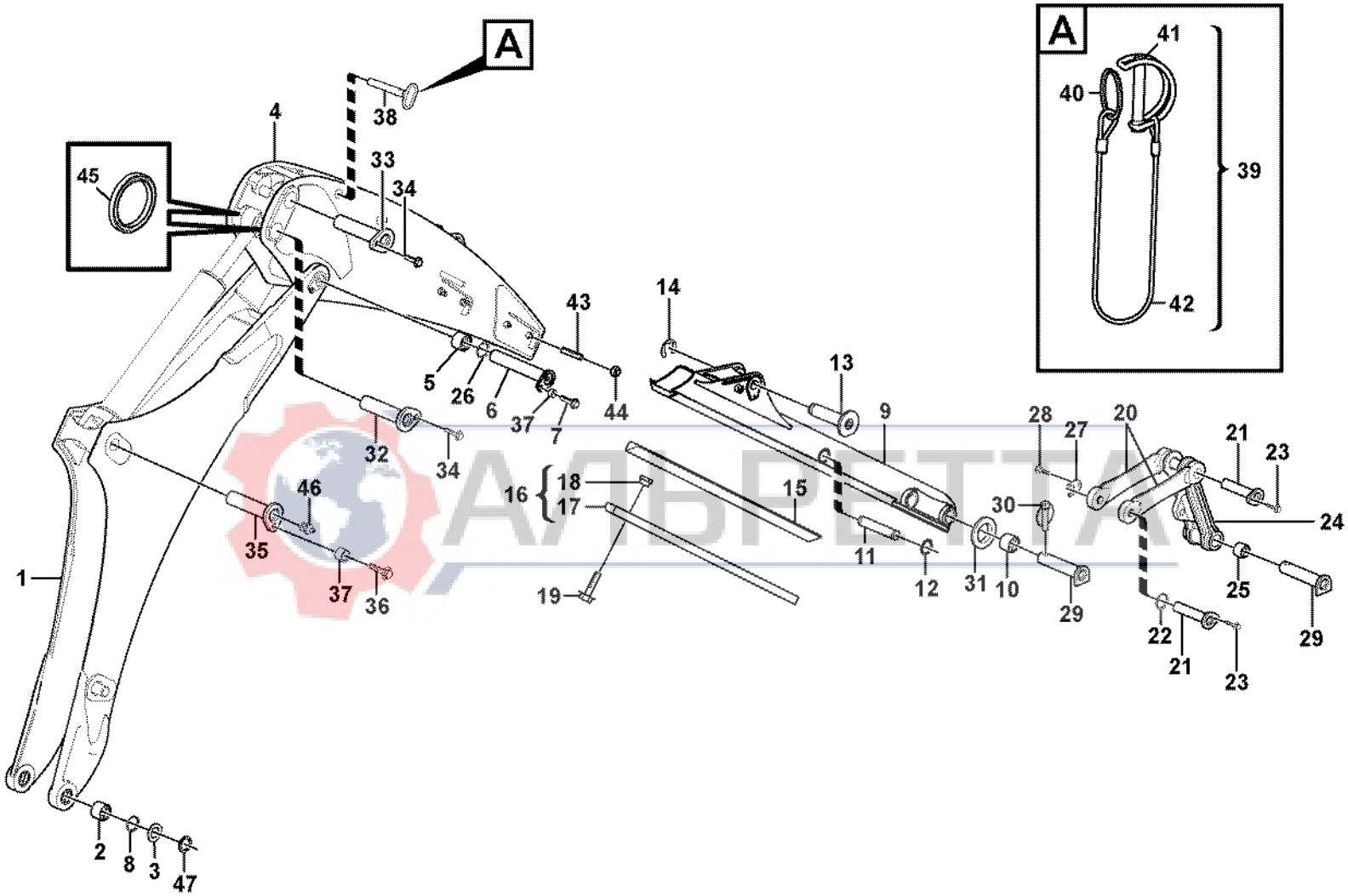

АЛЬФЕТТА

Volvo Construction Equipment
1008839

Fig.	Part No.	Quantity 1	2	3	PS	KIT	Description	Dénomination	Bezeichnung	Denominación	Benämning	Notes
1	**VOE 11886266**	1					Boom	Fleche	Ausleger	Pluma	Bom	
1	**VOE 11888239**		1				Boom	Fleche	Ausleger	Pluma	Bom	
2	**VOE 11885426**	2	2				•Bushing	•Bague	•Buchse	•Casquillo	•Bussning	
3	**VOE 11885225**	REQ	REQ				Shim	Cale d'épaisseur	Passcheibe	Arandela Ajuste	Passbricka	
4	**VOE 11886499**	1	1				Arm	Bras	Arm	Brazo	Arm	(VOE 11884262)
5	**VOE 11883769**	2	2				•Bushing	•Bague	•Buchse	•Casquillo	•Bussning	
6	**VOE 11886255**	1					Pin	Goupille	Zapfen	Pasador	Tapp	
6	**VOE 11887962**		1				Pin	Goupille	Zapfen	Pasador	Tapp	
7	**VOE 968589**	1	1				Flange screw	Vis à bride	Flanschschraube	Torn embridado	Flänsskruv	
8	**VOE 11890069**	6	6				Seal	Joint	Dichtung	Reten	Tätning	
9	**VOE 11884248**	1	1				Arm	Bras	Arm	Brazo	Arm	
10	**VOE 11883770**	4	4				•Bushing	•Bague	•Buchse	•Casquillo	•Bussning	
11	**VOE 11883897**	1	1				Pin	Goupille	Zapfen	Pasador	Tapp	
12	**VOE 914465**	2	2				Snap Ring	Circlip	Nutring	Circlip	Spårring	
13	**VOE 11884259**	1	1				Pin	Goupille	Zapfen	Pasador	Tapp	
14	**VOE 967562**	1	1				Snap ring	Circlip	Nutring	Circlip	Spårring	
15	**VOE 11885340**	1	1				Wear Part	Piece Usure	Verschleissteil	Secc Desgaste	Slitdel	
15	**VOE 11885339**	1	1				Wear Part	Piece Usure	Verschleissteil	Secc Desgaste	Slitdel	
16	**VOE 11883863**	2	2				Strip	Bande	Streifen	Cinta	Band	S/N - 10795
16	**VOE 11887915**	2	2				Strip	Bande	Streifen	Cinta	Band	S/N 10796 -
17	**VOE 11883862**	1	1		SS		•Strip	•Bande	•Streifen	•Cinta	•Band	S/N - 10795
18	**VOE 11883865**	5	5				•Square Nut	•Ecrou Carre	•Vierkantmutter	•Tuerca Cuadrada	•Fyrkantmutter	
19	**VOE 946441**	10	10				Flange screw	Vis à bride	Flanschschraube	Torn embridado	Flänsskruv	
20	**VOE 11886174**	2	2				Link	Articulation	Gelenk	Articulacion	Länk	
21	**VOE 11882533**	2	2				Pin	Goupille	Zapfen	Pasador	Tapp	
22	**VOE 11890048**	4	4				Seal	Joint	Dichtring	Junta	Tätning	
23	**VOE 968589**	2	2				Flange screw	Vis à bride	Flanschschraube	Torn embridado	Flänsskruv	
24	**VOE 11881575**	1	1				Link	Articulation	Gelenk	Articulacion	Länk	DELETED
25	**VOE 11883768**	4	4				•Bushing	•Bague	•Buchse	•Casquillo	•Bussning	
26	**VOE 11890117**	REQ	REQ				Washer	Rondelle	Scheibe	Arandela	Bricka	

1	**11886266 S/N - 10938**
2	**11888239 S/N 10939 -**
3	
4	
5	

Grävbom med teleskoparm
Pluma de excavación con brazo telescópico
Grabausleger mit Teleskopstiel
Flèche d'équipement excavateur avec bras télescopique
Excavator boom, exendible dipper arm

11890342

Catalogue id **20017**	Group **974**
Illustr. No **1008839**	Section **100**
Issue **VOE 63D9920017**	Page **701**



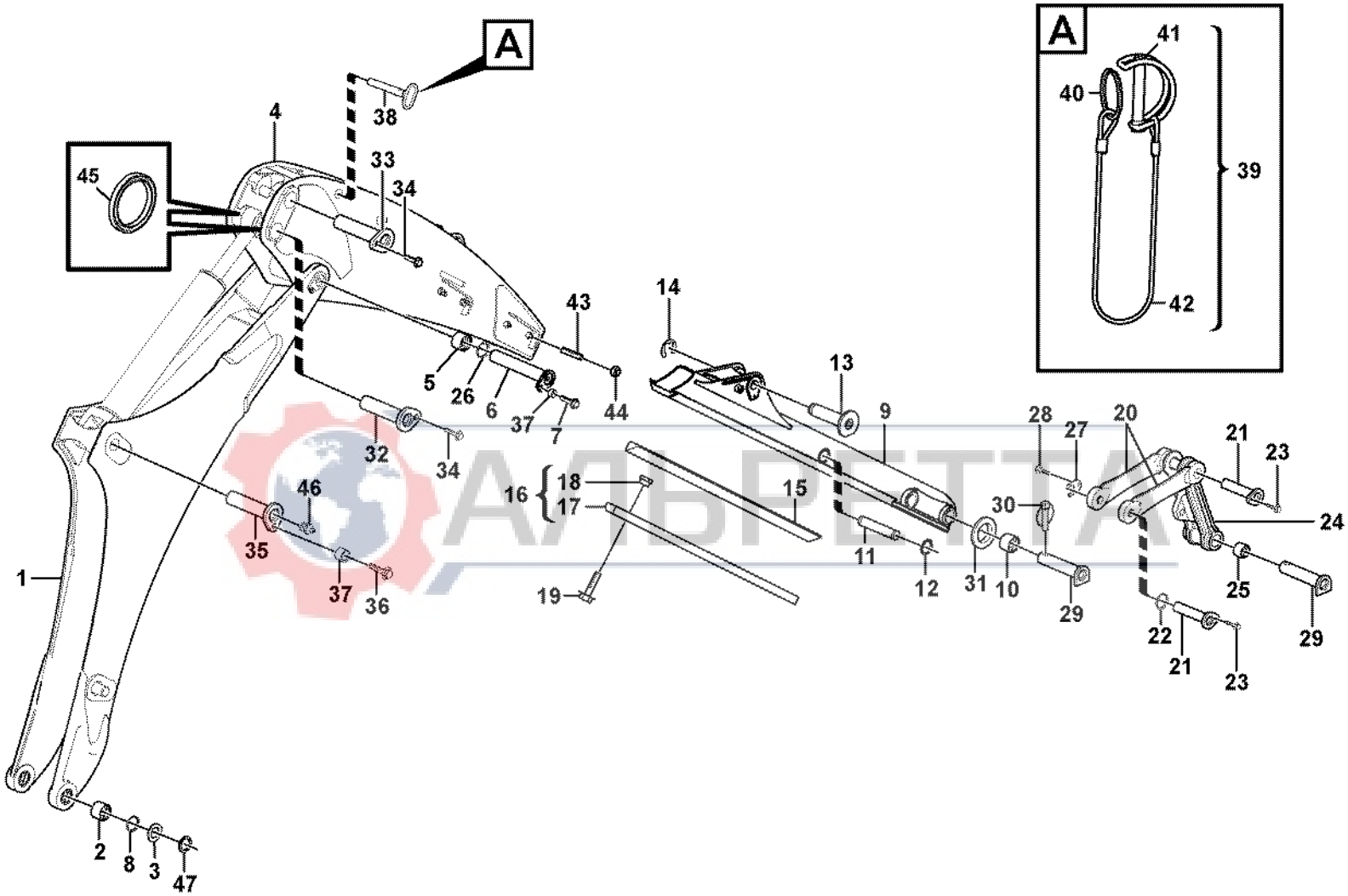

АЛЬФЕТТА

Volvo Construction Equipment
1008839

Fig.	Part No.	Quantity 1	2	3	PS	KIT	Description	Dénomination	Bezeichnung	Denominación	Benämning	Notes
27	**VOE 11881629**	2	2				Clip	Clip	Klemme	Clip	Clips	
28	**VOE 968589**	2	2				Flange screw	Vis à bride	Flanschschraube	Torn embridado	Flänsskruv	
29	**VOE 11883275**	2	2				Pin	Goupille	Zapfen	Pasador	Tapp	11891061
30	**VOE 11881622**	2	2				Locking pin	Goupille d'arrêt	Schliessbolzen	Pasador de cierre	Låspinne	11891061
31	**VOE 955912**	2	2				Washer	Rondelle	Scheibe	Arandela	Bricka	11891061
32	**VOE 11882677**	1	1				Pin	Goupille	Zapfen	Pasador	Tapp	
33	**VOE 11882537**	1	1				Pin	Goupille	Zapfen	Pasador	Tapp	
34	**VOE 968589**	2	2				Flange screw	Vis à bride	Flanschschraube	Torn embridado	Flänsskruv	
35	**VOE 11884607**	1					Pin	Goupille	Zapfen	Pasador	Tapp	
35	**VOE 11887958**		1				Pin	Goupille	Zapfen	Pasador	Tapp	
36	**VOE 968435**	1	1				Flange screw	Vis à bride	Flanschschraube	Torn embridado	Flänsskruv	
37	**VOE 11884168**	2	2				Spacer	Entretoise	Abstandstueck	Casquillo distanciad	Distans	
38	**VOE 11882540**	1	1				Pin	Goupille	Zapfen	Pasador	Tapp	
39	**VOE 11883476**	1	1				Safety Strap	Elingu.securite	Zurrband	Estrobo Segurid	Säkerhetsstropp	
40	**VOE 11884616**	1	1				•Ring	•Anneau	•Ring	•Anillo	•Ring	
41	**VOE 11884614**	1	1		OP		•Spring Pin	•Axe de ressort	•Federstift	•Pasador Resorte	•Fjäderpinne	
42	**VOE 11881557**	1	1				•Steel Wire	•Fil Acier	•Stahldraht	•Alambre	•Ståltråd	
43	**VOE 11882667**	8	8				Set Screw	Vis Butee	Anschlagschraub	Tornillo Tope	Stoppskruv	
44	**VOE 979021**	8	8				Hexagon Nut	Ecrou Hexagonal	Sechskantmutter	Tuerca Hexagon	Sexkantsmutter	
45	**VOE 11883936**	2	2				Seal	Joint	Dichtung	Junta	Tätning	
46	**VOE 914167**	11	10				Nipple	Raccord	Nippel	Niple	Nippel	
47	**VOE 11885224**	REQ	REQ				Shim	Cale d'épaisseur	Passcheibe	Arandela Ajuste	Passbricka	

VIPETTA

1	**11886266 S/N - 10938**	**Grävbom med teleskoparm** **Pluma de excavación con brazo telescópico** **Grabausleger mit Teleskopstiel** **Flèche d'équipement excavateur avec bras télescopique** **Excavator boom, exendible dipper arm**	Catalogue id **20017**	Group **974**
2	**11888239 S/N 10939 -**		Illustr. No **1008839**	Section **100**
3			Issue **VOE 63D9920017**	Page **703**
4				
5		**11890342**		

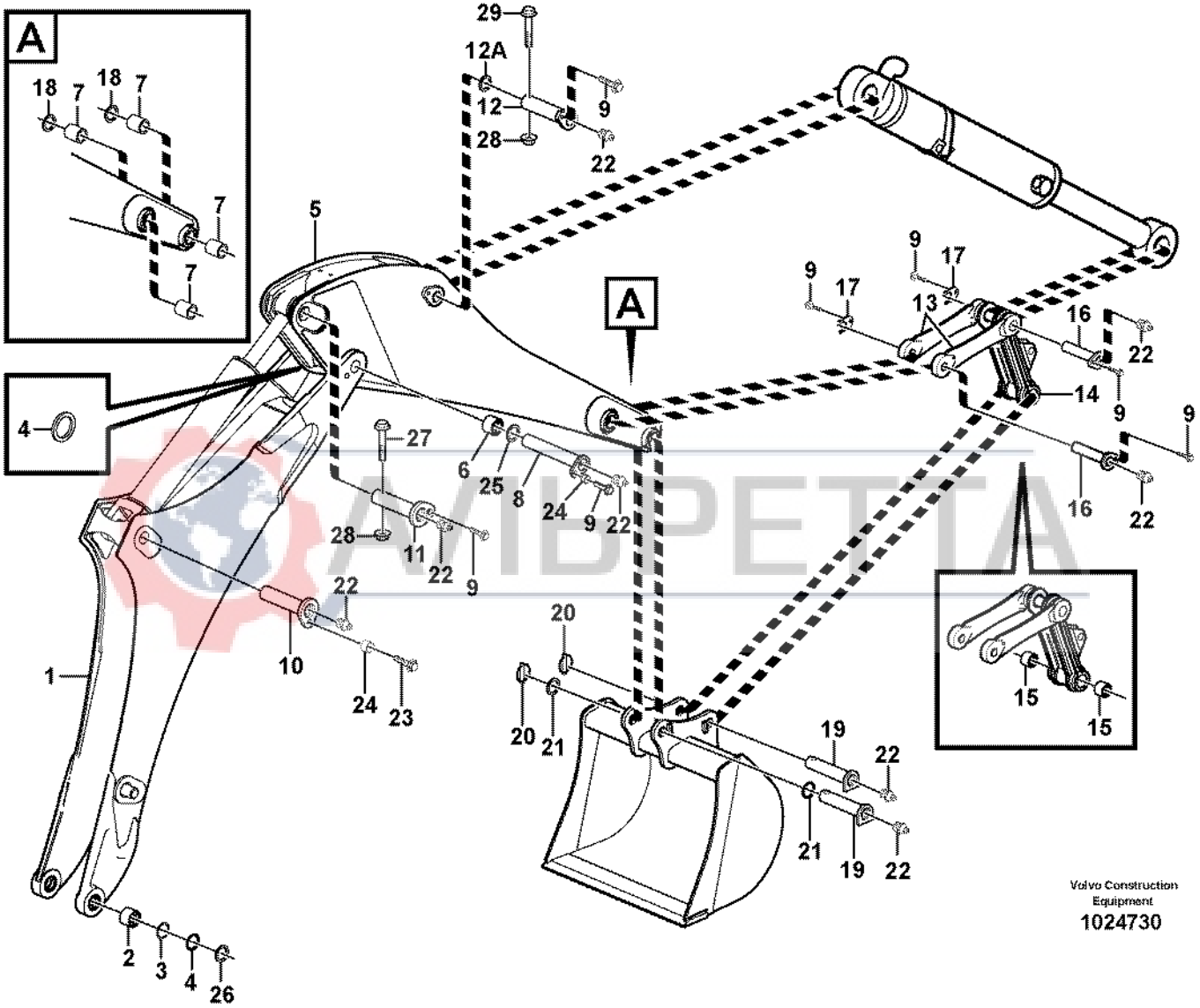
A
18
7
18
7
7
7
29
12A
12
28
9
22
5
A
9
17
9
17
13
16
22
14
9
9
4
27
6
25
8
24
9
22
16
22
28
11
22
9
22
10
1
24
23
20
20
21
19
22
21
19
22
15
15
2
3
4
26
Volvo Construction Equipment
1024730

Fig.	Part No.	Quantity 1	2	3	PS	KIT	Description	Dénomination	Bezeichnung	Denominación	Benämning	Notes
1	**VOE 11886266**	1					Boom	Fleche	Ausleger	Pluma	Bom	
1	**VOE 11888239**		1				Boom	Fleche	Ausleger	Pluma	Bom	
2	**VOE 11885426**	2	2				•Bushing	•Bague	•Buchse	•Casquillo	•Bussning	(VOE 11884713)
3	**VOE 11885225**	REQ	REQ				Shim	Cale d'épaisseur	Passcheibe	Arandela Ajuste	Passbricka	
4	**VOE 11890069**	6	6				Seal	Joint	Dichtung	Reten	Tätning	
5	**VOE 11885329**	1					Dipper Arm	Balancier	Stiel	Brazo Cuchara	Skaft	
5	**VOE 11888559**		1				Dipper Arm	Balancier	Stiel	Brazo Cuchara	Skaft	
6	**VOE 11883769**	2	2				•Bushing	•Bague	•Buchse	•Casquillo	•Bussning	
7	**VOE 11883770**	4	4				•Bushing	•Bague	•Buchse	•Casquillo	•Bussning	
8	**VOE 11886255**	1					Pin	Goupille	Zapfen	Pasador	Tapp	
8	**VOE 11887962**		1				Pin	Goupille	Zapfen	Pasador	Tapp	
9	**VOE 968589**	7	5				Flange screw	Vis à bride	Flanschschraube	Torn embridado	Flänsskruv	
10	**VOE 11884607**	1					Pin	Goupille	Zapfen	Pasador	Tapp	
10	**VOE 11887958**		1				Pin	Goupille	Zapfen	Pasador	Tapp	
11	**VOE 11884016**	1					Pin	Goupille	Zapfen	Pasador	Tapp	
11	**VOE 11887964**		1				Pin	Goupille	Zapfen	Pasador	Tapp	
12	**VOE 11884573**	1					Pin	Goupille	Zapfen	Pasador	Tapp	
12	**VOE 11887965**		1				Pin	Goupille	Zapfen	Pasador	Tapp	
12A	**VOE 11890117**	2	2				Washer	Rondelle	Scheibe	Arandela	Bricka	
13	**VOE 11886174**	2	2				Link	Articulation	Gelenk	Articulacion	Länk	
14	**VOE 11881575**	1	1				Link	Articulation	Gelenk	Articulacion	Länk	
15	**VOE 11883768**	4	4				•Bushing	•Bague	•Buchse	•Casquillo	•Bussning	
16	**VOE 11882533**	2	2				Pin	Goupille	Zapfen	Pasador	Tapp	
17	**VOE 11881629**	2	2				Clip	Clip	Klemme	Clip	Clips	
18	**VOE 11890048**	4	4				Seal	Joint	Dichtring	Junta	Tätning	
19	**VOE 11883275**	2	2				Pin	Goupille	Zapfen	Pasador	Tapp	11891061
20	**VOE 11881622**	2	2				Locking pin	Goupille d'arrêt	Schliessbolzen	Pasador de cierre	Låspinne	11891061
21	**VOE 955912**	2	2				Washer	Rondelle	Scheibe	Arandela	Bricka	11891061
22	**VOE 914167**	9					Nipple	Raccord	Nippel	Niple	Nippel	
22	**VOE 914167**		8				Nipple	Raccord	Nippel	Niple	Nippel	

1	**S/N - 10938**
2	**S/N 10939 -**
3	
4	
5	

Bom och skaft
Pluma y brazo
Ausleger und Stiel
Flèche et balancier
Boom and dipper arm

11890343

Catalogue id	Group
20017	**974**
Illustr. No **1024730**	Section **150**
Issue **VOE 63D9920017**	Page **705**



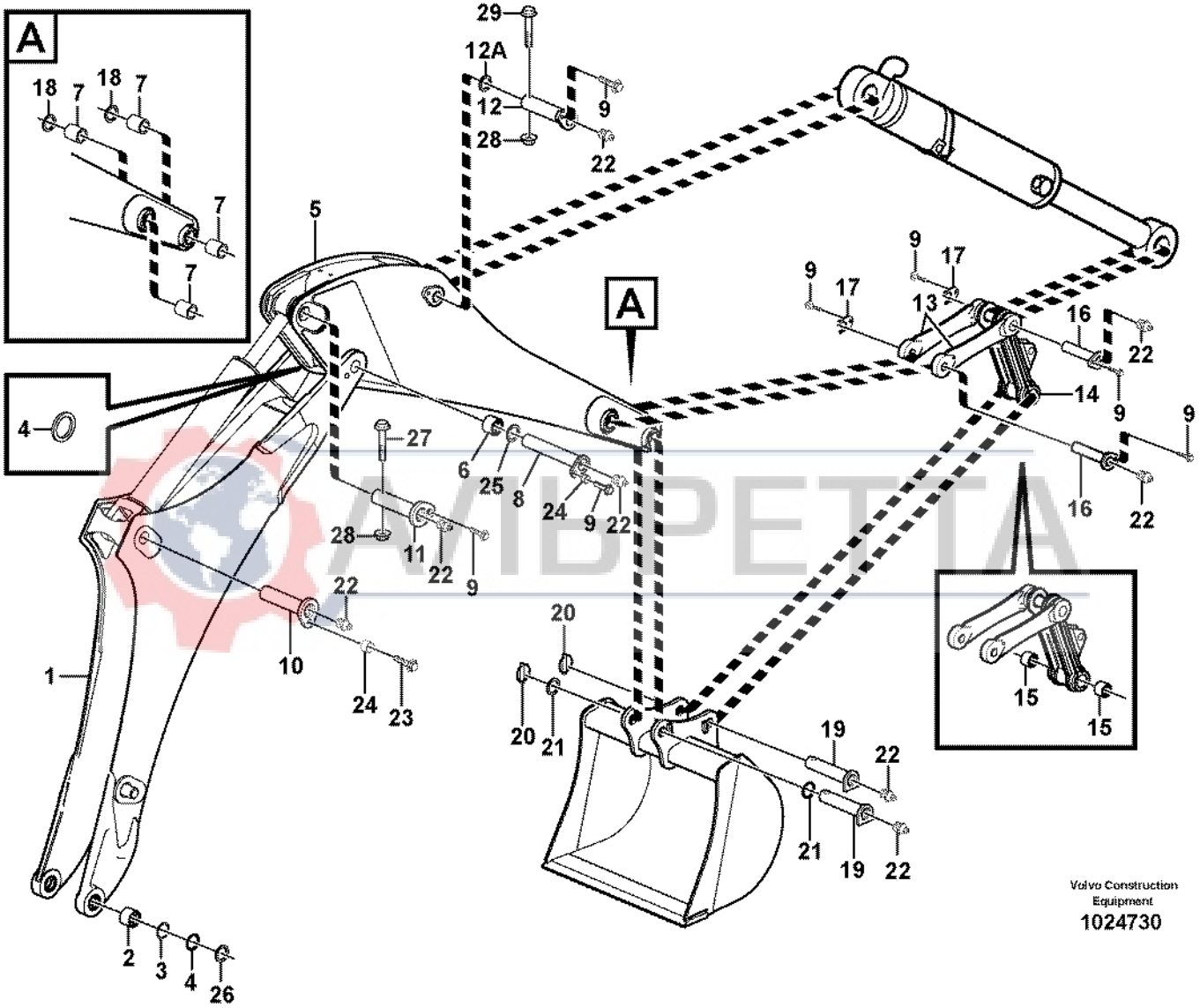
A
18
7
18
7
7
7
29
12A
12
28
9
22
5
A
9
17
9
17
13
16
22
14
9
9
4
27
6
25
8
24
9
22
16
22
28
11
22
9
22
10
24
23
1
20
20
21
19
22
21
19
22
15
15
2
3
4
26
Volvo Construction Equipment
1024730

Fig.	Part No.	Quantity 1	2	3	PS	KIT	Description	Dénomination	Bezeichnung	Denominación	Benämning	Notes
23	**VOE 968435**	1	1				Flange screw	Vis à bride	Flanschschraube	Torn embridado	Flänsskruv	
24	**VOE 11884168**	2	2				Spacer	Entretoise	Abstandstueck	Casquillo distanciad	Distans	
25	**VOE 11890117**	REQ	REQ				Washer	Rondelle	Scheibe	Arandela	Bricka	
26	**VOE 11885224**	REQ	REQ				Shim	Cale d'épaisseur	Passcheibe	Arandela Ajuste	Passbricka	
27	**VOE 965197**		1				Screw	Vis	Schraube	Tornillo	Skruv	
28	**VOE 971099**		2				Flange Lock Nut	Contre écrou bride	Flanschmutter	Contratuer Embr	Flänslåsmutter	
29	**VOE 13965229**		1				Flange screw	Vis à bride	Flanschschraube	Torn embridado	Flänsskruv	

АЛЬРЕТТА

1	**S/N - 10938**	**Bom och skaft** **Pluma y brazo** **Ausleger und Stiel** **Flèche et balancier** **Boom and dipper arm**	Catalogue id **20017**	Group **974**
2	**S/N 10939 -**		Illustr. No **1024730**	Section **150**
3			Issue **VOE 63D9920017**	Page **707**
4				
5		**11890343**		

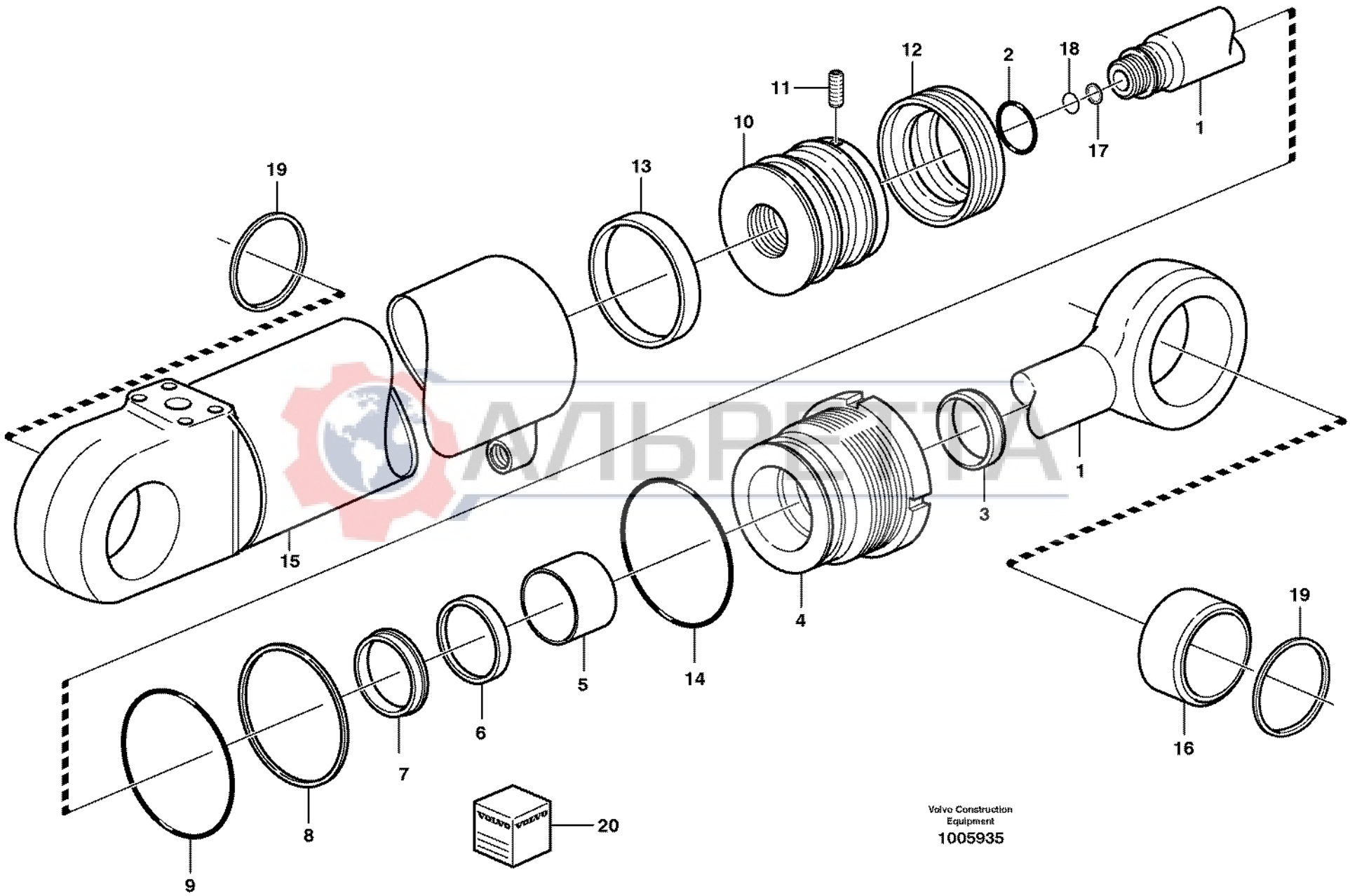
19
13
10
11
12
2
18
17
1
15
1
3
4
5
14
6
7
8
9
19
16
20
Volvo Construction Equipment
1005935

Fig.	Part No.	Quantity 1	2	3	PS	KIT	Description	Dénomination	Bezeichnung	Denominación	Benämning	Notes
	VOE 11881809	1					Boom Cylinder	Verin de fleche	Auslegerzylinder	Maquina de flecha	Bomcylinder	See group 911, Page 553
1	**VOE 11712451**	1					•Piston rod	•Bielle de piston	•Kolbenstange	•Biela de piston	•Kolvstång	
2		1			NS	K	•O-ring	•Joint Torique	•O-Ring	•Junta torica	•O-ring	
3		1			NS	K	•Scraper	•Racleur	•Abstreifring	•Aro rascador	•Avstrykare	
4	**VOE 11712452**	1			OP		•Piston rod guide	•Guide tige piston	•Kolbenstangenführu	•Guia varilla piston	•Kolvst.styrning	
5		1			NS	K	•Guide Ring	•Bague Guide	•Fuhrungsring	•Anillo Guia	•Styrring	
6		1			NS	K	•Piston Rod Seal	•Eta.tige Piston	•Ko-stang Dichtg	•Reten Var Pist	•Kolvstångstätn	
7		1			NS	K	•Lock Ring	•Anneau Verrouillage	•Schlossring	•Anillo Segurid	•Låsring	
8		1			NS	K	•Back-up ring	•Rondelle anti-extrusi	•Stützring	•Anillo Apoyo	•Stödring	
9		1			NS	K	•O-ring	•Joint Torique	•O-Ring	•Junta torica	•O-ring	
10	**VOE 11712453**	1			OP		•Piston	•Piston	•Kolben	•Piston	•Kolv	
11		1			NS	K	•Screw	•Vis	•Schraube	•Tornillo	•Skruv	
12		1			NS	K	•Piston seal	•Etanchei.piston	•Kolbendichtung	•Reten piston	•Kolvtätning	
13		1			NS	K	•Guide Ring	•Bague Guide	•Fuhrungsring	•Anillo Guia	•Styrring	
14		1			NS	K	•O-ring	•Joint Torique	•O-Ring	•Junta torica	•O-ring	
15		1			NS		•Cylinder tube	•Tube cylindre	•Zylinderrohr	•Tubo cilindro	•Cylinderrör	
16	**VOE 11711135**	2					•Bushing	•Bague	•Buchse	•Casquillo	•Bussning	(VOE 11709599)
17	**VOE 11709526**	1					•Cushion Ring	•Douille amortisseus	•Dämpfhülse	•Manguito Amorti	•Dämphylsa	
18		1					•Lock Ring	•Anneau Verrouillage	•Schlossring	•Anillo Segurid	•Låsring	
19	**VOE 11709602**	4					Scraper	Racloir	Abstreicher	Rascador	Skrapa	
20	**VOE 11712455**	1					Sealing Kit	Jeu Joints	Dichtungssatz	Juego Retenes	Tätningssats	

AVDPETA

1		**Bomcylinder** **Cilindro de pluma** **Auslegerzylinder** **Vérin de flèche** **Boom cylinder**	Catalogue id **20017**	Group **974**
2				
3			Illustr. No **1005935**	Section **200**
4				
5		**11890342, 11890343**	Issue **VOE 63D9920017**	Page **709**

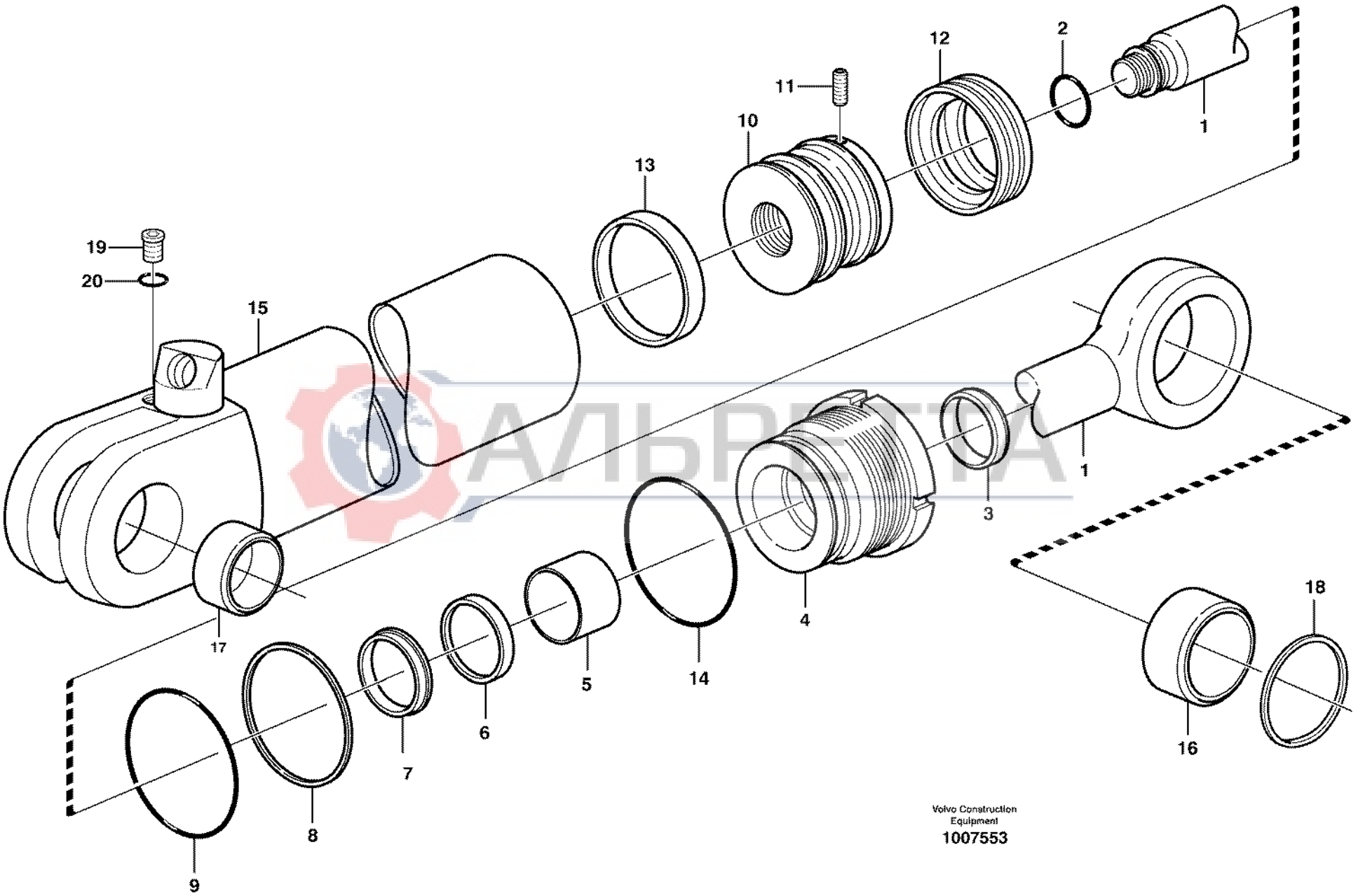

Volvo Construction Equipment

1007553

Fig.	Part No.	Quantity 1	2	3	PS	KIT	Description	Dénomination	Bezeichnung	Denominación	Benämning	Notes
	VOE 11881810	1					Dipper Arm Cylinder	Vérin de bras	Stielzylinder	Cilindro de brazo	Skaftcylinder	See group 911, Page 557
1	**VOE 11712444**	1					•Piston rod	•Bielle de piston	•Kolbenstange	•Biela de piston	•Kolvstång	
2		1			NS	K	•O-ring	•Joint Torique	•O-Ring	•Junta torica	•O-ring	
3		1			NS	K	•Scraper	•Racleur	•Abstreifring	•Aro rascador	•Avstrykare	
4	**VOE 11709619**	1			OP		•Pstn Rod Guide	•Gui.tige Piston	•Ko-stang Fuhrg	•Guia Var Piston	•Kolvst.styrning	
5		1			NS	K	•Guide Ring	•Bague Guide	•Fuhrungsring	•Anillo Guia	•Styrring	
6		1			NS	K	•Piston Rod Seal	•Eta.tige Piston	•Ko-stang Dichtg	•Reten Var Pist	•Kolvstångstätn	
7		1			NS	K	•Lock Ring	•Anneau Verrouillage	•Schlossring	•Anillo Segurid	•Låsring	
8		1			NS	K	•Back-up ring	•Rondelle anti-extrusi	•Stützring	•Anillo Apoyo	•Stödring	
9		1			NS	K	•O-ring	•Joint Torique	•O-Ring	•Junta torica	•O-ring	
10	**VOE 117099620**	1					•Piston	•Piston	•Kolben	•Piston	•Kolv	
11		1			NS	K	•Screw	•Vis	•Schraube	•Tornillo	•Skruv	
12		1			NS	K	•Piston seal	•Etanchei.piston	•Kolbendichtung	•Reten piston	•Kolvtätning	
13		1			NS	K	•Guide Ring	•Bague Guide	•Fuhrungsring	•Anillo Guia	•Styrring	
14		1			NS	K	•O-ring	•Joint Torique	•O-Ring	•Junta torica	•O-ring	
15		1			NS		•Cylinder tube	•Tube cylindre	•Zylinderrohr	•Tubo cilindro	•Cylinderrör	
16	**VOE 11711135**	1					•Bushing	•Bague	•Buchse	•Casquillo	•Bussning	(VOE 11709599)
17	**VOE 11711974**	2					•Bushing	•Bague	•Buchse	•Casquillo	•Bussning	
18	**VOE 11709602**	2					Scraper	Racloir	Abstreicher	Rascador	Skrapa	
19	**VOE 11883510**	1					Plug	Bouchon	Stopfen	Tapon	Plugg	
20	**VOE 932039**	1					•O-ring	•Joint Torique	•O-Ring	•Junta torica	•O-ring	
	VOE 11709624	1					Sealing Kit	Jeu Joints	Dichtungssatz	Juego Retenes	Tätningssats	

ARSPETTA

1		**Skaftcylinder** **Cilindro de brazo** **Stielzylinder** **Vérin de bras** **Dipper arm cylinder**	Catalogue id **20017**	Group **975**
2				
3			Illustr. No **1007553**	Section **100**
4				
5		**11890342, 11890343**	Issue **VOE 63D9920017**	Page **711**

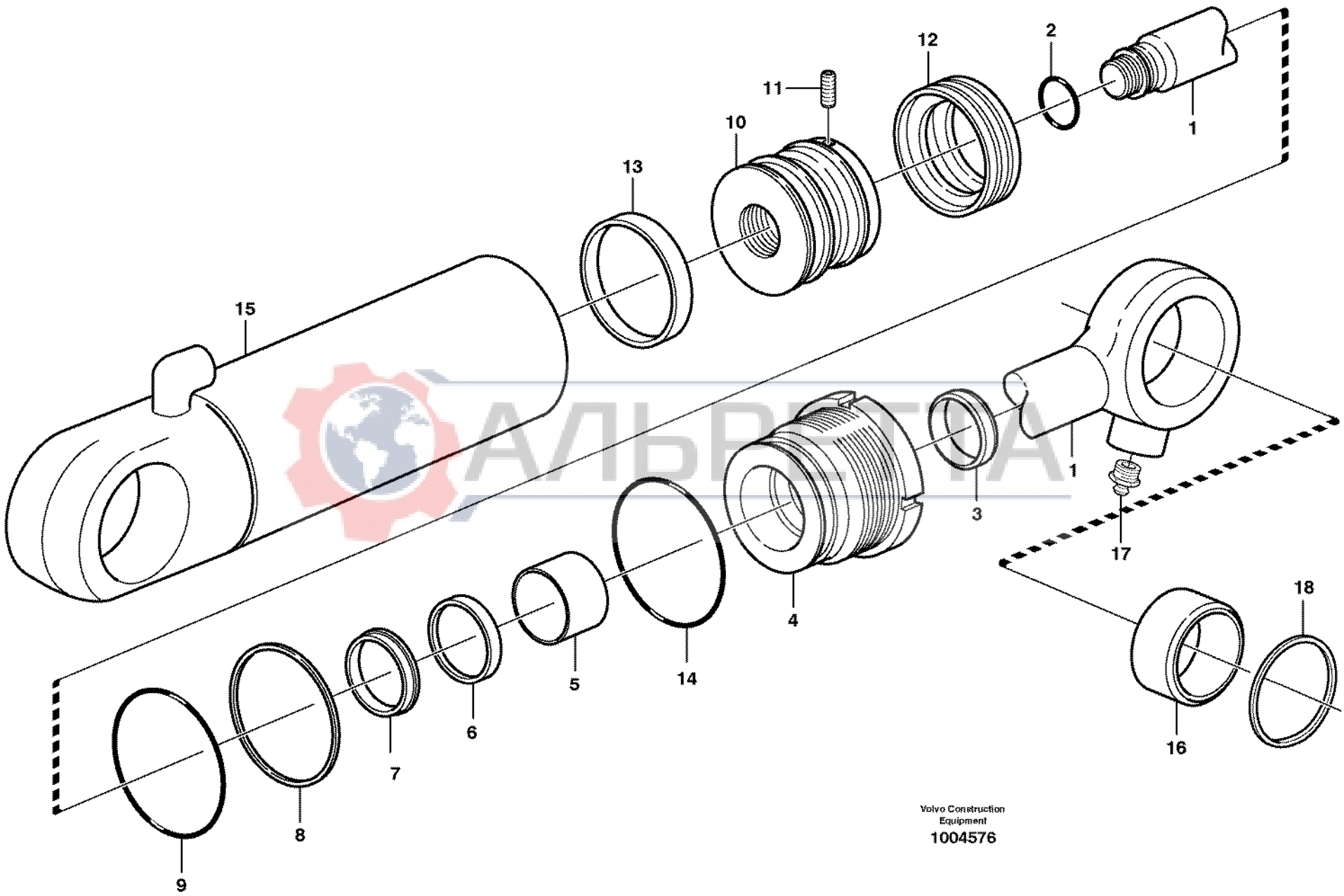

АЛЬВЕРТА

Volvo Construction Equipment

1004576

Fig.	Part No.	Quantity 1	2	3	PS	KIT	Description	Dénomination	Bezeichnung	Denominación	Benämning	Notes
	VOE 11886501	1					Cylinder	Verin	Zylinder	Cilindro	Cylinder	See group 911, Page 565
1	**VOE 11712446**	1					•Piston rod	•Bielle de piston	•Kolbenstange	•Biela de piston	•Kolvstång	
2		1			NS	K	•O-ring	•Joint Torique	•O-Ring	•Junta torica	•O-ring	
3		1			NS	K	•Scraper	•Racleur	•Abstreifring	•Aro rascador	•Avstrykare	
4	**VOE 11712447**	1			OP		•Piston rod guide	•Guide tige piston	•Kolbenstangenführu	•Guia varilla piston	•Kolvst.styrning	
5		1			NS	K	•Guide Ring	•Bague Guide	•Fuhrungsring	•Anillo Guia	•Styrring	
6		1			NS	K	•Piston Rod Seal	•Eta.tige Piston	•Ko-stang Dichtg	•Reten Var Pist	•Kolvstångstätn	
7		1			NS	K	•Lock Ring	•Anneau Verrouillage	•Schlossring	•Anillo Segurid	•Låsring	
8		1			NS	K	•Back-up ring	•Rondelle anti-extrusi	•Stützring	•Anillo Apoyo	•Stödring	
9		1			NS	K	•O-ring	•Joint Torique	•O-Ring	•Junta torica	•O-ring	
10	**VOE 11712448**	1			OP		•Piston	•Piston	•Kolben	•Piston	•Kolv	
11		1			NS	K	•Screw	•Vis	•Schraube	•Tornillo	•Skruv	
12		1			NS	K	•Piston seal	•Etanchei.piston	•Kolbendichtung	•Reten piston	•Kolvtätning	
13		1			NS	K	•Guide Ring	•Bague Guide	•Fuhrungsring	•Anillo Guia	•Styrring	
14		1			NS	K	•O-ring	•Joint Torique	•O-Ring	•Junta torica	•O-ring	
15		1			NS		•Cylinder tube	•Tube cylindre	•Zylinderrohr	•Tubo cilindro	•Cylinderrör	
16	**VOE 11710944**	2					•Bushing	•Bague	•Buchse	•Casquillo	•Bussning	
17	**VOE 11709664**	1					•Lub Nipple	•Graisseur	•Schmiernippel	•Engrasador	•Smörjnippel	
18	**VOE 11709605**	4					Scraper	Racleur	Abstreicher	Rascador	Avstrykare	
	VOE 11712450	1					Sealing Kit	Jeu Joints	Dichtungssatz	Juego Retenes	Tätningssats	

АЛВРЕТТА

1		**Skopcylinder** **Cilindro de cazo** **Schaufelzylinder** **Vérin de godet** **Bucket cylinder**	Catalogue id **20017**	Group **975**
2				
3			Illustr. No **1004576**	Section **200**
4				
5		**11890342, 11890343**	Issue **VOE 63D9920017**	Page **713**

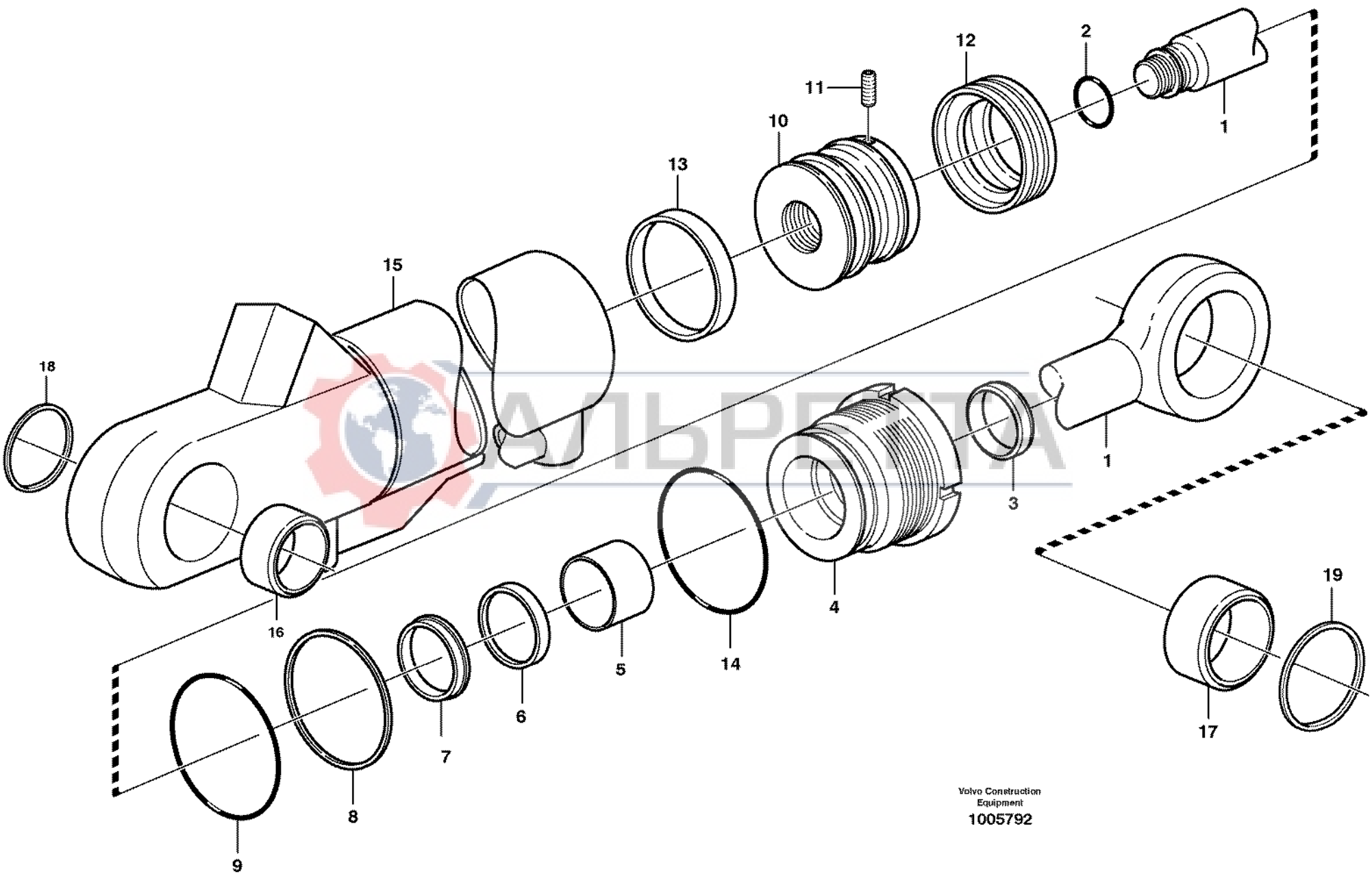

Volvo Construction Equipment

1005792

Fig.	Part No.	Quantity 1	2	3	PS	KIT	Description	Dénomination	Bezeichnung	Denominación	Benämning	Notes
	VOE 11886994	1					Cylinder	Cylindre	Zylinder	Cilindro	Cylinder	(VOE 11885626) See group 911, Page 571
1	**VOE 11988253**	1					•Piston Rod	•Tige de piston	•Kolbenstange	•Varilla Piston	•Kolvstång	
2		1			NS	K	•O-ring	•Joint Torique	•O-Ring	•Junta torica	•O-ring	
3		1			NS	K	•Scraper	•Racleur	•Abstreifring	•Aro rascador	•Avstrykare	
4	**VOE 11709536**	1					•Pstn Rod Guide	•Gui.tige Piston	•Ko-stang Fuhrg	•Guia Var Piston	•Kolvst.styrning	
5		1			NS	K	•Guide Ring	•Bague Guide	•Fuhrungsring	•Anillo Guia	•Styrring	
6		1			NS	K	•Piston Rod Seal	•Eta.tige Piston	•Ko-stang Dichtg	•Reten Var Pist	•Kolvstångstätn	
7		1			NS	K	•Lock Ring	•Anneau Verrouillage	•Schlossring	•Anillo Segurid	•Låsring	
8		1			NS	K	•Back-up ring	•Rondelle anti-extrusi	•Stützring	•Anillo Apoyo	•Stödring	
9		1			NS	K	•O-ring	•Joint Torique	•O-Ring	•Junta torica	•O-ring	
10	**VOE 11709537**	1					•Piston	•Piston	•Kolben	•Piston	•Kolv	
11		1			NS	K	•Screw	•Vis	•Schraube	•Tornillo	•Skruv	
12		1			NS	K	•Piston seal	•Etanchei.piston	•Kolbendichtung	•Reten piston	•Kolvtätning	
13		1			NS	K	•Guide Ring	•Bague Guide	•Fuhrungsring	•Anillo Guia	•Styrring	
14		1			NS	K	•O-ring	•Joint Torique	•O-Ring	•Junta torica	•O-ring	
15		1			NS		•Cylinder tube	•Tube cylindre	•Zylinderrohr	•Tubo cilindro	•Cylinderrör	
16	**VOE 11711485**	1					•Bushing	•Bague	•Buchse	•Casquillo	•Bussning	
17	**VOE 11988256**	1					•Bushing	•Bague	•Buchse	•Casquillo	•Bussning	
18	**VOE 11709605**	2					Scraper	Racleur	Abstreicher	Rascador	Avstrykare	
19	**VOE 11988257**	2					Scraper	Racleur	Abstreicher	Rascador	Avstrykare	
	VOE 11709538	1					Sealing Kit	Jeu Joints	Dichtungssatz	Juego Retenes	Tätningssats	

AVDETA

1		**Teleskopcylinder** **Cilindro telescopico.** **Teleskopzylinder.** **Cylindre telescope.** **Extendible dipper cylinder**	Catalogue id **20017**	Group **975**
2				
3			Illustr. No **1005792**	Section **300**
4				
5		**11890342**	Issue **VOE 63D9920017**	Page **715**

REPLACED PARTS

PIÉCES PÉRIMÉES ET REMPLACÉES

ERSETZTE ARTIKEL

PIEZAS SUBSTITUDAS

ERSATTA ARTIKLAR

Catalogue id	Group
20017	**1000**
Issue	Page
VOE 63D9920017	**1**

Part No	Replaced by	Quantity
VOE 11110471	* * * USE	
	VOE 11110670	SS
VOE 11110474	* * * USE	
VOE 11200890	* * * USE	
	VOE 11149786	1.00
VOE 11201418	* * * USE	
	VOE 11202201	SS
VOE 11709834	* * * USE	
	VOE 11715218	1.00
VOE 11712579	* * * USE	
	VOE 11715252	1.00
VOE 11881712	* * * USE	
VOE 11883414	* * * USE	
	VOE 11886544	1.00
VOE 11883424	* * * USE	
	VOE 11887818	1.00
VOE 11883729	* * * USE	
	VOE 11887295	1.00
VOE 11883862	* * * USE	
	VOE 11883863	1.00
VOE 11884151	* * * USE	
	VOE 11887447	1.00
VOE 11884775	* * * USE	
	VOE 11886347	SS
VOE 11884921	* * * USE	
	VOE 11715299	SS
VOE 11885147	* * * USE	
	VOE 11886317	1.00
VOE 11886053	* * * USE	
	VOE 11886865	SS
VOE 11886464	* * * USE	
	VOE 11887207	1.00
VOE 11887022	* * * USE	
	VOE 11887637	SS
VOE 11891089	* * * USE	
	VOE 11885152	1.00
VOE 11891106	* * * USE	
VOE 11886201		1.00
VOE 11988538	* * * USE	
VOE 11715251		1.00
VOE 20459841	* * * USE	
VOE 20570519		1.00
VOE 20459977	* * * USE	
VOE 20518337	* * * USE	
VOE 20524154		SS
VOE 20527040		SS
VOE 20542740	* * * USE	
VOE 20550117	* * * USE	
VOE 20739051		SS
VOE 24425842	* * * USE	
VOE 20791246		SS
VOE 940090	* * * USE	
FOR VOLVO BM		
VOE 13940090		SS
FOR MICHIGAN		
VOE 12000082		SS
VOE 945408	* * * USE	
VOE 13945408		1.00

АЛЬПЕТТА

Part No	Group	Sect	Page
11712921	912	300	589
11882505	911	325	519
VOE 1083597	881	150	473
VOE 11003138	451	150	281
VOE 11003139	451	150	281
VOE 11003291	874	350	465
VOE 11003865	897	100	487
VOE 11004094	897	100	487
VOE 11006632	873	200	461
VOE 11006824	831	100	419
VOE 11006824	831	100	421
VOE 11006992	882	100	477
VOE 11007421	831	100	421
VOE 11026730	897	100	487
VOE 11027566	897	150	489
VOE 11039491	874	350	465
VOE 11039689	272	100	123
VOE 11039750	380	350	199
VOE 11039856	352	200	139
VOE 11046865	897	100	487
VOE 11055610	716	100	383
VOE 11055616	818	100	403
VOE 11057786	380	350	199
VOE 11057786	881	100	469
VOE 11059298	911	250	507
VOE 11059298	911	275	509
VOE 11059299	911	250	507
VOE 11059299	911	275	509
VOE 11078015	882	100	477
VOE 11081026	925	200	635
VOE 11081026	925	300	641
VOE 11081028	925	200	635
VOE 11081028	925	310	645
VOE 11081028	925	320	649
VOE 11104092	852	100	435
VOE 11104093	852	100	435
VOE 11104125	852	100	435
VOE 11104125	852	110	439
VOE 11104125	852	120	441
VOE 11104371	872	250	455
VOE 11104372	872	250	455
VOE 11104606	363	200	153
VOE 11104898	641	100	365
VOE 11104947	810	150	399
VOE 11109685	269	100	119
VOE 11110471	234	100	83
VOE 11110474	234	100	83
VOE 11110668	234	100	83
VOE 11110670	234	100	83
VOE 11114940	821	100	405
VOE 11117464	261	100	109
VOE 11117464	874	450	467
VOE 11121366	841	100	425
VOE 11141656	269	100	119
VOE 11141657	269	100	119
VOE 11149399	810	150	399
VOE 11149686	525	100	353
VOE 11149692	843	100	427
VOE 11149693	843	100	427
VOE 11149730	843	100	427
VOE 11149731	843	100	427
VOE 11149772	843	100	427
VOE 11149774	843	100	427
VOE 11149785	825	100	413
VOE 11164488	841	100	425
VOE 11164554	881	150	473
VOE 11164693	881	150	473
VOE 11170006	371	100	155
VOE 11170006	371	250	161
VOE 11170006	371	400	167
VOE 11170006	371	450	169
VOE 11170724	881	150	473
VOE 11180010	897	100	487
VOE 11191410	852	110	439
VOE 11200002	810	150	399
VOE 11200004	810	150	399
VOE 11200054	831	100	421
VOE 11200059	831	100	421
VOE 11200060	831	100	421
VOE 11200061	831	100	421
VOE 11200070	831	100	421
VOE 11200071	831	100	419
VOE 11200072	831	100	421
VOE 11200077	831	100	421
VOE 11200081	831	100	421
VOE 11200222	825	100	413
VOE 11200231	353	200	141
VOE 11200232	353	200	141
VOE 11200239	831	100	421
VOE 11200244	831	100	419
VOE 11200246	831	100	419
VOE 11200397	525	100	353
VOE 11200429	525	100	353
VOE 11200459	810	150	401
VOE 11200464	831	100	419
VOE 11200511	525	100	353
VOE 11200527	641	100	365
VOE 11200528	873	100	457
VOE 11200530	872	200	451
VOE 11200533	873	150	459
VOE 11200543	872	250	455
VOE 11200545	882	100	477
VOE 11200546	882	100	477
VOE 11200547	882	100	477
VOE 11200549	851	150	433
VOE 11200552	831	100	421
VOE 11200555	354	100	143
VOE 11200556	810	150	399
VOE 11200562	641	100	365
VOE 11200563	641	100	365
VOE 11200579	271	100	121
VOE 11200579	525	100	353
VOE 11200579	831	100	421
VOE 11200579	882	100	477
VOE 11200580	831	100	423
VOE 11200587	641	100	365
VOE 11200600	843	150	431
VOE 11200607	881	150	473
VOE 11200610	525	100	353
VOE 11200611	831	100	423
VOE 11200615	831	100	423
VOE 11200615	843	100	427
VOE 11200617	831	100	423
VOE 11200633	831	100	421
VOE 11200634	831	100	421
VOE 11200658	827	100	415
VOE 11200669	363	100	149
VOE 11200674	363	150	151
VOE 11200698	363	100	149
VOE 11200699	363	100	149
VOE 11200705	363	150	151
VOE 11200706	363	150	151
VOE 11200709	363	100	149
VOE 11200710	363	100	149
VOE 11200713	363	100	149
VOE 11200713	363	200	153
VOE 11200727	872	250	453
VOE 11200730	872	250	453
VOE 11200735	882	100	477
VOE 11200739	881	100	469
VOE 11200743	881	100	469
VOE 11200744	881	100	469
VOE 11200746	873	100	457
VOE 11200787	363	100	149
VOE 11200794	872	250	453
VOE 11200797	810	150	399
VOE 11200803	551	250	357
VOE 11200818	872	250	453
VOE 11200821	873	150	459
VOE 11200824	872	200	451
VOE 11200835	827	100	415
VOE 11200836	872	250	453
VOE 11200838	851	150	433
VOE 11200847	831	100	423
VOE 11200847	881	200	475
VOE 11200851	810	150	399
VOE 11200877	525	100	353
VOE 11200878	525	100	353
VOE 11200882	882	100	479
VOE 11200885	831	100	423
VOE 11200890	825	100	413
VOE 11200896	841	100	425
VOE 11200910	843	100	427
VOE 11200928	874	350	465
VOE 11200929	874	350	465
VOE 11200936	271	100	121
VOE 11200944	882	100	477
VOE 11200973	881	100	469
VOE 11200990	872	250	453
VOE 11201036	810	150	401
VOE 11201052	831	100	421
VOE 11201053	831	100	421
VOE 11201054	872	250	453
VOE 11201055	872	250	453
VOE 11201056	872	250	453

NUMERICAL INDEX

RÉPERTOIRE DE NUMÉROS

NUMMERNREGISTER

INDICE DE NÚMERO

NUMMERREGISTER

Catalogue id	Group
20017	**1000**
Issue	Page
VOE 63D9920017	**1**

VOLVO

BL60

NUMERICAL INDEX

INDICE DE NÚMERO

RÉPERTOIRE DE NUMÉROS

NUMMERREGISTER

NUMMERNREGISTER

Catalogue id	Group
20017	**1000**
Issue	Page
VOE 63D9920017	**2**

Part No	Group	Sect	Page
VOE 11201057	353	200	141
VOE 11201057	810	150	401
VOE 11201058	353	200	141
VOE 11201058	810	150	401
VOE 11201062	874	350	465
VOE 11201063	874	350	465
VOE 11201064	874	350	465
VOE 11201065	874	350	465
VOE 11201071	831	100	419
VOE 11201163	810	150	399
VOE 11201171	810	150	399
VOE 11201172	810	150	401
VOE 11201200	881	100	469
VOE 11201216	882	100	479
VOE 11201291	872	250	453
VOE 11201308	872	250	453
VOE 11201418	363	150	151
VOE 11201421	881	200	475
VOE 11201422	881	200	475
VOE 11201553	825	100	413
VOE 11201846	831	100	419
VOE 11201898	881	150	473
VOE 11201899	881	150	473
VOE 11202062	831	100	423
VOE 11202166	881	200	475
VOE 11202201	363	150	151
VOE 11202229	881	100	469
VOE 11202231	271	100	121
VOE 11202248	271	100	121
VOE 11202250	271	100	121
VOE 11202254	271	100	121
VOE 11202349	831	100	421
VOE 11202353	831	100	419
VOE 11202354	831	100	419
VOE 11202421	881	200	475
VOE 11202422	881	200	475
VOE 11202423	881	200	475
VOE 11202424	881	200	475
VOE 11202426	872	200	451
VOE 11202435	271	100	121
VOE 11202437	271	100	121
VOE 11202438	831	100	419
VOE 11202442	843	100	427
VOE 11202448	525	100	353
VOE 11202452	831	100	419
VOE 11202453	831	100	419
VOE 11202463	843	100	427
VOE 11202464	831	100	419
VOE 11202722	831	100	421
VOE 11202931	272	100	123
VOE 11202965	810	150	399
VOE 11203022	831	100	419
VOE 11203032	831	100	419
VOE 11203055	881	100	469
VOE 11203061	353	200	141
VOE 11203078	363	200	153
VOE 11203079	363	200	153
VOE 11203150	874	100	463
VOE 11203253	810	150	399
VOE 11203345	831	100	423
VOE 11203356	882	100	477
VOE 11203449	810	150	401
VOE 11203487	810	150	399
VOE 11203491	810	150	399
VOE 11203560	881	100	469
VOE 11203562	881	100	469
VOE 11203565	882	100	477
VOE 11203588	843	150	429
VOE 11203785	841	100	425
VOE 11203823	881	150	473
VOE 11203861	353	200	141
VOE 11203861	810	150	401
VOE 11204029	873	150	459
VOE 11204029	873	200	461
VOE 11204085	881	150	473
VOE 11204407	881	100	469
VOE 11204410	882	100	477
VOE 11204411	882	100	477
VOE 11204415	881	100	469
VOE 11204417	881	100	469
VOE 11204468	272	100	123
VOE 11204540	851	150	433
VOE 11204962	882	100	477
VOE 11205674	551	250	357
VOE 11294005	271	100	121
VOE 11294005	525	100	353
VOE 11298009	641	100	365
VOE 11298010	641	100	365
VOE 11298013	841	100	425
VOE 11298014	551	250	357
VOE 11298016	882	100	477
VOE 11298018	851	150	433
VOE 11298018	872	100	449
VOE 11298018	872	200	451
VOE 11298018	873	150	459
VOE 11298018	874	100	463
VOE 11298018	874	350	465
VOE 11298018	874	450	467
VOE 11298021	641	100	365
VOE 11298028	371	750	187
VOE 11298028	852	200	445
VOE 11298028	872	250	453
VOE 11298028	873	100	457
VOE 11298028	873	150	459
VOE 11298028	873	200	461
VOE 11298028	882	100	477
VOE 11298121	881	100	469
VOE 11298126	363	200	153
VOE 11298128	881	100	469
VOE 11298158	881	100	469
VOE 11298159	881	100	469
VOE 11298164	841	100	425
VOE 11298166	841	100	425
VOE 11298168	882	100	477
VOE 11298170	881	100	469
VOE 11298170	881	200	475
VOE 11298189	271	100	121
VOE 11298189	272	100	123
VOE 11298189	353	200	141
VOE 11298189	371	350	163
VOE 11298189	371	650	173
VOE 11298189	371	700	181
VOE 11298189	525	100	353
VOE 11298189	551	250	357
VOE 11298189	810	150	399
VOE 11298189	821	100	405
VOE 11298189	825	100	413
VOE 11298189	827	100	415
VOE 11298189	881	100	469
VOE 11298189	882	100	477
VOE 11298190	271	100	121
VOE 11298190	272	100	123
VOE 11298190	354	100	143
VOE 11298190	363	100	149
VOE 11298190	363	150	151
VOE 11298190	363	200	153
VOE 11298190	371	350	163
VOE 11298190	371	500	171
VOE 11298190	371	650	173
VOE 11298190	371	725	183
VOE 11298190	371	730	185
VOE 11298190	551	250	357
VOE 11298190	810	150	399
VOE 11298190	821	100	405
VOE 11298190	825	100	413
VOE 11298190	831	100	419
VOE 11298190	841	100	425
VOE 11298190	843	100	427
VOE 11298190	843	150	429
VOE 11298190	872	100	449
VOE 11298190	872	250	453
VOE 11298190	873	100	457
VOE 11298190	873	150	459
VOE 11298190	873	200	461
VOE 11298190	881	100	469
VOE 11298190	882	100	477
VOE 11298203	363	100	149
VOE 11298203	363	200	153
VOE 11298203	843	100	427
VOE 11298239	821	100	405
VOE 11302220	269	100	119
VOE 11302230	269	100	119
VOE 11305113	362	100	145
VOE 11305168	925	310	645
VOE 11305168	925	320	649
VOE 11305263	371	100	155
VOE 11305263	371	500	171
VOE 11305263	372	100	191
VOE 11305263	380	350	199
VOE 11305749	915	100	601
VOE 11306919	380	200	195
VOE 11315002	925	310	645
VOE 11315002	925	320	649
VOE 11370560	911	750	541
VOE 11370589	911	750	541

Part No	Group	Sect	Page
VOE 11431003	911	360	525
VOE 11431014	911	360	525
VOE 11700105	451	150	281
VOE 11700269	273	100	125
VOE 11700288	212	100	53
VOE 11700341	211	100	51
VOE 11700373	214	100	59
VOE 11700375	222	100	77
VOE 11700391	210	50	43
VOE 11700391	221	100	75
VOE 11700397	210	50	43
VOE 11700424	237	100	91
VOE 11700426	237	100	91
VOE 11700487	237	100	91
VOE 11700504	236	150	89
VOE 11700543	251	100	93
VOE 11700609	223	100	79
VOE 11701764	210	50	43
VOE 11701764	236	100	85
VOE 11703979	872	250	453
VOE 11704359	843	100	427
VOE 11704359	843	150	431
VOE 11704362	237	100	91
VOE 11704771	852	200	445
VOE 11704772	852	200	445
VOE 11706318	852	250	447
VOE 11706320	852	250	447
VOE 11707344	852	250	447
VOE 11707346	852	250	447
VOE 11707347	852	250	447
VOE 11707348	852	150	443
VOE 11707348	852	200	445
VOE 11707348	852	250	447
VOE 11707350	852	250	447
VOE 11707351	852	150	443
VOE 11707351	852	200	445
VOE 11707351	852	250	447
VOE 11707355	852	150	443
VOE 11707355	852	200	445
VOE 11707356	852	150	443
VOE 11707356	852	200	445
VOE 11708555	233	100	81
VOE 11708567	363	200	153
VOE 11708567	825	100	413
VOE 11708567	831	100	419
VOE 11708567	843	100	427
VOE 11708567	872	250	453
VOE 11709040	852	150	443
VOE 11709040	852	200	445
VOE 11709040	852	250	447
VOE 11709045	420	150	213
VOE 11709045	421	200	227
VOE 11709045	421	225	229
VOE 11709047	421	200	227
VOE 11709047	421	225	229
VOE 11709047	421	230	231
VOE 11709048	421	200	227
VOE 11709048	421	225	229
VOE 11709049	421	200	227
VOE 11709049	421	225	229
VOE 11709049	421	230	231
VOE 11709050	421	200	227
VOE 11709050	421	225	229
VOE 11709050	421	230	231
VOE 11709051	421	200	227
VOE 11709051	421	225	229
VOE 11709051	421	230	231
VOE 11709052	421	200	227
VOE 11709052	421	225	229
VOE 11709052	421	230	231
VOE 11709053	421	200	227
VOE 11709053	421	225	229
VOE 11709053	421	230	231
VOE 11709054	420	150	213
VOE 11709055	420	100	209
VOE 11709055	420	150	213
VOE 11709055	420	200	217
VOE 11709056	420	150	213
VOE 11709056	420	200	217
VOE 11709057	420	100	209
VOE 11709057	420	150	213
VOE 11709057	420	200	217
VOE 11709057	461	300	301
VOE 11709057	463	100	311
VOE 11709057	463	110	313
VOE 11709057	463	300	327
VOE 11709058	420	150	213
VOE 11709059	420	150	213
VOE 11709060	420	100	209
VOE 11709060	420	150	213
VOE 11709060	420	200	217
VOE 11709061	420	100	209
VOE 11709061	420	150	213
VOE 11709061	420	200	217
VOE 11709061	421	500	265
VOE 11709061	421	550	271
VOE 11709062	420	150	213
VOE 11709063	420	100	209
VOE 11709063	420	150	213
VOE 11709063	420	200	217
VOE 11709064	420	150	213
VOE 11709065	420	100	209
VOE 11709065	420	150	215
VOE 11709065	420	200	217
VOE 11709066	420	100	209
VOE 11709066	420	150	215
VOE 11709066	420	200	217
VOE 11709067	420	150	215
VOE 11709068	420	100	209
VOE 11709068	420	150	213
VOE 11709068	420	200	217
VOE 11709069	420	150	213
VOE 11709070	420	150	213
VOE 11709070	420	200	217
VOE 11709071	420	150	215
VOE 11709071	420	200	217
VOE 11709074	420	100	209
VOE 11709074	420	150	213
VOE 11709074	420	200	219
VOE 11709075	420	100	211
VOE 11709075	420	150	213
VOE 11709075	463	260	325
VOE 11709076	421	250	233
VOE 11709076	421	260	235
VOE 11709076	421	275	237
VOE 11709076	421	400	253
VOE 11709076	421	410	257
VOE 11709077	421	250	233
VOE 11709077	421	260	235
VOE 11709077	421	275	237
VOE 11709077	461	250	299
VOE 11709078	421	250	233
VOE 11709078	421	260	235
VOE 11709078	421	275	237
VOE 11709079	421	250	233
VOE 11709079	421	260	235
VOE 11709079	421	275	237
VOE 11709080	421	275	237
VOE 11709080	421	350	243
VOE 11709080	421	360	247
VOE 11709080	421	375	251
VOE 11709081	421	250	233
VOE 11709081	421	260	235
VOE 11709081	421	275	237
VOE 11709081	421	400	255
VOE 11709082	421	250	233
VOE 11709082	421	260	235
VOE 11709082	421	275	237
VOE 11709083	421	250	233
VOE 11709083	421	260	235
VOE 11709083	421	275	237
VOE 11709084	421	250	233
VOE 11709084	421	260	235
VOE 11709084	421	275	237
VOE 11709085	421	250	233
VOE 11709085	421	260	235
VOE 11709085	421	275	237
VOE 11709085	421	400	253
VOE 11709086	421	250	233
VOE 11709086	421	275	237
VOE 11709087	421	250	233
VOE 11709087	421	275	237
VOE 11709088	421	250	233
VOE 11709088	421	260	235
VOE 11709088	421	275	237
VOE 11709089	421	250	233
VOE 11709089	421	260	235
VOE 11709089	421	275	237
VOE 11709090	421	250	233
VOE 11709090	421	260	235
VOE 11709090	421	275	237
VOE 11709091	421	250	233
VOE 11709091	421	260	235
VOE 11709091	421	275	237
VOE 11709092	421	250	233

ARCHIVIA

NUMERICAL INDEX

RÉPERTOIRE DE NUMÉROS

NUMMERNREGISTER

INDICE DE NÚMERO

NUMMERREGISTER

NUMERICAL INDEX

INDICE DE NÚMERO

RÉPERTOIRE DE NUMÉROS

NUMMERREGISTER

NUMMERNREGISTER

Catalogue id	Group
20017	**1000**
Issue	Page
VOE 63D9920017	**4**

Part No	Group	Sect	Page
VOE 11709092	421	260	235
VOE 11709092	421	275	237
VOE 11709093	421	250	233
VOE 11709093	421	260	235
VOE 11709093	421	275	237
VOE 11709094	421	275	237
VOE 11709095	421	250	233
VOE 11709095	421	260	235
VOE 11709095	421	275	237
VOE 11709095	421	350	241
VOE 11709095	421	360	245
VOE 11709095	421	375	249
VOE 11709095	421	400	253
VOE 11709096	421	250	233
VOE 11709096	421	260	235
VOE 11709096	421	275	237
VOE 11709097	421	250	233
VOE 11709097	421	260	235
VOE 11709097	421	275	237
VOE 11709098	421	275	237
VOE 11709098	421	400	253
VOE 11709098	421	410	257
VOE 11709099	421	250	233
VOE 11709099	421	260	235
VOE 11709099	421	275	237
VOE 11709100	421	275	237
VOE 11709101	421	250	233
VOE 11709101	421	260	235
VOE 11709101	421	275	237
VOE 11709102	421	300	239
VOE 11709102	421	410	257
VOE 11709103	420	100	209
VOE 11709103	420	150	213
VOE 11709103	421	300	239
VOE 11709104	421	300	239
VOE 11709105	420	100	209
VOE 11709105	420	150	213
VOE 11709105	421	300	239
VOE 11709106	421	300	239
VOE 11709106	421	350	241
VOE 11709106	421	360	245
VOE 11709106	421	375	249
VOE 11709107	421	350	241
VOE 11709107	421	360	245
VOE 11709107	421	375	249
VOE 11709108	421	350	241
VOE 11709108	421	360	245
VOE 11709108	421	375	249
VOE 11709112	421	350	241
VOE 11709112	421	360	245
VOE 11709112	421	375	249
VOE 11709113	421	350	241
VOE 11709113	421	360	245
VOE 11709113	421	375	249
VOE 11709114	421	350	241
VOE 11709114	421	360	245
VOE 11709114	421	375	249
VOE 11709115	421	350	241
VOE 11709115	421	360	245
VOE 11709115	421	375	249
VOE 11709116	421	350	241
VOE 11709116	421	360	245
VOE 11709116	421	375	249
VOE 11709118	421	350	241
VOE 11709118	421	360	245
VOE 11709118	421	375	249
VOE 11709119	421	350	241
VOE 11709119	421	360	245
VOE 11709119	421	375	249
VOE 11709120	421	350	241
VOE 11709120	421	360	245
VOE 11709120	421	375	249
VOE 11709121	421	350	241
VOE 11709121	421	360	245
VOE 11709121	421	375	249
VOE 11709122	421	350	241
VOE 11709122	421	360	245
VOE 11709122	421	375	249
VOE 11709123	421	350	241
VOE 11709123	421	360	245
VOE 11709123	421	375	249
VOE 11709124	421	350	241
VOE 11709124	421	360	245
VOE 11709124	421	375	249
VOE 11709125	421	350	241
VOE 11709125	421	360	245
VOE 11709125	421	375	249
VOE 11709126	421	350	241
VOE 11709126	421	360	245
VOE 11709126	421	375	249
VOE 11709127	421	350	241
VOE 11709127	421	360	245
VOE 11709127	421	375	249
VOE 11709128	421	350	241
VOE 11709128	421	360	245
VOE 11709128	421	375	249
VOE 11709129	421	360	245
VOE 11709129	421	375	249
VOE 11709130	421	350	241
VOE 11709130	421	360	245
VOE 11709130	421	375	249
VOE 11709131	421	360	245
VOE 11709131	421	375	249
VOE 11709132	421	375	249
VOE 11709133	420	200	219
VOE 11709133	421	350	243
VOE 11709133	421	360	247
VOE 11709133	421	375	251
VOE 11709133	421	400	253
VOE 11709134	420	150	213
VOE 11709134	421	360	245
VOE 11709134	421	375	249
VOE 11709135	421	350	241
VOE 11709135	421	360	245
VOE 11709135	421	375	249
VOE 11709136	421	350	241
VOE 11709136	421	375	249
VOE 11709137	421	350	243
VOE 11709137	421	375	251
VOE 11709138	421	350	241
VOE 11709138	421	375	249
VOE 11709139	421	350	241
VOE 11709139	421	360	245
VOE 11709139	421	375	249
VOE 11709140	421	350	243
VOE 11709140	421	375	251
VOE 11709141	421	350	243
VOE 11709141	421	375	251
VOE 11709142	421	350	243
VOE 11709142	421	375	251
VOE 11709143	421	350	241
VOE 11709143	421	375	249
VOE 11709144	421	350	243
VOE 11709144	421	360	247
VOE 11709144	421	375	251
VOE 11709144	421	400	253
VOE 11709145	421	350	243
VOE 11709145	421	360	247
VOE 11709145	421	375	251
VOE 11709145	421	400	253
VOE 11709146	421	350	243
VOE 11709146	421	360	247
VOE 11709146	421	375	251
VOE 11709146	421	400	253
VOE 11709148	421	375	251
VOE 11709150	421	350	243
VOE 11709150	421	360	247
VOE 11709150	421	375	251
VOE 11709151	421	250	233
VOE 11709151	421	260	235
VOE 11709151	421	400	253
VOE 11709152	420	150	213
VOE 11709152	421	400	253
VOE 11709153	421	400	253
VOE 11709154	421	400	253
VOE 11709155	421	400	253
VOE 11709156	421	400	253
VOE 11709157	421	400	253
VOE 11709158	421	400	253
VOE 11709159	421	400	253
VOE 11709160	421	400	253
VOE 11709161	421	400	253
VOE 11709162	421	400	253
VOE 11709163	421	400	253
VOE 11709164	421	400	253
VOE 11709165	421	400	253
VOE 11709165	421	450	259
VOE 11709165	421	460	261
VOE 11709165	421	475	263
VOE 11709166	421	400	253
VOE 11709167	421	400	253
VOE 11709167	421	410	257
VOE 11709168	421	400	253
VOE 11709169	421	400	253
VOE 11709170	421	400	253

Part No	Group	Sect	Page
VOE 11709171	421	400	253
VOE 11709171	421	410	257
VOE 11709173	421	475	263
VOE 11709174	420	150	215
VOE 11709174	421	450	259
VOE 11709174	421	460	261
VOE 11709175	420	150	215
VOE 11709175	421	450	259
VOE 11709175	421	460	261
VOE 11709176	420	150	215
VOE 11709176	421	450	259
VOE 11709176	421	460	261
VOE 11709177	420	150	215
VOE 11709177	421	450	259
VOE 11709177	421	460	261
VOE 11709178	421	475	263
VOE 11709179	421	450	259
VOE 11709179	421	475	263
VOE 11709180	421	450	259
VOE 11709180	421	460	261
VOE 11709180	421	475	263
VOE 11709181	421	450	259
VOE 11709181	421	460	261
VOE 11709181	421	475	263
VOE 11709182	421	450	259
VOE 11709182	421	460	261
VOE 11709182	421	475	263
VOE 11709183	421	450	259
VOE 11709183	421	460	261
VOE 11709183	421	475	263
VOE 11709184	421	450	259
VOE 11709184	421	460	261
VOE 11709184	421	475	263
VOE 11709185	421	450	259
VOE 11709185	421	460	261
VOE 11709185	421	475	263
VOE 11709186	420	150	215
VOE 11709187	421	475	263
VOE 11709188	421	475	263
VOE 11709189	421	450	259
VOE 11709189	421	460	261
VOE 11709189	421	475	263
VOE 11709190	421	475	263
VOE 11709191	421	475	263
VOE 11709192	421	475	263
VOE 11709195	421	500	265
VOE 11709196	421	500	265
VOE 11709196	421	525	269
VOE 11709197	421	525	269
VOE 11709199	420	100	209
VOE 11709199	420	200	217
VOE 11709199	421	500	265
VOE 11709199	421	550	271
VOE 11709200	420	200	217
VOE 11709200	421	230	231
VOE 11709200	421	500	265
VOE 11709201	421	500	265
VOE 11709202	421	500	265
VOE 11709203	421	500	265
VOE 11709204	421	500	265
VOE 11709205	421	500	265
VOE 11709206	421	500	265
VOE 11709207	421	500	265
VOE 11709208	421	500	265
VOE 11709209	421	500	265
VOE 11709210	421	500	265
VOE 11709211	421	500	265
VOE 11709212	421	500	265
VOE 11709213	421	500	265
VOE 11709214	421	500	265
VOE 11709215	421	500	265
VOE 11709216	421	500	265
VOE 11709217	421	500	265
VOE 11709218	421	500	265
VOE 11709219	421	500	265
VOE 11709220	421	500	265
VOE 11709221	421	500	267
VOE 11709222	421	500	267
VOE 11709222	421	525	269
VOE 11709223	421	500	267
VOE 11709224	421	500	267
VOE 11709225	421	500	267
VOE 11709228	421	500	267
VOE 11709229	421	500	267
VOE 11709230	421	500	267
VOE 11709231	421	500	267
VOE 11709231	421	525	269
VOE 11709232	421	550	271
VOE 11709233	421	550	271
VOE 11709234	421	550	271
VOE 11709235	421	550	271
VOE 11709236	421	550	271
VOE 11709268	461	100	287
VOE 11709268	461	400	303
VOE 11709268	461	450	309
VOE 11709268	463	100	311
VOE 11709268	463	210	321
VOE 11709269	463	100	311
VOE 11709270	463	100	311
VOE 11709271	463	100	311
VOE 11709272	463	100	311
VOE 11709273	463	100	311
VOE 11709274	463	100	311
VOE 11709275	461	100	287
VOE 11709275	461	420	307
VOE 11709275	463	100	311
VOE 11709276	463	100	311
VOE 11709278	463	100	311
VOE 11709279	463	100	311
VOE 11709280	463	100	311
VOE 11709281	463	100	311
VOE 11709282	461	410	305
VOE 11709282	463	100	311
VOE 11709283	463	100	311
VOE 11709284	463	100	311
VOE 11709285	463	100	311
VOE 11709286	463	100	311
VOE 11709287	463	150	315
VOE 11709288	461	150	291
VOE 11709288	461	160	293
VOE 11709288	463	150	315
VOE 11709288	463	160	317
VOE 11709289	461	150	291
VOE 11709289	461	160	293
VOE 11709289	463	150	315
VOE 11709289	463	160	317
VOE 11709290	461	150	291
VOE 11709290	461	160	293
VOE 11709290	463	150	315
VOE 11709290	463	160	317
VOE 11709291	463	150	315
VOE 11709292	463	150	315
VOE 11709292	463	160	317
VOE 11709293	463	150	315
VOE 11709293	463	160	317
VOE 11709294	463	150	315
VOE 11709294	463	160	317
VOE 11709295	463	150	315
VOE 11709295	463	160	317
VOE 11709296	463	150	315
VOE 11709296	463	160	317
VOE 11709297	463	150	315
VOE 11709297	463	160	317
VOE 11709298	463	150	315
VOE 11709299	461	150	291
VOE 11709299	461	160	293
VOE 11709299	463	150	315
VOE 11709299	463	160	317
VOE 11709300	461	300	301
VOE 11709300	463	150	315
VOE 11709300	551	150	355
VOE 11709301	463	150	315
VOE 11709302	463	150	315
VOE 11709302	463	160	317
VOE 11709303	463	150	315
VOE 11709303	551	150	355
VOE 11709304	463	150	315
VOE 11709304	551	150	355
VOE 11709306	463	210	321
VOE 11709307	463	200	319
VOE 11709308	463	200	319
VOE 11709308	463	210	321
VOE 11709309	463	200	319
VOE 11709309	463	210	321
VOE 11709310	463	200	319
VOE 11709311	461	200	295
VOE 11709311	463	200	319
VOE 11709312	461	200	295
VOE 11709312	461	210	297
VOE 11709312	463	200	319
VOE 11709313	463	200	319
VOE 11709314	463	200	319
VOE 11709314	463	210	321
VOE 11709315	463	200	319

NUMERICAL INDEX

RÉPERTOIRE DE NUMÉROS

NUMMERNREGISTER

INDICE DE NÚMERO

NUMMERREGISTER

Catalogue id	Group
20017	**1000**
Issue	Page
VOE 63D9920017	**5**

NUMERICAL INDEX

INDICE DE NÚMERO

RÉPERTOIRE DE NUMÉROS

NUMMERREGISTER

NUMMERNREGISTER

Catalogue id	Group
20017	1000
Issue	Page
VOE 63D9920017	6

Part No	Group	Sect	Page
VOE 11709316	463	200	319
VOE 11709317	463	200	319
VOE 11709318	463	200	319
VOE 11709319	468	100	329
VOE 11709320	468	100	329
VOE 11709321	421	410	257
VOE 11709321	468	100	329
VOE 11709321	468	110	331
VOE 11709322	468	100	329
VOE 11709322	468	110	331
VOE 11709323	468	100	329
VOE 11709324	468	100	329
VOE 11709325	468	100	329
VOE 11709326	468	100	329
VOE 11709326	468	110	331
VOE 11709327	468	100	329
VOE 11709328	468	100	329
VOE 11709329	468	100	329
VOE 11709330	468	100	329
VOE 11709331	517	100	345
VOE 11709332	517	100	345
VOE 11709333	517	100	345
VOE 11709334	517	100	345
VOE 11709335	517	100	345
VOE 11709336	517	100	345
VOE 11709337	517	100	345
VOE 11709338	517	100	345
VOE 11709339	517	100	345
VOE 11709341	510	100	343
VOE 11709342	510	100	343
VOE 11709343	510	100	343
VOE 11709344	510	100	343
VOE 11709345	510	100	343
VOE 11709346	510	100	343
VOE 11709347	510	100	343
VOE 11709348	510	100	343
VOE 11709349	510	100	343
VOE 11709350	463	260	325
VOE 11709350	510	100	343
VOE 11709351	510	100	343
VOE 11709352	510	100	343
VOE 11709353	510	100	343
VOE 11709354	510	100	343
VOE 11709356	510	100	343
VOE 11709357	463	250	323
VOE 11709359	463	250	323
VOE 11709360	463	250	323
VOE 11709360	463	260	325
VOE 11709361	463	250	323
VOE 11709362	463	250	323
VOE 11709364	463	250	323
VOE 11709365	463	250	323
VOE 11709370	461	300	301
VOE 11709370	463	300	327
VOE 11709374	463	300	327
VOE 11709377	463	260	325
VOE 11709377	463	300	327
VOE 11709378	463	300	327
VOE 11709380	463	300	327
VOE 11709385	852	150	443
VOE 11709386	852	150	443
VOE 11709387	852	150	443
VOE 11709387	852	200	445
VOE 11709388	852	150	443
VOE 11709389	852	150	443
VOE 11709389	852	200	445
VOE 11709390	852	150	443
VOE 11709390	852	200	445
VOE 11709390	852	250	447
VOE 11709391	852	150	443
VOE 11709391	852	200	445
VOE 11709391	852	250	447
VOE 11709392	852	150	443
VOE 11709392	852	200	445
VOE 11709392	852	250	447
VOE 11709393	852	200	445
VOE 11709394	852	200	445
VOE 11709400	461	400	303
VOE 11709400	461	410	305
VOE 11709401	461	400	303
VOE 11709401	461	410	305
VOE 11709402	461	100	287
VOE 11709402	461	420	307
VOE 11709402	463	110	313
VOE 11709403	461	100	287
VOE 11709403	461	420	307
VOE 11709403	463	110	313
VOE 11709404	461	100	287
VOE 11709404	461	420	307
VOE 11709404	463	110	313
VOE 11709405	461	100	287
VOE 11709406	461	100	287
VOE 11709406	461	420	307
VOE 11709407	461	100	287
VOE 11709407	461	420	307
VOE 11709410	461	100	287
VOE 11709410	461	400	303
VOE 11709410	461	410	305
VOE 11709410	461	420	307
VOE 11709411	461	100	289
VOE 11709411	461	400	303
VOE 11709412	461	100	287
VOE 11709412	461	400	303
VOE 11709413	461	100	287
VOE 11709413	517	110	347
VOE 11709417	852	250	447
VOE 11709418	852	250	447
VOE 11709419	852	250	447
VOE 11709420	852	250	447
VOE 11709421	852	250	447
VOE 11709422	852	250	447
VOE 11709423	852	250	447
VOE 11709450	461	400	303
VOE 11709450	461	410	305
VOE 11709452	461	100	287
VOE 11709452	461	420	307
VOE 11709453	461	100	287
VOE 11709453	461	420	307
VOE 11709454	645	200	371
VOE 11709460	645	200	371
VOE 11709462	461	100	287
VOE 11709462	461	420	307
VOE 11709464	461	100	287
VOE 11709464	461	400	303
VOE 11709464	461	410	305
VOE 11709464	461	420	307
VOE 11709466	461	150	291
VOE 11709466	461	160	293
VOE 11709467	461	150	291
VOE 11709467	461	160	293
VOE 11709468	461	150	291
VOE 11709468	461	160	293
VOE 11709469	461	150	291
VOE 11709469	461	160	293
VOE 11709470	461	150	291
VOE 11709470	461	160	293
VOE 11709471	461	150	291
VOE 11709471	461	160	293
VOE 11709472	461	150	291
VOE 11709472	461	160	293
VOE 11709473	461	150	291
VOE 11709476	461	200	295
VOE 11709476	461	210	297
VOE 11709477	461	200	295
VOE 11709477	461	210	297
VOE 11709478	461	200	295
VOE 11709478	461	210	297
VOE 11709479	461	200	295
VOE 11709479	461	210	297
VOE 11709480	461	200	295
VOE 11709480	461	210	297
VOE 11709481	461	200	295
VOE 11709481	461	210	297
VOE 11709482	461	200	295
VOE 11709482	461	210	297
VOE 11709483	461	200	295
VOE 11709483	461	210	297
VOE 11709484	461	200	295
VOE 11709484	461	210	297
VOE 11709491	461	300	301
VOE 11709492	461	300	301
VOE 11709526	971	300	691
VOE 11709526	974	200	709
VOE 11709527	971	300	691
VOE 11709536	975	300	715
VOE 11709537	975	300	715
VOE 11709538	975	300	715
VOE 11709602	974	200	709
VOE 11709602	975	100	711
VOE 11709605	975	200	713
VOE 11709605	975	300	715
VOE 11709616	971	300	691
VOE 11709619	975	100	711
VOE 11709624	975	100	711
VOE 11709664	925	400	653

Part No	Group	Sect	Page
VOE 11709664	945	250	679
VOE 11709664	945	300	681
VOE 11709664	975	200	713
VOE 11709672	971	300	691
VOE 11709676	971	300	691
VOE 11709677	971	300	691
VOE 11709679	971	400	693
VOE 11709680	971	400	693
VOE 11709684	873	150	459
VOE 11709685	873	100	457
VOE 11709686	873	100	457
VOE 11709687	873	100	457
VOE 11709688	873	100	457
VOE 11709689	873	100	457
VOE 11709689	873	150	459
VOE 11709690	873	100	457
VOE 11709691	873	100	457
VOE 11709696	873	150	459
VOE 11709697	873	150	459
VOE 11709698	874	350	465
VOE 11709699	874	350	465
VOE 11709700	874	100	463
VOE 11709701	874	100	463
VOE 11709702	874	100	463
VOE 11709703	874	100	463
VOE 11709704	874	100	463
VOE 11709706	873	150	459
VOE 11709707	873	150	459
VOE 11709708	873	150	459
VOE 11709744	852	150	443
VOE 11709744	852	200	445
VOE 11709746	256	150	103
VOE 11709756	380	100	193
VOE 11709757	380	100	193
VOE 11709766	371	250	161
VOE 11709766	371	400	165
VOE 11709766	371	450	169
VOE 11709766	371	650	173
VOE 11709766	371	655	177
VOE 11709766	371	700	181
VOE 11709766	371	725	183
VOE 11709766	371	730	185
VOE 11709767	371	350	163
VOE 11709767	371	650	173
VOE 11709767	371	655	179
VOE 11709767	371	700	181
VOE 11709767	371	725	183
VOE 11709767	371	730	185
VOE 11709780	916	350	621
VOE 11709780	916	360	623
VOE 11709781	916	350	621
VOE 11709781	916	360	623
VOE 11709782	916	350	621
VOE 11709782	916	360	623
VOE 11709783	916	350	621
VOE 11709783	916	360	623
VOE 11709787	371	450	169
VOE 11709788	371	400	165
VOE 11709812	371	250	161
VOE 11709814	874	450	467
VOE 11709815	874	450	467
VOE 11709826	212	100	53
VOE 11709833	451	150	281
VOE 11709834	843	150	429
VOE 11709836	843	150	429
VOE 11709840	843	150	429
VOE 11709841	843	150	429
VOE 11709843	843	150	429
VOE 11709844	843	150	429
VOE 11709845	843	150	429
VOE 11709850	551	250	357
VOE 11709851	551	250	357
VOE 11709852	551	250	357
VOE 11709853	551	250	357
VOE 11709888	645	400	373
VOE 11709898	645	200	371
VOE 11709901	517	200	349
VOE 11709901	517	250	351
VOE 11709908	925	400	653
VOE 11709909	925	400	653
VOE 11709910	925	400	653
VOE 11709911	925	400	653
VOE 11709912	925	400	653
VOE 11709913	925	400	653
VOE 117099620	975	100	711
VOE 11710605	841	100	425
VOE 11710606	971	400	693
VOE 11710925	912	350	591
VOE 11710932	926	250	661
VOE 11710933	926	250	661
VOE 11710942	972	200	697
VOE 11710944	972	200	697
VOE 11710944	975	200	713
VOE 11710945	972	200	697
VOE 11710946	972	200	697
VOE 11710947	972	200	697
VOE 11710948	972	200	697
VOE 11711130	912	400	593
VOE 11711130	916	100	613
VOE 11711130	916	110	617
VOE 11711134	945	300	681
VOE 11711135	974	200	709
VOE 11711135	975	100	711
VOE 11711136	945	250	679
VOE 11711485	975	300	715
VOE 11711974	975	100	711
VOE 11712164	872	250	453
VOE 11712309	911	250	507
VOE 11712309	911	275	509
VOE 11712335	210	50	43
VOE 11712336	210	50	45
VOE 11712340	362	150	147
VOE 11712444	975	100	711
VOE 11712446	975	200	713
VOE 11712447	975	200	713
VOE 11712448	975	200	713
VOE 11712450	975	200	713
VOE 11712451	974	200	709
VOE 11712452	974	200	709
VOE 11712453	974	200	709
VOE 11712455	974	200	709
VOE 11712459	645	100	367
VOE 11712460	420	100	209
VOE 11712461	420	100	209
VOE 11712462	420	100	209
VOE 11712462	420	200	219
VOE 11712463	420	100	209
VOE 11712463	420	200	217
VOE 11712464	420	100	209
VOE 11712465	420	100	209
VOE 11712465	420	200	217
VOE 11712466	420	100	209
VOE 11712467	421	250	233
VOE 11712468	421	250	233
VOE 11712468	421	260	235
VOE 11712469	421	250	233
VOE 11712469	421	260	235
VOE 11712470	421	250	233
VOE 11712470	421	260	235
VOE 11712471	420	100	209
VOE 11712471	421	350	241
VOE 11712472	421	350	243
VOE 11712472	421	360	247
VOE 11712473	421	450	259
VOE 11712473	421	460	261
VOE 11712474	421	450	259
VOE 11712474	421	460	261
VOE 11712475	421	450	259
VOE 11712475	421	460	261
VOE 11712476	421	450	259
VOE 11712476	421	460	261
VOE 11712477	421	450	259
VOE 11712477	421	460	261
VOE 11712478	421	450	259
VOE 11712479	645	200	371
VOE 11712480	421	500	265
VOE 11712481	421	500	267
VOE 11712501	461	100	287
VOE 11712501	461	400	303
VOE 11712501	461	410	305
VOE 11712503	645	100	367
VOE 11712504	645	100	367
VOE 11712505	461	300	301
VOE 11712506	461	400	303
VOE 11712522	645	100	367
VOE 11712523	645	100	367
VOE 11712524	645	100	367
VOE 11712525	645	100	367
VOE 11712526	461	400	303
VOE 11712526	461	410	305
VOE 11712527	461	400	303
VOE 11712527	461	410	305
VOE 11712533	461	450	309
VOE 11712534	461	450	309
VOE 11712535	461	450	309

NUMERICAL INDEX

RÉPERTOIRE DE NUMÉROS

NUMMERNREGISTER

INDICE DE NÚMERO

NUMMERREGISTER

Catalogue id	Group
20017	**1000**
Issue	Page
VOE 63D9920017	**7**

NUMERICAL INDEX

INDICE DE NÚMERO

RÉPERTOIRE DE NUMÉROS

NUMMERREGISTER

NUMMERNREGISTER

Part No	Group	Sect	Page
VOE 11712536	461	450	309
VOE 11712537	461	450	309
VOE 11712557	843	150	429
VOE 11712579	912	500	595
VOE 11712580	912	225	583
VOE 11712580	912	250	585
VOE 11712580	912	275	587
VOE 11712580	912	500	595
VOE 11712580	912	550	597
VOE 11712602	924	100	625
VOE 11712603	924	100	625
VOE 11712604	924	100	625
VOE 11712605	924	100	625
VOE 11712606	924	100	625
VOE 11712607	924	100	625
VOE 11712622	912	150	579
VOE 11712623	912	150	579
VOE 11712623	912	300	589
VOE 11712659	421	200	227
VOE 11712659	421	225	229
VOE 11712659	421	230	231
VOE 11712662	843	150	431
VOE 11712663	843	150	429
VOE 11712663	843	150	431
VOE 11712696	272	100	123
VOE 11712724	912	400	593
VOE 11712725	912	400	593
VOE 11712726	912	400	593
VOE 11712727	912	400	593
VOE 11712728	912	400	593
VOE 11712729	912	400	593
VOE 11712744	945	250	679
VOE 11712745	945	250	679
VOE 11712746	945	250	679
VOE 11712747	945	300	681
VOE 11712748	945	300	681
VOE 11712749	945	300	681
VOE 11712757	852	100	435
VOE 11712758	852	100	435
VOE 11712759	852	100	435
VOE 11712787	463	100	311
VOE 11712788	463	100	311
VOE 11712789	517	100	345
VOE 11712796	510	100	343
VOE 11712797	510	100	343
VOE 11712798	421	460	261
VOE 11712798	421	475	263
VOE 11712798	510	100	343
VOE 11712806	461	150	291
VOE 11712807	461	200	295
VOE 11712853	843	150	429
VOE 11712854	843	150	429
VOE 11712855	843	150	429
VOE 11712856	843	150	429
VOE 11712857	843	150	429
VOE 11712858	843	150	429
VOE 11712859	843	150	429
VOE 11712860	843	150	429
VOE 11712861	843	150	429
VOE 11712862	843	150	429
VOE 11712864	843	150	429
VOE 11712865	843	150	429
VOE 11712866	843	150	429
VOE 11712867	843	150	429
VOE 11712868	843	150	429
VOE 11712869	843	150	429
VOE 11712876	843	150	429
VOE 11712877	912	300	589
VOE 11712877	912	350	591
VOE 11712879	912	300	589
VOE 11712879	912	500	595
VOE 11712880	912	500	595
VOE 11712881	912	300	589
VOE 11712881	912	500	595
VOE 11712882	912	300	589
VOE 11712882	912	550	597
VOE 11712883	912	300	589
VOE 11712883	912	500	595
VOE 11712884	912	300	589
VOE 11712884	912	500	595
VOE 11712885	912	300	589
VOE 11712885	912	550	597
VOE 11712886	912	250	585
VOE 11712887	912	300	589
VOE 11712888	912	300	589
VOE 11712893	912	150	579
VOE 11712893	912	200	581
VOE 11712894	912	150	579
VOE 11712894	912	250	585
VOE 11712895	912	150	579
VOE 11712895	912	275	587
VOE 11712896	912	150	579
VOE 11712896	912	225	583
VOE 11712897	912	150	579
VOE 11712898	912	150	579
VOE 11712899	912	200	581
VOE 11712900	912	200	581
VOE 11712901	912	200	581
VOE 11712902	912	200	581
VOE 11712903	912	200	581
VOE 11712904	912	250	585
VOE 11712905	912	275	587
VOE 11712921	912	300	589
VOE 11712922	972	200	697
VOE 11712940	421	200	227
VOE 11712940	421	225	229
VOE 11712941	421	200	227
VOE 11712941	421	225	229
VOE 11712953	421	250	233
VOE 11712953	421	260	235
VOE 11712960	420	200	217
VOE 11713046	913	200	599
VOE 11713048	913	200	599
VOE 11713049	913	200	599
VOE 11713050	913	200	599
VOE 11713051	913	200	599
VOE 11713052	913	200	599
VOE 11713053	913	200	599
VOE 11713054	913	200	599
VOE 11713055	913	200	599
VOE 11713056	913	200	599
VOE 11713138	234	100	83
VOE 11713153	843	150	429
VOE 11714203	263	150	117
VOE 11715018	874	100	463
VOE 11715020	874	350	465
VOE 11715020	874	450	467
VOE 11715021	874	100	463
VOE 11715021	874	450	467
VOE 11715022	874	350	465
VOE 11715039	421	200	227
VOE 11715044	852	120	441
VOE 11715045	852	110	437
VOE 11715045	852	120	441
VOE 11715046	852	120	441
VOE 11715047	852	110	437
VOE 11715047	852	120	441
VOE 11715048	852	120	441
VOE 11715049	852	110	437
VOE 11715049	852	120	441
VOE 11715050	852	110	437
VOE 11715050	852	120	441
VOE 11715051	852	110	437
VOE 11715051	852	120	441
VOE 11715052	852	120	441
VOE 11715053	852	110	437
VOE 11715053	852	120	441
VOE 11715057	852	110	437
VOE 11715058	852	110	437
VOE 11715059	852	110	437
VOE 11715062	852	110	437
VOE 11715063	852	110	437
VOE 11715064	852	110	437
VOE 11715065	852	110	437
VOE 11715066	852	110	437
VOE 11715067	852	110	437
VOE 11715068	852	110	437
VOE 11715069	852	110	437
VOE 11715070	852	110	437
VOE 11715071	852	110	437
VOE 11715072	852	110	437
VOE 11715074	852	110	437
VOE 11715076	852	110	437
VOE 11715077	852	110	437
VOE 11715078	852	110	439
VOE 11715079	852	110	439
VOE 11715081	852	110	437
VOE 11715082	852	110	437
VOE 11715083	852	110	437
VOE 11715084	852	110	437
VOE 11715202	272	100	123
VOE 11715247	641	100	365
VOE 11715253	461	150	291
VOE 11715253	461	160	293
VOE 11715254	461	100	287

Part No	Group	Sect	Page
VOE 11715254	461	420	307
VOE 11715259	911	1300	573
VOE 11715259	911	1310	575
VOE 11715275	912	225	583
VOE 11715275	912	250	585
VOE 11715275	912	275	587
VOE 11715275	912	500	595
VOE 11715275	912	550	597
VOE 11715277	461	100	289
VOE 11715278	461	150	291
VOE 11715279	461	300	301
VOE 11715291	641	100	365
VOE 11715295	972	200	697
VOE 11715302	972	200	697
VOE 11715303	972	200	697
VOE 11715304	972	200	697
VOE 11715354	421	460	261
VOE 11715354	421	475	263
VOE 11715435	551	250	357
VOE 11715524	852	100	435
VOE 11716347	926	250	661
VOE 11716348	926	250	661
VOE 11716349	926	250	661
VOE 11716350	926	250	661
VOE 11716536	421	250	233
VOE 11716543	463	110	313
VOE 11716544	463	110	313
VOE 11716545	463	110	313
VOE 11716546	463	110	313
VOE 11716547	463	110	313
VOE 11716550	463	160	317
VOE 11716551	463	160	317
VOE 11716556	463	210	321
VOE 11716557	463	210	321
VOE 11716558	463	210	321
VOE 11716559	463	210	321
VOE 11716560	463	210	321
VOE 11716561	463	210	321
VOE 11716562	463	210	321
VOE 11716563	463	210	321
VOE 11716564	463	210	321
VOE 11716565	463	210	321
VOE 11716566	463	210	321
VOE 11716567	463	210	321
VOE 11716568	468	110	331
VOE 11716569	468	110	331
VOE 11716570	468	110	331
VOE 11716571	468	110	331
VOE 11716572	468	110	331
VOE 11716573	468	110	331
VOE 11716574	517	110	347
VOE 11716575	517	110	347
VOE 11716576	517	110	347
VOE 11716577	517	110	347
VOE 11716578	468	110	331
VOE 11716579	517	110	347
VOE 11716580	517	110	347
VOE 11716581	517	110	347
VOE 11716582	517	110	347
VOE 11716583	517	110	347
VOE 11716584	517	110	347
VOE 11716585	517	110	347
VOE 11716586	517	110	347
VOE 11716587	517	110	347
VOE 11716588	463	260	325
VOE 11716589	463	260	325
VOE 11716590	463	260	325
VOE 11716591	463	260	325
VOE 11716592	463	260	325
VOE 11716593	463	260	325
VOE 11716594	463	260	325
VOE 11716595	463	260	325
VOE 11716596	463	260	325
VOE 11716597	463	260	325
VOE 11716598	463	260	325
VOE 11716599	463	260	325
VOE 11716600	551	150	355
VOE 11716601	551	150	355
VOE 11716602	551	150	355
VOE 11716603	551	150	355
VOE 11716604	551	150	355
VOE 11716605	551	150	355
VOE 11716606	551	150	355
VOE 11716610	463	260	325
VOE 11716611	463	260	325
VOE 11716612	463	260	325
VOE 11716613	463	260	325
VOE 11716615	463	160	317
VOE 11716618	461	410	305
VOE 11716618	461	420	307
VOE 11716619	461	410	305
VOE 11716619	461	420	307
VOE 11716620	461	410	305
VOE 11716620	461	420	307
VOE 11716623	645	150	369
VOE 11716627	461	160	293
VOE 11716628	461	160	293
VOE 11716629	461	210	297
VOE 11716639	420	100	211
VOE 11716639	420	200	217
VOE 11716650	451	150	281
VOE 11716652	551	150	355
VOE 11716654	551	150	355
VOE 11716655	551	150	355
VOE 11716656	461	410	305
VOE 11716665	420	100	209
VOE 11716666	421	350	241
VOE 11716666	421	360	245
VOE 11716667	421	350	243
VOE 11716667	421	360	247
VOE 11716668	421	350	241
VOE 11716668	421	360	245
VOE 11716669	421	350	243
VOE 11716669	421	360	247
VOE 11716670	421	350	243
VOE 11716670	421	360	247
VOE 11716671	421	350	243
VOE 11716671	421	360	247
VOE 11716672	421	350	241
VOE 11716672	421	360	245
VOE 11716673	421	460	261
VOE 11716674	421	460	261
VOE 11716675	421	525	269
VOE 11716676	421	525	269
VOE 11716677	421	525	269
VOE 11716678	421	525	269
VOE 11716679	421	525	269
VOE 11716680	421	525	269
VOE 11716681	421	525	269
VOE 11716682	421	525	269
VOE 11716683	421	525	269
VOE 11716684	421	525	269
VOE 11716685	421	525	269
VOE 11716686	421	525	269
VOE 11716687	421	525	269
VOE 11716712	461	420	307
VOE 11716713	461	420	307
VOE 11716714	461	420	307
VOE 11716715	461	420	307
VOE 11716716	461	420	307
VOE 11716717	645	150	369
VOE 11716718	461	420	307
VOE 11716719	645	150	369
VOE 11716720	645	150	369
VOE 11716722	461	160	293
VOE 11716724	461	250	299
VOE 11716725	461	250	299
VOE 11716726	461	300	301
VOE 11716780	421	230	231
VOE 11716781	421	230	231
VOE 11716782	420	200	217
VOE 11716783	420	200	217
VOE 11716784	420	200	217
VOE 11716785	421	260	235
VOE 11716786	421	360	245
VOE 11716787	421	410	257
VOE 11716788	421	410	257
VOE 11716789	421	410	257
VOE 11716790	421	410	257
VOE 11716791	421	410	257
VOE 11716792	421	410	257
VOE 11716793	421	410	257
VOE 11716794	421	410	257
VOE 11716795	421	410	257
VOE 11716796	421	410	257
VOE 11716797	421	410	257
VOE 11716798	421	410	257
VOE 11716799	421	410	257
VOE 11716800	421	410	257
VOE 11716801	421	410	257
VOE 11716802	421	410	257
VOE 11716803	421	460	261
VOE 11716804	421	460	261
VOE 11716875	916	100	613
VOE 11716875	916	110	617

NUMERICAL INDEX

RÉPERTOIRE DE NUMÉROS

NUMMERNREGISTER

INDICE DE NÚMERO

NUMMERREGISTER

Catalogue id	Group
20017	**1000**
Issue	Page
VOE 63D9920017	**9**

NUMERICAL INDEX

RÉPERTOIRE DE NUMÉROS

NUMMERNREGISTER

INDICE DE NÚMERO

NUMMERREGISTER

Part No	Group	Sect	Page
VOE 11801591	925	100	627
VOE 11801591	925	125	629
VOE 11801591	925	130	631
VOE 11803635	881	150	473
VOE 11840898	972	100	695
VOE 11870026	372	100	191
VOE 11870440	371	100	157
VOE 11870441	371	100	157
VOE 11870628	371	100	155
VOE 11880001	271	100	121
VOE 11880001	352	200	139
VOE 11880001	353	200	141
VOE 11880001	362	100	145
VOE 11880001	371	400	165
VOE 11880001	371	450	169
VOE 11880001	371	500	171
VOE 11880001	372	100	191
VOE 11880001	380	100	193
VOE 11880001	380	200	195
VOE 11880001	380	350	199
VOE 11880001	461	160	293
VOE 11880001	461	210	297
VOE 11880001	461	250	299
VOE 11880001	461	420	307
VOE 11880001	463	110	313
VOE 11880001	468	100	329
VOE 11880001	468	150	333
VOE 11880001	491	100	335
VOE 11880001	517	200	349
VOE 11880001	517	250	351
VOE 11880001	525	100	353
VOE 11880001	551	250	357
VOE 11880001	641	100	365
VOE 11880001	645	150	369
VOE 11880001	645	400	373
VOE 11880001	821	100	405
VOE 11880001	881	100	469
VOE 11880001	896	100	483
VOE 11880001	897	100	487
VOE 11880001	911	275	509
VOE 11880001	911	400	527
VOE 11880001	911	550	533
VOE 11880001	911	700	537
VOE 11880001	911	800	545
VOE 11880001	911	810	549
VOE 11880001	911	910	555
VOE 11880001	911	1010	559
VOE 11880001	911	1160	569
VOE 11880001	912	300	589
VOE 11880001	912	350	591
VOE 11880001	912	500	595
VOE 11880001	912	550	597
VOE 11880001	945	150	663
VOE 11880001	945	175	671
VOE 11881002	821	100	405
VOE 11881020	371	700	181
VOE 11881020	371	725	183
VOE 11881020	371	730	185
VOE 11881020	371	800	189
VOE 11881028	911	200	503
VOE 11881034	424	100	273
VOE 11881034	424	150	275
VOE 11881035	424	100	273
VOE 11881035	424	150	275
VOE 11881047	925	200	635
VOE 11881047	925	310	645
VOE 11881047	925	320	649
VOE 11881048	911	1000	557
VOE 11881049	911	1000	557
VOE 11881049	911	1100	561
VOE 11881049	911	1150	565
VOE 11881050	945	150	667
VOE 11881053	911	1100	561
VOE 11881053	911	1150	565
VOE 11881054	911	800	545
VOE 11881060	911	800	545
VOE 11881091	925	310	643
VOE 11881091	925	320	647
VOE 11881091	925	350	651
VOE 11881092	911	810	549
VOE 11881093	911	800	545
VOE 11881093	911	810	549
VOE 11881101	911	900	553
VOE 11881101	911	910	555
VOE 11881101	911	1000	557
VOE 11881101	911	1010	559
VOE 11881115	424	150	275
VOE 11881126	424	150	275
VOE 11881128	424	150	275
VOE 11881130	260	100	105
VOE 11881131	260	100	105
VOE 11881139	252	100	97
VOE 11881149	925	310	643
VOE 11881149	925	320	647
VOE 11881149	925	350	651
VOE 11881150	424	150	275
VOE 11881153	925	310	643
VOE 11881153	925	320	647
VOE 11881154	925	310	643
VOE 11881154	925	320	647
VOE 11881154	925	350	651
VOE 11881158	911	200	503
VOE 11881160	420	100	211
VOE 11881160	420	150	215
VOE 11881164	256	100	101
VOE 11881176	414	100	207
VOE 11881177	414	100	207
VOE 11881191	823	100	411
VOE 11881207	371	500	171
VOE 11881210	460	100	283
VOE 11881210	460	150	285
VOE 11881211	460	100	283
VOE 11881211	460	150	285
VOE 11881212	460	100	283
VOE 11881212	460	150	285
VOE 11881213	460	100	283
VOE 11881213	460	150	285
VOE 11881237	821	100	405
VOE 11881240	925	200	635
VOE 11881266	972	100	695
VOE 11881289	911	900	553
VOE 11881289	911	910	555
VOE 11881292	911	1100	561
VOE 11881292	911	1150	565
VOE 11881292	911	1160	569
VOE 11881311	234	100	83
VOE 11881338	915	100	603
VOE 11881339	915	100	603
VOE 11881340	911	550	535
VOE 11881340	911	800	545
VOE 11881340	911	1350	577
VOE 11881341	915	100	603
VOE 11881343	911	1100	561
VOE 11881343	911	1150	565
VOE 11881344	911	1100	561
VOE 11881344	911	1150	565
VOE 11881345	911	1000	557
VOE 11881346	911	1000	557
VOE 11881346	911	1010	559
VOE 11881348	911	1000	557
VOE 11881348	911	1010	559
VOE 11881349	911	1000	557
VOE 11881349	911	1010	559
VOE 11881351	821	100	405
VOE 11881356	911	1300	573
VOE 11881356	911	1310	575
VOE 11881360	424	100	273
VOE 11881360	424	150	275
VOE 11881363	882	300	481
VOE 11881364	882	300	481
VOE 11881365	380	200	195
VOE 11881372	911	550	535
VOE 11881372	911	800	545
VOE 11881372	911	810	549
VOE 11881376	911	300	513
VOE 11881376	911	325	519
VOE 11881378	911	300	513
VOE 11881379	971	200	687
VOE 11881382	911	400	529
VOE 11881382	911	450	531
VOE 11881382	926	200	659
VOE 11881384	911	200	505
VOE 11881387	911	350	523
VOE 11881387	911	360	525
VOE 11881392	911	700	537
VOE 11881413	945	150	667
VOE 11881413	945	175	673
VOE 11881432	424	100	273
VOE 11881432	424	150	275
VOE 11881442	873	200	461
VOE 11881443	873	200	461
VOE 11881489	711	100	381
VOE 11881489	971	100	683
VOE 11881499	911	800	547
VOE 11881499	911	810	549

Part No	Group	Sect	Page
VOE 11881549	821	100	407
VOE 11881557	945	150	665
VOE 11881557	974	100	703
VOE 11881575	974	100	701
VOE 11881575	974	150	705
VOE 11881579	926	100	657
VOE 11881580	926	100	657
VOE 11881581	926	100	657
VOE 11881582	926	100	657
VOE 11881583	925	310	643
VOE 11881583	925	320	649
VOE 11881583	926	100	657
VOE 11881585	897	100	487
VOE 11881622	924	100	625
VOE 11881622	926	100	657
VOE 11881622	926	200	659
VOE 11881622	974	100	703
VOE 11881622	974	150	705
VOE 11881629	974	100	703
VOE 11881629	974	150	705
VOE 11881638	911	1100	561
VOE 11881638	911	1150	565
VOE 11881638	911	1200	571
VOE 11881641	911	550	535
VOE 11881641	925	310	643
VOE 11881654	945	150	667
VOE 11881654	945	175	675
VOE 11881708	915	100	601
VOE 11881712	925	100	627
VOE 11881712	925	150	633
VOE 11881717	915	100	601
VOE 11881719	916	100	613
VOE 11881720	911	550	533
VOE 11881720	915	100	601
VOE 11881721	915	100	601
VOE 11881721	915	150	607
VOE 11881742	915	100	601
VOE 11881742	915	100	603
VOE 11881742	915	200	611
VOE 11881763	874	450	467
VOE 11881773	818	100	403
VOE 11881792	711	100	381
VOE 11881809	911	910	555
VOE 11881809	974	200	709
VOE 11881810	911	1010	559
VOE 11881810	975	100	711
VOE 11881816	771	100	385
VOE 11881816	771	120	389
VOE 11881816	771	130	391
VOE 11881817	771	110	387
VOE 11881817	771	120	389
VOE 11881821	771	100	385
VOE 11881821	771	110	387
VOE 11881822	771	100	385
VOE 11881822	771	110	387
VOE 11881828	771	100	385
VOE 11881828	771	120	389
VOE 11881828	771	130	391
VOE 11881880	911	750	541
VOE 11881896	911	1350	577
VOE 11881899	821	100	405
VOE 11881914	234	100	83
VOE 11881915	234	100	83
VOE 11881916	234	100	83
VOE 11881937	911	1000	557
VOE 11881939	911	250	507
VOE 11881939	913	200	599
VOE 11881973	911	800	547
VOE 11881973	945	250	679
VOE 11881974	911	800	545
VOE 11881974	945	250	679
VOE 11882026	711	100	381
VOE 11882040	915	150	607
VOE 11882069	874	450	467
VOE 11882104	827	150	417
VOE 11882112	234	100	83
VOE 11882115	915	100	601
VOE 11882182	915	100	601
VOE 11882192	421	150	221
VOE 11882192	421	185	225
VOE 11882192	517	200	349
VOE 11882192	517	250	351
VOE 11882192	971	200	687
VOE 11882194	971	200	687
VOE 11882200	911	1000	557
VOE 11882200	911	1010	559
VOE 11882201	911	1000	557
VOE 11882203	911	1100	561
VOE 11882203	911	1150	565
VOE 11882204	911	800	545
VOE 11882204	911	810	549
VOE 11882205	911	1100	561
VOE 11882206	911	1100	561
VOE 11882258	911	750	541
VOE 11882258	916	100	613
VOE 11882258	916	110	617
VOE 11882258	971	200	687
VOE 11882275	380	200	195
VOE 11882298	911	400	527
VOE 11882298	911	450	531
VOE 11882298	926	200	659
VOE 11882299	911	400	527
VOE 11882299	911	450	531
VOE 11882299	926	200	659
VOE 11882303	362	150	147
VOE 11882347	911	300	511
VOE 11882347	911	310	515
VOE 11882353	911	250	507
VOE 11882353	911	275	509
VOE 11882408	821	100	405
VOE 11882428	945	150	665
VOE 11882428	945	160	669
VOE 11882444	371	100	155
VOE 11882446	371	100	155
VOE 11882456	945	150	663
VOE 11882456	945	175	671
VOE 11882457	234	100	83
VOE 11882457	896	100	483
VOE 11882470	852	150	443
VOE 11882470	852	200	445
VOE 11882470	852	250	447
VOE 11882471	852	150	443
VOE 11882471	852	200	445
VOE 11882471	852	250	447
VOE 11882476	945	150	667
VOE 11882477	945	150	665
VOE 11882478	271	100	121
VOE 11882482	271	100	121
VOE 11882485	271	100	121
VOE 11882487	271	100	121
VOE 11882487	821	100	407
VOE 11882487	821	100	409
VOE 11882489	271	100	121
VOE 11882489	821	100	407
VOE 11882489	821	100	409
VOE 11882493	380	100	193
VOE 11882500	971	200	687
VOE 11882505	911	250	507
VOE 11882505	911	275	509
VOE 11882505	911	310	515
VOE 11882512	371	100	157
VOE 11882519	263	100	115
VOE 11882525	915	100	601
VOE 11882526	915	100	601
VOE 11882533	974	100	701
VOE 11882533	974	150	705
VOE 11882535	380	100	193
VOE 11882537	972	100	695
VOE 11882537	974	100	703
VOE 11882540	974	100	703
VOE 11882559	424	100	273
VOE 11882560	424	100	273
VOE 11882564	424	100	273
VOE 11882564	424	150	275
VOE 11882592	424	100	273
VOE 11882592	424	150	275
VOE 11882604	915	100	601
VOE 11882635	911	200	503
VOE 11882636	911	200	503
VOE 11882649	911	800	545
VOE 11882649	911	810	549
VOE 11882659	260	200	107
VOE 11882660	971	100	683
VOE 11882667	974	100	703
VOE 11882674	460	100	283
VOE 11882675	911	200	503
VOE 11882677	974	100	703
VOE 11882680	711	100	381
VOE 11882695	421	175	223
VOE 11882696	421	175	223
VOE 11882698	421	175	223
VOE 11882718	460	100	283
VOE 11882719	460	100	283
VOE 11882721	460	100	283
VOE 11882737	911	325	519

NUMERICAL INDEX

RÉPERTOIRE DE NUMÉROS

NUMMERNREGISTER

INDICE DE NÚMERO

NUMMERREGISTER

NUMERICAL INDEX

INDICE DE NÚMERO

RÉPERTOIRE DE NUMÉROS

NUMMERREGISTER

NUMMERNREGISTER

Catalogue id	Group
20017	**1000**
Issue	Page
VOE 63D9920017	**12**

Part No	Group	Sect	Page
VOE 11882738	911	325	519
VOE 11882741	517	200	349
VOE 11882743	491	100	335
VOE 11882756	260	200	107
VOE 11882757	260	200	107
VOE 11882763	911	550	533
VOE 11882765	911	550	535
VOE 11882766	911	550	533
VOE 11882767	911	550	533
VOE 11882768	911	550	533
VOE 11882783	551	250	357
VOE 11882798	911	800	547
VOE 11882798	911	810	549
VOE 11882799	911	800	547
VOE 11882799	911	810	549
VOE 11882800	911	800	545
VOE 11882800	911	810	549
VOE 11882801	911	800	545
VOE 11882801	911	810	549
VOE 11882803	971	200	687
VOE 11882854	911	800	545
VOE 11882854	911	1350	577
VOE 11882855	491	100	335
VOE 11882856	911	325	519
VOE 11882857	911	1000	557
VOE 11882865	380	200	195
VOE 11882865	916	100	615
VOE 11882865	916	110	619
VOE 11882885	916	350	621
VOE 11882886	925	400	653
VOE 11882900	234	100	83
VOE 11882905	911	800	545
VOE 11882905	945	300	681
VOE 11882912	911	325	519
VOE 11882913	551	250	357
VOE 11882913	915	150	607
VOE 11882920	234	100	83
VOE 11882920	911	250	507
VOE 11882920	911	275	509
VOE 11882920	911	330	521
VOE 11882920	916	100	615
VOE 11882920	916	110	619
VOE 11882923	915	100	601
VOE 11882925	915	100	601
VOE 11882925	915	100	603
VOE 11882932	945	150	663
VOE 11882932	945	175	671
VOE 11882937	645	400	373
VOE 11882938	645	400	373
VOE 11882965	821	100	405
VOE 11882980	821	100	405
VOE 11882985	353	200	141
VOE 11882989	821	100	405
VOE 11882992	517	200	349
VOE 11882993	517	200	349
VOE 11882999	945	175	675
VOE 11883000	945	175	675
VOE 11883018	517	200	349
VOE 11883019	517	200	349
VOE 11883020	517	200	349
VOE 11883021	517	200	349
VOE 11883021	517	250	351
VOE 11883022	517	200	349
VOE 11883022	517	250	351
VOE 11883029	945	150	665
VOE 11883029	945	175	673
VOE 11883032	945	150	663
VOE 11883032	945	175	671
VOE 11883048	517	200	349
VOE 11883049	517	200	349
VOE 11883051	380	100	193
VOE 11883052	821	100	405
VOE 11883061	380	200	195
VOE 11883062	380	200	195
VOE 11883065	380	200	195
VOE 11883066	380	200	195
VOE 11883067	380	200	195
VOE 11883103	380	200	195
VOE 11883132	823	100	411
VOE 11883145	256	100	101
VOE 11883170	451	150	281
VOE 11883171	451	150	281
VOE 11883196	925	310	643
VOE 11883199	460	100	283
VOE 11883199	461	100	287
VOE 11883203	460	100	283
VOE 11883203	461	100	287
VOE 11883229	911	800	545
VOE 11883229	911	810	549
VOE 11883232	827	150	417
VOE 11883251	252	100	97
VOE 11883252	925	310	643
VOE 11883252	925	320	647
VOE 11883252	925	350	651
VOE 11883275	974	100	703
VOE 11883275	974	150	705
VOE 11883278	371	100	157
VOE 11883289	897	150	489
VOE 11883290	897	150	489
VOE 11883293	897	100	487
VOE 11883294	897	100	487
VOE 11883296	897	100	487
VOE 11883299	897	100	487
VOE 11883303	897	100	487
VOE 11883304	897	100	487
VOE 11883319	551	250	357
VOE 11883319	911	1300	573
VOE 11883319	911	1310	575
VOE 11883320	313	100	133
VOE 11883321	313	100	133
VOE 11883323	551	250	357
VOE 11883323	911	1300	573
VOE 11883323	911	1310	575
VOE 11883346	234	100	83
VOE 11883381	945	150	665
VOE 11883381	945	175	673
VOE 11883399	915	200	611
VOE 11883402	915	200	611
VOE 11883409	380	250	197
VOE 11883414	821	100	407
VOE 11883418	821	100	407
VOE 11883424	252	100	97
VOE 11883439	971	100	683
VOE 11883447	945	150	663
VOE 11883447	945	200	677
VOE 11883476	945	150	665
VOE 11883476	974	100	703
VOE 11883479	827	150	417
VOE 11883502	972	100	695
VOE 11883508	911	300	511
VOE 11883508	911	310	515
VOE 11883510	911	400	529
VOE 11883510	911	750	543
VOE 11883510	971	200	687
VOE 11883510	972	200	697
VOE 11883510	975	100	711
VOE 11883522	911	550	535
VOE 11883523	911	550	535
VOE 11883533	897	150	489
VOE 11883544	972	300	699
VOE 11883545	972	300	699
VOE 11883556	972	300	699
VOE 11883560	972	100	695
VOE 11883572	972	100	695
VOE 11883584	313	100	133
VOE 11883592	911	200	503
VOE 11883593	371	750	187
VOE 11883599	313	100	133
VOE 11883617	897	150	489
VOE 11883618	256	150	103
VOE 11883619	256	150	103
VOE 11883624	924	100	625
VOE 11883632	896	100	483
VOE 11883635	911	750	543
VOE 11883640	363	200	153
VOE 11883641	363	200	153
VOE 11883642	897	100	487
VOE 11883646	363	200	153
VOE 11883648	363	200	153
VOE 11883650	363	200	153
VOE 11883651	971	100	685
VOE 11883674	972	200	697
VOE 11883675	911	800	547
VOE 11883675	911	810	551
VOE 11883675	945	250	679
VOE 11883675	945	300	681
VOE 11883678	823	100	411
VOE 11883682	911	300	513
VOE 11883682	911	310	515
VOE 11883691	420	150	215
VOE 11883692	945	150	667
VOE 11883711	371	100	157
VOE 11883719	897	100	487
VOE 11883720	897	100	487
VOE 11883725	874	450	467

Part No	Group	Sect	Page
VOE 11883727	971	100	683
VOE 11883728	971	100	683
VOE 11883729	971	100	683
VOE 11883732	971	100	683
VOE 11883733	971	100	683
VOE 11883734	897	100	487
VOE 11883742	897	100	487
VOE 11883751	971	100	683
VOE 11883753	971	100	685
VOE 11883757	971	100	683
VOE 11883764	517	200	349
VOE 11883764	517	250	351
VOE 11883768	972	100	695
VOE 11883768	974	100	701
VOE 11883768	974	150	705
VOE 11883769	974	100	701
VOE 11883769	974	150	705
VOE 11883770	974	100	701
VOE 11883770	974	150	705
VOE 11883771	711	100	381
VOE 11883772	945	150	663
VOE 11883772	945	175	671
VOE 11883773	852	100	435
VOE 11883774	852	100	435
VOE 11883780	925	200	635
VOE 11883801	945	150	663
VOE 11883801	945	175	671
VOE 11883802	945	150	663
VOE 11883802	945	175	671
VOE 11883803	945	150	663
VOE 11883803	945	175	671
VOE 11883805	874	450	467
VOE 11883806	874	450	467
VOE 11883807	874	450	467
VOE 11883809	460	100	283
VOE 11883856	818	100	403
VOE 11883857	945	150	663
VOE 11883857	945	175	671
VOE 11883858	945	150	665
VOE 11883858	945	175	673
VOE 11883860	821	100	405
VOE 11883862	974	100	701
VOE 11883863	974	100	701
VOE 11883865	974	100	701
VOE 11883867	897	100	487
VOE 11883888	897	100	487
VOE 11883889	911	700	539
VOE 11883890	911	700	539
VOE 11883891	911	700	539
VOE 11883892	911	700	537
VOE 11883894	911	700	537
VOE 11883897	974	100	701
VOE 11883929	945	150	663
VOE 11883929	945	175	671
VOE 11883930	945	150	663
VOE 11883930	945	175	671
VOE 11883933	873	200	461
VOE 11883936	974	100	703
VOE 11883937	911	800	547
VOE 11883937	911	810	551
VOE 11883937	945	150	663
VOE 11883937	945	175	671
VOE 11883937	945	300	681
VOE 11883937	971	300	691
VOE 11883939	818	100	403
VOE 11883969	926	200	659
VOE 11883973	234	100	83
VOE 11883974	234	100	83
VOE 11884001	252	100	97
VOE 11884006	252	100	97
VOE 11884007	252	100	97
VOE 11884016	974	150	705
VOE 11884021	424	100	273
VOE 11884021	424	150	275
VOE 11884022	424	100	273
VOE 11884023	915	100	605
VOE 11884027	897	150	489
VOE 11884028	926	200	659
VOE 11884032	926	200	659
VOE 11884039	916	100	613
VOE 11884039	916	110	617
VOE 11884052	971	300	691
VOE 11884059	421	175	223
VOE 11884069	911	200	503
VOE 11884070	424	100	273
VOE 11884070	424	150	275
VOE 11884070	882	300	481
VOE 11884070	915	100	603
VOE 11884071	926	200	659
VOE 11884086	371	500	171
VOE 11884089	371	250	161
VOE 11884094	925	310	645
VOE 11884094	925	320	649
VOE 11884095	925	310	645
VOE 11884095	925	320	649
VOE 11884099	926	100	657
VOE 11884102	972	300	699
VOE 11884117	945	150	663
VOE 11884117	945	175	671
VOE 11884119	261	100	109
VOE 11884125	926	100	657
VOE 11884145	460	100	283
VOE 11884145	460	150	285
VOE 11884151	380	100	193
VOE 11884152	371	500	171
VOE 11884154	823	100	411
VOE 11884163	823	100	411
VOE 11884165	823	100	411
VOE 11884168	945	150	663
VOE 11884168	945	160	669
VOE 11884168	945	175	671
VOE 11884168	971	100	685
VOE 11884168	974	100	703
VOE 11884168	974	150	707
VOE 11884170	945	150	665
VOE 11884170	945	175	673
VOE 11884182	945	150	665
VOE 11884182	945	175	673
VOE 11884200	234	100	83
VOE 11884214	823	100	411
VOE 11884215	371	500	171
VOE 11884217	915	100	601
VOE 11884228	911	800	545
VOE 11884228	911	810	549
VOE 11884248	974	100	701
VOE 11884251	491	100	335
VOE 11884259	974	100	701
VOE 11884269	915	100	601
VOE 11884274	911	400	529
VOE 11884279	916	100	613
VOE 11884287	911	550	533
VOE 11884287	916	350	621
VOE 11884291	911	400	527
VOE 11884310	420	150	213
VOE 11884310	421	175	223
VOE 11884311	924	100	625
VOE 11884312	925	100	627
VOE 11884312	925	125	629
VOE 11884312	925	130	631
VOE 11884312	925	150	633
VOE 11884314	925	100	627
VOE 11884314	925	125	629
VOE 11884314	925	130	631
VOE 11884333	897	100	487
VOE 11884373	460	100	283
VOE 11884373	461	400	303
VOE 11884374	897	100	487
VOE 11884375	897	100	487
VOE 11884381	911	1300	573
VOE 11884381	911	1310	575
VOE 11884382	972	300	699
VOE 11884415	911	400	527
VOE 11884428	362	100	145
VOE 11884431	915	100	601
VOE 11884454	925	150	633
VOE 11884463	925	150	633
VOE 11884471	925	150	633
VOE 11884479	925	100	627
VOE 11884487	925	100	627
VOE 11884504	371	200	159
VOE 11884510	711	100	381
VOE 11884520	818	100	403
VOE 11884542	971	200	687
VOE 11884546	911	1310	575
VOE 11884547	911	1300	573
VOE 11884547	911	1310	575
VOE 11884569	971	100	685
VOE 11884573	974	150	705
VOE 11884579	971	400	693
VOE 11884582	711	100	381
VOE 11884607	974	100	703
VOE 11884607	974	150	705
VOE 11884613	234	100	83
VOE 11884614	945	150	665
VOE 11884614	974	100	703

NUMERICAL INDEX

RÉPERTOIRE DE NUMÉROS

NUMMERNREGISTER

INDICE DE NÚMERO

NUMMERREGISTER

Catalogue id	Group
20017	**1000**
Issue	Page
VOE 63D9920017	**13**

NUMERICAL INDEX

INDICE DE NÚMERO

RÉPERTOIRE DE NUMÉROS

NUMMERREGISTER

NUMMERNREGISTER

Catalogue id	Group
20017	**1000**
Issue	Page
VOE 63D9920017	**14**

Part No	Group	Sect	Page
VOE 11884616	945	150	665
VOE 11884616	974	100	703
VOE 11884629	911	400	527
VOE 11884637	945	150	663
VOE 11884638	945	150	663
VOE 11884638	945	175	671
VOE 11884640	911	300	511
VOE 11884641	911	300	511
VOE 11884642	911	300	511
VOE 11884650	852	100	435
VOE 11884650	852	150	443
VOE 11884651	852	100	435
VOE 11884651	852	200	445
VOE 11884652	852	100	435
VOE 11884652	852	250	447
VOE 11884653	821	100	405
VOE 11884658	711	100	381
VOE 11884714	711	100	381
VOE 11884716	218	100	71
VOE 11884719	218	100	71
VOE 11884722	436	100	277
VOE 11884725	436	100	277
VOE 11884758	945	150	665
VOE 11884775	372	100	191
VOE 11884783	916	100	613
VOE 11884787	971	200	687
VOE 11884790	218	100	71
VOE 11884790	436	100	277
VOE 11884792	218	100	71
VOE 11884792	436	100	277
VOE 11884793	945	150	667
VOE 11884794	911	700	537
VOE 11884808	911	325	519
VOE 11884815	945	150	663
VOE 11884815	945	175	671
VOE 11884817	491	100	335
VOE 11884818	491	100	335
VOE 11884822	945	150	663
VOE 11884822	945	175	671
VOE 11884823	945	150	663
VOE 11884832	911	400	527
VOE 11884833	911	400	527
VOE 11884868	874	450	467
VOE 11884869	916	350	621
VOE 11884870	916	350	621
VOE 11884882	916	350	621
VOE 11884921	925	310	643
VOE 11884928	926	100	657
VOE 11884950	911	1300	573
VOE 11884960	380	200	195
VOE 11884960	911	400	529
VOE 11884965	911	700	539
VOE 11884968	911	400	527
VOE 11884971	926	100	657
VOE 11884972	926	100	657
VOE 11884973	926	100	657
VOE 11885002	972	300	699
VOE 11885010	926	100	657
VOE 11885014	468	100	329
VOE 11885030	421	150	221
VOE 11885037	911	750	541
VOE 11885038	897	150	489
VOE 11885056	911	750	541
VOE 11885057	421	150	221
VOE 11885074	971	100	685
VOE 11885079	896	150	485
VOE 11885135	881	200	475
VOE 11885135	911	200	503
VOE 11885147	210	50	43
VOE 11885147	210	100	49
VOE 11885147	211	100	51
VOE 11885147	212	100	53
VOE 11885147	212	150	55
VOE 11885147	213	100	57
VOE 11885147	214	100	59
VOE 11885147	215	100	61
VOE 11885147	216	100	63
VOE 11885147	216	150	67
VOE 11885147	217	100	69
VOE 11885147	221	100	75
VOE 11885147	222	100	77
VOE 11885147	223	100	79
VOE 11885147	233	100	81
VOE 11885147	236	100	85
VOE 11885147	236	150	89
VOE 11885147	237	100	91
VOE 11885147	251	100	93
VOE 11885147	255	100	99
VOE 11885147	263	100	115
VOE 11885147	263	150	117
VOE 11885147	273	100	125
VOE 11885150	911	800	545
VOE 11885151	911	800	545
VOE 11885152	911	1150	565
VOE 11885163	911	800	545
VOE 11885164	911	800	545
VOE 11885165	911	750	543
VOE 11885168	915	100	603
VOE 11885169	915	100	601
VOE 11885182	915	100	603
VOE 11885183	915	150	607
VOE 11885184	915	100	603
VOE 11885185	915	150	609
VOE 11885188	915	100	603
VOE 11885189	915	100	603
VOE 11885192	897	100	487
VOE 11885203	911	810	549
VOE 11885207	945	150	667
VOE 11885208	911	700	539
VOE 11885216	926	200	659
VOE 11885220	924	100	625
VOE 11885224	971	100	683
VOE 11885224	974	100	703
VOE 11885224	974	150	707
VOE 11885225	971	100	683
VOE 11885225	974	100	701
VOE 11885225	974	150	705
VOE 11885233	821	100	405
VOE 11885234	821	100	405
VOE 11885240	916	100	613
VOE 11885240	916	110	617
VOE 11885241	916	100	613
VOE 11885241	916	110	617
VOE 11885242	911	1150	565
VOE 11885243	911	1150	565
VOE 11885253	911	550	535
VOE 11885255	911	300	511
VOE 11885256	911	350	523
VOE 11885256	911	400	529
VOE 11885260	911	1350	577
VOE 11885261	911	700	537
VOE 11885262	911	400	527
VOE 11885263	911	700	537
VOE 11885264	926	200	659
VOE 11885266	926	200	659
VOE 11885267	926	200	659
VOE 11885267	926	250	661
VOE 11885270	916	100	613
VOE 11885270	916	110	617
VOE 11885271	972	300	699
VOE 11885272	916	100	613
VOE 11885273	916	100	613
VOE 11885273	916	110	617
VOE 11885274	916	100	613
VOE 11885274	916	110	617
VOE 11885276	916	100	615
VOE 11885276	916	110	617
VOE 11885281	916	100	613
VOE 11885281	916	110	617
VOE 11885282	916	100	613
VOE 11885282	916	110	617
VOE 11885295	972	300	699
VOE 11885305	882	300	481
VOE 11885306	926	200	659
VOE 11885307	926	200	659
VOE 11885308	911	250	507
VOE 11885315	911	750	541
VOE 11885329	974	150	705
VOE 11885339	974	100	701
VOE 11885340	974	100	701
VOE 11885375	945	150	663
VOE 11885420	897	100	487
VOE 11885426	974	100	701
VOE 11885426	974	150	705
VOE 11885429	945	150	667
VOE 11885514	911	400	529
VOE 11885515	916	350	621
VOE 11885516	911	550	533
VOE 11885517	911	350	523
VOE 11885518	911	300	511
VOE 11885543	491	100	335
VOE 11885543	911	325	519
VOE 11885543	911	330	521
VOE 11885549	911	300	511
VOE 11885553	911	1350	577

Part No	Group	Sect	Page
VOE 11885554	911	1350	577
VOE 11885595	925	500	655
VOE 11885596	925	500	655
VOE 11885663	945	200	677
VOE 11885671	945	200	677
VOE 11885676	771	100	385
VOE 11885676	771	110	387
VOE 11885676	771	120	389
VOE 11885677	460	100	283
VOE 11885677	463	100	311
VOE 11885684	645	400	373
VOE 11885685	645	400	373
VOE 11885690	818	100	403
VOE 11885699	911	550	533
VOE 11885699	911	700	537
VOE 11885701	916	100	613
VOE 11885701	916	110	617
VOE 11885704	911	750	543
VOE 11885707	911	700	539
VOE 11885717	945	200	677
VOE 11885733	911	550	533
VOE 11885733	911	700	537
VOE 11885734	380	200	195
VOE 11885734	916	100	615
VOE 11885734	916	110	619
VOE 11885736	925	310	643
VOE 11885736	925	320	647
VOE 11885738	925	310	643
VOE 11885738	925	320	647
VOE 11885747	972	300	699
VOE 11885749	972	200	697
VOE 11885751	911	200	503
VOE 11885757	911	300	511
VOE 11885758	911	550	535
VOE 11885758	911	1350	577
VOE 11885759	911	550	533
VOE 11885762	911	350	523
VOE 11885762	911	360	525
VOE 11885771	911	400	527
VOE 11885771	912	400	593
VOE 11885772	945	200	677
VOE 11885773	945	200	677
VOE 11885774	945	200	677
VOE 11885777	916	100	613
VOE 11885780	911	275	509
VOE 11885784	972	300	699
VOE 11885786	911	450	531
VOE 11885789	926	200	659
VOE 11885790	911	450	531
VOE 11885802	261	100	109
VOE 11885803	261	100	109
VOE 11885808	371	350	163
VOE 11885809	881	100	469
VOE 11885812	371	500	171
VOE 11885860	911	400	527
VOE 11885861	771	100	385
VOE 11885861	771	110	387
VOE 11885861	771	130	391
VOE 11885876	925	320	647
VOE 11885930	915	200	611
VOE 11885934	353	200	141
VOE 11885943	852	100	435
VOE 11885968	915	150	607
VOE 11885969	915	150	607
VOE 11885976	436	100	277
VOE 11885982	911	1010	559
VOE 11885990	711	100	381
VOE 11885991	372	100	191
VOE 11885999	911	200	505
VOE 11886053	517	200	349
VOE 11886065	852	120	441
VOE 11886080	771	130	391
VOE 11886082	771	120	389
VOE 11886083	771	130	391
VOE 11886097	896	100	483
VOE 11886098	371	700	181
VOE 11886099	371	650	173
VOE 11886104	371	725	183
VOE 11886105	911	1000	557
VOE 11886105	911	1010	559
VOE 11886119	371	100	157
VOE 11886120	371	500	171
VOE 11886121	371	100	155
VOE 11886123	371	100	155
VOE 11886124	371	100	155
VOE 11886126	371	100	155
VOE 11886127	896	100	483
VOE 11886129	896	100	483
VOE 11886132	896	100	483
VOE 11886133	896	100	483
VOE 11886134	896	100	483
VOE 11886138	821	100	407
VOE 11886138	896	100	483
VOE 11886139	371	500	171
VOE 11886149	896	100	483
VOE 11886151	911	300	513
VOE 11886152	911	1300	573
VOE 11886152	916	100	613
VOE 11886153	925	320	647
VOE 11886153	925	350	651
VOE 11886154	911	200	503
VOE 11886174	974	100	701
VOE 11886174	974	150	705
VOE 11886177	911	250	507
VOE 11886188	915	150	609
VOE 11886191	911	900	553
VOE 11886191	911	1000	557
VOE 11886192	911	400	529
VOE 11886192	916	100	615
VOE 11886192	916	110	619
VOE 11886193	852	110	437
VOE 11886196	915	150	607
VOE 11886202	771	110	387
VOE 11886202	771	120	389
VOE 11886202	771	130	391
VOE 11886209	371	450	169
VOE 11886212	371	400	165
VOE 11886215	362	100	145
VOE 11886222	852	110	437
VOE 11886223	852	110	437
VOE 11886224	771	110	387
VOE 11886224	771	120	389
VOE 11886225	771	110	387
VOE 11886225	771	120	389
VOE 11886250	821	100	405
VOE 11886254	924	100	625
VOE 11886255	974	100	701
VOE 11886255	974	150	705
VOE 11886264	821	100	409
VOE 11886266	974	100	701
VOE 11886266	974	150	705
VOE 11886270	821	100	409
VOE 11886272	911	200	503
VOE 11886273	911	200	503
VOE 11886274	915	150	607
VOE 11886275	915	150	607
VOE 11886286	371	100	157
VOE 11886292	827	150	417
VOE 11886293	827	150	417
VOE 11886317	210	100	49
VOE 11886317	211	100	51
VOE 11886317	216	100	63
VOE 11886317	236	100	85
VOE 11886317	251	100	93
VOE 11886317	262	100	111
VOE 11886331	915	200	611
VOE 11886338	945	200	677
VOE 11886340	915	200	611
VOE 11886342	945	200	677
VOE 11886348	852	110	439
VOE 11886348	852	120	441
VOE 11886355	451	150	281
VOE 11886367	972	200	697
VOE 11886377	821	100	405
VOE 11886387	252	100	97
VOE 11886391	252	100	97
VOE 11886392	252	100	97
VOE 11886393	252	100	97
VOE 11886398	460	100	283
VOE 11886418	925	250	637
VOE 11886420	911	275	509
VOE 11886421	911	200	505
VOE 11886424	925	250	637
VOE 11886425	925	250	637
VOE 11886430	911	310	517
VOE 11886452	911	450	531
VOE 11886455	260	200	107
VOE 11886461	460	100	283
VOE 11886464	911	200	503
VOE 11886468	971	100	685
VOE 11886474	821	100	407
VOE 11886476	911	1100	561
VOE 11886480	911	1100	561
VOE 11886482	945	200	677
VOE 11886495	911	450	531

NUMERICAL INDEX

RÉPERTOIRE DE NUMÉROS

NUMMERNREGISTER

INDICE DE NÚMERO

NUMMERREGISTER

Catalogue id	Group
20017	**1000**
Issue	Page
VOE 63D9920017	**15**

NUMERICAL INDEX

RÉPERTOIRE DE NUMÉROS

NUMMERNREGISTER

INDICE DE NÚMERO

NUMMERREGISTER

Part No	Group	Sect	Page
VOE 11886499	974	100	701
VOE 11886501	975	200	713
VOE 11886506	896	100	483
VOE 11886530	896	100	483
VOE 11886541	911	300	511
VOE 11886541	911	550	533
VOE 11886541	911	700	537
VOE 11886541	912	150	579
VOE 11886542	912	150	579
VOE 11886545	821	100	407
VOE 11886546	821	100	407
VOE 11886547	821	100	407
VOE 11886557	371	100	157
VOE 11886565	371	400	165
VOE 11886567	925	350	651
VOE 11886587	371	100	155
VOE 11886626	371	800	189
VOE 11886627	371	800	189
VOE 11886629	269	100	119
VOE 11886630	269	100	119
VOE 11886639	371	725	183
VOE 11886639	371	730	185
VOE 11886640	371	700	181
VOE 11886647	818	100	403
VOE 11886653	925	200	635
VOE 11886707	911	200	503
VOE 11886709	711	100	381
VOE 11886728	912	300	589
VOE 11886729	912	300	589
VOE 11886741	716	100	383
VOE 11886742	716	100	383
VOE 11886789	821	100	405
VOE 11886865	517	250	351
VOE 11886867	915	200	611
VOE 11886925	716	100	383
VOE 11886945	911	350	523
VOE 11886945	911	360	525
VOE 11886947	460	100	283
VOE 11886947	460	150	285
VOE 11886973	234	100	83
VOE 11886987	827	150	417
VOE 11886992	827	150	417
VOE 11886994	975	300	715
VOE 11886999	896	100	483
VOE 11887014	821	100	409
VOE 11887018	911	1100	561
VOE 11887019	911	1100	561
VOE 11887022	371	655	177
VOE 11887066	896	100	483
VOE 11887112	911	750	543
VOE 11887145	261	100	109
VOE 11887149	363	200	153
VOE 11887150	363	200	153
VOE 11887168	925	350	651
VOE 11887186	915	150	607
VOE 11887195	915	150	607
VOE 11887201	897	100	487
VOE 11887207	911	200	503
VOE 11887208	972	100	695
VOE 11887209	925	320	647
VOE 11887295	971	100	683
VOE 11887300	971	100	683
VOE 11887302	945	175	675
VOE 11887303	945	175	675
VOE 11887308	945	175	671
VOE 11887317	945	175	673
VOE 11887318	210	100	49
VOE 11887318	211	100	51
VOE 11887318	216	100	63
VOE 11887318	236	100	85
VOE 11887318	237	100	91
VOE 11887318	251	100	93
VOE 11887318	262	100	111
VOE 11887319	911	400	527
VOE 11887325	945	175	673
VOE 11887329	945	175	675
VOE 11887335	945	200	677
VOE 11887359	460	150	285
VOE 11887359	461	410	305
VOE 11887360	460	150	285
VOE 11887360	461	420	307
VOE 11887363	460	150	285
VOE 11887363	463	110	313
VOE 11887369	261	100	109
VOE 11887379	420	100	209
VOE 11887379	421	150	221
VOE 11887380	420	200	217
VOE 11887383	371	400	165
VOE 11887384	371	450	169
VOE 11887440	945	175	675
VOE 11887447	380	100	193
VOE 11887622	460	150	285
VOE 11887625	911	200	505
VOE 11887626	821	100	405
VOE 11887633	371	100	157
VOE 11887637	371	655	177
VOE 11887707	525	100	353
VOE 11887721	371	100	155
VOE 11887722	371	100	155
VOE 11887733	716	100	383
VOE 11887763	925	350	651
VOE 11887870	911	1010	559
VOE 11887915	974	100	701
VOE 11887958	974	100	703
VOE 11887958	974	150	705
VOE 11887962	974	100	701
VOE 11887962	974	150	705
VOE 11887964	974	150	705
VOE 11887965	974	150	705
VOE 11887988	234	100	83
VOE 11888002	371	725	183
VOE 11888003	371	700	181
VOE 11888014	424	100	273
VOE 11888014	424	150	275
VOE 11888020	972	300	699
VOE 11888037	945	160	669
VOE 11888080	911	310	515
VOE 11888088	911	310	515
VOE 11888095	911	1160	569
VOE 11888096	971	400	693
VOE 11888161	925	130	631
VOE 11888170	925	100	627
VOE 11888216	925	350	651
VOE 11888222	271	100	121
VOE 11888232	972	300	699
VOE 11888237	874	450	467
VOE 11888238	925	260	639
VOE 11888239	974	100	701
VOE 11888239	974	150	705
VOE 11888240	925	300	641
VOE 11888254	925	350	651
VOE 11888268	911	200	503
VOE 11888274	945	175	675
VOE 11888280	945	175	671
VOE 11888296	711	100	381
VOE 11888360	972	100	695
VOE 11888361	972	100	695
VOE 11888366	945	175	673
VOE 11888393	421	150	221
VOE 11888393	421	185	225
VOE 11888396	911	810	549
VOE 11888397	911	810	549
VOE 11888412	371	250	161
VOE 11888420	925	125	629
VOE 11888421	925	125	629
VOE 11888422	925	125	629
VOE 11888423	925	130	631
VOE 11888437	925	125	629
VOE 11888438	925	125	629
VOE 11888440	925	100	627
VOE 11888461	911	330	521
VOE 11888468	551	250	357
VOE 11888469	491	100	335
VOE 11888492	451	150	281
VOE 11888493	460	150	285
VOE 11888494	460	150	285
VOE 11888495	460	150	285
VOE 11888496	460	150	285
VOE 11888525	911	310	515
VOE 11888535	371	450	169
VOE 11888540	371	725	183
VOE 11888541	371	700	181
VOE 11888543	911	1010	559
VOE 11888544	911	1160	569
VOE 11888545	911	1160	569
VOE 11888547	911	1160	569
VOE 11888559	974	150	705
VOE 11888578	911	750	543
VOE 11888600	911	750	543
VOE 11888607	468	150	333
VOE 11888616	945	175	673
VOE 11888624	911	550	533
VOE 11888625	911	550	533
VOE 11888649	551	250	357
VOE 11888650	911	750	541

Part No	Group	Sect	Page
VOE 11888656	971	100	683
VOE 11888669	517	250	351
VOE 11888671	517	250	351
VOE 11888681	971	100	683
VOE 11888687	261	100	109
VOE 11888694	424	100	273
VOE 11888694	424	150	275
VOE 11888695	260	100	105
VOE 11888711	911	550	535
VOE 11888712	911	550	535
VOE 11888715	491	100	335
VOE 11888715	911	330	521
VOE 11888737	945	175	673
VOE 11888747	972	300	699
VOE 11888748	945	175	675
VOE 11888752	916	360	623
VOE 11888753	916	360	623
VOE 11888756	916	360	623
VOE 11888757	916	360	623
VOE 11888809	925	260	639
VOE 11888816	371	655	177
VOE 11888817	525	100	353
VOE 11888841	916	110	617
VOE 11888847	925	300	641
VOE 11888851	911	400	527
VOE 11889090	421	150	221
VOE 11889090	421	185	225
VOE 11889130	945	175	671
VOE 11890016	645	400	373
VOE 11890048	972	100	695
VOE 11890048	974	100	701
VOE 11890048	974	150	705
VOE 11890069	911	800	547
VOE 11890069	911	810	551
VOE 11890069	945	150	663
VOE 11890069	945	175	671
VOE 11890069	974	100	701
VOE 11890069	974	150	705
VOE 11890070	380	200	195
VOE 11890074	380	200	195
VOE 11890109	945	150	665
VOE 11890109	945	175	673
VOE 11890110	945	150	663
VOE 11890110	945	175	671
VOE 11890115	925	500	655
VOE 11890115	945	150	663
VOE 11890115	945	175	671
VOE 11890115	972	300	699
VOE 11890116	945	150	663
VOE 11890116	945	175	671
VOE 11890117	945	150	665
VOE 11890117	945	175	673
VOE 11890117	974	100	701
VOE 11890117	974	150	705
VOE 11890117	974	150	707
VOE 11890118	945	150	665
VOE 11890118	945	175	673
VOE 11890146	460	100	283
VOE 11890160	252	100	97
VOE 11890297	380	200	195
VOE 11890298	371	500	171
VOE 11890298	380	200	195
VOE 11890327	414	100	207
VOE 11890331	261	100	109
VOE 11890332	261	100	109
VOE 11890334	874	450	467
VOE 11890335	256	150	103
VOE 11890338	252	100	97
VOE 11890339	420	100	209
VOE 11890339	421	150	221
VOE 11890342	897	100	487
VOE 11890342	911	700	537
VOE 11890342	911	900	553
VOE 11890342	911	1000	557
VOE 11890342	911	1100	561
VOE 11890342	911	1200	571
VOE 11890342	912	300	589
VOE 11890342	912	350	591
VOE 11890342	912	500	595
VOE 11890342	912	550	597
VOE 11890342	915	200	611
VOE 11890342	974	100	701
VOE 11890342	974	200	709
VOE 11890342	975	100	711
VOE 11890342	975	200	713
VOE 11890342	975	300	715
VOE 11890343	911	900	553
VOE 11890343	911	1000	557
VOE 11890343	911	1150	565
VOE 11890343	974	150	705
VOE 11890343	974	200	709
VOE 11890343	975	100	711
VOE 11890343	975	200	713
VOE 11890349	420	150	215
VOE 11891014	362	100	145
VOE 11891014	897	100	487
VOE 11891014	897	150	489
VOE 11891015	925	310	643
VOE 11891015	925	310	645
VOE 11891015	925	320	647
VOE 11891015	925	320	649
VOE 11891016	925	310	645
VOE 11891016	925	320	649
VOE 11891017	926	200	659
VOE 11891017	926	250	661
VOE 11891018	925	310	643
VOE 11891018	925	320	647
VOE 11891018	925	400	653
VOE 11891043	925	125	629
VOE 11891043	925	150	633
VOE 11891050	420	150	215
VOE 11891054	911	1100	561
VOE 11891054	911	1150	565
VOE 11891054	911	1160	569
VOE 11891056	911	1100	561
VOE 11891056	911	1150	565
VOE 11891056	911	1160	569
VOE 11891058	911	1000	557
VOE 11891058	911	1010	559
VOE 11891059	911	1200	571
VOE 11891060	911	1200	571
VOE 11891061	974	100	703
VOE 11891061	974	150	705
VOE 11891062	911	1000	557
VOE 11891062	911	1010	559
VOE 11891063	911	900	553
VOE 11891063	911	910	555
VOE 11891064	911	900	553
VOE 11891064	911	910	555
VOE 11891076	218	100	71
VOE 11891076	371	250	161
VOE 11891076	371	655	177
VOE 11891076	380	100	193
VOE 11891076	380	350	199
VOE 11891076	420	100	209
VOE 11891076	421	150	221
VOE 11891076	421	200	227
VOE 11891076	421	250	233
VOE 11891076	421	300	239
VOE 11891076	421	350	241
VOE 11891076	421	450	259
VOE 11891076	421	500	265
VOE 11891076	421	525	269
VOE 11891076	424	150	275
VOE 11891076	436	100	277
VOE 11891076	451	100	279
VOE 11891076	451	150	281
VOE 11891076	491	100	335
VOE 11891076	517	200	349
VOE 11891076	517	250	351
VOE 11891076	911	200	503
VOE 11891076	911	250	507
VOE 11891076	913	200	599
VOE 11891077	218	100	71
VOE 11891077	371	250	161
VOE 11891077	371	655	177
VOE 11891077	380	200	195
VOE 11891077	380	350	199
VOE 11891077	420	150	213
VOE 11891077	420	200	217
VOE 11891077	421	175	223
VOE 11891077	421	185	225
VOE 11891077	421	225	229
VOE 11891077	421	230	231
VOE 11891077	421	260	235
VOE 11891077	421	275	237
VOE 11891077	421	300	239
VOE 11891077	421	360	245
VOE 11891077	421	375	249
VOE 11891077	421	400	253
VOE 11891077	421	410	257
VOE 11891077	421	460	261
VOE 11891077	421	475	263
VOE 11891077	421	500	265
VOE 11891077	421	525	269

NUMERICAL INDEX

RÉPERTOIRE DE NUMÉROS

NUMMERNREGISTER

INDICE DE NÚMERO

NUMMERREGISTER

Catalogue id	Group
20017	**1000**
Issue	Page
VOE 63D9920017	**17**

NUMERICAL INDEX

INDICE DE NÚMERO

RÉPERTOIRE DE NUMÉROS

NUMMERREGISTER

NUMMERNREGISTER

Catalogue id	Group
20017	**1000**
Issue	Page
VOE 63D9920017	**18**

Part No	Group	Sect	Page
VOE 11891077	421	550	271
VOE 11891077	424	100	273
VOE 11891077	436	100	277
VOE 11891077	451	100	279
VOE 11891077	451	150	281
VOE 11891077	491	100	335
VOE 11891077	517	200	349
VOE 11891077	517	250	351
VOE 11891077	911	200	503
VOE 11891077	911	275	509
VOE 11891077	913	200	599
VOE 11891079	882	300	481
VOE 11891079	897	100	487
VOE 11891079	911	800	545
VOE 11891079	915	150	607
VOE 11891079	945	150	663
VOE 11891079	945	200	677
VOE 11891079	945	250	679
VOE 11891079	945	300	681
VOE 11891080	882	300	481
VOE 11891080	897	100	487
VOE 11891080	911	800	545
VOE 11891080	911	1350	577
VOE 11891080	912	150	579
VOE 11891080	912	200	581
VOE 11891080	912	225	583
VOE 11891080	912	250	585
VOE 11891080	912	275	587
VOE 11891080	915	150	607
VOE 11891080	945	150	663
VOE 11891080	945	200	677
VOE 11891080	945	250	679
VOE 11891080	945	300	681
VOE 11891088	911	1100	561
VOE 11891088	911	1150	565
VOE 11891089	911	1100	561
VOE 11891091	925	125	629
VOE 11891092	925	125	629
VOE 11891093	925	130	631
VOE 11891099	852	100	435
VOE 11891099	852	110	437
VOE 11891099	852	150	443
VOE 11891100	852	100	435
VOE 11891100	852	110	437
VOE 11891100	852	200	445
VOE 11891101	915	150	607
VOE 11891102	915	150	607
VOE 11891106	915	150	607
VOE 11891110	852	100	435
VOE 11891110	852	110	437
VOE 11891110	852	250	447
VOE 11891112	882	100	477
VOE 11891112	897	100	487
VOE 11891112	915	100	601
VOE 11891113	882	100	477
VOE 11891113	897	100	487
VOE 11891113	915	100	601
VOE 11891152	896	150	485
VOE 11891176	926	100	657
VOE 11891192	925	130	631
VOE 11891194	925	200	635
VOE 11891202	925	125	629
VOE 11891209	525	100	353
VOE 11891216	852	100	435
VOE 11891216	852	110	437
VOE 11891216	852	150	443
VOE 11891217	852	100	435
VOE 11891217	852	110	437
VOE 11891217	852	200	445
VOE 11891224	525	100	353
VOE 11891256	716	100	383
VOE 11891262	362	150	147
VOE 11891264	925	200	635
VOE 11891265	925	200	635
VOE 11891265	925	310	643
VOE 11891265	925	310	645
VOE 11891265	925	320	647
VOE 11891265	925	320	649
VOE 11891267	460	100	283
VOE 11891267	461	400	303
VOE 11891267	461	410	305
VOE 11891267	461	450	309
VOE 11891267	645	100	367
VOE 11891267	771	100	385
VOE 11891275	460	100	283
VOE 11891275	461	400	303
VOE 11891275	461	410	305
VOE 11891275	461	450	309
VOE 11891275	645	100	367
VOE 11891275	771	100	385
VOE 11891278	380	100	193
VOE 11891280	380	100	193
VOE 11891282	925	310	643
VOE 11891282	925	310	645
VOE 11891282	925	320	647
VOE 11891282	925	320	649
VOE 11891282	926	100	657
VOE 11891284	460	100	283
VOE 11891284	461	100	287
VOE 11891284	461	150	291
VOE 11891284	461	200	295
VOE 11891284	461	250	299
VOE 11891284	461	300	301
VOE 11891284	645	200	371
VOE 11891284	771	110	387
VOE 11891286	460	100	283
VOE 11891286	461	100	287
VOE 11891286	461	150	291
VOE 11891286	461	200	295
VOE 11891286	461	250	299
VOE 11891286	461	300	301
VOE 11891286	645	200	371
VOE 11891286	771	110	387
VOE 11891291	352	200	139
VOE 11891292	352	200	139
VOE 11891295	925	250	637
VOE 11891296	925	250	637
VOE 11891298	911	200	503
VOE 11891299	924	100	625
VOE 11891303	881	150	473
VOE 11891314	852	100	435
VOE 11891314	852	110	439
VOE 11891314	852	120	441
VOE 11891315	716	100	383
VOE 11891316	716	100	383
VOE 11891318	925	100	627
VOE 11891319	925	100	627
VOE 11891320	925	100	627
VOE 11891320	925	150	633
VOE 11891321	925	125	629
VOE 11891321	925	150	633
VOE 11891324	911	200	503
VOE 11891329	972	300	699
VOE 11891331	926	200	659
VOE 11891332	380	250	197
VOE 11891333	371	800	189
VOE 11891345	380	200	195
VOE 11891345	916	350	621
VOE 11891345	916	360	623
VOE 11891346	380	200	195
VOE 11891346	897	100	487
VOE 11891346	911	400	527
VOE 11891346	912	400	593
VOE 11891350	925	500	655
VOE 11891360	460	100	283
VOE 11891360	461	400	303
VOE 11891360	461	410	305
VOE 11891360	461	450	309
VOE 11891360	645	100	367
VOE 11891360	771	120	389
VOE 11891364	972	300	699
VOE 11891365	972	300	699
VOE 11891369	380	200	195
VOE 11891369	916	100	613
VOE 11891369	916	110	617
VOE 11891372	362	150	147
VOE 11891373	352	200	139
VOE 11891375	911	450	531
VOE 11891376	852	100	435
VOE 11891376	852	120	441
VOE 11891377	362	100	145
VOE 11891385	460	100	283
VOE 11891385	461	100	287
VOE 11891385	461	150	291
VOE 11891385	461	200	295
VOE 11891385	461	250	299
VOE 11891385	461	300	301
VOE 11891385	645	200	371
VOE 11891385	771	120	389
VOE 11891386	460	100	283
VOE 11891386	461	400	303
VOE 11891386	461	410	305
VOE 11891386	461	450	309
VOE 11891386	645	100	367
VOE 11891386	771	130	391

Part No	Group	Sect	Page
VOE 11891387	460	100	283
VOE 11891387	461	100	287
VOE 11891387	461	150	291
VOE 11891387	461	200	295
VOE 11891387	461	250	299
VOE 11891387	461	300	301
VOE 11891387	645	200	371
VOE 11891387	771	130	391
VOE 11891391	313	100	133
VOE 11891391	371	100	155
VOE 11891392	313	100	133
VOE 11891392	371	100	155
VOE 11891429	269	100	119
VOE 11891430	269	100	119
VOE 11891488	881	150	473
VOE 11891494	925	300	641
VOE 11891503	911	1160	569
VOE 11891539	945	160	669
VOE 11891540	925	260	639
VOE 11891541	925	350	651
VOE 11891546	926	200	659
VOE 11891561	945	160	669
VOE 11891565	925	260	639
VOE 11891567	925	300	641
VOE 11987752	925	125	629
VOE 11988151	645	200	371
VOE 11988152	461	150	291
VOE 11988156	463	250	323
VOE 11988156	463	260	325
VOE 11988196	926	250	661
VOE 11988249	971	300	691
VOE 11988250	971	300	691
VOE 11988251	971	300	691
VOE 11988253	975	300	715
VOE 11988255	971	300	691
VOE 11988256	975	300	715
VOE 11988257	975	300	715
VOE 11988259	945	300	681
VOE 11988260	945	300	681
VOE 11988262	945	250	679
VOE 11988263	945	250	679
VOE 11988297	925	100	627
VOE 11988297	925	150	633
VOE 11988403	925	100	627
VOE 11988403	925	150	633
VOE 11988505	451	150	281
VOE 11988524	912	200	581
VOE 11988524	912	350	591
VOE 11988525	912	350	591
VOE 11988526	912	225	583
VOE 11988526	912	250	585
VOE 11988526	912	275	587
VOE 11988526	912	500	595
VOE 11988526	912	550	597
VOE 11988527	912	225	583
VOE 11988527	912	250	585
VOE 11988527	912	275	587
VOE 11988527	912	500	595
VOE 11988527	912	550	597
VOE 11988529	912	225	583
VOE 11988529	912	500	595
VOE 11988529	912	550	597
VOE 11988532	912	225	583
VOE 11988532	912	275	587
VOE 11988532	912	500	595
VOE 11988533	912	225	583
VOE 11988537	912	200	581
VOE 11988537	912	350	591
VOE 11988538	912	225	583
VOE 11988538	912	250	585
VOE 11988538	912	275	587
VOE 11988538	912	500	595
VOE 11988538	912	550	597
VOE 11988539	912	200	581
VOE 11988539	912	350	591
VOE 11988540	912	200	581
VOE 11988540	912	350	591
VOE 11988541	912	225	583
VOE 11988541	912	250	585
VOE 11988541	912	275	587
VOE 11988541	912	500	595
VOE 11988541	912	550	597
VOE 11988551	461	100	287
VOE 11988552	461	100	287
VOE 11988552	461	400	303
VOE 11988552	461	410	305
VOE 11988552	461	420	307
VOE 11988553	461	100	287
VOE 11988553	461	400	303
VOE 11988553	461	410	305
VOE 11988553	461	420	307
VOE 11988554	461	100	287
VOE 11988554	461	420	307
VOE 11988555	461	100	287
VOE 11988555	461	420	307
VOE 11988556	461	100	287
VOE 11988557	461	100	287
VOE 11988557	461	420	307
VOE 11988559	461	100	287
VOE 11988559	461	400	303
VOE 11988559	461	410	305
VOE 11988559	461	420	307
VOE 11988559	461	450	309
VOE 11988560	461	100	287
VOE 11988560	461	400	303
VOE 11988560	461	410	305
VOE 11988560	461	420	307
VOE 11988561	461	100	287
VOE 11988562	461	100	287
VOE 11988562	461	420	307
VOE 11988563	645	100	367
VOE 11988563	645	150	369
VOE 11988563	645	200	371
VOE 11988564	645	150	369
VOE 11988564	645	200	371
VOE 11988565	645	100	367
VOE 11988565	645	150	369
VOE 11988565	645	200	371
VOE 11988566	645	100	367
VOE 11988566	645	150	369
VOE 11988566	645	200	371
VOE 11988567	645	150	369
VOE 11988567	645	200	371
VOE 11988569	461	250	299
VOE 11988570	461	250	299
VOE 11988571	461	250	299
VOE 11988572	461	250	299
VOE 11988573	461	250	299
VOE 11988575	461	300	301
VOE 11988577	461	300	301
VOE 11988578	461	300	301
VOE 11988579	461	300	301
VOE 11988580	461	300	301
VOE 11988581	461	300	301
VOE 11988581	461	450	309
VOE 11988582	461	300	301
VOE 11988582	461	450	309
VOE 11988584	461	300	301
VOE 11988585	461	300	301
VOE 11988586	461	300	301
VOE 11988587	461	300	301
VOE 11988588	461	300	301
VOE 11988596	463	200	319
VOE 11988597	463	200	319
VOE 11988598	463	200	319
VOE 11988598	463	210	321
VOE 11988599	463	200	319
VOE 11988603	463	200	319
VOE 11988622	463	250	323
VOE 11988623	463	250	323
VOE 11988624	463	300	327
VOE 11988625	463	300	327
VOE 11988626	463	300	327
VOE 11988627	463	300	327
VOE 11988628	463	300	327
VOE 11988629	463	300	327
VOE 11988632	463	300	327
VOE 11996163	852	150	443
VOE 11997265	852	250	447
VOE 11998561	852	250	447
VOE 1304841	363	200	153
VOE 13914468	926	100	657
VOE 13930842	911	550	535
VOE 13930842	911	700	539
VOE 13930842	912	150	579
VOE 13930842	912	300	589
VOE 13933857	460	150	285
VOE 13933857	468	150	333
VOE 13933857	517	250	351
VOE 13933858	420	100	211
VOE 13933858	420	150	215
VOE 13933858	645	400	373
VOE 13933858	911	400	527
VOE 13933858	911	700	537
VOE 13933858	911	1300	573

ARCHIVIO

NUMERICAL INDEX

RÉPERTOIRE DE NUMÉROS

NUMMERNREGISTER

INDICE DE NÚMERO

NUMMERREGISTER

NUMERICAL INDEX

INDICE DE NÚMERO

RÉPERTOIRE DE NUMÉROS

NUMMERREGISTER

NUMMERNREGISTER

Catalogue id	Group
20017	**1000**
Issue	Page
VOE 63D9920017	**20**

Part No	Group	Sect	Page
VOE 13933858	911	1310	575
VOE 13933858	916	100	615
VOE 13933858	916	110	619
VOE 13933858	971	200	687
VOE 13933859	911	400	527
VOE 13933859	911	700	537
VOE 13933859	911	700	539
VOE 13933859	916	100	615
VOE 13933859	916	110	619
VOE 13933862	911	250	507
VOE 13933862	911	275	509
VOE 13933862	911	325	519
VOE 13933862	911	350	523
VOE 13933862	911	360	525
VOE 13933862	911	400	527
VOE 13933862	911	550	535
VOE 13933862	911	700	537
VOE 13933862	911	800	545
VOE 13933862	911	810	549
VOE 13933862	911	900	553
VOE 13933862	911	910	555
VOE 13933862	911	1000	557
VOE 13933862	911	1010	559
VOE 13933862	911	1100	561
VOE 13933862	911	1150	565
VOE 13933862	916	100	615
VOE 13933862	916	110	619
VOE 13933864	911	330	521
VOE 13933864	911	400	527
VOE 13933864	911	1160	569
VOE 13933868	916	360	623
VOE 13933874	916	110	617
VOE 13933878	916	350	621
VOE 13933900	911	750	541
VOE 13933905	916	110	617
VOE 13933923	911	1200	571
VOE 13933923	916	350	621
VOE 13933923	916	360	623
VOE 13933961	911	550	533
VOE 13935003	874	450	467
VOE 13935008	897	150	489
VOE 13940090	272	100	123
VOE 13940090	371	500	171
VOE 13940090	872	250	453
VOE 13940090	882	100	477
VOE 13942915	821	100	405
VOE 13943472	873	150	459
VOE 13945407	362	100	145
VOE 13945407	371	100	157
VOE 13945408	261	100	109
VOE 13945408	272	100	123
VOE 13945408	363	200	153
VOE 13945408	371	100	155
VOE 13945408	371	100	157
VOE 13945408	424	100	273
VOE 13945408	424	150	275
VOE 13945408	911	400	529
VOE 13945408	915	200	611
VOE 13945408	925	310	643
VOE 13945408	925	320	647
VOE 13945408	925	350	651
VOE 13945444	261	100	109
VOE 13945444	271	100	121
VOE 13945444	272	100	123
VOE 13945444	525	100	353
VOE 13945444	551	250	357
VOE 13945444	821	100	405
VOE 13945444	825	100	413
VOE 13945444	873	100	457
VOE 13945444	874	450	467
VOE 13945444	881	100	469
VOE 13945444	911	1010	559
VOE 13945444	911	1100	563
VOE 13945444	911	1150	567
VOE 13945444	915	200	611
VOE 13946173	256	100	101
VOE 13946173	261	100	109
VOE 13946173	271	100	121
VOE 13946173	272	100	123
VOE 13946173	353	200	141
VOE 13946173	362	100	145
VOE 13946173	363	200	153
VOE 13946173	371	100	157
VOE 13946173	810	150	401
VOE 13946173	821	100	405
VOE 13946173	823	100	411
VOE 13946173	827	150	417
VOE 13946173	841	100	425
VOE 13946173	872	200	451
VOE 13946173	881	100	469
VOE 13946173	911	200	503
VOE 13946173	915	200	611
VOE 13946173	971	100	685
VOE 13946544	872	250	453
VOE 13946544	896	100	483
VOE 13946544	915	100	603
VOE 13946670	525	100	353
VOE 13946934	362	100	145
VOE 13946934	371	100	157
VOE 13946934	874	450	467
VOE 13946934	882	100	477
VOE 13947281	210	50	43
VOE 13947281	210	50	45
VOE 13947281	212	100	53
VOE 13947281	223	100	79
VOE 13947281	236	150	89
VOE 13947281	262	100	111
VOE 13947281	420	150	213
VOE 13947282	210	50	43
VOE 13947282	210	50	45
VOE 13947355	911	200	503
VOE 13947355	911	550	533
VOE 13947355	915	100	601
VOE 13947459	371	100	157
VOE 13947542	271	100	121
VOE 13947542	421	200	227
VOE 13947542	421	225	229
VOE 13947542	810	150	399
VOE 13947542	872	250	455
VOE 13947542	882	100	479
VOE 13947621	210	50	43
VOE 13947621	210	50	45
VOE 13947621	211	100	51
VOE 13947621	212	100	53
VOE 13947621	215	100	61
VOE 13947621	251	100	93
VOE 13947621	255	100	99
VOE 13947621	911	750	541
VOE 13947622	210	50	43
VOE 13947622	210	50	45
VOE 13947622	233	100	81
VOE 13947628	211	100	51
VOE 13947628	223	100	79
VOE 13947628	873	200	461
VOE 13947760	352	200	139
VOE 13947760	424	100	273
VOE 13947760	424	150	275
VOE 13947760	821	100	405
VOE 13947760	911	1100	563
VOE 13947760	926	100	657
VOE 13947949	821	100	409
VOE 13948356	421	500	267
VOE 13948356	841	100	425
VOE 13948356	882	100	479
VOE 13948699	911	900	553
VOE 13948699	911	910	555
VOE 13949238	911	200	505
VOE 13949238	911	300	513
VOE 13949239	911	250	507
VOE 13949239	911	275	509
VOE 13949278	831	100	419
VOE 13949278	872	250	453
VOE 13949278	881	200	475
VOE 13949278	911	360	525
VOE 13949278	911	1300	573
VOE 13949278	911	1310	575
VOE 13949578	217	100	69
VOE 13949578	221	100	75
VOE 13949578	273	100	125
VOE 13949874	353	200	141
VOE 13949874	882	300	481
VOE 13949927	911	1000	557
VOE 13949927	911	1010	559
VOE 13955294	421	200	227
VOE 13955294	421	225	229
VOE 13955294	421	230	231
VOE 13955295	421	500	265
VOE 13955781	271	100	121
VOE 13955894	823	100	411
VOE 13955894	831	100	419
VOE 13955894	852	150	443
VOE 13955894	852	200	445
VOE 13955894	852	250	447
VOE 13955897	831	100	423
VOE 13955900	215	100	61

Part No	Group	Sect	Page
VOE 13955900	945	150	667
VOE 13960138	872	250	455
VOE 13960138	882	100	479
VOE 13960141	272	100	123
VOE 13960141	825	100	413
VOE 13960141	852	100	435
VOE 13960141	873	100	457
VOE 13960141	881	100	469
VOE 13960141	882	100	477
VOE 13960141	896	100	483
VOE 13960143	272	100	123
VOE 13960143	810	150	399
VOE 13960143	881	100	471
VOE 13960143	971	100	685
VOE 13963104	872	250	453
VOE 13963105	841	100	425
VOE 13963110	218	100	71
VOE 13963110	436	100	277
VOE 13963362	716	100	383
VOE 13963362	971	100	683
VOE 13965175	821	100	405
VOE 13965175	881	200	475
VOE 13965175	911	1150	567
VOE 13965177	911	1300	573
VOE 13965177	911	1310	575
VOE 13965177	916	100	613
VOE 13965177	916	110	617
VOE 13965178	911	360	525
VOE 13965179	234	100	83
VOE 13965179	911	750	541
VOE 13965179	916	350	621
VOE 13965179	916	360	623
VOE 13965180	916	360	623
VOE 13965181	911	400	529
VOE 13965182	925	310	643
VOE 13965182	925	320	647
VOE 13965182	925	350	651
VOE 13965183	911	400	527
VOE 13965185	234	100	83
VOE 13965185	252	100	97
VOE 13965185	460	100	283
VOE 13965186	551	250	357
VOE 13965186	843	150	429
VOE 13965187	925	310	643
VOE 13965188	252	100	97
VOE 13965188	925	320	647
VOE 13965188	925	350	651
VOE 13965189	926	100	657
VOE 13965190	925	310	643
VOE 13965190	925	320	647
VOE 13965190	925	350	651
VOE 13965190	945	150	665
VOE 13965190	945	160	669
VOE 13965191	371	100	155
VOE 13965191	436	100	277
VOE 13965191	852	100	435
VOE 13965191	852	110	439
VOE 13965191	852	120	441
VOE 13965191	911	200	503
VOE 13965191	911	250	507
VOE 13965191	911	275	509
VOE 13965191	945	150	663
VOE 13965191	945	175	671
VOE 13965192	911	200	503
VOE 13965192	915	150	607
VOE 13965194	234	100	83
VOE 13965194	896	100	483
VOE 13965194	911	550	533
VOE 13965194	915	100	605
VOE 13965196	972	300	699
VOE 13965229	974	150	707
VOE 13965483	823	100	411
VOE 13965483	872	250	453
VOE 13965558	362	100	145
VOE 13967580	896	100	483
VOE 13967630	421	150	221
VOE 13967630	421	175	223
VOE 13967630	421	185	225
VOE 13967630	874	450	467
VOE 13967630	911	1000	557
VOE 13967630	911	1010	559
VOE 13967934	945	175	673
VOE 13967934	945	175	675
VOE 13967934	945	200	677
VOE 13969011	212	100	53
VOE 13969011	233	100	81
VOE 13969516	269	100	119
VOE 13969599	823	100	411
VOE 13970876	414	100	207
VOE 13970944	414	100	207
VOE 13970947	420	150	213
VOE 13970948	420	100	209
VOE 13970948	420	200	217
VOE 13970949	420	150	213
VOE 13970951	420	200	219
VOE 13970963	874	450	467
VOE 13971068	517	200	349
VOE 13971068	517	250	351
VOE 13971068	915	100	603
VOE 13971068	915	150	607
VOE 13971068	926	200	659
VOE 13971072	945	150	667
VOE 13971095	234	100	83
VOE 13971095	252	100	97
VOE 13971095	256	100	101
VOE 13971095	260	200	107
VOE 13971095	460	100	283
VOE 13971095	925	310	643
VOE 13971095	925	320	647
VOE 13971095	925	350	651
VOE 13971095	926	100	657
VOE 13971098	271	100	121
VOE 13971098	313	100	133
VOE 13971098	551	250	357
VOE 13971098	827	150	417
VOE 13971098	911	450	531
VOE 13971098	945	150	665
VOE 13971098	945	160	669
VOE 13971098	945	175	673
VOE 13971098	972	100	695
VOE 13971098	972	300	699
VOE 13971307	915	100	603
VOE 13975237	272	100	123
VOE 13975237	371	500	171
VOE 13975237	881	200	475
VOE 13977600	873	200	461
VOE 13980100	716	100	383
VOE 13983307	971	100	685
VOE 14016673	269	100	119
VOE 14025792	971	100	685
VOE 14211856	911	700	537
VOE 14211861	911	300	511
VOE 14211861	911	300	513
VOE 14211861	911	310	515
VOE 14213026	363	200	153
VOE 14213676	911	200	503
VOE 14266041	897	150	489
VOE 14340282	831	100	423
VOE 14343206	882	100	477
VOE 14343207	882	100	477
VOE 14344720	831	100	423
VOE 14346537	896	100	483
VOE 14370881	371	800	189
VOE 14370883	371	655	179
VOE 14370883	371	730	185
VOE 14370883	371	800	189
VOE 14370889	371	200	159
VOE 14370889	371	400	165
VOE 14371054	371	350	163
VOE 14371493	641	100	365
VOE 14376982	460	150	285
VOE 14376982	716	100	383
VOE 1518748	852	150	443
VOE 1518748	852	200	445
VOE 1518748	852	250	447
VOE 1542591	260	200	107
VOE 1578603	881	150	473
VOE 1582293	371	100	157
VOE 1589502	380	350	199
VOE 1589502	911	400	529
VOE 1613068	882	100	477
VOE 1696529	852	150	443
VOE 1696529	852	200	445
VOE 1696529	852	250	447
VOE 1882940	645	400	373
VOE 191900	711	100	381
VOE 20393421	371	100	155
VOE 20405504	263	150	117
VOE 20405506	217	100	69
VOE 20405509	236	150	89
VOE 20405524	214	100	59
VOE 20405536	210	50	43
VOE 20405536	210	50	45
VOE 20405536	251	100	93
VOE 20405538	236	150	89

NUMERICAL INDEX

RÉPERTOIRE DE NUMÉROS

NUMMERNREGISTER

INDICE DE NÚMERO

NUMMERREGISTER

Catalogue id	Group
20017	**1000**
Issue	Page
VOE 63D9920017	**21**

NUMERICAL INDEX | **INDICE DE NÚMERO**

RÉPERTOIRE DE NUMÉROS | **NUMMERREGISTER**

NUMMERNREGISTER

Catalogue id **20017** | Group **1000**

Issue **VOE 63D9920017** | Page **22**

Part No	Group	Sect	Page	Part No	Group	Sect	Page	Part No	Group	Sect	Page	Part No	Group	Sect	Page	Part No	Group	Sect	Page
VOE 20405543	210	50	43	VOE 20405729	236	150	89	VOE 20412745	212	100	53	VOE 20459144	216	100	63	VOE 20459830	251	100	93
VOE 20405543	236	100	85	VOE 20405730	236	150	89	VOE 20412751	331	100	137	VOE 20459148	216	100	63	VOE 20459833	210	50	43
VOE 20405553	215	100	61	VOE 20405789	255	100	99	VOE 20441521	321	100	135	VOE 20459149	210	50	43	VOE 20459833	210	50	47
VOE 20405559	237	100	91	VOE 20405792	217	100	69	VOE 20441859	212	100	53	VOE 20459149	216	100	63	VOE 20459835	211	100	51
VOE 20405560	236	150	89	VOE 20405792	221	100	75	VOE 20450694	251	100	93	VOE 20459168	210	50	43	VOE 20459836	211	100	51
VOE 20405561	221	100	75	VOE 20405792	255	100	99	VOE 20450728	212	150	55	VOE 20459168	221	100	75	VOE 20459837	214	100	59
VOE 20405565	236	100	85	VOE 20405792	262	100	111	VOE 20450735	262	100	111	VOE 20459171	210	50	43	VOE 20459838	211	100	51
VOE 20405587	251	100	93	VOE 20405822	255	100	99	VOE 20450736	210	50	43	VOE 20459171	210	50	47	VOE 20459839	210	50	43
VOE 20405590	210	50	43	VOE 20405825	210	50	43	VOE 20450736	262	100	111	VOE 20459171	255	100	99	VOE 20459839	210	50	47
VOE 20405590	210	50	45	VOE 20405825	217	100	69	VOE 20450745	262	100	111	VOE 20459172	210	50	43	VOE 20459839	211	100	51
VOE 20405599	223	100	79	VOE 20405828	331	100	137	VOE 20450749	263	150	117	VOE 20459172	210	50	47	VOE 20459840	210	50	43
VOE 20405603	221	100	75	VOE 20405885	223	100	79	VOE 20450750	263	150	117	VOE 20459172	255	100	99	VOE 20459840	210	50	47
VOE 20405605	215	100	61	VOE 20405885	262	100	111	VOE 20450754	263	150	117	VOE 20459181	255	100	99	VOE 20459841	210	50	45
VOE 20405606	218	200	73	VOE 20405885	263	100	115	VOE 20450756	218	200	73	VOE 20459183	215	100	61	VOE 20459841	210	50	47
VOE 20405616	251	100	93	VOE 20405885	263	150	117	VOE 20450778	212	100	53	VOE 20459183	233	100	81	VOE 20459847	214	100	59
VOE 20405626	212	150	55	VOE 20405895	211	100	51	VOE 20450795	215	100	61	VOE 20459195	223	100	79	VOE 20459848	214	100	59
VOE 20405627	210	50	43	VOE 20405898	251	100	93	VOE 20450801	215	100	61	VOE 20459197	223	100	79	VOE 20459849	214	100	59
VOE 20405627	210	50	47	VOE 20405898	262	100	111	VOE 20450867	255	100	99	VOE 20459200	223	100	79	VOE 20459850	214	100	59
VOE 20405627	212	150	55	VOE 20405917	223	100	79	VOE 20450890	223	100	79	VOE 20459201	223	100	79	VOE 20459851	211	100	51
VOE 20405634	216	100	65	VOE 20405938	210	50	43	VOE 20450997	251	100	93	VOE 20459202	223	100	79	VOE 20459852	211	100	51
VOE 20405653	215	100	61	VOE 20405938	210	50	47	VOE 20451012	215	100	61	VOE 20459203	210	50	43	VOE 20459853	214	100	59
VOE 20405654	216	100	65	VOE 20405938	212	150	55	VOE 20451012	251	100	93	VOE 20459203	223	100	79	VOE 20459854	211	100	51
VOE 20405672	223	100	79	VOE 20405988	263	150	117	VOE 20451738	221	100	75	VOE 20459204	223	100	79	VOE 20459855	210	50	45
VOE 20405672	262	100	111	VOE 20412313	262	100	111	VOE 20459025	263	150	117	VOE 20459205	223	100	79	VOE 20459855	210	50	47
VOE 20405716	212	100	53	VOE 20412318	210	50	43	VOE 20459061	331	100	137	VOE 20459222	210	50	43	VOE 20459855	211	100	51
VOE 20405717	212	100	53	VOE 20412318	210	50	47	VOE 20459115	210	50	43	VOE 20459222	210	50	47	VOE 20459857	211	100	51
VOE 20405719	212	100	53	VOE 20412318	255	100	99	VOE 20459115	215	100	61	VOE 20459235	255	100	99	VOE 20459864	263	150	117
VOE 20405721	212	100	53	VOE 20412324	215	100	61	VOE 20459115	216	100	63	VOE 20459236	210	50	43	VOE 20459898	212	100	53
VOE 20405723	262	100	111	VOE 20412324	221	100	75	VOE 20459124	216	100	63	VOE 20459236	210	50	47	VOE 20459899	212	100	53
VOE 20405724	216	100	65	VOE 20412359	210	50	43	VOE 20459133	216	100	63	VOE 20459236	255	100	99	VOE 20459900	212	100	53
VOE 20405728	210	50	43	VOE 20412359	212	100	53	VOE 20459134	216	100	63	VOE 20459246	233	100	81	VOE 20459900	262	100	113
VOE 20405728	210	50	47	VOE 20412596	233	100	81	VOE 20459139	216	100	63	VOE 20459263	263	150	117	VOE 20459904	210	50	45
VOE 20405728	273	100	125	VOE 20412601	251	100	93	VOE 20459140	210	50	43	VOE 20459264	263	150	117	VOE 20459904	215	100	61
VOE 20405729	216	150	67	VOE 20412733	211	100	51	VOE 20459140	216	100	63	VOE 20459265	263	150	117	VOE 20459906	237	100	91
VOE 20405729	233	100	81	VOE 20412745	211	100	51	VOE 20459143	216	100	63	VOE 20459830	211	100	51	VOE 20459909	251	100	93

AUTOBETA

Part No	Group	Sect	Page
VOE 20459910	251	100	93
VOE 20459933	251	100	93
VOE 20459935	251	100	93
VOE 20459941	223	100	79
VOE 20459942	223	100	79
VOE 20459949	262	100	111
VOE 20459952	262	100	111
VOE 20459953	210	50	45
VOE 20459953	210	50	47
VOE 20459953	262	100	111
VOE 20459954	210	50	45
VOE 20459954	262	100	111
VOE 20459955	210	50	45
VOE 20459955	210	50	47
VOE 20459955	262	100	111
VOE 20459961	210	50	45
VOE 20459961	262	100	111
VOE 20459972	237	100	91
VOE 20459977	215	100	61
VOE 20459989	216	150	67
VOE 20459990	216	150	67
VOE 20459995	216	150	67
VOE 20459996	216	150	67
VOE 20459998	210	50	45
VOE 20459998	212	100	53
VOE 20459999	210	50	45
VOE 20459999	212	100	53
VOE 20460000	212	100	53
VOE 20460001	212	100	53
VOE 20460006	212	100	53
VOE 20460007	214	100	59
VOE 20460008	214	100	59
VOE 20460009	210	50	45
VOE 20460009	213	100	57
VOE 20460010	210	50	45
VOE 20460010	213	100	57
VOE 20460013	210	50	45
VOE 20460013	213	100	57
VOE 20460021	217	100	69
VOE 20460022	210	50	45
VOE 20460045	233	100	81
VOE 20460045	255	100	99
VOE 20460055	255	100	99
VOE 20460061	255	100	99
VOE 20460061	262	100	111
VOE 20460064	236	150	89
VOE 20460067	236	150	89
VOE 20460069	236	150	89
VOE 20460070	236	150	89
VOE 20460071	236	100	85
VOE 20460082	236	150	89
VOE 20460095	210	50	45
VOE 20460095	210	50	47
VOE 20460095	237	100	91
VOE 20460102	321	100	135
VOE 20460106	321	100	135
VOE 20460115	331	100	137
VOE 20460116	331	100	137
VOE 20460117	331	100	137
VOE 20460118	331	100	137
VOE 20460119	331	100	137
VOE 20460120	331	100	137
VOE 20460123	251	100	93
VOE 20460127	251	100	93
VOE 20460231	255	100	99
VOE 20460239	223	100	79
VOE 20460289	236	150	89
VOE 20460459	211	100	51
VOE 20460936	255	100	99
VOE 20460936	262	100	111
VOE 20460939	255	100	99
VOE 20460945	255	100	99
VOE 20464451	211	100	51
VOE 20480536	216	100	63
VOE 20481754	221	100	75
VOE 20481768	233	100	81
VOE 20481769	233	100	81
VOE 20481785	233	100	81
VOE 20482006	217	100	69
VOE 20482010	217	100	69
VOE 20482027	217	100	69
VOE 20482736	217	100	69
VOE 20482739	210	50	45
VOE 20482739	213	100	57
VOE 20496548	223	100	79
VOE 20498498	251	100	95
VOE 20498524	251	100	95
VOE 20502245	223	100	79
VOE 20502535	262	100	111
VOE 20502536	262	100	111
VOE 20504812	236	150	89
VOE 20505959	251	100	93
VOE 20508600	212	100	53
VOE 20508605	212	100	53
VOE 20508630	255	100	99
VOE 20509446	321	100	135
VOE 20509482	321	100	135
VOE 20517048	210	50	45
VOE 20517048	210	50	47
VOE 20517048	255	100	99
VOE 20518337	233	100	81
VOE 20521558	251	100	95
VOE 20522433	216	100	63
VOE 20523284	216	100	63
VOE 20524154	233	100	81
VOE 20524626	233	100	81
VOE 20528339	255	100	99
VOE 20531832	210	50	45
VOE 20531832	210	50	47
VOE 20531832	251	100	93
VOE 20532254	251	100	93
VOE 20532396	223	100	79
VOE 20535027	218	200	73
VOE 20535037	211	100	51
VOE 20537029	210	50	45
VOE 20537029	221	100	75
VOE 20542740	217	100	69
VOE 20547288	216	150	67
VOE 20549886	321	100	135
VOE 20549894	223	100	79
VOE 20549894	255	100	99
VOE 20549894	262	100	111
VOE 20549905	236	100	85
VOE 20550117	262	100	111
VOE 20550336	251	100	95
VOE 20550356	251	100	95
VOE 20551429	262	100	111
VOE 20554253	263	150	117
VOE 20555065	263	150	117
VOE 20555084	321	100	135
VOE 20555189	211	100	51
VOE 20555385	222	100	77
VOE 20555403	210	50	45
VOE 20555403	216	100	63
VOE 20555491	214	100	59
VOE 20555494	255	100	99
VOE 20555502	215	100	61
VOE 20555503	236	150	89
VOE 20555515	251	100	93
VOE 20557208	210	50	45
VOE 20557208	210	50	47
VOE 20557208	251	100	93
VOE 20558924	211	100	51
VOE 20558934	211	100	51
VOE 20559834	255	100	99
VOE 20560564	321	100	135
VOE 20562765	273	100	125
VOE 20565870	251	100	93
VOE 20567447	233	100	81
VOE 20567447	321	100	135
VOE 20570522	210	50	45
VOE 20570522	210	50	47
VOE 20572787	251	100	95
VOE 20581867	221	100	75
VOE 20585825	251	100	93
VOE 20585971	215	100	61
VOE 20585971	216	150	67
VOE 20590555	236	150	89
VOE 20590582	236	150	89
VOE 20590598	211	100	51
VOE 20592820	215	100	61
VOE 20593357	331	100	137
VOE 20706915	216	100	63
VOE 20715643	371	100	157
VOE 20715795	263	150	117
VOE 20723978	218	200	73
VOE 20723984	218	200	73
VOE 20726057	251	100	93
VOE 20726062	251	100	93
VOE 20726092	262	100	111
VOE 20729184	216	100	63
VOE 20729310	263	150	117
VOE 20739051	262	100	111
VOE 20758272	236	150	89
VOE 20758403	251	100	93

NUMERICAL INDEX

RÉPERTOIRE DE NUMÉROS

NUMMERNREGISTER

INDICE DE NÚMERO

NUMMERREGISTER

Catalogue id	Group
20017	**1000**
Issue	Page
VOE 63D9920017	**23**

NUMERICAL INDEX

RÉPERTOIRE DE NUMÉROS

NUMMERNREGISTER

INDICE DE NÚMERO

NUMMERREGISTER

Part No	Group	Sect	Page
VOE 20791246	212	100	53
VOE 20791405	211	100	51
VOE 20791406	262	100	111
VOE 20791517	211	100	51
VOE 20799838	262	100	111
VOE 20882838	211	100	51
VOE 20882839	211	100	51
VOE 20882841	211	100	51
VOE 20882905	216	100	63
VOE 20891184	216	100	63
VOE 20909227	263	150	117
VOE 20924084	211	100	51
VOE 20944091	223	100	79
VOE 24425842	212	100	53
VOE 24425916	237	100	91
VOE 24425919	237	100	91
VOE 24425954	236	100	85
VOE 24425958	236	100	85
VOE 24425969	236	100	85
VOE 24425970	236	100	85
VOE 24425972	236	100	85
VOE 24425973	236	100	85
VOE 24425974	236	100	85
VOE 24425982	236	100	85
VOE 24425983	236	100	85
VOE 24425984	236	100	85
VOE 24425985	236	100	85
VOE 24425986	236	100	85
VOE 24425987	236	100	85
VOE 24425989	236	100	85
VOE 24425991	236	100	85
VOE 24425992	236	100	85
VOE 24425994	236	100	85
VOE 24425996	236	100	85
VOE 24425998	236	100	85
VOE 24426002	236	100	85
VOE 24426004	236	100	85
VOE 24426005	236	100	85
VOE 24426006	236	100	85
VOE 24426007	236	100	85
VOE 24426010	236	100	85
VOE 24426011	236	100	87
VOE 24426012	236	100	87
VOE 24426013	236	100	87
VOE 24426014	236	100	87
VOE 24426015	236	100	87
VOE 24426016	236	100	87
VOE 24426017	236	100	87
VOE 24426018	236	100	87
VOE 24426019	236	100	87
VOE 24426020	236	100	87
VOE 24426021	236	100	87
VOE 24426022	236	100	87
VOE 24426216	216	100	65
VOE 24426230	251	100	93
VOE 3090569	852	150	443
VOE 3090569	852	200	445
VOE 3091629	852	250	447
VOE 3943382	234	100	83
VOE 3987034	371	100	155
VOE 3987417	354	100	143
VOE 403078	924	100	625
VOE 403078	972	100	695
VOE 432039	925	310	643
VOE 4789869	771	100	385
VOE 4789869	771	110	387
VOE 4789869	771	120	389
VOE 4789869	771	130	391
VOE 4803745	371	100	155
VOE 4803745	371	650	173
VOE 4803745	371	655	179
VOE 4803746	371	100	157
VOE 4803746	371	200	159
VOE 4803746	371	250	161
VOE 4803746	371	650	173
VOE 4803746	371	655	179
VOE 4803746	371	800	189
VOE 4803748	371	200	159
VOE 4803748	371	250	161
VOE 4803748	371	400	165
VOE 4803748	371	450	169
VOE 4803748	371	650	173
VOE 4803748	371	655	179
VOE 4803751	371	200	159
VOE 4803751	371	400	167
VOE 4803751	371	650	173
VOE 4803751	371	655	179
VOE 4803752	371	200	159
VOE 4803752	371	400	167
VOE 4803752	371	450	169
VOE 4803752	371	650	175
VOE 4803752	371	655	179
VOE 4821292	363	200	153
VOE 4821292	517	250	351
VOE 4880492	420	100	211
VOE 4880492	420	150	215
VOE 4880492	421	175	223
VOE 4880492	468	100	329
VOE 4880492	517	200	349
VOE 4880492	645	400	373
VOE 4880492	911	200	505
VOE 4880492	911	300	511
VOE 4880492	911	300	513
VOE 4880492	911	750	541
VOE 4880492	911	750	543
VOE 4880492	911	1300	573
VOE 4880492	911	1310	575
VOE 4880492	916	100	613
VOE 4880492	916	100	615
VOE 4880492	916	110	617
VOE 4880492	916	110	619
VOE 4880492	971	200	687
VOE 4880493	911	300	511
VOE 4880493	911	700	537
VOE 4880493	911	700	539
VOE 4880493	911	1100	561
VOE 4880493	911	1150	565
VOE 4880493	911	1200	571
VOE 4880493	911	1350	577
VOE 4880493	916	100	615
VOE 4880493	916	110	619
VOE 4880493	916	350	621
VOE 4880663	491	100	335
VOE 4880663	911	550	533
VOE 4880663	911	700	537
VOE 4880663	911	800	545
VOE 4880663	911	800	547
VOE 4880663	911	810	549
VOE 4880663	911	810	551
VOE 4880663	911	1100	561
VOE 4880663	911	1150	565
VOE 4880663	916	350	621
VOE 4880804	380	100	193
VOE 4881293	831	100	423
VOE 4881438	234	100	83
VOE 4881438	260	200	107
VOE 4881438	371	100	157
VOE 4881438	371	500	171
VOE 4881438	645	400	373
VOE 4881438	821	100	407
VOE 4881438	911	400	529
VOE 4881438	911	700	539
VOE 4881438	911	750	543
VOE 4881438	911	1300	573
VOE 4881438	916	100	615
VOE 4881440	251	100	93
VOE 4881440	256	100	101
VOE 4881440	371	100	157
VOE 4881440	873	200	461
VOE 4881440	874	350	465
VOE 4881440	911	1160	569
VOE 4881440	915	100	603
VOE 4881440	915	150	607
VOE 4881440	916	110	617
VOE 4881440	945	200	677
VOE 4881722	420	100	211
VOE 4881722	420	150	215
VOE 4881722	421	175	223
VOE 4881722	463	100	311
VOE 4881722	645	400	373
VOE 4881722	911	400	527
VOE 4881722	911	400	529
VOE 4881722	911	550	533
VOE 4881722	911	700	537
VOE 4881722	911	700	539
VOE 4881722	911	1300	573
VOE 4881722	911	1310	575
VOE 4881722	916	100	613
VOE 4881722	916	100	615
VOE 4881722	916	110	617
VOE 4881722	916	110	619
VOE 4881722	971	200	687
VOE 6213261	852	150	443
VOE 6213261	852	200	445
VOE 7011998	210	50	45

Part No	Group	Sect	Page
VOE 7025167	233	100	81
VOE 762681	872	250	453
VOE 784076	771	100	385
VOE 784076	771	110	387
VOE 784076	771	120	389
VOE 784076	771	130	391
VOE 8157766	371	100	155
VOE 8159013	371	450	169
VOE 81709100	421	250	233
VOE 81709100	421	260	235
VOE 874654	371	100	155
VOE 874654	371	400	165
VOE 874654	371	650	173
VOE 874654	371	655	179
VOE 874802	371	500	171
VOE 874802	371	650	173
VOE 874802	371	655	177
VOE 874802	371	725	183
VOE 874802	371	730	185
VOE 874802	371	750	187
VOE 874802	371	800	189
VOE 874954	371	450	169
VOE 874954	371	750	187
VOE 874954	371	800	189
VOE 874954	915	100	605
VOE 874955	371	250	161
VOE 874955	371	350	163
VOE 874955	371	400	165
VOE 874955	371	450	169
VOE 874955	371	650	173
VOE 874955	371	655	177
VOE 874955	371	700	181
VOE 874955	371	725	183
VOE 874955	371	730	185
VOE 874955	424	150	275
VOE 874957	371	250	161
VOE 874957	371	350	163
VOE 874957	371	655	177
VOE 874957	371	700	181
VOE 874957	371	725	183
VOE 874957	371	730	185
VOE 874957	371	800	189
VOE 874958	371	250	161
VOE 874958	371	655	177
VOE 874958	371	700	181
VOE 874958	371	730	185
VOE 874958	371	800	189
VOE 874959	371	750	187
VOE 874960	371	650	173
VOE 874960	371	655	177
VOE 874965	371	200	159
VOE 874965	371	400	165
VOE 874967	371	250	161
VOE 874967	371	400	165
VOE 874967	371	655	177
VOE 874967	371	730	185
VOE 881503	371	100	157
VOE 888760	236	150	89
VOE 888774	262	100	111
VOE 907825	896	100	483
VOE 907838	945	175	675
VOE 907864	972	300	699
VOE 907903	971	100	683
VOE 914167	460	100	283
VOE 914167	460	150	285
VOE 914167	711	100	381
VOE 914167	925	310	643
VOE 914167	925	320	647
VOE 914167	925	350	651
VOE 914167	926	200	659
VOE 914167	945	150	663
VOE 914167	945	150	665
VOE 914167	945	150	667
VOE 914167	945	160	669
VOE 914167	945	175	671
VOE 914167	945	175	673
VOE 914167	945	175	675
VOE 914167	945	200	677
VOE 914167	971	100	683
VOE 914167	972	100	695
VOE 914167	972	300	699
VOE 914167	974	100	703
VOE 914167	974	150	705
VOE 914446	915	100	601
VOE 914446	945	200	677
VOE 914450	915	150	607
VOE 914450	945	150	667
VOE 914450	945	200	677
VOE 914454	915	200	611
VOE 914465	974	100	701
VOE 914470	972	100	695
VOE 925739	261	100	109
VOE 930416	882	100	479
VOE 930430	916	360	623
VOE 930434	352	200	139
VOE 930438	916	360	623
VOE 930853	972	300	699
VOE 930872	945	200	677
VOE 931212	911	400	529
VOE 932037	463	100	311
VOE 932037	645	400	373
VOE 932037	911	200	505
VOE 932037	911	400	529
VOE 932037	916	100	613
VOE 932037	916	110	617
VOE 932039	420	150	215
VOE 932039	460	150	285
VOE 932039	468	100	329
VOE 932039	517	200	349
VOE 932039	517	250	351
VOE 932039	645	400	373
VOE 932039	911	200	505
VOE 932039	911	250	507
VOE 932039	911	275	509
VOE 932039	911	400	527
VOE 932039	911	400	529
VOE 932039	911	550	533
VOE 932039	911	700	537
VOE 932039	911	750	541
VOE 932039	911	750	543
VOE 932039	911	1300	573
VOE 932039	911	1310	575
VOE 932039	916	100	615
VOE 932039	916	110	619
VOE 932039	925	350	651
VOE 932039	971	200	687
VOE 932039	972	200	697
VOE 932039	975	100	711
VOE 932040	645	400	373
VOE 932040	911	450	531
VOE 932040	911	750	541
VOE 932040	911	800	547
VOE 932040	911	810	549
VOE 932040	911	1100	561
VOE 932040	911	1150	565
VOE 932040	911	1160	569
VOE 932040	911	1200	571
VOE 932040	916	350	621
VOE 932040	916	360	623
VOE 932040	926	200	659
VOE 932040	971	200	687
VOE 932041	420	150	215
VOE 932041	491	100	335
VOE 932041	911	800	545
VOE 932041	911	810	549
VOE 932041	925	310	643
VOE 932041	925	320	647
VOE 932042	234	100	83
VOE 932042	911	250	507
VOE 932042	911	275	509
VOE 932042	911	325	519
VOE 932042	911	330	521
VOE 932042	911	350	523
VOE 932042	911	360	525
VOE 932042	911	400	527
VOE 932042	911	550	533
VOE 932042	911	550	535
VOE 932042	911	700	537
VOE 932042	911	700	539
VOE 932042	911	750	541
VOE 932042	911	800	545
VOE 932042	911	810	549
VOE 932042	911	900	553
VOE 932042	911	910	555
VOE 932042	911	1000	557
VOE 932042	911	1010	559
VOE 932042	911	1100	561
VOE 932042	911	1150	565
VOE 932042	911	1160	569
VOE 932042	911	1350	577
VOE 932042	916	100	613
VOE 932042	916	100	615
VOE 932042	916	110	617
VOE 932042	916	110	619
VOE 932042	971	200	687

АЛЬФЕТА

NUMERICAL INDEX

RÉPERTOIRE DE NUMÉROS

NUMMERNREGISTER

INDICE DE NÚMERO

NUMMERREGISTER

NUMERICAL INDEX

RÉPERTOIRE DE NUMÉROS

NUMMERNREGISTER

INDICE DE NÚMERO

NUMMERREGISTER

Part No	Group	Sect	Page
VOE 932043	911	300	511
VOE 932043	911	310	515
VOE 935028	916	360	623
VOE 935032	911	550	533
VOE 935032	911	700	537
VOE 935067	460	150	285
VOE 935069	420	100	211
VOE 935069	421	175	223
VOE 935069	645	400	373
VOE 935069	911	750	543
VOE 935069	916	100	615
VOE 935069	971	200	687
VOE 935070	645	400	373
VOE 935073	925	310	643
VOE 935073	925	320	647
VOE 935076	911	800	547
VOE 935076	911	810	549
VOE 935079	911	800	545
VOE 935079	911	810	549
VOE 935082	463	100	311
VOE 935082	645	400	373
VOE 935082	911	400	529
VOE 935082	916	100	613
VOE 935082	916	110	617
VOE 935085	420	100	211
VOE 935085	420	150	215
VOE 935085	468	100	329
VOE 935085	468	150	333
VOE 935085	517	200	349
VOE 935085	517	250	351
VOE 935085	645	400	373
VOE 935085	911	200	503
VOE 935085	911	750	541
VOE 935085	911	750	543
VOE 935085	911	1300	573
VOE 935085	911	1310	575
VOE 935085	916	110	619
VOE 935089	645	400	373
VOE 935089	911	750	541
VOE 935091	925	320	647
VOE 935091	925	350	651
VOE 935092	925	310	643
VOE 935092	925	320	647
VOE 935093	911	550	533
VOE 935093	911	700	537
VOE 935093	911	700	539
VOE 935093	911	1350	577
VOE 935093	916	100	615
VOE 935093	916	110	619
VOE 935094	911	800	547
VOE 935094	911	810	549
VOE 935094	911	1100	561
VOE 935094	911	1150	565
VOE 935094	911	1160	569
VOE 935094	916	350	621
VOE 935095	491	100	335
VOE 935097	491	100	335
VOE 935229	911	300	511
VOE 935229	911	310	515
VOE 935436	911	400	529
VOE 935453	925	350	651
VOE 935538	911	1300	573
VOE 935538	911	1310	575
VOE 935574	911	300	511
VOE 935574	911	310	515
VOE 935575	911	310	515
VOE 935576	916	100	615
VOE 935576	916	110	617
VOE 935640	645	400	373
VOE 935640	911	1300	573
VOE 935640	971	200	687
VOE 935756	911	400	529
VOE 935756	911	700	539
VOE 936070	911	350	523
VOE 936070	911	360	525
VOE 936122	911	300	511
VOE 936122	911	300	513
VOE 936122	911	310	515
VOE 936539	916	110	617
VOE 936606	916	110	619
VOE 936620	911	250	507
VOE 936620	911	275	509
VOE 937237	916	360	623
VOE 937950	925	350	651
VOE 937966	911	310	515
VOE 937990	911	310	515
VOE 937991	911	310	515
VOE 938074	916	110	617
VOE 940090	882	300	481
VOE 940142	468	100	329
VOE 940337	371	500	171
VOE 941262	363	150	151
VOE 941267	810	150	399
VOE 941269	272	100	123
VOE 941460	911	200	503
VOE 941507	874	350	465
VOE 942290	821	100	405
VOE 942767	424	100	273
VOE 942767	424	150	275
VOE 943368	873	150	459
VOE 943368	873	200	461
VOE 943469	260	200	107
VOE 943473	491	100	335
VOE 943473	911	325	519
VOE 943473	911	330	521
VOE 943480	911	250	507
VOE 943481	911	250	507
VOE 943483	256	100	101
VOE 943926	551	250	357
VOE 943926	821	100	405
VOE 944158	371	500	171
VOE 944265	352	200	139
VOE 944265	362	150	147
VOE 945408	911	1100	563
VOE 945495	214	100	59
VOE 945634	915	100	601
VOE 945634	915	100	603
VOE 945634	915	150	607
VOE 945634	915	200	611
VOE 945780	823	100	411
VOE 946035	272	100	123
VOE 946036	271	100	121
VOE 946036	421	175	223
VOE 946329	252	100	97
VOE 946329	551	250	357
VOE 946329	641	100	365
VOE 946329	827	150	417
VOE 946329	911	300	511
VOE 946440	272	100	123
VOE 946440	352	200	139
VOE 946440	362	100	145
VOE 946440	371	100	155
VOE 946440	810	150	399
VOE 946440	881	150	473
VOE 946440	896	100	483
VOE 946440	911	1150	567
VOE 946440	945	175	675
VOE 946441	911	300	511
VOE 946441	911	310	515
VOE 946441	916	100	613
VOE 946441	974	100	701
VOE 946470	874	350	465
VOE 946472	252	100	97
VOE 946472	256	100	101
VOE 946472	911	1300	573
VOE 946472	911	1310	575
VOE 946472	916	110	617
VOE 946502	421	175	223
VOE 946502	915	100	601
VOE 946502	915	150	607
VOE 946671	271	100	121
VOE 946671	827	100	415
VOE 946671	874	450	467
VOE 946671	881	100	469
VOE 946671	911	550	535
VOE 946671	911	700	539
VOE 946671	911	1350	577
VOE 946671	916	350	621
VOE 946671	916	360	623
VOE 946777	353	200	141
VOE 946830	831	100	423
VOE 947107	852	100	435
VOE 947457	874	450	467
VOE 947558	234	100	83
VOE 947558	896	100	483
VOE 948645	252	100	97
VOE 948645	261	100	109
VOE 948645	271	100	121
VOE 948645	352	200	139
VOE 948645	353	200	141
VOE 948645	362	100	145
VOE 948645	525	100	353
VOE 948645	551	250	357
VOE 948645	827	100	415
VOE 948645	827	150	417

Part No	Group	Sect	Page
VOE 948645	831	100	419
VOE 948645	831	100	421
VOE 948645	841	100	425
VOE 948645	852	100	435
VOE 948645	873	100	457
VOE 948645	874	350	465
VOE 948645	911	550	535
VOE 948645	911	750	543
VOE 948645	911	1000	557
VOE 948645	911	1100	563
VOE 948645	911	1150	567
VOE 948645	911	1350	577
VOE 948645	915	100	603
VOE 948645	915	150	607
VOE 948645	915	200	611
VOE 948645	916	100	613
VOE 948645	916	110	617
VOE 948645	916	350	621
VOE 948645	916	360	623
VOE 948645	925	310	645
VOE 948645	925	320	649
VOE 948645	926	100	657
VOE 948645	945	200	677
VOE 948836	460	100	283
VOE 949005	371	650	175
VOE 949005	371	655	179
VOE 949102	823	100	411
VOE 949587	371	200	159
VOE 949755	551	250	357
VOE 949824	971	100	683
VOE 949847	915	100	601
VOE 949847	915	100	603
VOE 949921	380	200	195
VOE 949921	881	100	469
VOE 949937	872	200	451
VOE 950588	420	100	209
VOE 950588	420	150	213
VOE 950588	420	200	217
VOE 951952	915	100	601
VOE 952623	272	100	123
VOE 953059	911	1000	557
VOE 953059	911	1010	559
VOE 953062	911	1000	557
VOE 953062	911	1100	563
VOE 953062	911	1150	565
VOE 953073	252	100	97
VOE 955245	380	100	193
VOE 955276	841	100	425
VOE 955296	421	410	257
VOE 955297	421	450	259
VOE 955297	421	460	261
VOE 955297	421	475	263
VOE 955297	831	100	421
VOE 955302	421	200	227
VOE 955302	421	225	229
VOE 955302	421	230	231
VOE 955302	421	500	265
VOE 955302	421	550	271
VOE 955306	468	100	329
VOE 955782	823	100	411
VOE 955822	641	100	365
VOE 955892	810	150	399
VOE 955901	911	350	523
VOE 955905	460	100	283
VOE 955905	716	100	383
VOE 955905	810	150	399
VOE 955905	971	100	683
VOE 955908	911	550	533
VOE 955908	915	100	601
VOE 955912	924	100	625
VOE 955912	926	200	659
VOE 955912	974	100	703
VOE 955912	974	150	705
VOE 955920	371	100	157
VOE 955921	371	100	157
VOE 955921	852	100	435
VOE 956926	371	200	159
VOE 959080	915	100	601
VOE 959080	915	100	603
VOE 959080	915	150	607
VOE 959080	915	200	611
VOE 959220	831	100	419
VOE 959220	852	100	435
VOE 959238	420	100	211
VOE 959238	420	150	215
VOE 959238	911	200	505
VOE 959238	911	310	517
VOE 960139	363	100	149
VOE 960139	380	200	195
VOE 960139	825	100	413
VOE 960139	841	100	425
VOE 960139	872	250	455
VOE 960139	881	100	469
VOE 960139	881	200	475
VOE 960139	882	100	479
VOE 961970	843	150	431
VOE 961970	873	150	459
VOE 961991	874	450	467
VOE 961991	911	1010	559
VOE 961991	915	100	601
VOE 961991	915	100	603
VOE 961991	915	200	611
VOE 963111	818	100	403
VOE 963196	517	200	349
VOE 964113	911	750	541
VOE 965195	911	700	539
VOE 965195	915	100	601
VOE 965197	974	150	707
VOE 965225	911	300	511
VOE 965826	353	200	141
VOE 965891	371	100	155
VOE 966722	945	200	677
VOE 967531	874	450	467
VOE 967562	974	100	701
VOE 967600	915	100	601
VOE 967600	915	150	607
VOE 967631	911	1100	563
VOE 967631	911	1150	565
VOE 967632	911	400	529
VOE 967632	971	200	687
VOE 967633	911	1000	557
VOE 967633	916	100	613
VOE 967633	916	110	617
VOE 967635	911	200	503
VOE 967635	911	300	513
VOE 967635	911	325	519
VOE 967635	911	900	553
VOE 967635	911	910	555
VOE 967640	945	150	665
VOE 967640	945	175	673
VOE 967640	972	100	695
VOE 967640	972	300	699
VOE 968207	517	250	351
VOE 968237	945	150	665
VOE 968237	945	175	673
VOE 968237	971	100	683
VOE 968435	218	100	71
VOE 968435	971	100	683
VOE 968435	974	100	703
VOE 968435	974	150	707
VOE 968589	823	100	411
VOE 968589	911	250	507
VOE 968589	911	275	509
VOE 968589	945	150	665
VOE 968589	945	160	669
VOE 968589	972	100	695
VOE 968589	974	100	701
VOE 968589	974	100	703
VOE 968589	974	150	705
VOE 968593	218	100	71
VOE 968593	436	100	277
VOE 968847	873	200	461
VOE 968852	460	100	283
VOE 968942	945	200	677
VOE 969147	354	100	143
VOE 969147	363	100	149
VOE 969147	380	200	195
VOE 969147	525	100	353
VOE 969147	831	100	419
VOE 969147	831	100	421
VOE 969147	881	200	475
VOE 969147	882	300	481
VOE 969161	372	100	191
VOE 969278	372	100	191
VOE 969278	380	350	199
VOE 969313	945	150	663
VOE 969313	945	175	671
VOE 969404	363	200	153
VOE 969405	872	200	451
VOE 969407	353	200	141
VOE 969407	371	100	155
VOE 969408	353	200	141
VOE 969422	371	100	157
VOE 969422	872	250	453
VOE 969422	896	100	483

NUMERICAL INDEX

RÉPERTOIRE DE NUMÉROS

NUMMERNREGISTER

INDICE DE NÚMERO

NUMMERREGISTER

Catalogue id	Group
20017	**1000**
Issue	Page
VOE 63D9920017	**27**

NUMERICAL INDEX

RÉPERTOIRE DE NUMÉROS

NUMMERNREGISTER

INDICE DE NÚMERO

NUMMERREGISTER

Part No	Group	Sect	Page
VOE 969423	882	300	481
VOE 969439	353	200	141
VOE 969478	881	150	473
VOE 969513	881	200	475
VOE 969557	371	500	171
VOE 969587	371	100	155
VOE 969587	831	100	419
VOE 969587	841	100	425
VOE 969587	872	250	453
VOE 969587	882	100	477
VOE 969589	881	100	469
VOE 969793	272	100	123
VOE 969846	925	310	645
VOE 969846	925	320	649
VOE 970803	421	450	259
VOE 970803	421	460	261
VOE 970808	421	475	263
VOE 970809	420	100	209
VOE 970812	420	150	215
VOE 970823	420	100	209
VOE 970827	421	350	243
VOE 970827	421	360	247
VOE 970827	421	375	251
VOE 970827	421	400	253
VOE 970827	421	410	257
VOE 970890	460	100	283
VOE 970890	460	150	285
VOE 971081	945	175	675
VOE 971096	911	700	539
VOE 971099	525	100	353
VOE 971099	915	100	601
VOE 971099	972	300	699
VOE 971099	974	150	707
VOE 972007	881	150	473
VOE 972401	882	100	477
VOE 972410	882	100	477
VOE 972410	882	300	481
VOE 972412	872	250	455
VOE 972412	882	100	479
VOE 972421	272	100	123
VOE 972421	354	100	143
VOE 972421	810	150	399
VOE 972421	825	100	413
VOE 972421	831	100	423
VOE 972421	874	450	467
VOE 972421	881	200	475
VOE 973119	371	200	159
VOE 973119	371	450	169
VOE 973120	371	350	163
VOE 973120	371	450	169
VOE 974428	810	150	399
VOE 974428	945	150	665
VOE 974428	945	175	673
VOE 974428	971	100	683
VOE 974428	972	300	699
VOE 975237	269	100	119
VOE 975358	371	500	171
VOE 975378	881	100	469
VOE 975378	882	100	477
VOE 975380	873	150	459
VOE 975903	911	750	541
VOE 976162	872	250	453
VOE 976256	371	200	159
VOE 976929	210	50	45
VOE 977222	872	250	453
VOE 977934	911	200	503
VOE 977982	873	150	459
VOE 978254	911	200	503
VOE 978392	363	100	149
VOE 978869	911	700	539
VOE 978869	911	1300	573
VOE 978869	911	1310	575
VOE 978869	916	100	615
VOE 978869	916	110	619
VOE 978953	818	100	403
VOE 978997	926	100	657
VOE 978999	372	100	191
VOE 979021	424	150	275
VOE 979021	974	100	703
VOE 979022	925	200	635
VOE 979022	925	300	641
VOE 979022	925	310	645
VOE 979022	925	320	649
VOE 979920	716	100	383
VOE 980521	460	150	285
VOE 980521	716	100	383
VOE 980883	371	500	171
VOE 981256	525	100	353
VOE 981289	911	250	507
VOE 981289	911	275	509
VOE 981289	911	325	519
VOE 981289	911	350	523
VOE 981289	911	360	525
VOE 981289	911	400	527
VOE 981289	911	550	535
VOE 981289	911	700	537
VOE 981289	911	700	539
VOE 981289	911	800	545
VOE 981289	911	810	549
VOE 981289	911	900	553
VOE 981289	911	910	555
VOE 981289	911	1000	557
VOE 981289	911	1100	561
VOE 981289	911	1150	565
VOE 981289	916	100	615
VOE 981289	916	110	619
VOE 981290	911	300	511
VOE 981290	911	310	515
VOE 981290	911	400	527
VOE 981290	911	450	531
VOE 981290	911	700	539
VOE 981290	911	1000	557
VOE 981290	911	1010	559
VOE 981290	926	200	659
VOE 981291	911	200	505
VOE 981291	911	300	513
VOE 981291	911	310	515
VOE 981314	460	100	283
VOE 981314	460	150	285
VOE 981314	874	450	467
VOE 981604	260	100	105
VOE 981665	645	400	373
VOE 981705	260	200	107
VOE 981708	260	200	107
VOE 982021	256	100	101
VOE 983024	911	350	523
VOE 983024	911	360	525
VOE 983123	911	350	523
VOE 983123	911	360	525
VOE 983246	911	550	535
VOE 983247	911	400	529
VOE 983247	916	100	615
VOE 983247	916	110	619
VOE 983253	911	550	535
VOE 983253	911	700	539
VOE 983253	912	150	579
VOE 983253	912	300	589
VOE 983299	818	100	403
VOE 983303	371	100	157
VOE 983303	831	100	421
VOE 983304	525	100	353
VOE 983304	945	150	665
VOE 983304	945	175	673
VOE 983306	911	400	527
VOE 983306	911	1000	557
VOE 983312	971	100	683
VOE 983334	551	250	357
VOE 983338	945	175	673
VOE 983338	971	100	685
VOE 983340	716	100	383
VOE 983377	716	100	383
VOE 983403	852	100	435
VOE 983695	460	150	285
VOE 984190	911	350	523
VOE 990736	460	150	285
VOE 990736	916	110	617
VOE 990737	421	185	225
VOE 990737	517	250	351
VOE 990737	645	400	373
VOE 990738	911	310	515
VOE 990738	911	550	533
VOE 990738	911	550	535
VOE 990738	916	360	623
VOE 990738	925	310	643
VOE 990738	925	320	647
VOE 990738	925	350	651
VOE 990739	460	150	285
VOE 990739	517	250	351
VOE 990739	911	310	515
VOE 990739	911	550	533
VOE 990739	911	550	535
VOE 990739	911	1160	569
VOE 990739	916	360	623
VOE 990739	925	310	643
VOE 990739	925	320	647

Part No	Group	Sect	Page
VOE 990740	491	100	335
VOE 990740	911	310	517
VOE 990740	911	330	521
VOE 990740	911	1010	559
VOE 990740	911	1160	569
VOE 990740	916	110	619
VOE 991618	460	150	285
ZM 2801364	925	310	645
ZM 2801364	925	320	649
ZM 2907156	841	100	425
ZM 2907157	841	100	425
ZM 2907158	841	100	425

АЛЬРЕТТА